VOLVO CONSTRUCTION EQUIPMENT

L150F

PARTS CATALOG

RUTHZIL TRATOR COMERCIAL DE PEÇAS LTDA 11 97083-6812 ROLANDO

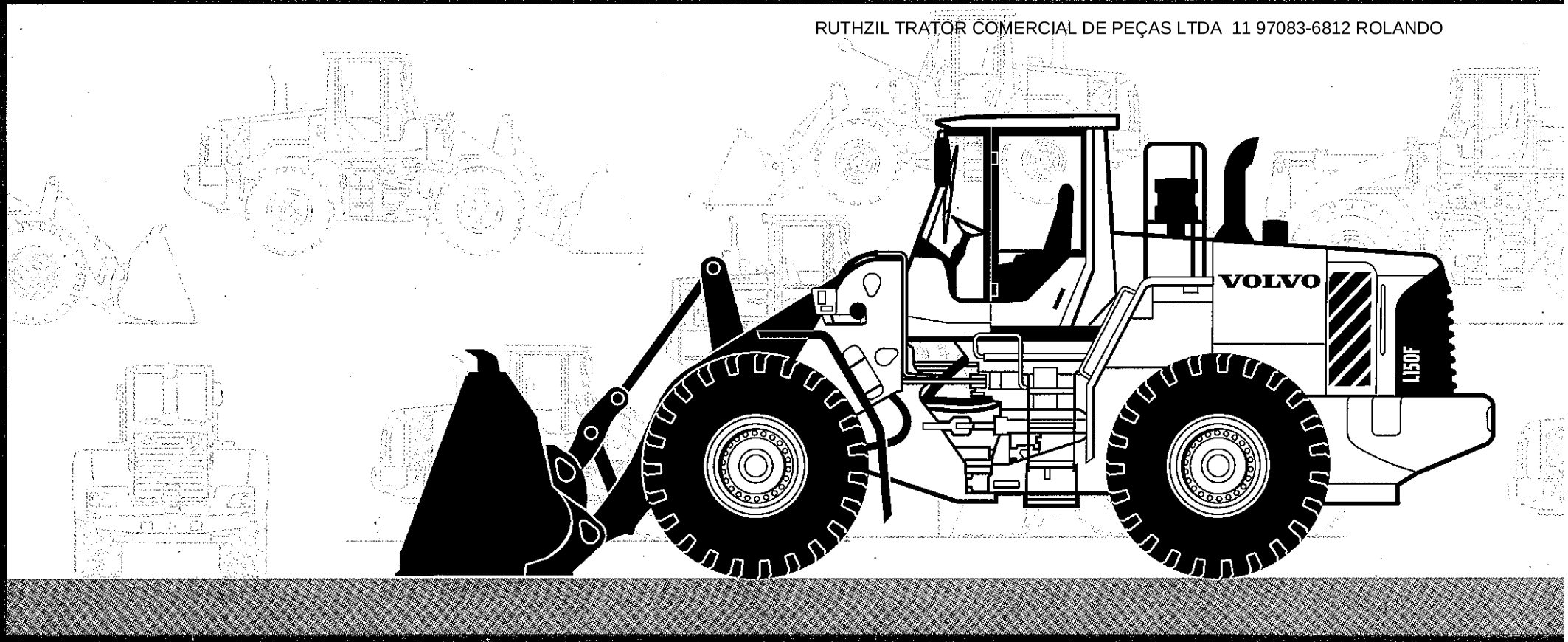

MORE CARE. BUILT IN.

VOLVO

VOLVO CONSTRUCTION EQUIPMENT

L150F

PARTS CATALOG

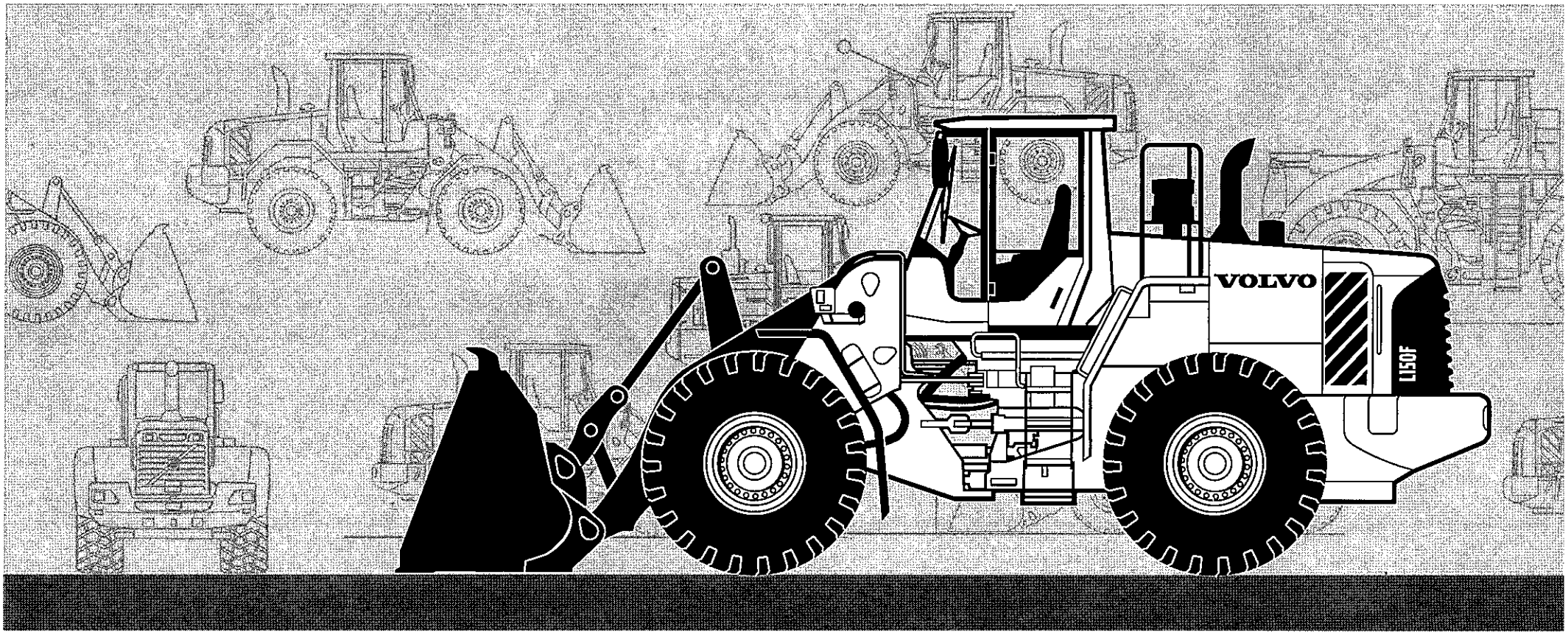

Publ. No. VOE 63A9920108

VOLVO

Construction Equipment

www.volvo.com

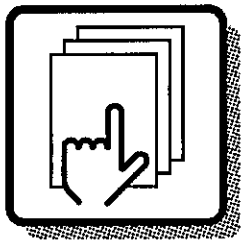

1

Preface and instructions
Préface et instructions
Vorwort und Anweisungen
Prefacio e instrucciones
Förord och anvisningar

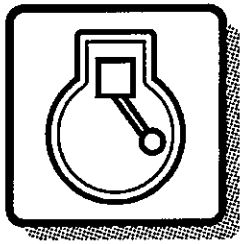

2

Engine
Moteur
Motor
Motor
Motor

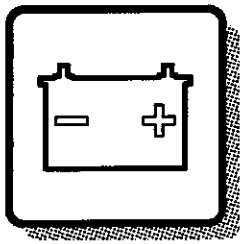

3

Electrical systems and instruments
Système électrique et instruments
Elektrisches System und Instrumente
Sistema eléctrico e instrumentos
Elsystem och instrument

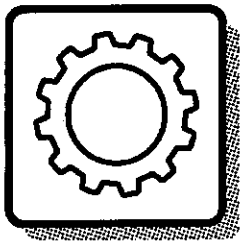

4

Power transmission
Transmission de force
Kraftübertragung
Transmisión de fuerza
Kraftöverföring

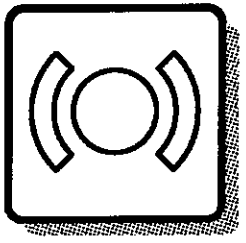

5

Brakes
Freins
Bremsen
Frenos
Bromsar

Steering system
Système de direction
Lenksystem
Sistema de dirección
Styrsystem

6

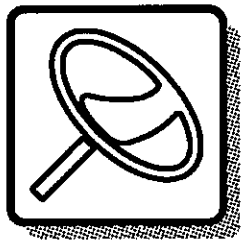

Frame and wheels
Bâti et roues
Rahmen und räder
Bastidor y ruedas
Ram och hjul

7

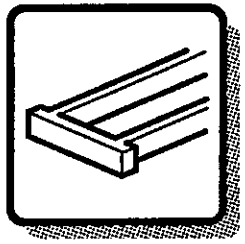

Body with associated parts
Carrosserie avec détails
Aufbau mit Zubehörteilen
Carroceria con detalles
Karosseri

8

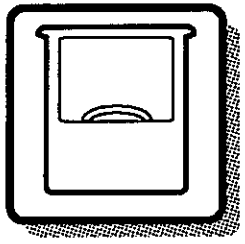

Miscellaneous equipment
Equipments divers
Übrige Ausrüstung
Equipo diverso
Övrig utrustning

9

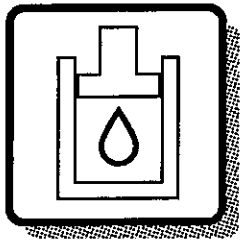

Numerical index
Répertoire numérique
Nummernverzeichnis
Indice numérico
Nummerregister

10

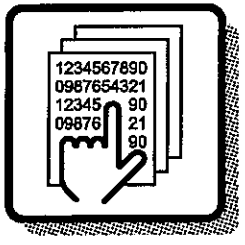

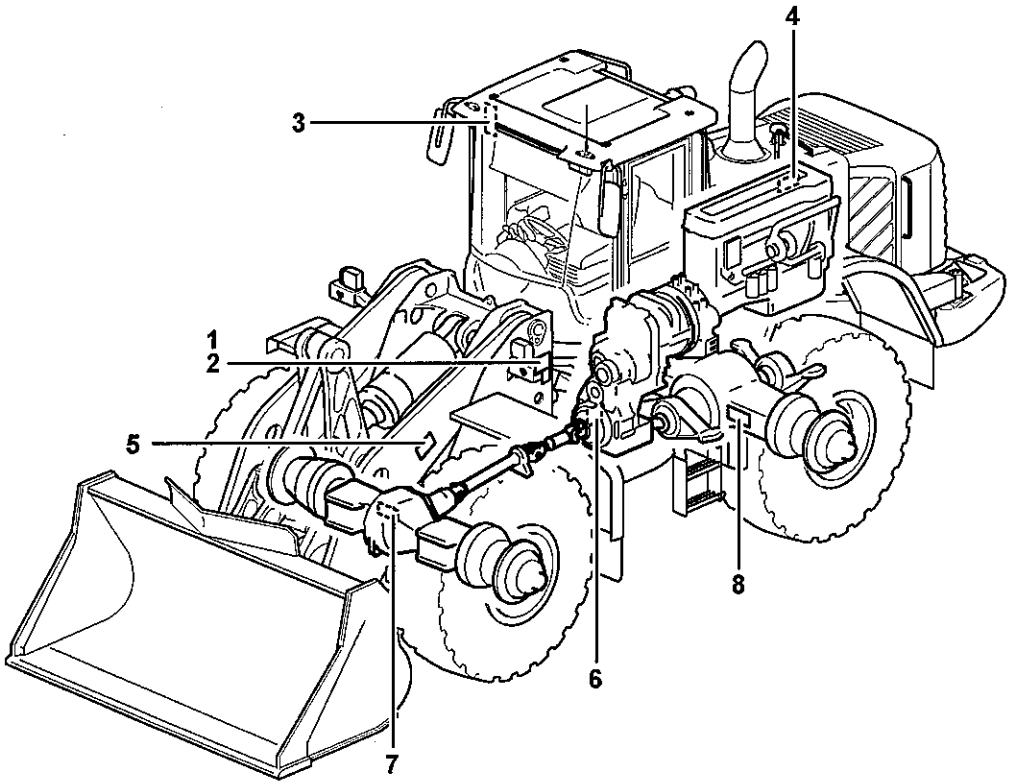

Volvo Construction Equipment

1031354

GBR	FRA	DEU	ESP	SWE
1 Product sign plate	1 Enseigne de produit	1 Produktschild	1 Muestra del producto	1 Produktskylt
2 Assembly Sign Plate	2 Enseigne D'assemblage	2 Sammelschild	2 Muestra De Reunion	2 Samlingsskylt
3 Driver's cab	3 Cabine du conducteur	3 Schutzfahrerhaus	3 Cabina de proteccion	3 Skyddshytt
4 Engine sign plate	4 Enseigne de moteur	4 Motorschild	4 Muestra de motor	4 Motorskylt
5 Lifting Unit	5 Group De Relevage	5 Hubaggregat	5 Agregado Levantador	5 Lyftaggregat
6 Power Transmission	6 Transmission De Force	6 Kraftubertragung	6 Transmision De Fuerza	6 Transmission
7 Drive axle front sign plate	7 Enseigne du pont, AV	7 Vorderachsenschild	7 Muestra del puente, delantero	7 Framaxelskylt
8 Drive axle rear sign plate	8 Enseigne du pont, AR	8 Hinterachsenschild	8 Muestra Del Puente, Tra	8 Bakaxelskylt

GBR

Only genuine parts are presented in this catalogue. These parts have been subjected to the necessary function and endurance tests, and they comply with the high quality and safety requirements that have been set for Volvo Construction Equipment. You should note that warranties do not cover damages that are caused or aggravated by the fact that a non-genuine part was fitted.

The illustrations shown in the catalogues should not be used as assembly or workshop instructions. Separate literature for the various specific subject areas is available for that purpose.

The owner of the machine or equipment should state the model designation, manufacturing number, part number, quantity, and the name, or description, of the part when ordering parts.

For location of the model and engine designation plates, etc, see page 4-5.

Market-adapted equipment entered in catalogue, can be seen on page 26.

See page 13 for a "Catalogue Guide" on how to use the parts catalogue.

See page 22 for table of abbreviations.

This catalogue has been produced by Volvo Construction Equipment AB, Customer Support Division.
If you have any point of views regarding the catalogue, or if you detect any errors in the catalogue, please take a copy of the page in question, indicate the error(s), and send it to us at the following adress:

Volvo Construction Equipment AB
Customer Support Division
Catalogue Department
S-631 85 Eskilstuna.....Telefax: +46 16 15 29 15
E-mail: vce.parts.catalog@volvo.com

GBR

WHEEL LOADER VOLVO L150F

BASIC MACHINE
PROD NO 33526, L150F

CAB
PROD NO 33527, CAB

TRANSMISSION
PROD NO 22565, HTE210

DRIVE AXLES
PROD NO 23881, AWB 40B, front
PROD NO 23952, AWB 40C, rear
PROD NO 23941, AWB 40B, rear. 83028

LOADER UNIT
PROD NO 33528, L150F LA
PROD NO 33530, L150F LA, long boom. 83591, 83647

ENGINE
Part number 8188743, D12DLBE3

Seules les pièces d'origine sont présentées dans les catalogues des pièces de rechange. Toutes ces pièces ont été soumises à des tests de fonctionnement et de longévité pour être conformes aux exigences sévères de qualité et de sécurité posées par Volvo Construction Equipment. Notez que les garanties ne couvrent pas les dégâts et les dommages causés par le montage de pièces autres que des pièces d'origine.

Les illustrations dans le catalogue ne doivent pas être utilisées comme notice de montage ni comme instructions d'atelier. Pour ceci, nous vous renvoyons à la documentation spécifiquement éditée dans ce but.

Pour toute commande de pièces de rechange, indiquez la désignation du modèle, le numéro de fabrication, le numéro de référence, la quantité ainsi que la désignation del la pièce.

Le placement des plaques de designation de modèle et de moteur etc. ressort de la figure ci-contre 4-5.

Equipment adapté au marché et indiqué dans la catalogue, priére de voir la liste en page 26.

Guide pour l'utilisation de catalogues de pièces de rechange, voir page 15.
Pour la liste des abréviations employées, prière de voir en page 22.

Ce catalogue est édité par Volvo Construction Equipment AB, Customer Support Division. Si vous avez des commentaires ou si vous découvrez des erreurs dans ce catalogue, nous vous serions reconnaissants de bien vouloir photocopier cette page, de la remplir et de nous la renvoyer.

Volvo Construction Equipment AB
Customer Support Division
Catalogue Department
S-631 85 Eskilstuna.....Telefax: +46 16 15 29 15
E-mail: vce.parts.catalog@volvo.com

FRA

CHARGEUSE SUR PNEUS VOLVO L150F

MACHINE DE BASE
PROD NO 33526, L150F

CABINE
PROD NO 33527, CAB

TRANSMISSION
PROD NO 22565, HTE210

PONTS MOTEURS
PROD NO 23881, AWB 40B, AV
PROD NO 23952, AWB 40C, AR
PROD NO 23941, AWB 40B, AR. 83028

EQUIPEMENT CHARGEUR
PROD NO 33528, L150 LA
PROD NO 33530, L150F LA, flèche prolongèe. 83591, 83647

MOTEuR
Numéro d'article 8188743, D12DLBE3

DEU

In den Ersatzteilkatalogen sind nur Originalteile verzeichnet. Diese Teile haben die notwendigen Funktions- und Lebensdauertests durchlaufen und erfüllen die hohen Qualitäts- und Sicherheitsanforderungen von Volvo Construction Equipment. Beachten Sie bitte, dass die Garantien keine Schäden umfassen, die durch die Montage eines fremden Teils verursacht oder verschlimmert wurden.

Die Abbildungen in dem Katalog dürfen nicht als Montageanweisungen oder Werkstattanleitungen verwendet werden. Wir verweisen statt dessen auf die separate Literatur für diesen Zweck.

Der Maschinenbesitzer muss bei der Bestellung von Ersatzteilen die Modellbezeichnung, Fabriksnummer, Artikelnummer sowie Anzahl und Bezeichnung des Teils angeben.

Die Anbringung der Schilder für Modell- und Motorbezeichnung usw. geht aus dem Bild auf Seite 4-5 hervor.

Für den Markt angepasste Ausrüstung wurde in den Katalog aufgenommen, Seite 26.

Die Anweisung auf Seite 17 hilft Ihnen sich im Ersatzteilkatalog zurechtzufinden.

Abkürzungsverzeichnis, siehe Seite 22.

Dieser Katalog wurde von Volvo Construction Equipment AB, Customer Support Division herausgegeben. Wenn Sie Kommentare zu diesem Katalog haben oder Fehler darin finden, kopieren Sie bitte die entsprechende Seite, machen Sie eine Notiz und schicken Sie diese ein an:

Volvo Construction Equipment AB
Customer Support Division
Catalogue Department
S-631 85 Eskilstuna, Schweden....Telefax: +46 16 15 29 15
E-mail: vce.parts.catalog@volvo.com

DEU

RADLADER VOLVO L150F

GRUNDMASCHINE
PROD NO 33526, L150F

KABINE
PROD NO 33527, CAB

GETRIEBE
PROD NO 22565, HTE210

ANTRIEBSACHSEN
PROD NO 23881, AWB 40B, vorne
PROD NO 23952, AWB 40C, hinten
PROD NO 23941, AWB 40B, hinten. 83028

LADEAGGREGAT
PROD NO 33528, L150F LA
PROD NO 33530, L150F LA, langer Ausleger. 83591, 83647

MOTOR
Artikelnummer 8188743, D12DLBE3

En los catálogos de repuestos se presentan únicamente piezas originales que han sido sometidas a las necesarias pruebas de funcionamiento y duración y que cumplen las elevadas exigencias de seguridad y calidad de Volvo Construction Equipment.
Recuerde que las garantías no cubren los daños ocasionados o agravados por no haber montado una pieza original.

Las ilustraciones del catálogo no deben utilizarse como base para el montaje ni como instrucciones de taller. Para ello recomendamos utilizar los manuales de taller editados a propósito.

Al hacer el pedido de repuestos, el propietario de la máquina debe indicar el modelo de la misma, su número de fabricación, la referencia de la pieza, la cantidad y la denominación.

La ubicación de letreros con las denominaciones de modelo y motor etc., puede verse en la página 4-5.

La lista de equipos de adaptación según mercado, introducidos en el catálogo, puede verse en la página 26.

Guía para el uso del catálogo, puede verse en la página 19.

La tabla de abreviaturas puede verse en la página 22.

Esté catálogo ha sido editado por
Volvo Construction Equipment AB, Customer Support Division.
Si tiene algún comentario que hacer sobre el catálogo,
o detecta algún error, le rogamos que haga una copia de la página en cuestión y nos la remita junto con sus comentarios a:

Volvo Construction Equipment AB
Customer Support Division
Catalogue Department
S-631 85 Eskilstuna.....Telefax: +46 16 15 29 15
E-mail: vce.parts.catalog@volvo.com

ESP

CARGADORA DE RUEDAS VOLVO L150F

MÁQUINA BÁSICA
PROD NO 33526, L150F

CABINA
PROD NO 33527, CAB

TRANSMISIÓN
PROD NO 22565, HTE210

EJES PROPULSORES
PROD NO 23881, AWB 40B, delante
PROD NO 23952, AWB 40C, detrás
PROD NO 23941, AWB 40B, detrás. 83028

EQUIPO DE CARGA
PROD NO 33528, L150F LA
PROD NO 33530, L150F LA, pluma larga. 83591, 83647

MOTOR
Ref. 8188743, D12DLBE3

I denna reservdelskatalog presenteras endast originaldelar.
De har genomgått nödvändiga funktions- och livslängdsprov samt uppfyller Volvo Construction Equipments höga kvalitets- och säkerhetskrav. Observera att garantin ej täcker skador som orsakats eller förvärrats av att en icke originaldel monterats.

Illustrationerna i katalogen skall ej användas som monteringsanvisningar eller verkstadsinstruktioner. Vi hänvisar istället till separat litteratur för ändamålet.

Maskinägaren ska vid beställning av reservdelar ange, modellbeteckning, tillverkningsnummer, artikelnummer, antal samt delens benämning.

Placering av skyltar för modell- och motorbeteckning etc., framgår av bild på sidan 4-5.

Marknadsanpassade utrustningar som är införda i denna katalog framgår av förteckningen på sidan 26.

Katalogguide för hur man använder reservdelskatalogen; se sidan 21.

Förkortningstabell, se sidan 22.

Denna katalog är producerad av Volvo Construction Equipment AB, Customer Support Division. Om ni har synpunkter eller upptäcker något fel i katalogen, var vänlig tag en kopia på sidan, gör en notering och sänd detta till:

Volvo Construction Equipment AB
Customer Support Division
Catalogue Department
S-631 85 Eskilstuna.....Telefax: +46 16 15 29
E-mail: vce.parts.catalog@volvo.com

HJULLASTARE VOLVO L150F

BASMASKIN
PROD NO 33526, L150F

HYTT
PROD NO 33527, CAB

TRANSMISSION
PROD NO 22565, HTE210

DRIVAXLAR
PROD NO 23881, AWB 40B, fram
PROD NO 23952, AWB 40C, bak
PROD NO 23941, AWB 40B, bak. 83028

LASTAGGREGAT
PROD NO 33528, L150F LA
PROD NO 33530, L150F LA, lång bom. 83591, 83647

MOTOR
Artikelnummer 8188743, D12DLBE3

VOLVO

Construction Equipment

www.volvo.com

Fig.	Part No.	Quantity 1	2	3	P S	K I T	Description	Dénomination	Bezeichnung	Denominatición	Benämning	Notes
	VOE 4833424	1			SS		Hydr.cylinder	Verin Hydrauli.	Druckölzylinder	Cilin Hidraul.	Hydraulcyl	963)
		1					Hydraulic cylinder	Verin Hydraulique	Hydraulzylinder	Cilindro Hidraulico	Hydraulcylinder	L PROD
												See group 94, avsn 250
1	**VOE 4833425**	1					•Cylinder Tube	•Tube Cylindre	•Zylinderrohr	•Tubo Cilindro	•Cylinderrör	
2	**VOE 4741303**	1					•Piston Rod	•Tige Piston	•Kolbenstange	•Varilla Piston	•Kolvstång	
3	**VOE 4833432**	1					•Pstn Rod Guide	•Gui.tige Piston	•Ko-stang Fuhrg	•Guia Var Piston	•Kolvst.styrning	
4	**VOE 4784039**	1				K	•Piston Rod Seal	•Eta.tige Piston	•Ko-stang Dichtg	•Reten Var Pist	•Kolvstångstätn	
5	**VOE 4833433**	1					•Spacer Ring	•Bagu.entretoise	•Abstandring	•Anillo Dist	•Distansring	
6	**VOE 914516**	1					•Snap Ring	•Circlip	•Nutring	•Circlip	•Spårring	
7	**VOE 4784999**	1				K	•Scraper	•Racleur	•Abstreicher	•Rascador	•Avstrykare	
8	**VOE 4741302**	1					•Piston	•Piston	•Kolben	•Piston	•Kolv	
9	**VOE 925067**	2				K	•O-ring	•Joint Torique	•O-ring	•Anillo Torico	•O-ring	
10	**VOE 4881024**	3				K	•Back-up Ring	•Bague Support	•Stutzring	•Anillo Apoyo	•Stödring	
11	**VOE 955898**	1					•Washer	•Rondelle	•Scheibe	•Arandela	•Bricka	
12	**VOE 13955884**	1					•Castle Nut	•Ecrou Crenele	•Kronenmutter	•Tuerca Corona	•Kronmutter	(VOE 955884)
13	**VOE 907847**	1					•Cotter Pin	•Goupille Fendue	•Splint	•Pasador Hendido	•Saxpinne	
14	**VOE 944154**	1					•Snap Ring	•Circlip	•Nutring	•Circlip	•Spårring	
	VOE 11990060	1					Gasket Kit	Kit Joints	Dichtungssatz	Juego Juntas	Packningsats	

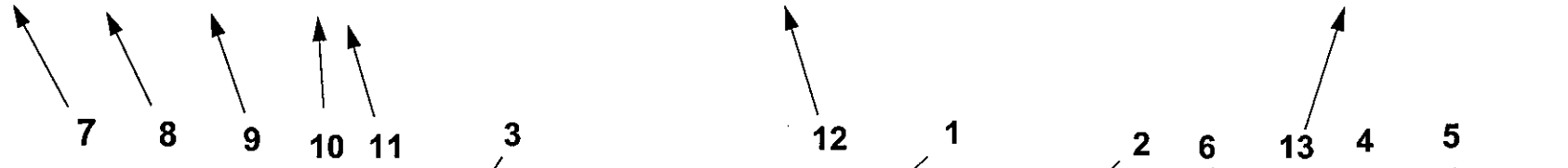

963) **GB:** Cylinder tube is marked " 424 ". See illustration fig. A. **FR:** Tube cylindre marquer "424". Voir illustration fig. A. **DE:** Das Zylinderrohr ist gekennzeichnet mit "424". Siehe Illustration fig. A. **ES:** Tubo cilindro marcado "424". Véase ilustración fig. A. **SE:** Cylinderrör är märkt " 424 ". Se bild pos. A.

1		**Hydraulcylinder E Prod** **Cilindro hidráulico E Prod** **Druckölzylinder E Prod** **Cylindre hydraulique E Prod** **Hydraulic cylinder E Prod**	Catalogue id **90691** / Group **924**
2			Illustr. No **AC290A** / Section **200**
3			
4			Issue **VOE 63D9990691** / Page **623**
5		**90271, 91357, STD USA**	

GBR

In addition to part numbers, the Parts Catalogue also includes a vast amount of essential information which you, the operator, should be acquainted with.
With the "Catalogue Guide", we want to show clearly how the catalogues are arranged and what sort of information is presented therein.

Group 1 Preface and Instructions
Here you can find the following information:
- Title page and publication number
- Group index
- Product signs
- Preface
- List of items of equipment adapted to market requirements that have been introduced
- Catalogue Guide
- Table of abbreviations

Group 2 - 9 Text and illustration pages

- The table of contents shows the division of the main groups into sub-groups, with reference to page number and section.
- Illustration page. The position number of the illustration refers to the text page.
- Text page
  1. Heading.
  2. Additional text which limits the validity of the section. An example is information relating to manufacturing numbers and equipment adapted to market requirements.
  3. Designation for quantity columns.
  4. Illustrations.
  5. Group, section, page, which you should use when you search for information in the catalogue.
  6. Catalogue identification and issue designation.
  7. Position number of the part on the associated drawing.
  8. Part number
  9. Quantity. The column designation indicates the version which is shown in each column. The quantity stated refers to the quantity for each machine or, where appropriate, for each complete unit.
     "REQ" refers to the required amount. See also "Notes" column.
  10. PS (Parts Status) indicates the status code of the part.
      "NS" means that the part is not kept in stock.
      "OP" means that the part is no longer in stock.
      "SE" means that an alternative part shall be used.
      "SS" means that the part has been replaced.
      Refer to Group 10 Replaced parts for further information.
  11. KIT. Parts that are marked with a "K" are included in a kit. The number of the kit is often indicated after other part numbers.
  12. Description. The indentations indicate if one or more parts are included in the assembled unit described above. The parts are included when a complete unit is ordered.
  13. Notes. Other information relating to a particular part is given here.
      - Footnote number (963 for example) is given at the bottom of the page.
      - Replaced parts (955884, for example).
      - Product or manufacturing number.
      - Abbreviations and technical information.
      - Reference to page and group.

Group 10 Replaced parts / Number index

- Replaced parts. The part numbers of parts marked with "SS" (in the PS column) are indicated here, together with their replacement numbers.
  The replacement parts may in turn be also replaced, and so on.
- Number index. All parts included in the catalogue are indicated here, together with a reference to group, section and page.

Continued improvements and successes in design could result in modifications to your equipment which are not covered by this publication. Each publication is revised when required to include these modifications in later issues.

Any unauthorized reproduction of any part of this document would be in violation of Volvo Construction Equipment AB, Customer Support Division's rights and will be prosecuted to the fullest extent allowed by law. We reserve the right to make changes without prior notice.

Fig.	Part No.	Quantity 1	2	3	P S	K I T	Description	Dénomination	Bezeichnung	Denominatición	Benämning	Notes
	VOE 4833424	1			SS		Hydr.cylinder	Verin Hydrauli.	Druckölzylinder	Cilin Hidraul.	Hydraulcyl.	963)
		1					Hydraulic cylinder	Verin Hydraulique	Hydraulzylinder	Cilindro Hidraulico	Hydraulcylinder	L PROD
												See group 94, avsn 250
1	**VOE 4833425**	1					•Cylinder Tube	•Tube Cylindre	•Zylinderrohr	•Tubo Cilindro	•Cylinderrör	
2	**VOE 4741303**	1					•Piston Rod	•Tige Piston	•Kolbenstange	•Varilla Piston	•Kolvstång	
3	**VOE 4833432**	1					•Pstn Rod Guide	•Gui.tige Piston	•Ko-stang Fuhrg	•Guia Var Piston	•Kolvst.styrning	
4	**VOE 4784039**	1				K	•Piston Rod Seal	•Eta.tige Piston	•Ko-stang Dichtg	•Reten Var Pist	•Kolvstångstätn	
5	**VOE 4833433**	1					•Spacer Ring	•Bagu.entretoise	•Abstandring	•Anillo Dist	•Distansring	
6	**VOE 914516**	1					•Snap Ring	•Circlip	•Nutring	•Circlip	•Spårring	
7	**VOE 4784999**	1				K	•Scraper	•Racleur	•Abstreicher	•Rascador	•Avstrykare	
8	**VOE 4741302**	1					•Piston	•Piston	•Kolben	•Piston	•Kolv	
9	**VOE 925067**	2				K	•O-ring	•Joint Torique	•O-ring	•Anillo Torico	•O-ring	
10	**VOE 4881024**	3				K	•Back-up Ring	•Bague Support	•Stutzring	•Anillo Apoyo	•Stödring	
11	**VOE 955898**	1					•Washer	•Rondelle	•Scheibe	•Arandela	•Bricka	
12	**VOE 13955884**	1					•Castle Nut	•Ecrou Crenele	•Kronenmutter	•Tuerca Corona	•Kronmutter	(VOE 955884)
13	**VOE 907847**	1					•Cotter Pin	•Goupille Fendue	•Splint	•Pasador Hendido	•Saxpinne	
14	**VOE 944154**	1					•Snap Ring	•Circlip	•Nutring	•Circlip	•Spårring	
	VOE 11990060	1					Gasket Kit	Kit Joints	Dichtungssatz	Juego Juntas	Packningsats	

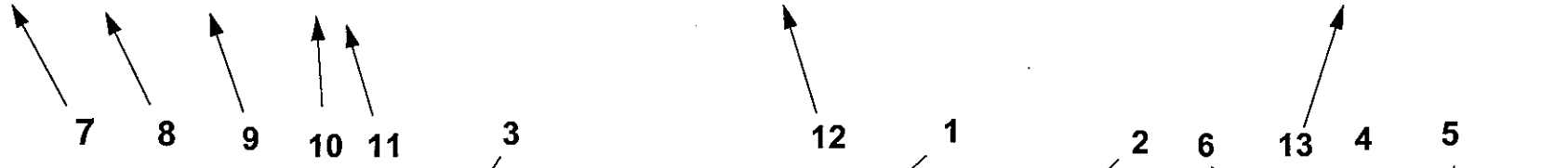

963) **GB:** Cylinder tube is marked " 424 ". See illustration fig. A. **FR:** Tube cylindre marquer "424". Voir illustration fig. A. **DE:** Das Zylinderrohr ist gekennzeihnet mit "424". Siehe Illustration fig. A. **ES:** Tubo cilindro marcado "424". Véase ilustración fig. A. **SE:** Cylinderrör är märkt " 424 ". Se bild pos. A.

1		**Hydraulcylinder E Prod** **Cilindro hidráulico E Prod** **Druckölzylinder E Prod** **Cylindre hydraulique E Prod** **Hydraulic cylinder E Prod**	Catalogue id **90691**	Group **924**
2			Illustr. No **AC290A**	Section **200**
3				
4				
5		**90271, 91357, STD USA**	Issue **VOE 63D9990691**	Page **623**

FRA

Le catalogue de pièces de rechange présente, non seulement les numéros de référence, mais également d'autres informations qu'un opérateur se doit de connaître. Ce guide de catalogue vous indique, d'une façon générale, comment sont conçus nos catalogues et quelles informations ils vous apportent.

Groupe 1 Avant-propos et instructions
Sous ce groupe, vous trouvez :
- La page de titre avec le numéro de publication
- Le registre des groupes
- Les plaques de produit
- Un avant-propos
- Une liste des équipements introduits suivant les pays
- Un guide de catalogue
- Un tableau des abréviations

Groupes 2 - 9 Pages de texte et d'illustration
- Le sommaire indique la division des groupes principaux en sous-groupes avec des renvois aux pages et aux sections.
- La page d'illustration. L'illustration donne les numéros de position qui renvoient à la page de texte.
- La page de texte
  1. Rubrique
  2. Texte supplémentaire qui limite la validité de la section, par exemple numéro de série et équipements adaptés aux pays
  3. Désignation des modèles pour les différentes colonnes
  4. Illustrations
  5. Groupe, section, page utilisés pour la recherche dans le catalogue
  6. Identification du catalogue et de l'édition
  7. Numéro de position de la pièce sur l'illustration afférente
  8. Numéro de référence
  9. Quantité. La désignation des colonnes indique le modèle qui se réfère à chaque colonne. La quantité indiquée correspond à la quantité par engin ou, suivant les cas, par unité complète. "REQ" signifie quantité nécessaire, voir la colonne Notes
  10. PS (Parts Status) indique le code d'état de la pièce.
  -"NS" signifie que la pièce n'existe pas en magasin.
  "OP" signifie que la pièce n¿est plus en magasin.
  "SE" signifie qu¿une autre pièce devrait être employée. .
  "SS" signifie que la pièce a été remplacée.
  Voir le groupe 10, pièces remplacées, pour de plus amples informations.
  11. KIT. Les pièces marquées "K" font partie d'un kit. Le numéro du kit est le plus souvent indiqué après les autres numéros de référence.
  12. Description. Le décalage indique si une ou plusieurs pièces font partie de l'unité complète indiquée au-dessus. Ces pièces sont envoyées pour une commande d'une unité complète.
  13. Notes (Remarques). Diverses informations relatives à une pièce sont notées ici.
  - Un numéro de note de bas de page (par exemple 963) est donné au bas de la page.
  - Pièces remplacées (par exemple 955884).
  - Numéro de produit ou numéro de fabrication.
  - Abréviations et explications techniques.
  - Renvoi aux pages et aux groupes.

Groupe 10 Pièces remplacées/Registre des numéros

- Pièces remplacées. Les numéros de référence marquées "SS" (dans la colonne PS) sont repris ici avec leur numéro de remplacement. Ces pièces remplacées peuvent, à leur tour, être remplacées par d'autres, etc.
- Registre des numéros. Tous les numéros de référence du catalogue se retrouvent ici avec un renvoi au groupe, à la section et à la page.

Les perfectionnements continus et les progrès réalisés dans la conception peuvent entraîner, sur votre engin, des modifications qui ne sont pas prises en compte dans cette publication. Chaque publication est remise à jour suivant les besoins pour inclure toutes ces modifications dans les dernières éditions.

La reproduction non autorisée de toute partie de ce document constitue une violation des droits d'auteur de Volvo Construction Equipment AB, Customer Support Division et entraînera des poursuites aux termes de la loi. Nous nous réservons le droit d'apporter des modifications sans préavis.

Fig.	Part No.	Quantity 1	2	3	P S	K I T	Description	Dénomination	Bezeichnung	Denominatición	Benämning	Notes
	VOE 4833424	1			SS		Hydr.cylinder	Verin Hydrauli.	Druckölzylinder	Cilin Hidraul.	Hydraulcyl	963)
		1					Hydraulic cylinder	Verin Hydraulique	Hydraulzylinder	Cilindro Hidraulico	Hydraulcylinder	L PROD
												See group 94, avsn 250
1	**VOE 4833425**	1					•Cylinder Tube	•Tube Cylindre	•Zylinderrohr	•Tubo Cilindro	•Cylinderrör	
2	**VOE 4741303**	1					•Piston Rod	•Tige Piston	•Kolbenstange	•Varilla Piston	•Kolvstång	
3	**VOE 4833432**	1					•Pstn Rod Guide	•Gui.tige Piston	•Ko-stang Fuhrg	•Guia Var Piston	•Kolvst.styrning	
4	**VOE 4784039**	1				K	•Piston Rod Seal	•Eta.tige Piston	•Ko-stang Dichtg	•Reten Var Pist	•Kolvstångstätn	
5	**VOE 4833433**	1					•Spacer Ring	•Bagu.entretoise	•Abstandring	•Anillo Dist	•Distansring	
6	**VOE 914516**	1					•Snap Ring	•Circlip	•Nutring	•Circlip	•Spårring	
7	**VOE 4784999**	1				K	•Scraper	•Racleur	•Abstreicher	•Rascador	•Avstrykare	
8	**VOE 4741302**	1					•Piston	•Piston	•Kolben	•Piston	•Kolv	
9	**VOE 925067**	2				K	•O-ring	•Joint Torique	•O-ring	•Anillo Torico	•O-ring	
10	**VOE 4881024**	3				K	•Back-up Ring	•Bague Support	•Stutzring	•Anillo Apoyo	•Stödring	
11	**VOE 955898**	1					•Washer	•Rondelle	•Scheibe	•Arandela	•Bricka	
12	**VOE 13955884**	1					•Castle Nut	•Ecrou Crenele	•Kronenmutter	•Tuerca Corona	•Kronmutter	(VOE 955884)
13	**VOE 907847**	1					•Cotter Pin	•Goupille Fendue	•Splint	•Pasador Hendido	•Saxpinne	
14	**VOE 944154**	1					•Snap Ring	•Circlip	•Nutring	•Circlip	•Spårring	
	VOE 11990060	1					Gasket Kit	Kit Joints	Dichtungssatz	Juego Juntas	Packningsats	

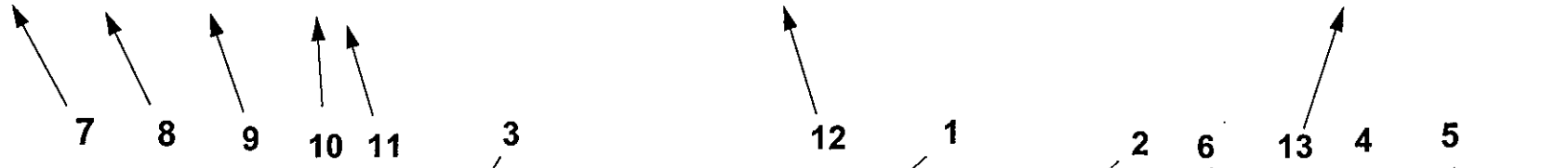

963) **GB:** Cylinder tube is marked " 424 ". See illustration fig. A. **FR:** Tube cylindre marquer "424". Voir illustration fig. A. **DE:** Das Zylinderrohr ist gekennzeihnet mit "424". Siehe illustration fig. A. **ES:** Tubo cilindro marcado "424". Véase ilustración fig. A. **SE:** Cylinderrör är märkt " 424 ". Se bild pos. A.

1		**Hydraulcylinder E Prod** **Cilindro hidráulico E Prod** **Druckölzylinder E Prod** **Cylindre hydraulique E Prod** **Hydraulic cylinder E Prod**	Catalogue id **90691** / Group **924**
2			Illustr. No **AC290A** / Section **200**
3			
4			
5		**90271, 91357, STD USA**	Issue **VOE 63D9990691** / Page **623**

DEU

Im Ersatzteilkatalog sind außer den Artikelnummern auch eine Reihe von wesentlichen Informationen aufgeführt, die man unbedingt kennen sollte.
Mit der Kataloganweisung wollen wir auf eine überschaubare Art und Weise zeigen, wie unsere Kataloge aufgebaut und welche Informationen hier enthalten sind.

Gruppe 1 Vorwort und Anweisungen
Hier findet man folgendes:
- Titelseite mit Publikationsnummer
- Gruppenregister
- Produktschilder
- Vorwort
- Verzeichnis über eingeführte marktangepasste Ausrüstungen
- Kataloganweisung
- Abkürzungstabelle

Gruppe 2 - 9 Text- und Bildseiten

- Das Inhaltsverzeichnis zeigt die Einteilung der Hauptgruppe in Untergruppen mit Hinweis auf Seite und Abschnitt.
- Bildseite. Die Positionsnummer der Abbildung weist auf die Textseite hin.
- Textseite.
  1. Überschrift
  2. Zusatztext, der die Gültigkeit des Abschnitts begrenzt, z.B. Information über Herstellungsnummer und marktangepasste Ausrüstungen.
  3. Bezeichnung für die Anzahl-Spalten
  4. Abbildungen
  5. Gruppe, Abschnitt, Seite, die bei der Suche im Katalog verwendet werden.
  6. Katalogkennung und Ausgabebezeichnung
  7. Positionsnummer des Artikels mit dazugehöriger Abbildung.
  8. Artikelnummer
  9. Anzahl. Die Spaltenbezeichnung zeigt, welche Ausführung per Spalte aufgeführt ist. Die angegebene Anzahl betrifft Anzahl pro Maschine oder ggf. pro komplette Einheit. "REQ" bezeichnet die erforderliche Menge, siehe Anmerkungsspalte.
  10. PS (Parts Status) zeigt den Statuscode des Artikels.
  -"NS" bedeutet, dass der Artikel nicht mehr auf Lager gehalten wird.
  "OP" bedeutet, dass das Teil nicht mehr geführt wird.
  "SE" bedeutet, dass ein alternatives Teil zu verwenden ist.
  -"SS" bedeutet, dass der Artikel ersetzt wurde.
  Siehe Gruppe 10, Ersetzte Artikel, für weitere Information.
  11. KIT. Artikel, die mit einem "K" gekennzeichnet sind, gehören zu einem Satz. Die Nummer des Satzes wird in den meisten Fällen nach den übrigen Artikelnummern angegeben.
  12. Bezeichnung. Die Einrückung zeigt, dass ein oder mehrere Artikel in einer oben aufgeführten zusammengesetzten Einheit enthalten sind. Die Artikel sind in der Bestellung der kompletten Einheit enthalten.
  13. Notes (Anmerkungen). Hier werden übrige Informationen für einen Artikel aufgeführt:
  - Fußnotennummer, (beispielsweise 963), wird ganz unten auf der Seite angegeben.
  - Ersetzte Artikel, (beispielsweise 955884)
  - Produkt- oder Herstellungsnummer
  - Abkürzungen oder technische Informationen
  - Seiten- und Gruppenhinweis

Gruppe 10 Ersetzte Artikel / Nummernregister

- Ersetzte Artikel. Hier sind die mit "SS" markierten (in der PS-Spalte) Artikelnummern mit ihrem Ersatz aufgeführt. Die ersetzten Artikel können wiederum ersetzt worden sein usw.
- Nummernregister. Hier sind alle im Katalog vorkommenden Artikel aufgeführt, und zwar mit Hinweis auf Gruppe, Abschnitt und Seite.

Fortlaufende Verbesserungen und Fortschritte in der Konstruktion können auch bei Ihrer Maschine zu Änderungen führen, die nicht von dieser Schrift umfasst werden. Jede Ausgabe wird bei Bedarf überarbeitet, um diese Veränderungen bei späteren Ausgaben mit zu berücksichtigen.

Jegliche Reproduktion dieses Dokumentes in Auszügen oder in vollem Umfang stellt eine Verletzung der Rechte von Volvo Construction Equipment AB, Customer Support dar und wird unter voller Ausschöpfung der gesetzlichen Möglichkeiten strafrechtlich verfolgt. Wir behalten uns das Recht auf Änderungen ohne vorherige Ankündigung vor.

Fig.	Part No.	Quantity 1	2	3	PS	KIT	Description	Dénomination	Bezeichnung	Denominatición	Benämning	Notes
	VOE 4833424	1			SS		Hydr.cylinder	Verin Hydrauli.	Druckölzylinder	Cilin Hidraul.	Hydraulcyl	963)
		1					Hydraulic cylinder	Verin Hydraulique	Hydraulzylinder	Cilindro Hidraulico	Hydraulcylinder	L PROD
												See group 94, avsn 250
1	**VOE 4833425**	1					•Cylinder Tube	•Tube Cylindre	•Zylinderrohr	•Tubo Cilindro	•Cylinderrör	
2	**VOE 4741303**	1					•Piston Rod	•Tige Piston	•Kolbenstange	•Varilla Piston	•Kolvstång	
3	**VOE 4833432**	1					•Pstn Rod Guide	•Gui.tige Piston	•Ko-stang Fuhrg	•Guia Var Piston	•Kolvst.styrning	
4	**VOE 4784039**	1				K	•Piston Rod Seal	•Eta.tige Piston	•Ko-stang Dichtg	•Reten Var Pist	•Kolvstångstätn	
5	**VOE 4833433**	1					•Spacer Ring	•Bagu.entretoise	•Abstandring	•Anillo Dist	•Distansring	
6	**VOE 914516**	1					•Snap Ring	•Circlip	•Nutring	•Circlip	•Spårring	
7	**VOE 4784999**	1				K	•Scraper	•Racleur	•Abstreicher	•Rascador	•Avstrykare	
8	**VOE 4741302**	1					•Piston	•Piston	•Kolben	•Piston	•Kolv	
9	**VOE 925067**	2				K	•O-ring	•Joint Torique	•O-ring	•Anillo Torico	•O-ring	
10	**VOE 4881024**	3				K	•Back-up Ring	•Bague Support	•Stutzring	•Anillo Apoyo	•Stödring	
11	**VOE 955898**	1					•Washer	•Rondelle	•Scheibe	•Arandela	•Bricka	
12	**VOE 13955884**	1					•Castle Nut	•Ecrou Crenele	•Kronenmutter	•Tuerca Corona	•Kronmutter	(VOE 955884)
13	**VOE 907847**	1					•Cotter Pin	•Goupille Fendue	•Splint	•Pasador Hendido	•Saxpinne	
14	**VOE 944154**	1					•Snap Ring	•Circlip	•Nutring	•Circlip	•Spårring	
	VOE 11990060	1					Gasket Kit	Kit Joints	Dichtungssatz	Juego Juntas	Packningsats	

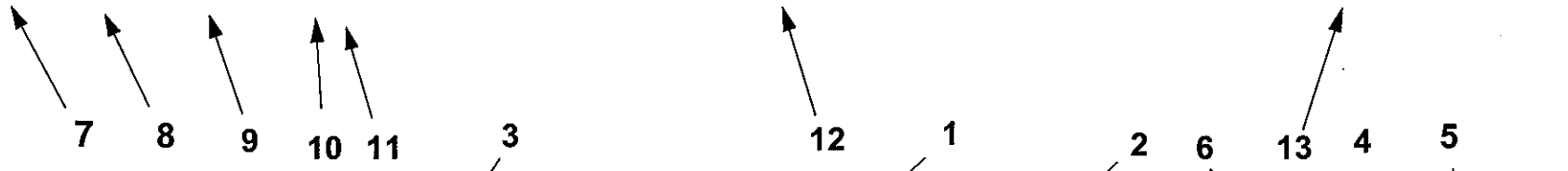

963) **GB:** Cylinder tube is marked " 424 ". See illustration fig. A. **FR:** Tube cylindre marquer "424". Voir illustration fig. A. **DE:** Das Zylinderrohr ist gekennzeichnet mit "424". Siehe Illustration fig. A. **ES:** Tubo cilindro marcado "424". Véase ilustración fig. A. **SE:** Cylinderrör är märkt " 424 ". Se bild pos. A.

1		**Hydraulcylinder E Prod** **Cilindro hidráulico E Prod** **Druckölzylinder E Prod** **Cylindre hydraulique E Prod** **Hydraulic cylinder E Prod**	Catalogue id **90691**	Group **924**
2				
3			Illustr. No **AC290A**	Section **200**
4				
5		**90271, 91357, STD USA**	Issue **VOE 63D9990691**	Page **623**

ESP

En el catálogo de repuestos se incluye, además de los números de artículo, numerosa información muy útil.
El propósito de la guía es explicar la estructura de los catálogos y la información que se ofrece en los mismos.

Grupo 1 Prefacio e instrucciones
Se encontrará aquí:
- El título y el número de publicación
- El índice de grupos
- Los letreros de producto
- El prefacio
- Una lista sobre los equipos adaptados a los mercados
- La guía al catálogo
- Una tabla de abreviaturas

Grupo 2 - 9 páginas con texto e ilustraciones

- El índice muestra la clasificación de los grupos principales en subgrupos con remisiones a páginas y secciones.
- Página de ilustraciones. Los números de posición de las ilustraciones. Remisiones a páginas de texto.
- Páginas de texto
  1. Rúbrica
  2. Texto adicional que delimita la validez de la sección, por ejemplo, información sobre números de fabricación y equipos según mercado.
  3. Designación para columnas de cantidades.
  4. Número de ilustración.
  5. Grupo, sección, página. Se utilizan al manejar el catálogo
  6. Identificación e indicación de la edición del catálogo.
  7. Números de posición en la ilustración correspondiente.
  8. Números de artículo
  9. Cantidad. Se indica en esta columna la ejecución. El número indicado se refiere a la cantidad por máquina o, si procede, por unidad completa. "REQ" significa la cantidad necesaria, véase la columna de las notas.

  10. PS (Parts Status) indica el código de estado del artículo.
  -"NS" indica que el artículo no se tiene en stock.
"OP" significa que ya no se mantiene la pieza en stock.
"SE" significa que se puede usar una pieza alternativa.
-"SS" indica que el artículo ha sido sustituido.
Para más información, véase el grupo 10, artículos sustituidos.
  11. KIT. Los artículos marcados con una "K" forman parte de un juego. El número de juego suele indicarse detrás de los demás números de artículo.
  12. Denominación. El desplazamiento indica que en la unidad indicada se incluyen uno o varios artículos. Estos se incluyen en la unidad completa pedida.
  13. Notas. Aparecen aquí diversas informaciones relativas a los artículos:
  - Números de notas de pie de página; ej. 963) aparece al final de la página.
  - Artículos sustituidos. Ej. (955884)
  - Números de producto o fabricación.
  - Abreviaturas e información técnica.
  - Remisiones a páginas y grupos.

Grupo 10 Artículos sustituidos/Índice de números

- Artículos sustituidos. Se marcan aquí con "SS" (en la columna PS) los números de artículo con sus sustituciones. Los artículos sustituidos, a su vez, pueden haber sido sustituidos, etc.
- Índice de números. Aparecen aquí todos los artículos existentes en el catálogo con remisión a grupo, sección y página.

En su modelo de máquina pueden haberse introducido mejoras que no aparecen en esta publicación. Las publicaciones son revisadas para incluir las mejoras en ediciones posteriores.

Este documento está protegido por los derechos de autor y por lo tanto está prohibida su copia, impresión o cualquier otro tipo de reproducción indebida. La infracción de esta prohibición será penalizada. Reservado el derecho a introducir modificaciones.

Fig.	Part No.	Quantity 1	2	3	P S	K I T	Description	Dénomination	Bezeichnung	Denominatición	Benämning	Notes
	VOE 4833424	1			SS		Hydr.cylinder	Verin Hydrauli.	Druckölzylinder	Cilin Hidraul.	Hydraulcyl	963)
		1					Hydraulic cylinder	Verin Hydraulique	Hydraulzylinder	Cilindro Hidraulico	Hydraulcylinder	L PROD
												See group 94, avsn 250
1	**VOE 4833425**	1					•Cylinder Tube	•Tube Cylindre	•Zylinderrohr	•Tubo Cilindro	•Cylinderrör	
2	**VOE 4741303**	1					•Piston Rod	•Tige Piston	•Kolbenstange	•Varilla Piston	•Kolvstång	
3	**VOE 4833432**	1					•Pstn Rod Guide	•Gui.tige Piston	•Ko-stang Fuhrg	•Guia Var Piston	•Kolvst.styrning	
4	**VOE 4784039**	1				K	•Piston Rod Seal	•Eta.tige Piston	•Ko-stang Dichtg	•Reten Var Pist	•Kolvstångstätn	
5	**VOE 4833433**	1					•Spacer Ring	•Bagu.entretoise	•Abstandring	•Anillo Dist	•Distansring	
6	**VOE 914516**	1					•Snap Ring	•Circlip	•Nutring	•Circlip	•Spårring	
7	**VOE 4784999**	1				K	•Scraper	•Racleur	•Abstreicher	•Rascador	•Avstrykare	
8	**VOE 4741302**	1					•Piston	•Piston	•Kolben	•Piston	•Kolv	
9	**VOE 925067**	2				K	•O-ring	•Joint Torique	•O-ring	•Anillo Torico	•O-ring	
10	**VOE 4881024**	3				K	•Back-up Ring	•Bague Support	•Stutzring	•Anillo Apoyo	•Stödring	
11	**VOE 955898**	1					•Washer	•Rondelle	•Scheibe	•Arandela	•Bricka	
12	**VOE 13955884**	1					•Castle Nut	•Ecrou Crenele	•Kronenmutter	•Tuerca Corona	•Kronmutter	(VOE 955884)
13	**VOE 907847**	1					•Cotter Pin	•Goupille Fendue	•Splint	•Pasador Hendido	•Saxpinne	
14	**VOE 944154**	1					•Snap Ring	•Circlip	•Nutring	•Circlip	•Spårring	
	VOE 11990060	1					Gasket Kit	Kit Joints	Dichtungssatz	Juego Juntas	Packningsats	

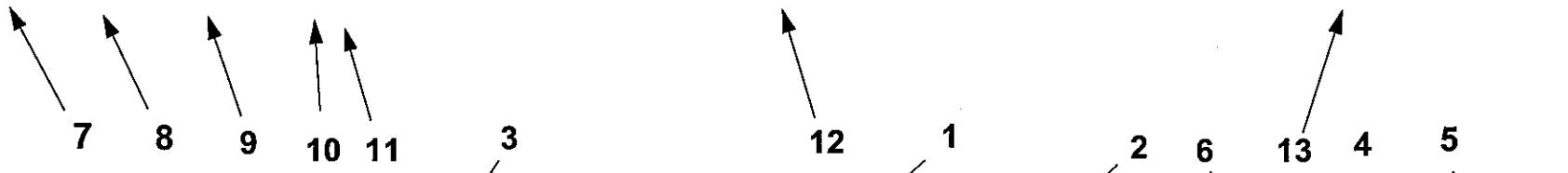

963) **GB:** Cylinder tube is marked " 424 ". See illustration fig. A. **FR:** Tube cylindre marquer "424". Voir illustration fig. A. **DE:** Das Zylinderrohr ist gekennzeihnet mit "424". Siehe Illustration fig. A. **ES:** Tubo cilindro marcado "424". Véase ilustración fig. A. **SE:** Cylinderrör är märkt " 424 ". Se bild pos. A.

1		**Hydraulcylinder E Prod** **Cilindro hidráulico E Prod** **Druckölzylinder E Prod** **Cylindre hydraulique E Prod** **Hydraulic cylinder E Prod**	Catalogue id **90691**	Group **924**
2			Illustr. No **AC290A**	Section **200**
3				
4			Issue **VOE 63D9990691**	Page **623**
5		**90271, 91357, STD USA**		

SWE

I reservdelskatalogen presenteras förutom artikelnummer också en mängd information som är viktig att känna till.
Med katalogguiden vill vi på ett överskådligt sätt visa hur våra kataloger är uppbyggda och vad det är för information som presenteras.

Grupp 1 Förord och anvisningar
Här finner man följande:
- Titelsida med publikationsnummer
- Gruppregister
- Produktskyltar
- Förord
- Förteckning över införda marknadsanpassade utrustningar
- Katalogguiden
- Förkortningstabell

Grupp 2 - 9 Text- och bildsidor

- Innehållsförteckningen visar huvudgruppens indelning i undergrupper med hänvisning till sida och avsnitt.
- Bildsida. Illustrationens positionsnr. hänvisar till textsidan
- Textsida
  1. Rubrik
  2. Tilläggstext som begränsar avsnittets giltighet t.ex information om tillverkningsnummer och marknadsanpassade utrustningar.
  3. Beteckning för antalskolumner
  4. Illustrationsnr.
  5. Grupp, avsnitt, sida, användes då man söker i katalogen
  6. Katalogid. och utgåvebeteckning
  7. Artikelns positionsnummer på tillhörande illustration
  8. Artikelnummer
  9. Antal. Kolumnbeteckningen visar vilket utförande som redovisas per kolumn. Angivet antal avser, antal per maskin eller i förekommande fall, per komplettenhet. "REQ" avser erforderlig mängd, se Notes- kolumn.
  10. PS (Parts Status) visar artikelns statuskod.
      -"NS" betyder att artikeln inte lagerföres.
      -"OP" betyder att artikeln har utgått och lagerföres inte längre.
      -"SE" betyder att alternativ artikel ska användas.
      -"SS" Betyder att artikeln är ersatt.
      Se grupp 10, ersatta artiklar för vidare information.
  11. KIT. Artiklar som är markerade med ett "K" ingår i en sats. Satsens nummer redovisas oftast efter övriga artikelnummer.
  12. Benämning. Stegförskjutning visar om en eller flera artiklar ingår i en ovanför redovisad sammansatt enhet. Artiklarna medföljer vid beställning av den kompletta enheten.
  13. Notes (Anmärkning). Här redovisas övrig information för en artikel;
      - Fotnotsnr, Ex. 963) återges längst ned på sidan.
      - Ersatta artiklar. Ex. (955884)
      - Produkt- eller tillverkningsnummer
      - Förkortningar och tekniska upplysningar
      - Sid- och grupphänvisning.

Grupp 10 Ersatta artiklar / Nummerregister

- Ersatta artiklar. Här återfinns de med "SS" markerade (i PS -kolumn) artikelnumren med sina ersättningar. De ersättande artiklarna kan i sin tur vara ersatta osv.
- Nummerregister. Här finns alla i katalogen förekommande artiklar med hänvisning till grupp, avsnitt, sida.

Fortsatta förbättringar och framsteg vad det gäller konstruktion kan förorsaka förändringar på din maskin som inte omfattas av denna publikation. Varje publikation revideras vid behov för att inkludera dessa förändringar i senare utgåvor.

Detta dokument är upphovsrättsligt skyddat och åtnjuter därför skydd mot otillbörlig kopiering, eftertryck eller annan avbildning. Överträdelse mot detta förbud är förenat med straffansvar. Rätt till ändringar förbehålles.

TABLE OF ABBREVIATION | **PABLO DE ABREVIATIONS**

POUR LA LISTE DES ABRÉVIATIONS EMPLOYÉES | **FÖRKORTNINGSTABELL**

ABKÜRZUNGSVERZEICHNIS

ABBREVIATION	ENGLISH	FRANÇAIS	DEUTSCH	ESPAÑOL	SVENSKA
A	ampere	ampère	Ampere	amperio	ampere
ALT	alternative	alternative	wahlweise	alternativa	alternativ
AWD	All Wheel Drive	Toutes roues motrices	Allradantrieb	Tracción en las todas las ruedas	Allhjulsdrift
AX ####-	as from axle No.	à partir du N° d'essieu	ab Achsennr.	a partir del eje nro	fr o m axel nr
AX - ####	up to and incl. axle No.	jusqu'au N° d'essieu	bis Achsennr.	hasta el eje nro	t o m axel nr
BL	black	noir	schwarz	negro	svart
BLUE	blue	bleu	blau	azul	blå
BR	brown	brun	braun	marrón	brun
BRA	Brazil	Brésil	Brasilien	Brasil	Brasilien
CAB #### -	as from cab No.	à partir du N° de cabine	ab Kabinen-herstellnr.	a partir de la cabina	fr o m hytt nr
CAB - ####	up to and incl. cab No.	jusqu'au N° de cabine	bis Kabinen-herstellnr.	hasta la cabina nro	t o m hytt nr
CAN	Canada	Canada	Kanada	Canadá	Kanada
CENT	centre	au milieu	Mittere	central	mittre
CHN	China	Chine	China	China	Kina
CIN	component identification number	Numéro de référence de sous-ensemble	Bauteil-Identifizierungsnummer	Número de identificación del componente	komponentidentifikationsnummer
CPL	complete	complet	komplett	completo	komplett
CU M	cubic metre	mètre cube	Kubikmeter	metro cúbico	kubikmeter
DEG	numbers of degrees, C°	nombres de degré de chaleur, C°	Anzahl in Graden C°	numero de grado de calor, C°	antal grader, C°
DELETED	deleted	supprimé	Nicht mehr lieferbar	Retirado	utgått
DEU	Germany	Allemagne	Deutschland	Alemania	Tyskland
DNK	Denmark	Danemark	Dänemark	Dinamarca	Danmark
EEC	European Economic Community (EEC)	pays du marche commun (EEC)	EU-Markt (EEC)	el mercado común (EEC)	EU-marknad (EEC)
ENG	Engine	moteur	Motor	motor	motor
ENG #### -	as from engine No.	à partir du N° de moteur	ab Motornr.	a partir del motor nro	fr o m motor nr
ENG - ####	up to and incl. engine No.	jusqu'au N° de moteur	bis Motornr.	hasta el motor nro	t o m motor nr
E PROD	early production	production antérieure	Frühere Ausführung	producción anterior	tidigare utförande
ESP	Spain	Espagne	Spanien	España	Spanien
EU	European Union	Union Européenne	Europäische Union	Unión Europea	Europeiska unionen
EXC ### -	as from excavator unit No.	à partir du N° d'excavateur	Ab Bagger-Aggregatnr.	a partir de agregado excavador nro	fr o m grävaggregat nr
EXC - ###	up to and incl. excavator unit No.	jusqu'au N° d'excavateur	bis Bagger-Aggregatnr	hasta el agregado excavador nro	t o m grävaggregat nr
EXCL	excluding	exclus	auschliesslich	exclusivo	exklusive
FIN	Finland	Finlande	Finnland	Finlandia	Finland

ABBREVIATION	ENGLISH	FRANÇAIS	DEUTSCH	ESPAÑOL	SVENSKA
FORW	forward	avant	vordere	delante	främre
FRA	France	France	Frankreich	Francia	Frankrike
GBR	Great Britain	Angleterre	England	Inglaterra	Storbritannien
GRAM	gram	gramme	Gramm	gramo	gram
GREEN	green	vert	grün	verde	grön
GREY	grey	gris	grau	gris	grå
HD	Heavy Duty	Heavy Duty	Heavy Duty	Heavy Duty	Heavy Duty
HT #### -	as from hydraulic transmission No.	à partir du transmission hydraulique N°	ab Hydraulikgetriebe	a partir de transmisión hidráulico nro	fr o m hydraultransmission nr
HT - ####	up to and incl. hydraulic transmission No.	jusqu'au transmission hydraulique N°	bis Hydraulikgetriebe	hasta el transmisión hidráulico nro	t o m hydraultransmission nr
ID	diameter, inner	diamètre, intérieur	Innendurchmesser	diámetro, interior	diameter, inre
IN	inch(es)	pouce	Zoll	pulgada	tum
INCL	inclusive	inclus	einschliesslich	inclusive	inklusive
INCL IN	included in	inclus dans	gehört zur	forma parte de	ingår i
INLET	inlet	entrée	Einlass	entrada	inlopp
INNER	inner	intérieur	innen	interior	inre
IRN	Iran	Iran	Iran	Iran	Iran
ITA	Italy	Italie	Italien	Italia	Italien
ITEM NO	see item No.	voir position	siehe Position Nr.	véase posición	se positionsnummer
K	included in parts kits	fait partie du jeu complet de réparation	gehört zur Satzverpackung	forma parte del juego por juego	ingår i satsförpackning
KOR	Korea	Corée	Korea	Corea	Korea
L	litre, length	litre, longueur	Liter, Länge	litros, longitud	liter, längd
LH	left	gauche	links	izquierdo	vänster
LOAD #### -	as from loading unit No.	à partir du N° de chargeur	ab Hubaggregatnr.	a partir du unibad carga nro	t o m lastaggregat nr
LOAD - ####	up to and incl. loading unit No.	jusqu'au N° de chargeur	bis Hubaggregatnr.	hasta unidad carga nro	t o m lastaggregat nr
LOW	lower	dessous	unten	inferior	undre
L PROD	late production	production postérieure	jetzige Ausführung	producción posterior	senare utförande
MARKED	marked	marque de	gekennzeichnet mit	marcado	märkt med
MODEL	model designation	Désignation de modèle	Modellbezeichnung	Designación de modelo	modellbeteckning
ML	millilitre	millilitre	Milliliter	mililitro	milliliter
MM	millimetre	millimètre	Millimeter	milimetros	millimeter
NLD	Netherlands	Pays-Bas	Holland	Holanda	Nederländerna
NO	number	numéro	Nummer	número	nummer

TABLE OF ABBREVIATION | **PABLO DE ABREVIATIONS**

POUR LA LISTE DES ABRÉVIATIONS EMPLOYÉES | **FÖRKORTNINGSTABELL**

ABKÜRZUNGSVERZEICHNIS

ABBREVIATION	ENGLISH	FRANÇAIS	DEUTSCH	ESPAÑOL	SVENSKA
NOR	Norway	Norvège	Norwegen	Noruega	Norge
NS	part not stocked as spare part	n`est pas stocké comme pièce de rechange	nicht als Ersatzteil vorrätig	no disponible como repuesto pieza de repuesto	detaljen lagerföres ej som reservdel
OP	The part is no longer in stock	La pièce n'est plus en stock	Der Artikel wird nicht länger geführt	El artículo no se mantiene ya en stock	Artikeln lagerföres ej längre
O SZ	over size	côte supérieur	Übergrösse	sobredimensión	överdimension
OD	diameter, outer	diamètre extérieur	Aussendurchmesser	diámetro, exterior	diameter, yttre
OR	orange	orange	orange	naranja	orange
ORDER	order	commander	bestellen	hacer un pedido	beställ
OUTER	outer	extérieur	aussen	exterior	yttre
OUTLET	outlet	échappement	Auslass	escape	utlopp
PAGE	see page	voir page	siehe Seite	véase página	se sida
PAIR	pair	paire	Paar	par	par
PCS	piece(s)	pièce	Stück	cada uno	styck
PIN	product identification number	Numéro d'identification de produit	Produktidentifizierungs-Nummer	Número de identificación del producto	produktidentifikationsnummer
PINK	pink	rose	rosa	rosa	rosa
PROD NO	product No.	N° de produit	Produktnr.	nro de producto	produktnummer
PRT	Portugal	Portugal	Portugal	Portugal	Portugal
Q	Quantity l/min	Quantité l/min	Quantität l/min	Cantidad l/min	Kvantitet l/min
REAR	rear	arrière	hinten	detrás	bakre
RED	red	rouge	rot	rojo	röd
REPL BY -	replaced by	remplacé par	ersetzt durch	substituido por	ersättes av
REQ#	order as required,	quantité nécessaire,	erforderliche Anzahl	cantidad necesaria,	erforderligt antal,
RH	right	droite	rechts	derecha	höger
SE	alternative spare part version exists	une version pièce de rechange existe également	Alternative Ersatzteilausführung lieferbar	Existen otras versiones de las piezas de repuesto	alternativt reservdelsutförande finns
SEE GROUP	see group	voir groupe	siehe Gruppe	véase grupo	se grupp
SEE SB	see Service Bulletin	voir bulletin de service	siehe Kundendienstmitteilung	ver boletin de servicio	se servicemeddelande
SER NO # -	as from serial No.	à partir du N° de fabrication	ab Fabrikationsnr.	a partir de fabric. nro	fr o m tillverkningsnr
SER NO - #	up to and incl.serial No.	jusqu'au N° de fabrication	bis Fabrikationsnr.	hasta el fabric. nro	t o m tillverkningsnr
S/N #### -	as from serial No.	à partir du N° de série	ab Fabrikationsnr.	a partir de fabricación nro.	fr o m tillverkningsnr
S/N - ####	up to and incl. serial No.	jusqu'au N° de série	bis Fabrikationsnr.	hasta el fabricación nro.	t o m tillverkningsnr
SUPPL	supplementary details, no spare part	indication compléter	zuzätliche Angaben	parte completar	kompletterande uppgift, ej reservdel
SPECIAL	special model	construction spéciale	Sonderausführung	modelo especial	specialutförande
SQ MM	square millimeters	millimètre carré	Quadratmillimeter	milimetros cuadrados	kvadratmillimeter

ABBREVIATION	ENGLISH	FRANÇAIS	DEUTSCH	ESPAÑOL	SVENSKA
SS	superseded part	pièce remplacée	ersetztes Teil	pieza substituida	ersatt artikel
STD	standard version	version standard	Standardausführung	versión standard	standardutförande
STD SZ	standard size	dimension standard	Standardabmessung	dimensión standard	standarddimension
SWE	Sweden	Suède	Schweden	Suecia	Sverige
THICK	thickness	épaisseur	Dicke	espesor	tjocklek
TM NO # -	as from transmission No.	à partir du N° de transmission	ab Getriebenr.	a partir de transmisión nro	fr o m transmission nr
TM NO - #	up to and incl. transmission No.	jusqu'au N° de transmission	bis Getriebenr.	hasta el de transmisión nro	t o m transmission nr
UPPER	upper	supérieur	oben	superior	övre
USA	United States of America	États-Unis	Vereinigte Staaten	Estados Unidos	USA
U SZ	under size	côte interieur	Untergrösse	subdimensión	underdimension
V	volt	volt	Volt	voltio	volt
VIOL	violet	violet	violett	violeta	violett
W	Watt	watt	Watt	watio	watt
WHITE	white	blanc	weiss	blanco	vit
WID	width	largeur	Breite	ancho	bredd
YELL	yellow	jaune	gelb	amarillo	gul
ZAF	South Africa	Afrique du Sud	Südafrika	Sudáfrica	Sydafrika

Equipment	Kit No	Description
22565		Hytraulic transmission Transmission hydraulique Hydraulikantrieb Transmision hidraulica Hydraultransmission *HTE 210*
23881		Planetary axle, front Axe satelite, AV Planetenwelle, vorn Eje planeta, delantero Planetaxel, fram *AWB 40B*
23941		Planetary axle, rear Axe satelite, AR Planetenwelle, hinten Eje planeta, trasero Planetaxel, bak *AWB 40B*
23952		Planetary axle, rear Axe satelite, AR Planetenwelle, hinten Eje planeta, trasero Planetaxel, bak *AWB40C*
33526		VOLVO Wheel Loader VOLVO Chargeuse sur pneus VOLVO Radlader VOLVO Caragadora sobre rueda VOLVO Hjullastare *L150F*
33527		Cab Cabine Fahrerhaus Cabina Hytt *L150F*
33528		Loading unit Groupe chargeur Laderaggregat Unidad carga Lastaggregat *L150F*
33530		Loading unit Groupe chargeur Laderaggregat Unidad carga Lastaggregat *L150F*
80075		Hydraulic fluid Fluide hydraulique Hydrauliköl Aceite hidraulico Hydraulolja *Panolin*
80076	VOE 11705749	Protection Guards for Tail Lights Grille de protection, AR eclairage Schutzgitter, rückwärts beleuchtung Rejilla de protección Skyddsgaller, bakljus

Equipment	Kit No	Description
80169		Tires Pneu Reifen Neumatico Däck *26.5R25* GP4B L4 GOODYEAR*
80309		Steering knob Volant Bille Lenkrad Kugel Volante Bola Rattkula
80581		Bucket tooth protection Protection de dent, godet Zahnschutz Protección de dientes cuchara Skoptandskydd
80697		Belly guard, rear Tôle capotage, AR Schutzblech, hintere Defensa, trasero Bukplåt, bakre
80698		Counterweight Contrepoids Gegengewicht Contrapeso Motvikt
80786	VOE 11708515	Widener kit for standard mudguards, front/rear Elargisseur d'aile, AV/AR Kotflügelansatz, vorne/hinter Guardabarro reforzado, delantero/trasero Skärmbreddare till standardskärmar, fram/bak
80812		Tires Pneu Reifen Neumatico Däck *800/65R29 VTS Bridgestone*
8188743		Engine Moteur Motor Motor Motor *D12DLBE3*
82093		Smm - sign Enseigne, Lgf Schilder, Lgf Placa velocidad limitada Lgf - skylt
82159		Back-up alarm Avertisseur recul Rückfahrwarner Avisador reroceso Backvarnare
82166	VOE 11709667	Engine block heater Chauffe-moteur Motorwärmer Calentador del motor Motorvärmare *220V/1100W*

Equipment	Kit No	Description
82167	VOE 11709678	Engine block heater Chauffe-moteur Motorwärmer Calentador del motor Motorvärmare *120V/1500W, USA*
82174		Side marker lamps Feu gabarit lateral Seitenbegrenzungsleuchte Lampara enmarcacion Sidomarkeringslykta
82175		Asymmetrical headlights left hand drive Projecteur, gauche assymétrique Fahrlicht, links asymmetrisch Alumbrado asimétrico izquierdo Färdljus vänsterasymmetriskt
82195		Wheel/axle seal guards Protections joints de pont moteur Schutz für Antriebsachsendichtungen Protecciones de retenes de eje/rueda Skydd drivaxeltätningar
82209		Guards, steering cylinder Protections de vérins de direction Lenkzylinderschutz Protección, cilindro de dirección Skydd, styrcylindrar
82215		Brake pipe Conduit de frein Bremsrohr Tubo de frenos Bromsrör
82219		Hose protection, lift cylinder Protection de flexible, vérin de levage Schlauchschutz, Hubzylinder Protección de manguera, cilindro de elevación Slangskydd, lyftcylinder
82225		Belly guard, front Tôle capotage, AV Schutzblech, vorn Defensa, delantero Bukplåt, främre
82229		Protection Guards for Tail Lights Grille de protection, AR eclairage Schutzgitter, rückwärts beleuchtung Rejilla de protección Skyddsgaller, bakljus
82268		Grease nipple guards Protections graisseurs Schmiernippelkappe Protecciones de boquillas de engrase Smörjnippelskydd
82291		Pre cleaner Sy-klone Préfiltre type Sy-klone Vorreiniger Sy-Klone-Typ Prefiltro de tipo ciclónico Förrenare Cyklontyp
82319		Tires Pneu Reifen Neumatico Däck *26,5R25 XMINED2 L5 MICHELIN*

Equipment	Kit No	Description
82320		Tires Pneu Reifen Neumatico Däck *26,5R25 VSDL 5 BRIDGESTONE*
82354		Arctic kit; accumulators,brake and pilot hoses Jeu flexibles, accu et frein Schlaucharmatur, Speicher und Bremse Juego manguera, acumulador y freno Utr. för kallt klimat pilotslangar, bromsack.
82441		Belly guard, rear Tôle capotage, AR Schutzblech, hintere Defensa, trasero Bukplåt, bakre
82457		Tires Pneu Reifen Neumatico Däck *26,5R25 XLDD2 L5 MICHELIN*
82696		Tires Pneu Reifen Neumatico Däck *26,5R25* TL-3A+ L3 GOODYEAR*
82856		Work lights front, cab extra Phare travail Arbeitsscheinwerfer Faro de trabajo Arbetsbelysning främre, hytt extra
82897	VOE 11714118	Tools Outil Werkzeug Herramienta Verktyg
82930		Automatic greasing system for Att. bracket Graissage central, fixation outil Zentralschmierung, Geräteträger Lubricación central, fijacion herramientas Centralsmörjning, redskapsfäste
82960		Radiator Corrosion Protected Radiateur Kühler Radiador Kylare
82973		Tool bar, corrosion-protected Fixation d'outil, protégée contre la corrosion Geräteträger, Korrosionsschutz Fijación herramientas, con tratamiento anticorrosión Redskapsfäste, korrosionsskyddat
83028		Diff lock, limited slip, rear Diff. autobloque, Ar Sperrdifferential, hinter Bloqueo diferencial, trasero Diffspärr, Limited Slip, Bak *AWB 40B*

Equipment	Kit No	Description
83034	VOE 11716466	Hydraulic oil cooler Refroidisseur d'huile hydraulique Hydraulikölkühler Hydraulic oil cooler Hydrauloljekylare
83051		Alternator Alternateur Generator Alternador Generator *80A*
83053		Tires Pneu Reifen Neumatico Däck *775/65R29 GP4D L4 GOODYEAR*
83074	VOE 11716833	Rotating beacon with col-lapsible mounting Avertisseur lumineux a' feu tournant Drehfeuerleuchte Farol de señal con luz revolvadora Roterande varningsljus med fällbart fäste
83082		Widener kit for standard mudguards, front/rear Elargisseur d'aile, AV/AR Kotflügelansatz, vorne/hinter Guardabarro reforzado, delantero/trasero Skärmbreddare till standardskärmar, fram/bak
83087		Comfort Drive Control CDC-direction CDC-lenkung CDC-dirección Spakstyrning, CDC
83088	VOE 11716856	Attachment lights Eclairage outil Gerätesscheinwerfer Iluminacion herramientas Redskapsbelysning
83096		Air conditioning Climatisation Klimatanlage Acondicionador de aire Luftkonditionering *ACC*
83137	VOE 11716849	Radio installation kit incl. loudspeakers etc. Kit montage pour panneau radio et haut - parleur Einbausatz für Radiotafel und Lautsprecher Juego montaje para radio y altavoz Monteringssats för radio inkl. högtalare m.m. *RH, 11A*
83165		Radiator, guard Grille protection, radiateur Schutzgitter, Kühler Rejilla proteccion, radiador Skyddsgaller, kylare

Equipment	Kit No	Description
83191		Boom suspension Amort. vibration Schwing dämpfer Amort. vibracion Lastarmsfjädring *BSS*
83194		Separate attachment locking, long boom Verrouillage des accessoire, long fleche Geräteschnellkupplung, lange Ausleger Cierre de implemento, largo pluma Redskapslåsning, long boom
83201		Secondary steering Direction de secours Hilfslenkung Dirección de reserva Reservstyrning
83204		Reversible fan with axle oil cooling Ventilateur réversible avec arbre refroidi par huile Umkehrbarer Lüfter mit Achsölkühlung Ventilador reversible con refrigeración del aceite de los Reversibel fläkt med axeloljekylning
83205		Reversible fan Ventilateur réversible Umkehrbarer Lüfter Ventilador reversible Reversibel fläkt
83208		Fuel filter Filtre à carburant Kraftstofffilter Filtro de combustible Bränslefilter
83229		Radio with tape recorder Radio avec magnétophone Radio mit Tonbandgerät Radiocassette Radio med bandspelare *CR213*
83230		Radio with Cd-player Radio et lecteur de CD Radio mit CD-Spieler Radio con reproductor de CD Radio med Cd-spelare *CD413*
83242		Hydraulic function 3rd/4th Système hydraulique, 3ème et 4ème fonction Druckölsystem, 3. und 4. Funktion Sistema hidráulico, 3a y 4a función Hydraulfunktion 3:e/4:e
83271		Tires Pneu Reifen Neumatico Däck *26,5R25** RL-5K L5 GOODYEAR*
83272		El. servo/working hydraulics, 2-lever Système servoélectrique/hydraulique de travail, 2 levier Elektroservo/Arbeitshydraulik, 2 Hebel Servo eléctrico/hidráulica de trabajo, 2 palancas Elservo/arbetshydraulik, 2-spakar

Equipment	Kit No	Description
83273		Hydraulic system, 3rd function, electric servo Système hydraulique, 3ème fonction hydraulique, com Hydraulikanlage, 3. Funktion, Elektroservo Sistema hidráulico, 3a función, servosistema eléctrico Hydraulsystem, 3:e funktion, elservo
83274		Hydraulic system, 3rd function, electric servo, long boo Système hydraulique, 3ème fonction hydraulique, com Hydraulikanlage, 3. Funktion, Elektroservo, Langer hub Sistema hidráulico, 3a función, servosistema eléctrico, Hydraulsystem, 3:e funktion, elservo, lång bom
83275		Hydraulic system, 3rd/4th function, electric servo Système hydraulique, 3ème/4ème fonctions, comman Hydraulikanlage, 3. und 4. Funktion, Elektroservo Sistema hidráulico, 3a/4a función, servosistema eléctri Hydraulsystem, 3:e och 4:e funktion, elservo
83277		Hydraulic system, 3rd/4th function, electric servo, long b Système hydraulique, 3e/4e fonction, commande servo Hydraulikanlage, 3. und 4. Funktion, Elektroservo, lang Sistema hidráulico, 3ª/4ª función, servosistema eléctric Hydraulsystem, 3:e och 4:e funktion, elservo, lång bom
83344	VOE 15017131	Single lever hydraulic control, two functions Commande levier simple. Einhebel regler. Reglaje de palanca sencilla. Enspaksreglage, hydraulreglage, två funktioner
83347	VOE 15017137	Single lever hydraulic control, three functions Commande levier simple. Einhebel regler. Reglaje de palanca sencilla. Enspaksreglage, hydraulreglage, tre funktioner
83349		Hydraulic function, 3rd Système hydraulique, 3ème fonction Druckölsystem, 3. Funktion Sistema hidráulico, 3a función Hydraulfunktion 3:e
83355	VOE 11716928	Rotating beacon with col-lapsible mounting Avertisseur lumineux a' feu tournant Drehfeuerleuchte Farol de señal con luz revolvadora Roterande varningsljus med fällbart fäste
83361		Swing out rear mudguards Aile AR, tournant Hinterkotflügel, drehbar Guardabarro posterior, volvedizo Utfällbara bakskärmar
83376		Armrest Accoudoir Armlehne Reposabrazos Armstöd
83392		Separate attachment locking, STD Boom Verrouillage des accessoi, STD fleche Geräteschnellkupplung, STD Ausleger Cierre de implemento, STD pluma Redskapslåsning, STD boom
83393		Pre-cleaner, oil bath type Préfiltre a bain d'huile Ölbad - Vorreiniger Prefiltro de baño de aceite Förrenare oljebadstyp

Equipment	Kit No	Description
83398		Light, licence plate Eclaire de plaque Nummernschildbeleuchtung Alumbrado places matricula Belysning, registreringsskylt
83412		German version Version Allemagne Ausführung für Deutschland Versión alemana Tysklandsutförande
83415		Hydraulic Function 3rd for long boom Syst. hydr., 3ème fonction pour flèche longue Druckölsystem, 3. Funktion für langer Hubarm Sist.hidr.,3a función para brazo elevacion largo Hydraulfunktion 3:e för long boom
83429		Pre-cleaner Préfiltre Vorreiniger Prefiltro Förrenare *OPTIMAX VERSION*
83430		Air filter Filtre air Luftfilter Filtro aire Luftfilter
83434		Cirkulation pump for cab heating Pompe circulation Zirkulationspumpe Bomba de circulación Cirkulationspump för värmeledning
83435		Control panel, ACC Farenheit Tableau de commande, ACC, Fahrenheit Bedienungstafel, Klimaanlage Fahrenheit Panel de mando, ACC Fahrenheit Reglagepanel, ACC Farenheit
83436		Lock kit Kit serrure Schlossteilsatz Juego seguridad Låssats *USA*
83438	VOE 11716822	Hand throttle lockable Accelerateur a main Handgasregler Mando manual acelerador Handgasreglage
83455		Comfort Drive Control CDC-direction CDC-lenkung CDC-dirección Spakstyrning, CDC
83458	VOE 11716849	Radio installation kit incl. loudspeakers etc. Kit montage pour panneau radio et haut - parleur Einbausatz für Radiotafel und Lautsprecher Juego montaje para radio y altavoz Monteringssats för radio inkl. högtalare m.m. *LH*

Equipment	Kit No	Description
83463	VOE 11716827	Works light front, extra Eclairage de travail,av Arbeitbeleuchtung,vorn Alumbrado de baja, delantero Arbetsbelysning främre
83482		Counterweight Contrepoids Gegengewicht Contrapeso Motvikt
83492	VOE 11716825	Work lights cab, rear Eclairage de travail AR, option Arbeitsbeleuchtung Kabine, hinten Alumbrado de trabajo trasero, equipo opcional Arbetsbelysning hytt, bak
83493	VOE 11716826	Work lights cab, rear Eclairage de travail AR, option Arbeitsbeleuchtung Kabine, hinten Alumbrado de trabajo trasero, equipo opcional Arbetsbelysning hytt, bak
83496		Footsteps Marchepied Trittbrett Estribos Fotsteg
83505		Operator seat, suspended Siege conduteur, suspension Fahrersitzbeheizung Asiento conductor, suspension Förarstol, luftfjädrad *HEAVY DUTY*
83513		Radio installation kit incl. loudspeakers etc. Kit montage pour panneau radio et haut - parleur Einbausatz für Radiotafel und Lautsprecher Juego montaje para radio y altavoz Monteringssats för radio inkl. högtalare m.m. *RH, 20A*
83521	VOE 11716837	Electrically heated rear-view mirrors Retroviseur deajyrant Rückblickspiegel, El.geheizt Espejo retrovisor con calefacción electia Eluppvärmda backspeglar
83526		Rear view camera, colour, Lcd monitor Caméra de vision arrière, écran LCD couleur Rückfahrkamera, Farbe, LCD-Monitor Cámara trasera, color, pantalla LCD Backkamera, färg, Lcd skärm
83528		Bucket, narrow, open hook Godet, étroit, crochet ouvert Löffel, Schmal, offen Haken Cuchara, delgado, gancho deslapado Skopa, smal, öppen krok
83561		Fire suppression system Système d'extinction incendie Feuerlöschanlage Sistema de extinción de incendios Brandsläckningssystem
83570		Protective plate under cab Plaques de protection sous la cabine Schutzbleche unter der Kabine Placas de protección debajo de la cabina Skyddsplåt under hytt

Equipment	Kit No	Description
83572		Protective plate under cab Plaques de protection sous la cabine Schutzbleche unter der Kabine Placas de protección debajo de la cabina Skyddsplåt under hytt
83588		Operator seat, heated, airsuspended Siege conducteur, chaffé, suspension pneumat Fahrersitz, beheizt, luftfedert Asiento conductor, termico, suspension neumati Förarstol, eluppvärmd, luftfjädrad, hög rygg
83591		Long boom Fleche longue Langes Hubgerust Pluma larga Förlängda Lyftarmar *LOAD 33530*
83647		Long boom Fleche longue Langes Hubgerust Pluma larga Förlängda Lyftarmar *LOAD 33530*
83708		Operator seat, heated, airsuspended Siege conducteur, chaffé, suspension pneumat Fahrersitz, beheizt, luftfedert Asiento conductor, termico, suspension neumati Förarstol, eluppvärmd, luftfjädrad, hög rygg *ISRI*
83726		Tires Pneu Reifen Neumatico Däck *26,5R25 RT-3B GOODYEAR*
83750		Quick fit Raccord rapide Schnellwechsler Enganche ráp. Redskapsfäste
83757		Operator's seat, heated, high backrest Siège de conducteur, chauffag. el., dossier haut Fahrersitz, El. heizung mit hoch Rücklehne Asiento de conductor, calent.el., de respaldo alto Förarstol, eluppvärmd, hög rygg *ISRI*
83802	VOE 11715916	Oilcooler front and rear axles (brakes) Radiateur à huile pour essieu avant et arrière Ölkühler für Vorder- und Hinterachse Enfriador de aceite para eje, delantero y trasero Oljekylare fram- och bakaxel (bromsar)
83831		Sun blinds, rear window Rideaux pare-soleil, lunette AR Sonnenblende, Heckscheibe Persianas de protección solar, ventana trasera Solskyddsgardiner, bakruta

Equipment	Kit No	Description
83832		Sun blinds, side windows Jalousie Sonnenvorhang Cortina Parasol Solskyddsgardiner, sido-rutorna
83864		Decals Autocollants Aufkleber Pegatinas Dekaler *USA*
83865		Decals Autocollants Aufkleber Pegatinas Dekaler *USA*
83877		Protection guards for head lights front Grille de protection, AV eclairage Schutzgitter, vorwärts Beleuchtung Rejilla de protección, delantero alumbrado Skyddsgaller för främre standard färdbelysning
83920		Air filter Filtre air Luftfilter Filtro aire Luftfilter
83925		Telematics without satelite modem Système télématique sans modem satellite Telematik ohne Satellitenmodem Telemática sin módem para satélite Telematik utan satellitmodem
83926		Telematics with satelite modem Système télématique avec modem satellite Telematik mit Satellitenmodem Telemática con módem para satélite Telematik med satellitmodem
83938		Drivers seat Siège de conducteur Fahrersitz Asiento del conductor Förarstol *ISRI*
83962		Tires Pneu Reifen Neumatico Däck *26.5R25 GP-4B GOODYEAR*
83980		Work lights front, extra Eclairage de travail suppl`mentaire Zusätzliche Arbeitsbeleuchtung Alumbrado de trabajo, extra Arbetsbelysn. främre, extra

Equipment	Kit No	Description
84153	VOE 15033864	Extra air cleaner with cyclon cleaning for cab Filtre à air supplémentaire avec filtrage cyclone pour ca Zusätzl. Luftfilter mit Zyklonreinigung für Kabine Filtro de aire adicional con ciclón para cabina Extra luftrenare med cyklonrening för hytt
84329		Windshield Pare-brise Frontscheibe Parabrisas Framruta
90007		Wheel nut wrench Kit clefs douille Schlüsselsatz Juego de llaves Hjulnyckelsats
91472		Strainer, fuel fill Crépine (remplissage carburant) Sieb (kraftstoffbefüllung) Calador y combustible Sil för bränslepåfyllning
91801		Wheels Roues Räder Ruedas Hjul *26,5R25-22,00/3,0*
91822		Tire Pneu Reifen Neumatico Däck *26,5R25-22,00/3,0 WP*
91824		Tire Pneu Reifen Neumatico Däck *26,5R25*XHA MICHELIN*
92015		Tire Pneu Reifen Neumatico Däck *26,5R25* GP2B L2 GOODYEAR*
92114	VOE 11704863	Valve cover, front frame Tole recouvrement, chassis AV Abdeckblech, Vorderrahmen Placa tapa, marco delantero Täckplåt, framram
92143		Rim for tyre Jante pour roues Felge für Räder Llanta para neumático Fälg för däck *30/65 R29*

Equipment	Kit No	Description
92609		Rims for tires 30/65r29 with wood protection Jante pour 30/65r29 avec protection de bois Felge für 30/65r29 mit Holzschutz Llanta para 30/65r29 con proteccion de madera Fälgar för däck 30/65r29 klossade
92904		Tire Pneu Reifen Neumatico Däck *26,5R25* VMT L3 Bridgestone*
93499	VOE 11702582	Pre-cleaner Préfiltre Vorreiniger Prefiltro Förrenare *TURBO*
93910		Hydraulic fluid Fluide hydraulique Hydrauliköl Aceite hidraulico Hydraulolja *SYNTHETISK ESTER*
93988	VOE 11704511	Refill pump for grease for automatic lube system Pompe de remplissage, système de graissage centrali Nachfüllpumpe für Fett im Zentralschmiersystem Llenado de bomba con grasa para el sistema de lubric Påfylln.pump för fett till centralsmörjsystem
94804	VOE 11701773	Automatic greasing system for Att. bracket Graissage central, fixation outil Zentralschmierung, Geräteträger Lubricación central, fijacion herramientas Centralsmörjning, redskapsfäste
94916		Arm rest Accoudoir Armlehne Reposabrazos Armstöd *LH, ISRI*
94925	VOE 11104125	Seat Belt Retractable Ceinture abdominate Hüftgurt Cinturon cadera Höftbälte *3 in*
99183		Tool kit Outillage Werkzeugsatz Juego de herramientas Verktygssats

GROUP		Section	Page
210	Repair kits for engine	100	47
210	Engine	150	51
211	Cylinder head	100	53
212	Cylinder block	100	57
212	Cylinder block	150	59
212	Crankcase ventilation	200	61
212	Crankcase ventilation	250	63
213	Cylinder liner and piston	100	65
214	Valve mechanism	100	67
214	Rocker arm	150	73
215	Timing gear casing and gears	100	75
215	Driving device	150	79
215	Camshaft	200	81
216	Crankshaft and related parts	100	83
216	Flywheel housing	150	87
217	Oil sump	100	89
217	Draining of oil sump	150	91
218	Engine mounting	100	93
218	Engine mounting	150	95
221	Lubricating oil system	100	97
221	Oil pump	150	99
222	Oil filter with fitting parts	100	101
222	Clamps to oil hoses	125	105
222	Oil filter housing	150	107
222	Oil filter housing	200	109
223	Oil cooler	100	111
233	Fuel pump	100	113
233	Fuel filter	150	117
233	Water separator. 83208	200	119
234	Fuel tank with fitting parts. 33526, 91472	100	121
234	Fuel tank	150	123
235	Fuel line, fuel tank - filter - connection point	100	125
235	Fuel filter 83208	150	129
235	Fuel pipes, fuel pump	200	133
237	Injector	100	139
251	Inlet manifold and exhaust manifold	100	141
252	Exhaust system, silencer	100	143
252	Noise reduction.	150	145
255	Turbocharger with fitting parts	100	147
256	Air filter with fitting parts 33526, 82291, 83393	100	149
256	Air filter. 93499	200	151
256	Oil-bath precleaner. 83393	250	153
256	Air filter. 83393	300	155
256	Precleaner. 83429	350	157
258	Intercooler	100	161
258	Intercooler	150	163
261	Radiator with fitting parts. 33526, 82960	100	165
261	Expansion tank with fitting parts	150	167
261	Cooling system	200	169
261	Coolant drainage	250	171
262	Water pump	150	173
263	Hoses to fan drive	100	175
263	Reversible fan 83204, 83205	150	181
263	Valve 83204, 83205	200	185
263	Fan shroud with fitting parts	250	187
263	Fan	300	189
263	Hydraulic motor	350	191
263	Belt transmission. 8188743, 33526, 83096	400	193
269	Engine heater. 82166	100	195
269	Engine heater. 82167	150	197
271	Accelerator pedal	100	199
272	Hand throttle control. 83438	100	201

TABLE DES MATIÈRES

GROUPE		Section	Page
210	Jeu pour moteur	100	47
210	Moteur	150	51
211	Culasse	100	53
212	Bloc-cylindres	100	57
212	Bloc-cylindres	150	59
212	Ventilation de carter	200	61
212	Ventilation de carter	250	63
213	Chemise cylindre et piston	100	65
214	Commande des soupapes	100	67
214	Culbuteur	150	73
215	Carter de distribution et engrenage	100	75
215	Dispositif d'entraînement	150	79
215	Arbre à cames	200	81
216	Axe à vilebreguintas	100	83
216	Carter de volant	150	87
217	Carter d'huile	100	89
217	Vidange du carter d'huile	150	91
218	Suspension du moteur	100	93
218	Suspension du moteur	150	95
221	Système de graissage	100	97
221	Pompe à huile	150	99
222	Filtre à huile avec pièces de montage	100	101
222	Colliers des flexibles d'huile	125	105
222	Filtre à huile	150	107
222	Filtre à huile	200	109
223	Radiateur d 'huile	100	111
233	Pompe carburant	100	113
233	Filtre à carburant	150	117
233	Decanteur eau. 83208	200	119
234	Réservoir de carburant avec pièces de montage. 33526, 91472	100	121
234	Réservoir de carburant	150	123
235	Conduit, réservoir, filtre, raccord carburant	100	125
235	Filtre à carburant 83208	150	129
235	Canalisations à combus.pompe carburant	200	133
237	Injecteur complet	100	139
251	Tubulure admission et tubulure echappement	100	141
252	Système d'áspiration, silencieux	100	143
252	Equipment insonorisant.	150	145
255	Turbocompresseur avec pièces de montage	100	147
256	Filtre à air avec pièces de montage 33526, 82291, 83393	100	149
256	Purificateur d'air. 93499	200	151
256	Préfiltre à bain d'huile. 83393	250	153
256	Purificateur d'air. 83393	300	155
256	Préfiltre. 83429	350	157
258	Refroidisseur intermédiaire	100	161
258	Refroidisseur intermédiaire	150	163
261	Radiateur avec pièces de montage. 33526, 82960	100	165
261	Recipient d'expansion avec pièces de montage	150	167
261	Système de refroidissement	200	169
261	Vidange du liquide de refroidissement	250	171
262	Pompe à eau	150	173
263	Commande ventilateur	100	175
263	Ventilateur réversible 83204, 83205	150	181
263	Valve 83204, 83205	200	185
263	Boîtier ventilateur avec pièces de montage	250	187
263	Ventilateur	300	189
263	Moteur hydraulique	350	191
263	Courrooie de transmission 8188743, 33526, 83096	400	193
269	Chaufferette de moteur. 82166	100	195
269	Chaufferette de moteur. 82167	150	197
271	Pedale accelerateur	100	199
272	Accélérateur à main. 83438	100	201

GRUPPE		Abschnitt	Seite
210	Motorsätze	100	47
210	Motor	150	51
211	Zylinderkopf	100	53
212	Zylinderblock	100	57
212	Zylinderblock	150	59
212	Kurbelgehäusebelüftung	200	61
212	Kurbelgehäusebelüftung	250	63
213	Zylinderlaufbuchse und Kolben	100	65
214	Ventilmechanismus	100	67
214	Kipphebel	150	73
215	Stirnradgehäuse und Nabenvorgelege	100	75
215	Antriebsvorrichtung	150	79
215	Nockenwelle	200	81
216	Kurbelbewegung	100	83
216	Schwungradgehäuse	150	87
217	Ölwanne	100	89
217	Entleerung der Ölwanne	150	91
218	Motorbefestigung	100	93
218	Motorbefestigung	150	95
221	Schmierölsystem	100	97
221	Ölpumpe	150	99
222	Ölfilter mit Anbauteilen	100	101
222	Schellen der Ölschläuche	125	105
222	Ölfiltergehäuse	150	107
222	Ölfiltergehäuse	200	109
223	Ölkühler	100	111
233	Kraftstoffpumpe	100	113
233	Kraftstoffilter	150	117
233	Wasserabscheider. 83208	200	119
234	Kraftstofftank mit Anbauteilen. 33526, 91472	100	121
234	Kraftstofftank	150	123
235	Kraftstoffleitung, Kraftstofftank - Filter - Anschlusspunkt	100	125
235	Kraftstoffilter 83208	150	129
235	Brennstoffrohre, Kraftstoffpumpe	200	133
237	Einspritzdüse	100	139
251	Ansaugrohr und Auspuffkrümmer	100	141
252	Auspuffsystem, Schalldämpfer	100	143
252	Schallisoliermaterial.	150	145
255	Torbolader mit Anbauteilen	100	147
256	Luftfilter mit Anbauteilen 33526, 82291, 83393	100	149
256	Luftreiniger. 93499	200	151
256	Ölbad - Vorreiniger. 83393	250	153
256	Luftreiniger. 83393	300	155
256	Vorreiniger 83429	350	157
258	Intercooler	100	161
258	Intercooler	150	163
261	Kühler mit Anbauteilen. 33526, 82960	100	165
261	Ausgleichbehälter mit Anbauteilen	150	167
261	Kühlanlage	200	169
261	Ablassen von Kühlmittel	250	171
262	Wasserpumpe	150	173
263	Schlauch, Lüfterantrieb	100	175
263	Umkehrbarer Lüfter 83204, 83205	150	181
263	Ventil 83204, 83205	200	185
263	Ventilatorhaus mit Anbauteilen	250	187
263	Gebläse	300	189
263	Hydraulischer Motor	350	191
263	Riemenantrieb. 8188743, 33526, 83096	400	193
269	Motorwärmer. 82166	100	195
269	Motorwärmer. 82167	150	197
271	Gaspedal	100	199
272	Handgasregler. 83438	100	201

INDICE

GRUPO		Sección	Página
210	Juegos para el motor	100	47
210	Motor	150	51
211	Culata	100	53
212	Bloque de cilindros	100	57
212	Bloque de cilindros	150	59
212	Ventilación del cárter	200	61
212	Ventilación del cárter	250	63
213	Camisa y piston	100	65
214	Mecanismo de vávulas	100	67
214	Balancín	150	73
215	Caja de distribución y engranajes	100	75
215	Dispositivo de arrastre	150	79
215	Eje de levas	200	81
216	Cigüeñal	100	83
216	Carcasa del volante	150	87
217	Cárter	100	89
217	Vaciado del cárter de aceite	150	91
218	Suspensión del motor	100	93
218	Suspensión del motor	150	95
221	Sistema de lubricación	100	97
221	Bomba de aceite	150	99
222	Filtro de aceite con accesorios de montaje	100	101
222	Abrazaderas para mangueras de aceite	125	105
222	Caja de filtro de aceite	150	107
222	Caja de filtro de aceite	200	109
223	Enfriador de aceite	100	111
233	Bomba de combustible	100	113
233	Filtro de combustible	150	117
233	Separador de agua. 83208	200	119
234	Depósito de combustible con accesorios de montaje. 33526, 91472	100	121
234	Depósito de combustible	150	123
235	Tubo de combustible, depósito de combustible - filtro - punto de acoplamiento	100	125
235	Filtro de combustible 83208	150	129
235	Tuberias de combustible, bomba de combustible	200	133
237	Inyector	100	139
251	Tubo admisión y múltiple escape	100	141
252	Sistema de escape, silenciador	100	143
252	Equipo insonorizante	150	145
255	Turboalimentador con accesorios de montaje	100	147
256	Filtro de aire con accesoris de montaje 33526, 82291, 83393	100	149
256	Depurador de aire. 93499	200	151
256	Prefiltro de baño de aceite. 83393	250	153
256	Depurador de aire. 83393	300	155
256	Prefiltro 83429	350	157
258	Intercooler	100	161
258	Intercooler	150	163
261	Radiador con accesorios de montaje. 33526, 82960	100	165
261	Depósito de expansion con accesorios de montaje	150	167
261	Sistema de refrigeración	200	169
261	Vaciado de refrigerante	250	171
262	Bomba de agua	150	173
263	Manguera, accionamiento del ventilador	100	175
263	Ventilador reversible 83204, 83205	150	181
263	Válvula 83204, 83205	200	185
263	Cubierta ventilador con accesorios de montaje	250	187
263	Ventilador	300	189
263	Motor hidráulico	350	191
263	Transmisión por correa. 8188743, 33526, 83096	400	193
269	Calentador del motor. 82166	100	195
269	Calentador del motor. 82167	150	197
271	Pedal acelerador	100	199

GRUPO	Sección	Página	GRUPO	Sección	Página
272 Mando manual acelerador. 83438	100	201			

INNEHÅLLSFÖRTECKNING

GRUPP		Avsnitt	Sida
210	Satser för motor	100	47
210	Motor	150	51
211	Cylinderhuvud	100	53
212	Cylinderblock	100	57
212	Cylinderblock	150	59
212	Vevhusventilation	200	61
212	Vevhusventilation	250	63
213	Cylinderfoder och kolv	100	65
214	Ventilmekanism	100	67
214	Vipparm	150	73
215	Transmissionskåpa och drev	100	75
215	Drivanordning	150	79
215	Kamaxel	200	81
216	Vevrörelse	100	83
216	Svänghjulskåpa	150	87
217	Oljesump	100	89
217	Dränering av oljesump	150	91
218	Motorupphängning	100	93
218	Motorupphängning	150	95
221	Smörjsystem	100	97
221	Oljepump	150	99
222	Oljefilter med monteringsdetaljer	100	101
222	Klammor till oljeslang	125	105
222	Oljefilterhus	150	107
222	Oljefilterhus	200	109
223	Oljekylare	100	111
233	Bränslepump	100	113
233	Bränslefilter	150	117
233	Vattenavskiljare. 83208	200	119
234	Bränsletank med monteringsdetaljer. 33526, 91472	100	121
234	Bränsletank	150	123
235	Bränslerör, Bränsletank - filter - kopplingspunkt	100	125
235	Bränslefilter 83208	150	129
235	Bränslerör, bränslepump	200	133
237	Insprutare	100	139
251	Insugningsrör och avgasgrenrör	100	141
252	Avgassystem, ljuddämpare	100	143
252	Ljudisolering.	150	145
255	Turbokompressor med monteringsdetaljer	100	147
256	Luftrenare med monteringsdetaljer 33526, 82291, 83393	100	149
256	Luftrenare. 93499	200	151
256	Förrenare, oljebadstyp. 83393	250	153
256	Luftrenare. 83393	300	155
256	Förrenare. 83429	350	157
258	Laddluftkylare	100	161
258	Laddluftkylare	150	163
261	Kylare med monteringsdetaljer. 33526, 82960	100	165
261	Expansionstank med monteringsdetaljer	150	167
261	Kylsystem	200	169
261	Kylvätskeavtappning	250	171
262	Vattenpump	150	173
263	Slangar till fläktdrivning	100	175
263	Reverserbar fläkt 83204, 83205	150	181
263	Ventil 83204, 83205	200	185
263	Fläktkåpa med monteringsdetaljer	250	187
263	Fläkt	300	189
263	Hydraulmotor	350	191
263	Remtransmission. 8188743, 33526, 83096	400	193
269	Motorvärmare. 82166	100	195
269	Motorvärmare. 82167	150	197
271	Gaspedal	100	199
272	Handgasreglage. 83438	100	201

VOLVO

Construction Equipment

www.volvo.com

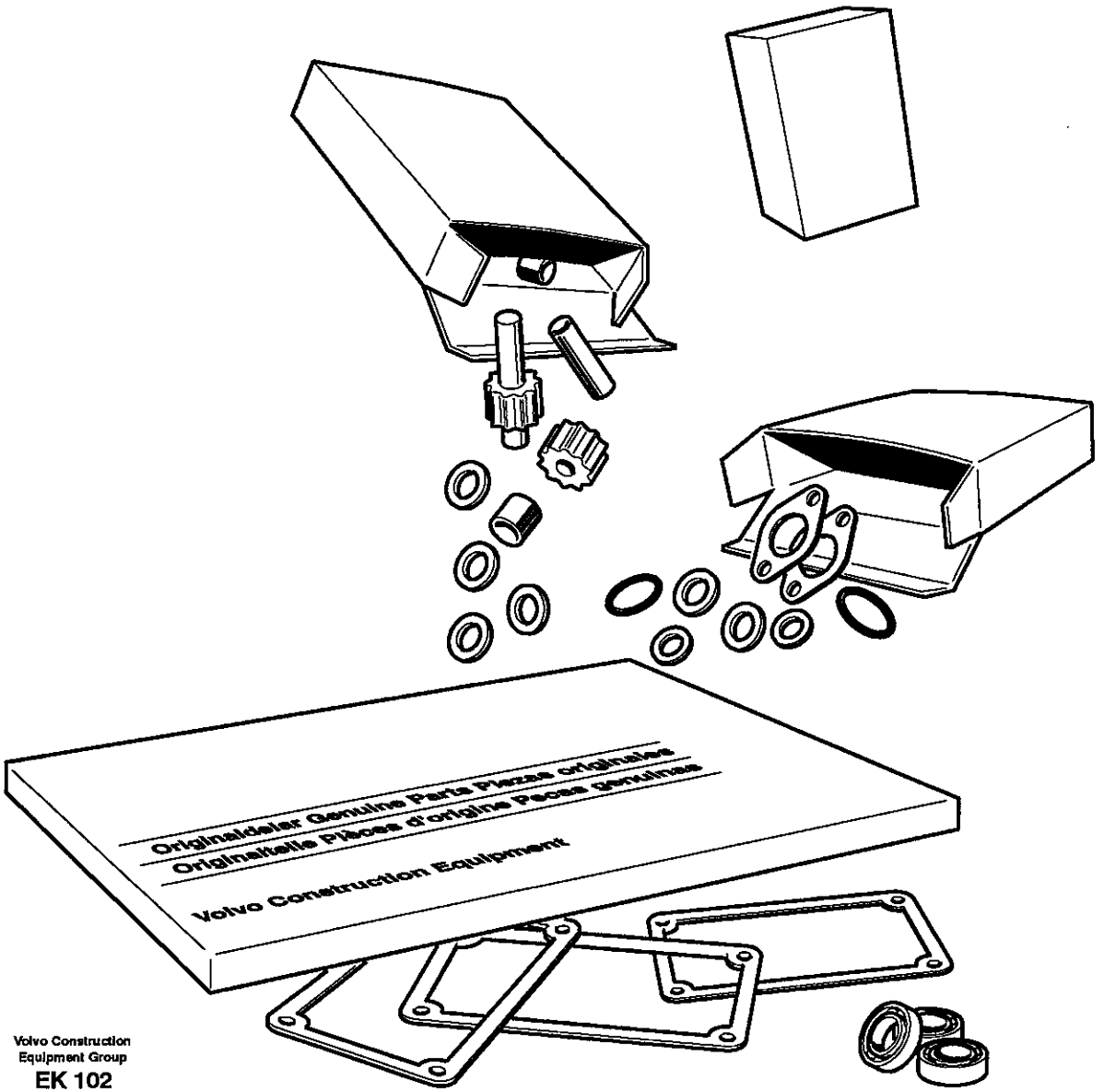

Volvo Construction
Equipment Group
EK 102

Fig.	Part No.	Quantity 1	2	3	PS	KIT	Description	Dénomination	Bezeichnung	Denominación	Benämning	Notes
	VOE 3099100	1					Gasket Kit	Kit Joints	Dichtungssatz	Juego Juntas	Packningsats	FOR CYLINDER HEAD
	VOE 949659	1					•O-ring	•Joint Torique	•O-Ring	•Junta torica	•O-ring	
	VOE 20536487	6					•O-ring	•Joint Torique	•O-Ring	•Junta torica	•O-ring	
	VOE 3165309	1					Bearing Housing	Carter Palier	Lagergehäuse	Caja Cojinete	Lagerhus	FOR BEARING HOUSING
	VOE 20820358	6					Cyl Liner Kit	Jeu Chemises	Cyl Buchsensatz	Jg Camisa Cil	Cyl.fodersats	
	VOE 270950	6					•Sealing Kit	•Jeu Joints	•Dichtungssatz	•Juego Retenes	•Tätningssats	
	VOE 20820363	6					•Piston Ring Kit	•Jeu Segm.piston	•Kolbenringsatz	•Jg Segm Piston	•Kolvringsats	
	VOE 276630	6					Brg Shell Kit	Jeu Coussinets	Lagerschal Satz	Jueg Casq Cojin	Lagerskålsats	CAMSHAFT / KAMAXEL
	VOE 20503200	1					Brg Shell Kit	Jeu Coussinets	Lagerschal Satz	Jueg Casq Cojin	Lagerskålsats	
	VOE 276134	6					Big End Brg Kit	Jeu Cous.biell.	Pleuellagersatz	Jg Cojin Biela	Vevst.lagersats	
	VOE 20530916	7					Mn Bearing Kit	Kit Pal.vilebr.	Hauptlagersatz	Jgo Coj Bancada	Ramlagersats	
	VOE 3093651	1					Thr Washer Kit	Kit Ronde.butee	Druckscheibsatz	Juego Arandela	Tryckbricksats	
	VOE 20532272	1					Sealing Strip	Ruban Etanche	Dichtstreifen	Cinta Reten	Tätningsband	OIL PAN / OLJESUMP
	VOE 276644	6					O-ring Kit	Jeu Join.toriq.	O-ringsatz	Jueg Anil Toric	O-ringsats	INJECTOR / INJEKTOR
	VOE 3092642	1					Decarb Kit	Lot Decalamina.	Roetfilter Set	Kit Decalaminad	Sotningssats	FOR DECARBONIZING /
	VOE 859171	24					•Valve Seal	•Joint Soupape	•Ventildichtung	•Reten Valvula	•Ventiltätning	
	VOE 1544710	2					•Sealing ring	•Bague d'étanchéité	•Runddichtring	•Anillo reten	•Tätningsring	
	VOE 3165097	1					•Sealing ring	•Bague d'étanchéité	•Runddichtring	•Anillo reten	•Tätningsring	
	VOE 1547252	1					•Sealing ring	•Bague d'étanchéité	•Runddichtring	•Anillo reten	•Tätningsring	
	VOE 7011996	2					•Gasket	•Joint	•Dichtung	•Junta	•Packning	
	VOE 3964604	16					•Bushing	•Bague	•Buchse	•Casquillo	•Bussning	
	VOE 8170116	1					•Sealing strip	•Lisse etancheite	•Dichtleiste	•Moldura reten	•Tätningslist	
	VOE 20714247						•Seg moulding	•Joint Etancheite	•Dichtprofil	•Liston reten	•Tätningslist	
	VOE 20526428	1					•Sealing ring	•Bague d'étanchéité	•Runddichtring	•Anillo reten	•Tätningsring	
	VOE 1677370	2					•Sealing ring	•Bague d'étanchéité	•Runddichtring	•Anillo reten	•Tätningsring	
	VOE 7011996	7					•Gasket	•Joint	•Dichtung	•Junta	•Packning	
	VOE 8149301	1					•Gasket	•Joint	•Dichtung	•Junta	•Packning	WATER PUMP AND THERMOSTAT HOUSING
	VOE 1547252	1					•Sealing ring	•Bague d'étanchéité	•Runddichtring	•Anillo reten	•Tätningsring	
	VOE 8170519	1					•Gasket	•Joint	•Dichtung	•Junta	•Packning	

1	
2	
3	
4	
5	

Satser för motor
Juegos para el motor
Motorsätze
Jeu pour moteur
Repair kits for engine

Catalogue id	Group
20108	210
Illustr. No	Section
EK102	100
Issue	Page
VOE 63A9920108	47

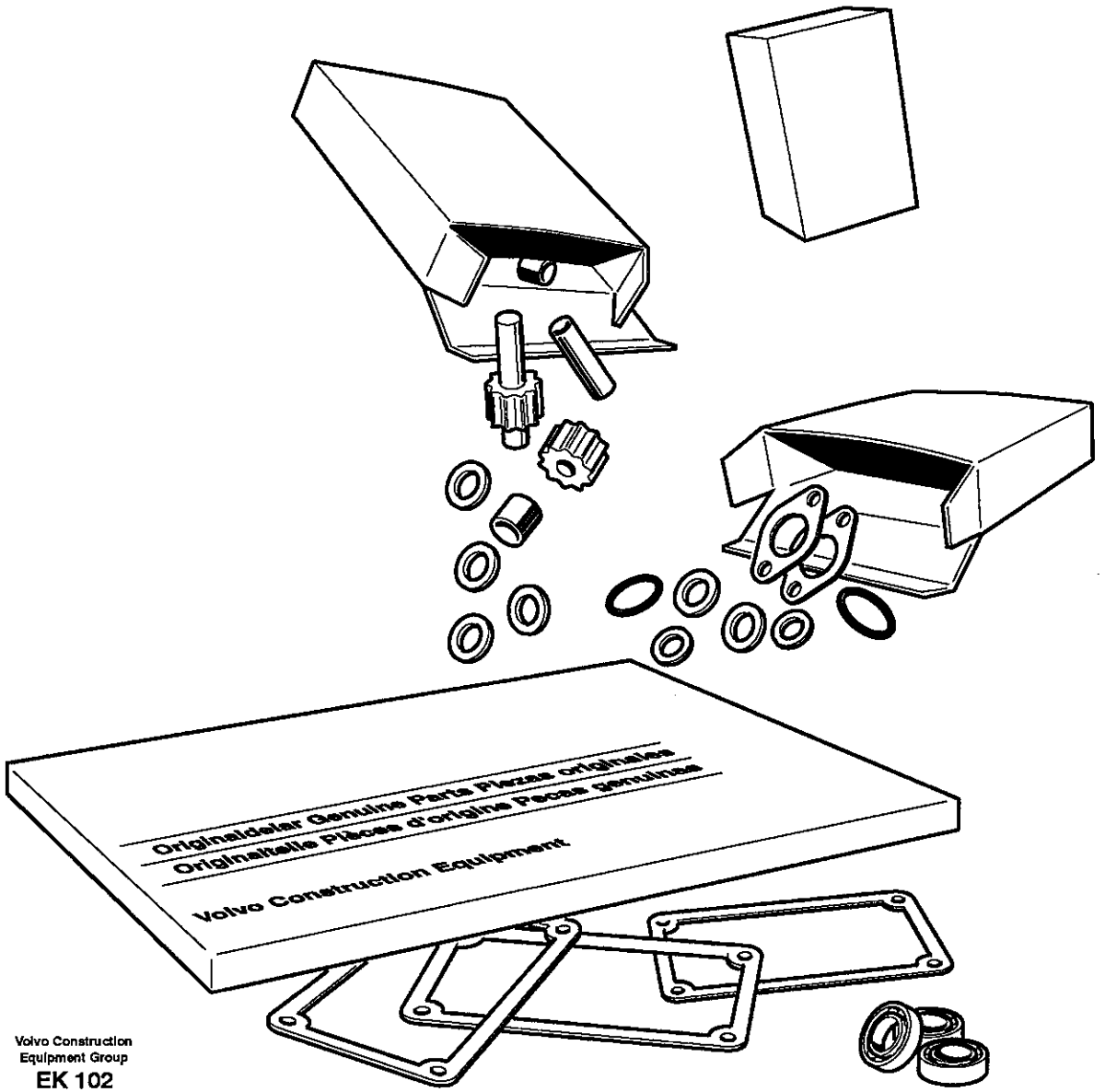

Volvo Construction
Equipment Group
EK 102

Fig.	Part No.	Quantity 1	2	3	P S	K I T	Description	Dénomination	Bezeichnung	Denominación	Benämning	Notes
	VOE 1547254	2					•Sealing ring	•Bague d'étanchéité	•Runddichtring	•Anillo reten	•Tätningsring	

1		**Satser för motor** **Juegos para el motor** **Motorsätze** **Jeu pour moteur** **Repair kits for engine**	Catalogue id **20108**	Group **210**
2					
3			Illustr. No **EK102**	Section **100**
4			Issue **VOE 63A9920108**	Page **49**
5				

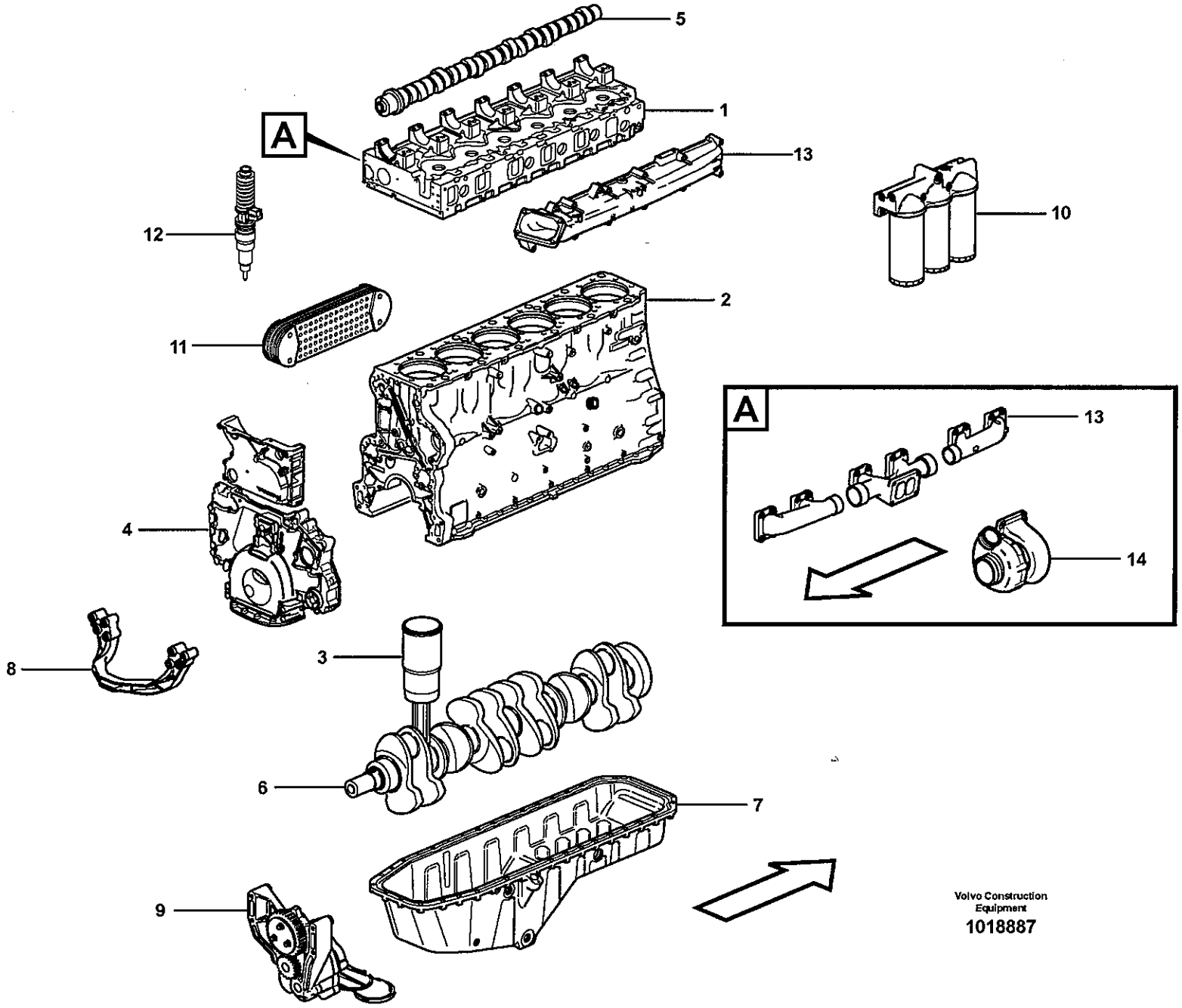
5
1
13
10
12
2
11
A
13
14
4
8
3
6
7
9
Volvo Construction Equipment
1018887

Fig.	Part No.	Quantity 1	2	3	P S	K I T	Description	Dénomination	Bezeichnung	Denominación	Benämning	Notes
	VOE 8188743	1					Engine	Moteur	Verbrenn Motor	Motor	Motor	D12DLBE3
1		1					•Cylinder head	•Culasse	•Zylinderkopf	•Culata	•Cylinderhuvud	See group 211, Page 53
2		1					•Cylinder block	•Bloc-cylindres	•Zylinderblock	•Bloque cilindro	•Cylinderblock	See group 212, Page 57
3		6					•Cylinder liner,piston	•Chemise cyl.piston	•Zyl buchse,kolben	•Camisa,piston	•Cylinderfoder, kolv	See group 213, Page 65
4		1					•Timing gear casing	•Carter distribution	•Steuergehäuse	•Cubierta distribucion	•Transmissionskåpa	See group 215, Page 75
5		1					•Camshaft	•Arbre cames	•Nockenwelle	•Arbol levas	•Kamaxel	See group 215, Page 81
6		1					•Crankshaft	•Vilebrequin	•Räderkasten Kubelw.	•Cigüeñal	•Vevrörelse	See group 216, Page 83
7		1					•Oil sump	•Carter d'huile	•Ölsumpf	•Carter de aceite	•Oljesump	See group 217, Page 89
8		1					•Engine mounting	•Silentbloc moteur	•Motorbefestigung	•Fijacion motor	•Motorfäste	See group 218, Page 93
9		1					•Lubricating system	•Syst.de graissage	•Schmierölsystem	•Sist.lubrificante	•Smörjsystem	See group 221, Page 97
10		1					•Oil filter	•Filtre huile	•Ölfilter	•Filtro aceite	•Oljefilter	See group 222, Page 101
11		1					•Oil cooler	•Radiateur huile	•Ölkühler	•Enfriador aceite	•Oljekylare	See group 223, Page 111
12		1					•Injector	•Injecteur	•Einspritzventil	•Inyector	•Insprutare	See group 237, Page 139
13		1					•Inlet, exhaust syst.	•Admiss.&syst.echap	•Ansaug&auspuffan	•Admis.&sist.escape	•Insug och avgassyst.	See group 251, Page 141
14		1					•Turbocharger	•Turbocompresse	•Turbolader	•Turbocompresor	•Turbokompressor	See group 255, Page 147

1		**Motor**	Catalogue id **20108**	Group **210**	
2		**Motor**			
3		**Motor**	Illustr. No **1018887**	Section **150**	
4		**Moteur**			
5		**Engine**	Issue **VOE 63A9920108**	Page **51**	

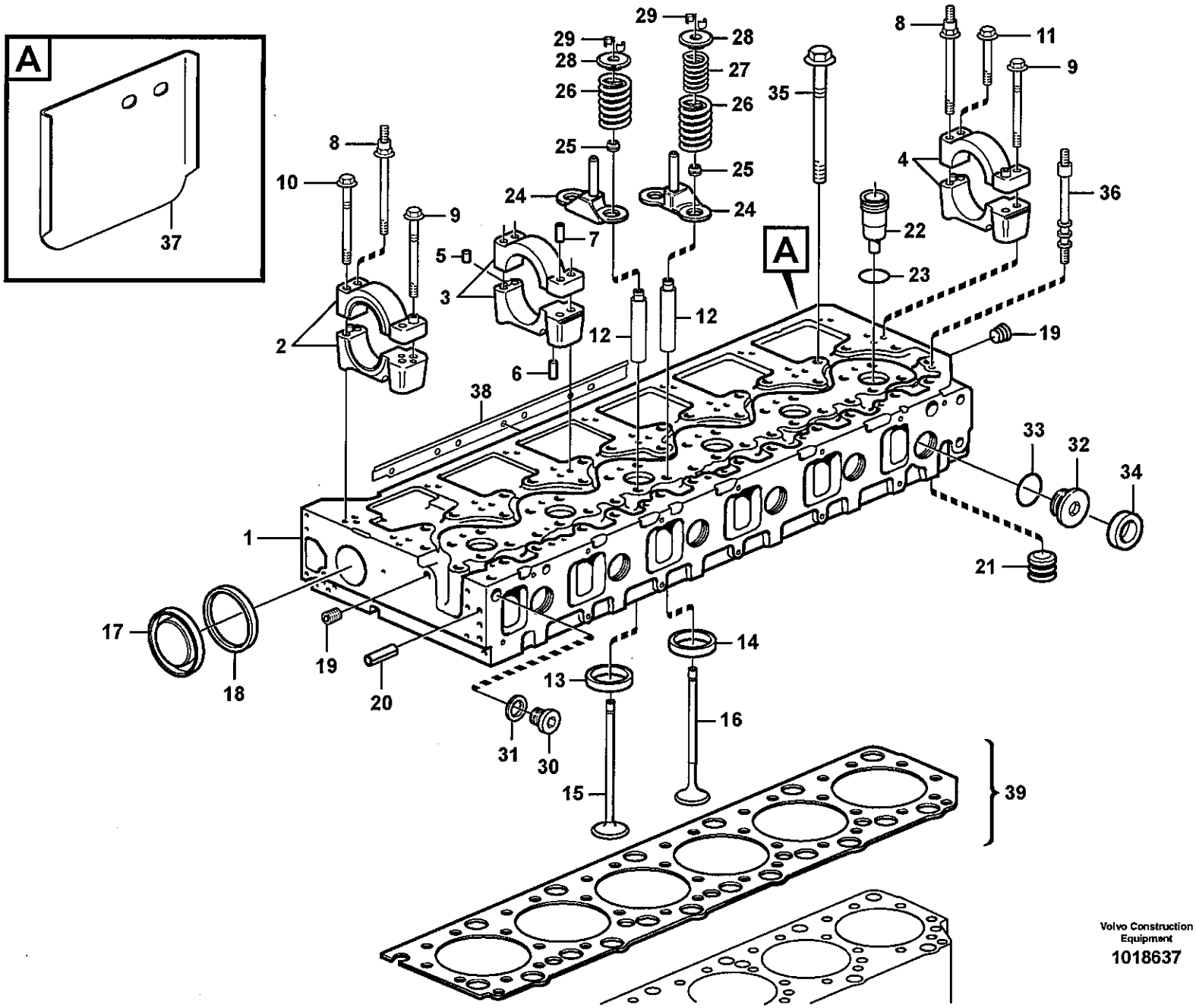

Volvo Construction Equipment
1018637

Fig.	Part No.	Quantity 1	2	3	PS	KIT	Description	Dénomination	Bezeichnung	Denominación	Benämning	Notes
1	**VOE 20560799**	1					Cylinder head	Culasse	Zylinderkopf	Culata	Cylinderhuvud	
	VOE 3165309	1					•Bearing Housing	•Carter Palier	•Lagergehäuse	•Caja Cojinete	•Lagerhus	
2	**VOE 3165130**	1					••Bearing Housing	••Carter Palier	••Lagergehäuse	••Caja Cojinete	••Lagerhus	
3	**VOE 3165133**	5					••Bearing Housing	••Carter Palier	••Lagergehäuse	••Caja Cojinete	••Lagerhus	
4	**VOE 3165136**	1					••Bearing Housing	••Carter Palier	••Lagergehäuse	••Caja Cojinete	••Lagerhus	
5	**VOE 950542**	7					•••Pin	•••Goupille	•••Stift	•••Pasador	•••Pinne	
6	**VOE 950562**	14					••Pin	••Goupille	••Stift	••Pasador	••Pinne	
7	**VOE 1546484**	14					••Sleeve	••Douille	••Hülse	••Manguito	••Hylsa	
8	**VOE 8170626**	7					•Stud	•Goujon	•Stiftschraube	•Esparrago	•Pinnskruv	
9	**VOE 1547889**	14					•Screw	•Vis	•Schraube	•Tornillo	•Skruv	L = 217 MM
10	**VOE 1547888**	1					•Screw	•Vis	•Schraube	•Tornillo	•Skruv	L = 106 MM
11	**VOE 1677283**	6					•Screw	•Vis	•Schraube	•Tornillo	•Skruv	L = 70 MM
12	**VOE 20460636**	24					•Valve Guide	•Guide Soupape	•Ventilführung	•Guia Valvula	•Ventilstyrning	
13	**VOE 20459329**	12					•Valve seat	•Siege soupape	•Ventilsitz	•Asiento valvula	•Ventilsäte	STD, Inlet
14	**VOE 20412798**	12					•Valve seat	•Siege de soupape	•Ventilsitz	•Asiento de valvula	•Ventilsäte	STD, Outlet
15	**VOE 20459326**	12					•Inlet valve	•Soupape d'entrée	•Einlassventil	•Valvula de entrada	•Inloppsventil	
16	**VOE 20441486**	12					•Exhaust Valve	•Soupape Echappem	•Auslassventil	•Valvula Escape	•Avgasventil	
17	**VOE 8170553**	1					•Cap Plug	•Boucho.capuchon	•Bundschraube	•Tapon	•Hattplugg	
18	**VOE 1544710**	1					•Sealing ring	•Bague d'étanchéité	•Runddichtring	•Anillo reten	•Tätningsring	
19	**VOE 13968062**	2					•Plug	•Bouchon	•Stopfen	•Tapon	•Plugg	
20	**VOE 422426**	1					•Pin	•Goupille	•Stift	•Pasador	•Pinne	
21	**VOE 20463179**	1					•Adapter	•Raccord Reduct.	•Verbind Stutzen	•Adaptador	•Adapter	
22	**VOE 3183368**	6					•Sleeve	•Douille	•Hülse	•Manguito	•Hylsa	
23	**VOE 20536487**	6					•O-ring	•Joint Torique	•O-Ring	•Junta torica	•O-ring	
24	**VOE 1677963**	6					•Guide Pin	•Goupille Guide	•Fuhrungszapfen	•Eje Guia	•Styrtapp	
25	**VOE 859171**	24					•Valve Seal	•Joint Soupape	•Ventildichtung	•Reten Valvula	•Ventiltätning	
26	**VOE 3183210**	24					•Valve Spring	•Ressort Soupape	•Ventilfeder	•Resorte Valvula	•Ventilfjäder	
27	**VOE 3183211**	12					•Valve Spring	•Ressort Soupape	•Ventilfeder	•Resorte Valvula	•Ventilfjäder	
28	**VOE 1546487**	24					•V Spr Washer	•Rond.ress.soup	•Ventilfedertell	•Arand Resor Val	•Ventilfj.bricka	
29	**VOE 1677875**	48					•Valve Collet	•Clavette soupape	•Ventilschloss	•Cierre Valvula	•Ventillås	

1	
2	
3	
4	
5	

Cylinderhuvud
Culata
Zylinderkopf
Culasse
Cylinder head

Catalogue id	Group
20108	**211**
Illustr. No	Section
1018637	**100**
Issue	Page
VOE 63A9920108	**53**

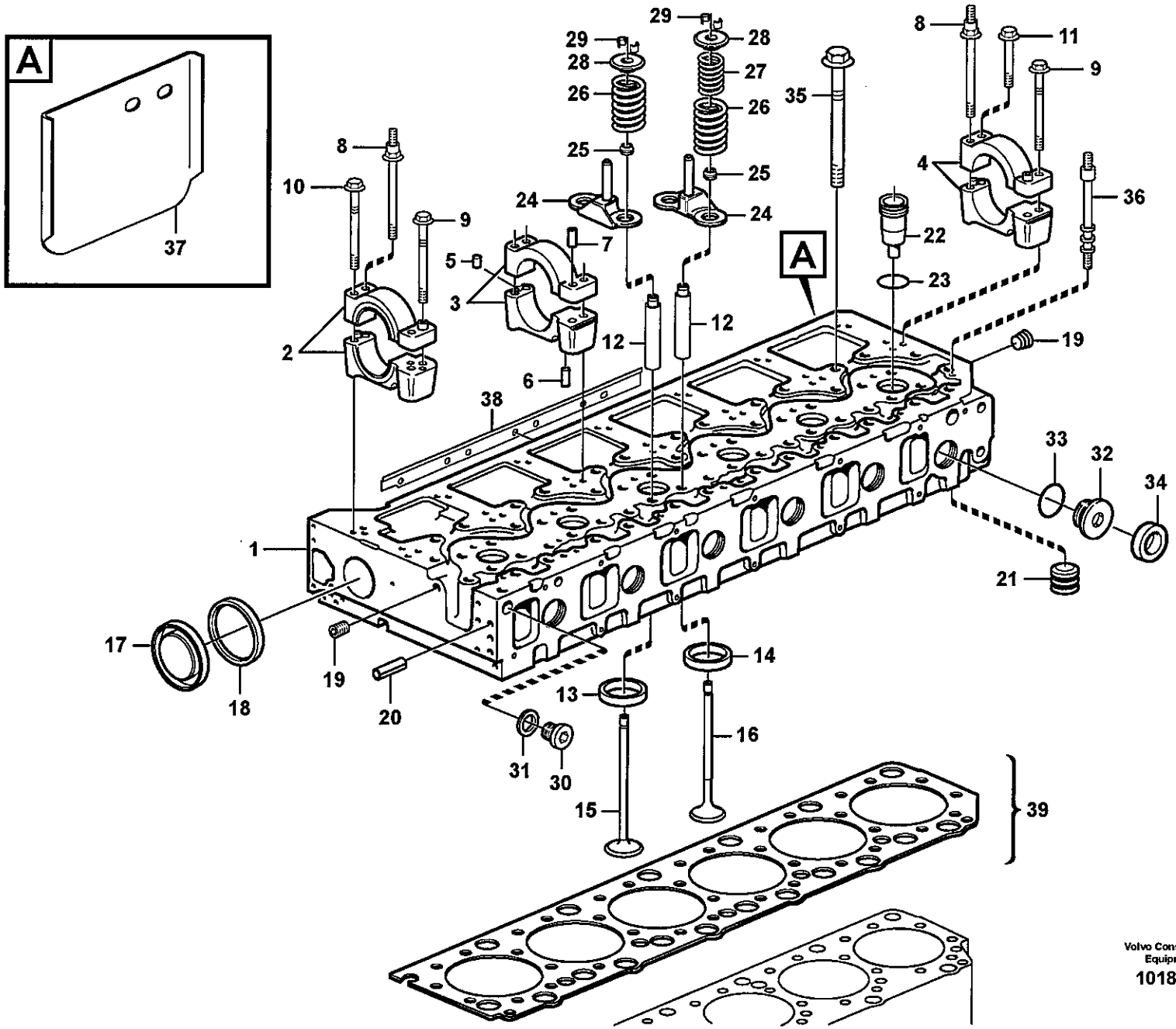

Volvo Construction Equipment

1018637

Fig.	Part No.	Quantity 1	2	3	PS	KIT	Description	Dénomination	Bezeichnung	Denominación	Benämning	Notes
30		1			NS		•Plug	•Bouchon	•Stopfen	•Tapon	•Plugg	
31	**VOE 13947281**	1					•Gasket	•Joint	•Dichtung	•Junta	•Packning	
		1			NS		•Plug	•Bouchon	•Stopfen	•Tapon	•Plugg	
32	**VOE 3155171**	1					••Plug	••Bouchon	••Stopfen	••Tapon	••Plugg	
33	**VOE 949659**	1					••O-ring	••Joint Torique	••O-Ring	••Junta torica	••O-ring	
34	**VOE 8131707**	11					•Cap Plug	•Boucho.capuchon	•Bundschraube	•Tapon	•Hattplugg	
	VOE 13949721	2					•O-ring	•Joint Torique	•O-Ring	•Junta torica	•O-ring	
35	**VOE 1547419**	38					Screw	Vis	Schraube	Tornillo	Skruv	
36	**VOE 8148863**	9					Stud	Goujon	Stiftschraube	Esparrago	Pinnskruv	
37		1			NS		Protecting plate	Tole protection	Schutzblech	Placa proteccion	Skyddsplåt	
38		1			NS		Heat Shield	Pare-chaleur	Wärmeschild	Defensa Termica	Värmesköld	
39	**VOE 3099100**	1					Gasket Kit	Kit Joints	Dichtungssatz	Juego Juntas	Packningsats	

1	
2	
3	
4	
5	

Cylinderhuvud
Culata
Zylinderkopf
Culasse
Cylinder head

Catalogue id	Group
20108	**211**
Illustr. No **1018637**	Section **100**
Issue **VOE 63A9920108**	Page **55**

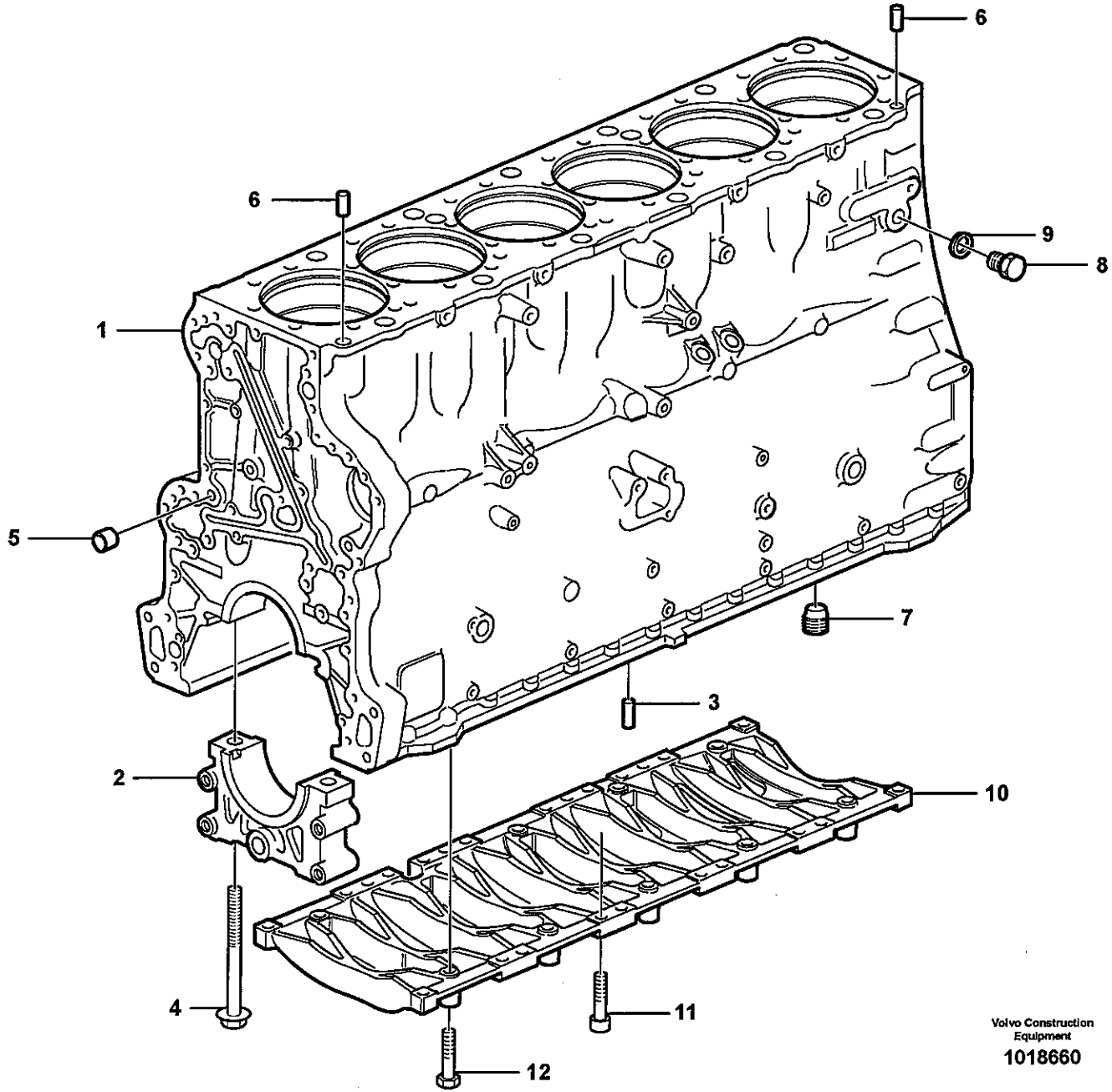

Volvo Construction Equipment

1018660

Fig.	Part No.	Quantity 1	2	3	PS	KIT	Description	Dénomination	Bezeichnung	Denominación	Benämning	Notes
	VOE 8130120	1					Cylinder Block	Bloc-cylindres	Zylinderblock	Bloque Cilindro	Cylinderblock	
1		1			NS		•Cylinder Block	•Bloc-cylindres	•Zylinderblock	•Bloque Cilindro	•Cylinderblock	
2		7			NS		•Cap	•Cavalier	•Überwurf	•Sombrerete	•Överfall	
3	**VOE 422426**	1					•Pin	•Goupille	•Stift	•Pasador	•Pinne	
4	**VOE 1547040**	14					•Screw	•Vis	•Schraube	•Tornillo	•Skruv	
5	**VOE 981735**	1					Cap Plug	Boucho.capuchon	Bundschraube	Tapon	Hattplugg	
6	**VOE 8170389**	2					Guide Sleeve	Manchon guide	Führungshülse	Manguito guia	Styrhylsa	
7	**VOE 8170666**	1					Plug	Bouchon	Stopfen	Tapon	Plugg	
8	**VOE 13960634**	1					Plug	Bouchon	Stopfen	Tapon	Plugg	
9	**VOE 13947627**	1					Plane Gasket	Joint Plan	Flachdichtung	Junta Plana	Planpackning	
10	**VOE 3183414**	1					Frame	Chassis	Rahmen	Bastidor	Ram	
11	**VOE 973523**	20					Allen Hd Screw	Vis A 6 Pans Cr	Inbusschraube	Torn Hex Embut	Insexskruv	
12	**VOE 13965187**	6					Flange screw	Vis à bride	Flanschschraube	Torn embridado	Flänsskruv	L = 60 MM

1		**Cylinderblock** **Bloque de cilindros** **Zylinderblock** **Bloc-cylindres** **Cylinder block**
2		
3		
4		
5		

Catalogue id **20108**	Group **212**
Illustr. No **1018660**	Section **100**
Issue **VOE 63A9920108**	Page **57**

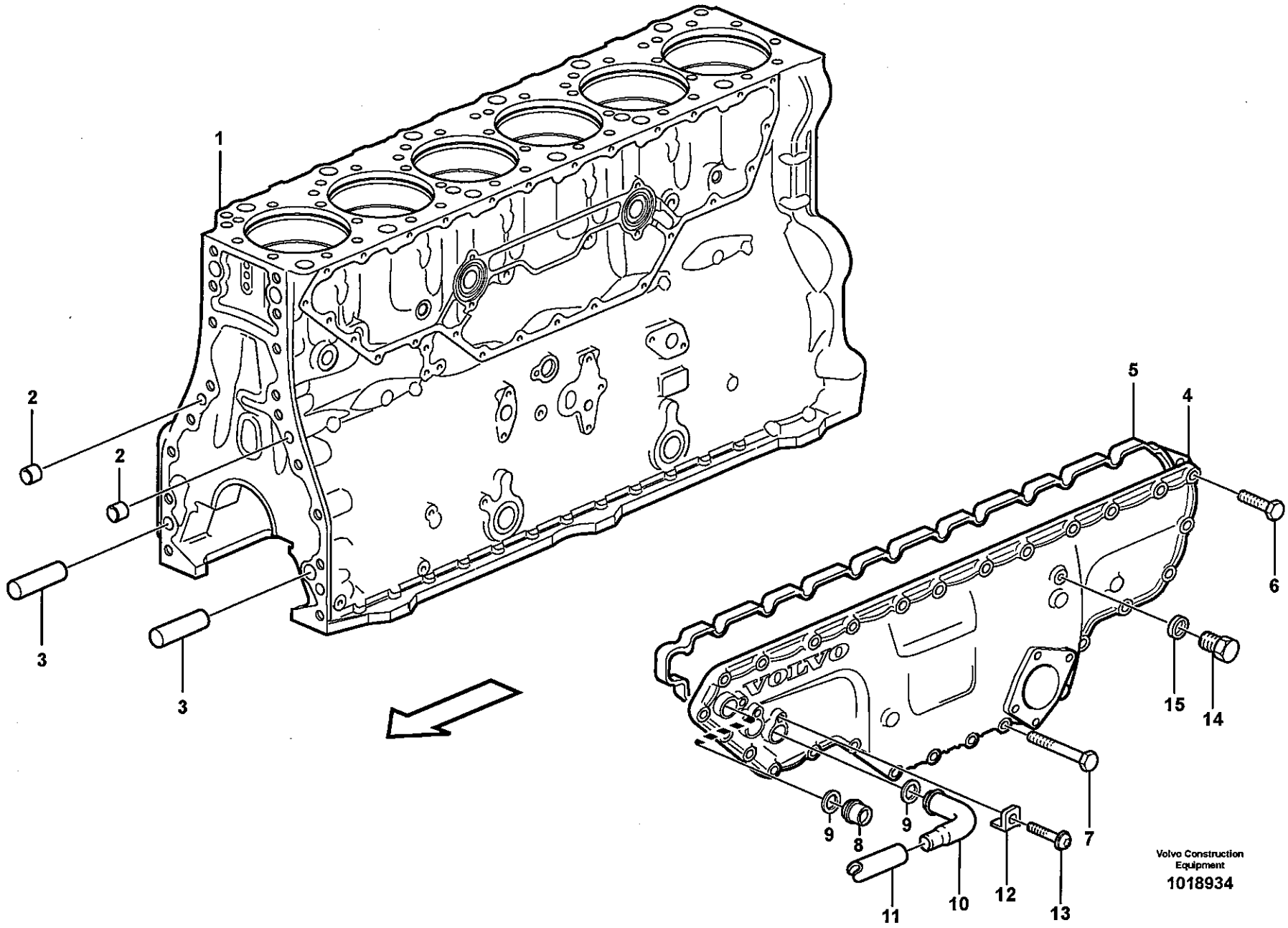
1
2
2
3
3
5
4
6
15
14
9
8
9
7
11
10
12
13
VOLVO
Volvo Construction Equipment
1018934

Fig.	Part No.	Quantity 1	2	3	PS	KIT	Description	Dénomination	Bezeichnung	Denominación	Benämning	Notes
1		1					Cylinder block	Bloc-cylindres	Zylinderblock	Bloque cilindro	Cylinderblock	See group 212, Page 57
2	**VOE 981735**	2					Cap Plug	Boucho.capuchon	Bundschraube	Tapon	Hattplugg	
3	**VOE 8170389**	2					Guide Sleeve	Manchon guide	Führungshülse	Manguito guia	Styrhylsa	
4	**VOE 20538056**	1					Casing	Boitier	Gehäuse	Cubierta	Kåpa	
5	**VOE 20712545**	1					Seal	Joint	Dichtring	Junta	Tätning	
6	**VOE 13945444**	20					Flange screw	Vis à bride	Flanschschraube	Torn embridado	Flänsskruv	
7	**VOE 13965180**	7					Flange screw	Vis à bride	Flanschschraube	Torn embridado	Flänsskruv	
8	**VOE 1546528**	1					Plug	Bouchon	Stopfen	Tapon	Plugg	
9	**VOE 1547252**	2					Sealing ring	Bague d'étanchéité	Runddichtring	Anillo reten	Tätningsring	
10	**VOE 11127377**	1					Pipe	Canalisation	Rohrleitung	Canalizacion	Rör	
11		1					Hose	Flexible	Schlauch	Manguera	Slang	See group 873, Page 755
12	**VOE 1546532**	2					Lock brace	Etrier de verrouillage	Sperrklinke	Brazo Seguridad	Låsbygel	
13	**VOE 13972542**	2					Screw	Vis	Schraube	Tornillo	Skruv	
14	**VOE 960631**	2					Plug	Bouchon	Stopfen	Tapon	Plugg	
15	**VOE 7011996**	2					Gasket	Joint	Dichtung	Junta	Packning	

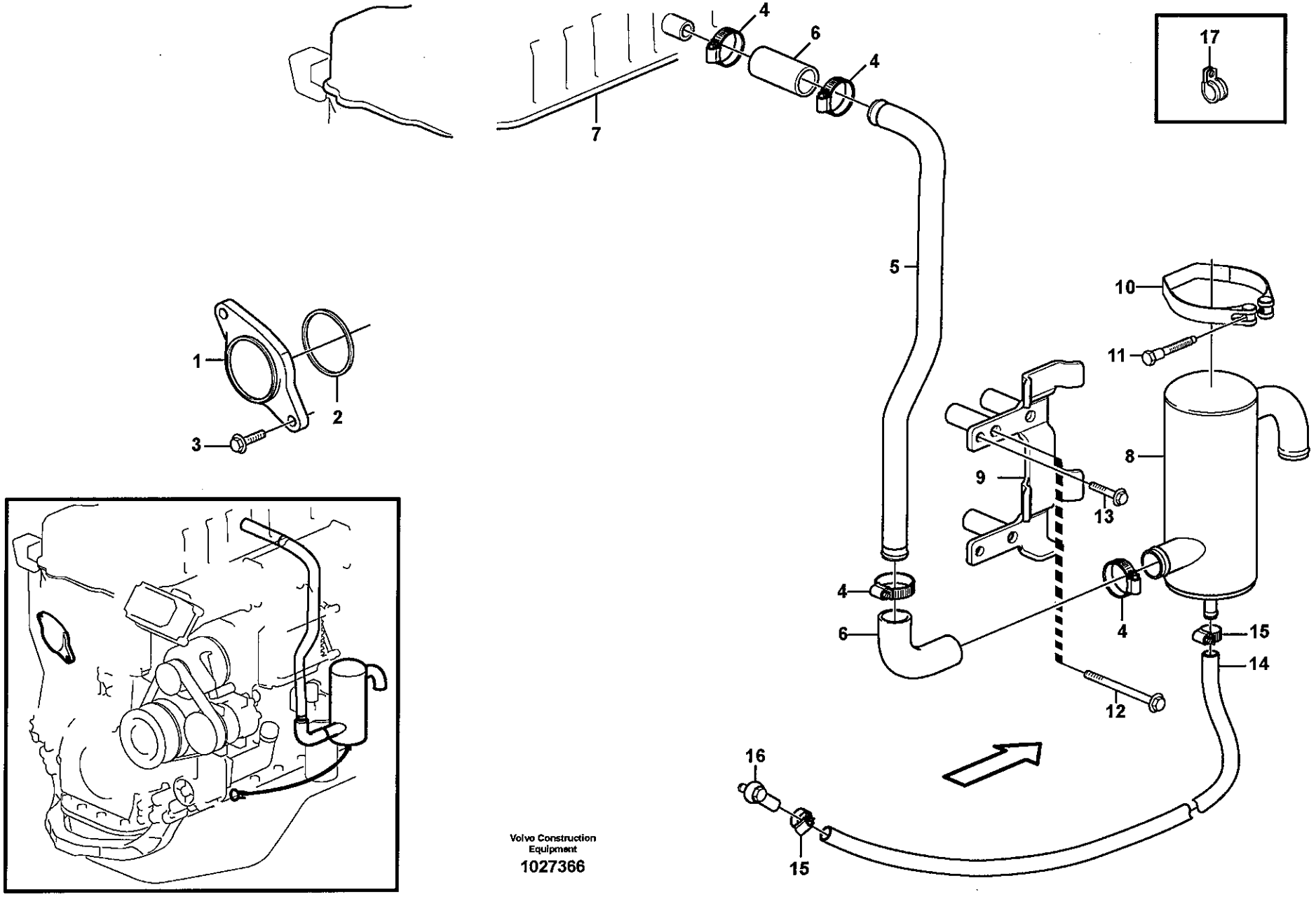

Volvo Construction Equipment
1027366

Fig.	Part No.	Quantity 1	2	3	PS	KIT	Description	Dénomination	Bezeichnung	Denominación	Benämning	Notes
1		1			NS		Plug	Bouchon	Stopfen	Tapon	Plugg	
2	**VOE 3165097**	1					Sealing ring	Bague d'étanchéité	Runddichtring	Anillo reten	Tätningsring	
3	**VOE 13945444**	2					Flange screw	Vis à bride	Flanschschraube	Torn embridado	Flänsskruv	
4	**VOE 943476**	4					Hose Clamp	Collier Serrage	Schlauchschelle	Abraz Manguera	Slangklamma	
5	**VOE 11423651**	1					Pipe	Canalisation	Rohrleitung	Canalizacion	Rör	
6	**VOE 11128756**	1					Hose	Flexible	Schlauch	Manguera	Slang	
7		1					Valve Cover	Cache-soupapes	Zylkopfhaube	Cubier Valvula	Ventilkåpa	See group 214, Page 67
8	**VOE 11033878**	1					Oil Trap	Capteur Huile	Ölfalle	Captador Aceite	Oljefälla	
9	**VOE 11423146**	1					Attachment	Fixation	Halterung	Fijacion	Fäste	
10	**VOE 420914**	1					Tensioning Band	Ruban Serrage	Spannband	Cinta Tensora	Spännband	
11	**VOE 1545257**	1					Screw	Vis	Schraube	Tornillo	Skruv	
12	**VOE 13965188**	3					Flange screw	Vis à bride	Flanschschraube	Torn embridado	Flänsskruv	
13	**VOE 946440**	2					Flange screw	Vis à bride	Flanschschraube	Torn embridado	Flänsskruv	
14	**VOE 983342**	REQ					Hose	Durit	Schlauch	Tubo flexible	Slang	L = 520 MM
15	**VOE 943471**	2					Hose Clamp	Collier Serrage	Schlauchschelle	Abraz Manguera	Slangklamma	
16	**VOE 11423224**	1					Nipple	Raccord	Nippel	Niple	Nippel	
17	**VOE 13949746**	2					Clamp	Pince Serrage	Klemme	Abrazadera	Klämma	

1		**Vevhusventilation** **Ventilación del cárter** **Kurbelgehäusebelüftung** **Ventilation de carter** **Crankcase ventilation**	Catalogue id **20108**	Group **212**
2			Illustr. No **1027366**	Section **200**
3			Issue **VOE 63A9920108**	Page **61**
4				
5				

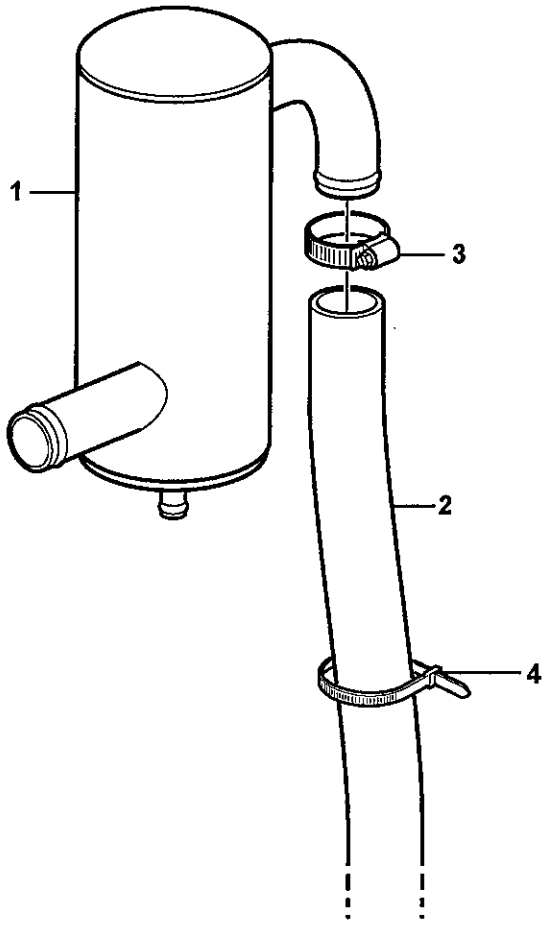

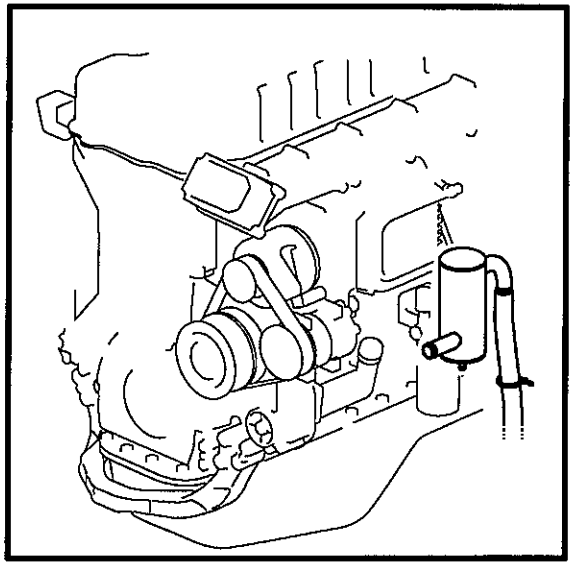

Volvo Construction Equipment

1018618

Fig.	Part No.	Quantity 1	2	3	PS	KIT	Description	Dénomination	Bezeichnung	Denominación	Benämning	Notes
1		1					Oil Trap	Capteur Huile	Ölfalle	Captador Aceite	Oljefälla	See group 212, Page 61
2	**VOE 13942707**	REQ					Hose	Durit	Schlauch	Tubo flexible	Slang	L = 950 MM
3	**VOE 943476**	1					Hose Clamp	Collier Serrage	Schlauchschelle	Abraz Manguera	Slangklamma	
4	**VOE 11104606**	1					Retaining Strap	Courroi.serrage	Halteriemen	Correa Tensora	Spännrem	

1		**Vevhusventilation** **Ventilación del cárter** **Kurbelgehäusebelüftung** **Ventilation de carter** **Crankcase ventilation**	Catalogue id **20108**	Group **212**
2				
3			Illustr. No **1018618**	Section **250**
4			Issue **VOE 63A9920108**	Page **63**
5				

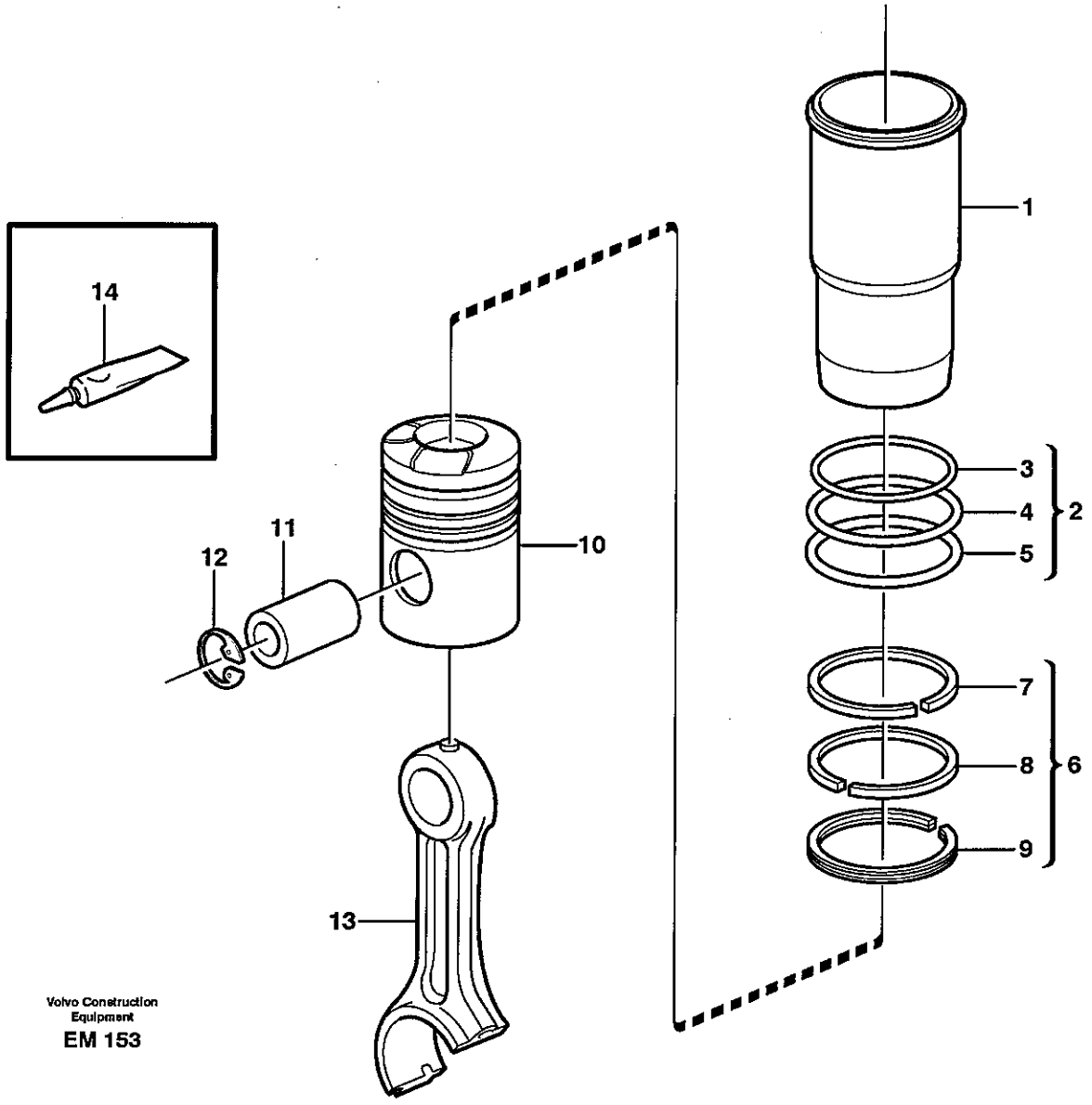

Volvo Construction Equipment

EM 153

Fig.	Part No.	Quantity 1	2	3	PS	KIT	Description	Dénomination	Bezeichnung	Denominación	Benämning	Notes
	VOE 20820358	6					Cyl Liner Kit	Jeu Chemises	Cyl Buchsensatz	Jg Camisa Cil	Cyl.fodersats	
1		6			NS		•Cylinder Liner	•Chemise Cylind	•Zyl Buchse	•Camisa	•Cylinderfoder	
2	**VOE 270950**	6					•Sealing Kit	•Jeu Joints	•Dichtungssatz	•Juego Retenes	•Tätningssats	
3		6			NS		••Sealing Ring	••Bagu.etancheite	••Runddichtring	••Anillo Reten	••Tätningsring	UPPER
4		12			NS		••Sealing ring	••Bague d'étanchéité	••Runddichtring	••Anillo reten	••Tätningsring	CENT
5		6			NS		••Sealing ring	••Bague d'étanchéité	••Runddichtring	••Anillo reten	••Tätningsring	LOW
6	**VOE 20820363**	6					•Piston Ring Kit	•Jeu Segm.piston	•Kolbenringsatz	•Jg Segm Piston	•Kolvringsats	
7		6			NS		••Compression ring	••Segment compress	••Verdichtungsring	••Segmento compres	••Kompressionsring	UPPER
8	**VOE 20576259**	6					••Compression ring	••Segment compress	••Verdichtungsring	••Segmento compres	••Kompressionsring	LOW
9		6			NS		••Oil scraper ring	••Racleur huile	••Ölabstreifring	••Raspador aceite	••Oljeskrapring	
10		6			NS		•Piston	•Piston	•Kolben	•Piston	•Kolv	
11	**VOE 3155115**	6					•Piston Pin	•Axe Piston	•Kolbenbolzen	•Bulon	•Kolvtapp	
12	**VOE 914530**	12					•Snap Ring	•Circlip	•Nutring	•Circlip	•Spårring	
13		6					Connecting rod	Barre de connexion	Verbindungsstange	Barra de connexion	Vevstake	See group 216, Page 83
14	**VOE 1161277**	REQ					Sealant	Prod.etancheite	Dichtmittel	Product Estanq	Tätningsmedel	20 GRAM
	VOE 11713514	REQ					Sealant	Prod.etancheite	Dichtmittel	Product Estanq	Tätningsmedel	

1		**Cylinderfoder och kolv** **Camisa y piston** **Zylinderlaufbuchse und Kolben** **Chemise cylindre et piston** **Cylinder liner and piston**	Catalogue id **20108**	Group **213**
2			Illustr. No **EM153**	Section **100**
3			Issue **VOE 63A9920108**	Page **65**
4				
5				

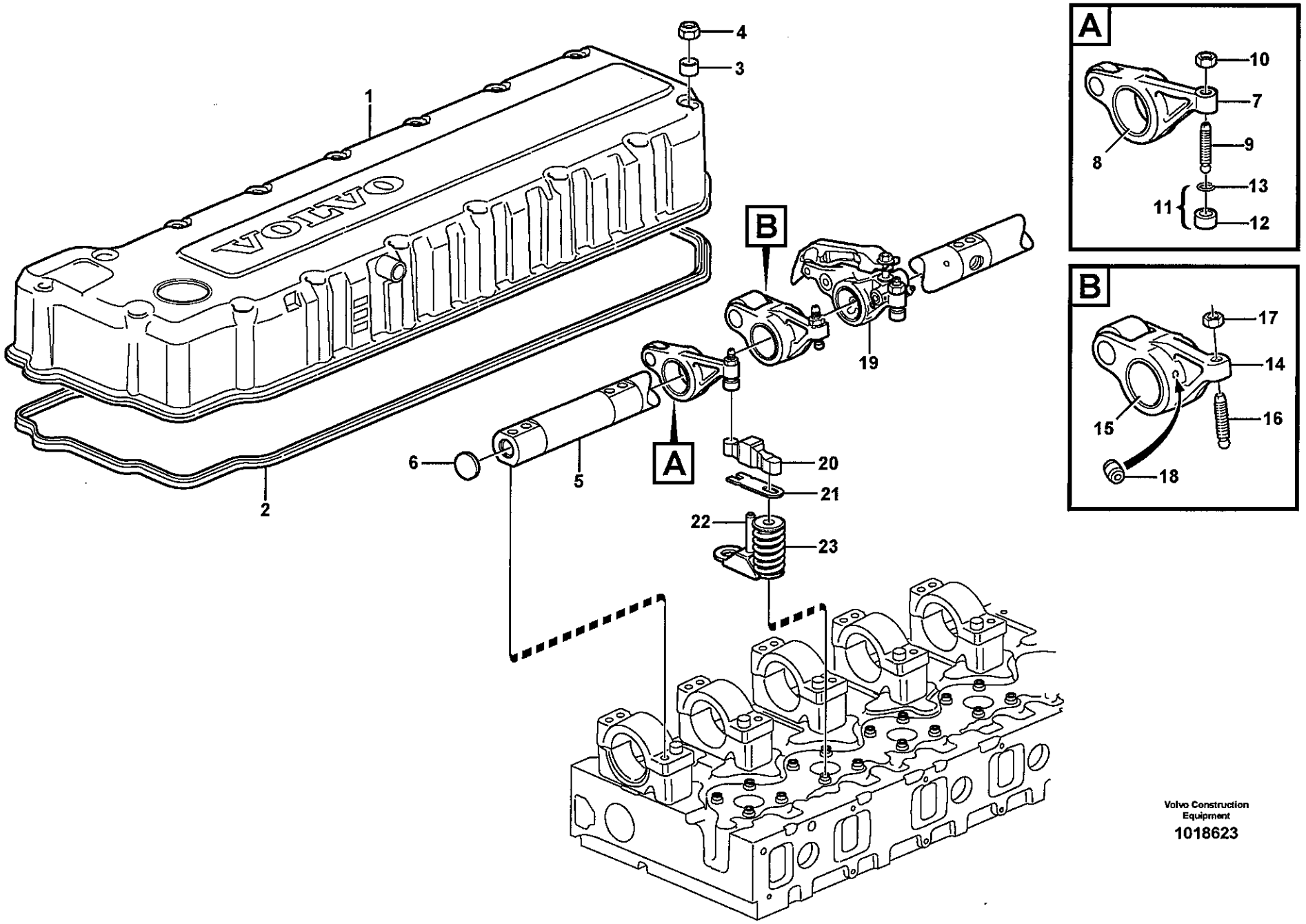

Volvo Construction Equipment

1018623

Fig.	Part No.	Quantity 1	2	3	PS	KIT	Description	Dénomination	Bezeichnung	Denominación	Benämning	Notes
	VOE 20545676	1					Valve Cover	Cache-soupapes	Zylkopfhaube	Cubier Valvula	Ventilkåpa	
1		1			NS		•Valve cover	•Cache-soupapes	•Zylkopfhaube	•Cubier valvula	•Ventilkåpa	
2	**VOE 8170116**	1					Sealing strip	Lisse etancheite	Dichtleiste	Moldura reten	Tätningslist	
3	**VOE 3964604**	16					Bushing	Bague	Buchse	Casquillo	Bussning	
4	**VOE 8148488**	16					Lock nut	Contre-ecrou	Sicherungsmutter	Contratuerca	Låsmutter	
	VOE 8170158	1					Rocker Arm Shaft	Arbre bras culbuteur	Kipphebelwelle	Arbol brazo balancin	Vipparmsaxel	
5		1			NS		•Rocker Arm Shaft	•Arbre bras culbuteur	•Kipphebelwelle	•Arbol brazo balancin	•Vipparmsaxel	
6	**VOE 980176**	2					•Plug	•Bouchon	•Stopfen	•Tapon	•Plugg	
	VOE 20738717	6					Rocker Arm	Culbuteur	Kipphebel	Balancin	Vipparm	INLET
		6			NS		•Rocker Arm	•Culbuteur	•Kipphebel	•Balancin	•Vipparm	
7		6			NS		••Rocker arm	••Culbuteur	••Kipphebel	••Brazo basculant	••Vipparm	
8		6			NS		••Bushing	••Bague	••Büchse	••Casquillo	••Bussning	
9	**VOE 1546458**	6					•Screw	•Vis	•Schraube	•Tornillo	•Skruv	
10	**VOE 13946911**	6					•Nut	•Ecrou	•Mutter	•Tuerca	•Mutter	
11	**VOE 20441753**	6					•Ball Socket	•Siege de bille	•Kugelschale	•Asiento de bola	•Kulskål	
12		6			NS		••Ball Socket	••Siege de bille	••Kugelschale	••Asiento de bola	••Kulskål	
13	**VOE 944364**	6					••O-ring	••Joint Torique	••O-Ring	••Junta torica	••O-ring	
	VOE 20738748	6					Rocker Arm	Culbuteur	Kipphebel	Balancin	Vipparm	INJECTOR
14		6			NS		•Rocker Arm	•Culbuteur	•Kipphebel	•Balancin	•Vipparm	
15		6			NS		•Bushing	•Bague	•Buchse	•Casquillo	•Bussning	
16	**VOE 1546775**	6					•Screw	•Vis	•Schraube	•Tornillo	•Skruv	
17	**VOE 1677396**	6					•Hexagon Nut	•Ecrou Hexagonal	•Sechskantmutter	•Tuerca Hexagon	•Sexkantsmutter	
18	**VOE 3964817**	12					•Nozzle	•Gicleur	•Düse	•Difusor	•Munstycke	
19		6					Rocker Arm	Culbuteur	Kipphebel	Balancin	Vipparm	See group 214, Page 73
20	**VOE 3183207**	12					Yoke	Etrier	Joch	Mordaza	Ok	
21	**VOE 1547967**	REQ					Shim	Cale Reglage	Nachstellblech	Cuna de calzar	Justerbleck	
	VOE 1547968	REQ					Shim	Cale Reglage	Nachstellblech	Cuna de calzar	Justerbleck	THICK = 2,05 MM
	VOE 1547969	REQ					Shim	Cale Reglage	Nachstellblech	Cuna de calzar	Justerbleck	THICK = 2,10 MM
	VOE 1547970	REQ					Shim	Cale Reglage	Nachstellblech	Cuna de calzar	Justerbleck	THICK = 2,15 MM
	VOE 1547971	REQ					Shim	Cale Reglage	Nachstellblech	Cuna de calzar	Justerbleck	THICK = 2,20 MM

1	
2	
3	
4	
5	

Ventilmekanism
Mecanismo de vávulas
Ventilmechanismus
Commande des soupapes
Valve mechanism

Catalogue id	Group
20108	**214**
Illustr. No	Section
1018623	**100**
Issue	Page
VOE 63A9920108	**67**

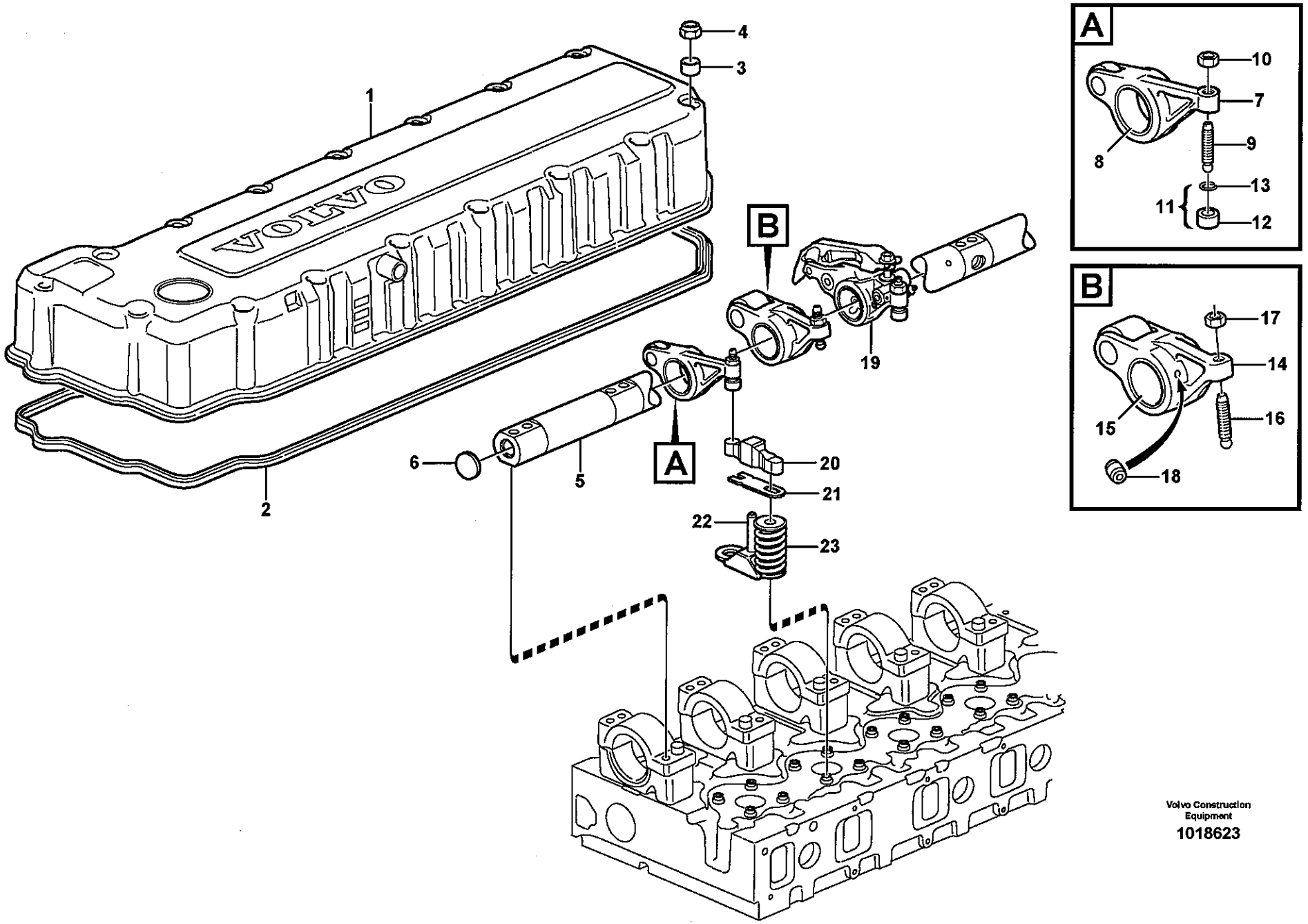

Volvo Construction Equipment

1018623

Fig.	Part No.	Quantity 1	2	3	PS	KIT	Description	Dénomination	Bezeichnung	Denominación	Benämning	Notes
	VOE 1547972	REQ					Shim	Cale Reglage	Nachstellblech	Cuna de calzar	Justerbleck	THICK = 2,25 MM
	VOE 1547973	REQ					Shim	Cale Reglage	Nachstellblech	Cuna de calzar	Justerbleck	THICK = 2,30 MM
	VOE 1547974	REQ					Shim	Cale Reglage	Nachstellblech	Cuna de calzar	Justerbleck	THICK = 2,35 MM
	VOE 1547975	REQ					Shim	Cale Reglage	Nachstellblech	Cuna de calzar	Justerbleck	THICK = 2,40 MM
	VOE 1547976	REQ					Shim	Cale Reglage	Nachstellblech	Cuna de calzar	Justerbleck	THICK = 2,45 MM
	VOE 1547977	REQ					Shim	Cale Reglage	Nachstellblech	Cuna de calzar	Justerbleck	THICK = 2,50 MM
	VOE 1547978	REQ					Shim	Cale Reglage	Nachstellblech	Cuna de calzar	Justerbleck	THICK = 2,55 MM
	VOE 1547979	REQ					Shim	Cale Reglage	Nachstellblech	Cuna de calzar	Justerbleck	THICK = 2,60 MM
	VOE 1547980	REQ					Shim	Cale Reglage	Nachstellblech	Cuna de calzar	Justerbleck	THICK = 2,65 MM
	VOE 1547981	REQ					Shim	Cale Reglage	Nachstellblech	Cuna de calzar	Justerbleck	THICK = 2,70 MM
	VOE 1547982	REQ					Shim	Cale Reglage	Nachstellblech	Cuna de calzar	Justerbleck	THICK = 2,75 MM
	VOE 1547983	REQ					Shim	Cale Reglage	Nachstellblech	Cuna de calzar	Justerbleck	THICK = 2,80 MM
	VOE 1547984	REQ					Shim	Cale Reglage	Nachstellblech	Cuna de calzar	Justerbleck	THICK = 2,85 MM
	VOE 1677347	REQ					Shim	Cale Reglage	Nachstellblech	Cuna de calzar	Justerbleck	THICK = 2,90 MM
	VOE 1677348	REQ					Shim	Cale Reglage	Nachstellblech	Cuna de calzar	Justerbleck	THICK = 2,95 MM
	VOE 1677349	REQ					Shim	Cale Reglage	Nachstellblech	Cuna de calzar	Justerbleck	THICK = 3,00 MM
	VOE 1677350	REQ					Shim	Cale Reglage	Nachstellblech	Cuna de calzar	Justerbleck	THICK = 3,05 MM
	VOE 1677351	REQ					Shim	Cale Reglage	Nachstellblech	Cuna de calzar	Justerbleck	THICK = 3,10 MM
	VOE 1677352	REQ					Shim	Cale Reglage	Nachstellblech	Cuna de calzar	Justerbleck	THICK = 3,15 MM
	VOE 1677353	REQ					Shim	Cale Reglage	Nachstellblech	Cuna de calzar	Justerbleck	THICK = 3,20 MM
	VOE 1677354	REQ					Shim	Cale Reglage	Nachstellblech	Cuna de calzar	Justerbleck	THICK = 3,25 MM
	VOE 1677355	REQ					Shim	Cale Reglage	Nachstellblech	Cuna de calzar	Justerbleck	THICK = 3,30 MM
	VOE 1677356	REQ					Shim	Cale Reglage	Nachstellblech	Cuna de calzar	Justerbleck	THICK = 3,35 MM
	VOE 1677357	REQ					Shim	Cale Reglage	Nachstellblech	Cuna de calzar	Justerbleck	THICK = 3,40 MM
	VOE 1677358	REQ					Shim	Cale Reglage	Nachstellblech	Cuna de calzar	Justerbleck	THICK = 3,45 MM
	VOE 1677359	REQ					Shim	Cale Reglage	Nachstellblech	Cuna de calzar	Justerbleck	THICK = 3,50 MM
	VOE 1677360	REQ					Shim	Cale Reglage	Nachstellblech	Cuna de calzar	Justerbleck	THICK = 3,55 MM
	VOE 1677361	REQ					Shim	Cale Reglage	Nachstellblech	Cuna de calzar	Justerbleck	THICK = 3,60 MM
	VOE 1677362	REQ					Shim	Cale Reglage	Nachstellblech	Cuna de calzar	Justerbleck	THICK = 3,65 MM
	VOE 1677363	REQ					Shim	Cale Reglage	Nachstellblech	Cuna de calzar	Justerbleck	THICK = 3,70 MM

1		**Ventilmekanism** **Mecanismo de vávulas** **Ventilmechanismus** **Commande des soupapes** **Valve mechanism**	Catalogue id **20108**	Group **214**
2				
3			Illustr. No **1018623**	Section **100**
4			Issue **VOE 63A9920108**	Page **69**
5				

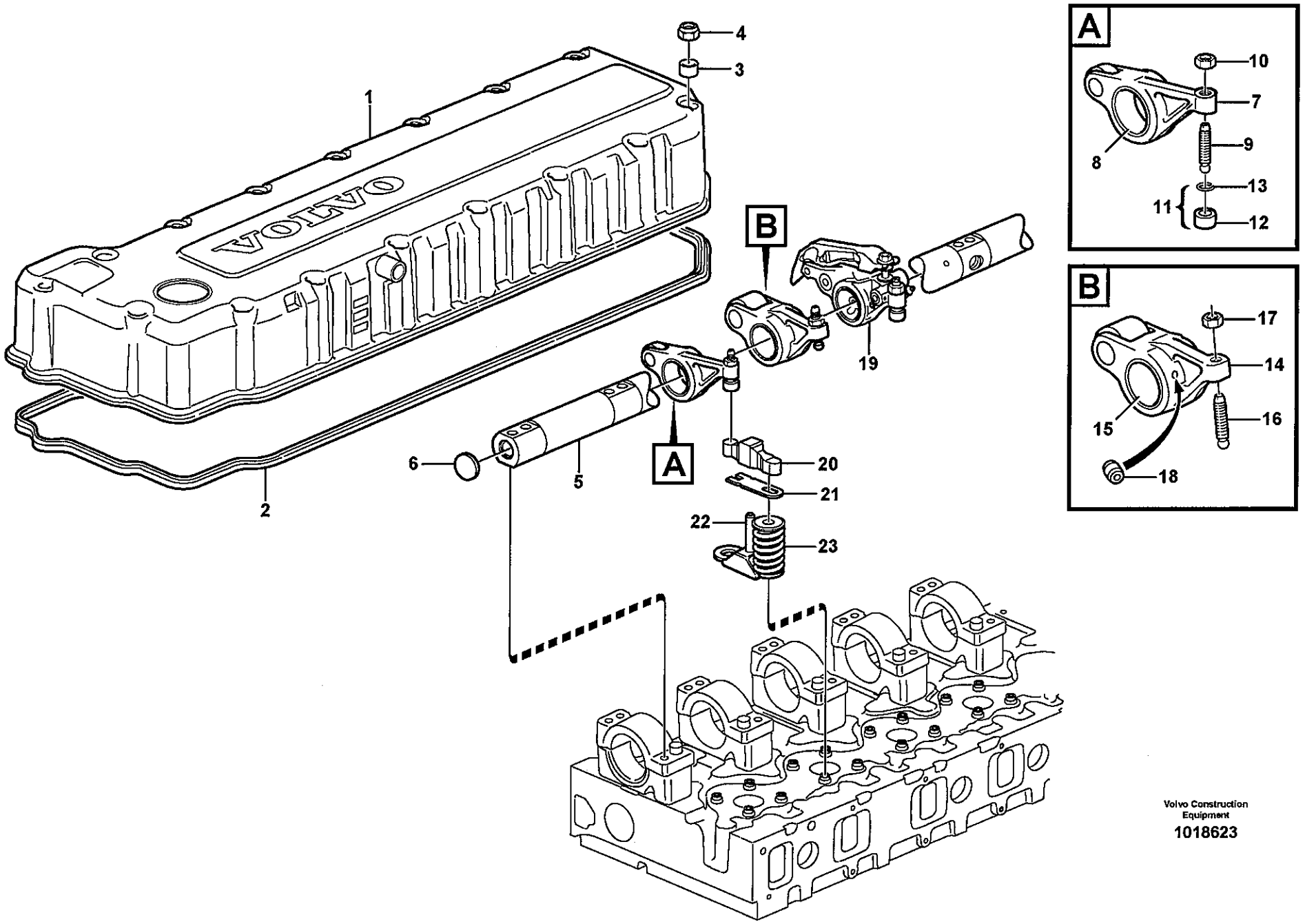

Volvo Construction Equipment

1018623

Fig.	Part No.	Quantity 1	2	3	PS	KIT	Description	Dénomination	Bezeichnung	Denominación	Benämning	Notes
	VOE 1677364	REQ					Shim	Cale Reglage	Nachstellblech	Cuna de calzar	Justerbleck	THICK = 3,75 MM
	VOE 1677365	REQ					Shim	Cale Reglage	Nachstellblech	Cuna de calzar	Justerbleck	THICK = 3,80 MM
	VOE 1677366	REQ					Shim	Cale Reglage	Nachstellblech	Cuna de calzar	Justerbleck	THICK = 3,85 MM
	VOE 1677367	REQ					Shim	Cale Reglage	Nachstellblech	Cuna de calzar	Justerbleck	THICK = 3,90 MM
	VOE 1677368	REQ					Shim	Cale Reglage	Nachstellblech	Cuna de calzar	Justerbleck	THICK = 3,95 MM
22		12					Guide pin	Goupille guide	Fuhrungszapfen	Eje guia	Styrtapp	See group 211, Page 53
23		24					Valve spring	Ressort soupape	Ventilfeder	Resorte valvula	Ventilfjäder	See group 211, Page 53

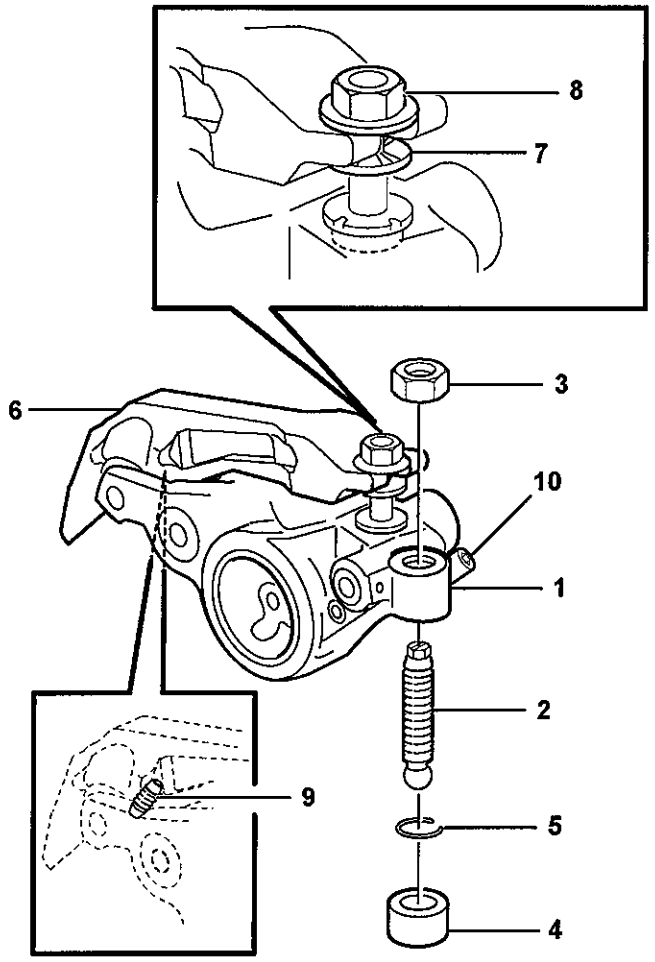

Volvo Construction Equipment

1018621

Fig.	Part No.	Quantity 1	2	3	PS	KIT	Description	Dénomination	Bezeichnung	Denominación	Benämning	Notes
	VOE 20941606	1					Rocker Arm	Culbuteur	Kipphebel	Balancin	Vipparm	EXHAUST
1		1			NS		•Rocker Arm	•Culbuteur	•Kipphebel	•Balancin	•Vipparm	
2	**VOE 1546458**	1					•Screw	•Vis	•Schraube	•Tornillo	•Skruv	
3	**VOE 13946911**	1					•Nut	•Ecrou	•Mutter	•Tuerca	•Mutter	
4	**VOE 20441753**	1					•Ball Socket	•Siege de bille	•Kugelschale	•Asiento de bola	•Kulskål	
5	**VOE 944364**	1					••O-ring	••Joint Torique	••O-Ring	••Junta torica	••O-ring	
6		1			NS		•Rocker Arm	•Culbuteur	•Kipphebel	•Balancin	•Vipparm	
7		1			NS		•Sleeve	•Manchon	•Muffe	•Manguito	•Muff	
8	**VOE 20524958**	1					•Nut	•Ecrou	•Mutter	•Tuerca	•Mutter	
9	**VOE 3964817**	1					•Nozzle	•Gicleur	•Düse	•Difusor	•Munstycke	
10	**VOE 20916960**	1					•Nipple	•Raccord	•Nippel	•Niple	•Nippel	

1	
2	
3	
4	
5	

Vipparm
Balancín
Kipphebel
Culbuteur
Rocker arm

Catalogue id **20108**	Group **214**
Illustr. No **1018621**	Section **150**
Issue **VOE 63A9920108**	Page **73**

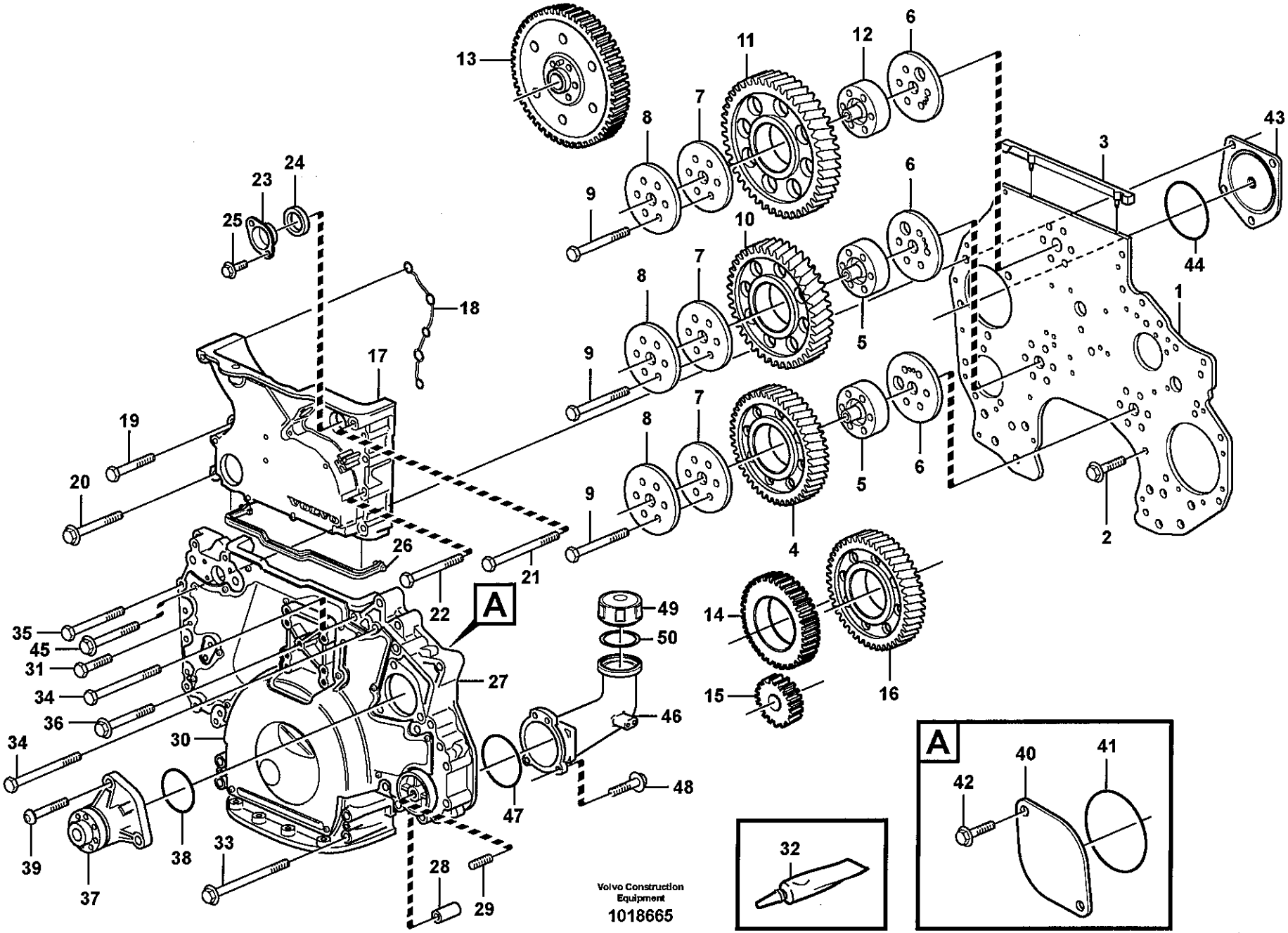
A
A
Volvo Construction Equipment
1018665

Fig.	Part No.	Quantity 1	2	3	PS	KIT	Description	Dénomination	Bezeichnung	Denominación	Benämning	Notes
1	**VOE 8170561**	1					Xmsn Plate	Tole Transmiss.	Nebenantr Deck	Placa Distribuc	Transm.plåt	
2	**VOE 946470**	17					Flange screw	Vis à bride	Flanschschraube	Torn embridado	Flänsskruv	
3	**VOE 20489341**	1					Gasket	Joint	Dichtung	Junta	Packning	
4	**VOE 8170193**	1					Idler Gear	Pignon Fou	Vorgelegerad	Engranaj Interm	Mellanhjul	
5	**VOE 8170219**	2					Hub	Bossage	Nabe	Asiento	Nav	
6	**VOE 8170220**	3					Thrust Washer	Rondelle Butee	Druckscheibe	Arandela Presio	Tryckbricka	
7	**VOE 3184865**	3					Thrust Washer	Rondelle Butee	Druckscheibe	Arandela Presio	Tryckbricka	
8	**VOE 3184868**	3					Bearing Shield	Flasque	Lagerschild	Defensa Cojinet	Lagersköld	
9	**VOE 1547886**	18					Screw	Vis	Schraube	Tornillo	Skruv	
10	**VOE 8170195**	1					Idler Gear	Pignon Fou	Vorgelegerad	Engranaj Interm	Mellanhjul	
11	**VOE 8170197**	1					Idler Gear	Pignon Fou	Vorgelegerad	Engranaj Interm	Mellanhjul	
12	**VOE 8170199**	1					Hub	Bossage	Nabe	Asiento	Nav	
13		1					Gear	Pignon	Zahnrad	Engranaje	Kugghjul	See group 215, Page 81
14		1					Idler gear	Pignon fou	Vorgelegerad	Engranaj interm	Mellanhjul	See group 221, Page 99
15		1					Gear	Pignon	Zahnrad	Engranaje	Kugghjul	See group 221, Page 99
16		1			NS		Gear	Pignon	Zahnrad	Engranaje	Kugghjul	See group 262, Page
17	**VOE 20713791**	1					Tmg Gear Cover	Couv.distribut.	Steuergeh Deck	Tapa Distribuc	Transm.lock	
18	**VOE 3830184**	1					Seal	Joint	Dichtring	Junta	Tätning	
19	**VOE 13965182**	3					Flange screw	Vis à bride	Flanschschraube	Torn embridado	Flänsskruv	L = 80 MM
20	**VOE 13965183**	1					Flange screw	Vis à bride	Flanschschraube	Torn embridado	Flänsskruv	L = 90 MM
21	**VOE 13965190**	1					Screw	Vis	Schraube	Tornillo	Skruv	L = 100 MM
22	**VOE 13965223**	1					Screw	Vis	Schraube	Tornillo	Skruv	L = 75 MM
	VOE 13947790	2					Flange screw	Vis à bride	Flanschschraube	Torn embridado	Flänsskruv	L = 80 MM
	VOE 969225	1					Flange screw	Vis à bride	Flanschschraube	Torn embridado	Flänsskruv	L = 120 MM
23		1					Adapter	Raccord Reduct.	Verbind Stutzen	Adaptador	Adapter	See group 222, Page 101
24	**VOE 20555696**	1					Sealing ring	Bague d'étanchéité	Runddichtring	Anillo reten	Tätningsring	
25	**VOE 946440**	2					Flange screw	Vis à bride	Flanschschraube	Torn embridado	Flänsskruv	
26	**VOE 20714247**	1					Seg moulding	Joint Etancheite	Dichtprofil	Liston reten	Tätningslist	
		1			NS		Timing gear cover	Couvercle distributi.	Steuergehäusedecke	Tapa distribucion	Transmissionslock	
	VOE 3165064	1					•Tmg Gear Cover	•Couv.distribut.	•Steuergeh Deck	•Tapa Distribuc	•Transm.lock	

1	
2	
3	
4	
5	

Transmissionskåpa och drev
Caja de distribución y engranajes
Stirnradgehäuse und Nabenvorgelege
Carter de distribution et engrenage
Timing gear casing and gears

Catalogue id	Group
20108	**215**
Illustr. No	Section
1018665	**100**
Issue	Page
VOE 63A9920108	**75**

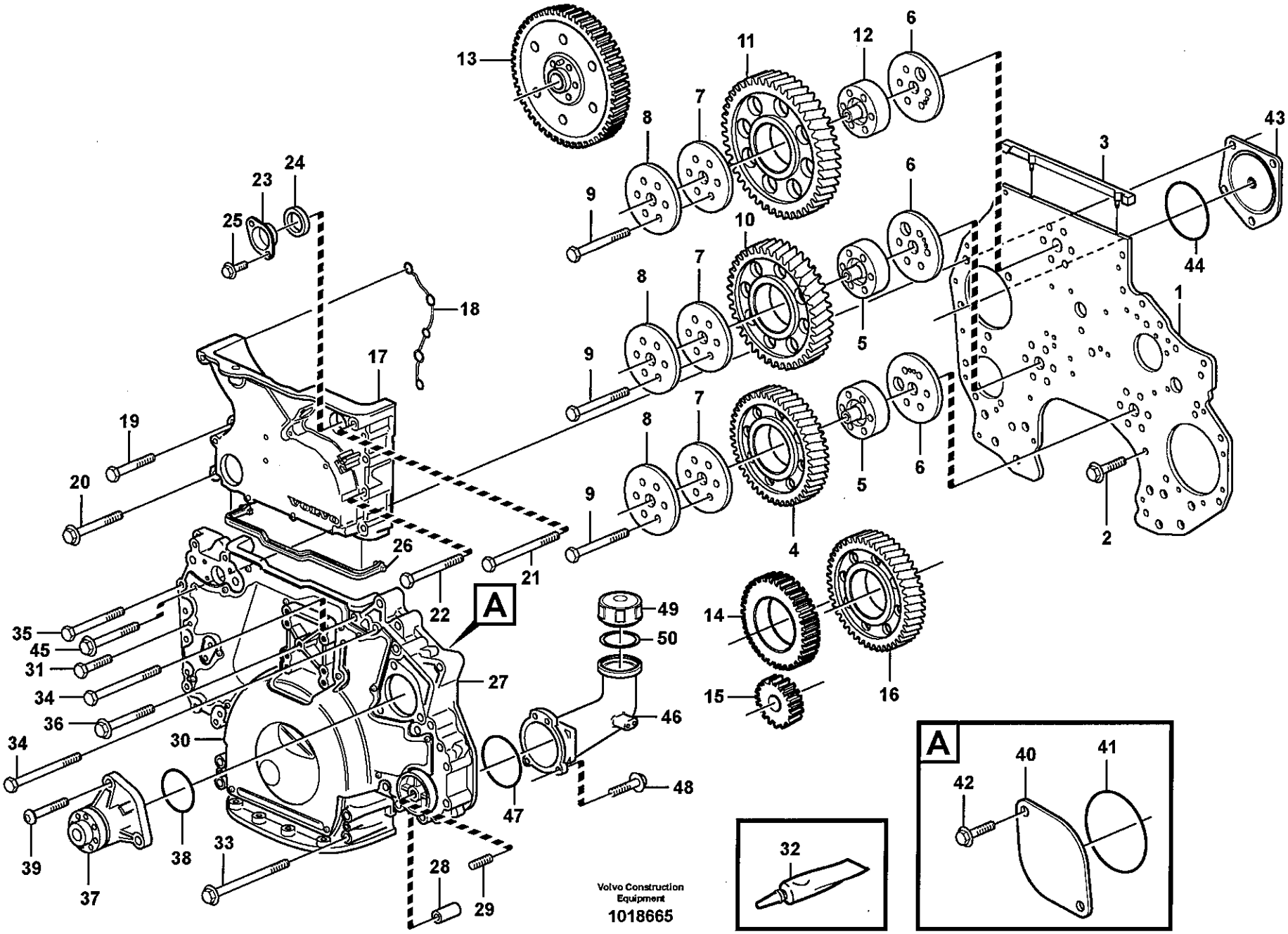
1
2
3
4
5
6
7
8
9
10
11
12
13
14
15
16
17
18
19
20
21
22
23
24
25
26
27
28
29
30
31
32
33
34
35
36
37
38
39
40
41
42
43
44
45
46
47
48
49
50
A
A
Volvo Construction Equipment
1018665

Fig.	Part No.	Quantity 1	2	3	PS	KIT	Description	Dénomination	Bezeichnung	Denominación	Benämning	Notes
27		1			NS		••Tmg gear cover	••Couv.distribut	••Steuergeh deck	••Tapa distribuc	••Transm.lock	
28	**VOE 1547940**	2					••Pin	••Goupille	••Zapfen	••Pasador	••Tapp	
29	**VOE 956022**	1					••Thread Insert	••Fiche Filetage	••Gewindeeinsatz	••Roscador	••Gänginsats	
30	**VOE 8170235**	1					•Noise Shield	•Panneau Insonor	•Lärmschutz	•Panel Insonoriz	•Ljudpanel	
31	**VOE 13972542**	16					•Screw	•Vis	•Schraube	•Tornillo	•Skruv	L = 14 MM
32	**VOE 11713514**	REQ					Sealant	Prod.etancheite	Dichtmittel	Product Estanq	Tätningsmedel	304 ML
	VOE 1161277	REQ					Sealant	Prod.etancheite	Dichtmittel	Product Estanq	Tätningsmedel	20 GRAM
33	**VOE 973096**	4					Flange screw	Vis à bride	Flanschschraube	Torn embridado	Flänsskruv	L = 130 MM
34	**VOE 13947790**	2					Flange screw	Vis à bride	Flanschschraube	Torn embridado	Flänsskruv	L = 80 MM
35	**VOE 955302**	11					Hexagon screw	Vis tête hexagonale	Sechskantschraube	Tornillo hexago	Sexkantsskruv	L = 60 MM
	VOE 13965181	1					Flange screw	Vis à bride	Flanschschraube	Torn embridado	Flänsskruv	L = 70 MM
36	**VOE 13965183**	1					Flange screw	Vis à bride	Flanschschraube	Torn embridado	Flänsskruv	L = 90 MM
37		1					Driving Device	Disp.entrainem.	Antr Vorrtg	Dispos Traccion	Drivanordning	See group 215, Page 79
38	**VOE 967344**	1					O-ring	Joint Torique	O-Ring	Junta torica	O-ring	
39	**VOE 13946752**	1					Screw	Vis	Schraube	Tornillo	Skruv	L = 35 MM
40	**VOE 3828400**	1					Cover	Couvercle	Deckel	Tapa	Lock	
41	**VOE 967344**	1					O-ring	Joint Torique	O-Ring	Junta torica	O-ring	
42	**VOE 946441**	2					Flange screw	Vis à bride	Flanschschraube	Torn embridado	Flänsskruv	
43	**VOE 1556208**	1					Cover	Couvercle	Deckel	Tapa	Lock	
44	**VOE 13948888**	1					O-ring	Joint Torique	O-Ring	Junta torica	O-ring	
45	**VOE 946473**	3					Flange screw	Vis à bride	Flanschschraube	Torn embridado	Flänsskruv	
46	**VOE 11127415**	1					Oil Filler Pipe	Tube Remp.huile	Ölfullstutzen	Tub Llen Aceite	Oljepåfylln.rör	
47	**VOE 13949736**	1					O-ring	Joint Torique	O-Ring	Junta torica	O-ring	
48	**VOE 946473**	4					Flange screw	Vis à bride	Flanschschraube	Torn embridado	Flänsskruv	
49	**VOE 11423437**	1					Oil Filler Cap	Buochon D'huile	Ölfulldeckel	Tapa Llen Aceit	Oljepåf.lock	
50	**VOE 1275379**	1					•Gasket	•Joint	•Dichtung	•Junta	•Packning	

1		**Transmissionskåpa och drev** **Caja de distribución y engranajes** **Stirnradgehäuse und Nabenvorgelege** **Carter de distribution et engrenage** **Timing gear casing and gears**	Catalogue id **20108**	Group **215**
2			Illustr. No **1018665**	Section **100**
3			Issue **VOE 63A9920108**	Page **77**
4				
5				

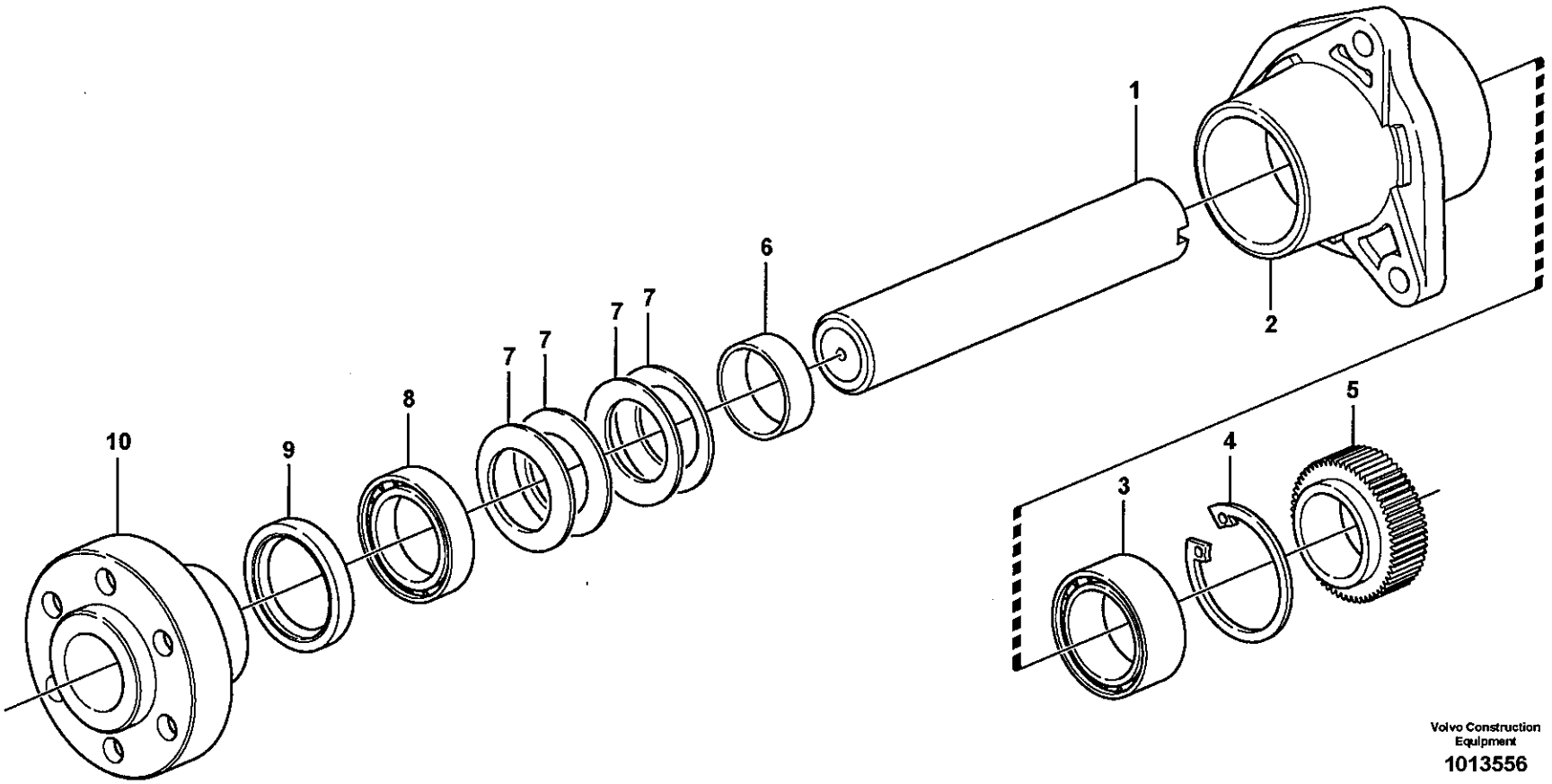

Volvo Construction Equipment

1013556

Fig.	Part No.	Quantity 1	2	3	PS	KIT	Description	Dénomination	Bezeichnung	Denominación	Benämning	Notes
	VOE 8193986	1					Driving Device	Disp.entrainem.	Antr Vorrtg	Dispos Traccion	Drivanordning	
1		1			NS		•Axle	•Essieu	•Achse	•Eje de rueda	•Axel	
2		1			NS		•Bearing Housing	•Carter Palier	•Lagergehäuse	•Caja Cojinete	•Lagerhus	
3	**VOE 471499**	1					•Ball Bearing	•Roulemen.billes	•Kugellager	•Cojinete Bolas	•Kullager	
4	**VOE 914532**	1					•Snap Ring	•Circlip	•Nutring	•Circlip	•Spårring	
5		1			NS		•Gear	•Pignon	•Zahnradgetriebe	•Engranaje	•Kuggdrev	
6		1			NS		•Spacer Sleeve	•Doui.entretoise	•Distanzhülse	•Manguito Dist	•Distanshylsa	
7		4			NS		•Disc Spring	•Rondel Ressort	•Scheibenfeder	•Arandela Elast	•Brickfjäder	
8		1			NS		•Ball Bearing	•Roulemen.billes	•Kugellager	•Cojinete Bolas	•Kullager	
9		1			NS		•Sealing ring	•Bague d'étanchéité	•Runddichtring	•Anillo reten	•Tätningsring	
10		1			NS		•Hub	•Bossage	•Nabe	•Asiento	•Nav	

1		**Drivanordning** **Dispositivo de arrastre** **Antriebsvorrichtung** **Dispositif d'entraînement** **Driving device**	Catalogue id **20108**	Group **215**
2				
3			Illustr. No **1013556**	Section **150**
4			Issue **VOE 63A9920108**	Page **79**
5				

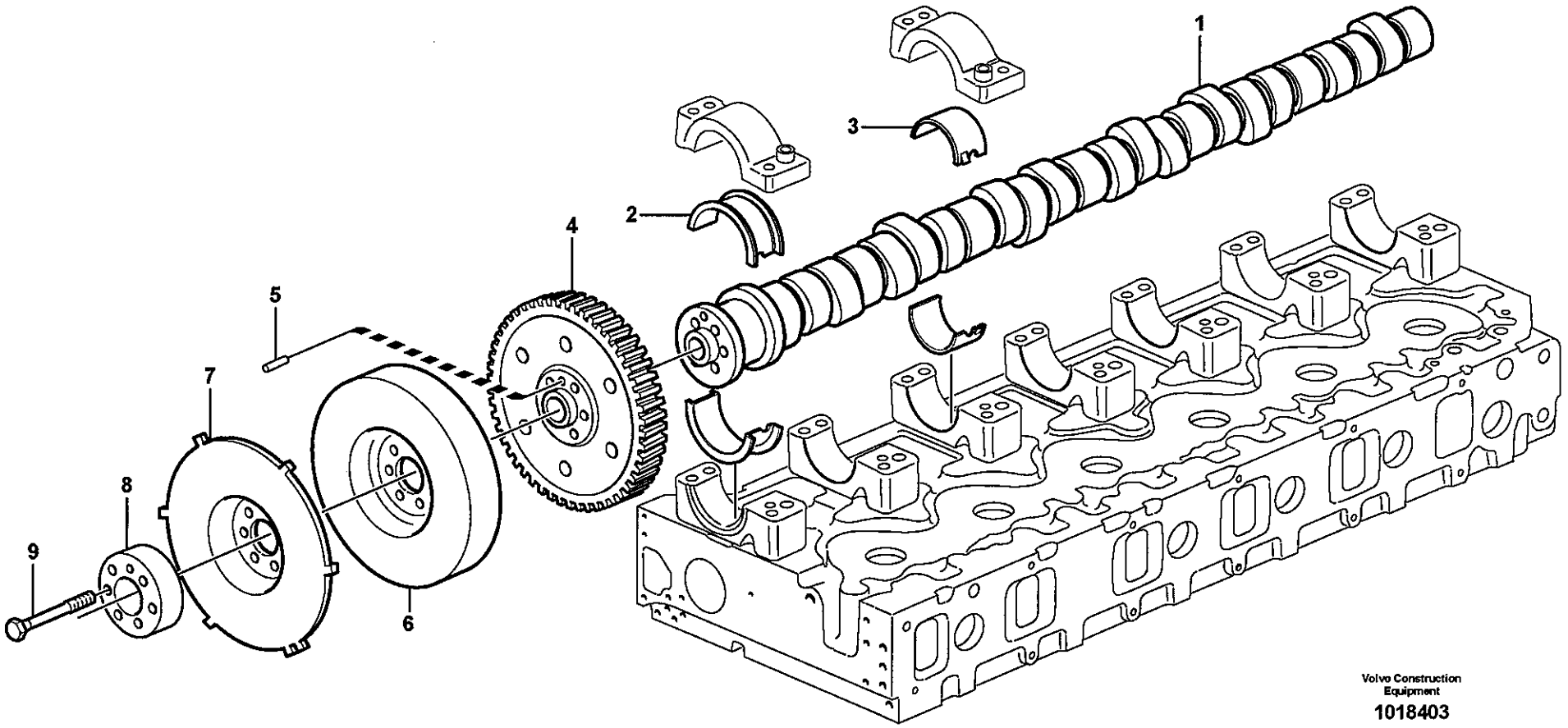
1
2
3
4
5
6
7
8
9
Volvo Construction Equipment
1018403

Fig.	Part No.	Quantity 1	2	3	PS	KIT	Description	Dénomination	Bezeichnung	Denominación	Benämning	Notes
1	**VOE 20576909**	1					Camshaft	Arbre a cames	Nockenwelle	Eje de levas	Kamaxel	
2	**VOE 20503200**	1					Brg Shell Kit	Jeu Coussinets	Lagerschal Satz	Jueg Casq Cojin	Lagerskålsats	
3	**VOE 276630**	6					Brg Shell Kit	Jeu Coussinets	Lagerschal Satz	Jueg Casq Cojin	Lagerskålsats	
	VOE 1677551	12					Bearing Shell	Coussine.palier	Lagerschale	Casq Cojinete	Lagerskål	0,25 U SZ
4	**VOE 20450344**	1					Gear	Pignon	Zahnradgetriebe	Engranaje	Kuggdrev	
5	**VOE 950572**	1					•Pin	•Goupille	•Stift	•Pasador	•Pinne	
6	**VOE 8170954**	1					Vib Damper	Amort.vibration	Schwingdämpfer	Amortig Vibrac	Vibr.dämpare	
7	**VOE 3155166**	1					Tooth Wheel	Roue Dentee	Sperrzahnrad	Rueda Dentada	Tandhjul	
8	**VOE 20440991**	1					Spacer	Partie Intermédiaire	Zwischenstück	Espaciador	Mellandel	
9	**VOE 20441079**	6					Flange screw	Vis à bride	Flanschschraube	Torn embridado	Flänsskruv	

1	
2	
3	
4	
5	

Kamaxel
Eje de levas
Nockenwelle
Arbre à cames
Camshaft

Catalogue id **20108**	Group **215**
Illustr. No **1018403**	Section **200**
Issue **VOE 63A9920108**	Page **81**

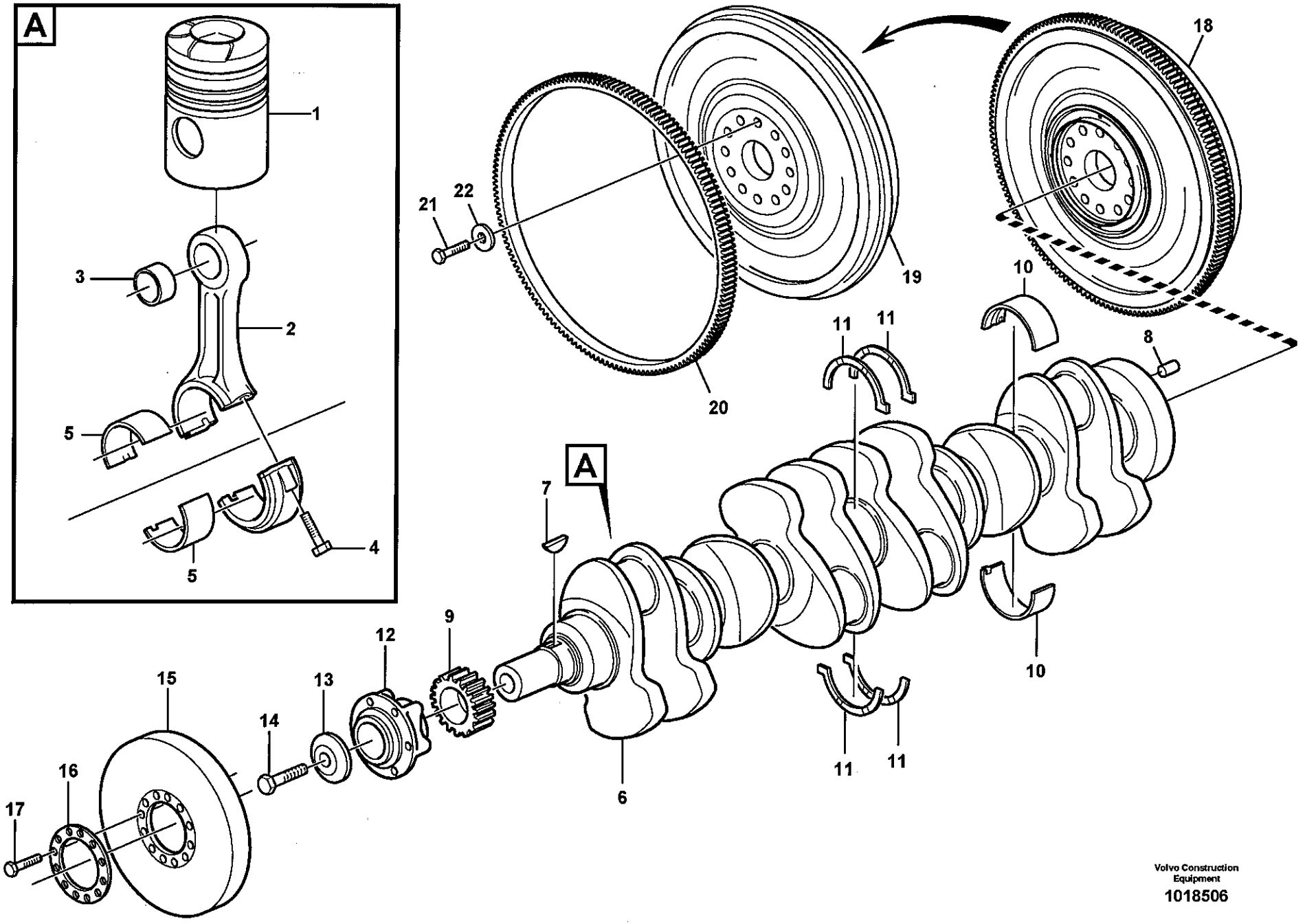
A
1
2
3
4
5
5
A
6
7
8
9
10
10
11
11
11
11
12
13
14
15
16
17
18
19
20
21
22
Volvo Construction Equipment
1018506

Fig.	Part No.	Quantity 1	2	3	4	5	PS	KIT	Description	Dénomination	Bezeichnung	Denominación	Benämning	Notes
1		6							Piston	Piston	Kolben	Piston	Kolv	See group 213, Page 65
	VOE 20412200	6							Connecting rod	Barre de connexion	Verbindungsstang	Barra de connexion	Vevstake	
2		6					NS		•Connecting Rod	•Bielle	•Pleuel	•Biela	•Tapp	
3	**VOE 20381185**	6							•Bushing	•Bague	•Buchse	•Casquillo	•Bussning	
4	**VOE 1543035**	12							•Screw	•Vis	•Schraube	•Tornillo	•Skruv	
5	**VOE 276134**	REQ							Big End Brg Kit	Jeu Cous.biell.	Pleuellagersatz	Jg Cojin Biela	Vevst.lagersats	STD
	VOE 276135	REQ							Big End Brg Kit	Jeu Cous.biell.	Pleuellagersatz	Jg Cojin Biela	Vevst.lagersats	0,25 MM U SZ
	VOE 276136	REQ							Big End Brg Kit	Jeu Cous.biell.	Pleuellagersatz	Jg Cojin Biela	Vevst.lagersats	0,50 MM U SZ
	VOE 276137	REQ							Big End Brg Kit	Jeu Cous.biell.	Pleuellagersatz	Jg Cojin Biela	Vevst.lagersats	0,75 MM U SZ
	VOE 276334	REQ							Big End Brg Kit	Jeu Cous.biell.	Pleuellagersatz	Jg Cojin Biela	Vevst.lagersats	1,00 MM U SZ
	VOE 276349	REQ							Big End Brg Kit	Jeu Cous.biell.	Pleuellagersatz	Jg Cojin Biela	Vevst.lagersats	1,25 MM U SZ
	VOE 20533089	1							Crankshaft	Vilebrequin	Kurbelwelle	Ciguenal	Vevaxel	1)
6		1					NS		••Crankshaft	••Vilebrequin	••Kurbelwelle	••Ciguenal	••Vevaxel	
7	**VOE 422253**	1							••Key	••Clavette	••Keil	••Llave (cuna)	••Kil	
8	**VOE 950644**	1							••Pin	••Goupille	••Stift	••Pasador	••Pinne	
9	**VOE 8170192**	1							Gear	Pignon	Zahnrad	Engranaje	Kugghjul	
10	**VOE 20530916**	7							Mn Bearing Kit	Kit Pal.vilebr.	Hauptlagersatz	Jgo Coj Bancada	Ramlagersats	STD
	VOE 20578624	7							Main Bearing	Pal.vilebrequin	Hauptlager	Cojin Bancada	Ramlager	0,25 MM U SZ
	VOE 20578625	7							Main Bearing	Pal.vilebrequin	Hauptlager	Cojin Bancada	Ramlager	0,50 MM U SZ
	VOE 20578626	7							Main Bearing	Pal.vilebrequin	Hauptlager	Cojin Bancada	Ramlager	0,75 MM U SZ
	VOE 20578627	7							Main Bearing	Pal.vilebrequin	Hauptlager	Cojin Bancada	Ramlager	1,00 MM U SZ
	VOE 20578628	7							Main Bearing	Pal.vilebrequin	Hauptlager	Cojin Bancada	Ramlager	1,25 MM U SZ
11	**VOE 3093651**	1							Thr Washer Kit	Kit Ronde.butee	Druckscheibsatz	Juego Arandela	Tryckbricksats	STD
	VOE 3093652	1							Thr Washer Kit	Kit Ronde.butee	Druckscheibsatz	Juego Arandela	Tryckbricksats	0,1 MM U SZ
	VOE 3093653	1							Thr Washer Kit	Kit Ronde.butee	Druckscheibsatz	Juego Arandela	Tryckbricksats	0,2 MM U SZ
	VOE 3093654	1							Thr Washer Kit	Kit Ronde.butee	Druckscheibsatz	Juego Arandela	Tryckbricksats	0,3 MM U SZ
12	**VOE 1549407**	1							Hub	Bossage	Nabe	Asiento	Nav	
13	**VOE 422124**	1							Washer	Rondelle	Scheibe	Arandela	Bricka	
14	**VOE 1543316**	1							Screw	Vis	Schraube	Tornillo	Skruv	

1) **GB:** Replacement version **FR:** Version piéce de rechange. **DE:** Ersatzteil-ausführung. **ES:** Version piezas de repuesto. **SE:** Reservdelsutförande

1	
2	
3	
4	
5	

Vevrörelse
Cigüeñal
Kurbelbewegung
Axe à vilebreguintas
Crankshaft and related parts

Catalogue id	Group
20108	**216**
Illustr. No	Section
1018506	**100**
Issue	Page
VOE 63A9920108	**83**

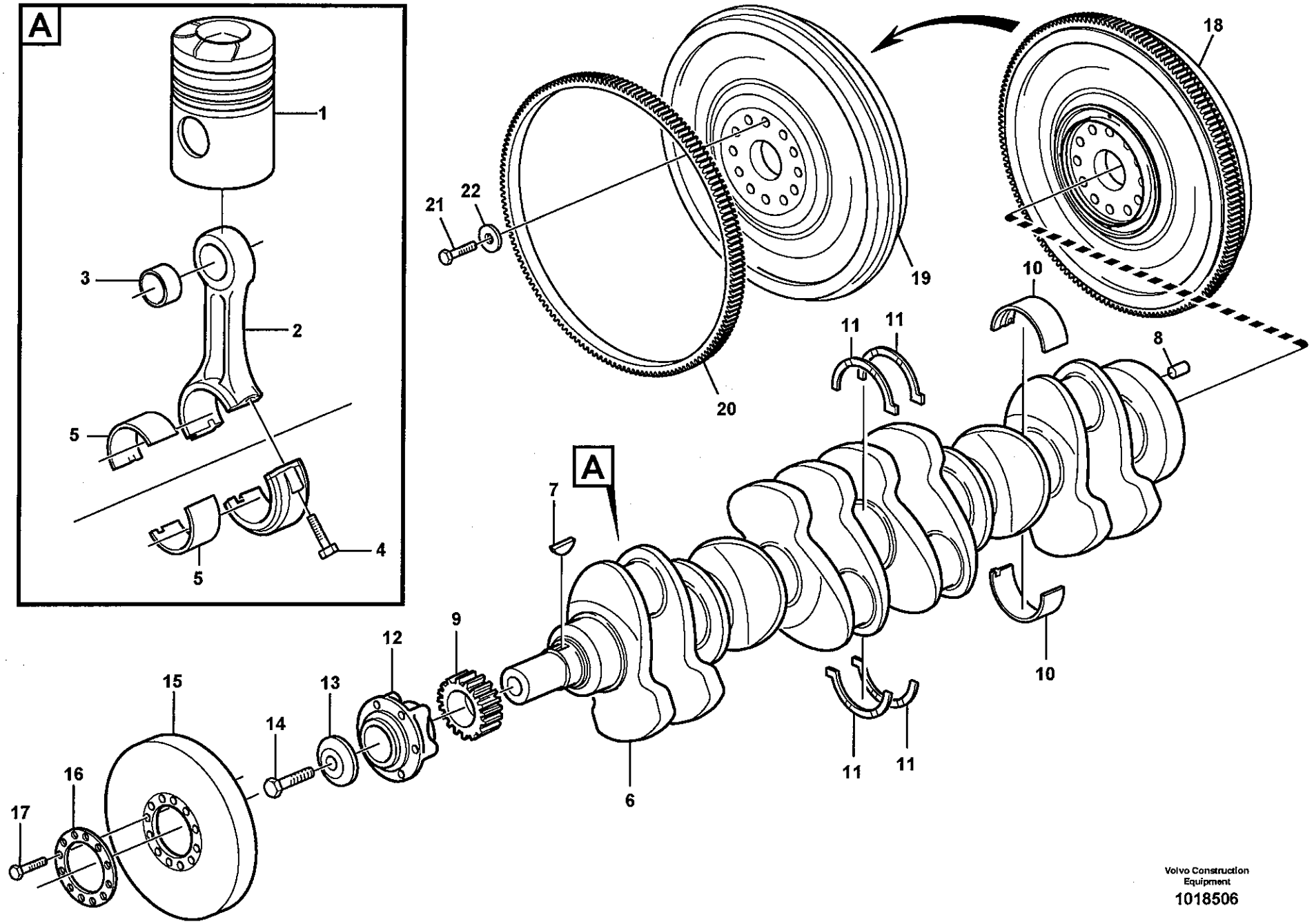
A
1
2
3
4
5
5
A
6
7
8
9
10
10
11
11
11
11
12
13
14
15
16
17
18
19
20
21
22
Volvo Construction Equipment
1018506

Fig.	Part No.	Quantity 1	2	3	4	5	PS	KIT	Description	Dénomination	Bezeichnung	Denominación	Benämning	Notes
15	**VOE 8193930**	1							Vib Damper	Amort.vibration	Schwingdämpfer	Amortig Vibrac	Vibr.dämpare	
16	**VOE 8193962**	1							Washer	Rondelle	Scheibe	Arandela	Bricka	
17	**VOE 13970950**	12							Hexagon screw	Vis a tête hexagona	Sechskantschr.	Tornillo hexago	Sexkantsskruv	
18	**VOE 11127560**	1							Flywheel	Volant	Schwungrad	Volante	Svänghjul	
19		1					NS		•Flywheel	•Volant	•Schwungrad	•Volante	•Svänghjul	
20	**VOE 20711957**	1							•Gear Ring	•Couronne dentee ..	•Zahnkranz	•Corona Dentada	•Kuggkrans	
21	**VOE 1677893**	14							Screw	Vis	Schraube	Tornillo	Skruv	
22	**VOE 1543563**	14							Washer	Rondelle	Scheibe	Arandela	Bricka	

1	
2	
3	
4	
5	

Vevrörelse
Cigüeñal
Kurbelbewegung
Axe à vilebreguintas
Crankshaft and related parts

Catalogue id **20108**	Group **216**
Illustr. No **1018506**	Section **100**
Issue **VOE 63A9920108**	Page **85**

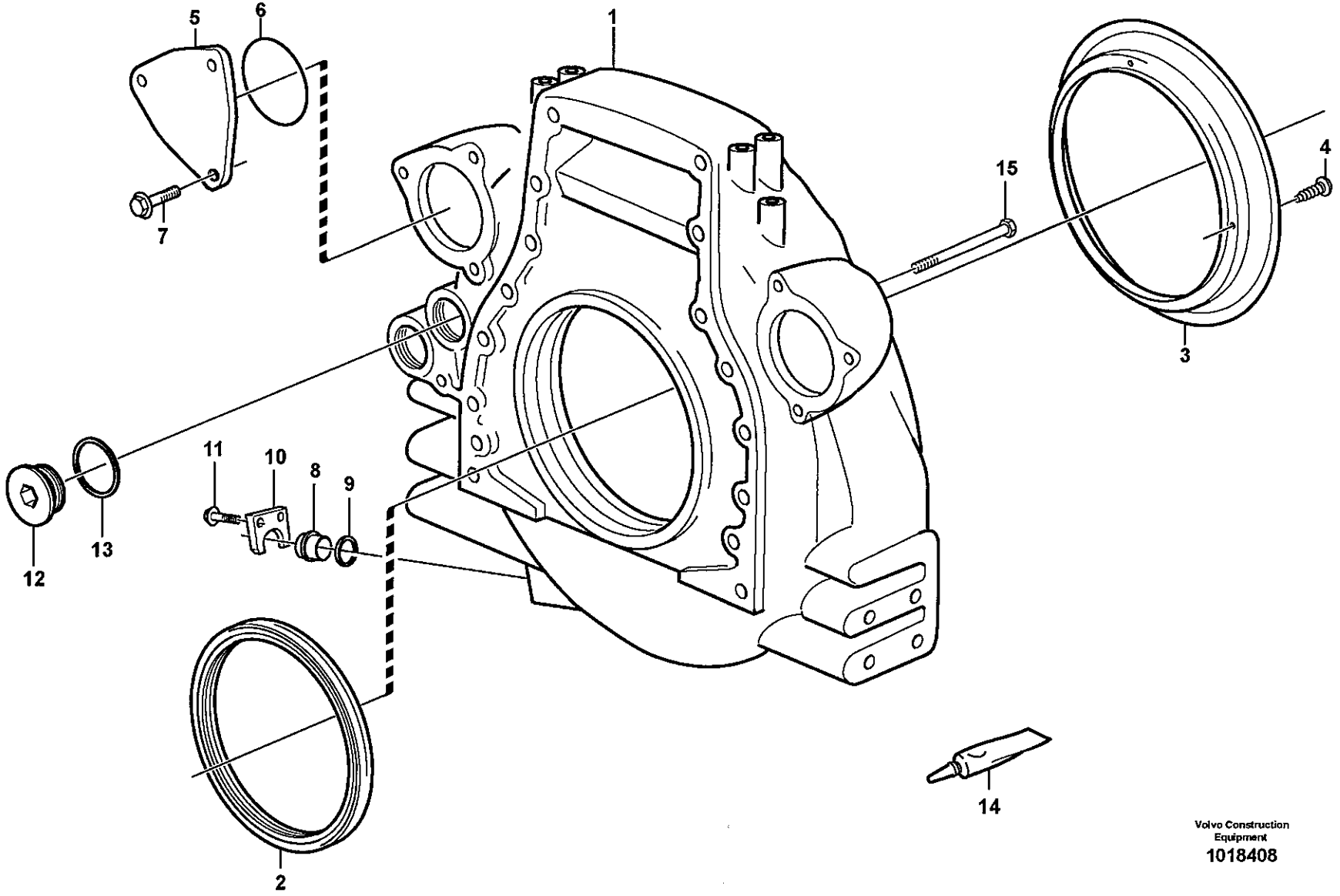

Volvo Construction Equipment
1018408

Fig.	Part No.	Quantity 1	2	3	PS	KIT	Description	Dénomination	Bezeichnung	Denominación	Benämning	Notes
	VOE 11030273	1					Flywheel Hsg	Carter Volant	Schwungradgeh	Cubiert Volante	Svänghjulskåpa	
1		1			NS		•Flywheel housing	•Carter volant	•Schwunggradgehäu	•Cubierta volante	•Svänghjulskåpa	
2	**VOE 1543896**	1					•Sealing ring	•Bague d'étanchéité	•Runddichtring	•Anillo reten	•Tätningsring	
3	**VOE 11030271**	1					•Oil Dftr Ring	•Plaq.reto.huile	•Ölschleuderring	•Anillo Def Acei	•Oljeavkast.ring	
4	**VOE 13905650**	4					•Drive Screw	•Vis Commande	•Durchsetzschr	•Tornillo Motriz	•Drivskruv	
5	**VOE 11128928**	1					Cover	Couvercle	Deckel	Tapa	Lock	
6		1			NS		Gasket	Joint	Dichtung	Junta	Packning	
7	**VOE 946502**	3					Flange screw	Vis à bride	Flanschschraube	Torn embridado	Flänsskruv	
8	**VOE 11031785**	1					Plug	Bouchon	Stopfen	Tapon	Plugg	
9	**VOE 421158**	1					Sealing ring	Bague d'étanchéité	Runddichtring	Anillo reten	Tätningsring	
10	**VOE 11031769**	1					Lock Washer	Rondel.verroui.	Sicher Scheibe	Arandel Segurid	Låsbricka	
11	**VOE 13966378**	2					Flange screw	Vis à bride	Flanschschraube	Torn embridado	Flänsskruv	
12	**VOE 467367**	2					Plug	Bouchon	Stopfen	Tapon	Plugg	
13	**VOE 1556907**	2					Gasket	Joint	Dichtung	Junta	Packning	
14	**VOE 1161277**	REQ					Sealant	Prod.etancheite	Dichtmittel	Product Estanq	Tätningsmedel	20 GRAM
	VOE 11713514	REQ					Sealant	Prod.etancheite	Dichtmittel	Product Estanq	Tätningsmedel	
15	**VOE 13966364**	8					Flange screw	Vis à bride	Flanschschraube	Torn embridado	Flänsskruv	L = 70 MM
	VOE 13966366	2					Flange screw	Vis à bride	Flanschschraube	Torn embridado	Flänsskruv	L = 90 MM
	VOE 13966371	2					Flange screw	Vis à bride	Flanschschraube	Torn embridado	Flänsskruv	L = 140 MM

1	
2	
3	
4	
5	

Svänghjulskåpa
Carcasa del volante
Schwungradgehäuse
Carter de volant
Flywheel housing

Catalogue id	Group
20108	**216**
Illustr. No **1018408**	Section **150**
Issue **VOE 63A9920108**	Page **87**

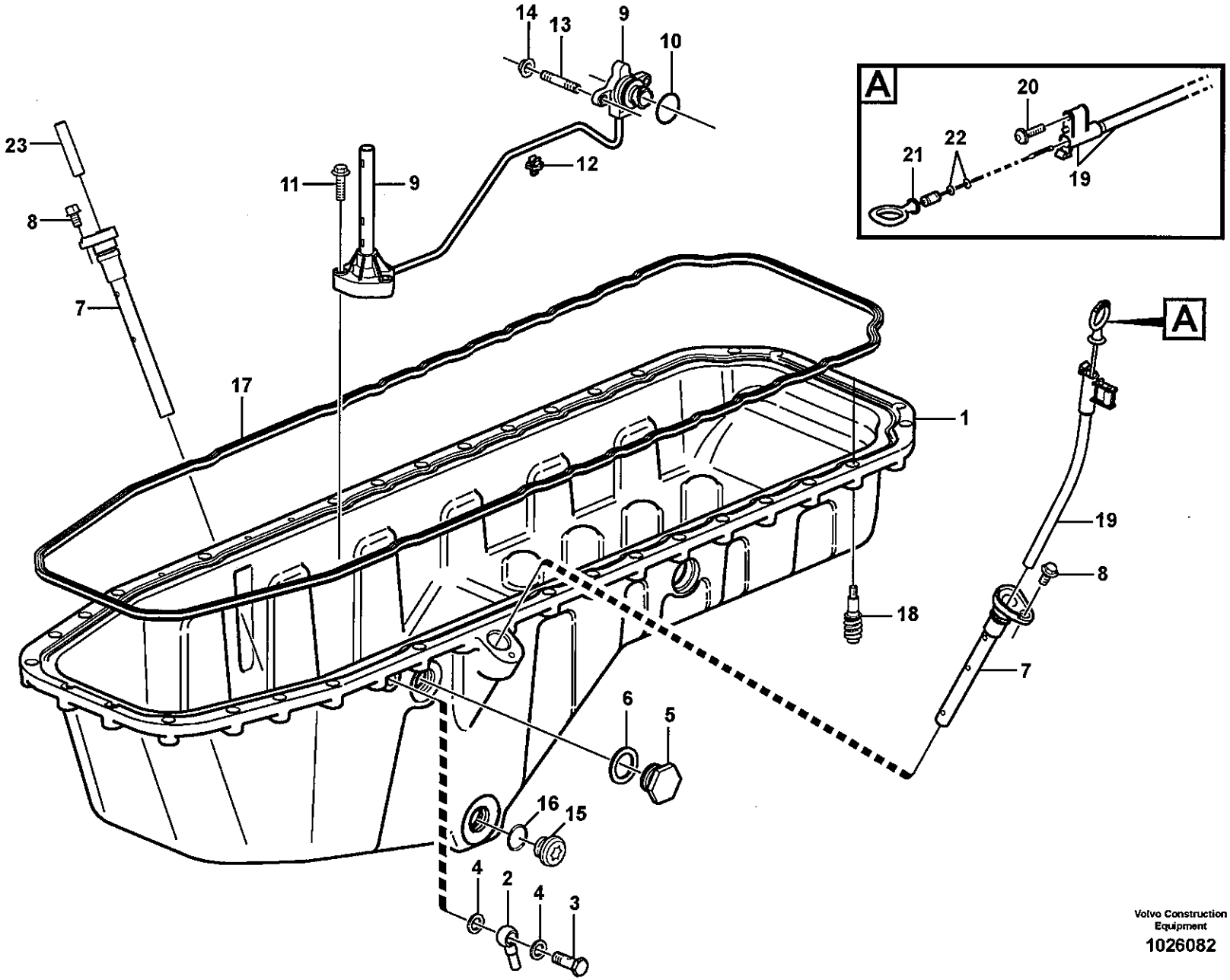

Volvo Construction Equipment

1026082

Fig.	Part No.	Quantity 1	2	3	PS	KIT	Description	Dénomination	Bezeichnung	Denominación	Benämning	Notes
	VOE 11423477	1					Oil Pan	Carter d'huile	Ölwanne	Carter de aceite	Oljesump	
1		1			NS		•Oil Pan	•Carter d'huile	•Ölwanne	•Carter de aceite	•Oljesump	
2	**VOE 11423224**	1					•Nipple	•Raccord	•Nippel	•Niple	•Nippel	
3	**VOE 7025167**	1					•Hollow Screw	•Vis Creuse	•Hohlschraube	•Tornillo hueco	•Hålskruv	
4	**VOE 976929**	2					•Gasket	•Joint	•Dichtung	•Junta	•Packning	
5	**VOE 13960638**	1					•Plug	•Bouchon	•Stopfen	•Tapon	•Plugg	
6	**VOE 982509**	1					•Gasket	•Joint	•Dichtung	•Junta	•Packning	
7	**VOE 20724256**	2					•Pipe	•Canalisation	•Rohrleitung	•Canalizacion	•Rör	
8	**VOE 946440**	2					•Flange screw	•Vis à bride	•Flanschschraube	•Torn embridado	•Flänsskruv	
9	**VOE 24424110**	1					•Oil Lvl Sensor	•Capteur Niv Hui	•Ölstandgeber	•Sensor Niv Acei	•Oljenivågivare	
10	**VOE 990719**	1					••O-ring	••Joint Torique	••O-Ring	••Junta torica	••O-ring	
11	**VOE 13948356**	3					•Flange screw	•Vis à bride	•Flanschschraube	•Torn embridado	•Flänsskruv	
12	**VOE 20700754**	3					•Clip	•Clip	•Klemme	•Clip	•Clips	
13	**VOE 953035**	2					•Stud	•Goujon	•Stiftschraube	•Esparrago	•Pinnskruv	
14	**VOE 13949278**	2					•Flange Lock Nut	•Contre écrou bride	•Flanschmutter	•Contratuer Embr	•Flänslåsmutter	
15	**VOE 11127354**	1					Magnet Plug	Bouchon magnétique	Magnetstopfen	Tapón magnético	Magnetplugg	
16	**VOE 13948610**	1					O-ring	Joint Torique	O-Ring	Junta torica	O-ring	
17	**VOE 20532272**	1					Sealing Strip	Ruban Etanche	Dichtstreifen	Cinta Reten	Tätningsband	
18	**VOE 20538726**	30					Flange screw	Vis à bride	Flanschschraube	Torn embridado	Flänsskruv	
19	**VOE 11423483**	1					Tube	Tube	Rohr	Tubo	Rör	
20	**VOE 975371**	1					Screw	Vis	Schraube	Tornillo	Skruv	
21	**VOE 11423480**	1					Oil Dipstick	Jauge d'huile	Ölmesstab	Indicador aceite	Oljemätsticka	
22	**VOE 949187**	2					•O-ring	•Joint Torique	•O-Ring	•Junta torica	•O-ring	
23	**VOE 20533484**	1					Plug	Bouchon	Stopfen	Tapon	Plugg	

1		**Oljesump** **Cárter** **Ölwanne** **Carter d'huile** **Oil sump**	Catalogue id **20108** / Group **217**
2			
3			Illustr. No **1026082** / Section **100**
4			
5			Issue **VOE 63A9920108** / Page **89**

VOLVO

L150F

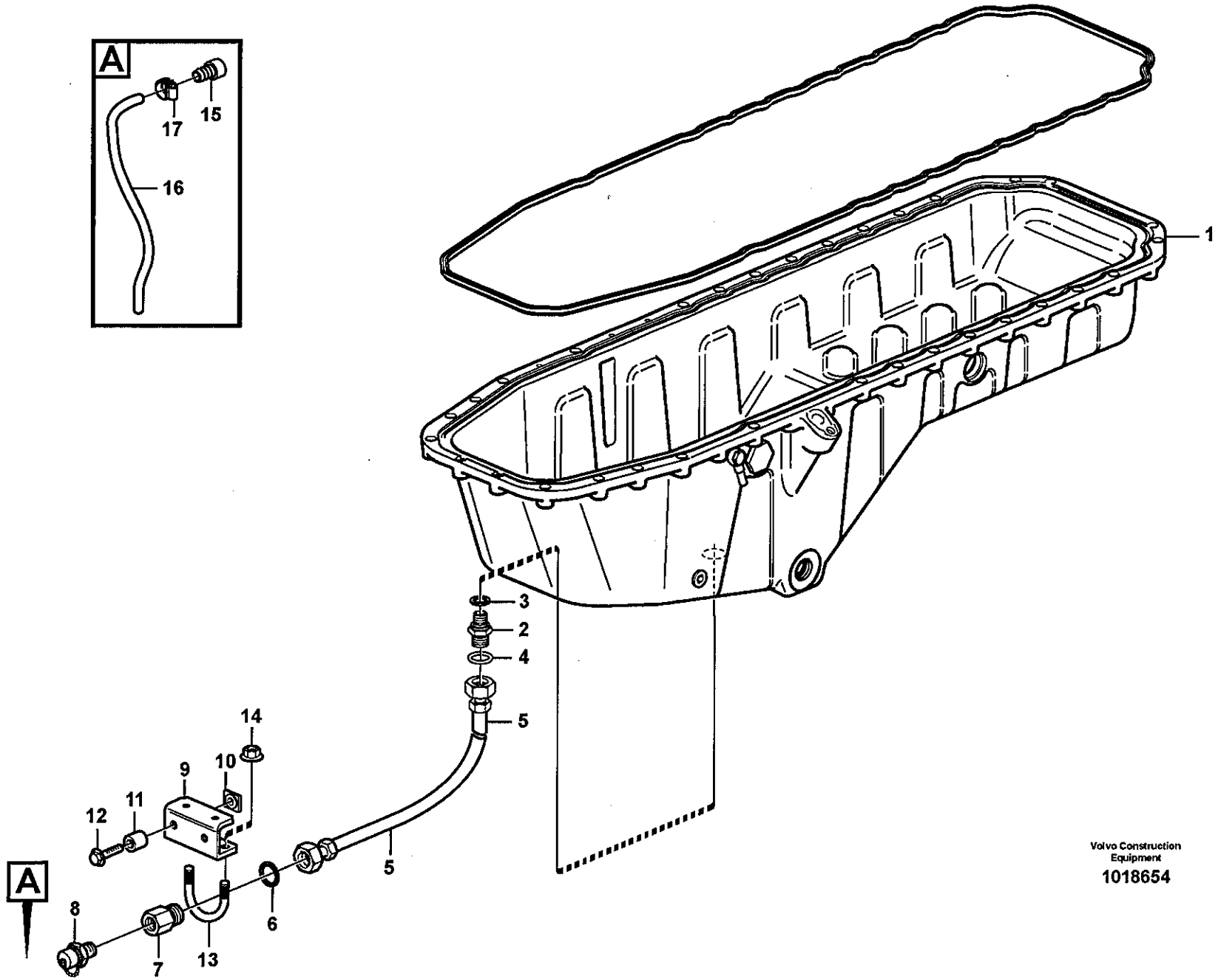

Volvo Construction Equipment

1018654

Fig.	Part No.	Quantity 1	2	3	PS	KIT	Description	Dénomination	Bezeichnung	Denominación	Benämning	Notes
1		1					Oil Pan	Carter d'huile	Ölwanne	Carter de aceite	Oljesump	See group 217, Page 89
2	**VOE 11163064**	1					Nipple	Raccord	Nippel	Niple	Nippel	
3	**VOE 982509**	1					Gasket	Joint	Dichtung	Junta	Packning	
4	**VOE 990740**	1					O-ring	Joint Torique	O-Ring	Junta torica	O-ring	
5	**VOE 936525**	1					Hose assembly	Conduit flexible	Schlauchleitung	Conducto	Slangledning	L = 770 MM
6	**VOE 990740**	1					O-ring	Joint Torique	O-Ring	Junta torica	O-ring	
7	**VOE 11130085**	1					Nipple	Raccord	Nippel	Niple	Nippel	
8	**VOE 11054692**	1					Valve	Soupape	Ventil	Valvula	Ventil	
9	**VOE 11130593**	1					Bracket	Console	Konsole	Consola	Konsol	
10	**VOE 961614**	2					•Weld Nut	•Ecrou Soude	•Schweissmutter	•Tuerca Soldada	•Svetsmutter	
11	**VOE 4973473**	2					Spacer Sleeve	Doui.entretoise	Distanzhülse	Manguito Dist	Distanshylsa	
12	**VOE 13947760**	2					Flange screw	Vis à bride	Flanschschraube	Torn embridado	Flänsskruv	
13	**VOE 11130269**	1					Clamp	Pince Serrage	Klemme	Abrazadera	Klämma	
14	**VOE 948645**	2					Flange Lock Nut	Contre écrou bride	Flanschmutter	Contratuer Embr	Flänslåsmutter	
15	**VOE 11054659**	1					Connector	Raccord	Anschluss	Union	Anslutning	
16	**VOE 11027418**	1					Hose	Durit	Schlauch	Tubo flexible	Slang	
17	**VOE 943473**	1					Hose Clamp	Collier Serrage	Schlauchschelle	Abraz Manguera	Slangklamma	

1	
2	
3	
4	
5	

Dränering av oljesump
Vaciado del cárter de aceite
Entleerung der Ölwanne
Vidange du carter d'huile
Draining of oil sump

Catalogue id	Group
20108	**217**
Illustr. No	Section
1018654	**150**
Issue	Page
VOE 63A9920108	**91**

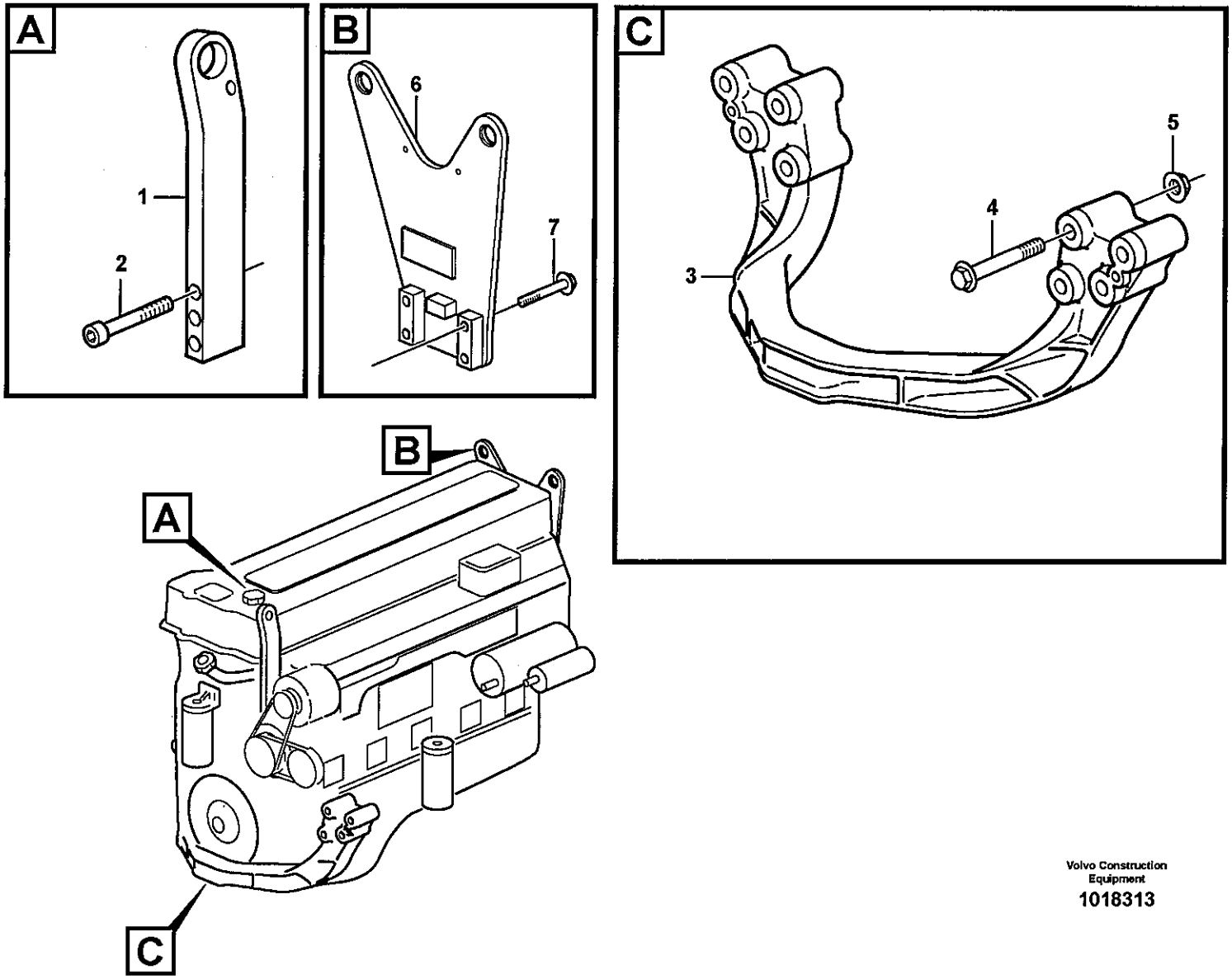

Volvo Construction Equipment

1018313

Fig.	Part No.	Quantity 1	2	3	PS	KIT	Description	Dénomination	Bezeichnung	Denominación	Benämning	Notes
1	**VOE 3832696**	1					Lifting eye	Oeillet levage	Hebeöse	Argoll elev	Lyftögla	
2	**VOE 959265**	3					Allen Hd Screw	Vis A 6 Pans Cr	Inbusschraube	Torn Hex Embut	Insexskruv	
3	**VOE 3171683**	1					Engine Mounting	Silentbl.moteur	Motorbefestg	Fijacion Motor	Motorfäste	
4	**VOE 967786**	8					Flange screw	Vis à bride	Flanschschraube	Torn embridado	Flänsskruv	
5	**VOE 979014**	4					Flange nut	Ecrou accouple.	Bundmutter	Tuerca embridad	Flänsmutter	
6		1			NS		Lifting eye	Oeillet levage	Hebeöse	Argoll elev	Lyftögla	
7	**VOE 975122**	4					Flange screw	Vis à bride	Flanschschraube	Torn embridado	Flänsskruv	

1	
2	
3	
4	
5	

Motorupphängning
Suspensión del motor
Motorbefestigung
Suspension du moteur
Engine mounting

Catalogue id	Group
20108	**218**
Illustr. No	Section
1018313	**100**
Issue	Page
VOE 63A9920108	**93**

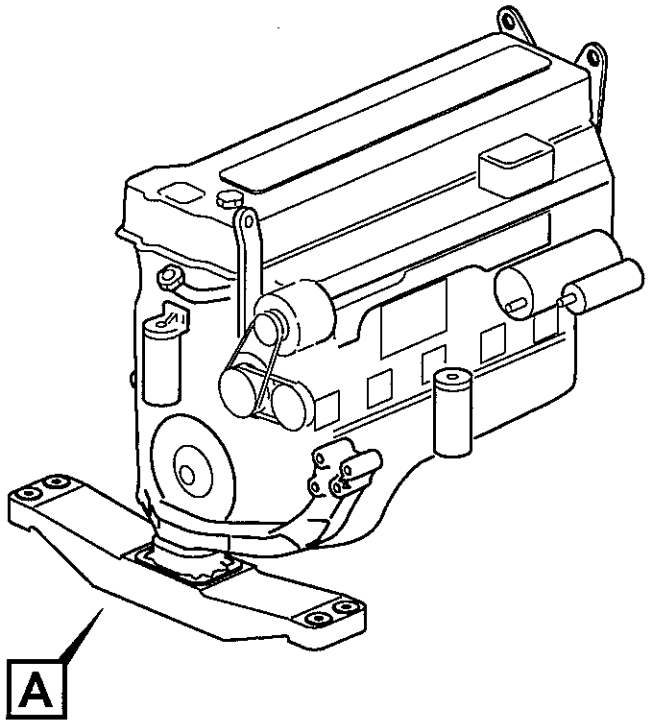

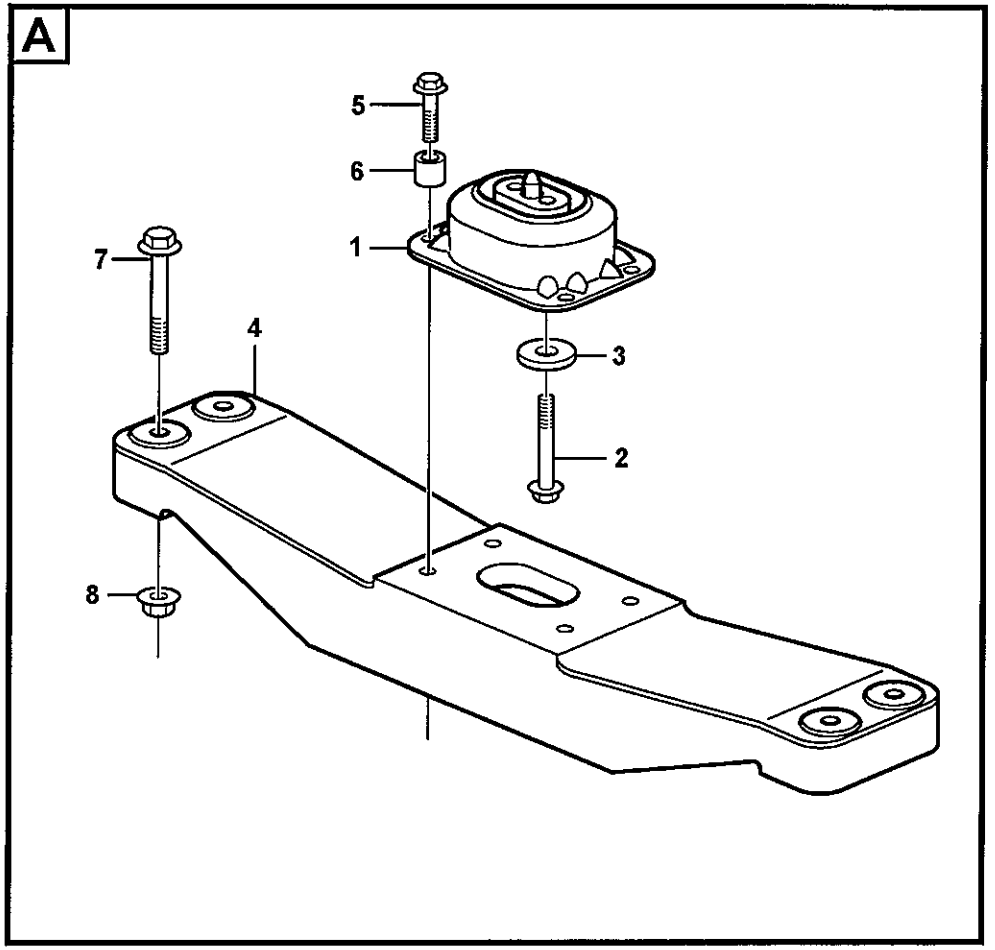

Volvo Construction Equipment

1018651

Fig.	Part No.	Quantity 1	2	3	PS	KIT	Description	Dénomination	Bezeichnung	Denominación	Benämning	Notes
1	**VOE 20503550**	1					Rubber cushion	Coussin caoutc.	Gummikissen	Cojin goma	Gummikudde	
2	**VOE 966362**	2					Flange screw	Vis à bride	Flanschschraube	Torn embridado	Flänsskruv	
3	**VOE 930844**	2					Washer	Rondelle	Scheibe	Arandela	Bricka	
4	**VOE 11177164**	1					Engine Mounting	Silentbl.moteur	Motorbefestg	Fijacion Motor	Motorfäste	
5	**VOE 13965193**	4					Flange screw	Vis à bride	Flanschschraube	Torn embridado	Flänsskruv	
6	**VOE 11025923**	4					Spacer	Entretoise	Abstandstueck	Casquillo distanciad	Distans	
7	**VOE 968298**	4					Flange screw	Vis à bride	Flanschschraube	Torn embridado	Flänsskruv	
8	**VOE 13967934**	4					Flange Lock Nut	Contre écrou bride	Flanschmutter	Contratuer Embr	Flänslåsmutter	

1		**Motorupphängning** **Suspensión del motor** **Motorbefestigung** **Suspension du moteur** **Engine mounting**	Catalogue id **20108**	Group **218**
2				
3			Illustr. No **1018651**	Section **150**
4			Issue **VOE 63A9920108**	Page **95**
5				

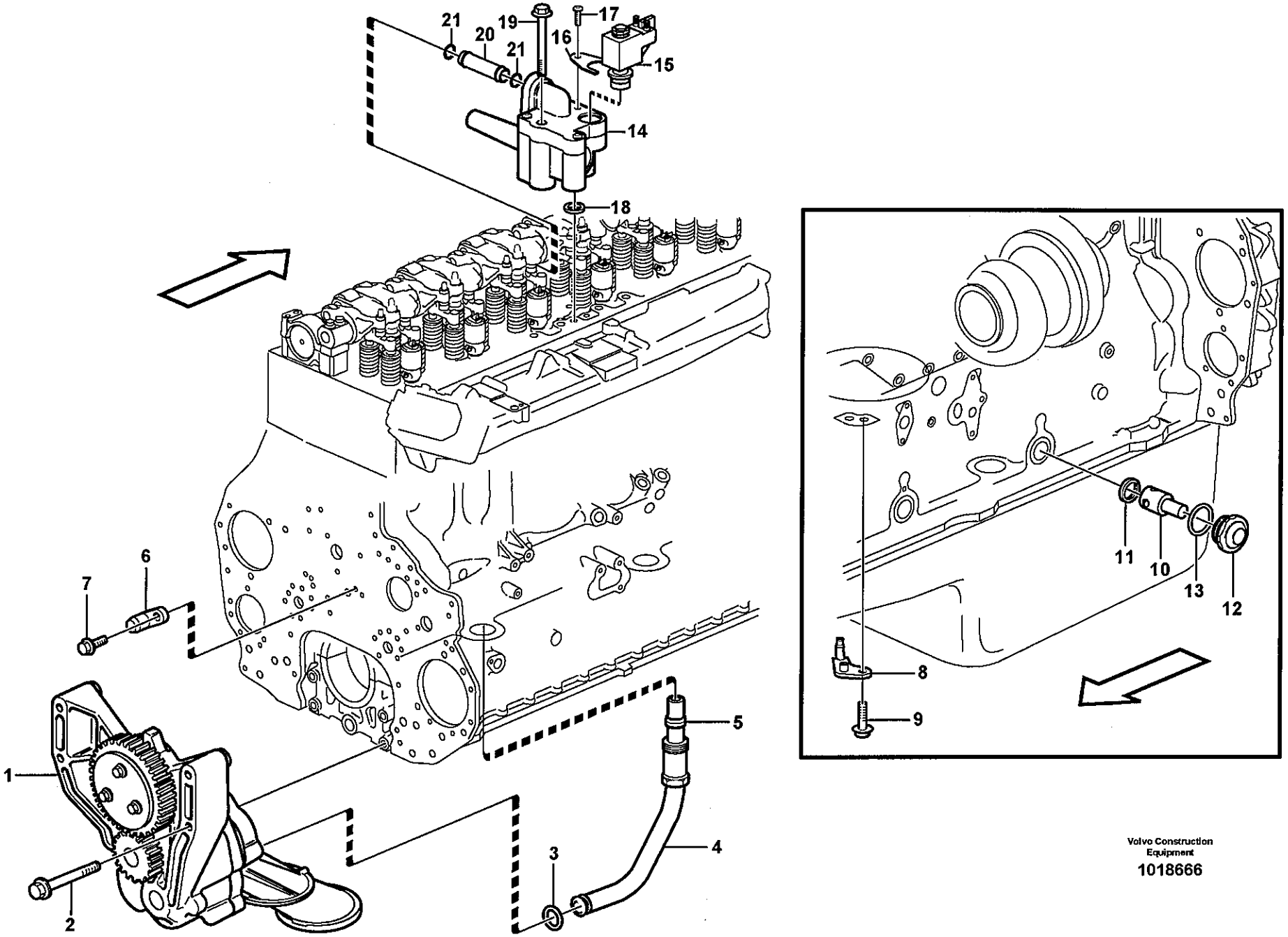

Volvo Construction Equipment

1018666

Fig.	Part No.	Quantity 1	2	3	PS	KIT	Description	Dénomination	Bezeichnung	Denominación	Benämning	Notes
1		1					Oil pump	Pompe huile	Ölpumpe	Bomba aceite	Oljepump	See group 221, Page 99
2	**VOE 471734**	4					Screw	Vis	Schraube	Tornillo	Skruv	
3	**VOE 8170558**	1					Sealing ring	Bague d'étanchéité	Runddichtring	Anillo reten	Tätningsring	
4	**VOE 20411298**	1					Delivery Pipe	Tuyau Refoulement	Fullrohr	Tubo Presion	Tryckrör	
5		1			NS		•Ferrule	•Bague Surete	•Schneidring	•Anillo Acoplam	•Skärring	
6	**VOE 8170583**	1					Nozzle	Nez D'injecteur	Einspritzduse	Tobera	Spridare	
7	**VOE 946470**	1					Flange screw	Vis à bride	Flanschschraube	Torn embridado	Flänsskruv	
8	**VOE 3155151**	6					Pstn Cool Jet	Buse Refr.pist.	Kolbenkühldüse	Boq.enfr Piston	Kolvkyln.munst	
9	**VOE 13966378**	6					Flange screw	Vis à bride	Flanschschraube	Torn embridado	Flänsskruv	
10	**VOE 471707**	1					Reduction Valve	Soupap.decharge	Reduzierventil	Valv Reductora	Reducerventil	YELL
11	**VOE 469846**	1					Sealing ring	Bague d'étanchéité	Runddichtring	Anillo reten	Tätningsring	
12	**VOE 1547934**	1					Casing	Boitier	Gehäuse	Cubierta	Kåpa	
13	**VOE 13948610**	1					O-ring	Joint Torique	O-Ring	Junta torica	O-ring	
14	**VOE 20913282**	1					Shf Cont Valve	Valve Guide	Schaltventil	Valvula Mando	Styrventil	
15	**VOE 20913287**	1					•Solenoid	•Solénoide	•Magnet	•Solenoide	•Solenoid	
16	**VOE 8148407**	1					•Retainer	•Retenue	•Halter	•Soporte	•Hållare	
17	**VOE 968924**	3					•Screw	•Vis	•Schraube	•Tornillo	•Skruv	
18	**VOE 20526428**	1					•Sealing ring	•Bague d'étanchéité	•Runddichtring	•Anillo reten	•Tätningsring	
19	**VOE 3165142**	2					Flange screw	Vis à bride	Flanschschraube	Torn embridado	Flänsskruv	
20	**VOE 8193971**	1					Outlet Pipe	Tube Sortie	Auslaufrohr	Tubo Salida	Utloppsrör	
21	**VOE 1677370**	2					Sealing ring	Bague d'étanchéité	Runddichtring	Anillo reten	Tätningsring	

1		**Smörjsystem** **Sistema de lubricación** **Schmierölsystem** **Système de graissage** **Lubricating oil system**	Catalogue id **20108**	Group **221**
2			Illustr. No **1018666**	Section **100**
3			Issue **VOE 63A9920108**	Page **97**
4				
5				

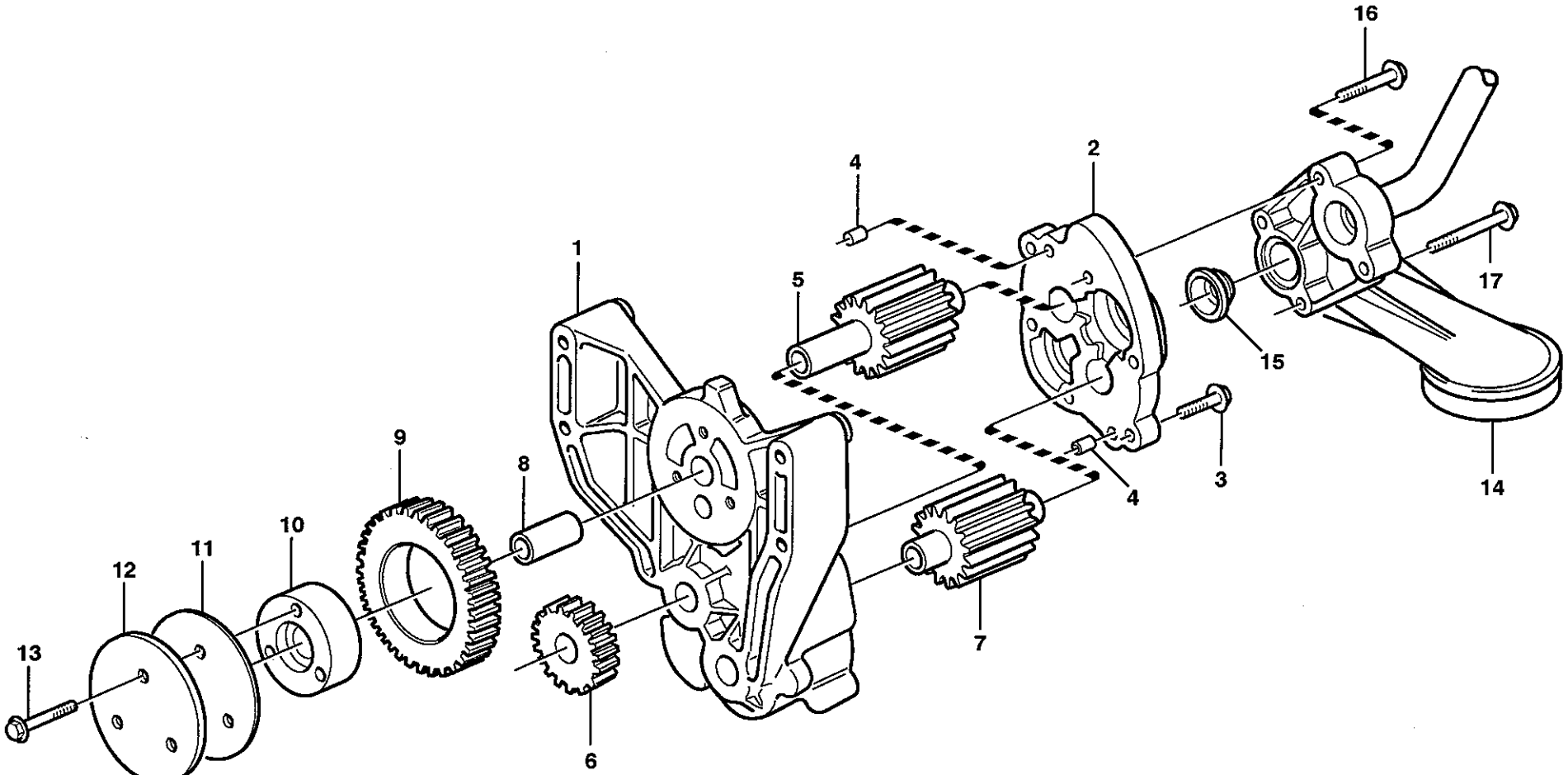

Volvo Construction Equipment

EM 162

Fig.	Part No.	Quantity 1	2	3	PS	KIT	Description	Dénomination	Bezeichnung	Denominación	Benämning	Notes
	VOE 8170261	1					Oil Pump	Pompe a huile	Ölpumpe	Bomba de aceite	Oljepump	
		1			NS		•Oil pump housing	•Carter pompe huile	•Ölpumpengehäuse	•Caja bomba aceite	•Oljepumphus	
1		1			NS		••Oil pump housing	••Carter pompe huile	••Ölpumpengehäuse	••Caja bomba aceite	••Oljepumphus	
2		1			NS		••Cover	••Couvercle	••Deckel	••Tapa	••Lock	
3	**VOE 946470**	2					••Flange screw	••Vis à bride	••Flanschschraube	••Torn embridado	••Flänsskruv	
4	**VOE 422426**	2					•Pin	•Goupille	•Stift	•Pasador	•Pinne	
5		1			NS		•Shaft	•Arbre	•Welle	•Arbol	•Axel	
6	**VOE 8170264**	1					•Gear	•Pignon	•Zahnrad	•Engranaje	•Kugghjul	
7		1			NS		•Shaft	•Arbre	•Welle	•Arbol	•Axel	
8	**VOE 1546076**	1					•Pin	•Goupille	•Zapfen	•Pasador	•Tapp	
9	**VOE 8170265**	1					•Idler Gear	•Pignon Fou	•Vorgelegerad	•Engranaj Interm	•Mellanhjul	
10	**VOE 8170454**	1					•Hub	•Bossage	•Nabe	•Asiento	•Nav	
11	**VOE 1677509**	1					•Bearing Shield	•Flasque	•Lagerschild	•Defensa Cojinet	•Lagersköld	
12	**VOE 1677510**	1					•Thrust Washer	•Rondelle Butee	•Druckscheibe	•Arandela Presio	•Tryckbricka	
13	**VOE 13948217**	3					•Flange screw	•Vis à bride	•Flanschschraube	•Torn embridado	•Flänsskruv	
14	**VOE 8170878**	1					•Oil Strainer	•Crepine D'huile	•Ölsieb	•Colador	•Oljesil	
15	**VOE 465784**	1					•Seal	•Joint	•Dichtring	•Junta	•Tätning	
16	**VOE 13965180**	3					•Flange screw	•Vis à bride	•Flanschschraube	•Torn embridado	•Flänsskruv	L = 60 MM
17	**VOE 968842**	1					•Flange screw	•Vis à bride	•Flanschschraube	•Torn embridado	•Flänsskruv	L = 110 MM

1		**Oljepump** **Bomba de aceite** **Ölpumpe** **Pompe à huile** **Oil pump**	Catalogue id **20108**	Group **221**
2			Illustr. No **EM162**	Section **150**
3			Issue **VOE 63A9920108**	Page **99**
4				
5				

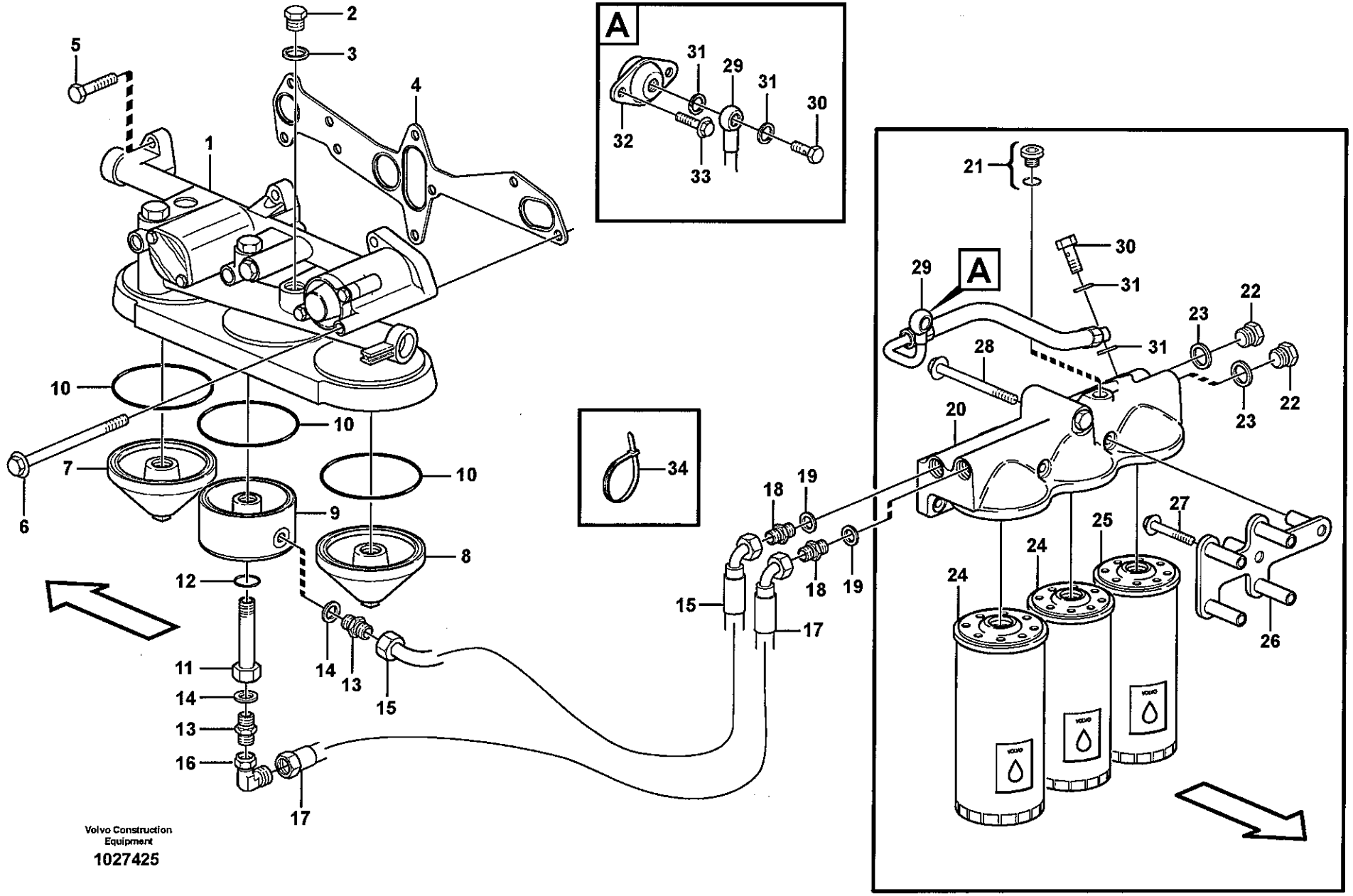
A
A
1
2
3
4
5
6
7
8
9
10
10
10
11
12
13
14
15
16
17
17
18
18
19
19
20
21
22
22
23
23
24
24
25
26
27
28
29
29
30
30
31
31
31
31
32
33
34
15
14
13
Volvo Construction Equipment
1027425

Fig.	Part No.	Quantity 1	2	3	PS	KIT	Description	Dénomination	Bezeichnung	Denominación	Benämning	Notes
1		1					Oil Filter Hsg	Boitier Filt Hu	Ölfiltergehäuse	Caja Filt Aceit	Oljefilterhus	See group 222, Page 107
2	VOE 960629	1					Plug	Bouchon	Stopfen	Tapon	Plugg	
3	VOE 13947282	1					Gasket	Joint	Dichtung	Junta	Packning	
4	VOE 8170534	1					Gasket	Joint	Dichtung	Junta	Packning	
5	VOE 13945444	5					Flange screw	Vis à bride	Flanschschraube	Torn embridado	Flänsskruv	
6	VOE 969225	3					Flange screw	Vis à bride	Flanschschraube	Torn embridado	Flänsskruv	
7	VOE 3812509	1					Casing	Boitier	Gehäuse	Cubierta	Kåpa	
8	VOE 3812511	1					Casing	Boitier	Gehäuse	Cubierta	Kåpa	
9	VOE 11127476	1					Cap	Chapeau	Kappe	Caperuza	Lock	
10	VOE 13948981	3					O-ring	Joint Torique	O-Ring	Junta torica	O-ring	
11	VOE 11423710	1					Reduction nipple	Raccord Reduct	Reduziernippel	Niple Reductor	Reducernippel	
12	VOE 944126	1					O-ring	Joint Torique	O-Ring	Junta torica	O-ring	
13	VOE 11158220	2					Nipple	Raccord	Nippel	Niple	Nippel	
14	VOE 982508	2					Gasket	Joint	Dichtung	Junta	Packning	
15	VOE 11423195	1					Oil Hose	Durit Huile	Ölschlauch	Manguera Aceite	Oljeslang	
16	VOE 13964017	1					Nipple	Raccord	Nippel	Niple	Nippel	
17	VOE 11423536	1					Oil Hose	Durit Huile	Ölschlauch	Manguera Aceite	Oljeslang	L = 1480 MM
18	VOE 11158220	2					Nipple	Raccord	Nippel	Niple	Nippel	
19	VOE 982508	2					Gasket	Joint	Dichtung	Junta	Packning	
20		1					Oil Filter Hsg	Boitier Filt Hu	Ölfiltergehäuse	Caja Filt Aceit	Oljefilterhus	See group 222, Page 109
21	VOE 20459641	2					Plug	Bouchon	Stopfen	Tapon	Plugg	
22	VOE 942352	2					Plug	Bouchon	Stopfen	Tapon	Plugg	
23	VOE 982508	2					Gasket	Joint	Dichtung	Junta	Packning	
24	VOE 478736	2					Oil Filter	Filtre Huile	Ölfilter	Filtro Aceite	Oljefilter	
25	VOE 477556	1					Oil Filter	Filtre Huile	Ölfilter	Filtro Aceite	Oljefilter	BY PASS
26	VOE 11423592	1					Bracket	Console	Konsole	Ménsula	Konsol	
27	VOE 13947790	4					Flange screw	Vis à bride	Flanschschraube	Torn embridado	Flänsskruv	
28	VOE 969313	2					Flange screw	Vis à bride	Flanschschraube	Torn embridado	Flänsskruv	
29	VOE 11423479	1					Hose	Durit	Schlauch	Tubo flexible	Slang	
30	VOE 7025167	2					Hollow Screw	Vis Creuse	Hohlschraube	Tornillo hueco	Hålskruv	

1		**Oljefilter med monteringsdetaljer** **Filtro de aceite con accesorios de montaje** **Ölfilter mit Anbauteilen** **Filtre à huile avec pièces de montage** **Oil filter with fitting parts**
2		
3		
4		
5		

Catalogue id	Group
20108	222
Illustr. No	Section
1027425	100
Issue	Page
VOE 63A9920108	101

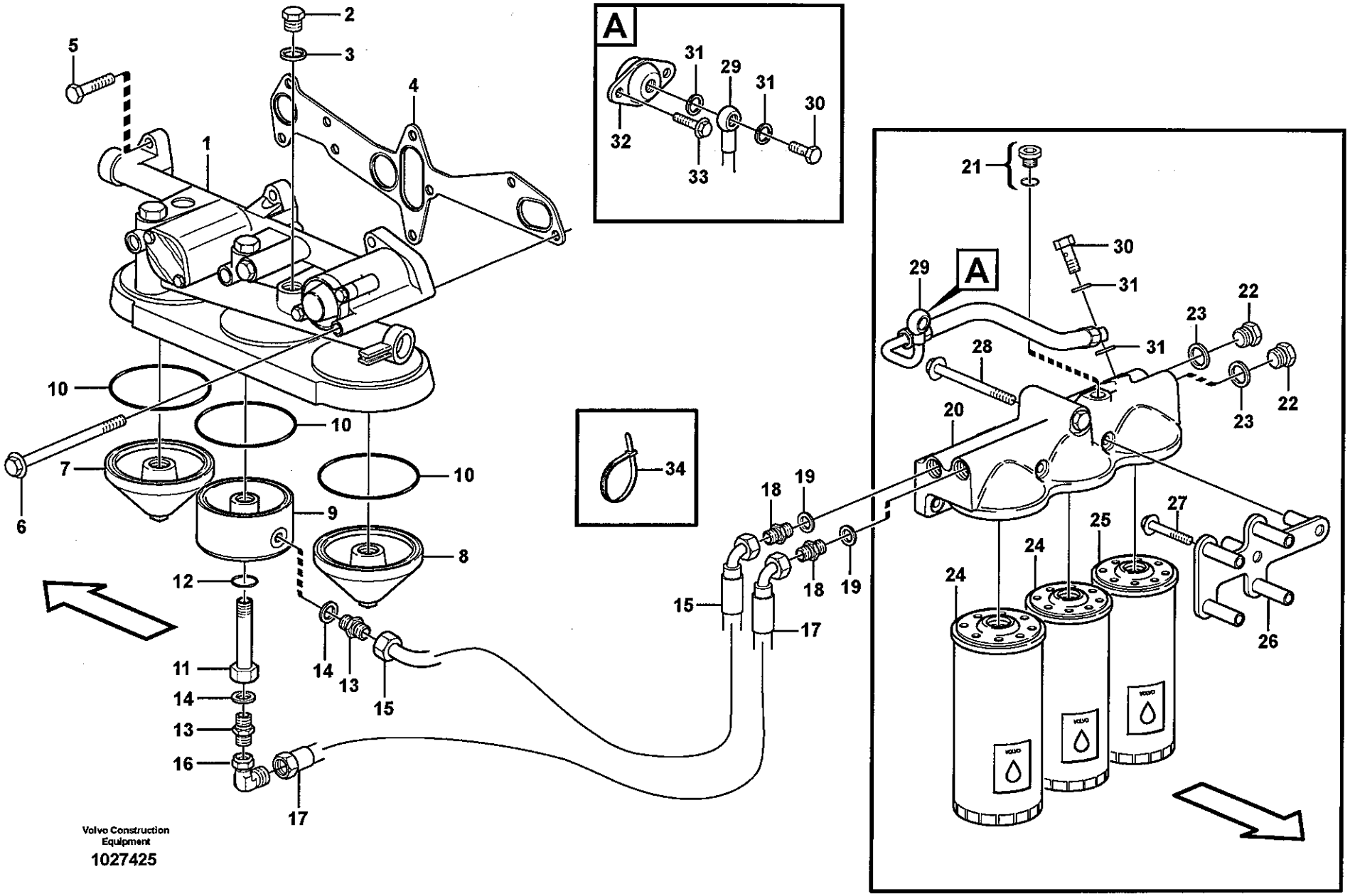
A
A
1
2
3
4
5
6
7
8
9
10
10
10
11
12
13
14
15
16
17
18
19
20
21
22
23
24
25
26
27
28
29
30
31
32
33
34
Volvo Construction Equipment
1027425

Fig.	Part No.	Quantity 1	2	3	PS	KIT	Description	Dénomination	Bezeichnung	Denominación	Benämning	Notes
31	**VOE 976929**	4					Gasket	Joint	Dichtung	Junta	Packning	
32	**VOE 11128027**	1					Adapter	Raccord Reduct.	Verbind Stutzen	Adaptador	Adapter	
33	**VOE 946440**	2					Flange screw	Vis à bride	Flanschschraube	Torn embridado	Flänsskruv	
34	**VOE 4881440**	REQ					Strip Clamp	Ruban Serrage	Kabelbinder	Abraz Cinta	Bandklamma	

1		**Oljefilter med monteringsdetaljer** **Filtro de aceite con accesorios de montaje** **Ölfilter mit Anbauteilen** **Filtre à huile avec pièces de montage** **Oil filter with fitting parts**	Catalogue id **20108**	Group **222**
2				
3			Illustr. No **1027425**	Section **100**
4				
5			Issue **VOE 63A9920108**	Page **103**

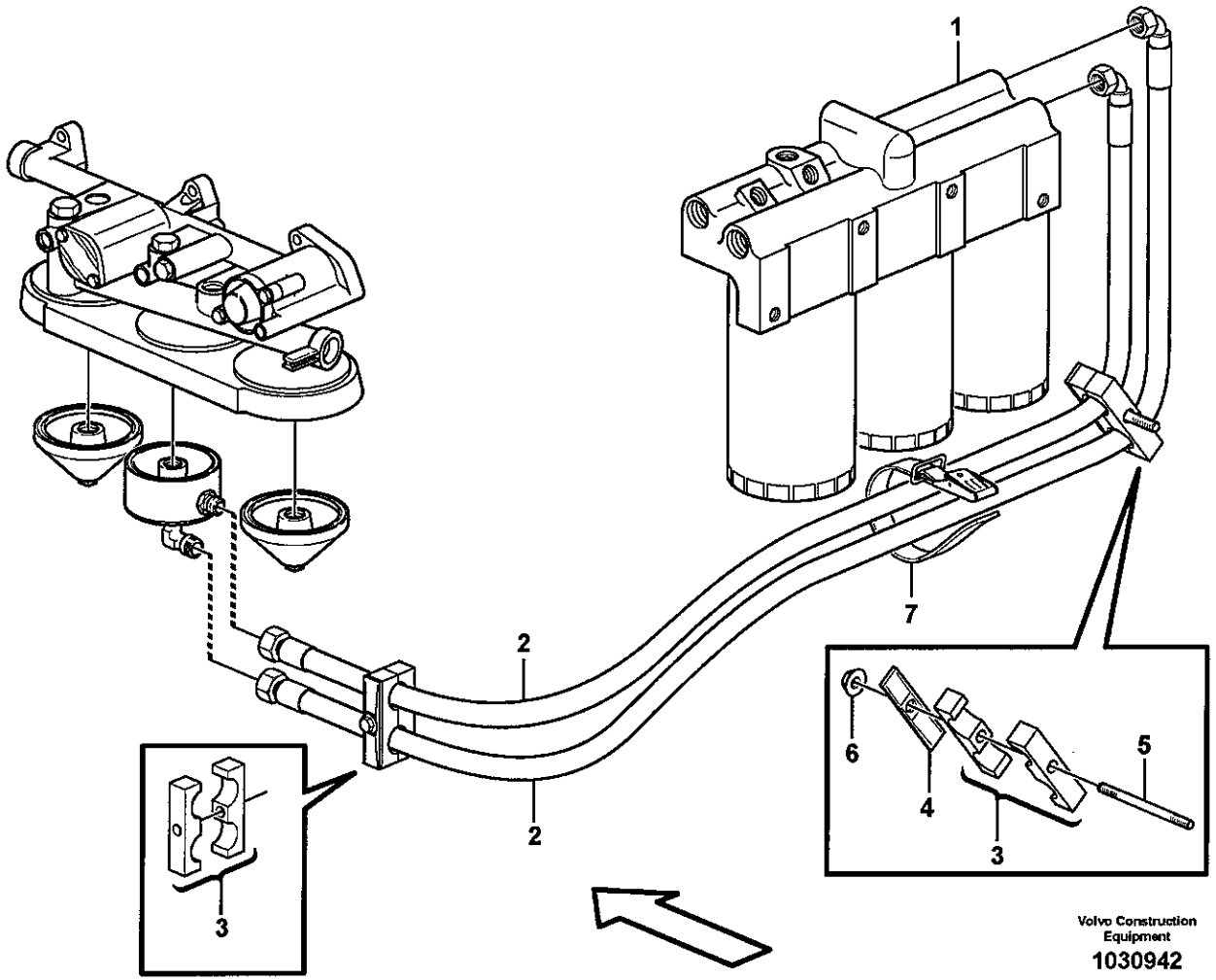
1
2
2
3
7
6
4
5
3
Volvo Construction Equipment
1030942

Fig.	Part No.	Quantity 1	2	3	PS	KIT	Description	Dénomination	Bezeichnung	Denominación	Benämning	Notes
1		1					Oil Filter Hsg	Boitier Filt Hu	Ölfiltergehäuse	Caja Filt Aceit	Oljefilterhus	See group 222, Page 101
2		2					Oil Hose	Durit Huile	Ölschlauch	Manguera Aceite	Oljeslang	See group 222, Page 101
3	**VOE 11411425**	1					Clamp	Pince Serrage	Klemme	Abrazadera	Klämma	
4	**VOE 4880586**	1					Cover Plate	Protection en tole	Schutzblech	Placa Tapa	Täckplatta	
5	**VOE 13952989**	1					Stud	Goujon	Stiftschraube	Esparrago	Pinnskruv	
6	**VOE 13945408**	1					Nut	Ecrou	Mutter	Tuerca	Mutter	
7	**VOE 11104606**	1					Retaining Strap	Courroi.serrage	Halteriemen	Correa Tensora	Spännrem	

1		**Klammor till oljeslang** **Abrazaderas para mangueras de aceite** **Schellen der Ölschläuche** **Colliers des flexibles d'huile** **Clamps to oil hoses**	Catalogue id **20108**	Group **222**
2			Illustr. No **1030942**	Section **125**
3				
4			Issue **VOE 63A9920108**	Page **105**
5				

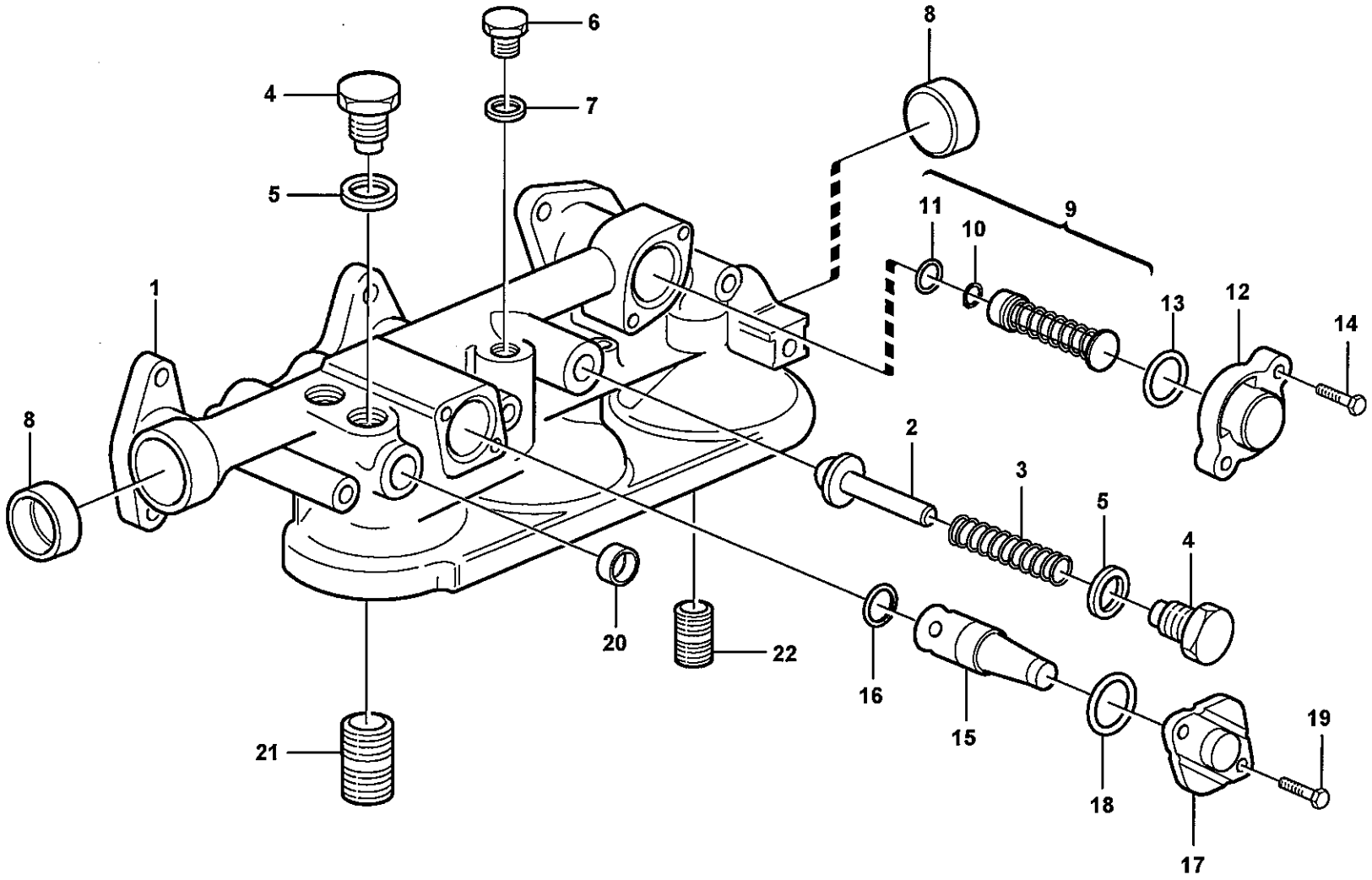

Volvo Construction Equipment

1018462

Fig.	Part No.	Quantity 1	2	3	PS	KIT	Description	Dénomination	Bezeichnung	Denominación	Benämning	Notes
	VOE 11127489	1					Oil Filter Hsg	Boitier Filt Hu	Ölfiltergehäuse	Caja Filt Aceit	Oljefilterhus	
1		1			NS		•Oil filter housing	•Boitier filtre a huil	•Ölfiltergehäuse	•Caja filtro aceite	•Oljefilterhus	
2	**VOE 471085**	1					•Valve	•Soupape	•Ventil	•Valvula	•Ventil	
3	**VOE 3830138**	1					•Compression Spring	•Ressort compressio	•Druckfeder	•Muelle compresion	•Tryckfjäder	
4	**VOE 471598**	2					•Plug	•Bouchon	•Stopfen	•Tapon	•Plugg	
5	**VOE 13947627**	2					•Plane Gasket	•Joint Plan	•Flachdichtung	•Junta Plana	•Planpackning	
6	**VOE 13960632**	1					•Plug	•Bouchon	•Stopfen	•Tapon	•Plugg	
7	**VOE 13947624**	1					•Plane Gasket	•Joint Plan	•Flachdichtung	•Junta Plana	•Planpackning	
8	**VOE 11707406**	2					•Cap Plug	•Boucho.capuchon	•Bundschraube	•Tapon	•Hattplugg	
	VOE 3169689	1					•Relief valve	•Limiteur - pression	•Druckbegrenzer	•Limitador presion	•Avlastningsventil	
9	**VOE 3169687**	1					••Relief valve	••Limiteur - pression	••Druckbegrenzer	••Limitador presion	••Avlastningsventil	
10	**VOE 955964**	1					•••Snap Ring	•••Circlip	•••Nutring	•••Circlip	•••Spårring	
11	**VOE 976039**	1					•••O-ring	•••Joint Torique	•••O-Ring	•••Junta torica	•••O-ring	
12	**VOE 3169689**	1					••Relief valve	••Limiteur - pression	••Druckbegrenzer	••Limitador presion	••Avlastningsventil	
13	**VOE 949659**	1					••O-ring	••Joint Torique	••O-Ring	••Junta torica	••O-ring	
14	**VOE 13947542**	2					•Screw	•Vis	•Schraube	•Tornillo	•Skruv	
15	**VOE 1546305**	1					•Piston Cooling Valve	•Soupape Refroidis P	•Kolbenkuhlvent.	•Valvula Enfriam Pist	•Kolvkylningsventil	
16	**VOE 469846**	1					•Sealing ring	•Bague d'étanchéité	•Runddichtring	•Anillo reten	•Tätningsring	
17	**VOE 471648**	1					•Cap	•Chapeau	•Kappe	•Caperuza	•Lock	
18	**VOE 949659**	1					•O-ring	•Joint Torique	•O-Ring	•Junta torica	•O-ring	
19	**VOE 13946544**	2					•Flange screw	•Vis à bride	•Flanschschraube	•Torn embridado	•Flänsskruv	
20	**VOE 946778**	1					•Cap Plug	•Boucho.capuchon	•Bundschraube	•Tapon	•Hattplugg	
21	**VOE 469904**	1					•Nipple	•Raccord	•Nippel	•Niple	•Nippel	
22	**VOE 466623**	1					•Nipple	•Raccord	•Nippel	•Niple	•Nippel	

1	
2	
3	
4	
5	

Oljefilterhus
Caja de filtro de aceite
Ölfiltergehäuse
Filtre à huile
Oil filter housing

Catalogue id **20108**	Group **222**
Illustr. No **1018462**	Section **150**
Issue **VOE 63A9920108**	Page **107**

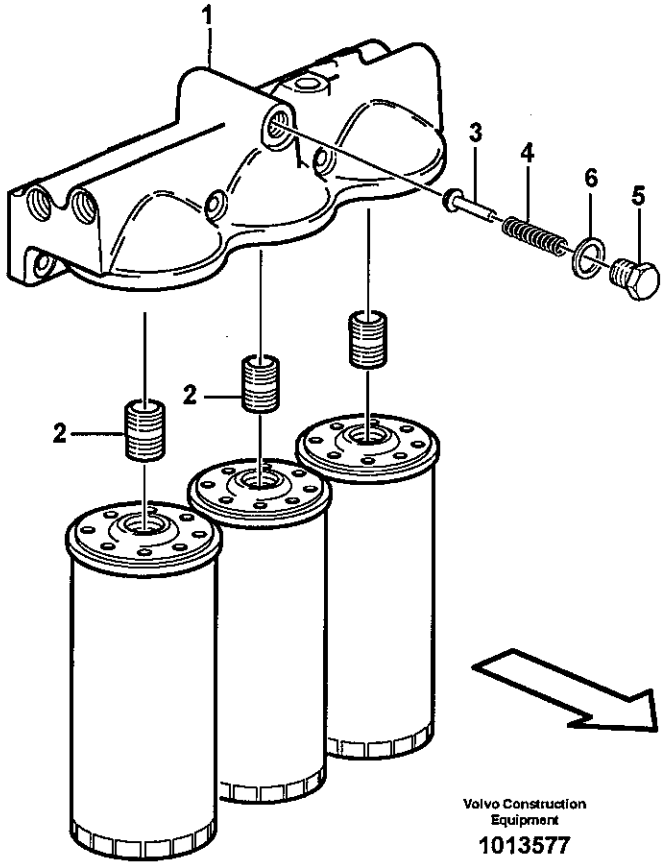
1
2
2
3
4
6
5
Volvo Construction Equipment
1013577

Fig.	Part No.	Quantity 1	2	3	PS	KIT	Description	Dénomination	Bezeichnung	Denominación	Benämning	Notes
	VOE 11127988	1					Oil Filter Hsg	Boitier Filt Hu	Ölfiltergehäuse	Caja Filt Aceit	Oljefilterhus	
1		1			NS		•Oil filter housing	•Boitier filtre a huil	•Ölfiltergehäuse	•Caja filtro aceite	•Oljefilterhus	
2	**VOE 466623**	2					•Nipple	•Raccord	•Nippel	•Niple	•Nippel	
3	**VOE 471085**	1					•Valve	•Soupape	•Ventil	•Valvula	•Ventil	
4	**VOE 466653**	1					•Compression Spring	•Ressort compressio	•Druckfeder	•Muelle compresion	•Tryckfjäder	
5	**VOE 471598**	1					•Plug	•Bouchon	•Stopfen	•Tapon	•Plugg	
6	**VOE 976932**	1					•Gasket	•Joint	•Dichtung	•Junta	•Packning	

1	
2	
3	
4	
5	

Oljefilterhus
Caja de filtro de aceite
Ölfiltergehäuse
Filtre à huile
Oil filter housing

Catalogue id **20108**	Group **222**
Illustr. No **1013577**	Section **200**
Issue **VOE 63A9920108**	Page **109**

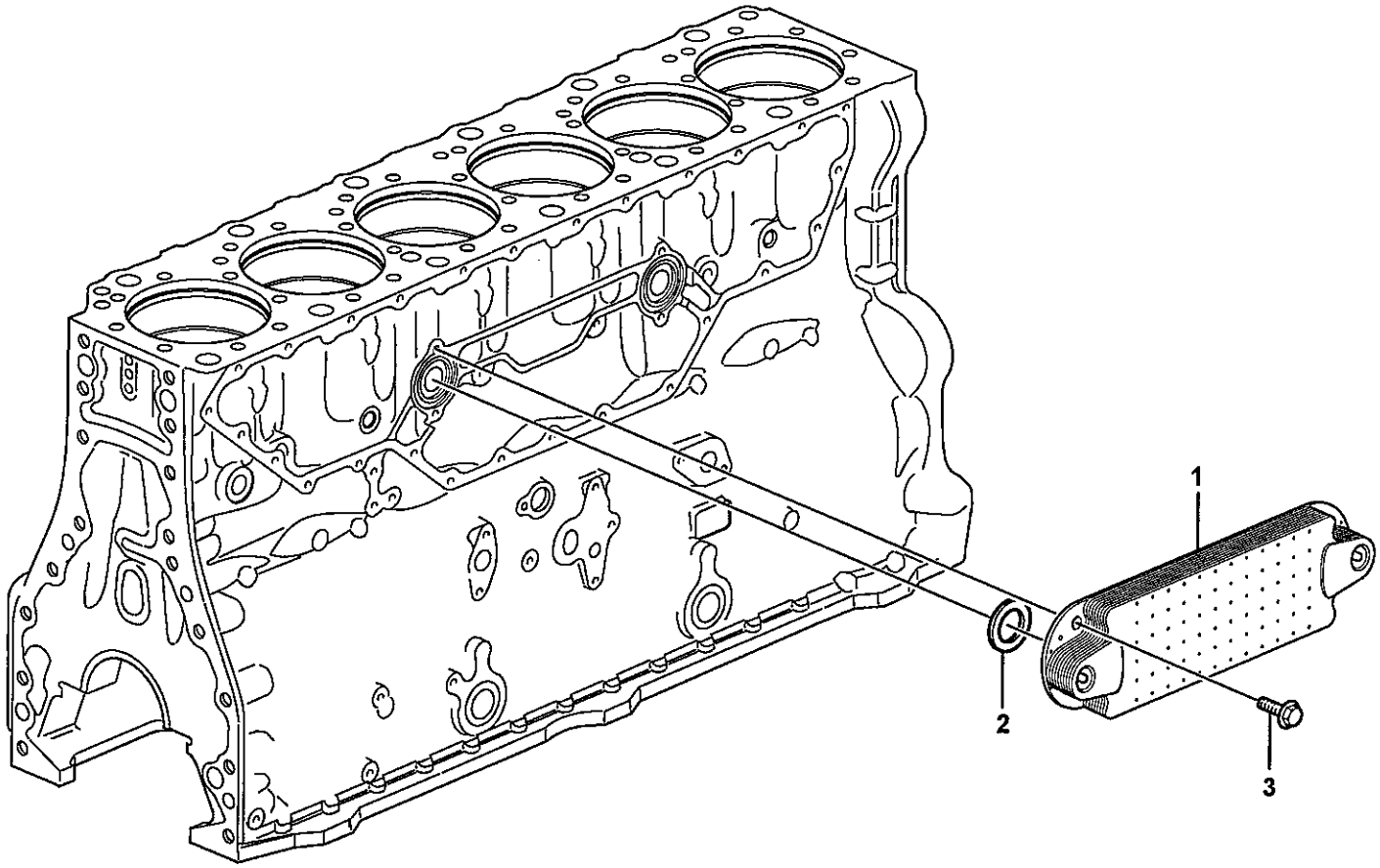

Volvo Construction Equipment
1024719

Fig.	Part No.	Quantity 1	2	3	PS	KIT	Description	Dénomination	Bezeichnung	Denominación	Benämning	Notes
1	**VOE 20749399**	1					Oil Cooler	Refroidisseur huile	Ölkühler	Enfriadores aceite	Oljekylare	
2	**VOE 20551483**	2					Sealing ring	Bague d'étanchéité	Runddichtring	Anillo reten	Tätningsring	
3	**VOE 983585**	4					Flange screw	Vis à bride	Flanschschraube	Torn embridado	Flänsskruv	L = 25 MM

1	
2	
3	
4	
5	

Oljekylare
Enfriador de aceite
Ölkühler
Radiateur d 'huile
Oil cooler

Catalogue id **20108**	Group **223**
Illustr. No **1024719**	Section **100**
Issue **VOE 63A9920108**	Page **111**

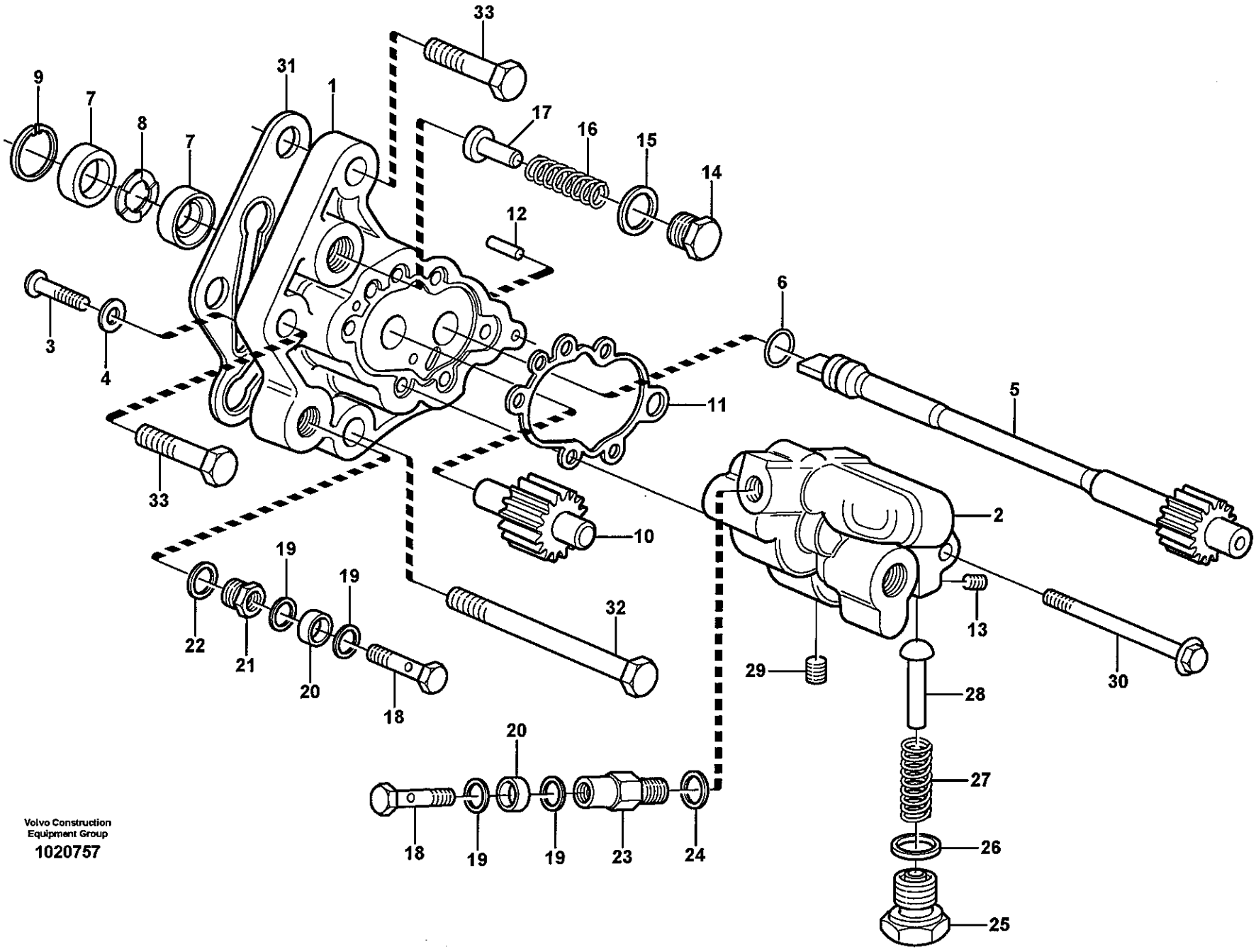

Volvo Construction Equipment Group

1020757

Fig.	Part No.	Quantity 1	2	3	PS	KIT	Description	Dénomination	Bezeichnung	Denominación	Benämning	Notes
	VOE 20752310	1					Fuel pump	Pompe Carburant	Kraftstoffpumpe	Bomba Combustib	Bränslepump	
1		1			NS		•Housing	•Carter	•Gehäuse	•Carter	•Hus	
2		1			NS		•Cover	•Couvercle	•Deckel	•Tapa	•Lock	
3	**VOE 969408**	5					•6-pt skt screw	•Vis creuse de 6	•Hohlschraube	•Racor 6-dientes	•Sextandhålskruv	
4	**VOE 13940090**	5					•Washer	•Rondelle	•Scheibe	•Arandela	•Bricka	
5		1			NS		•Shaft	•Arbre	•Welle	•Arbol	•Axel	
6	**VOE 976013**	1					•O-ring	•Joint Torique	•O-Ring	•Junta torica	•O-ring	
7	**VOE 8148471**	2					•Sealing ring	•Bague d'étanchéité	•Runddichtring	•Anillo reten	•Tätningsring	
8		1			NS		•Spacer	•Partie Intermédiaire	•Zwischenstück	•Espaciador	•Mellandel	
9	**VOE 951085**	1					•Snap Ring	•Circlip	•Nutring	•Circlip	•Spårring	
10		1			NS		•Shaft	•Arbre	•Welle	•Arbol	•Axel	
11	**VOE 1547951**	1					•Sealing ring	•Bague d'étanchéité	•Runddichtring	•Anillo reten	•Tätningsring	
12		2			NS		•Pin	•Goupille	•Stift	•Pasador	•Pinne	
13	**VOE 1677217**	1					•Sealing Plug	•Tampon Etanche.	•Dichtstopfen	•Tapon Obturac	•Tätningsplugg	
14	**VOE 1677545**	1				K	•Plug	•Bouchon	•Stopfen	•Tapon	•Plugg	
15	**VOE 13947622**	1				K	•Plane Gasket	•Joint Plan	•Flachdichtung	•Junta Plana	•Planpackning	
16	**VOE 7076706**	1					•Spring	•Ressort	•Feder	•Muelle	•Fjäder	
17	**VOE 20430099**	1				K	•Valve Peg	•Cone Soupape	•Ventilkegel	•Argolla Valvula	•Ventilkägla	
18	**VOE 7074033**	2					•Hollow Screw	•Vis Creuse	•Hohlschraube	•Tornillo hueco	•Hålskruv	
19	**VOE 7011992**	4				K	•Gasket	•Joint	•Dichtung	•Junta	•Packning	
20	**VOE 13949873**	2					•Spacer Washer	•Rond.entretoise	•Abstandscheibe	•Arandela Dist	•Distansbricka	
21	**VOE 8148570**	1					•Plug	•Bouchon	•Stopfen	•Tapon	•Plugg	
22	**VOE 13947622**	1				K	•Plane Gasket	•Joint Plan	•Flachdichtung	•Junta Plana	•Planpackning	
23	**VOE 20430101**	1				K	•Valve	•Soupape	•Ventil	•Valvula	•Ventil	
24	**VOE 13947281**	1				K	•Gasket	•Joint	•Dichtung	•Junta	•Packning	
25	**VOE 1677545**	1				K	•Plug	•Bouchon	•Stopfen	•Tapon	•Plugg	
26	**VOE 13947622**	1				K	•Plane Gasket	•Joint Plan	•Flachdichtung	•Junta Plana	•Planpackning	
27		1			NS	K	•Compression Spring	•Ressort compressio	•Druckfeder	•Muelle compresion	•Tryckfjäder	
28		1			NS	K	•Valve Peg	•Cone Soupape	•Ventilkegel	•Argolla Valvula	•Ventilkägla	
29	**VOE 20381155**	1					•Sealing Plug	•Tampon Etanche.	•Dichtstopfen	•Tapon Obturac	•Tätningsplugg	

1	
2	
3	
4	
5	

Bränslepump
Bomba de combustible
Kraftstoffpumpe
Pompe carburant
Fuel pump

Catalogue id	Group
20108	**233**
Illustr. No	Section
1020757	**100**
Issue	Page
VOE 63A9920108	**113**

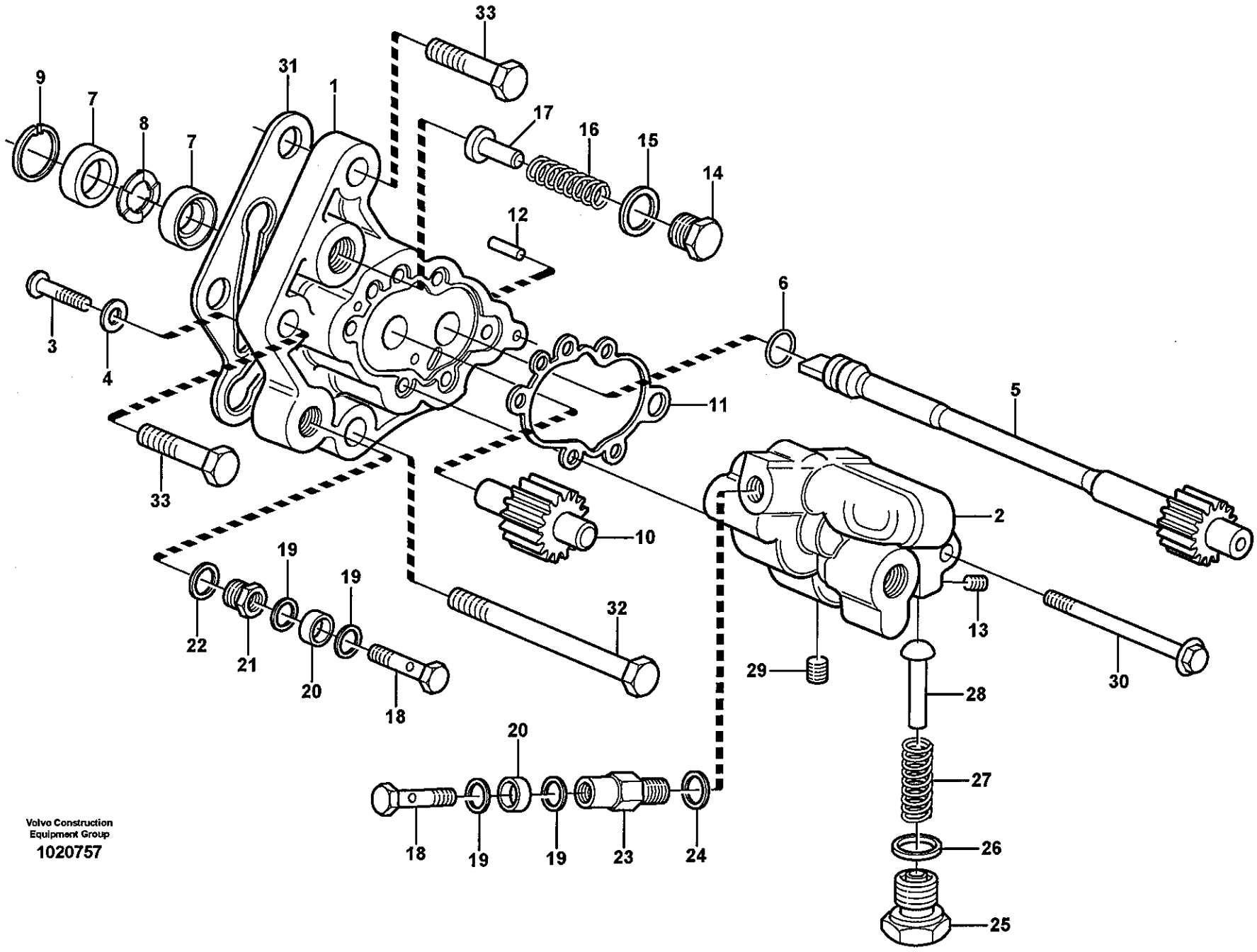

Volvo Construction Equipment Group

1020757

Fig.	Part No.	Quantity 1	2	3	PS	KIT	Description	Dénomination	Bezeichnung	Denominación	Benämning	Notes
30	**VOE 3184837**	1					•Flange screw	•Vis à bride	•Flanschschraube	•Torn embridado	•Flänsskruv	L = 70 MM
31	**VOE 3964833**	1					Gasket	Joint	Dichtung	Junta	Packning	
32	**VOE 13965190**	1					Screw	Vis	Schraube	Tornillo	Skruv	L = 100 MM
33	**VOE 13965220**	2					Screw	Vis	Schraube	Tornillo	Skruv	L = 45 MM
	VOE 20768698	1					Valve Kit	Kit valve	Ventilsatz	Juego Valvula	Ventilsats	

1		**Bränslepump** **Bomba de combustible** **Kraftstoffpumpe** **Pompe carburant** **Fuel pump**	Catalogue id **20108**	Group **233**
2				
3			Illustr. No **1020757**	Section **100**
4				
5			Issue **VOE 63A9920108**	Page **115**

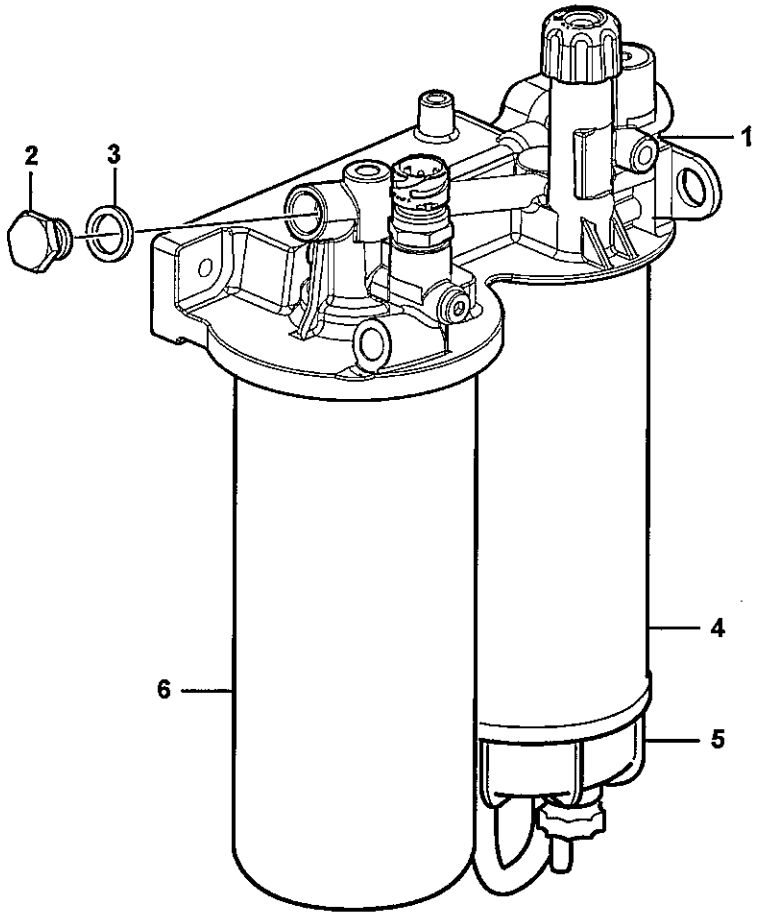

Volvo Construction Equipment
1030671

Fig.	Part No.	Quantity 1	2	3	PS	KIT	Description	Dénomination	Bezeichnung	Denominación	Benämning	Notes
1	**VOE 21023287**	1					Filter Housing	Corps de filtre	Filtergehäuse	Cuerpo de filtro	Filterhus	
2	**VOE 13960630**	1					Plug	Bouchon	Stopfen	Tapon	Plugg	
3	**VOE 976929**	1					Gasket	Joint	Dichtung	Junta	Packning	
4	**VOE 11110683**	1					Primary Filter	Prefiltre	Vorfilter	Prefiltro	Förfilter	
5	**VOE 11110737**	1					Bowl	Coussinet	Schale	Taza	Skål	
6	**VOE 20430751**	1					Fuel Filter	Filtre carburant	Kraftstoffilter	Filtro Combust	Bränslefilter	

1		**Bränslefilter** **Filtro de combustible** **Kraftstoffilter** **Filtre à carburant** **Fuel filter**	Catalogue id **20108**	Group **233**
2			Illustr. No **1030671**	Section **150**
3			Issue **VOE 63A9920108**	Page **117**
4				
5				

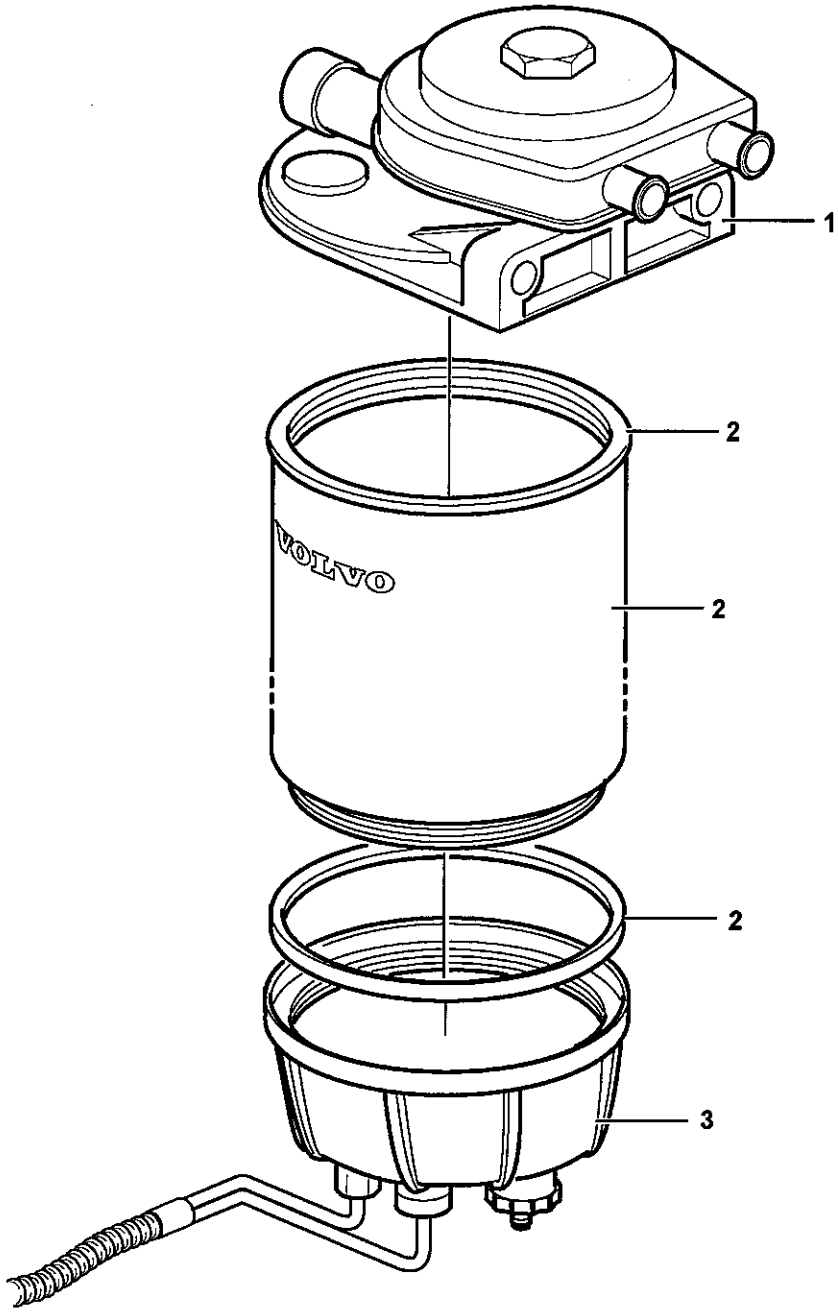

Volvo Construction Equipment
1030684

Fig.	Part No.	Quantity 1	2	3	PS	KIT	Description	Dénomination	Bezeichnung	Denominación	Benämning	Notes
	VOE 11110740	1					Water Separator	Separateur Eau	Wasserabscheidr	Separador Agua	Vattenavskiljare	
1		1			NS		•Filter Housing	•Corps de filtre	•Filtergehäuse	•Cuerpo de filtro	•Filterhus	
2	**VOE 11110683**	1					•Primary Filter	•Prefiltre	•Vorfilter	•Prefiltro	•Förfilter	
3	**VOE 11110738**	1					•Bowl	•Coussinet	•Schale	•Taza	•Skål	

1		**Vattenavskiljare.** **Separador de agua.** **Wasserabscheider.** **Decanteur eau.** **Water separator.**	Catalogue id **20108**	Group **233**
2				
3			Illustr. No **1030684**	Section **200**
4			Issue **VOE 63A9920108**	Page **119**
5		**83208**		

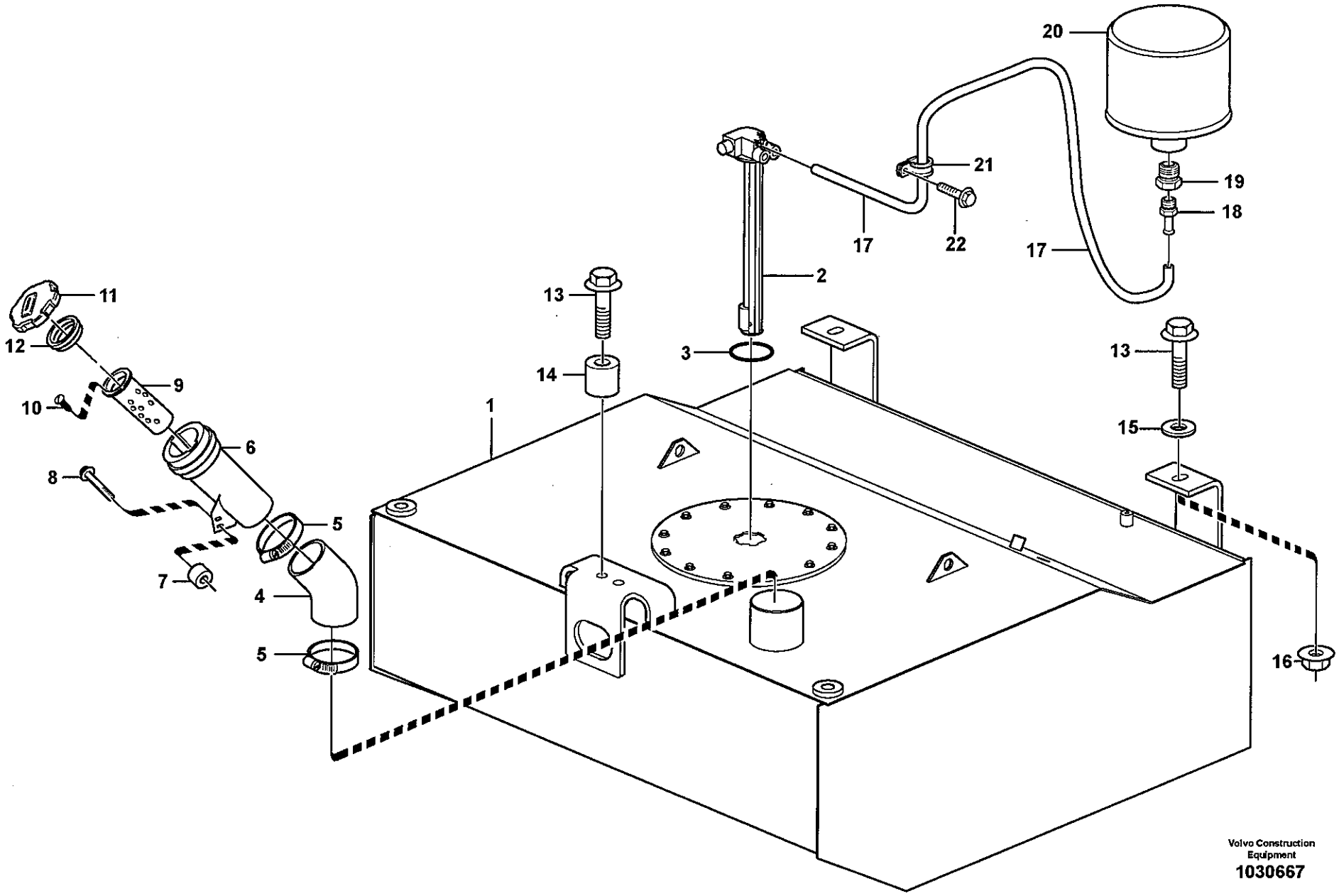
20
21
19
18
17
22
17
2
13
3
13
14
1
15
11
12
9
10
6
8
5
7
4
5
16
Volvo Construction Equipment
1030667

Fig.	Part No.	Quantity 1	2	3	PS	KIT	Description	Dénomination	Bezeichnung	Denominación	Benämning	Notes
1		1					Fuel tank	Réservoir carburant	Kraftstofftank	Deposit combust	Bränsletank	See group 234, Page 123
2	VOE 11170317	1					Tank Unit	Ensem.reservoir	Tankaggregat	Unidad Deposito	Tankaggregat	SE2303
3	VOE 8151926	1					•O-ring	•Joint Torique	•O-Ring	•Junta torica	•O-ring	
4	VOE 11410840	1					Hose	Durit	Schlauch	Tubo flexible	Slang	
5	VOE 943483	2					Hose Clamp	Collier Serrage	Schlauchschelle	Abraz Manguera	Slangklamma	
6	VOE 11411372	1					Filler pipe	Tube remplissa.	Fullrohr	Tubo Llenado	Påfyllningsrör	
7	VOE 13949873	2					Spacer Washer	Rond.entretoise	Abstandscheibe	Arandela Dist	Distansbricka	
8	VOE 13946173	2					Flange screw	Vis à bride	Flanschschraube	Torn embridado	Flänsskruv	
9	VOE 11173801		1				Strainer	Crépine	Seiher	Colador	Sil	
10	VOE 955127		2				X Rec Screw	Vis Empre Cruci	Kreuzschl.schr	Tornillo Cruz	Krysskruv	
11	VOE 20392751	1					Filler cap	Bouchon Remplissa	Tankverschluss	Tapa Llenado	Påfyllningslock	
12	VOE 947119	1					Sealing ring	Bague d'étanchéité	Runddichtring	Anillo reten	Tätningsring	
13	VOE 13968302	4					Flange screw	Vis à bride	Flanschschraube	Torn embridado	Flänsskruv	
14	VOE 11094551	2					Spacer	Entretoise	Abstandstueck	Casquillo distanciad	Distans	
15	VOE 1560463	2					Washer	Rondelle	Scheibe	Arandela	Bricka	
16	VOE 13967934	2					Flange Lock Nut	Contre écrou bride	Flanschmutter	Contratuer Embr	Flänslåsmutter	
17	VOE 11024720	REQ					Plastic Hose	Tube Plastique	K-stoffschlauch	Mang Plastico	Plastslang	L = 1700 MM
18	VOE 949221	1					Hose Nipple	Raccor.flexible	Schlauchnippel	Niple Manguera	Slangnippel	
19	VOE 4854955	1					Nipple	Raccord	Nippel	Niple	Nippel	
20	VOE 11172907	1					Air filter	Filtre à air	Luftfilter	Filtro de aire	Luftfilter	
21	VOE 13948967	2					Clamp	Pince Serrage	Klemme	Abrazadera	Klämma	
22	VOE 13946544	2					Flange screw	Vis à bride	Flanschschraube	Torn embridado	Flänsskruv	

1	33526
2	91472
3	
4	
5	

Bränsletank med monteringsdetaljer.
Depósito de combustible con accesorios de montaje.
Kraftstofftank mit Anbauteilen.
Réservoir de carburant avec pièces de montage.
Fuel tank with fitting parts.

33526, 91472

Catalogue id	Group
20108	234
Illustr. No	Section
1030667	100
Issue	Page
VOE 63A9920108	121

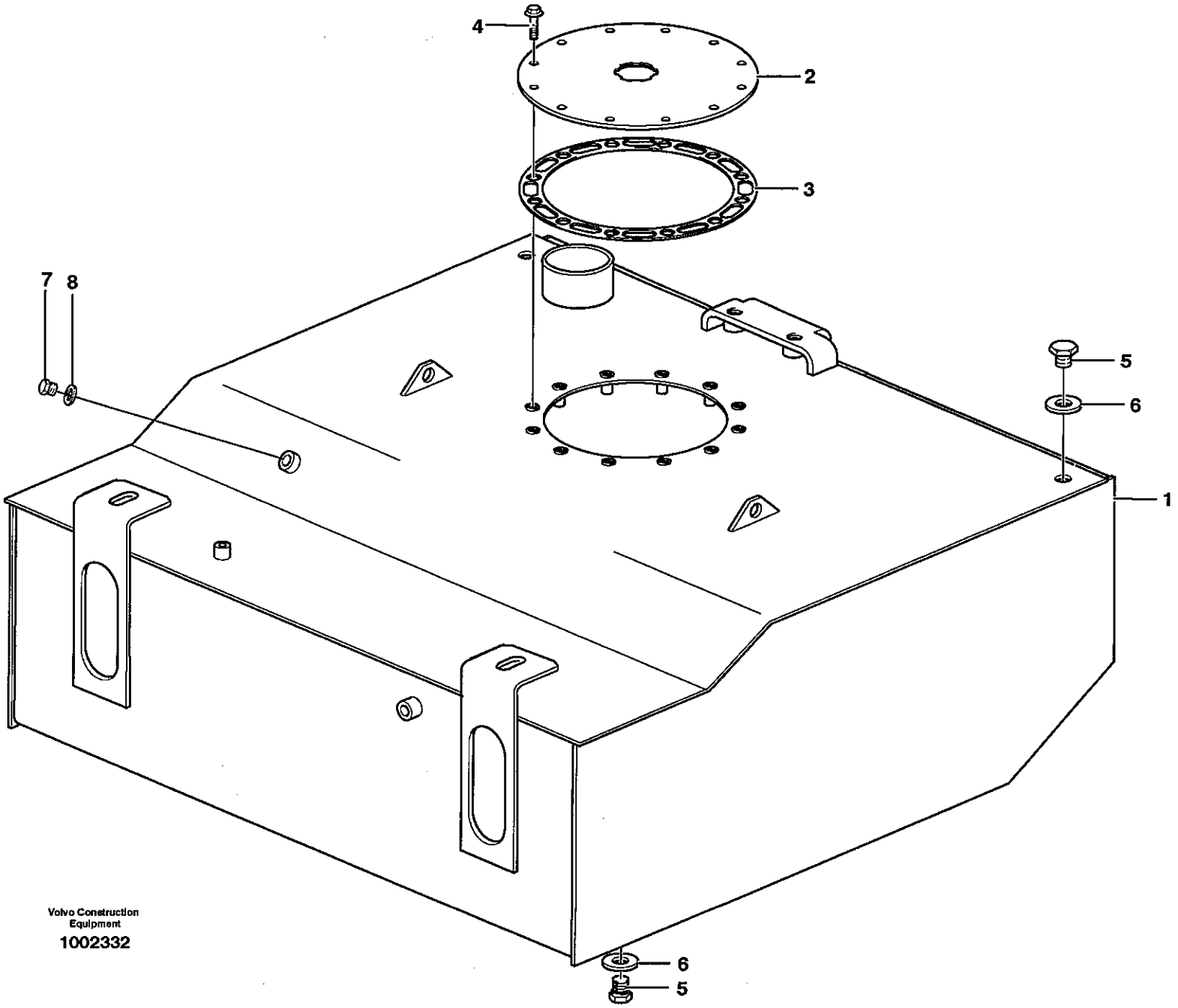
4
2
3
7
8
5
6
1
6
5
Volvo Construction Equipment
1002332

Fig.	Part No.	Quantity 1	2	3	PS	KIT	Description	Dénomination	Bezeichnung	Denominación	Benämning	Notes
	VOE 11411524	1					Fuel tank	Réservoir carburant	Kraftstofftank	Deposit combust	Bränsletank	
1		1			NS		•Fuel tank	•Réservoir carburant	•Kraftstofftank	•Deposit combust	•Bränsletank	
2	**VOE 11173574**	1					•Cap	•Chapeau	•Kappe	•Caperuza	•Lock	
3	**VOE 11410533**	1					•Gasket	•Joint	•Dichtung	•Junta	•Packning	
4	**VOE 13945444**	12					•Flange screw	•Vis à bride	•Flanschschraube	•Torn embridado	•Flänsskruv	
5	**VOE 4948183**	3					•Plug	•Bouchon	•Stopfen	•Tapon	•Plugg	
6	**VOE 957184**	3					•Plane Gasket	•Joint Plan	•Flachdichtung	•Junta Plana	•Planpackning	
7	**VOE 960630**	1					Lock Plug	Tampon Verroui.	Verschlussschraube	Tapon Seguridad	Låsplugg	
8	**VOE 976929**	1					Gasket	Joint	Dichtung	Junta	Packning	

1		**Bränsletank** **Depósito de combustible** **Kraftstofftank** **Réservoir de carburant** **Fuel tank**	Catalogue id **20108**	Group **234**
2			Illustr. No **1002332**	Section **150**
3			Issue **VOE 63A9920108**	Page **123**
4				
5				

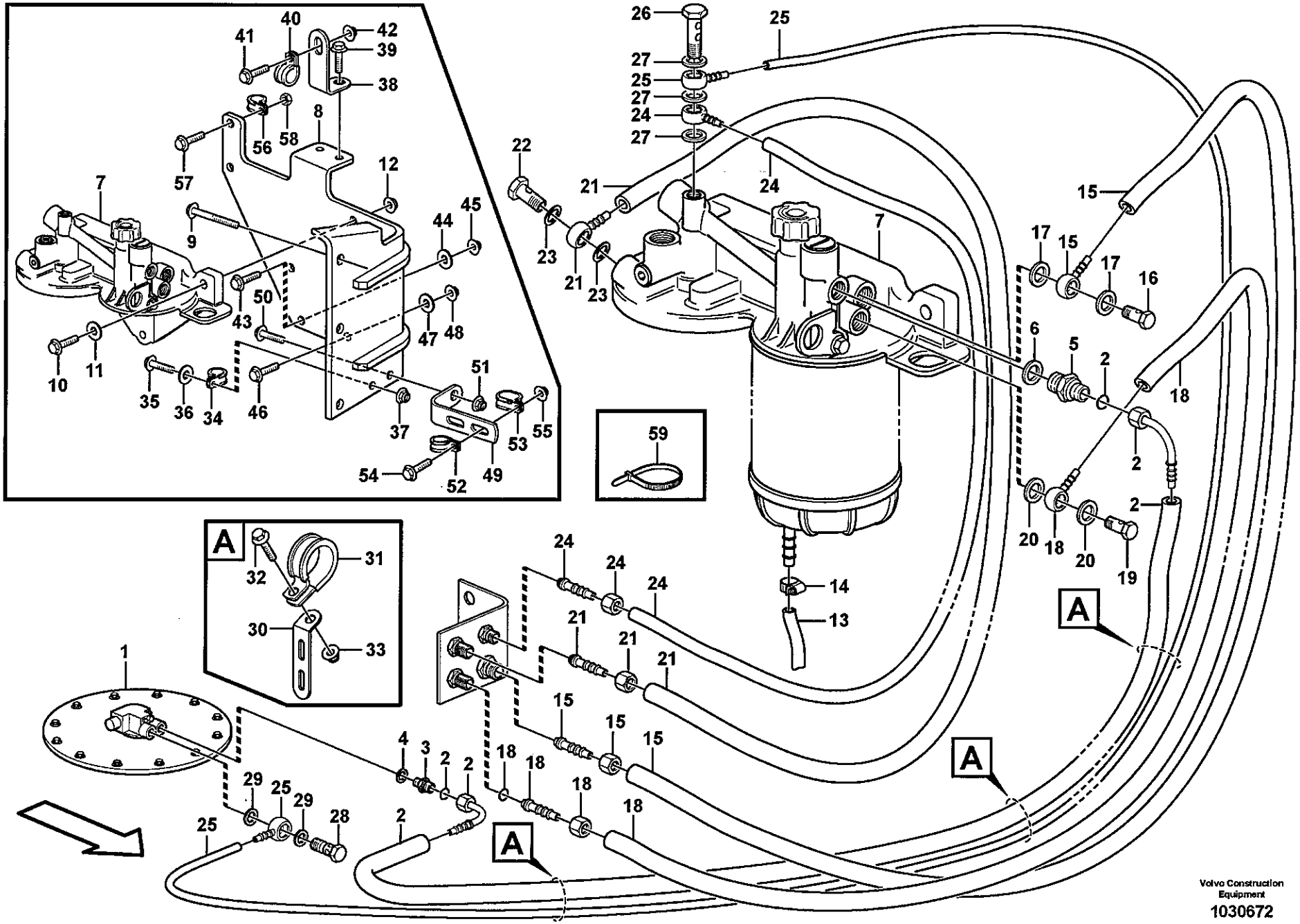
A
A
A
A
59
Volvo Construction Equipment
1030672

Fig.	Part No.	Quantity 1	2	3	PS	KIT	Description	Dénomination	Bezeichnung	Denominación	Benämning	Notes
1		1					Fuel tank	Réservoir carburant	Kraftstofftank	Deposit combust	Bränsletank	See group 234, Page 121
2	VOE 11445011	1					Fuel hose	Flexi.carburant	Kraftstoffschlauch	Manguera comb	Bränsleslang	L = 1860 MM
3	VOE 14213266	1					Fitting	Ecrou raccord	Verschraubung	Racor	Förskruvning	
4	VOE 976930	1					Gasket	Joint	Dichtung	Junta	Packning	
5	VOE 13946602	1					Nipple	Raccord	Nippel	Niple	Nippel	
6	VOE 976929	1					Gasket	Joint	Dichtung	Junta	Packning	
7		1					Filter Housing	Corps de filtre	Filtergehäuse	Cuerpo de filtro	Filterhus	See group 233, Page 117
8	VOE 11445209	1					Bracket	Console	Konsole	Ménsula	Konsol	
9	VOE 13947790	3					Flange screw	Vis à bride	Flanschschraube	Torn embridado	Fläsnsskruv	
10	VOE 13947760	3					Flange screw	Vis à bride	Flanschschraube	Torn embridado	Fläsnsskruv	
11	VOE 13960141	3					Washer	Rondelle	Scheibe	Arandela	Bricka	
12	VOE 948645	3					Flange Lock Nut	Contre écrou bride	Flanschmutter	Contratuer Embr	Fläslåsmutter	
13	VOE 949908	REQ					Hose	Durit	Schlauch	Tubo flexible	Slang	L = 900 MM
14	VOE 13975269	1					Hose Clamp	Collier Serrage	Schlauchschelle	Abraz Manguera	Slangklamma	
15	VOE 11445013	1					Fuel hose	Flexi.carburant	Kraftstoffschlauch	Manguera comb	Bränsleslang	L = 1050 MM
16	VOE 7025167	1					Hollow Screw	Vis Creuse	Hohlschraube	Tornillo hueco	Hålskruv	
17	VOE 976929	2					Gasket	Joint	Dichtung	Junta	Packning	
18	VOE 11445014	1					Fuel hose	Flexi.carburant	Kraftstoffschlauch	Manguera comb	Bränsleslang	L = 1060 MM
19	VOE 7025167	1					Hollow Screw	Vis Creuse	Hohlschraube	Tornillo hueco	Hålskruv	
20	VOE 976929	2					Gasket	Joint	Dichtung	Junta	Packning	
21	VOE 11445015	1					Fuel hose	Flexi.carburant	Kraftstoffschlauch	Manguera comb	Bränsleslang	L = 1200 MM
22	VOE 7025167	1					Hollow Screw	Vis Creuse	Hohlschraube	Tornillo hueco	Hålskruv	
23	VOE 976929	2					Gasket	Joint	Dichtung	Junta	Packning	
24	VOE 11445016	1					Fuel hose	Flexi.carburant	Kraftstoffschlauch	Manguera comb	Bränsleslang	L = 1080 MM
25	VOE 11445012	1					Fuel hose	Flexi.carburant	Kraftstoffschlauch	Manguera comb	Bränsleslang	L = 2110 MM
26	VOE 981425	1					Hollow Screw	Vis Creuse	Hohlschraube	Tornillo hueco	Hålskruv	
27	VOE 976927	3					Gasket	Joint	Dichtung	Junta	Packning	
28	VOE 941686	1					Hollow Screw	Vis Creuse	Hohlschraube	Tornillo hueco	Hålskruv	
29	VOE 976930	2					Gasket	Joint	Dichtung	Junta	Packning	
30	VOE 965576	3					Bracket	Console	Konsole	Ménsula	Konsol	

1	
2	
3	
4	
5	

Bränslerör, Bränsletank - filter - kopplingspunkt
Tubo de combustible, depósito de combustible - filtro - punto de acoplamiento
Kraftstoffleitung, Kraftstofftank - Filter - Anschlusspunkt
Conduit, réservoir, filtre, raccord carburant
Fuel line, fuel tank - filter - connection point

Catalogue id	Group
20108	235
Illustr. No	Section
1030672	100
Issue	Page
VOE 63A9920108	125

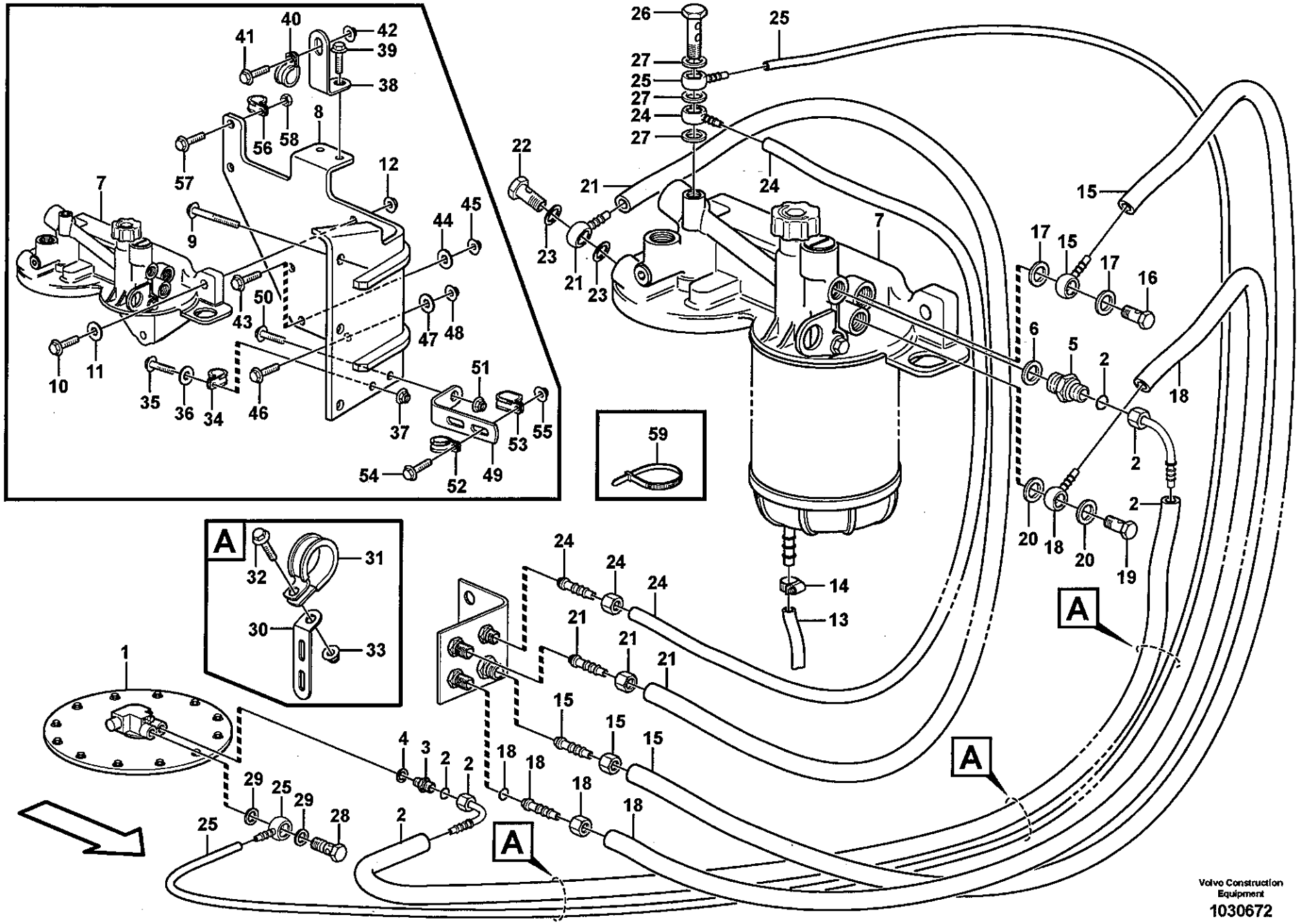
A
A
A
A
Volvo Construction Equipment
1030672

Fig.	Part No.	Quantity 1	2	3	PS	KIT	Description	Dénomination	Bezeichnung	Denominación	Benämning	Notes
31	VOE 13803052	3					Clamp	Pince Serrage	Klemme	Abrazadera	Klämma	
32	VOE 13966807	3					Flange screw	Vis à bride	Flanschschraube	Torn embridado	Flänsskruv	
33	VOE 948645	3					Flange Lock Nut	Contre écrou bride	Flanschmutter	Contratuer Embr	Flänslåsmutter	
34	VOE 13803052	1					Clamp	Pince Serrage	Klemme	Abrazadera	Klämma	
35	VOE 13945444	1					Flange screw	Vis à bride	Flanschschraube	Torn embridado	Flänsskruv	
36	VOE 13960141	1					Washer	Rondelle	Scheibe	Arandela	Bricka	
37	VOE 648645	1					Flange Lock Nut	Contre écrou bride	Flanschmutter	Contratuer Embr	Flänslåsmutter	
38	VOE 13965556	1					Bracket	Console	Konsole	Ménsula	Konsol	
39	VOE 946440	1					Flange screw	Vis à bride	Flanschschraube	Torn embridado	Flänsskruv	
40	VOE 13803052	1					Clamp	Pince Serrage	Klemme	Abrazadera	Klämma	
41	VOE 946440	1					Flange screw	Vis à bride	Flanschschraube	Torn embridado	Flänsskruv	
42	VOE 948645	1					Flange Lock Nut	Contre écrou bride	Flanschmutter	Contratuer Embr	Flänslåsmutter	
43	VOE 13945444	1					Flange screw	Vis à bride	Flanschschraube	Torn embridado	Flänsskruv	
44	VOE 13960141	1					Washer	Rondelle	Scheibe	Arandela	Bricka	
45	VOE 948645	1					Flange Lock Nut	Contre écrou bride	Flanschmutter	Contratuer Embr	Flänslåsmutter	
46	VOE 946444	1					Flange screw	Vis à bride	Flanschschraube	Torn embridado	Flänsskruv	
47	VOE 13960141	1					Washer	Rondelle	Scheibe	Arandela	Bricka	
48	VOE 948645	1					Flange Lock Nut	Contre écrou bride	Flanschmutter	Contratuer Embr	Flänslåsmutter	
49	VOE 13965556	1					Bracket	Console	Konsole	Ménsula	Konsol	
50	VOE 946671	1					Flange screw	Vis à bride	Flanschschraube	Torn embridado	Flänsskruv	
51	VOE 948645	1					Flange Lock Nut	Contre écrou bride	Flanschmutter	Contratuer Embr	Flänslåsmutter	
52	VOE 13803052	1					Clamp	Pince Serrage	Klemme	Abrazadera	Klämma	
53	VOE 13949386	1					Clamp	Pince Serrage	Klemme	Abrazadera	Klämma	
54	VOE 13946173	1					Flange screw	Vis à bride	Flanschschraube	Torn embridado	Flänsskruv	
55	VOE 948645	1					Flange Lock Nut	Contre écrou bride	Flanschmutter	Contratuer Embr	Flänslåsmutter	
56	VOE 13949746	1					Clamp	Pince Serrage	Klemme	Abrazadera	Klämma	
57	VOE 13946173	1					Flange screw	Vis à bride	Flanschschraube	Torn embridado	Flänsskruv	
58	VOE 13945408	1					Nut	Ecrou	Mutter	Tuerca	Mutter	
59	VOE 4881440	REQ					Strip Clamp	Ruban Serrage	Kabelbinder	Abraz Cinta	Bandklamma	

1	
2	
3	
4	
5	

Bränslerör, Bränsletank - filter - kopplingspunkt
Tubo de combustible, depósito de combustible - filtro - punto de acoplamiento
Kraftstoffleitung, Kraftstofftank - Filter - Anschlusspunkt
Conduit, réservoir, filtre, raccord carburant
Fuel line, fuel tank - filter - connection point

Catalogue id	Group
20108	235
Illustr. No	Section
1030672	100
Issue	Page
VOE 63A9920108	127

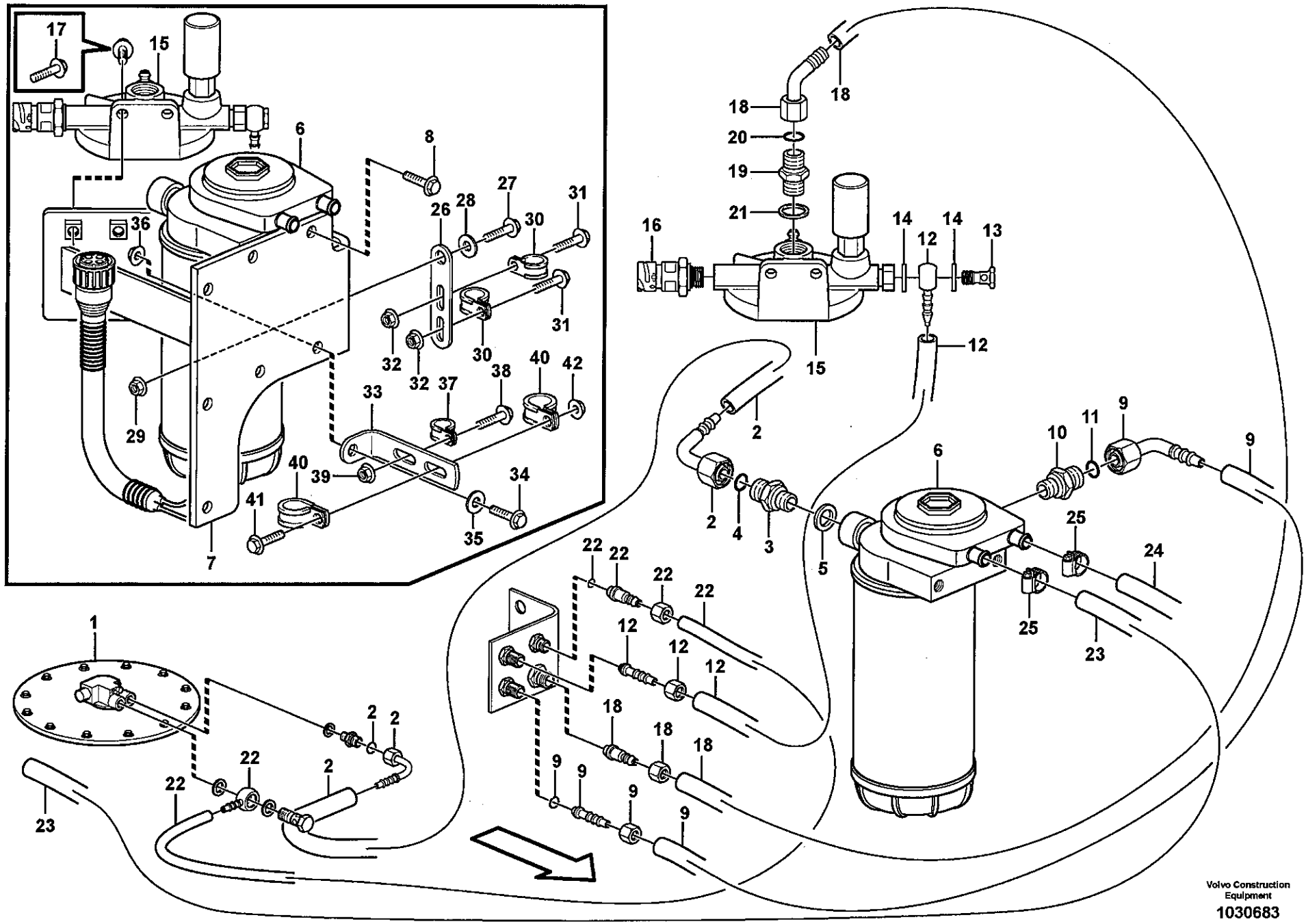
Volvo Construction Equipment
1030683

Fig.	Part No.	Quantity 1	2	3	PS	KIT	Description	Dénomination	Bezeichnung	Denominación	Benämning	Notes
1		1					Fuel tank	Réservoir carburant	Kraftstofftank	Deposit combust	Bränsletank	See group 234, Page 121
2	VOE 11445081	1					Fuel hose	Flexi.carburant	Kraftstoffschlauch	Manguera comb	Bränsleslang	L = 2060 MM
3	VOE 14213266	1					Fitting	Ecrou raccord	Verschraubung	Racor	Förskruvning	
4	VOE 14213676	1					•Sealing ring	•Bague d'étanchéité	•Runddichtring	•Anillo reten	•Tätningsring	
5	VOE 976930	1					Gasket	Joint	Dichtung	Junta	Packning	
6		1					Water Separator	Separateur Eau	Wasserabscheidr	Separador Agua	Vattenavskiljare	See group 233, Page 119
7	VOE 11445068	1					Bracket	Console	Konsole	Ménsula	Konsol	
8	VOE 946329	2					Flange screw	Vis à bride	Flanschschraube	Torn embridado	Flänsskruv	
9	VOE 11445082	1					Fuel hose	Flexi.carburant	Kraftstoffschlauch	Manguera comb	Bränsleslang	L = 1000 MM
10	VOE 14213266	1					Fitting	Ecrou raccord	Verschraubung	Racor	Förskruvning	
11	VOE 14213676	1					•Sealing ring	•Bague d'étanchéité	•Runddichtring	•Anillo reten	•Tätningsring	
12	VOE 11445088	1					Fuel hose	Flexi.carburant	Kraftstoffschlauch	Manguera comb	Bränsleslang	L = 800 MM
13	VOE 941686	1					Hollow Screw	Vis Creuse	Hohlschraube	Tornillo hueco	Hålskruv	
14	VOE 976930	2					Gasket	Joint	Dichtung	Junta	Packning	
15	VOE 11128033	1					Filter Housing	Corps de filtre	Filtergehäuse	Cuerpo de filtro	Filterhus	
16	VOE 20898038	1					Pressure Sensor	Detect.pression	Druckmelder	Sensor Presion	Tryckgivare	
17	VOE 13965185	2					Flange screw	Vis à bride	Flanschschraube	Torn embridado	Flänsskruv	
18	VOE 11445083	1					Fuel hose	Flexi.carburant	Kraftstoffschlauch	Manguera comb	Bränsleslang	L = 1200 MM
19	VOE 14213266	1					Fitting	Ecrou raccord	Verschraubung	Racor	Förskruvning	
20	VOE 14213676	1					•Sealing ring	•Bague d'étanchéité	•Runddichtring	•Anillo reten	•Tätningsring	
21	VOE 976930	1					Gasket	Joint	Dichtung	Junta	Packning	
22	VOE 11445080	1					Fuel hose	Flexi.carburant	Kraftstoffschlauch	Manguera comb	Bränsleslang	L = 1960 MM
23	VOE 943369	REQ					Hose	Durit	Schlauch	Tubo flexible	Slang	L = 2000 MM
24	VOE 943369	REQ					Hose	Durit	Schlauch	Tubo flexible	Slang	L = 2100 MM
25	VOE 943473	2					Hose Clamp	Collier Serrage	Schlauchschelle	Abraz Manguera	Slangklamma	
26	VOE 13965540	1					Bracket	Console	Konsole	Ménsula	Konsol	
27	VOE 13945444	1					Flange screw	Vis à bride	Flanschschraube	Torn embridado	Flänsskruv	
28	VOE 13960141	1					Washer	Rondelle	Scheibe	Arandela	Bricka	
29	VOE 948645	1					Flange Lock Nut	Contre écrou bride	Flanschmutter	Contratuer Embr	Flänslåsmutter	
30	VOE 13949747	2					Clamp	Pince Serrage	Klemme	Abrazadera	Klämma	

1		**Bränslefilter** **Filtro de combustible** **Kraftstoffilter** **Filtre à carburant** **Fuel filter**	Catalogue id **20108**	Group **235**
2				
3			Illustr. No **1030683**	Section **150**
4			Issue **VOE 63A9920108**	Page **129**
5		**83208**		

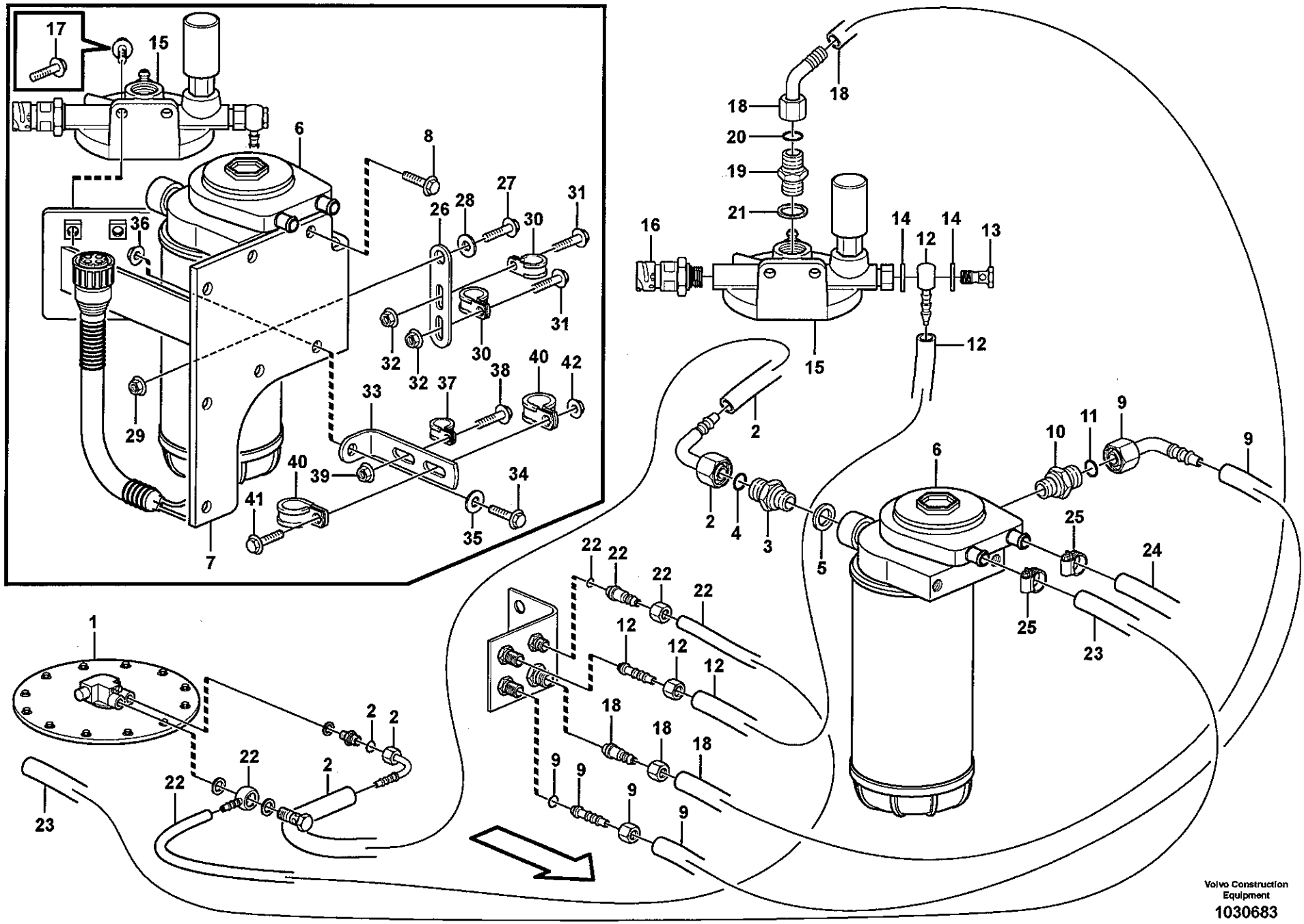
17
15
6
8
26
28
27
30
31
36
32
32
30
31
29
33
37
38
40
42
40
39
34
41
35
7
18
18
20
19
21
16
14
14
12
13
15
12
2
2
4
3
5
6
10
11
9
9
25
24
25
23
22
22
22
22
12
12
12
18
18
18
9
9
9
9
1
2
2
22
22
2
23
Volvo Construction Equipment
1030683

Fig.	Part No.	Quantity 1	2	3	PS	KIT	Description	Dénomination	Bezeichnung	Denominación	Benämning	Notes
31	**VOE 13946173**	2					Flange screw	Vis à bride	Flanschschraube	Torn embridado	Flänsskruv	
32	**VOE 948645**	2					Flange Lock Nut	Contre écrou bride	Flanschmutter	Contratuer Embr	Flänslåsmutter	
33	**VOE 965561**	1					Bracket	Console	Konsole	Ménsula	Konsol	
34	**VOE 13946173**	1					Flange screw	Vis à bride	Flanschschraube	Torn embridado	Flänsskruv	
35	**VOE 13960141**	1					Washer	Rondelle	Scheibe	Arandela	Bricka	
36	**VOE 948645**	1					Flange Lock Nut	Contre écrou bride	Flanschmutter	Contratuer Embr	Flänslåsmutter	
37	**VOE 13949747**	1					Clamp	Pince Serrage	Klemme	Abrazadera	Klämma	
38	**VOE 13946173**	1					Flange screw	Vis à bride	Flanschschraube	Torn embridado	Flänsskruv	
39	**VOE 948645**	1					Flange Lock Nut	Contre écrou bride	Flanschmutter	Contratuer Embr	Flänslåsmutter	
40	**VOE 943717**	2					Clamp	Pince Serrage	Klemme	Abrazadera	Klämma	
41	**VOE 946671**	1					Flange screw	Vis à bride	Flanschschraube	Torn embridado	Flänsskruv	
42	**VOE 948645**	1					Flange Lock Nut	Contre écrou bride	Flanschmutter	Contratuer Embr	Flänslåsmutter	

1		**Bränslefilter** **Filtro de combustible** **Kraftstoffilter** **Filtre à carburant** **Fuel filter**	Catalogue id **20108**	Group **235**
2				
3			Illustr. No **1030683**	Section **150**
4			Issue **VOE 63A9920108**	Page **131**
5		**83208**		

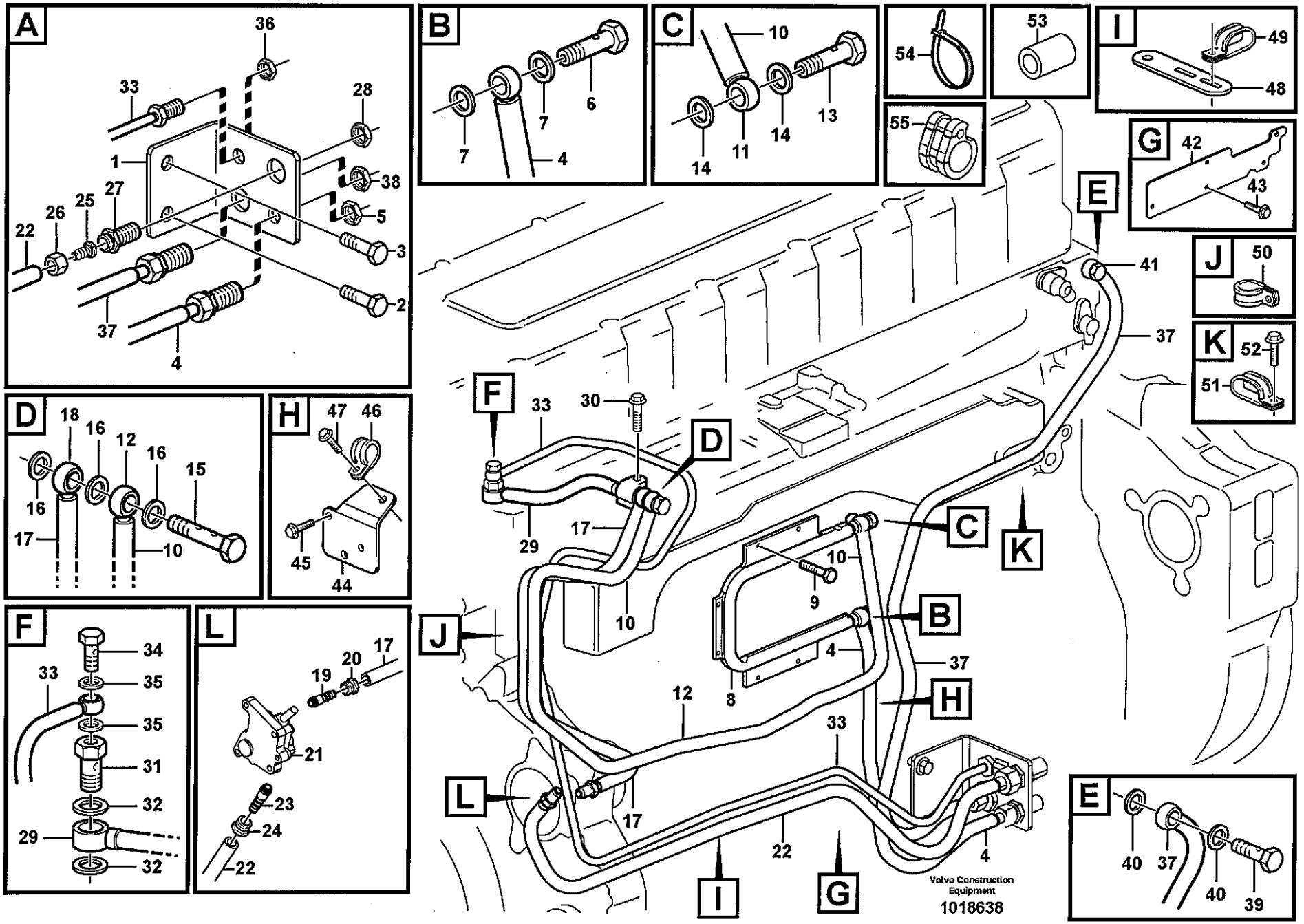
A
36
33
28
1
38
27
25
26
22
5
3
2
37
4
B
7
6
7
4
C
10
14
11
14
13
54
53
55
I
49
48
G
42
43
E
41
37
J
50
K
52
51
F
33
30
D
29
17
10
C
K
10
9
B
J
4
37
12
8
H
33
L
17
22
4
I
G
Volvo Construction Equipment
1018638
D
18
16
12
16
15
16
17
10
H
47
46
45
44
F
34
33
35
35
31
32
29
32
L
17
20
19
21
23
24
22
E
40
37
40
39

Fig.	Part No.	Quantity 1	2	3	PS	KIT	Description	Dénomination	Bezeichnung	Denominación	Benämning	Notes
1		1			NS		Bracket	Console	Konsole	Ménsula	Konsol	
2	VOE 13946173	1					Flange screw	Vis à bride	Flanschschraube	Torn embridado	Flänsskruv	
3	VOE 946441	1					Flange screw	Vis à bride	Flanschschraube	Torn embridado	Flänsskruv	
4	VOE 11128906	1					Fuel pipe	Conduit carbura	Kraftstoffleitung	Tubo combustib	Bränslerör	
5	VOE 957019	1					Hexagon Nut	Ecrou Hexagonal	Sechskantmutter	Tuerca Hexagon	Sexkantsmutter	
6	VOE 7025167	1					Hollow Screw	Vis Creuse	Hohlschraube	Tornillo hueco	Hålskruv	
7	VOE 976929	2					Gasket	Joint	Dichtung	Junta	Packning	
8	VOE 20562394	1					Radiator	Radiateur	Radiator	Radiador	Radiator	
9	VOE 975979	6					6-pt skt screw	Vis creuse de 6	Hohlschraube	Racor 6-dientes	Sextandhålskruv	
	VOE 11128794	1					Fuel pipe	Conduit carbura	Kraftstoffleitung	Tubo combustib	Bränslerör	
10	VOE 978881	REQ					•Tube	•Tube	•Rohr	•Tubo	•Rör	L = 1085 MM
11	VOE 977753	1					•Banjo Nipple	•Raccord Banjo	•Schwenknippel	•Racor Banjo	•Banjonippel	
12	VOE 977754	1					•Banjo Nipple	•Raccord Banjo	•Schwenknippel	•Racor Banjo	•Banjonippel	
13	VOE 7025167	1					Hollow Screw	Vis Creuse	Hohlschraube	Tornillo hueco	Hålskruv	
14	VOE 976929	2					Gasket	Joint	Dichtung	Junta	Packning	
15	VOE 8148244	1					Overflow valve	Soupape by-pass	Überstromventil	Valvula rebose	Överströmn.vent	
16	VOE 7011996	3					Gasket	Joint	Dichtung	Junta	Packning	
	VOE 11423050	1					Fuel pipe	Conduit carbura	Kraftstoffleitung	Tubo combustib	Bränslerör	
17	VOE 978881	REQ					•Tube	•Tube	•Rohr	•Tubo	•Rör	L = 599 MM
18	VOE 977754	1					•Banjo Nipple	•Raccord Banjo	•Schwenknippel	•Racor Banjo	•Banjonippel	
19	VOE 979257	1					•Nipple	•Raccord	•Nippel	•Niple	•Nippel	
20		1			NS		•Nipple	•Raccord	•Nippel	•Niple	•Nippel	
21		1					Fuel pump	Pompe Carburant	Kraftstoffpumpe	Bomba Combustib	Bränslepump	See group 233, Page 113
	VOE 11128904	1					Fuel pipe	Conduit carbura	Kraftstoffleitung	Tubo combustib	Bränslerör	
22	VOE 978881	REQ					•Tube	•Tube	•Rohr	•Tubo	•Rör	L = 887 MM
23	VOE 979257	1					•Nipple	•Raccord	•Nippel	•Niple	•Nippel	
24	VOE 1677534	1			OP		•Nipple	•Raccord	•Nippel	•Niple	•Nippel	
25	VOE 977756	1					•Nipple	•Raccord	•Nippel	•Niple	•Nippel	
26	VOE 956985	1					•Fitting Nut	•Ecrou Accouple	•Überwurfmutter	•Tuerca Acoplam	•Kopplingsmutter	
27	VOE 957084	1					•Nipple	•Raccord	•Stutzen	•Racor	•Nippel	

1	
2	
3	
4	
5	

Bränslerör, bränslepump
Tuberias de combustible, bomba de combustible
Brennstoffrohre, Kraftstoffpumpe
Canalisations à combus.pompe carburant
Fuel pipes, fuel pump

Catalogue id	Group
20108	235
Illustr. No	Section
1018638	200
Issue	Page
VOE 63A9920108	133

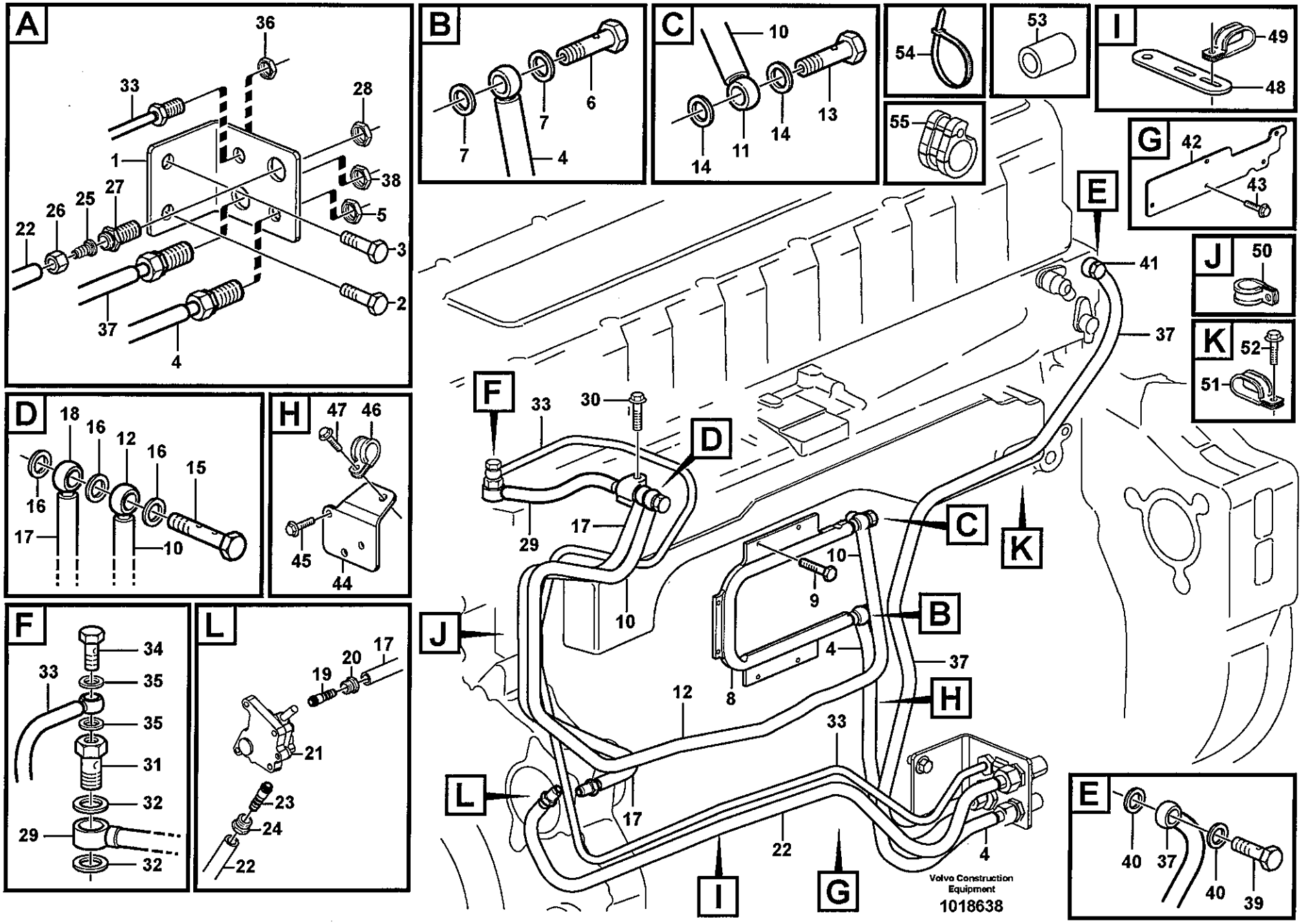
A
36
33
28
1
38
22
26
25
27
5
3
2
37
4
B
7
7
6
4
C
10
14
11
14
13
54
53
55
I
49
48
G
42
43
E
41
37
J
50
K
52
51
F
33
30
D
29
17
10
C
K
10
9
B
J
4
37
12
8
H
33
L
17
22
4
I
G
Volvo Construction Equipment
1018638
D
18
16
12
16
15
16
17
10
H
47
46
45
44
F
34
33
35
35
31
32
29
32
L
17
20
19
21
23
24
22
E
40
37
40
39

Fig.	Part No.	Quantity 1	2	3	PS	KIT	Description	Dénomination	Bezeichnung	Denominación	Benämning	Notes
28	**VOE 957020**	1					Hexagon Nut	Ecrou Hexagonal	Sechskantmutter	Tuerca Hexagon	Sexkantsmutter	
29	**VOE 3183366**	1					Fuel pipe	Conduit carbura	Kraftstoffleitung	Tubo combustib	Bränslerör	
30	**VOE 13947760**	1					Flange screw	Vis à bride	Flanschschraube	Torn embridado	Flänsskruv	
31	**VOE 20478064**	1					Hollow Screw	Vis Creuse	Hohlschraube	Tornillo hueco	Hålskruv	
32	**VOE 7011996**	2					Gasket	Joint	Dichtung	Junta	Packning	
33	**VOE 11128907**	1					Fuel pipe	Conduit carbura	Kraftstoffleitung	Tubo combustib	Bränslerör	
34	**VOE 20741620**	1					Valve	Soupape	Ventil	Valvula	Ventil	
35	**VOE 13947281**	2					Gasket	Joint	Dichtung	Junta	Packning	
36	**VOE 957018**	1					Hexagon Nut	Ecrou Hexagonal	Sechskantmutter	Tuerca Hexagon	Sexkantsmutter	
37	**VOE 11128905**	1					Fuel pipe	Conduit carbura	Kraftstoffleitung	Tubo combustib	Bränslerör	
38	**VOE 957021**	1					Hexagon Nut	Ecrou Hexagonal	Sechskantmutter	Tuerca Hexagon	Sexkantsmutter	
39	**VOE 941686**	1					Hollow Screw	Vis Creuse	Hohlschraube	Tornillo hueco	Hålskruv	
40	**VOE 7011996**	2					Gasket	Joint	Dichtung	Junta	Packning	
41		1					Cylinder head	Culasse	Zylinderkopf	Culata	Cylinderhuvud	See group 211, Page 53
42		1			NS		Bracket	Console	Konsole	Ménsula	Konsol	
43	**VOE 13946173**	3					Flange screw	Vis à bride	Flanschschraube	Torn embridado	Flänsskruv	
44		1			NS		Bracket	Console	Konsole	Ménsula	Konsol	
45	**VOE 13946173**	2					Flange screw	Vis à bride	Flanschschraube	Torn embridado	Flänsskruv	
46	**VOE 13949747**	6					Clamp	Pince Serrage	Klemme	Abrazadera	Klämma	D = 15,9 MM
47	**VOE 946440**	4					Flange screw	Vis à bride	Flanschschraube	Torn embridado	Flänsskruv	
48	**VOE 13965534**	1					Bracket	Console	Konsole	Consola	Konsol	
49	**VOE 981664**	3					Clamp	Pince Serrage	Klemme	Abrazadera	Klämma	
50	**VOE 942542**	1					Clamp	Pince Serrage	Klemme	Abrazadera	Klämma	D = 9,5 MM
51	**VOE 13945301**	1					Clamp	Pince Serrage	Klemme	Abrazadera	Klämma	
52	**VOE 946470**	1					Flange screw	Vis à bride	Flanschschraube	Torn embridado	Flänsskruv	M8 x 35 MM
	VOE 13948217	1					Flange screw	Vis à bride	Flanschschraube	Torn embridado	Flänsskruv	M8 x 45 MM
	VOE 946441	1					Flange screw	Vis à bride	Flanschschraube	Torn embridado	Flänsskruv	M10 x 20 MM
53	**VOE 848229**	1					Spacer Sleeve	Doui.entretoise	Distanzhülse	Manguito Dist	Distanshylsa	d = 8,4 MM, L = 31 MM
	VOE 821540	1					Sleeve	Douille	Hülse	Manguito	Hylsa	d = 10 MM, L = 22 MM
54	**VOE 4881440**	REQ					Strip Clamp	Ruban Serrage	Kabelbinder	Abraz Cinta	Bandklamma	

1	
2	
3	
4	
5	

Bränslerör, bränslepump
Tuberias de combustible, bomba de combustible
Brennstoffrohre, Kraftstoffpumpe
Canalisations à combus.pompe carburant
Fuel pipes, fuel pump

Catalogue id	Group
20108	**235**
Illustr. No	Section
1018638	**200**
Issue	Page
VOE 63A9920108	**135**

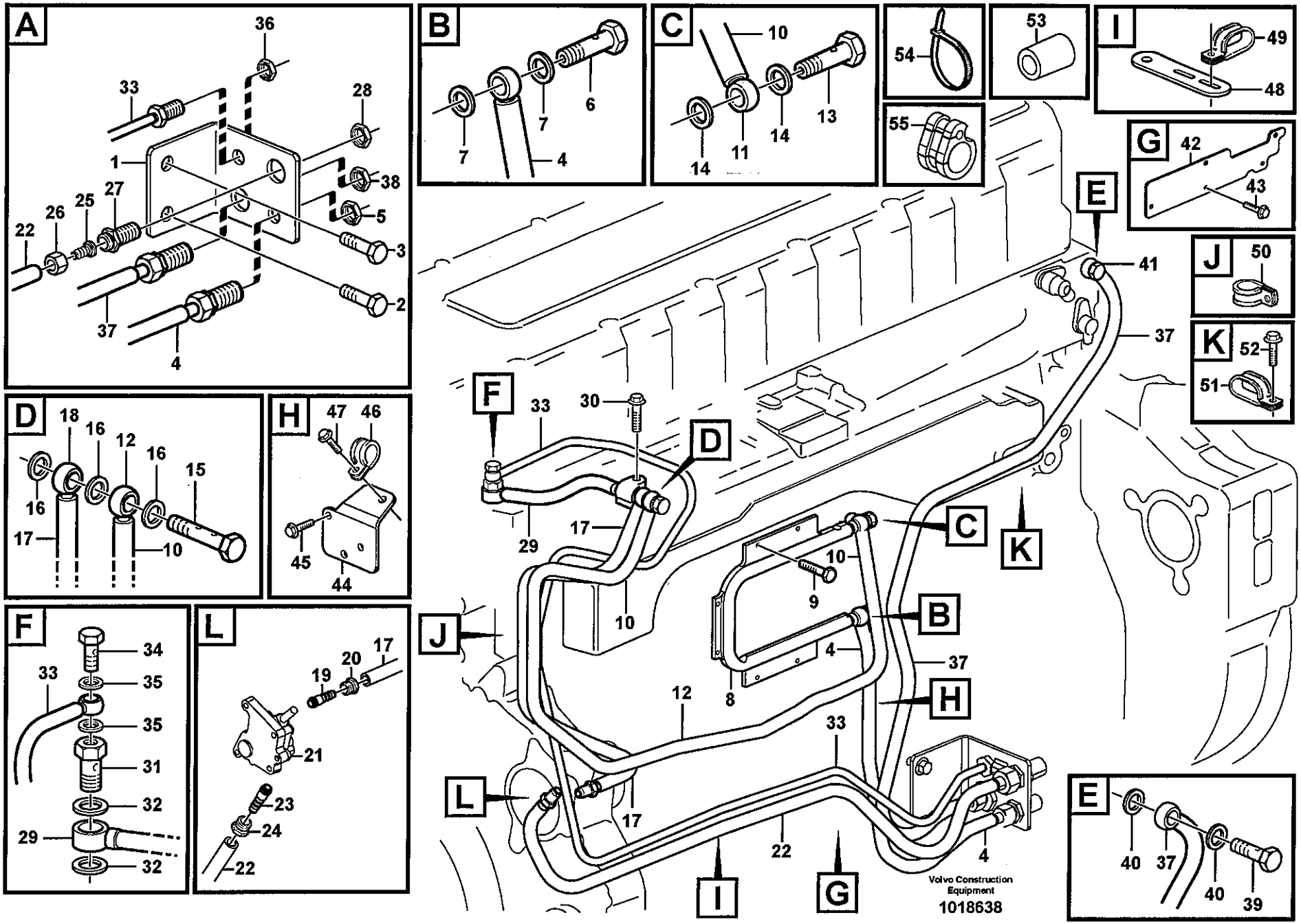
A
36
33
28
1
38
27
25
26
22
5
3
2
37
4
B
7
6
7
4
C
10
14
11
14
13
54
53
55
I
49
48
G
42
43
E
41
37
J
50
K
52
51
F
33
30
D
29
17
10
C
K
10
9
B
J
4
37
H
12
8
33
L
17
22
4
I
G
Volvo Construction Equipment
1018638
D
18
16
12
16
15
16
17
10
H
47
46
45
44
F
34
33
35
35
31
32
29
32
L
17
20
19
21
23
24
22
E
40
37
40
39

Fig.	Part No.	Quantity 1	2	3	P S	K I T	Description	Dénomination	Bezeichnung	Denominación	Benämning	Notes
55	**VOE 8143276**	1					Cable Ptct	Protege-cable.....	Kabelschutz.....	Protecc Cable.....	Kabelskydd.....	

1		**Bränslerör, bränslepump** **Tuberias de combustible, bomba de combustible** **Brennstoffrohre, Kraftstoffpumpe** **Canalisations à combus.pompe carburant** **Fuel pipes, fuel pump**	Catalogue id **20108**	Group **235**
2			Illustr. No **1018638**	Section **200**
3				
4			Issue **VOE 63A9920108**	Page **137**
5				

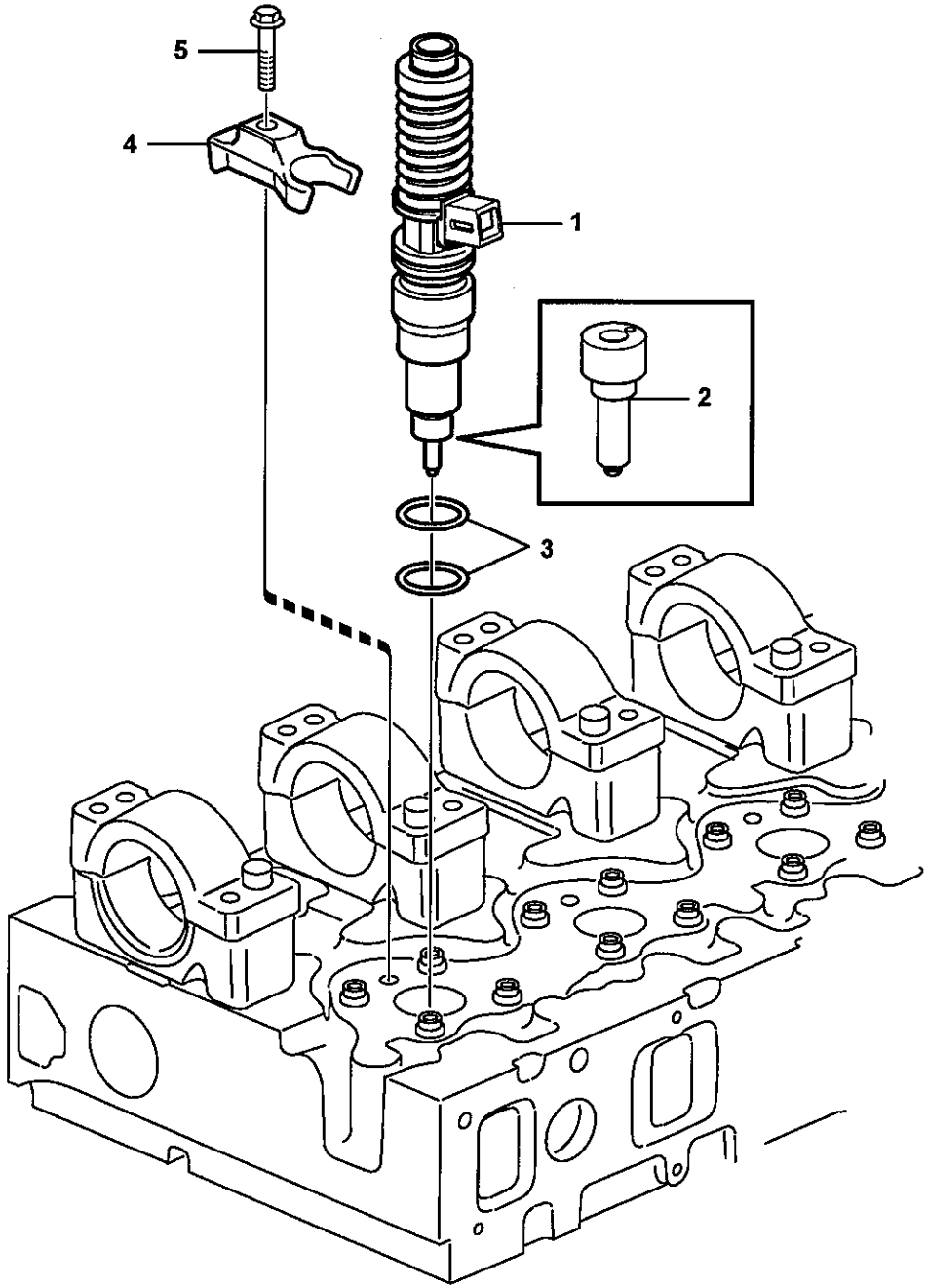

Volvo Construction Equipment
1018645

Fig.	Part No.	Quantity 1	2	3	PS	KIT	Description	Dénomination	Bezeichnung	Denominación	Benämning	Notes
1	**VOE 20847327**	6					Unit Injector	Injecteur Unita	Einspritzduse	Inyector Unitar	Insprutare	
2		6			NS		•Nozzle	•Nez D'injecteur	•Einspritzduse	•Tobera	•Spridare	
3	**VOE 276644**	6					•O-ring Kit	•Jeu Join.toriq.	•O-ringsatz	•Jueg Anil Toric	•O-ringsats	
4	**VOE 20440280**	6					Yoke	Etrier	Joch	Mordaza	Ok	
5	**VOE 8131597**	6					Flange screw	Vis à bride	Flanschschraube	Torn embridado	Flänsskruv	

1	
2	
3	
4	
5	

Insprutare
Inyector
Einspritzdüse
Injecteur complet
Injector

Catalogue id **20108**	Group **237**
Illustr. No **1018645**	Section **100**
Issue **VOE 63A9920108**	Page **139**

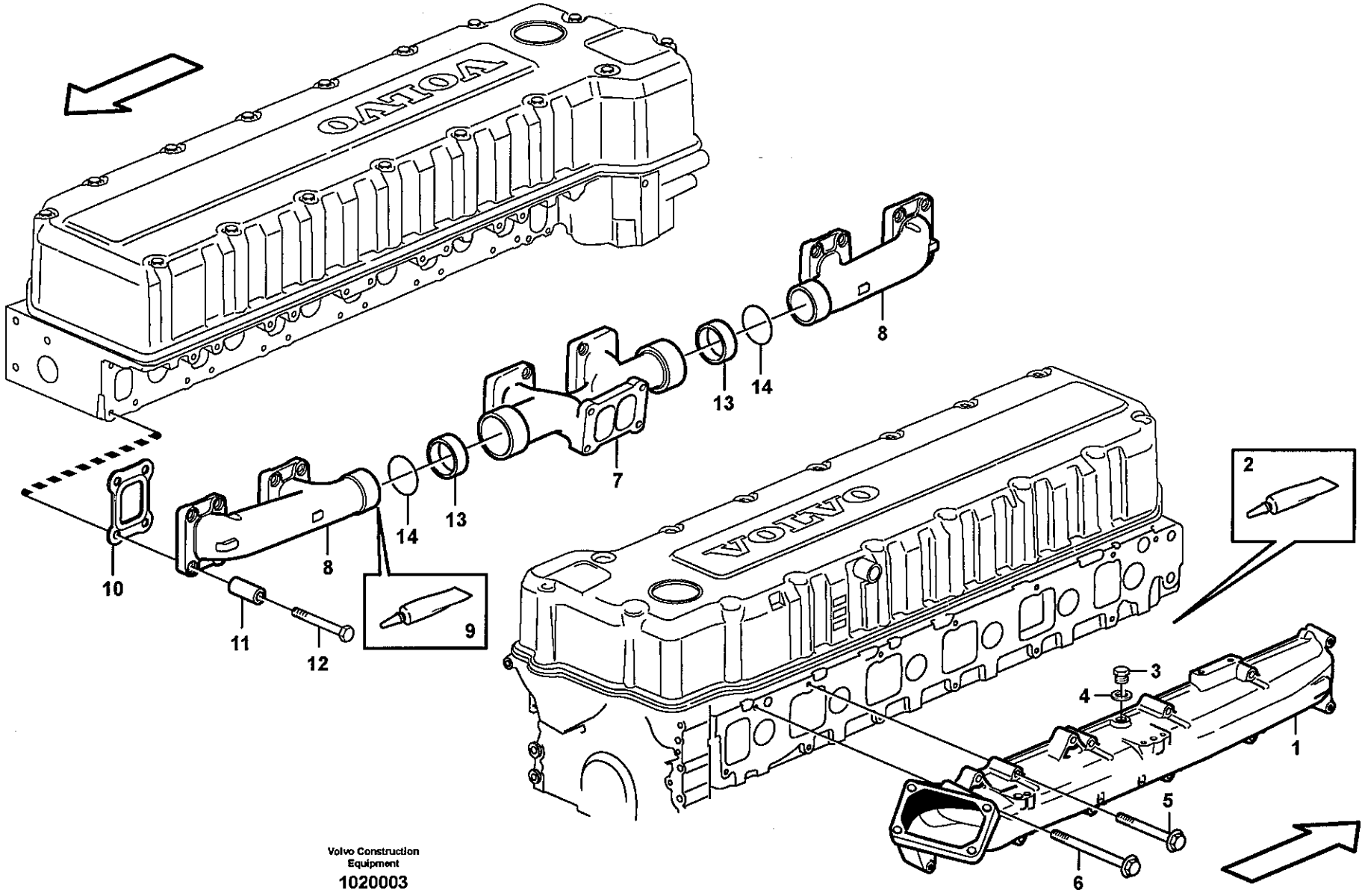

Volvo Construction Equipment

1020003

Fig.	Part No.	Quantity 1	2	3	PS	KIT	Description	Dénomination	Bezeichnung	Denominación	Benämning	Notes
1	**VOE 20760110**	1					Inlet Manifold	Tubul.admission	Einlassrohr	Tubo Admision	Inloppsrör	
2	**VOE 11713514**	REQ					Sealant	Prod.etancheite	Dichtmittel	Product Estanq	Tätningsmedel	304 ML
	VOE 1161277	REQ					Sealant	Prod.etancheite	Dichtmittel	Product Estanq	Tätningsmedel	20 GRAM
3	**VOE 960628**	2					Plug	Bouchon	Stopfen	Tapon	Plugg	
4	**VOE 13947281**	1					Gasket	Joint	Dichtung	Junta	Packning	
5	**VOE 13965180**	11					Flange screw	Vis à bride	Flanschschraube	Torn embridado	Flänsskruv	L = 60 MM
6	**VOE 13968892**	1					Flange screw	Vis à bride	Flanschschraube	Torn embridado	Flänsskruv	L = 140 MM
7	**VOE 11423410**	1					Manifold	Tubulure	Verzweigung	Bifurcacion	Förgrening	
8	**VOE 20533286**	2					Exh Manifold	Tub.echappement	Auspuffkrummer	Multiple Escape	Avgasgrenrör	
9	**VOE 591247**	REQ					Sealant	Prod.etancheite	Dichtmittel	Product Estanq	Tätningsmedel	
10	**VOE 8170959**	6					Gasket	Joint	Dichtung	Junta	Packning	
11	**VOE 1546517**	20					Spacer Sleeve	Doui.entretoise	Distanzhülse	Manguito Dist	Distanshylsa	
12	**VOE 13965189**	20					Flange screw	Vis a bride	Flanschschraube	Torn embridado	Flänsskruv	
13	**VOE 20938963**	2					Seal	Joint	Dichtring	Junta	Tätning	
14	**VOE 20742560**	2					O-ring	Joint Torique	O-Ring	Junta torica	O-ring	

1	
2	
3	
4	
5	

Insugningsrör och avgasgrenrör
Tubo admisión y múltiple escape
Ansaugrohr und Auspuffkrümmer
Tubulure admission et tubulure echappement
Inlet manifold and exhaust manifold

Catalogue id	Group
20108	**251**
Illustr. No **1020003**	Section **100**
Issue **VOE 63A9920108**	Page **141**

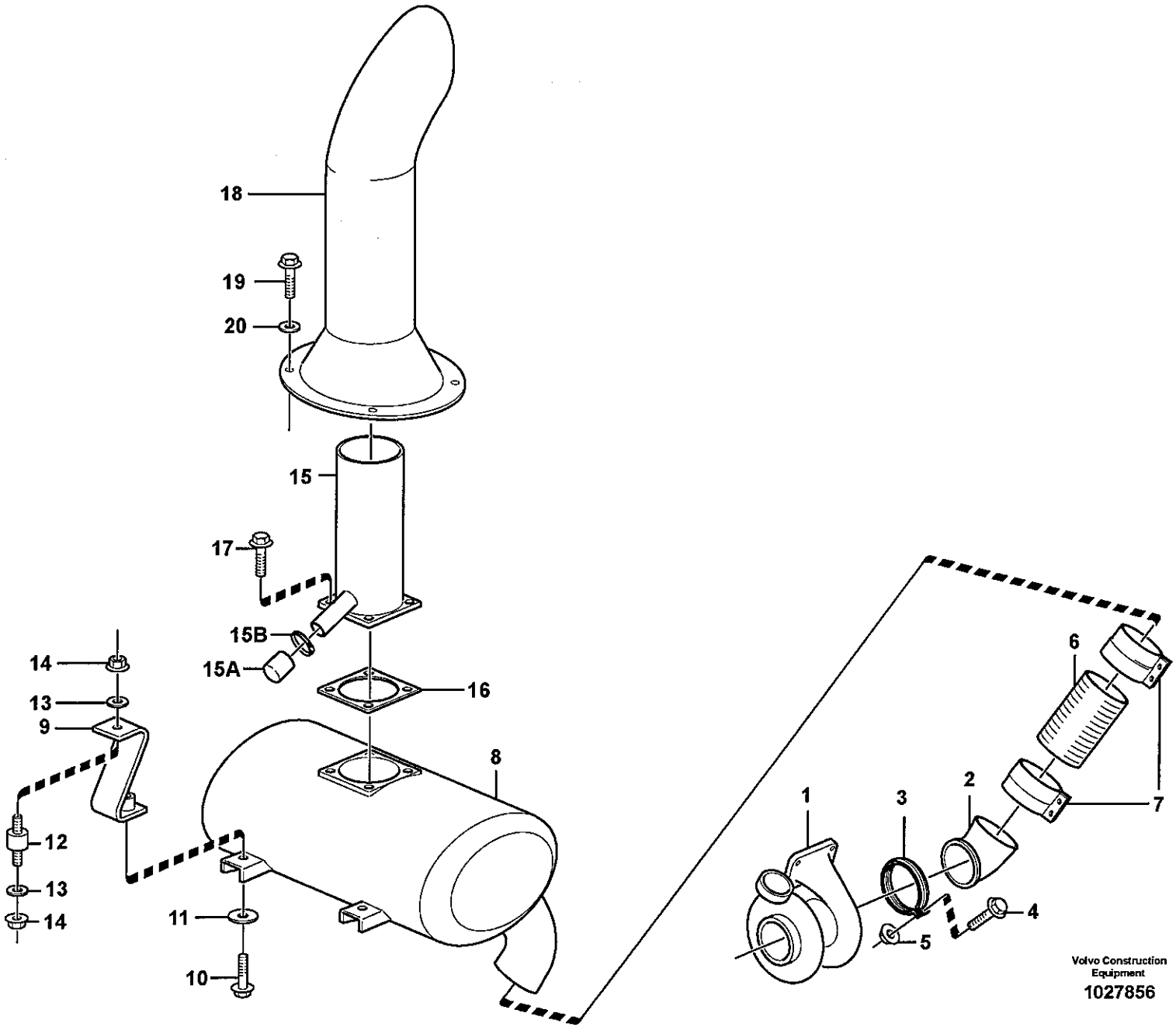
18
19
20
15
17
15B
15A
16
14
13
9
8
12
13
14
11
10
1
3
2
6
7
4
5
Volvo Construction Equipment
1027856

Fig.	Part No.	Quantity 1	2	3	PS	KIT	Description	Dénomination	Bezeichnung	Denominación	Benämning	Notes
1		1					Turbo	Turbo	Turbo	Turbo	Turbo	See group 255, Page 147
2	**VOE 11110454**	1					Exhaust Pipe	Tuyau d'échappemen.	Auspuffrohr	Tubo Escape	Avgasrör	
3	**VOE 3033054**	1					Clamp	Pince Serrage	Klemme	Abrazadera	Klämma	
4	**VOE 977400**	1					Flange screw	Vis à bride	Flanschschraube	Torn embridado	Flänsskruv	
5	**VOE 969391**	1					Flange nut	Ecrou accouple.	Bundmutter	Tuerca embridad	Flänsmutter	
6	**VOE 20442237**	1					Flex hose	Flexible annelé	Faltenbalg	Manguera flexible	Bälgslang	
7	**VOE 11110491**	2					Clamp	Collier serrage	Klemme	Abrazadera	Klamma	
8	**VOE 11110463**	1					Muffler	Silencieux	Schalldämpfer	Silencioso	Ljuddämpare	
9	**VOE 11174969**	4					Suspension stay	Barre de suspension	Aufhängestab	Barra de suspensión	Upphängn.stag	
10	**VOE 13965185**	4					Flange screw	Vis à bride	Flanschschraube	Torn embridado	Flänsskruv	
11	**VOE 11175165**	4					Washer	Rondelle	Scheibe	Arandela	Bricka	
12	**VOE 11110276**	4					Rubber cushion	Coussin caoutc.	Gummikissen	Cojin goma	Gummikudde	
13	**VOE 13960145**	8					Washer	Rondelle	Scheibe	Arandela	Bricka	
14	**VOE 971096**	8					Flange nut	Ecrou accouple.	Bundmutter	Tuerca embridad	Flänsmutter	
15	**VOE 11110468**	1					Ejector	Ejecteur	Ejektor	Eyector	Ejektor	
15A	**VOE 4935531**	1					Rubber Ring	Bague Caoutcho.	Gummiring	Aro Goma	Gummiring	
15B	**VOE 943478**	1					Hose Clamp	Collier Serrage	Schlauchschelle	Abraz Manguera	Slangklamma	
16	**VOE 11110469**	1					Gasket	Joint	Dichtung	Junta	Packning	
17	**VOE 971037**	4					Hexagon screw	Vis tête hexagonale	Sechskantschraube	Tornillo hexago	Sexkantsskruv	
18	**VOE 11148403**	1					Ejector Pipe	Tube Ejecteur	Ejektorrohr	Tubo Eyector	Ejektorrör	
19	**VOE 946472**	4					Flange screw	Vis à bride	Flanschschraube	Torn embridado	Flänsskruv	
20	**VOE 13960143**	4					Washer	Rondelle	Scheibe	Arandela	Bricka	

1	
2	
3	
4	
5	

Avgassystem, ljuddämpare
Sistema de escape, silenciador
Auspuffsystem, Schalldämpfer
Système d'áspiration, silencieux
Exhaust system, silencer

Catalogue id	Group
20108	**252**
Illustr. No **1027856**	Section **100**
Issue **VOE 63A9920108**	Page **143**

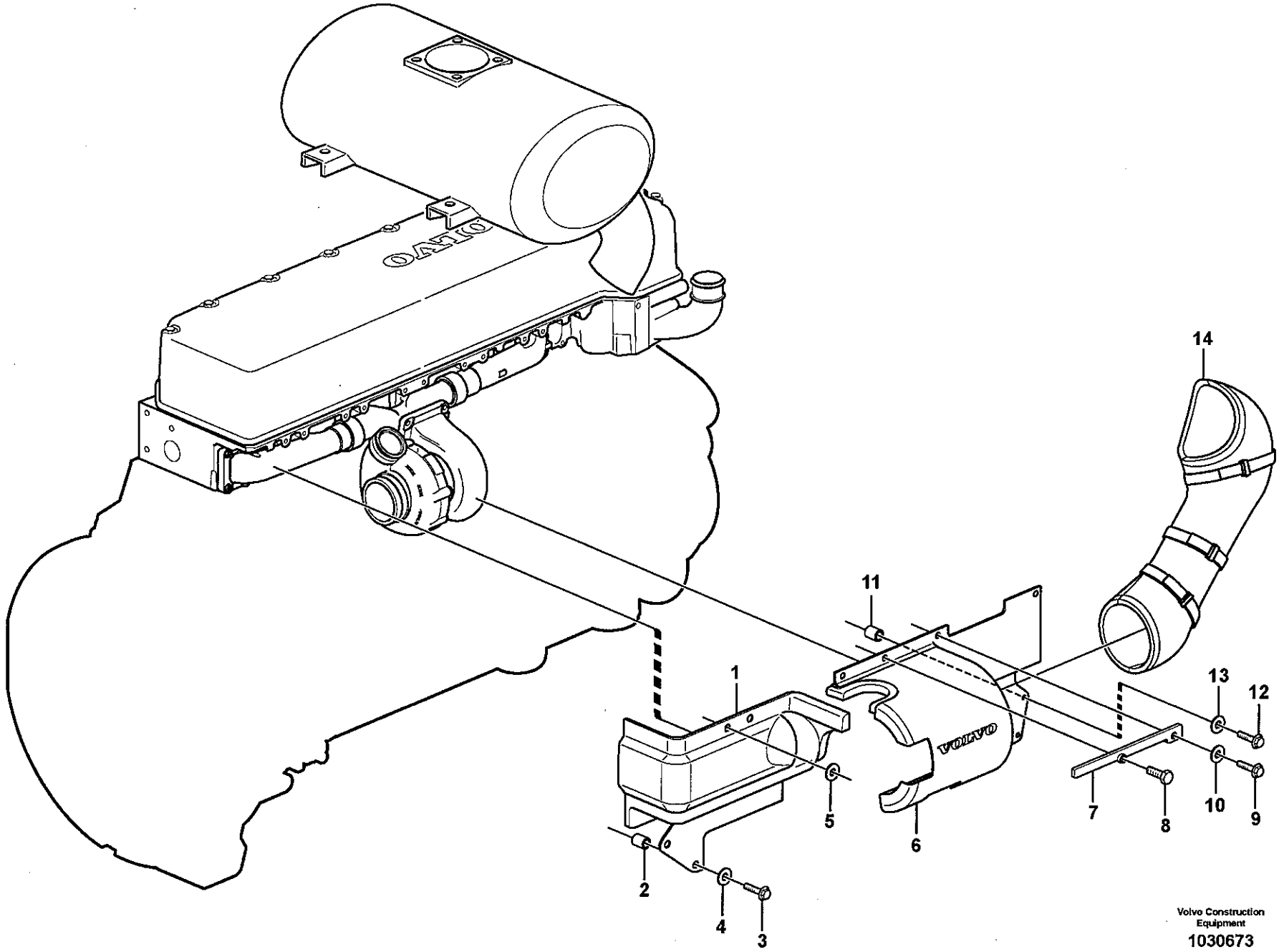

Volvo Construction Equipment
1030673

Fig.	Part No.	Quantity 1	2	3	PS	KIT	Description	Dénomination	Bezeichnung	Denominación	Benämning	Notes
1	**VOE 11445357**	1					Insul Cover	Capot D'isolat	Isolierhaube	Tapa Aislante	Isolerkåpa	
2	**VOE 930436**	2					Spacer Ring	Bagu.entretoise	Abstandring	Anillo Dist	Distansring	
3	**VOE 13965179**	2					Flange screw	Vis à bride	Flanschschraube	Torn embridado	Flänsskruv	
4	**VOE 13960141**	2					Washer	Rondelle	Scheibe	Arandela	Bricka	
5	**VOE 13960143**	2					Washer	Rondelle	Scheibe	Arandela	Bricka	
6	**VOE 11445356**	1					Insul Cover	Capot D'isolat	Isolierhaube	Tapa Aislante	Isolerkåpa	
7		1			NS		Attaching Plate	Fer Fixation	Befestigungslasche	Plato Fijacion	Fästjärn	
8	**VOE 13970948**	1					Hexagon screw	Vis a tête hexagonale	Sechskantschr	Tornillo hexago	Sexkantsskruv	
9	**VOE 946472**	1					Flange screw	Vis à bride	Flanschschraube	Torn embridado	Flänsskruv	
10	**VOE 13960143**	1					Washer	Rondelle	Scheibe	Arandela	Bricka	
11	**VOE 930436**	2					Spacer Ring	Bagu.entretoise	Abstandring	Anillo Dist	Distansring	
12	**VOE 13965179**	2					Flange screw	Vis à bride	Flanschschraube	Torn embridado	Flänsskruv	
13	**VOE 13960141**	2					Washer	Rondelle	Scheibe	Arandela	Bricka	
14	**VOE 11445358**	1					Insul Cover	Capot D'isolat	Isolierhaube	Tapa Aislante	Isolerkåpa	

1		**Ljudisolering.** **Equipo insonorizante.** **Schallisoliermaterial.** **Equipment insonorisant.** **Noise reduction.**
2		
3		
4		
5		

Catalogue id **20108**	Group **252**
Illustr. No **1030673**	Section **150**
Issue **VOE 63A9920108**	Page **145**

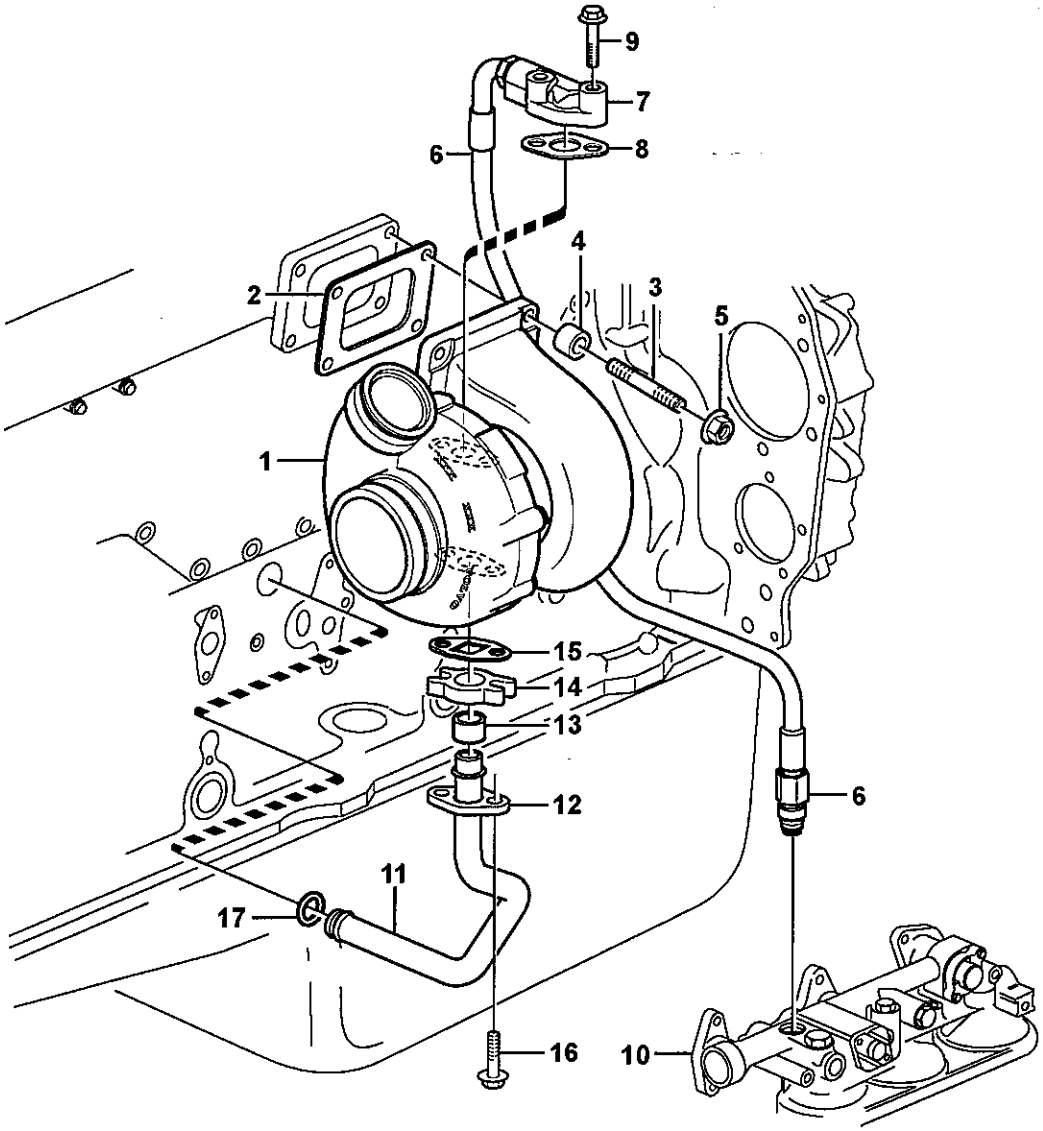

Volvo Construction Equipment

1018671

Fig.	Part No.	Quantity 1	2	3	4	5	PS	KIT	Description	Dénomination	Bezeichnung	Denominación	Benämning	Notes
1	**VOE 11423684**	1							Turbocharger	Turbocompresse.	Abgasturbolader	Turbocompresor	Turbokompressor	
2	**VOE 8194365**	1							Gasket	Joint	Dichtung	Junta	Packning	
3	**VOE 20579303**	4							Stud	Goujon	Stiftschraube	Esparrago	Pinnskruv	
4	**VOE 478344**	4							Spacer Sleeve	Doui.entretoise	Distanzhülse	Manguito Dist	Distanshylsa	
5	**VOE 471622**	4							Nut	Ecrou	Mutter	Tuerca	Mutter	
6	**VOE 11423115**	1							Oil Line	Conduit Huile	Ölleitung	Tubo Aceite	Oljeledning	
7	**VOE 8192268**	1							•Flange	•Flasque	•Flansch	•Brida	•Fläns	
8	**VOE 420641**	1							Gasket	Joint	Dichtung	Junta	Packning	
9	**VOE 946470**	2							Flange screw	Vis à bride	Flanschschraube	Torn embridado	Flänsskruv	
10		1							Oil filter housing	Boitier filtre a huil	Ölfiltergehäuse	Caja filtro aceite	Oljefilterhus	See group 222, Page 107
11	**VOE 11128938**	1							Oil Line	Conduit Huile	Ölleitung	Tubo Aceite	Oljeledning	
12	**VOE 469543**	1							Flange	Flasque	Flansch	Brida	Fläns	
13	**VOE 469601**	1							Sealing ring	Bague d'étanchéité.	Runddichtring	Anillo reten	Tätningsring	
14	**VOE 8148729**	1							Connector	Raccord	Anschluss	Union	Anslutning	
15	**VOE 420643**	1							Gasket	Joint	Dichtung	Junta	Packning	
16	**VOE 13947760**	2							Flange screw	Vis à bride	Flanschschraube	Torn embridado	Flänsskruv	
17	**VOE 1547255**	1							Sealing ring	Bague d'étanchéité.	Runddichtring	Anillo reten	Tätningsring	

1	
2	
3	
4	
5	

Turbokompressor med monteringsdetaljer
Turboalimentador con accesorios de montaje
Torbolader mit Anbauteilen
Turbocompresseur avec pièces de montage
Turbocharger with fitting parts

Catalogue id	Group
20108	**255**
Illustr. No **1018671**	Section **100**
Issue **VOE 63A9920108**	Page **147**

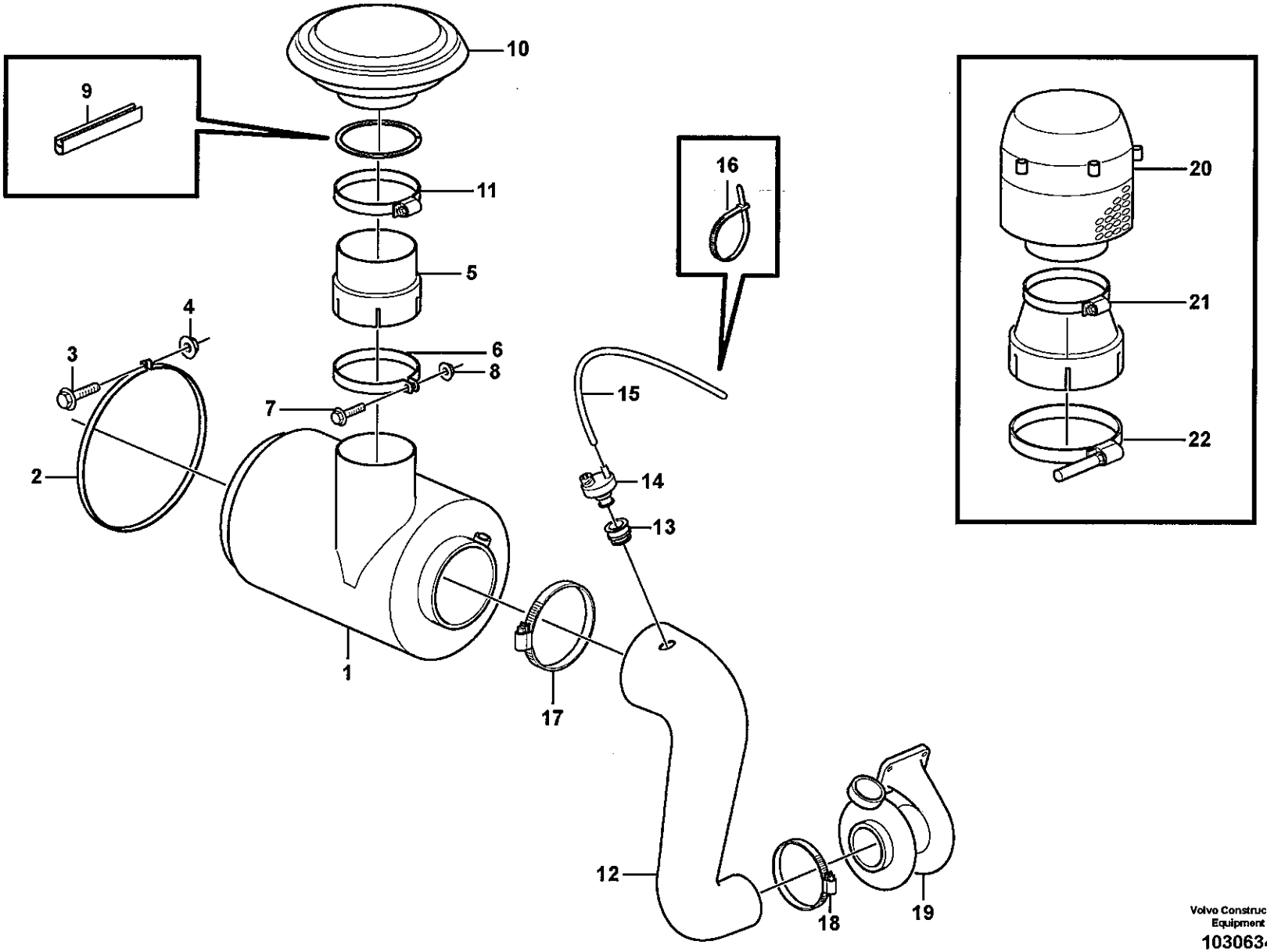

Volvo Construction Equipment
1030634

Fig.	Part No.	Quantity 1	2	3	PS	KIT	Description	Dénomination	Bezeichnung	Denominación	Benämning	Notes
1	**VOE 11110605**	1					Air Cleaner	Filtre Air	Luftfilter	Filtro Aire	Luftrenare	
2	**VOE 11027036**	2					Tensioning Band	Ruban Serrage	Spannband	Cinta Tensora	Spännband	
3	**VOE 946671**	2					Flange screw	Vis à bride	Flanschschraube	Torn embridado	Flänsskruv	
4	**VOE 13945408**	2					Nut	Ecrou	Mutter	Tuerca	Mutter	
5	**VOE 11148311**	1					Extension pipe	Tuyau Allonge	Verlängerungsrohr	Tubo Prolong	Förlängningsrör	
6	**VOE 11148997**	1					Brace	Etrier	Bügel	Brida	Bygel	
7	**VOE 946671**	1					Flange screw	Vis à bride	Flanschschraube	Torn embridado	Flänsskruv	
8	**VOE 13945408**	1					Nut	Ecrou	Mutter	Tuerca	Mutter	
9	**VOE 4786044**	REQ					Sealing strip	Lisse etancheite	Dichtleiste	Moldura reten	Tätningslist	L = 603 MM
10	**VOE 11110259**	1					Cover	Capot	Haube	Capo	Lock	
11		1			NS		•Clamp	•Collier serrage	•Klemme	•Abrazadera	•Klamma	
12	**VOE 11410970**	1					Air Hose	Durit Air Comp.	DI-schlauch	Mang Aire Pres	Tryckluftslang	
13	**VOE 3979616**	1					•Bushing	•Bague	•Buchse	•Casquillo	•Bussning	
14	**VOE 20560843**	1					Vacuum Switch	Contact Depres.	Vakuumschalter	Contacto Vacio	Vakuumkontakt	SE2501, SE2502
	VOE 20565673			1			Vacuum Switch	Contact Depres.	Vakuumschalter	Contacto Vacio	Vakuumkontakt	SE2501
15	**VOE 969021**	1					Hose	Durit	Schlauch	Tubo flexible	Slang	L = 300 MM
16	**VOE 4881440**	1					Strip Clamp	Ruban Serrage	Kabelbinder	Abraz Cinta	Bandklamma	
17	**VOE 942921**	1					Hose Clamp	Collier Serrage	Schlauchschelle	Abraz Manguera	Slangklamma	
18	**VOE 1544734**	1					Hose Clamp	Collier Serrage	Schlauchschelle	Abraz Manguera	Slangklamma	
19		1					Turbo	Turbo	Turbo	Turbo	Turbo	See group 255, Page 147
	VOE 11180659		1				Pre-cleaner	Prefiltre	Vorreiniger	Prefiltro	Förrenare	
20			1		NS		•Pre-cleaner	•Prefiltre	•Vorreiniger	•Prefiltro	•Förrenare	
21	**VOE 1544736**		1				•Hose Clamp	•Collier Serrage	•Schlauchschelle	•Abraz Manguera	•Slangklamma	
22	**VOE 8149758**		1				•Hose Clamp	•Collier Serrage	•Schlauchschelle	•Abraz Manguera	•Slangklamma	

1	33526
2	82291
3	83393
4	
5	

Luftrenare med monteringsdetaljer
Filtro de aire con accesoris de montaje
Luftfilter mit Anbauteilen
Filtre à air avec pièces de montage
Air filter with fitting parts

33526, 82291, 83393

Catalogue id	Group
20108	**256**
Illustr. No	Section
1030634	**100**
Issue	Page
VOE 63A9920108	**149**

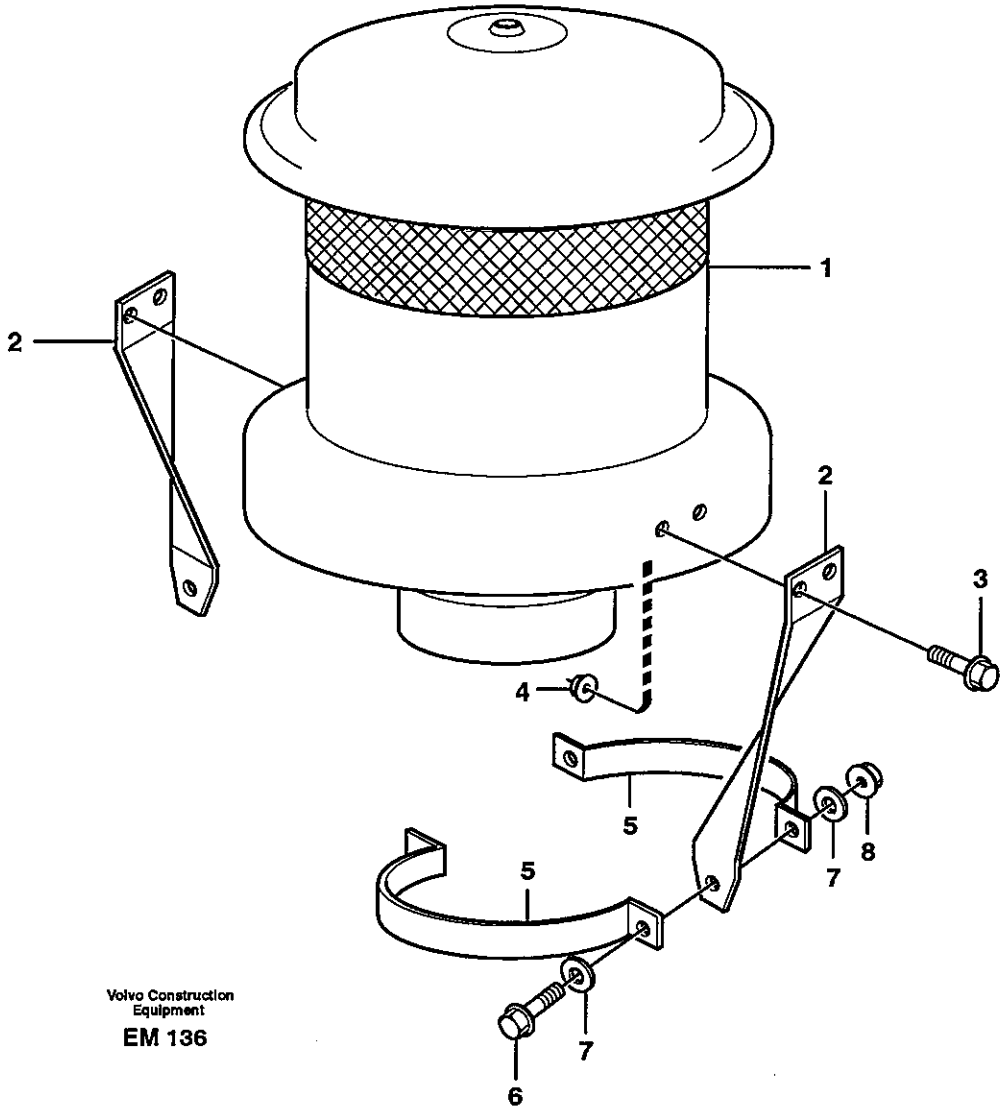

Volvo Construction Equipment

EM 136

Fig.	Part No.	Quantity 1	2	3	PS	KIT	Description	Dénomination	Bezeichnung	Denominación	Benämning	Notes
1	**VOE 11027177**	1					Pre-cleaner	Prefiltre	Vorreiniger	Prefiltro	Förrenare	
2	**VOE 11130549**	2					Stay	Tirant	Strebe	Barra	Stag	
3	**VOE 13947542**	4					Screw	Vis	Schraube	Tornillo	Skruv	
4	**VOE 13949278**	4					Flange Lock Nut	Contre écrou bride	Flanschmutter	Contratuer Embr	Flänslåsmutter	
5	**VOE 11130550**	2					Brace	Etrier	Bügel	Brida	Bygel	
6	**VOE 13945444**	2					Flange screw	Vis à bride	Flanschschraube	Torn embridado	Flänsskruv	
7	**VOE 13960141**	4					Washer	Rondelle	Scheibe	Arandela	Bricka	
8	**VOE 948645**	2					Flange Lock Nut	Contre écrou bride	Flanschmutter	Contratuer Embr	Flänslåsmutter	

1		**Luftrenare.** **Depurador de aire.** **Luftreiniger.** **Purificateur d'air.** **Air filter.**	Catalogue id **20108**	Group **256**
2				
3			Illustr. No **EM136**	Section **200**
4				
5		**93499**	Issue **VOE 63A9920108**	Page **151**

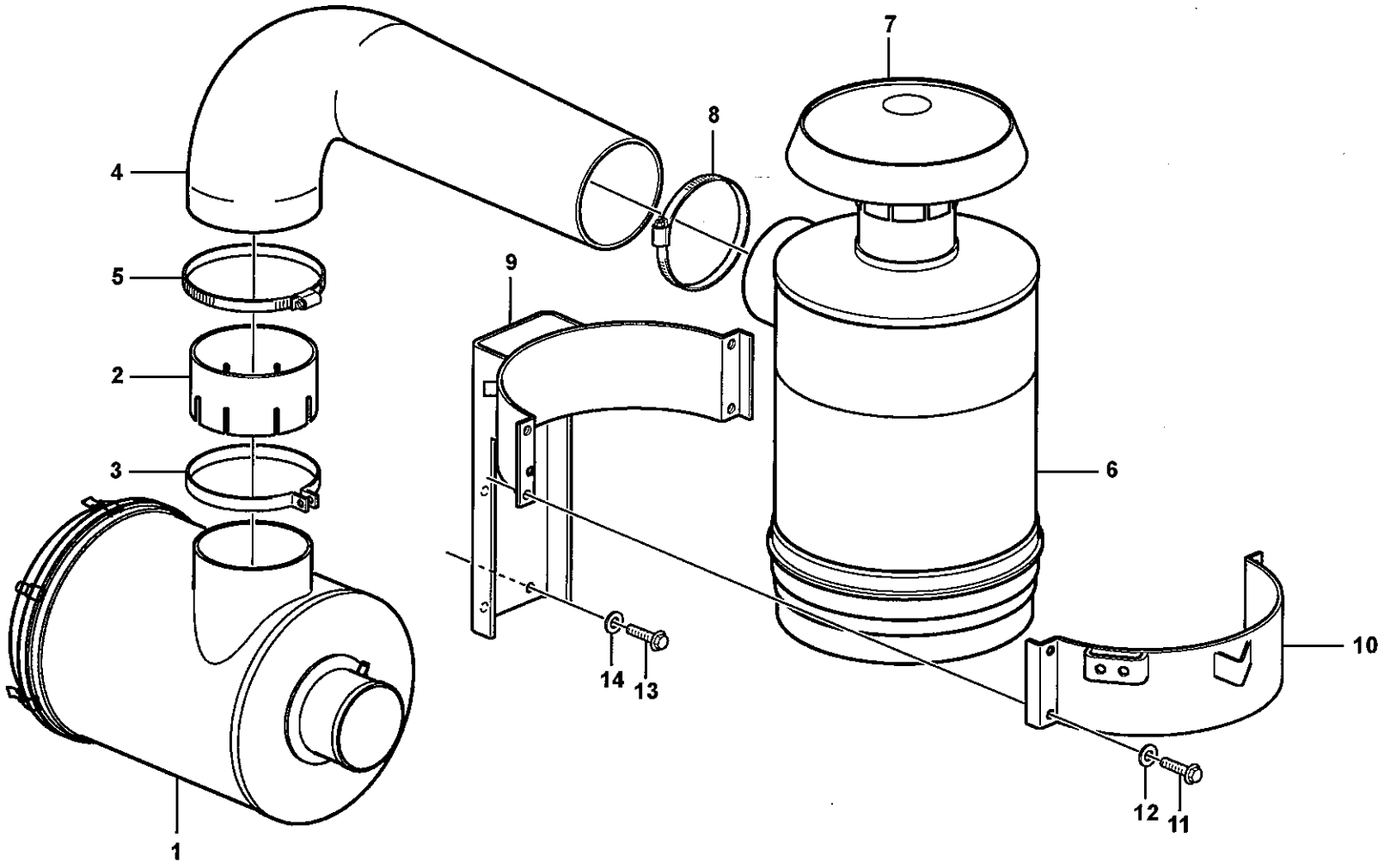

Volvo Construction Equipment
1030645

Fig.	Part No.	Quantity 1	2	3	PS	KIT	Description	Dénomination	Bezeichnung	Denominación	Benämning	Notes
1		1					Air cleaner	Filtre air	Luftfilter	Filtro aire	Luftrenare	See group 256, Page 149
2	**VOE 11174236**	1					Extension pipe	Tuyau Allonge	Verlängerungsrohr	Tubo Prolong	Förlängningsrör	
3		1					Brace	Etrier	Bugel	Brida	Bygel	See group 256, Page 149
4	**VOE 11174235**	1					Hose	Durit	Schlauch	Tubo flexible	Slang	
5		1					Clamp	Collier serrage	Klemme	Abrazadera	Klamma	See group 256, Page 149
6		1					Oil-bath air cleaner	Filtre à bain d'huile	Ölbadluftfilter	Filtro en baño de acei	Oljebadsluftr	See group 256, Page 155
7	**VOE 11110260**	1					Cover	Capot	Haube	Capo	Lock	
8	**VOE 968941**	1					Clamp	Pince Serrage	Klemme	Abrazadera	Klämma	
9	**VOE 11026847**	1					Attachment	Fixation	Halterung	Fijacion	Fäste	
10	**VOE 11026851**	1					Cap	Cavalier	Überwurf	Sombrerete	Överfall	
11	**VOE 13965186**	4					Flange screw	Vis à bride	Flanschschraube	Torn embridado	Flänsskruv	
12	**VOE 13960143**	4					Washer	Rondelle	Scheibe	Arandela	Bricka	
13	**VOE 13965185**	4					Flange screw	Vis à bride	Flanschschraube	Torn embridado	Flänsskruv	
14	**VOE 13960143**	2					Washer	Rondelle	Scheibe	Arandela	Bricka	

1		**Förrenare, oljebadstyp.** **Prefiltro de baño de aceite.** **Ölbad - Vorreiniger.** **Préfiltre à bain d'huile.** **Oil-bath precleaner.**	Catalogue id **20108** / Group **256**
2			
3			Illustr. No **1030645** / Section **250**
4			
5		**83393**	Issue **VOE 63A9920108** / Page **153**

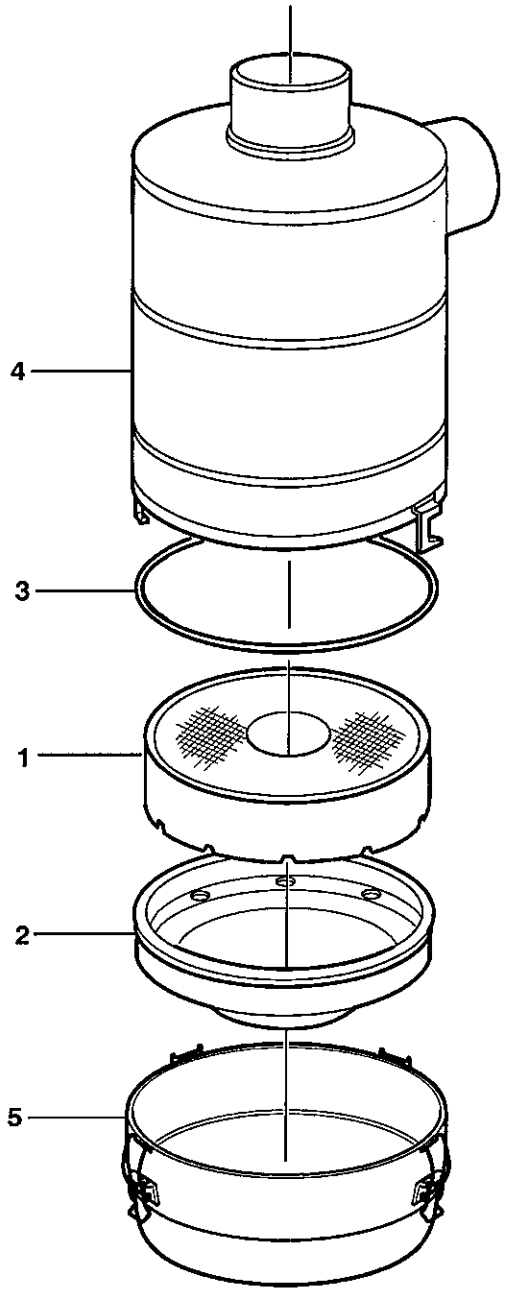

Volvo Construction Equipment

1010193

Fig.	Part No.	Quantity 1	2	3	PS	KIT	Description	Dénomination	Bezeichnung	Denominación	Benämning	Notes
	VOE 11033550	1					Oil Bath Air Cl	Filt.bain Huile	Ölbadluftfilter	Filt Ban Aceit	Oljebadsluftr	
1	**VOE 11712792**	1					•Filter Insert	•Cartouch.filtre	•Filtereinsatz	•Cartuc.filtrant	•Filterinsats	
2	**VOE 11999931**	1					•Reservoir	•Reservoir	•Behälter	•Deposito	•Behållare	
3	**VOE 11712791**	1					•O-ring	•Joint Torique	•O-Ring	•Junta torica	•O-ring	
4	**VOE 11712790**	1					•Reservoir	•Reservoir	•Behälter	•Deposito	•Behållare	
5	**VOE 11712793**	1					•Cover	•Capot	•Haube	•Capo	•Lock	

1		**Luftrenare.** **Depurador de aire.** **Luftreiniger.** **Purificateur d'air.** **Air filter.**	Catalogue id **20108**	Group **256**
2				
3			Illustr. No **1010193**	Section **300**
4				
5		**83393**	Issue **VOE 63A9920108**	Page **155**

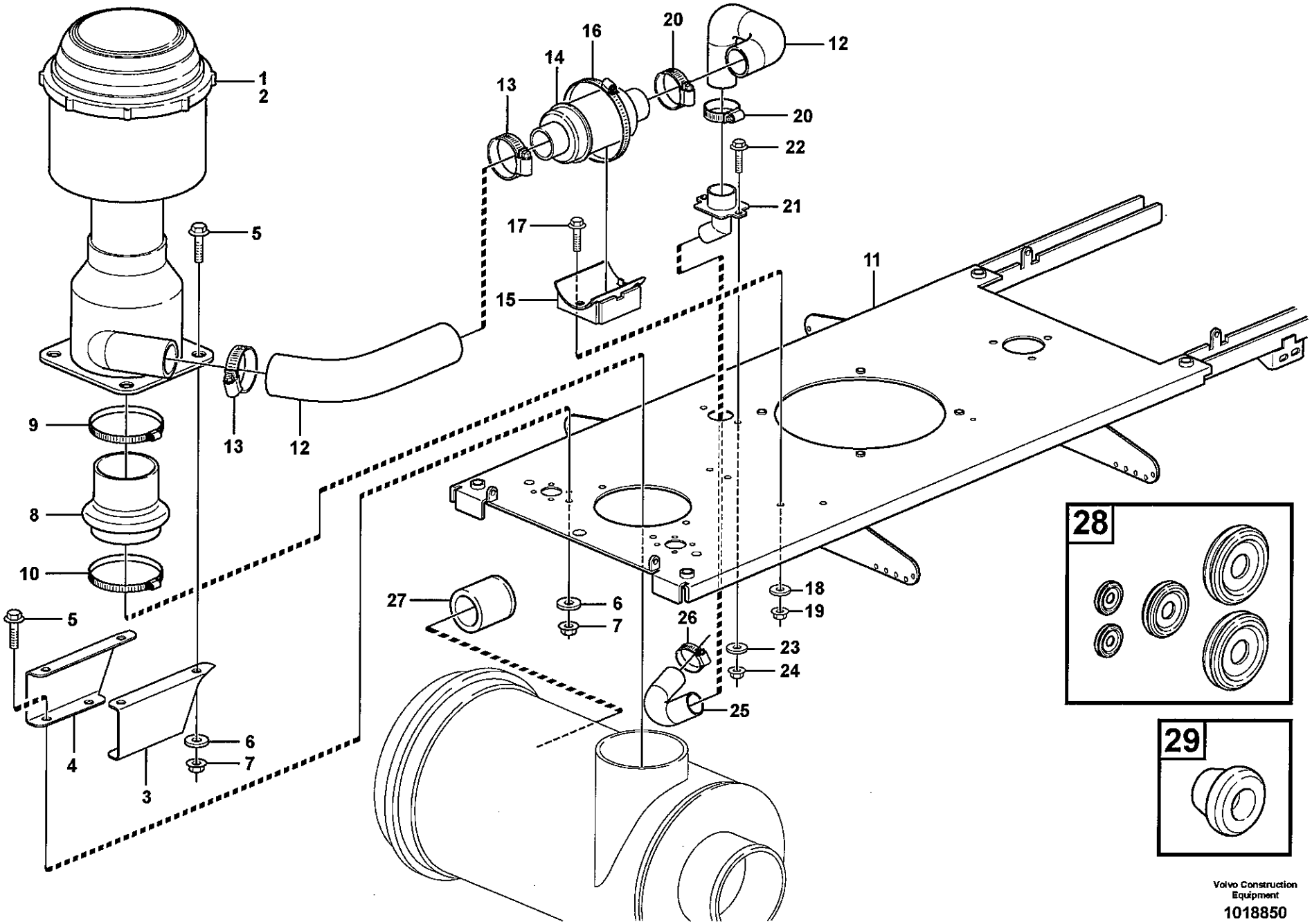

Volvo Construction Equipment

1018850

Fig.	Part No.	Quantity 1	2	3	PS	KIT	Description	Dénomination	Bezeichnung	Denominación	Benämning	Notes
1	VOE 11417533	1					Primary Filter	Prefiltre	Vorfilter	Prefiltro	Förfilter	
2	VOE 11715352	1					•Air Cleaner	•Filtre Air	•Luftfilter	•Filtro Aire	•Luftrenare	
3	VOE 11436087	1					Bracket	Console	Konsole	Ménsula	Konsol	
4	VOE 11436088	1					Bracket	Console	Konsole	Ménsula	Konsol	
5	VOE 13945444	8					Flange screw	Vis à bride	Flanschschraube	Torn embridado	Flänsskruv	
6	VOE 13955894	8					Washer	Rondelle	Scheibe	Arandela	Bricka	
7	VOE 948645	8					Flange Lock Nut	Contre écrou bride	Flanschmutter	Contratuer Embr	Flänslåsmutter	
8	VOE 11417481	1					Adapter	Raccord Reduct.	Verbind Stutzen	Adaptador	Adapter	
9	VOE 968941	1					Clamp	Pince Serrage	Klemme	Abrazadera	Klämma	
10	VOE 942921	1					Hose Clamp	Collier Serrage	Schlauchschelle	Abraz Manguera	Slangklamma	
11		1					Hood Plate	Tole Capot	Haubenblech	Placa Capo	Huvplåt	See group 821, Page 653
12	VOE 11417478	1					Convolut Tubing	Durit Accordeon	Spiralschlauch	Mang Espiral	Spiralslang	
13	VOE 943478	2					Hose Clamp	Collier Serrage	Schlauchschelle	Abraz Manguera	Slangklamma	
14	VOE 11417482	1					Check valve	Valve antiretour	Rückschlagventil	Válvula de retención	Backventil	
15	VOE 11417493	1					Bracket	Console	Konsole	Ménsula	Konsol	
16	VOE 943483	1					Hose Clamp	Collier Serrage	Schlauchschelle	Abraz Manguera	Slangklamma	
17	VOE 13945444	2					Flange screw	Vis à bride	Flanschschraube	Torn embridado	Flänsskruv	
18	VOE 13955894	2					Washer	Rondelle	Scheibe	Arandela	Bricka	
19	VOE 948645	2					Flange Lock Nut	Contre écrou bride	Flanschmutter	Contratuer Embr	Flänslåsmutter	
20	VOE 943478	2					Hose Clamp	Collier Serrage	Schlauchschelle	Abraz Manguera	Slangklamma	
21	VOE 11417491	1					Adapter	Raccord Reduct.	Verbind Stutzen	Adaptador	Adapter	
22	VOE 13945444	2					Flange screw	Vis à bride	Flanschschraube	Torn embridado	Flänsskruv	
23	VOE 13955894	2					Washer	Rondelle	Scheibe	Arandela	Bricka	
24	VOE 948645	2					Flange Lock Nut	Contre écrou bride	Flanschmutter	Contratuer Embr	Flänslåsmutter	
25	VOE 11417534	1					Air Hose	Durit Air Comp.	DI-schlauch	Mang Aire Pres	Tryckluftslang	
26	VOE 943478	1					Hose Clamp	Collier Serrage	Schlauchschelle	Abraz Manguera	Slangklamma	
27	VOE 4935531	1					Rubber Ring	Bague Caoutcho.	Gummiring	Aro Goma	Gummiring	
28	VOE 941266	2					Plug	Bouchon	Stopfen	Tapon	Plugg	OD = 12 MM
	VOE 941268	1					Plug	Bouchon	Stopfen	Tapon	Plugg	OD = 20 MM
	VOE 943920	2					Plug	Bouchon	Stopfen	Tapon	Plugg	OD = 40 MM

1	
2	
3	
4	
5	

Förrenare.
Prefiltro
Vorreiniger
Préfiltre.
Precleaner.

83429

Catalogue id	Group
20108	256
Illustr. No	Section
1018850	350
Issue	Page
VOE 63A9920108	157

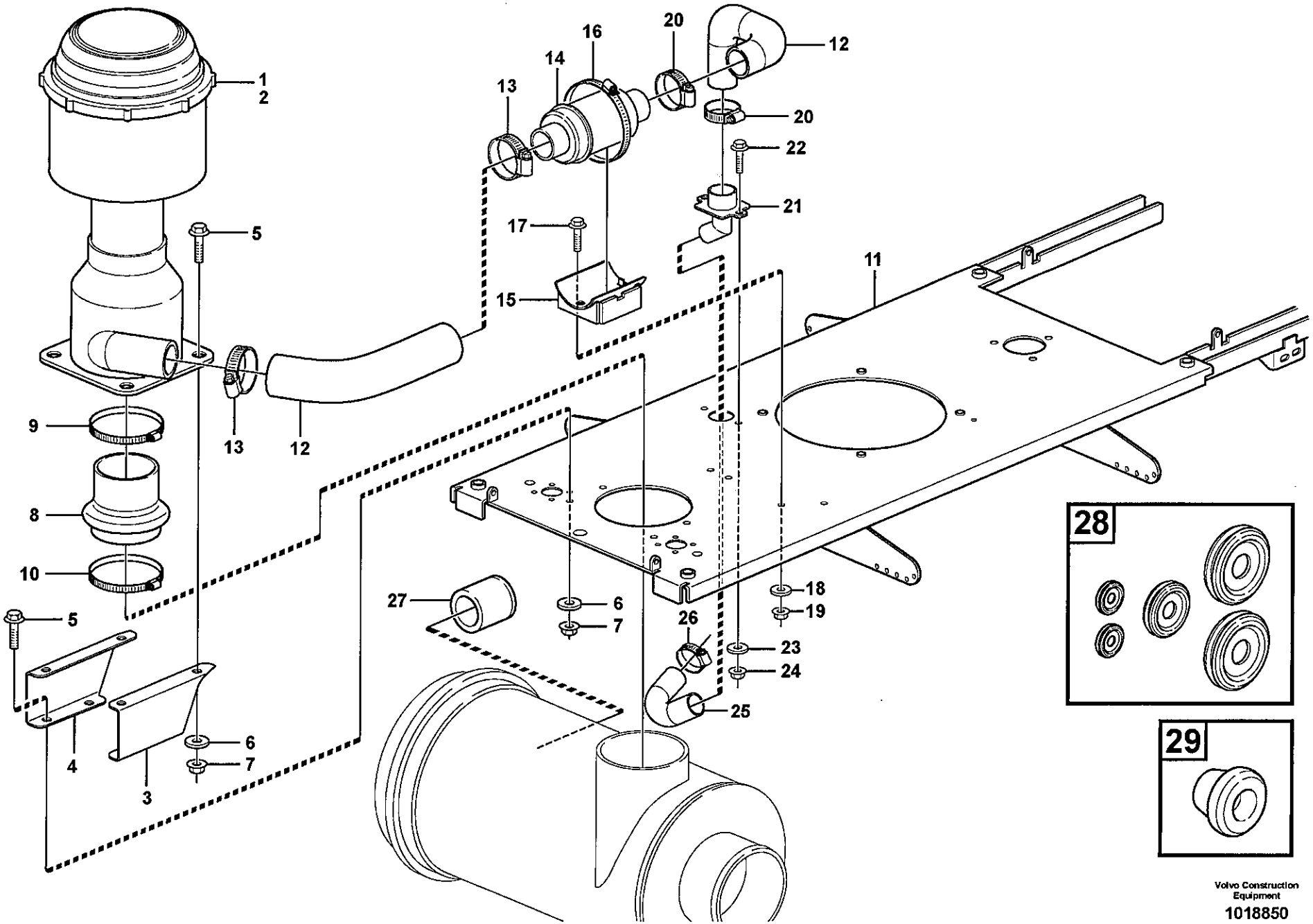

Volvo Construction Equipment
1018850

Fig.	Part No.	Quantity 1	2	3	P S	K I T	Description	Dénomination	Bezeichnung	Denominación	Benämning	Notes
29	**VOE 13974682**	8					Plug	Bouchon	Stopfen	Tapon	Plugg	

1		**Förrenare.** **Prefiltro** **Vorreiniger** **Préfiltre.** **Precleaner.**	Catalogue id **20108**	Group **256**
2				
3			Illustr. No **1018850**	Section **350**
4			Issue **VOE 63A9920108**	Page **159**
5		**83429**		

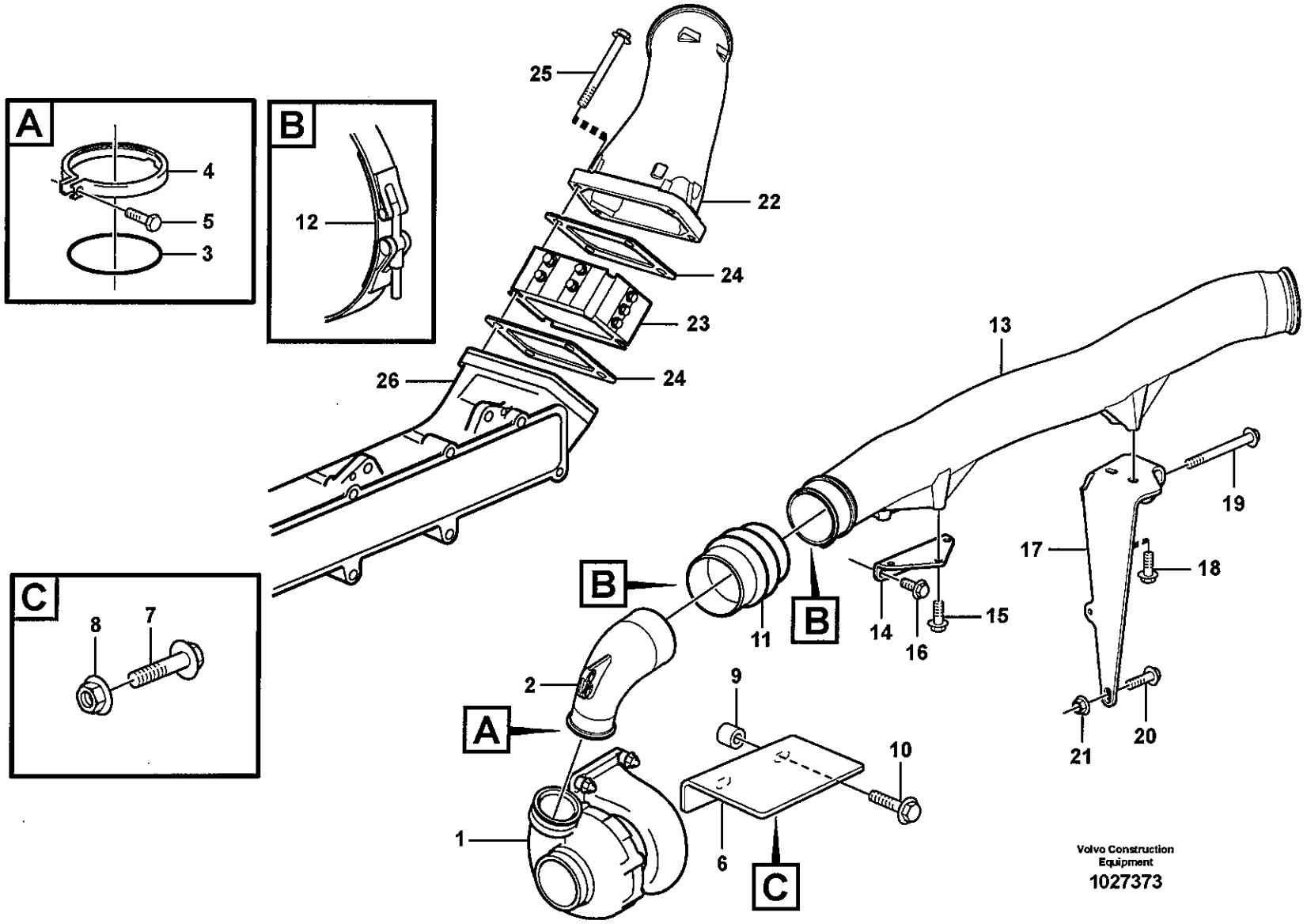
A
4
5
3
B
12
C
8
7
25
22
24
23
24
26
13
19
17
18
B
B
11
14
16
15
2
9
A
10
1
6
C
21
20
Volvo Construction Equipment
1027373

Fig.	Part No.	Quantity 1	2	3	PS	KIT	Description	Dénomination	Bezeichnung	Denominación	Benämning	Notes
1		1					Turbocharger	Turbocompresse.	Turbolader	Turbocompresor	Turbokompressor	See group 255, Page 147
2	VOE 11030375	1					Connecting Pipe	Tuyau Connexion	Verbindungsrohr	Tubo Conexion	Förbindningsrör	
3	VOE 1542781	1					Sealing ring	Bague d'étanchéité	Runddichtring	Anillo reten	Tätningsring	
4	VOE 1542778	1					Clamp	Pince Serrage	Klemme	Abrazadera	Klämma	
5	VOE 965212	1					Screw	Vis	Schraube	Tornillo	Skruv	
6	VOE 11423510	1					Heat Shield	Pare-chaleur	Wärmeschild	Defensa Termica	Värmesköld	
7	VOE 946671	2					Flange screw	Vis à bride	Flanschschraube	Torn embridado	Flänsskruv	
8	VOE 948645	2					Flange Lock Nut	Contre écrou bride	Flanschmutter	Contratuer Embr	Flänslåsmutter	
9	VOE 478344	2					Spacer Sleeve	Doui.entretoise	Distanzhülse	Manguito Dist	Distanshylsa	
10	VOE 13946752	2					Screw	Vis	Schraube	Tornillo	Skruv	
11	VOE 865127	1					Charge Air Hose	Flexible d'air de surali	Ladeluftschl.	Mang Carga Aire	Laddluftslang	
12	VOE 865575	2					Hose Clamp	Collier Serrage	Schlauchschelle	Abraz Manguera	Slangklamma	
13	VOE 11128934	1					Charge Air Pipe	Tuyau Suralimen	Ladeluftrohr	Tubo Admis Aire	Laddluftrör	
14	VOE 11128965	1					Anchorage	Fixation	Halterung	Fijacion	Fäste	
15	VOE 946671	3					Flange screw	Vis à bride	Flanschschraube	Torn embridado	Flänsskruv	L = 30 MM
16	VOE 946329	2					Flange screw	Vis à bride	Flanschschraube	Torn embridado	Flänsskruv	L = 25 MM
17	VOE 11423390	1					Bracket	Console	Konsole	Ménsula	Konsol	
18	VOE 946671	2					Flange screw	Vis à bride	Flanschschraube	Torn embridado	Flänsskruv	
19	VOE 969225	1					Flange screw	Vis à bride	Flanschschraube	Torn embridado	Flänsskruv	L = 120 MM
20	VOE 13965185	1					Flange screw	Vis à bride	Flanschschraube	Torn embridado	Flänsskruv	L = 40 MM
21	VOE 13971095	1					Flange nut	Ecrou accouple.	Bundmutter	Tuerca embridad	Flänsmutter	
22	VOE 11127416	1					Connecting Pipe	Tuyau Connexion	Verbindungsrohr	Tubo Conexion	Förbindningsrör	
23		1					Starter element	Eleme.demarrage	Kaltstartelemt	Calentador arr.	Startelement	See group 333, Page 231
24	VOE 3979639	2					Gasket	Joint	Dichtung	Junta	Packning	
25	VOE 13965184	4					Flange screw	Vis a bride	Flanschschraube	Torn embridado	Flänsskruv	
26		1					Inlet pipe	Tubulure	Einlassrohr	Tubo admision	Inloppsrör	See group 251, Page 141

1		**Laddluftkylare**
2		**Intercooler**
3		**Intercooler**
4		**Refroidisseur intermédiaire**
5		**Intercooler**

Catalogue id **20108**	Group **258**
Illustr. No **1027373**	Section **100**
Issue **VOE 63A9920108**	Page **161**

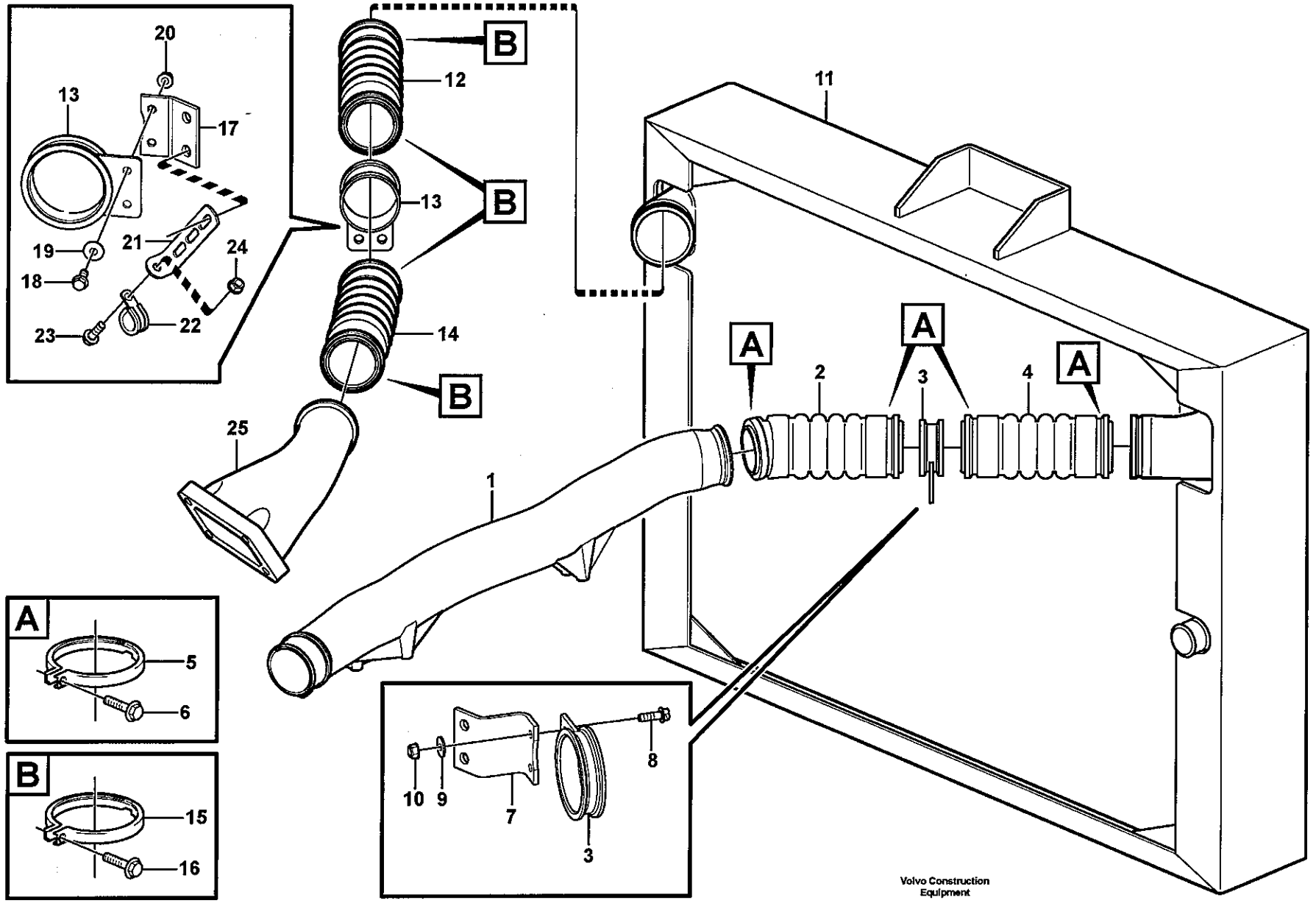
20
13
17
19
18
21
24
23
22
B
12
13
B
14
B
25
1
11
A
2
A
3
4
A
A
5
6
B
15
16
10
9
7
8
3
Volvo Construction Equipment
1030921

Fig.	Part No.	Quantity 1	2	3	PS	KIT	Description	Dénomination	Bezeichnung	Denominación	Benämning	Notes
1		1					Charge Air Pipe	Tuyau Suralimen	Ladeluftrohr	Tubo Admis Aire	Laddluftrör	See group 258, Page 161
2	VOE 11110594	1					Charge Air Hose	Flexible d'air de surali	Ladeluftschl.	Mang Carga Aire	Laddluftslang	L = 155 MM
3	VOE 11411881	1					Sleeve	Manchon	Muffe	Manguito	Muff	
4	VOE 11110594	1					Charge Air Hose	Flexible d'air de surali	Ladeluftschl.	Mang Carga Aire	Laddluftslang	L = 155 MM
5	VOE 20787709	4					Clamp	Pince Serrage	Klemme	Abrazadera	Klämma	
6	VOE 13948356	4					Flange screw	Vis à bride	Flanschschraube	Torn embridado	Flänsskruv	
7	VOE 11445093	1					Bracket	Console	Konsole	Ménsula	Konsol	
8	VOE 13945444	4					Flange screw	Vis à bride	Flanschschraube	Torn embridado	Flänsskruv	
9	VOE 13960141	4					Washer	Rondelle	Scheibe	Arandela	Bricka	
10	VOE 948645	2					Flange Lock Nut	Contre écrou bride	Flanschmutter	Contratuer Embr	Flänslåsmutter	
11		1					Radiator	Radiateur	Kuhler	Radiador	Kylare	See group 261, Page 165
12	VOE 11110495	1					Hose	Durit	Schlauch	Tubo flexible	Slang	L = 225 MM
13	VOE 11411881	1					Sleeve	Manchon	Muffe	Manguito	Muff	
14	VOE 11110495	1					Hose	Durit	Schlauch	Tubo flexible	Slang	L = 225 MM
15	VOE 20787709	4					Clamp	Pince Serrage	Klemme	Abrazadera	Klämma	
16	VOE 13948356	4					Flange screw	Vis à bride	Flanschschraube	Torn embridado	Flänsskruv	
17	VOE 11445095	1					Bracket	Console	Konsole	Ménsula	Konsol	
18	VOE 13945444	4					Flange screw	Vis à bride	Flanschschraube	Torn embridado	Flänsskruv	
19	VOE 13960141	4					Washer	Rondelle	Scheibe	Arandela	Bricka	
20	VOE 948645	2					Flange Lock Nut	Contre écrou bride	Flanschmutter	Contratuer Embr	Flänslåsmutter	
21	VOE 13965540	1					Bracket	Console	Konsole	Ménsula	Konsol	
22	VOE 977742	1					Clamp	Pince Serrage	Klemme	Abrazadera	Klämma	
23	VOE 13945444	1					Flange screw	Vis à bride	Flanschschraube	Torn embridado	Flänsskruv	
24	VOE 948645	1					Flange Lock Nut	Contre écrou bride	Flanschmutter	Contratuer Embr	Flänslåsmutter	
25		1					Connecting Pipe	Tuyau Connexion	Verbindungsrohr	Tubo Conexion	Förbindningsrör	See group 258, Page 161

1		**Laddluftkylare**	Catalogue id **20108** / Group **258**
2		**Intercooler**	
3		**Intercooler**	Illustr. No **1030921** / Section **150**
4		**Refroidisseur intermédiaire**	
5		**Intercooler**	Issue **VOE 63A9920108** / Page **163**

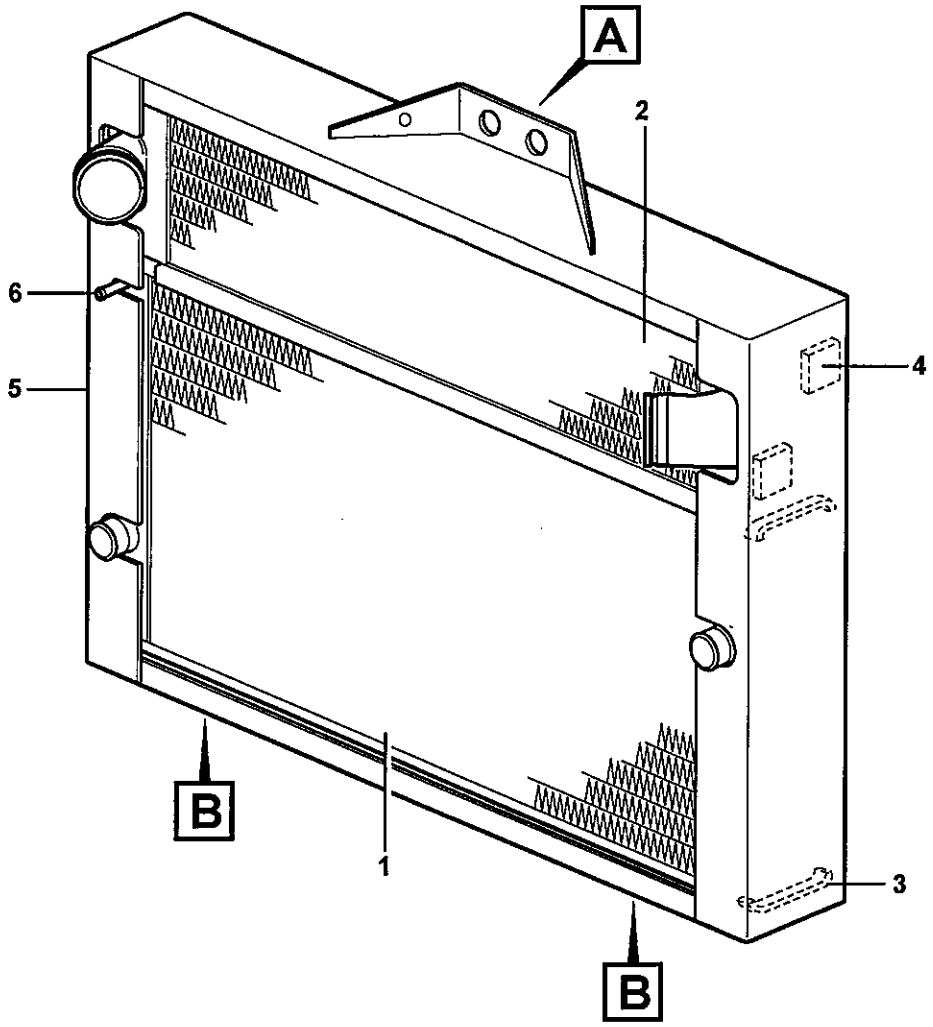

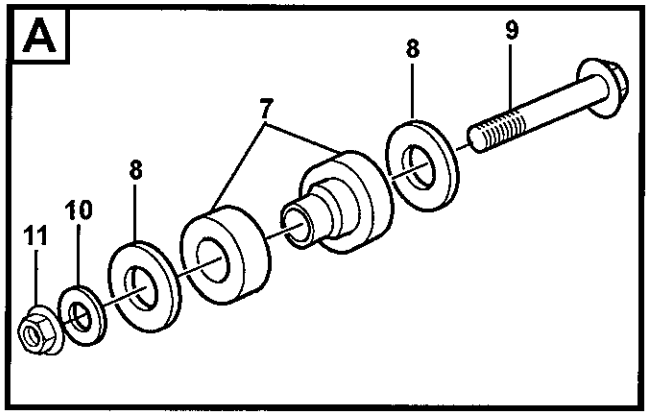

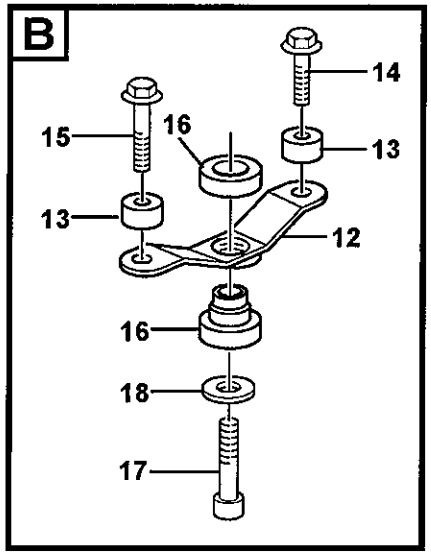

Volvo Construction Equipment
1017640

Fig.	Part No.	Quantity 1	2	3	PS	KIT	Description	Dénomination	Bezeichnung	Denominación	Benämning	Notes
	VOE 15013366	1					Cooling Package	Ensemble de refroidi..	Kühlerpaket	Paquete de refrigerac.	Kylpaket	
	VOE 15013585		1				Cooling Package	Ensemble de refroidi..	Kühlerpaket	Paquete de refrigerac.	Kylpaket	
1	**VOE 11110637**	1					•Radiator	•Radiateur	•Radiator	•Radiador	•Radiator	
	VOE 11110685		1				•Radiator	•Radiateur	•Radiator	•Radiador	•Radiator	
2	**VOE 11110692**	1					•Chg Air Cooler	•Refoi.air Sural	•Ladeluftkuhler	•Enfriad Air Car	•Laddluftkylare	
	VOE 11110694		1				•Chg Air Cooler	•Refoi.air Sural	•Ladeluftkuhler	•Enfriad Air Car	•Laddluftkylare	
3	**VOE 11110641**	4	4				•Damper	•Amortisseur	•Dämpfer	•Amortiguador	•Dämpare	
4	**VOE 11110640**	2	2				•Rubber Damper	•Amortis.caoutc.	•Gummidämpfer	•Amortig Goma	•Gummidämpare	
5	**VOE 15013374**	1	1				•Frame	•Chassis	•Rahmen	•Bastidor	•Ram	
6	**VOE 11110642**	1	1				•Nipple	•Raccord	•Nippel	•Niple	•Nippel	
7	**VOE 11411033**	2					Rubber Damper	Amortis.caoutc.	Gummidämpfer	Amortig Goma	Gummidämpare	
8	**VOE 11173827**	4					Washer	Rondelle	Scheibe	Arandela	Bricka	
9	**VOE 946473**	2					Flange screw	Vis à bride	Flanschschraube	Torn embridado	Flänsskruv	
10	**VOE 13960145**	2					Washer	Rondelle	Scheibe	Arandela	Bricka	
11	**VOE 971096**	2					Flange nut	Ecrou accouple.	Bundmutter	Tuerca embridad	Flänsmutter	
12	**VOE 11411029**	2					Anchorage	Fixation	Halterung	Fijacion	Fäste	
13	**VOE 11108672**	4					Spacer	Entretoise	Abstandstueck	Casquillo distanciad	Distans	
14	**VOE 968297**	2					Flange screw	Vis à bride	Flanschschraube	Torn embridado	Flänsskruv	
15	**VOE 13968302**	2					Flange screw	Vis à bride	Flanschschraube	Torn embridado	Flänsskruv	
16	**VOE 14344614**	2					Rubber cushion	Coussin caoutc.	Gummikissen	Cojin goma	Gummikudde	
17	**VOE 968298**	2					Flange screw	Vis à bride	Flanschschraube	Torn embridado	Flänsskruv	
18	**VOE 11173828**	2					Washer	Rondelle	Scheibe	Arandela	Bricka	

1	33526
2	82960
3	
4	
5	

Kylare med monteringsdetaljer.
Radiador con accesorios de montaje.
Kühler mit Anbauteilen.
Radiateur avec pièces de montage.
Radiator with fitting parts.

33526, 82960

Catalogue id **20108**	Group **261**
Illustr. No **1017640**	Section **100**
Issue **VOE 63A9920108**	Page **165**

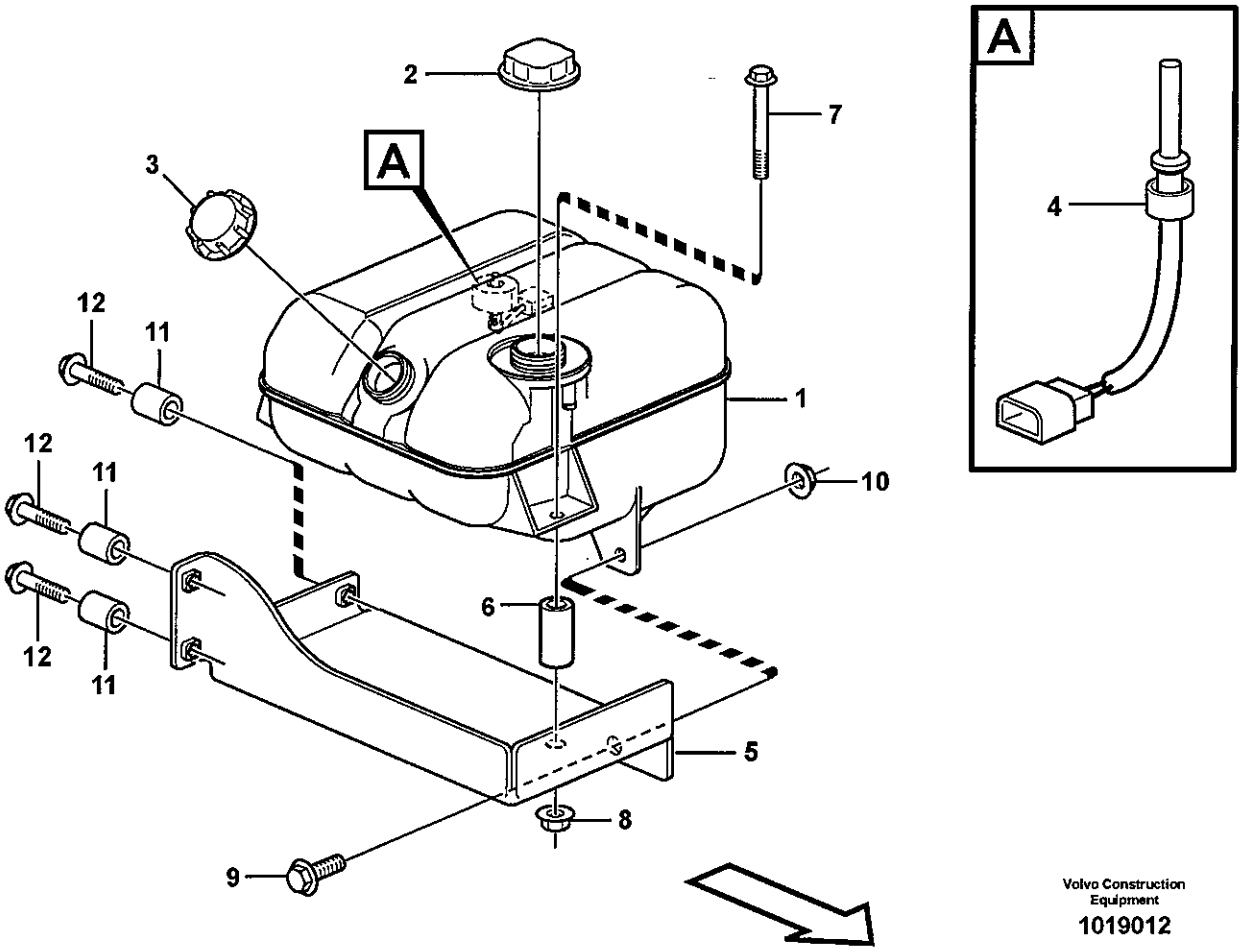

Volvo Construction Equipment

1019012

Fig.	Part No.	Quantity 1	2	3	PS	KIT	Description	Dénomination	Bezeichnung	Denominación	Benämning	Notes
	VOE 20879330	1					Expansion Tank	Vase Expansion	Dehngefäss	Tanque Expansio	Expansionskärl	
1	**VOE 1676400**	1					•Expansion Tank	•Vase Expansion	•Dehngefäss	•Tanque Expansio	•Expansionskärl	
2	**VOE 20879323**	1					•Pressure Cap	•Boucho.pression	•Druckverschluss	•Tapa Presion	•Trycklock	
3	**VOE 3979593**	1					•Cap	•Chapeau	•Kappe	•Caperuza	•Lock	
4	**VOE 8140024**	1					•Level Sensor	•Detecteu.niveau	•Niveaufuhler	•Sensor Nivel	•Nivåkännare	SE2603
5	**VOE 11411833**	1					Shelf	Etagère	Ablage	Estante	Hylla	
6	**VOE 11163083**	2					Spacer Sleeve	Doui.entretoise	Distanzhülse	Manguito Dist	Distanshylsa	
7	**VOE 13947790**	1					Flange screw	Vis à bride	Flanschschraube	Torn embridado	Flänsskruv	L = 80 MM
	VOE 13965189	1					Flange screw	Vis a bride	Flanschschraube	Torn embridado	Flänsskruv	L = 90 MM
8	**VOE 13971095**	2					Flange nut	Ecrou accouple.	Bundmutter	Tuerca embridad	Flänsmutter	
9	**VOE 946329**	2					Flange screw	Vis à bride	Flanschschraube	Torn embridado	Flänsskruv	
10	**VOE 13971095**	2					Flange nut	Ecrou accouple.	Bundmutter	Tuerca embridad	Flänsmutter	
11	**VOE 4943026**	3					Spacer Sleeve	Doui.entretoise	Distanzhülse	Manguito Dist	Distanshylsa	
12	**VOE 13965185**	3					Flange screw	Vis à bride	Flanschschraube	Torn embridado	Flänsskruv	

1	
2	
3	
4	
5	

Expansionstank med monteringsdetaljer
Depósito de expansion con accesorios de montaje
Ausgleichbehälter mit Anbauteilen
Recipient d'expansion avec pièces de montage
Expansion tank with fitting parts

Catalogue id	Group
20108	**261**
Illustr. No	Section
1019012	**150**
Issue	Page
VOE 63A9920108	**167**

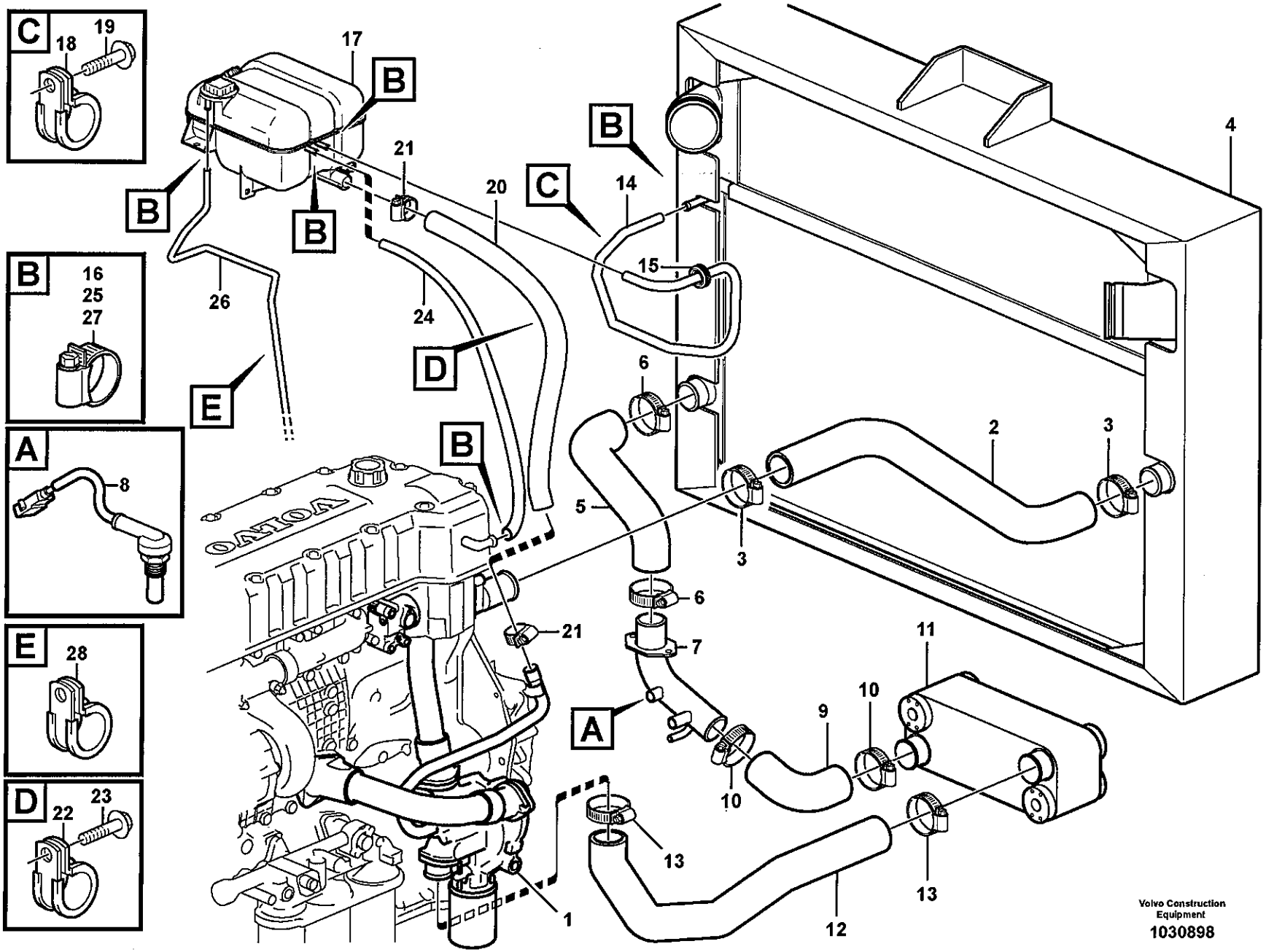
C
18
19
B
16
25
27
A
8
E
28
D
22
23
17
B
B
B
21
20
C
14
15
4
B
26
24
D
E
6
2
3
5
3
B
6
7
21
A
11
10
9
10
13
13
12
1
Volvo Construction Equipment
1030898

Fig.	Part No.	Quantity 1	2	3	PS	KIT	Description	Dénomination	Bezeichnung	Denominación	Benämning	Notes
1		1					Water pump	Pompe eau	Wasserpumpe	Bomba agua	Vattenpump	See group 262, Page 173
2	**VOE 11411051**	1					Radiator Hose	Durit Radiateur	Kuhlerschlauch	Manguera Radiad	Kylarslang	
3	**VOE 943480**	2					Hose Clamp	Collier Serrage	Schlauchschelle	Abraz Manguera	Slangklamma	
4		1					Radiator	Radiateur	Kuhler	Radiador	Kylare	See group 261, Page 165
5	**VOE 11411052**	1					Radiator Hose	Durit Radiateur	Kuhlerschlauch	Manguera Radiad	Kylarslang	
6	**VOE 943480**	2					Hose Clamp	Collier Serrage	Schlauchschelle	Abraz Manguera	Slangklamma	
7	**VOE 11445474**	1					Coolant Pipe	Conduit.refroi.	Kuhlmittelrohr	Tubo Refrig	Kylvattenrör	
8	**VOE 11145324**	1					Temp Sensor	Detecteur Temp.	Temperaturgeber	Sensor Temperat	Temp Givare	SE2602
9	**VOE 11148336**	1					Radiator Hose	Durit Radiateur	Kuhlerschlauch	Manguera Radiad	Kylarslang	
10	**VOE 943480**	2					Hose Clamp	Collier Serrage	Schlauchschelle	Abraz Manguera	Slangklamma	
11		1					Oil cooler	Radiateur huile	Ölkühler	Enfriador aceite	Oljekylare	See group 491, Page 511
12	**VOE 11410093**	1					Radiator Hose	Durit Radiateur	Kuhlerschlauch	Manguera Radiad	Kylarslang	
13	**VOE 943480**	2					Hose Clamp	Collier Serrage	Schlauchschelle	Abraz Manguera	Slangklamma	
14	**VOE 943367**	REQ					Hose	Durit	Schlauch	Tubo flexible	Slang	L = 1250 MM
15	**VOE 961960**	1					Grommet	Passe fil	Durchführung	Aislador pasapanel	Genomföring	
16	**VOE 943471**	2					Hose Clamp	Collier Serrage	Schlauchschelle	Abraz Manguera	Slangklamma	
17		1					Expansion Tank	Vase Expansion	Dehngefäss	Tanque Expansio	Expansionskärl	See group 261, Page 167
18	**VOE 952630**	2					Clamp	Pince Serrage	Klemme	Abrazadera	Klämma	
19	**VOE 13946544**	2					Flange screw	Vis à bride	Flanschschraube	Torn embridado	Flänsskruv	
20	**VOE 11163206**	1					Radiator Hose	Durit Radiateur	Kuhlerschlauch	Manguera Radiad	Kylarslang	L = 850 MM
21	**VOE 11059294**	2					Hose Clamp	Collier Serrage	Schlauchschelle	Abraz Manguera	Slangklamma	
22	**VOE 981904**	1					Clamp	Pince Serrage	Klemme	Abrazadera	Klämma	
23	**VOE 13946173**	1					Flange screw	Vis à bride	Flanschschraube	Torn embridado	Flänsskruv	
24		1			NS		Hose	Durit	Schlauch	Tubo flexible	Slang	
25	**VOE 943471**	2					Hose Clamp	Collier Serrage	Schlauchschelle	Abraz Manguera	Slangklamma	
26	**VOE 945791**	REQ					Hose	Durit	Schlauch	Tubo flexible	Slang	L = 850 MM
27	**VOE 943471**	1					Hose Clamp	Collier Serrage	Schlauchschelle	Abraz Manguera	Slangklamma	
28	**VOE 980614**	1					Clamp	Pince Serrage	Klemme	Abrazadera	Klämma	

1	
2	
3	
4	
5	

Kylsystem
Sistema de refrigeración
Kühlanlage
Système de refroidissement
Cooling system

Catalogue id	Group
20108	**261**
Illustr. No	Section
1030898	**200**
Issue	Page
VOE 63A9920108	**169**

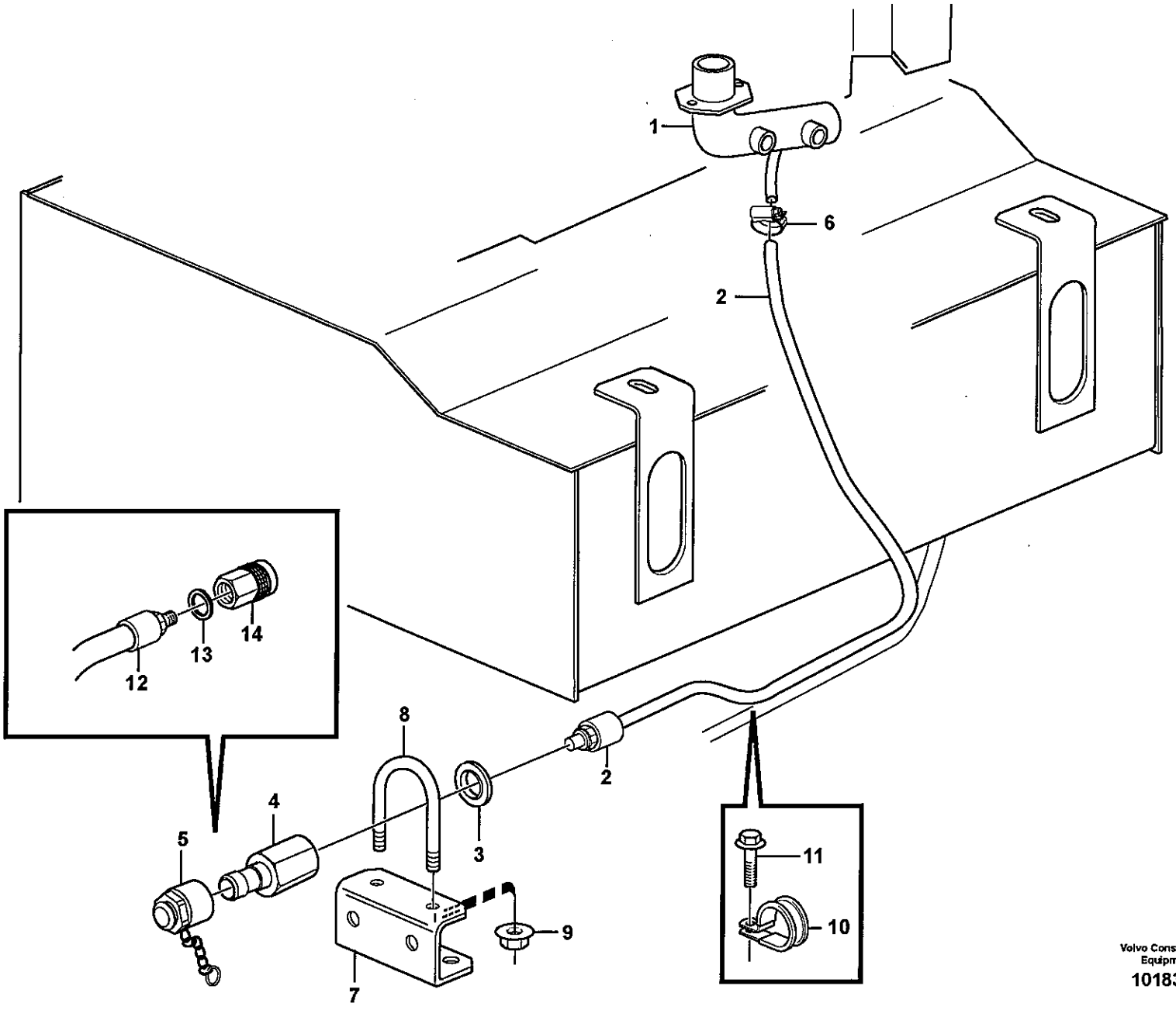

Volvo Construction Equipment

1018393

Fig.	Part No.	Quantity 1	2	3	PS	KIT	Description	Dénomination	Bezeichnung	Denominación	Benämning	Notes
1		1					Coolant Pipe	Conduit.refroi.	Kuhlmittelrohr	Tubo Refrig	Kylvattenrör	See group 261, Page 169
	VOE 11410611	1			SS		Drain Hose	Flexibl.vidange	Abflussschlauch	Manguera Drena	Avtappn.slang	
2	**VOE 11410610**	1					•Drain Hose	•Flexibl.vidange	•Abflussschlauch	•Manguera Drena	•Avtappn.slang	L = 1150 MM
3	**VOE 14042936**	1					•Sealing washer	•Rond.etancheite	•Dichtscheibe	•Arandela reten	•Tätningsbricka	
4	**VOE 4786585**	1					•Insert Nipple	•Raccord Plonge.	•Einstecknippel	•Niple Insercion	•Insticksnippel	
5	**VOE 11194108**	1					•Ptct Sleeve	•Manchon de protecti	•Schutzhulle	•Ptct Sleeve	•Skyddshylsa	
6	**VOE 13943472**	1					Hose Clamp	Collier Serrage	Schlauchschelle	Abraz Manguera	Slangklamma	
7		1					Bracket	Console	Konsole	Consola	Konsol	See group 217, Page 91
8	**VOE 11130271**	1					Clamp	Pince Serrage	Klemme	Abrazadera	Klämma	
9	**VOE 13949278**	2					Flange Lock Nut	Contre écrou bride	Flanschmutter	Contratuer Embr	Flänslåsmutter	
10	**VOE 13977599**	2					Clamp	Pince Serrage	Klemme	Abrazadera	Klämma	
11	**VOE 13946173**	2					Flange screw	Vis à bride	Flanschschraube	Torn embridado	Flänsskruv	
	VOE 11410426	1			SS		Draining Hose	Durit Drainage	Abflusschlauch	Manguera Drenaj	Dräneringsslang	
12	**VOE 11410428**	1					•Hose	•Durit	•Schlauch	•Tubo flexible	•Slang	L = 450 MM
13	**VOE 14042936**	1					•Sealing washer	•Rond.etancheite	•Dichtscheibe	•Arandela reten	•Tätningsbricka	
14	**VOE 4880194**	1					•Quick Coupling	•Accouple.rapide	•Schnellkupplung	•Acoplam Rapido	•Snabbkoppling	

1		**Kylvätskeavtappning** **Vaciado de refrigerante** **Ablassen von Kühlmittel** **Vidange du liquide de refroidissement** **Coolant drainage**	Catalogue id **20108** / Group **261**
2			Illustr. No **1018393** / Section **250**
3			
4			Issue **VOE 63A9920108** / Page **171**
5			

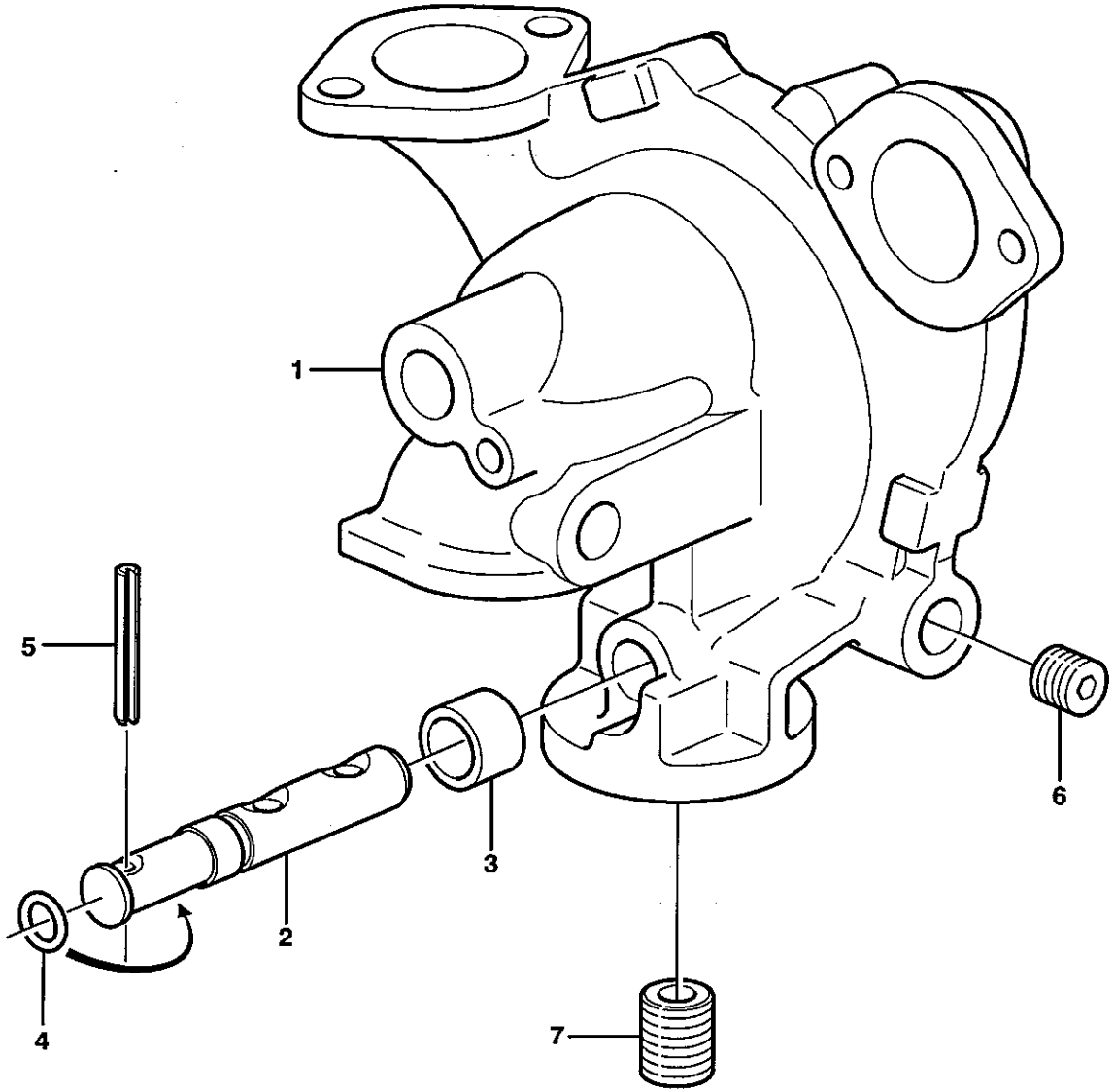

Volvo Construction Equipment

XA 128

Fig.	Part No.	Quantity 1	2	3	PS	KIT	Description	Dénomination	Bezeichnung	Denominación	Benämning	Notes
1	**VOE 20713789**	1					Housing	Carter	Gehäuse	Carter	Hus	
2	**VOE 3979940**	1					•Spindle	•Fusee	•Spindel	•Mangueta	•Spindel	
3	**VOE 1677695**	1					•Socket	•Douille	•Buchse	•Hembrilla	•Muff	
4	**VOE 968725**	1					•O-ring	•Joint Torique	•O-Ring	•Junta torica	•O-ring	
5	**VOE 13951972**	1					•Spring Pin	•Axe de ressort	•Federstift	•Pasador Resorte	•Fjäderpinne	
6	**VOE 979947**	1					•Plug	•Bouchon	•Stopfen	•Tapon	•Plugg	
7	**VOE 1676554**	1					•Nipple	•Raccord	•Nippel	•Niple	•Nippel	

1		**Vattenpump** **Bomba de agua** **Wasserpumpe** **Pompe à eau** **Water pump**	Catalogue id **20108**	Group **262**
2				
3			Illustr. No **XA128**	Section **150**
4				
5			Issue **VOE 63A9920108**	Page **173**

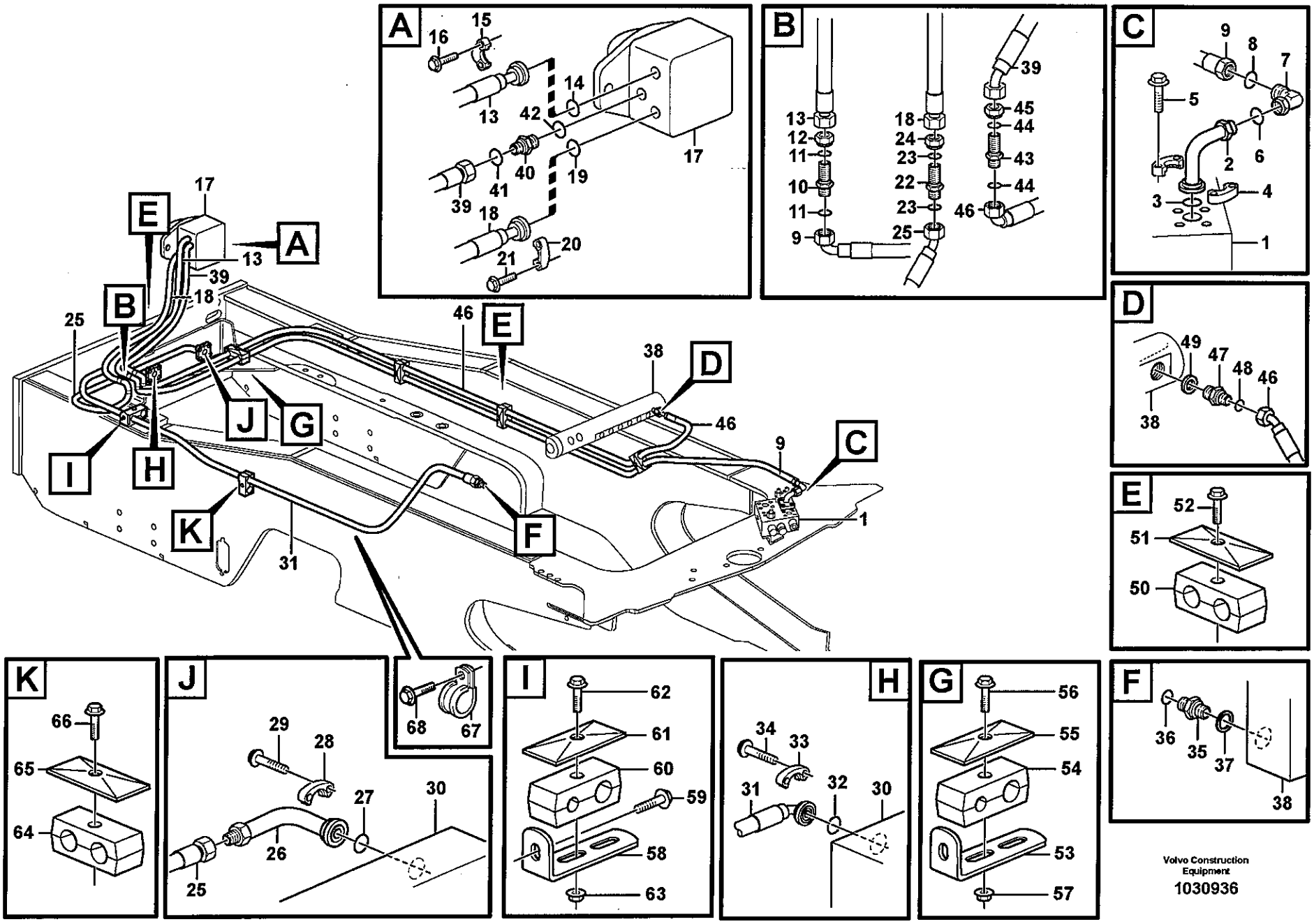

Volvo Construction Equipment

1030936

Fig.	Part No.	Quantity 1	2	3	PS	KIT	Description	Dénomination	Bezeichnung	Denominación	Benämning	Notes
1		1					Valve block	Bloc-soupape	Ventilblock	Bloque de valvula	Ventilblock	See group 912, Page 867
2	VOE 11148666	1					Adapter	Raccord Reduct.	Verbind Stutzen	Adaptador	Adapter	
3	VOE 990742	1					O-ring	Joint Torique	O-Ring	Junta torica	O-ring	
4	VOE 11015454	2					Flange Half	Demi-bride	Flanschhälfte	Media brida	Flänshalva	
5	VOE 946472	4					Flange screw	Vis à bride	Flanschschraube	Torn embridado	Flänsskruv	
6	VOE 990739	1					O-ring	Joint Torique	O-Ring	Junta torica	O-ring	
7	VOE 935423	1					Elbow nipple	Raccord angulaire	Winkelnippel	Niple angular	Vinkelnippel	
8	VOE 990739	1					•O-ring	•Joint Torique	•O-Ring	•Junta torica	•O-ring	
9	VOE 11411150	1					Hose assembly	Condui.flexible	Schlauchleitung	Conducto	Slangledning	L = 3650 MM
10	VOE 13933961	1					Nipple	Raccord	Nippel	Niple	Nippel	
11	VOE 990739	2					•O-ring	•Joint Torique	•O-Ring	•Junta torica	•O-ring	
12	VOE 13933962	1					Lock nut	Contre-ecrou	Sicherungsmutter	Contratuerca	Låsmutter	
13	VOE 11445022	1					Hose assembly	Condui.flexible	Schlauchleitung	Conducto	Slangledning	L = 560 MM
14	VOE 990742	1					O-ring	Joint Torique	O-Ring	Junta torica	O-ring	
15	VOE 935312	2					Flange Half	Demi-bride	Flanschhälfte	Media brida	Flänshalva	
16	VOE 13946752	4					Screw	Vis	Schraube	Tornillo	Skruv	
17		1					Hydraulic motor	Moteur hydraulique	Hydromotor	Motor hidraulic	Hydraulmotor	See group 263, Page 191
18	VOE 11445155	1					Hose assembly	Conduit flexible	Schlauchleitung	Conducto	Slangledning	L = 480 MM
19	VOE 990742	1					O-ring	Joint Torique	O-Ring	Junta torica	O-ring	
20	VOE 935312	2					Flange Half	Demi-bride	Flanschhälfte	Media brida	Flänshalva	
21	VOE 984081	4					Allen Hd Screw	Vis A 6 Pans Cr	Inbusschraube	Torn Hex Embut	Insexskruv	
22	VOE 13933961	1					Nipple	Raccord	Nippel	Niple	Nippel	
23	VOE 990739	2					•O-ring	•Joint Torique	•O-Ring	•Junta torica	•O-ring	
24	VOE 13933962	1					Lock nut	Contre-ecrou	Sicherungsmutter	Contratuerca	Låsmutter	
25	VOE 11410908	1					Hose assembly	Conduit flexible	Schlauchleitung	Conducto	Slangledning	L = 690 MM
26	VOE 11411137	1					Adapter	Raccord Reduct.	Verbind Stutzen	Adaptador	Adapter	
27	VOE 990756	1					Sealing ring	Bague d'étanchéité	Runddichtring	Anillo reten	Tätningsring	
28	VOE 11015455	2					Flange Half	Demi-bride	Flanschhälfte	Media brida	Flänshalva	
29	VOE 946472	4					Flange screw	Vis à bride	Flanschschraube	Torn embridado	Flänsskruv	
30		1					Oil cooler	Radiateur huile	Ölkühler	Enfriador aceite	Oljekylare	See group 491, Page 511

1	
2	
3	
4	
5	

Slangar till fläktdrivning
Manguera, accionamiento del ventilador
Schlauch, Lüfterantrieb
Commande ventilateur
Hoses to fan drive

Catalogue id	Group
20108	263
Illustr. No	Section
1030936	100
Issue	Page
VOE 63A9920108	175

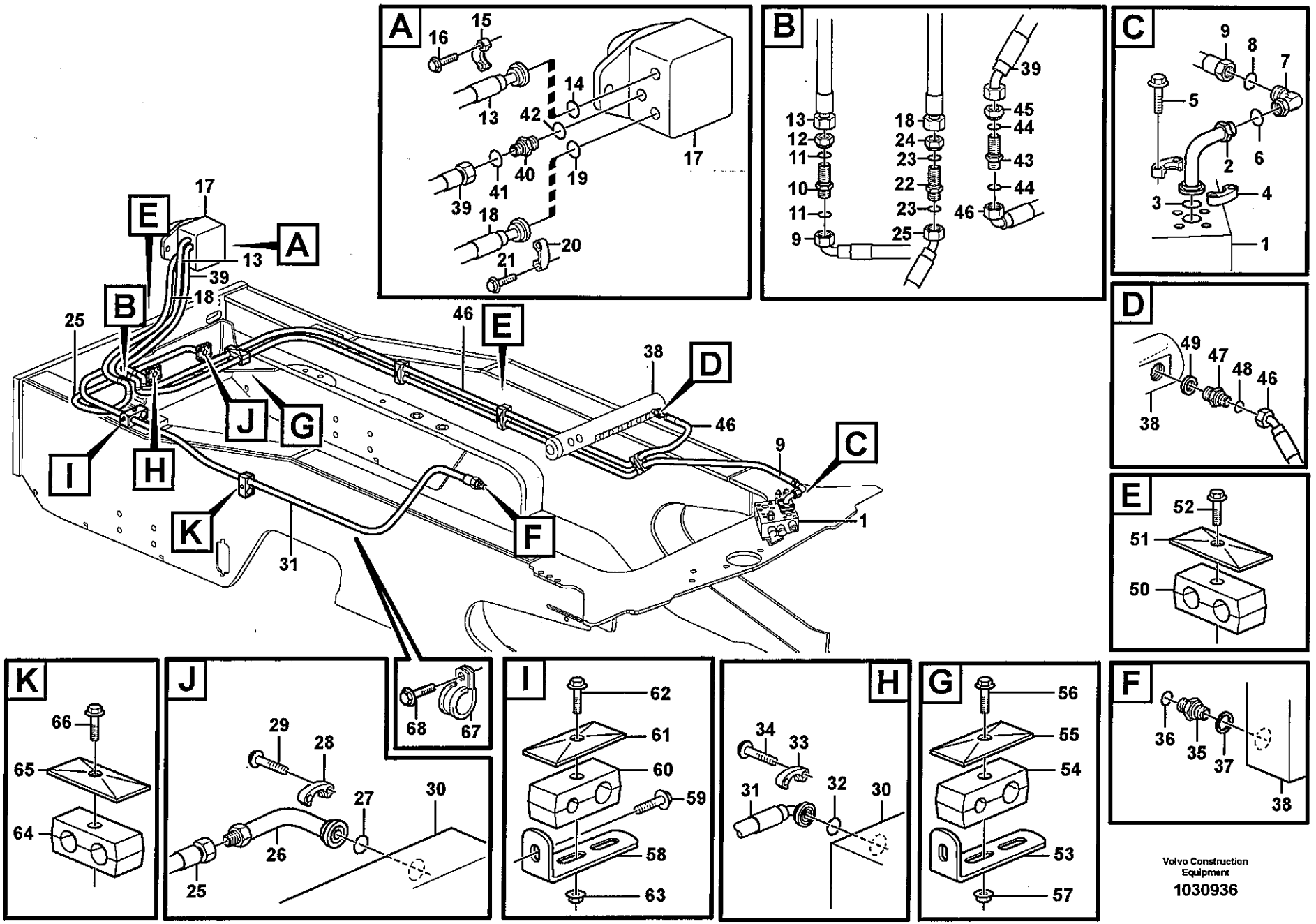

Volvo Construction Equipment

1030936

Fig.	Part No.	Quantity 1	2	3	PS	KIT	Description	Dénomination	Bezeichnung	Denominación	Benämning	Notes
31	**VOE 11163130**	1					Hose assembly	Conduit flexible	Schlauchleitung	Conducto	Slangledning	L = 2770 MM
32	**VOE 990756**	1					Sealing ring	Bague d'étanchéité	Runddichtring	Anillo reten	Tätningsring	
33	**VOE 11015455**	2					Flange Half	Demi-bride	Flanschhälfte	Media brida	Flänshalva	
34	**VOE 946472**	4					Flange screw	Vis à bride	Flanschschraube	Torn embridado	Flänsskruv	
35	**VOE 935037**	1					Nipple	Raccord	Nippel	Niple	Nippel	
36	**VOE 990739**	1					•O-ring	•Joint Torique	•O-Ring	•Junta torica	•O-ring	
37	**VOE 14211864**	1					•Sealing ring	•Bague d'étanchéité	•Runddichtring	•Anillo reten	•Tätningsring	
38		1					Hydr fluid tank	Reser.fluid.hy.	Druckölbehälter	Dep aceit hidr	Hydrauloljetank	See group 911, Page 823
39	**VOE 11411127**	1					Hose assembly	Conduit flexible	Schlauchleitung	Conducto	Slangledning	L = 480 MM
40	**VOE 935092**	1					Nipple	Raccord	Nippel	Niple	Nippel	
41	**VOE 990738**	1					•O-ring	•Joint Torique	•O-Ring	•Junta torica	•O-ring	
42	**VOE 932041**	1					•O-ring	•Joint Torique	•O-Ring	•Junta torica	•O-ring	
43	**VOE 13933922**	1					Nipple	Raccord	Nippel	Niple	Nippel	
44	**VOE 990738**	2					•O-ring	•Joint Torique	•O-Ring	•Junta torica	•O-ring	
45	**VOE 13933867**	1					Lock nut	Contre-ecrou	Sicherungsmutter	Contratuerca	Låsmutter	
46	**VOE 11411149**	1					Hose assembly	Condui.flexible	Schlauchleitung	Conducto	Slangledning	L = 3210 MM
47	**VOE 13933923**	1					Nipple	Raccord	Nippel	Niple	Nippel	
48	**VOE 990738**	1					•O-ring	•Joint Torique	•O-Ring	•Junta torica	•O-ring	
49	**VOE 932040**	1					•O-ring	•Joint Torique	•O-Ring	•Junta torica	•O-ring	
50	**VOE 11172583**	4					Clamp	Pince Serrage	Klemme	Abrazadera	Klämma	
51	**VOE 4880578**	4					Cover Plate	Protection en tole	Schutzblech	Placa Tapa	Täckplatta	
52	**VOE 13948217**	4					Flange screw	Vis à bride	Flanschschraube	Torn embridado	Flänsskruv	L = 45 MM
53	**VOE 965561**	1					Bracket	Console	Konsole	Ménsula	Konsol	
54	**VOE 11172583**	1					Clamp	Pince Serrage	Klemme	Abrazadera	Klämma	
55	**VOE 4880578**	1					Cover Plate	Protection en tole	Schutzblech	Placa Tapa	Täckplatta	
56	**VOE 13965180**	1					Flange screw	Vis à bride	Flanschschraube	Torn embridado	Flänsskruv	
57	**VOE 948645**	1					Flange Lock Nut	Contre écrou bride	Flanschmutter	Contratuer Embr	Flänslåsmutter	
58	**VOE 13965558**	1					Bracket	Console	Konsole	Consola	Konsol	
59	**VOE 13946173**	1					Flange screw	Vis à bride	Flanschschraube	Torn embridado	Flänsskruv	
60	**VOE 11411411**	1					Clamp	Pince Serrage	Klemme	Abrazadera	Klämma	

1	
2	
3	
4	
5	

Slangar till fläktdrivning
Manguera, accionamiento del ventilador
Schlauch, Lüfterantrieb
Commande ventilateur
Hoses to fan drive

Catalogue id	Group
20108	**263**
Illustr. No	Section
1030936	**100**
Issue	Page
VOE 63A9920108	**177**

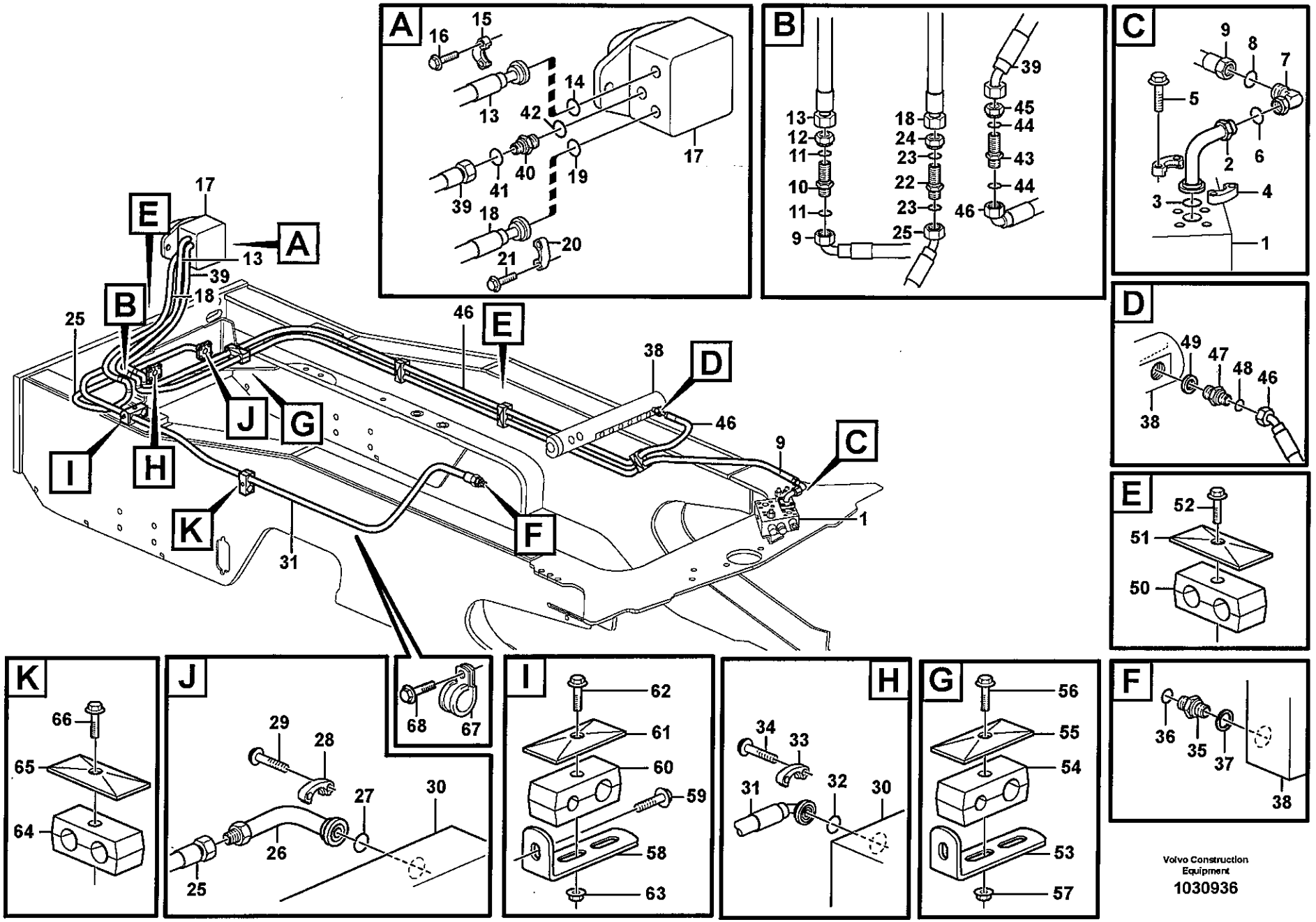

Volvo Construction Equipment

1030936

Fig.	Part No.	Quantity 1	2	3	PS	KIT	Description	Dénomination	Bezeichnung	Denominación	Benämning	Notes
61	**VOE 4880578**	1					Cover Plate	Protection en tole	Schutzblech	Placa Tapa	Täckplatta	
62	**VOE 13965180**	1					Flange screw	Vis à bride	Flanschschraube	Torn embridado	Flänsskruv	
63	**VOE 948645**	1					Flange Lock Nut	Contre écrou bride	Flanschmutter	Contratuer Embr	Flänslåsmutter	
64	**VOE 11411411**	1					Clamp	Pince Serrage	Klemme	Abrazadera	Klämma	
65	**VOE 4880578**	1					Cover Plate	Protection en tole	Schutzblech	Placa Tapa	Täckplatta	
66	**VOE 13948217**	1					Flange screw	Vis à bride	Flanschschraube	Torn embridado	Flänsskruv	
67	**VOE 13977600**	1					Clamp	Pince Serrage	Klemme	Abrazadera	Klämma	
68	**VOE 13946173**	1					Flange screw	Vis à bride	Flanschschraube	Torn embridado	Flänsskruv	

1		**Slangar till fläktdrivning** **Manguera, accionamiento del ventilador** **Schlauch, Lüfterantrieb** **Commande ventilateur** **Hoses to fan drive**	Catalogue id **20108**	Group **263**
2			Illustr. No **1030936**	Section **100**
3				
4			Issue **VOE 63A9920108**	Page **179**
5				

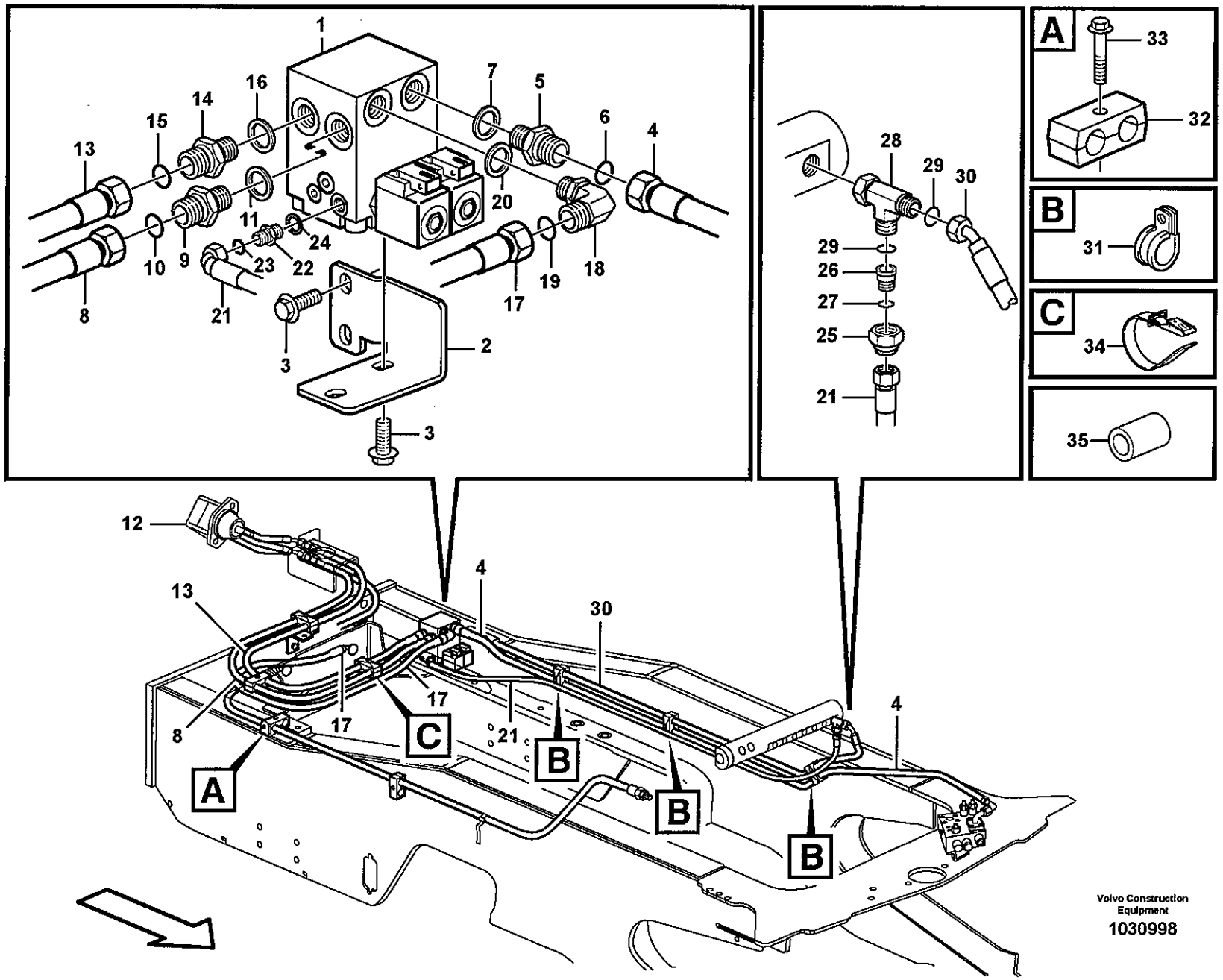
1
2
3
4
5
6
7
8
9
10
11
12
13
14
15
16
17
18
19
20
21
22
23
24
25
26
27
28
29
30
31
32
33
34
35
A
B
C
Volvo Construction Equipment
1030998

Fig.	Part No.	Quantity 1	2	3	PS	KIT	Description	Dénomination	Bezeichnung	Denominación	Benämning	Notes
1		1	1				Valve	Soupape	Ventil	Valvula	Ventil	See group 263, Page 185
2	VOE 11173850	1	1				Attachment	Fixation	Halterung	Fijacion	Fäste	
3	VOE 946441	4	4				Flange screw	Vis à bride	Flanschschraube	Torn embridado	Flänsskruv	
4	VOE 11173889	1	1				Hose assembly	Conduit flexible	Schlauchleitung	Conducto	Slangledning	L = 3100 MM
5	VOE 936148	1	1				Nipple	Raccord	Nippel	Niple	Nippel	
6	VOE 990739	1	1				•O-ring	•Joint Torique	•O-Ring	•Junta torica	•O-ring	
7	VOE 14211863	1	1				•Sealing ring	•Bague d'étanchéité	•Runddichtring	•Anillo reten	•Tätningsring	
8	VOE 11411139	1	1				Hose assembly	Conduit flexible	Schlauchleitung	Conducto	Slangledning	L = 680 MM
9	VOE 936148	1	1				Nipple	Raccord	Nippel	Niple	Nippel	
10	VOE 990739	1	1				•O-ring	•Joint Torique	•O-Ring	•Junta torica	•O-ring	
11	VOE 14211863	1	1				•Sealing ring	•Bague d'étanchéité	•Runddichtring	•Anillo reten	•Tätningsring	
12		1	1				Hydraulic motor	Moteur hydraulique	Hydraulischer Motor	Motor hidraulic	Hydraulmotor	See group 263, Page 191
13	VOE 11411139	1	1				Hose assembly	Conduit flexible	Schlauchleitung	Conducto	Slangledning	L = 680 MM
14	VOE 936148	1	1				Nipple	Raccord	Nippel	Niple	Nippel	
15	VOE 990739	1	1				•O-ring	•Joint Torique	•O-Ring	•Junta torica	•O-ring	
16	VOE 14211863	1	1				•Sealing ring	•Bague d'étanchéité	•Runddichtring	•Anillo reten	•Tätningsring	
17	VOE 11410104	1					Hose assembly	Conduit flexible	Schlauchleitung	Conducto	Slangledning	L = 1860 MM
	VOE 11411105		1				Hose assembly	Conduit flexible	Schlauchleitung	Conducto	Slangledning	L = 1270 MM
18	VOE 936149	1	1				Elbow nipple	Raccord angulaire	Winkelnippel	Niple angular	Vinkelnippel	
19	VOE 990739	1	1				•O-ring	•Joint Torique	•O-Ring	•Junta torica	•O-ring	
20	VOE 13976109	1	1				•O-ring	•Joint Torique	•O-Ring	•Junta torica	•O-ring	
21	VOE 11173917	1	1				Hose assembly	Conduit flexible	Schlauchleitung	Conducto	Slangledning	L = 2600 MM
22	VOE 935111	1	1				Nipple	Raccord	Nippel	Niple	Nippel	
23	VOE 990736	1	1				•O-ring	•Joint Torique	•O-Ring	•Junta torica	•O-ring	
24	VOE 14213674	1	1				•Sealing ring	•Bague d'étanchéité	•Runddichtring	•Anillo reten	•Tätningsring	
25	VOE 13933904	1	1				Fitting Nut	Ecrou Accouple	Überwurfmutter	Tuerca Acoplam	Kopplingsmutter	
26	VOE 13933945	1	1				Reduction nipple	Raccord réducteur	Reduziernippel	Racor de reducción	Reducernippel	
27	VOE 990736	1	1				•O-ring	•Joint Torique	•O-Ring	•Junta torica	•O-ring	
28	VOE 13933878	1	1				Nipple	Raccord	Nippel	Niple	Nippel	
29	VOE 990738	2	2				•O-ring	•Joint Torique	•O-Ring	•Junta torica	•O-ring	

1	83204
2	83205
3	
4	
5	

Reverserbar fläkt
Ventilador reversible
Umkehrbarer Lüfter
Ventilateur réversible
Reversible fan

83204, 83205

Catalogue id	Group
20108	263
Illustr. No	Section
1030998	150
Issue	Page
VOE 63A9920108	181

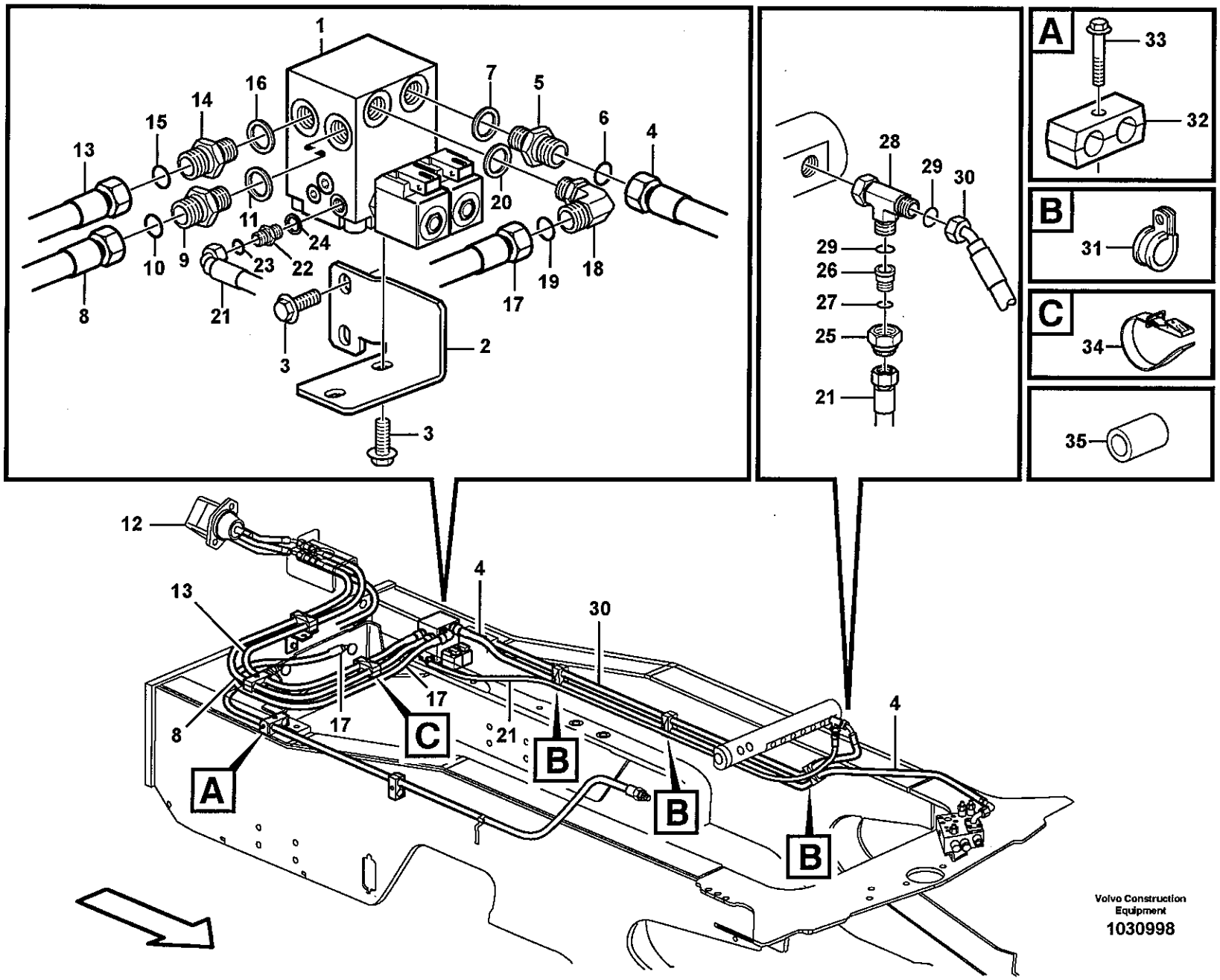
1
2
3
4
5
6
7
8
9
10
11
12
13
14
15
16
17
18
19
20
21
22
23
24
25
26
27
28
29
30
31
32
33
34
35
A
B
C
Volvo Construction Equipment
1030998

Fig.	Part No.	Quantity 1	2	3	PS	KIT	Description	Dénomination	Bezeichnung	Denominación	Benämning	Notes
30		1	1				Hose assembly	Conduit flexible	Schlauchleitung	Conducto	Slangledning	See group 263, Page 175
31	**VOE 13949747**	3	1				Clamp	Pince Serrage	Klemme	Abrazadera	Klämma	
32	**VOE 11411411**	1					Clamp	Pince Serrage	Klemme	Abrazadera	Klämma	
33	**VOE 13965184**	1					Flange screw	Vis a bride	Flanschschraube	Torn embridado	Flänsskruv	
34	**VOE 11104606**	1	1				Retaining Strap	Courroi.serrage	Halteriemen	Correa Tensora	Spännrem	
35	**VOE 4854494**	1					Spacer	Entretoise	Abstandstueck	Casquillo distanciad	Distans	

1	**83204**	**Reverserbar fläkt** **Ventilador reversible** **Umkehrbarer Lüfter** **Ventilateur réversible** **Reversible fan**	Catalogue id **20108**	Group **263**
2	**83205**		Illustr. No **1030998**	Section **150**
3				
4			Issue **VOE 63A9920108**	Page **183**
5		**83204, 83205**		

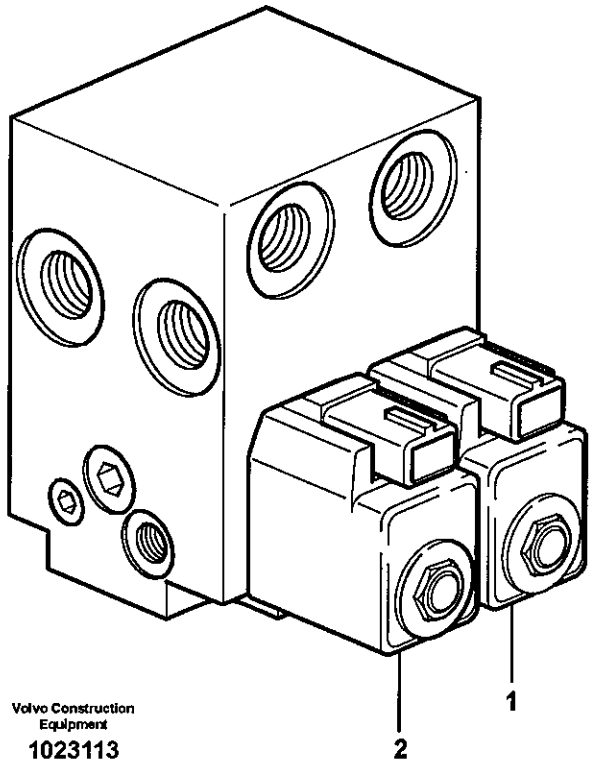

Volvo Construction Equipment

1023113

Fig.	Part No.	Quantity 1	2	3	PS	KIT	Description	Dénomination	Bezeichnung	Denominación	Benämning	Notes
	VOE 11411727	1					Valve	Soupape	Ventil	Valvula	Ventil	
1	**VOE 11709804**	1					•Solenoid valve	•Vanne electrom.	•Magnetventil	•Electrovalvula	•Magnetventil	MA204
	VOE 11709807	1					••Sealing Kit	••Jeu Joints	••Dichtungssatz	••Juego Retenes	••Tätningssats	
2	**VOE 11709805**	1					•Solenoid valve	•Vanne electrom.	•Magnetventil	•Electrovalvula	•Magnetventil	MA205
	VOE 11709808	1					••Sealing Kit	••Jeu Joints	••Dichtungssatz	••Juego Retenes	••Tätningssats	
	VOE 11709806	2					•Spool	•Bobine	•Spule	•Bobina	•Spole	
	VOE 11714323	1					•Sealing Kit	•Jeu Joints	•Dichtungssatz	•Juego Retenes	•Tätningssats	

1		**Ventil** **Válvula** **Ventil** **Valve** **Valve**	Catalogue id **20108**	Group **263**
2				
3			Illustr. No **1023113**	Section **200**
4			Issue **VOE 63A9920108**	Page **185**
5		**83204, 83205**		

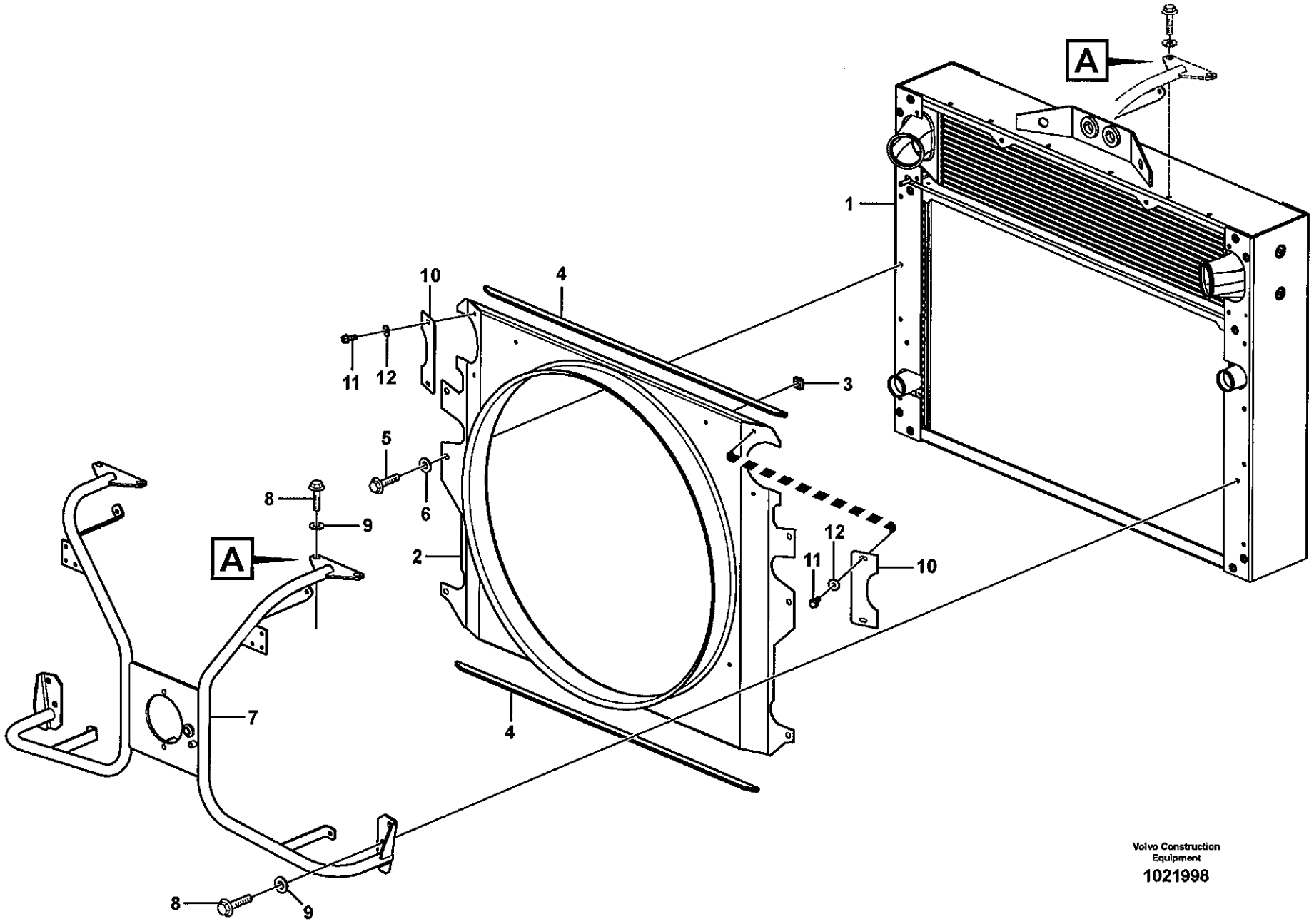

Volvo Construction Equipment

1021998

Fig.	Part No.	Quantity 1	2	3	PS	KIT	Description	Dénomination	Bezeichnung	Denominación	Benämning	Notes
1		1					Radiator	Radiateur	Radiator	Radiador	Radiator	See group 261, Page 165
2	**VOE 11435752**	1					Fan Shroud	Boitier Ventilateur	Lufterhaube	Cubierta Ventilador	Fläktkåpa	
3	**VOE 961614**	8					•Weld Nut	•Ecrou Soude	•Schweissmutter	•Tuerca Soldada	•Svetsmutter	
4	**VOE 4786044**	REQ					Sealing strip	Lisse etancheite	Dichtleiste	Moldura reten	Tätningslist	L = 2 x 1120 MM
5	**VOE 13946173**	6					Flange screw	Vis à bride	Flanschschraube	Torn embridado	Flänsskruv	
6	**VOE 13960141**	6					Washer	Rondelle	Scheibe	Arandela	Bricka	
7	**VOE 11435728**	1					Bracket	Console	Konsole	Ménsula	Konsol	
8	**VOE 13946173**	8					Flange screw	Vis à bride	Flanschschraube	Torn embridado	Flänsskruv	
9	**VOE 13960141**	8					Washer	Rondelle	Scheibe	Arandela	Bricka	
10	**VOE 11435756**	2					Cover Plate	Protection en tole	Schutzblech	Placa Tapa	Täckplatta	
11	**VOE 13946173**	4					Flange screw	Vis à bride	Flanschschraube	Torn embridado	Flänsskruv	
12	**VOE 13960141**	4					Washer	Rondelle	Scheibe	Arandela	Bricka	

1	
2	
3	
4	
5	

Fläktkåpa med monteringsdetaljer
Cubierta ventilador con accesorios de montaje
Ventilatorhaus mit Anbauteilen
Boîtier ventilateur avec pièces de montage
Fan shroud with fitting parts

Catalogue id	Group
20108	**263**
Illustr. No **1021998**	Section **250**
Issue **VOE 63A9920108**	Page **187**

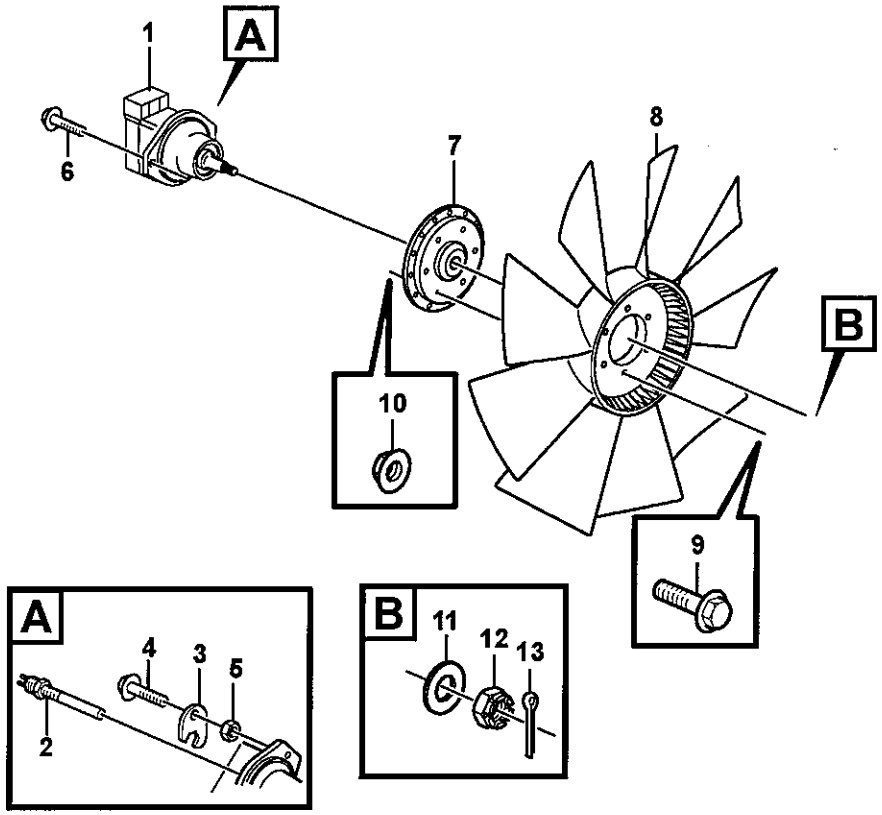
A
1
6
7
8
B
10
9
A
4
3
5
2
B
11
12
13

Fig.	Part No.	Quantity 1	2	3	PS	KIT	Description	Dénomination	Bezeichnung	Denominación	Benämning	Notes
1		1					Hydraulic motor	Moteur hydraulique	Hydraulischer Motor	Motor hidraulic	Hydraulmotor	See group 263, Page 191
2	VOE 11039662	1					Ind Sensor	Emett.induction	Induktionsgeber	Sensor Inducc	Indukt.givare	SE2601
3	VOE 11108557	1					Lock Plate	Plaque Verroui.	Verschl Platte	Placa Seguridad	Låsplatta	
4	VOE 946671	1					Flange screw	Vis à bride	Flanschschraube	Torn embridado	Flänsskruv	
5	VOE 948645	1					Flange Lock Nut	Contre écrou bride	Flanschmutter	Contratuer Embr	Flänslåsmutter	
6	VOE 13965194	2					Flange screw	Vis à bride	Flanschschraube	Torn embridado	Flänsskruv	L = 60 MM
	VOE 13965191	4					Flange screw	Vis à bride	Flanschschraube	Torn embridado	Flänsskruv	L = 30 MM
7	VOE 11410722	1					Fan Hub	Moyeu Ventilat.	Lufternabe	Cubo Ventilador	Fläktnav	
8	VOE 11110349	1					Fan	Ventilateur	Ventilator	Ventilador	Fläkt	
9	VOE 946472	6					Flange screw	Vis à bride	Flanschschraube	Torn embridado	Flänsskruv	
10	VOE 13971098	6					Flange nut	Ecrou accouple.	Bundmutter	Tuerca embridad	Flänsmutter	
11	VOE 13955900	1					Washer	Rondelle	Scheibe	Arandela	Bricka	
12	VOE 153035	1					Castle Nut	Ecrou a creneau	Kronenmutter	Tuerca entallada	Kronmutter	
13	VOE 907847	1					Cotter Pin	Goupille Fendue	Splint	Pasador Hendido	Saxpinne	

1		**Fläkt** **Ventilador** **Gebläse** **Ventilateur** **Fan**	Catalogue id **20108** / Group **263**
2			
3			Illustr. No **1030910** / Section **300**
4			
5			Issue **VOE 63A9920108** / Page **189**

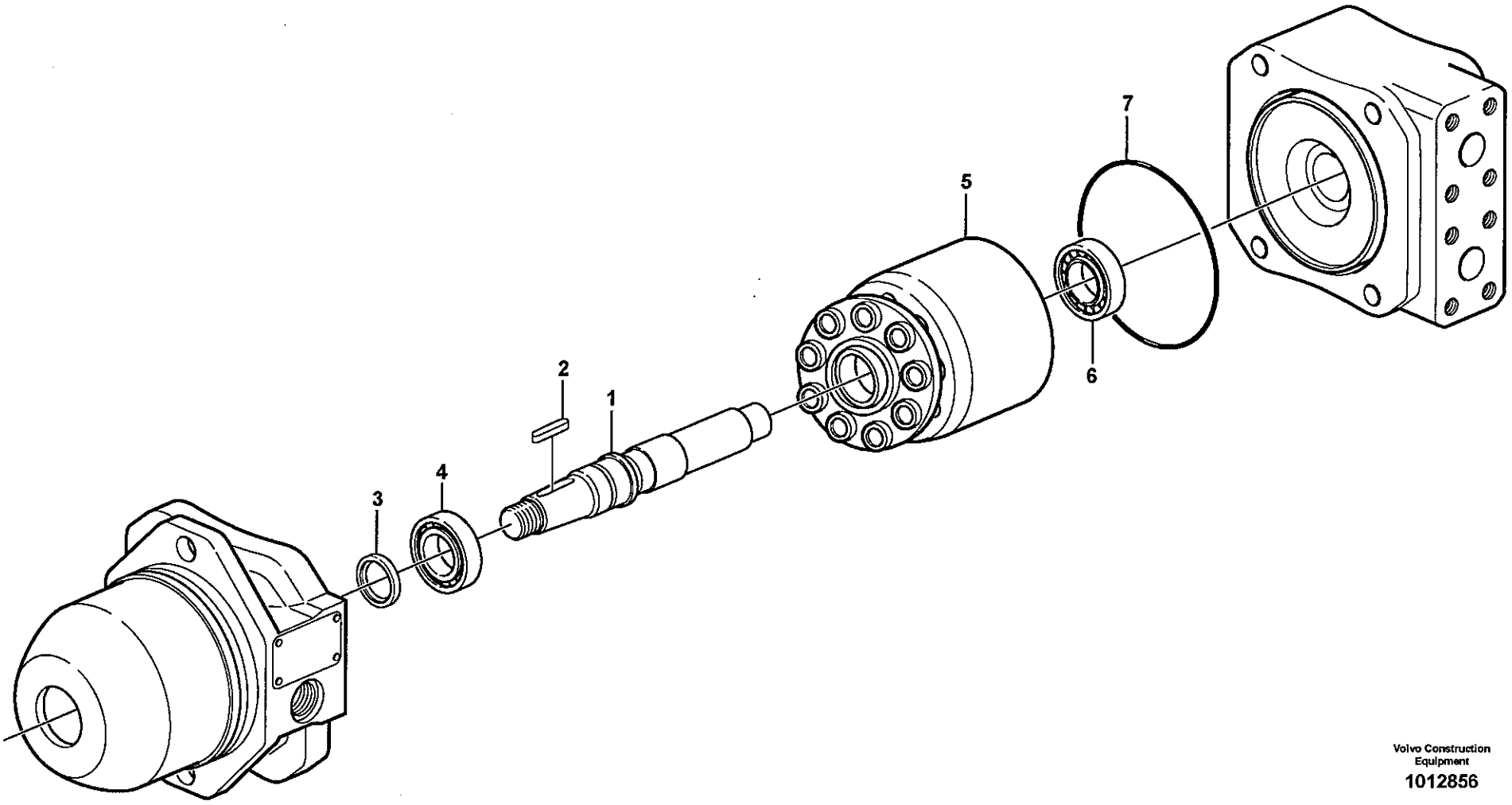

Volvo Construction Equipment

1012856

Fig.	Part No.	Quantity 1	2	3	PS	KIT	Description	Dénomination	Bezeichnung	Denominación	Benämning	Notes
	VOE 11410665	1					Hydraulic motor	Moteur hydraulique	Hydraulischer Motor	Motor hidraulic	Hydraulmotor	
1	**VOE 11713281**	1					•Drive Shaft	•Arbre transmission	•Antriebswelle	•Arbol de cde	•Drivaxel	
2	**VOE 11713282**	1					•Key	•Clavette	•Keil	•Llave (cuna)	•Kil	
3	**VOE 11709645**	1					•Seal	•Joint	•Dichtring	•Junta	•Tätning	
4	**VOE 11998854**	1					•Roller Bearing	•Roulement rouleaux	•Rollenlager	•Cojinet Rodillo	•Rullager	
5	**VOE 11713280**	1					•Rotor Kit	•Kit Rotor	•Rotorsatz	•Juego Rotor	•Rotorsats	
6	**VOE 11992817**	1					•Roller Bearing	•Roulement rouleaux	•Rollenlager	•Cojinet Rodillo	•Rullager	
7	**VOE 11708230**	1					•O-ring	•Joint Torique	•O-Ring	•Junta torica	•O-ring	

1		**Hydraulmotor** **Motor hidráulico** **Hydraulischer Motor** **Moteur hydraulique** **Hydraulic motor**	Catalogue id **20108**	Group **263**
2			Illustr. No **1012856**	Section **350**
3			Issue **VOE 63A9920108**	Page **191**
4				
5				

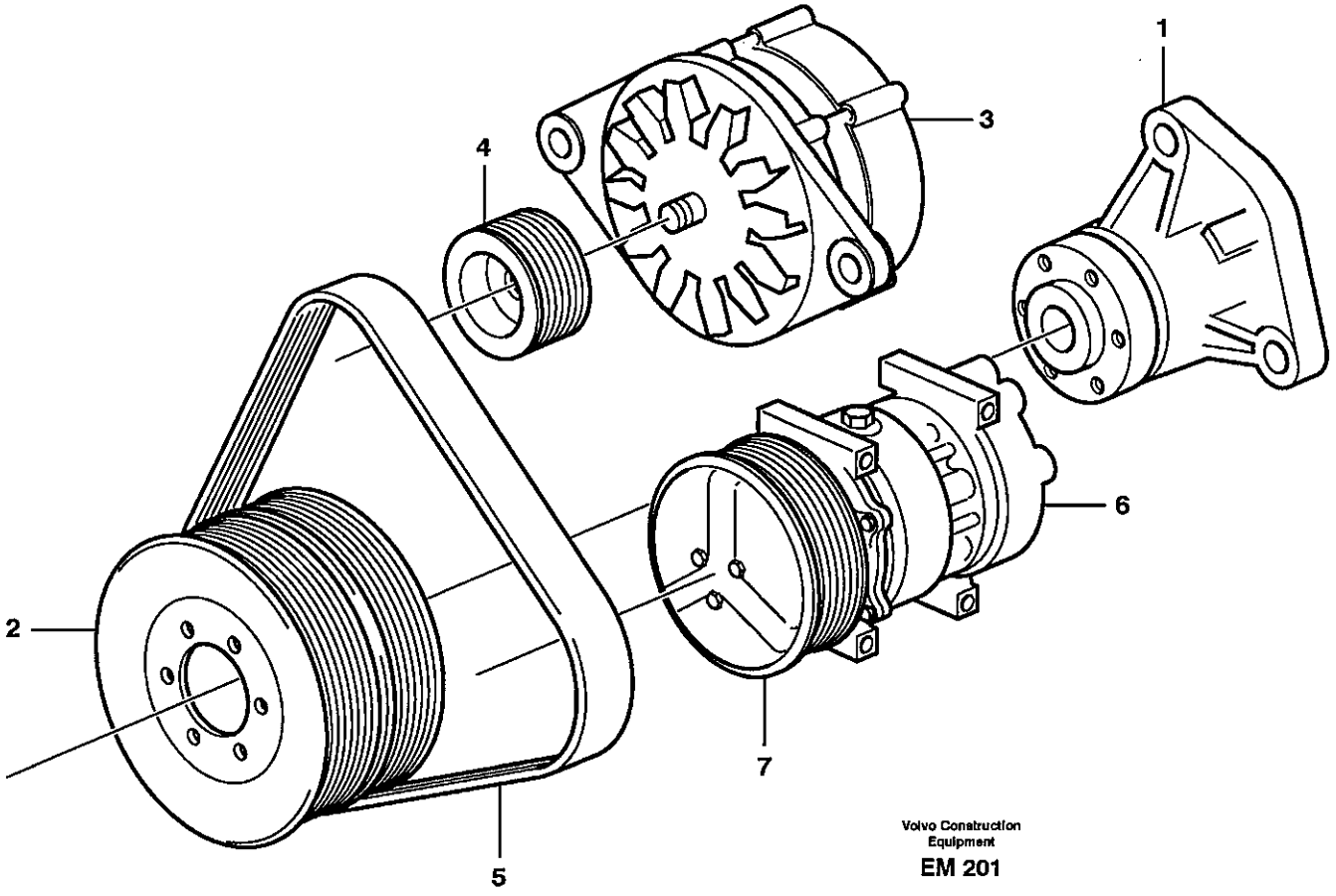
1
2
3
4
5
6
7
Volvo Construction Equipment
EM 201

Fig.	Part No.	Quantity 1	2	3	PS	KIT	Description	Dénomination	Bezeichnung	Denominación	Benämning	Notes
1		1					Driving device	Disp.entrainem.	Antr vorrtg	Dispos traccion	Drivanordning	See group 215, Page 75
2			1				Pulley	Poulie	Z-riemenscheibe	Polea Corr Dent	Kuggremhjul	See group 321, Page 225
3			1				Alternator	Alternateur	Lichtmaschine	Alternador	Generator	See group 321, Page 221
4			1				•Pulley	•Poulie	•Z-riemenscheibe	•Polea Corr Dent	•Kuggremhjul	
5			1				V-ribbed belt	Courroie trape.	Keilriemen	Correa trapez	Flerspårsrem	L = 800 MM See group 321, Page 221
				1			V-ribbed Belt	Courroie trapezoidale.	Keilriemen	Correa trapezoidal	Flerspårsrem	L = 955 MM See group 874, Page 761
6				1			Compressor	Compresseur	Kompressor	Compresor	Kompressor	See group 874, Page 761
7				1			•Pulley	•Poulie	•Riemenscheibe	•Polea	•Remskiva	

1	8188743
2	33526
3	83096
4	
5	

Remtransmission.
Transmisión por correa.
Riemenantrieb.
Courrooie de transmission
Belt transmission.

8188743, 33526, 83096

Catalogue id **20108**	Group **263**
Illustr. No **EM201**	Section **400**
Issue **VOE 63A9920108**	Page **193**

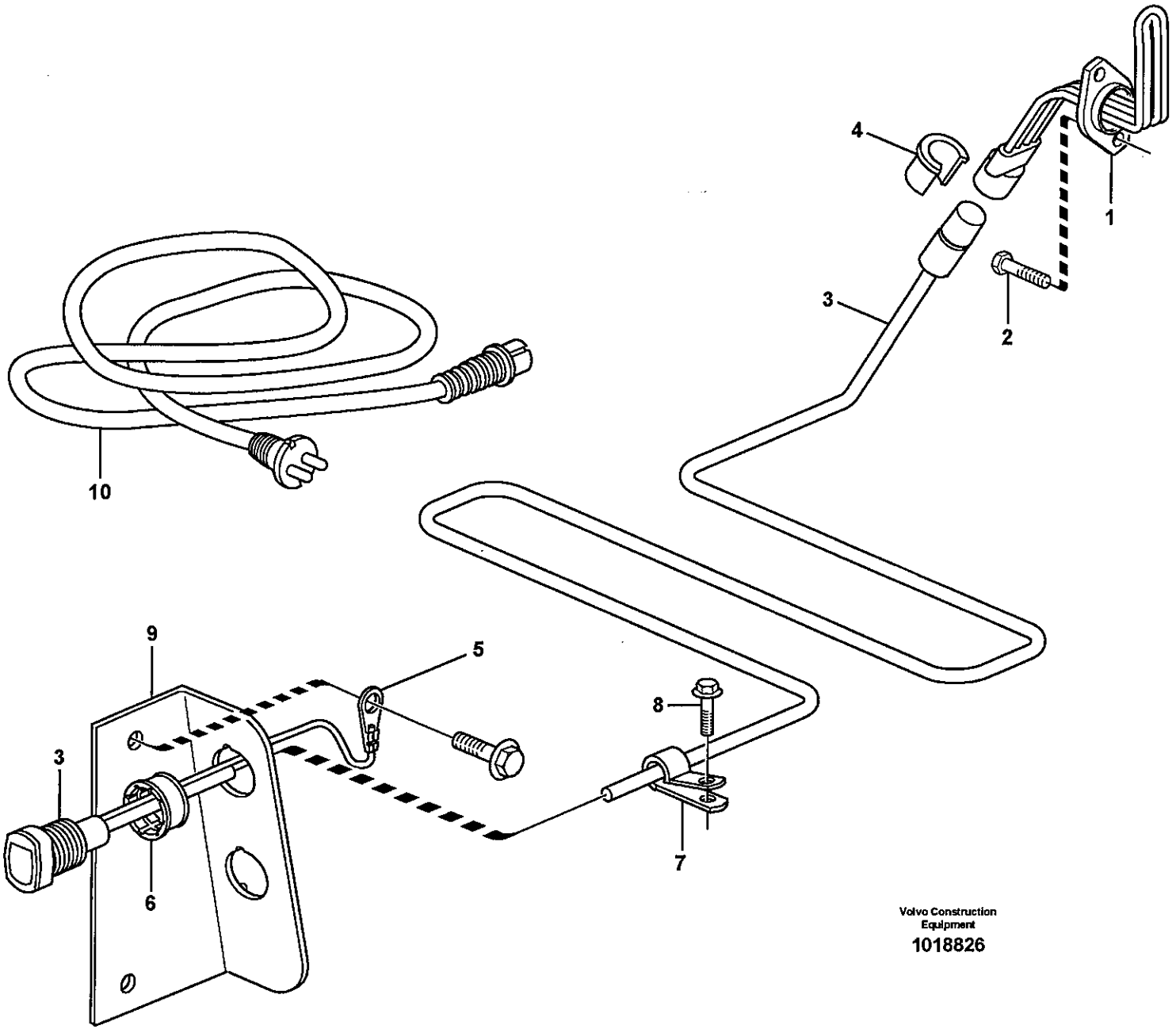

Volvo Construction Equipment

1018826

Fig.	Part No.	Quantity 1	2	3	PS	KIT	Description	Dénomination	Bezeichnung	Denominación	Benämning	Notes
1	**VOE 20460595**	1					Engine Heater	Chauffe-moteur	Motorwärmer	Calefact Motor	Motorvärmare	220V/1100W
2	**VOE 13946934**	2					Screw	Vis	Schraube	Tornillo	Skruv	
3	**VOE 11152169**	1					Cable	Câble	Kabel	Cable	Kabel	L = 3800 MM
4	**VOE 11004943**	1					Locking Device	Ens. verrouillage	Verriegelung	Dispos Cierre	Låsanordning	
5	**VOE 970791**	1					Cable terminal	Cosse cable	Flachsteckhülse	Terminal cable	Ledningssko	
6	**VOE 11115555**	1					Sleeve	Douille	Hülse	Manguito	Hylsa	
7	**VOE 13949747**	6					Clamp	Pince Serrage	Klemme	Abrazadera	Klämma	
8	**VOE 13946173**	2					Flange screw	Vis à bride	Flanschschraube	Torn embridado	Flänsskruv	
9	**VOE 11152162**	1					Plate	Tôle	Blech	Chapa	Plåt	
10	**VOE 3986351**	1					Cable	Câble	Kabel	Cable	Kabel	

1		**Motorvärmare.** **Calentador del motor.** **Motorwärmer.** **Chaufferette de moteur.** **Engine heater.**	Catalogue id **20108**	Group **269**
2					
3			Illustr. No **1018826**	Section **100**
4					
5		**82166**	Issue **VOE 63A9920108**	Page **195**

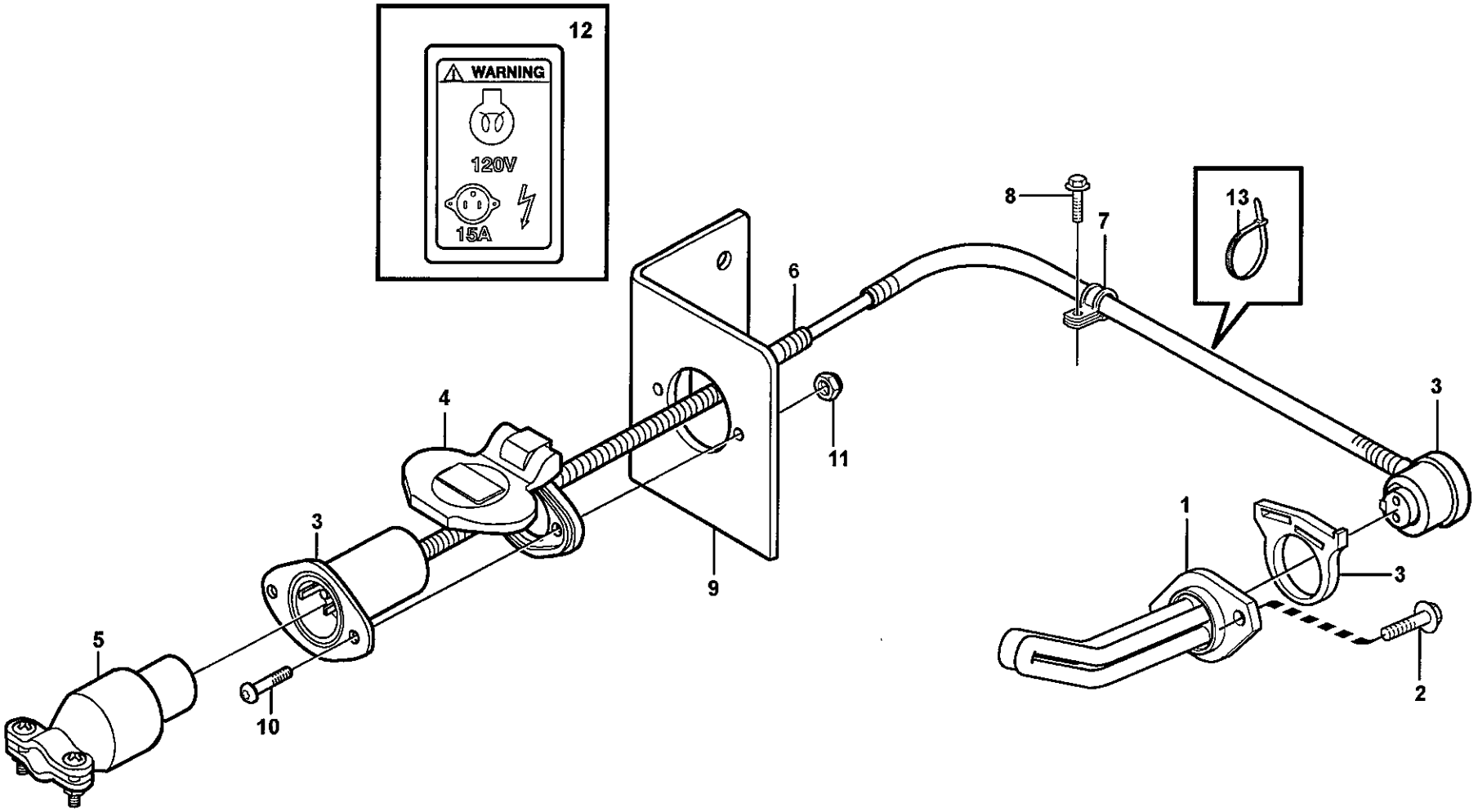

Volvo Cnstruction Equipment

1030928

Fig.	Part No.	Quantity 1	2	3	PS	KIT	Description	Dénomination	Bezeichnung	Denominación	Benämning	Notes
1	**VOE 20437338**	1					Engine Heater	Chauffe-moteur	Motorwärmer	Calefact Motor	Motorvärmare	110V/1500W
2	**VOE 13946934**	2					Screw	Vis	Schraube	Tornillo	Skruv	
3	**VOE 11301428**	1					Cable	Câble	Kabel	Cable	Kabel	
4	**VOE 11109685**	1					Cover	Couvercle	Deckel	Tapa	Lock	
5	**VOE 11046803**	1					Rcpt Housing	Douille Isolan.	Steckbuchse	Aislador Mangui	Hylsisolator	
6	**VOE 979236**	REQ					Hose	Durit	Schlauch	Tubo flexible	Slang	L = 3500 MM
7	**VOE 13949747**	6					Clamp	Pince Serrage	Klemme	Abrazadera	Klämma	
8	**VOE 13946173**	1					Flange screw	Vis à bride	Flanschschraube	Torn embridado	Flänsskruv	
9	**VOE 11141658**	1					Bracket	Console	Konsole	Consola	Konsol	
10	**VOE 969408**	2					6-pt skt screw	Vis creuse de 6	Hohlschraube	Racor 6-dientes	Sextandhålskruv	
11	**VOE 13965483**	2					Flange Lock Nut	Contre écrou bride	Flanschmutter	Contratuer Embr	Flänslåsmutter	
12	**VOE 11302220**	1					Decal	Autocollant	Aufklebeschild	Calcomania	Dekal	
13	**VOE 4881440**	2					Strip Clamp	Ruban Serrage	Kabelbinder	Abraz Cinta	Bandklamma	

1		**Motorvärmare.** **Calentador del motor.** **Motorwärmer.** **Chaufferette de moteur.** **Engine heater.**	Catalogue id **20108**	Group **269**
2				
3			Illustr. No **1030928**	Section **150**
4			Issue **VOE 63A9920108**	Page **197**
5		**82167**		

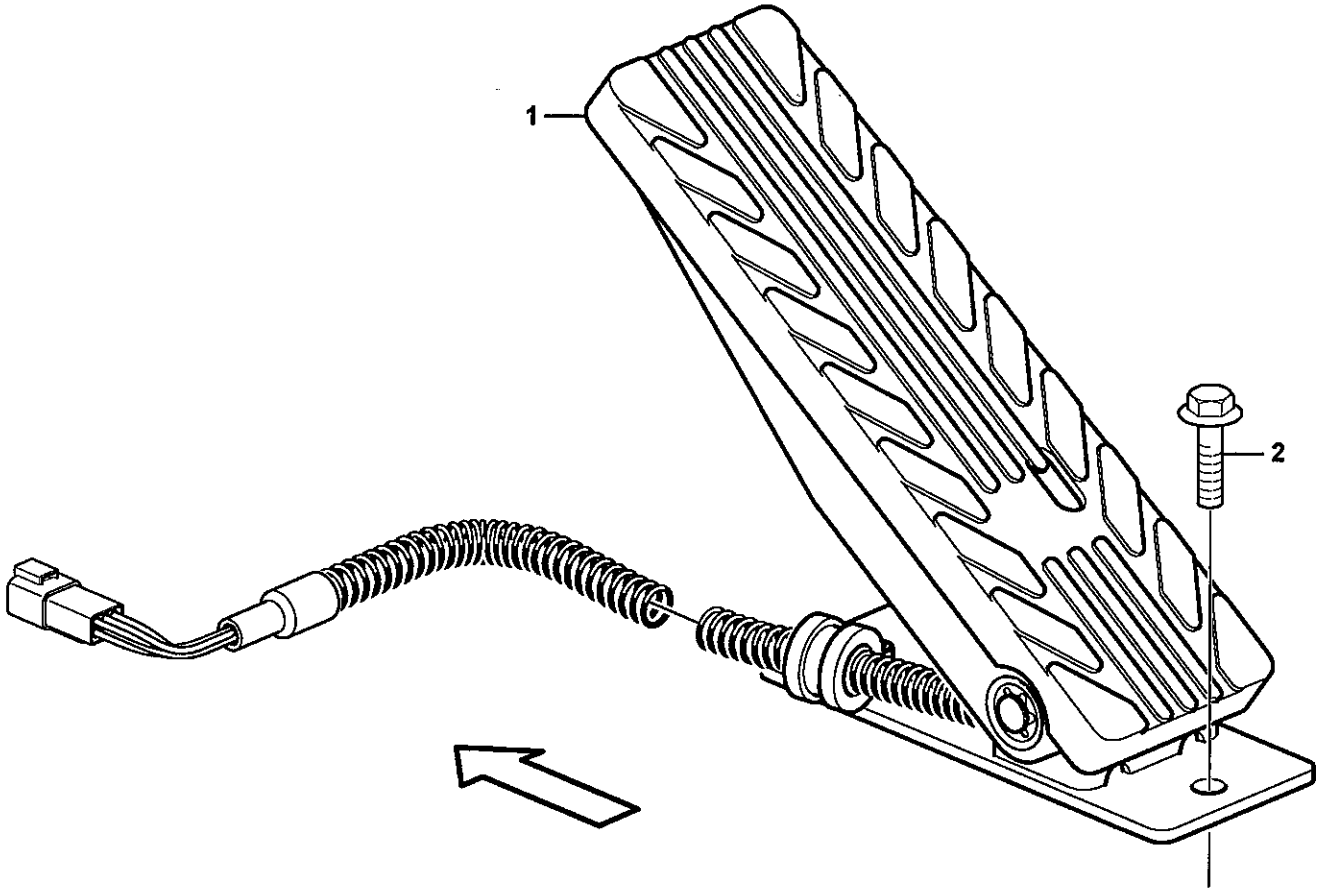

Volvo Construction Equipment
1030947

Fig.	Part No.	Quantity 1	2	3	PS	KIT	Description	Dénomination	Bezeichnung	Denominación	Benämning	Notes
1	**VOE 11170155**	1					Accel Pedal	Pedale Acceler.	Gaspedal	Pedal Acelerad	Gaspedal	SE2702
2	**VOE 13945444**	2					Flange screw	Vis à bride	Flanschschraube	Torn embridado	Flänsskruv	

1		**Gaspedal** **Pedal acelerador** **Gaspedal** **Pedale accelerateur** **Accelerator pedal**	Catalogue id **20108**	Group **271**
2				
3			Illustr. No **1030947**	Section **100**
4			Issue **VOE 63A9920108**	Page **199**
5				

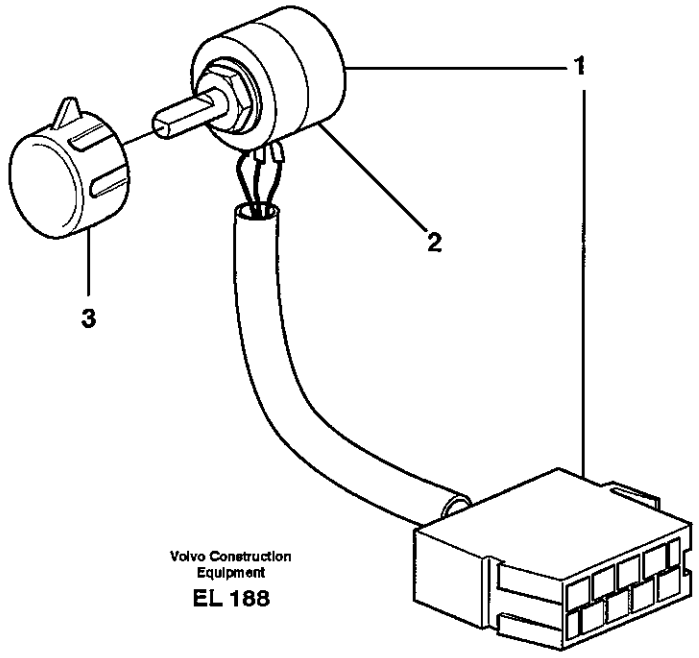
1
2
3
Volvo Construction
Equipment
EL 188

Fig.	Part No.	Quantity 1	2	3	PS	KIT	Description	Dénomination	Bezeichnung	Denominación	Benämning	Notes
1		1			NS		Hand Throt Cont	Accelerat Main	Handgasregler	Mando Man Acel	Handgasreglage	
2	**VOE 11709506**	1					•Hand Throt Cont	•Accelerat Main	•Handgasregler	•Mando Man Acel	•Handgasreglage	
3	**VOE 11039800**	1					Knob	Bouton	Knauf	Boton	Knopp	

1		**Handgasreglage.** **Mando manual acelerador.** **Handgasregler.** **Accélérateur à main.** **Hand throttle control.**	Catalogue id **20108**	Group **272**
2				
3			Illustr. No **EL188**	Section **100**
4				
5		**83438**	Issue **VOE 63A9920108**	Page **201**

VOLVO

Construction Equipment

www.volvo.com

GROUP		Section	Page
313	Battery box with fitting parts	125	215
313	Battery box	130	217
321	Alternator bracket	100	219
321	Alternator with assembling details	150	221
321	Alternator with assembling details 83051	200	223
321	Drive belt and belt protector	250	225
321	Alternator, 80A. 83051	300	227
331	Starter motor with assembling details 33526	100	229
333	Pre-heater 33526	100	231
333	Pre-heating relay 33526	150	233
352	Lighting, front	100	235
352	Work lights, front.	150	237
352	Work lights, front.	200	239
353	Lighting, rear 33526	100	241
353	Sign lamp. 83398	200	243
354	Lighting, cab 33527	100	245
356	Work lights, rear.	100	247
362	Back-up warning unit. 82159	100	249
362	Revolving warning light. 83074	150	251
362	Rotating beacon. 83074	200	253
362	Revolving warning light. 83355	250	255
363	Windshield wiper, front	100	257
363	Windshield wiper, rear	150	259
363	Windshield washer	200	261
366	Electronic unit	100	263
366	Electronic unit 83087, 83272, 83273, 83274, 83275, 83277	150	265
371	Battery cable and main switch	100	267
371	Cable harness, preheating	200	271
371	Cable harness, engine	250	273
371	Cable harness, engine	300	277
371	Cable harness, alternator	350	281
371	Cable harness, alternator	400	283
371	Cable harness, rear	450	285
371	Rear cable harness with assembly parts	500	289
371	Cable harness for transmission	600	293
371	Cable harness, under cab	650	297
371	Cable harness, front	700	299
371	Cable harnesses, cab	800	303
371	Cable harness, electricaldistrib. unit	850	305
371	Cable harness, ECC 33527, 83096	900	311
371	Cable harness, windshield washer	950	313
371	Cable harness, ceiling	1000	315
371	Cable harness, ceiling with radio 83137, 83458, 83513	1050	317
371	Cable harness, 20A voltage converter 83513	1100	319
371	Cable harness for operator seat with heating 83757	1150	321
371	Cable harness, circulation pump 83434	1250	323
371	Cable harnesses, servo valve.	1300	325
371	Cable harnesses, servo valve. 83349, 83415	1350	327
371	Cable harnesses, servo valve. 83242	1400	329
371	Cable harnesses, single lever control. 83344	1450	333
371	Cable harnesses, single lever control. 83347	1500	337
371	Cable harness, attachmentbracket. 83194, 83392	1625	341
371	Cable harness, front 83272, 83273, 83274, 83275, 83277	1650	343
371	Cable harness, front 83272, 83273, 83274, 83275, 83277	1700	347
371	Cable harness, el.hydraulic servo 83272, 83273, 83274, 83275, 83277	1750	349
371	Cable harness, two-lever el.hydraulic servo 83272	1800	351
371	Cable harness, three-lever el.hydraulic servo 83273	1850	353
371	Cable harness, four-lever el.hydraulic servo 83275, 83277	1900	355
371	Cable harness, secondary steering system. 83201	1950	357
371	Cable harness, CDC steering 83087, 83455	2000	359
371	Cable harness for CDC-steering in cab 83087	2050	361

INDEX OF CONTENTS	Catalogue id 20108	Group 3
	Issue VOE 63A9920108	Page 204

GROUP		Section	Page
371	Cable harness for CDC-steering in cab 83455	2100	365
371	Cable harness, heating fuel filter	2150	369
371	Cable harness reversible fan 83204, 83205	2225	371
371	Cable harness, boom suspension system. 83191	2250	373
371	Cable harness battery disconnector in cab 83528	2350	375
371	Cable harnesses, telematics 83925, 83926	2400	377
371	Cable harness, fire extinguishing system, cab 83561	2450	379
371	Cable harness, fire extinguishing system, cab 83561	2500	383
372	Electrical distribution box	100	385
372	Circuit board	150	387
380	Instrument panel	100	391
380	Rocker switch panel	150	393
380	Rocker switch panel 83272, 83273, 83274, 83275, 83277	200	397
380	Air cond. control panel	250	399
390	Camera inclusive monitor. 83526	100	401
393	Voltage converter and cable harness for radio. 83137, 83458	100	403
393	Voltage converter and cable harness for radio. 83513	150	405
398	System for wireless electronic controlled communication (telematics) 83925, 83926	100	407

GROUPE		Section	Page
313	Cage batterie avec pièces de montage	125	215
313	Cage batterie	130	217
321	Support d'alternateur	100	219
321	Alternateur avec pieces de montage	150	221
321	Alternateur avec pieces de montage 83051	200	223
321	Courroie de transmission et garde-courroie	250	225
321	Dynamo, 80A. 83051	300	227
331	Démarreur avec pieces de montage 33526	100	229
333	Préchauffeur 33526	100	231
333	Relais prechauffage 33526	150	233
352	Eclairage, anterieur	100	235
352	Phare de travail.	150	237
352	Phare de travail.	200	239
353	Eclairage, arriére 33526	100	241
353	Eclairage de plaque. 83398	200	243
354	Eclairage, cabine 33527	100	245
356	Phare de travail, AR.	100	247
362	Avertisseur de recul. 82159	100	249
362	Avertisseur lumineux à feu tournant. 83074	150	251
362	Avertisseur lumineux à feu tournant. 83074	200	253
362	Avertisseur lumineux à feu tournant. 83355	250	255
363	Essuie-vitre, avant	100	257
363	Essuie-vitre, arrière	150	259
363	Lave - glace	200	261
366	Unité électronique	100	263
366	Unité électronique 83087, 83272, 83273, 83274, 83275, 83277	150	265
371	Cable batterie et robinet batterie	100	267
371	Faisceau de câbles, préchauffage	200	271
371	Faisceau de câbles, moteur	250	273
371	Faisceau de câbles, moteur	300	277
371	Faisceau câbles, dynamo	350	281
371	Faisceau câbles, dynamo	400	283
371	Faisceau de câble, arrière	450	285
371	Faisceau de câble arrière avec pièces de montage	500	289
371	Faisceau de câbles pourtransmission	600	293
371	Faisceau de câbles, cabine	650	297
371	Faisceau de câbles, antérieur	700	299
371	Cables ruban, cabine	800	303
371	Faisceau de câbles, centrale electrique	850	305
371	Faisceau de câbles, ECC 33527, 83096	900	311
371	Faisceau de câbles, lave-glace pare-brise	950	313
371	Faisceau de câbles, pavillon toit	1000	315
371	Faisceau de câbles, pavillon, autoradio inclus 83137, 83458, 835131050		317
371	Faisceau de câbles, transformateur 20 A 83513	1100	319
371	Faisceau de câbles pour siège conducteur avec chauffage 83757	1150	321
371	Faisceau de câbles, pompe de circulation 83434	1250	323
371	Faisceau de câbles, servo-distributeur.	1300	325
371	Faisceau de câbles, servo-distributeur. 83349, 83415	1350	327
371	Faisceau de câbles, servo-distributeur. 83242	1400	329
371	Faisceau de câbles pour commande levier simple. 83344	1450	333
371	Faisceau de câbles pour commande levier simple. 83347	1500	337
371	Faisceau de câbles, porte-outil. 83194, 83392	1625	341
371	Faisceau de câbles, antérieur 83272, 83273, 83274, 83275, 832771650		343
371	Faisceau de câbles, antérieur 83272, 83273, 83274, 83275, 832771700		347
371	Faisceau de câblage, système d'assistance électrohydraulique 83272, 83273, 83274, 83275, 83277	1750	349
371	Faisceau de câblage, système d'assistance électrohydraulique à deux leviers 83272	1800	351
371	Faisceau de câblage, système d'assistance électrohydraulique de levier triple 83273	1850	353
371	83275, 83277	1900	355
371	Faisceau de câbles, direction de secours. 83201	1950	357

TABLE DES MATIÈRES

GROUPE		Section	Page
371	Faisceau de câbles, CDC-direction 83087, 83455	2000	359
371	Faisceau de câbles pour commande CDC dans la cabine 83087	2050	361
371	Faisceau de câbles pour commande CDC dans la cabine 83455	2100	365
371	Faisceau de câbles, chauffage du filtre à carburant	2150	369
371	Faisceau de câbles, ventilateur réversible 83204, 83205	2225	371
371	Faisceau de câbles, amortisseur vibrations. 83191	2250	373
371	Faisceau de câbles, coupe-batteries dans la cabine 83528	2350	375
371	Faisceau de câbles, système télématique 83925, 83926	2400	377
371	Faisceau de câbles, système d'extinction incendie, cabine 83561	2450	379
371	Faisceau de câbles, système d'extinction incendie 83561	2500	383
372	Unité de distribution électrique	100	385
372	Carte circuit	150	387
380	Tableau de bord	100	391
380	Interrupteur bascule panneau	150	393
380	Interrupteur bascule panneau 83272, 83273, 83274, 83275, 83277	200	397
380	Tableau de commande chauffage/ventilation	250	399
390	Appareil inlus moniteur. 83526	100	401
393	Transformateur et faisceau de câbles pour radio. 83137, 83458	100	403
393	Transformateur et faisceau de câbles pour radio. 83513	150	405
398	Système de communication électronique sans fil (télématique) 83925, 83926	100	407

GRUPPE		Abschnitt	Seite
313	Batteriekasten mit Anbauteilen	125	215
313	Batteriekasten	130	217
321	Generatorbefestigung	100	219
321	Generator mit Anbauteilen	150	221
321	Generator mit Anbauteilen 83051	200	223
321	Treibriemen und Riemenschutz	250	225
321	Lichtmaschine, 80A. 83051	300	227
331	Anlasser mit Anbauteilen 33526	100	229
333	Vorwärmer 33526	100	231
333	Vorwärmrelais 33526	150	233
352	Beleuchtung, vorder	100	235
352	Arbeitsscheinwerfer, vorder.	150	237
352	Arbeitsscheinwerfer, vorder.	200	239
353	Beleuchtung, hinter 33526	100	241
353	Nummernschildbeleuchtung. 83398	200	243
354	Beleuchtung, Kabine 33527	100	245
356	Arbeitsscheinwerfer, hinter.	100	247
362	Rückfahrwarner. 82159	100	249
362	Drehfeuerleuchte. 83074	150	251
362	Drehfeuerleuchte. 83074	200	253
362	Drehfeuerleuchte. 83355	250	255
363	Scheibenwischer, vorne	100	257
363	Scheibenwischer, hinten	150	259
363	Scheibenwaschanlage	200	261
366	Elektronikeinheit	100	263
366	Elektronikeinheit 83087, 83272, 83273, 83274, 83275, 83277	150	265
371	Batterieleitung und Batterietrennschalter	100	267
371	Kabelbaum, Vorwärmen	200	271
371	Kabelbündel, Motor	250	273
371	Kabelbündel, Motor	300	277
371	Kabelbaum, Lichtmaschine	350	281

GRUPPE		Abschnitt	Seite
371	Kabelbaum, Lichtmaschine	400	283
371	Kabelbaum, hinten	450	285
371	Kabelbaum hinten mit Anbauteilen	500	289
371	Kabelbaum für Getriebe	600	293
371	Kabelbäume, Kabine	650	297
371	Kabelbaum, vorne	700	299
371	Kabelbaum, Kabine	800	303
371	Kabelbäume, Elektrozentrale	850	305
371	Kabelbaum, ECC 33527, 83096	900	311
371	Kabelbaum, Scheibenwaschanlage	950	313
371	Kabelbäume, Innendach	1000	315
371	Kabelbaum, Dachhimmel mit Radio 83137, 83458, 83513	1050	317
371	Kabelbündel, 20A Spannungswandler 83513	1100	319
371	Kabelbaum für Fahrersitz mit Heizung 83757	1150	321
371	Kabelbaum, Umwälzpumpe 83434	1250	323
371	Kabelbäume, Servoventil.	1300	325
371	Kabelbäume, Servoventil. 83349, 83415	1350	327
371	Kabelbäume, Servoventil. 83242	1400	329
371	Kabelbaum für Einhebel Regler. 83344	1450	333
371	Kabelbaum für Einhebel Regler. 83347	1500	337
371	Kabelbäume, Geräteschnellkupplung. 83194, 83392	1625	341
371	Kabelbaum, vorne 83272, 83273, 83274, 83275, 83277	1650	343
371	Kabelbaum, vorne 83272, 83273, 83274, 83275, 83277	1700	347
371	Kabelbaum für elektrohydr. Servoanlage 83272, 83273, 83274, 83275, 83277	1750	349
371	Kabelbaum für elektrohydr. Servosystem mit Doppelhebel 83272	1800	351
371	Kabelbaum für elektrohydraulische Servoanlage mit drei Hebeln 83273	1850	353
371	83275, 83277	1900	355
371	Kabelbäume, Hilfslenkung. 83201	1950	357
371	Kabelbäume, CDC- Lenkung 83087, 83455	2000	359

INHALTSVERZEICHNIS

GRUPPE		Abschnitt	Seite
371	Kabelbäume für Hebellenkung (CDC) in Kabine 83087	2050	361
371	Kabelbäume für Hebellenkung (CDC) in Kabine 83455	2100	365
371	Kabelbaum. Heizung Kraftstofffilter	2150	369
371	Kabel, umkehrbarer Lüfter 83204, 83205	2225	371
371	Kabelbäume, Schwingungsdämpfer. 83191	2250	373
371	Kabel, Batterietrennschalter in Kabine 83528	2350	375
371	Kabel (Telematik) 83925, 83926	2400	377
371	Kabelbaum, Feuerlöschanlage, Kabine 83561	2450	379
371	Kabelbaum, Feuerlöschanlage 83561	2500	383
372	Elektrozentrale	100	385
372	Leiterbahnplatte	150	387
380	Instrumententafel	100	391
380	Schaltertafel	150	393
380	Schaltertafel 83272, 83273, 83274, 83275, 83277	200	397
380	Klimaanlagentafel	250	399
390	Kamera einschliesslich Monitor. 83526	100	401
393	Transformator und Kabelbäume für radio. 83137, 83458	100	403
393	Transformator und Kabelbäume für radio. 83513	150	405
398	System für drahtlose elektronische Kommunikation (Telematik) 83925, 83926	100	407

GRUPO		Sección	Página
313	Caja de batería con accesorios de montaje	125	215
313	Caja bateria	130	217
321	Fijación del alternador	100	219
321	Alternador con assesorios de montage	150	221
321	Alternador con assesorios de montage 83051	200	223
321	Correa motriz y proteccion de correa	250	225
321	Alternador, 80A. 83051	300	227
331	Motor de arranque con assesorios de montaje 33526	100	229
333	Precalentador 33526	100	231
333	Rele precalentamiento 33526	150	233
352	Alumbrado, delantero	100	235
352	Alumbrado de trabajo, delantero	150	237
352	Alumbrado de trabajo, delantero	200	239
353	Alumbrado, trasero 33526	100	241
353	Alumbrado places matricula. 83398	200	243
354	Alumbrado, cabina 33527	100	245
356	Alumbrado de trabajo, trasero.	100	247
362	Señal acústica de marcha atrás. 82159	100	249
362	Farol de señal con luz revolvedora. 83074	150	251
362	Faro de advertencia giratorio. 83074	200	253
362	Farol de señal con luz revolvedora. 83355	250	255
363	Limpiaparabrisas, delantero	100	257
363	Limpiaparabrisas, trasero	150	259
363	Lavaparabrisas	200	261
366	Unidad electrónica	100	263
366	Unidad electrónica 83087, 83272, 83273, 83274, 83275, 83277	150	265
371	Cable de bateria y desconectador bateria	100	267
371	Haz de cables, precalentamiento	200	271
371	Haz de cables, motor	250	273
371	Haz de cables, motor	300	277
371	Manojo de cables, alternador	350	281
371	Manojo de cables, alternador	400	283
371	Manojo de cable, trasero	450	285
371	Manojo de cable trasero con accesorios de montaje	500	289
371	Manojo de cable para transmision	600	293
371	Haz de cables, cabina	650	297
371	Manojo de cables, delantero	700	299
371	Manojos de cables, cabina	800	303
371	Manojos de cables, central eléctrica	850	305
371	Haz de cables, ECC 33527, 83096	900	311
371	Haz de cables, lavaparabrisas	950	313
371	Haz de cables, techo de la cabina	1000	315
371	Haz de cables, techo de cabina con radio 83137, 83458, 83513	1050	317
371	Haz de cables, transformador de 20 A 83513	1100	319
371	Haz de cables para asiento del conductor con calefacción 83757	1150	321
371	Haz de cables, bomba de ciculación 83434	1250	323
371	Haces de cables, servoválvula.	1300	325
371	Haces de cables, servoválvula. 83349, 83415	1350	327
371	Haces de cables, servoválvula. 83242	1400	329
371	Manojo de cables para reglaje de palanca sencilla. 83344	1450	333
371	Manojo de cables para reglaje de palanca sencilla. 83347	1500	337
371	Manojo de cables, equipo de fijación de implementos. 83194, 833921625		341
371	Manojo de cables, delantero 83272, 83273, 83274, 83275, 83277	1650	343
371	Manojo de cables, delantero 83272, 83273, 83274, 83275, 83277	1700	347
371	Haz de cables para servo electrohidráulico 83272, 83273, 83274, 83275, 83277	1750	349
371	Haz de cables para servo electrohidráulico de dos palancas 832721800		351
371	Haz de cables para servo electrohidráulico de tres palancas 832731850		353
371	83275, 83277	1900	355
371	Manojo de cables, equipo de dirección de reserva. 83201	1950	357
371	Manojo de cables, CDC-dirección 83087, 83455	2000	359
371	Haz de cables para dirección CDC en cabina 83087	2050	361

GRUPO		Sección	Página
371	Haz de cables para dirección CDC en cabina 83455	2100	365
371	Haz de cables, calefacción de filtro de combustible	2150	369
371	Cable harness reversible fan 83204, 83205	2225	371
371	Manojos de cables, amortiguador de vibraciónes. 83191	2250	373
371	Cable harness battery disconnector in cab 83528	2350	375
371	Haces de cables (telemática) 83925, 83926	2400	377
371	Mazo de cables, sistema de extinción de incendios, cabina 83561	2450	379
371	Mazo de cables, sistema de extinción de incendios 83561	2500	383
372	Unidad de distribución eléctrica	100	385
372	Placa de circuito	150	387
380	Panel de instrumentos	100	391
380	Panel de interruptores basculantes	150	393
380	Panel de interruptores basculantes 83272, 83273, 83274, 83275, 83277	200	397
380	Panel de control de aire acondicionado	250	399
390	Cámara incluso pantalla. 83526	100	401
393	Transformador y manojos de cables para radio. 83137, 83458	100	403
393	Transformador y manojos de cables para radio. 83513	150	405
398	Sistema de comunicación electrónica inalámbrica (telemática) 83925, 83926	100	407

GRUPP		Avsnitt	Sida
313	Batterilåda med monteringsdetaljer	125	215
313	Batterilåda	130	217
321	Generatorfäste	100	219
321	Generator med monteringsdetaljer	150	221
321	Generator med monteringsdetaljer 83051	200	223
321	Drivrem och remskydd	250	225
321	Generator, 80A. 83051	300	227
331	Startmotor med monteringsdetaljer 33526	100	229
333	Startelement 33526	100	231
333	Förvärmningsrelä 33526	150	233
352	Belysning, främre	100	235
352	Arbetsbelysning, fram.	150	237
352	Arbetsbelysning, fram.	200	239
353	Belysning, bakre 33526	100	241
353	Nummerskyltsbelysning. 83398	200	243
354	Belysning, hytt 33527	100	245
356	Arbetsbelysning, bak.	100	247
362	Backvarnare. 82159	100	249
362	Roterande varningsljus. 83074	150	251
362	Roterande varningslykta. 83074	200	253
362	Roterande varningsljus. 83355	250	255
363	Vindrutetorkare, fram	100	257
363	Vindrutetorkare, bak	150	259
363	Vindrutespolare	200	261
366	Elektronikenhet	100	263
366	Elektronikenhet 83087, 83272, 83273, 83274, 83275, 83277	150	265
371	Batteriledning och batterifrånskiljare	100	267
371	Ledningsmatta, förvärmning	200	271
371	Ledningsmatta, motor	250	273
371	Ledningsmatta, motor	300	277
371	Ledningsmatta, generator	350	281
371	Ledningsmatta, generator	400	283
371	Ledningsmatta, bakre	450	285
371	Bakre ledningsmatta med monteringsdetaljer	500	289
371	Ledningsmatta för transmission	600	293
371	Ledningsmatta, under hytt	650	297
371	Ledningsmatta, främre	700	299
371	Ledningsmattor, hytt	800	303
371	Ledningsmatta, elcentral	850	305
371	Ledningsmatta, ECC 33527, 83096	900	311
371	Ledningsmatta, vindrutespolare	950	313
371	Ledningsmatta, innertak	1000	315
371	Ledningsmatta, innertak med radio 83137, 83458, 83513	1050	317
371	Ledningsmatta, 20A spänningsomvandlare 83513	1100	319
371	Ledningsmatta för förarstol med värme 83757	1150	321
371	Ledningsmatta, cirkulationspump 83434	1250	323
371	Ledningsmattor, servoventil.	1300	325
371	Ledningsmattor, servoventil. 83349, 83415	1350	327
371	Ledningsmattor, servoventil. 83242	1400	329
371	Ledningsmattor, enspaksreglage. 83344	1450	333
371	Ledningsmattor, enspaksreglage. 83347	1500	337
371	Ledningsmatta, redskapsfäste. 83194, 83392	1625	341
371	Ledningsmatta, främre 83272, 83273, 83274, 83275, 83277	1650	343
371	Ledningsmatta, främre 83272, 83273, 83274, 83275, 83277	1700	347
371	Ledningsmatta, el.hydrauliskt servo 83272, 83273, 83274, 83275, 83277	1750	349
371	Ledningsmatta, två-spakars el.hydrulisk servo 83272	1800	351
371	Ledningsmatta, tre-spakars el.hydrauliskt servo 83273	1850	353
371	Ledningsmatta, fyra-spakars el.hydrauliskt servo 83275, 83277	1900	355
371	Ledningsmatta, reservstyrning. 83201	1950	357
371	Ledningsmatta, CDC-styrning 83087, 83455	2000	359
371	Ledningsmatta för CDC-styrning i hytt 83087	2050	361

INNEHÅLLSFÖRTECKNING

GRUPP		Avsnitt	Sida
371	Ledningsmatta för CDC-styrning i hytt 83455	2100	365
371	Ledningsmatta, uppvärmning bränslefilter	2150	369
371	Ledningsmatta reverserbar fläkt 83204, 83205	2225	371
371	Ledningsmatta, svängningsdämpare. 83191	2250	373
371	Ledningsmatta batterifrånskiljare i hytt 83528	2350	375
371	Ledningsmattor, (telematik) 83925, 83926	2400	377
371	Ledningsmatta, brandsläckningssystem, hytt 83561	2450	379
371	Ledningsmatta, brandsläckningssystem 83561	2500	383
372	Elcentral	100	385
372	Kretskort	150	387
380	Instrumentpanel	100	391
380	Strömställarepanel	150	393
380	Strömställarepanel 83272, 83273, 83274, 83275, 83277	200	397
380	Klimatreglagepanel	250	399
390	Kamera inklusive monitor. 83526	100	401
393	Spänningsomvandlare och ledningsmatta för radio. 83137, 83458	100	403
393	Spänningsomvandlare och ledningsmatta för radio. 83513	150	405
398	System för trådlös elektronisk kommunikation (telematik) 83925, 83926	100	407

VOLVO

Construction Equipment

www.volvo.com

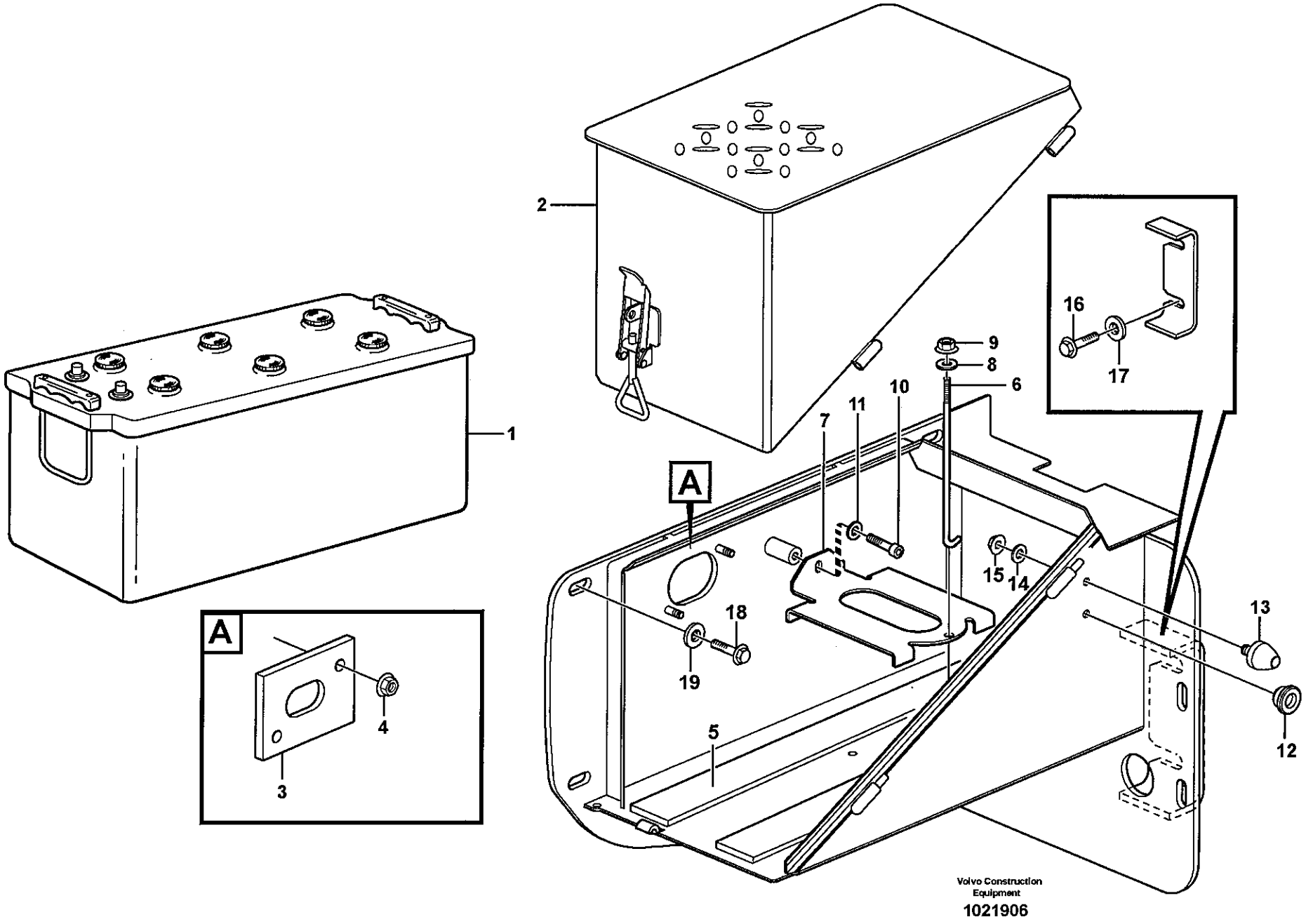
1
2
3
4
5
6
7
8
9
10
11
12
13
14
15
16
17
18
19
A
A
Volvo Construction Equipment
1021906

Fig.	Part No.	Quantity 1	2	3	PS	KIT	Description	Dénomination	Bezeichnung	Denominación	Benämning	Notes
1	**VOE 8158062**	1					Battery	Batterie	Batterie	Bateria	Batteri	
2		2					Battery Box	Cage Batterie	Batteriekasten	Caja Bateria	Batterilåda	
3	**VOE 11175488**	1					Rubber Cloth	Toile Caoutcho.	Gummituch	Tela Goma	Gummiduk	
4	**VOE 948645**	2					Flange Lock Nut	Contre écrou bride	Flanschmutter	Contratuer Embr	Flänslåsmutter	
5	**VOE 4856863**	2					Base	Assise	Unterlage	Base	Underlägg	
6	**VOE 11024826**	1					Hook	Crochet	Haken	Gancho	Krok	
7	**VOE 11413091**	1					Battery holder	Support de batteries	Batteriehalter	Soporte de batería	Batterihållare	
8	**VOE 13960141**	1					Washer	Rondelle	Scheibe	Arandela	Bricka	
9	**VOE 948645**	1					Flange Lock Nut	Contre écrou bride	Flanschmutter	Contratuer Embr	Flänslåsmutter	
10	**VOE 13947760**	2					Flange screw	Vis à bride	Flanschschraube	Torn embridado	Flänsskruv	
11	**VOE 13960141**	2					Washer	Rondelle	Scheibe	Arandela	Bricka	
12	**VOE 13974682**	1					Plug	Bouchon	Stopfen	Tapon	Plugg	
13	**VOE 4881758**	1					Rubber stop	Butee caoutcho.	Gummipuffer	Tope goma	Gummistopp	
14	**VOE 13960141**	1					Washer	Rondelle	Scheibe	Arandela	Bricka	
15	**VOE 948645**	1					Flange Lock Nut	Contre écrou bride	Flanschmutter	Contratuer Embr	Flänslåsmutter	
16	**VOE 13965193**	2					Flange screw	Vis à bride	Flanschschraube	Torn embridado	Flänsskruv	
17	**VOE 11156647**	2					Washer	Rondelle	Scheibe	Arandela	Bricka	
18	**VOE 13965185**	5					Flange screw	Vis à bride	Flanschschraube	Torn embridado	Flänsskruv	
19	**VOE 13960143**	5					Washer	Rondelle	Scheibe	Arandela	Bricka	

1	
2	
3	
4	
5	

Batterilåda med monteringsdetaljer
Caja de batería con accesorios de montaje
Batteriekasten mit Anbauteilen
Cage batterie avec pièces de montage
Battery box with fitting parts

Catalogue id **20108**	Group **313**
Illustr. No **1021906**	Section **125**
Issue **VOE 63A9920108**	Page **215**

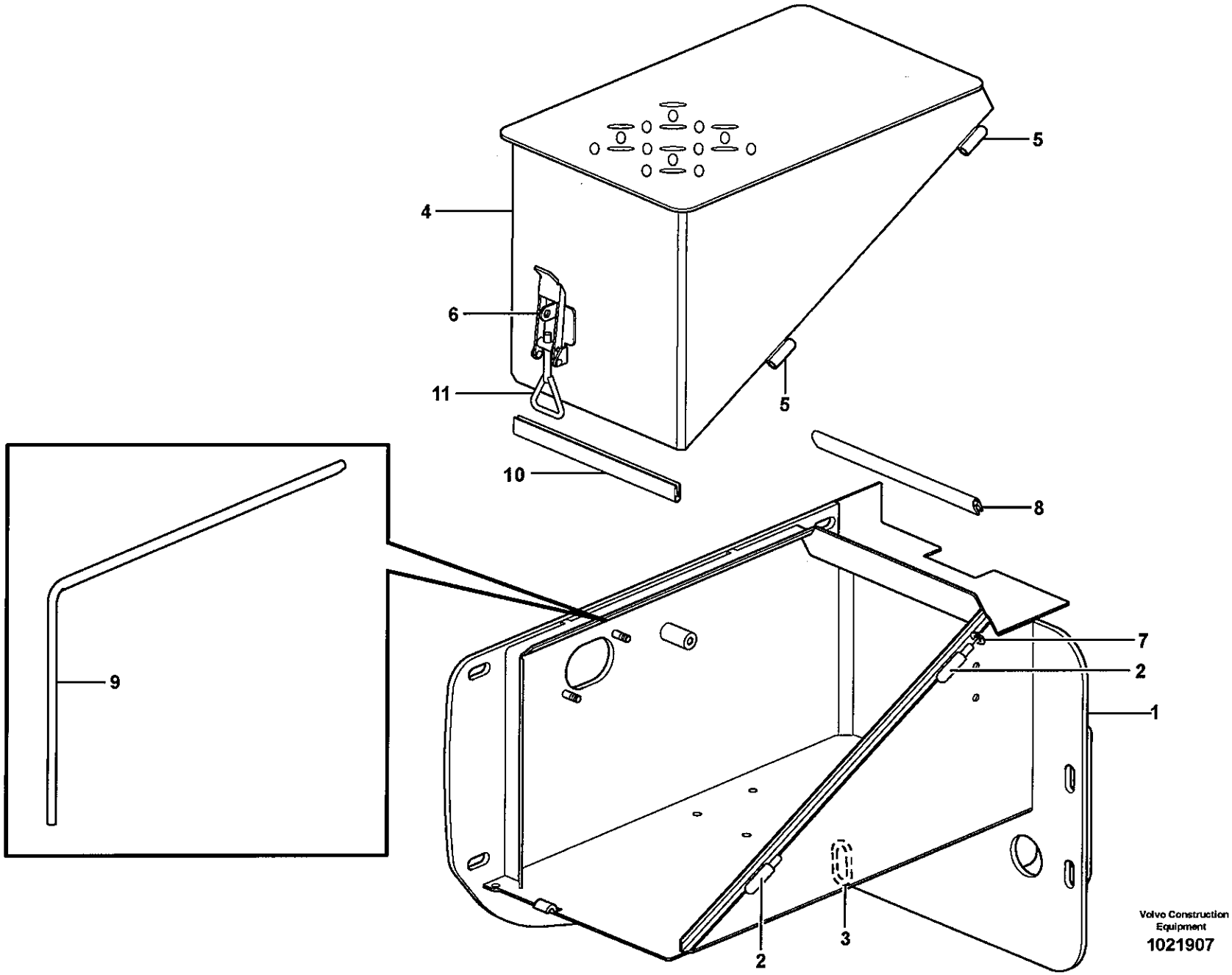

Volvo Construction Equipment

1021907

Fig.	Part No.	Quantity 1	2	3	PS	KIT	Description	Dénomination	Bezeichnung	Denominación	Benämning	Notes
	VOE 11414348	1					Battery Box	Cage Batterie	Batteriekasten	Caja Bateria	Batterilåda	
	VOE 11414349		1				Battery Box	Cage Batterie	Batteriekasten	Caja Bateria	Batterilåda	
1		1			NS		•Battery Box	•Cage Batterie	•Batteriekasten	•Caja Bateria	•Batterilåda	
			1		NS		•Battery Box	•Cage Batterie	•Batteriekasten	•Caja Bateria	•Batterilåda	
2	**VOE 4936924**	2	2				••Weld Hinge	••Charnier.soudee	••Anschweisscharn	••Bisagra Soldada	••Svetsgångjärn	
3	**VOE 4973110**	1	1				••Link	••Articulation	••Gelenk	••Articulacion	••Länk	
4	**VOE 11175483**	1					•Battery Cover	•Capot batterie	•Batteriehaube	•Capo bateria	•Batterikåpa	
	VOE 11175484		1				•Battery Cover	•Capot batterie	•Batteriehaube	•Capo bateria	•Batterikåpa	
5	**VOE 4936925**	2	2				••Weld Hinge	••Charnier.soudee	••Anschweisscharn	••Bisagra Soldada	••Svetsgångjärn	
6	**VOE 11015641**	1	1				••Eccentric Lock	••Verrou Excentr	••Exz Sicherung	••Cerrad Excentr	••Excenterlås	
7	**VOE 4936344**	2	2				•Washer	•Rondelle	•Scheibe	•Arandela	•Bricka	
8	**VOE 4786044**	REQ	REQ				•Sealing strip	•Lisse etancheite	•Dichtleiste	•Moldura reten	•Tätningslist	L = 260 MM
9	**VOE 4786044**	REQ	REQ				•Sealing strip	•Lisse etancheite	•Dichtleiste	•Moldura reten	•Tätningslist	L = 768 MM
10	**VOE 4786044**	REQ	REQ				•Sealing strip	•Lisse etancheite	•Dichtleiste	•Moldura reten	•Tätningslist	L = 260 MM
11	**VOE 11015640**	1	1				•Eye Bolt	•Boulon Oeillet	•Ringschraube	•Perno De Aro	•Öglebult	

1	RH
2	LH
3	
4	
5	

Batterilåda
Caja bateria
Batteriekasten
Cage batterie
Battery box

Catalogue id **20108**	Group **313**
Illustr. No **1021907**	Section **130**
Issue **VOE 63A9920108**	Page **217**

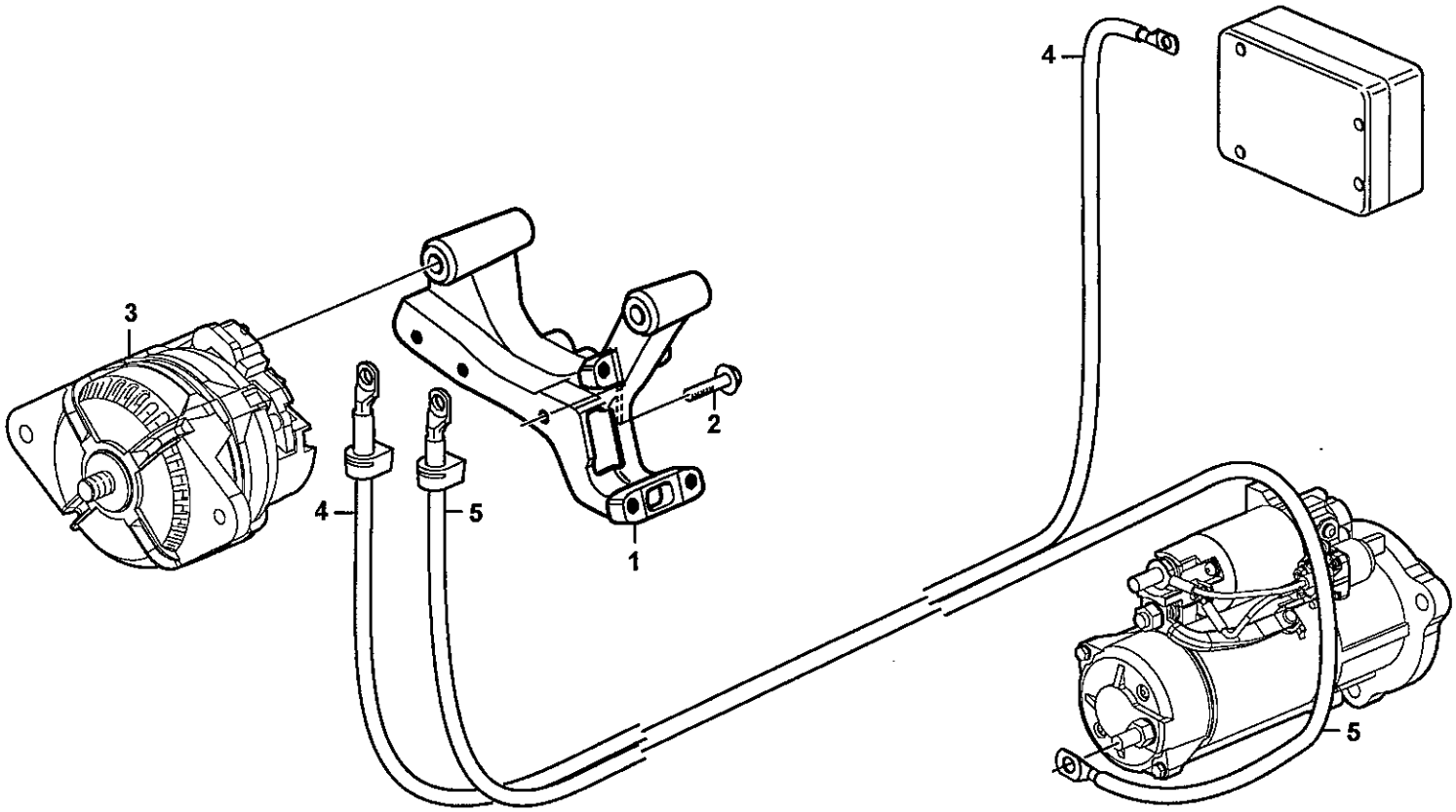
3
4
5
2
1
4
5

Fig.	Part No.	Quantity 1	2	3	PS	KIT	Description	Dénomination	Bezeichnung	Denominación	Benämning	Notes
1	**VOE 8149261**	1					Bracket	Console	Konsole	Ménsula	Konsol	
2	**VOE 13947760**	3					Flange screw	Vis à bride	Flanschschraube	Torn embridado	Flänsskruv	
3		1					Alternator	Alternateur	Lichtmaschine	Alternador	Generator	See group 321, Page 221
4	**VOE 11171619**	1					Wire Assembly	Câble	Leitung	Cable	Ledning	30 +, B2+
5	**VOE 11148470**	1					Wire Assembly	Câble	Leitung	Cable	Ledning	B-

1	
2	
3	
4	
5	

Generatorfäste
Fijación del alternador
Generatorbefestigung
Support d'alternateur
Alternator bracket

Catalogue id	Group
20108	**321**
Illustr. No **1031157**	Section **100**
Issue **VOE 63A9920108**	Page **219**

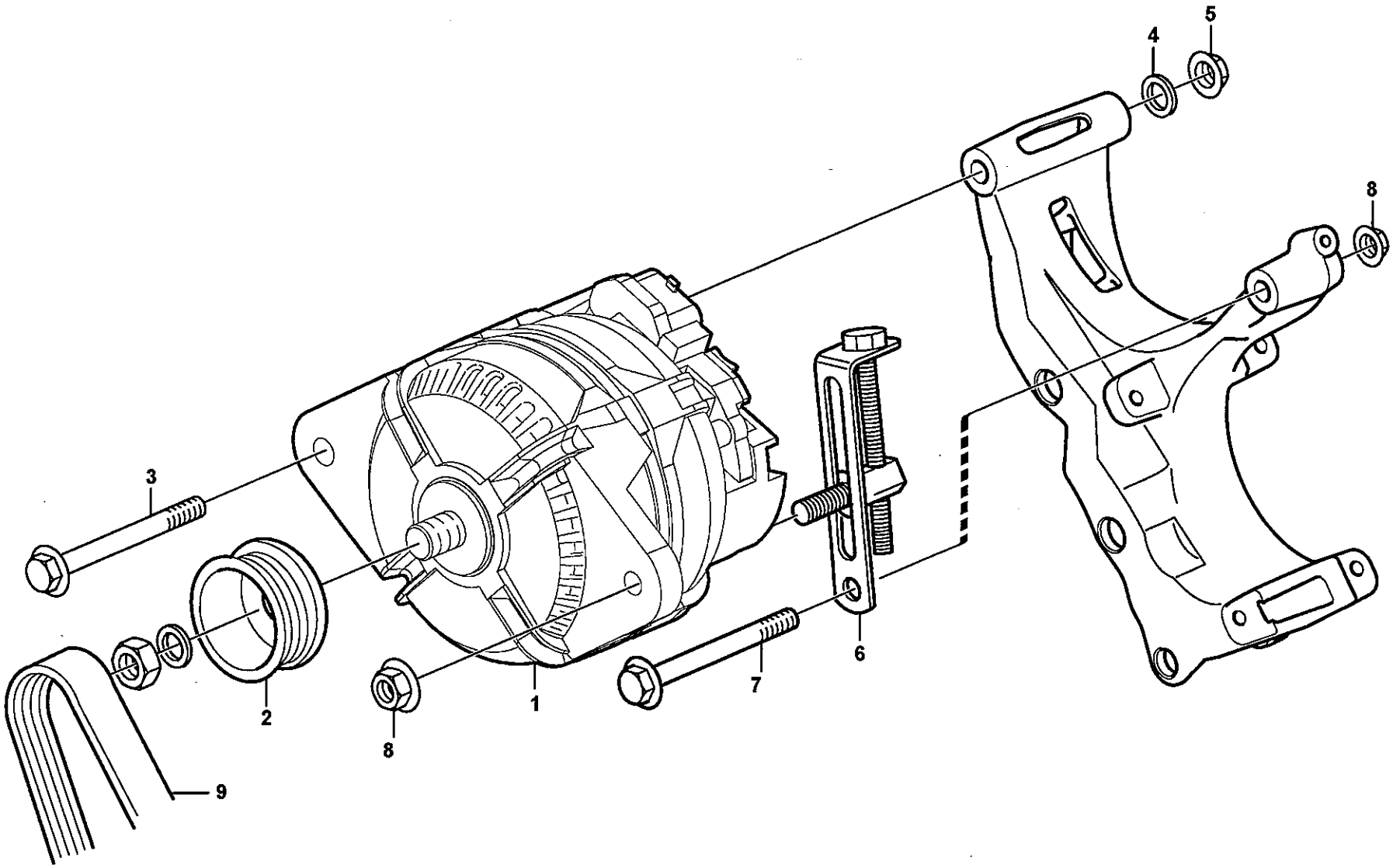

Volvo Construction Equipment
1031378

Fig.	Part No.	Quantity 1	2	3	PS	KIT	Description	Dénomination	Bezeichnung	Denominación	Benämning	Notes
1	(VOE 20849350) → 11170321						Alternator	Alternateur	Lichtmaschine	Alternador	Generator	28V/80A
2		1			NS		•Pulley	•Poulie	•Z-riemenscheibe	•Polea Corr Dent	•Kuggremhjul	
3	VOE 970988	1					Hexagon screw	Vis tête hexagonale	Sechskantschraube	Tornillo hexago	Sexkantsskruv	(VOE 13970988)
4	VOE 13960145	1					Washer	Rondelle	Scheibe	Arandela	Bricka	
5	VOE 971099	1					Flange Lock Nut	Contre écrou bride	Flanschmutter	Contratuer Embr	Flänslåsmutter	
6	VOE 1676586	1					Tensioner	Tendeur	Spanner	Tensor	Spännare	
7	VOE 13965190	1					Screw	Vis	Schraube	Tornillo	Skruv	
8	VOE 13971098	2					Flange nut	Ecrou accouple.	Bundmutter	Tuerca embridad	Flänsmutter	
9	VOE 978207	1					V-ribbed belt	Courroie trape.	Keilriemen	Correa trapez	Flerspårsrem	L = 800 MM

1	
2	
3	
4	
5	

Generator med monteringsdetaljer
Alternador con assesorios de montage
Generator mit Anbauteilen
Alternateur avec pieces de montage
Alternator with assembling details

Catalogue id	Group
20108	321
Illustr. No	Section
1031378	150
Issue	Page
VOE 63A9920108	221

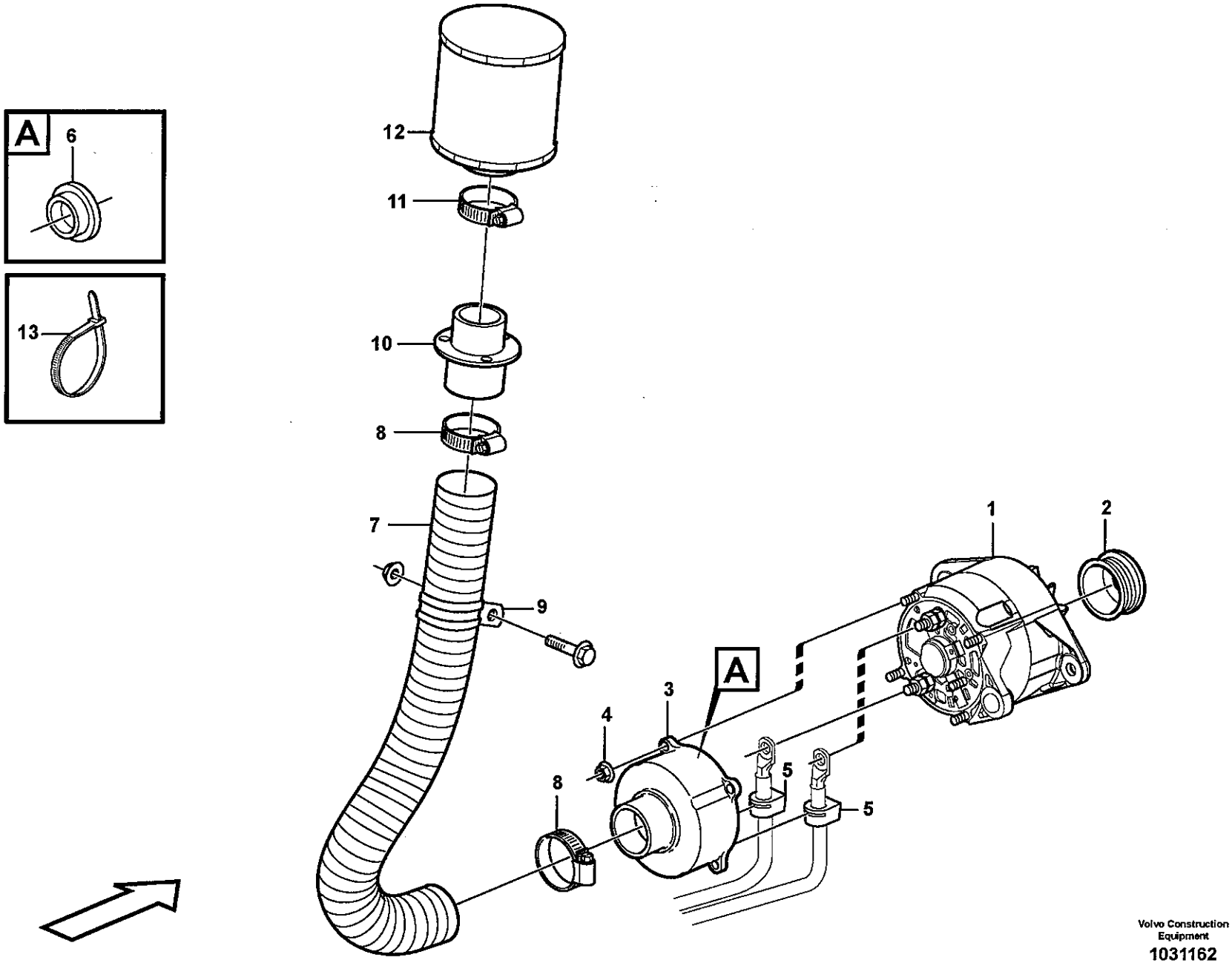

Volvo Construction Equipment
1031162

Fig.	Part No.	Quantity 1	2	3	PS	KIT	Description	Dénomination	Bezeichnung	Denominación	Benämning	Notes
1	(VOE 9521761)	1	15067538				Alternator	Alternateur	Lichtmaschine	Alternador	Generator	See group 321, Page 227
2	VOE 3979924	1					Pulley	Poulie	Riemenscheibe	Polea	Remskiva	
3	VOE 9957941	1					Casing	Boitier	Gehäuse	Cubierta	Kåpa	
4	VOE 13965483	4					Flange Lock Nut	Contre écrou bride	Flanschmutter	Contratuer Embr	Fläns låsmutter	
5	VOE 11039154	2					Grommet	Passe fil	Durchführung	Aislador pasapanel	Genomföring	
6	VOE 948665	3					Plug	Bouchon	Stopfen	Tapon	Plugg	
7	VOE 95185555	REQ					Hose	Durit	Schlauch	Tubo flexible	Slang	L = 1300 MM
8	VOE 943480	2					Hose Clamp	Collier Serrage	Schlauchschelle	Abraz Manguera	Slangklamma	
9	VOE 11170546	1					Clamp	Pince Serrage	Klemme	Abrazadera	Klämma	
10	VOE 11414560	1					Hose Connection	Racco.flexible	Schlauchanschl	Conex Manguera	Slanganslutning	
11	VOE 14346256	1					Hose Clamp	Collier Serrage	Schlauchschelle	Abraz Manguera	Slangklamma	
12	VOE 11033214	1					Air filter	Filtre à air	Luftfilter	Filtro de aire	Luftfilter	
13	VOE 4881440	2					Strip Clamp	Ruban Serrage	Kabelbinder	Abraz Cinta	Bandklamma	

1	
2	
3	
4	
5	

Generator med monteringsdetaljer
Alternador con assesorios de montage
Generator mit Anbauteilen
Alternateur avec pieces de montage
Alternator with assembling details

83051

Catalogue id	Group
20108	321
Illustr. No	Section
1031162	200
Issue	Page
VOE 63A9920108	223

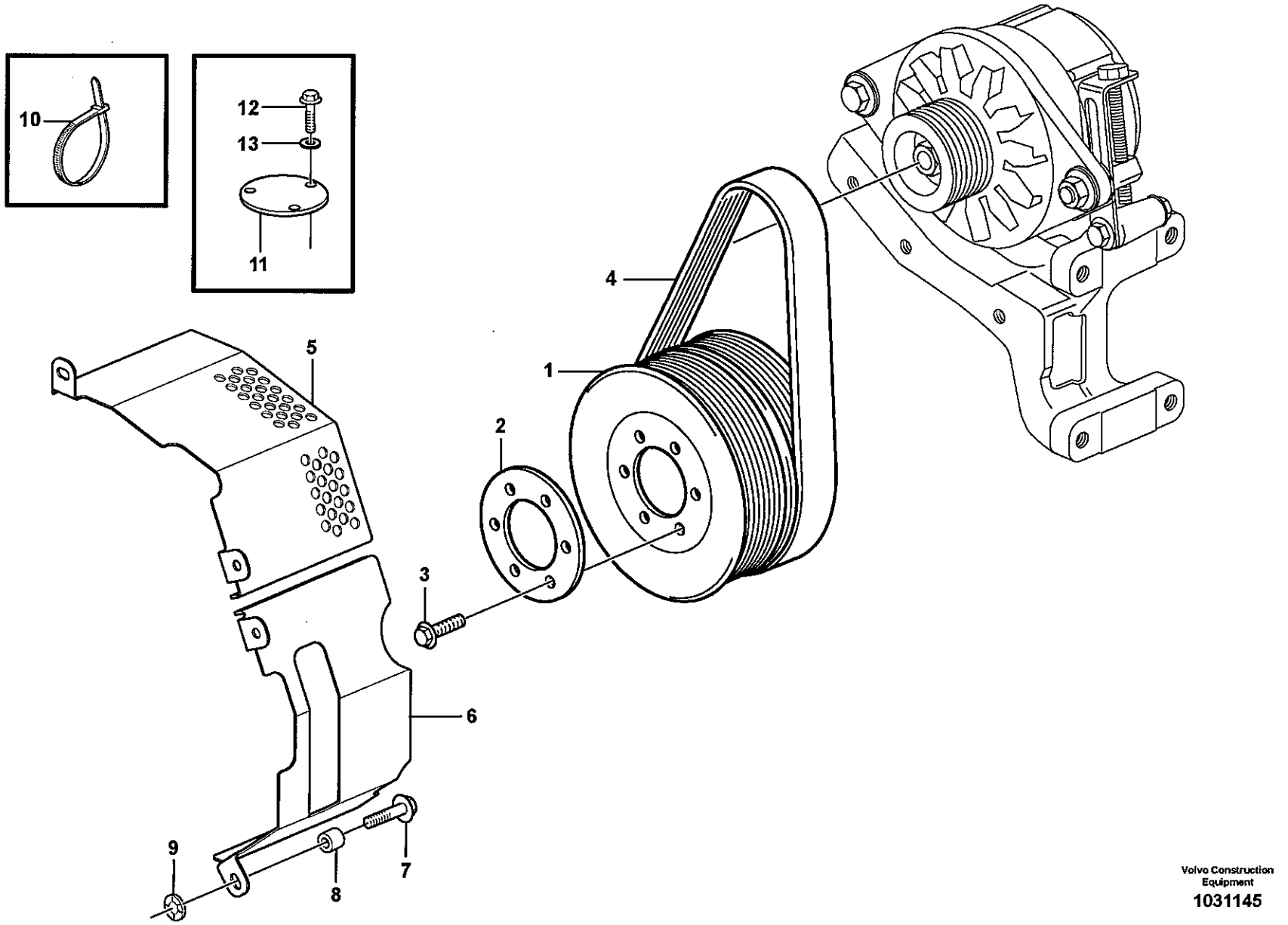

Volvo Construction Equipment

1031145

Fig.	Part No.	Quantity 1	2	3	PS	KIT	Description	Dénomination	Bezeichnung	Denominación	Benämning	Notes
1	**VOE 3841069**	1					Pulley	Poulie	Z-riemenscheibe	Polea Corr Dent	Kuggremhjul	
2	**VOE 3979500**	1					Washer	Rondelle	Scheibe	Arandela	Bricka	
3	**VOE 13945444**	6					Flange screw	Vis à bride	Flanschschraube	Torn embridado	Flänsskruv	
4	**VOE 978207**	1					V-ribbed belt	Courroie trape.	Keilriemen	Correa trapez	Flerspårsrem	L = 800 MM
5	**VOE 11411999**	1					Belt Protector	Garde-courroie	Riemenschutz	Protec Correa	Remskydd	
6	**VOE 11411822**	1					Belt Protector	Garde-courroie	Riemenschutz	Protec Correa	Remskydd	
7	**VOE 13946173**	4					Flange screw	Vis à bride	Flanschschraube	Torn embridado	Flänsskruv	
8	**VOE 13949873**	4					Spacer Washer	Rond.entretoise	Abstandscheibe	Arandela Dist	Distansbricka	
9	**VOE 11174636**	4					Retainer	Retenue	Halter	Soporte	Hållare	
10	**VOE 4881440**	2					Strip Clamp	Ruban Serrage	Kabelbinder	Abraz Cinta	Bandklamma	
11	**VOE 11414559**	1					Plate	Plaque	Platte	Placa	Platta	
12	**VOE 946440**	3					Flange screw	Vis à bride	Flanschschraube	Torn embridado	Flänsskruv	
13	**VOE 13960141**	3					Washer	Rondelle	Scheibe	Arandela	Bricka	

1	
2	
3	
4	
5	

Drivrem och remskydd
Correa motriz y proteccion de correa
Treibriemen und Riemenschutz
Courroie de transmission et garde-courroie
Drive belt and belt protector

Catalogue id **20108**	Group **321**
Illustr. No **1031145**	Section **250**
Issue **VOE 63A9920108**	Page **225**

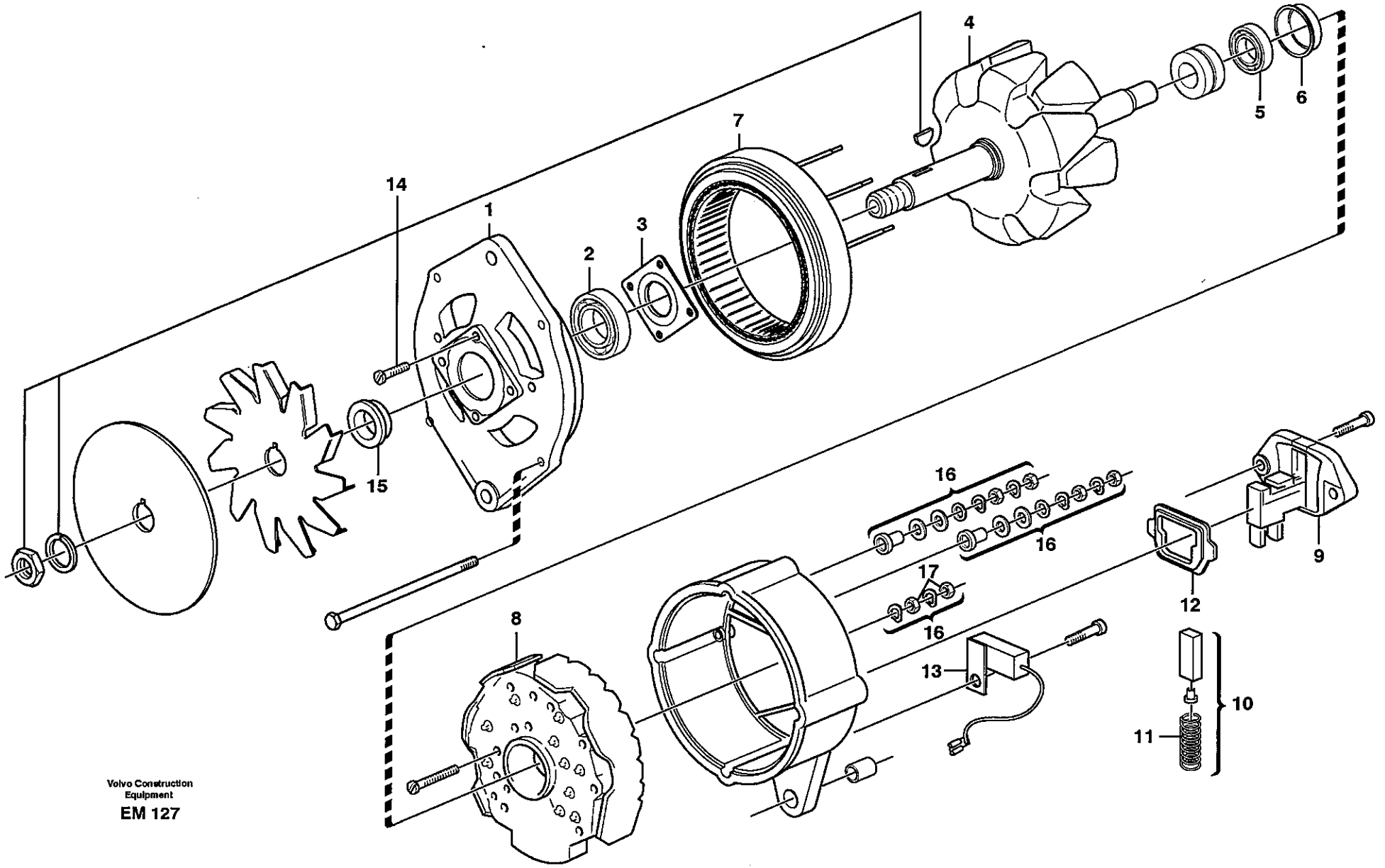

Volvo Construction Equipment

EM 127

Fig.	Part No.	Quantity 1	2	3	PS	KIT	Description	Dénomination	Bezeichnung	Denominación	Benämning	Notes
	VOE 9521761	1					Alternator	Alternateur	Lichtmaschine	Alternador	Generator	28V/80A
1		1			NS		•Bearing shield	•Flasque	•Lagerschild	•Defensa cojinete	•Lagersköld	
2	**VOE 3091567**	1					•Ball Bearing	•Roulemen.billes	•Kugellager	•Cojinete Bolas	•Kullager	
3	**VOE 3091568**	1					•Retainer	•Retenue	•Halter	•Soporte	•Hållare	
4	**VOE 3091569**	1					•Rotor	•Rotor	•Rotor	•Rotor	•Rotor	
5	**VOE 85100098**	1					•Ball Bearing	•Roulemen.billes	•Kugellager	•Cojinete Bolas	•Kullager	
6	**VOE 1698183**	1					•Bushing	•Bague	•Buchse	•Casquillo	•Bussning	
7	**VOE 3090432**	1					•Stator	•Stator	•Ständer	•Estator	•Stator	
8	**VOE 3090431**	1					•Rectifier	•Redresseur	•Gleichrichter	•Rectificador	•Likriktare	
9	**VOE 1625880**	1					•Regulator	•Regulateur	•Regler	•Regulador	•Regulator	
10	**VOE 1362710**	1					••Carbon Brush Set	••Jeu Balais	••Kohleburstensatz	••Jueg Escobillas	••Kolborstsats	
11	**VOE 1323485**	2					••Spring	••Ressort	••Feder	••Muelle	••Fjäder	
12	**VOE 3090261**	1					••Gasket	••Joint	••Dichtung	••Junta	••Packning	
13	**VOE 244347**	1					•Capacitor	•Condensateur	•Kondensator	•Condensador	•Kondensator	
14		1			NS		•Small parts kit	•Kit petit.piece	•Kleinteilesatz	•Jueg piez pequ	•Smådelsats	
15	**VOE 3090426**	1					•Bushing	•Bague	•Buchse	•Casquillo	•Bussning	
16	**VOE 244611**	1					•Small Parts Kit	•Kit Petit.piece	•Kleinteilesatz	•Jg Pieza Pequen	•Smådelsats	
17	**VOE 940197**	2					••Hexagon Nut	••Ecrou Hexagonal	••Sechskantmutter	••Tuerca Hexagon	••Sexkantsmutter	

1		**Generator, 80A.** **Alternador, 80A.** **Lichtmaschine, 80A.** **Dynamo, 80A.** **Alternator, 80A.**	Catalogue id **20108**	Group **321**
2				
3			Illustr. No **EM127**	Section **300**
4				
5		**83051**	Issue **VOE 63A9920108**	Page **227**

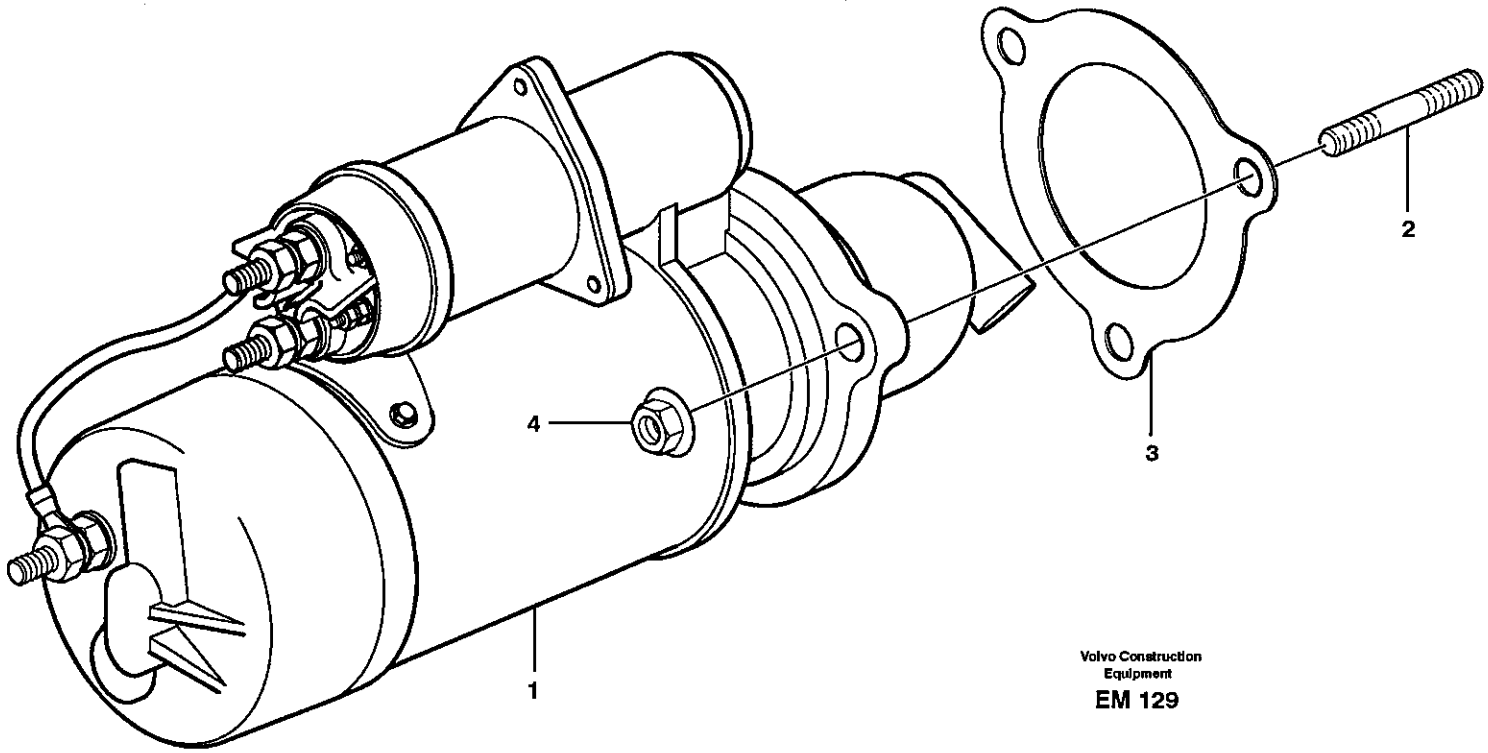

Volvo Construction Equipment

EM 129

Fig.	Part No.	Quantity 1	2	3	PS	KIT	Description	Dénomination	Bezeichnung	Denominación	Benämning	Notes
1	**VOE 11423474**	1					Starter Motor	Demarreur	Anlasser	Motor de arranque	Startmotor	
2	**VOE 953098**	3					Stud	Goujon	Stiftschraube	Esparrago	Pinnskruv	
3	**VOE 11127393**	1					Gasket	Joint	Dichtung	Junta	Packning	
4	**VOE 13971096**	3					Flange nut	Ecrou accouple.	Bundmutter	Tuerca embridad	Flänsmutter	

1		**Startmotor med monteringsdetaljer** **Motor de arranque con assesorios de montaje** **Anlasser mit Anbauteilen** **Démarreur avec pieces de montage** **Starter motor with assembling details**	Catalogue id **20108**	Group **331**
2				
3			Illustr. No **EM129**	Section **100**
4				
5		**33526**	Issue **VOE 63A9920108**	Page **229**

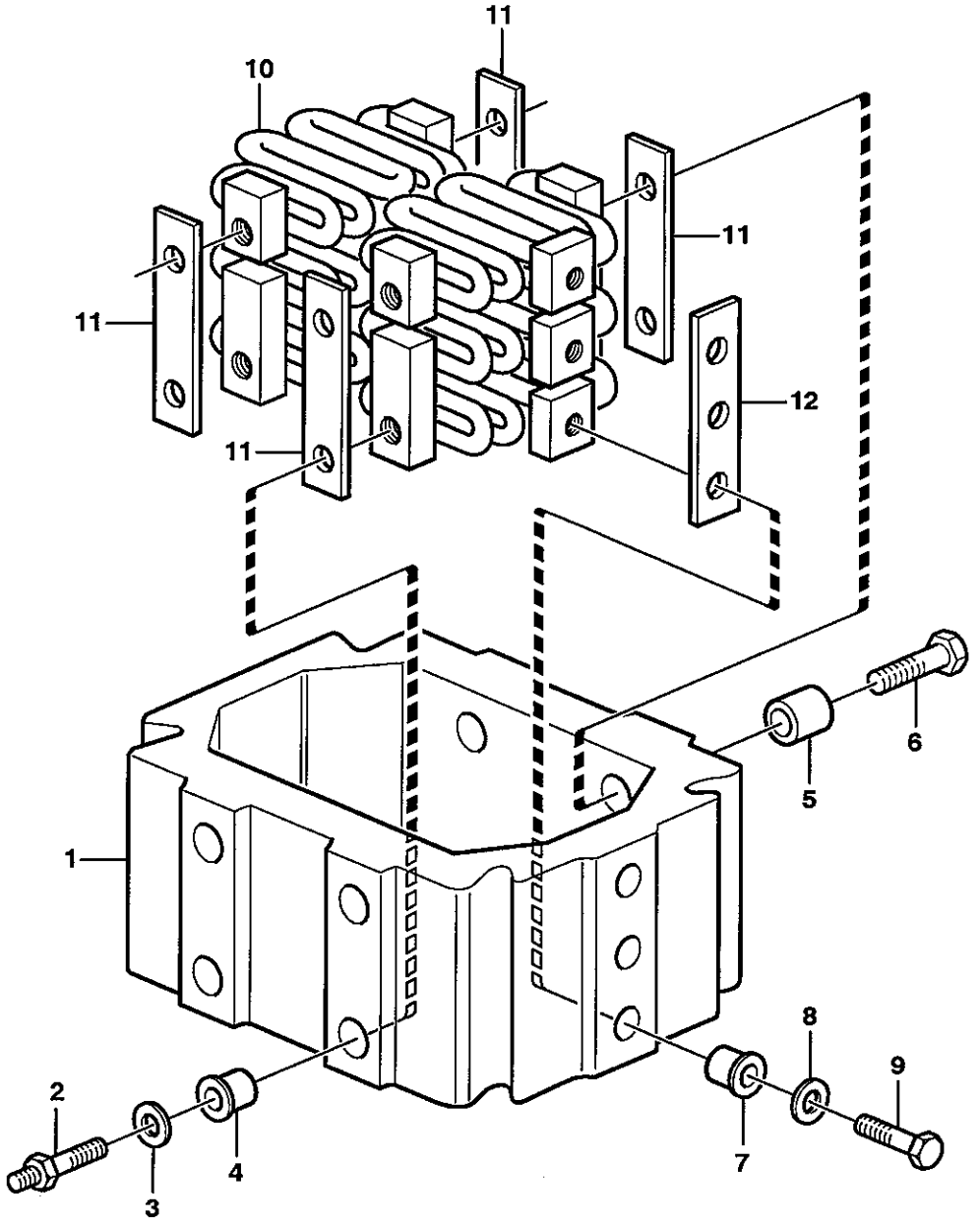
11
10
11
11
11
12
1
6
5
8
9
2
4
7
3

Fig.	Part No.	Quantity 1	2	3	PS	KIT	Description	Dénomination	Bezeichnung	Denominación	Benämning	Notes
	VOE 477275	1					Starter Element	Eleme.demarrage	Kaltstartelemt	Calentador Arr.	Startelement	
1		1			NS		•Intermediate section	•Piece intermediaire	•Einsatzstuck	•Pieza distanciadora	•Mellanstycke	
2	**VOE 468825**	1					•Screw	•Vis	•Schraube	•Tornillo	•Skruv	
3	**VOE 192288**	1					•Washer	•Rondelle	•Scheibe	•Arandela	•Bricka	
4	**VOE 468511**	1					•Bushing	•Bague	•Buchse	•Casquillo	•Bussning	
5	**VOE 478896**	1					•Sleeve	•Douille	•Hülse	•Manguito	•Hylsa	
6	**VOE 13949578**	1					•Screw	•Vis	•Schraube	•Tornillo	•Skruv	
7	**VOE 468468**	12					•Sleeve	•Douille	•Hülse	•Manguito	•Hylsa	
8	**VOE 191156**	12					•Washer	•Rondelle	•Scheibe	•Arandela	•Bricka	
9	**VOE 13949652**	12					•Screw	•Vis	•Schraube	•Tornillo	•Skruv	
10		1			NS		•Wire element	•Résistance électriqu	•Heizelement	•Elemento de cable	•Värmeelement	
11		4			NS		•Insulating plate	•Plaque isolante	•Isolierplatte	•Placa aislamiento	•Isoleringsplatta	
12		2			NS		•Insulating plate	•Plaque isolante	•Isolierplatte	•Placa aislamiento	•Isoleringsplatta	

1		**Startelement** **Precalentador** **Vorwärmer** **Préchauffeur** **Pre-heater**		Catalogue id **20108**	Group **333**
2					
3				Illustr. No **EM106**	Section **100**
4					
5		**33526**		Issue **VOE 63A9920108**	Page **231**

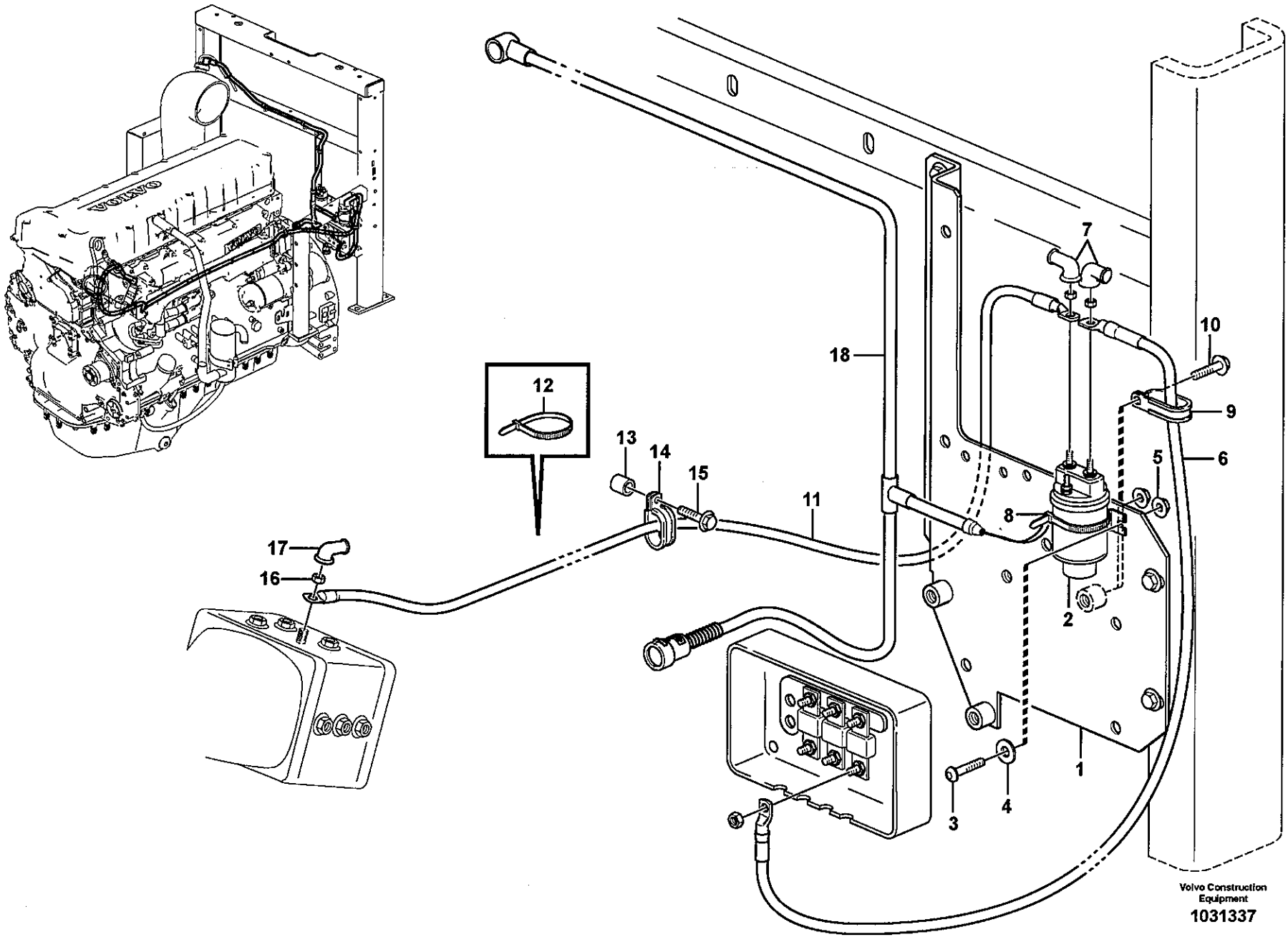
VOLVO
12
13
14
15
11
18
7
10
9
6
5
8
2
17
16
1
3
4
Volvo Construction Equipment
1031337

Fig.	Part No.	Quantity 1	2	3	PS	KIT	Description	Dénomination	Bezeichnung	Denominación	Benämning	Notes
1		1			NS		Plate	Plaque	Platte	Placa	Platta	
2	**VOE 20367490**	1					Relay	Relais	Relais	Rele	Relä	RE2501
3	**VOE 969407**	2					6-pt skt screw	Vis creuse de 6	Hohlschraube	Racor 6-dientes	Sextandhålskruv	
4	**VOE 13960138**	2					Washer	Rondelle	Scheibe	Arandela	Bricka	
5	**VOE 949874**	2					Lock nut	Contre-ecrou	Sicherungsmutter	Contratuerca	Låsmutter	
6	**VOE 11171707**	1					Cable	Câble	Kabel	Cable	Kabel	
							•CONNECTED TO:	•CONNECTÉ A:	•ANGESCHLOSSEN:	•CONECTADO A:	•ANSLUTER TILL:	
							••Relay	••Relais	••Relais	••Rele	••Relä	RE2501
							••Fuse box	••Boite a fusibles	••Sicherungsdose	••Caja de fusibles	••Säkringsdosa	FU72
7	**VOE 241308**	2					Protective cap	Capuchon de protecti	Schutzkappe	Cubierta de protecció	Skyddshatt	
8	**VOE 4881440**	1					Strip Clamp	Ruban Serrage	Kabelbinder	Abraz Cinta	Bandklamma	
9	**VOE 13949747**	1					Clamp	Pince Serrage	Klemme	Abrazadera	Klämma	
10	**VOE 13946173**	1					Flange screw	Vis à bride	Flanschschraube	Torn embridado	Flänsskruv	
11	**VOE 15018730**	1					Wire	Câble	Leitung	Cable	Ledning	
12	**VOE 4881440**	REQ					Strip Clamp	Ruban Serrage	Kabelbinder	Abraz Cinta	Bandklamma	
13	**VOE 930434**	1					Spacer Ring	Bagu.entretoise	Abstandring	Anillo Dist	Distansring	
14	**VOE 11132105**	1					Clamp	Pince Serrage	Klemme	Abrazadera	Klämma	
15	**VOE 13947760**	1					Flange screw	Vis à bride	Flanschschraube	Torn embridado	Flänsskruv	
16	**VOE 7017624**	1					Nut	Ecrou	Mutter	Tuerca	Mutter	
17	**VOE 241308**	1					Protective cap	Capuchon de protecti	Schutzkappe	Cubierta de protecció	Skyddshatt	
18		1					Cable harness	Faisceau cables	Kabelbaum	Manojo cables	Ledningsmatta	See group 371, Page 271

1		**Förvärmningsrelä** **Rele precalentamiento** **Vorwärmrelais** **Relais prechauffage** **Pre-heating relay**	Catalogue id **20108** / Group **333**
2			
3			Illustr. No **1031337** / Section **150**
4			
5		**33526**	Issue **VOE 63A9920108** / Page **233**

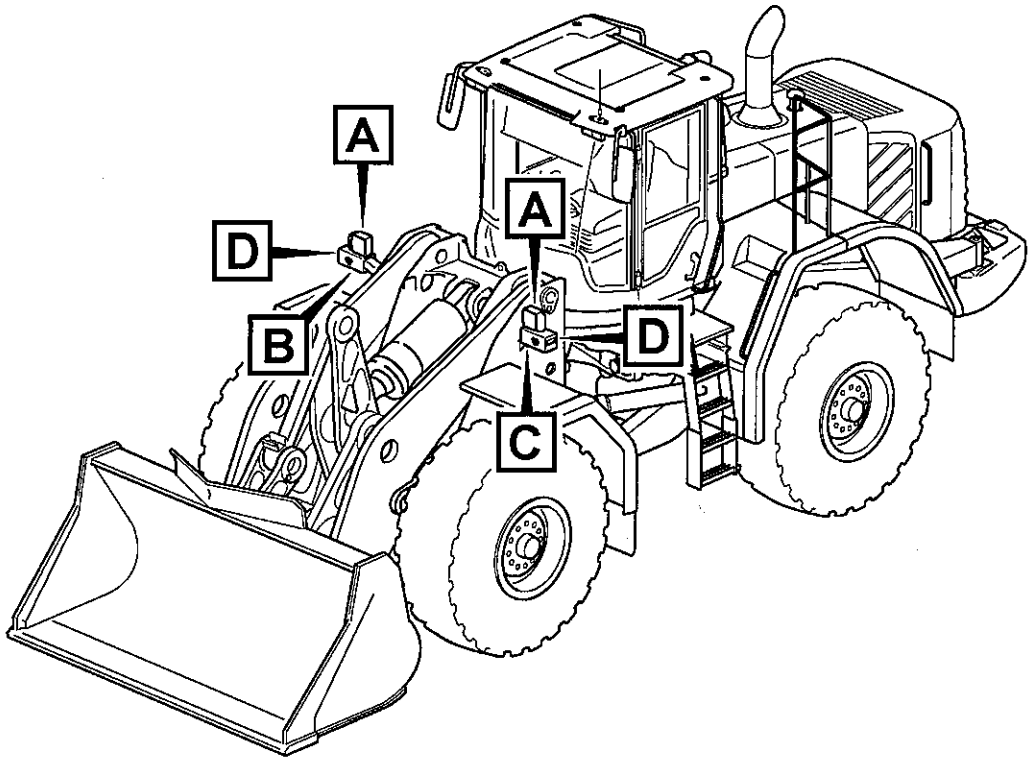

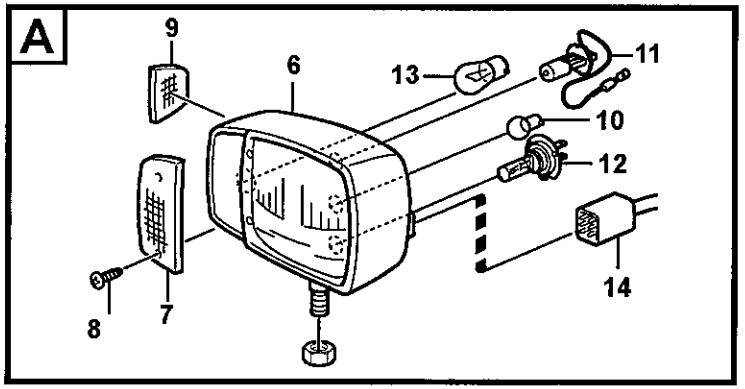

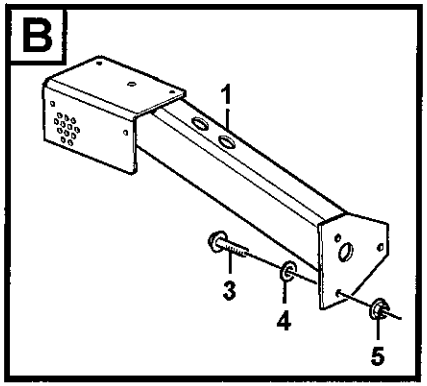

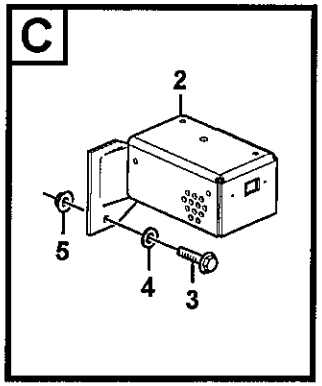

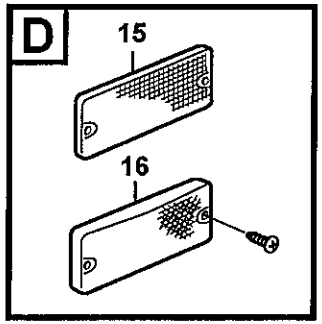

Volvo Construction Equipment

1031039

Fig.	Part No.	Quantity 1	2	3	4	5	PS	KIT	Description	Dénomination	Bezeichnung	Denominación	Benämning	Notes
1	**VOE 15020768**	1							Bracket	Console	Konsole	Ménsula	Konsol	RH
2	**VOE 15020771**	1							Bracket	Console	Konsole	Ménsula	Konsol	LH
3	**VOE 13965186**	6							Flange screw	Vis à bride	Flanschschraube	Torn embridado	Flänsskruv	
4	**VOE 13960143**	6							Washer	Rondelle	Scheibe	Arandela	Bricka	
5	**VOE 13971098**	6							Flange nut	Ecrou accouple.	Bundmutter	Tuerca embridad	Flänsmutter	
6	**VOE 11170059**	1	1						Headlamp	Phare	Scheinwerfer	Faro	Strålkastare	LH
	VOE 11170060	1	1						Headlamp	Phare	Scheinwerfer	Faro	Strålkastare	RH
	VOE 11170062		1						Headlamp	Phare	Scheinwerfer	Faro	Strålkastare	LH
	VOE 11170063		1						Headlamp	Phare	Scheinwerfer	Faro	Strålkastare	RH
7	**VOE 11988200**	2	2						•Lens	•Verre	•Lichtscheibe	•Lente	•Glas	
8	**VOE 11988201**	4	4						•Screw	•Vis	•Schraube	•Tornillo	•Skruv	
9	**VOE 11988202**	2	2						•Lens	•Verre	•Lichtscheibe	•Lente	•Glas	
10	**VOE 967711**	2	2						•Bulb	•Ampoule	•Glühlampe	•Bombilla	•Glödlampa	4W
11	**VOE 943903**	2	2						•Bulb	•Ampoule	•Glühlampe	•Bombilla	•Glödlampa	70W
12	**VOE 982559**	2	2						Bulb	Ampoule	Glühlampe	Ampolla	Glödlampa	(VOE 13973892) 70W
13	**VOE 967708**	2	2						Bulb	Ampoule	Glühlampe	Ampolla	Glödlampa	21W
14		2							Cable harness	Faisceau cables	Kabelbaum	Manojo cables	Ledningsmatta	See group 371, Page 299
15	**VOE 1578835**			2					Side Mkg Refl	Reflect.lateral	Seitenrefl Band	Captafaros Lat	Sidomark.reflex	
16	**VOE 11170068**			2					Side Mkg Lamp	Feu Gaba.later.	Seitbegr Leucht	Lamp Enmarcac	Sidomark.lykta	

1	33526
2	82175
3	82174
4	
5	

Belysning, främre
Alumbrado, delantero
Beleuchtung, vorder
Eclairage, anterieur
Lighting, front

Catalogue id **20108**	Group **352**
Illustr. No **1031039**	Section **100**
Issue **VOE 63A9920108**	Page **235**

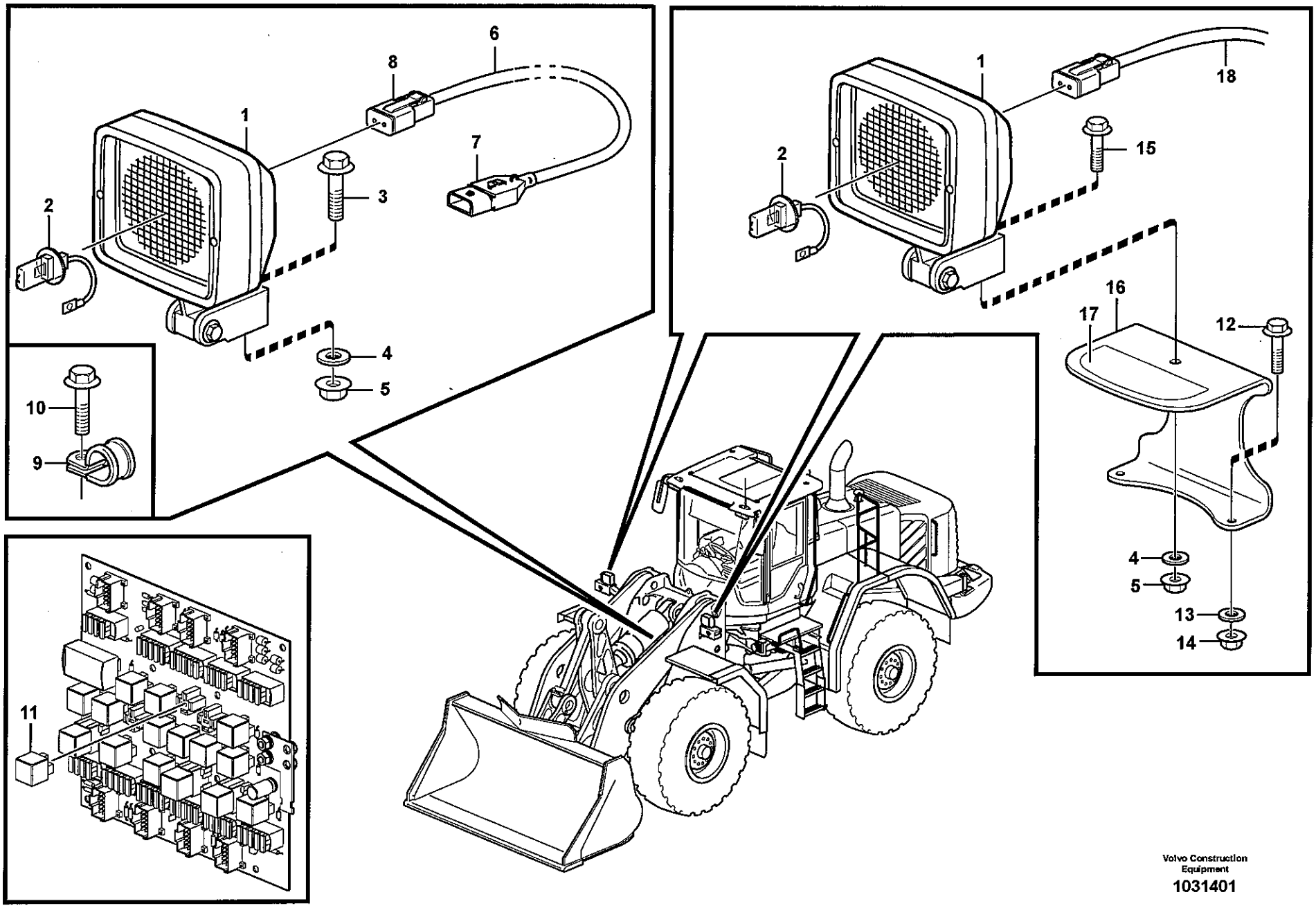

Volvo Construction Equipment

1031401

Fig.	Part No.	Quantity 1	2	3	PS	KIT	Description	Dénomination	Bezeichnung	Denominación	Benämning	Notes
1	**VOE 11170009**	2	1				Work Lamp	Lampe Travail	Arbeitslampe	Lampara Trabajo	Arbetslampa	
2	**VOE 943903**	2	1				•Bulb	•Ampoule	•Glühlampe	•Bombilla	•Glödlampa	70W
3	**VOE 946471**		1				Flange screw	Vis à bride	Flanschschraube	Torn embridado	Flänsskruv	
4	**VOE 13960143**	2	1				Washer	Rondelle	Scheibe	Arandela	Bricka	
5	**VOE 13971095**	2	1				Flange nut	Ecrou accouple.	Bundmutter	Tuerca embridad	Flänsmutter	
6	**VOE 11171254**		1				Cable harness	Faisceau cables	Kabelbaum	Manojo cables	Ledningsmatta	
7	**VOE 8143240**		1				•Insulator	•Isolateur	•Isolator	•Aislador	•Isolator	
8	**VOE 14370760**		1				•Socket	•Connexion Elect	•Elektroanschlus	•Conexion Electr	•Elanslutning	
9	**VOE 13949746**		1				Clamp	Pince Serrage	Klemme	Abrazadera	Klämma	
10	**VOE 13945444**	4	1				Flange screw	Vis à bride	Flanschschraube	Torn embridado	Flänsskruv	
11	**VOE 20374662**	1	1				Relay	Relais	Relais	Rele	Relä	RE03
12	**VOE 13946173**	4					Flange screw	Vis à bride	Flanschschraube	Torn embridado	Flänsskruv	
13	**VOE 11117464**	4					Washer	Rondelle	Scheibe	Arandela	Bricka	
14	**VOE 13945408**	4					Nut	Ecrou	Mutter	Tuerca	Mutter	
15	**VOE 946329**	2					Flange screw	Vis à bride	Flanschschraube	Torn embridado	Flänsskruv	
16	**VOE 11400768**	2					Protecting plate	Plaque Protect	Schutzplatte	Placa Protecc	Skyddsplatta	
17	**VOE 11414308**	2					Decal	Autocollant	Aufklebeschild	Calcomania	Dekal	
18				1			Wire harness	Faisceau cables	Kabelbaum	Manojo cables	Ledningsmatta	See group 371, Page 299

1	83980	**Arbetsbelysning, fram.** **Alumbrado de trabajo, delantero.** **Arbeitsscheinwerfer, vorder.** **Phare de travail.** **Work lights, front.**
2	83088	
3	33526	
4		
5		

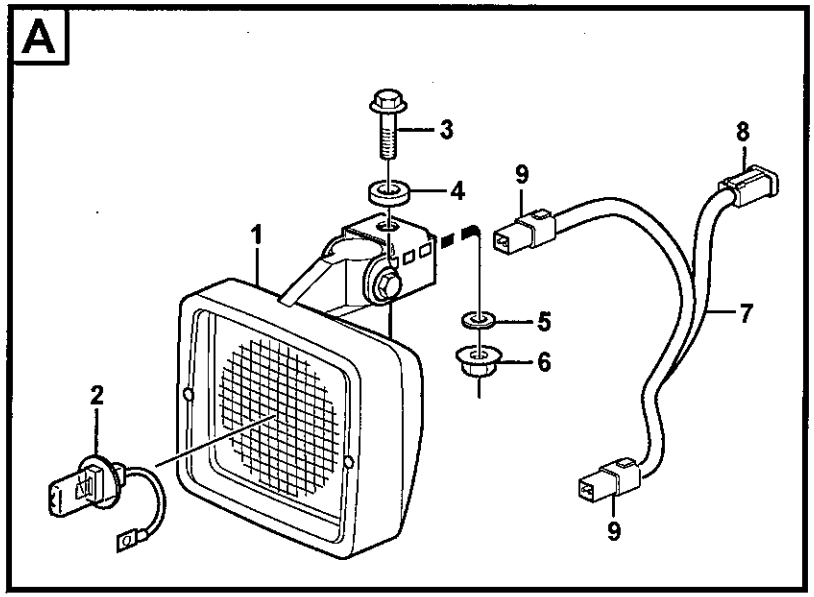

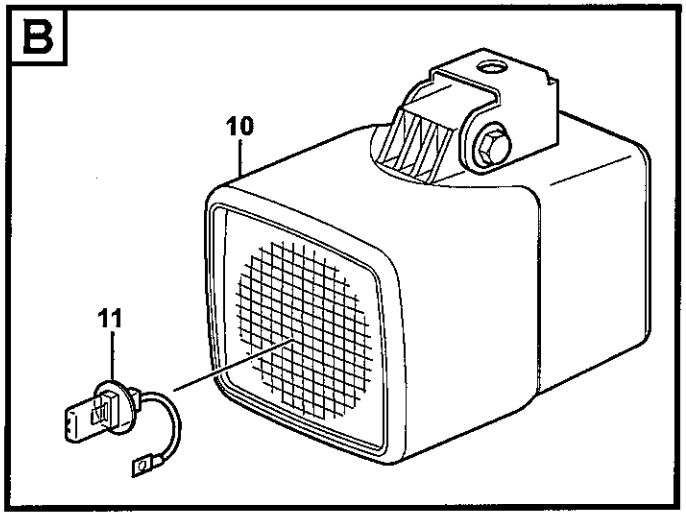

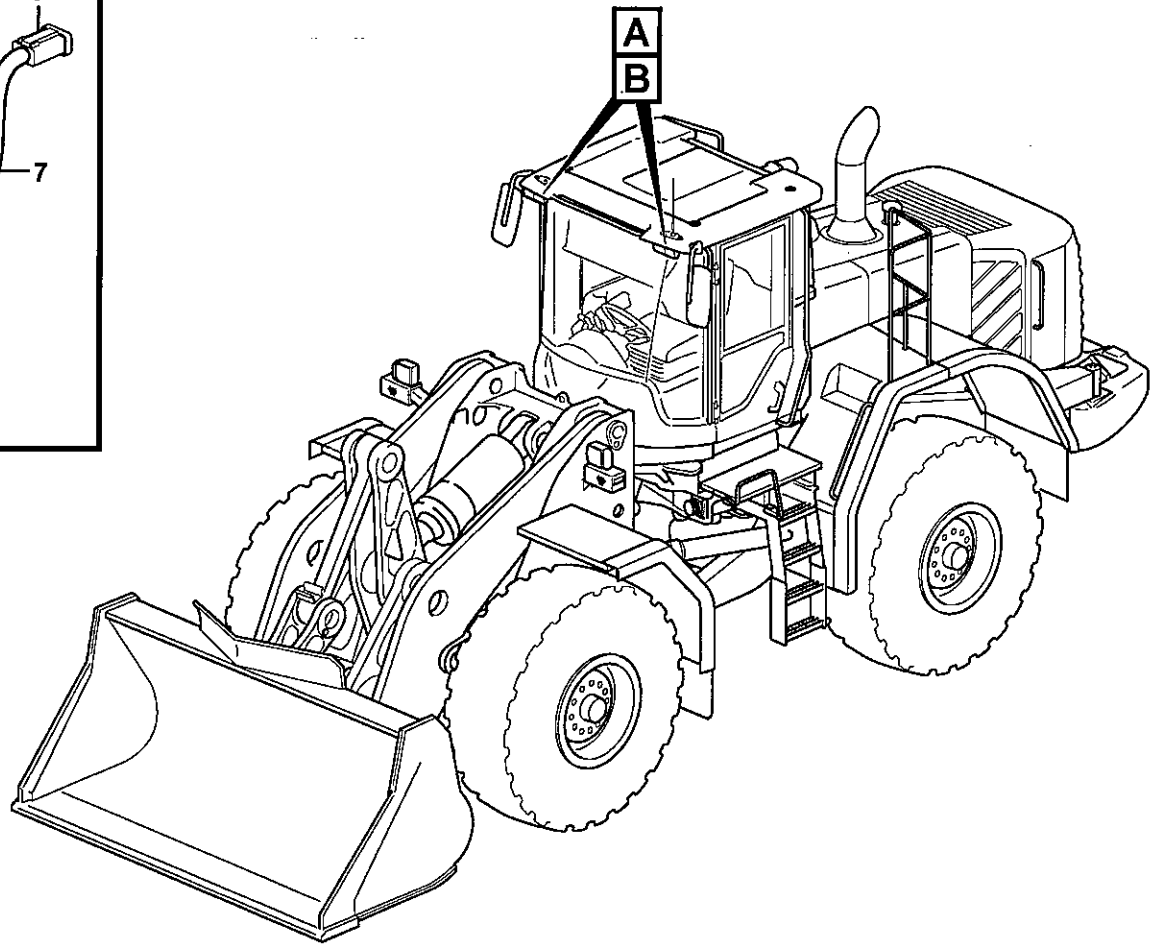

Volvo Construction Equipment

1031222

Fig.	Part No.	Quantity 1	2	3	4	5	PS	KIT	Description	Dénomination	Bezeichnung	Denominación	Benämning	Notes
1	**VOE 11170010**	2							Work Lamp	Lampe Travail	Arbeitslampe	Lampara Trabajo	Arbetslampa	
2	**VOE 943903**	2							•Bulb	•Ampoule	•Glühlampe	•Bombilla	•Glödlampa	24V/70W
3	**VOE 946329**	2							Flange screw	Vis à bride	Flanschschraube	Torn embridado	Flänsskruv	
4		2					NS		Spacer	Entretoise	Abstandstueck	Casquillo distancia	Distans	
5	**VOE 13960143**	2							Washer	Rondelle	Scheibe	Arandela	Bricka	
6	**VOE 13971095**	2							Flange nut	Ecrou accouple.	Bundmutter	Tuerca embridad	Flänsmutter	
7	**VOE 11171733**	2							Cable harness	Faisceau cables	Kabelbaum	Manojo cables	Ledningsmatta	
8	**VOE 4370761**	2							Receptacle	Prise	Anschlussbuchse	Enchufe Hembra	Honuttag	
9	**VOE 874955**	4							Insulator	Isolateur	Isolator	Aislador	Isolator	
10	**VOE 11170348**		2						Work light	Projecteur de travai	Arbeitsbeleuchtung	Lámpara de trabaj	Arbetsbelysning	
11	**VOE 11716829**		2						•Bulb	•Ampoule	•Glühlampe	•Ampolla	•Glödlampa	XENON 24V/35W

1	83463
2	82856
3	
4	
5	

Arbetsbelysning, fram.
Alumbrado de trabajo, delantero.
Arbeitsscheinwerfer, vorder.
Phare de travail.
Work lights, front.

Catalogue id **20108**	Group **352**
Illustr. No **1031222**	Section **200**
Issue **VOE 63A9920108**	Page **239**

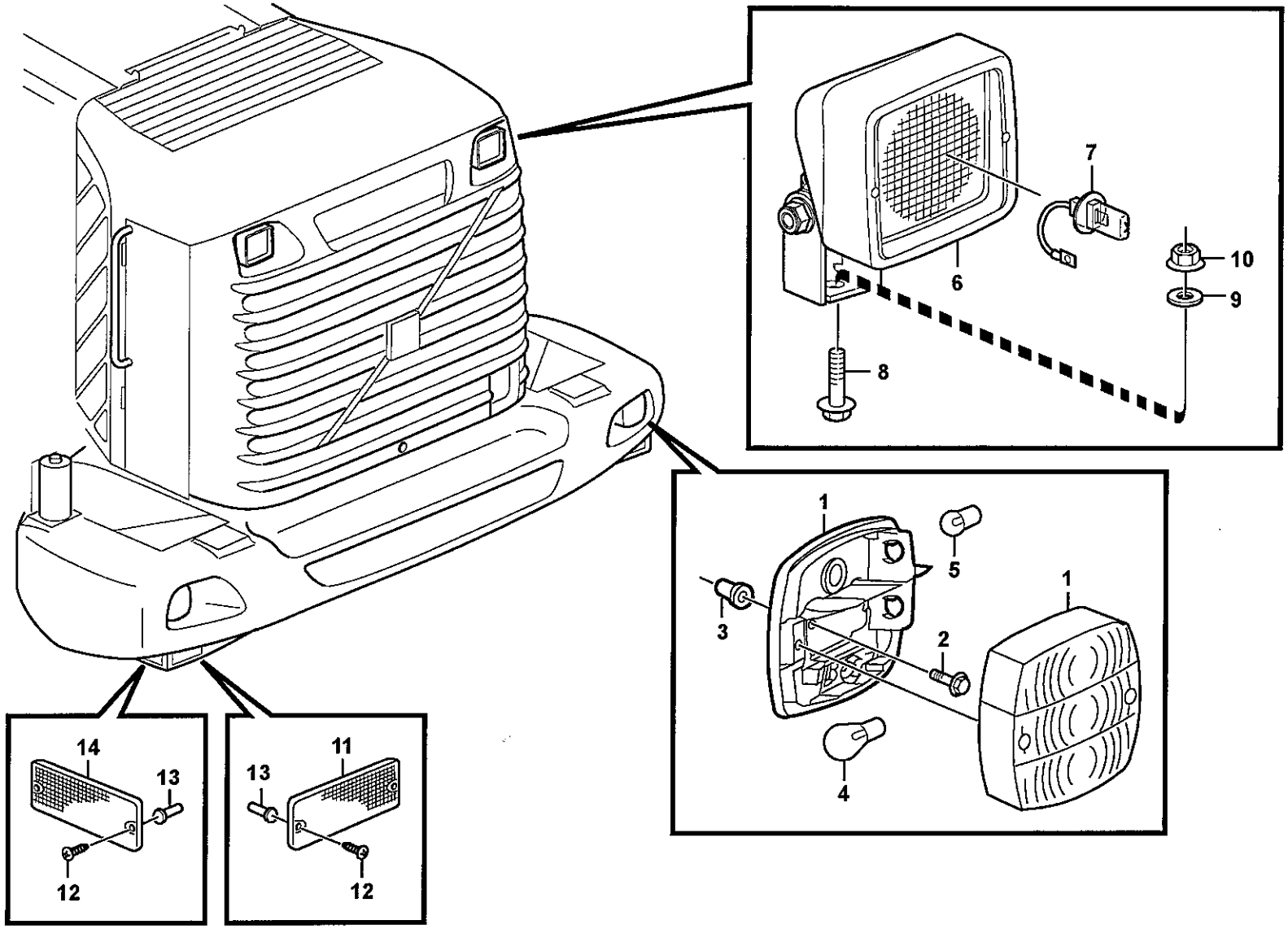

Volvo Construction Equipment

1031089

Fig.	Part No.	Quantity 1	2	3	PS	KIT	Description	Dénomination	Bezeichnung	Denominación	Benämning	Notes
1	**VOE 11039553**	2					Tail Light	Feu Ar	Heckleuchte	Piloto Trasero	Baklykta	
2	**VOE 969587**	4					6-pt skt screw	Vis creuse de 6	Hohlschraube	Racor 6-dientes	Sextandhålskruv	
3	**VOE 930761**	4					Expanding Nut	Ecrou Expandeur	Spreizmutter	Tuerca Expan	Expandermutter	
4	**VOE 967708**	4					Bulb	Ampoule	Glühlampe	Ampolla	Glödlampa	21W
5	**VOE 967710**	2					Bulb	Ampoule	Glühlampe	Bombilla	Glödlampa	10W
6	**VOE 11170009**	2					Work Lamp	Lampe Travail	Arbeitslampe	Lampara Trabajo	Arbetslampa	
7	**VOE 943903**	2					•Bulb	•Ampoule	•Glühlampe	•Bombilla	•Glödlampa	70W
8	**VOE 946329**	2					Flange screw	Vis à bride	Flanschschraube	Torn embridado	Flänsskruv	
9	**VOE 13960143**	2					Washer	Rondelle	Scheibe	Arandela	Bricka	
10	**VOE 13971095**	2					Flange nut	Ecrou accouple.	Bundmutter	Tuerca embridad	Flänsmutter	
11	**VOE 11039276**	2					Reflector	Catadioptre	Reflektor	Reflector	Reflektor	RED
12	**VOE 13969516**	8					Screw	Vis	Schraube	Tornillo	Skruv	
13	**VOE 930757**	8					Expanding Nut	Ecrou Expandeur	Spreizmutter	Tuerca Expan	Expandermutter	
14	**VOE 1578835**	2					Side Mkg Refl	Reflect.lateral	Seitenrefl Band	Captafaros Lat	Sidomark.reflex	YELL

1		**Belysning, bakre** **Alumbrado, trasero** **Beleuchtung, hinter** **Eclairage, arriére** **Lighting, rear**	Catalogue id **20108**	Group **353**
2				
3			Illustr. No **1031089**	Section **100**
4			Issue **VOE 63A9920108**	Page **241**
5		**33526**		

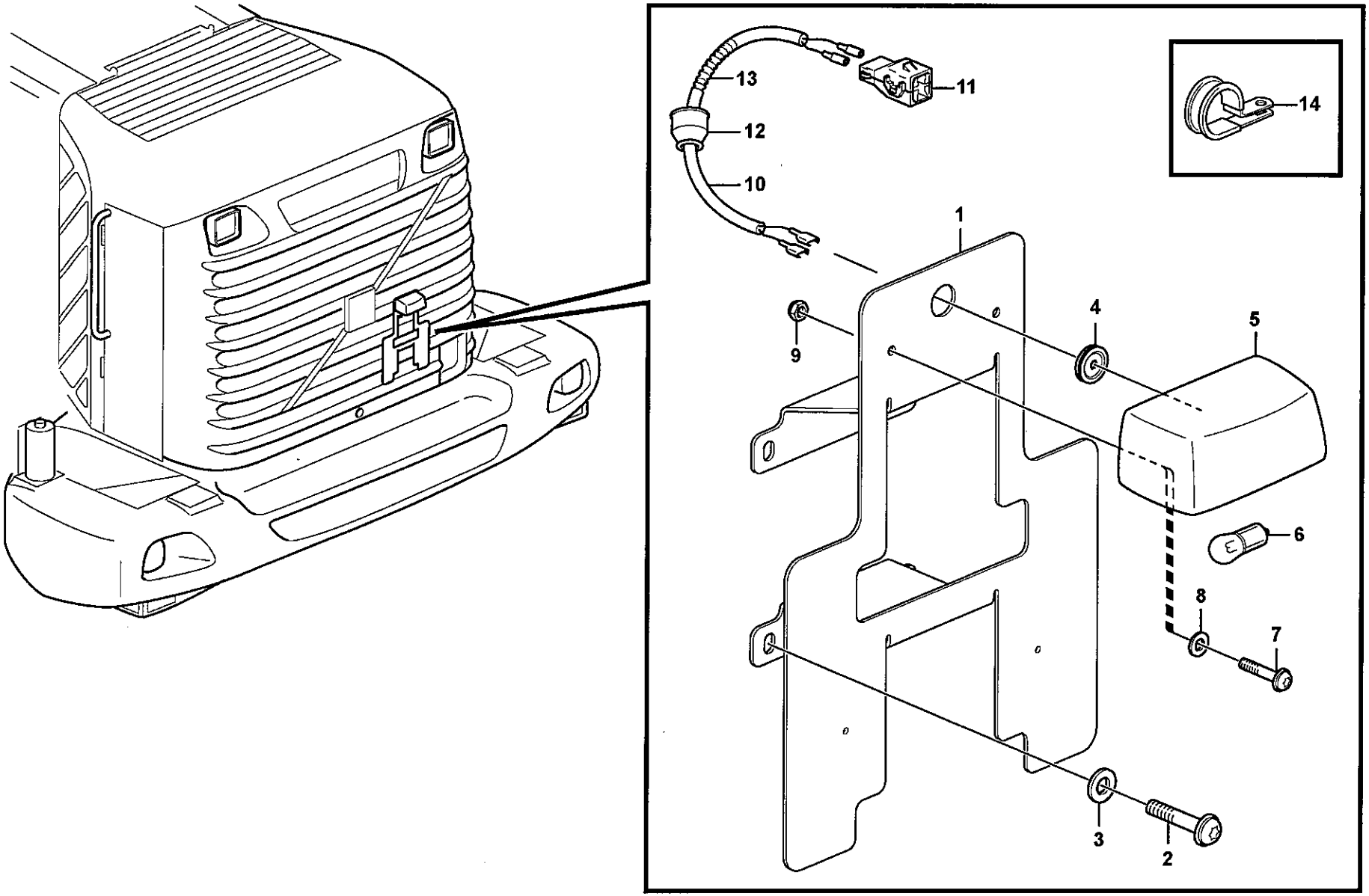

Volvo Construction Equipment
1031133

Fig.	Part No.	Quantity 1	2	3	PS	KIT	Description	Dénomination	Bezeichnung	Denominación	Benämning	Notes
1	**VOE 11400638**	1					Lic Plate Rtnr	Porte-plaque No	Kennzeichenhakt	Sop Matricula	Nummerplåthåll	
2	**VOE 969420**	4					6-pt skt screw	Vis creuse de 6	Hohlschraube	Racor 6-dientes	Sextandhålskruv	
3	**VOE 960139**	4					Washer	Rondelle	Scheibe	Arandela	Bricka	
4	**VOE 941267**	1					Plug	Bouchon	Stopfen	Tapon	Plugg	
5	**VOE 11147756**	1					Sign Lamp	Eclairag.plaque	Kennzeichenleuchte	Lampara Letrero	Skyltlykta	
6	**VOE 967710**	1					Bulb	Ampoule	Glühlampe	Bombilla	Glödlampa	10W
7	**VOE 13969516**	2					Screw	Vis	Schraube	Tornillo	Skruv	
8	**VOE 960137**	2					Washer	Rondelle	Scheibe	Arandela	Bricka	
9	**VOE 13963103**	2					Lock nut	Contre-ecrou	Sicherungsmutter	Contratuerca	Låsmutter	
10	**VOE 11171241**	1					Cable harness	Faisceau cables	Kabelbaum	Manojo cables	Ledningsmatta	
							•CONNECTED TO:	•CONNECTÉ A:	•ANGESCHLOSSEN:	•CONECTADO A:	•ANSLUTER TILL:	
							••Wire harness	••Faisceau cables	••Kabelbaum	••Manojo cables	••Ledningsmatta	RE
							••Sign Lamp	••Eclairag.plaque	••Kennzeichenleuchte	••Lampara Letrero	••Skyltlykta	
11	**VOE 8143240**	1					•Insulator	•Isolateur	•Isolator	•Aislador	•Isolator	
12	**VOE 11039397**	1					•End Sleeve	•Douille Extrem.	•Aderendhülse	•Manguito Final	•Ändhylsa	
13	**VOE 4803746**	REQ					•Hose	•Durit	•Schlauch	•Tubo flexible	•Slang	
	VOE 4821294	2					•Ht-shrnk Tubing	•Tube Etranglem.	•Schrumpfhulle	•Manguera Contra	•Krympslang	
14	**VOE 952627**	1					Clamp	Pince Serrage	Klemme	Abrazadera	Klämma	ID = 12,7 MM, ID =6,8 MM
	VOE 13949746	1					Clamp	Pince Serrage	Klemme	Abrazadera	Klämma	ID = 12,7 MM, ID = 9 MM

1	
2	
3	
4	
5	

Nummerskyltsbelysning.
Alumbrado places matricula.
Nummernschildbeleuchtung.
Eclairage de plaque.
Sign lamp.

83398

Catalogue id	Group
20108	**353**
Illustr. No	Section
1031133	**200**
Issue	Page
VOE 63A9920108	**243**

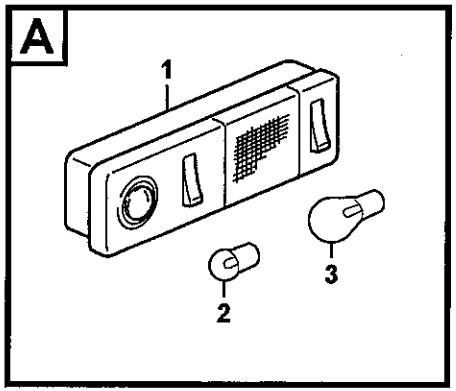

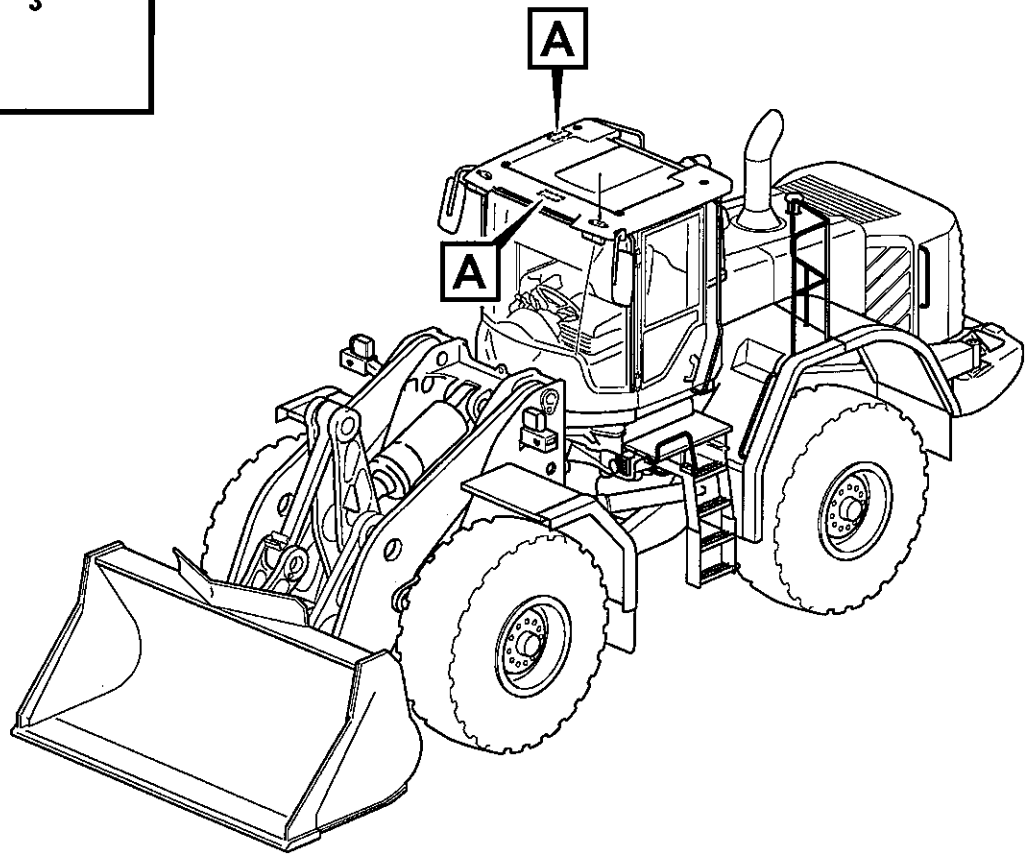

Volvo Construction Equipment

1031085

Fig.	Part No.	Quantity 1	2	3	4	5	PS	KIT	Description	Dénomination	Bezeichnung	Denominación	Benämning	Notes
1	**VOE 20438083**	2							Interior Lamp	Lampe Inter.	Innenleuchte	Lamp Interior	Innerlampa	
2	**VOE 967710**	2							•Bulb	•Ampoule	•Glühlampe	•Bombilla	•Glödlampa	10W
3	**VOE 967708**	2							•Bulb	•Ampoule	•Glühlampe	•Ampolla	•Glödlampa	21W

1		**Belysning, hytt** **Alumbrado, cabina** **Beleuchtung, Kabine** **Eclairage, cabine** **Lighting, cab**	Catalogue id **20108**	Group **354**
2			Illustr. No **1031085**	Section **100**
3				
4			Issue **VOE 63A9920108**	Page **245**
5		**33527**		

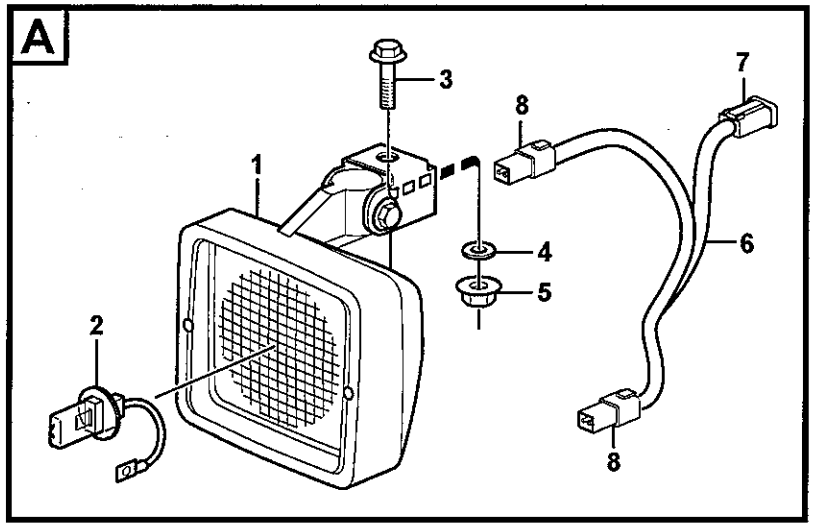

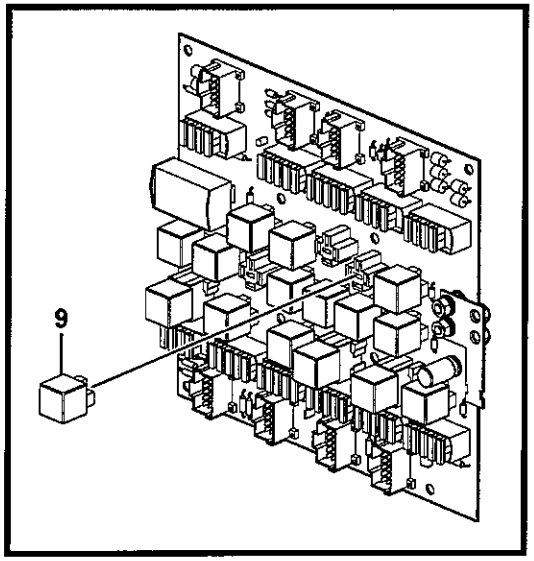

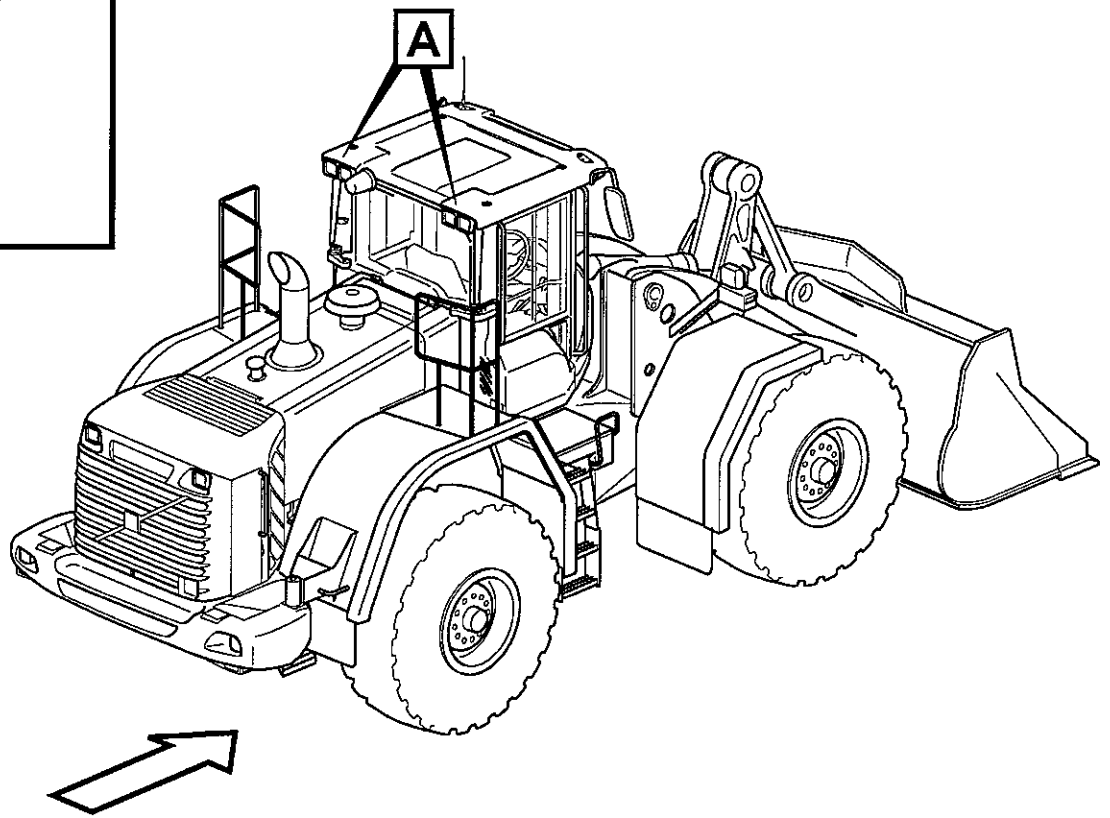

Volvo Construction Equipment

1031256

Fig.	Part No.	Quantity 1	2	3	PS	KIT	Description	Dénomination	Bezeichnung	Denominación	Benämning	Notes
1	**VOE 11170010**	4	2				Work Lamp	Lampe Travail	Arbeitslampe	Lampara Trabajo	Arbetslampa	
2	**VOE 943903**	4	2				•Bulb	•Ampoule	•Glühlampe	•Bombilla	•Glödlampa	24V/70W
3	**VOE 946329**	4	2				Flange screw	Vis à bride	Flanschschraube	Torn embridado	Flänsskruv	
4	**VOE 13960143**	4	2				Washer	Rondelle	Scheibe	Arandela	Bricka	
5	**VOE 13971095**	4	2				Flange nut	Ecrou accouple.	Bundmutter	Tuerca embridad	Flänsmutter	
6	**VOE 11171733**	2					Cable harness	Faisceau cables	Kabelbaum	Manojo cables	Ledningsmatta	
7	**VOE 14370761**	2					•Receptacle	•Prise	•Anschlussbuchse	•Enchufe Hembra	•Honuttag	
8	**VOE 874955**	4					•Insulator	•Isolateur	•Isolator	•Aislador	•Isolator	
9	**VOE 20374662**	1	1				Relay	Relais	Relais	Rele	Relä	RE04

1	83493	**Arbetsbelysning, bak.** **Alumbrado de trabajo, trasero.** **Arbeitsscheinwerfer, hinter.** **Phare de travail, AR.** **Work lights, rear.**
2	83492	
3		
4		
5		

Catalogue id **20108**	Group **356**
Illustr. No **1031256**	Section **100**
Issue **VOE 63A9920108**	Page **247**

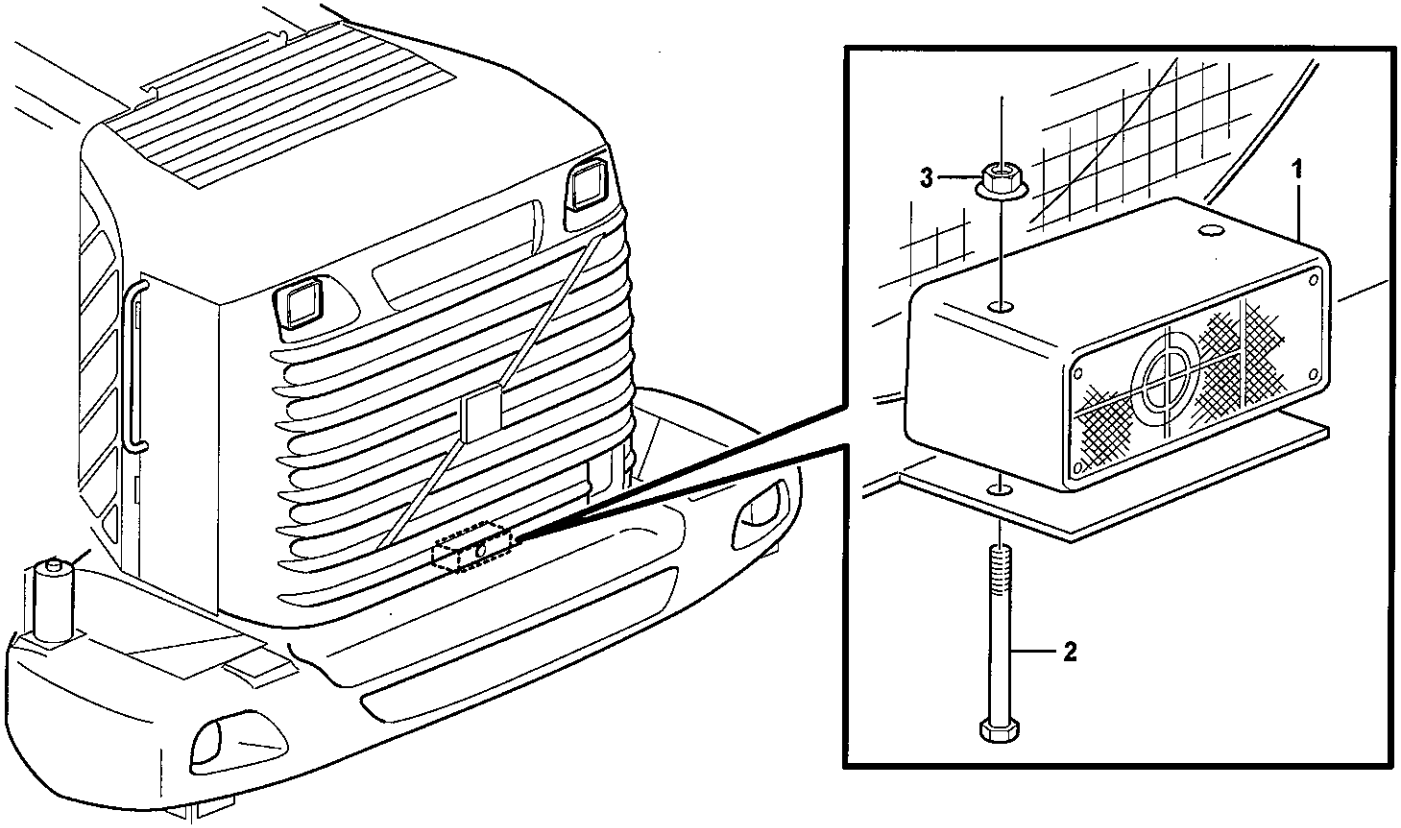
3
1
2

Fig.	Part No.	Quantity 1	2	3	PS	KIT	Description	Dénomination	Bezeichnung	Denominación	Benämning	Notes
1	**VOE 11039728**	1					B-up Wrn Unit	Avertisse.recul	Rückfahrwarner	Avisador Retroc	Backvarnare	
2	**VOE 13965190**	2					Screw	Vis	Schraube	Tornillo	Skruv	
3	**VOE 13971095**	2					Flange nut	Ecrou accouple.	Bundmutter	Tuerca embridad	Flänsmutter	

1		**Backvarnare.** **Señal acústica de marcha atrás.** **Rückfahrwarner.** **Avertisseur de recul.** **Back-up warning unit.**	Catalogue id **20108**	Group **362**
2			Illustr. No **1031135**	Section **100**
3				
4			Issue **VOE 63A9920108**	Page **249**
5		**82159**		

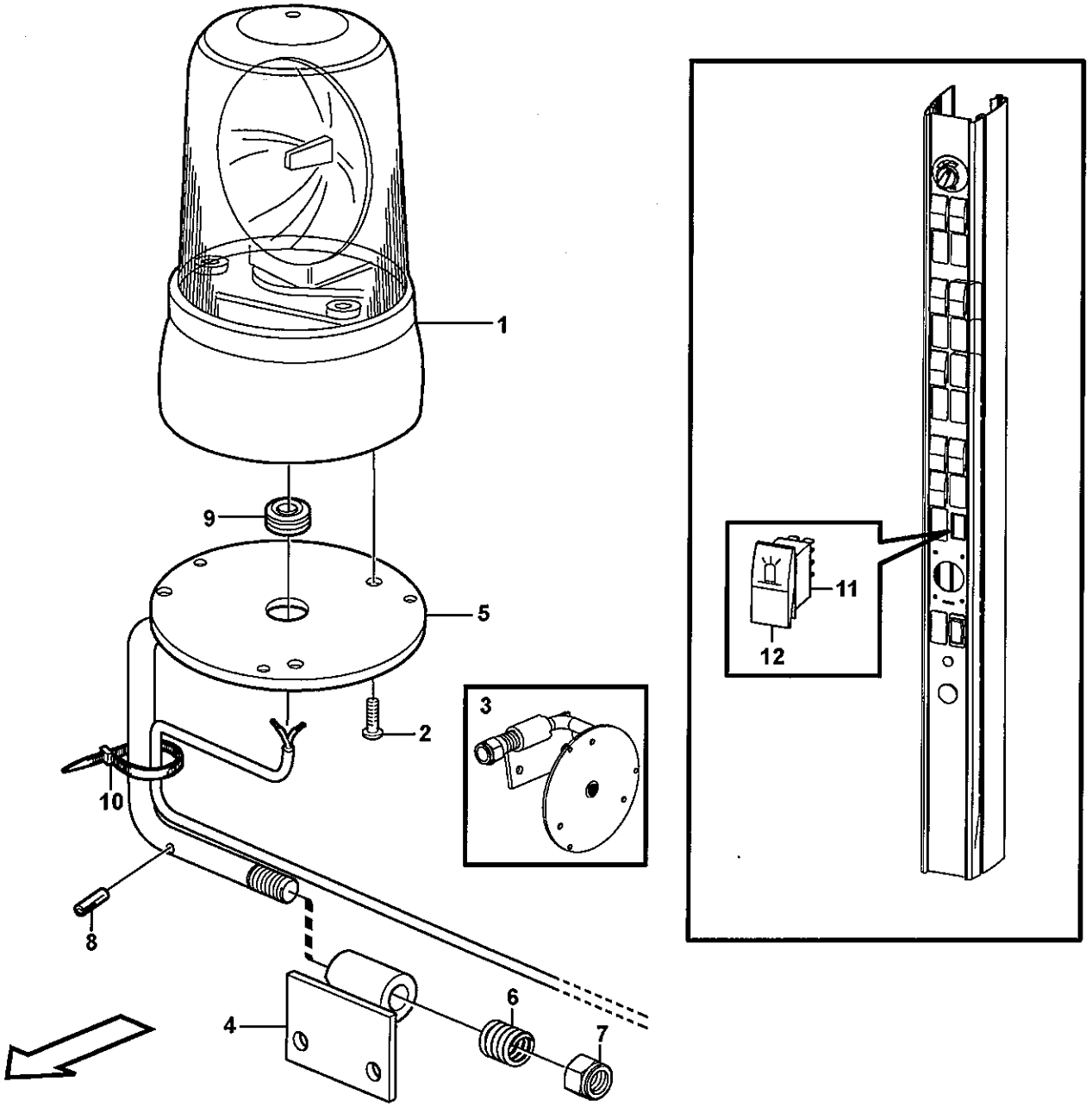

Volvo Construction Equipment
1023966

Fig.	Part No.	Quantity 1	2	3	PS	KIT	Description	Dénomination	Bezeichnung	Denominación	Benämning	Notes
1		1					Lamp	Lampe	Leuchte	Lampara	Lykta	See group 362, Page 253
2	**VOE 976155**	3					Screw	Vis	Schraube	Tornillo	Skruv	
3	**VOE 11412552**	1					Release Mech	Dis.rabattement	Klappvorrichtg	Mecanismo Lib	Fällningsanordn	
4	**VOE 11412553**	1					•Attachment	•Fixation	•Halterung	•Fijacion	•Fäste	
5	**VOE 11412556**	1					•Attachment	•Fixation	•Halterung	•Fijacion	•Fäste	
6	**VOE 4935756**	1					•Spring	•Ressort	•Feder	•Muelle	•Fjäder	
7	**VOE 13967934**	1					•Flange Lock Nut	•Contre écrou bride	•Flanschmutter	•Contratuer Embr	•Flänslåsmutter	
8	**VOE 13961647**	1					•Pin	•Goupille	•Stift	•Pasador	•Pinne	
9	**VOE 941267**	2					•Plug	•Bouchon	•Stopfen	•Tapon	•Plugg	
10	**VOE 4881440**	2					Strip Clamp	Ruban Serrage	Kabelbinder	Abraz Cinta	Bandklamma	
11	**VOE 70377101**	1					Switch	Commutateur	Schalter	Contactor	Strömställare	
12	**VOE 11428013**	1					Rocker Arm	Culbuteur	Kipphebel	Balancin	Vipparm	

1		**Roterande varningsljus.** **Farol de señal con luz revolvedora.** **Drehfeuerleuchte.** **Avertisseur lumineux à feu tournant.** **Revolving warning light.**
2		
3		
4		
5		**83074**

Catalogue id **20108**	Group **362**
Illustr. No **1023966**	Section **150**
Issue **VOE 63A9920108**	Page **251**

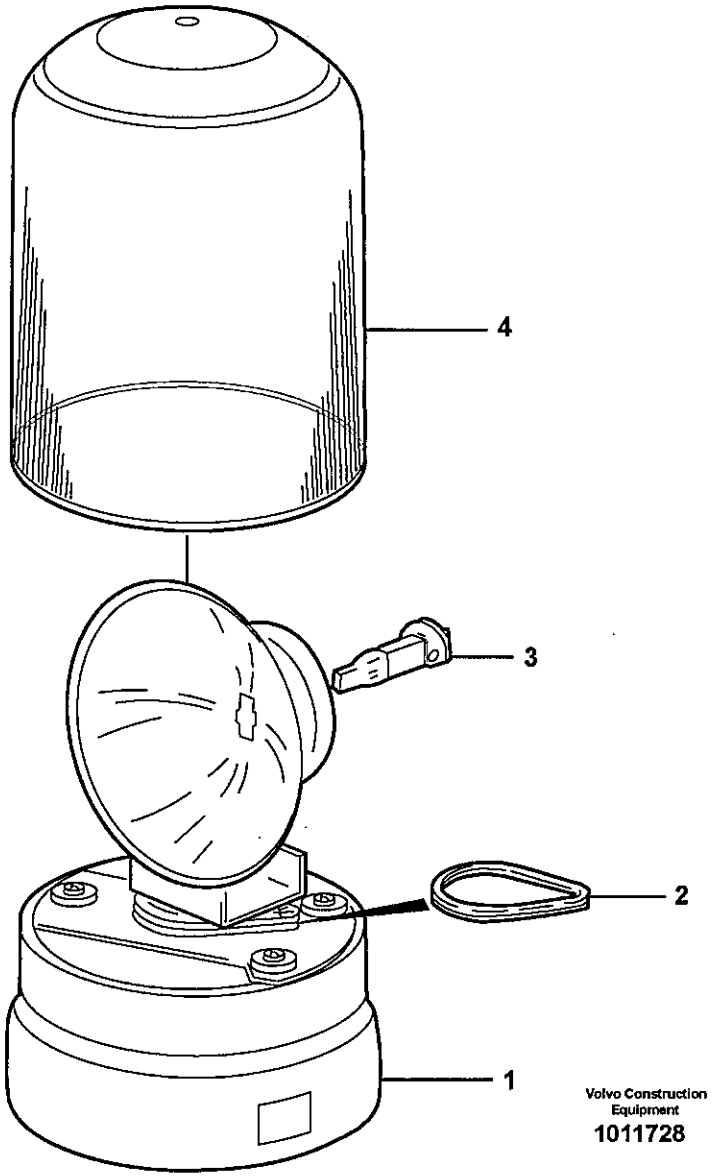
4
3
2
1
Volvo Construction Equipment
1011728

Fig.	Part No.	Quantity 1	2	3	PS	KIT	Description	Dénomination	Bezeichnung	Denominación	Benämning	Notes
	VOE 11170098	1					Rotating Beacon	Gyrophare	Rundumkennleuchte	Luz Rotativa Emerge..	Roterande Varningslj.	
1		1			NS		•Housing	•Carter	•Gehäuse	•Carter	•Hus	
2	**VOE 11994484**	1					•Drive Belt	•Courroie Transm	•Treibriemen	•Correa Motriz	•Drivrem	2 PCS
3	**VOE 943904**	1					•Bulb	•Ampoule	•Glühlampe	•Ampolla	•Glödlampa	70W
4	**VOE 11713980**	1					•Lens	•Verre	•Lichtscheibe	•Lente	•Glas	

1		**Roterande varningslykta.** **Faro de advertencia giratorio.** **Drehfeuerleuchte.** **Avertisseur lumineux à feu tournant.** **Rotating beacon.**	Catalogue id **20108**	Group **362**
2				
3			Illustr. No **1011728**	Section **200**
4				
5		**83074**	Issue **VOE 63A9920108**	Page **253**

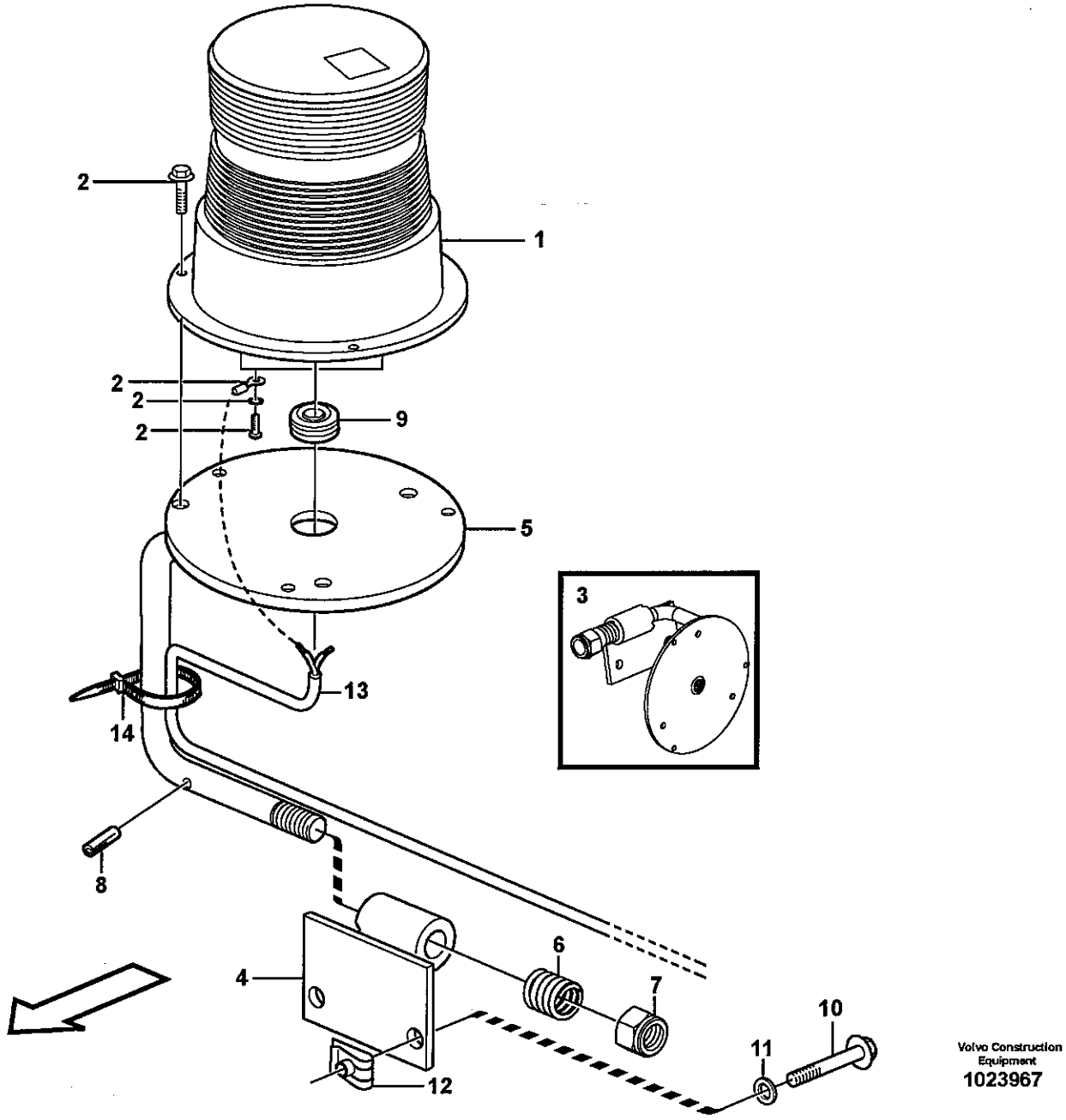

Volvo Construction Equipment
1023967

Fig.	Part No.	Quantity 1	2	3	PS	KIT	Description	Dénomination	Bezeichnung	Denominación	Benämning	Notes
1	**VOE 11170087**	1					Rotating Beacon	Gyrophare	Rundumkennleuchte	Luz Rotativa Emerge	Roterande Varningslj.	
2		REQ			NS		•Mounting Kit	•Kit Montage	•Einbausatz	•Juego Montaje	•Monteringssats	
3	**VOE 11412552**	1					Release Mech	Dis.rabattement	Klappvorrichtg	Mecanismo Lib	Fällningsanordn	
4	**VOE 11412553**	1					•Attachment	•Fixation	•Halterung	•Fijacion	•Fäste	
5	**VOE 11412556**	1					•Attachment	•Fixation	•Halterung	•Fijacion	•Fäste	
6	**VOE 4935756**	1					•Spring	•Ressort	•Feder	•Muelle	•Fjäder	
7	**VOE 13967934**	1					•Flange Lock Nut	•Contre écrou bride	•Flanschmutter	•Contratuer Embr	•Flänslåsmutter	
8	**VOE 13961647**	1					•Pin	•Goupille	•Stift	•Pasador	•Pinne	
9	**VOE 941267**	2					•Plug	•Bouchon	•Stopfen	•Tapon	•Plugg	
10	**VOE 13945444**	2					Flange screw	Vis à bride	Flanschschraube	Torn embridado	Flänsskruv	
11	**VOE 13960141**	2					Washer	Rondelle	Scheibe	Arandela	Bricka	
12	**VOE 13949867**	2					Spring Nut	Ecrou Ressort	Fed. Schliessmutter	Tuerca Resorte	Fjädermutter	
13	**VOE 11170891**	1					Cable harness	Faisceau cables	Kabelbaum	Manojo cables	Ledningsmatta	
14	**VOE 4881440**	5					Strip Clamp	Ruban Serrage	Kabelbinder	Abraz Cinta	Bandklamma	

1		**Roterande varningsljus.** **Farol de señal con luz revolvedora.** **Drehfeuerleuchte.** **Avertisseur lumineux à feu tournant.** **Revolving warning light.**	Catalogue id **20108**	Group **362**
2				
3			Illustr. No **1023967**	Section **250**
4				
5		**83355**	Issue **VOE 63A9920108**	Page **255**

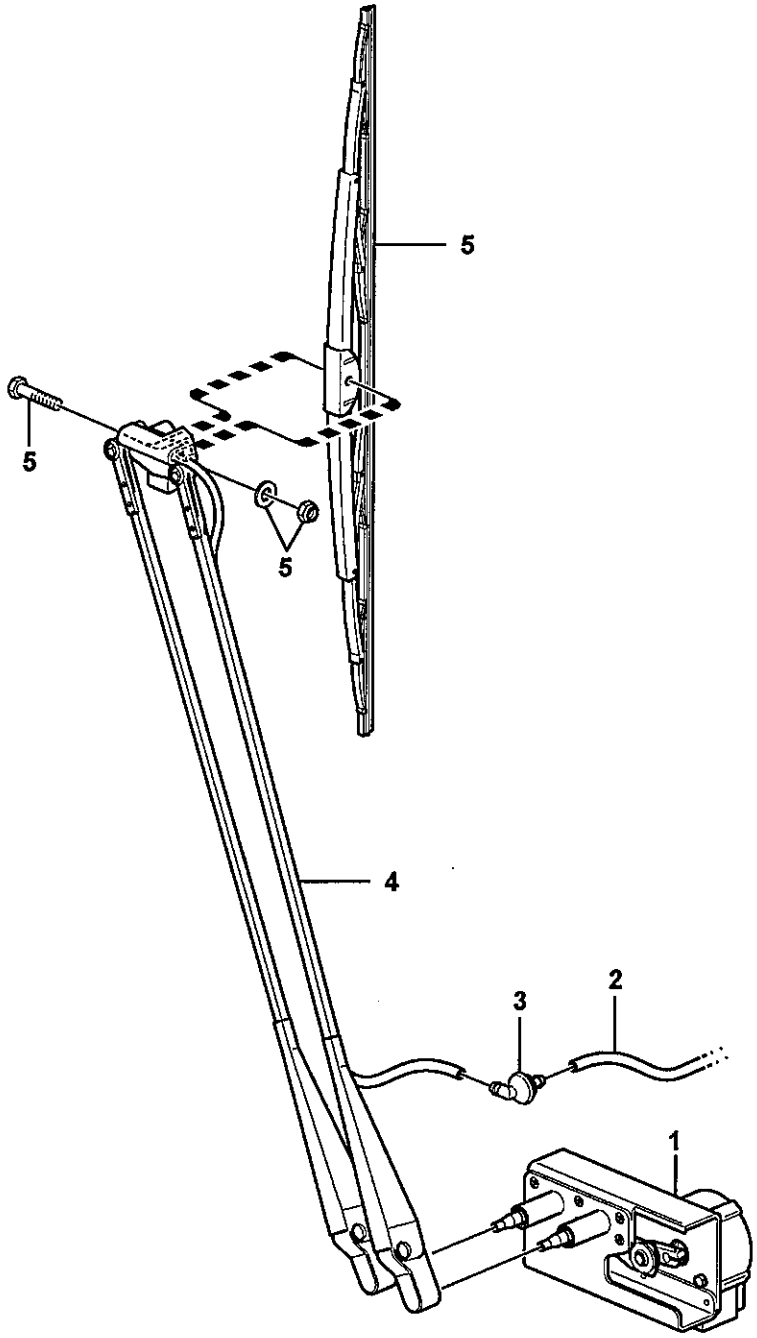

Volvo Construction Equipment
1024508

Fig.	Part No.	Quantity 1	2	3	P S	K I T	Description	Dénomination	Bezeichnung	Denominación	Benämning	Notes
1	**VOE 11444264**	1					Wiper Motor	Moteur essuie glace	Wischermotor	Motor l.p.	Torkarmotor	
2	**VOE 1304841**	REQ					Hose	Durit	Schlauch	Tubo flexible	Slang	L = 2200 MM
3	**VOE 14508639**	1					Elbow	Coude	Winkel	Angulo	Vinkel	
4	**VOE 11170167**	1					Wiper Arm	Bras Essu.glac.	Wischerarm	Brazo Limpiapar	Torkararm	
5	**VOE 14508629**	1					Wiper blade	Balai essuie glace	Wischerblatt	Escobilla l.p.	Torkarblad	

1		**Vindrutetorkare, fram** **Limpiaparabrisas, delantero** **Scheibenwischer, vorne** **Essuie-vitre, avant** **Windshield wiper, front**	Catalogue id **20108**	Group **363**
2			Illustr. No **1024508**	Section **100**
3				
4			Issue **VOE 63A9920108**	Page **257**
5				

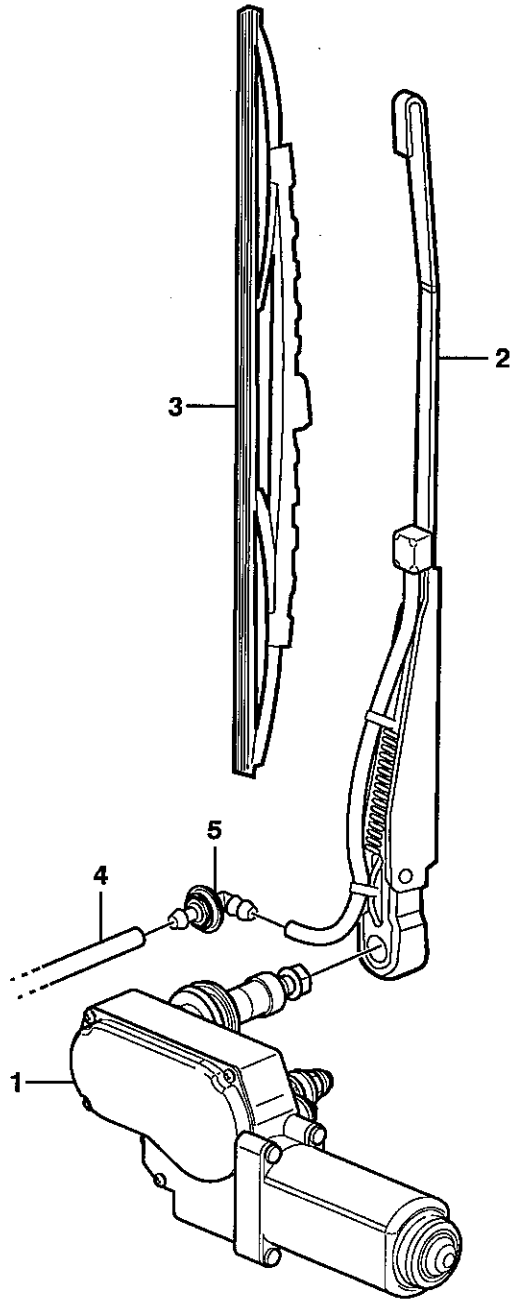

Volvo Construction Equipment
1024513

Fig.	Part No.	Quantity 1	2	3	PS	KIT	Description	Dénomination	Bezeichnung	Denominación	Benämning	Notes
1	**VOE 15010653**	1					Wiper motor	Mot.essui.glace	Wischermotor	Motor limp	Torkarmotor	(VOE 11170169)
2	**VOE 11170170**	1					Wiper Arm	Bras Essu.glac.	Wischerarm	Brazo Limpiapar	Torkararm	
3	**VOE 11170171**	1					Wiper blade	Balai essuie glace	Wischerblatt	Escobilla l.p.	Torkarblad	
4	**VOE 1304841**	REQ					Hose	Durit	Schlauch	Tubo flexible	Slang	L = 2800 MM
5	**VOE 14508639**	1					Elbow	Coude	Winkel	Angulo	Vinkel	

1	
2	
3	
4	
5	

Vindrutetorkare, bak
Limpiaparabrisas, trasero
Scheibenwischer, hinten
Essuie-vitre, arrière
Windshield wiper, rear

Catalogue id **20108**	Group **363**
Illustr. No **1024513**	Section **150**
Issue **VOE 63A9920108**	Page **259**

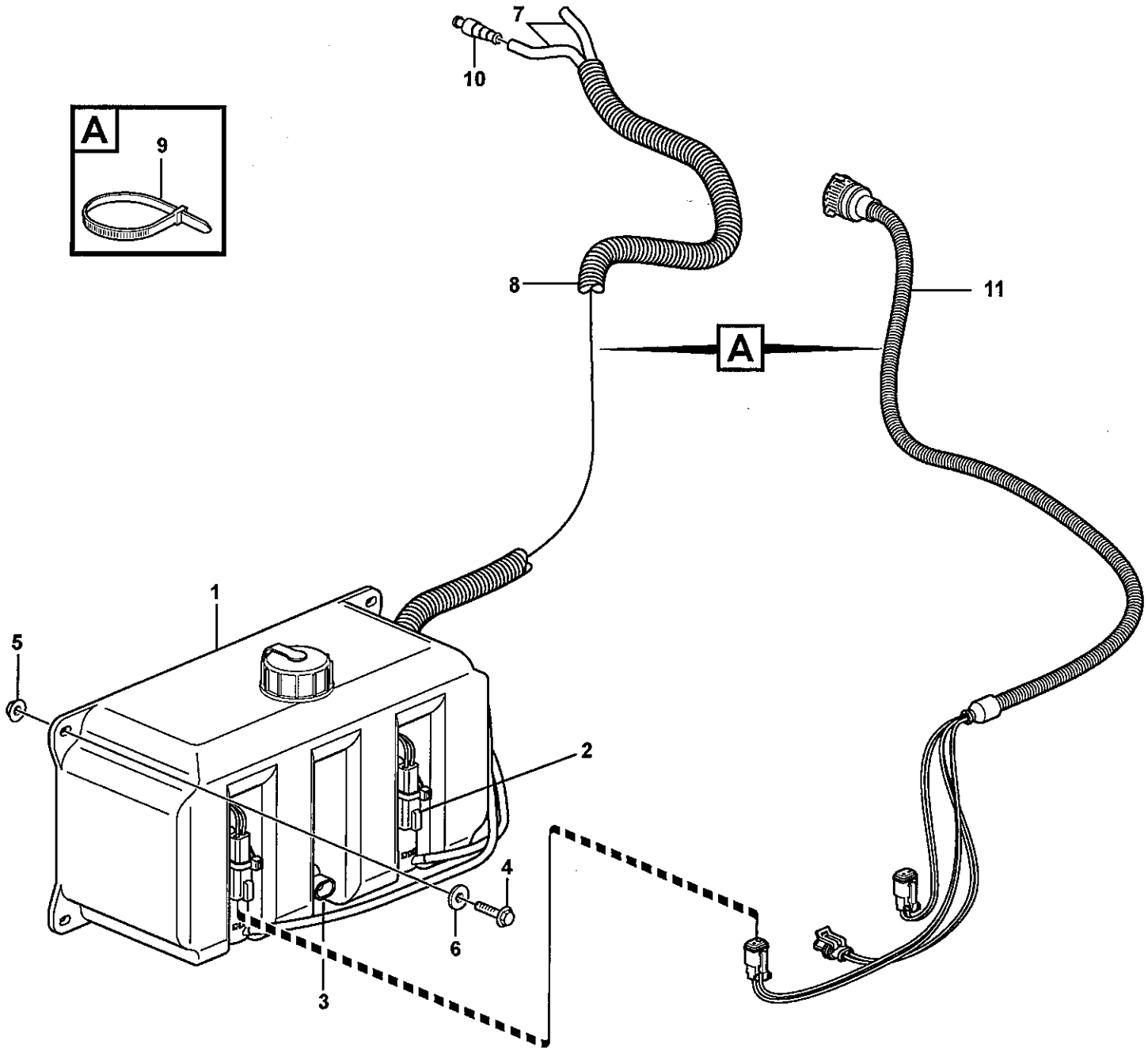

Volvo Construction Equipment
1031386

Fig.	Part No.	Quantity 1	2	3	PS	KIT	Description	Dénomination	Bezeichnung	Denominación	Benämning	Notes
1	**VOE 11170287**	1					Reservoir	Reservoir	Behälter	Deposito	Behållare	
2	**111716534**	2					•Washer Motor	•Mote.lave-glace	•Spulpumpenmotor	•Motor Rociador	•Spolarmotor	
3		1			NS		•Level sensor	•Detecteur niveau	•Fullstandgeber	•Emisor nivel	•Nivågivare	SE3601
4	**VOE 13946934**	2					Screw	Vis	Schraube	Tornillo	Skruv	
5	**VOE 13945407**	2					Nut	Ecrou	Mutter	Tuerca	Mutter	
6	**VOE 960139**	2					Washer	Rondelle	Scheibe	Arandela	Bricka	
7	**VOE 1304841**	REQ					Hose	Durit	Schlauch	Tubo flexible	Slang	
8	**VOE 4803751**	REQ					Hose	Durit	Schlauch	Tubo flexible	Slang	L = 790 mm
9	**VOE 4881440**	5					Strip Clamp	Ruban Serrage	Kabelbinder	Abraz Cinta	Bandklamma	
10	**VOE 667352**	1					Check valve	Valve antiretour	Rückschlagventil	Válvula de retención	Backventil	
11		1					Cable harness	Faisceau cables	Kabelbaum	Manojo cables	Ledningsmatta	See group 371, Page 313

1		**Vindrutespolare** **Lavaparabrisas** **Scheibenwaschanlage** **Lave - glace** **Windshield washer**	Catalogue id **20108** / Group **363**
2			
3			Illustr. No **1031386** / Section **200**
4			
5			Issue **VOE 63A9920108** / Page **261**

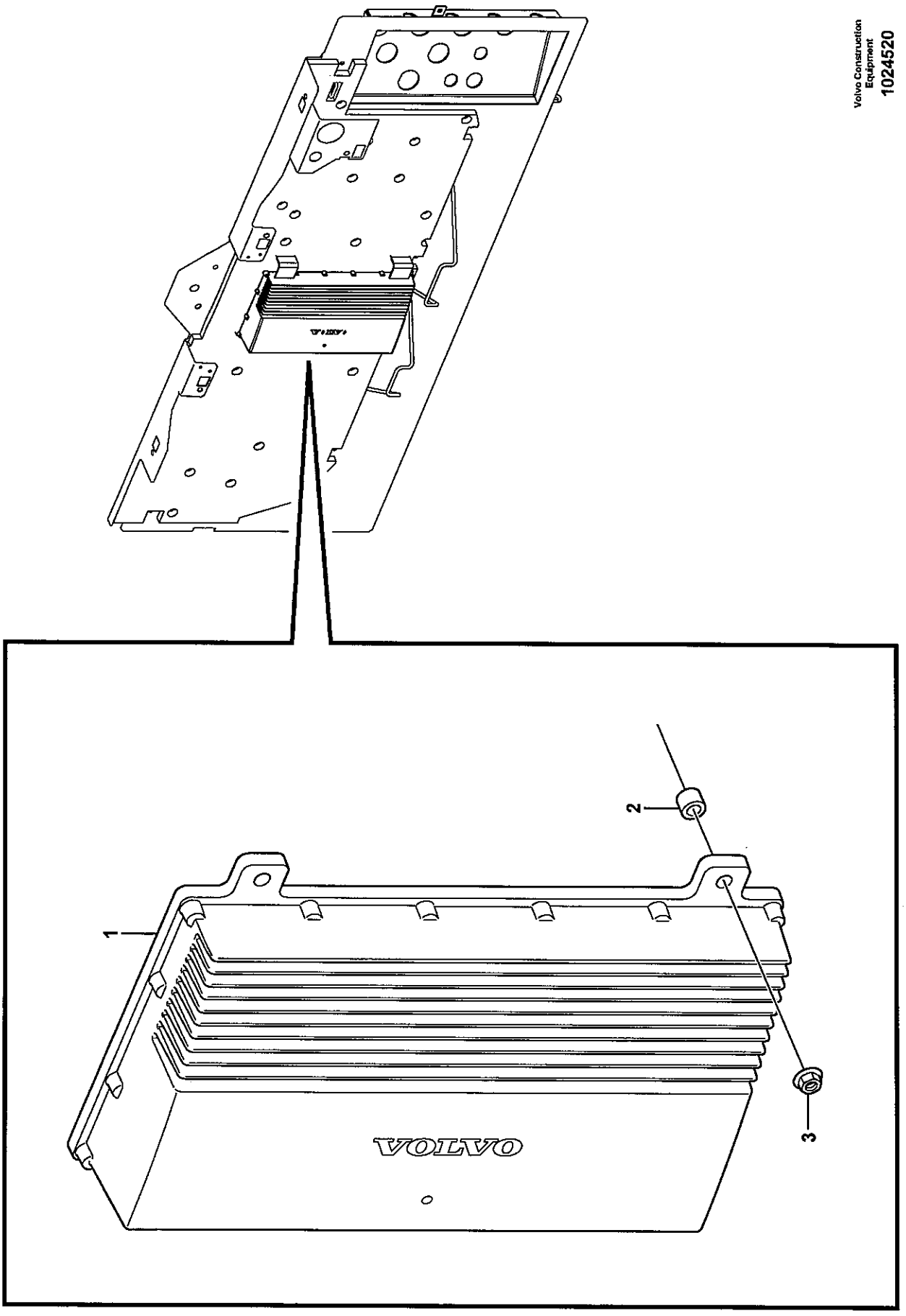
1
2
3
VOLVO

Fig.	Part No.	Quantity 1	2	3	PS	KIT	Description	Dénomination	Bezeichnung	Denominación	Benämning	Notes
1	**VOE 11443500**	1					Electronic unit	Unité électronique	Elektronikeinheit	Unidad electrón	Elektronikenhet	VECU
2	**VOE 930418**	3					Spacer Ring	Bagu.entretoise	Abstandring	Anillo Dist	Distansring	
3	**VOE 13949278**	3					Flange Lock Nut	Contre écrou bride	Flanschmutter	Contratuer Embr	Flänslåsmutter	

1		**Elektronikenhet** **Unidad electrónica** **Elektronikeinheit** **Unité électronique** **Electronic unit**	Catalogue id **20108**	Group **366**
2				
3			Illustr. No **1024520**	Section **100**
4				
5			Issue **VOE 63A9920108**	Page **263**

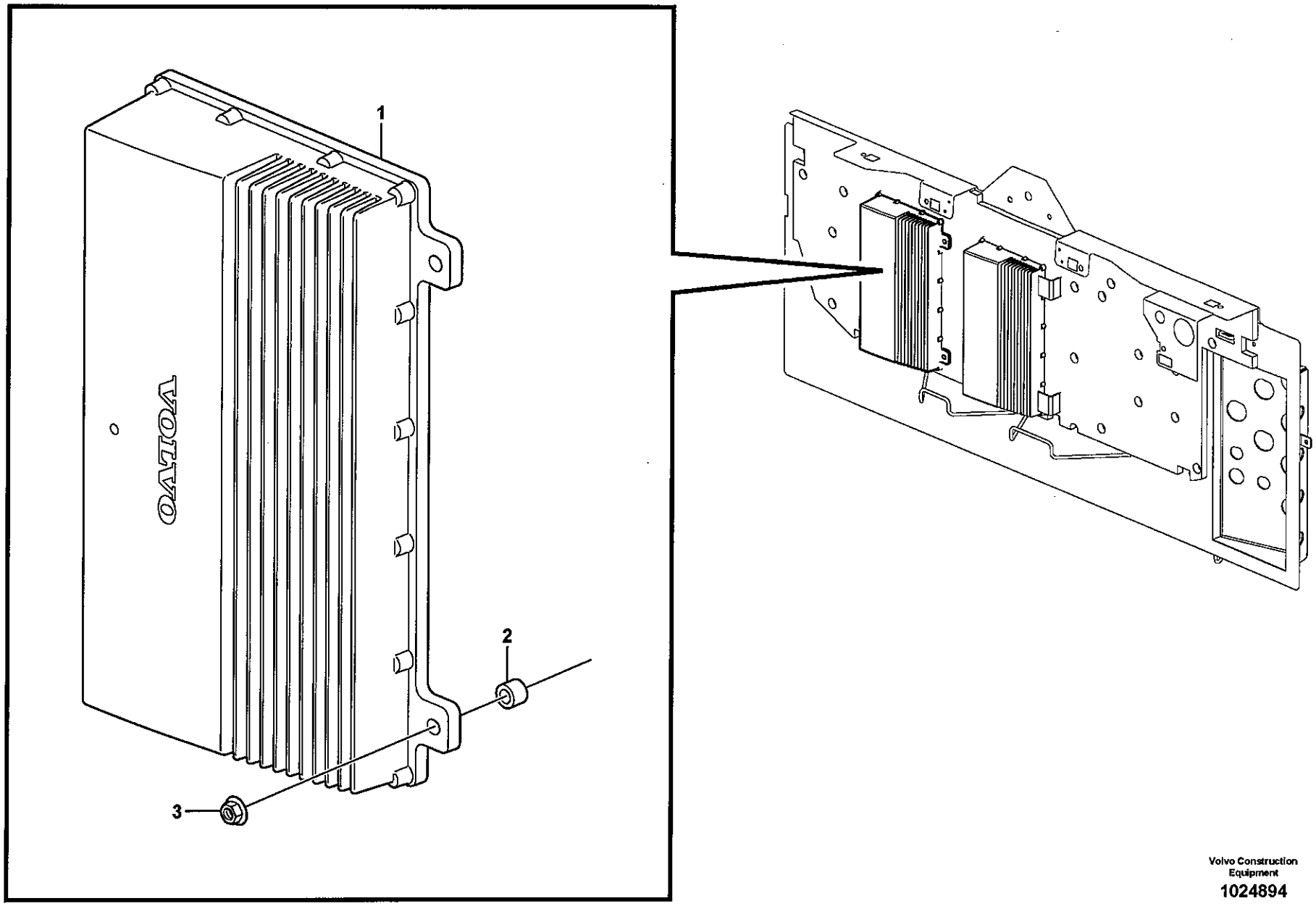

Volvo Construction Equipment
1024894

Fig.	Part No.	Quantity 1	2	3	PS	KIT	Description	Dénomination	Bezeichnung	Denominación	Benämning	Notes
1	**VOE 11443700**	1					Electronic unit	Unité électronique	Elektronikeinheit	Unidad electrón	Elektronikenhet	V2-ECU
2	**VOE 930418**	3					Spacer Ring	Bagu.entretoise	Abstandring	Anillo Dist	Distansring	
3	**VOE 13949278**	3					Flange Lock Nut	Contre écrou bride	Flanschmutter	Contratuer Embr	Flänslåsmutter	

1		**Elektronikenhet** **Unidad electrónica** **Elektronikeinheit** **Unité électronique** **Electronic unit**	Catalogue id **20108**	Group **366**
2			Illustr. No **1024894**	Section **150**
3			Issue **VOE 63A9920108**	Page **265**
4				
5		**83087, 83272, 83273, 83274, 83275, 83277**		

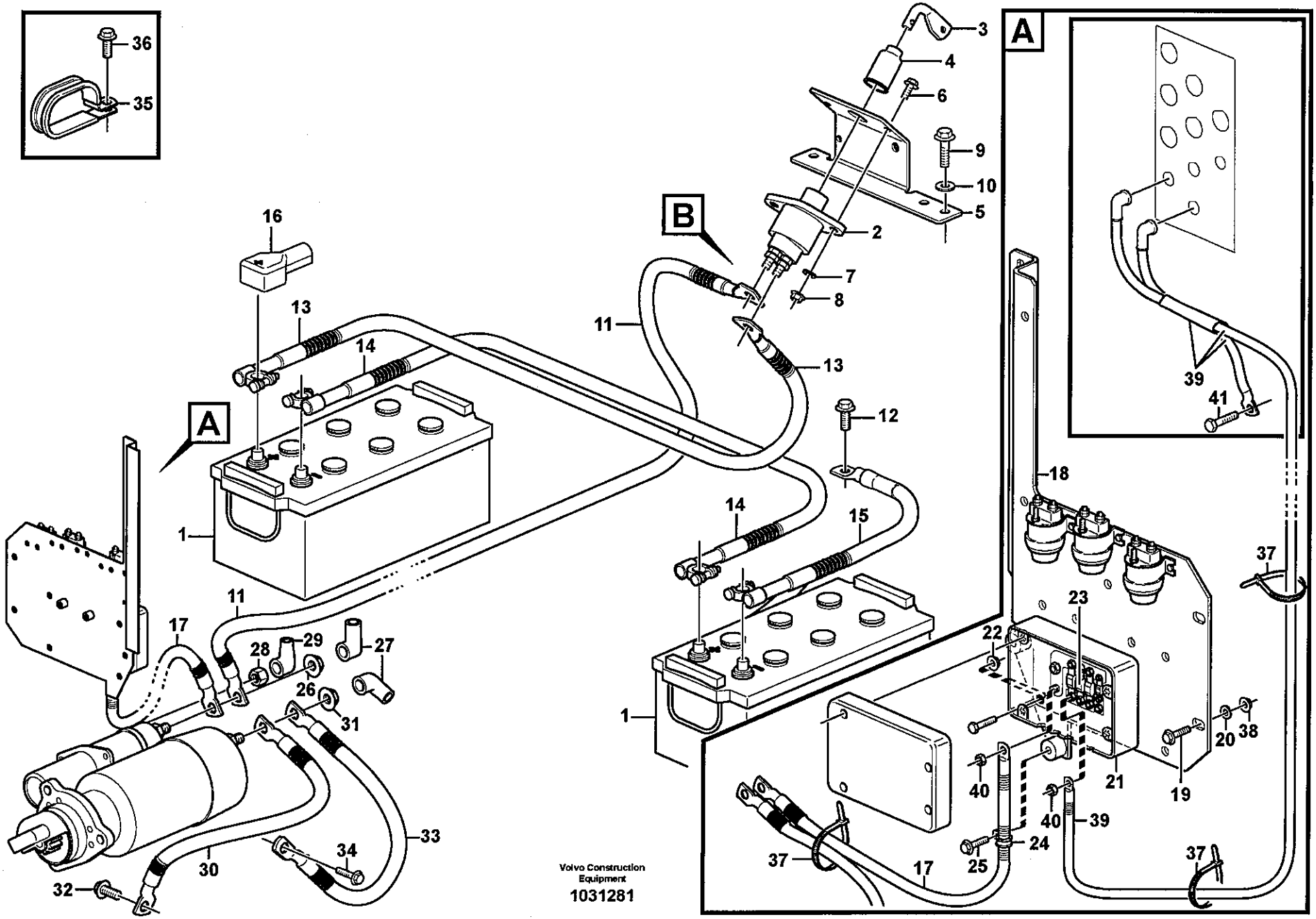
A
B
A
1
2
3
4
5
6
7
8
9
10
11
12
13
14
15
16
17
18
19
20
21
22
23
24
25
26
27
28
29
30
31
32
33
34
35
36
37
38
39
40
41
Volvo Construction Equipment
1031281

Fig.	Part No.	Quantity 1	2	3	PS	KIT	Description	Dénomination	Bezeichnung	Denominación	Benämning	Notes
1		2					Battery	Batterie	Batterie	Bateria	Batteri	See group 313, Page 215
2	VOE 3987034	1					Battery main switch	Robinet batterie	Batterietrennschalter	Desconectador bateri	Batterifrånskiljare	
3	VOE 8157766	1					•Handle	•Poignee	•Drehgriff	•Mango	•Vred	
4	VOE 1582293	1					Bellows	Capot Caoutcho.	Gummimantel	Cubierta Goma	Gummikåpa	
5		1			NS		Bracket	Console	Konsole	Ménsula	Konsol	
6	VOE 946934	2					Flange screw	Vis à bride	Flanschschraube	Torn embridado	Flänsskruv	
7	VOE 960139	2					Washer	Rondelle	Scheibe	Arandela	Bricka	
8	VOE 949878	2					Nut	Ecrou	Mutter	Tuerca	Mutter	
9	VOE 13946173	3					Flange screw	Vis à bride	Flanschschraube	Torn embridado	Flänsskruv	
10	VOE 13960141	3					Washer	Rondelle	Scheibe	Arandela	Bricka	
11	VOE 11147641	1					Battery Cable	Câble batterie	Batterieleitung	Cable Bateria	Batteriledning	
12	VOE 13949888	1					Screw	Vis	Schraube	Tornillo	Skruv	
13	VOE 11171505	1					Battery Cable	Câble batterie	Batterieleitung	Cable Bateria	Batteriledning	
14	VOE 11170711	1					Battery Cable	Câble batterie	Batterieleitung	Cable Bateria	Batteriledning	
15	VOE 11171609	1					Battery Cable	Câble batterie	Batterieleitung	Cable Bateria	Batteriledning	
16	VOE 1259727	4					Cover	Capot	Haube	Cubierta	Kåpa	
17	VOE 11170563	1					Wire Assembly	Câble	Leitung	Cable	Ledning	
18	VOE 11170846	1			OP		Plate	Plaque	Platte	Placa	Platta	
19	VOE 946671	3					Flange screw	Vis à bride	Flanschschraube	Torn embridado	Flänsskruv	
20	VOE 960141	3					Washer	Rondelle	Scheibe	Arandela	Bricka	
21	VOE 11170016	1					Fuse box	Boite a fusibles	Sicherungsdose	Caja de fusibles	Säkringsdosa	
22	VOE 948645	4					Flange Lock Nut	Contre écrou bride	Flanschmutter	Contratuer Embr	Flänslåsmutter	
23	VOE 982617	3					Fuse	Fusible	Schmelzsicherung	Fusible	Smältsäkring	125A
24	VOE 977599	1					Clamp	Pince Serrage	Klemme	Abrazadera	Klämma	
25	VOE 13946173	1					Flange screw	Vis à bride	Flanschschraube	Torn embridado	Flänsskruv	
26	VOE 983717	1					Hexagon Nut	Ecrou Hexagonal	Sechskantmutter	Tuerca Hexagon	Sexkantsmutter	
27	VOE 7025971	3					Guard	Protection	Schutz	Protección	Skydd	
28	VOE 983717	1					Hexagon Nut	Ecrou Hexagonal	Sechskantmutter	Tuerca Hexagon	Sexkantsmutter	
29	VOE 7025971	1					Guard	Protection	Schutz	Protección	Skydd	
30	VOE 11170953	1					Battery Cable	Câble batterie	Batterieleitung	Cable Bateria	Batteriledning	

1	
2	
3	
4	
5	

Batteriledning och batterifrånskiljare
Cable de bateria y desconectador bateria
Batterieleitung und Batterietrennschalter
Cable batterie et robinet batterie
Battery cable and main switch

Catalogue id	Group
20108	371
Illustr. No	Section
1031281	100
Issue	Page
VOE 63A9920108	267

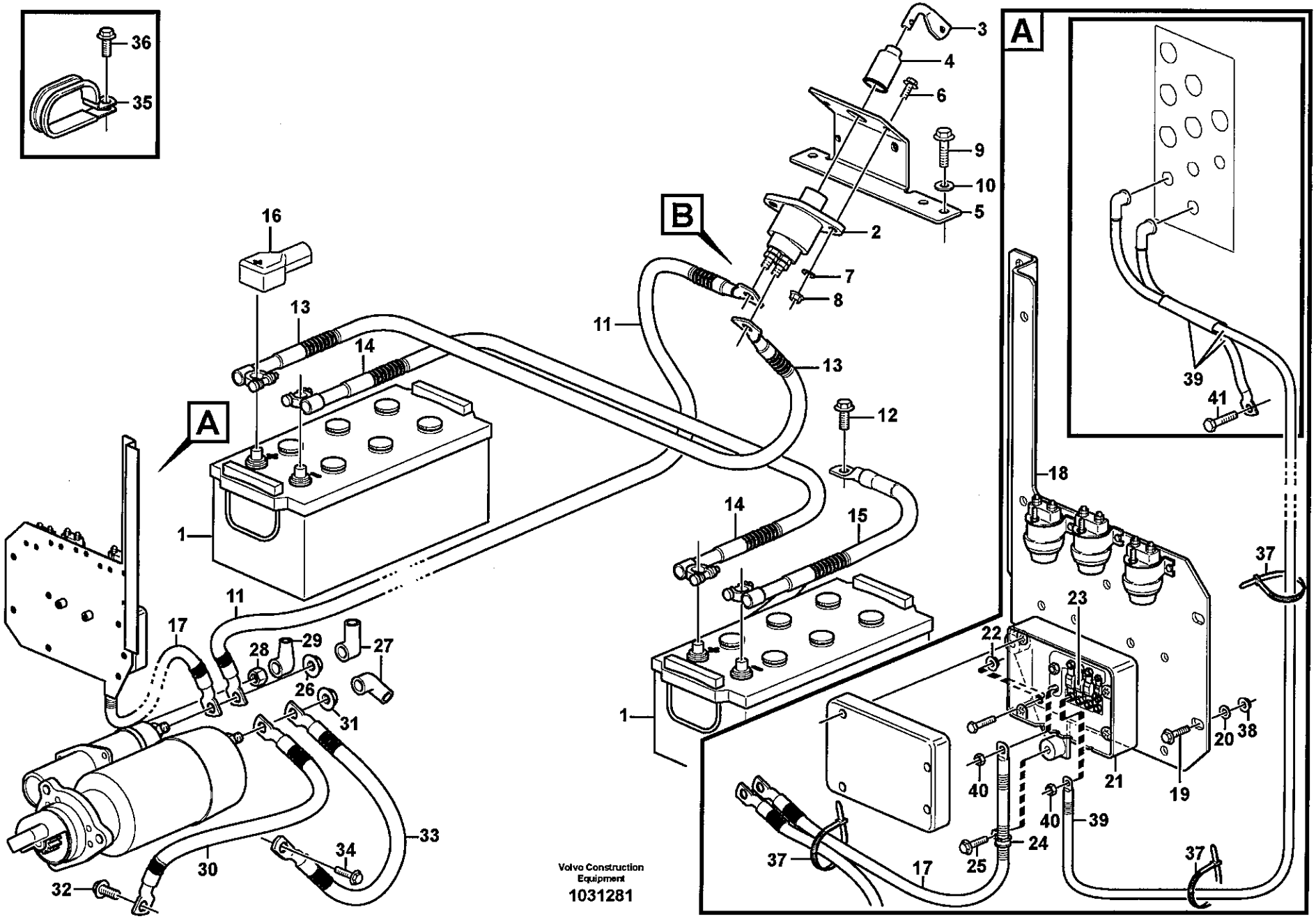
36
35
3
4
6
9
10
5
2
7
8
16
13
14
11
13
12
A
B
A
1
14
15
18
37
39
41
11
17
28
29
27
26
31
23
22
20
38
40
21
19
40
39
24
25
37
17
37
1
33
34
30
32
Volvo Construction Equipment
1031281

Fig.	Part No.	Quantity 1	2	3	PS	KIT	Description	Dénomination	Bezeichnung	Denominación	Benämning	Notes
31	**VOE 983717**	1					Hexagon Nut	Ecrou Hexagonal	Sechskantmutter	Tuerca Hexagon	Sexkantsmutter	
32	**VOE 13949888**	1					Screw	Vis	Schraube	Tornillo	Skruv	
33	**VOE 11170525**	1					Wire Assembly	Câble	Leitung	Cable	Ledning	
34	**VOE 13946173**	1					Flange screw	Vis à bride	Flanschschraube	Torn embridado	Flänsskruv	
35	**VOE 11025709**	2					Clamp	Pince Serrage	Klemme	Abrazadera	Klämma	
36	**VOE 13946173**	2					Flange screw	Vis à bride	Flanschschraube	Torn embridado	Flänsskruv	
37	**VOE 4881440**	1					Strip Clamp	Ruban Serrage	Kabelbinder	Abraz Cinta	Bandklamma	
38	**VOE 948645**	3					Flange Lock Nut	Contre écrou bride	Flanschmutter	Contratuer Embr	Flänslåsmutter	
39	**VOE 11171705**	1					Cable harness	Faisceau cables	Kabelbaum	Manojo cables	Ledningsmatta	
40	**VOE 983715**	2					Hexagon Nut	Ecrou Hexagonal	Sechskantmutter	Tuerca Hexagon	Sexkantsmutter	
41	**VOE 13949888**	1					Screw	Vis	Schraube	Tornillo	Skruv	

1	
2	
3	
4	
5	

Batteriledning och batterifrånskiljare
Cable de bateria y desconectador bateria
Batterieleitung und Batterietrennschalter
Cable batterie et robinet batterie
Battery cable and main switch

Catalogue id **20108**	Group **371**
Illustr. No **1031281**	Section **100**
Issue **VOE 63A9920108**	Page **269**

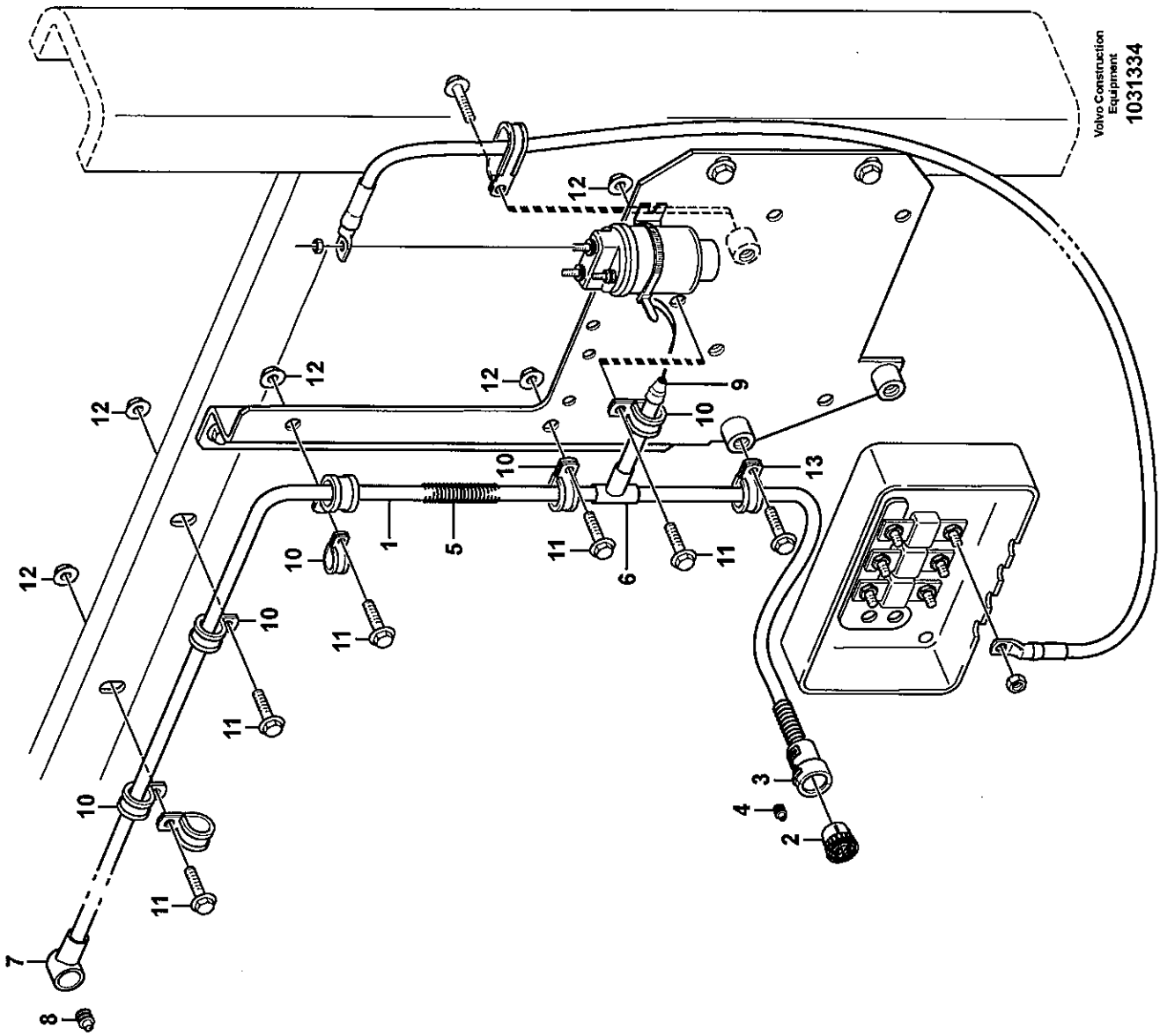
12
12
12
12
12
9
10
10
13
10
1
5
11
6
11
11
10
10
11
11
3
4
2
10
11
7
8

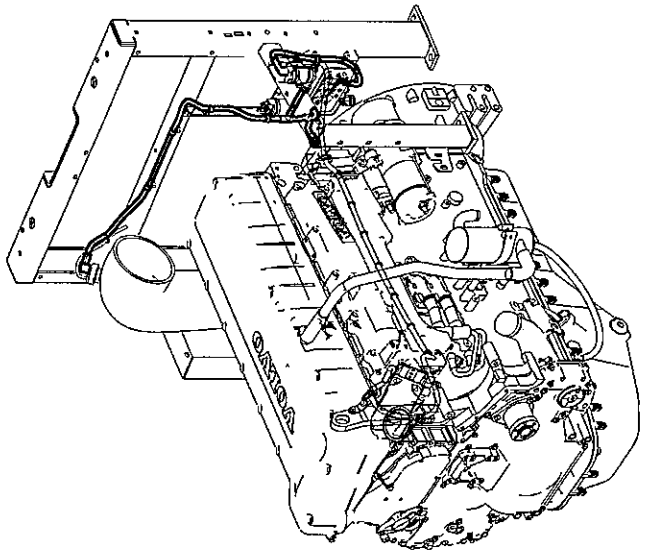

Fig.	Part No.	Quantity 1	2	3	PS	KIT	Description	Dénomination	Bezeichnung	Denominación	Benämning	Notes
1	**VOE 11171240**	1					Cable harness	Faisceau cables	Kabelbaum	Manojo cables	Ledningsmatta	
							•CONNECTED TO:	•CONNECTÉ A:	•ANGESCHLOSSEN:	•CONECTADO A:	•ANSLUTER TILL:	
							••Air filter	••Filtre à air	••Luftfilter	••Filtro de aire	••Luftfilter	SE2501. SE2502
							••Contact	••Contact	••Kontakt	••Contacto	••Kontakt	RT
							••Fuse	••Fusible	••Sicherung	••Fusible	••Säkring	FH1
							••Relay	••Relais	••Relais	••Rele	••Relä	RE2501
2	**VOE 3963412**	1					•Rcpt Housing	•Douille Isolan.	•Steckbuchse	•Aislador Mangui	•Hylsisolator	
3	**VOE 3985597**	1					•Guard	•Protection	•Schutz	•Protección	•Skydd	
4	**VOE 970773**	7					•Cable Seal	•Joint d'étanchéité po.	•Leitungsdicht.	•Sellador Cable	•Ledningstätning	
5	**VOE 4803746**	REQ					•Hose	•Durit	•Schlauch	•Tubo flexible	•Slang	
6	**VOE 11039709**	1					•Manifold	•Tubulure	•Verzweigung	•Bifurcacion	•Förgrening	
7	**VOE 8159013**	1					•Insulator	•Isolateur	•Isolator	•Aislador	•Isolator	
8	**VOE 8159012**	4					•Seal	•Joint	•Dichtung	•Reten	•Tätning	
9	**VOE 11039397**	1					•End Sleeve	•Douille Extrem.	•Aderendhülse	•Manguito Final	•Ändhylsa	
10	**VOE 13949746**	5					Clamp	Pince Serrage	Klemme	Abrazadera	Klämma	
11	**VOE 13946173**	5					Flange screw	Vis à bride	Flanschschraube	Torn embridado	Flänsskruv	
12	**VOE 948645**	5					Flange Lock Nut	Contre écrou bride	Flanschmutter	Contratuer Embr	Flänslåsmutter	
13	**VOE 13949746**	1					Clamp	Pince Serrage	Klemme	Abrazadera	Klämma	

1	
2	
3	
4	
5	

Ledningsmatta, förvärmning
Haz de cables, precalentamiento
Kabelbaum, Vorwärmen
Faisceau de câbles, préchauffage
Cable harness, preheating

Catalogue id **20108**	Group **371**
Illustr. No **1031334**	Section **200**
Issue **VOE 63A9920108**	Page **271**

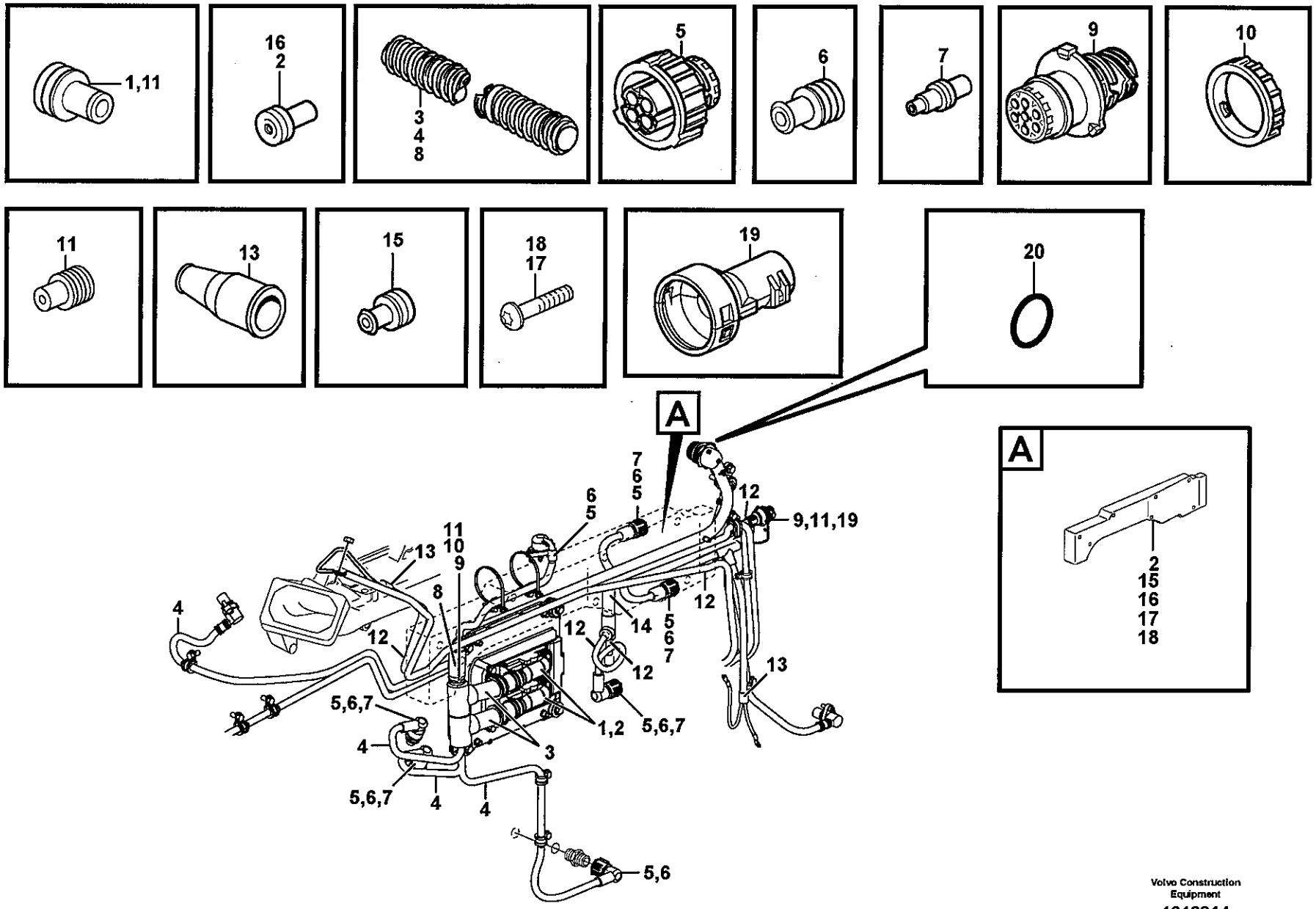
1,11
16
2
3
4
8
5
6
7
9
10
11
13
15
18
17
19
20
A
7
6
5
6
5
12
9,11,19
11
10
9
13
8
4
12
12
14
5
6
7
12
12
13
5,6,7
1,2
5,6,7
4
3
5,6,7
4
4
5,6
A
2
15
16
17
18
Volvo Construction Equipment
1018814

Fig.	Part No.	Quantity 1	2	3	PS	KIT	Description	Dénomination	Bezeichnung	Denominación	Benämning	Notes
	VOE 11423718	1					Wire harness	Faisceau electrique	Kabelbaum	Manojo cables	Ledningsmatta	
							•CONNECTED TO:	•CONNECTÉ A:	•ANGESCHLOSSEN:	•CONECTADO A:	•ANSLUTER TILL:	
							••Control Unit	••Unite Commande	••Steuergerät	••Unidad Mando	••Styrenhet	EA, EB
							••Temperature senso	••Detecteur temperat	••Temperaturgeber	••Sensor temperatura	••Temperaturgivare	SE2202, SE2205
							•••Oil Lvl Sensor	•••Capteur Niv Hui	•••Ölstandgeber	•••Sensor Niv Acei	•••Oljenivågivare	
							••Pressure Sensor	••Detect.pression	••Druckmelder	••Sensor Presion	••Tryckgivare	SE2509
							•••Crankcase	•••Carter Moteur	•••Kurbelgehäuse	•••Carter Ciguenal	•••Vevhus	
							••Oil pressure sensor	••Manocontact huile	••Öldruckschalter	••Emisor presion Acei	••Oljetrycksgivare	SE2203
							••Contact	••Contact	••Kontakt	••Contacto	••Kontakt	EL
							••Temp sensor,coola	••Detec temp ,liquide	••Tempgeber,kuhlfus	••Sensor temp,antico	••Tempgivare,kylvätsk	SE2603
							••Pre-heater	••Prechauffeur	••Vorwärmer	••Precalentador	••Förvärmare	
							••Engine speed,cams	••Com. tachym. arbre	••Drehzahlschalt. Noc	••Sensor tacom. arbol	••Varvtalsg. kamaxel	SE2703
							••Pressure Sensor	••Detect.pression	••Druckmelder	••Sensor Presion	••Tryckgivare	SE2301
							•••Fuel	•••Carburant	•••Kraftstoff	•••Combustible	•••Bränsle	
							••Booster	••Amplificateur	••Verstärker	••Amplificador	••Förstärkare	SE2507, SE2508
							•••Pressure Sensor	•••Detect.pression	•••Druckmelder	•••Sensor Presion	•••Tryckgivare	
							•••Temperature sens	•••Detecteur temperat	•••Temperaturgeber	•••Sensor temperatur	•••Temperaturgivare	
							••Contact	••Contact	••Kontakt	••Contacto	••Kontakt	EMS
							••Contact	••Contact	••Kontakt	••Contacto	••Kontakt	RT
							••Tachometer engine	••Comm.tachym.moto	••Drehlsahlschalt,mot	••Sensor tacom.moto	••Varvtalsgivare motor	SE2701
							••Temperature senso	••Detecteur temperat	••Temperaturgeber	••Sensor temperatura	••Temperaturgivare	SE2606
							•••Coolant	•••Liquide Refroi.	•••Kühlflüssigkeit	•••Anticongelente	•••Kylvätska	
							••Injector	••Injecteur	••Einspritzdüse	••Inyector	••Insprutare	MA2306, MA2305, MA2304 MA2303, MA2302, MA2301
							••Solenoid valve	••Vanne electrom.	••Magnetventil	••Electrovalvula	••Magnetventil	MA2504
1	**VOE 970773**	10					•Cable Seal	•Joint d'étanchéité po	•Leitungsdicht.	•Sellador Cable	•Ledningstätning	
2	**VOE 970771**	7					•Cable Seal	•Joint d'étanchéité po	•Leitungsdicht.	•Sellador Cable	•Ledningstätning	
3	**VOE 4803754**	REQ					•Hose	•Durit	•Schlauch	•Tubo flexible	•Slang	ID = 25,8 MM
4	**VOE 4803745**	REQ					•Hose	•Durit	•Schlauch	•Tubo flexible	•Slang	ID = 8,4 MM
5	**VOE 8159013**	8					•Insulator	•Isolateur	•Isolator	•Aislador	•Isolator	

1	
2	
3	
4	
5	

Ledningsmatta, motor
Haz de cables, motor
Kabelbündel, Motor
Faisceau de câbles, moteur
Cable harness, engine

Catalogue id	Group
20108	**371**
Illustr. No	Section
1018814	**250**
Issue	Page
VOE 63A9920108	**273**

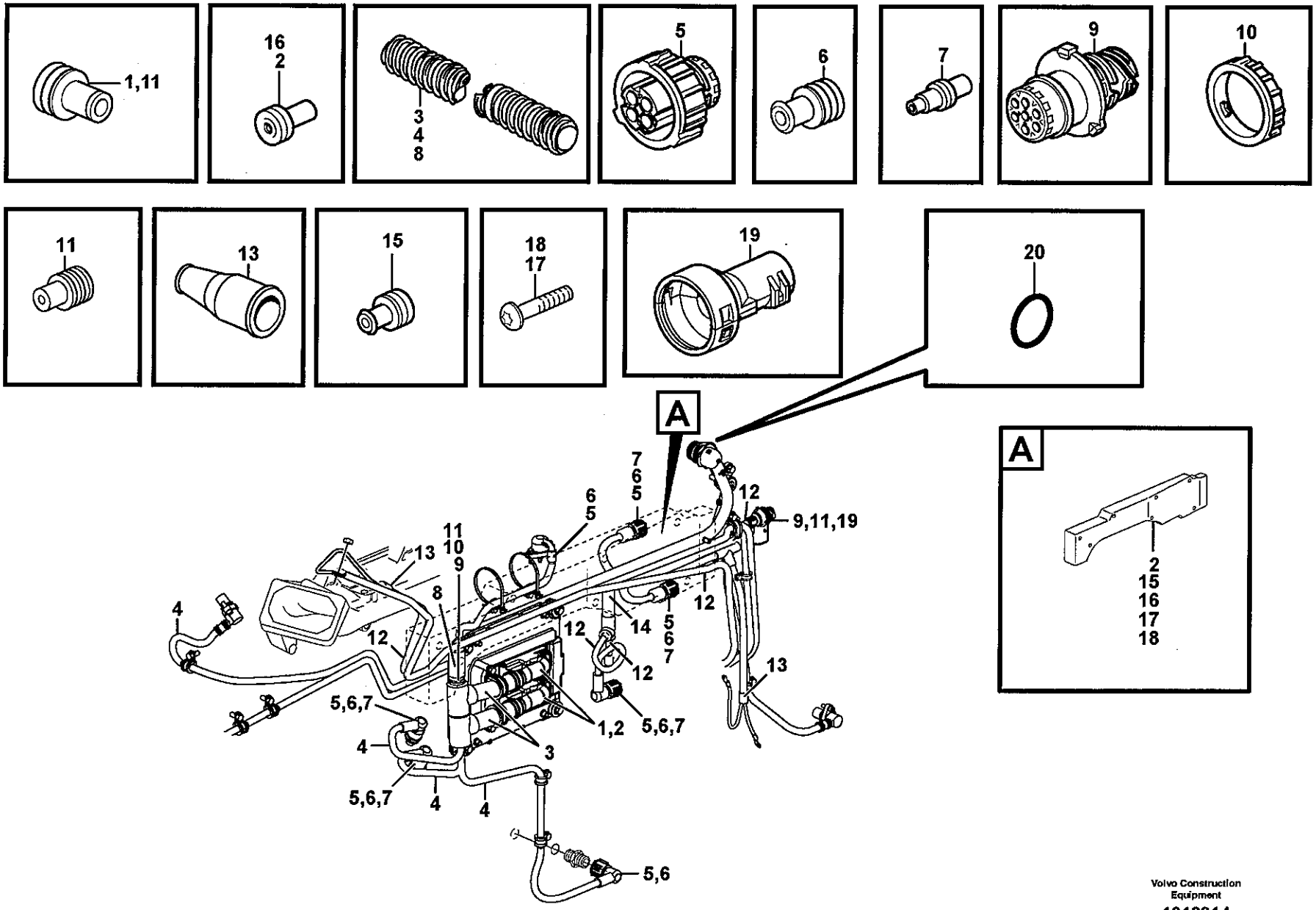

Volvo Construction Equipment

1018814

Fig.	Part No.	Quantity 1	2	3	PS	KIT	Description	Dénomination	Bezeichnung	Denominación	Benämning	Notes
6	**VOE 8155900**	23					•Seal	•Joint	•Dichtung	•Reten	•Tätning	
7	**VOE 8155899**	9					•Plug	•Bouchon	•Stopfen	•Tapon	•Plugg	
8	**VOE 4803755**	REQ					•Hose	•Durit	•Schlauch	•Tubo flexible	•Slang	ID = 29,0 MM
9	**VOE 984944**	2					•Insulator	•Isolateur	•Isolator	•Aislador	•Isolator	
10	**VOE 3963413**	1					•Lock Ring	•Anneau Verrouillage	•Schlossring	•Anillo Segurid	•Låsring	
11	**VOE 970772**	35					•Cable Seal	•Joint d'étanchéité po	•Leitungsdicht	•Sellador Cable	•Ledningstätning	
12	**VOE 4803746**	REQ					•Hose	•Durit	•Schlauch	•Tubo flexible	•Slang	ID = 9,9 MM
13	**VOE 11039397**	2					•End Sleeve	•Douille Extrem.	•Aderendhülse	•Manguito Final	•Ändhylsa	
14	**VOE 4803752**	REQ					•Hose	•Durit	•Schlauch	•Tubo flexible	•Slang	ID = 21,3 MM
15	**VOE 3963410**	7					•Seal	•Joint	•Dichtung	•Reten	•Tätning	
16	**VOE 3986691**	3					•Seal	•Joint	•Dichtung	•Reten	•Tätning	
17	**VOE 969407**	4					•6-pt skt screw	•Vis creuse de 6	•Hohlschraube	•Racor 6-dientes	•Sextandhålskruv	
18	**VOE 969147**	2					•Screw	•Vis	•Schraube	•Tornillo	•Skruv	
19	**VOE 3985597**	1					•Guard	•Protection	•Schutz	•Protección	•Skydd	
20	**VOE 944126**	1					•O-ring	•Joint Torique	•O-Ring	•Junta torica	•O-ring	

1	
2	
3	
4	
5	

Ledningsmatta, motor
Haz de cables, motor
Kabelbündel, Motor
Faisceau de câbles, moteur
Cable harness, engine

Catalogue id	Group
20108	**371**
Illustr. No	Section
1018814	**250**
Issue	Page
VOE 63A9920108	**275**

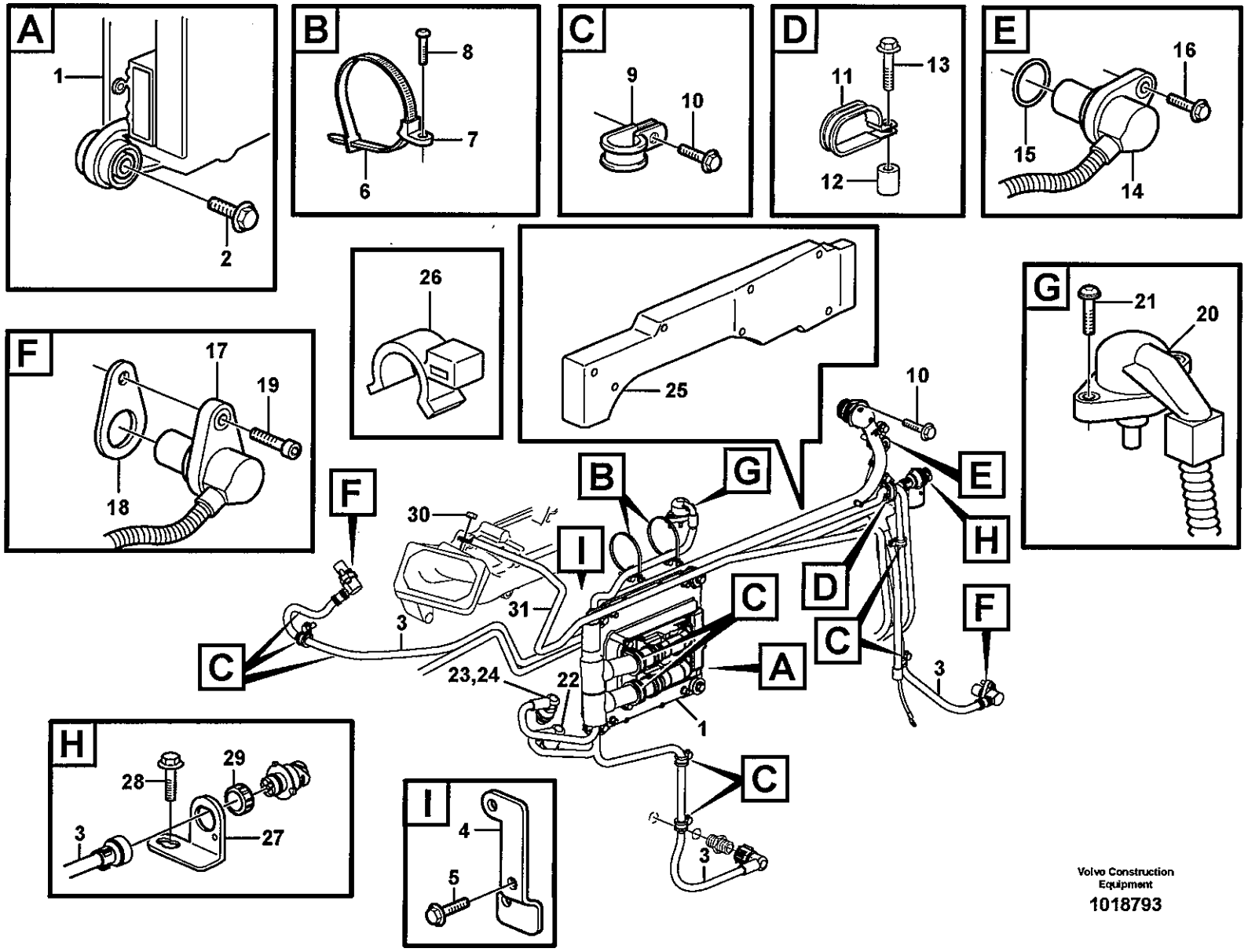

Volvo Construction Equipment

1018793

Fig.	Part No.	Quantity 1	2	3	PS	KIT	Description	Dénomination	Bezeichnung	Denominación	Benämning	Notes
1	**VOE 20814604**	1					ECU	ECU	ECU	ECU	ECU	
2	**VOE 946470**	4					Flange screw	Vis à bride	Flanschschraube	Torn embridado	Flänsskruv	
3		1					Cable harness	Faisceau cables	Kabelbaum	Manojo cables	Ledningsmatta	See group 371, Page 273
4		1			NS		Bracket	Console	Konsole	Ménsula	Konsol	
5	**VOE 946329**	1					Flange screw	Vis à bride	Flanschschraube	Torn embridado	Flänsskruv	
6	**VOE 983472**	REQ					Cable Tie	Serre-cable	Kabelbinder	Abrazadera	Bandklämma	
	VOE 14016673	REQ					Strip Clamp	Ruban Serrage	Kabelbinder	Abraz Cinta	Bandklamma	
7	**VOE 1578046**	2					Retainer	Retenue	Halter	Soporte	Hållare	
8	**VOE 472409**	2					Flange screw	Vis à bride	Flanschschraube	Torn embridado	Flänsskruv	
9	**VOE 13949746**	7					Clamp	Pince Serrage	Klemme	Abrazadera	Klämma	ID = 12,7 MM
	VOE 13949997	2					Clamp	Pince Serrage	Klemme	Abrazadera	Klämma	ID = 31,8 MM
10	**VOE 946440**	10					Flange screw	Vis à bride	Flanschschraube	Torn embridado	Flänsskruv	
11	**VOE 11132105**	1					Clamp	Pince Serrage	Klemme	Abrazadera	Klämma	
12	**VOE 821540**	1					Sleeve	Douille	Hülse	Manguito	Hylsa	
13	**VOE 946470**	1					Flange screw	Vis à bride	Flanschschraube	Torn embridado	Flänsskruv	
14	**VOE 20576614**	1					Sensor	Capteur	Geber	Captador	Givare	SE2606
15	**VOE 975660**	1					•O-ring	•Joint Torique	•O-Ring	•Junta torica	•O-ring	
16	**VOE 946440**	1					Flange screw	Vis à bride	Flanschschraube	Torn embridado	Flänsskruv	
17	**VOE 20508011**	2					Sensor	Capteur	Geber	Captador	Givare	SE2701, SE2703
18	**VOE 1677894**	1					Shim	Cale Reglage	Nachstellblech	Cuna de calzar	Justerbleck	
19	**VOE 940326**	2					Allen Hd Screw	Vis A 6 Pans Cr	Inbusschraube	Torn Hex Embut	Insexskruv	
20	**VOE 20700060**	1					Sensor	Capteur	Geber	Captador	Givare	SE2507, SE2508
21	**VOE 13955272**	2					Screw	Vis	Schraube	Tornillo	Skruv	
22	**VOE 20796744**	1					Pressure Sensor	Detect.pression	Druckmelder	Sensor Presion	Tryckgivare	SE2509
23	**VOE 20886108**	1					Sensor	Capteur	Geber	Captador	Givare	SE2203
24	**VOE 968559**	1					•O-ring	•Joint Torique	•O-Ring	•Junta torica	•O-ring	
25	**VOE 20783926**	1					Cover	Capot	Haube	Capo	Lock	
26	**VOE 28429850**	5					Retainer	Retenue	Halter	Soporte	Hållare	
27	**VOE 3988328**	1					Bracket	Console	Konsole	Ménsula	Konsol	
28	**VOE 946441**	1					Flange screw	Vis à bride	Flanschschraube	Torn embridado	Flänsskruv	

1	
2	
3	
4	
5	

Ledningsmatta, motor
Haz de cables, motor
Kabelbündel, Motor
Faisceau de câbles, moteur
Cable harness, engine

Catalogue id	Group
20108	**371**
Illustr. No	Section
1018793	**300**
Issue	Page
VOE 63A9920108	**277**

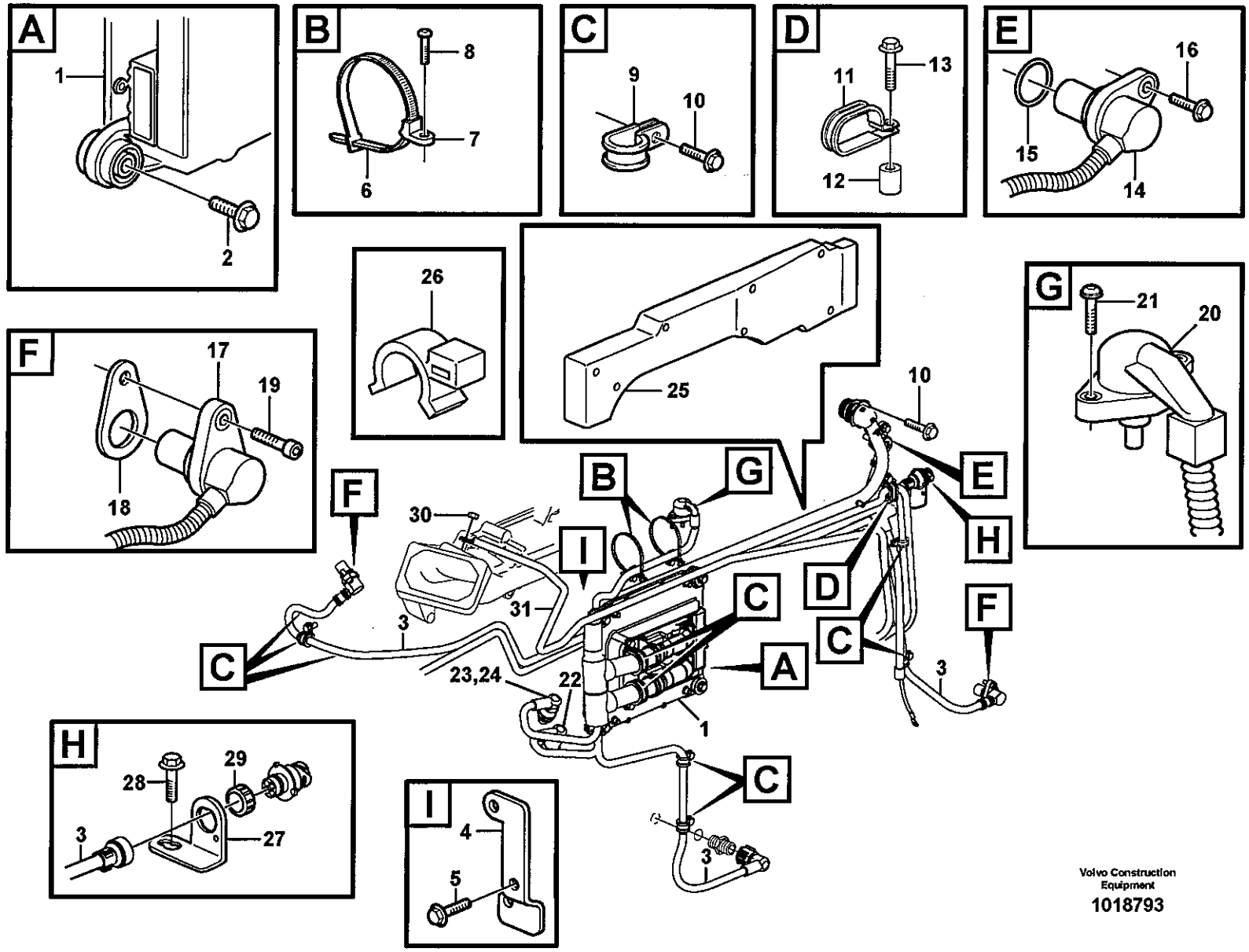

Volvo Construction Equipment

1018793

Fig.	Part No.	Quantity 1	2	3	PS	KIT	Description	Dénomination	Bezeichnung	Denominación	Benämning	Notes
29	**VOE 3963413**	1					Lock Ring	Anneau Verrouillage	Schlossring	Anillo Segurid	Låsring	
30	**VOE 7017624**	1					Nut	Ecrou	Mutter	Tuerca	Mutter	
31	**VOE 11170811**	1					Wire	Câble	Leitung	Cable	Ledning	

1		**Ledningsmatta, motor** **Haz de cables, motor** **Kabelbündel, Motor** **Faisceau de câbles, moteur** **Cable harness, engine**	Catalogue id **20108**	Group **371**
2			Illustr. No **1018793**	Section **300**
3			Issue **VOE 63A9920108**	Page **279**
4				
5				

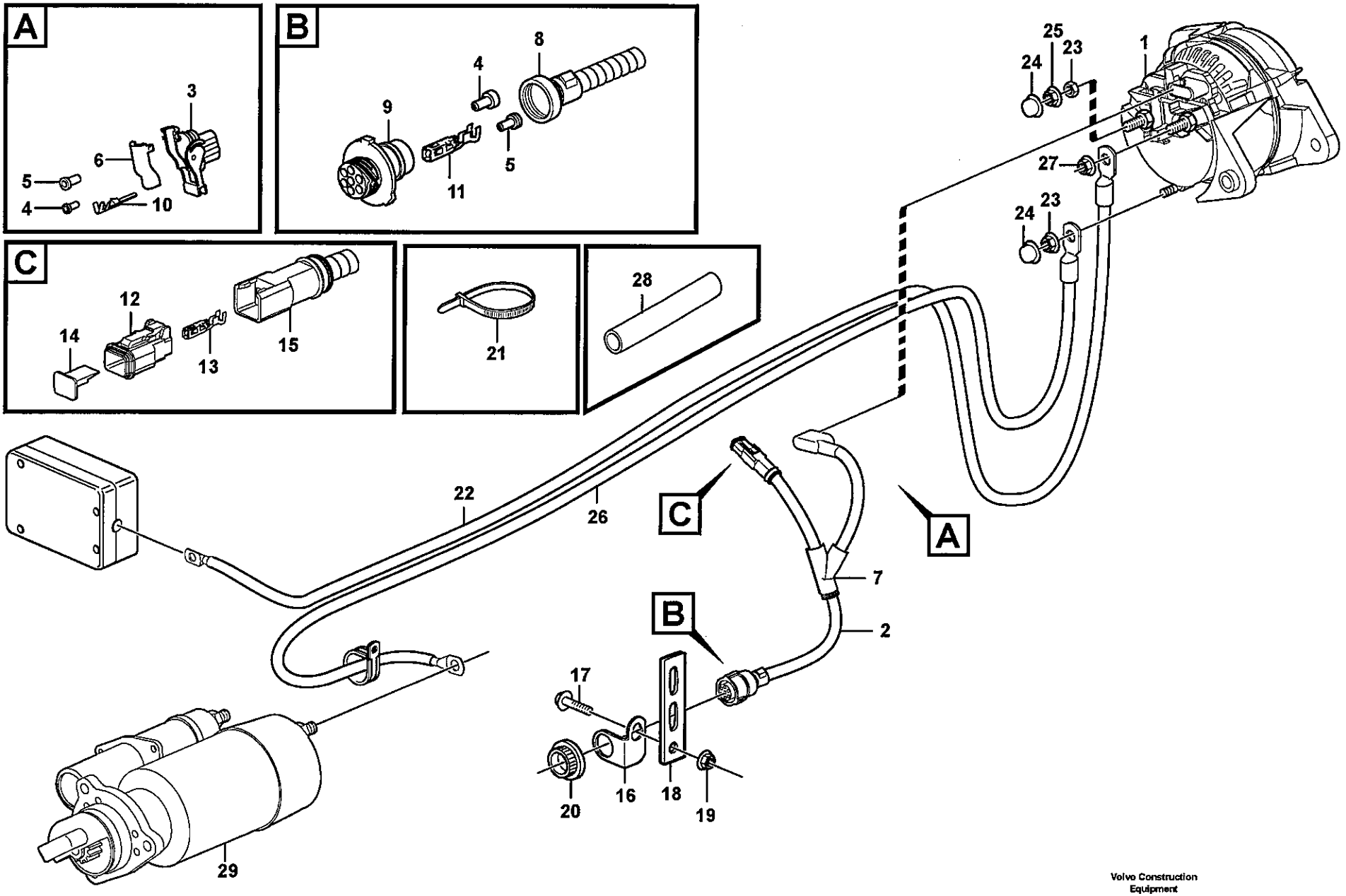

Volvo Construction Equipment
1031353

Fig.	Part No.	Quantity 1	2	3	PS	KIT	Description	Dénomination	Bezeichnung	Denominación	Benämning	Notes
1		1					Alternator	Alternateur	Lichtmaschine	Alternador	Generator	See group 321, Page 221
2	VOE 15018155	1					Cable harness	Faisceau cables	Kabelbaum	Manojo cables	Ledningsmatta	B+
3		1			NS		•Housing	•Carter	•Gehäuse	•Carter	•Hus	
4	VOE 970771	3					•Cable Seal	•Joint d'étanchéité po.	•Leitungsdicht.	•Sellador Cable	•Ledningstätning	
5	VOE 970773	7					•Cable Seal	•Joint d'étanchéité po.	•Leitungsdicht.	•Sellador Cable	•Ledningstätning	
6		1			NS		•Housing Cover	•Gaine Isolante	•Isolatorhulle	•Funda Aislador	•Isolatorhölje	
7	VOE 11039665	1					•Manifold	•Tubulure	•Verzweigung	•Bifurcacion	•Förgrening	
8	VOE 3985597	1					•Guard	•Protection	•Schutz	•Protección	•Skydd	
9	VOE 984944	1					•Insulator	•Isolateur	•Isolator	•Aislador	•Isolator	
10	VOE 3986767	3					•Cable terminal	•Cosse cable	•Flachsteckhülse	•Terminal cable	•Ledningssko	
11		5			NS		•Cable terminal	•Cosse cable	•Flachsteckhülse	•Terminal cable	•Ledningssko	
12	VOE 874955	1					•Insulator	•Isolateur	•Isolator	•Aislador	•Isolator	
13	VOE 874849	2					•Cable terminal	•Cosse cable	•Flachsteckhülse	•Terminal cable	•Ledningssko	
14		1			NS		•Key	•Clavette	•Keil	•Llave (cuna)	•Kil	
15		1			NS		•Adapter	•Raccord Reduct.	•Verbind Stutzen	•Adaptador	•Adapter	
16	VOE 3988328	1					Bracket	Console	Konsole	Ménsula	Konsol	
17	VOE 946440	1					Flange screw	Vis à bride	Flanschschraube	Torn embridado	Flänsskruv	
18		1			NS		Bracket	Console	Konsole	Ménsula	Konsol	
19	VOE 13945408	1					Nut	Ecrou	Mutter	Tuerca	Mutter	
20	VOE 3963413	1					Lock Ring	Anneau Verrouillage	Schlossring	Anillo Segurid	Låsring	
21	VOE 4881440	REQ					Strip Clamp	Ruban Serrage	Kabelbinder	Abraz Cinta	Bandklamma	
22		1					Wire Assembly	Câble	Leitung	Cable	Ledning	See group 321, Page 219
23	VOE 983715	2					Hexagon Nut	Ecrou Hexagonal	Sechskantmutter	Tuerca Hexagon	Sexkantsmutter	
24	VOE 20576874	2					Nut Cap	Capot Ecrou	Mutterdeckkappe	Tapa Tuerca	Mutterkåpa	
25	VOE 13945408	1					Nut	Ecrou	Mutter	Tuerca	Mutter	
26		1					Wire Assembly	Câble	Leitung	Cable	Ledning	B - See group 321, Page 219
27	VOE 983714	1					Hexagon Nut	Ecrou Hexagonal	Sechskantmutter	Tuerca Hexagon	Sexkantsmutter	M6x6
28	VOE 13976739	REQ					Hose	Durit	Schlauch	Tubo flexible	Slang	L = 180 mm
29		1					Starter motor	Demarreur	Anlasser	Motor arranque	Startmotor	See group 331, Page 229

1	
2	
3	
4	
5	

Ledningsmatta, generator
Manojo de cables, alternador
Kabelbaum, Lichtmaschine
Faisceau câbles, dynamo
Cable harness, alternator

Catalogue id	Group
20108	371
Illustr. No	Section
1031353	350
Issue	Page
VOE 63A9920108	281

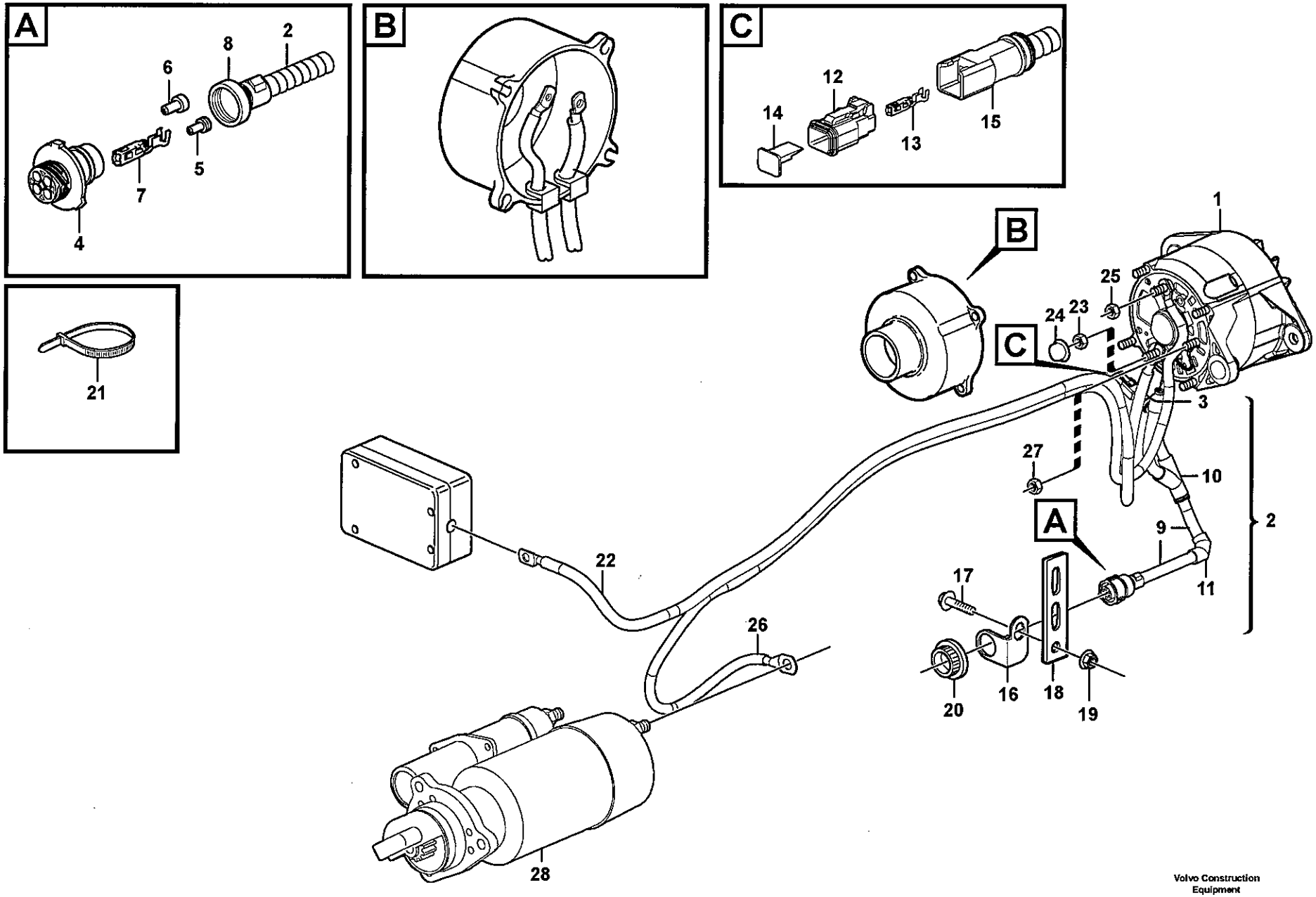

Volvo Construction Equipment
1031362

Fig.	Part No.	Quantity 1	2	3	PS	KIT	Description	Dénomination	Bezeichnung	Denominación	Benämning	Notes
1			1				Alternator	Alternateur	Lichtmaschine	Alternador	Generator	See group 321, Page 227
2	VOE 15018161		1				Wiring Harness	Faisceau de câbles	Kabelbaum	Cableado	Ledningsmatta	D+
3	VOE 11039397		1				•End Sleeve	•Douille Extrem.	•Aderendhülse	•Manguito Final	•Ändhylsa	
4	VOE 984944		1				•Insulator	•Isolateur	•Isolator	•Aislador	•Isolator	
5	VOE 970773		3				•Cable Seal	•Joint d'étanchéité po	•Leitungsdicht.	•Sellador Cable	•Ledningstätning	
6	VOE 970771		4				•Cable Seal	•Joint d'étanchéité po	•Leitungsdicht.	•Sellador Cable	•Ledningstätning	
7			3		NS		•Cable terminal	•Cosse cable	•Flachsteckhülse	•Terminal cable	•Ledningssko	
8	VOE 3985597		1				•Guard	•Protection	•Schutz	•Protección	•Skydd	
9	VOE 4803746		REQ				•Hose	•Durit	•Schlauch	•Tubo flexible	•Slang	
10	VOE 11039665		1				•Manifold	•Tubulure	•Verzweigung	•Bifurcacion	•Förgrening	
11	VOE 11170084		1				•Elbow	•Coude	•Winkelstueck	•Tubo acodado	•Vinkel	
12	VOE 874955		1				•Insulator	•Isolateur	•Isolator	•Aislador	•Isolator	
13	VOE 874849		2				•Cable terminal	•Cosse cable	•Flachsteckhülse	•Terminal cable	•Ledningssko	
14			1		NS		•Key	•Clavette	•Keil	•Llave (cuna)	•Kil	
15			1		NS		•Adapter	•Raccord Reduct.	•Verbind Stutzen	•Adaptador	•Adapter	
16	VOE 3988328	1					Bracket	Console	Konsole	Ménsula	Konsol	
17	VOE 946440	1					Flange screw	Vis à bride	Flanschschraube	Torn embridado	Flänsskruv	
18	VOE 965540	1					Bracket	Console	Konsole	Ménsula	Konsol	
19	VOE 13945408	1					Nut	Ecrou	Mutter	Tuerca	Mutter	
20	VOE 3963413	1					Lock Ring	Anneau Verrouillage	Schlossring	Anillo Segurid	Låsring	
21	VOE 4881440	REQ					Strip Clamp	Ruban Serrage	Kabelbinder	Abraz Cinta	Bandklamma	
22		1					Wire Assembly	Câble	Leitung	Cable	Ledning	30+, B+ See group 321, Page 219
23	VOE 983715	1					Hexagon Nut	Ecrou Hexagonal	Sechskantmutter	Tuerca Hexagon	Sexkantsmutter	
24	VOE 20576874	1					Nut Cap	Capot Ecrou	Mutterdeckkappe	Tapa Tuerca	Mutterkåpa	
25	VOE 13945408	1					Nut	Ecrou	Mutter	Tuerca	Mutter	
26		1					Wire Assembly	Câble	Leitung	Cable	Ledning	B - See group 321, Page 219
27	VOE 983714	1					Hexagon Nut	Ecrou Hexagonal	Sechskantmutter	Tuerca Hexagon	Sexkantsmutter	M6x6
28		1					Starter motor	Demarreur	Anlasser	Motor arranque	Startmotor	See group 331, Page 229

1	33526
2	83051
3	
4	
5	

Ledningsmatta, generator
Manojo de cables, alternador
Kabelbaum, Lichtmaschine
Faisceau câbles, dynamo
Cable harness, alternator

Catalogue id	Group
20108	371
Illustr. No	Section
1031362	400
Issue	Page
VOE 63A9920108	283

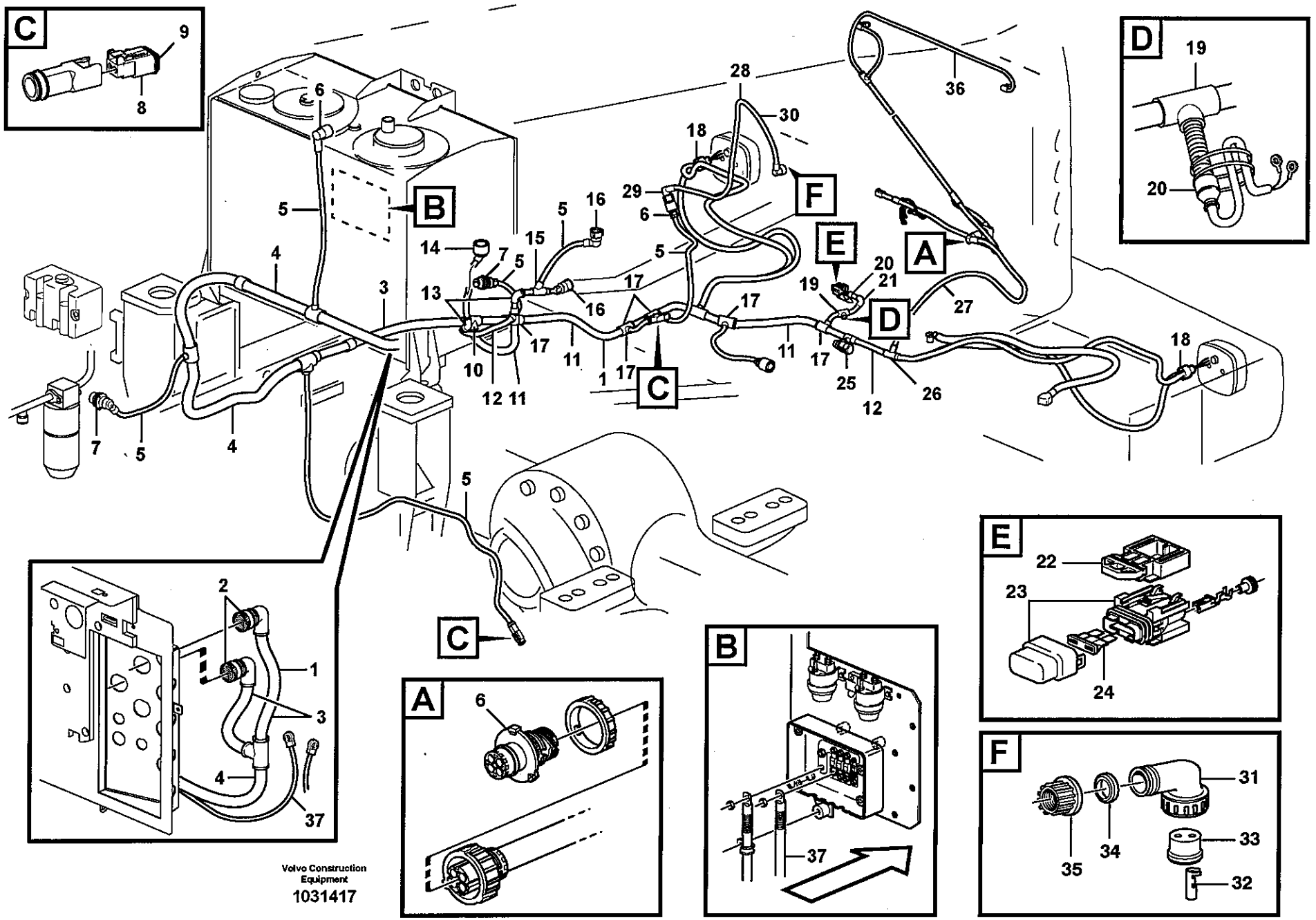

Volvo Construction Equipment

1031417

Fig.	Part No.	Quantity 1	2	3	PS	KIT	Description	Dénomination	Bezeichnung	Denominación	Benämning	Notes
1	**VOE 15013472**	1					Wiring Harness	Faisceau de câbles	Kabelbaum	Cableado	Ledningsmatta	
							••CONNECTED TO:	••CONNECTÉ A:	••ANGESCHLOSSEN:	••CONECTADO A:	••ANSLUTER TILL:	
							••Cab	••Cabine	••Kabine	••Cabina	••Hytt	RA, RB
							••Level sensor,hyd flu	••Detec,nivau,fluide h	••Fullst.geber,hyd öl	••Emisor nivel,aceite	••Nivågivare,hyd olja	(SE9101, SE9102)
							••Windshield washer	••Lave-glace	••Scheibenwascher	••Lavaparabrisas	••Vindrutespolare	RW
							••Temp. sensor, shaft	••Detecteur temp, arb	••Temperaturgeber,w	••Sensor temperat, ej	••Temperaturgivare,a	(SE5202)
							••Engine	••Moteur	••Verbrenn Motor	••Motor	••Motor	EMS, EL
							••Alternator	••Alternateur	••Lichtmaschine	••Alternador	••Generator	RD
							•••Compressor	•••Compresseur	•••Kompressor	•••Compresor	•••Kompressor	RD, (MA8701)
							••Fuel filter	••Filtre carburant	••Kraftstoffilter	••Filtro combustible	••Bränslefilter	(SE2302, HE2301)
							••Temp Sensor	••Capteur de temp.	••Temperaturgeber	••Sensor de temperat	••Kylvätsketemperatur	(SE2602)
							••Fan speed sensor	••Détecteur de régim	••Lüfterdrehzahlgeber	••Sensor de régimen	••Fläktvarvtalsgivare	RC (SE2601)
							••Tail light, RH	••Feu AR, RH	••Heckleuchte, RH	••Piloto trasero, RH	••Baklykta, RH	LA3508, LA3605, LA5202
							••Level sensor, fuel	••Detect.niveau,carbu	••Fullst.geber,kraftsto	••Emisor nivel,combu	••Nivågivare,bränsle	(SE2303)
							••Btry Sw Relay	••Relais Batterie	••Batt Schaltrel	••Rele Camb Bat	••Batteri Relä	(RE3101)
							••Main switch	••Robinet batterie	••Batteireitrennschalte	••Desconectador bate	••Batterifrånskiljare	(SW3101)
							••Fuse	••Fusible	••Sicherung	••Fusible	••Säkring	(FU74)
							••Reversible fan	••Ventilateur réversibl	••Umkehrbarer Lüfter	••Ventilador reversibl	••Reversibel fläkt	RP
							••Radiator casing	••Boitier radiateur	••Kühlerhaube	••Cubierta radiador	••Kylarkåpa	RZ
							••Tail lamp, LH	••Feu AR, LH	••Heckleuchte, LH	••Piloto trasero, LH	••Baklykta, LH	LA3507, LA3604, LA5201
2	**VOE 11170150**	2					•Housing	•Isolant	•Isolator	•Aislador	•Isolator	RA, RB
3	**VOE 4803752**	REQ					•Hose	•Durit	•Schlauch	•Tubo flexible	•Slang	
4	**VOE 4803754**	REQ					•Hose	•Durit	•Schlauch	•Tubo flexible	•Slang	
5	**VOE 4803746**	REQ					•Hose	•Durit	•Schlauch	•Tubo flexible	•Slang	
6	**VOE 8159013**	4					•Insulator	•Isolateur	•Isolator	•Aislador	•Isolator	(SE9101/9102), RC, RZ, (SE2303)
7	**VOE 984944**	2					•Insulator	•Isolateur	•Isolator	•Aislador	•Isolator	RW, (SE2302, HE2301)
8	**VOE 874955**	2					•Insulator	•Isolateur	•Isolator	•Aislador	•Isolator	(SE2602)
9		2			NS		•Key	•Clavette	•Keil	•Llave (cuna)	•Kil	
10	**VOE 11039663**	1					•Manifold	•Tubulure	•Verzweigung	•Bifurcacion	•Förgrening	

1	
2	
3	
4	
5	

Ledningsmatta, bakre
Manojo de cable, trasero
Kabelbaum, hinten
Faisceau de câble, arrière
Cable harness, rear

Catalogue id	Group
20108	**371**
Illustr. No	Section
1031417	**450**
Issue	Page
VOE 63A9920108	**285**

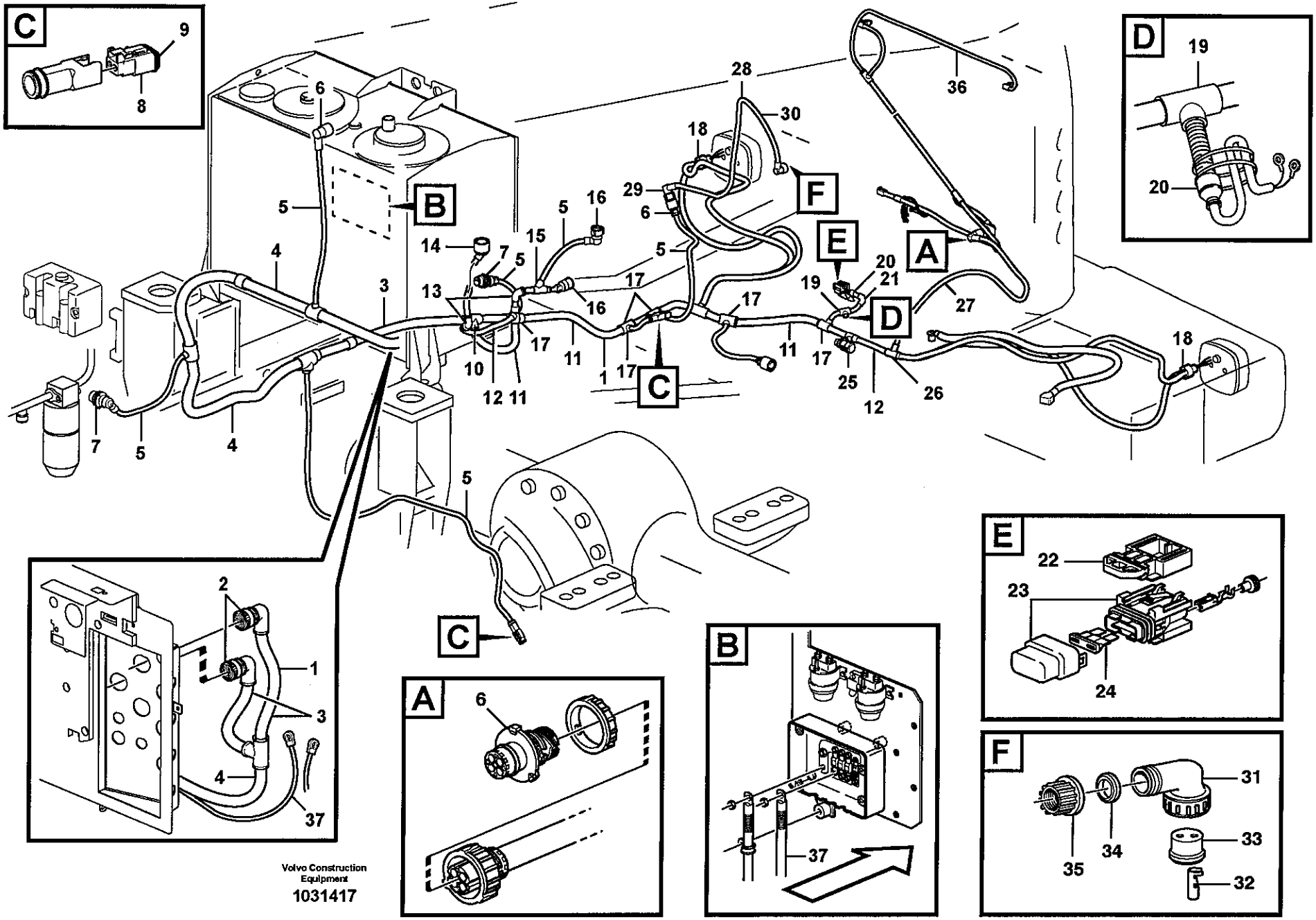
C
9
8
D
19
20
6
28
36
30
18
29
F
E
A
B
5
16
15
14
7
13
17
27
21
25
12
26
10
11
1
2
3
4
37
Volvo Construction Equipment
1031417
22
23
24
31
33
32
34
35

Fig.	Part No.	Quantity 1	2	3	PS	KIT	Description	Dénomination	Bezeichnung	Denominación	Benämning	Notes
11	**VOE 4803751**	REQ					•Hose	•Durit	•Schlauch	•Tubo flexible	•Slang	
12	**VOE 4803748**	REQ					•Hose	•Durit	•Schlauch	•Tubo flexible	•Slang	
13	**VOE 11039843**	2					•Elbow	•Coude	•Winkelstueck	•Tubo acodado	•Vinkel	
14	**VOE 3944540**	1					•Housing	•Isolant	•Isolator	•Aislador	•Isolator	EMS
15	**VOE 11039723**	1					•Manifold	•Tubulure	•Verzweigung	•Bifurcacion	•Förgrening	
16	**VOE 3963412**	2					•Rcpt Housing	•Douille Isolan.	•Steckbuchse	•Aislador Mangui	•Hylsisolator	EL, RD
17	**VOE 11039710**	5					•Manifold	•Tubulure	•Verzweigung	•Bifurcacion	•Förgrening	
18	**VOE 4803711**	2					•End Sleeve	•Douille Extrem.	•Aderendhülse	•Manguito Final	•Ändhylsa	
19	**VOE 11039709**	1					•Manifold	•Tubulure	•Verzweigung	•Bifurcacion	•Förgrening	
20	**VOE 11039397**	2					•End Sleeve	•Douille Extrem.	•Aderendhülse	•Manguito Final	•Ändhylsa	
21	**VOE 11170084**	1					•Elbow	•Coude	•Winkelstueck	•Tubo acodado	•Vinkel	
22	**VOE 11039713**	1					•Bracket	•Console	•Konsole	•Consola	•Konsol	
23	**VOE 11039714**	1					•Fuse Holder	•Porte fusible	•Sicherungshalter	•Porta-fusible	•Säkringshållare	
24	**VOE 969161**	1					•Fuse	•Fusible	•Schmelzsicherung	•Fusible	•Smältsäkring	FU74, 10A
25		1			NS		•Insulator	•Isolateur	•Isolator	•Aislador	•Isolator	RP
26	**VOE 14267351**	1					•Manifold	•Tubulure	•Verzweigung	•Bifurcacion	•Förgrening	
27	**VOE 11039491**	REQ					•Hose	•Durit	•Schlauch	•Tubo flexible	•Slang	
28	**VOE 11171236**	1					Cable harness	Faisceau cables	Kabelbaum	Manojo cables	Ledningsmatta	
							•CONNECTED TO:	•CONNECTÉ A:	•ANGESCHLOSSEN:	•CONECTADO A:	•ANSLUTER TILL:	
							••Cable harness	••Faisceau cables	••Kabelbaum	••Manojo cables	••Ledningsmatta	RC
							••Fan speed sensor	••Détecteur de régim	••Lüfterdrehzahlgeber	••Sensor de régimen	••Fläktvarvtalsgivare	(SE2601)
29		1			NS		•Insulator	•Isolateur	•Isolator	•Aislador	•Isolator	
30	**VOE 4803746**	REQ					•Hose	•Durit	•Schlauch	•Tubo flexible	•Slang	
31	**VOE 4803791**	1					•Elbow Union	•Coude Raccord	•Winkelverschrbg	•Union Angular	•Vinkelförskruv	
32	**VOE 4803799**	2					•Cable terminal	•Cosse cable	•Flachsteckhülse	•Terminal cable	•Ledningssko	
33	**VOE 4803790**	1					•Rubber Plug	•Bouchon Caoutc.	•Gummistöpsel	•Tapon Goma	•Gummipropp	
34	**VOE 11039262**	1					•Sealing ring	•Bague d'étanchéité	•Runddichtring	•Anillo reten	•Tätningsring	
35	**VOE 4803794**	1					•Nut	•Ecrou	•Mutter	•Tuerca	•Mutter	
36		1					Cable harness	Faisceau cables	Kabelbaum	Manojo cables	Ledningsmatta	See group 371, Page
37		1					Wire Assembly	Câble	Leitung	Cable	Ledning	See group 371, Page 267

1	
2	
3	
4	
5	

Ledningsmatta, bakre
Manojo de cable, trasero
Kabelbaum, hinten
Faisceau de câble, arrière
Cable harness, rear

Catalogue id	Group
20108	**371**
Illustr. No	Section
1031417	**450**
Issue	Page
VOE 63A9920108	**287**

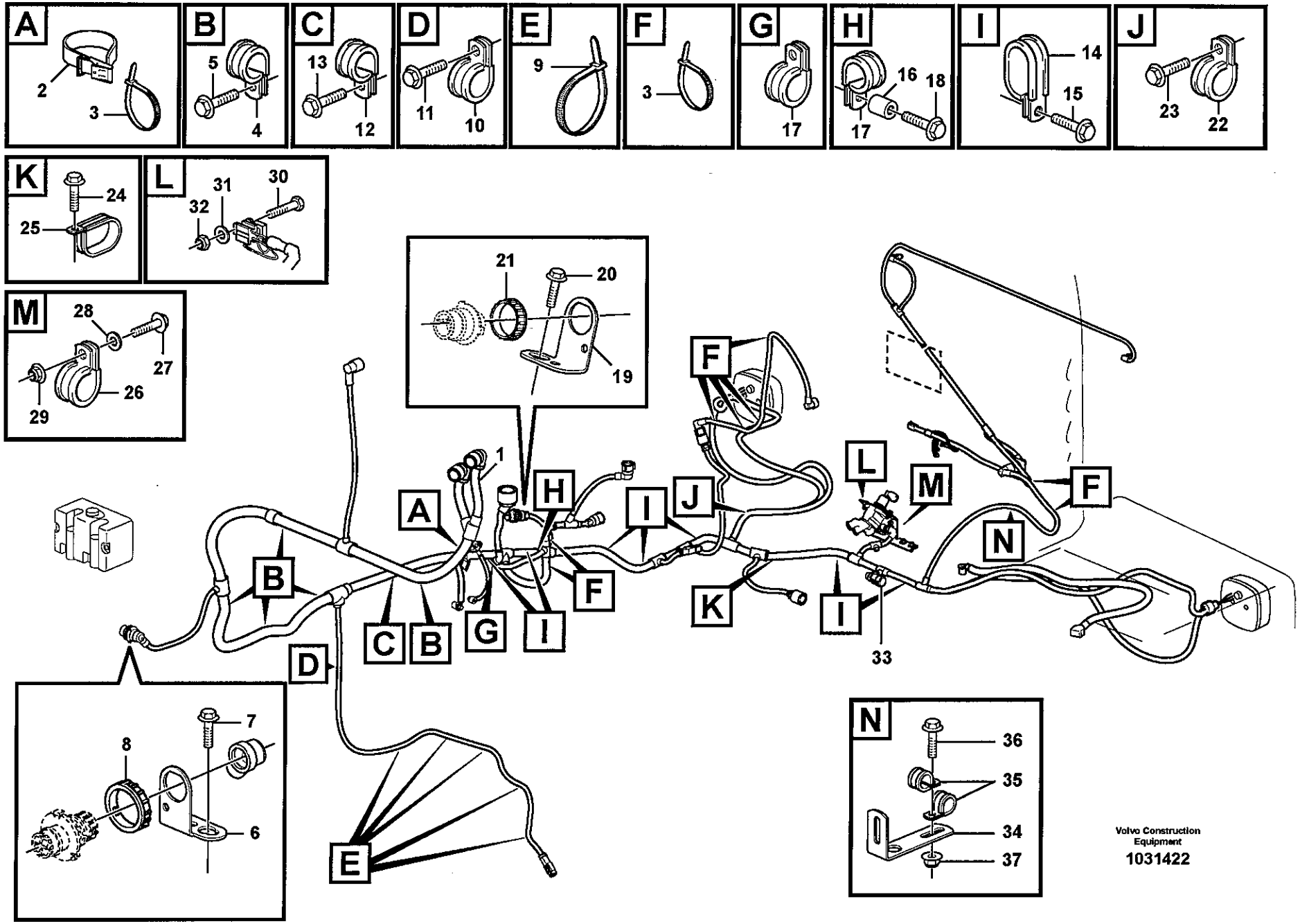

Volvo Construction Equipment

1031422

Fig.	Part No.	Quantity 1	2	3	PS	KIT	Description	Dénomination	Bezeichnung	Denominación	Benämning	Notes
1		1					Wire harness	Faisceau cables	Kabelbaum	Manojo cables	Ledningsmatta	See group 371, Page 285
2	VOE 11104606	1					Retaining Strap	Courroi.serrage	Halteriemen	Correa Tensora	Spännrem	
3	VOE 4881440	REQ					Strip Clamp	Ruban Serrage	Kabelbinder	Abraz Cinta	Bandklamma	
4	VOE 13949997	5					Clamp	Pince Serrage	Klemme	Abrazadera	Klämma	
5	VOE 13946173	5					Flange screw	Vis à bride	Flanschschraube	Torn embridado	Flänsskruv	
6	VOE 3988328	1					Bracket	Console	Konsole	Ménsula	Konsol	
7	VOE 13946173	1					Flange screw	Vis à bride	Flanschschraube	Torn embridado	Flänsskruv	
8	VOE 3963413	1					Lock Ring	Anneau Verrouillage	Schlossring	Anillo Segurid	Låsring	
9	VOE 4881440	5					Strip Clamp	Ruban Serrage	Kabelbinder	Abraz Cinta	Bandklamma	
10	VOE 13949746	1					Clamp	Pince Serrage	Klemme	Abrazadera	Klämma	
11	VOE 13946173	1					Flange screw	Vis à bride	Flanschschraube	Torn embridado	Flänsskruv	
12	VOE 13977600	1					Clamp	Pince Serrage	Klemme	Abrazadera	Klämma	
13	VOE 13946173	1					Flange screw	Vis à bride	Flanschschraube	Torn embridado	Flänsskruv	
14	VOE 11025709	7					Clamp	Pince Serrage	Klemme	Abrazadera	Klämma	
15	VOE 13946173	7					Flange screw	Vis à bride	Flanschschraube	Torn embridado	Flänsskruv	
16	VOE 930434	1					Spacer Ring	Bagu.entretoise	Abstandring	Anillo Dist	Distansring	
17	VOE 13949747	2					Clamp	Pince Serrage	Klemme	Abrazadera	Klämma	
18	VOE 13947760	1					Flange screw	Vis à bride	Flanschschraube	Torn embridado	Flänsskruv	
19	VOE 3988328	1					Bracket	Console	Konsole	Ménsula	Konsol	
20	VOE 13946173	1					Flange screw	Vis à bride	Flanschschraube	Torn embridado	Flänsskruv	
20	VOE 13949846	1					Screw	Vis	Schraube	Tornillo	Skruv	
21	VOE 3963413	1					Lock Ring	Anneau Verrouillage	Schlossring	Anillo Segurid	Låsring	
22	VOE 13949997	1					Clamp	Pince Serrage	Klemme	Abrazadera	Klämma	
23	VOE 13946173	1					Flange screw	Vis à bride	Flanschschraube	Torn embridado	Flänsskruv	
24	VOE 968136	1					Clamp	Pince Serrage	Klemme	Abrazadera	Klämma	
25	VOE 13946173	1					Flange screw	Vis à bride	Flanschschraube	Torn embridado	Flänsskruv	
26	VOE 13949746	1					Clamp	Pince Serrage	Klemme	Abrazadera	Klämma	
27	VOE 13946173	1					Flange screw	Vis à bride	Flanschschraube	Torn embridado	Flänsskruv	
28	VOE 13960141	1					Washer	Rondelle	Scheibe	Arandela	Bricka	
29	VOE 948645	1					Flange Lock Nut	Contre écrou bride	Flanschmutter	Contratuer Embr	Flänslåsmutter	

1	
2	
3	
4	
5	

Bakre ledningsmatta med monteringsdetaljer
Manojo de cable trasero con accesorios de montaje
Kabelbaum hinten mit Anbauteilen
Faisceau de câble arrière avec pièces de montage
Rear cable harness with assembly parts

Catalogue id	Group
20108	371
Illustr. No	Section
1031422	500
Issue	Page
VOE 63A9920108	289

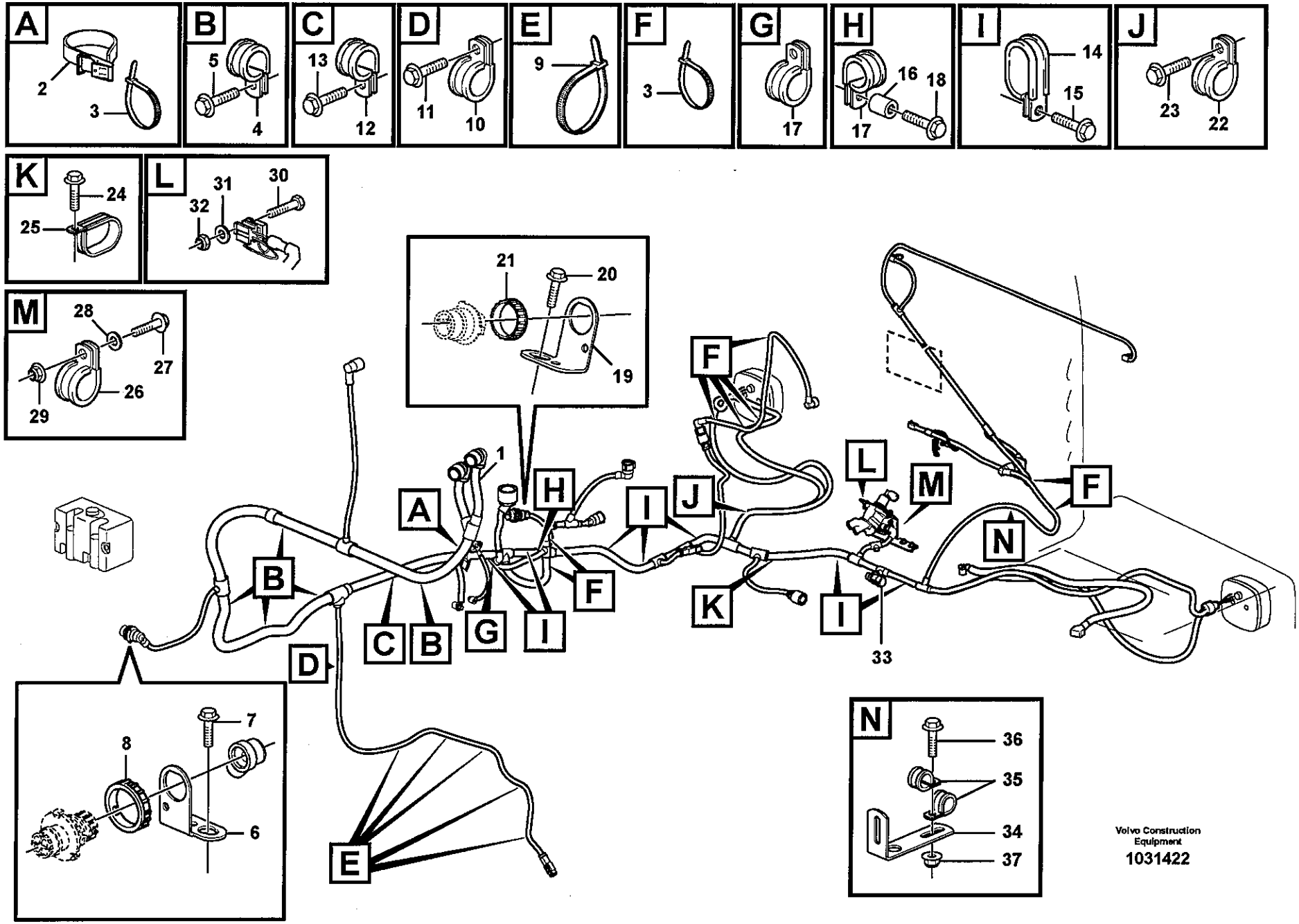
A
2
3
B
5
4
C
13
12
D
11
10
E
9
F
3
G
17
H
16
18
17
I
14
15
J
23
22
K
24
25
L
31
30
32
M
28
27
26
29
21
20
19
1
A
B
C
B
G
I
F
H
I
J
F
K
L
M
N
F
I
33
D
E
7
8
6
N
36
35
34
37
Volvo Construction Equipment
1031422

Fig.	Part No.	Quantity 1	2	3	PS	KIT	Description	Dénomination	Bezeichnung	Denominación	Benämning	Notes
30	**VOE 969407**	1					6-pt skt screw	Vis creuse de 6	Hohlschraube	Racor 6-dientes	Sextandhålskruv	
31	**VOE 13960138**	1					Washer	Rondelle	Scheibe	Arandela	Bricka	
32	**VOE 949874**	1					Lock nut	Contre-ecrou	Sicherungsmutter	Contratuerca	Låsmutter	
33	**VOE 20374157**	1					Cap	Chapeau	Kappe	Caperuza	Lock	
34	**VOE 11435349**	1					Bracket	Console	Konsole	Ménsula	Konsol	
35	**VOE 13949746**	1					Clamp	Pince Serrage	Klemme	Abrazadera	Klämma	
36	**VOE 13946173**	1					Flange screw	Vis à bride	Flanschschraube	Torn embridado	Flänsskruv	
37	**VOE 948645**	1					Flange Lock Nut	Contre écrou bride	Flanschmutter	Contratuer Embr	Flänslåsmutter	

1	
2	
3	
4	
5	

Bakre ledningsmatta med monteringsdetaljer
Manojo de cable trasero con accesorios de montaje
Kabelbaum hinten mit Anbauteilen
Faisceau de câble arrière avec pièces de montage
Rear cable harness with assembly parts

Catalogue id	Group
20108	**371**
Illustr. No	Section
1031422	**500**
Issue	Page
VOE 63A9920108	**291**

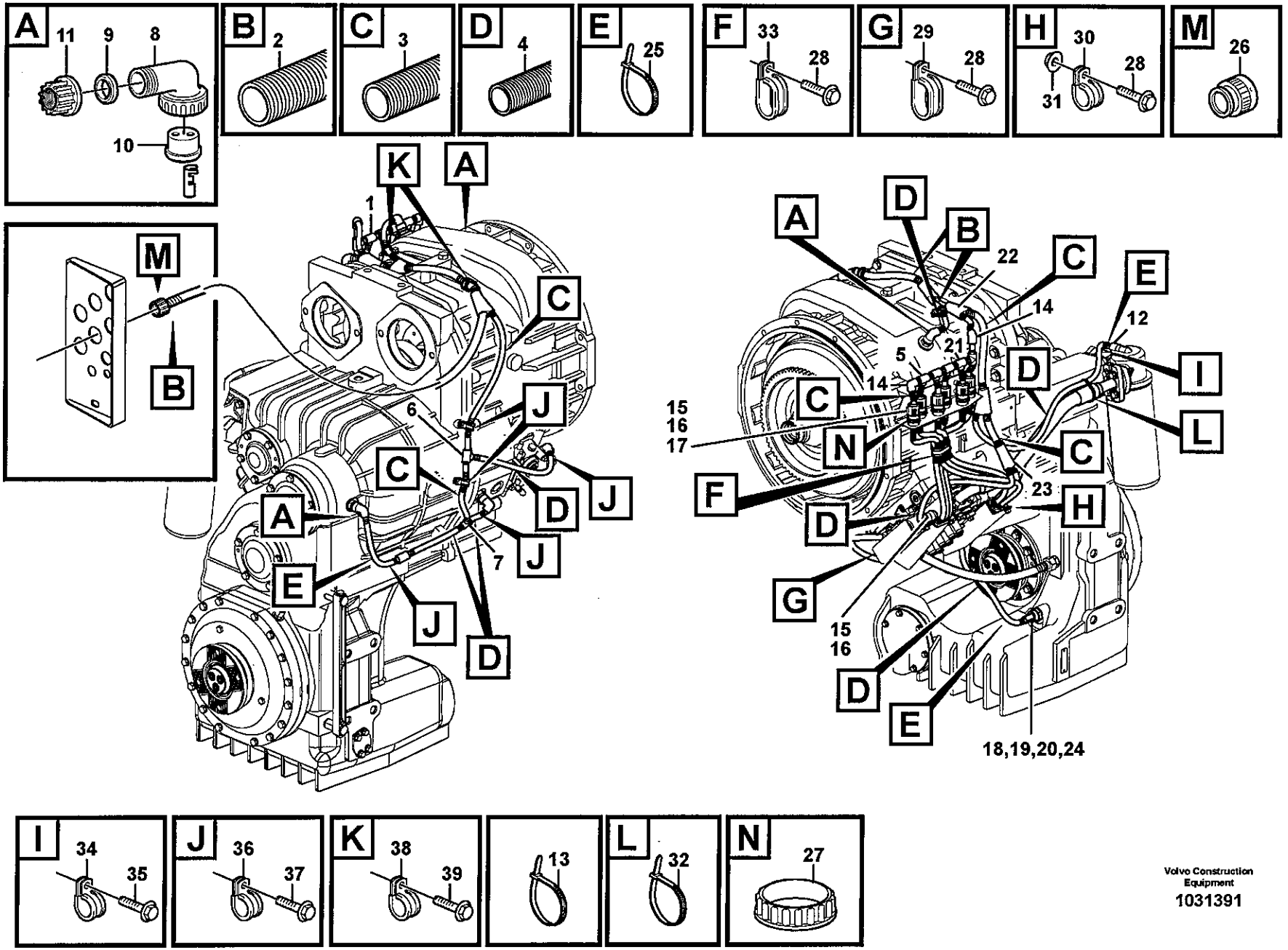

Volvo Construction Equipment
1031391

Fig.	Part No.	Quantity 1	2	3	PS	KIT	Description	Dénomination	Bezeichnung	Denominación	Benämning	Notes
1	**VOE 15013708**	1					Cable harness	Faisceau cables	Kabelbaum	Manojo cables	Ledningsmatta	(VOE 11145177)
							•Connected to:	•Connecté a:	•Angeschlossen:	•Conectado:	•Ansluter till:	
							••Circuit Board	••Carte Circuit	••Leiterrbahnpl	••Placa Circuito	••Kretskort	TA
							••Speed sensor	••Commande tachym .	••Drehzahlschalter	••Sensor tacometro	••Varvtalsgivare	SE2704
							••Gear selector valve .	••Valve selectr.vitesse	••Umsteurventil	••valvula select.veloci .	••Växelväljarventil	SA, SC, SE, SR, SD, SB
							••Temp.sensor	••Detecteur temperat..	••Temperaturgeber	••Sensor temperature .	••Temp.givare	SE4901
							••Pressure sensor	••Detecteur pression ..	••Druckmelder	••Sensor presion	••Tryckgivare	SE4902
							••Speedsensor	••Indicat.viteseedetec.	••Tachometergeber	••Sensor velocimetro ..	••Hastighetsgivare	SE4307
							••Oil lvl sensor	••Capteur niv hui	••Ölstandgeber	••Sensor niv acei	••Oljenivågivare	SE4904
2	**VOE 4803751**	REQ					•Hose	•Durit	•Schlauch	•Tubo flexible	•Slang	
3	**VOE 4803748**	REQ					•Hose	•Durit	•Schlauch	•Tubo flexible	•Slang	
4	**VOE 4803746**	REQ					•Hose	•Durit	•Schlauch	•Tubo flexible	•Slang	
5	**VOE 14267351**	4					•Manifold	•Tubulure	•Verzweigung	•Bifurcacion	•Förgrening	
6	**VOE 14346331**	1					•Manifold	•Tubulure	•Verzweigung	•Bifurcacion	•Förgrening	
7	**VOE 11039709**	1					•Manifold	•Tubulure	•Verzweigung	•Bifurcacion	•Förgrening	
8	**VOE 4803791**	3					•Elbow Union	•Coude Raccord	•Winkelverschrbg	•Union Angular	•Vinkelförskruv	
9	**VOE 11039262**	3					•Sealing ring	•Bague d'étanchéité ...	•Runddichtring	•Anillo reten	•Tätningsring	
10	**VOE 4803790**	3					•Rubber Plug	•Bouchon Caoutc.	•Gummistöpsel	•Tapon Goma	•Gummipropp	
11	**VOE 4803794**	3					•Nut	•Ecrou	•Mutter	•Tuerca	•Mutter	
12	**VOE 11039397**	1					•End Sleeve	•Douille Extrem.	•Aderendhülse	•Manguito Final	•Ändhylsa	
13	**VOE 4821292**	REQ					•Strip Clamp	•Ruban Serrage	•Kabelbinder	•Abraz Cinta	•Bandklamma	
14	**VOE 11039843**	2					•Elbow	•Coude	•Winkelstueck	•Tubo acodado	•Vinkel	
15	**VOE 8159012**	15					•Seal	•Joint	•Dichtung	•Reten	•Tätning	
16	**VOE 8155899**	13					•Plug	•Bouchon	•Stopfen	•Tapon	•Plugg	
17	**VOE 3987767**	6					•Adapter	•Raccord Reduct.	•Verbind Stutzen	•Adaptador	•Adapter	
18	**VOE 11144097**	1					•Spacer	•Partie Intermédiaire ..	•Zwischenstück	•Espaciador	•Mellandel	
19	**VOE 14371536**	1					•Socket	•Socle	•Sockel	•Zocalo	•Sockel	
20	**VOE 1620582**	1					•Housing Cover	•Gaine Isolante	•Isolatorhulle	•Funda Aislador	•Isolatorhölje	
21	**VOE 14340330**	1					•Manifold	•Tubulure	•Verzweigung	•Bifurcacion	•Förgrening	
22	**VOE 11039747**	1					•Manifold	•Tubulure	•Verzweigung	•Bifurcacion	•Förgrening	

1	22565
2	33526
3	
4	
5	

Ledningsmatta för transmission
Manojo de cable para transmision
Kabelbaum für Getriebe
Faisceau de câbles pourtransmission
Cable harness for transmission

Catalogue id	Group
20108	**371**
Illustr. No	Section
1031391	**600**
Issue	Page
VOE 63A9920108	**293**

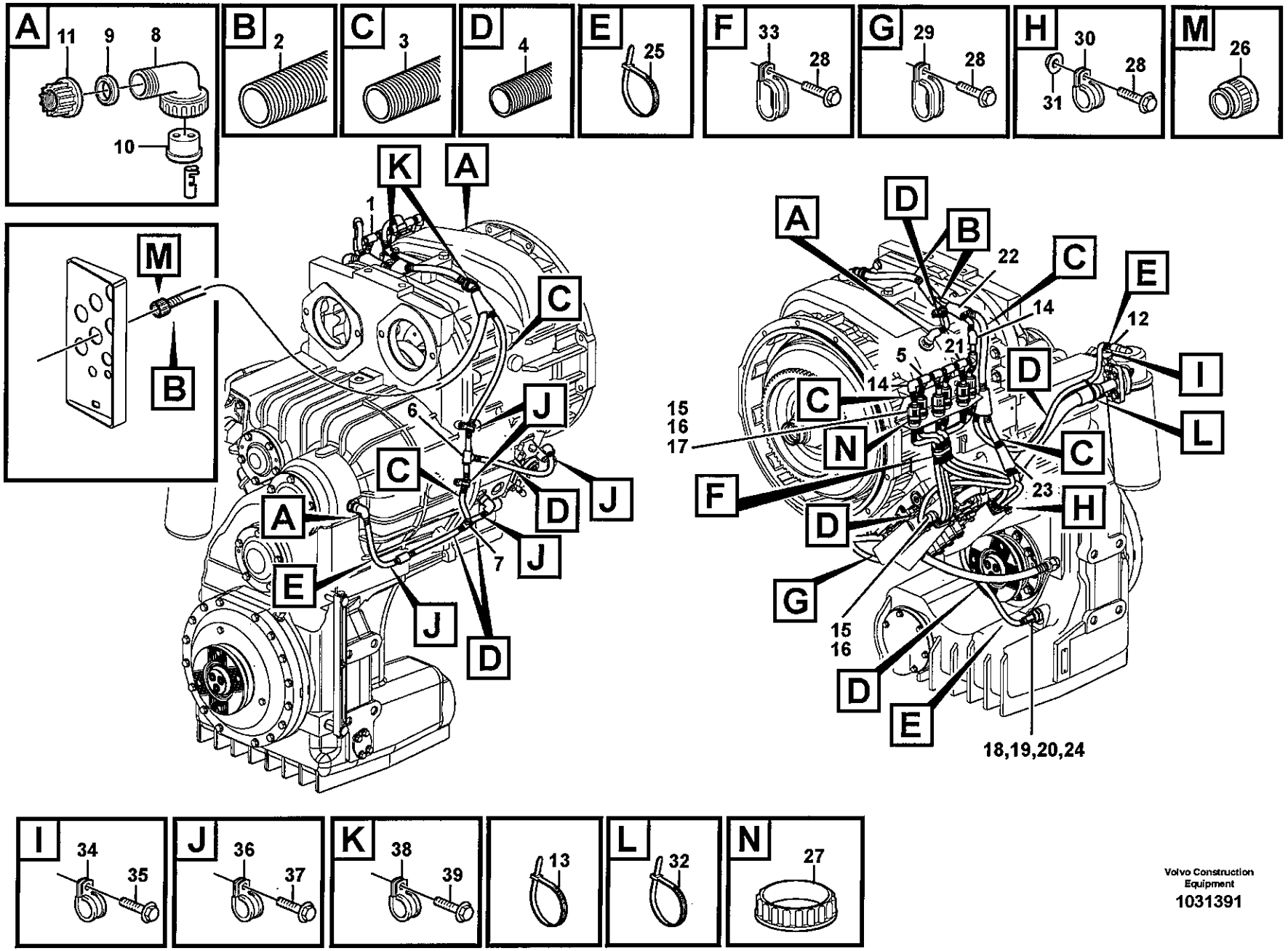

Volvo Construction Equipment
1031391

Fig.	Part No.	Quantity 1	2	3	PS	KIT	Description	Dénomination	Bezeichnung	Denominación	Benämning	Notes
23	**VOE 11039723**	1					•Manifold	•Tubulure	•Verzweigung	•Bifurcacion	•Förgrening	
24	**VOE 2514894**	1					•Sealing Plug	•Tampon Etanche.	•Dichtstopfen	•Tapon Obturac	•Tätningsplugg	
25	**VOE 4881440**	2					•Strip Clamp	•Ruban Serrage	•Kabelbinder	•Abraz Cinta	•Bandklamma	
26	**VOE 11170150**	1					•Housing	•Isolant	•Isolator	•Aislador	•Isolator	
27	**VOE 3963413**	6					Lock Ring	Anneau Verrouillage	Schlossring	Anillo Segurid	Låsring	
28	**VOE 946440**	3					Flange screw	Vis à bride	Flanschschraube	Torn embridado	Flänsskruv	
29	**VOE 11145346**	1					Clamp	Pince Serrage	Klemme	Abrazadera	Klämma	
30	**VOE 13949746**	1					Clamp	Pince Serrage	Klemme	Abrazadera	Klämma	
31	**VOE 13945408**	1					Nut	Ecrou	Mutter	Tuerca	Mutter	
32	**VOE 4881440**	4					Strip Clamp	Ruban Serrage	Kabelbinder	Abraz Cinta	Bandklamma	
33	**VOE 11019169**	1					Clamp	Pince Serrage	Klemme	Abrazadera	Klämma	
34	**VOE 952627**		1				Clamp	Pince Serrage	Klemme	Abrazadera	Klämma	ID 12,7mm
35	**VOE 13965175**		1				Screw	Vis	Schraube	Tornillo	Skruv	
36	**VOE 941950**		3				Clamp	Pince Serrage	Klemme	Abrazadera	Klämma	ID 12,7mm
37	**VOE 946440**		3				Flange screw	Vis à bride	Flanschschraube	Torn embridado	Flänsskruv	
38	**VOE 977599**		2				Clamp	Pince Serrage	Klemme	Abrazadera	Klämma	ID 22,2mm
39	**VOE 946440**		2				Flange screw	Vis à bride	Flanschschraube	Torn embridado	Flänsskruv	

1	22565
2	33526
3	
4	
5	

Ledningsmatta för transmission
Manojo de cable para transmision
Kabelbaum für Getriebe
Faisceau de câbles pourtransmission
Cable harness for transmission

Catalogue id **20108**	Group **371**
Illustr. No **1031391**	Section **600**
Issue **VOE 63A9920108**	Page **295**

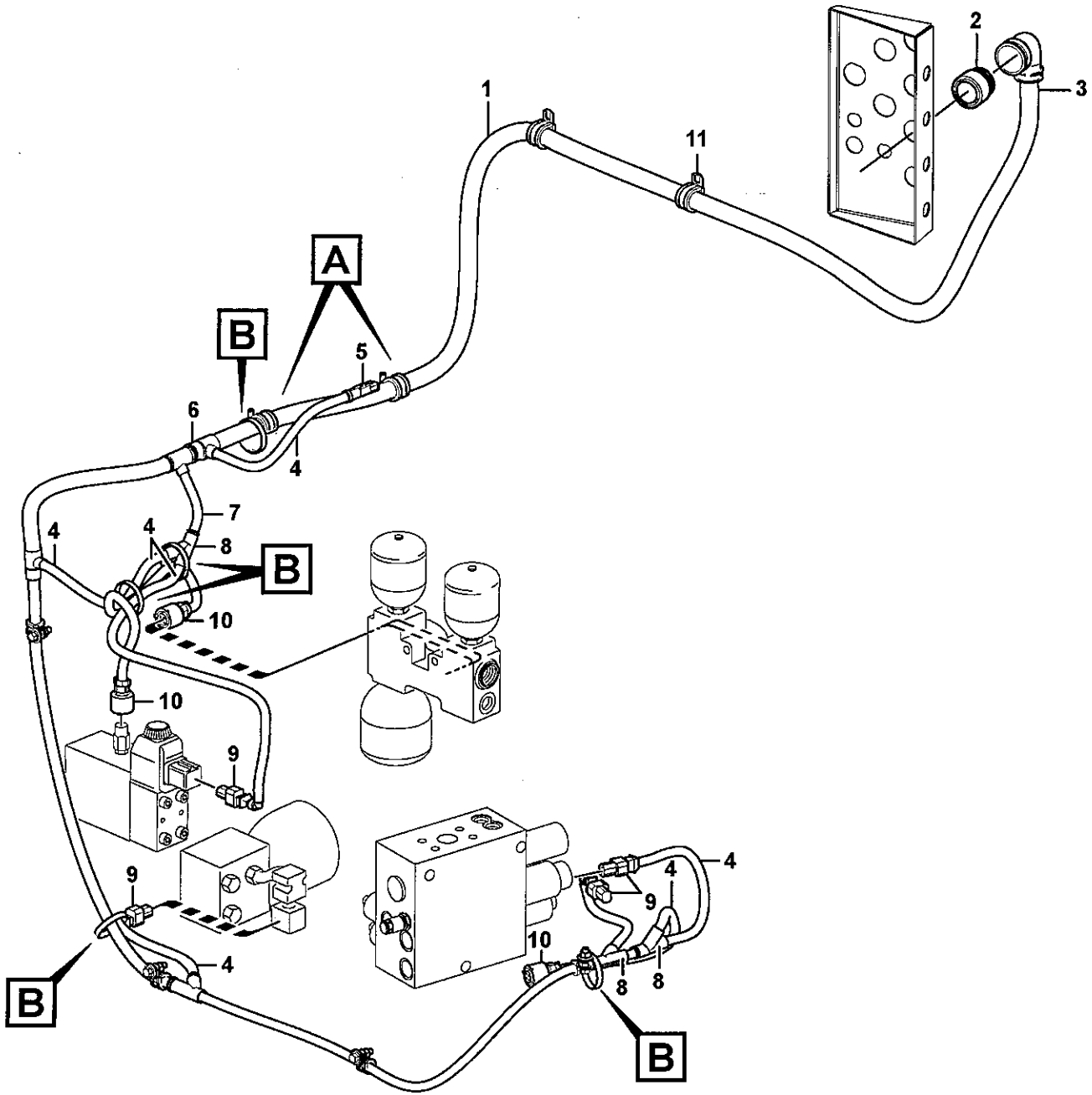

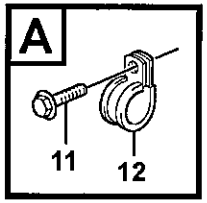

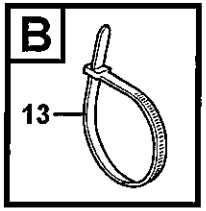

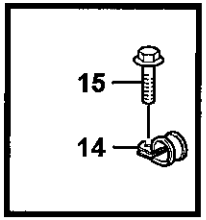

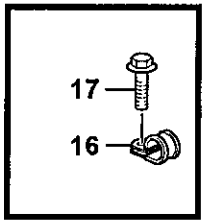

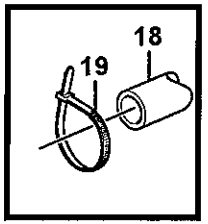

Volvo Construction Equipment
1031403

Fig.	Part No.	Quantity 1	2	3	PS	KIT	Description	Dénomination	Bezeichnung	Denominación	Benämning	Notes
1	**VOE 11171577**	1					Cable harness	Faisceau cables	Kabelbaum	Manojo cables	Ledningsmatta	
							•CONNECTED TO:	•CONNECTÉ A:	•ANGESCHLOSSEN:	•CONECTADO A:	•ANSLUTER TILL:	
							••Control unit, V-ECU	••Unite commande, V	••Steuergerät, V-ECU	••Unidad mando, V-E	••Styrenhet, V-ECU	UA
							••Hydraulic Pump	••Pompe Hydraulique	••Hydraulikpumpe	••Bomba Hidraulica	••Hydraulpump	PWM9133
							••Brake Press Charg	••Charg.press.frein	••Bremsdruckaufladu	••Carga Pres. Frenos	••Bromstrycksladdnin	SE5218
							••Parking brake block	••Bloc frein parking	••Feststellbremseblo	••Bloque freno estaci	••Parkeringsbromsbl	SE5503, MA5501
							••LS-pressure	••Pression de détecti	••Lastabhängiger Dru	••Presión sensible a l	••Lastkännande tryck	SE9107
							••Brake Press Charg	••Charg.press.frein	••Bremsdruckaufladu	••Carga Pres. Frenos	••Bromstrycksladdnin	MA5502
							••Engine fan regulatin	••Comman,simple lev	••Motorgebläsesteuer	••Reg. ventilador mot	••Motorfläktstyrning	PWM2601
							••4th Function	••4:e Fonction	••4. Funktion	••4a Función	••4:e Funktion	MA9112
2	**VOE 11170150**	1					•Housing	•Isolant	•Isolator	•Aislador	•Isolator	
3	**VOE 4803752**	REQ					•Hose	•Durit	•Schlauch	•Tubo flexible	•Slang	
4	**VOE 4803746**	REQ					•Hose	•Durit	•Schlauch	•Tubo flexible	•Slang	
5	**VOE 8159013**	1					•Insulator	•Isolateur	•Isolator	•Aislador	•Isolator	
6	**VOE 4803751**	REQ					•Hose	•Durit	•Schlauch	•Tubo flexible	•Slang	
7	**VOE 11039774**	1					•Manifold	•Tubulure	•Verzweigung	•Bifurcacion	•Förgrening	
8	**VOE 11039665**	1					•Manifold	•Tubulure	•Verzweigung	•Bifurcacion	•Förgrening	
9	**VOE 976256**	4					•Insulator	•Isolateur	•Isolator	•Aislador	•Isolator	
10	**VOE 8159013**	3					•Insulator	•Isolateur	•Isolator	•Aislador	•Isolator	
11	**VOE 13977600**	3					Clamp	Pince Serrage	Klemme	Abrazadera	Klämma	
12	**VOE 13946173**	2					Flange screw	Vis à bride	Flanschschraube	Torn embridado	Flänsskruv	
13	**VOE 4881440**	5					Strip Clamp	Ruban Serrage	Kabelbinder	Abraz Cinta	Bandklamma	
14	**VOE 13949747**	2					Clamp	Pince Serrage	Klemme	Abrazadera	Klämma	
15	**VOE 946173**	2					Flange screw	Vis à bride	Flanschschraube	Torn embridado	Flänsskruv	
16	**VOE 977599**	2					Clamp	Pince Serrage	Klemme	Abrazadera	Klämma	
17	**VOE 946173**	2					Flange screw	Vis à bride	Flanschschraube	Torn embridado	Flänsskruv	
18	**VOE 13976739**	REQ					Hose	Durit	Schlauch	Tubo flexible	Slang	
19	**VOE 4881440**	REQ					Strip Clamp	Ruban Serrage	Kabelbinder	Abraz Cinta	Bandklamma	

1	
2	
3	
4	
5	

Ledningsmatta, under hytt
Haz de cables, cabina
Kabelbäume, Kabine
Faisceau de câbles, cabine
Cable harness, under cab

Catalogue id **20108**	Group **371**
Illustr. No **1031403**	Section **650**
Issue **VOE 63A9920108**	Page **297**

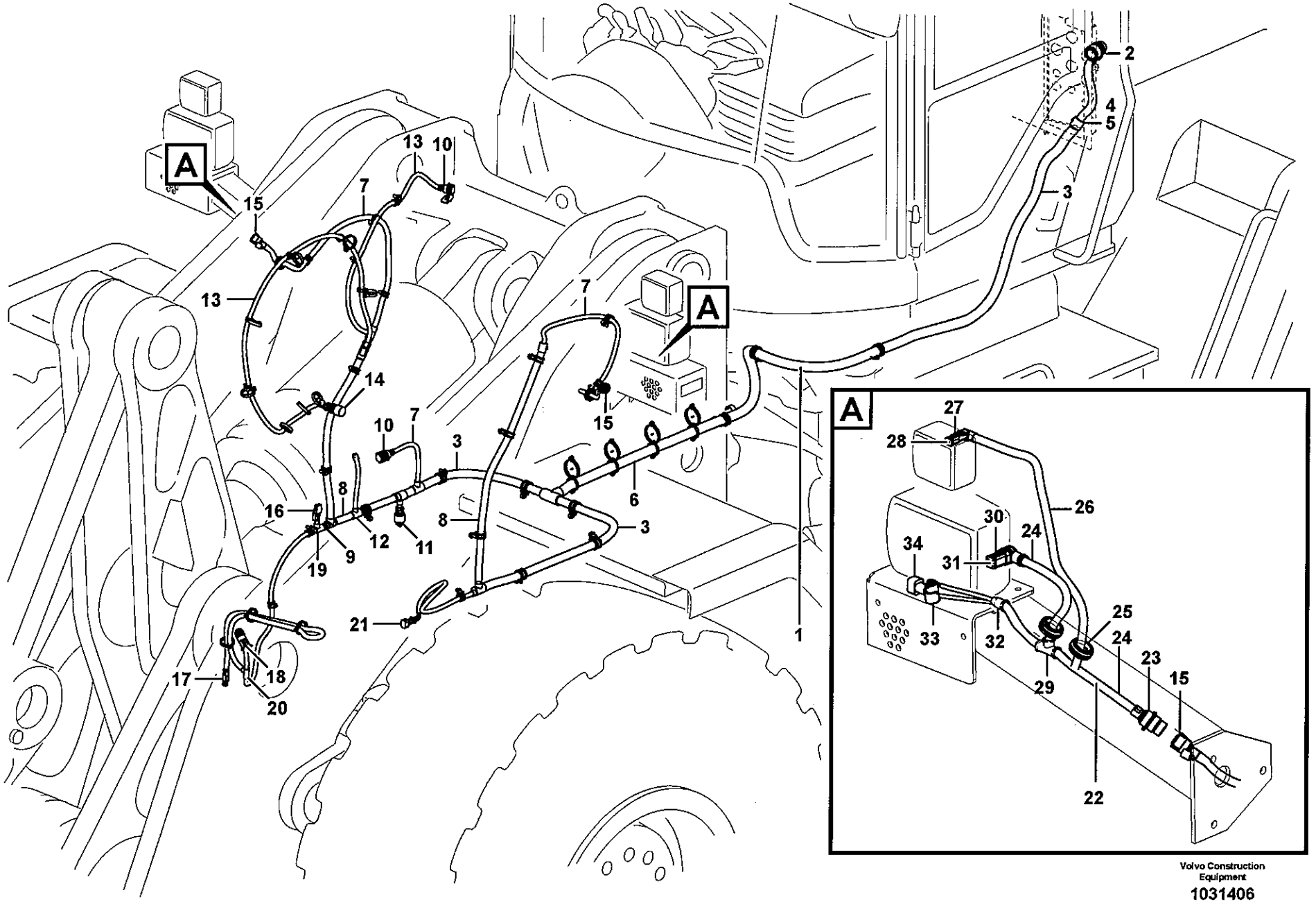

Volvo Construction Equipment

1031406

Fig.	Part No.	Quantity 1	2	3	PS	KIT	Description	Dénomination	Bezeichnung	Denominación	Benämning	Notes
1	**VOE 15013430**	1					Wiring Harness	Faisceau de câbles	Kabelbaum	Cableado	Ledningsmatta	
							•CONNECTED TO:	•CONNECTÉ A:	•ANGESCHLOSSEN:	•CONECTADO A:	•ANSLUTER TILL:	
							••Cab	••Cabine	••Kabine	••Cabina	••Hytt	FA
							••Cable harness	••Faisceau cables	••Kabelbaum	••Manojo cables	••Ledningsmatta	FE, FM
							••Attachment locking	••Verrouillage des ac	••Geräteschnellkuppl	••Cierre de implemen	••Redskapslåsning	FC
							••Boom suspension	••Amortisseur vibratio	••Schwingungsdämpf	••Amortiguad. vibracio	••Lastarmsfjädringss	FD
							••Spotlight	••Phare travail	••Arb scheinwerf	••Faro de trabajo	••Arb.strålkastare	FF
							••Boom kickout	••Automatique levage	••Hubwerkautomatik	••Elevador automatic	••Lyftautomatik	(SE9142)
							••Tilt automatic	••Automatique redres	••Schwenkautomatik	••Automatismo volqu	••Tiltautomatik	(SE9141)
							••Differential lock	••Blocage differentiel	••Ausgleichsperre	••Bloqueo diferencial	••Differentialspärr	(MA4603)
							••Diff lock	••Blocage Differ.	••Ausgleichsperre	••Bloqueo Dif	••Diff. spärr	(SE4608)
							••Axle temp	••Arbre temperature	••Welletemperatur	••Eje tempratura	••Axeltemp	(SE5201)
							••Ground Conn	••Liaison Masse	••Masseanschluss	••Conexion Tierra	••Jordförbindning	31F1
2	**VOE 11170150**	1					•Housing	•Isolant	•Isolator	•Aislador	•Isolator	FA
3	**VOE 4803752**	REQ					•Hose	•Durit	•Schlauch	•Tubo flexible	•Slang	
4		3			NS		•Reduction	•Reduction	•Reduzierung	•Reduccion	•Reducering	
5		1			NS		•Manifold	•Tubulure	•Verzweigung	•Bifurcacion	•Förgrening	
6	**VOE 11170267**	1					•Hose	•Flexible	•Schlauch	•Manguera	•Slang	
7	**VOE 4803746**	REQ					•Hose	•Durit	•Schlauch	•Tubo flexible	•Slang	
8	**VOE 4803751**	REQ					•Hose	•Durit	•Schlauch	•Tubo flexible	•Slang	
9	**VOE 4803748**	REQ					•Hose	•Durit	•Schlauch	•Tubo flexible	•Slang	
10	**VOE 3944972**	2					•Insulator	•Isolateur	•Isolator	•Aislador	•Isolator	FC, (SE9142)
11	**VOE 8159013**	2					•Insulator	•Isolateur	•Isolator	•Aislador	•Isolator	FD
12	**VOE 11039710**	1					•Manifold	•Tubulure	•Verzweigung	•Bifurcacion	•Förgrening	
13	**VOE 11039491**	REQ					•Hose	•Durit	•Schlauch	•Tubo flexible	•Slang	
14		1			NS		•Insulator	•Isolateur	•Isolator	•Aislador	•Isolator	(SE9141)
15	**VOE 3963412**	2					•Rcpt Housing	•Douille Isolan.	•Steckbuchse	•Aislador Mangui	•Hylsisolator	FE, FM
16	**VOE 1624477**	1					•Rcpt Housing	•Douille Isolan.	•Steckbuchse	•Aislador Mangui	•Hylsisolator	FF
17	**VOE 874955**	1					•Insulator	•Isolateur	•Isolator	•Aislador	•Isolator	(SE5201)
18	**VOE 1307048**	1					•Insulator	•Isolateur	•Isolator	•Aislador	•Isolator	(SE4608)

1	
2	
3	
4	
5	

Ledningsmatta, främre
Manojo de cables, delantero
Kabelbaum, vorne
Faisceau de câbles, antérieur
Cable harness, front

Catalogue id **20108**	Group **371**
Illustr. No **1031406**	Section **700**
Issue **VOE 63A9920108**	Page **299**

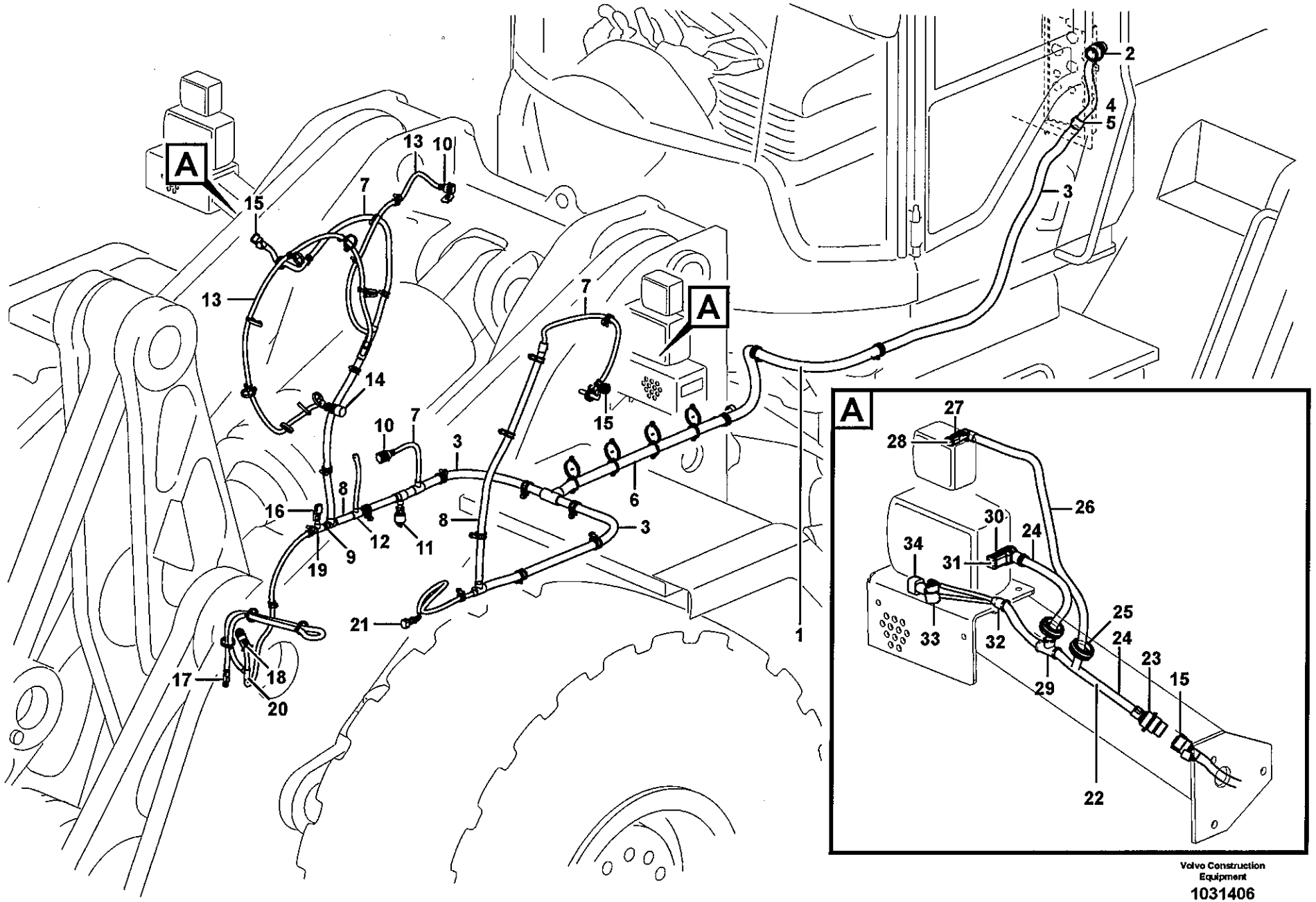

Volvo Construction Equipment

1031406

Fig.	Part No.	Quantity 1	2	3	PS	KIT	Description	Dénomination	Bezeichnung	Denominación	Benämning	Notes
19	**VOE 14346331**	1					•Manifold	•Tubulure	•Verzweigung	•Bifurcacion	•Förgrening	
20	**VOE 11039709**	1					•Manifold	•Tubulure	•Verzweigung	•Bifurcacion	•Förgrening	
21	**VOE 976256**	1					•Insulator	•Isolateur	•Isolator	•Aislador	•Isolator	(MA4603)
22	**VOE 11171818**	2					Cable harness	Faisceau cables	Kabelbaum	Manojo cables	Ledningsmatta	
							•CONNECTED TO:	•CONNECTÉ A:	•ANGESCHLOSSEN:	•CONECTADO A:	•ANSLUTER TILL:	
							••Cable harness	••Faisceau cables	••Kabelbaum	••Manojo cables	••Ledningsmatta	FE, FM
							••Spotlight	••Phare travail	••Arb scheinwerf	••Faro de trabajo	••Arb.strålkastare	(LA3509, LA3510)
							••Headlamp	••Phare	••Scheinwerfer	••Faro	••Strålkastare	(LA3501,3502,3503,3504 LA3521,3522,3602,3603)
							••Horn	••Avertisseur sonore	••Signalhorn	••Avisador sonoro	••Signalhorn	(SA3601, 3602)
							••Side marking lamp	••Feu gabarit lateral	••Sietenbegr.leuchte	••lampara enmarcaci	••Sidomarkeringslykt	(LA3505, 3506)
23	**VOE 984944**	1					•Insulator	•Isolateur	•Isolator	•Aislador	•Isolator	(FL, FLA)
24	**VOE 4803746**	2					•Hose	•Durit	•Schlauch	•Tubo flexible	•Slang	
25	**VOE 961960**	2					•Grommet	•Passe fil	•Durchführung	•Aislador pasapanel	•Genomföring	
26	**VOE 11170006**	REQ					•Hose	•Durit	•Schlauch	•Tubo flexible	•Slang	
27	**VOE 14370760**	1					•Socket	•Connexion Elect	•Elektroanschlus	•Conexion Electr	•Elanslutning	
28		1			NS		•Key	•Clavette	•Keil	•Llave (cuna)	•Kil	
29	**VOE 11039709**	1					•Manifold	•Tubulure	•Verzweigung	•Bifurcacion	•Förgrening	
30	**VOE 11170199**	1					•Housing	•Carter	•Gehäuse	•Carter	•Hus	
31	**VOE 14370884**	1					•Spacer	•Entretoise	•Abstandstueck	•Casquillo distanciad	•Distans	
32	**VOE 11039397**	1					•End Sleeve	•Douille Extrem.	•Aderendhülse	•Manguito Final	•Ändhylsa	
33	**VOE 11170066**	1					•Housing	•Carter	•Gehäuse	•Carter	•Hus	
34	**VOE 976256**	1					•Insulator	•Isolateur	•Isolator	•Aislador	•Isolator	

1	
2	
3	
4	
5	

Ledningsmatta, främre
Manojo de cables, delantero
Kabelbaum, vorne
Faisceau de câbles, antérieur
Cable harness, front

Catalogue id	Group
20108	**371**
Illustr. No	Section
1031406	**700**
Issue	Page
VOE 63A9920108	**301**

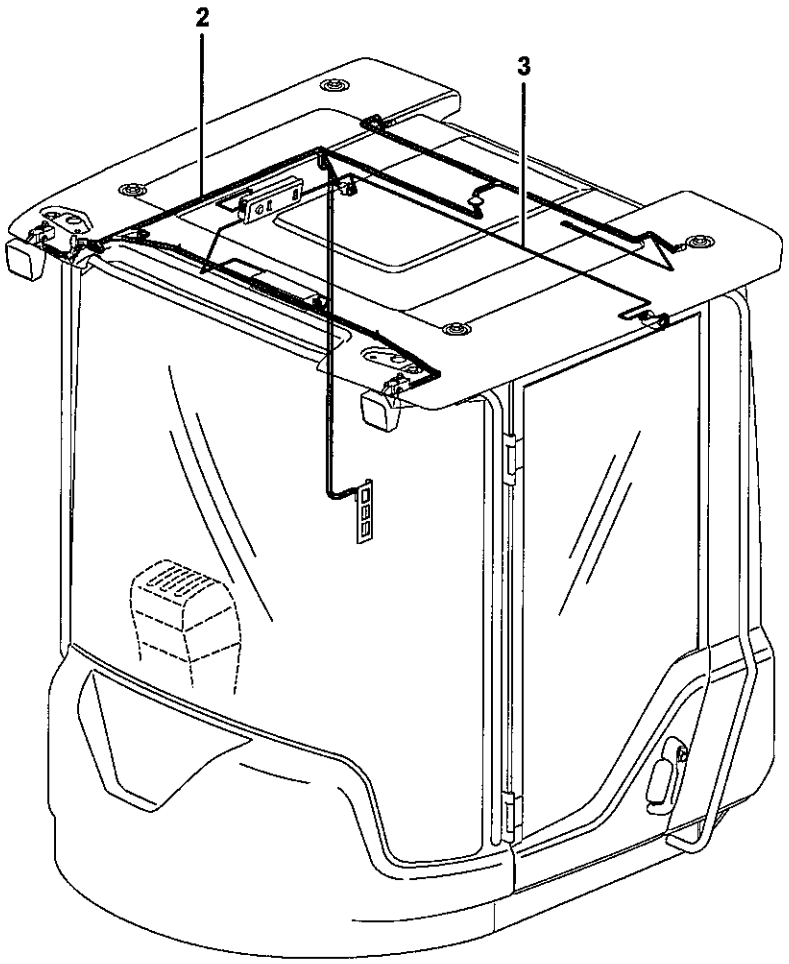

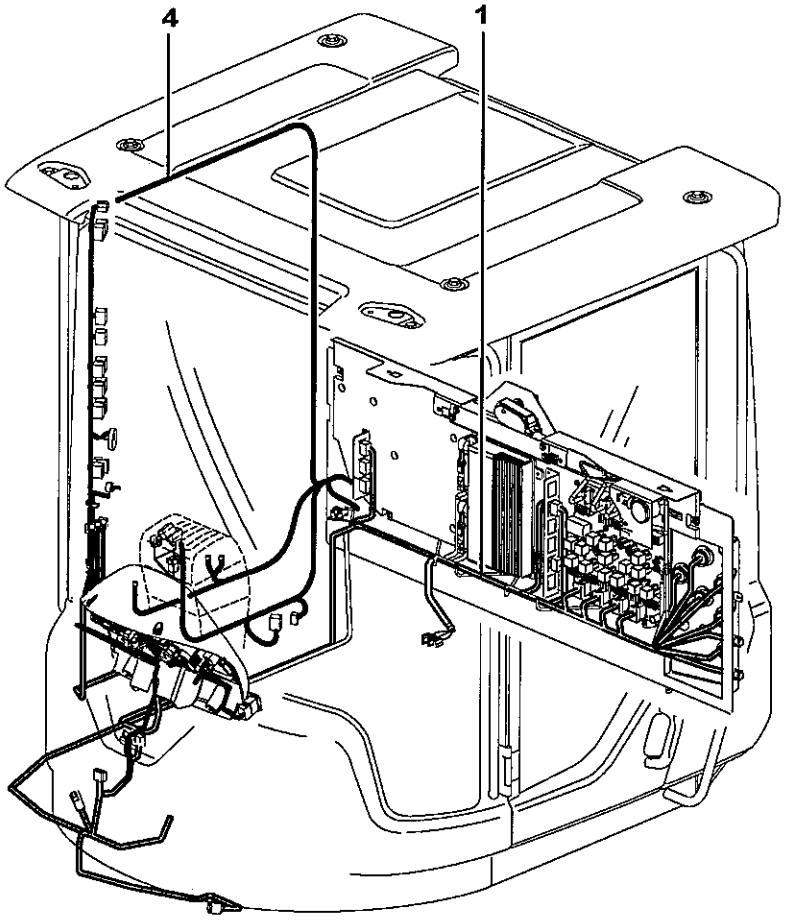

Volvo Construction Equipment

1024608

Fig.	Part No.	Quantity 1	2	3	PS	KIT	Description	Dénomination	Bezeichnung	Denominación	Benämning	Notes
1	**VOE 15018703**	1					Cable harness	Faisceau cables	Kabelbaum	Manojo cables	Ledningsmatta	RA, RB, FA, TA, UA, PA, PB, MC, SS See group 371, Page 305
2	**VOE 11171717**	1					Cable harness	Faisceau cables	Kabelbaum	Manojo cables	Ledningsmatta	CK See group 371, Page 315
3	**VOE 15019080**	1					Cable harness	Faisceau cables	Kabelbaum	Manojo cables	Ledningsmatta	CA See group 371, Page 315
4	**VOE 11171731**	1					Cable harness	Faisceau cables	Kabelbaum	Manojo cables	Ledningsmatta	BA See group 371, Page 311

1		**Ledningsmattor, hytt** **Manojos de cables, cabina** **Kabelbaum, Kabine** **Cables ruban, cabine** **Cable harnesses, cab**	Catalogue id **20108**	Group **371**
2			Illustr. No **1024608**	Section **800**
3			Issue **VOE 63A9920108**	Page **303**
4				
5				

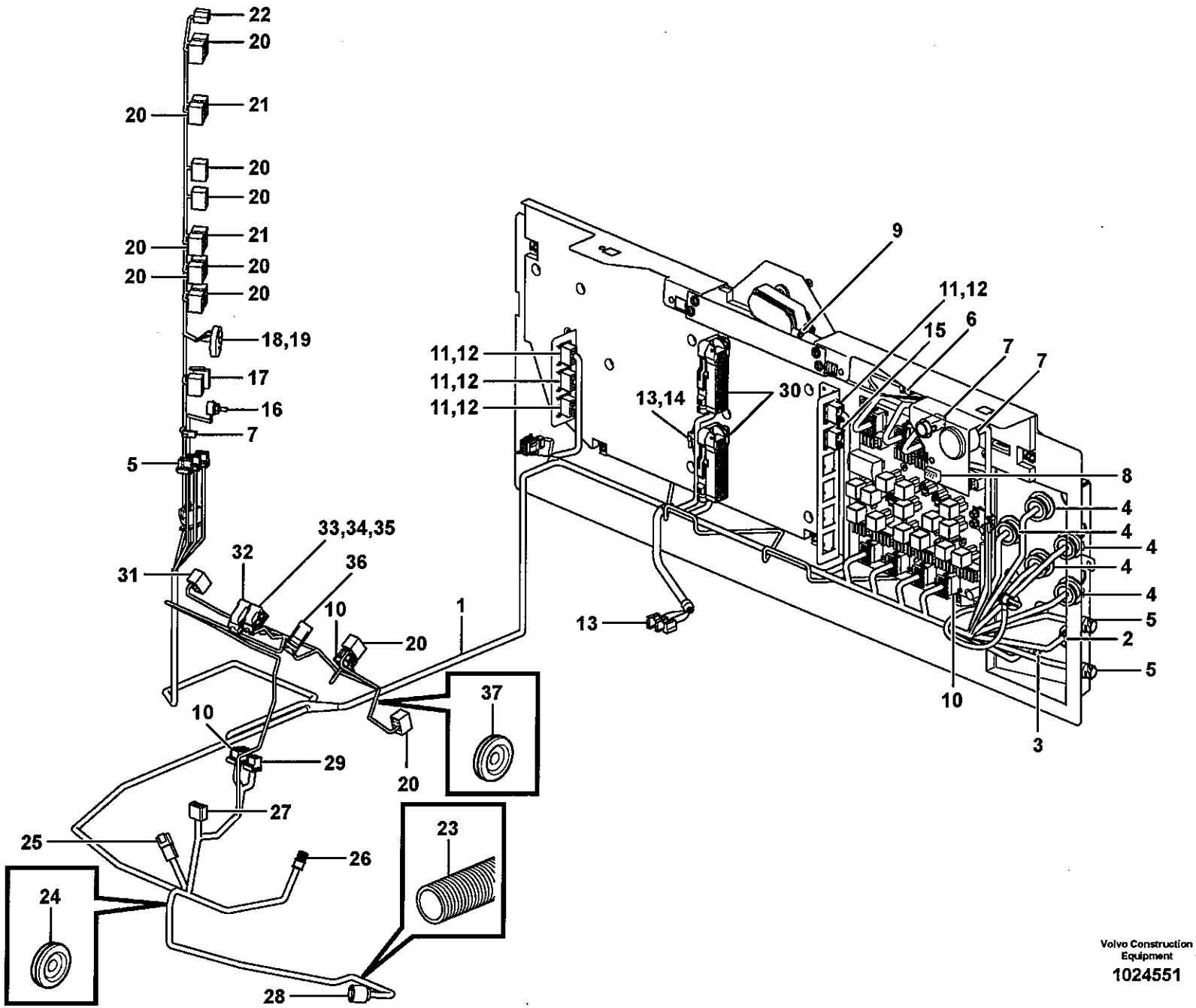

Volvo Construction Equipment

1024551

Fig.	Part No.	Quantity 1	2	3	PS	KIT	Description	Dénomination	Bezeichnung	Denominación	Benämning	Notes
1	**VOE 15018703**	1					Cable harness.....	Faisceau cables	Kabelbaum	Manojo cables	Ledningsmatta.....	
							•CONNECTED TO:	•CONNECTÉ A:	•ANGESCHLOSSEN:	•CONECTADO A:	•ANSLUTER TILL:	
							••Cable connection	••Connexion de câble	••Kabelanschluss	••Conexión de cable	••Kabelanslutning	RA, RB, FA, TA, UA, PA, PB, MC, SS
							••Ptd Circuit Bd	••Carte Circuit	••Leiterbahnpl	••Placa Circuito	••Kretskort	30C, DA, DB, DC, DD, DE, DF, DG, DH, MN
							••Earth	••Terre	••Erde	••Tierra	••Jord	GND
							••Rear window viper	••Essuie-glace Ar	••Heckscheibenwisch	••Limpiaparabrisas p	••Bakrutetorkare	MO3604
							••Wire harness	••Faisceau cables	••Kabelbaum	••Manojo cables	••Ledningsmatta	LF, CA, LB, BA, MK
							••Operator's Seat	••Siège Du Conducte	••Fahrersitz	••Asiento Del Conduc	••Förarstol	AA, OCA
							••Electronic unit	••Unité électronique	••Elektronikeinheit	••Unidad electrón	••Elektronikenhet	VECU, VA, VB
							••Reading instrument	••Instrument indicate	••Ablesegerät	••Instrumento de lect	••Avläsningsinstrume	VCADS-PRO, VP
							••Hour counter	••Copteur heures	••Betriebsstundenzäh	••Contador madera	••Timräknare	IM201
							••Power Outlet	••Prise Courant	••Stromentnahme	••Corriente	••Strömuttag	24VDC, PO3901
							••Hand Throt Cont	••Accelerat Main	••Handgasregler	••Mando Man Acel	••Handgasreglage	R2701
							••Insulator	••Isolateur	••Isolator	••Aislador	••Isolator	ME, MF, MG, MM
							••Power Outlet	••Prise Courant	••Stromentnahme	••Corriente	••Strömuttag	12VDC, PO3902
							••Dimmer	••Atténuateur d'éclaira	••Dimmer	••Regulador de inten	••Dimmer	R3502
							••Starter switch	••Interru. ocontact	••Startschloss	••Cerradur arranq.	••Startlås	SW3301
							••Rear window viper	••Essuie-glace Ar	••Heckscheibenwisch	••Limpiaparabrisas p	••Bakrutetorkare	SW3612
							••Headlights	••Projecteurs	••Hauptscheinwerfer	••Faros	••Helljus	SW3501
							••Rotating Beacon	••Gyrophare	••Rundumkennleucht	••Luz Rotativa Emerg	••Roterande Varnings	SW3624
							••Work lights	••Eclairage de travail	••Arbeitsbeleuchtung	••Alumbrado de trabaj	••Arbetsbelysning	SW3504, SW3505
							••Lift single act./ Bss	••Fonction levage / Bs	••Hebefunktion / Bss	••Elevacion / Bss	••Enkelv.lyftf./ Bss	SW9149, SW9148
							••Tilt Automatic	••Automat.redres.	••Schwenkautomatik	••Autom Volquete	••Tiltautomatik	SW9141
							••Lift.function	••Fonction Levage	••Hebefunktion	••Elevacion	••Lyftfunktion	SW9142
							••Mode selector	••Selecteur de mode	••Programmwähler	••Selector de progra	••Programväljare	FAPS, APS3, SW4211-4212
							••Throttle control	••Comm. accelerateu	••Gasregler	••Mando acelerado	••Gasreglage	SE2702
							••Diff. lock	••Blocage differentiel	••Ausgleichsperre	••Bloqueo diferencial	••Diffspärr	SW4602
							••Windshield Wiper	••Lave glace	••Scheibenwischer	••Limpiaparabfisas	••Vindrutetorkare	MO3602

1	
2	
3	
4	
5	

Ledningsmatta, elcentral
Manojos de cables, central eléctrica
Kabelbäume, Elektrozentrale
Faisceau de câbles, centrale electrique
Cable harness, electricaldistrib. unit

Catalogue id	Group
20108	**371**
Illustr. No	Section
1024551	**850**
Issue	Page
VOE 63A9920108	**305**

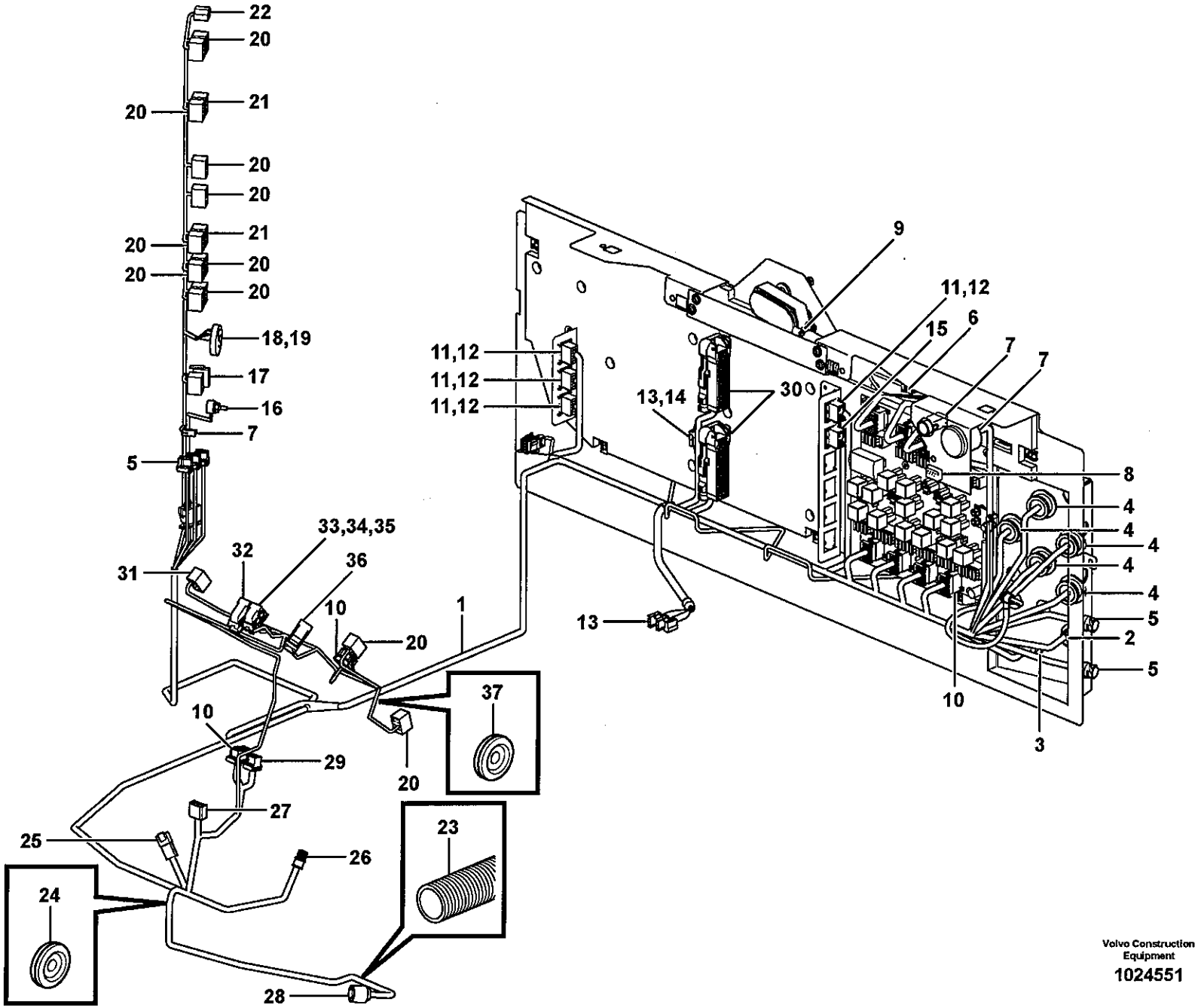

Volvo Construction Equipment

1024551

Fig.	Part No.	Quantity 1	2	3	PS	KIT	Description	Dénomination	Bezeichnung	Denominación	Benämning	Notes
							••Brake pressure swit.	••Capteur pres.frein	••Bremse druckwächt.	••Avisador pres.freno	••Bromstryckvakt	SE5205
							••Flasher	••Clignotant	••Blinker	••Intermitentes	••Blinker	WA
							••Gear selector	••Selecteur vitesse	••Wählhebel	••Selector velocidad	••Växelväljare	GA
							••Parking brake	••Frein parking	••Feststellbremse	••Freio estacion	••Parkeringsbroms	SW5501
							••Hazard	••Feu detresse averti	••Warnblinkleuchte	••Luz interm. adverten	••Varningsblinker	SW3606
							••Comb Instrument	••Combine Instru.	••Kombi Instr	••Instrum Combin	••Kombiinstrument	IECU, IA, IB, IC
							••Keybord	••Clavier	••Tastatur	••Teclado	••Tangentbord	SW3801
							••Attachment locking	••Verrouillage des ac	••Geräteschnellkuppl	••Cierre de implemen	••Redskapslåsning	SW9143
2	**VOE 3173314**	1					•By-pass Unit	•Branchement	•Uberbruckung	•Unid By-pass	•Överkoppling	
3	**VOE 11170340**	1					•By-pass Unit	•Branchement	•Uberbruckung	•Unid By-pass	•Överkoppling	
4	**VOE 11170149**	5					•Housing	•Carter	•Gehäuse	•Carter	•Hus	
5	**VOE 984944**	2					•Insulator	•Isolateur	•Isolator	•Aislador	•Isolator	
6	**VOE 20367822**	5					•Housing	•Carter	•Gehäuse	•Carter	•Hus	
7	**VOE 958210**	4			SS		•Rec.housing	•Douille Isolan.	•Steckbuchse	•Aislador Mang	•Hylsisolator	
8	**VOE 1096614**	1					•Insulator	•Isolateur	•Isolator	•Aislador	•Isolator	
9	**VOE 958213**	1					•Insulator	•Isolateur	•Isolator	•Aislador	•Isolator	
10	**VOE 20367826**	10					•Housing	•Carter	•Gehäuse	•Carter	•Hus	
11	**VOE 3987482**	5					•Housing	•Carter	•Gehäuse	•Carter	•Hus	
12	**VOE 1078189**	5					•Locking Device	•Ens. verrouillage	•Verriegelung	•Dispos Cierre	•Låsanordning	
13	**VOE 13948996**	3					•Insulator	•Isolateur	•Isolator	•Aislador	•Isolator	
14	**VOE 11041349**	1					•Resistor Unit	•Unit.resistance	•Widerst Körper	•Unidad Resist	•Motståndsenhet	
15	**VOE 20367827**	1					•Housing	•Carter	•Gehäuse	•Carter	•Hus	
16	**VOE 1096618**	1					•Rcpt Housing	•Douille Isolan.	•Steckbuchse	•Aislador Mangui	•Hylsisolator	
17	**VOE 13949597**	1					•Insulator	•Isolateur	•Isolator	•Aislador	•Isolator	
18		1			NS		•Housing	•Carter	•Gehäuse	•Carter	•Hus	
19		1			NS		•Housing	•Carter	•Gehäuse	•Carter	•Hus	
20	**VOE 70369714**	10					•Connector	•Raccord	•Anschluss	•Union	•Anslutning	
21	**VOE 70377146**	2					•Connector	•Raccord	•Anschluss	•Union	•Anslutning	
22	**VOE 1307600**	1					•Insulator	•Isolateur	•Isolator	•Aislador	•Isolator	
23	**VOE 4803746**	REQ					•Hose	•Durit	•Schlauch	•Tubo flexible	•Slang	

1	
2	
3	
4	
5	

Ledningsmatta, elcentral
Manojos de cables, central eléctrica
Kabelbäume, Elektrozentrale
Faisceau de câbles, centrale electrique
Cable harness, electricaldistrib. unit

Catalogue id	Group
20108	**371**
Illustr. No	Section
1024551	**850**
Issue	Page
VOE 63A9920108	**307**

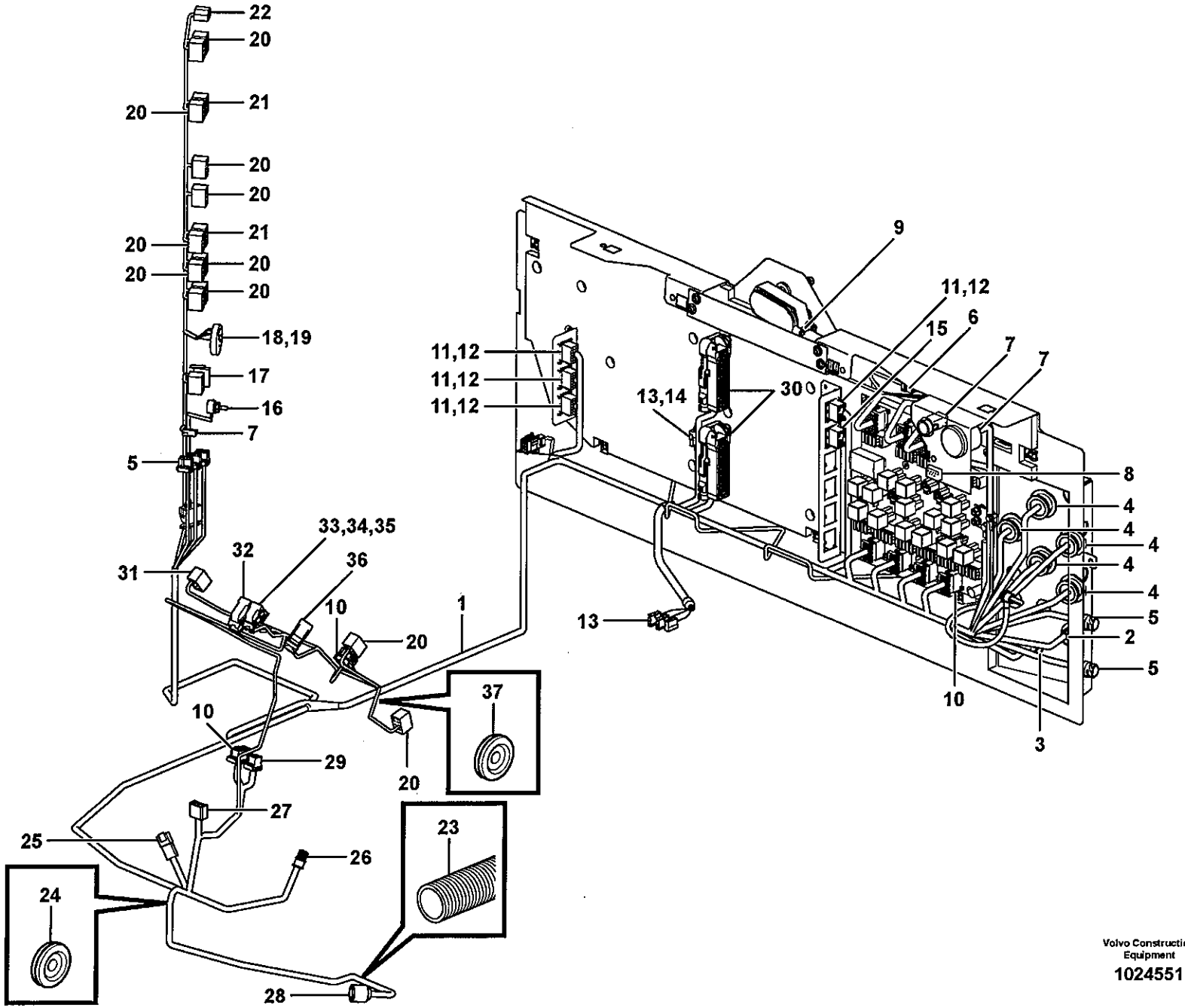

Volvo Construction Equipment

1024551

Fig.	Part No.	Quantity 1	2	3	PS	KIT	Description	Dénomination	Bezeichnung	Denominación	Benämning	Notes
24	**VOE 961970**	1					•Plug	•Bouchon	•Stopfen	•Tapon	•Plugg	
25	**VOE 874960**	1					•Housing	•Isolant	•Isolator	•Aislador	•Isolator	
26	**VOE 949005**	1					•Rcpt Housing	•Douille Isolan.	•Steckbuchse	•Aislador Mangui	•Hylsisolator	
27	**VOE 964198**	1					•Housing	•Isolant	•Isolator	•Aislador	•Isolator	
28	**VOE 8159013**	1					•Insulator	•Isolateur	•Isolator	•Aislador	•Isolator	
29	**VOE 20367823**	1					•Housing	•Carter	•Gehäuse	•Carter	•Hus	
30		2			NS		•Housing	•Carter	•Gehäuse	•Carter	•Hus	
31		1			NS		•Connector	•Raccord	•Anschluss	•Union	•Anslutning	
32		1			NS		•Housing	•Carter	•Gehäuse	•Carter	•Hus	
33		1			NS		•Housing	•Carter	•Gehäuse	•Carter	•Hus	
34		1			NS		•Housing	•Carter	•Gehäuse	•Carter	•Hus	
35		1			NS		•Housing	•Carter	•Gehäuse	•Carter	•Hus	
36		1			NS		•Housing	•Carter	•Gehäuse	•Carter	•Hus	
37	**VOE 943920**	1					•Plug	•Bouchon	•Stopfen	•Tapon	•Plugg	

1		**Ledningsmatta, elcentral** **Manojos de cables, central eléctrica** **Kabelbäume, Elektrozentrale** **Faisceau de câbles, centrale electrique** **Cable harness, electricaldistrib. unit**	Catalogue id **20108**	Group **371**
2			Illustr. No **1024551**	Section **850**
3			Issue **VOE 63A9920108**	Page **309**
4				
5				

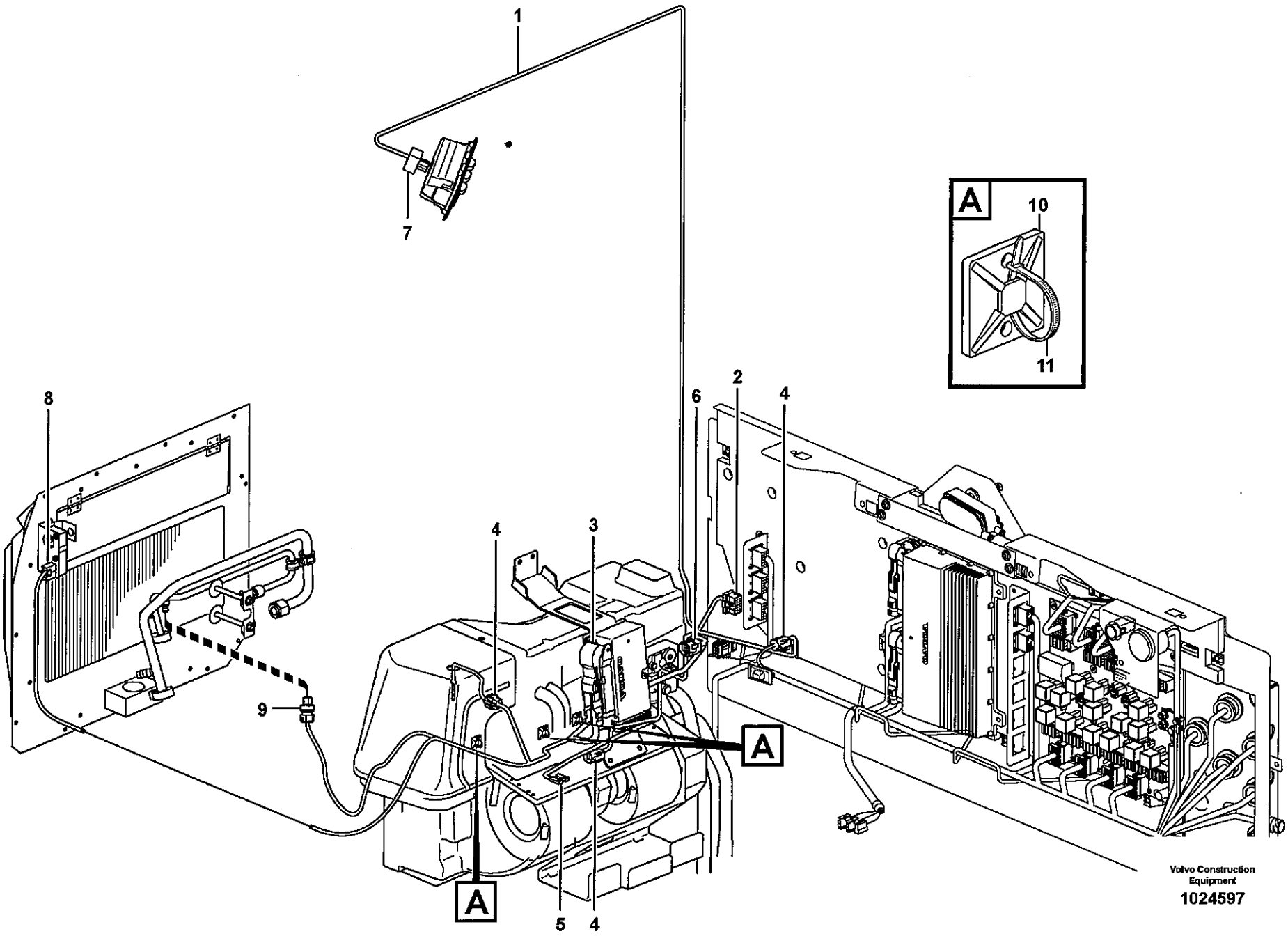
1
7
A
10
11
8
2
6
4
4
3
9
A
A
5
4
Volvo Construction Equipment
1024597

Fig.	Part No.	Quantity 1	2	3	PS	KIT	Description	Dénomination	Bezeichnung	Denominación	Benämning	Notes
1	**VOE 11171731**	1					Cable harness	Faisceau cables	Kabelbaum	Manojo cables	Ledningsmatta	
							•CONNECTED TO:	•CONNECTÉ A:	•ANGESCHLOSSEN:	•CONECTADO A:	•ANSLUTER TILL:	
							••Cable connection	••Connexion de câble	••Kabelanschluss	••Conexión de cable	••Kabelanslutning	BA
							••Electronic unit	••Unité électronique	••Elektronikeinheit	••Unidad electrón	••Elektronikenhet	BB
							••Blower	••Ventilateur	••Lüfter	••Ventilador	••Fläkt	MO8701
							••Actuator	••Dispositif Mano	••Betätigun Organ	••Organos Mando	••Manövr.organ	MO8703, MO8707
							••Control Panel	••Panneau command	••Bedienungstafel	••Panel Mando	••Reglagepanel	SW8701
							••Temp Sensor	••Detecteur Temp.	••Temperaturgeber	••Sensor Temperat	••Temp Givare	SE8702, SE8706, SE8708
							••Pressure Sensor	••Detect.pression	••Druckmelder	••Sensor Presion	••Tryckgivare	SE8709
2	**VOE 20367826**	1					•Housing	•Carter	•Gehäuse	•Carter	•Hus	BA
3		1			NS		•Housing	•Carter	•Gehäuse	•Carter	•Hus	MO8707
4		3			NS		•Housing	•Carter	•Gehäuse	•Carter	•Hus	SE8702, SE8706, SE8708
5	**VOE 13949597**	2					•Insulator	•Isolateur	•Isolator	•Aislador	•Isolator	MO8701
6		1			NS		•Housing	•Carter	•Gehäuse	•Carter	•Hus	MO8707
7	**VOE 11039730**	1					•Housing	•Carter	•Gehäuse	•Carter	•Hus	SW8701
8	**VOE 11720246**	1					•Housing	•Carter	•Gehäuse	•Carter	•Hus	MO8703
9		1			NS		•Housing	•Carter	•Gehäuse	•Carter	•Hus	SE8709
10	**VOE 6641090**	3					Plate	Plaque	Platte	Placa	Platta	
11	**VOE 4821292**	3					Strip Clamp	Ruban Serrage	Kabelbinder	Abraz Cinta	Bandklamma	

1		**Ledningsmatta, ECC** **Haz de cables, ECC** **Kabelbaum, ECC** **Faisceau de câbles, ECC** **Cable harness, ECC**	Catalogue id **20108** / Group **371**
2			
3			Illustr. No **1024597** / Section **900**
4			
5		**33527, 83096**	Issue **VOE 63A9920108** / Page **311**

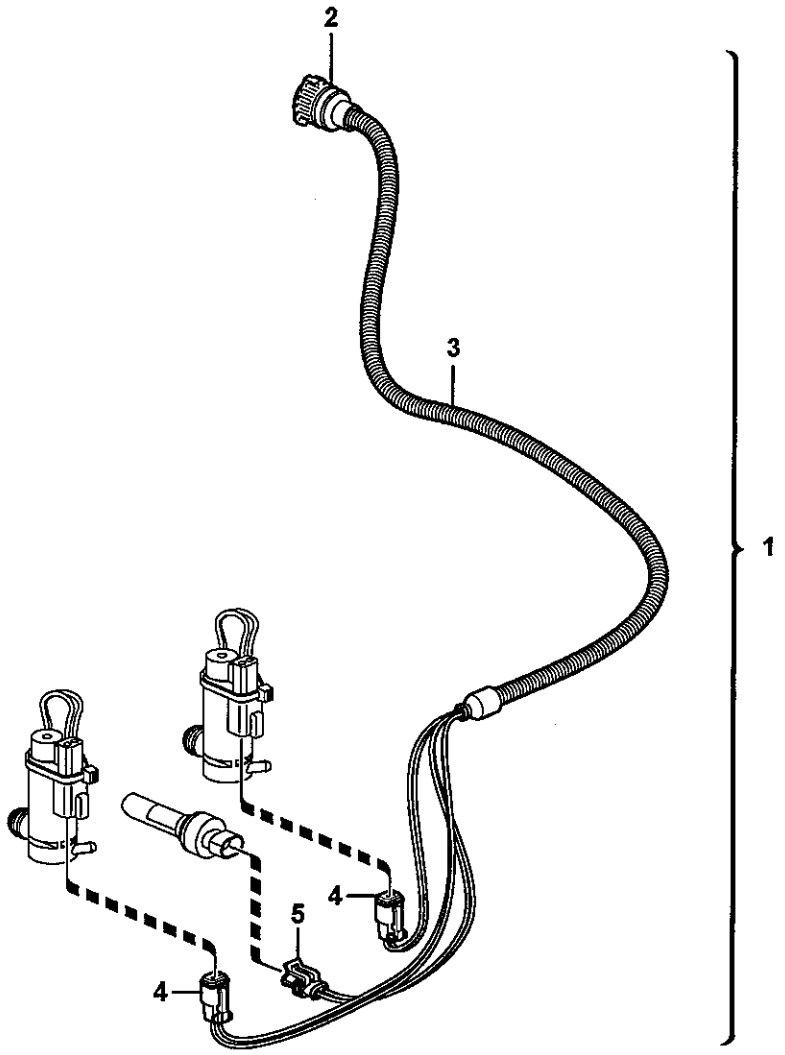
2
3
1
4
5
4

Fig.	Part No.	Quantity 1	2	3	PS	KIT	Description	Dénomination	Bezeichnung	Denominación	Benämning	Notes
1	**VOE 11171584**						Cable harness	Faisceau cables	Kabelbaum	Manojo cables	Ledningsmatta	
							•CONNECTED TO:	•CONNECTÉ A:	•ANGESCHLOSSEN:	•CONECTADO A:	•ANSLUTER TILL:	
							••Wire harness	••Faisceau cables	••Kabelbaum	••Manojo cables	••Ledningsmatta	RW
							••Washer Motor	••Mote.lave-glace	••Spulpumpenmotor	••Motor Rociador	••Spolarmotor	MO3601, MO3603
							••Level Gauge	••Jauge Niveau	••Niveaumesser	••Medidor Nivel	••Nivåmätare	SE3601
2	**VOE 3963412**	1					•Rcpt Housing	•Douille Isolan.	•Steckbuchse	•Aislador Mangui	•Hylsisolator	
3	**VOE 4803746**	REQ					•Hose	•Durit	•Schlauch	•Tubo flexible	•Slang	
4	**VOE 874955**	2					•Insulator	•Isolateur	•Isolator	•Aislador	•Isolator	
5	**VOE 11170257**	1					•Housing	•Carter	•Gehäuse	•Carter	•Hus	

1	
2	
3	
4	
5	

Ledningsmatta, vindrutespolare
Haz de cables, lavaparabrisas
Kabelbaum, Scheibenwaschanlage
Faisceau de câbles, lave-glace pare-brise
Cable harness, windshield washer

Catalogue id **20108**	Group **371**
Illustr. No **1024517**	Section **950**
Issue **VOE 63A9920108**	Page **313**

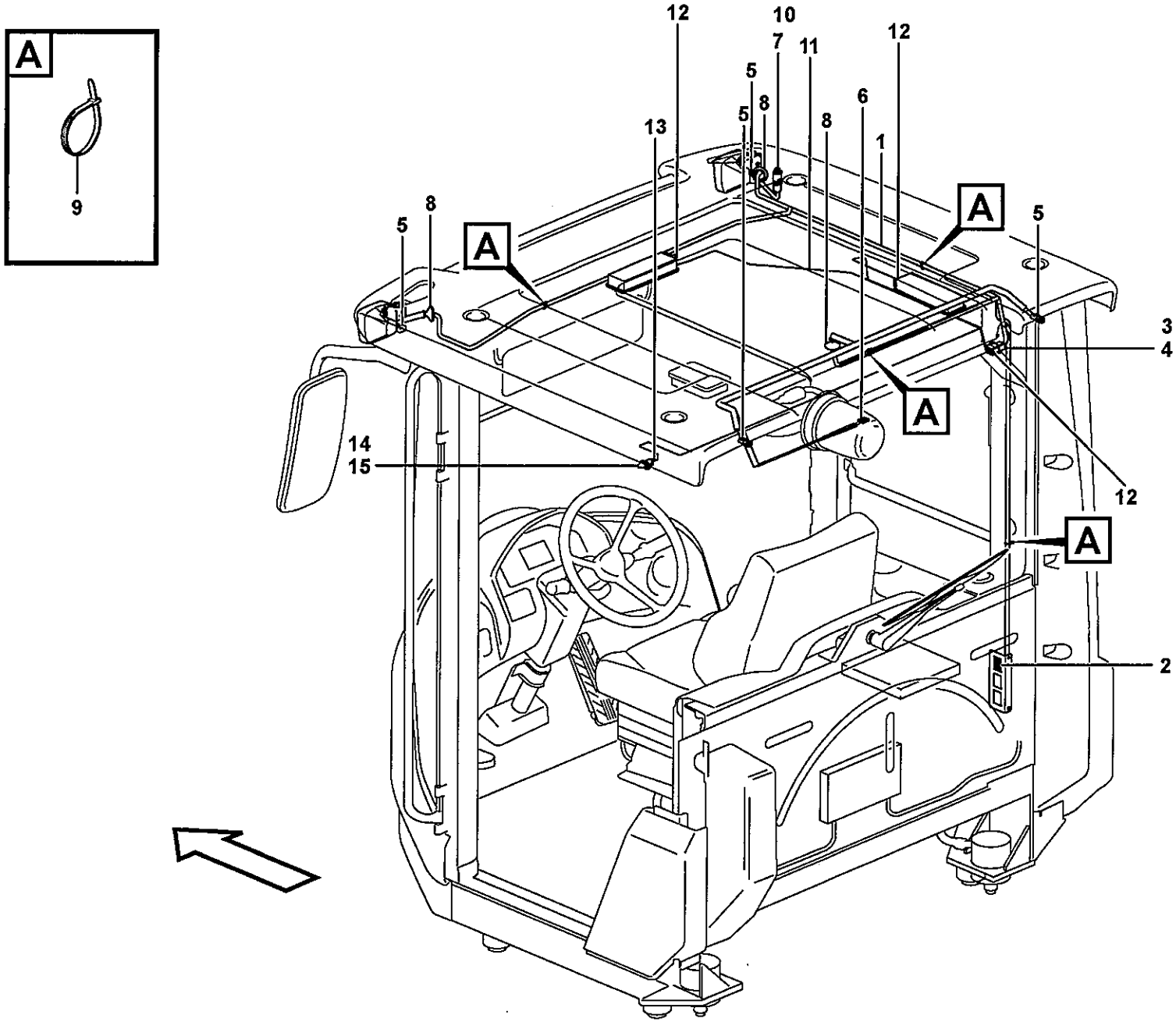
A
9
12
10
7
11
12
5
5
8
6
13
8
1
A
5
5
8
A
3
4
A
14
15
12
A
2

Fig.	Part No.	Quantity 1	2	3	PS	KIT	Description	Dénomination	Bezeichnung	Denominación	Benämning	Notes
1	**VOE 11171717**	1					Cable harness	Faisceau cables	Kabelbaum	Manojo cables	Ledningsmatta	
							•CONNECTED TO:	•CONNECTÉ A:	•ANGESCHLOSSEN:	•CONECTADO A:	•ANSLUTER TILL:	
							••Wire harness	••Faisceau cables	••Kabelbaum	••Manojo cables	••Ledningsmatta	CA
							••Work light, front	••Lampe travail, anteri	••Arbeitslampe, vorde	••Lampara de mesa,	••Arbetsljus, fram	LA3515, LA3517
							••Temp sensor	••Detecteur temp	••Temperaturgeber	••Sensor temperat	••Temp givare	SE8503
							••Work light, rear	••Lampe travail, arr.	••Arbeitslampe, hinter	••Lampara de mesa, t	••Arb.ljus, bak	LA3519, LA3520
							••Rotating Beacon	••Gyrophare	••Rundumkennleucht	••Luz Rotativa Emerg	••Roterande Varnings	LA3624
2	**VOE 20367826**	1					•Housing	•Carter	•Gehäuse	•Carter	•Hus	CA
3	**VOE 3987479**	1					•Housing	•Carter	•Gehäuse	•Carter	•Hus	CK
4	**VOE 1078186**	1					•Locking Device	•Ens. verrouillage	•Verriegelung	•Dispos Cierre	•Låsanordning	
5	**VOE 874955**	4					•Insulator	•Isolateur	•Isolator	•Aislador	•Isolator	
6	**VOE 13949597**	2					•Insulator	•Isolateur	•Isolator	•Aislador	•Isolator	
7	**VOE 1624477**	1					•Rcpt Housing	•Douille Isolan.	•Steckbuchse	•Aislador Mangui	•Hylsisolator	
8	**VOE 1259854**	3					•Grommet	•Passe fil	•Durchführung	•Aislador pasapanel	•Genomföring	
9	**VOE 11031191**	14					Cable Tie	Serre-cable	Kabelbinder	Abrazadera	Bandklämma	
10	**VOE 1347010**	1					Temp Sensor	Detecteur Temp.	Temperaturgeber	Sensor Temperat	Temp Givare	SE8503
11	**VOE 15019080**	1					Cable harness	Faisceau cables	Kabelbaum	Manojo cables	Ledningsmatta	
							•CONNECTED TO:	•CONNECTÉ A:	•ANGESCHLOSSEN:	•CONECTADO A:	•ANSLUTER TILL:	
							••Wire harness	••Faisceau cables	••Kabelbaum	••Manojo cables	••Ledningsmatta	CK
							••Interior light	••Lampe interieure	••Innenleuchte	••Lampara interior	••Innerbelysning	LA3523, LA3524 LA3525, LA3528
							••Switch	••Interrupteur	••Trennschalter	••Interruptor	••Brytare	SE8301
12	**VOE 20367823**	3					•Housing	•Carter	•Gehäuse	•Carter	•Hus	
13	**VOE 13949597**	2					•Insulator	•Isolateur	•Isolator	•Aislador	•Isolator	
14	**VOE 941269**	2					Plug	Bouchon	Stopfen	Tapon	Plugg	
15	**VOE 15007855**	1					Door Switch	Contact Porte	Turschalter	Contacto Puerta	Dörrkontakt	SE8301

1	
2	
3	
4	
5	

Ledningsmatta, innertak
Haz de cables, techo de la cabina
Kabelbäume, Innendach
Faisceau de câbles, pavillon toit
Cable harness, ceiling

Catalogue id	Group
20108	**371**
Illustr. No **1024502**	Section **1000**
Issue **VOE 63A9920108**	Page **315**

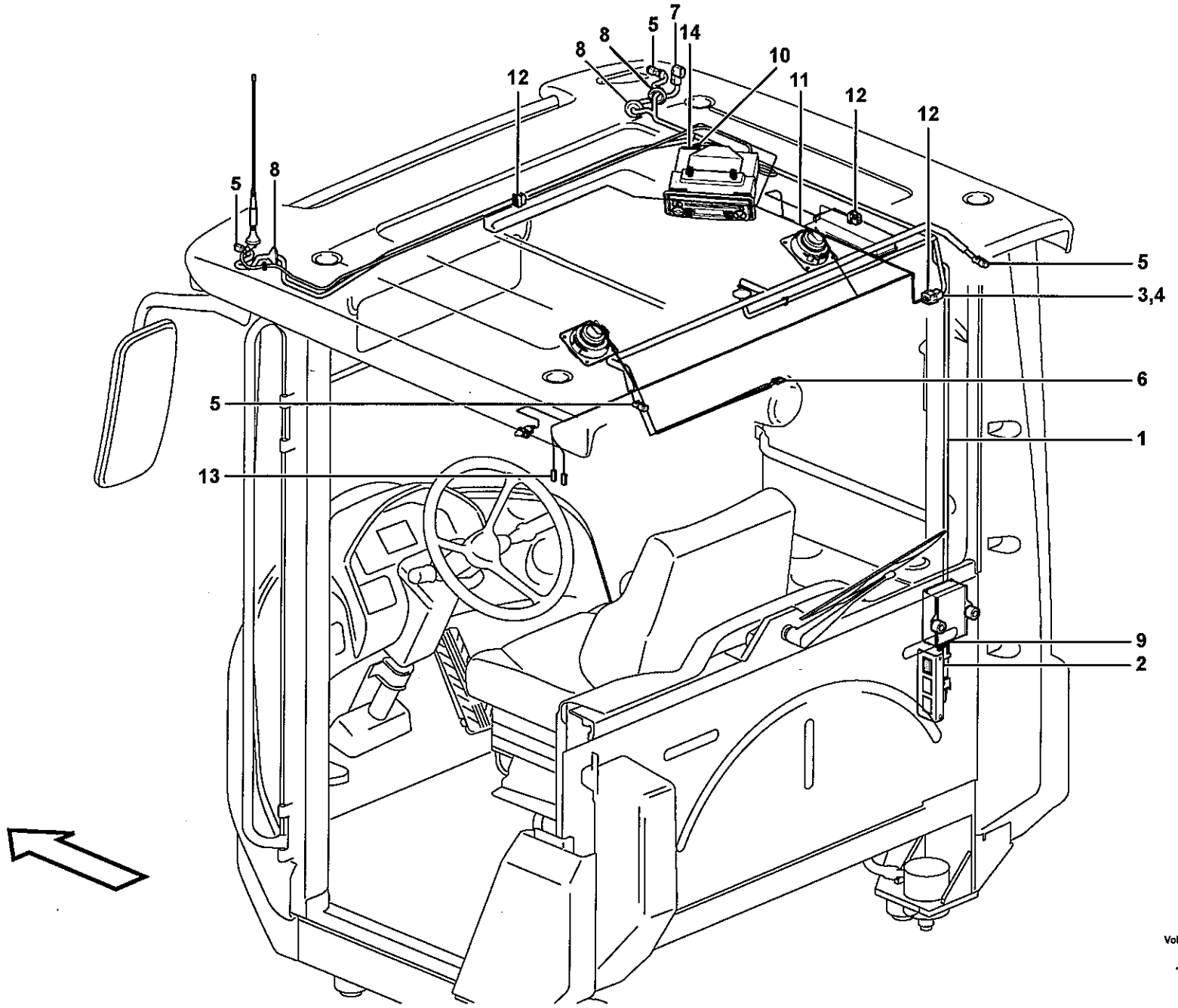

Volvo Construction Equipment
1024663

Fig.	Part No.	Quantity 1	2	3	PS	KIT	Description	Dénomination	Bezeichnung	Denominación	Benämning	Notes
1	**VOE 11171718**	1					Cable harness	Faisceau cables	Kabelbaum	Manojo cables	Ledningsmatta	
							•CONNECTED TO:	•CONNECTÉ A:	•ANGESCHLOSSEN:	•CONECTADO A:	•ANSLUTER TILL:	
							••Wire harness	••Faisceau cables	••Kabelbaum	••Manojo cables	••Ledningsmatta	CK
							••Work light, front	••Lampe travail, anteri	••Arbeitslampe, vorde	••Lampara de mesa,	••Arbetsljus, fram	LA3515, LA3517
							••Temp sensor	••Detecteur temp	••Temperaturgeber	••Sensor temperat	••Temp givare	SE8503
							••Work light, rear	••Lampe travail, arr.	••Arbeitslampe, hinter	••Lampara de mesa, t	••Arb.ljus, bak	LA3519, LA3520
							••Rotating Beacon	••Gyrophare	••Rundumkennleucht	••Luz Rotativa Emerg	••Roterande Varnings	LA3624
							••Converter	••Convertisseur	••Wandler	••Convertidor	••Omvandlare	SO3901
							••Radio	••Auto-radio	••Radio	••Radio	••Radio	A
2	**VOE 20367826**	1					•Housing	•Carter	•Gehäuse	•Carter	•Hus	CA
3	**VOE 3987479**	1					•Housing	•Carter	•Gehäuse	•Carter	•Hus	CK
4	**VOE 1078186**	1					•Locking Device	•Ens. verrouillage	•Verriegelung	•Dispos Cierre	•Låsanordning	
5	**VOE 874955**	4					•Insulator	•Isolateur	•Isolator	•Aislador	•Isolator	
6	**VOE 13949597**	2					•Insulator	•Isolateur	•Isolator	•Aislador	•Isolator	
7	**VOE 1624477**	1					•Rcpt Housing	•Douille Isolan.	•Steckbuchse	•Aislador Mangui	•Hylsisolator	
8	**VOE 1259854**	3					•Grommet	•Passe fil	•Durchführung	•Aislador pasapanel	•Genomföring	
9	**VOE 8159086**	1					•Rcpt Housing	•Douille Isolan.	•Steckbuchse	•Aislador Mangui	•Hylsisolator	SO3901
10	**VOE 20429800**	1					•Housing	•Carter	•Gehäuse	•Carter	•Hus	A
11	**VOE 11171713**	1					Cable harness	Faisceau cables	Kabelbaum	Manojo cables	Ledningsmatta	
							•CONNECTED TO:	•CONNECTÉ A:	•ANGESCHLOSSEN:	•CONECTADO A:	•ANSLUTER TILL:	
							••Wire harness	••Faisceau cables	••Kabelbaum	••Manojo cables	••Ledningsmatta	CK
							••Interior light	••Lampe interieure	••Innenleuchte	••Lampara interior	••Innerbelysning	LA3523, LA3524, LA3525, LA3528
							••Radio	••Auto-radio	••Radio	••Radio	••Radio	B
							••Speaker	••Haut-parleur	••Lautsprecher	••Altavoz	••Högtalare	SA3901, SA3902
							••Switch	••Interrupteur	••Trennschalter	••Interruptor	••Brytare	SE8301
12	**VOE 20367823**	3					•Housing	•Carter	•Gehäuse	•Carter	•Hus	
13	**VOE 13949597**	2					•Insulator	•Isolateur	•Isolator	•Aislador	•Isolator	
14	**VOE 20429801**	1					•Housing	•Carter	•Gehäuse	•Carter	•Hus	B

1	
2	
3	
4	
5	

Ledningsmatta, innertak med radio
Haz de cables, techo de cabina con radio
Kabelbaum, Dachhimmel mit Radio
Faisceau de câbles, pavillon, autoradio inclus
Cable harness, ceiling with radio

83137, 83458, 83513

Catalogue id	Group
20108	**371**
Illustr. No	Section
1024663	**1050**
Issue	Page
VOE 63A9920108	**317**

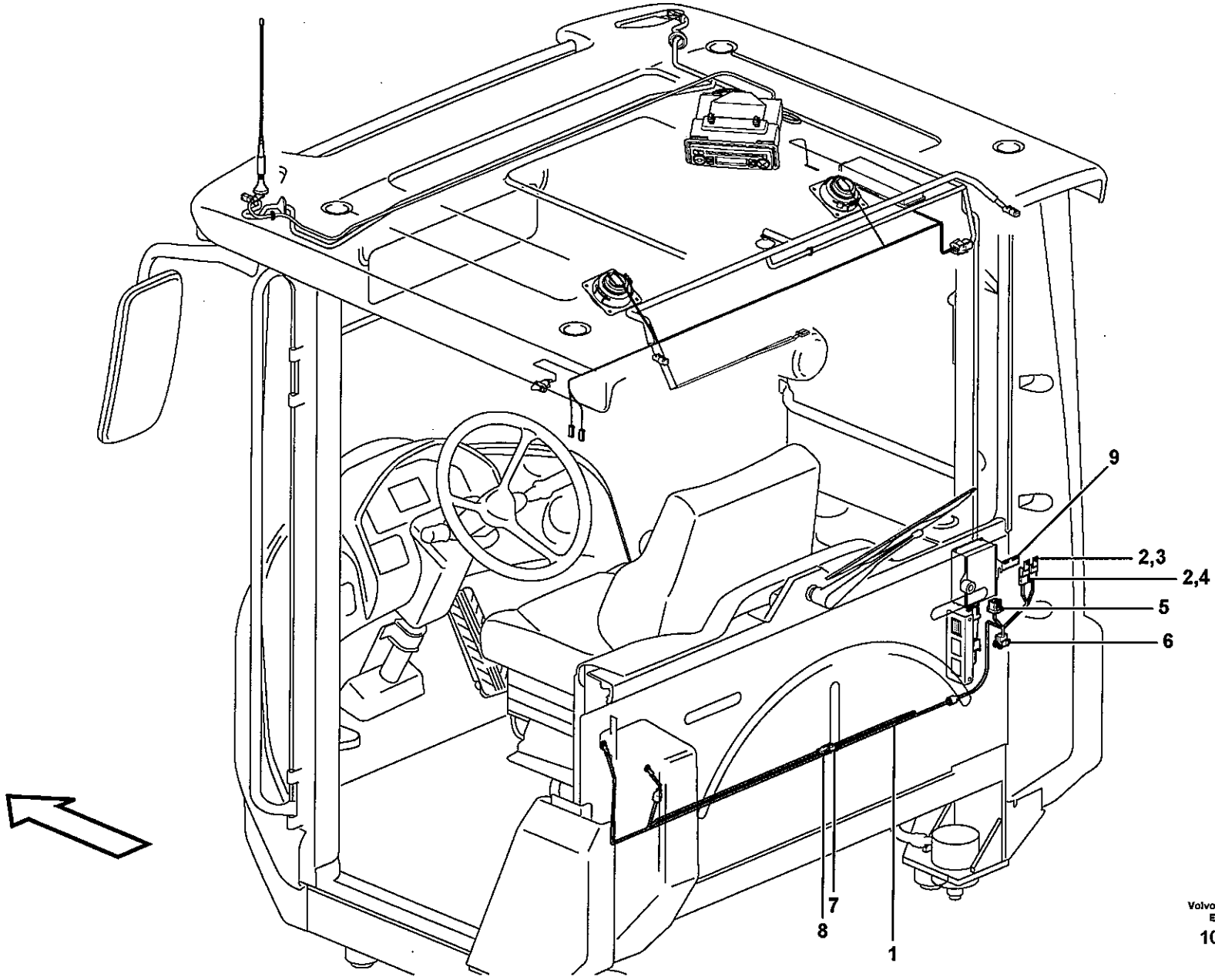

Volvo Construction Equipment

1024689

Fig.	Part No.	Quantity 1	2	3	P S	K I T	Description	Dénomination	Bezeichnung	Denominación	Benämning	Notes
1	**VOE 11171544**	1					Cable harness	Faisceau cables	Kabelbaum	Manojo cables	Ledningsmatta	
							•CONNECTED TO:	•CONNECTÉ A:	•ANGESCHLOSSEN:	•CONECTADO A:	•ANSLUTER TILL:	
							••Wire harness	••Faisceau cables	••Kabelbaum	••Manojo cables	••Ledningsmatta	SO3901
							••Power Outlet	••Prise Courant	••Stromentnahme	••Corriente	••Strömuttag	12VDC, CDR
							••Voltage converter	••Transformateur	••Transformator	••Transformador	••Spänningsomvandl	SO3901, SO3902
2	**VOE 11039490**	2					•Fuse Holder	•Porte fusible	•Sicherungshalter	•Porta-fusible	•Säkringshållare	
3	**VOE 969161**	1					•Fuse	•Fusible	•Schmelzsicherung	•Fusible	•Smältsäkring	10A, FU66
4	**VOE 13969162**	1					•Fuse	•Fusible	•Schmelzsicherung	•Fusible	•Smältsäkring	15A, FU67
5	**VOE 11193753**	1					•Housing	•Carter	•Gehäuse	•Carter	•Hus	
6	**VOE 20367824**	1					•Housing	•Carter	•Gehäuse	•Carter	•Hus	
7	**VOE 968381**	1					•Insulator	•Isolateur	•Isolator	•Aislador	•Isolator	
8	**VOE 968380**	1					•Housing	•Isolant	•Isolator	•Aislador	•Isolator	
9		1			NS		Bracket	Console	Konsole	Ménsula	Konsol	

1		**Ledningsmatta, 20A spänningsomvandlare** **Haz de cables, transformador de 20 A** **Kabelbündel, 20A Spannungswandler** **Faisceau de câbles, transformateur 20 A** **Cable harness, 20A voltage converter**	Catalogue id **20108**	Group **371**
2				
3			Illustr. No **1024689**	Section **1100**
4			Issue **VOE 63A9920108**	Page **319**
5		**83513**		

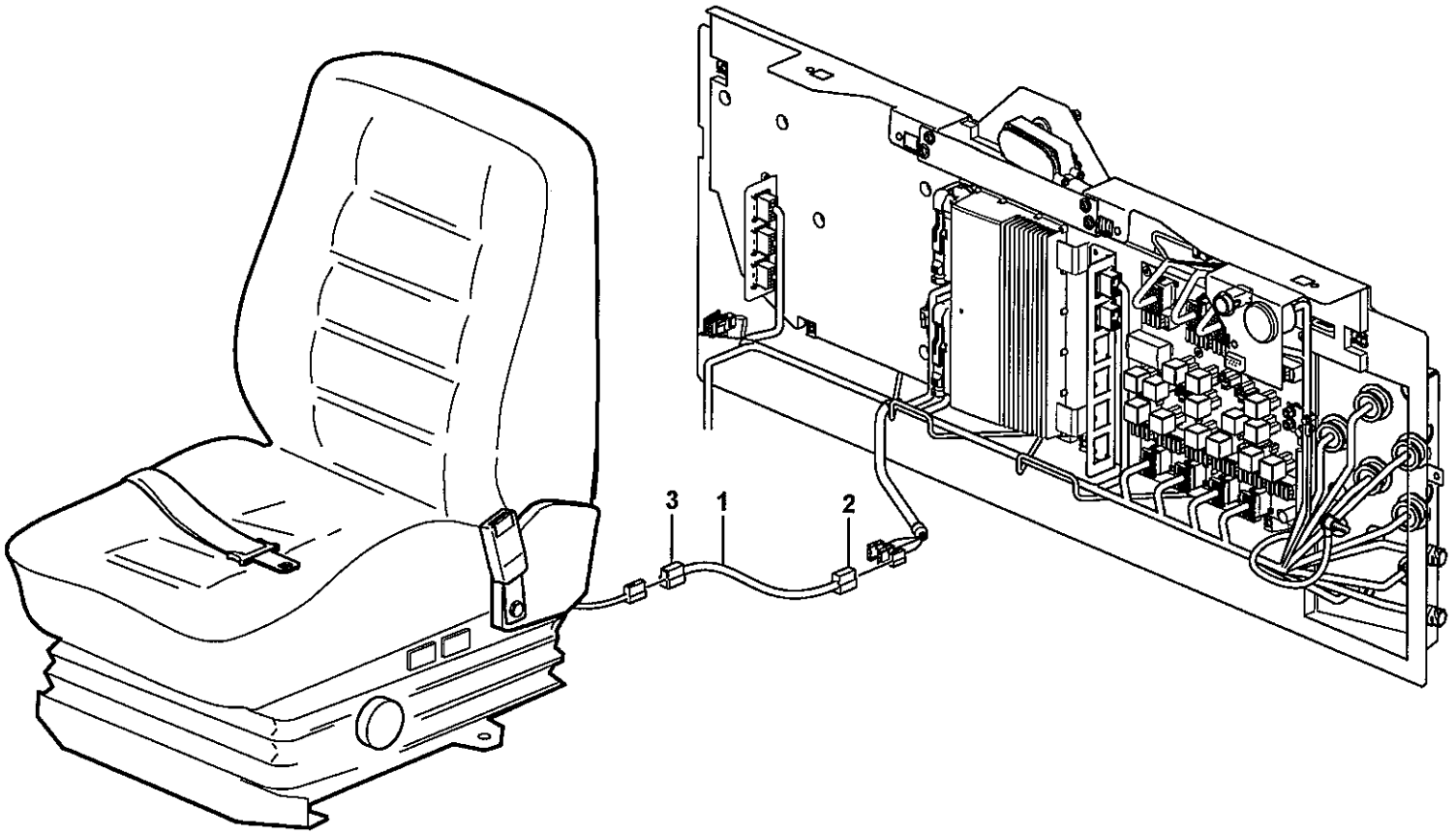

Volvo Construction Equipment
1026283

Fig.	Part No.	Quantity 1	2	3	PS	KIT	Description	Dénomination	Bezeichnung	Denominación	Benämning	Notes
1	**VOE 15014417**	1					Wiring Harness	Faisceau de câbles	Kabelbaum	Cableado	Ledningsmatta	
							•CONNECTED TO:	•CONNECTÉ A:	•ANGESCHLOSSEN:	•CONECTADO A:	•ANSLUTER TILL:	
							••Wire harness	••Faisceau cables	••Kabelbaum	••Manojo cables	••Ledningsmatta	AA
							••Heater	••Elément de chauffa	••Heizkörper	••Calefaccion	••Värmeelement	HE3
2	**VOE 13948995**	1					•Pin Housing	•Fiche Isolante	•Rundstecker.....	•Aislad Clavija	•Stiftisolator.....	
3	**VOE 13958210**	1					•Rcpt Housing	•Douille Isolan.	•Steckbuchse	•Aislador Mangui	•Hylsisolator.....	

1	
2	
3	
4	
5	

Ledningsmatta för förarstol med värme
Haz de cables para asiento del conductor con calefacción
Kabelbaum für Fahrersitz mit Heizung
Faisceau de câbles pour siège conducteur avec chauffage
Cable harness for operator seat with heating

83757

Catalogue id	Group
20108	**371**
Illustr. No	Section
1026283	**1150**
Issue	Page
VOE 63A9920108	**321**

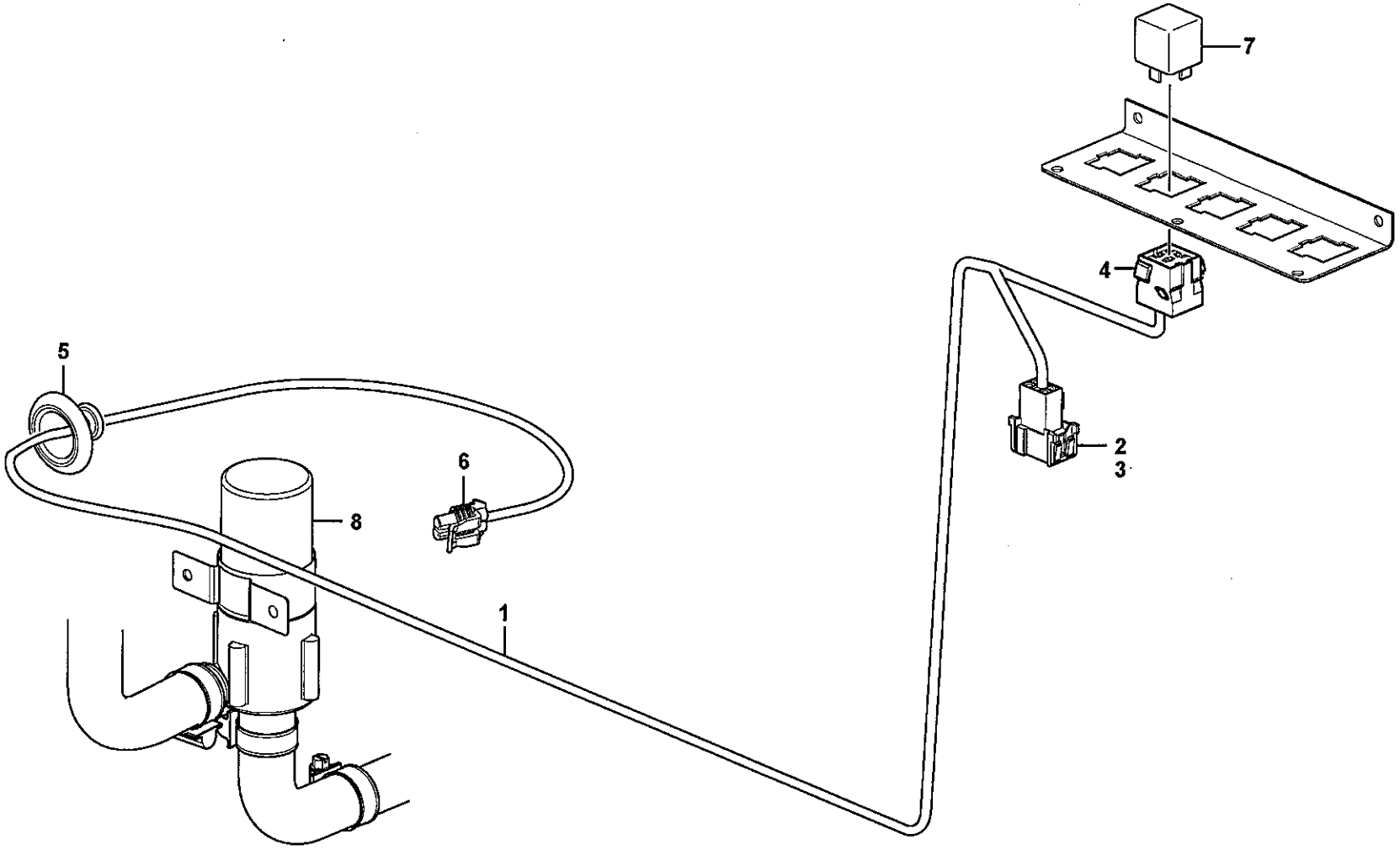

Volvo Construction Equipment

1024623

Fig.	Part No.	Quantity 1	2	3	PS	KIT	Description	Dénomination	Bezeichnung	Denominación	Benämning	Notes
1	**VOE 11171553**	1					Cable harness	Faisceau cables	Kabelbaum	Manojo cables	Ledningsmatta	
							•CONNECTED TO:	•CONNECTÉ A:	•ANGESCHLOSSEN:	•CONECTADO A:	•ANSLUTER TILL:	
							••Cable connection	••Connexion de câble	••Kabelanschluss	••Conexión de cable	••Kabelanslutning	BC
							••Relay	••Relais	••Relais	••Rele	••Relä	RE8701
							••Circulation pump	••Pompe circulation	••Umwälzpumpe	••Bomba circulación	••Cirkulationspump	MO8711
2	**VOE 3987478**	1					•Housing	•Carter	•Gehäuse	•Carter	•Hus	
3	**VOE 1078184**	1					•Locking Device	•Ens. verrouillage	•Verriegelung	•Dispos Cierre	•Låsanordning	
4	**VOE 8141996**	1					•Housing	•Carter	•Gehäuse	•Carter	•Hus	
5	**VOE 1259854**	1					•Grommet	•Passe fil	•Durchführung	•Aislador pasapanel	•Genomföring	
6		1			NS		•Connector	•Raccord	•Anschluss	•Union	•Anslutning	
7	**VOE 20374662**	1					Relay	Relais	Relais	Rele	Relä	RE8701
8		1					Circulation pump	Pompe circulation	Umwälzpumpe	Bomba circulación	Cirkulationspump	See group 875, Page 769

1		**Ledningsmatta, cirkulationspump** **Haz de cables, bomba de ciculación** **Kabelbaum, Umwälzpumpe** **Faisceau de câbles, pompe de circulation** **Cable harness, circulation pump**	Catalogue id **20108** / Group **371**
2			Illustr. No **1024623** / Section **1250**
3			
4			Issue **VOE 63A9920108** / Page **323**
5		**83434**	

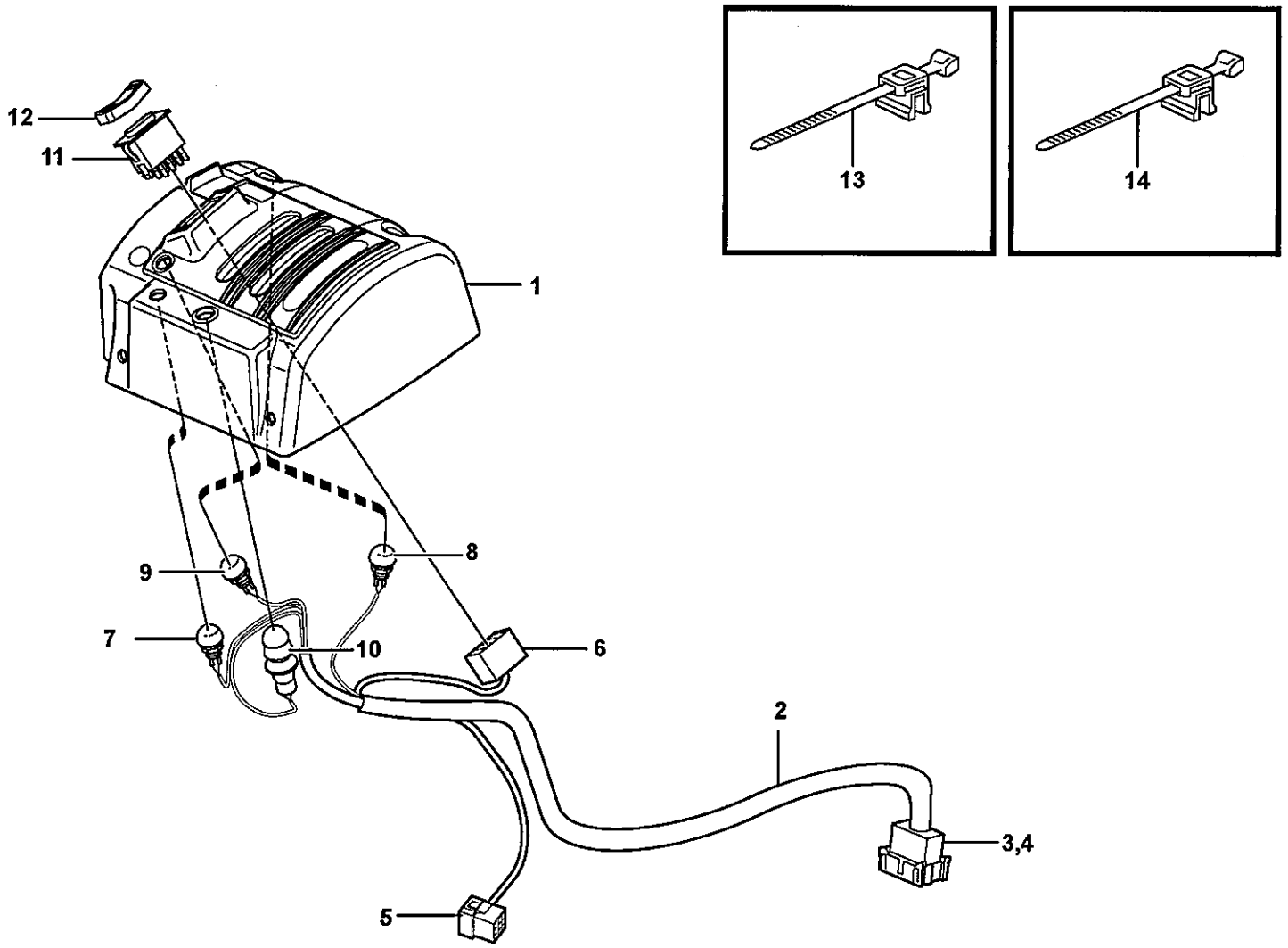
12
11
1
9
8
7
10
6
2
3,4
5
13
14

Fig.	Part No.	Quantity 1	2	3	PS	KIT	Description	Dénomination	Bezeichnung	Denominación	Benämning	Notes
	VOE 15019993	1					Cover	Capot	Haube	Capo	Lock	
1	**VOE 15020305**	1					•Cover	•Capot	•Haube	•Capo	•Huv	
2	**VOE 15018705**	1					•Cable harness	•Faisceau cables	•Kabelbaum	•Manojo cables	•Ledningsmatta	
							••CONNECTED TO:	••CONNECTÉ A:	••ANGESCHLOSSEN:	••CONECTADO A:	••ANSLUTER TILL:	
							•••Cable harness	•••Faisceau cables	•••Kabelbaum	•••Manojo cables	•••Ledningsmatta	LF
							•••Magnet	•••Aimant	•••Magnet	•••Iman	•••Magnet	LE
							•••Switch	•••Commutateur	•••Schalter	•••Contactor	•••Strömställare	SW4208
3	**VOE 3987483**	1					••Housing	••Isolant	••Isolator	••Aislador	••Isolator	
4		1			NS		••Lock	••Serrure	••Schloß	••Cierre	••Låselement	
5	**VOE 948295**	1					••Pin Housing	••Fiche Isolante	••Rundstecker	••Aislad Clavija	••Stiftisolator	
6	**VOE 70369714**	1					••Connector	••Raccord	••Anschluss	••Union	••Anslutning	
7	**VOE 11170372**	1					••Switch	••Commutateur	••Schalter	••Commutador	••Omkopplare	SW3615
7	**VOE 11039681**	1					•••Switch	•••Commutateur	•••Schalter	•••Contactor	•••Strömställare	
7	**VOE 11170040**	1					•••Protective cap	•••Capuchon de prote.	•••Schutzkappe	•••Cubierta de protecc	•••Skyddshatt	
8		1			NS		••Switch	••Commutateur	••Schalter	••Contactor	••Strömställare	SW4207
8	**VOE 11039681**	1					•••Switch	•••Commutateur	•••Schalter	•••Contactor	•••Strömställare	
8	**VOE 11170040**	1					•••Protective cap	•••Capuchon de prote.	•••Schutzkappe	•••Cubierta de protecc	•••Skyddshatt	
9	**VOE 11170374**	1					••Switch	••Commutateur	••Schalter	••Commutador	••Omkopplare	SW4210
9	**VOE 11039681**	1					•••Switch	•••Commutateur	•••Schalter	•••Contactor	•••Strömställare	
9	**VOE 11170040**	1					•••Protective cap	•••Capuchon de prote.	•••Schutzkappe	•••Cubierta de protecc	•••Skyddshatt	
10		1			NS		••Switch	••Commutateur	••Schalter	••Contactor	••Strömställare	SW4209
10	**VOE 11039681**	1					•••Switch	•••Commutateur	•••Schalter	•••Contactor	•••Strömställare	
10	**VOE 11170040**	1					•••Protective cap	•••Capuchon de prote.	•••Schutzkappe	•••Cubierta de protecc	•••Skyddshatt	
10	**VOE 11104727**	1					•••Anchorage	•••Fixation	•••Halterung	•••Fijacion	•••Fäste	
11	**VOE 70369708**	1					••Switch	••Commutateur	••Schalter	••Contactor	••Strömställare	SW4208
12	**VOE 11170288**	1					••Rocker Arm	••Culbuteur	••Kipphebel	••Balancin	••Vipparm	
13		1			NS		••Cable Tie	••Serre-cable	••Kabelbinder	••Abrazadera	••Bandklämma	
14		2			NS		••Cable Tie	••Serre-cable	••Kabelbinder	••Abrazadera	••Bandklämma	

1	
2	
3	
4	
5	

Ledningsmattor, servoventil.
Haces de cables, servoválvula.
Kabelbäume, Servoventil.
Faisceau de câbles, servo-distributeur.
Cable harnesses, servo valve.

Catalogue id **20108**	Group **371**
Illustr. No **1024701**	Section **1300**
Issue **VOE 63A9920108**	Page **325**

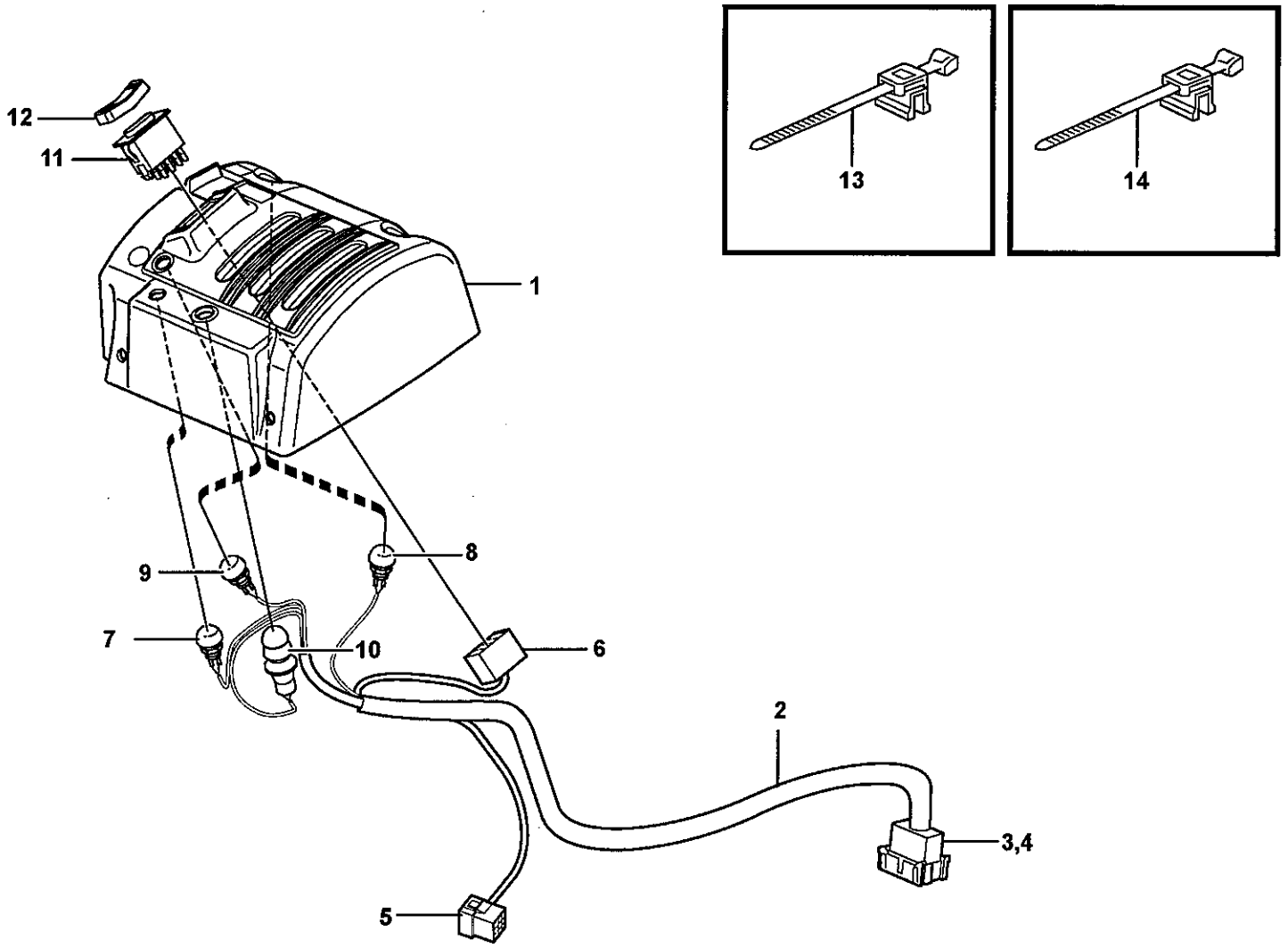
12
11
1
9
8
7
10
6
2
3,4
5
13
14

Fig.	Part No.	Quantity 1	2	3	PS	KIT	Description	Dénomination	Bezeichnung	Denominación	Benämning	Notes
	VOE 15019847	1					Cover	Capot	Haube	Capo	Lock	
1		1			NS		•Cover	•Capot	•Haube	•Capo	•Lock	
2	**VOE 15018705**	1					•Cable harness	•Faisceau cables	•Kabelbaum	•Manojo cables	•Ledningsmatta	
							••CONNECTED TO:	••CONNECTÉ A:	••ANGESCHLOSSEN:	••CONECTADO A:	••ANSLUTER TILL:	
							•••Cable harness	•••Faisceau cables	•••Kabelbaum	•••Manojo cables	•••Ledningsmatta	LF
							•••Magnet	•••Aimant	•••Magnet	•••Iman	•••Magnet	LE
							•••Switch	•••Commutateur	•••Schalter	•••Contactor	•••Strömställare	SW4208
3	**VOE 3987483**	1					••Housing	••Isolant	••Isolator	••Aislador	••Isolator	
4		1			NS		••Lock	••Serrure	••Schloß	••Cierre	••Låselement	
5	**VOE 948295**	1					••Pin Housing	••Fiche Isolante	••Rundstecker	••Aislad Clavija	••Stiftisolator	
6	**VOE 70369714**	1					••Connector	••Raccord	••Anschluss	••Union	••Anslutning	
7	**VOE 11170372**	1					••Switch	••Commutateur	••Schalter	••Commutador	••Omkopplare	SW3615
7	**VOE 11039681**	1					•••Switch	•••Commutateur	•••Schalter	•••Contactor	•••Strömställare	
7	**VOE 11170040**	1					•••Protective cap	•••Capuchon de prote.	•••Schutzkappe	•••Cubierta de protecc	•••Skyddshatt	
8		1			NS		••Switch	••Commutateur	••Schalter	••Contactor	••Strömställare	SW4207
8	**VOE 11039681**	1					•••Switch	•••Commutateur	•••Schalter	•••Contactor	•••Strömställare	
8	**VOE 11170040**	1					•••Protective cap	•••Capuchon de prote.	•••Schutzkappe	•••Cubierta de protecc	•••Skyddshatt	
9	**VOE 11170374**	1					••Switch	••Commutateur	••Schalter	••Commutador	••Omkopplare	SW4210
9	**VOE 11039681**	1					•••Switch	•••Commutateur	•••Schalter	•••Contactor	•••Strömställare	
9	**VOE 11170040**	1					•••Protective cap	•••Capuchon de prote.	•••Schutzkappe	•••Cubierta de protecc	•••Skyddshatt	
10		1			NS		••Switch	••Commutateur	••Schalter	••Contactor	••Strömställare	SW4209
10	**VOE 11039681**	1					•••Switch	•••Commutateur	•••Schalter	•••Contactor	•••Strömställare	
10	**VOE 11170040**	1					•••Protective cap	•••Capuchon de prote.	•••Schutzkappe	•••Cubierta de protecc	•••Skyddshatt	
10	**VOE 11104727**	1					•••Anchorage	•••Fixation	•••Halterung	•••Fijacion	•••Fäste	
11	**VOE 70369708**	1					••Switch	••Commutateur	••Schalter	••Contactor	••Strömställare	SW4208
12	**VOE 11170288**	1					••Rocker Arm	••Culbuteur	••Kipphebel	••Balancin	••Vipparm	
13		1			NS		••Cable Tie	••Serre-cable	••Kabelbinder	••Abrazadera	••Bandklämma	
14		2			NS		••Cable Tie	••Serre-cable	••Kabelbinder	••Abrazadera	••Bandklämma	

1	
2	
3	
4	
5	

Ledningsmattor, servoventil.
Haces de cables, servoválvula.
Kabelbäume, Servoventil.
Faisceau de câbles, servo-distributeur.
Cable harnesses, servo valve.

83349, 83415

Catalogue id	Group
20108	**371**
Illustr. No	Section
1024703	**1350**
Issue	Page
VOE 63A9920108	**327**

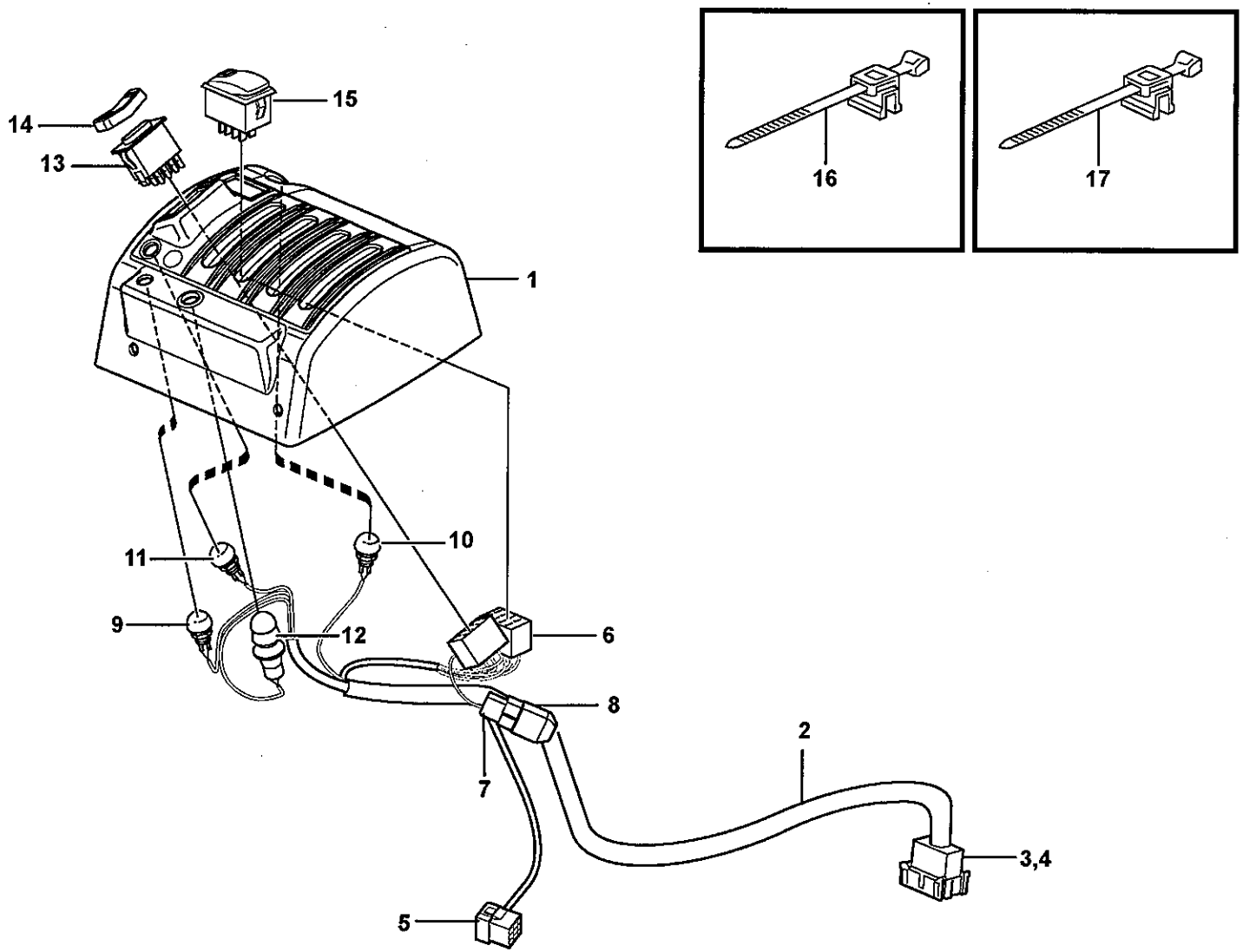

Volvo Construction Equipment
1024704

Fig.	Part No.	Quantity 1	2	3	4	5	PS	KIT	Description	Dénomination	Bezeichnung	Denominación	Benämning	Notes
	VOE 15019974	1							Cover	Capot	Haube	Capo	Lock	
1		1					NS		•Cover	•Capot	•Haube	•Capo	•Lock	
2	**VOE 15018706**	1							•Cable harness	•Faisceau cables	•Kabelbaum	•Manojo cables	•Ledningsmatta	
									••CONNECTED TO:	••CONNECTÉ A:	••ANGESCHLOSSE	••CONECTADO A:	••ANSLUTER TILL:	
									•••Cable harness	•••Faisceau cables	•••Kabelbaum	•••Manojo cables	•••Ledningsmatta	LF
									•••Magnet	•••Aimant	•••Magnet	•••Iman	•••Magnet	LD
									•••Switch	•••Commutateur	•••Schalter	•••Contactor	•••Strömställare	SW4208
									•••Diode Unit	•••Ensemble Diode	•••Diodengruppe	•••Unidad De Diodo	•••Diodenhet	DI9103, DI9104
									•••Lever Lock	•••Bloque-levier	•••Hebelsperre	•••Bloqueo Palanca	•••Spakspärr	SW9145
3	**VOE 3987483**	1							••Housing	••Isolant	••Isolator	••Aislador	••Isolator	
4		1					NS		••Lock	••Serrure	••Schloß	••Cierre	••Låselement	
5	**VOE 948295**	1							••Pin Housing	••Fiche Isolante	••Rundstecker	••Aislad Clavija	••Stiftisolator	
6	**VOE 70369714**	2							••Connector	••Raccord	••Anschluss	••Union	••Anslutning	
7	**VOE 13958210**	2							••Rcpt Housing	••Douille Isolan.	••Steckbuchse	••Aislador Mangui	••Hylsisolator	
8	**VOE 4940327**	2							••Diode	••Diode	••Diode	••Diodo	••Diod	DI9103, DI9104
9	**VOE 11170372**	1							••Switch	••Commutateur	••Schalter	••Commutador	••Omkopplare	SW3615
9	**VOE 11039681**	1							•••Switch	•••Commutateur	•••Schalter	•••Contactor	•••Strömställare	
9	**VOE 11170040**	1							•••Protective cap	•••Capuchon de pro	•••Schutzkappe	•••Cubierta de prote	•••Skyddshatt	
10		1					NS		••Switch	••Commutateur	••Schalter	••Contactor	••Strömställare	SW4207
10	**VOE 11039681**	1							•••Switch	•••Commutateur	•••Schalter	•••Contactor	•••Strömställare	
10	**VOE 11170040**	1							•••Protective cap	•••Capuchon de pro	•••Schutzkappe	•••Cubierta de prote	•••Skyddshatt	
11	**VOE 11170374**	1							••Switch	••Commutateur	••Schalter	••Commutador	••Omkopplare	SW4210
11	**VOE 11039681**	1							•••Switch	•••Commutateur	•••Schalter	•••Contactor	•••Strömställare	
11	**VOE 11170040**	1							•••Protective cap	•••Capuchon de pro	•••Schutzkappe	•••Cubierta de prote	•••Skyddshatt	
12		1					NS		••Switch	••Commutateur	••Schalter	••Contactor	••Strömställare	SW4209
12	**VOE 11039681**	1							•••Switch	•••Commutateur	•••Schalter	•••Contactor	•••Strömställare	
12	**VOE 11170040**	1							•••Protective cap	•••Capuchon de pro	•••Schutzkappe	•••Cubierta de prote	•••Skyddshatt	
12	**VOE 11104727**	1							•••Anchorage	•••Fixation	•••Halterung	•••Fijacion	•••Fäste	
13	**VOE 70369708**	1							••Switch	••Commutateur	••Schalter	••Contactor	••Strömställare	SW4208
14	**VOE 11170288**	1							••Rocker Arm	••Culbuteur	••Kipphebel	••Balancin	••Vipparm	

1	
2	
3	
4	
5	

Ledningsmattor, servoventil.
Haces de cables, servoválvula.
Kabelbäume, Servoventil.
Faisceau de câbles, servo-distributeur.
Cable harnesses, servo valve.

83242

Catalogue id	Group
20108	**371**
Illustr. No	Section
1024704	**1400**
Issue	Page
VOE 63A9920108	**329**

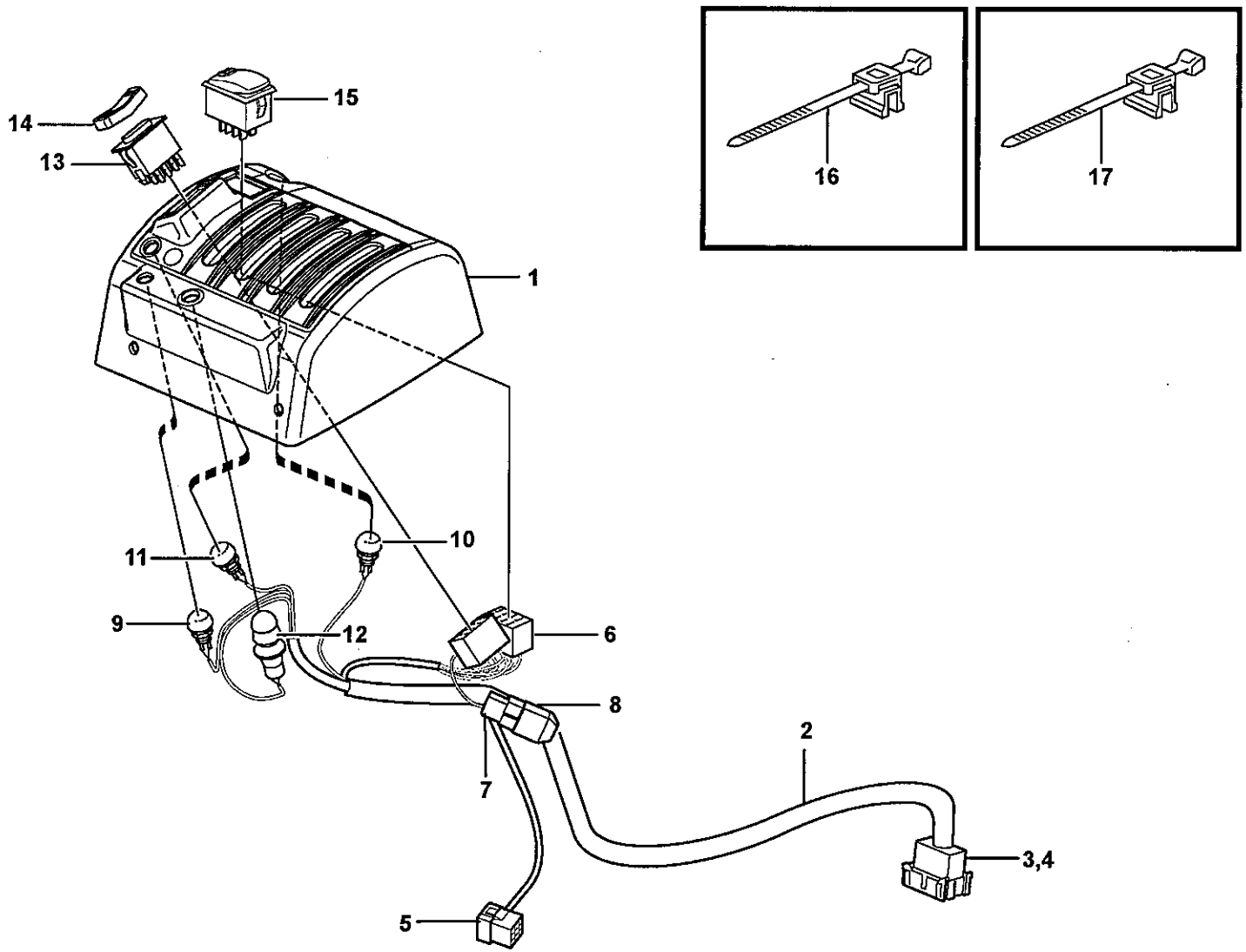
14
15
13
1
11
10
9
12
6
8
2
7
3,4
5
16
17

Fig.	Part No.	Quantity 1	2	3	4	5	PS	KIT	Description	Dénomination	Bezeichnung	Denominación	Benämning	Notes
15	**VOE 15000519**	1							••Rocker Arm	••Culbuteur	••Kipphebel	••Balancin	••Vipparm	(VOE 70377164) SW9145
16		1					NS		••Cable Tie	••Serre-cable	••Kabelbinder	••Abrazadera	••Bandklämma	
17		2					NS		••Cable Tie	••Serre-cable	••Kabelbinder	••Abrazadera	••Bandklämma	

1		**Ledningsmattor, servoventil.** **Haces de cables, servoválvula.** **Kabelbäume, Servoventil.** **Faisceau de câbles, servo-distributeur.** **Cable harnesses, servo valve.**	Catalogue id **20108**	Group **371**
2			Illustr. No **1024704**	Section **1400**
3				
4			Issue **VOE 63A9920108**	Page **331**
5		**83242**		

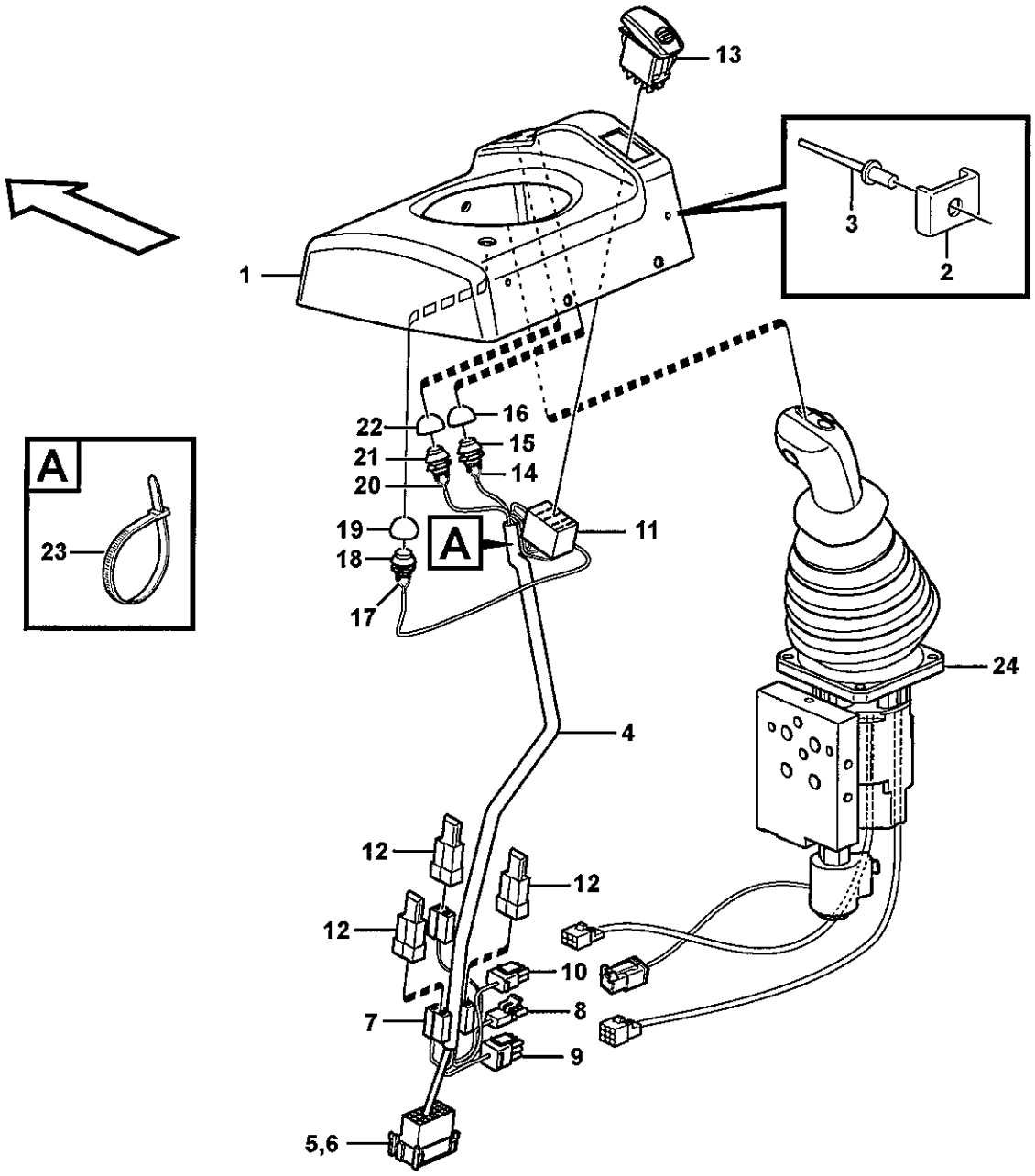
13
1
3
2
A
23
22
16
21
15
20
14
19
A
11
18
17
24
4
12
12
12
10
8
7
9
5,6

Fig.	Part No.	Quantity 1	2	3	PS	KIT	Description	Dénomination	Bezeichnung	Denominación	Benämning	Notes
	VOE 15018796	1					Cover	Capot	Haube	Capo	Huv	
1	**VOE 11444302**	1					•Cover	•Capot	•Haube	•Capo	•Lock	
2	**VOE 11007051**	3					••Retainer	••Retenue	••Halter	••Soporte	••Hållare	
3	**VOE 13965593**	3					••Blind Rivet	••Rivet Borgne	••Blindniet	••Remache Ciego	••Blindnit	
4	**VOE 15018707**	1					•Cable harness	•Faisceau cables	•Kabelbaum	•Manojo cables	•Ledningsmatta	
							••CONNECTED TO:	••CONNECTÉ A:	••ANGESCHLOSSEN:	••CONECTADO A:	••ANSLUTER TILL:	
							•••Wire harness	•••Faisceau cables	•••Kabelbaum	•••Manojo cables	•••Ledningsmatta	LF
							•••Solenoid valve	•••Valve solenoide	•••Solenoid Ventil	•••Válvula solenoid	•••Proport.ventil	MA9113
							•••Single Lever Contr	•••Command un lev.	•••Einhebelsteuer.	•••Monomando	•••Enspaksreglage	LJ, LK
							•••Switch	•••Interrupteur bas.	•••Schalter	•••Interruptor bas.	•••Strömställare	SW9140, SW3615, SW4207, SW4210
5	**VOE 3987483**	1					••Housing	••Isolant	••Isolator	••Aislador	••Isolator	
6		1			NS		••Lock	••Serrure	••Schloß	••Cierre	••Låselement	
7	**VOE 13958210**	3					••Rcpt Housing	••Douille Isolan.	••Steckbuchse	••Aislador Mangui	••Hylsisolator	
8	**VOE 11039696**	1			OP		••Switch Housing	••Boitier Contact	••Kontaktgehäuse	••Caja Contacto	••Kontakthus	(MA9113)
9		1			NS		••Housing	••Carter	••Gehäuse	••Carter	••Hus	LK
10		1			NS		••Housing	••Carter	••Gehäuse	••Carter	••Hus	LJ
11	**VOE 70369714**	1					••Connector	••Raccord	••Anschluss	••Union	••Anslutning	
12	**VOE 4940327**	3					••Diode	••Diode	••Diode	••Diodo	••Diod	DI9102, DI9103
13	**VOE 15000519**	1					•Rocker Arm	•Culbuteur	•Kipphebel	•Balancin	•Vipparm	(VOE 70377164) SW9140
14	**VOE 11170372**	1					•Switch	•Commutateur	•Schalter	•Commutador	•Omkopplare	SW3615
							••CONNECTED TO:	••CONNECTÉ A:	••ANGESCHLOSSEN:	••CONECTADO A:	••ANSLUTER TILL:	
							•••Housing	•••Carter	•••Gehäuse	•••Carter	•••Hus	LF
15	**VOE 11039681**	1					••Switch	••Commutateur	••Schalter	••Contactor	••Strömställare	
16	**VOE 11170040**	1					••Protective cap	••Capuchon de protec	••Schutzkappe	••Cubierta de protecci.	••Skyddshatt	
17	**VOE 11171821**	1					•Switch	•Commutateur	•Schalter	•Commutador	•Omkopplare	SW4207
							••CONNECTED TO:	••CONNECTÉ A:	••ANGESCHLOSSEN:	••CONECTADO A:	••ANSLUTER TILL:	
							•••Housing	•••Carter	•••Gehäuse	•••Carter	•••Hus	LF
18	**VOE 11039681**	1					••Switch	••Commutateur	••Schalter	••Contactor	••Strömställare	
19	**VOE 11170040**	1					••Protective cap	••Capuchon de protec	••Schutzkappe	••Cubierta de protecci.	••Skyddshatt	

1	
2	
3	
4	
5	

Ledningsmattor, enspaksreglage.
Manojo de cables para reglaje de palanca sencilla.
Kabelbaum für Einhebel Regler.
Faisceau de câbles pour commande levier simple.
Cable harnesses, single lever control.

83344

Catalogue id	Group
20108	**371**
Illustr. No	Section
1030314	**1450**
Issue	Page
VOE 63A9920108	**333**

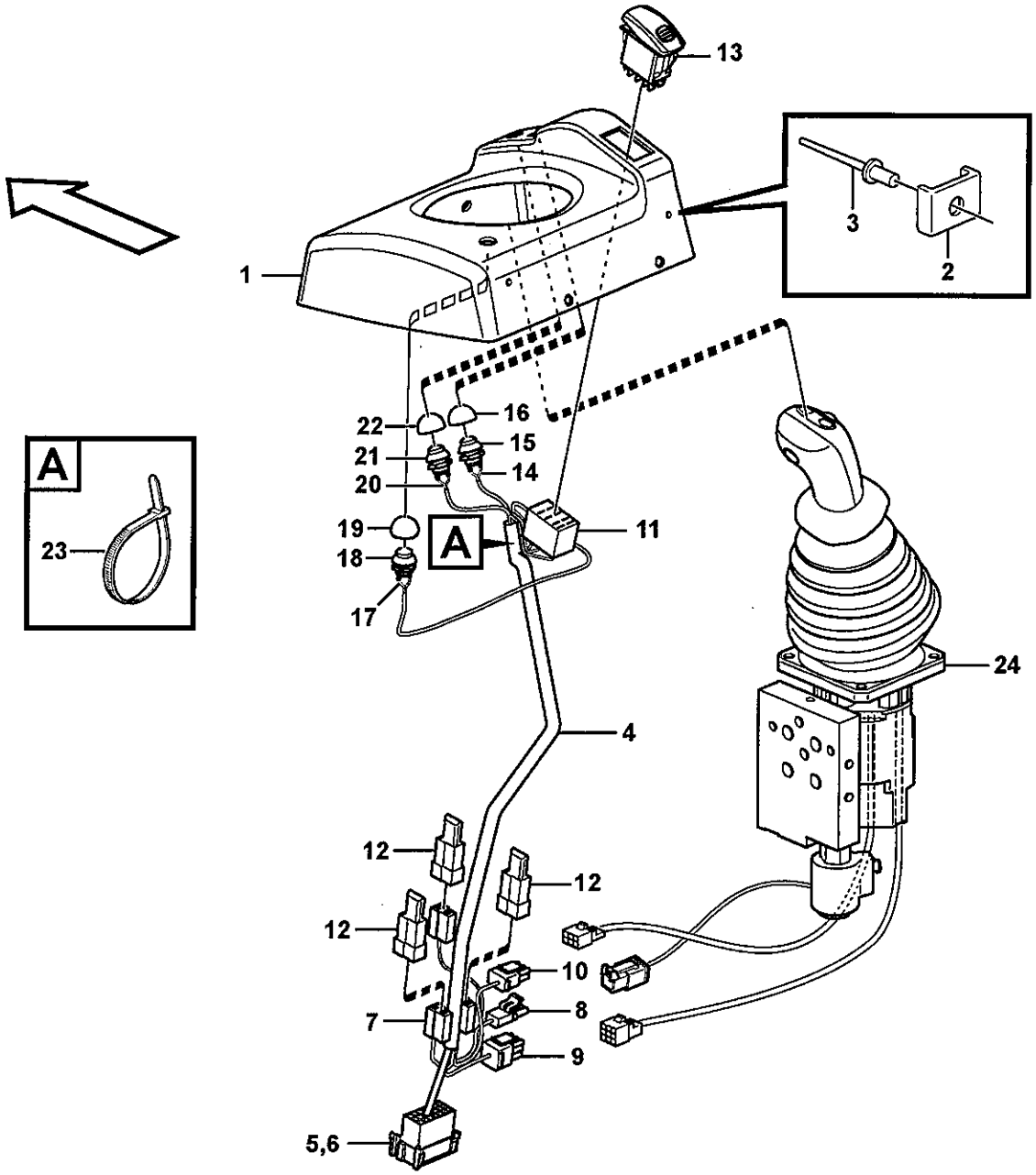
13
1
3
2
22
16
21
15
20
14
19
18
17
A
11
A
23
24
4
12
12
12
12
10
8
7
9
5,6

Fig.	Part No.	Quantity 1	2	3	PS	KIT	Description	Dénomination	Bezeichnung	Denominación	Benämning	Notes
20	**VOE 11170374**	1					•Switch	•Commutateur	•Schalter	•Commutador	•Omkopplare	SW4210
							••CONNECTED TO:	••CONNECTÉ A:	••ANGESCHLOSSEN:	••CONECTADO A:	••ANSLUTER TILL:	
							•••Housing	•••Carter	•••Gehäuse	•••Carter	•••Hus	LF
21	**VOE 11039681**	1					••Switch	••Commutateur	••Schalter	••Contactor	••Strömställare	
22	**VOE 11170040**	1					••Protective cap	••Capuchon de protec	••Schutzkappe	••Cubierta de protecci.	••Skyddshatt	
23	**VOE 4881440**	5					•Strip Clamp	•Ruban Serrage	•Kabelbinder	•Abraz Cinta	•Bandklamma	
24		**1**					Single Lever Control ..	Command un lev.	Einhebelsteuer.	Monomando	Enspaksreglage	See group 914, Page 891

1		**Ledningsmattor, enspaksreglage.** **Manojo de cables para reglaje de palanca sencilla.** **Kabelbaum für Einhebel Regler.** **Faisceau de câbles pour commande levier simple.** **Cable harnesses, single lever control.**	Catalogue id **20108**	Group **371**
2				
3			Illustr. No **1030314**	Section **1450**
4				
5		**83344**	Issue **VOE 63A9920108**	Page **335**

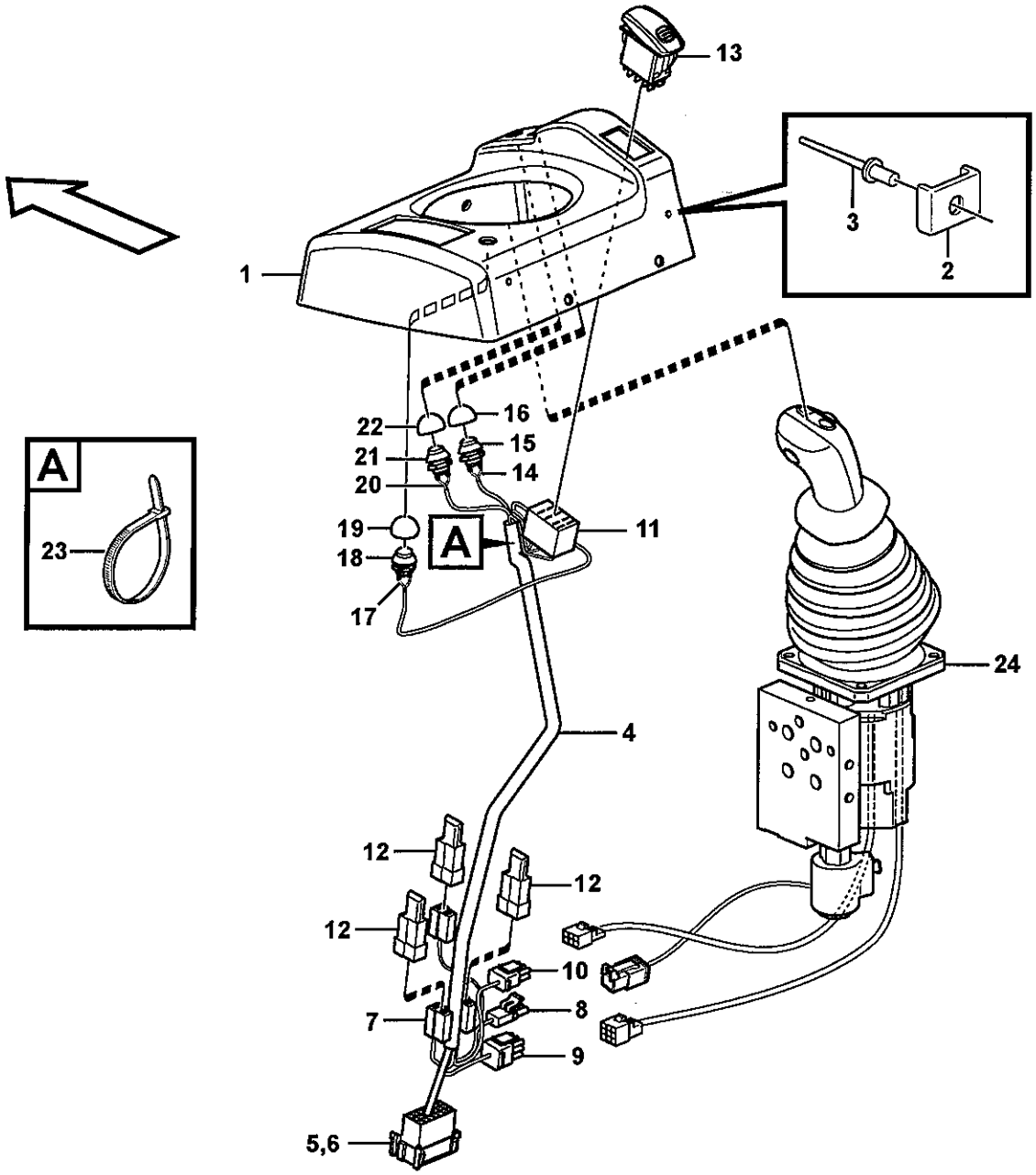
13
1
3
2
22
16
21
15
20
14
19
18
17
A
11
A
23
24
4
12
12
12
12
10
8
7
9
5,6

Fig.	Part No.	Quantity 1	2	3	PS	KIT	Description	Dénomination	Bezeichnung	Denominación	Benämning	Notes
	VOE 15019770	1					Cover	Capot	Haube	Capo	Huv	
1	**VOE 11444249**	1					•Cover	•Capot	•Haube	•Capo	•Huv	
2	**VOE 11007051**	3					••Retainer	••Retenue	••Halter	••Soporte	••Hållare	
3	**VOE 13965593**	3					••Blind Rivet	••Rivet Borgne	••Blindniet	••Remache Ciego	••Blindnit	
4	**VOE 15018707**	1					•Cable harness	•Faisceau cables	•Kabelbaum	•Manojo cables	•Ledningsmatta	
							••CONNECTED TO:	••CONNECTÉ A:	••ANGESCHLOSSEN:	••CONECTADO A:	••ANSLUTER TILL:	
							•••Wire harness	•••Faisceau cables	•••Kabelbaum	•••Manojo cables	•••Ledningsmatta	LF
							•••Solenoid valve	•••Valve solenoide	•••Solenoid Ventil	•••Válvula solenoid	•••Proport.ventil	MA9113
							•••Single Lever Contr	•••Command un lev.	•••Einhebelsteuer.	•••Monomando	•••Enspaksreglage	LJ, LK
							•••Switch	•••Interrupteur bas.	•••Schalter	•••Interruptor bas.	•••Strömställare	SW9140, SW3615, SW4207, SW4210
5	**VOE 3987483**	1					••Housing	••Isolant	••Isolator	••Aislador	••Isolator	
6		1			NS		••Lock	••Serrure	••Schloß	••Cierre	••Låselement	
7	**VOE 13958210**	3					••Rcpt Housing	••Douille Isolan.	••Steckbuchse	••Aislador Mangui	••Hylsisolator	
8	**VOE 11039696**	1			OP		••Switch Housing	••Boitier Contact	••Kontaktgehäuse	••Caja Contacto	••Kontakthus	(MA9113)
9		1			NS		••Housing	••Carter	••Gehäuse	••Carter	••Hus	LK
10		1			NS		••Housing	••Carter	••Gehäuse	••Carter	••Hus	LJ
11	**VOE 70369714**	1					••Connector	••Raccord	••Anschluss	••Union	••Anslutning	
12	**VOE 4940327**	3					••Diode	••Diode	••Diode	••Diodo	••Diod	DI9102, DI9103
13	**VOE 15000519**	1					•Rocker Arm	•Culbuteur	•Kipphebel	•Balancin	•Vipparm	(VOE 70377164) SW9140
14	**VOE 11170372**	1					•Switch	•Commutateur	•Schalter	•Commutador	•Omkopplare	SW3615
							••CONNECTED TO:	••CONNECTÉ A:	••ANGESCHLOSSEN:	••CONECTADO A:	••ANSLUTER TILL:	
							•••Housing	•••Carter	•••Gehäuse	•••Carter	•••Hus	LF
15	**VOE 11039681**	1					••Switch	••Commutateur	••Schalter	••Contactor	••Strömställare	
16	**VOE 11170040**	1					••Protective cap	••Capuchon de protec	••Schutzkappe	••Cubierta de protecci.	••Skyddshatt	
17	**VOE 11171821**	1					•Switch	•Commutateur	•Schalter	•Commutador	•Omkopplare	SW4207
							••CONNECTED TO:	••CONNECTÉ A:	••ANGESCHLOSSEN:	••CONECTADO A:	••ANSLUTER TILL:	
							•••Housing	•••Carter	•••Gehäuse	•••Carter	•••Hus	LF
18	**VOE 11039681**	1					••Switch	••Commutateur	••Schalter	••Contactor	••Strömställare	
19	**VOE 11170040**	1					••Protective cap	••Capuchon de protec	••Schutzkappe	••Cubierta de protecci.	••Skyddshatt	

1	
2	
3	
4	
5	

Ledningsmattor, enspaksreglage.
Manojo de cables para reglaje de palanca sencilla.
Kabelbaum für Einhebel Regler.
Faisceau de câbles pour commande levier simple.
Cable harnesses, single lever control.

83347

Catalogue id	Group
20108	**371**
Illustr. No	Section
1030317	**1500**
Issue	Page
VOE 63A9920108	**337**

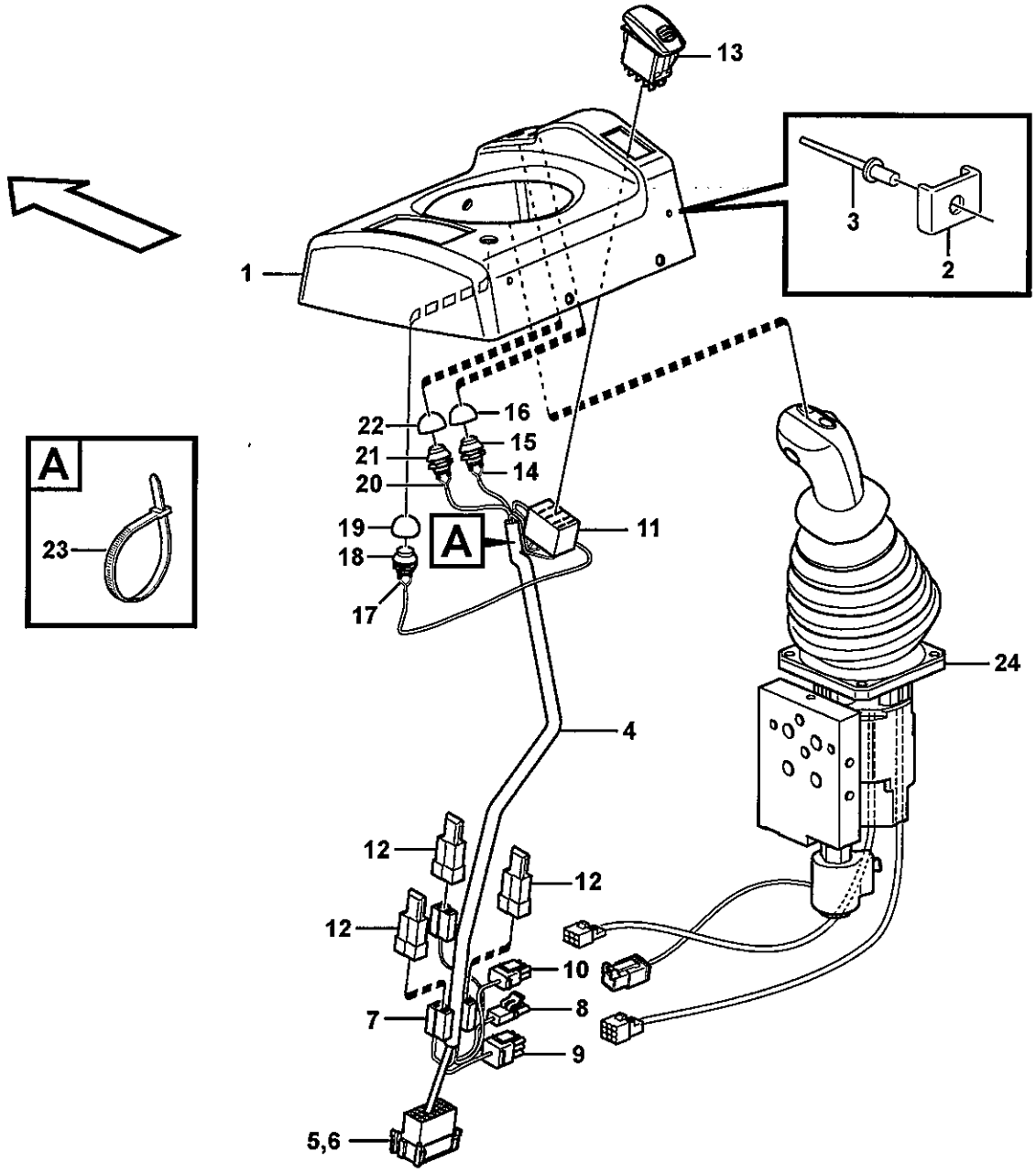
13
1
3
2
A
23
22
16
21
15
20
14
19
A
11
18
17
24
4
12
12
12
10
7
8
9
5,6

Fig.	Part No.	Quantity 1	2	3	PS	KIT	Description	Dénomination	Bezeichnung	Denominación	Benämning	Notes
20	**VOE 11170374**	1					•Switch	•Commutateur	•Schalter	•Commutador	•Omkopplare	SW4210
							••CONNECTED TO:	••CONNECTÉ A:	••ANGESCHLOSSEN:	••CONECTADO A:	••ANSLUTER TILL:	
							•••Housing	•••Carter	•••Gehäuse	•••Carter	•••Hus	LF
21	**VOE 11039681**	1					••Switch	••Commutateur	••Schalter	••Contactor	••Strömställare	
22	**VOE 11170040**	1					••Protective cap	••Capuchon de protec	••Schutzkappe	••Cubierta de protecci.	••Skyddshatt	
23	**VOE 4881440**	5					•Strip Clamp	•Ruban Serrage	•Kabelbinder	•Abraz Cinta	•Bandklamma	
24		1					Single Lever Control ..	Command un lev.	Einhebelsteuer.	Monomando	Enspaksreglage	See group 914, Page 891

1	
2	
3	
4	
5	

Ledningsmattor, enspaksreglage.
Manojo de cables para reglaje de palanca sencilla.
Kabelbaum für Einhebel Regler.
Faisceau de câbles pour commande levier simple.
Cable harnesses, single lever control.

83347

Catalogue id	Group
20108	**371**
Illustr. No	Section
1030317	**1500**
Issue	Page
VOE 63A9920108	**339**

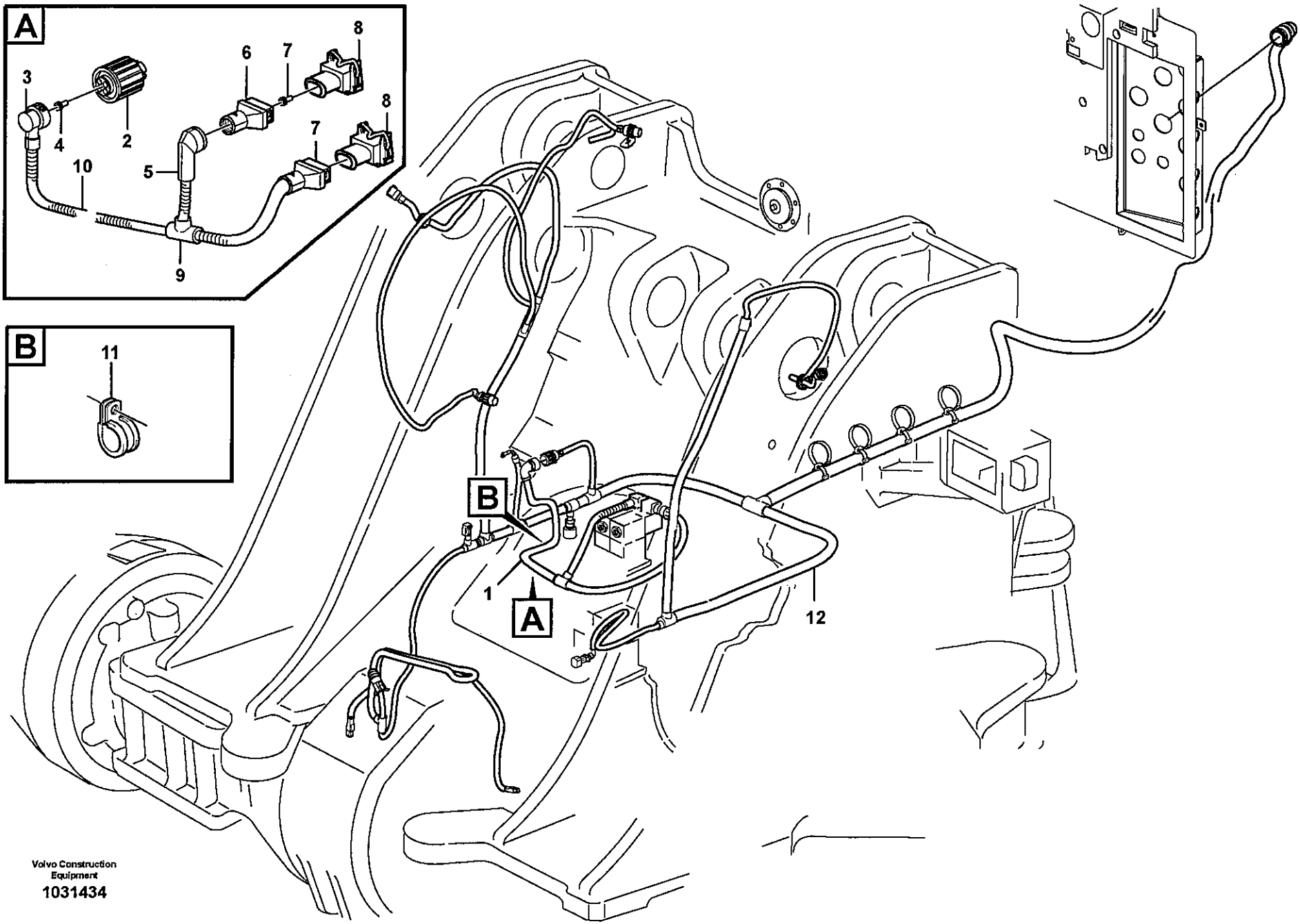

Volvo Construction Equipment

1031434

Fig.	Part No.	Quantity 1	2	3	PS	KIT	Description	Dénomination	Bezeichnung	Denominación	Benämning	Notes
1	**VOE 11171234**	1					Cable harness	Faisceau cables	Kabelbaum	Manojo cables	Ledningsmatta	
							•CONNECTED TO:	•CONNECTÉ A:	•ANGESCHLOSSEN:	•CONECTADO A:	•ANSLUTER TILL:	
							••Wire harness	••Faisceau cables	••Kabelbaum	••Manojo cables	••Ledningsmatta	FC
							••Solenoid valve	••Valve solenoide	••Solenoid Ventil	••Válvula solenoid	••Proport.ventil	(MA9101, MA9106)
2	**VOE 8159013**	1					•Insulator	•Isolateur	•Isolator	•Aislador	•Isolator	
3		1			NS		•Adapter	•Adaptateur	•Adapter	•Adaptador	•Adapter	
4	**VOE 8159012**	3					•Seal	•Joint	•Dichtung	•Reten	•Tätning	
5	**VOE 1095059**	1					•Joint Nipple	•Raccord	•Verbind Nippel	•Niple Union	•Skarvnippel	
6	**VOE 8142100**	2					•Adapter	•Raccord Reduct.	•Verbind Stutzen	•Adaptador	•Adapter	
7	**VOE 970773**	4					•Cable Seal	•Joint d'étanchéité po	•Leitungsdicht.	•Sellador Cable	•Ledningstätning	
8	**VOE 976256**	2					•Insulator	•Isolateur	•Isolator	•Aislador	•Isolator	
9	**VOE 11039709**	1					•Manifold	•Tubulure	•Verzweigung	•Bifurcacion	•Förgrening	
10	**VOE 4803746**	REQ					•Hose	•Durit	•Schlauch	•Tubo flexible	•Slang	
11	**VOE 13949746**	2					Clamp	Pince Serrage	Klemme	Abrazadera	Klämma	
12		1					Wire harness	Faisceau cables	Kabelbaum	Manojo cables	Ledningsmatta	See group 371, Page 299

1		**Ledningsmatta, redskapsfäste.** **Manojo de cables, equipo de fijación de implementos.** **Kabelbäume, Geräteschnellkupplung.** **Faisceau de câbles, porte-outil.** **Cable harness, attachmentbracket.**
2		
3		
4		
5		**83194, 83392**

Catalogue id	Group
20108	**371**
Illustr. No	Section
1031434	**1625**
Issue	Page
VOE 63A9920108	**341**

THE ILLUSTRATION IS UNDER PRODUCTION
DIE ILLUSTRATION IST UNTER HERSTELLUNG
ESTAMOS PRODUCIENDO LA ILUSTRACION
L'ILLUSTRATION EST EN COURS DE FABRICATION
BILDEN ÄR UNDER PRODUKTION
이 그림은 완료되지 않은 상태입니다
图片正在制作中
A IMAGEM ESTÁ SENDO PRODUZIDA

Fig.	Part No.	Quantity 1	2	3	PS	KIT	Description	Dénomination	Bezeichnung	Denominación	Benämning	Notes
1	**VOE 15013417**	1					Cable harness	Faisceau cables	Kabelbaum	Manojo cables	Ledningsmatta	
							•CONNECTED TO:	•CONNECTÉ A:	•ANGESCHLOSSEN:	•CONECTADO A:	•ANSLUTER TILL:	
							••El Distr Unit	••Centrale Elect	••Elektrozentrale	••Central Electr	••Elcentral	FA, FB
							••Earth	••Terre	••Erde	••Tierra	••Jord	31F1
							••Atch Lock	••Verrouill Acces	••Gerätesch.kuppl	••Cierre Implemen	••Redskapslåsning	MA9101, MA9106
							••Differential lock	••Blocage differentiel	••Ausgleichsperre	••Bloqueo diferencial	••Differentialspärr	MA4603
							••Boom suspension	••Amortisseur vibratio	••Schwingungsdämpf	••Amortiguad. vibracio	••Lastarmsfjädringss	FD
							••Axle temp	••Arbre temperature	••Welletemperatur	••Eje tempratura	••Axeltemp	SE5201
							••Diff lock	••Blocage Differ.	••Ausgleichsperre	••Bloqueo Dif	••Diff. spärr	SE4608
							••Angle sensor	••Indicateur d'angle	••Winkelgeber	••Sensor de ángulo	••Vinkelgivare	FM, BM, (SE9104, SE9105)
							••Attachment light	••Eclairage outil	••Gerätescheinwerfer	••Iluminac.herramient	••Redskapsbelysning	FF
							••Solenoid valve	••Vanne electrom.	••Magnetventil	••Electrovalvula	••Magnetventil	PWM9105, PWM9106, PWM9107, PWM9108
							••Solenoid valve	••Vanne electrom.	••Magnetventil	••Electrovalvula	••Magnetventil	PWM9101, PWM9102, PWM9103, PWM9104
							••Cable harness	••Faisceau cables	••Kabelbaum	••Manojo cables	••Ledningsmatta	FE, FM
2	**VOE 11170267**	REQ					•Hose	•Flexible	•Schlauch	•Manguera	•Slang	
3	**VOE 4803752**	REQ					•Hose	•Durit	•Schlauch	•Tubo flexible	•Slang	
4	**VOE 4803751**	REQ					•Hose	•Durit	•Schlauch	•Tubo flexible	•Slang	
5	**VOE 4803748**	REQ					•Hose	•Durit	•Schlauch	•Tubo flexible	•Slang	
6	**VOE 4803746**	REQ					•Hose	•Durit	•Schlauch	•Tubo flexible	•Slang	
7	**VOE 4803746**	REQ					•Hose	•Durit	•Schlauch	•Tubo flexible	•Slang	
8	**VOE 14346331**	2					•Manifold	•Tubulure	•Verzweigung	•Bifurcacion	•Förgrening	
9	**VOE 11039709**	3					•Manifold	•Tubulure	•Verzweigung	•Bifurcacion	•Förgrening	
10	**VOE 11039723**	2					•Manifold	•Tubulure	•Verzweigung	•Bifurcacion	•Förgrening	
11	**VOE 11039665**	2					•Manifold	•Tubulure	•Verzweigung	•Bifurcacion	•Förgrening	
12	**VOE 11039843**	1					•Elbow	•Coude	•Winkelstueck	•Tubo acodado	•Vinkel	
13	**VOE 11170084**	1					•Elbow	•Coude	•Winkelstueck	•Tubo acodado	•Vinkel	
14	**VOE 11170150**	2					•Housing	•Isolant	•Isolator	•Aislador	•Isolator	
15	**VOE 1624477**	1					•Rcpt Housing	•Douille Isolan.	•Steckbuchse	•Aislador Mangui	•Hylsisolator	

1		**Ledningsmatta, främre** **Manojo de cables, delantero** **Kabelbaum, vorne** **Faisceau de câbles, antérieur** **Cable harness, front**
2		
3		
4		
5		**83272, 83273, 83274, 83275, 83277**

Catalogue id	Group
20108	**371**
Illustr. No	Section
1031440	**1650**
Issue	Page
VOE 63A9920108	**343**

THE ILLUSTRATION IS UNDER PRODUCTION
DIE ILLUSTRATION IST UNTER HERSTELLUNG
ESTAMOS PRODUCIENDO LA ILUSTRACION
L'ILLUSTRATION EST EN COURS DE FABRICATION
BILDEN ÄR UNDER PRODUKTION
이 그림은 완료되지 않은 상태입니다
图片正在制作中
A IMAGEM ESTÁ SENDO PRODUZIDA

Fig.	Part No.	Quantity 1	2	3	PS	KIT	Description	Dénomination	Bezeichnung	Denominación	Benämning	Notes
16	**VOE 976256**	9					•Insulator	•Isolateur	•Isolator	•Aislador	•Isolator	
17	**VOE 3944972**	1					•Insulator	•Isolateur	•Isolator	•Aislador	•Isolator	
18	**VOE 8159013**	1					•Insulator	•Isolateur	•Isolator	•Aislador	•Isolator	
19	**VOE 11170130**	1					•Housing	•Carter	•Gehäuse	•Carter	•Hus	
20	**VOE 874955**	1					•Insulator	•Isolateur	•Isolator	•Aislador	•Isolator	
21	**VOE 11039397**	2					•End Sleeve	•Douille Extrem.	•Aderendhülse	•Manguito Final	•Ändhylsa	
22	**VOE 970771**	2					•Cable Seal	•Joint d'étanchéité po.	•Leitungsdicht.	•Sellador Cable	•Ledningstätning	
23	**VOE 3987767**	1					•Adapter	•Raccord Reduct.	•Verbind Stutzen	•Adaptador	•Adapter	
24	**VOE 393412**	3					•Manifold	•Tubulure	•Verzweigung	•Bifurcacion	•Förgrening	
25	**VOE 355877**	1					•Bushing	•Bague	•Buchse	•Casquillo	•Bussning	
26	**VOE 8142100**	9					•Adapter	•Raccord Reduct.	•Verbind Stutzen	•Adaptador	•Adapter	BM
27	**VOE 1307048**	1					Insulator	Isolateur	Isolator	Aislador	Isolator	SE9104
28	**VOE 11171807**	1					Cable harness	Faisceau cables	Kabelbaum	Manojo cables	Ledningsmatta	
							•CONNECTED TO:	•CONNECTÉ A:	•ANGESCHLOSSEN:	•CONECTADO A:	•ANSLUTER TILL:	
							••Cable harness	••Faisceau cables	••Kabelbaum	••Manojo cables	••Ledningsmatta	FN
							••Angle sensor	••Indicateur d'angle	••Winkelgeber	••Sensor de ángulo	••Vinkelgivare	(SE9105)
29	**VOE 984944**	1					•Insulator	•Isolateur	•Isolator	•Aislador	•Isolator	
30	**VOE 11039491**	REQ					•Hose	•Durit	•Schlauch	•Tubo flexible	•Slang	
31	**VOE 982551**	REQ					•Hose	•Durit	•Schlauch	•Tubo flexible	•Slang	
32	**VOE 11039397**	1					•End Sleeve	•Douille Extrem.	•Aderendhülse	•Manguito Final	•Ändhylsa	
33	**VOE 355877**	1					•Bushing	•Bague	•Buchse	•Casquillo	•Bussning	
34	**VOE 11170130**	1					•Housing	•Carter	•Gehäuse	•Carter	•Hus	
35	**VOE 11170282**	1					Sensor	Capteur	Geber	Captador	Givare	SE9105
36	**VOE 11170282**	1					Sensor	Capteur	Geber	Captador	Givare	SE9104

1	
2	
3	
4	
5	

Ledningsmatta, främre
Manojo de cables, delantero
Kabelbaum, vorne
Faisceau de câbles, antérieur
Cable harness, front

83272, 83273, 83274, 83275, 83277

Catalogue id **20108**	Group **371**
Illustr. No **1031440**	Section **1650**
Issue **VOE 63A9920108**	Page **345**

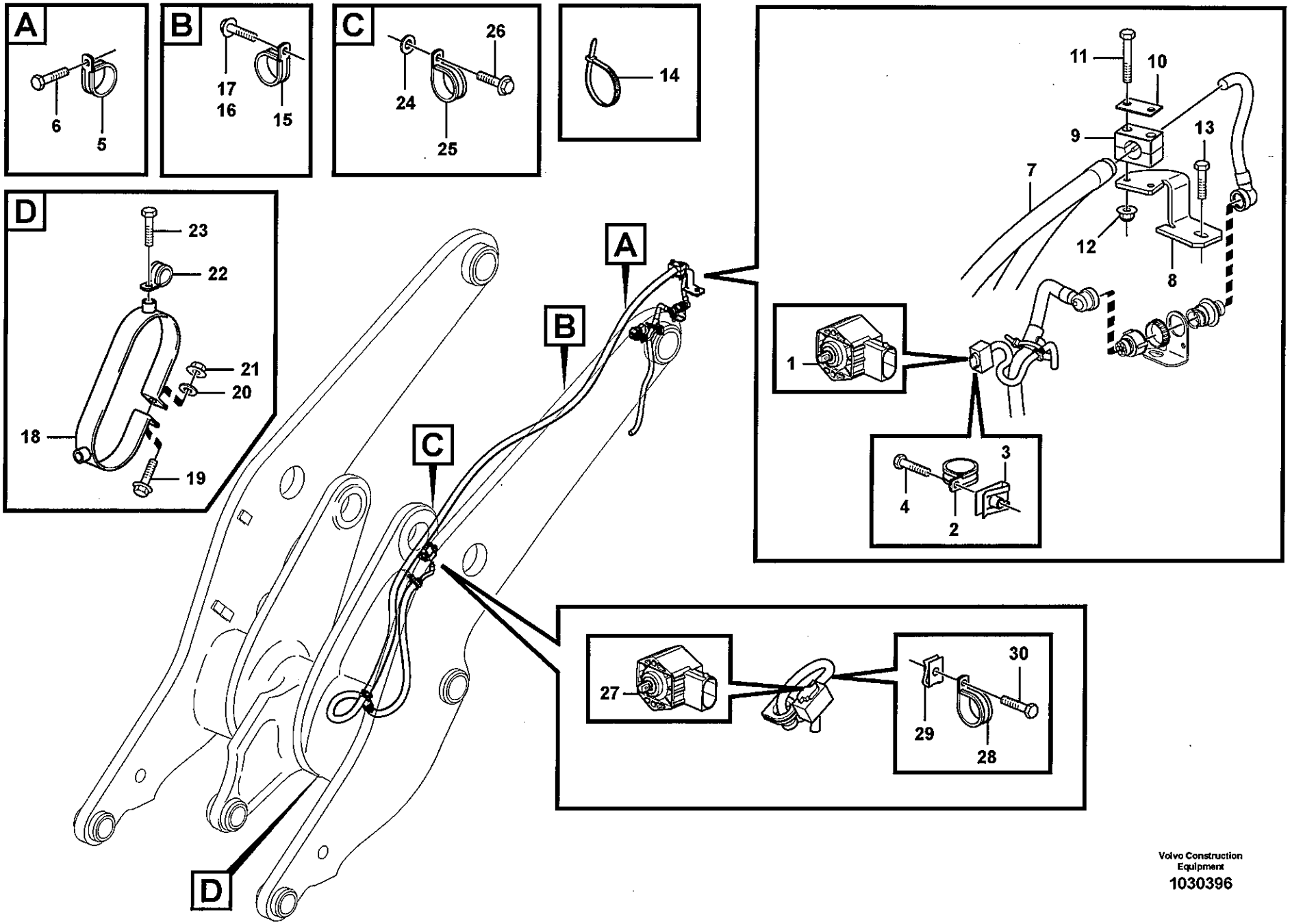

Volvo Construction Equipment
1030396

Fig.	Part No.	Quantity 1	2	3	PS	KIT	Description	Dénomination	Bezeichnung	Denominación	Benämning	Notes
1		1					Sensor	Capteur	Geber	Captador	Givare	(SE9104) See group 371, Page 343
2	VOE 952624	1					Clamp	Pince Serrage	Klemme	Abrazadera	Klämma	
3	VOE 949921	1					Spring Nut	Ecrou Ressort	Fed. Schliessmutter	Tuerca Resorte	Fjädermutter	
4	VOE 13965175	1					Screw	Vis	Schraube	Tornillo	Skruv	
5	VOE 13977600	1					Clamp	Pince Serrage	Klemme	Abrazadera	Klämma	
6	VOE 13946471	1					Flange screw	Vis à bride	Flanschschraube	Torn embridado	Flänsskruv	
7		1					Cable harness	Faisceau cables	Kabelbaum	Manojo cables	Ledningsmatta	
8	VOE 11170351	1					Iron Support	Ferrure-support	Tragstütze	Soporte de hierro	Bärjärn	
9	VOE 11410603	1					Clamp	Pince Serrage	Klemme	Abrazadera	Klämma	
10	VOE 11003048	1					Cover Plate	Protection en tole	Schutzblech	Placa Tapa	Täckplatta	
11	VOE 13965177	2					Flange screw	Vis à bride	Flanschschraube	Torn embridado	Flänsskruv	
12	VOE 13945407	2					Nut	Ecrou	Mutter	Tuerca	Mutter	
13	VOE 946173	1					Flange screw	Vis à bride	Flanschschraube	Torn embridado	Flänsskruv	
14	VOE 4881440	2					Strip Clamp	Ruban Serrage	Kabelbinder	Abraz Cinta	Bandklamma	
15	VOE 13977600	3					Clamp	Pince Serrage	Klemme	Abrazadera	Klämma	
16	VOE 960139	2					Washer	Rondelle	Scheibe	Arandela	Bricka	
17	VOE 946440	1					Flange screw	Vis à bride	Flanschschraube	Torn embridado	Flänsskruv	
18	VOE 11707879	1					Clamp	Collier serrage	Klemme	Abrazadera	Klamma	
19	VOE 13965182	1					Flange screw	Vis à bride	Flanschschraube	Torn embridado	Flänsskruv	
20	VOE 11117464	1					Washer	Rondelle	Scheibe	Arandela	Bricka	
21	VOE 948645	1					Flange Lock Nut	Contre écrou bride	Flanschmutter	Contratuer Embr	Flänslåsmutter	
22	VOE 13977600	1					Clamp	Pince Serrage	Klemme	Abrazadera	Klämma	
23	VOE 13965175	1					Screw	Vis	Schraube	Tornillo	Skruv	
24	VOE 946440	2					Flange screw	Vis à bride	Flanschschraube	Torn embridado	Flänsskruv	
25	VOE 13977600	1					Clamp	Pince Serrage	Klemme	Abrazadera	Klämma	
26	VOE 946440	1					Flange screw	Vis à bride	Flanschschraube	Torn embridado	Flänsskruv	
27		1					Sensor	Capteur	Geber	Captador	Givare	(SE9105)
28	VOE 952624	1					Clamp	Pince Serrage	Klemme	Abrazadera	Klämma	
29	VOE 948645	1					Flange Lock Nut	Contre écrou bride	Flanschmutter	Contratuer Embr	Flänslåsmutter	

1	
2	
3	
4	
5	

Ledningsmatta, främre
Manojo de cables, delantero
Kabelbaum, vorne
Faisceau de câbles, antérieur
Cable harness, front

83272, 83273, 83274, 83275, 83277

Catalogue id	Group
20108	**371**
Illustr. No	Section
1030396	**1700**
Issue	Page
VOE 63A9920108	**347**

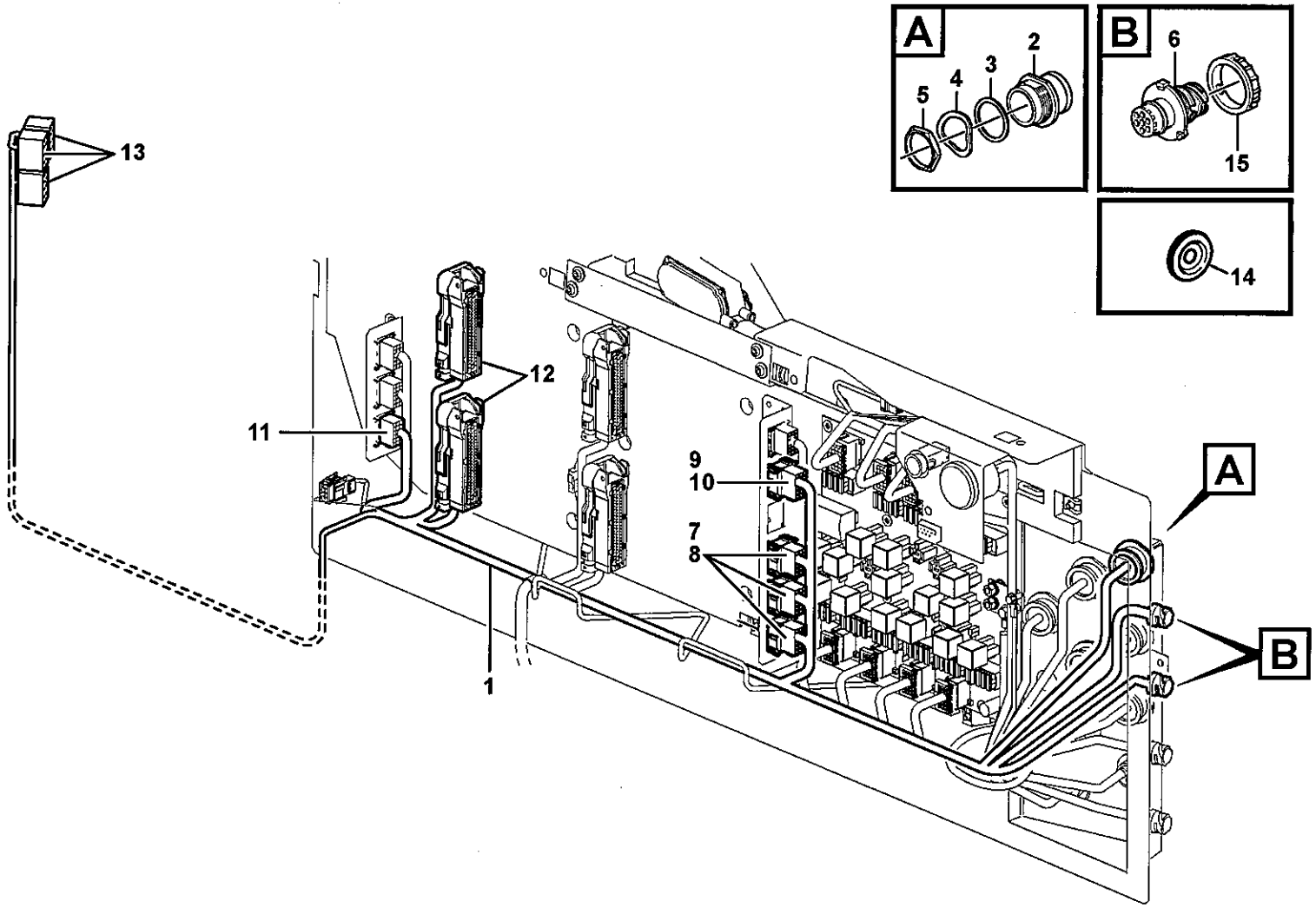
A
2
5
4
3
B
6
15
14
13
12
11
9
10
7
8
1
A
B

Fig.	Part No.	Quantity 1	2	3	PS	KIT	Description	Dénomination	Bezeichnung	Denominación	Benämning	Notes
1	**VOE 15019897**	1					Wiring Harness	Faisceau de câbles	Kabelbaum	Cableado	Ledningsmatta	
							•CONNECTED TO:	•CONNECTÉ A:	•ANGESCHLOSSEN:	•CONECTADO A:	•ANSLUTER TILL:	
							••Wiring Harness	••Faisceau de câbles	••Kabelbaum	••Cableado	••Ledningsmatta	FB
							••Cable connection	••Connexion de câble	••Kabelanschluss	••Conexión de cable	••Kabelanslutning	UB, SV
							••Pin Housing	••Fiche Isolante	••Rundstecker	••Aislad Clavija	••Stiftisolator	ST, LG, LM, LF
							••Electronic unit	••Unité électronique	••Elektronikeinheit	••Unidad electrón	••Elektronikenhet	V2A, V2B
							••Rcpt Housing	••Douille Isolan.	••Steckbuchse	••Aislador Mangui	••Hylsisolator	LB
							••Switch	••Commutateur	••Schalter	••Contactor	••Strömställare	SW9170, 9171, 9172
2	**VOE 11170149**	1					•Housing	•Carter	•Gehäuse	•Carter	•Hus	FB
3	**VOE 11190381**	1					•Seal	•Joint	•Dichtring	•Junta	•Tätning	
4		1			NS		•Washer	•Rondelle	•Scheibe	•Arandela	•Bricka	
5	**VOE 11119547**	1					•Nut	•Ecrou	•Mutter	•Tuerca	•Mutter	
6	**VOE 984944**	2					•Insulator	•Isolateur	•Isolator	•Aislador	•Isolator	UB, SV
7	**VOE 3987482**	3					•Housing	•Carter	•Gehäuse	•Carter	•Hus	ST, LG, LM
8	**VOE 1078189**	3					•Locking Device	•Ens. verrouillage	•Verriegelung	•Dispos Cierre	•Låsanordning	
9	**VOE 3987483**	1					•Housing	•Isolant	•Isolator	•Aislador	•Isolator	LF
10		1			NS		•Lock	•Serrure	•Schloß	•Cierre	•Låselement	
11	**VOE 20367826**	1					•Housing	•Carter	•Gehäuse	•Carter	•Hus	LB
12		2			NS		•Housing	•Carter	•Gehäuse	•Carter	•Hus	V2A, V2B
13	**VOE 70369714**	3					•Connector	•Raccord	•Anschluss	•Union	•Anslutning	(SW9170, 9171, 9172)
14	**VOE 14346322**	3					•Plug	•Bouchon	•Stopfen	•Tapon	•Plugg	
15	**VOE 3963413**	2					Lock Ring	Anneau Verrouillage	Schlossring	Anillo Segurid	Låsring	

1	
2	
3	
4	
5	

Ledningsmatta, el.hydrauliskt servo
Haz de cables para servo electrohidráulico
Kabelbaum für elektrohydr. Servoanlage
Faisceau de câblage, système d'assistance électrohydraulique
Cable harness, el.hydraulic servo

83272, 83273, 83274, 83275, 83277

Catalogue id	Group
20108	**371**
Illustr. No	Section
1031421	**1750**
Issue	Page
VOE 63A9920108	**349**

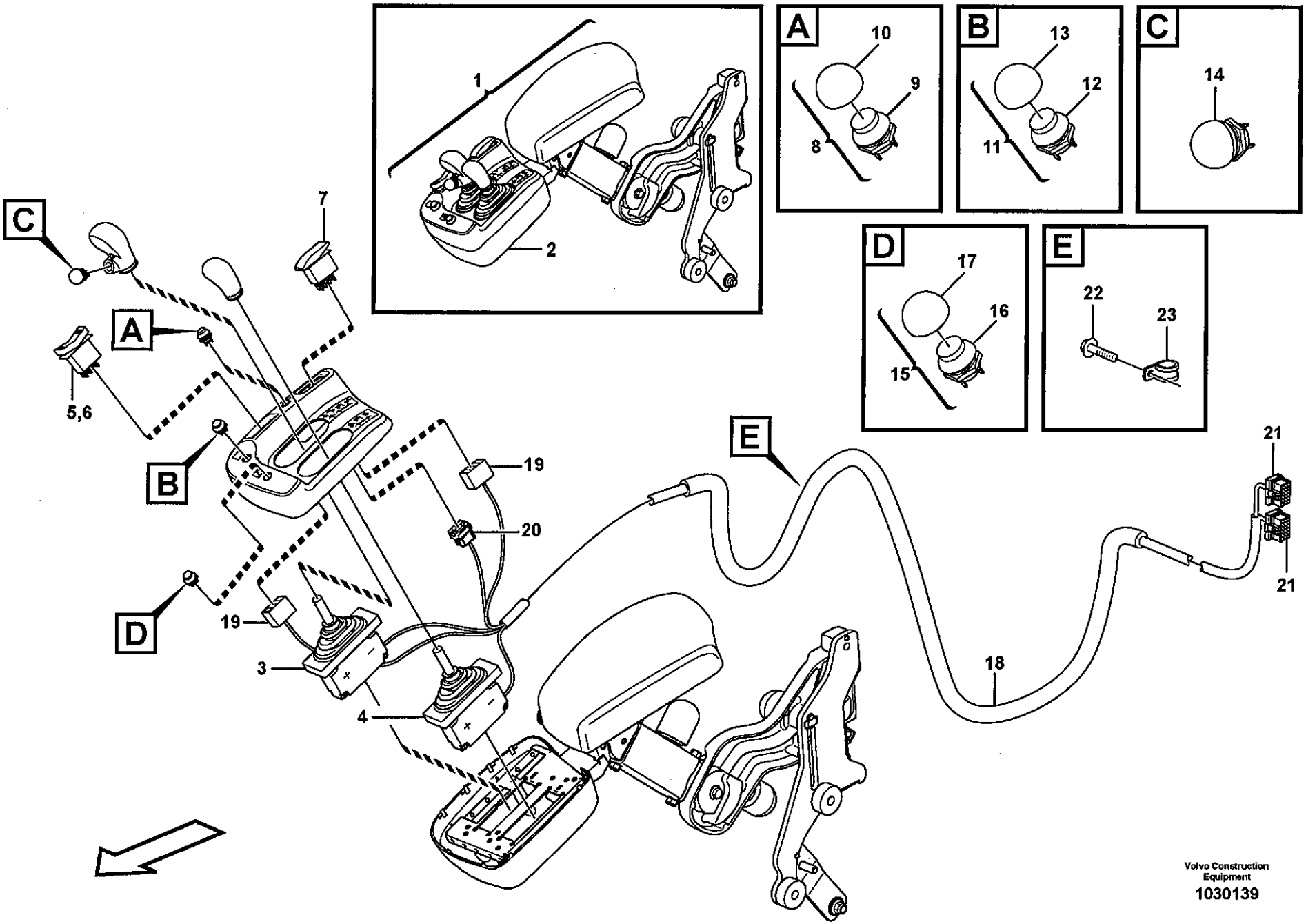
A
B
C
D
E
1
2
3
4
5,6
7
8
9
10
11
12
13
14
15
16
17
18
19
20
21
22
23
Volvo Construction Equipment
1030139

Fig.	Part No.	Quantity 1	2	3	PS	KIT	Description	Dénomination	Bezeichnung	Denominación	Benämning	Notes
1		1			NS		Arm Rest	Accoudoir	Armlehne	Reposabrazos	Armstöd	See group 882, Page 789
2		1			NS		•Gear Lever	•Levier Vitesse	•Schaltschwinge	•Palanca Marcha	•Växelhävarm	
3	**VOE 11170156**	1					••Lever	••Levier	••Hebel	••Palanca	••Spak	SE9145
4	**VOE 11170156**	1					••Lever	••Levier	••Hebel	••Palanca	••Spak	SE9146
5	**VOE 70369708**	1					••Switch	••Commutateur	••Schalter	••Contactor	••Strömställare	SW4208
6	**VOE 11170288**	1					••Rocker Arm	••Culbuteur	••Kipphebel	••Balancin	••Vipparm	
7	**VOE 15000519**	1					••Rocker Arm	••Culbuteur	••Kipphebel	••Balancin	••Vipparm	SW9145
8	**VOE 11170231**	1					••Switch	••Commutateur	••Schalter	••Contactor	••Strömställare	SW4207
9	**VOE 11039681**	1					•••Switch	•••Commutateur	•••Schalter	•••Contactor	•••Strömställare	SW4207
10	**VOE 11170040**	1					•••Protective cap	•••Capuchon de prote.	•••Schutzkappe	•••Cubierta de protecc	•••Skyddshatt	
11	**VOE 11170232**	1					••Switch	••Commutateur	••Schalter	••Contactor	••Strömställare	
12	**VOE 11039681**	1					•••Switch	•••Commutateur	•••Schalter	•••Contactor	•••Strömställare	SW4210
13	**VOE 11170040**	1					•••Protective cap	•••Capuchon de prote.	•••Schutzkappe	•••Cubierta de protecc	•••Skyddshatt	
14	**VOE 11039681**	1					•••Switch	•••Commutateur	•••Schalter	•••Contactor	•••Strömställare	SW4209
15	**VOE 11170380**	1					••Switch	••Commutateur	••Schalter	••Contactor	••Strömställare	
16	**VOE 11039681**	1					•••Switch	•••Commutateur	•••Schalter	•••Contactor	•••Strömställare	SW3615
17	**VOE 11170040**	1					•••Protective cap	•••Capuchon de prote.	•••Schutzkappe	•••Cubierta de protecc	•••Skyddshatt	
18	**VOE 11171792**	1					••Cable harness	••Faisceau cables	••Kabelbaum	••Manojo cables	••Ledningsmatta	
							•••CONNECTED TO:	•••CONNECTÉ A:	•••ANGESCHLOSSE	•••CONECTADO A:	•••ANSLUTER TILL:	
							••••Cable connection	••••Connexion de câbl	••••Kabelanschluss	••••Conexión de cable	••••Kabelanslutning	LG, LH
							••••Solenoid valve	••••Vanne electrom.	••••Magnetventil	••••Electrovalvula	••••Magnetventil	MA9141, MA9142
							••••Sensor	••••Capteur	••••Geber	••••Captador	••••Givare	SW4208, SW9145
19	**VOE 70369714**	2					•••Connector	•••Raccord	•••Anschluss	•••Union	•••Anslutning	
20	**VOE 3987479**	1					•••Housing	•••Carter	•••Gehäuse	•••Carter	•••Hus	
21	**VOE 20367826**	2					•••Housing	•••Carter	•••Gehäuse	•••Carter	•••Hus	
22	**VOE 13946544**	1					•Flange screw	•Vis à bride	•Flanschschraube	•Torn embridado	•Flänsskruv	
23	**VOE 977599**	1					•Clamp	•Pince Serrage	•Klemme	•Abrazadera	•Klämma	

1	
2	
3	
4	
5	

Ledningsmatta, två-spakars el.hydrulisk servo
Haz de cables para servo electrohidráulico de dos palancas
Kabelbaum für elektrohydr. Servosystem mit Doppelhebel
Faisceau de câblage, système d'assistance électrohydraulique à deux leviers
Cable harness, two-lever el.hydraulic servo

83272

Catalogue id	Group
20108	**371**
Illustr. No	Section
1030139	**1800**
Issue	Page
VOE 63A9920108	**351**

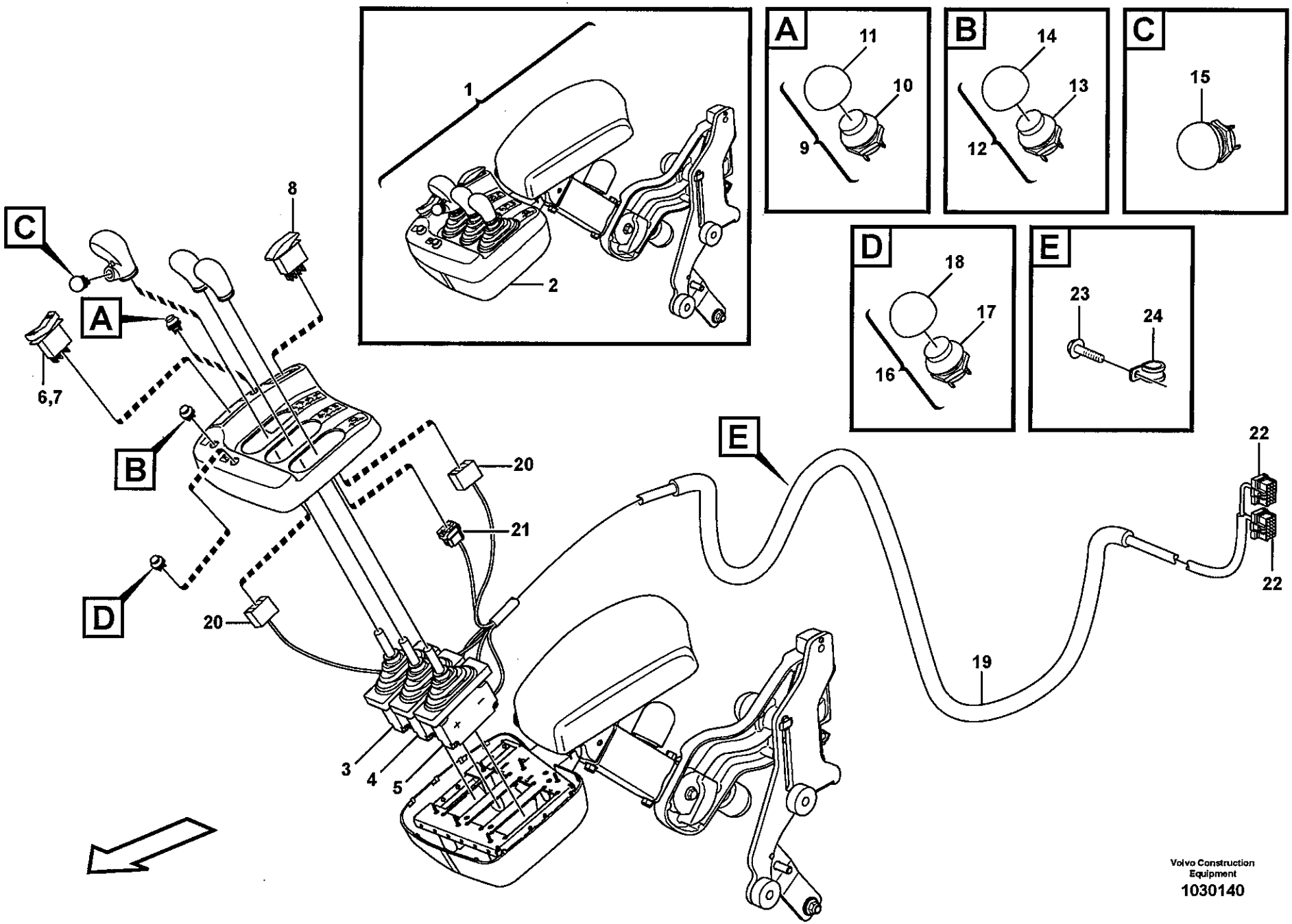

Volvo Construction Equipment

1030140

Fig.	Part No.	Quantity 1	2	3	PS	KIT	Description	Dénomination	Bezeichnung	Denominación	Benämning	Notes
1	**VOE 11171521**	1					Arm Rest	Accoudoir	Armlehne	Reposabrazos	Armstöd	See group 882, Page 793
2		1			NS		•Gear Lever	•Levier Vitesse	•Schaltschwinge	•Palanca Marcha	•Växelhävarm	
3	**VOE 11170156**	1					••Lever	••Levier	••Hebel	••Palanca	••Spak	SE9145
4	**VOE 11170156**	1					••Lever	••Levier	••Hebel	••Palanca	••Spak	SE9146
5	**VOE 11170157**	1					••Lever	••Levier	••Hebel	••Palanca	••Spak	SE9147
6	**VOE 70369708**	1					••Switch	••Commutateur	••Schalter	••Contactor	••Strömställare	
7	**VOE 11170288**	1					••Rocker Arm	••Culbuteur	••Kipphebel	••Balancin	••Vipparm	
8	**VOE 15000519**	1					••Rocker Arm	••Culbuteur	••Kipphebel	••Balancin	••Vipparm	
9	**VOE 11170231**	1					••Switch	••Commutateur	••Schalter	••Contactor	••Strömställare	
10	**VOE 11039681**	1					•••Switch	•••Commutateur	•••Schalter	•••Contactor	•••Strömställare	
11	**VOE 11170040**	1					•••Protective cap	•••Capuchon de prote.	•••Schutzkappe	•••Cubierta de protecc	•••Skyddshatt	
12	**VOE 11170232**	1					••Switch	••Commutateur	••Schalter	••Contactor	••Strömställare	
13	**VOE 11039681**	1					•••Switch	•••Commutateur	•••Schalter	•••Contactor	•••Strömställare	
14	**VOE 11170040**	1					•••Protective cap	•••Capuchon de prote.	•••Schutzkappe	•••Cubierta de protecc	•••Skyddshatt	
15	**VOE 11039681**	1					•••Switch	•••Commutateur	•••Schalter	•••Contactor	•••Strömställare	
16	**VOE 11170380**	1					••Switch	••Commutateur	••Schalter	••Contactor	••Strömställare	
17	**VOE 11039681**	1					•••Switch	•••Commutateur	•••Schalter	•••Contactor	•••Strömställare	
18	**VOE 11170040**	1					•••Protective cap	•••Capuchon de prote.	•••Schutzkappe	•••Cubierta de protecc	•••Skyddshatt	
19	**VOE 11171792**	1					••Cable harness	••Faisceau cables	••Kabelbaum	••Manojo cables	••Ledningsmatta	
							••CONNECTED TO:	••CONNECTÉ A:	••ANGESCHLOSSEN:	••CONECTADO A:	••ANSLUTER TILL:	
							••Cable connection	••Connexion de câble	••Kabelanschluss	••Conexión de cable	••Kabelanslutning	LG, LH
							••Solenoid valve	••Vanne electrom.	••Magnetventil	••Electrovalvula	••Magnetventil	MA9141, MA9142
							••Sensor	••Capteur	••Geber	••Captador	••Givare	SW4208, SW9145
20	**VOE 70369714**	2					•••Connector	•••Raccord	•••Anschluss	•••Union	•••Anslutning	
21	**VOE 3987479**	1					•••Housing	•••Carter	•••Gehäuse	•••Carter	•••Hus	
22	**VOE 20367826**	2					•••Housing	•••Carter	•••Gehäuse	•••Carter	•••Hus	
23	**VOE 13946544**	1					•Flange screw	•Vis à bride	•Flanschschraube	•Torn embridado	•Flänsskruv	
24	**VOE 977599**	1					•Clamp	•Pince Serrage	•Klemme	•Abrazadera	•Klämma	

1	
2	
3	
4	
5	

Ledningsmatta, tre-spakars el.hydrauliskt servo
Haz de cables para servo electrohidráulico de tres palancas
Kabelbaum für elektrohydraulische Servoanlage mit drei Hebeln
Faisceau de câblage, système d'assistance électrohydraulique de levier triple
Cable harness, three-lever el.hydraulic servo

83273

Catalogue id	Group
20108	**371**
Illustr. No	Section
1030140	**1850**
Issue	Page
VOE 63A9920108	**353**

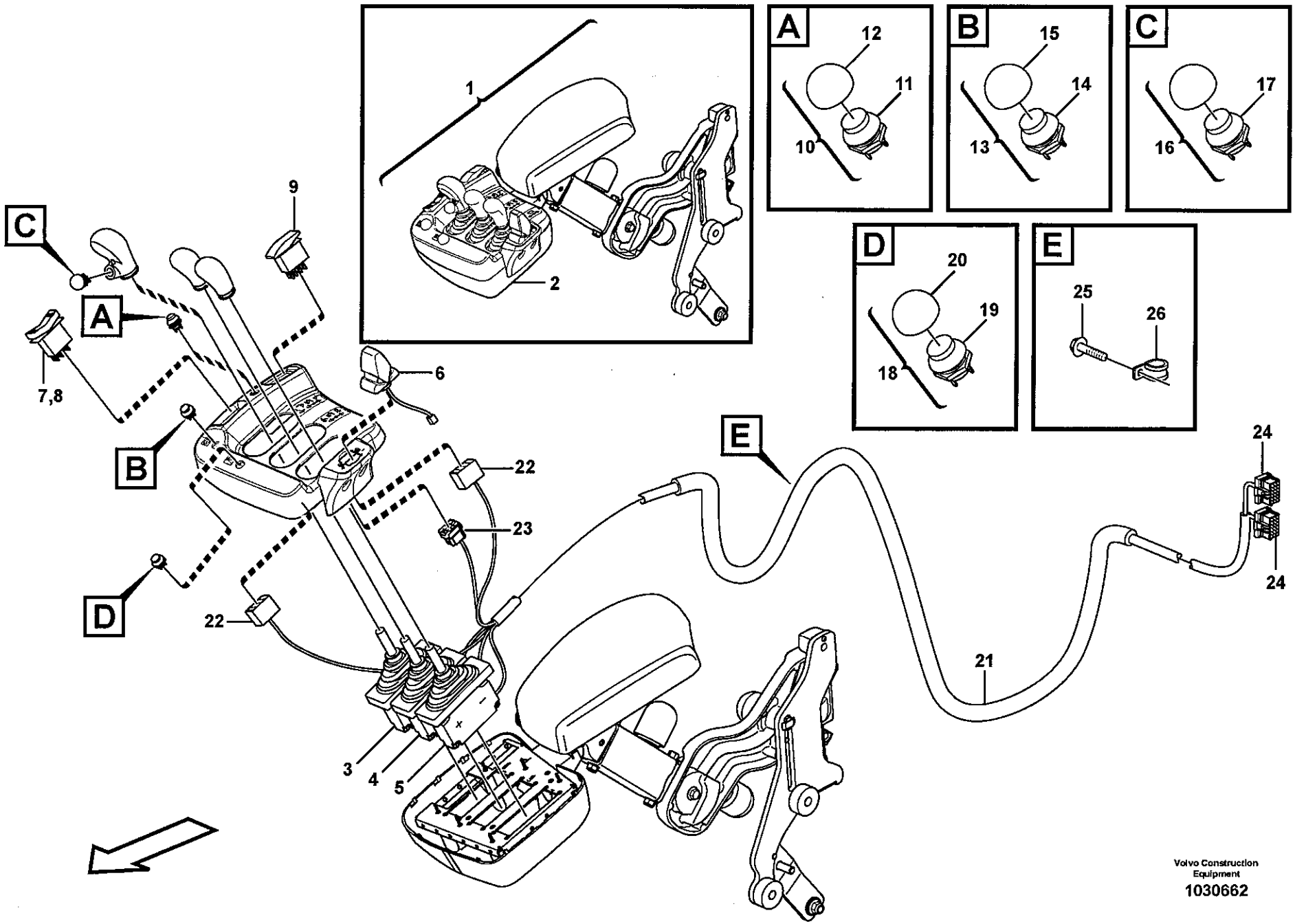
A
B
C
D
E
1
2
3
4
5
6
7,8
9
10
11
12
13
14
15
16
17
18
19
20
21
22
23
24
25
26
Volvo Construction Equipment
1030662

Fig.	Part No.	Quantity 1	2	3	PS	KIT	Description	Dénomination	Bezeichnung	Denominación	Benämning	Notes
1		1			NS		Arm Rest	Accoudoir	Armlehne	Reposabrazos	Armstöd	See group 882, Page 797
2		1			NS		•Gear Lever	•Levier Vitesse	•Schaltschwinge	•Palanca Marcha	•Växelhävarm	
3	VOE 11170156	1					••Lever	••Levier	••Hebel	••Palanca	••Spak	SE9145
4	VOE 11170156	1					••Lever	••Levier	••Hebel	••Palanca	••Spak	SE9146
5	VOE 11170157	1					••Lever	••Levier	••Hebel	••Palanca	••Spak	SE9147
6	VOE 11170158	1					••Lever	••Levier	••Hebel	••Palanca	••Spak	SE9148
7	VOE 70369708	1					••Switch	••Commutateur	••Schalter	••Contactor	••Strömställare	SW4208
8	VOE 11170288	1					••Rocker Arm	••Culbuteur	••Kipphebel	••Balancin	••Vipparm	
9	VOE 15000519	1					••Rocker Arm	••Culbuteur	••Kipphebel	••Balancin	••Vipparm	SW9145
10	VOE 11170231	1					••Switch	••Commutateur	••Schalter	••Contactor	••Strömställare	SW4207
11	VOE 11039681	1					•••Switch	•••Commutateur	•••Schalter	•••Contactor	•••Strömställare	
12	VOE 11170040	1					•••Protective cap	•••Capuchon de prote.	•••Schutzkappe	•••Cubierta de protecc	•••Skyddshatt	
13	VOE 11170232	1					••Switch	••Commutateur	••Schalter	••Contactor	••Strömställare	SW4210
14	VOE 11039681	1					•••Switch	•••Commutateur	•••Schalter	•••Contactor	•••Strömställare	
15	VOE 11170040	1					•••Protective cap	•••Capuchon de prote.	•••Schutzkappe	•••Cubierta de protecc	•••Skyddshatt	
16		1			NS		••Switch	••Commutateur	••Schalter	••Contactor	••Strömställare	SW4209
17	VOE 11039681	1					•••Switch	•••Commutateur	•••Schalter	•••Contactor	•••Strömställare	
18	VOE 11170380	1					••Switch	••Commutateur	••Schalter	••Contactor	••Strömställare	
19	VOE 11039681	1					•••Switch	•••Commutateur	•••Schalter	•••Contactor	•••Strömställare	
20	VOE 11170040	1					•••Protective cap	•••Capuchon de prote.	•••Schutzkappe	•••Cubierta de protecc	•••Skyddshatt	
21	VOE 11171792	1					••Cable harness	••Faisceau cables	••Kabelbaum	••Manojo cables	••Ledningsmatta	
							••CONNECTED TO:	••CONNECTÉ A:	••ANGESCHLOSSEN:	••CONECTADO A:	••ANSLUTER TILL:	
							••Cable connection	••Connexion de câble	••Kabelanschluss	••Conexión de cable	••Kabelanslutning	LG, LH
							••Solenoid valve	••Vanne electrom.	••Magnetventil	••Electrovalvula	••Magnetventil	MA9141, MA9142
							••Sensor	••Capteur	••Geber	••Captador	••Givare	SW4208, SW9145
22	VOE 70369714	2					•••Connector	•••Raccord	•••Anschluss	•••Union	•••Anslutning	
23	VOE 3987479	1					•••Housing	•••Carter	•••Gehäuse	•••Carter	•••Hus	
24	VOE 20367826	2					•••Housing	•••Carter	•••Gehäuse	•••Carter	•••Hus	
25	VOE 13946544	1					•Flange screw	•Vis à bride	•Flanschschraube	•Torn embridado	•Flänsskruv	
26	VOE 977599	1					•Clamp	•Pince Serrage	•Klemme	•Abrazadera	•Klämma	

1		**Ledningsmatta, fyra-spakars el.hydrauliskt servo**	Catalogue id **20108** / Group **371**
2			
3			Illustr. No **1030662** / Section **1900**
4		**Cable harness, four-lever el.hydraulic servo**	
5		**83275, 83277**	Issue **VOE 63A9920108** / Page **355**

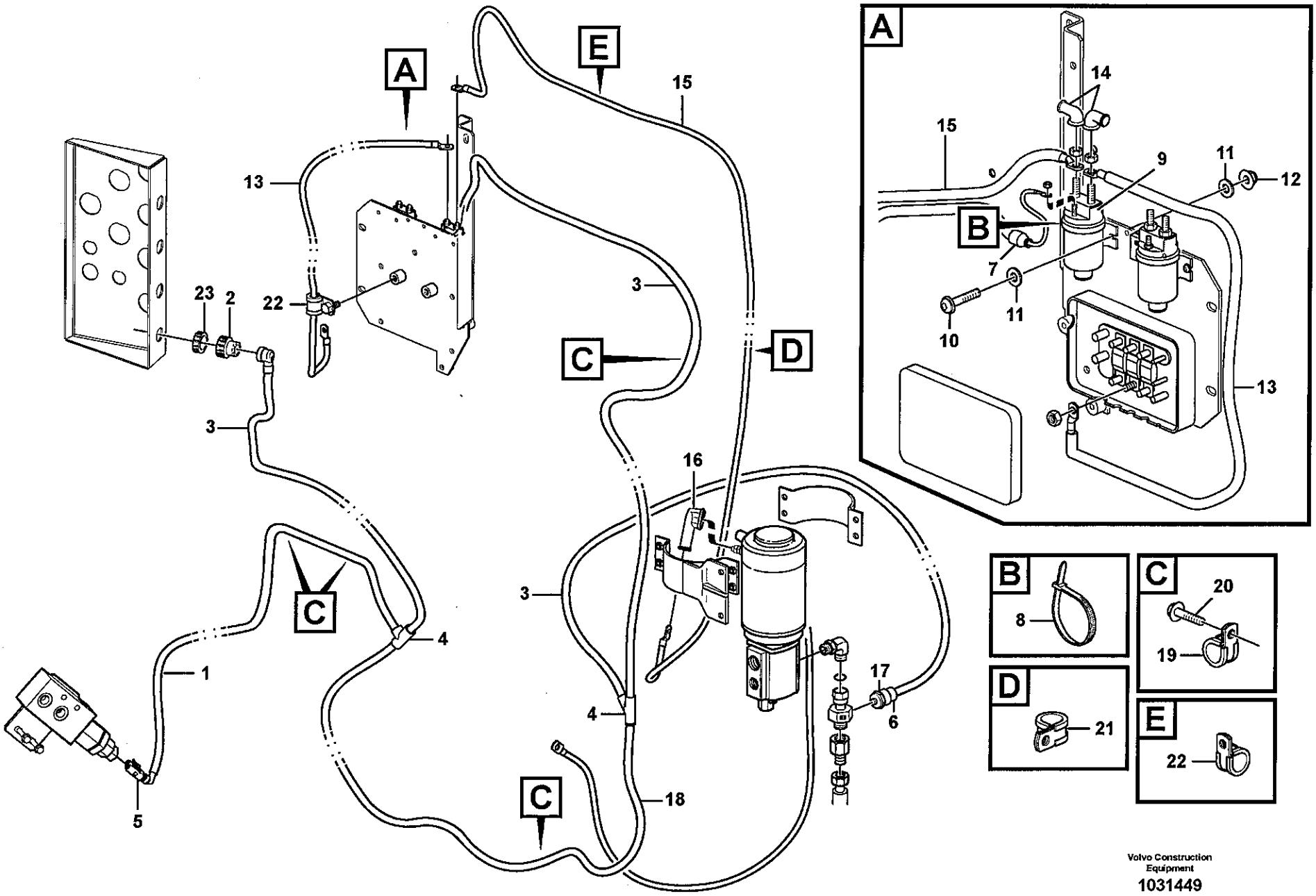

Volvo Construction Equipment

1031449

Fig.	Part No.	Quantity 1	2	3	PS	KIT	Description	Dénomination	Bezeichnung	Denominación	Benämning	Notes
1	**VOE 15013494**	1					Wiring Harness	Faisceau de câbles	Kabelbaum	Cableado	Ledningsmatta	
							•CONNECTED TO:	•CONNECTÉ A:	•ANGESCHLOSSEN:	•CONECTADO A:	•ANSLUTER TILL:	
							••El Distr Unit	••Centrale Elect	••Elektrozentrale	••Central Electr	••Elcentral	SS
							••Press monitor	••Capteu.pression	••Druckwächter	••Avisador pres	••Tryckvakt	(SE64039
							••Pressure Sensor	••Detect.pression	••Druckmelder	••Sensor Presion	••Tryckgivare	(SE6407)
							••Relay	••Relais	••Relais	••Rele	••Relä	(RE6401)
2	**VOE 3963412**	1					•Rcpt Housing	•Douille Isolan.	•Steckbuchse	•Aislador Mangui	•Hylsisolator	
3	**VOE 4803746**	REQ					•Hose	•Durit	•Schlauch	•Tubo flexible	•Slang	
4	**VOE 11039709**	2					•Manifold	•Tubulure	•Verzweigung	•Bifurcacion	•Förgrening	
5	**VOE 1624477**	1					•Rcpt Housing	•Douille Isolan.	•Steckbuchse	•Aislador Mangui	•Hylsisolator	
6	**VOE 8159013**	1					•Insulator	•Isolateur	•Isolator	•Aislador	•Isolator	
7	**VOE 11039397**	1					•End Sleeve	•Douille Extrem.	•Aderendhülse	•Manguito Final	•Ändhylsa	
8	**VOE 4881440**	1					Strip Clamp	Ruban Serrage	Kabelbinder	Abraz Cinta	Bandklamma	
9	**VOE 20367490**	1					Relay	Relais	Relais	Rele	Relä	RE6401
10	**VOE 969407**	2					6-pt skt screw	Vis creuse de 6	Hohlschraube	Racor 6-dientes	Sextandhålskruv	
11	**VOE 13960138**	4					Washer	Rondelle	Scheibe	Arandela	Bricka	
12	**VOE 13949874**	2					Flange Lock Nut	Contre écrou bride	Flanschmutter	Contratuer Embr	Flänslåsmutter	
13	**VOE 11171707**	1					Cable	Câble	Kabel	Cable	Kabel	FU71 - RE6401
14	**VOE 241308**	2					Protective cap	Capuchon de protecti	Schutzkappe	Cubierta de protecció	Skyddshatt	
15	**VOE 11171708**	1					Cable	Câble	Seil	Cable	Lina	
16	**VOE 241308**	2					Protective cap	Capuchon de protecti	Schutzkappe	Cubierta de protecció	Skyddshatt	
17	**VOE 11170259**	1					Pressure Sensor	Detect.pression	Druckmelder	Sensor Presion	Tryckgivare	SE6407
18	**VOE 11171722**	1					Cable	Câble	Seil	Cable	Lina	31
19	**VOE 13949746**	4					Clamp	Pince Serrage	Klemme	Abrazadera	Klämma	
20	**VOE 13946173**	4					Flange screw	Vis à bride	Flanschschraube	Torn embridado	Flänsskruv	
21	**VOE 13949747**	1					Clamp	Pince Serrage	Klemme	Abrazadera	Klämma	
22	**VOE 13803052**	3					Clamp	Pince Serrage	Klemme	Abrazadera	Klämma	
23	**VOE 3963413**	1					Lock Ring	Anneau Verrouillage	Schlossring	Anillo Segurid	Låsring	

1	
2	
3	
4	
5	

Ledningsmatta, reservstyrning.
Manojo de cables, equipo de dirección de reserva.
Kabelbäume, Hilfslenkung.
Faisceau de câbles, direction de secours.
Cable harness, secondary steering system.

83201

Catalogue id	Group
20108	**371**
Illustr. No	Section
1031449	**1950**
Issue	Page
VOE 63A9920108	**357**

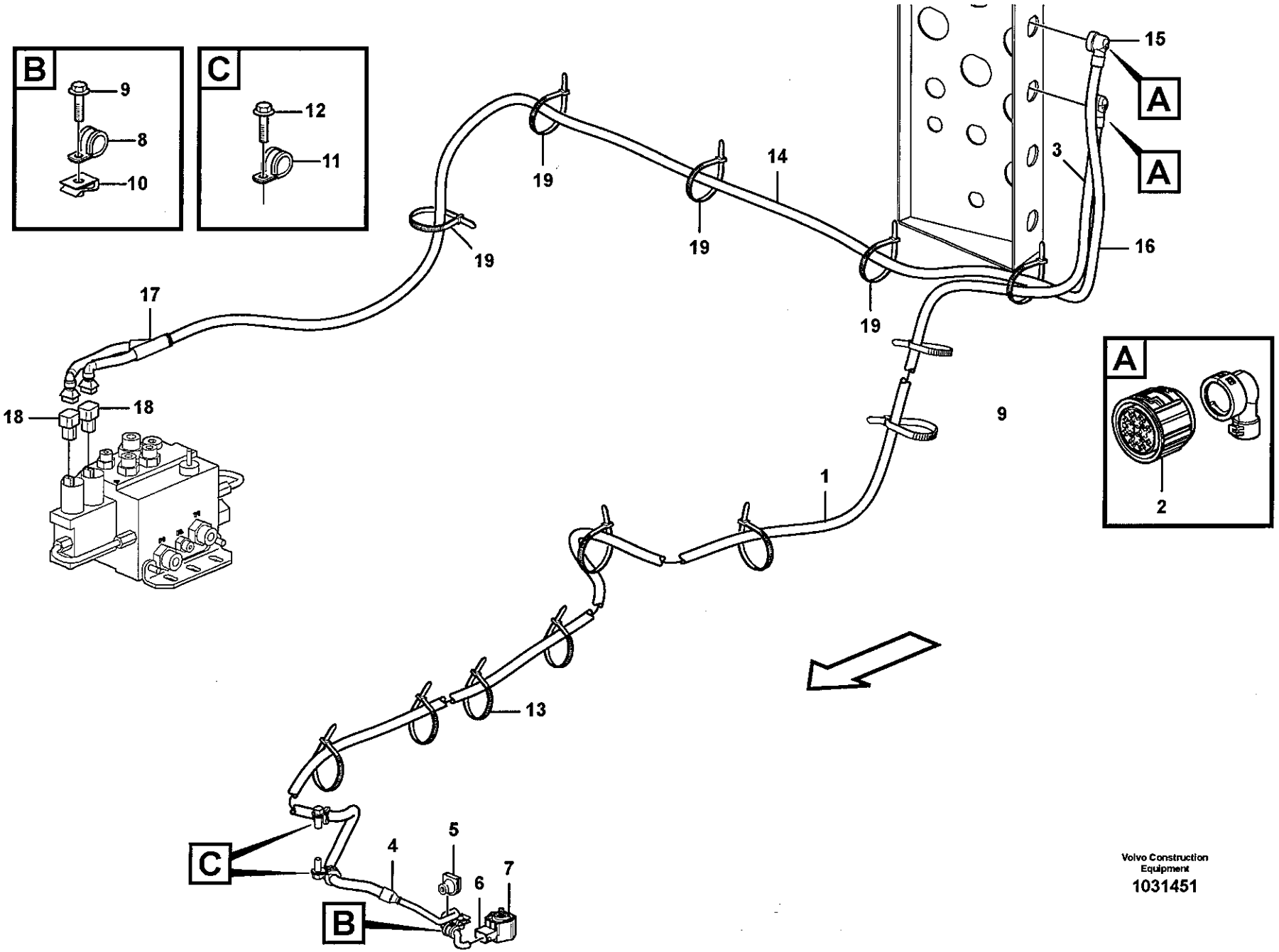

Volvo Construction Equipment

1031451

Fig.	Part No.	Quantity 1	2	3	PS	KIT	Description	Dénomination	Bezeichnung	Denominación	Benämning	Notes
1	**VOE 11171423**	1					Cable harness	Faisceau cables	Kabelbaum	Manojo cables	Ledningsmatta	
							•CONNECTED TO:	•CONNECTÉ A:	•ANGESCHLOSSEN:	•CONECTADO A:	•ANSLUTER TILL:	
							••Cable connection	••Connexion de câble	••Kabelanschluss	••Conexión de cable	••Kabelanslutning	SV
							••Angle sensor	••Indicateur d'angle	••Winkelgeber	••Sensor de ángulo	••Vinkelgivare	SE6401
2	**VOE 3963412**	1					•Rcpt Housing	•Douille Isolan.	•Steckbuchse	•Aislador Mangui	•Hylsisolator	
3	**VOE 11039491**	REQ					•Hose	•Durit	•Schlauch	•Tubo flexible	•Slang	
4	**VOE 11039397**	1					•End Sleeve	•Douille Extrem.	•Aderendhülse	•Manguito Final	•Ändhylsa	
5	**VOE 355877**	1					•Bushing	•Bague	•Buchse	•Casquillo	•Bussning	
6	**VOE 11170130**	1					•Housing	•Carter	•Gehäuse	•Carter	•Hus	
7	**VOE 11170282**	1					Sensor	Capteur	Geber	Captador	Givare	
8	**VOE 952624**	1					Clamp	Pince Serrage	Klemme	Abrazadera	Klämma	
9	**VOE 13965175**	1					Screw	Vis	Schraube	Tornillo	Skruv	
10	**VOE 949921**	1					Spring Nut	Ecrou Ressort	Fed. Schliessmutter	Tuerca Resorte	Fjädermutter	
11	**VOE 13949746**	2					Clamp	Pince Serrage	Klemme	Abrazadera	Klämma	
12	**VOE 13946173**	2					Flange screw	Vis à bride	Flanschschraube	Torn embridado	Flänsskruv	
13	**VOE 4881440**	REQ					Strip Clamp	Ruban Serrage	Kabelbinder	Abraz Cinta	Bandklamma	
14	**VOE 11171237**	1					Cable harness	Faisceau cables	Kabelbaum	Manojo cables	Ledningsmatta	
							•CONNECTED TO:	•CONNECTÉ A:	•ANGESCHLOSSEN:	•CONECTADO A:	•ANSLUTER TILL:	
							••Cable connection	••Connexion de câble	••Kabelanschluss	••Conexión de cable	••Kabelanslutning	UB
							••Valve	••Soupape	••Ventil	••Valvula	••Ventil	PWM6601 A, PWM6602 B
15	**VOE 3963412**	1					•Rcpt Housing	•Douille Isolan.	•Steckbuchse	•Aislador Mangui	•Hylsisolator	
16	**VOE 11039491**	REQ					•Hose	•Durit	•Schlauch	•Tubo flexible	•Slang	
17	**VOE 11039665**	1					•Manifold	•Tubulure	•Verzweigung	•Bifurcacion	•Förgrening	
18	**VOE 976256**	2					•Insulator	•Isolateur	•Isolator	•Aislador	•Isolator	
19	**VOE 4881440**	REQ					Strip Clamp	Ruban Serrage	Kabelbinder	Abraz Cinta	Bandklamma	

1		**Ledningsmatta, CDC-styrning** **Manojo de cables, CDC-dirección** **Kabelbäume, CDC- Lenkung** **Faisceau de câbles, CDC-direction** **Cable harness, CDC steering**	Catalogue id **20108** / Group **371**
2			Illustr. No **1031451** / Section **2000**
3			
4			Issue **VOE 63A9920108** / Page **359**
5		**83087, 83455**	

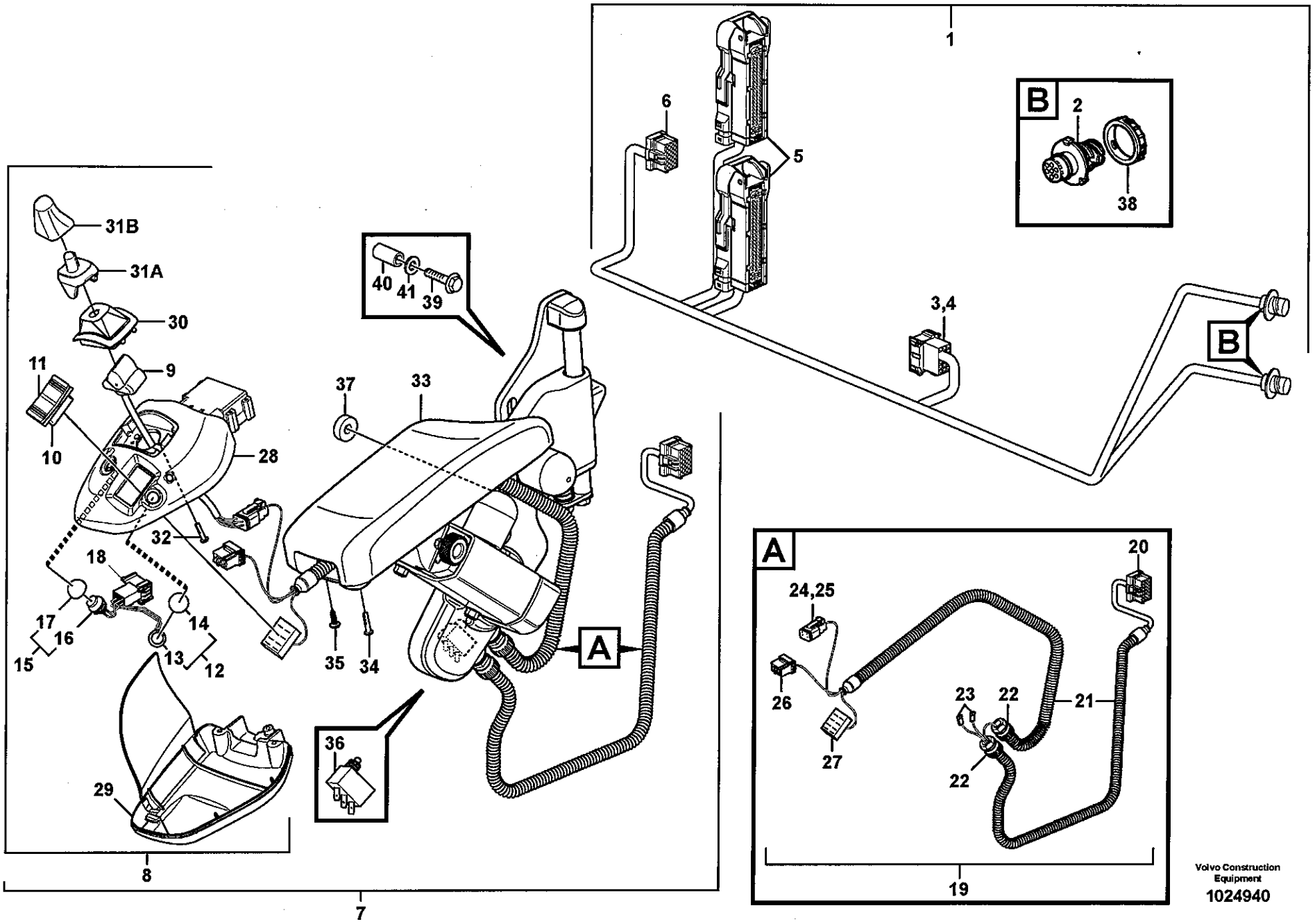

Volvo Construction Equipment

1024940

Fig.	Part No.	Quantity 1	2	3	P S	K I T	Description	Dénomination	Bezeichnung	Denominación	Benämning	Notes
1	**VOE 11171637**	1					Cable harness	Faisceau cables	Kabelbaum	Manojo cables	Ledningsmatta	
							•CONNECTED TO:	•CONNECTÉ A:	•ANGESCHLOSSEN:	•CONECTADO A:	•ANSLUTER TILL:	
							••Cable connection	••Connexion de câble	••Kabelanschluss	••Conexión de cable	••Kabelanslutning	UB, SV
							••Pin Housing	••Fiche Isolante	••Rundstecker	••Aislad Clavija	••Stiftisolator	ST
							••Electronic unit	••Unité électronique	••Elektronikeinheit	••Unidad electrón	••Elektronikenhet	V2A, V2B
							••Rcpt Housing	••Douille Isolan.	••Steckbuchse	••Aislador Mangui	••Hylsisolator	LB
2	**VOE 984944**	2					•Insulator	•Isolateur	•Isolator	•Aislador	•Isolator	
3	**VOE 3987482**	1					•Housing	•Carter	•Gehäuse	•Carter	•Hus	
4	**VOE 1078189**	1					•Locking Device	•Ens. verrouillage	•Verriegelung	•Dispos Cierre	•Låsanordning	
5		2			NS		•Housing	•Carter	•Gehäuse	•Carter	•Hus	
6	**VOE 20367826**	1					•Housing	•Carter	•Gehäuse	•Carter	•Hus	
7		1			NS		Lever Steering	Dir Par Levier	Hebellenkung	Direcci Palanca	Spakstyrning	See group 882, Page 785
8	**VOE 11171730**	1					•Gear lever carrier	•Renvoi levier	•Schaltbock	•Alojamiento palanca	•Spakställ	
9	**VOE 11170159**	1					••Sgl Lvr Cont	••Commande à levier	••Einhebelbedienung	••Mando monopalanc	••Enspaksreglage	SE6601
10	**VOE 70369708**	1					••Switch	••Commutateur	••Schalter	••Contactor	••Strömställare	
11	**VOE 11170288**	1					••Rocker Arm	••Culbuteur	••Kipphebel	••Balancin	••Vipparm	
12		1			NS		••Switch	••Commutateur	••Schalter	••Contactor	••Strömställare	SW4220
13	**VOE 11039681**	1					•••Switch	•••Commutateur	•••Schalter	•••Contactor	•••Strömställare	
14	**VOE 11170040**	1					•••Protective cap	•••Capuchon de prote.	•••Schutzkappe	•••Cubierta de protecc	•••Skyddshatt	
15		1			NS		••Switch	••Commutateur	••Schalter	••Contactor	••Strömställare	SW4216
16	**VOE 11039681**	1					•••Switch	•••Commutateur	•••Schalter	•••Contactor	•••Strömställare	
17	**VOE 11170040**	1					•••Protective cap	•••Capuchon de prote.	•••Schutzkappe	•••Cubierta de protecc	•••Skyddshatt	
18	**VOE 3987478**	1					••Housing	••Carter	••Gehäuse	••Carter	••Hus	

1	
2	
3	
4	
5	

Ledningsmatta för CDC-styrning i hytt
Haz de cables para dirección CDC en cabina
Kabelbäume für Hebellenkung (CDC) in Kabine
Faisceau de câbles pour commande CDC dans la cabine
Cable harness for CDC-steering in cab

83087

Catalogue id	Group
20108	**371**
Illustr. No	Section
1024940	**2050**
Issue	Page
VOE 63A9920108	**361**

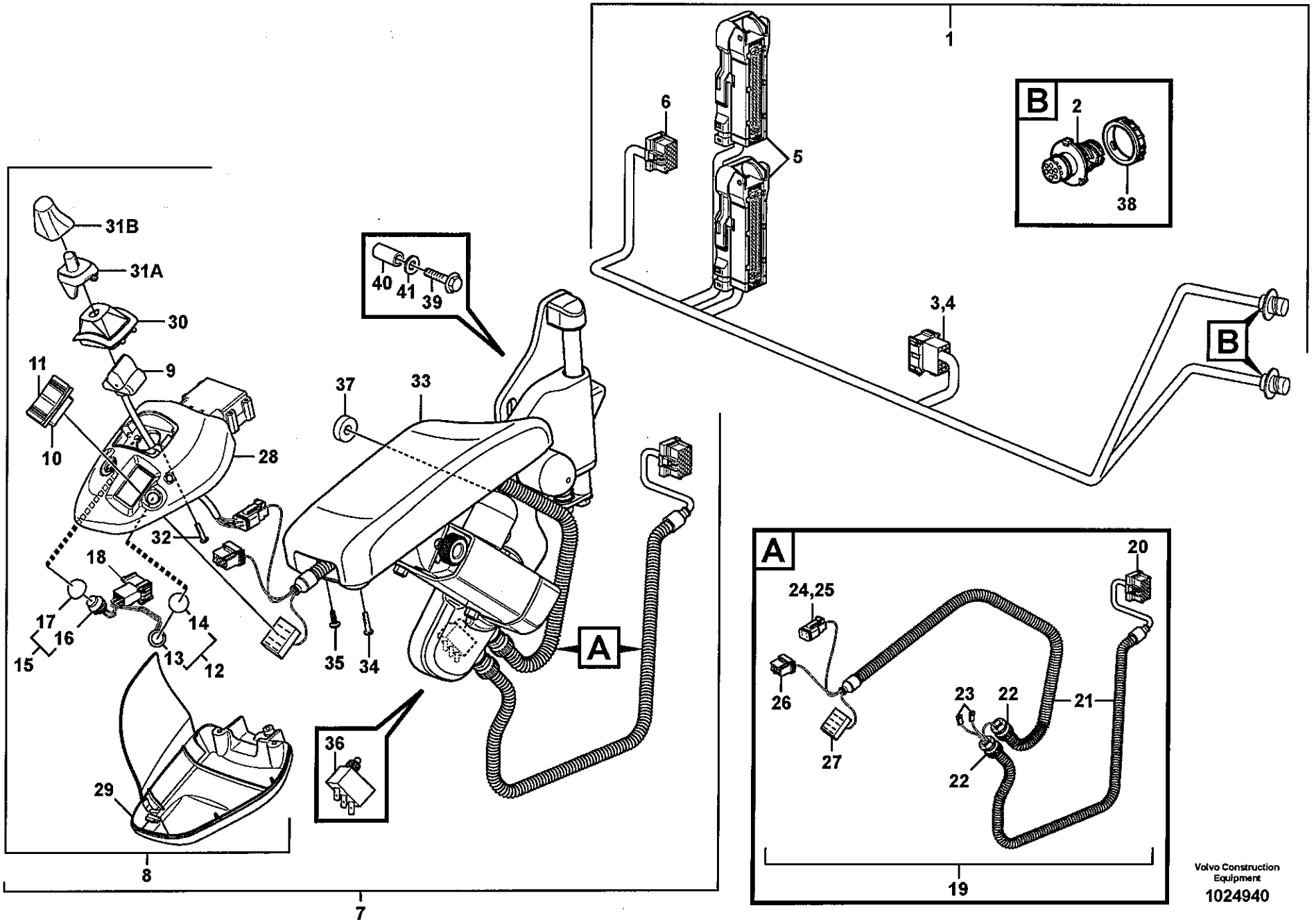

Volvo Construction Equipment

1024940

Fig.	Part No.	Quantity 1	2	3	P S	K I T	Description	Dénomination	Bezeichnung	Denominación	Benämning	Notes
19	**VOE 11171726**	1					••Cable harness	••Faisceau cables	••Kabelbaum	••Manojo cables	••Ledningsmatta	
							•••CONNECTED TO:	•••CONNECTÉ A:	•••ANGESCHLOSSE	•••CONECTADO A:	•••ANSLUTER TILL:	
							••••Cable connection	••••Connexion de câbl	••••Kabelanschluss	••••Conexión de cable	••••Kabelanslutning	SR,ST
							••••Microswitch	••••Microinterrupt.	••••Mikroschalter	••••Microinterrupt	••••Mikrobrytare	SE4218
							••••Joy stick	••••Manipulateur	••••Lenkhebel	••••Manipulador	••••Styrspak	SE6601
							••••Activation	••••Activation	••••Aktivierung	••••Activación	••••Aktivering	SU
							••••Fwd/bwd control	••••Commande marc	••••Fahrtwendesschal	••••Control Del/atr	••••Fram-backomkop	SW4217
20	**VOE 20367826**	1					•••Housing	•••Carter	•••Gehäuse	•••Carter	•••Hus	
21	**VOE 4803746**	REQ					•••Hose	•••Durit	•••Schlauch	•••Tubo flexible	•••Slang	
22	**VOE 4803765**	2					•••Hose Coupling	•••Raccor.flexible	•••Schlauchkupplg	•••Acoplam Manguer	•••Slangkoppling	
23	**VOE 13949597**	2					•••Insulator	•••Isolateur	•••Isolator	•••Aislador	•••Isolator	
24	**VOE 874957**	1					•••Housing	•••Isolant	•••Isolator	•••Aislador	•••Isolator	
25	**VOE 874958**	1					•••Key	•••Clavette	•••Keil	•••Llave (cuna)	•••Kil	
26	**VOE 70369714**	1					•••Connector	•••Raccord	•••Anschluss	•••Union	•••Anslutning	
27	**VOE 20367822**	1					•••Housing	•••Carter	•••Gehäuse	•••Carter	•••Hus	
28	**VOE 11444381**	1					••Casing	••Boitier	••Gehäuse	••Cubierta	••Kåpa	
29	**VOE 11444380**	1					••Cover	••Capot	••Haube	••Capo	••Lock	
30	**VOE 11444413**	1					••Bellows	••Capot Caoutcho	••Gummimantel	••Cubierta Goma	••Gummikåpa	
31A	**VOE 11444409**	1					••Button	••Bouton	••Knopf	••Boton	••Knapp	
31B	**VOE 11444410**	1					••Knob	••Bouton	••Knopf	••Boton	••Knapp	
32	**VOE 975367**	4					••6-pt skt screw	••Vis creuse de 6	••Hohlschraube	••Racor 6-dientes	••Sextandhålskruv	
33		1			NS		•Arm Rest	•Accoudoir	•Armlehne	•Reposabrazos	•Armstöd	
34	**VOE 975367**	4					•6-pt skt screw	•Vis creuse de 6	•Hohlschraube	•Racor 6-dientes	•Sextandhålskruv	
35	**VOE 969469**	1					•6-pt skt screw	•Vis creuse de 6	•Hohlschraube	•Racor 6-dientes	•Sextandhålskruv	
36	**VOE 4787427**	1					•Microswitch	•Microinterrupt.	•Mikroschalter	•Microinterrupt	•Mikrobrytare	SE4218
37	**VOE 11444330**	2					•Spacer	•Partie Intermédiaire	•Zwischenstück	•Espaciador	•Mellandel	
38	**VOE 3963413**	2					Lock Ring	Anneau Verrouillage	Schlossring	Anillo Segurid	Låsring	
39	**VOE 13965186**	2					Flange screw	Vis à bride	Flanschschraube	Torn embridado	Flänsskruv	
40	**VOE 13930435**	2					Spacer Ring	Bagu.entretoise	Abstandring	Anillo Dist	Distansring	
41	**VOE 13960143**	2					Washer	Rondelle	Scheibe	Arandela	Bricka	

1	
2	
3	
4	
5	

Ledningsmatta för CDC-styrning i hytt
Haz de cables para dirección CDC en cabina
Kabelbäume für Hebellenkung (CDC) in Kabine
Faisceau de câbles pour commande CDC dans la cabine
Cable harness for CDC-steering in cab

83087

Catalogue id	Group
20108	**371**
Illustr. No	Section
1024940	**2050**
Issue	Page
VOE 63A9920108	**363**

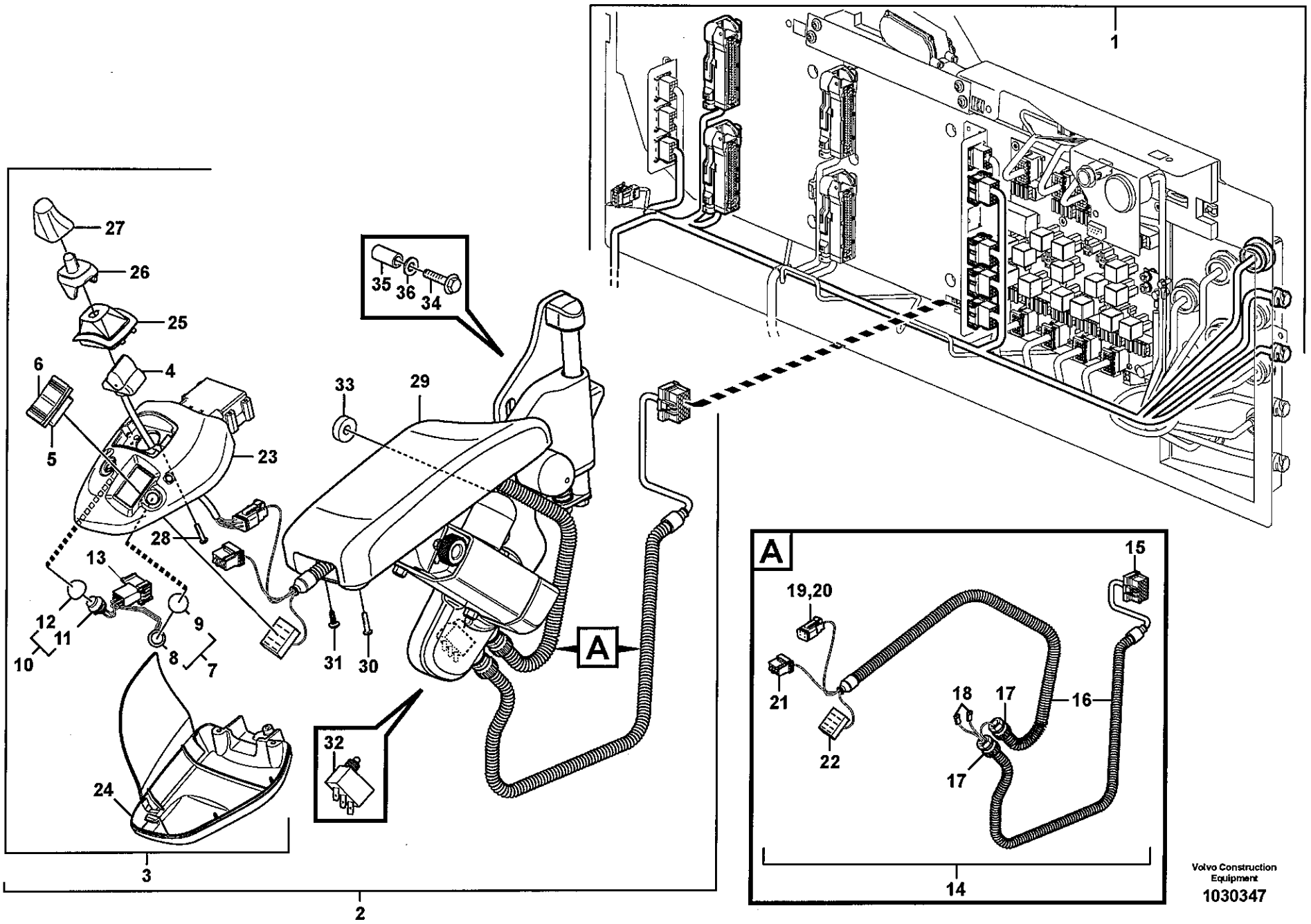
1
2
3
4
5
6
10
11
12
13
14
15
16
17
18
19,20
21
22
23
24
25
26
27
28
29
30
31
32
33
34
35
36
A
A
Volvo Construction Equipment
1030347

Fig.	Part No.	Quantity 1	2	3	PS	KIT	Description	Dénomination	Bezeichnung	Denominación	Benämning	Notes
1		1					Cable harness	Faisceau cables	Kabelbaum	Manojo cables	Ledningsmatta	ST
												See group 371, Page 359
2		1			NS		Lever Steering	Dir Par Levier	Hebellenkung	Direcci Palanca	Spakstyrning	See group 882, Page 785
3	VOE 11171730	1					•Gear lever carrier	•Renvoi levier	•Schaltbock	•Alojamiento palanca	•Spakställ	
4	VOE 11170159	1					••Sgl Lvr Cont	••Commande à levier	••Einhebelbedienung	••Mando monopalanc	••Enspaksreglage	
5	VOE 70369708	1					••Switch	••Commutateur	••Schalter	••Contactor	••Strömställare	
6	VOE 11170288	1					••Rocker Arm	••Culbuteur	••Kipphebel	••Balancin	••Vipparm	
7		1			NS		••Switch	••Commutateur	••Schalter	••Contactor	••Strömställare	SW4220
8	VOE 11039681	1					•••Switch	•••Commutateur	•••Schalter	•••Contactor	•••Strömställare	
9	VOE 11170040	1					•••Protective cap	•••Capuchon de prote.	•••Schutzkappe	•••Cubierta de protecc	•••Skyddshatt	
10		1			NS		••Switch	••Commutateur	••Schalter	••Contactor	••Strömställare	SW4216
11	VOE 11039681	1					•••Switch	•••Commutateur	•••Schalter	•••Contactor	•••Strömställare	
12	VOE 11170040	1					•••Protective cap	•••Capuchon de prote.	•••Schutzkappe	•••Cubierta de protecc	•••Skyddshatt	
13	VOE 3987478	1					••Housing	••Carter	••Gehäuse	••Carter	••Hus	
14	VOE 11171726	1					••Cable harness	••Faisceau cables	••Kabelbaum	••Manojo cables	••Ledningsmatta	
							•••CONNECTED TO:	•••CONNECTÉ A:	•••ANGESCHLOSSE	•••CONECTADO A:	•••ANSLUTER TILL:	
							••••Cable connection	••••Connexion de câbl	••••Kabelanschluss	••••Conexión de cable	••••Kabelanslutning	SR,ST
							••••Microswitch	••••Microinterrupt.	••••Mikroschalter	••••Microinterrupt	••••Mikrobrytare	SE4218
							••••Joy stick	••••Manipulateur	••••Lenkhebel	••••Manipulador	••••Styrspak	SE6601
							••••Activation	••••Activation	••••Aktivierung	••••Activación	••••Aktivering	SU
							••••Fwd/bwd control	••••Commande marc	••••Fahrtwendesschal	••••Control Del/atr	••••Fram-backomkop	SW4217
15	VOE 20367826	1					•••Housing	•••Carter	•••Gehäuse	•••Carter	•••Hus	
16	VOE 4803746	REQ					•••Hose	•••Durit	•••Schlauch	•••Tubo flexible	•••Slang	
17	VOE 4803765	2					•••Hose Coupling	•••Raccor.flexible	•••Schlauchkupplg	•••Acoplam Manguer	•••Slangkoppling	
18	VOE 13949597	2					•••Insulator	•••Isolateur	•••Isolator	•••Aislador	•••Isolator	
19	VOE 874957	1					•••Housing	•••Isolant	•••Isolator	•••Aislador	•••Isolator	
20	VOE 874958	1					•••Key	•••Clavette	•••Keil	•••Llave (cuna)	•••Kil	
21	VOE 70369714	1					•••Connector	•••Raccord	•••Anschluss	•••Union	•••Anslutning	
22	VOE 20367822	1					•••Housing	•••Carter	•••Gehäuse	•••Carter	•••Hus	
23	VOE 11444381	1					••Casing	••Boitier	••Gehäuse	••Cubierta	••Kåpa	

1	
2	
3	
4	
5	

Ledningsmatta för CDC-styrning i hytt
Haz de cables para dirección CDC en cabina
Kabelbäume für Hebellenkung (CDC) in Kabine
Faisceau de câbles pour commande CDC dans la cabine
Cable harness for CDC-steering in cab

83455

Catalogue id	Group
20108	371
Illustr. No	Section
1030347	2100
Issue	Page
VOE 63A9920108	365

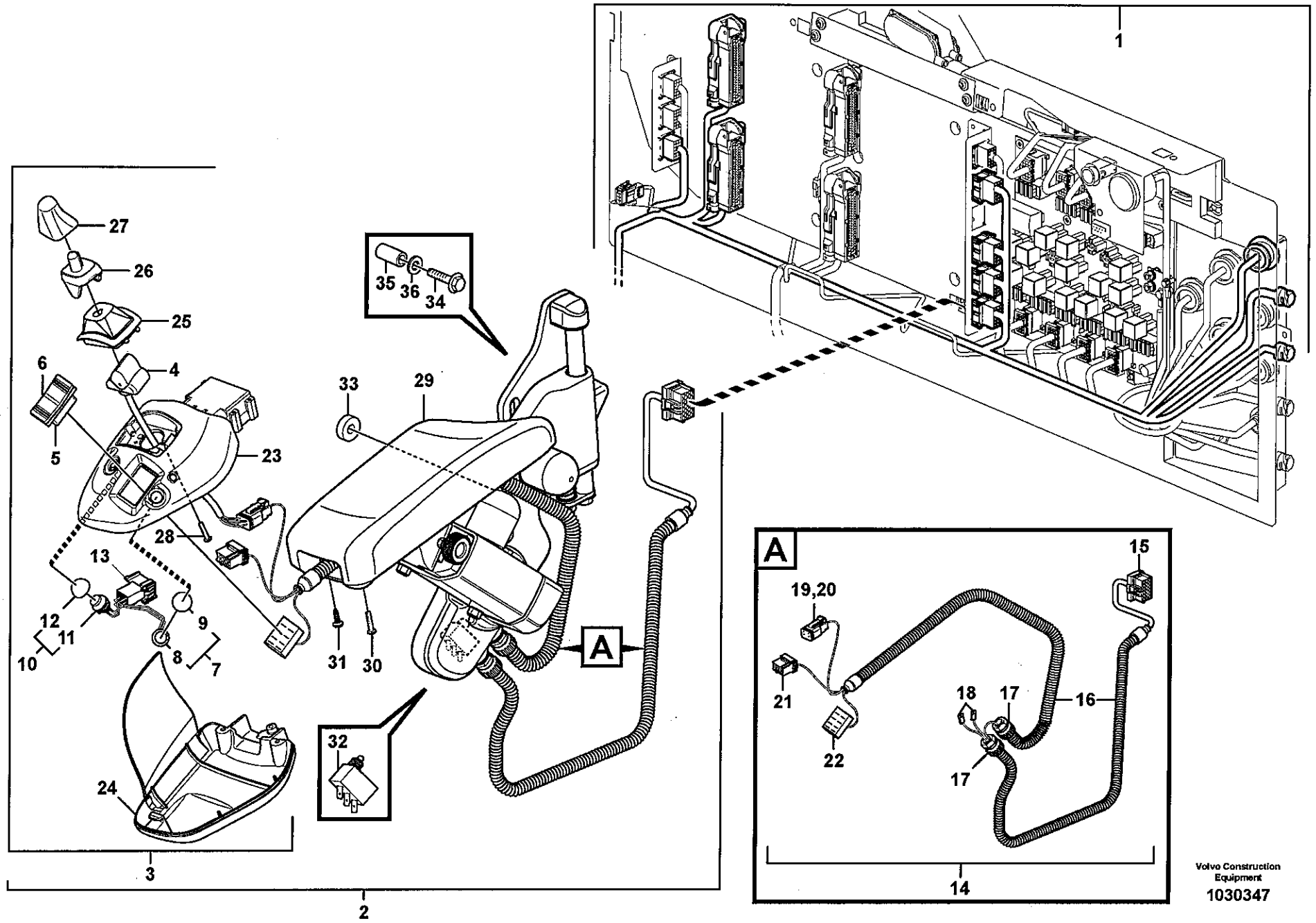

Volvo Construction Equipment

1030347

Fig.	Part No.	Quantity 1	2	3	PS	KIT	Description	Dénomination	Bezeichnung	Denominación	Benämning	Notes
24	**VOE 11444380**	1					••Cover	••Capot	••Haube	••Capo	••Lock	
25	**VOE 11444413**	1					••Bellows	••Capot Caoutcho	••Gummimantel	••Cubierta Goma	••Gummikåpa	
26	**VOE 11444409**	1					••Button	••Bouton	••Knopf	••Boton	••Knapp	
27	**VOE 11444410**	1					••Knob	••Bouton	••Knopf	••Boton	••Knapp	
28	**VOE 975367**	4					••6-pt skt screw	••Vis creuse de 6	••Hohlschraube	••Racor 6-dientes	••Sextandhålskruv	
29		1			NS		•Arm Rest	•Accoudoir	•Armlehne	•Reposabrazos	•Armstöd	
30	**VOE 975367**	4					•6-pt skt screw	•Vis creuse de 6	•Hohlschraube	•Racor 6-dientes	•Sextandhålskruv	
31	**VOE 969469**	1					•6-pt skt screw	•Vis creuse de 6	•Hohlschraube	•Racor 6-dientes	•Sextandhålskruv	
32	**VOE 4787427**	1					•Microswitch	•Microinterrupt.	•Mikroschalter	•Microinterrupt	•Mikrobrytare	
33	**VOE 11444330**	2					•Spacer	•Partie Intermédiaire	•Zwischenstück	•Espaciador	•Mellandel	
34	**VOE 13965186**	2					Flange screw	Vis à bride	Flanschschraube	Torn embridado	Flänsskruv	
35	**VOE 13930435**	2					Spacer Ring	Bagu.entretoise	Abstandring	Anillo Dist	Distansring	
36	**VOE 13960143**	2					Washer	Rondelle	Scheibe	Arandela	Bricka	

1	
2	
3	
4	
5	

Ledningsmatta för CDC-styrning i hytt
Haz de cables para dirección CDC en cabina
Kabelbäume für Hebellenkung (CDC) in Kabine
Faisceau de câbles pour commande CDC dans la cabine
Cable harness for CDC-steering in cab

83455

Catalogue id **20108**	Group **371**
Illustr. No **1030347**	Section **2100**
Issue **VOE 63A9920108**	Page **367**

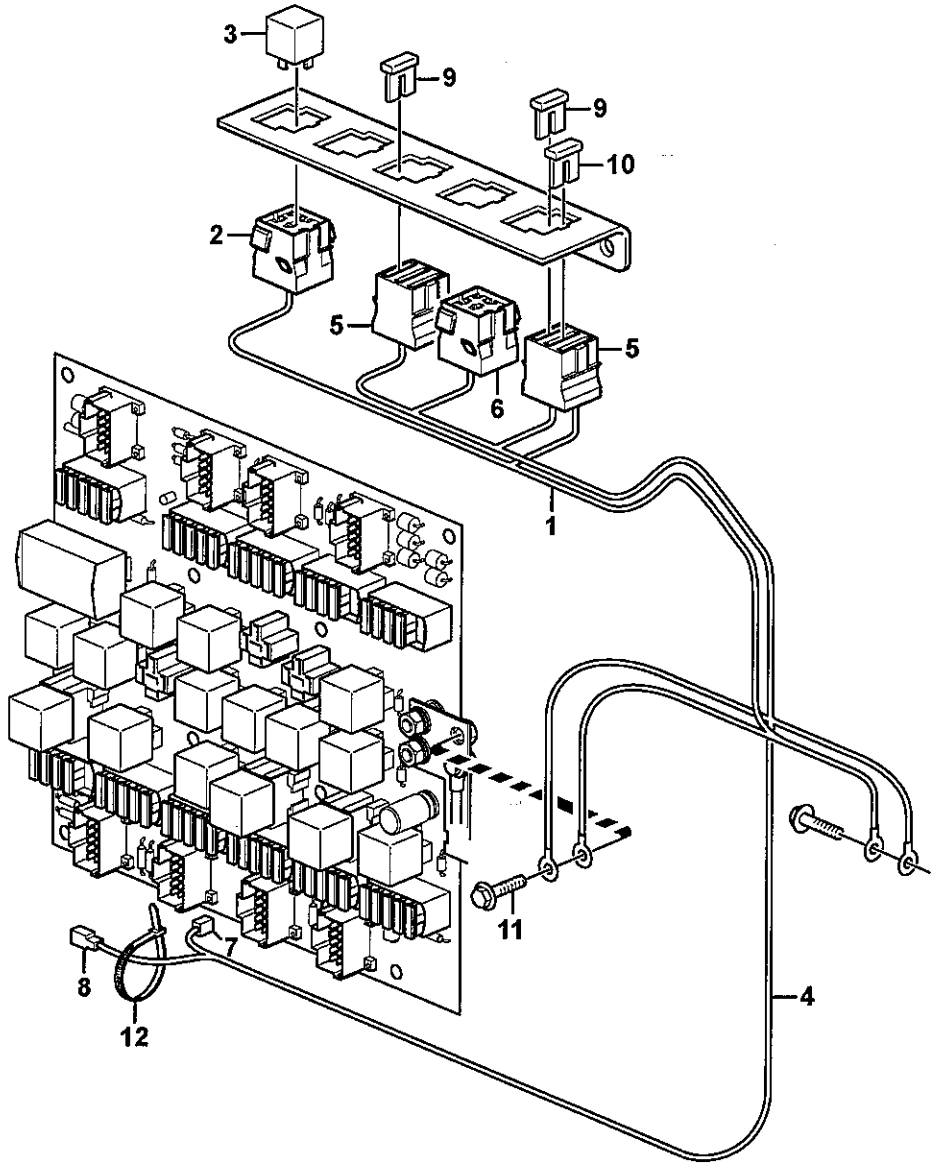

Volvo Construction Equipment
1030307

Fig.	Part No.	Quantity 1	2	3	PS	KIT	Description	Dénomination	Bezeichnung	Denominación	Benämning	Notes
1	**VOE 15003234**	1					Cable harness	Faisceau cables	Kabelbaum	Manojo cables	Ledningsmatta	
							•CONNECTED TO:	•CONNECTÉ A:	•ANGESCHLOSSEN:	•CONECTADO A:	•ANSLUTER TILL:	
							••Relay	••Relais	••Relais	••Rele	••Relä	RE2301
							••Fuse	••Fusible	••Sicherung	••Fusible	••Säkring	(FU61/P1)
							••Ground Conn	••Liaison Masse	••Masseanschluss	••Conexion Tierra	••Jordförbindning	31C
2	**VOE 8141996**	1					•Housing	•Carter	•Gehäuse	•Carter	•Hus	
3	**VOE 20374662**	1					Relay	Relais	Relais	Rele	Relä	RE2301
4	**VOE 11171857**	1					Cable harness	Faisceau cables	Kabelbaum	Manojo cables	Ledningsmatta	
							•CONNECTED TO:	•CONNECTÉ A:	•ANGESCHLOSSEN:	•CONECTADO A:	•ANSLUTER TILL:	
							••Feeding	••Alimentation	••Zuführung	••Alimentacion	••Matning	30A
							••Ground Conn	••Liaison Masse	••Masseanschluss	••Conexion Tierra	••Jordförbindning	31C
							••Fuse Holder	••Porte fusible	••Sicherungshalter	••Porta-fusible	••Säkringshållare	(FU61, FU62)
							••Rcpt Housing	••Douille Isolan.	••Steckbuchse	••Aislador Mangui	••Hylsisolator	
							••Fuse Holder	••Porte fusible	••Sicherungshalter	••Porta-fusible	••Säkringshållare	(FU85)
5		2			NS		•Fuse Holder	•Porte fusible	•Sicherungshalter	•Porta-fusible	•Säkringshållare	(31C)
6	**VOE 8141996**	1					•Housing	•Carter	•Gehäuse	•Carter	•Hus	
7	**VOE 13949597**	1					•Insulator	•Isolateur	•Isolator	•Aislador	•Isolator	
8	**VOE 958207**	1					•Insulator	•Isolateur	•Isolator	•Aislador	•Isolator	
9	**VOE 13969162**	2					•Fuse	•Fusible	•Schmelzsicherung	•Fusible	•Smältsäkring	15A, FU61, FU85
10	**VOE 13969160**	1					•Fuse	•Fusible	•Schmelzsicherung	•Fusible	•Smältsäkring	5A, FU62
11	**VOE 946440**	1					Flange screw	Vis à bride	Flanschschraube	Torn embridado	Flänsskruv	
12	**VOE 4881440**	1					Strip Clamp	Ruban Serrage	Kabelbinder	Abraz Cinta	Bandklamma	

1	83208
2	
3	
4	
5	

Ledningsmatta, uppvärmning bränslefilter
Haz de cables, calefacción de filtro de combustible
Kabelbaum. Heizung Kraftstofffilter
Faisceau de câbles, chauffage du filtre à carburant
Cable harness, heating fuel filter

Catalogue id	Group
20108	**371**
Illustr. No	Section
1030307	**2150**
Issue	Page
VOE 63A9920108	**369**

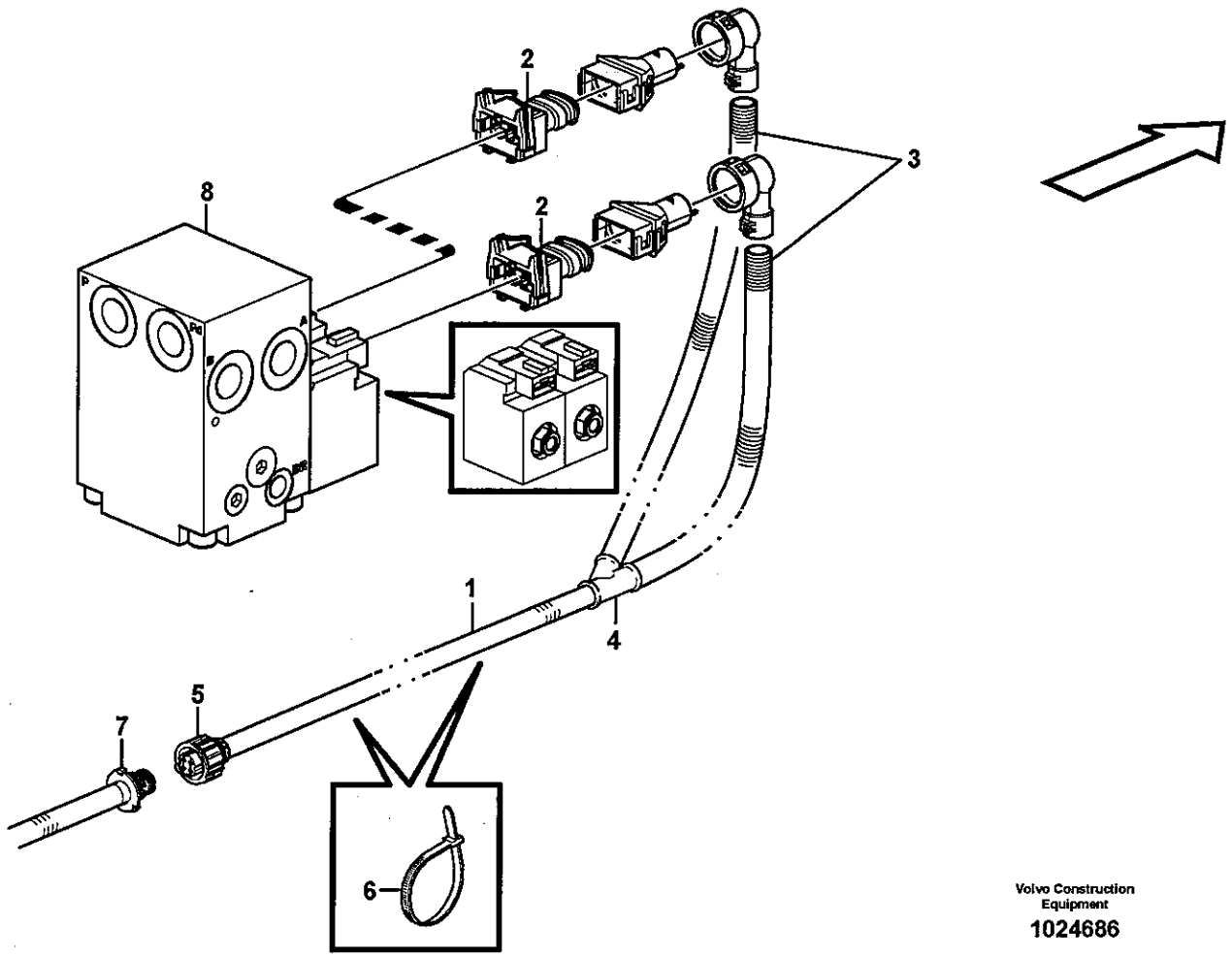

Volvo Construction Equipment

1024686

Fig.	Part No.	Quantity 1	2	3	PS	KIT	Description	Dénomination	Bezeichnung	Denominación	Benämning	Notes
1	**VOE 11171256**	1					Cable harness	Faisceau cables	Kabelbaum	Manojo cables	Ledningsmatta	
							•CONNECTED TO:	•CONNECTÉ A:	•ANGESCHLOSSEN:	•CONECTADO A:	•ANSLUTER TILL:	
							••Cable harness	••Faisceau cables	••Kabelbaum	••Manojo cables	••Ledningsmatta	RP
							••Solenoid valve	••Vanne electrom.	••Magnetventil	••Electrovalvula	••Magnetventil	MA2601, MA2602
2	**VOE 976256**	2					•Insulator	•Isolateur	•Isolator	•Aislador	•Isolator	
3	**VOE 11039491**	REQ					•Hose	•Durit	•Schlauch	•Tubo flexible	•Slang	
4	**VOE 11039665**	1					•Manifold	•Tubulure	•Verzweigung	•Bifurcacion	•Förgrening	
5	**VOE 8159013**	1					•Insulator	•Isolateur	•Isolator	•Aislador	•Isolator	
6	**VOE 4881440**	2					Strip Clamp	Ruban Serrage	Kabelbinder	Abraz Cinta	Bandklamma	
7		1					Cable harness	Faisceau cables	Kabelbaum	Manojo cables	Ledningsmatta	RP
												See group 371, Page 285
8		1					Valve	Soupape	Ventil	Valvula	Ventil	See group 263, Page 185

1		**Ledningsmatta reverserbar fläkt** **Cable harness reversible fan** **Kabel, umkehrbarer Lüfter** **Faisceau de câbles, ventilateur réversible** **Cable harness reversible fan** **83204, 83205**	Catalogue id **20108**	Group **371**
2				
3			Illustr. No **1024686**	Section **2225**
4			Issue **VOE 63A9920108**	Page **371**
5				

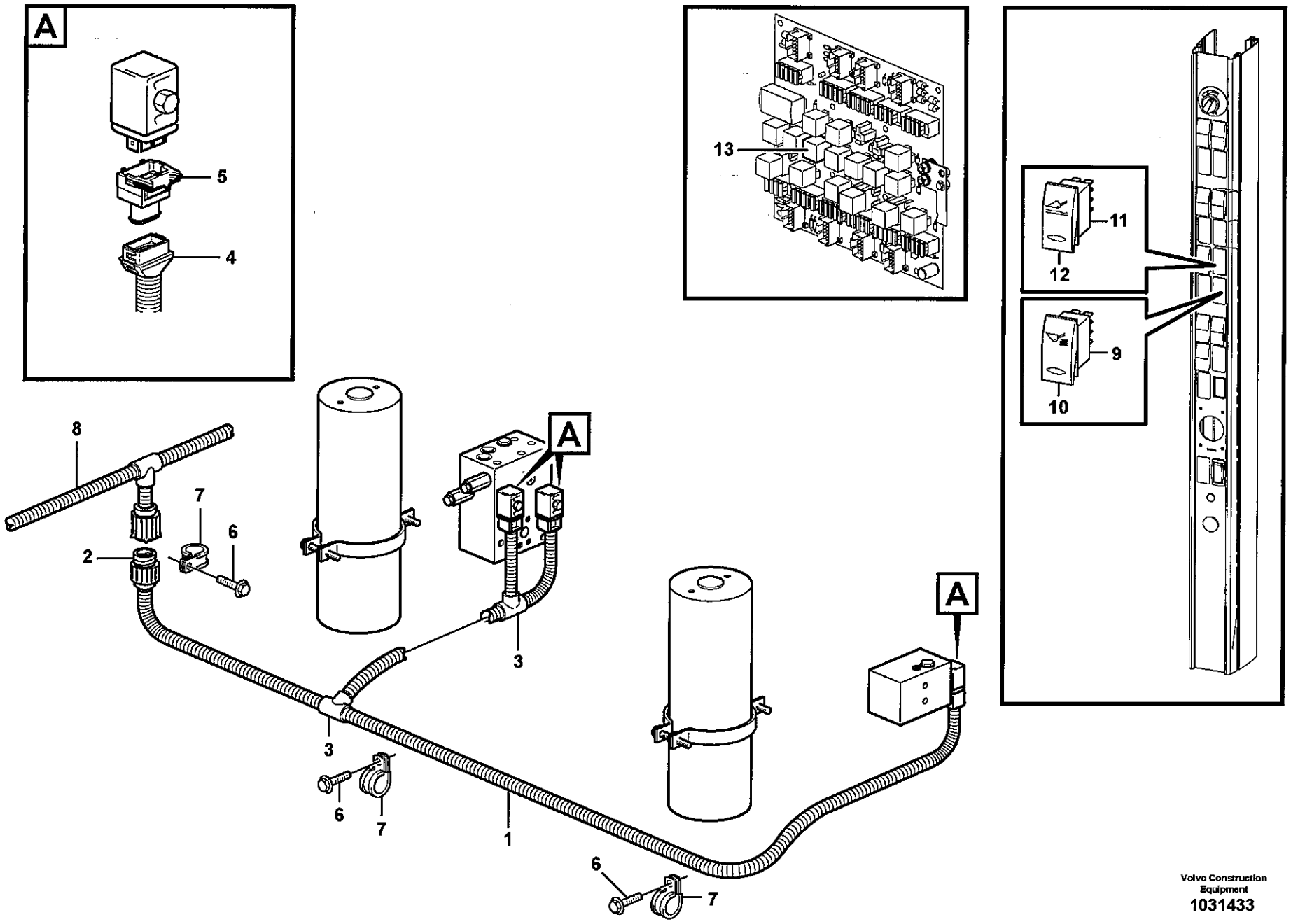

Volvo Construction Equipment
1031433

Fig.	Part No.	Quantity 1	2	3	PS	KIT	Description	Dénomination	Bezeichnung	Denominación	Benämning	Notes
1	**VOE 11171233**	1					Cable harness	Faisceau cables	Kabelbaum	Manojo cables	Ledningsmatta	
							•CONNECTED TO:	•CONNECTÉ A:	•ANGESCHLOSSEN:	•CONECTADO A:	•ANSLUTER TILL:	
							••Solenoid valve	••Valve solenoide	••Solenoid Ventil	••Válvula solenoid	••Proport.ventil	(MA9102, MA9103, MA9104)
							••Wire harness	••Faisceau cables	••Kabelbaum	••Manojo cables	••Ledningsmatta	FD
2		1			NS		•Insulator	•Isolateur	•Isolator	•Aislador	•Isolator	FD
3	**VOE 11039709**	2					•Manifold	•Tubulure	•Verzweigung	•Bifurcacion	•Förgrening	
4	**VOE 8142100**	3					•Adapter	•Raccord Reduct.	•Verbind Stutzen	•Adaptador	•Adapter	
5	**VOE 976256**	3					•Insulator	•Isolateur	•Isolator	•Aislador	•Isolator	(MA9102, MA9103, MA9104)
6	**VOE 13946173**	3					Flange screw	Vis à bride	Flanschschraube	Torn embridado	Flänsskruv	
7	**VOE 13949746**	3					Clamp	Pince Serrage	Klemme	Abrazadera	Klämma	
8		1					Wire harness	Faisceau cables	Kabelbaum	Manojo cables	Ledningsmatta	See group 371, Page 299
9	**VOE 70369702**	1					Switch	Commutateur	Schalter	Contactor	Strömställare	SW9148
10	**VOE 11428173**	1					Rocker Arm	Culbuteur	Kipphebel	Balancin	Vipparm	
11	**VOE 70377101**	1					Switch	Commutateur	Schalter	Contactor	Strömställare	
12	**VOE 11428027**	1					Rocker Arm	Culbuteur	Kipphebel	Balancin	Vipparm	
13	**VOE 20374662**	1					Relay	Relais	Relais	Rele	Relä	RE08

1		**Ledningsmatta, svängningsdämpare.** **Manojos de cables, amortiguador de vibraciónes.** **Kabelbäume, Schwingungsdämpfer.** **Faisceau de câbles, amortisseur vibrations.** **Cable harness, boom suspension system.**	Catalogue id **20108** / Group **371**
2			Illustr. No **1031433** / Section **2250**
3			
4			Issue **VOE 63A9920108** / Page **373**
5		**83191**	

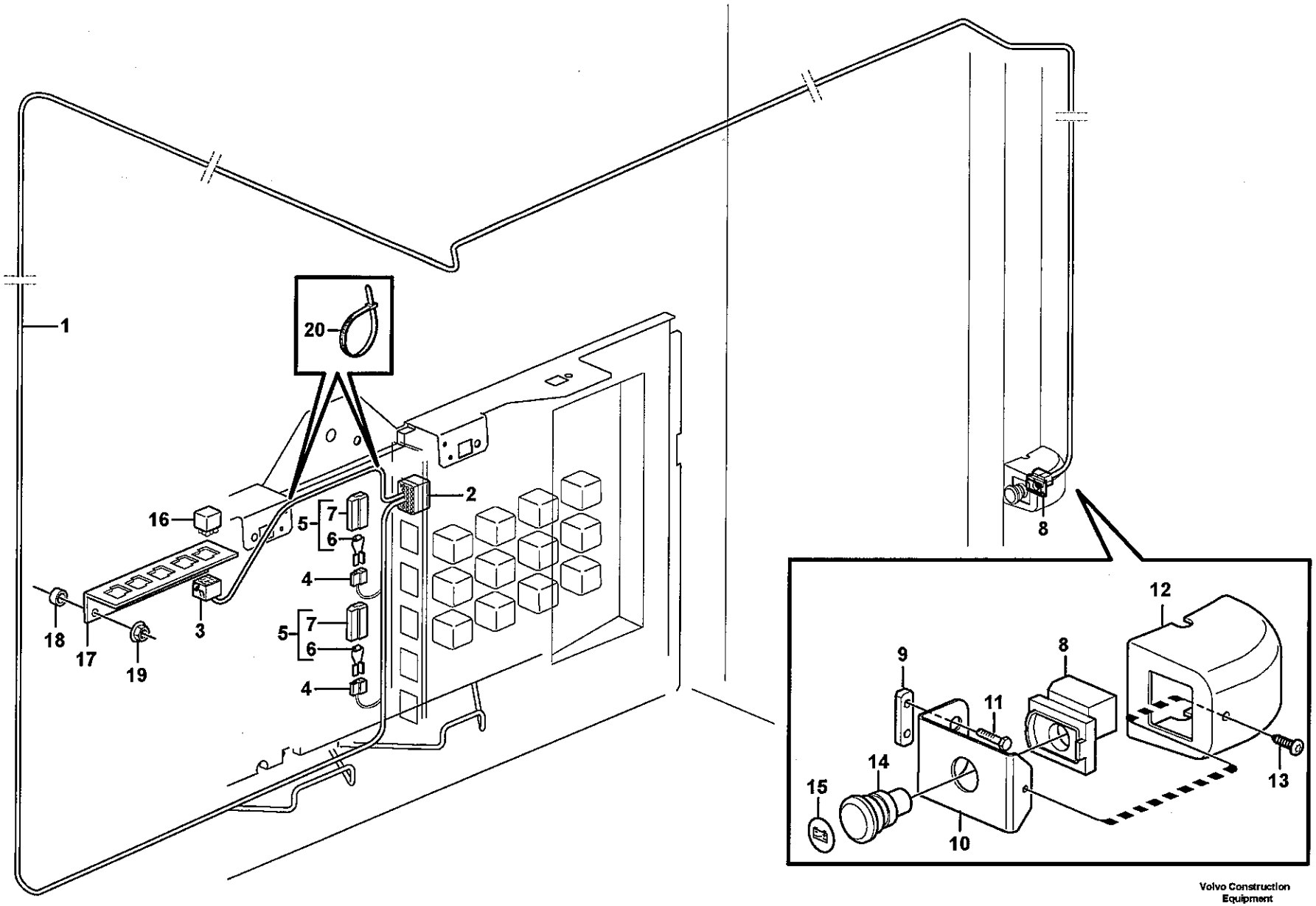

Volvo Construction Equipment

1030324

Fig.	Part No.	Quantity 1	2	3	PS	KIT	Description	Dénomination	Bezeichnung	Denominación	Benämning	Notes
1	**VOE 11171791**						Cable harness	Faisceau cables	Kabelbaum	Manojo cables	Ledningsmatta	
							•CONNECTED TO:	•CONNECTÉ A:	•ANGESCHLOSSEN:	•CONECTADO A:	•ANSLUTER TILL:	
							••Cable connection	••Connexion de câble	••Kabelanschluss	••Conexión de cable	••Kabelanslutning	MK
							••Relay	••Relais	••Relais	••Rele	••Relä	RE3102
							••Diode Unit	••Ensemble Diode	••Diodengruppe	••Unidad De Diodo	••Diodenhet	DI1301, DI1302, DI1303
							••Switch	••Commutateur	••Schalter	••Contactor	••Strömställare	SW3102
2	**VOE 20367826**	1					•Housing	•Carter	•Gehäuse	•Carter	•Hus	
3	**VOE 8141996**	1					•Housing	•Carter	•Gehäuse	•Carter	•Hus	
4	**VOE 13958210**	3					•Rcpt Housing	•Douille Isolan.	•Steckbuchse	•Aislador Mangui	•Hylsisolator	
5	**VOE 11170377**	3					•Diode Unit	•Ensemble Diode	•Diodengruppe	•Unidad De Diodo	•Diodenhet	
6		3			NS		••Diode	••Diode	••Diode	••Diodo	••Diod	
7	**VOE 958209**	3					••Insulator	••Isolateur	••Isolator	••Aislador	••Isolator	
8	**VOE 11118971**	1					•Switch Block	•Bloc Kontakt	•Kontaktklotz	•Bloque Contacto	•Kontaktblock	
9	**VOE 11412709**	1					Nut Plate	Plaque Filetee	Gewindeplatte	Placa Tuerca	Mutterplatta	
10	**VOE 15010248**	1					Attaching Plate	Fer Fixation	Befestigungslasche	Plato Fijacion	Fästjärn	
11	**VOE 13965175**	2					Screw	Vis	Schraube	Tornillo	Skruv	
12	**VOE 11429260**	1					Cover	Capot	Haube	Capo	Lock	
13	**VOE 972079**	1					Screw	Vis	Schraube	Tornillo	Skruv	
14	**VOE 11118970**	1					Sponge	Eponge	Schwamm	Esponja	Svamp	
15	**VOE 11444288**	1					Decal	Autocollant	Aufklebeschild	Calcomania	Dekal	
16	**VOE 20374662**	1					Relay	Relais	Relais	Rele	Relä	RE3102
17		1			NS		Plate	Plaque	Platte	Placa	Platta	
18	**VOE 930418**	2					Spacer Ring	Bagu.entretoise	Abstandring	Anillo Dist	Distansring	
19	**VOE 13949278**	2					Flange Lock Nut	Contre écrou bride	Flanschmutter	Contratuer Embr	Flänslåsmutter	
20	**VOE 4881440**	2					Strip Clamp	Ruban Serrage	Kabelbinder	Abraz Cinta	Bandklamma	

1		**Ledningsmatta batterifrånskiljare i hytt** **Cable harness battery disconnector in cab** **Kabel, Batterietrennschalter in Kabine** **Faisceau de câbles, coupe-batteries dans la cabine** **Cable harness battery disconnector in cab**	Catalogue id **20108** / Group **371**
2			
3			Illustr. No **1030324** / Section **2350**
4			
5		**83528**	Issue **VOE 63A9920108** / Page **375**

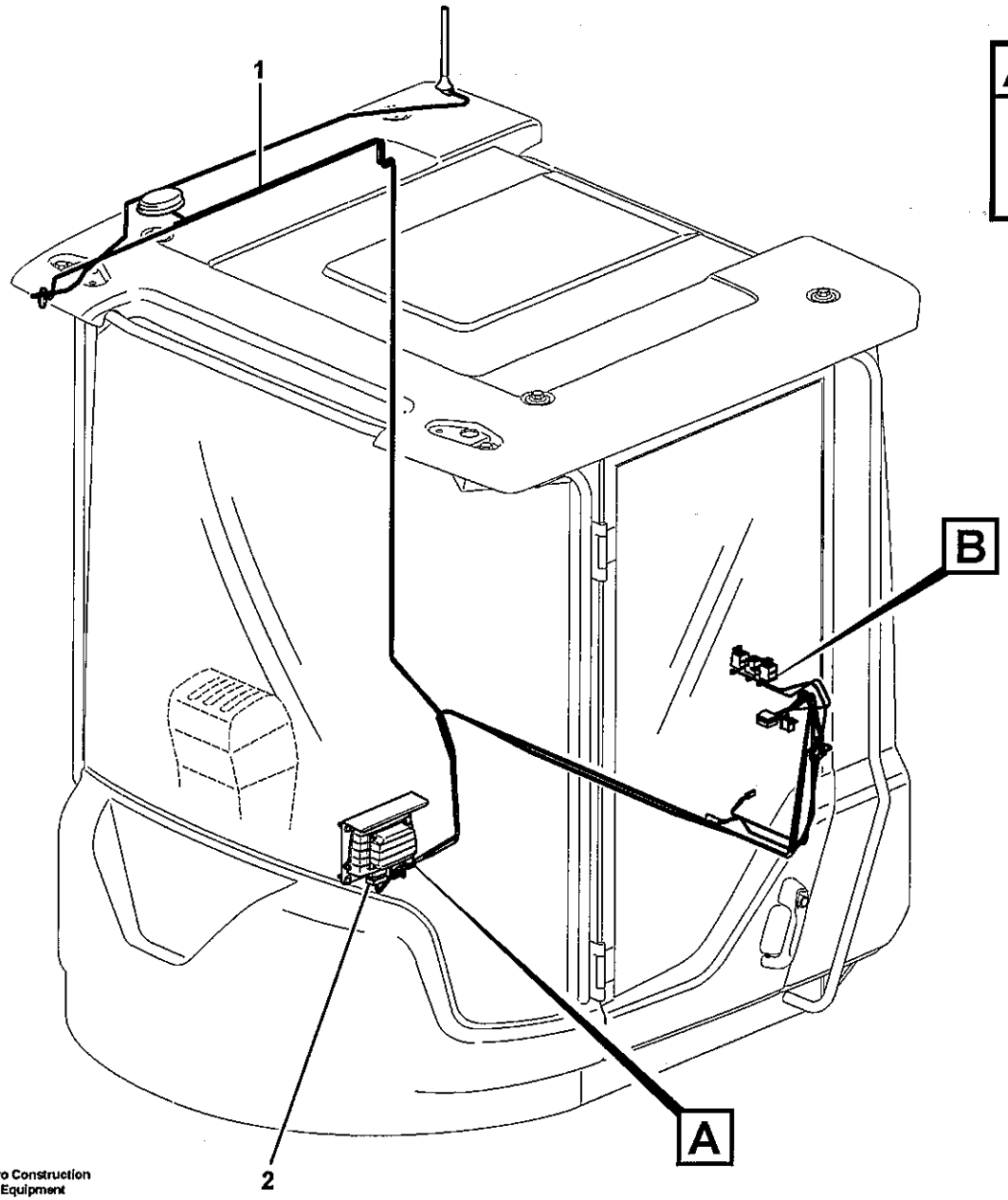

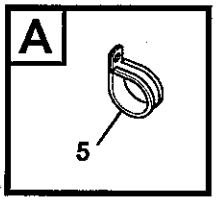

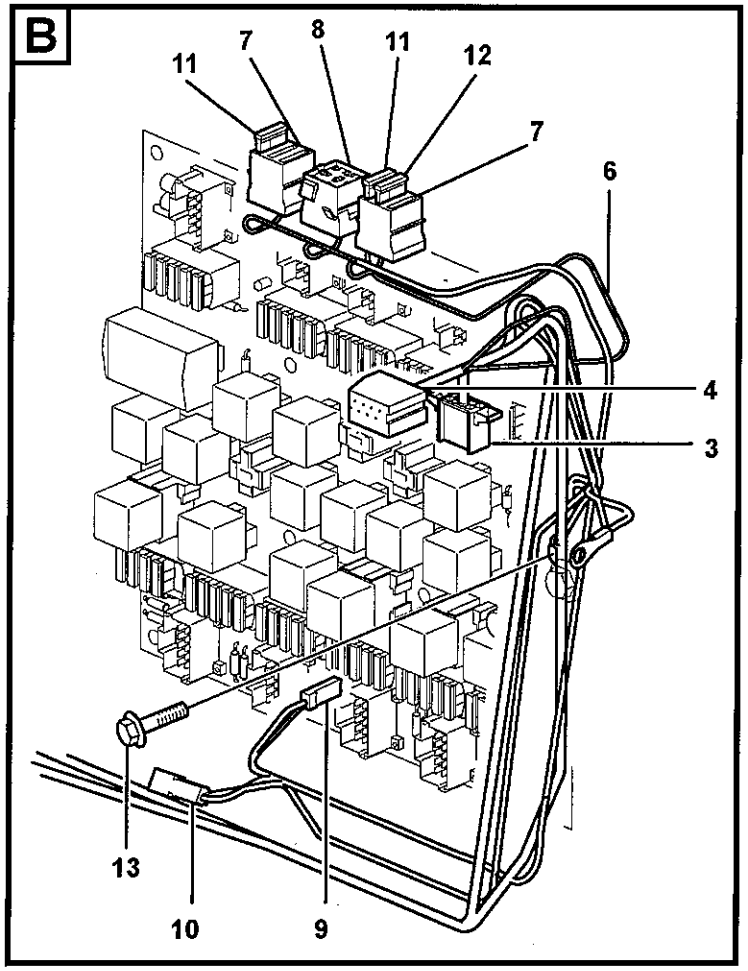

Volvo Construction Equipment

1030401

Fig.	Part No.	Quantity 1	2	3	PS	KIT	Description	Dénomination	Bezeichnung	Denominación	Benämning	Notes
1	**VOE 11171793**	1					Wiring Harness	Faisceau de câbles	Kabelbaum	Cableado	Ledningsmatta	
							•CONNECTED TO:	•CONNECTÉ A:	•ANGESCHLOSSEN:	•CONECTADO A:	•ANSLUTER TILL:	
							••Electronic unit	••Unité électronique	••Elektronikeinheit	••Unidad electrón	••Elektronikenhet	WECU
							••Socket	••Connexion Elect	••Elektroanschlus	••Conexion Electr	••Elanslutning	VP
							••Fuse Board	••Socle Fusible	••Sicher Klbrett	••Cuadro Fusibles	••Säkringsplint	FU64/P2
2	**VOE 11170366**	1					•Contact	•Contact	•Kontakt	•Contacto	•Kontakt	WECU
3	**VOE 1096618**	1					•Rcpt Housing	•Douille Isolan.	•Steckbuchse	•Aislador Mangui	•Hylsisolator	VP
4	**VOE 1096614**	1					•Insulator	•Isolateur	•Isolator	•Aislador	•Isolator	VP
5	**VOE 952626**	1					Clamp	Pince Serrage	Klemme	Abrazadera	Klämma	
6	**VOE 11171857**	1					Cable harness	Faisceau cables	Kabelbaum	Manojo cables	Ledningsmatta	
							•CONNECTED TO:	•CONNECTÉ A:	•ANGESCHLOSSEN:	•CONECTADO A:	•ANSLUTER TILL:	
							••Feeding	••Alimentation	••Zuführung	••Alimentacion	••Matning	30A
							••Ground Conn	••Liaison Masse	••Masseanschluss	••Conexion Tierra	••Jordförbindning	31C
							••Fuse Holder	••Porte fusible	••Sicherungshalter	••Porta-fusible	••Säkringshållare	FU61, FU62, FU85
							••Relay Retainer	••Porte-relais	••Relaishalter	••Portarreles	••Relähållare	RE3601
							••Housing Cover	••Gaine Isolante	••Isolatorhulle	••Funda Aislador	••Isolatorhölje	P1/2, P1 (L350F)
7		2			NS		•Fuse Holder	•Porte fusible	•Sicherungshalter	•Porta-fusible	•Säkringshållare	
8	**VOE 8141996**	1					•Housing	•Carter	•Gehäuse	•Carter	•Hus	
9	**VOE 13949597**	1					•Insulator	•Isolateur	•Isolator	•Aislador	•Isolator	
10	**VOE 958207**	1					•Insulator	•Isolateur	•Isolator	•Aislador	•Isolator	
11	**VOE 13969162**	2					•Fuse	•Fusible	•Schmelzsicherung	•Fusible	•Smältsäkring	15A, FU61, FU85
12	**VOE 13969160**	1					•Fuse	•Fusible	•Schmelzsicherung	•Fusible	•Smältsäkring	5A, FU62
13	**VOE 946440**	1					Flange screw	Vis à bride	Flanschschraube	Torn embridado	Flänsskruv	30A, M8 x 16mm

1	
2	
3	
4	
5	

Ledningsmattor, (telematik)
Haces de cables (telemática)
Kabel (Telematik)
Faisceau de câbles, système télématique
Cable harnesses, telematics

83925, 83926

Catalogue id	Group
20108	**371**
Illustr. No	Section
1030401	**2400**
Issue	Page
VOE 63A9920108	**377**

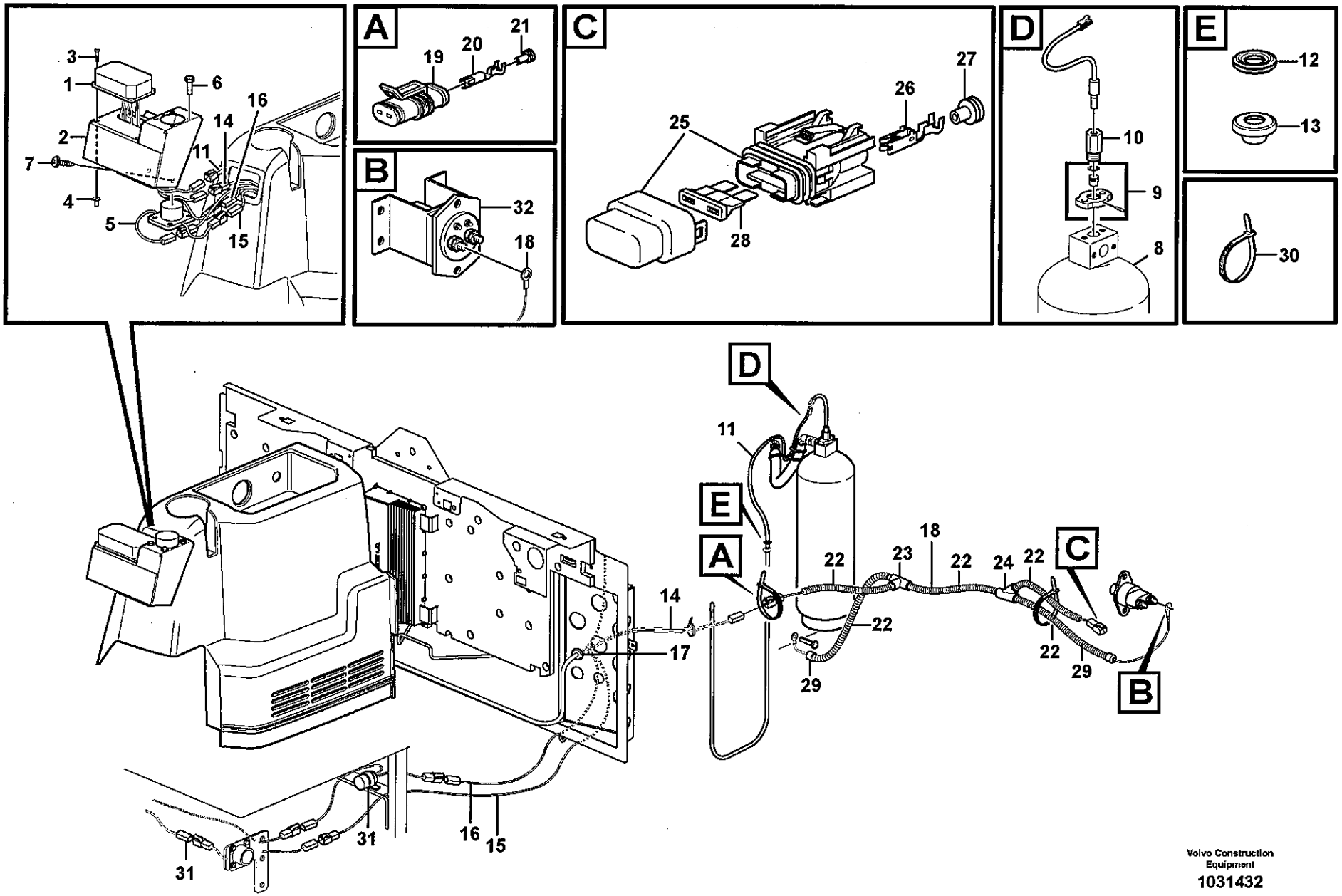

Volvo Construction Equipment

1031432

Fig.	Part No.	Quantity 1	2	3	PS	KIT	Description	Dénomination	Bezeichnung	Denominación	Benämning	Notes
1	**VOE 11301796**	1					Control Panel	Panneau commande	Bedienungstafel	Panel Mando	Reglagepanel	
2		1			NS		Bracket	Console	Konsole	Ménsula	Konsol	
3	**VOE 13969516**	4					Screw	Vis	Schraube	Tornillo	Skruv	
4	**VOE 930757**	4					Expanding Nut	Ecrou Expandeur	Spreizmutter	Tuerca Expan	Expandermutter	
5	**VOE 11301793**	1					Switch	Commutateur	Schalter	Contactor	Strömställare	
6	**VOE 955513**	4					Hexagon screw	Vis tête hexagonale	Sechskantschraube	Tornillo hexago	Sexkantsskruv	
7	**VOE 975378**	2					Screw	Vis	Schraube	Tornillo	Skruv	
8		1					Tank	Resérvoir	Behälter	Depósito	Tank	
9	**VOE 11301768**	1					Contact	Contact	Kontakt	Contacto	Kontakt	
10	**VOE 11301770**	1					Actuator	Dispositif Mano	Betätigun Organ	Organos Mando	Manövr.organ	
11	**VOE 11301791**	1					Cable harness	Faisceau cables	Kabelbaum	Manojo cables	Ledningsmatta	2357) YEL, 20'
12	**VOE 943920**	1					Plug	Bouchon	Stopfen	Tapon	Plugg	SEE ITEM NO 13
13	**VOE 13974682**	8					Plug	Bouchon	Stopfen	Tapon	Plugg	OD 10MM
14	**VOE 11301792**	1					Cable harness	Faisceau cables	Kabelbaum	Manojo cables	Ledningsmatta	2358) RED, 20'
15	**VOE 11301842**	1					Cable harness	Faisceau cables	Kabelbaum	Manojo cables	Ledningsmatta	2359) GREEN, 20'
16	**VOE 11301790**	1					Cable harness	Faisceau cables	Kabelbaum	Manojo cables	Ledningsmatta	2359) GREEN, 15'
17	**VOE 13961962**	1					Ptct Bushing	Bague Protection	Schutzhulse	Buje Proteccion	Skyddsbussning	OD 40 MM
18	**VOE 11171797**	1					Cable harness	Faisceau cables	Kabelbaum	Manojo cables	Ledningsmatta	2360)
							•CONNECTED TO:	•CONNECTÉ A:	•ANGESCHLOSSEN:	•CONECTADO A:	•ANSLUTER TILL:	
							••Main switch	••Robinet batterie	••Battereitrennschalte	••Desconectador bate	••Batterifrånskiljare	POS
							••Ground Conn	••Liaison Masse	••Masseanschluss	••Conexion Tierra	••Jordförbindning	NEG
							••Coupling Piece	••Accouplement	••Leit Verbinder	••Pieza Conexion	••Kopplingsstycke	RED
19		1			NS		•Insulator	•Isolateur	•Isolator	•Aislador	•Isolator	
20		2			NS		•Cable terminal	•Cosse cable	•Flachsteckhülse	•Terminal cable	•Ledningssko	
21		2			NS		•Plug	•Bouchon	•Stopfen	•Tapon	•Plugg	
22	**VOE 4803746**	REQ					•Hose	•Durit	•Schlauch	•Tubo flexible	•Slang	

2357) **GB:** Activation wire **FR:** Câble de commande **DE:** Steuerkabel **ES:** Cable de activación **SE:** Ledning för aktivering
2358) **GB:** Power lead **FR:** Câble d'alimentation **DE:** Stromkabel **ES:** Cable de corriente **SE:** Strömledare
2359) **GB:** Sensor cable **FR:** Câble pour détecteur **DE:** Geberkabel **ES:** Cable de sensor **SE:** Ledning för givare
2360) **GB:** Fire suppression **FR:** Extincteur **DE:** Feuerlöscher **ES:** Extintor **SE:** Brandsläckning

1	
2	
3	
4	
5	

Ledningsmatta, brandsläckningssystem, hytt
Mazo de cables, sistema de extinción de incendios, cabina
Kabelbaum, Feuerlöschanlage, Kabine
Faisceau de câbles, système d'extinction incendie, cabine
Cable harness, fire extinguishing system, cab

83561

Catalogue id	Group
20108	**371**
Illustr. No	Section
1031432	**2450**
Issue	Page
VOE 63A9920108	**379**

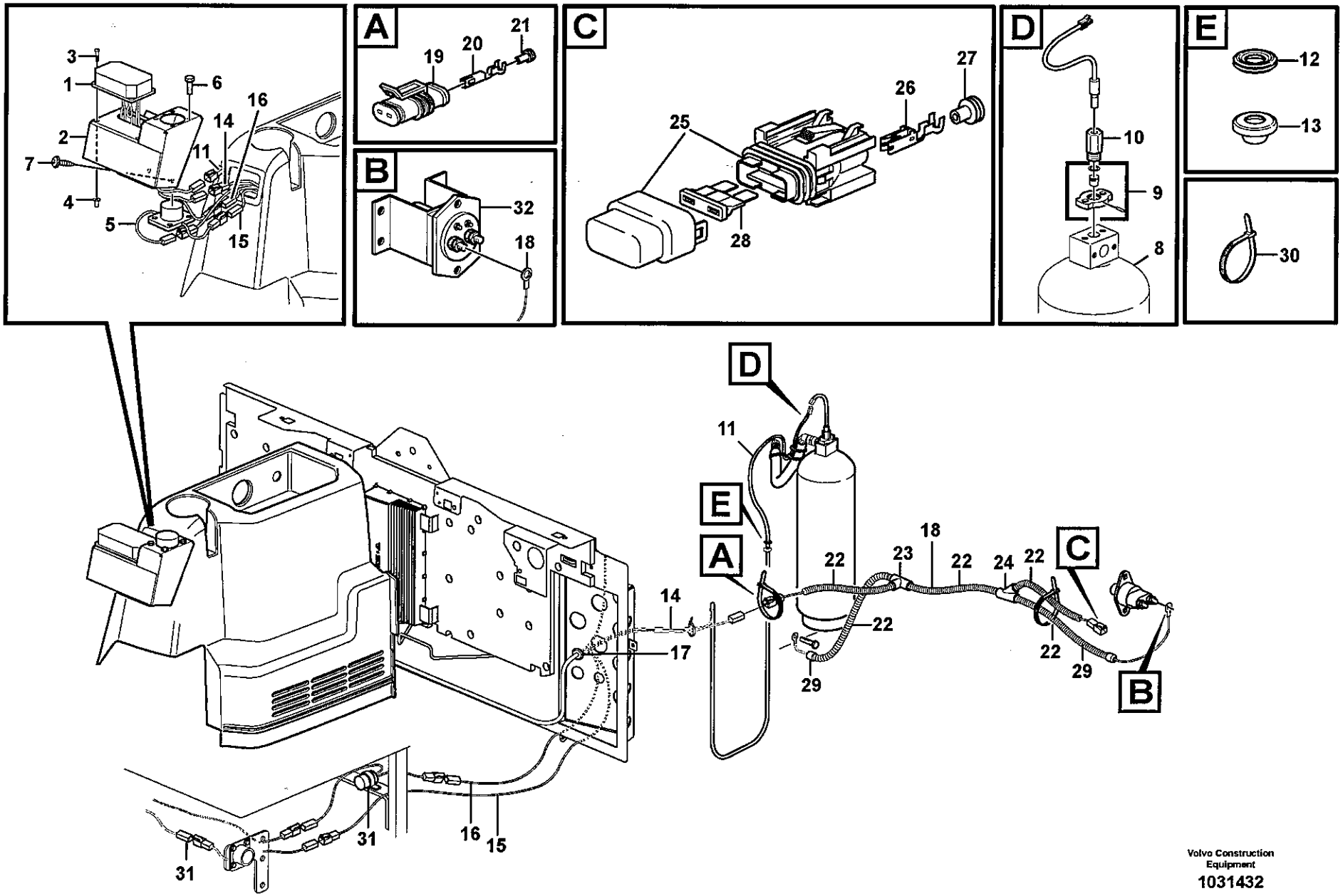

Volvo Construction Equipment

1031432

Fig.	Part No.	Quantity 1	2	3	PS	KIT	Description	Dénomination	Bezeichnung	Denominación	Benämning	Notes
23	**VOE 11039709**	1					•Manifold	•Tubulure	•Verzweigung	•Bifurcacion	•Förgrening	
24	**VOE 11039665**	1					•Manifold	•Tubulure	•Verzweigung	•Bifurcacion	•Förgrening	
25	**VOE 11039714**	1					•Fuse Holder	•Porte fusible	•Sicherungshalter	•Porta-fusible	•Säkringshållare	
26	**VOE 11039715**	2					•Cable terminal	•Cosse cable	•Flachsteckhülse	•Terminal cable	•Ledningssko	
27	**VOE 873854**	2					•Sealing Sleeve	•Douille Etanche	•Dichthulse	•Manguito Reten	•Tätningshylsa	
28	**VOE 969161**	1					•Fuse	•Fusible	•Schmelzsicherung	•Fusible	•Smältsäkring	10A
29	**VOE 11039397**	3					•End Sleeve	•Douille Extrem.	•Aderendhülse	•Manguito Final	•Ändhylsa	
30	**VOE 4881440**	REQ					Strip Clamp	Ruban Serrage	Kabelbinder	Abraz Cinta	Bandklamma	
31		1					El Cable	Fil Electrique	El-leitung	Cable Electrico	Elledning	See group 371, Page 383
32		1					Main switch	Robinet batterie	Battereitrennschalter	Desconectador bateri	Batterifrånskiljare	2361)

2361) **GB:** Alt. placement, when switch for battery disconnector is mounted in cab. **FR:** Emplacement optionnel lorsque le coupe-batteries est à l'intérieur de la cabine. **DE:** Alternative Anordnung, wenn der Batterietrennschalter in der Kabine montiert ist. **ES:** Ubicación alternativa cuando el interruptor de batería va montado en la cabina. **SE:** Alternativ plac. då strömbrytare för batterifrånskiljare är monterad i hytt.

1		**Ledningsmatta, brandsläckningssystem, hytt** **Mazo de cables, sistema de extinción de incendios, cabina** **Kabelbaum, Feuerlöschanlage, Kabine** **Faisceau de câbles, système d'extinction incendie, cabine** **Cable harness, fire extinguishing system, cab**
2		
3		
4		
5		**83561**

Catalogue id	Group
20108	**371**
Illustr. No	Section
1031432	**2450**
Issue	Page
VOE 63A9920108	**381**

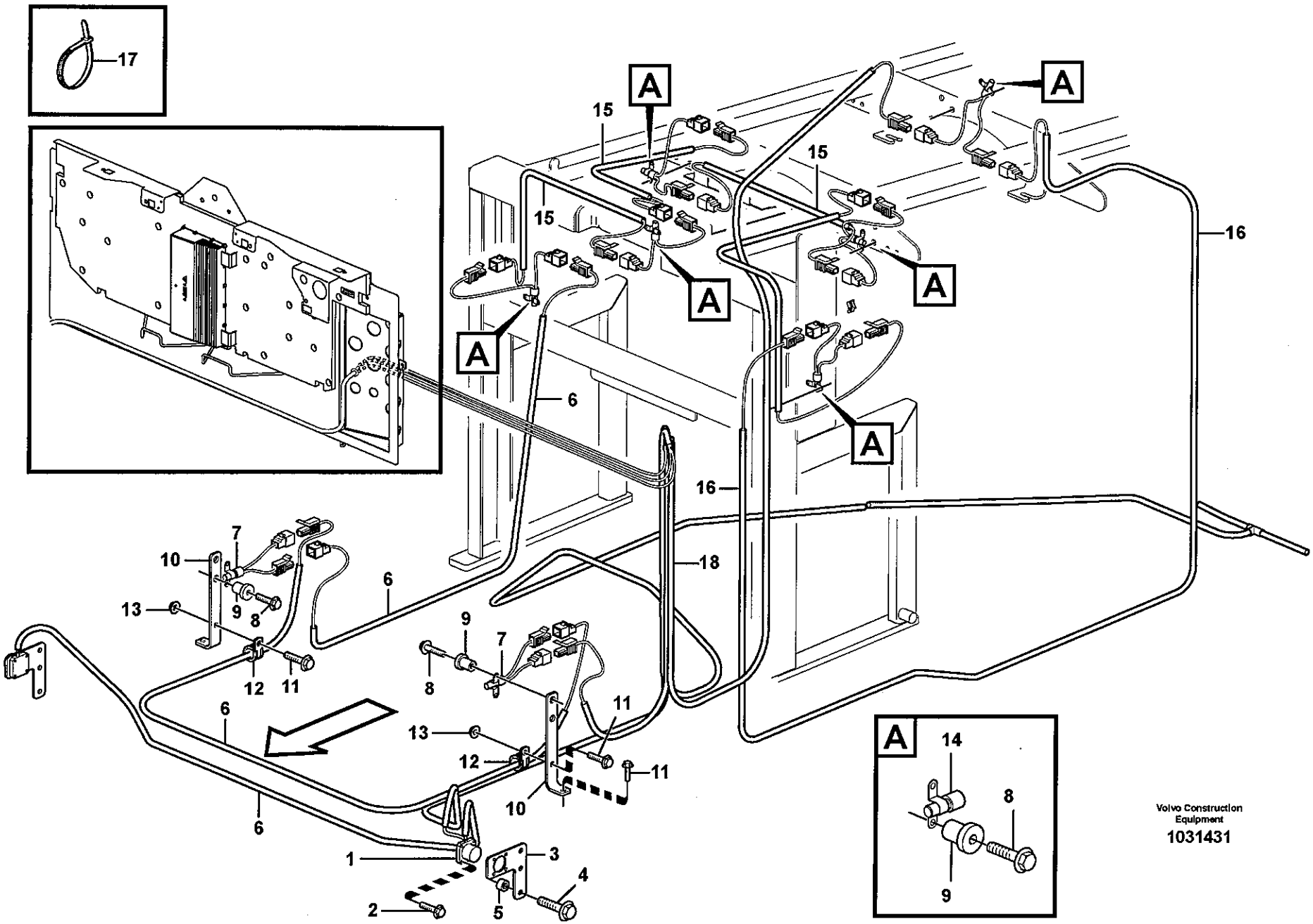
17
A
15
16
6
18
7
10
9
8
13
12
11
1
2
3
4
5
14
Volvo Construction Equipment
1031431

Fig.	Part No.	Quantity 1	2	3	PS	KIT	Description	Dénomination	Bezeichnung	Denominación	Benämning	Notes
1	**VOE 11301793**	2					Switch	Commutateur	Schalter	Contactor	Strömställare	
2	**VOE 955513**	8					Hexagon screw	Vis tête hexagonale	Sechskantschraube	Tornillo hexago	Sexkantsskruv	
3	**VOE 11301806**	2					Bracket	Console	Konsole	Ménsula	Konsol	
4	**VOE 4974453**	4					Spacer	Entretoise	Abstandstueck	Casquillo distanciad	Distans	
5	**VOE 13947790**	4					Flange screw	Vis à bride	Flanschschraube	Torn embridado	Flänsskruv	
6	**VOE 11301788**	3					Cable harness	Faisceau cables	Kabelbaum	Manojo cables	Ledningsmatta	
7	**VOE 11301795**	2					Sensor	Capteur	Geber	Captador	Givare	280F DEG
8	**VOE 946934**	16					Flange screw	Vis à bride	Flanschschraube	Torn embridado	Flänsskruv	
9	**VOE 930760**	16					Expanding Nut	Ecrou Expandeur	Spreizmutter	Tuerca Expan	Expandermutter	
10	**VOE 11438936**	2					Iron Support	Ferrure-support	Tragstütze	Soporte de hierro	Bärjärn	
11	**VOE 13945444**	4					Flange screw	Vis à bride	Flanschschraube	Torn embridado	Flänsskruv	
12	**VOE 13949746**	2					Clamp	Pince Serrage	Klemme	Abrazadera	Klämma	
13	**VOE 948645**	2					Flange Lock Nut	Contre écrou bride	Flanschmutter	Contratuer Embr	Flänslåsmutter	
14	**VOE 11301794**	6					Sensor	Capteur	Geber	Captador	Givare	350F DEG
15	**VOE 11301789**	4					Cable harness	Faisceau cables	Kabelbaum	Manojo cables	Ledningsmatta	
16	**VOE 11301790**	1					Cable harness	Faisceau cables	Kabelbaum	Manojo cables	Ledningsmatta	
17	**VOE 4881440**	REQ					Strip Clamp	Ruban Serrage	Kabelbinder	Abraz Cinta	Bandklamma	
18		REQ					El Cable	Fil Electrique	El-leitung	Cable Electrico	Elledning	See group 371, Page 379

1	
2	
3	
4	
5	

Ledningsmatta, brandsläckningssystem
Mazo de cables, sistema de extinción de incendios
Kabelbaum, Feuerlöschanlage
Faisceau de câbles, système d'extinction incendie
Cable harness, fire extinguishing system, cab

83561

Catalogue id	Group
20108	**371**
Illustr. No	Section
1031431	**2500**
Issue	Page
VOE 63A9920108	**383**

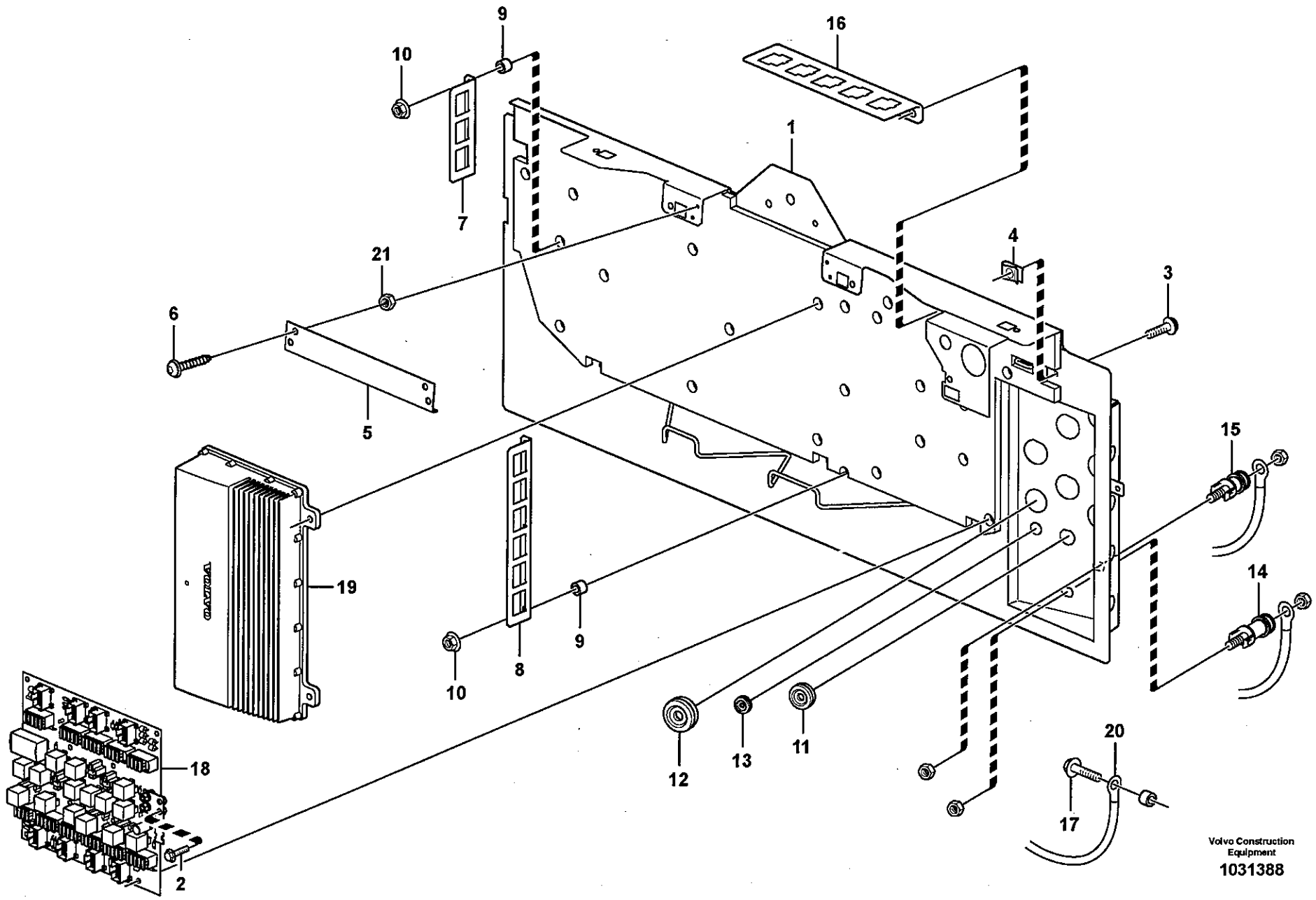
9
10
16
7
1
21
4
3
6
5
15
19
14
10
8
9
18
12
13
11
20
17
2
Volvo Construction Equipment
1031388

Fig.	Part No.	Quantity 1	2	3	PS	KIT	Description	Dénomination	Bezeichnung	Denominación	Benämning	Notes
1	**VOE 11412835**	1					Rear Panel	Tole Ar	Heckblech	Chapa Posterior	Bakplåt	
2	**VOE 946440**	1					Flange screw	Vis à bride	Flanschschraube	Torn embridado	Flänsskruv	
3	**VOE 971321**	5					Screw	Vis	Schraube	Tornillo	Skruv	
4	**VOE 949921**	5					Spring Nut	Ecrou Ressort	Fed. Schliessmutter	Tuerca Resorte	Fjädermutter	
5		1			NS		Reinforcement	Renfort	Verstärkung	Refuerzo	Förstärkning	
6	**VOE 972092**	4					Screw	Vis	Schraube	Tornillo	Skruv	
7		1			NS		Plate	Plaque	Platte	Placa	Platta	
8		1			NS		Plate	Plaque	Platte	Placa	Platta	
9	**VOE 930418**	7					Spacer Ring	Bagu.entretoise	Abstandring	Anillo Dist	Distansring	
10	**VOE 13949278**	7					Flange Lock Nut	Contre écrou bride	Flanschmutter	Contratuer Embr	Flänslåsmutter	
11	**VOE 941269**	5					Plug	Bouchon	Stopfen	Tapon	Plugg	
12	**VOE 943920**	2					Plug	Bouchon	Stopfen	Tapon	Plugg	
13	**VOE 941268**	1					Plug	Bouchon	Stopfen	Tapon	Plugg	
14		1					By-pass Unit	Branchement	Uberbruckung	Unid By-pass	Överkoppling	(-) See group 371, Page 305
15		1					By-pass Unit	Branchement	Uberbruckung	Unid By-pass	Överkoppling	(B+) See group 371, Page 305
16		1			NS		Plate	Plaque	Platte	Placa	Platta	See group 372, Page 387
17	**VOE 13966807**	1					Flange screw	Vis à bride	Flanschschraube	Torn embridado	Flänsskruv	
18		1			NS		Circuit Board	Carte Circuit	Leiterrbahnpl	Placa Circuito	Kretskort	
19		1					Electronic unit	Unité électronique	Elektronikeinheit	Unidad electrón	Elektronikenhet	VECU See group 366, Page 263
20		1					Cable harness	Faisceau cables	Kabelbaum	Manojo cables	Ledningsmatta	See group 371, Page 305
21	**VOE 949921**	5					Spring Nut	Ecrou Ressort	Fed. Schliessmutter	Tuerca Resorte	Fjädermutter	

1	
2	
3	
4	
5	

Elcentral
Unidad de distribución eléctrica
Elektrozentrale
Unité de distribution électrique
Electrical distribution box

Catalogue id	Group
20108	**372**
Illustr. No	Section
1031388	**100**
Issue	Page
VOE 63A9920108	**385**

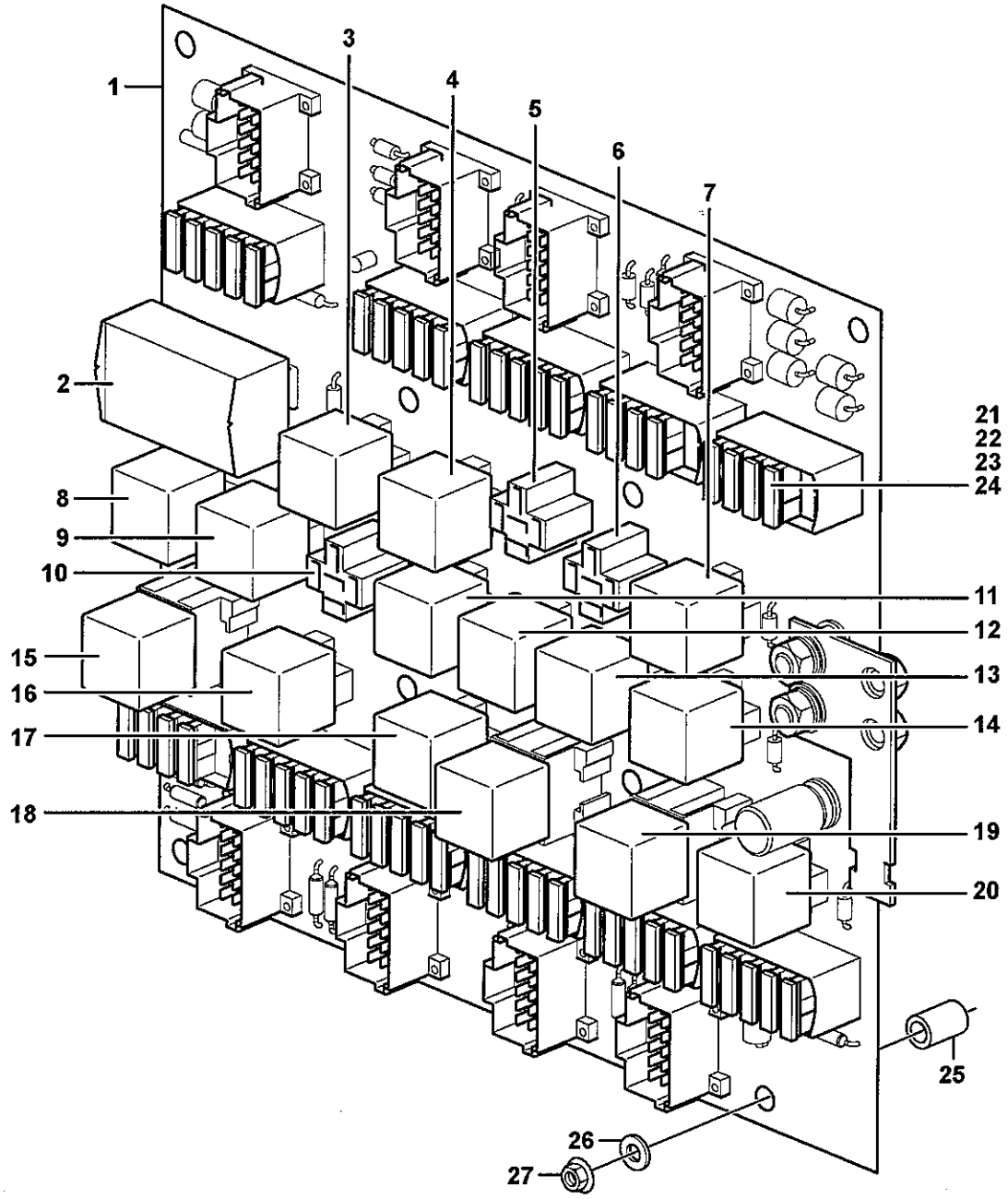
1
2
3
4
5
6
7
8
9
10
11
12
13
14
15
16
17
18
19
20
21
22
23
24
25
26
27

Fig.	Part No.	Quantity 1	2	3	PS	KIT	Description	Dénomination	Bezeichnung	Denominación	Benämning	Notes
	VOE 15014222	1					Ptd Circuit Bd	Carte Circuit	Leiterbahnpl	Placa Circuito	Kretskort	
1		1			NS		•Printed circuit board	•Carte de circuit impri	•Leiterplatte	•Placa de circuito imp	•Kretskort	
							•Relay:	**•Relais:**	**•Relais:**	**•Rele:**	**•Relä:**	
2	**VOE 11170048**	1					Flasher Relay	Relais Clignot	Blinkrelais	Rele Intermit	Blinkrelä	RF1
3	**VOE 20374662**	1					•Relay	•Relais	•Relais	•Rele	•Relä	RE01
							••Tilt automatic	••Automatique redres	••Schwenkautomatik	••Automatismo volqu	••Tiltautomatik	
4	**VOE 20374662**	1					•Relay	•Relais	•Relais	•Rele	•Relä	RE02
							••Back-up warning	••Alarme de marche a	••Rückfahrwarner	••Aviso de marcha atr	••Backvarnare	
5	**VOE 20374662**	1					•Relay	•Relais	•Relais	•Rele	•Relä	RE03
							••Work Lamp, Front	••Lampe Travail, Av	••Arbeitslampe, Vor	••Lampara,trabajo, D	••Arbetslampa, Fram	
6	**VOE 20374662**	1					•Relay	•Relais	•Relais	•Rele	•Relä	RE04
							••SE- Lighting, cab, re	••Eclairage, cabine, A	••Beleuchtung, Kabin	••Alumbrado, cabina,	••Hyttbelysning, bak	
7	**VOE 20374662**	1					•Relay	•Relais	•Relais	•Rele	•Relä	RE05
							••Boom kickout	••Automatique levage	••Hubwerkautomatik	••Elevador automatic	••Lyftautomatik	
8	**VOE 20374662**	1					•Relay	•Relais	•Relais	•Rele	•Relä	RE06
							••Starter Motor	••Demarreur	••Anlasser	••Motor de arranque	••Startmotor	
9	**VOE 20374662**	1					•Relay	•Relais	•Relais	•Rele	•Relä	RE07
							••Lighting, cab, front	••Eclairage, cabine, A	••Beleuchtung, Kabin	••Alumbrado, cabina,	••Hyttbelysning, fram	
10	**VOE 20374662**	1					•Relay	•Relais	•Relais	•Rele	•Relä	RE08
							••Boom suspension	••Amort. vibration	••Schwing.dämpf	••Amort. vibracion	••Lastarmsfjädring, B	
11	**VOE 20374662**	1					•Relay	•Relais	•Relais	•Rele	•Relä	RE09
							••Interval wiper, rear	••Essuie-glace à inter	••Pausenwischer, hin	••Limpiaparabrisas in	••Intervalltork. bak	
12	**VOE 20374662**	1					•Relay	•Relais	•Relais	•Rele	•Relä	RE10
							••Brake lamp	••Feu frein	••Bremseleuchte	••Luz freno	••Bromsljus	
13	**VOE 20374662**	1					•Relay	•Relais	•Relais	•Rele	•Relä	RE11
							••Radiator Casing	••Boiti.radiateur	••Kuhlerhaube	••Cubiert Radiado	••Kylarkåpa	
14	**VOE 20374662**	1					•Relay	•Relais	•Relais	•Rele	•Relä	RE12
							••30-feed	••Alimentation 30	••30-speisung	••Alimentación 30	••30-matning	
15	**VOE 20390648**	1					•Relay	•Relais	•Relais	•Rele	•Relä	RE13

1	
2	
3	
4	
5	

Kretskort
Placa de circuito
Leiterbahnplatte
Carte circuit
Circuit board

Catalogue id **20108**	Group **372**
Illustr. No **1024521**	Section **150**
Issue **VOE 63A9920108**	Page **387**

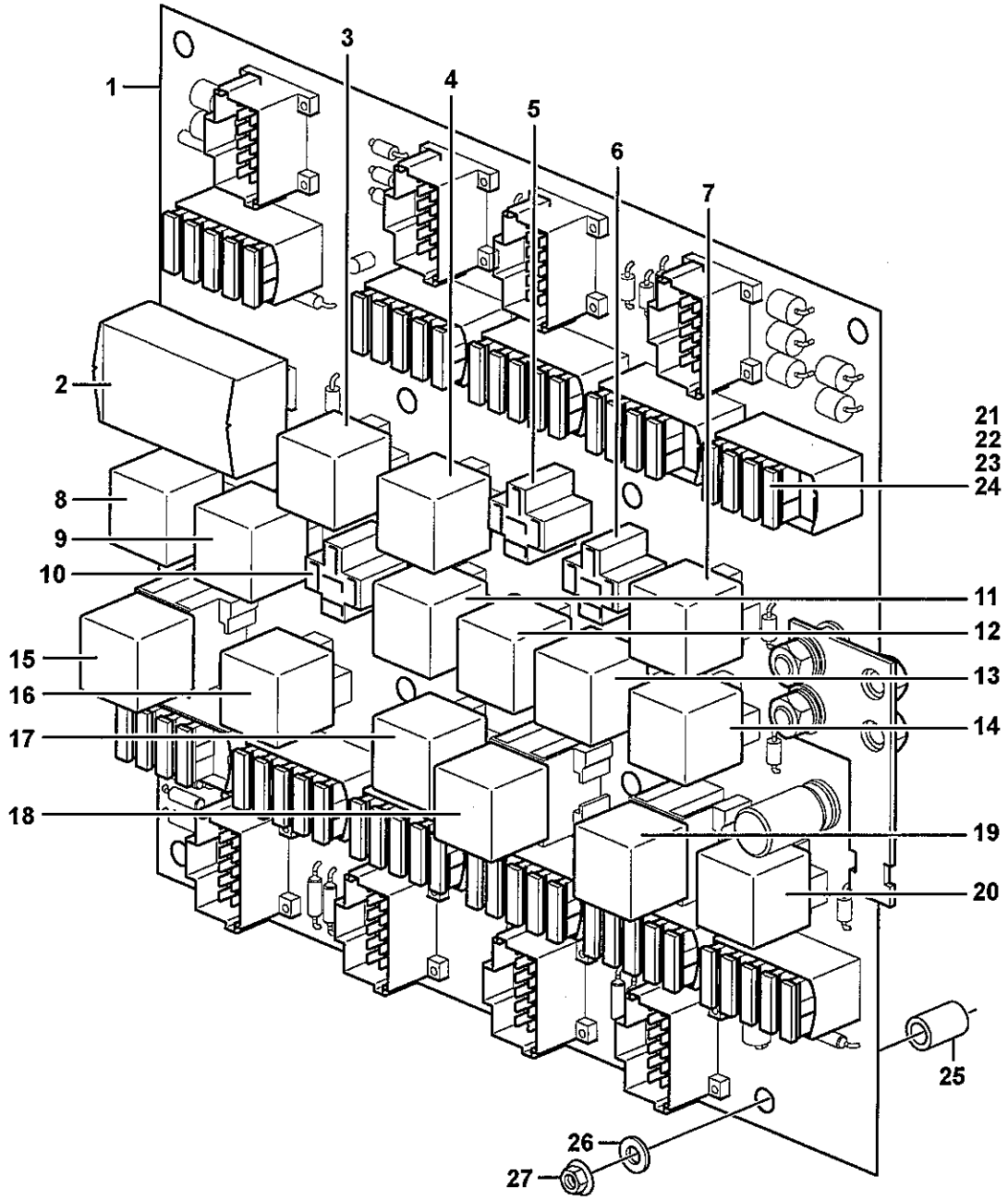
1
2
3
4
5
6
7
8
9
10
11
12
13
14
15
16
17
18
19
20
21
22
23
24
25
26
27

Fig.	Part No.	Quantity 1	2	3	PS	KIT	Description	Dénomination	Bezeichnung	Denominación	Benämning	Notes
							••Feeding Ecu	••Alimentation Ecu	••Aufgabe Ecu	••Alimentador Ecu	••Matning Ecu	
16	**VOE 20377662**	1					•Relay	•Relais	•Relais	•Rele	•Relä	RE14
							••Air-contitioning	••Climatisation	••Klimaanlage	••Acondicion aire	••Luftkonditionering	
17	**VOE 20377662**	1					•Relay	•Relais	•Relais	•Rele	•Relä	RE15
							••Interm.wiper,front	••Es.glace inter Av	••Pausenwischer,vor	••Limp.bris inter, de	••Intervalltork. fram	
18	**VOE 20390648**	1					•Relay	•Relais	•Relais	•Rele	•Relä	RE16
							••15A-feed	••Alimentation 15A	••15A-speisung	••Alimentación 15A	••15A matning	
19	**VOE 20390648**	1					•Relay	•Relais	•Relais	•Rele	•Relä	RE17
							••15A-feed	••Alimentation 15A	••15A-speisung	••Alimentación 15A	••15A matning	
20	**VOE 20374662**	1					•Relay	•Relais	•Relais	•Rele	•Relä	RE18
							••15EA-feed	••Alimentation 15EA	••15EA-speisung	••Alimentación 15EA	••15EA-matning	
							•Fuse	**•Fusible**	**•Schmelzsicherung**	**•Fusible**	**•Smältsäkring**	
21	**VOE 13969160**	25					•Fuse	•Fusible	•Schmelzsicherung	•Fusible	•Smältsäkring	5A (BR)
22	**VOE 969161**	17					•Fuse	•Fusible	•Schmelzsicherung	•Fusible	•Smältsäkring	10A (RED)
23	**VOE 13969162**	8					•Fuse	•Fusible	•Schmelzsicherung	•Fusible	•Smältsäkring	15A (BLUE)
24	**VOE 978999**	1					•Fuse	•Fusible	•Schmelzsicherung	•Fusible	•Smältsäkring	20A (YELL)
25	**VOE 11006880**	8					Spacer Sleeve	Doui.entretoise	Distanzhülse	Manguito Dist	Distanshylsa	
26	**VOE 962656**	8					Washer	Rondelle	Scheibe	Arandela	Bricka	
27	**VOE 13949278**	8					Flange Lock Nut	Contre écrou bride	Flanschmutter	Contratuer Embr	Flänslåsmutter	

1	
2	
3	
4	
5	

Kretskort
Placa de circuito
Leiterbahnplatte
Carte circuit
Circuit board

Catalogue id **20108**	Group **372**
Illustr. No **1024521**	Section **150**
Issue **VOE 63A9920108**	Page **389**

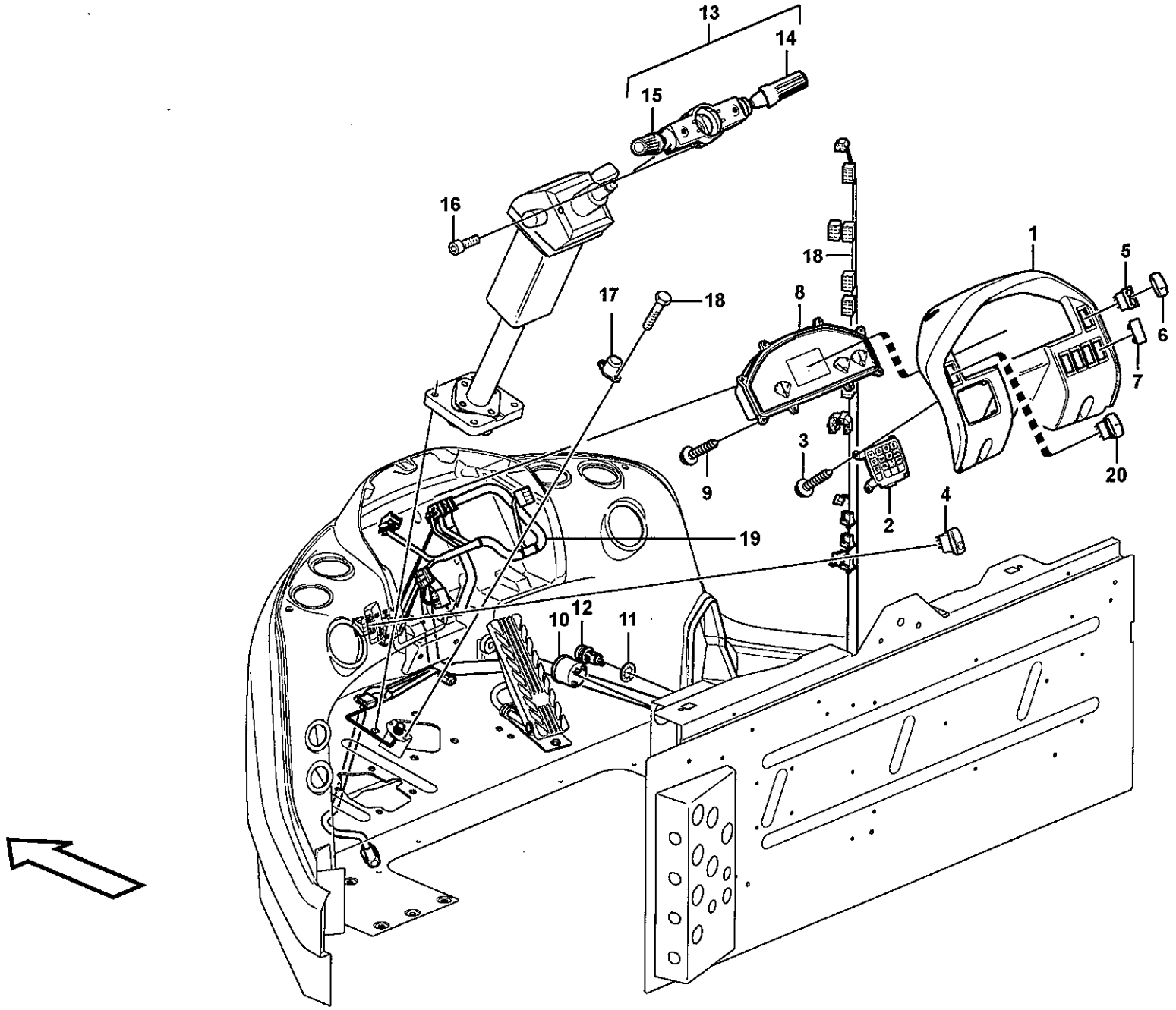

Volvo Construction Equipment

1031349

Fig.	Part No.	Quantity 1	2	3	PS	KIT	Description	Dénomination	Bezeichnung	Denominación	Benämning	Notes
1		1					Instr panel	Planche bord	Instr tafel	Panel instrum	Instrumentpanel	See group 881, Page 771
2	**VOE 11170283**	1					Control Unit	Unité de commande	Steuereinheit	Unidad de mando	Reglerenhet	
3	**VOE 976162**	4					Screw	Vis	Schraube	Tornillo	Skruv	
4	**VOE 15000517**	1					Rocker arm	Culbuteur	Kipphebel	Brazo basculant	Vipparm	
5	**VOE 70377112**	1					Switch	Commutateur	Schalter	Contactor	Strömställare	
6	**VOE 11428012**	1					Rocker Arm	Culbuteur	Kipphebel	Balancin	Vipparm	
7	**VOE 70369713**	5					Cover	Capot	Haube	Capo	Lock	
8	**VOE 11443800**	1					Electronic unit	Unité électronique	Elektronikeinheit	Unidad electrón	Elektronikenhet	
9	**VOE 975378**	8					Screw	Vis	Schraube	Tornillo	Skruv	
10	**VOE 11170147**	1					Hour counter	Compteur horaire	Stundenzähler	Contador horario	Timräknare	
11	**VOE 13946222**	1					Retainer	Retenue	Halter	Soporte	Hållare	
12	**VOE 1586917**	1					Cig Lighter	Allume cigare	Zig Anzünder	Encendfdor cigarro	Cigarettändare	
13	**VOE 11170339**	1					Switch	Commutateur	Schalter	Contactor	Strömställare	
14		1			NS		•Switch	•Commutateur	•Schalter	•Contactor	•Strömställare	
15		1			NS		•Switch	•Commutateur	•Schalter	•Contactor	•Strömställare	
16	**VOE 959187**	2					•Allen Hd Screw	•Vis A 6 Pans Cr	•Inbusschraube	•Torn Hex Embut	•Insexskruv	M5 x 12
17	**VOE 1589502**	1					Foot Operated Switch	Contacteur Au Pied	Fusschalter	Contacto Freno	Fotkontakt	
18	**VOE 969278**	2					6-pt skt screw	Vis creuse de 6	Hohlschraube	Racor 6-dientes	Sextandhålskruv	
19		1					Wire harness	Faisceau cables	Kabelbaum	Manojo cables	Ledningsmatta	See group 371, Page 305
20	**VOE 15000518**	1					Rocker Arm	Culbuteur	Kipphebel	Balancin	Vipparm	(VOE 70377163) 83194 83392

1	
2	
3	
4	
5	

Instrumentpanel
Panel de instrumentos
Instrumententafel
Tableau de bord
Instrument panel

Catalogue id	Group
20108	**380**
Illustr. No	Section
1031349	**100**
Issue	Page
VOE 63A9920108	**391**

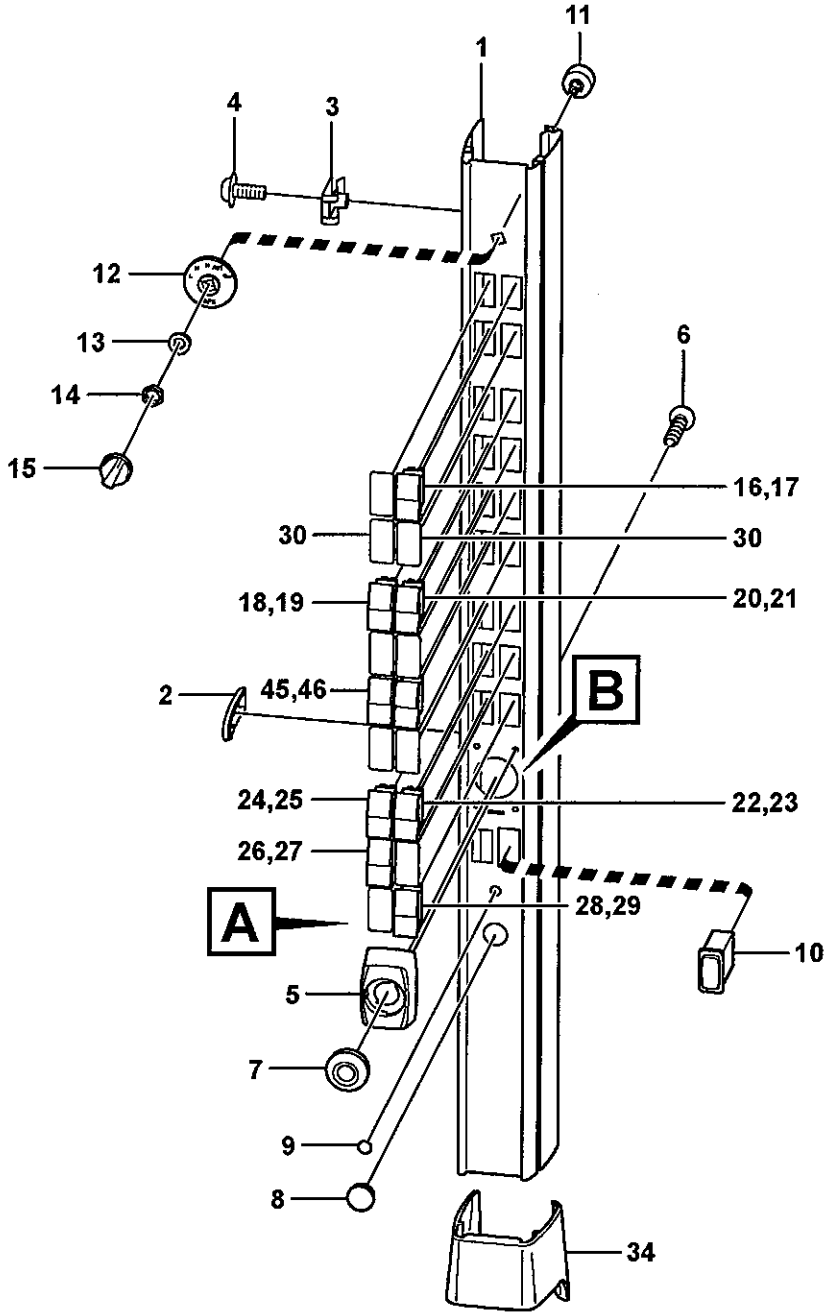

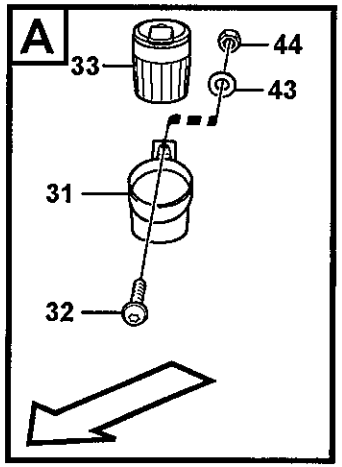

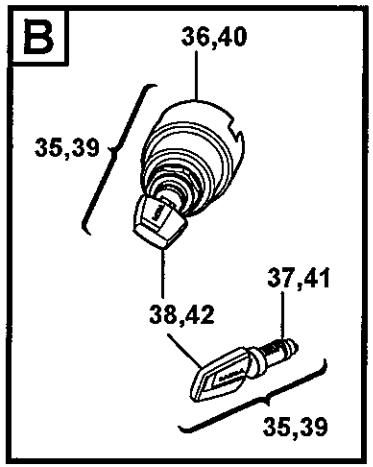

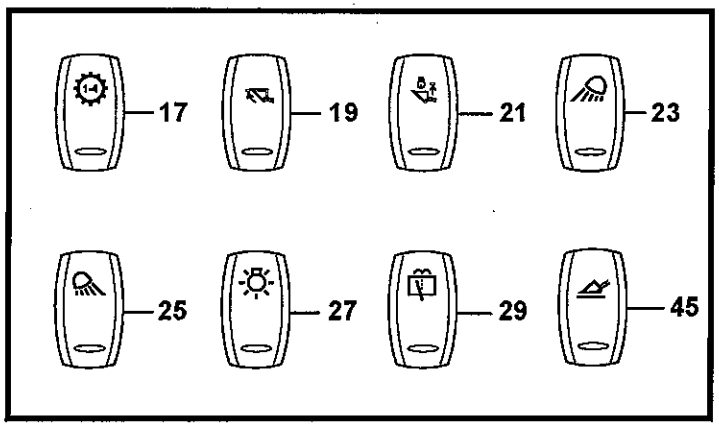

Volvo Construction Equipment

1031348

Fig.	Part No.	Quantity 1	2	3	PS	KIT	Description	Dénomination	Bezeichnung	Denominación	Benämning	Notes
1	VOE 11444304	1					Panel Plate	Tole Panneau	Paneelblech	Placa Panel	Panelplåt	
2	VOE 15015301	1					Cap	Chapeau	Kappe	Caperuza	Lock	
3	VOE 949921	2					Spring Nut	Ecrou Ressort	Fed. Schliessmutter	Tuerca Resorte	Fjädermutter	
4	VOE 971321	2					Screw	Vis	Schraube	Tornillo	Skruv	
5	VOE 11412864	1					Cover	Capot	Haube	Capo	Lock	
6	VOE 975366	4					6-pt skt screw	Vis creuse de 6	Hohlschraube	Racor 6-dientes	Sextandhålskruv	
7	VOE 11412865	1					Cover Ring	Bague Recouvre.	Rosettenring	Anillo Tapa	Täckring	
8		1			NS		Plug	Bouchon	Stopfen	Tapon	Plugg	
9	VOE 944436	1					Plug	Tampon	Stopfen	Tapon	Plugg	
10	VOE 11170176	1					Rheostat	Rheostat	Rheostat	Reostato	Reostat	
11	VOE 11039224	1					Fan Switch	Commu.ventilat.	Gebläseschalter	Conmut Ventil	Fläktomkopplare	
12	VOE 11444280	1					Symbol Washer	Rondelle Symbol	Symbolscheibe	Placa Simbolos	Symbolbricka	
13	VOE 13960148	1			SS		Washer	Rondelle	Scheibe	Arandela	Bricka	
14	VOE 1212859	1					Nut	Ecrou	Mutter	Tuerca	Mutter	
15	VOE 11039535	1					Knob	Bouton	Knauf	Boton	Knopp	(VOE 11412640)
16	VOE 70377101	1					Switch	Commutateur	Schalter	Contactor	Strömställare	SW4211
17	VOE 11428004	1					Rocker Arm	Culbuteur	Kipphebel	Balancin	Vipparm	
18	VOE 70377101	1					Switch	Commutateur	Schalter	Contactor	Strömställare	SW9141
19	VOE 11428021	1					Rocker Arm	Culbuteur	Kipphebel	Balancin	Vipparm	
20	VOE 70377129	1					Switch	Commutateur	Schalter	Contactor	Strömställare	SW9142
21	VOE 11428022	1					Rocker Arm	Culbuteur	Kipphebel	Balancin	Vipparm	
22	VOE 70369702	1					Switch	Commutateur	Schalter	Contactor	Strömställare	SW3504
23	VOE 11428010	1					Rocker Arm	Culbuteur	Kipphebel	Balancin	Vipparm	
24	VOE 70377122	1					Switch	Commutateur	Schalter	Contactor	Strömställare	SW3505
25	VOE 11428011	1					Rocker Arm	Culbuteur	Kipphebel	Balancin	Vipparm	
26	VOE 70369702	1					Switch	Commutateur	Schalter	Contactor	Strömställare	
27	VOE 11428009	1					Rocker Arm	Culbuteur	Kipphebel	Balancin	Vipparm	
28	VOE 70369704	1					Switch	Commutateur	Schalter	Contactor	Strömställare	
29	VOE 11428017	1					Rocker Arm	Culbuteur	Kipphebel	Balancin	Vipparm	
30	VOE 70369713	13					Cover	Capot	Haube	Capo	Lock	

1	
2	
3	
4	
5	

Strömställarepanel
Panel de interruptores basculantes
Schaltertafel
Interrupteur bascule panneau
Rocker switch panel

Catalogue id	Group
20108	380
Illustr. No	Section
1031348	150
Issue	Page
VOE 63A9920108	393

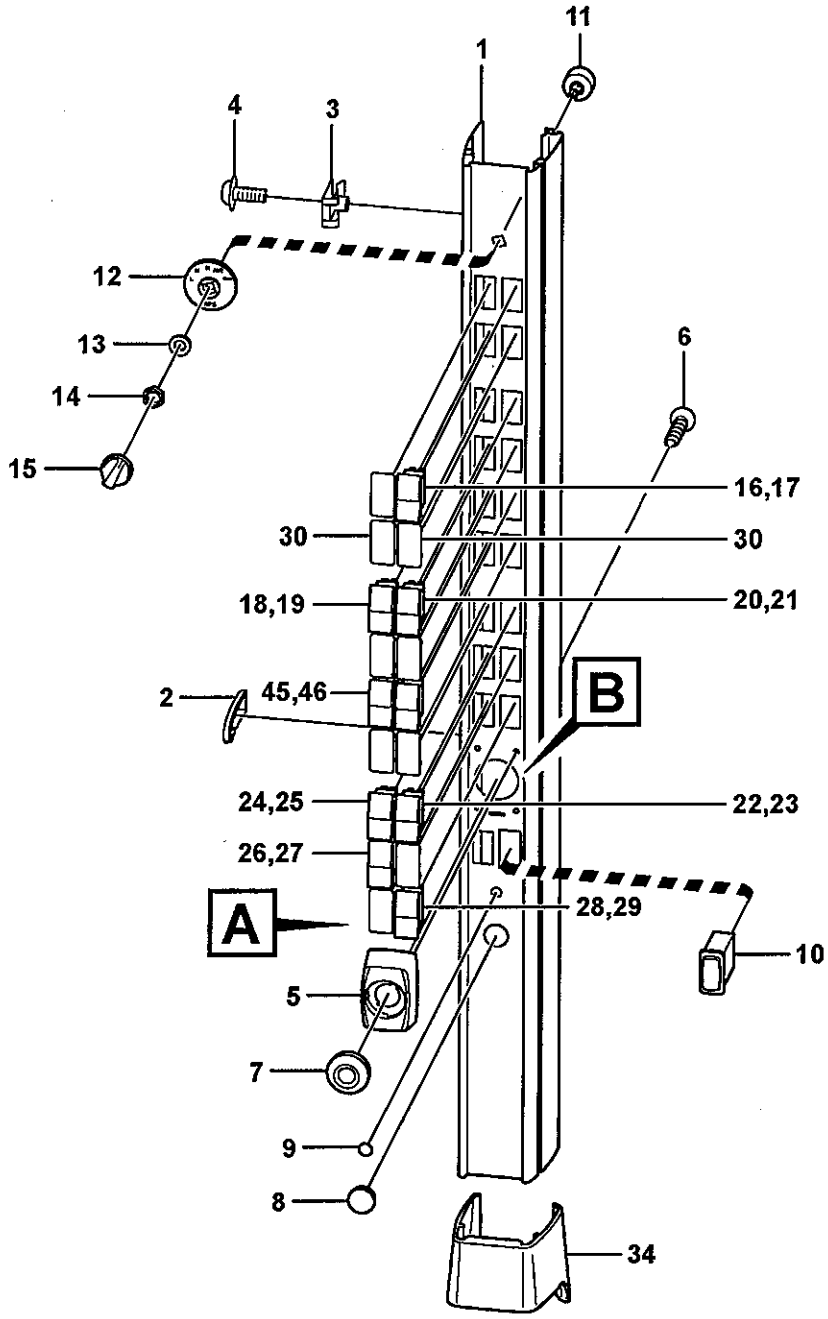

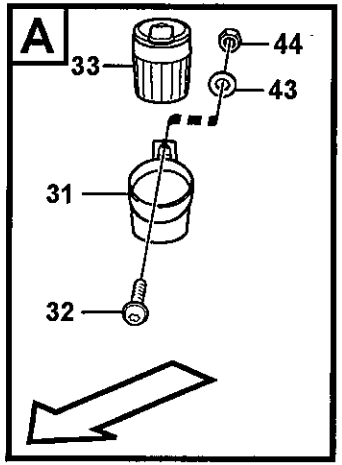

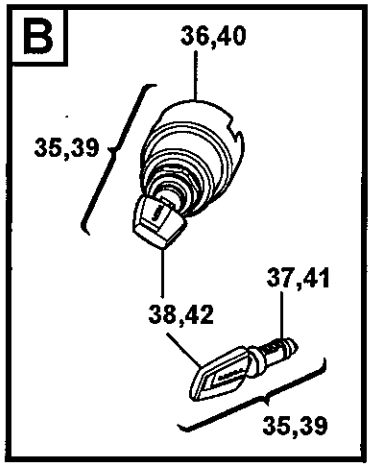

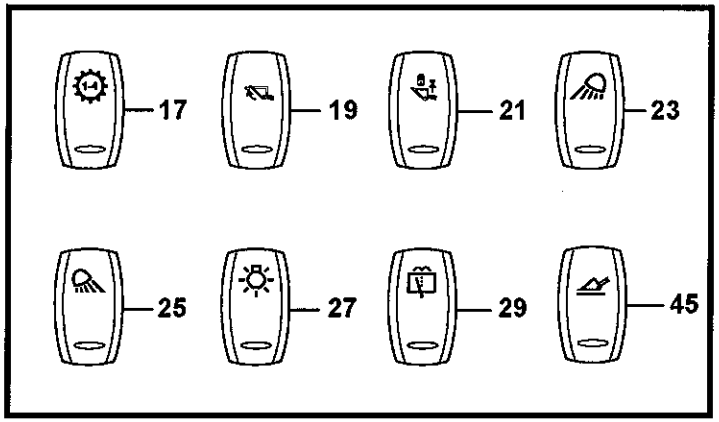

Volvo Construction Equipment
1031348

Fig.	Part No.	Quantity 1	2	3	PS	KIT	Description	Dénomination	Bezeichnung	Denominación	Benämning	Notes
31	**VOE 11444300**	1					Retainer	Retenue	Halter	Soporte	Hållare	
32	**VOE 969419**	1					6-pt skt screw	Vis creuse de 6	Hohlschraube	Racor 6-dientes	Sextandhålskruv	
33	**VOE 14542410**	1					Ashtray	Cendrier	Aschenbecher	Cenicero	Askkopp	
34	**VOE 11444237**	1					Retainer	Retenue	Halter	Soporte	Hållare	
35	**VOE 11444212**	1					Lock Cyl Set	Lot Cyl Serrure	Schliesszylindr	Kit Cil Cerrad	Låscylindersats	BLACK
36	**VOE 11444200**	1			SS		•Starter Switch	•Commutat. demarre..	•Anlasschalter	•Contact Arranq	•Startkontakt	
37	**VOE 11444209**	1			SS		•Lock Cylinder	•Barille.serrure	•Schliesszyl	•Cilindro Cierre	•Låscylinder	
38	**VOE 11444207**	2					•Key	•Cle	•Schlüssel	•Llave	•Nyckel	3)
39	**VOE 11444213**	1					Lock Cyl Set	Lot Cyl Serrure	Schliesszylindr	Kit Cil Cerrad	Låscylindersats	83436 GREEN
40	**VOE 11444201**	1			SS		•Starter Switch	•Commutat. demarre..	•Anlasschalter	•Contact Arranq	•Startkontakt	83436
41	**VOE 11444210**	1			SS		•Lock Cylinder	•Barille.serrure	•Schliesszyl	•Cilindro Cierre	•Låscylinder	83436
42	**VOE 11444208**	2					•Key	•Cle	•Schlüssel	•Llave	•Nyckel	3) 83436
43	**VOE 955892**	1					Washer	Rondelle	Scheibe	Arandela	Bricka	
44	**VOE 955781**	1			SS		Nut	Ecrou	Mutter	Tuerca	Mutter	
45	**VOE 11428025**	1					Rocker Arm	Culbuteur	Kipphebel	Balancin	Vipparm	
46	**VOE 70377101**	1					Switch	Commutateur	Schalter	Contactor	Strömställare	

3) **GB:** When ordering, the key No. should be stated. **FR:** Lors d'une commande, il faut indiquer le numéro de la clé. **DE:** Bei bestellung muss die Schlüsselnummer angegeben werden. **ES:** Al pedir debe indicarse el número de la llave. **SE:** Vid beställning måste nyckelnr anges.

1	
2	
3	
4	
5	

Strömställarepanel
Panel de interruptores basculantes
Schaltertafel
Interrupteur bascule panneau
Rocker switch panel

Catalogue id	Group
20108	**380**
Illustr. No **1031348**	Section **150**
Issue **VOE 63A9920108**	Page **395**

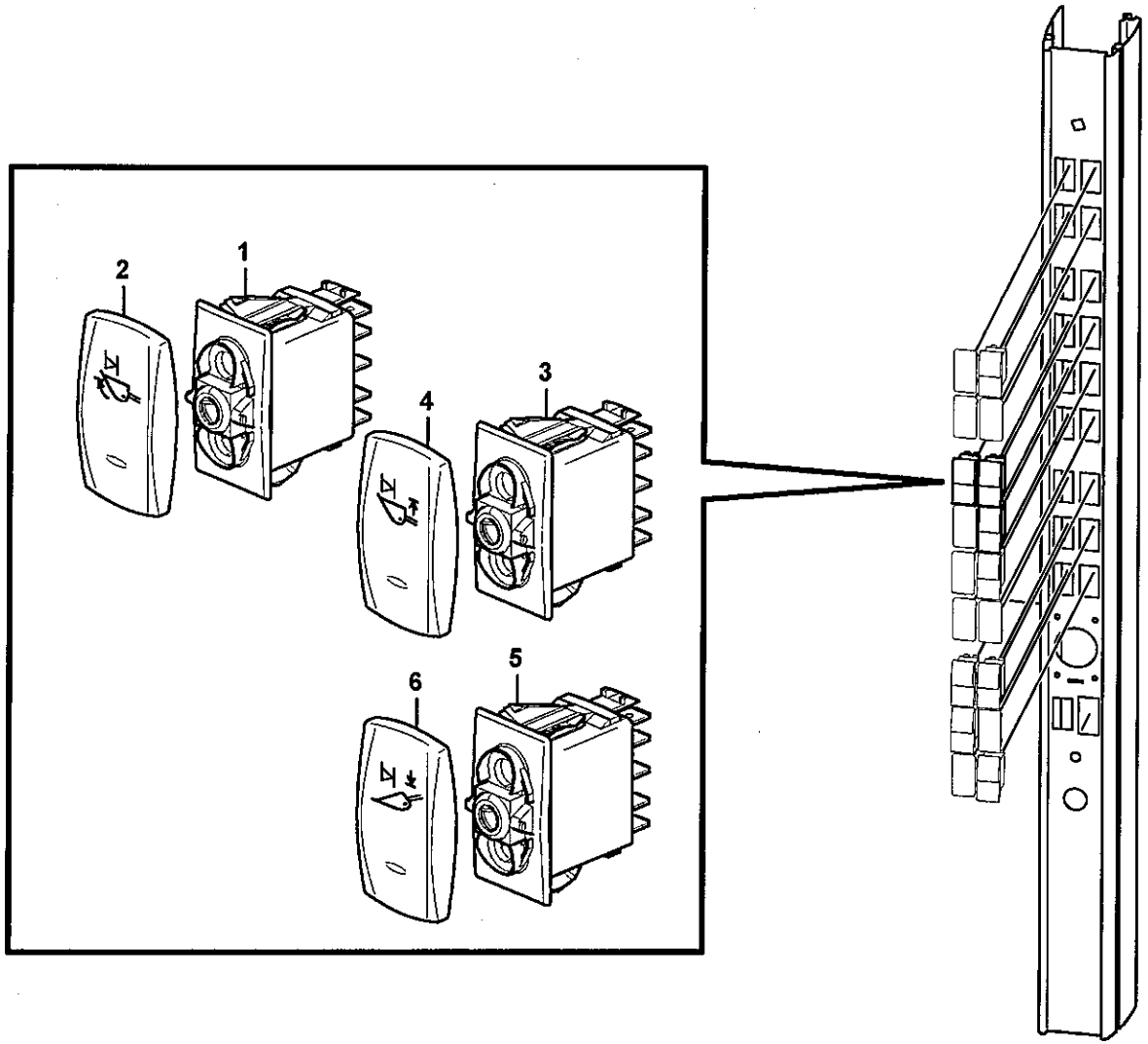

Volvo Construction Equipment

1030359

Fig.	Part No.	Quantity 1	2	3	PS	KIT	Description	Dénomination	Bezeichnung	Denominación	Benämning	Notes
1	**VOE 70369704**	1					Switch	Commutateur	Schalter	Contactor	Strömställare	SW9170
2	**VOE 11428008**	1					Rocker Arm	Culbuteur	Kipphebel	Balancin	Vipparm	
3	**VOE 70369704**	1					Switch	Commutateur	Schalter	Contactor	Strömställare	SW9171
4	**VOE 11428023**	1					Rocker Arm	Culbuteur	Kipphebel	Balancin	Vipparm	
5	**VOE 70369704**	1					Switch	Commutateur	Schalter	Contactor	Strömställare	SW9172
6	**VOE 11428024**	1					Rocker Arm	Culbuteur	Kipphebel	Balancin	Vipparm	

1		**Strömställarepanel** **Panel de interruptores basculantes** **Schaltertafel** **Interrupteur bascule panneau** **Rocker switch panel**	Catalogue id **20108**	Group **380**
2				
3			Illustr. No **1030359**	Section **200**
4			Issue **VOE 63A9920108**	Page **397**
5		**83272, 83273, 83274, 83275, 83277**		

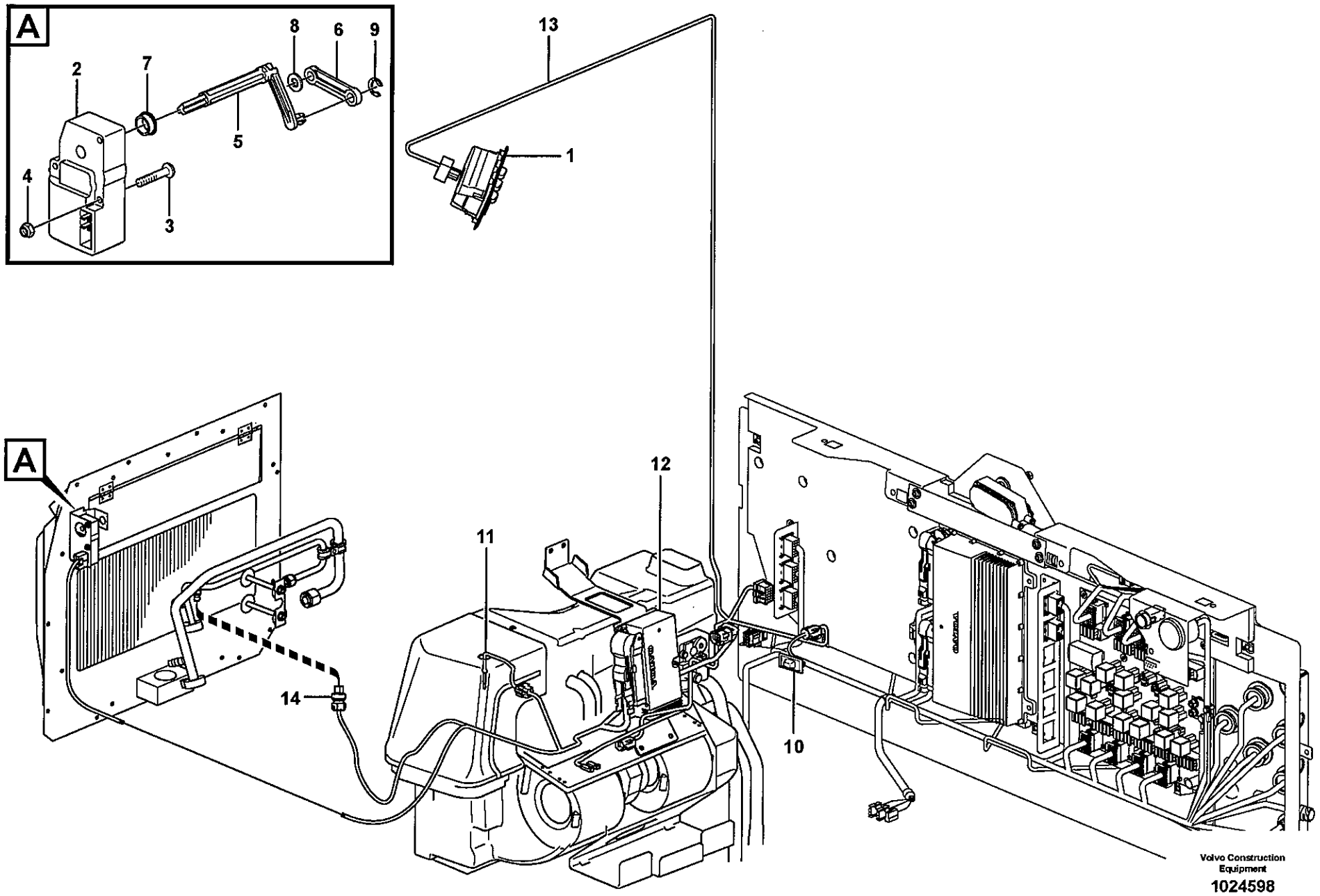
A
2
7
8
6
9
5
4
3
13
1
A
12
11
14
10
Volvo Construction Equipment
1024598

Fig.	Part No.	Quantity 1	2	3	PS	KIT	Description	Dénomination	Bezeichnung	Denominación	Benämning	Notes
1	**VOE 11412405**	1					Control Panel	Panneau commande	Bedienungstafel	Panel Mando	Reglagepanel	SW8701
1	**VOE 11412641**	1					Control Panel	Panneau commande	Bedienungstafel	Panel Mando	Reglagepanel	2364) 83435 SW8701
2	**VOE 11412544**	1					Actuator	Dispositif Mano	Betätigun Organ	Organos Mando	Manövr.organ	MO8703
3	**VOE 969558**	2					6-pt skt screw	Vis creuse de 6	Hohlschraube	Racor 6-dientes	Sextandhålskruv	
4	**VOE 975237**	2					Lock nut	Contre-ecrou	Sicherungsmutter	Contratuerca	Låsmutter	
5		1			NS		Joint	Cardan	Gelenk	Junta	Knut	
6		1			NS		Joint	Cardan	Gelenk	Junta	Knut	
7	**VOE 1070440**	1					Bushing	Bague	Buchse	Casquillo	Bussning	
8	**VOE 955892**	1					Washer	Rondelle	Scheibe	Arandela	Bricka	
9	**VOE 951668**	1					Retaining ring	Bague retenue	Haltering	Anillo de apoyo	Hållarring	
10	**VOE 14514330**	1					Sensor	Capteur	Geber	Captador	Givare	SE8706
11	**VOE 14509344**	1					Sensor	Capteur	Geber	Captador	Givare	SE8708
12		1					Electronic unit	Unité électronique	Elektronikeinheit	Unidad electrón	Elektronikenhet	ECC See group 872, Page 745
13							Cable harness	Faisceau cables	Kabelbaum	Manojo cables	Ledningsmatta	See group 371, Page 311
14							Sensor	Capteur	Geber	Captador	Givare	SE8702, SE8709 See group 874, Page 765

2364) **GB:** With a scale in Fahrenheit **FR:** Avec graduation en degrés Farenheit **DE:** Mit Fahrenheit-Graduierung **ES:** Con graduación Farenheit **SE:** Med gradering i Fahrenheit

1	
2	
3	
4	
5	

Klimatreglagepanel
Panel de control de aire acondicionado
Klimaanlagentafel
Tableau de commande chauffage/ventilation
Air cond. control panel

Catalogue id	Group
20108	**380**
Illustr. No	Section
1024598	**250**
Issue	Page
VOE 63A9920108	**399**

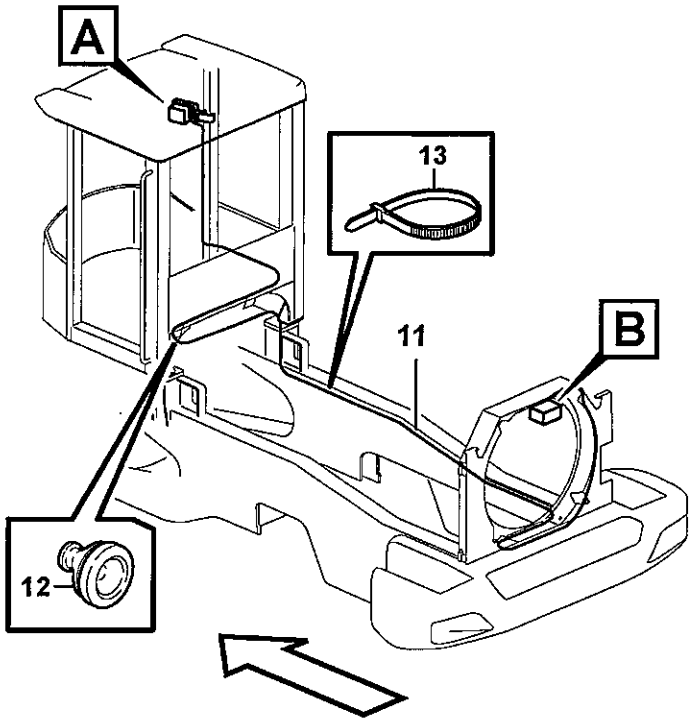

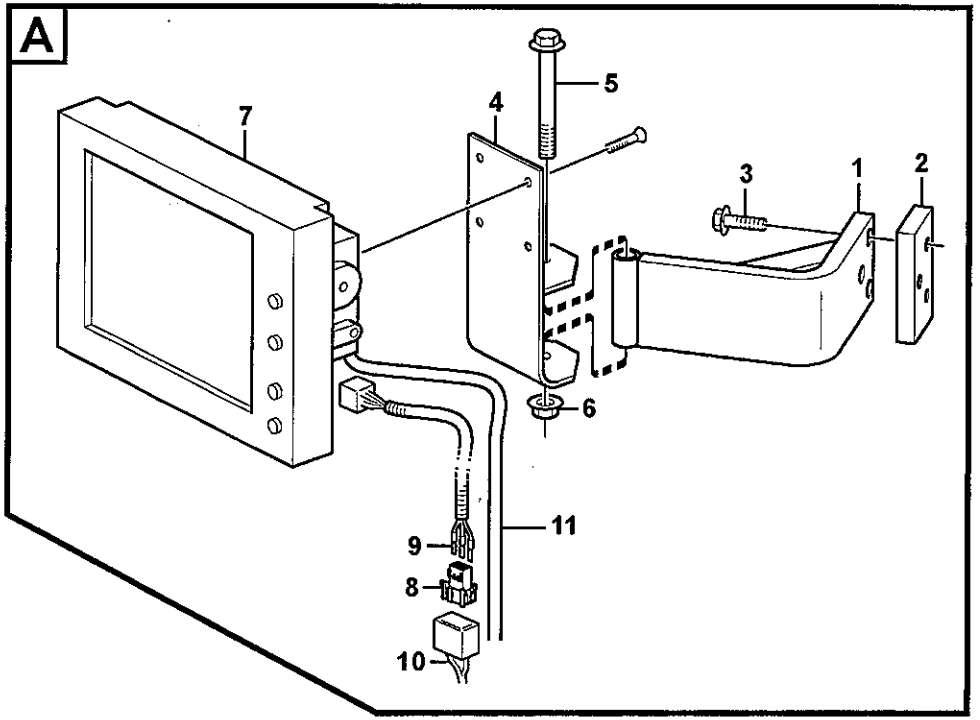

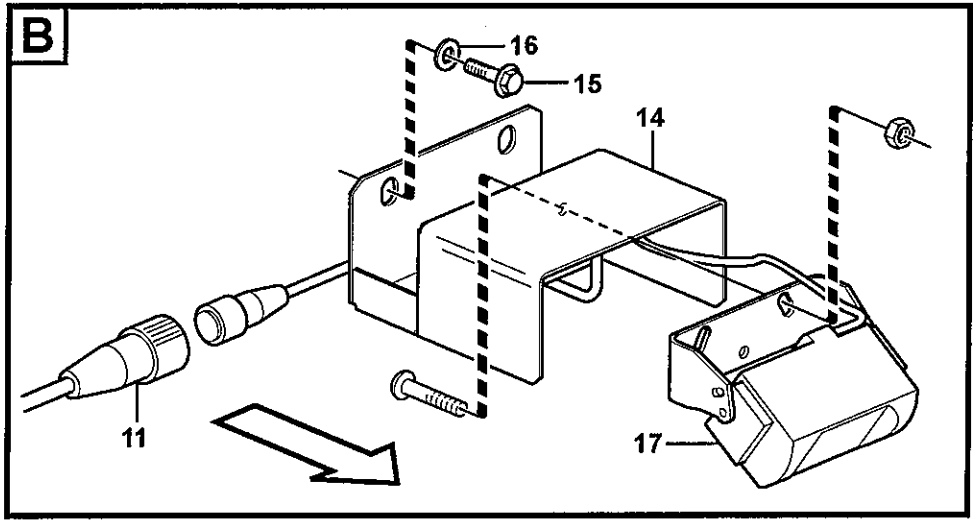

Volvo Construction Equipment
1031273

Fig.	Part No.	Quantity 1	2	3	PS	KIT	Description	Dénomination	Bezeichnung	Denominación	Benämning	Notes
1	**VOE 11412652**	1					Anchorage	Fixation	Halterung	Fijacion	Fäste	
2	**VOE 11171564**	1					Nut Plate	Plaque Filetee	Gewindeplatte	Placa Tuerca	Mutterplatta	
3	**VOE 13945444**	3					Flange screw	Vis à bride	Flanschschraube	Torn embridado	Flänsskruv	
4	**VOE 11171040**	1					Bracket	Console	Konsole	Ménsula	Konsol	
5	**VOE 13965181**	1					Flange screw	Vis à bride	Flanschschraube	Torn embridado	Flänsskruv	
6	**VOE 948645**	1					Flange Lock Nut	Contre écrou bride	Flanschmutter	Contratuer Embr	Flänslåsmutter	
7	**VOE 11195905**	1					Monitor	Moniteur	Monitor	Monitor	Monitor	
8	**VOE 3987478**	1					Housing	Carter	Gehäuse	Carter	Hus	
9	**VOE 978295**	3					Cable terminal	Cosse cable	Flachsteckhülse	Terminal cable	Ledningssko	
10		1					Wire harness	Faisceau cables	Kabelbaum	Manojo cables	Ledningsmatta	MF, SEE 371/XX
11	**VOE 11170023**	1					Cable	Câble	Kabel	Cable	Kabel	
12	**VOE 1259854**	1					Grommet	Passe fil	Durchführung	Aislador pasapanel	Genomföring	OD = 32 MM
13	**VOE 4881440**	REQ					Strip Clamp	Ruban Serrage	Kabelbinder	Abraz Cinta	Bandklamma	
14	**VOE 11171038**	1					Anchorage	Fixation	Halterung	Fijacion	Fäste	
15	**VOE 13945444**	2					Flange screw	Vis à bride	Flanschschraube	Torn embridado	Flänsskruv	
16	**VOE 13960141**	2					Washer	Rondelle	Scheibe	Arandela	Bricka	
17	**VOE 11190734**	1					Camera	Caméra	Kamera	Cámara	Kamera	

1		**Kamera inklusive monitor.** **Cámara incluso pantalla.** **Kamera einschliesslich Monitor.** **Appareil inlus moniteur.** **Camera inclusive monitor.**	Catalogue id **20108**	Group **390**
2			Illustr. No **1031273**	Section **100**
3				
4			Issue **VOE 63A9920108**	Page **401**
5		**83526**		

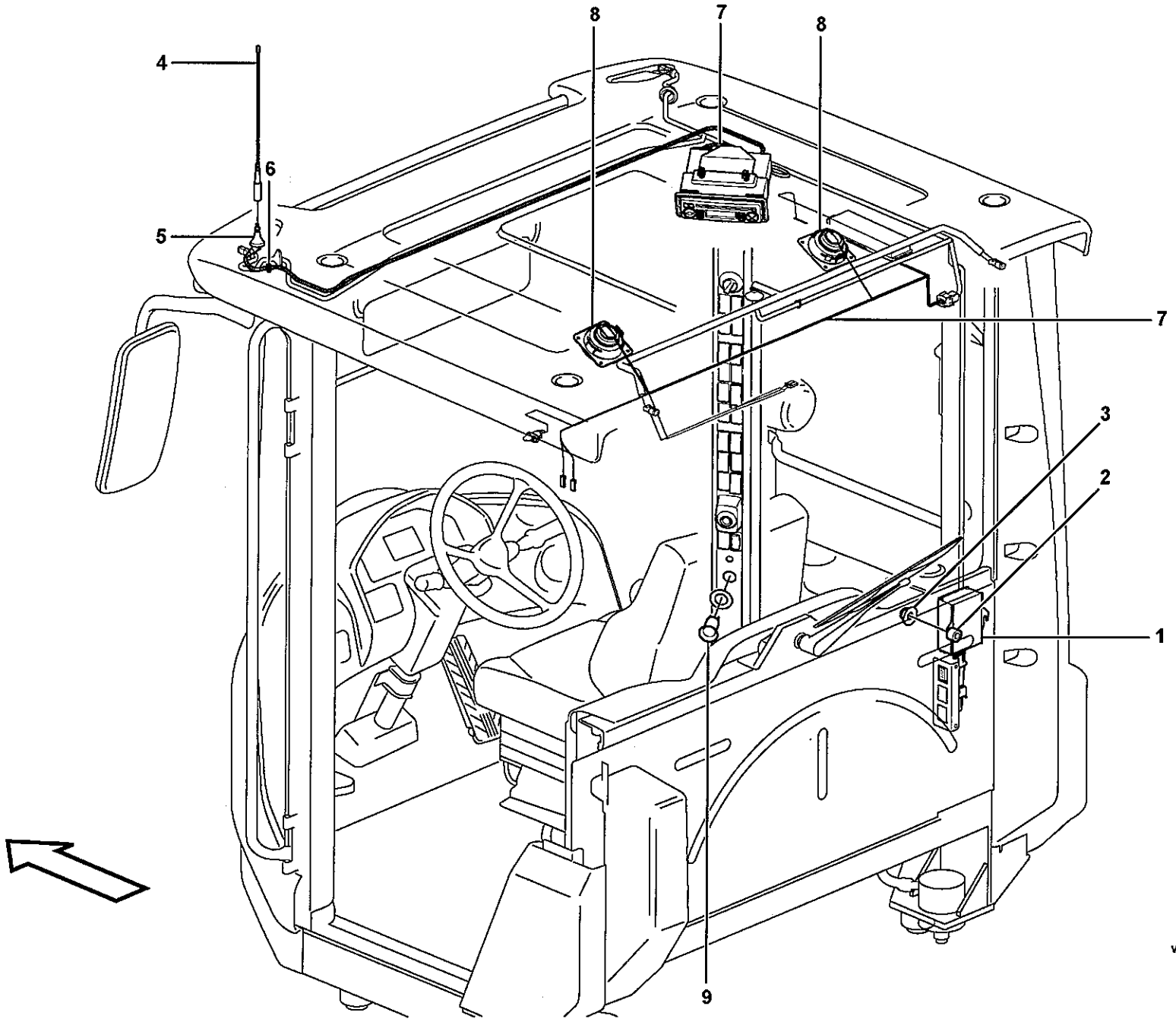

Volvo Construction Equipment

1024661

Fig.	Part No.	Quantity 1	2	3	PS	KIT	Description	Dénomination	Bezeichnung	Denominación	Benämning	Notes
1	**VOE 20724977**	1					V Converter	Transformateur	Transformator	Transformador	Spänningsomv	24V/14V 11A
2	**VOE 930418**	2					Spacer Ring	Bagu.entretoise	Abstandring	Anillo Dist	Distansring	
3	**VOE 13949278**	2					Flange Lock Nut	Contre écrou bride	Flanschmutter	Contratuer Embr	Fläns låsmutter	
4	**VOE 1083597**	1					Antenna	Antenne	Antenne	Antena	Antenn	
5	**VOE 11006079**	1					Antenna bracket	Support d'antenne	Antennenhalter	Fijación de antena	Antennfäste	
6	**VOE 941262**	1					Grommet	Passe fil	Durchführung	Aislador pasapanel	Genomföring	
7		1					Cable harness	Faisceau cables	Kabelbaum	Manojo cables	Ledningsmatta	CA, CK See group 371, Page 315
8		2					Speaker	Haut-parleur	Lautsprecher	Altavoz	Högtalare	See group 881, Page 775
9		1					Power outlet	Prise electrique	Steckdose	Toma electrica	Eluttag	12V, CRD See group 881, Page 775

1		**Spänningsomvandlare och ledningsmatta för radio.** **Transformador y manojos de cables para radio.** **Transformator und Kabelbäume für radio.** **Transformateur et faisceau de câbles pour radio.** **Voltage converter and cable harness for radio.**	Catalogue id **20108**	Group **393**
2				
3			Illustr. No **1024661**	Section **100**
4				
5		**83137, 83458**	Issue **VOE 63A9920108**	Page **403**

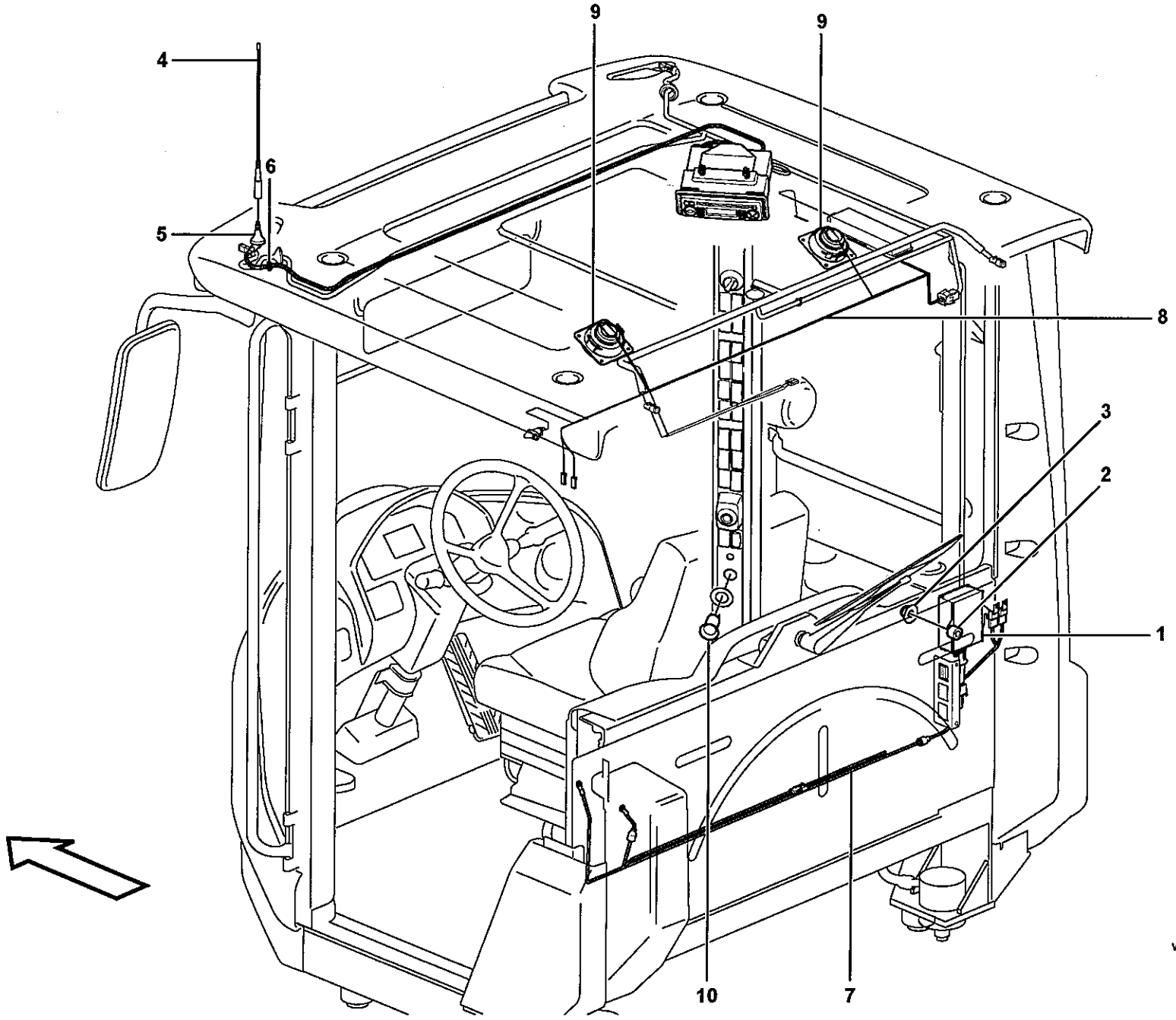

Volvo Construction Equipment
1024690

Fig.	Part No.	Quantity 1	2	3	PS	KIT	Description	Dénomination	Bezeichnung	Denominación	Benämning	Notes
1	**VOE 20724975**	1					V Converter	Transformateur	Transformator	Transformador	Spänningsomv	83513 24V/14V 20A
2	**VOE 930418**	2					Spacer Ring	Bagu.entretoise	Abstandring	Anillo Dist	Distansring	
3	**VOE 13949278**	2					Flange Lock Nut	Contre écrou bride	Flanschmutter	Contratuer Embr	Fläns låsmutter	
4	**VOE 1083597**	1					Antenna	Antenne	Antenne	Antena	Antenn	
5	**VOE 11006079**	1					Antenna bracket	Support d'antenne	Antennenhalter	Fijación de antena	Antennfäste	
6	**VOE 941262**	1					Grommet	Passe fil	Durchführung	Aislador pasapanel	Genomföring	
7		1					Cable harness	Faisceau cables	Kabelbaum	Manojo cables	Ledningsmatta	SO3901 See group 371, Page 319
8		1					Cable harness	Faisceau cables	Kabelbaum	Manojo cables	Ledningsmatta	CA, CK See group 371, Page 315
9		2					Speaker	Haut-parleur	Lautsprecher	Altavoz	Högtalare	See group 881, Page 775
10		1					Power Outlet	Prise Courant	Stromentnahme	Corriente	Strömuttag	12VDC, CDR See group 881, Page 775

1		**Spänningsomvandlare och ledningsmatta för radio.** **Transformador y manojos de cables para radio.** **Transformator und Kabelbäume für radio.** **Transformateur et faisceau de câbles pour radio.** **Voltage converter and cable harness for radio.**	Catalogue id **20108** / Group **393**
2			Illustr. No **1024690** / Section **150**
3			
4			Issue **VOE 63A9920108** / Page **405**
5		**83513**	

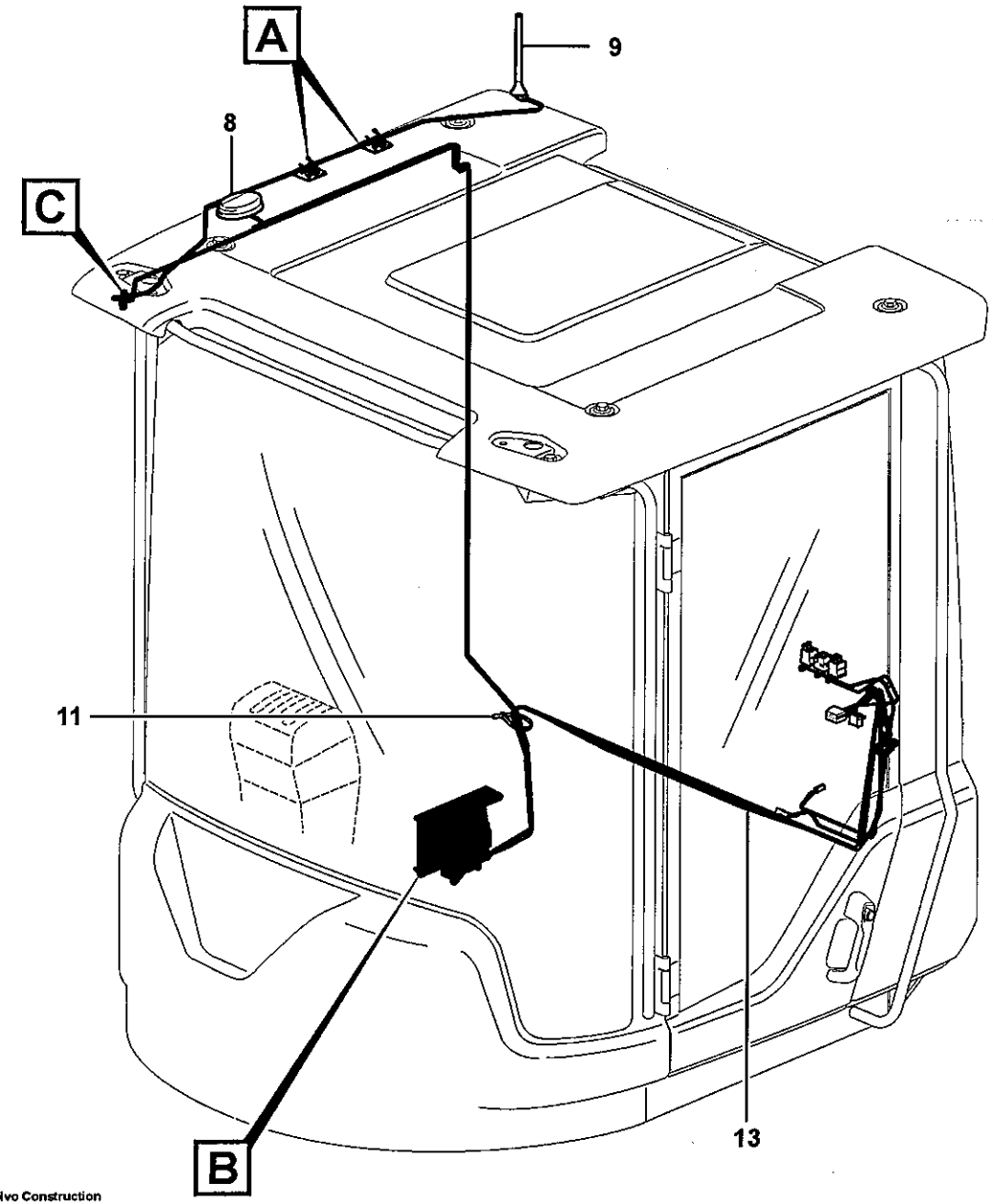

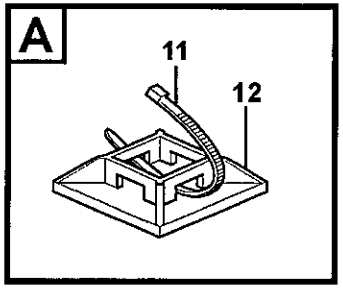

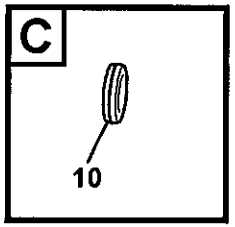

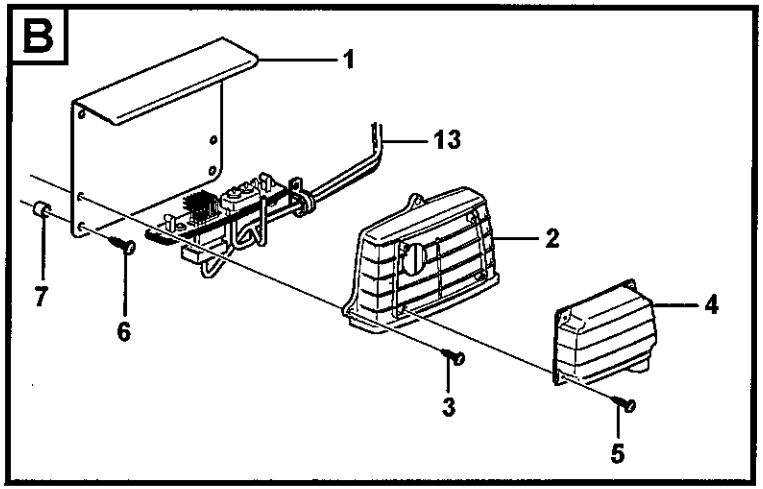

Volvo Construction Equipment
1030399

Fig.	Part No.	Quantity 1	2	3	PS	KIT	Description	Dénomination	Bezeichnung	Denominación	Benämning	Notes
1	**VOE 15010566**	1	1				Bracket	Console	Konsole	Ménsula	Konsol	
2	**VOE 11443950**	1	2				ECU	ECU	ECU	ECU	ECU	WECU
3	**VOE 969407**	3	3				6-pt skt screw	Vis creuse de 6	Hohlschraube	Racor 6-dientes	Sextandhålskruv	
4	**VOE 11198367**		1				ECU	ECU	ECU	ECU	ECU	2383)
5			4		NS		•6-pt skt screw	•Vis creuse de 6	•Hohlschraube	•Racor 6-dientes	•Sextandhålskruv	
6	**VOE 969478**	4	4				6-pt skt screw	Vis creuse de 6	Hohlschraube	Racor 6-dientes	Sextandhålskruv	
7	**VOE 930417**	4	4				Spacer Ring	Bagu.entretoise	Abstandring	Anillo Dist	Distansring	
8	**VOE 11170362**	1	1				Antenna	Antenne	Antenne	Antena	Antenn	
9	**VOE 11429264**		1				Antenna	Antenne	Antenne	Antena	Antenn	
10	**VOE 961970**	1	1				Plug	Bouchon	Stopfen	Tapon	Plugg	
11	**VOE 4881440**	REQ	REQ				Strip Clamp	Ruban Serrage	Kabelbinder	Abraz Cinta	Bandklamma	
12	**VOE 14213026**		2				Attachment	Fixation	Halterung	Fijacion	Fäste	
13		1	1				Wiring Harness	Faisceau de câbles	Kabelbaum	Cableado	Ledningsmatta	See group 371, Page 377

2383) **GB:** Satelite modem **FR:** Modem satellite **DE:** Satellitenmodem **ES:** Módem para satélite **SE:** Satellitmodem

1	**83925**
2	**83926**
3	
4	
5	

System för trådlös elektronisk kommunikation (telematik)
Sistema de comunicación electrónica inalámbrica (telemática)
System für drahtlose elektronische Kommunikation (Telematik)
Système de communication électronique sans fil (télématique)
System for wireless electronic controlled communication (telematics)

83925, 83926

Catalogue id **20108**	Group **398**
Illustr. No **1030399**	Section **100**
Issue **VOE 63A9920108**	Page **407**

VOLVO

Construction Equipment

www.volvo.com

GROUP		Section	Page
414	Torque converter	100	415
420	Repair kit for transmission	50	417
420	Hydraulic transmission with fitting parts	100	423
420	Oilfiller	150	425
420	Filler cap	200	427
420	Filler cap 82209	250	429
420	Testing block	300	431
420	Ventilation for transmission	350	435
421	Converter housing, gears and shafts	100	437
421	Oil filter	150	439
421	Oil distributor and tube	200	441
421	Hydraulic clutch, forward / 1 st speed	250	447
421	Hydraulic clutch, reverse / 2nd speed	300	449
421	Hydraulic clutch, 3rd / 4th speed	350	451
421	Lubricating oil valve with fitting parts	400	453
421	Lubricating oil valve	450	455
421	Range selector valve with fitting parts	500	457
421	Range selector valve	550	459
434	Transfer case, gears and shafts	100	461
434	Transfer case, housing and covers	200	463
436	Gear box housing with fitting parts	100	467
451	Propeller shafts with fitting parts	100	469
451	Propeller shaft	150	471
451	Propeller shaft	200	473
460	Planet axles with fitting parts 33526, 82195, 83028	100	475
460	Venting, planet shafts 33526, 83028	150	479
461	Planetary axle, front 23881	100	481
461	Final drive, front 23881	150	485
463	Planetary axle, rear 23952	100	489
463	Planetary axle, rear 23941	150	493
463	Final drive, rear 23952	200	497
463	Final drive, rear 23941	250	501
468	Differential lock 23881	100	505
468	Differential lock, hydraulic line 33526, 82354	150	507
491	Oil cooler	100	511

TABLE DES MATIÈRES

GROUPE		Section	Page
414	Convertisseur de couple	100	415
420	Jeu pour transmission	50	417
420	Transmission avec pièces de montage	100	423
420	Remplissage d'huile	150	425
420	Bouchon Remplissage	200	427
420	Bouchon Remplissage 82209	250	429
420	Bloc de contrôle	300	431
420	Aération de transmission	350	435
421	Boîtier convertisseur, engrenages et arbres	100	437
421	Filtre à huile	150	439
421	Distributeur d'huile, tuyaux	200	441
421	Accouplement hydraulique, avant / 1er	250	447
421	Accouplement hydraulique, arrière / 2ème	300	449
421	Accouplement hydraulique, 3ème / 4ème	350	451
421	Soupape d'huile de graissage avec pièces de montage	400	453
421	Soupape d'huile de graissage	450	455
421	Valve sélectrice vitesse avec pièces de montage	500	457
421	Soupape sélectrice vitesse	550	459
434	Boîte de transfert, pignon et arbres	100	461
434	Boîte de transfert, boîtier et couvercle	200	463
436	Suspension boîte vitesses	100	467
451	Arbres de transmission avec pieces de montage	100	469
451	Arbre à cardans	150	471
451	Arbre à cardans	200	473
460	Train planétaire avec pièces de montage 33526, 82195, 83028	100	475
460	Aération, train planétaire 33526, 83028	150	479
461	Axe satellite, AV 23881	100	481
461	Réducteur central, AV 23881	150	485
463	Axe satellite, AR 23952	100	489
463	Axe satellite, AR 23941	150	493
463	Réducteur central, AR 23952	200	497
463	Réducteur central, AR 23941	250	501
468	Blocage différentiel 23881	100	505
468	Blocage de différentieltuyau, hydraulique 33526, 82354	150	507
491	Radiateur d 'huile	100	511

GRUPPE		Abschnitt	Seite
414	Drehmomentwandler	100	415
420	Transmissionssatz	50	417
420	Transmission mit Anbauteilen	100	423
420	Öleinfüllung	150	425
420	Tankverschluss	200	427
420	Tankverschluss 82209	250	429
420	Messblock	300	431
420	Entlüftung für Transmission	350	435
421	Wandlergehäuse, Zahnräder und Wellen	100	437
421	Ölfilter	150	439
421	Ölverteiler und Rohr	200	441
421	Hydraulikkupplung, vorwärts / 1. Gang	250	447
421	Hydraulikkupplung, rückwärts / 2. Gang	300	449
421	Hydraulikkupplung, 3. / 4. Gang	350	451
421	Schmierölventil mit Anbauteilen	400	453
421	Schmierölventil	450	455
421	Getriebewählerventil mit Anbauteilen	500	457
421	Getriebewählerventil	550	459
434	Verteilergetriebe, Antrieb und Achsen	100	461
434	Verteilergetriebe, Gehäuse und Deckel	200	463
436	Getriebeaufhängung	100	467
451	Gelenkwelle mit Anbauteilen	100	469
451	Gelenkwelle	150	471
451	Gelenkwelle	200	473
460	Planetenwellen mit Anbauteilen 33526, 82195, 83028	100	475
460	Lüftung, Planetenwellen 33526, 83028	150	479
461	Planetenwelle, vorne 23881	100	481
461	Ausgleichgetriebe, vorne 23881	150	485
463	Planetenwelle, hinten 23952	100	489
463	Planetenwelle, hinten 23941	150	493
463	Ausgleichgetriebe, hinten 23952	200	497
463	Ausgleichgetriebe, hinten 23941	250	501
468	Ausgleichsperre 23881	100	505
468	Differentialsperre, Hydraulikleitung 33526, 82354	150	507
491	Ölkühler	100	511

INDICE

GRUPO		Sección	Página
414	Convertidor de par	100	415
420	Juego de reparación para transmisión	50	417
420	Transmisión con accesorios de montaje	100	423
420	Relleno de aceite	150	425
420	Tapa Llenado	200	427
420	Tapa Llenado 82209	250	429
420	Bloque de medición	300	431
420	Ventilación de transmisión	350	435
421	Caja del convertidor, engranajes y ejes	100	437
421	Filtro de aceite	150	439
421	Distribuidor de aceite, tubos	200	441
421	Embrague hidráulic, adelante / 1a velocidad	250	447
421	Embrague hidráulic, atrás / 2a velocidad	300	449
421	Embrague hidráulic, 3a / 4a velocidades	350	451
421	Válvula de lubricación con accesorios de montaje	400	453
421	Válvula de lubricación	450	455
421	Válvula selectora de gama con accesorios de montaje	500	457
421	Válvula selectora de gama	550	459
434	Caja de reenvío, engranajes y ejes	100	461
434	Caja de reenvío, caja y tapa	200	463
436	Suspensión de la caja de cambios	100	467
451	Ejes cardán con accerorios de montaje	100	469
451	Ejes cardán	150	471
451	Ejes cardán	200	473
460	Ejes planetarios con accesorios de montaje 33526, 82195, 83028	100	475
460	Ventilación, ejes planetarios 33526, 83028	150	479
461	Eje planeta, delantera 23881	100	481
461	Grupo cónico, delantero 23881	150	485
463	Eje planeta, trasero 23952	100	489
463	Eje planeta, trasero 23941	150	493
463	Grupo cónico, trasero 23952	200	497
463	Grupo cónico, trasero 23941	250	501
468	Bloqueo del diferencial 23881	100	505
468	Bloqueo del diferencial, conducto hidráulico 33526, 82354	150	507
491	Enfriador de aceite	100	511

GRUPP		Avsnitt	Sida
414	Momentomvandlare	100	415
420	Sats för transmission	50	417
420	Transmission med monteringsdetaljer	100	423
420	Oljepåfyllning	150	425
420	Påfyllningslock	200	427
420	Påfyllningslock 82209	250	429
420	Mätblock	300	431
420	Ventilation för transmission	350	435
421	Momentomvandlarhus, drev och axlar	100	437
421	Oljefilter	150	439
421	Oljefördelare och rör	200	441
421	Hydraulkoppling, fram / 1-an	250	447
421	Hydraulkoppling, back / 2-an	300	449
421	Hydraulkoppling, 3-an / 4-an	350	451
421	Smörjoljeventil med monteringsdetaljer	400	453
421	Smörjoljeventil	450	455
421	Växelväljarventil med monteringsdetaljer	500	457
421	Växelväljarventil	550	459
434	Fördelningsväxellåda, drev och axlar	100	461
434	Fördelningsväxellåda, hus och lock	200	463
436	Växellådsupphängning	100	467
451	Kardanaxlar med monteringsdetaljer	100	469
451	Kardanaxel	150	471
451	Kardanaxel	200	473
460	Planetaxlar med monteringsdetaljer 33526, 82195, 83028	100	475
460	Avluftning, planetaxlar 33526, 83028	150	479
461	Planetaxel, fram 23881	100	481
461	Centrumväxel, fram 23881	150	485
463	Planetaxel, bak 23952	100	489
463	Planetaxel, bak 23941	150	493
463	Centrumväxel, bak 23952	200	497
463	Centrumväxel, bak 23941	250	501
468	Differentialspärr 23881	100	505
468	Differentialspärr, hydraulledning 33526, 82354	150	507
491	Oljekylare	100	511

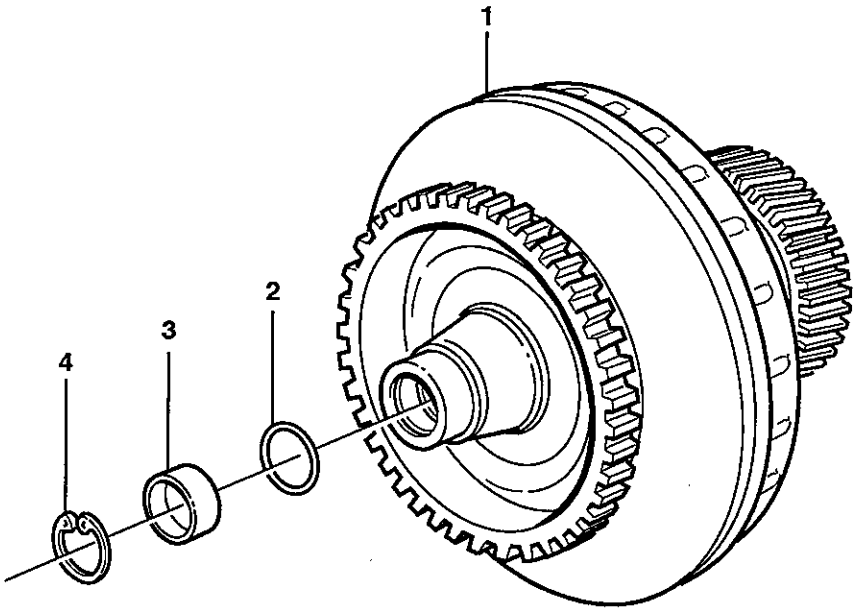

Volvo Construction
Equipment Group
EL 111

Fig.	Part No.	Quantity 1	2	3	PS	KIT	Description	Dénomination	Bezeichnung	Denominación	Benämning	Notes
1	**VOE 11038828**	1					Torque Converte	Convertisseur C	Drehmomentwandl	Convertidor Par	Momentomvandlar	
2	**VOE 11997187**	1					•O-ring	•Joint Torique	•O-Ring	•Junta torica	•O-ring	
3	**VOE 11997186**	1					•Cover	•Couvercle	•Deckel	•Tapa	•Lock	
4	**VOE 914529**	1					•Snap Ring	•Circlip	•Nutring	•Circlip	•Spårring	

1		**Momentomvandlare** **Convertidor de par** **Drehmomentwandler** **Convertisseur de couple** **Torque converter**	Catalogue id **20108**	Group **414**
2				
3			Illustr. No **EL111**	Section **100**
4			Issue **VOE 63A9920108**	Page **415**
5				

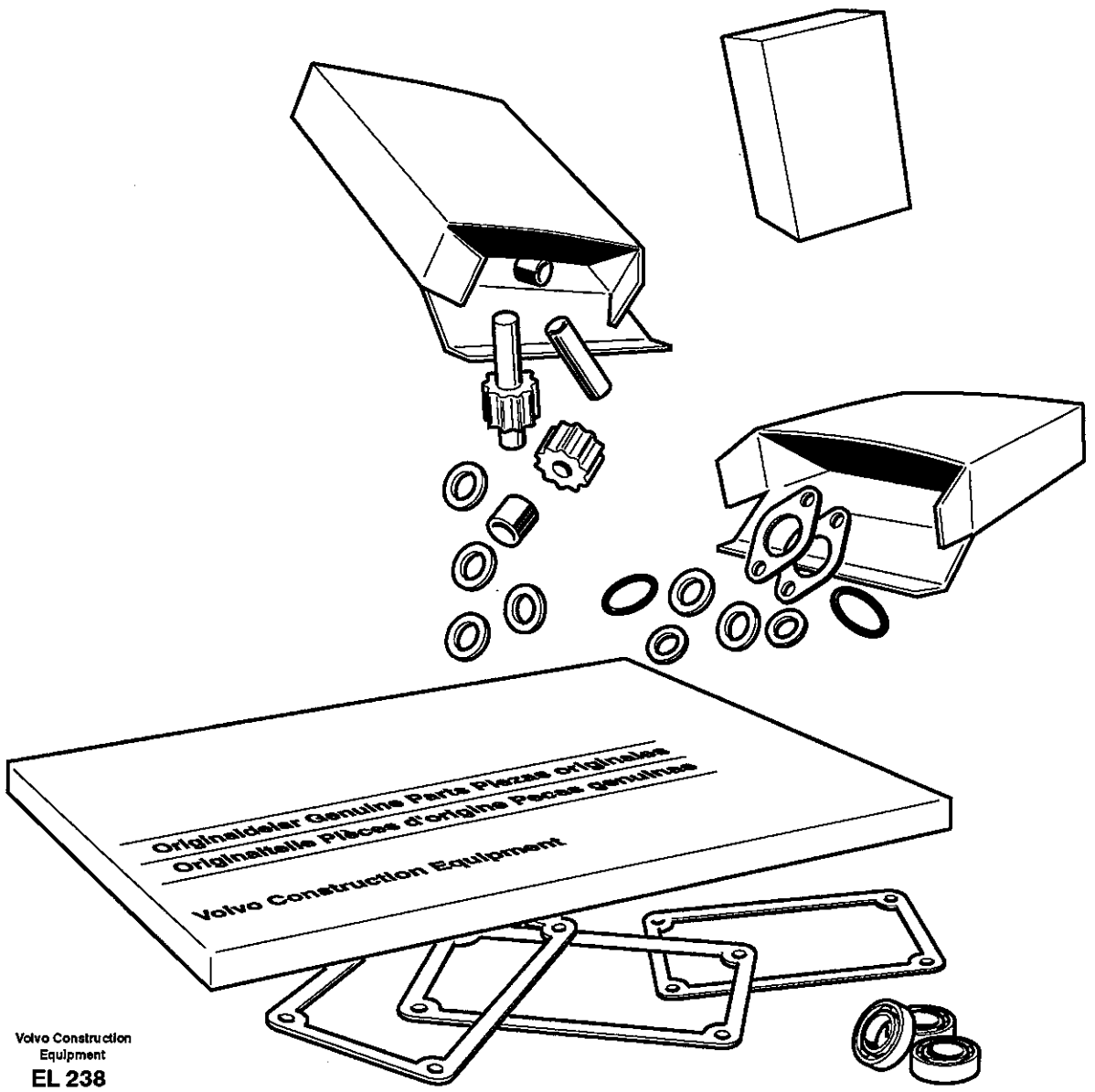

Volvo Construction Equipment

EL 238

Fig.	Part No.	Quantity 1	2	3	PS	KIT	Description	Dénomination	Bezeichnung	Denominación	Benämning	Notes
	VOE 11708284	1					Gasket Kit	Kit Joints	Dichtungssatz	Juego Juntas	Packningsats	
	VOE 421158	1					•Sealing ring	•Bague d'étanchéité	•Runddichtring	•Anillo reten	•Tätningsring	
	VOE 973936	2					•Sealing ring	•Bague d'étanchéité	•Runddichtring	•Anillo reten	•Tätningsring	
	VOE 931216	1					•Back-up ring	•Rondelle anti-extrusi	•Stützring	•Anillo Apoyo	•Stödring	
	VOE 948883	4					•Plane Gasket	•Joint Plan	•Flachdichtung	•Junta Plana	•Planpackning	
	VOE 4881251	4					•Plane Gasket	•Joint Plan	•Flachdichtung	•Junta Plana	•Planpackning	
	VOE 4881255	3					•Plane Gasket	•Joint Plan	•Flachdichtung	•Junta Plana	•Planpackning	
	VOE 13947627	1					•Plane Gasket	•Joint Plan	•Flachdichtung	•Junta Plana	•Planpackning	
	VOE 11036049	2					•Gasket	•Joint	•Dichtung	•Junta	•Packning	
	VOE 11037012	1					•Gasket	•Joint	•Dichtung	•Junta	•Packning	
	VOE 11038369	1					•Gasket	•Joint	•Dichtung	•Junta	•Packning	
	VOE 11144070	1					•Gasket	•Joint	•Dichtung	•Junta	•Packning	
	VOE 11144620	1					•Gasket	•Joint	•Dichtung	•Junta	•Packning	
	VOE 11145110	1					•Gasket	•Joint	•Dichtung	•Junta	•Packning	
	VOE 11145170	1					•Gasket	•Joint	•Dichtung	•Junta	•Packning	
	VOE 11145410	1					•Gasket	•Joint	•Dichtung	•Junta	•Packning	
	VOE 13947281	3					•Gasket	•Joint	•Dichtung	•Junta	•Packning	
	VOE 13947282	1					•Gasket	•Joint	•Dichtung	•Junta	•Packning	
	VOE 925071	2					•O-ring	•Joint Torique	•O-Ring	•Junta torica	•O-ring	
	VOE 925093	1					•O-ring	•Joint Torique	•O-Ring	•Junta torica	•O-ring	
	VOE 925096	1					•O-ring	•Joint Torique	•O-Ring	•Junta torica	•O-ring	
	VOE 925256	1					•O-ring	•Joint Torique	•O-Ring	•Junta torica	•O-ring	
	VOE 925257	1					•O-ring	•Joint Torique	•O-Ring	•Junta torica	•O-ring	
	VOE 925261	1					•O-ring	•Joint Torique	•O-Ring	•Junta torica	•O-ring	
	VOE 925263	1					•O-ring	•Joint Torique	•O-Ring	•Junta torica	•O-ring	
	VOE 925265	1					•O-ring	•Joint Torique	•O-Ring	•Junta torica	•O-ring	
	VOE 926254	2					•O-ring	•Joint Torique	•O-Ring	•Junta torica	•O-ring	
	VOE 931209	1					•O-ring	•Joint Torique	•O-Ring	•Junta torica	•O-ring	
	VOE 942978	1					•O-ring	•Joint Torique	•O-Ring	•Junta torica	•O-ring	
	VOE 944126	4					•O-ring	•Joint Torique	•O-Ring	•Junta torica	•O-ring	

1	
2	
3	
4	
5	

Sats för transmission
Juego de reparación para transmisión
Transmissionssatz
Jeu pour transmission
Repair kit for transmission

Catalogue id	Group
20108	420
Illustr. No	Section
EL238	50
Issue	Page
VOE 63A9920108	417

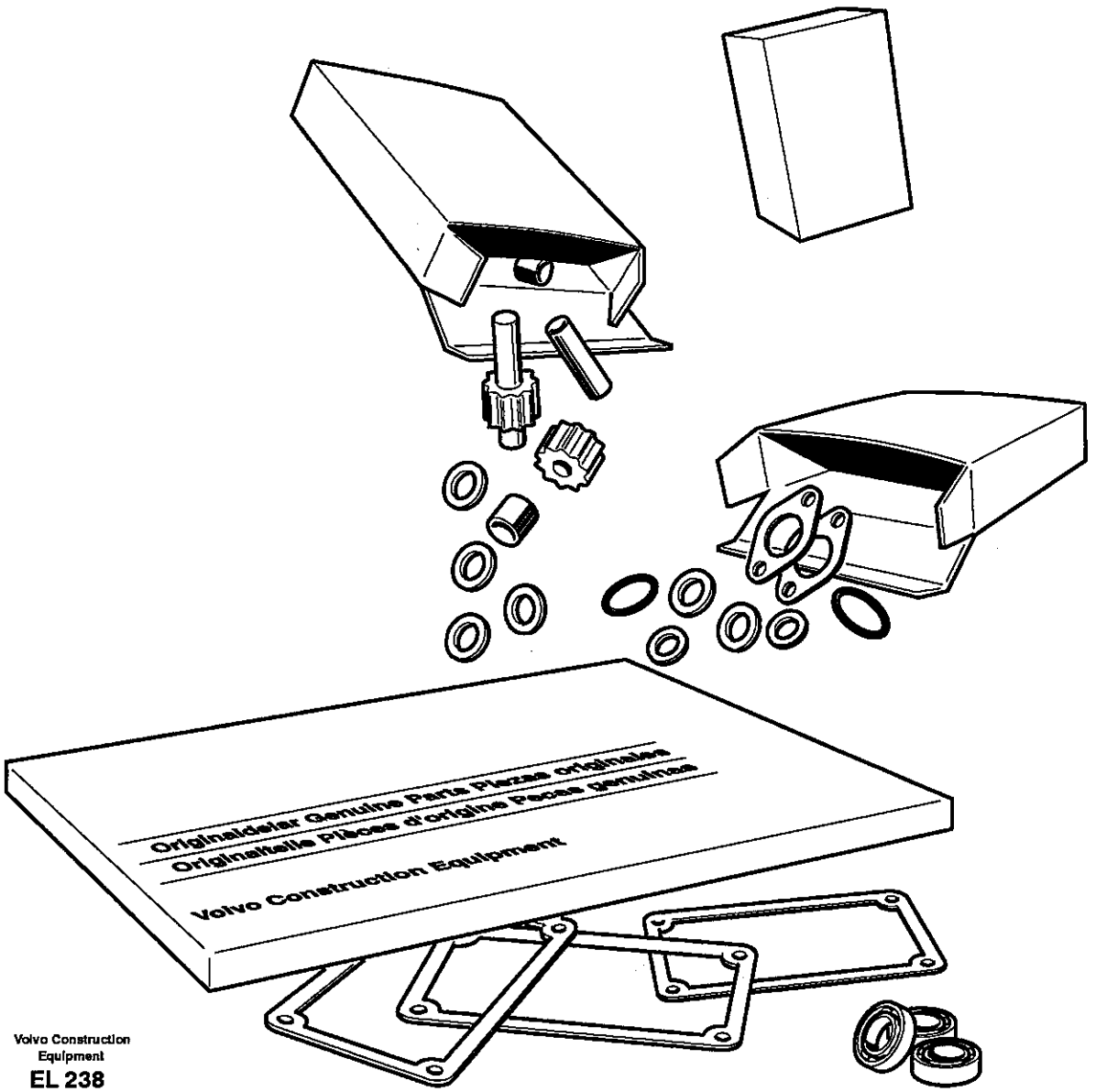

Volvo Construction Equipment

EL 238

Fig.	Part No.	Quantity 1	2	3	PS	KIT	Description	Dénomination	Bezeichnung	Denominación	Benämning	Notes
	VOE 944458	1					•O-ring	•Joint Torique	•O-Ring	•Junta torica	•O-ring	
	VOE 949659	2					•O-ring	•Joint Torique	•O-Ring	•Junta torica	•O-ring	
	VOE 958226	4					•O-ring	•Joint Torique	•O-Ring	•Junta torica	•O-ring	
	VOE 958228	2					•O-ring	•Joint Torique	•O-Ring	•Junta torica	•O-ring	
	VOE 964117	1					•O-ring	•Joint Torique	•O-Ring	•Junta torica	•O-ring	
	VOE 967750	2					•O-ring	•Joint torique	•O-Ring	•Anillo torico	•O-ring	
	VOE 968007	11					•O-ring	•Joint Torique	•O-Ring	•Junta torica	•O-ring	
	VOE 968203	1					•O-ring	•Joint Torique	•O-Ring	•Junta torica	•O-ring	
	VOE 968207	1					•O-ring	•Joint Torique	•O-Ring	•Junta torica	•O-ring	
	VOE 976041	2					•O-ring	•Joint Torique	•O-Ring	•Junta torica	•O-ring	
	VOE 990737	2					•O-ring	•Joint Torique	•O-Ring	•Junta torica	•O-ring	
	VOE 3537521	4					•O-ring	•Joint Torique	•O-Ring	•Junta torica	•O-ring	
	VOE 11130091	2					•O-ring	•Joint Torique	•O-Ring	•Junta torica	•O-ring	
	VOE 11706833	1					•O-ring	•Joint Torique	•O-Ring	•Junta torica	•O-ring	
	VOE 11708246	1					•O-ring	•Joint Torique	•O-Ring	•Junta torica	•O-ring	
	VOE 11997187	1					•O-ring	•Joint Torique	•O-Ring	•Junta torica	•O-ring	
	VOE 13948700	1					•O-ring	•Joint Torique	•O-Ring	•Junta torica	•O-ring	
	VOE 13949410	1					•O-ring	•Joint Torique	•O-Ring	•Junta torica	•O-ring	
	VOE 13949574	35					•O-ring	•Joint Torique	•O-Ring	•Junta torica	•O-ring	
	VOE 13949656	2					•O-ring	•Joint Torique	•O-Ring	•Junta torica	•O-ring	
	VOE 13968561	2					•O-ring	•Joint Torique	•O-Ring	•Junta torica	•O-ring	
	VOE 11038746	1					•Piston seal	•Etanchei.piston	•Kolbendichtung	•Reten piston	•Kolvtätning	
	VOE 11038747	1					•Piston seal	•Etanchei.piston	•Kolbendichtung	•Reten piston	•Kolvtätning	
	VOE 4720798	1					•Piston ring	•Segment de piston	•Kolbenring	•Segmento de piston	•Kolvring	
	VOE 4720864	4					•Piston ring	•Segment de piston	•Kolbenring	•Segmento de piston	•Kolvring	
	VOE 4720865	2					•Piston ring	•Segment de piston	•Kolbenring	•Segmento de piston	•Kolvring	
	VOE 4720869	2					•Piston ring	•Segment de piston	•Kolbenring	•Segmento de piston	•Kolvring	
	VOE 4871048	2					•Piston ring	•Segment de piston	•Kolbenring	•Segmento de piston	•Kolvring	
	VOE 4871223	2					•Piston ring	•Segment de piston	•Kolbenring	•Segmento de piston	•Kolvring	
	VOE 4871428	2					•Piston ring	•Segment de piston	•Kolbenring	•Segmento de piston	•Kolvring	

1	
2	
3	
4	
5	

Sats för transmission
Juego de reparación para transmisión
Transmissionssatz
Jeu pour transmission
Repair kit for transmission

Catalogue id	Group
20108	420
Illustr. No	Section
EL238	50
Issue	Page
VOE 63A9920108	419

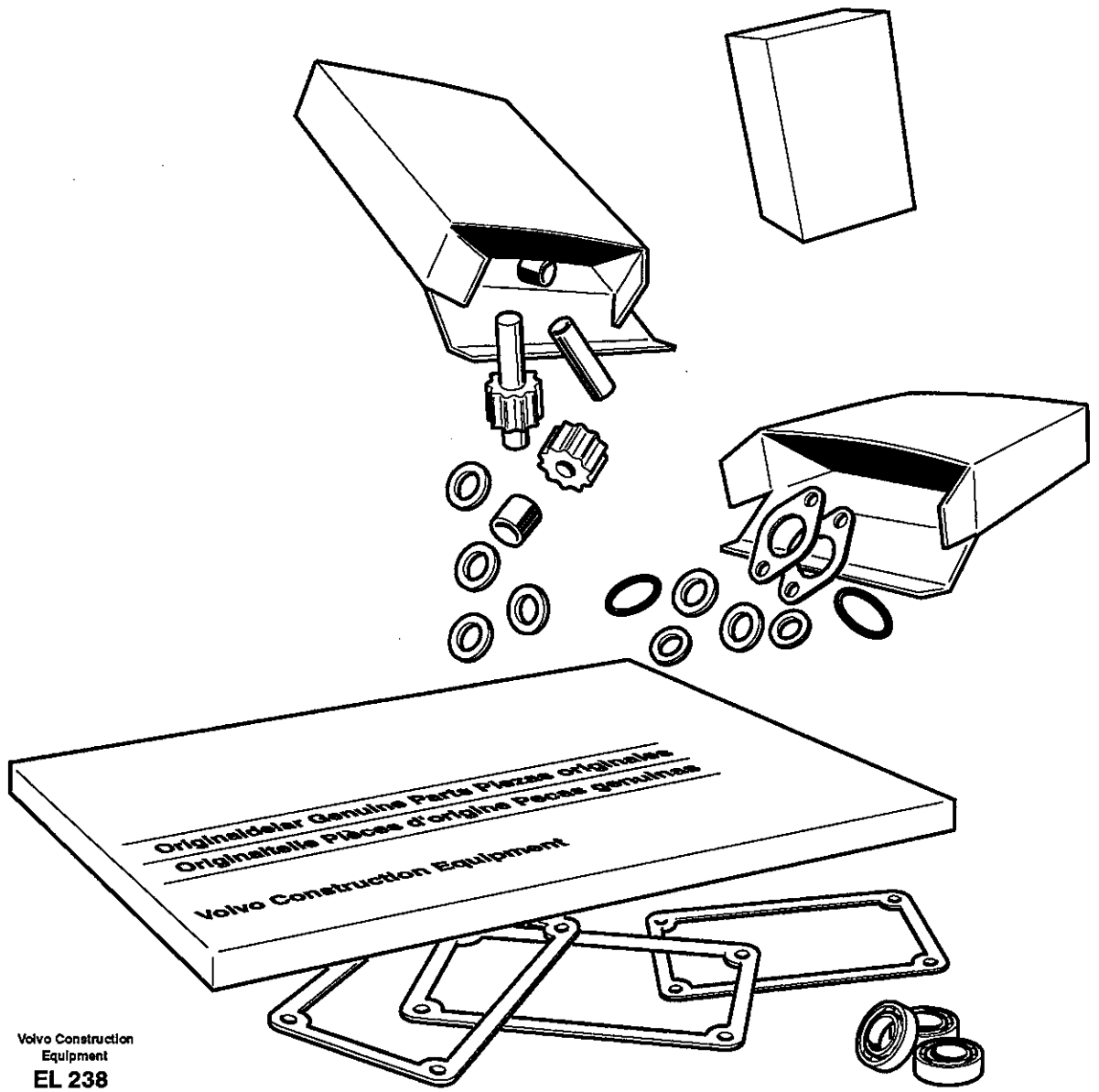

Volvo Construction Equipment

EL 238

Fig.	Part No.	Quantity 1	2	3	PS	KIT	Description	Dénomination	Bezeichnung	Denominación	Benämning	Notes
	VOE 11037019	1					•Piston ring	•Segment de piston	•Kolbenring	•Segmento de piston	•Kolvring	
	VOE 11037814	9					•Piston ring	•Segment de piston	•Kolbenring	•Segmento de piston	•Kolvring	

1		**Sats för transmission** **Juego de reparación para transmisión** **Transmissionssatz** **Jeu pour transmission** **Repair kit for transmission**	Catalogue id **20108**	Group **420**
2				
3			Illustr. No **EL238**	Section **50**
4			Issue **VOE 63A9920108**	Page **421**
5				

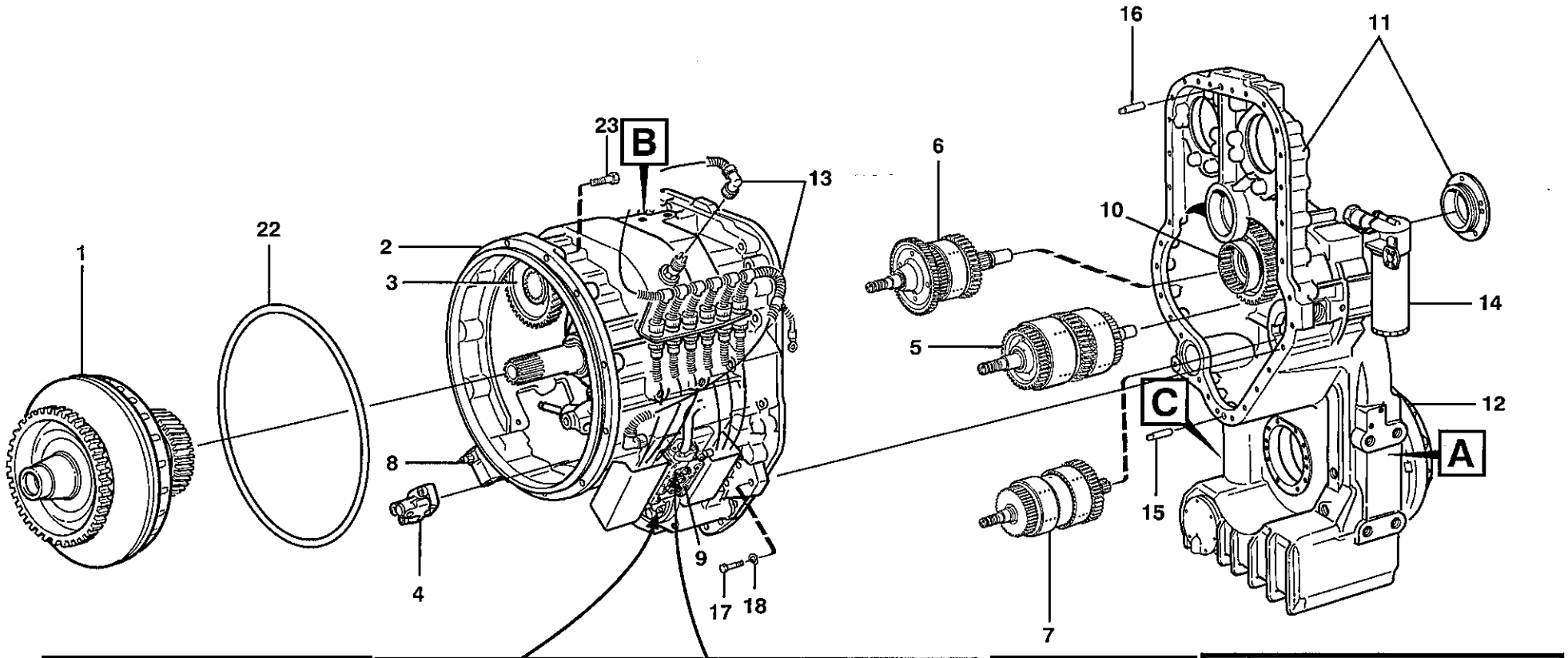

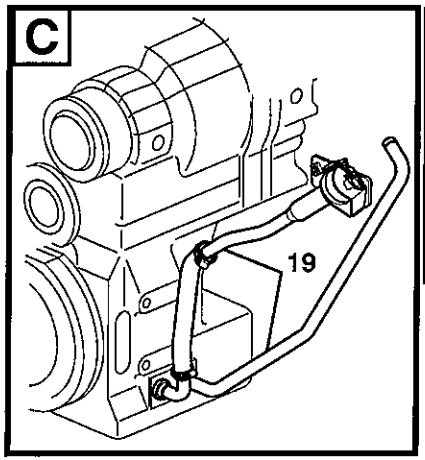

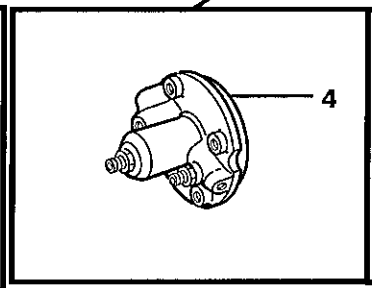

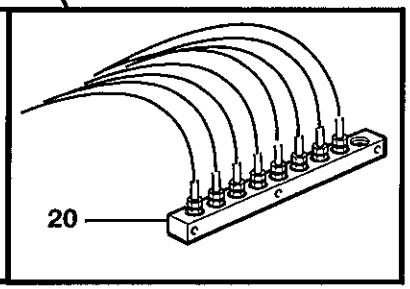

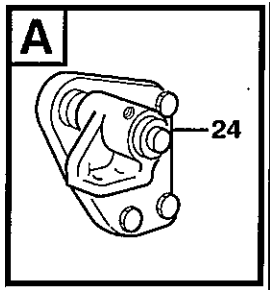

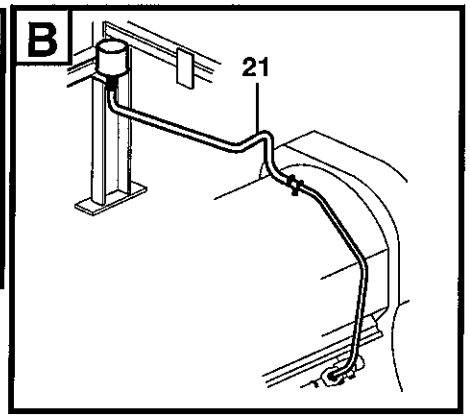

Volvo Construction Equipment

EM 243

Fig.	Part No.	Quantity 1	2	3	PS	KIT	Description	Dénomination	Bezeichnung	Denominación	Benämning	Notes
	VOE 22565	1					Hydraulic Trans.....	Transmission hydrau..	Hydraulikgetriebe	Transmisión hidráuli ...	Hydraultransm.....	HTE 210
1							•Torque converter	•Convertisseur coupl ..	•Drehmomentwandle..	•Convertidor moment .	•Momentomvandlare..	See group 414, Page 415
2							•Conv. hous. gears a .	•Boitier conv. pignons	•Drehmoment. Antrie..	•Caja conv. engranaj ..	•Momentomvand. dre.	See group 421, Page 437
3							•Pump drive	•Commande de la po .	•Pumpenantrieb.....	•Accionamiento bom ..	•Pumpdrivning.....	See group 421, Page 437
4							•Oildistributor, tubes...	•Distributeur, Tuyau ...	•Ölverteiler, Rohr und.	•Distribuidor, tubos	•Oljefördelare, rör,.....	See group 421, Page 441
5							•Clutch, forward,1:st...	•Embrayages, Av, 1 er	•Kupplungen, Vorw,1..	•Embragues, adel.1a .	•Koppling, fram,1-an..	See group 421, Page 447
6							•Clutch, reverse, 2nd .	•Embrayage, marche	•Kupplung, 2. Rückw..	•Embrague, atrás, 2ª .	•Koppling, back, 2-an.	See group 421, Page 449
7							•Clutch, 3rd and 4th ...	•Embrayages, 3-4 vite	•Kupplungen, 3. 4.ga..	•Embragues, 3-4 velo .	•Koppling, 3-4-an.....	See group 421, Page 451
8							•Lubricating oil valve ..	•Soupape d'huile	•Schmierölventil.....	•Valvula de lubricacio .	•Smörjoljeventil.....	See group 421, Page 453
9							•Gear selector valve...	•Valve selectr.vitesse .	•Umsteurventil	•valvula select.veloci ..	•Växelväljarventil.....	See group 421, Page 457
10							•Transfer case, gears.	•Boîte de transfert, pi .	•Verteilergetriebe, Gä.	•Caja de reenvío, piñ..	•Fördelningsväx. drev.	See group 434, Page 461
11							•Transfer case, housi .	•Boite transf. boitier....	•Verteilerget. Gehäus .	•Caja reenvio, caja y ..	•Fördelningsväx. hus.	See group 434, Page 463
12							•Parking brake	•Frein parking.....	•Feststellbremse.....	•Freio estacion	•Parkeringsbroms.....	See group 552, Page 557
13							•Wire harness	•Faisceau cables.....	•Kabelbaum.....	•Manojo cables.....	•Ledningsmatta.....	See group 371, Page 293
14							•Filter Retainer.....	•Porte-filtre	•Filtertopf.....	•Soporte Filtro	•Filterhållare.....	See group 421, Page 439
15	**VOE 950711**	1					•Pin	•Goupille.....	•Stift.....	•Pasador.....	•Pinne.....	
16	**VOE 4718167**	1					•Pin	•Goupille.....	•Stift.....	•Pasador.....	•Pinne.....	
17	**VOE 970978**	23					•Hexagon screw.....	•Vis a tête hexagonal .	•Sechskantschr.	•Tornillo hexago	•Sexkantsskruv.....	L = 70 MM
	VOE 970988	5					•Hexagon screw.....	•Vis tête hexagonale ..	•Sechskantschraube ..	•Tornillo hexago	•Sexkantsskruv.....	L = 160 MM
	VOE 13970989	3					•Hexagon screw.....	•Vis a tête hexagonal .	•Sechskantschr.	•Tornillo hexago	•Sexkantsskruv.....	L = 180 MM
18	**VOE 13949608**	31					•Washer	•Rondelle.....	•Scheibe.....	•Arandela.....	•Bricka.....	
19		1					Oil filler.....	Remplissage d'huile...	Öleinfüllung	Relleno de aceite y.....	Oljepåfyllning.....	See group 420, Page 425
20		1					Measuring block.....	Bloc de contrôle	Messblock	Bloque de medición....	Mätblock.....	See group 420, Page 431
21		1					Ventilation for hydr.	Aération de transm.....	Entlüftung für Tr	Ventilación del tra.....	Ventilation för trans....	See group 420, Page 435
22	**VOE 968203**	1					O-ring	Joint Torique	O-Ring.....	Junta torica.....	O-ring.....	
23	**VOE 13965193**	12					Flange screw.....	Vis à bride	Flanschschraube.....	Torn embridado	Flänsskruv.....	
24		1					Gearbox mounting	Suspension de boite ..	Getreibeaufhängung ..	Suspension de la caj ..	Växellådsupphängnin	See group 436, Page 467

1	
2	
3	
4	
5	

Transmission med monteringsdetaljer
Transmisión con accesorios de montaje
Transmission mit Anbauteilen
Transmission avec pièces de montage
Hydraulic transmission with fitting parts

Catalogue id	Group
20108	**420**
Illustr. No	Section
EM243	**100**
Issue	Page
VOE 63A9920108	**423**

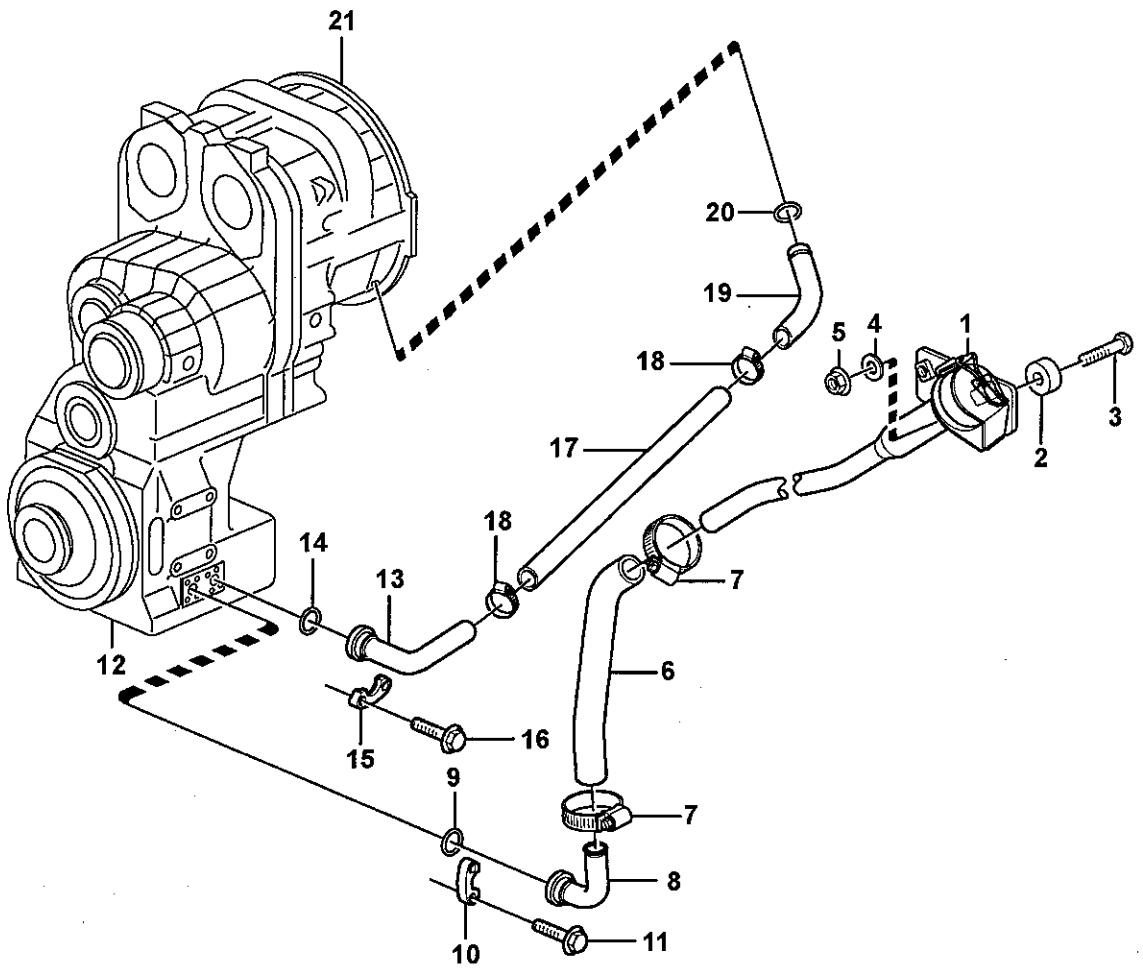

Volvo Construction Equipment
1031071

Fig.	Part No.	Quantity 1	2	3	PS	KIT	Description	Dénomination	Bezeichnung	Denominación	Benämning	Notes
1		1					Filler cap	Bouchon Remplissa...	Tankverschluss	Tapa Llenado	Påfyllningslock	See group 420, Page 427
		1					Filler cap	Bouchon Remplissa...	Tankverschluss	Tapa Llenado	Påfyllningslock	82209
												See group 420, Page 429
2	VOE 11026256	2					Spacer Ring	Bagu.entretoise	Abstandring	Anillo Dist	Distansring	
3	VOE 13965186	2					Flange screw	Vis à bride	Flanschschraube	Torn embridado	Flänsskruv	
4	VOE 13960143	2					Washer	Rondelle	Scheibe	Arandela	Bricka	
5	VOE 13971098	2					Flange nut	Ecrou accouple.	Bundmutter	Tuerca embridad	Flänsmutter	
6	VOE 941803	1					Hose	Durit	Schlauch	Tubo flexible	Slang	
7	VOE 943476	2					Hose Clamp	Collier Serrage	Schlauchschelle	Abraz Manguera	Slangklamma	
8	VOE 11154120	1					Pipe	Canalisation	Rohrleitung	Canalizacion	Rör	
9	VOE 990756	1					Sealing ring	Bague d'étanchéité	Runddichtring	Anillo reten	Tätningsring	
10	VOE 11015455	2					Flange Half	Demi-bride	Flanschhälfte	Media brida	Flänshalva	
11	VOE 946472	4					Flange screw	Vis à bride	Flanschschraube	Torn embridado	Flänsskruv	
12		1					Drop Box Housing	Carter Boite Transfert	Wasserkasten	Cuerpo Caja	Droppboxhus	See group 434, Page 463
13	VOE 11445136	1					Pipe	Canalisation	Rohrleitung	Canalizacion	Rör	
14	VOE 990756	1					Sealing ring	Bague d'étanchéité	Runddichtring	Anillo reten	Tätningsring	
15	VOE 11015455	2					Flange Half	Demi-bride	Flanschhälfte	Media brida	Flänshalva	
16	VOE 946472	4					Flange screw	Vis à bride	Flanschschraube	Torn embridado	Flänsskruv	
17	VOE 13942707	1					Hose	Durit	Schlauch	Tubo flexible	Slang	L = 720 MM
18	VOE 943476	2					Hose Clamp	Collier Serrage	Schlauchschelle	Abraz Manguera	Slangklamma	
19	VOE 11445117	1					Pipe	Canalisation	Rohrleitung	Canalizacion	Rör	
20	VOE 421158	1					Sealing ring	Bague d'étanchéité	Runddichtring	Anillo reten	Tätningsring	
21		1					Flywheel Hsg	Carter Volant	Schwungradgeh	Cubiert Volante	Svänghjulskåpa	See group 216, Page 87

1	
2	
3	
4	
5	

Oljepåfyllning
Relleno de aceite
Öleinfüllung
Remplissage d'huile
Oilfiller

Catalogue id	Group
20108	420
Illustr. No	Section
1031071	150
Issue	Page
VOE 63A9920108	425

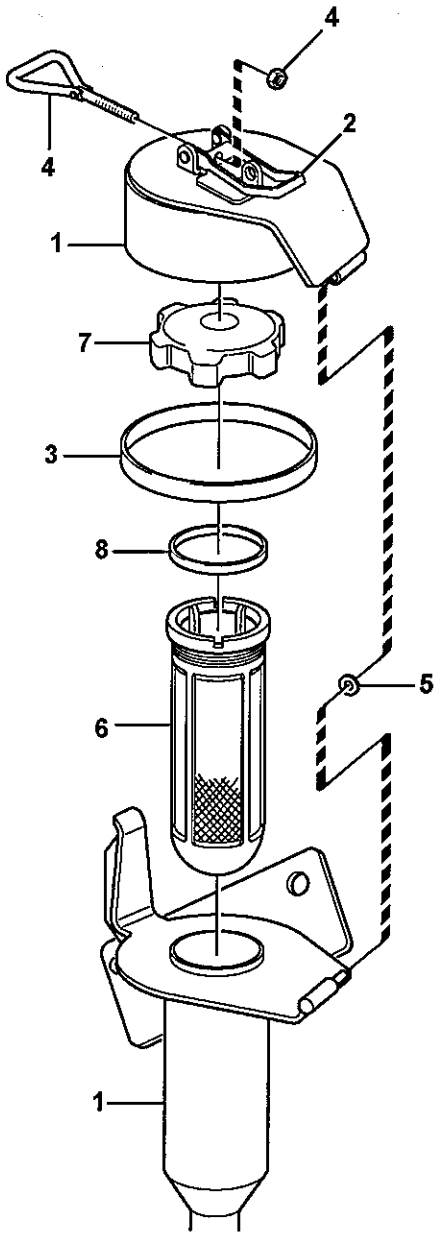

Volvo Construction Equipment
1031073

Fig.	Part No.	Quantity 1	2	3	PS	KIT	Description	Dénomination	Bezeichnung	Denominación	Benämning	Notes
	VOE 11154180	1					Filler cap	Bouchon Remplissa...	Tankverschluss	Tapa Llenado	Påfyllningslock	
1	**VOE 11154181**	1			SS		•Cap Retainer	•Retenue Capot	•Deckelhalter	•Porta-tapa	•Lockhållare	
2	**VOE 11015639**	1					••Eccentric Lock	••Verrou Excentr	••Exz Sicherung	••Cerrad Excentr	••Excenterlås	
3	**VOE 4786044**	1					•Sealing strip	•Lisse etancheite	•Dichtleiste	•Moldura reten	•Tätningslist	L = 320 MM
4	**VOE 11015638**	1					•Eye Bolt	•Boulon Oeillet	•Ringschraube	•Perno De Aro	•Öglebult	
5	**VOE 4936343**	1					•Washer	•Rondelle	•Scheibe	•Arandela	•Bricka	
6	**VOE 11018236**	1					•Strainer	•Crépine	•Seiher	•Colador	•Sil	
7	**VOE 421753**	1					•Filler cap	•Bouchon Remplissa..	•Tankverschluss	•Tapa Llenado	•Påfyllningslock	
8	**VOE 1275379**	1					•Gasket	•Joint	•Dichtung	•Junta	•Packning	

1	
2	
3	
4	
5	

Påfyllningslock
Tapa Llenado
Tankverschluss
Bouchon Remplissage
Filler cap

Catalogue id **20108**	Group **420**
Illustr. No **1031073**	Section **200**
Issue **VOE 63A9920108**	Page **427**

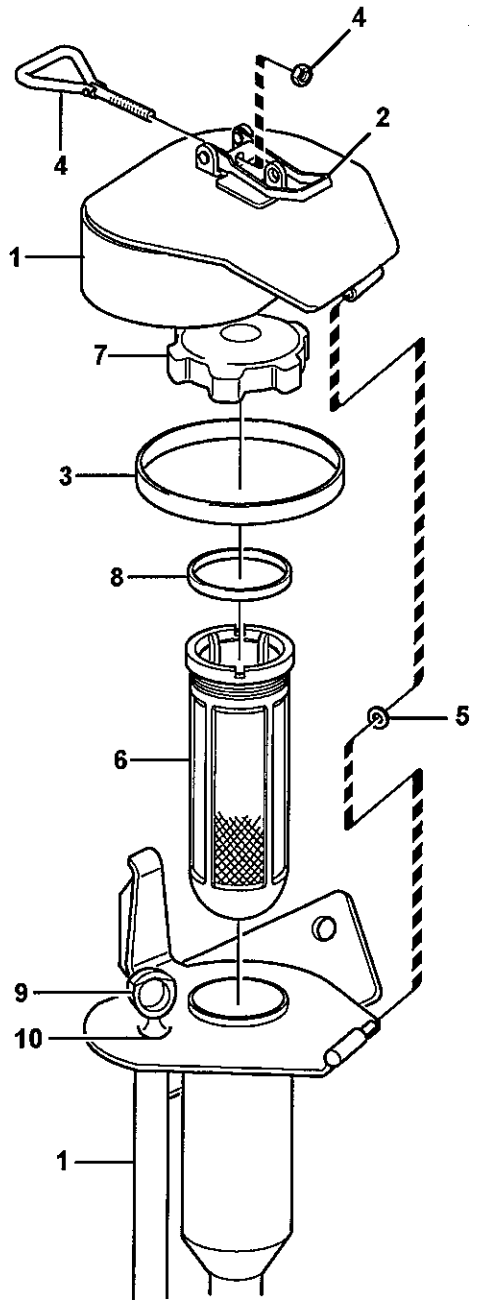

Volvo Construction Equipment

1031074

Fig.	Part No.	Quantity 1	2	3	PS	KIT	Description	Dénomination	Bezeichnung	Denominación	Benämning	Notes
	VOE 11180273	1					Cap	Chapeau	Kappe	Caperuza	Lock	
1		1			NS		•Cap Retainer	•Retenue Capot	•Deckelhalter	•Porta-tapa	•Lockhållare	
2	**VOE 11015639**	1					••Eccentric Lock	••Verrou Excentr	••Exz Sicherung	••Cerrad Excentr	••Excenterlås	
3	**VOE 4786044**	REQ					•Sealing strip	•Lisse etancheite	•Dichtleiste	•Moldura reten	•Tätningslist	L = 440 MM
4	**VOE 11015638**	1					•Eye Bolt	•Boulon Oeillet	•Ringschraube	•Perno De Aro	•Öglebult	
5	**VOE 4936343**	1					•Washer	•Rondelle	•Scheibe	•Arandela	•Bricka	
6	**VOE 11018236**	1					•Strainer	•Crépine	•Seiher	•Colador	•Sil	
7	**VOE 421753**	1					•Filler cap	•Bouchon Remplissa..	•Tankverschluss	•Tapa Llenado	•Påfyllningslock	
8	**VOE 1275379**	1					•Gasket	•Joint	•Dichtung	•Junta	•Packning	
9	**VOE 11180276**	1					•Oil Dipstick	•Jauge d'huile	•Ölmesstab	•Indicador aceite	•Oljemätsticka	
10	**VOE 949187**	1					••O-ring	••Joint Torique	••O-Ring	••Junta torica	••O-ring	

1		**Påfyllningslock** **Tapa Llenado** **Tankverschluss** **Bouchon Remplissage** **Filler cap**	Catalogue id **20108**	Group **420**
2				
3			Illustr. No **1031074**	Section **250**
4			Issue **VOE 63A9920108**	Page **429**
5		**82209**		

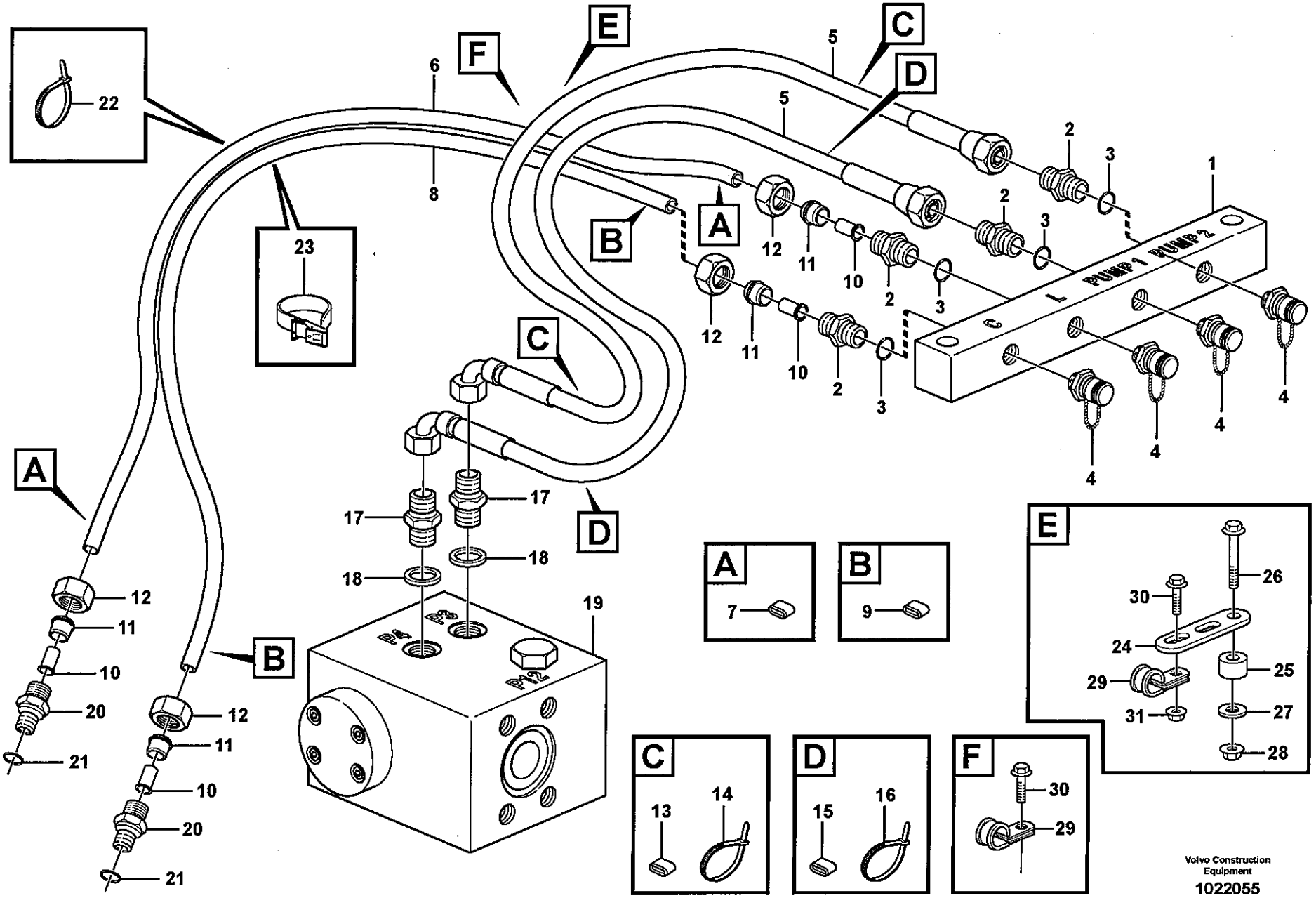
A
B
C
D
E
F
PUMP 1
PUMP 2
Volvo Construction Equipment
1022055

Fig.	Part No.	Quantity 1	2	3	PS	KIT	Description	Dénomination	Bezeichnung	Denominación	Benämning	Notes
	VOE 11410763	1					Testing Block	Bloc Controle	Messblock	Bloque Medicion	Mätblock	
1	**VOE 11410758**	1					•Testing Block	•Bloc Controle	•Messblock	•Bloque Medicion	•Mätblock	
2	**VOE 11410833**	4					•Nipple	•Raccord	•Nippel	•Niple	•Nippel	
3	**VOE 932039**	4					•O-ring	•Joint Torique	•O-Ring	•Junta torica	•O-ring	
4	**VOE 936446**	4					•Testing Nipple	•Raccord contrôle	•Prufnippel	•Niple Medicion	•Mätnippel	
5	**VOE 11173462**	2					•Hose assembly	•Conduit flexible	•Schlauchleitung	•Conducto	•Slangledning	L = 2 x 900 MM
6	**VOE 944963**	1					•Plastic Pipe	•Tube Plastique	•Kunststoffrohr	•Tubo Plastico	•Plaströr	L, L = 1900 MM
7	**VOE 4881452**	2					•Marking Sleeve	•Douill.marquage	•Kennhulse	•Manguit Marcaje	•Märkhylsa	WHITE
8	**VOE 944963**	1					•Plastic Pipe	•Tube Plastique	•Kunststoffrohr	•Tubo Plastico	•Plaströr	C, L = 1900 MM
9	**VOE 4881453**	2					•Marking Sleeve	•Douill.marquage	•Kennhulse	•Manguit Marcaje	•Märkhylsa	VIOL
10	**VOE 13949361**	4					•Sleeve	•Douille	•Hülse	•Manguito	•Hylsa	
11	**VOE 13956967**	4					•Ferrule	•Bague Surete	•Schneidring	•Anillo Acoplam	•Skärring	
12	**VOE 941521**	4					•Fitting Nut	•Ecrou Accouple	•Überwurfmutter	•Tuerca Acoplam	•Kopplingsmutter	
13	**VOE 4881457**	2					Marking Sleeve	Douill.marquage	Kennhulse	Manguit Marcaje	Märkhylsa	GREEN
14	**VOE 14016673**	2					Strip Clamp	Ruban Serrage	Kabelbinder	Abraz Cinta	Bandklamma	
15	**VOE 4881455**	2					Marking Sleeve	Douill.marquage	Kennhulse	Manguit Marcaje	Märkhylsa	RED
16	**VOE 14016673**	2					Strip Clamp	Ruban Serrage	Kabelbinder	Abraz Cinta	Bandklamma	
17	**VOE 11173290**	2					Nipple	Raccord	Nippel	Niple	Nippel	
18	**VOE 13945653**	2					Plane Gasket	Joint Plan	Flachdichtung	Junta Plana	Planpackning	
19		1					Connection block	Bloc Raccord	Anschlussockel	Bloque Conector	Anslutningsblock	See group 911, Page 855
20	**VOE 13963968**	2					Nipple	Raccord	Nippel	Niple	Nippel	
21	**VOE 13949574**	2					O-ring	Joint Torique	O-Ring	Junta torica	O-ring	
22	**VOE 4881440**	REQ					Strip Clamp	Ruban Serrage	Kabelbinder	Abraz Cinta	Bandklamma	
23	**VOE 11104606**	1					Retaining Strap	Courroi.serrage	Halteriemen	Correa Tensora	Spännrem	
24	**VOE 13965535**	1					Bracket	Console	Konsole	Consola	Konsol	
25	**VOE 11025923**	1					Spacer	Entretoise	Abstandstueck	Casquillo distanciad	Distans	
26	**VOE 13965187**	1					Flange screw	Vis à bride	Flanschschraube	Torn embridado	Flänsskruv	
27	**VOE 13960143**	1					Washer	Rondelle	Scheibe	Arandela	Bricka	
28	**VOE 13971098**	1					Flange nut	Ecrou accouple.	Bundmutter	Tuerca embridad	Flänsmutter	
29	**VOE 977599**	2					Clamp	Pince Serrage	Klemme	Abrazadera	Klämma	

1	
2	
3	
4	
5	

Mätblock
Bloque de medición
Messblock
Bloc de contrôle
Testing block

Catalogue id	Group
20108	**420**
Illustr. No	Section
1022055	**300**
Issue	Page
VOE 63A9920108	**431**

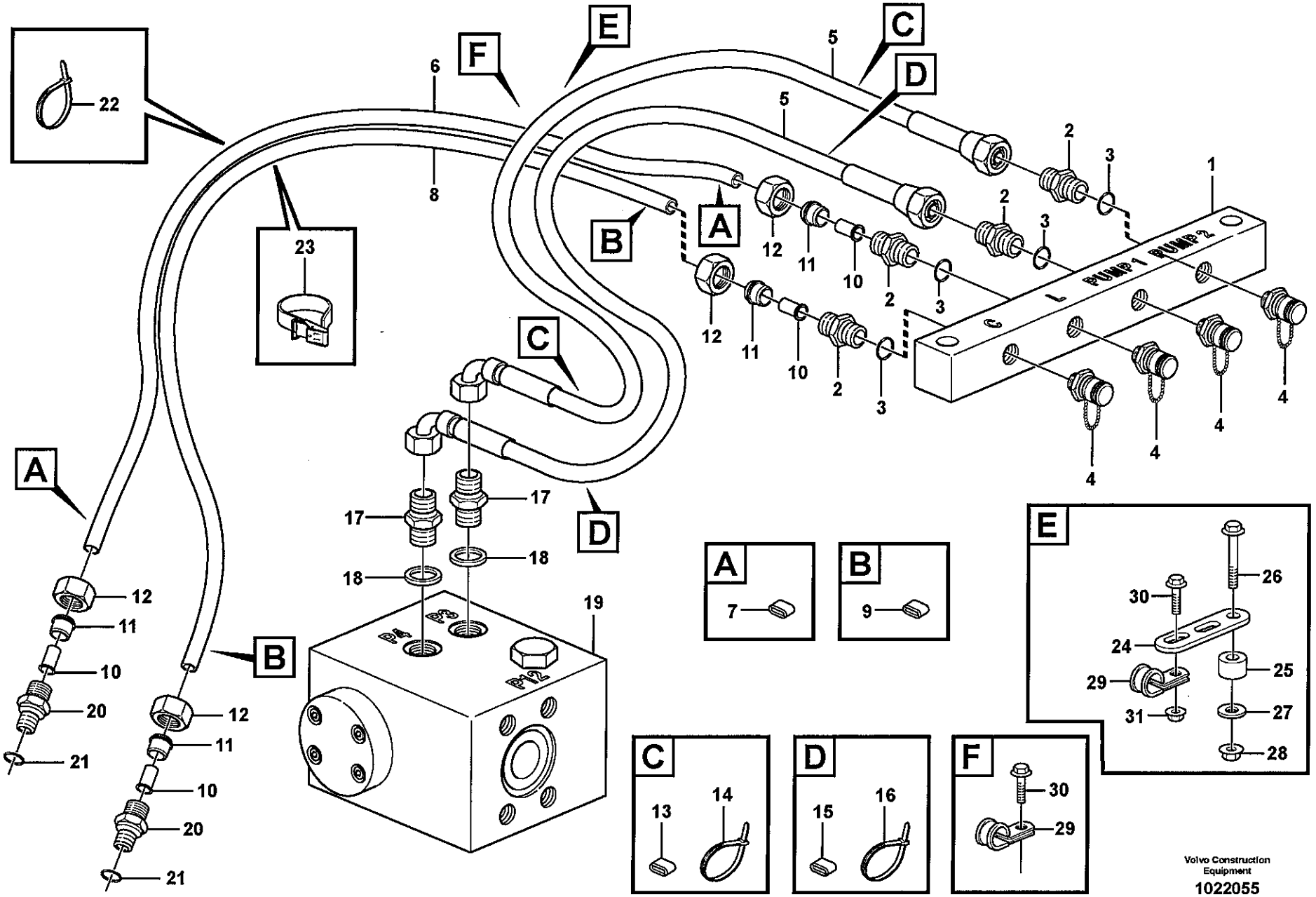
A
B
C
D
E
F
PUMP1
PUMP2
P1
P2
Volvo Construction Equipment
1022055

Fig.	Part No.	Quantity 1	2	3	PS	KIT	Description	Dénomination	Bezeichnung	Denominación	Benämning	Notes
30	**VOE 13946173**	2					Flange screw	Vis à bride	Flanschschraube	Torn embridado	Flänsskruv	
31	**VOE 948645**	1					Flange Lock Nut	Contre écrou bride	Flanschmutter	Contratuer Embr	Flänslåsmutter	

1		**Mätblock** **Bloque de medición** **Messblock** **Bloc de contrôle** **Testing block**	Catalogue id **20108**	Group **420**
2			Illustr. No **1022055**	Section **300**
3			Issue **VOE 63A9920108**	Page **433**
4				
5				

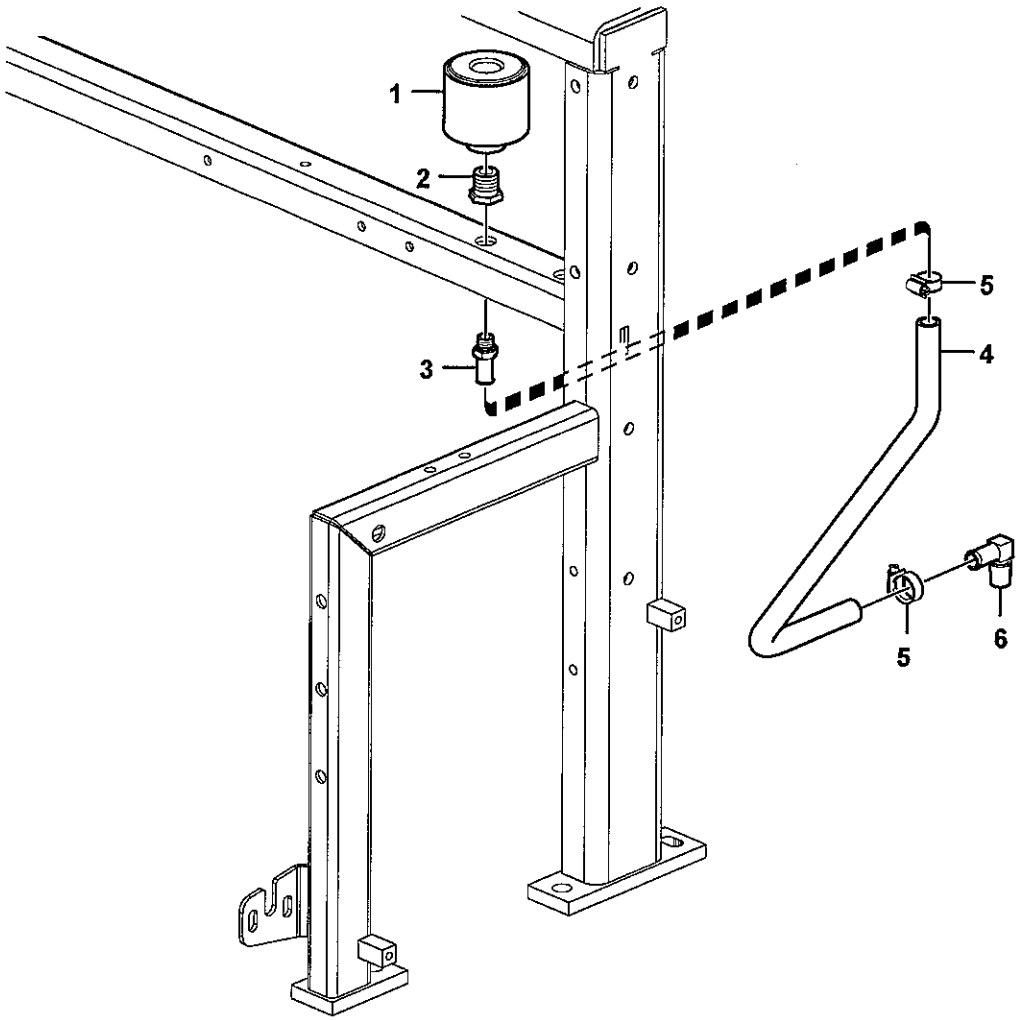
1
2
3
5
4
5
6

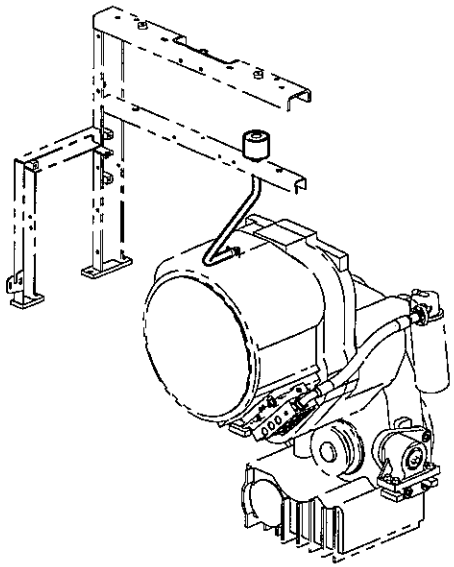

Fig.	Part No.	Quantity 1	2	3	PS	KIT	Description	Dénomination	Bezeichnung	Denominación	Benämning	Notes
1	**VOE 11172907**	1					Air filter	Filtre à air	Luftfilter	Filtro de aire	Luftfilter	
2	**VOE 11055905**	1					Nipple	Raccord	Nippel	Niple	Nippel	
3	**VOE 11410458**	1					Nipple	Raccord	Nippel	Niple	Nippel	
4	**VOE 13961192**	1					Hydraulic Hose	Flexible Hydra	Druckölschlauch	Conducto Hidr	Hydraulslang	L = 750 MM
5	**VOE 13943472**	2					Hose Clamp	Collier Serrage	Schlauchschelle	Abraz Manguera	Slangklamma	
6	**VOE 13961607**	1					Nipple	Raccord	Nippel	Niple	Nippel	

1	
2	
3	
4	
5	

Ventilation för transmission
Ventilación de transmisión
Entlüftung für Transmission
Aération de transmission
Ventilation for transmission

Catalogue id **20108**	Group **420**
Illustr. No **1031132**	Section **350**
Issue **VOE 63A9920108**	Page **435**

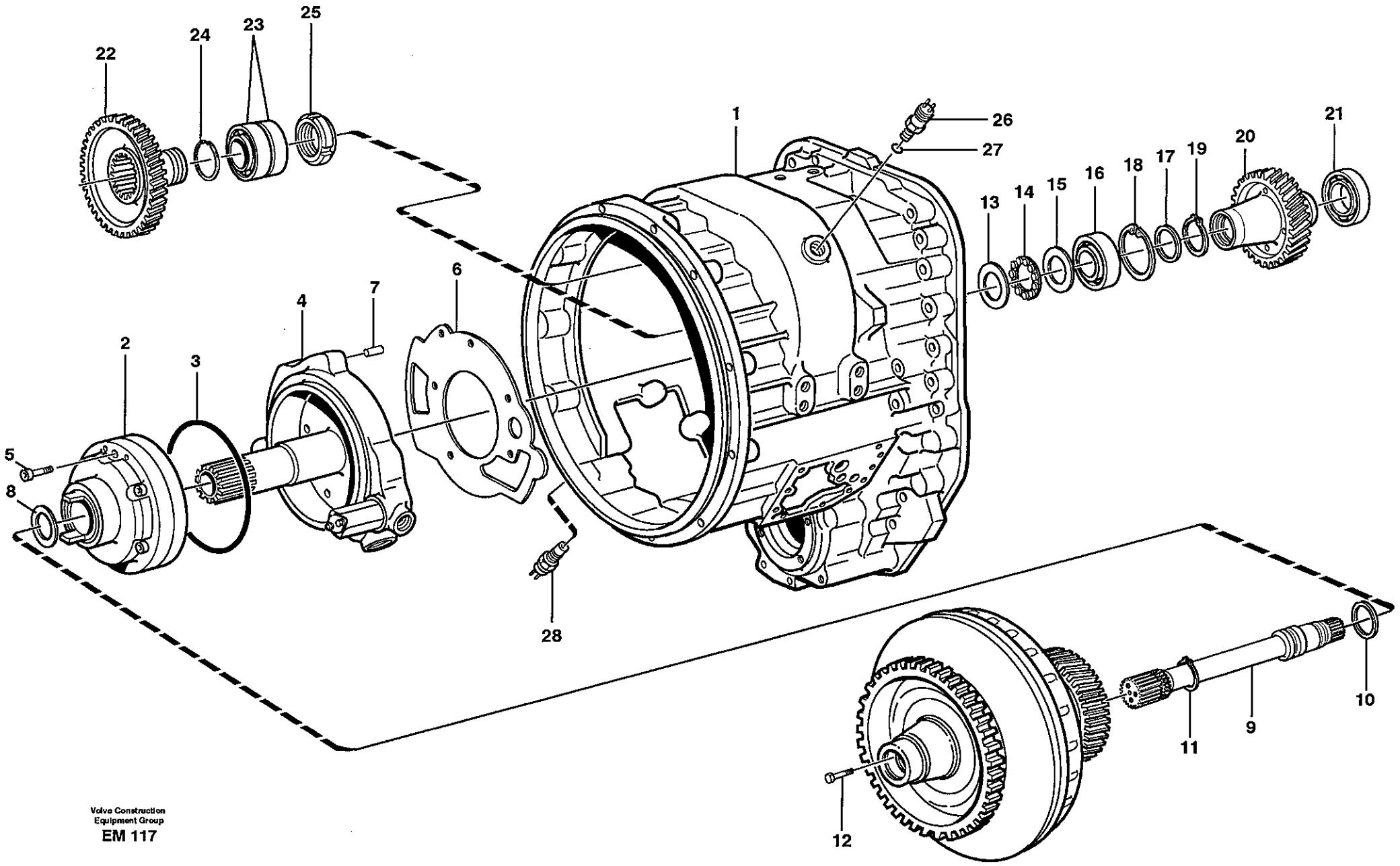

Volvo Construction Equipment Group
EM 117

Fig.	Part No.	Quantity 1	2	3	PS	KIT	Description	Dénomination	Bezeichnung	Denominación	Benämning	Notes
1	VOE 11419593	1					Housing	Carter	Gehäuse	Carter	Hus	
2	VOE 11038720	1					Pump	Pompe	Pumpe	Bomba	Pump	
3	VOE 11706833	1					•O-ring	•Joint Torique	•O-Ring	•Junta torica	•O-ring	
4	VOE 11038738	1					Converter Base	Base Convertis	Wandlerger~st	Base Convertid	Momentomv.fot	
5	VOE 959250	6					Allen Hd Screw	Vis A 6 Pans Cr	Inbusschraube	Torn Hex Embut	Insexskruv	
6	VOE 11145410	1					Gasket	Joint	Dichtung	Junta	Packning	
7	VOE 11036468	1					Locating pin	Goupille guide	Fuhrungsstift	Pasador guia	Styrpinne	
8	VOE 11419318	1					Piston ring	Segment de piston	Kolbenring	Segmento de piston	Kolvring	
9	VOE 11037660	1					Shaft	Arbre	Welle	Arbol	Axel	
10	VOE 11037019	1					Piston ring	Segment de piston	Kolbenring	Segmento de piston	Kolvring	
11	VOE 13947902	1					Lock Ring	Anneau Verrouillage	Schlossring	Anillo Segurid	Låsring	
12	VOE 959241	3					Allen Hd Screw	Vis A 6 Pans Cr	Inbusschraube	Torn Hex Embut	Insexskruv	
13	VOE 184230	1					Bearing	Palier	Lager	Cojinete	Lager	
14	VOE 184336	1					Roller Bearing	Roulement rouleaux	Rollenlager	Cojinet Rodillo	Rullager	
15	VOE 184212	1					Bearing	Palier	Lager	Cojinete	Lager	
16	VOE 183124	1					Roller Bearing	Roulement rouleaux	Rollenlager	Cojinet Rodillo	Rullager	
17	VOE 11037682	1					Washer	Rondelle	Scheibe	Arandela	Bricka	
18	VOE 13949905	1					Snap Ring	Circlip	Nutring	Circlip	Spårring	
19	VOE 11038728	1					Snap Ring	Circlip	Nutring	Circlip	Spårring	
20	VOE 11144939	1					Gear	Pignon	Zahnrad	Engranaje	Kugghjul	
21	VOE 184853	1					Roller Bearing	Roulement rouleaux	Rollenlager	Cojinet Rodillo	Rullager	
22	VOE 11037273	2					Gear	Pignon	Zahnrad	Engranaje	Kugghjul	
23	VOE 11037809	2					Roller Bearing	Roulement rouleaux	Rollenlager	Cojinet Rodillo	Rullager	
24	VOE 11037479	2					Snap Ring	Circlip	Nutring	Circlip	Spårring	
25	VOE 11037807	2					Lock nut	Contre-ecrou	Sicherungsmutter	Contratuerca	Låsmutter	
26	VOE 4780941	1					Ind Sensor	Emett.induction	Induktionsgeber	Sensor Inducc	Indukt.givare	SE2704
27	VOE 13976109	1					O-ring	Joint Torique	O-Ring	Junta torica	O-ring	
28	VOE 11039557	1					Ind Sensor	Emett.induction	Induktionsgeber	Sensor Inducc	Indukt.givare	SE4213

1	
2	
3	
4	
5	

Momentomvandlarhus, drev och axlar
Caja del convertidor, engranajes y ejes
Wandlergehäuse, Zahnräder und Wellen
Boîtier convertisseur, engrenages et arbres
Converter housing, gears and shafts

Catalogue id **20108**	Group **421**
Illustr. No **EM117**	Section **100**
Issue **VOE 63A9920108**	Page **437**

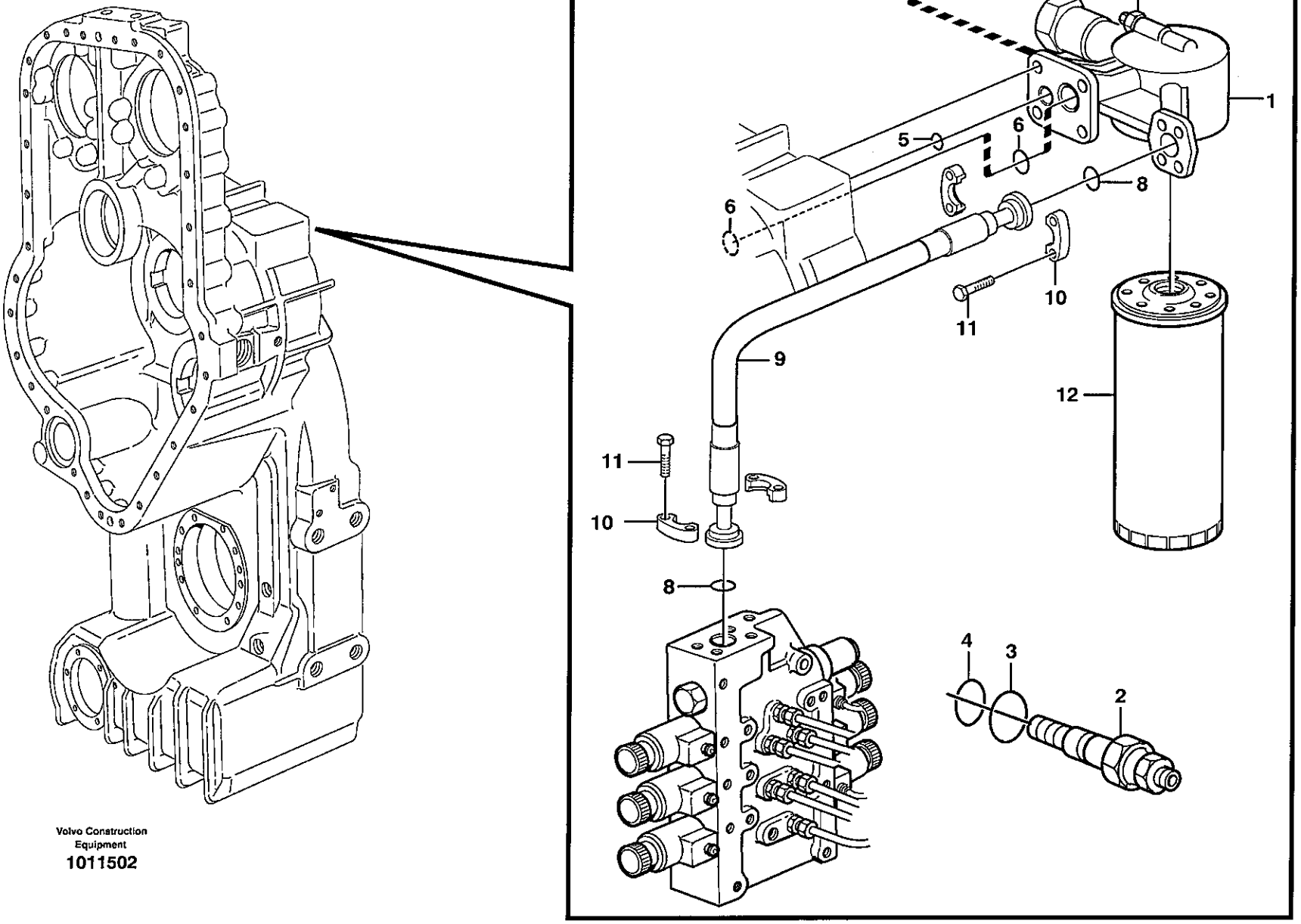

Volvo Construction Equipment
1011502

Fig.	Part No.	Quantity 1	2	3	PS	KIT	Description	Dénomination	Bezeichnung	Denominación	Benämning	Notes
1	**VOE 11145105**	1					Filter Retainer	Porte-filtre	Filtertopf	Soporte Filtro	Filterhållare	
2	**VOE 11705881**	1					•Sensor	•Capteur	•Geber	•Captador	•Givare	SE4902
3	**VOE 11708246**	1					•O-ring	•Joint Torique	•O-Ring	•Junta torica	•O-ring	
4	**VOE 942978**	1					•O-ring	•Joint Torique	•O-Ring	•Junta torica	•O-ring	
5	**VOE 13949410**	1					O-ring	Joint Torique	O-Ring	Junta torica	O-ring	
6	**VOE 976041**	2					O-ring	Joint Torique	O-Ring	Junta torica	O-ring	
7	**VOE 946472**	4					Flange screw	Vis à bride	Flanschschraube	Torn embridado	Flänsskruv	
8	**VOE 990756**	2					Sealing ring	Bague d'étanchéité	Runddichtring	Anillo reten	Tätningsring	
9	**VOE 11418055**	1					Hose assembly	Conduit flexible	Schlauchleitung	Conducto	Slangledning	L = 563 MM
10	**VOE 11015455**	4					Flange Half	Demi-bride	Flanschhälfte	Media brida	Fläshalva	
11	**VOE 13946752**	8					Screw	Vis	Schraube	Tornillo	Skruv	
12	**VOE 11037868**	1					Filter Cartridge	Element Filtre	Filterpatrone	Patron Filtrant	Filterpatron	

1	
2	
3	
4	
5	

Oljefilter
Filtro de aceite
Ölfilter
Filtre à huile
Oil filter

Catalogue id **20108**	Group **421**
Illustr. No **1011502**	Section **150**
Issue **VOE 63A9920108**	Page **439**

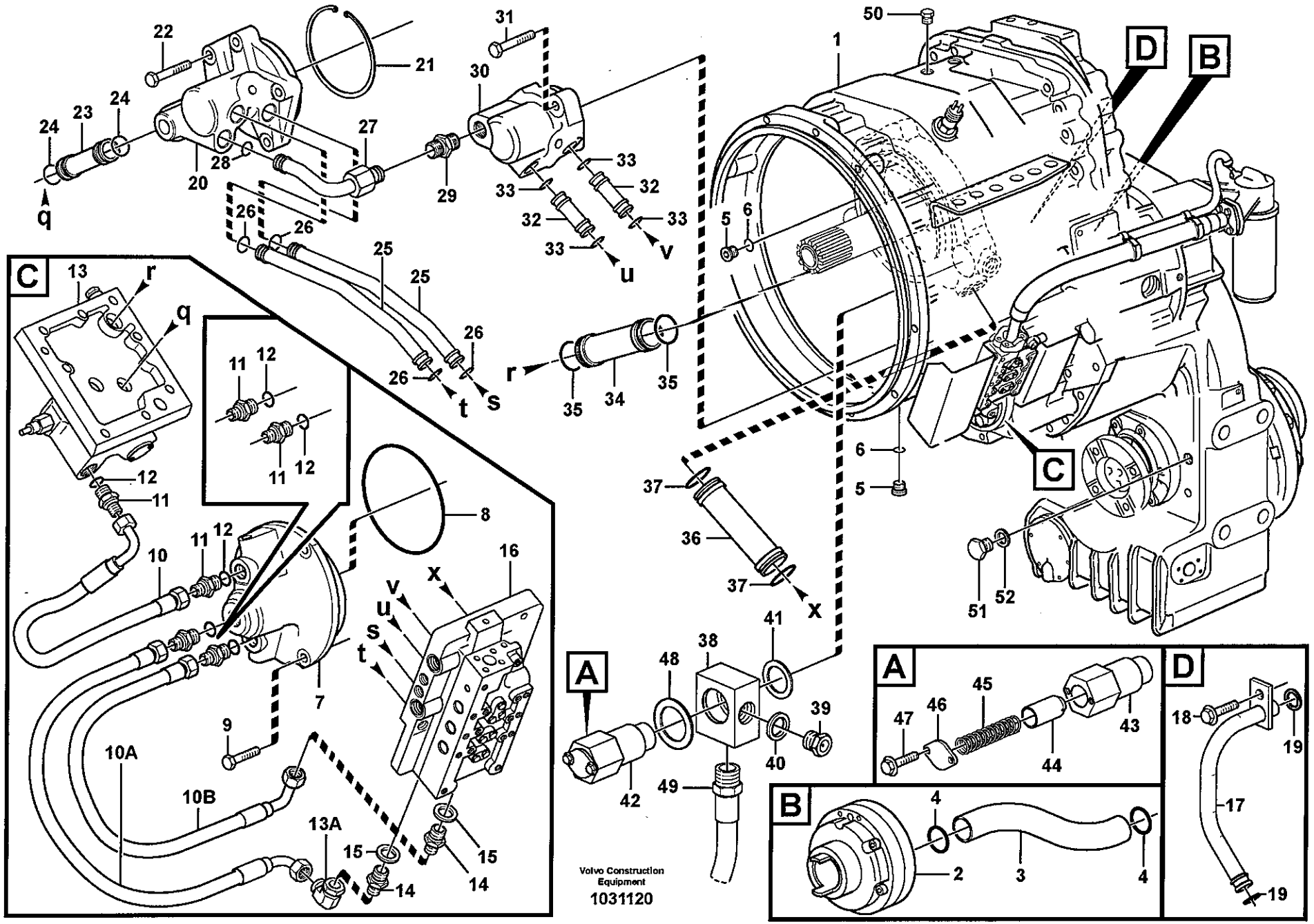
Volvo Construction Equipment
1031120

Fig.	Part No.	Quantity 1	2	3	PS	KIT	Description	Dénomination	Bezeichnung	Denominación	Benämning	Notes
1		1					Housing	Carter	Gehäuse	Carter	Hus	See group 421, Page 437
2		1					Pump	Pompe	Pumpe	Bomba	Pump	See group 421, Page 437
3	VOE 11144497	1					Pipe	Canalisation	Rohrleitung	Canalizacion	Rör	
4	VOE 976041	2					O-ring	Joint Torique	O-Ring	Junta torica	O-ring	
5	VOE 13968614	2					Plug	Bouchon	Stopfen	Tapon	Plugg	
6	VOE 13968561	2					O-ring	Joint Torique	O-Ring	Junta torica	O-ring	
7	VOE 11418278	1					Oil Distributor	Distribut.huile	Ölverteiler	Distrib Aceite	Oljefördelare	
8	VOE 925263	1					O-ring	Joint Torique	O-Ring	Junta torica	O-ring	
9	VOE 13947760	4					Flange screw	Vis à bride	Flanschschraube	Torn embridado	Flänsskruv	
10	VOE 11418052	1					Hose assembly	Conduit flexible	Schlauchleitung	Conducto	Slangledning	L = 300 MM
	VOE 990737	2					•O-ring	•Joint Torique	•O-Ring	•Junta torica	•O-ring	
10A	VOE 11418052	1					Hose assembly	Conduit flexible	Schlauchleitung	Conducto	Slangledning	L = 300 MM
	VOE 990737	2					•O-ring	•Joint Torique	•O-Ring	•Junta torica	•O-ring	
10B	VOE 11145413	1					Hose assembly	Conduit flexible	Schlauchleitung	Conducto	Slangledning	L = 350 MM
	VOE 990737	2					•O-ring	•Joint Torique	•O-Ring	•Junta torica	•O-ring	
11	VOE 957031	4					Nipple	Raccord	Nippel	Niple	Nippel	
12	VOE 958226	4					O-ring	Joint Torique	O-Ring	Junta torica	O-ring	
13		1					Lub oil valve	Soup.huil.grai.	Schmierventil	Valv lubricac	Smörjoljeventil	See group 421, Page 453
13A	VOE 13964016	1					Nipple	Raccord	Nippel	Niple	Nippel	
14	VOE 981018	2					Nipple	Raccord	Nippel	Niple	Nippel	
15	VOE 4881251	2					Plane Gasket	Joint Plan	Flachdichtung	Junta Plana	Planpackning	
16		1					Gear sel valve	Valv.selectrice	Umsteuerventil	Valv sel veloc	Växelvälj.vent	See group 421, Page 457
17	VOE 11418456	1					Tube	Tube	Rohr	Tubo	Rör	
18	VOE 946440	1					Flange screw	Vis à bride	Flanschschraube	Torn embridado	Flänsskruv	
19	VOE 4881251	2					Plane Gasket	Joint Plan	Flachdichtung	Junta Plana	Planpackning	
20	VOE 11418276	1					Oil Distributor	Distribut.huile	Ölverteiler	Distrib Aceite	Oljefördelare	
21	VOE 11037186	1					Snap Ring	Circlip	Nutring	Circlip	Spårring	
22	VOE 13947760	4					Flange screw	Vis à bride	Flanschschraube	Torn embridado	Flänsskruv	
23	VOE 11144081	1					Pipe	Canalisation	Rohrleitung	Canalizacion	Rör	
24	VOE 13949656	2					O-ring	Joint Torique	O-Ring	Junta torica	O-ring	

1	
2	
3	
4	
5	

Oljefördelare och rör
Distribuidor de aceite, tubos
Ölverteiler und Rohr
Distributeur d'huile, tuyaux
Oil distributor and tube

Catalogue id	Group
20108	421
Illustr. No	Section
1031120	200
Issue	Page
VOE 63A9920108	441

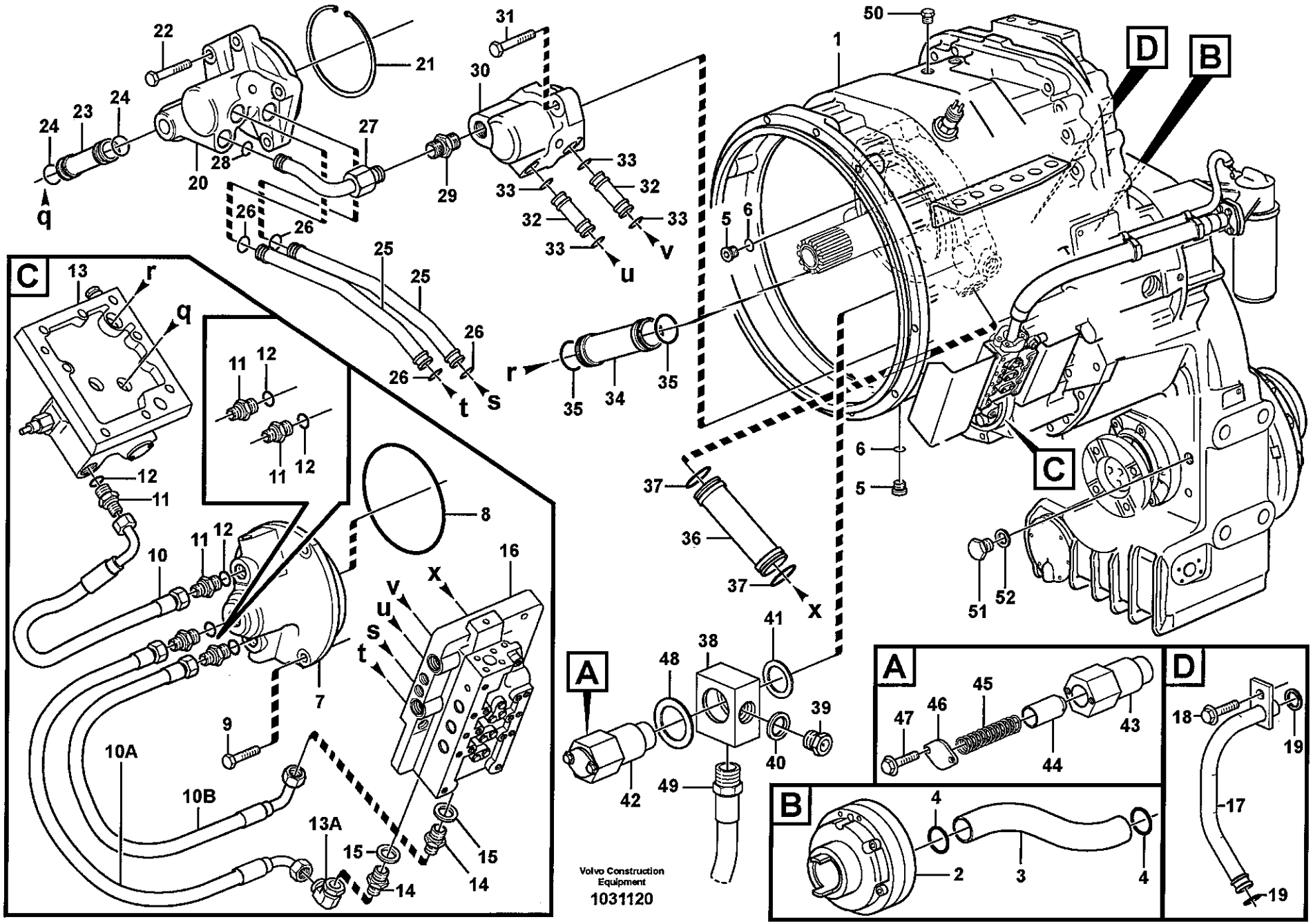
Volvo Construction Equipment
1031120

Fig.	Part No.	Quantity 1	2	3	PS	KIT	Description	Dénomination	Bezeichnung	Denominación	Benämning	Notes
25	**VOE 11144407**	2					Pipe	Canalisation	Rohrleitung	Canalizacion	Rör	
26	**VOE 968007**	4					O-ring	Joint Torique	O-Ring	Junta torica	O-ring	
27	**VOE 11144406**	1					Pipe	Canalisation	Rohrleitung	Canalizacion	Rör	
28	**VOE 968007**	1					O-ring	Joint Torique	O-Ring	Junta torica	O-ring	
29	**VOE 931227**	1					Nipple	Raccord	Nippel	Niple	Nippel	
	VOE 931211	1					•O-ring	•Joint Torique	•O-Ring	•Junta torica	•O-ring	
	VOE 931218	1					•Back-up ring	•Rondelle anti-extrusi.	•Stützring	•Anillo Apoyo	•Stödring	
30	**VOE 11418274**	1					Oil Distributor	Distribut.huile	Ölverteiler	Distrib Aceite	Oljefördelare	
31	**VOE 13947760**	2					Flange screw	Vis à bride	Flanschschraube	Torn embridado	Flänsskruv	
32	**VOE 11144077**	2					Pipe	Canalisation	Rohrleitung	Canalizacion	Rör	
33	**VOE 968007**	4					O-ring	Joint Torique	O-Ring	Junta torica	O-ring	
34	**VOE 11144086**	1					Pipe	Canalisation	Rohrleitung	Canalizacion	Rör	
35	**VOE 944126**	2					O-ring	Joint Torique	O-Ring	Junta torica	O-ring	
36	**VOE 11144087**	1					Pipe	Canalisation	Rohrleitung	Canalizacion	Rör	
37	**VOE 944126**	2					O-ring	Joint Torique	O-Ring	Junta torica	O-ring	
38	**VOE 11144858**	1					Sleeve	Douille	Hülse	Manguito	Hylsa	
39	**VOE 11144859**	1					Plug	Bouchon	Stopfen	Tapon	Plugg	
	VOE 13960634	1					•Plug	•Bouchon	•Stopfen	•Tapon	•Plugg	
40	**VOE 13947627**	1					Plane Gasket	Joint Plan	Flachdichtung	Junta Plana	Planpackning	
41	**VOE 13960150**	1					Washer	Rondelle	Scheibe	Arandela	Bricka	
42	**VOE 11144910**	1					Safety Valve	Valve de securite	Sicherheitsvent.	Valv Seguridad	Säkerhetsventil	
43		1			NS		•Valve housing	•Carter soupape	•Ventilgehäuse	•Cuerpo valvula	•Ventilhus	
44	**VOE 11036776**	1					•Piston	•Piston	•Kolben	•Piston	•Kolv	
45	**VOE 11036777**	1					•Spring	•Ressort	•Feder	•Muelle	•Fjäder	
46	**VOE 4718062**	1					•Cover	•Couvercle	•Deckel	•Tapa	•Lock	
47	**VOE 13946544**	2					•Flange screw	•Vis à bride	•Flanschschraube	•Torn embridado	•Flänsskruv	
48	**VOE 120291**	1					Washer	Rondelle	Scheibe	Arandela	Bricka	
49	**VOE 11144952**	1					Hose assembly	Conduit flexible	Schlauchleitung	Conducto	Slangledning	
50	**VOE 479956**	1					Plug	Bouchon	Stopfen	Tapon	Plugg	
51	**VOE 13960632**	1					Plug	Bouchon	Stopfen	Tapon	Plugg	OD = 18 MM

1	
2	
3	
4	
5	

Oljefördelare och rör
Distribuidor de aceite, tubos
Ölverteiler und Rohr
Distributeur d'huile, tuyaux
Oil distributor and tube

Catalogue id	Group
20108	**421**
Illustr. No	Section
1031120	**200**
Issue	Page
VOE 63A9920108	**443**

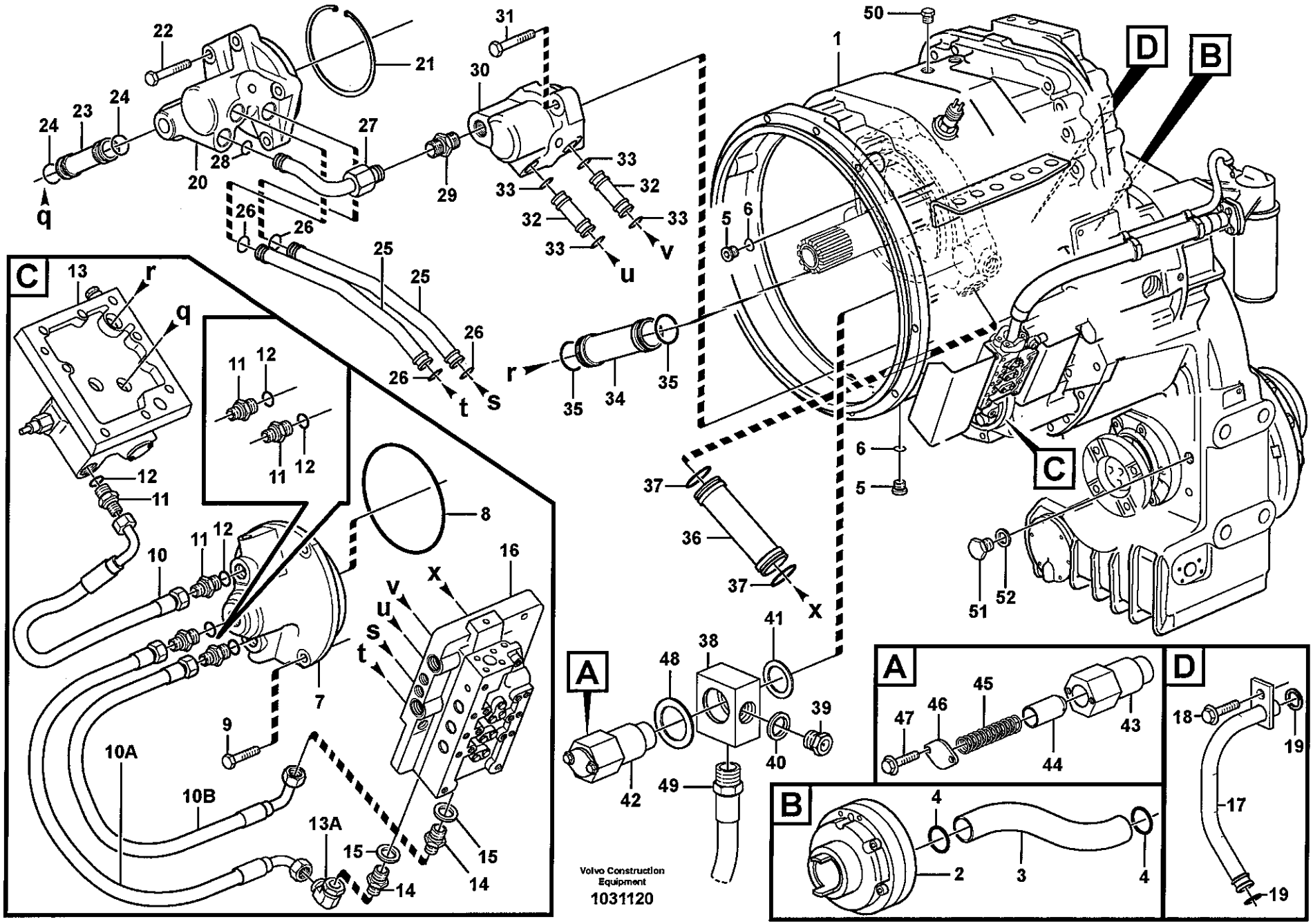
Volvo Construction Equipment
1031120

Fig.	Part No.	Quantity 1	2	3	PS	KIT	Description	Dénomination	Bezeichnung	Denominación	Benämning	Notes
	VOE 914392	2					Plug	Bouchon	Stopfen	Tapon	Plugg	OD = 26 MM
52	**VOE 13947624**	1					Plane Gasket	Joint Plan	Flachdichtung	Junta Plana	Planpackning	ID = 18 MM
	VOE 4881251	2					Plane Gasket	Joint Plan	Flachdichtung	Junta Plana	Planpackning	ID = 21,5 MM

1		**Oljefördelare och rör** **Distribuidor de aceite, tubos** **Ölverteiler und Rohr** **Distributeur d'huile, tuyaux** **Oil distributor and tube**	Catalogue id **20108**	Group **421**
2				
3			Illustr. No **1031120**	Section **200**
4				
5			Issue **VOE 63A9920108**	Page **445**

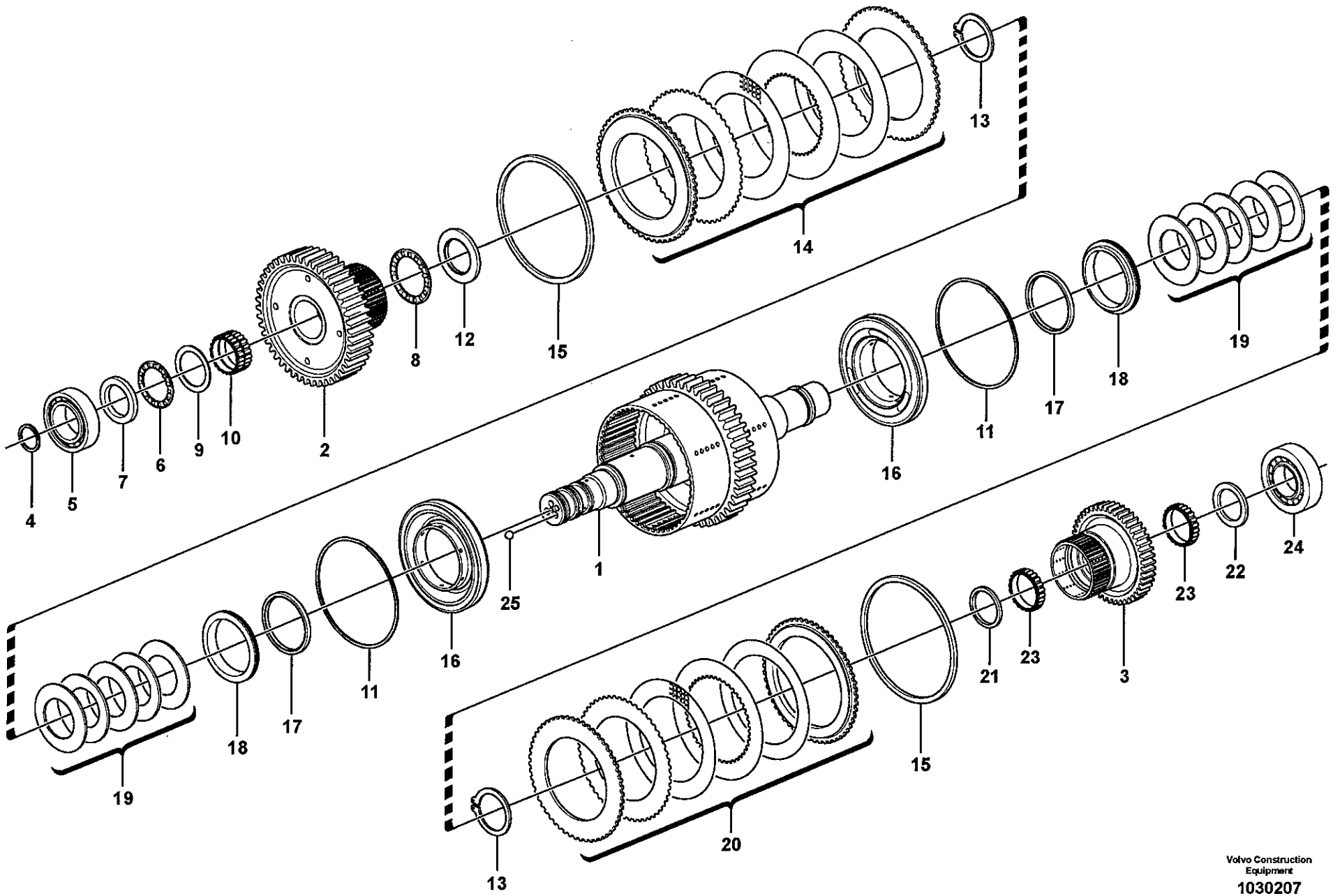

Volvo Construction Equipment

1030207

Fig.	Part No.	Quantity 1	2	3	PS	KIT	Description	Dénomination	Bezeichnung	Denominación	Benämning	Notes
	VOE 11145725	1					Hydr Clutch	Accoupl Hydraul	Hydr Kuppl	Acopl Hidraul	Hydraulkoppling	
1	**VOE 11418541**	1					•Clutch Shaft	•Arbre Embrayage	•Kupplungswelle	•Eje Acoplam	•Kopplingsaxel	
2	**VOE 11145773**	1					•Gear	•Pignon	•Zahnradgetriebe	•Engranaje	•Kuggdrev	
3	**VOE 11145775**	1					•Gear	•Pignon	•Zahnradgetriebe	•Engranaje	•Kuggdrev	
4	**VOE 11038835**	3					•Piston ring	•Segment de piston	•Kolbenring	•Segmento de piston	•Kolvring	
5	**VOE 181006**	1					•Roller Bearing	•Roulement rouleaux	•Rollenlager	•Cojinet Rodillo	•Rullager	
6	**VOE 4785772**	1					•Needle Bearing	•Roule.aiguilles	•Nadellager	•Cojinete Agujas	•Nållager	
7	**VOE 4871208**	1					•Washer	•Rondelle	•Scheibe	•Arandela	•Bricka	
8	**VOE 184347**	1					•Roller And Cage	•Bague Rouleaux	•Rollenkäfig	•Conjunto Aro	•Rullkrans	
9	**VOE 4871338**	1					•Thrust Washer	•Rondelle Butee	•Druckscheibe	•Arandela Presio	•Tryckbricka	
10	**VOE 11145265**	1					•Needle Bearing	•Roule.aiguilles	•Nadellager	•Cojinete Agujas	•Nållager	
11	**VOE 11418484**	2					•Lock Ring	•Anneau Verrouillage	•Schlossring	•Anillo Segurid	•Låsring	
12	**VOE 11145781**	1					•Washer	•Rondelle	•Scheibe	•Arandela	•Bricka	
13	**VOE 11037183**	2					•Snap Ring	•Circlip	•Nutring	•Circlip	•Spårring	
14	**VOE 15000093**	1					•Disc Kit	•Jeu Disques	•Lamellensatz	•Juego Frenos	•Lamellsats	
15	**VOE 11145533**	2					•Sealing ring	•Bague d'étanchéité	•Runddichtring	•Anillo reten	•Tätningsring	
16	**VOE 11418304**	2					•Piston	•Piston	•Kolben	•Piston	•Kolv	
17	**VOE 11145529**	2					•Sealing ring	•Bague d'étanchéité	•Runddichtring	•Anillo reten	•Tätningsring	
18	**VOE 11418305**	2					•Thrust Ring	•Bague Butee	•Druckring	•Anillo Presion	•Tryckring	
19	**VOE 11145456**	10					•Disc Spring	•Rondel Ressort	•Scheibenfeder	•Arandela Elast	•Brickfjäder	
20	**VOE 15000108**	1					•Disc Kit	•Jeu Disques	•Lamellensatz	•Juego Frenos	•Lamellsats	
21	**VOE 11037622**	1					•Wear Ring	•Bague Usure	•Verschleissring	•Anillo Desgaste	•Slitring	
22	**VOE 11038834**	1					•Wear Ring	•Bague Usure	•Verschleissring	•Anillo Desgaste	•Slitring	
23	**VOE 11145404**	2					•Roller Cage	•Cage Rouleaux	•Rollenkäfig	•Reten Rodillo	•Rullhållare	
24	**VOE 11145390**	1					•Bearing	•Palier	•Lager	•Cojinete	•Lager	
25	**VOE 11037637**	2					•Ball	•Bille	•Kugel	•Bola	•Kula	

1	
2	
3	
4	
5	

Hydraulkoppling, fram / 1-an
Embrague hidráulic, adelante / 1a velocidad
Hydraulikkupplung, vorwärts / 1. Gang
Accouplement hydraulique, avant / 1er
Hydraulic clutch, forward / 1 st speed

Catalogue id	Group
20108	**421**
Illustr. No **1030207**	Section **250**
Issue **VOE 63A9920108**	Page **447**

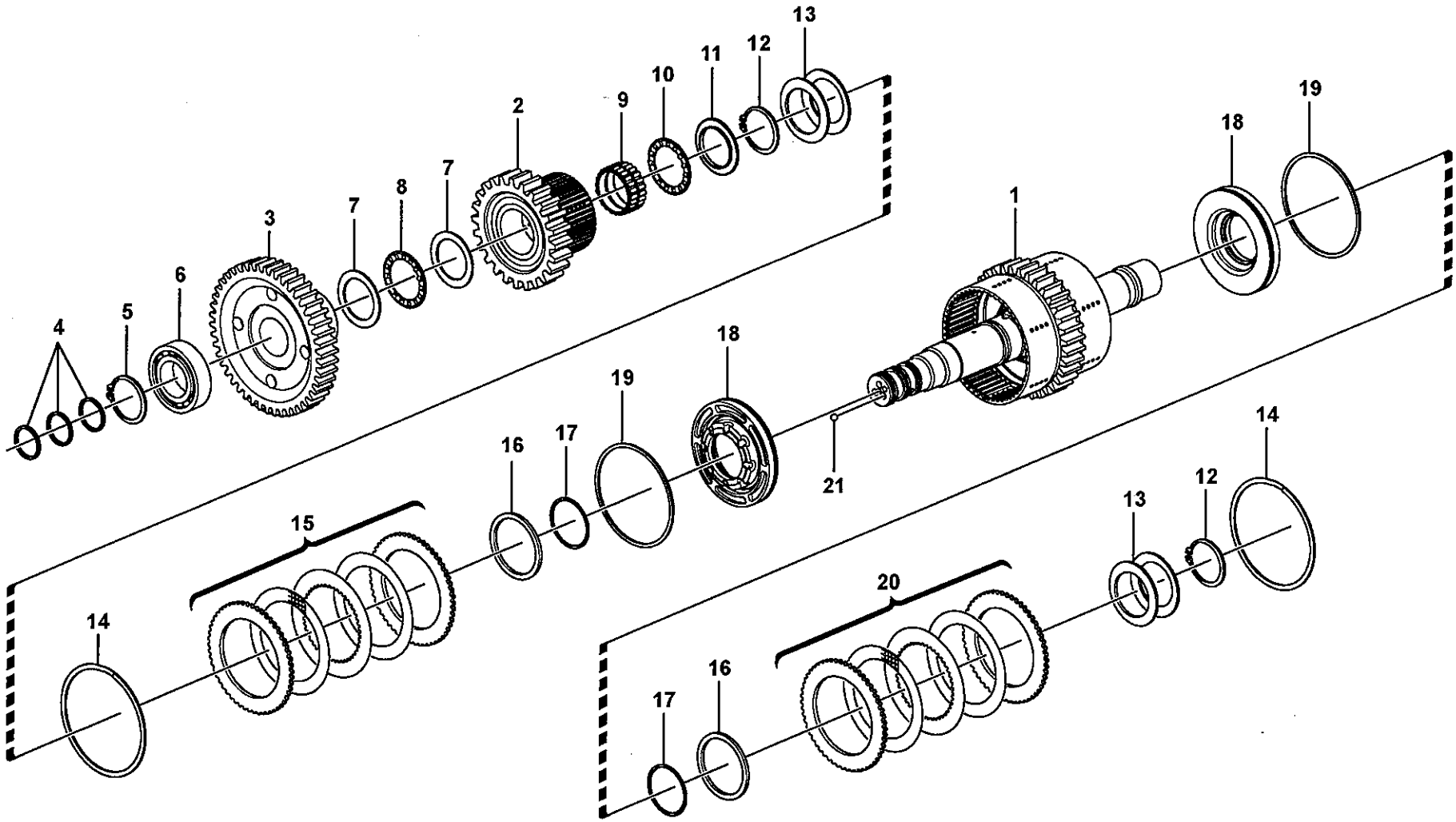

Volvo Construction Equipment

1030412

Fig.	Part No.	Quantity 1	2	3	PS	KIT	Description	Dénomination	Bezeichnung	Denominación	Benämning	Notes
	VOE 11145726	1					Hydr Clutch	Accoupl Hydraul	Hydr Kuppl	Acopl Hidraul	Hydraulkoppling	
1	**VOE 11418542**	1					•Clutch Shaft	•Arbre Embrayage	•Kupplungswelle	•Eje Acoplam	•Kopplingsaxel	
2	**VOE 11145773**	1					•Gear	•Pignon	•Zahnradgetriebe	•Engranaje	•Kuggdrev	
3	**VOE 11037272**	1					•Gear	•Pignon	•Zahnrad	•Engranaje	•Kugghjul	
4	**VOE 11038835**	3					•Piston ring	•Segment de piston	•Kolbenring	•Segmento de piston	•Kolvring	
5	**VOE 11037179**	1					•Snap Ring	•Circlip	•Nutring	•Circlip	•Spårring	
6	**VOE 11144999**	1					•Roller Bearing	•Roulement rouleaux	•Rollenlager	•Cojinet Rodillo	•Rullager	
7	**VOE 4871338**	2					•Thrust Washer	•Rondelle Butee	•Druckscheibe	•Arandela Presio	•Tryckbricka	
8	**VOE 4785772**	1					•Needle Bearing	•Roule.aiguilles	•Nadellager	•Cojinete Agujas	•Nållager	
9	**VOE 11145265**	1					•Needle Bearing	•Roule.aiguilles	•Nadellager	•Cojinete Agujas	•Nållager	
10	**VOE 184347**	1					•Roller And Cage	•Bague Rouleaux	•Rollenkäfig	•Conjunto Aro	•Rullkrans	
11	**VOE 11145781**	1					•Washer	•Rondelle	•Scheibe	•Arandela	•Bricka	
12	**VOE 11037183**	2					•Snap Ring	•Circlip	•Nutring	•Circlip	•Spårring	
13	**VOE 11145456**	10					•Disc Spring	•Rondel Ressort	•Scheibenfeder	•Arandela Elast	•Brickfjäder	
14	**VOE 11418484**	2					•Lock Ring	•Anneau Verrouillage	•Schlossring	•Anillo Segurid	•Låsring	
15	**VOE 15000093**	1					•Disc Kit	•Jeu Disques	•Lamellensatz	•Juego Frenos	•Lamellsats	
16	**VOE 11418305**	2					•Thrust Ring	•Bague Butee	•Druckring	•Anillo Presion	•Tryckring	
17	**VOE 11145529**	2					•Sealing ring	•Bague d'étanchéité	•Runddichtring	•Anillo reten	•Tätningsring	
18	**VOE 11418304**	2					•Piston	•Piston	•Kolben	•Piston	•Kolv	
19	**VOE 11145533**	2					•Sealing ring	•Bague d'étanchéité	•Runddichtring	•Anillo reten	•Tätningsring	
20	**VOE 15000108**	1					•Disc Kit	•Jeu Disques	•Lamellensatz	•Juego Frenos	•Lamellsats	
21	**VOE 11037637**	2					•Ball	•Bille	•Kugel	•Bola	•Kula	

1	
2	
3	
4	
5	

Hydraulkoppling, back / 2-an
Embrague hidráulic, atrás / 2a velocidad
Hydraulikkupplung, rückwärts / 2. Gang
Accouplement hydraulique, arrière / 2ème
Hydraulic clutch, reverse / 2nd speed

Catalogue id	Group
20108	**421**
Illustr. No **1030412**	Section **300**
Issue **VOE 63A9920108**	Page **449**

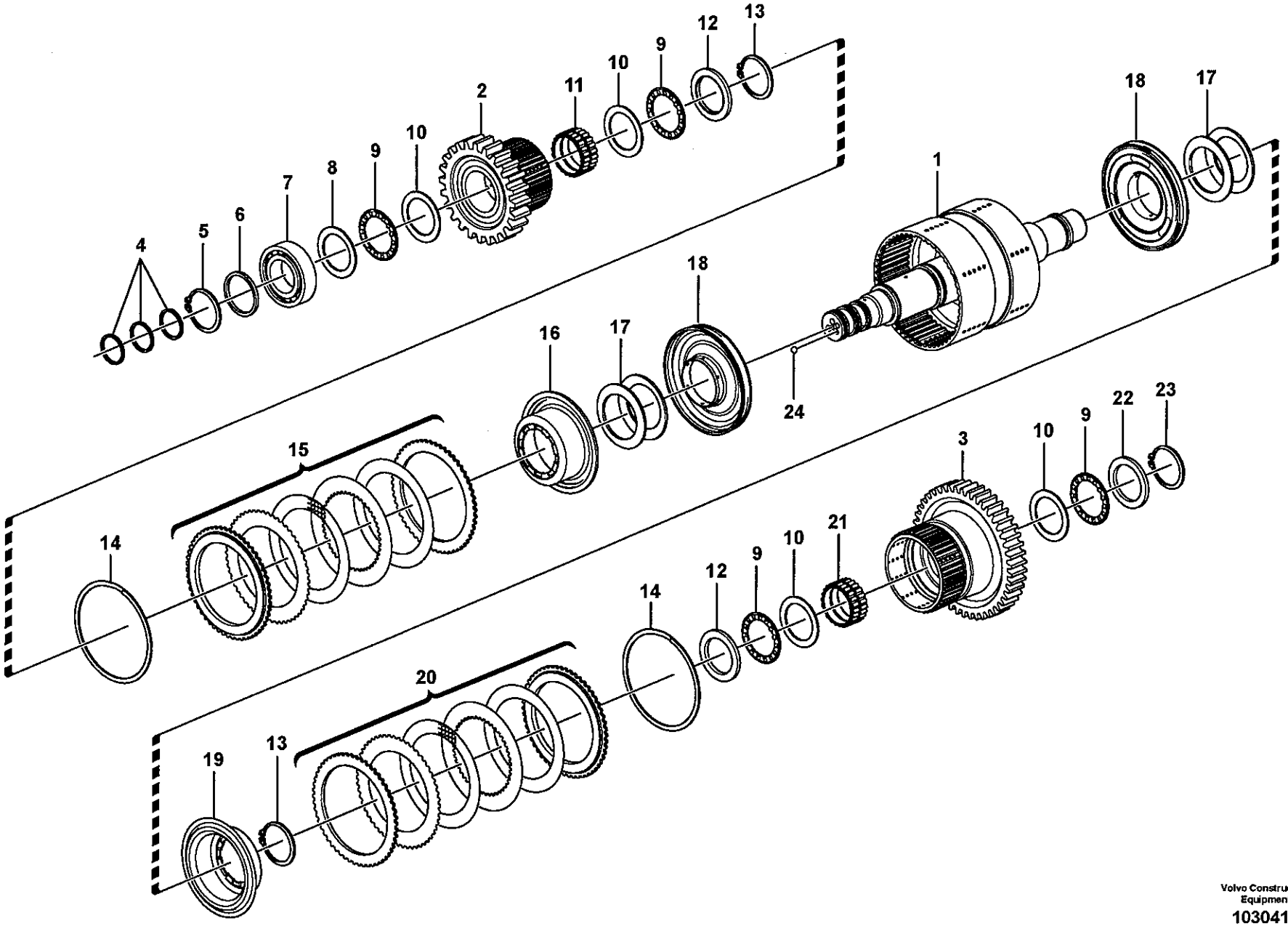

Volvo Construction Equipment
1030418

Fig.	Part No.	Quantity 1	2	3	PS	KIT	Description	Dénomination	Bezeichnung	Denominación	Benämning	Notes
	VOE 11418391	1					Hydraulic Clutc	Embrayage hydrauliq	Hydraulikkupplung	Acoplamiento hidráuli	Hydraulkoppling	
1	**VOE 11418403**	1					•Clutch Shaft	•Arbre Embrayage	•Kupplungswelle	•Eje Acoplam	•Kopplingsaxel	
2	**VOE 11418028**	1					•Gear	•Pignon	•Zahnradgetriebe	•Engranaje	•Kuggdrev	
3	**VOE 11418029**	1					•Gear	•Pignon	•Zahnradgetriebe	•Engranaje	•Kuggdrev	
4	**VOE 11038835**	3					•Piston ring	•Segment de piston	•Kolbenring	•Segmento de piston	•Kolvring	
5	**VOE 11037179**	1					•Snap Ring	•Circlip	•Nutring	•Circlip	•Spårring	
6	**VOE 13949851**	1					•Washer	•Rondelle	•Scheibe	•Arandela	•Bricka	
7	**VOE 183592**	1					•Ball Bearing	•Roulemen.billes	•Kugellager	•Cojinete Bolas	•Kullager	
8	**VOE 4718008**	1					•Washer	•Rondelle	•Scheibe	•Arandela	•Bricka	
9	**VOE 4785772**	4					•Needle Bearing	•Roule.aiguilles	•Nadellager	•Cojinete Agujas	•Nållager	
10	**VOE 4871338**	4					•Thrust Washer	•Rondelle Butee	•Druckscheibe	•Arandela Presio	•Tryckbricka	
11	**VOE 11144006**	1					•Needle Bearing	•Roule.aiguilles	•Nadellager	•Cojinete Agujas	•Nållager	
12	**VOE 11418206**	2					•Thrust Washer	•Rondelle Butee	•Druckscheibe	•Arandela Presio	•Tryckbricka	
13	**VOE 11037594**	2					•Lock Ring	•Anneau Verrouillage	•Schlossring	•Anillo Segurid	•Låsring	
14	**VOE 11418309**	2					•Lock Ring	•Anneau Verrouillage	•Schlossring	•Anillo Segurid	•Låsring	
15	**VOE 11418677**	1					•Disc Kit	•Jeu Disques	•Lamellensatz	•Juego Frenos	•Lamellsats	
16	**VOE 11418263**	1					•Piston	•Piston	•Kolben	•Piston	•Kolv	
17	**VOE 11418390**	14					•Disc Spring	•Rondel Ressort	•Scheibenfeder	•Arandela Elast	•Brickfjäder	
18	**VOE 11418407**	2					•Piston	•Piston	•Kolben	•Piston	•Kolv	
19	**VOE 11418262**	1					•Piston	•Piston	•Kolben	•Piston	•Kolv	
20	**VOE 11418676**	1					•Disc Kit	•Jeu Disques	•Lamellensatz	•Juego Frenos	•Lamellsats	
21	**VOE 11145380**	1					•Needle Holder	•Porte-aiguille	•Nadelkäfig	•Portaagujas	•Nålhållare	
22	**VOE 4718930**	1					•Thrust Washer	•Rondelle Butee	•Druckscheibe	•Arandela Presio	•Tryckbricka	
23	**VOE 11037181**	1					•Snap Ring	•Circlip	•Nutring	•Circlip	•Spårring	
24	**VOE 11037637**	2					•Ball	•Bille	•Kugel	•Bola	•Kula	

1	
2	
3	
4	
5	

Hydraulkoppling, 3-an / 4-an
Embrague hidráulic, 3a / 4a velocidades
Hydraulikkupplung, 3. / 4. Gang
Accouplement hydraulique, 3ème / 4ème
Hydraulic clutch, 3rd / 4th speed

Catalogue id	Group
20108	**421**
Illustr. No	Section
1030418	**350**
Issue	Page
VOE 63A9920108	**451**

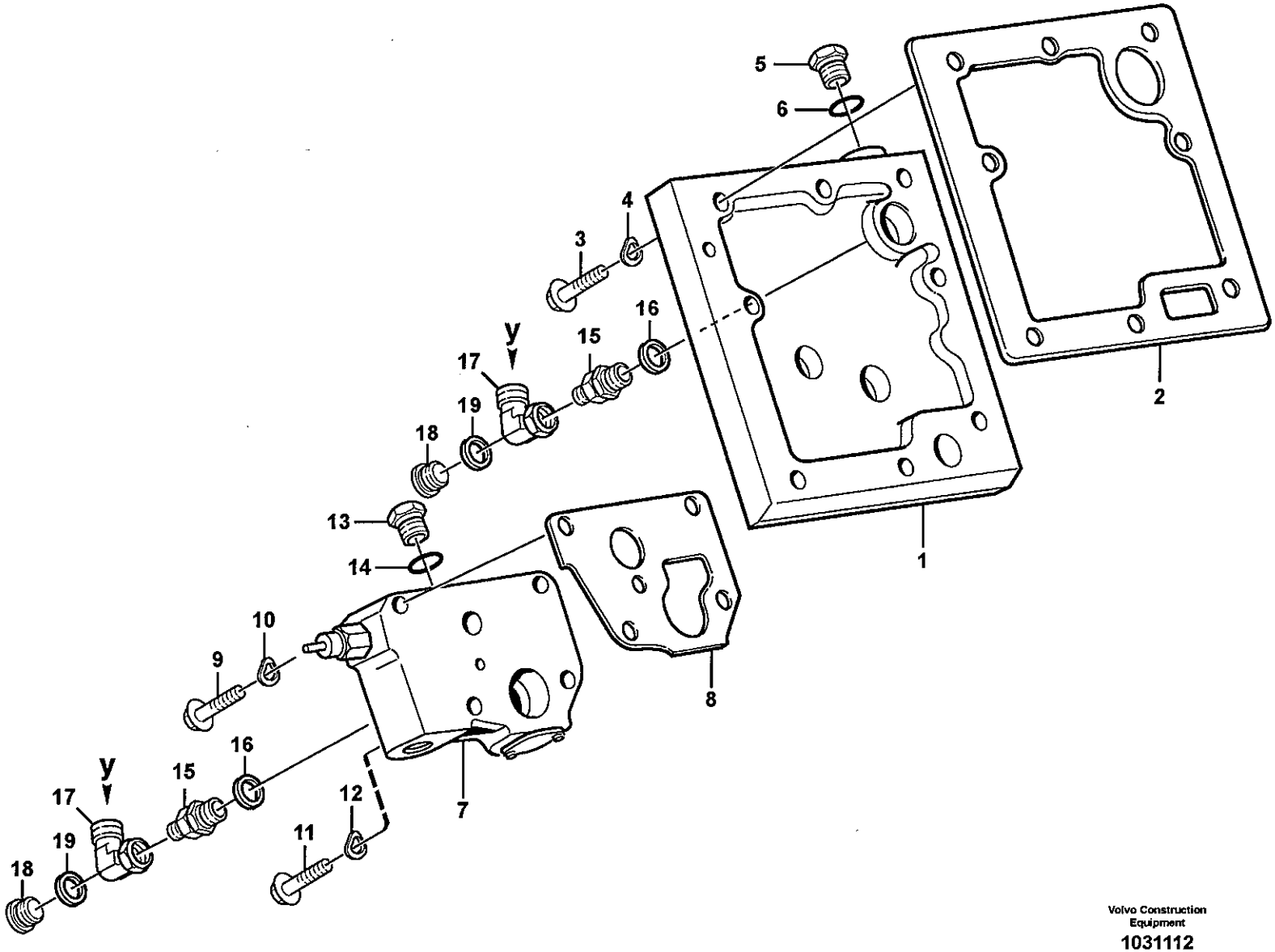

Volvo Construction Equipment

1031112

Fig.	Part No.	Quantity 1	2	3	PS	KIT	Description	Dénomination	Bezeichnung	Denominación	Benämning	Notes
1	**VOE 11144069**	1					Conn Plate	Plaque Connexi.	Anschlussplatte	Placa Conexion	Anslutn.platta	
2	**VOE 11144070**	1					Gasket	Joint	Dichtung	Junta	Packning	
3	**VOE 13947760**	6					Flange screw	Vis à bride	Flanschschraube	Torn embridado	Flänsskruv	
4	**VOE 13941907**	6					Spring Washer	Rondelle élastique	Federscheibe	Arandela flexible	Fjäderbricka	
5	**VOE 926370**	1					Plug	Bouchon	Stopfen	Tapon	Plugg	
6	**VOE 13949574**	1					O-ring	Joint Torique	O-Ring	Junta torica	O-ring	
7		1					Lub oil valve	Soup.huil.grai.	Schmierventil	Valv lubricac	Smörjoljeventil	See group 421, Page 455
8	**VOE 11037012**	1					Gasket	Joint	Dichtung	Junta	Packning	
9	**VOE 13965181**	2					Flange screw	Vis à bride	Flanschschraube	Torn embridado	Flänsskruv	L = 70 MM
10	**VOE 13941907**	2					Spring Washer	Rondelle élastique	Federscheibe	Arandela flexible	Fjäderbricka	
11	**VOE 13965184**	2					Flange screw	Vis a bride	Flanschschraube	Torn embridado	Flänsskruv	L = 100 MM
12	**VOE 13941907**	2					Spring Washer	Rondelle élastique	Federscheibe	Arandela flexible	Fjäderbricka	
13	**VOE 926370**	1					Plug	Bouchon	Stopfen	Tapon	Plugg	
14	**VOE 13949574**	1					O-ring	Joint Torique	O-Ring	Junta torica	O-ring	
15	**VOE 11411501**	2					Nipple	Raccord	Nippel	Niple	Nippel	
16	**VOE 4881255**	2					Plane Gasket	Joint Plan	Flachdichtung	Junta Plana	Planpackning	
17		2					Nipple	Raccord	Nippel	Niple	Nippel	See group 491, Page 511
18	**VOE 11034156**	2					Plug	Bouchon	Stopfen	Tapon	Plugg	
19	**VOE 4881255**	2					Plane Gasket	Joint Plan	Flachdichtung	Junta Plana	Planpackning	

1	
2	
3	
4	
5	

Smörjoljeventil med monteringsdetaljer
Válvula de lubricación con accesorios de montaje
Schmierölventil mit Anbauteilen
Soupape d'huile de graissage avec pièces de montage
Lubricating oil valve with fitting parts

Catalogue id	Group
20108	**421**
Illustr. No	Section
1031112	**400**
Issue	Page
VOE 63A9920108	**453**

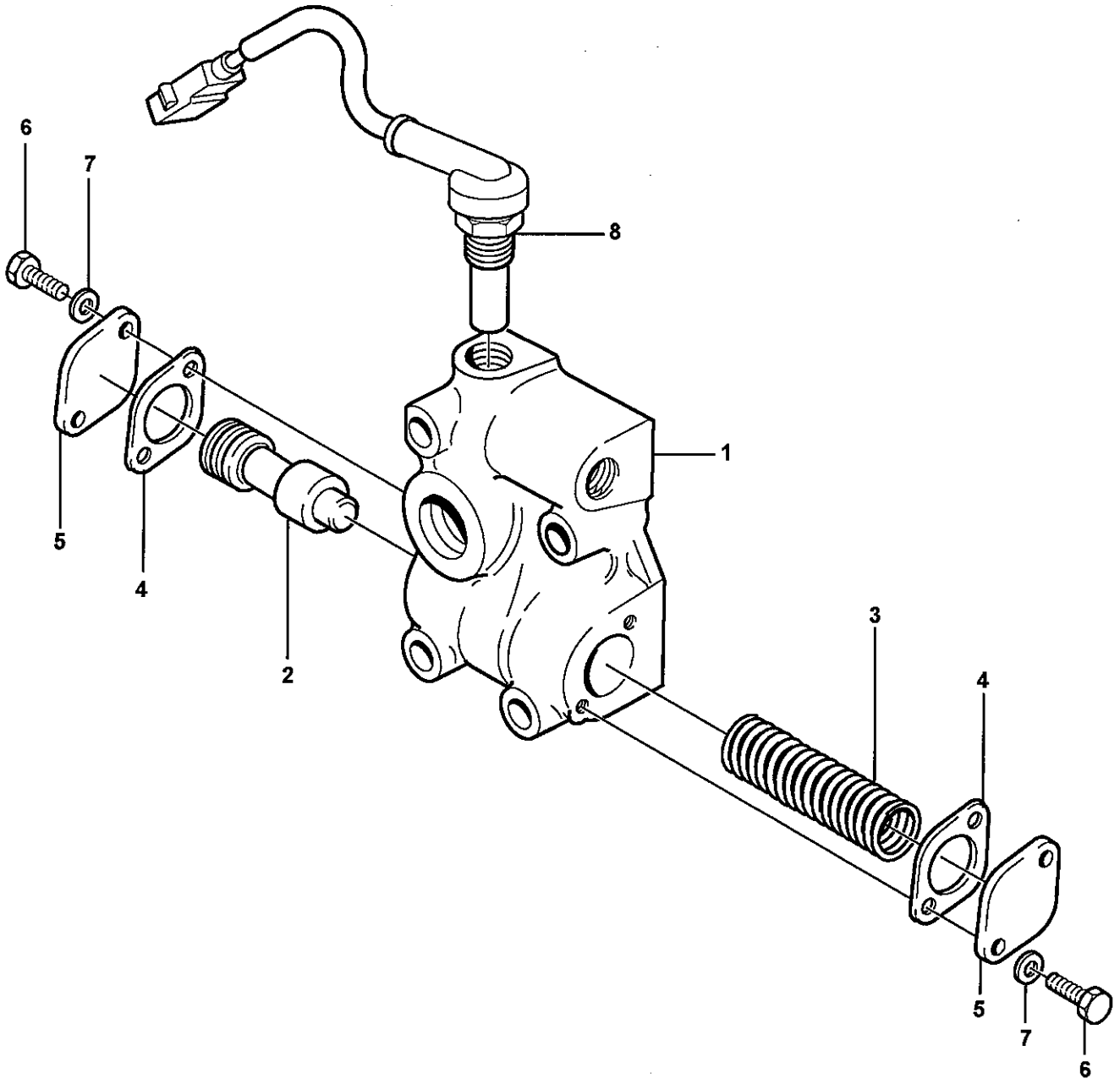

Volvo Construction Equipment
1023343

Fig.	Part No.	Quantity 1	2	3	PS	KIT	Description	Dénomination	Bezeichnung	Denominación	Benämning	Notes
	VOE 11037252	1					Lub Oil Valve	Soup.huil.grai.	Schmierventil	Valv Lubricac	Smörjoljeventil	
1		1			NS		•Valve housing	•Carter soupape	•Ventilgehäuse	•Cuerpo valvula	•Ventilhus	
2	**VOE 4720787**	1					•Slide	•Tiroir	•Schieber	•Corredera	•Slid	
3	**VOE 11038807**	1					•Compression spring	•Ressort pression	•Druckfeder	•Resort presion	•Tryckfjäder	
4	**VOE 11036049**	2					•Gasket	•Joint	•Dichtung	•Junta	•Packning	
5	**VOE 4718062**	2					•Cover	•Couvercle	•Deckel	•Tapa	•Lock	
6	**VOE 13947542**	4					•Screw	•Vis	•Schraube	•Tornillo	•Skruv	
7	**VOE 984306**	4					•Spacer	•Entretoise	•Abstandkörper	•Distanciador	•Distans	
8	**VOE 11145324**	1					Temp Sensor	Detecteur Temp.	Temperaturgeber	Sensor Temperat	Temp Givare	SE4903

1	
2	
3	
4	
5	

Smörjoljeventil
Válvula de lubricación
Schmierölventil
Soupape d'huile de graissage
Lubricating oil valve

Catalogue id	Group
20108	**421**
Illustr. No **1023343**	Section **450**
Issue **VOE 63A9920108**	Page **455**

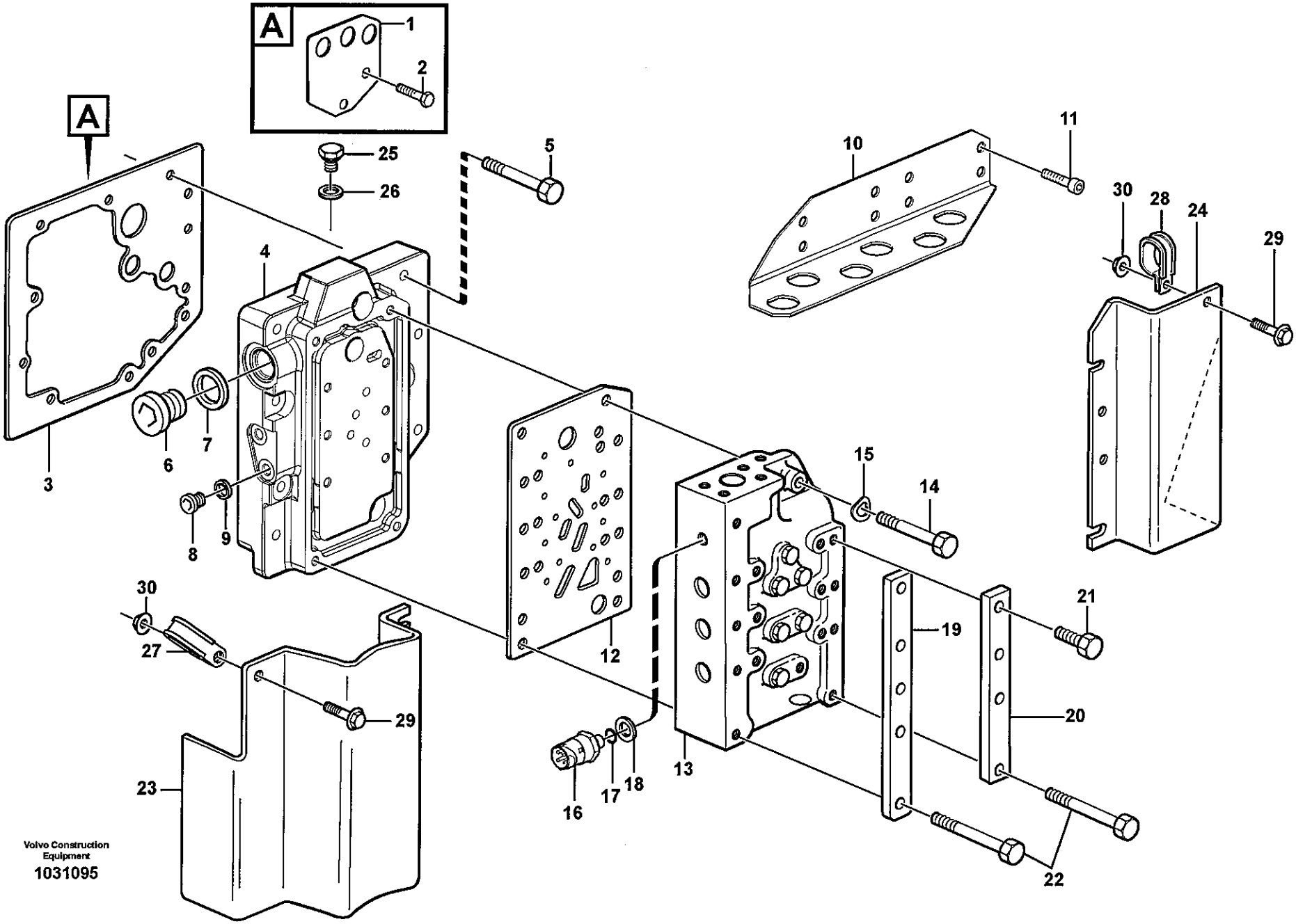
A
1
2
A
25
26
5
10
11
30
28
24
29
4
3
6
7
8
9
15
14
12
30
27
29
23
13
16
17
18
19
21
20
22
Volvo Construction Equipment
1031095

Fig.	Part No.	Quantity 1	2	3	PS	KIT	Description	Dénomination	Bezeichnung	Denominación	Benämning	Notes
1	VOE 11037689	1					Plate	Tôle	Blech	Chapa	Plåt	
2	VOE 946440	2					Flange screw	Vis à bride	Flanschschraube	Torn embridado	Flänsskruv	
3	VOE 11144620	1					Gasket	Joint	Dichtung	Junta	Packning	
4	VOE 11418453	1					Conn Plate	Plaque Connexi	Anschlussplatte	Placa Conexion	Anslutn.platta	
5	VOE 13965179	9					Flange screw	Vis à bride	Flanschschraube	Torn embridado	Flänsskruv	
6	VOE 11034156	1					Plug	Bouchon	Stopfen	Tapon	Plugg	
7	VOE 958228	1					O-ring	Joint Torique	O-Ring	Junta torica	O-ring	
8	VOE 13963925	2					Plug	Bouchon	Stopfen	Tapon	Plugg	
9	VOE 11038702	2					Gasket	Joint	Dichtung	Junta	Packning	
10	VOE 15012292	1					Attaching Bracket	Equerre Fixation	Befestigungswinkel	Fijacion Angular	Fästvinkel	
11	VOE 959223	4					Allen Hd Screw	Vis A 6 Pans Cr	Inbusschraube	Torn Hex Embut	Insexskruv	
12	VOE 11145170	1					Gasket	Joint	Dichtung	Junta	Packning	
13		1					Gear Selector V	Valve Selectric	Umsteuerventil	Valvula Selecto	Växelväljarvent	See group 421, Page 459
14	VOE 955304	7					Hexagon screw	Vis tête hexagonale	Sechskantschraube	Tornillo hexago	Sexkantsskruv	
15	VOE 13941907	8					Spring Washer	Rondelle élastique	Federscheibe	Arandela flexible	Fjäderbricka	
16	VOE 11038813	1					Pressure Sensor	Detect.pression	Druckmelder	Sensor Presion	Tryckgivare	SE4901
17	VOE 931209	1					O-ring	Joint Torique	O-Ring	Junta torica	O-ring	
18	VOE 931216	1					Back-up ring	Rondelle anti-extrusi	Stützring	Anillo Apoyo	Stödring	
19	VOE 11037677	1					Plate	Plaque	Platte	Placa	Platta	
20	VOE 11037678	1					Plate	Plaque	Platte	Placa	Platta	
21	VOE 13945444	6					Flange screw	Vis à bride	Flanschschraube	Torn embridado	Flänsskruv	
22	VOE 13965182	3					Flange screw	Vis à bride	Flanschschraube	Torn embridado	Flänsskruv	
23	VOE 11145345	1					Protecting plate	Plaque Protect	Schutzplatte	Placa Protecc	Skyddsplatta	
24	VOE 11144965	1					Protecting plate	Plaque Protect	Schutzplatte	Placa Protecc	Skyddsplatta	
25	VOE 926370	8					Plug	Bouchon	Stopfen	Tapon	Plugg	
26	VOE 13949574	8					O-ring	Joint Torique	O-Ring	Junta torica	O-ring	
27	VOE 11145346	1					Clamp	Pince Serrage	Klemme	Abrazadera	Klämma	
28	VOE 13949746	1					Clamp	Pince Serrage	Klemme	Abrazadera	Klämma	
29	VOE 946440	3					Flange screw	Vis à bride	Flanschschraube	Torn embridado	Flänsskruv	
30	VOE 13945408	1					Nut	Ecrou	Mutter	Tuerca	Mutter	

1	
2	
3	
4	
5	

Växelväljarventil med monteringsdetaljer
Válvula selectora de gama con accesorios de montaje
Getriebewählerventil mit Anbauteilen
Valve sélectrice vitesse avec pièces de montage
Range selector valve with fitting parts

Catalogue id	Group
20108	421
Illustr. No	Section
1031095	500
Issue	Page
VOE 63A9920108	457

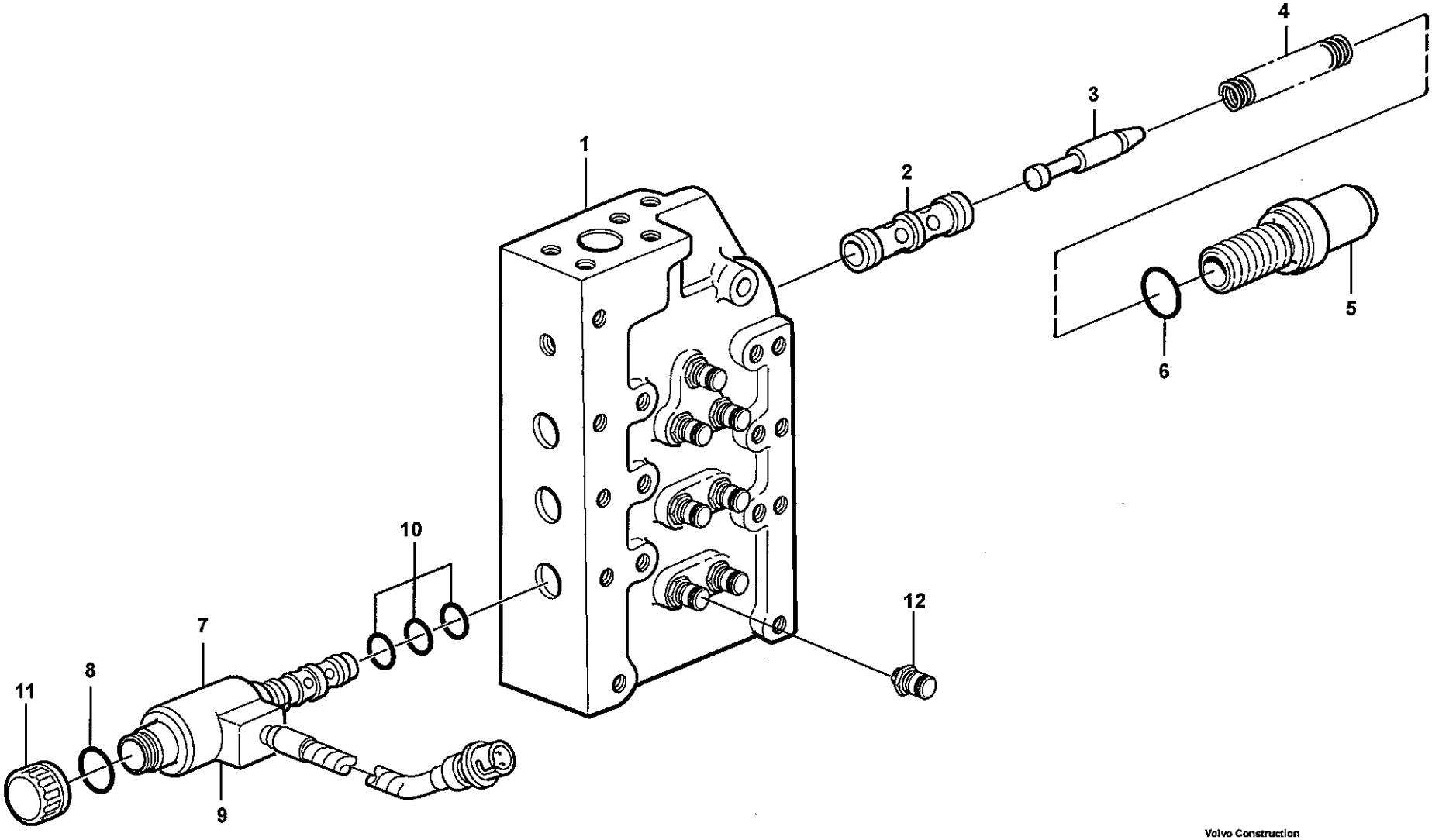

Volvo Construction Equipment
1019120

Fig.	Part No.	Quantity 1	2	3	P S	K I T	Description	Dénomination	Bezeichnung	Denominación	Benämning	Notes
	VOE 11144058	1					Gear sel valve	Valv.selectrice	Umsteuerventil	Valv sel veloc	Växelvälj.vent	
1	**VOE 11144467**	1			OP		•Valve Housing	•Carter Soupape	•Ventilgehäuse	•Cuerpo Valvula	•Ventilhus	
2	**VOE 11037894**	1					•Sleeve	•Douille	•Hülse	•Manguito	•Hylsa	
3	**VOE 11144020**	1					•Slide	•Tiroir	•Schieber	•Corredera	•Slid	
4	**VOE 11036947**	1					•Spring	•Ressort	•Feder	•Muelle	•Fjäder	
5	**VOE 11037443**	1					•Spring Housing	•Boitier Ressort	•Federgehäuse	•Caja Resorte	•Fjäderhus	
6	**VOE 964117**	1					•O-ring	•Joint Torique	•O-Ring	•Junta torica	•O-ring	
7	**VOE 11144019**	6					•Solenoid valve	•Vanne electrom.	•Magnetventil	•Electrovalvula	•Magnetventil	
8	**VOE 11704525**	6					••O-ring	••Joint Torique	••O-Ring	••Junta torica	••O-ring	
9	**VOE 11705493**	6					••Coil	••Bobine	••Wickel	••Bobina	••Spole	
10	**VOE 11707049**	6					••Sealing Kit	••Jeu Joints	••Dichtungssatz	••Juego Retenes	••Tätningssats	
11	**VOE 11708162**	6					••Plastic Nut	••Ecrou Plastique	••Plastikmutter	••Tuerca Plastica	••Plastmutter	
12	**VOE 936441**	7					•Testing Nipple	•Raccord contrôle	•Prufnippel	•Niple Medicion	•Mätnippel	

1	
2	
3	
4	
5	

Växelväljarventil
Válvula selectora de gama
Getriebewählerventil
Soupape sélectrice vitesse
Range selector valve

Catalogue id	Group
20108	**421**
Illustr. No	Section
1019120	**550**
Issue	Page
VOE 63A9920108	**459**

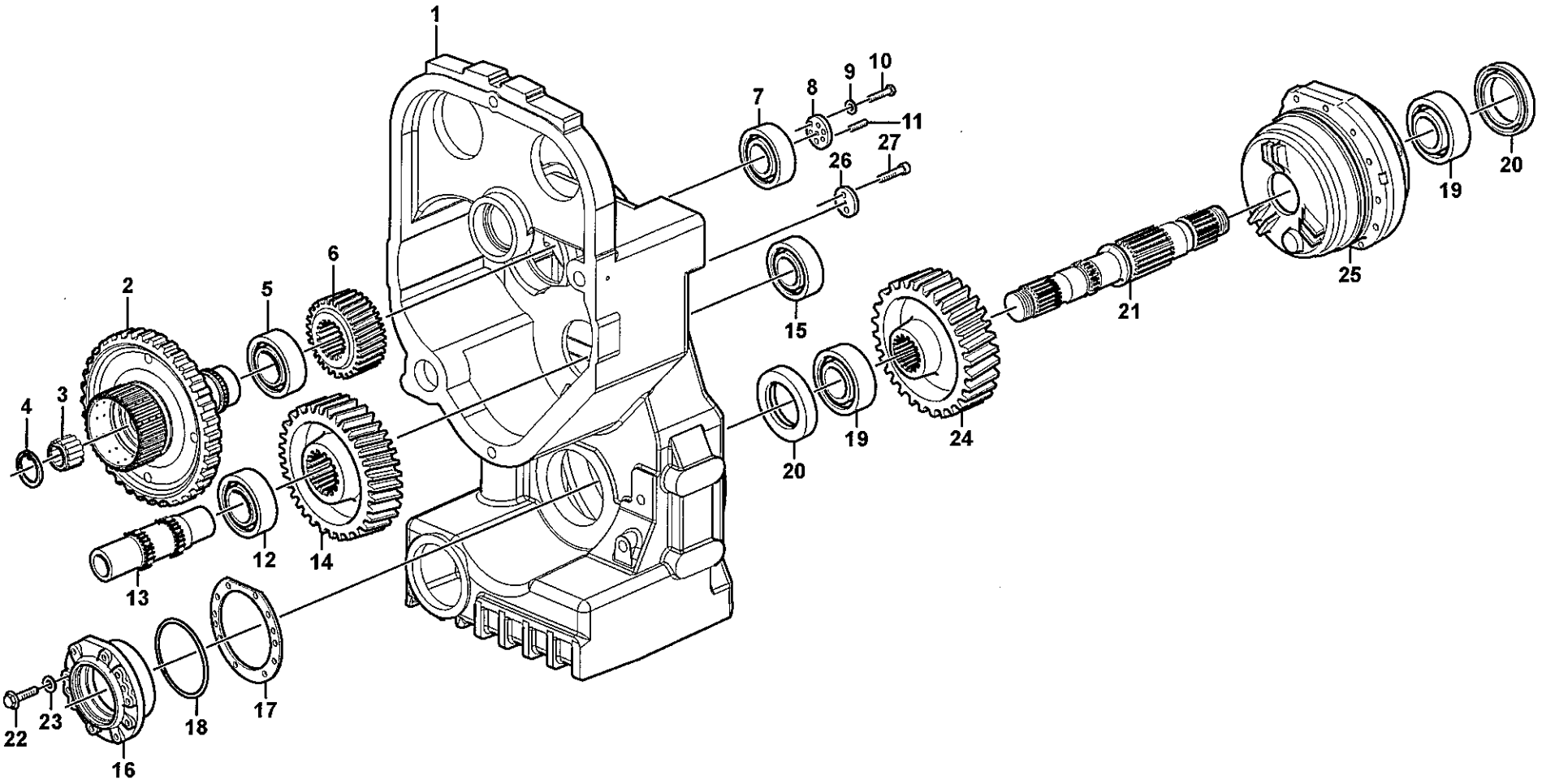

Volvo Construction Equipment

1031084

Fig.	Part No.	Quantity 1	2	3	PS	KIT	Description	Dénomination	Bezeichnung	Denominación	Benämning	Notes
1		1					Housing	Carter	Gehäuse	Carter	Hus	See group 434, Page 463
2	VOE 11145777	1					Gear	Pignon	Zahnradgetriebe	Engranaje	Kuggdrev	
3	VOE 4787288	1					Needle Bearing	Roule.aiguilles	Nadellager	Cojinete Agujas	Nållager	
4	VOE 914528	1					Snap Ring	Circlip	Nutring	Circlip	Spårring	
5	VOE 184698	1					Roller Bearing	Roulement rouleaux	Rollenlager	Cojinet Rodillo	Rullager	
6	VOE 4720881	1					Gear	Pignon	Zahnrad	Engranaje	Kugghjul	
7	VOE 184697	1					Roller Bearing	Roulement rouleaux	Rollenlager	Cojinet Rodillo	Rullager	
8	VOE 4720947	1					Washer	Rondelle	Scheibe	Arandela	Bricka	
9	VOE 13949608	3					Washer	Rondelle	Scheibe	Arandela	Bricka	
10	VOE 970976	3					Hexagon screw	Vis a tête hexagonale	Sechskantschr	Tornillo hexago	Sexkantsskruv	
11	VOE 13963077	3					Set Screw	Vis Butee	Anschlagschraub	Tornillo Tope	Stoppskruv	
12	VOE 184810	1					Roller Bearing	Roulement rouleaux	Rollenlager	Cojinet Rodillo	Rullager	
13	VOE 11037038	1					Shaft	Arbre	Welle	Arbol	Axel	
14	VOE 4720882	1					Gear	Pignon	Zahnrad	Engranaje	Kugghjul	
15	VOE 183665	1					Bearing	Palier	Lager	Cojinete	Lager	
16	VOE 4720913	1					Bearing Housing	Carter Palier	Lagergehäuse	Caja Cojinete	Lagerhus	
17	VOE 4720915	REQ					Shim	Cale Reglage	Nachstellblech	Cuna de calzar	Justerbleck	THICK = 0,10 MM
	VOE 4720916	REQ					Shim	Cale Reglage	Nachstellblech	Cuna de calzar	Justerbleck	THICK = 0,35 MM
	VOE 4720917	REQ					Shim	Cale Reglage	Nachstellblech	Cuna de calzar	Justerbleck	THICK = 1,0 MM
18	VOE 925265	1					O-ring	Joint Torique	O-Ring	Junta torica	O-ring	
19	VOE 7011076	2					Roller Bearing	Roulement rouleaux	Rollenlager	Cojinet Rodillo	Rullager	
20	VOE 973936	2					Sealing ring	Bague d'étanchéité	Runddichtring	Anillo reten	Tätningsring	
21	VOE 11037022	1					Shaft	Arbre	Welle	Arbol	Axel	
22	VOE 13970948	6					Hexagon screw	Vis a tête hexagonale	Sechskantschr	Tornillo hexago	Sexkantsskruv	
23	VOE 941908	6					Spring Washer	Rondelle élastique	Federscheibe	Arandela flexible	Fjäderbricka	
24	VOE 4720883	1					Gear	Pignon	Zahnrad	Engranaje	Kugghjul	
25		1					Parking brake	Frein parking	Feststellbremse	Freio estacion	Parkeringsbroms	See group 552, Page 557
26	VOE 11037606	1					Washer	Rondelle	Scheibe	Arandela	Bricka	
27	VOE 959261	2					Allen Hd Screw	Vis A 6 Pans Cr	Inbusschraube	Torn Hex Embut	Insexskruv	

1		**Fördelningsväxellåda, drev och axlar** **Caja de reenvío, engranajes y ejes** **Verteilergetriebe, Antrieb und Achsen** **Boîte de transfert, pignon et arbres** **Transfer case, gears and shafts**
2		
3		
4		
5		

Catalogue id	Group
20108	434
Illustr. No	Section
1031084	100
Issue	Page
VOE 63A9920108	461

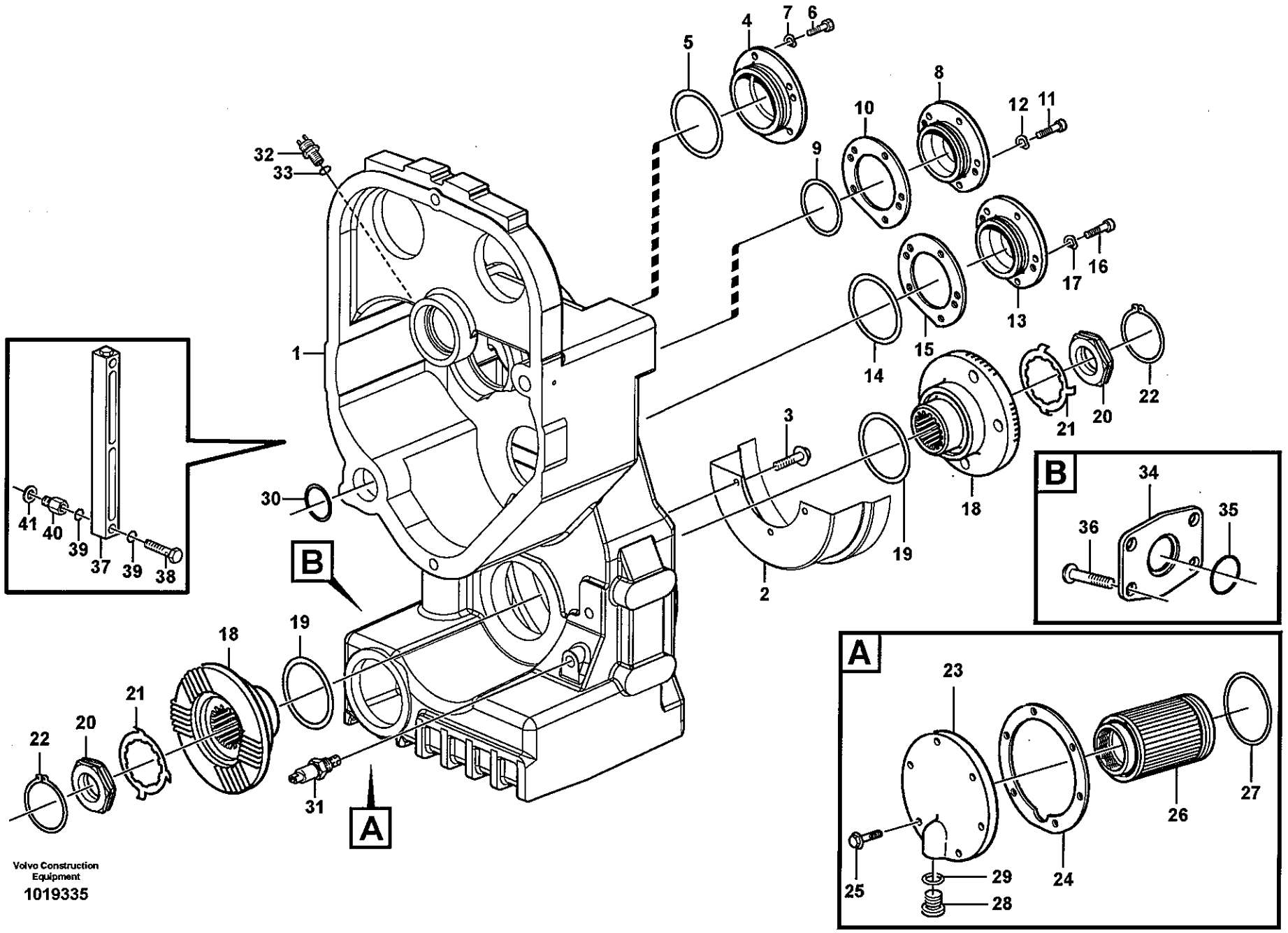

Volvo Construction Equipment

1019335

Fig.	Part No.	Quantity 1	2	3	PS	KIT	Description	Dénomination	Bezeichnung	Denominación	Benämning	Notes
1	**VOE 11145179**	1					Drop Box Housing	Carter Boite Transfert	Wasserkasten	Cuerpo Caja	Droppboxhus	
2	**VOE 4837016**	1					Oil Plate	Plaque Huile	Ölspritzblech	Reten De Aceite	Oljeplåt	
3	**VOE 946441**	3					Flange screw	Vis à bride	Flanschschraube	Torn embridado	Flänsskruv	
4	**VOE 11037586**	1					Cap	Chapeau	Kappe	Caperuza	Lock	
5	**VOE 976047**	1					O-ring	Joint Torique	O-Ring	Junta torica	O-ring	
6	**VOE 13970948**	5					Hexagon screw	Vis a tête hexagonale	Sechskantschr	Tornillo hexago	Sexkantsskruv	
7	**VOE 941908**	5					Spring Washer	Rondelle élastique	Federscheibe	Arandela flexible	Fjäderbricka	
8	**VOE 11144424**	1					Cap	Chapeau	Kappe	Caperuza	Lock	
9	**VOE 925258**	1					O-ring	Joint Torique	O-Ring	Junta torica	O-ring	
10	**VOE 11144470**	REQ					Shim	Cale Reglage	Nachstellblech	Cuna de calzar	Justerbleck	THICK = 0,10 MM
	VOE 11144469	REQ					Shim	Cale Reglage	Nachstellblech	Cuna de calzar	Justerbleck	THICK = 0,35 MM
	VOE 11144468	REQ					Shim	Cale Reglage	Nachstellblech	Cuna de calzar	Justerbleck	THICK = 1,0 MM
11	**VOE 13970948**	5					Hexagon screw	Vis a tête hexagonale	Sechskantschr	Tornillo hexago	Sexkantsskruv	
12	**VOE 941908**	5					Spring Washer	Rondelle élastique	Federscheibe	Arandela flexible	Fjäderbricka	
13	**VOE 11145366**	1					Bearing Housing	Carter Palier	Lagergehäuse	Caja Cojinete	Lagerhus	
14	**VOE 925096**	1					O-ring	Joint Torique	O-Ring	Junta torica	O-ring	
15	**VOE 11037246**	REQ					Shim	Cale Reglage	Nachstellblech	Cuna de calzar	Justerbleck	THICK = 0,10 MM
	VOE 11037244	REQ					Shim	Cale Reglage	Nachstellblech	Cuna de calzar	Justerbleck	THICK = 0,35 MM
	VOE 11037243	REQ					Shim	Cale Reglage	Nachstellblech	Cuna de calzar	Justerbleck	THICK = 1,0 MM
16	**VOE 13970948**	5					Hexagon screw	Vis a tête hexagonale	Sechskantschr	Tornillo hexago	Sexkantsskruv	
17	**VOE 941908**	5					Spring Washer	Rondelle élastique	Federscheibe	Arandela flexible	Fjäderbricka	
18	**VOE 11102697**	2					Comp Flange	Flasque Entrai.	Antriebsflansch	Brida	Medbringare	
19	**VOE 925071**	2					O-ring	Joint Torique	O-Ring	Junta torica	O-ring	
20	**VOE 4716226**	2					Nut	Ecrou	Mutter	Tuerca	Mutter	
21	**VOE 382779**	REQ					Lock Washer	Rondel.verroui	Sicher Scheibe	Arandel Segurid	Låsbricka	0 DEG
	VOE 383992	REQ					Lock Washer	Rondel.verroui	Sicher Scheibe	Arandel Segurid	Låsbricka	7,5 DEG
22	**VOE 914480**	2					Snap Ring	Circlip	Nutring	Circlip	Spårring	
23	**VOE 11038368**	1					Cover	Couvercle	Deckel	Tapa	Lock	
24	**VOE 11038369**	1					Gasket	Joint	Dichtung	Junta	Packning	
25	**VOE 946671**	6					Flange screw	Vis à bride	Flanschschraube	Torn embridado	Flänsskruv	

1	
2	
3	
4	
5	

Fördelningsväxellåda, hus och lock
Caja de reenvío, caja y tapa
Verteilergetriebe, Gehäuse und Deckel
Boîte de transfert, boîtier et couvercle
Transfer case, housing and covers

Catalogue id **20108**	Group **434**
Illustr. No **1019335**	Section **200**
Issue **VOE 63A9920108**	Page **463**

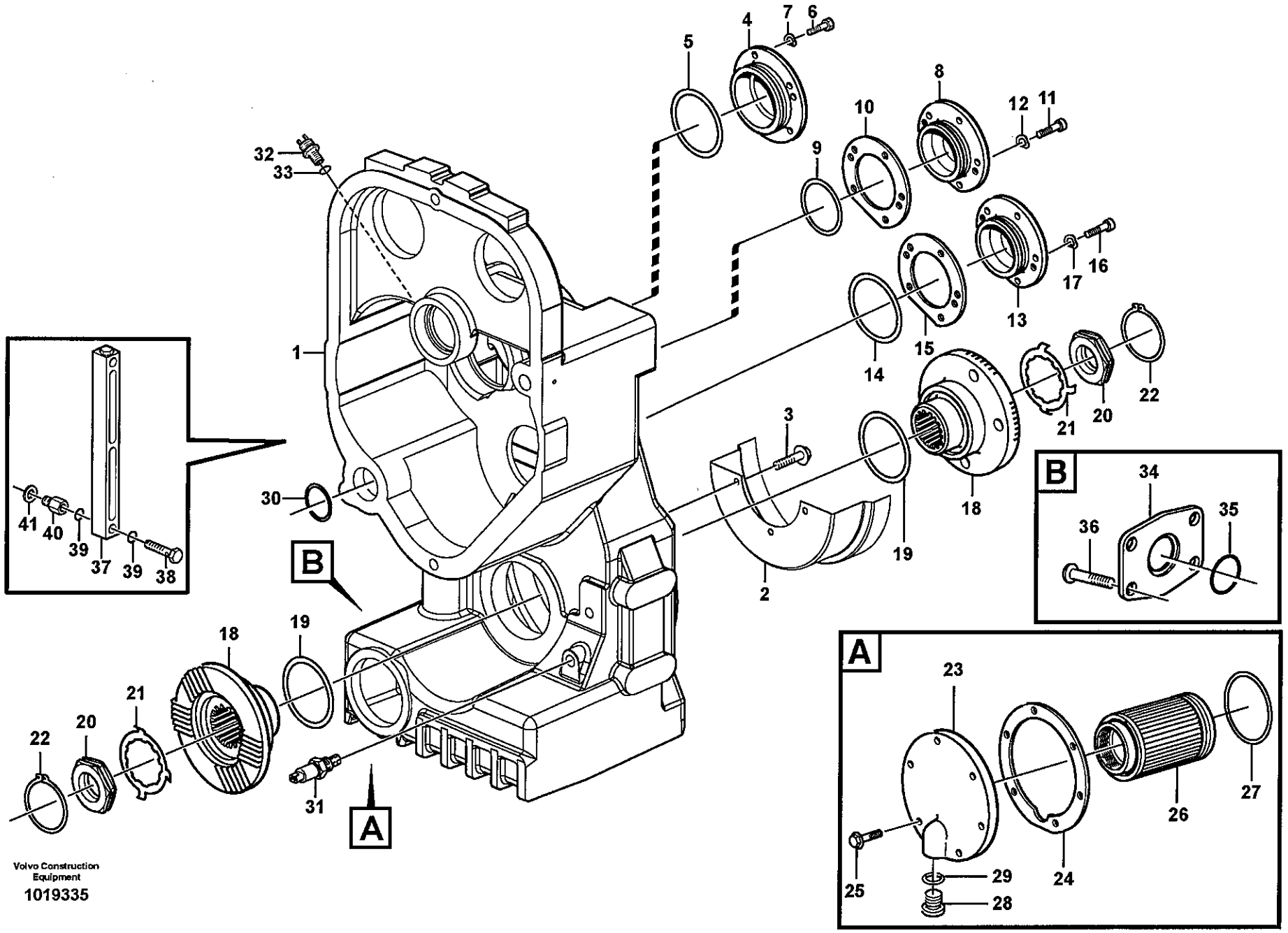

Volvo Construction Equipment

1019335

Fig.	Part No.	Quantity 1	2	3	PS	KIT	Description	Dénomination	Bezeichnung	Denominación	Benämning	Notes
26	**VOE 11144432**	1					Strainer	Crépine	Seiher	Colador	Sil	
27	**VOE 925254**	1					O-ring	Joint Torique	O-Ring	Junta torica	O-ring	
28	**VOE 11102187**	1					Magnetic Plug	Bouchon Magnet.	Magnetstopfen	Tapon Magnetico	Magnetpropp	
29	**VOE 958228**	1					O-ring	Joint Torique	O-Ring	Junta torica	O-ring	
30	**VOE 925256**	1					O-ring	Joint Torique	O-Ring	Junta torica	O-ring	
31	**VOE 11144494**	1					Oil Lvl Sensor	Capteur Niv Hui	Ölstandgeber	Sensor Niv Acei	Oljenivågivare	SE4904
	VOE 11713718	1					•O-ring	•Joint Torique	•O-Ring	•Junta torica	•O-ring	
32	**VOE 4780941**	1					Ind Sensor	Emett.induction	Induktionsgeber	Sensor Inducc	Indukt.givare	SE4307
33	**VOE 13976109**	1					O-ring	Joint Torique	O-Ring	Junta torica	O-ring	
34	**VOE 11037816**	2					Cover	Couvercle	Deckel	Tapa	Lock	
35	**VOE 949659**	2					O-ring	Joint Torique	O-Ring	Junta torica	O-ring	
36	**VOE 946441**	8					Flange screw	Vis à bride	Flanschschraube	Torn embridado	Flänsskruv	
37	**VOE 11145327**	1					Level Inspection Glas.	Regard Vitre	Schauglas	Ventana Nivel	Nivåglas	
38	**VOE 11145321**	2					Hollow Screw	Vis Creuse	Hohlschraube	Tornillo hueco	Hålskruv	
39	**VOE 3537521**	4					O-ring	Joint Torique	O-Ring	Junta torica	O-ring	
40	**VOE 11145322**	2					Adapter	Raccord Reduct.	Verbind Stutzen	Adaptador	Adapter	
41	**VOE 976930**	2					Gasket	Joint	Dichtung	Junta	Packning	

1	
2	
3	
4	
5	

Fördelningsväxellåda, hus och lock
Caja de reenvío, caja y tapa
Verteilergetriebe, Gehäuse und Deckel
Boîte de transfert, boîtier et couvercle
Transfer case, housing and covers

Catalogue id **20108**	Group **434**
Illustr. No **1019335**	Section **200**
Issue **VOE 63A9920108**	Page **465**

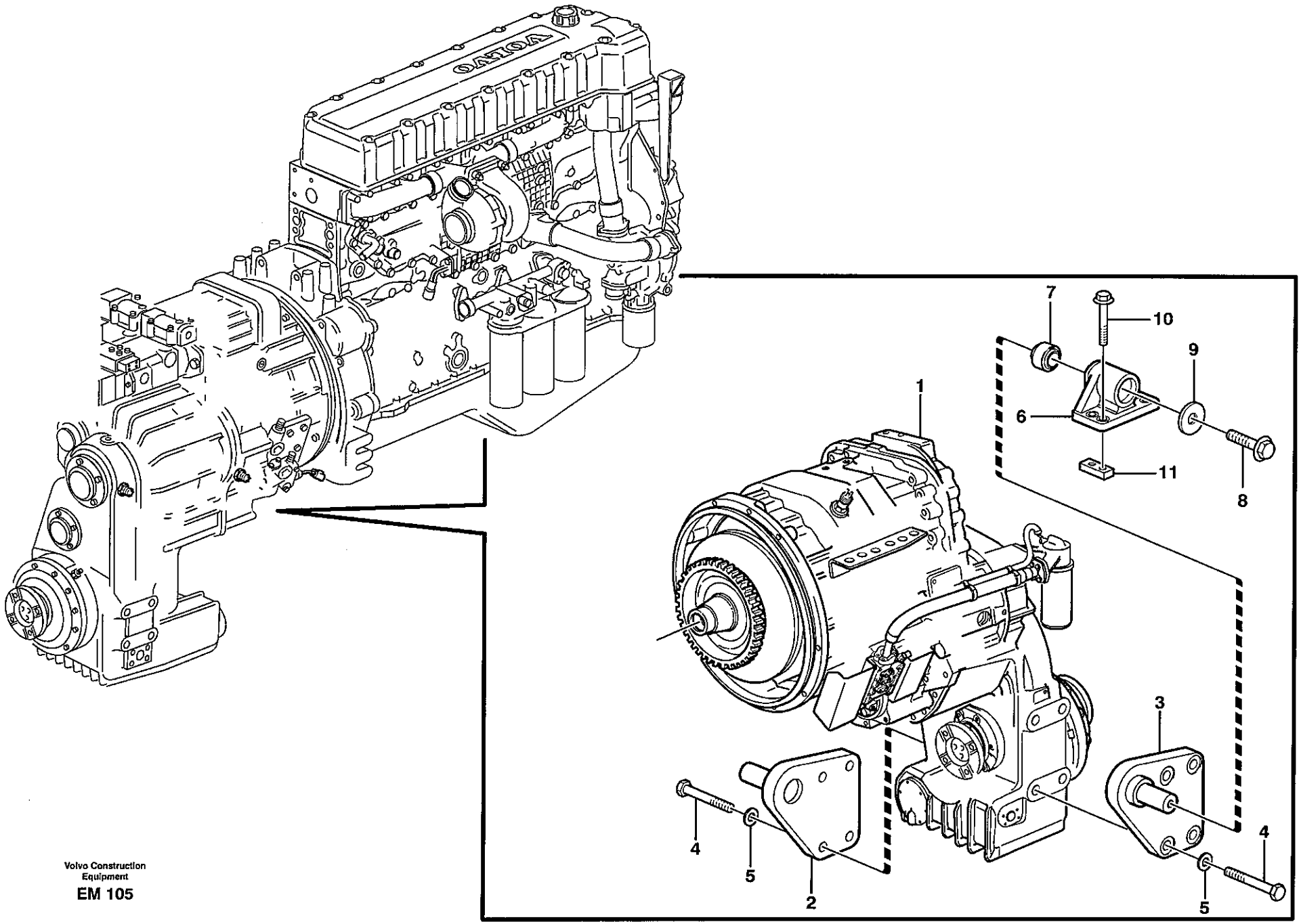
VOLVO
1
2
3
4
5
6
7
8
9
10
11

Fig.	Part No.	Quantity 1	2	3	PS	KIT	Description	Dénomination	Bezeichnung	Denominación	Benämning	Notes
1		1					Hydraulic transmissi...	Transmission hydrau..	Hydraulikantrieb	Transmisión hidráuli ...	Hydraultransmission..	See group 420, Page 423
2	**VOE 11176391**	1					Attachment.....	Fixation	Halterung.....	Fijacion	Fäste.....	LH
3	**VOE 11176390**	1					Attachment.....	Fixation	Halterung.....	Fijacion	Fäste.....	RH
4	**VOE 978950**	8					Screw.....	Vis	Schraube.....	Tornillo	Skruv.....	
5	**VOE 11055609**	8					Washer.....	Rondelle.....	Scheibe	Arandela.....	Bricka.....	
6	**VOE 11154068**	2					Attachment.....	Fixation	Halterung.....	Fijacion	Fäste.....	
7	**VOE 11130778**	2					•Rubber element	•Element caoutch	•Gummielement.....	•Elemento goma	•Gummielement.....	
8	**VOE 968435**	2					Flange screw.....	Vis à bride	Flanschschraube.....	Torn embridado	Fläns skruv.....	
9	**VOE 11024597**	2					Washer.....	Rondelle.....	Scheibe	Arandela	Bricka.....	
10	**VOE 13968302**	8					Flange screw.....	Vis à bride	Flanschschraube.....	Torn embridado	Fläns skruv.....	
11	**VOE 4898544**	4					Nut Plate	Plaque Filetee	Gewindeplatte	Placa Tuerca	Mutterplatta.....	

1		**Växellådsupphängning** **Suspensión de la caja de cambios** **Getriebeaufhängung** **Suspension boîte vitesses** **Gear box housing with fitting parts**	Catalogue id **20108** / Group **436**
2			Illustr. No **EM105** / Section **100**
3			
4			Issue **VOE 63A9920108** / Page **467**
5			

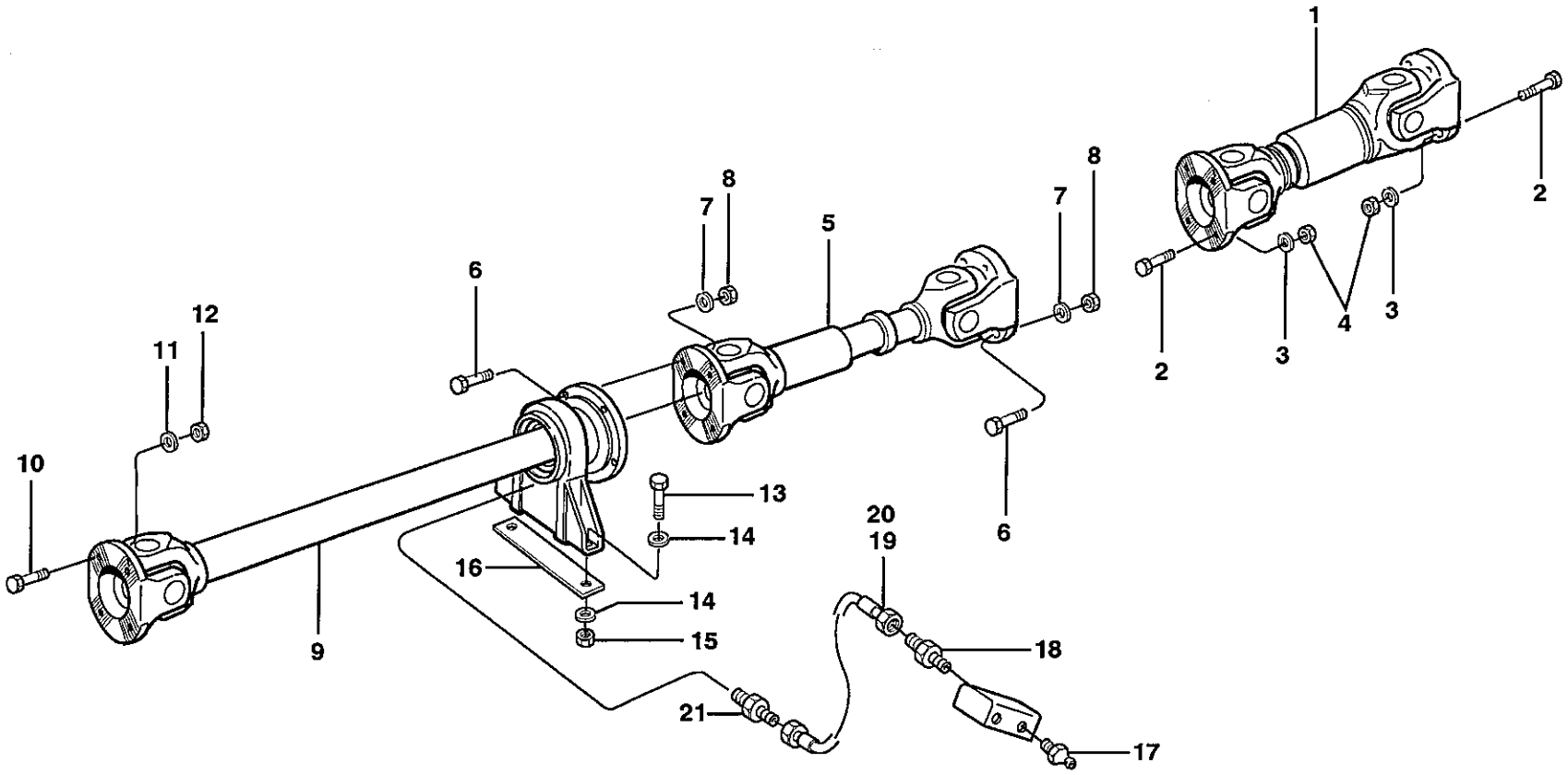

Volvo Construction
Equipment Group
EL 120

Fig.	Part No.	Quantity 1	2	3	PS	KIT	Description	Dénomination	Bezeichnung	Denominación	Benämning	Notes
1		1					Propeller shaft	Arbre cardan	Gelenkwelle	Arbol transm	Kardanaxel	See group 451, Page 473
2	VOE 975121	8					Flange screw	Vis à bride	Flanschschraube	Torn embridado	Flänsskruv	
3	VOE 930844	8					Washer	Rondelle	Scheibe	Arandela	Bricka	
4	VOE 981316	8					Lock nut	Contre-ecrou	Sicherungsmutter	Contratuerca	Låsmutter	
5		1					Propeller shaft	Arbre cardan	Gelenkwelle	Arbol transm	Kardanaxel	See group 451, Page 473
6	VOE 975121	8					Flange screw	Vis à bride	Flanschschraube	Torn embridado	Flänsskruv	
7	VOE 930844	8					Washer	Rondelle	Scheibe	Arandela	Bricka	
8	VOE 981316	8					Lock nut	Contre-ecrou	Sicherungsmutter	Contratuerca	Låsmutter	
9		1					Propeller shaft	Arbre cardan	Gelenkwelle	Arbol transm	Kardanaxel	See group 451, Page 471
10	VOE 975121	4					Flange screw	Vis à bride	Flanschschraube	Torn embridado	Flänsskruv	
11	VOE 930844	4					Washer	Rondelle	Scheibe	Arandela	Bricka	
12	VOE 981316	4					Lock nut	Contre-ecrou	Sicherungsmutter	Contratuerca	Låsmutter	
13	VOE 966362	2					Flange screw	Vis à bride	Flanschschraube	Torn embridado	Flänsskruv	
14	VOE 930844	2					Washer	Rondelle	Scheibe	Arandela	Bricka	
15	VOE 981316	2					Lock nut	Contre-ecrou	Sicherungsmutter	Contratuerca	Låsmutter	
16	VOE 4935504	2					Shim	Cale Reglage	Nachstellblech	Cuna de calzar	Justerbleck	
17	VOE 914169	2					Nipple	Raccord	Nippel	Niple	Nippel	
18	VOE 946089	2					Nipple	Raccord	Nippel	Niple	Nippel	
19	VOE 11130675	1					Hose	Durit	Schlauch	Tubo flexible	Slang	L = 460 MM
20	VOE 11176566	1					Hose	Durit	Schlauch	Tubo flexible	Slang	L = 375 MM
21	VOE 11027540	2					Nipple	Raccord	Nippel	Niple	Nippel	
	VOE 14016673	2					Strip Clamp	Ruban Serrage	Kabelbinder	Abraz Cinta	Bandklamma	

1		**Kardanaxlar med monteringsdetaljer** **Ejes cardán con accerorios de montaje** **Gelenkwelle mit Anbauteilen** **Arbres de transmission avec pieces de montage** **Propeller shafts with fitting parts**	Catalogue id **20108**	Group **451**
2			Illustr. No **EL120**	Section **100**
3			Issue **VOE 63A9920108**	Page **469**
4				
5				

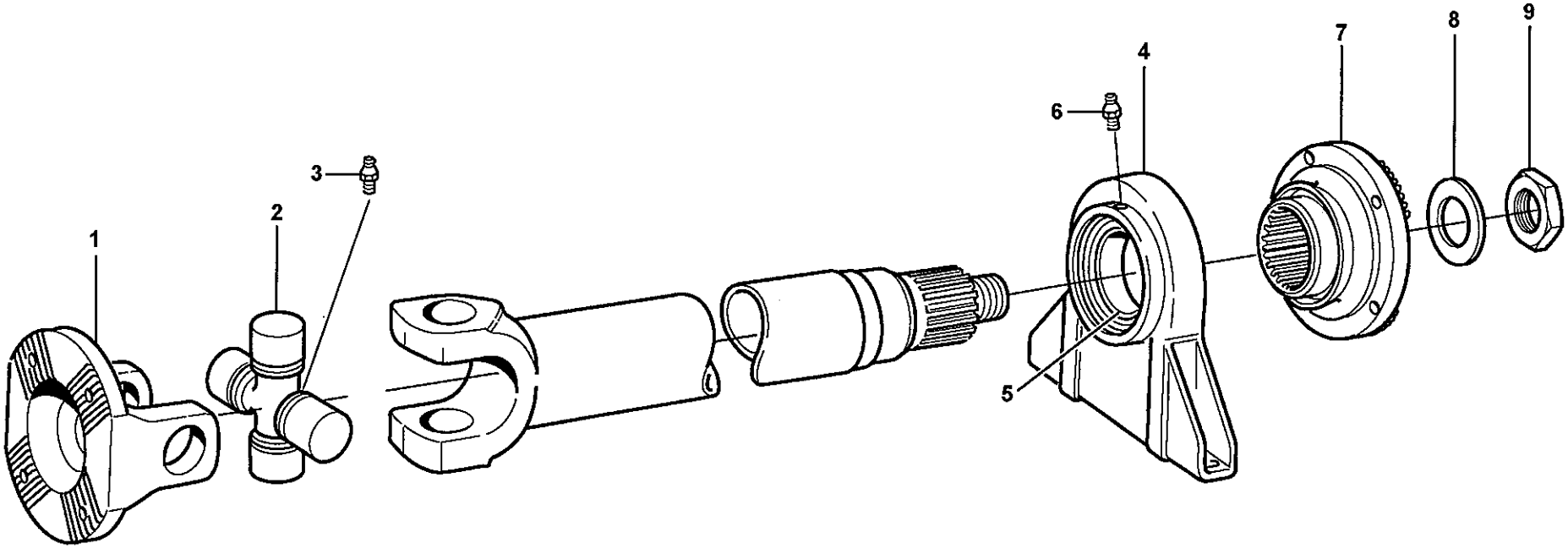

Volvo Construction Equipment

1027126

Fig.	Part No.	Quantity 1	2	3	P S	K I T	Description	Dénomination	Bezeichnung	Denominación	Benämning	Notes
	VOE 11445165	1					Propeller shaft	Arbre cardan	Gelenkwelle	Arbol transm	Kardanaxel	
1	**VOE 11703680**	1					•Comp Flange	•Flasque Entrai	•Antriebsflansch	•Brida	•Medbringare	
2	**VOE 1651164**	1					•Spider	•Croisillon	•Achsstern	•Cruceta	•Axelkors	
3	**VOE 1651165**	1					•Lub Nipple	•Graisseur	•Schmiernippel	•Engrasador	•Smörjnippel	
4	**VOE 11703681**	1			SS		•Support Bearing	•Palier-pilote	•Zwischenlager	•Cojinete Apoyo	•Stödlager	
5	**VOE 11703968**	1					••Bearing	••Palier	••Lager	••Cojinete	••Lager	
6	**VOE 13951740**	2					••Nipple	••Raccord	••Nippel	••Niple	••Nippel	
7	**VOE 11703969**	1					••Comp Flange	••Flasque Entrai.	••Antriebsflansch	••Brida	••Medbringare	
8	**VOE 13948269**	1					••Washer	••Rondelle	••Scheibe	••Arandela	••Bricka	
9	**VOE 13948320**	1					••Nut	••Ecrou	••Mutter	••Tuerca	••Mutter	

1	
2	
3	
4	
5	

Kardanaxel
Ejes cardán
Gelenkwelle
Arbre à cardans
Propeller shaft

Catalogue id	Group
20108	**451**
Illustr. No **1027126**	Section **150**
Issue **VOE 63A9920108**	Page **471**

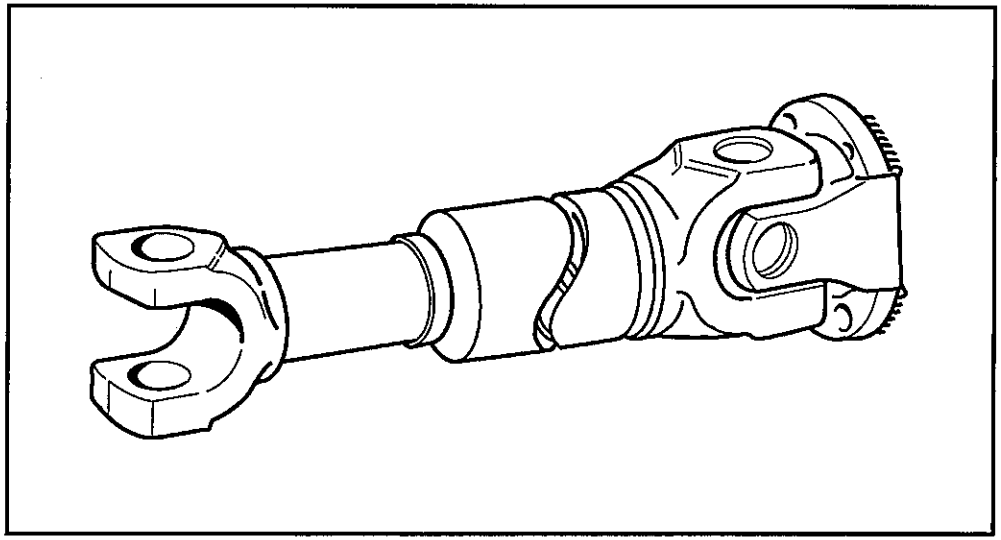

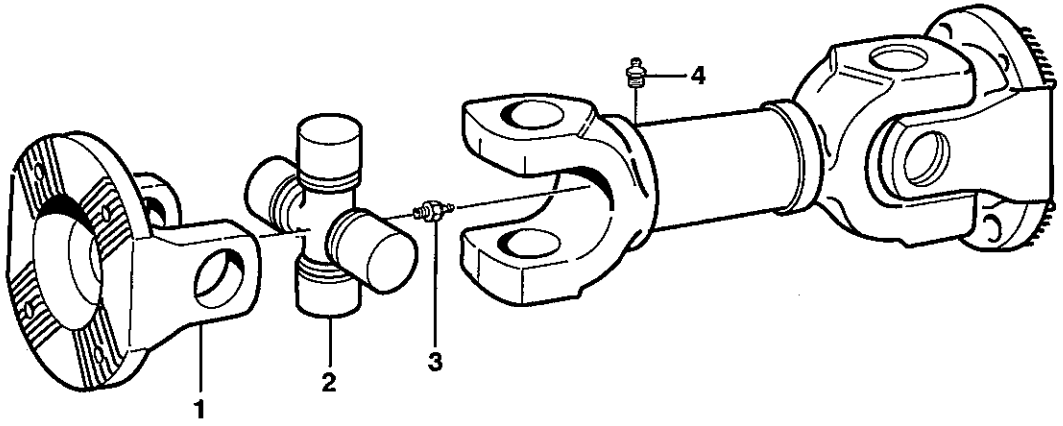

Volvo Construction Equipment

1000152

Fig.	Part No.	Quantity 1	2	3	PS	KIT	Description	Dénomination	Bezeichnung	Denominación	Benämning	Notes
	VOE 11154095	1					Propeller shaft	Arbre cardan	Gelenkwelle	Arbol transm	Kardanaxel	
	VOE 11173389		1				Propeller shaft	Arbre cardan	Gelenkwelle	Arbol transm	Kardanaxel	
1	**VOE 11703680**	2	2				•Comp Flange	•Flasque Entrai	•Antriebsflansch	•Brida	•Medbringare	
2	**VOE 1651164**	2	2				•Spider	•Croisillon	•Achsstern	•Cruceta	•Axelkors	
3	**VOE 1651165**	2	2				•Lub Nipple	•Graisseur	•Schmiernippel	•Engrasador	•Smörjnippel	
4	**VOE 966786**		1				•Lub Nipple	•Graisseur	•Schmiernippel	•Engrasador	•Smörjnippel	

1	11154095
2	11173389
3	
4	
5	

Kardanaxel
Ejes cardán
Gelenkwelle
Arbre à cardans
Propeller shaft

Catalogue id **20108**	Group **451**
Illustr. No **1000152**	Section **200**
Issue **VOE 63A9920108**	Page **473**

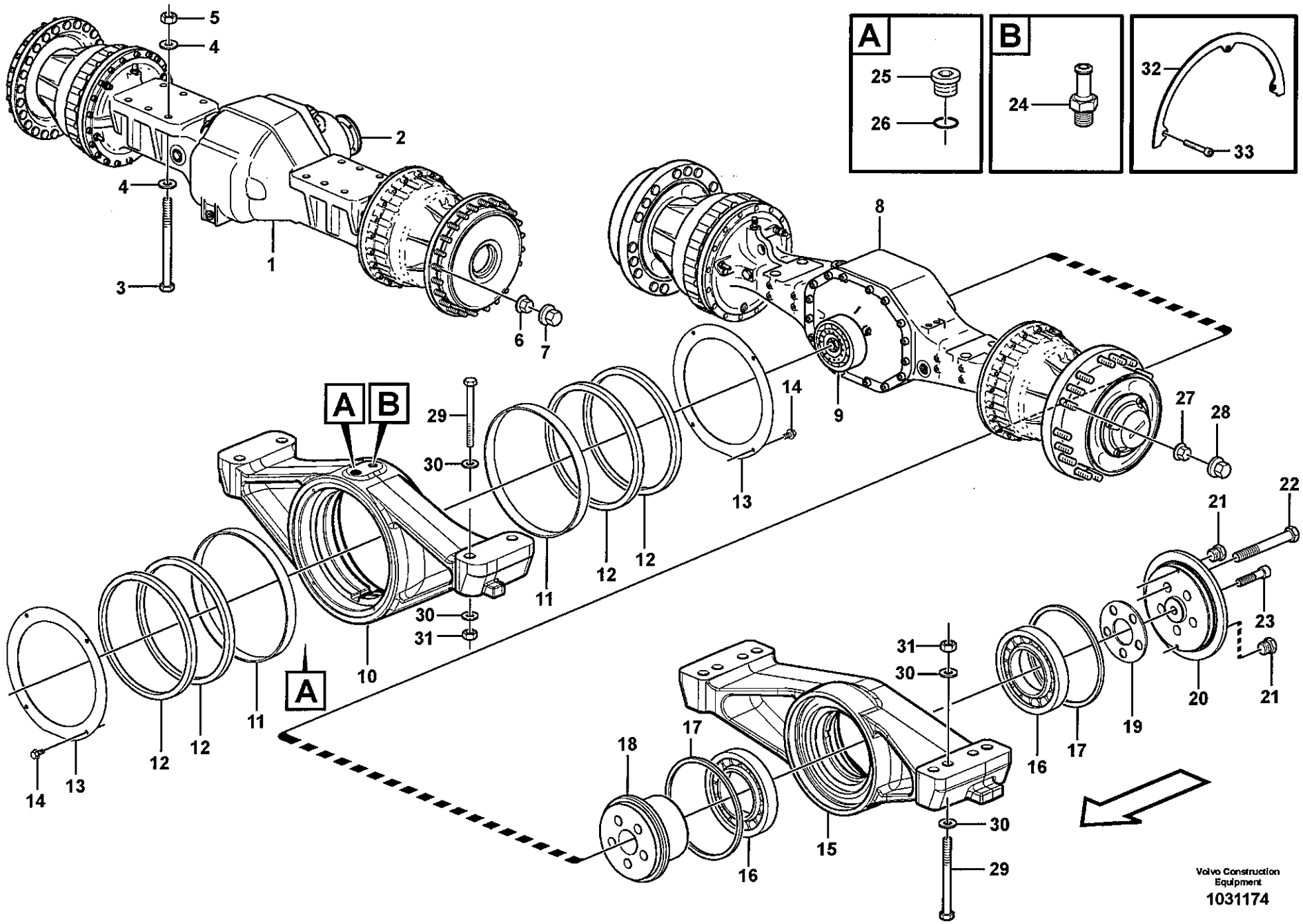
A
25
26
B
24
32
33
5
4
2
4
1
3
6
7
8
9
14
27
28
29
30
13
A
B
12
12
11
30
31
10
A
11
12
12
14
13
21
22
23
21
20
19
17
16
31
30
17
18
16
15
30
29
Volvo Construction Equipment
1031174

Fig.	Part No.	Quantity 1	2	3	PS	KIT	Description	Dénomination	Bezeichnung	Denominación	Benämning	Notes
1	**VOE 23881**	1					Planet Shaft	Axe Satellite	Planetenwelle	Eje Planeta	Planetaxel	AWB 40B
												See group 461, Page 481
2		1					•Diff Carrier	•Reducteur Cent	•Ausgl.getriebe	•Grupo Conico	•Centrumväxel	See group 461, Page 485
3	**VOE 11093521**	12					Screw	Vis	Schraube	Tornillo	Skruv	
4	**VOE 13930888**	24					Washer	Rondelle	Scheibe	Arandela	Bricka	
5	**VOE 11181104**	12					Nut	Ecrou	Mutter	Tuerca	Mutter	
6	**VOE 947972**	48					Lug Nut	Ecrou Roue	Radmutter	Tuerca Rueda	Hjulmutter	
7	**VOE 11100354**	48					Nut Cap	Capot Ecrou	Mutterdeckkappe	Tapa Tuerca	Mutterkåpa	
8	**VOE 23952**	1					Planet Shaft	Axe Satellite	Planetenwelle	Eje Planeta	Planetaxel	AWB 40C
												See group 463, Page 489
	VOE 23941		1				Planet Shaft	Axe Satellite	Planetenwelle	Eje Planeta	Planetaxel	AWB 40B
												See group 463, Page 493
9		1					•Diff Carrier	•Reducteur Cent	•Ausgl.getriebe	•Grupo Conico	•Centrumväxel	See group 463, Page 497
			1				•Diff Carrier	•Reducteur Cent	•Ausgl.getriebe	•Grupo Conico	•Centrumväxel	See group 463, Page 501
10	**VOE 11103454**	1	1				•Rear Axle Bridg	•Pont Essieu Ar	•Hinterachsbrücke	•Puente de eje traser	•Bakaxelbrygga	
11	**VOE 11103241**	2	2				•Slide Ring	•Bague Guidage	•Gleitring	•Anillo Desliz	•Glidring	
12	**VOE 11103240**	4	4				•Sealing ring	•Bague d'étanchéité	•Runddichtring	•Anillo reten	•Tätningsring	
13	**VOE 11103455**	2	2				•Plate	•Plaque	•Platte	•Placa	•Platta	
14	**VOE 946440**	8	8				•Flange screw	•Vis à bride	•Flanschschraube	•Torn embridado	•Flänsskruv	
15	**VOE 11103243**	1	1				•R Axle Bridge	•Pont Essieu Ar	•H Achsbrucke	•Puente Eje Tras	•Bakaxelbrygga	
	VOE 11103244	1	1				••Rear Axle Bridg	••Pont Essieu Ar	••Hinterachsbrücke	••Puente de eje traser	••Bakaxelbrygga	
16	**VOE 184838**	2	2				••Roller Bearing	••Roulement rouleaux	••Rollenlager	••Cojinet Rodillo	••Rullager	
17	**VOE 11103242**	2	2				••Sealing ring	••Bague d'étanchéité	••Runddichtring	••Anillo reten	••Tätningsring	
18	**VOE 11103239**	1	1				•Pivot pin	•Boulon articulation	•Gelenkbolzen	•Perno articulacion	•Lagertapp	
19	**VOE 11103251**	REQ	REQ				•Spacer	•Partie Intermédiaire	•Zwischenstück	•Espaciador	•Mellandel	THICK = 0,10 MM
	VOE 11103252	REQ	REQ				•Spacer	•Partie Intermédiaire	•Zwischenstück	•Espaciador	•Mellandel	THICK = 0,35 MM
	VOE 11103253	REQ	REQ				•Spacer	•Partie Intermédiaire	•Zwischenstück	•Espaciador	•Mellandel	THICK = 0,50 MM
20	**VOE 11103238**	1	1				•Cover	•Capot	•Haube	•Capo	•Lock	
21	**VOE 479979**	2	2				•Plug	•Bouchon	•Stopfen	•Tapon	•Plugg	
22	**VOE 978956**	5	5				•Hexagon screw	•Vis tête hexagonale	•Sechskantschraube	•Tornillo hexago	•Sexkantsskruv	

1	33526
2	83028
3	82195
4	
5	

Planetaxlar med monteringsdetaljer
Ejes planetarios con accesorios de montaje
Planetenwellen mit Anbauteilen
Train planétaire avec pièces de montage
Planet axles with fitting parts

33526, 82195, 83028

Catalogue id	Group
20108	**460**
Illustr. No	Section
1031174	**100**
Issue	Page
VOE 63A9920108	**475**

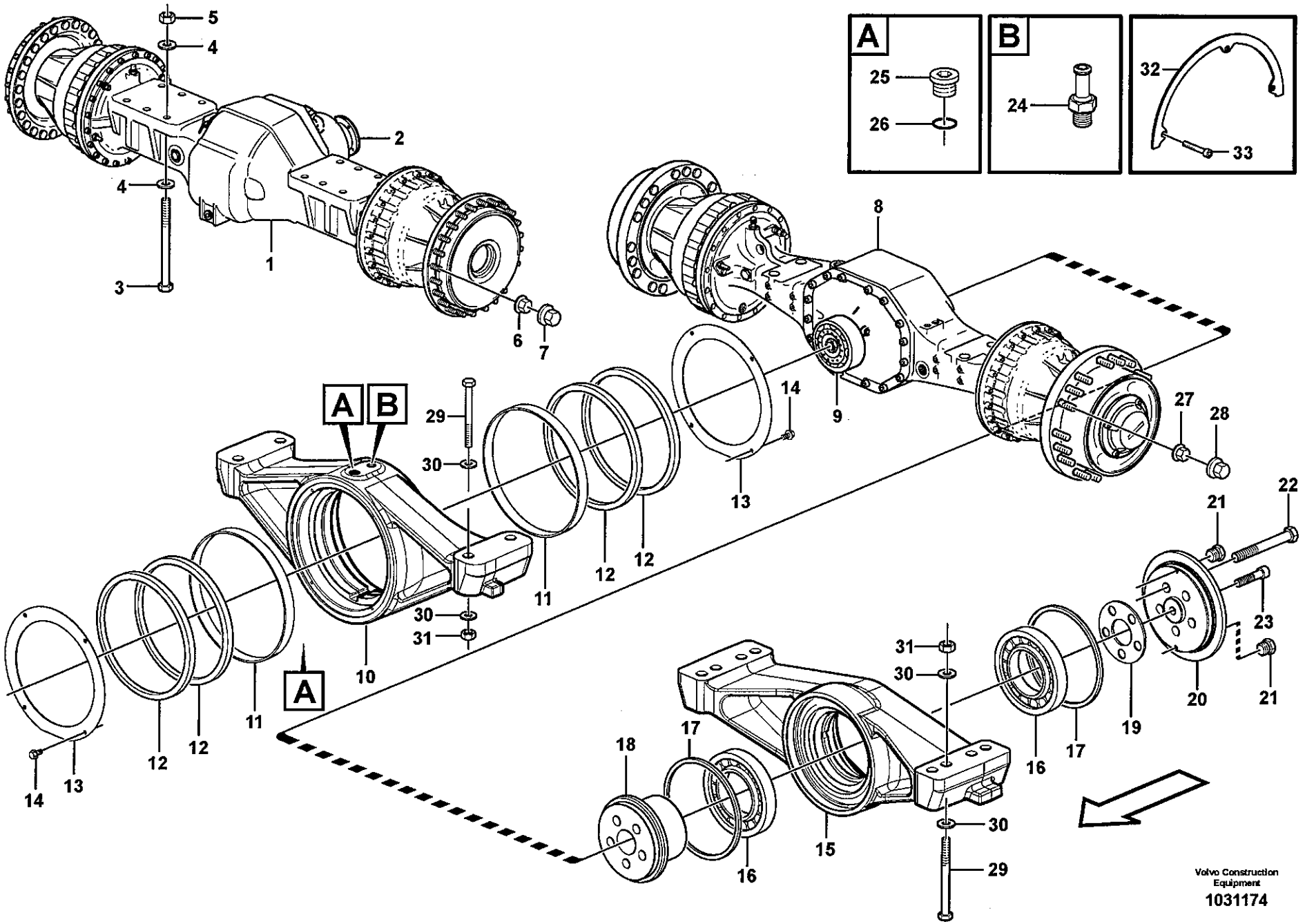
A
25
26
B
24
32
33
5
4
2
4
1
3
6
7
8
9
14
13
27
28
A
B
29
30
11
12
12
10
30
31
A
11
12
12
14
13
21
22
23
21
20
19
17
16
31
30
18
17
15
16
30
29
Volvo Construction Equipment
1031174

Fig.	Part No.	Quantity 1	2	3	PS	KIT	Description	Dénomination	Bezeichnung	Denominación	Benämning	Notes
23	**VOE 949544**	1	1				•Allen Hd Screw	•Vis A 6 Pans Cr	•Inbusschraube	•Torn Hex Embut	•Insexskruv	
24	**VOE 13961656**	1	1				•Nipple	•Raccord	•Nippel	•Niple	•Nippel	
25	**VOE 13968610**	2	2				•Plug	•Bouchon	•Stopfen	•Tapon	•Plugg	
26	**VOE 13976109**	2	2				•O-ring	•Joint Torique	•O-Ring	•Junta torica	•O-ring	
27	**VOE 947972**	48					Lug Nut	Ecrou Roue	Radmutter	Tuerca Rueda	Hjulmutter	
28	**VOE 11100354**	48					Nut Cap	Capot Ecrou	Mutterdeckkappe	Tapa Tuerca	Mutterkåpa	
29	**VOE 13963367**	12					Screw	Vis	Schraube	Tornillo	Skruv	
30	**VOE 930853**	24					Washer	Rondelle	Scheibe	Arandela	Bricka	
31	**VOE 13961997**	12					Nut	Ecrou	Mutter	Tuerca	Mutter	
32	**VOE 11180434**			8			Protection	Protection	Schutz	Proteccion	Skydd	
33	**VOE 13949252**			24			Allen Hd Screw	Vis A 6 Pans Cr	Inbusschraube	Torn Hex Embut	Insexskruv	

1	**33526**
2	**83028**
3	**82195**
4	
5	

Planetaxlar med monteringsdetaljer
Ejes planetarios con accesorios de montaje
Planetenwellen mit Anbauteilen
Train planétaire avec pièces de montage
Planet axles with fitting parts

33526, 82195, 83028

Catalogue id	Group
20108	**460**
Illustr. No	Section
1031174	**100**
Issue	Page
VOE 63A9920108	**477**

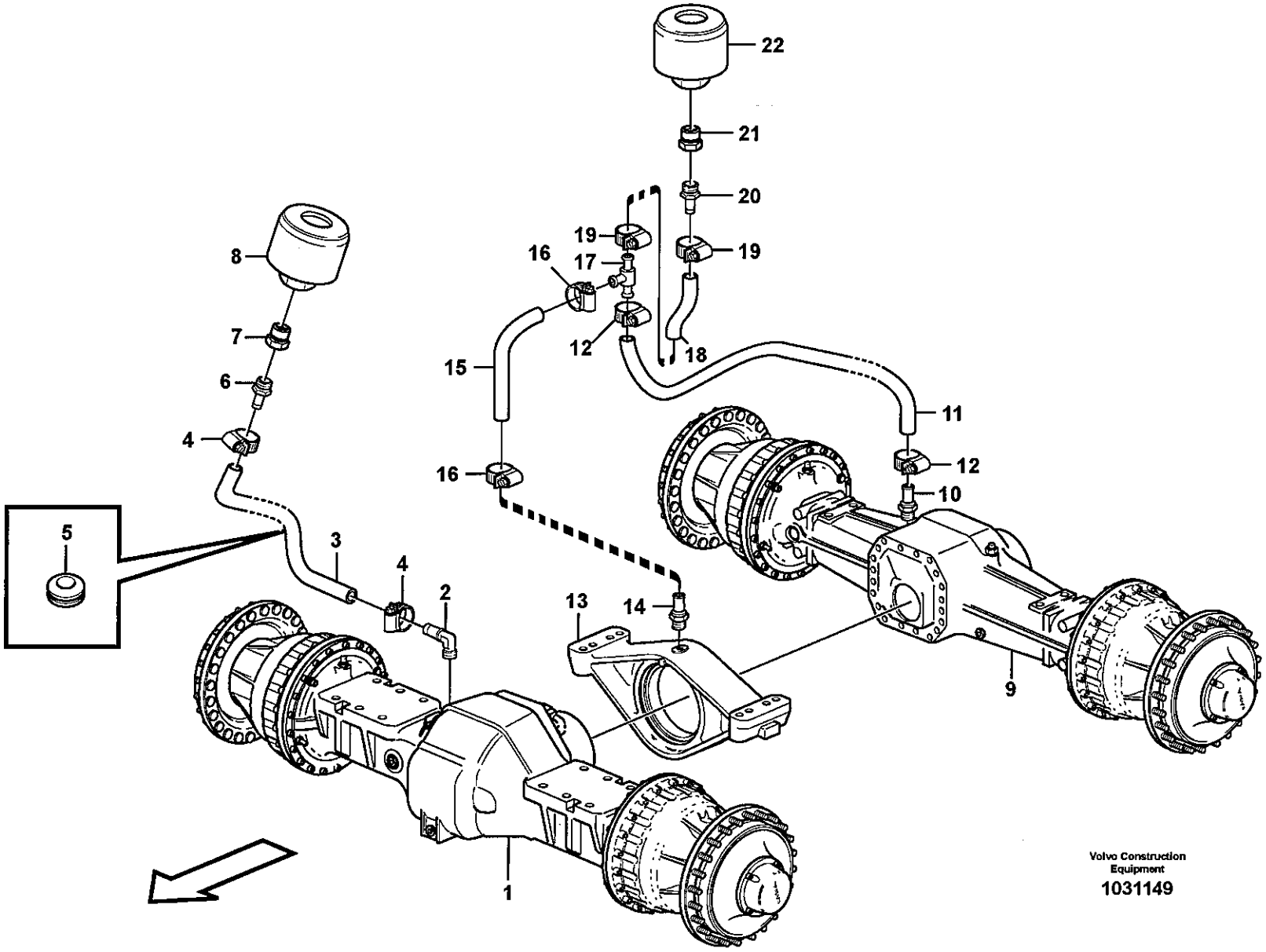
22
21
20
19
19
16
17
12
18
15
16
8
7
6
4
5
3
4
2
13
14
11
12
10
9
1
Volvo Construction Equipment
1031149

Fig.	Part No.	Quantity 1	2	3	PS	KIT	Description	Dénomination	Bezeichnung	Denominación	Benämning	Notes
1		1					Planetary axle	Axe planetaire	Planetenachse	Eje planetario	Planetaxel	See group 461, Page 481
2	VOE 942337	1					•Nipple	•Raccord	•Nippel	•Niple	•Nippel	
3	VOE 941995	REQ					Hose	Durit	Schlauch	Tubo flexible	Slang	L = 600 MM
4	VOE 943473	2					Hose Clamp	Collier Serrage	Schlauchschelle	Abraz Manguera	Slangklamma	
5	VOE 13961963	1					Ptct Bushing	Bague Protection	Schutzhulse	Buje Proteccion	Skyddsbussning	
6	VOE 11410458	1					Nipple	Raccord	Nippel	Niple	Nippel	
7	VOE 11055905	1					Nipple	Raccord	Nippel	Niple	Nippel	
8	VOE 11172907	1					Air filter	Filtre à air	Luftfilter	Filtro de aire	Luftfilter	
9		1					Planetary axle	Axe planetaire	Planetenachse	Eje planetario	Planetaxel	See group 463, Page 489
			1				Planetary axle	Axe planetaire	Planetenachse	Eje planetario	Planetaxel	See group 463, Page 493
10		1					•Nipple	•Raccord	•Nippel	•Niple	•Nippel	
			1				•Nipple	•Raccord	•Nippel	•Niple	•Nippel	
11	VOE 949396	REQ					Hose	Durit	Schlauch	Tubo flexible	Slang	L = 330 MM
12	VOE 943473	2					Hose Clamp	Collier Serrage	Schlauchschelle	Abraz Manguera	Slangklamma	
13		1	1				Rear Axle Bridg	Pont Essieu Ar	Hinterachsbrücke	Puente de eje trasero	Bakaxelbrygga	See group 460, Page 475
14		1	1				•Nipple	•Raccord	•Nippel	•Niple	•Nippel	
15	VOE 949816	1					Hose	Durit	Schlauch	Tubo flexible	Slang	L = 300 MM
16	VOE 943473	2					Hose Clamp	Collier Serrage	Schlauchschelle	Abraz Manguera	Slangklamma	
17	VOE 11411342	1					T-pipe	Tuyau-t	T-stück	Tubo-t	T-rör	
18	VOE 992220	1					Hose	Durit	Schlauch	Tubo flexible	Slang	L = 1060 MM
19	VOE 943473	2					Hose Clamp	Collier Serrage	Schlauchschelle	Abraz Manguera	Slangklamma	
20	VOE 11410458	1					Nipple	Raccord	Nippel	Niple	Nippel	
21	VOE 11055905	1					Nipple	Raccord	Nippel	Niple	Nippel	
22	VOE 11172907	1					Air filter	Filtre à air	Luftfilter	Filtro de aire	Luftfilter	

1	33526
2	83028
3	
4	
5	

Avluftning, planetaxlar
Ventilación, ejes planetarios
Lüftung, Planetenwellen
Aération, train planétaire
Venting, planet shafts

33526, 83028

Catalogue id **20108**	Group **460**
Illustr. No **1031149**	Section **150**
Issue **VOE 63A9920108**	Page **479**

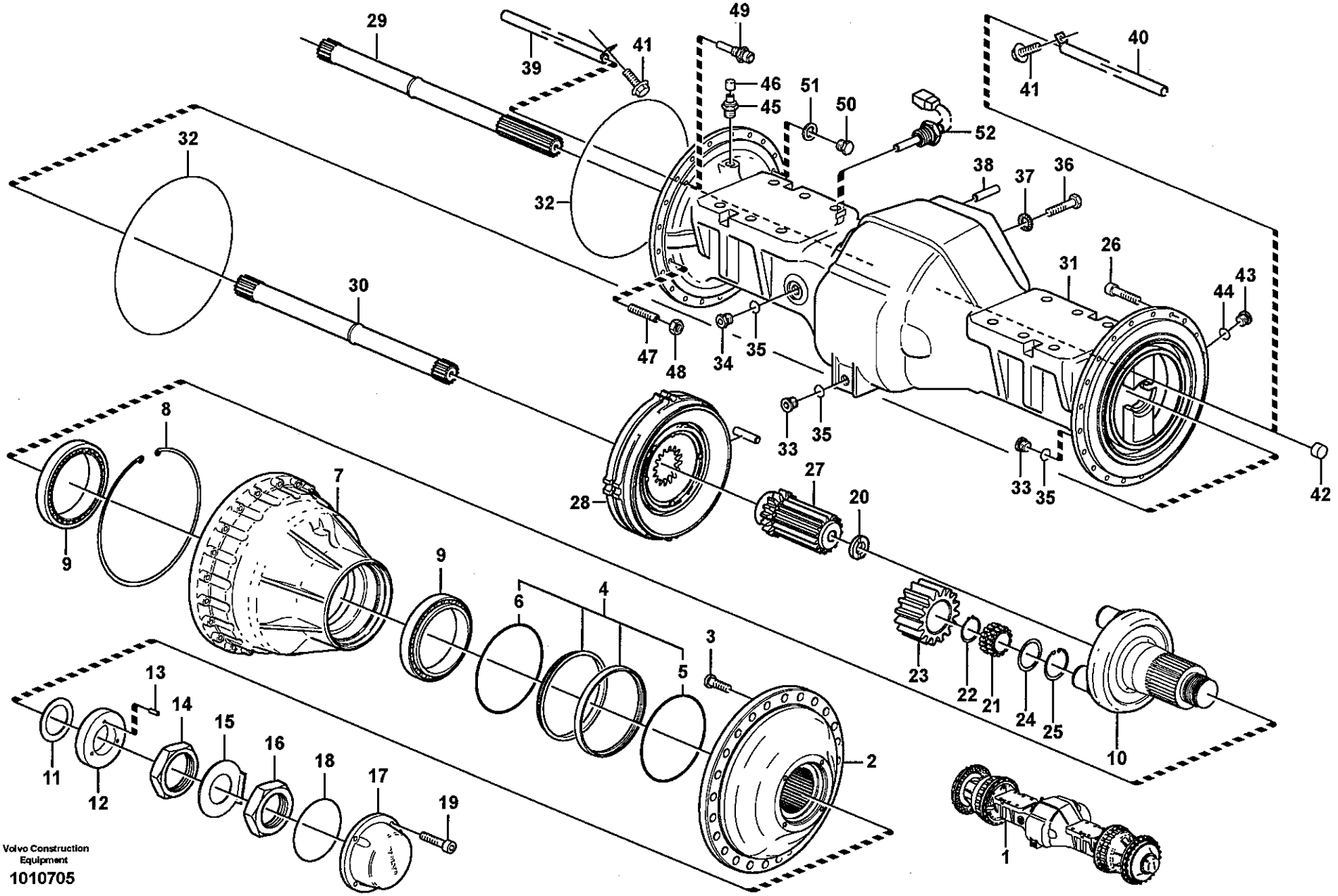
Volvo Construction Equipment
1010705

Fig.	Part No.	Quantity 1	2	3	PS	KIT	Description	Dénomination	Bezeichnung	Denominación	Benämning	Notes
1	**VOE 23881**	1					Planet Shaft	Axe Satellite	Planetenwelle	Eje Planeta	Planetaxel	
	VOE 11103185	2					•Hub	•Moyeu	•Nabe	•Cubo	•Nav	
2	**VOE 11103180**	2			OP		••Hub	••Bossage	••Nabe	••Asiento	••Nav	
3	**VOE 11102584**	48					••Wheel Stud	••Boulon De Roue	••Radbolzen	••Perno Rueda	••Hjulbult	
4	**VOE 11102685**	2					•Sealing ring	•Bague d'étanchéité	•Runddichtring	•Anillo reten	•Tätningsring	
5	**VOE 11704008**	2					••O-ring	••Joint Torique	••O-Ring	••Junta torica	••O-ring	
6	**VOE 11704009**	2					••O-ring	••Joint Torique	••O-Ring	••Junta torica	••O-ring	
7	**VOE 11102439**	2					•Hub Retainer	•Porte-moyeu	•Nabenhalter	•Reten Cubo	•Navhållare	
8	**VOE 13976937**	2					••Snap Ring	••Circlip	••Nutring	••Circlip	••Spårring	
9	**VOE 11997036**	2					•Roller Bearing	•Roulement rouleaux	•Rollenlager	•Cojinet Rodillo	•Rullager	
10	**VOE 11035764**	2					•Planet Carrier	•Porte-satellite	•Planetenträger	•Portasatelites	•Planethållare	
11	**VOE 11035766**	REQ					•Shim	•Cale Reglage	•Nachstellblech	•Cuna de calzar	•Justerbleck	THICK = 0,5 MM
	VOE 11102775	REQ					•Shim	•Cale Reglage	•Nachstellblech	•Cuna de calzar	•Justerbleck	THICK = 1,0 MM
	VOE 11035767	REQ					•Shim	•Cale Reglage	•Nachstellblech	•Cuna de calzar	•Justerbleck	THICK = 0,35 MM
	VOE 11035768	REQ					•Shim	•Cale Reglage	•Nachstellblech	•Cuna de calzar	•Justerbleck	THICK = 0,25 MM
	VOE 11035769	REQ					•Shim	•Cale Reglage	•Nachstellblech	•Cuna de calzar	•Justerbleck	THICK = 0,20 MM
12	**VOE 11102307**	2					•Washer	•Rondelle	•Scheibe	•Arandela	•Bricka	
13	**VOE 951954**	6					••Spring Pin	••Axe de ressort	••Federstift	••Pasador Resorte	••Fjäderpinne	
14	**VOE 11035779**	2					•Nut	•Ecrou	•Mutter	•Tuerca	•Mutter	
15	**VOE 11035960**	2					•Lock Washer	•Rondel.verroui.	•Sicher Scheibe	•Arandel Segurid	•Låsbricka	
16	**VOE 11035778**	2					•Nut	•Ecrou	•Mutter	•Tuerca	•Mutter	
17	**VOE 11102396**	2					•Cover	•Couvercle	•Deckel	•Tapa	•Lock	
18	**VOE 13980042**	2					•O-ring	•Joint Torique	•O-Ring	•Junta torica	•O-ring	
19	**VOE 967634**	12					•Screw	•Vis	•Schraube	•Tornillo	•Skruv	
20	**VOE 11035554**	2					•Washer	•Rondelle	•Scheibe	•Arandela	•Bricka	
21	**VOE 11035642**	8					•Bearing	•Palier	•Lager	•Cojinete	•Lager	
22	**VOE 914478**	8					•Snap Ring	•Circlip	•Nutring	•Circlip	•Spårring	
23	**VOE 11035821**	8					•Planet Gear	•Planetaire	•Planetenrad	•Planetario	•Planethjul	
24	**VOE 11035004**	16					•Guide Ring	•Bague Guide	•Fuhrungsring	•Anillo Guia	•Styrring	
25	**VOE 13977093**	16					•Snap Ring	•Circlip	•Nutring	•Circlip	•Spårring	

1	
2	
3	
4	
5	

Planetaxel, fram
Eje planeta, delantera
Planetenwelle, vorne
Axe satellite, AV
Planetary axle, front

23881

Catalogue id	Group
20108	**461**
Illustr. No	Section
1010705	**100**
Issue	Page
VOE 63A9920108	**481**

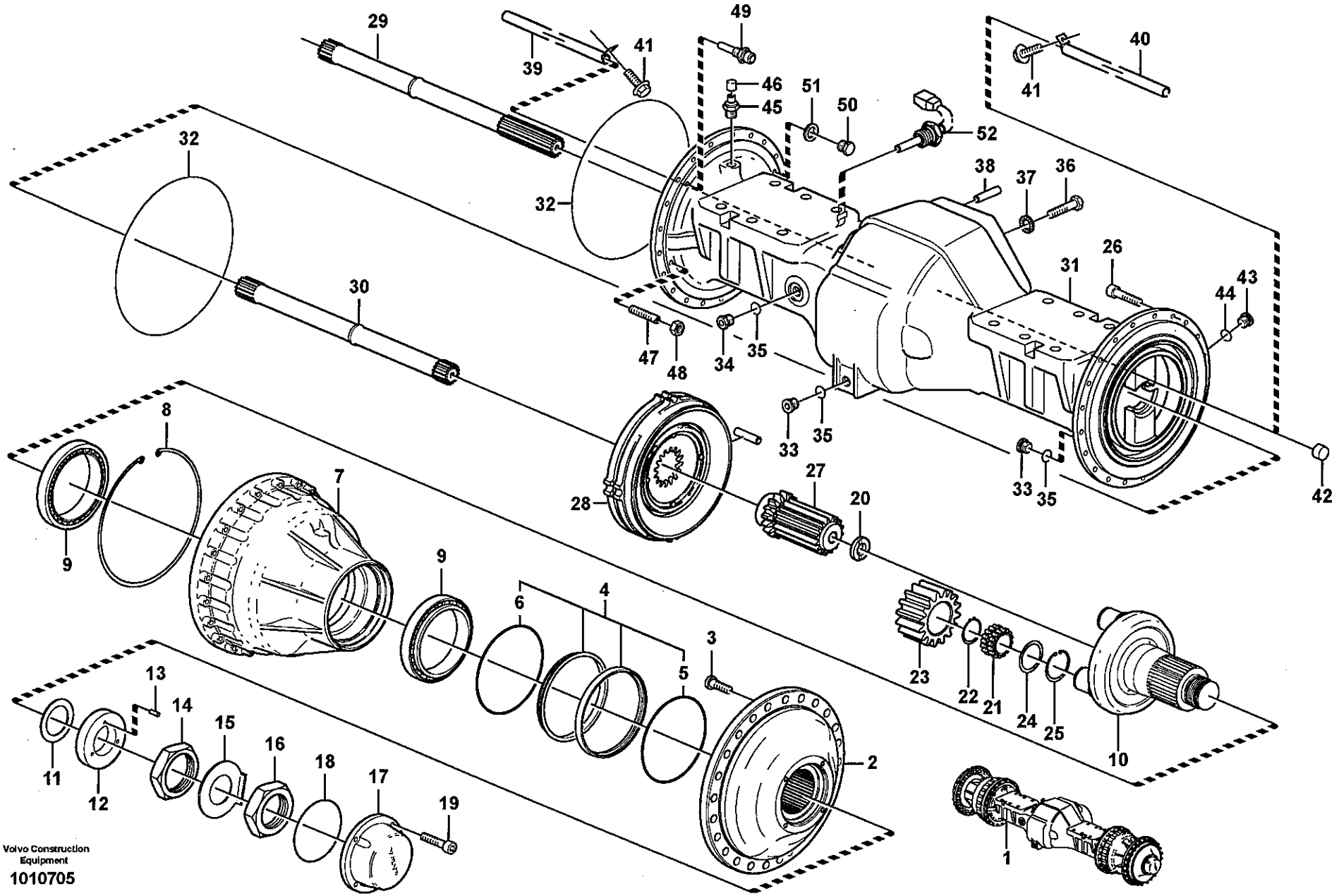
Volvo Construction Equipment
1010705

Fig.	Part No.	Quantity 1	2	3	PS	KIT	Description	Dénomination	Bezeichnung	Denominación	Benämning	Notes
26	**VOE 949544**	52					•Allen Hd Screw	•Vis A 6 Pans Cr	•Inbusschraube	•Torn Hex Embut	•Insexskruv	
27	**VOE 11102840**	2					•Sun Gear	•Engrenage planetair	•Sonnenrad	•Engranaje planeta	•Solhjul	
28		2					•Brake	•Frein	•Bremse	•Freno	•Broms	See group 516, Page 519
29	**VOE 11102827**	1					•Drive Shaft	•Arbre transmission	•Antriebswelle	•Arbol de cde	•Drivaxel	L = 959 MM
30	**VOE 11102828**	1					•Drive Shaft	•Arbre transmission	•Antriebswelle	•Arbol de cde	•Drivaxel	L = 802 MM
31	**VOE 11103067**	1					•Axle Casing	•Boite Essieu	•Achsgehäuse	•Carter Eje	•Axelkåpa	
32	**VOE 11034910**	2					•O-ring	•Joint Torique	•O-Ring	•Junta torica	•O-ring	
33	**VOE 11102187**	3					•Magnetic Plug	•Bouchon Magnet	•Magnetstopfen	•Tapon Magnetico	•Magnetpropp	
34	**VOE 11034156**	1					•Plug	•Bouchon	•Stopfen	•Tapon	•Plugg	
35	**VOE 958228**	4					•O-ring	•Joint Torique	•O-Ring	•Junta torica	•O-ring	
36	**VOE 949544**	20					•Allen Hd Screw	•Vis A 6 Pans Cr	•Inbusschraube	•Torn Hex Embut	•Insexskruv	
37	**VOE 941912**	20					•Spring Washer	•Rondelle élastique	•Federscheibe	•Arandela flexible	•Fjäderbricka	
38	**VOE 950711**	1					•Pin	•Goupille	•Stift	•Pasador	•Pinne	
39	**VOE 11103004**	1					•Pipe	•Canalisation	•Rohrleitung	•Canalizacion	•Rör	L = 545 MM
40	**VOE 11034924**	1					•Pipe	•Canalisation	•Rohrleitung	•Canalizacion	•Rör	L = 433 MM
41	**VOE 946440**	2					•Flange screw	•Vis à bride	•Flanschschraube	•Torn embridado	•Flänsskruv	
42	**VOE 955102**	2					•Expansion Plug	•Tampo.expansion	•Dehnstopfen	•Tapon Expansor	•Expansionsplugg	
43	**VOE 13968610**	2					•Plug	•Bouchon	•Stopfen	•Tapon	•Plugg	
44	**VOE 13976109**	2					•O-ring	•Joint Torique	•O-Ring	•Junta torica	•O-ring	
45	**VOE 4871469**	2					•Air Vent Valve	•Robinet Purge	•Entluft Vent	•Valvula Purga	•Avluftn.ventil	
46	**VOE 11034256**	2					••Protective cap	••Capuchon de protec	••Schutzkappe	••Cubierta de protecci.	••Skyddshatt	
47	**VOE 11035450**	4					•Screw	•Vis	•Schraube	•Tornillo	•Skruv	
48	**VOE 955793**	4					•Hexagon Nut	•Ecrou Hexagonal	•Sechskantmutter	•Tuerca Hexagon	•Sexkantsmutter	
49	**VOE 11102446**	2					•Wear Indicator	•Indicat.d'usure	•Versch.anzeiger	•Indicador Desga	•Slit.indikator	
50	**VOE 960631**	2					•Plug	•Bouchon	•Stopfen	•Tapon	•Plugg	
51	**VOE 13947622**	2					•Plane Gasket	•Joint Plan	•Flachdichtung	•Junta Plana	•Planpackning	
52	**VOE 11419485**	1					•Temp Sensor	•Detecteur Temp.	•Temperaturgeber	•Sensor Temperat	•Temp Givare	SE410

1		**Planetaxel, fram** **Eje planeta, delantera** **Planetenwelle, vorne** **Axe satellite, AV** **Planetary axle, front**	Catalogue id **20108**	Group **461**
2			Illustr. No **1010705**	Section **100**
3				
4			Issue **VOE 63A9920108**	Page **483**
5		**23881**		

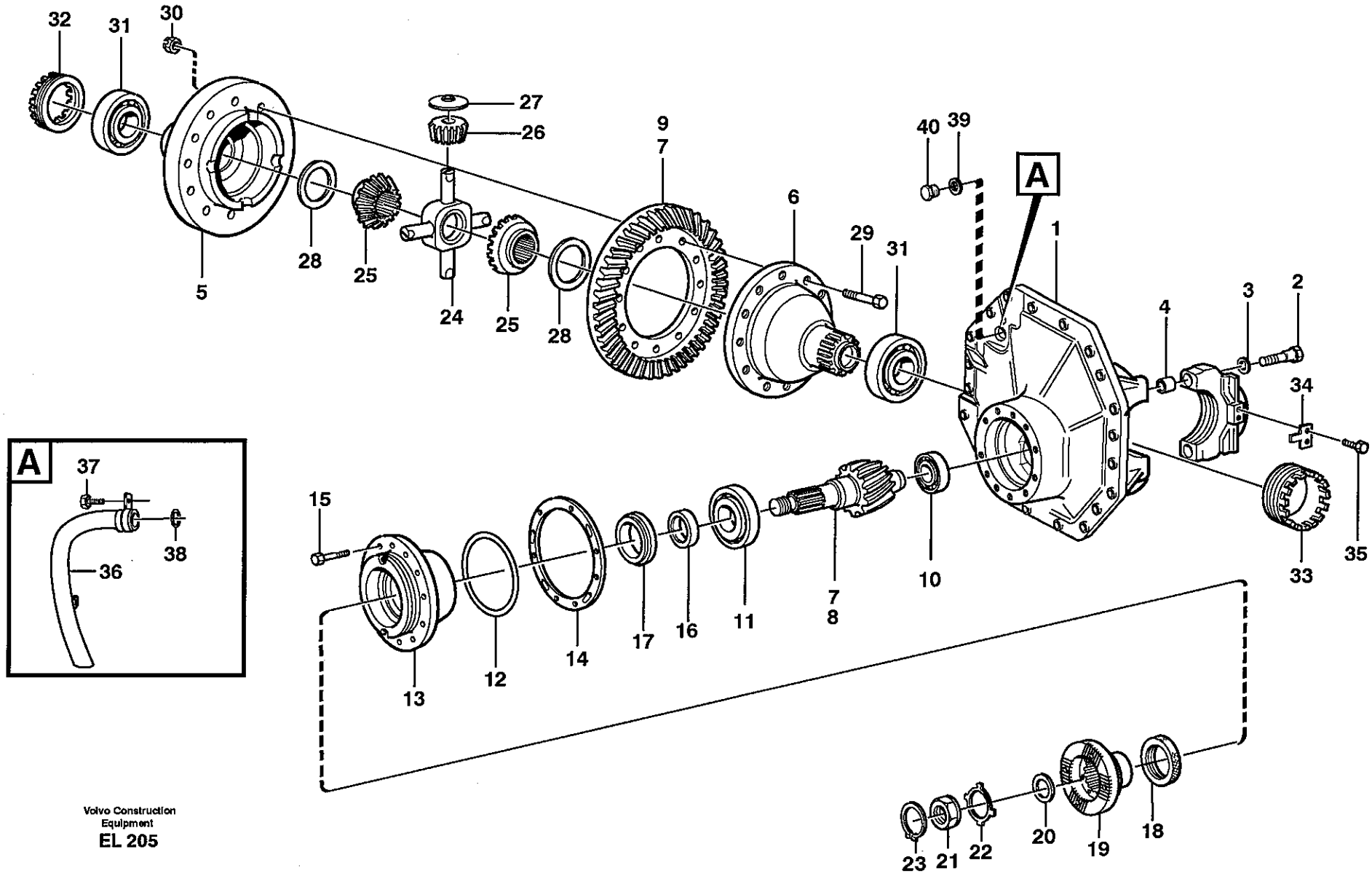

Volvo Construction Equipment
EL 205

Fig.	Part No.	Quantity 1	2	3	PS	KIT	Description	Dénomination	Bezeichnung	Denominación	Benämning	Notes
	VOE 11102792	1					Diff Carrier	Reducteur Cent.	Ausgl.getriebe	Grupo Conico	Centrumväxel	
1	VOE 11103234	1					•Center Housing	•Carter Central	•Zentralgehäuse	•Cubiert Central	•Centrumhus	
2	VOE 1524242	4					••Screw	••Vis	••Schraube	••Tornillo	••Skruv	
3	VOE 13946304	4					••Washer	••Rondelle	••Scheibe	••Arandela	••Bricka	
4	VOE 310719	4					••Bushing	••Bague	••Buchse	••Casquillo	••Bussning	
5	VOE 11103042	1					•Diff Housing	•Carter differentiel	•Differentialgehäuse	•Carter diferencial	•Differentialhus	
6	VOE 11102794	1					•Diff Housing	•Carter differentiel	•Differentialgehäuse	•Carter diferencial	•Differentialhus	
7	VOE 11103263	1					•Drive Gear Set	•Kit Pignon	•Triebsatz	•Juego Pinon	•Drevsats	
8		1			NS		••Drive pinion	••Pignon	••Ritzel	••Pinon	••Pinjong	
9		1			NS		••Crown wheel	••Roue couronne	••Kronrad	••Corona dentada	••Kronhjul	
10	VOE 183688	1					•Roller Bearing	•Roulement rouleaux	•Rollenlager	•Cojinet Rodillo	•Rullager	
11	VOE 1523666	1					•Roller Bearing	•Roulement rouleaux	•Rollenlager	•Cojinet Rodillo	•Rullager	
12	VOE 13944686	1					•O-ring	•Joint Torique	•O-Ring	•Junta torica	•O-ring	
13	VOE 11103006	1					•Pin Brg Sleeve	•Man.roul.pignon	•A-kegelradgeh	•Mang Coj Pinon	•Pinj.lagerhylsa	
14	VOE 11035603	REQ					•Shim	•Cale Reglage	•Nachstellblech	•Cuna de calzar	•Justerbleck	THICK = 0,1 MM
	VOE 11035606	REQ					•Shim	•Cale Reglage	•Nachstellblech	•Cuna de calzar	•Justerbleck	THICK = 0,15 MM
	VOE 11035607	REQ					•Shim	•Cale Reglage	•Nachstellblech	•Cuna de calzar	•Justerbleck	THICK = 0,35 MM
	VOE 11035608	REQ					•Shim	•Cale Reglage	•Nachstellblech	•Cuna de calzar	•Justerbleck	THICK = 1,0 MM
15	VOE 4755949	8					•Screw	•Vis	•Schraube	•Tornillo	•Skruv	
16	VOE 1523232	REQ					•Spacer Sleeve	•Doui.entretoise	•Distanzhülse	•Manguito Dist	•Distanshylsa	THICK = 7,46 MM
	VOE 1523233	REQ					•Spacer Sleeve	•Doui.entretoise	•Distanzhülse	•Manguito Dist	•Distanshylsa	THICK = 7,48 MM
	VOE 1523234	REQ					•Spacer Sleeve	•Doui.entretoise	•Distanzhülse	•Manguito Dist	•Distanshylsa	THICK = 7,54 MM
	VOE 1523235	REQ					•Spacer Sleeve	•Doui.entretoise	•Distanzhülse	•Manguito Dist	•Distanshylsa	THICK = 7,60 MM
	VOE 1523236	REQ					•Spacer Sleeve	•Doui.entretoise	•Distanzhülse	•Manguito Dist	•Distanshylsa	THICK = 7,66 MM
	VOE 1523237	REQ					•Spacer Sleeve	•Doui.entretoise	•Distanzhülse	•Manguito Dist	•Distanshylsa	THICK = 7,68 MM
	VOE 1523623	REQ					•Spacer Sleeve	•Doui.entretoise	•Distanzhülse	•Manguito Dist	•Distanshylsa	THICK = 7,74 MM
	VOE 1523624	REQ					•Spacer Sleeve	•Doui.entretoise	•Distanzhülse	•Manguito Dist	•Distanshylsa	THICK = 7,76 MM
17	VOE 11035994	1					•Roller Bearing	•Roulement rouleaux	•Rollenlager	•Cojinet Rodillo	•Rullager	
18	VOE 11102883	1					•Sealing ring	•Bague d'étanchéité	•Runddichtring	•Anillo reten	•Tätningsring	
19	VOE 11102881	1					•Comp Flange	•Flasque Entrai	•Antriebsflansch	•Brida	•Medbringare	

1		**Centrumväxel, fram**
2		**Grupo cónico, delantero**
3		**Ausgleichgetriebe, vorne**
4		**Réducteur central, AV**
5		**Final drive, front**
		23881

Catalogue id	Group
20108	**461**
Illustr. No	Section
EL205	**150**
Issue	Page
VOE 63A9920108	**485**

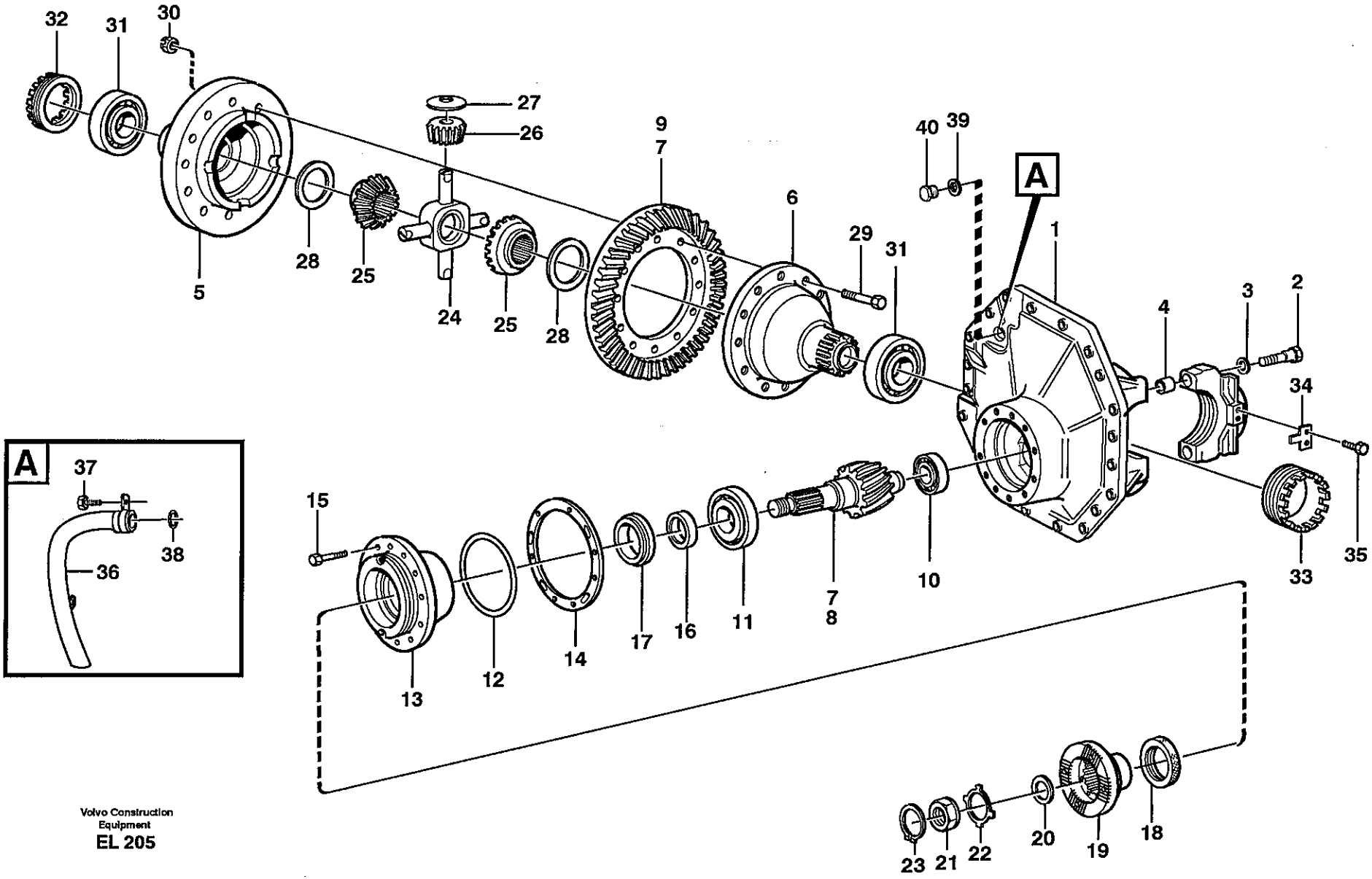

Volvo Construction Equipment
EL 205

Fig.	Part No.	Quantity 1	2	3	P S	K I T	Description	Dénomination	Bezeichnung	Denominación	Benämning	Notes
20	**VOE 1523317**	1					•Washer	•Rondelle	•Scheibe	•Arandela	•Bricka	
21	**VOE 1522293**	1					•Nut	•Ecrou	•Mutter	•Tuerca	•Mutter	
22	**VOE 1523318**	REQ					•Lock Washer	•Rondel.verroui.	•Sicher Scheibe	•Arandel Segurid	•Låsbricka	
	VOE 1523319	REQ					•Lock Washer	•Rondel.verroui.	•Sicher Scheibe	•Arandel Segurid	•Låsbricka	
23	**VOE 914484**	1					•Snap Ring	•Circlip	•Nutring	•Circlip	•Spårring	
24	**VOE 11102257**	1					•Spider	•Croisillon	•Achsstern	•Cruceta	•Axelkors	
25	**VOE 11103174**	2					•Diff Side Gear	•Pignon Differe	•Aisgl Stirnrad	•Engranaje Dif	•Diff.hjul	
26	**VOE 11103175**	4					•Diff Side Gear	•Pignon Differe	•Aisgl Stirnrad	•Engranaje Dif	•Diff.hjul	
27	**VOE 11102629**	4					•Thrust Washer	•Rondelle Butee	•Druckscheibe	•Arandela Presio	•Tryckbricka	
28	**VOE 11102356**	2					•Thrust Washer	•Rondelle Butee	•Druckscheibe	•Arandela Presio	•Tryckbricka	
29	**VOE 1524673**	16					•Screw	•Vis	•Schraube	•Tornillo	•Skruv	
30	**VOE 13946363**	16					•Lock nut	•Contre-ecrou	•Sicherungsmutter	•Contratuerca	•Låsmutter	
31	**VOE 184637**	2					•Roller Bearing	•Roulement rouleaux	•Rollenlager	•Cojinet Rodillo	•Rullager	
32	**VOE 1523736**	1					•Brg Adjuster	•Ecrou Reglage	•Lagerst. Mutter	•Tuerca Ajuste	•Ställmutter	
33	**VOE 11102411**	1					•Brg Adjuster	•Ecrou Reglage	•Lagerst. Mutter	•Tuerca Ajuste	•Ställmutter	
34	**VOE 1524631**	2					•Lock Plate	•Plaque Verroui.	•Verschl Platte	•Placa Seguridad	•Låsplatta	
35	**VOE 946440**	4					•Flange screw	•Vis à bride	•Flanschschraube	•Torn embridado	•Flänsskruv	
36	**VOE 11102886**	1					•Pipe	•Canalisation	•Rohrleitung	•Canalizacion	•Rör	
37	**VOE 946329**	2					•Flange screw	•Vis à bride	•Flanschschraube	•Torn embridado	•Flänsskruv	
38	**VOE 13977183**	1					•O-ring	•Joint Torique	•O-Ring	•Junta torica	•O-ring	
39	**VOE 13947630**	1					•Gasket	•Joint	•Dichtung	•Junta	•Packning	
40	**VOE 914396**	1					•Plug	•Bouchon	•Stopfen	•Tapon	•Plugg	

1		**Centrumväxel, fram** **Grupo cónico, delantero** **Ausgleichgetriebe, vorne** **Réducteur central, AV** **Final drive, front**	Catalogue id **20108**	Group **461**
2				
3			Illustr. No **EL205**	Section **150**
4				
5		**23881**	Issue **VOE 63A9920108**	Page **487**

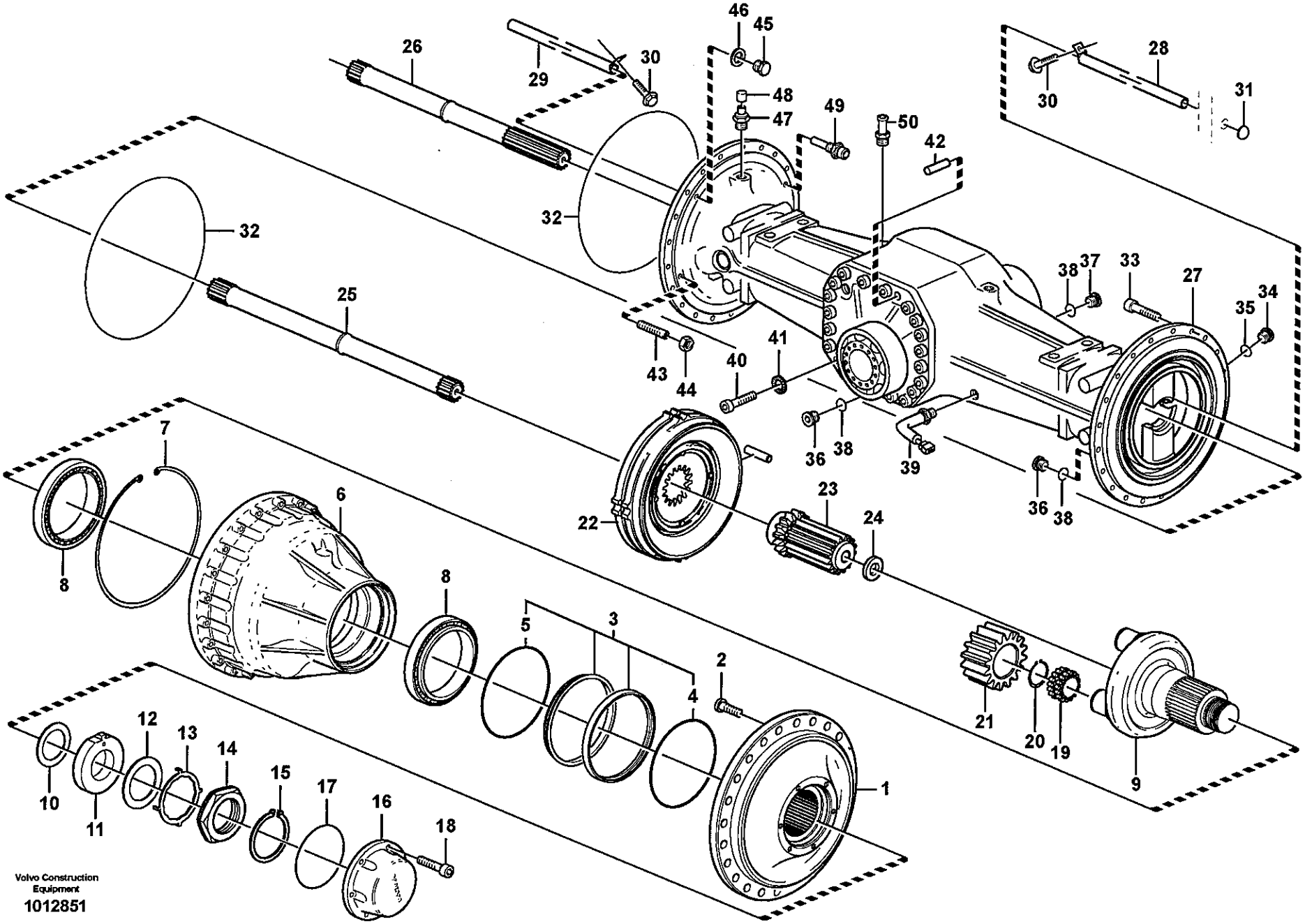
Volvo Construction Equipment
1012851

Fig.	Part No.	Quantity 1	2	3	PS	KIT	Description	Dénomination	Bezeichnung	Denominación	Benämning	Notes
	VOE 23952	1					Planet Shaft	Axe Satellite	Planetenwelle	Eje Planeta	Planetaxel	
	VOE 11103184	2					•Hub	•Bossage	•Nabe	•Asiento	•Nav	
1	**VOE 11103179**	2			OP		••Hub	••Bossage	••Nabe	••Asiento	••Nav	
2	**VOE 11102584**	48					••Wheel Stud	••Boulon De Roue	••Radbolzen	••Perno Rueda	••Hjulbult	
3	**VOE 11102533**	2					•Sealing ring	•Bague d'étanchéité	•Runddichtring	•Anillo reten	•Tätningsring	
4	**VOE 11704007**	2					••O-ring	••Joint Torique	••O-Ring	••Junta torica	••O-ring	ID = 198 MM
5	**VOE 11704006**	2					••O-ring	••Joint Torique	••O-Ring	••Junta torica	••O-ring	ID = 218 MM
	VOE 11103187	2					•Hub Retainer	•Porte-moyeu	•Nabenhalter	•Reten Cubo	•Navhållare	
6	**VOE 11103186**	2			OP		••Hub Retainer	••Porte-moyeu	••Nabenhalter	••Reten Cubo	••Navhållare	
7	**VOE 976936**	2					••Snap Ring	••Circlip	••Nutring	••Circlip	••Spårring	
8	**VOE 184836**	4					•Roller Bearing	•Roulement rouleaux	•Rollenlager	•Cojinet Rodillo	•Rullager	
9	**VOE 11102912**	2					•Planet Carrier	•Porte-satellite	•Planetenträger	•Portasatelites	•Planethållare	
10	**VOE 11102823**	REQ					•Shim	•Cale Reglage	•Nachstellblech	•Cuna de calzar	•Justerbleck	THICK = 1,0 MM
	VOE 11034512	REQ					•Shim	•Cale Reglage	•Nachstellblech	•Cuna de calzar	•Justerbleck	THICK = 0,35 MM
	VOE 11034513	REQ					•Shim	•Cale Reglage	•Nachstellblech	•Cuna de calzar	•Justerbleck	THICK = 0,25 MM
	VOE 11034514	REQ					•Shim	•Cale Reglage	•Nachstellblech	•Cuna de calzar	•Justerbleck	THICK = 0,20 MM
11	**VOE 11034507**	2					•Washer	•Rondelle	•Scheibe	•Arandela	•Bricka	
12	**VOE 1523317**	2					•Washer	•Rondelle	•Scheibe	•Arandela	•Bricka	
13	**VOE 1523319**	REQ					•Lock Washer	•Rondel.verroui.	•Sicher Scheibe	•Arandel Segurid	•Låsbricka	DEG = 7,5
	VOE 1523318	REQ					•Lock Washer	•Rondel.verroui.	•Sicher Scheibe	•Arandel Segurid	•Låsbricka	
14	**VOE 1522293**	2					•Nut	•Ecrou	•Mutter	•Tuerca	•Mutter	
15	**VOE 914484**	2					•Snap Ring	•Circlip	•Nutring	•Circlip	•Spårring	
16	**VOE 11102396**	2					•Cover	•Couvercle	•Deckel	•Tapa	•Lock	
17	**VOE 13980042**	2					•O-ring	•Joint Torique	•O-Ring	•Junta torica	•O-ring	
18	**VOE 967634**	12					•Screw	•Vis	•Schraube	•Tornillo	•Skruv	
19	**VOE 11035001**	8					•Bearing	•Palier	•Lager	•Cojinete	•Lager	
20	**VOE 914474**	8					•Snap Ring	•Circlip	•Nutring	•Circlip	•Spårring	
21	**VOE 11035819**	8					•Planet Gear	•Planetaire	•Planetenrad	•Planetario	•Planethjul	
22		2					•Brake	•Frein	•Bremse	•Freno	•Broms	See group 517, Page 521
23	**VOE 11103177**	2					•Sun Gear	•Engrenage planetair	•Sonnenrad	•Engranaje planeta	•Solhjul	

1	
2	
3	
4	
5	

Planetaxel, bak
Eje planeta, trasero
Planetenwelle, hinten
Axe satellite, AR
Planetary axle, rear

23952

Catalogue id	Group
20108	**463**
Illustr. No	Section
1012851	**100**
Issue	Page
VOE 63A9920108	**489**

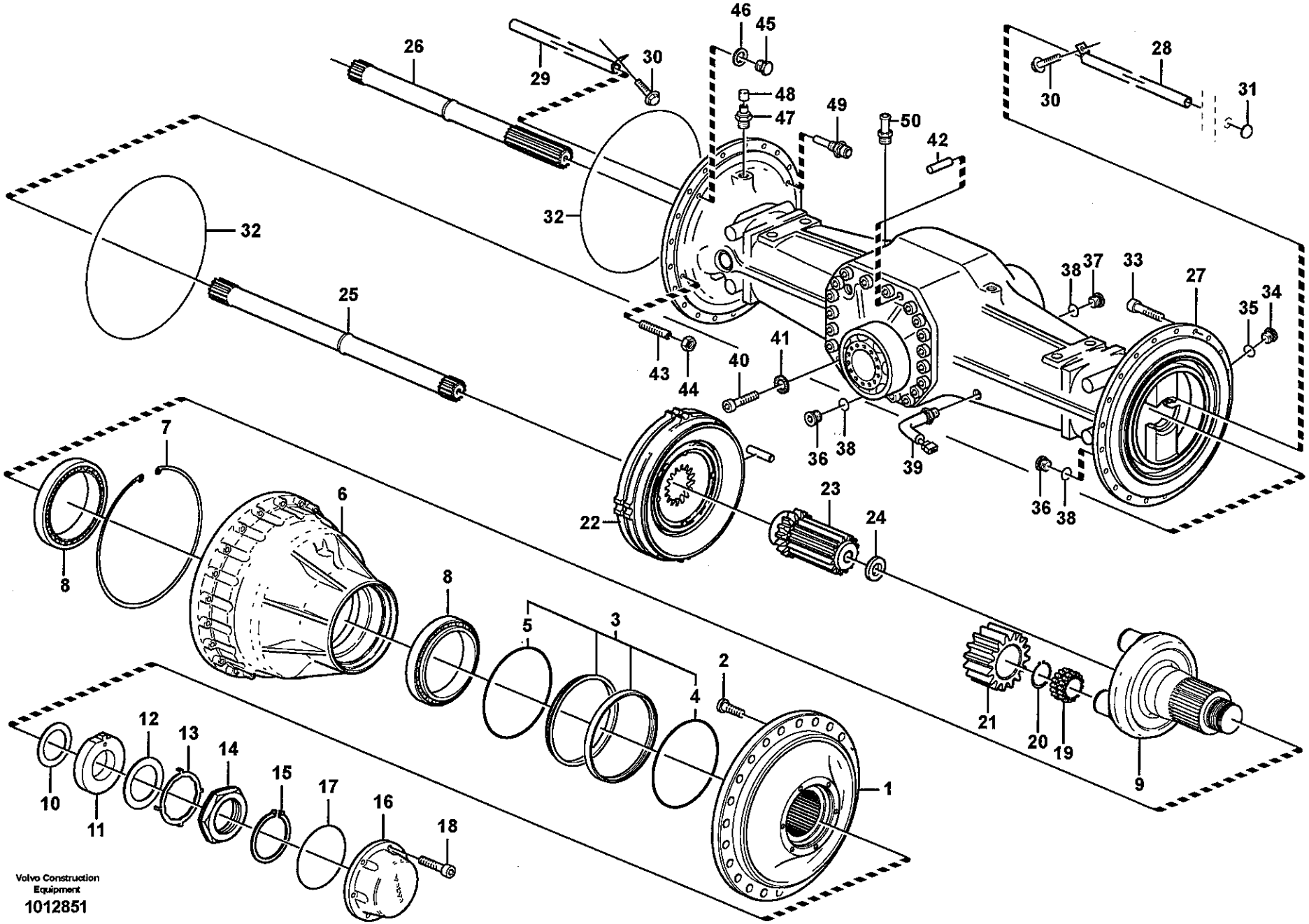
Volvo Construction Equipment
1012851

Fig.	Part No.	Quantity 1	2	3	PS	KIT	Description	Dénomination	Bezeichnung	Denominación	Benämning	Notes
24	VOE 11035554	2					•Washer	•Rondelle	•Scheibe	•Arandela	•Bricka	
25	VOE 11102829	1					•Drive Shaft	•Arbre transmission	•Antriebswelle	•Arbol de cde	•Drivaxel	L = 982,5 MM
26	VOE 11102830	1					•Drive Shaft	•Arbre transmission	•Antriebswelle	•Arbol de cde	•Drivaxel	L = 778,5 MM
27	VOE 11103233	1					•Axle Casing	•Boite Essieu	•Achsgehäuse	•Carter Eje	•Axelkåpa	
28	VOE 11034927	1					•Pipe	•Canalisation	•Rohrleitung	•Canalizacion	•Rör	L = 602 MM
29	VOE 11034926	1					•Pipe	•Canalisation	•Rohrleitung	•Canalizacion	•Rör	L = 410 MM
30	VOE 946440	2					•Flange screw	•Vis à bride	•Flanschschraube	•Torn embridado	•Flänsskruv	
31	VOE 955102	2					•Expansion Plug	•Tampo.expansion	•Dehnstopfen	•Tapon Expansor	•Expansionsplugg	
32	VOE 11034910	2					•O-ring	•Joint Torique	•O-Ring	•Junta torica	•O-ring	
33	VOE 949544	40					•Allen Hd Screw	•Vis A 6 Pans Cr	•Inbusschraube	•Torn Hex Embut	•Insexskruv	
34	VOE 13968610	2					•Plug	•Bouchon	•Stopfen	•Tapon	•Plugg	
35	VOE 13976109	2					•O-ring	•Joint Torique	•O-Ring	•Junta torica	•O-ring	
36	VOE 11102187	3					•Magnetic Plug	•Bouchon Magnet	•Magnetstopfen	•Tapon Magnetico	•Magnetpropp	
37	VOE 11034156	1					•Plug	•Bouchon	•Stopfen	•Tapon	•Plugg	
38	VOE 958228	4					•O-ring	•Joint Torique	•O-Ring	•Junta torica	•O-ring	
39	VOE 11145324	1					•Temp Sensor	•Detecteur Temp.	•Temperaturgeber	•Sensor Temperat	•Temp Givare	SE411
40	VOE 949544	20					•Allen Hd Screw	•Vis A 6 Pans Cr	•Inbusschraube	•Torn Hex Embut	•Insexskruv	
41	VOE 941912	20					•Spring Washer	•Rondelle élastique	•Federscheibe	•Arandela flexible	•Fjäderbricka	
42	VOE 950711	1					•Pin	•Goupille	•Stift	•Pasador	•Pinne	
43	VOE 11035450	4					•Screw	•Vis	•Schraube	•Tornillo	•Skruv	
44	VOE 979021	4					•Hexagon Nut	•Ecrou Hexagonal	•Sechskantmutter	•Tuerca Hexagon	•Sexkantsmutter	
45	VOE 960631	2					•Plug	•Bouchon	•Stopfen	•Tapon	•Plugg	
46	VOE 13947622	2					•Plane Gasket	•Joint Plan	•Flachdichtung	•Junta Plana	•Planpackning	
47	VOE 4871469	2					•Air Vent Valve	•Robinet Purge	•Entluft Vent	•Valvula Purga	•Avluftn.ventil	
48	VOE 11034256	2					••Protective cap	••Capuchon de protec	••Schutzkappe	••Cubierta de protecci.	••Skyddshatt	
49	VOE 11102446	2					•Wear Indicator	•Indicat.d'usure	•Versch.anzeiger	•Indicador Desga	•Slit.indikator	
50	VOE 13961656	1					•Nipple	•Raccord	•Nippel	•Niple	•Nippel	

1		**Planetaxel, bak** **Eje planeta, trasero** **Planetenwelle, hinten** **Axe satellite, AR** **Planetary axle, rear**	Catalogue id **20108**	Group **463**
2			Illustr. No **1012851**	Section **100**
3				
4			Issue **VOE 63A9920108**	Page **491**
5		**23952**		

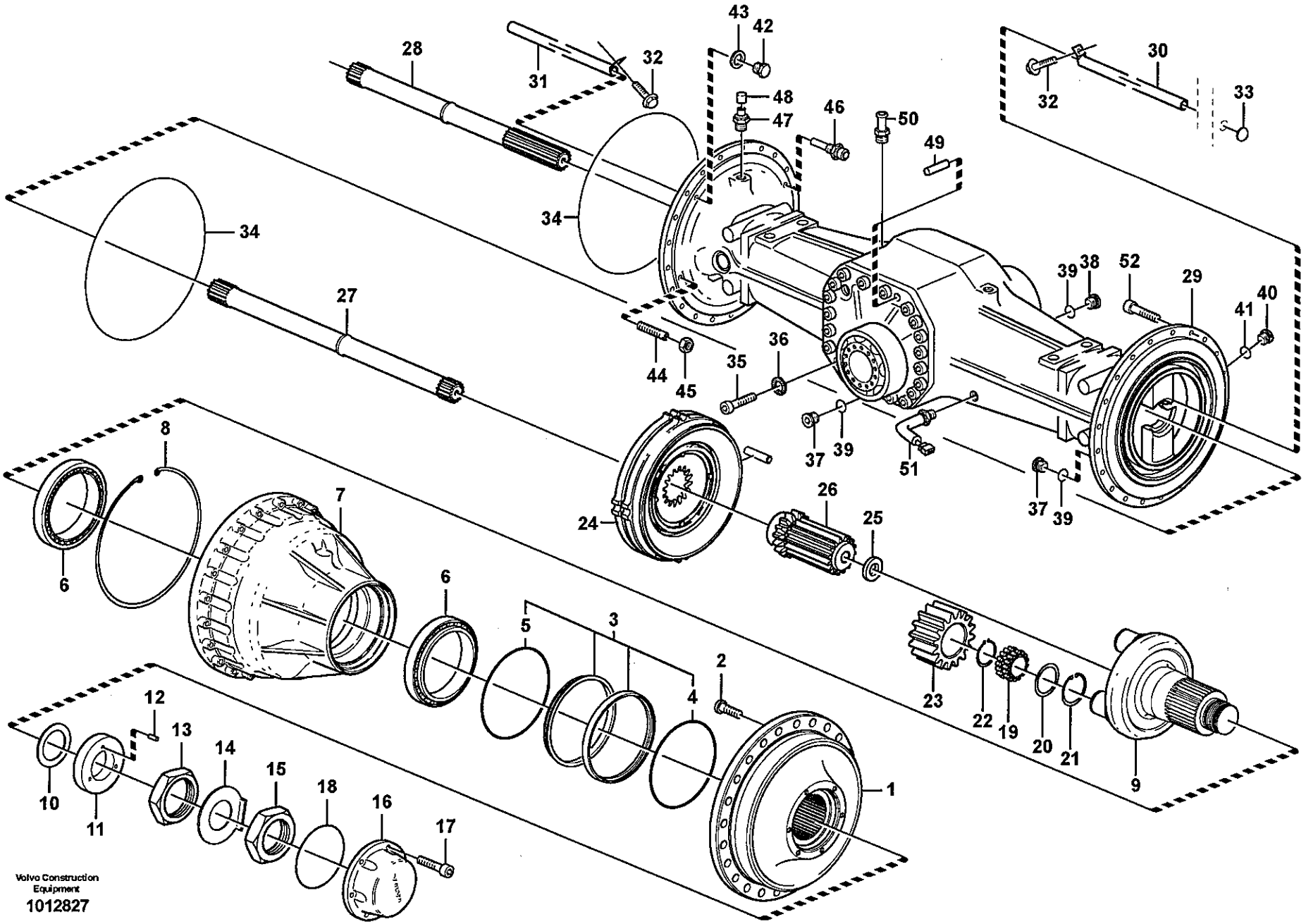
43
42
28
31
32
48
47
46
50
49
30
33
34
27
44
45
35
36
39
38
52
29
40
41
37
39
51
24
26
25
8
6
7
6
5
3
4
2
1
23
22
19
20
21
9
12
13
14
15
18
16
17
10
11
Volvo Construction Equipment
1012827

Fig.	Part No.	Quantity 1	2	3	PS	KIT	Description	Dénomination	Bezeichnung	Denominación	Benämning	Notes
	VOE 23941	1					Planet Shaft	Axe Satellite	Planetenwelle	Eje Planeta	Planetaxel	
	VOE 11103185	2					•Hub	•Moyeu	•Nabe	•Cubo	•Nav	
1	**VOE 11103180**	2			OP		••Hub	••Bossage	••Nabe	••Asiento	••Nav	
2	**VOE 11102584**	48					••Wheel Stud	••Boulon De Roue	••Radbolzen	••Perno Rueda	••Hjulbult	
3	**VOE 11102685**	2					•Sealing ring	•Bague d'étanchéité	•Runddichtring	•Anillo reten	•Tätningsring	
4	**VOE 11704008**	2					••O-ring	••Joint Torique	••O-Ring	••Junta torica	••O-ring	
5	**VOE 11704009**	2					••O-ring	••Joint Torique	••O-Ring	••Junta torica	••O-ring	
6	**VOE 11997036**	4					•Roller Bearing	•Roulement rouleaux	•Rollenlager	•Cojinet Rodillo	•Rullager	
	VOE 11102439	2					•Hub Retainer	•Porte-moyeu	•Nabenhalter	•Reten Cubo	•Navhållare	
7		2			NS		••Hub Retainer	••Porte-moyeu	••Nabenhalter	••Reten Cubo	••Navhållare	
8	**VOE 13976937**	2					••Snap Ring	••Circlip	••Nutring	••Circlip	••Spårring	
9	**VOE 11035763**	2					•Planet Carrier	•Porte-satellite	•Planetenträger	•Portasatelites	•Planethållare	
10	**VOE 11035769**	REQ					•Shim	•Cale Reglage	•Nachstellblech	•Cuna de calzar	•Justerbleck	THICK = 0,20 MM
	VOE 11035768	REQ					•Shim	•Cale Reglage	•Nachstellblech	•Cuna de calzar	•Justerbleck	THICK = 0,25 MM
	VOE 11035767	REQ					•Shim	•Cale Reglage	•Nachstellblech	•Cuna de calzar	•Justerbleck	THICK = 0,35 MM
	VOE 11035766	REQ					•Shim	•Cale Reglage	•Nachstellblech	•Cuna de calzar	•Justerbleck	THICK = 0,50 MM
	VOE 11102775	REQ					•Shim	•Cale Reglage	•Nachstellblech	•Cuna de calzar	•Justerbleck	THICK = 1,00 MM
11	**VOE 11102307**	2					•Washer	•Rondelle	•Scheibe	•Arandela	•Bricka	
12	**VOE 951954**	6					•Spring Pin	•Axe de ressort	•Federstift	•Pasador Resorte	•Fjäderpinne	
13	**VOE 11035779**	2					•Nut	•Ecrou	•Mutter	•Tuerca	•Mutter	
14	**VOE 11035960**	2					•Lock Washer	•Rondel.verroui.	•Sicher Scheibe	•Arandel Segurid	•Låsbricka	
15	**VOE 11035778**	2					•Nut	•Ecrou	•Mutter	•Tuerca	•Mutter	
16	**VOE 11102396**	2					•Cover	•Couvercle	•Deckel	•Tapa	•Lock	
17	**VOE 967634**	12					•Screw	•Vis	•Schraube	•Tornillo	•Skruv	
18	**VOE 13980042**	2					•O-ring	•Joint Torique	•O-Ring	•Junta torica	•O-ring	
19	**VOE 11035642**	6					•Bearing	•Palier	•Lager	•Cojinete	•Lager	
20	**VOE 11035004**	12					•Guide Ring	•Bague Guide	•Fuhrungsring	•Anillo Guia	•Styrring	
21	**VOE 13977093**	12					•Snap Ring	•Circlip	•Nutring	•Circlip	•Spårring	
22	**VOE 914478**	6					•Snap Ring	•Circlip	•Nutring	•Circlip	•Spårring	
23	**VOE 11035821**	6					•Planet Gear	•Planetaire	•Planetenrad	•Planetario	•Planethjul	

1	
2	
3	
4	
5	

Planetaxel, bak
Eje planeta, trasero
Planetenwelle, hinten
Axe satellite, AR
Planetary axle, rear

23941

Catalogue id	Group
20108	**463**
Illustr. No	Section
1012827	**150**
Issue	Page
VOE 63A9920108	**493**

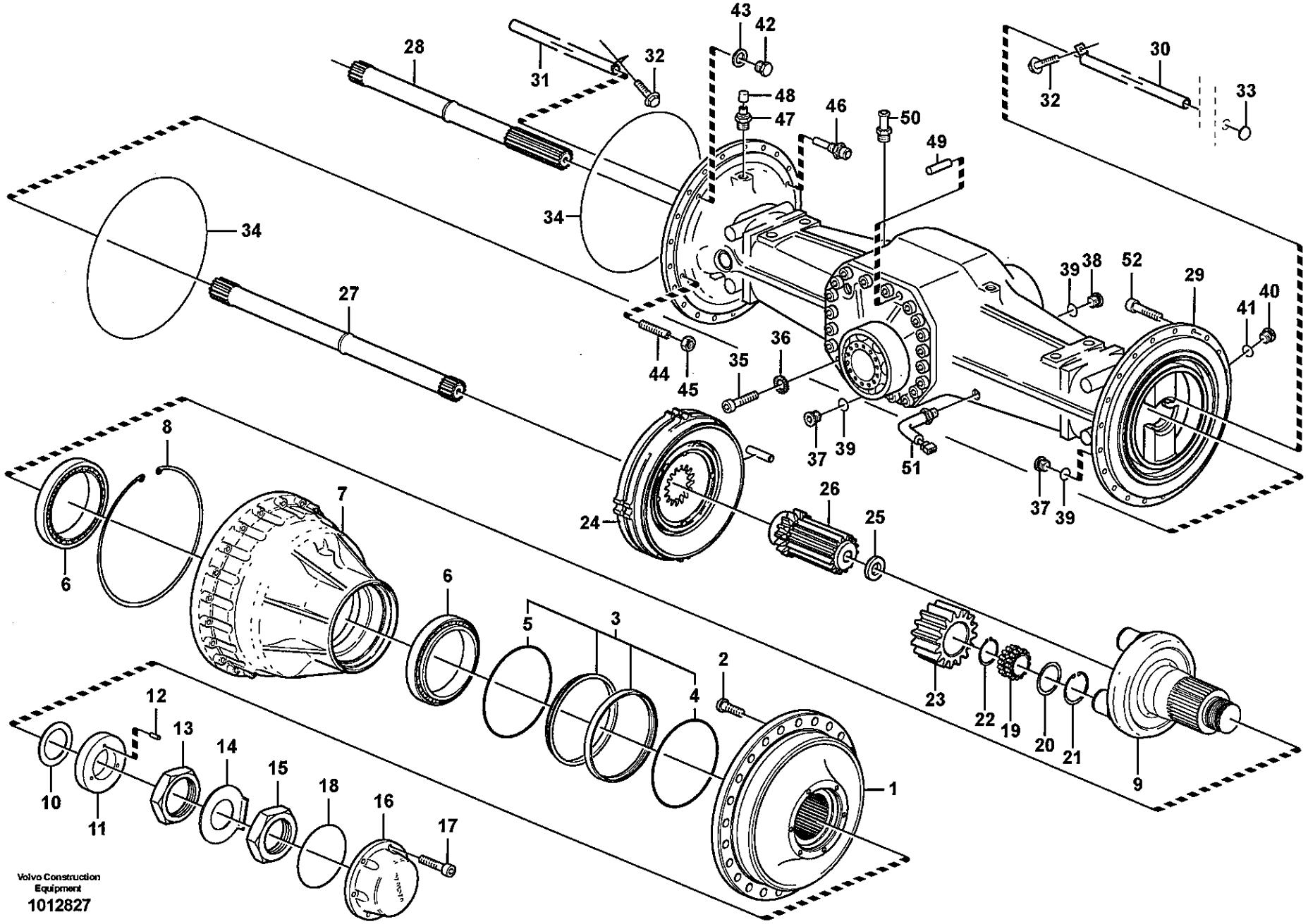
Volvo Construction Equipment
1012827

Fig.	Part No.	Quantity 1	2	3	PS	KIT	Description	Dénomination	Bezeichnung	Denominación	Benämning	Notes
24		2					•Brake	•Frein	•Bremse	•Freno	•Broms	See group 517, Page 521
25	VOE 11035554	2					•Washer	•Rondelle	•Scheibe	•Arandela	•Bricka	
26	VOE 11102226	2					•Sun Gear	•Engrenage planetair	•Sonnenrad	•Engranaje planeta	•Solhjul	
27	VOE 11102988	1					•Drive Shaft	•Arbre transmission	•Antriebswelle	•Arbol de cde	•Drivaxel	L = 982,5 MM
28	VOE 11102989	1					•Drive Shaft	•Arbre transmission	•Antriebswelle	•Arbol de cde	•Drivaxel	L = 778,5 MM
29	VOE 11103233	1					•Axle Casing	•Boite Essieu	•Achsgehäuse	•Carter Eje	•Axelkåpa	
30	VOE 11034927	1					•Pipe	•Canalisation	•Rohrleitung	•Canalizacion	•Rör	L = 602 MM
31	VOE 11034926	1					•Pipe	•Canalisation	•Rohrleitung	•Canalizacion	•Rör	L = 410 MM
32	VOE 946440	2					•Flange screw	•Vis à bride	•Flanschschraube	•Torn embridado	•Flänsskruv	
33	VOE 955102	2					•Expansion Plug	•Tampo.expansion	•Dehnstopfen	•Tapon Expansor	•Expansionsplugg	
34	VOE 11034910	2					•O-ring	•Joint Torique	•O-Ring	•Junta torica	•O-ring	
35	VOE 949544	20					•Allen Hd Screw	•Vis A 6 Pans Cr	•Inbusschraube	•Torn Hex Embut	•Insexskruv	
36	VOE 941912	20					•Spring Washer	•Rondelle élastique	•Federscheibe	•Arandela flexible	•Fjäderbricka	
37	VOE 11102187	3					•Magnetic Plug	•Bouchon Magnet	•Magnetstopfen	•Tapon Magnetico	•Magnetpropp	
38	VOE 11034156	1					•Plug	•Bouchon	•Stopfen	•Tapon	•Plugg	
39	VOE 958228	4					•O-ring	•Joint Torique	•O-Ring	•Junta torica	•O-ring	
40	VOE 13968610	2					•Plug	•Bouchon	•Stopfen	•Tapon	•Plugg	
41	VOE 13976109	2					•O-ring	•Joint Torique	•O-Ring	•Junta torica	•O-ring	
42	VOE 960631	2					•Plug	•Bouchon	•Stopfen	•Tapon	•Plugg	
43	VOE 13947622	2					•Plane Gasket	•Joint Plan	•Flachdichtung	•Junta Plana	•Planpackning	
44	VOE 11035450	4					•Screw	•Vis	•Schraube	•Tornillo	•Skruv	
45	VOE 979021	4					•Hexagon Nut	•Ecrou Hexagonal	•Sechskantmutter	•Tuerca Hexagon	•Sexkantsmutter	
46	VOE 11102446	2					•Wear Indicator	•Indicat.d'usure	•Versch.anzeiger	•Indicador Desga	•Slit.indikator	
47	VOE 4871469	2					•Air Vent Valve	•Robinet Purge	•Entluft Vent	•Valvula Purga	•Avluftn.ventil	
48	VOE 11034256	2					••Protective cap	••Capuchon de protec	••Schutzkappe	••Cubierta de protecci.	••Skyddshatt	
49	VOE 950711	1					•Pin	•Goupille	•Stift	•Pasador	•Pinne	
50	VOE 13961656	1					•Nipple	•Raccord	•Nippel	•Niple	•Nippel	
51	VOE 11145324	1					•Temp Sensor	•Detecteur Temp.	•Temperaturgeber	•Sensor Temperat	•Temp Givare	SE411
52	VOE 949544	40					•Allen Hd Screw	•Vis A 6 Pans Cr	•Inbusschraube	•Torn Hex Embut	•Insexskruv	

1		**Planetaxel, bak** **Eje planeta, trasero** **Planetenwelle, hinten** **Axe satellite, AR** **Planetary axle, rear**	Catalogue id **20108**	Group **463**
2			Illustr. No **1012827**	Section **150**
3			Issue **VOE 63A9920108**	Page **495**
4				
5		**23941**		

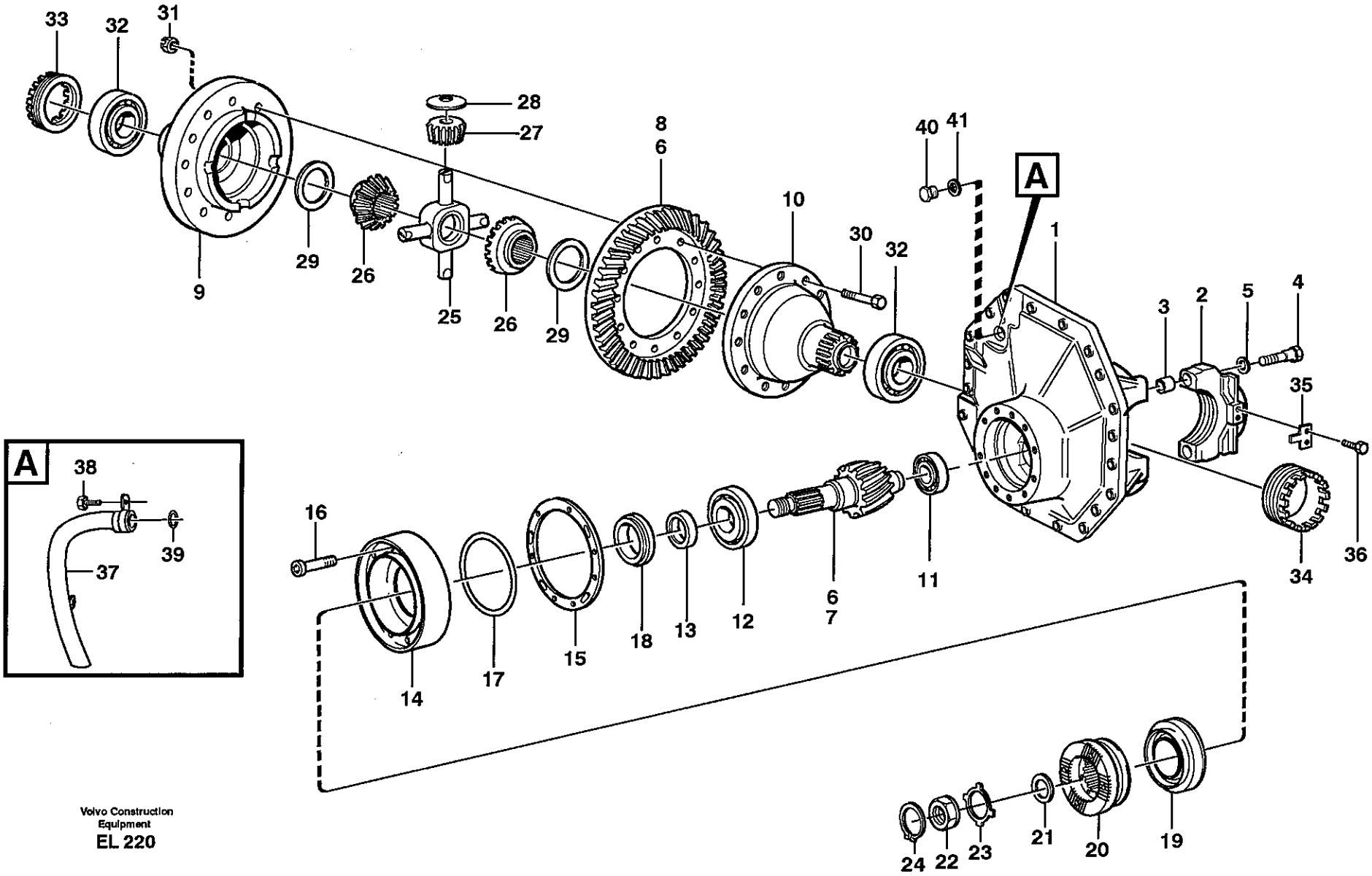

Volvo Construction Equipment
EL 220

Fig.	Part No.	Quantity 1	2	3	PS	KIT	Description	Dénomination	Bezeichnung	Denominación	Benämning	Notes
	VOE 11103247	1					Final drive	Reducteur Final	Achsgetriebe	Transm Final	Slutväxel	
1	**VOE 11103234**	1					•Center Housing	•Carter Central	•Zentralgehäuse	•Cubiert Central	•Centrumhus	
2		2			NS		••Cap	••Cavalier	••Überwurf	••Sombrerete	••Överfall	
3	**VOE 310719**	4					••Bushing	••Bague	••Buchse	••Casquillo	••Bussning	
4	**VOE 1524242**	4					••Screw	••Vis	••Schraube	••Tornillo	••Skruv	
5	**VOE 13946304**	4					••Washer	••Rondelle	••Scheibe	••Arandela	••Bricka	
6	**VOE 11103266**	1					•Drive Gear Set	•Kit Pignon	•Triebsatz	•Juego Pinon	•Drevsats	
7		1			NS		••Drive pinion	••Pignon	••Ritzel	••Pinon	••Pinjong	
8		1			NS		••Crown wheel	••Roue couronne	••Kronrad	••Corona dentada	••Kronhjul	
9	**VOE 11103042**	1					•Diff Housing	•Carter differentiel	•Differentialgehäuse	•Carter diferencial	•Differentialhus	
10	**VOE 11102795**	1					•Diff Housing	•Carter differentiel	•Differentialgehäuse	•Carter diferencial	•Differentialhus	
11	**VOE 183688**	1					•Roller Bearing	•Roulement rouleaux	•Rollenlager	•Cojinet Rodillo	•Rullager	
12	**VOE 1523666**	1					•Roller Bearing	•Roulement rouleaux	•Rollenlager	•Cojinet Rodillo	•Rullager	
13	**VOE 1523232**	REQ					•Spacer Sleeve	•Doui.entretoise	•Distanzhülse	•Manguito Dist	•Distanshylsa	THICK = 7,46 MM
	VOE 1523233	REQ					•Spacer Sleeve	•Doui.entretoise	•Distanzhülse	•Manguito Dist	•Distanshylsa	THICK = 7,48 MM
	VOE 1523234	REQ					•Spacer Sleeve	•Doui.entretoise	•Distanzhülse	•Manguito Dist	•Distanshylsa	THICK = 7,54 MM
	VOE 1523235	REQ					•Spacer Sleeve	•Doui.entretoise	•Distanzhülse	•Manguito Dist	•Distanshylsa	THICK = 7,60 MM
	VOE 1523236	REQ					•Spacer Sleeve	•Doui.entretoise	•Distanzhülse	•Manguito Dist	•Distanshylsa	THICK = 7,66 MM
	VOE 1523237	REQ					•Spacer Sleeve	•Doui.entretoise	•Distanzhülse	•Manguito Dist	•Distanshylsa	THICK = 7,68 MM
	VOE 1523623	REQ					•Spacer Sleeve	•Doui.entretoise	•Distanzhülse	•Manguito Dist	•Distanshylsa	THICK = 7,74 MM
	VOE 1523624	REQ					•Spacer Sleeve	•Doui.entretoise	•Distanzhülse	•Manguito Dist	•Distanshylsa	THICK = 7,76 MM
14	**VOE 11103236**	1					•Pinion Bearing	•Roulemen.pignon	•A-kegelradlager	•Cojinete Pinon	•Pinjonglager	
	VOE 11071982	1					••Pinion Bearing	••Roulemen.pignon	••A-kegelradlager	••Cojinete Pinon	••Pinjonglager	
15	**VOE 11035603**	REQ					•Shim	•Cale Reglage	•Nachstellblech	•Cuna de calzar	•Justerbleck	THICK = 0,1 MM
	VOE 11035606	REQ					•Shim	•Cale Reglage	•Nachstellblech	•Cuna de calzar	•Justerbleck	THICK = 0,15 MM
	VOE 11035607	REQ					•Shim	•Cale Reglage	•Nachstellblech	•Cuna de calzar	•Justerbleck	THICK = 0,35 MM
	VOE 11035608	REQ					•Shim	•Cale Reglage	•Nachstellblech	•Cuna de calzar	•Justerbleck	THICK = 1,0 MM
16	**VOE 13977111**	8					•Allen Hd Screw	•Vis A 6 Pans Cr	•Inbusschraube	•Torn Hex Embut	•Insexskruv	
17	**VOE 13944686**	1					•O-ring	•Joint Torique	•O-Ring	•Junta torica	•O-ring	
18	**VOE 11035994**	1					•Roller Bearing	•Roulement rouleaux	•Rollenlager	•Cojinet Rodillo	•Rullager	

1	
2	
3	
4	
5	

Centrumväxel, bak
Grupo cónico, trasero
Ausgleichgetriebe, hinten
Réducteur central, AR
Final drive, rear

23952

Catalogue id	Group
20108	463
Illustr. No	Section
EL220	200
Issue	Page
VOE 63A9920108	497

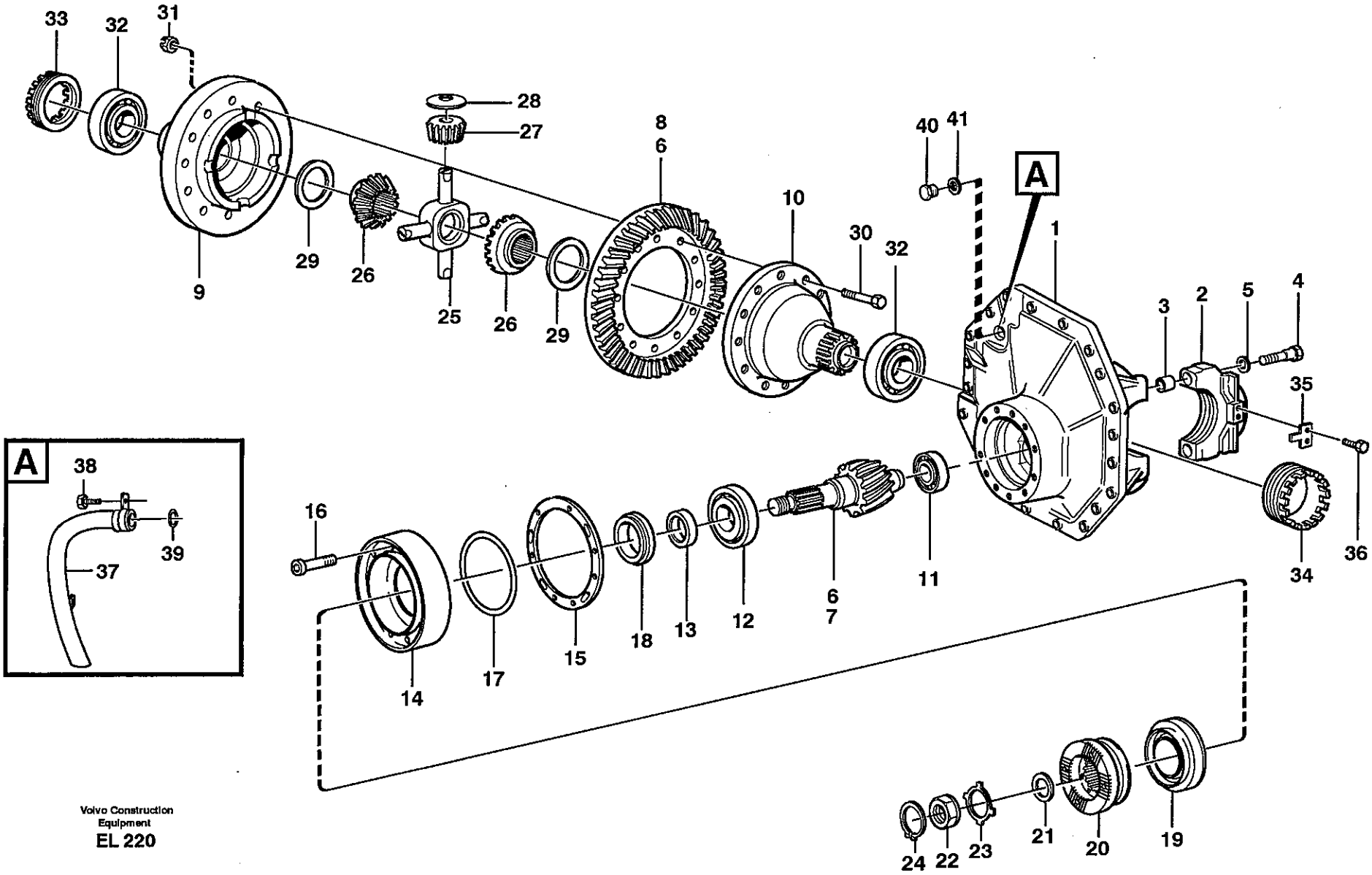

Volvo Construction Equipment
EL 220

Fig.	Part No.	Quantity 1	2	3	PS	KIT	Description	Dénomination	Bezeichnung	Denominación	Benämning	Notes
19	**VOE 11102883**	1					•Sealing ring	•Bague d'étanchéité	•Runddichtring	•Anillo reten	•Tätningsring	
20	**VOE 11103308**	1					•Companion Flang	•Flasque d'entraînem	•Antriebsflansch	•Brida	•Medbringare	
21	**VOE 1523317**	1					•Washer	•Rondelle	•Scheibe	•Arandela	•Bricka	
22	**VOE 1522293**	1					•Nut	•Ecrou	•Mutter	•Tuerca	•Mutter	
23	**VOE 1523318**	REQ					•Lock Washer	•Rondel.verroui.	•Sicher Scheibe	•Arandel Segurid	•Låsbricka	
	VOE 1523319	REQ					•Lock Washer	•Rondel.verroui.	•Sicher Scheibe	•Arandel Segurid	•Låsbricka	
24	**VOE 914484**	1					•Snap Ring	•Circlip	•Nutring	•Circlip	•Spårring	
25	**VOE 11102257**	1					•Spider	•Croisillon	•Achsstern	•Cruceta	•Axelkors	
26	**VOE 11103174**	2					•Diff Side Gear	•Pignon Differe	•Aisgl Stirnrad	•Engranaje Dif	•Diff.hjul	
27	**VOE 11103175**	4					•Diff Side Gear	•Pignon Differe	•Aisgl Stirnrad	•Engranaje Dif	•Diff.hjul	
28	**VOE 11102629**	4					•Thrust Washer	•Rondelle Butee	•Druckscheibe	•Arandela Presio	•Tryckbricka	
29	**VOE 11102356**	2					•Thrust Washer	•Rondelle Butee	•Druckscheibe	•Arandela Presio	•Tryckbricka	
30	**VOE 1524673**	16					•Screw	•Vis	•Schraube	•Tornillo	•Skruv	
31	**VOE 13946363**	16					•Lock nut	•Contre-ecrou	•Sicherungsmutter	•Contratuerca	•Låsmutter	
32	**VOE 184637**	2					•Roller Bearing	•Roulement rouleaux	•Rollenlager	•Cojinet Rodillo	•Rullager	
33	**VOE 1523736**	1					•Brg Adjuster	•Ecrou Reglage	•Lagerst. Mutter	•Tuerca Ajuste	•Ställmutter	
34	**VOE 11102411**	1					•Brg Adjuster	•Ecrou Reglage	•Lagerst. Mutter	•Tuerca Ajuste	•Ställmutter	
35	**VOE 1524631**	2					•Lock Plate	•Plaque Verroui.	•Verschl Platte	•Placa Seguridad	•Låsplatta	
36	**VOE 946440**	4					•Flange screw	•Vis à bride	•Flanschschraube	•Torn embridado	•Flänsskruv	
37	**VOE 11102886**	1					•Pipe	•Canalisation	•Rohrleitung	•Canalizacion	•Rör	
38	**VOE 946329**	2					•Flange screw	•Vis à bride	•Flanschschraube	•Torn embridado	•Flänsskruv	
39	**VOE 13977183**	1					•O-ring	•Joint Torique	•O-Ring	•Junta torica	•O-ring	
40	**VOE 914396**	1					•Plug	•Bouchon	•Stopfen	•Tapon	•Plugg	
41	**VOE 13947630**	1					•Gasket	•Joint	•Dichtung	•Junta	•Packning	

1		**Centrumväxel, bak** **Grupo cónico, trasero** **Ausgleichgetriebe, hinten** **Réducteur central, AR** **Final drive, rear**	Catalogue id **20108**	Group **463**
2				
3			Illustr. No **EL220**	Section **200**
4				
5		**23952**	Issue **VOE 63A9920108**	Page **499**

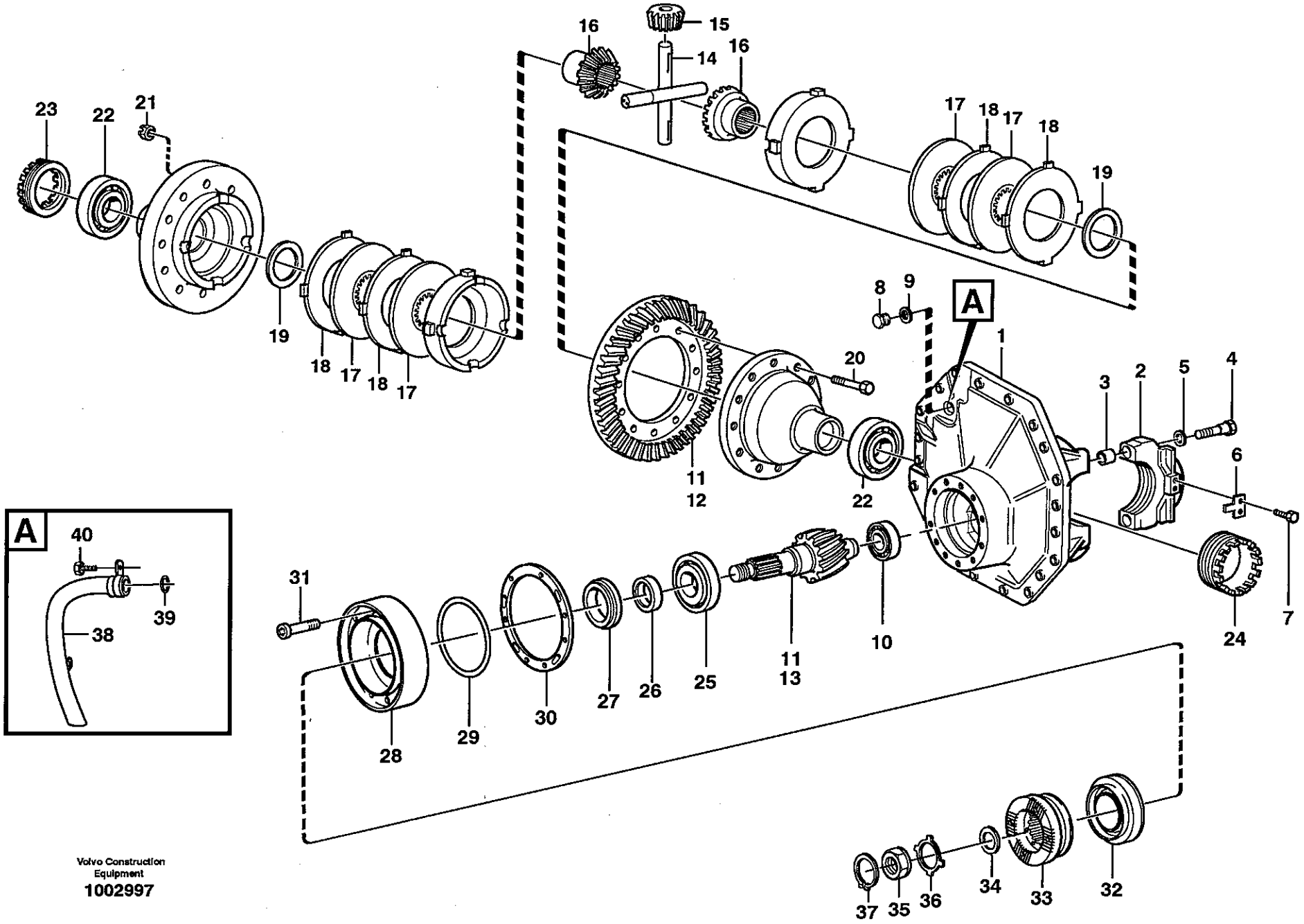

Volvo Construction Equipment
1002997

Fig.	Part No.	Quantity 1	2	3	PS	KIT	Description	Dénomination	Bezeichnung	Denominación	Benämning	Notes
	VOE 11103248	1					Final drive	Reducteur Final	Achsgetriebe	Transm Final	Slutväxel	
1	**VOE 11103234**	1					•Center Housing	•Carter Central	•Zentralgehäuse	•Cubiert Central	•Centrumhus	
2		2			NS		••Cap	••Cavalier	••Überwurf	••Sombrerete	••Överfall	
3	**VOE 310719**	4					••Bushing	••Bague	••Buchse	••Casquillo	••Bussning	
4	**VOE 1524242**	4					••Screw	••Vis	••Schraube	••Tornillo	••Skruv	
5	**VOE 13946304**	4					••Washer	••Rondelle	••Scheibe	••Arandela	••Bricka	
6	**VOE 1524631**	2					•Lock Plate	•Plaque Verroui.	•Verschl Platte	•Placa Seguridad	•Låsplatta	
7	**VOE 946440**	4					•Flange screw	•Vis à bride	•Flanschschraube	•Torn embridado	•Flänsskruv	
8	**VOE 914396**	1					•Plug	•Bouchon	•Stopfen	•Tapon	•Plugg	
9	**VOE 13947630**	1					•Gasket	•Joint	•Dichtung	•Junta	•Packning	
10	**VOE 183688**	1					•Roller Bearing	•Roulement rouleaux.	•Rollenlager	•Cojinet Rodillo	•Rullager	
11	**VOE 11103266**	1					•Drive Gear Set	•Kit Pignon	•Triebsatz	•Juego Pinon	•Drevsats	
12		1			NS		••Drive pinion	••Pignon	••Ritzel	••Pinon	••Pinjong	
13		1			NS		••Crown wheel	••Roue couronne	••Kronrad	••Corona dentada	••Kronhjul	
	VOE 11102884	1					•Ltd Slip Diff	•Différentiel autobloq.	•Sperrdifferential	•Bloqueador de difere.	•Spärrdifferential	
14	**VOE 11988234**	1					••Spider	••Croisillon	••Achsstern	••Cruceta	••Axelkors	
15	**VOE 11707504**	4					••Diff. Side Gear	••Pignon Differe	••Aisgl Stirnrad	••Engran Diferenc	••Diff.hjul	
16	**VOE 11707505**	2					••Diff. Side Gear	••Pignon Differe	••Aisgl Stirnrad	••Engran Diferenc	••Diff.hjul	
17	**VOE 11707507**	4					••Friction Disc	••Disque friction	••Reibscheibe	••Disco friccion	••Friktionslamell	
18	**VOE 11707508**	REQ					••Friction Plate	••Plaque Friction	••Reibschussplatt	••Plato Friccion	••Friktionsplatta	
	VOE 11707509	REQ					••Friction Plate	••Plaque Friction	••Reibschussplatt	••Plato Friccion	••Friktionsplatta	
	VOE 11707510	REQ					••Friction Plate	••Plaque Friction	••Reibschussplatt	••Plato Friccion	••Friktionsplatta	
19	**VOE 11707506**	2					••Thrust Washer	••Rondelle Butee	••Druckscheibe	••Arandela Presio	••Tryckbricka	
20	**VOE 1524673**	16					•Screw	•Vis	•Schraube	•Tornillo	•Skruv	
21	**VOE 13946363**	16					•Lock nut	•Contre-ecrou	•Sicherungsmutter	•Contratuerca	•Låsmutter	
22	**VOE 184637**	2					•Roller Bearing	•Roulement rouleaux.	•Rollenlager	•Cojinet Rodillo	•Rullager	
23	**VOE 1523736**	1					•Brg Adjuster	•Ecrou Reglage	•Lagerst. Mutter	•Tuerca Ajuste	•Ställmutter	
24	**VOE 11102411**	1					•Brg Adjuster	•Ecrou Reglage	•Lagerst. Mutter	•Tuerca Ajuste	•Ställmutter	
25	**VOE 1523666**	1					•Roller Bearing	•Roulement rouleaux.	•Rollenlager	•Cojinet Rodillo	•Rullager	
26	**VOE 1523232**	REQ					•Spacer Sleeve	•Doui.entretoise	•Distanzhülse	•Manguito Dist	•Distanshylsa	THICK = 7,46 MM

1		**Centrumväxel, bak**
2		**Grupo cónico, trasero**
3		**Ausgleichgetriebe, hinten**
4		**Réducteur central, AR**
5		**Final drive, rear**
		23941

Catalogue id	Group
20108	**463**
Illustr. No	Section
1002997	**250**
Issue	Page
VOE 63A9920108	**501**

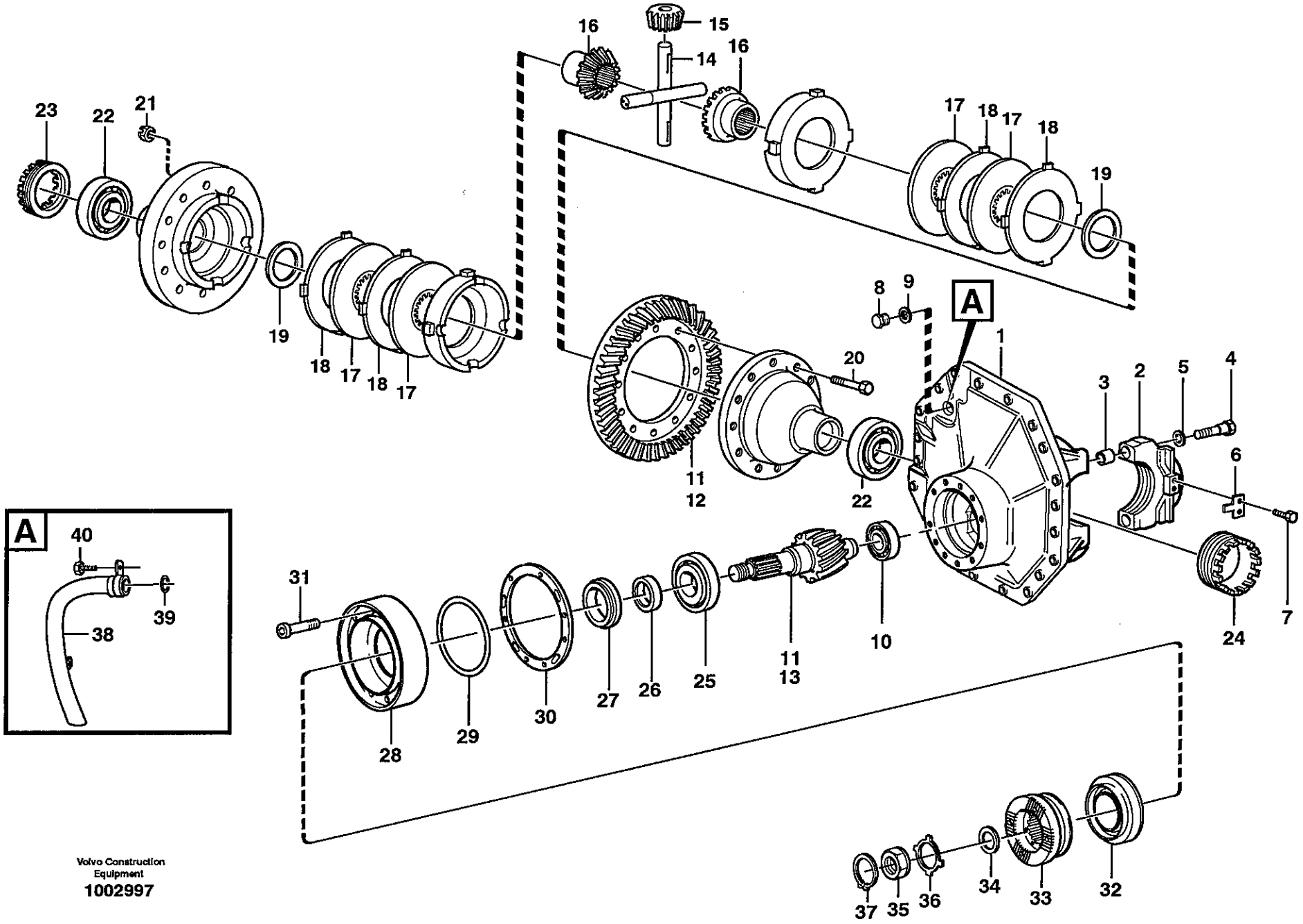
A
A
40
39
38
Volvo Construction
Equipment
1002997

Fig.	Part No.	Quantity 1	2	3	PS	KIT	Description	Dénomination	Bezeichnung	Denominación	Benämning	Notes
	VOE 1523233	REQ					•Spacer Sleeve	•Doui.entretoise	•Distanzhülse	•Manguito Dist	•Distanshylsa	THICK = 7,48 MM
	VOE 1523234	REQ					•Spacer Sleeve	•Doui.entretoise	•Distanzhülse	•Manguito Dist	•Distanshylsa	THICK = 7,54 MM
	VOE 1523235	REQ					•Spacer Sleeve	•Doui.entretoise	•Distanzhülse	•Manguito Dist	•Distanshylsa	THICK = 7,60 MM
	VOE 1523236	REQ					•Spacer Sleeve	•Doui.entretoise	•Distanzhülse	•Manguito Dist	•Distanshylsa	THICK = 7,66 MM
	VOE 1523237	REQ					•Spacer Sleeve	•Doui.entretoise	•Distanzhülse	•Manguito Dist	•Distanshylsa	THICK = 7,68 MM
	VOE 1523623	REQ					•Spacer Sleeve	•Doui.entretoise	•Distanzhülse	•Manguito Dist	•Distanshylsa	THICK = 7,74 MM
	VOE 1523624	REQ					•Spacer Sleeve	•Doui.entretoise	•Distanzhülse	•Manguito Dist	•Distanshylsa	THICK = 7,76 MM
27	**VOE 11035994**	1					•Roller Bearing	•Roulement rouleaux	•Rollenlager	•Cojinet Rodillo	•Rullager	
28	**VOE 11103236**	1					•Pinion Bearing	•Roulemen.pignon	•A-kegelradlager	•Cojinete Pinon	•Pinjonglager	
29	**VOE 13944686**	1					•O-ring	•Joint Torique	•O-Ring	•Junta torica	•O-ring	
30	**VOE 11035603**	REQ					•Shim	•Cale Reglage	•Nachstellblech	•Cuna de calzar	•Justerbleck	THICK = 0,10 MM
	VOE 11035606	REQ					•Shim	•Cale Reglage	•Nachstellblech	•Cuna de calzar	•Justerbleck	THICK = 0,15 MM
	VOE 11035607	REQ					•Shim	•Cale Reglage	•Nachstellblech	•Cuna de calzar	•Justerbleck	THICK = 0,35 MM
	VOE 11035608	REQ					•Shim	•Cale Reglage	•Nachstellblech	•Cuna de calzar	•Justerbleck	THICK = 1,00 MM
31	**VOE 13977111**	8					•Allen Hd Screw	•Vis A 6 Pans Cr	•Inbusschraube	•Torn Hex Embut	•Insexskruv	
32	**VOE 11102883**	1					•Sealing ring	•Bague d'étanchéité	•Runddichtring	•Anillo reten	•Tätningsring	
33	**VOE 11103308**	1					•Companion Flang	•Flasque d'entraînem	•Antriebsflansch	•Brida	•Medbringare	
34	**VOE 1523317**	1					•Washer	•Rondelle	•Scheibe	•Arandela	•Bricka	
35	**VOE 1522293**	1					•Nut	•Ecrou	•Mutter	•Tuerca	•Mutter	
36	**VOE 1523318**	REQ					•Lock Washer	•Rondel.verroui.	•Sicher Scheibe	•Arandel Segurid	•Låsbricka	
	VOE 1523319	REQ					•Lock Washer	•Rondel.verroui.	•Sicher Scheibe	•Arandel Segurid	•Låsbricka	
37	**VOE 914484**	1					•Snap Ring	•Circlip	•Nutring	•Circlip	•Spårring	
38	**VOE 11102886**	1					•Pipe	•Canalisation	•Rohrleitung	•Canalizacion	•Rör	
39	**VOE 13977183**	1					•O-ring	•Joint Torique	•O-Ring	•Junta torica	•O-ring	
40	**VOE 946329**	2					•Flange screw	•Vis à bride	•Flanschschraube	•Torn embridado	•Flänsskruv	

1		**Centrumväxel, bak** **Grupo cónico, trasero** **Ausgleichgetriebe, hinten** **Réducteur central, AR** **Final drive, rear**	Catalogue id **20108**	Group **463**
2				
3			Illustr. No **1002997**	Section **250**
4			Issue **VOE 63A9920108**	Page **503**
5		**23941**		

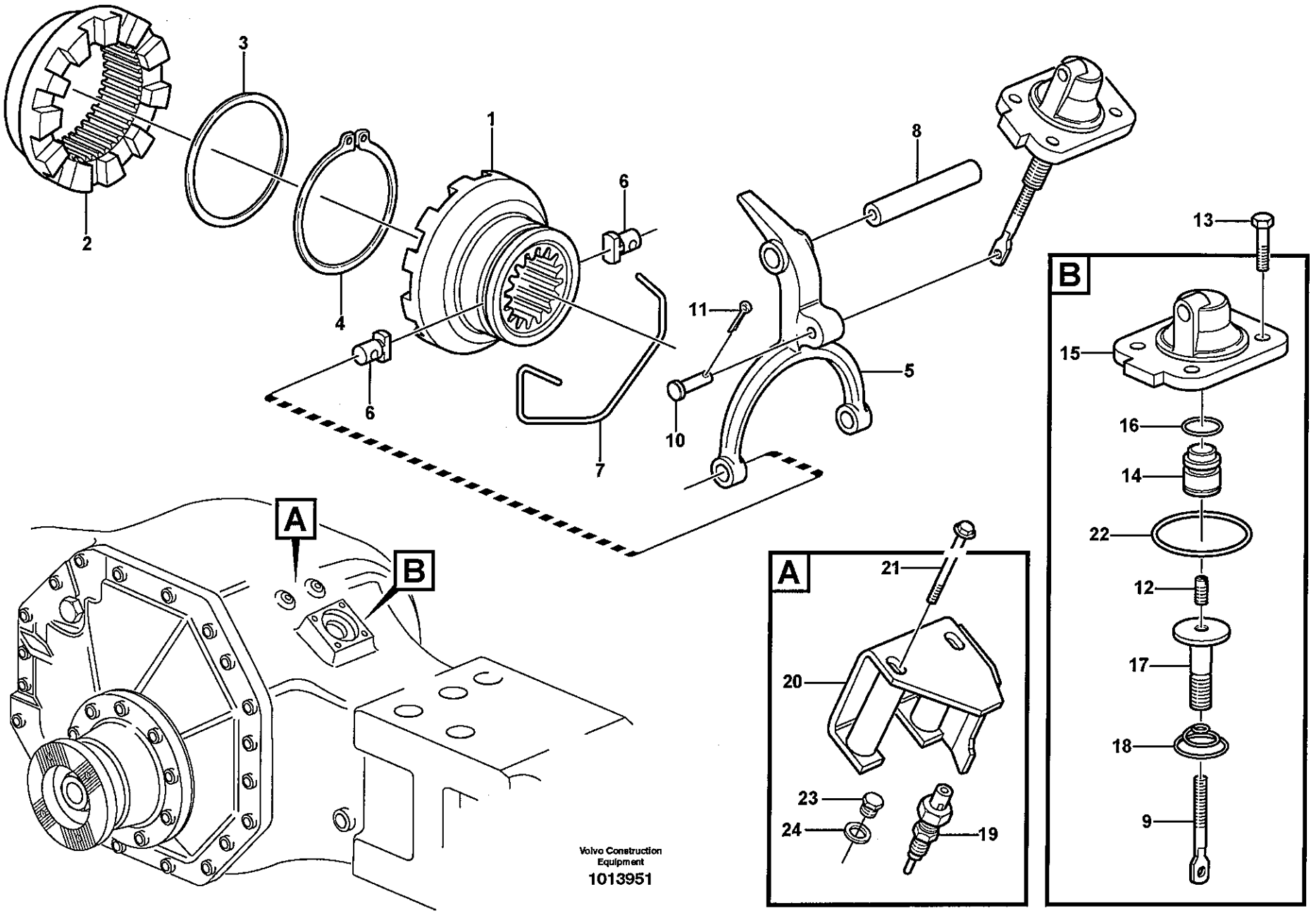
1
2
3
4
5
6
6
7
8
10
11
A
B
A
B
13
15
16
14
22
12
17
18
9
21
20
23
24
19
Volvo Construction Equipment
1013951

Fig.	Part No.	Quantity 1	2	3	PS	KIT	Description	Dénomination	Bezeichnung	Denominación	Benämning	Notes
		1					Final Drive	Reducteur Centr	Ausleichgetrieb	Grupo Conico	Centrumväxel	See group 461, Page 485
1	VOE 1522098	1					Comp Flange	Flasque Entrai.	Antriebsflansch	Brida	Medbringare	
2	VOE 1522099	1					Comp Flange	Flasque Entrai.	Antriebsflansch	Brida	Medbringare	
3	VOE 1522102	1					Washer	Rondelle	Scheibe	Arandela	Bricka	
4	VOE 945506	1					Snap Ring	Circlip	Nutring	Circlip	Spårring	
5	VOE 11102885	1					Shift Yoke	Fourchette	Schaltgabel	Horquill Cambio	Skiftgaffel	
6	VOE 1523087	2					Pin	Goupille	Zapfen	Pasador	Tapp	
7	VOE 1523084	1					Lock brace	Etrier de verrouillage	Sperrklinke	Brazo Seguridad	Låsbygel	
8	VOE 11035441	1					Shift Rail	Coulisseau	Schaltschiene	Eje Cambio	Skiftaxel	
9	VOE 11035652	1					Selector Bar	Tige Ch. Vit.	Schaltschiene	Varilla Cambio	Skiftstång	
10	VOE 13964845	1					Bolt	Boulon	Bolzen	Perno	Bult	
11	VOE 907822	1					Cotter Pin	Goupille Fendue	Splint	Pasador Hendido	Saxpinne	
12	VOE 13962985	1					Set Screw	Vis Butee	Anschlagschraub	Tornillo Tope	Stoppskruv	
13	VOE 946440	4					Flange screw	Vis à bride	Flanschschraube	Torn embridado	Flänsskruv	
14	VOE 11102799	1					Piston	Piston	Kolben	Piston	Kolv	
15	VOE 11102798	1					Cap	Chapeau	Kappe	Caperuza	Lock	
16	VOE 925059	1					O-ring	Joint Torique	O-Ring	Junta torica	O-ring	
17	VOE 383971	1					Diaphragm Sleeve	Douille Membrane	Membrandose	Manguito Diafragma	Membranhylsa	
18	VOE 1523094	1					Return Spring	Ressort Rappel	Ruckholfeder	Resorte Antagon	Returfjäder	
19	VOE 11039219	1					Contact	Contact	Kontakt	Contacto	Kontakt	SE408, ALT
20	VOE 11093621	1					Ptct Casing	Capot Protect	Schutzhaube	Cubiert Protec	Skyddskåpa	
21	VOE 13965184	2					Flange screw	Vis a bride	Flanschschraube	Torn embridado	Flänsskruv	
22	VOE 925074	1					O-ring	Joint Torique	O-Ring	Junta torica	O-ring	
23	VOE 960630	1					Lock Plug	Tampon Verroui.	Verschlussschraube	Tapon Seguridad	Låsplugg	ALT
24	VOE 13969011	1					Gasket	Joint	Dichtung	Junta	Packning	ALT

1	
2	
3	
4	
5	

Differentialspärr
Bloqueo del diferencial
Ausgleichsperre
Blocage différentiel
Differential lock

23881

Catalogue id	Group
20108	468
Illustr. No	Section
1013951	100
Issue	Page
VOE 63A9920108	505

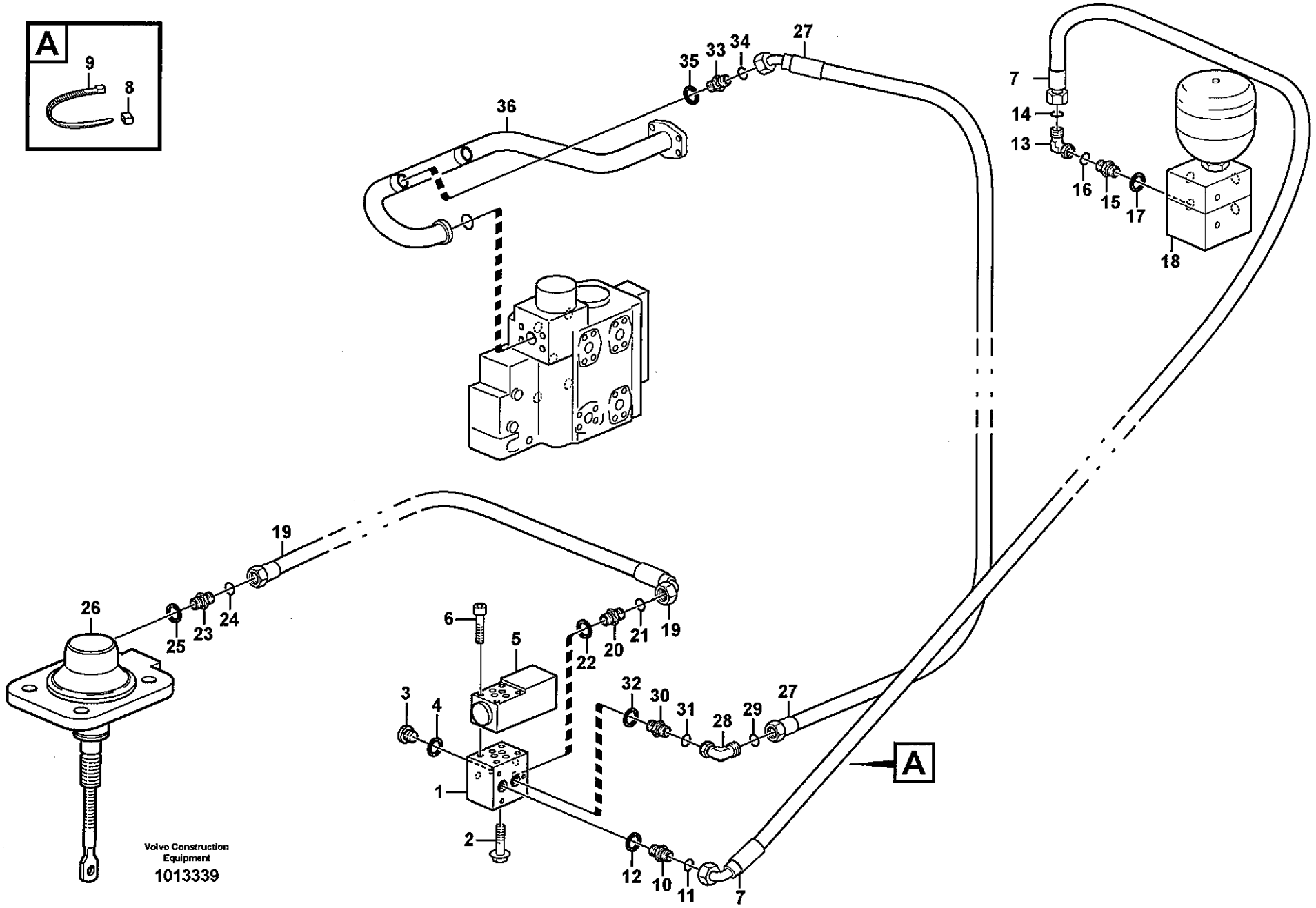
A
9
8
36
35
33
34
27
7
14
13
16
15
17
18
19
26
25
23
24
6
5
22
20
21
19
3
4
32
30
31
28
29
27
A
1
2
12
10
11
7
Volvo Construction Equipment
1013339

Fig.	Part No.	Quantity 1	2	3	PS	KIT	Description	Dénomination	Bezeichnung	Denominación	Benämning	Notes
1	VOE 4974291	1					Connection board	Bloc connecxion	Kupplungskopf	Bloque conexion	Kopplingsblock	
2	VOE 13946173	1					Flange screw	Vis à bride	Flanschschraube	Torn embridado	Flänsskruv	
3	VOE 914390	3					Plug	Bouchon	Stopfen	Tapon	Plugg	
4	VOE 14013067	3					Sealing washer	Rond.etancheite	Dichtscheibe	Arandela reten	Tätningsbricka	
5	VOE 11173166	1					Solenoid valve	Vanne electrom.	Magnetventil	Electrovalvula	Magnetventil	
	VOE 11708930	1					•Magnet	•Aimant	•Magnet	•Iman	•Magnet	
	VOE 11993637	1					•Sealing Kit	•Jeu Joints	•Dichtungssatz	•Juego Retenes	•Tätningssats	
6	VOE 959193	4					Allen Hd Screw	Vis A 6 Pans Cr	Inbusschraube	Torn Hex Embut	Insexskruv	
7	VOE 936693	1					Hose assembly	Conduit flexible	Schlauchleitung	Conducto	Slangledning	L = 2500 MM
	VOE 11172993		1				Hose Assembly	Condui.flexible	Schlauchleitung	Conducto	Slangledning	L = 2500 MM
8	VOE 4881457	2					Marking Sleeve	Douill.marquage	Kennhulse	Manguit Marcaje	Märkhylsa	GREEN
9	VOE 4881438	2					Strip Clamp	Ruban Serrage	Kabelbinder	Abraz Cinta	Bandklamma	
10	VOE 13933897	1					Nipple	Raccord	Nippel	Niple	Nippel	
11	VOE 4880492	1					•O-ring	•Joint Torique	•O-Ring	•Junta torica	•O-ring	
12	VOE 14211856	1					•Sealing ring	•Bague d'étanchéité	•Runddichtring	•Anillo reten	•Tätningsring	
13	VOE 13933900	1					Elbow nipple	Raccord angulaire	Winkelnippel	Niple angular	Vinkelnippel	
14	VOE 4880492	1					•O-ring	•Joint Torique	•O-Ring	•Junta torica	•O-ring	
15	VOE 14345423	1					Nipple	Raccord	Nippel	Niple	Nippel	
16	VOE 4880492	1					•O-ring	•Joint Torique	•O-Ring	•Junta torica	•O-ring	
17	VOE 14211856	1					•Sealing ring	•Bague d'étanchéité	•Runddichtring	•Anillo reten	•Tätningsring	
18		1					Connection block	Bloc Raccord	Anschlussockel	Bloque Conector	Anslutningsblock	See group 914, Page 879
19	VOE 11148958	1					Hose assembly	Conduit flexible	Schlauchleitung	Conducto	Slangledning	L = 650 MM
	VOE 11130856		1				Hose assembly	Conduit flexible	Schlauchleitung	Conducto	Slangledning	L = 650 MM
20	VOE 13933897	1					Nipple	Raccord	Nippel	Niple	Nippel	
21	VOE 4880492	1					•O-ring	•Joint Torique	•O-Ring	•Junta torica	•O-ring	
22	VOE 14211856	1					•Sealing ring	•Bague d'étanchéité	•Runddichtring	•Anillo reten	•Tätningsring	
23	VOE 14345423	1					Nipple	Raccord	Nippel	Niple	Nippel	
24	VOE 4880492	1					•O-ring	•Joint Torique	•O-Ring	•Junta torica	•O-ring	
25	VOE 14211856	1					•Sealing ring	•Bague d'étanchéité	•Runddichtring	•Anillo reten	•Tätningsring	
26		1					Differential lock	Blocage differentiel	Ausgleichsperre	Bloqueo diferencial	Differentialspärr	See group 468, Page 505

1	33526
2	82354
3	
4	
5	

Differentialspärr, hydraulledning
Bloqueo del diferencial, conducto hidráulico
Differentialsperre, Hydraulikleitung
Blocage de différentieltuyau, hydraulique
Differential lock, hydraulic line

33526, 82354

Catalogue id	Group
20108	468
Illustr. No	Section
1013339	150
Issue	Page
VOE 63A9920108	507

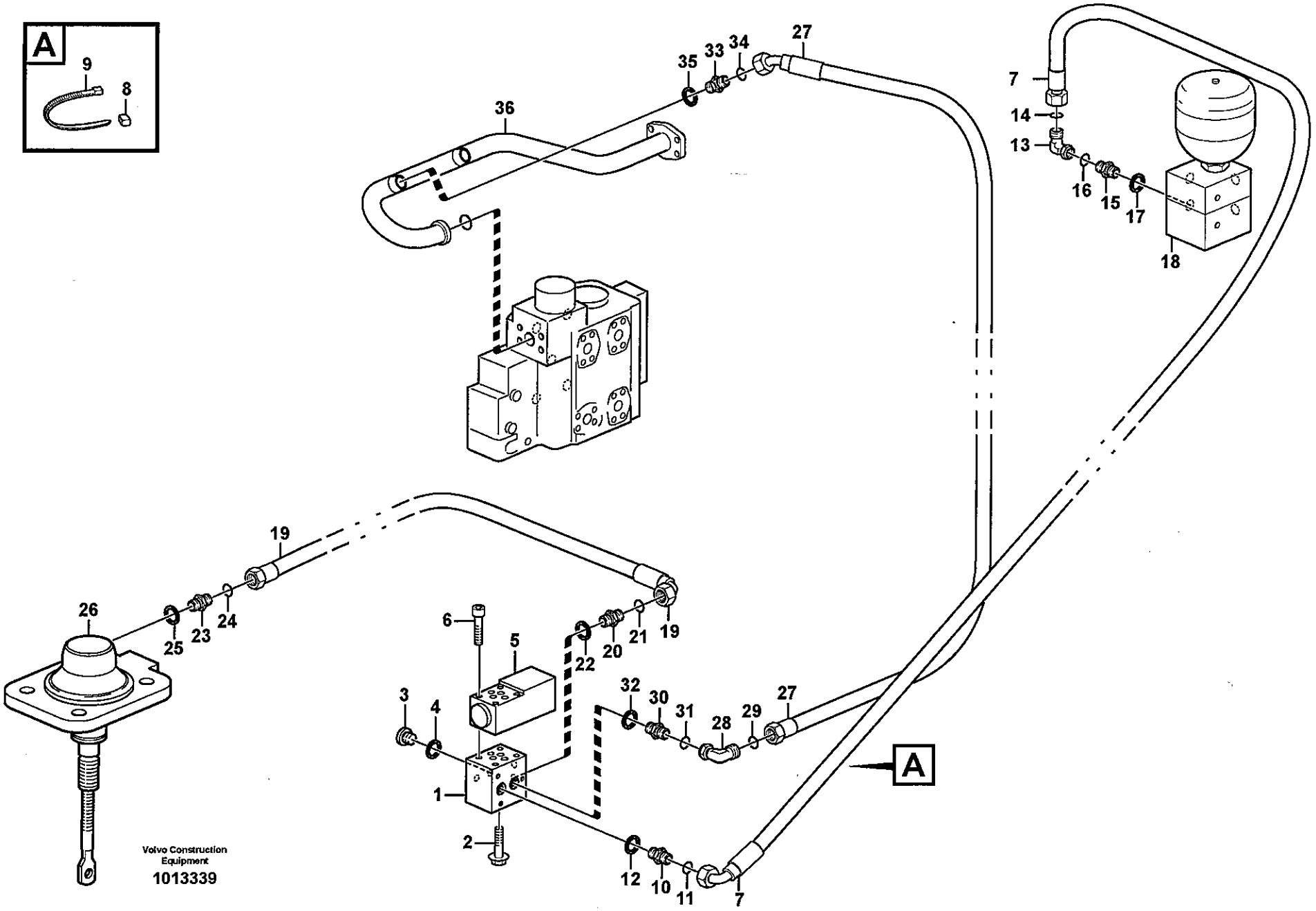
A
9
8
36
35
33
34
27
7
14
13
16
15
17
18
19
26
25
23
24
6
5
22
20
21
19
3
4
32
30
31
28
29
27
A
1
2
12
10
11
7
Volvo Construction Equipment
1013339

Fig.	Part No.	Quantity 1	2	3	PS	KIT	Description	Dénomination	Bezeichnung	Denominación	Benämning	Notes
27	**VOE 936698**	1					Hose assembly	Conduit flexible	Schlauchleitung	Conducto	Slangledning	L = 550 MM
	VOE 11172994		1				Hose Assembly	Condui.flexible	Schlauchleitung	Conducto	Slangledning	L = 540 MM
28	**VOE 13933900**	1					Elbow nipple	Raccord angulaire	Winkelnippel	Niple angular	Vinkelnippel	
29	**VOE 4880492**	1					•O-ring	•Joint Torique	•O-Ring	•Junta torica	•O-ring	
30	**VOE 13933897**	1					Nipple	Raccord	Nippel	Niple	Nippel	
31	**VOE 4880492**	1					•O-ring	•Joint Torique	•O-Ring	•Junta torica	•O-ring	
32	**VOE 14211856**	1					•Sealing ring	•Bague d'étanchéité	•Runddichtring	•Anillo reten	•Tätningsring	
33	**VOE 13933855**	1					Nipple	Raccord	Nippel	Niple	Nippel	
34	**VOE 4880492**	1					•O-ring	•Joint Torique	•O-Ring	•Junta torica	•O-ring	
35	**VOE 14213676**	1					•Sealing ring	•Bague d'étanchéité	•Runddichtring	•Anillo reten	•Tätningsring	
36		1					Return Line	Conduit Retour	Rückaufleitung	Conduct Retorn	Returledning	See group 911, Page 839

1	33526	**Differentialspärr, hydraulledning** **Bloqueo del diferencial, conducto hidráulico** **Differentialsperre, Hydraulikleitung** **Blocage de différentieltuyau, hydraulique** **Differential lock, hydraulic line**	Catalogue id **20108**	Group **468**
2	82354			
3			Illustr. No **1013339**	Section **150**
4				
5		**33526, 82354**	Issue **VOE 63A9920108**	Page **509**

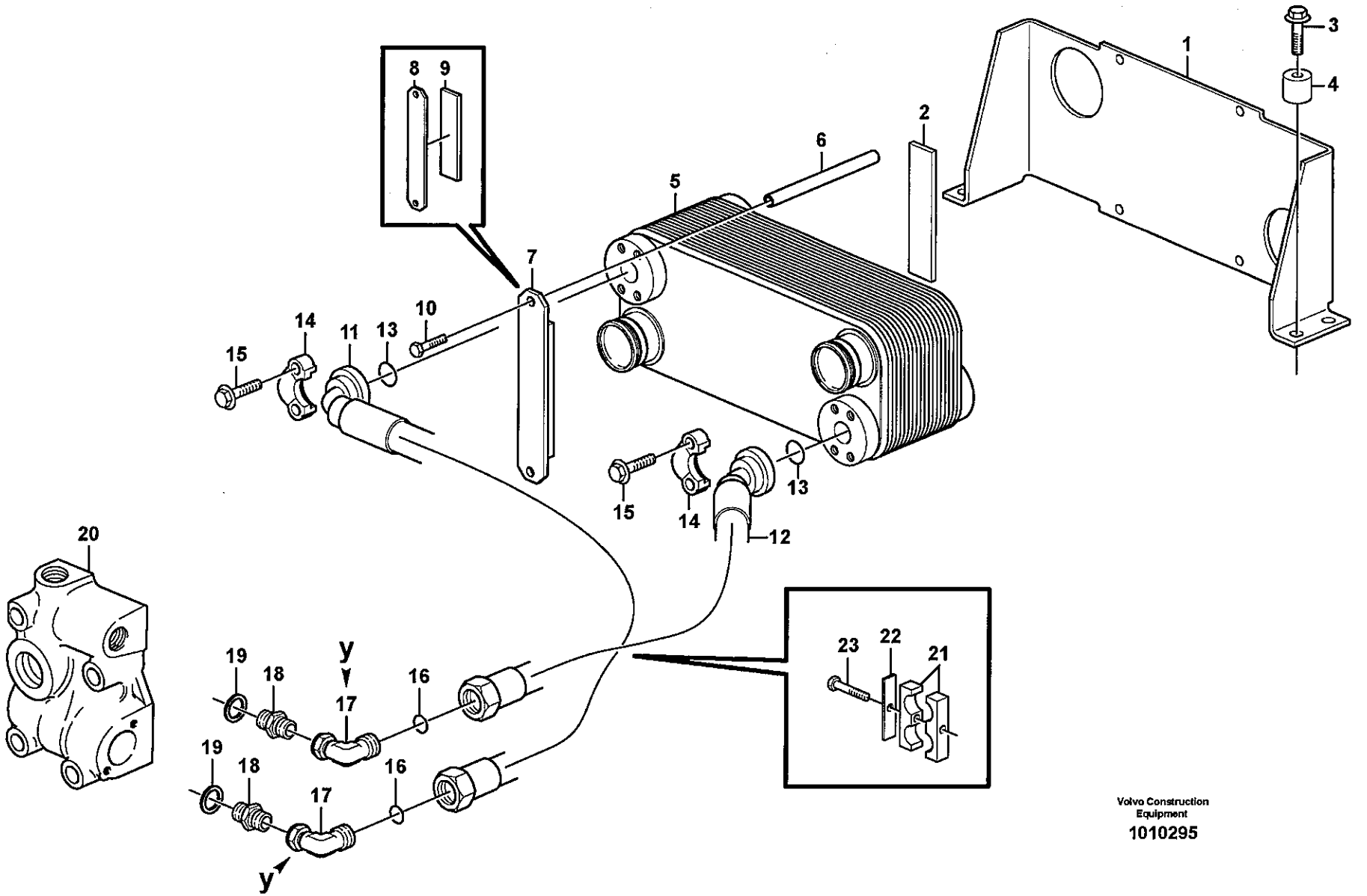

Volvo Construction Equipment

1010295

Fig.	Part No.	Quantity 1	2	3	PS	KIT	Description	Dénomination	Bezeichnung	Denominación	Benämning	Notes
1		1			NS		Bracket	Console	Konsole	Ménsula	Konsol	
2	VOE 11130496	2					•Rubber Mat	•Tapis Caoutchouc	•Gummimatte	•Alfombra Goma	•Gummimatta	
3	VOE 13965192	4					Flange screw	Vis à bride	Flanschschraube	Torn embridado	Flänsskruv	
4	VOE 4850822	4					Spacer	Entretoise	Abstandstueck	Casquillo distanciad	Distans	
5	VOE 11110220	1					Oil Cooler	Refroidisseur huile	Ölkühler	Enfriadores aceite	Oljekylare	
6		4			NS		Spacer	Partie Intermédiaire	Zwischenstück	Espaciador	Mellandel	
7	VOE 11410637	2					Tnsn Plate	Plaque Serrage	Spannplatte	Placa Tensora	Spännplatta	
8		2			NS		•Tensioning plate	•Plaque serrage	•Spannplatte	•Placa tensora	•Spännplatta	
9	VOE 11130496	2					•Rubber Mat	•Tapis Caoutchouc	•Gummimatte	•Alfombra Goma	•Gummimatta	
10	VOE 955313	4					Hexagon screw	Vis tête hexagonale	Sechskantschraube	Tornillo hexago	Sexkantsskruv	
11	VOE 11172080	1					Hose assembly	Conduit flexible	Schlauchleitung	Conducto	Slangledning	L = 2200 MM
12	VOE 11172079	1					Hose assembly	Conduit flexible	Schlauchleitung	Conducto	Slangledning	L = 2000 MM
13	VOE 990756	2					Sealing ring	Bague d'étanchéité	Runddichtring	Anillo reten	Tätningsring	
14	VOE 11015455	4					Flange Half	Demi-bride	Flanschhälfte	Media brida	Flänshalva	
15	VOE 946472	8					Flange screw	Vis à bride	Flanschschraube	Torn embridado	Flänsskruv	
16	VOE 11130091	4					O-ring	Joint Torique	O-Ring	Junta torica	O-ring	
17	VOE 11130090	2					Nipple	Raccord	Nippel	Niple	Nippel	
18		2					Nipple	Raccord	Nippel	Niple	Nippel	See group 421, Page 453
19		2					Plane Gasket	Joint Plan	Flachdichtung	Junta Plana	Planpackning	See group 421, Page 453
20		1					Lub Oil Valve	Soup.huil.grai.	Schmierventil	Valv Lubricac	Smörjoljeventil	See group 421, Page 453
21	VOE 11411424	2					Clamp	Pince Serrage	Klemme	Abrazadera	Klämma	
22	VOE 4880586	2					Cover Plate	Protection en tole	Schutzblech	Placa Tapa	Täckplatta	
23	VOE 13965180	2					Flange screw	Vis à bride	Flanschschraube	Torn embridado	Flänsskruv	

1	
2	
3	
4	
5	

Oljekylare
Enfriador de aceite
Ölkühler
Radiateur d 'huile
Oil cooler

Catalogue id **20108**	Group **491**
Illustr. No **1010295**	Section **100**
Issue **VOE 63A9920108**	Page **511**

VOLVO

Construction Equipment

www.volvo.com

GROUP		Section	Page
516	Disc brake, front. 23881	100	519
517	Multi-disc brake, rear.	100	521
522	Brake line, valve body - accumulators - accumulator - footbrake valve	100	523
522	Brake lines, footbrake valve - axles	150	525
522	Brake pipes, front axle and rear axle	200	529
523	Oil cooler, forword, motor circuit.	100	533
523	Oil cooler, forword, pump circuit.	150	537
523	Oil cooler, rear, motor circuit.	200	541
523	Oil cooler, rear, pump circuit.	250	545
525	Dual brake pedals	100	549
525	Footbrake valve	150	551
527	Valve and accumulators	100	553
551	Parking brake	100	555
552	Parking brake	100	557

TABLE DES MATIÈRES

GROUPE		Section	Page
516	Frein multidisque, avant. 23881	100	519
517	Frein à disques, AR.	100	521
522	Conduit frein, bloc soupapes - accu - robinet frein a pied	100	523
522	Conduits de frein, robinet frein à pied - essieux	150	525
522	Conduit de frein, essieu avant - essieu arrière	200	529
523	Radiateur à huile, AV, circuit de moteur.	100	533
523	Radiateur à huile, AV, circuit de pompe.	150	537
523	Radiateur à huile, AR, circuit de moteur.	200	541
523	Radiateur à huile, AR, circuit de pompe.	250	545
525	Pédales de frein couplées	100	549
525	Soupape de frein à pedal	150	551
527	Soupape et accu	100	553
551	Frein parking	100	555
552	Frein parking	100	557

GRUPPE		Abschnitt	Seite
516	Lamellenbremse, vorn. 23881	100	519
517	Lamellenbremse, hinten	100	521
522	Bremsleitung, Ventilgrupp - Speicher - Fussbremsventil	100	523
522	Bremsleitungen, Fussbremsventil - Achsen	150	525
522	Bremsleitung, Vorder- und Hinterachse	200	529
523	Ölkühler, vordere. Motorkreis.	100	533
523	Ölkühler, vordere. Pumpekreis.	150	537
523	Ölkühler, hinten, Motorkreis.	200	541
523	Ölkühler, hinten, Pumpekreis.	250	545
525	Doppelte Bremspedale	100	549
525	Fussbremsventil	150	551
527	Ventil und Speicher	100	553
551	Feststellbremse	100	555
552	Feststellbremse	100	557

INDICE

GRUPO		Sección	Página	GRUPO		Sección	Página
516	Freno de discos, delantero. 23881	100	519				
517	Freno de disco, trasero.	100	521				
522	Conducto de freno, cuerpo valvula - acumulador - valvula freno pie.	100	523				
522	Conductos de freno, válvula de freno de pie - ejes	150	525				
522	Tubos de freno, ejes delantero y trasero	200	529				
523	Enfriador de aceite, delantero, ciclo de motor.	100	533				
523	Enfriador de aceite, delantero, ciclo de bomba.	150	537				
523	Enfriador de aceite, trasero, ciclo de motor.	200	541				
523	Enfriador de aceite, trasero, ciclo de bomba.	250	545				
525	Pedales de freno, dobles	100	549				
525	Válvula de freno de servicio	150	551				
527	Válvula y acumulador	100	553				
551	Freno estacionamiento	100	555				
552	Freno estacionamiento	100	557				

GRUPP		Avsnitt	Sida
516	Lamellbroms, fram. 23881	100	519
517	Lamellbroms, bak	100	521
522	Bromsledning, ventilblock - ackumulator - fotbromsventil	100	523
522	Bromsledningar, fotbromsventil - axlar	150	525
522	Bromsrör, framaxel och bakaxel	200	529
523	Axeloljekylare, fram, motorkrets	100	533
523	Axeloljekylare, fram, pumpkrets	150	537
523	Axeloljekylare, bak, motorkrets	200	541
523	Axeloljekylare, bak, pumpkrets	250	545
525	Dubbla bromspedaler	100	549
525	Fotbromsventil	150	551
527	Ventil och ackumulatorer	100	553
551	Parkeringsbroms	100	555
552	Parkeringsbroms	100	557

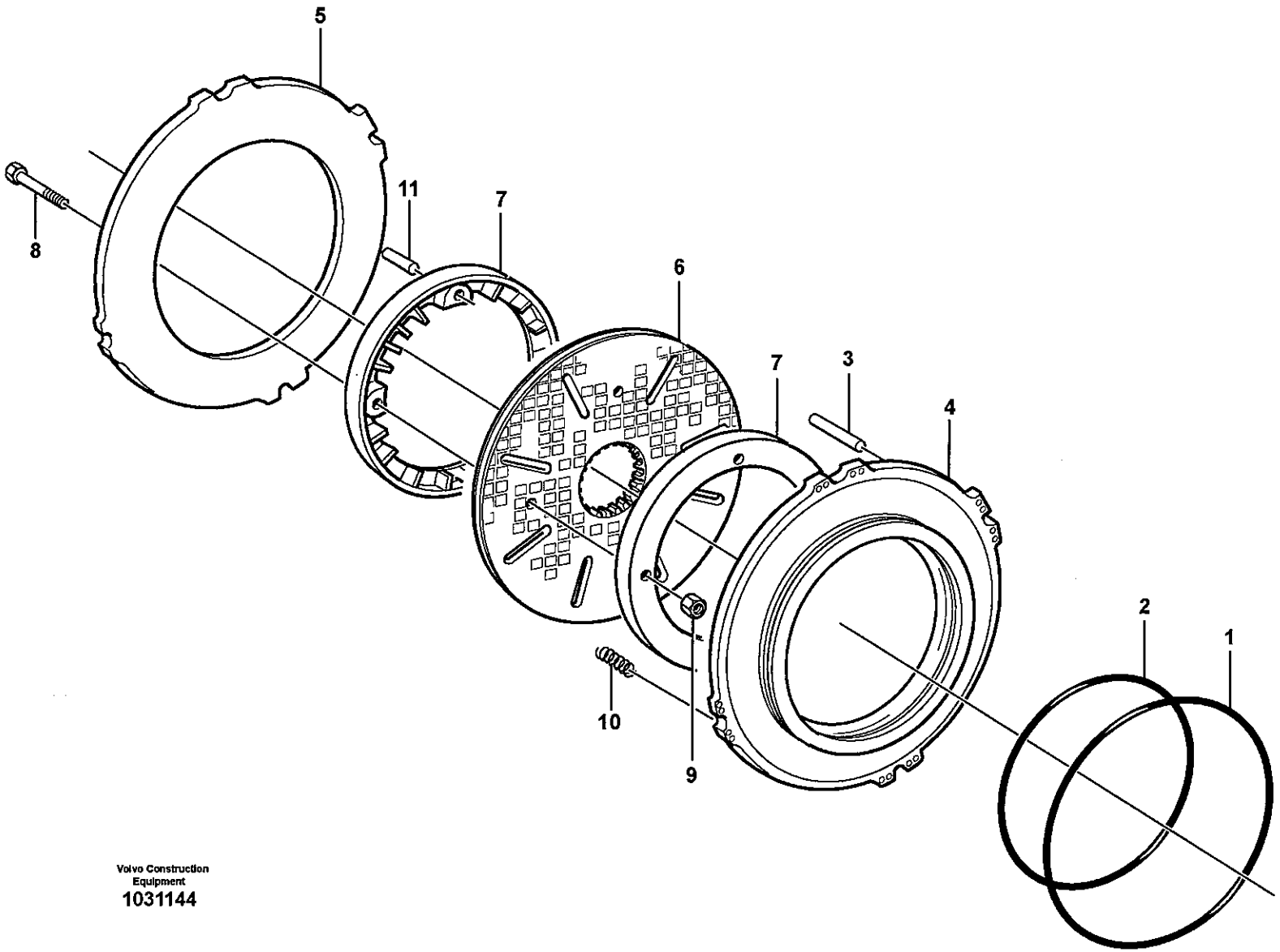

Volvo Construction Equipment
1031144

Fig.	Part No.	Quantity 1	2	3	P S	K I T	Description	Dénomination	Bezeichnung	Denominación	Benämning	Notes
		1					Planetary axle	Axe planetaire	Planetenachse	Eje planetario	Planetaxel	See group 461, Page 481
1	**VOE 11103387**	2					•Seal	•Joint	•Dichtring	•Junta	•Tätning	
2	**VOE 11103386**	2					•Sealing ring	•Bague d'étanchéité	•Runddichtring	•Anillo reten	•Tätningsring	
3	**VOE 1523278**	8					•Shift Rail	•Coulisseau	•Schaltschiene	•Eje Cambio	•Skiftaxel	
4	**VOE 11103332**	2					•Brake Piston	•Piston Frein	•Bremskolben	•Piston Frenos	•Bromskolv	
5	**VOE 11103426**	2					•Brake Plate	•Plaque Frein	•Bremsplatte	•Placa De Freno	•Bromsplatta	
6		1			NS	K	•Brake Disc	•Disque Frein	•Bremslamelle	•Disco De Freno	•Bromslamell	
7	**VOE 11103227**	4					•Impeller	•Roue Aubes	•Flugelrad	•Rueda Alabes	•Skovelhjul	
8	**VOE 13947542**	4				K	•Screw	•Vis	•Schraube	•Tornillo	•Skruv	
9	**VOE 13949278**	4				K	•Flange Lock Nut	•Contre écrou bride	•Flanschmutter	•Contratuer Embr	•Flänslåsmutter	
	VOE 9993875	1				K	•Gauge	•Calibre	•Schablone	•Plantilla	•Mall	
10	**VOE 11103402**	32					•Compression Spr	•Ressort Pressio	•Druckfeder	•Resort Presion	•Tryckfjäder	
11	**VOE 11999976**	2				K	•Spring Pin	•Axe de ressort	•Federstift	•Pasador Resorte	•Fjäderpinne	
	VOE 11703493	1					Brake Disc	Disque Frein	Bremslamelle	Disco De Freno	Bromslamell	2207) KIT

2207) **GB:** 1 kit / wheel **FR:** 1 jeu/roue **DE:** 1 Satz / Rad **ES:** 1 kit por rueda **SE:** 1 sats / hjul

1		**Lamellbroms, fram.**
2		**Freno de discos, delantero.**
3		**Lamellenbremse, vorn.**
4		**Frein multidisque, avant.**
5		**Disc brake, front.**
		23881

Catalogue id **20108**	Group **516**
Illustr. No **1031144**	Section **100**
Issue **VOE 63A9920108**	Page **519**

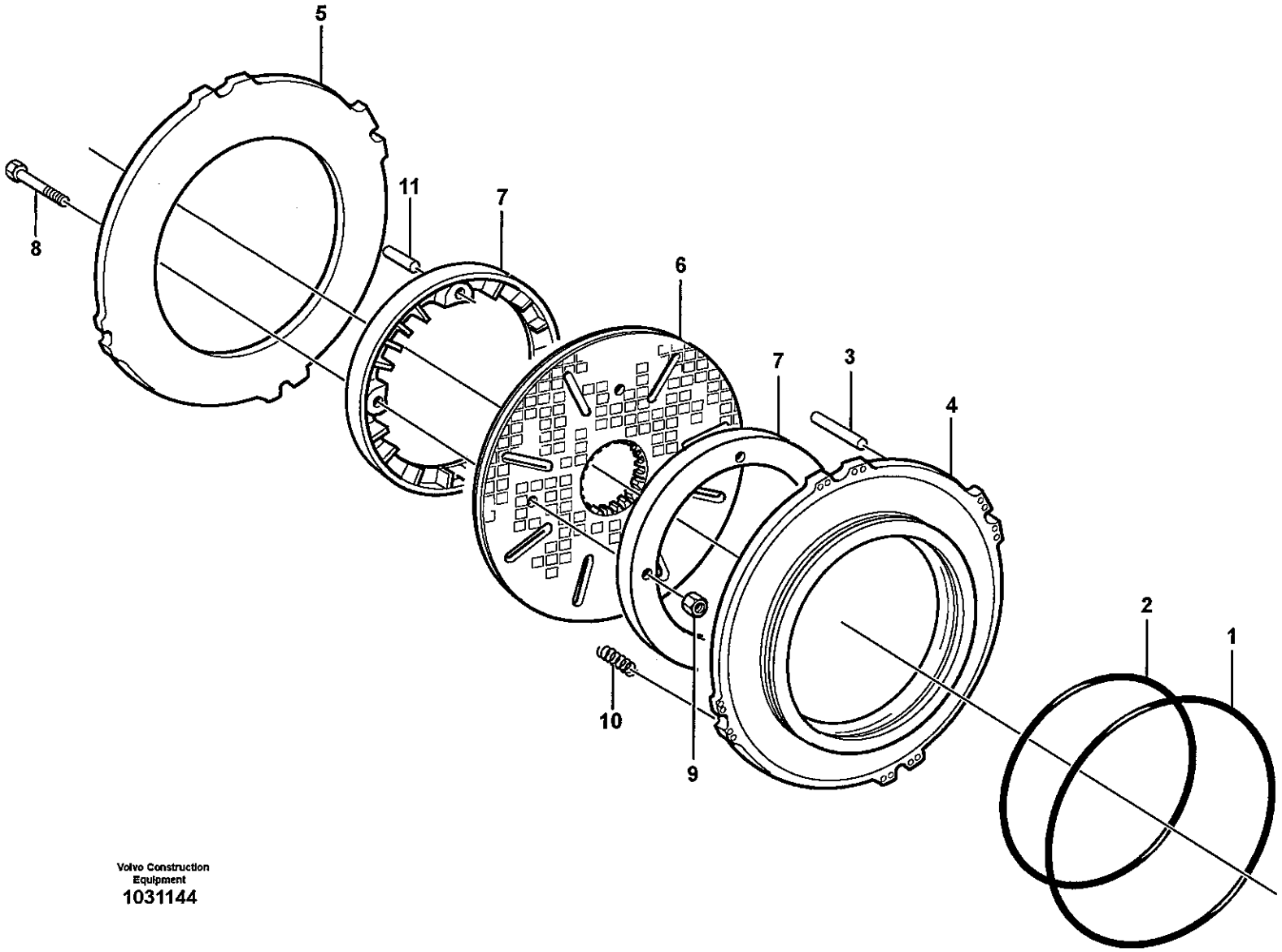

Volvo Construction Equipment
1031144

Fig.	Part No.	Quantity 1	2	3	PS	KIT	Description	Dénomination	Bezeichnung	Denominación	Benämning	Notes
		1	1				Planetary Axle	Axe Planetaire	Planetenachse	Eje Planetario	Planetaxel	See group 463, Page 489
1	**VOE 11103387**	2	2				Seal	Joint	Dichtring	Junta	Tätning	
2	**VOE 11103386**	2	2				Sealing ring	Bague d'étanchéité	Runddichtring	Anillo reten	Tätningsring	
3	**VOE 1523278**	8	8				Shift Rail	Coulisseau	Schaltschiene	Eje Cambio	Skiftaxel	
4	**VOE 11103332**	2	2				Brake Piston	Piston Frein	Bremskolben	Piston Frenos	Bromskolv	
5	**VOE 11103427**	2					Brake Plate	Plaque Frein	Bremsplatte	Placa De Freno	Bromsplatta	
	VOE 11103426		2				Brake Plate	Plaque Frein	Bremsplatte	Placa De Freno	Bromsplatta	
6		1	1		NS	K	Brake Disc	Disque Frein	Bremslamelle	Disco De Freno	Bromslamell	
7	**VOE 11103227**	4	4				Impeller	Roue Aubes	Flugelrad	Rueda Alabes	Skovelhjul	
8	**VOE 13947542**	4	4			K	Screw	Vis	Schraube	Tornillo	Skruv	
9	**VOE 13949278**	4	4			K	Flange Lock Nut	Contre écrou bride	Flanschmutter	Contratuer Embr	Flänslåsmutter	
	VOE 9993875	1	1			K	Gauge	Calibre	Schablone	Plantilla	Mall	
10	**VOE 11103402**	32	32				Compression Spr	Ressort Pressio	Druckfeder	Resort Presion	Tryckfjäder	
11	**VOE 11999976**	2	2			K	Spring Pin	Axe de ressort	Federstift	Pasador Resorte	Fjäderpinne	
	VOE 11703493	1	1				Brake Disc	Disque Frein	Bremslamelle	Disco De Freno	Bromslamell	2207) KIT

2207) **GB:** 1 kit / wheel **FR:** 1 jeu/roue **DE:** 1 Satz / Rad **ES:** 1 kit por rueda **SE:** 1 sats / hjul

1	**23952**
2	**23941 (83028)**
3	
4	
5	

Lamellbroms, bak.
Freno de disco, trasero.
Lamellenbremse, hinten.
Frein à disques, AR.
Multi-disc brake, rear.

Catalogue id **20108**	Group **517**
Illustr. No **1031144**	Section **100**
Issue **VOE 63A9920108**	Page **521**

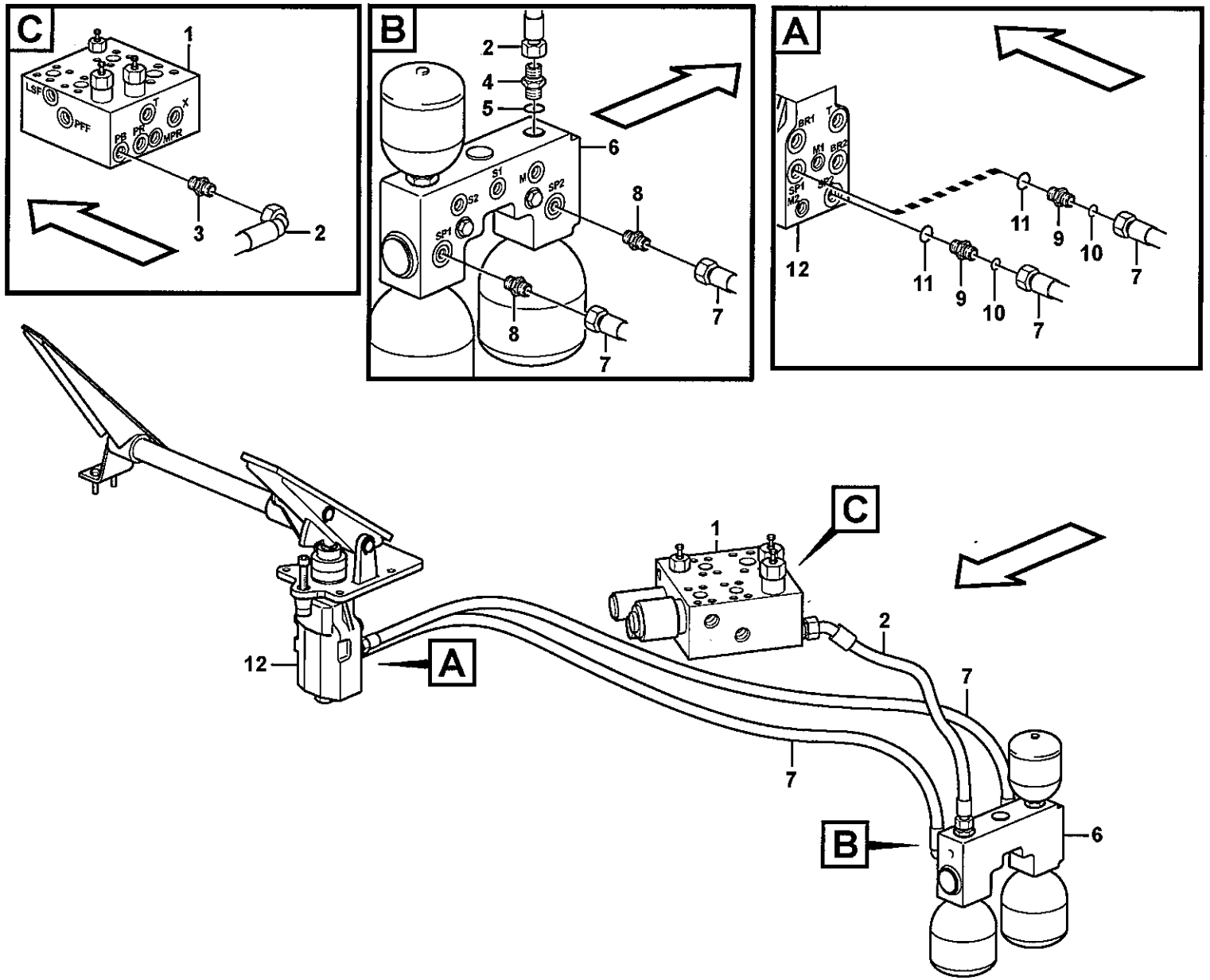
C
1
LSF
PFF
PB
PA
T
X
MPR
3
2
B
2
4
5
6
S1
M
S2
SP2
SP1
8
7
A
BR1
T
M1
BR2
SP1
SP2
M2
12
11
9
10
7

Fig.	Part No.	Quantity 1	2	3	PS	KIT	Description	Dénomination	Bezeichnung	Denominación	Benämning	Notes
1		1					Valve block	Bloc-soupape	Ventilblock	Bloque de valvula	Ventilblock	See group 912, Page 867
2	VOE 11172008	1					Hose assembly	Conduit flexible	Schlauchleitung	Conducto	Slangledning	PB
	VOE 11172999	1					Hose Assembly	Condui.flexible	Schlauchleitung	Conducto	Slangledning	82354
3	VOE 13933855	1					Nipple	Raccord	Nippel	Niple	Nippel	
	VOE 990737	1					•O-ring	•Joint Torique	•O-Ring	•Junta torica	•O-ring	
	VOE 14213676	1					•Sealing ring	•Bague d'étanchéité	•Runddichtring	•Anillo reten	•Tätningsring	
4	VOE 11411982	1					Check valve	Valve antiretour	Rückschlagventil	Válvula de retención	Backventil	
5	VOE 13945653	1					Plane Gasket	Joint Plan	Flachdichtung	Junta Plana	Planpackning	
6		1					Valve housing	Carter soupape	Ventilgehäuse	Cuerpo valvula	Ventilhus	See group 527, Page 553
7	VOE 11172011	2					Hose assembly	Conduit flexible	Schlauchleitung	Conducto	Slangledning	SP1, SP2
	VOE 11173000	2					Hose Assembly	Condui.flexible	Schlauchleitung	Conducto	Slangledning	82354
8	VOE 13933853	2					Nipple	Raccord	Nippel	Niple	Nippel	
	VOE 4880493	2					•O-ring	•Joint Torique	•O-Ring	•Junta torica	•O-ring	
	VOE 14211863	2					•Sealing ring	•Bague d'étanchéité	•Runddichtring	•Anillo reten	•Tätningsring	
9	VOE 11108730	2					Nipple	Raccord	Nippel	Niple	Nippel	
10	VOE 990738	2					O-ring	Joint Torique	O-Ring	Junta torica	O-ring	
11	VOE 976108	2					O-ring	Joint Torique	O-Ring	Junta torica	O-ring	
12		1					Footbrake Valve	Robinet Frein A Pied	Fussbremsventil	Valvula Freno Pie	Fotbromsventil	See group 525, Page 549

1	
2	
3	
4	
5	

Bromsledning, ventilblock - ackumulator - fotbromsventil
Conducto de freno, cuerpo valvula - acumulador - valvula freno pie
Bremsleitung, Ventilgrupp - Speicher - Fussbremsventil
Conduit frein, bloc soupapes - accu - robinet frein a pied
Brake line, valve body - accumulators - accumulator - footbrake valve

Catalogue id	Group
20108	522
Illustr. No	Section
1028055	100
Issue	Page
VOE 63A9920108	523

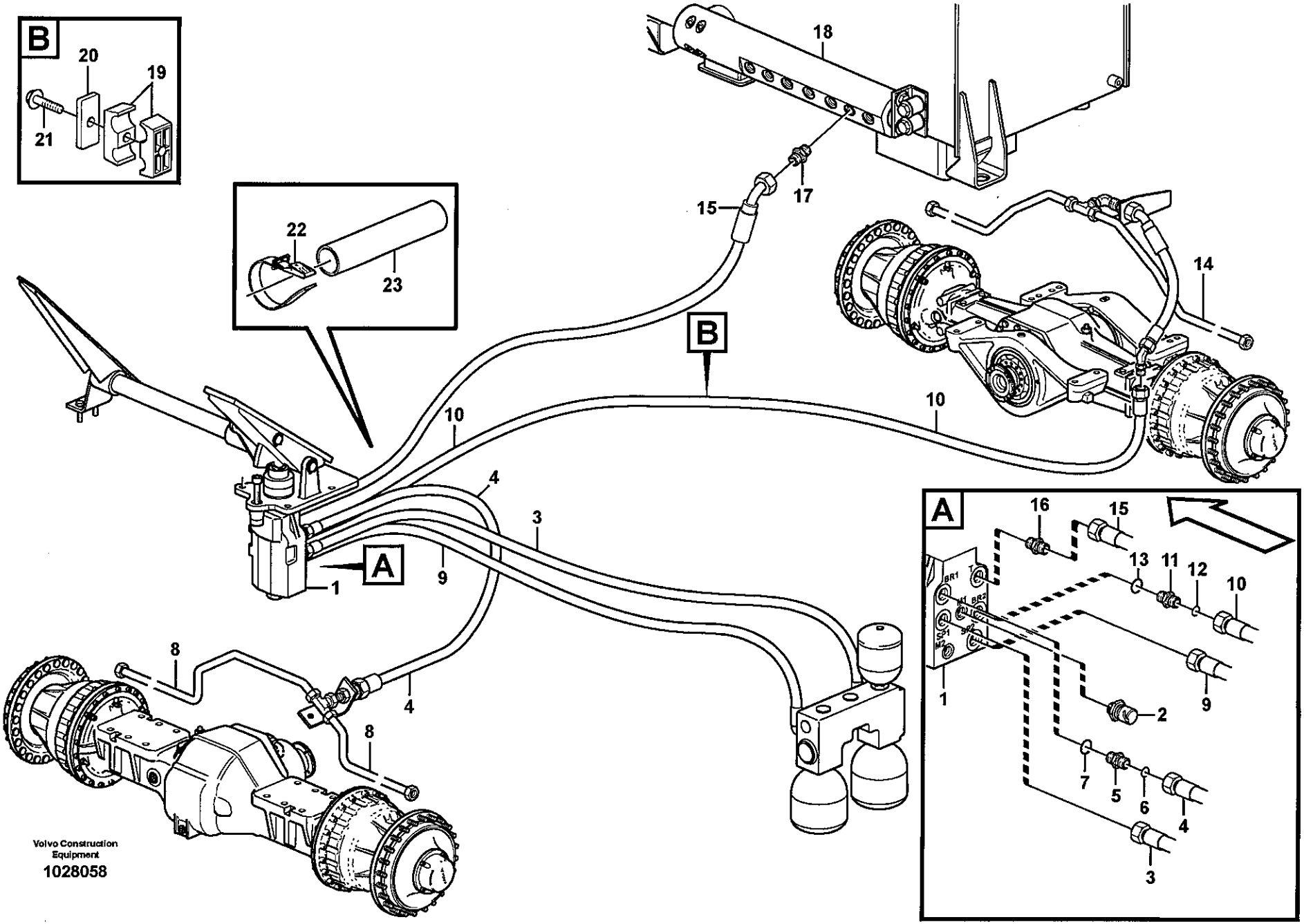
B
20
19
21
22
23
18
17
15
14
10
10
B
4
3
A
9
1
8
4
8
A
16
15
13
11
12
10
BR1
BR2
M1
M2
1
9
2
7
5
6
4
3
Volvo Construction Equipment
1028058

Fig.	Part No.	Quantity 1	2	3	PS	KIT	Description	Dénomination	Bezeichnung	Denominación	Benämning	Notes
1		1					Footbrake Valve	Robinet Frein A Pied	Fussbremsventil	Valvula Freno Pie	Fotbromsventil	See group 525, Page 549
2	VOE 11170259	1					Pressure Sensor	Detect.pression	Druckmelder	Sensor Presion	Tryckgivare	SE5205
3		1					Hose assembly	Condui.flexible	Schlauchleitung	Conducto	Slangledning	SP1
												See group 522, Page 523
4	VOE 11172009	1					Hose assembly	Conduit flexible	Schlauchleitung	Conducto	Slangledning	BR1
	VOE 11172997	1					Hose Assembly	Condui.flexible	Schlauchleitung	Conducto	Slangledning	82354 BR1
5	VOE 11108730	1					Nipple	Raccord	Nippel	Niple	Nippel	
6	VOE 990738	1					O-ring	Joint Torique	O-Ring	Junta torica	O-ring	
7	VOE 976108	1					O-ring	Joint Torique	O-Ring	Junta torica	O-ring	
8		2					Brake pipe	Conduit frein	Bremsleitung	Tubo freno	Bromsrör	See group 522, Page 529
9		1					Hose assembly	Condui.flexible	Schlauchleitung	Conducto	Slangledning	SP2
												See group 522, Page 523
10	VOE 11172010	1					Hose assembly	Conduit flexible	Schlauchleitung	Conducto	Slangledning	BR2
	VOE 11172998	1					Hose Assembly	Condui.flexible	Schlauchleitung	Conducto	Slangledning	82354 BR2
11	VOE 11108730	1					Nipple	Raccord	Nippel	Niple	Nippel	
12	VOE 990738	1					O-ring	Joint Torique	O-Ring	Junta torica	O-ring	
13	VOE 976108	1					O-ring	Joint Torique	O-Ring	Junta torica	O-ring	
14		2					Brake pipe	Conduit frein	Bremsleitung	Tubo freno	Bromsrör	See group 522, Page 529
15	VOE 11163066	1					Hose assembly	Conduit flexible	Schlauchleitung	Conducto	Slangledning	T
16	VOE 13933856	1					Nipple	Raccord	Nippel	Niple	Nippel	
	VOE 990737	1					•O-ring	•Joint Torique	•O-Ring	•Junta torica	•O-ring	
	VOE 967749	1					•O-ring	•Joint Torique	•O-Ring	•Junta torica	•O-ring	
17	VOE 935089	1					Nipple	Raccord	Nippel	Niple	Nippel	
	VOE 990737	1					•O-ring	•Joint Torique	•O-Ring	•Junta torica	•O-ring	
	VOE 932040	1					•O-ring	•Joint Torique	•O-Ring	•Junta torica	•O-ring	
18		1					Connection block	Bloc Raccord	Anschlussockel	Bloque Conector	Anslutningsblock	See group 911, Page 825
19	VOE 11411413	2					Clamp	Pince Serrage	Klemme	Abrazadera	Klämma	
20	VOE 4880578	1					Cover Plate	Protection en tole	Schutzblech	Placa Tapa	Täckplatta	
21	VOE 13948217	1					Flange screw	Vis à bride	Flanschschraube	Torn embridado	Flänsskruv	
22	VOE 11104606	3					Retaining Strap	Courroi.serrage	Halteriemen	Correa Tensora	Spännrem	

1	
2	
3	
4	
5	

Bromsledningar, fotbromsventil - axlar
Conductos de freno, válvula de freno de pie - ejes
Bremsleitungen, Fussbremsventil - Achsen
Conduits de frein, robinet frein à pied - essieux
Brake lines, footbrake valve - axles

Catalogue id	Group
20108	522
Illustr. No	Section
1028058	150
Issue	Page
VOE 63A9920108	525

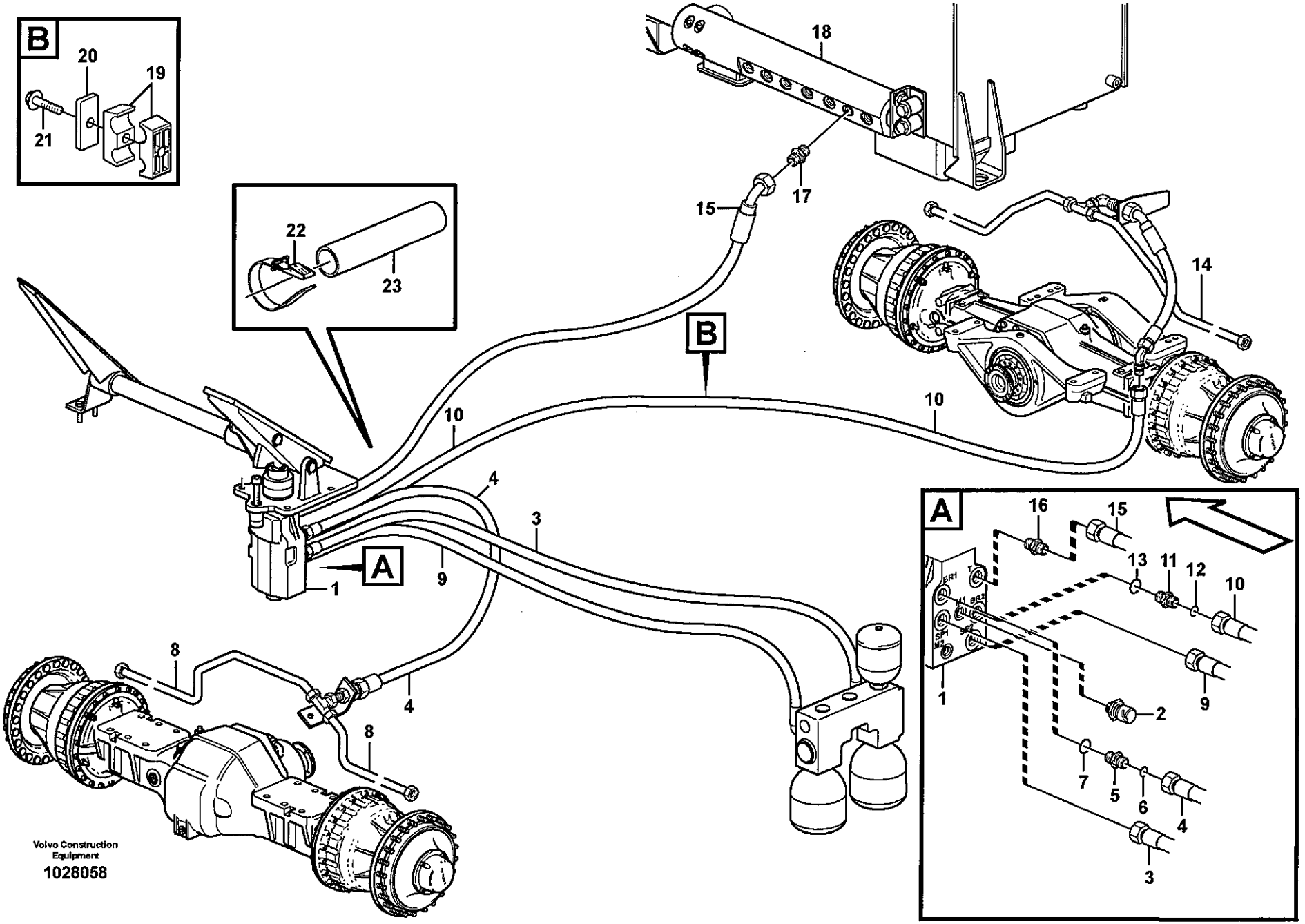
B
20
19
21
22
23
18
15
17
14
10
A
16
13
11
12
1
2
9
7
5
6
4
3
8
Volvo Construction Equipment
1028058

Fig.	Part No.	Quantity 1	2	3	P S	K I T	Description	Dénomination	Bezeichnung	Denominación	Benämning	Notes
23	**VOE 11173687**	1					Protecting Hose	Protection durit.....	Schutzschlauch	Manguera Prot	Skyddsslang.....	

1		**Bromsledningar, fotbromsventil - axlar** **Conductos de freno, válvula de freno de pie - ejes** **Bremsleitungen, Fussbremsventil - Achsen** **Conduits de frein, robinet frein à pied - essieux** **Brake lines, footbrake valve - axles**	Catalogue id **20108**	Group **522**
2			Illustr. No **1028058**	Section **150**
3				
4			Issue **VOE 63A9920108**	Page **527**
5				

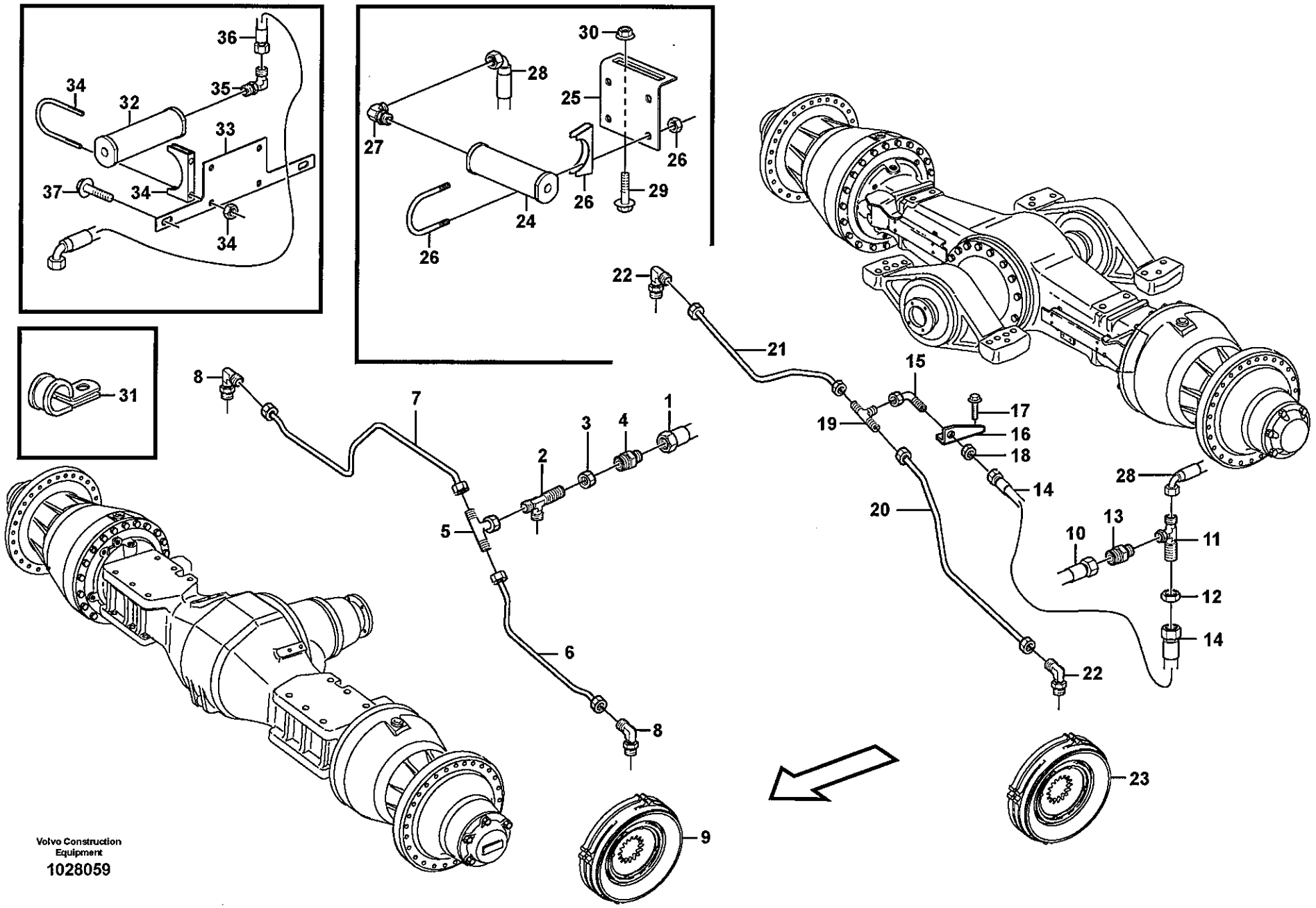
36
34
35
32
33
37
34
34
30
28
25
27
26
26
29
24
26
31
22
21
15
19
17
16
18
14
28
20
10
13
11
12
14
22
8
7
3
4
1
2
5
6
8
9
23
Volvo Construction Equipment
1028059

Fig.	Part No.	Quantity 1	2	3	PS	KIT	Description	Dénomination	Bezeichnung	Denominación	Benämning	Notes
1		1					Hose assembly	Condui.flexible	Schlauchleitung	Conducto	Slangledning	See group 522, Page 525
2	VOE 935816	1					T-nipple	Raccord-t	T-Nippel	Niple T	T-nippel	
	VOE 4880493	3					•O-ring	•Joint Torique	•O-Ring	•Junta torica	•O-ring	
3	VOE 13933867	1					Lock nut	Contre-ecrou	Sicherungsmutter	Contratuerca	Låsmutter	
4	VOE 11172956	1					Restrictor	Etrangleur	Drosselung	Estrangulacion	Strypning	
5	VOE 13933935	1					T-nipple	Raccord-t	T-Nippel	Niple T	T-nippel	
	VOE 4880493	2					•O-ring	•Joint Torique	•O-Ring	•Junta torica	•O-ring	
6	VOE 11410292	1					Brake Pipe	Conduit Frein	Bremsrohr	Tubo Freno	Bromsrör	LH
	VOE 11417852	1					Brake Pipe	Conduit Frein	Bremsrohr	Tubo Freno	Bromsrör	82215 LH
7	VOE 11410294	1					Brake Pipe	Conduit Frein	Bremsrohr	Tubo Freno	Bromsrör	RH
	VOE 11417853	1					Brake Pipe	Conduit Frein	Bremsrohr	Tubo Freno	Bromsrör	82215 RH
8	VOE 935710	2					Elbow nipple	Raccord angulaire	Winkelnippel	Niple angular	Vinkelnippel	
	VOE 4880493	2					•O-ring	•Joint Torique	•O-Ring	•Junta torica	•O-ring	
	VOE 13960164	2					•O-ring	•Joint Torique	•O-Ring	•Junta torica	•O-ring	
9		2					Multidisc brake	Frein multidisq	Scheibenbremse	Disco frenos	Lamellbroms	See group 516, Page 519
10		1					Hose assembly	Condui.flexible	Schlauchleitung	Conducto	Slangledning	See group 522, Page 525
11	VOE 935816	1					T-nipple	Raccord-t	T-Nippel	Niple T	T-nippel	
	VOE 4880493	3					•O-ring	•Joint Torique	•O-Ring	•Junta torica	•O-ring	
12	VOE 13933867	1					Lock nut	Contre-ecrou	Sicherungsmutter	Contratuerca	Låsmutter	
13	VOE 11172956	1					Restrictor	Etrangleur	Drosselung	Estrangulacion	Strypning	
14	VOE 11148978	1					Hose assembly	Conduit flexible	Schlauchleitung	Conducto	Slangledning	
	VOE 11172987	1					Hose Assembly	Condui.flexible	Schlauchleitung	Conducto	Slangledning	82354
15	VOE 13933866	1					Elbow nipple	Raccord angulaire	Winkelnippel	Niple angular	Vinkelnippel	
	VOE 4880493	2					•O-ring	•Joint Torique	•O-Ring	•Junta torica	•O-ring	
16	VOE 11108429	1					Attachment	Fixation	Halterung	Fijacion	Fäste	
17	VOE 946440	2					Flange screw	Vis à bride	Flanschschraube	Torn embridado	Flänsskruv	
18	VOE 13933867	1					Lock nut	Contre-ecrou	Sicherungsmutter	Contratuerca	Låsmutter	
19	VOE 13933935	1					T-nipple	Raccord-t	T-Nippel	Niple T	T-nippel	
	VOE 4880493	2					•O-ring	•Joint Torique	•O-Ring	•Junta torica	•O-ring	
20	VOE 11410353	1					Brake Pipe	Conduit Frein	Bremsrohr	Tubo Freno	Bromsrör	LH

1	
2	
3	
4	
5	

Bromsrör, framaxel och bakaxel
Tubos de freno, ejes delantero y trasero
Bremsleitung, Vorder- und Hinterachse
Conduit de frein, essieu avant - essieu arrière
Brake pipes, front axle and rear axle

Catalogue id	Group
20108	522
Illustr. No	Section
1028059	200
Issue	Page
VOE 63A9920108	529

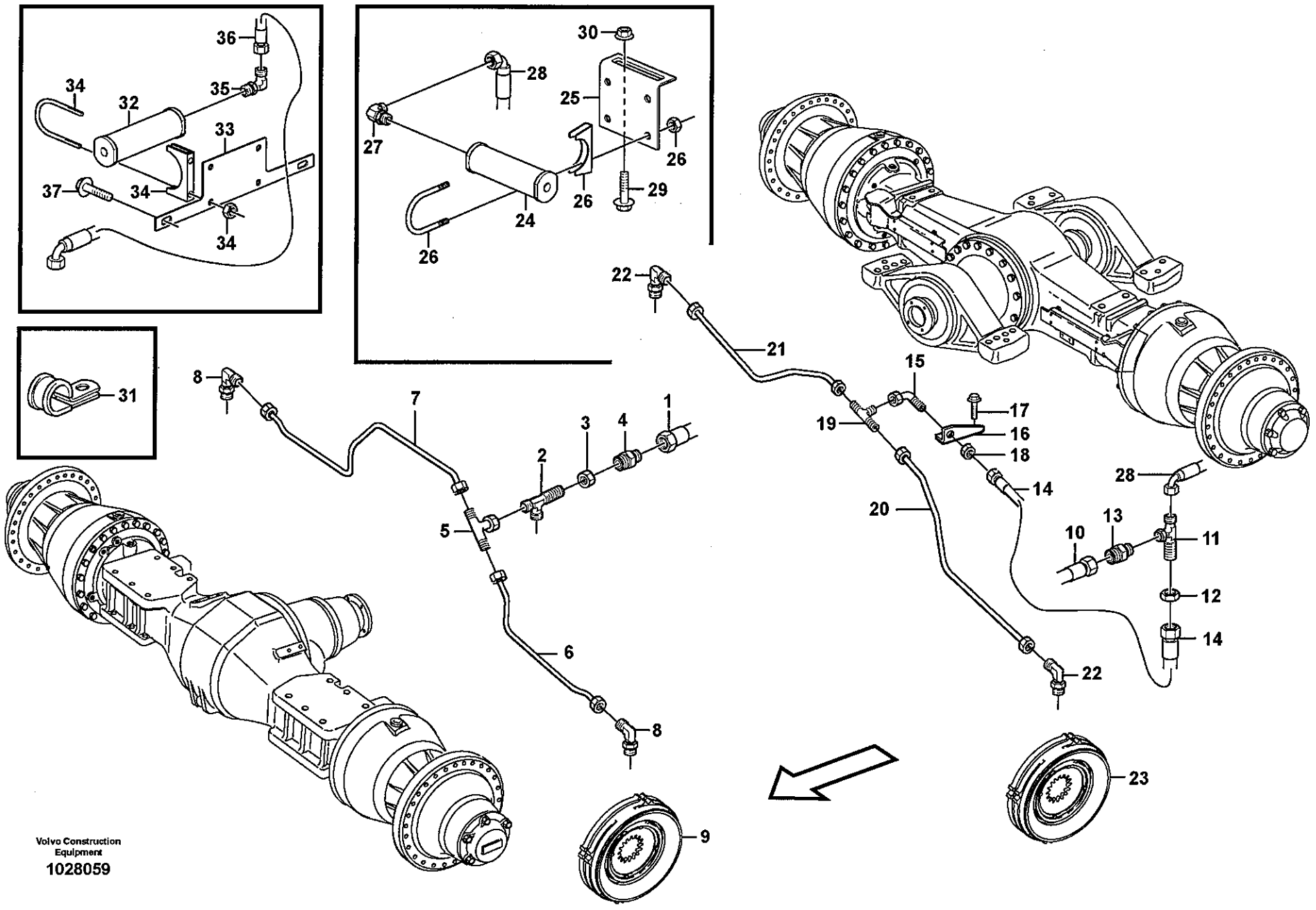
36
34
35
32
33
37
34
34
30
28
25
27
26
29
26
24
26
31
22
21
15
19
17
16
18
14
28
20
10
13
11
12
14
22
8
7
1
3
4
2
5
6
8
9
23
Volvo Construction Equipment
1028059

Fig.	Part No.	Quantity 1	2	3	PS	KIT	Description	Dénomination	Bezeichnung	Denominación	Benämning	Notes
	VOE 11417854	1					Brake Pipe	Conduit Frein	Bremsrohr	Tubo Freno	Bromsrör	82215 LH
21	**VOE 11410355**	1					Brake Pipe	Conduit Frein	Bremsrohr	Tubo Freno	Bromsrör	RH
	VOE 11417855	1					Brake Pipe	Conduit Frein	Bremsrohr	Tubo Freno	Bromsrör	82215 RH
22	**VOE 935710**	2					Elbow nipple	Raccord angulaire	Winkelnippel	Niple angular	Vinkelnippel	
	VOE 4880493	2					•O-ring	•Joint Torique	•O-Ring	•Junta torica	•O-ring	
	VOE 13960164	2					•O-ring	•Joint Torique	•O-Ring	•Junta torica	•O-ring	
23		2					Multidisc brake	Frein multidisq	Scheibenbremse	Disco frenos	Lamellbroms	See group 517, Page 521
24	**VOE 11027342**	1					Accumulator	Accumulateur	Speicher	Acumulador	Ackumulator	
	VOE 14013072	2					•Sealing washer	•Rond.etancheite	•Dichtscheibe	•Arandela reten	•Tätningsbricka	
	VOE 925064	1					•O-ring	•Joint Torique	•O-Ring	•Junta torica	•O-ring	
25	**VOE 11173416**	1					Attaching plate	Plaque fixation	Befestigungsplatte	Placa fijacion	Fästplatta	
26	**VOE 944026**	2					Clamp	Pince Serrage	Klemme	Abrazadera	Klämma	
27	**VOE 13933927**	1					Elbow nipple	Raccord angulaire	Winkelnippel	Niple angular	Vinkelnippel	
	VOE 4880493	1					•O-ring	•Joint Torique	•O-Ring	•Junta torica	•O-ring	
28	**VOE 11148982**	1					Hose assembly	Conduit flexible	Schlauchleitung	Conducto	Slangledning	
29	**VOE 946671**	2					Flange screw	Vis à bride	Flanschschraube	Torn embridado	Flänsskruv	
30	**VOE 13945408**	2					Nut	Ecrou	Mutter	Tuerca	Mutter	
31	**VOE 13949997**	1					Clamp	Pince Serrage	Klemme	Abrazadera	Klämma	
32	**VOE 11027342**	1					Accumulator	Accumulateur	Speicher	Acumulador	Ackumulator	
	VOE 14013072	2					•Sealing washer	•Rond.etancheite	•Dichtscheibe	•Arandela reten	•Tätningsbricka	
	VOE 925064	1					•O-ring	•Joint Torique	•O-Ring	•Junta torica	•O-ring	
33	**VOE 11020932**	1					Attaching Plate	Fer Fixation	Befestigungslasche	Plato Fijacion	Fästjärn	
34	**VOE 944026**	2					Clamp	Pince Serrage	Klemme	Abrazadera	Klämma	
35	**VOE 13933927**	1					Elbow nipple	Raccord angulaire	Winkelnippel	Niple angular	Vinkelnippel	
	VOE 990738	1					•O-ring	•Joint Torique	•O-Ring	•Junta torica	•O-ring	
36	**VOE 11173334**	1					Hose assembly	Conduit flexible	Schlauchleitung	Conducto	Slangledning	
37	**VOE 13946173**	2					Flange screw	Vis à bride	Flanschschraube	Torn embridado	Flänsskruv	

1	
2	
3	
4	
5	

Bromsrör, framaxel och bakaxel
Tubos de freno, ejes delantero y trasero
Bremsleitung, Vorder- und Hinterachse
Conduit de frein, essieu avant - essieu arrière
Brake pipes, front axle and rear axle

Catalogue id	Group
20108	**522**
Illustr. No	Section
1028059	**200**
Issue	Page
VOE 63A9920108	**531**

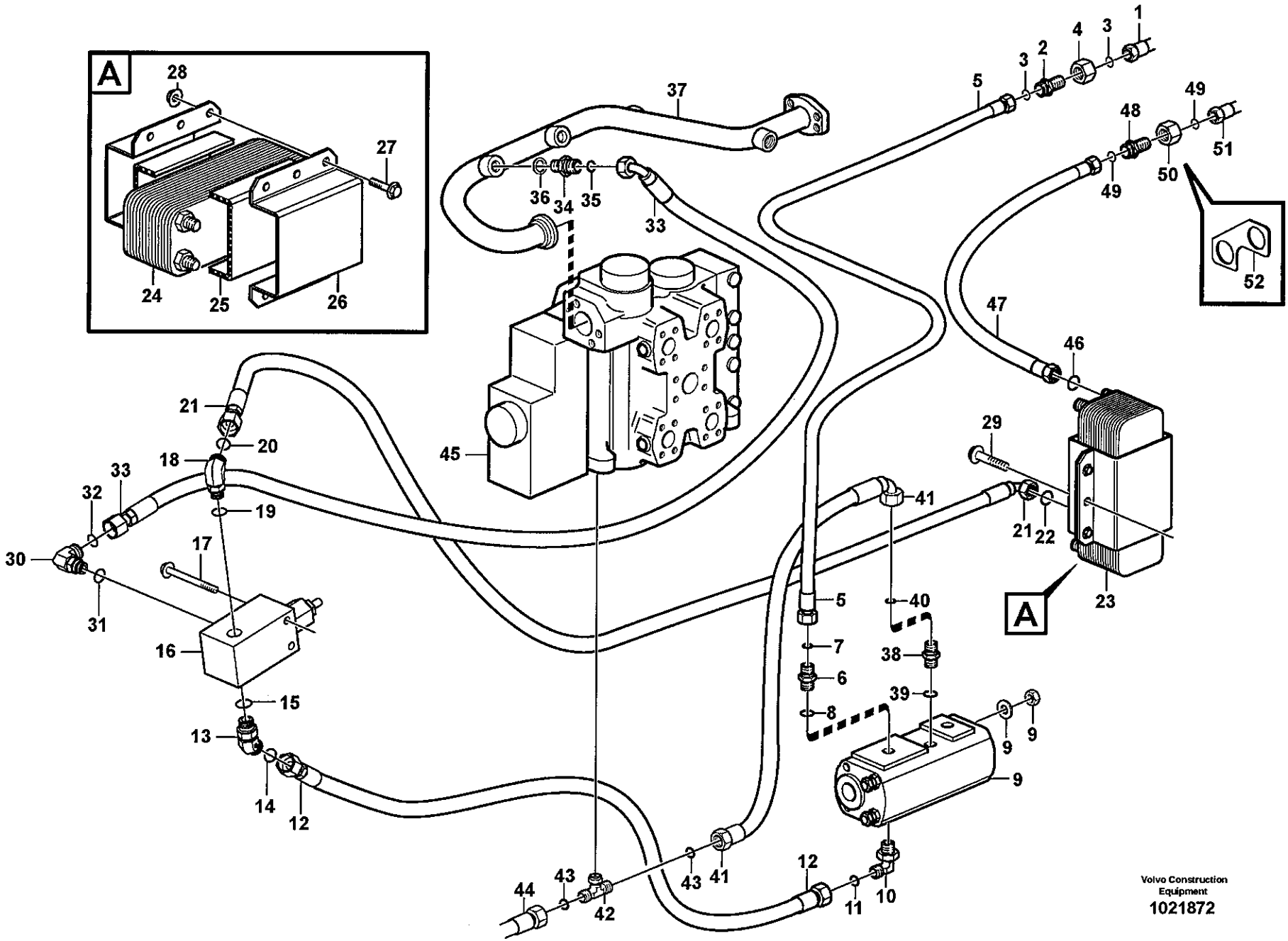

Volvo Construction Equipment
1021872

Fig.	Part No.	Quantity 1	2	3	4	5	PS	KIT	Description	Dénomination	Bezeichnung	Denominación	Benämning	Notes
1		1	1						Motor circuit, rear	Circuit de moteur, A	Motorkreis, hinten	Ciclo de motor, detr	Motorkrets, bak	See group 523, Page 541
2	VOE 13933961	1	1						Nipple	Raccord	Nippel	Niple	Nippel	
3	VOE 4880663	2	2						•O-ring	•Joint Torique	•O-Ring	•Junta torica	•O-ring	
4	VOE 13933962	1	1						Lock nut	Contre-ecrou	Sicherungsmutter	Contratuerca	Låsmutter	
5	VOE 11172809	1	1						Hose assembly	Conduit flexible	Schlauchleitung	Conducto	Slangledning	
6	VOE 935037	1	1						Nipple	Raccord	Nippel	Niple	Nippel	
7	VOE 990739	1	1						•O-ring	•Joint Torique	•O-Ring	•Junta torica	•O-ring	
8	VOE 14211864	1	1						•Sealing ring	•Bague d'étanchéit	•Runddichtring	•Anillo reten	•Tätningsring	
9	VOE 11148530	1	1						Oil Pump	Pompe a huile	Ölpumpe	Bomba de aceite	Oljepump	
	VOE 11706856	1	1						•Sealing Kit	•Jeu Joints	•Dichtungssatz	•Juego Retenes	•Tätningssats	
10	VOE 935038	1	1						Elbow nipple	Raccord angulaire	Winkelnippel	Niple angular	Vinkelnippel	
11	VOE 990739	1	1						•O-ring	•Joint Torique	•O-Ring	•Junta torica	•O-ring	
12	VOE 11411962	1	1						Hose assembly	Conduit flexible	Schlauchleitung	Conducto	Slangledning	
13	VOE 936610	1	1						Nipple	Raccord	Nippel	Niple	Nippel	
14	VOE 990739	1	1						•O-ring	•Joint Torique	•O-Ring	•Junta torica	•O-ring	
15	VOE 932040	1	1						•O-ring	•Joint Torique	•O-Ring	•Junta torica	•O-ring	
16	VOE 11411969	1	1						Pr Limit Valve	Limita.pression	Druckbeg.ventil	Valv Limit Pres	Begr.ventil	
17	VOE 13965180	2	2						Flange screw	Vis à bride	Flanschschraube	Torn embridado	Flänsskruv	
18	VOE 935076	1	1						Elbow Nipple	Raccord angulaire	Winkelnippel	Niple Angular	V-nippel	
19	VOE 932040	1	1						•O-ring	•Joint Torique	•O-Ring	•Junta torica	•O-ring	
20	VOE 990739	1	1						•O-ring	•Joint Torique	•O-Ring	•Junta torica	•O-ring	
21	VOE 11172047	1	1						Hose assembly	Conduit flexible	Schlauchleitung	Conducto	Slangledning	
22	VOE 990739	1	1						O-ring	Joint Torique	O-Ring	Junta torica	O-ring	
23	VOE 11110903	1	1						Heat Exchanger	Echange.chaleur	Wärmetauscher	Cambiador Calor	Värmeväxlare	
24		1	1				NS		•Heat Exchanger	•Echange.chaleur	•Wärmetauscher	•Cambiador Calor	•Värmeväxlare	
25		2	2				NS		•Spacer	•Entretoise	•Abstandkörper	•Distanciador	•Distans	
26		2	2				NS		•Clamp	•Collier serrage	•Klemme	•Abrazadera	•Klamma	
27	VOE 13946173	4	4						•Flange screw	•Vis à bride	•Flanschschraube	•Torn embridado	•Flänsskruv	
28	VOE 13945408	4	4						•Nut	•Ecrou	•Mutter	•Tuerca	•Mutter	
29	VOE 946471	2	2						Flange screw	Vis à bride	Flanschschraube	Torn embridado	Flänsskruv	

1	83204
2	83802
3	
4	
5	

Axeloljekylare, fram, motorkrets.
Enfriador de aceite, delantero, ciclo de motor.
Ölkühler, vordere. Motorkreis.
Radiateur à huile, AV, circuit de moteur.
Oil cooler, forword, motor circuit.

Catalogue id	Group
20108	523
Illustr. No	Section
1021872	100
Issue	Page
VOE 63A9920108	533

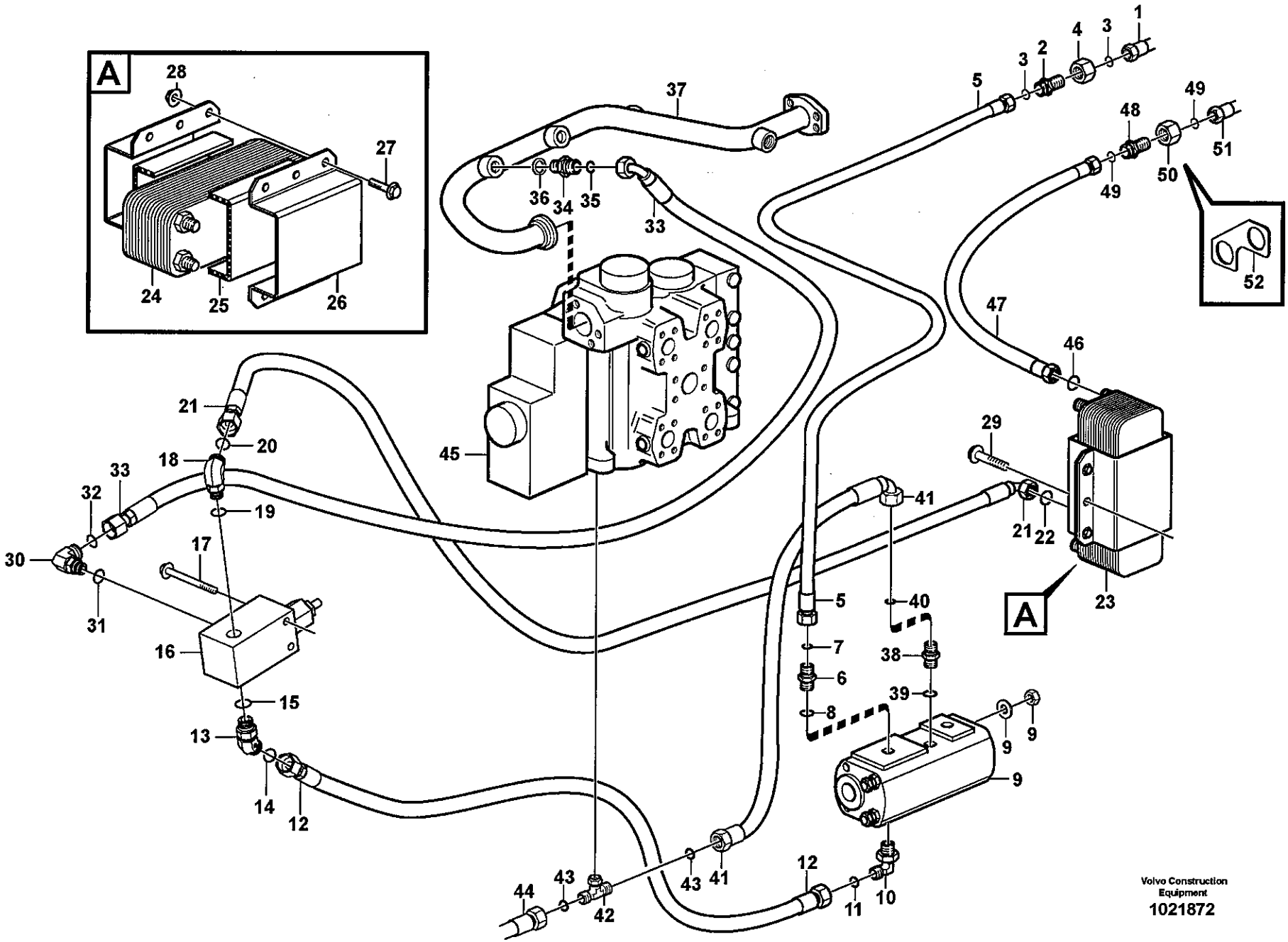

Volvo Construction Equipment
1021872

Fig.	Part No.	Quantity 1	2	3	4	5	PS	KIT	Description	Dénomination	Bezeichnung	Denominación	Benämning	Notes
30	VOE 935076	1	1						Elbow Nipple	Raccord angulaire	Winkelnippel	Niple Angular	V-nippel	
31	VOE 932040	1	1						•O-ring	•Joint Torique	•O-Ring	•Junta torica	•O-ring	
32	VOE 990739	1	1						•O-ring	•Joint Torique	•O-Ring	•Junta torica	•O-ring	
33	VOE 11411963	1	1						Hose assembly	Conduit flexible	Schlauchleitung	Conducto	Slangledning	
34	VOE 935037	1	1						Nipple	Raccord	Nippel	Niple	Nippel	
35	VOE 990739	1	1						•O-ring	•Joint Torique	•O-Ring	•Junta torica	•O-ring	
36	VOE 14211864	1	1						•Sealing ring	•Bague d'étanchéit	•Runddichtring	•Anillo reten	•Tätningsring	
37		1	1						Return line	Conduit retour	Ruckaufleitung	Conducto retorno	Returledning	See group 911, Page 839
38	VOE 14345423	1	1						Nipple	Raccord	Nippel	Niple	Nippel	
39	VOE 14211856	1	1						•Sealing ring	•Bague d'étanchéit	•Runddichtring	•Anillo reten	•Tätningsring	
40	VOE 990737	1	1						•O-ring	•Joint Torique	•O-Ring	•Junta torica	•O-ring	
41	VOE 11148957	1	1						Hose assembly	Conduit flexible	Schlauchleitung	Conducto	Slangledning	
42	VOE 13933912	1	1						T-nipple	Raccord-t	T-Nippel	Niple T	T-nippel	
43	VOE 990737	2	2						•O-ring	•Joint Torique	•O-Ring	•Junta torica	•O-ring	
44		1	1						Hose assembly	Conduit flexible	Schlauchleitung	Conducto	Slangledning	See group 911, Page 843
45		1	1						Control valve	Valve de command.	Steuerventil	Válvula de mando	Manöverventil	See group 912, Page 861
46	VOE 990738	1	1						O-ring	Joint Torique	O-Ring	Junta torica	O-ring	
47	VOE 11411959	1	1						Hose assembly	Conduit flexible	Schlauchleitung	Conducto	Slangledning	
48	VOE 13933961	1	1						Nipple	Raccord	Nippel	Niple	Nippel	
49	VOE 990739	2	2						•O-ring	•Joint Torique	•O-Ring	•Junta torica	•O-ring	
50	VOE 13933962	1	1						Lock nut	Contre-ecrou	Sicherungsmutter	Contratuerca	Låsmutter	
51		1	1						Motor circuit, rear	Circuit de moteur, A	Motorkreis, hinten	Ciclo de motor, detr	Motorkrets, bak	See group 523, Page 541
52	VOE 11411548	1	1						Plate	Plaque	Platte	Placa	Platta	

1	83204
2	83802
3	
4	
5	

Axeloljekylare, fram, motorkrets.
Enfriador de aceite, delantero, ciclo de motor.
Ölkühler, vordere. Motorkreis.
Radiateur à huile, AV, circuit de moteur.
Oil cooler, forword, motor circuit.

Catalogue id **20108**	Group **523**
Illustr. No **1021872**	Section **100**
Issue **VOE 63A9920108**	Page **535**

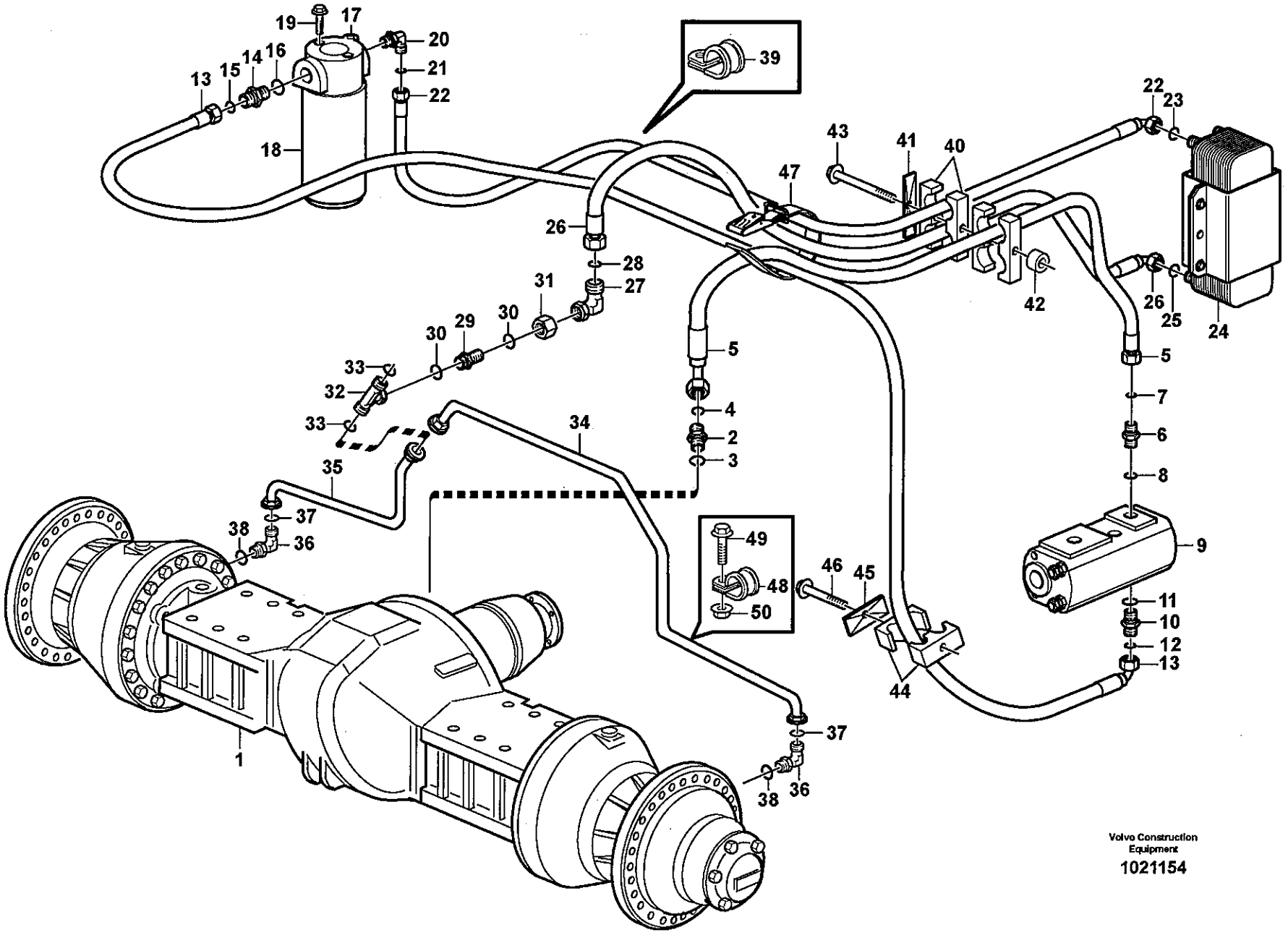

Volvo Construction Equipment

1021154

Fig.	Part No.	Quantity 1	2	3	4	5	PS	KIT	Description	Dénomination	Bezeichnung	Denominación	Benämning	Notes
1		1	1						Planetary axle	Axe planetaire	Planetenachse	Eje planetario	Planetaxel	See group 460, Page 475
2	VOE 935037	1	1						Nipple	Raccord	Nippel	Niple	Nippel	
3	VOE 14211864	1	1						•Sealing ring	•Bague d'étanchéit	•Runddichtring	•Anillo reten	•Tätningsring	
4	VOE 990739	1	1						•O-ring	•Joint Torique	•O-Ring	•Junta torica	•O-ring	
5	VOE 11163027	1	1						Hose assembly	Conduit flexible	Schlauchleitung	Conducto	Slangledning	
6	VOE 935203	1	1						Nipple	Raccord	Nippel	Niple	Nippel	
7	VOE 990739	1	1						•O-ring	•Joint Torique	•O-Ring	•Junta torica	•O-ring	
8	VOE 14211860	1	1						•Sealing ring	•Bague d'étanchéit	•Runddichtring	•Anillo reten	•Tätningsring	
9		1	1						Oil pump	Pompe huile	Ölpumpe	Bomba aceite	Oljepump	See group 523, Page 533
10	VOE 11108729	1	1						Nipple	Raccord	Nippel	Niple	Nippel	
11	VOE 948885	1	1						Plane Gasket	Joint Plan	Flachdichtung	Junta Plana	Planpackning	
12	VOE 990738	1	1						O-ring	Joint Torique	O-Ring	Junta torica	O-ring	
13	VOE 11148988	1	1						Hose assembly	Conduit flexible	Schlauchleitung	Conducto	Slangledning	
14	VOE 13933917	1	1						Nipple	Raccord	Nippel	Niple	Nippel	
15	VOE 990738	1	1						•O-ring	•Joint Torique	•O-Ring	•Junta torica	•O-ring	
16	VOE 14211859	1	1						•Sealing ring	•Bague d'étanchéit	•Runddichtring	•Anillo reten	•Tätningsring	
17	VOE 11061436	1	1						Return Filter	Filtre Retour	Ruckstromfilter	Filtro Retorno	Returfilter	
18	VOE 3831236	1	1						•Oil filter	•Filtre à huile	•Ölfilter	•Filtro de aceite	•Oljefilter	
19	VOE 946329	2	2						Flange screw	Vis à bride	Flanschschraube	Torn embridado	Flänsskruv	
20	VOE 13933901	1	1						Elbow nipple	Raccord angulaire	Winkelnippel	Niple angular	Vinkelnippel	
21	VOE 990738	1	1						•O-ring	•Joint Torique	•O-Ring	•Junta torica	•O-ring	
22	VOE 11148989	1	1						Hose assembly	Conduit flexible	Schlauchleitung	Conducto	Slangledning	
23	VOE 990738	1	1						O-ring	Joint Torique	O-Ring	Junta torica	O-ring	
24		1	1						Heat exchanger	Echange.chaleur	Wärmetauscher	Cambiador calor	Värmeväxlare	See group 523, Page 533
25	VOE 990738	1	1						O-ring	Joint Torique	O-Ring	Junta torica	O-ring	
26	VOE 11148987	1	1						Hose assembly	Conduit flexible	Schlauchleitung	Conducto	Slangledning	
27	VOE 13933872	1	1						Elbow nipple	Raccord angulaire	Winkelnippel	Niple angular	Vinkelnippel	
28	VOE 990738	1	1						•O-ring	•Joint Torique	•O-Ring	•Junta torica	•O-ring	
29	VOE 13933922	1	1						Nipple	Raccord	Nippel	Niple	Nippel	
30	VOE 990738	2	2						•O-ring	•Joint Torique	•O-Ring	•Junta torica	•O-ring	

1	83204
2	83802
3	
4	
5	

Axeloljekylare, fram, pumpkrets.
Enfriador de aceite, delantero, ciclo de bomba.
Ölkühler, vordere. Pumpekreis.
Radiateur à huile, AV, circuit de pompe.
Oil cooler, forword, pump circuit.

Catalogue id	Group
20108	523
Illustr. No	Section
1021154	150
Issue	Page
VOE 63A9920108	537

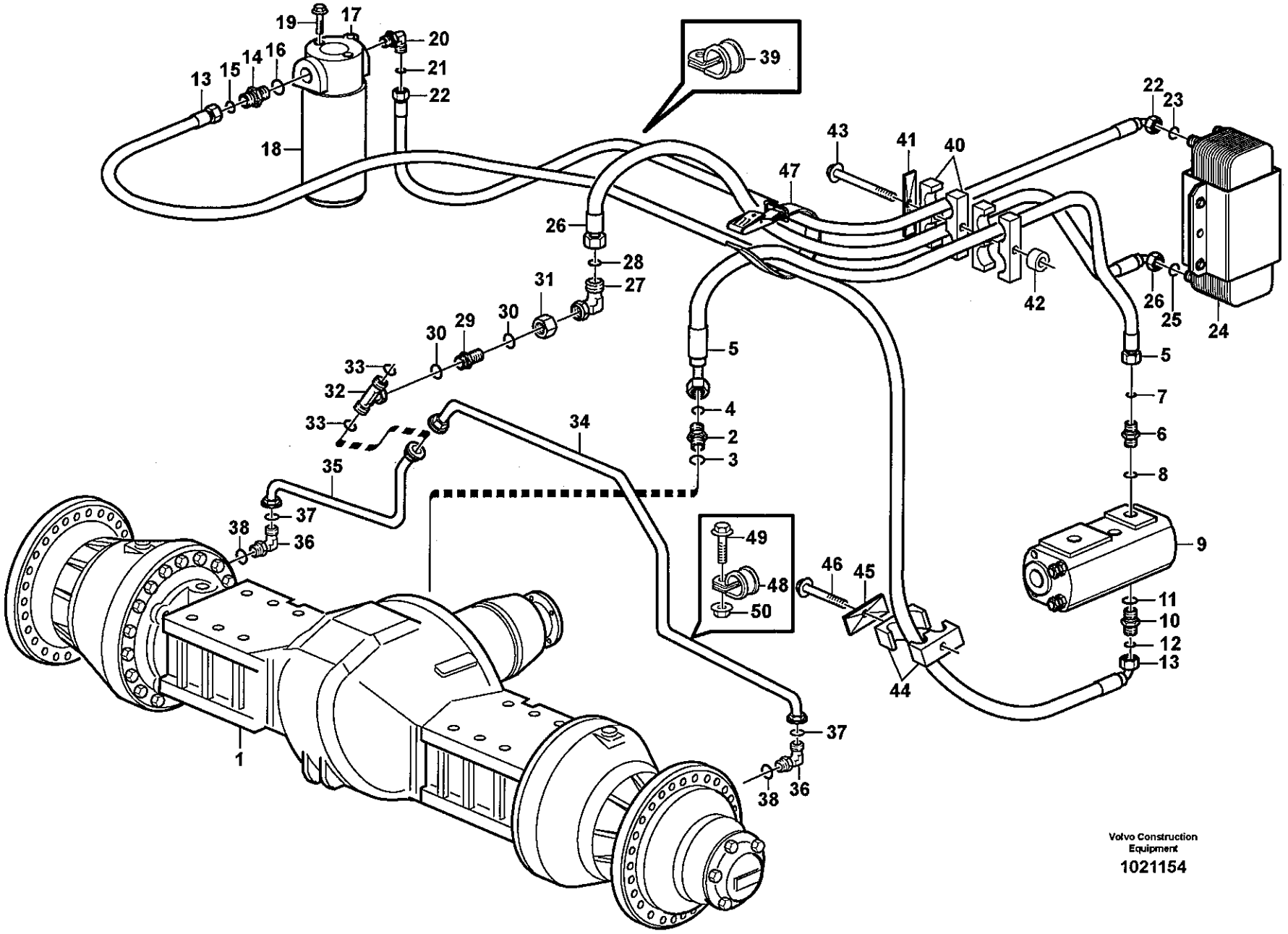

Volvo Construction Equipment

1021154

Fig.	Part No.	Quantity 1	2	3	4	5	PS	KIT	Description	Dénomination	Bezeichnung	Denominación	Benämning	Notes
31	VOE 13933867	1	1						Lock nut	Contre-ecrou	Sicherungsmutter	Contratuerca	Låsmutter	
32	VOE 13933935	1	1						T-nipple	Raccord-t	T-Nippel	Niple T	T-nippel	
33	VOE 990738	2	2						•O-ring	•Joint Torique	•O-Ring	•Junta torica	•O-ring	
34	VOE 11108389	1							Oil Pipe	Conduit Huile	Ölrohr	Tubo Aceite	Oljerör	LH
	VOE 11410298		1						Oil Pipe	Conduit Huile	Ölrohr	Tubo Aceite	Oljerör	LH
35	VOE 11108390	1							Oil Pipe	Conduit Huile	Ölrohr	Tubo Aceite	Oljerör	RH
	VOE 11410300		1						Oil Pipe	Conduit Huile	Ölrohr	Tubo Aceite	Oljerör	RH
36	VOE 935034	2	2						Elbow nipple	Raccord angulaire	Winkelnippel	Niple angular	Vinkelnippel	
37	VOE 990738	2	2						•O-ring	•Joint Torique	•O-Ring	•Junta torica	•O-ring	
38	VOE 967750	2	2						•O-ring	•Joint torique	•O-Ring	•Anillo torico	•O-ring	
39	VOE 13977599	1	1						Clamp	Pince Serrage	Klemme	Abrazadera	Klämma	
40	VOE 11411411	2	2						Clamp	Pince Serrage	Klemme	Abrazadera	Klämma	
41	VOE 4880578	1	1						Cover Plate	Protection en tole	Schutzblech	Placa Tapa	Täckplatta	
42	VOE 4854494	1	1						Spacer	Entretoise	Abstandstueck	Casquillo distancia	Distans	
43	VOE 13965183	1	1						Flange screw	Vis à bride	Flanschschraube	Torn embridado	Flänsskruv	
44	VOE 11410603	1	1						Clamp	Pince Serrage	Klemme	Abrazadera	Klämma	
45	VOE 11003048	1	1						Cover Plate	Protection en tole	Schutzblech	Placa Tapa	Täckplatta	
46	VOE 13965176	2	2						Flange screw	Vis à bride	Flanschschraube	Torn embridado	Flänsskruv	
47	VOE 11104606	2	2						Retaining Strap	Courroi.serrage	Halteriemen	Correa Tensora	Spännrem	
48	VOE 13949746	1	1						Clamp	Pince Serrage	Klemme	Abrazadera	Klämma	
49	VOE 13946173	1	1						Flange screw	Vis à bride	Flanschschraube	Torn embridado	Flänsskruv	
50	VOE 948645	1	1						Flange Lock Nut	Contre écrou bride	Flanschmutter	Contratuer Embr	Flänslåsmutter	

1	83204
2	83802
3	
4	
5	

Axeloljekylare, fram, pumpkrets.
Enfriador de aceite, delantero, ciclo de bomba.
Ölkühler, vordere. Pumpekreis.
Radiateur à huile, AV, circuit de pompe.
Oil cooler, forword, pump circuit.

Catalogue id **20108**	Group **523**
Illustr. No **1021154**	Section **150**
Issue **VOE 63A9920108**	Page **539**

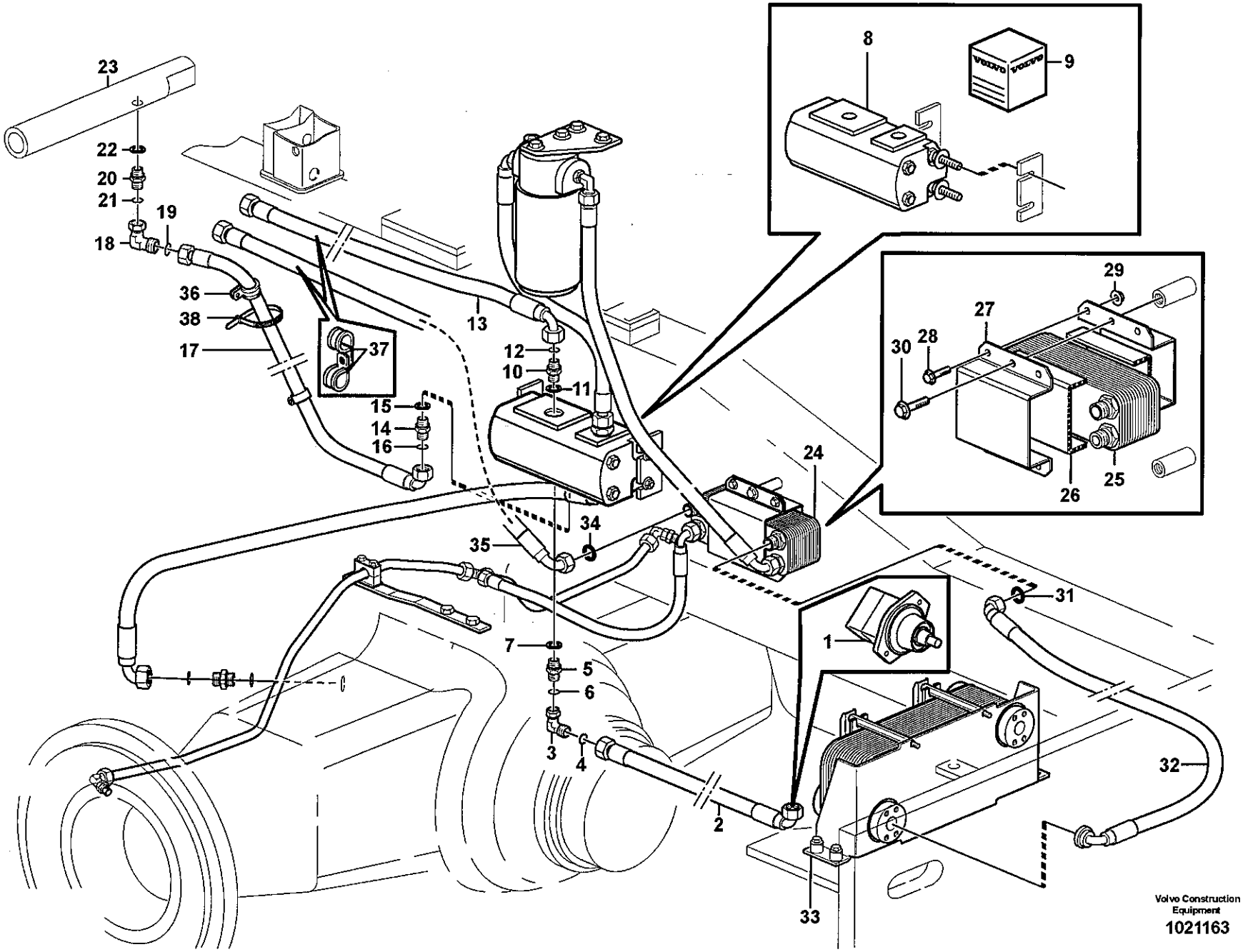

Volvo Construction Equipment

1021163

Fig.	Part No.	Quantity 1	2	3	4	5	PS	KIT	Description	Dénomination	Bezeichnung	Denominación	Benämning	Notes
1	VOE 11410653	1							Hydraulic motor	Moteur hydraulique	Hydraulischer Moto	Motor hidraulic	Hydraulmotor	
2	VOE 11411661	1							Hose assembly	Conduit flexible	Schlauchleitung	Conducto	Slangledning	
3	VOE 935423	1	1						Elbow nipple	Raccord angulaire	Winkelnippel	Niple angular	Vinkelnippel	
4	VOE 990739	1	1						•O-ring	•Joint Torique	•O-Ring	•Junta torica	•O-ring	
5	VOE 935037	1	1						Nipple	Raccord	Nippel	Niple	Nippel	
6	VOE 990739	1	1						•O-ring	•Joint Torique	•O-Ring	•Junta torica	•O-ring	
7	VOE 14211864	1	1						•Sealing ring	•Bague d'étanchéit	•Runddichtring	•Anillo reten	•Tätningsring	
8	VOE 11148530	1	1						Oil Pump	Pompe a huile	Ölpumpe	Bomba de aceite	Oljepump	
9	VOE 11706856	1	1						•Sealing Kit	•Jeu Joints	•Dichtungssatz	•Juego Retenes	•Tätningssats	
10	VOE 935037	1	1						Nipple	Raccord	Nippel	Niple	Nippel	
11	VOE 14211864	1	1						•Sealing ring	•Bague d'étanchéit	•Runddichtring	•Anillo reten	•Tätningsring	
12	VOE 990739	1	1						•O-ring	•Joint Torique	•O-Ring	•Junta torica	•O-ring	
13	VOE 11411961	1	1						Hose assembly	Conduit flexible	Schlauchleitung	Conducto	Slangledning	
14	VOE 14345423	1	1						Nipple	Raccord	Nippel	Niple	Nippel	
15	VOE 14211856	1	1						•Sealing ring	•Bague d'étanchéit	•Runddichtring	•Anillo reten	•Tätningsring	
16	VOE 990737	1	1						•O-ring	•Joint Torique	•O-Ring	•Junta torica	•O-ring	
17	VOE 11172048	1	1						Hose assembly	Conduit flexible	Schlauchleitung	Conducto	Slangledning	
18	VOE 13933900	1	1						Elbow nipple	Raccord angulaire	Winkelnippel	Niple angular	Vinkelnippel	
19	VOE 990737	1	1						•O-ring	•Joint Torique	•O-Ring	•Junta torica	•O-ring	
20	VOE 13933855	1	1						Nipple	Raccord	Nippel	Niple	Nippel	
21	VOE 990737	1	1						•O-ring	•Joint Torique	•O-Ring	•Junta torica	•O-ring	
22	VOE 14213676	1	1						•Sealing ring	•Bague d'étanchéit	•Runddichtring	•Anillo reten	•Tätningsring	
23		1	1						Hydr fluid tank	Reser.fluid.hy.	Druckölbehälter	Dep aceit hidr	Hydrauloljetank	See group 911, Page 823
24	VOE 11110903	1	1						Heat Exchanger	Echange.chaleur	Wärmetauscher	Cambiador Calor	Värmeväxlare	
25		1	1				NS		•Heat Exchanger	•Echange.chaleur	•Wärmetauscher	•Cambiador Calor	•Värmeväxlare	
26		1	1				NS		•Spacer	•Entretoise	•Abstandkörper	•Distanciador	•Distans	
27		1	1				NS		•Clamp	•Collier serrage	•Klemme	•Abrazadera	•Klamma	
28	VOE 13946173	4	4						•Flange screw	•Vis à bride	•Flanschschraube	•Torn embridado	•Flänsskruv	
29	VOE 13945408	4	4						•Nut	•Ecrou	•Mutter	•Tuerca	•Mutter	
30	VOE 946472	2	2						Flange screw	Vis à bride	Flanschschraube	Torn embridado	Flänsskruv	

1	83802
2	83204
3	
4	
5	

Axeloljekylare, bak, motorkrets.
Enfriador de aceite, trasero, ciclo de motor.
Ölkühler, hinten, Motorkreis.
Radiateur à huile, AR, circuit de moteur.
Oil cooler, rear, motor circuit.

Catalogue id **20108**	Group **523**
Illustr. No **1021163**	Section **200**
Issue **VOE 63A9920108**	Page **541**

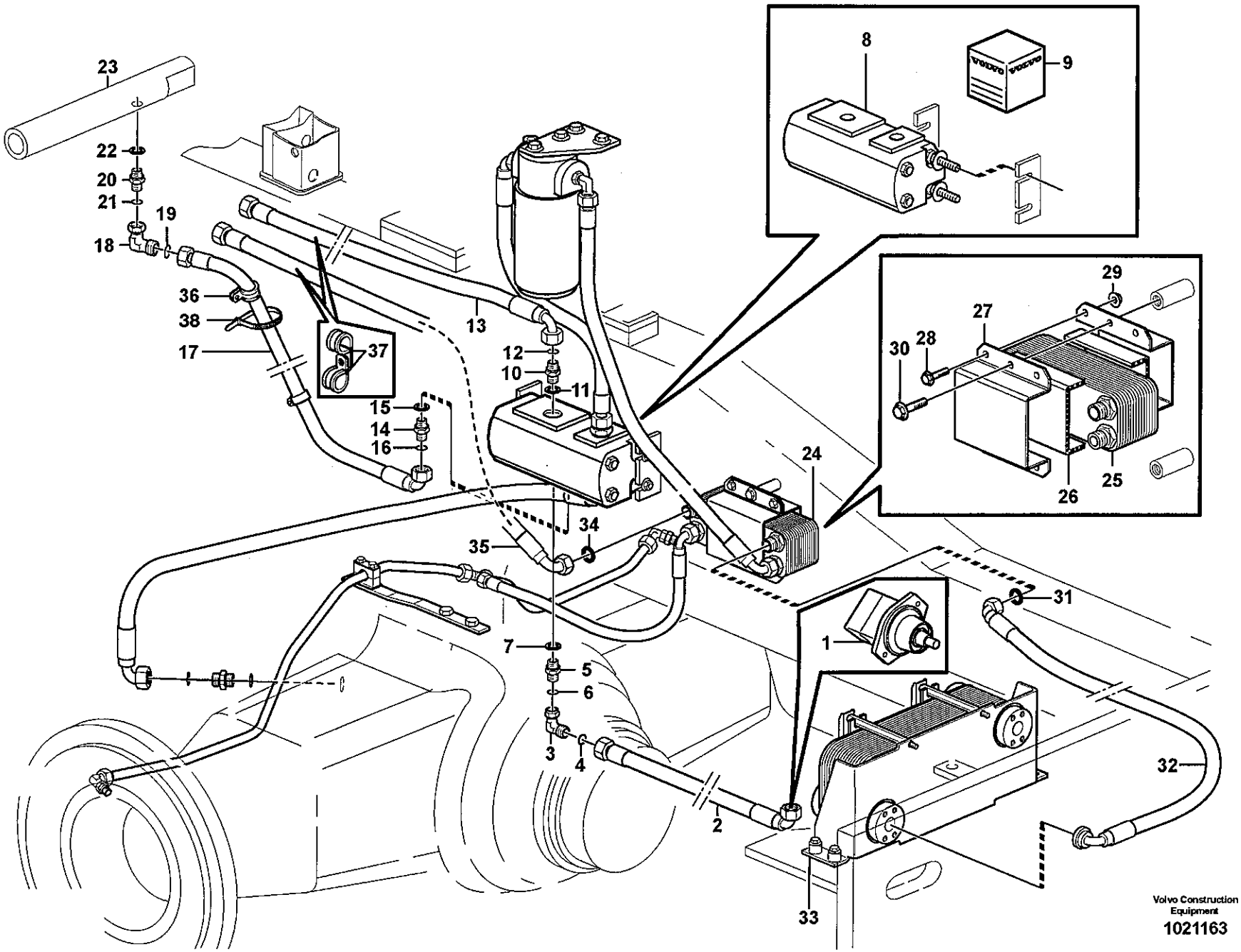
23
22
20
21
19
18
36
38
17
37
13
12
10
11
15
14
16
8
9
29
27
30
28
26
25
24
34
35
31
1
7
5
6
3
4
2
32
33
Volvo Construction Equipment
1021163

Fig.	Part No.	Quantity 1	2	3	4	5	PS	KIT	Description	Dénomination	Bezeichnung	Denominación	Benämning	Notes
31	**VOE 990739**	1	1						O-ring	Joint Torique	O-Ring	Junta torica	O-ring	
32	**VOE 11411658**	1	1						Hose assembly	Conduit flexible	Schlauchleitung	Conducto	Slangledning	
33		1	1						Oil cooler	Radiateur huile	Ölkühler	Enfriador aceite	Oljekylare	See group 491, Page 511
34	**VOE 990739**	1	1						O-ring	Joint Torique	O-Ring	Junta torica	O-ring	
35	**VOE 11410776**	1	1						Hose assembly	Conduit flexible	Schlauchleitung	Conducto	Slangledning	
36	**VOE 977599**	1	1						Clamp	Pince Serrage	Klemme	Abrazadera	Klämma	
37	**VOE 13977600**	2	2						Clamp	Pince Serrage	Klemme	Abrazadera	Klämma	
38	**VOE 4881440**	1	1						Strip Clamp	Ruban Serrage	Kabelbinder	Abraz Cinta	Bandklamma	

1	**83802**
2	**83204**
3	
4	
5	

Axeloljekylare, bak, motorkrets.
Enfriador de aceite, trasero, ciclo de motor.
Ölkühler, hinten, Motorkreis.
Radiateur à huile, AR, circuit de moteur.
Oil cooler, rear, motor circuit.

Catalogue id **20108**	Group **523**
Illustr. No **1021163**	Section **200**
Issue **VOE 63A9920108**	Page **543**

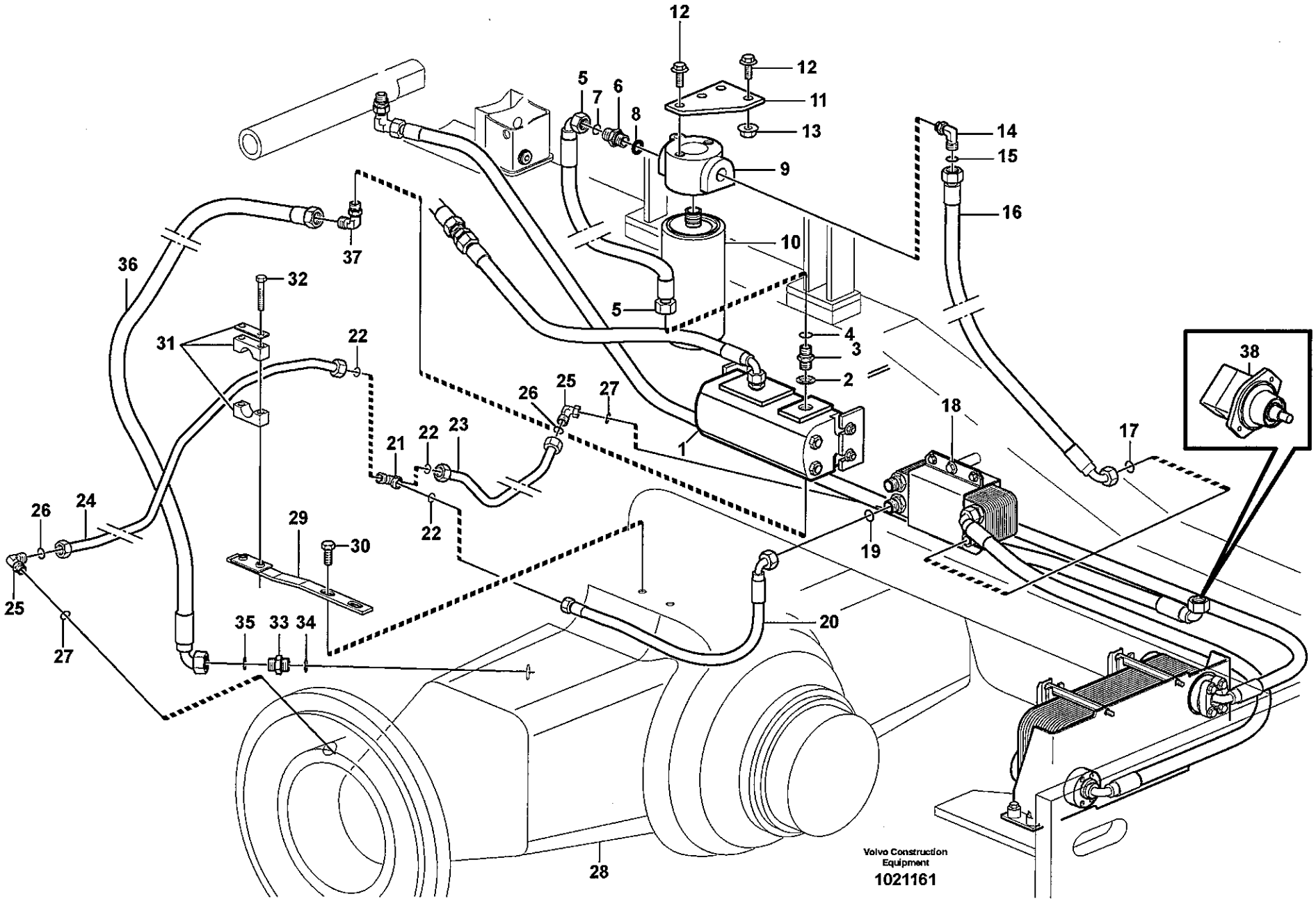
12
12
11
13
5
7
6
8
9
14
15
16
10
37
36
32
31
22
5
4
3
2
1
18
17
38
26
25
27
21
22
23
22
26
24
29
30
19
25
27
35
33
34
20
28
Volvo Construction Equipment
1021161

Fig.	Part No.	Quantity 1	2	3	4	5	PS	KIT	Description	Dénomination	Bezeichnung	Denominación	Benämning	Notes
1		1	1						Oil pump	Pompe huile	Ölpumpe	Bomba aceite	Oljepump	See group 523, Page 541
2	VOE 948885	1	1						Plane Gasket	Joint Plan	Flachdichtung	Junta Plana	Planpackning	
3	VOE 11108729	1	1						Nipple	Raccord	Nippel	Niple	Nippel	
4	VOE 990738	1	1						O-ring	Joint Torique	O-Ring	Junta torica	O-ring	
5	VOE 11163005	1	1						Hose assembly	Conduit flexible	Schlauchleitung	Conducto	Slangledning	
6	VOE 13933917	1	1						Nipple	Raccord	Nippel	Niple	Nippel	
7	VOE 990738	1	1						•O-ring	•Joint Torique	•O-Ring	•Junta torica	•O-ring	
8	VOE 14211859	1	1						•Sealing ring	•Bague d'étanchéit	•Runddichtring	•Anillo reten	•Tätningsring	
9	VOE 11061436	1	1						Return Filter	Filtre Retour	Ruckstromfilter	Filtro Retorno	Returfilter	
10	VOE 3831236	1	1						•Oil filter	•Filtre à huile	•Ölfilter	•Filtro de aceite	•Oljefilter	
11	VOE 11173154	1	1						Anchorage	Fixation	Halterung	Fijacion	Fäste	
12	VOE 946329	2	2						Flange screw	Vis à bride	Flanschschraube	Torn embridado	Flänsskruv	L = 25 MM
	VOE 13947790	2	2						Flange screw	Vis à bride	Flanschschraube	Torn embridado	Flänsskruv	L = 80 MM
13	VOE 13971098	2	2						Flange nut	Ecrou accouple.	Bundmutter	Tuerca embridad	Flänsmutter	
14	VOE 13933901	1	1						Elbow nipple	Raccord angulaire	Winkelnippel	Niple angular	Vinkelnippel	
15	VOE 990738	1	1						•O-ring	•Joint Torique	•O-Ring	•Junta torica	•O-ring	
16	VOE 11148987	1	1						Hose assembly	Conduit flexible	Schlauchleitung	Conducto	Slangledning	
17	VOE 990738	1	1						O-ring	Joint Torique	O-Ring	Junta torica	O-ring	
18		1	1						Heat exchanger	Echange.chaleur	Wärmetauscher	Cambiador calor	Värmeväxlare	See group 523, Page 541
19	VOE 990738	1	1						O-ring	Joint Torique	O-Ring	Junta torica	O-ring	
20	VOE 11148983	1	1						Hose assembly	Conduit flexible	Schlauchleitung	Conducto	Slangledning	
21	VOE 935453	1	1						T-nipple	Raccord-t	T-Nippel	Niple T	T-nippel	
22	VOE 990738	3	3						•O-ring	•Joint Torique	•O-Ring	•Junta torica	•O-ring	
23	VOE 11410304	1	1						Oil Pipe	Conduit Huile	Ölrohr	Tubo Aceite	Oljerör	RH
24	VOE 11410302	1	1						Oil Pipe	Conduit Huile	Ölrohr	Tubo Aceite	Oljerör	LH
25	VOE 935034	2	2						Elbow nipple	Raccord angulaire	Winkelnippel	Niple angular	Vinkelnippel	
26	VOE 990738	2	2						•O-ring	•Joint Torique	•O-Ring	•Junta torica	•O-ring	
27	VOE 967750	2	2						•O-ring	•Joint torique	•O-Ring	•Anillo torico	•O-ring	
28		1	1						Planetary axle	Axe planetaire	Planetenachse	Eje planetario	Planetaxel	See group 460, Page 475
29	VOE 11108430	1	1						Attachment	Fixation	Halterung	Fijacion	Fäste	

1	83802
2	83204
3	
4	
5	

Axeloljekylare, bak, pumpkrets.
Enfriador de aceite, trasero, ciclo de bomba.
Ölkühler, hinten, Pumpekreis.
Radiateur à huile, AR, circuit de pompe.
Oil cooler, rear, pump circuit.

Catalogue id	Group
20108	523
Illustr. No	Section
1021161	250
Issue	Page
VOE 63A9920108	545

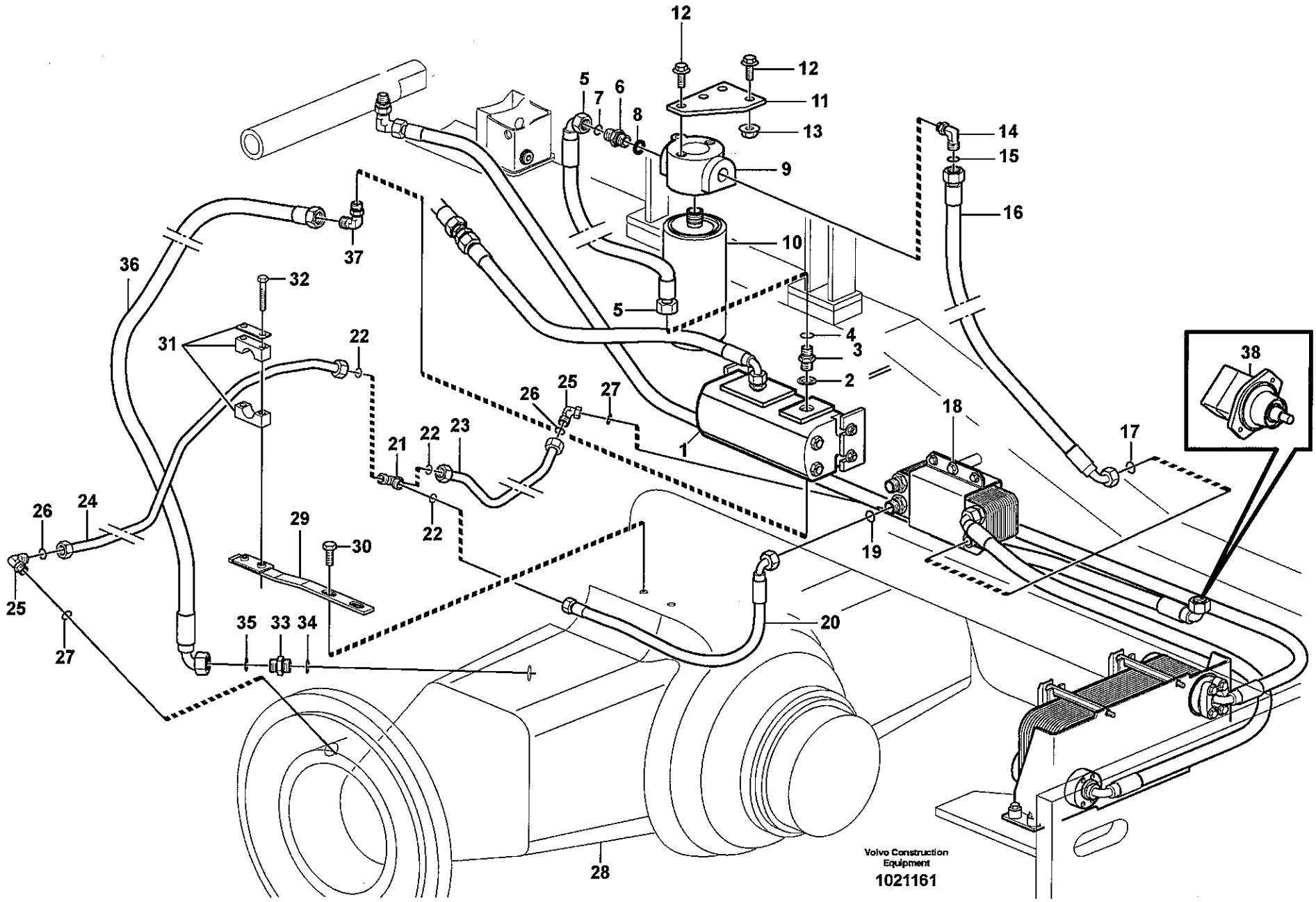
12
12
11
13
5
7
6
8
9
14
15
16
10
37
36
32
31
22
5
4
3
2
38
26
25
27
18
17
1
21
22
23
22
26
24
29
30
19
25
27
35
33
34
20
28
Volvo Construction Equipment
1021161

Fig.	Part No.	Quantity 1	2	3	4	5	PS	KIT	Description	Dénomination	Bezeichnung	Denominación	Benämning	Notes
30	**VOE 13946173**	2	2						Flange screw	Vis à bride	Flanschschraube	Torn embridado	Flänsskruv	
31	**VOE 4785459**	1	1						Clamp	Pince Serrage	Klemme	Abrazadera	Klämma	
32	**VOE 13975980**	2	2						Screw	Vis	Schraube	Tornillo	Skruv	
33	**VOE 935203**	1	1						Nipple	Raccord	Nippel	Niple	Nippel	
34	**VOE 14211860**	1	1						•Sealing ring	•Bague d'étanchéit	•Runddichtring	•Anillo reten	•Tätningsring	
35	**VOE 990739**	1	1						•O-ring	•Joint Torique	•O-Ring	•Junta torica	•O-ring	
36	**VOE 11163025**	1							Hose assembly	Conduit flexible	Schlauchleitung	Conducto	Slangledning	
	VOE 11163024		1						Hose assembly	Conduit flexible	Schlauchleitung	Conducto	Slangledning	
37	**VOE 935038**	1	1						Elbow nipple	Raccord angulaire	Winkelnippel	Niple angular	Vinkelnippel	
38		1	1						Hydraulic motor	Moteur hydraulique	Hydromotor	Motor hidraulic	Hydraulmotor	See group 523, Page 541

1	83802
2	83204
3	
4	
5	

Axeloljekylare, bak, pumpkrets.
Enfriador de aceite, trasero, ciclo de bomba.
Ölkühler, hinten, Pumpekreis.
Radiateur à huile, AR, circuit de pompe.
Oil cooler, rear, pump circuit.

Catalogue id **20108**	Group **523**
Illustr. No **1021161**	Section **250**
Issue **VOE 63A9920108**	Page **547**

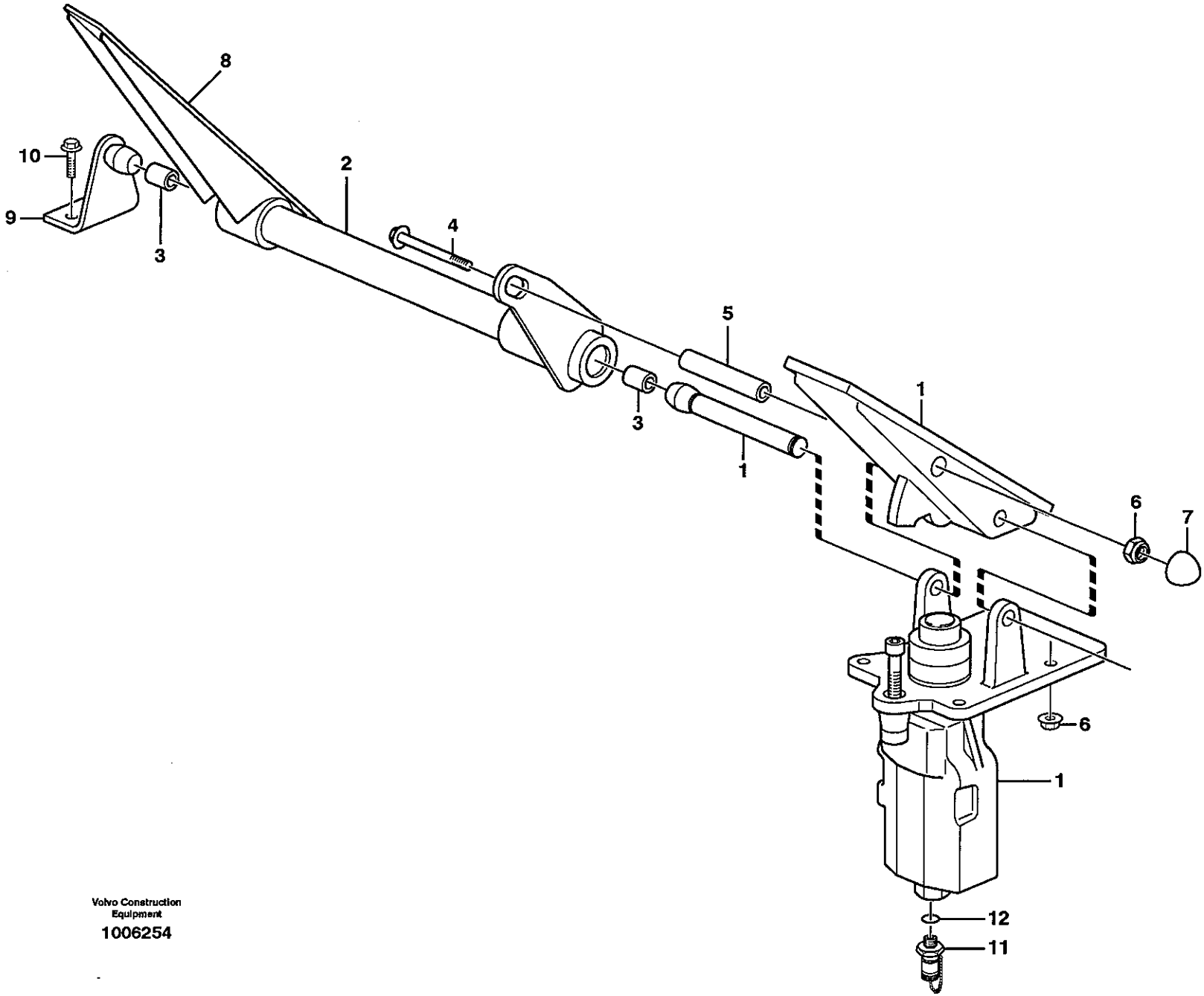

Volvo Construction Equipment

1006254

Fig.	Part No.	Quantity 1	2	3	PS	KIT	Description	Dénomination	Bezeichnung	Denominación	Benämning	Notes
1		1					Footbrake Valve	Robinet Frein A Pied	Fussbremsventil	Valvula Freno Pie	Fotbromsventil	See group 525, Page 551
2	**VOE 11005990**	1					Pedal	Pedale	Pedal	Pedal	Pedal	
3	**VOE 958668**	2					•Bushing	•Bague	•Buchse	•Casquillo	•Bussning	
4	**VOE 13965184**	1					Flange screw	Vis a bride	Flanschschraube	Torn embridado	Flänsskruv	
5	**VOE 11006430**	1					Spacer	Entretoise	Abstandstueck	Casquillo distanciad	Distans	
6	**VOE 948645**	5					Flange Lock Nut	Contre écrou bride	Flanschmutter	Contratuer Embr	Flänslåsmutter	
7	**VOE 11006824**	1					Protective cap	Capuchon de protecti	Schutzkappe	Cubierta de protecció	Skyddshatt	
8	**VOE 11998442**	1					Rubber Plate	Plaque Caoutchouc	Gummiplatte	Placa Goma	Gummiplatta	
9	**VOE 11006248**	1					Anchorage	Fixation	Halterung	Fijacion	Fäste	
10	**VOE 13945444**	2					Flange screw	Vis à bride	Flanschschraube	Torn embridado	Flänsskruv	
11	**VOE 936443**	1					Testing Nipple	Raccord contrôle	Prufnippel	Niple Medicion	Mätnippel	
12	**VOE 13960211**	1					•O-ring	•Joint Torique	•O-Ring	•Junta torica	•O-ring	

1		**Dubbla bromspedaler** **Pedales de freno, dobles** **Doppelte Bremspedale** **Pédales de frein couplées** **Dual brake pedals**	Catalogue id **20108**	Group **525**
2			Illustr. No **1006254**	Section **100**
3			Issue **VOE 63A9920108**	Page **549**
4				
5				

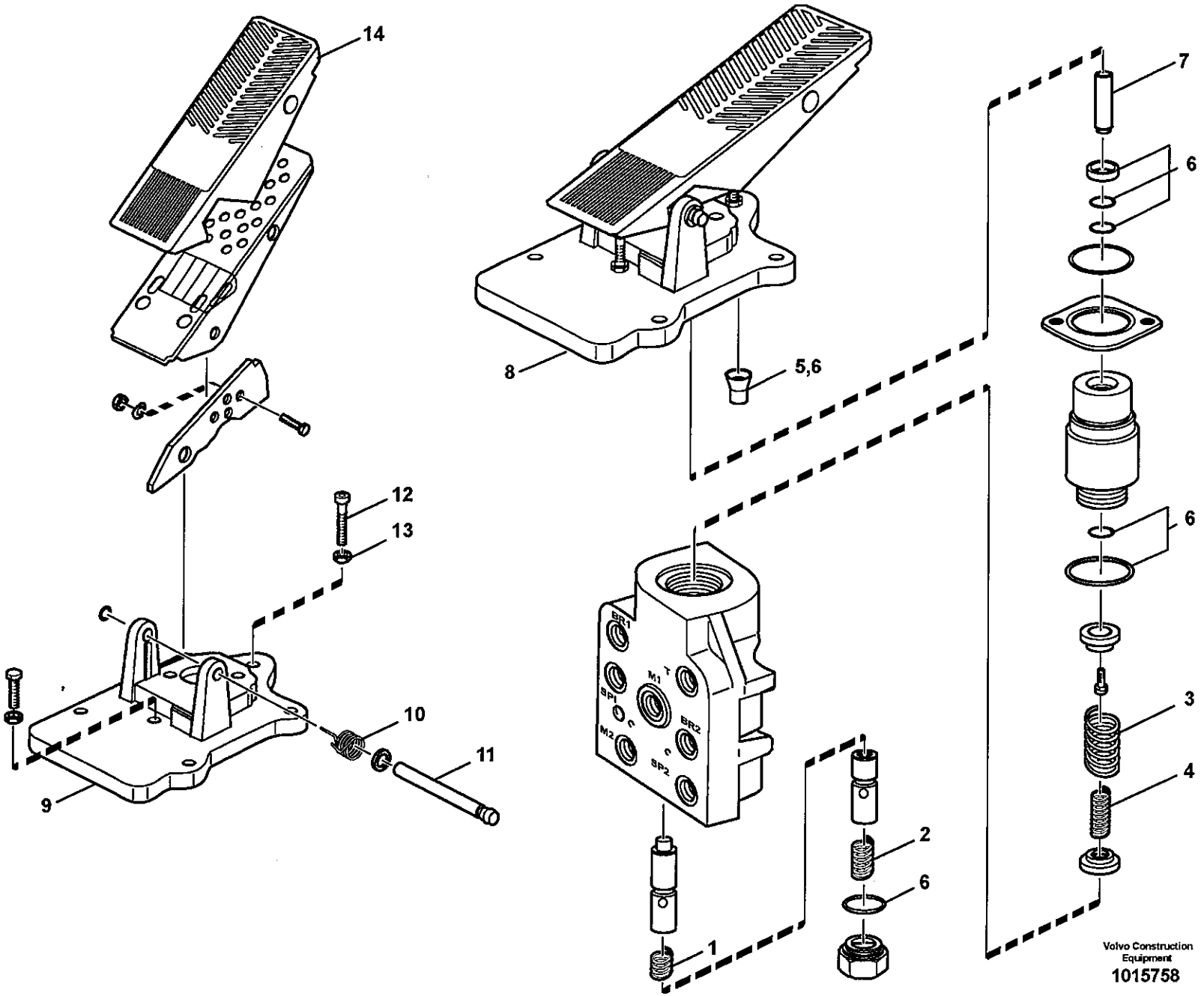
14
8
5,6
7
6
6
3
4
12
13
10
11
9
2
6
1
Volvo Construction Equipment
1015758

Fig.	Part No.	Quantity 1	2	3	P S	K I T	Description	Dénomination	Bezeichnung	Denominación	Benämning	Notes
	VOE 11148344	1					Footbrake Valve	Robinet Frein A Pied	Fussbremsventil	Valvula Freno Pie	Fotbromsventil	
1	**VOE 11703355**	1					•Compression Spring	•Ressort compressio	•Druckfeder	•Muelle compresion	•Tryckfjäder	
2	**VOE 11703356**	1					•Compression Spring	•Ressort compressio	•Druckfeder	•Muelle compresion	•Tryckfjäder	
3	**VOE 11997342**	1					•Spring	•Ressort	•Feder	•Muelle	•Fjäder	
4	**VOE 11997343**	1					•Spring	•Ressort	•Feder	•Muelle	•Fjäder	
5		1			NS		•Closing stamp	•Plomb	•Plombe	•Plomo	•Plomb	
6	**VOE 11707055**	1					•Sealing Kit	•Jeu Joints	•Dichtungssatz	•Juego Retenes	•Tätningssats	
7	**VOE 11715841**	1					•Pin	•Goupille	•Zapfen	•Pasador	•Tapp	
8	**VOE 11707078**	1					•Pedal Arrange	•Pedalier	•Pedalbock	•Alojam Pedal	•Pedalställ	
9		1			NS		••Attaching plate	••Plaque fixation	••Befestigungsplatte	••Placa fijacion	••Fästplatta	
10	**VOE 11994522**	1					••Torsion Spring	••Ressort Torsion	••Drehstabfeder	••Resorte Torsion	••Vridfjäder	
11	**VOE 11708511**	1					••Pin	••Goupille	••Zapfen	••Pasador	••Tapp	
12	**VOE 11704319**	1					••Adjusting Screw	••Vis De Reglage	••Stellschraube	••Tornillo Ajuste	••Justerskruv	
13	**VOE 955782**	1					••Hexagon Nut	••Ecrou Hexagonal	••Sechskantmutter	••Tuerca Hexagon	••Sexkantsmutter	
14	**VOE 11998442**	1					••Rubber Plate	••Plaque Caoutchouc	••Gummiplatte	••Placa Goma	••Gummiplatta	

1	
2	
3	
4	
5	

Fotbromsventil
Válvula de freno de servicio
Fussbremsventil
Soupape de frein à pedal
Footbrake valve

Catalogue id	Group
20108	**525**
Illustr. No **1015758**	Section **150**
Issue **VOE 63A9920108**	Page **551**

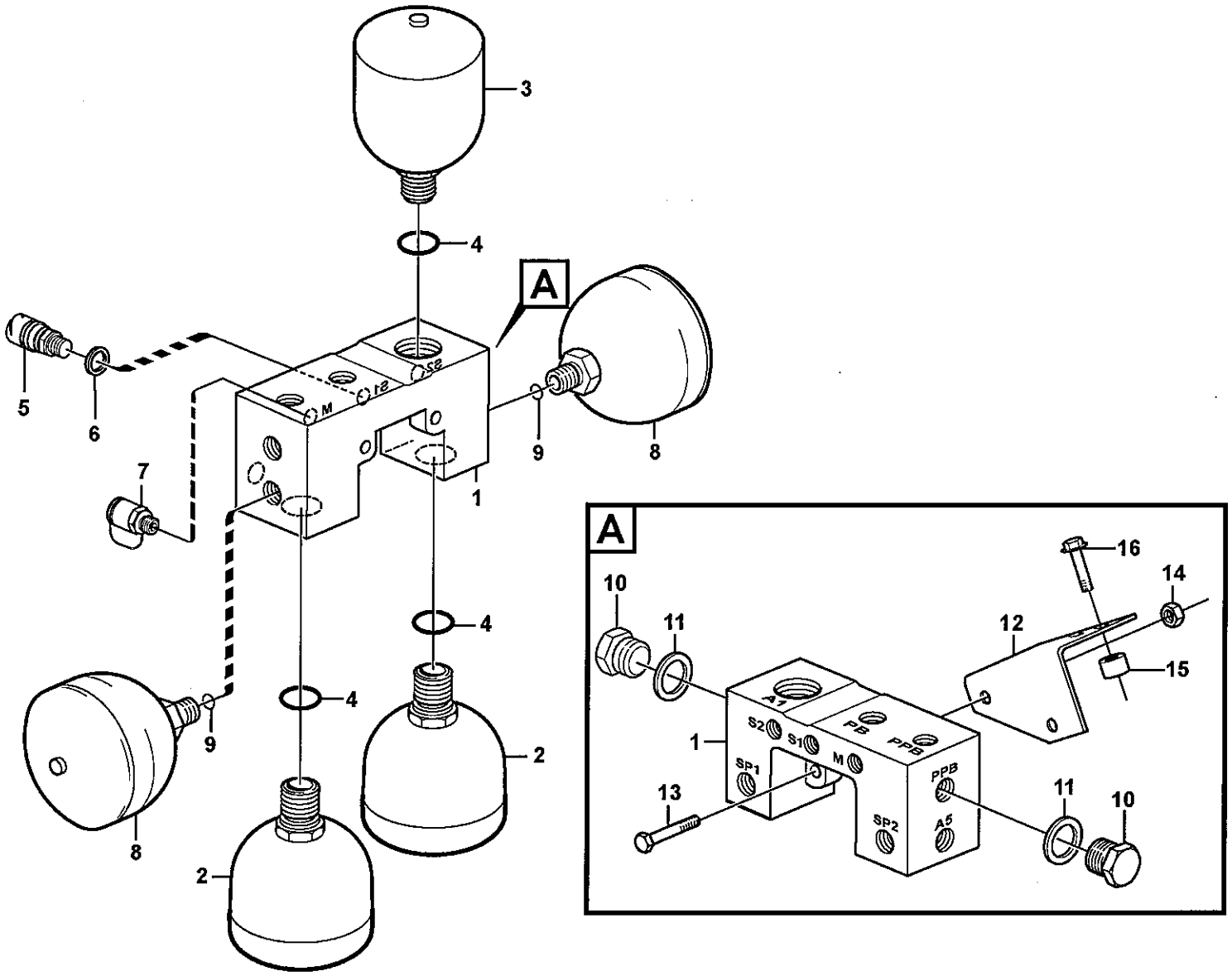

Volvo Construction Equipment

1028057

Fig.	Part No.	Quantity 1	2	3	PS	KIT	Description	Dénomination	Bezeichnung	Denominación	Benämning	Notes
1	**VOE 11148622**	1					Valve Housing	Carter Soupape	Ventilgehäuse	Cuerpo Valvula	Ventilhus	
2	**VOE 11173693**	2					Accumulator	Accumulateur	Speicher	Acumulador	Ackumulator	
	VOE 11173694	2					Accumulator	Accumulateur	Speicher	Acumulador	Ackumulator	82354
3	**VOE 11173688**	1					Accumulator	Accumulateur	Speicher	Acumulador	Ackumulator	
	VOE 11173689	1					Accumulator	Accu	Speicher	Acumulador	Ackumulator	82354
4	**VOE 13967752**	3					O-ring	Joint Torique	O-Ring	Junta torica	O-ring	
5	**VOE 11170253**	1					Pressure Sensor	Detect.pression	Druckmelder	Sensor Presion	Tryckgivare	SE5218
6	**VOE 13945653**	1					Plane Gasket	Joint Plan	Flachdichtung	Junta Plana	Planpackning	
7	**VOE 936444**	1					Testing Nipple	Raccord contrôle	Prufnippel	Niple Medicion	Mätnippel	
8	**VOE 11173688**	2					Accumulator	Accumulateur	Speicher	Acumulador	Ackumulator	
	VOE 11173689	2					Accumulator	Accu	Speicher	Acumulador	Ackumulator	82354
9	**VOE 13967752**	2					O-ring	Joint Torique	O-Ring	Junta torica	O-ring	
10	**VOE 960630**	2					Lock Plug	Tampon Verroui.	Verschlussschraube	Tapon Seguridad	Låsplugg	
11	**VOE 13945653**	2					Plane Gasket	Joint Plan	Flachdichtung	Junta Plana	Planpackning	
12		1			NS		Anchorage	Fixation	Halterung	Fijacion	Fäste	
13	**VOE 13965186**	2					Flange screw	Vis à bride	Flanschschraube	Torn embridado	Flänsskruv	
14	**VOE 13971098**	2					Flange nut	Ecrou accouple.	Bundmutter	Tuerca embridad	Flänsmutter	
15	**VOE 4850822**	2					Spacer	Entretoise	Abstandstueck	Casquillo distanciad	Distans	
16	**VOE 946472**	2					Flange screw	Vis à bride	Flanschschraube	Torn embridado	Flänsskruv	

1	
2	
3	
4	
5	

Ventil och ackumulatorer
Válvula y acumulador
Ventil und Speicher
Soupape et accu
Valve and accumulators

Catalogue id	Group
20108	**527**
Illustr. No	Section
1028057	**100**
Issue	Page
VOE 63A9920108	**553**

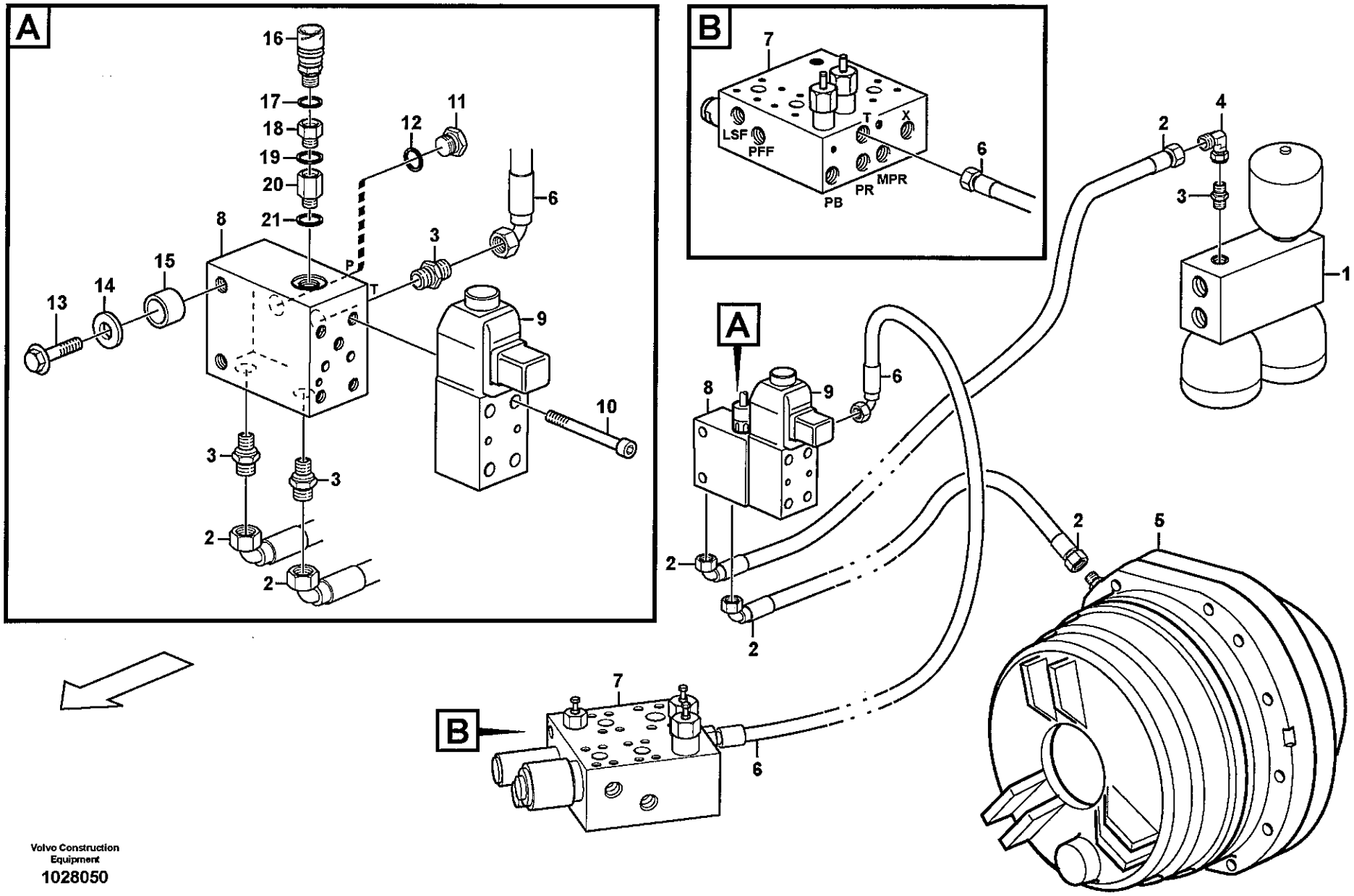

Volvo Construction Equipment

1028050

Fig.	Part No.	Quantity 1	2	3	PS	KIT	Description	Dénomination	Bezeichnung	Denominación	Benämning	Notes
1		1					Valve housing	Carter soupape	Ventilgehäuse	Cuerpo valvula	Ventilhus	See group 527, Page 553
2	VOE 11172007	2					Hose assembly	Conduit flexible	Schlauchleitung	Conducto	Slangledning	
3	VOE 14345423	4					Nipple	Raccord	Nippel	Niple	Nippel	
	VOE 14211856	4					•Sealing ring	•Bague d'étanchéité	•Runddichtring	•Anillo reten	•Tätningsring	
	VOE 990737	4					•O-ring	•Joint Torique	•O-Ring	•Junta torica	•O-ring	
4	VOE 13933900	1					Elbow nipple	Raccord angulaire	Winkelnippel	Niple angular	Vinkelnippel	
	VOE 990737	1					•O-ring	•Joint Torique	•O-Ring	•Junta torica	•O-ring	
5		1					Parking brake	Frein parking	Feststellbremse	Freio estacion	Parkeringsbroms	See group 551, Page 555
6	VOE 11163049	1					Hose assembly	Conduit flexible	Schlauchleitung	Conducto	Slangledning	
7		1					Valve block	Bloc-soupape	Ventilblock	Bloque de valvula	Ventilblock	See group 912, Page 867
8	VOE 11173805	1					Connection block	Bloc Raccord	Anschlussockel	Bloque Conector	Anslutningsblock	
9	VOE 11173169	1					Solenoid valve	Vanne electrom.	Magnetventil	Electrovalvula	Magnetventil	
	VOE 11708930	1					•Magnet	•Aimant	•Magnet	•Iman	•Magnet	
	VOE 11993637	1					•Sealing Kit	•Jeu Joints	•Dichtungssatz	•Juego Retenes	•Tätningssats	
10	VOE 959193	4					Allen Hd Screw	Vis A 6 Pans Cr	Inbusschraube	Torn Hex Embut	Insexskruv	
11	VOE 960630	1					Lock Plug	Tampon Verroui.	Verschlussschraube	Tapon Seguridad	Låsplugg	
12	VOE 13945653	1					Plane Gasket	Joint Plan	Flachdichtung	Junta Plana	Planpackning	
13	VOE 13965216	2					Screw	Vis	Schraube	Tornillo	Skruv	
14	VOE 11117664	2					Washer	Rondelle	Scheibe	Arandela	Bricka	
15	VOE 11130278	2					Spacer Sleeve	Doui.entretoise	Distanzhülse	Manguito Dist	Distanshylsa	
16	VOE 11170253	1					Pressure Sensor	Detect.pression	Druckmelder	Sensor Presion	Tryckgivare	SE5503
17	VOE 13945653	1					Plane Gasket	Joint Plan	Flachdichtung	Junta Plana	Planpackning	
18	VOE 13949191	1					Nipple	Raccord	Nippel	Niple	Nippel	
19	VOE 976928	1					Gasket	Joint	Dichtung	Junta	Packning	
20	VOE 11039658	1					Reduction nipple	Raccord Reduct	Reduziernippel	Niple Reductor	Reducernippel	
21	VOE 947083	1					Gasket	Joint	Dichtung	Junta	Packning	

1	
2	
3	
4	
5	

Parkeringsbroms
Freno estacionamiento
Feststellbremse
Frein parking
Parking brake

Catalogue id	Group
20108	551
Illustr. No	Section
1028050	100
Issue	Page
VOE 63A9920108	555

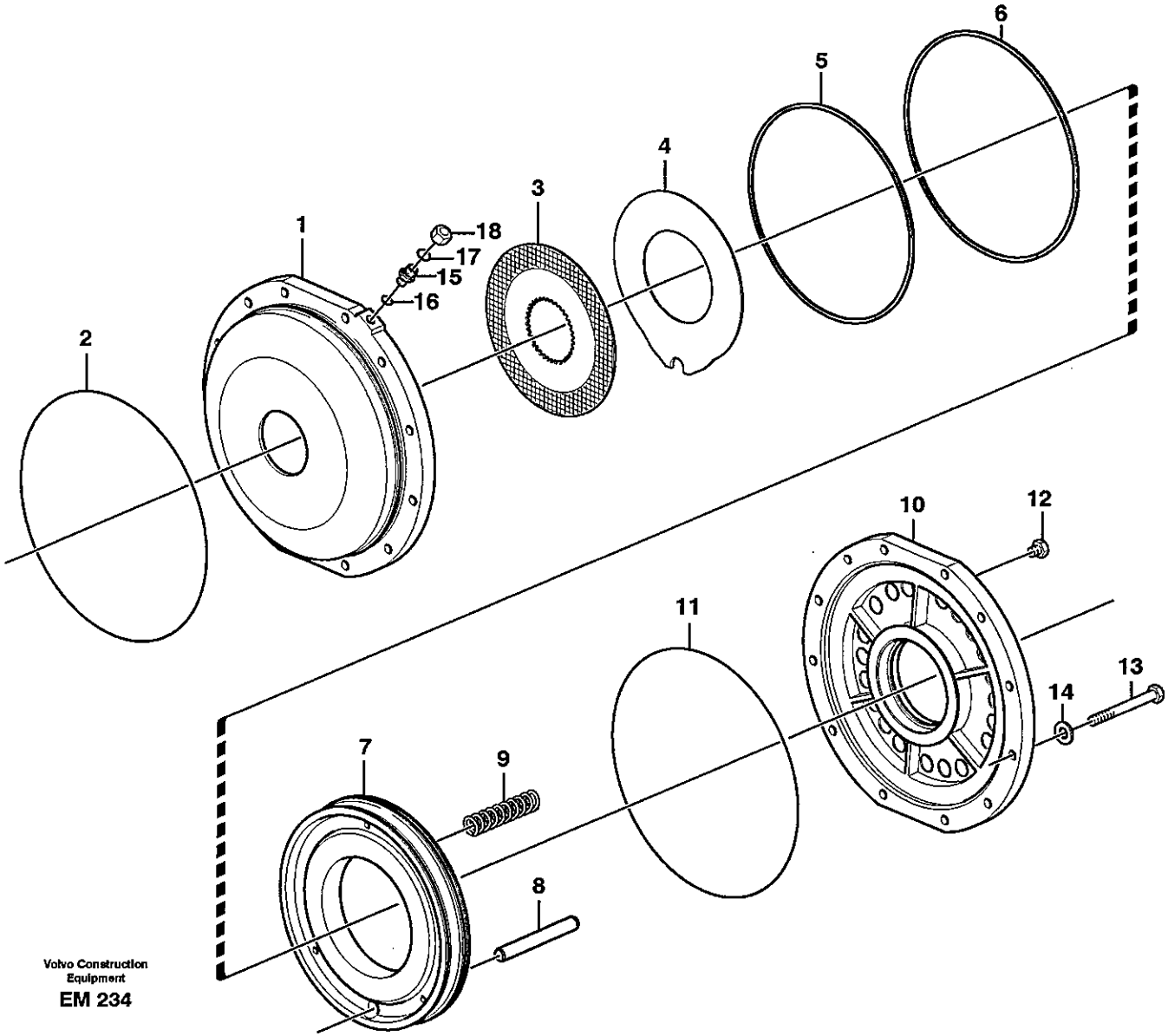

Volvo Construction Equipment

EM 234

Fig.	Part No.	Quantity 1	2	3	PS	KIT	Description	Dénomination	Bezeichnung	Denominación	Benämning	Notes
1	**VOE 11038785**	1					Brake Housing	Boitier Frein	Bremsgehäuse	Cuerpo De Freno	Bromshus	
2	**VOE 926254**	1					O-ring	Joint Torique	O-Ring	Junta torica	O-ring	
3	**VOE 11037030**	7					Friction Disc	Disque friction	Reibscheibe	Disco friccion	Friktionslamell	
4	**VOE 11037031**	6					Steel disc	Disque acier	Stahllamelle	Disco de acero	Stållamell	
5	**VOE 11038746**	1					Piston seal	Etanchei.piston	Kolbendichtung	Reten piston	Kolvtätning	
6	**VOE 11038747**	1					Piston seal	Etanchei.piston	Kolbendichtung	Reten piston	Kolvtätning	
7	**VOE 11144812**	1					Piston	Piston	Kolben	Piston	Kolv	
8	**VOE 11037581**	1					Shaft	Arbre	Welle	Arbol	Axel	
9	**VOE 4720905**	22					Spring	Ressort	Feder	Muelle	Fjäder	
10	**VOE 11037862**	1					Cover	Couvercle	Deckel	Tapa	Lock	
11	**VOE 926254**	1					O-ring	Joint Torique	O-Ring	Junta torica	O-ring	
12	**VOE 479955**	3					Plug	Bouchon	Stopfen	Tapon	Plugg	
13	**VOE 13970957**	12					Hexagon screw	Vis a tête hexagonale	Sechskantschr	Tornillo hexago	Sexkantsskruv	
14	**VOE 941908**	12					Spring Washer	Rondelle élastique	Federscheibe	Arandela flexible	Fjäderbricka	
15	**VOE 11108728**	1					Nipple	Raccord	Nippel	Niple	Nippel	
16	**VOE 968207**	1					O-ring	Joint Torique	O-Ring	Junta torica	O-ring	
17	**VOE 990737**	1					O-ring	Joint Torique	O-Ring	Junta torica	O-ring	
18	**VOE 935100**	1					Plug	Bouchon	Stopfen	Tapon	Plugg	

1	
2	
3	
4	
5	

Parkeringsbroms
Freno estacionamiento
Feststellbremse
Frein parking
Parking brake

Catalogue id **20108**	Group **552**
Illustr. No **EM234**	Section **100**
Issue **VOE 63A9920108**	Page **557**

VOLVO

Construction Equipment

www.volvo.com

GROUP		Section	Page
641	Steering wheel and column	100	565
641	Steering column with fitting parts	150	567
645	Steering system, pressure and return lines	100	569
645	Steering system	150	573
645	Steering system	200	577
645	Hydraulic cylinder with fitting parts	250	579
645	Hydraulic cylinder	300	581
645	Shift valve	350	583
645	Steering unit	400	585
645	Valve body	450	587
647	Secondary steering system. 83201	100	589
647	Pump unit. 83201	150	593
647	Pressure monitor. 83201	200	595
660	CDC - steering. 83087, 83455	100	597
660	Angle sensor, steering 83087, 83455	300	601

TABLE DES MATIÈRES

GROUPE		Section	Page
641	Volant et colonne de volant	100	565
641	Colonne de direction avec pièces de montage	150	567
645	Système de direction, conduits de refoulement et de retour	100	569
645	Systeme de direction	150	573
645	Système de direction, circuit de détection de charge	200	577
645	Vérins hydrauliques avec pièces de montage	250	579
645	Vérins hydrauliques	300	581
645	Valve de sélection	350	583
645	Distributeur de direction	400	585
645	Bloc-soupapes	450	587
647	Direction de secours. 83201	100	589
647	Groupe pompe-moteur. 83201	150	593
647	Capteur pression. 83201	200	595
660	CDC - direction. 83087, 83455	100	597
660	Détecteur de position angulaire, direction 83087, 83455	300	601

GRUPPE		Abschnitt	Seite
641	Lenkrad und Lenksäule	100	565
641	Lenksäule mit Montageteilen	150	567
645	Lenkung, Druck- und Rücklaufleitungen	100	569
645	Lenkungssystem	150	573
645	Lenkung, LS-Leitung	200	577
645	Druckölzylinder mit anbauteilen	250	579
645	Hydraulikzylinder	300	581
645	Schiebeventil	350	583
645	Lenkventil	400	585
645	Ventilgruppe	450	587
647	Hilflenkung. 83201	100	589
647	Pumpaggregat. 83201	150	593
647	Druckwächter. 83201	200	595
660	CDC - Lenkung. 83087, 83455	100	597
660	Winkelgeber, Lenkung 83087, 83455	300	601

INDICE

GRUPO		Sección	Página
641	Volante y columna de dirección	100	565
641	Columna de dirección con accesorios de montaje	150	567
645	Sistema de dirección, conductos de presión y retorno	100	569
645	Sistema de direccion	150	573
645	Sistema de dirección, conducto LS	200	577
645	Cilindros hidráulicos con accesorios de montaje	250	579
645	Cilindros hidráulicos	300	581
645	Válvula de cambio	350	583
645	Válvula de dirección	400	585
645	Bloque de válvulas	450	587
647	Dirección de emergencia. 83201	100	589
647	Unid de bomba. 83201	150	593
647	Monitor presión. 83201	200	595
660	CDC - dirección. 83087, 83455	100	597
660	Sensor de ángulo, dirección 83087, 83455	300	601

GRUPP		Avsnitt	Sida
641	Ratt och rattpelare	100	565
641	Rattstam med monteringsdetaljer	150	567
645	Styrsystem, tryck- och returledningar	100	569
645	Styrsystem	150	573
645	Styrsystem, LS - ledning	200	577
645	Hydraulcylinder med monteringsdetaljer	250	579
645	Hydraulcylinder	300	581
645	Skiftventil	350	583
645	Styrventil	400	585
645	Ventilblock	450	587
647	Reservstyrsystem. 83201	100	589
647	Pumpaggregat. 83201	150	593
647	Tryckvakt. 83201	200	595
660	CDC - styrning. 83087, 83455	100	597
660	Vinkelgivare, styrning 83087, 83455	300	601

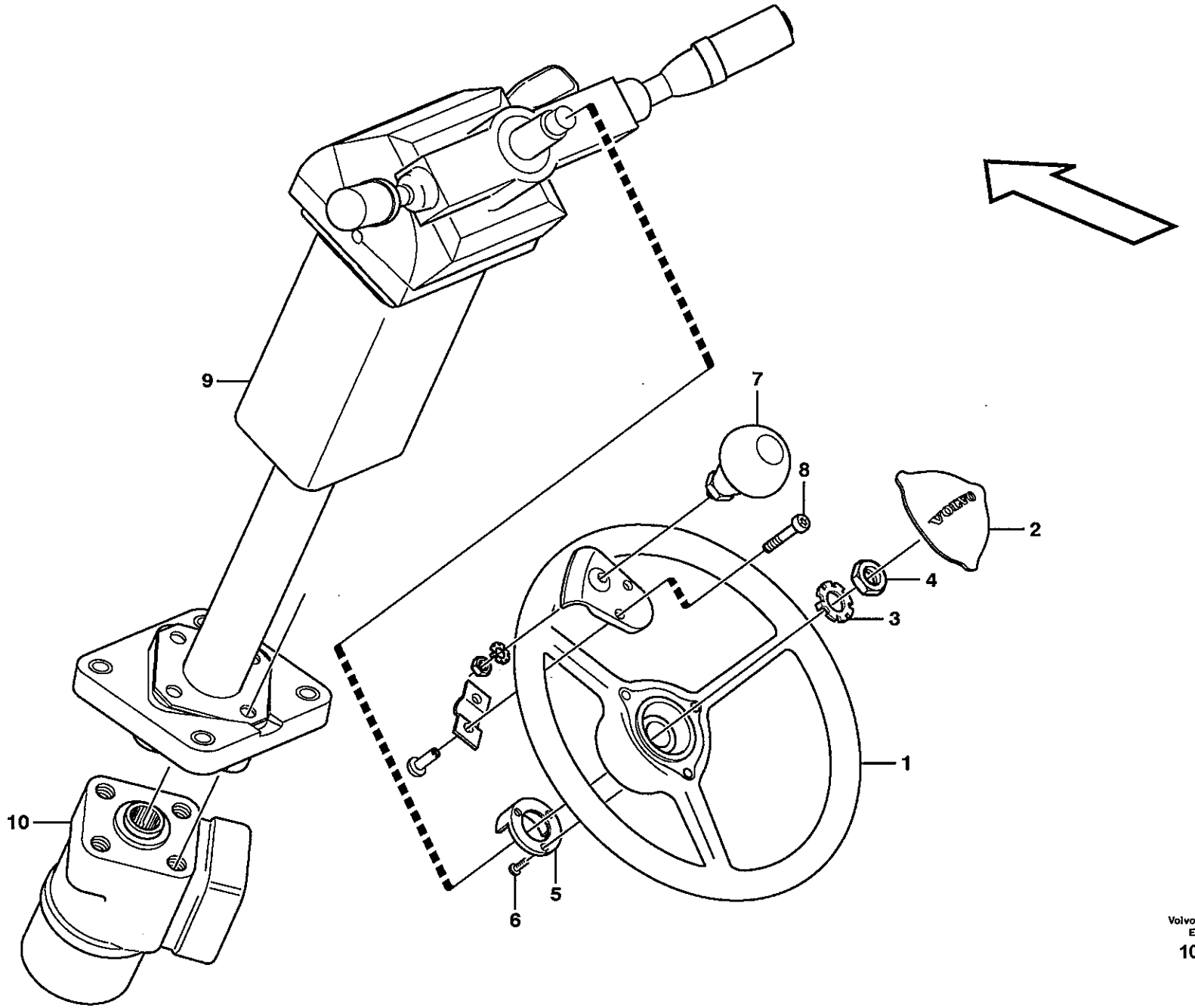

Volvo Construction Equipment
1021967

Fig.	Part No.	Quantity 1	2	3	PS	KIT	Description	Dénomination	Bezeichnung	Denominación	Benämning	Notes
1	**VOE 11444189**	1					Steering Wheel	Volant direction	Lenkrad	Volante de direccion	Ratt	
2	**VOE 11444190**	1					Cover Plate	Protection en tole	Schutzblech	Placa Tapa	Täckplatta	
3	**VOE 11104898**	1					Lock Washer	Rondel.verroui.	Sicher Scheibe	Arandel Segurid	Låsbricka	
4	**VOE 955822**	1					Hexagon Nut	Ecrou Hexagonal	Sechskantmutter	Tuerca Hexagon	Sexkantsmutter	
5	**VOE 4714601**	1					Ring	Anneau	Ring	Anillo	Ring	
6	**VOE 4714697**	1					Screw	Vis	Schraube	Tornillo	Skruv	
7	**VOE 11006061**	1					Knob	Bouton	Knauf	Boton	Knopp	80309
8	**VOE 969423**	2					6-pt skt screw	Vis creuse de 6	Hohlschraube	Racor 6-dientes	Sextandhålskruv	80309
9		1					Steering Column	Colonne direction	Lenksäule	Columna direccion	Rattstam	See group 641, Page 567
10		1					Control valve	Valve controle	Steuerventil	Válvula control	Kontrollventil	See group 645, Page 585

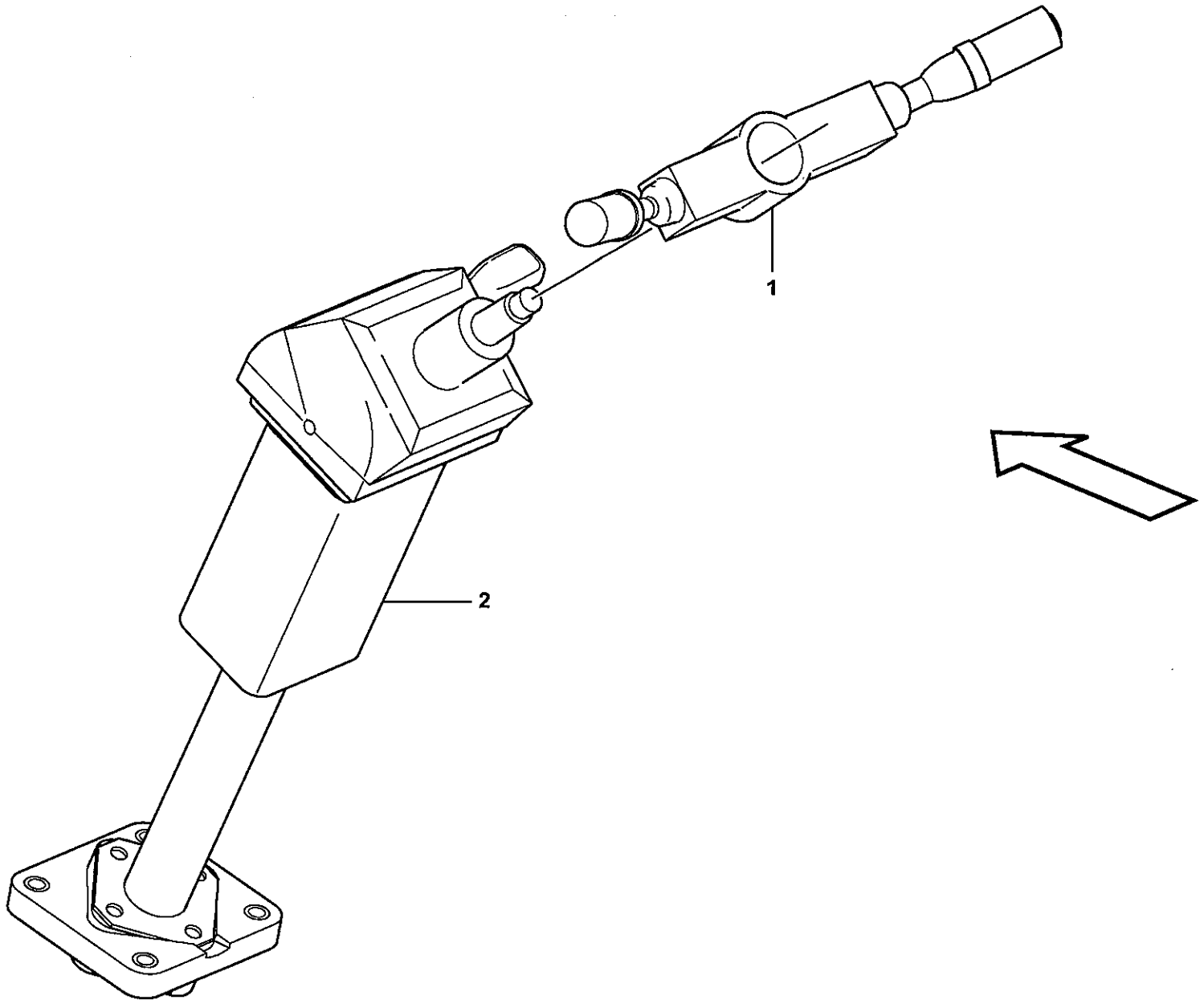

Volvo Construction Equipment
1024389

Fig.	Part No.	Quantity 1	2	3	PS	KIT	Description	Dénomination	Bezeichnung	Denominación	Benämning	Notes
1		1					Switch	Commutateur	Schalter	Contactor	Strömställare	See group 380, Page 391
2	**VOE 11412965**	1					Steering Column	Colonne direction	Lenksäule	Columna direccion	Rattstam	

1		**Rattstam med monteringsdetaljer** **Columna de dirección con accesorios de montaje** **Lenksäule mit Montageteilen** **Colonne de direction avec pièces de montage** **Steering column with fitting parts**	Catalogue id **20108**	Group **641**
2			Illustr. No **1024389**	Section **150**
3			Issue **VOE 63A9920108**	Page **567**
4				
5				

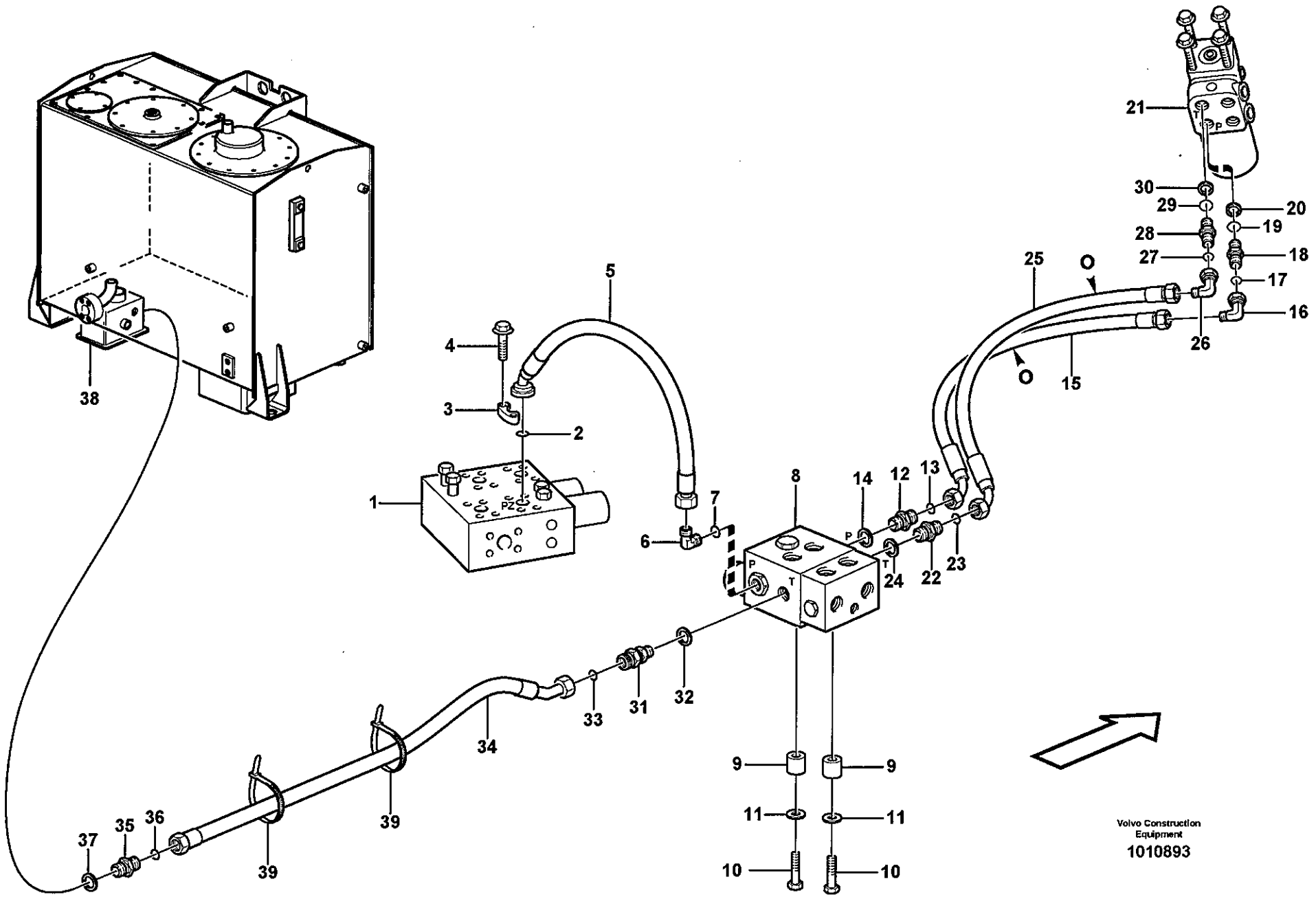
38
4
3
2
5
1
PZ
6
7
8
P
T
14
12
13
24
22
23
21
30
29
28
27
25
O
26
20
19
18
17
16
15
9
11
10
33
31
32
34
39
37
35
36
Volvo Construction Equipment
1010893

Fig.	Part No.	Quantity 1	2	3	PS	KIT	Description	Dénomination	Bezeichnung	Denominación	Benämning	Notes
1		1					Valve block	Bloc-soupape	Ventilblock	Bloque de valvula	Ventilblock	See group 912, Page 867
2	VOE 990742	1					O-ring	Joint Torique	O-Ring	Junta torica	O-ring	
3	VOE 11015454	2					Flange Half	Demi-bride	Flanschhälfte	Media brida	Flänshalva	PZ
4	VOE 946472	4					Flange screw	Vis à bride	Flanschschraube	Torn embridado	Flänsskruv	
5	VOE 11163072	1					Hose assembly	Conduit flexible	Schlauchleitung	Conducto	Slangledning	
6	VOE 13933929	1					Elbow nipple	Raccord angulaire	Winkelnippel	Niple angular	Vinkelnippel	P
7	VOE 4880493	1					•O-ring	•Joint Torique	•O-Ring	•Junta torica	•O-ring	
8		1					Valve	Soupape	Ventil	Valvula	Ventil	See group 645, Page 583
9	VOE 4861316	2					Spacer Ring	Bagu.entretoise	Abstandring	Anillo Dist	Distansring	
10	VOE 13965187	2					Flange screw	Vis à bride	Flanschschraube	Torn embridado	Flänsskruv	
11	VOE 13960143	2					Washer	Rondelle	Scheibe	Arandela	Bricka	
12	VOE 13933881	1					Nipple	Raccord	Nippel	Niple	Nippel	P
13	VOE 4880663	1					•O-ring	•Joint Torique	•O-Ring	•Junta torica	•O-ring	
14	VOE 14211859	1					•Sealing ring	•Bague d'étanchéité	•Runddichtring	•Anillo reten	•Tätningsring	
15	VOE 11163029	1					Hose assembly	Conduit flexible	Schlauchleitung	Conducto	Slangledning	
16	VOE 935423	1					Elbow nipple	Raccord angulaire	Winkelnippel	Niple angular	Vinkelnippel	P
17	VOE 4880663	1					•O-ring	•Joint Torique	•O-Ring	•Junta torica	•O-ring	
18	VOE 935094	1					Nipple	Raccord	Nippel	Niple	Nippel	P
19	VOE 990739	1					•O-ring	•Joint Torique	•O-Ring	•Junta torica	•O-ring	
20	VOE 932040	1					•O-ring	•Joint Torique	•O-Ring	•Junta torica	•O-ring	
21		1					Steering valve	Distributeur direct.	Steuerventil	Valvula mando	Styrventil	See group 645, Page 585
22	VOE 13933917	1					Nipple	Raccord	Nippel	Niple	Nippel	T
23	VOE 4880493	1					•O-ring	•Joint Torique	•O-Ring	•Junta torica	•O-ring	
24	VOE 14211859	1					•Sealing ring	•Bague d'étanchéité	•Runddichtring	•Anillo reten	•Tätningsring	
25	VOE 11148983	1					Hose assembly	Conduit flexible	Schlauchleitung	Conducto	Slangledning	
26	VOE 13933872	1					Elbow nipple	Raccord angulaire	Winkelnippel	Niple angular	Vinkelnippel	T
27	VOE 4880493	1					•O-ring	•Joint Torique	•O-Ring	•Junta torica	•O-ring	
28	VOE 13933923	1					Nipple	Raccord	Nippel	Niple	Nippel	T
29	VOE 990738	1					•O-ring	•Joint Torique	•O-Ring	•Junta torica	•O-ring	
30	VOE 932040	1					•O-ring	•Joint Torique	•O-Ring	•Junta torica	•O-ring	

1	
2	
3	
4	
5	

Styrsystem, tryck- och returledningar
Sistema de dirección, conductos de presión y retorno
Lenkung, Druck- und Rücklaufleitungen
Système de direction, conduits de refoulement et de retour
Steering system, pressure and return lines

Catalogue id	Group
20108	645
Illustr. No	Section
1010893	100
Issue	Page
VOE 63A9920108	569

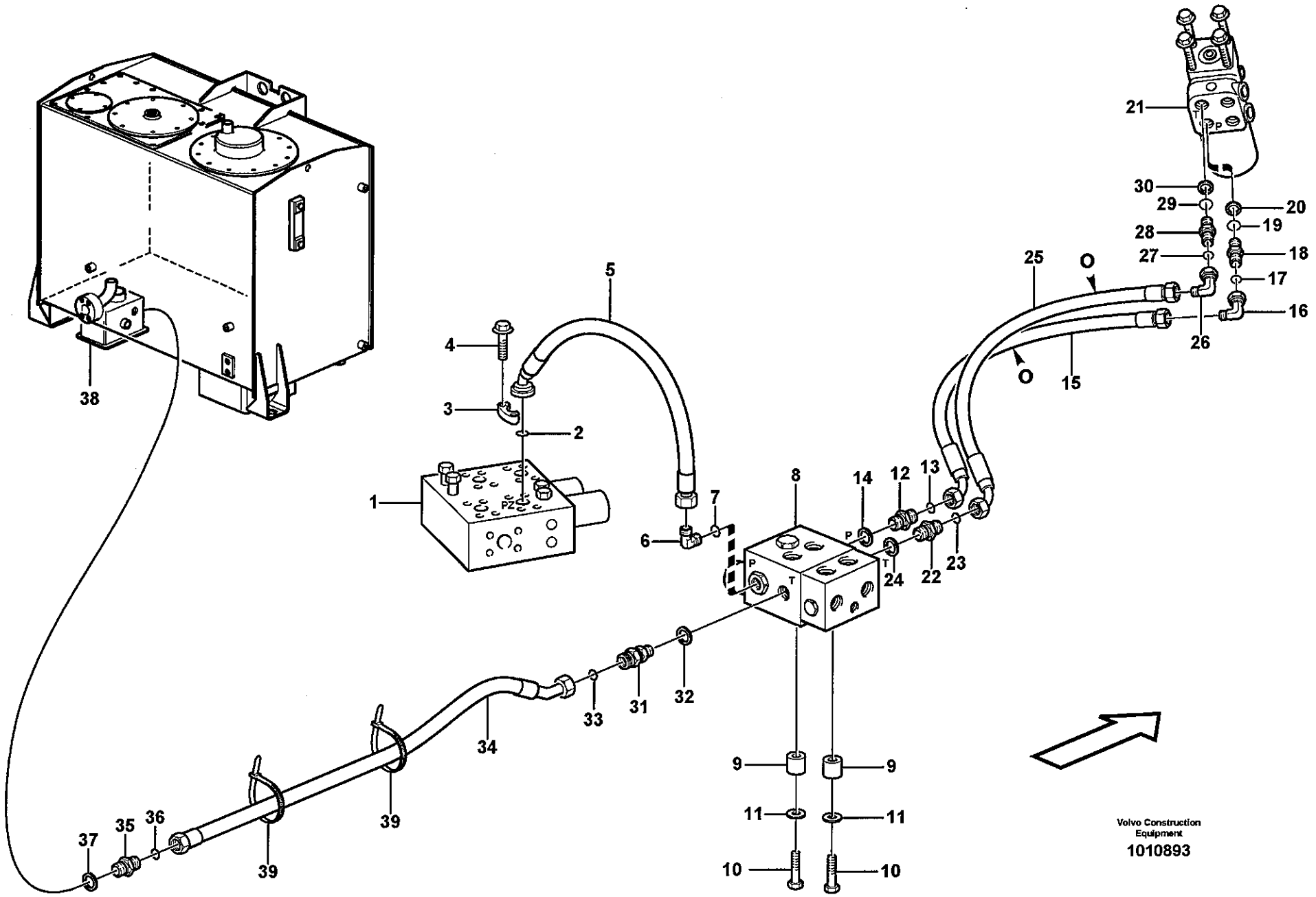

Volvo Construction Equipment

1010893

Fig.	Part No.	Quantity 1	2	3	PS	KIT	Description	Dénomination	Bezeichnung	Denominación	Benämning	Notes
31	**VOE 11172800**	1					Check valve	Valve antiretour	Rückschlagventil	Válvula de retención	Backventil	T
32	**VOE 14211859**	1					•Sealing ring	•Bague d'étanchéité	•Runddichtring	•Anillo reten	•Tätningsring	
33	**VOE 4880663**	1					•O-ring	•Joint Torique	•O-Ring	•Junta torica	•O-ring	
34	**VOE 11173451**	1					Hose assembly	Conduit flexible	Schlauchleitung	Conducto	Slangledning	
35	**VOE 935037**	1					Nipple	Raccord	Nippel	Niple	Nippel	
36	**VOE 4880663**	1					•O-ring	•Joint Torique	•O-Ring	•Junta torica	•O-ring	
37	**VOE 14211864**	1					•Sealing ring	•Bague d'étanchéité	•Runddichtring	•Anillo reten	•Tätningsring	
38		1					Hydr fluid tank	Reser.fluid.hy.	Druckölbehälter	Dep aceit hidr	Hydrauloljetank	See group 911, Page 823
39	**VOE 4881438**	2					Strip Clamp	Ruban Serrage	Kabelbinder	Abraz Cinta	Bandklamma	

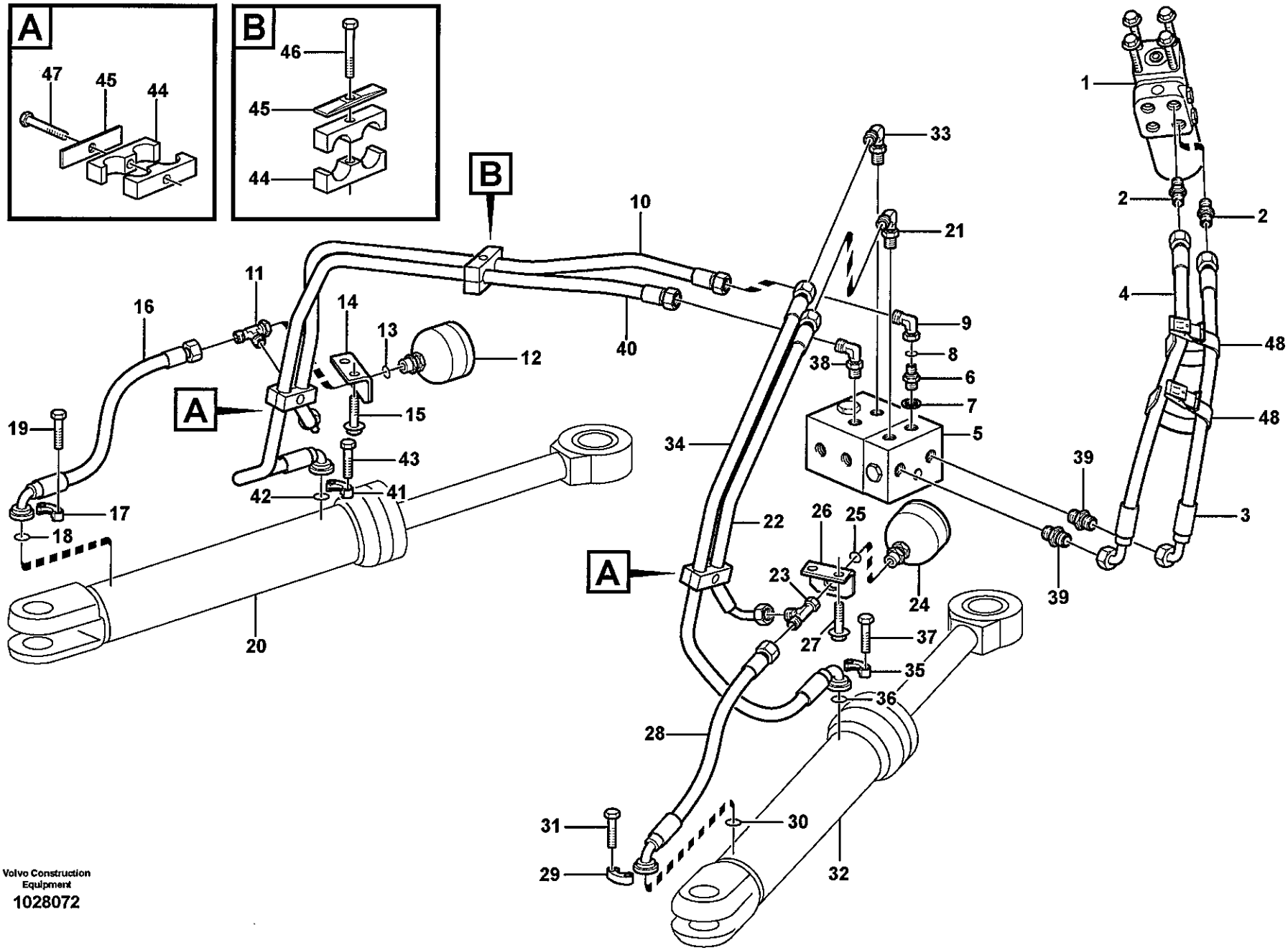

Volvo Construction Equipment

1028072

Fig.	Part No.	Quantity 1	2	3	PS	KIT	Description	Dénomination	Bezeichnung	Denominación	Benämning	Notes
1		1					Steering valve	Distributeur direct.	Steuerventil	Valvula mando	Styrventil	See group 645, Page 585
2	VOE 13933923	2					Nipple	Raccord	Nippel	Niple	Nippel	
	VOE 990738	2					•O-ring	•Joint Torique	•O-Ring	•Junta torica	•O-ring	
	VOE 932040	2					•O-ring	•Joint Torique	•O-Ring	•Junta torica	•O-ring	
3	VOE 11410982	1					Hose assembly	Conduit flexible	Schlauchleitung	Conducto	Slangledning	
4	VOE 11172560	1					Hose assembly	Conduit flexible	Schlauchleitung	Conducto	Slangledning	
5		1					Valve	Soupape	Ventil	Valvula	Ventil	See group 645, Page 583
6	VOE 11148255	1					Nipple	Raccord	Nippel	Niple	Nippel	R2
7	VOE 14013069	1					Gasket	Joint	Dichtung	Junta	Packning	
8	VOE 990738	1					O-ring	Joint Torique	O-Ring	Junta torica	O-ring	
9	VOE 13933872	1					Elbow nipple	Raccord angulaire	Winkelnippel	Niple angular	Vinkelnippel	R2
	VOE 990738	1					•O-ring	•Joint Torique	•O-Ring	•Junta torica	•O-ring	
10	VOE 11172562	1					Hose assembly	Conduit flexible	Schlauchleitung	Conducto	Slangledning	
11	VOE 13933878	1					Nipple	Raccord	Nippel	Niple	Nippel	
	VOE 990738	2					•O-ring	•Joint Torique	•O-Ring	•Junta torica	•O-ring	
12	VOE 11172061	1					Accumulator	Accumulateur	Speicher	Acumulador	Ackumulator	
13	VOE 990738	1					•O-ring	•Joint Torique	•O-Ring	•Junta torica	•O-ring	
14	VOE 11163176	1					Attachment	Fixation	Halterung	Fijacion	Fäste	
15	VOE 946441	2					Flange screw	Vis à bride	Flanschschraube	Torn embridado	Flänsskruv	
16	VOE 11172556	1					Hose assembly	Conduit flexible	Schlauchleitung	Conducto	Slangledning	
17	VOE 11015453	2					Flange Half	Demi-bride	Flanschhälfte	Media brida	Flänshalva	
18	VOE 990741	1					O-ring	Joint Torique	O-Ring	Junta torica	O-ring	
19	VOE 13945444	4					Flange screw	Vis à bride	Flanschschraube	Torn embridado	Flänsskruv	
20		1					Hydraulic cylinder	Verin hydraulique	Hydraulzylinder	Cilindro hidraulico	Hydraulcylinder	See group 645, Page 579
21	VOE 13933870	1					Elbow nipple	Raccord angulaire	Winkelnippel	Niple angular	Vinkelnippel	L2
	VOE 990738	1					•O-ring	•Joint Torique	•O-Ring	•Junta torica	•O-ring	
22	VOE 11172560	1					Hose assembly	Conduit flexible	Schlauchleitung	Conducto	Slangledning	
23	VOE 13933878	1					Nipple	Raccord	Nippel	Niple	Nippel	
	VOE 4880493	2					•O-ring	•Joint Torique	•O-Ring	•Junta torica	•O-ring	
24	VOE 11172061	1					Accumulator	Accumulateur	Speicher	Acumulador	Ackumulator	

1	
2	
3	
4	
5	

Styrsystem
Sistema de direccion
Lenkungssystem
Systeme de direction
Steering system

Catalogue id	Group
20108	645
Illustr. No	Section
1028072	150
Issue	Page
VOE 63A9920108	573

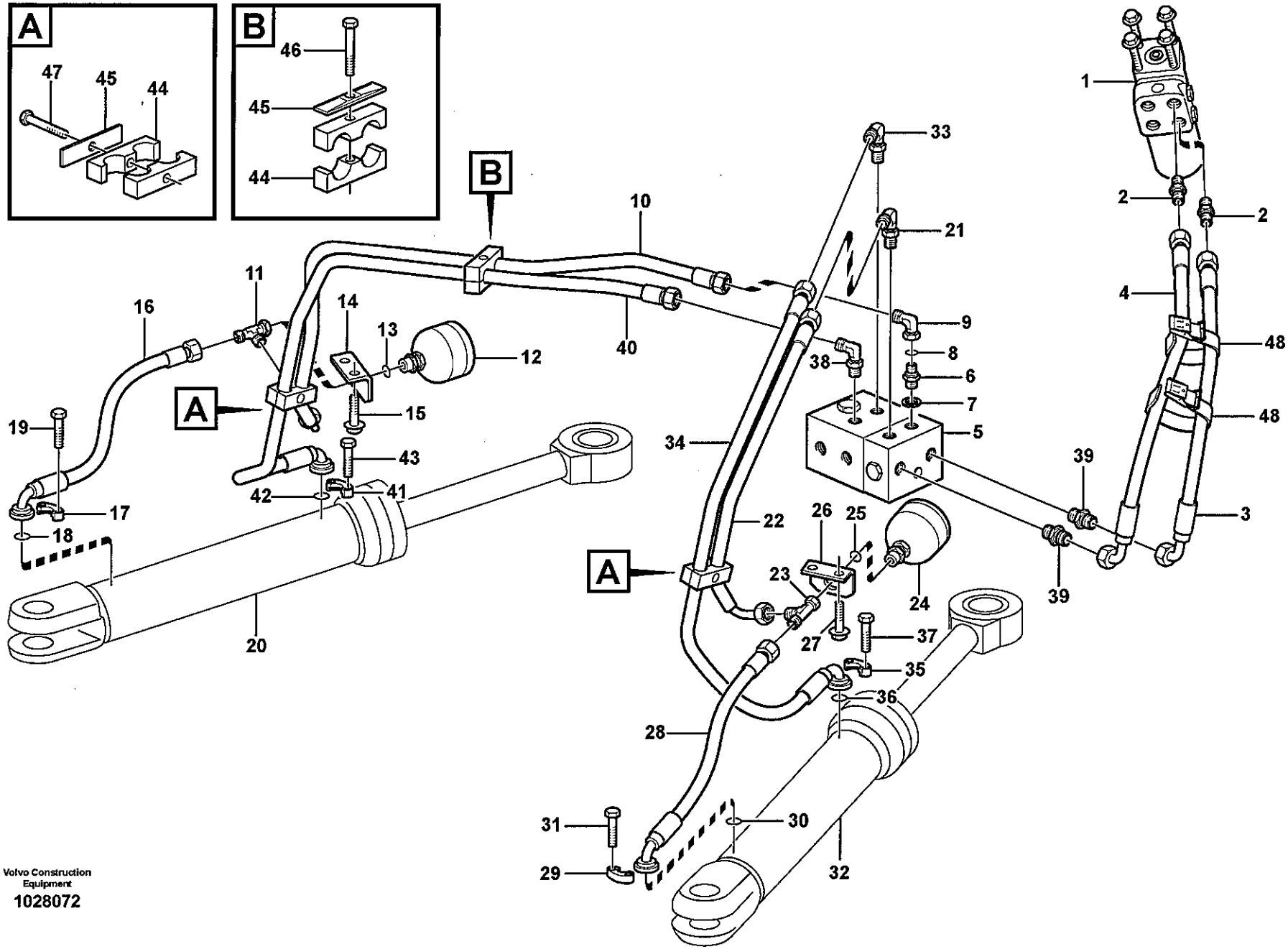

Volvo Construction Equipment

1028072

Fig.	Part No.	Quantity 1	2	3	PS	KIT	Description	Dénomination	Bezeichnung	Denominación	Benämning	Notes
25	VOE 990738	1					•O-ring	•Joint Torique	•O-Ring	•Junta torica	•O-ring	
26	VOE 11163176	1					Attachment	Fixation	Halterung	Fijacion	Fäste	
27	VOE 946441	2					Flange screw	Vis à bride	Flanschschraube	Torn embridado	Flänsskruv	
28	VOE 11172556	1					Hose assembly	Conduit flexible	Schlauchleitung	Conducto	Slangledning	
29	VOE 11015453	2					Flange Half	Demi-bride	Flanschhälfte	Media brida	Flänshalva	
30	VOE 990741	1					O-ring	Joint Torique	O-Ring	Junta torica	O-ring	
31	VOE 13945444	4					Flange screw	Vis à bride	Flanschschraube	Torn embridado	Flänsskruv	
32		1					Hydraulic cylinder	Verin hydraulique	Hydraulzylinder	Cilindro hidraulico	Hydraulcylinder	See group 645, Page 579
33	VOE 13933870	1					Elbow nipple	Raccord angulaire	Winkelnippel	Niple angular	Vinkelnippel	R3
	VOE 990738	1					•O-ring	•Joint Torique	•O-Ring	•Junta torica	•O-ring	
34	VOE 11172557	1					Hose assembly	Conduit flexible	Schlauchleitung	Conducto	Slangledning	
35	VOE 11015453	2					Flange Half	Demi-bride	Flanschhälfte	Media brida	Flänshalva	
36	VOE 990741	1					O-ring	Joint Torique	O-Ring	Junta torica	O-ring	
37	VOE 13945444	4					Flange screw	Vis à bride	Flanschschraube	Torn embridado	Flänsskruv	
38	VOE 13933870	1					Elbow nipple	Raccord angulaire	Winkelnippel	Niple angular	Vinkelnippel	L3
	VOE 4880493	1					•O-ring	•Joint Torique	•O-Ring	•Junta torica	•O-ring	
39	VOE 13933871	2					Nipple	Raccord	Nippel	Niple	Nippel	
	VOE 990738	2					•O-ring	•Joint Torique	•O-Ring	•Junta torica	•O-ring	
	VOE 14211858	2					•Sealing ring	•Bague d'étanchéité	•Runddichtring	•Anillo reten	•Tätningsring	
40	VOE 11172558	1					Hose assembly	Conduit flexible	Schlauchleitung	Conducto	Slangledning	
41	VOE 11015453	2					Flange Half	Demi-bride	Flanschhälfte	Media brida	Flänshalva	
42	VOE 990741	1					O-ring	Joint Torique	O-Ring	Junta torica	O-ring	
43	VOE 13945444	4					Flange screw	Vis à bride	Flanschschraube	Torn embridado	Flänsskruv	
44	VOE 11411411	6					Clamp	Pince Serrage	Klemme	Abrazadera	Klämma	
45	VOE 4880578	5					Cover Plate	Protection en tole	Schutzblech	Placa Tapa	Täckplatta	
46	VOE 13948217	1					Flange screw	Vis à bride	Flanschschraube	Torn embridado	Flänsskruv	
47	VOE 13965181	2					Flange screw	Vis à bride	Flanschschraube	Torn embridado	Flänsskruv	
48	VOE 11104606	2					Retaining Strap	Courroi.serrage	Halteriemen	Correa Tensora	Spännrem	

1	
2	
3	
4	
5	

Styrsystem
Sistema de direccion
Lenkungssystem
Systeme de direction
Steering system

Catalogue id	Group
20108	645
Illustr. No	Section
1028072	150
Issue	Page
VOE 63A9920108	575

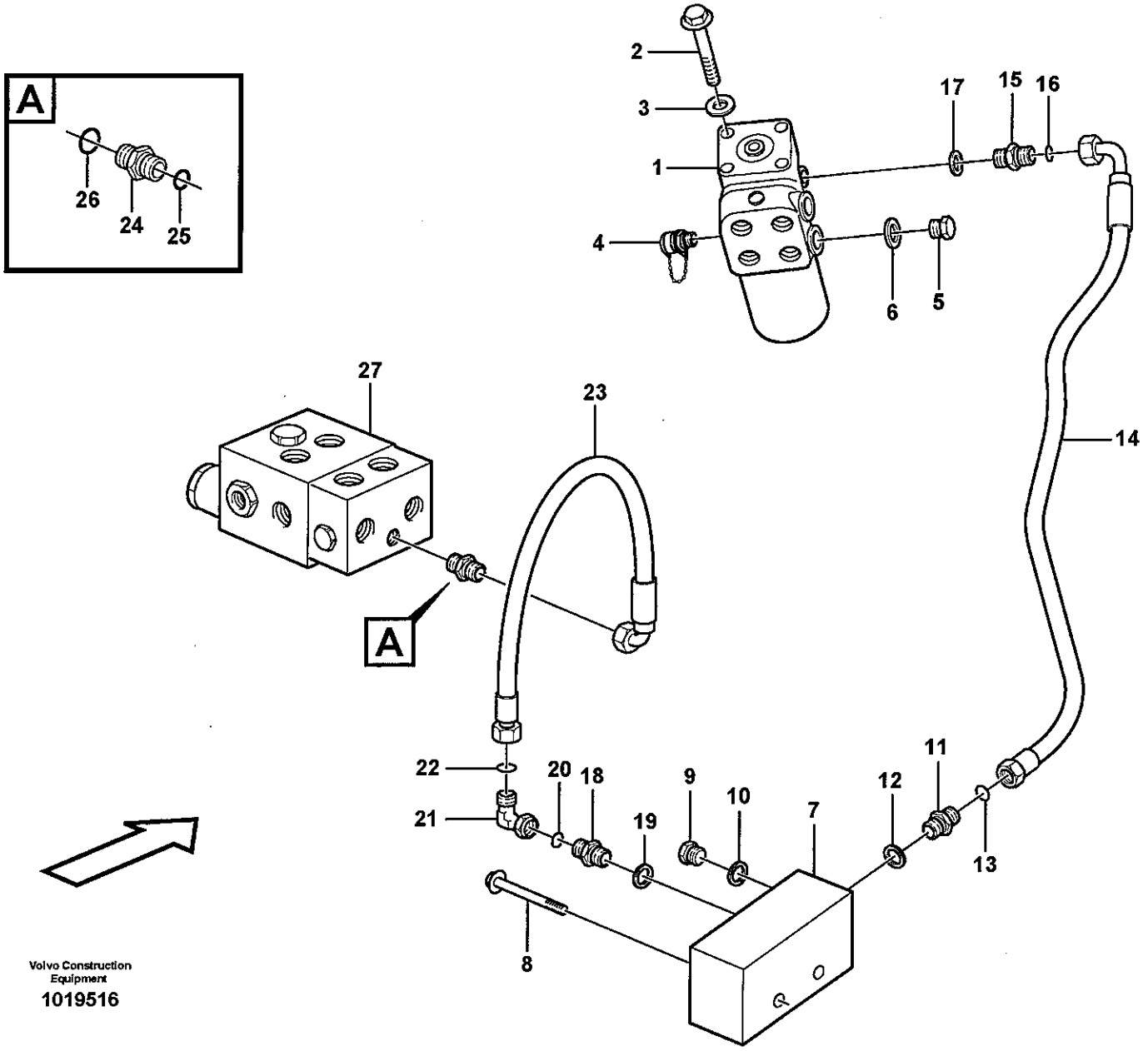

Volvo Construction Equipment

1019516

Fig.	Part No.	Quantity 1	2	3	PS	KIT	Description	Dénomination	Bezeichnung	Denominación	Benämning	Notes
1		1					Steering valve	Distributeur direct.	Steuerventil	Valvula mando	Styrventil	See group 645, Page 585
		1					Valve block	Bloc-soupape	Ventilblock	Bloque de valvula	Ventilblock	See group 645, Page 587
2	VOE 13965188	4					Flange screw	Vis à bride	Flanschschraube	Torn embridado	Flänsskruv	
3	VOE 13960143	4					Washer	Rondelle	Scheibe	Arandela	Bricka	
4	VOE 936445	1					Testing Nipple	Raccord contrôle	Prufnippel	Niple Medicion	Mätnippel	
5	VOE 984647	2					Plug	Bouchon	Stopfen	Tapon	Plugg	
6	VOE 14013069	2					Gasket	Joint	Dichtung	Junta	Packning	
7	VOE 11108917	1					Connection block	Bloc Raccord	Anschlussockel	Bloque Conector	Anslutningsblock	
8	VOE 13965179	2					Flange screw	Vis à bride	Flanschschraube	Torn embridado	Flänsskruv	
9	VOE 960630	1					Lock Plug	Tampon Verroui.	Verschlussschraube	Tapon Seguridad	Låsplugg	
10	VOE 13945653	1					Plane Gasket	Joint Plan	Flachdichtung	Junta Plana	Planpackning	
11	VOE 935548	1					Nipple	Raccord	Nippel	Niple	Nippel	LS
12	VOE 14211856	1					•Sealing ring	•Bague d'étanchéité	•Runddichtring	•Anillo reten	•Tätningsring	
13	VOE 4881722	1					•O-ring	•Joint Torique	•O-Ring	•Junta torica	•O-ring	
14	VOE 11163074	1					Hose assembly	Conduit flexible	Schlauchleitung	Conducto	Slangledning	
15	VOE 935082	1					Nipple	Raccord	Nippel	Niple	Nippel	LS
16	VOE 990736	1					•O-ring	•Joint Torique	•O-Ring	•Junta torica	•O-ring	
17	VOE 932037	1					•O-ring	•Joint Torique	•O-Ring	•Junta torica	•O-ring	
18	VOE 935548	1					Nipple	Raccord	Nippel	Niple	Nippel	LS
19	VOE 14211856	1					•Sealing ring	•Bague d'étanchéité	•Runddichtring	•Anillo reten	•Tätningsring	
20	VOE 4881722	1					•O-ring	•Joint Torique	•O-Ring	•Junta torica	•O-ring	
21	VOE 13933905	1					Elbow nipple	Raccord angulaire	Winkelnippel	Niple angular	Vinkelnippel	LS
22	VOE 4881722	1					•O-ring	•Joint Torique	•O-Ring	•Junta torica	•O-ring	
23	VOE 11163073	1					Hose assembly	Conduit flexible	Schlauchleitung	Conducto	Slangledning	
24	VOE 935548	1					Nipple	Raccord	Nippel	Niple	Nippel	
25	VOE 4881722	1					•O-ring	•Joint Torique	•O-Ring	•Junta torica	•O-ring	
26	VOE 14211856	1					•Sealing ring	•Bague d'étanchéité	•Runddichtring	•Anillo reten	•Tätningsring	
27		1					Valve	Soupape	Ventil	Valvula	Ventil	See group 645, Page 583

1	
2	
3	
4	
5	

Styrsystem, LS - ledning
Sistema de dirección, conducto LS
Lenkung, LS-Leitung
Système de direction, circuit de détection de charge
Steering system

Catalogue id	Group
20108	645
Illustr. No	Section
1019516	200
Issue	Page
VOE 63A9920108	577

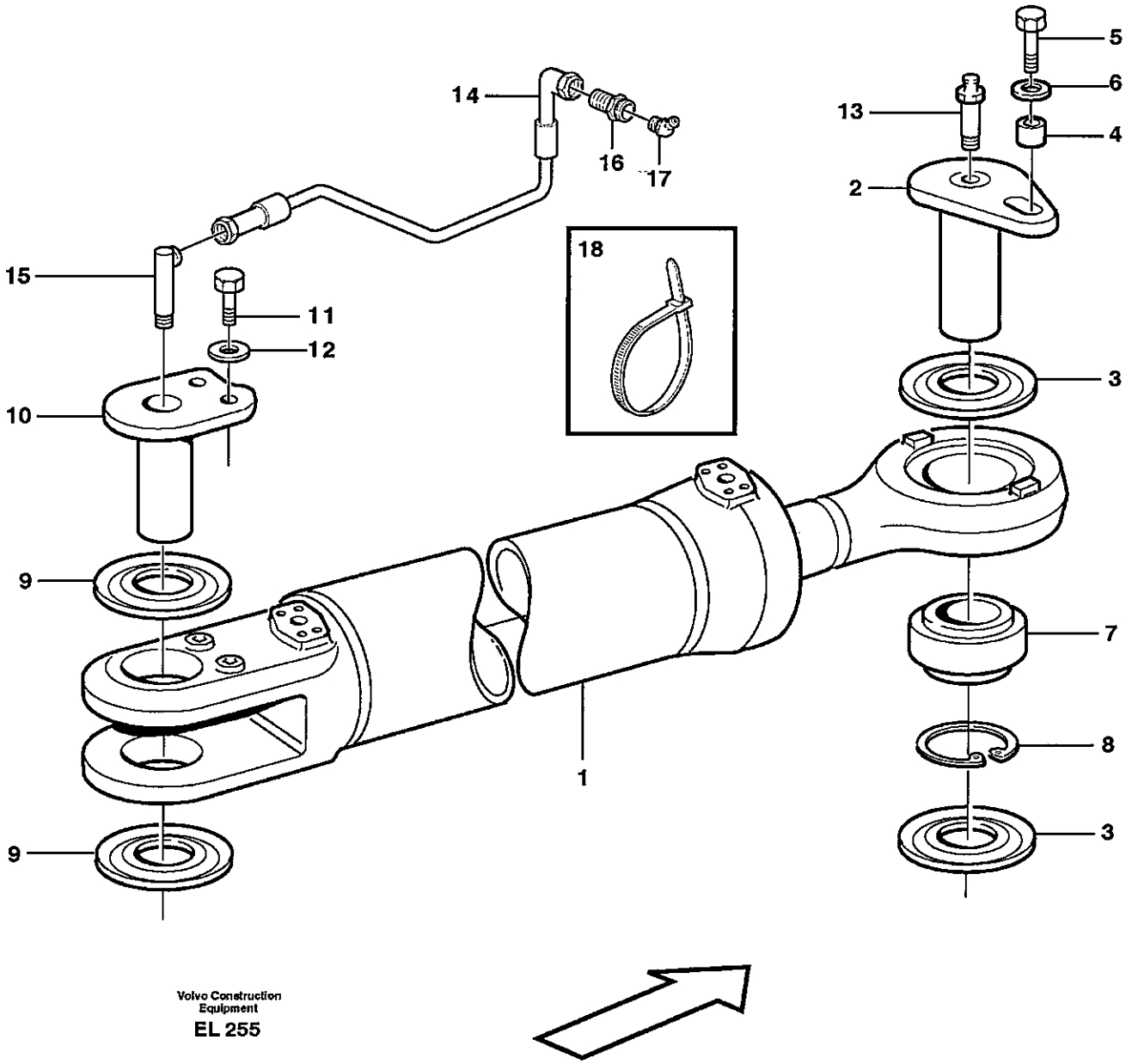

Volvo Construction Equipment

EL 255

Fig.	Part No.	Quantity 1	2	3	PS	KIT	Description	Dénomination	Bezeichnung	Denominación	Benämning	Notes
1		2					Hydraulic cylinder	Verin hydraulique	Hydraulzylinder	Cilindro hidraulico	Hydraulcylinder	See group 645, Page 581
2	VOE 11177739	2					Pin	Goupille	Zapfen	Pasador	Tapp	
3	VOE 4782479	4					Sealing ring	Bague d'étanchéité	Runddichtring	Anillo reten	Tätningsring	
4	VOE 11025923	2					Spacer	Entretoise	Abstandstueck	Casquillo distanciad	Distans	
5	VOE 13965192	2					Flange screw	Vis à bride	Flanschschraube	Torn embridado	Flänsskruv	
6	VOE 13960145	2					Washer	Rondelle	Scheibe	Arandela	Bricka	
7	VOE 184062	2					Pivot bearing	Palier articule	Schwenklager	Cojinete articulacion	Ledlager	
8	VOE 914538	4					Snap Ring	Circlip	Nutring	Circlip	Spårring	
9	VOE 11005098	4					Link Brg Seal	Joint Pali.art.	Pend Lagerdicht	Reten Coj Artic	Länklagertätn	
10	VOE 11176402	2					Pin	Goupille	Zapfen	Pasador	Tapp	
11	VOE 13945444	4					Flange screw	Vis à bride	Flanschschraube	Torn embridado	Flänsskruv	
12	VOE 13955894	4					Washer	Rondelle	Scheibe	Arandela	Bricka	
13	VOE 11025816	2					Lub Nipple	Graisseur	Schmiernippel	Engrasador	Smörjnippel	
14	VOE 11154143	2					Hose	Durit	Schlauch	Tubo flexible	Slang	
15	VOE 4930797	2					Nipple	Raccord	Nippel	Niple	Nippel	
16	VOE 946089	2					Nipple	Raccord	Nippel	Niple	Nippel	
17	VOE 914169	2					Nipple	Raccord	Nippel	Niple	Nippel	
18	VOE 4881440	4					Strip Clamp	Ruban Serrage	Kabelbinder	Abraz Cinta	Bandklamma	

1	
2	
3	
4	
5	

Hydraulcylinder med monteringsdetaljer
Cilindros hidráulicos con accesorios de montaje
Druckölzylinder mit anbauteilen
Vérins hydrauliques avec pièces de montage
Hydraulic cylinder with fitting parts

Catalogue id **20108**	Group **645**
Illustr. No **EL255**	Section **250**
Issue **VOE 63A9920108**	Page **579**

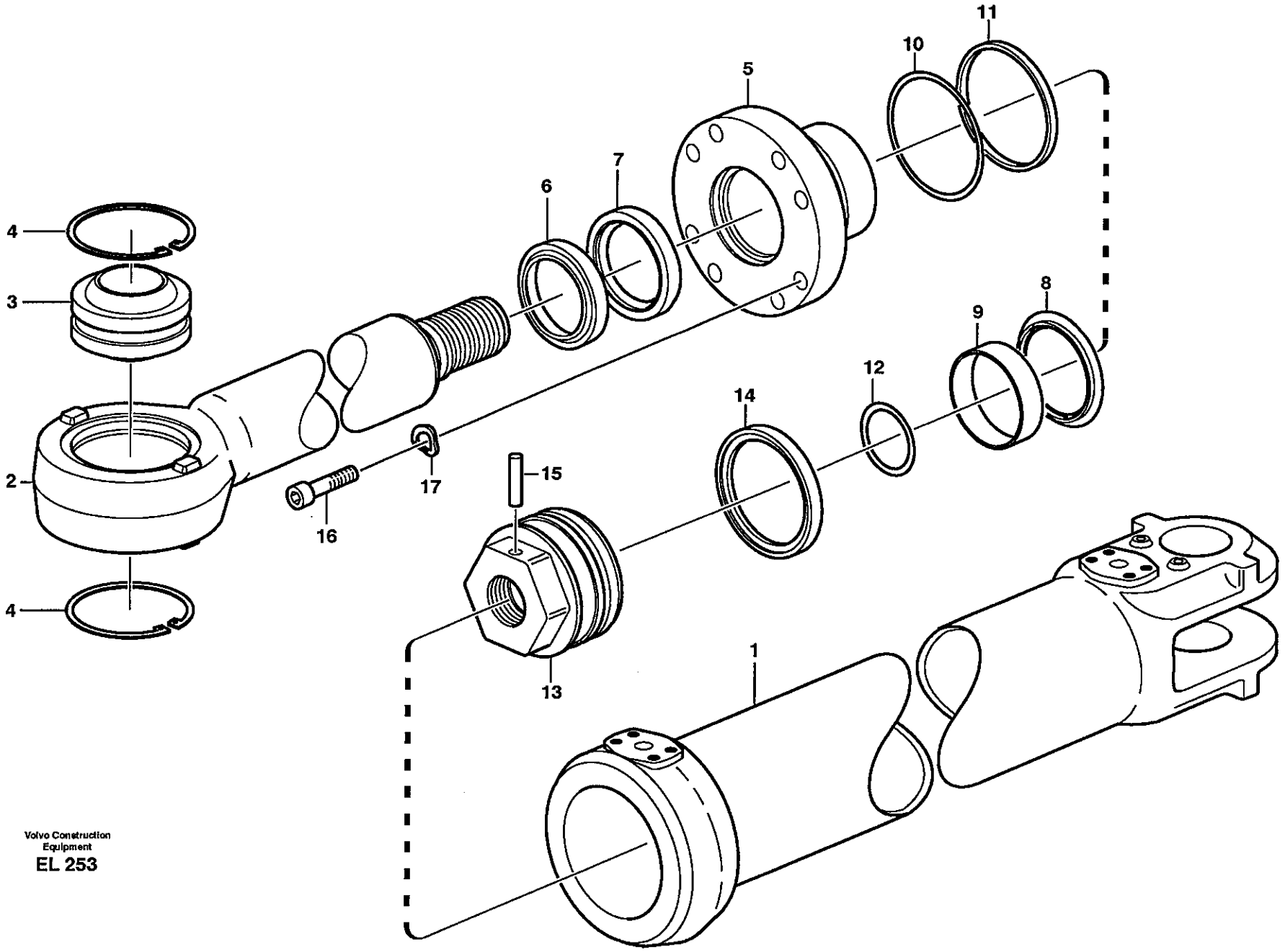

Volvo Construction Equipment
EL 253

Fig.	Part No.	Quantity 1	2	3	PS	KIT	Description	Dénomination	Bezeichnung	Denominación	Benämning	Notes
	VOE 11107333	1					Hydraulic cylinder	Vérin hydraulique	Hydraulzylinder	Cilindro hidráulico	Hydraulcylinder	
1		1			NS		•Cylinder tube	•Tube cylindre	•Zylinderrohr	•Tubo cilindro	•Cylinderrör	
2	**VOE 11107343**	1					•Piston rod	•Bielle de piston	•Kolbenstange	•Biela de piston	•Kolvstång	
3	**VOE 184062**	1					•Pivot bearing	•Palier articule	•Schwenklager	•Cojinete articulacion	•Ledlager	
4	**VOE 914538**	2					•Snap Ring	•Circlip	•Nutring	•Circlip	•Spårring	
5	**VOE 11107345**	1			OP		•Pstn Rod Guide	•Gui.tige Piston	•Ko-stang Fuhrg	•Guia Var Piston	•Kolvst.styrning	
6	**VOE 11005053**	1				K	•Scraper	•Racleur	•Abstreifring	•Aro rascador	•Avstrykare	
7	**VOE 4784045**	1				K	•Piston Rod Seal	•Eta.tige Piston	•Ko-stang Dichtg	•Reten Var Pist	•Kolvstångstätn	
8	**VOE 11107348**	1				K	•Piston Rod Seal	•Eta.tige Piston	•Ko-stang Dichtg	•Reten Var Pist	•Kolvstångstätn	
9	**VOE 11088052**	2					•Bushing	•Bague	•Buchse	•Casquillo	•Bussning	
10	**VOE 13925095**	1				K	•O-ring	•Joint Torique	•O-Ring	•Junta torica	•O-ring	
11	**VOE 4880854**	1				K	•Back-up ring	•Rondelle anti-extrusi	•Stützring	•Anillo Apoyo	•Stödring	
12	**VOE 13960175**	1				K	•O-ring	•Joint Torique	•O-Ring	•Junta torica	•O-ring	
13	**VOE 4784427**	1			OP		•Piston	•Piston	•Kolben	•Piston	•Kolv	
14	**VOE 4833024**	1				K	•Seal	•Joint	•Dichtring	•Junta	•Tätning	
15	**VOE 4782719**	1					•Pin	•Goupille	•Zapfen	•Pasador	•Tapp	
16	**VOE 4782857**	8					•Screw	•Vis	•Schraube	•Tornillo	•Skruv	
17	**VOE 941908**	8					•Spring Washer	•Rondelle élastique	•Federscheibe	•Arandela flexible	•Fjäderbricka	
	VOE 11709029	1					Sealing Kit	Jeu Joints	Dichtungssatz	Juego Retenes	Tätningssats	

1	
2	
3	
4	
5	

Hydraulcylinder
Cilindros hidráulicos
Hydraulikzylinder
Vérins hydrauliques
Hydraulic cylinder

Catalogue id	Group
20108	**645**
Illustr. No	Section
EL253	**300**
Issue	Page
VOE 63A9920108	**581**

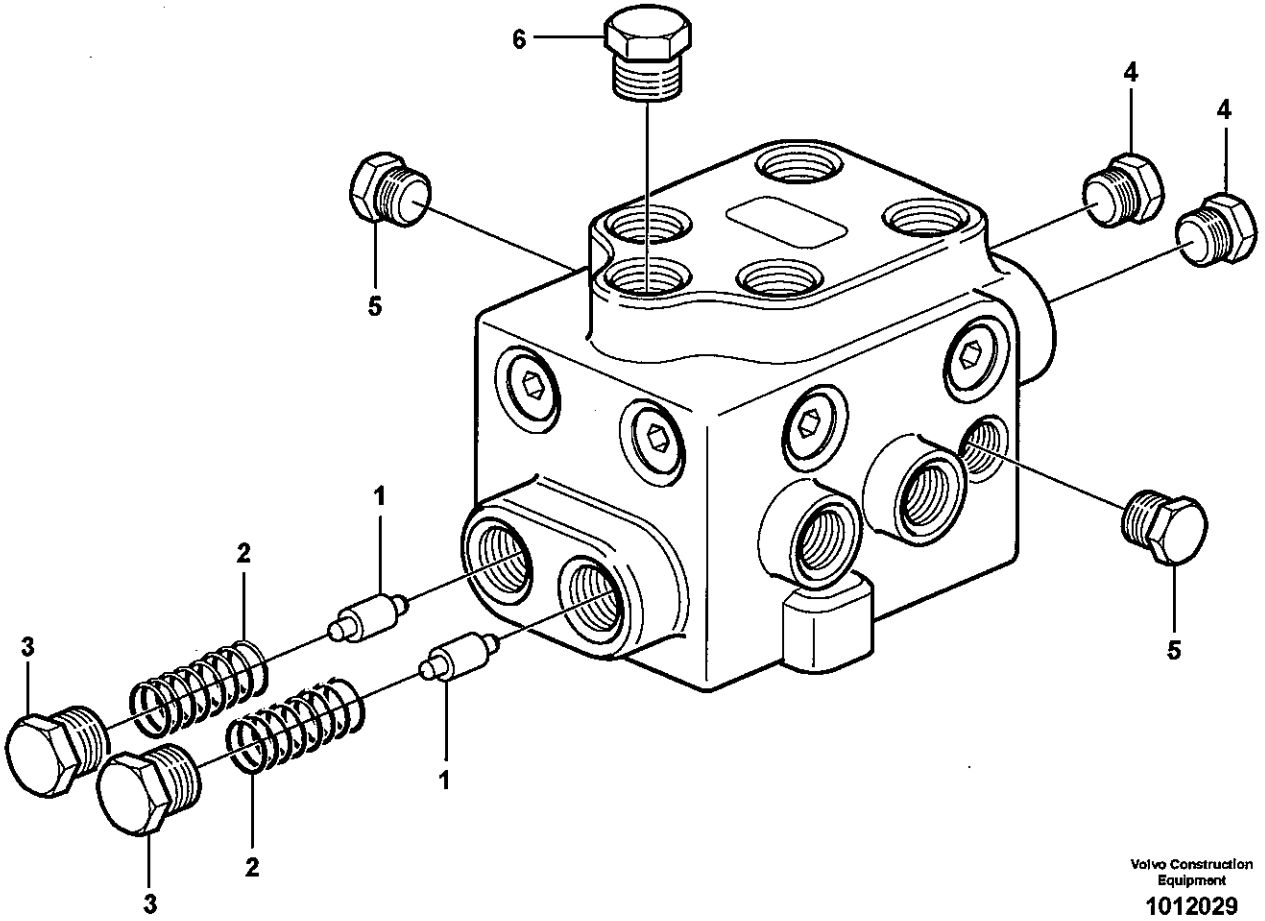

Volvo Construction Equipment

1012029

Fig.	Part No.	Quantity 1	2	3	PS	KIT	Description	Dénomination	Bezeichnung	Denominación	Benämning	Notes
	VOE 11027552	1					Valve	Soupape	Ventil	Valvula	Ventil	
1	**VOE 11024922**	2			OP		•Slide	•Tiroir	•Schieber	•Corredera	•Slid	
2	**VOE 11025648**	2					•Compression Spring	•Ressort compressio	•Druckfeder	•Muelle compresion	•Tryckfjäder	
3	**VOE 11716325**	2					•Plug	•Bouchon	•Stopfen	•Tapon	•Plugg	
4	**VOE 960630**	2					•Lock Plug	•Tampon Verroui.	•Verschlussschraube	•Tapon Seguridad	•Låsplugg	
	VOE 976929	2					•Gasket	•Joint	•Dichtung	•Junta	•Packning	
5	**VOE 13960632**	2					•Plug	•Bouchon	•Stopfen	•Tapon	•Plugg	
	VOE 976931	2					•Gasket	•Joint	•Dichtung	•Junta	•Packning	
6	**VOE 941373**	1					•Plug	•Bouchon	•Stopfen	•Tapon	•Plugg	
	VOE 982416	1					•Gasket	•Joint	•Dichtung	•Junta	•Packning	

1	
2	
3	
4	
5	

Skiftventil
Válvula de cambio
Schiebeventil
Valve de sélection
Shift valve

Catalogue id	Group
20108	**645**
Illustr. No **1012029**	Section **350**
Issue **VOE 63A9920108**	Page **583**

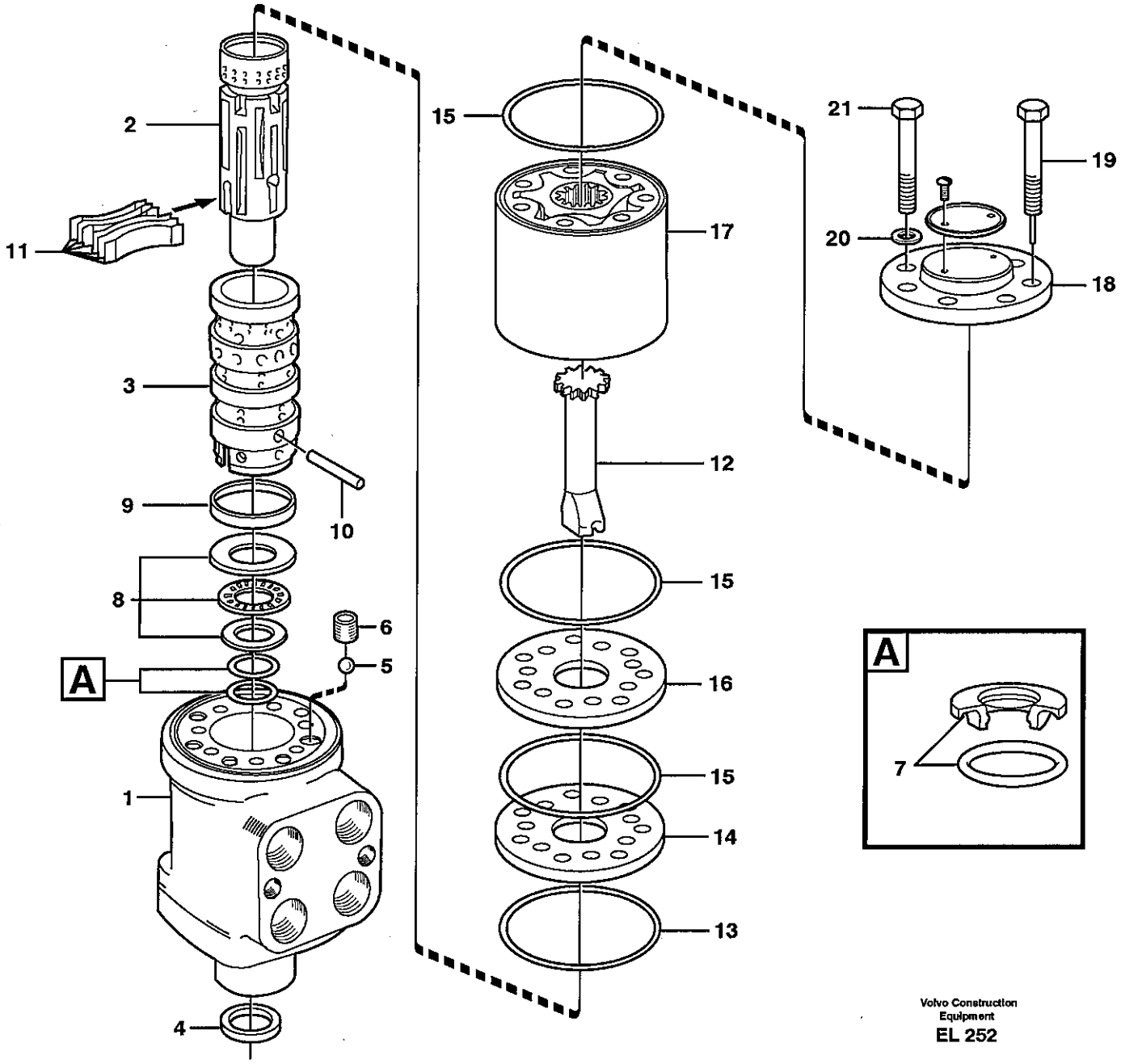

Volvo Construction Equipment

EL 252

Fig.	Part No.	Quantity 1	2	3	PS	KIT	Description	Dénomination	Bezeichnung	Denominación	Benämning	Notes
	VOE 11716764	1					Control valve	Valve controle	Steuerventil	Válvula control	Kontrollventil	
1		1			NS		•Housing	•Carter	•Gehäuse	•Carter	•Hus	
2		1			NS		•Slide	•Tiroir	•Schieber	•Corredera	•Slid	
3		1			NS		•Sleeve	•Douille	•Hülse	•Manguito	•Hylsa	
4		1			NS	K	•Seal	•Joint	•Dichtung	•Reten	•Tätning	
5		1			NS		•Ball	•Bille	•Kugel	•Bola	•Kula	
6		1			NS		•Bushing	•Bague	•Buchse	•Casquillo	•Bussning	
7		1			NS	K	•Sealing ring	•Bague d'étanchéité	•Runddichtring	•Anillo reten	•Tätningsring	
8		1			NS		•Thrust Bearing	•Palier Butee	•Drucklager	•Cojinet Presion	•Trycklager	
9		1			NS		•Ring	•Anneau	•Ring	•Anillo	•Ring	
10		1			NS		•Pin	•Goupille	•Zapfen	•Pasador	•Tapp	
11		1			NS		•Spring Kit	•Jeu Ressorts	•Federsatz	•Juego Resortes	•Fjädersats	
12		1			NS		•Shaft	•Arbre	•Welle	•Arbol	•Axel	
13		1			NS	K	•O-ring	•Joint Torique	•O-Ring	•Junta torica	•O-ring	
14		1			NS		•Plate	•Plaque	•Platte	•Placa	•Platta	
15		3			NS	K	•O-ring	•Joint Torique	•O-Ring	•Junta torica	•O-ring	
16		1			NS		•Plate	•Plaque	•Platte	•Placa	•Platta	
17		1			NS		•Rotor Kit	•Kit Rotor	•Rotorsatz	•Juego Rotor	•Rotorsats	
18		1			NS		•Cover	•Couvercle	•Deckel	•Tapa	•Lock	
19		1			NS		•Screw	•Vis	•Schraube	•Tornillo	•Skruv	
20		7			NS	K	•Washer	•Rondelle	•Scheibe	•Arandela	•Bricka	
21		6			NS		•Screw	•Vis	•Schraube	•Tornillo	•Skruv	
		1			NS		•Sealing Kit	•Jeu Joints	•Dichtungssatz	•Juego Retenes	•Tätningssats	

1	
2	
3	
4	
5	

Styrventil
Válvula de dirección
Lenkventil
Distributeur de direction
Steering unit

Catalogue id	Group
20108	**645**
Illustr. No	Section
EL252	**400**
Issue	Page
VOE 63A9920108	**585**

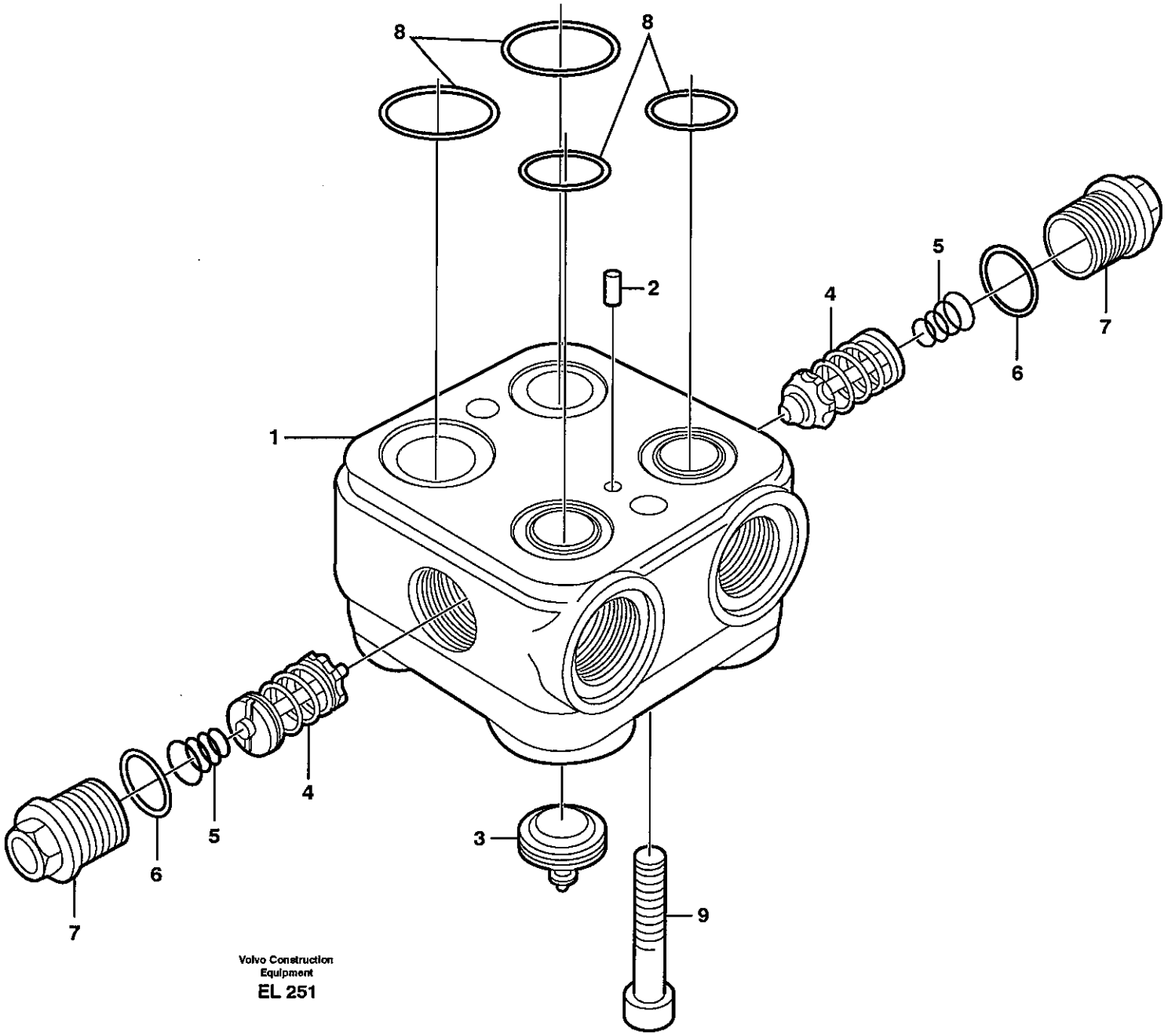

Volvo Construction Equipment

EL 251

Fig.	Part No.	Quantity 1	2	3	PS	KIT	Description	Dénomination	Bezeichnung	Denominación	Benämning	Notes
	VOE 11716761	1					Valve Body	Corps Valve	Ventilkörper	Cuerpo Valvula	Ventilkropp	
1		1			NS		•Housing	•Carter	•Gehäuse	•Carter	•Hus	
2		1			NS		•Pin	•Goupille	•Stift	•Pasador	•Pinne	
3		1			NS		•Valve	•Soupape	•Ventil	•Valvula	•Ventil	
4		2					•Shock Valve	•Soupa.antichocs	•Schockventil	•Valvula Control	•Chockventil	
5		2					•Spring	•Ressort	•Feder	•Muelle	•Fjäder	
6		2					•O-ring	•Joint Torique	•O-Ring	•Junta torica	•O-ring	
7		2					•Plug	•Bouchon	•Stopfen	•Tapon	•Plugg	
8		1					•O-ring Kit	•Jeu Join.toriq.	•O-ringsatz	•Jueg Anil Toric	•O-ringsats	
9		2					•Screw	•Vis	•Schraube	•Tornillo	•Skruv	

1	
2	
3	
4	
5	

Ventilblock
Bloque de válvulas
Ventilgruppe
Bloc-soupapes
Valve body

Catalogue id **20108**	Group **645**
Illustr. No **EL251**	Section **450**
Issue **VOE 63A9920108**	Page **587**

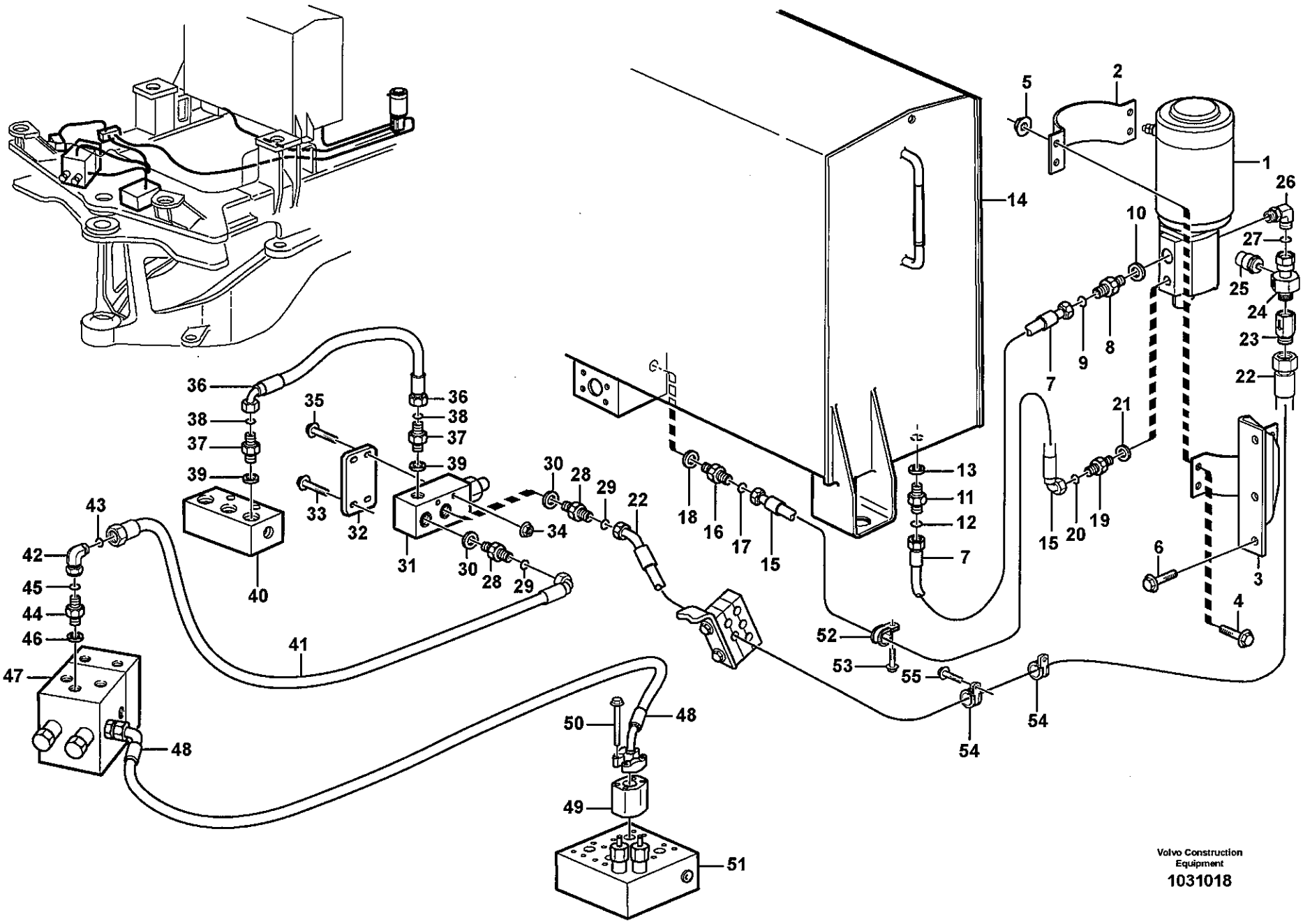
1
2
3
4
5
6
7
8
9
10
11
12
13
14
15
16
17
18
19
20
21
22
23
24
25
26
27
28
29
30
31
32
33
34
35
36
37
38
39
40
41
42
43
44
45
46
47
48
49
50
51
52
53
54
55
Volvo Construction Equipment
1031018

Fig.	Part No.	Quantity 1	2	3	PS	KIT	Description	Dénomination	Bezeichnung	Denominación	Benämning	Notes
1		1					Pump unit	Ensemble pompe	Pumpenaggregat	Unid bomba	Pumpaggregat	See group 647, Page 593
2	VOE 11173983	1					Clamp	Pince Serrage	Klemme	Abrazadera	Klämma	
3	VOE 11147393	1					Anchorage	Fixation	Halterung	Fijacion	Fäste	
4	VOE 946671	4					Flange screw	Vis à bride	Flanschschraube	Torn embridado	Flänsskruv	
5	VOE 948645	4					Flange Lock Nut	Contre écrou bride	Flanschmutter	Contratuer Embr	Flänslåsmutter	
6	VOE 946472	2					Flange screw	Vis à bride	Flanschschraube	Torn embridado	Flänsskruv	
	VOE 4850822	2					Spacer	Entretoise	Abstandstueck	Casquillo distanciad	Distans	
7	VOE 11163022	1					Hose assembly	Conduit flexible	Schlauchleitung	Conducto	Slangledning	
8	VOE 13933914	1					Nipple	Raccord	Nippel	Niple	Nippel	
9	VOE 990739	1					•O-ring	•Joint Torique	•O-Ring	•Junta torica	•O-ring	
10	VOE 14211858	1					•Sealing ring	•Bague d'étanchéité	•Runddichtring	•Anillo reten	•Tätningsring	
11	VOE 935037	1					Nipple	Raccord	Nippel	Niple	Nippel	
12	VOE 990739	1					•O-ring	•Joint Torique	•O-Ring	•Junta torica	•O-ring	
13	VOE 14211864	1					•Sealing ring	•Bague d'étanchéité	•Runddichtring	•Anillo reten	•Tätningsring	
14		1					Hydr fluid tank	Reser.fluid.hy.	Druckölbehälter	Dep aceit hidr	Hydrauloljetank	See group 911, Page 823
15	VOE 11148960	1					Hose assembly	Conduit flexible	Schlauchleitung	Conducto	Slangledning	
16	VOE 13933855	1					Nipple	Raccord	Nippel	Niple	Nippel	
17	VOE 990737	1					•O-ring	•Joint Torique	•O-Ring	•Junta torica	•O-ring	
18	VOE 14213676	1					•Sealing ring	•Bague d'étanchéité	•Runddichtring	•Anillo reten	•Tätningsring	
19	VOE 13933897	1					Nipple	Raccord	Nippel	Niple	Nippel	
20	VOE 990737	1					•O-ring	•Joint Torique	•O-Ring	•Junta torica	•O-ring	
21	VOE 14211856	1					•Sealing ring	•Bague d'étanchéité	•Runddichtring	•Anillo reten	•Tätningsring	
22	VOE 11148980	1					Hose assembly	Conduit flexible	Schlauchleitung	Conducto	Slangledning	
23	VOE 11173386	1					Check valve	Valve antiretour	Rückschlagventil	Válvula de retención	Backventil	
24	VOE 11411988	1					Union	Teton Connexion	Anschlussnippel	Niple Conexcion	Anslutn.nippel	
25	VOE 11170259	1					Pressure Sensor	Detect.pression	Druckmelder	Sensor Presion	Tryckgivare	SE6407
26	VOE 13933927	1					Elbow nipple	Raccord angulaire	Winkelnippel	Niple angular	Vinkelnippel	
27	VOE 990738	1					•O-ring	•Joint Torique	•O-Ring	•Junta torica	•O-ring	
28	VOE 13933853	2					Nipple	Raccord	Nippel	Niple	Nippel	
29	VOE 990738	2					•O-ring	•Joint Torique	•O-Ring	•Junta torica	•O-ring	

1	
2	
3	
4	
5	

Reservstyrsystem.
Dirección de emergencia.
Hilflenkung.
Direction de secours.
Secondary steering system.

83201

Catalogue id	Group
20108	647
Illustr. No	Section
1031018	100
Issue	Page
VOE 63A9920108	589

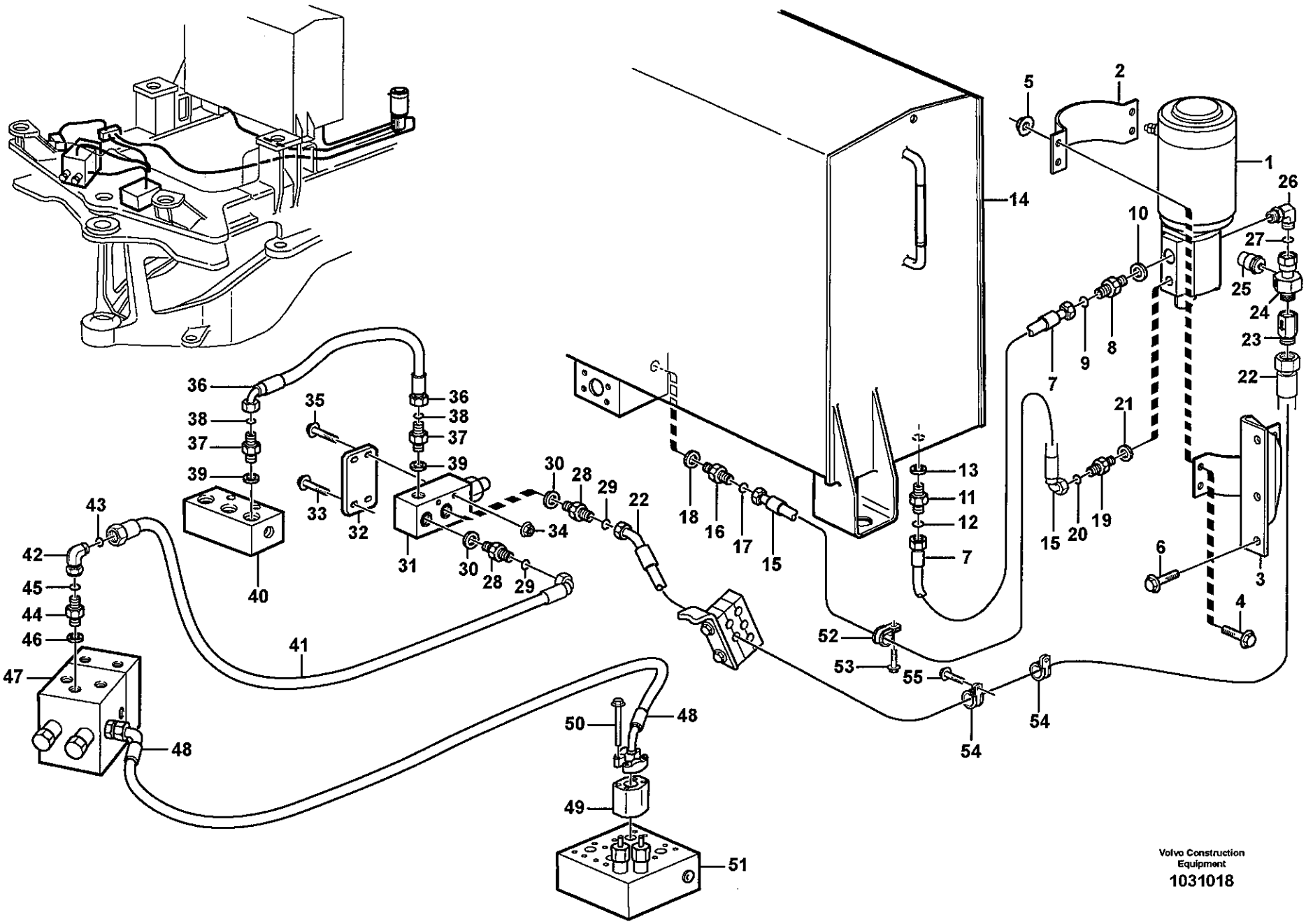

Volvo Construction Equipment

1031018

Fig.	Part No.	Quantity 1	2	3	PS	KIT	Description	Dénomination	Bezeichnung	Denominación	Benämning	Notes
30	**VOE 14211863**	2					•Sealing ring	•Bague d'étanchéité	•Runddichtring	•Anillo reten	•Tätningsring	
31		1					Press monitor	Capteu.pression	Druckwächter	Avisador pres	Tryckvakt	See group 647, Page 595
32		1			NS		Attachment	Fixation	Halterung	Fijacion	Fäste	
33	**VOE 13965180**	2					Flange screw	Vis à bride	Flanschschraube	Torn embridado	Flänsskruv	
34	**VOE 948645**	2					Flange Lock Nut	Contre écrou bride	Flanschmutter	Contratuer Embr	Flänslåsmutter	
35	**VOE 13965181**	2					Flange screw	Vis à bride	Flanschschraube	Torn embridado	Flänsskruv	
36	**VOE 11163073**	1					Hose assembly	Conduit flexible	Schlauchleitung	Conducto	Slangledning	
37	**VOE 935548**	2					Nipple	Raccord	Nippel	Niple	Nippel	
38	**VOE 990736**	2					•O-ring	•Joint Torique	•O-Ring	•Junta torica	•O-ring	
39	**VOE 14211856**	2					•Sealing ring	•Bague d'étanchéité	•Runddichtring	•Anillo reten	•Tätningsring	
40		1					Connection block	Bloc Raccord	Anschlussockel	Bloque Conector	Anslutningsblock	See group 645, Page 577
41	**VOE 11148983**	1					Hose assembly	Conduit flexible	Schlauchleitung	Conducto	Slangledning	
42	**VOE 13933872**	1					Elbow nipple	Raccord angulaire	Winkelnippel	Niple angular	Vinkelnippel	
43	**VOE 990738**	1					•O-ring	•Joint Torique	•O-Ring	•Junta torica	•O-ring	
44	**VOE 13933871**	1					Nipple	Raccord	Nippel	Niple	Nippel	
45	**VOE 990738**	1					•O-ring	•Joint Torique	•O-Ring	•Junta torica	•O-ring	
46	**VOE 14211858**	1					•Sealing ring	•Bague d'étanchéité	•Runddichtring	•Anillo reten	•Tätningsring	
47		1					Valve	Soupape	Ventil	Valvula	Ventil	See group 645, Page 583
48		1					Hose assembly	Condui.flexible	Schlauchleitung	Conducto	Slangledning	See group 645, Page 569
49	**VOE 11173249**	1					Check valve	Valve antiretour	Rückschlagventil	Válvula de retención	Backventil	
50	**VOE 13965188**	4					Flange screw	Vis à bride	Flanschschraube	Torn embridado	Flänsskruv	
51		1					Valve block	Bloc-soupape	Ventilblock	Bloque de valvula	Ventilblock	See group 912, Page 867
52	**VOE 942810**	1					Clamp	Pince Serrage	Klemme	Abrazadera	Klämma	
53	**VOE 946440**	1					Flange screw	Vis à bride	Flanschschraube	Torn embridado	Flänsskruv	
54	**VOE 977599**	2					Clamp	Pince Serrage	Klemme	Abrazadera	Klämma	
55	**VOE 946440**	2					Flange screw	Vis à bride	Flanschschraube	Torn embridado	Flänsskruv	

1		**Reservstyrsystem.** **Dirección de emergencia.** **Hilflenkung.** **Direction de secours.** **Secondary steering system.**	Catalogue id **20108** / Group **647**
2			
3			Illustr. No **1031018** / Section **100**
4			
5		**83201**	Issue **VOE 63A9920108** / Page **591**

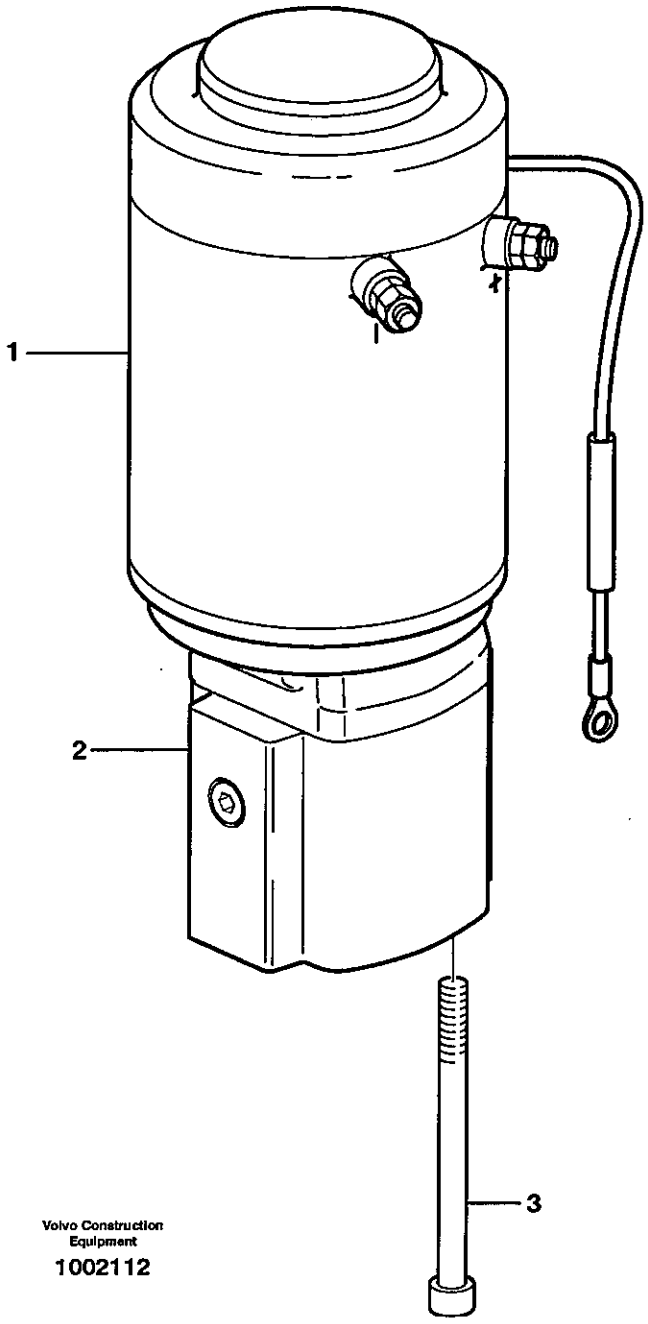
1
2
3
Volvo Construction Equipment
1002112

Fig.	Part No.	Quantity 1	2	3	PS	KIT	Description	Dénomination	Bezeichnung	Denominación	Benämning	Notes
	VOE 11173423	1					Pump Unit	Unite Pompe	Pumpwerk	Unidad Bomba	Pumpenhet	
1	**VOE 11709637**	1					•El Motor	•Moteur électrique	•Elektromotor	•Motor eléctrico	•Elmotor	
2	**VOE 11706173**	1					•Pump	•Pompe	•Pumpe	•Bomba	•Pump	
3	**VOE 946127**	2					•Allen Hd Screw	•Vis A 6 Pans Cr	•Inbusschraube	•Torn Hex Embut	•Insexskruv	

1		**Pumpaggregat.** **Unid de bomba.** **Pumpaggregat.** **Groupe pompe-moteur.** **Pump unit.**	Catalogue id **20108**	Group **647**
2					
3			Illustr. No **1002112**	Section **150**
4			Issue **VOE 63A9920108**	Page **593**
5		**83201**		

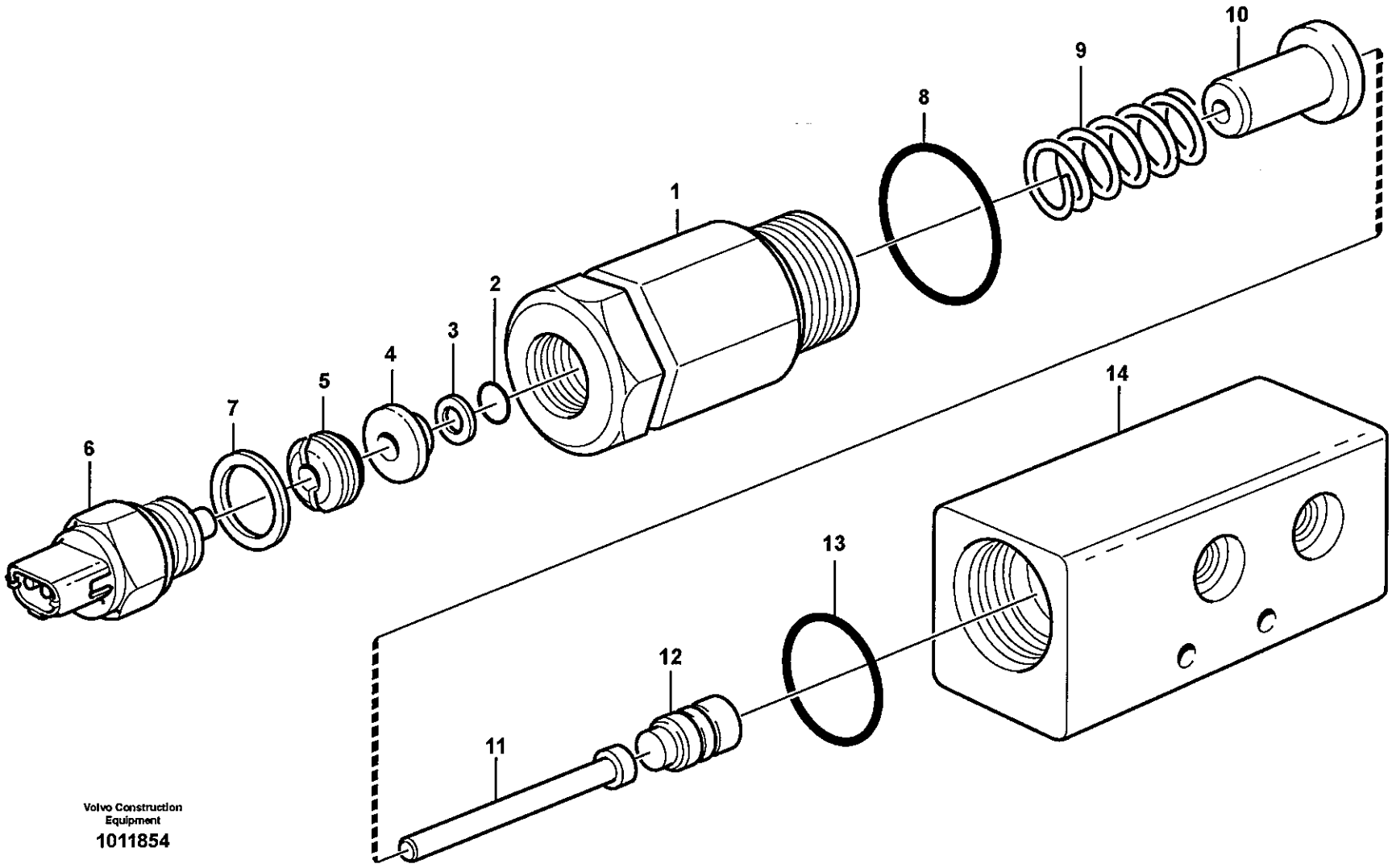

Volvo Construction Equipment

1011854

Fig.	Part No.	Quantity 1	2	3	PS	KIT	Description	Dénomination	Bezeichnung	Denominación	Benämning	Notes
	VOE 11410315	1					Press Monitor	Capteu.pression	Druckwächter	Avisador Pres	Tryckvakt	
1		1			NS		•Nipple	•Raccord	•Nippel	•Niple	•Nippel	
2	**VOE 925051**	1					•O-ring	•Joint Torique	•O-Ring	•Junta torica	•O-ring	
3	**VOE 962528**	1					•Back-up ring	•Rondelle anti-extrusi	•Stützring	•Anillo Apoyo	•Stödring	
4		1			NS		•Washer	•Rondelle	•Scheibe	•Arandela	•Bricka	
5		1			NS		•Nut	•Ecrou	•Mutter	•Tuerca	•Mutter	
6	**VOE 1594043**	1					•Contact	•Contact	•Kontakt	•Contacto	•Kontakt	SE601
7	**VOE 948884**	1					•Plane Gasket	•Joint Plan	•Flachdichtung	•Junta Plana	•Planpackning	
8	**VOE 925066**	1					•O-ring	•Joint Torique	•O-Ring	•Junta torica	•O-ring	
9	**VOE 11048063**	1					•Spring	•Ressort	•Feder	•Muelle	•Fjäder	
10		1			NS		•Guide	•Rail	•Führung	•Guia	•Gejd	
11		1			NS		•Piston	•Piston	•Kolben	•Piston	•Kolv	
12		1			NS		•Peg	•Cheville	•Kegel	•Eslabon	•Kägla	
13	**VOE 958229**	1					•O-ring	•Joint Torique	•O-Ring	•Junta torica	•O-ring	
14		1			NS		•Housing	•Carter	•Gehäuse	•Carter	•Hus	

1		**Tryckvakt.** **Monitor presión.** **Druckwächter.** **Capteur pression.** **Pressure monitor.**	Catalogue id **20108** / Group **647**
2			Illustr. No **1011854** / Section **200**
3			
4			Issue **VOE 63A9920108** / Page **595**
5		**83201**	

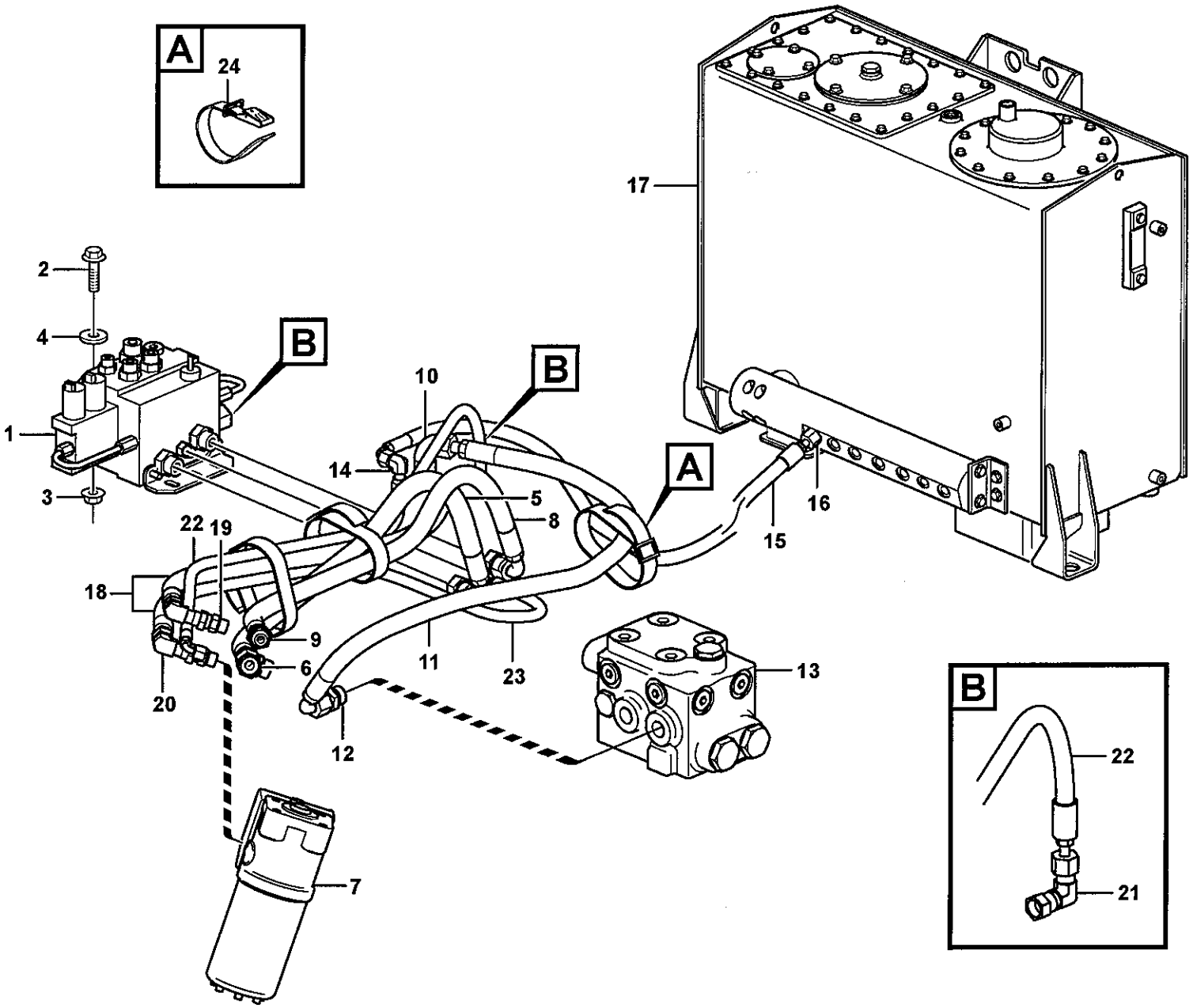

Volvo Construction Equipment

1030996

Fig.	Part No.	Quantity 1	2	3	PS	KIT	Description	Dénomination	Bezeichnung	Denominación	Benämning	Notes
1	VOE 11445330	1					Valve	Soupape	Ventil	Valvula	Ventil	
2	VOE 13965186	2					Flange screw	Vis à bride	Flanschschraube	Torn embridado	Flänsskruv	
3	VOE 13971098	2					Flange nut	Ecrou accouple.	Bundmutter	Tuerca embridad	Flänsmutter	
4	VOE 13960143	2					Washer	Rondelle	Scheibe	Arandela	Bricka	
5	VOE 11163104	1					Hose assembly	Conduit flexible	Schlauchleitung	Conducto	Slangledning	P1
6	VOE 935028	1					Nipple	Raccord	Nippel	Niple	Nippel	
	VOE 990739	2					•O-ring	•Joint Torique	•O-Ring	•Junta torica	•O-ring	
7		1					Shf Cont Valve	Valve Guide	Schaltventil	Valvula Mando	Styrventil	See group 645, Page 585
8	VOE 11411125	1					Hose assembly	Conduit flexible	Schlauchleitung	Conducto	Slangledning	T1
9	VOE 935094	1					Nipple	Raccord	Nippel	Niple	Nippel	
	VOE 990739	1					•O-ring	•Joint Torique	•O-Ring	•Junta torica	•O-ring	
	VOE 932040	1					•O-ring	•Joint Torique	•O-Ring	•Junta torica	•O-ring	
10	VOE 935423	1					Elbow nipple	Raccord angulaire	Winkelnippel	Niple angular	Vinkelnippel	
	VOE 990739	1					•O-ring	•Joint Torique	•O-Ring	•Junta torica	•O-ring	
11	VOE 11411961	1					Hose assembly	Conduit flexible	Schlauchleitung	Conducto	Slangledning	
12	VOE 13933881	1					Nipple	Raccord	Nippel	Niple	Nippel	
	VOE 990739	1					•O-ring	•Joint Torique	•O-Ring	•Junta torica	•O-ring	
	VOE 14211859	1					•Sealing ring	•Bague d'étanchéité	•Runddichtring	•Anillo reten	•Tätningsring	
13		1					Valve	Soupape	Ventil	Valvula	Ventil	See group 645, Page 583
14	VOE 13933900	1					Elbow nipple	Raccord angulaire	Winkelnippel	Niple angular	Vinkelnippel	
	VOE 4880492	1					•O-ring	•Joint Torique	•O-Ring	•Junta torica	•O-ring	
15	VOE 11173211	1					Hose assembly	Conduit flexible	Schlauchleitung	Conducto	Slangledning	
16	VOE 13933936	1					T-nipple	Raccord-t	T-Nippel	Niple T	T-nippel	
	VOE 4880492	2					•O-ring	•Joint Torique	•O-Ring	•Junta torica	•O-ring	
17		1					Hydr fluid tank	Reservoir fluid.hydr.	Druckölbehälter	Dep Aceit Hidr	Hydrauloljetank	See group 911, Page 823
18	VOE 11163105	2					Hose assembly	Conduit flexible	Schlauchleitung	Conducto	Slangledning	
19	VOE 13933923	2					Nipple	Raccord	Nippel	Niple	Nippel	
	VOE 990738	2					•O-ring	•Joint Torique	•O-Ring	•Junta torica	•O-ring	
	VOE 932040	2					•O-ring	•Joint Torique	•O-Ring	•Junta torica	•O-ring	
20	VOE 13933872	2					Elbow nipple	Raccord angulaire	Winkelnippel	Niple angular	Vinkelnippel	

1		**CDC - styrning.** **CDC - dirección.** **CDC - Lenkung.** **CDC - direction.** **CDC - steering.**	Catalogue id **20108** / Group **660**
2			
3			Illustr. No **1030996** / Section **100**
4			
5		**83087, 83455**	Issue **VOE 63A9920108** / Page **597**

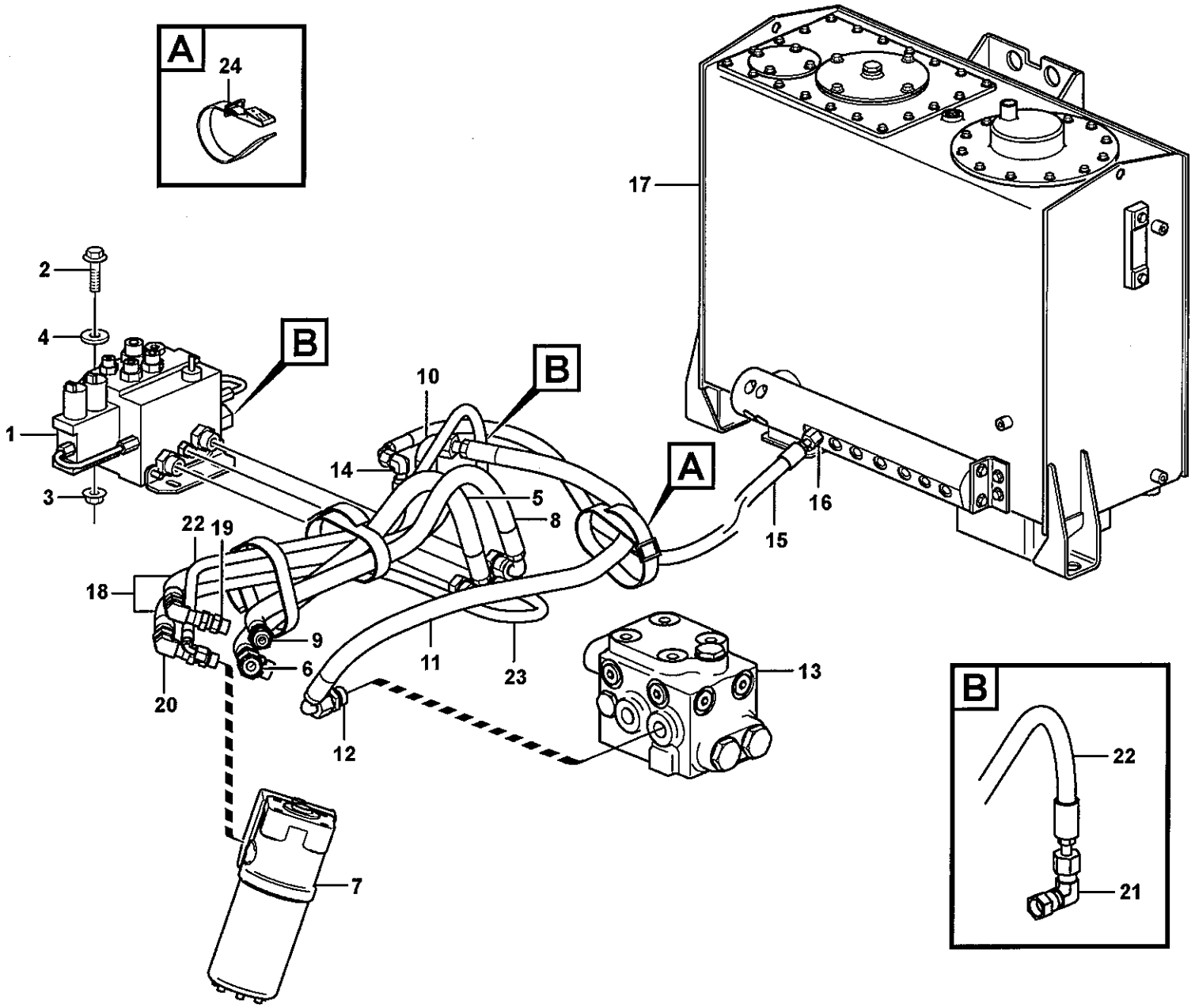

Volvo Construction Equipment

1030996

Fig.	Part No.	Quantity 1	2	3	PS	KIT	Description	Dénomination	Bezeichnung	Denominación	Benämning	Notes
	VOE 990738	2					•O-ring	•Joint Torique	•O-Ring	•Junta torica	•O-ring	
21	**VOE 13933905**	1					Elbow nipple	Raccord angulaire	Winkelnippel	Niple angular	Vinkelnippel	
	VOE 990736	1					•O-ring	•Joint Torique	•O-Ring	•Junta torica	•O-ring	
22	**VOE 11411129**	1					Hose assembly	Conduit flexible	Schlauchleitung	Conducto	Slangledning	
23	**VOE 11172003**	1					Hose assembly	Conduit flexible	Schlauchleitung	Conducto	Slangledning	PL
24	**VOE 11104606**	3					Retaining Strap	Courroi.serrage	Halteriemen	Correa Tensora	Spännrem	

1		**CDC - styrning.** **CDC - dirección.** **CDC - Lenkung.** **CDC - direction.** **CDC - steering.**	Catalogue id **20108**	Group **660**
2				
3			Illustr. No **1030996**	Section **100**
4			Issue **VOE 63A9920108**	Page **599**
5		**83087, 83455**		

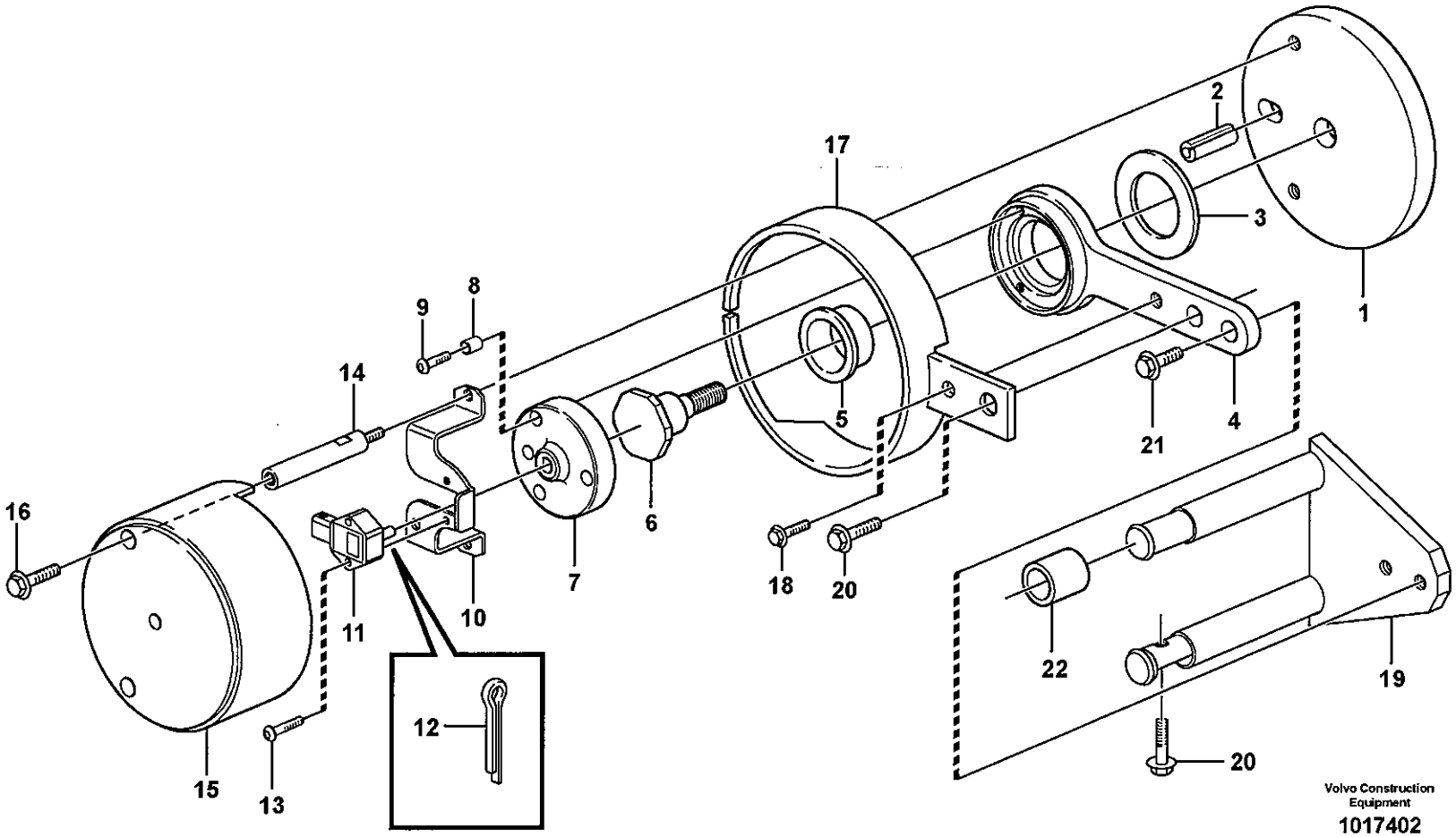
1
2
3
4
5
6
7
8
9
10
11
12
13
14
15
16
17
18
19
20
21
22
20
Volvo Construction Equipment
1017402

Fig.	Part No.	Quantity 1	2	3	PS	KIT	Description	Dénomination	Bezeichnung	Denominación	Benämning	Notes
1		1			NS		Base Plate	Plaque Base	Bodenplatte	Placa Fondo	Bottenplatta	
2	**VOE 952002**	1					Spring Pin	Axe de ressort	Federstift	Pasador Resorte	Fjäderpinne	
3	**VOE 11004639**	1					Washer	Rondelle	Scheibe	Arandela	Bricka	
4	**VOE 11177429**	1					Arm	Bras	Arm	Brazo	Arm	
5	**VOE 11177415**	1					Bushing	Bague	Buchse	Casquillo	Bussning	
6	**VOE 11177593**	1					Shaft	Arbre	Welle	Arbol	Axel	
7	**VOE 11177422**	1					Comp Flange	Flasque Entrai.	Antriebsflansch	Brida	Medbringare	
8	**VOE 11177902**	3					Spacer	Partie Intermédiaire	Zwischenstück	Espaciador	Mellandel	
9	**VOE 13969516**	3					Screw	Vis	Schraube	Tornillo	Skruv	
10	**VOE 11177409**	1					Anchorage	Fixation	Halterung	Fijacion	Fäste	
11		1					Sensor	Capteur	Geber	Captador	Givare	
12	**VOE 964955**	1					Cotter Pin	Goupille Fendue	Splint	Pasador Hendido	Saxpinne	
13	**VOE 969558**	2					6-pt skt screw	Vis creuse de 6	Hohlschraube	Racor 6-dientes	Sextandhålskruv	
14	**VOE 11177412**	2					Screw	Vis	Schraube	Tornillo	Skruv	
15	**VOE 11432567**	1					Protection	Protection	Schutz	Proteccion	Skydd	
16	**VOE 946440**	2					Flange screw	Vis à bride	Flanschschraube	Torn embridado	Flänsskruv	
17	**VOE 11181212**	1					Guard	Protection	Schutz	Protección	Skydd	
18	**VOE 13965175**	1					Screw	Vis	Schraube	Tornillo	Skruv	
19		1			NS		Comp Flange	Flasque Entrai.	Antriebsflansch	Brida	Medbringare	
20	**VOE 13945444**	2					Flange screw	Vis à bride	Flanschschraube	Torn embridado	Flänsskruv	
21	**VOE 13946173**	1					Flange screw	Vis à bride	Flanschschraube	Torn embridado	Flänsskruv	
22	**VOE 941522**	REQ					Hose	Durit	Schlauch	Tubo flexible	Slang	

1	
2	
3	
4	
5	

Vinkelgivare, styrning
Sensor de ángulo, dirección
Winkelgeber, Lenkung
Détecteur de position angulaire, direction
Angle sensor, steering

83087, 83455

Catalogue id	Group
20108	**660**
Illustr. No **1017402**	Section **300**
Issue **VOE 63A9920108**	Page **601**

VOLVO

Construction Equipment

www.volvo.com

GROUP		Section	Page	GROUP		Section	Page
711	Frame	100	609				
715	Protecting plates	100	611				
715	Protecting plates. 82268	200	615				
715	Protection, brake pipes	250	617				
715	Protection for lighting. 80076, 82229, 83877	300	619				
715	Radiator, kylare. 83165	350	621				
716	Rear hitch and counterweight 33526, 83482	100	623				
716	Counterweight. 80698	150	625				
740	Frame link 33526, 83412, 83482	100	627				
771	Wheel 26,5R25	100	631				
771	Wheel 800/65R29	150	633				

TABLE DES MATIÈRES

GROUPE		Section	Page
711	Chassis	100	609
715	Tole protection	100	611
715	Tôles protectrices. 82268	200	615
715	Protection, conduit frein	250	617
715	Poutre protection. 80076, 82229, 83877	300	619
715	Grille protection, radiateur. 83165	350	621
716	Barre attelage et contrepoids 33526, 83482	100	623
716	Contrepoids. 80698	150	625
740	Articulation chassis 33526, 83412, 83482	100	627
771	Roue 26,5R25	100	631
771	Roue 800/65R29	150	633

GRUPPE		Abschnitt	Seite
711	Rahmen	100	609
715	Schutzblechen	100	611
715	Schutzbleche. 82268	200	615
715	Schutz, Bremsrohr	250	617
715	Schutz für Beleuchtung. 80076, 82229, 83877	300	619
715	Schutzgitter, Kühler. 83165	350	621
716	Zug und Gegengewicht 33526, 83482	100	623
716	Gegengewicht. 80698	150	625
740	Rahmenknickgelenk 33526, 83412, 83482	100	627
771	Rad 26,5R25	100	631
771	Rad 800/65R29	150	633

INDICE

GRUPO		Sección	Página
711	Bastidor	100	609
715	Placas de proteccion	100	611
715	Chapas de protección. 82268	200	615
715	Protección, tubos de freno	250	617
715	Vigas de protección. 80076, 82229, 83877	300	619
715	Rejilla proteccion, radiador. 83165	350	621
716	Barra de tracción y contrapeso 33526, 83482	100	623
716	Contrapeso. 80698	150	625
740	Articulación de bastidor 33526, 83412, 83482	100	627
771	Rueda 26,5R25	100	631
771	Rueda 800/65R29	150	633

GRUPP		Avsnitt	Sida
711	Ram	100	609
715	Skyddsplåtar	100	611
715	Skyddsplåtar. 82268	200	615
715	Skydd, bromsrör	250	617
715	Skydd för belysning. 80076, 82229, 83877	300	619
715	Skyddsgaller, kylare. 83165	350	621
716	Drag och motvikt 33526, 83482	100	623
716	Motvikt. 80698	150	625
740	Ramled 33526, 83412, 83482	100	627
771	Hjul 26,5R25	100	631
771	Hjul 800/65R29	150	633

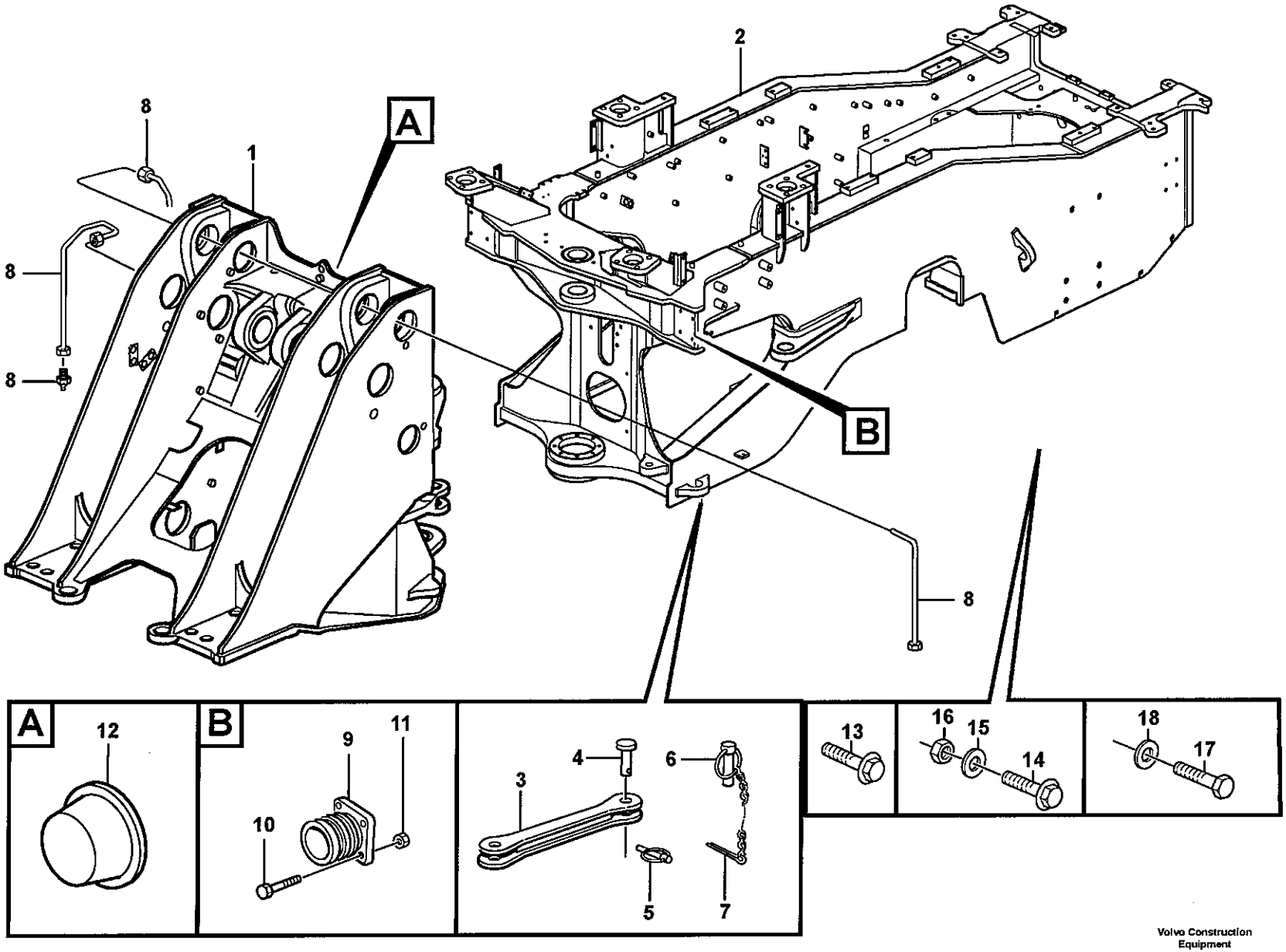

Volvo Construction Equipment

1031153

Fig.	Part No.	Quantity 1	2	3	PS	KIT	Description	Dénomination	Bezeichnung	Denominación	Benämning	Notes
1		1			NS		Front frame	Chassis AV	Vorderfahrgestell	Marco Delantero	Framram	
2			1		NS		Rear frame	Chassis Ar	Hinterrahmen	Bastidor post	Bakram	
3	VOE 11176911		1				Transport Lock	Verro.transport	Transp Sicherg	Cierre Transpor	Transportlås	
4	VOE 11177034		1				Pin	Goupille	Zapfen	Pasador	Tapp	
5			1		SE		Cotter Pin	Goupille Fendue	Splint	Pasador Hendido	Saxpinne	
6	VOE 11177034		1				Pin	Goupille	Zapfen	Pasador	Tapp	
7	VOE 11093429		1				Lock Pin	Goupille Verro.	Sicherungsstift	Pasador Segurid	Låspinne	
8		3					Tube assembly	Tuyau	Rohrleitung	Tubo	Rörledning	See group 945, Page 961
9	VOE 11026989		2				Steering Damper	Amort.direction	Lenkungsdämpfer	Amortig Direcc	Styr.dämpare	
10	VOE 13965185		8				Flange screw	Vis à bride	Flanschschraube	Torn embridado	Flänsskruv	
11	VOE 13971098		8				Flange nut	Ecrou accouple.	Bundmutter	Tuerca embridad	Flänsmutter	
12	VOE 943582	6					Plug	Bouchon	Stopfen	Tapon	Plugg	
13	VOE 13965191		8				Flange screw	Vis à bride	Flanschschraube	Torn embridado	Flänsskruv	
14	VOE 13945444	1					Flange screw	Vis à bride	Flanschschraube	Torn embridado	Flänsskruv	
15	VOE 13960141	1					Washer	Rondelle	Scheibe	Arandela	Bricka	
16	VOE 13945408	1					Nut	Ecrou	Mutter	Tuerca	Mutter	
17	VOE 955362		4				Hexagon screw	Vis tête hexagonale	Sechskantschraube	Tornillo hexago	Sexkantsskruv	
18	VOE 13955900		4				Washer	Rondelle	Scheibe	Arandela	Bricka	

1	FRONT
2	REAR
3	
4	
5	

Ram
Bastidor
Rahmen
Chassis
Frame

Catalogue id **20108**	Group **711**
Illustr. No **1031153**	Section **100**
Issue **VOE 63A9920108**	Page **609**

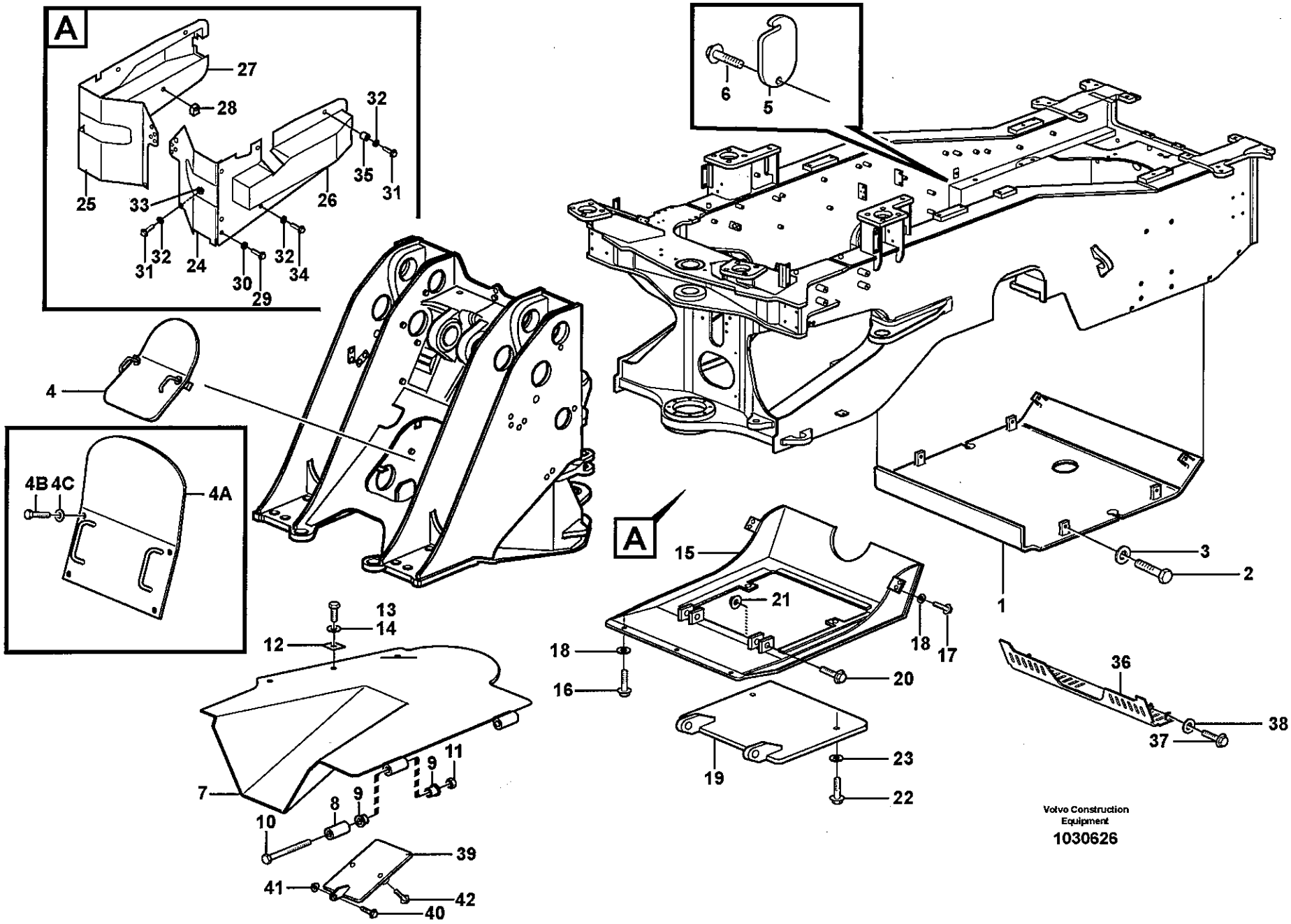
A
27
28
32
25
33
35
31
26
31
32
24
32
34
30
29
6
5
4
4B 4C
4A
A
15
21
18
17
18
16
20
19
23
22
13
14
12
7
9
11
8
9
10
39
41
42
40
3
2
1
36
38
37
Volvo Construction Equipment
1030626

Fig.	Part No.	Quantity 1	2	3	4	5	PS	KIT	Description	Dénomination	Bezeichnung	Denominación	Benämning	Notes
1	VOE 11177896	1							Protecting plate	Plaque Protect	Schutzplatte	Placa Protecc	Skyddsplatta	
2	VOE 13965191	6							Flange screw	Vis à bride	Flanschschraube	Torn embridado	Flänsskruv	
3	VOE 13960145	6							Washer	Rondelle	Scheibe	Arandela	Bricka	
4	VOE 11024330	1							Hatch	Trappe	Luke	Trampilla	Lucka	
4A	VOE 11079196				1				Plate	Tôle	Blech	Chapa	Plåt	
4B	VOE 13965191				4				Flange screw	Vis à bride	Flanschschraube	Torn embridado	Flänsskruv	
4C	VOE 13960145				4				Washer	Rondelle	Scheibe	Arandela	Bricka	
5	VOE 11130592	1							Cover	Couvercle	Deckel	Tapa	Lock	
6	VOE 946472	2							Flange screw	Vis à bride	Flanschschraube	Torn embridado	Flänsskruv	
7	VOE 11180766		1						Belly Guard	Tole Capotage	Schutzblech	Defensa	Bukplåt	
8	VOE 11079164		2						Pipe	Canalisation	Rohrleitung	Canalizacion	Rör	
9	VOE 11079432		4						Bushing	Bague	Buchse	Casquillo	Bussning	
10	VOE 955402		2						Hexagon screw	Vis tête hexagonale	Sechskantschraub	Tornillo hexago	Sexkantsskruv	
11	VOE 963111		2						Lock nut	Contre-ecrou	Sicherungsmutter	Contratuerca	Låsmutter	
12	VOE 4763493		3						Attaching plate	Plaque fixation	Befestigungsplatte	Placa fijacion	Fästplatta	
13	VOE 13965193		3						Flange screw	Vis à bride	Flanschschraube	Torn embridado	Flänsskruv	
14	VOE 13960145		5						Washer	Rondelle	Scheibe	Arandela	Bricka	
15	VOE 11176580			1					Belly Guard	Tole Capotage	Schutzblech	Defensa	Bukplåt	
16	VOE 13965191			3					Flange screw	Vis à bride	Flanschschraube	Torn embridado	Flänsskruv	
17	VOE 13965192			4					Flange screw	Vis à bride	Flanschschraube	Torn embridado	Flänsskruv	
18	VOE 13960145			7					Washer	Rondelle	Scheibe	Arandela	Bricka	
19	VOE 11148924			1					Hatch	Trappe	Luke	Trampilla	Lucka	
20	VOE 965195			2					Flange screw	Vis à bride	Flanschschraube	Torn embridado	Flänsskruv	
21	VOE 971099			2					Flange Lock Nut	Contre écrou bride	Flanschmutter	Contratuer Embr	Flänslåsmutter	
22	VOE 13965191			2					Flange screw	Vis à bride	Flanschschraube	Torn embridado	Flänsskruv	
23	VOE 13960145			2					Washer	Rondelle	Scheibe	Arandela	Bricka	
24	VOE 11180356					1			Front Plate	Tole Frontale	Frontblech	Placa Frontal	Frontplåt	LH
25	VOE 11180357					1			Front Plate	Tole Frontale	Frontblech	Placa Frontal	Frontplåt	RH
26	VOE 11180318					1			Cover	Capot	Haube	Capo	Lock	LH
27	VOE 11180322					1			Cover	Capot	Haube	Capo	Lock	

1	33526
2	82225
3	80697
4	92114
5	82209

Skyddsplåtar
Placas de proteccion
Schutzblechen
Tole protection
Protecting plates

Catalogue id **20108**	Group **715**
Illustr. No **1030626**	Section **100**
Issue **VOE 63A9920108**	Page **611**

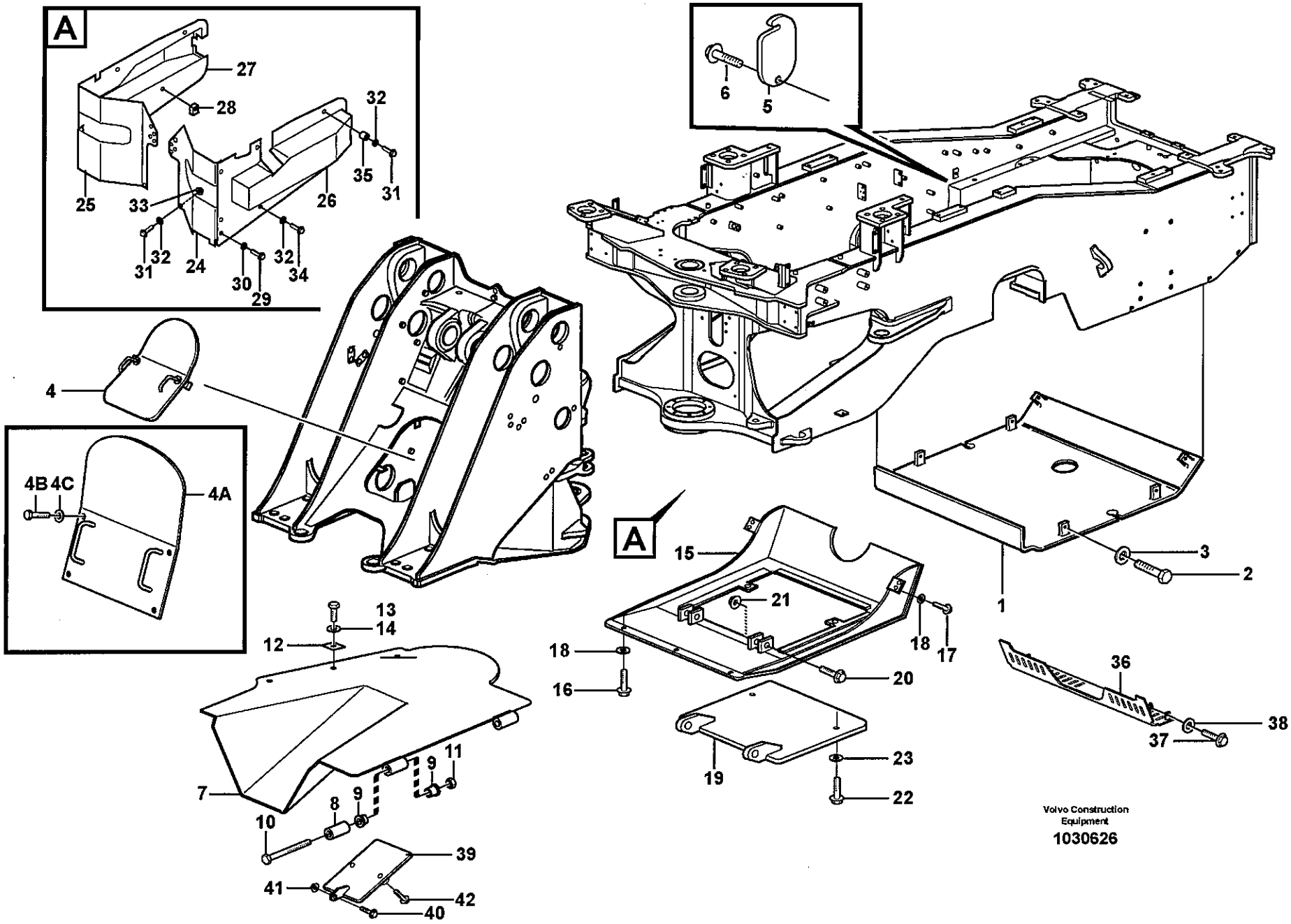

Volvo Construction Equipment

1030626

Fig.	Part No.	Quantity 1	2	3	4	5	PS	KIT	Description	Dénomination	Bezeichnung	Denominación	Benämning	Notes
28	**VOE 4763493**					4			Attaching plate	Plaque fixation	Befestigungsplatte	Placa fijacion	Fästplatta	
29	**VOE 13965191**					6			Flange screw	Vis à bride	Flanschschraube	Torn embridado	Flänsskruv	
30	**VOE 13955897**					6			Washer	Rondelle	Scheibe	Arandela	Bricka	
31	**VOE 13965193**					10			Flange screw	Vis à bride	Flanschschraube	Torn embridado	Flänsskruv	
32	**VOE 13960145**					14			Washer	Rondelle	Scheibe	Arandela	Bricka	
33	**VOE 13971096**					4			Flange nut	Ecrou accouple.	Bundmutter	Tuerca embridad	Flänsmutter	
34	**VOE 965195**					4			Flange screw	Vis à bride	Flanschschraube	Torn embridado	Flänsskruv	
35	**VOE 11091312**					4			Spacer	Entretoise	Abstandstueck	Casquillo distancia	Distans	
36	**VOE 11180351**	1							Belly Guard	Tole Capotage	Schutzblech	Defensa	Bukplåt	82441
37	**VOE 13965191**	4							Flange screw	Vis à bride	Flanschschraube	Torn embridado	Flänsskruv	82441
38	**VOE 13960145**	4							Washer	Rondelle	Scheibe	Arandela	Bricka	82441
39	**VOE 11130393**		1						Hatch	Trappe	Luke	Trampilla	Lucka	
40	**VOE 965195**		1						Flange screw	Vis à bride	Flanschschraube	Torn embridado	Flänsskruv	
41	**VOE 971099**		1						Flange Lock Nut	Contre écrou bride	Flanschmutter	Contratuer Embr	Flänslåsmutter	
42	**VOE 13965191**		2						Flange screw	Vis à bride	Flanschschraube	Torn embridado	Flänsskruv	82225

1	33526
2	82225
3	80697
4	92114
5	82209

Skyddsplåtar
Placas de proteccion
Schutzblechen
Tole protection
Protecting plates

Catalogue id	Group
20108	715
Illustr. No	Section
1030626	100
Issue	Page
VOE 63A9920108	613

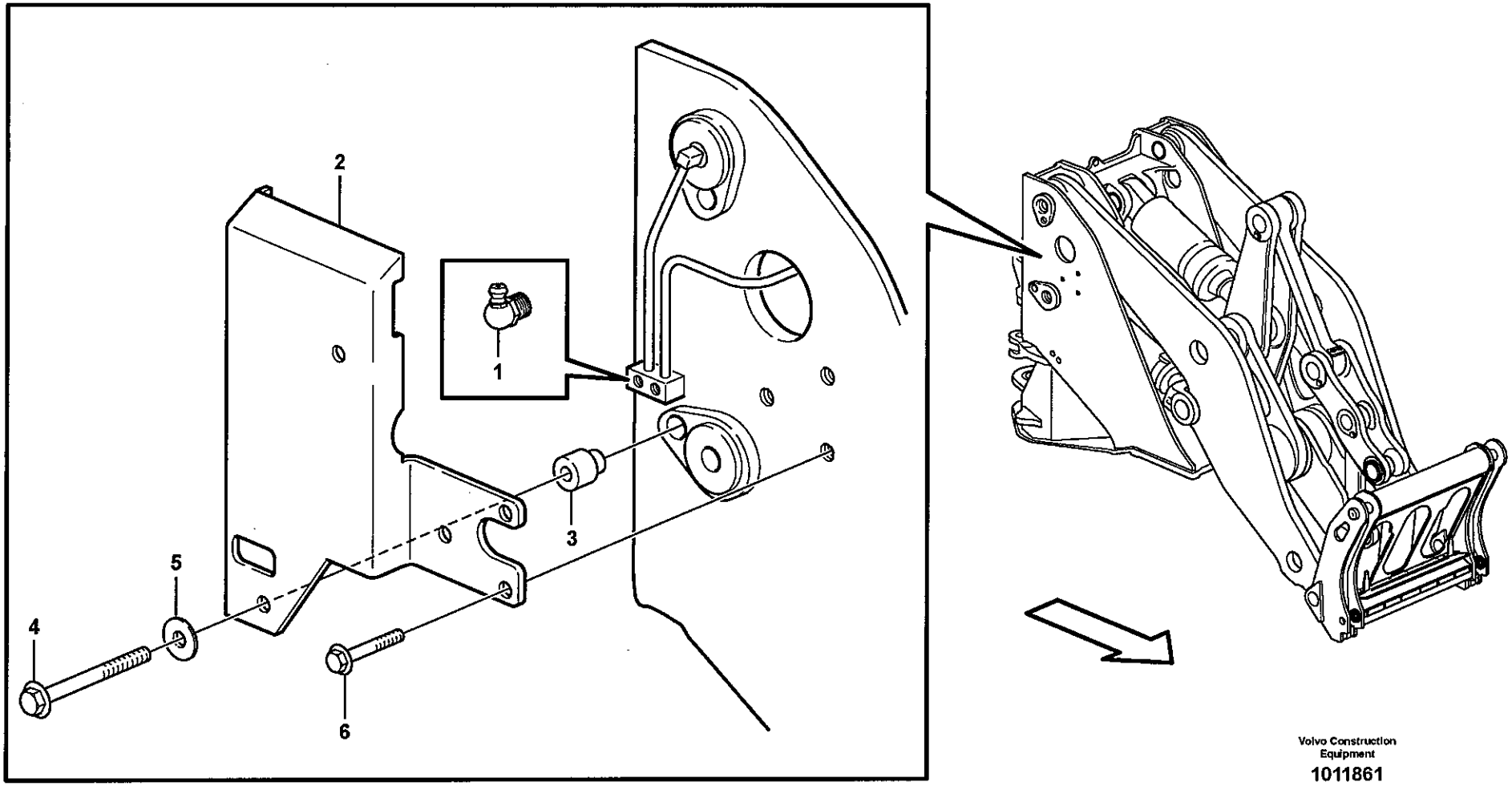

Volvo Construction Equipment

1011861

Fig.	Part No.	Quantity 1	2	3	PS	KIT	Description	Dénomination	Bezeichnung	Denominación	Benämning	Notes
1	**VOE 914170**	3					Nipple	Raccord	Nippel	Niple	Nippel	
2	**VOE 11180494**	1					Protecting plate	Plaque Protect	Schutzplatte	Placa Protecc	Skyddsplatta	RH
	VOE 11180495	1					Protecting plate	Plaque Protect	Schutzplatte	Placa Protecc	Skyddsplatta	LH
3	**VOE 11180370**	4					Spacer	Partie Intermédiaire	Zwischenstück	Espaciador	Mellandel	
4	**VOE 13965196**	4					Screw	Vis	Schraube	Tornillo	Skruv	
5	**VOE 13960145**	4					Washer	Rondelle	Scheibe	Arandela	Bricka	
6	**VOE 13965187**	6					Flange screw	Vis à bride	Flanschschraube	Torn embridado	Flänsskruv	

1		**Skyddsplåtar.** **Chapas de protección.** **Schutzbleche.** **Tôles protectrices.** **Protecting plates.**	Catalogue id **20108**	Group **715**
2					
3			Illustr. No **1011861**	Section **200**
4			Issue **VOE 63A9920108**	Page **615**
5		**82268**		

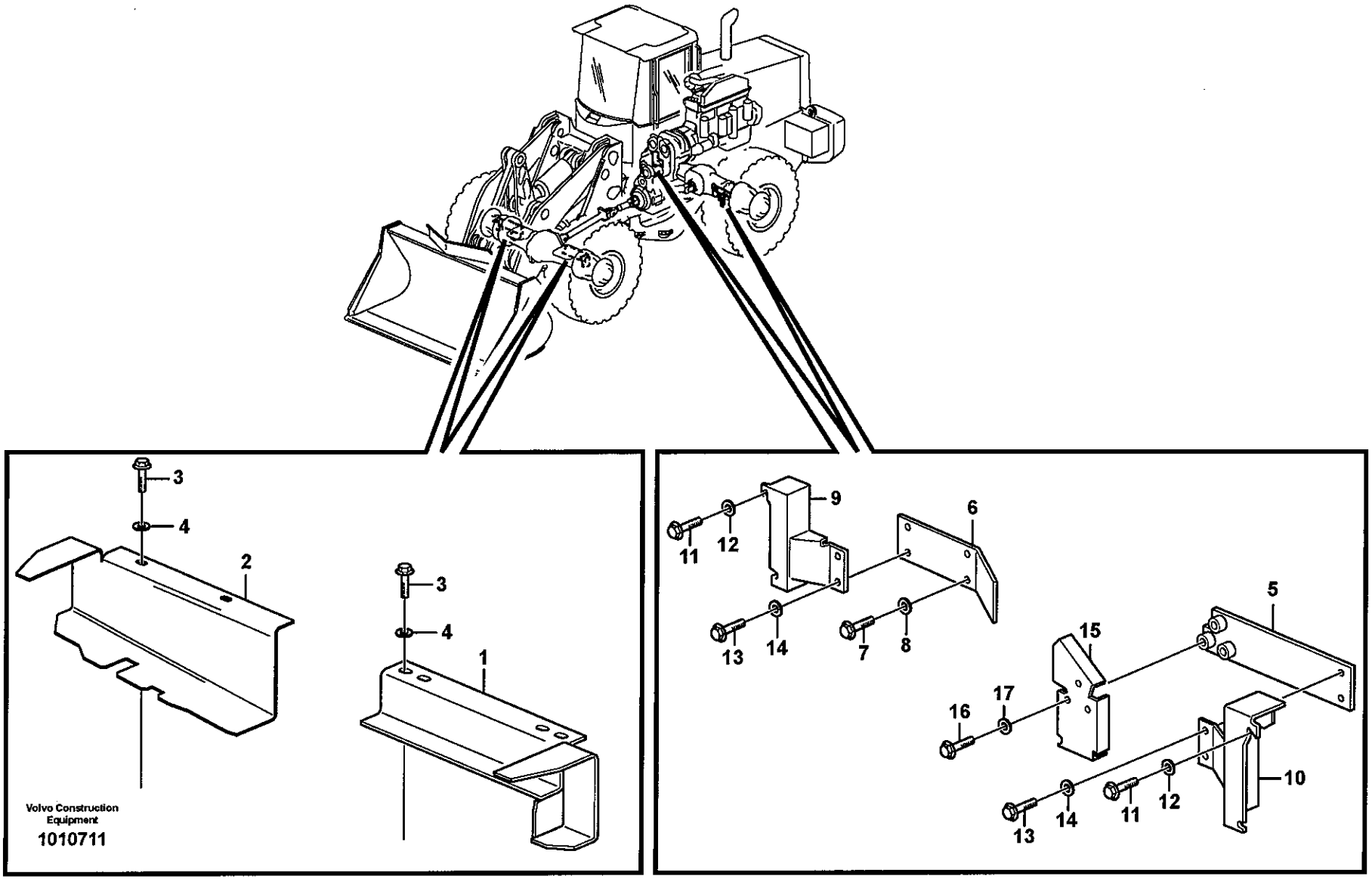
3
4
2
3
4
1
9
6
11
12
13
14
7
8
5
15
16
17
10
11
12
13
14
Volvo Construction Equipment
1010711

Fig.	Part No.	Quantity 1	2	3	PS	KIT	Description	Dénomination	Bezeichnung	Denominación	Benämning	Notes
1	**VOE 11410296**	1					Protection	Protection	Schutz	Proteccion	Skydd	LH
2	**VOE 11410297**	1					Protection	Protection	Schutz	Proteccion	Skydd	RH
3	**VOE 946329**	4					Flange screw	Vis à bride	Flanschschraube	Torn embridado	Flänsskruv	
4	**VOE 13960143**	4					Washer	Rondelle	Scheibe	Arandela	Bricka	
5	**VOE 11075529**	1					Protecting plate	Plaque Protect	Schutzplatte	Placa Protecc	Skyddsplatta	LH
6	**VOE 11075532**	1					Protecting plate	Plaque Protect	Schutzplatte	Placa Protecc	Skyddsplatta	RH
7	**VOE 946440**	2					Flange screw	Vis à bride	Flanschschraube	Torn embridado	Flänsskruv	
8	**VOE 13960141**	2					Washer	Rondelle	Scheibe	Arandela	Bricka	
9	**VOE 11075533**	1					Protecting plate	Plaque Protect	Schutzplatte	Placa Protecc	Skyddsplatta	RH
10	**VOE 11075534**	1					Protecting plate	Plaque Protect	Schutzplatte	Placa Protecc	Skyddsplatta	LH
11	**VOE 946440**	4					Flange screw	Vis à bride	Flanschschraube	Torn embridado	Flänsskruv	
12	**VOE 13960141**	4					Washer	Rondelle	Scheibe	Arandela	Bricka	
13	**VOE 13946173**	4					Flange screw	Vis à bride	Flanschschraube	Torn embridado	Flänsskruv	
14	**VOE 13960141**	4					Washer	Rondelle	Scheibe	Arandela	Bricka	
15	**VOE 11075531**	1					Protecting plate	Plaque Protect	Schutzplatte	Placa Protecc	Skyddsplatta	
16	**VOE 13965179**	3					Flange screw	Vis à bride	Flanschschraube	Torn embridado	Flänsskruv	
17	**VOE 13960141**	3					Washer	Rondelle	Scheibe	Arandela	Bricka	

1	
2	
3	
4	
5	

Skydd, bromsrör
Protección, tubos de freno
Schutz, Bremsrohr
Protection, conduit frein
Protection, brake pipes

Catalogue id **20108**	Group **715**
Illustr. No **1010711**	Section **250**
Issue **VOE 63A9920108**	Page **617**

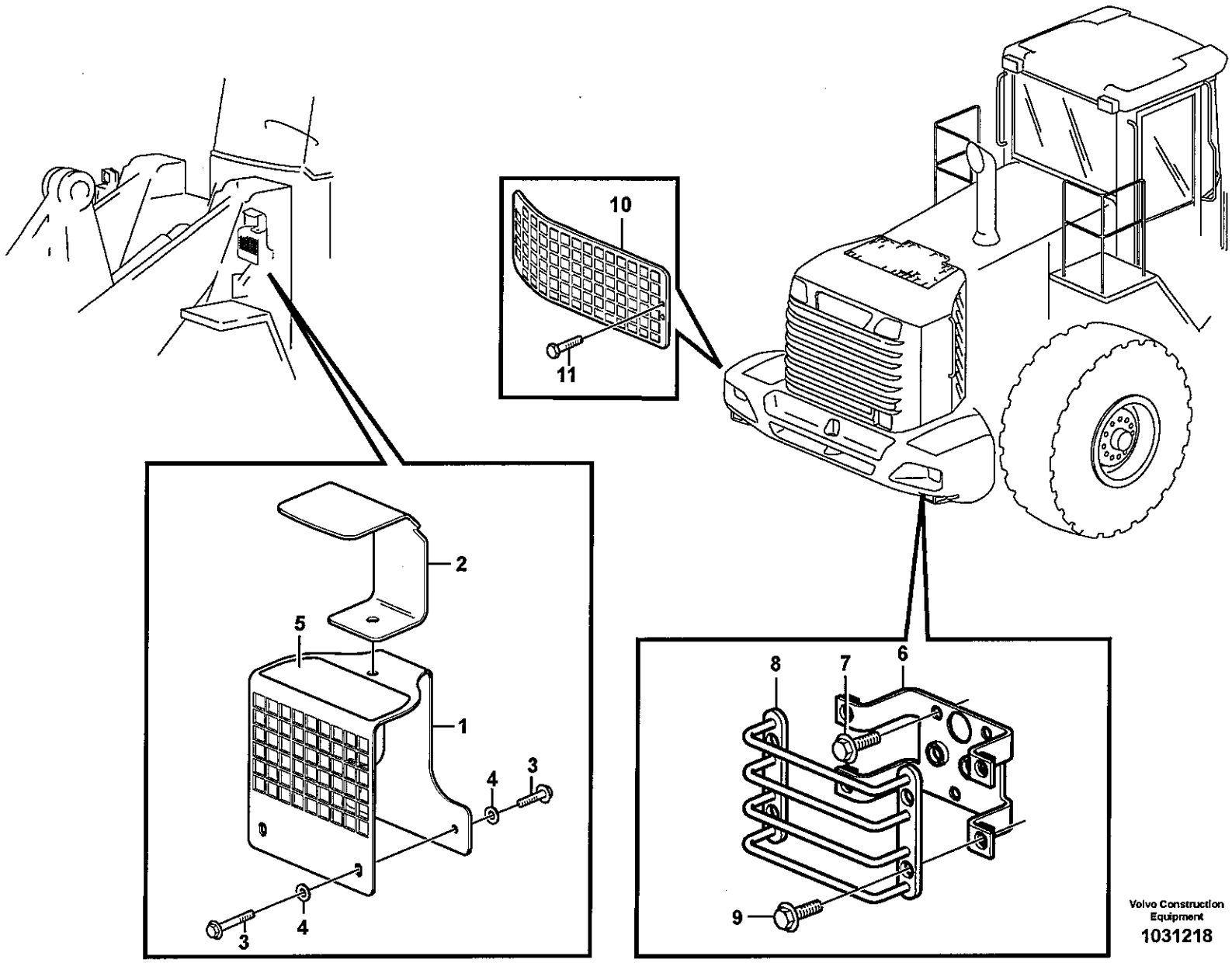

Volvo Construction Equipment

1031218

Fig.	Part No.	Quantity 1	2	3	PS	KIT	Description	Dénomination	Bezeichnung	Denominación	Benämning	Notes
1	**VOE 11436126**	2					Ptct Grating	Grille Protect.	Schutzgitter	Rejilla Protección	Skyddsgaller	
2	**VOE 11400922**	2					Protecting plate	Plaque Protect	Schutzplatte	Placa Protecc	Skyddsplatta	
3	**VOE 13946173**	8					Flange screw	Vis à bride	Flanschschraube	Torn embridado	Flänsskruv	
4	**VOE 13960141**	8					Washer	Rondelle	Scheibe	Arandela	Bricka	
5	**VOE 11414387**	2					Decal	Decalcomanie	Abziehbild	Decalcomania	Dekal	
6	**VOE 11130596**		2				Bracket	Console	Konsole	Consola	Konsol	
7	**VOE 13946173**		6				Flange screw	Vis à bride	Flanschschraube	Torn embridado	Flänsskruv	
8	**VOE 11130600**		2				Protecting grid	Grille Protect.	Schutzgitter	Rejilla protección	Skyddsgaller	
9	**VOE 13946173**		8				Flange screw	Vis à bride	Flanschschraube	Torn embridado	Flänsskruv	
10	**VOE 11180750**			2			Protecting Grating	Grille de protection	Schutzgrill	Rejilla protectora	Skyddsgaller	
11	**VOE 967634**			8			Screw	Vis	Schraube	Tornillo	Skruv	

1	83877	**Skydd för belysning.** **Vigas de protección.** **Schutz für Beleuchtung.** **Poutre protection.** **Protection for lighting.**	Catalogue id **20108**	Group **715**
2	80076			
3	82229		Illustr. No **1031218**	Section **300**
4				
5		**80076, 82229, 83877**	Issue **VOE 63A9920108**	Page **619**

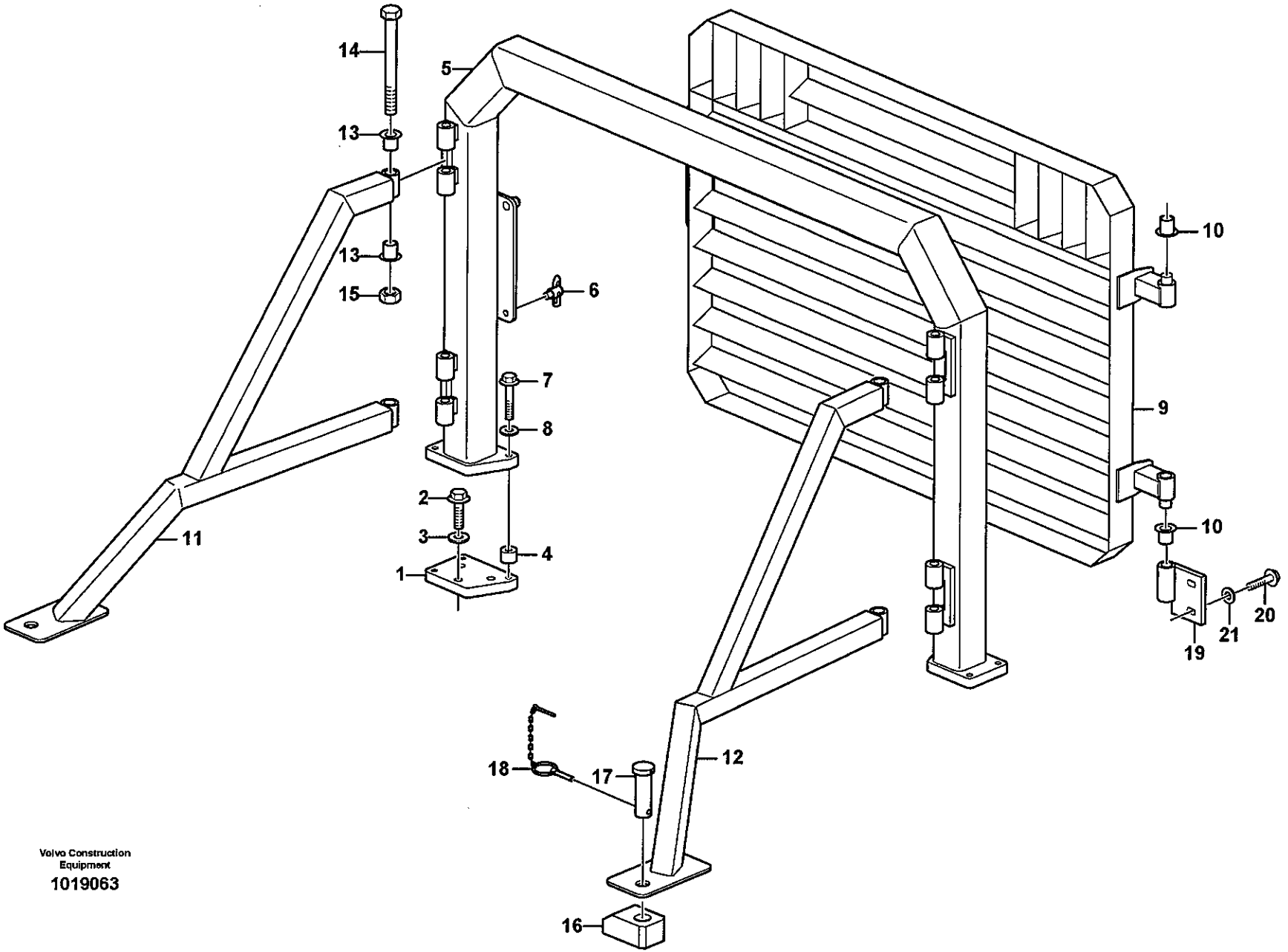

Volvo Construction Equipment

1019063

Fig.	Part No.	Quantity 1	2	3	PS	KIT	Description	Dénomination	Bezeichnung	Denominación	Benämning	Notes
1	**VOE 11175288**	2					Bracket	Console	Konsole	Consola	Konsol	
2	**VOE 968297**	6					Flange screw	Vis à bride	Flanschschraube	Torn embridado	Flänsskruv	
3	**VOE 13955900**	6					Washer	Rondelle	Scheibe	Arandela	Bricka	
4	**VOE 11175289**	6					Spacer	Partie Intermédiaire	Zwischenstück	Espaciador	Mellandel	
5	**VOE 11414358**	1					Bow	Arc	Bogen	Arco	Båge	
6	**VOE 11014257**	1					•Lock	•Serrure	•Schloss	•Cierre	•Lås	
7	**VOE 965195**	6					Flange screw	Vis à bride	Flanschschraube	Torn embridado	Flänsskruv	
8	**VOE 13960145**	6					Washer	Rondelle	Scheibe	Arandela	Bricka	
9	**VOE 15011833**	1					Protecting Grat	Grille de protection	Schutzgitter	Rejilla de protección	Skyddsgaller	
10	**VOE 11026547**	2					Slide Bearing	Palier Glissage	Gleitlager	Cojinete Fricci	Glidlager	
11	**VOE 11175278**	1					Side Section	Piece Laterale	Seitenwandteil	Seccion Lateral	Sidostycke	RH
12	**VOE 11400530**	1					Side Section	Piece Laterale	Seitenwandteil	Seccion Lateral	Sidostycke	LH
13	**VOE 11079432**	8					Bushing	Bague	Büchse	Casquillo	Bussning	
14	**VOE 955402**	4					Hexagon screw	Vis tête hexagonale	Sechskantschraube	Tornillo hexago	Sexkantsskruv	
15	**VOE 979022**	4					Nut	Ecrou	Mutter	Tuerca	Mutter	
16	**VOE 11414993**	2					Weld Plate	Plaque Soudage	Schweissplatte	Placa Soldadura	Svetsplatta	
17	**VOE 11093428**	2					Pin	Goupille	Zapfen	Pasador	Tapp	
18	**VOE 11093429**	2					Lock Pin	Goupille Verro.	Sicherungsstift	Pasador Segurid	Låspinne	
19	**VOE 11413699**	1					Hinge	Charniere	Scharnier	Bisagra	Gångjärn	
20	**VOE 13946474**	2					Flange screw	Vis à bride	Flanschschraube	Torn embridado	Flänsskruv	
21	**VOE 13960145**	2					Washer	Rondelle	Scheibe	Arandela	Bricka	

1		**Skyddsgaller, kylare.** **Rejilla proteccion, radiador.** **Schutzgitter, Kühler.** **Grille protection, radiateur.** **Radiator, kylare.**
2		
3		
4		
5		**83165**

Catalogue id **20108**	Group **715**
Illustr. No **1019063**	Section **350**
Issue **VOE 63A9920108**	Page **621**

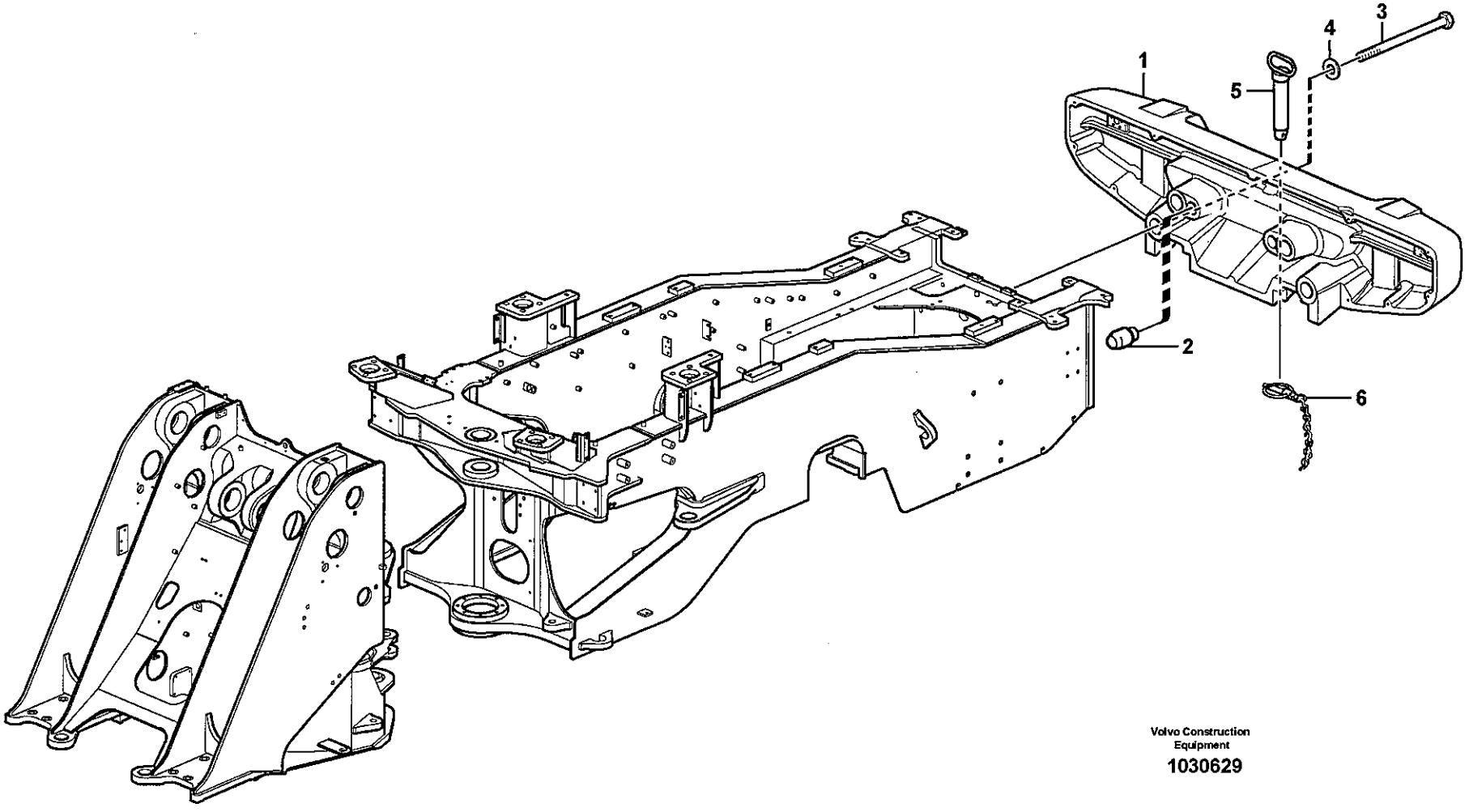

Volvo Construction Equipment

1030629

Fig.	Part No.	Quantity 1	2	3	PS	KIT	Description	Dénomination	Bezeichnung	Denominación	Benämning	Notes
1	**VOE 11177804**	1					Counterweight	Contrepoids	Gegengewicht	Contrapeso	Motvikt	1450 kg
	VOE 11432302	1					Counterweight	Contrepoids	Gegengewicht	Contrapeso	Motvikt	83482
2	**VOE 11015459**	2					Pin	Goupille	Zapfen	Pasador	Tapp	
3	**VOE 14024728**	4					Screw	Vis	Schraube	Tornillo	Skruv	
4	**VOE 930853**	4					Washer	Rondelle	Scheibe	Arandela	Bricka	
5	**VOE 11432050**	1					Towing Pin	Boulon Attelage	Zugbolzen	Perno Traccion	Dragbult	
6	**VOE 11130424**	1					•Lock Pin	•Goupille Verro.	•Sicherungsstift	•Pasador Segurid	•Låspinne	

1		**Drag och motvikt** **Barra de tracción y contrapeso** **Zug und Gegengewicht** **Barre attelage et contrepoids** **Rear hitch and counterweight**	Catalogue id **20108**	Group **716**
2				
3			Illustr. No **1030629**	Section **100**
4			Issue **VOE 63A9920108**	Page **623**
5		**33526, 83482**		

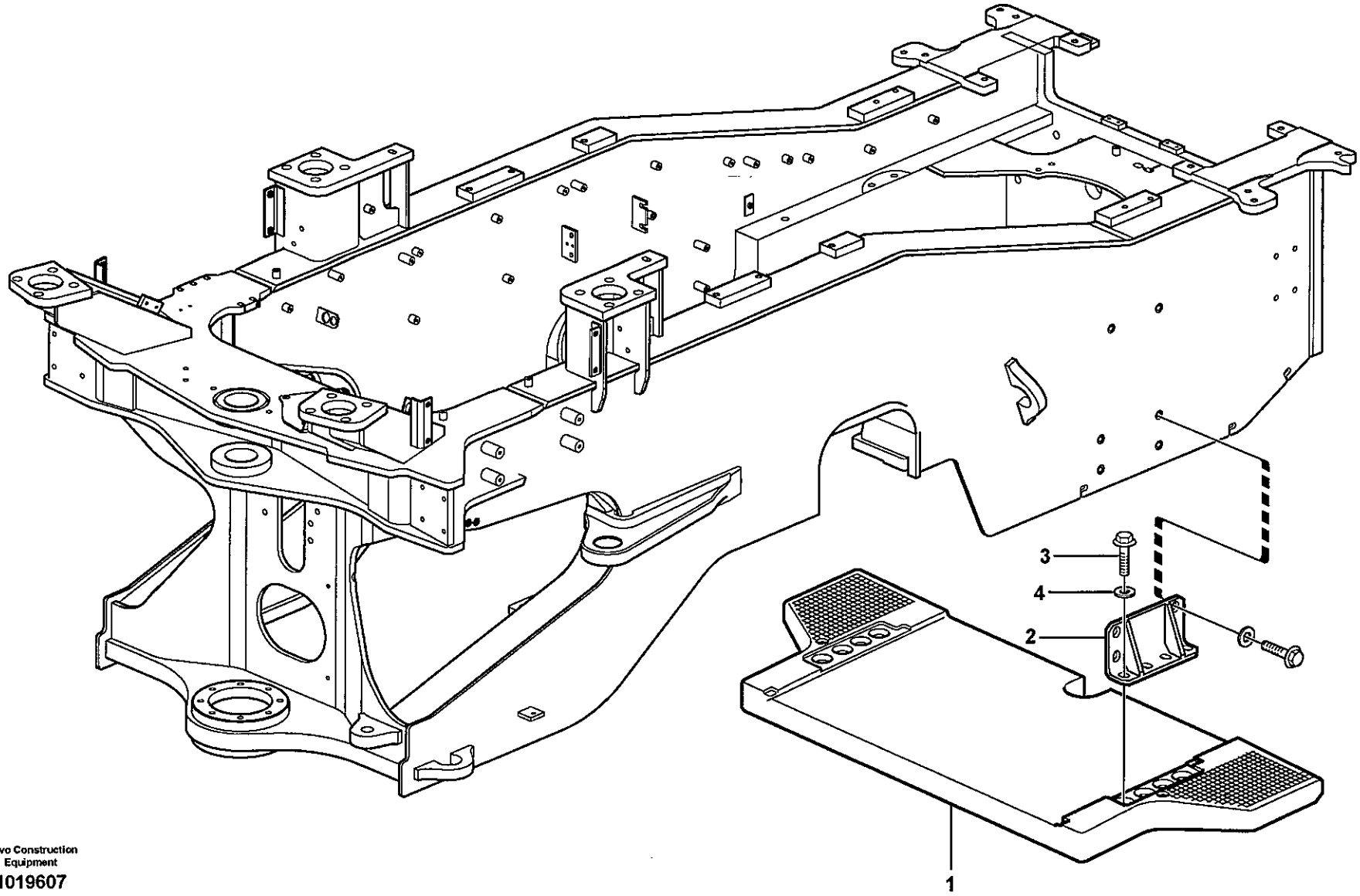

Volvo Construction Equipment

1019607

Fig.	Part No.	Quantity 1	2	3	PS	KIT	Description	Dénomination	Bezeichnung	Denominación	Benämning	Notes
1	**VOE 11154152**	1					Counterweight	Contrepoids	Gegengewicht	Contrapeso	Motvikt	
2	**VOE 11163179**	2					Anchorage	Fixation	Halterung	Fijacion	Fäste	
3	**VOE 968437**	8					Flange screw	Vis à bride	Flanschschraube	Torn embridado	Flänsskruv	
4	**VOE 13955900**	8					Washer	Rondelle	Scheibe	Arandela	Bricka	

1		**Motvikt.** **Contrapeso.** **Gegengewicht.** **Contrepoids.** **Counterweight.**	Catalogue id **20108**	Group **716**
2				
3			Illustr. No **1019607**	Section **150**
4			Issue **VOE 63A9920108**	Page **625**
5		**80698**		

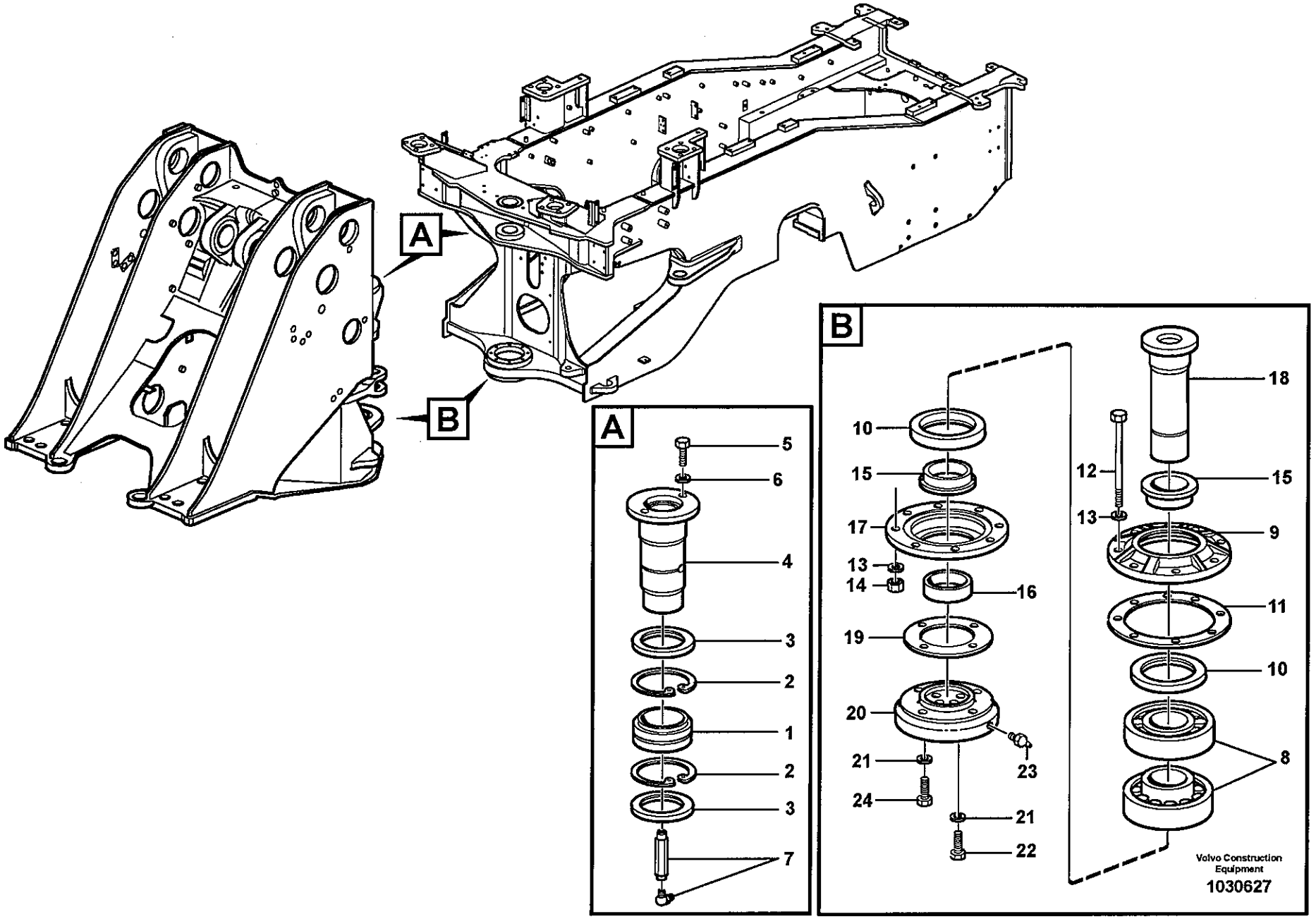
A
B
5
6
4
3
2
1
2
3
7
10
15
17
13
14
16
19
20
21
24
23
21
22
18
12
15
13
9
11
10
8
Volvo Construction Equipment
1030627

Fig.	Part No.	Quantity 1	2	3	P S	K I T	Description	Dénomination	Bezeichnung	Denominación	Benämning	Notes
1	VOE 15001575	1					Spher bearing	Palier articulé	Pendellager	Cojin Articul	Ledlager	
2	VOE 914554	2					Snap Ring	Circlip	Nutring	Circlip	Spårring	
3	VOE 930777	2					Sealing ring	Bague d'étanchéité	Runddichtring	Anillo reten	Tätningsring	
4	VOE 11176475	1					Pin	Goupille	Zapfen	Pasador	Tapp	
5	VOE 968435	2					Flange screw	Vis à bride	Flanschschraube	Torn embridado	Flänsskruv	
6	VOE 13955900	2					Washer	Rondelle	Scheibe	Arandela	Bricka	
7	VOE 11027171	1					Lub Nipple	Graisseur	Schmiernippel	Engrasador	Smörjnippel	
	VOE 13951741	1					•Nipple	•Raccord	•Nippel	•Niple	•Nippel	
		1			NS		•Spacer	•Entretoise	•Abstandkörper	•Distanciador	•Distans	
8	VOE 181087	2					Roller Bearing	Roulement rouleaux	Rollenlager	Cojinet Rodillo	Rullager	
9	VOE 4931056	1					Cover	Couvercle	Deckel	Tapa	Lock	
10	VOE 11018690	2					Sealing ring	Bague d'étanchéité	Runddichtring	Anillo reten	Tätningsring	
11	VOE 4930275	REQ					Shim	Cale Reglage	Nachstellblech	Cuna de calzar	Justerbleck	
	VOE 4930276	REQ					Shim	Cale Reglage	Nachstellblech	Cuna de calzar	Justerbleck	
	VOE 4930277	REQ					Shim	Cale Reglage	Nachstellblech	Cuna de calzar	Justerbleck	
12	VOE 13970987	8					Hexagon screw	Vis a tête hexagonale	Sechskantschr	Tornillo hexago	Sexkantsskruv	
13	VOE 940280	16					Spring Washer	Rondelle élastique	Federscheibe	Arandela flexible	Fjäderbricka	
14	VOE 13971096	8					Flange nut	Ecrou accouple.	Bundmutter	Tuerca embridad	Flänsmutter	
15	VOE 4931019	2					Spacer Ring	Bagu.entretoise	Abstandring	Anillo Dist	Distansring	
16	VOE 4850208	1					Bushing	Bague	Buchse	Casquillo	Bussning	
17	VOE 4931498	1					Cover	Couvercle	Deckel	Tapa	Lock	
18	VOE 4931018	1					Pin	Goupille	Zapfen	Pasador	Tapp	
19	VOE 4850222	REQ					Shim	Cale Reglage	Nachstellblech	Cuna de calzar	Justerbleck	
	VOE 4850223	REQ					Shim	Cale Reglage	Nachstellblech	Cuna de calzar	Justerbleck	
	VOE 4850224	REQ					Shim	Cale Reglage	Nachstellblech	Cuna de calzar	Justerbleck	
	VOE 4850225	REQ					Shim	Cale Reglage	Nachstellblech	Cuna de calzar	Justerbleck	
20	VOE 4930994	1					Attaching Washer	Rondelle Fixation	Befestigungsscheibe	Arandela	Fästbricka	
21	VOE 13955900	8					Washer	Rondelle	Scheibe	Arandela	Bricka	
22	VOE 978941	4					Hexagon screw	Vis a tête hexagonale	Sechskantschr	Tornillo hexago	Sexkantsskruv	
23	VOE 914167	1					Nipple	Raccord	Nippel	Niple	Nippel	

1	
2	
3	
4	
5	

Ramled
Articulación de bastidor
Rahmenknickgelenk
Articulation chassis
Frame link

33526, 83412, 83482

Catalogue id	Group
20108	740
Illustr. No	Section
1030627	100
Issue	Page
VOE 63A9920108	627

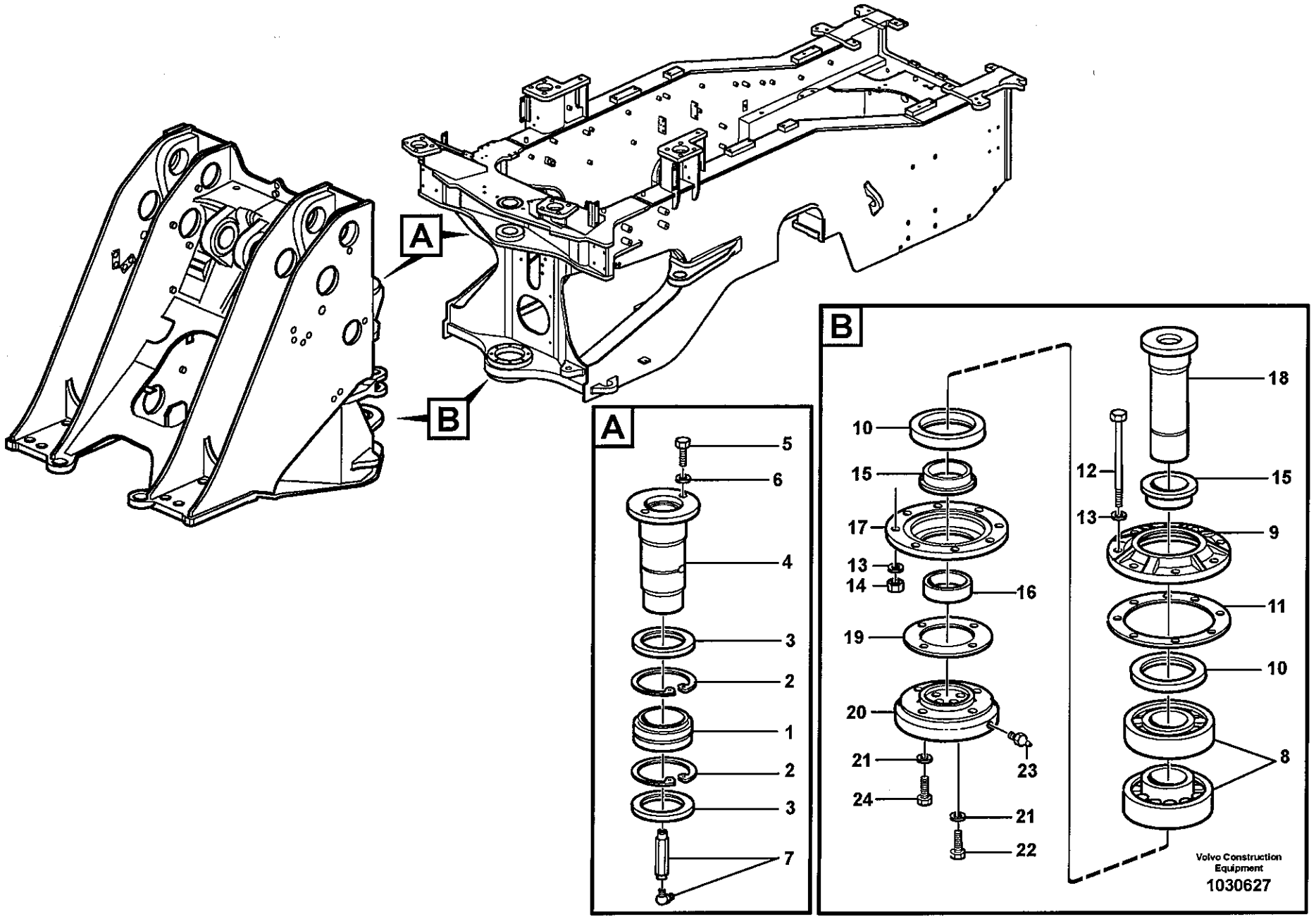
A
B
5
6
4
3
2
1
2
3
7
B
10
15
17
13
14
16
19
20
21
24
23
21
22
18
12
15
13
9
11
10
8
Volvo Construction Equipment
1030627

Fig.	Part No.	Quantity 1	2	3	P S	K I T	Description	Dénomination	Bezeichnung	Denominación	Benämning	Notes
24	**VOE 978938**	4					Hexagon screw	Vis tête hexagonale ...	Sechskantschraube....	Tornillo hexago.....	Sexkantsskruv.....	

1		**Ramled** **Articulación de bastidor** **Rahmenknickgelenk** **Articulation chassis** **Frame link**	Catalogue id **20108**	Group **740**
2				
3			Illustr. No **1030627**	Section **100**
4				
5		**33526, 83412, 83482**	Issue **VOE 63A9920108**	Page **629**

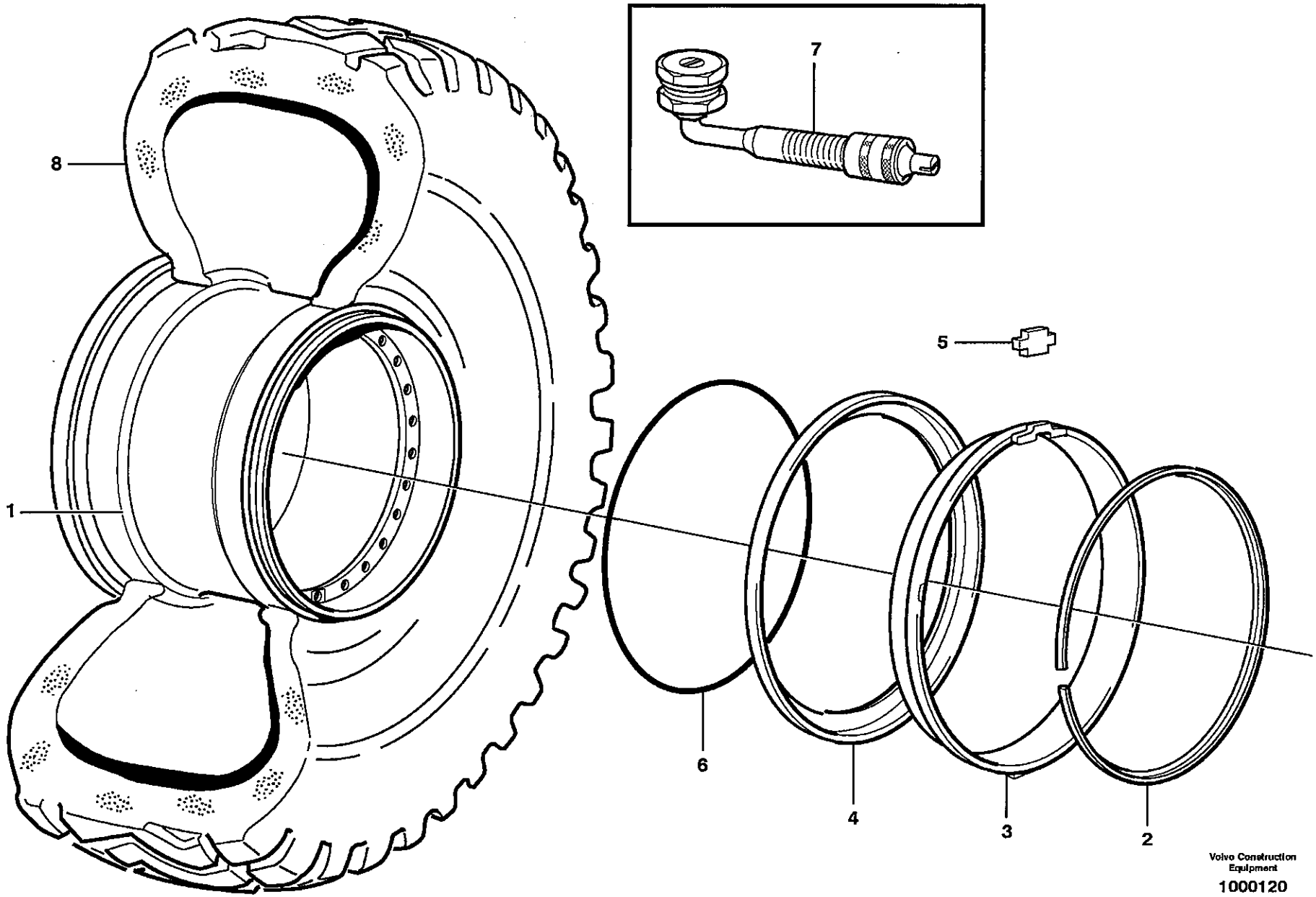

Volvo Construction Equipment

1000120

Fig.	Part No.	Quantity 1	2	3	4	5	PS	KIT	Description	Dénomination	Bezeichnung	Denominación	Benämning	Notes
1	**VOE 11024139**	4	4						Wheel	Roue	Rad	Rueda	Hjul	25 x 22,00 / 3,0
2	**VOE 4789996**	4	4						•Lock Ring	•Anneau Verrouilla .	•Schlossring	•Anillo Segurid	•Låsring	
3	**VOE 4789997**	4	4						•Locating Ring	•Bague Localisa.	•Positionsring	•Anillo Posicion	•Lägesring	
4	**VOE 4789760**	8	8						•Rim Flange	•Flanc Jante	•Felgenhorn	•Esquina Llanta	•Fälghorn	
5	**VOE 11020637**	4	4						•Lock Lug	•Talon Verrouil	•Sperrzacken	•Talon Cierre	•Låsklack	
6	**VOE 4789826**	4							O-ring	Joint Torique	O-Ring	Junta torica	O-ring	
7	**VOE 11000054**	4	4						Valve	Soupape	Ventil	Valvula	Ventil	
	VOE 6633616	4	4						•Nipple	•Raccord	•Nippel	•Niple	•Nippel	
	VOE 4789869	4	4						•Cap	•Chapeau	•Verschlusskappe	•Caperuza	•Hatt	
8				4			NS		Tire	Pneu	Reifen	Neumatico	Däck	80169 26,5 R25 GP4B
				4			NS		Tire	Pneu	Reifen	Neumatico	Däck	82319 26,5 R25 XMINED2
				4			NS		Tire	Pneu	Reifen	Neumatico	Däck	82320 26,5 R25 VSDL
				4			NS		Tire	Pneu	Reifen	Neumatico	Däck	82457 26,5 R25 XLDD2
				4			NS		Tire	Pneu	Reifen	Neumatico	Däck	82696 26,5 R25* TL-3A+
				4			NS		Tire	Pneu	Reifen	Neumatico	Däck	83271 26,5 R25** RL-5K
				4			NS		Tire	Pneu	Reifen	Neumatico	Däck	83726 26,5 R25 RT-3B
				4			NS		Tire	Pneu	Reifen	Neumatico	Däck	83962 26,5 R25 GP-4B
				4			NS		Tire	Pneu	Reifen	Neumatico	Däck	91824 26,5 R25 XHA
				4			NS		Tire	Pneu	Reifen	Neumatico	Däck	92015 26,5 R25 GP2B
				4			NS		Tire	Pneu	Reifen	Neumatico	Däck	92904 26,5 R25 VMT
				4			NS		Tire	Pneu	Reifen	Neumatico	Däck	80812 775/65 R29 VTS
				4			NS		Tire	Pneu	Reifen	Neumatico	Däck	83053 775/65 R29 GP4D

1	**91801**	**Hjul** **Rueda** **Rad** **Roue** **Wheel**	Catalogue id **20108**	Group **771**
2	**91822**		Illustr. No **1000120**	Section **100**
3	.		Issue **VOE 63A9920108**	Page **631**
4				
5		**26,5R25**		

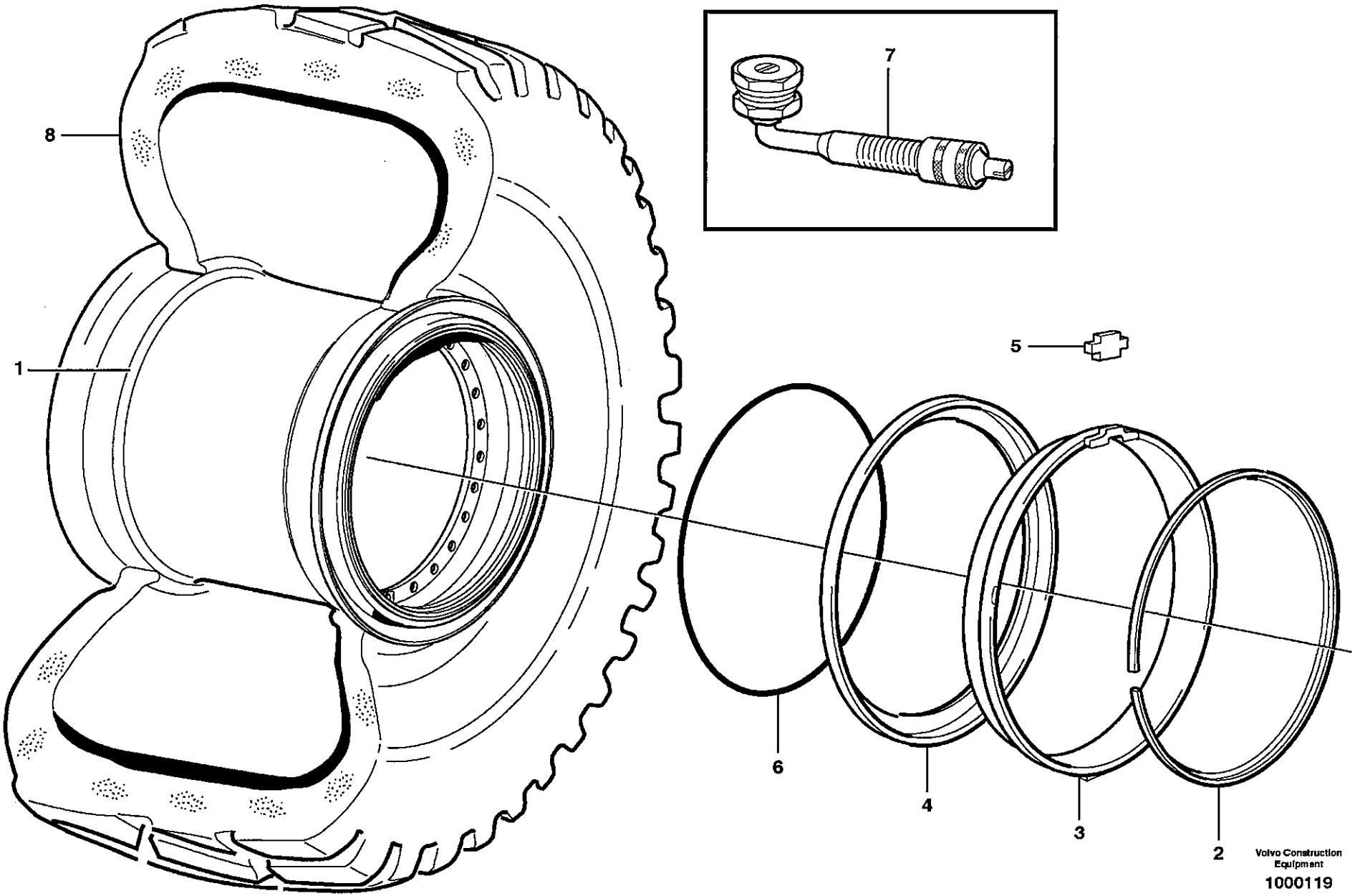
8
1
7
5
6
4
3
2
Volvo Construction Equipment
1000119

Fig.	Part No.	Quantity 1	2	3	4	5	PS	KIT	Description	Dénomination	Bezeichnung	Denominación	Benämning	Notes
1	**VOE 11075600**	4	4						Wheel	Roue	Rad	Rueda	Hjul	29-24,00/3,0 WP
2	**VOE 11045024**	4	4						•Lock Ring	•Anneau Verrouilla .	•Schlossring	•Anillo Segurid	•Låsring	
3	**VOE 11045023**	4	4						•Locating Ring	•Bague Localisa.	•Positionsring	•Anillo Posicion	•Lägesring	
4	**VOE 11045025**	8	8						•Rim Flange	•Flanc Jante	•Felgenhorn	•Esquina Llanta	•Fälghorn	
5	**VOE 11020637**	4	4						•Lock Lug	•Talon Verrouil.	•Sperrzacken	•Talon Cierre	•Låsklack	
6	**VOE 11045026**	4							O-ring	Joint Torique	O-Ring	Junta torica	O-ring	
7	**VOE 11000054**	4	4						Valve	Soupape	Ventil	Valvula	Ventil	
	VOE 6633616	4	4						•Nipple	•Raccord	•Nippel	•Niple	•Nippel	
	VOE 4789869	4	4						•Cap	•Chapeau	•Verschlusskappe	•Caperuza	•Hatt	
8				4			NS		Tire	Pneu	Reifen	Neumatico	Däck	

1	**92143**	**Hjul** **Rueda** **Rad** **Roue** **Wheel**	Catalogue id **20108**	Group **771**
2	**92609**		Illustr. No **1000119**	Section **150**
3	**.**			
4			Issue **VOE 63A9920108**	Page **633**
5		**800/65R29**		

VOLVO

Construction Equipment

www.volvo.com

GROUP		Section	Page
810	Drivers cab	100	647
810	Cab body: roof and floor panel.	150	649
818	Cab mounting block	100	651
821	Engine hood	100	653
821	Hatches, hydraulic fluid tank	150	657
823	Radiator casing	100	661
823	Radiator grille	150	665
823	Support frame	175	669
825	Fender, front	100	671
826	Fender, rear	100	673
826	Swing out rear mudguard 83361	150	675
826	Swing arm 83361	200	679
826	Widener kit for standard mudguards, front/rear. 80786, 83361	250	683
826	Widener kit for standard mudguards, front/rear. 83082	300	685
827	Foot step	100	687
827	Running board. 83496	150	691
831	Door with fitting parts	100	693
831	Door	150	695
837	Side hatches	100	699
837	Side hatches	150	703
837	Filter cover	200	705
837	Coverplates	250	707
837	Protecting plates 83570	300	709
841	Rear view mirror	100	711
841	Rear-view mirrors, electric adjustable	250	713
841	Rear view mirror 83393	300	717
843	Glass panes	100	719
851	Cab : accessories	100	721
851	Insulating matting	150	723
852	Operator seat with fitting parts	100	725
852	Operator seat with fitting parts	110	727
852	Operator seat with fitting parts 83588	120	729
852	Operator's seat, ISRI. 83938	150	731
852	Operator's seat, ISRI. 83757	200	733
852	Operator's seat, heated, air suspensioned	300	735
852	Operator's seat, heated, air suspensioned, ISRI. 83708	350	737
860	Hose protection, lift cylinder 82219	250	739
865	Insulating matting.	100	741
872	Air distribution	100	743
872	Fresh air inlet, air filter and fan housing.	125	745
872	Air filter.	150	749
872	Air ducts	250	751
872	Air filter. 84153	300	753
873	Heating system	100	755
874	Assembly of hose: evaparator, receiver drier and condenser. 83096	100	757
874	Compressor for cooling agent R134a with fitting parts. 83096	150	761
874	Condenser with fitting parts. 83096	200	763
874	Evaporator for cooling agent R134a with fitting parts. 83096	250	765
875	Pause cab heater 83434	100	769
881	Front section 33527	100	771
881	Radio bracket	200	775
882	Interior equipment, cab	100	777
882	Interior components, sun blinds.	150	779
882	Armrest	200	781
882	Cover for servo valves	250	783
882	CDC - steering, arm rest with fitting parts 83087, 83455	400	785
882	CDC - steering, foldable arm rest 83087, 83455	450	787
882	Foldable armrest for two-lever el.hydraulic servo system 83272	550	789
882	Foldable armrest for three-lever el.hydraulic servo system 83273, 83274	600	793
882	Foldable armrest for four-lever el.hydraulic servo system 83275, 83277	650	797

INDEX OF CONTENTS	Catalogue id 20108	Group 8
	Issue VOE 63A9920108	Page 636

GROUP		Section	Page
896	Tool box	100	801
896	Tools 90007, 99183, 82897	150	803
896	Pump 93988	200	805
897	Sign plates and decals	100	807
897	Lgf-sign. 82093	200	811
897	Illustrations of sign plates and decals	300	813

GROUPE		Section	Page
810	Cabine	100	647
810	Corps de cabine: toit et tôle plancher.	150	649
818	Suspension de cabine	100	651
821	Capot moteur	100	653
821	Trappes, réservoir fluide hydraulique	150	657
823	Boitier radiateur	100	661
823	Calandre	150	665
823	Châssis-porteur	175	669
825	Aile, AV	100	671
826	Aile, AR	100	673
826	Aile ar pivotant 83361	150	675
826	Bras pivotant 83361	200	679
826	Elargisseur d'aile, AV/AR. 80786, 83361	250	683
826	Elargisseur d'aile, AV/AR. 83082	300	685
827	Marche-pied	100	687
827	Marche - pied. 83496	150	691
831	Porte avec pièces de montage	100	693
831	Porte	150	695
837	Porte latérale	100	699
837	Porte latérale	150	703
837	Couvercle de filtre	200	705
837	Tôles de recouvrement	250	707
837	Tole protection 83570	300	709
841	Retroviseur	100	711
841	Rétroviseurs à réglage électrique	250	713
841	Rétroviseur 83393	300	717
843	Vitres	100	719
851	Cabine : accessoires	100	721
851	Tapis isolant	150	723
852	Siège conducteur avec pièces de montage	100	725
852	Siège conducteur avec pièces de montage	110	727
852	Siège conducteur avec pièces de montage 83588	120	729
852	Siège du conducteur, ISRI. 83938	150	731
852	Siège du conducteur, ISRI. 83757	200	733
852	Siège du conducteur, suspension pneumatique, chauffage élektrique	300	735
852	Siège du conducteur suspension pneumatique, ISRI. 83708	350	737
860	Protection de flexible, vérin de levage 82219	250	739
865	Tapis isolant.	100	741
872	Distribution d'air	100	743
872	Entrée air frais, filtre a air et boîtier ventilateur.	125	745
872	Filtre à air.	150	749
872	Canalisation d'air	250	751
872	Filtre à air. 84153	300	753
873	Système du chauffage	100	755
874	Montage flexibles: évaporateur, deshydrat.et condenseur. 83096	100	757
874	Compresseur avec pieces de montage. Refrigerant R134a. 83096	150	761
874	Condenseur avec pièces de montage. 83096	200	763
874	Evaporateur aves pieces de montage. Refrigerant R134a. 83096	250	765
875	Chauffage cabine par récupération 83434	100	769
881	Section avant 33527	100	771
881	Console radio	200	775
882	Equipement interieur, cabine	100	777
882	Pièces d'aménagement, jalousie	150	779
882	Accoudoir	200	781
882	Capot pour servovalve	250	783
882	CDC - direction, accoudoir avec pièces de montage 83087, 83455	400	785
882	CDC - direction, accoudior rabattable 83087, 83455	450	787
882	Accoudoir rabattable pour système d'assistance électrohydraulique à deux leviers 83272	550	789
882	Accoudoir rabattable pour système d'assistance électrohydraulique à trois leviers 83273, 83274	600	793

TABLE DES MATIÈRES

Catalogue id	Group
20108	**8**
Issue	Page
VOE 63A9920108	**637**

TABLE DES MATIÈRES

GROUPE		Section	Page
882	Accoudoir rabattable pour système d'assistance électrohydraulique à quatre leviers 83275, 83277	650	797
896	Caisse á outils	100	801
896	Outillage 90007, 99183, 82897	150	803
896	Pompe 93988	200	805
897	Enseignes et décalcomanies	100	807
897	Enseignes. 82093	200	811
897	Illustration enseignes etdécalcomanies	300	813

GRUPPE		Abschnitt	Seite
810	Fahrerhaus	100	647
810	Fahrerhausgerippe: Dach und Bodenblech.	150	649
818	Kabinenaufhängung	100	651
821	Motorhaube	100	653
821	Luken, Druckölbehälter	150	657
823	Kühlerhaube	100	661
823	Kühlergrill	150	665
823	Hilfsrahmen	175	669
825	Kotflügel, vorn	100	671
826	Kotflügel, hinten	100	673
826	Ausschwenkbare hintere Kotflügel 83361	150	675
826	Schwenkarm 83361	200	679
826	Kotflügelansatz, vorne/hinter. 80786, 83361	250	683
826	Kotflügelansatz, vorne/hinter. 83082	300	685
827	Trittleiter	100	687
827	Fusstritt. 83496	150	691
831	Tür mit Anbauteilen	100	693
831	Tür	150	695
837	Seitenklappe	100	699
837	Seitenklappe	150	703
837	Filterdeckel	200	705
837	Abdeckbleche	250	707
837	Schutzblechen 83570	300	709
841	Rückspiegel	100	711
841	Rückspiegel, elektrisch einstellbar	250	713
841	Rückspiegel 83393	300	717
843	Fensterscheibe	100	719
851	Kabine : Zubehör	100	721
851	Isoliermatten	150	723
852	Fahrersitz mit Anbauteilen	100	725
852	Fahrersitz mit Anbauteilen	110	727
852	Fahrersitz mit Anbauteilen 83588	120	729
852	Fahrersitz, ISRI. 83938	150	731
852	Fahrersitz, ISRI. 83757	200	733
852	Fahrersitz, luftgefedert, Elektrische Heizung.	300	735
852	Fahrersitz, Luftfedert, ISRI. 83708	350	737
860	Schlauchschutz, Hubzylinder 82219	250	739
865	Isoliermatten	100	741
872	Luftverteilung	100	743
872	Frischlufteinlass, Luftfilter und Gebläseschacht.	125	745
872	Luftfilter.	150	749
872	Luftkanäle	250	751
872	Luftfilter. 84153	300	753
873	Heizsystem	100	755
874	Anbauteile Schlauch: Verdampfer, Entfeuchter und kondensor. 83096	100	757
874	Kompressor mit anbauteilen. Kältemittel R134a. 83096	150	761
874	Kondensor mit Anbauteilen. 83096	200	763
874	Verdampfer mit anbauteilen. Kältemittel R134a. 83096	250	765
875	Pausenheizung 83434	100	769
881	Vorderteil 33527	100	771
881	Radioträger	200	775
882	Innenausrüstung, Fahrerhaus	100	777
882	Innenausstattung, Sonnenvorhang.	150	779
882	Armlehne	200	781
882	Haube für Servoventil	250	783
882	CDC - Lenkung, Armlehne mit Anbauteilen 83087, 83455	400	785
882	CDC - Lenkung, klappbare Armlehne 83087, 83455	450	787
882	Klappbare Armlehne für elektrohydr. Servosystem mit Doppelhebel 83272	550	789
882	Klappbare Armlehne für elektrohydr. Servoanlage mit drei Hebeln 83273, 83274	600	793

INHALTSVERZEICHNIS

INHALTSVERZEICHNIS

GRUPPE		Abschnitt	Seite
882	Klappbare Armlehne für elektrohydr. Servosystem mit Vierhebel 83275, 83277	650	797
896	Werkzeugkasten	100	801
896	Werkzeuge 90007, 99183, 82897	150	803
896	Pumpe 93988	200	805
897	Schilder und aufklebeschild	100	807
897	Schilder. 82093	200	811
897	Illustration von Schilderund Aufklebeschild	300	813

GRUPO		Sección	Página
810	Cabina	100	647
810	Cuerpo de cabina: techo yplancha de piso.	150	649
818	Suspensión de cabina	100	651
821	Capo	100	653
821	Tapas, depósito de aceite hidráulico	150	657
823	Cubierta del radiador	100	661
823	Parrilla del radiador	150	665
823	Bastidor de soporte	175	669
825	Guardabarros, delantero	100	671
826	Guardabarros, trasero	100	673
826	Guardabarros posteriores extraíbles 83361	150	675
826	Brazo giratorio 83361	200	679
826	Guardabarro reforzado, delantero/trasero. 80786, 83361	250	683
826	Guardabarro reforzado, delantero/trasero. 83082	300	685
827	Escalón de acceso	100	687
827	Estribo. 83496	150	691
831	Puerta con accesorios de montaje	100	693
831	Puerta	150	695
837	Tapas laterales	100	699
837	Tapas laterales	150	703
837	Tapa de filtro	200	705
837	Chapas de cubierta	250	707
837	Placas de proteccion 83570	300	709
841	Retrovisor	100	711
841	Retrovisores, con regulación eléctrica	250	713
841	Espejo retrovisor 83393	300	717
843	Ventanillas	100	719
851	Cabina: accesorios	100	721
851	Alfombras aislantes	150	723
852	Asiento del conductor con piezas de montaje	100	725
852	Asiento del conductor con piezas de montaje	110	727
852	Asiento del conductor con piezas de montaje 83588	120	729
852	Asiento del conductor, ISRI. 83938	150	731
852	Asiento del conductor, ISRI. 83757	200	733
852	Asiento del conductor de suspensión neumática, caldeo elektrocidad.	300	735
852	Asiento de conducción de suspensión neumática, ISRI. 83708	350	737
860	Protección de manguera, cilindro de elevación 82219	250	739
865	Alfombras aislantes.	100	741
872	Distribucion del aire	100	743
872	Toma aire fresco, filtro de aire y caja ventilador	125	745
872	Filtro de aire.	150	749
872	Conductos de aire	250	751
872	Filtro de aire. 84153	300	753
873	Sistema de calefacción	100	755
874	Conjunto de mangueras: evaporador, secador y condensador. 83096	100	757
874	Compresor con accesorios de montaje. Frigorigena R134a. 83096	150	761
874	Condensador con accesorios de montaje. 83096	200	763
874	Evaporador con accesorios de montaje. Refrigerante R134a. 83096	250	765
875	Calefactor de cabina para pausas 83434	100	769
881	Sección frontal 33527	100	771
881	Panel de radio	200	775
882	Equipo interior, cabina	100	777
882	Componentes interiores, cortina parasol.	150	779
882	Reposabrazos	200	781
882	Cubierta para servoválvula	250	783
882	CDC - dirección, reposabrazos con accesorios de montaje 83087, 83455	400	785
882	CDC - dirección, reposabrazos plegable 83087, 83455	450	787
882	Apoyabrazos plegable para servo electrohidráulico de dos palancas 83272	550	789

INDICE

INDICE

GRUPO		Sección	Página
882	Reposabrazos plegable para servo electrohidráulico de tres palancas 83273, 83274	600	793
882	Apoyabrazos plegable para servo electrohidráulico de cuatro palancas 83275, 83277	650	797
896	Caja herramientas	100	801
896	Herramientas 90007, 99183, 82897	150	803
896	Bomba 93988	200	805
897	Muestras y decalcomanias	100	807
897	Muestras. 82093	200	811
897	Ilustración muestras y calcomanías	300	813

GRUPP		Avsnitt	Sida
810	Hytt	100	647
810	Hyttstomme: tak och golvplåt.	150	649
818	Hyttupphängning	100	651
821	Motorhuv	100	653
821	Luckor, hydrauloljetank	150	657
823	Kylarkåpa	100	661
823	Kylargaller	150	665
823	Bärram	175	669
825	Stänkskärm, fram	100	671
826	Stänkskärm, bak	100	673
826	Utsvängbar bakskärm 83361	150	675
826	Svängarm 83361	200	679
826	Skärmbreddningssats. 80786, 83361	250	683
826	Skärmbreddningssats. 83082	300	685
827	Fotsteg	100	687
827	Fotsteg. 83496	150	691
831	Dörr med monteringsdetaljer	100	693
831	Dörr	150	695
837	Sidoluckor	100	699
837	Sidoluckor	150	703
837	Filterkåpa	200	705
837	Täckplåtar	250	707
837	Skyddsplåtar 83570	300	709
841	Backspeglar	100	711
841	Backspeglar, elektriskt reglerbara	250	713
841	Backspegel 83393	300	717
843	Rutor	100	719
851	Hytt: tillbehör	100	721
851	Isolermattor	150	723
852	Förarstol med monteringsdetaljer	100	725
852	Förarstol med monteringsdetaljer	110	727
852	Förarstol med monteringsdetaljer 83588	120	729
852	Förarstol, ISRI. 83938	150	731
852	Förarstol, ISRI. 83757	200	733
852	Luftfjädrad stol, eluppvärmd.	300	735
852	Luftfjädrande förarstol, eluppvärmd, ISRI. 83708	350	737
860	Slangskydd, lyftcylinder 82219	250	739
865	Isolermattor.	100	741
872	Luftdistribution	100	743
872	Friskluftintag, luftfilter och fläkthus.	125	745
872	Luftfilter.	150	749
872	Luftkanaler	250	751
872	Luftfilter. 84153	300	753
873	Värmesystem	100	755
874	Montering av slangar: evaporator, torkare och kondensor. 83096	100	757
874	Kompressor för kylmedium R134a med monteringsdetaljer. 83096	150	761
874	Kondensor med monteringsdetaljer. 83096	200	763
874	Evaporator för kylmedium R134a med monteringsdetaljer. 83096	250	765
875	Pausvärmare 83434	100	769
881	Frontdel 33527	100	771
881	Radiokonsol	200	775
882	Invändig utrustning, hytt	100	777
882	Inredningsdetaljer, solskyddsgardiner	150	779
882	Armstöd	200	781
882	Kåpa för servoventil	250	783
882	CDC - styrning, armstöd med monteringsdetaljer 83087, 83455	400	785
882	CDC - styrning, vikbart armstöd 83087, 83455	450	787
882	Vikbart armstöd för el.hydrauliskt servosystem med två spakar 83272	550	789
882	Vikbart armstöd för el.hydrauliskt servosystem med tre spakar 83273, 83274	600	793

INNEHÅLLSFÖRTECKNING

GRUPP		Avsnitt	Sida
882	Vikbart armstöd för el.hydrauliskt servosystem med fyra spakar 83275, 83277	650	797
896	Verktygslåda	100	801
896	Verktyg 90007, 99183, 82897	150	803
896	Pump 93988	200	805
897	Skyltar och dekaler	100	807
897	Lgf-skylt. 82093	200	811
897	Illustration av skyltar och dekaler	300	813

VOLVO

Construction Equipment

www.volvo.com

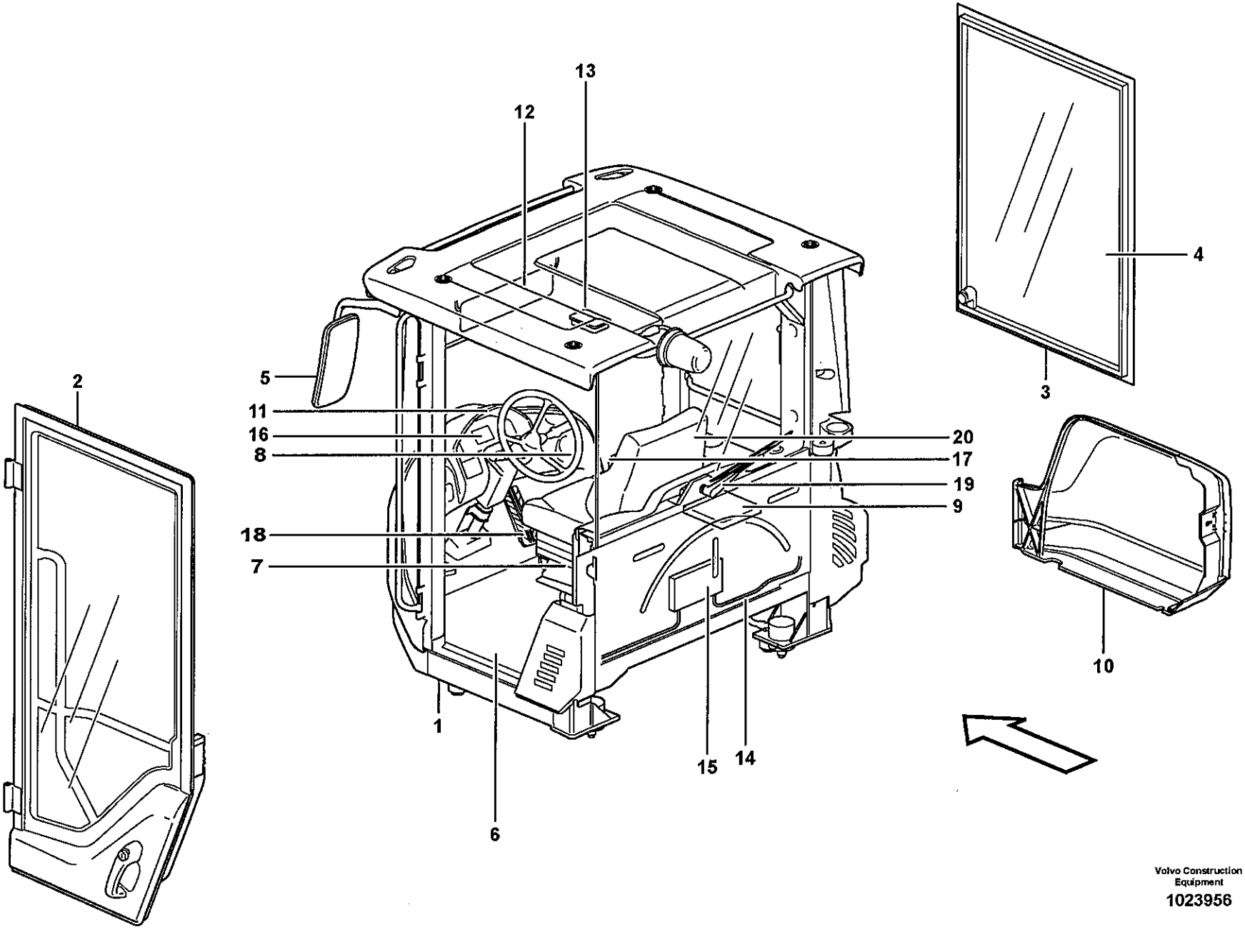

Volvo Construction Equipment

1023956

Fig.	Part No.	Quantity 1	2	3	PS	KIT	Description	Dénomination	Bezeichnung	Denominación	Benämning	Notes
	VOE 33527						Cab	Cabine	Kabine	Cabina	Hytt	
1		1			NS		•Cab Framework	•Carcasse Cabine	•Fahrerhausgerippe	•Armazon Cabine	•Hyttstomme	See group 810, Page 649
2		1					•Door	•Porte	•Tür	•Puerta	•Dörr	See group 831, Page 695
3		1					•Window frame	•Encadrement fenetre	•Fensterrahmen	•Marco ventana	•Fönsterram	See group 843, Page 719
4		1					•Glass panes	•Vitres	•Fensterscheibe	•Ventanillas	•Rutor	See group 843, Page 719
5		1					•Rear view mirror	•Rétroviseur	•Rückspiegel	•Retrovisor	•Backspeglar	See group 841, Page 711
6		1					•Insulating mats	•Tapis isolants	•Isoliermatten	•Alfombrillas	•Isolermattor	See group 851, Page 723
7		1					•Slide Rail	•Rail Guidage	•Gleitschiene	•Riel Deslizam	•Glidskena	185) See group 852, Page 725
8		1					•Air duct	•Canal air	•Luftkanal	•Canal aire	•Luftkanal	See group 872, Page 751
9		1					•Heating system	•Système du chauffag	•Heizsystem	•Sistema de calefacci	•Värmesystem	See group 873, Page 755
10		1					•Filter cover	•Couvercle de filtre	•Filterdeckel	•Tapa de filtro	•Filterkåpa	See group 837, Page 705
11		1					•Instr Panel	•Planche de bord	•Instr Tafel	•Panel Instrum	•Instrumentpanel	See group 380, Page 391
12		1					•Interior components	•Pièces d'amènag.	•Innenausstattung	•Detalles interiores	•Inredningsdetaljer	See group 851, Page 721
13		1					•Lighting,cab	•Eclairage,cabine	•Beleuchtung,fahrerh	•Alumbrado,cabina	•Belysning,hytt	See group 354, Page 245
14		1					•Cable harnesses, ca	•Câble ruban, cabine	•Kabelbäum, fahrerh	•Haz, cabina	•Ledningsmatta, hytt	See group 371, Page 303
15		1					•El Distr Unit	•Centrale Elect	•Elektrozentrale	•Central Electr	•Elcentral	See group 372, Page 385
16		1					•Instruments	•Instruments	•Instrumente	•Instrumentos	•Instrumentering	See group 380, Page 391
17		1					•Arm rest	•Accoudoir	•Armlehne	•Reposabrazos	•Armstöd	See group 882, Page 781
18		1					•Throttle control	•Comm. accelerateur	•Gasregler	•Mando acelerado	•Gasreglage	See group 881, Page 771
19		1					•Windshield Wiper	•Lave glace	•Scheibenwischer	•Limpiaparabfisas	•Vindrutetorkare	See group 363, Page 257
20		1					Operator's Seat	Siège Du Conducteur	Fahrersitz	Asiento Del Conducto	Förarstol	185) See group 852, Page 725

185) **GB:** Is not included with cab, cmpl. **FR:** Nest partie de cabine, cmpl. **DE:** Ist kein Bestandteil von Fahrerhaus, kmpl. **ES:** No hacia parte de casilla, cmpl. **SE:** Ingår ej i kmpl. hytt.

1	
2	
3	
4	
5	

Hytt
Cabina
Fahrerhaus
Cabine
Drivers cab

Catalogue id	Group
20108	**810**
Illustr. No	Section
1023956	**100**
Issue	Page
VOE 63A9920108	**647**

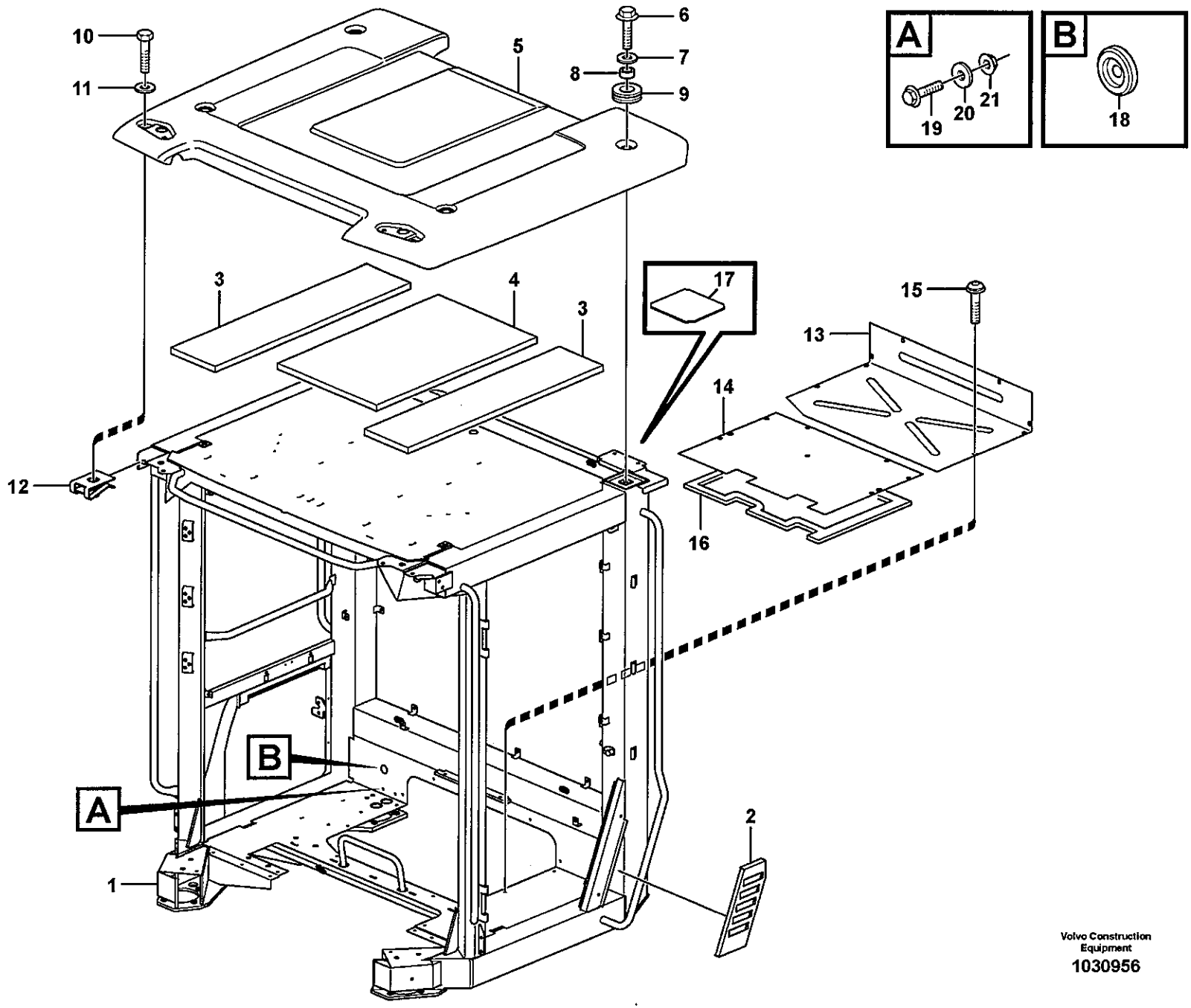

Volvo Construction Equipment
1030956

Fig.	Part No.	Quantity 1	2	3	PS	KIT	Description	Dénomination	Bezeichnung	Denominación	Benämning	Notes
1		1			NS		Cab framework	Carcasse cabine	FH-Gerippe	Armazon cabina	Hyttstomme	
2	VOE 11412947	1					•Casing	•Boitier	•Gehäuse	•Cubierta	•Kåpa	
3	VOE 11412879	2					Insulation	Isolant	Isolierung	Aislante	Isolering	
4	VOE 11444333	1					Insulation	Isolant	Isolierung	Aislante	Isolering	
5	VOE 11444192	1					Roof	Toit	Dach	Techo	Tak	
6	VOE 968589	4					Flange screw	Vis à bride	Flanschschraube	Torn embridado	Flänsskruv	
7	VOE 930851	4					Washer	Rondelle	Scheibe	Arandela	Bricka	
8	VOE 11412535	4					Spacer Ring	Bagu.entretoise	Abstandring	Anillo Dist	Distansring	
9	VOE 11412307	4					Grommet	Passe fil	Durchführung	Aislador pasapanel	Genomföring	
10	VOE 13946173	4					Flange screw	Vis à bride	Flanschschraube	Torn embridado	Flänsskruv	
11	VOE 925739	4					Washer	Rondelle	Scheibe	Arandela	Bricka	
12	VOE 13949867	4					Spring Nut	Ecrou Ressort	Fed. Schliessmutter	Tuerca Resorte	Fjädermutter	
13		1			NS		Floor Panel	Tole Plancher	Bodenblech	Plancha Piso	Golvplåt	
14		1			NS		Floor Panel	Tole Plancher	Bodenblech	Plancha Piso	Golvplåt	
15	VOE 981208	19					Screw	Vis	Schraube	Tornillo	Skruv	
16	VOE 11104947	REQ					Sealing strip	Lisse etancheite	Dichtleiste	Moldura reten	Tätningslist	L = 3100 MM
17	VOE 11104457	3					Insulation	Isolant	Isolierung	Aislante	Isolering	
18	VOE 961970	1					Plug	Bouchon	Stopfen	Tapon	Plugg	
19	VOE 971321	2					Screw	Vis	Schraube	Tornillo	Skruv	
20	VOE 960139	2					Washer	Rondelle	Scheibe	Arandela	Bricka	
21	VOE 13949278	2					Flange Lock Nut	Contre écrou bride	Flanschmutter	Contratuer Embr	Flänslåsmutter	

1	
2	
3	
4	
5	

Hyttstomme: tak och golvplåt.
Cuerpo de cabina: techo yplancha de piso.
Fahrerhausgerippe: Dach und Bodenblech.
Corps de cabine: toit et tôle plancher.
Cab body: roof and floor panel.

Catalogue id **20108**	Group **810**
Illustr. No **1030956**	Section **150**
Issue **VOE 63A9920108**	Page **649**

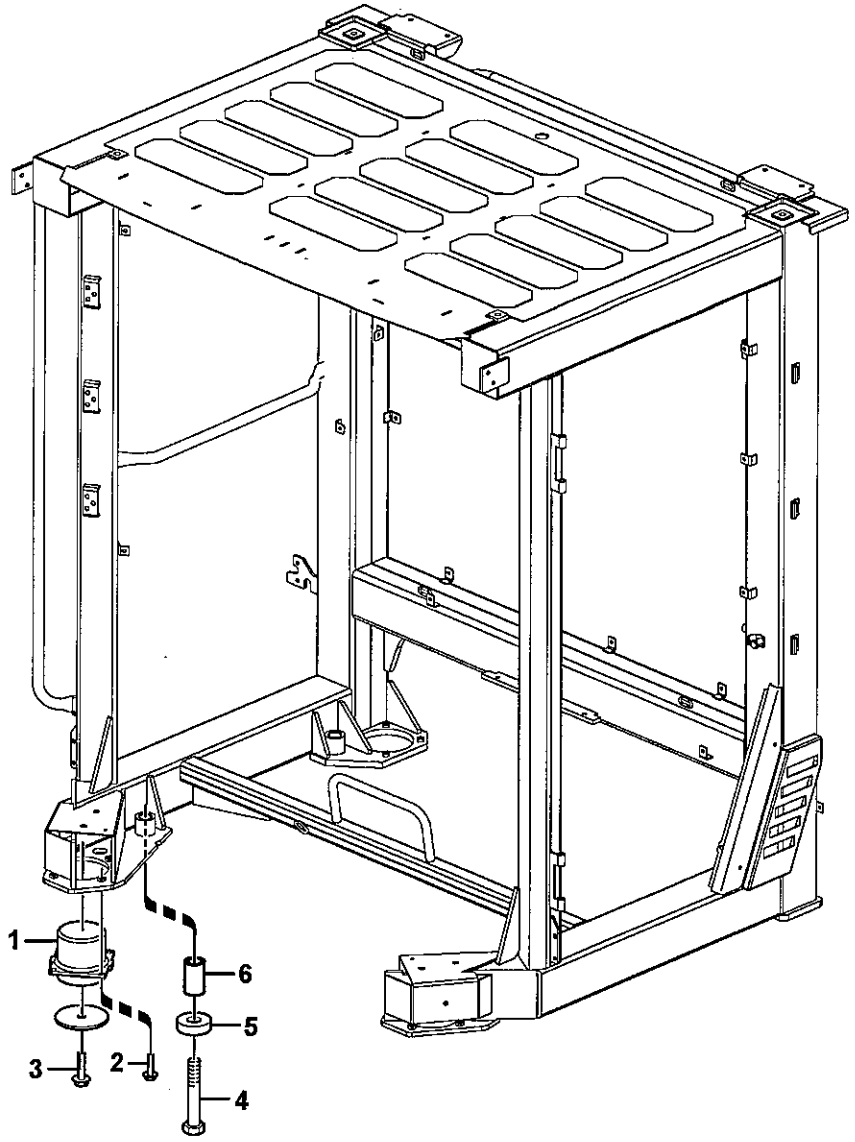

Volvo Construction Equipment

1024798

Fig.	Part No.	Quantity 1	2	3	PS	KIT	Description	Dénomination	Bezeichnung	Denominación	Benämning	Notes
1	**VOE 11445173**	4					Cab Suspension	Suspensi.cabine	Fh-aufhg	Suspensi.cabina	Hyttupphängning	
2	**VOE 13965185**	16					Flange screw	Vis à bride	Flanschschraube	Torn embridado	Flänsskruv	
3	**VOE 13968436**	4					Screw	Vis	Schraube	Tornillo	Skruv	
4	**VOE 11412450**	4					Bolt	Boulon	Bolzen	Perno	Bult	
5	**VOE 11412452**	4					Washer	Rondelle	Scheibe	Arandela	Bricka	
6	**VOE 11412473**	4					Intermediate Pa	Partie Interméd.	Zwischenstück	Espaciador	Mellandel	

1		**Hyttupphängning** **Suspensión de cabina** **Kabinenaufhängung** **Suspension de cabine** **Cab mounting block**	Catalogue id **20108**	Group **818**
2				
3			Illustr. No **1024798**	Section **100**
4			Issue **VOE 63A9920108**	Page **651**
5				

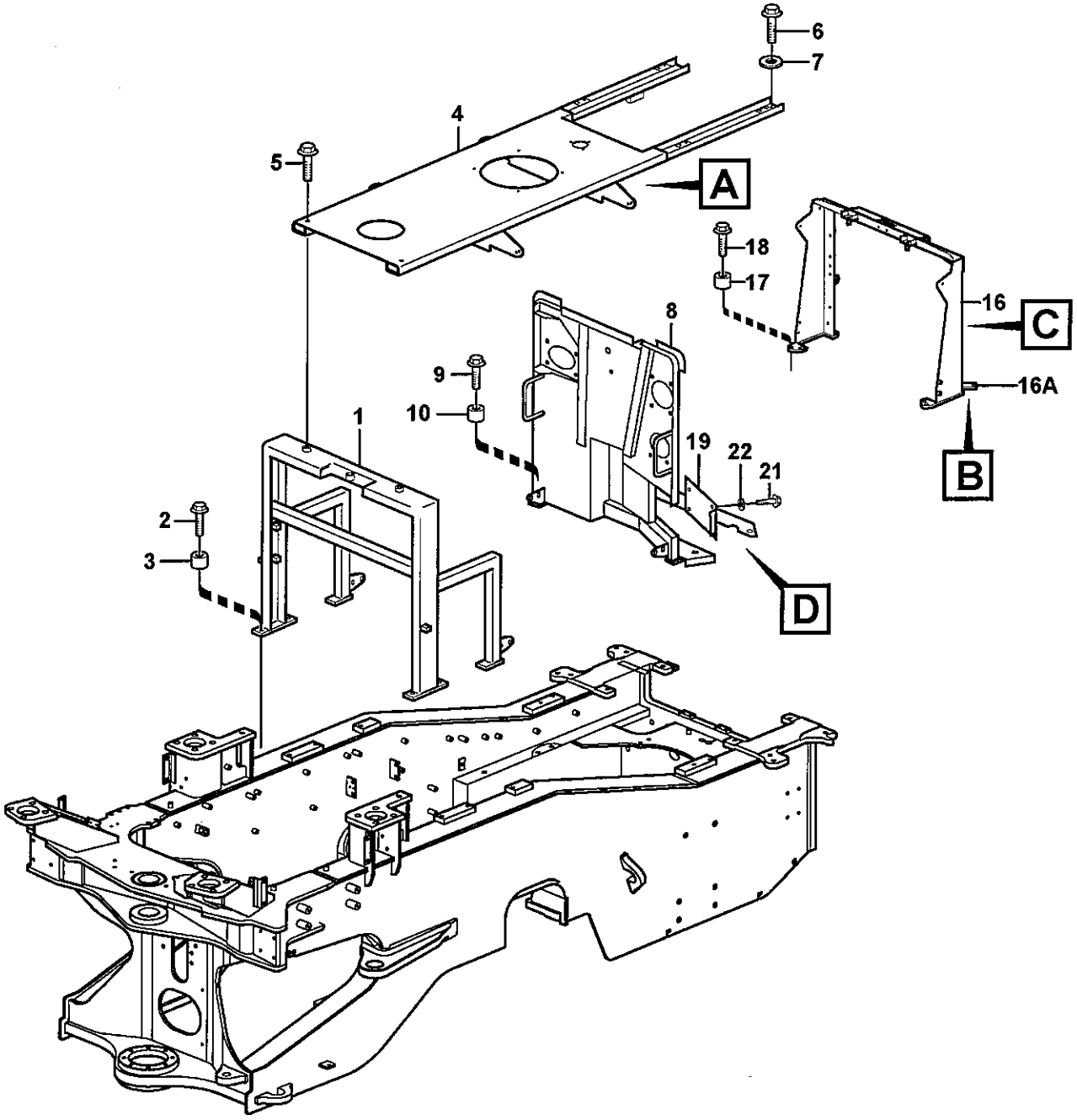

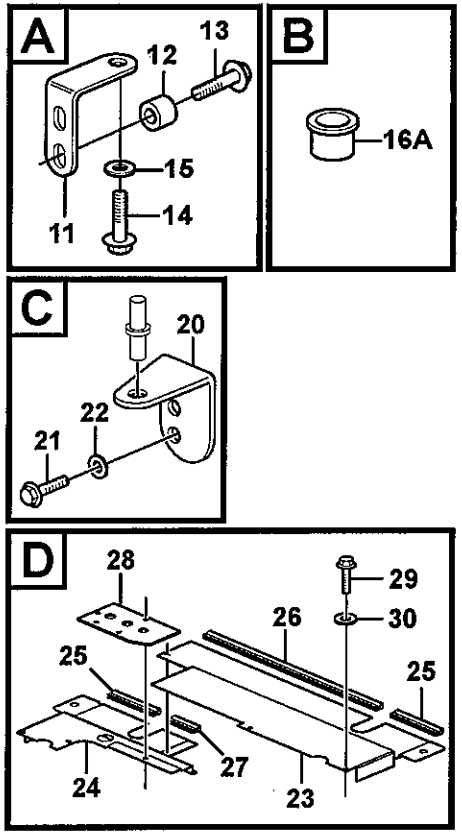

Volvo Construction Equipment

1030633

Fig.	Part No.	Quantity 1	2	3	PS	KIT	Description	Dénomination	Bezeichnung	Denominación	Benämning	Notes
1		1			NS		Support	Support	Stütze	Apoyo	Stöd	
2	VOE 13968436	6					Screw	Vis	Schraube	Tornillo	Skruv	
3	VOE 11108672	6					Spacer	Entretoise	Abstandstueck	Casquillo distanciad	Distans	
4	VOE 11435311	1					Hood Plate	Tole Capot	Haubenblech	Placa Capo	Huvplåt	
	VOE 11435970		1				Hood Plate	Tole Capot	Haubenblech	Placa Capo	Huvplåt	
5	VOE 965195	2					Flange screw	Vis à bride	Flanschschraube	Torn embridado	Flänsskruv	
6	VOE 13965193	2					Flange screw	Vis à bride	Flanschschraube	Torn embridado	Flänsskruv	
7	VOE 13960145	2					Washer	Rondelle	Scheibe	Arandela	Bricka	
8	VOE 11435820	1					Baffle	Paroi Intermed.	Spritzwand	Pared Intermed	Mellanvägg	
9	VOE 968297	4					Flange screw	Vis à bride	Flanschschraube	Torn embridado	Flänsskruv	
10	VOE 11108672	4					Spacer	Entretoise	Abstandstueck	Casquillo distanciad	Distans	
11	VOE 11435313	2					Attaching Bracket	Equerre Fixation	Befestigungswinkel	Fijacion Angular	Fästvinkel	
12	VOE 11400274	4					Spacer Sleeve	Doui.entretoise	Distanzhülse	Manguito Dist	Distanshylsa	
13	VOE 13948217	4					Flange screw	Vis à bride	Flanschschraube	Torn embridado	Flänsskruv	
	VOE 13960141	4					Washer	Rondelle	Scheibe	Arandela	Bricka	
14	VOE 946472	2					Flange screw	Vis à bride	Flanschschraube	Torn embridado	Flänsskruv	
15	VOE 13960143	2					Washer	Rondelle	Scheibe	Arandela	Bricka	
16	VOE 11435865	1					Support	Bati	Stativ	Base	Stativ	
16A	VOE 11026547	1					•Slide Bearing	•Palier Glissage	•Gleitlager	•Cojinete Fricci	•Glidlager	
17	VOE 11108672	7					Spacer	Entretoise	Abstandstueck	Casquillo distanciad	Distans	
18	VOE 968297	7					Flange screw	Vis à bride	Flanschschraube	Torn embridado	Flänsskruv	
19		1			NS		Hatch	Trappe	Luke	Trampilla	Lucka	
20	VOE 11414979	1					Hinge	Charniere	Scharnier	Bisagra	Gångjärn	
21	VOE 946440	2					Flange screw	Vis à bride	Flanschschraube	Torn embridado	Flänsskruv	
22	VOE 13960141	2					Washer	Rondelle	Scheibe	Arandela	Bricka	
23		1			NS		Cover Plate	Protection en tole	Schutzblech	Placa Tapa	Täckplatta	
24		1			NS		Cover Plate	Protection en tole	Schutzblech	Placa Tapa	Täckplatta	
25	VOE 14211217	REQ					Clamping Strip	Lisse Serrage	Klemmleiste	Liston Sujecion	Klämlist	L = 160 MM
26	VOE 14211217	REQ					Clamping Strip	Lisse Serrage	Klemmleiste	Liston Sujecion	Klämlist	L = 605 MM
27	VOE 14211217	REQ					Clamping Strip	Lisse Serrage	Klemmleiste	Liston Sujecion	Klämlist	L = 90 MM

1	33526
2	83429
3	
4	
5	

Motorhuv
Capo
Motorhaube
Capot moteur
Engine hood

Catalogue id	Group
20108	821
Illustr. No	Section
1030633	100
Issue	Page
VOE 63A9920108	653

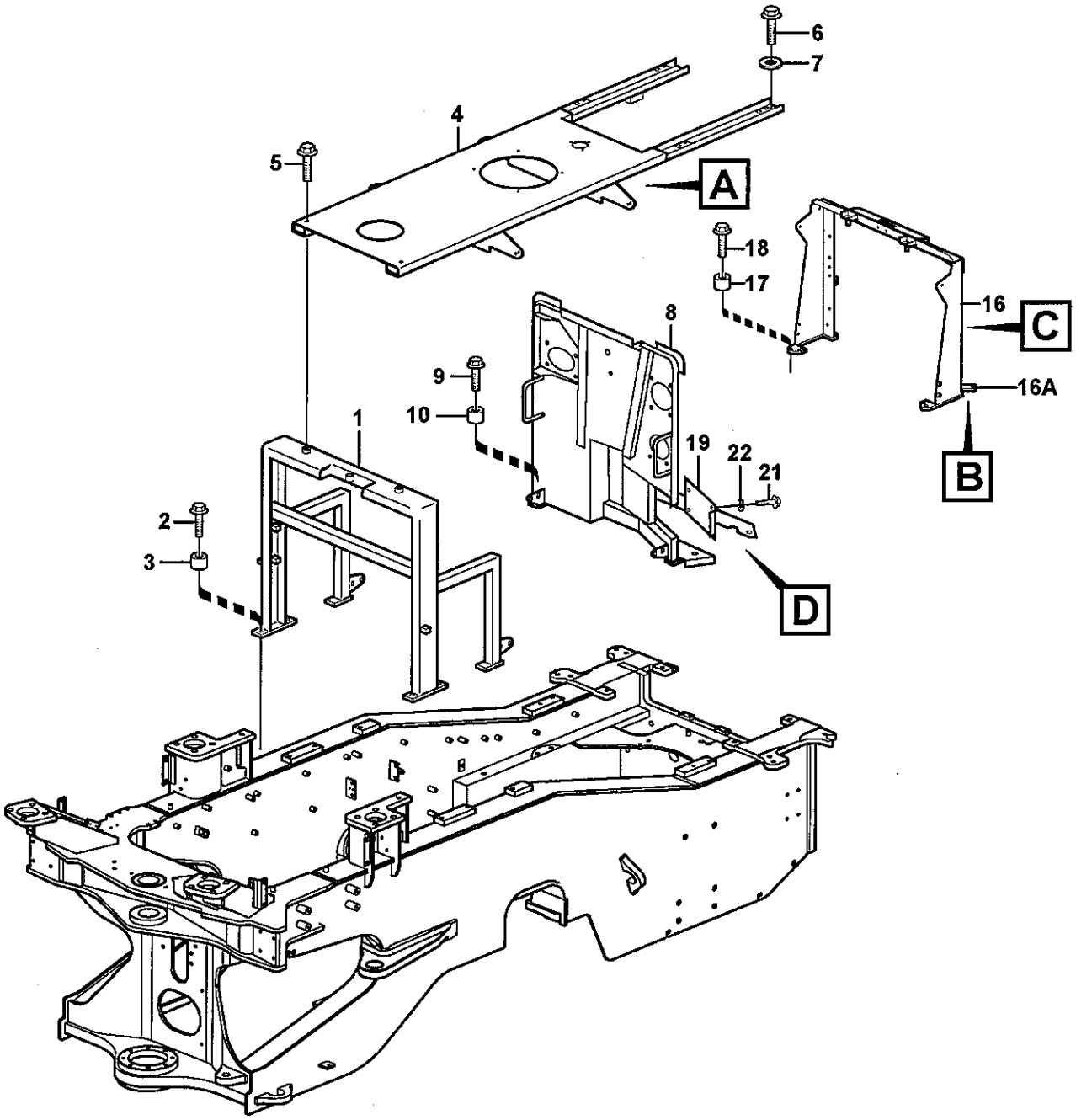

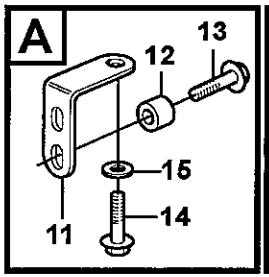

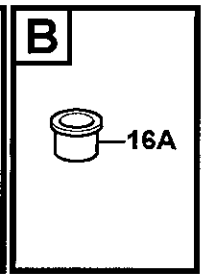

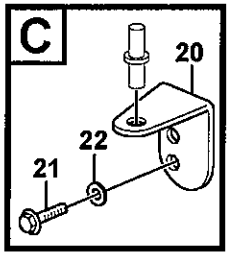

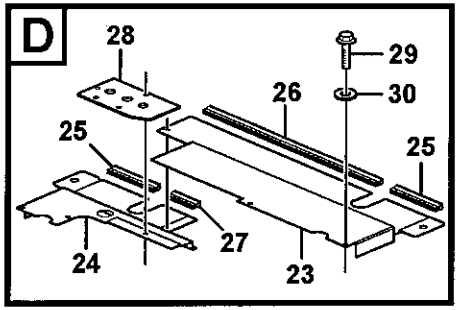

Volvo Construction Equipment

1030633

Fig.	Part No.	Quantity 1	2	3	PS	KIT	Description	Dénomination	Bezeichnung	Denominación	Benämning	Notes
28		1			NS		Cover Plate	Protection en tole	Schutzblech	Placa Tapa	Täckplatta	
29	**VOE 13946173**	11					Flange screw	Vis à bride	Flanschschraube	Torn embridado	Flänsskruv	
30	**VOE 13960141**	11					Washer	Rondelle	Scheibe	Arandela	Bricka	

1	33526
2	83429
3	
4	
5	

Motorhuv
Capo
Motorhaube
Capot moteur
Engine hood

Catalogue id **20108**	Group **821**
Illustr. No **1030633**	Section **100**
Issue **VOE 63A9920108**	Page **655**

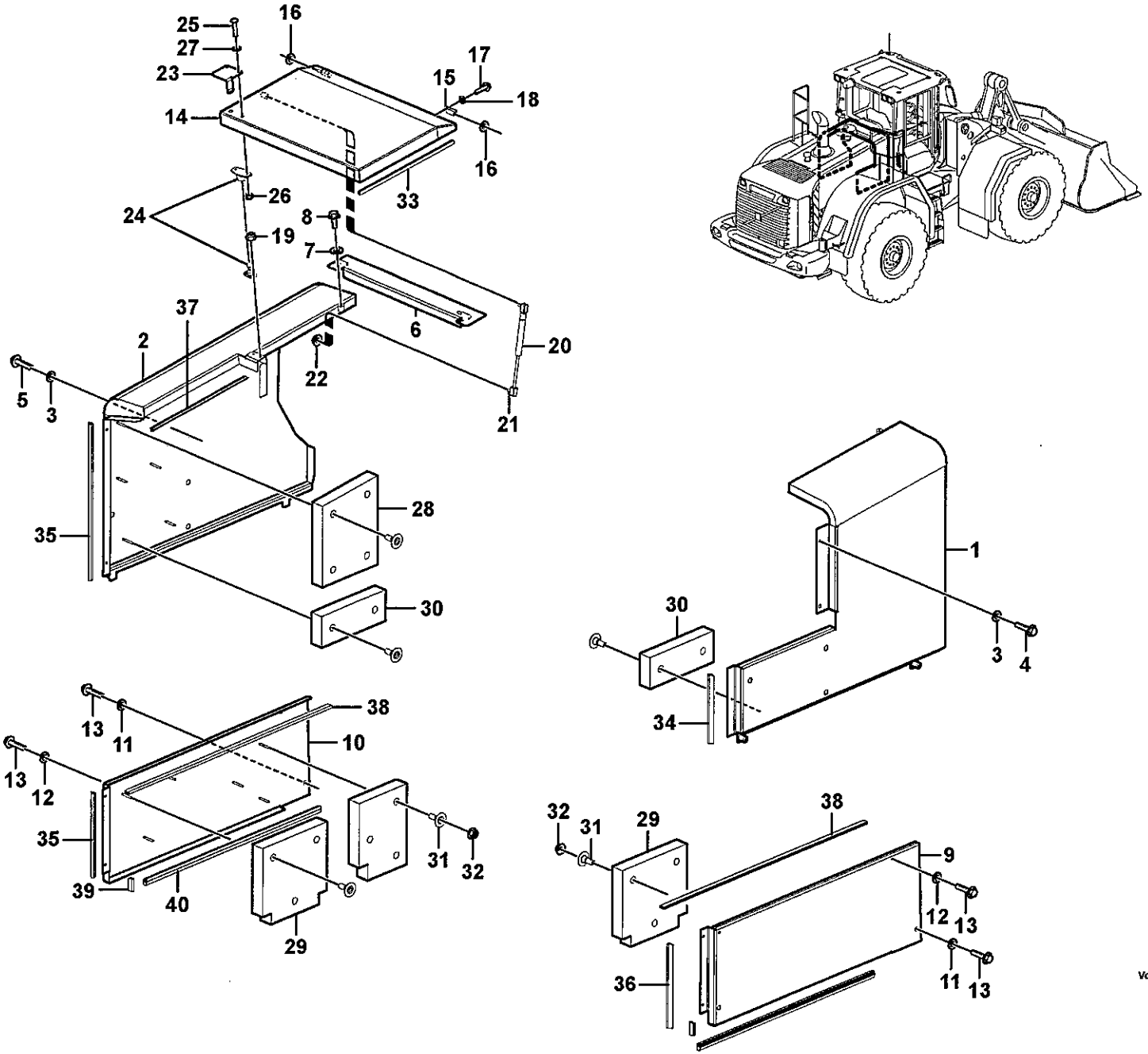

Volvo Construction Equipment

1030989

Fig.	Part No.	Quantity 1	2	3	PS	KIT	Description	Dénomination	Bezeichnung	Denominación	Benämning	Notes
1	VOE 11414602	1					Side Plate	Tole Laterale	Seitenwandblech	Placa Lateral	Sidoplåt	RH
2	VOE 11414644	1					Side Plate	Tole Laterale	Seitenwandblech	Placa Lateral	Sidoplåt	LH
3	VOE 13960143	6					Washer	Rondelle	Scheibe	Arandela	Bricka	
4	VOE 946329	2					Flange screw	Vis à bride	Flanschschraube	Torn embridado	Flänsskruv	
5	VOE 946472	4					Flange screw	Vis à bride	Flanschschraube	Torn embridado	Flänsskruv	
6	VOE 11414678	1					Hinge Bar	Barre Charniere	Scharnierträger	Viga Bisagra	Gångjärnsbalk	
7	VOE 13960141	2					Washer	Rondelle	Scheibe	Arandela	Bricka	
8	VOE 13946173	2					Flange screw	Vis à bride	Flanschschraube	Torn embridado	Flänsskruv	
9	VOE 11414419	1					Side Plate	Tole Laterale	Seitenwandblech	Placa Lateral	Sidoplåt	RH
10	VOE 11414420	1					Side Plate	Tole Laterale	Seitenwandblech	Placa Lateral	Sidoplåt	LH
11	VOE 11055612	2					Washer	Rondelle	Scheibe	Arandela	Bricka	
12	VOE 960141	6					Washer	Rondelle	Scheibe	Arandela	Bricka	
13	VOE 13946173	8					Flange screw	Vis à bride	Flanschschraube	Torn embridado	Flänsskruv	
14	VOE 15011336	1					Hatch	Trappe	Luke	Trampilla	Lucka	
15	VOE 11414593	1					Hinge	Charniere	Scharnier	Bisagra	Gångjärn	
16	VOE 4936344	2					Washer	Rondelle	Scheibe	Arandela	Bricka	
17	VOE 969407	1					6-pt skt screw	Vis creuse de 6	Hohlschraube	Racor 6-dientes	Sextandhålskruv	
18	VOE 13960138	1					Washer	Rondelle	Scheibe	Arandela	Bricka	
19	VOE 946577	1					Lock nut	Contre-ecrou	Sicherungsmutter	Contratuerca	Låsmutter	
20	VOE 11400816	1					Gas Spring	Ressort Gaz	Gasfeder	Resorte A Gas	Gasfjäder	
21	VOE 11174821	2					Ball Stud	Axe Bille	Kugelzapfen	Gorron De Bola	Kultapp	
22	VOE 948645	1					Flange Lock Nut	Contre écrou bride	Flanschmutter	Contratuer Embr	Flänslåsmutter	
23	VOE 15011333	1					Handle	Poignee	Handgriff	Manilla	Handgrepp	
24	VOE 795581	1					Door Stop	Cale-porte	Turhalter	Tope Puerta	Dörrstopp	
25	VOE 969407	2					6-pt skt screw	Vis creuse de 6	Hohlschraube	Racor 6-dientes	Sextandhålskruv	
26	VOE 946577	4					Lock nut	Contre-ecrou	Sicherungsmutter	Contratuerca	Låsmutter	
27	VOE 13960138	2					Washer	Rondelle	Scheibe	Arandela	Bricka	
28	VOE 11413598	1					Absorbent	Absorbant	Absorbens	Absorbente	Absorbent	
29		2			NS		Absorbent	Absorbant	Absorbens	Absorbente	Absorbent	
30		2			NS		Absorbent	Absorbant	Absorbens	Absorbente	Absorbent	

1	
2	
3	
4	
5	

Luckor, hydrauloljetank
Tapas, depósito de aceite hidráulico
Luken, Druckölbehälter
Trappes, réservoir fluide hydraulique
Hatches, hydraulic fluid tank

Catalogue id	Group
20108	821
Illustr. No	Section
1030989	150
Issue	Page
VOE 63A9920108	657

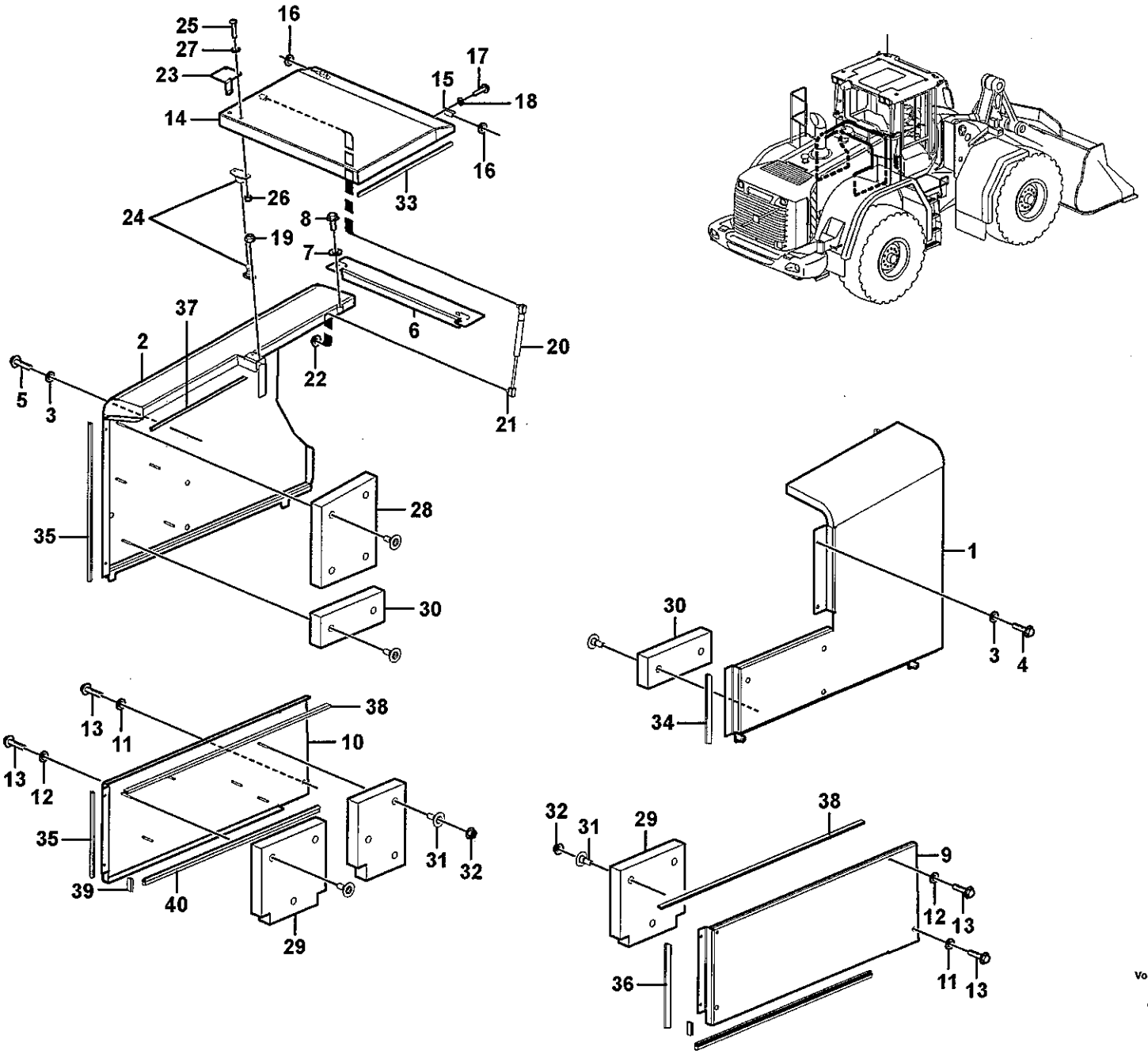

Volvo Construction Equipment

1030989

Fig.	Part No.	Quantity 1	2	3	PS	KIT	Description	Dénomination	Bezeichnung	Denominación	Benämning	Notes
31	**VOE 11413269**	17					Plastic Plug	Tampon Plastiq.	Kunststoffdübel	Tapon Plastico	Plastplugg	
32	**VOE 981447**	17					Flange Lock Nut	Contre écrou bride	Flanschmutter	Contratuer Embr	Flänslåsmutter	
33	**VOE 4786044**	REQ					Sealing strip	Lisse etancheite	Dichtleiste	Moldura reten	Tätningslist	L = 2 X 275 MM
34	**VOE 4824275**	REQ					Profile	Profile	Profil	Perfil	Profil	RH, L = 250 MM
35	**VOE 4824275**	REQ					Profile	Profile	Profil	Perfil	Profil	LH, L = 578 MM
36	**VOE 4824275**	REQ					Profile	Profile	Profil	Perfil	Profil	RH, L = 2 X 313 MM
37	**VOE 4824275**	REQ					Profile	Profile	Profil	Perfil	Profil	L = 445 MM
38	**VOE 4786044**	REQ					Sealing strip	Lisse etancheite	Dichtleiste	Moldura reten	Tätningslist	L = 2 X 817 MM
39	**VOE 4786044**	REQ					Sealing strip	Lisse etancheite	Dichtleiste	Moldura reten	Tätningslist	L = 2 X 35 MM
40	**VOE 4766526**	REQ					Sealing strip	Lisse etancheite	Dichtleiste	Moldura reten	Tätningslist	L = 2 X 40 MM

1	
2	
3	
4	
5	

Luckor, hydrauloljetank
Tapas, depósito de aceite hidráulico
Luken, Druckölbehälter
Trappes, réservoir fluide hydraulique
Hatches, hydraulic fluid tank

Catalogue id **20108**	Group **821**
Illustr. No **1030989**	Section **150**
Issue **VOE 63A9920108**	Page **659**

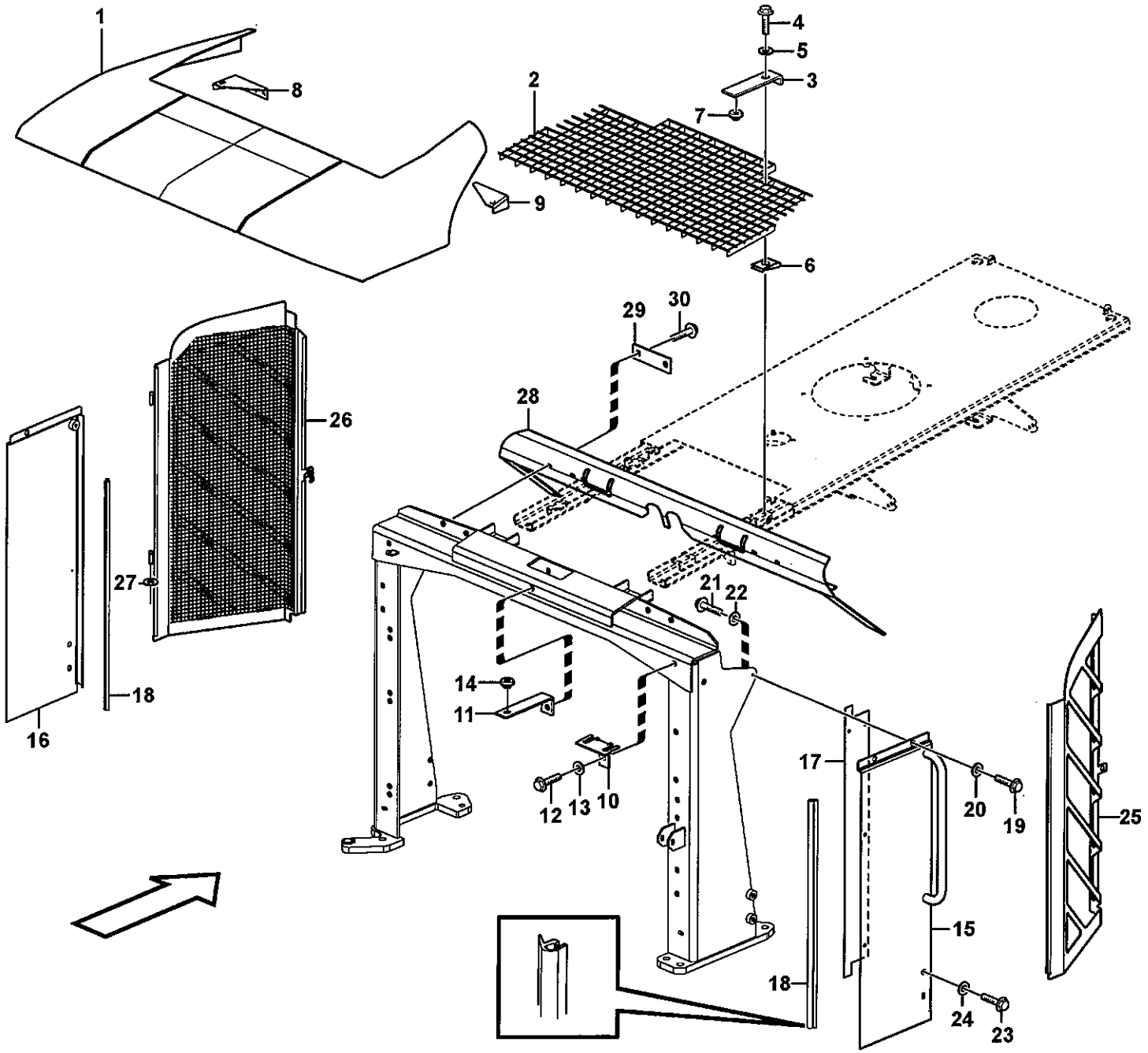

Volvo Construction Equipment
1022018

Fig.	Part No.	Quantity 1	2	3	PS	KIT	Description	Dénomination	Bezeichnung	Denominación	Benämning	Notes
1	VOE 11148882	1					Casing	Boitier	Gehäuse	Cubierta	Kåpa	
2	VOE 11435263	1					Iron grating	Fer Treillis	Gitterrost	Rejilla	Gallerjärn	
3	VOE 11435267	4					Tensioner	Tendeur	Spanner	Tensor	Spännare	
4	VOE 13945444	4					Flange screw	Vis à bride	Flanschschraube	Torn embridado	Flänsskruv	
5	VOE 13960141	4					Washer	Rondelle	Scheibe	Arandela	Bricka	
6	VOE 13949867	4					Spring Nut	Ecrou Ressort	Fed. Schliessmutter	Tuerca Resorte	Fjädermutter	
7	VOE 13974682	2					Plug	Bouchon	Stopfen	Tapon	Plugg	
8	VOE 11174960	1					Attaching Plate	Tole fixation	Befestigungsblech	Chapa fijacion	Fästplåt	
9	VOE 11174961	1					Attaching Plate	Tole fixation	Befestigungsblech	Chapa fijacion	Fästplåt	
10	VOE 11413989	2					Fork bracket	Fixation de fourche	Gabelbefestigung	Soporte de horquilla	Gaffelfäste	
11	VOE 11175782	1					Support Plate	Plaque Support	Stützplatte	Placa Apoyo	Stödplatta	
12	VOE 13946173	11					Flange screw	Vis à bride	Flanschschraube	Torn embridado	Flänsskruv	
13	VOE 13960141	11					Washer	Rondelle	Scheibe	Arandela	Bricka	
14	VOE 13974684	1					Plug	Bouchon	Stopfen	Tapon	Plugg	
15	VOE 11435757	1					Side Hatch	Porte Laterale	Seitenklappe	Tapa Lateral	Sidolucka	RH
	VOE 4936924	2					•Weld Hinge	•Charnier.soudee	•Anschweisscharn	•Bisagra Soldada	•Svetsgångjärn	
16	VOE 11435764	1					Side Hatch	Porte Laterale	Seitenklappe	Tapa Lateral	Sidolucka	LH
	VOE 4936924	2					•Weld Hinge	•Charnier.soudee	•Anschweisscharn	•Bisagra Soldada	•Svetsgångjärn	
17	VOE 11435781	2					Plate	Plaque	Platte	Placa	Platta	
18	VOE 4824275	REQ					Profile	Profile	Profil	Perfil	Profil	L = 2 X 900 MM
19	VOE 13946173	8					Flange screw	Vis à bride	Flanschschraube	Torn embridado	Flänsskruv	
20	VOE 13960141	5					Washer	Rondelle	Scheibe	Arandela	Bricka	
21	VOE 946671	2					Flange screw	Vis à bride	Flanschschraube	Torn embridado	Flänsskruv	
22	VOE 13960141	5					Washer	Rondelle	Scheibe	Arandela	Bricka	
23	VOE 946472	4					Flange screw	Vis à bride	Flanschschraube	Torn embridado	Flänsskruv	
24	VOE 13960143	4					Washer	Rondelle	Scheibe	Arandela	Bricka	
25	VOE 11414952	1					Vent hatch	Aérateur	Lüftungsklappe	Tapa de ventilación	Ventilationslucka	RH
26	VOE 11435258	1					Vent hatch	Aérateur	Lüftungsklappe	Tapa de ventilación	Ventilationslucka	LH
27	VOE 4936344	4					Washer	Rondelle	Scheibe	Arandela	Bricka	
28	VOE 11435808	1					Rubber Cloth	Toile Caoutcho	Gummituch	Tela Goma	Gummiduk	

1		**Kylarkåpa** **Cubierta del radiador** **Kühlerhaube** **Boitier radiateur** **Radiator casing**
2		
3		
4		
5		

Catalogue id	Group
20108	823
Illustr. No	Section
1022018	100
Issue	Page
VOE 63A9920108	661

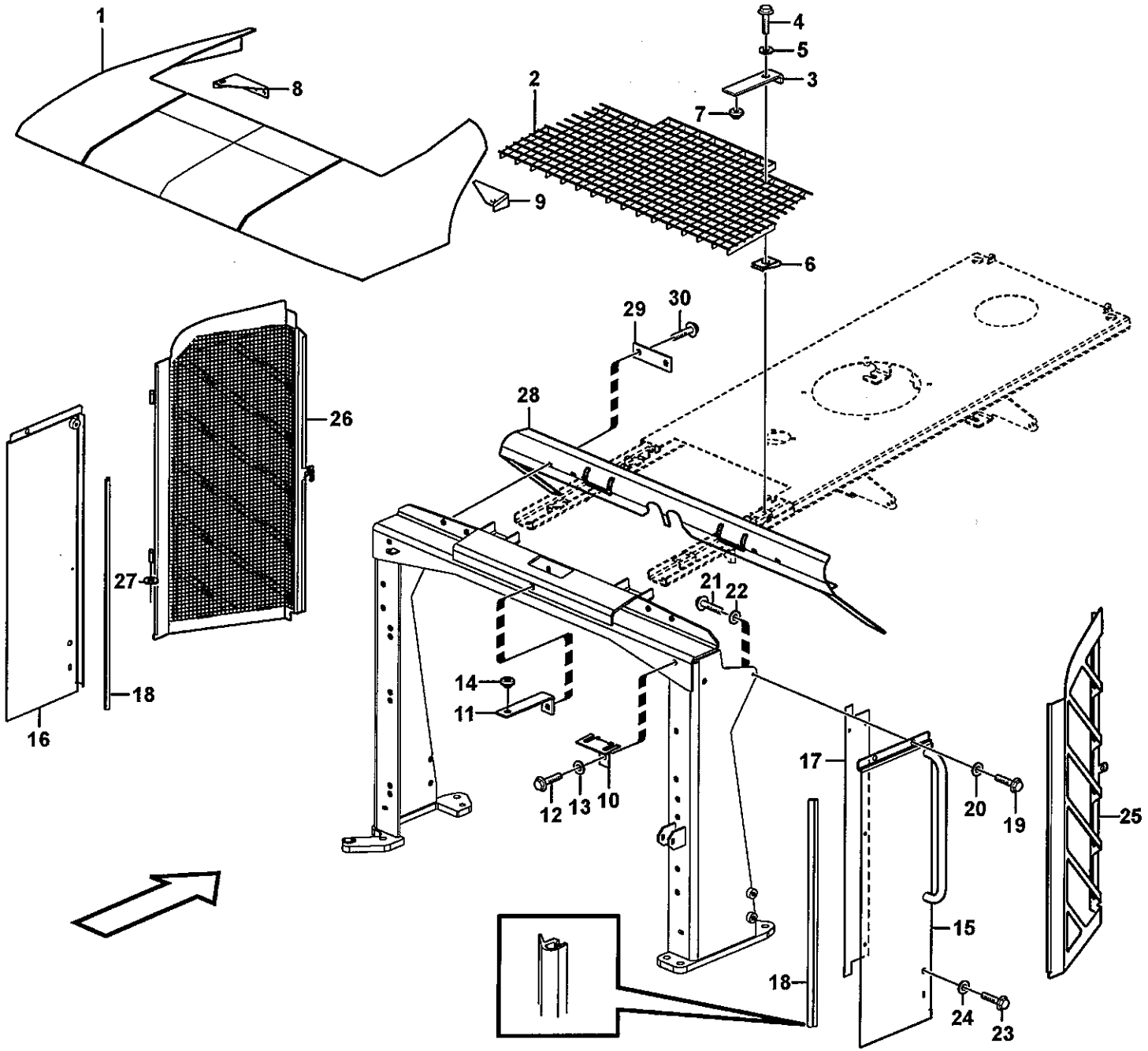

Volvo Construction Equipment
1022018

Fig.	Part No.	Quantity 1	2	3	PS	KIT	Description	Dénomination	Bezeichnung	Denominación	Benämning	Notes
29	**VOE 11148064**	2					Plate	Plaque	Platte	Placa	Platta	
30	**VOE 13946173**	4					Flange screw	Vis à bride	Flanschschraube	Torn embridado	Flänsskruv	

1		**Kylarkåpa** **Cubierta del radiador** **Kühlerhaube** **Boitier radiateur** **Radiator casing**	Catalogue id **20108**	Group **823**
2				
3			Illustr. No **1022018**	Section **100**
4				
5			Issue **VOE 63A9920108**	Page **663**

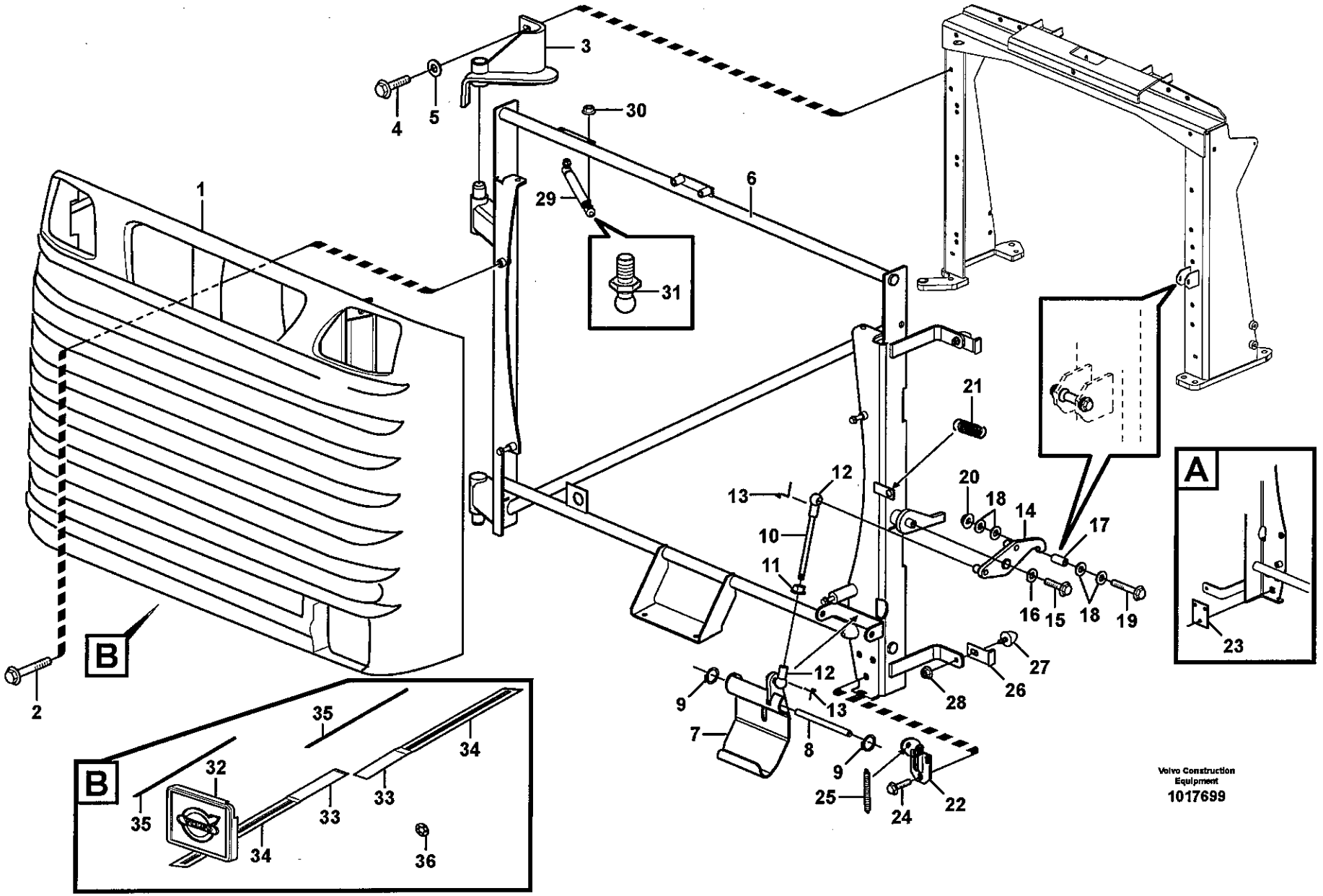
1
2
3
4
5
6
7
8
9
10
11
12
13
14
15
16
17
18
19
20
21
22
23
24
25
26
27
28
29
30
31
32
33
34
35
36
A
B
B
Volvo Construction Equipment
1017699

Fig.	Part No.	Quantity 1	2	3	PS	KIT	Description	Dénomination	Bezeichnung	Denominación	Benämning	Notes
1	VOE 11175700	1					Grille	Grille	Kühlergrill	Calandra	Grill	
2	VOE 13965179	4					Flange screw	Vis à bride	Flanschschraube	Torn embridado	Flänsskruv	
3	VOE 11413993	1					Hinge	Charniere	Scharnier	Bisagra	Gångjärn	
4	VOE 13945444	2					Flange screw	Vis à bride	Flanschschraube	Torn embridado	Flänsskruv	
5	VOE 13960141	2					Washer	Rondelle	Scheibe	Arandela	Bricka	
6	VOE 11436168	1					Support Frame	Chassis-porteur	Hilfsrahmen	Brazo Empuje	Bärram	See group 823, Page 669
7	VOE 11400538	1					Handle	Poignee	Griff	Mango	Handtag	
8	VOE 11175400	1					Shaft	Arbre	Welle	Arbol	Axel	
9	VOE 914446	2					Snap Ring	Circlip	Nutring	Circlip	Spårring	
10	VOE 11148709	1					Control rod	Tige reglage	Regelstange	Varilla regul	Reglerstång	
11	VOE 13971095	1					Flange nut	Ecrou accouple.	Bundmutter	Tuerca embridad	Flänsmutter	
12	VOE 959091	2					Ball Seat	Siege Bille	Kugelpfanne	Asiento Bolas	Kulskål	
13	VOE 959096	2					Safety Brace	Etrier Securite	Sicherungsbugel	Brida Seguridad	Säkringsbygel	
14	VOE 11148487	1					Lock Lug	Talon Verrouil	Sperrzacken	Talon Cierre	Låsklack	
15	VOE 946472	1					Flange screw	Vis à bride	Flanschschraube	Torn embridado	Flänsskruv	
16	VOE 13960143	1					Washer	Rondelle	Scheibe	Arandela	Bricka	
17	VOE 11413997	1					Lock Sleeve	Douille Blocage	Sperrhulse	Mang Bloqueo	Låshylsa	
18	VOE 13960143	4					Washer	Rondelle	Scheibe	Arandela	Bricka	
19	VOE 13965188	1					Flange screw	Vis à bride	Flanschschraube	Torn embridado	Flänsskruv	
20	VOE 13971098	1					Flange nut	Ecrou accouple.	Bundmutter	Tuerca embridad	Flänsmutter	
21	VOE 4742010	1					Tension Spring	Ressort de traction	Zugfeder	Muelle traccion	Dragfjäder	
22	VOE 11414303	1					Lock hook anchorage	Fixa.crochet verrouil	Zurrhakenträger	Fijacion gancho	Låskrokfäste	
23	VOE 11400123	1					Nut plate	Plaque écrou	Mutterblech	Placa de tuerca	Mutterplåt	
24	VOE 13945444	3					Flange screw	Vis à bride	Flanschschraube	Torn embridado	Flänsskruv	
25	VOE 11175473	1					Tension Spring	Ressort de traction	Zugfeder	Muelle traccion	Dragfjäder	
26	VOE 11400924	1					Latch	Crochet	Haken	Fiador	Hake	
27	VOE 4881758	3					Rubber stop	Butee caoutcho.	Gummipuffer	Tope goma	Gummistopp	
28	VOE 13945408	2					Nut	Ecrou	Mutter	Tuerca	Mutter	
29	VOE 11174619	1					Gas Spring	Ressort Gaz	Gasfeder	Resorte A Gas	Gasfjäder	
30	VOE 948645	2					Flange Lock Nut	Contre écrou bride	Flanschmutter	Contratuer Embr	Flänslåsmutter	

1	
2	
3	
4	
5	

Kylargaller
Parrilla del radiador
Kühlergrill
Calandre
Radiator grille

Catalogue id	Group
20108	823
Illustr. No	Section
1017699	150
Issue	Page
VOE 63A9920108	665

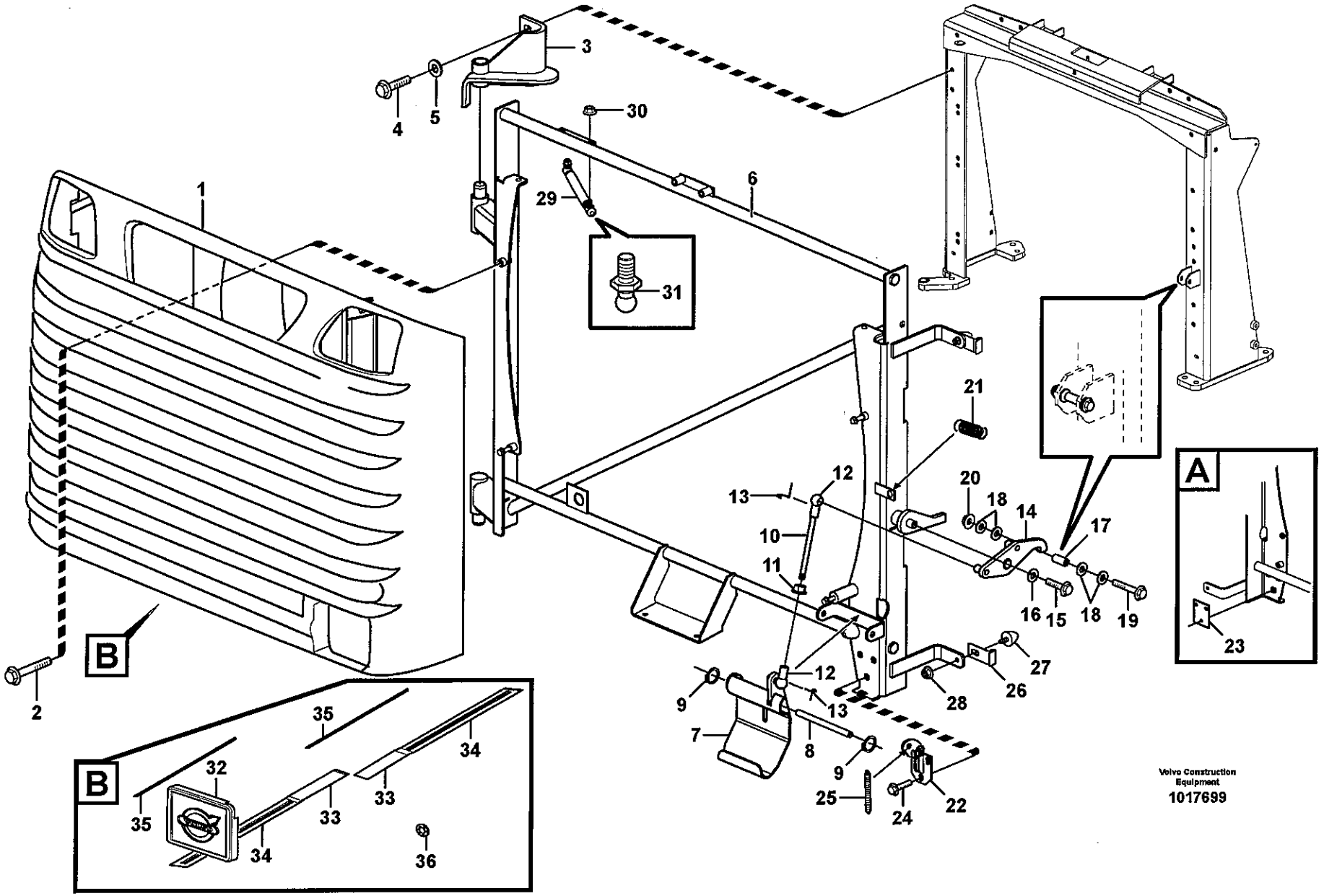
1
2
3
4
5
6
7
8
9
10
11
12
13
14
15
16
17
18
19
20
21
22
23
24
25
26
27
28
29
30
31
32
33
34
35
36
A
B
B
Volvo Construction Equipment
1017699

Fig.	Part No.	Quantity 1	2	3	P S	K I T	Description	Dénomination	Bezeichnung	Denominación	Benämning	Notes
31	**VOE 11174821**	2					Ball Stud	Axe Bille	Kugelzapfen	Gorron De Bola	Kultapp	
32	**VOE 11204556**	1					Emblem	Monogramme	Emblem	Emblema	Emblem	
33	**VOE 11205063**	2					Emblem	Monogramme	Emblem	Emblema	Emblem	
34		1			NS		•Emblem	•Monogramme	•Emblem	•Emblema	•Emblem	
35		1			NS		•Plastic Strip	•Ruban Plastique	•Kunststoffband	•Cinta Plastico	•Plastband	
36	**VOE 11436259**	8					Retainer	Retenue	Halter	Soporte	Hållare	
36	**VOE 11436265**	8					Rubber element	Element caoutch	Gummielement	Elemento goma	Gummielement	

1	
2	
3	
4	
5	

Kylargaller
Parrilla del radiador
Kühlergrill
Calandre
Radiator grille

Catalogue id **20108**	Group **823**
Illustr. No **1017699**	Section **150**
Issue **VOE 63A9920108**	Page **667**

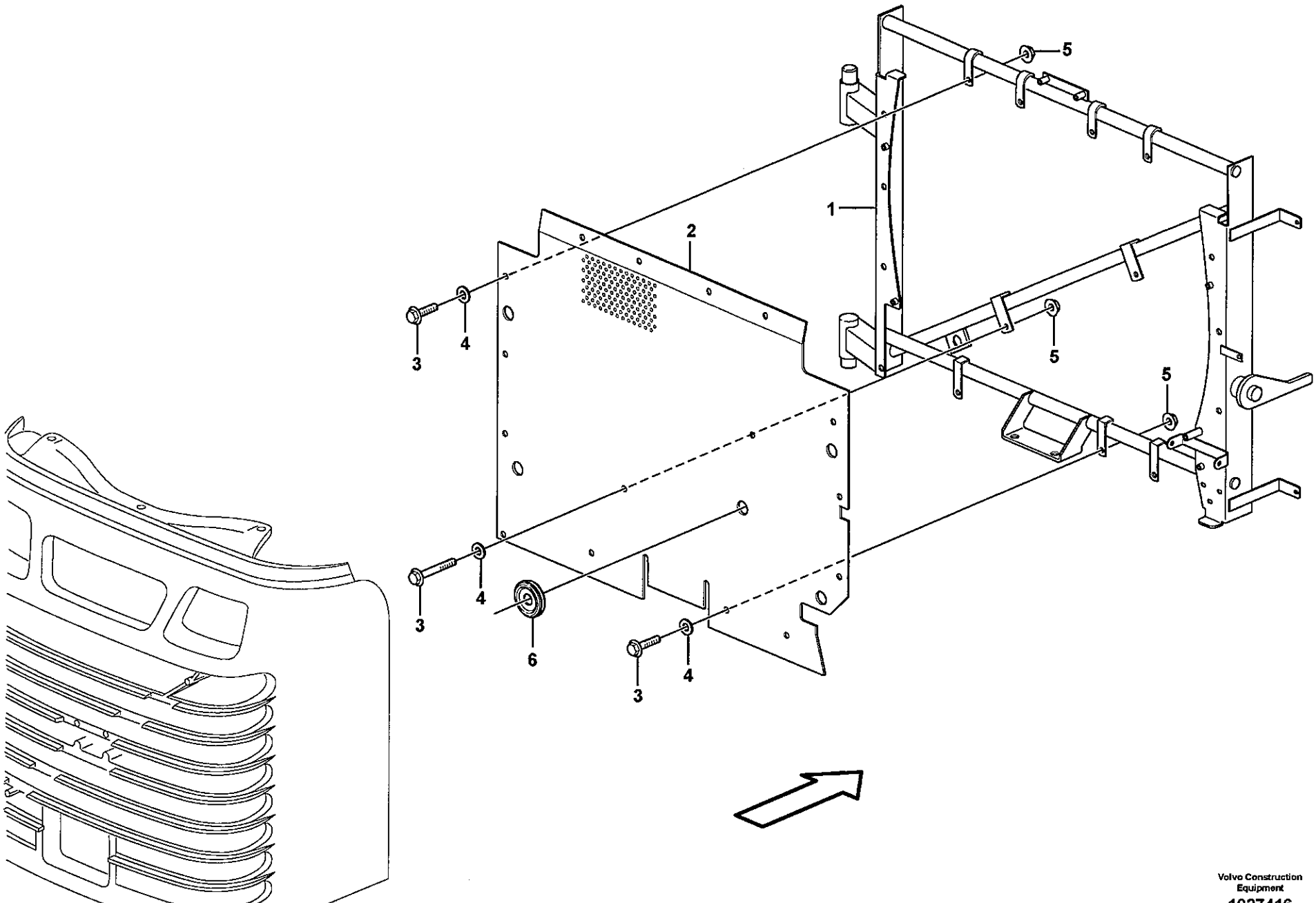

Volvo Construction Equipment
1027416

Fig.	Part No.	Quantity 1	2	3	PS	KIT	Description	Dénomination	Bezeichnung	Denominación	Benämning	Notes
1	**VOE 11436168**	1					Support Frame	Chassis-porteur	Hilfsrahmen	Brazo Empuje	Bärram	
2	**VOE 11414983**	1					Plate	Plaque	Platte	Placa	Platta	
3	**VOE 13946173**	16					Flange screw	Vis à bride	Flanschschraube	Torn embridado	Flänsskruv	
4	**VOE 13960141**	16					Washer	Rondelle	Scheibe	Arandela	Bricka	
5	**VOE 948645**	16					Flange Lock Nut	Contre écrou bride	Flanschmutter	Contratuer Embr	Flänslåsmutter	
6	**VOE 961970**	1					Plug	Bouchon	Stopfen	Tapon	Plugg	

1		**Bärram** **Bastidor de soporte** **Hilfsrahmen** **Châssis-porteur** **Support frame**	Catalogue id **20108**	Group **823**
2			Illustr. No **1027416**	Section **175**
3			Issue **VOE 63A9920108**	Page **669**
4				
5				

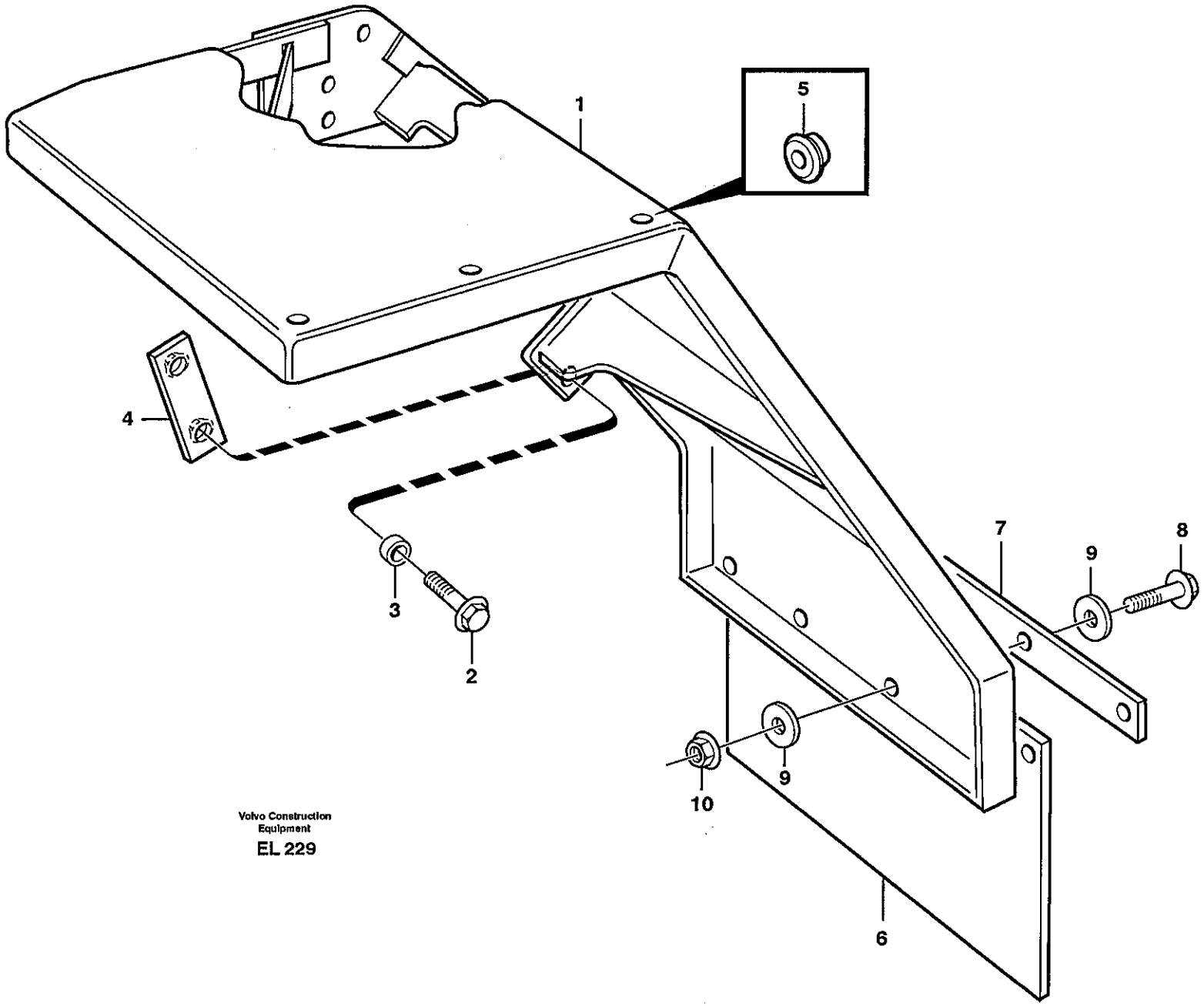

Volvo Construction Equipment

EL 229

Fig.	Part No.	Quantity 1	2	3	PS	KIT	Description	Dénomination	Bezeichnung	Denominación	Benämning	Notes
1	**VOE 11413152**	1					Front fender	Aile AV	Vorderkotflügel	Guardabarro del	Framskärm	LH
	VOE 11413151	1					Front fender	Aile AV	Vorderkotflügel	Guardabarro del	Framskärm	RH
2	**VOE 13965194**	10					Flange screw	Vis à bride	Flanschschraube	Torn embridado	Flänsskruv	
3	**VOE 4850822**	10					Spacer	Entretoise	Abstandstueck	Casquillo distanciad	Distans	
4	**VOE 11105011**	2					Nut Plate	Plaque Filetee	Gewindeplatte	Placa Tuerca	Mutterplatta	
5	**VOE 13974682**	20					Plug	Bouchon	Stopfen	Tapon	Plugg	
6	**VOE 11174585**	2					Mudflap	Pare-boue	Schmutzfänger	Parafango	Stänkskydd	
7	**VOE 11026129**	2					Attaching plate	Plaque fixation	Befestigungsplatte	Placa fijacion	Fästplatta	
8	**VOE 946671**	8					Flange screw	Vis à bride	Flanschschraube	Torn embridado	Flänsskruv	
9	**VOE 13960141**	16					Washer	Rondelle	Scheibe	Arandela	Bricka	
10	**VOE 948645**	8					Flange Lock Nut	Contre écrou bride	Flanschmutter	Contratuer Embr	Flänslåsmutter	

1		**Stänkskärm, fram** **Guardabarros, delantero** **Kotflügel, vorn** **Aile, AV** **Fender, front**	Catalogue id **20108**	Group **825**
2				
3			Illustr. No **EL229**	Section **100**
4			Issue **VOE 63A9920108**	Page **671**
5				

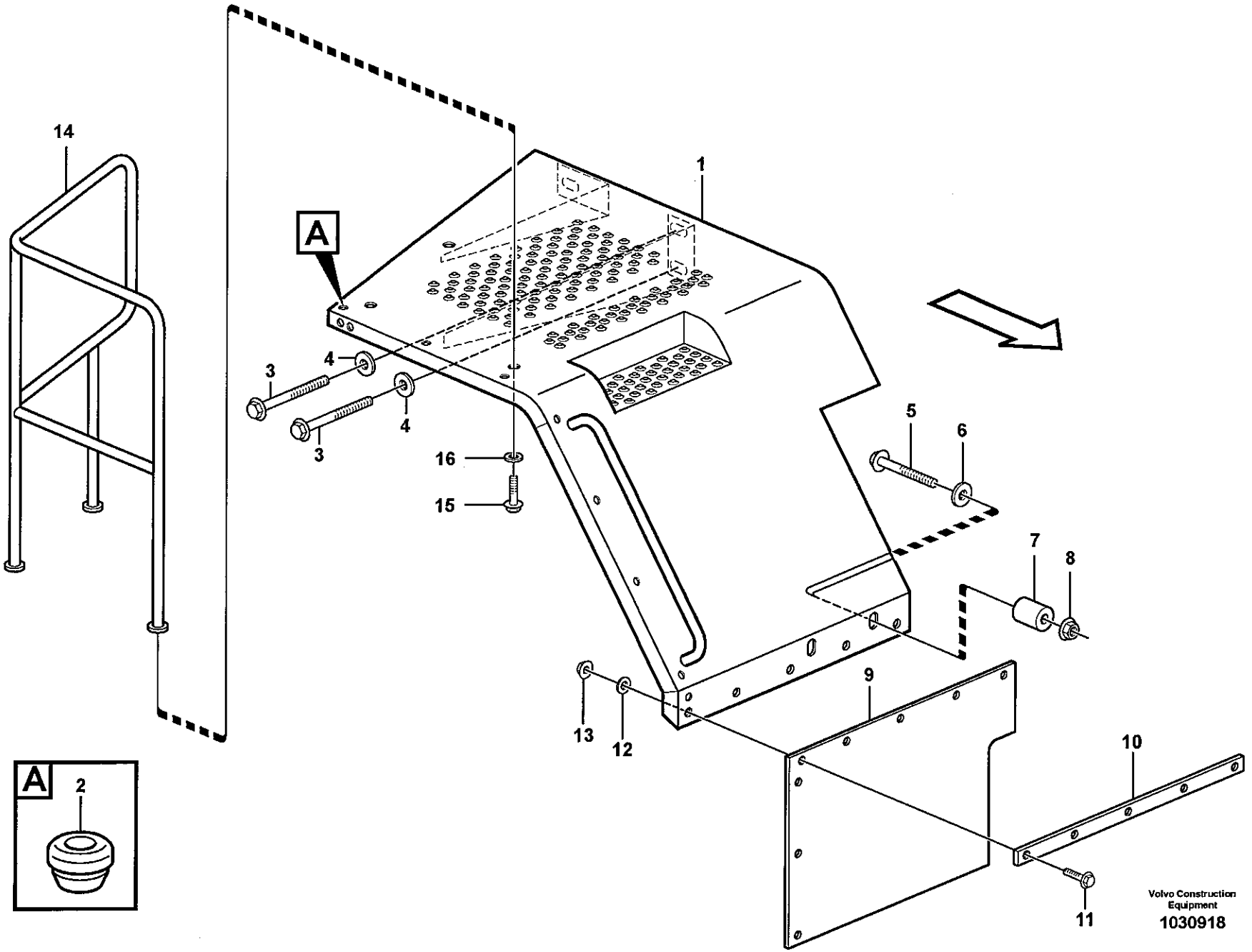
14
1
A
3
4
4
3
16
15
5
6
7
8
9
13
12
10
11
A
2
Volvo Construction Equipment
1030918

Fig.	Part No.	Quantity 1	2	3	PS	KIT	Description	Dénomination	Bezeichnung	Denominación	Benämning	Notes
1	**VOE 11435139**	1					Rear fender	Aile AR	Hinterkotflügel	Guardabarro pos	Bakskärm	LH
	VOE 11435138	1					Rear fender	Aile AR	Hinterkotflügel	Guardabarro pos	Bakskärm	RH
2	**VOE 13974682**	20					Plug	Bouchon	Stopfen	Tapon	Plugg	
3	**VOE 13965193**	6					Flange screw	Vis à bride	Flanschschraube	Torn embridado	Flänsskruv	L = 120 MM
4	**VOE 11156647**	6					Washer	Rondelle	Scheibe	Arandela	Bricka	
5	**VOE 965195**	4					Flange screw	Vis à bride	Flanschschraube	Torn embridado	Flänsskruv	
6	**VOE 13960145**	4					Washer	Rondelle	Scheibe	Arandela	Bricka	
7	**VOE 11163123**	4					Spacer	Entretoise	Abstandstueck	Casquillo distanciad	Distans	
8	**VOE 971099**	4					Flange Lock Nut	Contre écrou bride	Flanschmutter	Contratuer Embr	Flänslåsmutter	
9	**VOE 11148739**	2					Mudflap	Pare-boue	Schmutzfänger	Parafango	Stänkskydd	
10	**VOE 11148740**	2					Attaching Plate	Tole fixation	Befestigungsblech	Chapa fijacion	Fästplåt	
11	**VOE 946671**	10					Flange screw	Vis à bride	Flanschschraube	Torn embridado	Flänsskruv	
12	**VOE 13960141**	20					Washer	Rondelle	Scheibe	Arandela	Bricka	
13	**VOE 948645**	10					Flange Lock Nut	Contre écrou bride	Flanschmutter	Contratuer Embr	Flänslåsmutter	
14	**VOE 11148731**	1					Handrail	Main Courante	Geländer	Barandilla	Räcke	LH
	VOE 11148732	1					Handrail	Main Courante	Geländer	Barandilla	Räcke	RH
15	**VOE 13965192**	6					Flange screw	Vis à bride	Flanschschraube	Torn embridado	Flänsskruv	
16	**VOE 13960145**	6					Washer	Rondelle	Scheibe	Arandela	Bricka	

1		**Stänkskärm, bak** **Guardabarros, trasero** **Kotflügel, hinten** **Aile, AR** **Fender, rear**	Catalogue id **20108** / Group **826**
2			Illustr. No **1030918** / Section **100**
3			Issue **VOE 63A9920108** / Page **673**
4			
5			

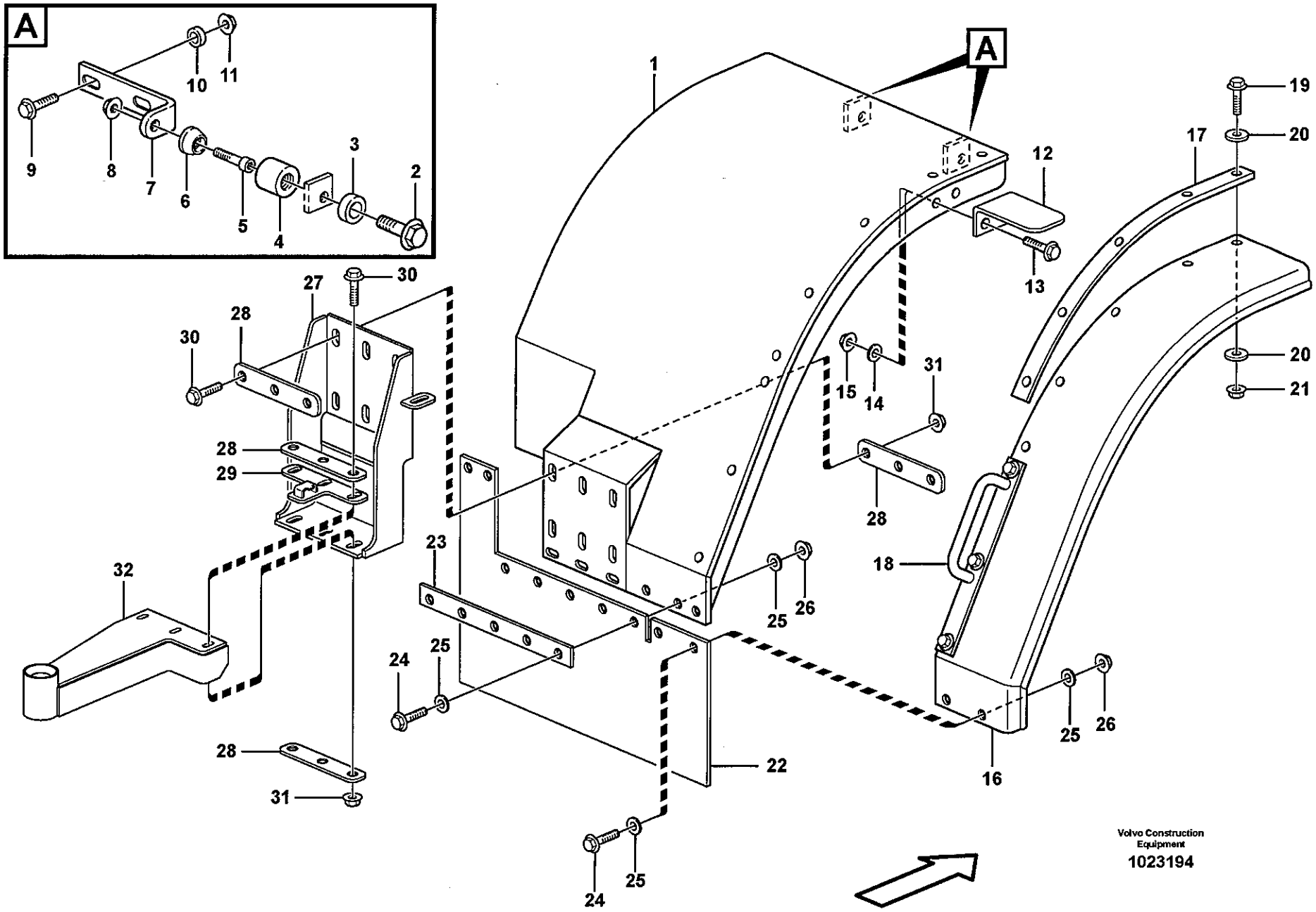
A
10
11
9
8
7
6
5
4
3
2
A
1
19
17
20
12
13
20
21
15
14
31
28
18
23
25
26
24
25
22
16
25
26
27
30
28
30
28
29
32
28
31
24
25
Volvo Construction Equipment
1023194

Fig.	Part No.	Quantity 1	2	3	P S	K I T	Description	Dénomination	Bezeichnung	Denominación	Benämning	Notes
1	VOE 11400971	1					Fender	Aile	Kotflügel	Guardabarro	Stänkskärm	LH
	VOE 11400970	1					Fender	Aile	Kotflügel	Guardabarro	Stänkskärm	RH
2	VOE 13965191	4					Flange screw	Vis à bride	Flanschschraube	Torn embridado	Flänsskruv	
3	VOE 4859489	4					Spacer Washer	Rond.entretoise	Abstandscheibe	Arandela Dist	Distansbricka	
4	VOE 11101547	4					Cone Fitting	Cone Guide	Fuhrungskegel	Cono Guia	Styrkona	
5	VOE 959223	4					Allen Hd Screw	Vis A 6 Pans Cr	Inbusschraube	Torn Hex Embut	Insexskruv	
6	VOE 11174484	4					Set Ring	Butee	Halbscheibe	Anillo Montaje	Kuts	
7	VOE 11400351	4					Attachment	Fixation	Halterung	Fijacion	Fäste	
8	VOE 948645	4					Flange Lock Nut	Contre écrou bride	Flanschmutter	Contratuer Embr	Flänslåsmutter	
9	VOE 13947760	8					Flange screw	Vis à bride	Flanschschraube	Torn embridado	Flänsskruv	
10	VOE 4973473	8					Spacer Sleeve	Doui.entretoise	Distanzhülse	Manguito Dist	Distanshylsa	
11	VOE 948645	8					Flange Lock Nut	Contre écrou bride	Flanschmutter	Contratuer Embr	Flänslåsmutter	
12	VOE 11026708	2					Bracket	Console	Konsole	Consola	Konsol	
13	VOE 946671	4					Flange screw	Vis à bride	Flanschschraube	Torn embridado	Flänsskruv	
14	VOE 13960141	4					Washer	Rondelle	Scheibe	Arandela	Bricka	
15	VOE 948645	4					Flange Lock Nut	Contre écrou bride	Flanschmutter	Contratuer Embr	Flänslåsmutter	
16	VOE 11174971	1					Fender flare	Elargisseur Ail	Kotflügelansatz	Guard reforzado	Skärmbreddare	LH
	VOE 11174970	1					Fender flare	Elargisseur Ail	Kotflügelansatz	Guard reforzado	Skärmbreddare	RH
17	VOE 11175002	2					Edge Iron	Fer Bordure	Kanteisen	Hierro Canto	Kantjärn	
18	VOE 11175550	2					Handle	Poignee	Handgriff	Manilla	Handgrepp	
19	VOE 946671	18					Flange screw	Vis à bride	Flanschschraube	Torn embridado	Flänsskruv	
20	VOE 13960141	36					Washer	Rondelle	Scheibe	Arandela	Bricka	
21	VOE 948645	18					Flange Lock Nut	Contre écrou bride	Flanschmutter	Contratuer Embr	Flänslåsmutter	
22	VOE 11400810	2					Mudflap	Pare-boue	Schmutzfänger	Parafango	Stänkskydd	
23	VOE 11400009	2					Attaching Plate	Fer Fixation	Befestigungslasche	Plato Fijacion	Fästjärn	
24	VOE 946671	18					Flange screw	Vis à bride	Flanschschraube	Torn embridado	Flänsskruv	
25	VOE 13960141	36					Washer	Rondelle	Scheibe	Arandela	Bricka	
26	VOE 948645	18					Flange Lock Nut	Contre écrou bride	Flanschmutter	Contratuer Embr	Flänslåsmutter	
27	VOE 11435271	2					Anchorage	Fixation	Halterung	Fijacion	Fäste	
28	VOE 11400979	10					Plate	Plaque	Platte	Placa	Platta	

1		**Utsvängbar bakskärm** **Guardabarros posteriores extraíbles** **Ausschwenkbare hintere Kotflügel** **Aile ar pivotant** **Swing out rear mudguard**
2		
3		
4		
5		**83361**

Catalogue id	Group
20108	**826**
Illustr. No	Section
1023194	**150**
Issue	Page
VOE 63A9920108	**675**

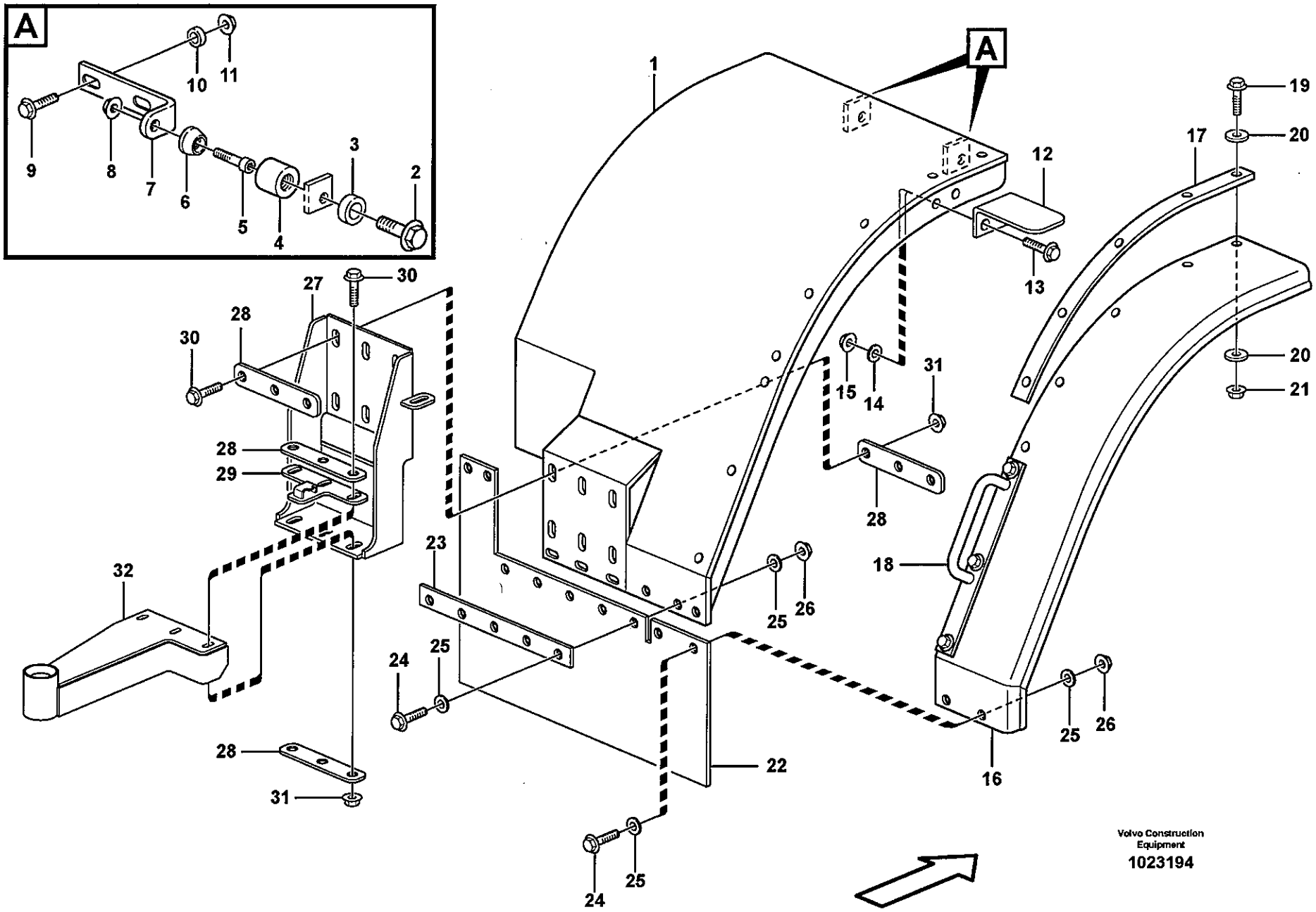
A
1
2
3
4
5
6
7
8
9
10
11
12
13
14
15
16
17
18
19
20
21
22
23
24
25
26
27
28
29
30
31
32
Volvo Construction Equipment
1023194

Fig.	Part No.	Quantity 1	2	3	PS	KIT	Description	Dénomination	Bezeichnung	Denominación	Benämning	Notes
29	**VOE 11400809**	2					Latch	Poignee Blocage	Knebel	Mango Seguridad	Låsvred	
30	**VOE 13965192**	12					Flange screw	Vis à bride	Flanschschraube	Torn embridado	Flänsskruv	L = 40 MM
	VOE 13965193	6					Flange screw	Vis à bride	Flanschschraube	Torn embridado	Flänsskruv	L = 50 MM
31	**VOE 971099**	18					Flange Lock Nut	Contre écrou bride	Flanschmutter	Contratuer Embr	Flänslåsmutter	
32		2					Swivel Arm	Bras Pivotant	Schwenkarm	Brazo Oscilator	Svängarm	See group 826, Page 679

1		**Utsvängbar bakskärm** **Guardabarros posteriores extraíbles** **Ausschwenkbare hintere Kotflügel** **Aile ar pivotant** **Swing out rear mudguard**	Catalogue id **20108**	Group **826**
2				
3			Illustr. No **1023194**	Section **150**
4				
5		**83361**	Issue **VOE 63A9920108**	Page **677**

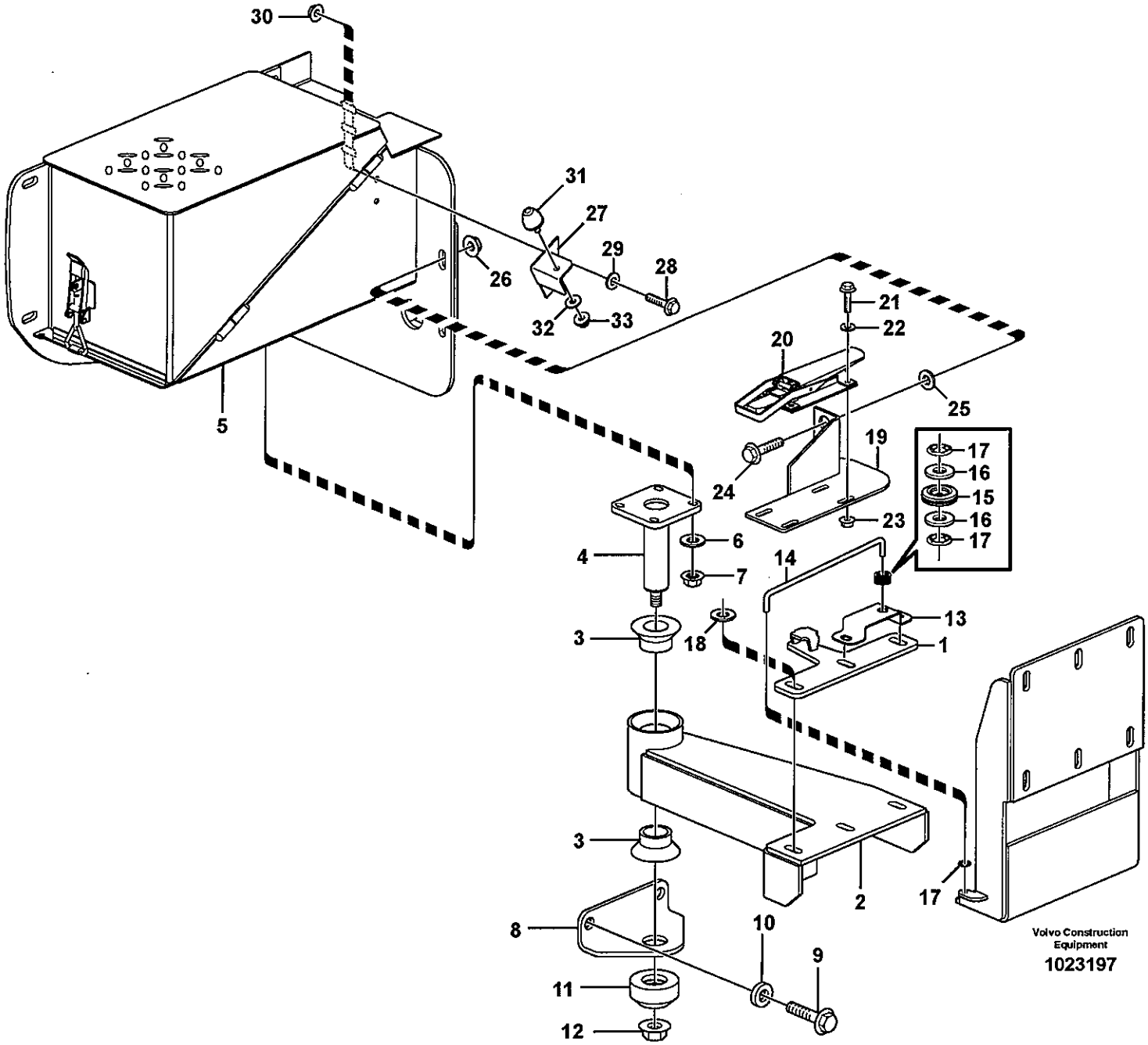
30
31
27
29
28
26
32
33
5
21
22
20
25
19
24
23
17
16
15
16
17
6
4
7
14
13
3
18
1
3
2
17
8
10
9
11
12
Volvo Construction Equipment
1023197

Fig.	Part No.	Quantity 1	2	3	PS	KIT	Description	Dénomination	Bezeichnung	Denominación	Benämning	Notes
1		2					Latch	Poignee Blocage	Knebel	Mango Seguridad	Låsvred	See group 826, Page 675
2	VOE 11400480	1					Swivel Arm	Bras Pivotant	Schwenkarm	Brazo Oscilator	Svängarm	LH
	VOE 11400479	1					Swivel Arm	Bras Pivotant	Schwenkarm	Brazo Oscilator	Svängarm	RH
3	VOE 11175686	4					Bushing	Bague	Buchse	Casquillo	Bussning	
4	VOE 11413320	2					Pivot Pin	Goupille-guide	Gelenkstift	Pasador Artic	Ledpinne	
5		2					Battery Tray	Planch.batterie	Batterieträger	Estante Bateria	Batterihylla	See group 313, Page
6	VOE 13960141	8					Washer	Rondelle	Scheibe	Arandela	Bricka	
7	VOE 948645	8					Flange Lock Nut	Contre écrou bride	Flanschmutter	Contratuer Embr	Flänslåsmutter	
8	VOE 11400358	2					Bracket	Console	Konsole	Ménsula	Konsol	
9	VOE 13965186	4					Flange screw	Vis à bride	Flanschschraube	Torn embridado	Flänsskruv	
10	VOE 11156647	4					Washer	Rondelle	Scheibe	Arandela	Bricka	
11	VOE 11400467	2					Washer	Rondelle	Scheibe	Arandela	Bricka	
12	VOE 13967934	2					Flange Lock Nut	Contre écrou bride	Flanschmutter	Contratuer Embr	Flänslåsmutter	
13	VOE 11435245	2					Brace	Etrier	Bügel	Brida	Bygel	
14	VOE 11435244	2					Bar	Barre	Stab	Barra	Stång	
15	VOE 941267	2					Plug	Bouchon	Stopfen	Tapon	Plugg	
16	VOE 13960141	4					Washer	Rondelle	Scheibe	Arandela	Bricka	
17	VOE 13967580	6					Retainer	Retenue	Halter	Soporte	Hållare	
18	VOE 13960145	2					Washer	Rondelle	Scheibe	Arandela	Bricka	
19	VOE 11400725	1					Locking plate	Tole verrouillage	Sicherungsblech	Placa seguridad	Låsplåt	LH
	VOE 11400724	1					Locking plate	Tole verrouillage	Sicherungsblech	Placa seguridad	Låsplåt	RH
20	VOE 11018588	2					Platform Catch	Ver.plate-forme	Pritschenschlos	Seguro Platafor	Flaklås	
21	VOE 13947542	8					Screw	Vis	Schraube	Tornillo	Skruv	
22	VOE 960139	8					Washer	Rondelle	Scheibe	Arandela	Bricka	
23	VOE 13949278	8					Flange Lock Nut	Contre écrou bride	Flanschmutter	Contratuer Embr	Flänslåsmutter	
24	VOE 13965192	4					Flange screw	Vis à bride	Flanschschraube	Torn embridado	Flänsskruv	
25	VOE 13960145	8					Washer	Rondelle	Scheibe	Arandela	Bricka	
26	VOE 971099	4					Flange Lock Nut	Contre écrou bride	Flanschmutter	Contratuer Embr	Flänslåsmutter	
27	VOE 11413757	1					Stop	Arrêt	Anschlag	Parada	Stopp	LH

1		**Svängarm** **Brazo giratorio** **Schwenkarm** **Bras pivotant** **Swing arm**
2		
3		
4		
5		**83361**

Catalogue id	Group
20108	**826**
Illustr. No	Section
1023197	**200**
Issue	Page
VOE 63A9920108	**679**

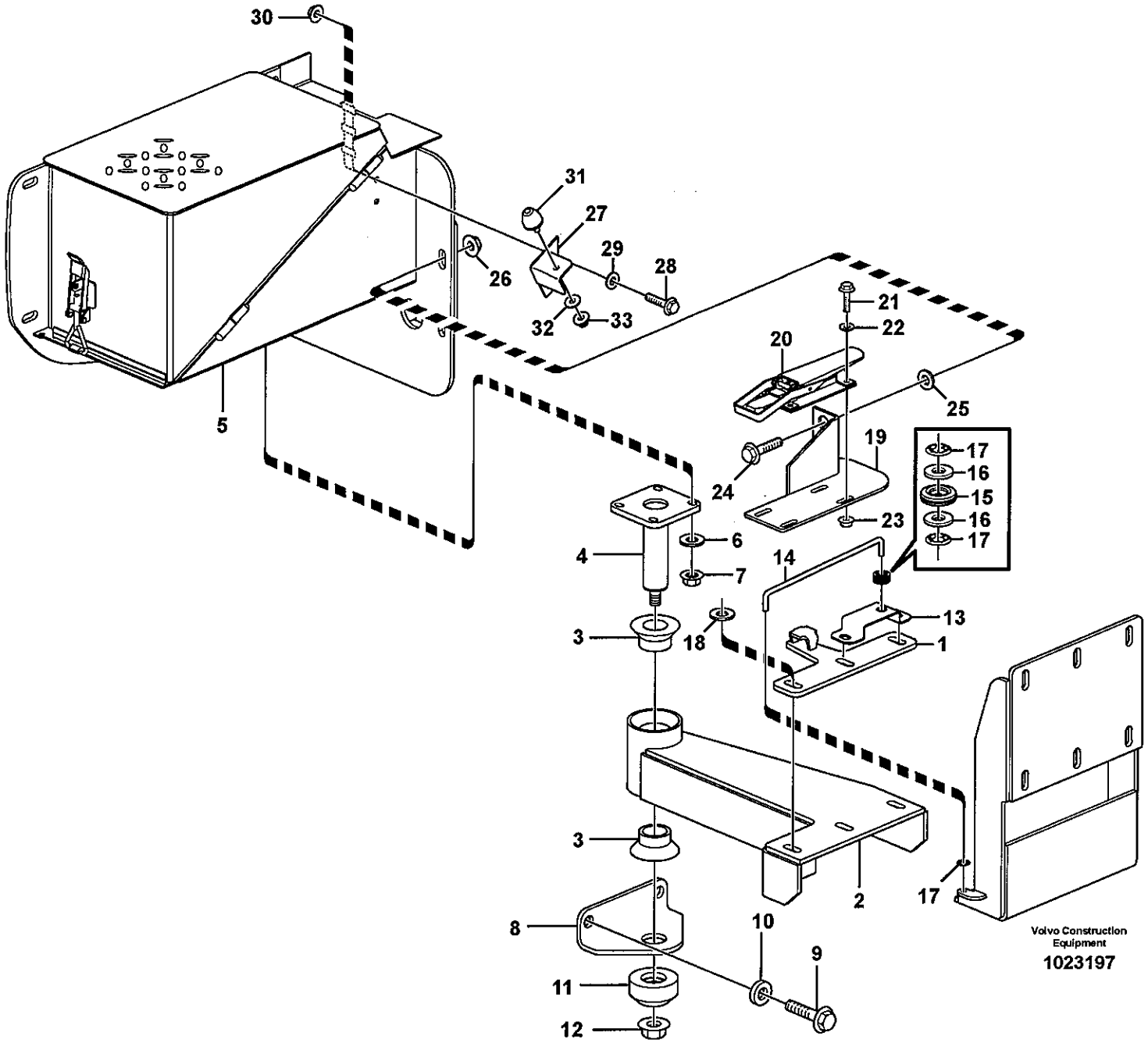
30
31
27
29
28
26
32
33
5
21
22
20
25
19
24
23
17
16
15
16
17
6
7
4
14
13
3
18
1
3
2
17
8
10
9
11
12
Volvo Construction Equipment
1023197

Fig.	Part No.	Quantity 1	2	3	PS	KIT	Description	Dénomination	Bezeichnung	Denominación	Benämning	Notes
	VOE 11413741	1					Stop	Arrêt	Anschlag	Parada	Stopp	RH
28	**VOE 13946173**	4					Flange screw	Vis à bride	Flanschschraube	Torn embridado	Flänsskruv	
29	**VOE 13960141**	8					Washer	Rondelle	Scheibe	Arandela	Bricka	
30	**VOE 948645**	4					Flange Lock Nut	Contre écrou bride	Flanschmutter	Contratuer Embr	Flänslåsmutter	
31	**VOE 4881758**	2					Rubber stop	Butee caoutcho.	Gummipuffer	Tope goma	Gummistopp	
32	**VOE 13960141**	2					Washer	Rondelle	Scheibe	Arandela	Bricka	
33	**VOE 948645**	2					Flange Lock Nut	Contre écrou bride	Flanschmutter	Contratuer Embr	Flänslåsmutter	

1		**Svängarm** **Brazo giratorio** **Schwenkarm** **Bras pivotant** **Swing arm**	Catalogue id **20108**	Group **826**
2				
3			Illustr. No **1023197**	Section **200**
4				
5		**83361**	Issue **VOE 63A9920108**	Page **681**

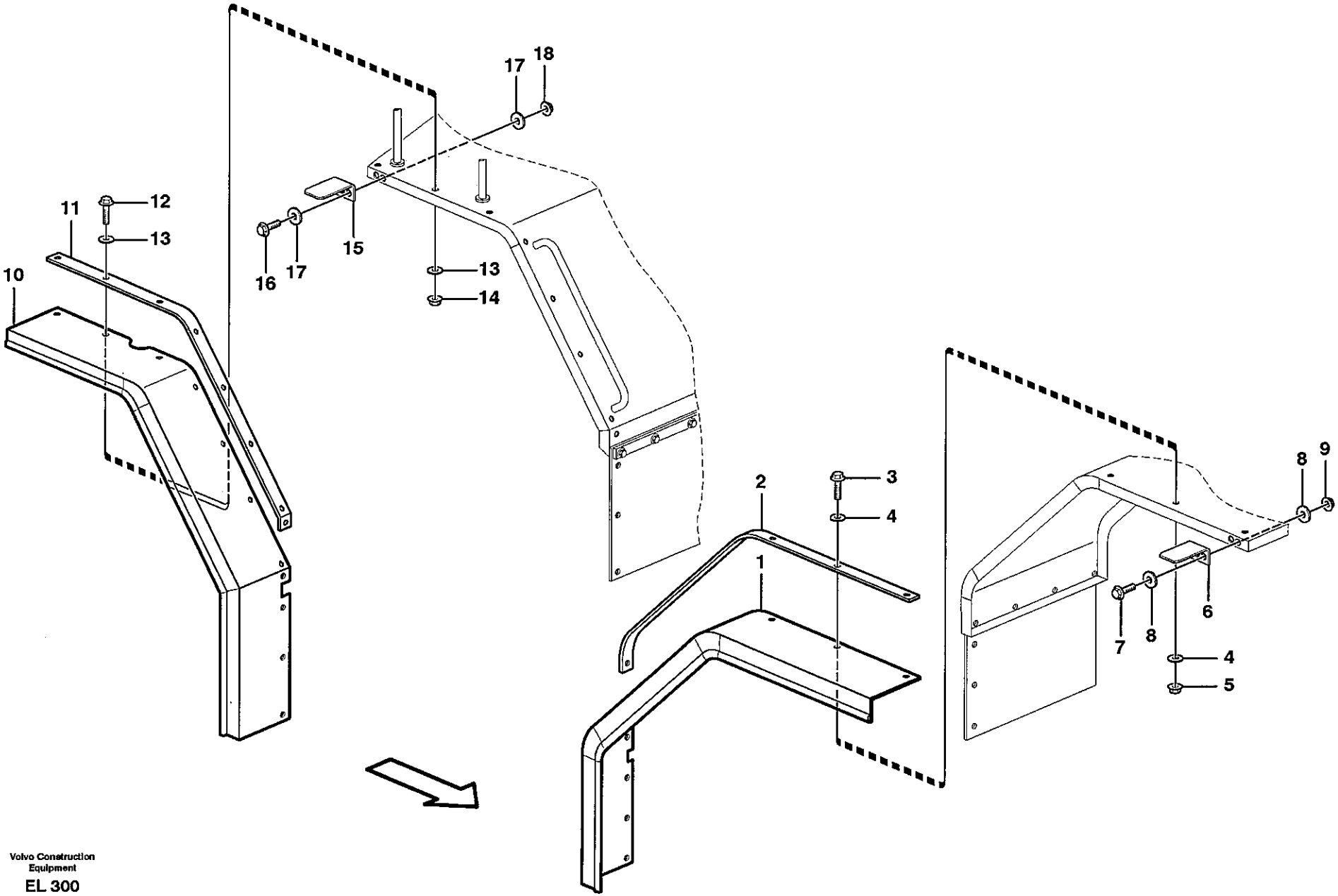

Volvo Construction Equipment

EL 300

Fig.	Part No.	Quantity 1	2	3	PS	KIT	Description	Dénomination	Bezeichnung	Denominación	Benämning	Notes
1	**VOE 11174662**	1					Fender flare	Elargisseur Ail	Kotflügelansatz	Guard reforzado	Skärmbreddare	RH
	VOE 11174663	1					Fender flare	Elargisseur Ail	Kotflügelansatz	Guard reforzado	Skärmbreddare	LH
2	**VOE 11174660**	2					Flat bar	Tige plate	Flachstange	Barra plana	Plattstång	
3	**VOE 946671**	22					Flange screw	Vis à bride	Flanschschraube	Torn embridado	Flänsskruv	
4	**VOE 13960141**	44					Washer	Rondelle	Scheibe	Arandela	Bricka	
5	**VOE 948645**	22					Flange Lock Nut	Contre écrou bride	Flanschmutter	Contratuer Embr	Flänslåsmutter	
6	**VOE 11026708**	2					Bracket	Console	Konsole	Consola	Konsol	
7	**VOE 13946173**	4					Flange screw	Vis à bride	Flanschschraube	Torn embridado	Flänsskruv	
8	**VOE 13960141**	8					Washer	Rondelle	Scheibe	Arandela	Bricka	
9	**VOE 948645**	4					Flange Lock Nut	Contre écrou bride	Flanschmutter	Contratuer Embr	Flänslåsmutter	
10	**VOE 11174664**	1					Fender flare	Elargisseur Ail	Kotflügelansatz	Guard reforzado	Skärmbreddare	RH
	VOE 11174665	1					Fender flare	Elargisseur Ail	Kotflügelansatz	Guard reforzado	Skärmbreddare	LH
11	**VOE 11174661**	2					Flat bar	Tige plate	Flachstange	Barra plana	Plattstång	
12	**VOE 946671**	22					Flange screw	Vis à bride	Flanschschraube	Torn embridado	Flänsskruv	
13	**VOE 13960141**	44					Washer	Rondelle	Scheibe	Arandela	Bricka	
14	**VOE 948645**	22					Flange Lock Nut	Contre écrou bride	Flanschmutter	Contratuer Embr	Flänslåsmutter	
15	**VOE 11026708**	2					Bracket	Console	Konsole	Consola	Konsol	
16	**VOE 13946173**	4					Flange screw	Vis à bride	Flanschschraube	Torn embridado	Flänsskruv	
17	**VOE 13960141**	8					Washer	Rondelle	Scheibe	Arandela	Bricka	
18	**VOE 948645**	4					Flange Lock Nut	Contre écrou bride	Flanschmutter	Contratuer Embr	Flänslåsmutter	

1		**Skärmbreddningssats.** **Guardabarro reforzado, delantero/trasero.** **Kotflügelansatz, vorne/hinter.** **Elargisseur d'aile, AV/AR.** **Widener kit for standard mudguards, front/rear.**	Catalogue id **20108**	Group **826**
2				
3			Illustr. No **EL300**	Section **250**
4				
5		**80786, 83361**	Issue **VOE 63A9920108**	Page **683**

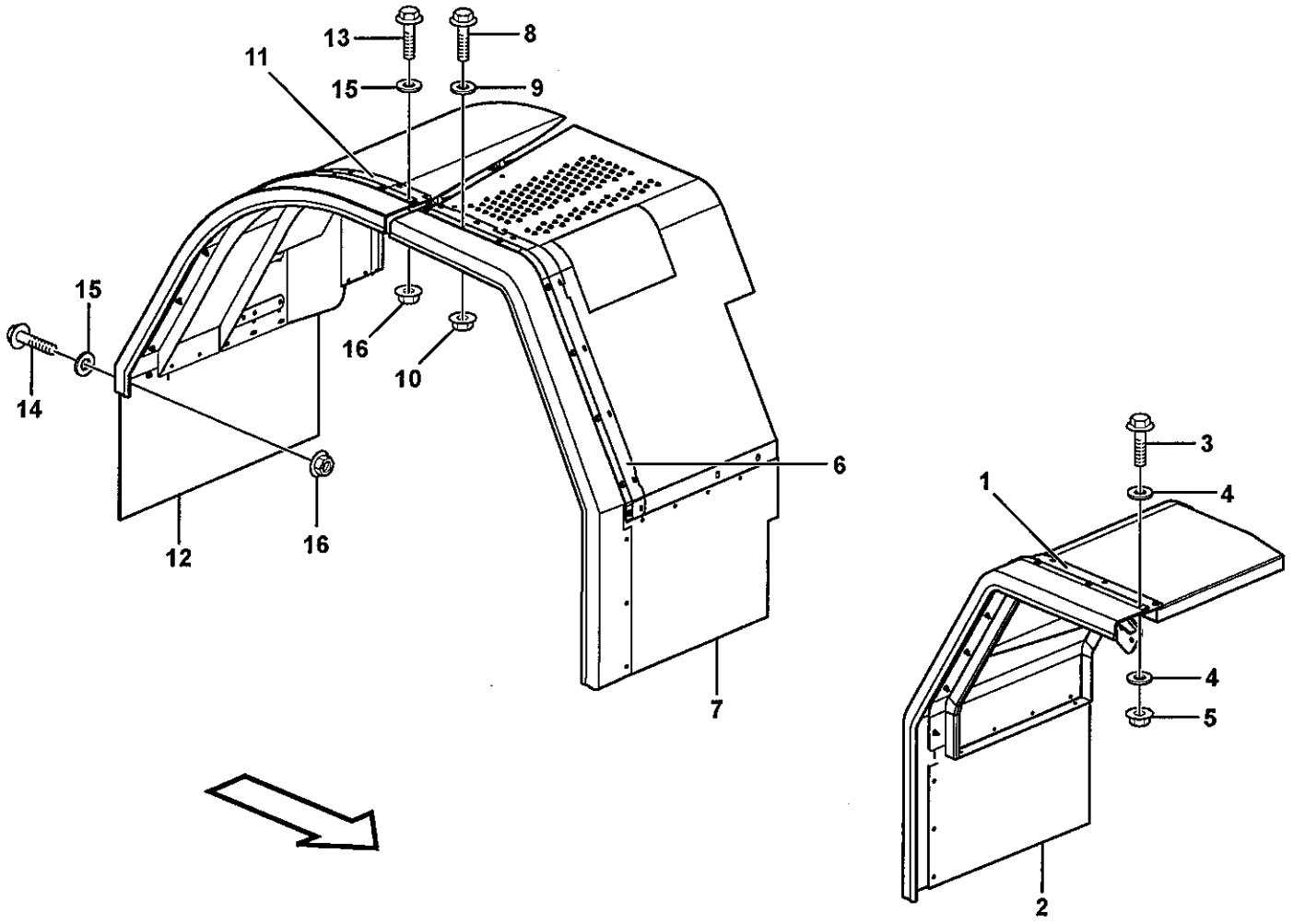

Volvo Construction Equipment

1019652

Fig.	Part No.	Quantity 1	2	3	PS	KIT	Description	Dénomination	Bezeichnung	Denominación	Benämning	Notes
1	**VOE 11414870**	1					Plate	Plaque	Platte	Placa	Platta	RH
	VOE 11414871	1					Plate	Plaque	Platte	Placa	Platta	LH
2	**VOE 11414860**	2					Mudflap	Pare-boue	Schmutzfänger	Parafango	Stänkskydd	
3	**VOE 13947760**	16					Flange screw	Vis à bride	Flanschschraube	Torn embridado	Flänsskruv	
4	**VOE 13960141**	32					Washer	Rondelle	Scheibe	Arandela	Bricka	
5	**VOE 948645**	16					Flange Lock Nut	Contre écrou bride	Flanschmutter	Contratuer Embr	Flänslåsmutter	
6	**VOE 11414868**	1					Plate	Plaque	Platte	Placa	Platta	RH
	VOE 11414869	1					Plate	Plaque	Platte	Placa	Platta	LH
7	**VOE 11414859**	2					Mudflap	Pare-boue	Schmutzfänger	Parafango	Stänkskydd	
8	**VOE 13947760**	16					Flange screw	Vis à bride	Flanschschraube	Torn embridado	Flänsskruv	
9	**VOE 13960141**	32					Washer	Rondelle	Scheibe	Arandela	Bricka	
10	**VOE 948645**	16					Flange Lock Nut	Contre écrou bride	Flanschmutter	Contratuer Embr	Flänslåsmutter	
11	**VOE 11414840**	1					Plate	Plaque	Platte	Placa	Platta	RH
	VOE 11414841	1					Plate	Plaque	Platte	Placa	Platta	LH
12	**VOE 11414872**	1					Mudflap	Pare-boue	Schmutzfänger	Parafango	Stänkskydd	RH
	VOE 11414873	1					Mudflap	Pare-boue	Schmutzfänger	Parafango	Stänkskydd	LH
13	**VOE 13947760**	18					Flange screw	Vis à bride	Flanschschraube	Torn embridado	Flänsskruv	L = 40 MM
14	**VOE 946671**	2					Flange screw	Vis à bride	Flanschschraube	Torn embridado	Flänsskruv	L = 30 MM
15	**VOE 13960141**	40					Washer	Rondelle	Scheibe	Arandela	Bricka	
16	**VOE 948645**	20					Flange Lock Nut	Contre écrou bride	Flanschmutter	Contratuer Embr	Flänslåsmutter	

1		**Skärmbreddningssats.** **Guardabarro reforzado, delantero/trasero.** **Kotflügelansatz, vorne/hinter.** **Elargisseur d'aile, AV/AR.** **Widener kit for standard mudguards, front/rear.**	Catalogue id **20108**	Group **826**
2				
3			Illustr. No **1019652**	Section **300**
4				
5		**83082**	Issue **VOE 63A9920108**	Page **685**

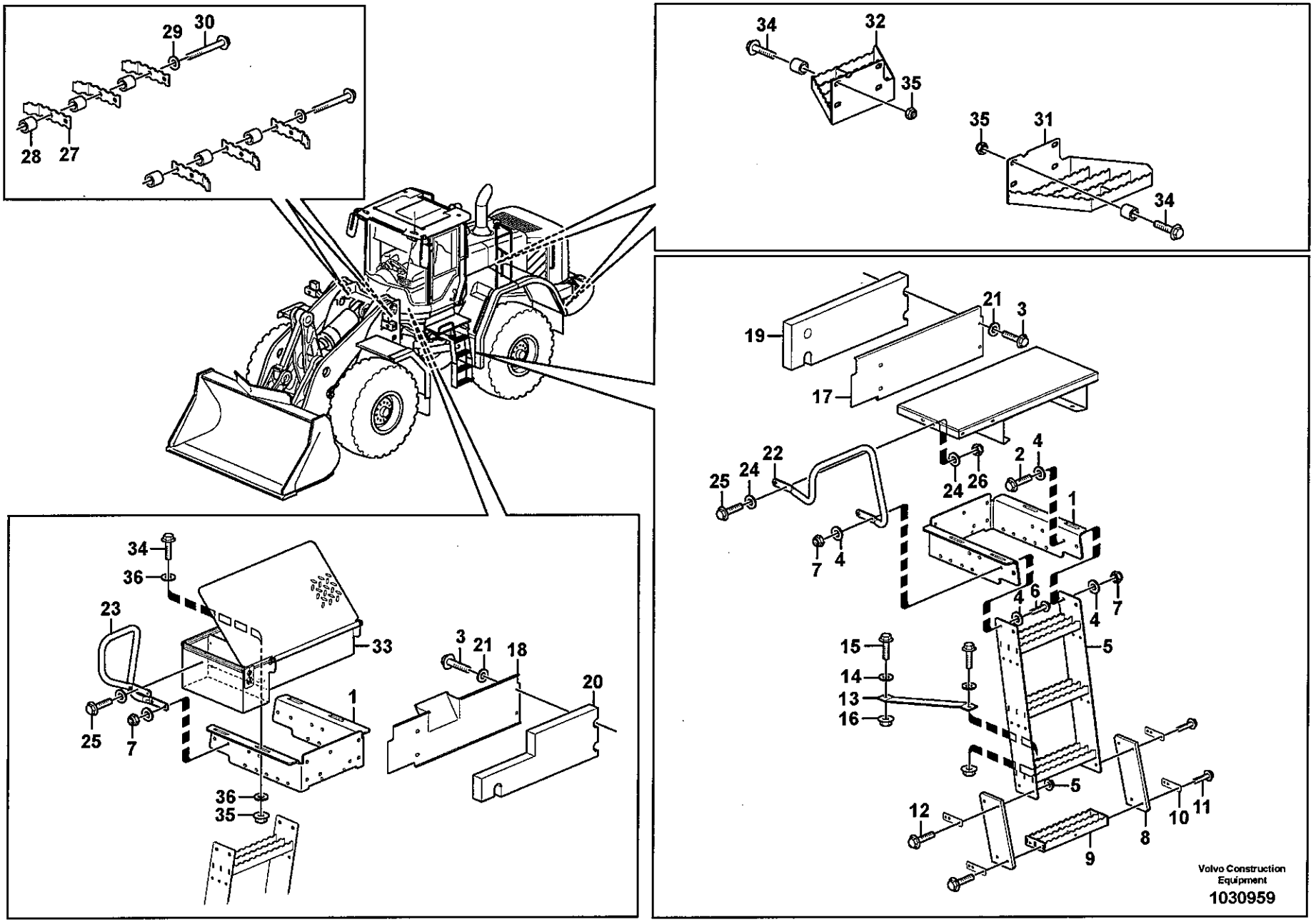
29
30
28
27
34
32
35
35
31
34
19
21
3
17
25
24
22
24
26
2
4
1
7
4
4
6
4
7
15
14
13
16
5
5
12
8
10
11
9
34
36
23
33
25
7
1
3
21
18
20
36
35
Volvo Construction Equipment
1030959

Fig.	Part No.	Quantity 1	2	3	PS	KIT	Description	Dénomination	Bezeichnung	Denominación	Benämning	Notes
1		1	1		NS		Upper Section	Partie Superie.	Oberteil	Seccion Superio	Överdel	
2	VOE 946472	4	4				Flange screw	Vis à bride	Flanschschraube	Torn embridado	Flänsskruv	
3	VOE 13965187	8	8				Flange screw	Vis à bride	Flanschschraube	Torn embridado	Flänsskruv	
4	VOE 13960143	8	8				Washer	Rondelle	Scheibe	Arandela	Bricka	
5	VOE 11435040	1	1				Stairs	Escalier	Treppe	Escalera	Trappa	
6	VOE 13965185	2	2				Flange screw	Vis à bride	Flanschschraube	Torn embridado	Flänsskruv	
7	VOE 13971098	4	4				Flange nut	Ecrou accouple.	Bundmutter	Tuerca embridad	Flänsmutter	
8	VOE 11147595	2	2				End plate	Flasque	Stirnwand	Extremo	Gavel	
9	VOE 11414150	1	1				Foot Step	Marchepied	Trittblech	Estribo de coche	Fotsteg	
10	VOE 11148718	4	4				Plate	Plaque	Platte	Placa	Platta	
11	VOE 13947760	8	8				Flange screw	Vis à bride	Flanschschraube	Torn embridado	Flänsskruv	
12	VOE 948645	8	8				Flange Lock Nut	Contre écrou bride	Flanschmutter	Contratuer Embr	Flänslåsmutter	
13	VOE 11152087	1					Platform	Plate-forme	Plattform	Plataforma	Plattform	
14	VOE 13960143	4	4				Washer	Rondelle	Scheibe	Arandela	Bricka	
15	VOE 946472	2	2				Flange screw	Vis à bride	Flanschschraube	Torn embridado	Flänsskruv	
16	VOE 13971098	2	2				Flange nut	Ecrou accouple.	Bundmutter	Tuerca embridad	Flänsmutter	
17	VOE 11435054	1					Cover Plate	Protection en tole	Schutzblech	Placa Tapa	Täckplatta	
18	VOE 11435055		1				Cover Plate	Protection en tole	Schutzblech	Placa Tapa	Täckplatta	
19	VOE 11436091	1					Sound Absorber	Insonorisant	Schalldämmstoff	Insonorizante	Ljudabsorbent	
20	VOE 11436092		1				Sound Absorber	Insonorisant	Schalldämmstoff	Insonorizante	Ljudabsorbent	
21	VOE 13960143	8	8				Washer	Rondelle	Scheibe	Arandela	Bricka	
22	VOE 11435048		1				Handle	Poignee	Handgriff	Manilla	Handgrepp	
23	VOE 11435047	1					Handle	Poignee	Handgriff	Manilla	Handgrepp	
24	VOE 13960141	4	4				Washer	Rondelle	Scheibe	Arandela	Bricka	
25	VOE 13945444	2	2				Flange screw	Vis à bride	Flanschschraube	Torn embridado	Flänsskruv	
26	VOE 948645	2	2				Flange Lock Nut	Contre écrou bride	Flanschmutter	Contratuer Embr	Flänslåsmutter	
27	VOE 11413359	3	3				Foot Rest	Repose-pied	Fusstutze	Apoyo Pie	Fotstöd	
28	VOE 11414550	6	6				Spacer	Partie Intermédiaire	Zwischenstück	Espaciador	Mellandel	
29	VOE 13960145	2	2				Washer	Rondelle	Scheibe	Arandela	Bricka	
30	VOE 13970986	2	2				Hexagon screw	Vis a tête hexagonale	Sechskantschr	Tornillo hexago	Sexkantsskruv	

1	LH
2	RH
3	
4	
5	

Fotsteg
Escalón de acceso
Trittleiter
Marche-pied
Foot step

Catalogue id	Group
20108	827
Illustr. No	Section
1030959	100
Issue	Page
VOE 63A9920108	687

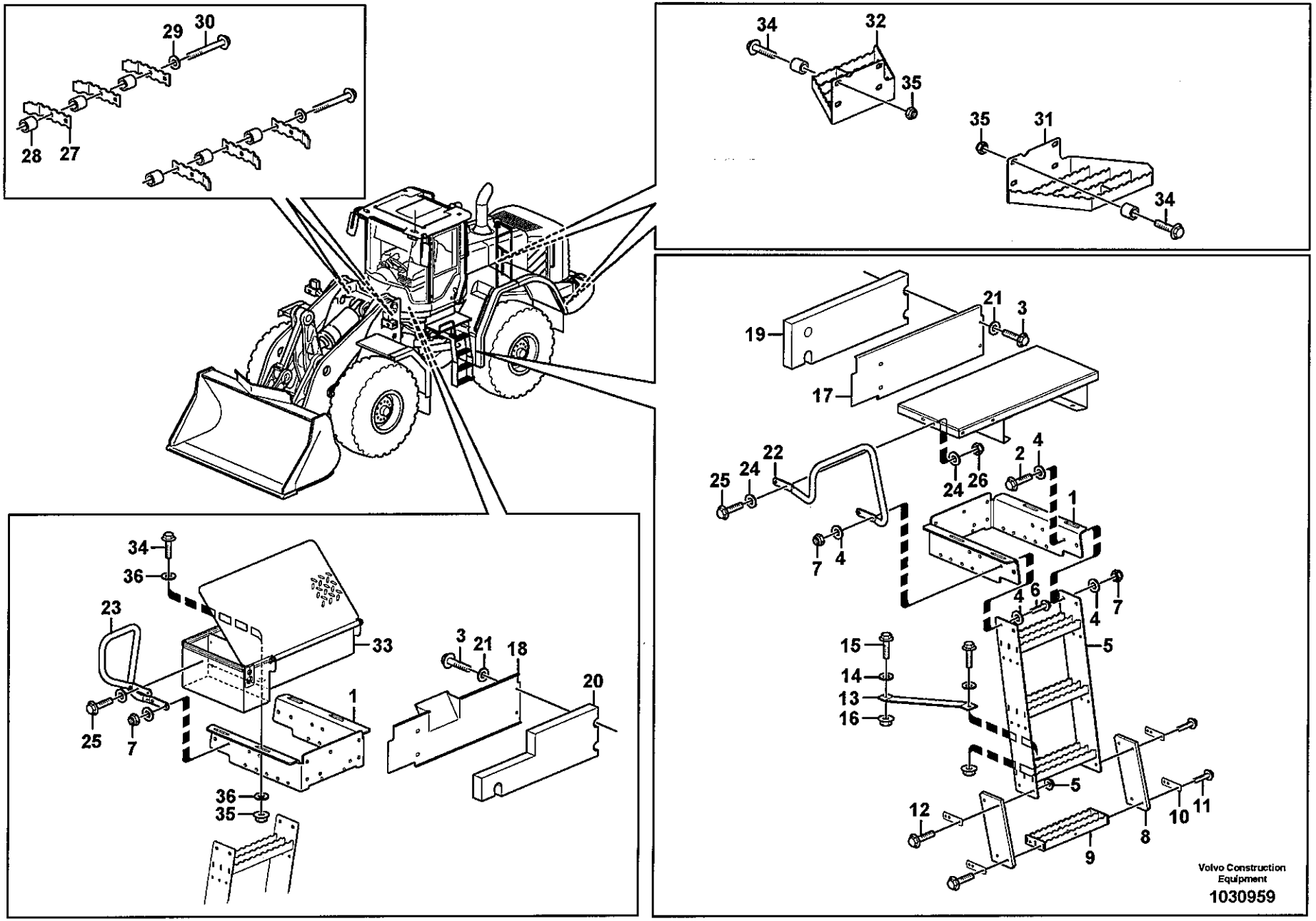
29
30
28
27
34
32
35
35
31
34
19
21
3
17
25
24
22
24
26
2
4
1
7
4
4
6
4
7
15
14
13
16
5
5
12
10
11
8
9
Volvo Construction Equipment
1030959
34
36
23
33
25
7
3
21
18
20
1
36
35

Fig.	Part No.	Quantity 1	2	3	PS	KIT	Description	Dénomination	Bezeichnung	Denominación	Benämning	Notes
31	**VOE 11414271**		1				Platform	Plate-forme	Plattform	Plataforma	Plattform	
32	**VOE 11414272**	1					Platform	Plate-forme	Plattform	Plataforma	Plattform	
33			1				Tool Box	Boite a outils	Werkzeugkasten	Caja herramientas	Verktygslåda	See group 896, Page 801
34	**VOE 946472**		4				Flange screw	Vis à bride	Flanschschraube	Torn embridado	Flänsskruv	
35	**VOE 13971098**		4				Flange nut	Ecrou accouple.	Bundmutter	Tuerca embridad	Flänsmutter	
36	**VOE 13960143**		8				Washer	Rondelle	Scheibe	Arandela	Bricka	

1	**LH**
2	**RH**
3	
4	
5	

Fotsteg
Escalón de acceso
Trittleiter
Marche-pied
Foot step

Catalogue id **20108**	Group **827**
Illustr. No **1030959**	Section **100**
Issue **VOE 63A992010B**	Page **689**

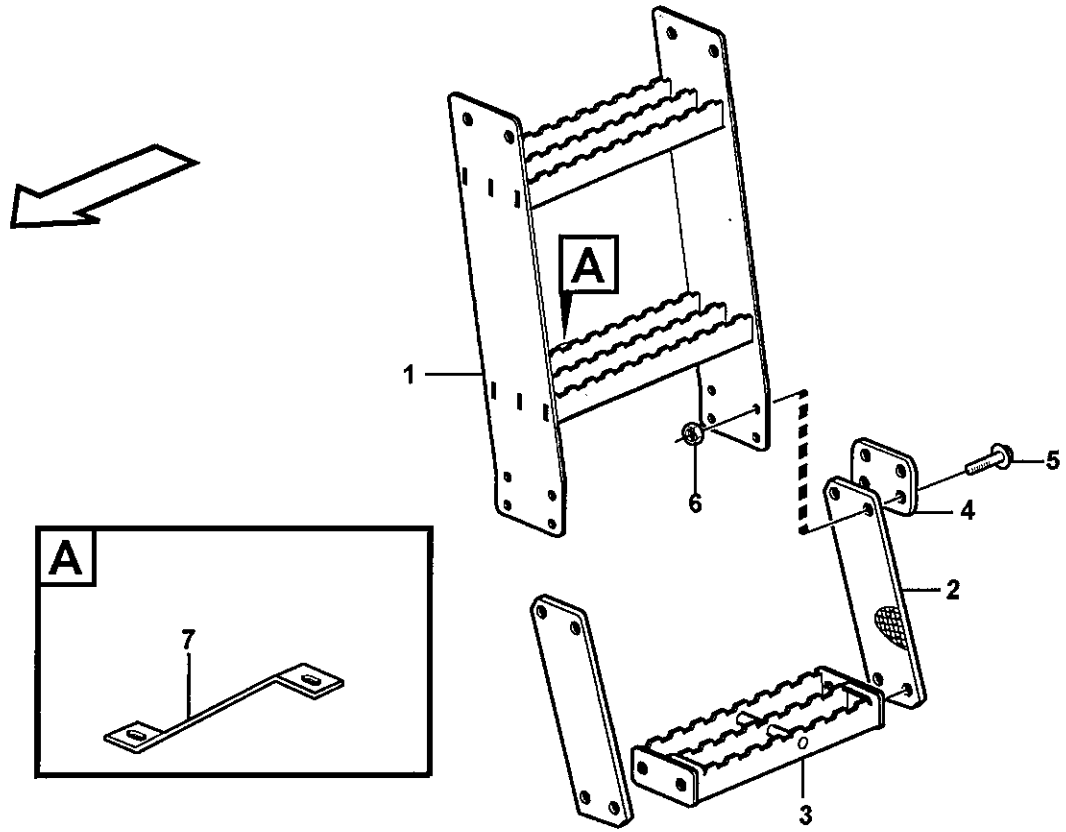

Volvo Construction Equipment

1031415

Fig.	Part No.	Quantity 1	2	3	PS	KIT	Description	Dénomination	Bezeichnung	Denominación	Benämning	Notes
1	**VOE 11435618**	2					Stairs	Escalier	Treppe	Escalera	Trappa	
2	**VOE 11180224**	4					End plate	Flasque	Stirnwand	Extremo	Gavel	
3	**VOE 11414150**	2					Foot Step	Marchepied	Trittblech	Estribo de coche	Fotsteg	
4	**VOE 11180326**	4					Plate	Plaque	Platte	Placa	Platta	
5	**VOE 13947760**	16					Flange screw	Vis à bride	Flanschschraube	Torn embridado	Flänsskruv	
6	**VOE 948645**	16					Flange Lock Nut	Contre écrou bride	Flanschmutter	Contratuer Embr	Flänslåsmutter	
7	**VOE 11435616**	2					Stay	Tirant	Strebe	Barra	Stag	

1		**Fotsteg.** **Estribo.** **Fusstritt.** **Marche - pied.** **Running board.**	Catalogue id **20108**	Group **827**
2				
3			Illustr. No **1031415**	Section **150**
4				
5		**83496**	Issue **VOE 63A9920108**	Page **691**

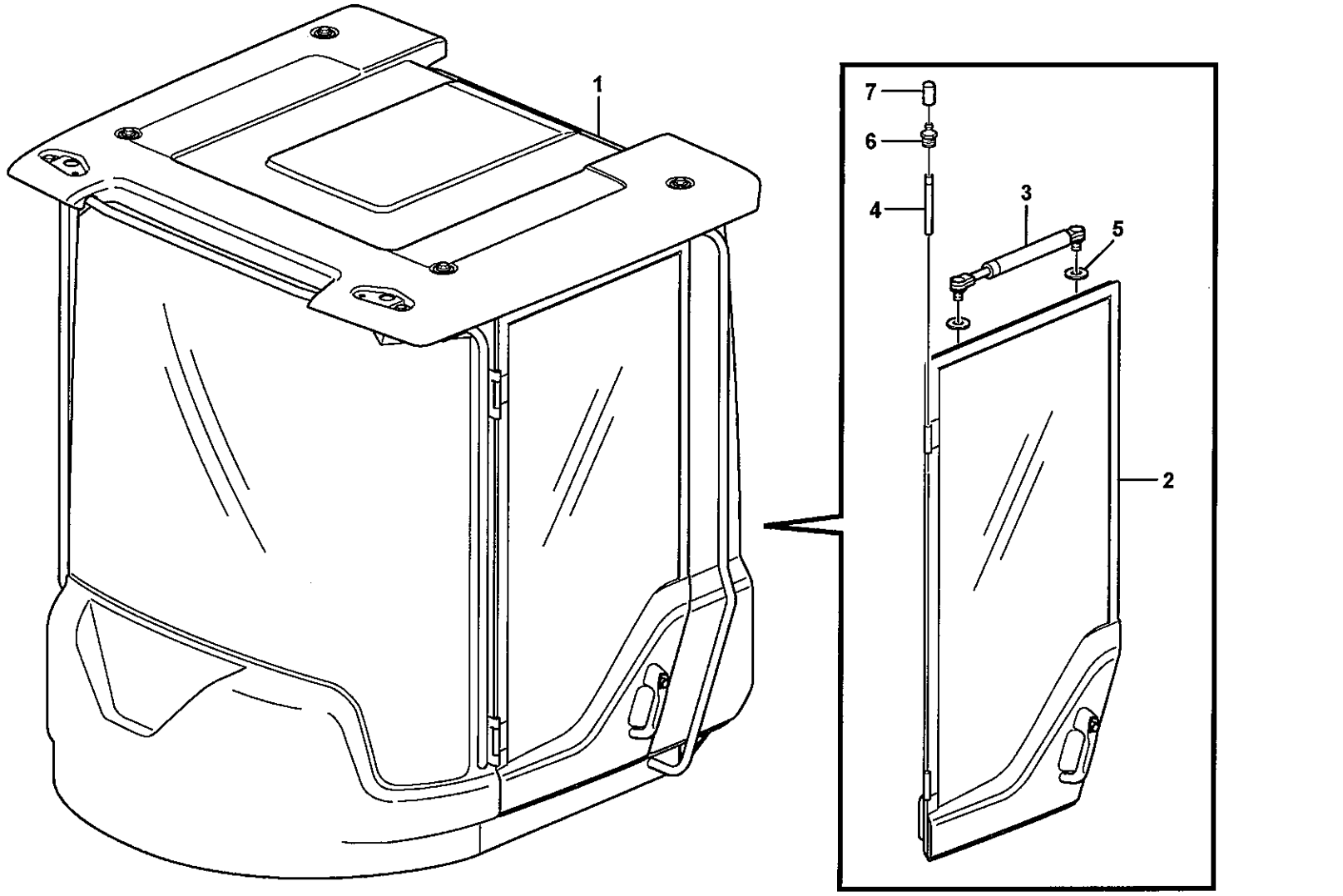

Volvo Construction Equipment
1023980

Fig.	Part No.	Quantity 1	2	3	PS	KIT	Description	Dénomination	Bezeichnung	Denominación	Benämning	Notes
1		1			NS		Cab framework	Carcasse cabine	FH-Gerippe	Armazon cabina	Hyttstomme	See group 810, Page 649
2		1					•Door	•Porte	•Tür	•Puerta	•Dörr	See group 831, Page 695
3	**VOE 11444006**	1					Gas Spring	Ressort Gaz	Gasfeder	Resorte A Gas	Gasfjäder	
4	**VOE 11205676**	1					Hinge Pin	Axe Charniere	Scharnierstift	Pasador Bisagra	Gångjärnspinne	
5	**VOE 13940097**	1					Washer	Rondelle	Scheibe	Arandela	Bricka	
6	**VOE 966786**	2					Lub Nipple	Graisseur	Schmiernippel	Engrasador	Smörjnippel	
7	**VOE 11104749**	2					Ptct Cover	Couver.protect.	Schutzdeckel	Tapa Proteccion	Skyddslock	

1	
2	
3	
4	
5	

Dörr med monteringsdetaljer
Puerta con accesorios de montaje
Tür mit Anbauteilen
Porte avec pièces de montage
Door with fitting parts

Catalogue id	Group
20108	**831**
Illustr. No	Section
1023980	**100**
Issue	Page
VOE 63A9920108	**693**

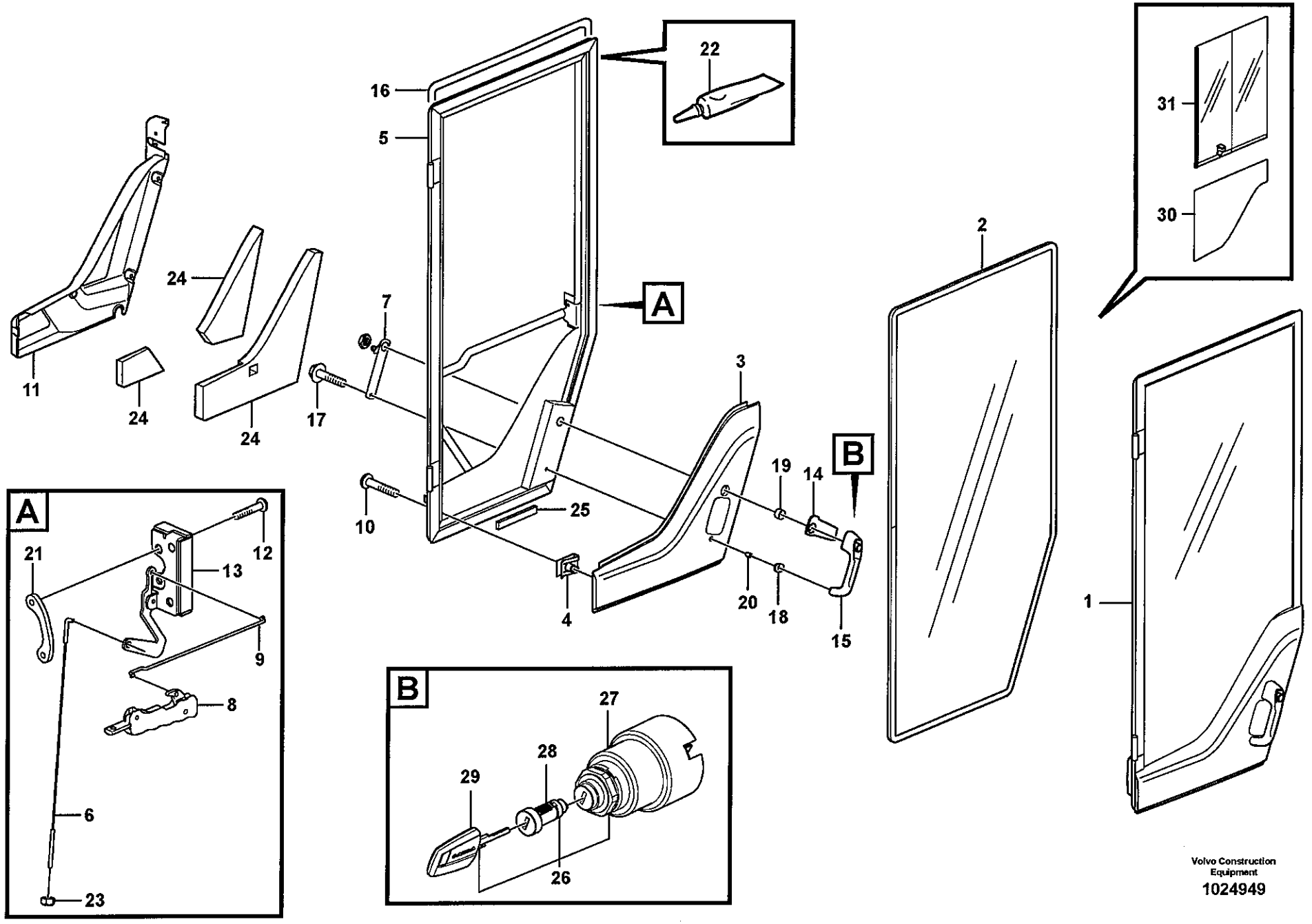

Volvo Construction Equipment
1024949

Fig.	Part No.	Quantity 1	2	3	PS	KIT	Description	Dénomination	Bezeichnung	Denominación	Benämning	Notes
1	**VOE 11412290**	1					Door	Porte	Tür	Puerta	Dörr	
2	**VOE 11412054**	1					•Door Window	•Cadre De Porte	•Türenfenster	•Cristal Puerta	•Dörruta	
3	**VOE 11412744**	1					•Cover	•Capot	•Haube	•Capo	•Lock	
4	**VOE 11444172**	8					•Spring Nut	•Ecrou Ressort	•Fed. Schliessmutter	•Tuerca Resorte	•Fjädermutter	
5		1			NS		•Door Framework	•Ossature Porte	•Turgerippe	•Armazon Puerta	•Dörrstomme	
6	**VOE 11444230**	1					•Link Stay	•Tirant Articul	•Gelenkstrebe	•Barra Articul	•Länkstag	
7	**VOE 11444229**	1					•Link	•Articulation	•Gelenk	•Articulacion	•Länk	
8	**VOE 11412376**	1					•Handle	•Poignee	•Handgriff	•Manilla	•Handgrepp	
9	**VOE 11412292**	1					•Link Stay	•Tirant Articul	•Gelenkstrebe	•Barra Articul	•Länkstag	
10	**VOE 976170**	8					•6-pt skt screw	•Vis creuse de 6	•Hohlschraube	•Racor 6-dientes	•Sextandhålskruv	
11	**VOE 11444222**	1					•Panel	•Panneau	•Verkleidung	•Plancha	•Panel	
12	**VOE 969846**	2					•Screw	•Vis	•Schraube	•Tornillo	•Skruv	
13	**VOE 11444227**	1					•Lock	•Serrure	•Schloß	•Cierre	•Låselement	
14	**VOE 11412563**	1					•Gasket	•Joint	•Dichtung	•Junta	•Packning	
15	**VOE 11444199**	1					•Door Handle	•Poignee de porte	•Türdrücker	•Empunadura de pue	•Dörrhandtag	
16	**VOE 11444182**	REQ					•Strip	•Bande	•Streifen	•Cinta	•Band	L = 4300 MM
17	**VOE 13948356**	1					•Flange screw	•Vis à bride	•Flanschschraube	•Torn embridado	•Flänsskruv	
18	**VOE 11412564**	1					•Gasket	•Joint	•Dichtung	•Junta	•Packning	
19	**VOE 11412565**	1					•Spacer Ring	•Bagu.entretoise	•Abstandring	•Anillo Dist	•Distansring	
20	**VOE 11412566**	1					•Spacer Ring	•Bagu.entretoise	•Abstandring	•Anillo Dist	•Distansring	
21		1			NS		•Nut Plate	•Plaque Filetee	•Gewindeplatte	•Placa Tuerca	•Mutterplatta	
22	**VOE 11708567**	REQ					•Adhesive	•Adhesif	•Klebstoff	•Adhesivo	•Lim	
23	**VOE 975237**	1					•Lock nut	•Contre-ecrou	•Sicherungsmutter	•Contratuerca	•Låsmutter	
24		1			NS		•Insulation	•Isolant	•Isolierung	•Aislante	•Isolering	
25	**VOE 11104728**	REQ					•Spacer	•Partie Intermédiaire	•Zwischenstück	•Espaciador	•Mellandel	L = 60 MM
26	**VOE 11444212**	1					Lock Cyl Set	Lot Cyl Serrure	Schliesszylindr	Kit Cil Cerrad	Låscylindersats	
	VOE 11444213		1				Lock Cyl Set	Lot Cyl Serrure	Schliesszylindr	Kit Cil Cerrad	Låscylindersats	
27	**VOE 11444200**	1			SS		•Starter Switch	•Commutat. demarre	•Anlasschalter	•Contact Arranq	•Startkontakt	
	VOE 11444201		1		SS		Starter Switch	Commutat. demarreu	Anlasschalter	Contact Arranq	Startkontakt	
28	**VOE 11444209**	1			SS		•Lock Cylinder	•Barille.serrure	•Schliesszyl	•Cilindro Cierre	•Låscylinder	

1	33527
2	83436
3	83395
4	
5	

Dörr
Puerta
Tür
Porte
Door

Catalogue id	Group
20108	**831**
Illustr. No	Section
1024949	**150**
Issue	Page
VOE 63A9920108	**695**

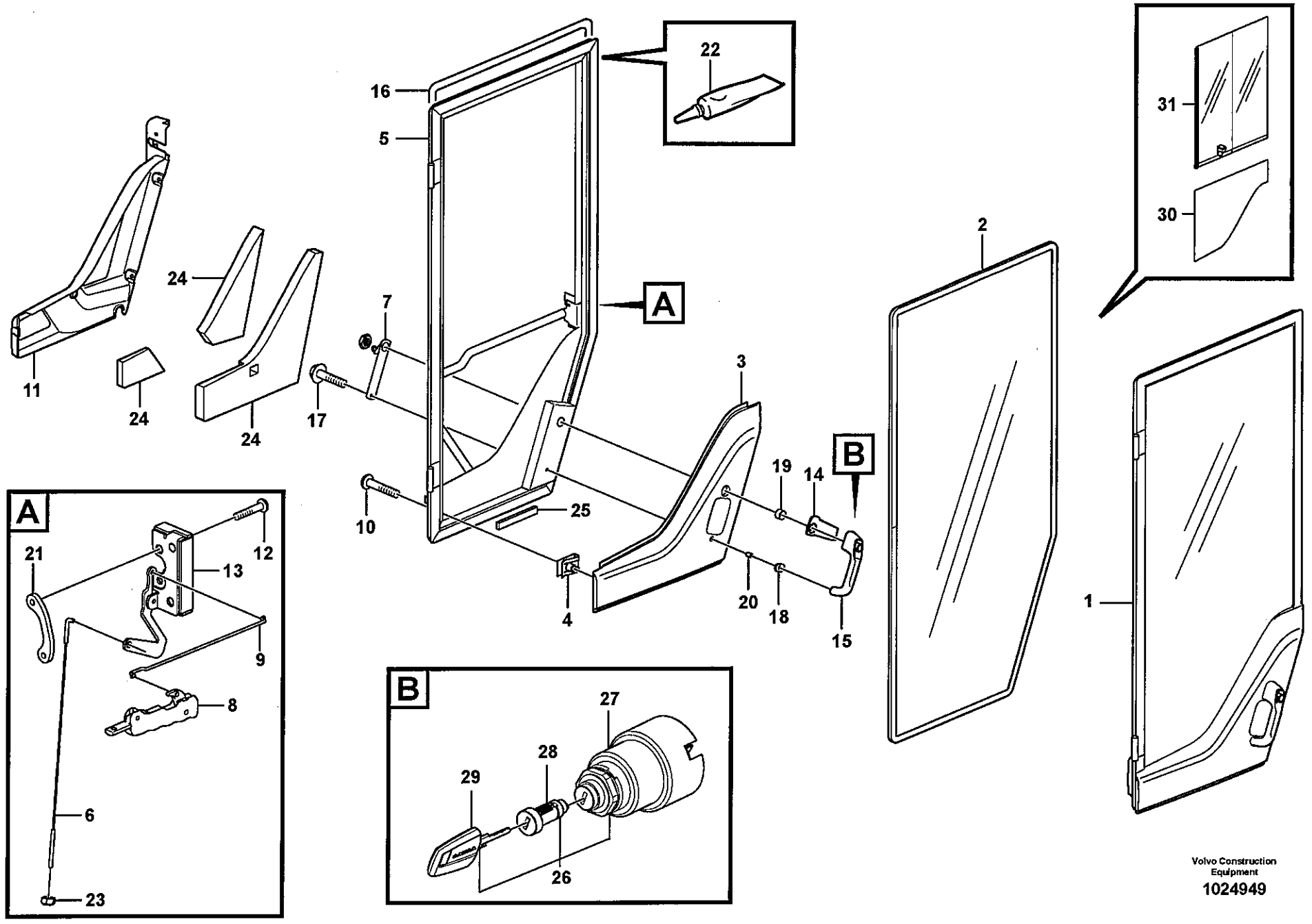

Volvo Construction Equipment

1024949

Fig.	Part No.	Quantity 1	2	3	PS	KIT	Description	Dénomination	Bezeichnung	Denominación	Benämning	Notes
	VOE 11444210		1		SS		Lock Cylinder	Barille.serrure	Schliesszyl	Cilindro Cierre	Låscylinder	
29	**VOE 11444207**	2					•Key	•Cle	•Schlüssel	•Llave	•Nyckel	
	VOE 11444208		2				Key	Cle	Schlüssel	Llave	Nyckel	
30	**VOE 11412765**			1			Door Window	Cadre De Porte	Türenfenster	Cristal Puerta	Dörruta	
31	**VOE 11412767**			1			Sliding Window	Baie coulissante	Schiebefenster	Ventana deslizante	Skjutfönster	

1	**33527**
2	**83436**
3	**83395**
4	
5	

Dörr
Puerta
Tür
Porte
Door

Catalogue id **20108**	Group **831**
Illustr. No **1024949**	Section **150**
Issue **VOE 63A9920108**	Page **697**

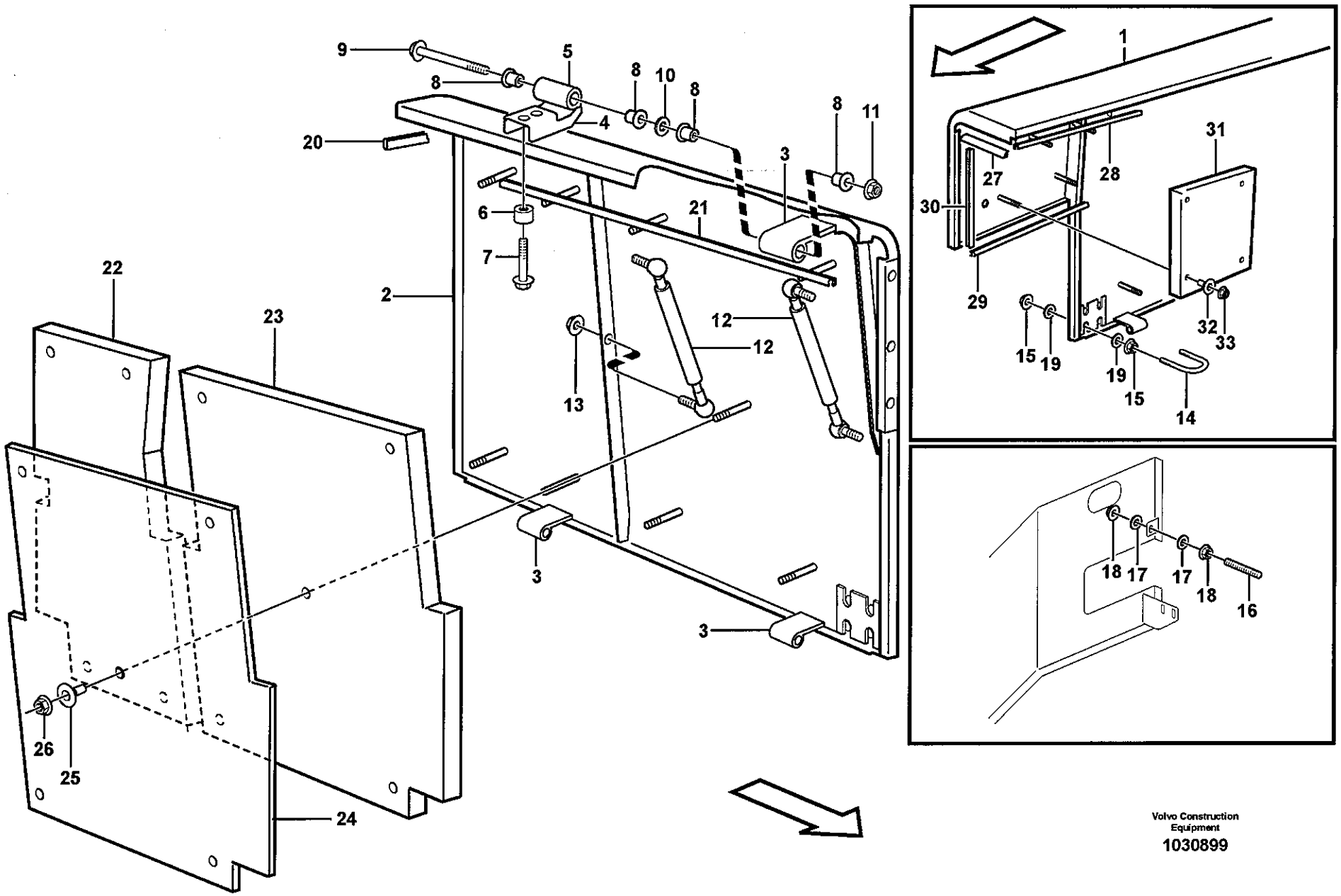

Volvo Construction Equipment

1030899

Fig.	Part No.	Quantity 1	2	3	PS	KIT	Description	Dénomination	Bezeichnung	Denominación	Benämning	Notes
1	**VOE 11413590**	1					Side Hatch	Porte Laterale	Seitenklappe	Tapa Lateral	Sidolucka	
2	**VOE 11413101**		1				Side Hatch	Porte Laterale	Seitenklappe	Tapa Lateral	Sidolucka	
3	**VOE 11133079**	4	4				•Hinge	•Charniere	•Scharnier	•Bisagra	•Gångjärn	
4	**VOE 11148720**	2	2				Hinge	Charniere	Scharnier	Bisagra	Gångjärn	
5	**VOE 11133079**	2	2				•Hinge	•Charniere	•Scharnier	•Bisagra	•Gångjärn	
6	**VOE 11174308**	4	4				Spacer	Entretoise	Abstandstueck	Casquillo distanciad	Distans	
7	**VOE 13965186**	4	4				Flange screw	Vis à bride	Flanschschraube	Torn embridado	Flänsskruv	
8	**VOE 1588548**	8	8				Bushing	Bague	Buchse	Casquillo	Bussning	
9	**VOE 979934**	2	2				Flange screw	Vis à bride	Flanschschraube	Torn embridado	Flänsskruv	
10	**VOE 13955897**	2	2				Washer	Rondelle	Scheibe	Arandela	Bricka	
11	**VOE 971099**	2	2				Flange Lock Nut	Contre écrou bride	Flanschmutter	Contratuer Embr	Flänslåsmutter	
12	**VOE 11435547**	2	2				Gas Spring	Ressort Gaz	Gasfeder	Resorte A Gas	Gasfjäder	
13	**VOE 13971098**	4	4				Flange nut	Ecrou accouple.	Bundmutter	Tuerca embridad	Flänsmutter	
14	**VOE 11075138**	1	1				Lock brace	Etrier de verrouillage	Sperrklinke	Brazo Seguridad	Låsbygel	
15	**VOE 13971095**	4	4				Flange nut	Ecrou accouple.	Bundmutter	Tuerca embridad	Flänsmutter	
16	**VOE 11175472**	2	2				Pin	Goupille	Stift	Pasador	Pinne	
17	**VOE 13960145**	4	4				Washer	Rondelle	Scheibe	Arandela	Bricka	
18	**VOE 971095**	4	4		SS		Nut	Ecrou	Mutter	Tuerca	Mutter	
19	**VOE 13960143**	4	4				Washer	Rondelle	Scheibe	Arandela	Bricka	
20	**VOE 4786044**	REQ	REQ				Sealing strip	Lisse etancheite	Dichtleiste	Moldura reten	Tätningslist	L = 3 X 116 MM
21	**VOE 4284875**	REQ	REQ				Profile	Profile	Profil	Perfil	Profil	L = 925 MM
22	**VOE 15009440**	1	1				Absorbent	Absorbant	Absorbens	Absorbente	Absorbent	
23	**VOE 11413112**	1	1				Absorbent	Absorbant	Absorbens	Absorbente	Absorbent	
24	**VOE 11413110**		1				Protecting plate	Plaque Protect	Schutzplatte	Placa Protecc	Skyddsplatta	
25	**VOE 11413269**	9	9				Plastic Plug	Tampon Plastiq.	Kunststoffdübel	Tapon Plastico	Plastplugg	
26	**VOE 981447**	9	9				Flange Lock Nut	Contre écrou bride	Flanschmutter	Contratuer Embr	Flänslåsmutter	
27	**VOE 4786044**	REQ					Sealing strip	Lisse etancheite	Dichtleiste	Moldura reten	Tätningslist	L = 116 MM
28	**VOE 4284875**	REQ					Profile	Profile	Profil	Perfil	Profil	L = 1440 MM
29	**VOE 4766586**	REQ			OP		Excavator Beam	Fleche D'excava	Baggerausleger	Pluma Excavac	Grävbom	L = 480 MM
30	**VOE 4284875**	REQ					Profile	Profile	Profil	Perfil	Profil	L = 361 MM

1	**RH**
2	**LH**
3	
4	
5	

Sidoluckor
Tapas laterales
Seitenklappe
Porte latérale
Side hatches

Catalogue id **20108**	Group **837**
Illustr. No **1030899**	Section **100**
Issue **VOE 63A9920108**	Page **699**

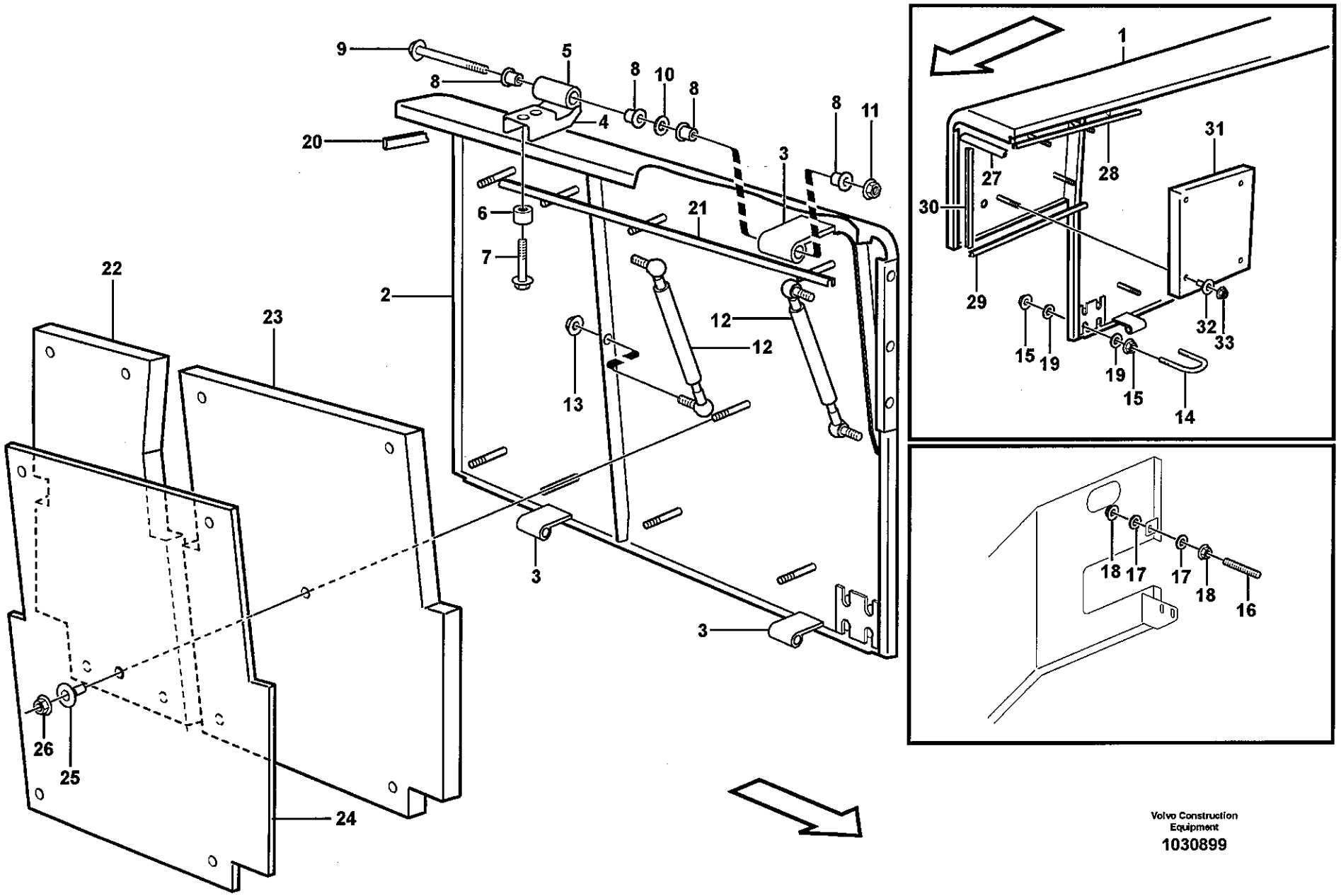

Volvo Construction Equipment

1030899

Fig.	Part No.	Quantity 1	2	3	PS	KIT	Description	Dénomination	Bezeichnung	Denominación	Benämning	Notes
31	**VOE 11413592**	1					Absorbent	Absorbant	Absorbens	Absorbente	Absorbent	
32	**VOE 11413269**	4					Plastic Plug	Tampon Plastiq.	Kunststoffdübel	Tapon Plastico	Plastplugg	
33	**VOE 981447**	4					Flange Lock Nut	Contre écrou bride	Flanschmutter	Contratuer Embr	Flänslåsmutter	

1	RH
2	LH
3	
4	
5	

Sidoluckor
Tapas laterales
Seitenklappe
Porte latérale
Side hatches

Catalogue id **20108**	Group **837**
Illustr. No **1030899**	Section **100**
Issue **VOE 63A9920108**	Page **701**

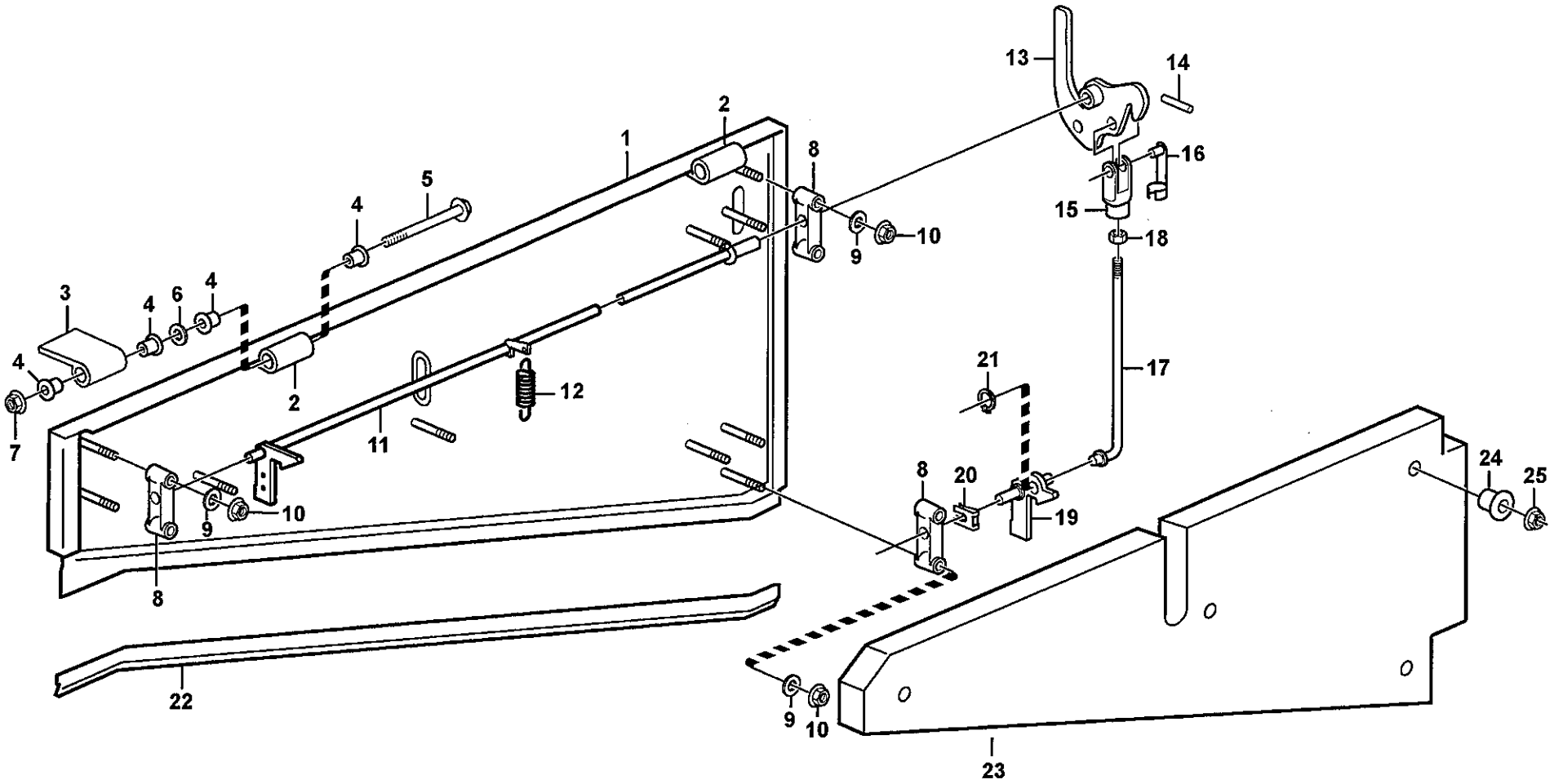

Volvo Construction Equipment
1030745

Fig.	Part No.	Quantity 1	2	3	PS	KIT	Description	Dénomination	Bezeichnung	Denominación	Benämning	Notes
1	VOE 11198087	1					Side Hatch	Porte Laterale	Seitenklappe	Tapa Lateral	Sidolucka	
	VOE 11198086		1				Side Hatch	Porte Laterale	Seitenklappe	Tapa Lateral	Sidolucka	
2	VOE 11133079	2	2				•Hinge	•Charniere	•Scharnier	•Bisagra	•Gångjärn	
3		2	2				Hinge flange	Demi-charniere	Halbscharnier	Mitad bisagra	Gångjärnshalva	See group 837, Page 699
4	VOE 1588548	8	8				Bushing	Bague	Buchse	Casquillo	Bussning	
5	VOE 979934	2	2				Flange screw	Vis à bride	Flanschschraube	Torn embridado	Flänsskruv	
6	VOE 13955897	2	2				Washer	Rondelle	Scheibe	Arandela	Bricka	
7	VOE 971099	2	2				Flange Lock Nut	Contre écrou bride	Flanschmutter	Contratuer Embr	Flänslåsmutter	
8	VOE 11174317	3	3				Bearing Bracket	Porte-palier	Lagerbock	Soporte Cojin	Lagerbock	
9	VOE 960139	6	6				Washer	Rondelle	Scheibe	Arandela	Bricka	
10	VOE 981447	6	6				Flange Lock Nut	Contre écrou bride	Flanschmutter	Contratuer Embr	Flänslåsmutter	
11	VOE 11174630	1					Lock Shaft	Axe Verrouilla	Sperrzapfen	Eje Bloqueo	Låsaxel	
	VOE 11174629		1				Lock Shaft	Axe Verrouilla	Sperrzapfen	Eje Bloqueo	Låsaxel	
12	VOE 4742010	1	1				Tension Spring	Ressort de traction	Zugfeder	Muelle traccion	Dragfjäder	
13	VOE 11400761	1	1				Handle	Poignee	Griff	Mango	Handtag	
14	VOE 13951967	1	1				Spring Pin	Axe de ressort	Federstift	Pasador Resorte	Fjäderpinne	
15	VOE 13968929	1	1				Link Yoke	Fourch.articul.	Gabelkopf	Horquil Artic	Länkgaffel	
16	VOE 13961788	1	1				Yoke Bolt	Boulon Etrier	Gabelbolzen	Perno Horquilla	Gaffelbult	
17	VOE 11174652	1	1				Link Rod	Tige Articulee	Gelenkstange	Varilla Articul	Länkstång	
18	VOE 13945408	1	1				Nut	Ecrou	Mutter	Tuerca	Mutter	
19	VOE 11413206	1	1				Lock Hook	Crochet Verrou	Sperrklinke	Gancho Cierre	Spärrkrok	
20	VOE 13969158	1	1				Lock brace	Etrier de verrouillage	Sperrklinke	Brazo Seguridad	Låsbygel	
21	VOE 914446	1	1				Snap Ring	Circlip	Nutring	Circlip	Spårring	
22	VOE 15001419	REQ	REQ				Frwk Moulding	Bag.claire-voie	Rahmenleiste	Moldura de bastidor	Ramlist	L = 1013 MM
23	VOE 11413114	1	1				Absorbent	Absorbant	Absorbens	Absorbente	Absorbent	
24	VOE 11413269	4	4				Plastic Plug	Tampon Plastiq.	Kunststoffdübel	Tapon Plastico	Plastplugg	
25	VOE 981447	4	4				Flange Lock Nut	Contre écrou bride	Flanschmutter	Contratuer Embr	Flänslåsmutter	

1	RH
2	LH
3	
4	
5	

Sidoluckor
Tapas laterales
Seitenklappe
Porte latérale
Side hatches

Catalogue id	Group
20108	837
Illustr. No	Section
1030745	150
Issue	Page
VOE 63A9920108	703

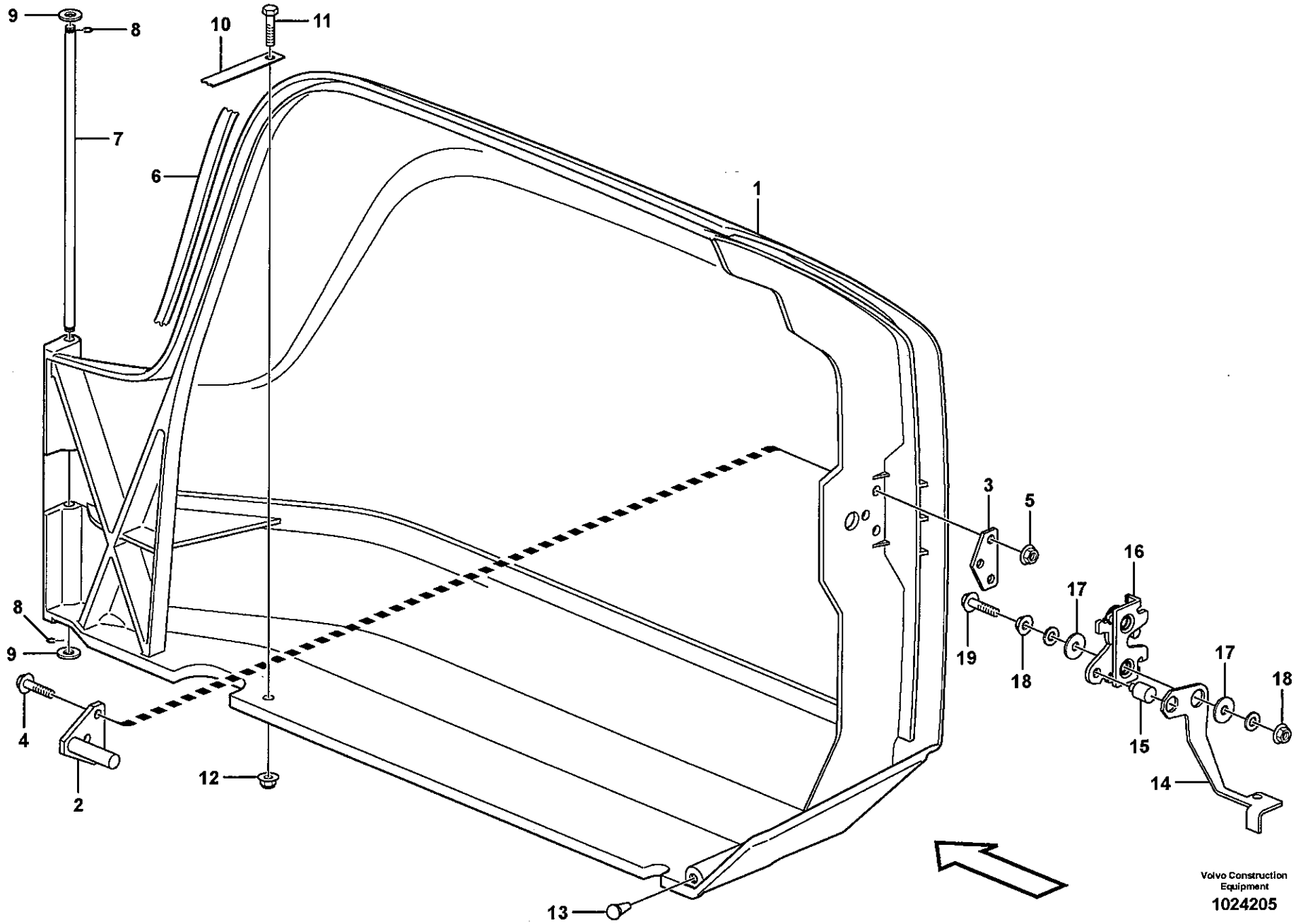
9
8
10
11
7
6
1
3
5
16
17
8
9
19
18
17
18
4
15
12
14
2
13
Volvo Construction Equipment
1024205

Fig.	Part No.	Quantity 1	2	3	PS	KIT	Description	Dénomination	Bezeichnung	Denominación	Benämning	Notes
1	**VOE 11412736**	1					Hatch	Trappe	Luke	Trampilla	Lucka	
2	**VOE 11412523**	1					•Striker Plate	•Gache	•Schliesskeil	•Placa Bloqueo	•Låsbleck	
3	**VOE 11412526**	1					•Plate	•Plaque	•Platte	•Placa	•Platta	
4	**VOE 13946934**	3					•Screw	•Vis	•Schraube	•Tornillo	•Skruv	
5	**VOE 13949278**	3					•Flange Lock Nut	•Contre écrou bride	•Flanschmutter	•Contratuer Embr	•Flänslåsmutter	
6	**VOE 4881656**	REQ					Framework moulding	Baguette claire-voie	Kubelstange	Moldura armadura	Skelettlist	L = 700 MM
7	**VOE 11412561**	1					Pin	Goupille	Zapfen	Pasador	Tapp	
8	**VOE 14025792**	2					Retaining ring	Bague retenue	Haltering	Anillo de apoyo	Hållarring	
9	**VOE 11117464**	2					Washer	Rondelle	Scheibe	Arandela	Bricka	
10		1			NS		Strap	Sangle	Riemen	Cinta	Rem	
11	**VOE 971322**	1					Screw	Vis	Schraube	Tornillo	Skruv	
12	**VOE 13949278**	1					Flange Lock Nut	Contre écrou bride	Flanschmutter	Contratuer Embr	Flänslåsmutter	
13		1			NS		Rubber stop	Butee caoutcho.	Gummipuffer	Tope goma	Gummistopp	
14	**VOE 11412527**	1					Arm	Bras	Arm	Brazo	Arm	
15	**VOE 11412530**	1					Bushing	Bague	Buchse	Casquillo	Bussning	
16	**VOE 11175891**	1					Lock	Serrure	Schloss	Cierre	Lås	
17	**VOE 11117464**	1					Washer	Rondelle	Scheibe	Arandela	Bricka	
18	**VOE 948645**	2					Flange Lock Nut	Contre écrou bride	Flanschmutter	Contratuer Embr	Flänslåsmutter	
19	**VOE 13947760**	2					Flange screw	Vis à bride	Flanschschraube	Torn embridado	Flänsskruv	

1	33527
2	83436
3	
4	
5	

Filterkåpa
Tapa de filtro
Filterdeckel
Couvercle de filtre
Filter cover

Catalogue id	Group
20108	**837**
Illustr. No **1024205**	Section **200**
Issue **VOE 63A9920108**	Page **705**

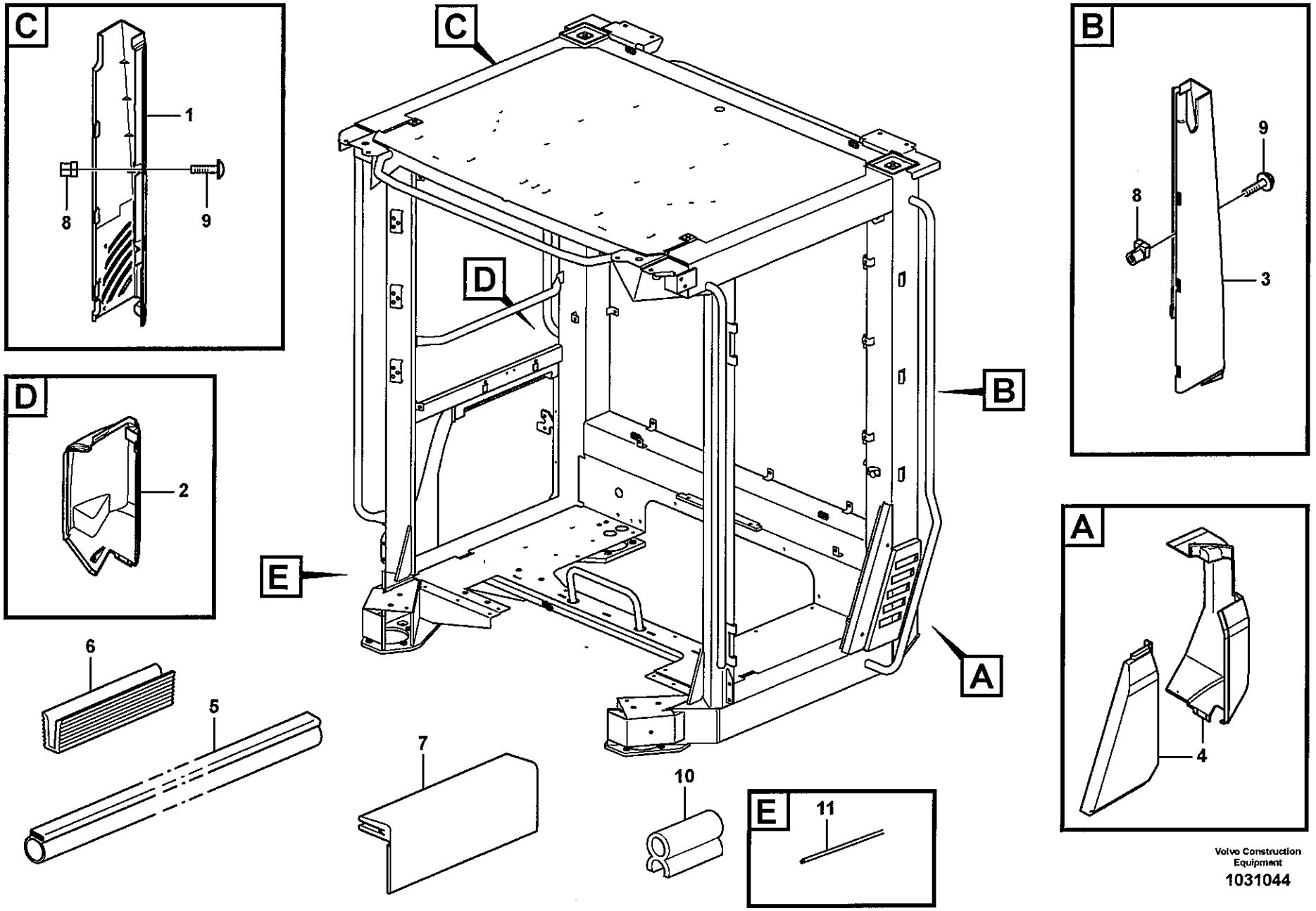

Volvo Construction Equipment

1031044

Fig.	Part No.	Quantity 1	2	3	PS	KIT	Description	Dénomination	Bezeichnung	Denominación	Benämning	Notes
		1			NS		Cab framework	Carcasse cabine	FH-Gerippe	Armazon cabina	Hyttstomme	
1	**VOE 11412738**	1					Panel	Panneau	Verkleidung	Plancha	Panel	RH
2	**VOE 11412739**	1					Cover	Capot	Haube	Capo	Lock	RH
3	**VOE 11412743**	1					Panel	Panneau	Verkleidung	Plancha	Panel	LH
4	**VOE 15001955**	1					Cover	Capot	Haube	Capo	Lock	LH
5	**VOE 4824275**	REQ					Profile	Profile	Profil	Perfil	Profil	L = 400 MM
6	**VOE 11412703**	6					Bushing	Bague	Buchse	Casquillo	Bussning	
7	**VOE 15007747**	5					Flap	Volet	Klappe	Compuerta	Klaff	
8	**VOE 11444172**	12					Spring Nut	Ecrou Ressort	Fed. Schliessmutter	Tuerca Resorte	Fjädermutter	
9	**VOE 976170**	10					6-pt skt screw	Vis creuse de 6	Hohlschraube	Racor 6-dientes	Sextandhålskruv	
10	**VOE 11104469**	REQ					Sealing strip	Lisse etancheite	Dichtleiste	Moldura reten	Tätningslist	390 MM
11	**VOE 762681**	REQ					Rubber Moulding	Joint Caoutchouc	Gummileiste	Liston Goma	Gummilist	L = 660 MM

1	
2	
3	
4	
5	

Täckplåtar
Chapas de cubierta
Abdeckbleche
Tôles de recouvrement
Coverplates

Catalogue id **20108**	Group **837**
Illustr. No **1031044**	Section **250**
Issue **VOE 63A9920108**	Page **707**

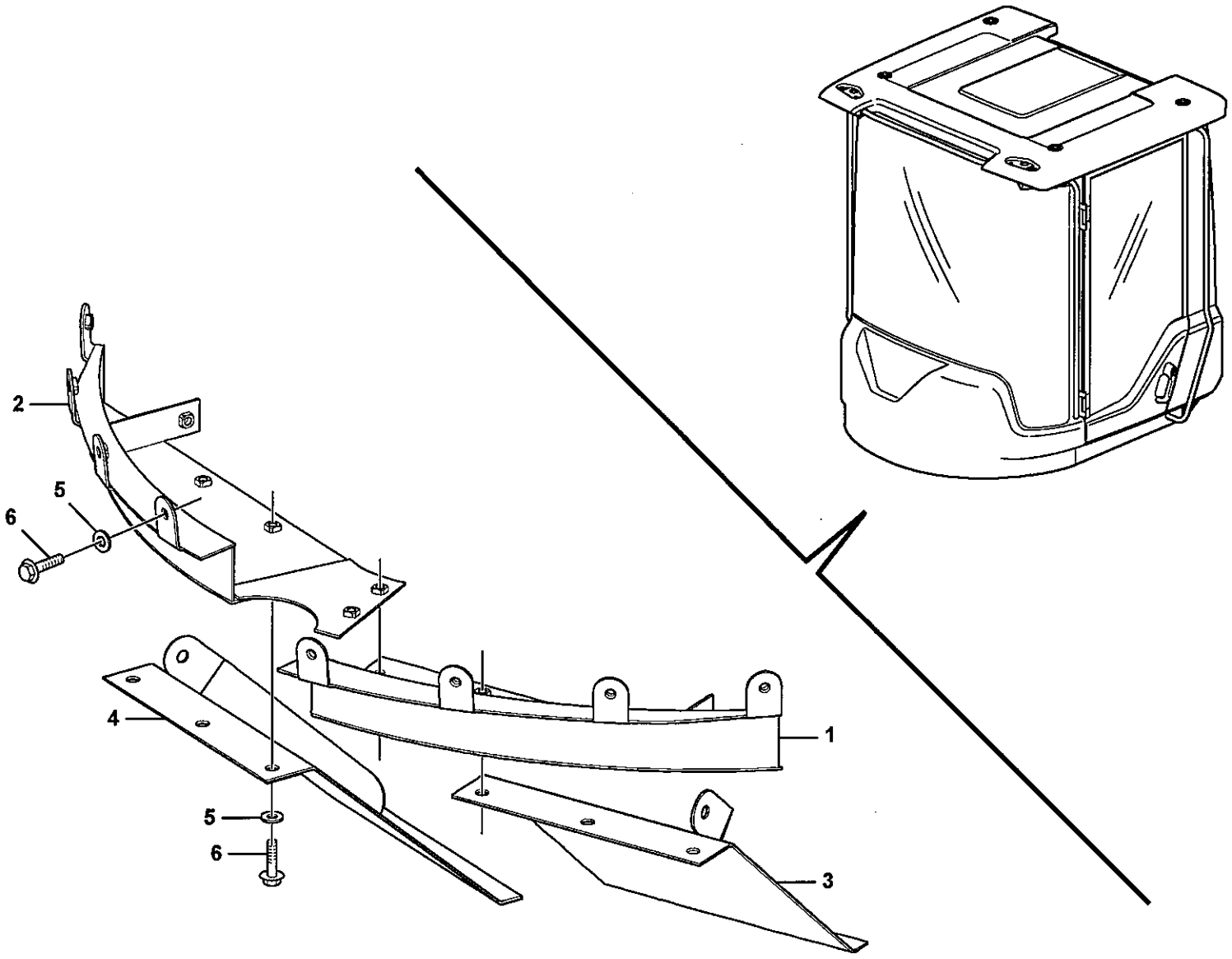

Volvo Construction Equipment
1031429

Fig.	Part No.	Quantity 1	2	3	P S	K I T	Description	Dénomination	Bezeichnung	Denominación	Benämning	Notes
1	**VOE 11436139**	1					Ptct Plate	Plaque de protection	Schutzblech	Placa protectora	Skyddsplåt	
2	**VOE 11436138**	1					Protecting Plat	Plaque de protection	Schutzblech	Placa protectora	Skyddsplåt	
3		1			NS		Anchorage	Fixation	Halterung	Fijacion	Fäste	
4		1			NS		Anchorage	Fixation	Halterung	Fijacion	Fäste	
5	**VOE 13960143**	18					Washer	Rondelle	Scheibe	Arandela	Bricka	
6	**VOE 946471**	18					Flange screw	Vis à bride	Flanschschraube	Torn embridado	Flänsskruv	

1		**Skyddsplåtar** **Placas de proteccion** **Schutzblechen** **Tole protection** **Protecting plates**	Catalogue id **20108**	Group **837**
2				
3			Illustr. No **1031429**	Section **300**
4				
5		**83570**	Issue **VOE 63A9920108**	Page **709**

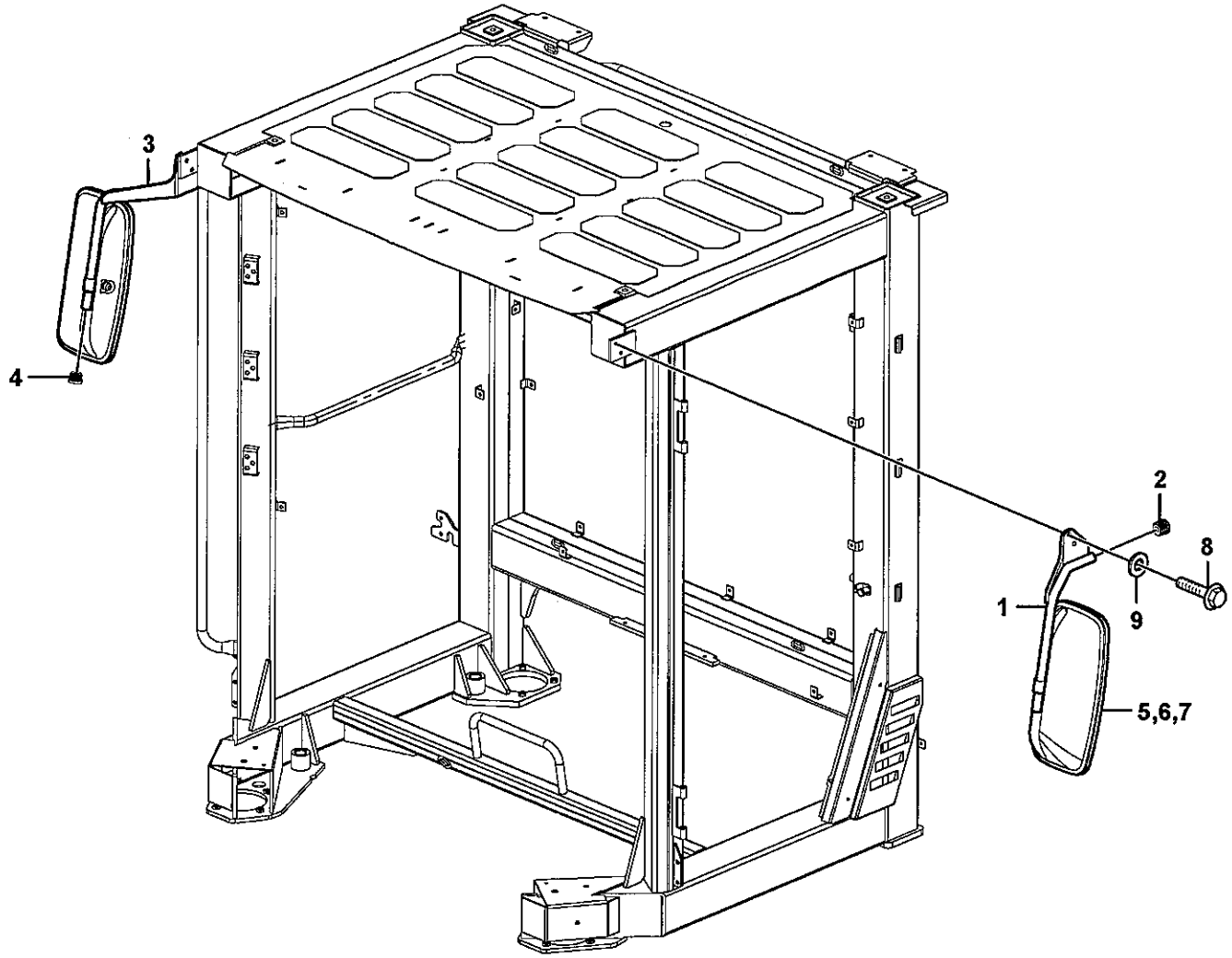

Volvo Construction Equipment

1031200

Fig.	Part No.	Quantity 1	2	3	PS	KIT	Description	Dénomination	Bezeichnung	Denominación	Benämning	Notes
1	**VOE 11429232**	1					Mirror Arm	Bras Miroir	Spiegelträger	Marco Espejo	Spegelarm	
2	**VOE 11006457**	2					•Plug	•Bouchon	•Stopfen	•Tapon	•Plugg	
3	**VOE 11429233**	1					Mirror Arm	Bras Miroir	Spiegelträger	Marco Espejo	Spegelarm	
4	**VOE 11006457**	1					•Plug	•Bouchon	•Stopfen	•Tapon	•Plugg	
5	**VOE 11121152**	2					R V Mirror	Retroviseur	Rückspiegel	Retrovisor	Backspegel	
6	**VOE 11708944**	1					•Frame	•Chassis	•Rahmen	•Bastidor	•Ram	
7	**VOE 11708945**	1					•Lens	•Verre	•Lichtscheibe	•Lente	•Glas	
8	**VOE 980841**	4					Flange screw	Vis à bride	Flanschschraube	Torn embridado	Flänsskruv	
9	**VOE 13960143**	4					Washer	Rondelle	Scheibe	Arandela	Bricka	

1		**Backspeglar** **Retrovisor** **Rückspiegel** **Retroviseur** **Rear view mirror**	Catalogue id **20108**	Group **841**
2			Illustr. No **1031200**	Section **100**
3			Issue **VOE 63A9920108**	Page **711**
4				
5				

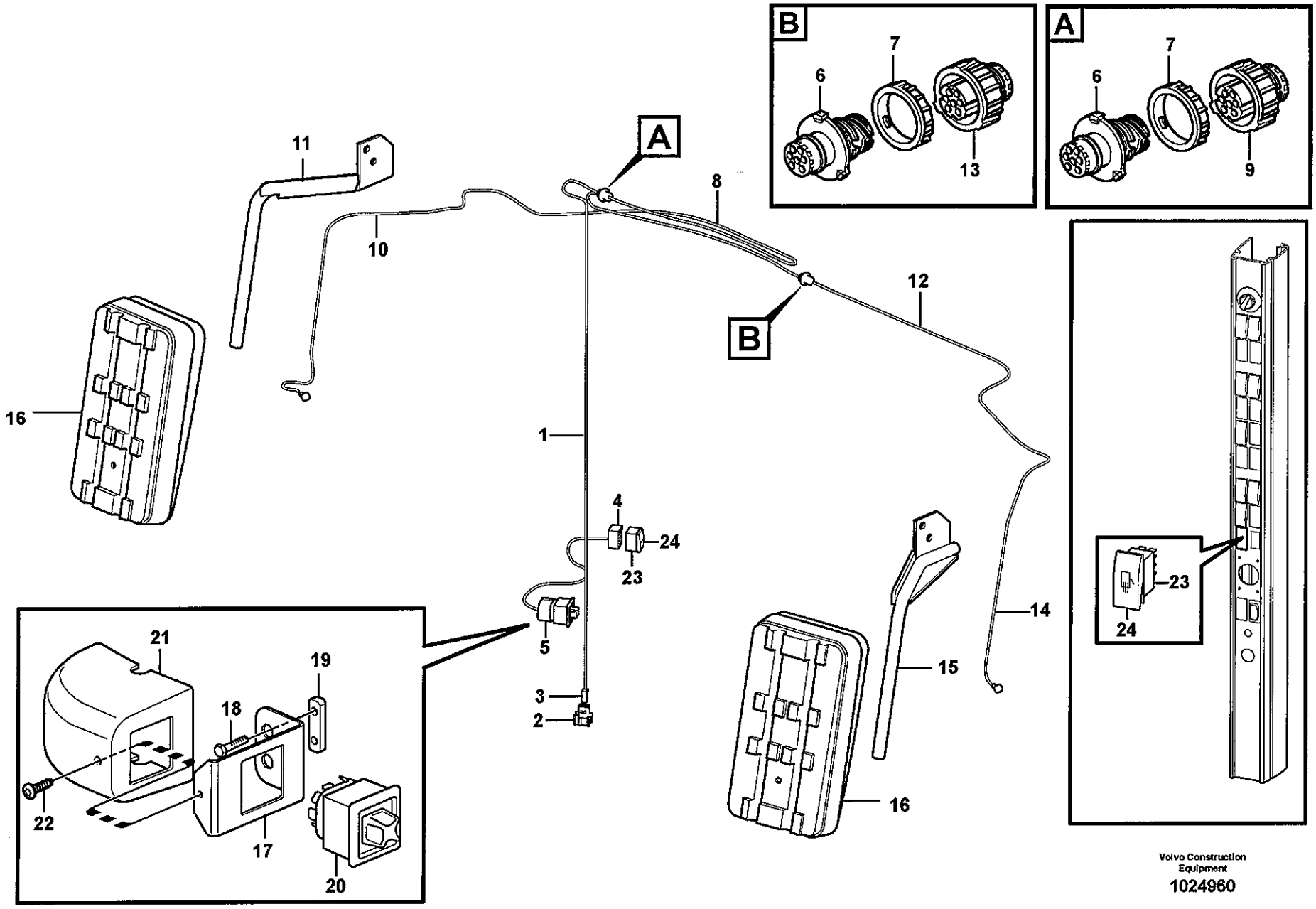

Volvo Construction Equipment

1024960

Fig.	Part No.	Quantity 1	2	3	PS	KIT	Description	Dénomination	Bezeichnung	Denominación	Benämning	Notes
1	**VOE 11171773**	1					Cable harness	Faisceau cables	Kabelbaum	Manojo cables	Ledningsmatta	
							•CONNECTED TO:	•CONNECTÉ A:	•ANGESCHLOSSEN:	•CONECTADO A:	•ANSLUTER TILL:	
							••Cable connection	••Connexion de câble	••Kabelanschluss	••Conexión de cable	••Kabelanslutning	ME
							••Switch	••Commutateur	••Schalter	••Contactor	••Strömställare	SW3601, SW3614
							••Cable connection	••Connexion de câble	••Kabelanschluss	••Conexión de cable	••Kabelanslutning	CG, CF
2	**VOE 3987478**	1					•Housing	•Carter	•Gehäuse	•Carter	•Hus	
3	**VOE 1078184**	1					•Locking Device	•Ens. verrouillage	•Verriegelung	•Dispos Cierre	•Låsanordning	
4	**VOE 70369714**	1					•Connector	•Raccord	•Anschluss	•Union	•Anslutning	
5		1			NS		•Housing	•Carter	•Gehäuse	•Carter	•Hus	
6	**VOE 3963411**	2					•Pin Housing	•Fiche Isolante	•Rundstecker	•Aislad Clavija	•Stiftisolator	
7	**VOE 3963413**	2					Lock Ring	Anneau Verrouillage	Schlossring	Anillo Segurid	Låsring	
8	**VOE 11171775**	1					Cable harness	Faisceau cables	Kabelbaum	Manojo cables	Ledningsmatta	
							•CONNECTED TO:	•CONNECTÉ A:	•ANGESCHLOSSEN:	•CONECTADO A:	•ANSLUTER TILL:	
							••R V Mirror	••Retroviseur	••Rückspiegel	••Retrovisor	••Backspegel	LH
							••Cable connection	••Connexion de câble	••Kabelanschluss	••Conexión de cable	••Kabelanslutning	CG
9	**VOE 3963412**	1					•Rcpt Housing	•Douille Isolan.	•Steckbuchse	•Aislador Mangui	•Hylsisolator	
10	**VOE 11171570**	1					•Cable	•Câble	•Kabel	•Cable	•Kabel	
11		1			NS		•Plug	•Bouchon	•Stopfen	•Tapon	•Plugg	LH
12	**VOE 11171841**	1					Cable harness	Faisceau cables	Kabelbaum	Manojo cables	Ledningsmatta	
							•CONNECTED TO:	•CONNECTÉ A:	•ANGESCHLOSSEN:	•CONECTADO A:	•ANSLUTER TILL:	
							••R V Mirror	••Retroviseur	••Rückspiegel	••Retrovisor	••Backspegel	RH
							••Cable connection	••Connexion de câble	••Kabelanschluss	••Conexión de cable	••Kabelanslutning	CF
13	**VOE 3963412**	1					•Rcpt Housing	•Douille Isolan.	•Steckbuchse	•Aislador Mangui	•Hylsisolator	
14	**VOE 11171570**	1					•Cable	•Câble	•Kabel	•Cable	•Kabel	
15		1			NS		•Mirror Arm	•Bras Miroir	•Spiegelträger	•Marco Espejo	•Spegelarm	RH
16	**VOE 11444147**	2					R V Mirror	Retroviseur	Rückspiegel	Retrovisor	Backspegel	
17	**VOE 11429254**	1					Attaching Plate	Fer Fixation	Befestigungslasche	Plato Fijacion	Fästjärn	
18	**VOE 13965175**	2					Screw	Vis	Schraube	Tornillo	Skruv	
19	**VOE 11412709**	1					Nut Plate	Plaque Filetee	Gewindeplatte	Placa Tuerca	Mutterplatta	
20	**VOE 11171604**	1					Switch	Commutateur	Schalter	Contactor	Strömställare	

1	83521
2	
3	
4	
5	

Backspeglar, elektriskt reglerbara
Retrovisores, con regulación eléctrica
Rückspiegel, elektrisch einstellbar
Rétroviseurs à réglage électrique
Rear-view mirrors, electric adjustable

Catalogue id **20108**	Group **841**
Illustr. No **1024960**	Section **250**
Issue **VOE 63A9920108**	Page **713**

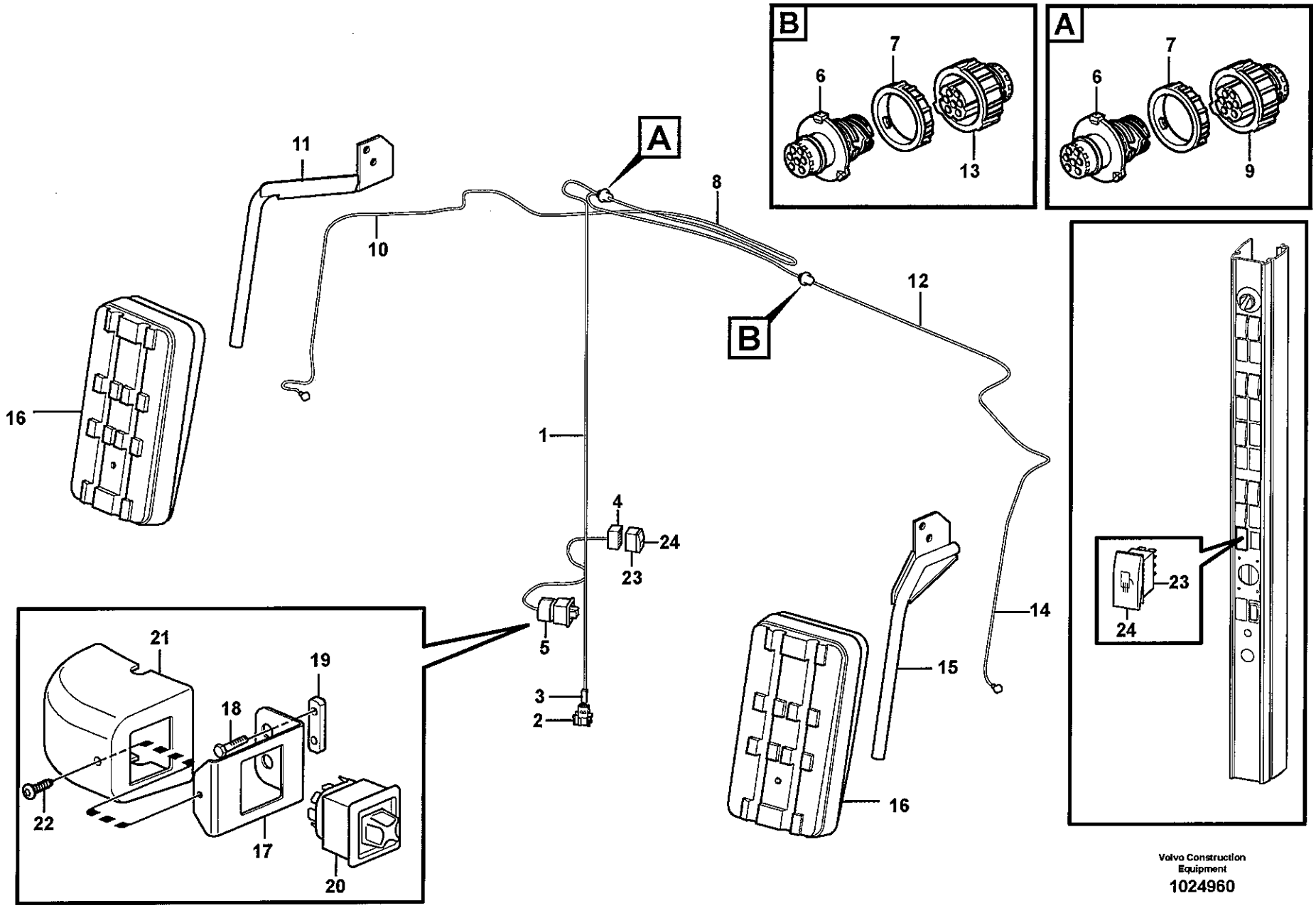

Volvo Construction Equipment

1024960

Fig.	Part No.	Quantity 1	2	3	PS	KIT	Description	Dénomination	Bezeichnung	Denominación	Benämning	Notes
21	**VOE 11429260**	1					Cover	Capot	Haube	Capo	Lock	
22	**VOE 972079**	1					Screw	Vis	Schraube	Tornillo	Skruv	
23	**VOE 70377101**	1					Switch	Commutateur	Schalter	Contactor	Strömställare	
24	**VOE 11428018**	1					Rocker Arm	Culbuteur	Kipphebel	Balancin	Vipparm	

1	83521	**Backspeglar, elektriskt reglerbara** **Retrovisores, con regulación eléctrica** **Rückspiegel, elektrisch einstellbar** **Rétroviseurs à réglage électrique** **Rear-view mirrors, electric adjustable**	Catalogue id **20108**	Group **841**
2			Illustr. No **1024960**	Section **250**
3				
4			Issue **VOE 63A9920108**	Page **715**
5				

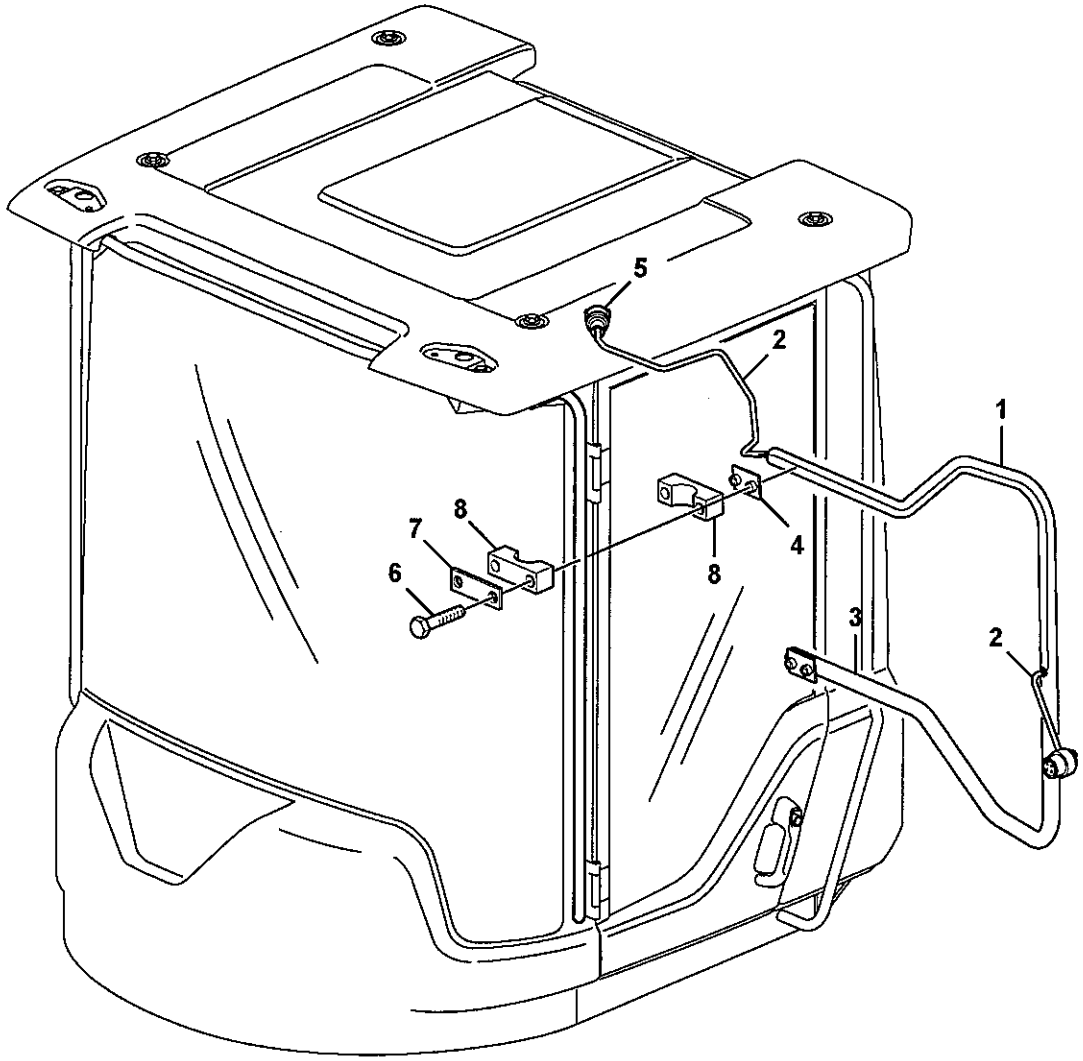

Volvo Construction Equipment
1031424

Fig.	Part No.	Quantity 1	2	3	P S	K I T	Description	Dénomination	Bezeichnung	Denominación	Benämning	Notes
1	**VOE 15000272**	1					Cable harness	Faisceau cables	Kabelbaum	Manojo cables	Ledningsmatta	
2	**VOE 11170383**	1					•Cable	•Câble	•Seil	•Cable	•Lina	
3		1			NS		•Mirror Arm	•Bras Miroir	•Spiegelträger	•Marco Espejo	•Spegelarm	
4	**VOE 4785466**	2					••Attaching plate	••Plaque fixation	••Befestigungsplatte	••Placa fijacion	••Fästplatta	
5	**VOE 3963412**	1					•Rcpt Housing	•Douille Isolan.	•Steckbuchse	•Aislador Mangui	•Hylsisolator	
6	**VOE 965176**	4					Screw	Vis	Schraube	Tornillo	Skruv	
7	**VOE 11003048**	2					Cover Plate	Protection en tole	Schutzblech	Placa Tapa	Täckplatta	
8	**VOE 4785462**	2					Clamp	Pince Serrage	Klemme	Abrazadera	Klämma	

1		**Backspegel** **Espejo retrovisor** **Rückspiegel** **Rétroviseur** **Rear view mirror**	Catalogue id **20108**	Group **841**
2				
3			Illustr. No **1031424**	Section **300**
4			Issue **VOE 63A9920108**	Page **717**
5		**83393**		

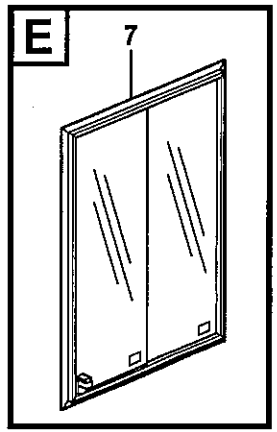

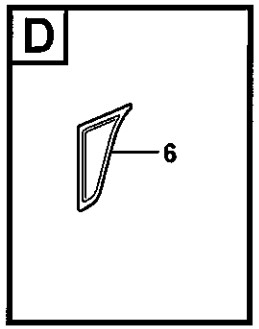

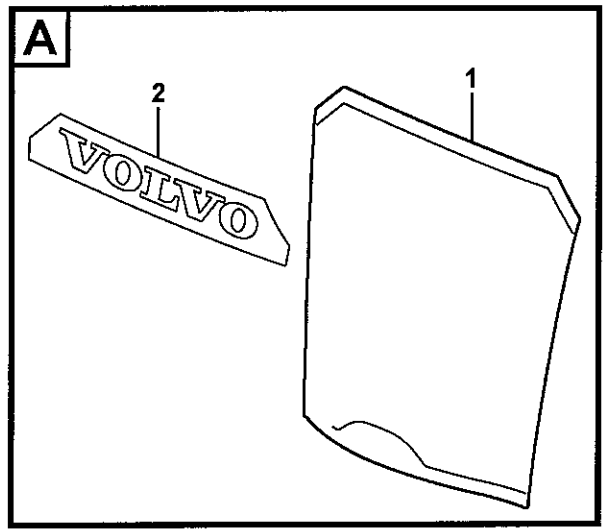

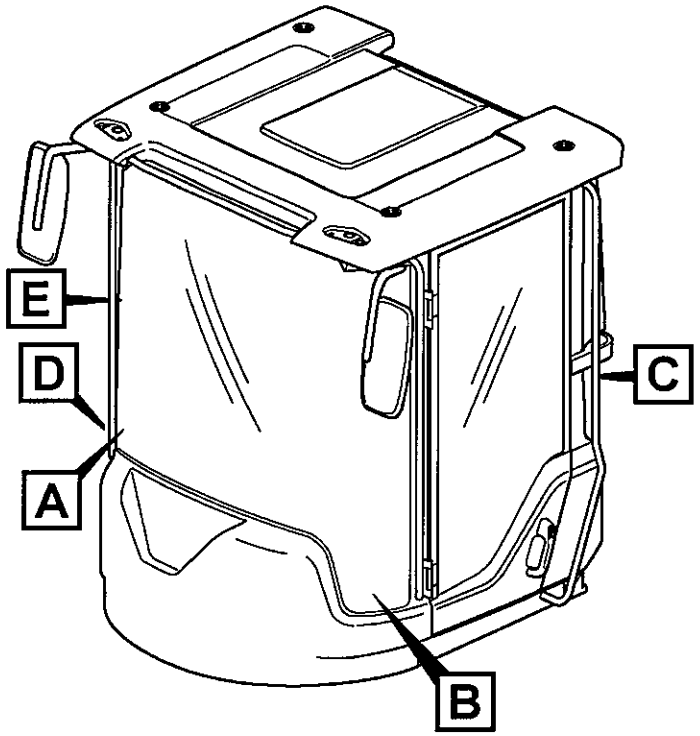

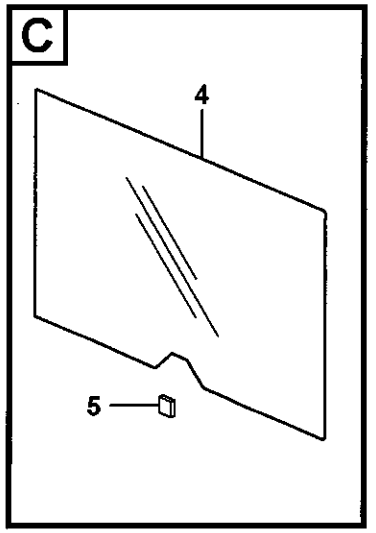

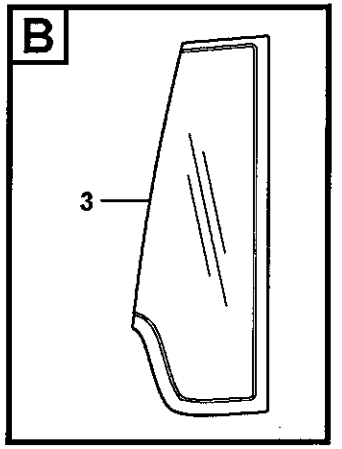



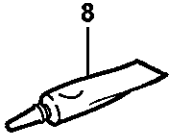

Volvo Construction Equipment

1024422

Fig.	Part No.	Quantity 1	2	3	PS	KIT	Description	Dénomination	Bezeichnung	Denominación	Benämning	Notes
1	**VOE 11412055**	1					Windshield	Pare-brise	Frontscheibe	Parabrisas	Framruta	
1	**VOE 15015408**		1				Windshield	Pare-brise	Frontscheibe	Parabrisas	Framruta	
2	**VOE 11412209**	1	1				•Decal	•Decalcomanie	•Abziehbild	•Decalcomania	•Dekal	VOLVO
3	**VOE 11412053**	1					Side Window	Fenetre Lat.	Seitenfenster	Ventana Lateral	Sidofönster	RH
3	**VOE 11412052**	1					Side Window	Fenetre Lat.	Seitenfenster	Ventana Lateral	Sidofönster	LH
4	**VOE 11444159**	1					Rear Window	Lunette Ar	Heckfenster	Luneta Post	Bakruta	
5	**VOE 11104728**	REQ					Spacer	Partie Intermédiaire	Zwischenstück	Espaciador	Mellandel	
6	**VOE 11412314**	1					Side Window	Fenetre Lat.	Seitenfenster	Ventana Lateral	Sidofönster	
7	**VOE 11412798**	1					Sliding Window	Baie coulissante	Schiebefenster	Ventana deslizante	Skjutfönster	
8	**VOE 11708567**	REQ					Adhesive	Adhesif	Klebstoff	Adhesivo	Lim	
9	**VOE 11104728**	REQ					Spacer	Partie Intermédiaire	Zwischenstück	Espaciador	Mellandel	

1	**33527**
2	**84329**
3	
4	
5	

Rutor
Ventanillas
Fensterscheibe
Vitres
Glass panes

Catalogue id **20108**	Group **843**
Illustr. No **1024422**	Section **100**
Issue **VOE 63A9920108**	Page **719**

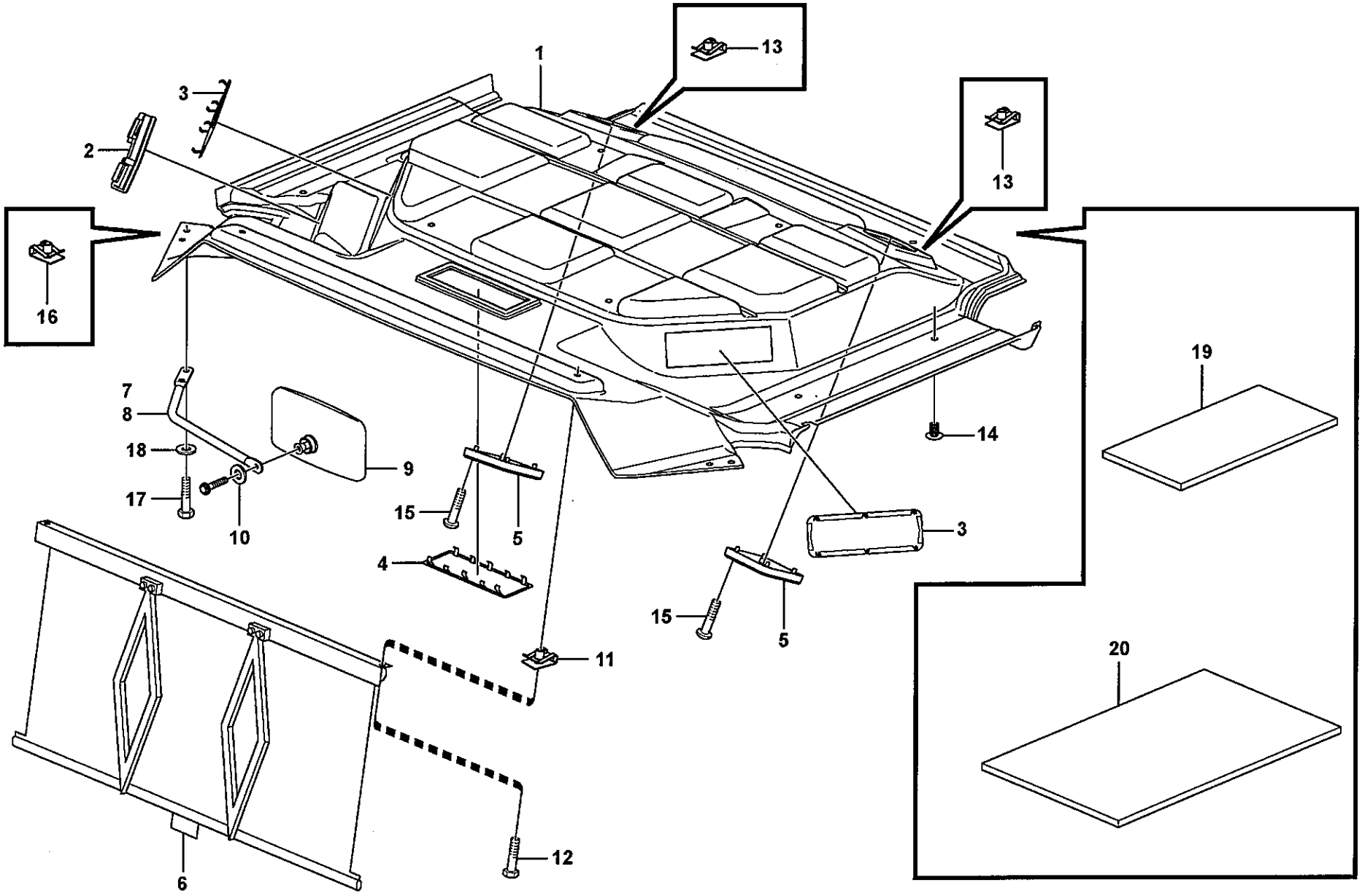

Volvo Construction Equipment

1024445

Fig.	Part No.	Quantity 1	2	3	PS	KIT	Description	Dénomination	Bezeichnung	Denominación	Benämning	Notes
1	**VOE 11412644**	1					Headlining	Garnit.pavillon	Dachhimmel	Techo Interior	Innertak	
2	**VOE 11412639**	1					Bracket	Console	Konsole	Ménsula	Konsol	
3	**VOE 11444164**	1					Lid	Porte	Deckel	Ventanilla	Lucka	
4	**VOE 11444164**	1					Lid	Porte	Deckel	Ventanilla	Lucka	
5	**VOE 11201899**	2					Speaker Grille	Grille Haut-parleur	Lautsprechergitter	Rejilla Altavoz	Högtalargaller	
6	**VOE 11412408**	1					Sun Visor	Pare soleil	Sonnenblende	Pafasol	Solskydd	
7	**VOE 11412531**	1					Mirror Arm	Bras Miroir	Spiegelträger	Marco Espejo	Spegelarm	RH
8	**VOE 11412532**	1					Mirror Arm	Bras Miroir	Spiegelträger	Marco Espejo	Spegelarm	LH
9	**VOE 11164488**	2					Mirror	Miroir	Spiegel	Espejo	Spegel	
10	**VOE 960139**	2					Washer	Rondelle	Scheibe	Arandela	Bricka	
11	**VOE 949921**	2					Spring Nut	Ecrou Ressort	Fed. Schliessmutter	Tuerca Resorte	Fjädermutter	
12	**VOE 971322**	2					Screw	Vis	Schraube	Tornillo	Skruv	
13	**VOE 191391**	8					Spring Nut	Ecrou Ressort	Fed. Schliessmutter	Tuerca Resorte	Fjädermutter	
14	**VOE 1613068**	6					Plug	Bouchon	Stopfen	Tapon	Plugg	
15	**VOE 969478**	8					6-pt skt screw	Vis creuse de 6	Hohlschraube	Racor 6-dientes	Sextandhålskruv	
16	**VOE 13949867**	4					Spring Nut	Ecrou Ressort	Fed. Schliessmutter	Tuerca Resorte	Fjädermutter	
17	**VOE 971383**	4					Screw	Vis	Schraube	Tornillo	Skruv	
18	**VOE 13960141**	4					Washer	Rondelle	Scheibe	Arandela	Bricka	
19		2			NS		Insul Sheet	Disque Isolant	Isolierscheibe	Disco Aislam	Isoleringsskiva	
	VOE 11104457	3					Insulation	Isolant	Isolierung	Aislante	Isolering	
20		1			NS		Insul Sheet	Disque Isolant	Isolierscheibe	Disco Aislam	Isoleringsskiva	
	VOE 762681	REQ					Rubber Moulding	Joint Caoutchouc	Gummileiste	Liston Goma	Gummilist	L = 80 MM

1	
2	
3	
4	
5	

Hytt: tillbehör
Cabina: accesorios
Kabine : Zubehör
Cabine : accessoires
Cab : accessories

Catalogue id **20108**	Group **851**
Illustr. No **1024445**	Section **100**
Issue **VOE 63A9920108**	Page **721**

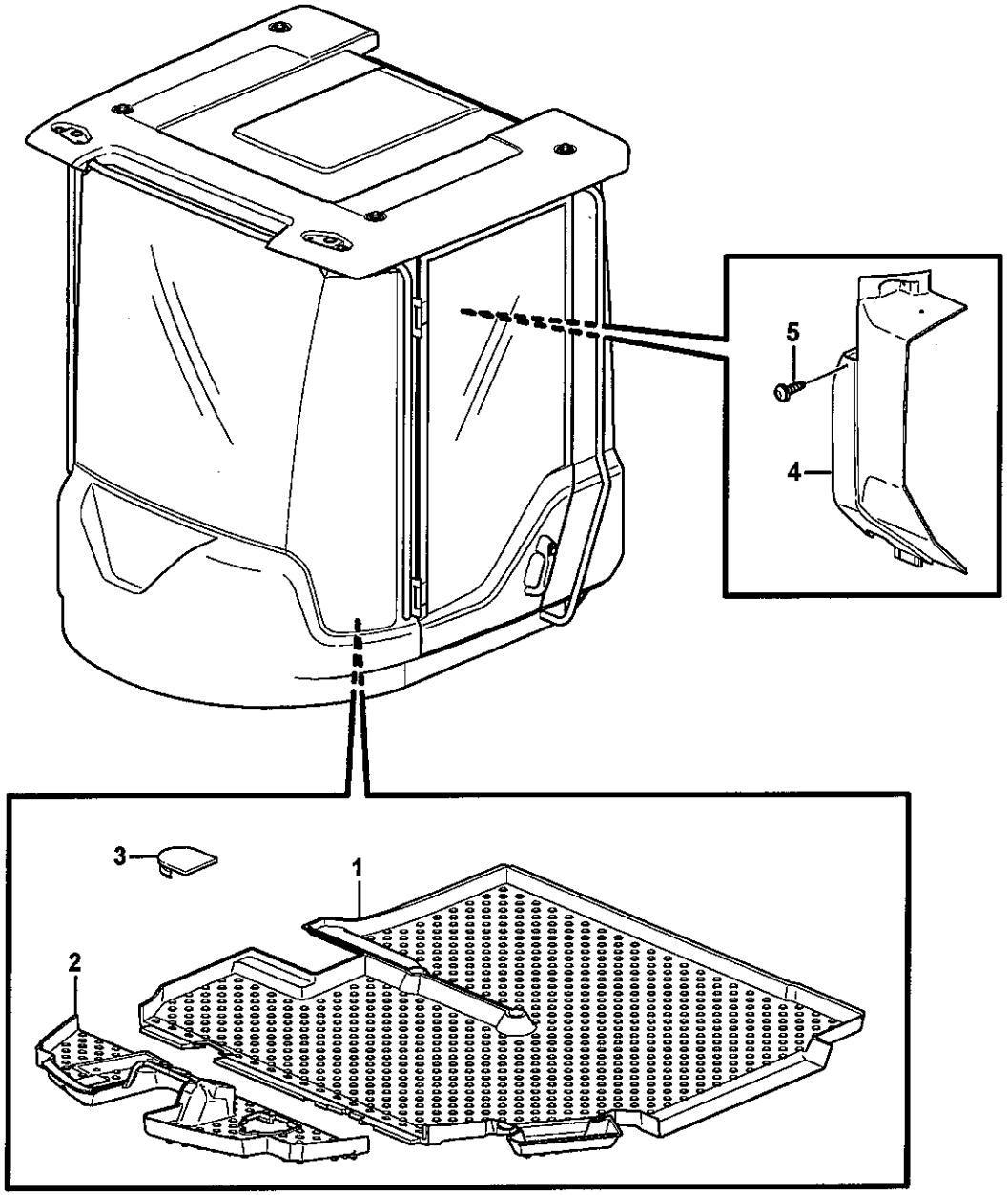

Volvo Construction Equipment
1024797

Fig.	Part No.	Quantity 1	2	3	PS	KIT	Description	Dénomination	Bezeichnung	Denominación	Benämning	Notes
1	**VOE 11412127**	1					Floor mat	Tapis sol	Bodenmatte	Alfombra piso	Golvmatta	
2	**VOE 11412128**	1					Floor mat	Tapis sol	Bodenmatte	Alfombra piso	Golvmatta	
3	**VOE 11007246**	1					Rubber Plug	Bouchon Caoutc.	Gummistöpsel	Tapon Goma	Gummipropp	
4	**VOE 11412740**	1					Cover	Capot	Haube	Capo	Lock	
5	**VOE 976170**	3					6-pt skt screw	Vis creuse de 6	Hohlschraube	Racor 6-dientes	Sextandhålskruv	
6	**VOE 11444172**	3					Spring Nut	Ecrou Ressort	Fed. Schliessmutter	Tuerca Resorte	Fjädermutter	

1	
2	
3	
4	
5	

Isolermattor
Alfombras aislantes
Isoliermatten
Tapis isolant
Insulating matting

Catalogue id **20108**	Group **851**
Illustr. No **1024797**	Section **150**
Issue **VOE 63A9920108**	Page **723**

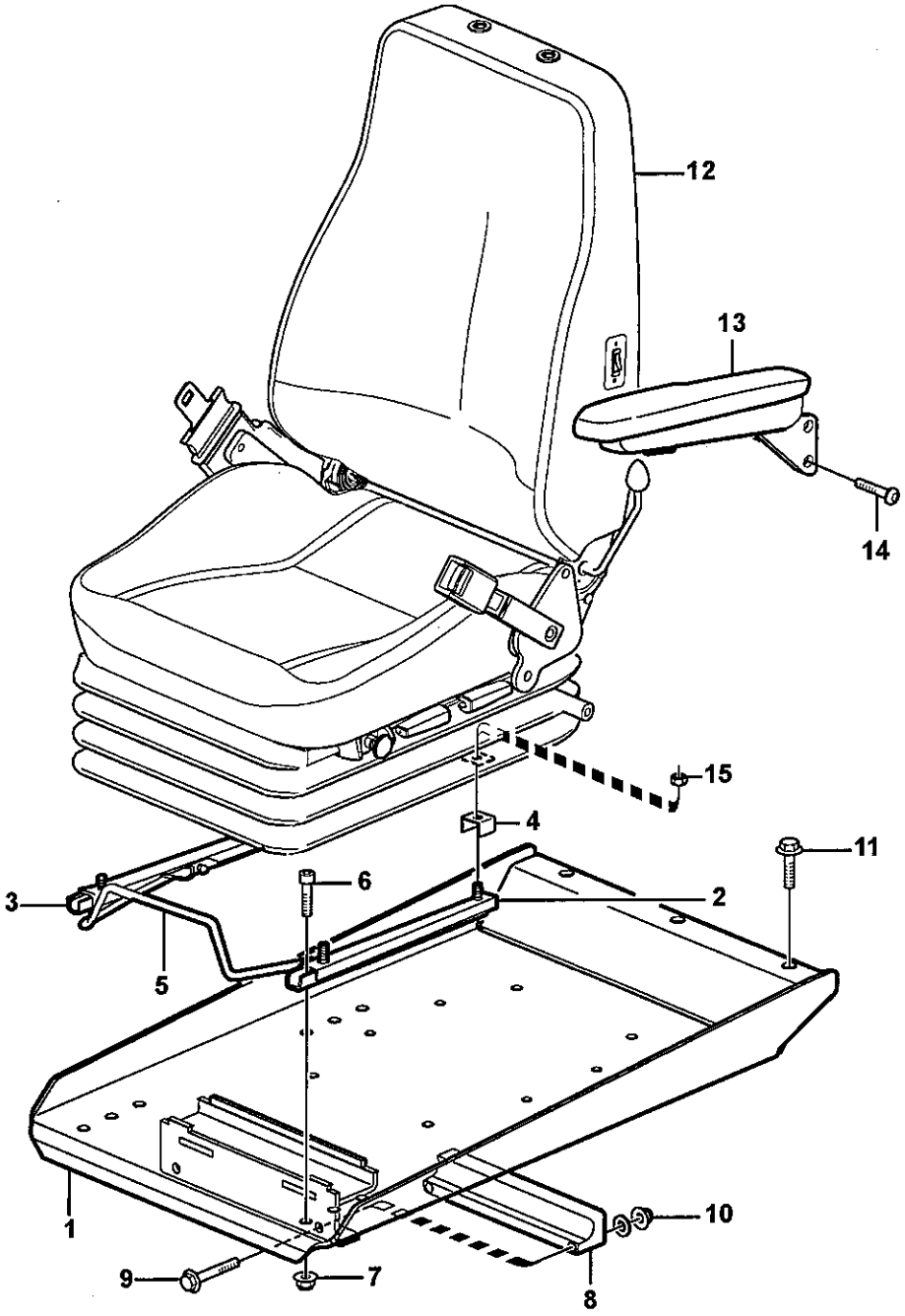

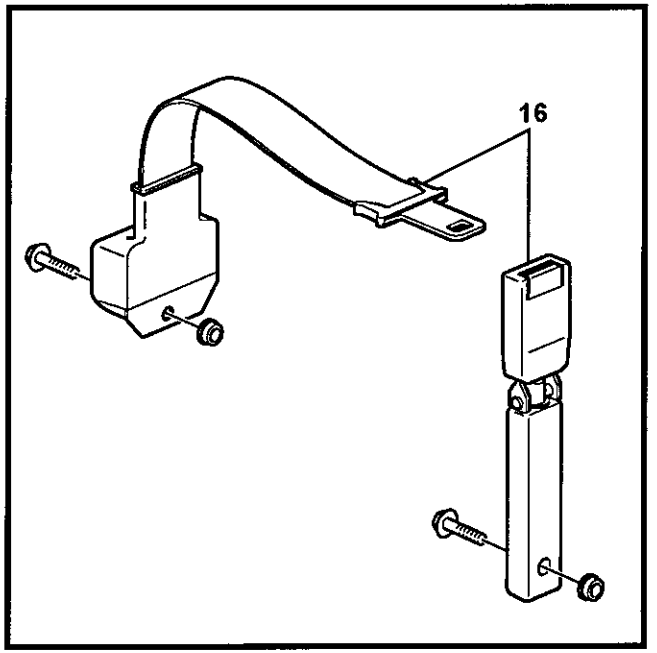

Volvo Construction Equipment
1031178

Fig.	Part No.	Quantity 1	2	3	PS	KIT	Description	Dénomination	Bezeichnung	Denominación	Benämning	Notes
1		1			NS		Seat Bracket	Etrier De Siege	Sitzkonsole	Consola Asiento	Sitskonsol	
1	**VOE 11444358**			1			Seat Bracket	Etrier De Siege	Sitzkonsole	Consola Asiento	Sitskonsol	
2	**VOE 11104093**	1		1			Slide Rail	Rail Guidage	Gleitschiene	Riel Deslizam	Glidskena	LH
3	**VOE 11104092**	1		1			Slide Rail	Rail Guidage	Gleitschiene	Riel Deslizam	Glidskena	RH
4	**VOE 11164642**	4		4			Brace	Etrier	Bügel	Brida	Bygel	
5	**VOE 11006044**	1		1			Handle	Poignee	Griff	Mango	Handtag	
6	**VOE 4870448**	4		4			Allen Hd Screw	Vis A 6 Pans Cr	Inbusschraube	Torn Hex Embut	Insexskruv	
7	**VOE 948645**	4		4			Flange Lock Nut	Contre écrou bride	Flanschmutter	Contratuer Embr	Flänslåsmutter	
8	**VOE 11444170**	1		1			Brg Arrangement	Bague Palier	Lagerung	Apoyo Cojinete	Lagring	
9	**VOE 13965179**	2		2			Flange screw	Vis à bride	Flanschschraube	Torn embridado	Flänsskruv	
10	**VOE 948645**	2		2			Flange Lock Nut	Contre écrou bride	Flanschmutter	Contratuer Embr	Flänslåsmutter	
11	**VOE 980841**	3		3			Flange screw	Vis à bride	Flanschschraube	Torn embridado	Flänsskruv	
12	**VOE 11429033**	1					Operator seat	Siege conducteur	Fahrersitz	Asiento conductor	Förarstol	See group 852, Page 735
12	**VOE 11444197**		1				Operator seat	Siege conducteur	Fahrersitz	Asiento conductor	Förarstol	See group 852, Page 735
12	**VOE 11412638**			1			Operator seat	Siege conducteur	Fahrersitz	Asiento conductor	Förarstol	See group 852, Page 737
13	**VOE 11429137**	1					Arm Rest	Accoudoir	Armlehne	Reposabrazos	Armstöd	83376
14	**VOE 969846**	2					Screw	Vis	Schraube	Tornillo	Skruv	83376
15	**VOE 13945408**	4		4			Nut	Ecrou	Mutter	Tuerca	Mutter	
16	**VOE 11104125**	1	1				Hip Belt	Ceinture Hanche	Hüftgurt	Cinturon Cadera	Höftbälte	

1	**83505**
2	**83588**
3	**83708**
4	
5	

Förarstol med monteringsdetaljer
Asiento del conductor con piezas de montaje
Fahrersitz mit Anbauteilen
Siège conducteur avec pièces de montage
Operator seat with fitting parts

Catalogue id	Group
20108	**852**
Illustr. No	Section
1031178	**100**
Issue	Page
VOE 63A9920108	**725**

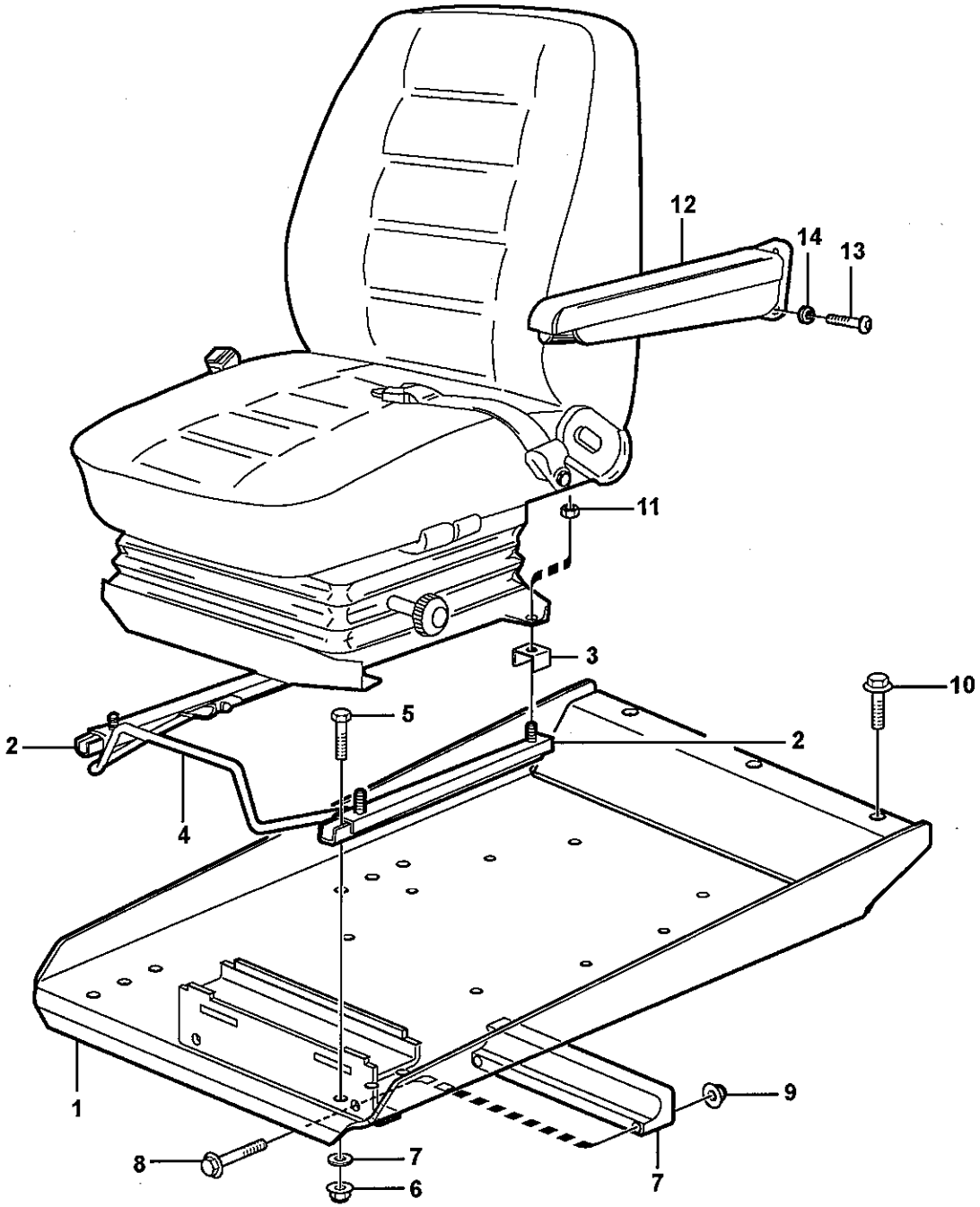

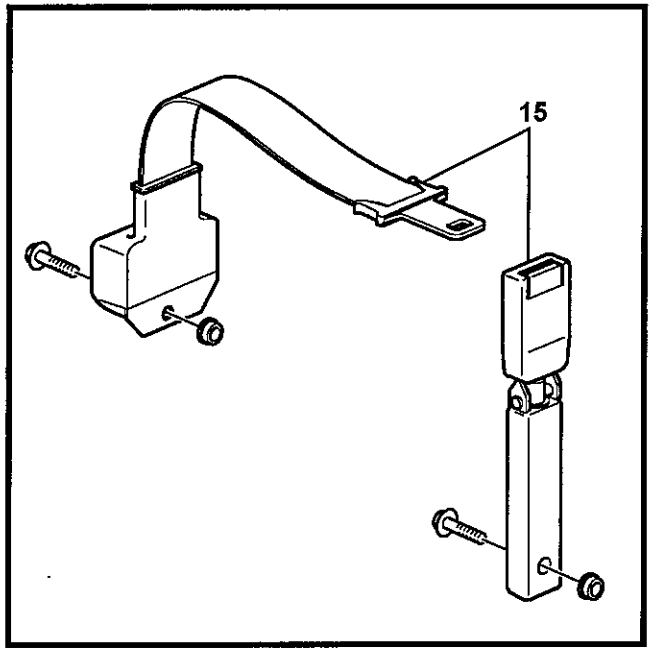

Volvo Construction Equipment
1031420

Fig.	Part No.	Quantity 1	2	3	PS	KIT	Description	Dénomination	Bezeichnung	Denominación	Benämning	Notes
1	**VOE 11444354**	1					Seat Bracket	Etrier De Siege	Sitzkonsole	Consola Asiento	Sitskonsol	
2	**VOE 11104093**	1					Slide Rail	Rail Guidage	Gleitschiene	Riel Deslizam	Glidskena	LH
2	**VOE 11104092**	1					Slide Rail	Rail Guidage	Gleitschiene	Riel Deslizam	Glidskena	RH
3	**VOE 11164642**	4					Brace	Etrier	Bügel	Brida	Bygel	
4	**VOE 11006044**	1					Handle	Poignee	Griff	Mango	Handtag	
5	**VOE 4870448**	4					Allen Hd Screw	Vis A 6 Pans Cr	Inbusschraube	Torn Hex Embut	Insexskruv	
6	**VOE 948645**	4					Flange Lock Nut	Contre écrou bride	Flanschmutter	Contratuer Embr	Flänslåsmutter	
7	**VOE 11444170**	1					Brg Arrangement	Bague Palier	Lagerung	Apoyo Cojinete	Lagring	
8	**VOE 13965179**	2					Flange screw	Vis à bride	Flanschschraube	Torn embridado	Flänsskruv	
9	**VOE 948645**	2					Flange Lock Nut	Contre écrou bride	Flanschmutter	Contratuer Embr	Flänslåsmutter	
10	**VOE 980841**	3					Flange screw	Vis à bride	Flanschschraube	Torn embridado	Flänsskruv	
11	**VOE 13945408**	4					Nut	Ecrou	Mutter	Tuerca	Mutter	
12	**VOE 11104014**		1				Arm Rest	Accoudoir	Armlehne	Reposabrazos	Armstöd	
12	**VOE 11429137**			1			Arm Rest	Accoudoir	Armlehne	Reposabrazos	Armstöd	
13	**VOE 969436**		2				Screw	Vis	Schraube	Tornillo	Skruv	
13	**VOE 969846**			2			Screw	Vis	Schraube	Tornillo	Skruv	
14	**VOE 13955894**		2				Washer	Rondelle	Scheibe	Arandela	Bricka	
15	**VOE 11104125**						Hip Belt	Ceinture Hanche	Hüftgurt	Cinturon Cadera	Höftbälte	

1	83757
2	94916
3	83376
4	
5	

Förarstol med monteringsdetaljer
Asiento del conductor con piezas de montaje
Fahrersitz mit Anbauteilen
Siège conducteur avec pièces de montage
Operator seat with fitting parts

Catalogue id **20108**	Group **852**
Illustr. No **1031420**	Section **110**
Issue **VOE 63A9920108**	Page **727**

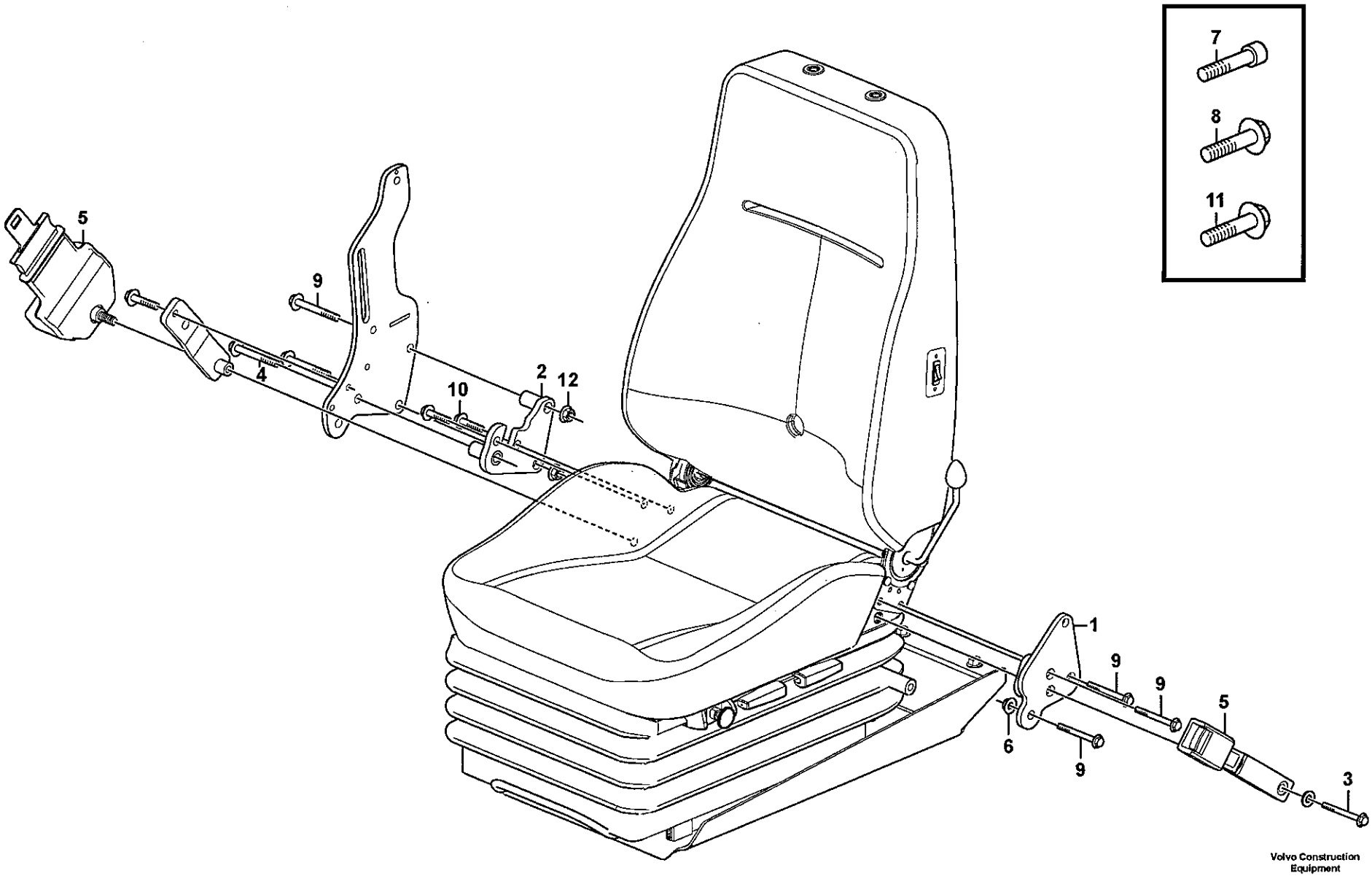

Volvo Construction Equipment

1027165

Fig.	Part No.	Quantity 1	2	3	PS	KIT	Description	Dénomination	Bezeichnung	Denominación	Benämning	Notes
1		1			NS		Bracket	Console	Konsole	Ménsula	Konsol	
2	**VOE 11444127**	1					Bracket	Console	Konsole	Ménsula	Konsol	
3	**VOE 959874**	1					Screw	Vis	Schraube	Tornillo	Skruv	
4	**VOE 955700**	1					Screw	Vis	Schraube	Tornillo	Skruv	
5	**VOE 11104125**	1					Hip Belt	Ceinture Hanche	Hüftgurt	Cinturon Cadera	Höftbälte	
6	**VOE 13945408**	1					Nut	Ecrou	Mutter	Tuerca	Mutter	
7	**VOE 959220**	1					Allen Hd Screw	Vis A 6 Pans Cr	Inbusschraube	Torn Hex Embut	Insexskruv	
8	**VOE 946440**	1					Flange screw	Vis à bride	Flanschschraube	Torn embridado	Flänsskruv	
9	**VOE 13965188**	4					Flange screw	Vis à bride	Flanschschraube	Torn embridado	Flänsskruv	
10	**VOE 946329**	2					Flange screw	Vis à bride	Flanschschraube	Torn embridado	Flänsskruv	
11	**VOE 965187**	2					Flange screw	Vis a bride	Flanschschraube	Torn embridado	Flänsskruv	
12	**VOE 13971098**	2					Flange nut	Ecrou accouple.	Bundmutter	Tuerca embridad	Flänsmutter	

1		**Förarstol med monteringsdetaljer** **Asiento del conductor con piezas de montaje** **Fahrersitz mit Anbauteilen** **Siège conducteur avec pièces de montage** **Operator seat with fitting parts**	Catalogue id **20108**	Group **852**
2				
3			Illustr. No **1027165**	Section **120**
4				
5		**83588**	Issue **VOE 63A9920108**	Page **729**

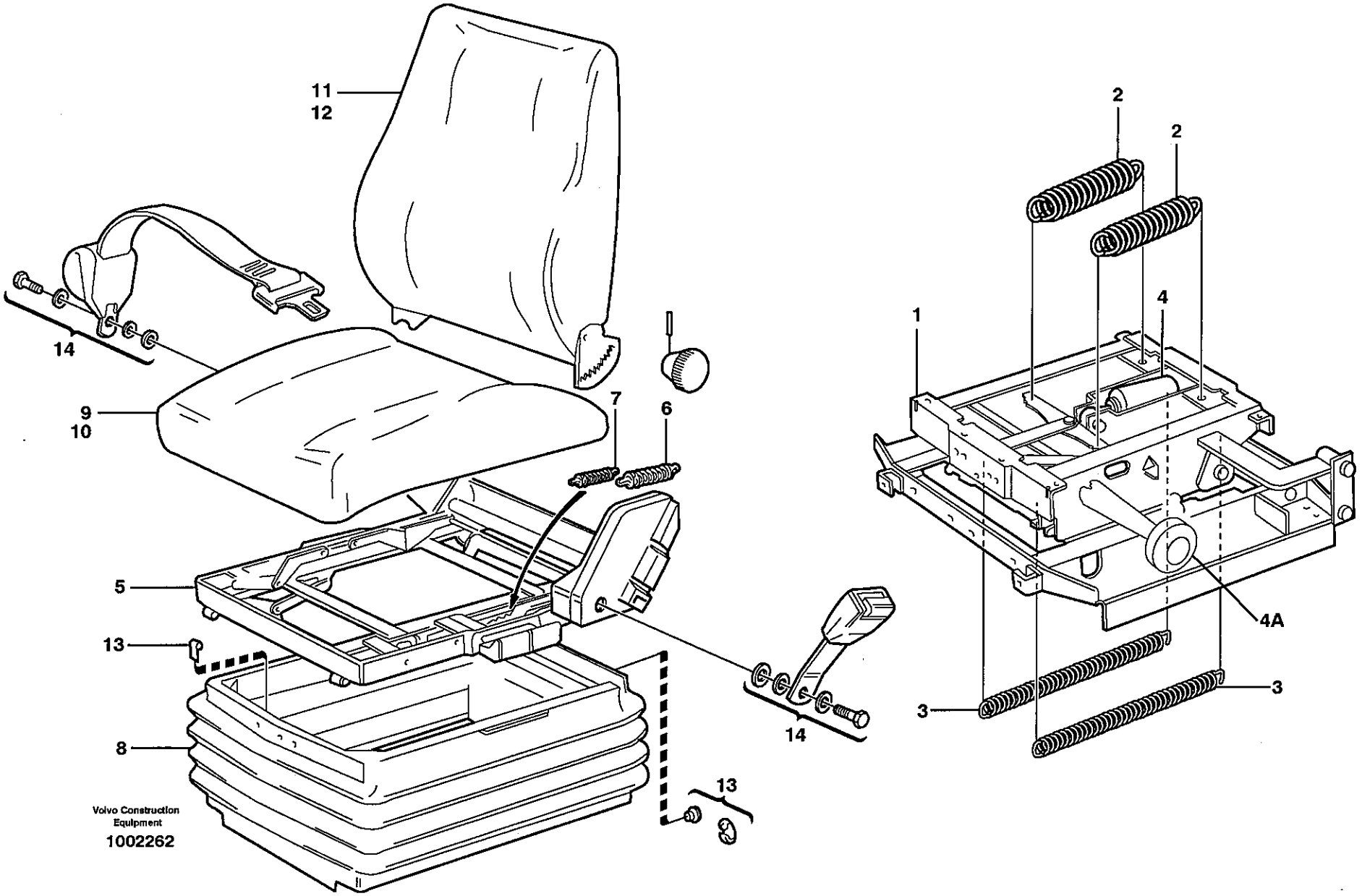
11
12
14
9
10
7
6
5
13
8
14
13
Volvo Construction Equipment
1002262
2
2
1
4
4A
3
3

Fig.	Part No.	Quantity 1	2	3	PS	KIT	Description	Dénomination	Bezeichnung	Denominación	Benämning	Notes
	VOE 11104254	1					Operator seat	Siege conducteur	Fahrersitz	Asiento conductor	Förarstol	
1	**VOE 11707355**	1					•Spring Suspension	•Unite Suspension	•Federbündel	•Unidad Suspension	•Fjädringsenhet	
2	**VOE 6213261**	2					••Spring	••Ressort	••Feder	••Muelle	••Fjäder	
3	**VOE 11707356**	2					••Spring	••Ressort	••Feder	••Muelle	••Fjäder	
4	**VOE 11707351**	1					••Shock absorber	••Amortisseur	••Stossdämpfer	••Amortiguador	••Stötdämpare	
4A	**VOE 3090569**	1					••Knob	••Bouton	••Knauf	••Boton	••Knopp	
5	**VOE 11707354**	1					•Seat frame	•cadre Siege	•Sitzrahmen	•Marco asiento	•Sitsram	
	VOE 11708188	1					••Cover Plate	••Protection en tole	••Schutzblech	••Placa Tapa	••Täckplatta	
	VOE 11707346	1					••Switch	••Commutateur	••Schalter	••Contactor	••Strömställare	
	VOE 11715818	1					••Backrest lock	••Blocage support lo	••Rückenlehnensperr	••Bloqueo del respald	••Ryggstödslås	
6	**VOE 1518748**	1					••Spring	••Ressort	••Feder	••Muelle	••Fjäder	
7	**VOE 1696529**	2					••Spring	••Ressort	••Feder	••Muelle	••Fjäder	
8	**VOE 11998550**	1					•Bellow	•Soufflet	•Faltenbalg	•Fuelle	•Bälg	
9	**VOE 11707361**	1					•Seat	•Siege	•Sitz	•Asiento	•Sits	
	VOE 11706320	1					••Heater	••Elément de chauffa	••Heizkörper	••Calefaccion	••Värmeelement	
10	**VOE 11996163**	1					••Upholstery	••Garniture Habit	••Bezug	••Tapizado	••Klädsel	
11	**VOE 11707360**	1					•Backrest	•Dossier	•Rucken	•Respaldo	•Rygg	
	VOE 11706318	1					••Heater	••Elément de chauffa	••Heizkörper	••Calefaccion	••Värmeelement	
12	**VOE 11707358**	1					••Upholstery	••Garniture Habit	••Bezug	••Tapizado	••Klädsel	
13	**VOE 11998811**	1					•Attachment kit	•Jeu de fixation	•Befestigungssatz	•Juego acoplamiento	•Fästsats	
14	**VOE 11707348**	1					•Hip Belt	•Ceinture Hanche	•Hüftgurt	•Cinturon Cadera	•Höftbälte	

1		**Förarstol, ISRI.** **Asiento del conductor, ISRI.** **Fahrersitz, ISRI.** **Siège du conducteur, ISRI.** **Operator's seat, ISRI.**	Catalogue id **20108**	Group **852**
2				
3			Illustr. No **1002262**	Section **150**
4				
5		**83938**	Issue **VOE 63A9920108**	Page **731**

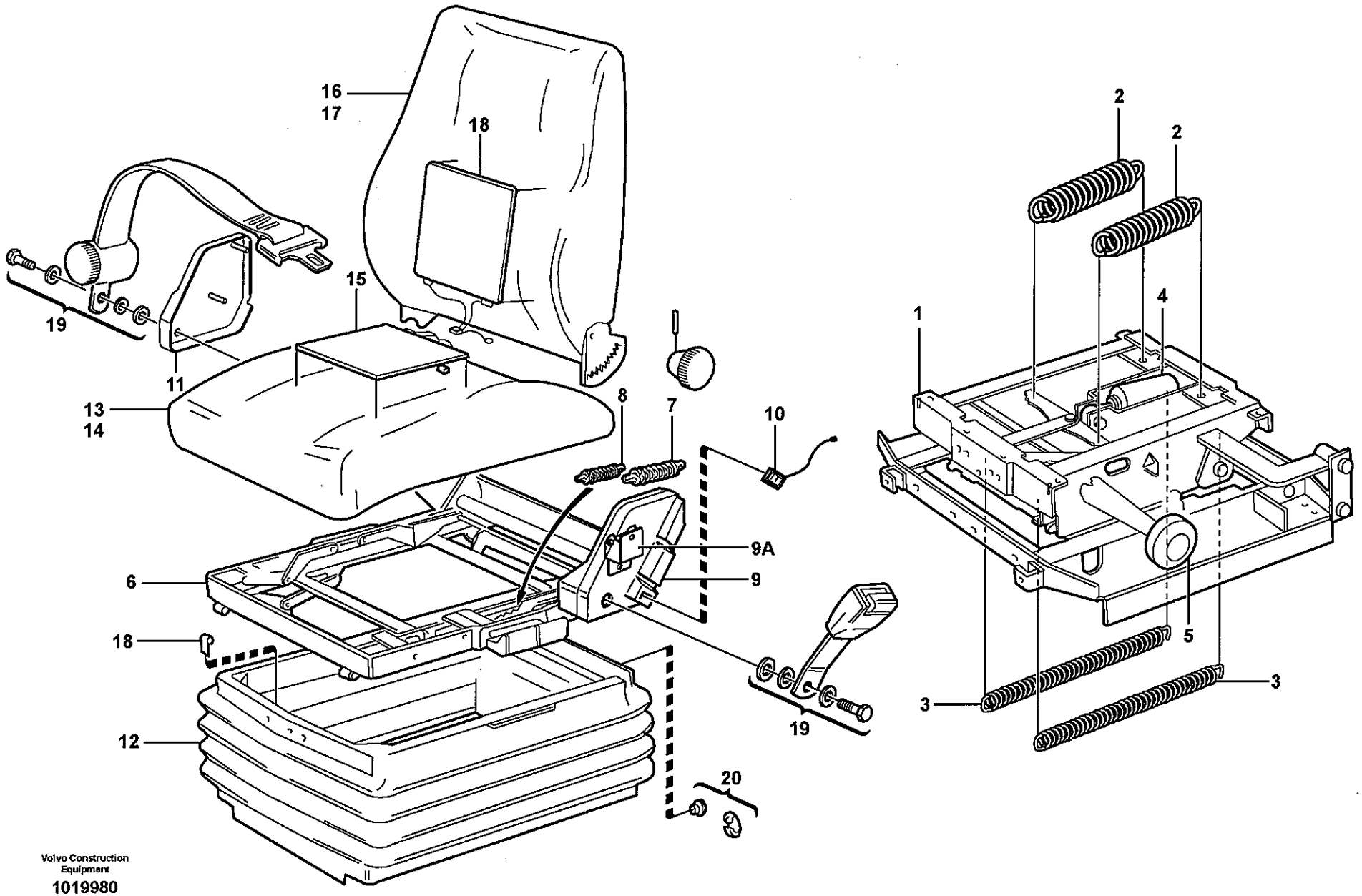

Volvo Construction Equipment

1019980

Fig.	Part No.	Quantity 1	2	3	4	5	PS	KIT	Description	Dénomination	Bezeichnung	Denominación	Benämning	Notes
	VOE 11104273	1							Operator seat	Siege conducteur	Fahrersitz	Asiento conductor	Förarstol	
1	**VOE 11707355**	1							•Spring Suspensio	•Unite Suspension	•Federbündel	•Unidad Suspensio	•Fjädringsenhet	
2	**VOE 6213261**	2							••Spring	••Ressort	••Feder	••Muelle	••Fjäder	
3	**VOE 11707356**	2							••Spring	••Ressort	••Feder	••Muelle	••Fjäder	
4	**VOE 11707351**	1							••Shock absorber	••Amortisseur	••Stossdämpfer	••Amortiguador	••Stötdämpare	
5	**VOE 3090569**	1							••Knob	••Bouton	••Knauf	••Boton	••Knopp	
6	**VOE 11707354**	1							•Seat frame	•cadre Siege	•Sitzrahmen	•Marco asiento	•Sitsram	
7	**VOE 1518748**	1							••Spring	••Ressort	••Feder	••Muelle	••Fjäder	
8	**VOE 1696529**	2							••Spring	••Ressort	••Feder	••Muelle	••Fjäder	
9	**VOE 11708188**	1							••Cover Plate	••Protection en tole	••Schutzblech	••Placa Tapa	••Täckplatta	
9A	**VOE 11715818**	2							••Backrest lock	••Blocage support l	••Rückenlehnensp	••Bloqueo del resp	••Ryggstödslås	
10	**VOE 11707346**	1							••Switch	••Commutateur	••Schalter	••Contactor	••Strömställare	
11	**VOE 11709390**	1							••Cover	••Capot	••Haube	••Cubierta	••Kåpa	
12	**VOE 11998550**	1							•Bellow	•Soufflet	•Faltenbalg	•Fuelle	•Bälg	
13	**VOE 11707361**	1							•Seat	•Siege	•Sitz	•Asiento	•Sits	
14	**VOE 11996163**	1							••Upholstery	••Garniture Habit	••Bezug	••Tapizado	••Klädsel	
15	**VOE 11706320**	1							••Heater	••Elément de chauff	••Heizkörper	••Calefaccion	••Värmeelement	
16	**VOE 11714580**	1							•Backrest	•Dossier	•Rucken	•Respaldo	•Rygg	
17	**VOE 11707344**	1							••Upholstery	••Garniture Habit	••Bezug	••Tapizado	••Klädsel	
18	**VOE 11706318**	1							••Heater	••Elément de chauff	••Heizkörper	••Calefaccion	••Värmeelement	
19	**VOE 11707348**	1							•Hip Belt	•Ceinture Hanche	•Hüftgurt	•Cinturon Cadera	•Höftbälte	
20	**VOE 11998811**	1							•Attachment kit	•Jeu de fixation	•Befestigungssatz	•Juego acoplamien	•Fästsats	

1		**Förarstol, ISRI.** **Asiento del conductor, ISRI.** **Fahrersitz, ISRI.** **Siège du conducteur, ISRI.** **Operator's seat, ISRI.**	Catalogue id **20108**	Group **852**
2				
3			Illustr. No **1019980**	Section **200**
4				
5		**83757**	Issue **VOE 63A9920108**	Page **733**

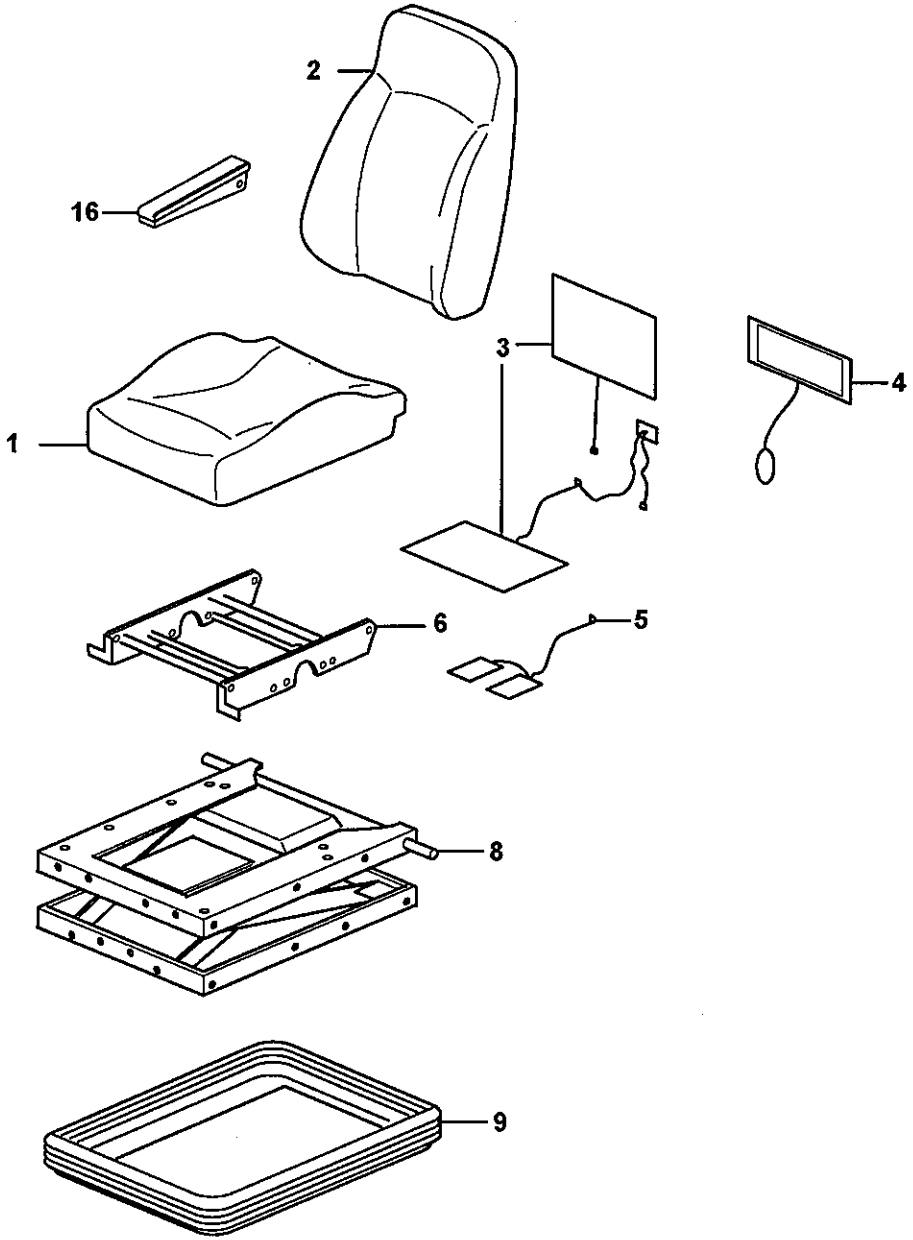

Volvo Construction Equipment
1019509

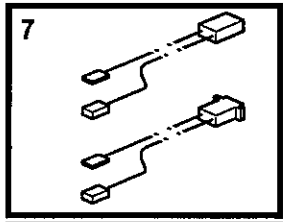

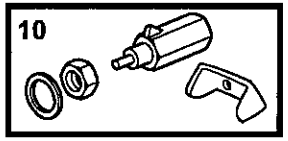

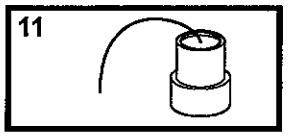

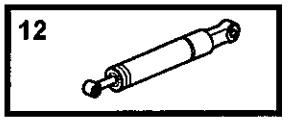

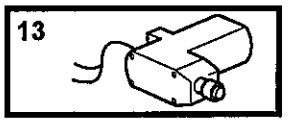

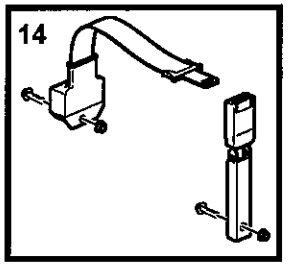

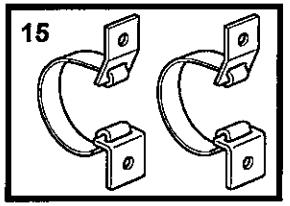

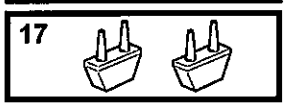

Fig.	Part No.	Quantity 1	2	3	4	5	PS	KIT	Description	Dénomination	Bezeichnung	Denominación	Benämning	Notes
	VOE 11429033	1							Operator seat	Siege conducteur ...	Fahrersitz	Asiento conductor...	Förarstol	
	VOE 11444197		1						Operator seat	Siege conducteur ...	Fahrersitz	Asiento conductor...	Förarstol	
1	**VOE 11714962**	1	1						•Upholstery	•Garniture Habit	•Bezug	•Tapizado	•Klädsel	
2	**VOE 11714963**	1	1						•Upholstery	•Garniture Habit	•Bezug	•Tapizado	•Klädsel	
3	**VOE 11714964**	1	1						•Heater	•Elément de chauff .	•Heizkörper	•Calefaccion	•Värmeelement	
4	**VOE 11712832**	1	1						•Lumbar Support	•Repose-reins	•Kreuzstutze	•Placa Lumbar	•Svankplatta	
5	**VOE 11714965**	1	1						•Sensor	•Capteur	•Geber	•Captador	•Givare	
6	**VOE 11712834**	1	1						•Height Adjuster	•Reglage Hauteur...	•Höhenversteller	•Ajuste Altura	•Höjdomställare	
7	**VOE 11714966**	1	1						•Wire	•Fil	•Draht	•Alambre	•Tråd	
8	**VOE 11714967**	1	1						•Support	•Support	•Stütze	•Apoyo	•Stöd	
9	**VOE 11714968**	1	1						•Ptct Bellows	•Soufflet Prote.	•Schutzbalg	•Fuelle Protecc	•Skyddsbälg	
10	**VOE 11714969**	1	1						•Valve Kit	•Kit valve	•Ventilsatz	•Juego Valvula	•Ventilsats	
11	**VOE 11712842**	1	1						•Spr Spnsn Unit	•Unité de suspensi .	•Federungseinheit...	•Unidad de suspen .	•Fjädringsenhet	
	VOE 11715387	1	1						••Coupling	••Accouplement	••Kupplung	••Acoplamiento	••Koppling	
12	**VOE 11998654**	1	1						•Shock Absorber	•Amortis.confort	•Komf Stossdfr	•Amortiguador	•Stötdämpare	
13	**VOE 11714970**	1	1						•Compressor	•Compresseur	•Kompressor	•Compresor	•Kompressor	
14	**VOE 11714971**	1	1						•Seatbelt kit	•Kit de ceinture de .	•Gurtsatz	•Juego de cinturón .	•Bilbältessats	
15	**VOE 11714972**	1	1						•Strap	•Sangle	•Riemen	•Cinta	•Rem	
16	**VOE 11714973**	1	1						•Arm Rest	•Accoudoir	•Armlehne	•Reposabrazos	•Armstöd	
17	**VOE 11998677**	1	1						•Absorber	•Amortisseur	•Dämpfer	•Amortiguador	•Dämpare	(VOE 11714974)

1	83505
2	83588
3	
4	
5	

Luftfjädrad stol, eluppvärmd.
Asiento del conductor de suspensión neumática, caldeo elektrocidad.
Fahrersitz, luftgefedert, Elektrische Heizung.
Siège du conducteur, suspension pneumatique, chauffage élektrique.
Operator's seat, heated, air suspensioned.

Catalogue id **20108**	Group **852**
Illustr. No **1019509**	Section **300**
Issue **VOE 63A9920108**	Page **735**

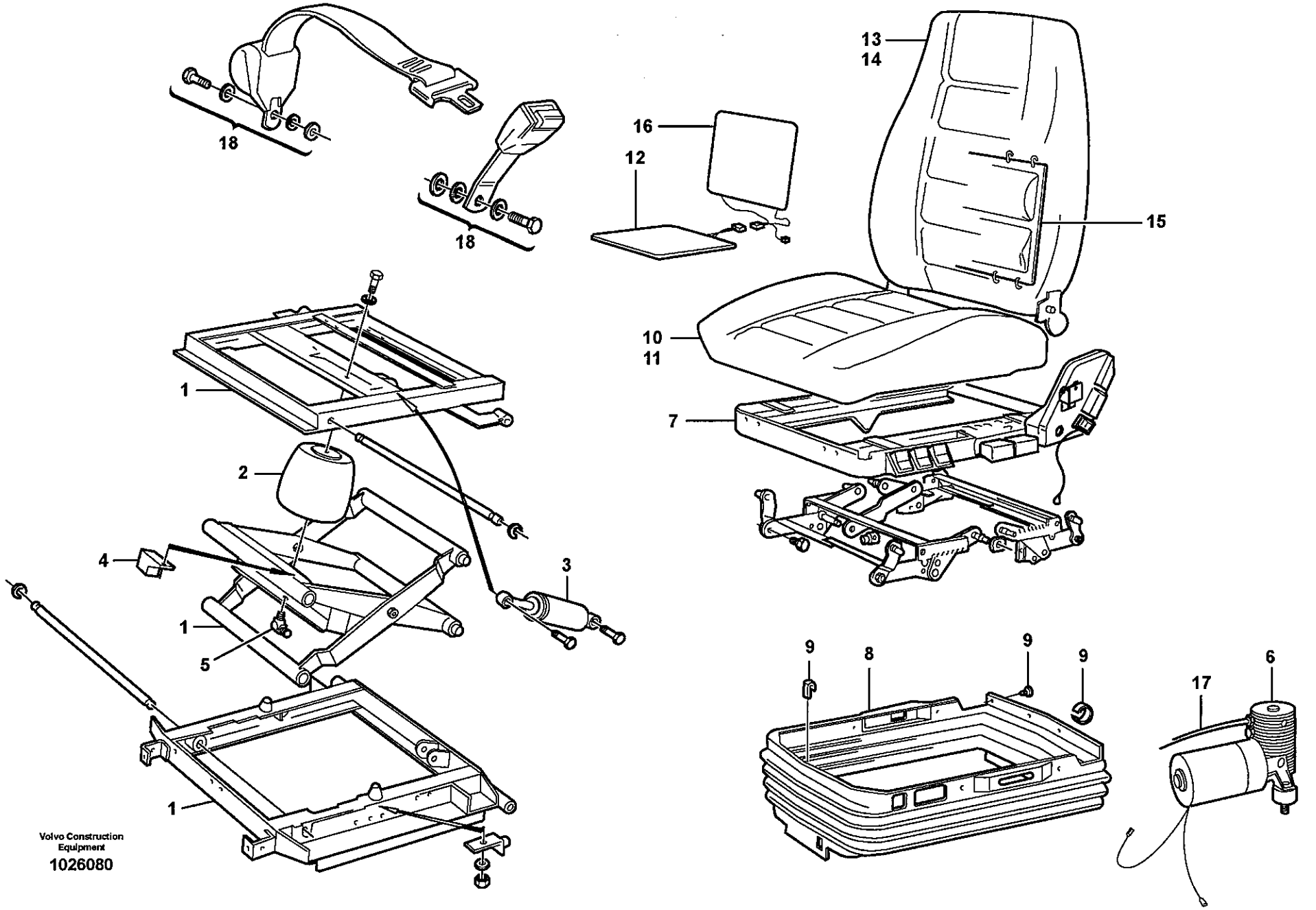

Volvo Construction Equipment

1026080

Fig.	Part No.	Quantity 1	2	3	PS	KIT	Description	Dénomination	Bezeichnung	Denominación	Benämning	Notes
	VOE 11412638	1					Operator seat	Siege conducteur	Fahrersitz	Asiento conductor	Förarstol	
1	**VOE 11707349**	1					•Spring Suspension	•Unite Suspension	•Federbündel	•Unidad Suspension	•Fjädringsenhet	
2	**VOE 11707350**	1					••Air Bellows	••Soufflet Air	••Luftbalg	••Fuelle Aire	••Luftbälg	
3	**VOE 11707351**	1					••Shock absorber	••Amortisseur	••Stossdämpfer	••Amortiguador	••Stötdämpare	
4	**VOE 11993178**	1					••Relay	••Relais	••Relais	••Rele	••Relä	
5	**VOE 3091629**	1					••Elbow nipple	••Raccord angulaire	••Winkelnippel	••Niple angular	••Vinkelnippel	
6	**VOE 11709423**	1					••Compressor	••Compresseur	••Kompressor	••Compresor	••Kompressor	
7	**VOE 11715430**	1					•Seat frame	•cadre Siege	•Sitzrahmen	•Marco asiento	•Sitsram	
8	**VOE 11998842**	1					•Bellows	•Capot Caoutcho.	•Gummimantel	•Cubierta Goma	•Gummikåpa	
9	**VOE 11998811**	1					•Attachment kit	•Jeu de fixation	•Befestigungssatz	•Juego acoplamiento	•Fästsats	
10	**VOE 11998831**	1					•Seat	•Siege	•Sitz	•Asiento	•Sits	
11	**VOE 11998561**	1					••Upholstery	••Garniture Habit	••Bezug	••Tapizado	••Klädsel	
12	**VOE 11706320**	1					••Heater	••Elément de chauffa.	••Heizkörper	••Calefaccion	••Värmeelement	
13	**VOE 11714579**	1					•Backrest	•Dossier	•Rucken	•Respaldo	•Rygg	
14	**VOE 11707344**	1					••Upholstery	••Garniture Habit	••Bezug	••Tapizado	••Klädsel	
15	**VOE 11997265**	1					••Lumbar Support	••Repose-reins	••Kreuzstutze	••Placa Lumbar	••Svankplatta	
16	**VOE 11706318**	1					••Heater	••Elément de chauffa.	••Heizkörper	••Calefaccion	••Värmeelement	
17	**VOE 3090544**	REQ					•Plastic Hose	•Tube Plastique	•K-stoffschlauch	•Mang Plastico	•Plastslang	
18	**VOE 11707348**	1					•Hip Belt	•Ceinture Hanche	•Hüftgurt	•Cinturon Cadera	•Höftbälte	

1		**Luftfjädrande förarstol, eluppvärmd, ISRI.** **Asiento de conducción de suspensión neumática, ISRI.** **Fahrersitz, Luftfedert, ISRI.** **Siège du conducteur suspension pneumatique, ISRI.** **Operator's seat, heated, air suspensioned, ISRI.**	Catalogue id **20108**	Group **852**
2				
3			Illustr. No **1026080**	Section **350**
4				
5		**83708**	Issue **VOE 63A9920108**	Page **737**

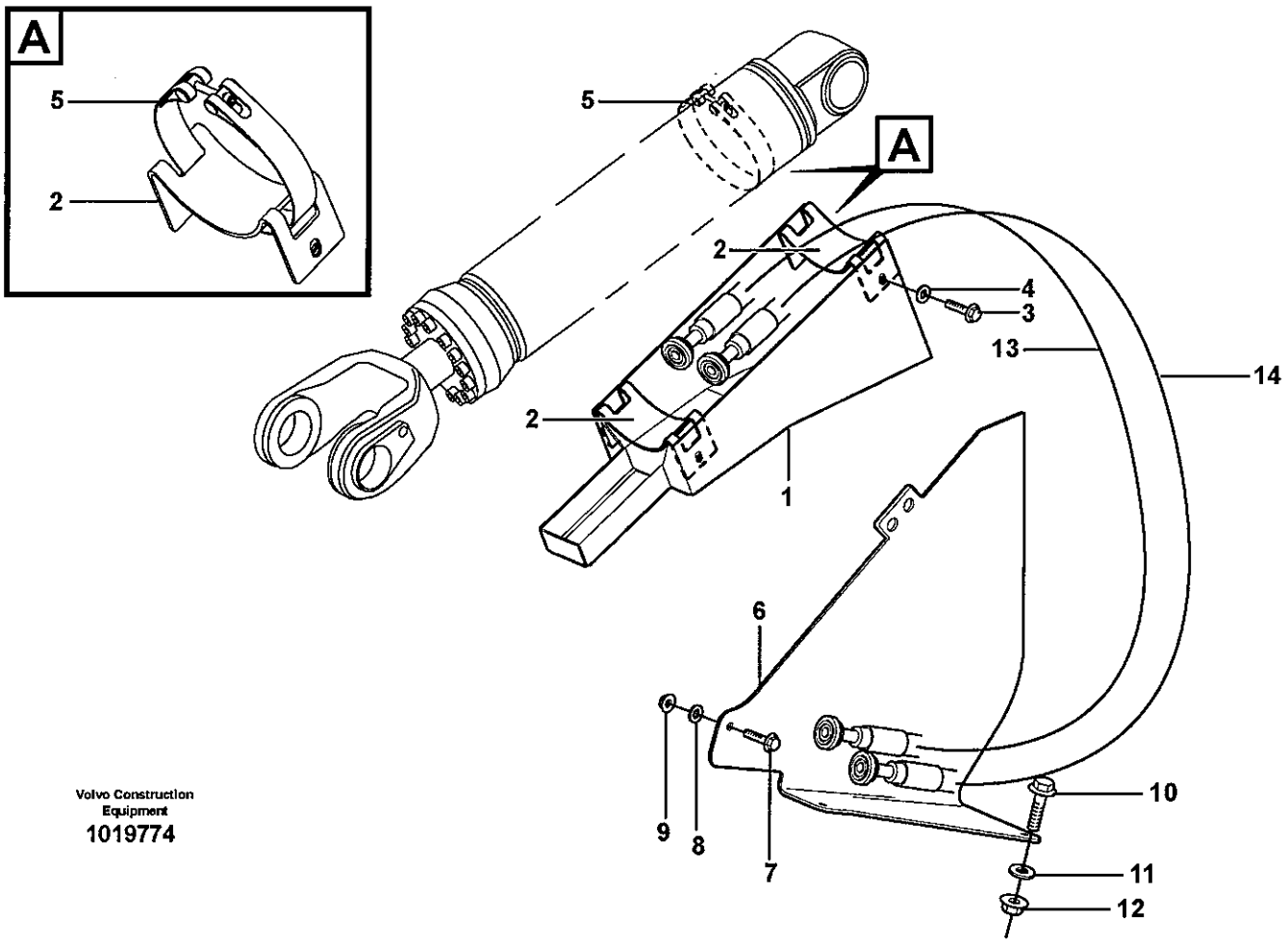

Volvo Construction Equipment
1019774

Fig.	Part No.	Quantity 1	2	3	PS	KIT	Description	Dénomination	Bezeichnung	Denominación	Benämning	Notes
1	**VOE 11180292**	2					Guard	Protection	Schutz	Protección	Skydd	
2	**VOE 11180980**	4					Bracket	Console	Konsole	Ménsula	Konsol	
3	**VOE 13965191**	4					Flange screw	Vis à bride	Flanschschraube	Torn embridado	Flänsskruv	L = 30 MM
	VOE 13965192	4					Flange screw	Vis à bride	Flanschschraube	Torn embridado	Flänsskruv	L = 40 MM
4	**VOE 13960145**	8					Washer	Rondelle	Scheibe	Arandela	Bricka	
5	**VOE 11180717**	4					Tensioning Band	Ruban Serrage	Spannband	Cinta Tensora	Spännband	
6	**VOE 11180342**	1					Guard	Protection	Schutz	Protección	Skydd	RH
	VOE 11180343	1					Guard	Protection	Schutz	Protección	Skydd	LH
7	**VOE 13965193**	6					Flange screw	Vis à bride	Flanschschraube	Torn embridado	Flänsskruv	
8	**VOE 13960145**	6					Washer	Rondelle	Scheibe	Arandela	Bricka	
9	**VOE 971096**	2					Flange nut	Ecrou accouple.	Bundmutter	Tuerca embridad	Flänsmutter	
10	**VOE 13965192**	4					Flange screw	Vis à bride	Flanschschraube	Torn embridado	Flänsskruv	
11	**VOE 13960145**	4					Washer	Rondelle	Scheibe	Arandela	Bricka	
12	**VOE 13971096**	4					Flange nut	Ecrou accouple.	Bundmutter	Tuerca embridad	Flänsmutter	
13	**VOE 936171**	2					Hose assembly	Condui.flexible	Schlauchleitung	Conducto	Slangledning	1"
14	**VOE 936173**	2					Hose assembly	Condui.flexible	Schlauchleitung	Conducto	Slangledning	1 1/4"

1		**Slangskydd, lyftcylinder** **Protección de manguera, cilindro de elevación** **Schlauchschutz, Hubzylinder** **Protection de flexible, vérin de levage** **Hose protection, lift cylinder**	Catalogue id **20108**	Group **860**
2				
3			Illustr. No **1019774**	Section **250**
4				
5		**82219**	Issue **VOE 63A9920108**	Page **739**

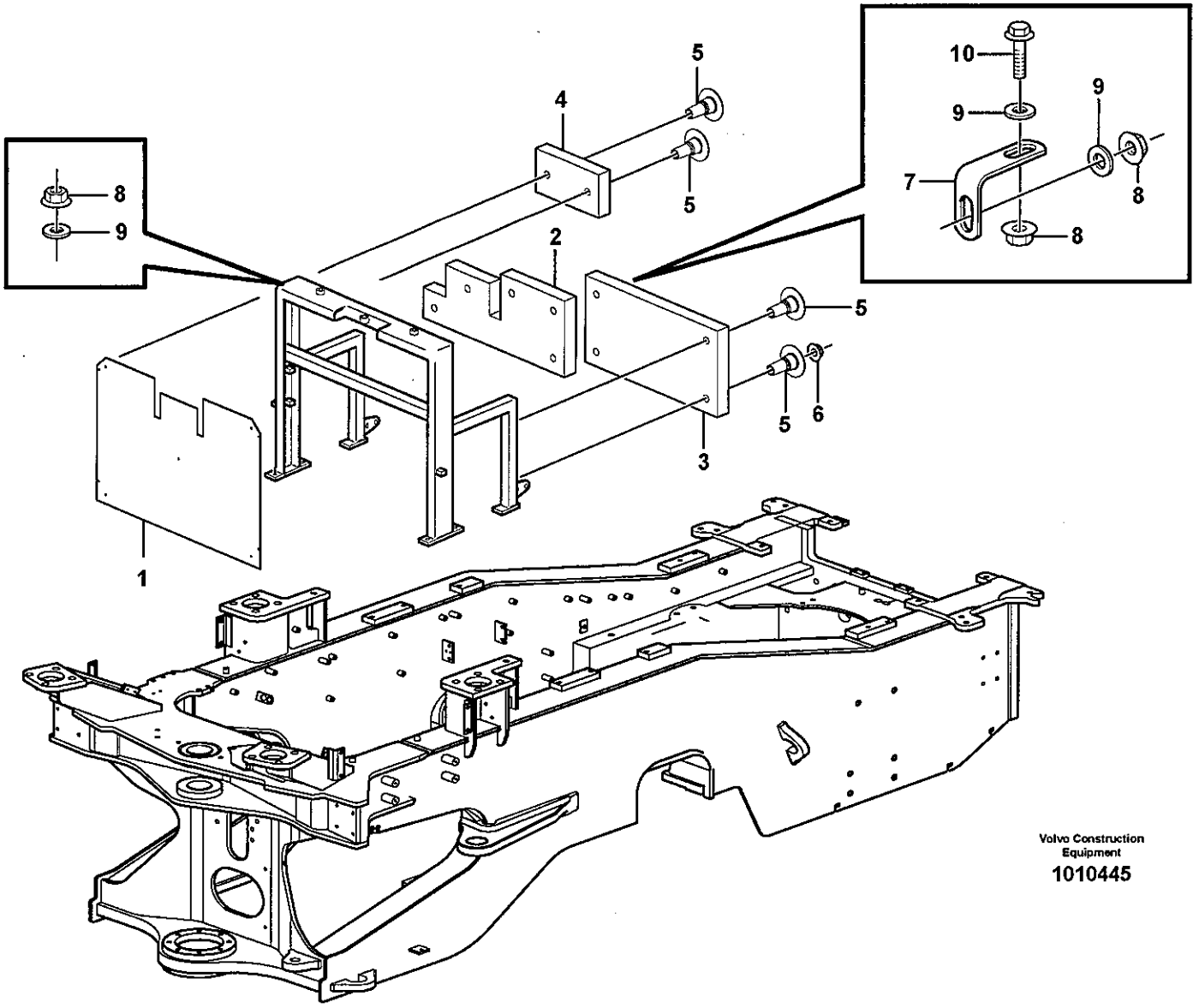

Volvo Construction Equipment

1010445

Fig.	Part No.	Quantity 1	2	3	PS	KIT	Description	Dénomination	Bezeichnung	Denominación	Benämning	Notes
1		1			NS		Sound baffle	Écran insonorisant	Geräuschdämpfer	Pantalla insonorizant	Ljudskärm	
		1			NS		Sound baffle	Écran insonorisant	Geräuschdämpfer	Pantalla insonorizant	Ljudskärm	
2	**VOE 11413576**	1			OP		Absorbent	Absorbant	Absorbens	Absorbente	Absorbent	
		1			NS		Absorbent	Absorbant	Absorbens	Absorbente	Absorbent	
3	**VOE 11413577**	1					Absorbent	Absorbant	Absorbens	Absorbente	Absorbent	
4	**VOE 11413578**	1					Absorbent	Absorbant	Absorbens	Absorbente	Absorbent	
5	**VOE 11413269**	11					Plastic Plug	Tampon Plastiq.	Kunststoffdübel	Tapon Plastico	Plastplugg	
6	**VOE 981447**	11					Flange Lock Nut	Contre écrou bride	Flanschmutter	Contratuer Embr	Flänslåsmutter	
7	**VOE 11413634**	1					Plate	Plaque	Platte	Placa	Platta	
8	**VOE 13945408**	6					Nut	Ecrou	Mutter	Tuerca	Mutter	
9	**VOE 13960141**	7					Washer	Rondelle	Scheibe	Arandela	Bricka	
10	**VOE 13946173**	1					Flange screw	Vis à bride	Flanschschraube	Torn embridado	Flänsskruv	

1		**Isolermattor.** **Alfombras aislantes.** **Isoliermatten.** **Tapis isolant.** **Insulating matting.**
2		
3		
4		
5		

Catalogue id **20108**	Group **865**
Illustr. No **1010445**	Section **100**
Issue **VOE 63A9920108**	Page **741**

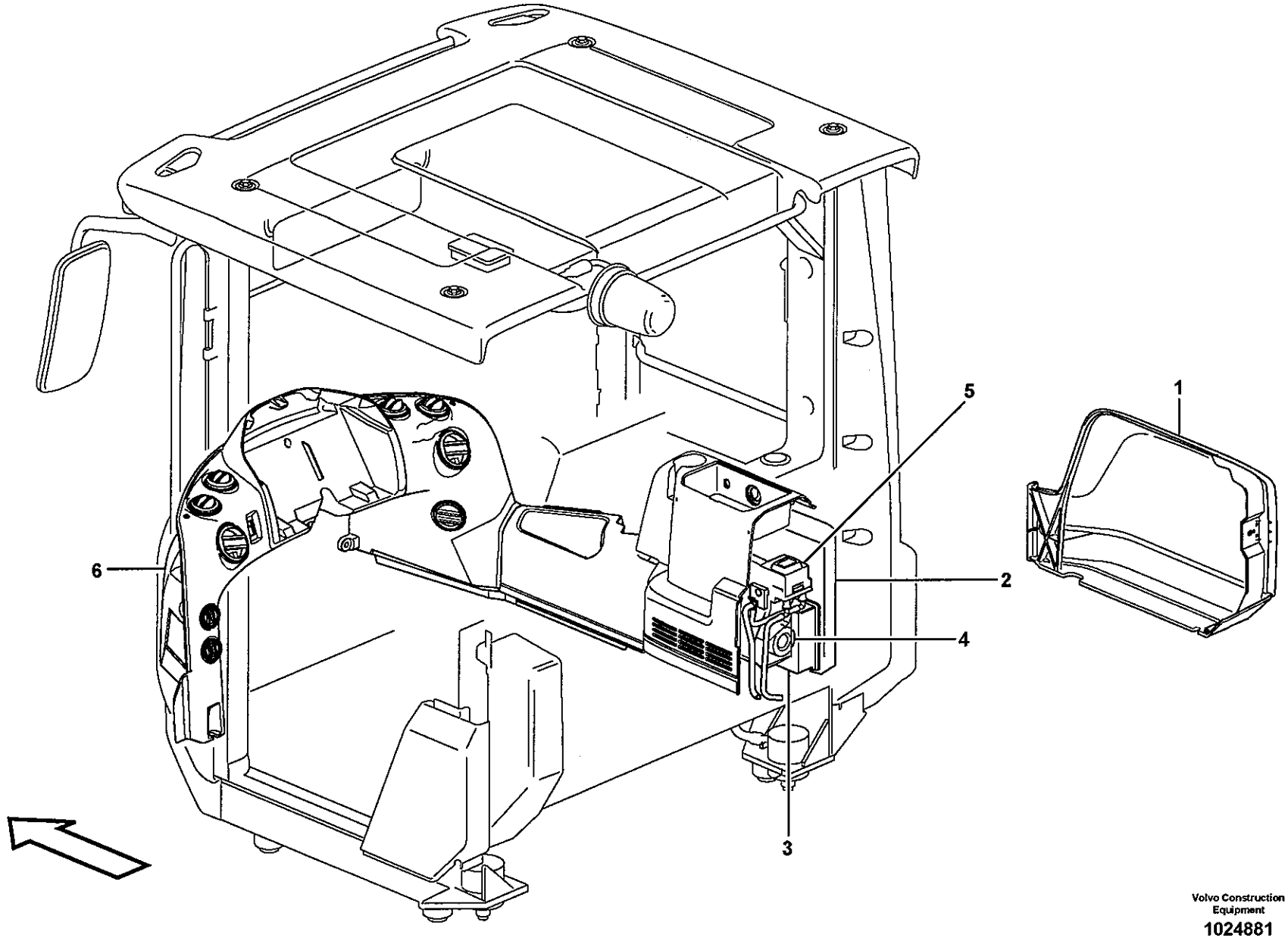

Volvo Construction Equipment
1024881

Fig.	Part No.	Quantity 1	2	3	PS	KIT	Description	Dénomination	Bezeichnung	Denominación	Benämning	Notes
1		1					Filter cover	Couvercle de filtre	Filterdeckel	Tapa de filtro	Filterkåpa	See group 837, Page 705
2		1					Fresh aire inlet	Entrée air frais	Fischlufteinlass	Toma aire fresco	Friskluftintag	See group 872, Page 745
3		1					Air filter	Filtre air	Luftfilter	Filtro aire	Luftfilter	See group 872, Page 749
4		1					Fan housing	Boit.ventilate.	Gebläseschacht	Caja ventil	Fläkthus	See group 872, Page 745
5		1					Fan	Ventilateur	Gebläse	Ventilador	Kupéfläkt	See group 872, Page 745
6		1					Heat. unit a. control	Radiateur et reglage	Heizkörper und regler	Radiator y reglaje	Radiator och reglage	See group 872, Page 745
7		1					Air ducts	Canalisation d'air	Luftkanäle	Canales de aire	Luftkanaler	See group 872, Page 751

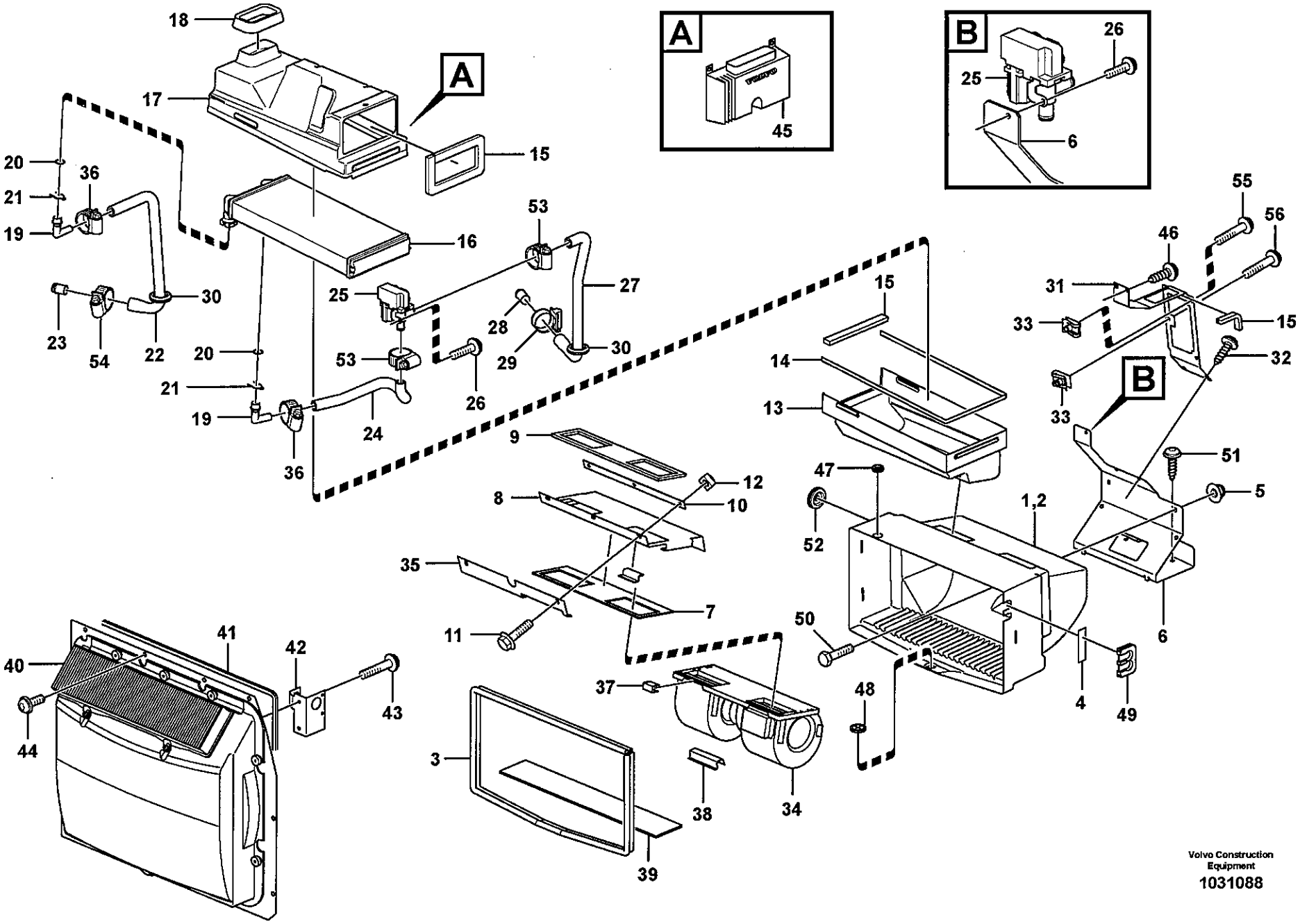

Volvo Construction Equipment
1031088

Fig.	Part No.	Quantity 1	2	3	PS	KIT	Description	Dénomination	Bezeichnung	Denominación	Benämning	Notes
1	**VOE 11444346**	1					Climate Unit	Climatiseur	Klimator	Unidad Climatiz	Klimatenhet	
2	**VOE 11412355**	1					•Fan Housing	•Boit.ventilate.	•Gebläseschacht	•Caja Ventil	•Fläkthus	
3	**VOE 4881656**	REQ					•Framework mouldin	•Baguette claire-voie	•Kubelstange	•Moldura armadura	•Skelettlist	L = 1500 MM
4	**VOE 11003291**	REQ					•Tape	•Scotch	•Klebeband	•Cinta	•Tape	
5	**VOE 13949278**	2					•Flange Lock Nut	•Contre écrou bride	•Flanschmutter	•Contratuer Embr	•Flänslåsmutter	
6	**VOE 15002113**	1					•Plate	•Plaque	•Platte	•Placa	•Platta	
7	**VOE 11006924**	1					•Gasket	•Joint	•Dichtung	•Junta	•Packning	
8	**VOE 15002231**	1					•Iron Support	•Ferrure-support	•Tragstütze	•Soporte de hierro	•Bärjärn	
9	**VOE 11006638**	2					•Seal	•Joint	•Dichtung	•Reten	•Tätning	
10	**VOE 11006635**	1					•Anchorage	•Fixation	•Halterung	•Fijacion	•Fäste	
11	**VOE 971368**	3					•Screw	•Vis	•Schraube	•Tornillo	•Skruv	
12	**VOE 13961613**	3					•Weld Nut	•Ecrou Soude	•Schweissmutter	•Tuerca Soldada	•Svetsmutter	
13	**VOE 11444429**	1					•Housing	•Carter	•Gehäuse	•Carter	•Hus	
14	**VOE 762681**	REQ					•Rubber Moulding	•Joint Caoutchouc	•Gummileiste	•Liston Goma	•Gummilist	L = 700 MM
15	**VOE 11444156**	REQ					•Sealing Strip	•Ruban Etanche	•Dichtstreifen	•Cinta Reten	•Tätningsband	
16	**VOE 85104947**	1					•Radiator	•Radiateur	•Radiator	•Radiador	•Radiator	
17	**VOE 11444219**	1					•Distr Housing	•Boitier Allume	•Vert Geh	•Caja Distrib	•Fördelarhus	
18	**VOE 4955075**	REQ					•Moulding	•Baguette	•Profil	•Liston	•List	L = 250 MM
19	**VOE 15001691**	2					•Adapter	•Raccord Reduct.	•Verbind Stutzen	•Adaptador	•Adapter	
20		2			NS		•O-ring	•Joint Torique	•O-Ring	•Junta torica	•O-ring	
21	**VOE 11412282**	2					•Lock brace	•Etrier de verrouillage	•Sperrklinke	•Brazo Seguridad	•Låsbygel	
22	**VOE 11444175**	1					•Hose	•Durit	•Schlauch	•Tubo flexible	•Slang	
23	**VOE 11006631**	1					•Tube	•Tube	•Rohr	•Tubo	•Rör	
24	**VOE 11444224**	1					•Hose	•Durit	•Schlauch	•Tubo flexible	•Slang	
25	**VOE 11412407**	1					•Valve	•Soupape	•Ventil	•Valvula	•Ventil	
26	**VOE 969404**	1					•6-pt skt screw	•Vis creuse de 6	•Hohlschraube	•Racor 6-dientes	•Sextandhålskruv	
27	**VOE 11444176**	1					•Hose	•Durit	•Schlauch	•Tubo flexible	•Slang	
28	**VOE 11006632**	1					•Tube	•Tube	•Rohr	•Tubo	•Rör	
29	**VOE 13943472**	1					•Hose Clamp	•Collier Serrage	•Schlauchschelle	•Abraz Manguera	•Slangklamma	
30	**VOE 11444377**	2					•Attaching Plate	•Fer Fixation	•Befestigungslasche	•Plato Fijacion	•Fästjärn	

1	
2	
3	
4	
5	

Friskluftintag, luftfilter och fläkthus.
Toma aire fresco, filtro de aire y caja ventilador
Frischlufteinlass, Luftfilter und Gebläseschacht.
Entrée air frais, filtre a air et boîtier ventilateur.
Fresh air inlet, air filter and fan housing.

Catalogue id	Group
20108	**872**
Illustr. No **1031088**	Section **125**
Issue **VOE 63A9920108**	Page **745**

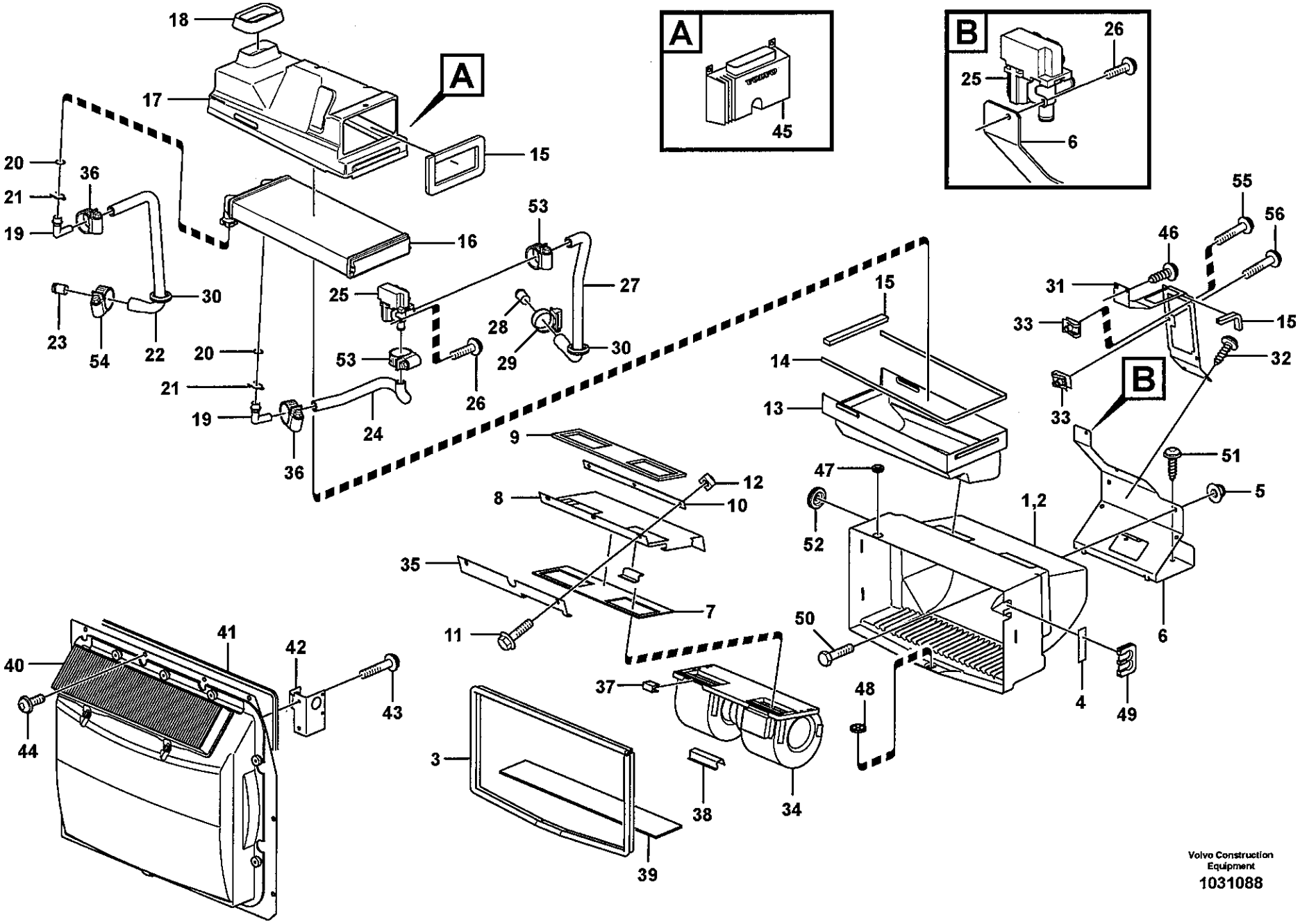
A
B
18
17
15
20
21
19
36
16
53
25
27
28
29
30
23
54
22
24
26
9
12
10
8
35
7
11
14
13
31
33
32
51
5
47
52
1,2
50
48
4
49
6
40
41
42
43
44
37
3
38
34
39
45
55
56
46
Volvo Construction Equipment
1031088

Fig.	Part No.	Quantity 1	2	3	PS	KIT	Description	Dénomination	Bezeichnung	Denominación	Benämning	Notes
31	**VOE 11444377**	1					•Attaching Plate	•Fer Fixation	•Befestigungslasche	•Plato Fijacion	•Fästjärn	
32	**VOE 972092**	2					•Screw	•Vis	•Schraube	•Tornillo	•Skruv	
33	**VOE 949921**	3					•Spring Nut	•Ecrou Ressort	•Fed. Schliessmutter	•Tuerca Resorte	•Fjädermutter	
34	**VOE 11412611**	1					•Blower	•Ventilateur	•Lüfter	•Ventilador	•Fläkt	
35	**VOE 11006925**	1					•Ruler	•Regle	•Latte	•Regla	•Linjal	
36	**VOE 13943472**	2					•Hose Clamp	•Collier Serrage	•Schlauchschelle	•Abraz Manguera	•Slangklamma	
37	**VOE 11006983**	4					•Clip	•Clip	•Klemme	•Clip	•Clips	
38	**VOE 11006103**	1					•Guard	•Protection	•Schutz	•Protección	•Skydd	
39		1			NS		Seal	Joint	Dichtring	Junta	Tätning	
40		1					Filter	Filtre	Filter	Filtro	Filter	See group 872, Page 749
41	**VOE 762681**	REQ					Rubber Moulding	Joint Caoutchouc	Gummileiste	Liston Goma	Gummilist	L = 2500 MM
42	**VOE 11412372**	1					Plate	Plaque	Platte	Placa	Platta	
43	**VOE 971304**	2					Screw	Vis	Schraube	Tornillo	Skruv	
44	**VOE 972092**	11					Screw	Vis	Schraube	Tornillo	Skruv	
45	**VOE 11443400**	1					Electronic unit	Unité électronique	Elektronikeinheit	Unidad electrón	Elektronikenhet	
46	**VOE 972092**	2					Screw	Vis	Schraube	Tornillo	Skruv	
47	**VOE 941268**	1					Plug	Bouchon	Stopfen	Tapon	Plugg	
48	**VOE 11007026**	1					Check valve	Valve antiretour	Rückschlagventil	Válvula de retención	Backventil	
49	**VOE 11444296**	1					Grommet	Passe fil	Durchführung	Aislador pasapanel	Genomföring	
50	**VOE 13947542**	2					Screw	Vis	Schraube	Tornillo	Skruv	
51	**VOE 981208**	2					Screw	Vis	Schraube	Tornillo	Skruv	
52	**VOE 13961962**	1					Ptct Bushing	Bague Protection	Schutzhulse	Buje Proteccion	Skyddsbussning	
53	**VOE 13943472**	2					Hose Clamp	Collier Serrage	Schlauchschelle	Abraz Manguera	Slangklamma	
54	**VOE 13943474**	1					Hose Clamp	Collier Serrage	Schlauchschelle	Abraz Manguera	Slangklamma	
55	**VOE 969738**	2					6-pt skt screw	Vis creuse de 6	Hohlschraube	Racor 6-dientes	Sextandhålskruv	
56	**VOE 969587**	2					6-pt skt screw	Vis creuse de 6	Hohlschraube	Racor 6-dientes	Sextandhålskruv	

1	
2	
3	
4	
5	

Friskluftintag, luftfilter och fläkthus.
Toma aire fresco, filtro de aire y caja ventilador
Frischlufteinlass, Luftfilter und Gebläseschacht.
Entrée air frais, filtre a air et boîtier ventilateur.
Fresh air inlet, air filter and fan housing.

Catalogue id **20108**	Group **872**
Illustr. No **1031088**	Section **125**
Issue **VOE 63A9920108**	Page **747**

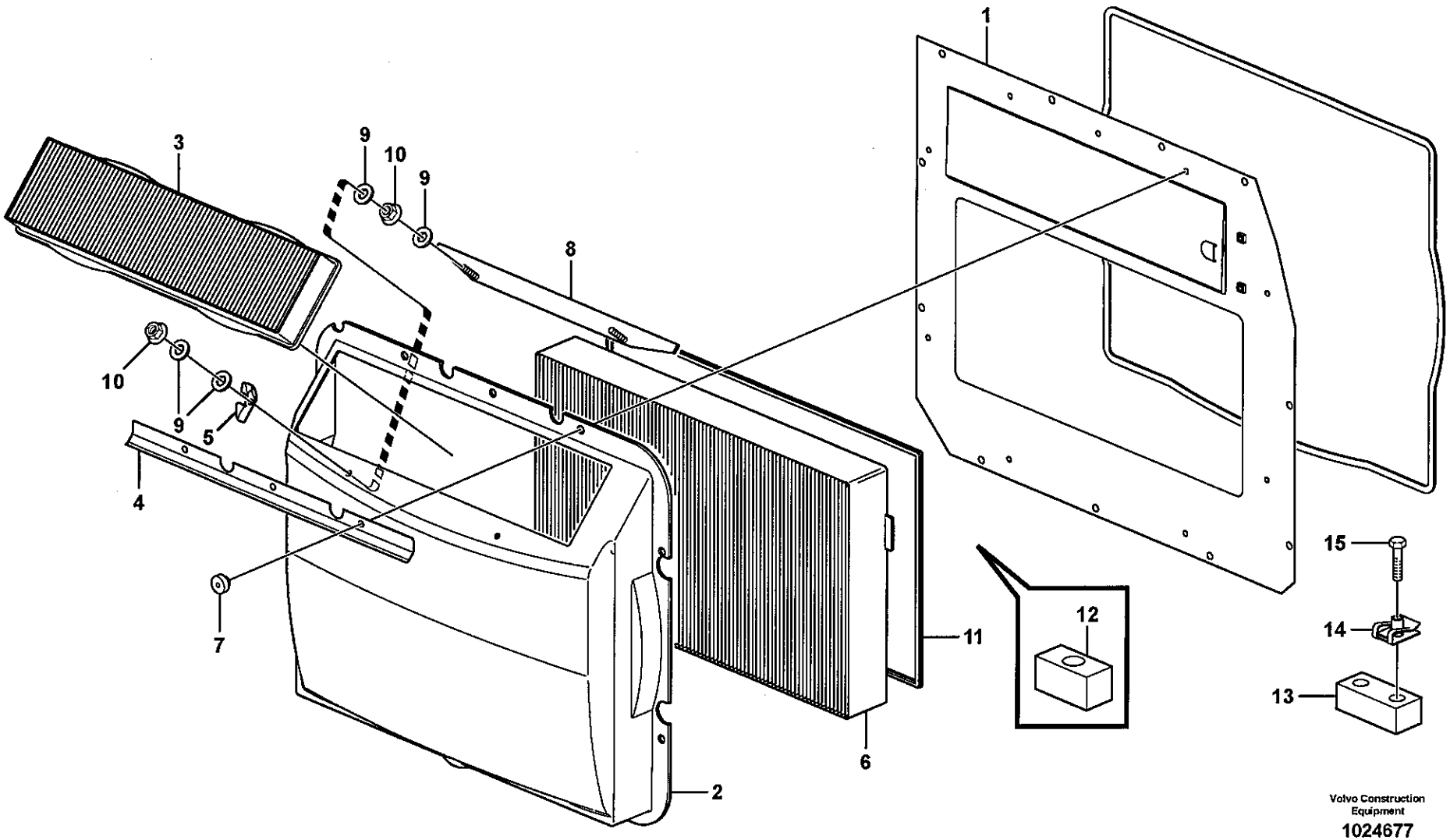
1
2
3
4
5
6
7
8
9
10
9
10
9
11
12
13
14
15
Volvo Construction Equipment
1024677

Fig.	Part No.	Quantity 1	2	3	PS	KIT	Description	Dénomination	Bezeichnung	Denominación	Benämning	Notes
	VOE 11006474	1	1				Filter	Filtre	Filter	Filtro	Filter	
	VOE 11412634			1			Filter	Filtre	Filter	Filtro	Filter	
1		1	1	1	NS		•Plate	•Plaque	•Platte	•Placa	•Platta	
2		1	1	1	NS		•Cover	•Capot	•Haube	•Capo	•Lock	
3	**VOE 11703979**	1	1	1			•Primary Filter	•Prefiltre	•Vorfilter	•Prefiltro	•Förfilter	
4		1	1	1	NS		•Tab	•Agrafe	•Öse	•Abrazadera	•Vikklamma	
5	**VOE 11200818**	2	2	2			•Striker Plate	•Gache	•Schliesskeil	•Placa Bloqueo	•Låsbleck	
6	**VOE 11703980**	1					•Filter	•Filtre	•Filter	•Filtro	•Filter	
6			1		NS		•Filter	•Filtre	•Filter	•Filtro	•Filter	
6	**VOE 11405485**			1			•Filter	•Filtre	•Filter	•Filtro	•Filter	
7	**VOE 11058193**	9	9	9			•Knurled Nut	•Ecrou Volant	•Lenkradmutterr	•Tuerca Volante	•Rattmutter	
8		1	1	1	NS		•Plate	•Plaque	•Platte	•Placa	•Platta	
9	**VOE 13940090**	8	8	8			•Washer	•Rondelle	•Scheibe	•Arandela	•Bricka	
10	**VOE 949874**	4	4	4			•Lock nut	•Contre-ecrou	•Sicherungsmutter	•Contratuerca	•Låsmutter	
11	**VOE 11412735**	1	1	1			•Rubber Moulding	•Joint Caoutchouc	•Gummileiste	•Liston Goma	•Gummilist	
12	**VOE 11104415**	1					Seal	Joint	Dichtung	Reten	Tätning	

1	33527
2	83920
3	83430
4	
5	

Luftfilter.
Filtro de aire.
Luftfilter.
Filtre à air.
Air filter.

Catalogue id	Group
20108	**872**
Illustr. No	Section
1024677	**150**
Issue	Page
VOE 63A9920108	**749**

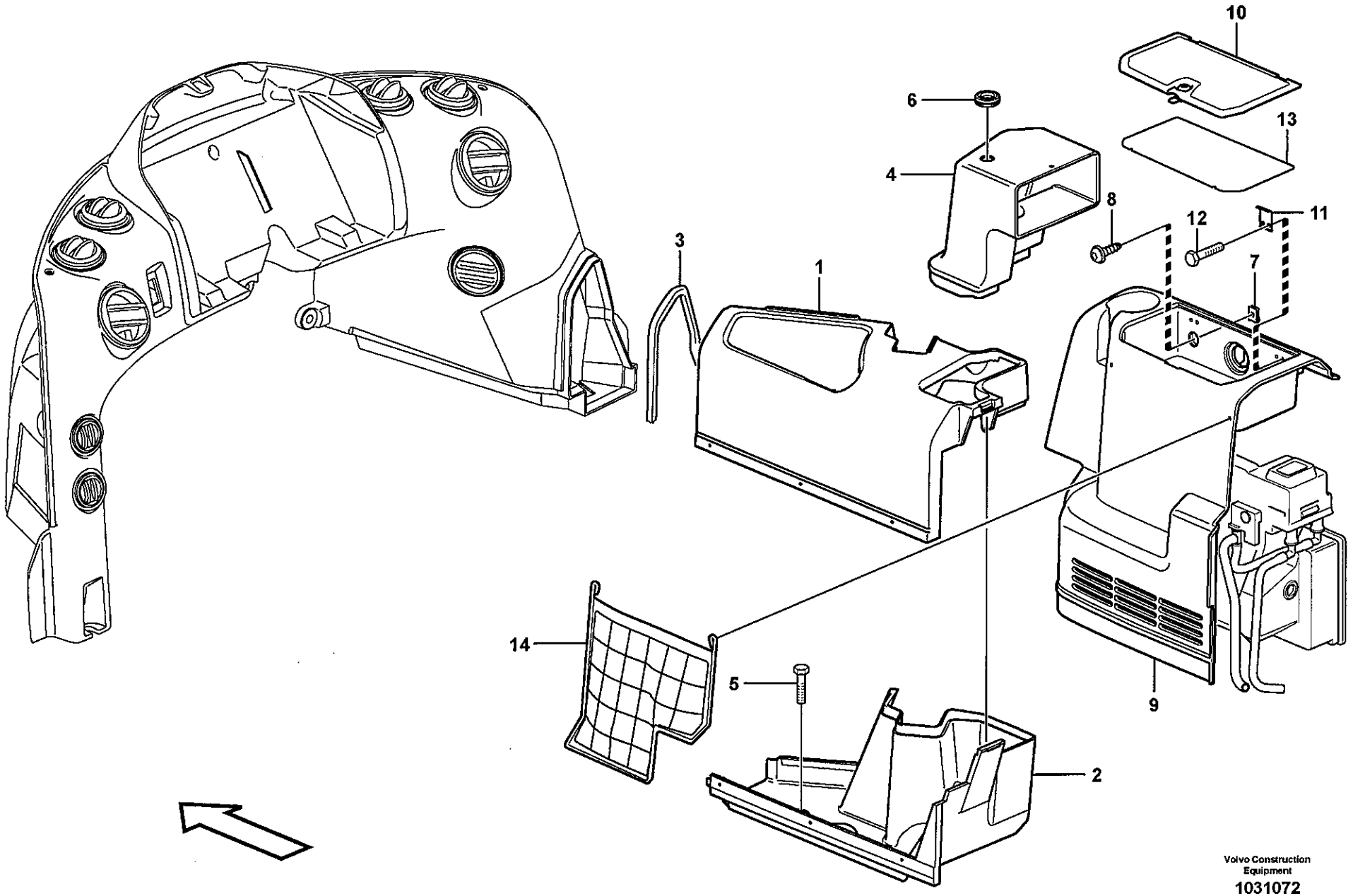

Volvo Construction Equipment
1031072

Fig.	Part No.	Quantity 1	2	3	PS	KIT	Description	Dénomination	Bezeichnung	Denominación	Benämning	Notes
	VOE 11444114	1					Air Duct	Tambour Air	Lufttrommel	Conducto Aire	Lufttrumma	
1	**VOE 11444205**	1					Air Duct	Tambour Air	Lufttrommel	Conducto Aire	Lufttrumma	
2	**VOE 11444206**	1					Air Duct	Tambour Air	Lufttrommel	Conducto Aire	Lufttrumma	
3	**VOE 11444156**	REQ					Sealing Strip	Ruban Etanche	Dichtstreifen	Cinta Reten	Tätningsband	
4	**VOE 11412995**	1					Air Duct	Tambour Air	Lufttrommel	Conducto Aire	Lufttrumma	
5	**VOE 971383**	1					Screw	Vis	Schraube	Tornillo	Skruv	
6	**VOE 941264**	1					Grommet	Passe fil	Durchführung	Aislador pasapanel	Genomföring	
7	**VOE 949921**	1					Spring Nut	Ecrou Ressort	Fed. Schliessmutter	Tuerca Resorte	Fjädermutter	
8	**VOE 971330**	1					6-pt skt screw	Vis creuse de 6	Hohlschraube	Racor 6-dientes	Sextandhålskruv	
	VOE 11412753	1					Cover	Capot	Haube	Capo	Lock	
9	**VOE 11412754**	1					•Cover	•Capot	•Haube	•Capo	•Lock	
10	**VOE 11444329**	1					•Lid	•Porte	•Deckel	•Ventanilla	•Lucka	
	VOE 11412937	1					••Lock Cylinder	••Barille.serrure	••Schliesszyl	••Cilindro Cierre	••Låscylinder	
11		2			NS		•Hinge	•Charniere	•Scharnier	•Bisagra	•Gångjärn	
12	**VOE 975367**	8					•6-pt skt screw	•Vis creuse de 6	•Hohlschraube	•Racor 6-dientes	•Sextandhålskruv	
13		1			NS		•Carpet	•Tapis	•Teppich	•Alfombrilla	•Matta	
14	**VOE 11444252**	1					•Net Pocket	•Poche Filet	•Netztasche	•Bolsa	•Nätficka	

1	
2	
3	
4	
5	

Luftkanaler
Conductos de aire
Luftkanäle
Canalisation d'air
Air ducts

Catalogue id	Group
20108	**872**
Illustr. No **1031072**	Section **250**
Issue **VOE 63A9920108**	Page **751**

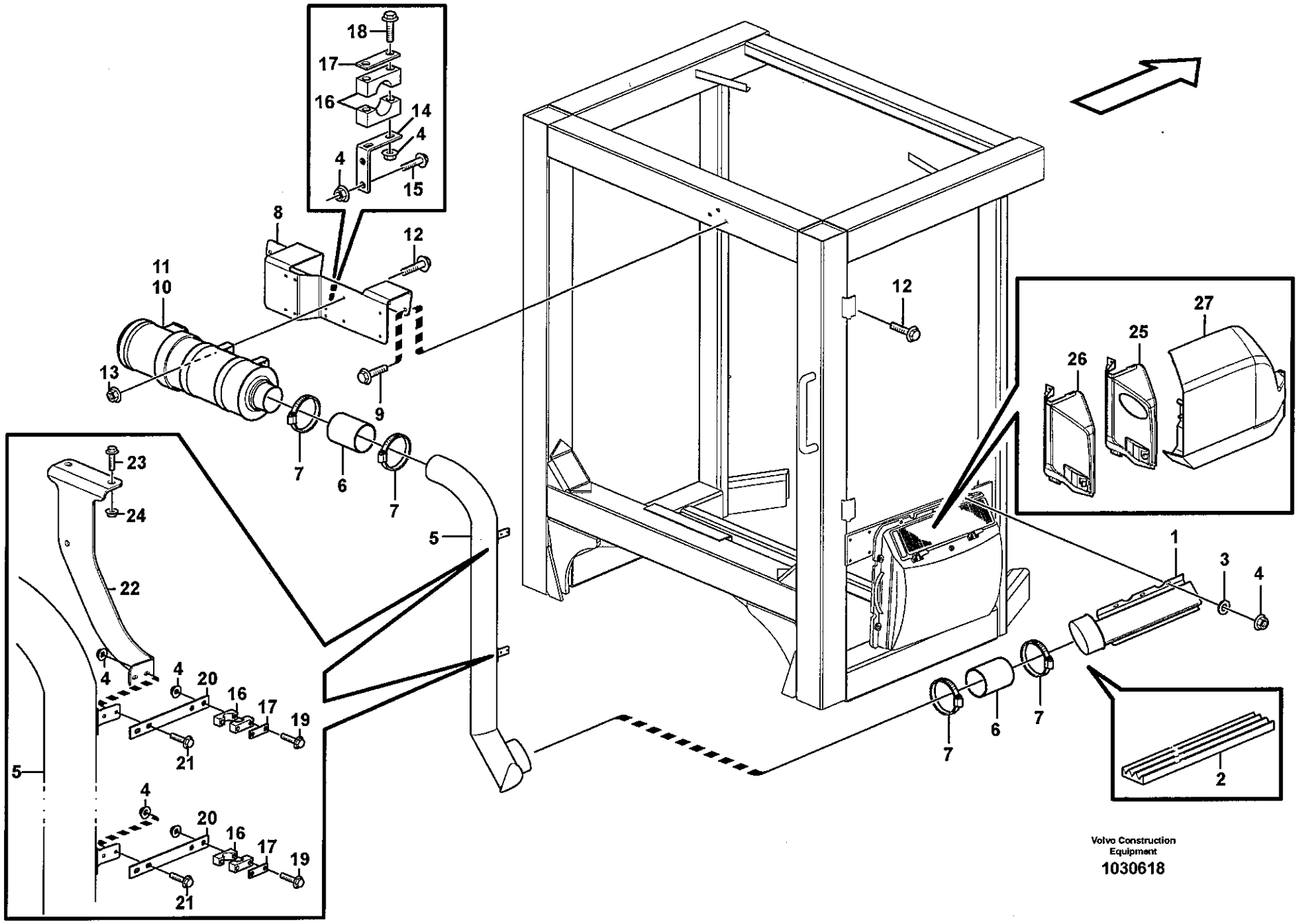

Volvo Construction Equipment

1030618

Fig.	Part No.	Quantity 1	2	3	PS	KIT	Description	Dénomination	Bezeichnung	Denominación	Benämning	Notes
1	**VOE 11439110**	1					Air Inlet	Prise Air	Lufteinlass	Toma Aire	Luftintag	
2	**VOE 11104947**	REQ					Sealing strip	Lisse etancheite	Dichtleiste	Moldura reten	Tätningslist	L = 1500 MM
3	**VOE 960139**	3					Washer	Rondelle	Scheibe	Arandela	Bricka	
4	**VOE 13949278**	15					Flange Lock Nut	Contre écrou bride	Flanschmutter	Contratuer Embr	Flänslåsmutter	
5	**VOE 11439120**	1					Pipe Line	Conduite Tubula	Rohrleitung	Tubería	Rörledning	
6	**VOE 11417593**	2					Hose	Durit	Schlauch	Tubo flexible	Slang	
7	**VOE 943483**	4					Hose Clamp	Collier Serrage	Schlauchschelle	Abraz Manguera	Slangklamma	
8	**VOE 11439108**	1					Attaching Plate	Fer Fixation	Befestigungslasche	Plato Fijacion	Fästjärn	
9	**VOE 946671**	4					Flange screw	Vis à bride	Flanschschraube	Torn embridado	Flänsskruv	
10	**VOE 11417498**	1					Primary Filter	Prefiltre	Vorfilter	Prefiltro	Förfilter	
11	**VOE 11714627**	1					•Filter	•Filtre	•Filter	•Filtro	•Filter	
12	**VOE 13946173**	4					Flange screw	Vis à bride	Flanschschraube	Torn embridado	Flänsskruv	
13	**VOE 948645**	4					Flange Lock Nut	Contre écrou bride	Flanschmutter	Contratuer Embr	Flänslåsmutter	
14	**VOE 11439130**	1					Anchorage	Fixation	Halterung	Fijacion	Fäste	
15	**VOE 13946934**	2					Screw	Vis	Schraube	Tornillo	Skruv	
16	**VOE 11410603**	3					Clamp	Pince Serrage	Klemme	Abrazadera	Klämma	
17	**VOE 11003048**	3					Cover Plate	Protection en tole	Schutzblech	Placa Tapa	Täckplatta	
18	**VOE 13965177**	2					Flange screw	Vis à bride	Flanschschraube	Torn embridado	Flänsskruv	
19	**VOE 13965178**	4					Screw	Vis	Schraube	Tornillo	Skruv	
20	**VOE 11439122**	2					Attaching Plate	Fer Fixation	Befestigungslasche	Plato Fijacion	Fästjärn	
21	**VOE 13947542**	4					Screw	Vis	Schraube	Tornillo	Skruv	
22	**VOE 11439109**	1					Attaching Plate	Fer Fixation	Befestigungslasche	Plato Fijacion	Fästjärn	
23	**VOE 946329**	2					Flange screw	Vis à bride	Flanschschraube	Torn embridado	Flänsskruv	
24	**VOE 13971098**	2					Flange nut	Ecrou accouple.	Bundmutter	Tuerca embridad	Flänsmutter	
25	**VOE 11439126**	1					Cover	Capot	Haube	Capo	Lock	
26	**VOE 11412739**	1					•Cover	•Capot	•Haube	•Capo	•Lock	
27	**VOE 11439127**	1					Hatch	Trappe	Luke	Trampilla	Lucka	

1		**Luftfilter.**
2		**Filtro de aire.**
3		**Luftfilter.**
4		**Filtre à air.**
5		**Air filter.**
		84153

Catalogue id	Group
20108	**872**
Illustr. No	Section
1030618	**300**
Issue	Page
VOE 63A9920108	**753**

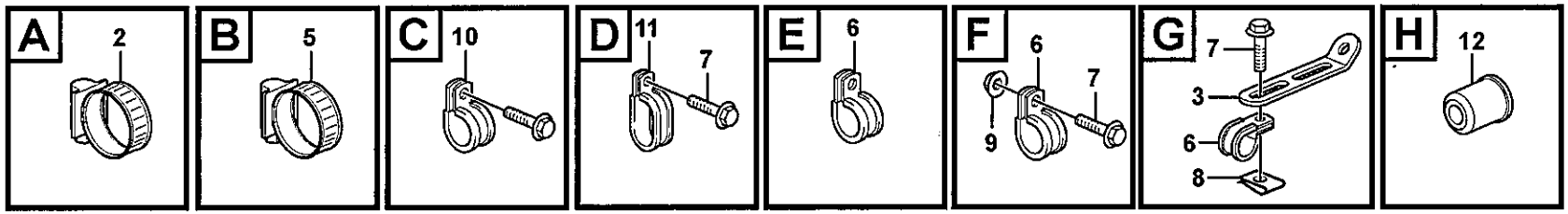
A
2
B
5
C
10
D
11
7
E
6
F
6
7
9
G
7
3
6
8
H
12

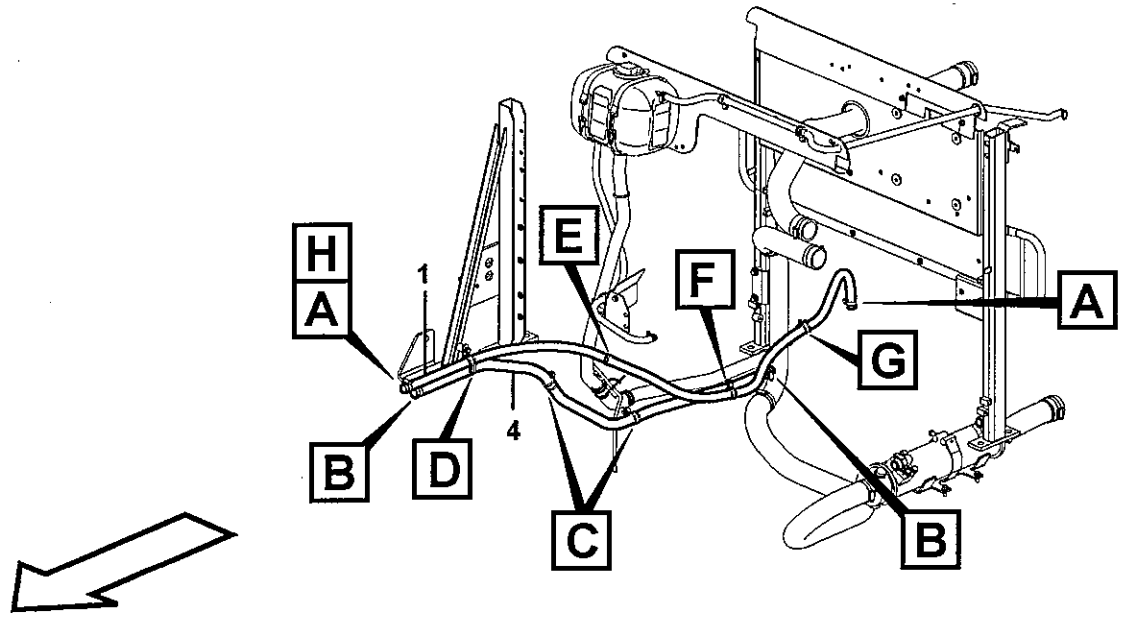
H
A
1
E
F
A
G
B
D
4
C
B

Fig.	Part No.	Quantity 1	2	3	PS	KIT	Description	Dénomination	Bezeichnung	Denominación	Benämning	Notes
1	**VOE 943368**	1					Hose	Durit	Schlauch	Tubo flexible	Slang	L = 2000 MM See group 212, Page 59
2	**VOE 13943472**	2					Hose Clamp	Collier Serrage	Schlauchschelle	Abraz Manguera	Slangklamma	
3	**VOE 943369**	1					Hose	Durit	Schlauch	Tubo flexible	Slang	L = 2500 MM
4	**VOE 943473**	2					Hose Clamp	Collier Serrage	Schlauchschelle	Abraz Manguera	Slangklamma	
5	**VOE 13977600**	2					Clamp	Pince Serrage	Klemme	Abrazadera	Klämma	
6	**VOE 946441**	2					Flange screw	Vis à bride	Flanschschraube	Torn embridado	Flänsskruv	
7	**VOE 11130770**	2					Clamp	Pince Serrage	Klemme	Abrazadera	Klämma	
8	**VOE 13946173**	2					Flange screw	Vis à bride	Flanschschraube	Torn embridado	Flänsskruv	
9	**VOE 943717**	4					Clamp	Pince Serrage	Klemme	Abrazadera	Klämma	
10	**VOE 11400610**	1					Restrictor	Etrangleur	Drosselung	Estrangulacion	Strypning	
11		1					Pipe	Tuyau	Rohrleitung	Tubo	Rör	See group 261, Page 169
12		1					Radiator	Radiateur	Kuhler	Radiador	Kylare	See group 261, Page 169

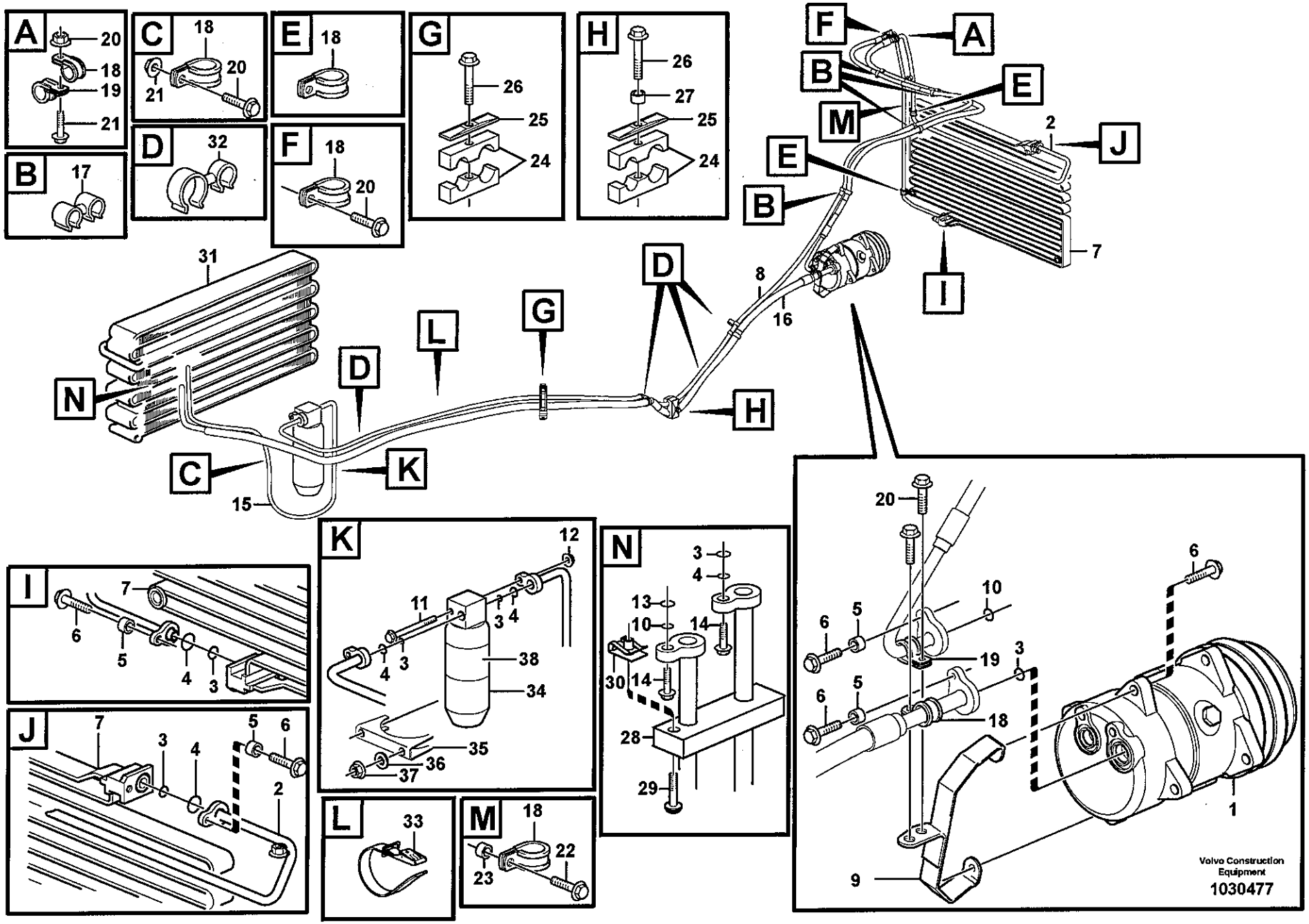
A
20
18
19
21
B
17
C
18
20
21
D
32
E
18
F
18
20
G
26
25
24
H
26
27
25
24
F
A
B
E
M
2
J
E
B
I
7
8
16
31
N
D
L
G
D
H
C
K
15
K
12
11
3
4
4
3
38
34
35
36
37
N
3
4
13
10
14
30
14
28
29
I
7
6
5
4
3
J
7
3
4
5
6
2
L
33
M
18
22
23
20
19
10
6
5
3
18
1
9
Volvo Construction Equipment
1030477

Fig.	Part No.	Quantity 1	2	3	PS	KIT	Description	Dénomination	Bezeichnung	Denominación	Benämning	Notes
1		1					Compressor	Compresseur	Kompressor	Compresor	Kompressor	See group 874, Page 761
2	VOE 11435880	1					Hose assembly	Conduit flexible	Schlauchleitung	Conducto	Slangledning	
3	VOE 3537507	6					O-ring	Joint Torique	O-Ring	Junta torica	O-ring	
4	VOE 6848760	6					O-ring	Joint Torique	O-Ring	Junta torica	O-ring	
5	VOE 930431	4					Spacer Ring	Bagu.entretoise	Abstandring	Anillo Dist	Distansring	
6	VOE 946671	6					Flange screw	Vis à bride	Flanschschraube	Torn embridado	Flänsskruv	
7		1					Condenser	Condenseur	Kondensator	Condensador	Kondensor	See group 874, Page 763
8	VOE 11435894	1					Hose assembly	Conduit flexible	Schlauchleitung	Conducto	Slangledning	
9	VOE 11435176	1					Retainer	Retenue	Halter	Soporte	Hållare	
10	VOE 3537521	2					O-ring	Joint Torique	O-Ring	Junta torica	O-ring	
11	VOE 13965182	1					Flange screw	Vis à bride	Flanschschraube	Torn embridado	Flänsskruv	
12	VOE 948645	1					Flange Lock Nut	Contre écrou bride	Flanschmutter	Contratuer Embr	Flänslåsmutter	
13	VOE 11707766	1					O-ring	Joint Torique	O-Ring	Junta torica	O-ring	
14	VOE 13945444	2					Flange screw	Vis à bride	Flanschschraube	Torn embridado	Flänsskruv	
15	VOE 15017752	1					Hose	Durit	Schlauch	Tubo flexible	Slang	
16	VOE 11436141	1					Hose assembly	Conduit flexible	Schlauchleitung	Conducto	Slangledning	
17	VOE 982038	4					Retainer	Retenue	Halter	Soporte	Hållare	
18	VOE 13949746	7					Clamp	Pince Serrage	Klemme	Abrazadera	Klämma	
19	VOE 13949747	3					Clamp	Pince Serrage	Klemme	Abrazadera	Klämma	
20	VOE 13946173	5					Flange screw	Vis à bride	Flanschschraube	Torn embridado	Flänsskruv	
21	VOE 948645	2					Flange Lock Nut	Contre écrou bride	Flanschmutter	Contratuer Embr	Flänslåsmutter	
22	VOE 13965179	1					Flange screw	Vis à bride	Flanschschraube	Torn embridado	Flänsskruv	
23	VOE 930430	1					Spacer Ring	Bagu.entretoise	Abstandring	Anillo Dist	Distansring	
24	VOE 11435242	2					Clamp	Pince Serrage	Klemme	Abrazadera	Klämma	
25	VOE 4880578	2					Cover Plate	Protection en tole	Schutzblech	Placa Tapa	Täckplatta	
26	VOE 13965180	2					Flange screw	Vis à bride	Flanschschraube	Torn embridado	Flänsskruv	
27	VOE 930428	1					Spacer Ring	Bagu.entretoise	Abstandring	Anillo Dist	Distansring	
28	VOE 11412713	1					Seal	Joint	Dichtring	Junta	Tätning	
29	VOE 969423	1					6-pt skt screw	Vis creuse de 6	Hohlschraube	Racor 6-dientes	Sextandhålskruv	
30	VOE 949921	1					Spring Nut	Ecrou Ressort	Fed. Schliessmutter	Tuerca Resorte	Fjädermutter	

1	
2	
3	
4	
5	

Montering av slangar: evaporator, torkare och kondensor.
Conjunto de mangueras: evaporador, secador y condensador.
Anbauteile Schlauch: Verdampfer, Entfeuchter und kondensor.
Montage flexibles: évaporateur, deshydrat.et condenseur.
Assembly of hose: evaparator, receiver drier and condenser.

83096

Catalogue id	Group
20108	874
Illustr. No	Section
1030477	100
Issue	Page
VOE 63A9920108	757

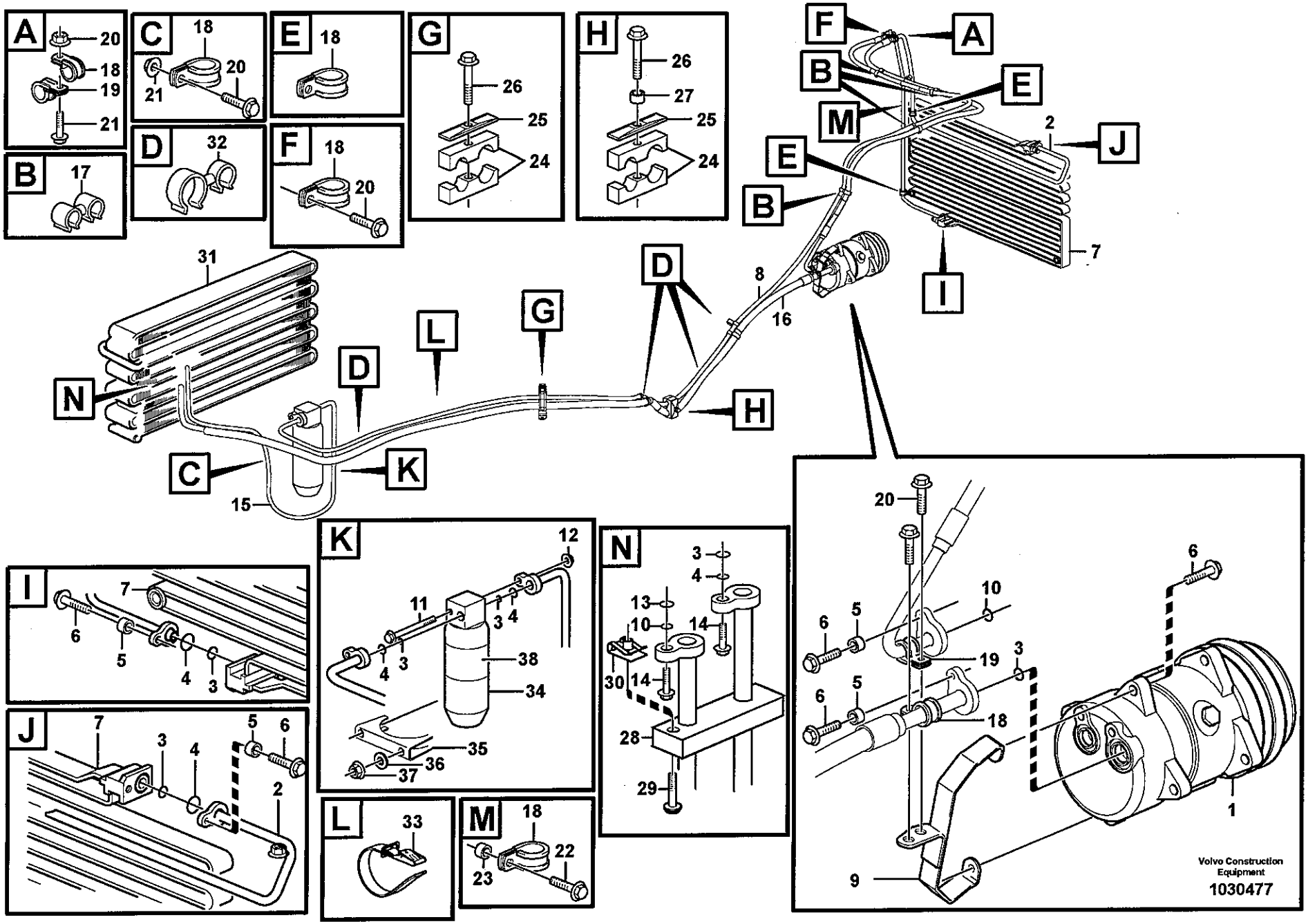
A
20
18
19
21
B
17
C
18
20
21
D
32
E
18
F
18
20
G
26
25
24
H
26
27
25
24
F
A
B
E
M
2
J
E
B
I
7
8
16
D
31
N
L
G
D
H
C
K
15
I
7
6
5
4
3
J
7
3
4
5
6
2
K
12
11
3
4
4
3
38
34
35
36
37
L
33
M
18
22
23
N
3
4
13
10
14
30
14
28
29
20
6
10
5
6
19
3
6
5
18
1
9
Volvo Construction Equipment
1030477

Fig.	Part No.	Quantity 1	2	3	PS	KIT	Description	Dénomination	Bezeichnung	Denominación	Benämning	Notes
31		1					Evaporator	Evaporateur	Verdampfer	Evaporador	Evaporator	See group 874, Page 765
32	**VOE 1271494**	4					Retainer	Retenue	Halter	Soporte	Hållare	
33	**VOE 11104606**	1					Retaining Strap	Courroi.serrage	Halteriemen	Correa Tensora	Spännrem	
34	**VOE 11164457**	1					Receiver Drier	Deshydrateur	Entfeuchter	Secador	Torkare	
35	**VOE 11015720**	1					Clamp	Pince Serrage	Klemme	Abrazadera	Klämma	
36	**VOE 13960141**	2					Washer	Rondelle	Scheibe	Arandela	Bricka	
37	**VOE 13945408**	2					Nut	Ecrou	Mutter	Tuerca	Mutter	
38	**VOE 13935003**	2					Decal	Decalcomanie	Abziehbild	Decalcomania	Dekal	

1		**Montering av slangar: evaporator, torkare och kondensor.** **Conjunto de mangueras: evaporador, secador y condensador.** **Anbauteile Schlauch: Verdampfer, Entfeuchter und kondensor.** **Montage flexibles: évaporateur, deshydrat.et condenseur.** **Assembly of hose: evaparator, receiver drier and condenser.**	Catalogue id **20108**	Group **874**
2				
3			Illustr. No **1030477**	Section **100**
4				
5		**83096**	Issue **VOE 63A9920108**	Page **759**

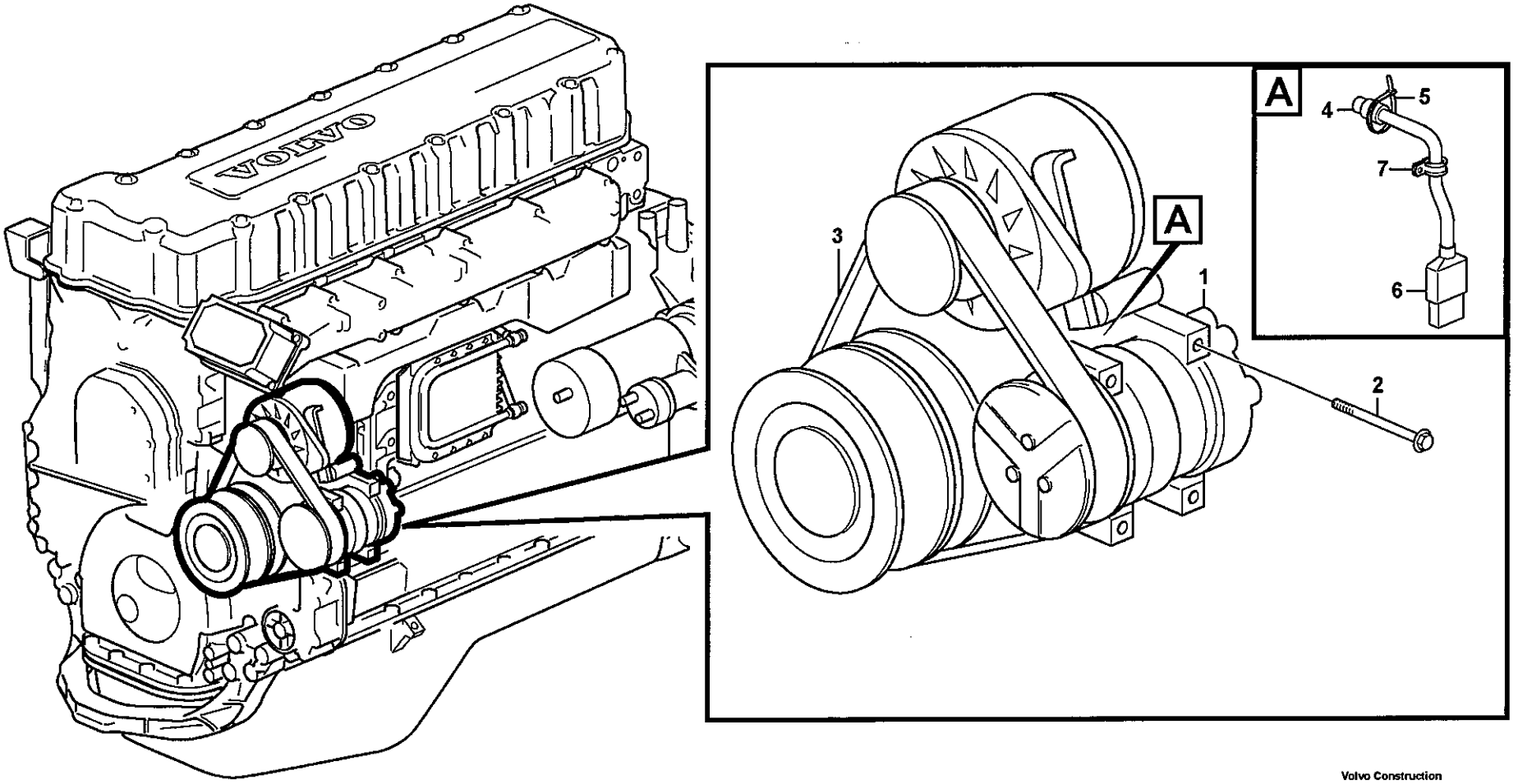

Volvo Construction Equipment

1019975

Fig.	Part No.	Quantity 1	2	3	PS	KIT	Description	Dénomination	Bezeichnung	Denominación	Benämning	Notes
1	**VOE 11412631**	1					Compressor	Compresseur	Kompressor	Compresor	Kompressor	
2	**VOE 13965184**	4					Flange screw	Vis a bride	Flanschschraube	Torn embridado	Flänsskruv	
3	**VOE 978238**	1					V-ribbed Belt	Courroie trapezoidale	Keilriemen	Correa trapezoidal	Flerspårsrem	L = 955 MM
4	**VOE 11039397**	1					End Sleeve	Douille Extrem	Aderendhülse	Manguito Final	Ändhylsa	
5	**VOE 4881440**	3					Strip Clamp	Ruban Serrage	Kabelbinder	Abraz Cinta	Bandklamma	
6	**VOE 8143240**	1					Insulator	Isolateur	Isolator	Aislador	Isolator	
7	**VOE 13949746**	1					Clamp	Pince Serrage	Klemme	Abrazadera	Klämma	

1		**Kompressor för kylmedium R134a med monteringsdetaljer.** **Compresor con accesorios de montaje. Frigorigena R134a.** **Kompressor mit anbauteilen. Kältemittel R134a.** **Compresseur avec pieces de montage. Refrigerant R134a.** **Compressor for cooling agent R134a with fitting parts.**
2		
3		
4		
5		**83096**

Catalogue id	Group
20108	**874**
Illustr. No	Section
1019975	**150**
Issue	Page
VOE 63A9920108	**761**

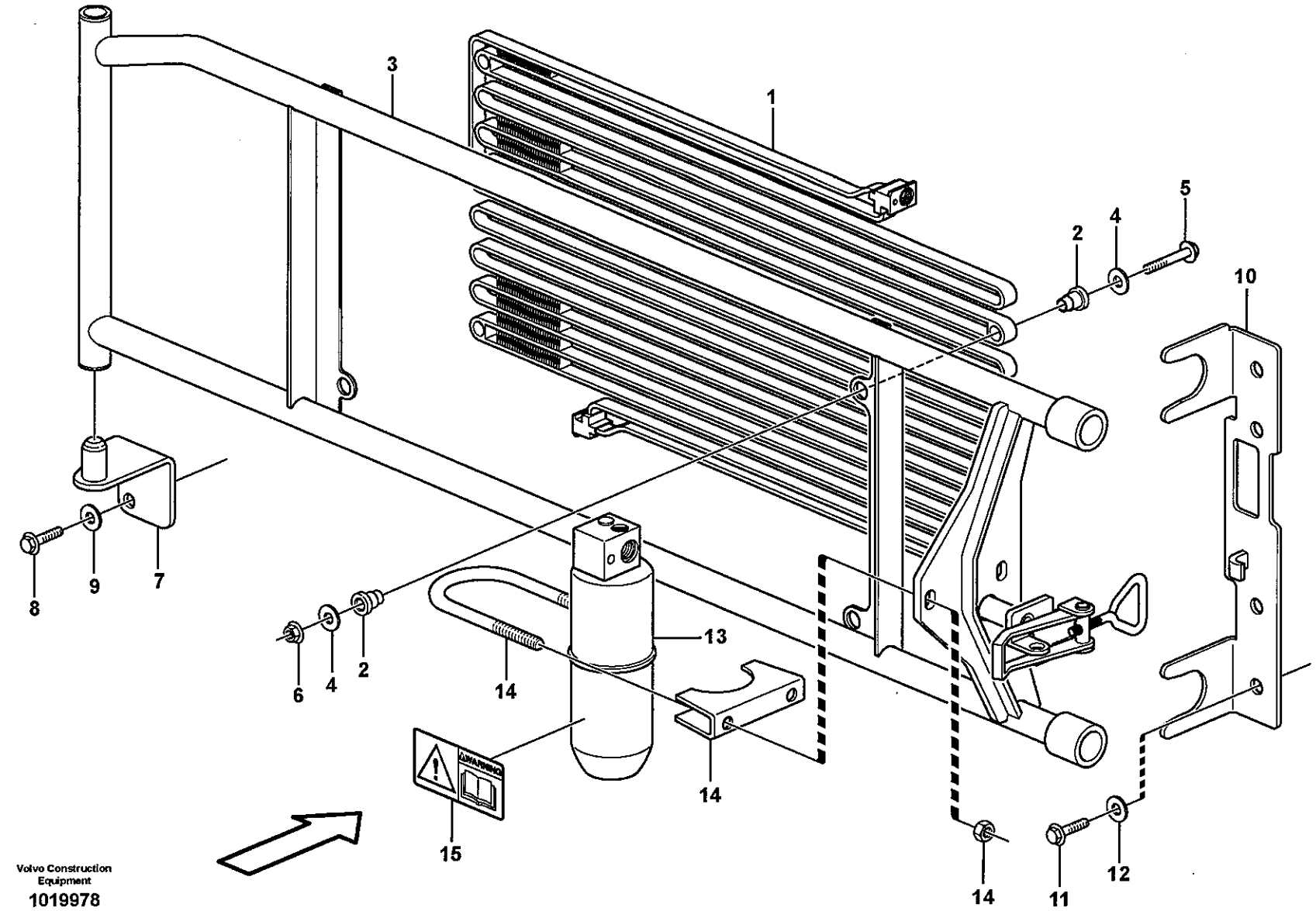

Volvo Construction Equipment
1019978

Fig.	Part No.	Quantity 1	2	3	PS	KIT	Description	Dénomination	Bezeichnung	Denominación	Benämning	Notes
1	**VOE 11164324**	1					Condenser	Condenseur	Kondensator	Condensador	Kondensor	
2	**VOE 11400281**	8					Rubber element	Element caoutch	Gummielement	Elemento goma	Gummielement	
3	**VOE 11414962**	1					Frame	Chassis	Rahmen	Bastidor	Ram	
4	**VOE 13960141**	8					Washer	Rondelle	Scheibe	Arandela	Bricka	
5	**VOE 13965181**	4					Flange screw	Vis à bride	Flanschschraube	Torn embridado	Flänsskruv	
6	**VOE 948645**	4					Flange Lock Nut	Contre écrou bride	Flanschmutter	Contratuer Embr	Flänslåsmutter	
7	**VOE 11414984**	1					Hinge	Charniere	Scharnier	Bisagra	Gångjärn	
8	**VOE 946440**	2					Flange screw	Vis à bride	Flanschschraube	Torn embridado	Flänsskruv	
9	**VOE 13960141**	2					Washer	Rondelle	Scheibe	Arandela	Bricka	
10	**VOE 11414972**	1					Lock Plate	Plaque Verroui.	Verschl Platte	Placa Seguridad	Låsplatta	
11	**VOE 946440**	4					Flange screw	Vis à bride	Flanschschraube	Torn embridado	Flänsskruv	
12	**VOE 13960141**	4					Washer	Rondelle	Scheibe	Arandela	Bricka	
13	**VOE 11164457**	1					Receiver Drier	Deshydrateur	Entfeuchter	Secador	Torkare	
14	**VOE 11015720**	1					Clamp	Pince Serrage	Klemme	Abrazadera	Klämma	
15	**VOE 13935003**	1					Decal	Decalcomanie	Abziehbild	Decalcomania	Dekal	

1		**Kondensor med monteringsdetaljer.** **Condensador con accesorios de montaje.** **Kondensor mit Anbauteilen.** **Condenseur avec pièces de montage.** **Condenser with fitting parts.**
2		
3		
4		
5		**83096**

Catalogue id **20108**	Group **874**
Illustr. No **1019978**	Section **200**
Issue **VOE 63A9920108**	Page **763**

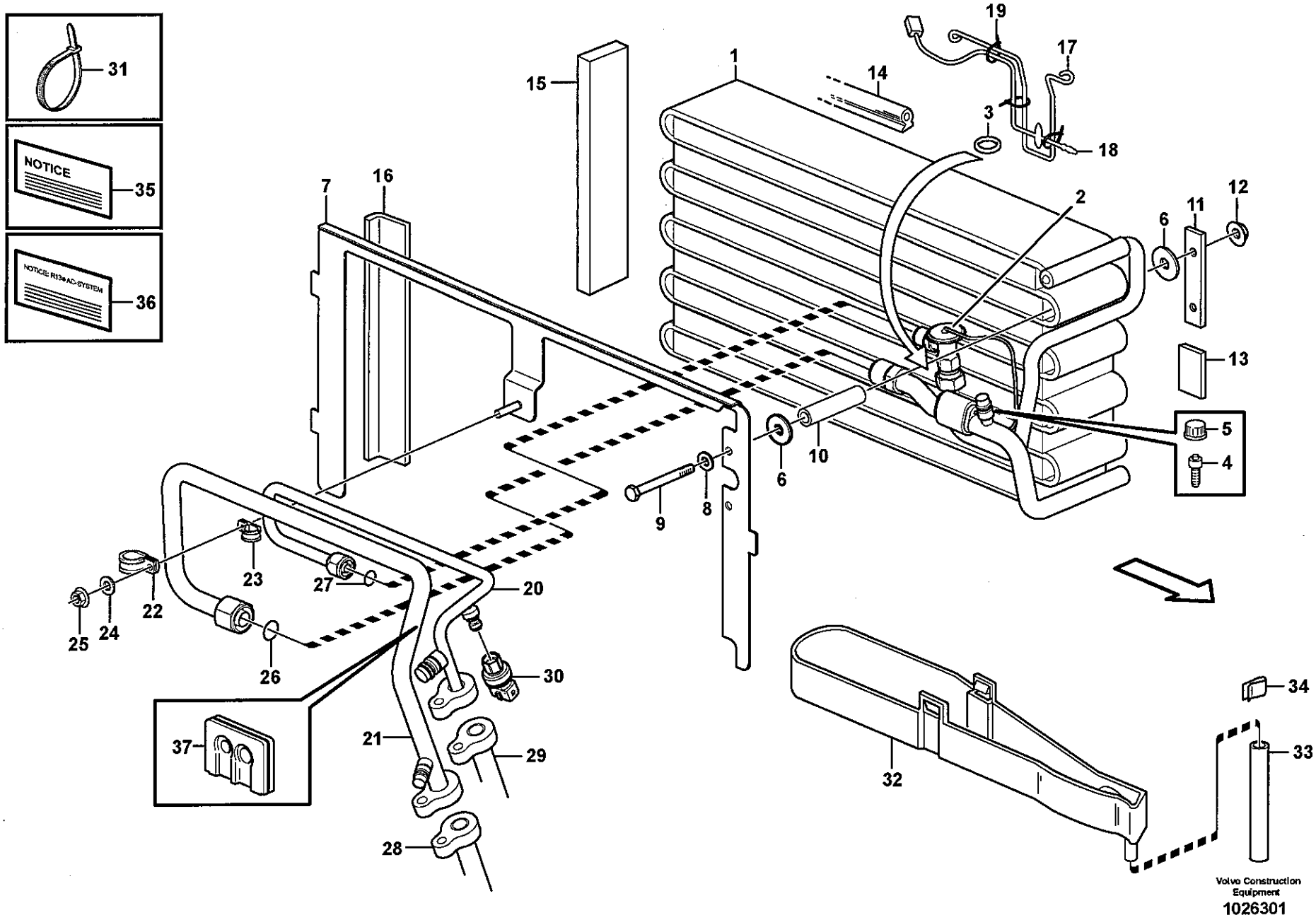
31
NOTICE
35
NOTICE: R134a AC-SYSTEM
36
19
17
15
1
14
3
18
7
16
2
6
11
12
13
5
4
10
6
9
8
23
27
20
22
25
24
26
30
37
21
29
28
32
34
33
Volvo Construction Equipment
1026301

Fig.	Part No.	Quantity 1	2	3	PS	KIT	Description	Dénomination	Bezeichnung	Denominación	Benämning	Notes
1	**VOE 11412984**	1					Evaporator	Evaporateur	Verdampfer	Evaporador	Evaporator	
2	**VOE 11711958**	1					•Expansion Valve	•Robin.expansion	•Exp Vent	•Valv Expansion	•Expansionsvent	
3	**VOE 3537503**	1					•O-ring	•Joint Torique	•O-Ring	•Junta torica	•O-ring	
4	**VOE 11701530**	1					•Needle Valve	•Pointeau	•Nadelventil	•Valvula Agujas	•Nålventil	
5	**VOE 11701529**	1					•Cap	•Chapeau	•Verschlusskappe	•Caperuza	•Hatt	
6	**VOE 11007675**	4					Washer	Rondelle	Scheibe	Arandela	Bricka	
7	**VOE 11412604**	1					Anchorage	Fixation	Halterung	Fijacion	Fäste	
8	**VOE 955892**	3					Washer	Rondelle	Scheibe	Arandela	Bricka	
9	**VOE 955286**	2					Hexagon screw	Vis tête hexagonale	Sechskantschraube	Tornillo hexago	Sexkantsskruv	
10	**VOE 13945461**	REQ					Plastic Pipe	Tube Plastique	Kunststoffrohr	Tubo Plastico	Plaströr	L = 2 x 70 MM
11	**VOE 11007057**	1					Anchorage	Fixation	Halterung	Fijacion	Fäste	
12	**VOE 13949278**	2					Flange Lock Nut	Contre écrou bride	Flanschmutter	Contratuer Embr	Flänslåsmutter	
13	**VOE 4932353**	REQ					Rubber Moulding	Joint Caoutchouc	Gummileiste	Liston Goma	Gummilist	L = 40 MM
14	**VOE 11007005**	REQ					Sealing strip	Lisse etancheite	Dichtleiste	Moldura reten	Tätningslist	L = 500 MM
15	**VOE 11007137**	1					Gasket	Joint	Dichtung	Junta	Packning	
16	**VOE 4932353**	REQ					Rubber Moulding	Joint Caoutchouc	Gummileiste	Liston Goma	Gummilist	L = 235 MM
17	**VOE 15001681**	1					Brace	Etrier	Bügel	Brida	Bygel	
18	**VOE 14509344**	1					Sensor	Capteur	Geber	Captador	Givare	SE8702
19	**VOE 4821292**	3					Strip Clamp	Ruban Serrage	Kabelbinder	Abraz Cinta	Bandklamma	
20	**VOE 11412605**	1					Tube	Tube	Rohr	Tubo	Rör	
21	**VOE 11412606**	1					Tube	Tube	Rohr	Tubo	Rör	
22	**VOE 952630**	1					Clamp	Pince Serrage	Klemme	Abrazadera	Klämma	
23	**VOE 952625**	1					Clamp	Pince Serrage	Klemme	Abrazadera	Klämma	
24	**VOE 955892**	1					Washer	Rondelle	Scheibe	Arandela	Bricka	
25	**VOE 13945407**	1					Nut	Ecrou	Mutter	Tuerca	Mutter	
26	**VOE 3537507**	1					O-ring	Joint Torique	O-Ring	Junta torica	O-ring	YELL
27	**VOE 3537499**	2					O-ring	Joint Torique	O-Ring	Junta torica	O-ring	
28		1					Hose	Flexible	Schlauch	Manguera	Slang	See group 874, Page 757
29		1					Hose	Flexible	Schlauch	Manguera	Slang	See group 874, Page 757
30	**VOE 11444373**	1					Pressure Sensor	Detect.pression	Druckmelder	Sensor Presion	Tryckgivare	SE8709

1		**Evaporator för kylmedium R134a med monteringsdetaljer.** **Evaporador con accesorios de montaje. Refrigerante R134a.** **Verdampfer mit anbauteilen. Kältemittel R134a.** **Evaporateur aves pieces de montage. Refrigerant R134a.** **Evaporator for cooling agent R134a with fitting parts.**
2		
3		
4		
5		**83096**

Catalogue id	Group
20108	**874**
Illustr. No	Section
1026301	**250**
Issue	Page
VOE 63A9920108	**765**

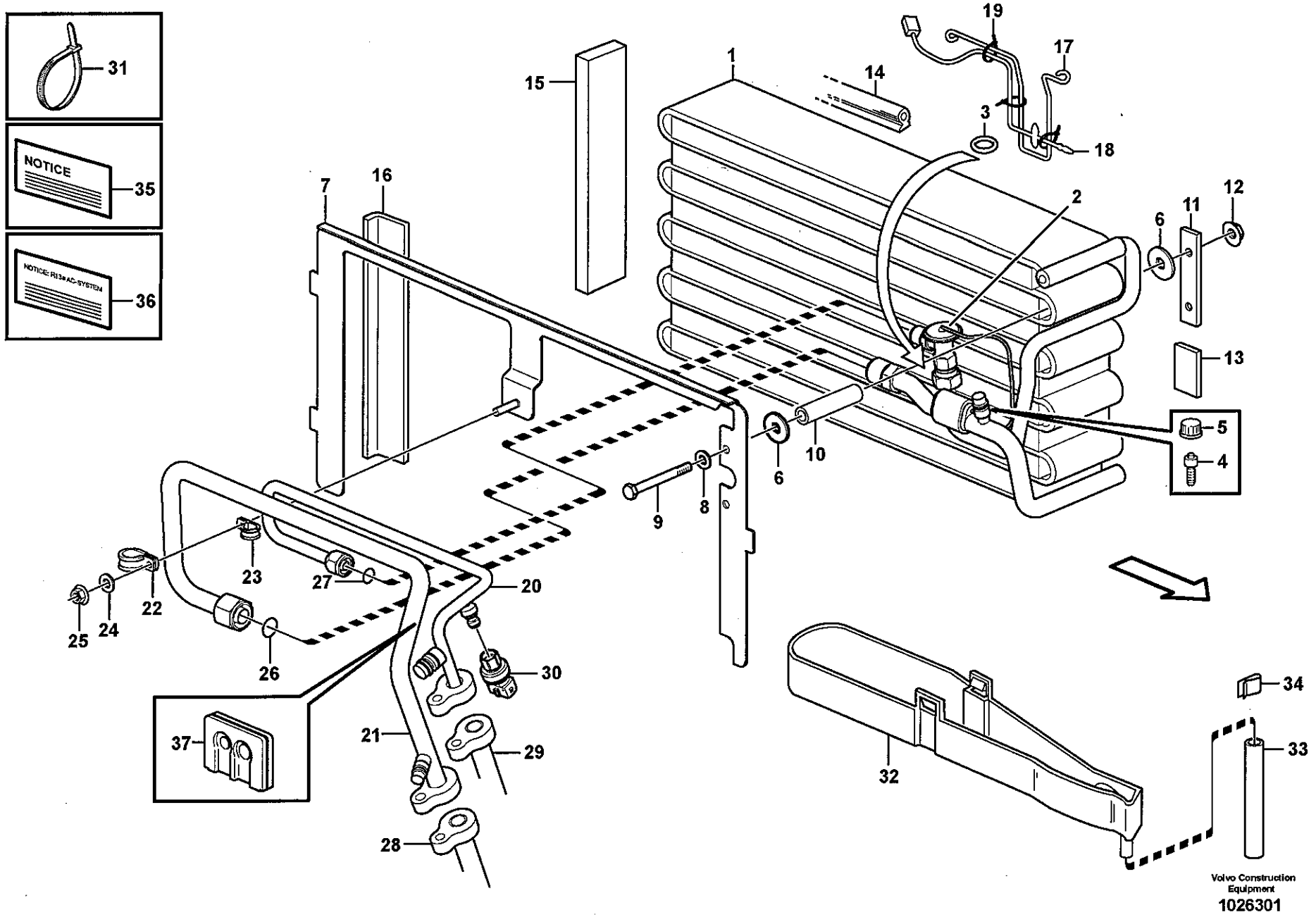
31
NOTICE
35
NOTICE: R134 AC-SYSTEM
36
19
17
15
1
14
3
18
7
16
2
6
11
12
13
5
4
10
6
9
8
23
27
20
22
25
24
26
30
37
21
29
28
32
34
33
Volvo Construction Equipment
1026301

Fig.	Part No.	Quantity 1	2	3	P S	K I T	Description	Dénomination	Bezeichnung	Denominación	Benämning	Notes
31	**VOE 4881440**	1					Strip Clamp	Ruban Serrage	Kabelbinder	Abraz Cinta	Bandklamma	
32	**VOE 11104788**	1					Bowl	Coussinet	Schale	Taza	Skål	
33	**VOE 11039491**	REQ					Hose	Durit	Schlauch	Tubo flexible	Slang	L = 500 MM
34	**VOE 11006249**	1					Lock Spring	Ressort Verrou.	Sperrfeder	Resorte Bloqueo	Låsfjäder	
35	**VOE 11444254**	1					Decal	Decalcomanie	Abziehbild	Decalcomania	Dekal	
36		1			NS		Decal	Decalcomanie	Abziehbild	Decalcomania	Dekal	
37	**VOE 11444294**	1					Grommet	Passe fil	Durchführung	Aislador pasapanel	Genomföring	

1		**Evaporator för kylmedium R134a med monteringsdetaljer.** **Evaporador con accesorios de montaje. Refrigerante R134a.** **Verdampfer mit anbauteilen. Kältemittel R134a.** **Evaporateur aves pieces de montage. Refrigerant R134a.** **Evaporator for cooling agent R134a with fitting parts.**	Catalogue id **20108**	Group **874**
2				
3			Illustr. No **1026301**	Section **250**
4				
5		**83096**	Issue **VOE 63A9920108**	Page **767**

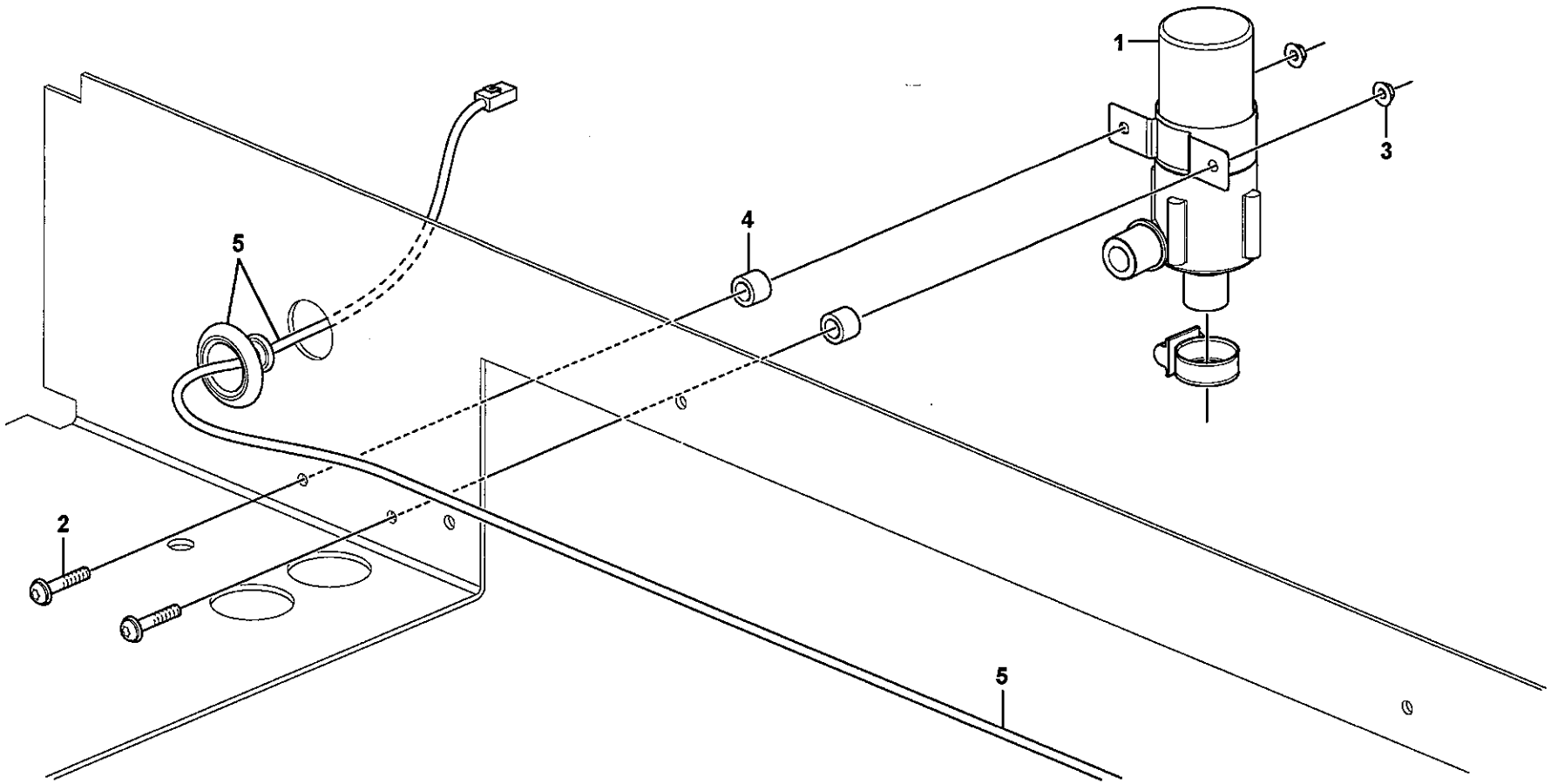

Volvo Construction Equipment
1027318

Fig.	Part No.	Quantity 1	2	3	PS	KIT	Description	Dénomination	Bezeichnung	Denominación	Benämning	Notes
1	**VOE 11706595**	1					Pump	Pompe	Pumpe	Bomba	Pump	
2	**VOE 971368**	2					Screw	Vis	Schraube	Tornillo	Skruv	
3	**VOE 13949278**	2					Flange Lock Nut	Contre écrou bride	Flanschmutter	Contratuer Embr	Flänslåsmutter	
4	**VOE 930417**	2					Spacer Ring	Bagu.entretoise	Abstandring	Anillo Dist	Distansring	
5		1					Cable harness	Faisceau cables	Kabelbaum	Manojo cables	Ledningsmatta	See group 371, Page 323

1		**Pausvärmare** **Calefactor de cabina para pausas** **Pausenheizung** **Chauffage cabine par récupération** **Pause cab heater**	Catalogue id **20108**	Group **875**
2				
3			Illustr. No **1027318**	Section **100**
4			Issue **VOE 63A9920108**	Page **769**
5		**83434**		

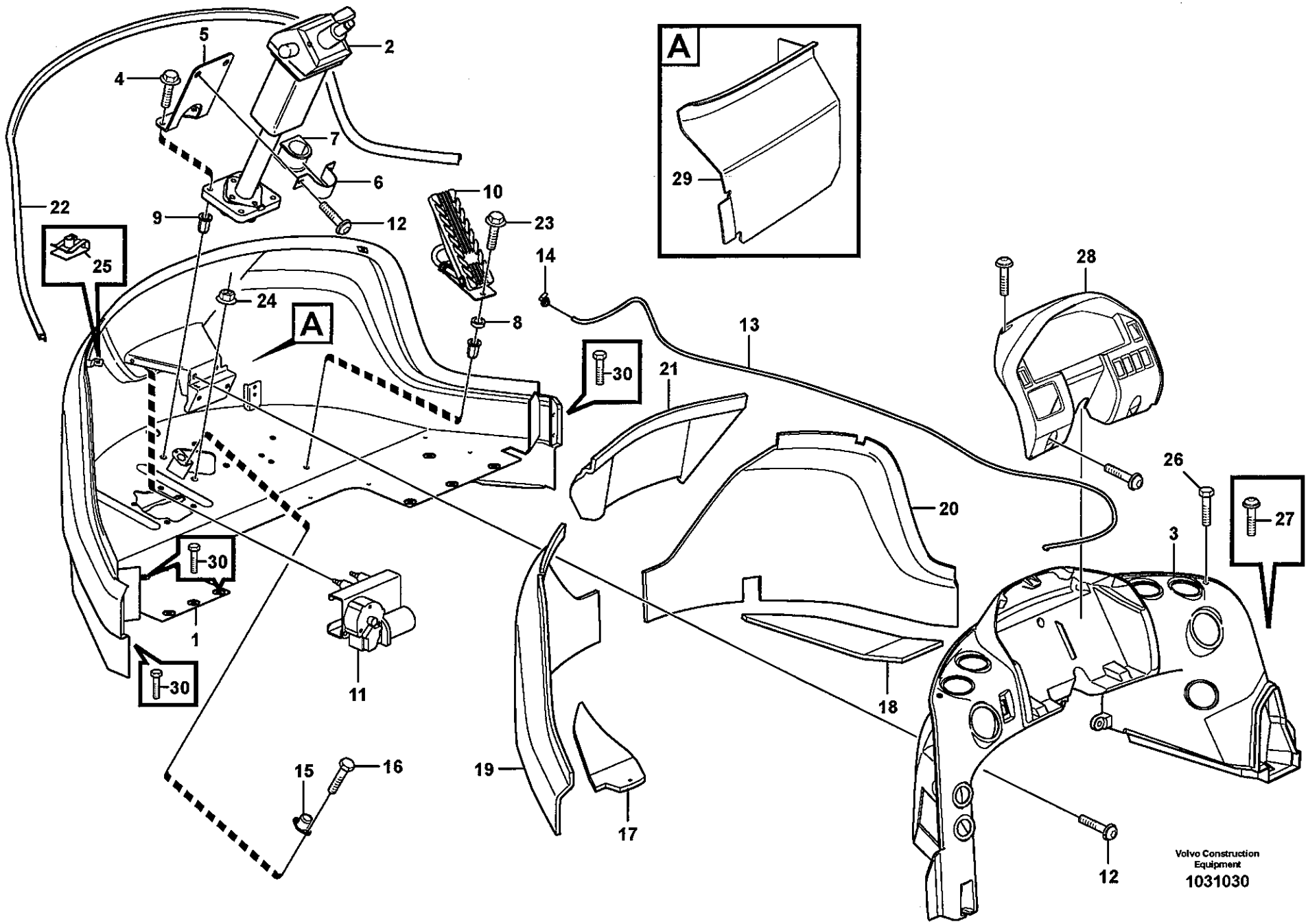
A
29
A
A
1
2
3
4
5
6
7
8
9
10
11
12
13
14
15
16
17
18
19
20
21
22
23
24
25
26
27
28
30
30
30
12
Volvo Construction Equipment
1031030

Fig.	Part No.	Quantity 1	2	3	P S	K I T	Description	Dénomination	Bezeichnung	Denominación	Benämning	Notes
		1			NS		Front Section	Section Av	Vorderwand	Seccion Frontal	Framstycke	
1		1			NS		•Front Plate	•Tole Frontale	•Frontblech	•Placa Frontal	•Frontplåt	
2		1			NS		•Steering Column	•Colonne direction	•Lenksäule	•Columna direccion	•Rattstam	
3	**VOE 11444114**	1					•Air Duct	•Tambour Air	•Lufttrommel	•Conducto Aire	•Lufttrumma	
4	**VOE 13965220**	4					•Screw	•Vis	•Schraube	•Tornillo	•Skruv	
5		1			NS		•Plate	•Plaque	•Platte	•Placa	•Platta	
6	**VOE 11006712**	1					•Clamp	•Pince Serrage	•Klemme	•Abrazadera	•Klämma	
7	**VOE 11006711**	1					•Rubber Bushing	•Bagu.caoutchouc	•Gummibuchse	•Buje Goma	•Gummibussning	
8	**VOE 930428**	2					•Spacer Ring	•Bagu.entretoise	•Abstandring	•Anillo Dist	•Distansring	
9	**VOE 979151**	17					•Rivet Nut	•Ecrou Rivet	•Nietmutter	•Tuerca Remache	•Nitmutter	
10	**VOE 11170155**	1					•Accel Pedal	•Pedale Acceler	•Gaspedal	•Pedal Acelerad	•Gaspedal	
11	**VOE 11444264**	1					•Wiper Motor	•Moteur essuie glace	•Wischermotor	•Motor l.p.	•Torkarmotor	
12	**VOE 971382**	8					•6-pt skt screw	•Vis creuse de 6	•Hohlschraube	•Racor 6-dientes	•Sextandhålskruv	
13	**VOE 1304841**	REQ					•Hose	•Durit	•Schlauch	•Tubo flexible	•Slang	L = 2200 MM
14	**VOE 14508639**	1					•Elbow	•Coude	•Winkel	•Angulo	•Vinkel	
15	**VOE 1589502**	1					•Foot Operated Switc	•Contacteur Au Pied	•Fusschalter	•Contacto Freno	•Fotkontakt	
16	**VOE 969278**	2					•6-pt skt screw	•Vis creuse de 6	•Hohlschraube	•Racor 6-dientes	•Sextandhålskruv	
17	**VOE 11444123**	1					•Insulation	•Isolant	•Isolierung	•Aislante	•Isolering	
18	**VOE 11444124**	1					•Insulation	•Isolant	•Isolierung	•Aislante	•Isolering	
19	**VOE 11412802**	1					•Insulation	•Isolant	•Isolierung	•Aislante	•Isolering	
20	**VOE 11412803**	1					•Insulation	•Isolant	•Isolierung	•Aislante	•Isolering	
21	**VOE 11444132**	1					•Insulation	•Isolant	•Isolierung	•Aislante	•Isolering	
22	**VOE 11444160**	REQ					•Moulding	•Baguette	•Profil	•Liston	•List	L = 1750 MM
23	**VOE 13945444**	2					•Flange screw	•Vis à bride	•Flanschschraube	•Torn embridado	•Flänsskruv	
24	**VOE 13971098**	4					•Flange nut	•Ecrou accouple.	•Bundmutter	•Tuerca embridad	•Flänsmutter	
25	**VOE 11444172**	2					•Spring Nut	•Ecrou Ressort	•Fed. Schliessmutter	•Tuerca Resorte	•Fjädermutter	
26	**VOE 981635**	2					•Screw	•Vis	•Schraube	•Tornillo	•Skruv	
27	**VOE 971383**	4					Screw	Vis	Schraube	Tornillo	Skruv	
28	**VOE 11444203**	1					Panel	Panneau	Verkleidung	Plancha	Panel	
29	**VOE 15013995**	1					Cover Panel	Panneau Recouv.	Verkleidung	Panel Recubric	Täckpanel	

1	
2	
3	
4	
5	

Frontdel
Sección frontal
Vorderteil
Section avant
Front section

33527

Catalogue id	Group
20108	**881**
Illustr. No	Section
1031030	**100**
Issue	Page
VOE 63A9920108	**771**

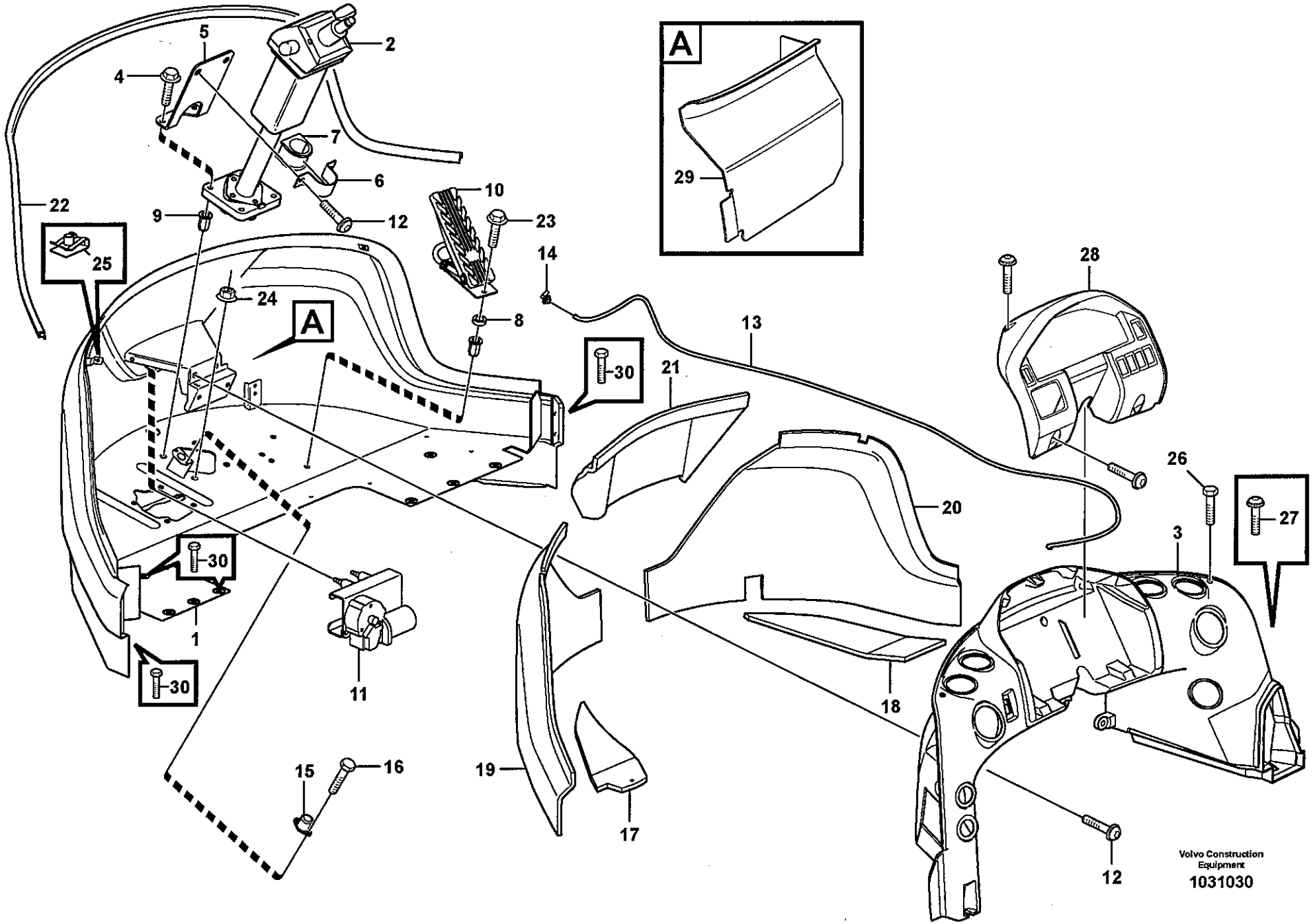
A
29
A
A
1
2
3
4
5
6
7
8
9
10
11
12
13
14
15
16
17
18
19
20
21
22
23
24
25
26
27
28
30
30
30
12
Volvo Construction Equipment
1031030

Fig.	Part No.	Quantity 1	2	3	P S	K I T	Description	Dénomination	Bezeichnung	Denominación	Benämning	Notes
30	**VOE 981208**	8					Screw	Vis	Schraube	Tornillo	Skruv	

1		**Frontdel** **Sección frontal** **Vorderteil** **Section avant** **Front section**	Catalogue id **20108**	Group **881**
2				
3			Illustr. No **1031030**	Section **100**
4			Issue **VOE 63A9920108**	Page **773**
5		**33527**		

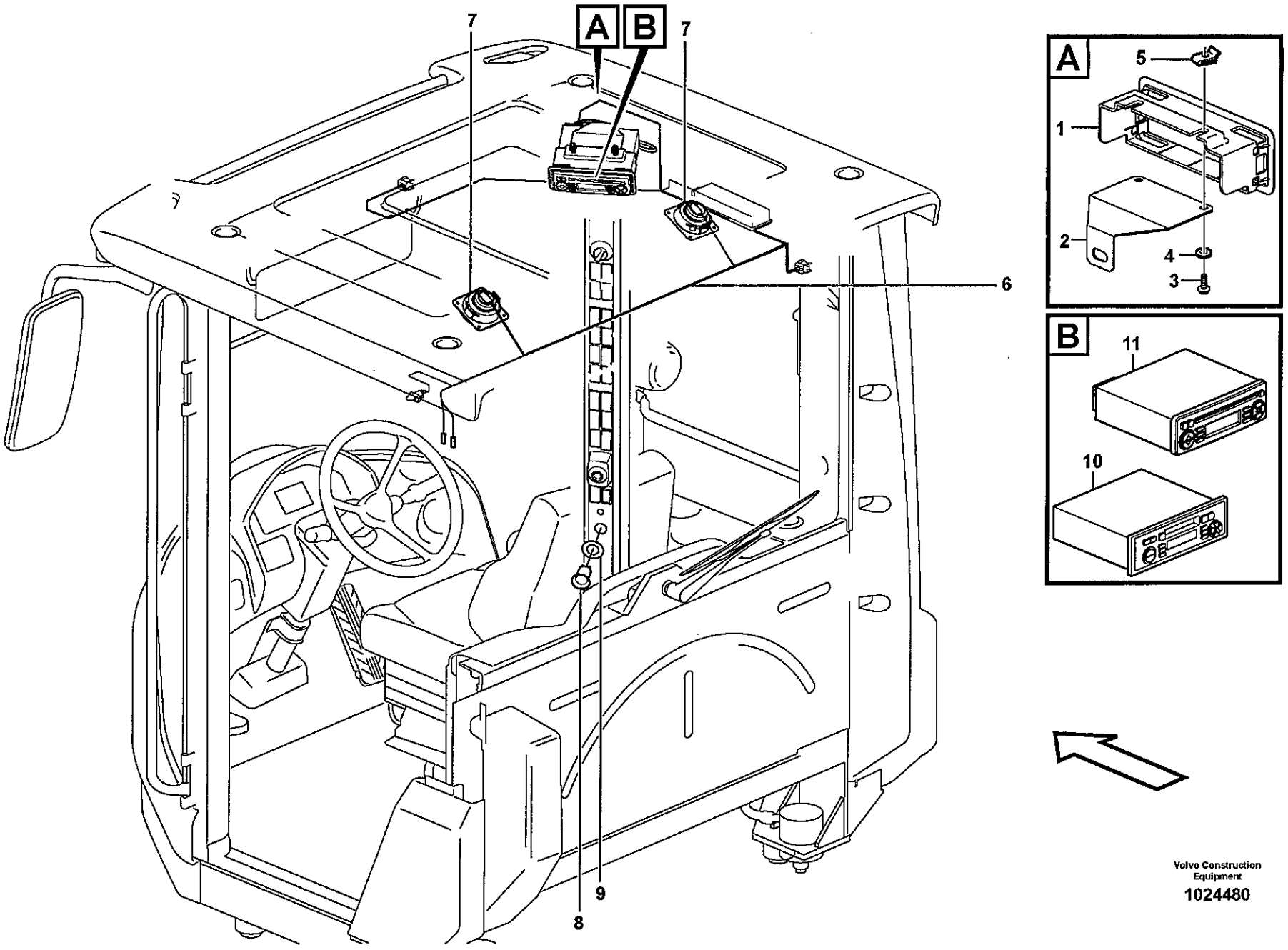

Volvo Construction Equipment

1024480

Fig.	Part No.	Quantity 1	2	3	4	5	PS	KIT	Description	Dénomination	Bezeichnung	Denominación	Benämning	Notes
1	**VOE 11164554**	1							Radio Bracket	Support Radio	Radioträger	Consola Radio	Radiokonsol	
2	**VOE 11164644**	1							Anchorage	Fixation	Halterung	Fijacion	Fäste	
3	**VOE 969478**	2							6-pt skt screw	Vis creuse de 6	Hohlschraube	Racor 6-dientes	Sextandhålskruv	
4	**VOE 960139**	2							Washer	Rondelle	Scheibe	Arandela	Bricka	
5	**VOE 11164693**	2							Spring Nut	Ecrou Ressort	Fed. Schliessmutte	Tuerca Resorte	Fjädermutter	
6		1							Cable harness	Faisceau cables	Kabelbaum	Manojo cables	Ledningsmatta	See group 393, Page 403
7	**VOE 11201898**	2							Speaker	Haut-parleur	Lautsprecher	Altavoz	Högtalare	
8	**VOE 11170371**	1							Power Outlet	Prise Courant	Stromentnahme	Corriente	Strömuttag	
9	**VOE 11006120**	1							Decal	Decalcomanie	Abziehbild	Decalcomania	Dekal	
10	**VOE 11803635**		1						Radio	Auto-radio	Radio	Radio	Radio	
11	**VOE 11886866**			1					Radio	Auto-radio	Radio	Radio	Radio	

1	83137, 83458, 83513	**Radiokonsol** **Panel de radio** **Radioträger** **Console radio** **Radio bracket**
2	83229	
3	83230	
4		
5		

Catalogue id **20108**	Group **881**
Illustr. No **1024480**	Section **200**
Issue **VOE 63A9920108**	Page **775**

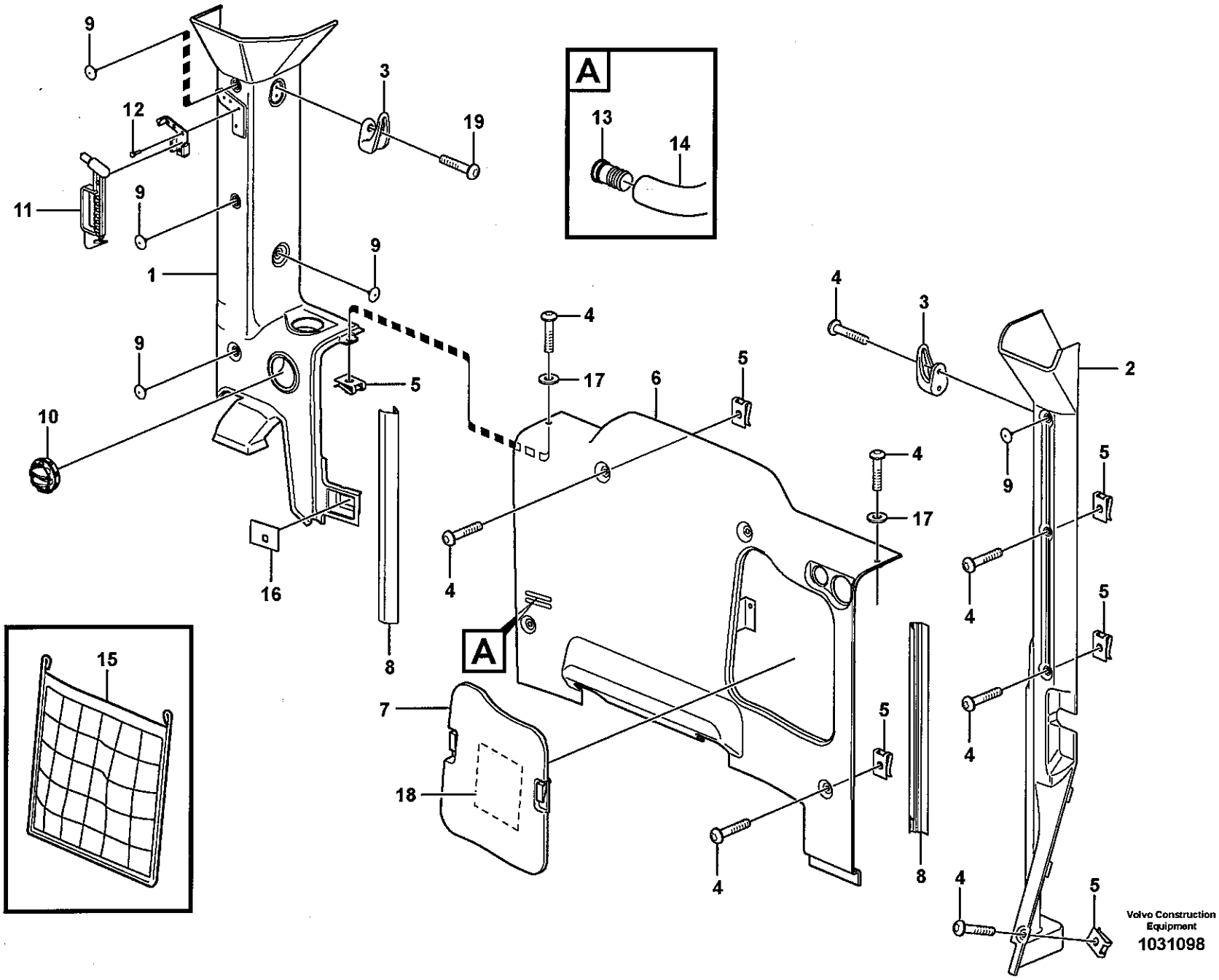
A
A
9
3
19
12
11
9
1
9
9
10
4
17
5
6
5
16
8
4
4
3
2
9
5
4
17
4
5
4
5
7
18
5
4
8
4
5
15
Volvo Construction Equipment
1031098

Fig.	Part No.	Quantity 1	2	3	P S	K I T	Description	Dénomination	Bezeichnung	Denominación	Benämning	Notes
1	**VOE 11412647**	1					Casing	Boitier	Gehäuse	Cubierta	Kåpa	
2	**VOE 11412655**	1					Cover	Capot	Haube	Capo	Lock	
3	**VOE 11078015**	1					Coat hanger	Porte manteau	Kleiderhaken	Percha	Klädkrok	
4	**VOE 976170**	8					6-pt skt screw	Vis creuse de 6	Hohlschraube	Racor 6-dientes	Sextandhålskruv	
5	**VOE 11444172**	8					Spring Nut	Ecrou Ressort	Fed. Schliessmutter	Tuerca Resorte	Fjädermutter	
6	**VOE 11412688**	1					Rear Section	Partie Ar	Hintergestell	Seccion Post	Bakdel	
7	**VOE 11412689**	1					•Lid	•Porte	•Deckel	•Ventanilla	•Lucka	
8	**VOE 15012075**	1					Panel	Panneau	Verkleidung	Plancha	Panel	LH
9	**VOE 1613068**	8					Plug	Bouchon	Stopfen	Tapon	Plugg	
10	**VOE 11412071**	2					Nozzle	Nez D'injecteur	Einspritzduse	Tobera	Spridare	
11	**VOE 11113885**	1					Hammer	Marteau	Hammer	Martillo	Hammare	
12		4			NS		Blind Rivet	Rivet Borgne	Blindniet	Remache Ciego	Blindnit	
13	**VOE 11412983**	1					Nipple	Raccord	Nippel	Niple	Nippel	
14	**VOE 13961191**	REQ					Hydraulic Hose	Flexible Hydra	Druckölschlauch	Conducto Hidr	Hydraulslang	
15	**VOE 4881470**	1					Net Pocket	Poche Filet	Netztasche	Bolsa	Nätficka	
16	**VOE 11444433**	1					Seal	Joint	Dichtring	Junta	Tätning	
17	**VOE 11444240**	2					Washer	Rondelle	Scheibe	Arandela	Bricka	
18	**VOE 11444283**	1					Decal	Decalcomanie	Abziehbild	Decalcomania	Dekal	
19	**VOE 972007**	4					Screw	Vis	Schraube	Tornillo	Skruv	

1		**Invändig utrustning, hytt** **Equipo interior, cabina** **Innenausrüstung, Fahrerhaus** **Equipement interieur, cabine** **Interior equipment, cab**	Catalogue id **20108**	Group **882**
2			Illustr. No **1031098**	Section **100**
3			Issue **VOE 63A9920108**	Page **777**
4				
5				

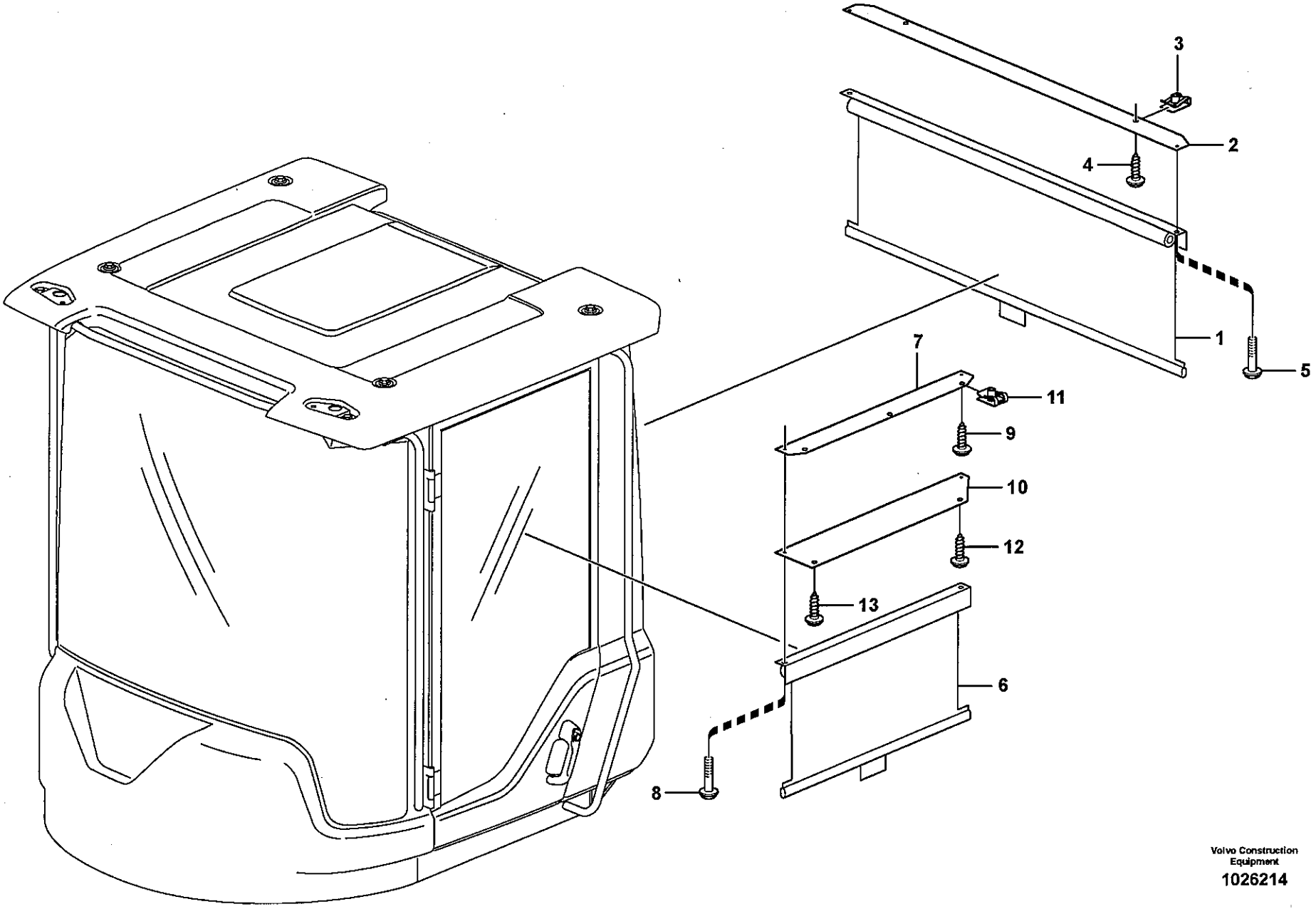

Volvo Construction Equipment

1026214

Fig.	Part No.	Quantity 1	2	3	PS	KIT	Description	Dénomination	Bezeichnung	Denominación	Benämning	Notes
1	**VOE 11444241**	1					Sun Visor	Pare soleil	Sonnenblende	Pafasol	Solskydd	
2	**VOE 11429252**	1					Attaching Plate	Tole fixation	Befestigungsblech	Chapa fijacion	Fästplåt	
3	**VOE 949921**	2					Spring Nut	Ecrou Ressort	Fed. Schliessmutter	Tuerca Resorte	Fjädermutter	
4	**VOE 969587**	2					6-pt skt screw	Vis creuse de 6	Hohlschraube	Racor 6-dientes	Sextandhålskruv	
5	**VOE 972079**	2					Screw	Vis	Schraube	Tornillo	Skruv	
6	**VOE 11444243**		2				Sun Visor	Pare soleil	Sonnenblende	Pafasol	Solskydd	
7	**VOE 11429247**		1				Plate	Plaque	Platte	Placa	Platta	
8	**VOE 972079**		3				Screw	Vis	Schraube	Tornillo	Skruv	
9	**VOE 972079**		2				Screw	Vis	Schraube	Tornillo	Skruv	
10	**VOE 11429251**		1				Attaching Plate	Tole fixation	Befestigungsblech	Chapa fijacion	Fästplåt	
11	**VOE 949921**		2				Spring Nut	Ecrou Ressort	Fed. Schliessmutter	Tuerca Resorte	Fjädermutter	
12	**VOE 969587**		2				6-pt skt screw	Vis creuse de 6	Hohlschraube	Racor 6-dientes	Sextandhålskruv	
13	**VOE 972079**		2				Screw	Vis	Schraube	Tornillo	Skruv	

1	83831	**Inredningsdetaljer, solskyddsgardiner.** **Componentes interiores, cortina parasol.** **Innenausstattung, Sonnenvorhang.** **Pièces d'aménagement, jalousie.** **Interior components, sun blinds.**	Catalogue id **20108**	Group **882**
2	83832		Illustr. No **1026214**	Section **150**
3			Issue **VOE 63A9920108**	Page **779**
4				
5				

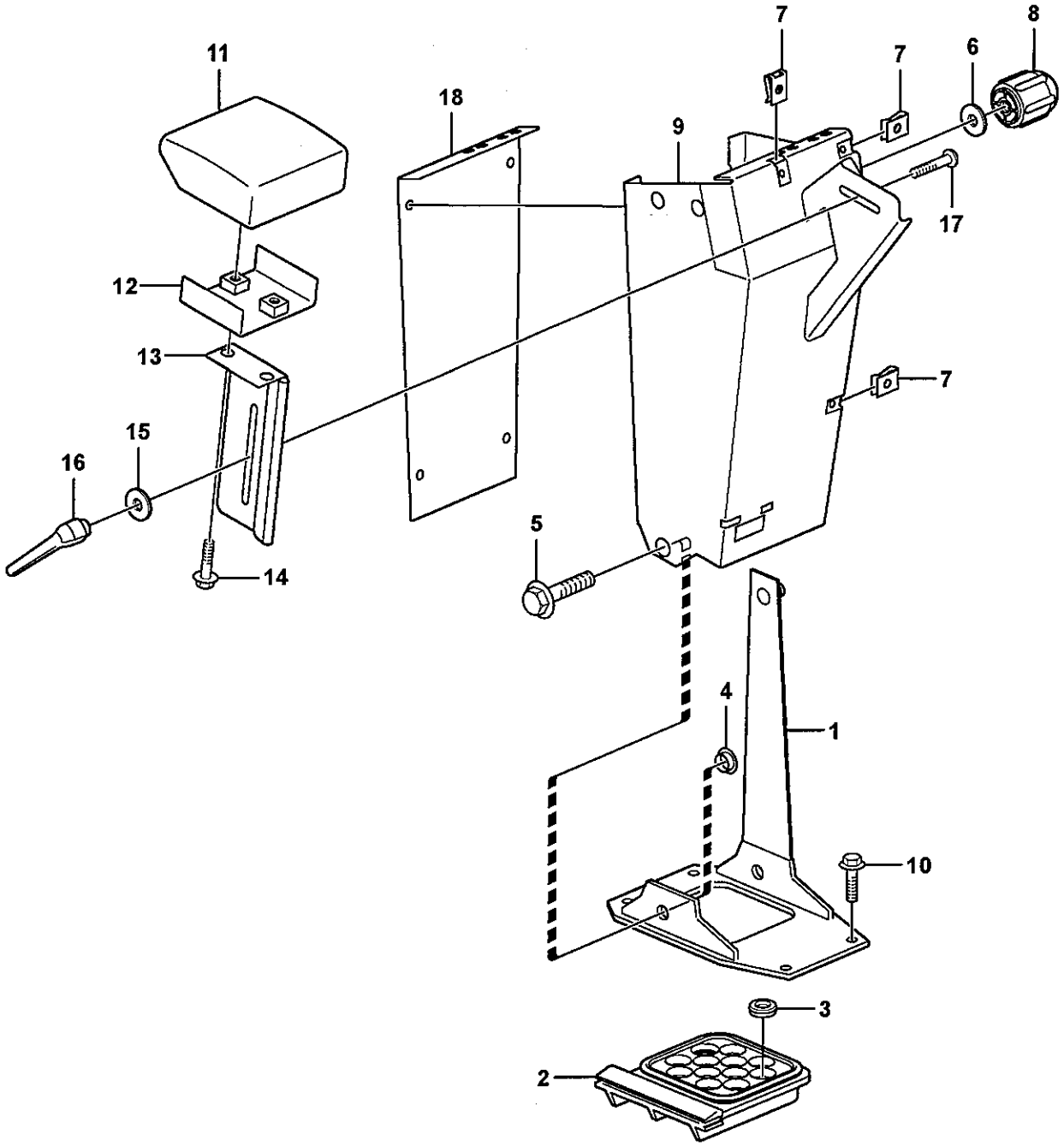

Volvo Construction Equipment
1024790

Fig.	Part No.	Quantity 1	2	3	PS	KIT	Description	Dénomination	Bezeichnung	Denominación	Benämning	Notes
		1			NS		Gear lever carrier	Renvoi levier	Schaltbock	Alojamiento palanca	Spakställ	
1		1			NS		•Anchorage	•Fixation	•Halterung	•Fijacion	•Fäste	
2	**VOE 11412331**	1					•Grommet	•Passe fil	•Durchführung	•Aislador pasapanel	•Genomföring	
3	**VOE 941266**	5					•Plug	•Bouchon	•Stopfen	•Tapon	•Plugg	
4	**VOE 11412347**	2					•Spacer	•Partie Intermédiaire	•Zwischenstück	•Espaciador	•Mellandel	
5	**VOE 946329**	2					•Flange screw	•Vis à bride	•Flanschschraube	•Torn embridado	•Flänsskruv	
6	**VOE 13940141**	2					•Washer	•Rondelle	•Scheibe	•Arandela	•Bricka	
7	**VOE 949921**	7					•Spring Nut	•Ecrou Ressort	•Fed. Schliessmutter	•Tuerca Resorte	•Fjädermutter	
8	**VOE 11412636**	1					•Knob	•Bouton	•Knopf	•Boton	•Knapp	
9		1			NS		•Gear lever carrier	•Renvoi levier	•Schaltbock	•Alojamiento palanca	•Spakställ	
10	**VOE 946472**	4					Flange screw	Vis à bride	Flanschschraube	Torn embridado	Flänsskruv	
11	**VOE 4937914**	1					Support	Support	Stütze	Apoyo	Stöd	
12	**VOE 961614**	2					•Weld Nut	•Ecrou Soude	•Schweissmutter	•Tuerca Soldada	•Svetsmutter	
13		1			NS		Plate	Plaque	Platte	Placa	Platta	
14	**VOE 946440**	2					Flange screw	Vis à bride	Flanschschraube	Torn embridado	Flänsskruv	
15	**VOE 11444265**	1					Washer	Rondelle	Scheibe	Arandela	Bricka	
16	**VOE 11104695**	1					Lock Lever	Levier Blocage	Sperriegel	Palanca Bloqueo	Låshävarm	
17	**VOE 948438**	1					Bolt	Boulon	Schraube	Perno	Skruv	
18		1			NS		Plate	Plaque	Platte	Placa	Platta	

1		**Armstöd** **Reposabrazos** **Armlehne** **Accoudoir** **Armrest**	Catalogue id **20108**	Group **882**
2			Illustr. No **1024790**	Section **200**
3			Issue **VOE 63A9920108**	Page **781**
4				
5				

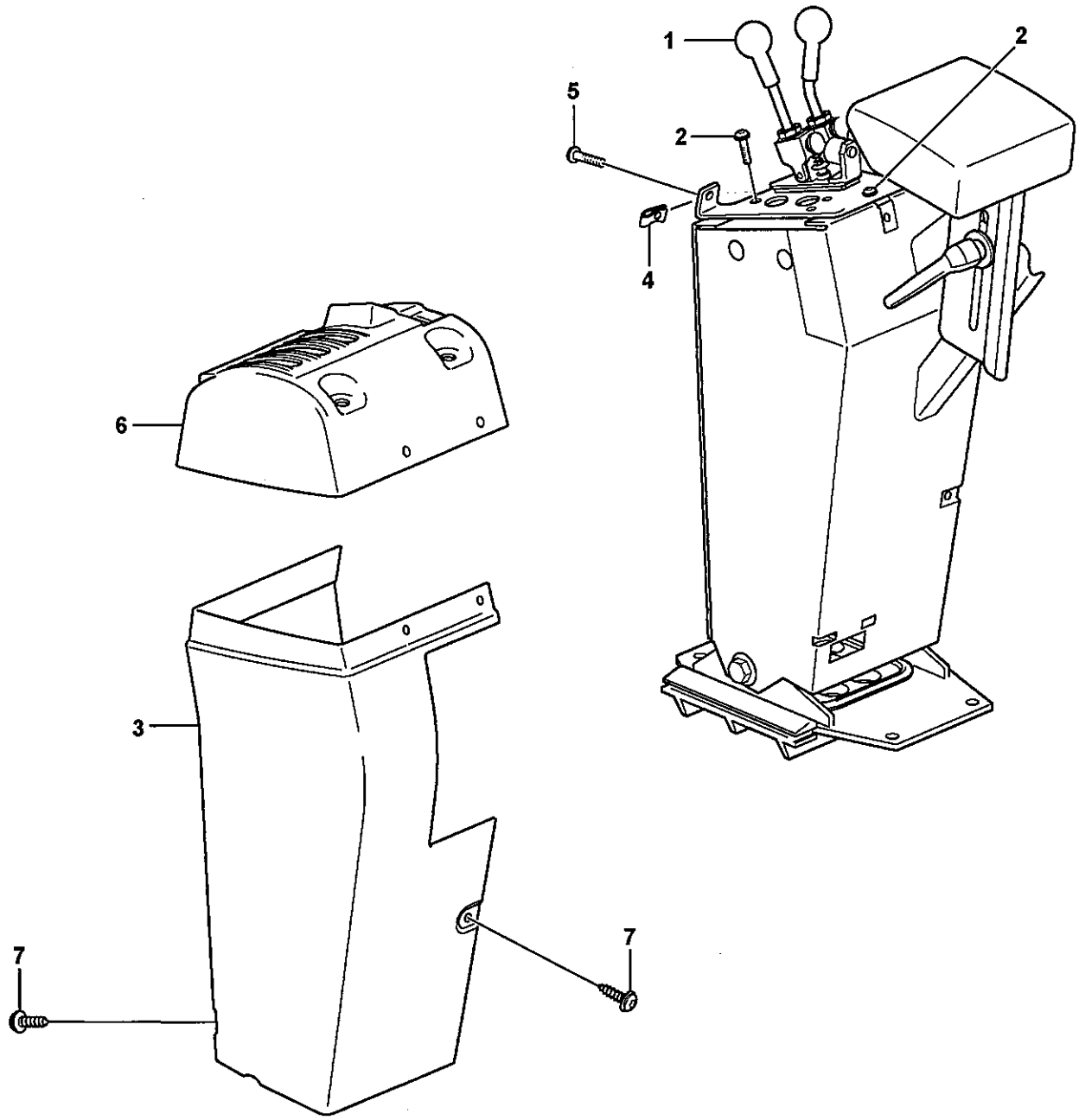

Volvo Construction Equipment
1024796

Fig.	Part No.	Quantity 1	2	3	PS	KIT	Description	Dénomination	Bezeichnung	Denominación	Benämning	Notes
1		1					Servo valve	Servovalve	Servoventil	Valvula servo	Servoventil	See group 914, Page 887
2	**VOE 13976479**	4					Screw	Vis	Schraube	Tornillo	Skruv	
3	**VOE 11412635**	1					Cover	Capot	Haube	Capo	Lock	
4	**VOE 949921**	4					Spring Nut	Ecrou Ressort	Fed. Schliessmutter	Tuerca Resorte	Fjädermutter	
5	**VOE 971322**	9					Screw	Vis	Schraube	Tornillo	Skruv	
6	**VOE 11171799**	1					Cover	Capot	Haube	Capo	Lock	
7	**VOE 971322**	7					Screw	Vis	Schraube	Tornillo	Skruv	

1		**Kåpa för servoventil** **Cubierta para servoválvula** **Haube für Servoventil** **Capot pour servovalve** **Cover for servo valves**	Catalogue id **20108**	Group **882**
2				
3			Illustr. No **1024796**	Section **250**
4				
5			Issue **VOE 63A9920108**	Page **783**

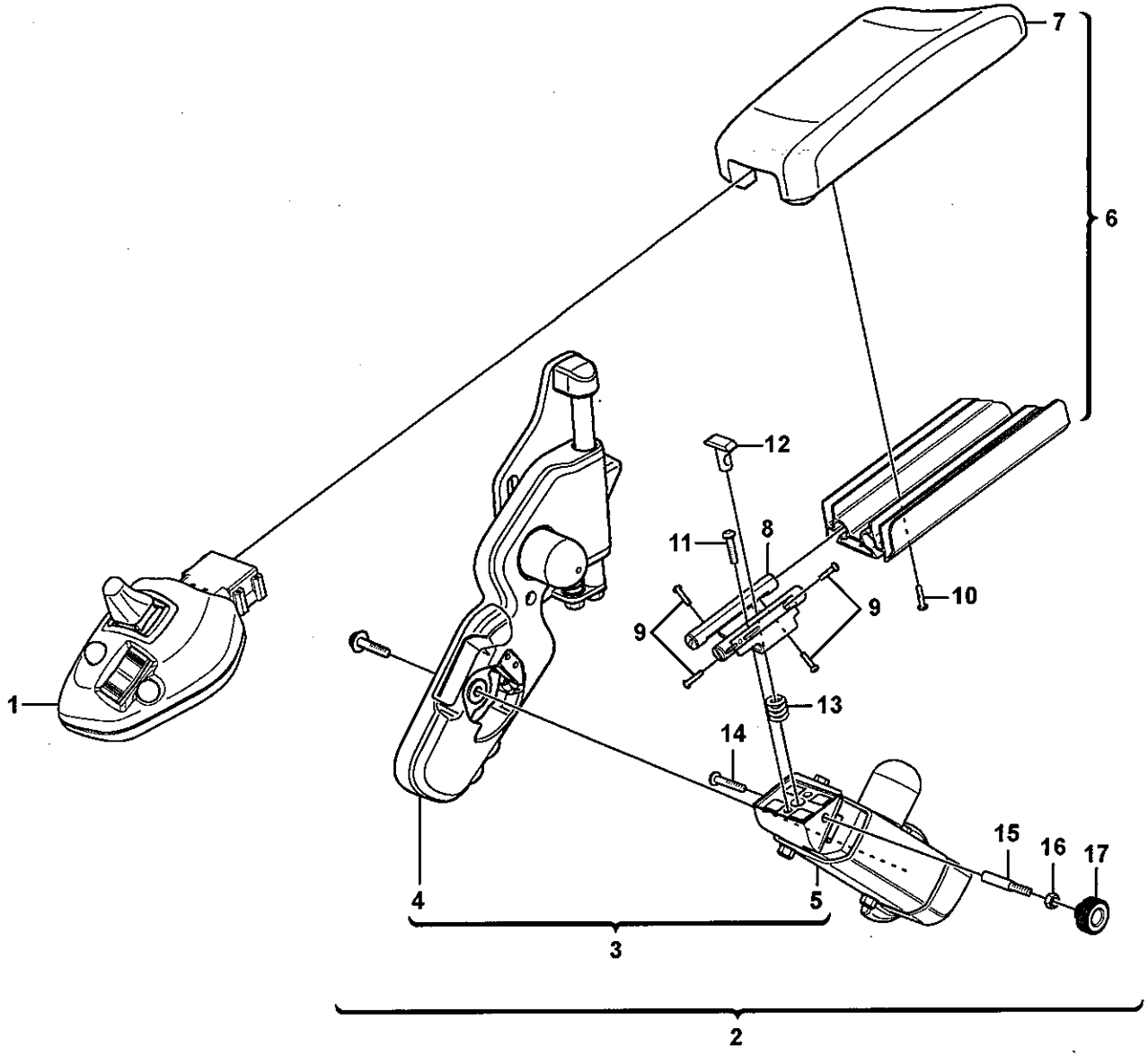
1
2
3
4
5
6
7
8
9
9
10
11
12
13
14
15
16
17

Fig.	Part No.	Quantity 1	2	3	PS	KIT	Description	Dénomination	Bezeichnung	Denominación	Benämning	Notes
		1			NS		Lever Steering	Dir Par Levier	Hebellenkung	Direcci Palanca	Spakstyrning	
1	VOE 11171730	1					•Gear lever carrier	•Renvoi levier	•Schaltbock	•Alojamiento palanca	•Spakställ	
2		1			NS		•Arm Rest	•Accoudoir	•Armlehne	•Reposabrazos	•Armstöd	
3		1			NS		••Release mechanis...	••Dis.rabattement	••Klappvorrichtg	••Mecanismo lib	••Fällningsanordning	
4		1					•••Release Mech	•••Dis.rabattement	•••Klappvorrichtg	•••Mecanismo Lib	•••Fällningsanordn	See group 882, Page 787
5	VOE 11164960	1					•••Release Mech	•••Dis.rabattement	•••Klappvorrichtg	•••Mecanismo Lib	•••Fällningsanordn	
6	VOE 11164943	1					••Arm Rest	••Accoudoir	••Armlehne	••Reposabrazos	••Armstöd	
7		1			NS		•••Arm Rest	•••Accoudoir	•••Armlehne	•••Reposabrazos	•••Armstöd	
8		4			NS		•••Slide Rail	•••Rail Guidage	•••Gleitschiene	•••Riel Deslizam	•••Glidskena	
9	VOE 969464	4					•••Screw	•••Vis	•••Schraube	•••Tornillo	•••Skruv	
10	VOE 975372	4					•••Six Point Socke	•••Vis Creuse Six	•••Sechskanthülse	•••Tornillo de cabeza	•••Sextandshål	
11	VOE 969817	2					••Screw	••Vis	••Schraube	••Tornillo	••Skruv	
12	VOE 11429087	1					••Lock brace	••Etrier de verrouillag	••Sperrklinke	••Brazo Seguridad	••Låsbygel	
13	VOE 11429090	1					••Spring	••Ressort	••Feder	••Muelle	••Fjäder	
14	VOE 969518	1					••6-pt skt screw	••Vis creuse de 6	••Hohlschraube	••Racor 6-dientes	••Sextandhålskruv	
15	VOE 11429088	1					••Shaft	••Arbre	••Welle	••Arbol	••Axel	
16	VOE 983302	1					••Nut	••Ecrou	••Mutter	••Tuerca	••Mutter	
17	VOE 11429093	1					••Knob	••Bouton	••Knopf	••Boton	••Knapp	

1		**CDC - styrning, armstöd med monteringsdetaljer** **CDC - dirección, reposabrazos con accesorios de montaje** **CDC - Lenkung, Armlehne mit Anbauteilen** **CDC - direction, accoudoir avec pièces de montage** **CDC - steering, arm rest with fitting parts**	Catalogue id **20108**	Group **882**
2				
3			Illustr. No **1030494**	Section **400**
4				
5		**83087, 83455**	Issue **VOE 63A9920108**	Page **785**

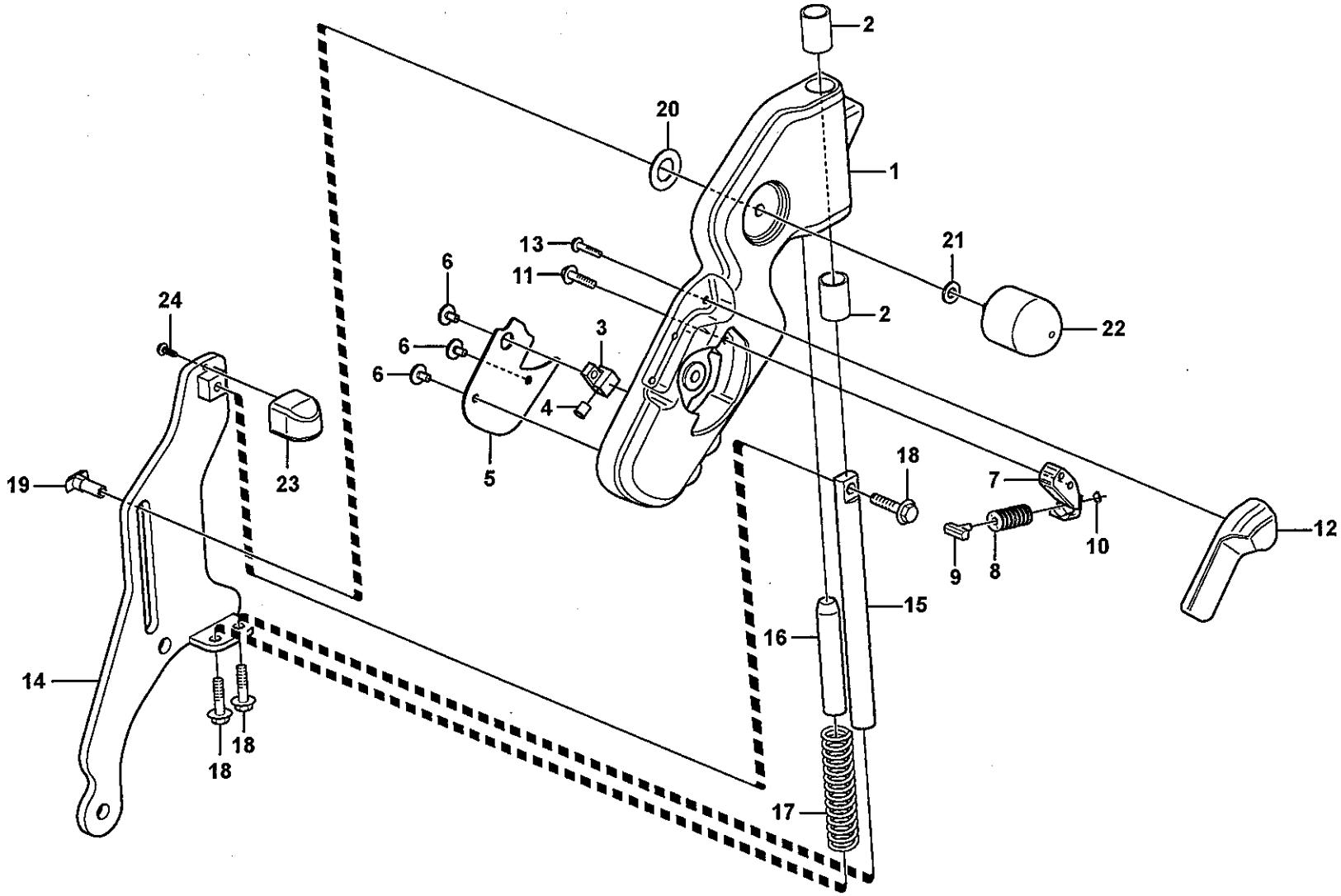

Volvo Construction Equipment

1024943

Fig.	Part No.	Quantity 1	2	3	PS	KIT	Description	Dénomination	Bezeichnung	Denominación	Benämning	Notes
	VOE 11164957	1					Release Mech	Dis.rabattement	Klappvorrichtg	Mecanismo Lib	Fällningsanordn	
1		1			NS		•Support Arm	•Bras Support	•Stützarm	•Brazo Apoyo	•Stödarm	
2		2			NS		•Bushing	•Bague	•Buchse	•Casquillo	•Bussning	
3		1			NS		•Sleeve	•Manchon	•Muffe	•Manguito	•Muff	
4		1			NS		•Button	•Bouton	•Knopf	•Boton	•Knapp	
5		1			NS		•Cover Plate	•Protection en tole	•Schutzblech	•Placa Tapa	•Täckplatta	
6	**VOE 971304**	3					•Screw	•Vis	•Schraube	•Tornillo	•Skruv	
7		1			NS		•Block	•Bloc	•Block	•Bloque	•Block	
8	**VOE 11412844**	8					•Disc Spring	•Rondel Ressort	•Scheibenfeder	•Arandela Elast	•Brickfjäder	
9		1			NS		•Block	•Bloc	•Block	•Bloque	•Block	
10	**VOE 955961**	1					•Snap Ring	•Circlip	•Nutring	•Circlip	•Spårring	
11	**VOE 13946544**	2					•Flange screw	•Vis à bride	•Flanschschraube	•Torn embridado	•Flänsskruv	
12	**VOE 11412842**	1					•Cover	•Capot	•Haube	•Capo	•Lock	
13	**VOE 975367**	3					•6-pt skt screw	•Vis creuse de 6	•Hohlschraube	•Racor 6-dientes	•Sextandhålskruv	
14	**VOE 11429270**	1					•Attaching Plate	•Fer Fixation	•Befestigungslasche	•Plato Fijacion	•Fästjärn	
15		1			NS		•Shaft	•Arbre	•Welle	•Arbol	•Axel	
16		1			NS		•Shaft	•Arbre	•Welle	•Arbol	•Axel	
17		1			NS		•Spring	•Ressort	•Feder	•Muelle	•Fjäder	
18	**VOE 13946173**	3					•Flange screw	•Vis à bride	•Flanschschraube	•Torn embridado	•Flänsskruv	
19	**VOE 11164767**	1					•Lock brace	•Etrier de verrouillage	•Sperrklinke	•Brazo Seguridad	•Låsbygel	
20		1			NS		•Wear Washer	•Rondelle Usure	•Schleifring	•Arandela Desg	•Slitbricka	
21	**VOE 955892**	1					•Washer	•Rondelle	•Scheibe	•Arandela	•Bricka	
22	**VOE 11164780**	1					•Knob	•Bouton	•Knopf	•Boton	•Knapp	
23	**VOE 11412841**	1					•Cover	•Capot	•Haube	•Capo	•Lock	
24	**VOE 975370**	1					•Screw	•Vis	•Schraube	•Tornillo	•Skruv	

1		**CDC - styrning, vikbart armstöd** **CDC - dirección, reposabrazos plegable** **CDC - Lenkung, klappbare Armlehne** **CDC - direction, accoudior rabattable** **CDC - steering, foldable arm rest**	Catalogue id **20108**	Group **882**
2				
3			Illustr. No **1024943**	Section **450**
4				
5		**83087, 83455**	Issue **VOE 63A9920108**	Page **787**

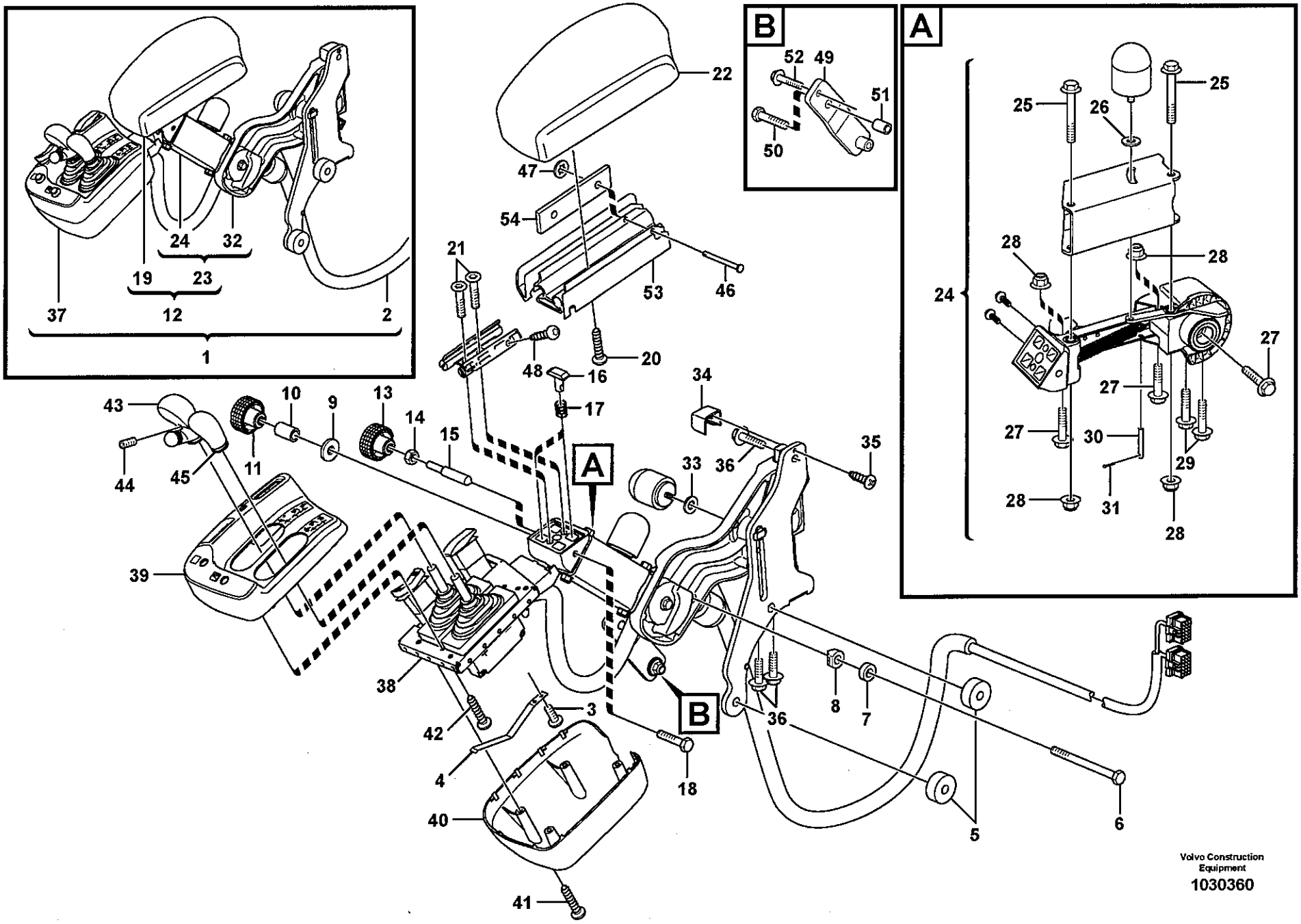
1
2
12
19
23
24
32
37
A
B
20
21
22
24
25
26
27
28
29
30
31
46
47
48
49
50
51
52
53
54
3
4
5
6
7
8
9
10
11
13
14
15
16
17
18
33
34
35
36
38
39
40
41
42
43
44
45
Volvo Construction Equipment
1030360

Fig.	Part No.	Quantity 1	2	3	PS	KIT	Description	Dénomination	Bezeichnung	Denominación	Benämning	Notes
1		1			NS		Arm Rest	Accoudoir	Armlehne	Reposabrazos	Armstöd	
2		1					•Cable harness	•Faisceau cables	•Kabelbaum	•Manojo cables	•Ledningsmatta	See group 371, Page 351
3	VOE 969467	2					•Screw	•Vis	•Schraube	•Tornillo	•Skruv	
4	VOE 11429092	1					•Leaf Spring	•Ressort plat	•Blattfeder	•Resorte plano	•Bladfjäder	
5	VOE 11444330	2					•Spacer	•Partie Intermédiaire	•Zwischenstück	•Espaciador	•Mellandel	
6	VOE 955286	1					•Hexagon screw	•Vis tête hexagonale	•Sechskantschraube	•Tornillo hexago	•Sexkantsskruv	
7	VOE 11429082	1					•Bushing	•Bague	•Buchse	•Casquillo	•Bussning	
8	VOE 11429080	2					•Bushing	•Bague	•Buchse	•Casquillo	•Bussning	
9	VOE 960139	1					•Washer	•Rondelle	•Scheibe	•Arandela	•Bricka	
10	VOE 964841	1					•Clevis Pin	•Vis A Oeuillet	•Zylinderbolzen	•Espiga	•Cyl.bult	
11	VOE 11429093	1					•Knob	•Bouton	•Knopf	•Boton	•Knapp	
12		1			NS		•Arm Rest	•Accoudoir	•Armlehne	•Reposabrazos	•Armstöd	
13	VOE 11429093	1					••Knob	••Bouton	••Knopf	••Boton	••Knapp	
14	VOE 983302	1					••Nut	••Ecrou	••Mutter	••Tuerca	••Mutter	
15	VOE 11429088	1					••Shaft	••Arbre	••Welle	••Arbol	••Axel	
16	VOE 11429087	1					••Lock brace	••Etrier de verrouillag	••Sperrklinke	••Brazo Seguridad	••Låsbygel	
17	VOE 11429090	1					••Spring	••Ressort	••Feder	••Muelle	••Fjäder	
18	VOE 969518	1					••6-pt skt screw	••Vis creuse de 6	••Hohlschraube	••Racor 6-dientes	••Sextandhålskruv	
19	VOE 11164950	1					••Arm Rest	••Accoudoir	••Armlehne	••Reposabrazos	••Armstöd	
20	VOE 975370	4					•••Screw	•••Vis	•••Schraube	•••Tornillo	•••Skruv	
21	VOE 969464	4					•••Screw	•••Vis	•••Schraube	•••Tornillo	•••Skruv	
22	VOE 11164951	1					•••Arm Rest	•••Accoudoir	•••Armlehne	•••Reposabrazos	•••Armstöd	
23		1			NS		••Release mechanis	••Dis.rabattement	••Klappvorrichtg	••Mecanismo lib	••Fällningsanordning	
24	VOE 11164962	1					•••Release Mech	•••Dis.rabattement	•••Klappvorrichtg	•••Mecanismo Lib	•••Fällningsanordn	
25	VOE 965181	2					••••Screw	••••Vis	••••Schraube	••••Tornillo	••••Skruv	
26	VOE 955892	1					••••Washer	••••Rondelle	••••Scheibe	••••Arandela	••••Bricka	
27	VOE 947760	2			SS		••••Flange screw	••••Vis à bride	••••Flanschschraube	••••Torn embridado	••••Flänsskruv	
28	VOE 948645	4					••••Flange Lock Nut	••••Contre écrou bride	••••Flanschmutter	••••Contratuer Embr	••••Flänslåsmutter	
29	VOE 965176	2					••••Screw	••••Vis	••••Schraube	••••Tornillo	••••Skruv	
30	VOE 13964826	1			SS		••••Clevis Pin	••••Vis A Oeuillet	••••Zylinderbolzen	••••Espiga	••••Cyl.bult	

1		**Vikbart armstöd för el.hydrauliskt servosystem med två spakar** **Apoyabrazos plegable para servo electrohidráulico de dos palancas** **Klappbare Armlehne für elektrohydr. Servosystem mit Doppelhebel** **Accoudoir rabattable pour système d'assistance électrohydraulique à deux leviers** **Foldable armrest for two-lever el.hydraulic servo system**
2		
3		
4		
5		**83272**

Catalogue id	Group
20108	**882**
Illustr. No	Section
1030360	**550**
Issue	Page
VOE 63A9920108	**789**

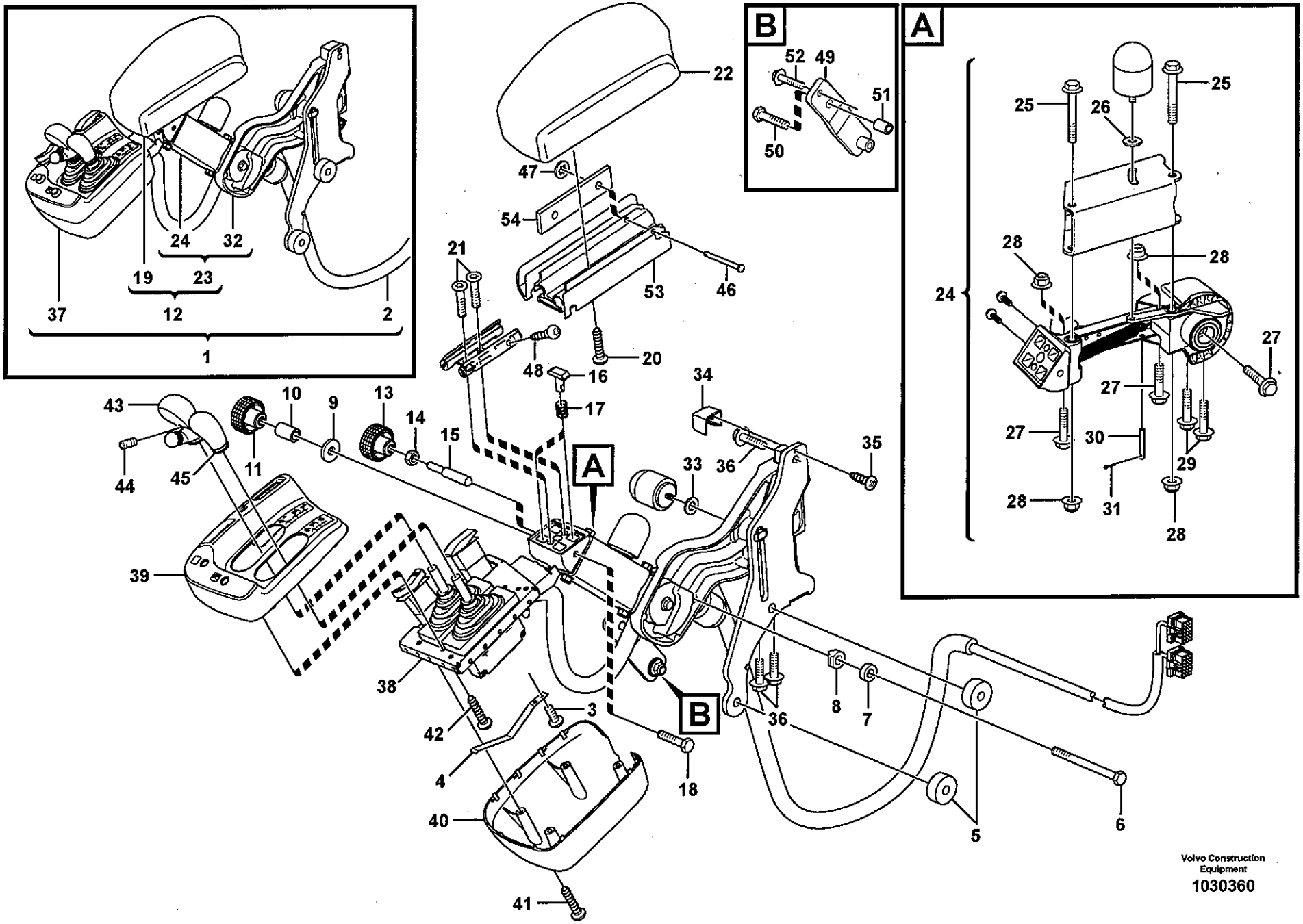
1
2
12
19
23
24
32
37
22
47
54
53
46
20
21
48
16
17
34
35
36
33
10
9
13
14
15
11
43
44
45
39
38
42
4
40
41
3
18
8
7
5
6
A
B
52
49
51
50
25
26
28
27
30
29
31
Volvo Construction Equipment
1030360

Fig.	Part No.	Quantity 1	2	3	PS	KIT	Description	Dénomination	Bezeichnung	Denominación	Benämning	Notes
31	**VOE 964946**	1					••••Split Pin	••••Goupille Fendue	••••Splint	••••Chaveta Hendida	••••Saxpinne	
32	**VOE 11164958**	1					•••Attaching Arm	•••Bras Ancrage	•••Befestigungsarm	•••Brazo Fijacion	•••Fästarm	
33	**VOE 955892**	1					••••Washer	••••Rondelle	••••Scheibe	••••Arandela	••••Bricka	
34	**VOE 11412841**	1					••••Cover	••••Capot	••••Haube	••••Capo	••••Lock	
35	**VOE 975370**	1					••••Screw	••••Vis	••••Schraube	••••Tornillo	••••Skruv	
36	**VOE 946173**	3					••••Flange screw	••••Vis à bride	••••Flanschschraube	••••Torn embridado	••••Flänsskruv	
37		1			NS		•Gear Lever	•Levier Vitesse	•Schaltschwinge	•Palanca Marcha	•Växelhävarm	
38	**VOE 11164937**	1					••Support Frame	••Chassis-porteur	••Hilfsrahmen	••Brazo Empuje	••Bärram	
39	**VOE 11164935**	1					••Cover	••Capot	••Haube	••Capo	••Lock	
40	**VOE 11164936**	1					••Cover	••Capot	••Haube	••Capo	••Lock	
41	**VOE 975370**	6					••Screw	••Vis	••Schraube	••Tornillo	••Skruv	
42	**VOE 975367**	8					••6-pt skt screw	••Vis creuse de 6	••Hohlschraube	••Racor 6-dientes	••Sextandhålskruv	
43	**VOE 11429099**	1					••Knob	••Bouton	••Knopf	••Boton	••Knapp	
44	**VOE 11444309**	1					••Set Screw	••Vis Butee	••Anschlagschraub	••Tornillo Tope	••Stoppskruv	
45	**VOE 11164574**	1					••Knob	••Bouton	••Knopf	••Boton	••Knapp	
46	**VOE 964841**	1					••Clevis Pin	••Vis A Oeuillet	••Zylinderbolzen	••Espiga	••Cyl.bult	
47	**VOE 945717**	1					••Retainer	••Retenue	••Halter	••Soporte	••Hållare	
48	**VOE 969464**	2					••Screw	••Vis	••Schraube	••Tornillo	••Skruv	
49		1			NS		Attaching Plate	Fer Fixation	Befestigungslasche	Plato Fijacion	Fästjärn	
50	**VOE 955700**	2					Screw	Vis	Schraube	Tornillo	Skruv	7/16 UNFx83
51	**VOE 13930435**	2					Spacer Ring	Bagu.entretoise	Abstandring	Anillo Dist	Distansring	
52	**VOE 946440**	1					Flange screw	Vis à bride	Flanschschraube	Torn embridado	Flänsskruv	M8x16
53	**VOE 11164742**	1					Profile	Profile	Profil	Perfil	Profil	
54	**VOE 11444245**	1					Plate	Plaque	Platte	Placa	Platta	
	VOE 15020388	1					Decal	Decalcomanie	Abziehbild	Decalcomania	Dekal	

1		**Vikbart armstöd för el.hydrauliskt servosystem med två spakar** **Apoyabrazos plegable para servo electrohidráulico de dos palancas** **Klappbare Armlehne für elektrohydr. Servosystem mit Doppelhebel** **Accoudoir rabattable pour système d'assistance électrohydraulique à deux leviers** **Foldable armrest for two-lever el.hydraulic servo system**	Catalogue id **20108**	Group **882**
2				
3			Illustr. No **1030360**	Section **550**
4				
5		**83272**	Issue **VOE 63A9920108**	Page **791**

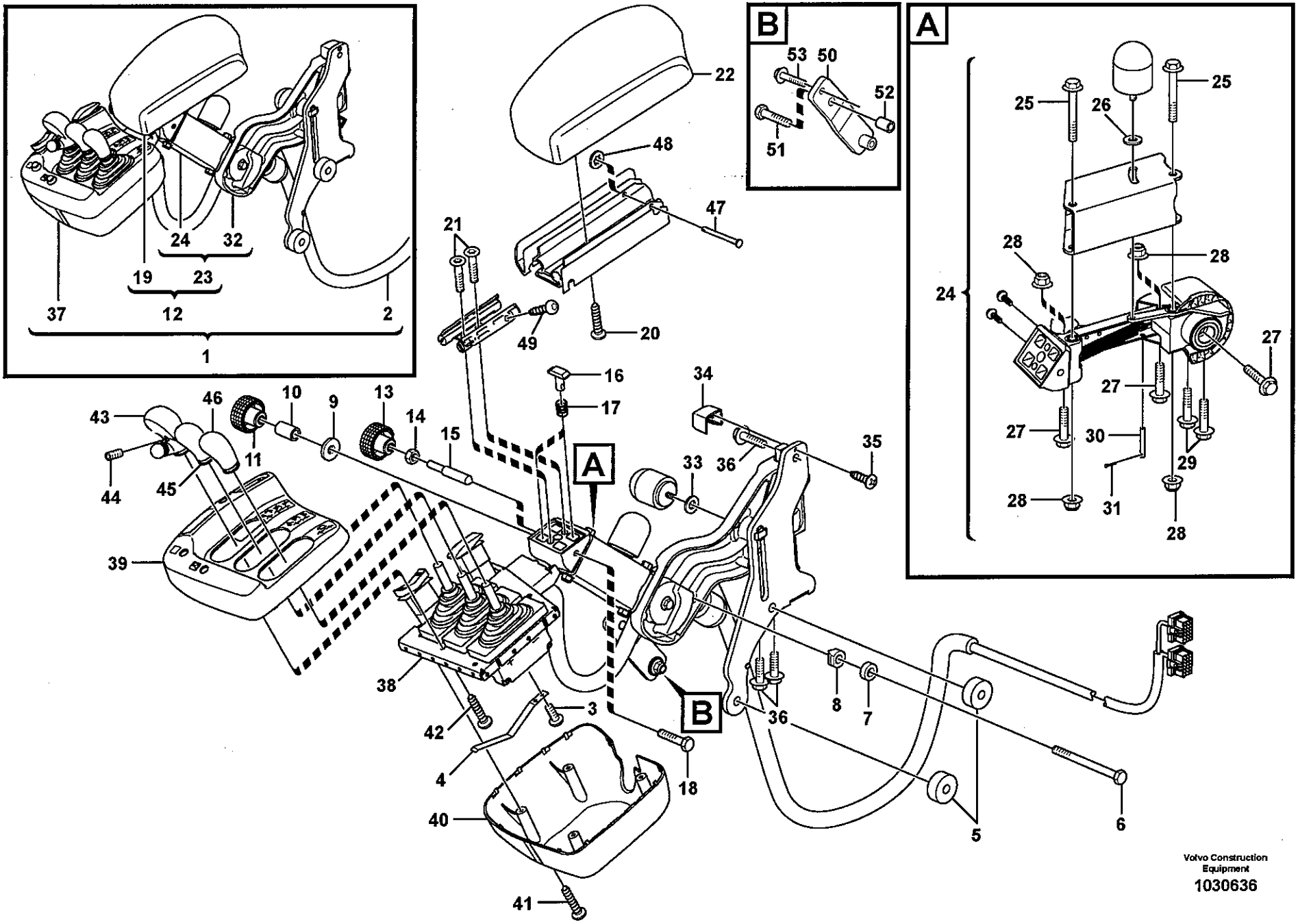
1
2
12
19
23
24
32
37
20
21
22
47
48
49
A
B
50
51
52
53
24
25
26
27
28
29
30
31
3
4
5
6
7
8
9
10
11
13
14
15
16
17
18
33
34
35
36
38
39
40
41
42
43
44
45
46
Volvo Construction Equipment
1030636

Fig.	Part No.	Quantity 1	2	3	P S	K I T	Description	Dénomination	Bezeichnung	Denominación	Benämning	Notes
1	**VOE 11171521**	1					Arm Rest	Accoudoir	Armlehne	Reposabrazos	Armstöd	
2		1					•Cable harness	•Faisceau cables	•Kabelbaum	•Manojo cables	•Ledningsmatta	See group 371, Page 353
3	**VOE 969467**	2					•Screw	•Vis	•Schraube	•Tornillo	•Skruv	
4	**VOE 11429092**	1					•Leaf Spring	•Ressort plat	•Blattfeder	•Resorte plano	•Bladfjäder	
5	**VOE 11444330**	2					•Spacer	•Partie Intermédiaire	•Zwischenstück	•Espaciador	•Mellandel	
6	**VOE 955286**	1					•Hexagon screw	•Vis tête hexagonale	•Sechskantschraube	•Tornillo hexago	•Sexkantsskruv	
7	**VOE 11429082**	1					•Bushing	•Bague	•Buchse	•Casquillo	•Bussning	
8	**VOE 11429080**	2					•Bushing	•Bague	•Buchse	•Casquillo	•Bussning	
9	**VOE 960139**	1					•Washer	•Rondelle	•Scheibe	•Arandela	•Bricka	
10	**VOE 15007593**	1					•Bushing	•Bague	•Buchse	•Casquillo	•Bussning	
11	**VOE 11429093**	1					•Knob	•Bouton	•Knopf	•Boton	•Knapp	
12		1			NS		•Arm Rest	•Accoudoir	•Armlehne	•Reposabrazos	•Armstöd	
13	**VOE 11429093**	1					••Knob	••Bouton	••Knopf	••Boton	••Knapp	
14	**VOE 983302**	1					••Nut	••Ecrou	••Mutter	••Tuerca	••Mutter	
15	**VOE 11429088**	1					••Shaft	••Arbre	••Welle	••Arbol	••Axel	
16	**VOE 11429087**	1					••Lock brace	••Etrier de verrouillag	••Sperrklinke	••Brazo Seguridad	••Låsbygel	
17	**VOE 11429090**	1					••Spring	••Ressort	••Feder	••Muelle	••Fjäder	
18	**VOE 969518**	1					••6-pt skt screw	••Vis creuse de 6	••Hohlschraube	••Racor 6-dientes	••Sextandhålskruv	
19	**VOE 11164950**	1					••Arm Rest	••Accoudoir	••Armlehne	••Reposabrazos	••Armstöd	
20	**VOE 975370**	4					•••Screw	•••Vis	•••Schraube	•••Tornillo	•••Skruv	
21	**VOE 13977628**	4					•••Screw	•••Vis	•••Schraube	•••Tornillo	•••Skruv	
22	**VOE 11164951**	1					•••Arm Rest	•••Accoudoir	•••Armlehne	•••Reposabrazos	•••Armstöd	
23		1			NS		••Release mechanis	••Dis.rabattement	••Klappvorrichtg	••Mecanismo lib	••Fällningsanordning	
24	**VOE 11164962**	1					•••Release Mech	•••Dis.rabattement	•••Klappvorrichtg	•••Mecanismo Lib	•••Fällningsanordn	
25	**VOE 965181**	2					••••Screw	••••Vis	••••Schraube	••••Tornillo	••••Skruv	
26	**VOE 955892**	1					••••Washer	••••Rondelle	••••Scheibe	••••Arandela	••••Bricka	
27	**VOE 13947760**	2					••••Flange screw	••••Vis à bride	••••Flanschschraube	••••Torn embridado	••••Flänsskruv	
28	**VOE 948645**	4					••••Flange Lock Nut	••••Contre écrou bride	••••Flanschmutter	••••Contratuer Embr	••••Flänslåsmutter	
29	**VOE 13965176**	2					••••Flange screw	••••Vis à bride	••••Flanschschraube	••••Torn embridado	••••Flänsskruv	
30	**VOE 13964826**	1					••••Clevis Pin	••••Vis A Oeuillet	••••Zylinderbolzen	••••Espiga	••••Cyl.bult	

1	
2	
3	
4	
5	

Vikbart armstöd för el.hydrauliskt servosystem med tre spakar
Reposabrazos plegable para servo electrohidráulico de tres palancas
Klappbare Armlehne für elektrohydr. Servoanlage mit drei Hebeln
Accoudoir rabattable pour système d'assistance électrohydraulique à trois leviers
Foldable armrest for three-lever el.hydraulic servo system

83273, 83274

Catalogue id	Group
20108	**882**
Illustr. No	Section
1030636	**600**
Issue	Page
VOE 63A9920108	**793**

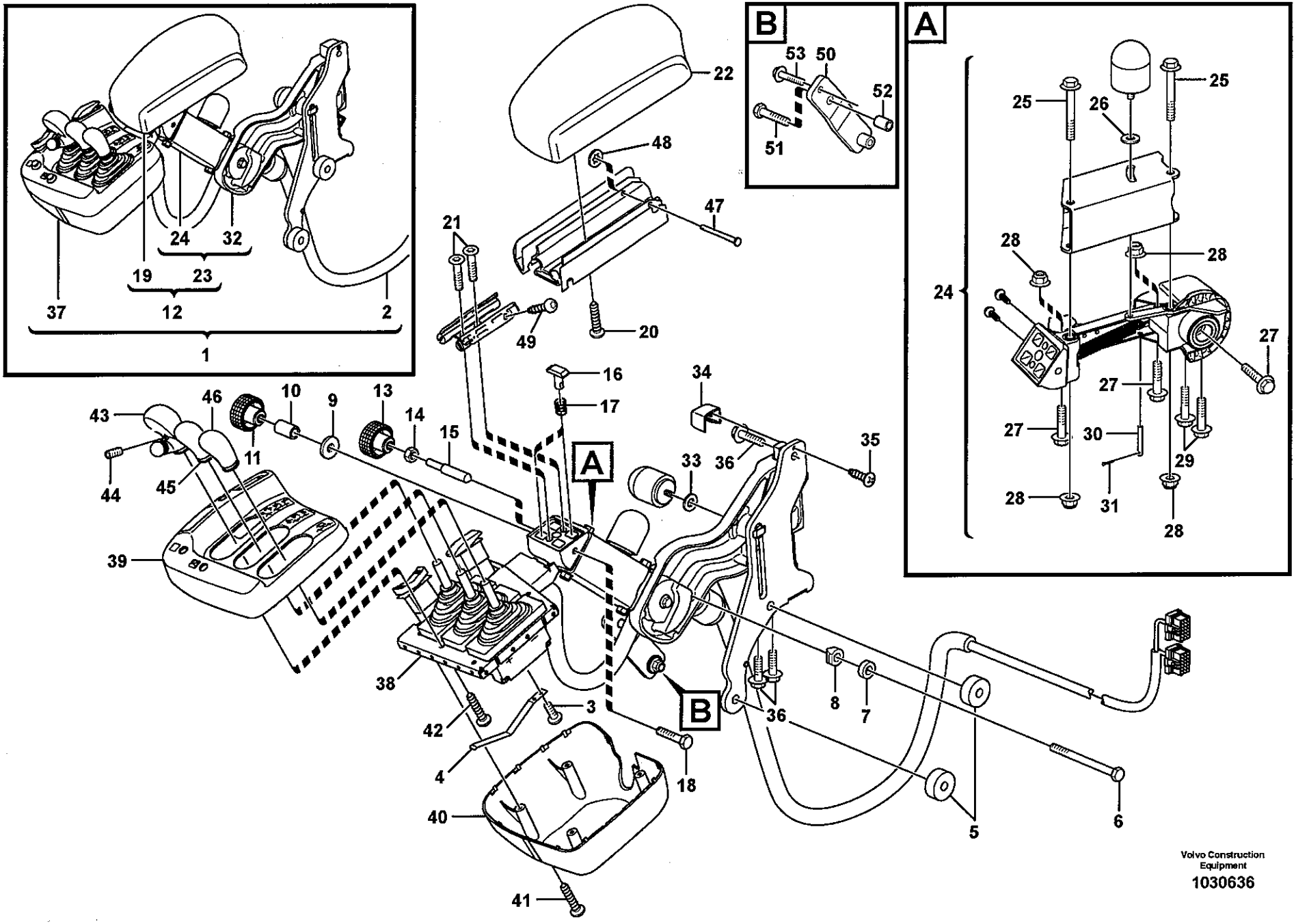
A
B
1
2
3
4
5
6
7
8
9
10
11
12
13
14
15
16
17
18
19
20
21
22
23
24
25
26
27
28
29
30
31
32
33
34
35
36
37
38
39
40
41
42
43
44
45
46
47
48
49
50
51
52
53
Volvo Construction Equipment
1030636

Fig.	Part No.	Quantity 1	2	3	PS	KIT	Description	Dénomination	Bezeichnung	Denominación	Benämning	Notes
31	**VOE 964946**	1					••••Split Pin	••••Goupille Fendue	••••Splint	••••Chaveta Hendida	••••Saxpinne	
32	**VOE 11164958**	1					•••Attaching Arm	•••Bras Ancrage	•••Befestigungsarm	•••Brazo Fijacion	•••Fästarm	
33	**VOE 955892**	1					••••Washer	••••Rondelle	••••Scheibe	••••Arandela	••••Bricka	
34	**VOE 11412841**	1					••••Cover	••••Capot	••••Haube	••••Capo	••••Lock	
35	**VOE 975370**	1					••••Screw	••••Vis	••••Schraube	••••Tornillo	••••Skruv	
36	**VOE 946173**	3					••••Flange screw	••••Vis à bride	••••Flanschschraube	••••Torn embridado	••••Flänsskruv	
37		1			NS		•Gear Lever	•Levier Vitesse	•Schaltschwinge	•Palanca Marcha	•Växelhävarm	
38	**VOE 11164937**	1					••Support Frame	••Chassis-porteur	••Hilfsrahmen	••Brazo Empuje	••Bärram	
39	**VOE 11164963**	1					••Cover	••Capot	••Haube	••Capo	••Lock	
40	**VOE 11164790**	1					••Cover	••Capot	••Haube	••Capo	••Lock	
41	**VOE 975370**	6					••Screw	••Vis	••Schraube	••Tornillo	••Skruv	
42	**VOE 975367**	8					••6-pt skt screw	••Vis creuse de 6	••Hohlschraube	••Racor 6-dientes	••Sextandhålskruv	
43	**VOE 11429099**	1					••Knob	••Bouton	••Knopf	••Boton	••Knapp	
44	**VOE 11444309**	1					••Set Screw	••Vis Butee	••Anschlagschraub	••Tornillo Tope	••Stoppskruv	
45	**VOE 11164574**	1					••Knob	••Bouton	••Knopf	••Boton	••Knapp	
46	**VOE 11164574**	1					••Knob	••Bouton	••Knopf	••Boton	••Knapp	
47	**VOE 964841**	1					••Clevis Pin	••Vis A Oeuillet	••Zylinderbolzen	••Espiga	••Cyl.bult	
48	**VOE 945717**	1					••Retainer	••Retenue	••Halter	••Soporte	••Hållare	
49	**VOE 969464**	2					••Screw	••Vis	••Schraube	••Tornillo	••Skruv	
50		1			NS		Attaching Plate	Fer Fixation	Befestigungslasche	Plato Fijacion	Fästjärn	
51	**VOE 955700**	2					Screw	Vis	Schraube	Tornillo	Skruv	
52	**VOE 13930435**	2					Spacer Ring	Bagu.entretoise	Abstandring	Anillo Dist	Distansring	
53	**VOE 946440**	1					Flange screw	Vis à bride	Flanschschraube	Torn embridado	Flänsskruv	

1		**Vikbart armstöd för el.hydrauliskt servosystem med tre spakar** **Reposabrazos plegable para servo electrohidráulico de tres palancas** **Klappbare Armlehne für elektrohydr. Servoanlage mit drei Hebeln** **Accoudoir rabattable pour système d'assistance électrohydraulique à trois leviers** **Foldable armrest for three-lever el.hydraulic servo system**	Catalogue id **20108**	Group **882**
2				
3			Illustr. No **1030636**	Section **600**
4				
5		**83273, 83274**	Issue **VOE 63A9920108**	Page **795**

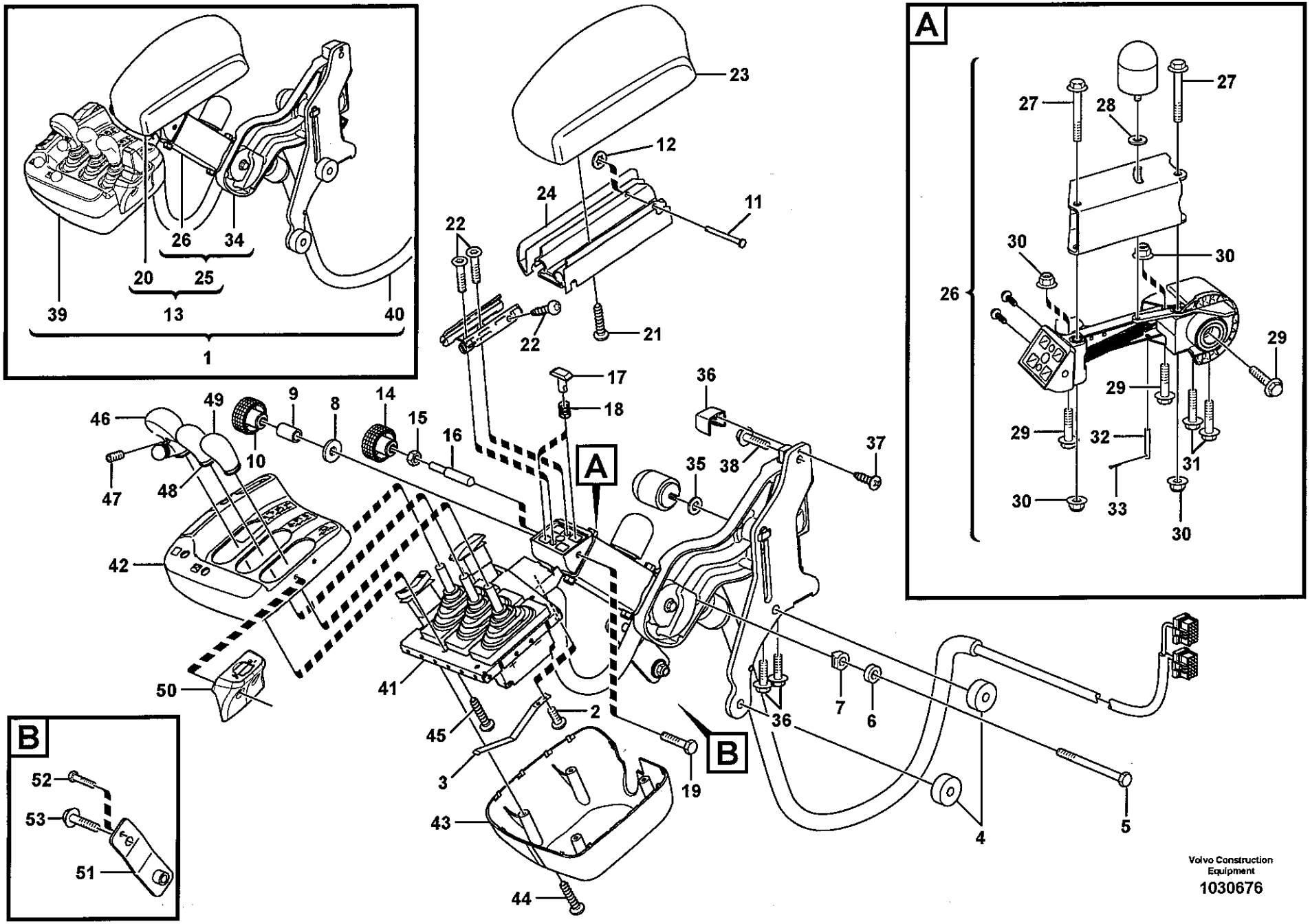
A
B
1
2
3
4
5
6
7
9
10
11
12
13
14
15
16
17
18
19
20
21
22
23
24
25
26
27
28
29
30
31
32
33
34
35
36
37
38
39
40
41
42
43
44
45
46
47
48
49
50
51
52
53
Volvo Construction Equipment
1030676

Fig.	Part No.	Quantity 1	2	3	PS	KIT	Description	Dénomination	Bezeichnung	Denominación	Benämning	Notes
1		1			NS		Arm Rest	Accoudoir	Armlehne	Reposabrazos	Armstöd	
2	VOE 969467	2					•Screw	•Vis	•Schraube	•Tornillo	•Skruv	
3	VOE 11429092	1					•Leaf Spring	•Ressort plat	•Blattfeder	•Resorte plano	•Bladfjäder	
4	VOE 11444330	2					•Spacer	•Partie Intermédiaire	•Zwischenstück	•Espaciador	•Mellandel	
5	VOE 955286	1					•Hexagon screw	•Vis tête hexagonale	•Sechskantschraube	•Tornillo hexago	•Sexkantsskruv	
6	VOE 11429082	1					•Bushing	•Bague	•Buchse	•Casquillo	•Bussning	
7	VOE 11429080	2					•Bushing	•Bague	•Buchse	•Casquillo	•Bussning	
8	VOE 960139	1					•Washer	•Rondelle	•Scheibe	•Arandela	•Bricka	
9	VOE 15007593	1					•Bushing	•Bague	•Buchse	•Casquillo	•Bussning	
10	VOE 11429093	1					•Knob	•Bouton	•Knopf	•Boton	•Knapp	
11	VOE 964841	1					•Clevis Pin	•Vis A Oeuillet	•Zylinderbolzen	•Espiga	•Cyl.bult	
12	VOE 945717	1					•Retainer	•Retenue	•Halter	•Soporte	•Hållare	
13		1			NS		•Arm Rest	•Accoudoir	•Armlehne	•Reposabrazos	•Armstöd	
14	VOE 11429093	1					••Knob	••Bouton	••Knopf	••Boton	••Knapp	
15	VOE 983302	1					••Nut	••Ecrou	••Mutter	••Tuerca	••Mutter	
16	VOE 11429088	1					••Shaft	••Arbre	••Welle	••Arbol	••Axel	
17	VOE 11429087	1					••Lock brace	••Etrier de verrouillag	••Sperrklinke	••Brazo Seguridad	••Låsbygel	
18	VOE 11429090	1					••Spring	••Ressort	••Feder	••Muelle	••Fjäder	
19	VOE 969518	1					••6-pt skt screw	••Vis creuse de 6	••Hohlschraube	••Racor 6-dientes	••Sextandhålskruv	
20	VOE 11164950	1					••Arm Rest	••Accoudoir	••Armlehne	••Reposabrazos	••Armstöd	
21	VOE 975370	4					•••Screw	•••Vis	•••Schraube	•••Tornillo	•••Skruv	
22	VOE 969464	4					•••Screw	•••Vis	•••Schraube	•••Tornillo	•••Skruv	
23	VOE 11164951	1					•••Arm Rest	•••Accoudoir	•••Armlehne	•••Reposabrazos	•••Armstöd	
24	VOE 11164742	1					•••Profile	•••Profile	•••Profil	•••Perfil	•••Profil	
25		1			NS		••Release mechanis	••Dis.rabattement	••Klappvorrichtg	••Mecanismo lib	••Fällningsanordning	
26	VOE 11164962	1					•••Release Mech	•••Dis.rabattement	•••Klappvorrichtg	•••Mecanismo Lib	•••Fällningsanordn	
27	VOE 965181	2					••••Screw	••••Vis	••••Schraube	••••Tornillo	••••Skruv	
28	VOE 955892	1					••••Washer	••••Rondelle	••••Scheibe	••••Arandela	••••Bricka	
29	VOE 13947760	2					••••Flange screw	••••Vis à bride	••••Flanschschraube	••••Torn embridado	••••Flänsskruv	
30	VOE 948645	4					••••Flange Lock Nut	••••Contre écrou bride	••••Flanschmutter	••••Contratuer Embr	••••Flänslåsmutter	

1	
2	
3	
4	
5	

Vikbart armstöd för el.hydrauliskt servosystem med fyra spakar
Apoyabrazos plegable para servo electrohidráulico de cuatro palancas
Klappbare Armlehne für elektrohydr. Servosystem mit Vierhebel
Accoudoir rabattable pour système d'assistance électrohydraulique à quatre leviers
Foldable armrest for four-lever el.hydraulic servo system

83275, 83277

Catalogue id	Group
20108	882
Illustr. No	Section
1030676	650
Issue	Page
VOE 63A9920108	797

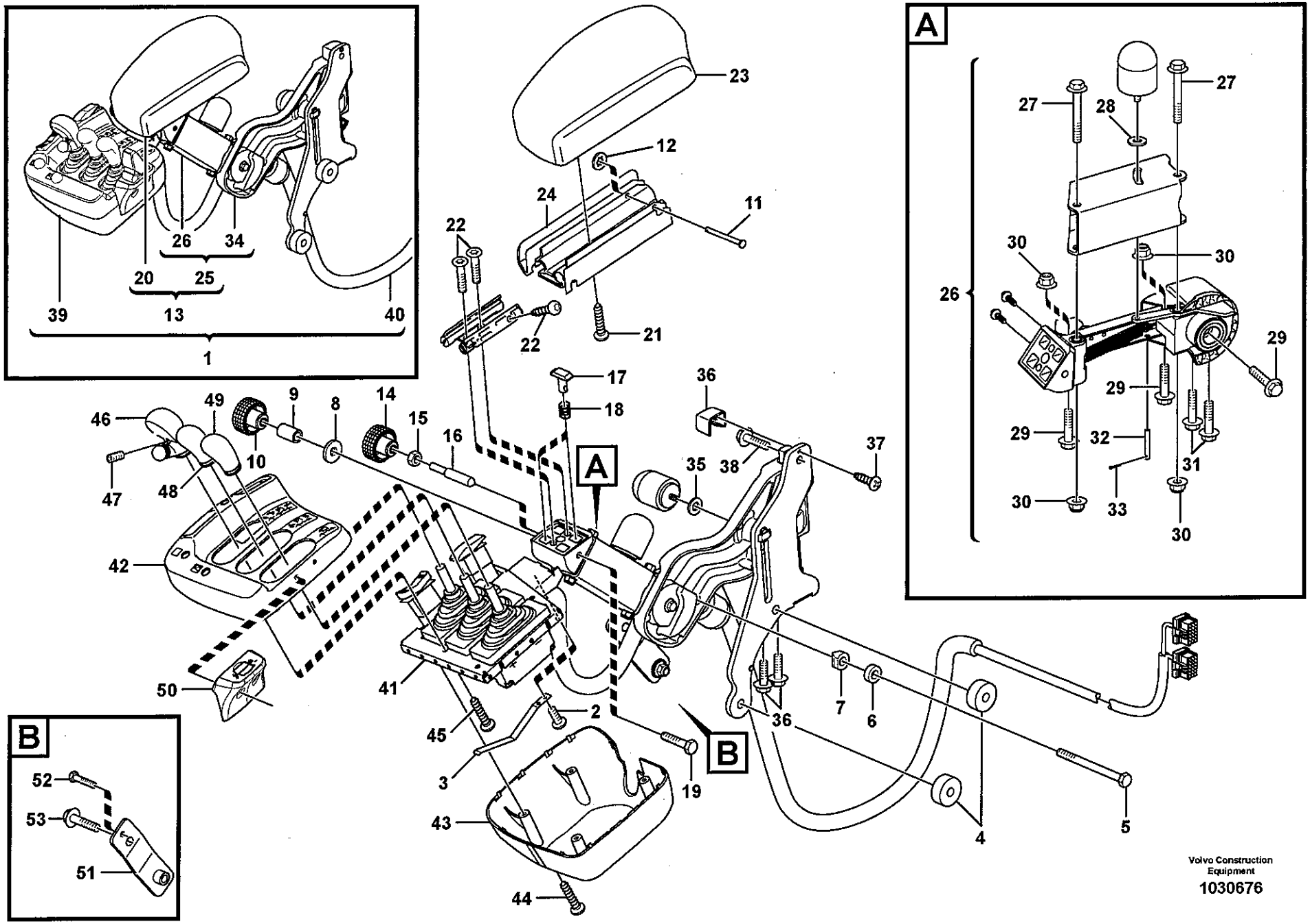
A
B
1
2
3
4
5
6
7
9
10
11
12
13
15
16
17
18
19
20
21
22
23
24
25
26
27
28
29
30
31
32
33
34
35
36
37
38
39
40
41
42
43
44
45
46
47
48
49
50
51
52
53
Volvo Construction Equipment
1030676

Fig.	Part No.	Quantity 1	2	3	PS	KIT	Description	Dénomination	Bezeichnung	Denominación	Benämning	Notes
31	**VOE 13965176**	2					••••Flange screw	••••Vis à bride	••••Flanschschraube	••••Torn embridado	••••Flänsskruv	
32	**VOE 13964826**	1					••••Clevis Pin	••••Vis A Oeuillet	••••Zylinderbolzen	••••Espiga	••••Cyl.bult	
33	**VOE 964946**	1					••••Split Pin	••••Goupille Fendue	••••Splint	••••Chaveta Hendida	••••Saxpinne	
34	**VOE 11164958**	1					•••Attaching Arm	•••Bras Ancrage	•••Befestigungsarm	•••Brazo Fijacion	•••Fästarm	
35	**VOE 955892**	2					••••Washer	••••Rondelle	••••Scheibe	••••Arandela	••••Bricka	
36	**VOE 11412841**	1					••••Cover	••••Capot	••••Haube	••••Capo	••••Lock	
37	**VOE 975370**	1					••••Screw	••••Vis	••••Schraube	••••Tornillo	••••Skruv	
38	**VOE 946173**	3					••••Flange screw	••••Vis à bride	••••Flanschschraube	••••Torn embridado	••••Flänsskruv	
39		1			NS		•Gear Lever	•Levier Vitesse	•Schaltschwinge	•Palanca Marcha	•Växelhävarm	
40		1					•Cable harness	•Faisceau cables	•Kabelbaum	•Manojo cables	•Ledningsmatta	See group 371, Page 355
41	**VOE 11164937**	1					••Support Frame	••Chassis-porteur	••Hilfsrahmen	••Brazo Empuje	••Bärram	
42	**VOE 11164963**	1					••Cover	••Capot	••Haube	••Capo	••Lock	
43	**VOE 11164790**	1					••Cover	••Capot	••Haube	••Capo	••Lock	
44	**VOE 975370**	6					••Screw	••Vis	••Schraube	••Tornillo	••Skruv	
45	**VOE 975367**	8					••6-pt skt screw	••Vis creuse de 6	••Hohlschraube	••Racor 6-dientes	••Sextandhålskruv	
46	**VOE 11429099**	1					••Knob	••Bouton	••Knopf	••Boton	••Knapp	
47	**VOE 11444309**	1					••Set Screw	••Vis Butee	••Anschlagschraub	••Tornillo Tope	••Stoppskruv	
48	**VOE 11164574**	1					••Knob	••Bouton	••Knopf	••Boton	••Knapp	
49	**VOE 11164574**	1					••Knob	••Bouton	••Knopf	••Boton	••Knapp	
50	**VOE 11164759**	1					••Cover	••Capot	••Haube	••Cubierta	••Kåpa	
51		1			NS		Attaching Plate	Fer Fixation	Befestigungslasche	Plato Fijacion	Fästjärn	
52	**VOE 955700**	1					Screw	Vis	Schraube	Tornillo	Skruv	7/16 UNFx83
53	**VOE 946440**	1					Flange screw	Vis à bride	Flanschschraube	Torn embridado	Flänsskruv	

1		**Vikbart armstöd för el.hydrauliskt servosystem med fyra spakar** **Apoyabrazos plegable para servo electrohidráulico de cuatro palancas** **Klappbare Armlehne für elektrohydr. Servosystem mit Vierhebel** **Accoudoir rabattable pour système d'assistance électrohydraulique à quatre leviers** **Foldable armrest for four-lever el.hydraulic servo system**	Catalogue id **20108**	Group **882**
2					
3			Illustr. No **1030676**	Section **650**
4					
5		**83275, 83277**	Issue **VOE 63A9920108**	Page **799**

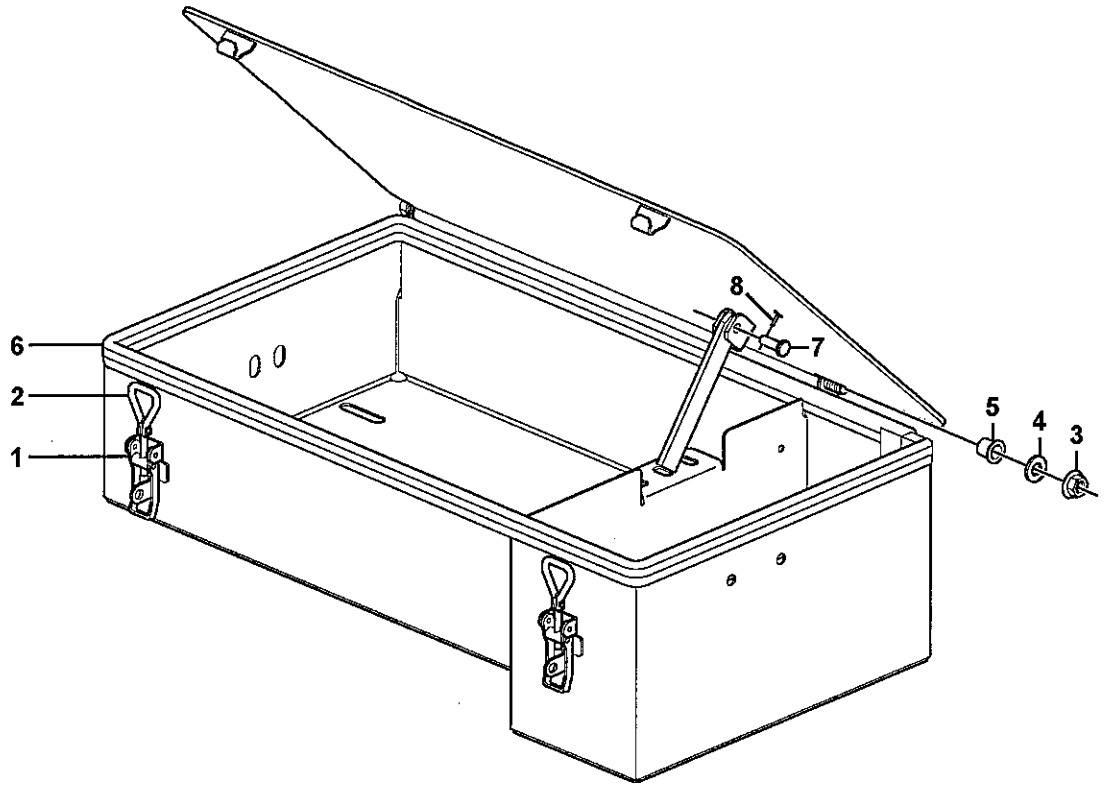
6
2
1
8
7
5
4
3

Fig.	Part No.	Quantity 1	2	3	PS	KIT	Description	Dénomination	Bezeichnung	Denominación	Benämning	Notes
	VOE 11414185	1					Tool Box	Boite a outils	Werkzeugkasten	Caja herramientas	Verktygslåda	
1	**VOE 11015639**	1					•Eccentric Lock	•Verrou Excentr.	•Exz Sicherung	•Cerrad Excentr	•Excenterlås	
2	**VOE 11015638**	1					•Eye Bolt	•Boulon Oeillet	•Ringschraube	•Perno De Aro	•Öglebult	
3	**VOE 971099**	2					•Flange Lock Nut	•Contre écrou bride	•Flanschmutter	•Contratuer Embr	•Fläns låsmutter	
4	**VOE 13955897**	2					•Washer	•Rondelle	•Scheibe	•Arandela	•Bricka	
5	**VOE 1588548**	2					•Bushing	•Bague	•Buchse	•Casquillo	•Bussning	
6	**VOE 4786044**	REQ					•Sealing strip	•Lisse etancheite	•Dichtleiste	•Moldura reten	•Tätningslist	L = 1940 MM
7	**VOE 13964844**	1					•Bolt	•Boulon	•Bolzen	•Perno	•Bult	
8	**VOE 907822**	1					•Cotter Pin	•Goupille Fendue	•Splint	•Pasador Hendido	•Saxpinne	L = 1940 MM

1		**Verktygslåda** **Caja herramientas** **Werkzeugkasten** **Caisse á outils** **Tool box**	Catalogue id **20108**	Group **896**
2			Illustr. No **1026030**	Section **100**
3			Issue **VOE 63A9920108**	Page **801**
4				
5				

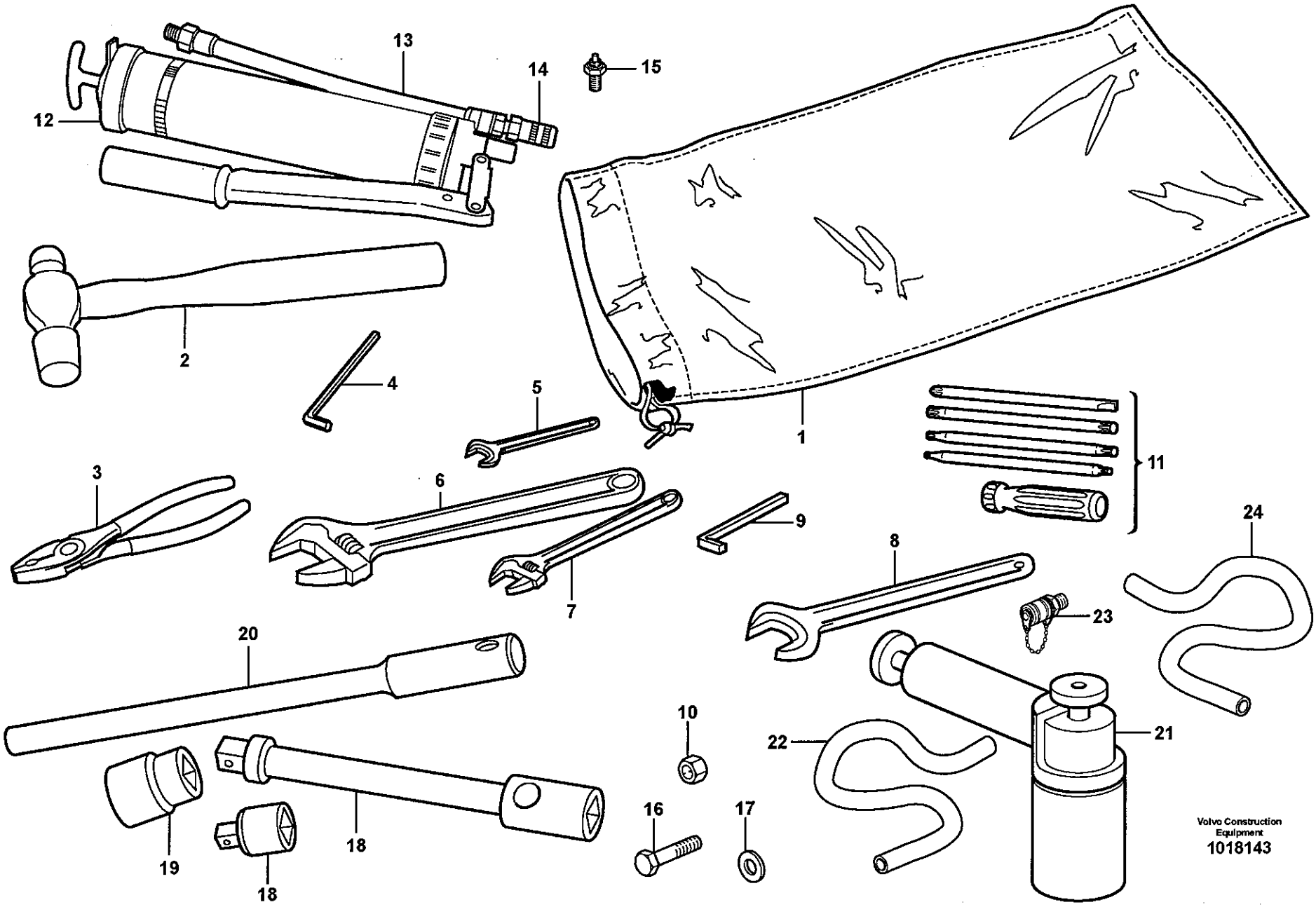
1
2
3
4
5
6
7
8
9
10
11
12
13
14
15
16
17
18
18
19
20
21
22
23
24
Volvo Construction Equipment
1018143

Fig.	Part No.	Quantity 1	2	3	PS	KIT	Description	Dénomination	Bezeichnung	Denominación	Benämning	Notes
1	**VOE 736392**	1					Bag	Sac	Beutel	Bolsa	Påse	
2	**VOE 13962213**	1					Ball Peen Hammer	Marteau A Panne Ron	Ballhammer	Martillo Bola	Kulhammare	
3	**VOE 13962033**	1					Pliers	Pince	Zange	Alicates	Tång	
4	**VOE 914003**	1					Allen Wrench	Cle Allen	6-kantschlussel	Llave Allen	Sexkantnyckel	
5	**VOE 6611274**	1					Key	Cle	Schlüssel	Llave	Nyckel	
6	**VOE 11180050**	1					Adj Wrench	Cle De Reglage	Stellschl~ssel	Llave Ajuste	Justernyckel	1 5/16"
7	**VOE 11180049**	1					Adj Wrench	Cle De Reglage	Stellschl~ssel	Llave Ajuste	Justernyckel	3/4"
8	**VOE 13962075**	1					Key	Cle	Schlüssel	Llave	Nyckel	41"
9	**VOE 190708**	1					Square Spanner	Cle Carre	Vierkantschl	Llave Cuadrada	Fyrkantnyckel	
10	**VOE 4940506**	2					Blind Nut	Ecrou Borgne	Blindmutter	Tuerca Ciega	Blindmutter	
11	**VOE 11026287**	1					Comb Scr Driver	Tournevis Comb	Kombischr Zieh	Destornil, Comb	Kombskruvmejsel	
12	**VOE 753546**	1					Grease Gun	Pompe a graisse	Fettpresse	Bomba de grasa	Fettspruta	
13	**VOE 926138**	1					Hose assembly	Conduit flexible	Schlauchleitung	Conducto	Slangledning	
14	**VOE 795074**	1					Clutch	Embrayage	Kupplung	Embrague	Koppling	
15	**VOE 6633616**	1					Nipple	Raccord	Nippel	Niple	Nippel	
16	**VOE 13970959**	3					Hexagon screw	Vis a tête hexagonale	Sechskantschr	Tornillo hexago	Sexkantsskruv	
17	**VOE 13947281**	3					Gasket	Joint	Dichtung	Junta	Packning	
18	**VOE 13962298**		1				Extension	Allonge	Verlängerer	Prolongador	Förlängare	
19	**VOE 962305**		1				Socket wrench	Cle douille	Steckschlüssel	Llave manguito	Hylsnyckel	
20	**VOE 4854513**		1				Handle	Poignee	Griff	Mango	Handtag	
21	**VOE 11411003**			1			Pump	Pompe	Pumpe	Bomba	Pump	
22	**VOE 941363**			REQ			Hose	Durit	Schlauch	Tubo flexible	Slang	L = 500 MM
23	**VOE 936443**			1			Testing Nipple	Raccord contrôle	Prufnippel	Niple Medicion	Mätnippel	
24	**VOE 14025152**			1			Hose	Durit	Schlauch	Tubo flexible	Slang	

1	99183	**Verktyg** **Herramientas** **Werkzeuge** **Outillage** **Tools**	Catalogue id **20108**	Group **896**
2	90007		Illustr. No **1018143**	Section **150**
3	82897		Issue **VOE 63A9920108**	Page **803**
4				
5		**90007, 99183, 82897**		

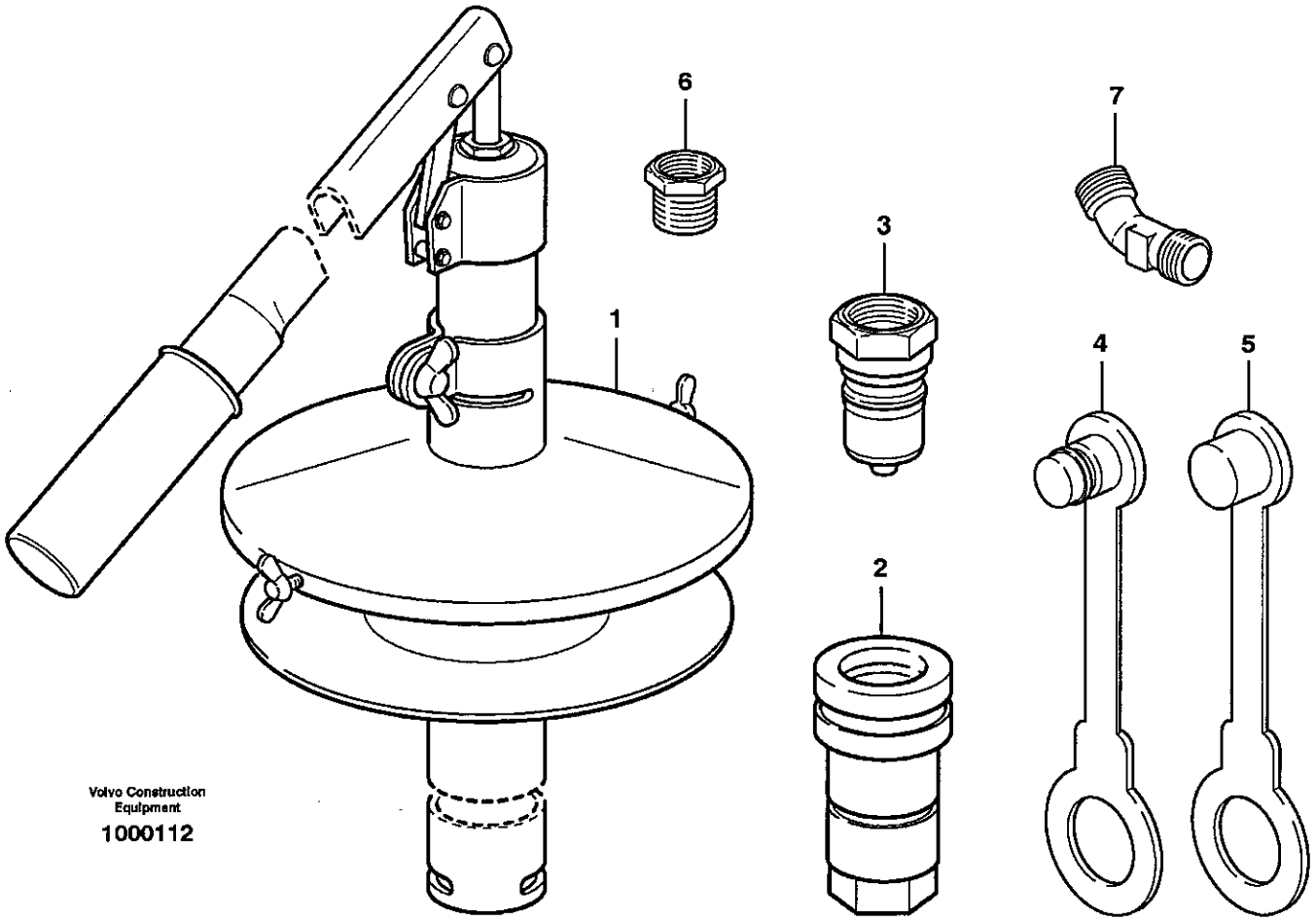
6
7
3
1
4
5
2
Volvo Construction Equipment
1000112

Fig.	Part No.	Quantity 1	2	3	PS	KIT	Description	Dénomination	Bezeichnung	Denominación	Benämning	Notes
	VOE 11704511	1					Pump	Pompe	Pumpe	Bomba	Pump	
1	**VOE 11016075**	1					•Pump	•Pompe	•Pumpe	•Bomba	•Pump	
2	**VOE 11016067**	1					•Quick Coupling	•Accouple.rapide	•Schnellkupplung	•Acoplam Rapido	•Snabbkoppling	
3	**VOE 11016068**	1					•Quick Coupling	•Accouple.rapide	•Schnellkupplung	•Acoplam Rapido	•Snabbkoppling	
4	**VOE 11016069**	1					•Dust Cover	•Pare-poussiere	•Staubschutz	•Prot Polvo	•Dammskydd	
5	**VOE 11016070**	1					•Dust Cover	•Pare-poussiere	•Staubschutz	•Prot Polvo	•Dammskydd	
6	**VOE 11016071**	1					•Adapter	•Raccord Reduct.	•Verbind Stutzen	•Adaptador	•Adapter	
7	**VOE 11016072**	1					•Elbow nipple	•Raccord angulaire	•Winkelnippel	•Niple angular	•Vinkelnippel	

1		**Pump** **Bomba** **Pumpe** **Pompe** **Pump**	Catalogue id **20108**	Group **896**
2				
3			Illustr. No **1000112**	Section **200**
4				
5		**93988**	Issue **VOE 63A9920108**	Page **805**

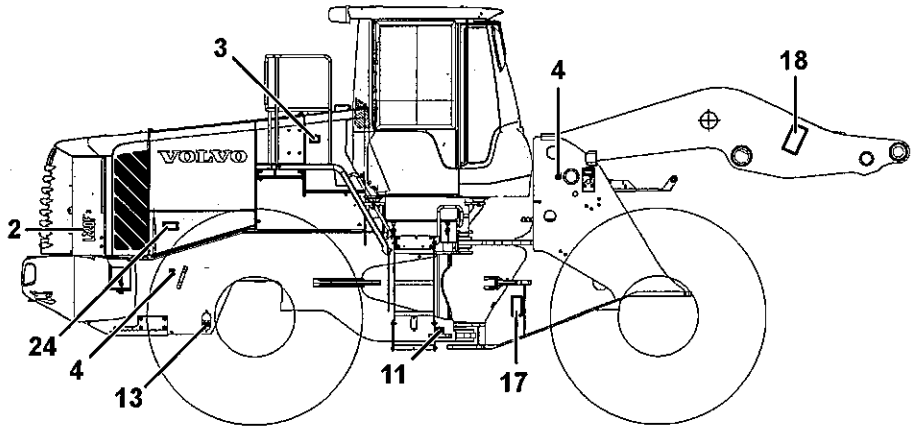

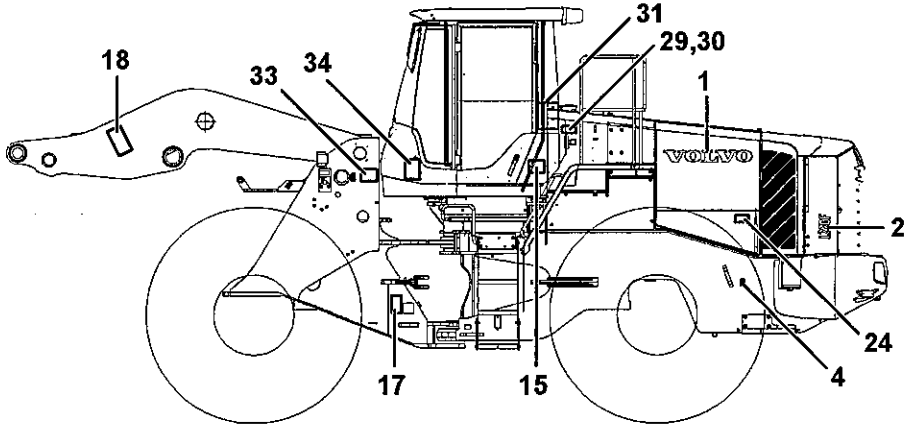

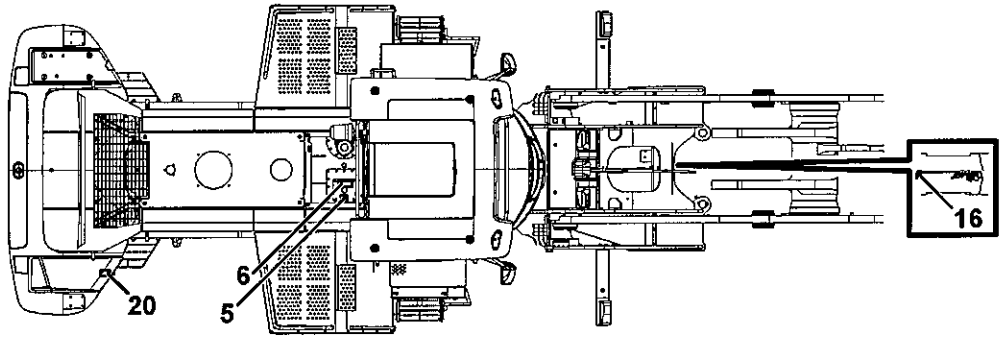

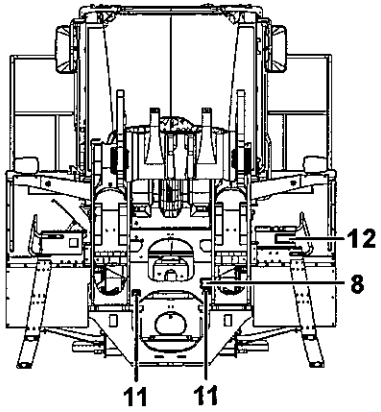

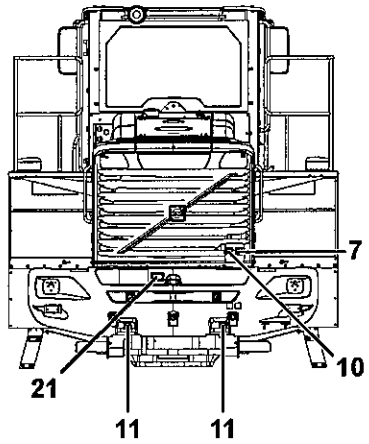

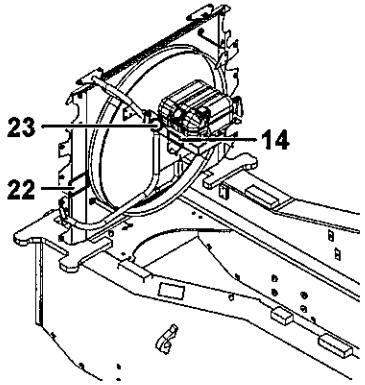

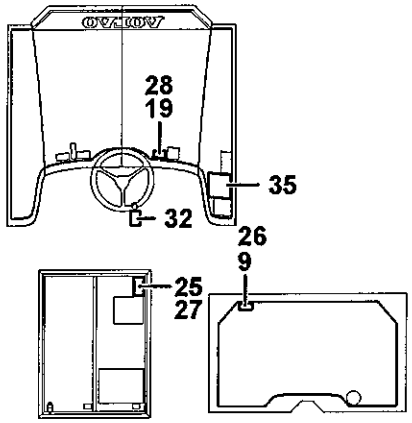

Volvo Construction Equipment
1031453

Fig.	Part No.	Quantity 1	2	3	PS	KIT	Description	Dénomination	Bezeichnung	Denominación	Benämning	Notes
1	**VOE 11174177**	2					Decal	Decalcomanie	Abziehbild	Decalcomania	Dekal	VOLVO
2	**VOE 11445241**	1					Decal	Decalcomanie	Abziehbild	Decalcomania	Dekal	LH
	VOE 11445238	1					Decal	Decalcomanie	Abziehbild	Decalcomania	Dekal	
3	**VOE 4952167**	1			SS		Decal	Decalcomanie	Abziehbild	Decalcomania	Dekal	
4	**VOE 4898495**	4			SS		Decal	Decalcomanie	Abziehbild	Decalcomania	Dekal	
5	**VOE 4948103**	1			SS		Decal	Decalcomanie	Abziehbild	Decalcomania	Dekal	
6	**VOE 4952173**	1			SS		Decal	Decalcomanie	Abziehbild	Decalcomania	Dekal	
7	**VOE 11055037**	1			SS		Decal	Decalcomanie	Abziehbild	Decalcomania	Dekal	
8	**VOE 4948092**	3			SS		Decal	Decalcomanie	Abziehbild	Decalcomania	Dekal	
9	**VOE 11116814**	1					Decal	Decalcomanie	Abziehbild	Decalcomania	Dekal	
10	**VOE 11026729**	1					Decal	Decalcomanie	Abziehbild	Decalcomania	Dekal	
11	**VOE 11026730**	6					Decal	Decalcomanie	Abziehbild	Decalcomania	Dekal	
12	**VOE 11130942**	1					Decal	Decalcomanie	Abziehbild	Decalcomania	Dekal	
13	**VOE 2534201**	1					Decal	Decalcomanie	Abziehbild	Decalcomania	Dekal	
14	**VOE 11445056**	1					Decal	Decalcomanie	Abziehbild	Decalcomania	Dekal	
15	**VOE 11445199**	1					Decal	Decalcomanie	Abziehbild	Decalcomania	Dekal	33527
16	**VOE 11027212**	1					Decal	Decalcomanie	Abziehbild	Decalcomania	Dekal	
17	**VOE 13935000**	2					Decal	Decalcomanie	Abziehbild	Decalcomania	Dekal	
18	**VOE 11027566**	2					Warning Decal	Decal.avertiss.	Warnaufkleber	Calcomania Adv	Varningsdekal	
19	**VOE 13935003**	1					Decal	Decalcomanie	Abziehbild	Decalcomania	Dekal	
20	**VOE 13935004**	2					Decal	Decalcomanie	Abziehbild	Decalcomania	Dekal	
21	**VOE 11400921**	1					Warning Plate	Panneau Signal	Warnschild	Letrero Advert	Varningsskylt	
22	**VOE 13935001**	3					Warning Decal	Decal.avertiss.	Warnaufkleber	Calcomania Adv	Varningsdekal	
23	**VOE 14526798**	1					Decal	Decalcomanie	Abziehbild	Decalcomania	Dekal	
24	**VOE 14531179**	2					Sign	Enseigne	Schild	Letrero	Skylt	
25	**VOE 11164639**	1					Decal	Decalcomanie	Abziehbild	Decalcomania	Dekal	
26	**VOE 11116814**	1					Decal	Decalcomanie	Abziehbild	Decalcomania	Dekal	33527
27	**VOE 11164639**	1					Decal	Decalcomanie	Abziehbild	Decalcomania	Dekal	33527
28	**VOE 13935003**	1					Decal	Decalcomanie	Abziehbild	Decalcomania	Dekal	33527
29	**VOE 11413642**	2					Decal	Decalcomanie	Abziehbild	Decalcomania	Dekal	93910

1	
2	
3	
4	
5	

Skyltar och dekaler
Muestras y decalcomanias
Schilder und aufklebeschild
Enseignes et décalcomanies
Sign plates and decals

Catalogue id **20108**	Group **897**
Illustr. No **1031453**	Section **100**
Issue **VOE 63A9920108**	Page **807**

VOLVO

L150F

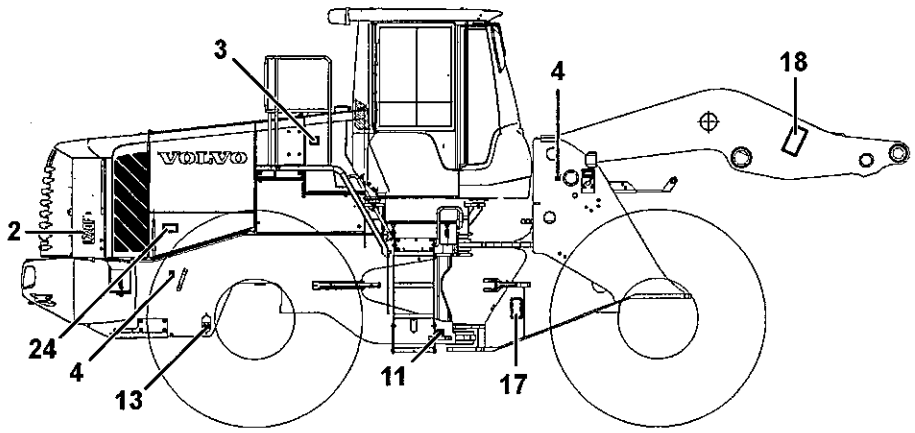

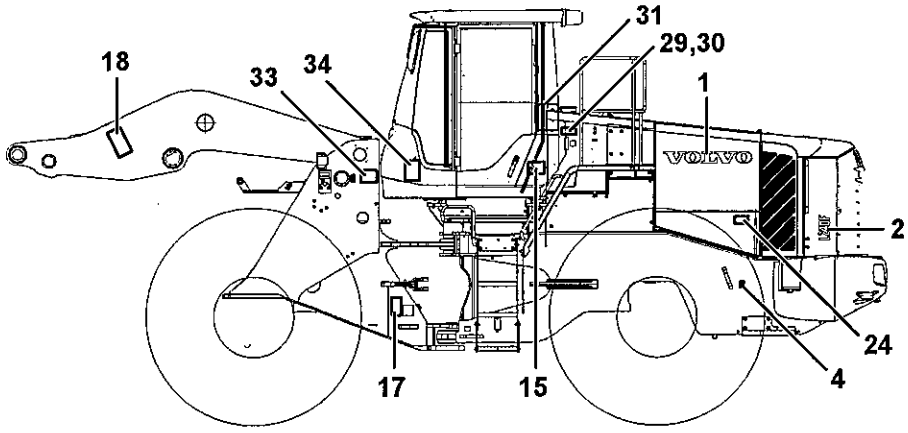

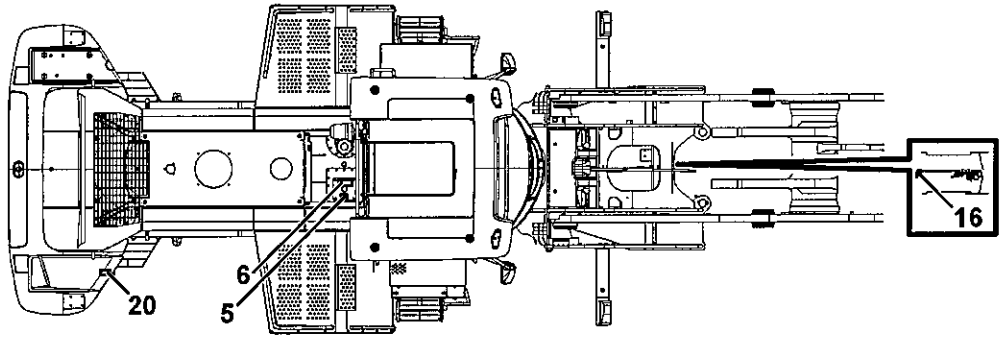

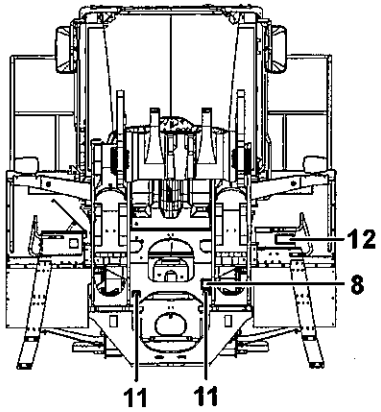

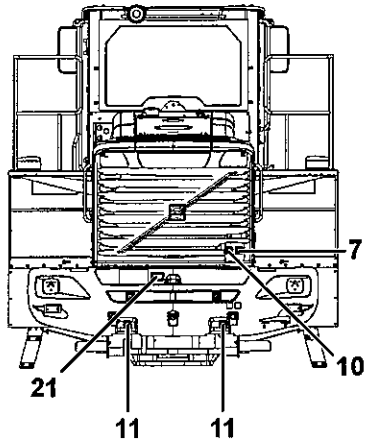

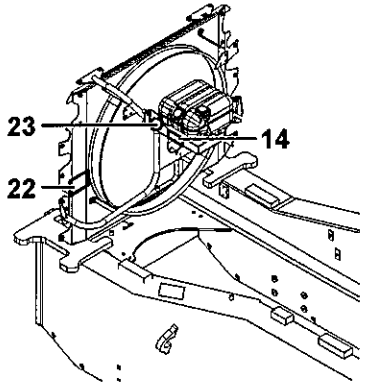

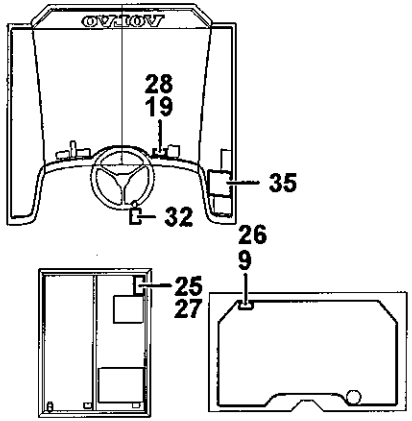

Volvo Construction Equipment
1031453

Fig.	Part No.	Quantity 1	2	3	PS	KIT	Description	Dénomination	Bezeichnung	Denominación	Benämning	Notes
30	**VOE 11413640**	2					Decal	Decalcomanie	Abziehbild	Decalcomania	Dekal	80075
31	**VOE 11445199**	1					Decal	Decalcomanie	Abziehbild	Decalcomania	Dekal	33527
32	**VOE 4952170**	1					Decal	Decalcomanie	Abziehbild	Decalcomania	Dekal	83864 STEERING FRAME LOCK
32	**VOE 11180472**	1					Sign	Enseigne	Schild	Letrero	Skylt	83865 LOCK STEERING FRAME
33	**VOE 11436197**	1					Decal	Autocollant	Aufklebeschild	Calcomania	Dekal	83864 LIFTING AND TIE DOWN
33	**VOE 11436255**	1					Decal	Autocollant	Aufklebeschild	Calcomania	Dekal	83865 LIFTING, TIE DOWN
34	**VOE 11181015**	1					Decal	Decalcomanie	Abziehbild	Decalcomania	Dekal	83864 FILTER REPLACEMENT
34	**VOE 11181014**	1					Decal	Decalcomanie	Abziehbild	Decalcomania	Dekal	83865 FILTER REPLACEMENT
35	**VOE 11444261**	1					Decal	Decalcomanie	Abziehbild	Decalcomania	Dekal	83864 INSTRUMENT BOARD
35	**VOE 11444263**	1					Decal	Decalcomanie	Abziehbild	Decalcomania	Dekal	83865 INSTRUMENT BOARD

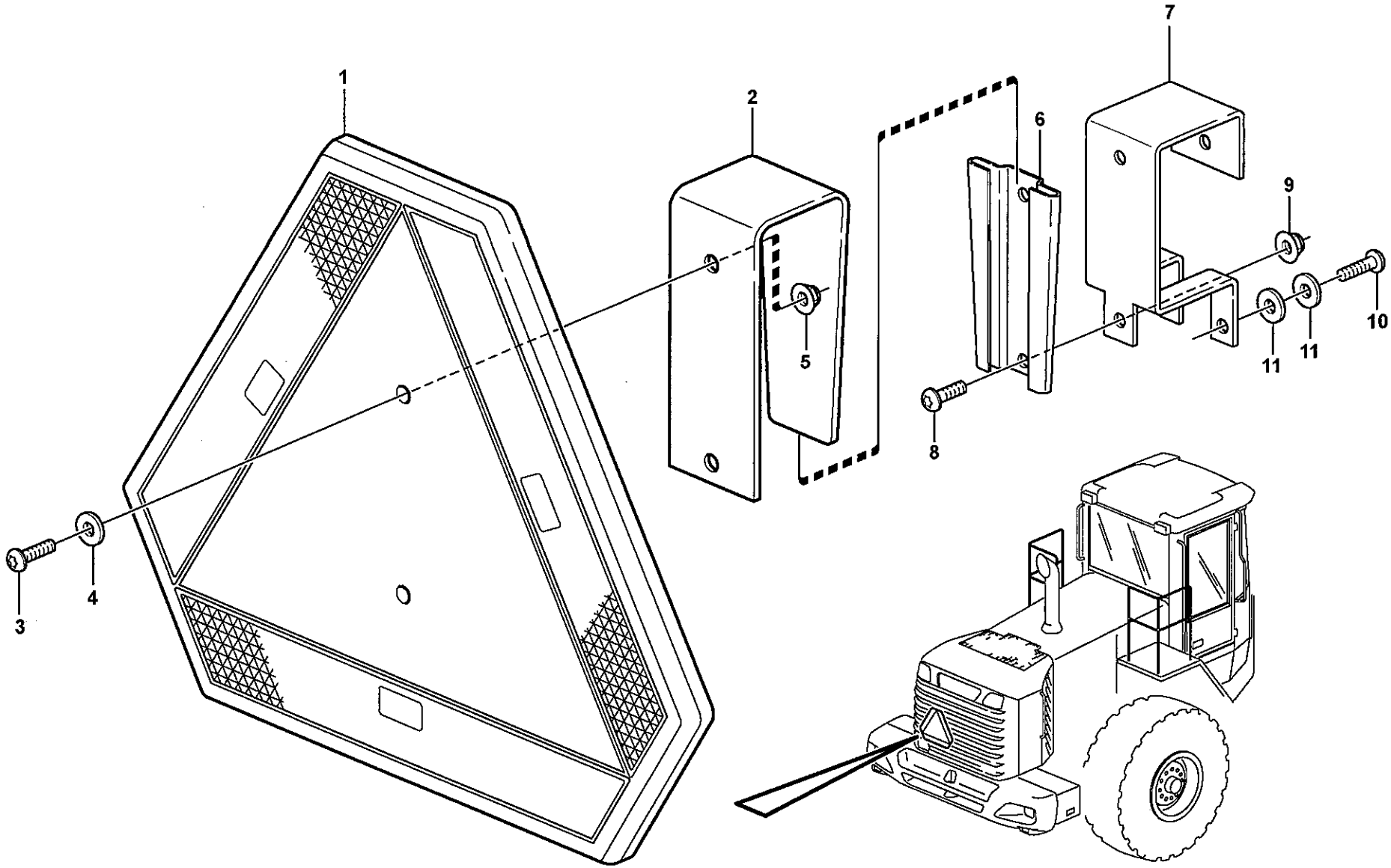

Volvo Construction Equipment

1026130

Fig.	Part No.	Quantity 1	2	3	PS	KIT	Description	Dénomination	Bezeichnung	Denominación	Benämning	Notes
1	**VOE 6627784**	1					Sign	Enseigne	Schild	Letrero	Skylt	
2	**VOE 11153057**	1					Attachment	Fixation	Halterung	Fijacion	Fäste	
3	**VOE 969147**	2					Screw	Vis	Schraube	Tornillo	Skruv	
4	**VOE 960139**	2					Washer	Rondelle	Scheibe	Arandela	Bricka	
5	**VOE 13949278**	2					Flange Lock Nut	Contre écrou bride	Flanschmutter	Contratuer Embr	Flänslåsmutter	
6	**VOE 4832120**	1					Retainer	Retenue	Halter	Soporte	Hållare	
7	**VOE 11175301**	1					Attachment	Fixation	Halterung	Fijacion	Fäste	
8	**VOE 971321**	2					Screw	Vis	Schraube	Tornillo	Skruv	
9	**VOE 13949278**	2					Flange Lock Nut	Contre écrou bride	Flanschmutter	Contratuer Embr	Flänslåsmutter	
10	**VOE 969420**	3					6-pt skt screw	Vis creuse de 6	Hohlschraube	Racor 6-dientes	Sextandhålskruv	
11	**VOE 960139**	3					Washer	Rondelle	Scheibe	Arandela	Bricka	

1		**Lgf-skylt.** **Muestras.** **Schilder.** **Enseignes.** **Lgf-sign.**	Catalogue id **20108**	Group **897**
2			Illustr. No **1026130**	Section **200**
3				
4			Issue **VOE 63A9920108**	Page **811**
5		**82093**		

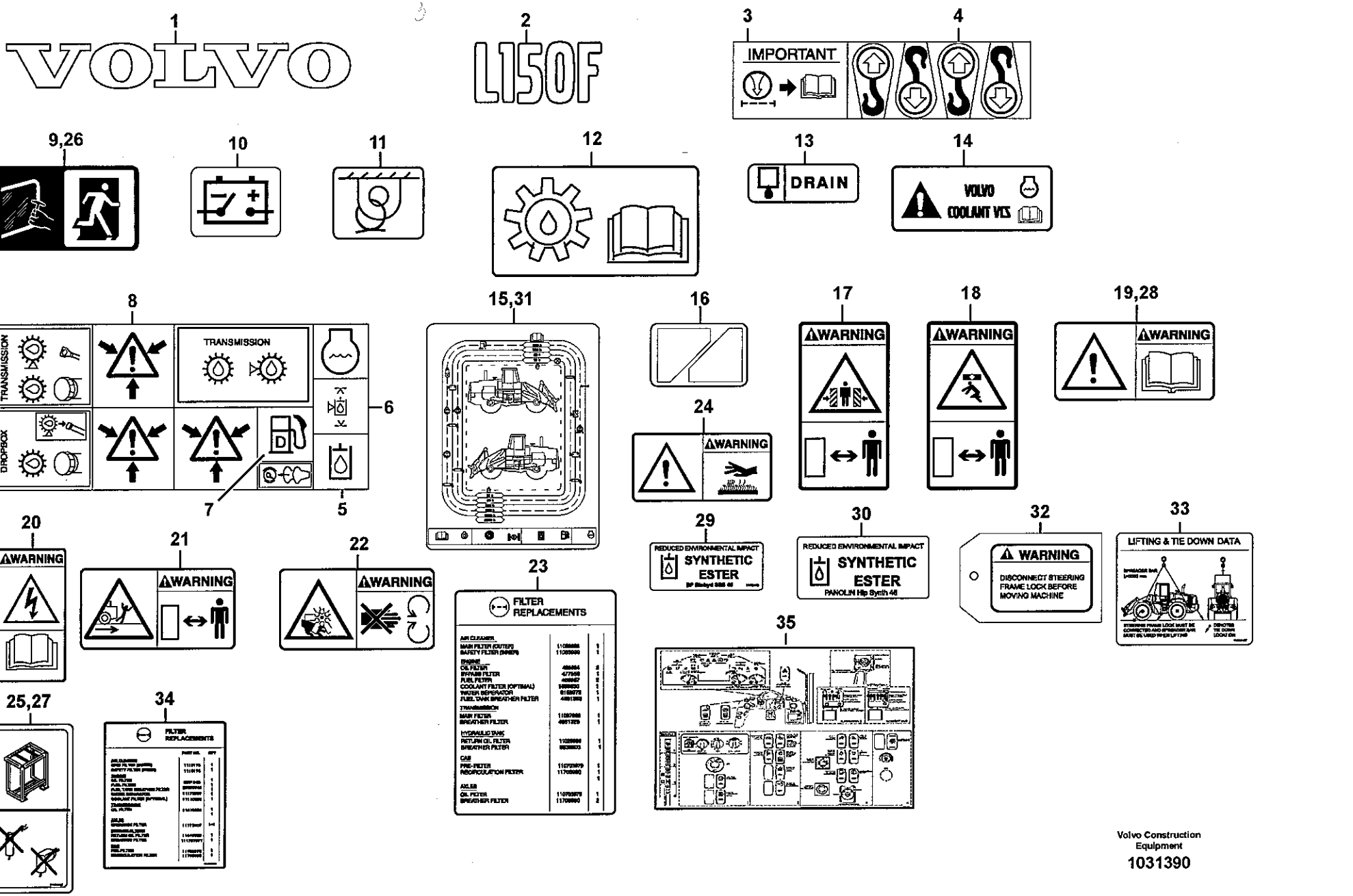

Volvo Construction Equipment

1031390

Fig.	Part No.	Quantity 1	2	3	P S	K I T	Description	Dénomination	Bezeichnung	Denominación	Benämning	Notes
1	**VOE 11174177**	2					Decal	Decalcomanie	Abziehbild	Decalcomania	Dekal	VOLVO
2	**VOE 11445241**	1					Decal	Decalcomanie	Abziehbild	Decalcomania	Dekal	LH
	VOE 11445238	1					Decal	Decalcomanie	Abziehbild	Decalcomania	Dekal	
3	**VOE 4952167**	1			SS		Decal	Decalcomanie	Abziehbild	Decalcomania	Dekal	
4	**VOE 4898495**	4			SS		Decal	Decalcomanie	Abziehbild	Decalcomania	Dekal	LUBRICATION INTERVAL
5	**VOE 4948103**	1			SS		Decal	Decalcomanie	Abziehbild	Decalcomania	Dekal	HYDRAULIC SYSTEM
6	**VOE 4952173**	1			SS		Decal	Decalcomanie	Abziehbild	Decalcomania	Dekal	HYDRAULICFLUID LEVEL
7	**VOE 11055037**	1			SS		Decal	Decalcomanie	Abziehbild	Decalcomania	Dekal	DIESEL-FUEL
8	**VOE 4948092**	3			SS		Decal	Decalcomanie	Abziehbild	Decalcomania	Dekal	WARNING ENCLOSED PRESSURE
9	**VOE 11116814**	1					Decal	Decalcomanie	Abziehbild	Decalcomania	Dekal	EMERGENCY EXIT
10	**VOE 11026729**	1					Decal	Decalcomanie	Abziehbild	Decalcomania	Dekal	BATTERY DISCONNECT
11	**VOE 11026730**	6					Decal	Decalcomanie	Abziehbild	Decalcomania	Dekal	TIE DOWNS
12	**VOE 11130942**	1					Decal	Decalcomanie	Abziehbild	Decalcomania	Dekal	
13	**VOE 2534201**	1					Decal	Decalcomanie	Abziehbild	Decalcomania	Dekal	
14	**VOE 11445056**	1					Decal	Decalcomanie	Abziehbild	Decalcomania	Dekal	
15	**VOE 11445199**	1	1				Decal	Decalcomanie	Abziehbild	Decalcomania	Dekal	
16	**VOE 11027212**	1					Decal	Decalcomanie	Abziehbild	Decalcomania	Dekal	
17	**VOE 13935000**	2					Decal	Decalcomanie	Abziehbild	Decalcomania	Dekal	ARTICULATION
18	**VOE 11027566**	2					Warning Decal	Decal.avertiss.	Warnaufkleber	Calcomania Adv	Varningsdekal	NOT TO WALK UNDER BUCKET
19	**VOE 13935003**	1					Decal	Decalcomanie	Abziehbild	Decalcomania	Dekal	SEE INSTR. BOOK
20	**VOE 13935004**	2					Decal	Decalcomanie	Abziehbild	Decalcomania	Dekal	BATTERY
21	**VOE 11400921**	1					Warning Plate	Panneau Signal	Warnschild	Letrero Advert	Varningsskylt	NOT TO STAND BEHIND MACHINE
22	**VOE 13935001**	3					Warning Decal	Decal.avertiss.	Warnaufkleber	Calcomania Adv	Varningsdekal	FAN PROTECTION
23	**VOE 14526798**	1					Decal	Decalcomanie	Abziehbild	Decalcomania	Dekal	FILTERS
24	**VOE 14531179**	2					Sign	Enseigne	Schild	Letrero	Skylt	
25	**VOE 11164639**	1					Decal	Decalcomanie	Abziehbild	Decalcomania	Dekal	
26	**VOE 11116814**		1				Decal	Decalcomanie	Abziehbild	Decalcomania	Dekal	

1	**33526**
2	**33527 CAB**
3	
4	
5	

Illustration av skyltar och dekaler
Ilustración muestras y calcomanías
Illustration von Schilderund Aufklebeschild
Illustration enseignes etdécalcomanies
Illustrations of sign plates and decals

Catalogue id **20108**	Group **897**
Illustr. No **1031390**	Section **300**
Issue **VOE 63A9920108**	Page **813**

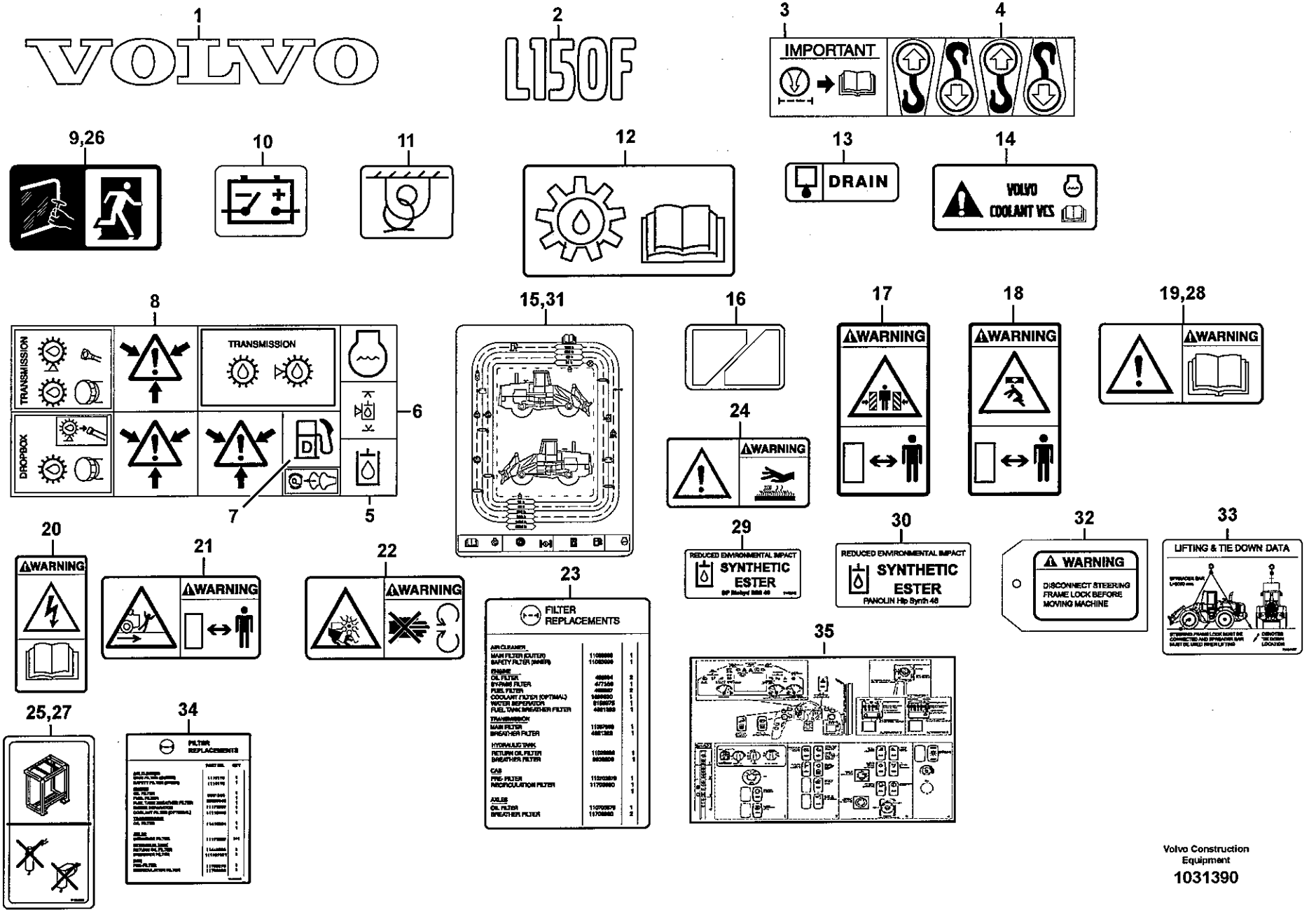

Volvo Construction Equipment

1031390

Fig.	Part No.	Quantity 1	2	3	PS	KIT	Description	Dénomination	Bezeichnung	Denominación	Benämning	Notes
27	**VOE 11164639**		1				Decal	Decalcomanie	Abziehbild	Decalcomania	Dekal	
28	**VOE 13935003**		1				Decal	Decalcomanie	Abziehbild	Decalcomania	Dekal	SEE INSTR. BOOK
29	**VOE 11413642**	2					Decal	Decalcomanie	Abziehbild	Decalcomania	Dekal	93910
30	**VOE 11413640**	2					Decal	Decalcomanie	Abziehbild	Decalcomania	Dekal	80075
31	**VOE 11445199**	1					Decal	Decalcomanie	Abziehbild	Decalcomania	Dekal	33527
32	**VOE 4952170**	1					Decal	Decalcomanie	Abziehbild	Decalcomania	Dekal	83864 STEERING FRAME LOCK
32	**VOE 11180472**	1					Sign	Enseigne	Schild	Letrero	Skylt	83865 LOCK STEERING FRAME
33	**VOE 11436197**	1					Decal	Autocollant	Aufklebeschild	Calcomania	Dekal	83864 LIFTING & TIE DOWN
33	**VOE 11436255**	1					Decal	Autocollant	Aufklebeschild	Calcomania	Dekal	83865 LIFTING, TIE DOWN
34	**VOE 11181015**	1					Decal	Decalcomanie	Abziehbild	Decalcomania	Dekal	83864 FILTER REPLACEMENT
34	**VOE 11181014**	1					Decal	Decalcomanie	Abziehbild	Decalcomania	Dekal	83865 FILTER REPLACEMENT
35	**VOE 11444261**	1					Decal	Decalcomanie	Abziehbild	Decalcomania	Dekal	83864 INSTRUMENT BOARD
35	**VOE 11444263**	1					Decal	Decalcomanie	Abziehbild	Decalcomania	Dekal	83865 INSTRUMENT BOARD

1	33526
2	33527 CAB
3	
4	
5	

Illustration av skyltar och dekaler
Ilustración muestras y calcomanías
Illustration von Schilderund Aufklebeschild
Illustration enseignes etdécalcomanies
Illustrations of sign plates and decals

Catalogue id **20108**	Group **897**
Illustr. No **1031390**	Section **300**
Issue **VOE 63A9920108**	Page **815**

VOLVO

Construction Equipment

www.volvo.com

GROUP		Section	Page
911	Hydraulic oil tank, with fitting parts	100	823
911	Hydraulic oil tank	150	825
911	Hydraulic fluid tank, ventilation	250	829
911	Suction line, tank - pump	300	831
911	Oil-bleed line, pump	350	833
911	Feed line, pump - central block	400	835
911	Draining line, central block	450	837
911	Feed- and return lines - control valve	500	839
911	Draining line - control valve	550	843
911	Hydraulic system, lift function	600	845
911	Hydraulic system, tilt function	650	847
911	Load sensing line	700	851
911	Connecting block	750	855
911	Hydraulic oil cooler 83034	800	857
912	Control valve with fitting parts.	100	861
912	Control valve	150	863
912	Control valve 83272, 83273, 83274, 83275, 83277	200	865
912	Valve body, central block	300	867
913	Hydraulic pump with fitting parts	100	869
913	Hydraulic pump P1	150	871
913	Hydraulic pump P2	200	873
913	Hydraulic pump P3	250	875
913	Compensator P3	300	877
914	Servo - hydraulic, feed and return lines	100	879
914	Servo valve with fitting parts	150	883
914	Servo - hydraulic, control lines, lift	200	885
914	Servo - hydraulic, control lines, tilt	250	887
914	Servo valve with fitting parts. 83344, 83347	400	889
914	Servo valve, single levercontrol 83344, 83347	425	891
914	Control valve. 83347	450	893
914	Servo valve	500	895
914	Servo - hydraulic, hydraulic lines	600	899
916	Boom suspension system 83191	100	901
916	Relief valve. 83191	150	907
916	Relief valve. 83191	200	909
916	Servo - hydraulic. 3rd and 4th function.	300	911
916	Hydraulic Control 3rd-4th	350	915
916	Hydraulic function, 3rd and 4th for Long Boom	400	919
916	Hydraulic system, attachment bracket.	500	923
916	Valve 83392, 83194	550	927
920	Bucket tooth protection 80581	100	929
924	Tool bar. 82973	100	931
924	Tool bar. 83750	125	935
924	Hydraulic cylinder. 82973	150	939
945	Loading unit 33528, 33530	100	941
945	Lifting frame work with assembly parts	150	943
945	Forward links with fitting parts	200	947
945	Rear links with assembly parts	250	951
945	Lifting- and tilt cylinder with assembly parts 33528, 33530	300	955
945	Assemble attachment bracket	350	957
945	Extended lube points for lift arm system 82268	375	959
945	Extended lube points for lift arm system 33526	400	961
945	Angle sensor 83272, 83273, 83274, 83275, 83277	600	963
945	Angle sensor, tilt 83272, 83273, 83274, 83275, 83277	650	965
945	Bucket positioner and boom kickout	700	967
945	Hydraulic cylinder, lifting 33526	800	969
945	Hydraulic cylinder, tilting	850	971
993	Central lubrication for tool bar. 94804	700	973
993	Central lubrication, attachment bracket 82930	750	975

TABLE DES MATIÈRES

Catalogue id 20108 | Group 9
Issue VOE 63A9920108 | Page 818

GROUPE		Section	Page
911	Réservoir á huile avec pièces de montaje	100	823
911	Réservoir d'huile hydraulique	150	825
911	Réservoir fluide hydraulique, aeration	250	829
911	Conduit d'aspiration, réservoir - pompe	300	831
911	Conduit fuite, pompe	350	833
911	Conduit alimentation, pompe - bloc-soupape	400	835
911	conduit drainage, bloc devalves	450	837
911	Conduit alimentation- et retour - valve commande	500	839
911	Conduit drainage - valve commande	550	843
911	Système hydraulique, relevage hydraulique	600	845
911	Système hydraulique, culbutage hydraulique	650	847
911	Conduit sens. à la charge	700	851
911	Bloc-raccord	750	855
911	Radiateur huile 83034	800	857
912	Valve de commande avec pièces de montage.	100	861
912	Valve de commande	150	863
912	Valve de commande 83272, 83273, 83274, 83275, 83277	200	865
912	Bloc-soupapes, bloc central	300	867
913	Pompe hydraulique avec pièces de montage	100	869
913	Pompe à huile hydraulique P1	150	871
913	Pompe à huile hydraulique P2	200	873
913	Pompe à huile hydraulique P3	250	875
913	Compensateur P3	300	877
914	Servohydraulique, conduit alimentation et retour	100	879
914	Servo soupape avec pièces de montage	150	883
914	Servohydraulique, flexible commande, élévateur	200	885
914	Servohydraulique, flexible commande, redressement	250	887
914	Servo-soupape avec pièces de montage. 83344, 83347	400	889
914	Servo soupape, commande aun levier 83344, 83347	425	891
914	Soupape de commande. 83347	450	893
914	Servo soupape	500	895
914	Système d'asservissement, conduits hydrauliques	600	899
916	Amortisseur vibrations 83191	100	901
916	Soupape. 83191	150	907
916	Soupape. 83191	200	909
916	Servohydraulique. 3ème et 4ème function	300	911
916	3eme et 4eme fonctions hydrauliques	350	915
916	3ème et 4ème fonctions hydrauliques pour flèche prolongée	400	919
916	Système hydraulique, fixation d'outil.	500	923
916	Valve 83392, 83194	550	927
920	Protection de dent, godet 80581	100	929
924	Porte d'outil. 82973	100	931
924	Porte d'outil. 83750	125	935
924	Cylindre hydraulique. 82973	150	939
945	Groupe chargeur 33528, 33530	100	941
945	Chassis levage avec pièces de montage	150	943
945	Raccords arriere avec pièces de montage	200	947
945	Raccords arrière avec pièces de montage	250	951
945	Vérin levage et redress ement avec pièces de montage 33528, 33530	300	955
945	Montage de porte-outil	350	957
945	Tuyau graissagepour d'élévateur 82268	375	959
945	Tuyau graissagepour d'élévateur 33526	400	961
945	Détecteur de position angulaire 83272, 83273, 83274, 83275, 83277	600	963
945	Détecteur de position angulaire, basculement 83272, 83273, 83274, 83275, 83277	650	965
945	Automatique de levage et automatique godet	700	967
945	Vérin hydraulique, relevage 33526	800	969
945	Vérin hydraulique, culbutage	850	971
993	Graissage central, fixation outil. 94804	700	973
993	Graissage central, porte-outil 82930	750	975

GRUPPE		Abschnitt	Seite
911	Druckölbehälter mit Anbauteilen	100	823
911	Hydrauliköltank	150	825
911	Druckölbehälter, Luftung	250	829
911	Saugleitung, Tank - Pumpe	300	831
911	Leckölleitung, Pumpe	350	833
911	Druckleitung, Pumpe - Ventilgruppe	400	835
911	Abflussleitung, Ventilgruppe	450	837
911	Druck- und Rücklaufleitungen - Steuerventil	500	839
911	Abflussleitung - Steuerventil	550	843
911	Druckölsystem, Hubhydraulik	600	845
911	Druckölsystem, Schwenkhydraulik	650	847
911	Lastabhängigeleitung	700	851
911	Anschlussockel	750	855
911	Hydrauliköl kühler 83034	800	857
912	Steuerventil mit Anbauteilen.	100	861
912	Steuerventil	150	863
912	Steuerventil 83272, 83273, 83274, 83275, 83277	200	865
912	Ventilgruppe, Zentralblock	300	867
913	Druckölpumpe mit Anbauteilen	100	869
913	Druckölpumpe P1	150	871
913	Druckölpumpe P2	200	873
913	Druckölpumpe P3	250	875
913	Kompensator P3	300	877
914	Servohydraulik, Druck- und Rücklaufleitung	100	879
914	Servoventil mit Anbauteilen	150	883
914	Servohydraulik, Steuerschläuche, Hub	200	885
914	Servohydraulik, Steuerschläuche, Schwenk	250	887
914	Servoventil mit Einbauteilen. 83344, 83347	400	889
914	Servoventil, einhebelsteuerung 83344, 83347	425	891
914	Manövrierventil. 83347	450	893
914	Servoventil	500	895
914	Servosystem, Druckölleitungen	600	899
916	Schwingungsdämpfer 83191	100	901
916	Ventil. 83191	150	907
916	Ventil. 83191	200	909
916	Servohydraulik. 3. und 4. Funktion.	300	911
916	3. und 4. Druckölfunktion	350	915
916	3. und 4. Hydraulikfunktion für langen Ausleger	400	919
916	Hydrauliksystem, Gerätebefestigung.	500	923
916	Ventil 83392, 83194	550	927
920	Zahnschutz 80581	100	929
924	Hydraulisch betätigte Gerätebefestigung. 82973	100	931
924	Hydraulisch betätigte Gerätebefestigung. 83750	125	935
924	Druckölzylinder. 82973	150	939
945	Laderaggregat 33528, 33530	100	941
945	Hubgerüst mit Anbauteilen	150	943
945	Vordere Gelenken mit Anbauteilen	200	947
945	Hintere Gelenke mit Anbauteilen	250	951
945	Hub- und Schwenkzylinder mit Anbauteilen 33528, 33530	300	955
945	Montieren Geräteträger	350	957
945	Hubaggregatschmierung 82268	375	959
945	Hubaggregatschmierung 33526	400	961
945	Winkelgeber 83272, 83273, 83274, 83275, 83277	600	963
945	Winkelgeber, Kippen 83272, 83273, 83274, 83275, 83277	650	965
945	Hubwerk- und Schaufelautomatik	700	967
945	Hydraulikzylinder, Hubhydraulik 33526	800	969
945	Hydraulikzylinder, Schwenkhydraulik	850	971
993	Zentralschmierung für Geräteträger. 94804	700	973
993	Zentralschmierung, Geräteträger 82930	750	975

INHALTSVERZEICHNIS

INDICE

Catalogue id 20108 | Group 9
Issue VOE 63A9920108 | Page 820

GRUPO		Sección	Página
911	Depósito de aceite hidráulico con accesorios de montaje	100	823
911	Depósito de aceite hidráulico	150	825
911	Depósito de aceite hidráulico, ventilacion	250	829
911	Conducto de aspiración, deposito - bomba	300	831
911	Tubo salida aceite, bomba	350	833
911	Conducto de presión, bomba - bloque central	400	835
911	Conducto de drenaje, cuerpo válvula	450	837
911	Conducto de presión y retorno - válvula de mando	500	839
911	Conducto de drenaje - valvula mando	550	843
911	Sistema hidráulico, función de elevación	600	845
911	Sistema hidráulico, función de inclinación	650	847
911	Conducto sensible a la carga	700	851
911	Bloque de conector	750	855
911	Enfriador de aceite hidráulico 83034	800	857
912	Válvula de mando con piezas se montaje.	100	861
912	Válvula de mando	150	863
912	Válvula de mando 83272, 83273, 83274, 83275, 83277	200	865
912	Bloque de válvulas, central	300	867
913	Bomba hidráulica con accesorios de montaje	100	869
913	Bomba de aceite hidráulica P1	150	871
913	Bomba de aceite hidráulica P2	200	873
913	Bomba de aceite hidráulica P3	250	875
913	Compensador P3	300	877
914	Servo hidráulico, conducto de presion y retorno	100	879
914	Servoválvula con accesorios de montaje	150	883
914	Servo hidráulico, mangueras de mando, elevador	200	885
914	Servo hidráulico, mangueras de mando, inclinación	250	887
914	Servoválvula con accesorios de montaje. 83344, 83347	400	889
914	Servoválvula, monomando 83344, 83347	425	891
914	Válvula de mando. 83347	450	893
914	Servoválvula	500	895
914	Servosistema, conductos hidráulicos	600	899
916	Amortiguador de vibraciónes 83191	100	901
916	Válvula. 83191	150	907
916	Válvula. 83191	200	909
916	Servo hidráulico. 3a y 4a función.	300	911
916	3a y 4a fincciones hidraulicaas	350	915
916	Función hidráulica, 3ª y 4ª para pluma larga	400	919
916	Sistema hidráulico, soporte de implemento.	500	923
916	Válvula 83392, 83194	550	927
920	Protección de dientes cuchara 80581	100	929
924	Equipo de filjación de implementos. 82973	100	931
924	Equipo de filjación de implementos. 83750	125	935
924	Cilindro hidráulico. 82973	150	939
945	Unidad de carga 33528, 33530	100	941
945	Bastidor elevacion con accesorios de montaje	150	943
945	Eslabones delante con accesorios de montaje	200	947
945	Brazos traseros con piezas de montaje	250	951
945	Cilindro elevación y basculamiento con piezas de montaje 33528, 33530	300	955
945	Montaje de soporte de implementos	350	957
945	Tubo lubricante para de unid elevadora 82268	375	959
945	Tubo lubricante para de unid elevadora 33526	400	961
945	Sensor de ángulo 83272, 83273, 83274, 83275, 83277	600	963
945	Sensor de ángulo, basculamiento 83272, 83273, 83274, 83275, 83277	650	965
945	Elevador automático y automatismo de cuchara	700	967
945	Cilindro hidráulico, elevación 33526	800	969
945	Cilindro hidráulico, inclinación	850	971
993	Lubricacion central, fijacion herramientas. 94804	700	973
993	Lubricación central, portaimplementos 82930	750	975

GRUPP		Avsnitt	Sida
911	Hydrauloljetank med monteringsdetaljer	100	823
911	Hydrauloljetank	150	825
911	Hydrauloljetank, ventilation	250	829
911	Sugledning, tank - pump	300	831
911	Läckoljeledning, pump	350	833
911	Tryckledning, pump - centralblock	400	835
911	Dräneringsledning, centralblock	450	837
911	Tryck- och returledning, manöverventil	500	839
911	Dräneringsledning, manöverventil	550	843
911	Hydraulsystem, lyftfunktion	600	845
911	Hydraulsystem, tiltfunktion	650	847
911	Lastkännande ledning	700	851
911	Anslutningsblock	750	855
911	Hydrauloljekylare 83034	800	857
912	Manöverventil med monteringsdetaljer.	100	861
912	Manöverventil	150	863
912	Manöverventil 83272, 83273, 83274, 83275, 83277	200	865
912	Ventilblock, centralblock	300	867
913	Hydraulpump med monteringsdetaljer	100	869
913	Hydraulpump P1	150	871
913	Hydraulpump P2	200	873
913	Hydraulpump P3	250	875
913	Kompensator P3	300	877
914	Servohydraulik, tryck- och returledningar	100	879
914	Servoventil med monteringsdetaljer	150	883
914	Servohydraulik, manöverledningar, lyft	200	885
914	Servohydraulik, manöverledningar, tilt	250	887
914	Servoventil med monteringsdetaljer. 83344, 83347	400	889
914	Servoventil, enspaksreglage 83344, 83347	425	891
914	Manöverventil. 83347	450	893
914	Servoventil	500	895
914	Servohydraulik, ledningar	600	899
916	Svängningsdämpare 83191	100	901
916	Avlastningsventil. 83191	150	907
916	Avlastningsventil. 83191	200	909
916	Servohydraulik, 3:e och 4:e funktion.	300	911
916	Hydraulfunktion 3:e/4:e	350	915
916	Hydraulfunktion, 3:e och 4:e för lång bom	400	919
916	Hydraulsystem, redskapsfäste.	500	923
916	Ventil 83392, 83194	550	927
920	Skoptandskydd 80581	100	929
924	Redskapsfäste. 82973	100	931
924	Redskapsfäste. 83750	125	935
924	Hydraulcylinder. 82973	150	939
945	Lastaggregat 33528, 33530	100	941
945	Lyftramverk med monteringsdetaljer	150	943
945	Främre länkar med monteringsdetaljer	200	947
945	Bakre länkar med monteringsdetaljer	250	951
945	Lyft- och tiltcylinder med monteringsdetaljer 33528, 33530	300	955
945	Montering redskapsfäste	350	957
945	Framdragna smörjpunkter för lyftarmssystem 82268	375	959
945	Framdragna smörjpunkter för lyftarmssystem 33526	400	961
945	Vinkelgivare 83272, 83273, 83274, 83275, 83277	600	963
945	Vinkelgivare, tilt 83272, 83273, 83274, 83275, 83277	650	965
945	Skop- och lyftautomatik	700	967
945	Hydraulcylinder, lyft 33526	800	969
945	Hydraulcylinder, tilt	850	971
993	Centralsmörjning för redskapsfäste. 94804	700	973
993	Centralsmörjning, redskapsfäste 82930	750	975

INNEHÅLLSFÖRTECKNING

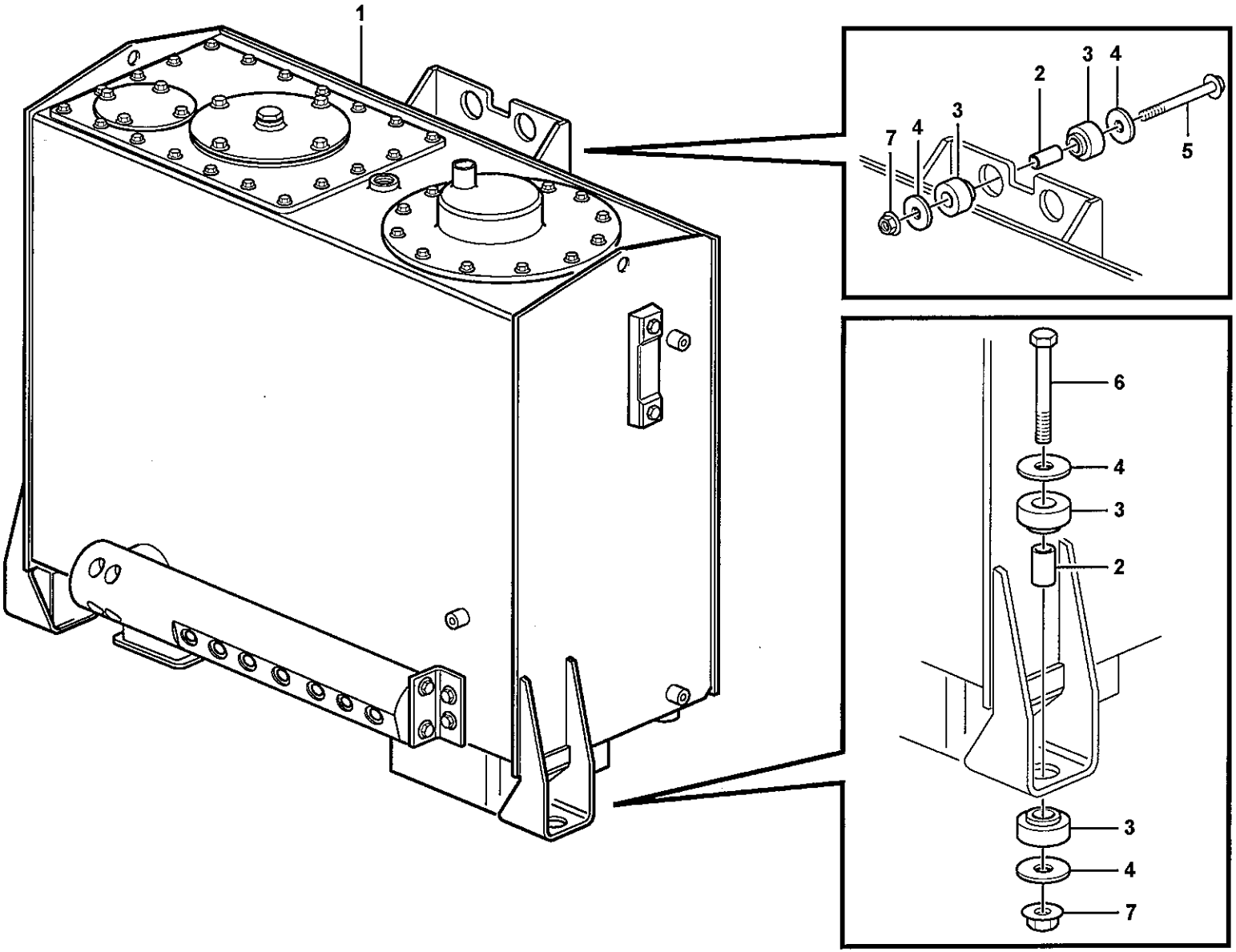

Volvo Construction Equipment
1030312

Fig.	Part No.	Quantity 1	2	3	PS	KIT	Description	Dénomination	Bezeichnung	Denominación	Benämning	Notes
1		1					Hydr fluid tank	Reservoir fluid.hydr.	Druckölbehälter	Dep Aceit Hidr	Hydrauloljetank	See group 911, Page 825
2	**VOE 11026256**	4					Spacer Ring	Bagu.entretoise	Abstandring	Anillo Dist	Distansring	
3	**VOE 4746300**	8					Rubber Block	Bloc Caoutchouc	Gummiblock	Bloque Goma	Gummikuts	
4	**VOE 11026615**	8					Washer	Rondelle	Scheibe	Arandela	Bricka	
5	**VOE 965229**	2					Flange screw	Vis à bride	Flanschschraube	Torn embridado	Flänsskruv	
6	**VOE 13965196**	2					Screw	Vis	Schraube	Tornillo	Skruv	
7	**VOE 971099**	4					Flange Lock Nut	Contre écrou bride	Flanschmutter	Contratuer Embr	Flänslåsmutter	

1		**Hydrauloljetank med monteringsdetaljer** **Depósito de aceite hidráulico con accesorios de montaje** **Druckölbehälter mit Anbauteilen** **Réservoir á huile avec pièces de montaje** **Hydraulic oil tank, with fitting parts**	Catalogue id **20108**	Group **911**
2				
3			Illustr. No **1030312**	Section **100**
4				
5			Issue **VOE 63A9920108**	Page **823**

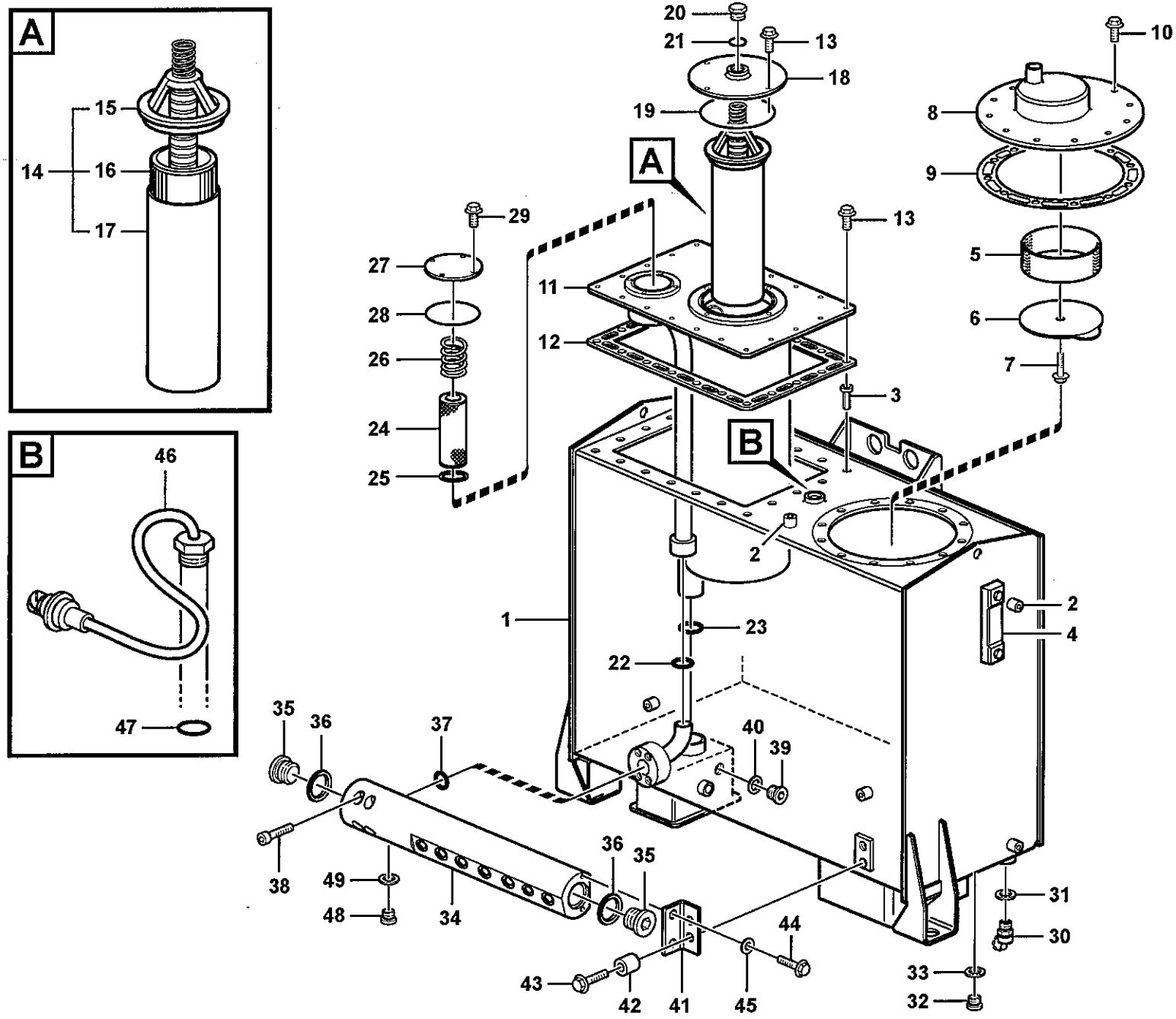

Volvo Construction Equipment

1030156

Fig.	Part No.	Quantity 1	2	3	PS	KIT	Description	Dénomination	Bezeichnung	Denominación	Benämning	Notes
1	VOE 15015741	1					Hydraulic fluid tank	Reservoir fluide hydra	Druckölbehälter	Deposito aceite hidra	Hydrauloljetank	
2	VOE 4753600	6					•Set Ring	•Butee	•Halbscheibe	•Anillo Montaje	•Kuts	
3	VOE 981056	32					•Rivet Nut	•Ecrou Rivet	•Nietmutter	•Tuerca Remache	•Nitmutter	
4	VOE 11148801	1					•Level Inspection Gla	•Regard Vitre	•Schauglas	•Ventana Nivel	•Nivåglas	
5	VOE 4854855	1					•Ring	•Anneau	•Ring	•Anillo	•Ring	
6	VOE 4854856	1					•Cover	•Couvercle	•Deckel	•Tapa	•Lock	
7	VOE 946440	1					•Flange screw	•Vis à bride	•Flanschschraube	•Torn embridado	•Flänsskruv	
8	VOE 11094565	1					•Cover	•Couvercle	•Deckel	•Tapa	•Lock	
9	VOE 11410533	1					•Gasket	•Joint	•Dichtung	•Junta	•Packning	
10	VOE 13945444	12					•Flange screw	•Vis à bride	•Flanschschraube	•Torn embridado	•Flänsskruv	
11	VOE 15011208	1					•Filter Retainer	•Porte-filtre	•Filtertopf	•Soporte Filtro	•Filterhållare	
12	VOE 11410532	1					•Gasket	•Joint	•Dichtung	•Junta	•Packning	
13	VOE 13945444	20					•Flange screw	•Vis à bride	•Flanschschraube	•Torn embridado	•Flänsskruv	
14	VOE 11445026	1					•Filter Insert	•Cartouch.filtre	•Filtereinsatz	•Cartuc.filtrant	•Filterinsats	
15	VOE 11445027	1					••Filter Retainer	••Porte-filtre	••Filtertopf	••Soporte Filtro	••Filterhållare	
16	VOE 11445028	1					••Filter cartridge	••Cartouche filtrante	••Filterpatrone	••Cartucho de filtro	••Filterpatron	
17	VOE 11715948	1					••Sleeve	••Manchon	••Muffe	••Manguito	••Muff	
18	VOE 15011226	1					•Cover	•Capot	•Haube	•Capo	•Lock	
19	VOE 13960248	1					•O-ring	•Joint Torique	•O-Ring	•Junta torica	•O-ring	
20	VOE 941375	1					•Plug	•Bouchon	•Stopfen	•Tapon	•Plugg	
21	VOE 958229	1					•O-ring	•Joint Torique	•O-Ring	•Junta torica	•O-ring	
22	VOE 947788	1					•O-ring	•Joint Torique	•O-Ring	•Junta torica	•O-ring	
23	VOE 925072	1					•O-ring	•Joint Torique	•O-Ring	•Junta torica	•O-ring	
24	VOE 11096818	1					•Strainer	•Crépine	•Seiher	•Colador	•Sil	
25	VOE 925073	1					••O-ring	••Joint Torique	••O-Ring	••Junta torica	••O-ring	
26	VOE 11096816	1					•Spring	•Ressort	•Feder	•Muelle	•Fjäder	
27	VOE 11096815	1					•Cap	•Chapeau	•Kappe	•Caperuza	•Lock	
28	VOE 925256	1					•O-ring	•Joint Torique	•O-Ring	•Junta torica	•O-ring	
29	VOE 13945444	4					•Flange screw	•Vis à bride	•Flanschschraube	•Torn embridado	•Flänsskruv	
30	VOE 11054692	2					•Valve	•Soupape	•Ventil	•Valvula	•Ventil	

1	
2	
3	
4	
5	

Hydrauloljetank
Depósito de aceite hidráulico
Hydrauliköltank
Réservoir d'huile hydraulique
Hydraulic oil tank

Catalogue id	Group
20108	911
Illustr. No	Section
1030156	150
Issue	Page
VOE 63A9920108	825

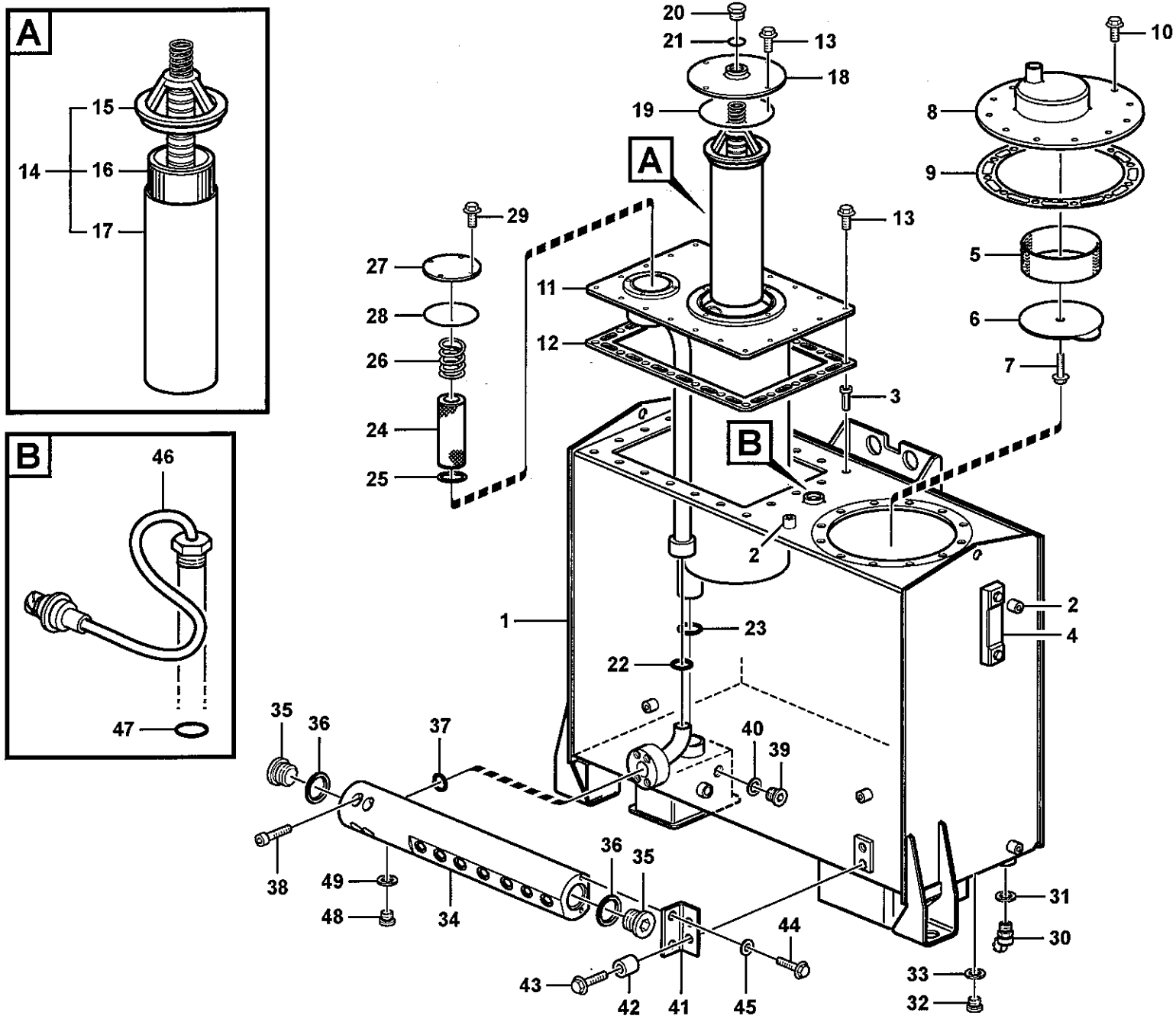

Volvo Construction Equipment

1030156

Fig.	Part No.	Quantity 1	2	3	PS	KIT	Description	Dénomination	Bezeichnung	Denominación	Benämning	Notes
31	**VOE 949329**	2					•Gasket	•Joint	•Dichtung	•Junta	•Packning	
32	**VOE 13966145**	1					•Plug	•Bouchon	•Stopfen	•Tapon	•Plugg	
33	**VOE 948885**	1					•Plane Gasket	•Joint Plan	•Flachdichtung	•Junta Plana	•Planpackning	
34	**VOE 11411294**	1					•Conn Block	•Bloc de conn.	•Anschlussblock	•Bloque de conexione	•Anslutningsblock	
35	**VOE 13966148**	2					••Plug	••Bouchon	••Stopfen	••Tapon	••Plugg	
36	**VOE 14013072**	2					••Sealing washer	••Rond.etancheite	••Dichtscheibe	••Arandela reten	••Tätningsbricka	
37	**VOE 13949238**	1					•O-ring	•Joint Torique	•O-Ring	•Junta torica	•O-ring	
38	**VOE 959244**	4					•Allen Hd Screw	•Vis A 6 Pans Cr	•Inbusschraube	•Torn Hex Embut	•Insexskruv	
39	**VOE 960631**	1					•Plug	•Bouchon	•Stopfen	•Tapon	•Plugg	
40	**VOE 948883**	1					•Plane Gasket	•Joint Plan	•Flachdichtung	•Junta Plana	•Planpackning	
41		1			NS		•Anchorage	•Fixation	•Halterung	•Fijacion	•Fäste	
42	**VOE 4973473**	2					•Spacer Sleeve	•Douí.entretoise	•Distanzhülse	•Manguito Dist	•Distanshylsa	
43	**VOE 946671**	2					•Flange screw	•Vis à bride	•Flanschschraube	•Torn embridado	•Flänsskruv	
44	**VOE 13947760**	2					•Flange screw	•Vis à bride	•Flanschschraube	•Torn embridado	•Flänsskruv	
45	**VOE 13960141**	2					•Washer	•Rondelle	•Scheibe	•Arandela	•Bricka	
46	**VOE 15013811**	1					•Level Indicator	•Indicateur de niveau	•Niveauanzeige	•Indicador Nivel	•Nivåindikator	SE906
47	**VOE 958228**	1					••O-ring	••Joint Torique	••O-Ring	••Junta torica	••O-ring	
48	**VOE 984647**	1					•Plug	•Bouchon	•Stopfen	•Tapon	•Plugg	
49	**VOE 932040**	1					•O-ring	•Joint Torique	•O-Ring	•Junta torica	•O-ring	

1		**Hydrauloljetank** **Depósito de aceite hidráulico** **Hydrauliköltank** **Réservoir d'huile hydraulique** **Hydraulic oil tank**	Catalogue id **20108**	Group **911**
2				
3			Illustr. No **1030156**	Section **150**
4				
5			Issue **VOE 63A9920108**	Page **827**

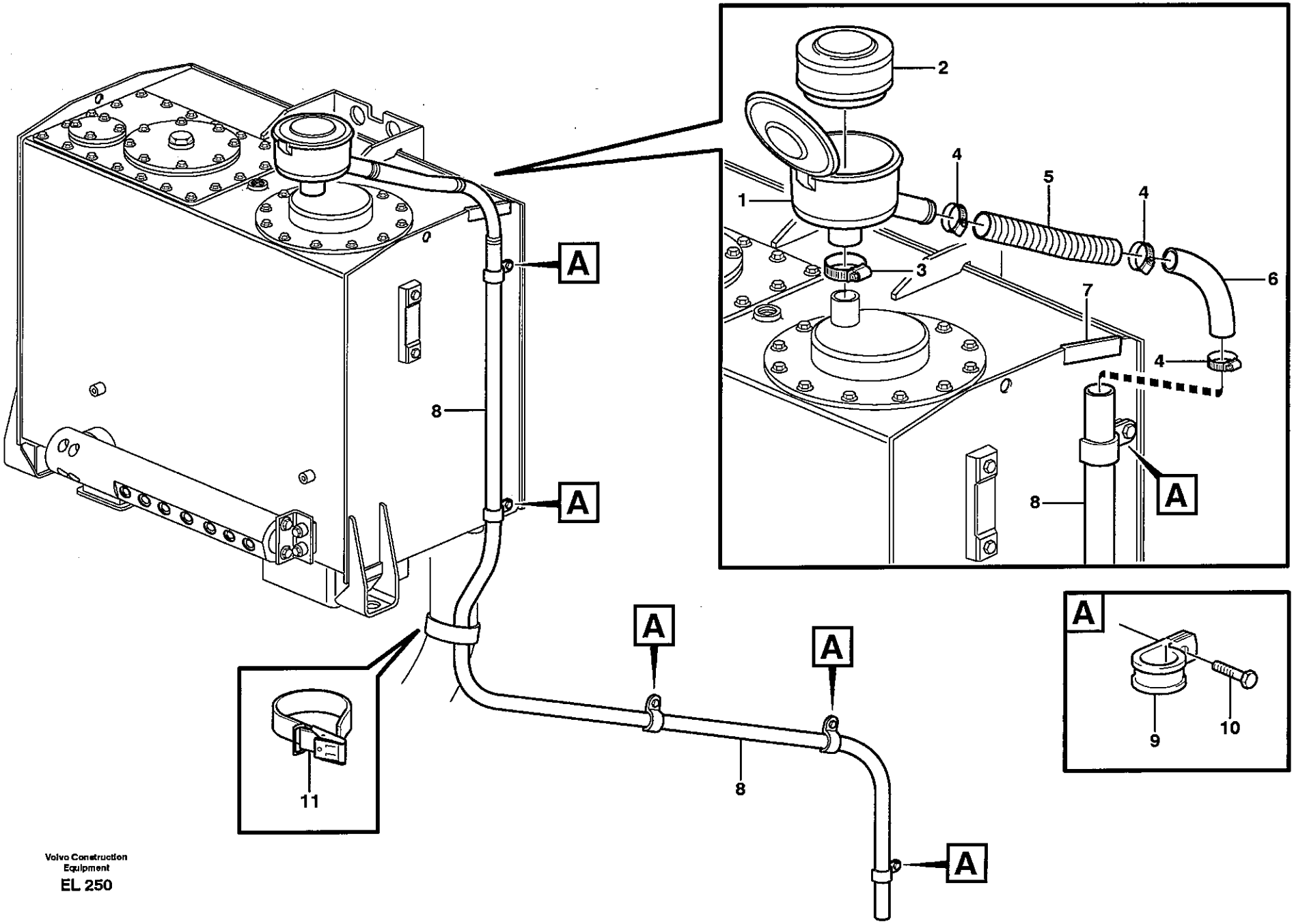

Volvo Construction Equipment

EL 250

Fig.	Part No.	Quantity 1	2	3	PS	KIT	Description	Dénomination	Bezeichnung	Denominación	Benämning	Notes
1	**VOE 11173325**	1					Air filter	Filtre à air	Luftfilter	Filtro de aire	Luftfilter	
2	**VOE 11707077**	1					•Filter Insert	•Cartouch.filtre	•Filtereinsatz	•Cartuc.filtrant	•Filterinsats	
3	**VOE 943477**	1					•Hose Clamp	•Collier Serrage	•Schlauchschelle	•Abraz Manguera	•Slangklamma	
4	**VOE 943475**	3					Hose Clamp	Collier Serrage	Schlauchschelle	Abraz Manguera	Slangklamma	
5	**VOE 11175366**	1					Radiator Hose	Durit Radiateur	Kuhlerschlauch	Manguera Radiad	Kylarslang	L = 550 MM
6	**VOE 11163196**	1					Pipe Bend	Coude	Rohrkrümmer	Acodadura	Rörböj	
7	**VOE 4786044**	REQ					Sealing strip	Lisse etancheite	Dichtleiste	Moldura reten	Tätningslist	L = 125 MM
8	**VOE 13942707**	REQ					Hose	Durit	Schlauch	Tubo flexible	Slang	L = 2800 MM
9	**VOE 981904**	5					Clamp	Pince Serrage	Klemme	Abrazadera	Klämma	
10	**VOE 13946173**	2					Flange screw	Vis à bride	Flanschschraube	Torn embridado	Flänsskruv	
11	**VOE 11104606**	1					Retaining Strap	Courroi.serrage	Halteriemen	Correa Tensora	Spännrem	

1		**Hydrauloljetank, ventilation** **Depósito de aceite hidráulico, ventilacion** **Druckölbehälter, Luftung** **Réservoir fluide hydraulique, aeration** **Hydraulic fluid tank, ventilation**	Catalogue id **20108**	Group **911**
2			Illustr. No **EL250**	Section **250**
3				
4			Issue **VOE 63A9920108**	Page **829**
5				

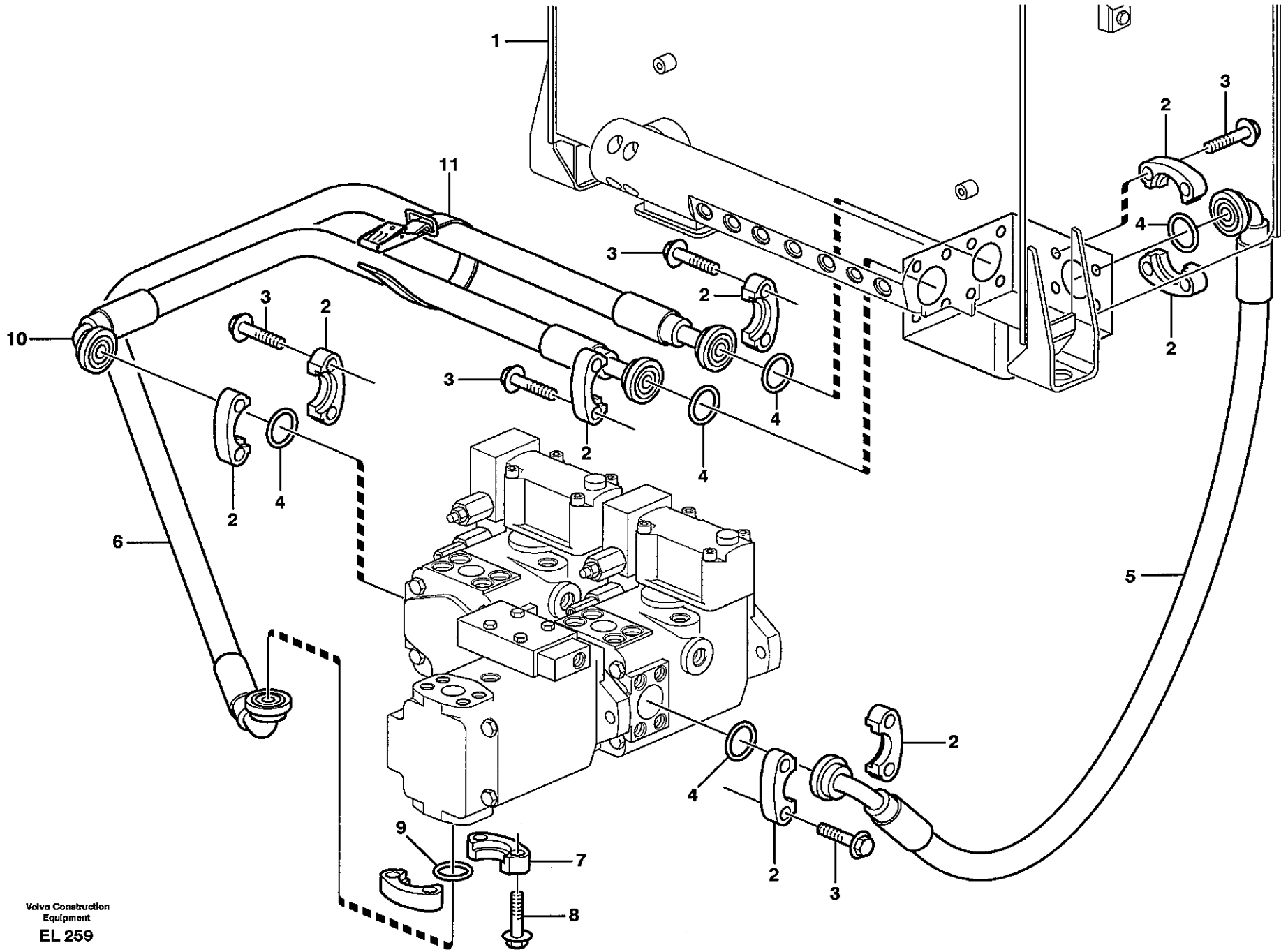

Volvo Construction Equipment

EL 259

Fig.	Part No.	Quantity 1	2	3	PS	KIT	Description	Dénomination	Bezeichnung	Denominación	Benämning	Notes
1		1					Hydr fluid tank	Reser.fluid.hy.	Druckölbehälter	Dep aceit hidr	Hydrauloljetank	See group 911, Page 823
2	**VOE 935310**	10					Flange Half	Demi-bride	Flanschhälfte	Media brida	Fläns halva	
3	**VOE 965225**	20					Flange screw	Vis à bride	Flanschschraube	Torn embridado	Flänsskruv	
4	**VOE 949240**	5					O-ring	Joint Torique	O-Ring	Junta torica	O-ring	
5	**VOE 13933793**	1					Hose assembly	Conduit flexible	Schlauchleitung	Conducto	Slangledning	L = 1000 MM
6	**VOE 11173740**	1					Hose assembly	Conduit flexible	Schlauchleitung	Conducto	Slangledning	L = 1600 MM
7	**VOE 935308**	2					Flange Half	Demi-bride	Flanschhälfte	Media brida	Fläns halva	
8	**VOE 946472**	4					Flange screw	Vis à bride	Flanschschraube	Torn embridado	Flänsskruv	
9	**VOE 990757**	1					Sealing ring	Bague d'étanchéité	Runddichtring	Anillo reten	Tätningsring	
10	**VOE 11154096**	1					Hose assembly	Conduit flexible	Schlauchleitung	Conducto	Slangledning	L = 950 MM
11	**VOE 11104606**	2					Retaining Strap	Courroi.serrage	Halteriemen	Correa Tensora	Spännrem	

1	
2	
3	
4	
5	

Sugledning, tank - pump
Conducto de aspiración, deposito - bomba
Saugleitung, Tank - Pumpe
Conduit d'aspiration, réservoir - pompe
Suction line, tank - pump

Catalogue id **20108**	Group **911**
Illustr. No **EL259**	Section **300**
Issue **VOE 63A9920108**	Page **831**

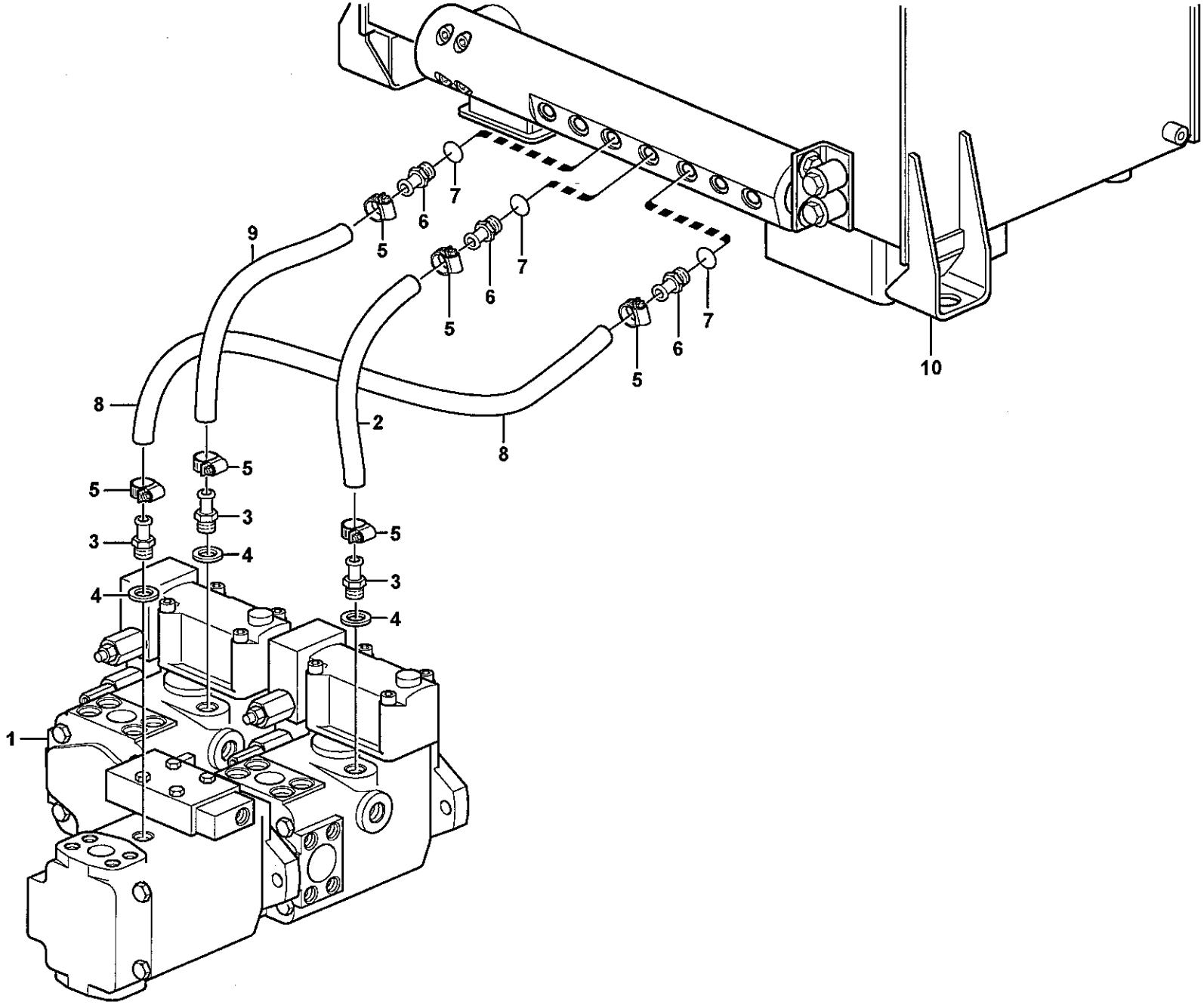

Volvo Construction Equipment

1030153

Fig.	Part No.	Quantity 1	2	3	PS	KIT	Description	Dénomination	Bezeichnung	Denominación	Benämning	Notes
1		1					Hydraulic Pump	Pompe Hydraulique	Hydraulikpumpe	Bomba Hidraulica	Hydraulpump	See group 913, Page 869
2	**VOE 13961193**	REQ					Hydraulic Hose	Flexible Hydra	Druckölschlauch	Conducto Hidr	Hydraulslang	L = 400 MM
3	**VOE 948931**	3					Nipple	Raccord	Nippel	Niple	Nippel	
4	**VOE 948885**	3					Plane Gasket	Joint Plan	Flachdichtung	Junta Plana	Planpackning	
5	**VOE 943475**	6					Hose Clamp	Collier Serrage	Schlauchschelle	Abraz Manguera	Slangklamma	
6	**VOE 990208**	3					Hose Nipple	Raccor.flexible	Schlauchnippel	Niple Manguera	Slangnippel	
7	**VOE 932041**	3					O-ring	Joint Torique	O-Ring	Junta torica	O-ring	
8	**VOE 13961193**	REQ					Hydraulic Hose	Flexible Hydra	Druckölschlauch	Conducto Hidr	Hydraulslang	L = 580 MM
9	**VOE 13961193**	REQ					Hydraulic Hose	Flexible Hydra	Druckölschlauch	Conducto Hidr	Hydraulslang	L = 450 MM
10		1					Hydr fluid tank	Reservoir fluid.hydr.	Druckölbehälter	Dep Aceit Hidr	Hydrauloljetank	See group 911, Page 823

1		**Läckoljeledning, pump** **Tubo salida aceite, bomba** **Leckölleitung, Pumpe** **Conduit fuite, pompe** **Oil-bleed line, pump**	Catalogue id **20108**	Group **911**
2			Illustr. No **1030153**	Section **350**
3			Issue **VOE 63A9920108**	Page **833**
4				
5				

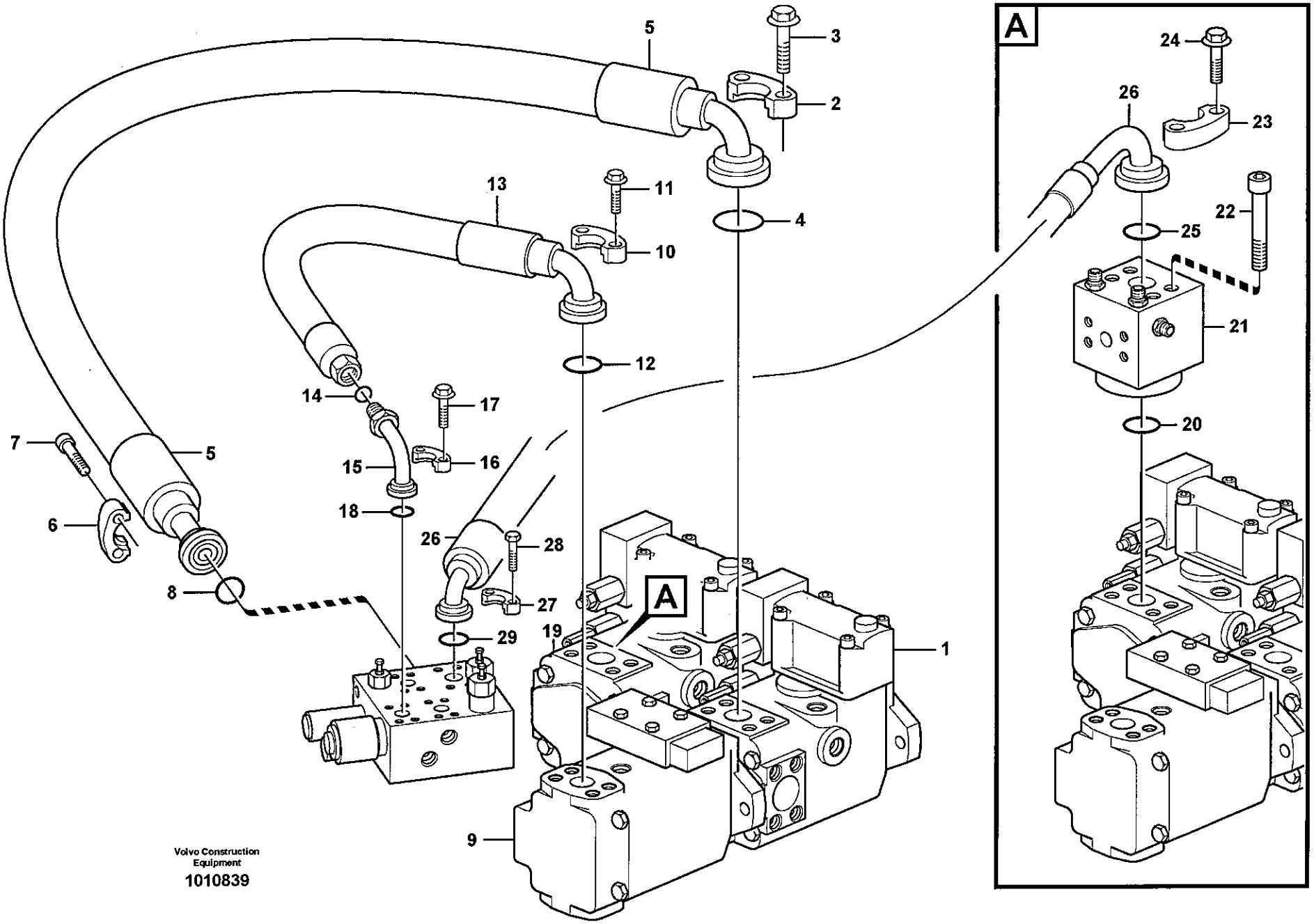
A
1
2
3
4
5
6
7
8
9
10
11
12
13
14
15
16
17
18
19
20
21
22
23
24
25
26
27
28
29
Volvo Construction Equipment
1010839

Fig.	Part No.	Quantity 1	2	3	PS	KIT	Description	Dénomination	Bezeichnung	Denominación	Benämning	Notes
1		1					Steering pump	Pompe direction	Lenkölpumpe	Bomba de direcao	Styrpump	See group 913, Page 869
2	VOE 935315	2					Flange Half	Demi-bride	Flanschhälfte	Media brida	Flänshalva	
3	VOE 13968436	4					Screw	Vis	Schraube	Tornillo	Skruv	
4	VOE 990743	1					O-ring	Joint Torique	O-Ring	Junta torica	O-ring	
5	VOE 11172335	1					Hose assembly	Conduit flexible	Schlauchleitung	Conducto	Slangledning	L = 1000 MM
6	VOE 14048189	2					Flange Half	Demi-bride	Flanschhälfte	Media brida	Flänshalva	
7	VOE 959257	4					Allen Hd Screw	Vis A 6 Pans Cr	Inbusschraube	Torn Hex Embut	Insexskruv	
8	VOE 990756	1					Sealing ring	Bague d'étanchéité	Runddichtring	Anillo reten	Tätningsring	
9		1					Fan pump	Pompe ventilateur	Gebläsepumpe	Bomba ventilador	Fläktpump	See group 913, Page 869
10	VOE 935308	2					Flange Half	Demi-bride	Flanschhälfte	Media brida	Flänshalva	
11	VOE 946472	4					Flange screw	Vis à bride	Flanschschraube	Torn embridado	Flänsskruv	
12	VOE 990757	1					Sealing ring	Bague d'étanchéité	Runddichtring	Anillo reten	Tätningsring	
13	VOE 11163100	1					Hose assembly	Conduit flexible	Schlauchleitung	Conducto	Slangledning	L = 650 MM
14	VOE 990740	1					O-ring	Joint Torique	O-Ring	Junta torica	O-ring	
15	VOE 11148665	1					Adapter	Raccord Reduct.	Verbind Stutzen	Adaptador	Adapter	
16	VOE 11015454	2					Flange Half	Demi-bride	Flanschhälfte	Media brida	Flänshalva	
17	VOE 946472	4					Flange screw	Vis à bride	Flanschschraube	Torn embridado	Flänsskruv	
18	VOE 990742	1					O-ring	Joint Torique	O-Ring	Junta torica	O-ring	
19		1					Fuel filling pump	Pompe carburant	Betankungspumpe	Bomba combustible	Tankningspump	See group 913, Page 869
20	VOE 990743	1					O-ring	Joint Torique	O-Ring	Junta torica	O-ring	
21		1					Connection block	Bloc Raccord	Anschlussockel	Bloque Conector	Anslutningsblock	See group 911, Page 855
22	VOE 947514	4					Allen Hd Screw	Vis A 6 Pans Cr	Inbusschraube	Torn Hex Embut	Insexskruv	
23	VOE 14236931	2					Flange Half	Demi-bride	Flanschhälfte	Media brida	Flänshalva	
24	VOE 13966360	4					Flange screw	Vis à bride	Flanschschraube	Torn embridado	Flänsskruv	
25	VOE 990757	1					Sealing ring	Bague d'étanchéité	Runddichtring	Anillo reten	Tätningsring	
26	VOE 11172015	1					Hose assembly	Conduit flexible	Schlauchleitung	Conducto	Slangledning	L = 1050 MM
27	VOE 14048189	2					Flange Half	Demi-bride	Flanschhälfte	Media brida	Flänshalva	
28	VOE 13965226	4					Screw	Vis	Schraube	Tornillo	Skruv	
29	VOE 990756	1					Sealing ring	Bague d'étanchéité	Runddichtring	Anillo reten	Tätningsring	

1	
2	
3	
4	
5	

Tryckledning, pump - centralblock
Conducto de presión, bomba - bloque central
Druckleitung, Pumpe - Ventilgruppe
Conduit alimentation, pompe - bloc-soupape
Feed line, pump - central block

Catalogue id	Group
20108	911
Illustr. No	Section
1010839	400
Issue	Page
VOE 63A9920108	835

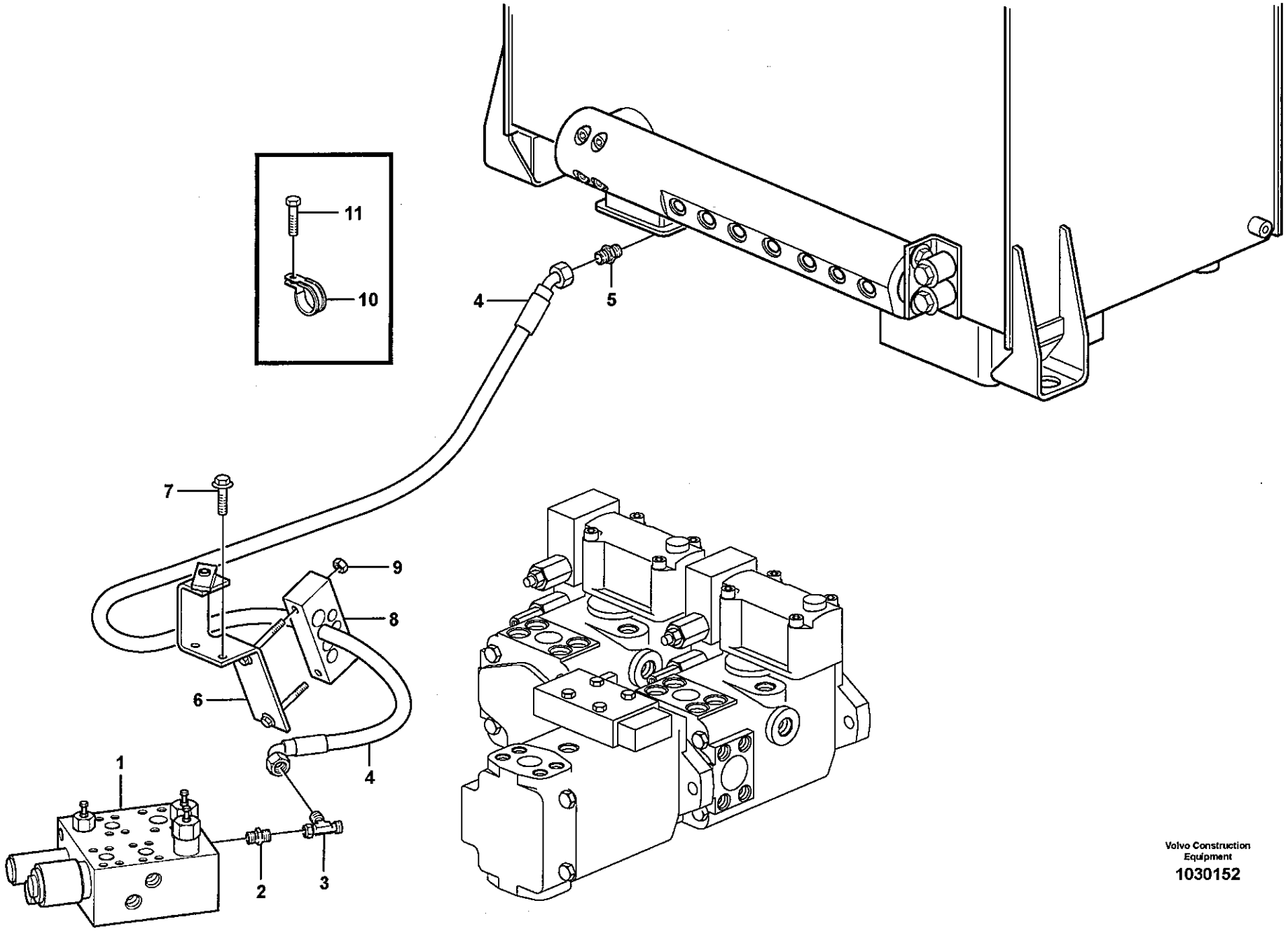

Volvo Construction Equipment

1030152

Fig.	Part No.	Quantity 1	2	3	PS	KIT	Description	Dénomination	Bezeichnung	Denominación	Benämning	Notes
1		1					Valve block	Bloc-soupape	Ventilblock	Bloque de valvula	Ventilblock	See group 912, Page 865
2	**VOE 14345423**	1					Nipple	Raccord	Nippel	Niple	Nippel	
	VOE 990737	1					•O-ring	•Joint Torique	•O-Ring	•Junta torica	•O-ring	
	VOE 14211856	1					•Sealing ring	•Bague d'étanchéité	•Runddichtring	•Anillo reten	•Tätningsring	
3	**VOE 13933936**	1					T-nipple	Raccord-t	T-Nippel	Niple T	T-nippel	
	VOE 990737	2					•O-ring	•Joint Torique	•O-Ring	•Junta torica	•O-ring	
4	**VOE 11148954**	1					Hose assembly	Conduit flexible	Schlauchleitung	Conducto	Slangledning	L = 1850 MM
5	**VOE 13933855**	1					Nipple	Raccord	Nippel	Niple	Nippel	
	VOE 990737	1					•O-ring	•Joint Torique	•O-Ring	•Junta torica	•O-ring	
	VOE 14213676	1					•Sealing ring	•Bague d'étanchéité	•Runddichtring	•Anillo reten	•Tätningsring	
6	**VOE 11130779**	1					Attachment	Fixation	Halterung	Fijacion	Fäste	
7	**VOE 13946173**	2					Flange screw	Vis à bride	Flanschschraube	Torn embridado	Flänsskruv	
8	**VOE 11411726**	1					Clamp	Pince Serrage	Klemme	Abrazadera	Klämma	
9	**VOE 13945408**	2					Nut	Ecrou	Mutter	Tuerca	Mutter	
10	**VOE 977742**	1					Clamp	Pince Serrage	Klemme	Abrazadera	Klämma	
11	**VOE 13946173**	1					Flange screw	Vis à bride	Flanschschraube	Torn embridado	Flänsskruv	

1		**Dräneringsledning, centralblock** **Conducto de drenaje, cuerpo válvula** **Abflussleitung, Ventilgruppe** **conduit drainage, bloc devalves** **Draining line, central block**	Catalogue id **20108** / Group **911**
2			
3			Illustr. No **1030152** / Section **450**
4			
5			Issue **VOE 63A9920108** / Page **837**

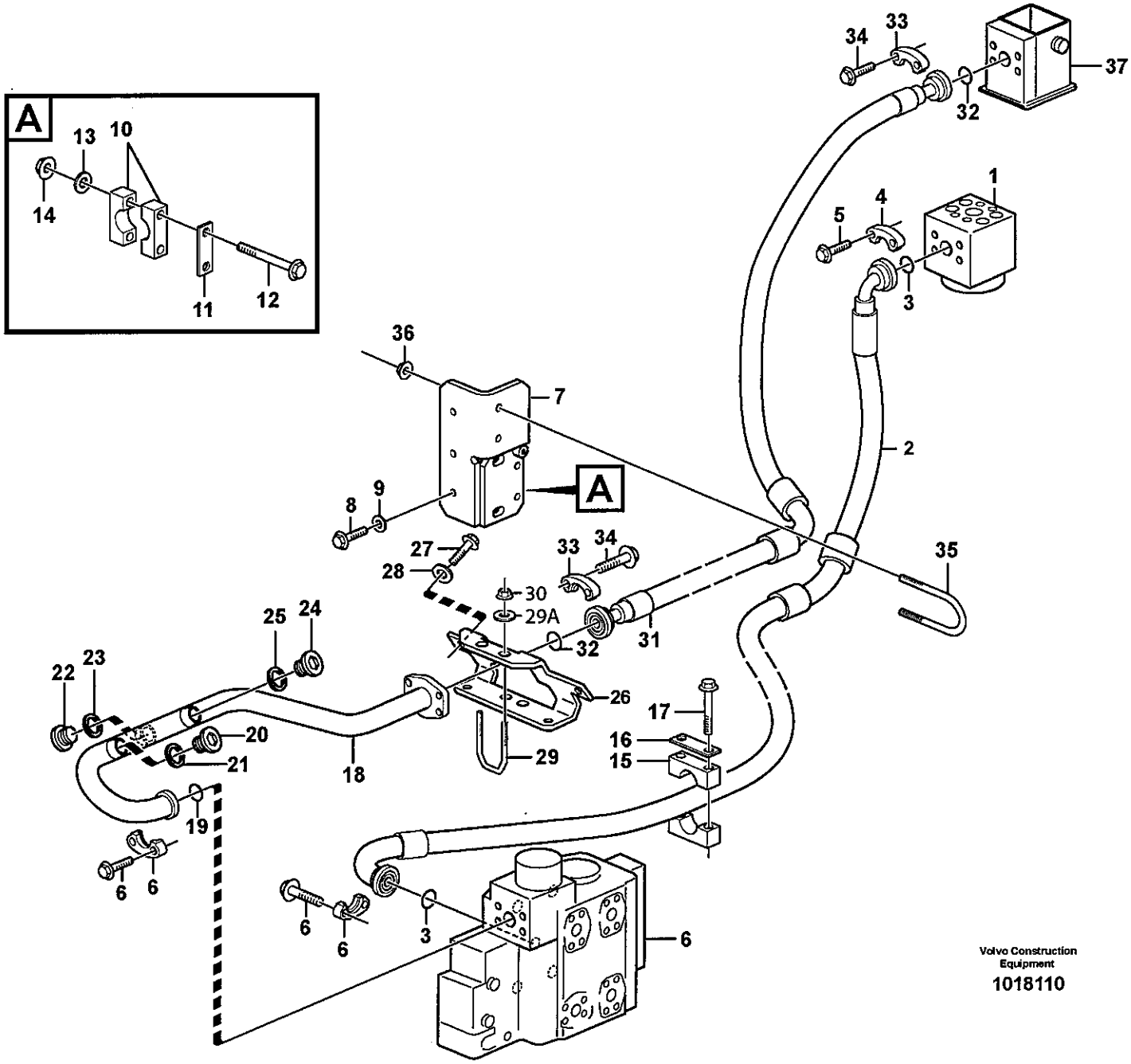

Volvo Construction Equipment

1018110

Fig.	Part No.	Quantity 1	2	3	PS	KIT	Description	Dénomination	Bezeichnung	Denominación	Benämning	Notes
1		1					Connecting block	Bloc raccord	Anschlussockel	Bloque conector	Anslutningsblock	See group 911, Page 855
2	VOE 11411843	1					Hose assembly	Conduit flexible	Schlauchleitung	Conducto	Slangledning	
3	VOE 990757	2					Sealing ring	Bague d'étanchéité	Runddichtring	Anillo reten	Tätningsring	
4	VOE 14236931	2					Flange Half	Demi-bride	Flanschhälfte	Media brida	Flänshalva	
5	VOE 13966360	4					Flange screw	Vis à bride	Flanschschraube	Torn embridado	Flänsskruv	
6		1					Control Valve	Valve Commande	Steuerventil	Valvula Mando	Manöverventil	See group 912, Page 861
7	VOE 11173520	1					Attachment	Fixation	Halterung	Fijacion	Fäste	
8	VOE 13965192	3					Flange screw	Vis à bride	Flanschschraube	Torn embridado	Flänsskruv	
9	VOE 13960145	3					Washer	Rondelle	Scheibe	Arandela	Bricka	
10	VOE 11173571	1					Clamp	Pince Serrage	Klemme	Abrazadera	Klämma	
11	VOE 11172507	1					Plate	Plaque	Platte	Placa	Platta	
12	VOE 979934	2					Flange screw	Vis à bride	Flanschschraube	Torn embridado	Flänsskruv	
13	VOE 13960145	2					Washer	Rondelle	Scheibe	Arandela	Bricka	
14	VOE 971099	2					Flange Lock Nut	Contre écrou bride	Flanschmutter	Contratuer Embr	Flänslåsmutter	
15	VOE 11173525	1					Clamp	Pince Serrage	Klemme	Abrazadera	Klämma	
16	VOE 11173526	1					Cover Plate	Protection en tole	Schutzblech	Placa Tapa	Täckplatta	
17	VOE 13947790	2					Flange screw	Vis à bride	Flanschschraube	Torn embridado	Flänsskruv	
18	VOE 11163155	1					Return Line	Conduit Retour	Rückaufleitung	Conduct Retorn	Returledning	
19	VOE 990743	1					O-ring	Joint Torique	O-Ring	Junta torica	O-ring	
20	VOE 13966146	1					Plug	Bouchon	Stopfen	Tapon	Plugg	
21	VOE 13964110	1					Gasket	Joint	Dichtung	Junta	Packning	
22	VOE 13966145	1					Plug	Bouchon	Stopfen	Tapon	Plugg	
23	VOE 948885	1					Plane Gasket	Joint Plan	Flachdichtung	Junta Plana	Planpackning	
24	VOE 13966143	1					Plug	Bouchon	Stopfen	Tapon	Plugg	
25	VOE 948883	1					Plane Gasket	Joint Plan	Flachdichtung	Junta Plana	Planpackning	
26		1			NS		Attachment	Fixation	Halterung	Fijacion	Fäste	
27	VOE 13965192	2					Flange screw	Vis à bride	Flanschschraube	Torn embridado	Flänsskruv	
28	VOE 13960145	2					Washer	Rondelle	Scheibe	Arandela	Bricka	
29	VOE 11153252	1					Clamp	Pince Serrage	Klemme	Abrazadera	Klämma	
29A	VOE 13960141	2					Washer	Rondelle	Scheibe	Arandela	Bricka	

1	
2	
3	
4	
5	

Tryck- och returledning, manöverventil
Conducto de presión y retorno - válvula de mando
Druck- und Rücklaufleitungen - Steuerventil
Conduit alimentation- et retour - valve commande
Feed- and return lines - control valve

Catalogue id 20108	Group 911
Illustr. No 1018110	Section 500
Issue VOE 63A9920108	Page 839

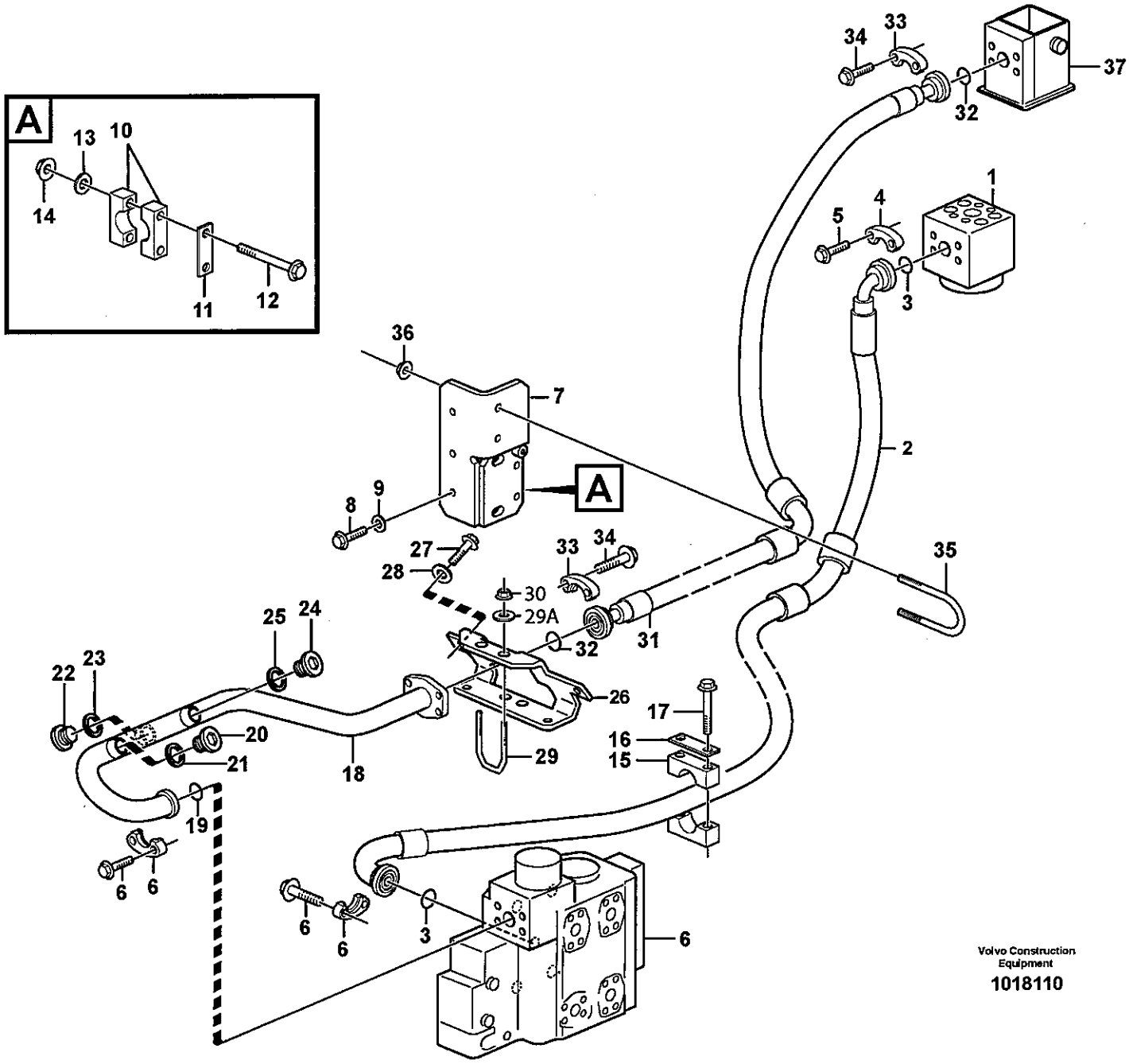

Volvo Construction Equipment

1018110

Fig.	Part No.	Quantity 1	2	3	PS	KIT	Description	Dénomination	Bezeichnung	Denominación	Benämning	Notes
30	**VOE 948645**	2					Flange Lock Nut	Contre écrou bride	Flanschmutter	Contratuer Embr	Flänslåsmutter	
31	**VOE 11411844**	1					Hose assembly	Conduit flexible	Schlauchleitung	Conducto	Slangledning	L = 2090 MM
32	**VOE 990743**	2					O-ring	Joint Torique	O-Ring	Junta torica	O-ring	
33	**VOE 935309**	4					Flange Half	Demi-bride	Flanschhälfte	Media brida	Flänshalva	
34	**VOE 965225**	8					Flange screw	Vis à bride	Flanschschraube	Torn embridado	Flänsskruv	
35	**VOE 11018851**	1					Clamp	Pince Serrage	Klemme	Abrazadera	Klämma	
36	**VOE 13971098**	2					Flange nut	Ecrou accouple.	Bundmutter	Tuerca embridad	Flänsmutter	
37		1					Hydr fluid tank	Reser.fluid.hy.	Druckölbehälter	Dep aceit hidr	Hydrauloljetank	See group 911, Page 823

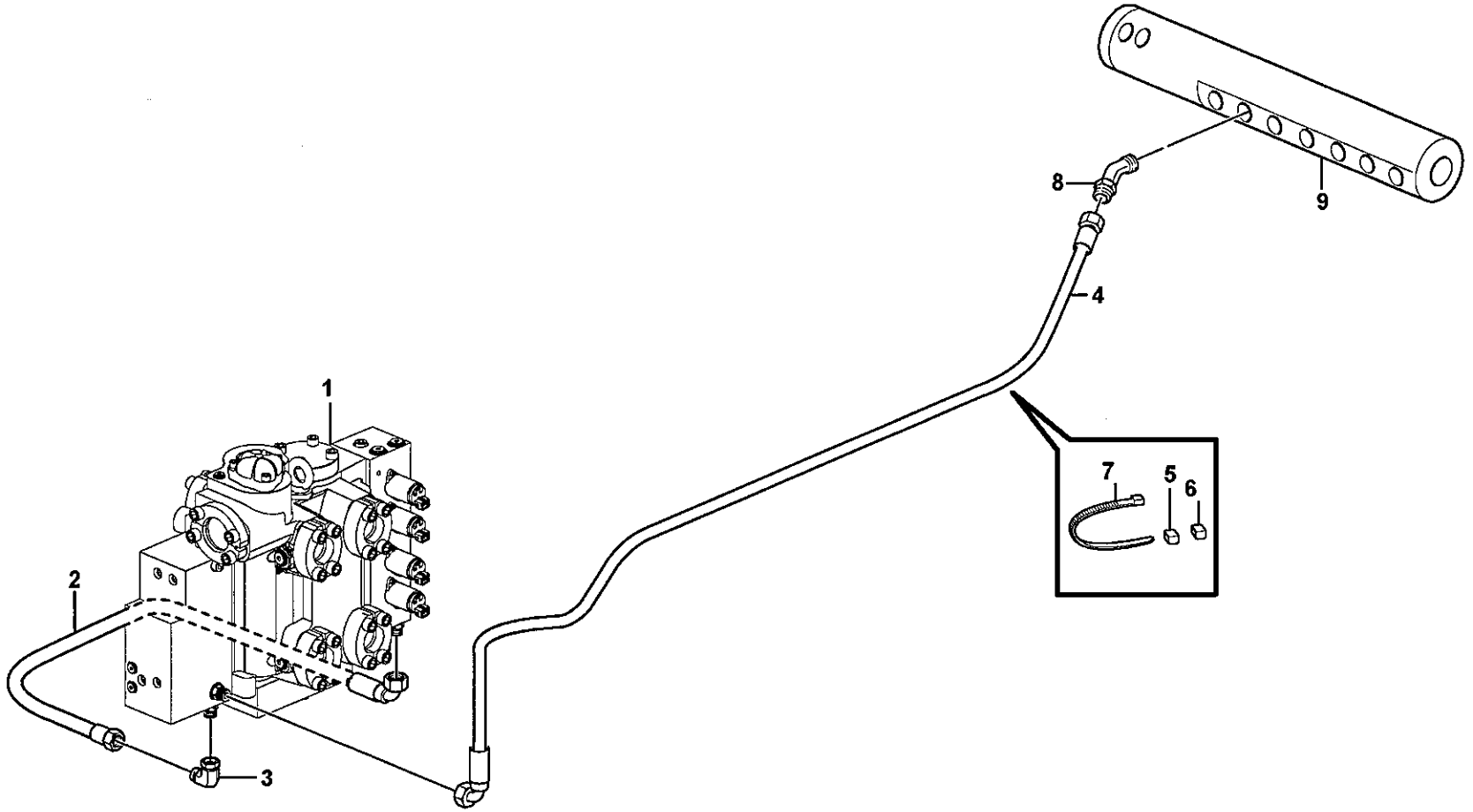

Volvo Construction Equipment

1030145

Fig.	Part No.	Quantity 1	2	3	PS	KIT	Description	Dénomination	Bezeichnung	Denominación	Benämning	Notes
1		1					Control valve	Valve de commande	Steuerventil	Válvula de mando	Manöverventil	See group 912, Page 861
2	**VOE 936788**	1					Hose assembly	Conduit flexible	Schlauchleitung	Conducto	Slangledning	L = 650 MM
3	**VOE 13933900**	1					Elbow nipple	Raccord angulaire	Winkelnippel	Niple angular	Vinkelnippel	
	VOE 990737	1					•O-ring	•Joint Torique	•O-Ring	•Junta torica	•O-ring	
4	**VOE 937141**	1					Hose assembly	Conduit flexible	Schlauchleitung	Conducto	Slangledning	L = 2600 MM
5	**VOE 4881451**	2					Marking Sleeve	Douill.marquage	Kennhulse	Manguit Marcaje	Märkhylsa	YELL
6	**VOE 4881459**	2					Marking Sleeve	Douill.marquage	Kennhulse	Manguit Marcaje	Märkhylsa	BLUE
7	**VOE 14016673**	4					Strip Clamp	Ruban Serrage	Kabelbinder	Abraz Cinta	Bandklamma	
8		1			NS		Nipple	Raccord	Nippel	Niple	Nippel	
9		1					Hydr fluid tank	Reservoir fluid.hydr.	Druckölbehälter	Dep Aceit Hidr	Hydrauloljetank	See group 911, Page 823

1	
2	
3	
4	
5	

Dräneringsledning, manöverventil
Conducto de drenaje - valvula mando
Abflussleitung - Steuerventil
Conduit drainage - valve commande
Draining line - control valve

Catalogue id	Group
20108	**911**
Illustr. No **1030145**	Section **550**
Issue **VOE 63A9920108**	Page **843**

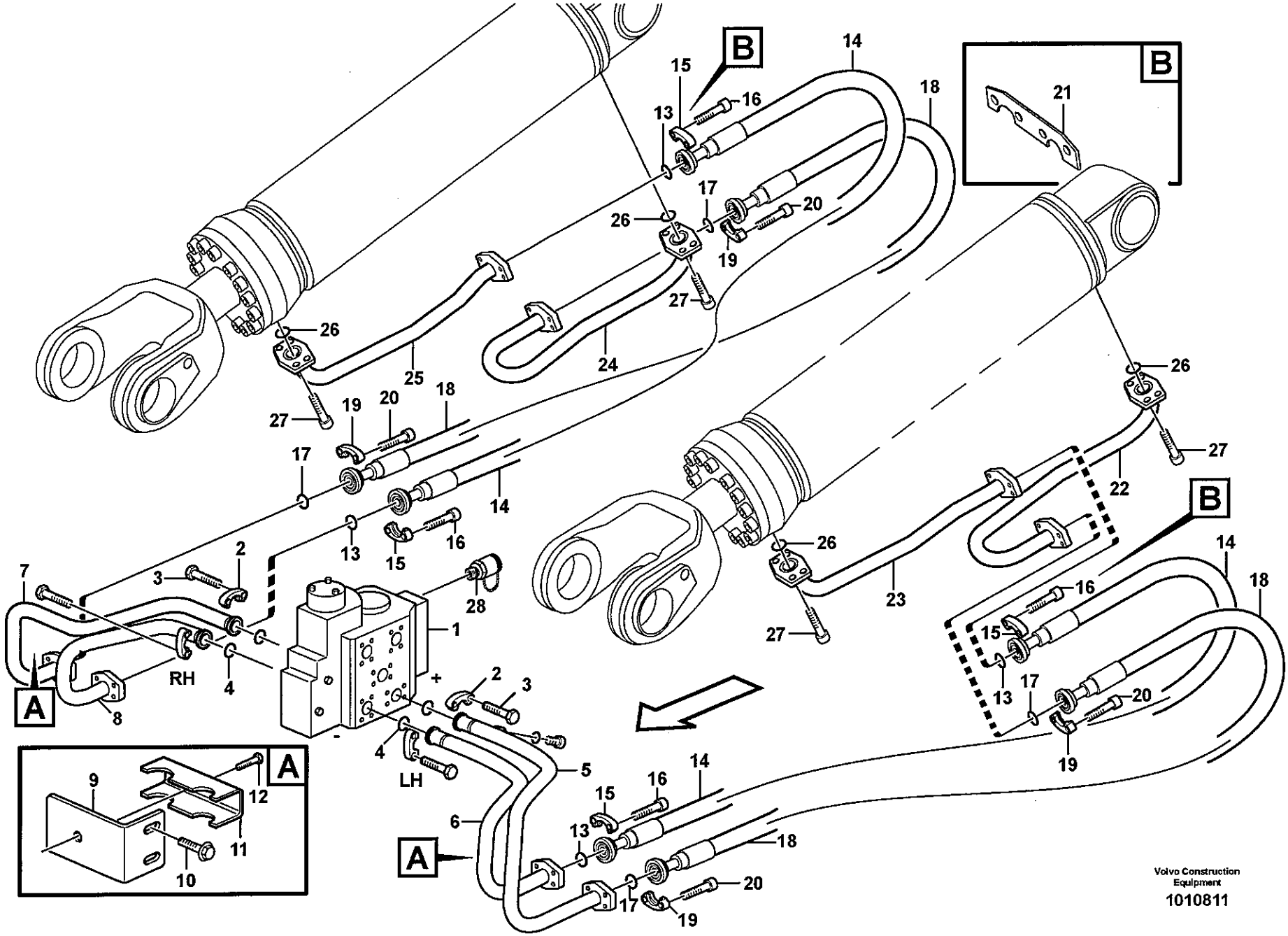
B
A
RH
LH
+
-
Volvo Construction Equipment
1010811

Fig.	Part No.	Quantity 1	2	3	PS	KIT	Description	Dénomination	Bezeichnung	Denominación	Benämning	Notes
1		1					Control valve	Valve de commande	Steuerventil	Válvula de mando	Manöverventil	See group 912, Page 861
2		8					•Flange Half	•Demi-bride	•Flanschhälfte	•Media brida	•Flänshalva	
3		16					•Screw	•Vis	•Schraube	•Tornillo	•Skruv	
4	VOE 990756	4					Sealing ring	Bague d'étanchéité	Runddichtring	Anillo reten	Tätningsring	
5	VOE 11172253	1					Feed Line	Cond.alimentat.	Druckleitung	Conduct Presion	Tryckledning	LH (+)
6	VOE 11172257	1					Feed Line	Cond.alimentat.	Druckleitung	Conduct Presion	Tryckledning	LH (-)
7	VOE 11172255	1					Feed Line	Cond.alimentat.	Druckleitung	Conduct Presion	Tryckledning	RH (+)
8	VOE 11172259	1					Feed Line	Cond.alimentat.	Druckleitung	Conduct Presion	Tryckledning	RH (-)
9	VOE 11173546	2					Attachment	Fixation	Halterung	Fijacion	Fäste	
10	VOE 13965192	4					Flange screw	Vis à bride	Flanschschraube	Torn embridado	Flänsskruv	
11	VOE 11148531	2					Clamp	Pince Serrage	Klemme	Abrazadera	Klämma	
12	VOE 13965188	2					Flange screw	Vis à bride	Flanschschraube	Torn embridado	Flänsskruv	
13	VOE 990756	4					Sealing ring	Bague d'étanchéité	Runddichtring	Anillo reten	Tätningsring	
14	VOE 11411842	2					Hose assembly	Conduit flexible	Schlauchleitung	Conducto	Slangledning	
15	VOE 14048189	8					Flange Half	Demi-bride	Flanschhälfte	Media brida	Flänshalva	
16	VOE 984091	16					Allen Hd Screw	Vis A 6 Pans Cr	Inbusschraube	Torn Hex Embut	Insexskruv	
17	VOE 990757	4					Sealing ring	Bague d'étanchéité	Runddichtring	Anillo reten	Tätningsring	
18	VOE 11411841	2					Hose assembly	Conduit flexible	Schlauchleitung	Conducto	Slangledning	
19	VOE 14236931	8					Flange Half	Demi-bride	Flanschhälfte	Media brida	Flänshalva	
20	VOE 984136	16					Screw	Vis	Schraube	Tornillo	Skruv	
21	VOE 11130413	2					Attachment	Fixation	Halterung	Fijacion	Fäste	
22	VOE 11410063	1					Feed Line	Cond.alimentat.	Druckleitung	Conduct Presion	Tryckledning	LH (+)
23	VOE 11172265	1					Feed Line	Cond.alimentat.	Druckleitung	Conduct Presion	Tryckledning	LH (-)
24	VOE 11410065	1					Feed Line	Cond.alimentat.	Druckleitung	Conduct Presion	Tryckledning	RH (+)
25	VOE 11172267	1					Feed Line	Cond.alimentat.	Druckleitung	Conduct Presion	Tryckledning	RH (-)
26	VOE 990756	4					Sealing ring	Bague d'étanchéité	Runddichtring	Anillo reten	Tätningsring	
27	VOE 984091	16					Allen Hd Screw	Vis A 6 Pans Cr	Inbusschraube	Torn Hex Embut	Insexskruv	
28	VOE 936444	1					Testing Nipple	Raccord contrôle	Prufnippel	Niple Medicion	Mätnippel	

1	
2	
3	
4	
5	

Hydraulsystem, lyftfunktion
Sistema hidráulico, función de elevación
Druckölsystem, Hubhydraulik
Système hydraulique, relevage hydraulique
Hydraulic system, lift function

Catalogue id	Group
20108	911
Illustr. No	Section
1010811	600
Issue	Page
VOE 63A9920108	845

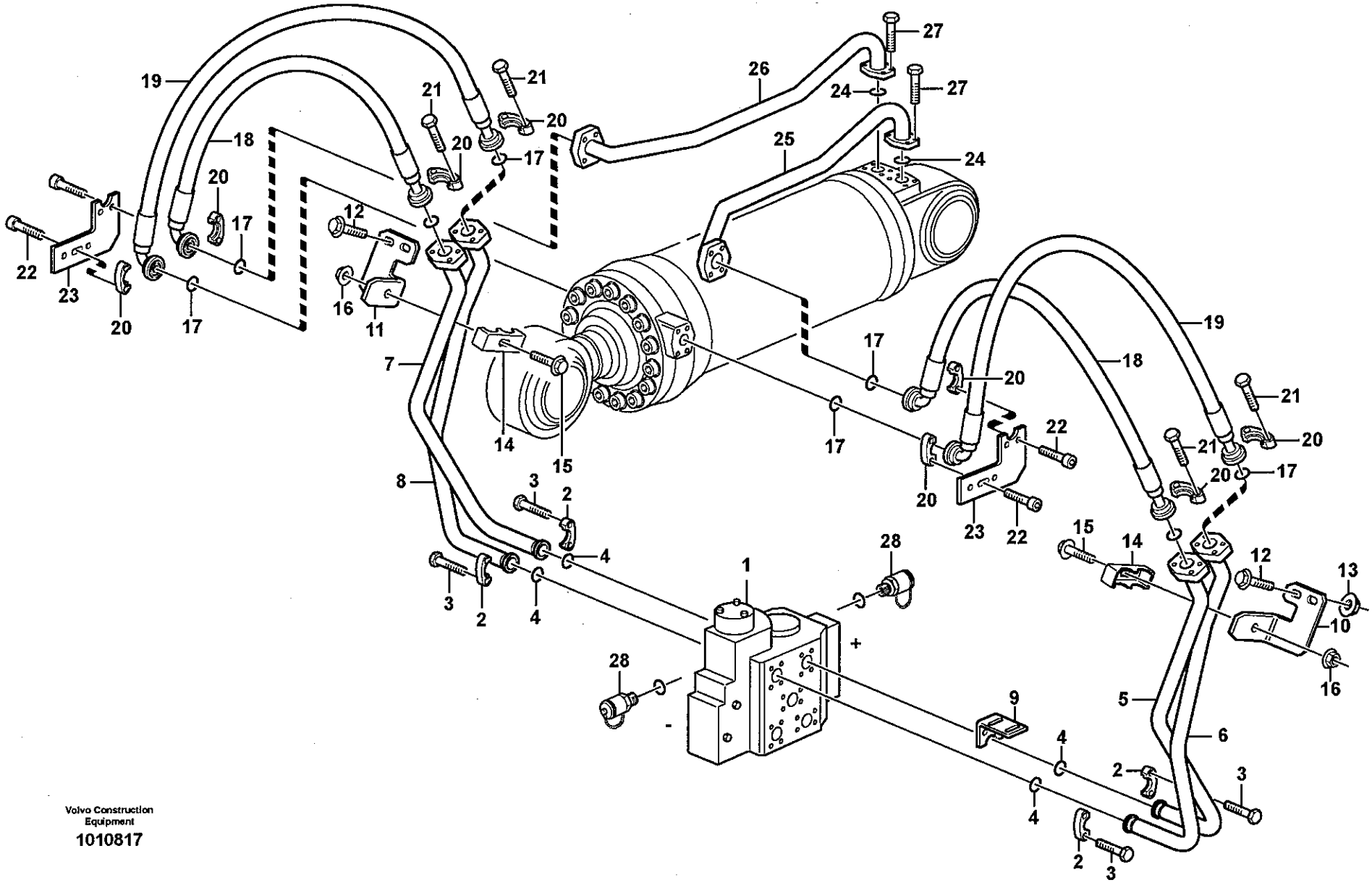

Volvo Construction Equipment

1010817

Fig.	Part No.	Quantity 1	2	3	PS	KIT	Description	Dénomination	Bezeichnung	Denominación	Benämning	Notes
1		1					Control valve	Valve de commande	Steuerventil	Válvula de mando	Manöverventil	See group 912, Page 861
2		8					•Flange Half	•Demi-bride	•Flanschhälfte	•Media brida	•Flänshalva	
3		16					•Screw	•Vis	•Schraube	•Tornillo	•Skruv	
4	VOE 990756	4					Sealing ring	Bague d'étanchéité	Runddichtring	Anillo reten	Tätningsring	
5	VOE 11180706	1					Feed Line	Cond.alimentat.	Druckleitung	Conduct Presion	Tryckledning	LH (+)
6	VOE 11180708	1					Feed Line	Cond.alimentat.	Druckleitung	Conduct Presion	Tryckledning	LH (-)
7	VOE 11180710	1					Feed Line	Cond.alimentat.	Druckleitung	Conduct Presion	Tryckledning	RH (+)
8	VOE 11180712	1					Feed Line	Cond.alimentat.	Druckleitung	Conduct Presion	Tryckledning	RH (-)
9		1			NS		Attachment	Fixation	Halterung	Fijacion	Fäste	A1
10	VOE 11180737	1					Anchorage	Fixation	Halterung	Fijacion	Fäste	LH
11	VOE 11180736	1					Anchorage	Fixation	Halterung	Fijacion	Fäste	RH
12	VOE 13965185	4					Flange screw	Vis à bride	Flanschschraube	Torn embridado	Flänsskruv	
13	VOE 13971098	4					Flange nut	Ecrou accouple.	Bundmutter	Tuerca embridad	Flänsmutter	
14	VOE 11108336	2					Clamp	Pince Serrage	Klemme	Abrazadera	Klämma	
15	VOE 13965187	2					Flange screw	Vis à bride	Flanschschraube	Torn embridado	Flänsskruv	
16	VOE 13971098	2					Flange nut	Ecrou accouple.	Bundmutter	Tuerca embridad	Flänsmutter	
17	VOE 990756	8					Sealing ring	Bague d'étanchéité	Runddichtring	Anillo reten	Tätningsring	
18	VOE 11411835	2					Hose assembly	Conduit flexible	Schlauchleitung	Conducto	Slangledning	(+)
	VOE 11410572	2					Hose assembly	Conduit flexible	Schlauchleitung	Conducto	Slangledning	82354
19	VOE 11411836	2					Hose assembly	Conduit flexible	Schlauchleitung	Conducto	Slangledning	(-)
	VOE 11410573	2					Hose assembly	Conduit flexible	Schlauchleitung	Conducto	Slangledning	82354
20	VOE 14048189	16					Flange Half	Demi-bride	Flanschhälfte	Media brida	Flänshalva	
21	VOE 984091	16					Allen Hd Screw	Vis A 6 Pans Cr	Inbusschraube	Torn Hex Embut	Insexskruv	
22	VOE 13965226	8					Screw	Vis	Schraube	Tornillo	Skruv	L = 45 MM
	VOE 13965193	4					Flange screw	Vis à bride	Flanschschraube	Torn embridado	Flänsskruv	L = 50 MM
	VOE 13965194	4					Flange screw	Vis à bride	Flanschschraube	Torn embridado	Flänsskruv	L = 60 MM
23	VOE 11172416	2					Attachment	Fixation	Halterung	Fijacion	Fäste	
24	VOE 990756	2					Sealing ring	Bague d'étanchéité	Runddichtring	Anillo reten	Tätningsring	
25	VOE 11172279	1					Feed Line	Cond.alimentat.	Druckleitung	Conduct Presion	Tryckledning	LH (+)
26	VOE 11172277	1					Feed Line	Cond.alimentat.	Druckleitung	Conduct Presion	Tryckledning	RH (+)

1	
2	
3	
4	
5	

Hydraulsystem, tiltfunktion
Sistema hidráulico, función de inclinación
Druckölsystem, Schwenkhydraulik
Système hydraulique, culbutage hydraulique
Hydraulic system, tilt function

Catalogue id **20108**	Group **911**
Illustr. No **1010817**	Section **650**
Issue **VOE 63A9920108**	Page **847**

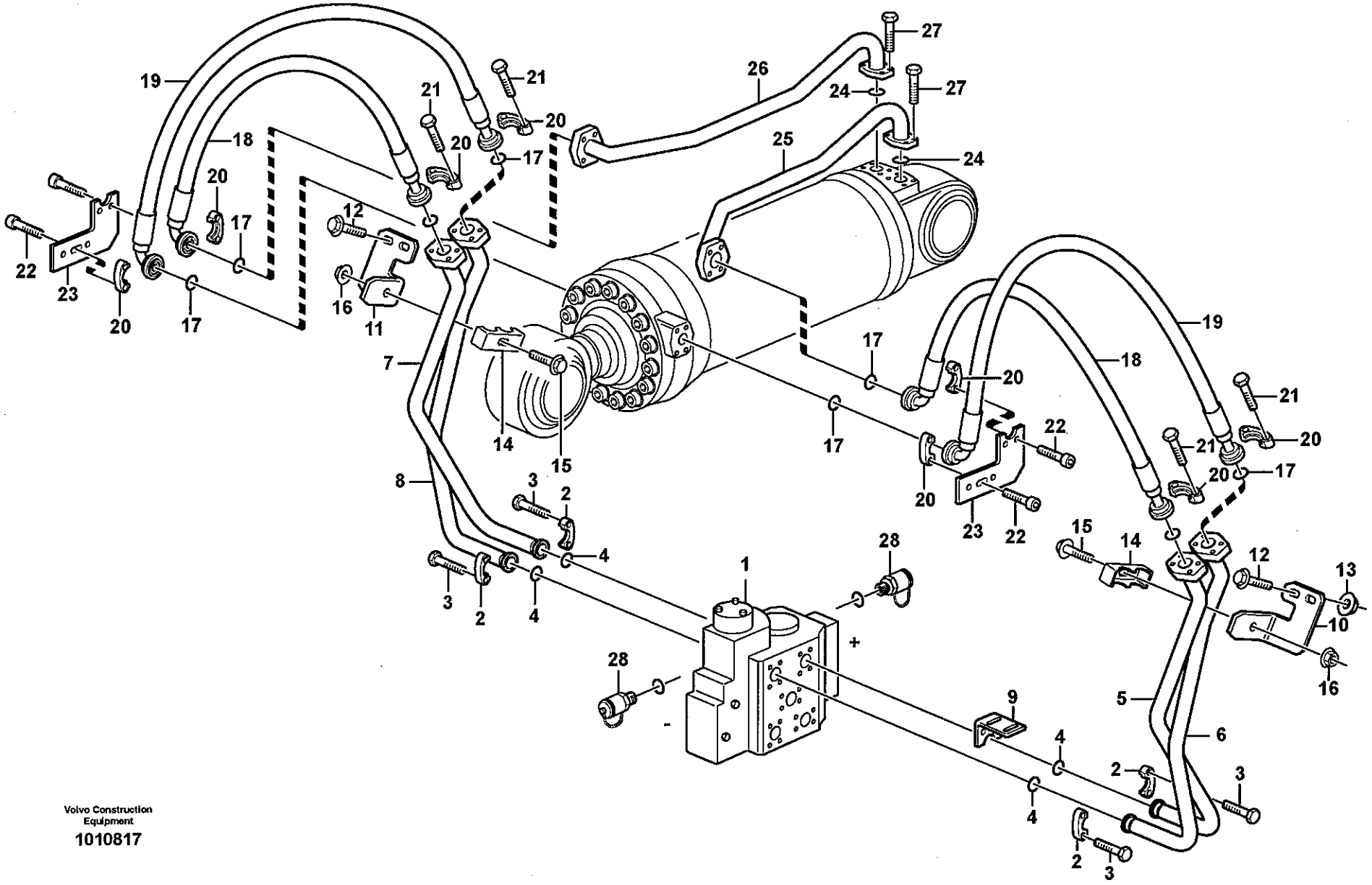
Volvo Construction Equipment
1010817

Fig.	Part No.	Quantity 1	2	3	P S	K I T	Description	Dénomination	Bezeichnung	Denominación	Benämning	Notes
27	**VOE 984091**	8					Allen Hd Screw	Vis A 6 Pans Cr	Inbusschraube	Torn Hex Embut	Insexskruv	
28	**VOE 936444**	2					Testing Nipple	Raccord contrôle	Prufnippel	Niple Medicion	Mätnippel	

1		**Hydraulsystem, tiltfunktion** **Sistema hidráulico, función de inclinación** **Druckölsystem, Schwenkhydraulik** **Système hydraulique, culbutage hydraulique** **Hydraulic system, tilt function**	Catalogue id **20108**	Group **911**
2			Illustr. No **1010817**	Section **650**
3			Issue **VOE 63A9920108**	Page **849**
4				
5				

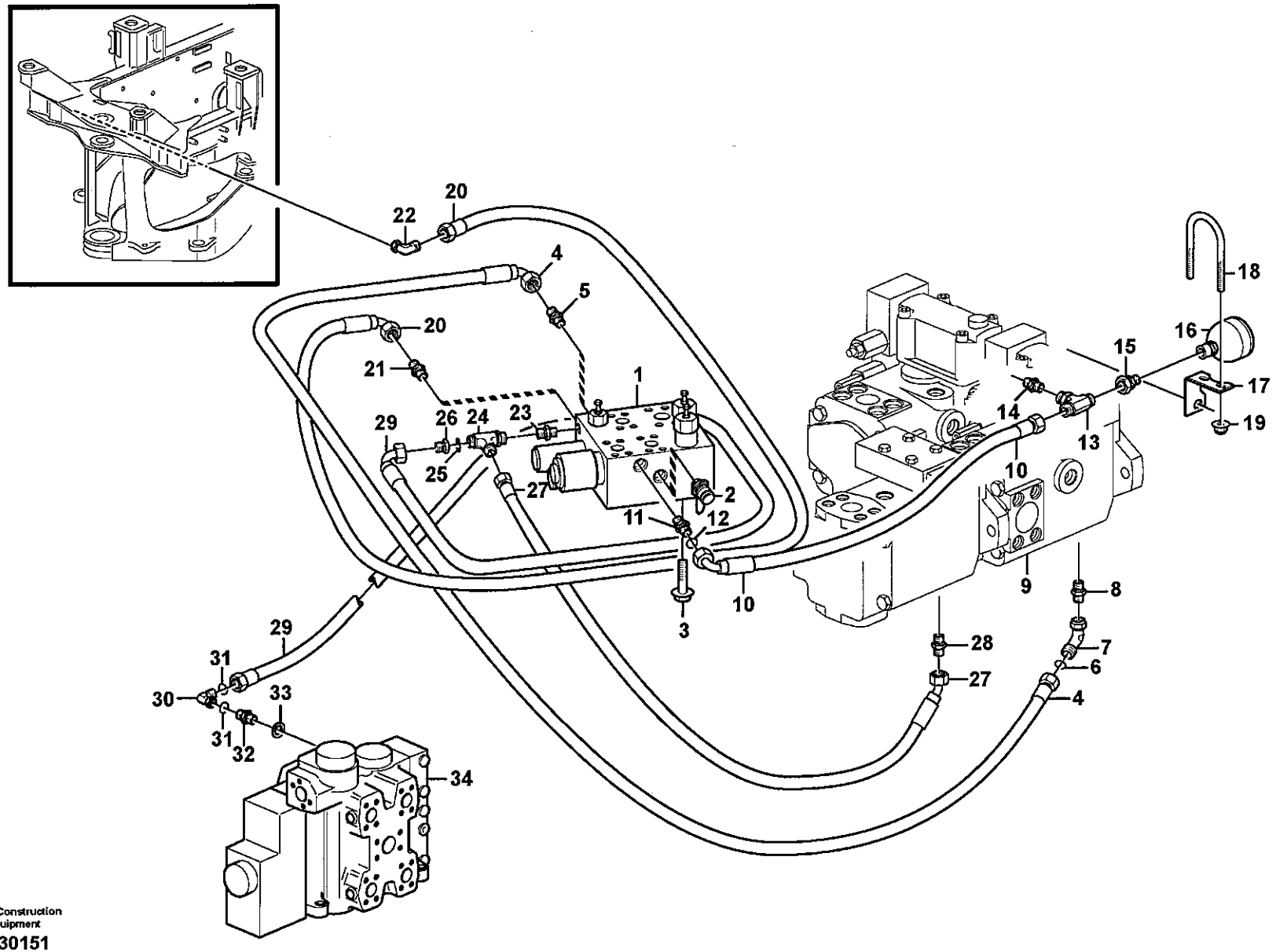

Volvo Construction Equipment

1030151

Fig.	Part No.	Quantity 1	2	3	PS	KIT	Description	Dénomination	Bezeichnung	Denominación	Benämning	Notes
1		1					Valve block	Bloc-soupape	Ventilblock	Bloque de valvula	Ventilblock	See group 912, Page 865
2	VOE 936444	1					Testing Nipple	Raccord contrôle	Prufnippel	Niple Medicion	Mätnippel	
3	VOE 13946752	3					Screw	Vis	Schraube	Tornillo	Skruv	
	VOE 925743	3					Washer	Rondelle	Scheibe	Arandela	Bricka	
	VOE 11411143	6					Rubber Damper	Amortis.caoutc.	Gummidämpfer	Amortig Goma	Gummidämpare	
4	VOE 11173214	1					Hose assembly	Conduit flexible	Schlauchleitung	Conducto	Slangledning	L = 1700 MM
5	VOE 935548	1					Nipple	Raccord	Nippel	Niple	Nippel	
	VOE 990736	1					•O-ring	•Joint Torique	•O-Ring	•Junta torica	•O-ring	
	VOE 14211856	1					•Sealing ring	•Bague d'étanchéité	•Runddichtring	•Anillo reten	•Tätningsring	
6	VOE 990736	1					O-ring	Joint Torique	O-Ring	Junta torica	O-ring	
7	VOE 13933905	1					Elbow nipple	Raccord angulaire	Winkelnippel	Niple angular	Vinkelnippel	
	VOE 990736	1					•O-ring	•Joint Torique	•O-Ring	•Junta torica	•O-ring	
8	VOE 935548	1					Nipple	Raccord	Nippel	Niple	Nippel	
	VOE 990736	1					•O-ring	•Joint Torique	•O-Ring	•Junta torica	•O-ring	
	VOE 14211856	1					•Sealing ring	•Bague d'étanchéité	•Runddichtring	•Anillo reten	•Tätningsring	
9		1					Hydraulic Pump	Pompe Hydraulique	Hydraulikpumpe	Bomba Hidraulica	Hydraulpump	See group 913, Page 869
10	VOE 11148958	1					Hose assembly	Conduit flexible	Schlauchleitung	Conducto	Slangledning	L = 650 MM
11	VOE 14345423	1					Nipple	Raccord	Nippel	Niple	Nippel	
	VOE 990737	1					•O-ring	•Joint Torique	•O-Ring	•Junta torica	•O-ring	
	VOE 14211856	1					•Sealing ring	•Bague d'étanchéité	•Runddichtring	•Anillo reten	•Tätningsring	
12	VOE 990736	1					O-ring	Joint Torique	O-Ring	Junta torica	O-ring	
13	VOE 13933912	1					T-nipple	Raccord-t	T-Nippel	Niple T	T-nippel	
	VOE 990737	2					•O-ring	•Joint Torique	•O-Ring	•Junta torica	•O-ring	
14	VOE 14345423	1					Nipple	Raccord	Nippel	Niple	Nippel	
	VOE 990737	1					•O-ring	•Joint Torique	•O-Ring	•Junta torica	•O-ring	
	VOE 14211856	1					•Sealing ring	•Bague d'étanchéité	•Runddichtring	•Anillo reten	•Tätningsring	
15	VOE 935879	1					Adapter	Raccord Reduct.	Verbind Stutzen	Adaptador	Adapter	
	VOE 14211856	1					•Sealing ring	•Bague d'étanchéité	•Runddichtring	•Anillo reten	•Tätningsring	
16	VOE 11163151	1					Accumulator	Accumulateur	Speicher	Acumulador	Ackumulator	
	VOE 11173691	1					Accumulator	Accu	Speicher	Acumulador	Ackumulator	82354

1		**Lastkännande ledning** **Conducto sensible a la carga** **Lastabhängigeleitung** **Conduit sens. à la charge** **Load sensing line**
2		
3		
4		
5		

Catalogue id	Group
20108	911
Illustr. No	Section
1030151	700
Issue	Page
VOE 63A9920108	851

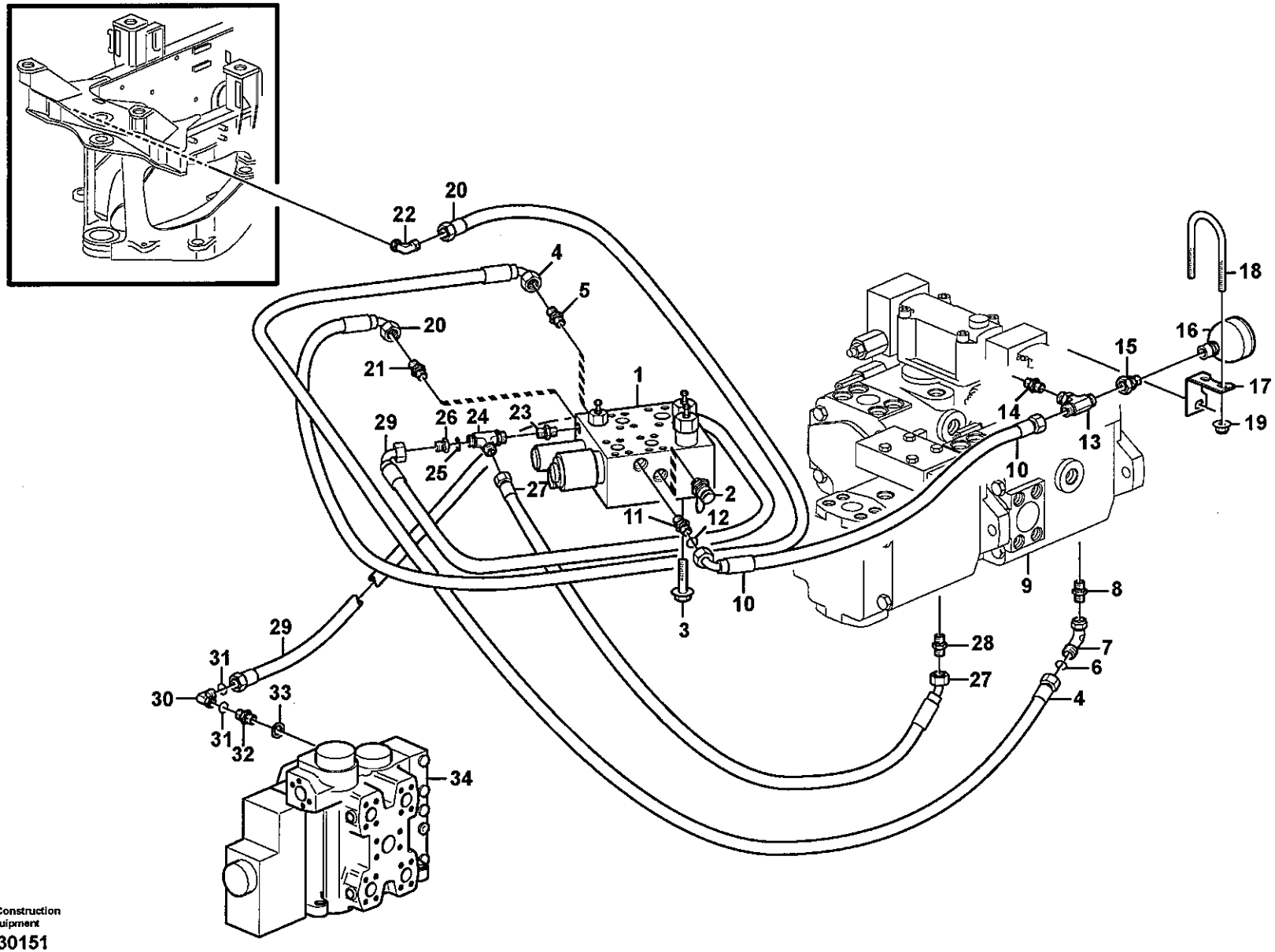

Volvo Construction Equipment

1030151

Fig.	Part No.	Quantity 1	2	3	PS	KIT	Description	Dénomination	Bezeichnung	Denominación	Benämning	Notes
17		1			NS		Attachment	Fixation	Halterung	Fijacion	Fäste	
18	VOE 4739982	1					Clamp	Pince Serrage	Klemme	Abrazadera	Klämma	
19	VOE 948645	2					Flange Lock Nut	Contre écrou bride	Flanschmutter	Contratuer Embr	Flänslåsmutter	
20	VOE 11163086	1					Hose assembly	Conduit flexible	Schlauchleitung	Conducto	Slangledning	L = 1650 MM
21	VOE 935548	1					Nipple	Raccord	Nippel	Niple	Nippel	
	VOE 990736	1					•O-ring	•Joint Torique	•O-Ring	•Junta torica	•O-ring	
	VOE 14211856	1					•Sealing ring	•Bague d'étanchéité	•Runddichtring	•Anillo reten	•Tätningsring	
22	VOE 13933905	1					Elbow nipple	Raccord angulaire	Winkelnippel	Niple angular	Vinkelnippel	
	VOE 990736	1					•O-ring	•Joint Torique	•O-Ring	•Junta torica	•O-ring	
23	VOE 935548	1					Nipple	Raccord	Nippel	Niple	Nippel	
	VOE 14211856	1					•Sealing ring	•Bague d'étanchéité	•Runddichtring	•Anillo reten	•Tätningsring	
	VOE 990736	1					•O-ring	•Joint Torique	•O-Ring	•Junta torica	•O-ring	
24	VOE 13933859	1					Nipple	Raccord	Nippel	Niple	Nippel	
	VOE 990736	2					•O-ring	•Joint Torique	•O-Ring	•Junta torica	•O-ring	
25	VOE 990736	1					O-ring	Joint Torique	O-Ring	Junta torica	O-ring	
26	VOE 11411882	1					Restrictor	Etrangleur	Drosselung	Estrangulacion	Strypning	
27	VOE 11411733	1					Hose assembly	Conduit flexible	Schlauchleitung	Conducto	Slangledning	L = 1800 MM
28	VOE 935548	1					Nipple	Raccord	Nippel	Niple	Nippel	
	VOE 990736	1					•O-ring	•Joint Torique	•O-Ring	•Junta torica	•O-ring	
	VOE 14211856	1					•Sealing ring	•Bague d'étanchéité	•Runddichtring	•Anillo reten	•Tätningsring	
29	VOE 11172004	1					Hose assembly	Conduit flexible	Schlauchleitung	Conducto	Slangledning	L = 2450 MM
30	VOE 13933905	1					Elbow nipple	Raccord angulaire	Winkelnippel	Niple angular	Vinkelnippel	
	VOE 990736	1					•O-ring	•Joint Torique	•O-Ring	•Junta torica	•O-ring	
31	VOE 990736	2					O-ring	Joint Torique	O-Ring	Junta torica	O-ring	
32	VOE 11173878	1					Restriction non-return	Clapet d'étranglemen	Drosselrückschlagve	Válvula de retención y	Strypbackventil	
33	VOE 13945653	1					Plane Gasket	Joint Plan	Flachdichtung	Junta Plana	Planpackning	
34		1					Control valve	Valve de commande	Steuerventil	Válvula de mando	Manöverventil	See group 912, Page 861

1	
2	
3	
4	
5	

Lastkännande ledning
Conducto sensible a la carga
Lastabhängigeleitung
Conduit sens. à la charge
Load sensing line

Catalogue id	Group
20108	911
Illustr. No	Section
1030151	700
Issue	Page
VOE 63A9920108	853

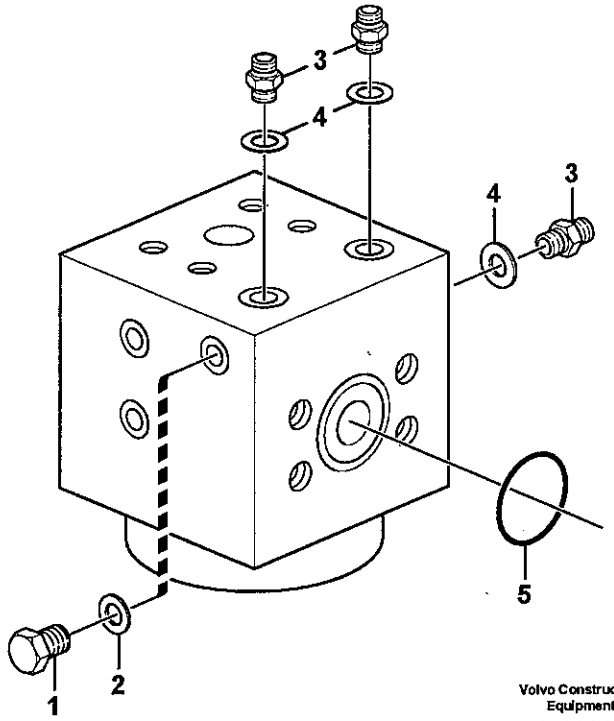

Volvo Construction Equipment

1020028

Fig.	Part No.	Quantity 1	2	3	PS	KIT	Description	Dénomination	Bezeichnung	Denominación	Benämning	Notes
	VOE 15004605	1					Connecting block	Bloc Raccord	Anschlussblock	Bloque de conexione	Anslutn.block	
1	**VOE 960630**	1					•Lock Plug	•Tampon Verroui.	•Verschlussschraube	•Tapon Seguridad	•Låsplugg	
2	**VOE 13945653**	1					•Plane Gasket	•Joint Plan	•Flachdichtung	•Junta Plana	•Planpackning	
3	**VOE 11108775**	3					•Nipple	•Raccord	•Nippel	•Niple	•Nippel	
4	**VOE 13945653**	3					•Plane Gasket	•Joint Plan	•Flachdichtung	•Junta Plana	•Planpackning	
5	**VOE 990743**	1					•O-ring	•Joint Torique	•O-Ring	•Junta torica	•O-ring	
	VOE 15009848	1					Sealing Kit	Jeu Joints	Dichtungssatz	Juego Retenes	Tätningssats	

1		**Anslutningsblock** **Bloque de conector** **Anschlussockel** **Bloc-raccord** **Connecting block**	Catalogue id **20108**	Group **911**
2				
3			Illustr. No **1020028**	Section **750**
4			Issue **VOE 63A9920108**	Page **855**
5				

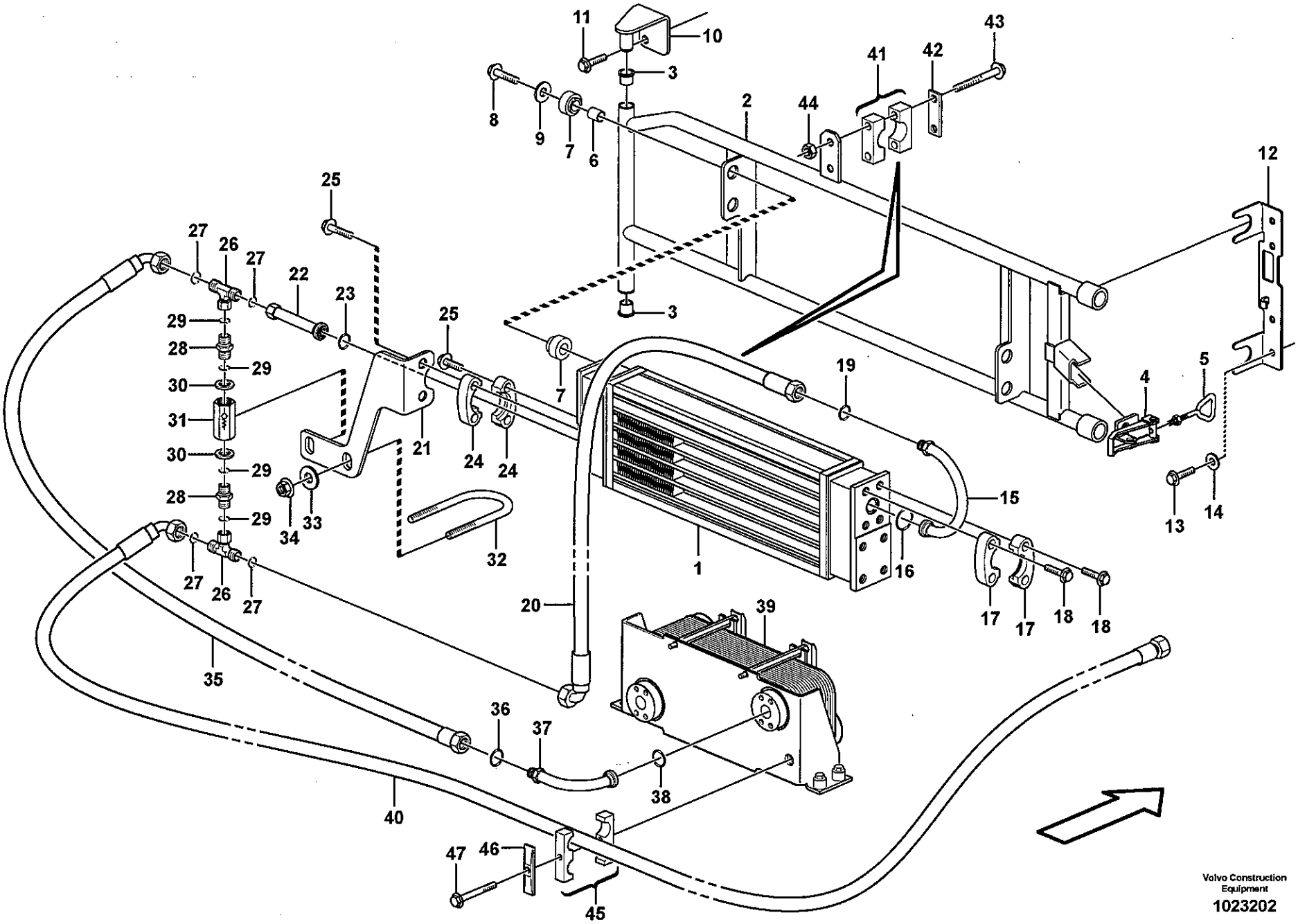
Volvo Construction Equipment
1023202

Fig.	Part No.	Quantity 1	2	3	PS	KIT	Description	Dénomination	Bezeichnung	Denominación	Benämning	Notes
1	VOE 11110371	1					Oil Cooler	Refroidisseur huile	Ölkühler	Enfriadores aceite	Oljekylare	
2	VOE 11411285	1					Frame	Chassis	Rahmen	Bastidor	Ram	
3	VOE 1588548	2					•Bushing	•Bague	•Buchse	•Casquillo	•Bussning	
4	VOE 11015639	1					•Eccentric Lock	•Verrou Excentr.	•Exz Sicherung	•Cerrad Excentr	•Excenterlås	
5	VOE 11015638	1					•Eye Bolt	•Boulon Oeillet	•Ringschraube	•Perno De Aro	•Öglebult	
6	VOE 4951048	4					Pipe	Canalisation	Rohrleitung	Canalizacion	Rör	
7	VOE 11024753	8					Rubber Damper	Amortis.caoutc.	Gummidämpfer	Amortig Goma	Gummidämpare	
8	VOE 946671	4					Flange screw	Vis à bride	Flanschschraube	Torn embridado	Flänsskruv	
9	VOE 925739	4					Washer	Rondelle	Scheibe	Arandela	Bricka	
10	VOE 11414982	1					Hinge	Charniere	Scharnier	Bisagra	Gångjärn	
11	VOE 946440	2					Flange screw	Vis à bride	Flanschschraube	Torn embridado	Flänsskruv	
12	VOE 11411309	1					Locating Plate	Plaque Guide	Fuhrungsplatte	Placa Guia	Styrplatta	
13	VOE 946440	2					Flange screw	Vis à bride	Flanschschraube	Torn embridado	Flänsskruv	
14	VOE 13960141	2					Washer	Rondelle	Scheibe	Arandela	Bricka	
15	VOE 11411317	1					Adapter	Raccord Reduct.	Verbind Stutzen	Adaptador	Adapter	
16	VOE 990741	1					O-ring	Joint Torique	O-Ring	Junta torica	O-ring	
17	VOE 11015453	2					Flange Half	Demi-bride	Flanschhälfte	Media brida	Flänshalva	
18	VOE 13945444	4					Flange screw	Vis à bride	Flanschschraube	Torn embridado	Flänsskruv	
19	VOE 990739	1					O-ring	Joint Torique	O-Ring	Junta torica	O-ring	
20	VOE 11411961	1					Hose assembly	Conduit flexible	Schlauchleitung	Conducto	Slangledning	
21	VOE 11411492	1					Attachment	Fixation	Halterung	Fijacion	Fäste	
22	VOE 11411474	1					Adapter	Raccord Reduct.	Verbind Stutzen	Adaptador	Adapter	
23	VOE 990741	1					O-ring	Joint Torique	O-Ring	Junta torica	O-ring	
24	VOE 11015453	2					Flange Half	Demi-bride	Flanschhälfte	Media brida	Flänshalva	
25	VOE 13945444	2					Flange screw	Vis à bride	Flanschschraube	Torn embridado	Flänsskruv	L = 25 MM
	VOE 946671	2					Flange screw	Vis à bride	Flanschschraube	Torn embridado	Flänsskruv	L = 30 MM
26	VOE 935877	2					Nipple	Raccord	Nippel	Niple	Nippel	
27	VOE 990739	4					•O-ring	•Joint Torique	•O-Ring	•Junta torica	•O-ring	
28	VOE 13933881	2					Nipple	Raccord	Nippel	Niple	Nippel	
29	VOE 990739	4					•O-ring	•Joint Torique	•O-Ring	•Junta torica	•O-ring	

1	
2	
3	
4	
5	

Hydrauloljekylare
Enfriador de aceite hidráulico
Hydraulikölkühler
Radiateur huile
Hydraulic oil cooler

83034

Catalogue id	Group
20108	911
Illustr. No	Section
1023202	800
Issue	Page
VOE 63A9920108	857

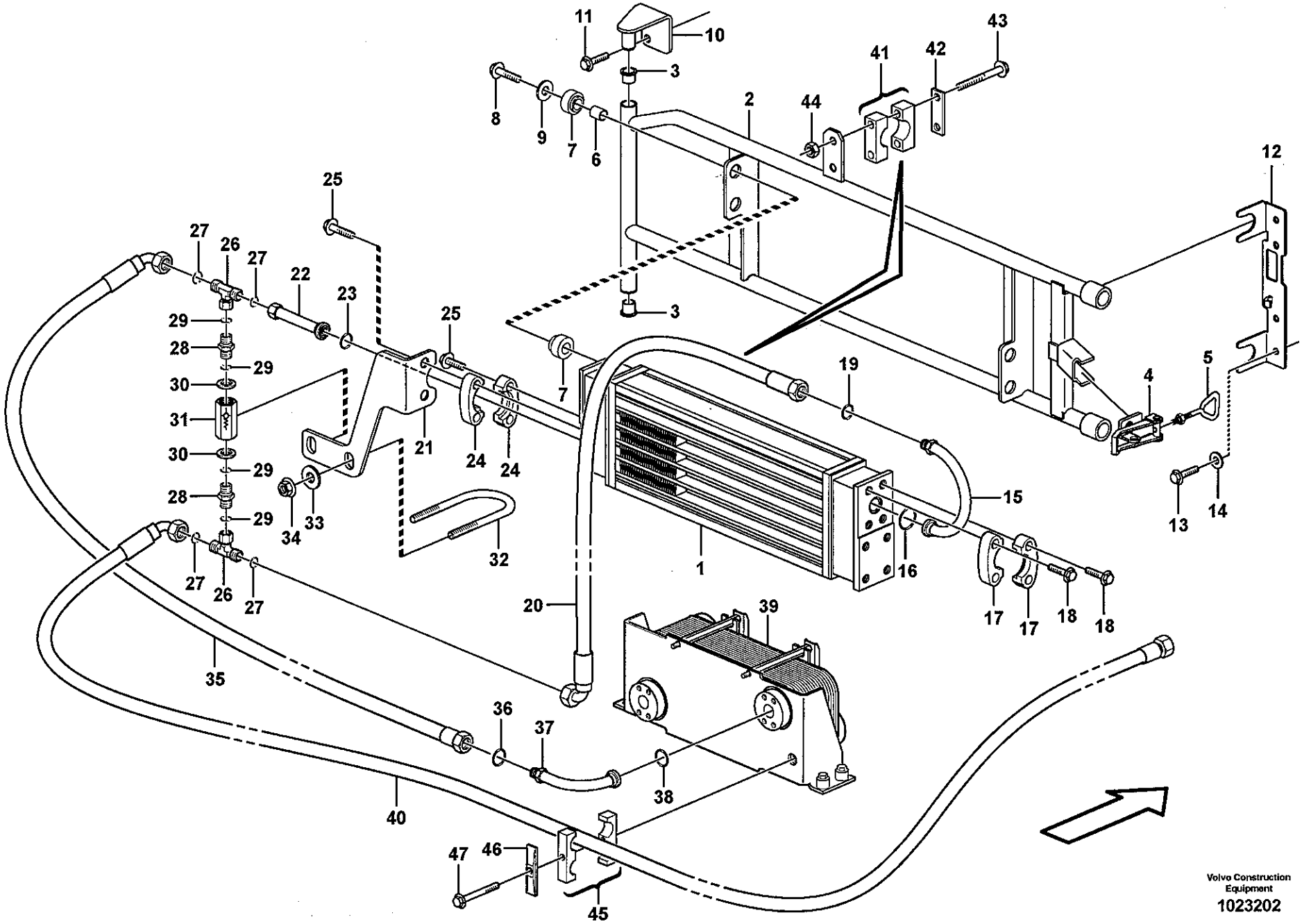

Volvo Construction Equipment

1023202

Fig.	Part No.	Quantity 1	2	3	PS	KIT	Description	Dénomination	Bezeichnung	Denominación	Benämning	Notes
30	**VOE 14211859**	2					•Sealing ring	•Bague d'étanchéité	•Runddichtring	•Anillo reten	•Tätningsring	
31	**VOE 11410631**	1					Check valve	Valve antiretour	Rückschlagventil	Válvula de retención	Backventil	
32	**VOE 11410590**	1					Clamp	Pince Serrage	Klemme	Abrazadera	Klämma	
33	**VOE 13955894**	2					Washer	Rondelle	Scheibe	Arandela	Bricka	
34	**VOE 948645**	2					Flange Lock Nut	Contre écrou bride	Flanschmutter	Contratuer Embr	Flänslåsmutter	
35	**VOE 11411316**	1					Hose assembly	Conduit flexible	Schlauchleitung	Conducto	Slangledning	
36	**VOE 990739**	1					O-ring	Joint Torique	O-Ring	Junta torica	O-ring	
37	**VOE 11411137**	1					Adapter	Raccord Reduct.	Verbind Stutzen	Adaptador	Adapter	
38	**VOE 990756**	1					Sealing ring	Bague d'étanchéité	Runddichtring	Anillo reten	Tätningsring	
39		1					Oil Cooler	Refroidisseur huile	Ölkühler	Enfriadores aceite	Oljekylare	See group 491, Page 511
40	**VOE 11411315**	1					Hose assembly	Conduit flexible	Schlauchleitung	Conducto	Slangledning	
41	**VOE 4785462**	1					Clamp	Pince Serrage	Klemme	Abrazadera	Klämma	
42	**VOE 11003048**	1					Cover Plate	Protection en tole	Schutzblech	Placa Tapa	Täckplatta	
43	**VOE 13965177**	2					Flange screw	Vis à bride	Flanschschraube	Torn embridado	Flänsskruv	
44	**VOE 13945407**	2					Nut	Ecrou	Mutter	Tuerca	Mutter	
45	**VOE 4880575**	1					Clamp	Pince Serrage	Klemme	Abrazadera	Klämma	
46	**VOE 4880578**	1					Cover Plate	Protection en tole	Schutzblech	Placa Tapa	Täckplatta	
47	**VOE 13965180**	1					Flange screw	Vis à bride	Flanschschraube	Torn embridado	Flänsskruv	

1		**Hydrauloljekylare** **Enfriador de aceite hidráulico** **Hydraulikölkühler** **Radiateur huile** **Hydraulic oil cooler**	Catalogue id **20108**	Group **911**
2				
3			Illustr. No **1023202**	Section **800**
4			Issue **VOE 63A9920108**	Page **859**
5		**83034**		

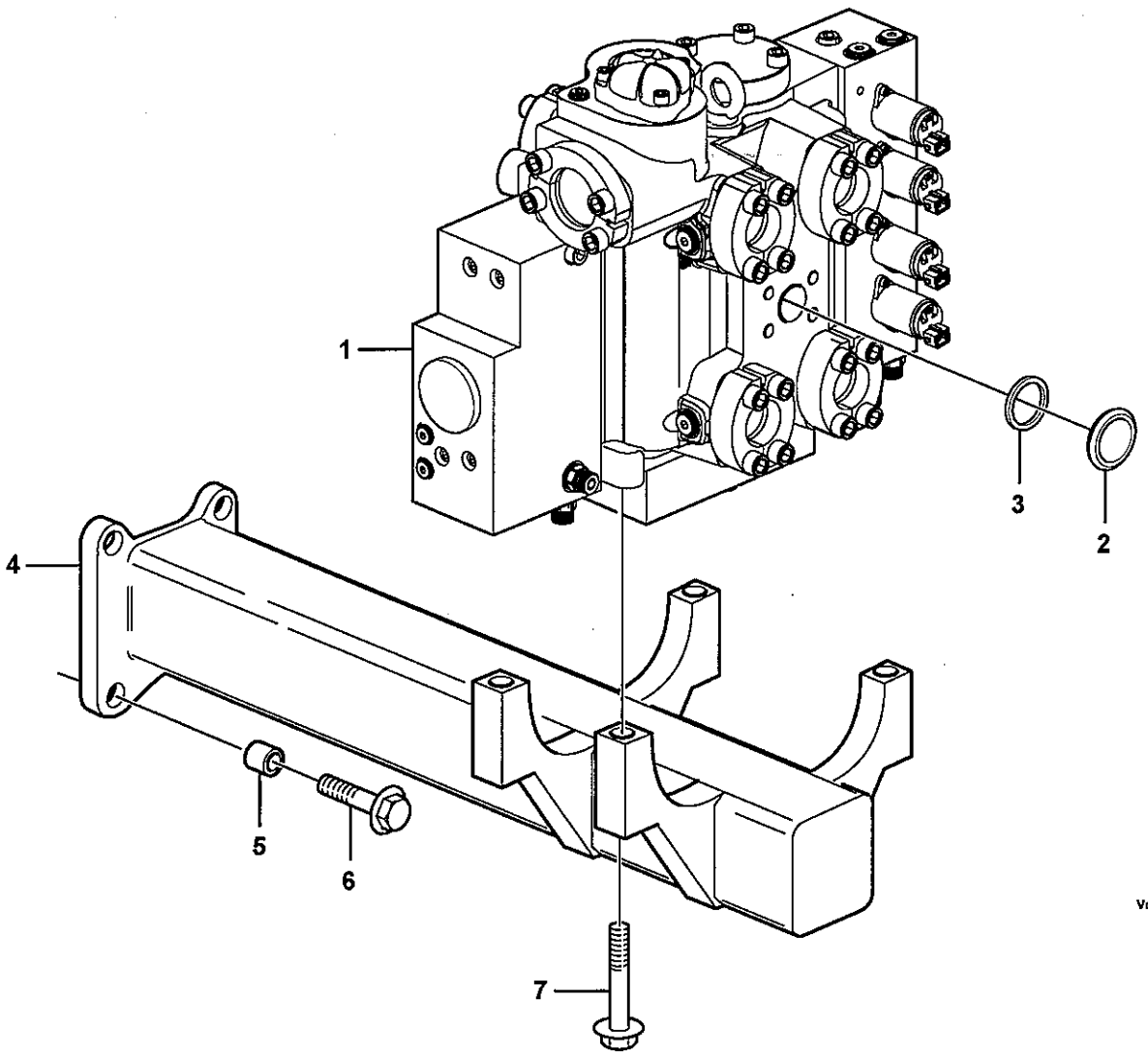

Volvo Construction Equipment
1020117

Fig.	Part No.	Quantity 1	2	3	P S	K I T	Description	Dénomination	Bezeichnung	Denominación	Benämning	Notes
1		1					Control valve	Valve de commande	Steuerventil	Válvula de mando	Manöverventil	See group 912, Page 863
2	**VOE 11108798**	1					Plug	Bouchon	Stopfen	Tapon	Plugg	
3	**VOE 990757**	1					Sealing ring	Bague d'étanchéité	Runddichtring	Anillo reten	Tätningsring	
4		1			NS		Attachment	Fixation	Halterung	Fijacion	Fäste	
5	**VOE 11025923**	4					Spacer	Entretoise	Abstandstueck	Casquillo distanciad	Distans	
6	**VOE 13965193**	4					Flange screw	Vis à bride	Flanschschraube	Torn embridado	Flänsskruv	
7	**VOE 13965190**	4					Screw	Vis	Schraube	Tornillo	Skruv	

1	
2	
3	
4	
5	

Manöverventil med monteringsdetaljer.
Válvula de mando con piezas se montaje.
Steuerventil mit Anbauteilen.
Valve de commande avec pièces de montage.
Control valve with fitting parts.

Catalogue id	Group
20108	**912**
Illustr. No	Section
1020117	**100**
Issue	Page
VOE 63A9920108	**861**

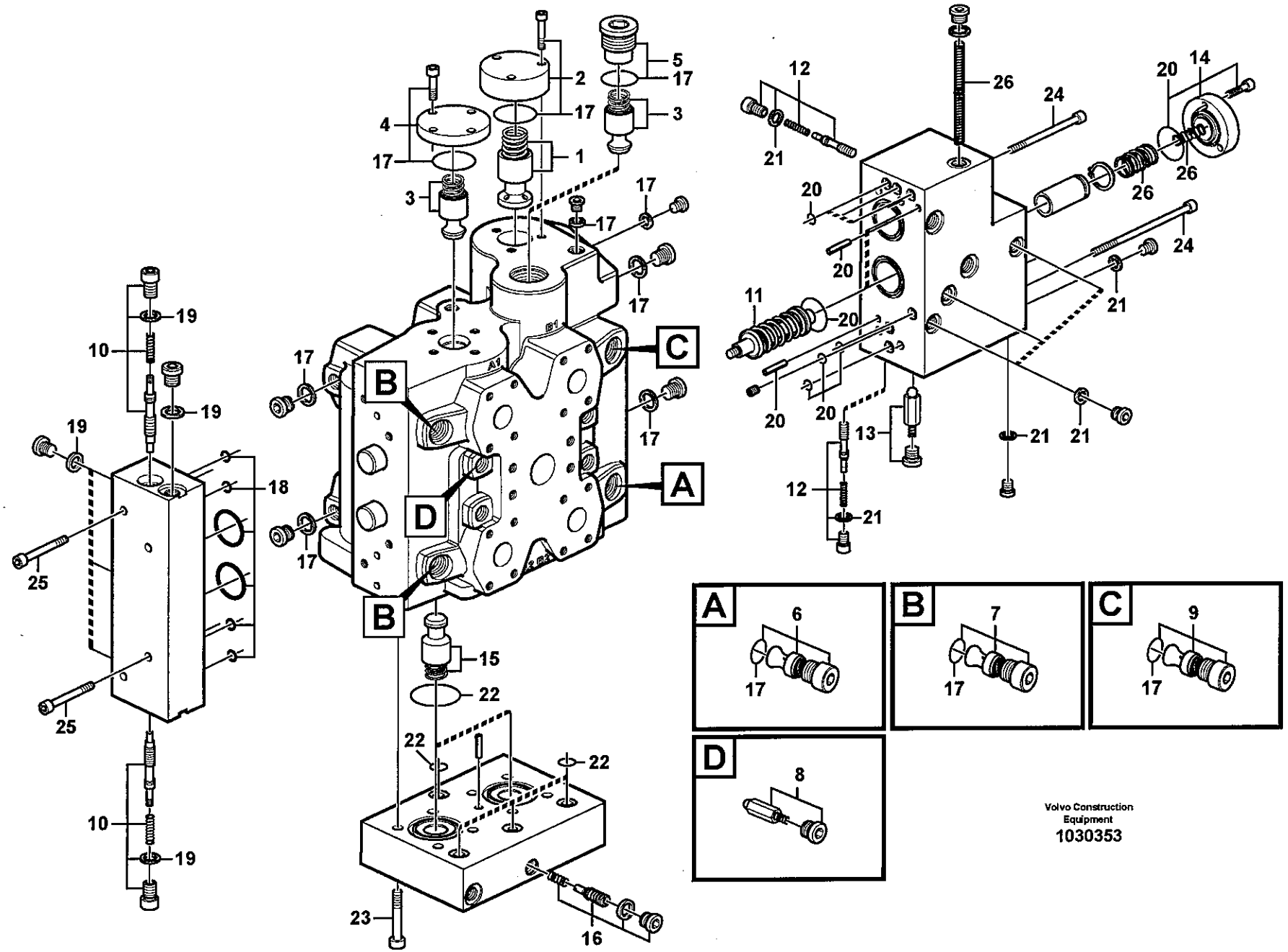
A
B
C
D
1
2
3
4
5
6
7
8
9
10
11
12
13
14
15
16
17
18
19
20
21
22
23
24
25
26
Volvo Construction Equipment
1030353

Fig.	Part No.	Quantity 1	2	3	4	5	PS	KIT	Description	Dénomination	Bezeichnung	Denominación	Benämning	Notes
	VOE 11411681	1							Control valve	Valve de command.	Steuerventil	Válvula de mando	Manöverventil	
1	**VOE 11705091**	1							•Press rdc valve	•Soupape reduct.	•Druckred.ventil	•Valvula red pre	•Tryckred.ventil	
2	**VOE 11705092**	1							•Cap	•Chapeau	•Kappe	•Caperuza	•Lock	
3	**VOE 11705094**	2							•Check valve	•Valve antiretour	•Rückschlagventil	•Válvula de retenció	•Backventil	
4	**VOE 11705450**	1							•Cap	•Chapeau	•Kappe	•Caperuza	•Lock	
5	**VOE 11705451**	1							•Plug	•Bouchon	•Stopfen	•Tapon	•Plugg	
6	**VOE 11705097**	1							•Check valve	•Valve antiretour	•Rückschlagventil	•Válvula de retenció	•Backventil	
7	**VOE 11708326**	2							•Relief valve	•Limiteur - pressio ..	•Druckbegrenzer	•Limitador presion	•Avlastningsventil	
8	**VOE 11705093**	4							•Check valve	•Valve antiretour	•Rückschlagventil	•Válvula de retenció	•Backventil	
9	**VOE 15016962**	1							•Valve	•Soupape	•Ventil	•Valvula	•Ventil	
10	**VOE 11705100**	2							•Check valve	•Valve antiretour	•Rückschlagventil	•Válvula de retenció	•Backventil	
11	**VOE 11705103**	2							•Spring Assembly	•Ensemb Ressorts	•Federpaket	•Conjun Resorte	•Fjäderpaket	
12	**VOE 11705100**	2							•Check valve	•Valve antiretour	•Rückschlagventil	•Válvula de retenció	•Backventil	
13	**VOE 11705093**	1							•Check valve	•Valve antiretour	•Rückschlagventil	•Válvula de retenció	•Backventil	
14	**VOE 11705106**	1							•Cap	•Chapeau	•Kappe	•Caperuza	•Lock	
15	**VOE 11705094**	2							•Check valve	•Valve antiretour	•Rückschlagventil	•Válvula de retenció	•Backventil	
16	**VOE 11705482**	1							•Draining Valve	•Valve drainage	•Ablassventil	•Valvula Drenaje	•Dräner.ventil	
17	**VOE 15015381**	1							•Sealing Kit	•Jeu Joints	•Dichtungssatz	•Juego Retenes	•Tätningssats	
18	**VOE 11705101**	1							•Sealing Kit	•Jeu Joints	•Dichtungssatz	•Juego Retenes	•Tätningssats	
19	**VOE 11705102**	1							•Sealing Kit	•Jeu Joints	•Dichtungssatz	•Juego Retenes	•Tätningssats	
20	**VOE 11705107**	1							•Sealing Kit	•Jeu Joints	•Dichtungssatz	•Juego Retenes	•Tätningssats	
21	**VOE 11705108**	1							•Sealing Kit	•Jeu Joints	•Dichtungssatz	•Juego Retenes	•Tätningssats	
22	**VOE 11705109**	1							•Sealing Kit	•Jeu Joints	•Dichtungssatz	•Juego Retenes	•Tätningssats	
23	**VOE 15015551**	1							•Screw Kit	•Kit Vis	•Schraubensatz	•Juego Tornillos	•Skruvsats	
24	**VOE 15015542**	1							•Screw Kit	•Kit Vis	•Schraubensatz	•Juego Tornillos	•Skruvsats	
25	**VOE 15015411**	1							•Screw Kit	•Kit Vis	•Schraubensatz	•Juego Tornillos	•Skruvsats	
26	**VOE 11705105**	1							•Spring Kit	•Jeu Ressorts	•Federsatz	•Juego Resortes	•Fjädersats	

1		**Manöverventil** **Válvula de mando** **Steuerventil** **Valve de commande** **Control valve**	Catalogue id **20108**	Group **912**
2			Illustr. No **1030353**	Section **150**
3			Issue **VOE 63A9920108**	Page **863**
4				
5				

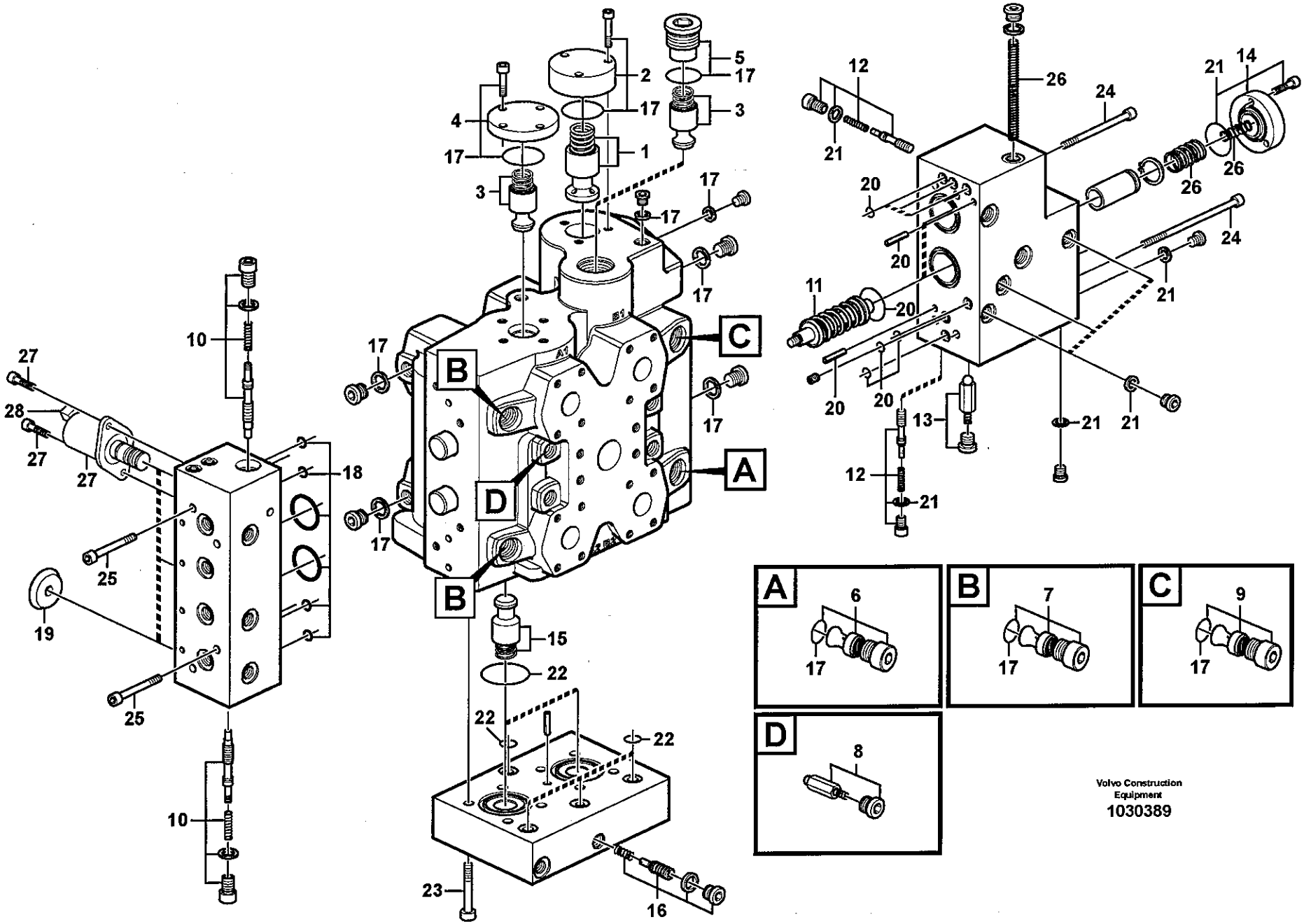

Volvo Construction Equipment

1030389

Fig.	Part No.	Quantity 1	2	3	PS	KIT	Description	Dénomination	Bezeichnung	Denominación	Benämning	Notes
	VOE 15019458	1					Control valve	Valve controle	Steuerventil	Válvula control	Kontrollventil	
1	**VOE 11705091**	1					•Press rdc valve	•Soupape reduct	•Druckred.ventil	•Valvula red pre	•Tryckred.ventil	
2	**VOE 11705092**	1					•Cap	•Chapeau	•Kappe	•Caperuza	•Lock	
3	**VOE 11705094**	2					•Check valve	•Valve antiretour	•Rückschlagventil	•Válvula de retención	•Backventil	
4	**VOE 11705450**	1					•Cap	•Chapeau	•Kappe	•Caperuza	•Lock	
5	**VOE 11705451**	1					•Plug	•Bouchon	•Stopfen	•Tapon	•Plugg	
6	**VOE 11705097**	1					•Check valve	•Valve antiretour	•Rückschlagventil	•Válvula de retención	•Backventil	
7	**VOE 11708326**	2					•Relief valve	•Limiteur - pression	•Druckbegrenzer	•Limitador presion	•Avlastningsventil	
8	**VOE 11705093**	4					•Check valve	•Valve antiretour	•Rückschlagventil	•Válvula de retención	•Backventil	
9	**VOE 15016962**	1					•Valve	•Soupape	•Ventil	•Valvula	•Ventil	
10	**VOE 11705100**	2					•Check valve	•Valve antiretour	•Rückschlagventil	•Válvula de retención	•Backventil	
11	**VOE 11705103**	2					•Spring Assembly	•Ensemb Ressorts	•Federpaket	•Conjun Resorte	•Fjäderpaket	
12	**VOE 11705100**	2					•Check valve	•Valve antiretour	•Rückschlagventil	•Válvula de retención	•Backventil	
13	**VOE 11705093**	1					•Check valve	•Valve antiretour	•Rückschlagventil	•Válvula de retención	•Backventil	
14	**VOE 11705106**	1					•Cap	•Chapeau	•Kappe	•Caperuza	•Lock	
15	**VOE 11705094**	2					•Check valve	•Valve antiretour	•Rückschlagventil	•Válvula de retención	•Backventil	
16	**VOE 11705482**	1					•Draining Valve	•Valve drainage	•Ablassventil	•Valvula Drenaje	•Dräner.ventil	
17	**VOE 15015381**	1					•Sealing Kit	•Jeu Joints	•Dichtungssatz	•Juego Retenes	•Tätningssats	
18	**VOE 11705101**	1					•Sealing Kit	•Jeu Joints	•Dichtungssatz	•Juego Retenes	•Tätningssats	
19	**VOE 15015434**	4					•Restriction	•Étrangleur	•Drosselung	•Estrangulación	•Strypning	
20	**VOE 11705107**	1					•Sealing Kit	•Jeu Joints	•Dichtungssatz	•Juego Retenes	•Tätningssats	
21	**VOE 11705108**	1					•Sealing Kit	•Jeu Joints	•Dichtungssatz	•Juego Retenes	•Tätningssats	
22	**VOE 11705109**	1					•Sealing Kit	•Jeu Joints	•Dichtungssatz	•Juego Retenes	•Tätningssats	
23	**VOE 15015551**	1					•Screw Kit	•Kit Vis	•Schraubensatz	•Juego Tornillos	•Skruvsats	
24	**VOE 15015542**	1					•Screw Kit	•Kit Vis	•Schraubensatz	•Juego Tornillos	•Skruvsats	
25	**VOE 15015430**	1					•Screw Kit	•Kit Vis	•Schraubensatz	•Juego Tornillos	•Skruvsats	
26	**VOE 11705105**	1					•Spring Kit	•Jeu Ressorts	•Federsatz	•Juego Resortes	•Fjädersats	
27	**VOE 11711048**	1					•Solenoid valve	•Vanne electrom	•Magnetventil	•Electrovalvula	•Magnetventil	
	VOE 11701430	1					•Sealing Kit	•Jeu Joints	•Dichtungssatz	•Juego Retenes	•Tätningssats	
28	**VOE 11701421**	1					•Connector Kit	•Kit Connexion	•Anschlussatz	•Juego Terminal	•Anslutningssats	

1		**Manöverventil** **Válvula de mando** **Steuerventil** **Valve de commande** **Control valve**
2		
3		
4		
5		**83272, 83273, 83274, 83275, 83277**

Catalogue id **20108**	Group **912**
Illustr. No **1030389**	Section **200**
Issue **VOE 63A9920108**	Page **865**

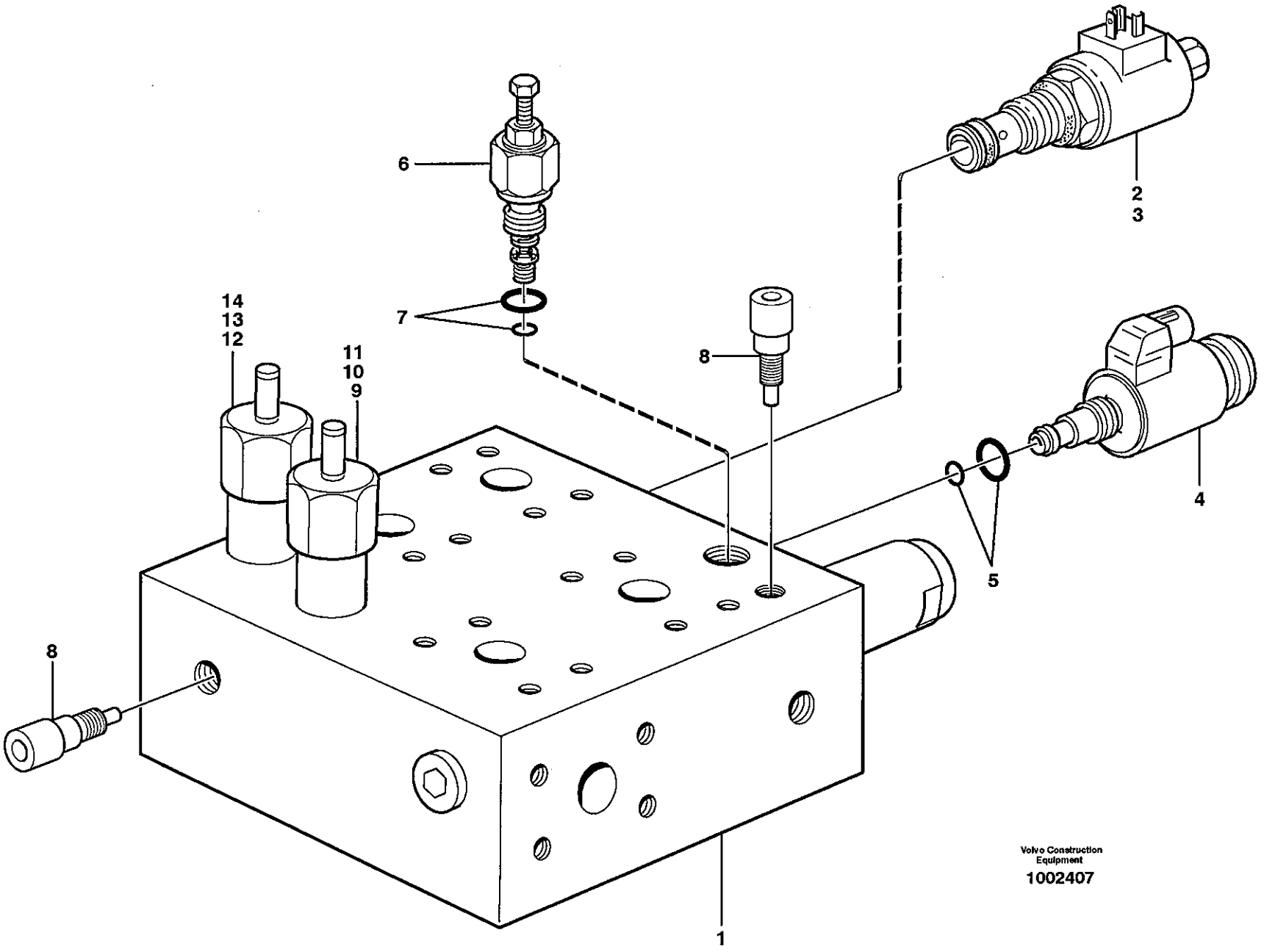
6
7
14
13
12
11
10
9
8
2
3
4
5
8
1
Volvo Construction Equipment
1002407

Fig.	Part No.	Quantity 1	2	3	PS	KIT	Description	Dénomination	Bezeichnung	Denominación	Benämning	Notes
1	**VOE 11410033**	1					Valve assembly	Bloc-soupape	Ventilgruppe	Bloque de valvula	Ventilblock	
2	**VOE 11709633**	1					•Solenoid valve	•Vanne electrom.	•Magnetventil	•Electrovalvula	•Magnetventil	MA502
3	**VOE 11709880**	1					••Sealing Kit	••Jeu Joints	••Dichtungssatz	••Juego Retenes	••Tätningssats	
4	**VOE 11709879**	1					•Press Regulator	•Regulateu Press	•Druckregler	•Regul Presion	•Tryckregulator	MA202
5	**VOE 11709881**	1					••Sealing Kit	••Jeu Joints	••Dichtungssatz	••Juego Retenes	••Tätningssats	
6	**VOE 11705961**	1					•Pr Limit Valve	•Limita.pression	•Druckbeg.ventil	•Valv Limit Pres	•Begr.ventil	
7	**VOE 11704530**	1					••Sealing Kit	••Jeu Joints	••Dichtungssatz	••Juego Retenes	••Tätningssats	
8	**VOE 11707564**	2					•Shuttle Valve	•Valve Navette	•Wechselventil	•Valv Lanzadera	•Skyttelventil	
9	**VOE 11709882**	1					•Press Regulator	•Regulateu Press	•Druckregler	•Regul Presion	•Tryckregulator	
10	**VOE 11709861**	1					••Reducing Valve	••Soupape Reduc.	••Reduzierventil	••Valv Reductora	••Reducerventil	
11	**VOE 11709883**	1					••Sealing Kit	••Jeu Joints	••Dichtungssatz	••Juego Retenes	••Tätningssats	
12	**VOE 11709884**	1					•Press Regulator	•Regulateu Press	•Druckregler	•Regul Presion	•Tryckregulator	
13	**VOE 11709861**	1					••Reducing Valve	••Soupape Reduc.	••Reduzierventil	••Valv Reductora	••Reducerventil	
14	**VOE 11709883**	1					••Sealing Kit	••Jeu Joints	••Dichtungssatz	••Juego Retenes	••Tätningssats	

1		**Ventilblock, centralblock** **Bloque de válvulas, central** **Ventilgruppe, Zentralblock** **Bloc-soupapes, bloc central** **Valve body, central block**	Catalogue id **20108**	Group **912**
2			Illustr. No **1002407**	Section **300**
3			Issue **VOE 63A9920108**	Page **867**
4				
5				

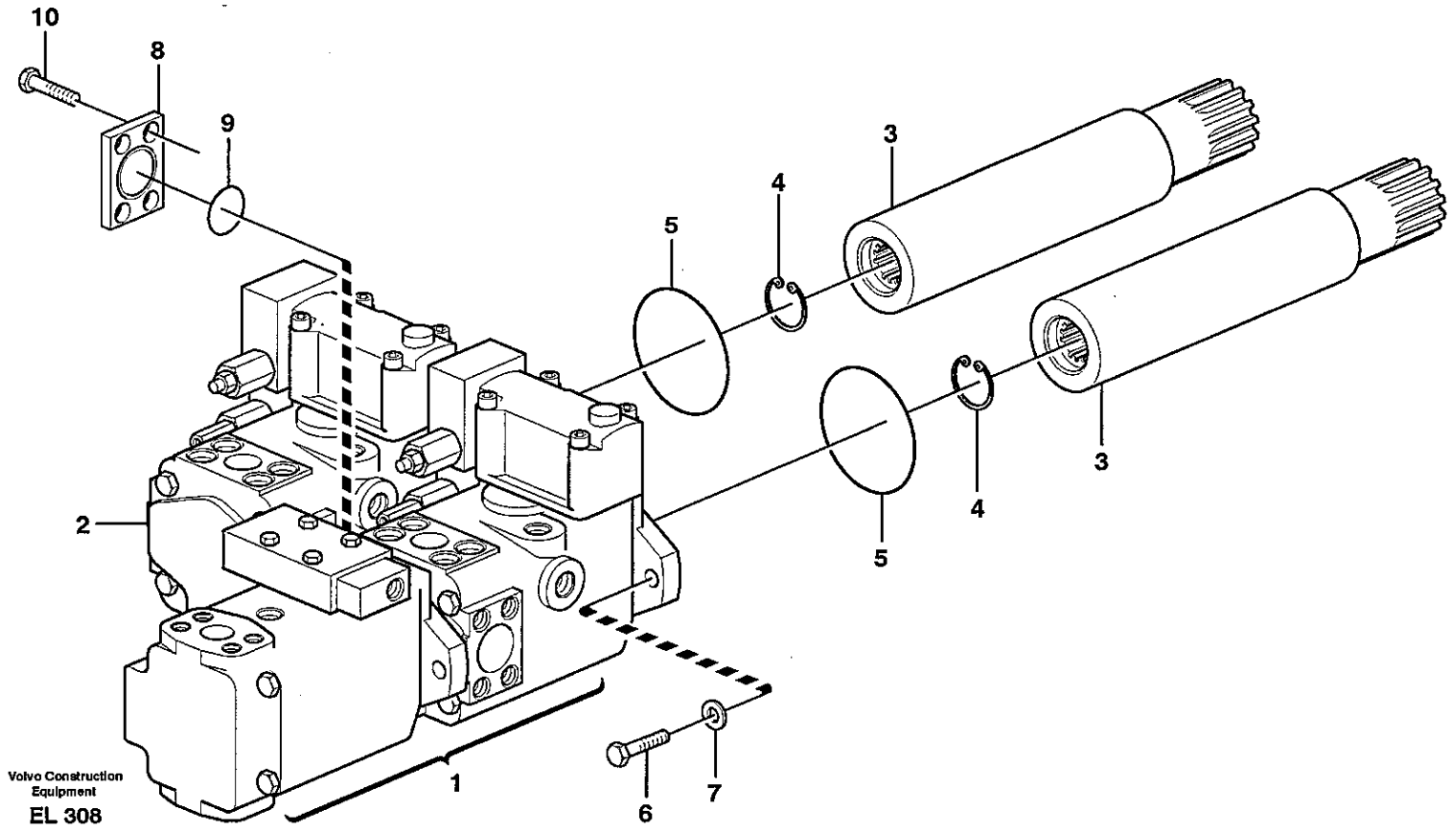
10
8
9
3
4
5
2
1
6
7
Volvo Construction Equipment
EL 308

Fig.	Part No.	Quantity 1	2	3	4	5	PS	KIT	Description	Dénomination	Bezeichnung	Denominación	Benämning	Notes
1		1							Hydraulic Pump	Pompe Hydrauliqu..	Hydraulikpumpe	Bomba Hidraulica	Hydraulpump	P2, 100CC See group 913, Page 873
		1							Hydraulic Pump	Pompe Hydrauliqu..	Hydraulikpumpe	Bomba Hidraulica	Hydraulpump	P3, 46CC See group 913, Page 875
2		1							Hydraulic Pump	Pompe Hydrauliqu..	Hydraulikpumpe	Bomba Hidraulica	Hydraulpump	P1, 95CC See group 913, Page 871
3	**VOE 11038380**	2							Shaft	Arbre	Welle	Arbol	Axel	
4	**VOE 914515**	2							Snap Ring	Circlip	Nutring	Circlip	Spårring	
5	**VOE 13960241**	2							O-ring	Joint Torique	O-Ring	Junta torica	O-ring	
6	**VOE 13963314**	4							Hexagon screw	Vis tête hexagonale	Sechskantschraub	Tornillo hexago	Sexkantsskruv	
7	**VOE 930845**	4							Washer	Rondelle	Scheibe	Arandela	Bricka	
8		2					NS		Seal flange	Fausse-bride	Blindflansch	Brida ciega	Blindfläns	
9	**VOE 949240**	2							O-ring	Joint Torique	O-Ring	Junta torica	O-ring	
10	**VOE 13946817**	8							Screw	Vis	Schraube	Tornillo	Skruv	

1	
2	
3	
4	
5	

Hydraulpump med monteringsdetaljer
Bomba hidráulica con accesorios de montaje
Druckölpumpe mit Anbauteilen
Pompe hydraulique avec pièces de montage
Hydraulic pump with fitting parts

Catalogue id	Group
20108	**913**
Illustr. No	Section
EL308	**100**
Issue	Page
VOE 63A9920108	**869**

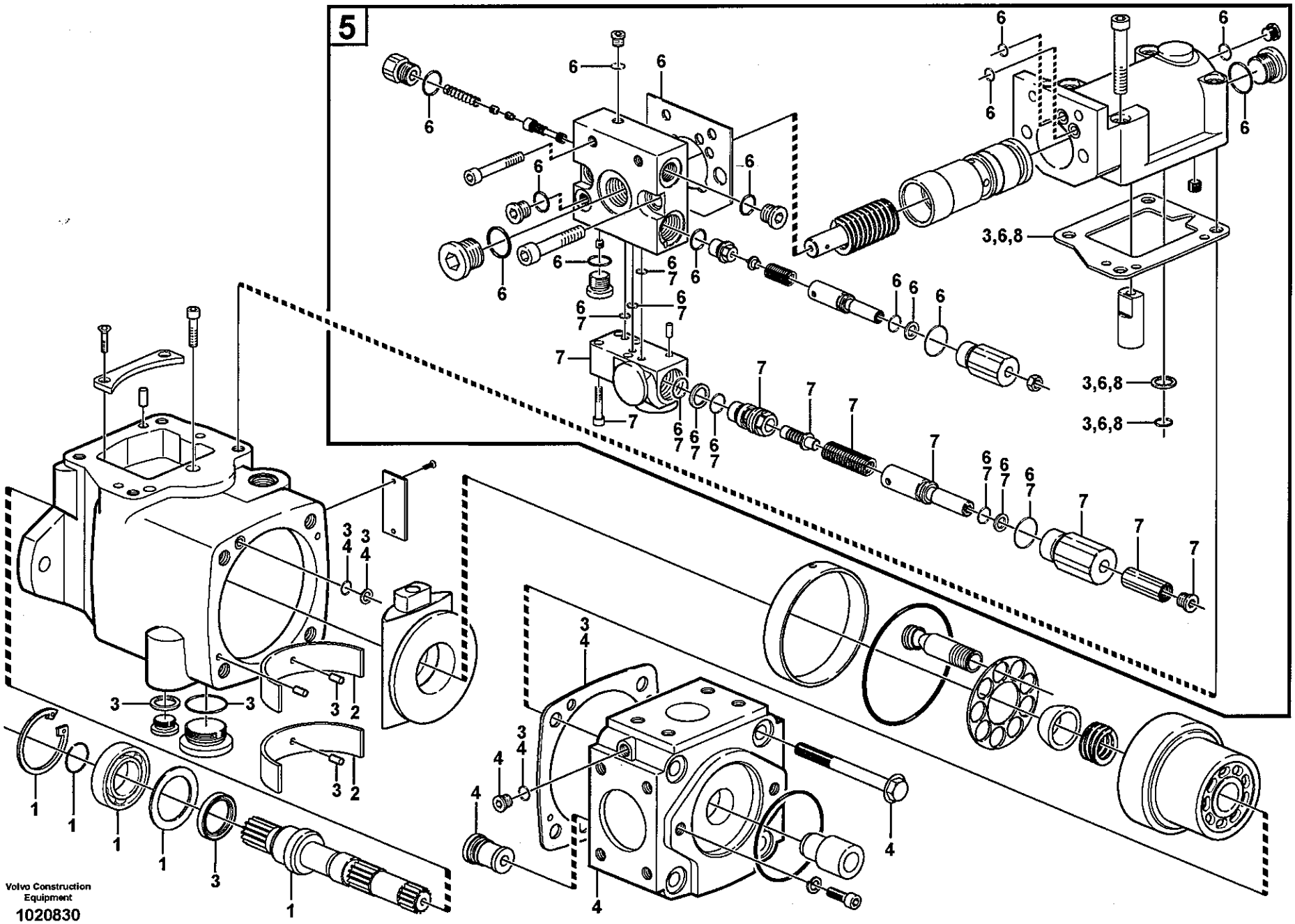
5
Volvo Construction Equipment
1020830

Fig.	Part No.	Quantity 1	2	3	PS	KIT	Description	Dénomination	Bezeichnung	Denominación	Benämning	Notes
	VOE 11411016	1					Hydraulic Pump	Pompe Hydraulique	Hydraulikpumpe	Bomba Hidraulica	Hydraulpump	95 CC
1	**VOE 11712636**	1					•Shaft Set	•Kit D'arbres	•Wellensatz	•Kit De Ejes	•Axelsats	
2	**VOE 11708350**	1					•Bearing	•Palier	•Lager	•Cojinete	•Lager	
3	**VOE 11988343**	1					•Sealing Kit	•Jeu Joints	•Dichtungssatz	•Juego Retenes	•Tätningssats	
4	**VOE 11712777**	1					•Valve Plate	•Plaque Soupape	•Ventilplatte	•Placa Valvula	•Ventilplatta	
5	**VOE 11715862**	1					•Control valve	•Valve controle	•Steuerventil	•Válvula control	•Kontrollventil	
6	**VOE 11712779**	1					•Sealing Kit	•Jeu Joints	•Dichtungssatz	•Juego Retenes	•Tätningssats	
7	**VOE 11704286**	1					•Valve	•Soupape	•Ventil	•Valvula	•Ventil	
8	**VOE 11712552**	1					•Sealing Kit	•Jeu Joints	•Dichtungssatz	•Juego Retenes	•Tätningssats	

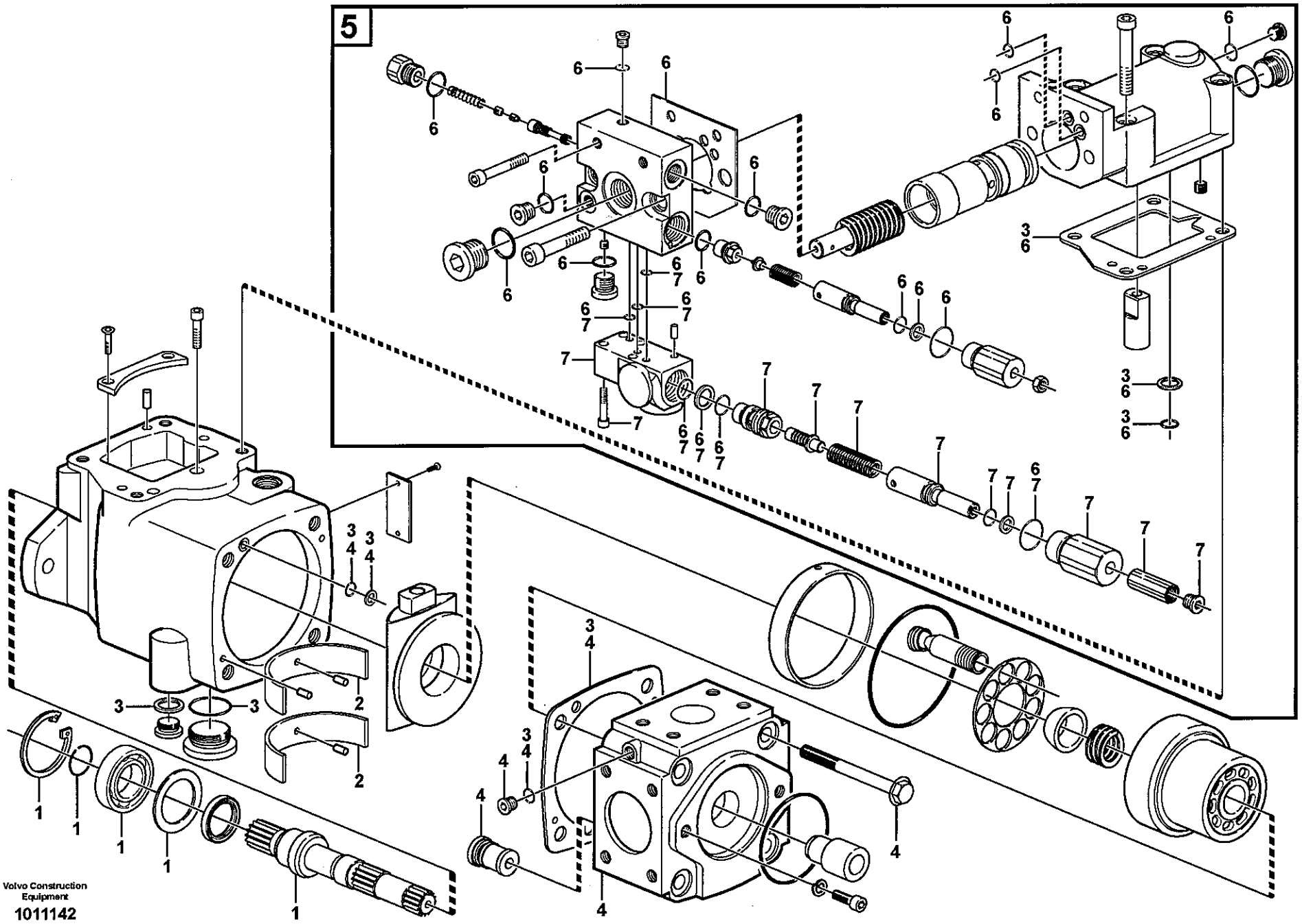
5
Volvo Construction Equipment
1011142

Fig.	Part No.	Quantity 1	2	3	PS	KIT	Description	Dénomination	Bezeichnung	Denominación	Benämning	Notes
	VOE 11709023	1					Hydraulic Pump	Pompe Hydraulique	Hydraulikpumpe	Bomba Hidraulica	Hydraulpump	100 CC
1	**VOE 11712608**	1					•Axle	•Arbre	•Achse	•Eje	•Axel	
2	**VOE 11708350**	1					•Bearing	•Palier	•Lager	•Cojinete	•Lager	
3	**VOE 11988343**	1					•Sealing Kit	•Jeu Joints	•Dichtungssatz	•Juego Retenes	•Tätningssats	
4	**VOE 11712610**	1					•Valve	•Soupape	•Ventil	•Valvula	•Ventil	
5	**VOE 11709889**	1					•Compensator	•Compensateur	•Kompensator	•Compensador	•Kompensator	
6	**VOE 11712612**	1					•Sealing Kit	•Jeu Joints	•Dichtungssatz	•Juego Retenes	•Tätningssats	
7	**VOE 11704286**	1					•Valve	•Soupape	•Ventil	•Valvula	•Ventil	

1		**Hydraulpump** **Bomba de aceite hidráulica** **Druckölpumpe** **Pompe à huile hydraulique** **Hydraulic pump**	Catalogue id **20108**	Group **913**
2			Illustr. No **1011142**	Section **200**
3				
4			Issue **VOE 63A9920108**	Page **873**
5		**P2**		

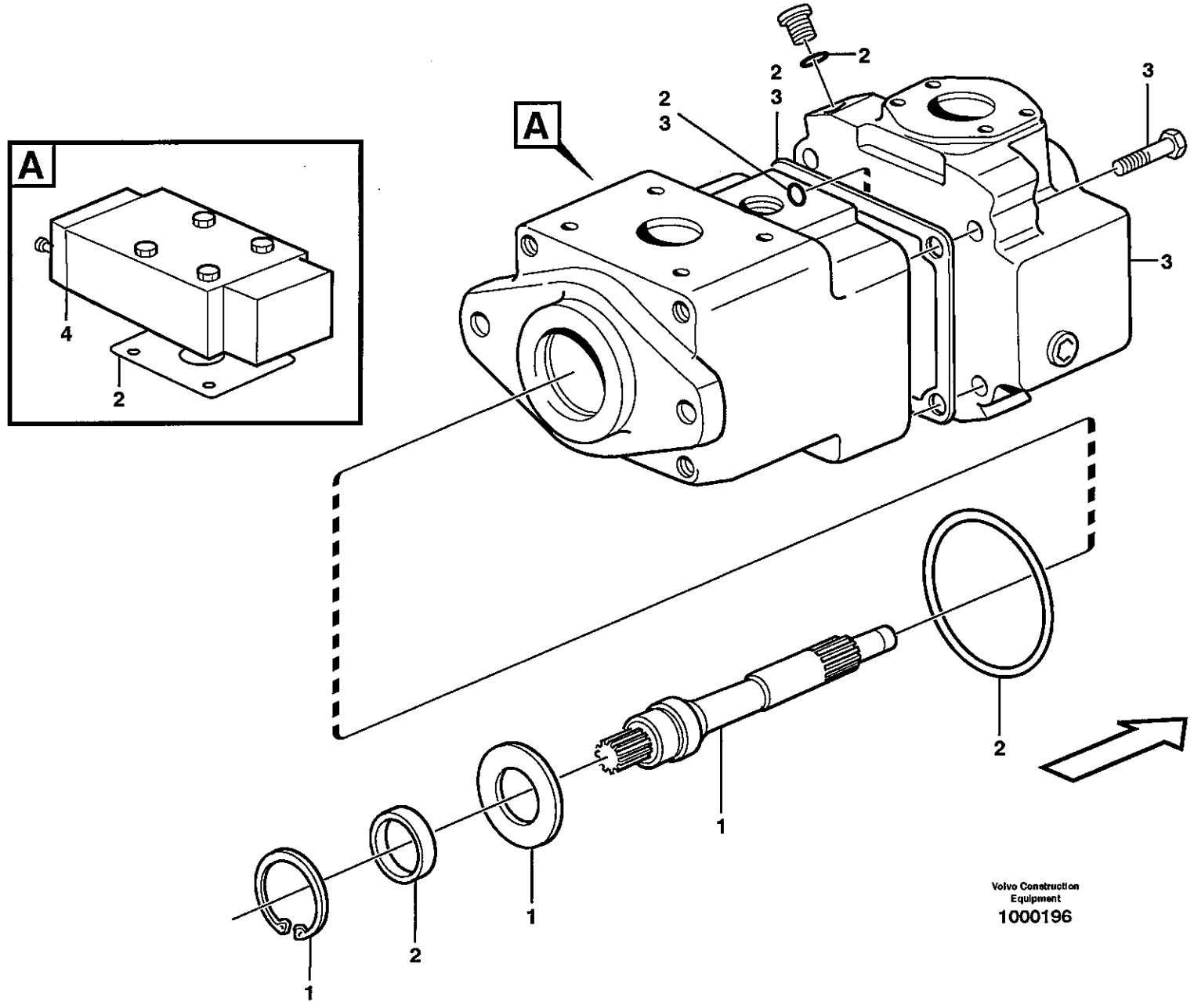
A
4
2
A
2
3
2
2
3
3
3
2
1
1
2
1
Volvo Construction Equipment
1000196

Fig.	Part No.	Quantity 1	2	3	4	5	PS	KIT	Description	Dénomination	Bezeichnung	Denominación	Benämning	Notes
	VOE 11704284	1							Hydraulic Pump	Pompe Hydrauliqu..	Hydraulikpumpe	Bomba Hidraulica	Hydraulpump	46CC
1	**VOE 11704303**	1							•Shaft Set	•Kit D'arbres	•Wellensatz	•Kit De Ejes	•Axelsats	
2	**VOE 11704285**	1							•Sealing Kit	•Jeu Joints	•Dichtungssatz	•Juego Retenes	•Tätningssats	
3	**VOE 11704304**	1							•Valve Plate	•Plaque Soupape	•Ventilplatte	•Placa Valvula	•Ventilplatta	
4		1							•Compensator	•Compensateur	•Kompensator	•Compensador	•Kompensator	See group 913, Page 877
	VOE 11988718	1							•Bearing Kit	•Jeu Paliers	•Lagersatz	•Juego Cojinetes	•Lagersats	

1		**Hydraulpump** **Bomba de aceite hidráulica** **Druckölpumpe** **Pompe à huile hydraulique** **Hydraulic pump**	Catalogue id **20108**	Group **913**
2				
3			Illustr. No **1000196**	Section **250**
4				
5		**P3**	Issue **VOE 63A9920108**	Page **875**

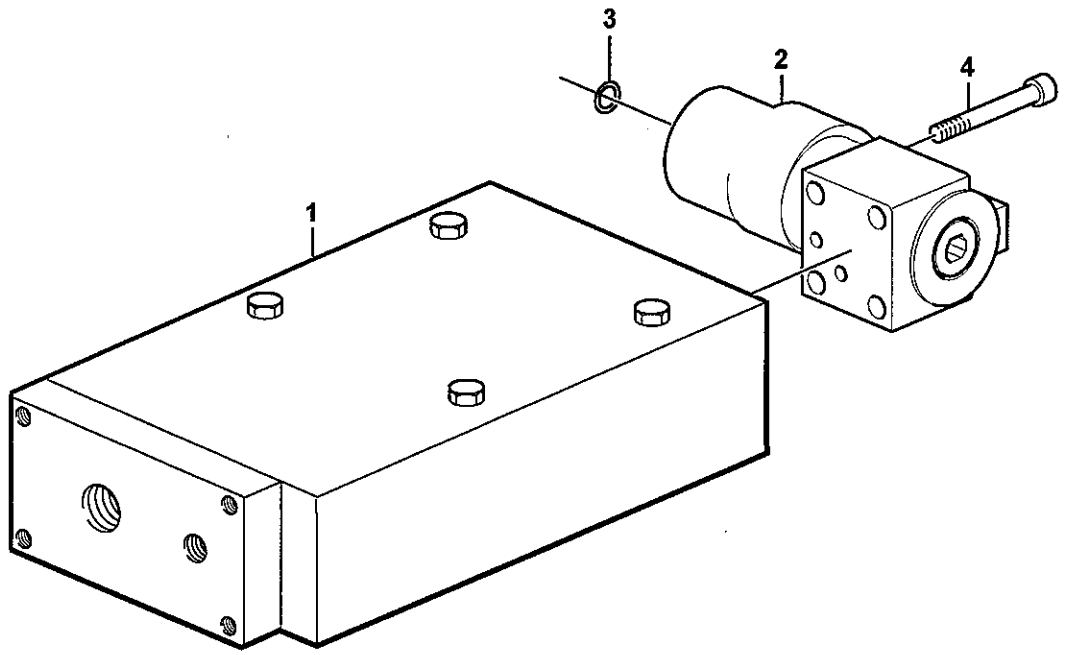
3
2
4
1

Fig.	Part No.	Quantity 1	2	3	P S	K I T	Description	Dénomination	Bezeichnung	Denominación	Benämning	Notes
1	**VOE 11704306**	1					Compensator	Compensateur	Kompensator	Compensador	Kompensator	
2	**VOE 11704305**	1					Valve	Soupape	Ventil	Valvula	Ventil	
3	**VOE 11988177**	1					•Shim	•Cale d'épaisseur	•Passcheibe	•Arandela Ajuste	•Passbricka	
4	**VOE 11711054**	4					•Allen Hd Screw	•Vis A 6 Pans Cr	•Inbusschraube	•Torn Hex Embut	•Insexskruv	

1		**Kompensator** **Compensador** **Kompensator** **Compensateur** **Compensator**	Catalogue id **20108**	Group **913**
2					
3			Illustr. No **1030143**	Section **300**
4			Issue **VOE 63A9920108**	Page **877**
5		**P3**		

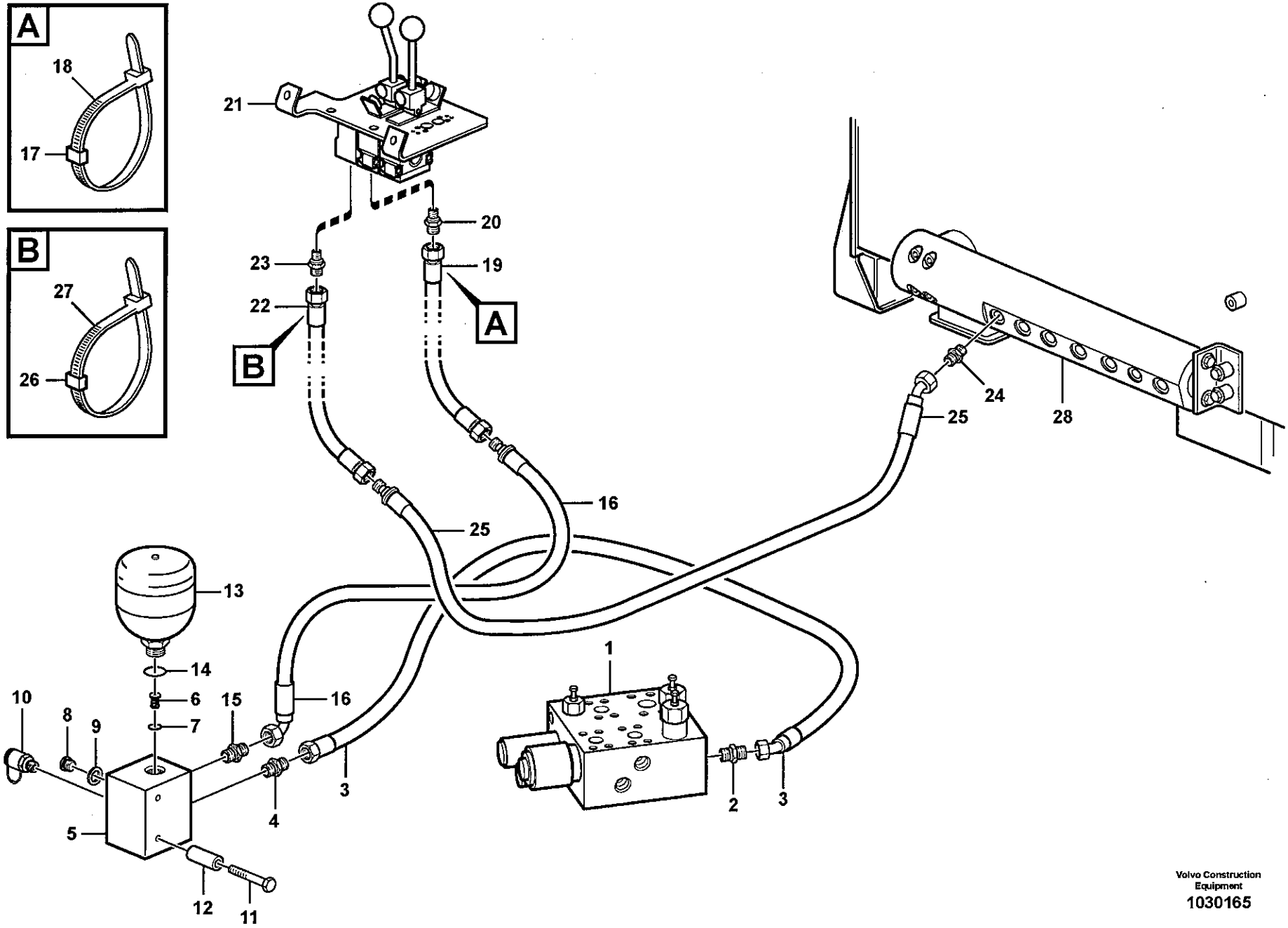

Volvo Construction Equipment
1030165

Fig.	Part No.	Quantity 1	2	3	PS	KIT	Description	Dénomination	Bezeichnung	Denominación	Benämning	Notes
1		1					Valve block	Bloc-soupape	Ventilblock	Bloque de valvula	Ventilblock	See group 912, Page 867
2	VOE 13933855	1					Nipple	Raccord	Nippel	Niple	Nippel	
	VOE 14213676	1					•Sealing ring	•Bague d'étanchéité	•Runddichtring	•Anillo reten	•Tätningsring	
	VOE 990737	1					•O-ring	•Joint Torique	•O-Ring	•Junta torica	•O-ring	
3	VOE 11163103	1					Hose assembly	Conduit flexible	Schlauchleitung	Conducto	Slangledning	PR -
4	VOE 14345423	1					Nipple	Raccord	Nippel	Niple	Nippel	
	VOE 990737	1					•O-ring	•Joint Torique	•O-Ring	•Junta torica	•O-ring	
	VOE 14211856	1					•Sealing ring	•Bague d'étanchéité	•Runddichtring	•Anillo reten	•Tätningsring	
5	VOE 11173806	1					Connection block	Bloc Raccord	Anschlussockel	Bloque Conector	Anslutningsblock	
6	VOE 11709718	1					•Check valve	•Valve antiretour	•Rückschlagventil	•Válvula de retención	•Backventil	
7	VOE 983489	1					•O-ring	•Joint Torique	•O-Ring	•Junta torica	•O-ring	
8	VOE 960630	1					Lock Plug	Tampon Verroui.	Verschlussschraube	Tapon Seguridad	Låsplugg	
9	VOE 13945653	1					Plane Gasket	Joint Plan	Flachdichtung	Junta Plana	Planpackning	
10	VOE 936444	1					Testing Nipple	Raccord contrôle	Prufnippel	Niple Medicion	Mätnippel	
11	VOE 13965182	2					Flange screw	Vis à bride	Flanschschraube	Torn embridado	Flänsskruv	
12	VOE 11014978	2					Spacer	Entretoise	Abstandstueck	Casquillo distanciad	Distans	
13	VOE 11173690	1					Accumulator	Accumulateur	Speicher	Acumulador	Ackumulator	
14	VOE 13967752	1					O-ring	Joint Torique	O-Ring	Junta torica	O-ring	
15	VOE 14345423	1					Nipple	Raccord	Nippel	Niple	Nippel	
	VOE 14211856	1					•Sealing ring	•Bague d'étanchéité	•Runddichtring	•Anillo reten	•Tätningsring	
	VOE 990737	1					•O-ring	•Joint Torique	•O-Ring	•Junta torica	•O-ring	
16	VOE 11445292	1					Hose assembly	Conduit flexible	Schlauchleitung	Conducto	Slangledning	- P
17	VOE 4881458	2					Marking Sleeve	Douill.marquage	Kennhulse	Manguit Marcaje	Märkhylsa	BR
18	VOE 14016673	2					Strip Clamp	Ruban Serrage	Kabelbinder	Abraz Cinta	Bandklamma	
19	VOE 11445291	1					Hose assembly	Conduit flexible	Schlauchleitung	Conducto	Slangledning	
20	VOE 14345423	1					Nipple	Raccord	Nippel	Niple	Nippel	
	VOE 990737	1					•O-ring	•Joint Torique	•O-Ring	•Junta torica	•O-ring	
	VOE 14211856	1					•Sealing ring	•Bague d'étanchéité	•Runddichtring	•Anillo reten	•Tätningsring	
21		1					Servo valve	Servovalve	Servoventil	Valvula servo	Servoventil	See group 914, Page 883
22	VOE 11445291	1					Hose assembly	Conduit flexible	Schlauchleitung	Conducto	Slangledning	-T

1		**Servohydraulik, tryck- och returledningar** **Servo hidráulico, conducto de presion y retorno** **Servohydraulik, Druck- und Rücklaufleitung** **Servohydraulique, conduit alimentation et retour** **Servo - hydraulic, feed and return lines**	Catalogue id **20108** / Group **914**
2			Illustr. No **1030165** / Section **100**
3			
4			Issue **VOE 63A9920108** / Page **879**
5			

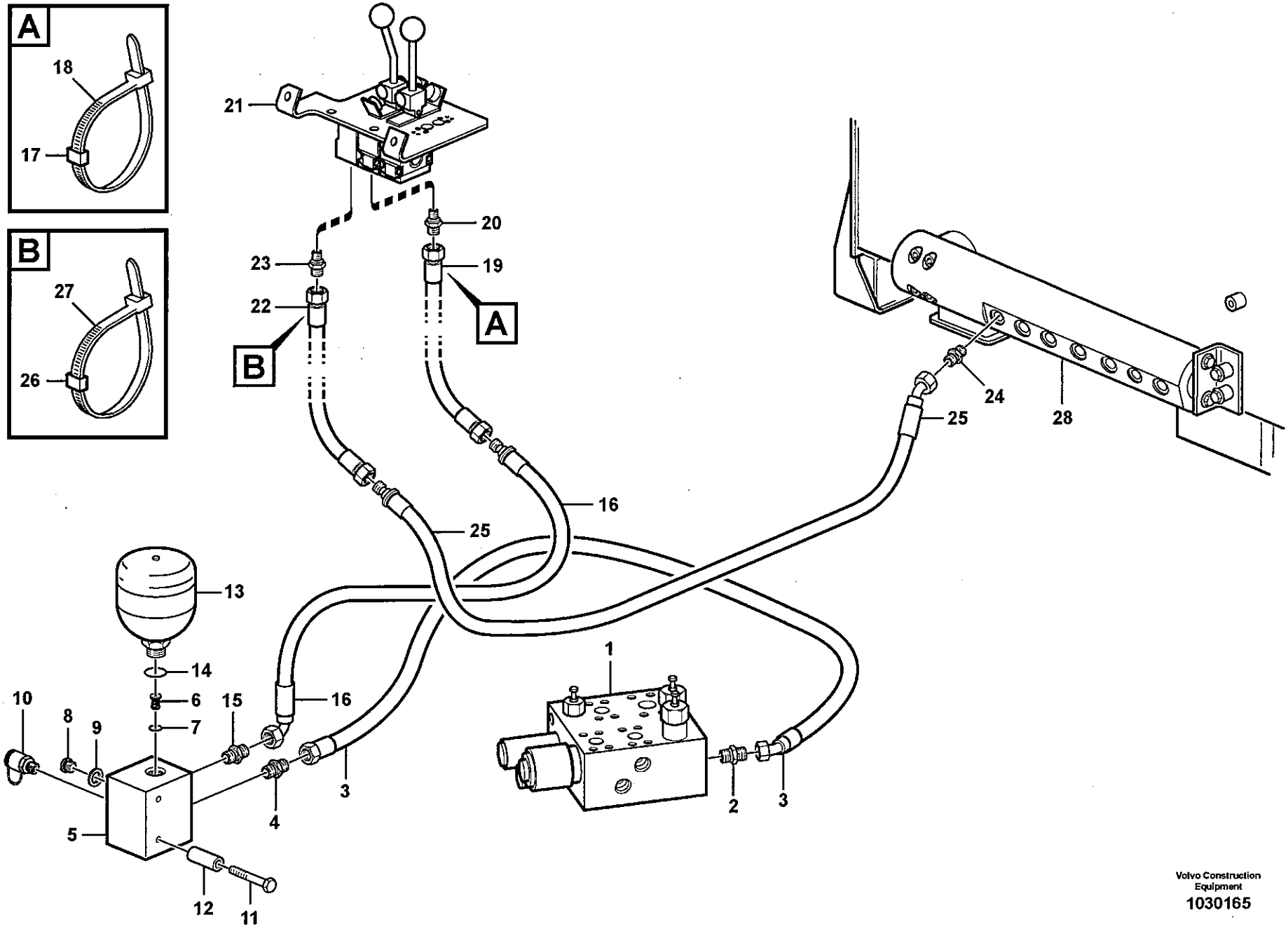

Volvo Construction Equipment
1030165

Fig.	Part No.	Quantity 1	2	3	PS	KIT	Description	Dénomination	Bezeichnung	Denominación	Benämning	Notes
23	**VOE 34345423**	1					Nipple	Raccord	Nippel	Niple	Nippel	
	VOE 14211856	1					•Sealing ring	•Bague d'étanchéité	•Runddichtring	•Anillo reten	•Tätningsring	
	VOE 990737	1					•O-ring	•Joint Torique	•O-Ring	•Junta torica	•O-ring	
24	**VOE 935089**	1					Nipple	Raccord	Nippel	Niple	Nippel	
	VOE 990737	1					•O-ring	•Joint Torique	•O-Ring	•Junta torica	•O-ring	
	VOE 932040	1					•O-ring	•Joint Torique	•O-Ring	•Junta torica	•O-ring	
25	**VOE 11445294**	1					Hose assembly	Conduit flexible	Schlauchleitung	Conducto	Slangledning	
26	**VOE 4881456**	2					Marking Sleeve	Douill.marquage	Kennhulse	Manguit Marcaje	Märkhylsa	OR
27	**VOE 14016673**	2					Strip Clamp	Ruban Serrage	Kabelbinder	Abraz Cinta	Bandklamma	
28		1					Hydr fluid tank	Reser.fluid.hy.	Druckölbehälter	Dep aceit hidr	Hydrauloljetank	See group 911, Page 823

1		**Servohydraulik, tryck- och returledningar** **Servo hidráulico, conducto de presion y retorno** **Servohydraulik, Druck- und Rücklaufleitung** **Servohydraulique, conduit alimentation et retour** **Servo - hydraulic, feed and return lines**	Catalogue id **20108**	Group **914**
2			Illustr. No **1030165**	Section **100**
3			Issue **VOE 63A9920108**	Page **881**
4				
5				

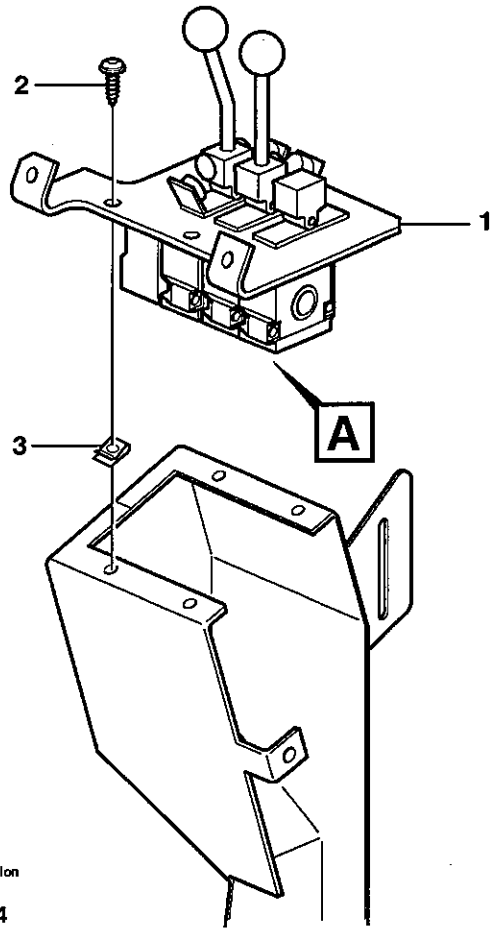

Volvo Construction Equipment

1005284

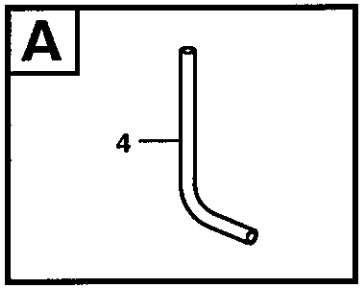

Fig.	Part No.	Quantity 1	2	3	PS	KIT	Description	Dénomination	Bezeichnung	Denominación	Benämning	Notes
1		1					Servo Valve	Servovalve	Servoventil	Valvula Servo	Servoventil	See group 914, Page 895
2	**VOE 13976479**	4					Screw	Vis	Schraube	Tornillo	Skruv	
3	**VOE 13949867**	4					Spring Nut	Ecrou Ressort	Fed. Schliessmutter	Tuerca Resorte	Fjädermutter	
4	**VOE 943369**	1					Hose	Durit	Schlauch	Tubo flexible	Slang	L = 500 MM

1		**Servoventil med monteringsdetaljer** **Servoválvula con accesorios de montaje** **Servoventil mit Anbauteilen** **Servo soupape avec pièces de montage** **Servo valve with fitting parts**	Catalogue id **20108**	Group **914**
2				
3			Illustr. No **1005284**	Section **150**
4				
5			Issue **VOE 63A9920108**	Page **883**

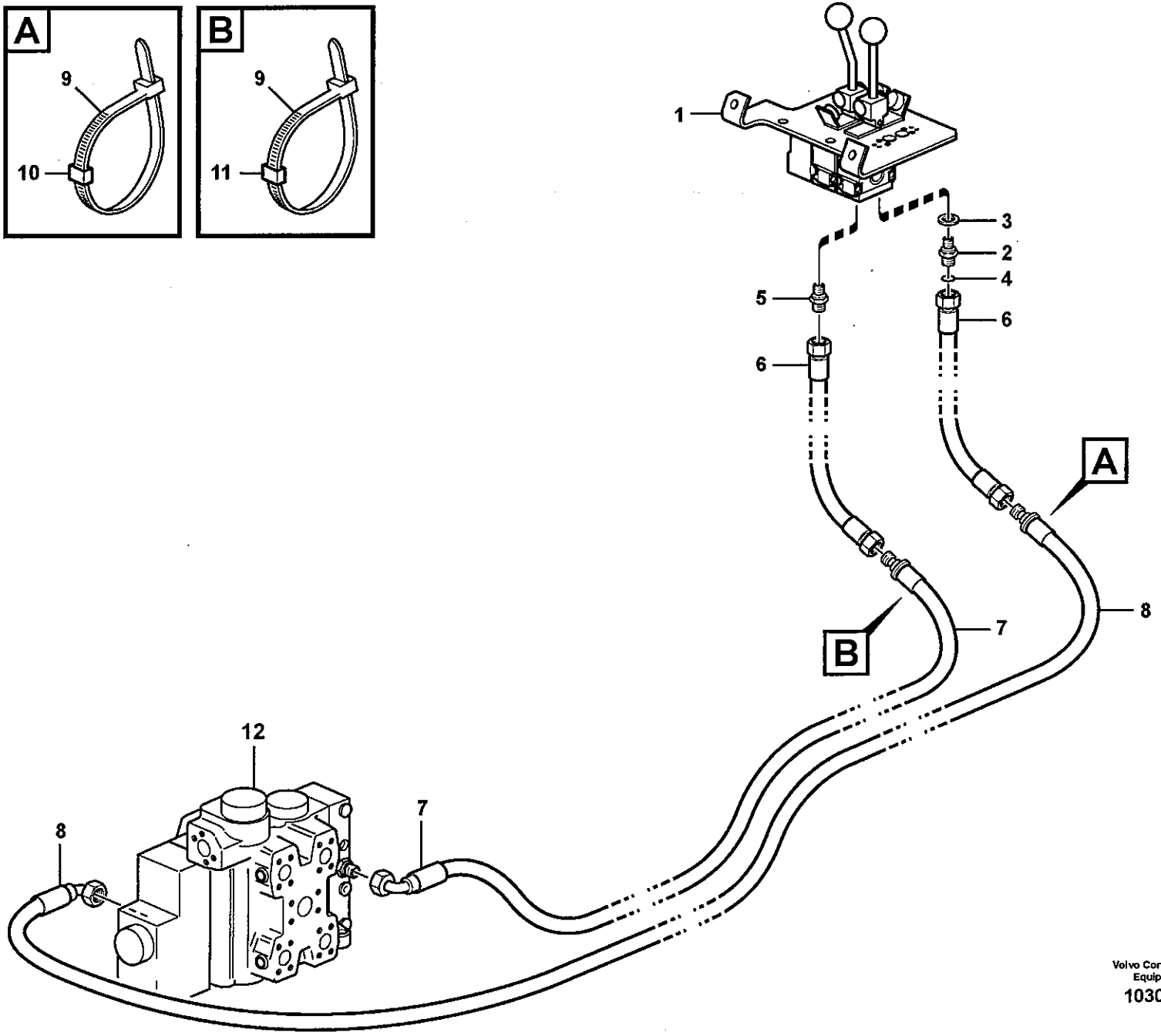

Volvo Construction Equipment
1030188

Fig.	Part No.	Quantity 1	2	3	PS	KIT	Description	Dénomination	Bezeichnung	Denominación	Benämning	Notes
1		1					Servo valve	Servovalve	Servoventil	Valvula servo	Servoventil	See group 914, Page 883
2	**VOE 11130892**	1					Restrictor	Etrangleur	Drosselung	Estrangulacion	Strypning	
3	**VOE 13945653**	1					Plane Gasket	Joint Plan	Flachdichtung	Junta Plana	Planpackning	
4	**VOE 990737**	1					O-ring	Joint Torique	O-Ring	Junta torica	O-ring	
5	**VOE 14345423**	1					Nipple	Raccord	Nippel	Niple	Nippel	
	VOE 990737	1					•O-ring	•Joint Torique	•O-Ring	•Junta torica	•O-ring	
	VOE 14211856	1					•Sealing ring	•Bague d'étanchéité	•Runddichtring	•Anillo reten	•Tätningsring	
6	**VOE 11445291**	2					Hose assembly	Conduit flexible	Schlauchleitung	Conducto	Slangledning	
7	**VOE 11445300**	1					Hose assembly	Condui.flexible	Schlauchleitung	Conducto	Slangledning	B1 - PS
8	**VOE 11445302**	1					Hose assembly	Conduit flexible	Schlauchleitung	Conducto	Slangledning	A1 - PL
9	**VOE 4881438**	2					Strip Clamp	Ruban Serrage	Kabelbinder	Abraz Cinta	Bandklamma	
10	**VOE 4881451**	2					Marking Sleeve	Douill.marquage	Kennhulse	Manguit Marcaje	Märkhylsa	YELL
11	**VOE 4881455**	2					Marking Sleeve	Douill.marquage	Kennhulse	Manguit Marcaje	Märkhylsa	RED
12		1					Control valve	Valve de commande	Steuerventil	Válvula de mando	Manöverventil	See group 912, Page 861

1	
2	
3	
4	
5	

Servohydraulik, manöverledningar, lyft
Servo hidráulico, mangueras de mando, elevador
Servohydraulik, Steuerschläuche, Hub
Servohydraulique, flexible commande, élévateur
Servo - hydraulic, control lines, lift

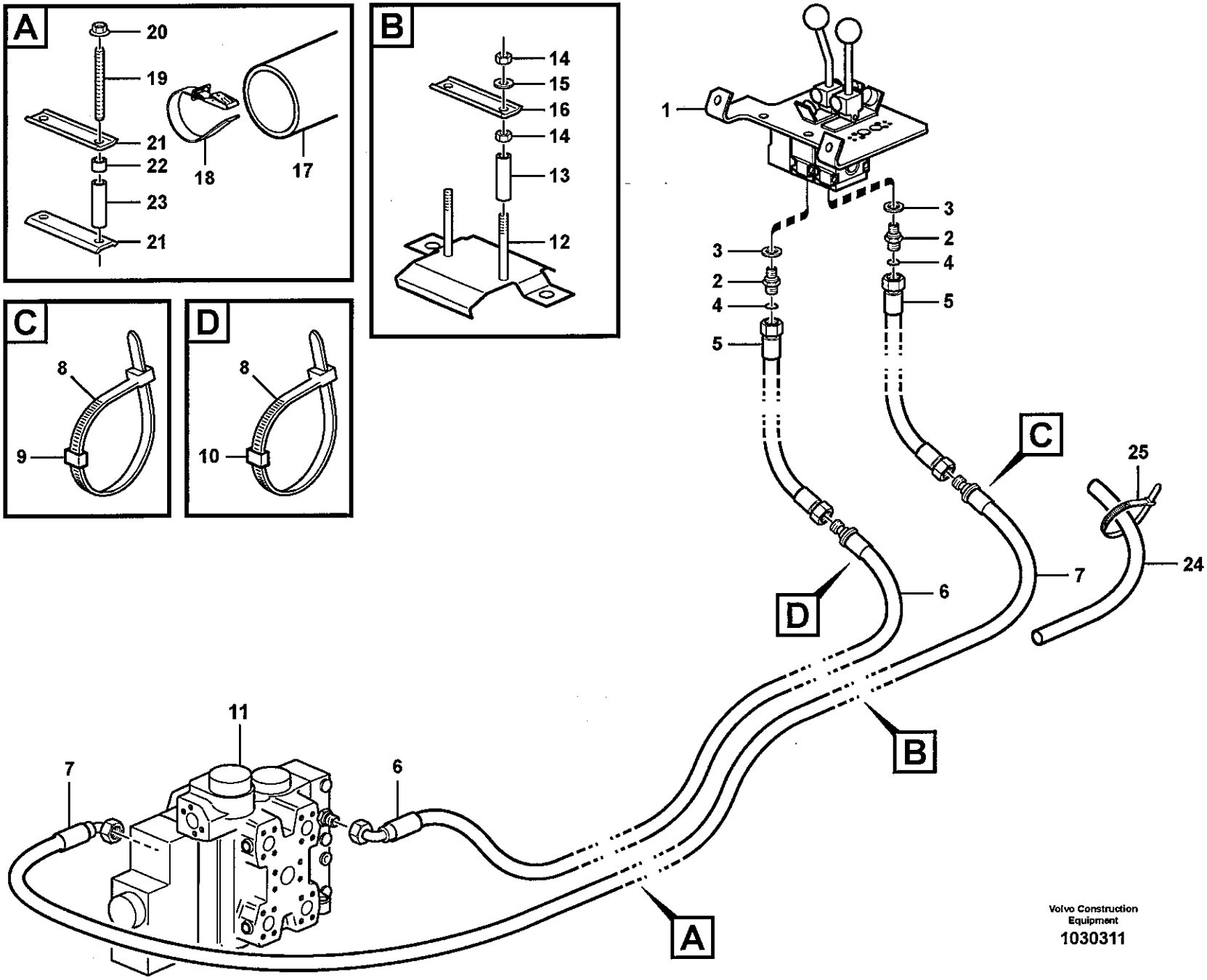

Volvo Construction Equipment
1030311

Fig.	Part No.	Quantity 1	2	3	PS	KIT	Description	Dénomination	Bezeichnung	Denominación	Benämning	Notes
1		1					Servo valve	Servovalve	Servoventil	Valvula servo	Servoventil	See group 914, Page 895
2	VOE 11130892	2					Restrictor	Etrangleur	Drosselung	Estrangulacion	Strypning	
3	VOE 13945653	2					Plane Gasket	Joint Plan	Flachdichtung	Junta Plana	Planpackning	
4	VOE 990737	2					O-ring	Joint Torique	O-Ring	Junta torica	O-ring	
5	VOE 11445291	2					Hose assembly	Conduit flexible	Schlauchleitung	Conducto	Slangledning	
6	VOE 11445300	1					Hose assembly	Condui.flexible	Schlauchleitung	Conducto	Slangledning	A2 - PSL
7	VOE 11445302	1					Hose assembly	Conduit flexible	Schlauchleitung	Conducto	Slangledning	B2 - PSS
8	VOE 4881438	2					Strip Clamp	Ruban Serrage	Kabelbinder	Abraz Cinta	Bandklamma	
9	VOE 4881452	2					Marking Sleeve	Douill.marquage	Kennhulse	Manguit Marcaje	Märkhylsa	WHITE
10	VOE 4881459	2					Marking Sleeve	Douill.marquage	Kennhulse	Manguit Marcaje	Märkhylsa	BLUE
11		1					Control valve	Valve de commande	Steuerventil	Válvula de mando	Manöverventil	See group 912, Page 861
12		1			NS		Plate	Plaque	Platte	Placa	Platta	
13	VOE 11025954	2					Spacer Sleeve	Doui.entretoise	Distanzhülse	Manguito Dist	Distanshylsa	
14	VOE 13971080	4					Hexagon Nut	Ecrou Hexagonal	Sechskantmutter	Tuerca Hexagon	Sexkantsmutter	
15	VOE 13960143	2					Washer	Rondelle	Scheibe	Arandela	Bricka	
16	VOE 4954460	1					Retainer	Retenue	Halter	Soporte	Hållare	
17	VOE 11024799	1					Protecting Hose	Protection durit	Schutzschlauch	Manguera Prot	Skyddsslang	
18	VOE 11104606	1					Retaining Strap	Courroi.serrage	Halteriemen	Correa Tensora	Spännrem	
19	VOE 953062	2					Stud	Goujon	Stiftschraube	Esparrago	Pinnskruv	
20	VOE 13945408	2					Nut	Ecrou	Mutter	Tuerca	Mutter	
21		2			NS		Retainer	Retenue	Halter	Soporte	Hållare	
22	VOE 930445	2					Spacer Ring	Bagu.entretoise	Abstandring	Anillo Dist	Distansring	
23	VOE 11025954	2					Spacer Sleeve	Doui.entretoise	Distanzhülse	Manguito Dist	Distanshylsa	
24	VOE 943369	REQ					Hose	Durit	Schlauch	Tubo flexible	Slang	L = 500 MM
25	VOE 4881440	1					Strip Clamp	Ruban Serrage	Kabelbinder	Abraz Cinta	Bandklamma	

1		**Servohydraulik, manöverledningar, tilt** **Servo hidráulico, mangueras de mando, inclinación** **Servohydraulik, Steuerschläuche, Schwenk** **Servohydraulique, flexible commande, redressement** **Servo - hydraulic, control lines, tilt**
2		
3		
4		
5		

Catalogue id	Group
20108	914
Illustr. No	Section
1030311	250
Issue	Page
VOE 63A9920108	887

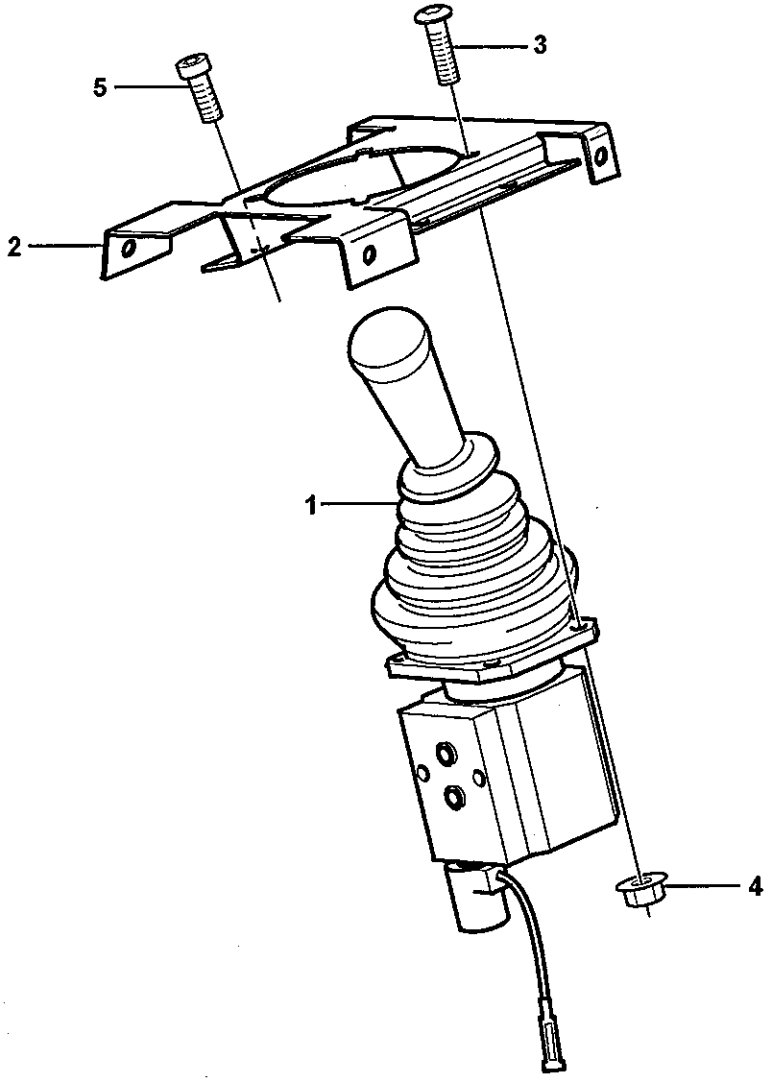

Volvo Construction Equipment

1030652

Fig.	Part No.	Quantity 1	2	3	PS	KIT	Description	Dénomination	Bezeichnung	Denominación	Benämning	Notes
1		1					Single Lever Control ..	Command un lev.....	Einhebelsteuer.	Monomando	Enspaksreglage.....	See group 914, Page 891
2	**VOE 11104742**	1					Attaching Plate.....	Tole fixation.....	Befestigungsblech.....	Chapa fijacion	Fästplåt.....	
3	**VOE 13975980**	4					Screw.....	Vis	Schraube.....	Tornillo	Skruv.....	
4	**VOE 13949278**	4					Flange Lock Nut.....	Contre écrou bride	Flanschmutter	Contratuer Embr.....	Flänslåsmutter.....	
5	**VOE 959223**	4					Allen Hd Screw	Vis A 6 Pans Cr.....	Inbusschraube.....	Torn Hex Embut	Insexskruv.....	

1		**Servoventil med monteringsdetaljer.** **Servoválvula con accesorios de montaje.** **Servoventil mit Einbauteilen.** **Servo-soupape avec pièces de montage.** **Servo valve with fitting parts.**	Catalogue id **20108**	Group **914**
2				
3			Illustr. No **1030652**	Section **400**
4				
5		**83344, 83347**	Issue **VOE 63A9920108**	Page **889**

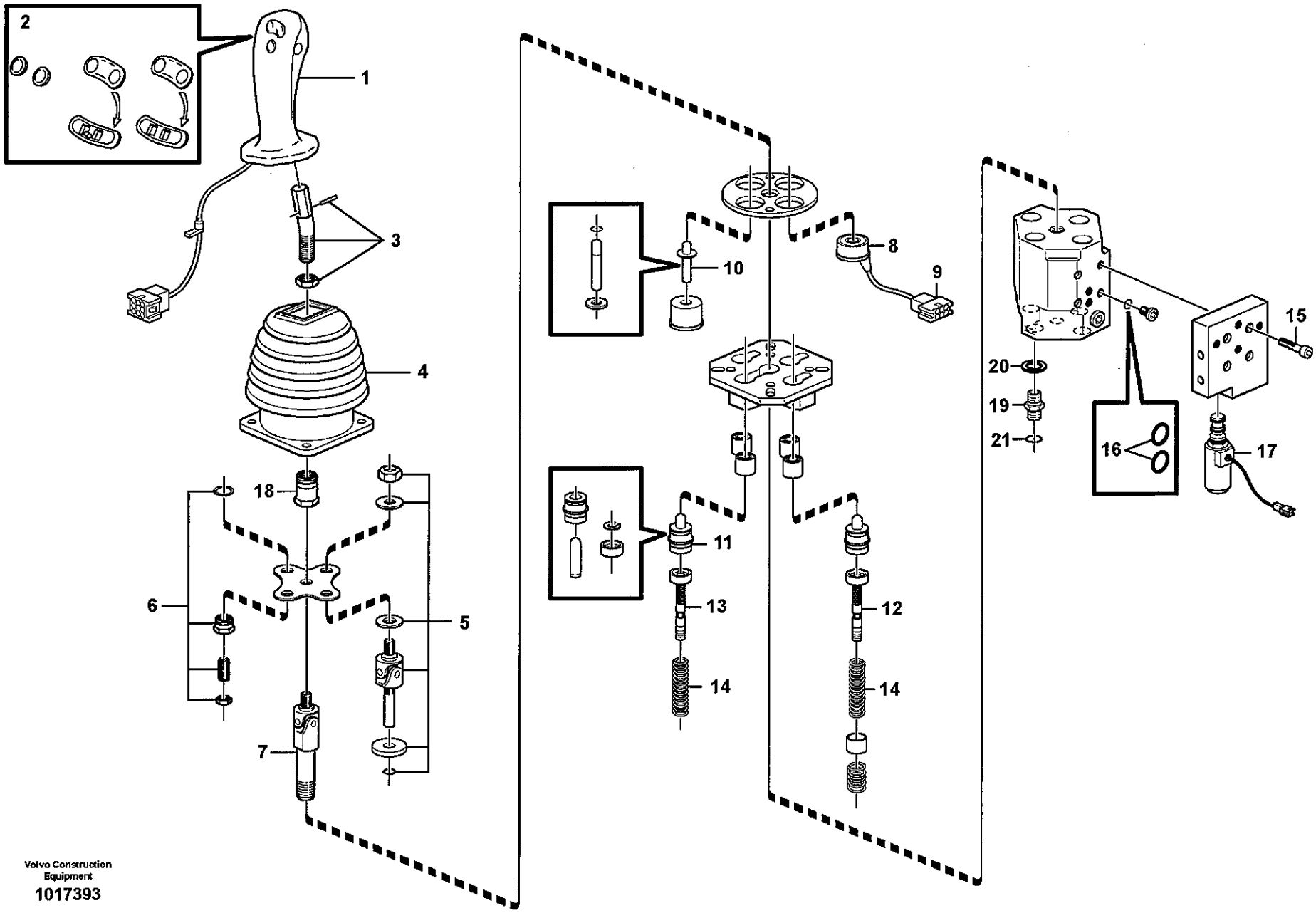

Volvo Construction Equipment

1017393

Fig.	Part No.	Quantity 1	2	3	PS	KIT	Description	Dénomination	Bezeichnung	Denominación	Benämning	Notes
	VOE 11173915	1					Single Lever Control ..	Command un lev.	Einhebelsteuer.	Monomando	Enspaksreglage	
1	**VOE 11706972**	1					•Handle	•Poignee	•Griff	•Mango	•Handtag	
2	**VOE 11988545**	1					••Button	••Bouton	••Knopf	••Boton	••Knapp	
3	**VOE 11370672**	1					•Adapter	•Adaptateur	•Adapter	•Adaptador	•Adapter	
4	**VOE 11706973**	1					•Bellows	•Capot Caoutcho.	•Gummimantel	•Cubierta Goma	•Gummikåpa	
5	**VOE 11706974**	3					•Repair Kit	•Kit Réparation	•Reparatursatz	•Kit Reparacion	•Reparationssats	
6	**VOE 11706975**	1			OP		•Repair Kit	•Kit Réparation	•Reparatursatz	•Kit Reparacion	•Reparationssats	
7	**VOE 11706976**	1					•Universal joint	•Joint cardan	•Universalgelenk	•Junta universal	•Universalknut	
8	**VOE 11988141**	3					•Solenoid	•Solénoide	•Magnet	•Solenoide	•Solenoid	
9	**VOE 11706985**	3					•Socket	•Connexion Elect	•Elektroanschlus	•Conexion Electr	•Elanslutning	
10	**VOE 11706978**	1			OP		•Plunger	•Plongeur	•Tauchkolben	•Embolo-buzo	•Plunge	
11	**VOE 11988142**	4					•Plunger	•Plongeur	•Tauchkolben	•Embolo-buzo	•Plunge	
12		3			NS		•Control Slide	•Coulisse Comman	•Regelschieber	•Corredera Mando	•Reglerslid	
13		1			NS		•Control Slide	•Coulisse Comman	•Regelschieber	•Corredera Mando	•Reglerslid	
14	**VOE 11988145**	1					•Spring Kit	•Jeu Ressorts	•Federsatz	•Juego Resortes	•Fjädersats	
15	**VOE 942314**	4					•Allen Hd Screw	•Vis A 6 Pans Cr	•Inbusschraube	•Torn Hex Embut	•Insexskruv	
16	**VOE 13955985**	2					•O-ring	•Joint Torique	•O-Ring	•Junta torica	•O-ring	
17	**VOE 11988146**	1					•Solenoid valve	•Vanne electrom.	•Magnetventil	•Electrovalvula	•Magnetventil	MA916
18		1			NS		•Lock nut	•Contre-ecrou	•Sicherungsmutter	•Contratuerca	•Låsmutter	
19	**VOE 11411762**	1					Restrictor	Etrangleur	Drosselung	Estrangulacion	Strypning	
20	**VOE 13945653**	1					Plane Gasket	Joint Plan	Flachdichtung	Junta Plana	Planpackning	
21	**VOE 990737**	1					O-ring	Joint Torique	O-Ring	Junta torica	O-ring	

1		**Servoventil, enspaksreglage** **Servoválvula, monomando** **Servoventil, einhebelsteuerung** **Servo soupape, commande aun levier** **Servo valve, single levercontrol**	Catalogue id **20108**	Group **914**
2			Illustr. No **1017393**	Section **425**
3				
4			Issue **VOE 63A9920108**	Page **891**
5		**83344, 83347**		

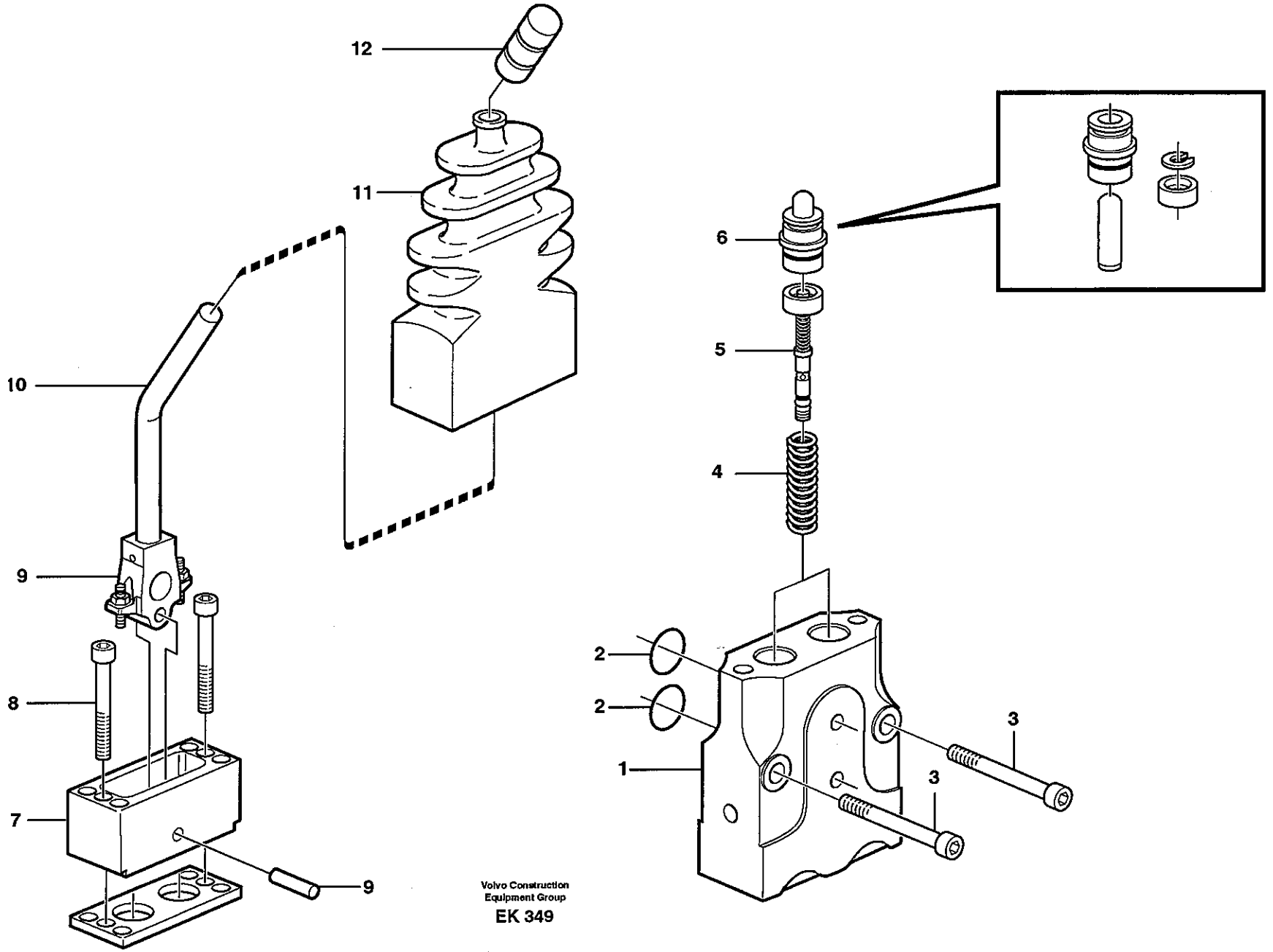

Volvo Construction Equipment Group

EK 349

Fig.	Part No.	Quantity 1	2	3	PS	KIT	Description	Dénomination	Bezeichnung	Denominación	Benämning	Notes
	VOE 11006043	1					Valve	Soupape	Ventil	Valvula	Ventil	
1		1			NS		•Housing	•Carter	•Gehäuse	•Carter	•Hus	
2	**VOE 11706995**	1					•Sealing Kit	•Jeu Joints	•Dichtungssatz	•Juego Retenes	•Tätningssats	
	VOE 955991	2					••O-ring	••Joint Torique	••O-Ring	••Junta torica	••O-ring	
3	**VOE 959226**	2					•Allen Hd Screw	•Vis A 6 Pans Cr	•Inbusschraube	•Torn Hex Embut	•Insexskruv	
4	**VOE 11706994**	1					•Spring Kit	•Jeu Ressorts	•Federsatz	•Juego Resortes	•Fjädersats	
5	**VOE 11706997**	1					•Control Slide	•Coulisse Comman	•Regelschieber	•Corredera Mando	•Reglerslid	
6	**VOE 11706185**	1					•Plunger	•Piston	•Stössel	•Pasador Acciona	•Manöverpinne	
7		1			NS		•Housing	•Carter	•Gehäuse	•Carter	•Hus	
8	**VOE 13941747**	2					•Screw	•Vis	•Schraube	•Tornillo	•Skruv	
9	**VOE 11706990**	1					•Repair Kit	•Kit Réparation	•Reparatursatz	•Kit Reparacion	•Reparationssats	
10	**VOE 11713533**	1					•Lever Kit	•Kit Levier	•Hebelsatz	•Juego Palanca	•Spaksats	
11	**VOE 11706989**	1					•Bellows	•Capot Caoutcho	•Gummimantel	•Cubierta Goma	•Gummikåpa	
12	**VOE 11706184**	1					•Knob	•Bouton	•Knauf	•Boton	•Knopp	

1		**Manöverventil.** **Válvula de mando.** **Manövrierventil.** **Soupape de commande.** **Control valve.**
2		
3		
4		
5		**83347**

Catalogue id **20108**	Group **914**
Illustr. No **EK349**	Section **450**
Issue **VOE 63A9920108**	Page **893**

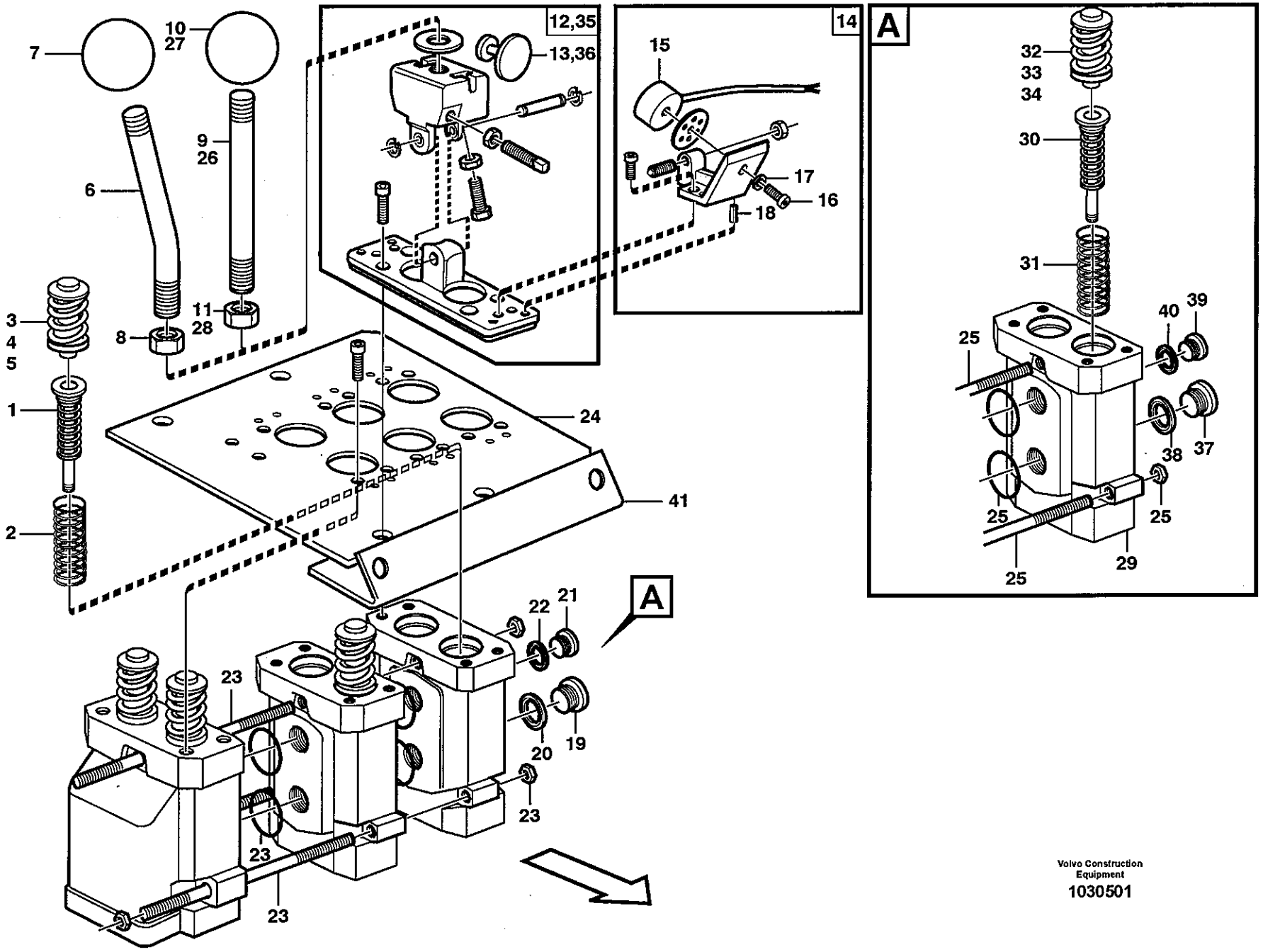

Volvo Construction Equipment
1030501

Fig.	Part No.	Quantity 1	2	3	4	5	PS	KIT	Description	Dénomination	Bezeichnung	Denominación	Benämning	Notes
	VOE 11172599	1	1	1					Servo Valve	Servovalve	Servoventil	Valvula Servo	Servoventil	
1	**VOE 11705921**	4	4	4					•Spring Package	•Ensemb Ressorts	•Federpaket	•Conjun Resorte	•Fjäderpaket	
2	**VOE 11994393**	4	4	4					•Return Spring	•Ressort Rappel	•Ruckholfeder	•Resorte Antagon	•Returfjäder	
3	**VOE 11991323**	4	4	4					•Pin	•Goupille	•Stift	•Pasador	•Pinne	
4	**VOE 11991047**	4	4	4					••Sealing Kit	••Jeu Joints	••Dichtungssatz	••Juego Retenes	••Tätningssats	
5	**VOE 11991048**	4	4	4					••Spacer Washer	••Rond.entretoise	••Abstandscheibe	••Arandela Dist	••Distansbricka	THICK = 0.2 MM
5	**VOE 11991049**	4	4	4					••Spacer Washer	••Rond.entretoise	••Abstandscheibe	••Arandela Dist	••Distansbricka	THICK = 0.3 MM
5	**VOE 11991316**	4	4	4					••Spacer Washer	••Rond.entretoise	••Abstandscheibe	••Arandela Dist	••Distansbricka	THICK = 0.5 MM
6	**VOE 11708826**	1	1	1					•Lever Kit	•Kit Levier	•Hebelsatz	•Juego Palanca	•Spaksats	
7	**VOE 11708308**	1	1	1					••Ball	••Bille	••Kugel	••Bola	••Kula	
8	**VOE 13971080**	1	1	1					••Hexagon Nut	••Ecrou Hexagonal	••Sechskantmutter	••Tuerca Hexagon	••Sexkantsmutter	
9	**VOE 11708827**	1	1	1					•Lever Kit	•Kit Levier	•Hebelsatz	•Juego Palanca	•Spaksats	
10	**VOE 11708308**	1	1	1					••Ball	••Bille	••Kugel	••Bola	••Kula	
11	**VOE 13971080**	1	1	1					••Hexagon Nut	••Ecrou Hexagonal	••Sechskantmutter	••Tuerca Hexagon	••Sexkantsmutter	
12	**VOE 11705078**	2	2	2					•Lever Link	•Articula.levier	•Hebelgelenk	•Artic Palanca	•Spaklänk	
13	**VOE 11003417**	2	2	2					••Anchor Plate	••Plateau Ancrage	••Ankerplatte	••Placa Anclaje	••Ankarplatta	
14	**VOE 11705079**	3	3	3					•Magnet	•Aimant	•Magnet	•Iman	•Magnet	
15	**VOE 11003153**	3	3	3					••Magnet	••Aimant	••Magnet	••Iman	••Magnet	MA901, MA902, MA904
16	**VOE 959174**	3	3	3					••Allen Hd Screw	••Vis A 6 Pans Cr	••Inbusschraube	••Torn Hex Embut	••Insexskruv	
17	**VOE 13960146**	3	3	3					••Washer	••Rondelle	••Scheibe	••Arandela	••Bricka	
18	**VOE 951940**	6	6	6					••Spring Pin	••Axe de ressort	••Federstift	••Pasador Resorte	••Fjäderpinne	
19	**VOE 945065**	1	1	1					•Plug	•Bouchon	•Stopfen	•Tapon	•Plugg	
20	**VOE 13945653**	1	1	1					•Plane Gasket	•Joint Plan	•Flachdichtung	•Junta Plana	•Planpackning	
21	**VOE 13965768**	1	1	1					•Plug	•Bouchon	•Stopfen	•Tapon	•Plugg	
22	**VOE 947083**	1	1	1					•Gasket	•Joint	•Dichtung	•Junta	•Packning	
23	**VOE 11705080**	1	1	1					•Tie Rod Kit	•Lot Barre Remor	•Deichselsatz	•Jueg Barra Trac	•Dragstångsats	
24	**VOE 11715961**	1	1						Valve Plate	Plaque Soupape	Ventilplatte	Placa Valvula	Ventilplatta	1-3
24	**VOE 11104986**			1					Attaching Plate	Tole fixation	Befestigungsblech	Chapa fijacion	Fästplåt	4
25	**VOE 11991319**		1						Pull Rod	Barre Traction	Zugstange	Varilla Tracc	Dragstång	
25	**VOE 11706176**			1					Tie Rod Kit	Lot Barre Remor	Deichselsatz	Jueg Barra Trac	Dragstångsats	

1	33526
2	83349, 83415
3	83242
4	
5	

Servoventil
Servoválvula
Servoventil
Servo soupape
Servo valve

Catalogue id **20108**	Group **914**
Illustr. No **1030501**	Section **500**
Issue **VOE 63A9920108**	Page **895**

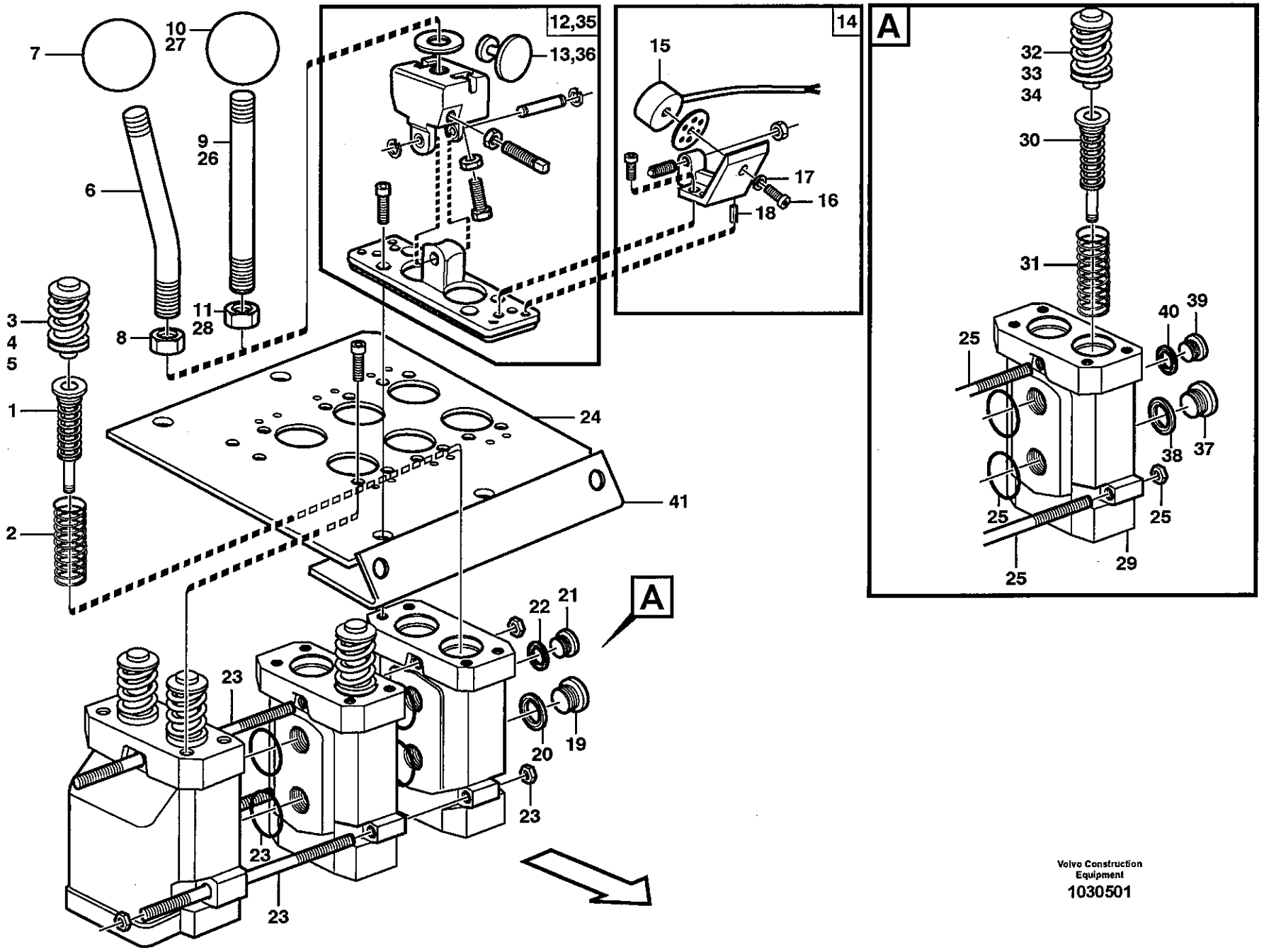

Volvo Construction Equipment
1030501

Fig.	Part No.	Quantity 1	2	3	4	5	PS	KIT	Description	Dénomination	Bezeichnung	Denominación	Benämning	Notes
26	**VOE 11998151**		1	1					Lever Kit	Kit Levier	Hebelsatz	Juego Palanca	Spaksats	3
26	**VOE 11706177**			1					Lever Kit	Kit Levier	Hebelsatz	Juego Palanca	Spaksats	4
27	**VOE 11991321**		1	1					•Ball	•Bille	•Kugel	•Bola	•Kula	3,4
28	**VOE 13971080**		1	1					•Hexagon Nut	•Ecrou Hexagonal	•Sechskantmutter	•Tuerca Hexagon	•Sexkantsmutter	3,4
29	**VOE 11706174**		1	2					Servo Valve	Servovalve	Servoventil	Valvula Servo	Servoventil	
30	**VOE 11706175**		2	4					•Spring Assembly	•Ensemb Ressorts	•Federpaket	•Conjun Resorte	•Fjäderpaket	
31	**VOE 11994393**		2	4					•Return Spring	•Ressort Rappel	•Ruckholfeder	•Resorte Antagon	•Returfjäder	
32	**VOE 11991323**		2	4					•Pin	•Goupille	•Stift	•Pasador	•Pinne	
33	**VOE 11991047**		2	4					••Sealing Kit	••Jeu Joints	••Dichtungssatz	••Juego Retenes	••Tätningssats	
34	**VOE 11991048**		2	4					••Spacer Washer	••Rond.entretoise	••Abstandscheibe	••Arandela Dist	••Distansbricka	THICK = 0.2 MM
34	**VOE 11991049**		2	4					••Spacer Washer	••Rond.entretoise	••Abstandscheibe	••Arandela Dist	••Distansbricka	THICK = 0.3 MM
34	**VOE 11991316**		2	4					••Spacer Washer	••Rond.entretoise	••Abstandscheibe	••Arandela Dist	••Distansbricka	THICK = 0.5 MM
35	**VOE 11705078**		1	2					•Lever Link	•Articula.levier	•Hebelgelenk	•Artic Palanca	•Spaklänk	
36	**VOE 11003417**		1	2					••Anchor Plate	••Plateau Ancrage	••Ankerplatte	••Placa Anclaje	••Ankarplatta	
37	**VOE 945065**		1	2					•Plug	•Bouchon	•Stopfen	•Tapon	•Plugg	
38	**VOE 13945653**		1	2					•Plane Gasket	•Joint Plan	•Flachdichtung	•Junta Plana	•Planpackning	
39	**VOE 13965768**		1	2					•Plug	•Bouchon	•Stopfen	•Tapon	•Plugg	
40	**VOE 947083**		1	2					•Gasket	•Joint	•Dichtung	•Junta	•Packning	
41	**VOE 11444134**			1					Attaching Plate	Tole fixation	Befestigungsblech	Chapa fijacion	Fästplåt	

1	33526
2	83349, 83415
3	83242
4	
5	

Servoventil
Servoválvula
Servoventil
Servo soupape
Servo valve

Catalogue id **20108**	Group **914**
Illustr. No **1030501**	Section **500**
Issue **VOE 63A9920108**	Page **897**

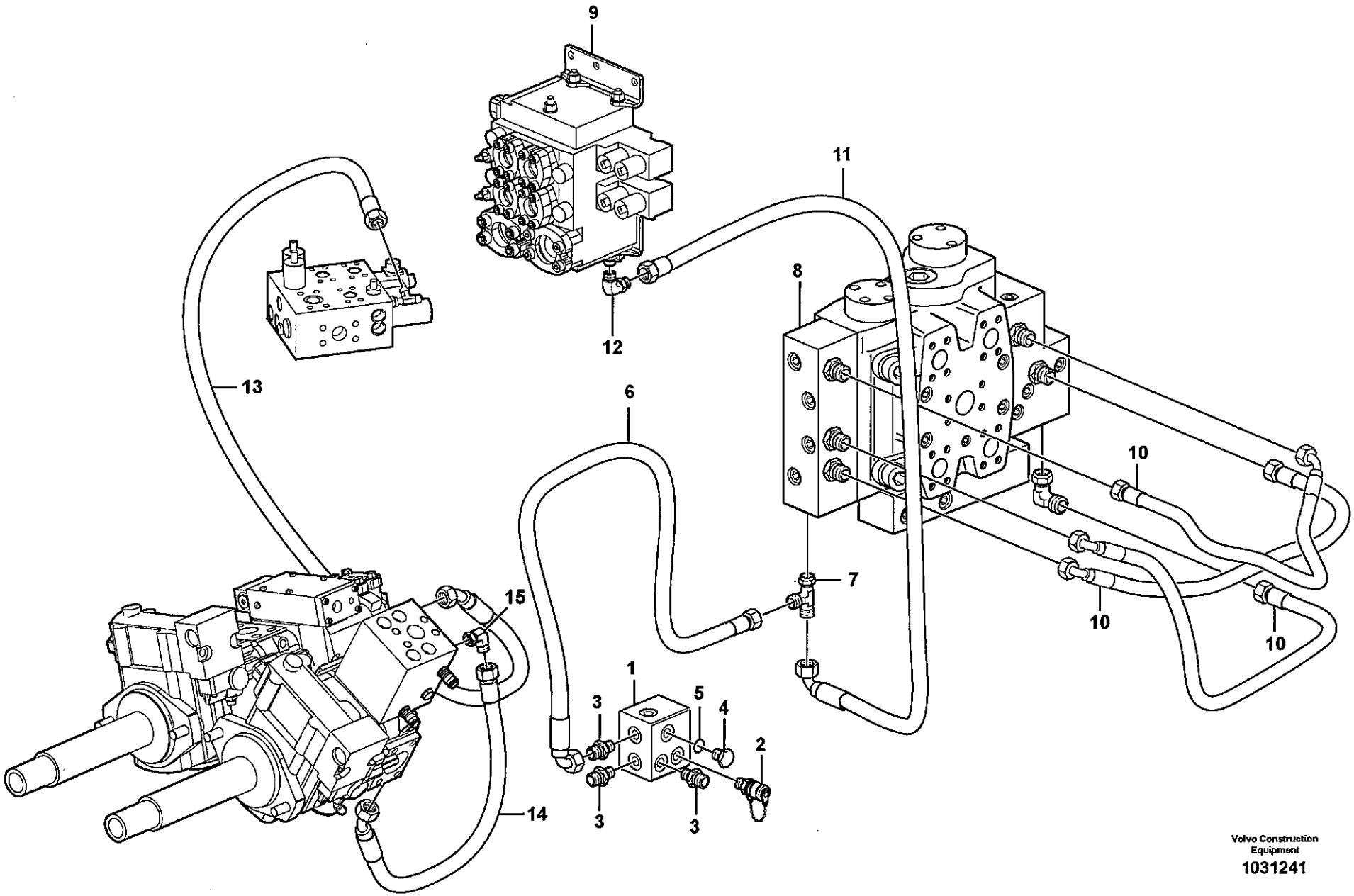
9
11
12
8
13
6
10
7
15
1
3
5
4
2
14
Volvo Construction Equipment
1031241

Fig.	Part No.	Quantity 1	2	3	4	5	PS	KIT	Description	Dénomination	Bezeichnung	Denominación	Benämning	Notes
1	**VOE 11410672**	1	1	1					Connection block	Bloc Raccord	Anschlussockel	Bloque Conector	Anslutningsblock	
2	**VOE 936446**	1	1	1					Testing Nipple	Raccord contrôle	Prufnippel	Niple Medicion	Mätnippel	
3	**VOE 935085**	3	3	3					Nipple	Raccord	Nippel	Niple	Nippel	
	VOE 4880492	3	3	3					•O-ring	•Joint Torique	•O-Ring	•Junta torica	•O-ring	
	VOE 932039	3	3	3					•O-ring	•Joint Torique	•O-Ring	•Junta torica	•O-ring	
4	**VOE 984646**	1	1	1					Plug	Bouchon	Stopfen	Tapon	Plugg	
	VOE 984473	1	1	1					•O-ring	•Joint Torique	•O-Ring	•Junta torica	•O-ring	
5	**VOE 932039**	1	1	1					O-ring	Joint Torique	O-Ring	Junta torica	O-ring	
6	**VOE 936709**	1	1	1					Hose assembly	Conduit flexible	Schlauchleitung	Conducto	Slangledning	
7	**VOE 13933936**	1	1						T-nipple	Raccord-t	T-Nippel	Niple T	T-nippel	
	VOE 4880492	2	2						•O-ring	•Joint Torique	•O-Ring	•Junta torica	•O-ring	
7	**VOE 13933900**			1					Elbow nipple	Raccord angulaire	Winkelnippel	Niple angular	Vinkelnippel	
	VOE 4880492			1					•O-ring	•Joint Torique	•O-Ring	•Junta torica	•O-ring	
8		1	1	1					Control valve	Valve controle	Steuerventil	Válvula control	Kontrollventil	See group 912, Page 865
9		1	1						Control valve	Valve controle	Steuerventil	Válvula control	Kontrollventil	See group 916, Page 911
10	**VOE 936875**	3	3	3					Hose assembly	Conduit flexible	Schlauchleitung	Conducto	Slangledning	
11	**VOE 936784**	1	1						Hose assembly	Conduit flexible	Schlauchleitung	Conducto	Slangledning	
12	**VOE 13933900**	1	1						Elbow nipple	Raccord angulaire	Winkelnippel	Niple angular	Vinkelnippel	
	VOE 4880492	1	1						•O-ring	•Joint Torique	•O-Ring	•Junta torica	•O-ring	
13	**VOE 11411856**	1	1	1					Hose assembly	Conduit flexible	Schlauchleitung	Conducto	Slangledning	
14	**VOE 11172002**	1	1	1					Hose assembly	Conduit flexible	Schlauchleitung	Conducto	Slangledning	
15	**VOE 13933905**	1	1	1					Elbow nipple	Raccord angulaire	Winkelnippel	Niple angular	Vinkelnippel	
	VOE 990736	1	1	1					•O-ring	•Joint Torique	•O-Ring	•Junta torica	•O-ring	

1	83273, 83274
2	83275, 83277
3	83272
4	
5	

Servohydraulik, ledningar
Servosistema, conductos hidráulicos
Servosystem, Druckölleitungen
Système d'asservissement, conduits hydrauliques
Servo - hydraulic, hydraulic lines

Catalogue id	Group
20108	**914**
Illustr. No	Section
1031241	**600**
Issue	Page
VOE 63A9920108	**899**

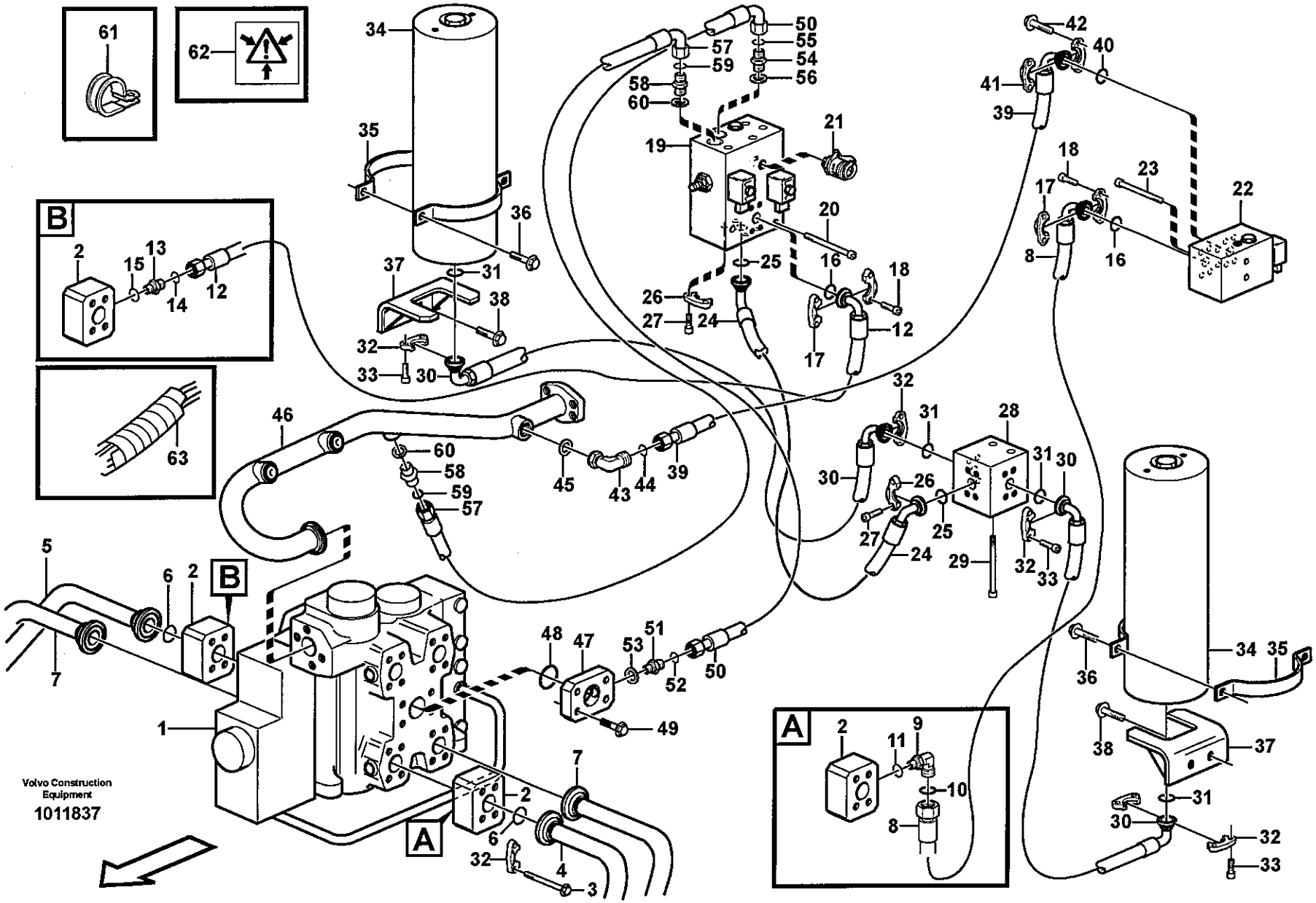
Volvo Construction Equipment
1011837

Fig.	Part No.	Quantity 1	2	3	PS	KIT	Description	Dénomination	Bezeichnung	Denominación	Benämning	Notes
1		1					Control valve	Valve de commande	Steuerventil	Válvula de mando	Manöverventil	See group 912, Page 861
2	VOE 11411572	2					Connection block	Bloc Raccord	Anschlussockel	Bloque Conector	Anslutningsblock	
3	VOE 13965197	8					Flange screw	Vis a bride	Flanschschraube	Torn embridado	Flänsskruv	
4	VOE 11172519	1					Feed Line	Cond.alimentat.	Druckleitung	Conduct Presion	Tryckledning	LH (-)
5	VOE 11172517	1					Feed Line	Cond.alimentat.	Druckleitung	Conduct Presion	Tryckledning	RH (+)
6	VOE 990756	2					Sealing ring	Bague d'étanchéité	Runddichtring	Anillo reten	Tätningsring	
7		2					Feed Line	Cond.alimentat.	Druckleitung	Conduct Presion	Tryckledning	See group 911, Page 845
8	VOE 11172554	1					Hose assembly	Conduit flexible	Schlauchleitung	Conducto	Slangledning	LH
9	VOE 13933864	1					Elbow nipple	Raccord angulaire	Winkelnippel	Niple angular	Vinkelnippel	LH
10	VOE 990740	1					•O-ring	•Joint Torique	•O-Ring	•Junta torica	•O-ring	
11	VOE 932042	1					•O-ring	•Joint Torique	•O-Ring	•Junta torica	•O-ring	
12	VOE 11172553	1					Hose assembly	Conduit flexible	Schlauchleitung	Conducto	Slangledning	RH
13	VOE 13933862	1					Nipple	Raccord	Nippel	Niple	Nippel	
14	VOE 990740	1					•O-ring	•Joint Torique	•O-Ring	•Junta torica	•O-ring	
15	VOE 932042	1					•O-ring	•Joint Torique	•O-Ring	•Junta torica	•O-ring	
16	VOE 990742	2					O-ring	Joint Torique	O-Ring	Junta torica	O-ring	
17	VOE 935312	4					Flange Half	Demi-bride	Flanschhälfte	Media brida	Flänshalva	
18	VOE 13946752	8					Screw	Vis	Schraube	Tornillo	Skruv	
19		1					Valve	Soupape	Ventil	Valvula	Ventil	See group 916, Page 907
20	VOE 13965189	2					Flange screw	Vis a bride	Flanschschraube	Torn embridado	Flänsskruv	
21	VOE 936444	1					Testing Nipple	Raccord contrôle	Prufnippel	Niple Medicion	Mätnippel	
22		1					Valve	Soupape	Ventil	Valvula	Ventil	See group 916, Page 909
23	VOE 13965189	2					Flange screw	Vis a bride	Flanschschraube	Torn embridado	Flänsskruv	
24	VOE 11163099	1					Hose assembly	Conduit flexible	Schlauchleitung	Conducto	Slangledning	
25	VOE 990742	2					O-ring	Joint Torique	O-Ring	Junta torica	O-ring	
26	VOE 935312	4					Flange Half	Demi-bride	Flanschhälfte	Media brida	Flänshalva	
27	VOE 13946752	8					Screw	Vis	Schraube	Tornillo	Skruv	
28	VOE 11130809	1					Connection block	Bloc Raccord	Anschlussockel	Bloque Conector	Anslutningsblock	
29	VOE 13965182	2					Flange screw	Vis à bride	Flanschschraube	Torn embridado	Flänsskruv	
30	VOE 11163098	2					Hose assembly	Conduit flexible	Schlauchleitung	Conducto	Slangledning	

1		**Svängningsdämpare** **Amortiguador de vibraciónes** **Schwingungsdämpfer** **Amortisseur vibrations** **Boom suspension system**	Catalogue id **20108** / Group **916**
2			Illustr. No **1011837** / Section **100**
3			
4			Issue **VOE 63A9920108** / Page **901**
5		**83191**	

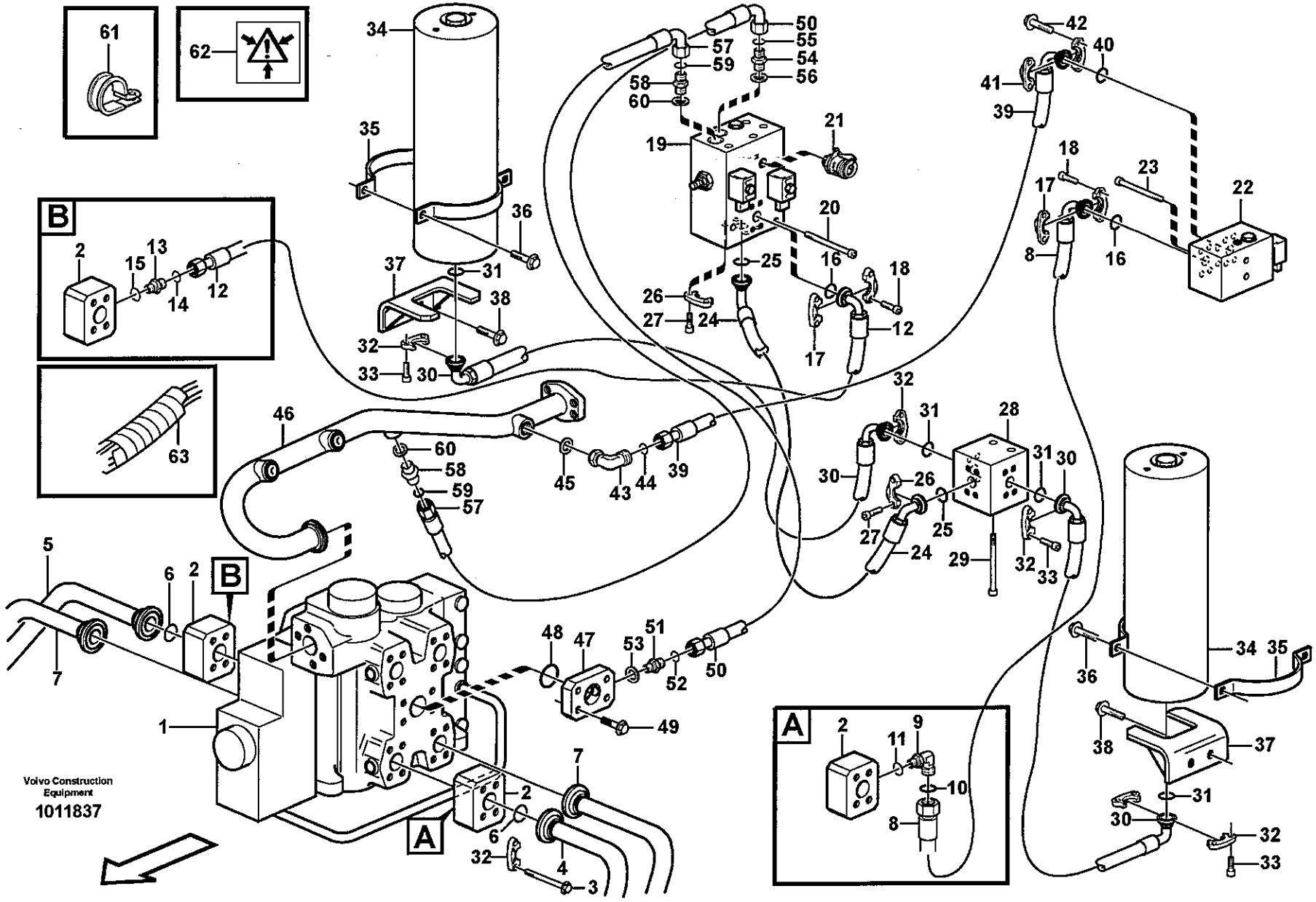
61
62
B
63
A
Volvo Construction Equipment
1011837

Fig.	Part No.	Quantity 1	2	3	PS	KIT	Description	Dénomination	Bezeichnung	Denominación	Benämning	Notes
31	VOE 990742	4					O-ring	Joint Torique	O-Ring	Junta torica	O-ring	
32	VOE 935312	8					Flange Half	Demi-bride	Flanschhälfte	Media brida	Flänshalva	
33	VOE 13946752	16					Screw	Vis	Schraube	Tornillo	Skruv	
34	VOE 11716860	2					Accumulator	Accumulateur	Speicher	Acumulador	Ackumulator	
	VOE 11716861	2					•Sealing Kit	•Jeu Joints	•Dichtungssatz	•Juego Retenes	•Tätningssats	35)
	VOE 11716862	2					•Sealing Kit	•Jeu Joints	•Dichtungssatz	•Juego Retenes	•Tätningssats	38)
	VOE 11702538	2					•Decal	•Decalcomanie	•Abziehbild	•Decalcomania	•Dekal	
35	VOE 11130843	8					Clamp	Pince Serrage	Klemme	Abrazadera	Klämma	
36	VOE 13965186	8					Flange screw	Vis à bride	Flanschschraube	Torn embridado	Flänsskruv	
37	VOE 11148028	2					Bracket	Console	Konsole	Consola	Konsol	
38	VOE 946441	4					Flange screw	Vis à bride	Flanschschraube	Torn embridado	Flänsskruv	
39	VOE 11163097	1					Hose assembly	Conduit flexible	Schlauchleitung	Conducto	Slangledning	
40	VOE 990742	1					O-ring	Joint Torique	O-Ring	Junta torica	O-ring	
41	VOE 11015454	2					Flange Half	Demi-bride	Flanschhälfte	Media brida	Flänshalva	
42	VOE 946472	4					Flange screw	Vis à bride	Flanschschraube	Torn embridado	Flänsskruv	
43	VOE 13933899	1					Elbow nipple	Raccord angulaire	Winkelnippel	Niple angular	Vinkelnippel	
44	VOE 990740	1					•O-ring	•Joint Torique	•O-Ring	•Junta torica	•O-ring	
45	VOE 13964110	1					•Gasket	•Joint	•Dichtung	•Junta	•Packning	
46		1					Return line	Conduit retour	Ruckaufleitung	Conducto retorno	Returledning	See group 911, Page 839
47	VOE 11411573	1					Connection block	Bloc Raccord	Anschlussockel	Bloque Conector	Anslutningsblock	
48	VOE 990757	1					Sealing ring	Bague d'étanchéité	Runddichtring	Anillo reten	Tätningsring	
49	VOE 13966364	4					Flange screw	Vis à bride	Flanschschraube	Torn embridado	Flänsskruv	
50	VOE 11148973	1					Hose assembly	Conduit flexible	Schlauchleitung	Conducto	Slangledning	
51	VOE 935085	1					Nipple	Raccord	Nippel	Niple	Nippel	
52	VOE 990737	1					•O-ring	•Joint Torique	•O-Ring	•Junta torica	•O-ring	
53	VOE 932039	1					•O-ring	•Joint Torique	•O-Ring	•Junta torica	•O-ring	
54	VOE 13933855	1					Nipple	Raccord	Nippel	Niple	Nippel	
55	VOE 4880492	1					•O-ring	•Joint Torique	•O-Ring	•Junta torica	•O-ring	

35) **GB:** Sealing kit with piston **FR:** Jeu de joints, avec piston **DE:** Dichtungssatz mit Kolben **ES:** Juego de juntas con pistón **SE:** Tätningssats med kolv

38) **GB:** Sealing kit without piston **FR:** Jeu de joints, sans piston **DE:** Dichtungssatz ohne Kolben **ES:** Juego de juntas sin pistón **SE:** Tätningssats utan kolv

1		**Svängningsdämpare** **Amortiguador de vibraciónes** **Schwingungsdämpfer** **Amortisseur vibrations** **Boom suspension system**	Catalogue id **20108** / Group **916**
2			Illustr. No **1011837** / Section **100**
3			
4			Issue **VOE 63A9920108** / Page **903**
5		**83191**	

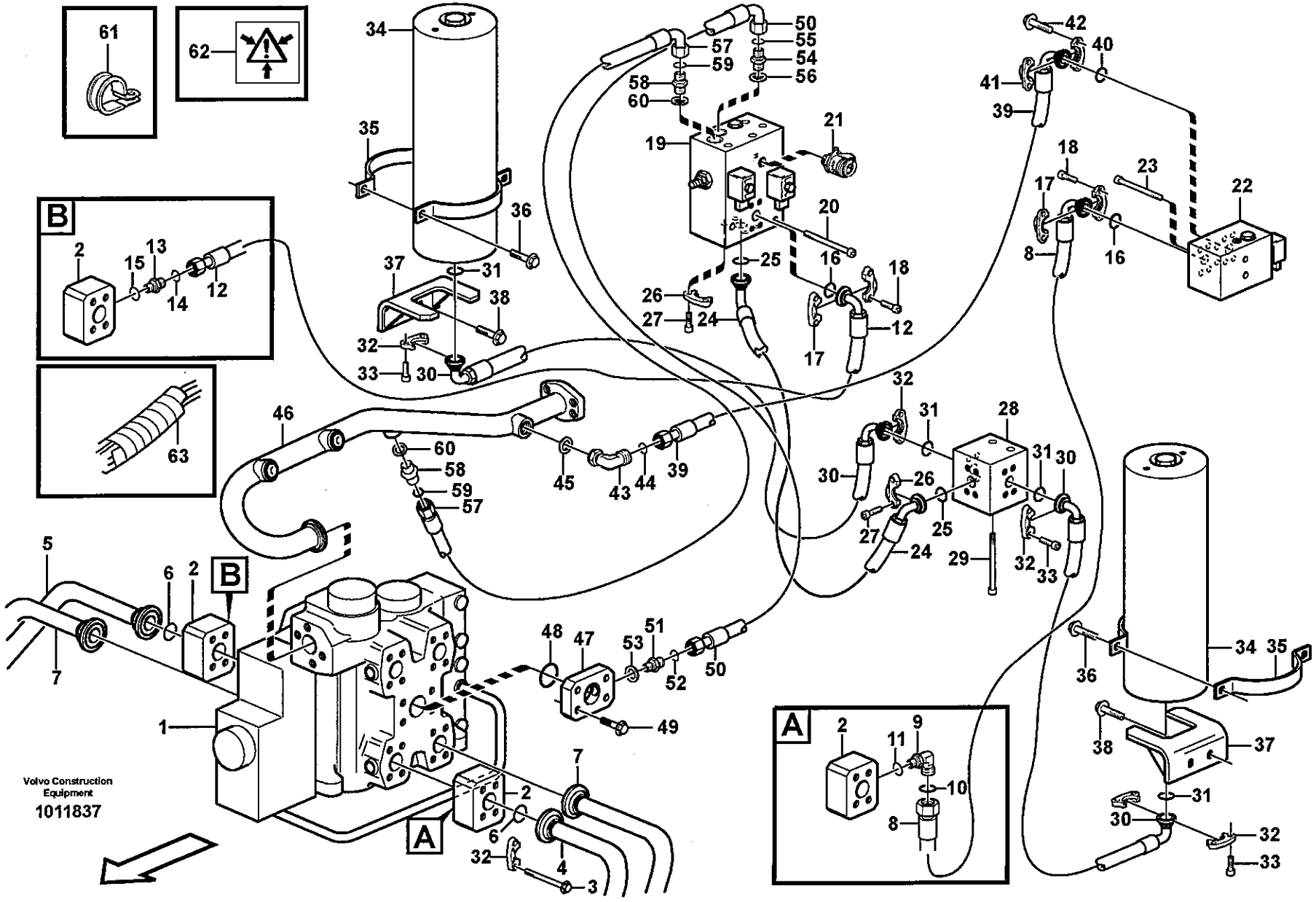
Volvo Construction Equipment
1011837

Fig.	Part No.	Quantity 1	2	3	PS	KIT	Description	Dénomination	Bezeichnung	Denominación	Benämning	Notes
56	**VOE 14213676**	1					•Sealing ring	•Bague d'étanchéité	•Runddichtring	•Anillo reten	•Tätningsring	
57	**VOE 11163049**	1					Hose assembly	Conduit flexible	Schlauchleitung	Conducto	Slangledning	
58	**VOE 13933855**	2					Nipple	Raccord	Nippel	Niple	Nippel	
59	**VOE 4880492**	2					•O-ring	•Joint Torique	•O-Ring	•Junta torica	•O-ring	
60	**VOE 14213676**	2					•Sealing ring	•Bague d'étanchéité	•Runddichtring	•Anillo reten	•Tätningsring	
61	**VOE 11025709**	1					Clamp	Pince Serrage	Klemme	Abrazadera	Klämma	
62	**VOE 11003865**	3					Decal	Decalcomanie	Abziehbild	Decalcomania	Dekal	
63	**VOE 4880647**	REQ					Sheath	Gaine Spirale	Spiralhulle	Vaina Espiral	Spiralhölje	L = 200 MM

1		**Svängningsdämpare** **Amortiguador de vibraciónes** **Schwingungsdämpfer** **Amortisseur vibrations** **Boom suspension system**	Catalogue id **20108**	Group **916**
2				
3			Illustr. No **1011837**	Section **100**
4			Issue **VOE 63A9920108**	Page **905**
5		**83191**		

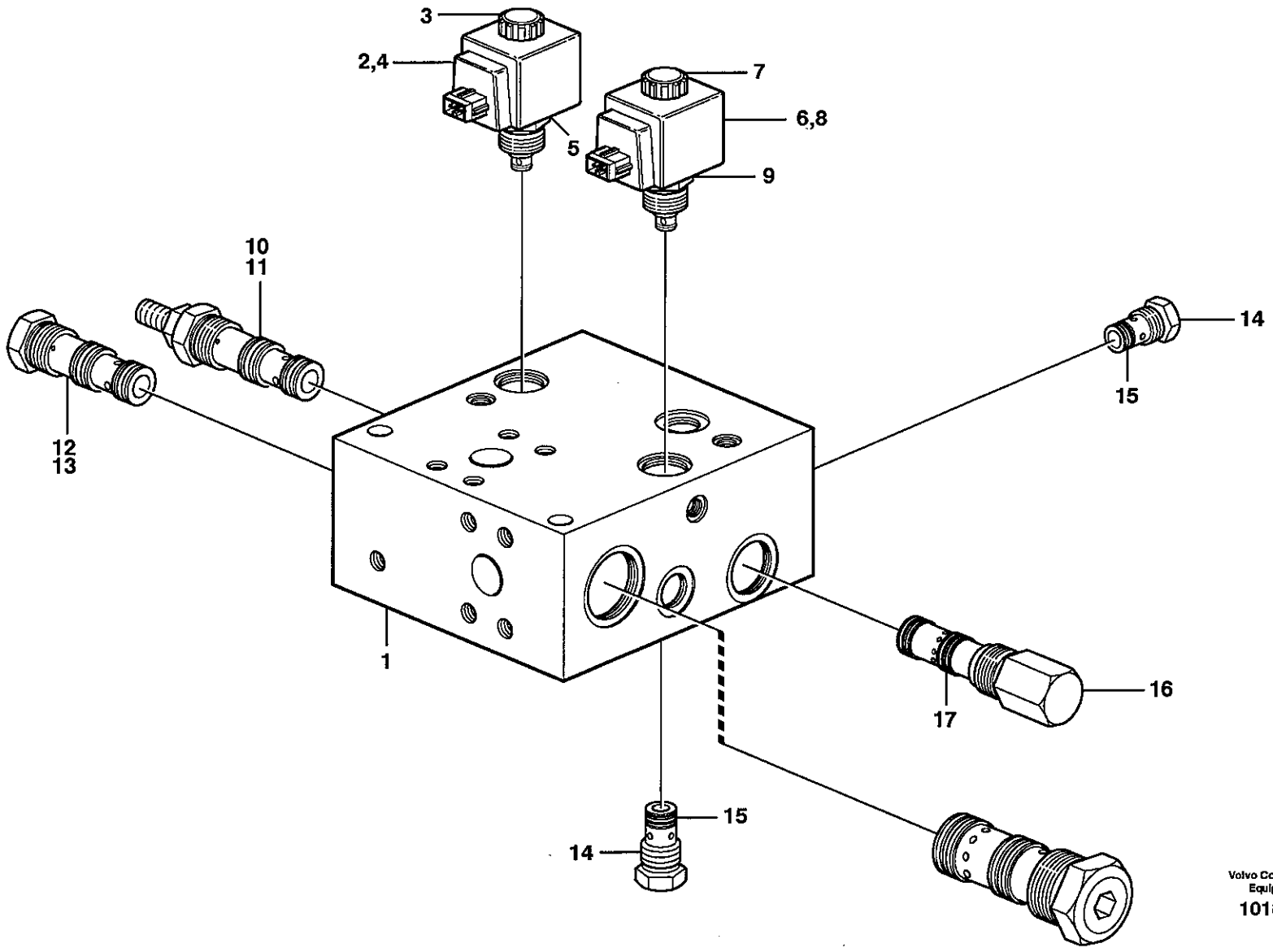

Volvo Construction Equipment

1018607

Fig.	Part No.	Quantity 1	2	3	PS	KIT	Description	Dénomination	Bezeichnung	Denominación	Benämning	Notes
	VOE 11410639	1					Valve	Soupape	Ventil	Valvula	Ventil	
1		1			NS		•Housing	•Carter	•Gehäuse	•Carter	•Hus	
2	**VOE 11705917**	1					•Sol Valve Kit	•Jeu Electrovan.	•Magnetventsatz	•Juego Electrov	•Magnetventsats	CT1, MA910
3	**VOE 11706062**	1					••Nut Set	••Jeu D'ecruous	••Mutternsatz	••Juego Tuercas	••Muttersats	
4	**VOE 11714081**	1					••Coil	••Spirale	••Spirale	••Espiral	••Spiral	
5	**VOE 11706064**	1					••Sealing Kit	••Jeu Joints	••Dichtungssatz	••Juego Retenes	••Tätningssats	
6	**VOE 11705918**	1					•Sol Valve Kit	•Jeu Electrovan.	•Magnetventsatz	•Juego Electrov	•Magnetventsats	CT4, MA911
7	**VOE 11706065**	1					••Nut Set	••Jeu D'ecruous	••Mutternsatz	••Juego Tuercas	••Muttersats	
8	**VOE 11714081**	1					••Coil	••Spirale	••Spirale	••Espiral	••Spiral	
9	**VOE 11706064**	1					••Sealing Kit	••Jeu Joints	••Dichtungssatz	••Juego Retenes	••Tätningssats	
10	**VOE 11706070**	1					•Press rdc valve	•Soupape reduct	•Druckred.ventil	•Valvula red pre	•Tryckred.ventil	CT8
11	**VOE 11706071**	1					••Sealing Kit	••Jeu Joints	••Dichtungssatz	••Juego Retenes	••Tätningssats	
12	**VOE 11714082**	1					•Shuttle Valve	•Valve Navette	•Wechselventil	•Valv Lanzadera	•Skyttelventil	CT3
13	**VOE 11714083**	1					••Sealing Kit	••Jeu Joints	••Dichtungssatz	••Juego Retenes	••Tätningssats	
14	**VOE 11714080**	2					•Check valve	•Valve antiretour	•Rückschlagventil	•Válvula de retención	•Backventil	CT5, CT6
15	**VOE 11706067**	2					••Sealing Kit	••Jeu Joints	••Dichtungssatz	••Juego Retenes	••Tätningssats	
16	**VOE 11706068**	1					•Press Regulator	•Regulateu Press	•Druckregler	•Regul Presion	•Tryckregulator	CT7
17	**VOE 11706069**	1					••Sealing Kit	••Jeu Joints	••Dichtungssatz	••Juego Retenes	••Tätningssats	

1		**Avlastningsventil.** **Válvula.** **Ventil.** **Soupape.** **Relief valve.**	Catalogue id **20108**	Group **916**
2				
3			Illustr. No **1018607**	Section **150**
4				
5		**83191**	Issue **VOE 63A9920108**	Page **907**

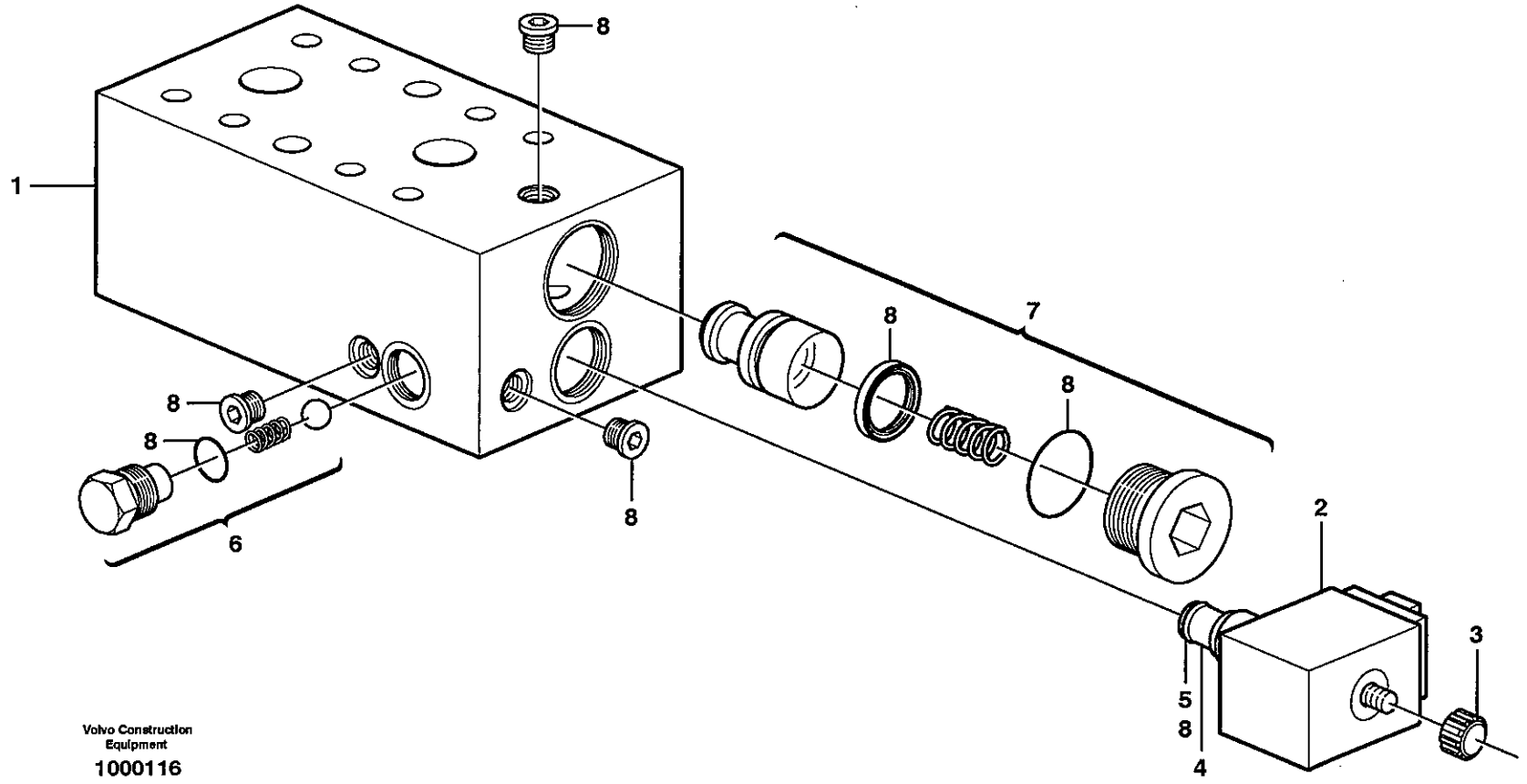

Volvo Construction Equipment

1000116

Fig.	Part No.	Quantity 1	2	3	PS	KIT	Description	Dénomination	Bezeichnung	Denominación	Benämning	Notes
1	**VOE 11101827**	1					Valve	Soupape	Ventil	Valvula	Ventil	
2	**VOE 11705917**	1					•Sol Valve Kit	•Jeu Electrovan.	•Magnetventsatz	•Juego Electrov	•Magnetventsats	CT1, MA908
3	**VOE 11706062**	1					••Nut Set	••Jeu D'ecruous	••Mutternsatz	••Juego Tuercas	••Muttersats	
4	**VOE 11714081**	1					••Coil	••Spirale	••Spirale	••Espiral	••Spiral	
5	**VOE 11706064**	1					••Sealing Kit	••Jeu Joints	••Dichtungssatz	••Juego Retenes	••Tätningssats	
6	**VOE 11706074**	1					•Check Valve Kit	•Kit Antiretour	•R Ventilsatz	•Jg Valv Reten	•Backventilsats	CT2
7	**VOE 11706075**	1					•Valve	•Soupape	•Ventil	•Valvula	•Ventil	CT3
8	**VOE 11706789**	1					Sealing Kit	Jeu Joints	Dichtungssatz	Juego Retenes	Tätningssats	

1		**Avlastningsventil.** **Válvula.** **Ventil.** **Soupape.** **Relief valve.**	Catalogue id **20108**	Group **916**
2				
3			Illustr. No **1000116**	Section **200**
4				
5		**83191**	Issue **VOE 63A9920108**	Page **909**

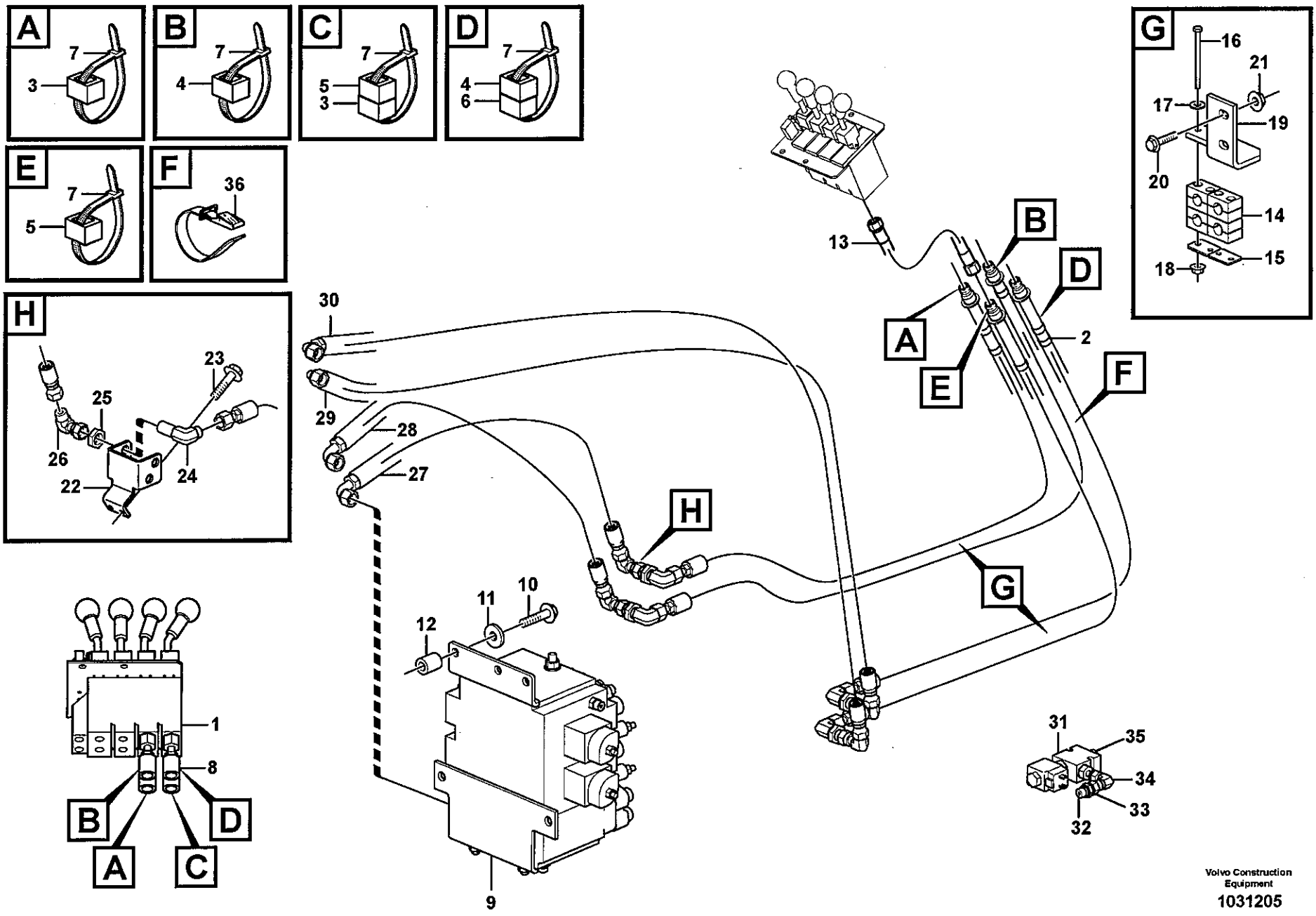

Volvo Construction Equipment

1031205

Fig.	Part No.	Quantity 1	2	3	4	5	PS	KIT	Description	Dénomination	Bezeichnung	Denominación	Benämning	Notes
1		1	1						Servo valve	Servovalve	Servoventil	Valvula servo	Servoventil	See group 914, Page 895
2	VOE 11445291	4	2						Hose assembly	Conduit flexible	Schlauchleitung	Conducto	Slangledning	A3, B3, A4, B4
3	VOE 4881453	8	4						Marking Sleeve	Douill.marquage	Kennhulse	Manguit Marcaje	Märkhylsa	VIOL
4	VOE 11014127	8	4						Marking Sleeve	Douill.marquage	Kennhulse	Manguit Marcaje	Märkhylsa	GREY
5	VOE 4881457	4							Marking Sleeve	Douill.marquage	Kennhulse	Manguit Marcaje	Märkhylsa	GREEN
6	VOE 4881454	4							Marking Sleeve	Douill.marquage	Kennhulse	Manguit Marcaje	Märkhylsa	PINK
7	VOE 14016673	REQ	REQ						Strip Clamp	Ruban Serrage	Kabelbinder	Abraz Cinta	Bandklamma	
8	VOE 14345423	4	2						Nipple	Raccord	Nippel	Niple	Nippel	
	VOE 4880492	4	2						•O-ring	•Joint Torique	•O-Ring	•Junta torica	•O-ring	
	VOE 14211856	4	2						•Sealing ring	•Bague d'étanchéit	•Runddichtring	•Anillo reten	•Tätningsring	
9	VOE 11411743	1							Control valve	Valve controle	Steuerventil	Válvula control	Kontrollventil	
	VOE 11411742		1						Control valve	Valve controle	Steuerventil	Válvula control	Kontrollventil	
	VOE 11445350			1					Control valve	Valve controle	Steuerventil	Válvula control	Kontrollventil	
	VOE 11445348				1				Control valve	Valve controle	Steuerventil	Válvula control	Kontrollventil	
10	VOE 13965194	4	4	4	4				Flange screw	Vis à bride	Flanschschraube	Torn embridado	Flänsskruv	
11	VOE 13960145	4	4	4	4				Washer	Rondelle	Scheibe	Arandela	Bricka	
12	VOE 11091312	4	4	4	4				Spacer	Entretoise	Abstandstueck	Casquillo distancia	Distans	
13	VOE 11445290	4	2						Hose assembly	Conduit flexible	Schlauchleitung	Conducto	Slangledning	A3, B3, A4, B4
14	VOE 4785681	4	2						Clamp	Pince Serrage	Klemme	Abrazadera	Klämma	
15	VOE 11003047	2	2						Cover Plate	Protection en tole	Schutzblech	Placa Tapa	Täckplatta	
16	VOE 955285	4	2						Hexagon screw	Vis tête hexagonale	Sechskantschraub	Tornillo hexago	Sexkantsskruv	
17	VOE 955892	4	4						Washer	Rondelle	Scheibe	Arandela	Bricka	
18	VOE 13949278	4	4						Flange Lock Nut	Contre écrou bride	Flanschmutter	Contratuer Embr	Flänslåsmutter	
19		1	1				NS		Attachment	Fixation	Halterung	Fijacion	Fäste	
20	VOE 13965185	2	2						Flange screw	Vis à bride	Flanschschraube	Torn embridado	Flänsskruv	
21	VOE 13971098	2	2						Flange nut	Ecrou accouple.	Bundmutter	Tuerca embridad	Flänsmutter	
22		1	1				NS		Attachment	Fixation	Halterung	Fijacion	Fäste	
23	VOE 13946173	2	2						Flange screw	Vis à bride	Flanschschraube	Torn embridado	Flänsskruv	
24	VOE 935427	4	2						Elbow nipple	Raccord angulaire	Winkelnippel	Niple angular	Vinkelnippel	
25	VOE 935429	4	2						Lock nut	Contre-ecrou	Sicherungsmutter	Contratuerca	Låsmutter	

1	83242
2	83349, 83415
3	83275, 83277
4	83273, 83274
5	

Servohydraulik, 3:e och 4:e funktion.
Servo hidráulico. 3a y 4a función.
Servohydraulik. 3. und 4. Funktion.
Servohydraulique. 3ème et 4ème function.
Servo - hydraulic. 3rd and 4th function.

Catalogue id **20108**	Group **916**
Illustr. No **1031205**	Section **300**
Issue **VOE 63A9920108**	Page **911**

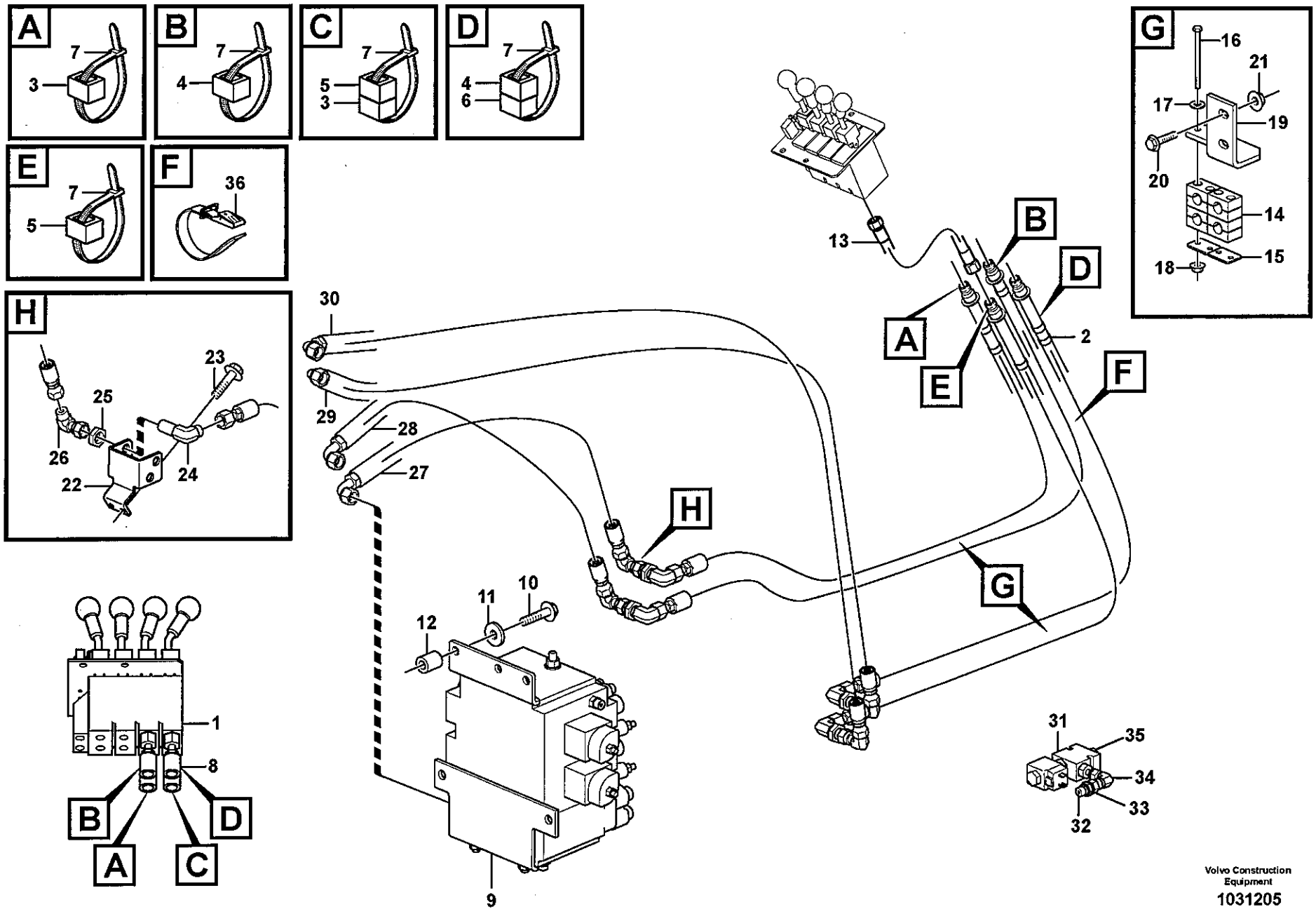

Volvo Construction Equipment

1031205

Fig.	Part No.	Quantity 1	2	3	4	5	PS	KIT	Description	Dénomination	Bezeichnung	Denominación	Benämning	Notes
26	**VOE 13933900**	4	2						Elbow nipple	Raccord angulaire	Winkelnippel	Niple angular	Vinkelnippel	
	VOE 4880492	4	2						•O-ring	•Joint Torique	•O-Ring	•Junta torica	•O-ring	
27	**VOE 937226**	1							Hose assembly	Conduit flexible	Schlauchleitung	Conducto	Slangledning	B3
	VOE 936701		1						Hose assembly	Conduit flexible	Schlauchleitung	Conducto	Slangledning	
28	**VOE 936702**	1							Hose assembly	Conduit flexible	Schlauchleitung	Conducto	Slangledning	A3
	VOE 937226		1						Hose assembly	Conduit flexible	Schlauchleitung	Conducto	Slangledning	
29	**VOE 936873**	1							Hose assembly	Conduit flexible	Schlauchleitung	Conducto	Slangledning	B4
30	**VOE 936873**	1							Hose assembly	Conduit flexible	Schlauchleitung	Conducto	Slangledning	A4
31	**VOE 11173930**	1							Valve	Soupape	Ventil	Valvula	Ventil	
	VOE 11709837	1							•Coil	•Bobine	•Wickel	•Bobina	•Spole	
	VOE 11709838	1							•Sealing Kit	•Jeu Joints	•Dichtungssatz	•Juego Retenes	•Tätningssats	
	VOE 11709839	1							•Nut	•Ecrou	•Mutter	•Tuerca	•Mutter	
32	**VOE 13933897**	1							Nipple	Raccord	Nippel	Niple	Nippel	
	VOE 4880492	1							•O-ring	•Joint Torique	•O-Ring	•Junta torica	•O-ring	
	VOE 14211856	1							•Sealing ring	•Bague d'étanchéit	•Runddichtring	•Anillo reten	•Tätningsring	
33	**VOE 13933843**	1							Adapter	Raccord Reduct	Verbind Stutzen	Adaptador	Adapter	
	VOE 14211856	1							•Sealing ring	•Bague d'étanchéit	•Runddichtring	•Anillo reten	•Tätningsring	
34	**VOE 13933905**	1							Elbow nipple	Raccord angulaire	Winkelnippel	Niple angular	Vinkelnippel	
	VOE 990736	1							•O-ring	•Joint Torique	•O-Ring	•Junta torica	•O-ring	
35	**VOE 935548**	1							Nipple	Raccord	Nippel	Niple	Nippel	
	VOE 990736	1							•O-ring	•Joint Torique	•O-Ring	•Junta torica	•O-ring	
	VOE 14211856	1							•Sealing ring	•Bague d'étanchéit	•Runddichtring	•Anillo reten	•Tätningsring	
36	**VOE 4861701**	3	2				SS		Belt	Courroie	Riemen	Correa	Rem	

1	**83242**
2	**83349, 83415**
3	**83275, 83277**
4	**83273, 83274**
5	

Servohydraulik, 3:e och 4:e funktion.
Servo hidráulico. 3a y 4a función.
Servohydraulik. 3. und 4. Funktion.
Servohydraulique. 3ème et 4ème function.
Servo - hydraulic. 3rd and 4th function.

Catalogue id	Group
20108	**916**
Illustr. No	Section
1031205	**300**
Issue	Page
VOE 63A9920108	**913**

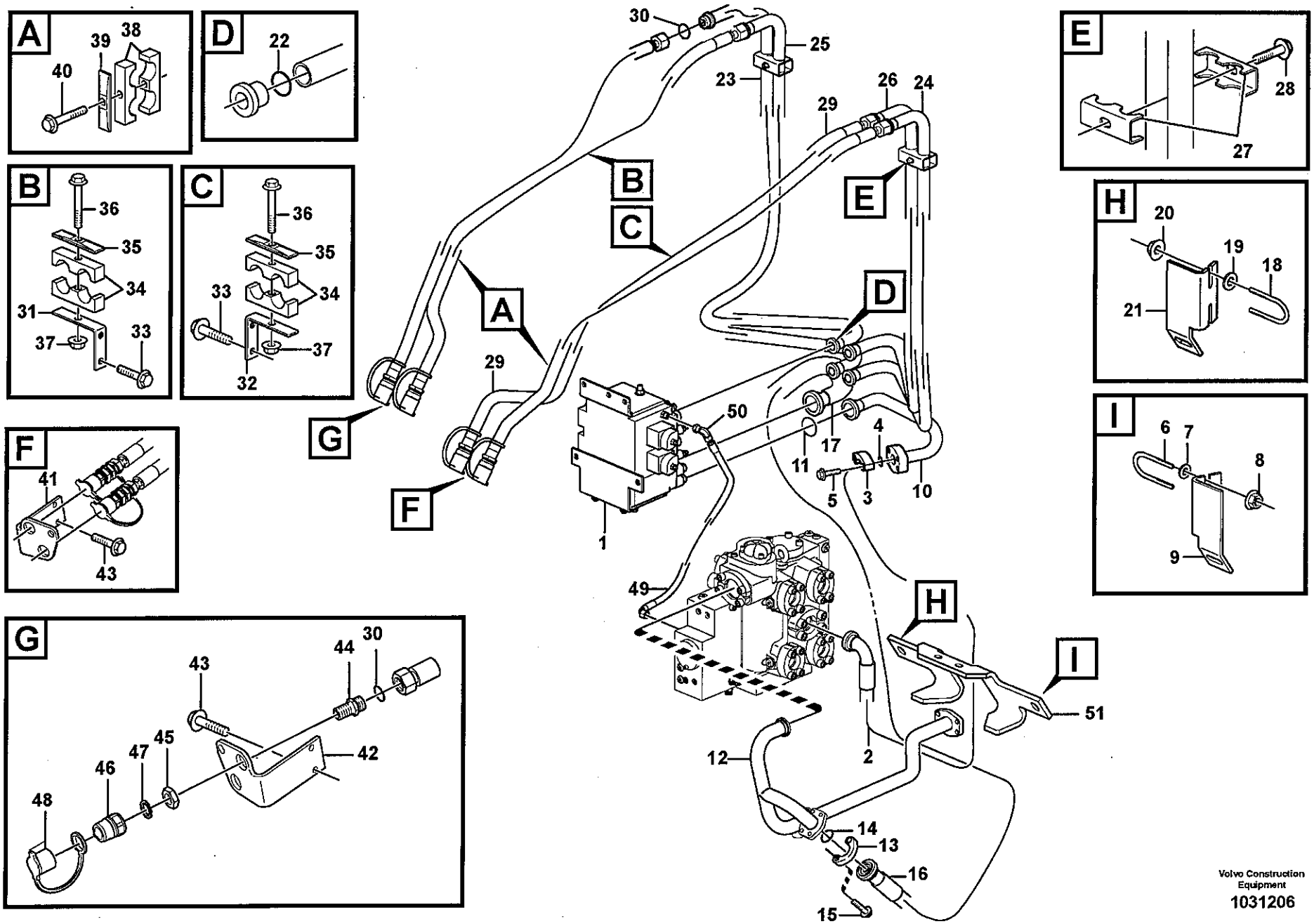

Volvo Construction Equipment

1031206

Fig.	Part No.	Quantity 1	2	3	4	5	PS	KIT	Description	Dénomination	Bezeichnung	Denominación	Benämning	Notes
1		1	1	1	1				Direction Valve	Valve Direction	Wegeventil	Valvula Orient	Riktningsventil	See group 916, Page 911
2	VOE 936123	1	1	1	1				Hose assembly	Conduit flexible	Schlauchleitung	Conducto	Slangledning	
3	VOE 14048189	2	2	2	2				Flange Half	Demi-bride	Flanschhälfte	Media brida	Flänshalva	
4	VOE 990756	1	1	1	1				Sealing ring	Bague d'étanchéité.	Runddichtring	Anillo reten	Tätningsring	
5	VOE 13965226	4	4	4	4				Screw	Vis	Schraube	Tornillo	Skruv	
6	VOE 11153252	1	1	1	1				Clamp	Pince Serrage	Klemme	Abrazadera	Klämma	
7	VOE 11117464	2	2	2	2				Washer	Rondelle	Scheibe	Arandela	Bricka	
8	VOE 948645	2	2	2	2				Flange Lock Nut	Contre écrou bride..	Flanschmutter	Contratuer Embr	Flänslåsmutter	
9		1	1	1	1		NS		Plate	Tôle	Blech	Chapa	Plåt	
10	VOE 11411704	1	1	1	1				Feed Line	Cond.alimentat.	Druckleitung	Conduct Presion	Tryckledning	
11	VOE 990757	1	1	1	1				Sealing ring	Bague d'étanchéité.	Runddichtring	Anillo reten	Tätningsring	
12	VOE 11163133	1	1	1	1				Return Line	Conduit Retour	Rückaufleitung	Conduct Retorn	Returledning	
13	VOE 935309	4	4	4	4				Flange Half	Demi-bride	Flanschhälfte	Media brida	Flänshalva	
14	VOE 990743	3	3	3	3				O-ring	Joint Torique	O-Ring	Junta torica	O-ring	
15	VOE 965225	8	8	8	8				Flange screw	Vis à bride	Flanschschraube	Torn embridado	Flänsskruv	
16	VOE 937263	1	1	1	1				Hose assembly	Conduit flexible	Schlauchleitung	Conducto	Slangledning	
17	VOE 11411706	1	1	1	1				Return Line	Conduit Retour	Rückaufleitung	Conduct Retorn	Returledning	
18	VOE 11018851	1	1	1	1				Clamp	Pince Serrage	Klemme	Abrazadera	Klämma	
19	VOE 13960143	2	2	2	2				Washer	Rondelle	Scheibe	Arandela	Bricka	
20	VOE 13971098	2	2	2	2				Flange nut	Ecrou accouple.	Bundmutter	Tuerca embridad	Flänsmutter	
21		1	1	1	1		NS		Plate	Tôle	Blech	Chapa	Plåt	
22	VOE 990742	4	2	4	2				O-ring	Joint Torique	O-Ring	Junta torica	O-ring	
23	VOE 11411710	1	1	1	1				Feed Line	Cond.alimentat.	Druckleitung	Conduct Presion	Tryckledning	
24	VOE 11411708	1	1	1	1				Feed Line	Cond.alimentat.	Druckleitung	Conduct Presion	Tryckledning	
25	VOE 11411714	1		1					Feed Line	Cond.alimentat.	Druckleitung	Conduct Presion	Tryckledning	
26	VOE 11411712	1		1					Feed Line	Cond.alimentat.	Druckleitung	Conduct Presion	Tryckledning	
27	VOE 11108336	4	4	4	4				Clamp	Pince Serrage	Klemme	Abrazadera	Klämma	
	VOE 11130978		2		2				Spacer	Entretoise	Abstandstueck	Casquillo distancia	Distans	
28	VOE 13965187	2	2	2	2				Flange screw	Vis à bride	Flanschschraube	Torn embridado	Flänsskruv	
29	VOE 936131	4	2	4					Hose assembly	Conduit flexible	Schlauchleitung	Conducto	Slangledning	

1	83242
2	83349
3	83275
4	83273
5	

Hydraulfunktion 3:e/4:e
3a y 4a fincciones hidraulicaas
3. und 4. Druckölfunktion
3eme et 4eme fonctions hydrauliques
Hydraulic Control 3rd-4th

Catalogue id	Group
20108	916
Illustr. No	Section
1031206	350
Issue	Page
VOE 63A9920108	915

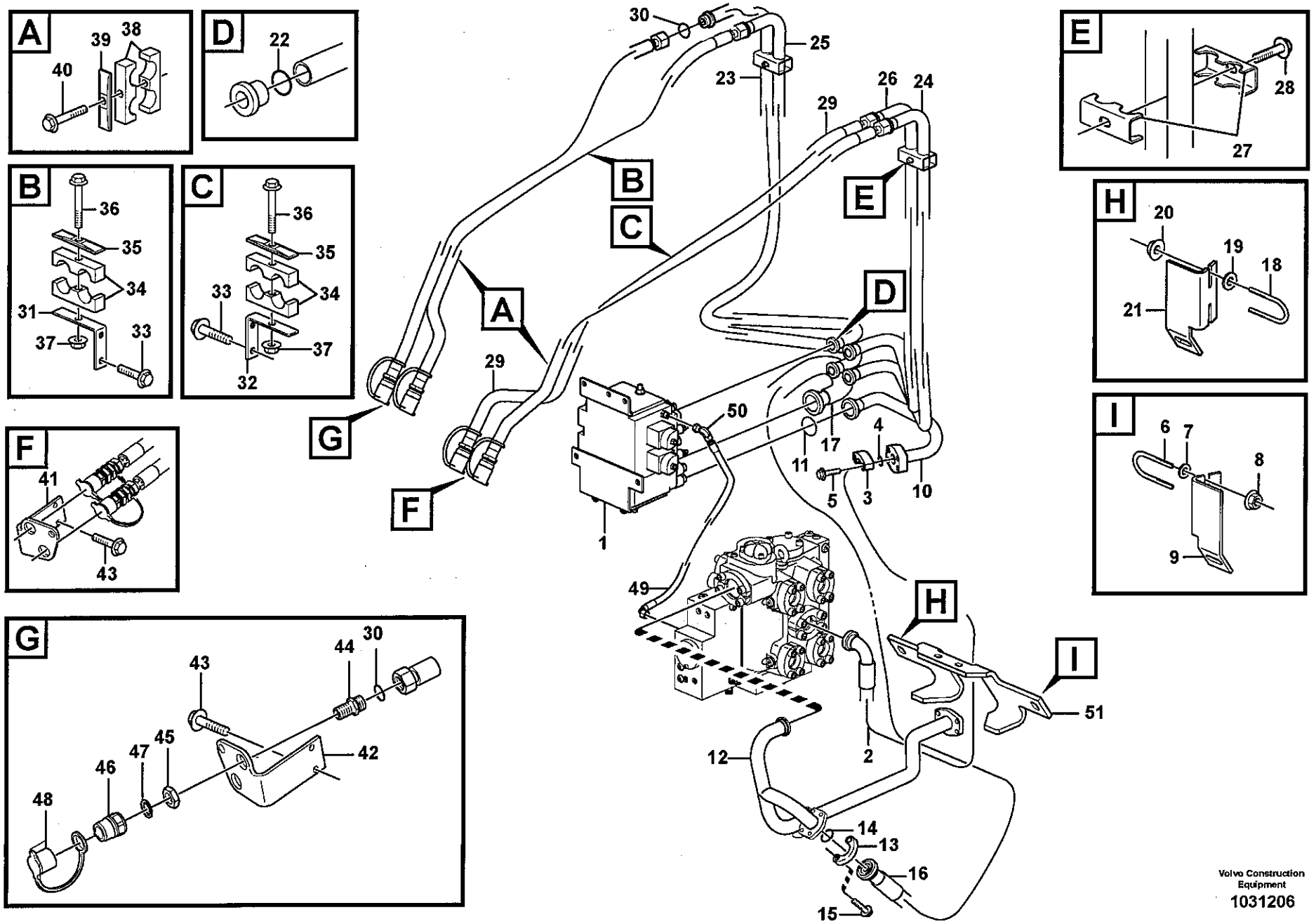

Volvo Construction Equipment

1031206

Fig.	Part No.	Quantity 1	2	3	4	5	PS	KIT	Description	Dénomination	Bezeichnung	Denominación	Benämning	Notes
	VOE 936144				2				Hose assembly	Condui.flexible	Schlauchleitung	Conducto	Slangledning	
30	**VOE 990740**	8	4	8	4				O-ring	Joint Torique	O-Ring	Junta torica	O-ring	
31	**VOE 11026409**	1	1	1	1				Attachment	Fixation	Halterung	Fijacion	Fäste	RH
32	**VOE 11026408**	1	1	1	1				Attachment	Fixation	Halterung	Fijacion	Fäste	LH
33	**VOE 946471**	4	4	4	4				Flange screw	Vis à bride	Flanschschraube	Torn embridado	Flänsskruv	
34	**VOE 11411419**	2	2	2	2				Clamp	Pince Serrage	Klemme	Abrazadera	Klämma	
	VOE 11130978		2		2				Spacer	Entretoise	Abstandstueck	Casquillo distancia	Distans	
35	**VOE 4880585**	2	2	2	2				Cover Plate	Protection en tole	Schutzblech	Placa Tapa	Täckplatta	
36	**VOE 13965181**	2	2	2	2				Flange screw	Vis à bride	Flanschschraube	Torn embridado	Flänsskruv	
37	**VOE 948645**	2	2	2	2				Flange Lock Nut	Contre écrou bride	Flanschmutter	Contratuer Embr	Flänslåsmutter	
38	**VOE 11411419**	2	2	2	2				Clamp	Pince Serrage	Klemme	Abrazadera	Klämma	
39	**VOE 4880585**	2	2	2	2				Cover Plate	Protection en tole	Schutzblech	Placa Tapa	Täckplatta	
40	**VOE 13965179**	2	2	2	2				Flange screw	Vis à bride	Flanschschraube	Torn embridado	Flänsskruv	
41	**VOE 11173600**	1	1	1	1				Attachment	Fixation	Halterung	Fijacion	Fäste	LH
42	**VOE 11173602**	1	1	1	1				Attachment	Fixation	Halterung	Fijacion	Fäste	RH
43	**VOE 946471**	4	4	4	4				Flange screw	Vis à bride	Flanschschraube	Torn embridado	Flänsskruv	
44	**VOE 11172046**	4	2	4	2				Nipple	Raccord	Nippel	Niple	Nippel	
45	**VOE 935286**	4	2	4	2				Lock nut	Contre-ecrou	Sicherungsmutter	Contratuerca	Låsmutter	
46	**VOE 11043022**	4	2	4	2				Nipple	Raccord	Nippel	Niple	Nippel	
47	**VOE 14013070**	4	2	4	2				Sealing washer	Rond.etancheite	Dichtscheibe	Arandela reten	Tätningsbricka	
48	**VOE 11147586**	4	2	4	2				Dust Cover	Pare-poussiere	Staubschutz	Prot Polvo	Dammskydd	
49	**VOE 11172900**	1	1	1	1				Hose assembly	Conduit flexible	Schlauchleitung	Conducto	Slangledning	
50	**VOE 13933905**	1	1	1	1				Elbow nipple	Raccord angulaire	Winkelnippel	Niple angular	Vinkelnippel	
	VOE 990736	1	1	1	1				•O-ring	•Joint Torique	•O-Ring	•Junta torica	•O-ring	
51	**VOE 15017215**	1	1	1	1				Atch bracket	Porte-outil	Geräteträger	Soporte impleme	Redskapsfäste	

1	83242
2	83349
3	83275
4	83273
5	

Hydraulfunktion 3:e/4:e
3a y 4a fincciones hidraulicaas
3. und 4. Druckölfunktion
3eme et 4eme fonctions hydrauliques
Hydraulic Control 3rd-4th

Catalogue id	Group
20108	**916**
Illustr. No	Section
1031206	**350**
Issue	Page
VOE 63A9920108	**917**

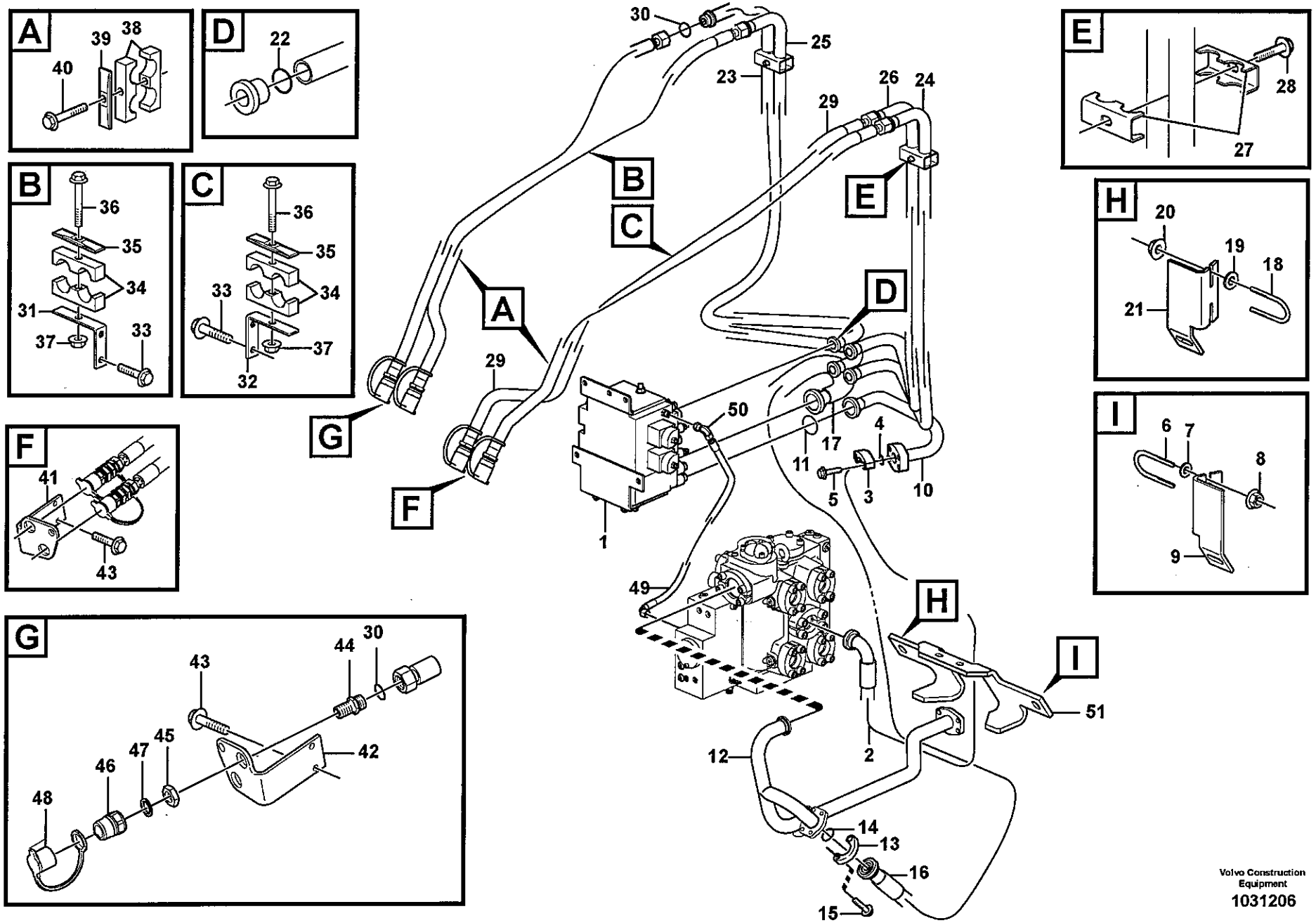

Volvo Construction Equipment

1031206

Fig.	Part No.	Quantity 1	2	3	4	5	PS	KIT	Description	Dénomination	Bezeichnung	Denominación	Benämning	Notes
1		1	1	1					Direction Valve	Valve Direction	Wegeventil	Valvula Orient	Riktningsventil	See group 916, Page 911
2	VOE 936123	1	1	1					Hose assembly	Conduit flexible	Schlauchleitung	Conducto	Slangledning	
3	VOE 14048189	2	2	2					Flange Half	Demi-bride	Flanschhälfte	Media brida	Flänshalva	
4	VOE 990756	1	1	1					Sealing ring	Bague d'étanchéité.	Runddichtring	Anillo reten	Tätningsring	
5	VOE 13965226	4	4	4					Screw	Vis	Schraube	Tornillo	Skruv	
6	VOE 11153252	1	1	1					Clamp	Pince Serrage	Klemme	Abrazadera	Klämma	
7	VOE 11117464	2	2	2					Washer	Rondelle	Scheibe	Arandela	Bricka	
8	VOE 948645	2	2	2					Flange Lock Nut	Contre écrou bride..	Flanschmutter	Contratuer Embr	Flänslåsmutter	
9		1	1	1			NS		Plate	Tôle	Blech	Chapa	Plåt	
10	VOE 11411704	1	1	1					Feed Line	Cond.alimentat.	Druckleitung	Conduct Presion	Tryckledning	
11	VOE 990757	1	1	1					Sealing ring	Bague d'étanchéité.	Runddichtring	Anillo reten	Tätningsring	
12	VOE 11163133	1	1	1					Return Line	Conduit Retour	Rückaufleitung	Conduct Retorn	Returledning	
13	VOE 935309	4	4	4					Flange Half	Demi-bride	Flanschhälfte	Media brida	Flänshalva	
14	VOE 990743	3	3	3					O-ring	Joint Torique	O-Ring	Junta torica	O-ring	
15	VOE 965225	8	8	8					Flange screw	Vis à bride	Flanschschraube	Torn embridado	Flänsskruv	
16	VOE 937263	1	1	1					Hose assembly	Conduit flexible	Schlauchleitung	Conducto	Slangledning	
17	VOE 11411706	1	1	1					Return Line	Conduit Retour	Rückaufleitung	Conduct Retorn	Returledning	
18	VOE 11018851	1	1	1					Clamp	Pince Serrage	Klemme	Abrazadera	Klämma	
19	VOE 13960143	2	2	2					Washer	Rondelle	Scheibe	Arandela	Bricka	
20	VOE 13971098	2	2	2					Flange nut	Ecrou accouple.	Bundmutter	Tuerca embridad	Flänsmutter	
21		1	1	1			NS		Plate	Tôle	Blech	Chapa	Plåt	
22	VOE 990742	2	2	4					O-ring	Joint Torique	O-Ring	Junta torica	O-ring	
23	VOE 11411710	1	1	1					Feed Line	Cond.alimentat.	Druckleitung	Conduct Presion	Tryckledning	
24	VOE 11411708	1	1	1					Feed Line	Cond.alimentat.	Druckleitung	Conduct Presion	Tryckledning	
25	VOE 11411714			1					Feed Line	Cond.alimentat.	Druckleitung	Conduct Presion	Tryckledning	
26	VOE 11411712			1					Feed Line	Cond.alimentat.	Druckleitung	Conduct Presion	Tryckledning	
27	VOE 11108336	4	4	4					Clamp	Pince Serrage	Klemme	Abrazadera	Klämma	
	VOE 11130978	2	2						Spacer	Entretoise	Abstandstueck	Casquillo distancia .	Distans	
28	VOE 13965187	2	2	2					Flange screw	Vis à bride	Flanschschraube	Torn embridado	Flänsskruv	
29	VOE 936131			4					Hose assembly	Conduit flexible	Schlauchleitung	Conducto	Slangledning	

1	83274
2	83415
3	83277
4	
5	

Hydraulfunktion, 3:e och 4:e för lång bom
Función hidráulica, 3ª y 4ª para pluma larga
3. und 4. Hydraulikfunktion für langen Ausleger
3ème et 4ème fonctions hydrauliques pour flèche prolongée
Hydraulic function, 3rd and 4th for Long Boom

Catalogue id	Group
20108	916
Illustr. No	Section
1031206	400
Issue	Page
VOE 63A9920108	919

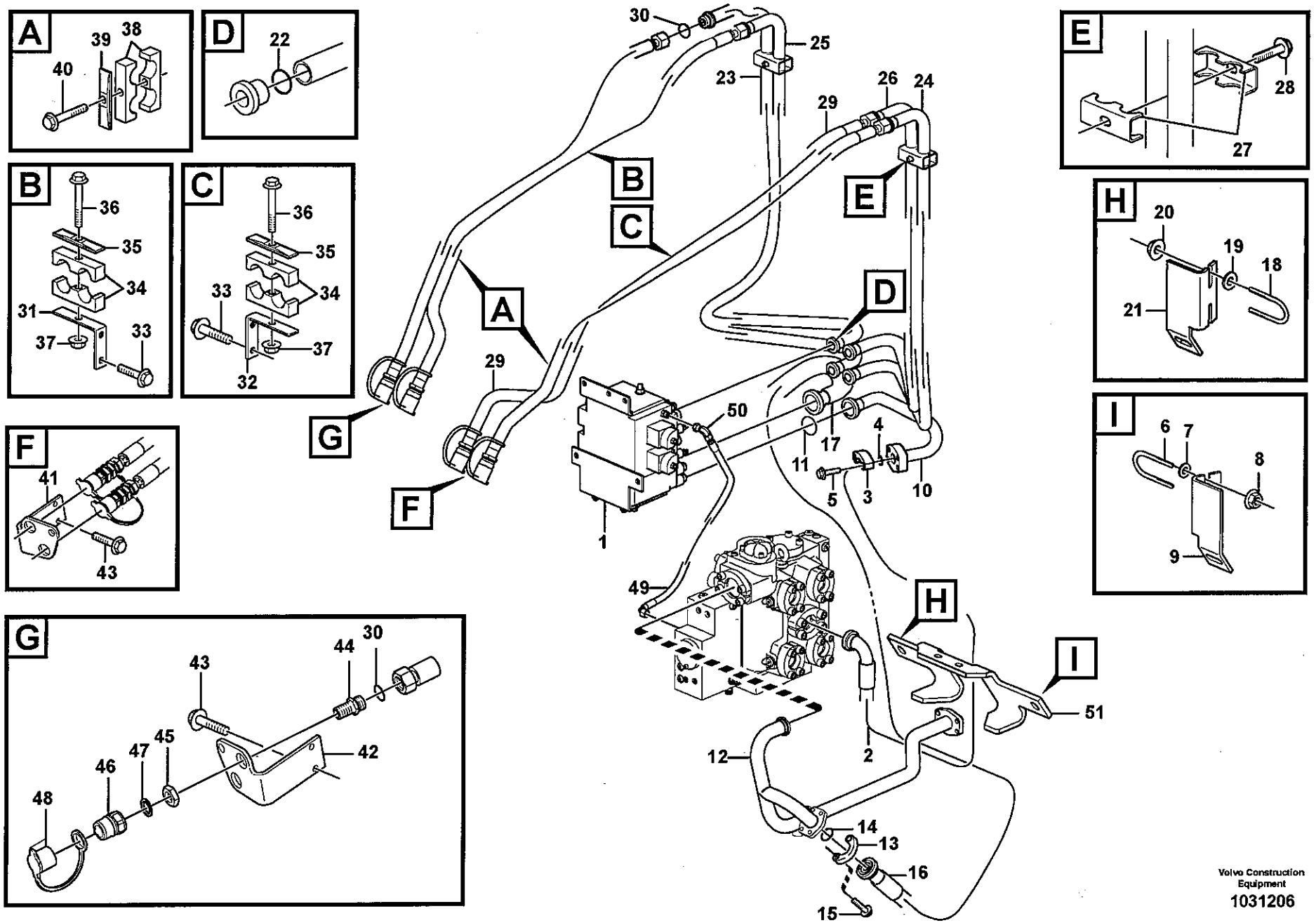

Volvo Construction Equipment

1031206

Fig.	Part No.	Quantity 1	2	3	4	5	PS	KIT	Description	Dénomination	Bezeichnung	Denominación	Benämning	Notes
	VOE 936144	2	2						Hose assembly	Condui.flexible	Schlauchleitung	Conducto	Slangledning	
30	VOE 990740	4	4	8					O-ring	Joint Torique	O-Ring	Junta torica	O-ring	
31	VOE 11026409	1	1	1					Attachment	Fixation	Halterung	Fijacion	Fäste	RH
32	VOE 11026408	1	1	1					Attachment	Fixation	Halterung	Fijacion	Fäste	LH
33	VOE 946471	4	4	4					Flange screw	Vis à bride	Flanschschraube	Torn embridado	Flänsskruv	
34	VOE 11411419	2	2	2					Clamp	Pince Serrage	Klemme	Abrazadera	Klämma	
	VOE 11130978	2	2						Spacer	Entretoise	Abstandstueck	Casquillo distancia	Distans	
35	VOE 4880585	2	2	2					Cover Plate	Protection en tole	Schutzblech	Placa Tapa	Täckplatta	
36	VOE 13965181	2	2	2					Flange screw	Vis à bride	Flanschschraube	Torn embridado	Flänsskruv	
37	VOE 948645	2	2	2					Flange Lock Nut	Contre écrou bride	Flanschmutter	Contratuer Embr	Flänslåsmutter	
38	VOE 11411419	2	2	2					Clamp	Pince Serrage	Klemme	Abrazadera	Klämma	
39	VOE 4880585	2	2	2					Cover Plate	Protection en tole	Schutzblech	Placa Tapa	Täckplatta	
40	VOE 13965179	2	2	2					Flange screw	Vis à bride	Flanschschraube	Torn embridado	Flänsskruv	
41	VOE 11173600	1	1	1					Attachment	Fixation	Halterung	Fijacion	Fäste	LH
42	VOE 11173602	1	1	1					Attachment	Fixation	Halterung	Fijacion	Fäste	RH
43	VOE 946471	4	4	4					Flange screw	Vis à bride	Flanschschraube	Torn embridado	Flänsskruv	
44	VOE 11172046	2	2	4					Nipple	Raccord	Nippel	Niple	Nippel	
45	VOE 935286	2	2	4					Lock nut	Contre-ecrou	Sicherungsmutter	Contratuerca	Låsmutter	
46	VOE 11043022	2	2	4					Nipple	Raccord	Nippel	Niple	Nippel	
47	VOE 14013070	2	2	4					Sealing washer	Rond.etancheite	Dichtscheibe	Arandela reten	Tätningsbricka	
48	VOE 11147586	2	2	4					Dust Cover	Pare-poussiere	Staubschutz	Prot Polvo	Dammskydd	
49	VOE 11172900	1	1	1					Hose assembly	Conduit flexible	Schlauchleitung	Conducto	Slangledning	
50	VOE 13933905	1	1	1					Elbow nipple	Raccord angulaire	Winkelnippel	Niple angular	Vinkelnippel	
	VOE 990736	1	1	1					•O-ring	•Joint Torique	•O-Ring	•Junta torica	•O-ring	
51	VOE 15017215	1	1	1					Atch bracket	Porte-outil	Geräteträger	Soporte impleme	Redskapsfäste	

1	83274
2	83415
3	83277
4	
5	

Hydraulfunktion, 3:e och 4:e för lång bom
Función hidráulica, 3ª y 4ª para pluma larga
3. und 4. Hydraulikfunktion für langen Ausleger
3ème et 4ème fonctions hydrauliques pour flèche prolongée
Hydraulic function, 3rd and 4th for Long Boom

Catalogue id	Group
20108	916
Illustr. No	Section
1031206	400
Issue	Page
VOE 63A9920108	921

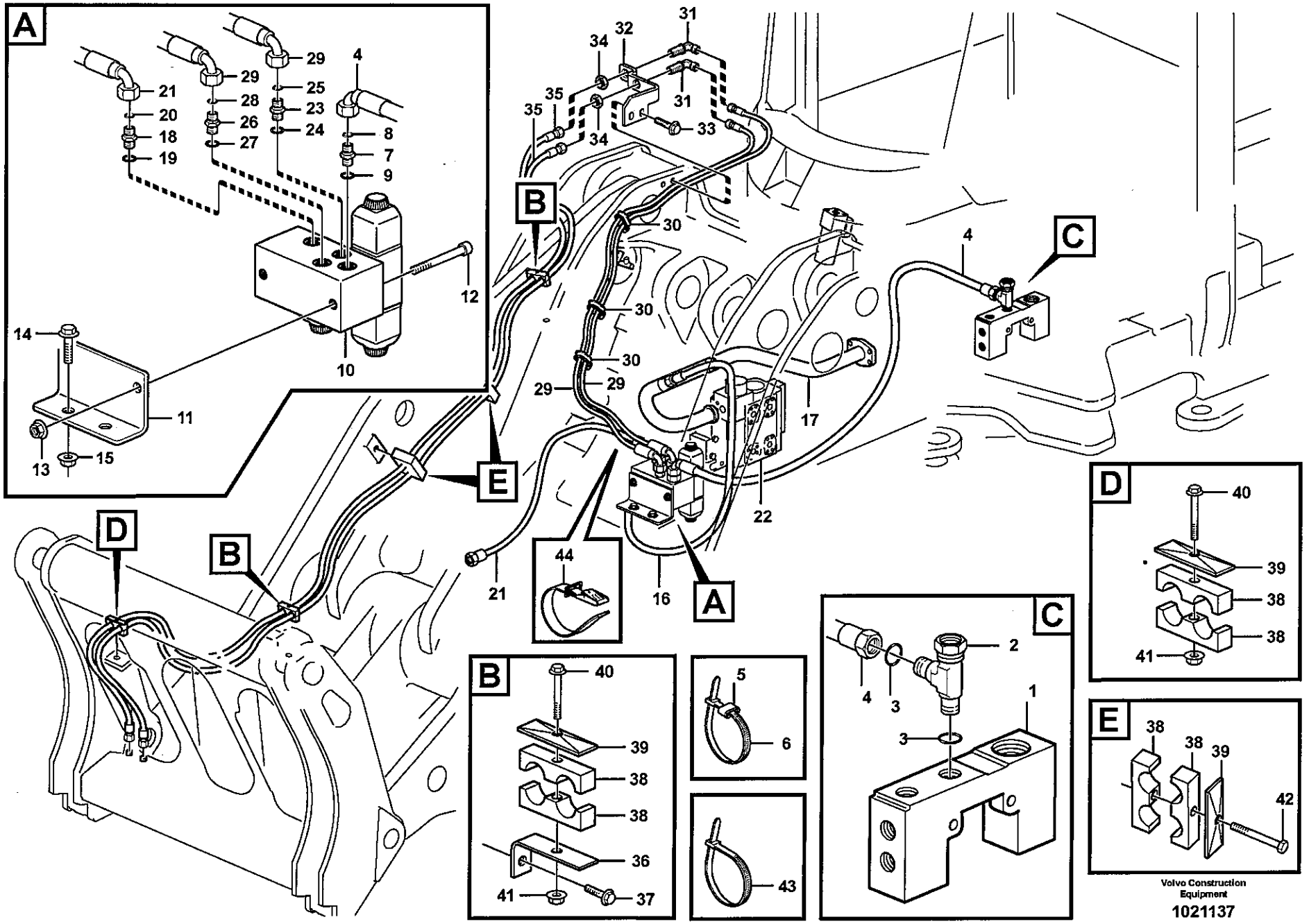

Volvo Construction Equipment

1021137

Fig.	Part No.	Quantity 1	2	3	PS	KIT	Description	Dénomination	Bezeichnung	Denominación	Benämning	Notes
1		1	1				Valve Housing	Carter Soupape	Ventilgehäuse	Cuerpo Valvula	Ventilhus	See group 527, Page 553
2	VOE 13933936	1	1				T-nipple	Raccord-t	T-Nippel	Niple T	T-nippel	PB
3	VOE 4880492	2	2				•O-ring	•Joint Torique	•O-Ring	•Junta torica	•O-ring	
4	VOE 11172069	1	1				Hose assembly	Conduit flexible	Schlauchleitung	Conducto	Slangledning	
5	VOE 4881454	2	2				Marking Sleeve	Douill.marquage	Kennhulse	Manguit Marcaje	Märkhylsa	PINK
6	VOE 4881440	2	2				Strip Clamp	Ruban Serrage	Kabelbinder	Abraz Cinta	Bandklamma	
7	VOE 14345423	1	2				Nipple	Raccord	Nippel	Niple	Nippel	P2
8	VOE 4880492	1	1				•O-ring	•Joint Torique	•O-Ring	•Junta torica	•O-ring	
9	VOE 14211856	1	1				•Sealing ring	•Bague d'étanchéité	•Runddichtring	•Anillo reten	•Tätningsring	
10		1	1				Valve	Soupape	Ventil	Valvula	Ventil	See group 916, Page 927
11	VOE 11410414	1	1				Anchorage	Fixation	Halterung	Fijacion	Fäste	
12	VOE 967633	2	2				Allen Hd Screw	Vis A 6 Pans Cr	Inbusschraube	Torn Hex Embut	Insexskruv	
13	VOE 13945408	2	2				Nut	Ecrou	Mutter	Tuerca	Mutter	
14	VOE 13947760	2	2				Flange screw	Vis à bride	Flanschschraube	Torn embridado	Flänsskruv	
15	VOE 13945408	2	2				Nut	Ecrou	Mutter	Tuerca	Mutter	
16	VOE 936703	1	1				Hose assembly	Conduit flexible	Schlauchleitung	Conducto	Slangledning	
17		1	1				Return Line	Conduit Retour	Rückaufleitung	Conduct Retorn	Returledning	See group 911, Page 839
18	VOE 14345423	1	1				Nipple	Raccord	Nippel	Niple	Nippel	A1
19	VOE 14211856	1	1				•Sealing ring	•Bague d'étanchéité	•Runddichtring	•Anillo reten	•Tätningsring	
20	VOE 4880492	1	1				•O-ring	•Joint Torique	•O-Ring	•Junta torica	•O-ring	
21	VOE 11163049	1	1				Hose assembly	Conduit flexible	Schlauchleitung	Conducto	Slangledning	
22		1	1				Control valve	Valve de commande	Steuerventil	Válvula de mando	Manöverventil	See group 912, Page 861
23	VOE 14345423	1	1				Nipple	Raccord	Nippel	Niple	Nippel	A2
24	VOE 14211856	1	1				•Sealing ring	•Bague d'étanchéité	•Runddichtring	•Anillo reten	•Tätningsring	
25	VOE 4880492	1	1				•O-ring	•Joint Torique	•O-Ring	•Junta torica	•O-ring	
26	VOE 14345423	1	1				Nipple	Raccord	Nippel	Niple	Nippel	B2
27	VOE 14211856	1	1				•Sealing ring	•Bague d'étanchéité	•Runddichtring	•Anillo reten	•Tätningsring	
28	VOE 4880492	1	1				•O-ring	•Joint Torique	•O-Ring	•Junta torica	•O-ring	
29	VOE 11148964	2	2				Hose assembly	Conduit flexible	Schlauchleitung	Conducto	Slangledning	
30	VOE 11025709	4	4				Clamp	Pince Serrage	Klemme	Abrazadera	Klämma	

1	83392
2	83194
3	
4	
5	

Hydraulsystem, redskapsfäste.
Sistema hidráulico, soporte de implemento.
Hydrauliksystem, Gerätebefestigung.
Système hydraulique, fixation d'outil.
Hydraulic system, attachment bracket.

Catalogue id **20108**	Group **916**
Illustr. No **1021137**	Section **500**
Issue **VOE 63A9920108**	Page **923**

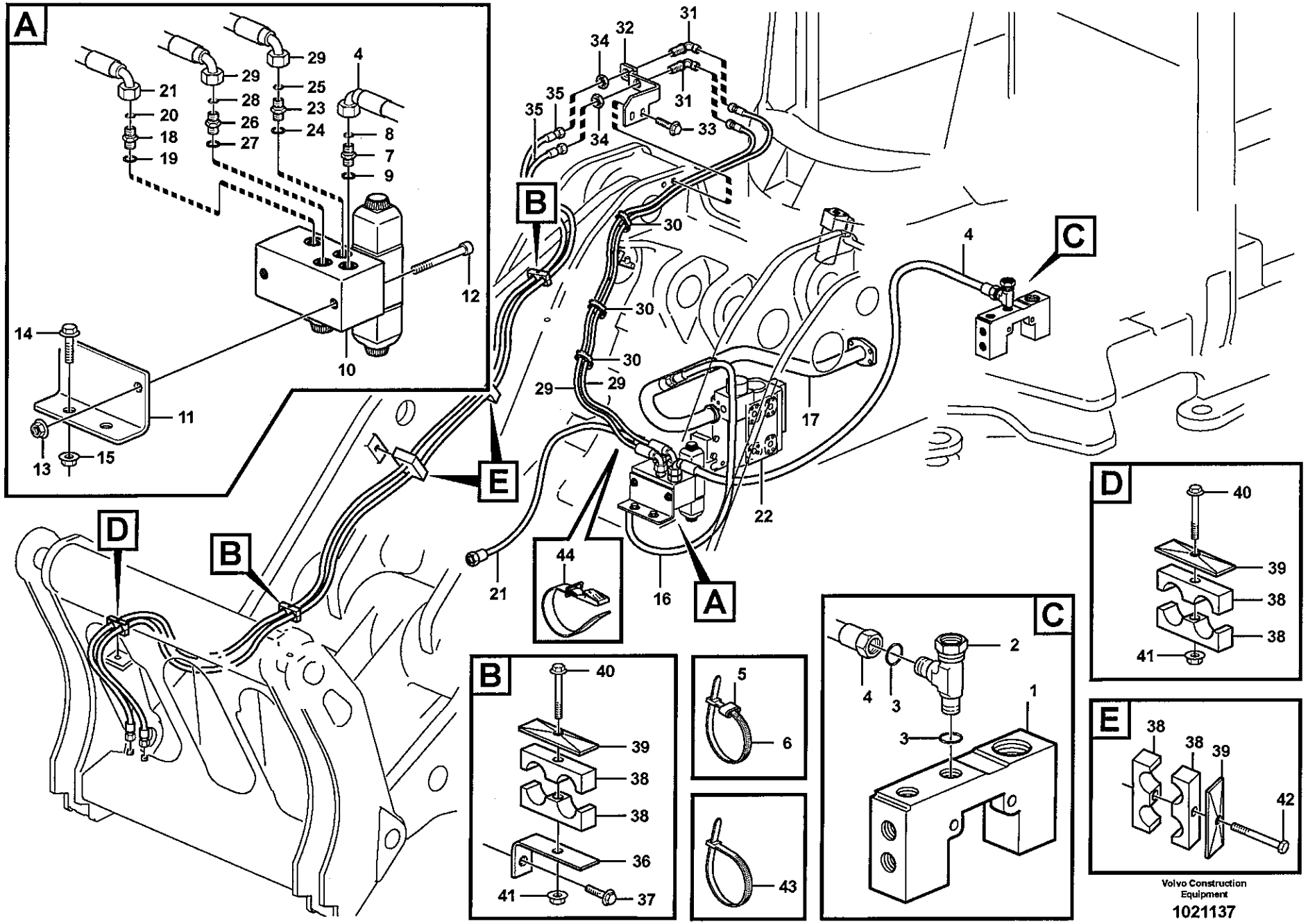

Volvo Construction Equipment

1021137

Fig.	Part No.	Quantity 1	2	3	PS	KIT	Description	Dénomination	Bezeichnung	Denominación	Benämning	Notes
31	**VOE 935427**	2	2				Elbow nipple	Raccord angulaire	Winkelnippel	Niple angular	Vinkelnippel	
32	**VOE 11130752**	1	1				Attachment	Fixation	Halterung	Fijacion	Fäste	
33	**VOE 946440**	2	2				Flange screw	Vis à bride	Flanschschraube	Torn embridado	Flänsskruv	
34	**VOE 935429**	2	2				Lock nut	Contre-ecrou	Sicherungsmutter	Contratuerca	Låsmutter	
35	**VOE 11148955**	2					Hose assembly	Conduit flexible	Schlauchleitung	Conducto	Slangledning	
	VOE 11173121		2				Hose assembly	Conduit flexible	Schlauchleitung	Conducto	Slangledning	
36	**VOE 11130768**	2	2				Attachment	Fixation	Halterung	Fijacion	Fäste	
37	**VOE 946441**	1	1				Flange screw	Vis à bride	Flanschschraube	Torn embridado	Flänsskruv	L = 20 MM
	VOE 946329	1	1				Flange screw	Vis à bride	Flanschschraube	Torn embridado	Flänsskruv	L = 25 MM
38	**VOE 11411417**	10	10				Clamp	Collier serrage	Klemme	Abrazadera	Klamma	
39	**VOE 4880578**	5	5				Cover Plate	Protection en tole	Schutzblech	Placa Tapa	Täckplatta	
40	**VOE 13965180**	3	3				Flange screw	Vis à bride	Flanschschraube	Torn embridado	Flänsskruv	
41	**VOE 948645**	3	3				Flange Lock Nut	Contre écrou bride	Flanschmutter	Contratuer Embr	Flänslåsmutter	
42	**VOE 13965179**	2	2				Flange screw	Vis à bride	Flanschschraube	Torn embridado	Flänsskruv	
43	**VOE 14016673**	REQ	REQ				Strip Clamp	Ruban Serrage	Kabelbinder	Abraz Cinta	Bandklamma	
44	**VOE 11104606**	1	1				Retaining Strap	Courroi.serrage	Halteriemen	Correa Tensora	Spännrem	

1	83392
2	83194
3	
4	
5	

Hydraulsystem, redskapsfäste.
Sistema hidráulico, soporte de implemento.
Hydrauliksystem, Gerätebefestigung.
Système hydraulique, fixation d'outil.
Hydraulic system, attachment bracket.

Catalogue id **20108**	Group **916**
Illustr. No **1021137**	Section **500**
Issue **VOE 63A9920108**	Page **925**

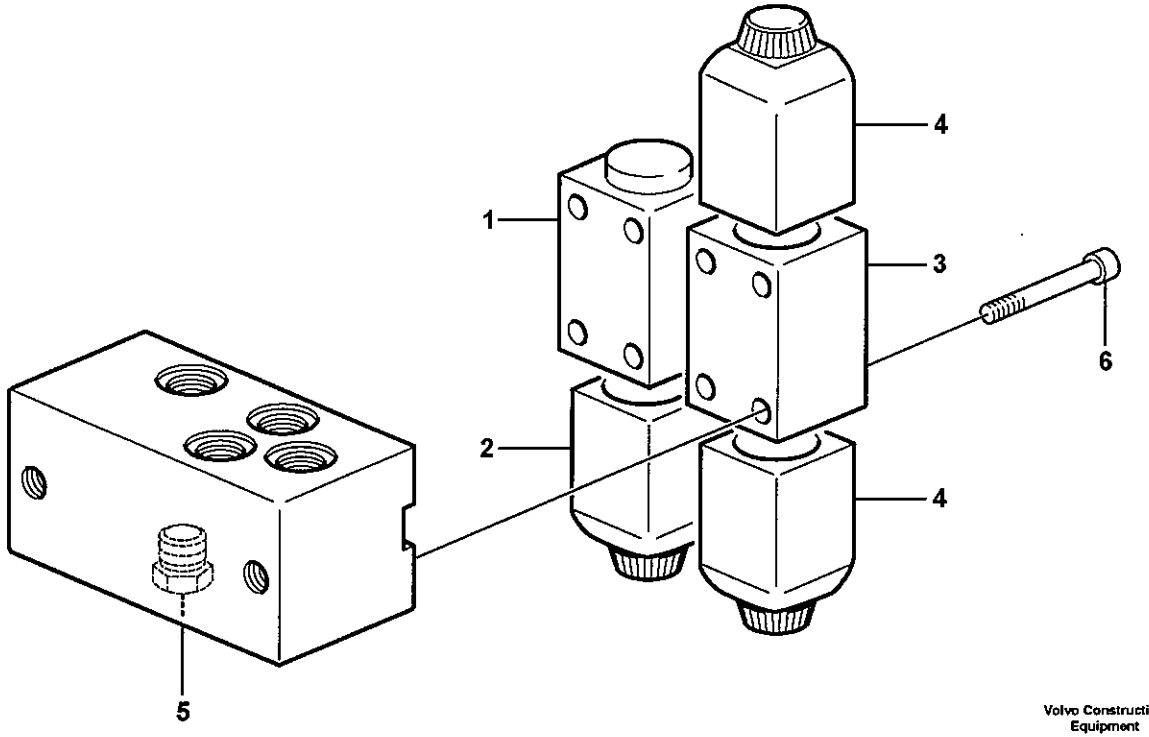

Volvo Construction Equipment

1011582

Fig.	Part No.	Quantity 1	2	3	PS	KIT	Description	Dénomination	Bezeichnung	Denominación	Benämning	Notes
	VOE 11411998	1					Valve	Soupape	Ventil	Valvula	Ventil	
1	**VOE 11173166**	1					•Solenoid valve	•Vanne electrom.	•Magnetventil	•Electrovalvula	•Magnetventil	
2	**VOE 11708930**	1					••Magnet	••Aimant	••Magnet	••Iman	••Magnet	MA407
	VOE 11993637	1					••Sealing Kit	••Jeu Joints	••Dichtungssatz	••Juego Retenes	••Tätningssats	
3	**VOE 11716831**	1					•Solenoid valve	•Vanne electrom.	•Magnetventil	•Electrovalvula	•Magnetventil	
4	**VOE 11708930**	2					••Magnet	••Aimant	••Magnet	••Iman	••Magnet	MA946, MA947
	VOE 11993637	1					••Sealing Kit	••Jeu Joints	••Dichtungssatz	••Juego Retenes	••Tätningssats	
5	**VOE 11716832**	1					•Check valve	•Valve antiretour	•Rückschlagventil	•Válvula de retención	•Backventil	
6	**VOE 959193**	4					•Allen Hd Screw	•Vis A 6 Pans Cr	•Inbusschraube	•Torn Hex Embut	•Insexskruv	

1		**Ventil** **Válvula** **Ventil** **Valve** **Valve**	Catalogue id **20108**	Group **916**
2				
3			Illustr. No **1011582**	Section **550**
4				
5		**83392, 83194**	Issue **VOE 63A9920108**	Page **927**

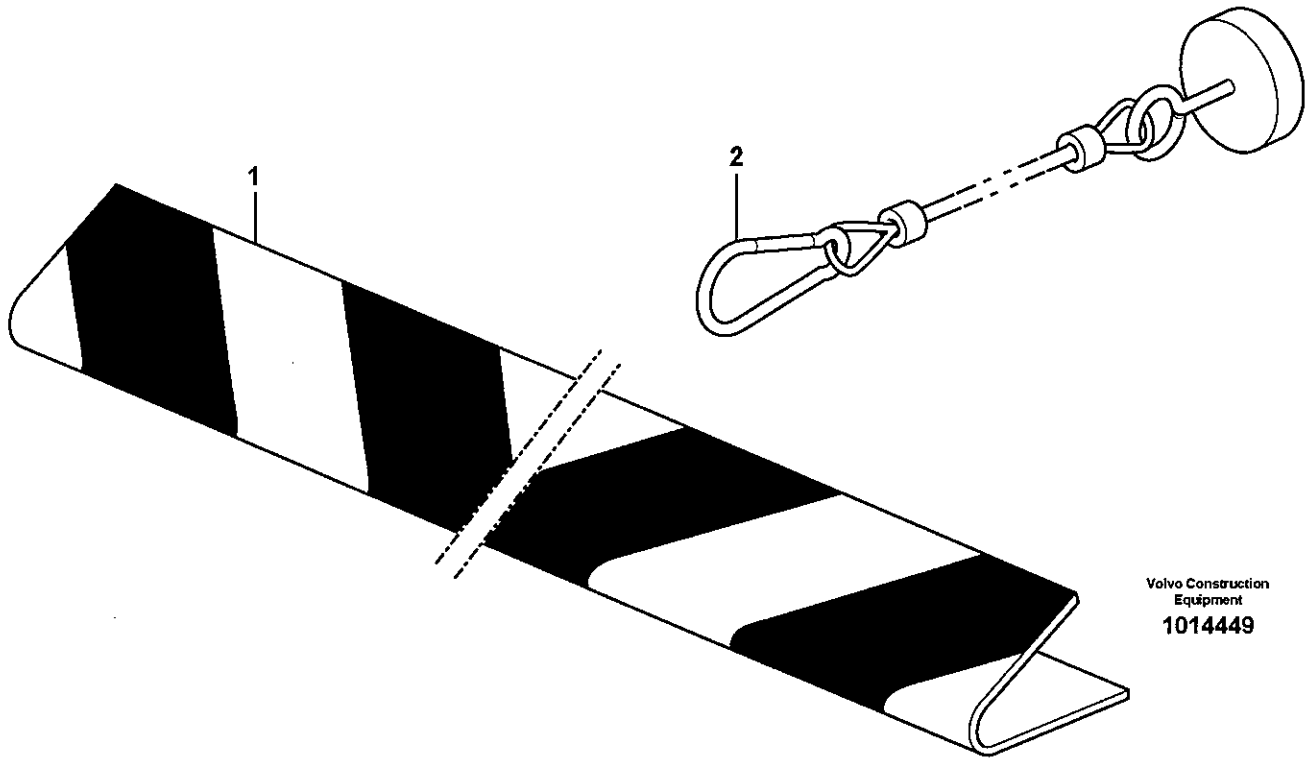
1
2
Volvo Construction Equipment
1014449

Fig.	Part No.	Quantity 1	2	3	P S	K I T	Description	Dénomination	Bezeichnung	Denominación	Benämning	Notes
					NS		Bucket Tooth Protecti.	Protection de dent de	Schaufelzahnschutz	Protección de los die	Skoptandsskydd	
1	**VOE 11156246**	1					•Bkt Tooth Ptct	•Couv.dent Godet	•Zahnschutz	•Protecc Die Cu	•Skoptandskydd	
2	**VOE 11156312**	1					•Cable	•Câble	•Seil	•Cable	•Lina	

1		**Skoptandskydd** **Protección de dientes cuchara** **Zahnschutz** **Protection de dent, godet** **Bucket tooth protection**	Catalogue id **20108**	Group **920**
2				
3			Illustr. No **1014449**	Section **100**
4			Issue **VOE 63A9920108**	Page **929**
5		**80581**		

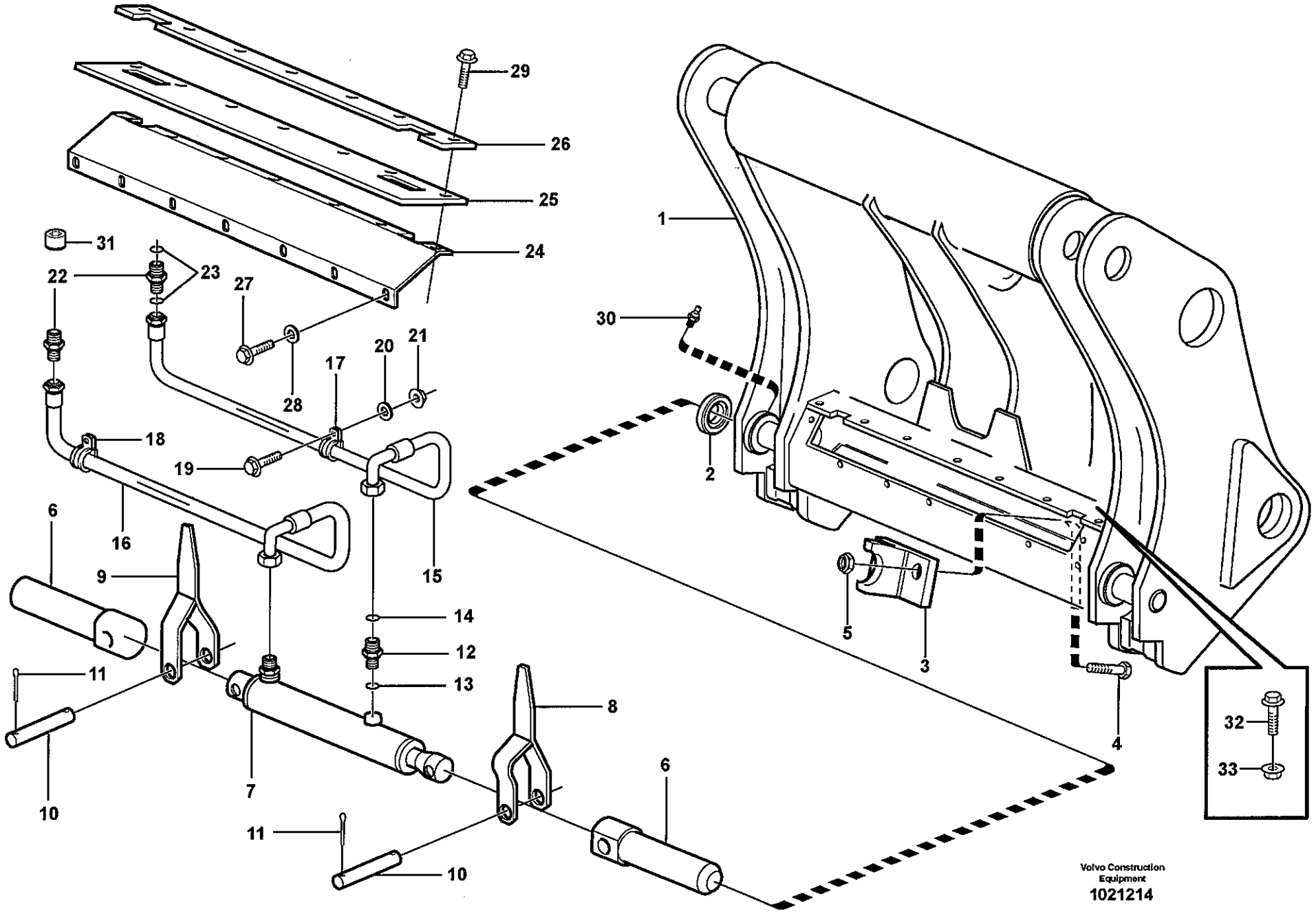
29
26
25
24
31
22
23
27
28
17
20
21
18
19
16
15
6
9
11
10
7
14
12
13
8
6
11
10
1
30
2
5
3
4
32
33
Volvo Construction Equipment
1021214

Fig.	Part No.	Quantity 1	2	3	PS	KIT	Description	Dénomination	Bezeichnung	Denominación	Benämning	Notes
	VOE 11157120	1			SS		Atch Bracket	Porte-outil	Geräteträger	Soporte Impleme	Redskapsfäste	E PROD
1		1			NS		•Frame	•Chassis	•Rahmen	•Bastidor	•Ram	
2	**VOE 11082827**	6					••Bushing	••Bague	••Buchse	••Casquillo	••Bussning	
3	**VOE 4806258**	1					•Brace	•Etrier	•Bügel	•Brida	•Bygel	
4	**VOE 978938**	2					•Hexagon screw	•Vis tête hexagonale	•Sechskantschraube	•Tornillo hexago	•Sexkantsskruv	
5	**VOE 13967934**	2					•Flange Lock Nut	•Contre écrou bride	•Flanschmutter	•Contratuer Embr	•Flänslåsmutter	
6	**VOE 11438429**	2					•Pin	•Goupille	•Zapfen	•Pasador	•Tapp	
7		1					•Hydraulic cylinder	•Vérin hydraulique	•Hydraulzylinder	•Cilindro hidráulico	•Hydraulcylinder	
8	**VOE 11012735**	1					•Indication Arm	•Bras Indicateur	•Anzeigefinger	•Brazo Indicac	•Indikeringsarm	LH
9	**VOE 11012736**	1					•Indication Arm	•Bras Indicateur	•Anzeigefinger	•Brazo Indicac	•Indikeringsarm	RH
10	**VOE 11082929**	2					•Clevis Pin	•Boulon A Trou G	•Splintbolzen	•Perno Pasador H	•Saxpinnebult	
11	**VOE 907873**	4					•Cotter Pin	•Goupille Fendue	•Splint	•Pasador Hendido	•Saxpinne	
12	**VOE 13933915**	2					•Nipple	•Raccord	•Nippel	•Niple	•Nippel	
13	**VOE 14211857**	2					••Sealing ring	••Bague d'étanchéité	••Runddichtring	••Anillo reten	••Tätningsring	
14	**VOE 990737**	2					••O-ring	••Joint Torique	••O-Ring	••Junta torica	••O-ring	
15	**VOE 935933**	1					•Hose Assembly	•Condui.flexible	•Schlauchleitung	•Conducto	•Slangledning	L = 1300 MM
16	**VOE 935555**	1					•Hose assembly	•Conduit flexible	•Schlauchleitung	•Conducto	•Slangledning	L = 700 MM
17	**VOE 952631**	1					•Clamp	•Pince Serrage	•Klemme	•Abrazadera	•Klämma	
18	**VOE 952639**	1					•Clamp	•Pince Serrage	•Klemme	•Abrazadera	•Klämma	
19	**VOE 13947542**	2					•Screw	•Vis	•Schraube	•Tornillo	•Skruv	
20	**VOE 960139**	2					•Washer	•Rondelle	•Scheibe	•Arandela	•Bricka	
21	**VOE 13945407**	2					•Nut	•Ecrou	•Mutter	•Tuerca	•Mutter	
22	**VOE 935425**	2					•Nipple	•Raccord	•Nippel	•Niple	•Nippel	
23	**VOE 990737**	4					••O-ring	••Joint Torique	••O-Ring	••Junta torica	••O-ring	
24	**VOE 4806252**	1					•Guard	•Protection	•Schutz	•Protección	•Skydd	
25	**VOE 4807923**	1					•Guard	•Protection	•Schutz	•Protección	•Skydd	
26	**VOE 4807924**	1					•Lock Plate	•Plaque Verroui.	•Verschl Platte	•Placa Seguridad	•Låsplatta	
27	**VOE 946441**	9					•Flange screw	•Vis à bride	•Flanschschraube	•Torn embridado	•Flänsskruv	
28	**VOE 13960143**	9					•Washer	•Rondelle	•Scheibe	•Arandela	•Bricka	
29	**VOE 946472**	6					•Flange screw	•Vis à bride	•Flanschschraube	•Torn embridado	•Flänsskruv	

1		**Redskapsfäste.** **Equipo de filjación de implementos.** **Hydraulisch betätigte Gerätebefestigung.** **Porte d'outil.** **Tool bar.**	Catalogue id **20108** / Group **924**
2			
3			Illustr. No **1021214** / Section **100**
4			
5		**82973**	Issue **VOE 63A9920108** / Page **931**

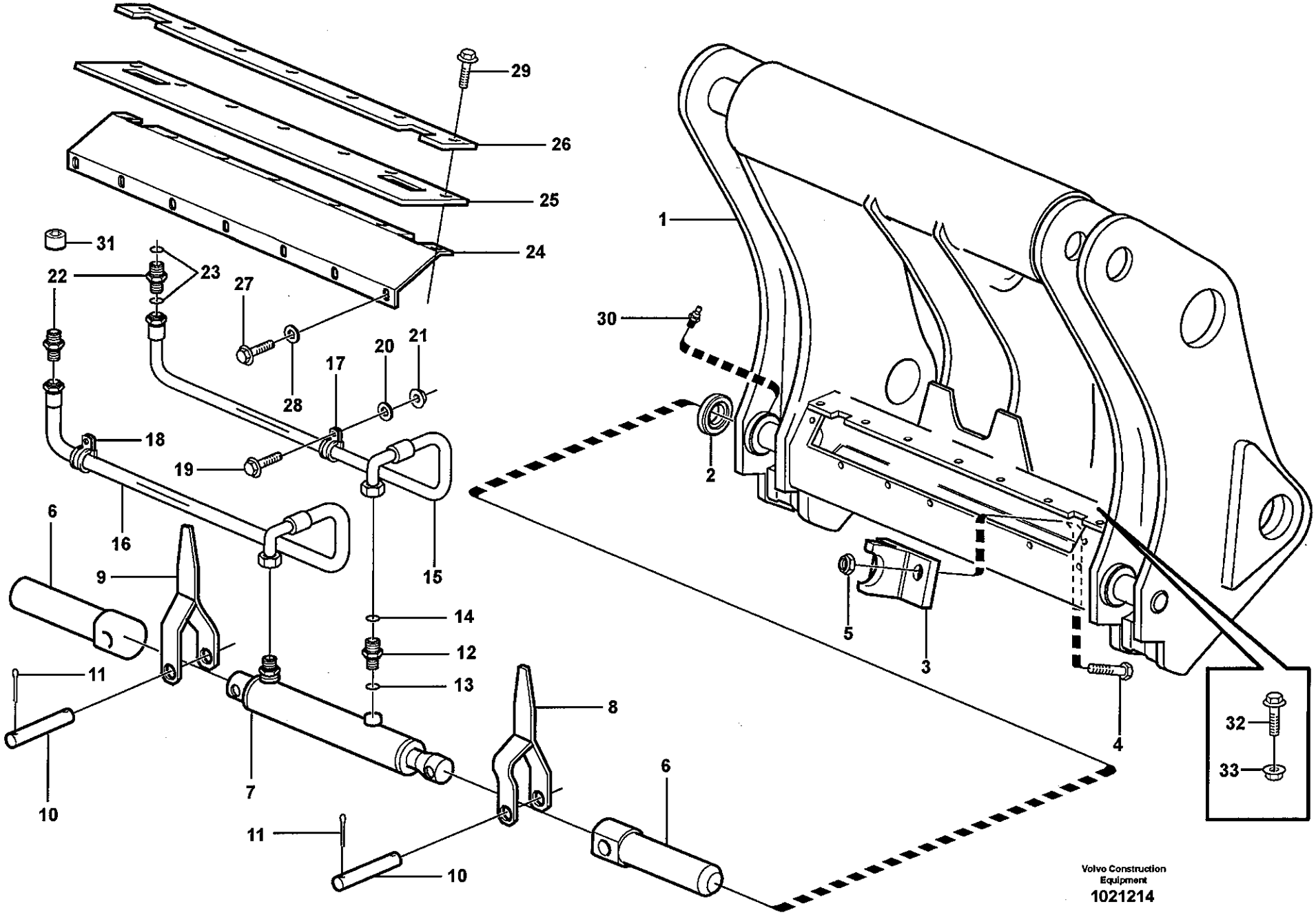
1
2
3
4
5
6
7
8
9
10
11
12
13
14
15
16
17
18
19
20
21
22
23
24
25
26
27
28
29
30
31
32
33
Volvo Construction Equipment
1021214

Fig.	Part No.	Quantity 1	2	3	PS	KIT	Description	Dénomination	Bezeichnung	Denominación	Benämning	Notes
30	**VOE 914167**	2					•Nipple	•Raccord	•Nippel	•Niple	•Nippel	
31	**VOE 11701827**	2					•Plug	•Bouchon	•Stopfen	•Tapon	•Plugg	
32	**VOE 946441**	2					•Flange screw	•Vis à bride	•Flanschschraube	•Torn embridado	•Flänsskruv	
33	**VOE 13971095**	2					•Flange nut	•Ecrou accouple.	•Bundmutter	•Tuerca embridad	•Flänsmutter	

1		**Redskapsfäste.** **Equipo de filjación de implementos.** **Hydraulisch betätigte Gerätebefestigung.** **Porte d'outil.** **Tool bar.**	Catalogue id **20108**	Group **924**
2				
3			Illustr. No **1021214**	Section **100**
4			Issue **VOE 63A9920108**	Page **933**
5		**82973**		

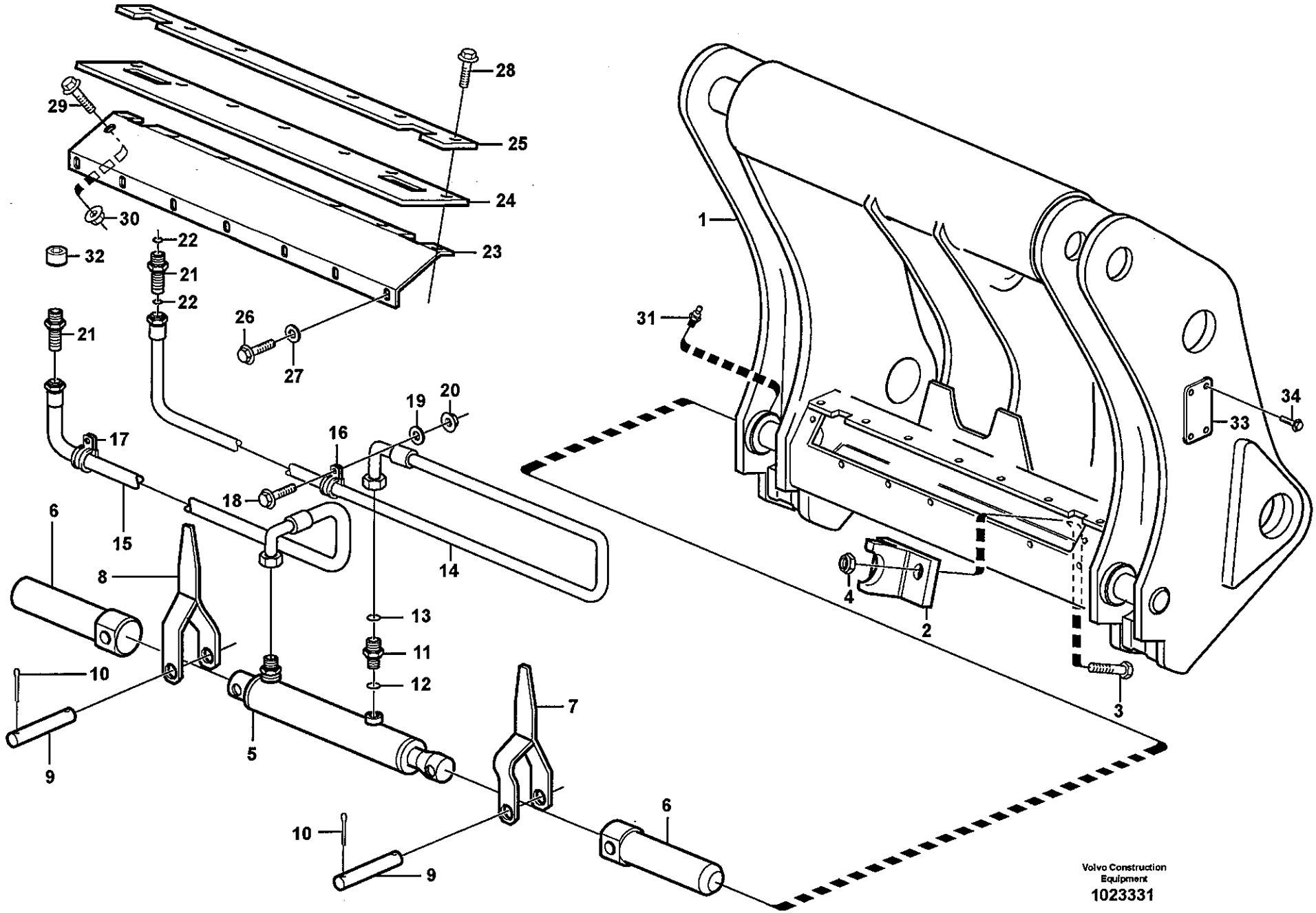
1
2
3
4
5
6
7
8
9
10
11
12
13
14
15
16
17
18
19
20
21
22
23
24
25
26
27
28
29
30
31
32
33
34
Volvo Construction Equipment
1023331

Fig.	Part No.	Quantity 1	2	3	PS	KIT	Description	Dénomination	Bezeichnung	Denominación	Benämning	Notes
	VOE 11438600	1					Attachment bracket	Porte-outil	Geräteträger	Soporte Impleme	Redskapsfäste	L PROD
1		1			NS		•Frame	•Chassis	•Rahmen	•Bastidor	•Ram	
2	**VOE 4806258**	1					•Brace	•Etrier	•Bügel	•Brida	•Bygel	
3	**VOE 13968436**	2					•Screw	•Vis	•Schraube	•Tornillo	•Skruv	
4	**VOE 13967934**	2					•Flange Lock Nut	•Contre écrou bride	•Flanschmutter	•Contratuer Embr	•Flänslåsmutter	
5		1					•Hydraulic cylinder	•Vérin hydraulique	•Hydraulzylinder	•Cilindro hidráulico	•Hydraulcylinder	See group 924, Page 939
6	**VOE 11438429**	2					•Pin	•Goupille	•Zapfen	•Pasador	•Tapp	
7	**VOE 11012735**	1					•Indication Arm	•Bras Indicateur	•Anzeigefinger	•Brazo Indicac	•Indikeringsarm	LH
8	**VOE 11012736**	1					•Indication Arm	•Bras Indicateur	•Anzeigefinger	•Brazo Indicac	•Indikeringsarm	RH
9	**VOE 11082929**	2					•Clevis Pin	•Boulon A Trou G	•Splintbolzen	•Perno Pasador H	•Saxpinnebult	
10	**VOE 907873**	4					•Cotter Pin	•Goupille Fendue	•Splint	•Pasador Hendido	•Saxpinne	
11	**VOE 13933915**	2					•Nipple	•Raccord	•Nippel	•Niple	•Nippel	
12	**VOE 14211857**	2					••Sealing ring	••Bague d'étanchéité	••Runddichtring	••Anillo reten	••Tätningsring	
13	**VOE 990737**	2					••O-ring	••Joint Torique	••O-Ring	••Junta torica	••O-ring	
14	**VOE 935933**	1					•Hose Assembly	•Condui.flexible	•Schlauchleitung	•Conducto	•Slangledning	L = 1300 MM
15	**VOE 935555**	1					•Hose assembly	•Conduit flexible	•Schlauchleitung	•Conducto	•Slangledning	L = 700 MM
16	**VOE 952631**	1					•Clamp	•Pince Serrage	•Klemme	•Abrazadera	•Klämma	
17	**VOE 952639**	1					•Clamp	•Pince Serrage	•Klemme	•Abrazadera	•Klämma	
18	**VOE 13947542**	2					•Screw	•Vis	•Schraube	•Tornillo	•Skruv	
19	**VOE 960139**	2					•Washer	•Rondelle	•Scheibe	•Arandela	•Bricka	
20	**VOE 13955781**	2					•Nut	•Ecrou	•Mutter	•Tuerca	•Mutter	
21	**VOE 935425**	2					•Nipple	•Raccord	•Nippel	•Niple	•Nippel	
22	**VOE 990737**	4					••O-ring	••Joint Torique	••O-Ring	••Junta torica	••O-ring	
23	**VOE 4806252**	1					•Guard	•Protection	•Schutz	•Protección	•Skydd	
24	**VOE 4807923**	1					•Guard	•Protection	•Schutz	•Protección	•Skydd	
25	**VOE 4807924**	1					•Lock Plate	•Plaque Verroui.	•Verschl Platte	•Placa Seguridad	•Låsplatta	
26	**VOE 13973071**	9					•Hexagon screw	•Vis a tête hexagonal	•Sechskantschr.	•Tornillo hexago	•Sexkantsskruv	
27	**VOE 13960143**	9					•Washer	•Rondelle	•Scheibe	•Arandela	•Bricka	
28	**VOE 13970948**	6					•Hexagon screw	•Vis a tête hexagonal	•Sechskantschr.	•Tornillo hexago	•Sexkantsskruv	
29	**VOE 946441**	2					•Flange screw	•Vis à bride	•Flanschschraube	•Torn embridado	•Flänsskruv	

1		**Redskapsfäste.** **Equipo de filjación de implementos.** **Hydraulisch betätigte Gerätebefestigung.** **Porte d'outil.** **Tool bar.**	Catalogue id **20108** / Group **924**
2			
3			Illustr. No **1023331** / Section **125**
4			
5		**83750**	Issue **VOE 63A9920108** / Page **935**

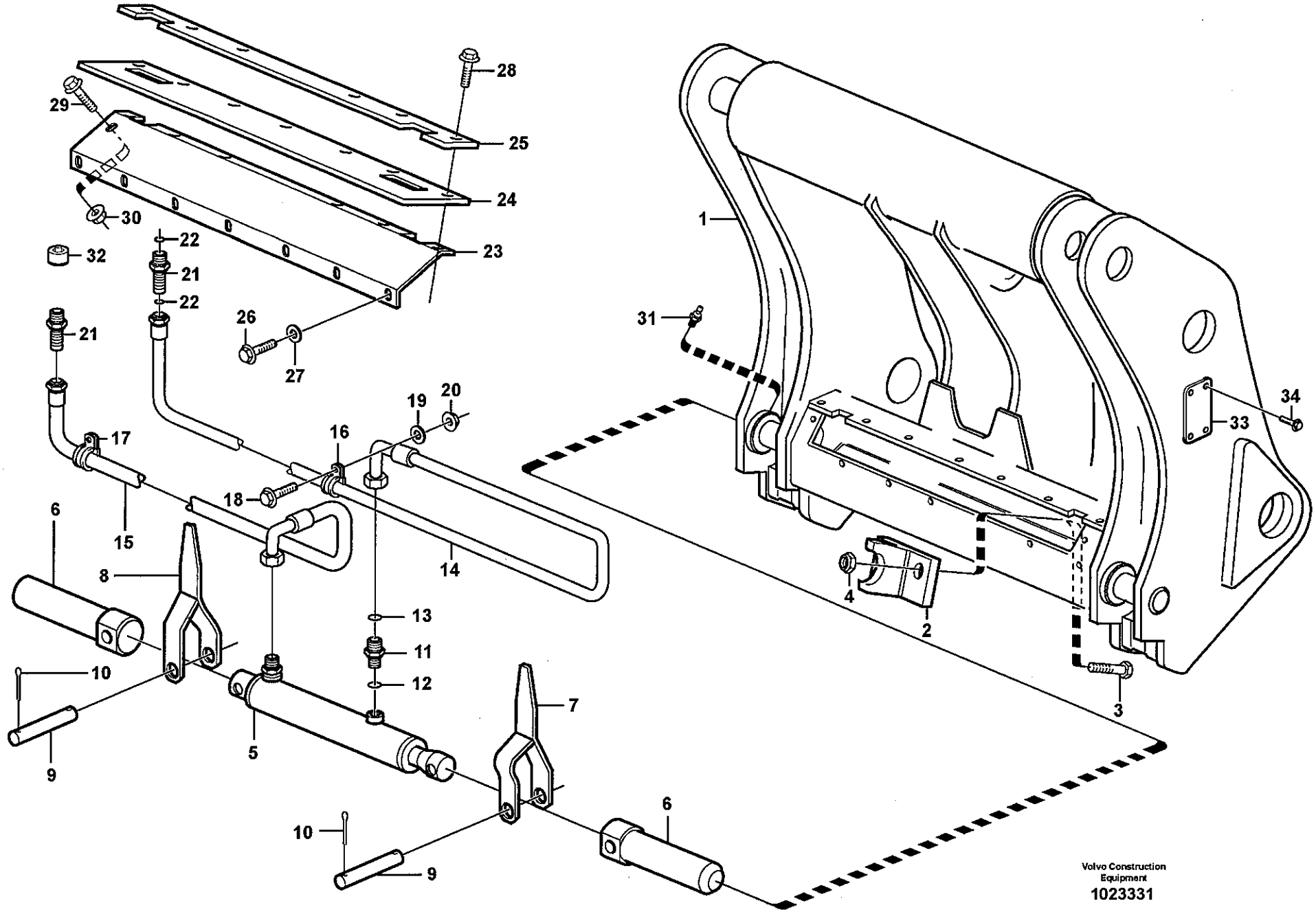
1
2
3
4
5
6
7
8
9
10
11
12
13
14
15
16
17
18
19
20
21
22
23
24
25
26
27
28
29
30
31
32
33
34
Volvo Construction Equipment
1023331

Fig.	Part No.	Quantity 1	2	3	P S	K I T	Description	Dénomination	Bezeichnung	Denominación	Benämning	Notes
30	**VOE 13971095**	2					•Flange nut	•Ecrou accouple.	•Bundmutter	•Tuerca embridad	•Flänsmutter	
31	**VOE 914167**	2					•Nipple	•Raccord	•Nippel	•Niple	•Nippel	
32	**VOE 11701827**	2					•Plug	•Bouchon	•Stopfen	•Tapon	•Plugg	
33		1			NS		•Sign	•Enseigne	•Schild	•Letrero	•Skylt	
34	**VOE 13933915**	4					•Nipple	•Raccord	•Nippel	•Niple	•Nippel	

1		**Redskapsfäste.** **Equipo de filjación de implementos.** **Hydraulisch betätigte Gerätebefestigung.** **Porte d'outil.** **Tool bar.**	Catalogue id **20108**	Group **924**
2				
3			Illustr. No **1023331**	Section **125**
4			Issue **VOE 63A9920108**	Page **937**
5		**83750**		

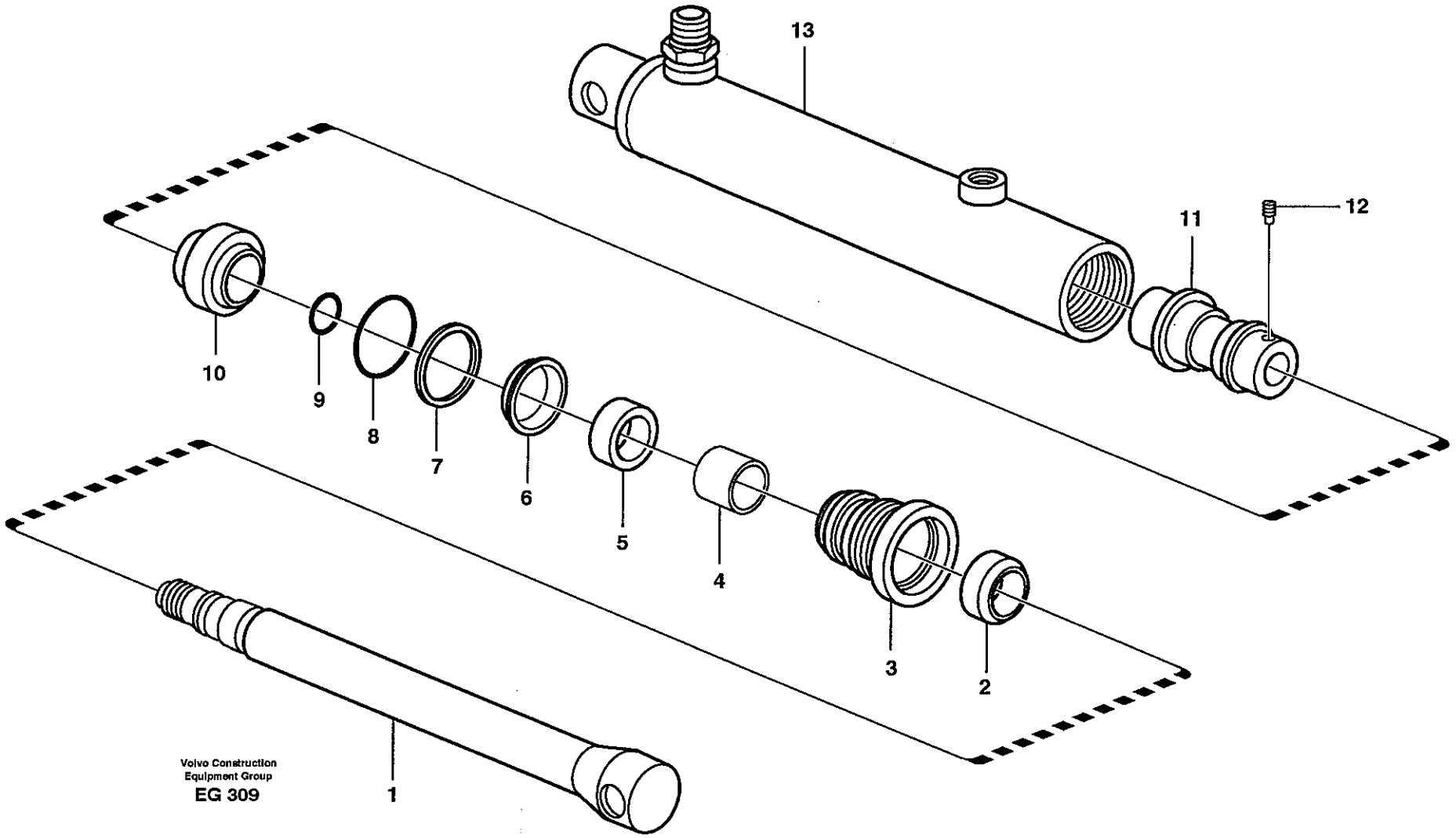
13
12
11
10
9
8
7
6
5
4
3
2
1
Volvo Construction
Equipment Group
EG 309

Fig.	Part No.	Quantity 1	2	3	PS	KIT	Description	Dénomination	Bezeichnung	Denominación	Benämning	Notes
	VOE 11157116	1					Hydraulic cylinder	Vérin hydraulique	Hydraulzylinder	Cilindro hidráulico	Hydraulcylinder	
1	**VOE 11704223**	1					•Piston rod	•Bielle de piston	•Kolbenstange	•Biela de piston	•Kolvstång	
2	**VOE 11704217**	1			OP		•Pstn Rod Guide	•Gui.tige Piston	•Ko-stang Fuhrg	•Guia Var Piston	•Kolvst.styrning	
3	**VOE 11704216**	1			OP	K	•Scraper	•Racleur	•Abstreifring	•Aro rascador	•Avstrykare	
4	**VOE 11704218**	1			OP	K	•Guide Ring	•Bague Guide	•Fuhrungsring	•Anillo Guia	•Styrring	
5	**VOE 11704219**	1			OP	K	•Piston Rod Seal	•Eta.tige Piston	•Ko-stang Dichtg	•Reten Var Pist	•Kolvstångstätn	
6	**VOE 11704220**	1			OP	K	•Lock Ring	•Anneau Verrouillage	•Schlossring	•Anillo Segurid	•Låsring	
7	**VOE 11704221**	1			OP	K	•Back-up ring	•Rondelle anti-extrusi	•Stützring	•Anillo Apoyo	•Stödring	
8	**VOE 11704222**	1			OP	K	•O-ring	•Joint Torique	•O-Ring	•Junta torica	•O-ring	
9	**VOE 11704225**	1			OP	K	•O-ring	•Joint Torique	•O-Ring	•Junta torica	•O-ring	
10	**VOE 11704226**	1			OP	K	•Piston seal	•Etanchei.piston	•Kolbendichtung	•Reten piston	•Kolvtätning	
11	**VOE 11704227**	1			OP		•Piston	•Piston	•Kolben	•Piston	•Kolv	
12	**VOE 11704209**	1			OP	K	•Screw	•Vis	•Schraube	•Tornillo	•Skruv	
13		1			NS		•Cylinder tube	•Tube cylindre	•Zylinderrohr	•Tubo cilindro	•Cylinderrör	
	VOE 13963959	1					•Nipple	•Raccord	•Nippel	•Niple	•Nippel	
	VOE 11704254	1					Sealing Kit	Jeu Joints	Dichtungssatz	Juego Retenes	Tätningssats	

1		**Hydraulcylinder.** **Cilindro hidráulico.** **Druckölzylinder.** **Cylindre hydraulique.** **Hydraulic cylinder.**	Catalogue id **20108**	Group **924**
2			Illustr. No **EG309**	Section **150**
3			Issue **VOE 63A9920108**	Page **939**
4				
5		**82973**		

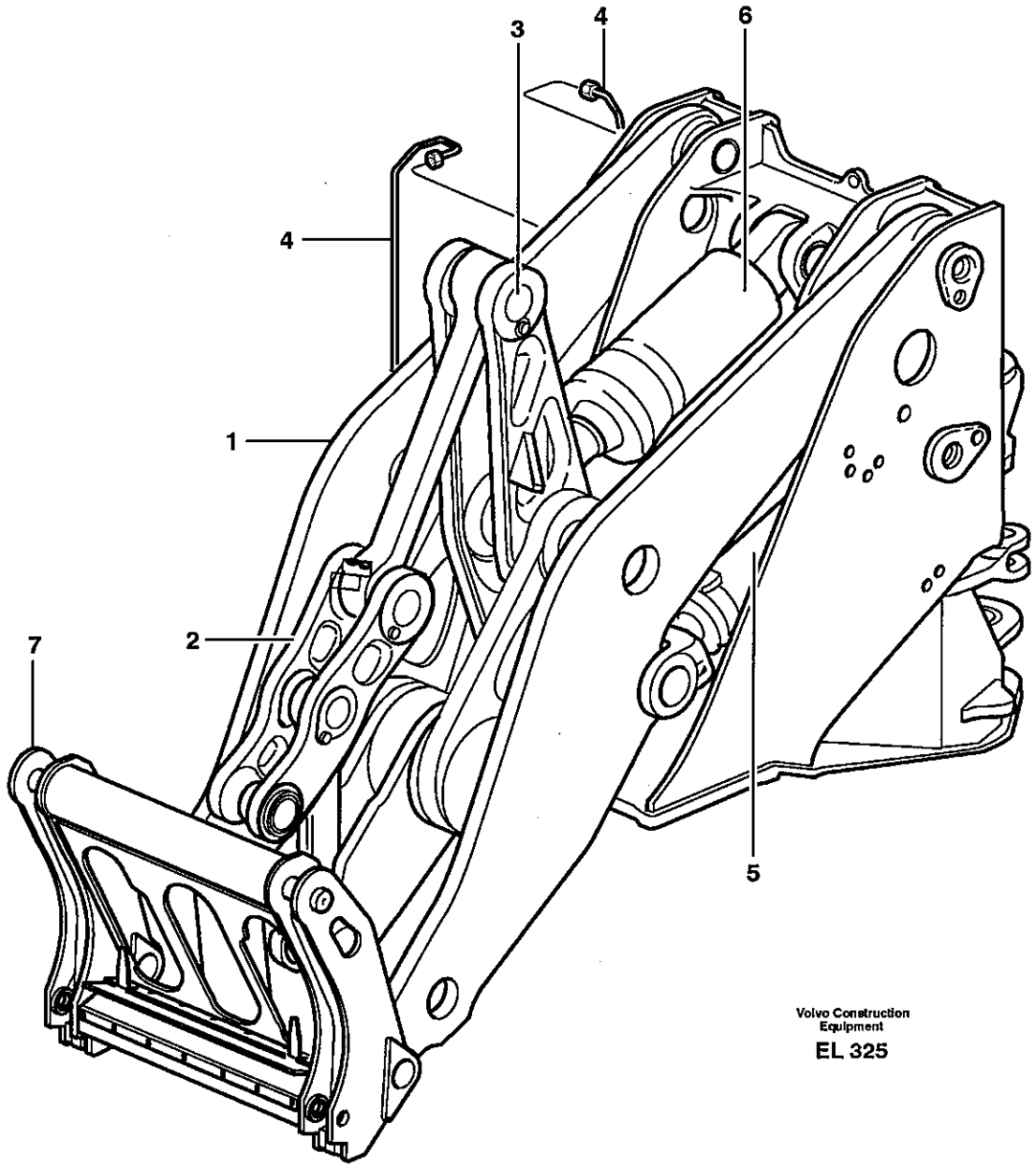

Volvo Construction Equipment

EL 325

Fig.	Part No.	Quantity 1	2	3	4	5	P S	K I T	Description	Dénomination	Bezeichnung	Denominación	Benämning	Notes
1		1							Lft frame work	Chassis levage	Hubgerust	Bastid elev	Lyftramverk	See group 945, Page 943
2		1							Link, forward	Articulation, avant	Gelenk, vordere	Articulacion, delant	Länk, främre	See group 945, Page 947
3		1							Link, rear	Articulation, arriere	Gelenk, hinten	Articulacion, detras	Länk, bakre	See group 945, Page 951
4		1							Lubricating pipe	Tuyau graissage	Schmierrohr	Tubo lubricante	Smörjrör	See group 945, Page 961
5		2							Lifting cylinder	Verin levage	Hubzylinder	Cilindro elevacion	Lyftcylinder	See group 945, Page 969
6		1							Tilt cylinder	Verin tilt	Tiltzylinder	Cilindro tilt	Tiltcylinder	See group 945, Page 971
7		1							Atch bracket	Porte-outil	Geräteträger	Soporte impleme	Redskapsfäste	See group 945, Page 957

1		**Lastaggregat** **Unidad de carga** **Laderaggregat** **Groupe chargeur** **Loading unit**	Catalogue id **20108**	Group **945**
2				
3			Illustr. No **EL325**	Section **100**
4				
5		**33528, 33530**	Issue **VOE 63A9920108**	Page **941**

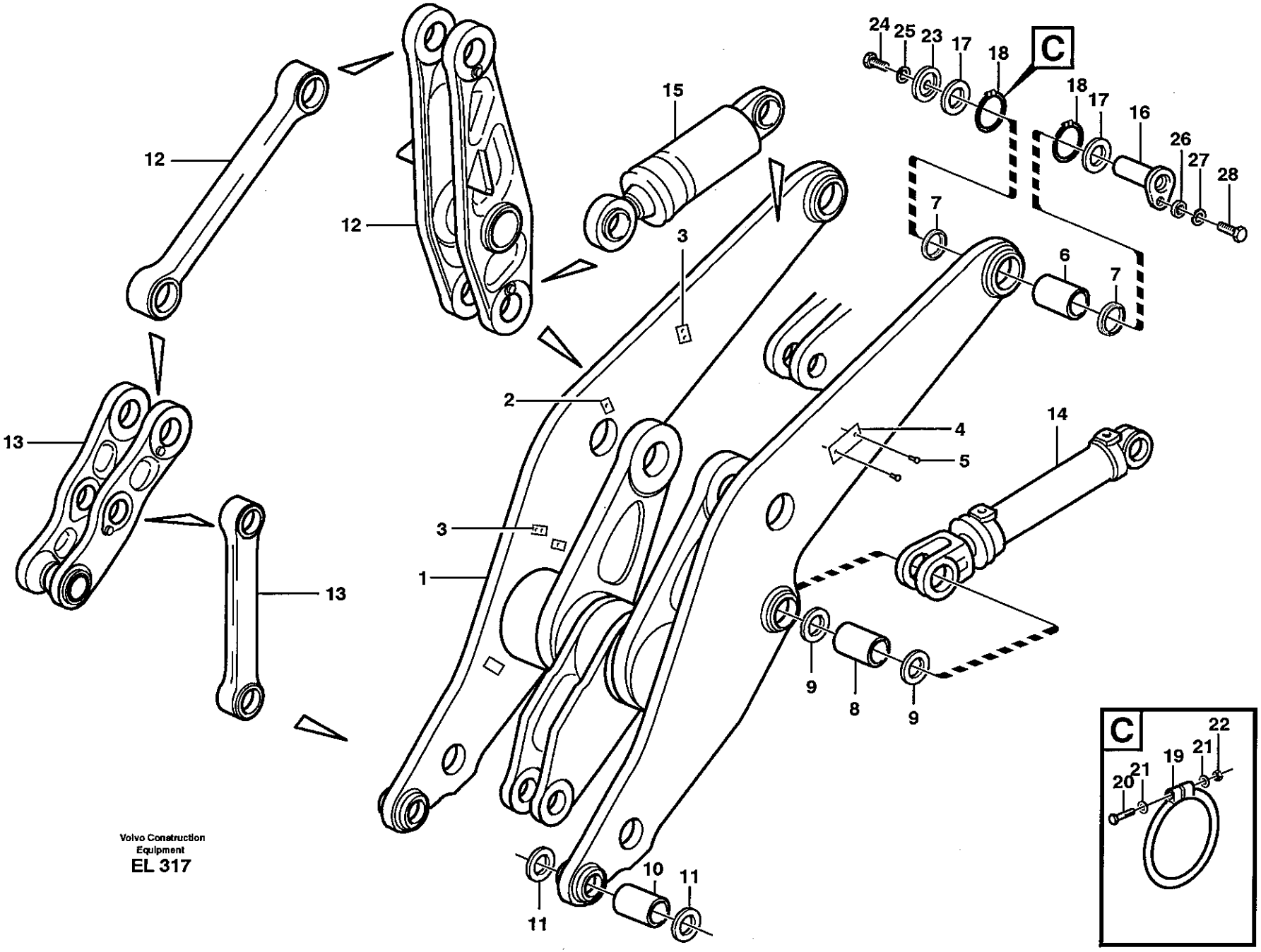
12
12
15
24
25
23
17
18
C
18
17
16
26
27
28
7
6
7
3
2
13
13
4
5
14
3
1
9
8
9
10
11
11
C
22
21
19
21
20
Volvo Construction
Equipment
EL 317

Fig.	Part No.	Quantity 1	2	3	4	5	PS	KIT	Description	Dénomination	Bezeichnung	Denominación	Benämning	Notes
1	**VOE 11177929**	1							Lft Frame Work	Chassis Levage	Hubgerust	Bastid Elev	Lyftramverk	
			1				NS		Lft Frame Work	Chassis Levage	Hubgerust	Bastid Elev	Lyftramverk	
2	**VOE 4880655**	2	2						•Weld plate	•Plaque soudage	•Schweissplatte	•Placa soldadura	•Svetsplatta	
3	**VOE 4763685**	4	4						•Attaching plate	•Plaque fixation	•Befestigungsplatte	•Placa fijacion	•Fästplatta	
4		1	1				NS		Part plate	Matricule art	Typenschild	Chapa identific	Artikelskylt	
5	**VOE 941671**	2	2						Blind Rivet	Rivet Borgne	Blindniet	Remache Ciego	Blindnit	
6	**VOE 11093773**	2	2						Bushing	Bague	Buchse	Casquillo	Bussning	
7	**VOE 11005019**	8	8						Scraper	Racleur	Abstreifring	Aro rascador	Avstrykare	
8	**VOE 11093771**	2	2						Bushing	Bague	Buchse	Casquillo	Bussning	
9	**VOE 11005099**	4	4						Scraper	Racleur	Abstreifring	Aro rascador	Avstrykare	
10	**VOE 11093775**	2	2						Bushing	Bague	Buchse	Casquillo	Bussning	
11	**VOE 11005017**	10	10						Scraper	Racleur	Abstreifring	Aro rascador	Avstrykare	
12		1	1				NS		Link	Articulation	Gelenk	Articulacion	Länk	See group 945, Page 951
13	**VOE 11093777**	1	1						Link	Articulation	Gelenk	Articulacion	Länk	See group 945, Page 947
	VOE 11177187	1	1						Link	Articulation	Gelenk	Articulacion	Länk	
14	**VOE 11107860**	1	1						Hydraulic Cylinder	Vérin hydraulique	Hydraulikzylinder	Cilindro hidráulico	Hydraulcylinder	See group 945, Page 969
15	**VOE 11107859**	1	1						Hydraulic cylinder	Vérin hydraulique	Hydraulzylinder	Cilindro hidráulico	Hydraulcylinder	See group 945, Page 971
16	**VOE 11027086**	1	1						Pin	Goupille	Zapfen	Pasador	Tapp	
17	**VOE 4931451**								Shim	Cale Reglage	Nachstellblech	Cuna de calzar	Justerbleck	
18	**VOE 11048082**								Sealing ring	Bague d'étanchéité	Runddichtring	Anillo reten	Tätningsring	
19	**VOE 4824486**								O-ring	Joint Torique	O-Ring	Junta torica	O-ring	1)
20	**VOE 955261**								Hexagon screw	Vis tête hexagonale	Sechskantschraub	Tornillo hexago	Sexkantsskruv	
21	**VOE 13940090**								Washer	Rondelle	Scheibe	Arandela	Bricka	
22	**VOE 13963104**								Lock nut	Contre-ecrou	Sicherungsmutter	Contratuerca	Låsmutter	
23	**VOE 11154187**								Lock Washer	Rondel.verroui.	Sicher Scheibe	Arandel Segurid	Låsbricka	
24	**VOE 13965192**								Flange screw	Vis à bride	Flanschschraube	Torn embridado	Flänsskruv	
25	**VOE 13947355**								Washer	Rondelle	Scheibe	Arandela	Bricka	
26	**VOE 11025923**								Spacer	Entretoise	Abstandstueck	Casquillo distancia	Distans	
27	**VOE 13947355**								Washer	Rondelle	Scheibe	Arandela	Bricka	

1) **GB:** Replacement version **FR:** Version piéce de rechange. **DE:** Ersatzteil-ausführung. **ES:** Version piezas de repuesto. **SE:** Reservdelsutförande

1	33528
2	33530
3	
4	
5	

Lyftramverk med monteringsdetaljer
Bastidor elevacion con accesorios de montaje
Hubgerüst mit Anbauteilen
Chassis levage avec pièces de montage
Lifting frame work with assembly parts

Catalogue id **20108**	Group **945**
Illustr. No **EL317**	Section **150**
Issue **VOE 63A9920108**	Page **943**

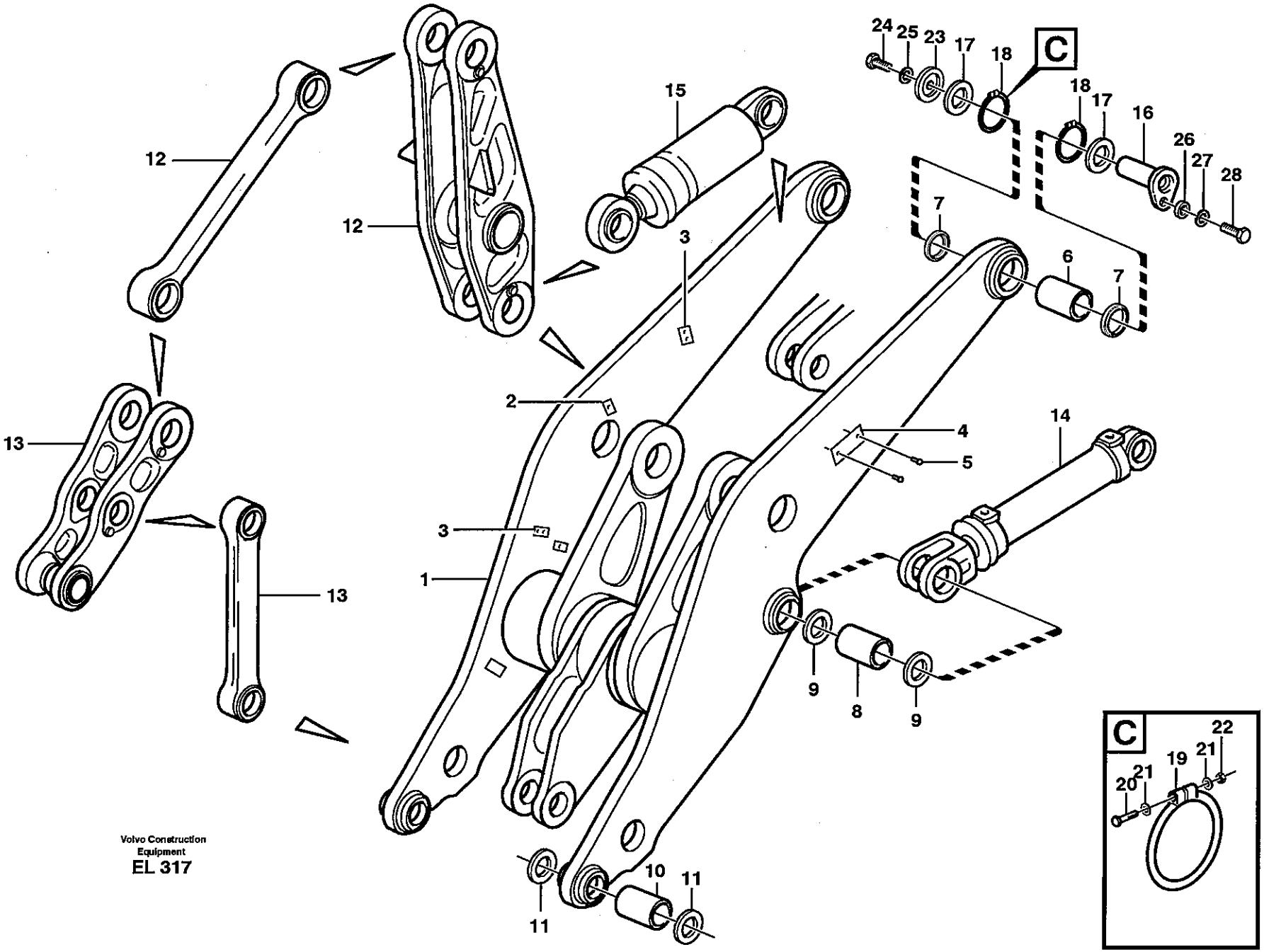

Volvo Construction Equipment
EL 317

Fig.	Part No.	Quantity 1	2	3	4	5	PS	KIT	Description	Dénomination	Bezeichnung	Denominación	Benämning	Notes
28	**VOE 13965192**								Flange screw	Vis à bride	Flanschschraube	Torn embridado	Flänsskruv	

1	33528	**Lyftramverk med monteringsdetaljer** **Bastidor elevacion con accesorios de montaje** **Hubgerüst mit Anbauteilen** **Chassis levage avec pièces de montage** **Lifting frame work with assembly parts**	Catalogue id **20108**	Group **945**
2	33530		Illustr. No **EL317**	Section **150**
3				
4			Issue **VOE 63A9920108**	Page **945**
5				

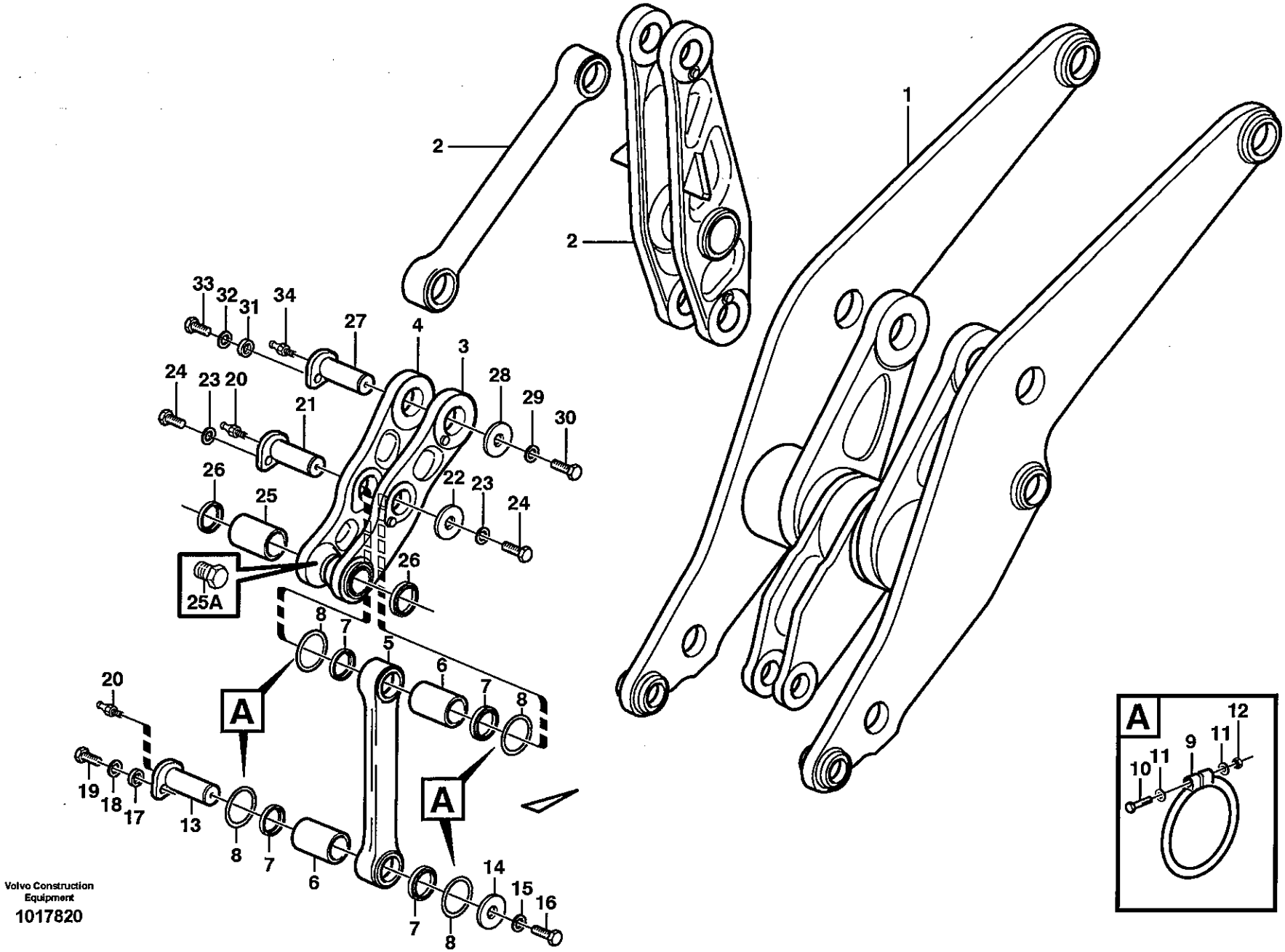

Volvo Construction Equipment

1017820

Fig.	Part No.	Quantity 1	2	3	PS	KIT	Description	Dénomination	Bezeichnung	Denominación	Benämning	Notes
1		1					Lft frame work	Chassis levage	Hubgerust	Bastid elev	Lyftramverk	See group 945, Page 943
2		1					Link	Articulation	Gelenk	Articulacion	Länk	See group 945, Page 951
3	VOE 11177187	1					Link	Articulation	Gelenk	Articulacion	Länk	RH
4	VOE 11177188	1					Link	Articulation	Gelenk	Articulacion	Länk	LH
5	VOE 11093779	1					Link	Articulation	Gelenk	Articulacion	Länk	
6	VOE 11020803	2					•Bushing	•Bague	•Buchse	•Casquillo	•Bussning	
7	VOE 11005017	4					Scraper	Racleur	Abstreifring	Aro rascador	Avstrykare	
8	VOE 11048081	4					Sealing ring	Bague d'étanchéité	Runddichtring	Anillo reten	Tätningsring	
9	VOE 4824485	4					O-ring	Joint Torique	O-Ring	Junta torica	O-ring	1)
10	VOE 955260	4					Hexagon screw	Vis tête hexagonale	Sechskantschraube	Tornillo hexago	Sexkantsskruv	
11	VOE 13940090	8					Washer	Rondelle	Scheibe	Arandela	Bricka	
12	VOE 13963104	4					Lock nut	Contre-ecrou	Sicherungsmutter	Contratuerca	Låsmutter	
13	VOE 11027072	1					Pin	Goupille	Zapfen	Pasador	Tapp	
14	VOE 11024445	1					Lock Washer	Rondel.verroui	Sicher Scheibe	Arandel Segurid	Låsbricka	
15	VOE 13947355	1					Washer	Rondelle	Scheibe	Arandela	Bricka	
16	VOE 13965192	1					Flange screw	Vis à bride	Flanschschraube	Torn embridado	Flänsskruv	
17	VOE 11025923	1					Spacer	Entretoise	Abstandstueck	Casquillo distanciad	Distans	
18	VOE 13947355	1					Washer	Rondelle	Scheibe	Arandela	Bricka	
19	VOE 13965192	1					Flange screw	Vis à bride	Flanschschraube	Torn embridado	Flänsskruv	
20	VOE 4880583	2					Lub Nipple	Graisseur	Schmiernippel	Engrasador	Smörjnippel	
	VOE 11025816		2				Lub Nipple	Graisseur	Schmiernippel	Engrasador	Smörjnippel	
21	VOE 11027086	1					Pin	Goupille	Zapfen	Pasador	Tapp	
22	VOE 11024445	1					Lock Washer	Rondel.verroui	Sicher Scheibe	Arandel Segurid	Låsbricka	
23	VOE 13947355	2					Washer	Rondelle	Scheibe	Arandela	Bricka	
24	VOE 13965192	2					Flange screw	Vis à bride	Flanschschraube	Torn embridado	Flänsskruv	
24	VOE 11177711	8					Screw	Vis	Schraube	Tornillo	Skruv	33530
25	VOE 11093776	1					Bushing	Bague	Buchse	Casquillo	Bussning	
25A	VOE 180759	2					Plugg	Tampon	Stopfen	Tapon	Propp	
26	VOE 11005017	2					Scraper	Racleur	Abstreifring	Aro rascador	Avstrykare	

1) **GB:** Replacement version **FR:** Version piéce de rechange. **DE:** Ersatzteil-ausführung. **ES:** Version piezas de repuesto. **SE:** Reservdelsutförande

1	33846, 33530
2	82268
3	
4	
5	

Främre länkar med monteringsdetaljer
Eslabones delante con accesorios de montaje
Vordere Gelenken mit Anbauteilen
Raccords arriere avec pièces de montage
Forward links with fitting parts

Catalogue id **20108**	Group **945**
Illustr. No **1017820**	Section **200**
Issue **VOE 63A9920108**	Page **947**

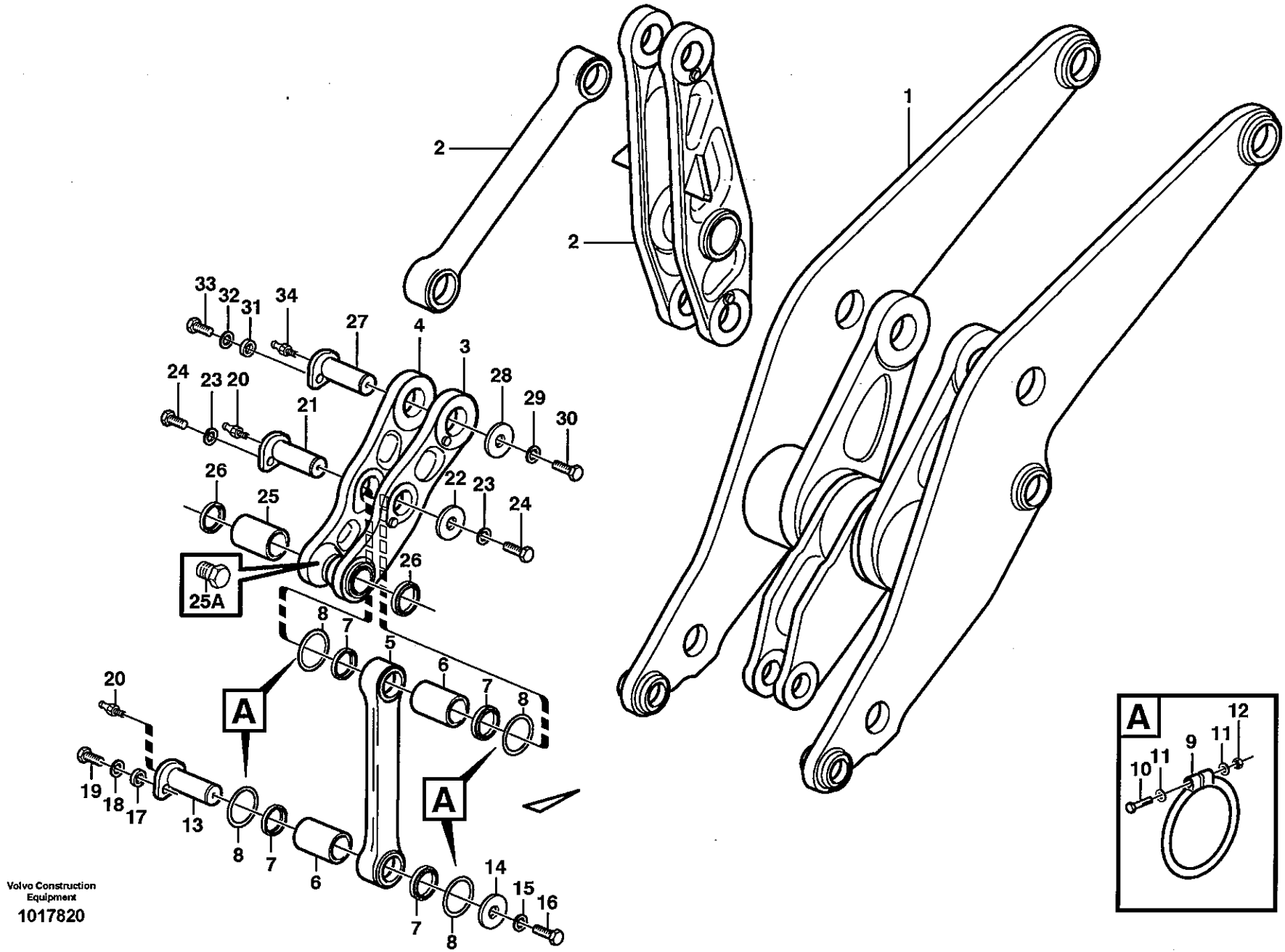

Volvo Construction Equipment

1017820

Fig.	Part No.	Quantity 1	2	3	PS	KIT	Description	Dénomination	Bezeichnung	Denominación	Benämning	Notes
27	**VOE 11027084**	1					Pin	Goupille	Zapfen	Pasador	Tapp	
28	**VOE 11020422**	1					Washer	Rondelle	Scheibe	Arandela	Bricka	
29	**VOE 13947355**	1					Washer	Rondelle	Scheibe	Arandela	Bricka	
30	**VOE 13965192**	1					Flange screw	Vis à bride	Flanschschraube	Torn embridado	Flänsskruv	
31	**VOE 11025923**	1					Spacer	Entretoise	Abstandstueck	Casquillo distanciad	Distans	
32	**VOE 13947355**	1					Washer	Rondelle	Scheibe	Arandela	Bricka	
33	**VOE 13965192**	1					Flange screw	Vis à bride	Flanschschraube	Torn embridado	Flänsskruv	
34	**VOE 4880583**	1					Lub Nipple	Graisseur	Schmiernippel	Engrasador	Smörjnippel	
	VOE 11025816		1				Lub Nipple	Graisseur	Schmiernippel	Engrasador	Smörjnippel	

1	**33846, 33530**
2	**82268**
3	
4	
5	

Främre länkar med monteringsdetaljer
Eslabones delante con accesorios de montaje
Vordere Gelenken mit Anbauteilen
Raccords arriere avec pièces de montage
Forward links with fitting parts

Catalogue id **20108**	Group **945**
Illustr. No **1017820**	Section **200**
Issue **VOE 63A9920108**	Page **949**

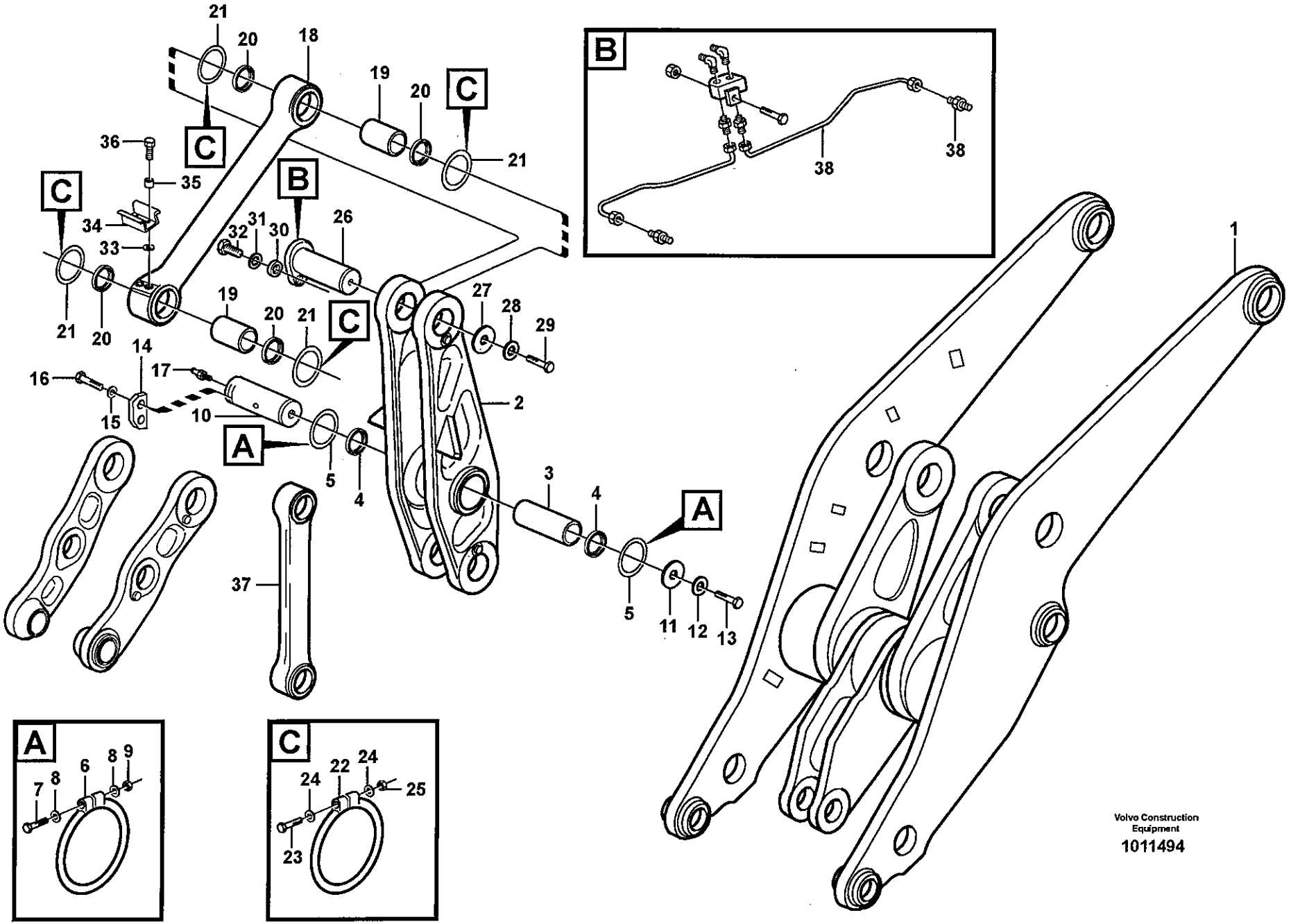
A
B
C
1
2
3
4
5
10
11
12
13
14
15
16
17
18
19
20
21
22
23
24
25
26
27
28
29
30
31
32
33
34
35
36
37
38
Volvo Construction Equipment
1011494

Fig.	Part No.	Quantity 1	2	3	4	5	PS	KIT	Description	Dénomination	Bezeichnung	Denominación	Benämning	Notes
1		1	1						Lft Frame Work	Chassis Levage	Hubgerust	Bastid Elev	Lyftramverk	See group 945, Page 943
2		1					NS		Link	Articulation	Gelenk	Articulacion	Länk	
	VOE 11093780		1						Link	Articulation	Gelenk	Articulacion	Länk	
	VOE 11432077	1							•Link	•Articulation	•Gelenk	•Articulacion	•Länk	
			1				NS		•Link	•Articulation	•Gelenk	•Articulacion	•Länk	
3	VOE 11093772	1							•Bushing	•Bague	•Buchse	•Casquillo	•Bussning	
	VOE 11020803		2						•Bushing	•Bague	•Buchse	•Casquillo	•Bussning	
4	VOE 11005100	2	2						Scraper	Racleur	Abstreifring	Aro rascador	Avstrykare	
5	VOE 11048082	2	2						Sealing ring	Bague d'étanchéité.	Runddichtring	Anillo reten	Tätningsring	
6	VOE 4824486	2	2						O-ring	Joint Torique	O-Ring	Junta torica	O-ring	1)
7	VOE 955261	2	2						Hexagon screw	Vis tête hexagonale	Sechskantschraub	Tornillo hexago	Sexkantsskruv	
8	VOE 13940090	4	4						Washer	Rondelle	Scheibe	Arandela	Bricka	
9	VOE 13963104	2	2						Lock nut	Contre-ecrou	Sicherungsmutter	Contratuerca	Låsmutter	
10	VOE 11432004	1	1						Pin	Goupille	Zapfen	Pasador	Tapp	
11	VOE 11026710	1	1						Lock Washer	Rondel.verroui.	Sicher Scheibe	Arandel Segurid	Låsbricka	
12	VOE 13955900	1	1						Washer	Rondelle	Scheibe	Arandela	Bricka	
13	VOE 13968302	1	1						Flange screw	Vis à bride	Flanschschraube	Torn embridado	Flänsskruv	
14	VOE 11025847	1	1						Striker Plate	Gache	Schliesskeil	Placa Bloqueo	Låsbleck	
15	VOE 11025845	2	2						Spacer	Entretoise	Abstandstueck	Casquillo distancia	Distans	
16	VOE 13965193	2	2						Flange screw	Vis à bride	Flanschschraube	Torn embridado	Flänsskruv	
17	VOE 4880583	1	1						Lub Nipple	Graisseur	Schmiernippel	Engrasador	Smörjnippel	
	VOE 11025816			1					Lub Nipple	Graisseur	Schmiernippel	Engrasador	Smörjnippel	
18	VOE 11093777	1	1						Link	Articulation	Gelenk	Articulacion	Länk	
19	VOE 11093773	2	2						•Bushing	•Bague	•Buchse	•Casquillo	•Bussning	
20	VOE 11005019	4	4						Scraper	Racleur	Abstreifring	Aro rascador	Avstrykare	
21	VOE 11048082	4	4						Sealing ring	Bague d'étanchéité.	Runddichtring	Anillo reten	Tätningsring	
22	VOE 4824486	4	4						O-ring	Joint Torique	O-Ring	Junta torica	O-ring	1)
23	VOE 955261	4	4						Hexagon screw	Vis tête hexagonale	Sechskantschraub	Tornillo hexago	Sexkantsskruv	
24	VOE 13940090	8	8						Washer	Rondelle	Scheibe	Arandela	Bricka	

1) **GB:** Replacement version **FR:** Version piéce de rechange. **DE:** Ersatzteil-ausführung. **ES:** Version piezas de repuesto. **SE:** Reservdelsutförande

1	33528
2	33530
3	82268
4	
5	

Bakre länkar med monteringsdetaljer
Brazos traseros con piezas de montaje
Hintere Gelenke mit Anbauteilen
Raccords arrière avec pièces de montage
Rear links with assembly parts

Catalogue id	Group
20108	945
Illustr. No	Section
1011494	250
Issue	Page
VOE 63A9920108	951

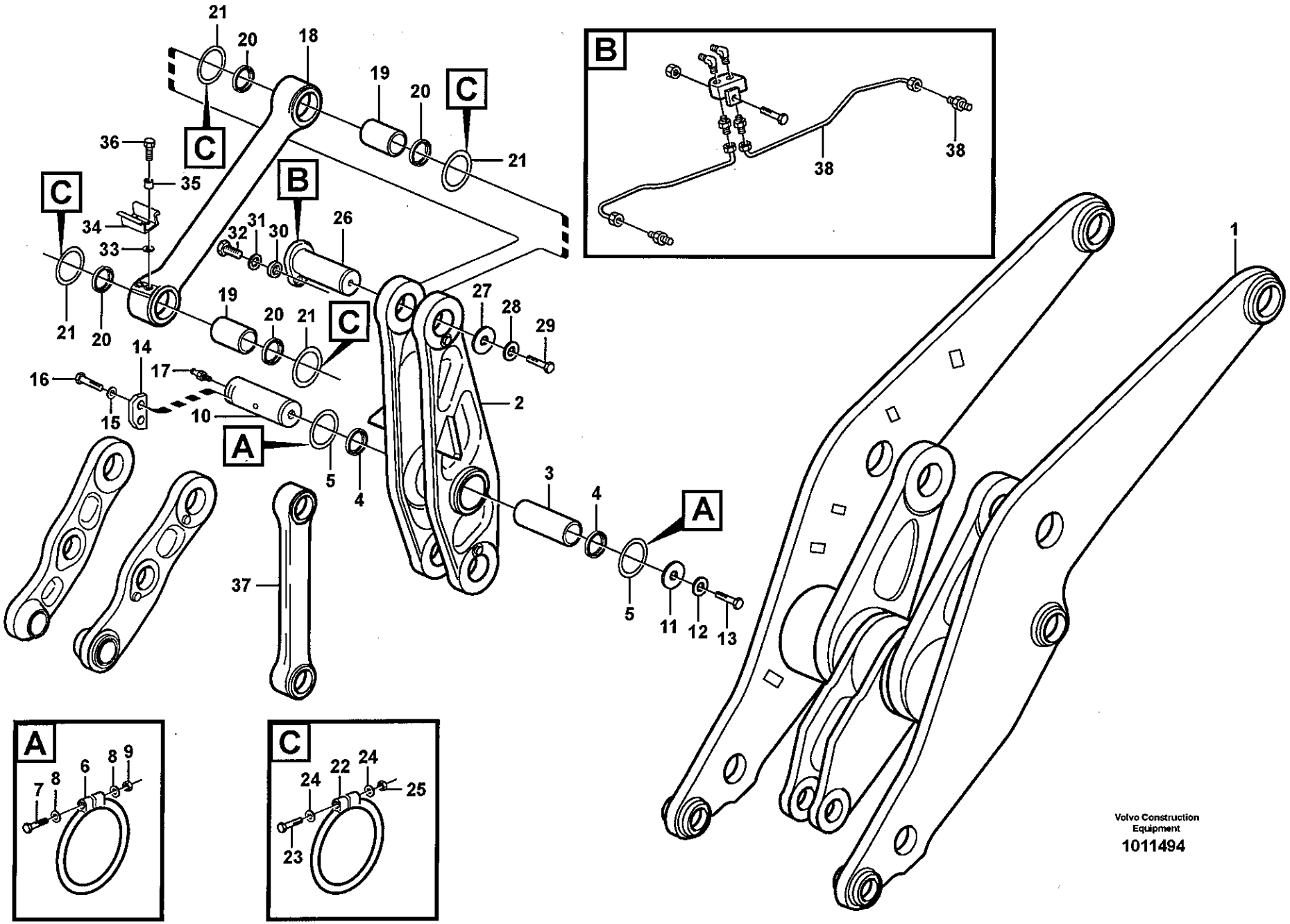
A
B
C
1
2
3
4
5
10
11
12
13
14
15
16
17
18
19
20
21
22
23
24
25
26
27
28
29
30
31
32
33
34
35
36
37
38
Volvo Construction Equipment
1011494

Fig.	Part No.	Quantity 1	2	3	4	5	PS	KIT	Description	Dénomination	Bezeichnung	Denominación	Benämning	Notes
25	**VOE 13963104**	4	4						Lock nut	Contre-ecrou	Sicherungsmutter	Contratuerca	Låsmutter	
26	**VOE 11027082**	1	1						Pin	Goupille	Zapfen	Pasador	Tapp	
27	**VOE 11020422**	1	1						Washer	Rondelle	Scheibe	Arandela	Bricka	
28	**VOE 13947355**	1	1						Washer	Rondelle	Scheibe	Arandela	Bricka	
29	**VOE 13965192**	1	1						Flange screw	Vis à bride	Flanschschraube	Torn embridado	Flänsskruv	
30	**VOE 11025923**	1	1						Spacer	Entretoise	Abstandstueck	Casquillo distancia	Distans	
31	**VOE 13947355**	1	1						Washer	Rondelle	Scheibe	Arandela	Bricka	
32	**VOE 13965192**	1	1						Flange screw	Vis à bride	Flanschschraube	Torn embridado	Flänsskruv	
33	**VOE 13960143**	2	2						Washer	Rondelle	Scheibe	Arandela	Bricka	
34	**VOE 11025889**	1	1						Stop Lug	Talon Butee	Anschlagklotz	Resalte Tope	Anslagsklack	
35	**VOE 843028**	2	2						Spacer Sleeve	Doui.entretoise	Distanzhülse	Manguito Dist	Distanshylsa	
36	**VOE 13965186**	2	2						Flange screw	Vis à bride	Flanschschraube	Torn embridado	Flänsskruv	
37		1	1						Link	Articulation	Gelenk	Articulacion	Länk	See group 945, Page 947
38		1	1						Lubricating pipe	Tuyau graissage	Schmierrohr	Tubo lubricante	Smörjrör	See group 945, Page 961

1	33528
2	33530
3	82268
4	
5	

Bakre länkar med monteringsdetaljer
Brazos traseros con piezas de montaje
Hintere Gelenke mit Anbauteilen
Raccords arrière avec pièces de montage
Rear links with assembly parts

Catalogue id **20108**	Group **945**
Illustr. No **1011494**	Section **250**
Issue **VOE 63A9920108**	Page **953**

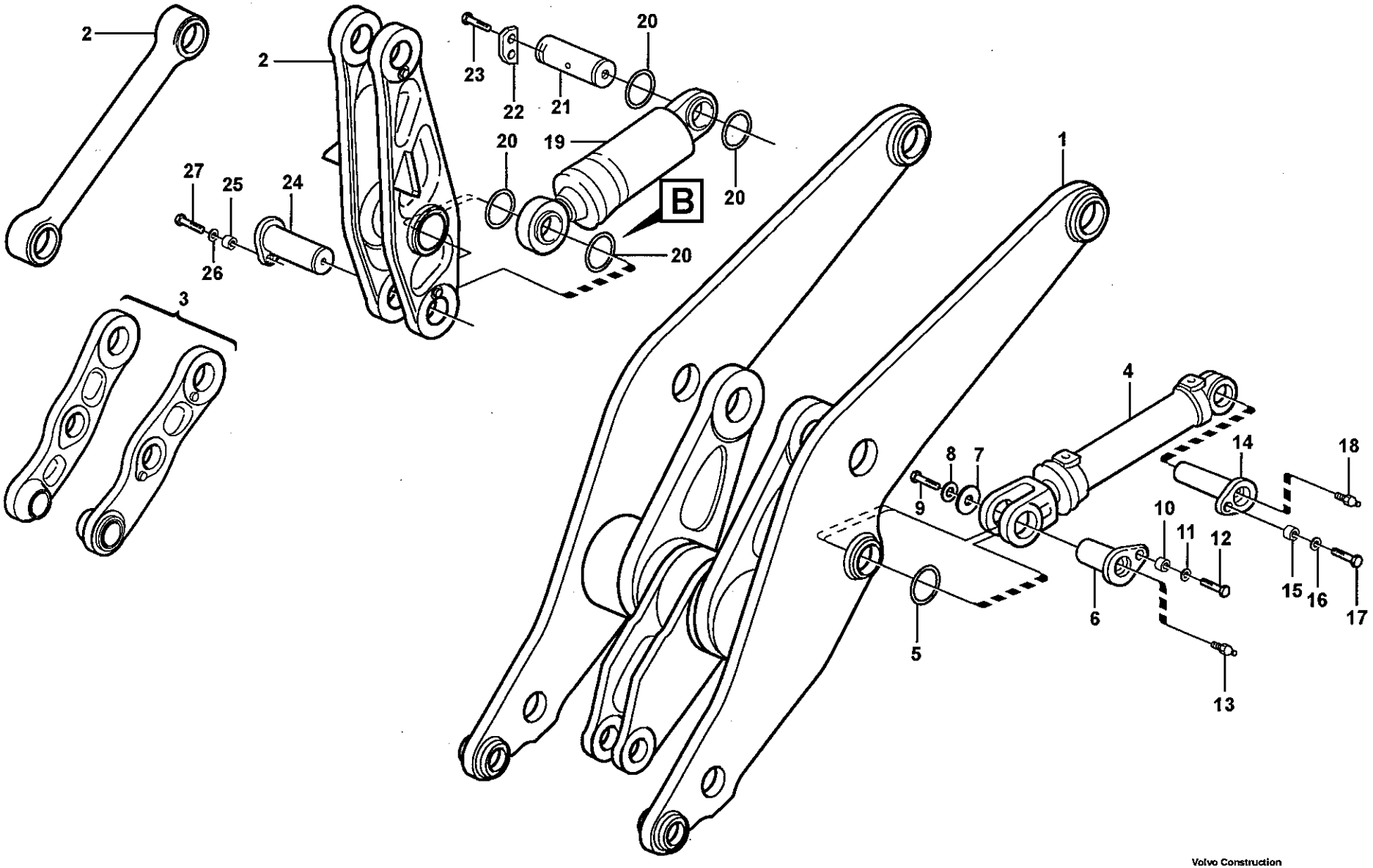

Volvo Construction Equipment

1031358

Fig.	Part No.	Quantity 1	2	3	PS	KIT	Description	Dénomination	Bezeichnung	Denominación	Benämning	Notes
1		1					Lft frame work	Chassis levage	Hubgerust	Bastid elev	Lyftramverk	See group 945, Page 943
2		1					•Link	•Articulation	•Gelenk	•Articulacion	•Länk	See group 945, Page 951
3		1					•Link	•Articulation	•Gelenk	•Articulacion	•Länk	See group 945, Page 947
4		2					Lifting cylinder	Verin levage	Hubzylinder	Cilindro elevacion	Lyftcylinder	See group 945, Page 969
5	VOE 11048081	4					Sealing ring	Bague d'étanchéité	Runddichtring	Anillo reten	Tätningsring	
6	VOE 11027074	2					Pin	Goupille	Zapfen	Pasador	Tapp	
7	VOE 11026761	2					Washer	Rondelle	Scheibe	Arandela	Bricka	
8	VOE 13947355	2					Washer	Rondelle	Scheibe	Arandela	Bricka	
9	VOE 13965192	2					Flange screw	Vis à bride	Flanschschraube	Torn embridado	Flänsskruv	
10	VOE 11025923	2					Spacer	Entretoise	Abstandstueck	Casquillo distanciad	Distans	
11	VOE 13947355	2					Washer	Rondelle	Scheibe	Arandela	Bricka	
12	VOE 13965192	2					Flange screw	Vis à bride	Flanschschraube	Torn embridado	Flänsskruv	
13	VOE 4880583	2					Lub Nipple	Graisseur	Schmiernippel	Engrasador	Smörjnippel	
14	VOE 11093668	2					Pin	Goupille	Zapfen	Pasador	Tapp	
15	VOE 11025923	2					Spacer	Entretoise	Abstandstueck	Casquillo distanciad	Distans	
16	VOE 13947355	2					Washer	Rondelle	Scheibe	Arandela	Bricka	
17	VOE 13965192	2					Flange screw	Vis à bride	Flanschschraube	Torn embridado	Flänsskruv	
	VOE 11025816	2					Lub Nipple	Graisseur	Schmiernippel	Engrasador	Smörjnippel	82268
18	VOE 4880583	2					Lub Nipple	Graisseur	Schmiernippel	Engrasador	Smörjnippel	
19		1					Tilt cylinder	Verin tilt	Tiltzylinder	Cilindro tilt	Tiltcylinder	See group 945, Page 971
20	VOE 11048082	4					Sealing ring	Bague d'étanchéité	Runddichtring	Anillo reten	Tätningsring	
21	VOE 11027079	1					Pin	Goupille	Zapfen	Pasador	Tapp	
22	VOE 11027531	1					Striker Plate	Gache	Schliesskeil	Placa Bloqueo	Låsbleck	
23	VOE 13965192	2					Flange screw	Vis à bride	Flanschschraube	Torn embridado	Flänsskruv	
24	VOE 11176885	1					Pin	Goupille	Zapfen	Pasador	Tapp	
25	VOE 11108672	1					Spacer	Entretoise	Abstandstueck	Casquillo distanciad	Distans	
26	VOE 1560463	1					Washer	Rondelle	Scheibe	Arandela	Bricka	
27	VOE 978938	1					Hexagon screw	Vis tête hexagonale	Sechskantschraube	Tornillo hexago	Sexkantsskruv	

1	
2	
3	
4	
5	

Lyft- och tiltcylinder med monteringsdetaljer
Cilindro elevación y basculamiento con piezas de montaje
Hub- und Schwenkzylinder mit Anbauteilen
Vérin levage et redress ement avec pièces de montage
Lifting- and tilt cylinder with assembly parts

33528, 33530

Catalogue id	Group
20108	945
Illustr. No	Section
1031358	300
Issue	Page
VOE 63A9920108	955

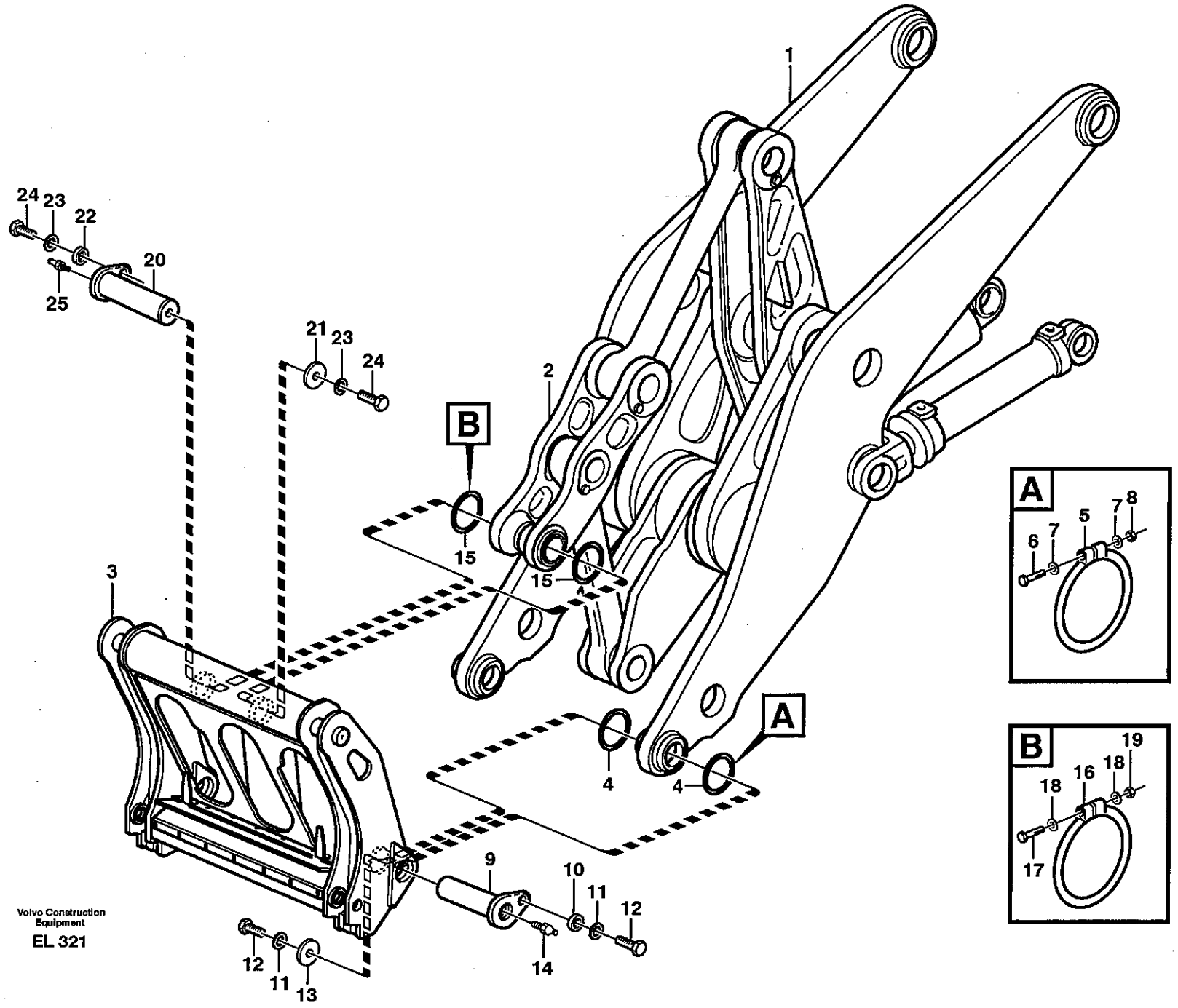

Volvo Construction Equipment

EL 321

Fig.	Part No.	Quantity 1	2	3	PS	KIT	Description	Dénomination	Bezeichnung	Denominación	Benämning	Notes
1		1					Lft frame work	Chassis levage	Hubgerust	Bastid elev	Lyftramverk	See group 945, Page 943
2		1					•Link	•Articulation	•Gelenk	•Articulacion	•Länk	See group 945, Page 947
3			1				Atch bracket	Porte-outil	Geräteträger	Soporte impleme	Redskapsfäste	See group 924, Page 931
4	VOE 11048081	4					Sealing ring	Bague d'étanchéité	Runddichtring	Anillo reten	Tätningsring	
5	VOE 4824485	4					O-ring	Joint Torique	O-Ring	Junta torica	O-ring	1)
6	VOE 955260	4					Hexagon screw	Vis tête hexagonale	Sechskantschraube	Tornillo hexago	Sexkantsskruv	
7	VOE 13940090	8					Washer	Rondelle	Scheibe	Arandela	Bricka	
8	VOE 13963104	4					Lock nut	Contre-ecrou	Sicherungsmutter	Contratuerca	Låsmutter	
9	VOE 11027070	2					Pin	Goupille	Zapfen	Pasador	Tapp	
10	VOE 11025923	2					Spacer	Entretoise	Abstandstueck	Casquillo distanciad	Distans	
11	VOE 13947355	4					Washer	Rondelle	Scheibe	Arandela	Bricka	
12	VOE 13965192	4					Flange screw	Vis à bride	Flanschschraube	Torn embridado	Flänsskruv	
13	VOE 11024445	2					Lock Washer	Rondel.verroui	Sicher Scheibe	Arandel Segurid	Låsbricka	
14	VOE 4880583	2					Lub Nipple	Graisseur	Schmiernippel	Engrasador	Smörjnippel	
	VOE 11025816			2			Lub Nipple	Graisseur	Schmiernippel	Engrasador	Smörjnippel	
15	VOE 11048020	2					Sealing ring	Bague d'étanchéité	Runddichtring	Anillo reten	Tätningsring	
16	VOE 4824484	2					O-ring	Joint Torique	O-Ring	Junta torica	O-ring	1)
17	VOE 955260	2					Hexagon screw	Vis tête hexagonale	Sechskantschraube	Tornillo hexago	Sexkantsskruv	
18	VOE 13940090	4					Washer	Rondelle	Scheibe	Arandela	Bricka	
19	VOE 13963104	2					Lock nut	Contre-ecrou	Sicherungsmutter	Contratuerca	Låsmutter	
20	VOE 11027088	1					Pin	Goupille	Zapfen	Pasador	Tapp	
21	VOE 11024445	1					Lock Washer	Rondel.verroui	Sicher Scheibe	Arandel Segurid	Låsbricka	
22	VOE 11025923	1					Spacer	Entretoise	Abstandstueck	Casquillo distanciad	Distans	
23	VOE 13947355	2					Washer	Rondelle	Scheibe	Arandela	Bricka	
24	VOE 13965192	2					Flange screw	Vis à bride	Flanschschraube	Torn embridado	Flänsskruv	
25	VOE 4880583	1					Lub Nipple	Graisseur	Schmiernippel	Engrasador	Smörjnippel	
	VOE 11025816			1			Lub Nipple	Graisseur	Schmiernippel	Engrasador	Smörjnippel	

1) **GB:** Replacement version **FR:** Version piéce de rechange. **DE:** Ersatzteil-ausführung. **ES:** Version piezas de repuesto. **SE:** Reservdelsutförande

1	33528, 33530
2	82973
3	82268
4	
5	

Montering redskapsfäste
Montaje de soporte de implementos
Montieren Geräteträger
Montage de porte-outil
Assemble attachment bracket

Catalogue id	Group
20108	945
Illustr. No	Section
EL321	350
Issue	Page
VOE 63A9920108	957

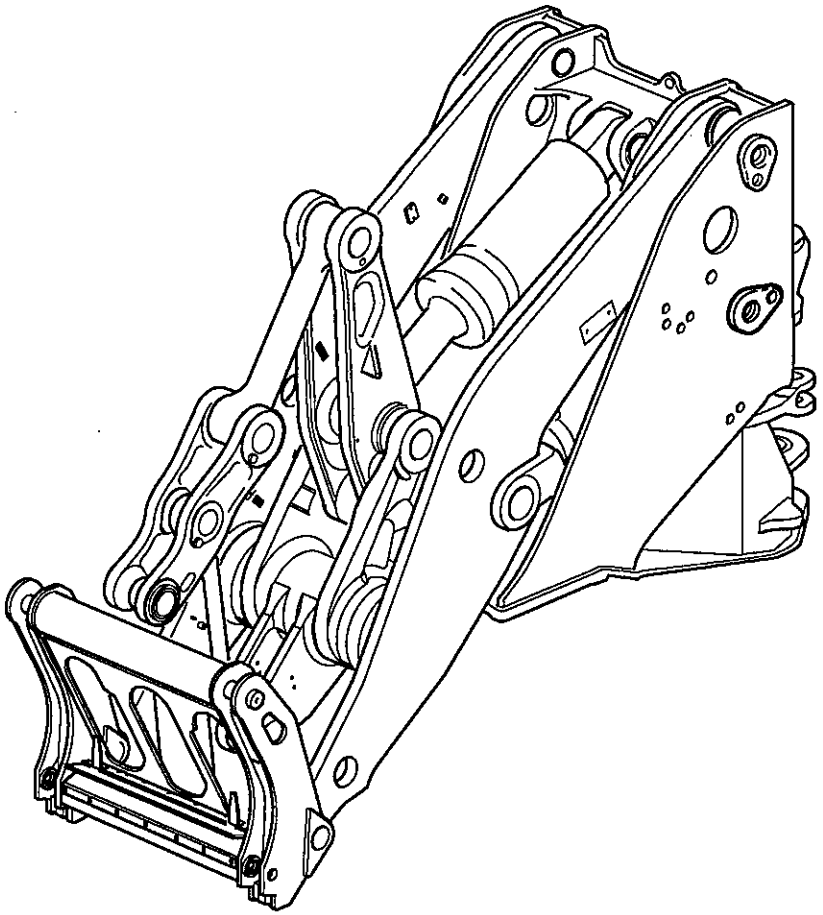

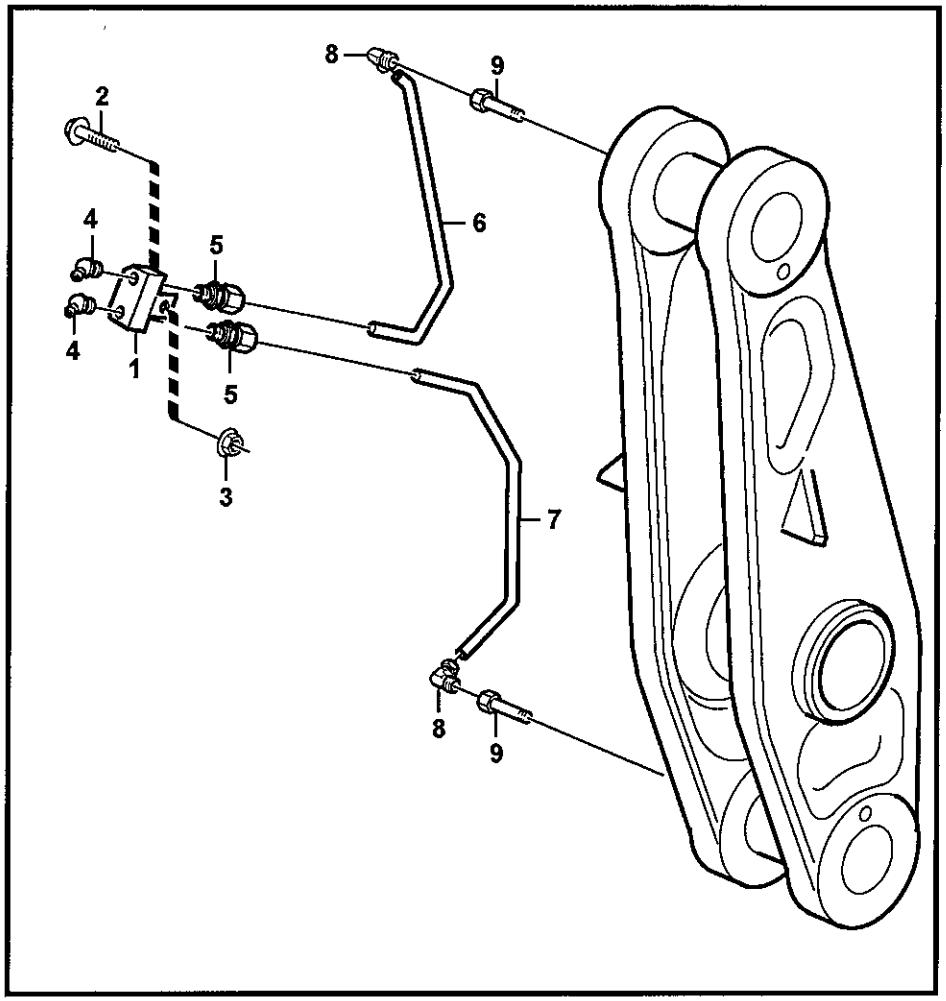

Volvo Construction Equipment

1018190

Fig.	Part No.	Quantity 1	2	3	4	5	PS	KIT	Description	Dénomination	Bezeichnung	Denominación	Benämning	Notes
1	**VOE 11180801**	1							Retainer	Retenue	Halter	Soporte	Hållare	
2	**VOE 13965180**	1							Flange screw	Vis à bride	Flanschschraube	Torn embridado	Flänsskruv	
3	**VOE 13945408**	1							Nut	Ecrou	Mutter	Tuerca	Mutter	
4	**VOE 914169**	2							Nipple	Raccord	Nippel	Niple	Nippel	
5	**VOE 11702124**	2							Connector	Raccord	Anschluss	Union	Anslutning	
6	**VOE 11180799**	1							Tube	Tube	Rohr	Tubo	Rör	
7	**VOE 11180798**	1							Tube	Tube	Rohr	Tubo	Rör	
8	**VOE 11997271**	2							Elbow Union	Coude Raccord	Winkelverschrbg	Union Angular	Vinkelförskruv	
9	**VOE 11706053**	2							Adapter	Raccord Reduct	Verbind Stutzen	Adaptador	Adapter	

1		**Framdragna smörjpunkter för lyftarmssystem** **Tubo lubricante para de unid elevadora** **Hubaggregatschmierung** **Tuyau graissagepour d'élévateur** **Extended lube points for lift arm system**	Catalogue id **20108**	Group **945**
2			Illustr. No **1018190**	Section **375**
3			Issue **VOE 63A9920108**	Page **959**
4				
5		**82268**		

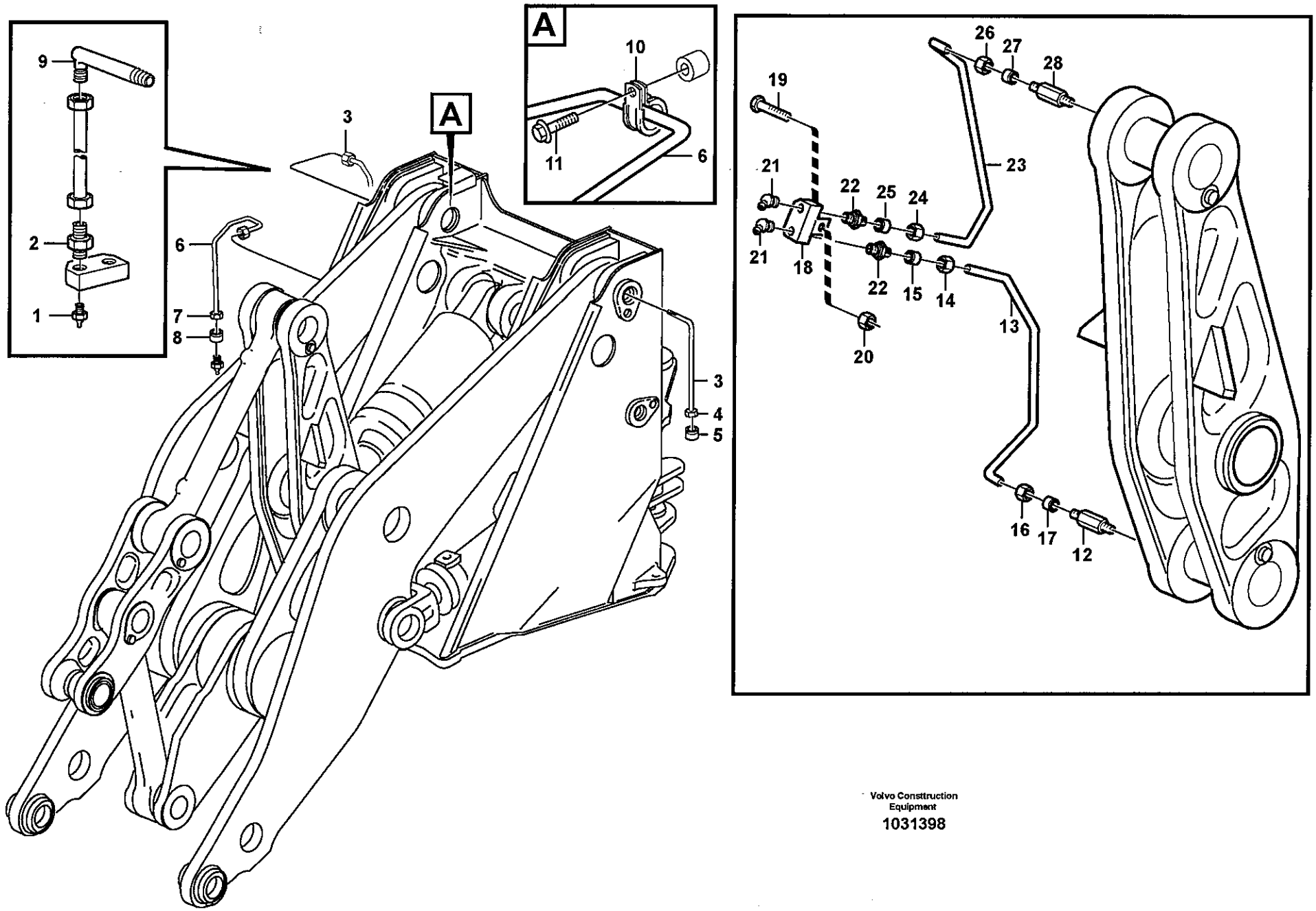

Volvo Consttruction Equipment

1031398

Fig.	Part No.	Quantity 1	2	3	4	5	PS	KIT	Description	Dénomination	Bezeichnung	Denominación	Benämning	Notes
1	VOE 914167	3							Nipple	Raccord	Nippel	Niple	Nippel	
2	VOE 946089	3							Nipple	Raccord	Nippel	Niple	Nippel	
3	VOE 11176806	2							Tube	Tube	Rohr	Tubo	Rör	
4	VOE 956981	4							•Fitting Nut	•Ecrou Accouple.	•Überwurfmutter	•Tuerca Acoplam	•Kopplingsmutter	
5	VOE 13956967	4							•Ferrule	•Bague Surete	•Schneidring	•Anillo Acoplam	•Skärring	
6	VOE 11154136	1							Pipe	Canalisation	Rohrleitung	Canalizacion	Rör	
7	VOE 956981	2							•Fitting Nut	•Ecrou Accouple.	•Überwurfmutter	•Tuerca Acoplam	•Kopplingsmutter	
8	VOE 13956967	2							•Ferrule	•Bague Surete	•Schneidring	•Anillo Acoplam	•Skärring	
9	VOE 11024564	3							Nipple	Raccord	Nippel	Niple	Nippel	
10	VOE 13947191	1							Clamp	Pince Serrage	Klemme	Abrazadera	Klämma	
11	VOE 946440	1							Flange screw	Vis à bride	Flanschschraube	Torn embridado	Flänsskruv	
12	VOE 11015258	1							Nipple	Raccord	Nippel	Niple	Nippel	
13	VOE 11176473	1							Pipe	Canalisation	Rohrleitung	Canalizacion	Rör	
14	VOE 956981	1							•Fitting Nut	•Ecrou Accouple.	•Überwurfmutter	•Tuerca Acoplam	•Kopplingsmutter	
15	VOE 13956967	1							•Ferrule	•Bague Surete	•Schneidring	•Anillo Acoplam	•Skärring	
16	VOE 956981	1							Fitting Nut	Ecrou Accouple.	Überwurfmutter	Tuerca Acoplam	Kopplingsmutter	
17	VOE 13956967	1							Ferrule	Bague Surete	Schneidring	Anillo Acoplam	Skärring	
18	VOE 11024867	1							Retainer	Retenue	Halter	Soporte	Hållare	
	VOE 4850193	1							•Nipple	•Raccord	•Nippel	•Niple	•Nippel	
19	VOE 13965180	1							Flange screw	Vis à bride	Flanschschraube	Torn embridado	Flänsskruv	
20	VOE 948645	1							Flange Lock Nut	Contre écrou bride.	Flanschmutter	Contratuer Embr	Flänslåsmutter	
21	VOE 914169	2							Nipple	Raccord	Nippel	Niple	Nippel	
22	VOE 146089	2							Nipple	Raccord	Nippel	Niple	Nippel	
23	VOE 11176471	1							Pipe	Canalisation	Rohrleitung	Canalizacion	Rör	
24	VOE 956981	1							Fitting Nut	Ecrou Accouple.	Überwurfmutter	Tuerca Acoplam	Kopplingsmutter	
25	VOE 13956967	1							Ferrule	Bague Surete	Schneidring	Anillo Acoplam	Skärring	
26	VOE 956981	1							Fitting Nut	Ecrou Accouple.	Überwurfmutter	Tuerca Acoplam	Kopplingsmutter	
27	VOE 13956967	1							Ferrule	Bague Surete	Schneidring	Anillo Acoplam	Skärring	
28	VOE 11015258	1							Nipple	Raccord	Nippel	Niple	Nippel	

1	
2	
3	
4	
5	

Framdragna smörjpunkter för lyftarmssystem
Tubo lubricante para de unid elevadora
Hubaggregatschmierung
Tuyau graissagepour d'élévateur
Extended lube points for lift arm system

33526

Catalogue id	Group
20108	945
Illustr. No	Section
1031398	400
Issue	Page
VOE 63A9920108	961

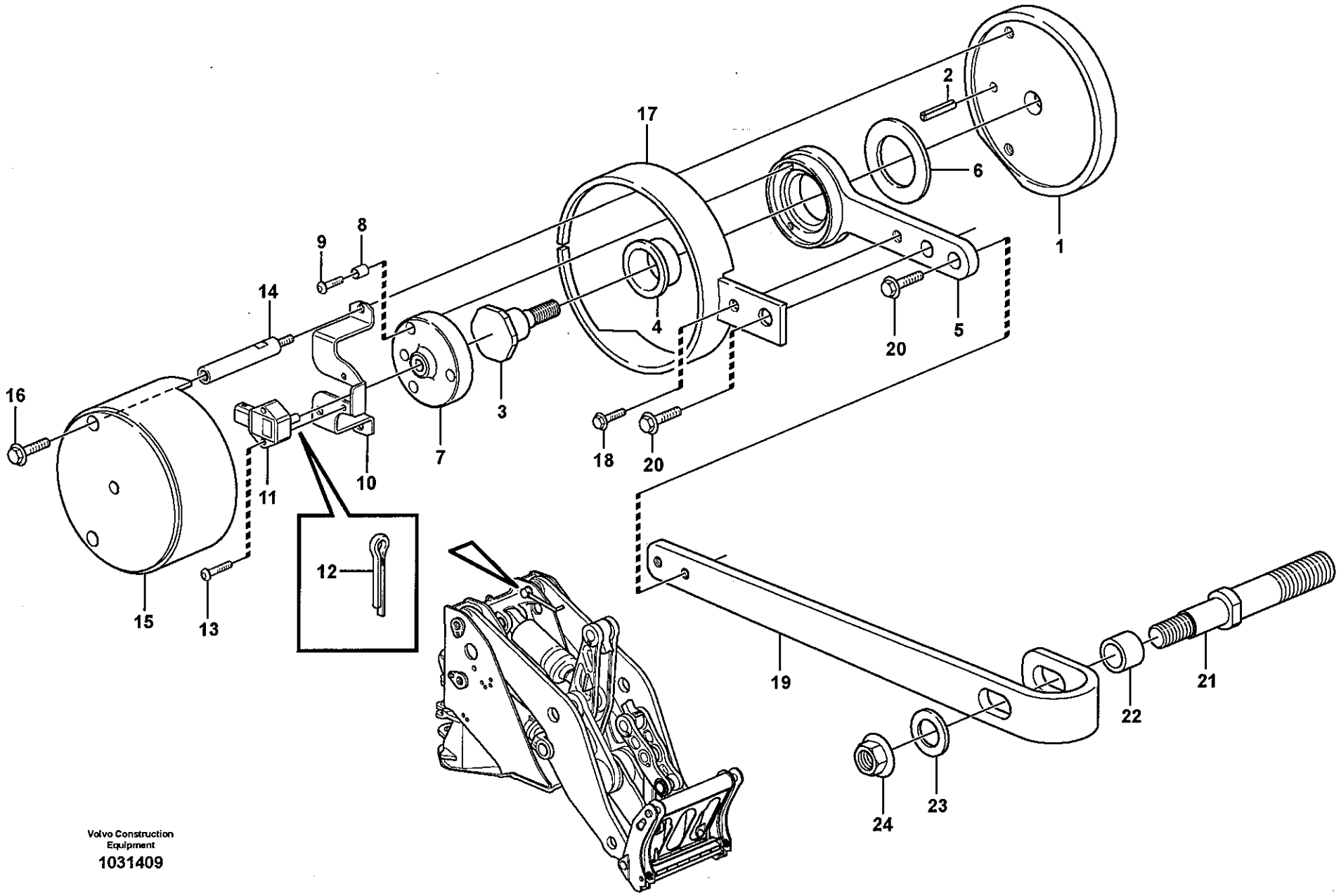

Volvo Construction Equipment

1031409

Fig.	Part No.	Quantity 1	2	3	PS	KIT	Description	Dénomination	Bezeichnung	Denominación	Benämning	Notes
1	**VOE 11177469**	1					Base Plate	Plaque Base	Bodenplatte	Placa Fondo	Bottenplatta	
2	**VOE 13951977**	1					Spring Pin	Axe de ressort	Federstift	Pasador Resorte	Fjäderpinne	
3	**VOE 11177470**	1					Shaft	Arbre	Welle	Arbol	Axel	
4	**VOE 11177415**	1					Bushing	Bague	Buchse	Casquillo	Bussning	
5	**VOE 11177429**	1					Arm	Bras	Arm	Brazo	Arm	
6	**VOE 11004639**	1					Washer	Rondelle	Scheibe	Arandela	Bricka	
7	**VOE 11177422**	1					Comp Flange	Flasque Entrai.	Antriebsflansch	Brida	Medbringare	
8	**VOE 11177902**	3					Spacer	Partie Intermédiaire	Zwischenstück	Espaciador	Mellandel	
9	**VOE 13969516**	3					Screw	Vis	Schraube	Tornillo	Skruv	
10	**VOE 11177409**	1					Anchorage	Fixation	Halterung	Fijacion	Fäste	
11	**VOE 11170139**	1					Sensor	Capteur	Geber	Captador	Givare	SE928
12	**VOE 964955**	1					Cotter Pin	Goupille Fendue	Splint	Pasador Hendido	Saxpinne	
13	**VOE 969558**	2					6-pt skt screw	Vis creuse de 6	Hohlschraube	Racor 6-dientes	Sextandhålskruv	
14	**VOE 11177412**	2					Screw	Vis	Schraube	Tornillo	Skruv	
15	**VOE 11432567**	1					Protection	Protection	Schutz	Proteccion	Skydd	
16	**VOE 946440**	2					Flange screw	Vis à bride	Flanschschraube	Torn embridado	Flänsskruv	
17	**VOE 11181212**	1					Guard	Protection	Schutz	Protección	Skydd	
18	**VOE 13946544**	1					Flange screw	Vis à bride	Flanschschraube	Torn embridado	Flänsskruv	
19		1			NS		Extension Arm	Bras Allonge	Vlg Arm	Brazo Prolong	Förlängningsarm	
20	**VOE 13946173**	2					Flange screw	Vis à bride	Flanschschraube	Torn embridado	Flänsskruv	
21	**VOE 11181226**	1					Shaft	Arbre	Welle	Arbol	Axel	
22	**VOE 15020220**	1					Hose	Durit	Schlauch	Tubo flexible	Slang	
23	**VOE 13960145**	1					Washer	Rondelle	Scheibe	Arandela	Bricka	
24	**VOE 971099**	1					Flange Lock Nut	Contre écrou bride	Flanschmutter	Contratuer Embr	Flänslåsmutter	

1	
2	
3	
4	
5	

Vinkelgivare
Sensor de ángulo
Winkelgeber
Détecteur de position angulaire
Angle sensor

83272, 83273, 83274, 83275, 83277

Catalogue id **20108**	Group **945**
Illustr. No **1031409**	Section **600**
Issue **VOE 63A9920108**	Page **963**

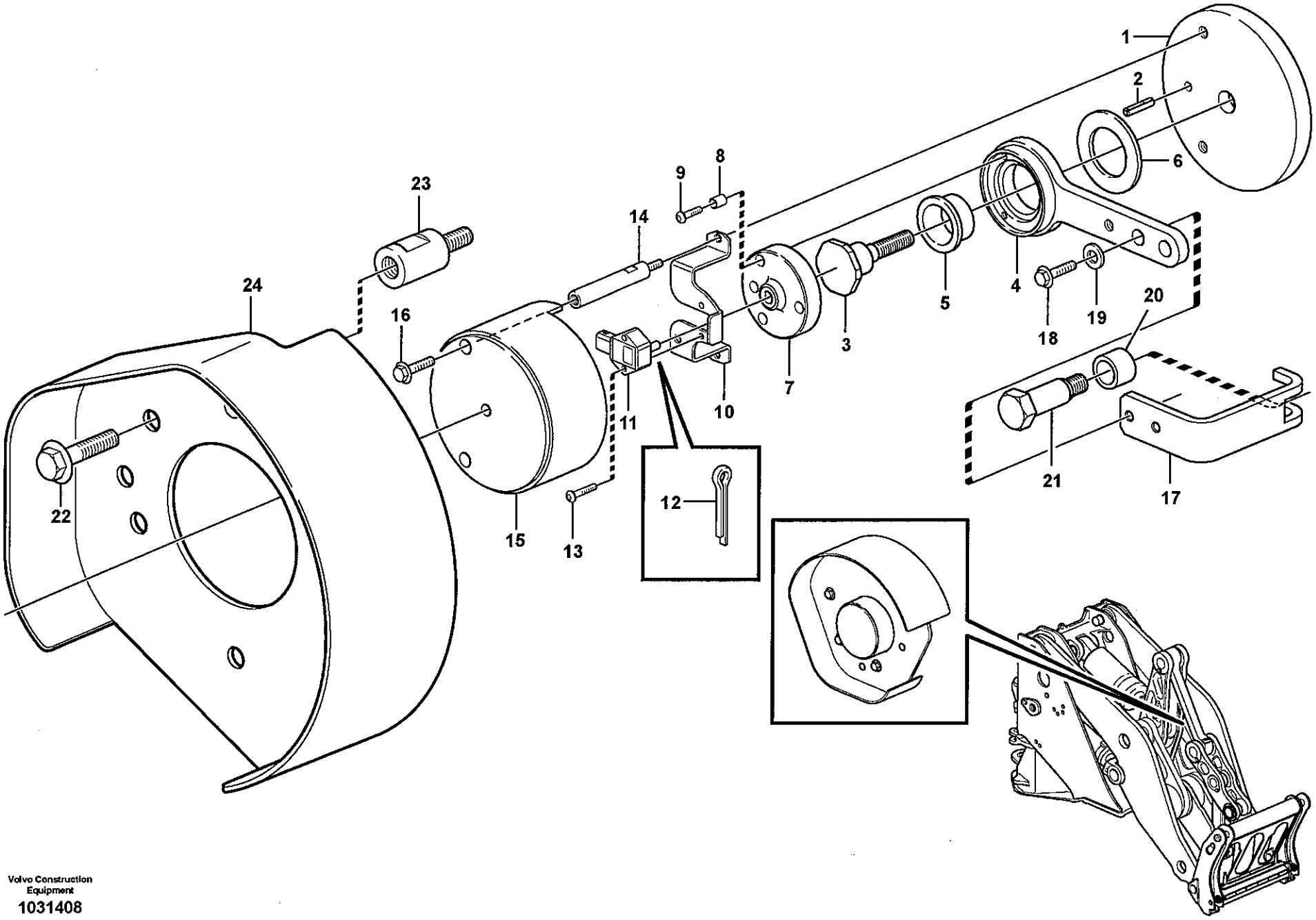

Volvo Construction Equipment

1031408

Fig.	Part No.	Quantity 1	2	3	PS	KIT	Description	Dénomination	Bezeichnung	Denominación	Benämning	Notes
1	**VOE 11177408**	1					Base Plate	Plaque Base	Bodenplatte	Placa Fondo	Bottenplatta	
2	**VOE 13951977**	1					Spring Pin	Axe de ressort	Federstift	Pasador Resorte	Fjäderpinne	
3	**VOE 11177413**	1					Shaft	Arbre	Welle	Arbol	Axel	
4	**VOE 11177429**	1					Arm	Bras	Arm	Brazo	Arm	
5	**VOE 11177415**	1					Bushing	Bague	Buchse	Casquillo	Bussning	
6	**VOE 11004639**	1					Washer	Rondelle	Scheibe	Arandela	Bricka	
7	**VOE 11177422**	1					Comp Flange	Flasque Entrai.	Antriebsflansch	Brida	Medbringare	
8	**VOE 11177902**	3					Spacer	Partie Intermédiaire	Zwischenstück	Espaciador	Mellandel	
9	**VOE 13969516**	3					Screw	Vis	Schraube	Tornillo	Skruv	
10	**VOE 11177409**	1					Anchorage	Fixation	Halterung	Fijacion	Fäste	
11	**VOE 11170139**	1					Sensor	Capteur	Geber	Captador	Givare	SE927
12	**VOE 964955**	1					Cotter Pin	Goupille Fendue	Splint	Pasador Hendido	Saxpinne	
13	**VOE 969558**	2					6-pt skt screw	Vis creuse de 6	Hohlschraube	Racor 6-dientes	Sextandhålskruv	
14	**VOE 11177412**	2					Screw	Vis	Schraube	Tornillo	Skruv	
15	**VOE 11432567**	1					Protection	Protection	Schutz	Proteccion	Skydd	
16	**VOE 946440**	2					Flange screw	Vis à bride	Flanschschraube	Torn embridado	Flänsskruv	
17	**VOE 15018738**	1					Extension Arm	Bras Allonge	Vlg Arm	Brazo Prolong	Förlängningsarm	
18	**VOE 13945444**	2					Flange screw	Vis à bride	Flanschschraube	Torn embridado	Flänsskruv	
19	**VOE 983336**	1					Washer	Rondelle	Scheibe	Arandela	Bricka	
20	**VOE 15020229**	1					Hose	Durit	Schlauch	Tubo flexible	Slang	
21	**VOE 15018781**	1					Shaft	Arbre	Welle	Arbol	Axel	
22	**VOE 968589**	3					Flange screw	Vis à bride	Flanschschraube	Torn embridado	Flänsskruv	
23		3			NS		Set Ring	Butee	Halbscheibe	Anillo Montaje	Kuts	
24		1			NS		Fall Protection	Anti-eboulement	Sturzsicherung	Protecc Caida	Rasskydd	

1		**Vinkelgivare, tilt** **Sensor de ángulo, basculamiento** **Winkelgeber, Kippen** **Détecteur de position angulaire, basculement** **Angle sensor, tilt**	Catalogue id **20108**	Group **945**
2			Illustr. No **1031408**	Section **650**
3				
4			Issue **VOE 63A9920108**	Page **965**
5		**83272, 83273, 83274, 83275, 83277**		

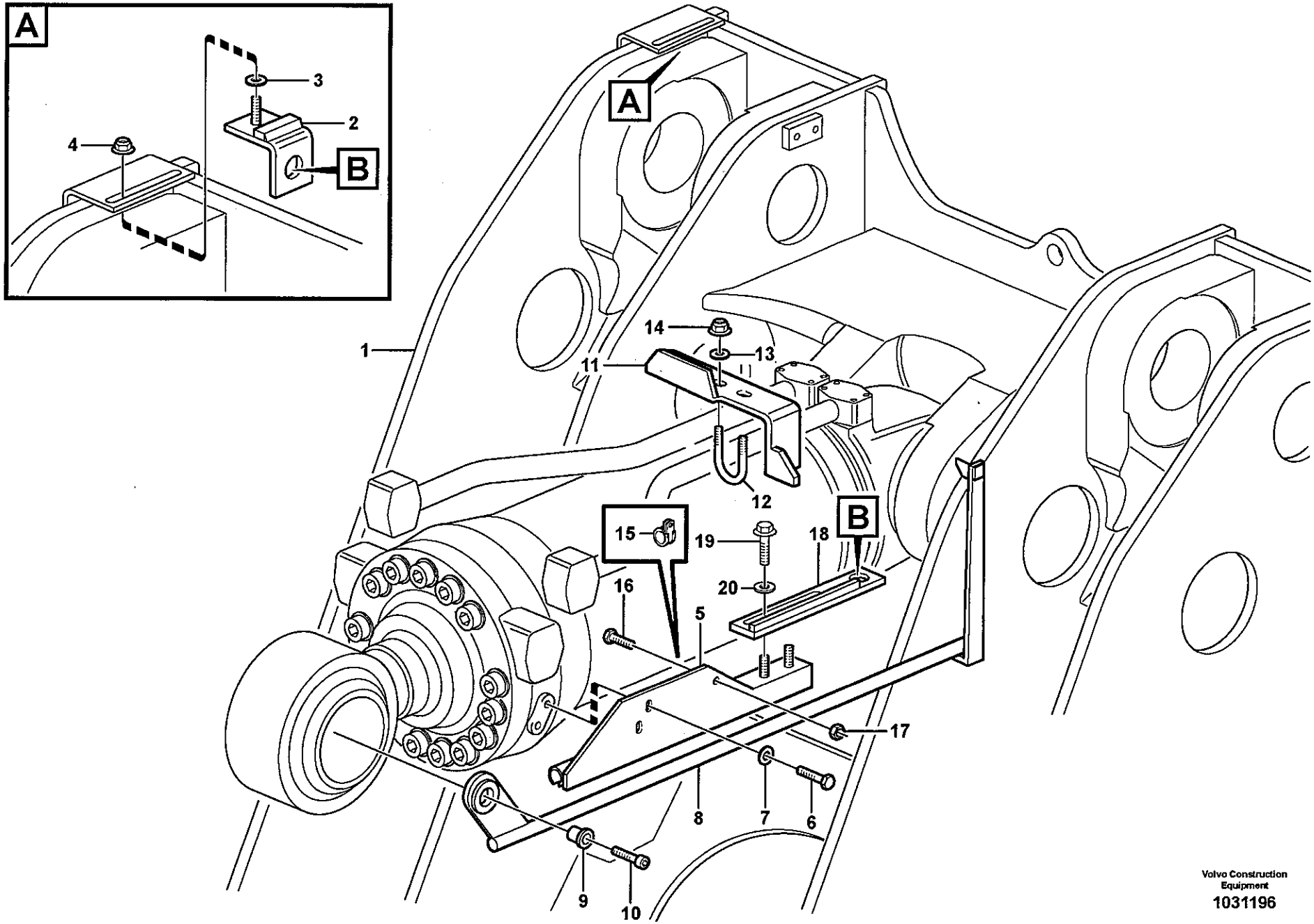

Volvo Construction Equipment

1031196

Fig.	Part No.	Quantity 1	2	3	PS	KIT	Description	Dénomination	Bezeichnung	Denominación	Benämning	Notes
1		1					Front frame	Chassis av	Vorderrahmen	Marco delant	Framram	See group 711, Page 609
2	VOE 11024585	1					Retainer	Retenue	Halter	Soporte	Hållare	
3	VOE 13960141	1					Washer	Rondelle	Scheibe	Arandela	Bricka	
4	VOE 948645	1					Flange Lock Nut	Contre écrou bride	Flanschmutter	Contratuer Embr	Flänslåsmutter	
5	VOE 11177609	1					Retainer	Retenue	Halter	Soporte	Hållare	
6	VOE 13965192	2					Flange screw	Vis à bride	Flanschschraube	Torn embridado	Flänsskruv	
7	VOE 13960145	2					Washer	Rondelle	Scheibe	Arandela	Bricka	
8	VOE 11153242	1					Indicator	Indicateur	Indikator	Indicador	Indikator	
	VOE 11177612	1					Indicator	Indicateur	Indikator	Indicador	Indikator	83591
9	VOE 11091337	1					Spacer	Entretoise	Abstandstueck	Casquillo distanciad	Distans	
10	VOE 984087	1					Allen Head Screw	Vis à six pans creux	Inbusschraube	Tornillo tipo Allen	Insexskruv	
11	VOE 11176761	1					Retainer	Retenue	Halter	Soporte	Hållare	
12	VOE 4850621	2					Clamp	Pince Serrage	Klemme	Abrazadera	Klämma	
13	VOE 13960141	4					Washer	Rondelle	Scheibe	Arandela	Bricka	
14	VOE 948645	4					Flange Lock Nut	Contre écrou bride	Flanschmutter	Contratuer Embr	Flänslåsmutter	
15	VOE 952627	1					Clamp	Pince Serrage	Klemme	Abrazadera	Klämma	
16	VOE 13946544	1					Flange screw	Vis à bride	Flanschschraube	Torn embridado	Flänsskruv	
17	VOE 13945407	1					Nut	Ecrou	Mutter	Tuerca	Mutter	
18	VOE 11177619	1					Attaching plate	Plaque fixation	Befestigungsplatte	Placa fijacion	Fästplatta	
19	VOE 13946173	2					Flange screw	Vis à bride	Flanschschraube	Torn embridado	Flänsskruv	
20	VOE 13960141	2					Washer	Rondelle	Scheibe	Arandela	Bricka	

1	
2	
3	
4	
5	

Skop- och lyftautomatik
Elevador automático y automatismo de cuchara
Hubwerk- und Schaufelautomatik
Automatique de levage et automatique godet
Bucket positioner and boom kickout

Catalogue id	Group
20108	945
Illustr. No	Section
1031196	700
Issue	Page
VOE 63A9920108	967

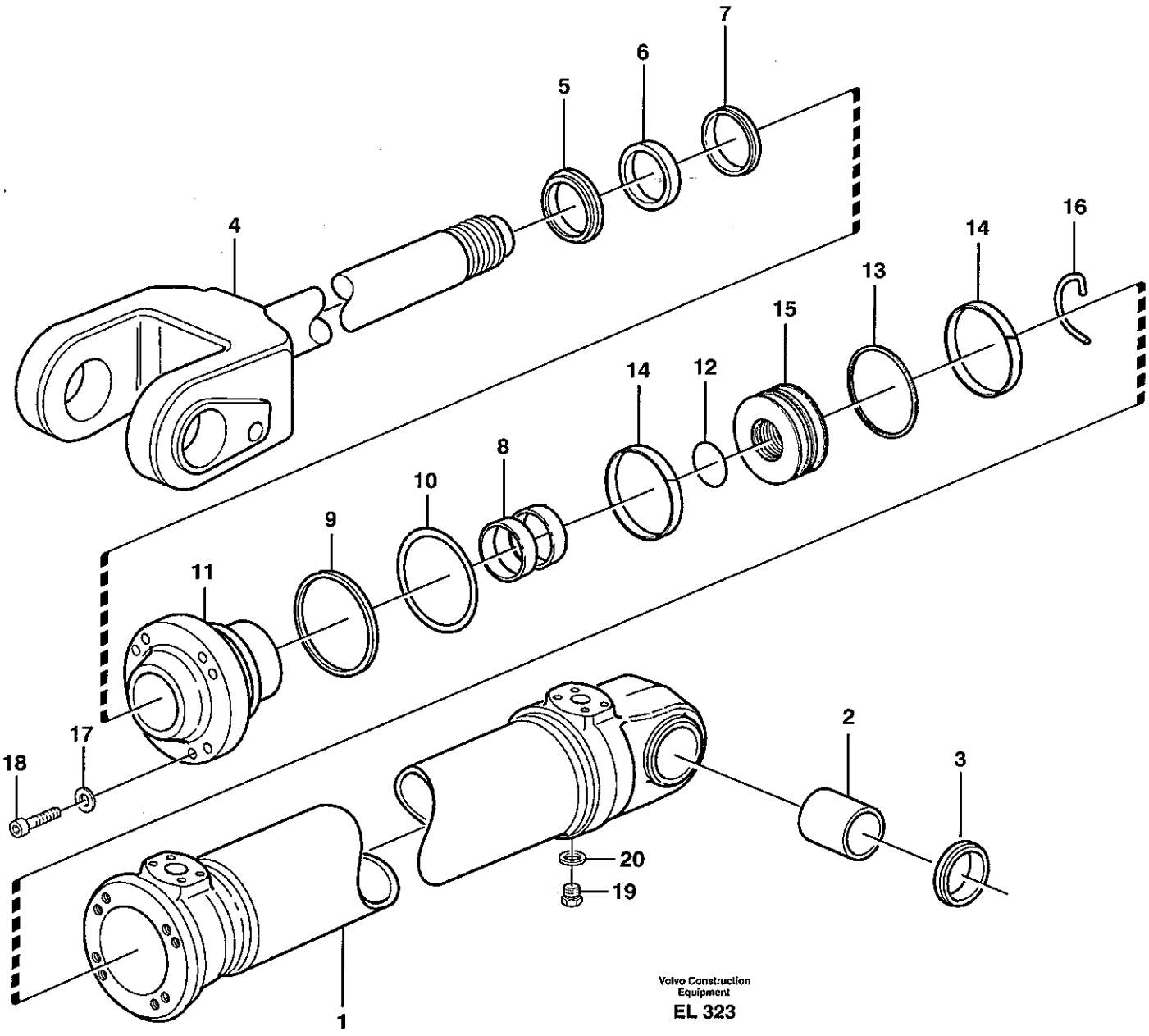
7
6
5
4
16
14
13
15
14
12
8
10
9
11
18
17
2
3
20
19
1
Volvo Construction Equipment
EL 323

Fig.	Part No.	Quantity 1	2	3	PS	KIT	Description	Dénomination	Bezeichnung	Denominación	Benämning	Notes
	VOE 11107859	1					Hydraulic cylinder	Vérin hydraulique	Hydraulzylinder	Cilindro hidráulico	Hydraulcylinder	
1		1			NS		•Cylinder tube	•Tube cylindre	•Zylinderrohr	•Tubo cilindro	•Cylinderrör	
2	**VOE 11093771**	1					•Bushing	•Bague	•Buchse	•Casquillo	•Bussning	
3	**VOE 11005099**	2					•Scraper	•Racleur	•Abstreifring	•Aro rascador	•Avstrykare	
4	**VOE 11107429**	1					•Piston rod	•Bielle de piston	•Kolbenstange	•Biela de piston	•Kolvstång	
5	**VOE 11005061**	1				K	•Scraper	•Racleur	•Abstreifring	•Aro rascador	•Avstrykare	
6	**VOE 11005107**	1				K	•Piston Rod Seal	•Eta.tige Piston	•Ko-stang Dichtg	•Reten Var Pist	•Kolvstångstätn	
7	**VOE 11107371**	1				K	•Piston Rod Seal	•Eta.tige Piston	•Ko-stang Dichtg	•Reten Var Pist	•Kolvstångstätn	
8	**VOE 11005427**	2					•Bushing	•Bague	•Buchse	•Casquillo	•Bussning	
9	**VOE 11005090**	1				K	•Back-up ring	•Rondelle anti-extrusi	•Stützring	•Anillo Apoyo	•Stödring	
10	**VOE 925034**	1				K	•O-ring	•Joint Torique	•O-Ring	•Junta torica	•O-ring	
11	**VOE 11107274**	1			OP		•Pstn Rod Guide	•Gui.tige Piston	•Ko-stang Fuhrg	•Guia Var Piston	•Kolvst.styrning	
12	**VOE 11107170**	1				K	•O-ring	•Joint Torique	•O-Ring	•Junta torica	•O-ring	
13	**VOE 11107811**	1					•Piston seal	•Etanchei.piston	•Kolbendichtung	•Reten piston	•Kolvtätning	
14	**VOE 11107223**	2					•Guide Ring	•Bague Guide	•Fuhrungsring	•Anillo Guia	•Styrring	
15	**VOE 11107426**	1			OP		•Piston	•Piston	•Kolben	•Piston	•Kolv	
16	**VOE 11107268**	1					•Lock brace	•Etrier de verrouillage	•Sperrklinke	•Brazo Seguridad	•Låsbygel	
17	**VOE 941912**	8					•Spring Washer	•Rondelle élastique	•Federscheibe	•Arandela flexible	•Fjäderbricka	
18	**VOE 4782860**	8					•Screw	•Vis	•Schraube	•Tornillo	•Skruv	
19	**VOE 960630**	2					•Lock Plug	•Tampon Verroui.	•Verschlussschraube	•Tapon Seguridad	•Låsplugg	
20	**VOE 13945653**	2					•Plane Gasket	•Joint Plan	•Flachdichtung	•Junta Plana	•Planpackning	
	VOE 11709018	1					Sealing Kit	Jeu Joints	Dichtungssatz	Juego Retenes	Tätningssats	

1		**Hydraulcylinder, lyft** **Cilindro hidráulico, elevación** **Hydraulikzylinder, Hubhydraulik** **Vérin hydraulique, relevage** **Hydraulic cylinder, lifting**	Catalogue id **20108** / Group **945**
2			Illustr. No **EL323** / Section **800**
3			
4			Issue **VOE 63A9920108** / Page **969**
5		**33526**	

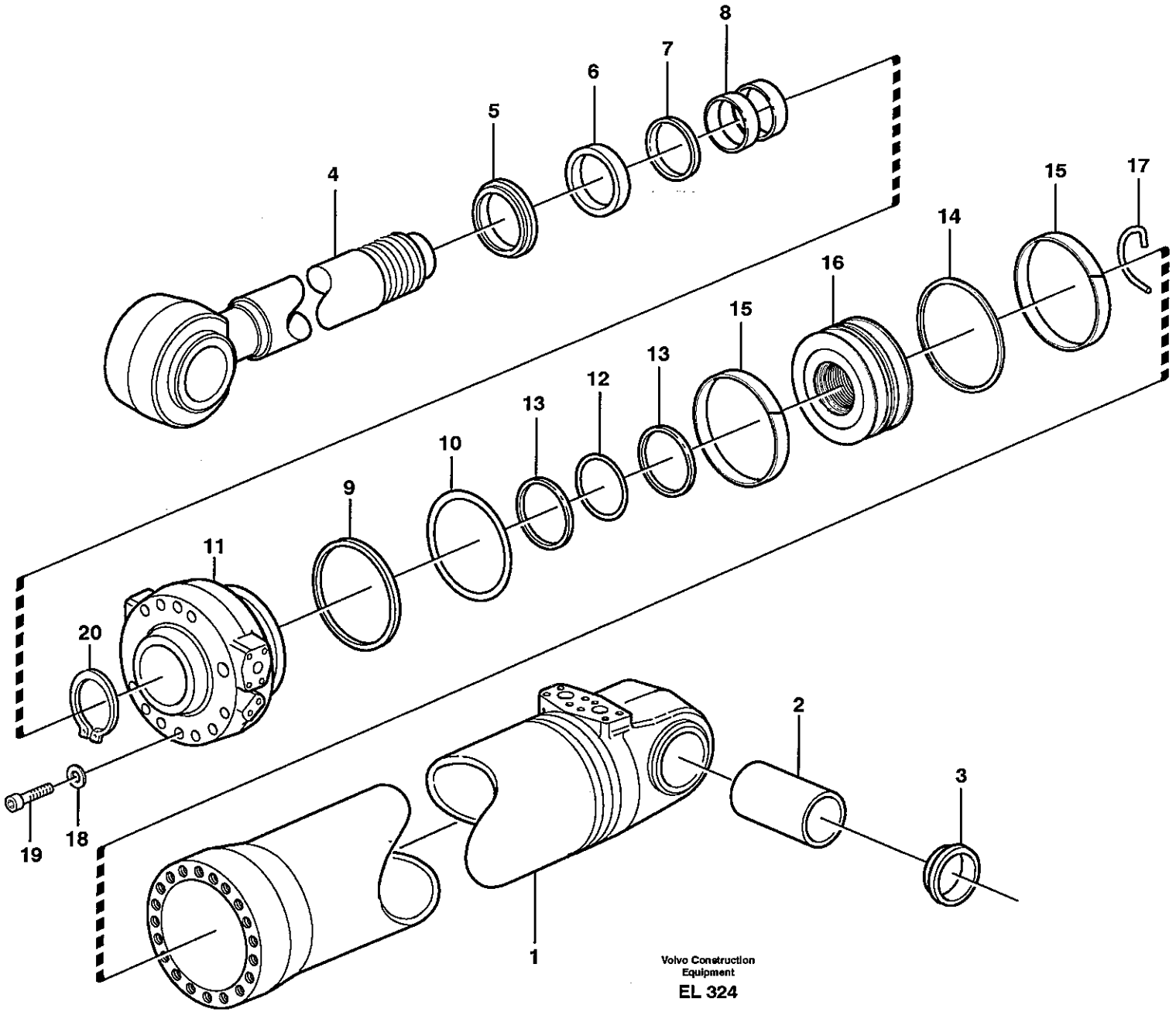

Volvo Construction Equipment

EL 324

Fig.	Part No.	Quantity 1	2	3	PS	KIT	Description	Dénomination	Bezeichnung	Denominación	Benämning	Notes
	VOE 11107860	1					Hydraulic Cylinder	Vérin hydraulique	Hydraulikzylinder	Cilindro hidráulico	Hydraulcylinder	
	VOE 11107861		1				Hydraulic cylinder	Vérin hydraulique	Hydraulzylinder	Cilindro hidráulico	Hydraulcylinder	
1		1	1		NS		•Cylinder tube	•Tube cylindre	•Zylinderrohr	•Tubo cilindro	•Cylinderrör	
2	**VOE 11093773**	2	2				•Bushing	•Bague	•Buchse	•Casquillo	•Bussning	
3	**VOE 11005019**	4	4				•Scraper	•Racleur	•Abstreifring	•Aro rascador	•Avstrykare	
4	**VOE 11107262**	1					•Piston rod	•Bielle de piston	•Kolbenstange	•Biela de piston	•Kolvstång	
	VOE 11107435		1				•Piston rod	•Bielle de piston	•Kolbenstange	•Biela de piston	•Kolvstång	
5	**VOE 11107246**	1	1			K	•Scraper	•Racleur	•Abstreifring	•Aro rascador	•Avstrykare	
6	**VOE 11088321**	1	1			K	•Piston Rod Seal	•Eta.tige Piston	•Ko-stang Dichtg	•Reten Var Pist	•Kolvstångstätn	
7	**VOE 11088322**	1	1			K	•Piston Rod Seal	•Eta.tige Piston	•Ko-stang Dichtg	•Reten Var Pist	•Kolvstångstätn	
8	**VOE 11088324**	2	2				•Bushing	•Bague	•Buchse	•Casquillo	•Bussning	
9	**VOE 11088320**	1	1			K	•Back-up ring	•Rondelle anti-extrusi	•Stützring	•Anillo Apoyo	•Stödring	
10	**VOE 962509**	1	1			K	•O-ring	•Joint Torique	•O-Ring	•Junta torica	•O-ring	
11	**VOE 11107263**	1	1		OP		•Pstn Rod Guide	•Gui.tige Piston	•Ko-stang Fuhrg	•Guia Var Piston	•Kolvst.styrning	
12	**VOE 925261**	1	1			K	•O-ring	•Joint Torique	•O-Ring	•Junta torica	•O-ring	
13	**VOE 11088602**	2	2			K	•Back-up ring	•Rondelle anti-extrusi	•Stützring	•Anillo Apoyo	•Stödring	
14	**VOE 11107818**	1	1			K	•Piston seal	•Etanchei.piston	•Kolbendichtung	•Reten piston	•Kolvtätning	
15	**VOE 11107264**	2	2				•Guide Ring	•Bague Guide	•Fuhrungsring	•Anillo Guia	•Styrring	
16	**VOE 11107257**	1	1		OP		•Piston	•Piston	•Kolben	•Piston	•Kolv	
17	**VOE 11107158**	1	1				•Lock brace	•Etrier de verrouillage	•Sperrklinke	•Brazo Seguridad	•Låsbygel	
18	**VOE 941914**	16	16				•Spring Washer	•Rondelle élastique	•Federscheibe	•Arandela flexible	•Fjäderbricka	
19	**VOE 13947695**	16	16				•Screw	•Vis	•Schraube	•Tornillo	•Skruv	
20	**VOE 943058**	1	1				•Snap Ring	•Circlip	•Nutring	•Circlip	•Spårring	
	VOE 11709026	1	1				Sealing Kit	Jeu Joints	Dichtungssatz	Juego Retenes	Tätningssats	

1	33526
2	83591, 83647
3	
4	
5	

Hydraulcylinder, tilt
Cilindro hidráulico, inclinación
Hydraulikzylinder, Schwenkhydraulik
Vérin hydraulique, culbutage
Hydraulic cylinder, tilting

Catalogue id	Group
20108	**945**
Illustr. No	Section
EL324	**850**
Issue	Page
VOE 63A9920108	**971**

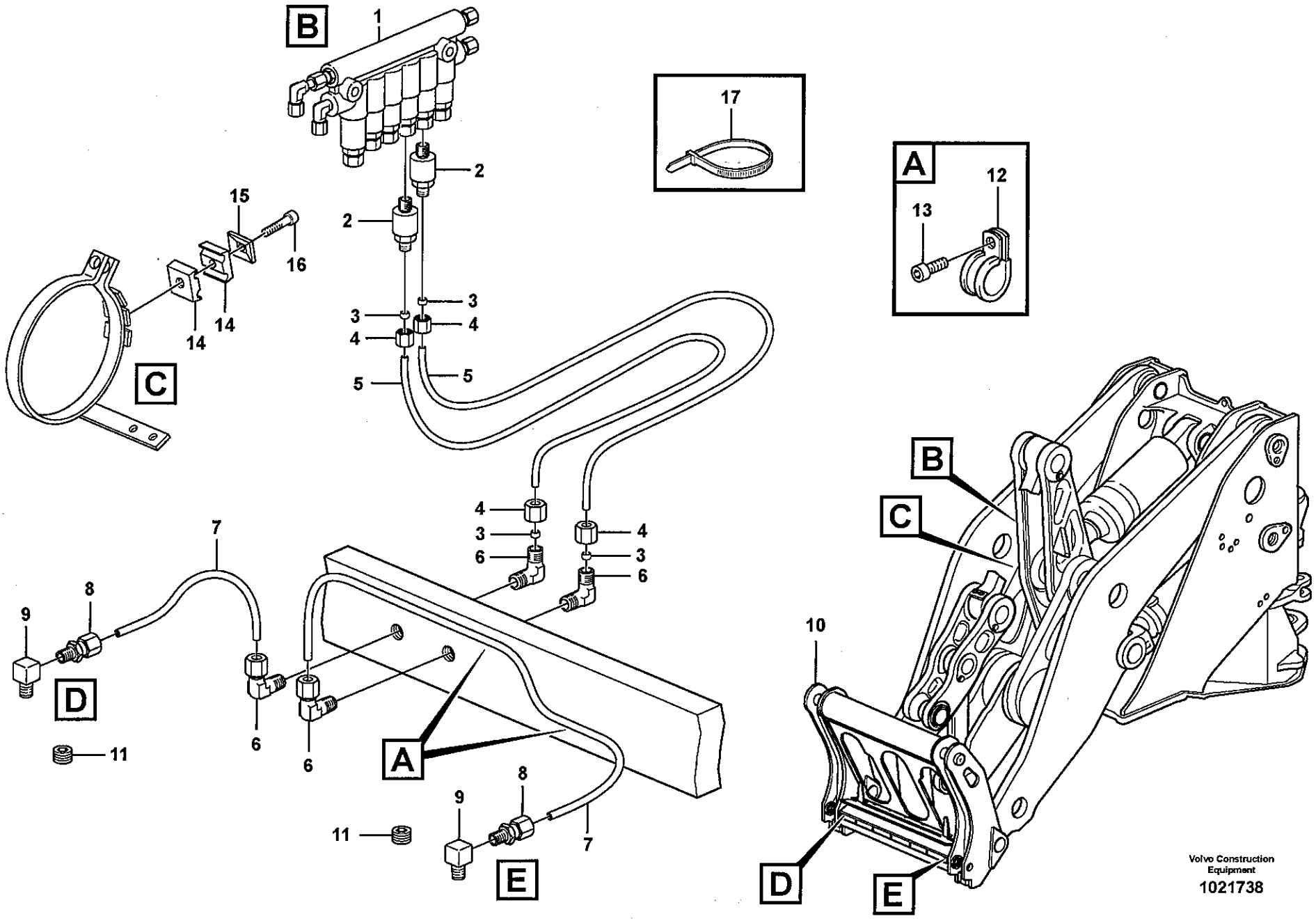
B
1
2
2
15
16
14
14
C
3
3
4
4
5
5
17
A
12
13
4
3
6
4
3
6
7
8
9
D
11
6
6
A
11
9
8
7
E
B
C
10
D
E
Volvo Construction Equipment
1021738

Fig.	Part No.	Quantity 1	2	3	PS	KIT	Description	Dénomination	Bezeichnung	Denominación	Benämning	Notes
1		1					Distr Block	Distributeur	Verteilerblock	Bloque Distrib	Fördelarblock	B3
2	VOE 11702155	2					Dosage valve	Valve de Dosage	Dosierventil	Válvula dosificadora	Doseringsventil	NO8
	VOE 990740	2					•O-ring	•Joint Torique	•O-Ring	•Junta torica	•O-ring	
	VOE 11705432	2					•O-ring	•Joint Torique	•O-Ring	•Junta torica	•O-ring	
3	VOE 11704711	2					•Ferrule	•Bague Surete	•Schneidring	•Anillo Acoplam	•Skärring	
4	VOE 11704712	2					•Nut	•Ecrou	•Mutter	•Tuerca	•Mutter	
5	VOE 11176847	2					Hose	Durit	Schlauch	Tubo flexible	Slang	
6	VOE 11176744	2					Connector	Raccord	Anschluss	Union	Anslutning	
7	VOE 11701833	REQ					Lubricant Line	Conduit Huile	Ölleitung	Conducto Lubric	Smörjledning	L = 2000 MM
8	VOE 11701843	2					Connector	Raccord	Anschluss	Union	Anslutning	
9	VOE 11701845	2					Connector	Raccord	Anschluss	Union	Anslutning	
10		1					Tool Bar	Fixation Outil	Geräteträger	Fijac Herramien	Redskapsfäste	
11	VOE 11701827	2					Plug	Bouchon	Stopfen	Tapon	Plugg	
12	VOE 952624	2					Clamp	Pince Serrage	Klemme	Abrazadera	Klämma	
13	VOE 13965175	2					Screw	Vis	Schraube	Tornillo	Skruv	
14	VOE 11701854	1					Clamp	Pince Serrage	Klemme	Abrazadera	Klämma	
15	VOE 11707381	1					Cover Plate	Protection en tole	Schutzblech	Placa Tapa	Täckplatta	
16	VOE 959208	1					Allen Hd Screw	Vis A 6 Pans Cr	Inbusschraube	Torn Hex Embut	Insexskruv	
17	VOE 4881440	REQ					Strip Clamp	Ruban Serrage	Kabelbinder	Abraz Cinta	Bandklamma	

1		**Centralsmörjning för redskapsfäste.** **Lubricacion central, fijacion herramientas.** **Zentralschmierung für Geräteträger.** **Graissage central, fixation outil.** **Central lubrication for tool bar.**	Catalogue id **20108** / Group **993**
2			
3			Illustr. No **1021738** / Section **700**
4			
5		**94804**	Issue **VOE 63A9920108** / Page **973**

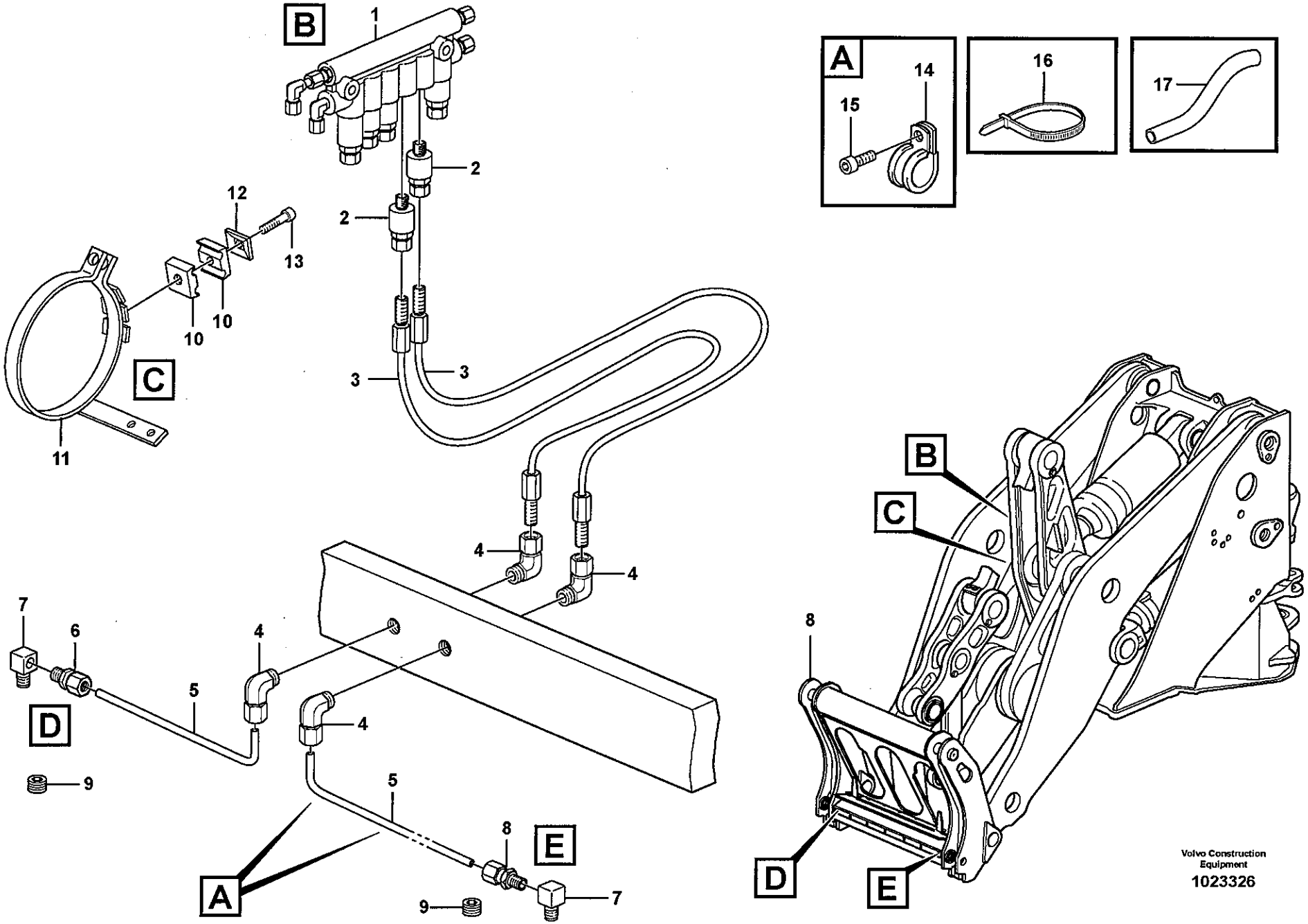
A
B
C
D
E
1
2
2
3
3
4
4
4
4
5
5
6
7
7
8
8
9
9
10
10
11
12
13
14
15
16
17
Volvo Construction Equipment
1023326

Fig.	Part No.	Quantity 1	2	3	PS	KIT	Description	Dénomination	Bezeichnung	Denominación	Benämning	Notes
1		2					Distr Block	Distributeur	Verteilerblock	Bloque Distrib	Fördelarblock	
2	**VOE 11716508**	2					Dosage valve	Valve de Dosage	Dosierventil	Válvula dosificadora	Doseringsventil	NO8
3	**VOE 11716507**	2					Hose	Durit	Schlauch	Tubo flexible	Slang	
4	**VOE 11716503**	4					Elbow nipple	Raccord angulaire	Winkelnippel	Niple angular	Vinkelnippel	
5	**VOE 11701833**	REQ					Lubricant Line	Conduit Huile	Ölleitung	Conducto Lubric	Smörjledning	L = 2000 MM
6	**VOE 11716502**	2					Coupling	Accouplement	Kupplung	Acoplamiento	Koppling	
7	**VOE 11716501**	2					Elbow nipple	Raccord angulaire	Winkelnippel	Niple angular	Vinkelnippel	
8		1					Tool Bar	Fixation Outil	Geräteträger	Fijac Herramien	Redskapsfäste	
9	**VOE 11701827**	2					Plug	Bouchon	Stopfen	Tapon	Plugg	
10	**VOE 11701854**	1					Clamp	Pince Serrage	Klemme	Abrazadera	Klämma	
11		1					Clamp	Collier serrage	Klemme	Abrazadera	Klamma	
12	**VOE 11716506**	1					Cover, cap	Couvercle	Abdeckung	Tapa	Täcklock	
13	**VOE 11716505**	1					Screw	Vis	Schraube	Tornillo	Skruv	
14	**VOE 11716504**	2					Clamp	Pince Serrage	Klemme	Abrazadera	Klämma	
15	**VOE 11716500**	2					Screw	Vis	Schraube	Tornillo	Skruv	
16	**VOE 4881440**	REQ					Strip Clamp	Ruban Serrage	Kabelbinder	Abraz Cinta	Bandklamma	
17	**VOE 13941451**	REQ					Hose	Durit	Schlauch	Tubo flexible	Slang	(VOE 11176651) L = 1500 MM

1		**Centralsmörjning, redskapsfäste** **Lubricación central, portaimplementos** **Zentralschmierung, Geräteträger** **Graissage central, porte-outil** **Central lubrication, attachment bracket**	Catalogue id **20108**	Group **993**
2			Illustr. No **1023326**	Section **750**
3				
4			Issue **VOE 63A9920108**	Page **975**
5		**82930**		

VOLVO

L150F

REPLACED PARTS

PIÉCES PÉRIMÉES ET REMPLACÉES

ERSETZTE ARTIKEL

PIEZAS SUBSTITUDAS

ERSATTA ARTIKLAR

Catalogue id	Group
20108	**1000**
Issue	Page
VOE 63A9920108	**1**

Part No	Replaced by	Quantity
VOE 11055037	* * * USE	
	VOE 11003865	SS
VOE 11154181	* * * USE	
	VOE 11154180	SS
VOE 11157120	* * * USE	
	VOE 11438600	1.00
VOE 11410426	* * * USE	
	VOE 14042936	1.00
	VOE 4880194	1.00
	VOE 11410428	1.00
VOE 11410611	* * * USE	
	VOE 14042936	1.00
	VOE 11194108	1.00
	VOE 4786585	1.00
	VOE 11410610	1.00
VOE 11444200	* * * USE	
	VOE 11444212	1.00
VOE 11444201	* * * USE	
	VOE 11444213	1.00
VOE 11444209	* * * USE	
	VOE 11444212	1.00
VOE 11444210	* * * USE	
	VOE 11444213	1.00
VOE 11703681	* * * USE	
	VOE 11703968	SS
	VOE 13948269	SS
	VOE 13948320	SS
	VOE 11703969	SS
	VOE 13951740	SS
VOE 13960148	OLD.THAN 3 YEAR	
VOE 13964826	OLD.THAN 3 YEAR	
VOE 4861701	OLD.THAN 3 YEAR	
VOE 4898495	* * * USE	
	VOE 11004094	SS
VOE 4948092	* * * USE	
	VOE 11003865	1.00
VOE 4948103	* * * USE	
	VOE 11003865	1.00
VOE 4952167	* * * USE	
	VOE 11004094	1.00
VOE 4952173	* * * USE	
	VOE 11003865	SS
VOE 947760	* * * USE	
	FÖR VOLVO BM	
	VOE 13947760	SS
	FÖR MICHIGAN	
	VOE 12000579	SS
VOE 955781	* * * USE	
	FOR VOLVO BM	
	VOE 13955781	SS
	FOR MICHIGAN	
	VOE 13800835	SS
VOE 958210	* * * USE	
	FOR VOLVO	
	VOE 13958210	SS
	FOR MICHIGAN	
	VOE 12000181	OP
VOE 971095	* * * USE	
	VOE 13971095	1.00

Part No	Group	Sect	Page
111716534	363	200	261
VOE 1070440	380	250	399
VOE 1078184	371	1250	323
VOE 1078184	841	250	713
VOE 1078186	371	1000	315
VOE 1078186	371	1050	317
VOE 1078189	371	850	307
VOE 1078189	371	1750	349
VOE 1078189	371	2050	361
VOE 1083597	393	100	403
VOE 1083597	393	150	405
VOE 1095059	371	1625	341
VOE 1096614	371	850	307
VOE 1096614	371	2400	377
VOE 1096618	371	850	307
VOE 1096618	371	2400	377
VOE 11000054	771	100	631
VOE 11000054	771	150	633
VOE 11003047	916	300	911
VOE 11003048	371	1700	347
VOE 11003048	523	150	539
VOE 11003048	841	300	717
VOE 11003048	872	300	753
VOE 11003048	911	800	859
VOE 11003153	914	500	895
VOE 11003291	872	125	745
VOE 11003417	914	500	895
VOE 11003417	914	500	897
VOE 11003865	916	100	905
VOE 11004639	660	300	601
VOE 11004639	945	600	963
VOE 11004639	945	650	965
VOE 11004943	269	100	195
VOE 11005017	945	150	943
VOE 11005017	945	200	947
VOE 11005019	945	150	943
VOE 11005019	945	250	951
VOE 11005019	945	850	971
VOE 11005053	645	300	581
VOE 11005061	945	800	969
VOE 11005090	945	800	969
VOE 11005098	645	250	579
VOE 11005099	945	150	943
VOE 11005099	945	800	969
VOE 11005100	945	250	951
VOE 11005107	945	800	969
VOE 11005427	945	800	969
VOE 11005990	525	100	549
VOE 11006043	914	450	893
VOE 11006044	852	100	725
VOE 11006044	852	110	727
VOE 11006061	641	100	565
VOE 11006079	393	100	403
VOE 11006079	393	150	405
VOE 11006103	872	125	747
VOE 11006120	881	200	775
VOE 11006248	525	100	549
VOE 11006249	874	250	767
VOE 11006430	525	100	549
VOE 11006457	841	100	711
VOE 11006474	872	150	749
VOE 11006631	872	125	745
VOE 11006632	872	125	745
VOE 11006635	872	125	745
VOE 11006638	872	125	745
VOE 11006711	881	100	771
VOE 11006712	881	100	771
VOE 11006824	525	100	549
VOE 11006880	372	150	389
VOE 11006924	872	125	745
VOE 11006925	872	125	747
VOE 11006983	872	125	747
VOE 11007005	874	250	765
VOE 11007026	872	125	747
VOE 11007051	371	1450	333
VOE 11007051	371	1500	337
VOE 11007057	874	250	765
VOE 11007137	874	250	765
VOE 11007246	851	150	723
VOE 11007675	874	250	765
VOE 11012735	924	100	931
VOE 11012735	924	125	935
VOE 11012736	924	100	931
VOE 11012736	924	125	935
VOE 11014127	916	300	911
VOE 11014257	715	350	621
VOE 11014978	914	100	879
VOE 11015258	945	400	961
VOE 11015453	645	150	573
VOE 11015453	645	150	575
VOE 11015453	911	800	857
VOE 11015454	263	100	175
VOE 11015454	645	100	569
VOE 11015454	911	400	835
VOE 11015454	916	100	903
VOE 11015455	263	100	175
VOE 11015455	263	100	177
VOE 11015455	420	150	425
VOE 11015455	421	150	439
VOE 11015455	491	100	511
VOE 11015459	716	100	623
VOE 11015638	420	200	427
VOE 11015638	420	250	429
VOE 11015638	896	100	801
VOE 11015638	911	800	857
VOE 11015639	420	200	427
VOE 11015639	420	250	429
VOE 11015639	896	100	801
VOE 11015639	911	800	857
VOE 11015640	313	130	217
VOE 11015641	313	130	217
VOE 11015720	874	100	759
VOE 11015720	874	200	763
VOE 11016067	896	200	805
VOE 11016068	896	200	805
VOE 11016069	896	200	805
VOE 11016070	896	200	805
VOE 11016071	896	200	805
VOE 11016072	896	200	805
VOE 11016075	896	200	805
VOE 11018236	420	200	427
VOE 11018236	420	250	429
VOE 11018588	826	200	679
VOE 11018690	740	100	627
VOE 11018851	911	500	841
VOE 11018851	916	350	915
VOE 11018851	916	400	919
VOE 11019169	371	600	295
VOE 11020422	945	200	949
VOE 11020422	945	250	953
VOE 11020637	771	100	631
VOE 11020637	771	150	633
VOE 11020803	945	200	947
VOE 11020803	945	250	951
VOE 11020932	522	200	531
VOE 11024139	771	100	631
VOE 11024330	715	100	611
VOE 11024445	945	200	947
VOE 11024445	945	350	957
VOE 11024564	945	400	961
VOE 11024585	945	700	967
VOE 11024597	436	100	467
VOE 11024720	234	100	121
VOE 11024753	911	800	857
VOE 11024799	914	250	887
VOE 11024826	313	125	215
VOE 11024867	945	400	961
VOE 11024922	645	350	583
VOE 11025648	645	350	583
VOE 11025709	371	100	269
VOE 11025709	371	500	289
VOE 11025709	916	100	905
VOE 11025709	916	500	923
VOE 11025816	645	250	579
VOE 11025816	945	200	947
VOE 11025816	945	200	949
VOE 11025816	945	250	951
VOE 11025816	945	300	955
VOE 11025816	945	350	957
VOE 11025845	945	250	951
VOE 11025847	945	250	951
VOE 11025889	945	250	953
VOE 11025923	218	150	95
VOE 11025923	420	300	431
VOE 11025923	645	250	579
VOE 11025923	912	100	861
VOE 11025923	945	150	943
VOE 11025923	945	200	947
VOE 11025923	945	200	949
VOE 11025923	945	250	953
VOE 11025923	945	300	955
VOE 11025923	945	350	957
VOE 11025954	914	250	887
VOE 11026129	825	100	671
VOE 11026256	420	150	425

NUMERICAL INDEX

RÉPERTOIRE DE NUMÉROS

NUMMERNREGISTER

INDICE DE NÚMERO

NUMMERREGISTER

Catalogue id	Group
20108	**1000**
Issue	Page
VOE 63A9920108	**1**

VOLVO

L150F

NUMERICAL INDEX

INDICE DE NÚMERO

RÉPERTOIRE DE NUMÉROS

NUMMERREGISTER

NUMMERNREGISTER

Catalogue id	Group
20108	1000
Issue	Page
VOE 63A9920108	2

Part No	Group	Sect	Page
VOE 11026256	911	100	823
VOE 11026287	896	150	803
VOE 11026408	916	350	917
VOE 11026408	916	400	921
VOE 11026409	916	350	917
VOE 11026409	916	400	921
VOE 11026547	715	350	621
VOE 11026547	821	100	653
VOE 11026615	911	100	823
VOE 11026708	826	150	675
VOE 11026708	826	250	683
VOE 11026710	945	250	951
VOE 11026729	897	100	807
VOE 11026729	897	300	813
VOE 11026730	897	100	807
VOE 11026730	897	300	813
VOE 11026761	945	300	955
VOE 11026847	256	250	153
VOE 11026851	256	250	153
VOE 11026989	711	100	609
VOE 11027036	256	100	149
VOE 11027070	945	350	957
VOE 11027072	945	200	947
VOE 11027074	945	300	955
VOE 11027079	945	300	955
VOE 11027082	945	250	953
VOE 11027084	945	200	949
VOE 11027086	945	150	943
VOE 11027086	945	200	947
VOE 11027088	945	350	957
VOE 11027171	740	100	627
VOE 11027177	256	200	151
VOE 11027212	897	100	807
VOE 11027212	897	300	813
VOE 11027342	522	200	531
VOE 11027418	217	150	91
VOE 11027531	945	300	955
VOE 11027540	451	100	469
VOE 11027552	645	350	583
VOE 11027566	897	100	807
VOE 11027566	897	300	813
VOE 11030271	216	150	87
VOE 11030273	216	150	87
VOE 11030375	258	100	161
VOE 11031191	371	1000	315
VOE 11031769	216	150	87
VOE 11031785	216	150	87
VOE 11033214	321	200	223
VOE 11033550	256	300	155
VOE 11033878	212	200	61
VOE 11034156	421	400	453
VOE 11034156	421	500	457
VOE 11034156	461	100	483
VOE 11034156	463	100	491
VOE 11034156	463	150	495
VOE 11034256	461	100	483
VOE 11034256	463	100	491
VOE 11034256	463	150	495
VOE 11034507	463	100	489
VOE 11034512	463	100	489
VOE 11034513	463	100	489
VOE 11034514	463	100	489
VOE 11034910	461	100	483
VOE 11034910	463	100	491
VOE 11034910	463	150	495
VOE 11034924	461	100	483
VOE 11034926	463	100	491
VOE 11034926	463	150	495
VOE 11034927	463	100	491
VOE 11034927	463	150	495
VOE 11035001	463	100	489
VOE 11035004	461	100	481
VOE 11035004	463	150	493
VOE 11035441	468	100	505
VOE 11035450	461	100	483
VOE 11035450	463	100	491
VOE 11035450	463	150	495
VOE 11035554	461	100	481
VOE 11035554	463	100	491
VOE 11035554	463	150	495
VOE 11035603	461	150	485
VOE 11035603	463	200	497
VOE 11035603	463	250	503
VOE 11035606	461	150	485
VOE 11035606	463	200	497
VOE 11035606	463	250	503
VOE 11035607	461	150	485
VOE 11035607	463	200	497
VOE 11035607	463	250	503
VOE 11035608	461	150	485
VOE 11035608	463	200	497
VOE 11035608	463	250	503
VOE 11035642	461	100	481
VOE 11035642	463	150	493
VOE 11035652	468	100	505
VOE 11035763	463	150	493
VOE 11035764	461	100	481
VOE 11035766	461	100	481
VOE 11035766	463	150	493
VOE 11035767	461	100	481
VOE 11035767	463	150	493
VOE 11035768	461	100	481
VOE 11035768	463	150	493
VOE 11035769	461	100	481
VOE 11035769	463	150	493
VOE 11035778	461	100	481
VOE 11035778	463	150	493
VOE 11035779	461	100	481
VOE 11035779	463	150	493
VOE 11035819	463	100	489
VOE 11035821	461	100	481
VOE 11035821	463	150	493
VOE 11035960	461	100	481
VOE 11035960	463	150	493
VOE 11035994	461	150	485
VOE 11035994	463	200	497
VOE 11035994	463	250	503
VOE 11036049	420	50	417
VOE 11036049	421	450	455
VOE 11036468	421	100	437
VOE 11036776	421	200	443
VOE 11036777	421	200	443
VOE 11036947	421	550	459
VOE 11037012	420	50	417
VOE 11037012	421	400	453
VOE 11037019	420	50	421
VOE 11037019	421	100	437
VOE 11037022	434	100	461
VOE 11037030	552	100	557
VOE 11037031	552	100	557
VOE 11037038	434	100	461
VOE 11037179	421	300	449
VOE 11037179	421	350	451
VOE 11037181	421	350	451
VOE 11037183	421	250	447
VOE 11037183	421	300	449
VOE 11037186	421	200	441
VOE 11037243	434	200	463
VOE 11037244	434	200	463
VOE 11037246	434	200	463
VOE 11037252	421	450	455
VOE 11037272	421	300	449
VOE 11037273	421	100	437
VOE 11037443	421	550	459
VOE 11037479	421	100	437
VOE 11037581	552	100	557
VOE 11037586	434	200	463
VOE 11037594	421	350	451
VOE 11037606	434	100	461
VOE 11037622	421	250	447
VOE 11037637	421	250	447
VOE 11037637	421	300	449
VOE 11037637	421	350	451
VOE 11037660	421	100	437
VOE 11037677	421	500	457
VOE 11037678	421	500	457
VOE 11037682	421	100	437
VOE 11037689	421	500	457
VOE 11037807	421	100	437
VOE 11037809	421	100	437
VOE 11037814	420	50	421
VOE 11037816	434	200	465
VOE 11037862	552	100	557
VOE 11037868	421	150	439
VOE 11037894	421	550	459
VOE 11038368	434	200	463
VOE 11038369	420	50	417
VOE 11038369	434	200	463
VOE 11038380	913	100	869
VOE 11038702	421	500	457
VOE 11038720	421	100	437
VOE 11038728	421	100	437
VOE 11038738	421	100	437
VOE 11038746	420	50	419
VOE 11038746	552	100	557

Part No	Group	Sect	Page
VOE 11038747	420	50	419
VOE 11038747	552	100	557
VOE 11038785	552	100	557
VOE 11038807	421	450	455
VOE 11038813	421	500	457
VOE 11038828	414	100	415
VOE 11038834	421	250	447
VOE 11038835	421	250	447
VOE 11038835	421	300	449
VOE 11038835	421	350	451
VOE 11039154	321	200	223
VOE 11039219	468	100	505
VOE 11039224	380	150	393
VOE 11039262	371	450	287
VOE 11039262	371	600	293
VOE 11039276	353	100	241
VOE 11039397	353	200	243
VOE 11039397	371	200	271
VOE 11039397	371	250	275
VOE 11039397	371	400	283
VOE 11039397	371	450	287
VOE 11039397	371	600	293
VOE 11039397	371	700	301
VOE 11039397	371	1650	345
VOE 11039397	371	1950	357
VOE 11039397	371	2000	359
VOE 11039397	371	2450	381
VOE 11039397	874	150	761
VOE 11039490	371	1100	319
VOE 11039491	371	450	287
VOE 11039491	371	700	299
VOE 11039491	371	1650	345
VOE 11039491	371	2000	359
VOE 11039491	371	2225	371
VOE 11039491	874	250	767
VOE 11039535	380	150	393
VOE 11039553	353	100	241
VOE 11039557	421	100	437
VOE 11039658	551	100	555
VOE 11039662	263	300	189
VOE 11039663	371	450	285
VOE 11039665	371	350	281
VOE 11039665	371	400	283
VOE 11039665	371	650	297
VOE 11039665	371	1650	343
VOE 11039665	371	2000	359
VOE 11039665	371	2225	371
VOE 11039665	371	2450	381
VOE 11039681	371	1300	325
VOE 11039681	371	1350	327
VOE 11039681	371	1400	329
VOE 11039681	371	1450	333
VOE 11039681	371	1450	335
VOE 11039681	371	1500	337
VOE 11039681	371	1500	339
VOE 11039681	371	1800	351
VOE 11039681	371	1850	353
VOE 11039681	371	1900	355
VOE 11039681	371	2050	361
VOE 11039681	371	2100	365
VOE 11039696	371	1450	333
VOE 11039696	371	1500	337
VOE 11039709	371	200	271
VOE 11039709	371	450	287
VOE 11039709	371	600	293
VOE 11039709	371	700	301
VOE 11039709	371	1625	341
VOE 11039709	371	1650	343
VOE 11039709	371	1950	357
VOE 11039709	371	2250	373
VOE 11039709	371	2450	381
VOE 11039710	371	450	287
VOE 11039710	371	700	299
VOE 11039713	371	450	287
VOE 11039714	371	450	287
VOE 11039714	371	2450	381
VOE 11039715	371	2450	381
VOE 11039723	371	450	287
VOE 11039723	371	600	295
VOE 11039723	371	1650	343
VOE 11039728	362	100	249
VOE 11039730	371	900	311
VOE 11039747	371	600	293
VOE 11039774	371	650	297
VOE 11039800	272	100	201
VOE 11039843	371	450	287
VOE 11039843	371	600	293
VOE 11039843	371	1650	343
VOE 11041349	371	850	307
VOE 11043022	916	350	917
VOE 11043022	916	400	921
VOE 11045023	771	150	633
VOE 11045024	771	150	633
VOE 11045025	771	150	633
VOE 11045026	771	150	633
VOE 11046803	269	150	197
VOE 11048020	945	350	957
VOE 11048063	647	200	595
VOE 11048081	945	200	947
VOE 11048081	945	300	955
VOE 11048081	945	350	957
VOE 11048082	945	150	943
VOE 11048082	945	250	951
VOE 11048082	945	300	955
VOE 11054659	217	150	91
VOE 11054692	217	150	91
VOE 11054692	911	150	825
VOE 11055037	897	100	807
VOE 11055037	897	300	813
VOE 11055609	436	100	467
VOE 11055612	821	150	657
VOE 11055905	420	350	435
VOE 11055905	460	150	479
VOE 11058193	872	150	749
VOE 11059294	261	200	169
VOE 11061436	523	150	537
VOE 11061436	523	250	545
VOE 11071982	463	200	497
VOE 11075138	837	100	699
VOE 11075529	715	250	617
VOE 11075531	715	250	617
VOE 11075532	715	250	617
VOE 11075533	715	250	617
VOE 11075534	715	250	617
VOE 11075600	771	150	633
VOE 11078015	882	100	777
VOE 11079164	715	100	611
VOE 11079196	715	100	611
VOE 11079432	715	100	611
VOE 11079432	715	350	621
VOE 11082827	924	100	931
VOE 11082929	924	100	931
VOE 11082929	924	125	935
VOE 11088052	645	300	581
VOE 11088320	945	850	971
VOE 11088321	945	850	971
VOE 11088322	945	850	971
VOE 11088324	945	850	971
VOE 11088602	945	850	971
VOE 11091312	715	100	613
VOE 11091312	916	300	911
VOE 11091337	945	700	967
VOE 11093428	715	350	621
VOE 11093429	711	100	609
VOE 11093429	715	350	621
VOE 11093521	460	100	475
VOE 11093621	468	100	505
VOE 11093668	945	300	955
VOE 11093771	945	150	943
VOE 11093771	945	800	969
VOE 11093772	945	250	951
VOE 11093773	945	150	943
VOE 11093773	945	250	951
VOE 11093773	945	850	971
VOE 11093775	945	150	943
VOE 11093776	945	200	947
VOE 11093777	945	150	943
VOE 11093777	945	250	951
VOE 11093779	945	200	947
VOE 11093780	945	250	951
VOE 11094551	234	100	121
VOE 11094565	911	150	825
VOE 11096815	911	150	825
VOE 11096816	911	150	825
VOE 11096818	911	150	825
VOE 11100354	460	100	475
VOE 11100354	460	100	477
VOE 11101547	826	150	675
VOE 11101827	916	200	909
VOE 11102187	434	200	465
VOE 11102187	461	100	483
VOE 11102187	463	100	491
VOE 11102187	463	150	495
VOE 11102226	463	150	495
VOE 11102257	461	150	487

NUMERICAL INDEX

RÉPERTOIRE DE NUMÉROS

NUMMERNREGISTER

INDICE DE NÚMERO

NUMMERREGISTER

Catalogue id	Group
20108	**1000**
Issue	Page
VOE 63A9920108	**3**

VOLVO

L150F

NUMERICAL INDEX

RÉPERTOIRE DE NUMÉROS

NUMMERNREGISTER

INDICE DE NÚMERO

NUMMERREGISTER

Catalogue id	Group
20108	1000
Issue	Page
VOE 63A9920108	4

Part No	Group	Sect	Page
VOE 11102257	463	200	499
VOE 11102307	461	100	481
VOE 11102307	463	150	493
VOE 11102356	461	150	487
VOE 11102356	463	200	499
VOE 11102396	461	100	481
VOE 11102396	463	100	489
VOE 11102396	463	150	493
VOE 11102411	461	150	487
VOE 11102411	463	200	499
VOE 11102411	463	250	501
VOE 11102439	461	100	481
VOE 11102439	463	150	493
VOE 11102446	461	100	483
VOE 11102446	463	100	491
VOE 11102446	463	150	495
VOE 11102533	463	100	489
VOE 11102584	461	100	481
VOE 11102584	463	100	489
VOE 11102584	463	150	493
VOE 11102629	461	150	487
VOE 11102629	463	200	499
VOE 11102685	461	100	481
VOE 11102685	463	150	493
VOE 11102697	434	200	463
VOE 11102775	461	100	481
VOE 11102775	463	150	493
VOE 11102792	461	150	485
VOE 11102794	461	150	485
VOE 11102795	463	200	497
VOE 11102798	468	100	505
VOE 11102799	468	100	505
VOE 11102823	463	100	489
VOE 11102827	461	100	483
VOE 11102828	461	100	483
VOE 11102829	463	100	491
VOE 11102830	463	100	491
VOE 11102840	461	100	483
VOE 11102881	461	150	485
VOE 11102883	461	150	485
VOE 11102883	463	200	499
VOE 11102883	463	250	503
VOE 11102884	463	250	501
VOE 11102885	468	100	505
VOE 11102886	461	150	487
VOE 11102886	463	200	499
VOE 11102886	463	250	503
VOE 11102912	463	100	489
VOE 11102988	463	150	495
VOE 11102989	463	150	495
VOE 11103004	461	100	483
VOE 11103006	461	150	485
VOE 11103042	461	150	485
VOE 11103042	463	200	497
VOE 11103067	461	100	483
VOE 11103174	461	150	487
VOE 11103174	463	200	499
VOE 11103175	461	150	487
VOE 11103175	463	200	499
VOE 11103177	463	100	489
VOE 11103179	463	100	489
VOE 11103180	461	100	481
VOE 11103180	463	150	493
VOE 11103184	463	100	489
VOE 11103185	461	100	481
VOE 11103185	463	150	493
VOE 11103186	463	100	489
VOE 11103187	463	100	489
VOE 11103227	516	100	519
VOE 11103227	517	100	521
VOE 11103233	463	100	491
VOE 11103233	463	150	495
VOE 11103234	461	150	485
VOE 11103234	463	200	497
VOE 11103234	463	250	501
VOE 11103236	463	200	497
VOE 11103236	463	250	503
VOE 11103238	460	100	475
VOE 11103239	460	100	475
VOE 11103240	460	100	475
VOE 11103241	460	100	475
VOE 11103242	460	100	475
VOE 11103243	460	100	475
VOE 11103244	460	100	475
VOE 11103247	463	200	497
VOE 11103248	463	250	501
VOE 11103251	460	100	475
VOE 11103252	460	100	475
VOE 11103253	460	100	475
VOE 11103263	461	150	485
VOE 11103266	463	200	497
VOE 11103266	463	250	501
VOE 11103308	463	200	499
VOE 11103308	463	250	503
VOE 11103332	516	100	519
VOE 11103332	517	100	521
VOE 11103386	516	100	519
VOE 11103386	517	100	521
VOE 11103387	516	100	519
VOE 11103387	517	100	521
VOE 11103402	516	100	519
VOE 11103402	517	100	521
VOE 11103426	516	100	519
VOE 11103426	517	100	521
VOE 11103427	517	100	521
VOE 11103454	460	100	475
VOE 11103455	460	100	475
VOE 11104014	852	110	727
VOE 11104092	852	100	725
VOE 11104092	852	110	727
VOE 11104093	852	100	725
VOE 11104093	852	110	727
VOE 11104125	852	100	725
VOE 11104125	852	110	727
VOE 11104125	852	120	729
VOE 11104254	852	150	731
VOE 11104273	852	200	733
VOE 11104415	872	150	749
VOE 11104457	810	150	649
VOE 11104457	851	100	721
VOE 11104469	837	250	707
VOE 11104606	212	250	63
VOE 11104606	222	125	105
VOE 11104606	263	150	183
VOE 11104606	371	500	289
VOE 11104606	420	300	431
VOE 11104606	522	150	525
VOE 11104606	523	150	539
VOE 11104606	645	150	575
VOE 11104606	660	100	599
VOE 11104606	874	100	759
VOE 11104606	911	250	829
VOE 11104606	911	300	831
VOE 11104606	914	250	887
VOE 11104606	916	500	925
VOE 11104695	882	200	781
VOE 11104727	371	1300	325
VOE 11104727	371	1350	327
VOE 11104727	371	1400	329
VOE 11104728	831	150	695
VOE 11104728	843	100	719
VOE 11104742	914	400	889
VOE 11104749	831	100	693
VOE 11104788	874	250	767
VOE 11104898	641	100	565
VOE 11104947	810	150	649
VOE 11104947	872	300	753
VOE 11104986	914	500	895
VOE 11105011	825	100	671
VOE 11107158	945	850	971
VOE 11107170	945	800	969
VOE 11107223	945	800	969
VOE 11107246	945	850	971
VOE 11107257	945	850	971
VOE 11107262	945	850	971
VOE 11107263	945	850	971
VOE 11107264	945	850	971
VOE 11107268	945	800	969
VOE 11107274	945	800	969
VOE 11107333	645	300	581
VOE 11107343	645	300	581
VOE 11107345	645	300	581
VOE 11107348	645	300	581
VOE 11107371	945	800	969
VOE 11107426	945	800	969
VOE 11107429	945	800	969
VOE 11107435	945	850	971
VOE 11107811	945	800	969
VOE 11107818	945	850	971
VOE 11107859	945	150	943
VOE 11107859	945	800	969
VOE 11107860	945	150	943
VOE 11107860	945	850	971
VOE 11107861	945	850	971
VOE 11108336	911	650	847

Part No	Group	Sect	Page
VOE 11108336	916	350	915
VOE 11108336	916	400	919
VOE 11108389	523	150	539
VOE 11108390	523	150	539
VOE 11108429	522	200	529
VOE 11108430	523	250	545
VOE 11108557	263	300	189
VOE 11108672	261	100	165
VOE 11108672	821	100	653
VOE 11108672	945	300	955
VOE 11108728	552	100	557
VOE 11108729	523	150	537
VOE 11108729	523	250	545
VOE 11108730	522	100	523
VOE 11108730	522	150	525
VOE 11108775	911	750	855
VOE 11108798	912	100	861
VOE 11108917	645	200	577
VOE 11109685	269	150	197
VOE 11110220	491	100	511
VOE 11110259	256	100	149
VOE 11110260	256	250	153
VOE 11110276	252	100	143
VOE 11110349	263	300	189
VOE 11110371	911	800	857
VOE 11110454	252	100	143
VOE 11110463	252	100	143
VOE 11110468	252	100	143
VOE 11110469	252	100	143
VOE 11110491	252	100	143
VOE 11110495	258	150	163
VOE 11110594	258	150	163
VOE 11110605	256	100	149
VOE 11110637	261	100	165
VOE 11110640	261	100	165
VOE 11110641	261	100	165
VOE 11110642	261	100	165
VOE 11110683	233	150	117
VOE 11110683	233	200	119
VOE 11110685	261	100	165
VOE 11110692	261	100	165
VOE 11110694	261	100	165
VOE 11110737	233	150	117
VOE 11110738	233	200	119
VOE 11110740	233	200	119
VOE 11110903	523	100	533
VOE 11110903	523	200	541
VOE 11113885	882	100	777
VOE 11115555	269	100	195
VOE 11116814	897	100	807
VOE 11116814	897	300	813
VOE 11117464	352	150	237
VOE 11117464	371	1700	347
VOE 11117464	837	200	705
VOE 11117464	916	350	915
VOE 11117464	916	400	919
VOE 11117664	551	100	555
VOE 11118970	371	2350	375
VOE 11118971	371	2350	375
VOE 11119547	371	1750	349
VOE 11121152	841	100	711
VOE 11127354	217	100	89
VOE 11127377	212	150	59
VOE 11127393	331	100	229
VOE 11127415	215	100	77
VOE 11127416	258	100	161
VOE 11127476	222	100	101
VOE 11127489	222	150	107
VOE 11127560	216	100	85
VOE 11127988	222	200	109
VOE 11128027	222	100	103
VOE 11128033	235	150	129
VOE 11128756	212	200	61
VOE 11128794	235	200	133
VOE 11128904	235	200	133
VOE 11128905	235	200	135
VOE 11128906	235	200	133
VOE 11128907	235	200	135
VOE 11128928	216	150	87
VOE 11128934	258	100	161
VOE 11128938	255	100	147
VOE 11128965	258	100	161
VOE 11130085	217	150	91
VOE 11130090	491	100	511
VOE 11130091	420	50	419
VOE 11130091	491	100	511
VOE 11130269	217	150	91
VOE 11130271	261	250	171
VOE 11130278	551	100	555
VOE 11130393	715	100	613
VOE 11130413	911	600	845
VOE 11130424	716	100	623
VOE 11130496	491	100	511
VOE 11130549	256	200	151
VOE 11130550	256	200	151
VOE 11130592	715	100	611
VOE 11130593	217	150	91
VOE 11130596	715	300	619
VOE 11130600	715	300	619
VOE 11130675	451	100	469
VOE 11130752	916	500	925
VOE 11130768	916	500	925
VOE 11130770	873	100	755
VOE 11130778	436	100	467
VOE 11130779	911	450	837
VOE 11130809	916	100	901
VOE 11130843	916	100	903
VOE 11130856	468	150	507
VOE 11130892	914	200	885
VOE 11130892	914	250	887
VOE 11130942	897	100	807
VOE 11130942	897	300	813
VOE 11130978	916	350	915
VOE 11130978	916	350	917
VOE 11130978	916	400	919
VOE 11130978	916	400	921
VOE 11132105	333	150	233
VOE 11132105	371	300	277
VOE 11133079	837	100	699
VOE 11133079	837	150	703
VOE 11141658	269	150	197
VOE 11144006	421	350	451
VOE 11144019	421	550	459
VOE 11144020	421	550	459
VOE 11144058	421	550	459
VOE 11144069	421	400	453
VOE 11144070	420	50	417
VOE 11144070	421	400	453
VOE 11144077	421	200	443
VOE 11144081	421	200	441
VOE 11144086	421	200	443
VOE 11144087	421	200	443
VOE 11144097	371	600	293
VOE 11144406	421	200	443
VOE 11144407	421	200	443
VOE 11144424	434	200	463
VOE 11144432	434	200	465
VOE 11144467	421	550	459
VOE 11144468	434	200	463
VOE 11144469	434	200	463
VOE 11144470	434	200	463
VOE 11144494	434	200	465
VOE 11144497	421	200	441
VOE 11144620	420	50	417
VOE 11144620	421	500	457
VOE 11144812	552	100	557
VOE 11144858	421	200	443
VOE 11144859	421	200	443
VOE 11144910	421	200	443
VOE 11144939	421	100	437
VOE 11144952	421	200	443
VOE 11144965	421	500	457
VOE 11144999	421	300	449
VOE 11145105	421	150	439
VOE 11145110	420	50	417
VOE 11145170	420	50	417
VOE 11145170	421	500	457
VOE 11145179	434	200	463
VOE 11145265	421	250	447
VOE 11145265	421	300	449
VOE 11145321	434	200	465
VOE 11145322	434	200	465
VOE 11145324	261	200	169
VOE 11145324	421	450	455
VOE 11145324	463	100	491
VOE 11145324	463	150	495
VOE 11145327	434	200	465
VOE 11145345	421	500	457
VOE 11145346	371	600	295
VOE 11145346	421	500	457
VOE 11145366	434	200	463
VOE 11145380	421	350	451
VOE 11145390	421	250	447
VOE 11145404	421	250	447
VOE 11145410	420	50	417

NUMERICAL INDEX

RÉPERTOIRE DE NUMÉROS

NUMMERNREGISTER

INDICE DE NÚMERO

NUMMERREGISTER

Catalogue id	Group
20108	**1000**
Issue	Page
VOE 63A9920108	**5**

NUMERICAL INDEX

RÉPERTOIRE DE NUMÉROS

NUMMERNREGISTER

INDICE DE NÚMERO

NUMMERREGISTER

Catalogue id	Group
20108	1000
Issue	Page
VOE 63A9920108	6

Part No	Group	Sect	Page
VOE 11145410	421	100	437
VOE 11145413	421	200	441
VOE 11145456	421	250	447
VOE 11145456	421	300	449
VOE 11145529	421	250	447
VOE 11145529	421	300	449
VOE 11145533	421	250	447
VOE 11145533	421	300	449
VOE 11145725	421	250	447
VOE 11145726	421	300	449
VOE 11145773	421	250	447
VOE 11145773	421	300	449
VOE 11145775	421	250	447
VOE 11145777	434	100	461
VOE 11145781	421	250	447
VOE 11145781	421	300	449
VOE 11147393	647	100	589
VOE 11147586	916	350	917
VOE 11147586	916	400	921
VOE 11147595	827	100	687
VOE 11147641	371	100	267
VOE 11147756	353	200	243
VOE 11148028	916	100	903
VOE 11148064	823	100	663
VOE 11148255	645	150	573
VOE 11148311	256	100	149
VOE 11148336	261	200	169
VOE 11148344	525	150	551
VOE 11148403	252	100	143
VOE 11148470	321	100	219
VOE 11148487	823	150	665
VOE 11148530	523	100	533
VOE 11148530	523	200	541
VOE 11148531	911	600	845
VOE 11148622	527	100	553
VOE 11148665	911	400	835
VOE 11148666	263	100	175
VOE 11148709	823	150	665
VOE 11148718	827	100	687
VOE 11148720	837	100	699
VOE 11148731	826	100	673
VOE 11148732	826	100	673
VOE 11148739	826	100	673
VOE 11148740	826	100	673
VOE 11148801	911	150	825
VOE 11148882	823	100	661
VOE 11148924	715	100	611
VOE 11148954	911	450	837
VOE 11148955	916	500	925
VOE 11148957	523	100	535
VOE 11148958	468	150	507
VOE 11148958	911	700	851
VOE 11148960	647	100	589
VOE 11148964	916	500	923
VOE 11148973	916	100	903
VOE 11148978	522	200	529
VOE 11148980	647	100	589
VOE 11148982	522	200	531
VOE 11148983	523	250	545
VOE 11148983	645	100	569
VOE 11148983	647	100	591
VOE 11148987	523	150	537
VOE 11148987	523	250	545
VOE 11148988	523	150	537
VOE 11148989	523	150	537
VOE 11148997	256	100	149
VOE 11152087	827	100	687
VOE 11152162	269	100	195
VOE 11152169	269	100	195
VOE 11153057	897	200	811
VOE 11153242	945	700	967
VOE 11153252	911	500	839
VOE 11153252	916	350	915
VOE 11153252	916	400	919
VOE 11154068	436	100	467
VOE 11154095	451	200	473
VOE 11154096	911	300	831
VOE 11154120	420	150	425
VOE 11154136	945	400	961
VOE 11154143	645	250	579
VOE 11154152	716	150	625
VOE 11154180	420	200	427
VOE 11154181	420	200	427
VOE 11154187	945	150	943
VOE 11156246	920	100	929
VOE 11156312	920	100	929
VOE 11156647	313	125	215
VOE 11156647	826	100	673
VOE 11156647	826	200	679
VOE 11157116	924	150	939
VOE 11157120	924	100	931
VOE 11158220	222	100	101
VOE 11163005	523	250	545
VOE 11163022	647	100	589
VOE 11163024	523	250	547
VOE 11163025	523	250	547
VOE 11163027	523	150	537
VOE 11163029	645	100	569
VOE 11163049	551	100	555
VOE 11163049	916	100	905
VOE 11163049	916	500	923
VOE 11163064	217	150	91
VOE 11163066	522	150	525
VOE 11163072	645	100	569
VOE 11163073	645	200	577
VOE 11163073	647	100	591
VOE 11163074	645	200	577
VOE 11163083	261	150	167
VOE 11163086	911	700	853
VOE 11163097	916	100	903
VOE 11163098	916	100	901
VOE 11163099	916	100	901
VOE 11163100	911	400	835
VOE 11163103	914	100	879
VOE 11163104	660	100	597
VOE 11163105	660	100	597
VOE 11163123	826	100	673
VOE 11163130	263	100	177
VOE 11163133	916	350	915
VOE 11163133	916	400	919
VOE 11163151	911	700	851
VOE 11163155	911	500	839
VOE 11163176	645	150	573
VOE 11163176	645	150	575
VOE 11163179	716	150	625
VOE 11163196	911	250	829
VOE 11163206	261	200	169
VOE 11164324	874	200	763
VOE 11164457	874	100	759
VOE 11164457	874	200	763
VOE 11164488	851	100	721
VOE 11164554	881	200	775
VOE 11164574	882	550	791
VOE 11164574	882	600	795
VOE 11164574	882	650	799
VOE 11164639	897	100	807
VOE 11164639	897	300	813
VOE 11164639	897	300	815
VOE 11164642	852	100	725
VOE 11164642	852	110	727
VOE 11164644	881	200	775
VOE 11164693	881	200	775
VOE 11164742	882	550	791
VOE 11164742	882	650	797
VOE 11164759	882	650	799
VOE 11164767	882	450	787
VOE 11164780	882	450	787
VOE 11164790	882	600	795
VOE 11164790	882	650	799
VOE 11164935	882	550	791
VOE 11164936	882	550	791
VOE 11164937	882	550	791
VOE 11164937	882	600	795
VOE 11164937	882	650	799
VOE 11164943	882	400	785
VOE 11164950	882	550	789
VOE 11164950	882	600	793
VOE 11164950	882	650	797
VOE 11164951	882	550	789
VOE 11164951	882	600	793
VOE 11164951	882	650	797
VOE 11164957	882	450	787
VOE 11164958	882	550	791
VOE 11164958	882	600	795
VOE 11164958	882	650	799
VOE 11164960	882	400	785
VOE 11164962	882	550	789
VOE 11164962	882	600	793
VOE 11164962	882	650	797
VOE 11164963	882	600	795
VOE 11164963	882	650	799
VOE 11170006	371	700	301
VOE 11170009	352	150	237
VOE 11170009	353	100	241
VOE 11170010	352	200	239

Part No	Group	Sect	Page
VOE 11170010	356	100	247
VOE 11170016	371	100	267
VOE 11170023	390	100	401
VOE 11170040	371	1300	325
VOE 11170040	371	1350	327
VOE 11170040	371	1400	329
VOE 11170040	371	1450	333
VOE 11170040	371	1450	335
VOE 11170040	371	1500	337
VOE 11170040	371	1500	339
VOE 11170040	371	1800	351
VOE 11170040	371	1850	353
VOE 11170040	371	1900	355
VOE 11170040	371	2050	361
VOE 11170040	371	2100	365
VOE 11170048	372	150	387
VOE 11170059	352	100	235
VOE 11170060	352	100	235
VOE 11170062	352	100	235
VOE 11170063	352	100	235
VOE 11170066	371	700	301
VOE 11170068	352	100	235
VOE 11170084	371	400	283
VOE 11170084	371	450	287
VOE 11170084	371	1650	343
VOE 11170087	362	250	255
VOE 11170098	362	200	253
VOE 11170130	371	1650	345
VOE 11170130	371	2000	359
VOE 11170139	945	600	963
VOE 11170139	945	650	965
VOE 11170147	380	100	391
VOE 11170149	371	850	307
VOE 11170149	371	1750	349
VOE 11170150	371	450	285
VOE 11170150	371	600	295
VOE 11170150	371	650	297
VOE 11170150	371	700	299
VOE 11170150	371	1650	343
VOE 11170155	271	100	199
VOE 11170155	881	100	771
VOE 11170156	371	1800	351
VOE 11170156	371	1850	353
VOE 11170156	371	1900	355
VOE 11170157	371	1850	353
VOE 11170157	371	1900	355
VOE 11170158	371	1900	355
VOE 11170159	371	2050	361
VOE 11170159	371	2100	365
VOE 11170167	363	100	257
VOE 11170170	363	150	259
VOE 11170171	363	150	259
VOE 11170176	380	150	393
VOE 11170199	371	700	301
VOE 11170231	371	1800	351
VOE 11170231	371	1850	353
VOE 11170231	371	1900	355
VOE 11170232	371	1800	351
VOE 11170232	371	1850	353
VOE 11170232	371	1900	355
VOE 11170253	527	100	553
VOE 11170253	551	100	555
VOE 11170257	371	950	313
VOE 11170259	371	1950	357
VOE 11170259	522	150	525
VOE 11170259	647	100	589
VOE 11170267	371	700	299
VOE 11170267	371	1650	343
VOE 11170282	371	1650	345
VOE 11170282	371	2000	359
VOE 11170283	380	100	391
VOE 11170287	363	200	261
VOE 11170288	371	1300	325
VOE 11170288	371	1350	327
VOE 11170288	371	1400	329
VOE 11170288	371	1800	351
VOE 11170288	371	1850	353
VOE 11170288	371	1900	355
VOE 11170288	371	2050	361
VOE 11170288	371	2100	365
VOE 11170317	234	100	121
VOE 11170339	380	100	391
VOE 11170340	371	850	307
VOE 11170348	352	200	239
VOE 11170351	371	1700	347
VOE 11170362	398	100	407
VOE 11170366	371	2400	377
VOE 11170371	881	200	775
VOE 11170372	371	1300	325
VOE 11170372	371	1350	327
VOE 11170372	371	1400	329
VOE 11170372	371	1450	333
VOE 11170372	371	1500	337
VOE 11170374	371	1300	325
VOE 11170374	371	1350	327
VOE 11170374	371	1400	329
VOE 11170374	371	1450	335
VOE 11170374	371	1500	339
VOE 11170377	371	2350	375
VOE 11170380	371	1800	351
VOE 11170380	371	1850	353
VOE 11170380	371	1900	355
VOE 11170383	841	300	717
VOE 11170525	371	100	269
VOE 11170546	321	200	223
VOE 11170563	371	100	267
VOE 11170711	371	100	267
VOE 11170811	371	300	279
VOE 11170846	371	100	267
VOE 11170891	362	250	255
VOE 11170953	371	100	267
VOE 11171038	390	100	401
VOE 11171040	390	100	401
VOE 11171233	371	2250	373
VOE 11171234	371	1625	341
VOE 11171236	371	450	287
VOE 11171237	371	2000	359
VOE 11171240	371	200	271
VOE 11171241	353	200	243
VOE 11171254	352	150	237
VOE 11171256	371	2225	371
VOE 11171423	371	2000	359
VOE 11171505	371	100	267
VOE 11171521	371	1850	353
VOE 11171521	882	600	793
VOE 11171544	371	1100	319
VOE 11171553	371	1250	323
VOE 11171564	390	100	401
VOE 11171570	841	250	713
VOE 11171577	371	650	297
VOE 11171584	371	950	313
VOE 11171604	841	250	713
VOE 11171609	371	100	267
VOE 11171619	321	100	219
VOE 11171637	371	2050	361
VOE 11171705	371	100	269
VOE 11171707	333	150	233
VOE 11171707	371	1950	357
VOE 11171708	371	1950	357
VOE 11171713	371	1050	317
VOE 11171717	371	800	303
VOE 11171717	371	1000	315
VOE 11171718	371	1050	317
VOE 11171722	371	1950	357
VOE 11171726	371	2050	363
VOE 11171726	371	2100	365
VOE 11171730	371	2050	361
VOE 11171730	371	2100	365
VOE 11171730	882	400	785
VOE 11171731	371	800	303
VOE 11171731	371	900	311
VOE 11171733	352	200	239
VOE 11171733	356	100	247
VOE 11171773	841	250	713
VOE 11171775	841	250	713
VOE 11171791	371	2350	375
VOE 11171792	371	1800	351
VOE 11171792	371	1850	353
VOE 11171792	371	1900	355
VOE 11171793	371	2400	377
VOE 11171797	371	2450	379
VOE 11171799	882	250	783
VOE 11171807	371	1650	345
VOE 11171818	371	700	301
VOE 11171821	371	1450	333
VOE 11171821	371	1500	337
VOE 11171841	841	250	713
VOE 11171857	371	2150	369
VOE 11171857	371	2400	377
VOE 11172002	914	600	899
VOE 11172003	660	100	599
VOE 11172004	911	700	853
VOE 11172007	551	100	555
VOE 11172008	522	100	523
VOE 11172009	522	150	525

NUMERICAL INDEX

RÉPERTOIRE DE NUMÉROS

NUMMERNREGISTER

INDICE DE NÚMERO

NUMMERREGISTER

Part No	Group	Sect	Page
VOE 11172010	522	150	525
VOE 11172011	522	100	523
VOE 11172015	911	400	835
VOE 11172046	916	350	917
VOE 11172046	916	400	921
VOE 11172047	523	100	533
VOE 11172048	523	200	541
VOE 11172061	645	150	573
VOE 11172069	916	500	923
VOE 11172079	491	100	511
VOE 11172080	491	100	511
VOE 11172253	911	600	845
VOE 11172255	911	600	845
VOE 11172257	911	600	845
VOE 11172259	911	600	845
VOE 11172265	911	600	845
VOE 11172267	911	600	845
VOE 11172277	911	650	847
VOE 11172279	911	650	847
VOE 11172335	911	400	835
VOE 11172416	911	650	847
VOE 11172507	911	500	839
VOE 11172517	916	100	901
VOE 11172519	916	100	901
VOE 11172553	916	100	901
VOE 11172554	916	100	901
VOE 11172556	645	150	573
VOE 11172556	645	150	575
VOE 11172557	645	150	575
VOE 11172558	645	150	575
VOE 11172560	645	150	573
VOE 11172562	645	150	573
VOE 11172583	263	100	177
VOE 11172599	914	500	895
VOE 11172800	645	100	571
VOE 11172809	523	100	533
VOE 11172900	916	350	917
VOE 11172900	916	400	921
VOE 11172907	234	100	121
VOE 11172907	420	350	435
VOE 11172907	460	150	479
VOE 11172956	522	200	529
VOE 11172987	522	200	529
VOE 11172993	468	150	507
VOE 11172994	468	150	509
VOE 11172997	522	150	525
VOE 11172998	522	150	525
VOE 11172999	522	100	523
VOE 11173000	522	100	523
VOE 11173121	916	500	925
VOE 11173154	523	250	545
VOE 11173166	468	150	507
VOE 11173166	916	550	927
VOE 11173169	551	100	555
VOE 11173211	660	100	597
VOE 11173214	911	700	851
VOE 11173249	647	100	591
VOE 11173290	420	300	431
VOE 11173325	911	250	829
VOE 11173334	522	200	531
VOE 11173386	647	100	589
VOE 11173389	451	200	473
VOE 11173416	522	200	531
VOE 11173423	647	150	593
VOE 11173451	645	100	571
VOE 11173462	420	300	431
VOE 11173520	911	500	839
VOE 11173525	911	500	839
VOE 11173526	911	500	839
VOE 11173546	911	600	845
VOE 11173571	911	500	839
VOE 11173574	234	150	123
VOE 11173600	916	350	917
VOE 11173600	916	400	921
VOE 11173602	916	350	917
VOE 11173602	916	400	921
VOE 11173687	522	150	527
VOE 11173688	527	100	553
VOE 11173689	527	100	553
VOE 11173690	914	100	879
VOE 11173691	911	700	851
VOE 11173693	527	100	553
VOE 11173694	527	100	553
VOE 11173740	911	300	831
VOE 11173801	234	100	121
VOE 11173805	551	100	555
VOE 11173806	914	100	879
VOE 11173827	261	100	165
VOE 11173828	261	100	165
VOE 11173850	263	150	181
VOE 11173878	911	700	853
VOE 11173889	263	150	181
VOE 11173915	914	425	891
VOE 11173917	263	150	181
VOE 11173930	916	300	913
VOE 11173983	647	100	589
VOE 11174177	897	100	807
VOE 11174177	897	300	813
VOE 11174235	256	250	153
VOE 11174236	256	250	153
VOE 11174308	837	100	699
VOE 11174317	837	150	703
VOE 11174484	826	150	675
VOE 11174585	825	100	671
VOE 11174619	823	150	665
VOE 11174629	837	150	703
VOE 11174630	837	150	703
VOE 11174636	321	250	225
VOE 11174652	837	150	703
VOE 11174660	826	250	683
VOE 11174661	826	250	683
VOE 11174662	826	250	683
VOE 11174663	826	250	683
VOE 11174664	826	250	683
VOE 11174665	826	250	683
VOE 11174821	821	150	657
VOE 11174821	823	150	667
VOE 11174960	823	100	661
VOE 11174961	823	100	661
VOE 11174969	252	100	143
VOE 11174970	826	150	675
VOE 11174971	826	150	675
VOE 11175002	826	150	675
VOE 11175165	252	100	143
VOE 11175278	715	350	621
VOE 11175288	715	350	621
VOE 11175289	715	350	621
VOE 11175301	897	200	811
VOE 11175366	911	250	829
VOE 11175400	823	150	665
VOE 11175472	837	100	699
VOE 11175473	823	150	665
VOE 11175483	313	130	217
VOE 11175484	313	130	217
VOE 11175488	313	125	215
VOE 11175550	826	150	675
VOE 11175686	826	200	679
VOE 11175700	823	150	665
VOE 11175782	823	100	661
VOE 11175891	837	200	705
VOE 11176390	436	100	467
VOE 11176391	436	100	467
VOE 11176402	645	250	579
VOE 11176471	945	400	961
VOE 11176473	945	400	961
VOE 11176475	740	100	627
VOE 11176566	451	100	469
VOE 11176580	715	100	611
VOE 11176744	993	700	973
VOE 11176761	945	700	967
VOE 11176806	945	400	961
VOE 11176847	993	700	973
VOE 11176885	945	300	955
VOE 11176911	711	100	609
VOE 11177034	711	100	609
VOE 11177164	218	150	95
VOE 11177187	945	150	943
VOE 11177187	945	200	947
VOE 11177188	945	200	947
VOE 11177408	945	650	965
VOE 11177409	660	300	601
VOE 11177409	945	600	963
VOE 11177409	945	650	965
VOE 11177412	660	300	601
VOE 11177412	945	600	963
VOE 11177412	945	650	965
VOE 11177413	945	650	965
VOE 11177415	660	300	601
VOE 11177415	945	600	963
VOE 11177415	945	650	965
VOE 11177422	660	300	601
VOE 11177422	945	600	963
VOE 11177422	945	650	965
VOE 11177429	660	300	601
VOE 11177429	945	600	963

Part No	Group	Sect	Page
VOE 11177429	945	650	965
VOE 11177469	945	600	963
VOE 11177470	945	600	963
VOE 11177593	660	300	601
VOE 11177609	945	700	967
VOE 11177612	945	700	967
VOE 11177619	945	700	967
VOE 11177711	945	200	947
VOE 11177739	645	250	579
VOE 11177804	716	100	623
VOE 11177896	715	100	611
VOE 11177902	660	300	601
VOE 11177902	945	600	963
VOE 11177902	945	650	965
VOE 11177929	945	150	943
VOE 11180049	896	150	803
VOE 11180050	896	150	803
VOE 11180224	827	150	691
VOE 11180273	420	250	429
VOE 11180276	420	250	429
VOE 11180292	860	250	739
VOE 11180318	715	100	611
VOE 11180322	715	100	611
VOE 11180326	827	150	691
VOE 11180342	860	250	739
VOE 11180343	860	250	739
VOE 11180351	715	100	613
VOE 11180356	715	100	611
VOE 11180357	715	100	611
VOE 11180370	715	200	615
VOE 11180434	460	100	477
VOE 11180472	897	100	809
VOE 11180472	897	300	815
VOE 11180494	715	200	615
VOE 11180495	715	200	615
VOE 11180659	256	100	149
VOE 11180706	911	650	847
VOE 11180708	911	650	847
VOE 11180710	911	650	847
VOE 11180712	911	650	847
VOE 11180717	860	250	739
VOE 11180736	911	650	847
VOE 11180737	911	650	847
VOE 11180750	715	300	619
VOE 11180766	715	100	611
VOE 11180798	945	375	959
VOE 11180799	945	375	959
VOE 11180801	945	375	959
VOE 11180980	860	250	739
VOE 11181014	897	100	809
VOE 11181014	897	300	815
VOE 11181015	897	100	809
VOE 11181015	897	300	815
VOE 11181104	460	100	475
VOE 11181212	660	300	601
VOE 11181212	945	600	963
VOE 11181226	945	600	963
VOE 11190381	371	1750	349
VOE 11190734	390	100	401
VOE 11193753	371	1100	319
VOE 11194108	261	250	171
VOE 11195905	390	100	401
VOE 11198086	837	150	703
VOE 11198087	837	150	703
VOE 11198367	398	100	407
VOE 11200818	872	150	749
VOE 11201898	881	200	775
VOE 11201899	851	100	721
VOE 11204556	823	150	667
VOE 11205063	823	150	667
VOE 11205676	831	100	693
VOE 11301428	269	150	197
VOE 11301768	371	2450	379
VOE 11301770	371	2450	379
VOE 11301788	371	2500	383
VOE 11301789	371	2500	383
VOE 11301790	371	2450	379
VOE 11301790	371	2500	383
VOE 11301791	371	2450	379
VOE 11301792	371	2450	379
VOE 11301793	371	2450	379
VOE 11301793	371	2500	383
VOE 11301794	371	2500	383
VOE 11301795	371	2500	383
VOE 11301796	371	2450	379
VOE 11301806	371	2500	383
VOE 11301842	371	2450	379
VOE 11302220	269	150	197
VOE 11370672	914	425	891
VOE 11400009	826	150	675
VOE 11400123	823	150	665
VOE 11400274	821	100	653
VOE 11400281	874	200	763
VOE 11400351	826	150	675
VOE 11400358	826	200	679
VOE 11400467	826	200	679
VOE 11400479	826	200	679
VOE 11400480	826	200	679
VOE 11400530	715	350	621
VOE 11400538	823	150	665
VOE 11400610	873	100	755
VOE 11400638	353	200	243
VOE 11400724	826	200	679
VOE 11400725	826	200	679
VOE 11400761	837	150	703
VOE 11400768	352	150	237
VOE 11400809	826	150	677
VOE 11400810	826	150	675
VOE 11400816	821	150	657
VOE 11400921	897	100	807
VOE 11400921	897	300	813
VOE 11400922	715	300	619
VOE 11400924	823	150	665
VOE 11400970	826	150	675
VOE 11400971	826	150	675
VOE 11400979	826	150	675
VOE 11405485	872	150	749
VOE 11410033	912	300	867
VOE 11410063	911	600	845
VOE 11410065	911	600	845
VOE 11410093	261	200	169
VOE 11410104	263	150	181
VOE 11410292	522	200	529
VOE 11410294	522	200	529
VOE 11410296	715	250	617
VOE 11410297	715	250	617
VOE 11410298	523	150	539
VOE 11410300	523	150	539
VOE 11410302	523	250	545
VOE 11410304	523	250	545
VOE 11410315	647	200	595
VOE 11410353	522	200	529
VOE 11410355	522	200	531
VOE 11410414	916	500	923
VOE 11410426	261	250	171
VOE 11410428	261	250	171
VOE 11410458	420	350	435
VOE 11410458	460	150	479
VOE 11410532	911	150	825
VOE 11410533	234	150	123
VOE 11410533	911	150	825
VOE 11410572	911	650	847
VOE 11410573	911	650	847
VOE 11410590	911	800	859
VOE 11410603	371	1700	347
VOE 11410603	523	150	539
VOE 11410603	872	300	753
VOE 11410610	261	250	171
VOE 11410611	261	250	171
VOE 11410631	911	800	859
VOE 11410637	491	100	511
VOE 11410639	916	150	907
VOE 11410653	523	200	541
VOE 11410665	263	350	191
VOE 11410672	914	600	899
VOE 11410722	263	300	189
VOE 11410758	420	300	431
VOE 11410763	420	300	431
VOE 11410776	523	200	543
VOE 11410833	420	300	431
VOE 11410840	234	100	121
VOE 11410908	263	100	175
VOE 11410970	256	100	149
VOE 11410982	645	150	573
VOE 11411003	896	150	803
VOE 11411016	913	150	871
VOE 11411029	261	100	165
VOE 11411033	261	100	165
VOE 11411051	261	200	169
VOE 11411052	261	200	169
VOE 11411105	263	150	181
VOE 11411125	660	100	597
VOE 11411127	263	100	177
VOE 11411129	660	100	599
VOE 11411137	263	100	175

NUMERICAL INDEX

RÉPERTOIRE DE NUMÉROS

NUMMERNREGISTER

INDICE DE NÚMERO

NUMMERREGISTER

Part No	Group	Sect	Page
VOE 11411137	911	800	859
VOE 11411139	263	150	181
VOE 11411143	911	700	851
VOE 11411149	263	100	177
VOE 11411150	263	100	175
VOE 11411285	911	800	857
VOE 11411294	911	150	827
VOE 11411309	911	800	857
VOE 11411315	911	800	859
VOE 11411316	911	800	859
VOE 11411317	911	800	857
VOE 11411342	460	150	479
VOE 11411372	234	100	121
VOE 11411411	263	100	177
VOE 11411411	263	100	179
VOE 11411411	263	150	183
VOE 11411411	523	150	539
VOE 11411411	645	150	575
VOE 11411413	522	150	525
VOE 11411417	916	500	925
VOE 11411419	916	350	917
VOE 11411419	916	400	921
VOE 11411424	491	100	511
VOE 11411425	222	125	105
VOE 11411474	911	800	857
VOE 11411492	911	800	857
VOE 11411501	421	400	453
VOE 11411524	234	150	123
VOE 11411548	523	100	535
VOE 11411572	916	100	901
VOE 11411573	916	100	903
VOE 11411658	523	200	543
VOE 11411661	523	200	541
VOE 11411681	912	150	863
VOE 11411704	916	350	915
VOE 11411704	916	400	919
VOE 11411706	916	350	915
VOE 11411706	916	400	919
VOE 11411708	916	350	915
VOE 11411708	916	400	919
VOE 11411710	916	350	915
VOE 11411710	916	400	919
VOE 11411712	916	350	915
VOE 11411712	916	400	919
VOE 11411714	916	350	915
VOE 11411714	916	400	919
VOE 11411726	911	450	837
VOE 11411727	263	200	185
VOE 11411733	911	700	853
VOE 11411742	916	300	911
VOE 11411743	916	300	911
VOE 11411762	914	425	891
VOE 11411822	321	250	225
VOE 11411833	261	150	167
VOE 11411835	911	650	847
VOE 11411836	911	650	847
VOE 11411841	911	600	845
VOE 11411842	911	600	845
VOE 11411843	911	500	839
VOE 11411844	911	500	841
VOE 11411856	914	600	899
VOE 11411881	258	150	163
VOE 11411882	911	700	853
VOE 11411959	523	100	535
VOE 11411961	523	200	541
VOE 11411961	660	100	597
VOE 11411961	911	800	857
VOE 11411962	523	100	533
VOE 11411963	523	100	535
VOE 11411969	523	100	533
VOE 11411982	522	100	523
VOE 11411988	647	100	589
VOE 11411998	916	550	927
VOE 11411999	321	250	225
VOE 11412052	843	100	719
VOE 11412053	843	100	719
VOE 11412054	831	150	695
VOE 11412055	843	100	719
VOE 11412071	882	100	777
VOE 11412127	851	150	723
VOE 11412128	851	150	723
VOE 11412209	843	100	719
VOE 11412282	872	125	745
VOE 11412290	831	150	695
VOE 11412292	831	150	695
VOE 11412307	810	150	649
VOE 11412314	843	100	719
VOE 11412331	882	200	781
VOE 11412347	882	200	781
VOE 11412355	872	125	745
VOE 11412372	872	125	747
VOE 11412376	831	150	695
VOE 11412405	380	250	399
VOE 11412407	872	125	745
VOE 11412408	851	100	721
VOE 11412450	818	100	651
VOE 11412452	818	100	651
VOE 11412473	818	100	651
VOE 11412523	837	200	705
VOE 11412526	837	200	705
VOE 11412527	837	200	705
VOE 11412530	837	200	705
VOE 11412531	851	100	721
VOE 11412532	851	100	721
VOE 11412535	810	150	649
VOE 11412544	380	250	399
VOE 11412552	362	150	251
VOE 11412552	362	250	255
VOE 11412553	362	150	251
VOE 11412553	362	250	255
VOE 11412556	362	150	251
VOE 11412556	362	250	255
VOE 11412561	837	200	705
VOE 11412563	831	150	695
VOE 11412564	831	150	695
VOE 11412565	831	150	695
VOE 11412566	831	150	695
VOE 11412604	874	250	765
VOE 11412605	874	250	765
VOE 11412606	874	250	765
VOE 11412611	872	125	747
VOE 11412631	874	150	761
VOE 11412634	872	150	749
VOE 11412635	882	250	783
VOE 11412636	882	200	781
VOE 11412638	852	100	725
VOE 11412638	852	350	737
VOE 11412639	851	100	721
VOE 11412641	380	250	399
VOE 11412644	851	100	721
VOE 11412647	882	100	777
VOE 11412652	390	100	401
VOE 11412655	882	100	777
VOE 11412688	882	100	777
VOE 11412689	882	100	777
VOE 11412703	837	250	707
VOE 11412709	371	2350	375
VOE 11412709	841	250	713
VOE 11412713	874	100	757
VOE 11412735	872	150	749
VOE 11412736	837	200	705
VOE 11412738	837	250	707
VOE 11412739	837	250	707
VOE 11412739	872	300	753
VOE 11412740	851	150	723
VOE 11412743	837	250	707
VOE 11412744	831	150	695
VOE 11412753	872	250	751
VOE 11412754	872	250	751
VOE 11412765	831	150	697
VOE 11412767	831	150	697
VOE 11412798	843	100	719
VOE 11412802	881	100	771
VOE 11412803	881	100	771
VOE 11412835	372	100	385
VOE 11412841	882	450	787
VOE 11412841	882	550	791
VOE 11412841	882	600	795
VOE 11412841	882	650	799
VOE 11412842	882	450	787
VOE 11412844	882	450	787
VOE 11412864	380	150	393
VOE 11412865	380	150	393
VOE 11412879	810	150	649
VOE 11412937	872	250	751
VOE 11412947	810	150	649
VOE 11412965	641	150	567
VOE 11412983	882	100	777
VOE 11412984	874	250	765
VOE 11412995	872	250	751
VOE 11413091	313	125	215
VOE 11413101	837	100	699
VOE 11413110	837	100	699
VOE 11413112	837	100	699
VOE 11413114	837	150	703

Part No	Group	Sect	Page
VOE 11413151	825	100	671
VOE 11413152	825	100	671
VOE 11413206	837	150	703
VOE 11413269	821	150	659
VOE 11413269	837	100	699
VOE 11413269	837	100	701
VOE 11413269	837	150	703
VOE 11413269	865	100	741
VOE 11413320	826	200	679
VOE 11413359	827	100	687
VOE 11413576	865	100	741
VOE 11413577	865	100	741
VOE 11413578	865	100	741
VOE 11413590	837	100	699
VOE 11413592	837	100	701
VOE 11413598	821	150	657
VOE 11413634	865	100	741
VOE 11413640	897	100	809
VOE 11413640	897	300	815
VOE 11413642	897	100	807
VOE 11413642	897	300	815
VOE 11413699	715	350	621
VOE 11413741	826	200	681
VOE 11413757	826	200	679
VOE 11413989	823	100	661
VOE 11413993	823	150	665
VOE 11413997	823	150	665
VOE 11414150	827	100	687
VOE 11414150	827	150	691
VOE 11414185	896	100	801
VOE 11414271	827	100	689
VOE 11414272	827	100	689
VOE 11414303	823	150	665
VOE 11414308	352	150	237
VOE 11414348	313	130	217
VOE 11414349	313	130	217
VOE 11414358	715	350	621
VOE 11414387	715	300	619
VOE 11414419	821	150	657
VOE 11414420	821	150	657
VOE 11414550	827	100	687
VOE 11414559	321	250	225
VOE 11414560	321	200	223
VOE 11414593	821	150	657
VOE 11414602	821	150	657
VOE 11414644	821	150	657
VOE 11414678	821	150	657
VOE 11414840	826	300	685
VOE 11414841	826	300	685
VOE 11414859	826	300	685
VOE 11414860	826	300	685
VOE 11414868	826	300	685
VOE 11414869	826	300	685
VOE 11414870	826	300	685
VOE 11414871	826	300	685
VOE 11414872	826	300	685
VOE 11414873	826	300	685
VOE 11414952	823	100	661
VOE 11414962	874	200	763
VOE 11414972	874	200	763
VOE 11414979	821	100	653
VOE 11414982	911	800	857
VOE 11414983	823	175	669
VOE 11414984	874	200	763
VOE 11414993	715	350	621
VOE 11417478	256	350	157
VOE 11417481	256	350	157
VOE 11417482	256	350	157
VOE 11417491	256	350	157
VOE 11417493	256	350	157
VOE 11417498	872	300	753
VOE 11417533	256	350	157
VOE 11417534	256	350	157
VOE 11417593	872	300	753
VOE 11417852	522	200	529
VOE 11417853	522	200	529
VOE 11417854	522	200	531
VOE 11417855	522	200	531
VOE 11418028	421	350	451
VOE 11418029	421	350	451
VOE 11418052	421	200	441
VOE 11418055	421	150	439
VOE 11418206	421	350	451
VOE 11418262	421	350	451
VOE 11418263	421	350	451
VOE 11418274	421	200	443
VOE 11418276	421	200	441
VOE 11418278	421	200	441
VOE 11418304	421	250	447
VOE 11418304	421	300	449
VOE 11418305	421	250	447
VOE 11418305	421	300	449
VOE 11418309	421	350	451
VOE 11418390	421	350	451
VOE 11418391	421	350	451
VOE 11418403	421	350	451
VOE 11418407	421	350	451
VOE 11418453	421	500	457
VOE 11418456	421	200	441
VOE 11418484	421	250	447
VOE 11418484	421	300	449
VOE 11418541	421	250	447
VOE 11418542	421	300	449
VOE 11418676	421	350	451
VOE 11418677	421	350	451
VOE 11419318	421	100	437
VOE 11419485	461	100	483
VOE 11419593	421	100	437
VOE 11423050	235	200	133
VOE 11423115	255	100	147
VOE 11423146	212	200	61
VOE 11423195	222	100	101
VOE 11423224	212	200	61
VOE 11423224	217	100	89
VOE 11423390	258	100	161
VOE 11423410	251	100	141
VOE 11423437	215	100	77
VOE 11423474	331	100	229
VOE 11423477	217	100	89
VOE 11423479	222	100	101
VOE 11423480	217	100	89
VOE 11423483	217	100	89
VOE 11423510	258	100	161
VOE 11423536	222	100	101
VOE 11423592	222	100	101
VOE 11423651	212	200	61
VOE 11423684	255	100	147
VOE 11423710	222	100	101
VOE 11423718	371	250	273
VOE 11428004	380	150	393
VOE 11428008	380	200	397
VOE 11428009	380	150	393
VOE 11428010	380	150	393
VOE 11428011	380	150	393
VOE 11428012	380	100	391
VOE 11428013	362	150	251
VOE 11428017	380	150	393
VOE 11428018	841	250	715
VOE 11428021	380	150	393
VOE 11428022	380	150	393
VOE 11428023	380	200	397
VOE 11428024	380	200	397
VOE 11428025	380	150	395
VOE 11428027	371	2250	373
VOE 11428173	371	2250	373
VOE 11429033	852	100	725
VOE 11429033	852	300	735
VOE 11429080	882	550	789
VOE 11429080	882	600	793
VOE 11429080	882	650	797
VOE 11429082	882	550	789
VOE 11429082	882	600	793
VOE 11429082	882	650	797
VOE 11429087	882	400	785
VOE 11429087	882	550	789
VOE 11429087	882	600	793
VOE 11429087	882	650	797
VOE 11429088	882	400	785
VOE 11429088	882	550	789
VOE 11429088	882	600	793
VOE 11429088	882	650	797
VOE 11429090	882	400	785
VOE 11429090	882	550	789
VOE 11429090	882	600	793
VOE 11429090	882	650	797
VOE 11429092	882	550	789
VOE 11429092	882	600	793
VOE 11429092	882	650	797
VOE 11429093	882	400	785
VOE 11429093	882	550	789
VOE 11429093	882	600	793
VOE 11429093	882	650	797
VOE 11429099	882	550	791
VOE 11429099	882	600	795
VOE 11429099	882	650	799

NUMERICAL INDEX

RÉPERTOIRE DE NUMÉROS

NUMMERNREGISTER

INDICE DE NÚMERO

NUMMERREGISTER

Part No	Group	Sect	Page
VOE 11429137	852	100	725
VOE 11429137	852	110	727
VOE 11429232	841	100	711
VOE 11429233	841	100	711
VOE 11429247	882	150	779
VOE 11429251	882	150	779
VOE 11429252	882	150	779
VOE 11429254	841	250	713
VOE 11429260	371	2350	375
VOE 11429260	841	250	715
VOE 11429264	398	100	407
VOE 11429270	882	450	787
VOE 11432004	945	250	951
VOE 11432050	716	100	623
VOE 11432077	945	250	951
VOE 11432302	716	100	623
VOE 11432567	660	300	601
VOE 11432567	945	600	963
VOE 11432567	945	650	965
VOE 11435040	827	100	687
VOE 11435047	827	100	687
VOE 11435048	827	100	687
VOE 11435054	827	100	687
VOE 11435055	827	100	687
VOE 11435138	826	100	673
VOE 11435139	826	100	673
VOE 11435176	874	100	757
VOE 11435242	874	100	757
VOE 11435244	826	200	679
VOE 11435245	826	200	679
VOE 11435258	823	100	661
VOE 11435263	823	100	661
VOE 11435267	823	100	661
VOE 11435271	826	150	675
VOE 11435311	821	100	653
VOE 11435313	821	100	653
VOE 11435349	371	500	291
VOE 11435547	837	100	699
VOE 11435616	827	150	691
VOE 11435618	827	150	691
VOE 11435728	263	250	187
VOE 11435752	263	250	187
VOE 11435756	263	250	187
VOE 11435757	823	100	661
VOE 11435764	823	100	661
VOE 11435781	823	100	661
VOE 11435808	823	100	661
VOE 11435820	821	100	653
VOE 11435865	821	100	653
VOE 11435880	874	100	757
VOE 11435894	874	100	757
VOE 11435970	821	100	653
VOE 11436087	256	350	157
VOE 11436088	256	350	157
VOE 11436091	827	100	687
VOE 11436092	827	100	687
VOE 11436126	715	300	619
VOE 11436138	837	300	709
VOE 11436139	837	300	709
VOE 11436141	874	100	757
VOE 11436168	823	150	665
VOE 11436168	823	175	669
VOE 11436197	897	100	809
VOE 11436197	897	300	815
VOE 11436255	897	100	809
VOE 11436255	897	300	815
VOE 11436259	823	150	667
VOE 11436265	823	150	667
VOE 11438429	924	100	931
VOE 11438429	924	125	935
VOE 11438600	924	125	935
VOE 11438936	371	2500	383
VOE 11439108	872	300	753
VOE 11439109	872	300	753
VOE 11439110	872	300	753
VOE 11439120	872	300	753
VOE 11439122	872	300	753
VOE 11439126	872	300	753
VOE 11439127	872	300	753
VOE 11439130	872	300	753
VOE 11443400	872	125	747
VOE 11443500	366	100	263
VOE 11443700	366	150	265
VOE 11443800	380	100	391
VOE 11443950	398	100	407
VOE 11444006	831	100	693
VOE 11444114	872	250	751
VOE 11444114	881	100	771
VOE 11444123	881	100	771
VOE 11444124	881	100	771
VOE 11444127	852	120	729
VOE 11444132	881	100	771
VOE 11444134	914	500	897
VOE 11444147	841	250	713
VOE 11444156	872	125	745
VOE 11444156	872	250	751
VOE 11444159	843	100	719
VOE 11444160	881	100	771
VOE 11444164	851	100	721
VOE 11444170	852	100	725
VOE 11444170	852	110	727
VOE 11444172	831	150	695
VOE 11444172	837	250	707
VOE 11444172	851	150	723
VOE 11444172	881	100	771
VOE 11444172	882	100	777
VOE 11444175	872	125	745
VOE 11444176	872	125	745
VOE 11444182	831	150	695
VOE 11444189	641	100	565
VOE 11444190	641	100	565
VOE 11444192	810	150	649
VOE 11444197	852	100	725
VOE 11444197	852	300	735
VOE 11444199	831	150	695
VOE 11444200	380	150	395
VOE 11444200	831	150	695
VOE 11444201	380	150	395
VOE 11444201	831	150	695
VOE 11444203	881	100	771
VOE 11444205	872	250	751
VOE 11444206	872	250	751
VOE 11444207	380	150	395
VOE 11444207	831	150	697
VOE 11444208	380	150	395
VOE 11444208	831	150	697
VOE 11444209	380	150	395
VOE 11444209	831	150	695
VOE 11444210	380	150	395
VOE 11444210	831	150	697
VOE 11444212	380	150	395
VOE 11444212	831	150	695
VOE 11444213	380	150	395
VOE 11444213	831	150	695
VOE 11444219	872	125	745
VOE 11444222	831	150	695
VOE 11444224	872	125	745
VOE 11444227	831	150	695
VOE 11444229	831	150	695
VOE 11444230	831	150	695
VOE 11444237	380	150	395
VOE 11444240	882	100	777
VOE 11444241	882	150	779
VOE 11444243	882	150	779
VOE 11444245	882	550	791
VOE 11444249	371	1500	337
VOE 11444252	872	250	751
VOE 11444254	874	250	767
VOE 11444261	897	100	809
VOE 11444261	897	300	815
VOE 11444263	897	100	809
VOE 11444263	897	300	815
VOE 11444264	363	100	257
VOE 11444264	881	100	771
VOE 11444265	882	200	781
VOE 11444280	380	150	393
VOE 11444283	882	100	777
VOE 11444288	371	2350	375
VOE 11444294	874	250	767
VOE 11444296	872	125	747
VOE 11444300	380	150	395
VOE 11444302	371	1450	333
VOE 11444304	380	150	393
VOE 11444309	882	550	791
VOE 11444309	882	600	795
VOE 11444309	882	650	799
VOE 11444329	872	250	751
VOE 11444330	371	2050	363
VOE 11444330	371	2100	367
VOE 11444330	882	550	789
VOE 11444330	882	600	793
VOE 11444330	882	650	797
VOE 11444333	810	150	649
VOE 11444346	872	125	745
VOE 11444354	852	110	727

Part No	Group	Sect	Page
VOE 11444358	852	100	725
VOE 11444373	874	250	765
VOE 11444377	872	125	745
VOE 11444377	872	125	747
VOE 11444380	371	2050	363
VOE 11444380	371	2100	367
VOE 11444381	371	2050	363
VOE 11444381	371	2100	365
VOE 11444409	371	2050	363
VOE 11444409	371	2100	367
VOE 11444410	371	2050	363
VOE 11444410	371	2100	367
VOE 11444413	371	2050	363
VOE 11444413	371	2100	367
VOE 11444429	872	125	745
VOE 11444433	882	100	777
VOE 11445011	235	100	125
VOE 11445012	235	100	125
VOE 11445013	235	100	125
VOE 11445014	235	100	125
VOE 11445015	235	100	125
VOE 11445016	235	100	125
VOE 11445022	263	100	175
VOE 11445026	911	150	825
VOE 11445027	911	150	825
VOE 11445028	911	150	825
VOE 11445056	897	100	807
VOE 11445056	897	300	813
VOE 11445068	235	150	129
VOE 11445080	235	150	129
VOE 11445081	235	150	129
VOE 11445082	235	150	129
VOE 11445083	235	150	129
VOE 11445088	235	150	129
VOE 11445093	258	150	163
VOE 11445095	258	150	163
VOE 11445117	420	150	425
VOE 11445136	420	150	425
VOE 11445155	263	100	175
VOE 11445165	451	150	471
VOE 11445173	818	100	651
VOE 11445199	897	100	807
VOE 11445199	897	100	809
VOE 11445199	897	300	813
VOE 11445199	897	300	815
VOE 11445209	235	100	125
VOE 11445238	897	100	807
VOE 11445238	897	300	813
VOE 11445241	897	100	807
VOE 11445241	897	300	813
VOE 11445290	916	300	911
VOE 11445291	914	100	879
VOE 11445291	914	200	885
VOE 11445291	914	250	887
VOE 11445291	916	300	911
VOE 11445292	914	100	879
VOE 11445294	914	100	881
VOE 11445300	914	200	885
VOE 11445300	914	250	887
VOE 11445302	914	200	885
VOE 11445302	914	250	887
VOE 11445330	660	100	597
VOE 11445348	916	300	911
VOE 11445350	916	300	911
VOE 11445356	252	150	145
VOE 11445357	252	150	145
VOE 11445358	252	150	145
VOE 11445474	261	200	169
VOE 1161277	213	100	65
VOE 1161277	215	100	77
VOE 1161277	216	150	87
VOE 1161277	251	100	141
VOE 11701421	912	200	865
VOE 11701430	912	200	865
VOE 11701529	874	250	765
VOE 11701530	874	250	765
VOE 11701827	924	100	933
VOE 11701827	924	125	937
VOE 11701827	993	700	973
VOE 11701827	993	750	975
VOE 11701833	993	700	973
VOE 11701833	993	750	975
VOE 11701843	993	700	973
VOE 11701845	993	700	973
VOE 11701854	993	700	973
VOE 11701854	993	750	975
VOE 11702124	945	375	959
VOE 11702155	993	700	973
VOE 11702538	916	100	903
VOE 11703355	525	150	551
VOE 11703356	525	150	551
VOE 11703493	516	100	519
VOE 11703493	517	100	521
VOE 11703680	451	150	471
VOE 11703680	451	200	473
VOE 11703681	451	150	471
VOE 11703968	451	150	471
VOE 11703969	451	150	471
VOE 11703979	872	150	749
VOE 11703980	872	150	749
VOE 11704006	463	100	489
VOE 11704007	463	100	489
VOE 11704008	461	100	481
VOE 11704008	463	150	493
VOE 11704009	461	100	481
VOE 11704009	463	150	493
VOE 11704209	924	150	939
VOE 11704216	924	150	939
VOE 11704217	924	150	939
VOE 11704218	924	150	939
VOE 11704219	924	150	939
VOE 11704220	924	150	939
VOE 11704221	924	150	939
VOE 11704222	924	150	939
VOE 11704223	924	150	939
VOE 11704225	924	150	939
VOE 11704226	924	150	939
VOE 11704227	924	150	939
VOE 11704254	924	150	939
VOE 11704284	913	250	875
VOE 11704285	913	250	875
VOE 11704286	913	150	871
VOE 11704286	913	200	873
VOE 11704303	913	250	875
VOE 11704304	913	250	875
VOE 11704305	913	300	877
VOE 11704306	913	300	877
VOE 11704319	525	150	551
VOE 11704511	896	200	805
VOE 11704525	421	550	459
VOE 11704530	912	300	867
VOE 11704711	993	700	973
VOE 11704712	993	700	973
VOE 11705078	914	500	895
VOE 11705078	914	500	897
VOE 11705079	914	500	895
VOE 11705080	914	500	895
VOE 11705091	912	150	863
VOE 11705091	912	200	865
VOE 11705092	912	150	863
VOE 11705092	912	200	865
VOE 11705093	912	150	863
VOE 11705093	912	200	865
VOE 11705094	912	150	863
VOE 11705094	912	200	865
VOE 11705097	912	150	863
VOE 11705097	912	200	865
VOE 11705100	912	150	863
VOE 11705100	912	200	865
VOE 11705101	912	150	863
VOE 11705101	912	200	865
VOE 11705102	912	150	863
VOE 11705103	912	150	863
VOE 11705103	912	200	865
VOE 11705105	912	150	863
VOE 11705105	912	200	865
VOE 11705106	912	150	863
VOE 11705106	912	200	865
VOE 11705107	912	150	863
VOE 11705107	912	200	865
VOE 11705108	912	150	863
VOE 11705108	912	200	865
VOE 11705109	912	150	863
VOE 11705109	912	200	865
VOE 11705432	993	700	973
VOE 11705450	912	150	863
VOE 11705450	912	200	865
VOE 11705451	912	150	863
VOE 11705451	912	200	865
VOE 11705482	912	150	863
VOE 11705482	912	200	865
VOE 11705493	421	550	459
VOE 11705881	421	150	439
VOE 11705917	916	150	907
VOE 11705917	916	200	909

NUMERICAL INDEX

RÉPERTOIRE DE NUMÉROS

NUMMERNREGISTER

INDICE DE NÚMERO

NUMMERREGISTER

Catalogue id	Group
20108	**1000**
Issue	Page
VOE 63A9920108	**13**

NUMERICAL INDEX

RÉPERTOIRE DE NUMÉROS

NUMMERNREGISTER

INDICE DE NÚMERO

NUMMERREGISTER

Part No	Group	Sect	Page
VOE 11705918	916	150	907
VOE 11705921	914	500	895
VOE 11705961	912	300	867
VOE 11706053	945	375	959
VOE 11706062	916	150	907
VOE 11706062	916	200	909
VOE 11706064	916	150	907
VOE 11706064	916	200	909
VOE 11706065	916	150	907
VOE 11706067	916	150	907
VOE 11706068	916	150	907
VOE 11706069	916	150	907
VOE 11706070	916	150	907
VOE 11706071	916	150	907
VOE 11706074	916	200	909
VOE 11706075	916	200	909
VOE 11706173	647	150	593
VOE 11706174	914	500	897
VOE 11706175	914	500	897
VOE 11706176	914	500	895
VOE 11706177	914	500	897
VOE 11706184	914	450	893
VOE 11706185	914	450	893
VOE 11706318	852	150	731
VOE 11706318	852	200	733
VOE 11706318	852	350	737
VOE 11706320	852	150	731
VOE 11706320	852	200	733
VOE 11706320	852	350	737
VOE 11706595	875	100	769
VOE 11706789	916	200	909
VOE 11706833	420	50	419
VOE 11706833	421	100	437
VOE 11706856	523	100	533
VOE 11706856	523	200	541
VOE 11706972	914	425	891
VOE 11706973	914	425	891
VOE 11706974	914	425	891
VOE 11706975	914	425	891
VOE 11706976	914	425	891
VOE 11706978	914	425	891
VOE 11706985	914	425	891
VOE 11706989	914	450	893
VOE 11706990	914	450	893
VOE 11706994	914	450	893
VOE 11706995	914	450	893
VOE 11706997	914	450	893
VOE 11707049	421	550	459
VOE 11707055	525	150	551
VOE 11707077	911	250	829
VOE 11707078	525	150	551
VOE 11707344	852	200	733
VOE 11707344	852	350	737
VOE 11707346	852	150	731
VOE 11707346	852	200	733
VOE 11707348	852	150	731
VOE 11707348	852	200	733
VOE 11707348	852	350	737
VOE 11707349	852	350	737
VOE 11707350	852	350	737
VOE 11707351	852	150	731
VOE 11707351	852	200	733
VOE 11707351	852	350	737
VOE 11707354	852	150	731
VOE 11707354	852	200	733
VOE 11707355	852	150	731
VOE 11707355	852	200	733
VOE 11707356	852	150	731
VOE 11707356	852	200	733
VOE 11707358	852	150	731
VOE 11707360	852	150	731
VOE 11707361	852	150	731
VOE 11707361	852	200	733
VOE 11707381	993	700	973
VOE 11707406	222	150	107
VOE 11707504	463	250	501
VOE 11707505	463	250	501
VOE 11707506	463	250	501
VOE 11707507	463	250	501
VOE 11707508	463	250	501
VOE 11707509	463	250	501
VOE 11707510	463	250	501
VOE 11707564	912	300	867
VOE 11707766	874	100	757
VOE 11707879	371	1700	347
VOE 11708162	421	550	459
VOE 11708188	852	150	731
VOE 11708188	852	200	733
VOE 11708230	263	350	191
VOE 11708246	420	50	419
VOE 11708246	421	150	439
VOE 11708284	420	50	417
VOE 11708308	914	500	895
VOE 11708326	912	150	863
VOE 11708326	912	200	865
VOE 11708350	913	150	871
VOE 11708350	913	200	873
VOE 11708511	525	150	551
VOE 11708567	831	150	695
VOE 11708567	843	100	719
VOE 11708826	914	500	895
VOE 11708827	914	500	895
VOE 11708930	468	150	507
VOE 11708930	551	100	555
VOE 11708930	916	550	927
VOE 11708944	841	100	711
VOE 11708945	841	100	711
VOE 11709018	945	800	969
VOE 11709023	913	200	873
VOE 11709026	945	850	971
VOE 11709029	645	300	581
VOE 11709390	852	200	733
VOE 11709423	852	350	737
VOE 11709506	272	100	201
VOE 11709633	912	300	867
VOE 11709637	647	150	593
VOE 11709645	263	350	191
VOE 11709718	914	100	879
VOE 11709804	263	200	185
VOE 11709805	263	200	185
VOE 11709806	263	200	185
VOE 11709807	263	200	185
VOE 11709808	263	200	185
VOE 11709837	916	300	913
VOE 11709838	916	300	913
VOE 11709839	916	300	913
VOE 11709861	912	300	867
VOE 11709879	912	300	867
VOE 11709880	912	300	867
VOE 11709881	912	300	867
VOE 11709882	912	300	867
VOE 11709883	912	300	867
VOE 11709884	912	300	867
VOE 11709889	913	200	873
VOE 11711048	912	200	865
VOE 11711054	913	300	877
VOE 11711958	874	250	765
VOE 11712552	913	150	871
VOE 11712608	913	200	873
VOE 11712610	913	200	873
VOE 11712612	913	200	873
VOE 11712636	913	150	871
VOE 11712777	913	150	871
VOE 11712779	913	150	871
VOE 11712790	256	300	155
VOE 11712791	256	300	155
VOE 11712792	256	300	155
VOE 11712793	256	300	155
VOE 11712832	852	300	735
VOE 11712834	852	300	735
VOE 11712842	852	300	735
VOE 11713280	263	350	191
VOE 11713281	263	350	191
VOE 11713282	263	350	191
VOE 11713514	213	100	65
VOE 11713514	215	100	77
VOE 11713514	216	150	87
VOE 11713514	251	100	141
VOE 11713533	914	450	893
VOE 11713718	434	200	465
VOE 11713980	362	200	253
VOE 11714080	916	150	907
VOE 11714081	916	150	907
VOE 11714081	916	200	909
VOE 11714082	916	150	907
VOE 11714083	916	150	907
VOE 11714323	263	200	185
VOE 11714579	852	350	737
VOE 11714580	852	200	733
VOE 11714627	872	300	753
VOE 11714962	852	300	735
VOE 11714963	852	300	735
VOE 11714964	852	300	735
VOE 11714965	852	300	735
VOE 11714966	852	300	735

Part No	Group	Sect	Page
VOE 11714967	852	300	735
VOE 11714968	852	300	735
VOE 11714969	852	300	735
VOE 11714970	852	300	735
VOE 11714971	852	300	735
VOE 11714972	852	300	735
VOE 11714973	852	300	735
VOE 11715352	256	350	157
VOE 11715387	852	300	735
VOE 11715430	852	350	737
VOE 11715818	852	150	731
VOE 11715818	852	200	733
VOE 11715841	525	150	551
VOE 11715862	913	150	871
VOE 11715948	911	150	825
VOE 11715961	914	500	895
VOE 11716325	645	350	583
VOE 11716500	993	750	975
VOE 11716501	993	750	975
VOE 11716502	993	750	975
VOE 11716503	993	750	975
VOE 11716504	993	750	975
VOE 11716505	993	750	975
VOE 11716506	993	750	975
VOE 11716507	993	750	975
VOE 11716508	993	750	975
VOE 11716761	645	450	587
VOE 11716764	645	400	585
VOE 11716829	352	200	239
VOE 11716831	916	550	927
VOE 11716832	916	550	927
VOE 11716860	916	100	903
VOE 11716861	916	100	903
VOE 11716862	916	100	903
VOE 11720246	371	900	311
VOE 11803635	881	200	775
VOE 11886866	881	200	775
VOE 11988141	914	425	891
VOE 11988142	914	425	891
VOE 11988145	914	425	891
VOE 11988146	914	425	891
VOE 11988177	913	300	877
VOE 11988200	352	100	235
VOE 11988201	352	100	235
VOE 11988202	352	100	235
VOE 11988234	463	250	501
VOE 11988343	913	150	871
VOE 11988343	913	200	873
VOE 11988545	914	425	891
VOE 11988718	913	250	875
VOE 11991047	914	500	895
VOE 11991047	914	500	897
VOE 11991048	914	500	895
VOE 11991048	914	500	897
VOE 11991049	914	500	895
VOE 11991049	914	500	897
VOE 11991316	914	500	895
VOE 11991316	914	500	897
VOE 11991319	914	500	895
VOE 11991321	914	500	897
VOE 11991323	914	500	895
VOE 11991323	914	500	897
VOE 11992817	263	350	191
VOE 11993178	852	350	737
VOE 11993637	468	150	507
VOE 11993637	551	100	555
VOE 11993637	916	550	927
VOE 11994393	914	500	895
VOE 11994393	914	500	897
VOE 11994484	362	200	253
VOE 11994522	525	150	551
VOE 11996163	852	150	731
VOE 11996163	852	200	733
VOE 11997036	461	100	481
VOE 11997036	463	150	493
VOE 11997186	414	100	415
VOE 11997187	414	100	415
VOE 11997187	420	50	419
VOE 11997265	852	350	737
VOE 11997271	945	375	959
VOE 11997342	525	150	551
VOE 11997343	525	150	551
VOE 11998151	914	500	897
VOE 11998442	525	100	549
VOE 11998442	525	150	551
VOE 11998550	852	150	731
VOE 11998550	852	200	733
VOE 11998561	852	350	737
VOE 11998654	852	300	735
VOE 11998677	852	300	735
VOE 11998811	852	150	731
VOE 11998811	852	200	733
VOE 11998811	852	350	737
VOE 11998831	852	350	737
VOE 11998842	852	350	737
VOE 11998854	263	350	191
VOE 11999931	256	300	155
VOE 11999976	516	100	519
VOE 11999976	517	100	521
VOE 120291	421	200	443
VOE 1212859	380	150	393
VOE 1259727	371	100	267
VOE 1259854	371	1000	315
VOE 1259854	371	1050	317
VOE 1259854	371	1250	323
VOE 1259854	390	100	401
VOE 1271494	874	100	759
VOE 1275379	215	100	77
VOE 1275379	420	200	427
VOE 1275379	420	250	429
VOE 1304841	363	100	257
VOE 1304841	363	150	259
VOE 1304841	363	200	261
VOE 1304841	881	100	771
VOE 1307048	371	700	299
VOE 1307048	371	1650	345
VOE 1307600	371	850	307
VOE 1323485	321	300	227
VOE 1347010	371	1000	315
VOE 1362710	321	300	227
VOE 13803052	235	100	127
VOE 13803052	371	1950	357
VOE 13905650	216	150	87
VOE 13925095	645	300	581
VOE 13930435	371	2050	363
VOE 13930435	371	2100	367
VOE 13930435	882	550	791
VOE 13930435	882	600	795
VOE 13930888	460	100	475
VOE 13933793	911	300	831
VOE 13933843	916	300	913
VOE 13933853	522	100	523
VOE 13933853	647	100	589
VOE 13933855	468	150	509
VOE 13933855	522	100	523
VOE 13933855	523	200	541
VOE 13933855	647	100	589
VOE 13933855	911	450	837
VOE 13933855	914	100	879
VOE 13933855	916	100	903
VOE 13933855	916	100	905
VOE 13933856	522	150	525
VOE 13933859	911	700	853
VOE 13933862	916	100	901
VOE 13933864	916	100	901
VOE 13933866	522	200	529
VOE 13933867	263	100	177
VOE 13933867	522	200	529
VOE 13933867	523	150	539
VOE 13933870	645	150	573
VOE 13933870	645	150	575
VOE 13933871	645	150	575
VOE 13933871	647	100	591
VOE 13933872	523	150	537
VOE 13933872	645	100	569
VOE 13933872	645	150	573
VOE 13933872	647	100	591
VOE 13933872	660	100	597
VOE 13933878	263	150	181
VOE 13933878	645	150	573
VOE 13933881	645	100	569
VOE 13933881	660	100	597
VOE 13933881	911	800	857
VOE 13933897	468	150	507
VOE 13933897	468	150	509
VOE 13933897	647	100	589
VOE 13933897	916	300	913
VOE 13933899	916	100	903
VOE 13933900	468	150	507
VOE 13933900	468	150	509
VOE 13933900	523	200	541
VOE 13933900	551	100	555
VOE 13933900	660	100	597
VOE 13933900	911	550	843
VOE 13933900	914	600	899

NUMERICAL INDEX

RÉPERTOIRE DE NUMÉROS

NUMMERNREGISTER

INDICE DE NÚMERO

NUMMERREGISTER

Part No	Group	Sect	Page
VOE 13933900	916	300	913
VOE 13933901	523	150	537
VOE 13933901	523	250	545
VOE 13933904	263	150	181
VOE 13933905	645	200	577
VOE 13933905	660	100	599
VOE 13933905	911	700	851
VOE 13933905	911	700	853
VOE 13933905	914	600	899
VOE 13933905	916	300	913
VOE 13933905	916	350	917
VOE 13933905	916	400	921
VOE 13933912	523	100	535
VOE 13933912	911	700	851
VOE 13933914	647	100	589
VOE 13933915	924	100	931
VOE 13933915	924	125	935
VOE 13933915	924	125	937
VOE 13933917	523	150	537
VOE 13933917	523	250	545
VOE 13933917	645	100	569
VOE 13933922	263	100	177
VOE 13933922	523	150	537
VOE 13933923	263	100	177
VOE 13933923	645	100	569
VOE 13933923	645	150	573
VOE 13933923	660	100	597
VOE 13933927	522	200	531
VOE 13933927	647	100	589
VOE 13933929	645	100	569
VOE 13933935	522	200	529
VOE 13933935	523	150	539
VOE 13933936	660	100	597
VOE 13933936	911	450	837
VOE 13933936	914	600	899
VOE 13933936	916	500	923
VOE 13933945	263	150	181
VOE 13933961	263	100	175
VOE 13933961	523	100	533
VOE 13933961	523	100	535
VOE 13933962	263	100	175
VOE 13933962	523	100	533
VOE 13933962	523	100	535
VOE 13935000	897	100	807
VOE 13935000	897	300	813
VOE 13935001	897	100	807
VOE 13935001	897	300	813
VOE 13935003	874	100	759
VOE 13935003	874	200	763
VOE 13935003	897	100	807
VOE 13935003	897	300	813
VOE 13935003	897	300	815
VOE 13935004	897	100	807
VOE 13935004	897	300	813
VOE 13940090	233	100	113
VOE 13940090	872	150	749
VOE 13940090	945	150	943
VOE 13940090	945	200	947
VOE 13940090	945	250	951
VOE 13940090	945	350	957
VOE 13940097	831	100	693
VOE 13940141	882	200	781
VOE 13941451	993	750	975
VOE 13941747	914	450	893
VOE 13941907	421	400	453
VOE 13941907	421	500	457
VOE 13942707	212	250	63
VOE 13942707	420	150	425
VOE 13942707	911	250	829
VOE 13943472	261	250	171
VOE 13943472	420	350	435
VOE 13943472	872	125	745
VOE 13943472	872	125	747
VOE 13943472	873	100	755
VOE 13943474	872	125	747
VOE 13944686	461	150	485
VOE 13944686	463	200	497
VOE 13944686	463	250	503
VOE 13945301	235	200	135
VOE 13945407	363	200	261
VOE 13945407	371	1700	347
VOE 13945407	874	250	765
VOE 13945407	911	800	859
VOE 13945407	924	100	931
VOE 13945407	945	700	967
VOE 13945408	222	125	105
VOE 13945408	235	100	127
VOE 13945408	256	100	149
VOE 13945408	352	150	237
VOE 13945408	371	350	281
VOE 13945408	371	400	283
VOE 13945408	371	600	295
VOE 13945408	421	500	457
VOE 13945408	522	200	531
VOE 13945408	523	100	533
VOE 13945408	523	200	541
VOE 13945408	711	100	609
VOE 13945408	823	150	665
VOE 13945408	837	150	703
VOE 13945408	852	100	725
VOE 13945408	852	110	727
VOE 13945408	852	120	729
VOE 13945408	865	100	741
VOE 13945408	874	100	759
VOE 13945408	911	450	837
VOE 13945408	914	250	887
VOE 13945408	916	500	923
VOE 13945408	945	375	959
VOE 13945444	212	150	59
VOE 13945444	212	200	61
VOE 13945444	222	100	101
VOE 13945444	234	150	123
VOE 13945444	235	100	127
VOE 13945444	235	150	129
VOE 13945444	256	200	151
VOE 13945444	256	350	157
VOE 13945444	258	150	163
VOE 13945444	271	100	199
VOE 13945444	321	250	225
VOE 13945444	352	150	237
VOE 13945444	362	250	255
VOE 13945444	371	2500	383
VOE 13945444	390	100	401
VOE 13945444	421	500	457
VOE 13945444	525	100	549
VOE 13945444	645	150	573
VOE 13945444	645	150	575
VOE 13945444	645	250	579
VOE 13945444	660	300	601
VOE 13945444	711	100	609
VOE 13945444	823	100	661
VOE 13945444	823	150	665
VOE 13945444	827	100	687
VOE 13945444	874	100	757
VOE 13945444	881	100	771
VOE 13945444	911	150	825
VOE 13945444	911	800	857
VOE 13945444	945	650	965
VOE 13945461	874	250	765
VOE 13945653	420	300	431
VOE 13945653	522	100	523
VOE 13945653	527	100	553
VOE 13945653	551	100	555
VOE 13945653	645	200	577
VOE 13945653	911	700	853
VOE 13945653	911	750	855
VOE 13945653	914	100	879
VOE 13945653	914	200	885
VOE 13945653	914	250	887
VOE 13945653	914	425	891
VOE 13945653	914	500	895
VOE 13945653	914	500	897
VOE 13945653	945	800	969
VOE 13946173	234	100	121
VOE 13946173	235	100	127
VOE 13946173	235	150	131
VOE 13946173	235	200	133
VOE 13946173	235	200	135
VOE 13946173	261	200	169
VOE 13946173	261	250	171
VOE 13946173	263	100	177
VOE 13946173	263	100	179
VOE 13946173	263	250	187
VOE 13946173	269	100	195
VOE 13946173	269	150	197
VOE 13946173	321	250	225
VOE 13946173	333	150	233
VOE 13946173	352	150	237
VOE 13946173	371	100	267
VOE 13946173	371	100	269
VOE 13946173	371	200	271
VOE 13946173	371	500	289
VOE 13946173	371	500	291
VOE 13946173	371	650	297
VOE 13946173	371	1950	357

Part No	Group	Sect	Page
VOE 13946173	371	2000	359
VOE 13946173	371	2250	373
VOE 13946173	420	300	433
VOE 13946173	468	150	507
VOE 13946173	522	200	531
VOE 13946173	523	100	533
VOE 13946173	523	150	539
VOE 13946173	523	200	541
VOE 13946173	523	250	547
VOE 13946173	660	300	601
VOE 13946173	715	250	617
VOE 13946173	715	300	619
VOE 13946173	810	150	649
VOE 13946173	821	100	655
VOE 13946173	821	150	657
VOE 13946173	823	100	661
VOE 13946173	823	100	663
VOE 13946173	823	175	669
VOE 13946173	826	200	681
VOE 13946173	826	250	683
VOE 13946173	865	100	741
VOE 13946173	872	300	753
VOE 13946173	873	100	755
VOE 13946173	874	100	757
VOE 13946173	882	450	787
VOE 13946173	911	250	829
VOE 13946173	911	450	837
VOE 13946173	916	300	911
VOE 13946173	945	600	963
VOE 13946173	945	700	967
VOE 13946222	380	100	391
VOE 13946304	461	150	485
VOE 13946304	463	200	497
VOE 13946304	463	250	501
VOE 13946363	461	150	487
VOE 13946363	463	200	499
VOE 13946363	463	250	501
VOE 13946471	371	1700	347
VOE 13946474	715	350	621
VOE 13946544	222	150	107
VOE 13946544	234	100	121
VOE 13946544	261	200	169
VOE 13946544	371	1800	351
VOE 13946544	371	1850	353
VOE 13946544	371	1900	355
VOE 13946544	421	200	443
VOE 13946544	882	450	787
VOE 13946544	945	600	963
VOE 13946544	945	700	967
VOE 13946602	235	100	125
VOE 13946752	215	100	77
VOE 13946752	258	100	161
VOE 13946752	263	100	175
VOE 13946752	421	150	439
VOE 13946752	911	700	851
VOE 13946752	916	100	901
VOE 13946752	916	100	903
VOE 13946817	913	100	869
VOE 13946911	214	100	67
VOE 13946911	214	150	73
VOE 13946934	269	100	195
VOE 13946934	269	150	197
VOE 13946934	363	200	261
VOE 13946934	837	200	705
VOE 13946934	872	300	753
VOE 13947191	945	400	961
VOE 13947281	211	100	55
VOE 13947281	233	100	113
VOE 13947281	235	200	135
VOE 13947281	251	100	141
VOE 13947281	420	50	417
VOE 13947281	896	150	803
VOE 13947282	222	100	101
VOE 13947282	420	50	417
VOE 13947355	945	150	943
VOE 13947355	945	200	947
VOE 13947355	945	200	949
VOE 13947355	945	250	953
VOE 13947355	945	300	955
VOE 13947355	945	350	957
VOE 13947542	222	150	107
VOE 13947542	256	200	151
VOE 13947542	421	450	455
VOE 13947542	516	100	519
VOE 13947542	517	100	521
VOE 13947542	826	200	679
VOE 13947542	872	125	747
VOE 13947542	872	300	753
VOE 13947542	924	100	931
VOE 13947542	924	125	935
VOE 13947622	233	100	113
VOE 13947622	461	100	483
VOE 13947622	463	100	491
VOE 13947622	463	150	495
VOE 13947624	222	150	107
VOE 13947624	421	200	445
VOE 13947627	212	100	57
VOE 13947627	222	150	107
VOE 13947627	420	50	417
VOE 13947627	421	200	443
VOE 13947630	461	150	487
VOE 13947630	463	200	499
VOE 13947630	463	250	501
VOE 13947695	945	850	971
VOE 13947760	217	150	91
VOE 13947760	235	100	125
VOE 13947760	235	200	135
VOE 13947760	255	100	147
VOE 13947760	313	125	215
VOE 13947760	321	100	219
VOE 13947760	333	150	233
VOE 13947760	371	500	289
VOE 13947760	421	200	441
VOE 13947760	421	200	443
VOE 13947760	421	400	453
VOE 13947760	826	150	675
VOE 13947760	826	300	685
VOE 13947760	827	100	687
VOE 13947760	827	150	691
VOE 13947760	837	200	705
VOE 13947760	882	600	793
VOE 13947760	882	650	797
VOE 13947760	911	150	827
VOE 13947760	916	500	923
VOE 13947790	215	100	75
VOE 13947790	215	100	77
VOE 13947790	222	100	101
VOE 13947790	235	100	125
VOE 13947790	261	150	167
VOE 13947790	371	2500	383
VOE 13947790	523	250	545
VOE 13947790	911	500	839
VOE 13947902	421	100	437
VOE 13948217	221	150	99
VOE 13948217	235	200	135
VOE 13948217	263	100	177
VOE 13948217	263	100	179
VOE 13948217	522	150	525
VOE 13948217	645	150	575
VOE 13948217	821	100	653
VOE 13948269	451	150	471
VOE 13948320	451	150	471
VOE 13948356	217	100	89
VOE 13948356	258	150	163
VOE 13948356	831	150	695
VOE 13948610	217	100	89
VOE 13948610	221	100	97
VOE 13948700	420	50	419
VOE 13948888	215	100	77
VOE 13948967	234	100	121
VOE 13948981	222	100	101
VOE 13948995	371	1150	321
VOE 13948996	371	850	307
VOE 13949191	551	100	555
VOE 13949238	911	150	827
VOE 13949252	460	100	477
VOE 13949278	217	100	89
VOE 13949278	256	200	151
VOE 13949278	261	250	171
VOE 13949278	366	100	263
VOE 13949278	366	150	265
VOE 13949278	371	2350	375
VOE 13949278	372	100	385
VOE 13949278	372	150	389
VOE 13949278	393	100	403
VOE 13949278	393	150	405
VOE 13949278	516	100	519
VOE 13949278	517	100	521
VOE 13949278	810	150	649
VOE 13949278	826	200	679
VOE 13949278	837	200	705
VOE 13949278	872	125	745
VOE 13949278	872	300	753
VOE 13949278	874	250	765
VOE 13949278	875	100	769

NUMERICAL INDEX

RÉPERTOIRE DE NUMÉROS

NUMMERNREGISTER

INDICE DE NÚMERO

NUMMERREGISTER

Catalogue id	Group
20108	1000
Issue	Page
VOE 63A9920108	17

NUMERICAL INDEX

RÉPERTOIRE DE NUMÉROS

NUMMERNREGISTER

INDICE DE NÚMERO

NUMMERREGISTER

Part No	Group	Sect	Page
VOE 13949278	897	200	811
VOE 13949278	914	400	889
VOE 13949278	916	300	911
VOE 13949361	420	300	431
VOE 13949386	235	100	127
VOE 13949410	420	50	419
VOE 13949410	421	150	439
VOE 13949574	420	50	419
VOE 13949574	420	300	431
VOE 13949574	421	400	453
VOE 13949574	421	500	457
VOE 13949578	333	100	231
VOE 13949597	371	850	307
VOE 13949597	371	900	311
VOE 13949597	371	1000	315
VOE 13949597	371	1050	317
VOE 13949597	371	2050	363
VOE 13949597	371	2100	365
VOE 13949597	371	2150	369
VOE 13949597	371	2400	377
VOE 13949608	420	100	423
VOE 13949608	434	100	461
VOE 13949652	333	100	231
VOE 13949656	420	50	419
VOE 13949656	421	200	441
VOE 13949721	211	100	55
VOE 13949736	215	100	77
VOE 13949746	212	200	61
VOE 13949746	235	100	127
VOE 13949746	352	150	237
VOE 13949746	353	200	243
VOE 13949746	371	200	271
VOE 13949746	371	300	277
VOE 13949746	371	500	289
VOE 13949746	371	500	291
VOE 13949746	371	600	295
VOE 13949746	371	1625	341
VOE 13949746	371	1950	357
VOE 13949746	371	2000	359
VOE 13949746	371	2250	373
VOE 13949746	371	2500	383
VOE 13949746	421	500	457
VOE 13949746	523	150	539
VOE 13949746	874	100	757
VOE 13949746	874	150	761
VOE 13949747	235	150	129
VOE 13949747	235	150	131
VOE 13949747	235	200	135
VOE 13949747	263	150	183
VOE 13949747	269	100	195
VOE 13949747	269	150	197
VOE 13949747	333	150	233
VOE 13949747	371	500	289
VOE 13949747	371	650	297
VOE 13949747	371	1950	357
VOE 13949747	874	100	757
VOE 13949846	371	500	289
VOE 13949851	421	350	451
VOE 13949867	362	250	255
VOE 13949867	810	150	649
VOE 13949867	823	100	661
VOE 13949867	851	100	721
VOE 13949867	914	150	883
VOE 13949873	233	100	113
VOE 13949873	234	100	121
VOE 13949873	321	250	225
VOE 13949874	371	1950	357
VOE 13949888	371	100	267
VOE 13949888	371	100	269
VOE 13949905	421	100	437
VOE 13949997	371	300	277
VOE 13949997	371	500	289
VOE 13949997	522	200	531
VOE 13951740	451	150	471
VOE 13951741	740	100	627
VOE 13951967	837	150	703
VOE 13951972	262	150	173
VOE 13951977	945	600	963
VOE 13951977	945	650	965
VOE 13952989	222	125	105
VOE 13955272	371	300	277
VOE 13955781	924	125	935
VOE 13955894	256	350	157
VOE 13955894	645	250	579
VOE 13955894	852	110	727
VOE 13955894	911	800	859
VOE 13955897	715	100	613
VOE 13955897	837	100	699
VOE 13955897	837	150	703
VOE 13955897	896	100	801
VOE 13955900	263	300	189
VOE 13955900	711	100	609
VOE 13955900	715	350	621
VOE 13955900	716	150	625
VOE 13955900	740	100	627
VOE 13955900	945	250	951
VOE 13955985	914	425	891
VOE 13956967	420	300	431
VOE 13956967	945	400	961
VOE 13958210	371	1150	321
VOE 13958210	371	1400	329
VOE 13958210	371	1450	333
VOE 13958210	371	1500	337
VOE 13958210	371	2350	375
VOE 13960138	333	150	233
VOE 13960138	371	500	291
VOE 13960138	371	1950	357
VOE 13960138	821	150	657
VOE 13960141	235	100	125
VOE 13960141	235	100	127
VOE 13960141	235	150	129
VOE 13960141	235	150	131
VOE 13960141	252	150	145
VOE 13960141	256	200	151
VOE 13960141	258	150	163
VOE 13960141	263	250	187
VOE 13960141	313	125	215
VOE 13960141	321	250	225
VOE 13960141	362	250	255
VOE 13960141	371	100	267
VOE 13960141	371	500	289
VOE 13960141	390	100	401
VOE 13960141	711	100	609
VOE 13960141	715	250	617
VOE 13960141	715	300	619
VOE 13960141	821	100	653
VOE 13960141	821	100	655
VOE 13960141	821	150	657
VOE 13960141	823	100	661
VOE 13960141	823	150	665
VOE 13960141	823	175	669
VOE 13960141	825	100	671
VOE 13960141	826	100	673
VOE 13960141	826	150	675
VOE 13960141	826	200	679
VOE 13960141	826	200	681
VOE 13960141	826	250	683
VOE 13960141	826	300	685
VOE 13960141	827	100	687
VOE 13960141	851	100	721
VOE 13960141	865	100	741
VOE 13960141	874	100	759
VOE 13960141	874	200	763
VOE 13960141	911	150	827
VOE 13960141	911	500	839
VOE 13960141	911	800	857
VOE 13960141	945	700	967
VOE 13960143	252	100	143
VOE 13960143	252	150	145
VOE 13960143	256	250	153
VOE 13960143	313	125	215
VOE 13960143	352	100	235
VOE 13960143	352	150	237
VOE 13960143	352	200	239
VOE 13960143	353	100	241
VOE 13960143	356	100	247
VOE 13960143	371	2050	363
VOE 13960143	371	2100	367
VOE 13960143	420	150	425
VOE 13960143	420	300	431
VOE 13960143	645	100	569
VOE 13960143	645	200	577
VOE 13960143	660	100	597
VOE 13960143	715	250	617
VOE 13960143	821	100	653
VOE 13960143	821	150	657
VOE 13960143	823	100	661
VOE 13960143	823	150	665
VOE 13960143	827	100	687
VOE 13960143	827	100	689
VOE 13960143	837	100	699
VOE 13960143	837	300	709
VOE 13960143	841	100	711
VOE 13960143	914	250	887
VOE 13960143	916	350	915

Part No	Group	Sect	Page
VOE 13960143	916	400	919
VOE 13960143	924	100	931
VOE 13960143	924	125	935
VOE 13960143	945	250	953
VOE 13960145	252	100	143
VOE 13960145	261	100	165
VOE 13960145	321	150	221
VOE 13960145	645	250	579
VOE 13960145	715	100	611
VOE 13960145	715	100	613
VOE 13960145	715	200	615
VOE 13960145	715	350	621
VOE 13960145	821	100	653
VOE 13960145	826	100	673
VOE 13960145	826	200	679
VOE 13960145	827	100	687
VOE 13960145	837	100	699
VOE 13960145	860	250	739
VOE 13960145	911	500	839
VOE 13960145	916	300	911
VOE 13960145	945	600	963
VOE 13960145	945	700	967
VOE 13960146	914	500	895
VOE 13960148	380	150	393
VOE 13960150	421	200	443
VOE 13960164	522	200	529
VOE 13960164	522	200	531
VOE 13960175	645	300	581
VOE 13960211	525	100	549
VOE 13960241	913	100	869
VOE 13960248	911	150	825
VOE 13960630	233	150	117
VOE 13960632	222	150	107
VOE 13960632	421	200	443
VOE 13960632	645	350	583
VOE 13960634	212	100	57
VOE 13960634	421	200	443
VOE 13960638	217	100	89
VOE 13961191	882	100	777
VOE 13961192	420	350	435
VOE 13961193	911	350	833
VOE 13961607	420	350	435
VOE 13961613	872	125	745
VOE 13961647	362	150	251
VOE 13961647	362	250	255
VOE 13961656	460	100	477
VOE 13961656	463	100	491
VOE 13961656	463	150	495
VOE 13961788	837	150	703
VOE 13961962	371	2450	379
VOE 13961962	872	125	747
VOE 13961963	460	150	479
VOE 13961997	460	100	477
VOE 13962033	896	150	803
VOE 13962075	896	150	803
VOE 13962213	896	150	803
VOE 13962298	896	150	803
VOE 13962985	468	100	505
VOE 13963077	434	100	461
VOE 13963103	353	200	243
VOE 13963104	945	150	943
VOE 13963104	945	200	947
VOE 13963104	945	250	951
VOE 13963104	945	250	953
VOE 13963104	945	350	957
VOE 13963314	913	100	869
VOE 13963367	460	100	477
VOE 13963925	421	500	457
VOE 13963959	924	150	939
VOE 13963968	420	300	431
VOE 13964016	421	200	441
VOE 13964017	222	100	101
VOE 13964110	911	500	839
VOE 13964110	916	100	903
VOE 13964826	882	550	789
VOE 13964826	882	600	793
VOE 13964826	882	650	799
VOE 13964844	896	100	801
VOE 13964845	468	100	505
VOE 13965175	371	600	295
VOE 13965175	371	1700	347
VOE 13965175	371	2000	359
VOE 13965175	371	2350	375
VOE 13965175	660	300	601
VOE 13965175	841	250	713
VOE 13965175	993	700	973
VOE 13965176	523	150	539
VOE 13965176	882	600	793
VOE 13965176	882	650	799
VOE 13965177	371	1700	347
VOE 13965177	872	300	753
VOE 13965177	911	800	859
VOE 13965178	872	300	753
VOE 13965179	252	150	145
VOE 13965179	421	500	457
VOE 13965179	645	200	577
VOE 13965179	715	250	617
VOE 13965179	823	150	665
VOE 13965179	852	100	725
VOE 13965179	852	110	727
VOE 13965179	874	100	757
VOE 13965179	916	350	917
VOE 13965179	916	400	921
VOE 13965179	916	500	925
VOE 13965180	212	150	59
VOE 13965180	221	150	99
VOE 13965180	251	100	141
VOE 13965180	263	100	177
VOE 13965180	263	100	179
VOE 13965180	491	100	511
VOE 13965180	523	100	533
VOE 13965180	647	100	591
VOE 13965180	874	100	757
VOE 13965180	911	800	859
VOE 13965180	916	500	925
VOE 13965180	945	375	959
VOE 13965180	945	400	961
VOE 13965181	215	100	77
VOE 13965181	390	100	401
VOE 13965181	421	400	453
VOE 13965181	645	150	575
VOE 13965181	647	100	591
VOE 13965181	874	200	763
VOE 13965181	916	350	917
VOE 13965181	916	400	921
VOE 13965182	215	100	75
VOE 13965182	371	1700	347
VOE 13965182	421	500	457
VOE 13965182	874	100	757
VOE 13965182	914	100	879
VOE 13965182	916	100	901
VOE 13965183	215	100	75
VOE 13965183	215	100	77
VOE 13965183	523	150	539
VOE 13965184	258	100	161
VOE 13965184	263	150	183
VOE 13965184	421	400	453
VOE 13965184	468	100	505
VOE 13965184	525	100	549
VOE 13965184	874	150	761
VOE 13965185	235	150	129
VOE 13965185	252	100	143
VOE 13965185	256	250	153
VOE 13965185	258	100	161
VOE 13965185	261	150	167
VOE 13965185	313	125	215
VOE 13965185	711	100	609
VOE 13965185	818	100	651
VOE 13965185	827	100	687
VOE 13965185	911	650	847
VOE 13965185	916	300	911
VOE 13965186	256	250	153
VOE 13965186	352	100	235
VOE 13965186	371	2050	363
VOE 13965186	371	2100	367
VOE 13965186	420	150	425
VOE 13965186	527	100	553
VOE 13965186	660	100	597
VOE 13965186	826	200	679
VOE 13965186	837	100	699
VOE 13965186	916	100	903
VOE 13965186	945	250	953
VOE 13965187	212	100	57
VOE 13965187	420	300	431
VOE 13965187	645	100	569
VOE 13965187	715	200	615
VOE 13965187	827	100	687
VOE 13965187	911	650	847
VOE 13965187	916	350	915
VOE 13965187	916	400	919
VOE 13965188	212	200	61
VOE 13965188	645	200	577
VOE 13965188	647	100	591
VOE 13965188	823	150	665
VOE 13965188	852	120	729

NUMERICAL INDEX

RÉPERTOIRE DE NUMÉROS

NUMMERNREGISTER

INDICE DE NÚMERO

NUMMERREGISTER

Catalogue id	Group
20108	1000
Issue	Page
VOE 63A9920108	20

Part No	Group	Sect	Page
VOE 13965188	911	600	845
VOE 13965189	251	100	141
VOE 13965189	261	150	167
VOE 13965189	916	100	901
VOE 13965190	215	100	75
VOE 13965190	233	100	115
VOE 13965190	321	150	221
VOE 13965190	362	100	249
VOE 13965190	912	100	861
VOE 13965191	263	300	189
VOE 13965191	711	100	609
VOE 13965191	715	100	611
VOE 13965191	715	100	613
VOE 13965191	826	150	675
VOE 13965191	860	250	739
VOE 13965192	491	100	511
VOE 13965192	645	250	579
VOE 13965192	715	100	611
VOE 13965192	826	100	673
VOE 13965192	826	150	677
VOE 13965192	826	200	679
VOE 13965192	860	250	739
VOE 13965192	911	500	839
VOE 13965192	911	600	845
VOE 13965192	945	150	943
VOE 13965192	945	150	945
VOE 13965192	945	200	947
VOE 13965192	945	200	949
VOE 13965192	945	250	953
VOE 13965192	945	300	955
VOE 13965192	945	350	957
VOE 13965192	945	700	967
VOE 13965193	218	150	95
VOE 13965193	313	125	215
VOE 13965193	420	100	423
VOE 13965193	715	100	611
VOE 13965193	715	100	613
VOE 13965193	821	100	653
VOE 13965193	826	100	673
VOE 13965193	826	150	677
VOE 13965193	860	250	739
VOE 13965193	911	650	847
VOE 13965193	912	100	861
VOE 13965193	945	250	951
VOE 13965194	263	300	189
VOE 13965194	825	100	671
VOE 13965194	911	650	847
VOE 13965194	916	300	911
VOE 13965196	715	200	615
VOE 13965196	911	100	823
VOE 13965197	916	100	901
VOE 13965216	551	100	555
VOE 13965220	233	100	115
VOE 13965220	881	100	771
VOE 13965223	215	100	75
VOE 13965226	911	400	835
VOE 13965226	911	650	847
VOE 13965226	916	350	915
VOE 13965226	916	400	919
VOE 13965483	269	150	197
VOE 13965483	321	200	223
VOE 13965534	235	200	135
VOE 13965535	420	300	431
VOE 13965540	235	150	129
VOE 13965540	258	150	163
VOE 13965556	235	100	127
VOE 13965558	263	100	177
VOE 13965593	371	1450	333
VOE 13965593	371	1500	337
VOE 13965768	914	500	895
VOE 13965768	914	500	897
VOE 13966143	911	500	839
VOE 13966145	911	150	827
VOE 13966145	911	500	839
VOE 13966146	911	500	839
VOE 13966148	911	150	827
VOE 13966360	911	400	835
VOE 13966360	911	500	839
VOE 13966364	216	150	87
VOE 13966364	916	100	903
VOE 13966366	216	150	87
VOE 13966371	216	150	87
VOE 13966378	216	150	87
VOE 13966378	221	100	97
VOE 13966807	235	100	127
VOE 13966807	372	100	385
VOE 13967580	826	200	679
VOE 13967752	527	100	553
VOE 13967752	914	100	879
VOE 13967934	218	150	95
VOE 13967934	234	100	121
VOE 13967934	362	150	251
VOE 13967934	362	250	255
VOE 13967934	826	200	679
VOE 13967934	924	100	931
VOE 13967934	924	125	935
VOE 13968062	211	100	53
VOE 13968302	234	100	121
VOE 13968302	261	100	165
VOE 13968302	436	100	467
VOE 13968302	945	250	951
VOE 13968436	818	100	651
VOE 13968436	821	100	653
VOE 13968436	911	400	835
VOE 13968436	924	125	935
VOE 13968561	420	50	419
VOE 13968561	421	200	441
VOE 13968610	460	100	477
VOE 13968610	461	100	483
VOE 13968610	463	100	491
VOE 13968610	463	150	495
VOE 13968614	421	200	441
VOE 13968892	251	100	141
VOE 13968929	837	150	703
VOE 13969011	468	100	505
VOE 13969158	837	150	703
VOE 13969160	371	2150	369
VOE 13969160	371	2400	377
VOE 13969160	372	150	389
VOE 13969162	371	1100	319
VOE 13969162	371	2150	369
VOE 13969162	371	2400	377
VOE 13969162	372	150	389
VOE 13969516	353	100	241
VOE 13969516	353	200	243
VOE 13969516	371	2450	379
VOE 13969516	660	300	601
VOE 13969516	945	600	963
VOE 13969516	945	650	965
VOE 13970948	252	150	145
VOE 13970948	434	100	461
VOE 13970948	434	200	463
VOE 13970948	924	125	935
VOE 13970950	216	100	85
VOE 13970957	552	100	557
VOE 13970959	896	150	803
VOE 13970986	827	100	687
VOE 13970987	740	100	627
VOE 13970989	420	100	423
VOE 13971080	914	250	887
VOE 13971080	914	500	895
VOE 13971080	914	500	897
VOE 13971095	258	100	161
VOE 13971095	261	150	167
VOE 13971095	352	150	237
VOE 13971095	352	200	239
VOE 13971095	353	100	241
VOE 13971095	356	100	247
VOE 13971095	362	100	249
VOE 13971095	823	150	665
VOE 13971095	837	100	699
VOE 13971095	924	100	933
VOE 13971095	924	125	937
VOE 13971096	331	100	229
VOE 13971096	715	100	613
VOE 13971096	740	100	627
VOE 13971096	860	250	739
VOE 13971098	263	300	189
VOE 13971098	321	150	221
VOE 13971098	352	100	235
VOE 13971098	420	150	425
VOE 13971098	420	300	431
VOE 13971098	523	250	545
VOE 13971098	527	100	553
VOE 13971098	660	100	597
VOE 13971098	711	100	609
VOE 13971098	823	150	665
VOE 13971098	827	100	687
VOE 13971098	827	100	689
VOE 13971098	837	100	699
VOE 13971098	852	120	729
VOE 13971098	872	300	753
VOE 13971098	881	100	771
VOE 13971098	911	500	841
VOE 13971098	911	650	847

Part No	Group	Sect	Page
VOE 13971098	916	300	911
VOE 13971098	916	350	915
VOE 13971098	916	400	919
VOE 13972542	212	150	59
VOE 13972542	215	100	77
VOE 13973071	924	125	935
VOE 13974682	256	350	159
VOE 13974682	313	125	215
VOE 13974682	371	2450	379
VOE 13974682	823	100	661
VOE 13974682	825	100	671
VOE 13974682	826	100	673
VOE 13974684	823	100	661
VOE 13975269	235	100	125
VOE 13975980	523	250	547
VOE 13975980	914	400	889
VOE 13976109	263	150	181
VOE 13976109	421	100	437
VOE 13976109	434	200	465
VOE 13976109	460	100	477
VOE 13976109	461	100	483
VOE 13976109	463	100	491
VOE 13976109	463	150	495
VOE 13976479	882	250	783
VOE 13976479	914	150	883
VOE 13976739	371	350	281
VOE 13976739	371	650	297
VOE 13976937	461	100	481
VOE 13976937	463	150	493
VOE 13977093	461	100	481
VOE 13977093	463	150	493
VOE 13977111	463	200	497
VOE 13977111	463	250	503
VOE 13977183	461	150	487
VOE 13977183	463	200	499
VOE 13977183	463	250	503
VOE 13977599	261	250	171
VOE 13977599	523	150	539
VOE 13977600	263	100	179
VOE 13977600	371	500	289
VOE 13977600	371	650	297
VOE 13977600	371	1700	347
VOE 13977600	523	200	543
VOE 13977600	873	100	755
VOE 13977628	882	600	793
VOE 13980042	461	100	481
VOE 13980042	463	100	489
VOE 13980042	463	150	493
VOE 14013067	468	150	507
VOE 14013069	645	150	573
VOE 14013069	645	200	577
VOE 14013070	916	350	917
VOE 14013070	916	400	921
VOE 14013072	522	200	531
VOE 14013072	911	150	827
VOE 14016673	371	300	277
VOE 14016673	420	300	431
VOE 14016673	451	100	469
VOE 14016673	911	550	843
VOE 14016673	914	100	879
VOE 14016673	914	100	881
VOE 14016673	916	300	911
VOE 14016673	916	500	925
VOE 14024728	716	100	623
VOE 14025152	896	150	803
VOE 14025792	837	200	705
VOE 14042936	261	250	171
VOE 14048189	911	400	835
VOE 14048189	911	600	845
VOE 14048189	911	650	847
VOE 14048189	916	350	915
VOE 14048189	916	400	919
VOE 14211217	821	100	653
VOE 14211856	468	150	507
VOE 14211856	468	150	509
VOE 14211856	523	100	535
VOE 14211856	523	200	541
VOE 14211856	551	100	555
VOE 14211856	645	200	577
VOE 14211856	647	100	589
VOE 14211856	647	100	591
VOE 14211856	911	450	837
VOE 14211856	911	700	851
VOE 14211856	911	700	853
VOE 14211856	914	100	879
VOE 14211856	914	100	881
VOE 14211856	914	200	885
VOE 14211856	916	300	911
VOE 14211856	916	300	913
VOE 14211856	916	500	923
VOE 14211857	924	100	931
VOE 14211857	924	125	935
VOE 14211858	645	150	575
VOE 14211858	647	100	589
VOE 14211858	647	100	591
VOE 14211859	523	150	537
VOE 14211859	523	250	545
VOE 14211859	645	100	569
VOE 14211859	645	100	571
VOE 14211859	660	100	597
VOE 14211859	911	800	859
VOE 14211860	523	150	537
VOE 14211860	523	250	547
VOE 14211863	263	150	181
VOE 14211863	522	100	523
VOE 14211863	647	100	591
VOE 14211864	263	100	177
VOE 14211864	523	100	533
VOE 14211864	523	100	535
VOE 14211864	523	150	537
VOE 14211864	523	200	541
VOE 14211864	645	100	571
VOE 14211864	647	100	589
VOE 14213026	398	100	407
VOE 14213266	235	100	125
VOE 14213266	235	150	129
VOE 14213674	263	150	181
VOE 14213676	235	150	129
VOE 14213676	468	150	509
VOE 14213676	522	100	523
VOE 14213676	523	200	541
VOE 14213676	647	100	589
VOE 14213676	911	450	837
VOE 14213676	914	100	879
VOE 14213676	916	100	905
VOE 14236931	911	400	835
VOE 14236931	911	500	839
VOE 14236931	911	600	845
VOE 14267351	371	450	287
VOE 14267351	371	600	293
VOE 14340330	371	600	293
VOE 14344614	261	100	165
VOE 14345423	468	150	507
VOE 14345423	523	100	535
VOE 14345423	523	200	541
VOE 14345423	551	100	555
VOE 14345423	911	450	837
VOE 14345423	911	700	851
VOE 14345423	914	100	879
VOE 14345423	914	200	885
VOE 14345423	916	300	911
VOE 14345423	916	500	923
VOE 14346256	321	200	223
VOE 14346322	371	1750	349
VOE 14346331	371	600	293
VOE 14346331	371	700	301
VOE 14346331	371	1650	343
VOE 14370760	352	150	237
VOE 14370760	371	700	301
VOE 14370761	356	100	247
VOE 14370884	371	700	301
VOE 14371536	371	600	293
VOE 14508629	363	100	257
VOE 14508639	363	100	257
VOE 14508639	363	150	259
VOE 14508639	881	100	771
VOE 14509344	380	250	399
VOE 14509344	874	250	765
VOE 14514330	380	250	399
VOE 14526798	897	100	807
VOE 14526798	897	300	813
VOE 14531179	897	100	807
VOE 14531179	897	300	813
VOE 14542410	380	150	395
VOE 146089	945	400	961
VOE 15000093	421	250	447
VOE 15000093	421	300	449
VOE 15000108	421	250	447
VOE 15000108	421	300	449
VOE 15000272	841	300	717
VOE 15000517	380	100	391
VOE 15000518	380	100	391
VOE 15000519	371	1400	331
VOE 15000519	371	1450	333
VOE 15000519	371	1500	337

NUMERICAL INDEX

RÉPERTOIRE DE NUMÉROS

NUMMERNREGISTER

INDICE DE NÚMERO

NUMMERREGISTER

NUMERICAL INDEX

RÉPERTOIRE DE NUMÉROS

NUMMERNREGISTER

INDICE DE NÚMERO

NUMMERREGISTER

Part No	Group	Sect	Page
VOE 15000519	371	1800	351
VOE 15000519	371	1850	353
VOE 15000519	371	1900	355
VOE 15001419	837	150	703
VOE 15001575	740	100	627
VOE 15001681	874	250	765
VOE 15001691	872	125	745
VOE 15001955	837	250	707
VOE 15002113	872	125	745
VOE 15002231	872	125	745
VOE 15003234	371	2150	369
VOE 15004605	911	750	855
VOE 15007593	882	600	793
VOE 15007593	882	650	797
VOE 15007747	837	250	707
VOE 15007855	371	1000	315
VOE 15009440	837	100	699
VOE 15009848	911	750	855
VOE 15010248	371	2350	375
VOE 15010566	398	100	407
VOE 15010653	363	150	259
VOE 15011208	911	150	825
VOE 15011226	911	150	825
VOE 15011333	821	150	657
VOE 15011336	821	150	657
VOE 15011833	715	350	621
VOE 15012075	882	100	777
VOE 15012292	421	500	457
VOE 15013366	261	100	165
VOE 15013374	261	100	165
VOE 15013417	371	1650	343
VOE 15013430	371	700	299
VOE 15013472	371	450	285
VOE 15013494	371	1950	357
VOE 15013585	261	100	165
VOE 15013708	371	600	293
VOE 15013811	911	150	827
VOE 15013995	881	100	771
VOE 15014222	372	150	387
VOE 15014417	371	1150	321
VOE 15015301	380	150	393
VOE 15015381	912	150	863
VOE 15015381	912	200	865
VOE 15015408	843	100	719
VOE 15015411	912	150	863
VOE 15015430	912	200	865
VOE 15015434	912	200	865
VOE 15015542	912	150	863
VOE 15015542	912	200	865
VOE 15015551	912	150	863
VOE 15015551	912	200	865
VOE 15015741	911	150	825
VOE 15016962	912	150	863
VOE 15016962	912	200	865
VOE 15017215	916	350	917
VOE 15017215	916	400	921
VOE 15017752	874	100	757
VOE 15018155	371	350	281
VOE 15018161	371	400	283
VOE 15018703	371	800	303
VOE 15018703	371	850	305
VOE 15018705	371	1300	325
VOE 15018705	371	1350	327
VOE 15018706	371	1400	329
VOE 15018707	371	1450	333
VOE 15018707	371	1500	337
VOE 15018730	333	150	233
VOE 15018738	945	650	965
VOE 15018781	945	650	965
VOE 15018796	371	1450	333
VOE 15019080	371	800	303
VOE 15019080	371	1000	315
VOE 15019458	912	200	865
VOE 15019770	371	1500	337
VOE 15019847	371	1350	327
VOE 15019897	371	1750	349
VOE 15019974	371	1400	329
VOE 15019993	371	1300	325
VOE 15020220	945	600	963
VOE 15020229	945	650	965
VOE 15020305	371	1300	325
VOE 15020388	882	550	791
VOE 15020768	352	100	235
VOE 15020771	352	100	235
VOE 1518748	852	150	731
VOE 1518748	852	200	733
VOE 1522098	468	100	505
VOE 1522099	468	100	505
VOE 1522102	468	100	505
VOE 1522293	461	150	487
VOE 1522293	463	100	489
VOE 1522293	463	200	499
VOE 1522293	463	250	503
VOE 1523084	468	100	505
VOE 1523087	468	100	505
VOE 1523094	468	100	505
VOE 1523232	461	150	485
VOE 1523232	463	200	497
VOE 1523232	463	250	501
VOE 1523233	461	150	485
VOE 1523233	463	200	497
VOE 1523233	463	250	503
VOE 1523234	461	150	485
VOE 1523234	463	200	497
VOE 1523234	463	250	503
VOE 1523235	461	150	485
VOE 1523235	463	200	497
VOE 1523235	463	250	503
VOE 1523236	461	150	485
VOE 1523236	463	200	497
VOE 1523236	463	250	503
VOE 1523237	461	150	485
VOE 1523237	463	200	497
VOE 1523237	463	250	503
VOE 1523278	516	100	519
VOE 1523278	517	100	521
VOE 1523317	461	150	487
VOE 1523317	463	100	489
VOE 1523317	463	200	499
VOE 1523317	463	250	503
VOE 1523318	461	150	487
VOE 1523318	463	100	489
VOE 1523318	463	200	499
VOE 1523318	463	250	503
VOE 1523319	461	150	487
VOE 1523319	463	100	489
VOE 1523319	463	200	499
VOE 1523319	463	250	503
VOE 1523623	461	150	485
VOE 1523623	463	200	497
VOE 1523623	463	250	503
VOE 1523624	461	150	485
VOE 1523624	463	200	497
VOE 1523624	463	250	503
VOE 1523666	461	150	485
VOE 1523666	463	200	497
VOE 1523666	463	250	501
VOE 1523736	461	150	487
VOE 1523736	463	200	499
VOE 1523736	463	250	501
VOE 1524242	461	150	485
VOE 1524242	463	200	497
VOE 1524242	463	250	501
VOE 1524631	461	150	487
VOE 1524631	463	200	499
VOE 1524631	463	250	501
VOE 1524673	461	150	487
VOE 1524673	463	200	499
VOE 1524673	463	250	501
VOE 153035	263	300	189
VOE 1542778	258	100	161
VOE 1542781	258	100	161
VOE 1543035	216	100	83
VOE 1543316	216	100	83
VOE 1543563	216	100	85
VOE 1543896	216	150	87
VOE 1544710	210	100	47
VOE 1544710	211	100	53
VOE 1544734	256	100	149
VOE 1544736	256	100	149
VOE 1545257	212	200	61
VOE 1546076	221	150	99
VOE 1546305	222	150	107
VOE 1546458	214	100	67
VOE 1546458	214	150	73
VOE 1546484	211	100	53
VOE 1546487	211	100	53
VOE 1546517	251	100	141
VOE 1546528	212	150	59
VOE 1546532	212	150	59
VOE 1546775	214	100	67
VOE 1547040	212	100	57
VOE 1547252	210	100	47
VOE 1547252	212	150	59
VOE 1547254	210	100	49

Part No	Group	Sect	Page
VOE 1547255	255	100	147
VOE 1547419	211	100	55
VOE 1547886	215	100	75
VOE 1547888	211	100	53
VOE 1547889	211	100	53
VOE 1547934	221	100	97
VOE 1547940	215	100	77
VOE 1547951	233	100	113
VOE 1547967	214	100	67
VOE 1547968	214	100	67
VOE 1547969	214	100	67
VOE 1547970	214	100	67
VOE 1547971	214	100	67
VOE 1547972	214	100	69
VOE 1547973	214	100	69
VOE 1547974	214	100	69
VOE 1547975	214	100	69
VOE 1547976	214	100	69
VOE 1547977	214	100	69
VOE 1547978	214	100	69
VOE 1547979	214	100	69
VOE 1547980	214	100	69
VOE 1547981	214	100	69
VOE 1547982	214	100	69
VOE 1547983	214	100	69
VOE 1547984	214	100	69
VOE 1549407	216	100	83
VOE 1556208	215	100	77
VOE 1556907	216	150	87
VOE 1560463	234	100	121
VOE 1560463	945	300	955
VOE 1578046	371	300	277
VOE 1578835	352	100	235
VOE 1578835	353	100	241
VOE 1582293	371	100	267
VOE 1586917	380	100	391
VOE 1588548	837	100	699
VOE 1588548	837	150	703
VOE 1588548	896	100	801
VOE 1588548	911	800	857
VOE 1589502	380	100	391
VOE 1589502	881	100	771
VOE 1594043	647	200	595
VOE 1613068	851	100	721
VOE 1613068	882	100	777
VOE 1620582	371	600	293
VOE 1624477	371	700	299
VOE 1624477	371	1000	315
VOE 1624477	371	1050	317
VOE 1624477	371	1650	343
VOE 1624477	371	1950	357
VOE 1625880	321	300	227
VOE 1651164	451	150	471
VOE 1651164	451	200	473
VOE 1651165	451	150	471
VOE 1651165	451	200	473
VOE 1676400	261	150	167
VOE 1676554	262	150	173
VOE 1676586	321	150	221
VOE 1677217	233	100	113
VOE 1677283	211	100	53
VOE 1677347	214	100	69
VOE 1677348	214	100	69
VOE 1677349	214	100	69
VOE 1677350	214	100	69
VOE 1677351	214	100	69
VOE 1677352	214	100	69
VOE 1677353	214	100	69
VOE 1677354	214	100	69
VOE 1677355	214	100	69
VOE 1677356	214	100	69
VOE 1677357	214	100	69
VOE 1677358	214	100	69
VOE 1677359	214	100	69
VOE 1677360	214	100	69
VOE 1677361	214	100	69
VOE 1677362	214	100	69
VOE 1677363	214	100	69
VOE 1677364	214	100	71
VOE 1677365	214	100	71
VOE 1677366	214	100	71
VOE 1677367	214	100	71
VOE 1677368	214	100	71
VOE 1677370	210	100	47
VOE 1677370	221	100	97
VOE 1677396	214	100	67
VOE 1677509	221	150	99
VOE 1677510	221	150	99
VOE 1677534	235	200	133
VOE 1677545	233	100	113
VOE 1677551	215	200	81
VOE 1677695	262	150	173
VOE 1677875	211	100	53
VOE 1677893	216	100	85
VOE 1677894	371	300	277
VOE 1677963	211	100	53
VOE 1696529	852	150	731
VOE 1696529	852	200	733
VOE 1698183	321	300	227
VOE 180759	945	200	947
VOE 181006	421	250	447
VOE 181087	740	100	627
VOE 183124	421	100	437
VOE 183592	421	350	451
VOE 183665	434	100	461
VOE 183688	461	150	485
VOE 183688	463	200	497
VOE 183688	463	250	501
VOE 184062	645	250	579
VOE 184062	645	300	581
VOE 184212	421	100	437
VOE 184230	421	100	437
VOE 184336	421	100	437
VOE 184347	421	250	447
VOE 184347	421	300	449
VOE 184637	461	150	487
VOE 184637	463	200	499
VOE 184637	463	250	501
VOE 184697	434	100	461
VOE 184698	434	100	461
VOE 184810	434	100	461
VOE 184836	463	100	489
VOE 184838	460	100	475
VOE 184853	421	100	437
VOE 190708	896	150	803
VOE 191156	333	100	231
VOE 191391	851	100	721
VOE 192288	333	100	231
VOE 20367490	333	150	233
VOE 20367490	371	1950	357
VOE 20367822	371	850	307
VOE 20367822	371	2050	363
VOE 20367822	371	2100	365
VOE 20367823	371	850	309
VOE 20367823	371	1000	315
VOE 20367823	371	1050	317
VOE 20367824	371	1100	319
VOE 20367826	371	850	307
VOE 20367826	371	900	311
VOE 20367826	371	1000	315
VOE 20367826	371	1050	317
VOE 20367826	371	1750	349
VOE 20367826	371	1800	351
VOE 20367826	371	1850	353
VOE 20367826	371	1900	355
VOE 20367826	371	2050	361
VOE 20367826	371	2050	363
VOE 20367826	371	2100	365
VOE 20367826	371	2350	375
VOE 20367827	371	850	307
VOE 20374157	371	500	291
VOE 20374662	352	150	237
VOE 20374662	356	100	247
VOE 20374662	371	1250	323
VOE 20374662	371	2150	369
VOE 20374662	371	2250	373
VOE 20374662	371	2350	375
VOE 20374662	372	150	387
VOE 20374662	372	150	389
VOE 20377662	372	150	389
VOE 20381155	233	100	113
VOE 20381185	216	100	83
VOE 20390648	372	150	387
VOE 20390648	372	150	389
VOE 20392751	234	100	121
VOE 20411298	221	100	97
VOE 20412200	216	100	83
VOE 20412798	211	100	53
VOE 20429800	371	1050	317
VOE 20429801	371	1050	317
VOE 20430099	233	100	113
VOE 20430101	233	100	113
VOE 20430751	233	150	117
VOE 20437338	269	150	197
VOE 20438083	354	100	245

NUMERICAL INDEX

RÉPERTOIRE DE NUMÉROS

NUMMERNREGISTER

INDICE DE NÚMERO

NUMMERREGISTER

Catalogue id	Group
20108	**1000**
Issue	Page
VOE 63A9920108	**23**

NUMERICAL INDEX

RÉPERTOIRE DE NUMÉROS

NUMMERNREGISTER

INDICE DE NÚMERO

NUMMERREGISTER

Part No	Group	Sect	Page
VOE 20440280	237	100	139
VOE 20440991	215	200	81
VOE 20441079	215	200	81
VOE 20441486	211	100	53
VOE 20441753	214	100	67
VOE 20441753	214	150	73
VOE 20442237	252	100	143
VOE 20450344	215	200	81
VOE 20459326	211	100	53
VOE 20459329	211	100	53
VOE 20459641	222	100	101
VOE 20460595	269	100	195
VOE 20460636	211	100	53
VOE 20463179	211	100	53
VOE 20478064	235	200	135
VOE 20489341	215	100	75
VOE 20503200	210	100	47
VOE 20503200	215	200	81
VOE 20503550	218	150	95
VOE 20508011	371	300	277
VOE 20524958	214	150	73
VOE 20526428	210	100	47
VOE 20526428	221	100	97
VOE 20530916	210	100	47
VOE 20530916	216	100	83
VOE 20532272	210	100	47
VOE 20532272	217	100	89
VOE 20533089	216	100	83
VOE 20533286	251	100	141
VOE 20533484	217	100	89
VOE 20536487	210	100	47
VOE 20536487	211	100	53
VOE 20538056	212	150	59
VOE 20538726	217	100	89
VOE 20545676	214	100	67
VOE 20551483	223	100	111
VOE 20555696	215	100	75
VOE 20560799	211	100	53
VOE 20560843	256	100	149
VOE 20562394	235	200	133
VOE 20565673	256	100	149
VOE 20576259	213	100	65
VOE 20576614	371	300	277
VOE 20576874	371	350	281
VOE 20576874	371	400	283
VOE 20576909	215	200	81
VOE 20578624	216	100	83
VOE 20578625	216	100	83
VOE 20578626	216	100	83
VOE 20578627	216	100	83
VOE 20578628	216	100	83
VOE 20579303	255	100	147
VOE 20700060	371	300	277
VOE 20700754	217	100	89
VOE 20711957	216	100	85
VOE 20712545	212	150	59
VOE 20713789	262	150	173
VOE 20713791	215	100	75
VOE 20714247	210	100	47
VOE 20714247	215	100	75
VOE 20724256	217	100	89
VOE 20724975	393	150	405
VOE 20724977	393	100	403
VOE 20738717	214	100	67
VOE 20738748	214	100	67
VOE 20741620	235	200	135
VOE 20742560	251	100	141
VOE 20749399	223	100	111
VOE 20752310	233	100	113
VOE 20760110	251	100	141
VOE 20768698	233	100	115
VOE 20783926	371	300	277
VOE 20787709	258	150	163
VOE 20796744	371	300	277
VOE 20814604	371	300	277
VOE 20820358	210	100	47
VOE 20820358	213	100	65
VOE 20820363	210	100	47
VOE 20820363	213	100	65
VOE 20847327	237	100	139
VOE 20849350	321	150	221
VOE 20879323	261	150	167
VOE 20879330	261	150	167
VOE 20886108	371	300	277
VOE 20898038	235	150	129
VOE 20913282	221	100	97
VOE 20913287	221	100	97
VOE 20916960	214	150	73
VOE 20938963	251	100	141
VOE 20941606	214	150	73
VOE 21023287	233	150	117
VOE 22565	371	600	293
VOE 22565	414	100	415
VOE 22565	420	50	417
VOE 22565	420	100	423
VOE 22565	421	100	437
VOE 22565	421	150	439
VOE 22565	421	200	441
VOE 22565	421	250	447
VOE 22565	421	300	449
VOE 22565	421	350	451
VOE 22565	421	400	453
VOE 22565	421	450	455
VOE 22565	421	500	457
VOE 22565	421	550	459
VOE 22565	434	100	461
VOE 22565	434	200	463
VOE 22565	552	100	557
VOE 23881	460	100	475
VOE 23881	461	100	481
VOE 23881	461	150	485
VOE 23881	468	100	505
VOE 23881	516	100	519
VOE 23941	460	100	475
VOE 23941	463	150	493
VOE 23941	463	250	501
VOE 23941	517	100	521
VOE 23952	460	100	475
VOE 23952	463	100	489
VOE 23952	463	200	497
VOE 23952	517	100	521
VOE 241308	333	150	233
VOE 241308	371	1950	357
VOE 24424110	217	100	89
VOE 244347	321	300	227
VOE 244611	321	300	227
VOE 2514894	371	600	295
VOE 2534201	897	100	807
VOE 2534201	897	300	813
VOE 270950	210	100	47
VOE 270950	213	100	65
VOE 276134	210	100	47
VOE 276134	216	100	83
VOE 276135	216	100	83
VOE 276136	216	100	83
VOE 276137	216	100	83
VOE 276334	216	100	83
VOE 276349	216	100	83
VOE 276630	210	100	47
VOE 276630	215	200	81
VOE 276644	210	100	47
VOE 276644	237	100	139
VOE 28429850	371	300	277
VOE 3033054	252	100	143
VOE 3090261	321	300	227
VOE 3090426	321	300	227
VOE 3090431	321	300	227
VOE 3090432	321	300	227
VOE 3090544	852	350	737
VOE 3090569	852	150	731
VOE 3090569	852	200	733
VOE 3091567	321	300	227
VOE 3091568	321	300	227
VOE 3091569	321	300	227
VOE 3091629	852	350	737
VOE 3092642	210	100	47
VOE 3093651	210	100	47
VOE 3093651	216	100	83
VOE 3093652	216	100	83
VOE 3093653	216	100	83
VOE 3093654	216	100	83
VOE 3099100	210	100	47
VOE 3099100	211	100	55
VOE 310719	461	150	485
VOE 310719	463	200	497
VOE 310719	463	250	501
VOE 3155115	213	100	65
VOE 3155151	221	100	97
VOE 3155166	215	200	81
VOE 3155171	211	100	55
VOE 3165064	215	100	75
VOE 3165097	210	100	47
VOE 3165097	212	200	61
VOE 3165130	211	100	53
VOE 3165133	211	100	53

Part No	Group	Sect	Page
VOE 3165136	211	100	53
VOE 3165142	221	100	97
VOE 3165309	210	100	47
VOE 3165309	211	100	53
VOE 3169687	222	150	107
VOE 3169689	222	150	107
VOE 3171683	218	100	93
VOE 3173314	371	850	307
VOE 3183207	214	100	67
VOE 3183210	211	100	53
VOE 3183211	211	100	53
VOE 3183366	235	200	135
VOE 3183368	211	100	53
VOE 3183414	212	100	57
VOE 3184837	233	100	115
VOE 3184865	215	100	75
VOE 3184868	215	100	75
VOE 33526	212	250	63
VOE 33526	217	150	91
VOE 33526	218	150	95
VOE 33526	222	125	105
VOE 33526	233	150	117
VOE 33526	234	100	121
VOE 33526	234	150	123
VOE 33526	235	100	125
VOE 33526	252	100	143
VOE 33526	252	150	145
VOE 33526	256	100	149
VOE 33526	258	150	163
VOE 33526	261	100	165
VOE 33526	261	150	167
VOE 33526	261	200	169
VOE 33526	261	250	171
VOE 33526	263	100	175
VOE 33526	263	250	187
VOE 33526	263	300	189
VOE 33526	263	350	191
VOE 33526	263	400	193
VOE 33526	313	130	217
VOE 33526	321	150	221
VOE 33526	321	250	225
VOE 33526	331	100	229
VOE 33526	333	100	231
VOE 33526	333	150	233
VOE 33526	352	100	235
VOE 33526	352	150	237
VOE 33526	353	100	241
VOE 33526	363	200	261
VOE 33526	371	200	271
VOE 33526	371	350	281
VOE 33526	371	400	283
VOE 33526	371	600	293
VOE 33526	371	950	313
VOE 33526	420	100	423
VOE 33526	420	150	425
VOE 33526	420	200	427
VOE 33526	420	300	431
VOE 33526	420	350	435
VOE 33526	436	100	467
VOE 33526	451	100	469
VOE 33526	451	150	471
VOE 33526	451	200	473
VOE 33526	460	100	475
VOE 33526	460	150	479
VOE 33526	468	150	507
VOE 33526	491	100	511
VOE 33526	711	100	609
VOE 33526	715	100	611
VOE 33526	715	250	617
VOE 33526	716	100	623
VOE 33526	740	100	627
VOE 33526	821	100	653
VOE 33526	821	150	657
VOE 33526	823	100	661
VOE 33526	823	150	665
VOE 33526	823	175	669
VOE 33526	825	100	671
VOE 33526	826	100	673
VOE 33526	827	100	687
VOE 33526	837	100	699
VOE 33526	837	150	703
VOE 33526	851	150	723
VOE 33526	865	100	741
VOE 33526	873	100	755
VOE 33526	896	100	801
VOE 33526	897	100	807
VOE 33526	897	300	813
VOE 33526	945	400	961
VOE 33526	945	700	967
VOE 33526	945	800	969
VOE 33526	945	850	971
VOE 33527	271	100	199
VOE 33527	354	100	245
VOE 33527	363	100	257
VOE 33527	363	150	259
VOE 33527	371	900	311
VOE 33527	371	1000	315
VOE 33527	372	100	385
VOE 33527	372	150	387
VOE 33527	380	250	399
VOE 33527	810	100	647
VOE 33527	810	150	649
VOE 33527	818	100	651
VOE 33527	831	100	693
VOE 33527	831	150	695
VOE 33527	837	200	705
VOE 33527	837	250	707
VOE 33527	841	100	711
VOE 33527	843	100	719
VOE 33527	851	100	721
VOE 33527	872	125	745
VOE 33527	872	150	749
VOE 33527	872	250	751
VOE 33527	881	100	771
VOE 33527	882	100	777
VOE 33527	882	200	781
VOE 33527	882	250	783
VOE 33527	897	100	807
VOE 33527	897	100	809
VOE 33527	897	300	813
VOE 33527	897	300	815
VOE 33528	945	100	941
VOE 33528	945	150	943
VOE 33528	945	200	947
VOE 33528	945	250	951
VOE 33528	945	300	955
VOE 33528	945	350	957
VOE 33530	945	100	941
VOE 33530	945	150	943
VOE 33530	945	200	947
VOE 33530	945	250	951
VOE 33530	945	300	955
VOE 33530	945	350	957
VOE 34345423	914	100	881
VOE 3537499	874	250	765
VOE 3537503	874	250	765
VOE 3537507	874	100	757
VOE 3537507	874	250	765
VOE 3537521	420	50	419
VOE 3537521	434	200	465
VOE 3537521	874	100	757
VOE 355877	371	1650	345
VOE 355877	371	2000	359
VOE 3812509	222	100	101
VOE 3812511	222	100	101
VOE 382779	434	200	463
VOE 3828400	215	100	77
VOE 3830138	222	150	107
VOE 3830184	215	100	75
VOE 3831236	523	150	537
VOE 3831236	523	250	545
VOE 3832696	218	100	93
VOE 383971	468	100	505
VOE 383992	434	200	463
VOE 3841069	321	250	225
VOE 393412	371	1650	345
VOE 3944540	371	450	287
VOE 3944972	371	700	299
VOE 3944972	371	1650	345
VOE 3963410	371	250	275
VOE 3963411	841	250	713
VOE 3963412	371	200	271
VOE 3963412	371	450	287
VOE 3963412	371	700	299
VOE 3963412	371	950	313
VOE 3963412	371	1950	357
VOE 3963412	371	2000	359
VOE 3963412	841	250	713
VOE 3963412	841	300	717
VOE 3963413	371	250	275
VOE 3963413	371	300	279
VOE 3963413	371	350	281
VOE 3963413	371	400	283
VOE 3963413	371	500	289
VOE 3963413	371	600	295

NUMERICAL INDEX

RÉPERTOIRE DE NUMÉROS

NUMMERNREGISTER

INDICE DE NÚMERO

NUMMERREGISTER

Part No	Group	Sect	Page
VOE 3963413	371	1750	349
VOE 3963413	371	1950	357
VOE 3963413	371	2050	363
VOE 3963413	841	250	713
VOE 3964604	210	100	47
VOE 3964604	214	100	67
VOE 3964817	214	100	67
VOE 3964817	214	150	73
VOE 3964833	233	100	115
VOE 3979500	321	250	225
VOE 3979593	261	150	167
VOE 3979616	256	100	149
VOE 3979639	258	100	161
VOE 3979924	321	200	223
VOE 3979940	262	150	173
VOE 3985597	371	200	271
VOE 3985597	371	250	275
VOE 3985597	371	350	281
VOE 3985597	371	400	283
VOE 3986351	269	100	195
VOE 3986691	371	250	275
VOE 3986767	371	350	281
VOE 3987034	371	100	267
VOE 3987478	371	1250	323
VOE 3987478	371	2050	361
VOE 3987478	371	2100	365
VOE 3987478	390	100	401
VOE 3987478	841	250	713
VOE 3987479	371	1000	315
VOE 3987479	371	1050	317
VOE 3987479	371	1800	351
VOE 3987479	371	1850	353
VOE 3987479	371	1900	355
VOE 3987482	371	850	307
VOE 3987482	371	1750	349
VOE 3987482	371	2050	361
VOE 3987483	371	1300	325
VOE 3987483	371	1350	327
VOE 3987483	371	1400	329
VOE 3987483	371	1450	333
VOE 3987483	371	1500	337
VOE 3987483	371	1750	349
VOE 3987767	371	600	293
VOE 3987767	371	1650	345
VOE 3988328	371	300	277
VOE 3988328	371	350	281
VOE 3988328	371	400	283
VOE 3988328	371	500	289
VOE 420641	255	100	147
VOE 420643	255	100	147
VOE 420914	212	200	61
VOE 421158	216	150	87
VOE 421158	420	50	417
VOE 421158	420	150	425
VOE 421753	420	200	427
VOE 421753	420	250	429
VOE 422124	216	100	83
VOE 422253	216	100	83
VOE 422426	211	100	53
VOE 422426	212	100	57
VOE 422426	221	150	99
VOE 4284875	837	100	699
VOE 4370761	352	200	239
VOE 465784	221	150	99
VOE 466623	222	150	107
VOE 466623	222	200	109
VOE 466653	222	200	109
VOE 467367	216	150	87
VOE 468468	333	100	231
VOE 468511	333	100	231
VOE 468825	333	100	231
VOE 469543	255	100	147
VOE 469601	255	100	147
VOE 469846	221	100	97
VOE 469846	222	150	107
VOE 469904	222	150	107
VOE 471085	222	150	107
VOE 471085	222	200	109
VOE 4714601	641	100	565
VOE 4714697	641	100	565
VOE 471499	215	150	79
VOE 471598	222	150	107
VOE 471598	222	200	109
VOE 471622	255	100	147
VOE 4716226	434	200	463
VOE 471648	222	150	107
VOE 471707	221	100	97
VOE 471734	221	100	97
VOE 4718008	421	350	451
VOE 4718062	421	200	443
VOE 4718062	421	450	455
VOE 4718167	420	100	423
VOE 4718930	421	350	451
VOE 4720787	421	450	455
VOE 4720798	420	50	419
VOE 4720864	420	50	419
VOE 4720865	420	50	419
VOE 4720869	420	50	419
VOE 4720881	434	100	461
VOE 4720882	434	100	461
VOE 4720883	434	100	461
VOE 4720905	552	100	557
VOE 4720913	434	100	461
VOE 4720915	434	100	461
VOE 4720916	434	100	461
VOE 4720917	434	100	461
VOE 4720947	434	100	461
VOE 472409	371	300	277
VOE 4739982	911	700	853
VOE 4742010	823	150	665
VOE 4742010	837	150	703
VOE 4746300	911	100	823
VOE 4753600	911	150	825
VOE 4755949	461	150	485
VOE 4763493	715	100	611
VOE 4763493	715	100	613
VOE 4763685	945	150	943
VOE 4766526	821	150	659
VOE 4766586	837	100	699
VOE 477275	333	100	231
VOE 477556	222	100	101
VOE 4780941	421	100	437
VOE 4780941	434	200	465
VOE 4782479	645	250	579
VOE 4782719	645	300	581
VOE 4782857	645	300	581
VOE 4782860	945	800	969
VOE 478344	255	100	147
VOE 478344	258	100	161
VOE 4784045	645	300	581
VOE 4784427	645	300	581
VOE 4785459	523	250	547
VOE 4785462	841	300	717
VOE 4785462	911	800	859
VOE 4785466	841	300	717
VOE 4785681	916	300	911
VOE 4785772	421	250	447
VOE 4785772	421	300	449
VOE 4785772	421	350	451
VOE 4786044	256	100	149
VOE 4786044	263	250	187
VOE 4786044	313	130	217
VOE 4786044	420	200	427
VOE 4786044	420	250	429
VOE 4786044	821	150	659
VOE 4786044	837	100	699
VOE 4786044	896	100	801
VOE 4786044	911	250	829
VOE 4786585	261	250	171
VOE 4787288	434	100	461
VOE 478736	222	100	101
VOE 4787427	371	2050	363
VOE 4787427	371	2100	367
VOE 478896	333	100	231
VOE 4789760	771	100	631
VOE 4789826	771	100	631
VOE 4789869	771	100	631
VOE 4789869	771	150	633
VOE 4789996	771	100	631
VOE 4789997	771	100	631
VOE 479955	552	100	557
VOE 479956	421	200	443
VOE 479979	460	100	475
VOE 4803711	371	450	287
VOE 4803745	371	250	273
VOE 4803746	353	200	243
VOE 4803746	371	200	271
VOE 4803746	371	250	275
VOE 4803746	371	400	283
VOE 4803746	371	450	285
VOE 4803746	371	450	287
VOE 4803746	371	600	293
VOE 4803746	371	650	297
VOE 4803746	371	700	299
VOE 4803746	371	700	301

Part No	Group	Sect	Page
VOE 4803746	371	850	307
VOE 4803746	371	950	313
VOE 4803746	371	1625	341
VOE 4803746	371	1650	343
VOE 4803746	371	1950	357
VOE 4803746	371	2050	363
VOE 4803746	371	2100	365
VOE 4803746	371	2450	379
VOE 4803748	371	450	287
VOE 4803748	371	600	293
VOE 4803748	371	700	299
VOE 4803748	371	1650	343
VOE 4803751	363	200	261
VOE 4803751	371	450	287
VOE 4803751	371	600	293
VOE 4803751	371	650	297
VOE 4803751	371	700	299
VOE 4803751	371	1650	343
VOE 4803752	371	250	275
VOE 4803752	371	450	285
VOE 4803752	371	650	297
VOE 4803752	371	700	299
VOE 4803752	371	1650	343
VOE 4803754	371	250	273
VOE 4803754	371	450	285
VOE 4803755	371	250	275
VOE 4803765	371	2050	363
VOE 4803765	371	2100	365
VOE 4803790	371	450	287
VOE 4803790	371	600	293
VOE 4803791	371	450	287
VOE 4803791	371	600	293
VOE 4803794	371	450	287
VOE 4803794	371	600	293
VOE 4803799	371	450	287
VOE 4806252	924	100	931
VOE 4806252	924	125	935
VOE 4806258	924	100	931
VOE 4806258	924	125	935
VOE 4807923	924	100	931
VOE 4807923	924	125	935
VOE 4807924	924	100	931
VOE 4807924	924	125	935
VOE 4821292	371	600	293
VOE 4821292	371	900	311
VOE 4821292	874	250	765
VOE 4821294	353	200	243
VOE 4824275	821	150	659
VOE 4824275	823	100	661
VOE 4824275	837	250	707
VOE 4824484	945	350	957
VOE 4824485	945	200	947
VOE 4824485	945	350	957
VOE 4824486	945	150	943
VOE 4824486	945	250	951
VOE 4832120	897	200	811
VOE 4833024	645	300	581
VOE 4837016	434	200	463
VOE 4850193	945	400	961
VOE 4850208	740	100	627
VOE 4850222	740	100	627
VOE 4850223	740	100	627
VOE 4850224	740	100	627
VOE 4850225	740	100	627
VOE 4850621	945	700	967
VOE 4850822	491	100	511
VOE 4850822	527	100	553
VOE 4850822	647	100	589
VOE 4850822	825	100	671
VOE 4854494	263	150	183
VOE 4854494	523	150	539
VOE 4854513	896	150	803
VOE 4854855	911	150	825
VOE 4854856	911	150	825
VOE 4854955	234	100	121
VOE 4856863	313	125	215
VOE 4859489	826	150	675
VOE 4861316	645	100	569
VOE 4861701	916	300	913
VOE 4870448	852	100	725
VOE 4870448	852	110	727
VOE 4871048	420	50	419
VOE 4871208	421	250	447
VOE 4871223	420	50	419
VOE 4871338	421	250	447
VOE 4871338	421	300	449
VOE 4871338	421	350	451
VOE 4871428	420	50	419
VOE 4871469	461	100	483
VOE 4871469	463	100	491
VOE 4871469	463	150	495
VOE 4880194	261	250	171
VOE 4880492	468	150	507
VOE 4880492	468	150	509
VOE 4880492	660	100	597
VOE 4880492	914	600	899
VOE 4880492	916	100	903
VOE 4880492	916	100	905
VOE 4880492	916	300	911
VOE 4880492	916	300	913
VOE 4880492	916	500	923
VOE 4880493	522	100	523
VOE 4880493	522	200	529
VOE 4880493	522	200	531
VOE 4880493	645	100	569
VOE 4880493	645	150	573
VOE 4880493	645	150	575
VOE 4880575	911	800	859
VOE 4880578	263	100	177
VOE 4880578	263	100	179
VOE 4880578	522	150	525
VOE 4880578	523	150	539
VOE 4880578	645	150	575
VOE 4880578	874	100	757
VOE 4880578	911	800	859
VOE 4880578	916	500	925
VOE 4880583	945	200	947
VOE 4880583	945	200	949
VOE 4880583	945	250	951
VOE 4880583	945	300	955
VOE 4880583	945	350	957
VOE 4880585	916	350	917
VOE 4880585	916	400	921
VOE 4880586	222	125	105
VOE 4880586	491	100	511
VOE 4880647	916	100	905
VOE 4880655	945	150	943
VOE 4880663	523	100	533
VOE 4880663	645	100	569
VOE 4880663	645	100	571
VOE 4880854	645	300	581
VOE 4881251	420	50	417
VOE 4881251	421	200	441
VOE 4881251	421	200	445
VOE 4881255	420	50	417
VOE 4881255	421	400	453
VOE 4881438	468	150	507
VOE 4881438	645	100	571
VOE 4881438	914	200	885
VOE 4881438	914	250	887
VOE 4881440	222	100	103
VOE 4881440	235	100	127
VOE 4881440	235	200	135
VOE 4881440	256	100	149
VOE 4881440	269	150	197
VOE 4881440	321	200	223
VOE 4881440	321	250	225
VOE 4881440	333	150	233
VOE 4881440	362	150	251
VOE 4881440	362	250	255
VOE 4881440	363	200	261
VOE 4881440	371	100	269
VOE 4881440	371	350	281
VOE 4881440	371	400	283
VOE 4881440	371	500	289
VOE 4881440	371	600	295
VOE 4881440	371	650	297
VOE 4881440	371	1450	335
VOE 4881440	371	1500	339
VOE 4881440	371	1700	347
VOE 4881440	371	1950	357
VOE 4881440	371	2000	359
VOE 4881440	371	2150	369
VOE 4881440	371	2225	371
VOE 4881440	371	2350	375
VOE 4881440	371	2450	381
VOE 4881440	371	2500	383
VOE 4881440	390	100	401
VOE 4881440	398	100	407
VOE 4881440	420	300	431
VOE 4881440	523	200	543
VOE 4881440	645	250	579
VOE 4881440	874	150	761
VOE 4881440	874	250	767
VOE 4881440	914	250	887

NUMERICAL INDEX

INDICE DE NÚMERO

RÉPERTOIRE DE NUMÉROS

NUMMERREGISTER

NUMMERNREGISTER

Part No	Group	Sect	Page
VOE 4881440	916	500	923
VOE 4881440	993	700	973
VOE 4881440	993	750	975
VOE 4881451	911	550	843
VOE 4881451	914	200	885
VOE 4881452	420	300	431
VOE 4881452	914	250	887
VOE 4881453	420	300	431
VOE 4881453	916	300	911
VOE 4881454	916	300	911
VOE 4881454	916	500	923
VOE 4881455	420	300	431
VOE 4881455	914	200	885
VOE 4881456	914	100	881
VOE 4881457	420	300	431
VOE 4881457	468	150	507
VOE 4881457	916	300	911
VOE 4881458	914	100	879
VOE 4881459	911	550	843
VOE 4881459	914	250	887
VOE 4881470	882	100	777
VOE 4881656	837	200	705
VOE 4881656	872	125	745
VOE 4881722	645	200	577
VOE 4881758	313	125	215
VOE 4881758	823	150	665
VOE 4881758	826	200	681
VOE 4898495	897	100	807
VOE 4898495	897	300	813
VOE 4898544	436	100	467
VOE 4930275	740	100	627
VOE 4930276	740	100	627
VOE 4930277	740	100	627
VOE 4930797	645	250	579
VOE 4930994	740	100	627
VOE 4931018	740	100	627
VOE 4931019	740	100	627
VOE 4931056	740	100	627
VOE 4931451	945	150	943
VOE 4931498	740	100	627
VOE 4932353	874	250	765
VOE 4935504	451	100	469
VOE 4935531	252	100	143
VOE 4935531	256	350	157
VOE 4935756	362	150	251
VOE 4935756	362	250	255
VOE 4936343	420	200	427
VOE 4936343	420	250	429
VOE 4936344	313	130	217
VOE 4936344	821	150	657
VOE 4936344	823	100	661
VOE 4936924	313	130	217
VOE 4936924	823	100	661
VOE 4936925	313	130	217
VOE 4937914	882	200	781
VOE 4940327	371	1400	329
VOE 4940327	371	1450	333
VOE 4940327	371	1500	337
VOE 4940506	896	150	803
VOE 4943026	261	150	167
VOE 4948092	897	100	807
VOE 4948092	897	300	813
VOE 4948103	897	100	807
VOE 4948103	897	300	813
VOE 4948183	234	150	123
VOE 4951048	911	800	857
VOE 4952167	897	100	807
VOE 4952167	897	300	813
VOE 4952170	897	100	809
VOE 4952170	897	300	815
VOE 4952173	897	100	807
VOE 4952173	897	300	813
VOE 4954460	914	250	887
VOE 4955075	872	125	745
VOE 4973110	313	130	217
VOE 4973473	217	150	91
VOE 4973473	826	150	675
VOE 4973473	911	150	827
VOE 4974291	468	150	507
VOE 4974453	371	2500	383
VOE 591247	251	100	141
VOE 6213261	852	150	731
VOE 6213261	852	200	733
VOE 648645	235	100	127
VOE 6611274	896	150	803
VOE 6627784	897	200	811
VOE 6633616	771	100	631
VOE 6633616	771	150	633
VOE 6633616	896	150	803
VOE 6641090	371	900	311
VOE 667352	363	200	261
VOE 6848760	874	100	757
VOE 7011076	434	100	461
VOE 7011992	233	100	113
VOE 7011996	210	100	47
VOE 7011996	212	150	59
VOE 7011996	235	200	133
VOE 7011996	235	200	135
VOE 7017624	333	150	233
VOE 7017624	371	300	279
VOE 7025167	217	100	89
VOE 7025167	222	100	101
VOE 7025167	235	100	125
VOE 7025167	235	200	133
VOE 7025971	371	100	267
VOE 70369702	371	2250	373
VOE 70369702	380	150	393
VOE 70369704	380	150	393
VOE 70369704	380	200	397
VOE 70369708	371	1300	325
VOE 70369708	371	1350	327
VOE 70369708	371	1400	329
VOE 70369708	371	1800	351
VOE 70369708	371	1850	353
VOE 70369708	371	1900	355
VOE 70369708	371	2050	361
VOE 70369708	371	2100	365
VOE 70369713	380	100	391
VOE 70369713	380	150	393
VOE 70369714	371	850	307
VOE 70369714	371	1300	325
VOE 70369714	371	1350	327
VOE 70369714	371	1400	329
VOE 70369714	371	1450	333
VOE 70369714	371	1500	337
VOE 70369714	371	1750	349
VOE 70369714	371	1800	351
VOE 70369714	371	1850	353
VOE 70369714	371	1900	355
VOE 70369714	371	2050	363
VOE 70369714	371	2100	365
VOE 70369714	841	250	713
VOE 70377101	362	150	251
VOE 70377101	371	2250	373
VOE 70377101	380	150	393
VOE 70377101	380	150	395
VOE 70377101	841	250	715
VOE 70377112	380	100	391
VOE 70377122	380	150	393
VOE 70377129	380	150	393
VOE 70377146	371	850	307
VOE 7074033	233	100	113
VOE 7076706	233	100	113
VOE 736392	896	150	803
VOE 753546	896	150	803
VOE 762681	837	250	707
VOE 762681	851	100	721
VOE 762681	872	125	745
VOE 762681	872	125	747
VOE 795074	896	150	803
VOE 795581	821	150	657
VOE 80075	897	100	809
VOE 80075	897	300	815
VOE 80076	715	300	619
VOE 80169	771	100	631
VOE 80309	641	100	565
VOE 80581	920	100	929
VOE 80697	715	100	611
VOE 80698	716	150	625
VOE 80786	826	250	683
VOE 80812	771	100	631
VOE 8130120	212	100	57
VOE 8131597	237	100	139
VOE 8131707	211	100	55
VOE 8140024	261	150	167
VOE 8141996	371	1250	323
VOE 8141996	371	2150	369
VOE 8141996	371	2350	375
VOE 8141996	371	2400	377
VOE 8142100	371	1625	341
VOE 8142100	371	1650	345
VOE 8142100	371	2250	373
VOE 8143240	352	150	237
VOE 8143240	353	200	243
VOE 8143240	874	150	761

Part No	Group	Sect	Page
VOE 8143276	235	200	137
VOE 8148244	235	200	133
VOE 8148407	221	100	97
VOE 8148471	233	100	113
VOE 8148488	214	100	67
VOE 8148570	233	100	113
VOE 8148729	255	100	147
VOE 8148863	211	100	55
VOE 8149261	321	100	219
VOE 8149301	210	100	47
VOE 8149758	256	100	149
VOE 8151926	234	100	121
VOE 8155899	371	250	275
VOE 8155899	371	600	293
VOE 8155900	371	250	275
VOE 8157766	371	100	267
VOE 8158062	313	125	215
VOE 8159012	371	200	271
VOE 8159012	371	600	293
VOE 8159012	371	1625	341
VOE 8159013	371	200	271
VOE 8159013	371	250	273
VOE 8159013	371	450	285
VOE 8159013	371	650	297
VOE 8159013	371	700	299
VOE 8159013	371	850	309
VOE 8159013	371	1625	341
VOE 8159013	371	1650	345
VOE 8159013	371	1950	357
VOE 8159013	371	2225	371
VOE 8159086	371	1050	317
VOE 8170116	210	100	47
VOE 8170116	214	100	67
VOE 8170158	214	100	67
VOE 8170192	216	100	83
VOE 8170193	215	100	75
VOE 8170195	215	100	75
VOE 8170197	215	100	75
VOE 8170199	215	100	75
VOE 8170219	215	100	75
VOE 8170220	215	100	75
VOE 8170235	215	100	77
VOE 8170261	221	150	99
VOE 8170264	221	150	99
VOE 8170265	221	150	99
VOE 8170389	212	100	57
VOE 8170389	212	150	59
VOE 8170454	221	150	99
VOE 8170519	210	100	47
VOE 8170534	222	100	101
VOE 8170553	211	100	53
VOE 8170558	221	100	97
VOE 8170561	215	100	75
VOE 8170583	221	100	97
VOE 8170626	211	100	53
VOE 8170666	212	100	57
VOE 8170878	221	150	99
VOE 8170954	215	200	81
VOE 8170959	251	100	141
VOE 8188743	210	150	51
VOE 8188743	263	400	193
VOE 8192268	255	100	147
VOE 8193930	216	100	85
VOE 8193962	216	100	85
VOE 8193971	221	100	97
VOE 8193986	215	150	79
VOE 8194365	255	100	147
VOE 82093	897	200	811
VOE 821540	235	200	135
VOE 821540	371	300	277
VOE 82159	362	100	249
VOE 82166	269	100	195
VOE 82167	269	150	197
VOE 82174	352	100	235
VOE 82175	352	100	235
VOE 82195	460	100	475
VOE 82209	420	150	425
VOE 82209	420	250	429
VOE 82209	715	100	611
VOE 82215	522	200	529
VOE 82215	522	200	531
VOE 82219	860	250	739
VOE 82225	715	100	611
VOE 82225	715	100	613
VOE 82229	715	300	619
VOE 82268	715	200	615
VOE 82268	945	200	947
VOE 82268	945	250	951
VOE 82268	945	300	955
VOE 82268	945	350	957
VOE 82268	945	375	959
VOE 82291	256	100	149
VOE 82319	771	100	631
VOE 82320	771	100	631
VOE 82354	468	150	507
VOE 82354	522	100	523
VOE 82354	522	150	525
VOE 82354	522	200	529
VOE 82354	527	100	553
VOE 82354	911	650	847
VOE 82354	911	700	851
VOE 82441	715	100	611
VOE 82441	715	100	613
VOE 82457	771	100	631
VOE 82696	771	100	631
VOE 82856	352	200	239
VOE 82897	896	150	803
VOE 82930	993	750	975
VOE 82960	261	100	165
VOE 82973	924	100	931
VOE 82973	924	150	939
VOE 82973	945	350	957
VOE 83028	460	100	475
VOE 83028	460	150	479
VOE 83028	517	100	521
VOE 83034	911	800	857
VOE 83051	321	200	223
VOE 83051	321	300	227
VOE 83051	371	400	283
VOE 83053	771	100	631
VOE 83074	362	150	251
VOE 83074	362	200	253
VOE 83082	826	300	685
VOE 83087	366	150	265
VOE 83087	371	2000	359
VOE 83087	371	2050	361
VOE 83087	660	100	597
VOE 83087	660	300	601
VOE 83087	882	400	785
VOE 83087	882	450	787
VOE 83088	352	150	237
VOE 83096	263	400	193
VOE 83096	371	900	311
VOE 83096	874	100	757
VOE 83096	874	150	761
VOE 83096	874	200	763
VOE 83096	874	250	765
VOE 83137	371	1050	317
VOE 83137	393	100	403
VOE 83137	881	200	775
VOE 83165	715	350	621
VOE 83191	371	2250	373
VOE 83191	916	100	901
VOE 83191	916	150	907
VOE 83191	916	200	909
VOE 83194	371	1625	341
VOE 83194	380	100	391
VOE 83194	916	500	923
VOE 83194	916	550	927
VOE 83201	371	1950	357
VOE 83201	647	100	589
VOE 83201	647	150	593
VOE 83201	647	200	595
VOE 83204	263	150	181
VOE 83204	263	200	185
VOE 83204	371	2225	371
VOE 83204	523	100	533
VOE 83204	523	150	537
VOE 83204	523	200	541
VOE 83204	523	250	545
VOE 83205	263	150	181
VOE 83205	263	200	185
VOE 83205	371	2225	371
VOE 83208	233	200	119
VOE 83208	235	150	129
VOE 83208	371	2150	369
VOE 83229	881	200	775
VOE 83230	881	200	775
VOE 83242	371	1400	329
VOE 83242	914	500	895
VOE 83242	916	300	911
VOE 83242	916	350	915
VOE 83271	771	100	631
VOE 83272	366	150	265
VOE 83272	371	1700	347

NUMERICAL INDEX

RÉPERTOIRE DE NUMÉROS

NUMMERNREGISTER

INDICE DE NÚMERO

NUMMERREGISTER

Catalogue id	Group
20108	**1000**
Issue	Page
VOE 63A9920108	**29**

NUMERICAL INDEX

RÉPERTOIRE DE NUMÉROS

NUMMERNREGISTER

INDICE DE NÚMERO

NUMMERREGISTER

Part No	Group	Sect	Page
VOE 83272	371	1750	349
VOE 83272	371	1800	351
VOE 83272	380	200	397
VOE 83272	882	550	789
VOE 83272	912	200	865
VOE 83272	914	600	899
VOE 83272	945	600	963
VOE 83272	945	650	965
VOE 83273	366	150	265
VOE 83273	371	1700	347
VOE 83273	371	1750	349
VOE 83273	371	1850	353
VOE 83273	380	200	397
VOE 83273	882	600	793
VOE 83273	912	200	865
VOE 83273	914	600	899
VOE 83273	916	300	911
VOE 83273	916	350	915
VOE 83273	945	600	963
VOE 83273	945	650	965
VOE 83274	366	150	265
VOE 83274	371	1700	347
VOE 83274	371	1750	349
VOE 83274	380	200	397
VOE 83274	882	600	793
VOE 83274	912	200	865
VOE 83274	914	600	899
VOE 83274	916	300	911
VOE 83274	916	400	919
VOE 83274	945	600	963
VOE 83274	945	650	965
VOE 83275	366	150	265
VOE 83275	371	1700	347
VOE 83275	371	1750	349
VOE 83275	371	1900	355
VOE 83275	380	200	397
VOE 83275	882	650	797
VOE 83275	912	200	865
VOE 83275	914	600	899
VOE 83275	916	350	915
VOE 83275	945	600	963
VOE 83275	945	650	965
VOE 83277	366	150	265
VOE 83277	371	1700	347
VOE 83277	371	1750	349
VOE 83277	371	1900	355
VOE 83277	380	200	397
VOE 83277	882	650	797
VOE 83277	912	200	865
VOE 83277	914	600	899
VOE 83277	916	300	911
VOE 83277	916	400	919
VOE 83277	945	600	963
VOE 83277	945	650	965
VOE 83344	371	1450	333
VOE 83344	914	400	889
VOE 83344	914	425	891
VOE 83347	371	1500	337
VOE 83347	914	400	889
VOE 83347	914	425	891
VOE 83347	914	450	893
VOE 83349	371	1350	327
VOE 83349	914	500	895
VOE 83349	916	300	911
VOE 83349	916	350	915
VOE 83355	362	250	255
VOE 83361	826	150	675
VOE 83361	826	200	679
VOE 83361	826	250	683
VOE 83376	852	100	725
VOE 83376	852	110	727
VOE 83392	371	1625	341
VOE 83392	380	100	391
VOE 83392	916	500	923
VOE 83392	916	550	927
VOE 83393	256	100	149
VOE 83393	256	250	153
VOE 83393	256	300	155
VOE 83393	841	300	717
VOE 83398	353	200	243
VOE 83412	740	100	627
VOE 83415	371	1350	327
VOE 83415	914	500	895
VOE 83415	916	300	911
VOE 83415	916	400	919
VOE 83429	256	350	157
VOE 83429	821	100	653
VOE 83430	872	150	749
VOE 83434	371	1250	323
VOE 83434	875	100	769
VOE 83435	380	250	399
VOE 83436	380	150	395
VOE 83438	272	100	201
VOE 83455	371	2000	359
VOE 83455	371	2100	365
VOE 83455	660	100	597
VOE 83455	660	300	601
VOE 83455	882	400	785
VOE 83455	882	450	787
VOE 83458	371	1050	317
VOE 83458	393	100	403
VOE 83458	881	200	775
VOE 83463	352	200	239
VOE 83482	716	100	623
VOE 83482	740	100	627
VOE 83492	356	100	247
VOE 83493	356	100	247
VOE 83496	827	150	691
VOE 83505	852	100	725
VOE 83505	852	300	735
VOE 83513	371	1050	317
VOE 83513	371	1100	319
VOE 83513	393	150	405
VOE 83513	881	200	775
VOE 83521	841	250	713
VOE 83526	390	100	401
VOE 83528	371	2350	375
VOE 83561	371	2450	379
VOE 83561	371	2500	383
VOE 83570	837	300	709
VOE 83572	837	250	707
VOE 83588	852	100	725
VOE 83588	852	120	729
VOE 83588	852	300	735
VOE 83591	945	100	941
VOE 83591	945	150	943
VOE 83591	945	200	947
VOE 83591	945	250	951
VOE 83591	945	300	955
VOE 83591	945	350	957
VOE 83591	945	700	967
VOE 83591	945	850	971
VOE 83647	945	100	941
VOE 83647	945	150	943
VOE 83647	945	200	947
VOE 83647	945	250	951
VOE 83647	945	300	955
VOE 83647	945	350	957
VOE 83647	945	850	971
VOE 83708	852	100	725
VOE 83708	852	350	737
VOE 83726	771	100	631
VOE 83750	924	125	935
VOE 83757	371	1150	321
VOE 83757	852	110	727
VOE 83757	852	200	733
VOE 83802	523	100	533
VOE 83802	523	150	537
VOE 83802	523	200	541
VOE 83802	523	250	545
VOE 83831	882	150	779
VOE 83832	882	150	779
VOE 83864	897	100	809
VOE 83864	897	300	815
VOE 83865	897	100	809
VOE 83865	897	300	815
VOE 83877	715	300	619
VOE 83920	872	150	749
VOE 83925	371	2400	377
VOE 83925	398	100	407
VOE 83926	371	2400	377
VOE 83926	398	100	407
VOE 83938	852	150	731
VOE 83962	771	100	631
VOE 83980	352	150	237
VOE 84153	872	300	753
VOE 843028	945	250	953
VOE 84329	843	100	719
VOE 848229	235	200	135
VOE 85100098	321	300	227
VOE 85104947	872	125	745
VOE 859171	210	100	47
VOE 859171	211	100	53
VOE 865127	258	100	161
VOE 865575	258	100	161

Part No	Group	Sect	Page
VOE 873854	371	2450	381
VOE 874849	371	350	281
VOE 874849	371	400	283
VOE 874955	352	200	239
VOE 874955	356	100	247
VOE 874955	371	350	281
VOE 874955	371	400	283
VOE 874955	371	450	285
VOE 874955	371	700	299
VOE 874955	371	950	313
VOE 874955	371	1000	315
VOE 874955	371	1050	317
VOE 874955	371	1650	345
VOE 874957	371	2050	363
VOE 874957	371	2100	365
VOE 874958	371	2050	363
VOE 874958	371	2100	365
VOE 874960	371	850	309
VOE 90007	896	150	803
VOE 907822	468	100	505
VOE 907822	896	100	801
VOE 907847	263	300	189
VOE 907873	924	100	931
VOE 907873	924	125	935
VOE 914003	896	150	803
VOE 914167	740	100	627
VOE 914167	924	100	933
VOE 914167	924	125	937
VOE 914167	945	400	961
VOE 914169	451	100	469
VOE 914169	645	250	579
VOE 914169	945	375	959
VOE 914169	945	400	961
VOE 914170	715	200	615
VOE 914390	468	150	507
VOE 914392	421	200	445
VOE 914396	461	150	487
VOE 914396	463	200	499
VOE 914396	463	250	501
VOE 914446	823	150	665
VOE 914446	837	150	703
VOE 914474	463	100	489
VOE 914478	461	100	481
VOE 914478	463	150	493
VOE 914480	434	200	463
VOE 914484	461	150	487
VOE 914484	463	100	489
VOE 914484	463	200	499
VOE 914484	463	250	503
VOE 914515	913	100	869
VOE 914528	434	100	461
VOE 914529	414	100	415
VOE 914530	213	100	65
VOE 914532	215	150	79
VOE 914538	645	250	579
VOE 914538	645	300	581
VOE 914554	740	100	627
VOE 91472	234	100	121
VOE 91801	771	100	631
VOE 91822	771	100	631
VOE 91824	771	100	631
VOE 92015	771	100	631
VOE 92114	715	100	611
VOE 92143	771	150	633
VOE 925034	945	800	969
VOE 925051	647	200	595
VOE 925059	468	100	505
VOE 925064	522	200	531
VOE 925066	647	200	595
VOE 925071	420	50	417
VOE 925071	434	200	463
VOE 925072	911	150	825
VOE 925073	911	150	825
VOE 925074	468	100	505
VOE 925093	420	50	417
VOE 925096	420	50	417
VOE 925096	434	200	463
VOE 925254	434	200	465
VOE 925256	420	50	417
VOE 925256	434	200	465
VOE 925256	911	150	825
VOE 925257	420	50	417
VOE 925258	434	200	463
VOE 925261	420	50	417
VOE 925261	945	850	971
VOE 925263	420	50	417
VOE 925263	421	200	441
VOE 925265	420	50	417
VOE 925265	434	100	461
VOE 925739	810	150	649
VOE 925739	911	800	857
VOE 925743	911	700	851
VOE 92609	771	150	633
VOE 926138	896	150	803
VOE 926254	420	50	417
VOE 926254	552	100	557
VOE 926370	421	400	453
VOE 926370	421	500	457
VOE 92904	771	100	631
VOE 930417	398	100	407
VOE 930417	875	100	769
VOE 930418	366	100	263
VOE 930418	366	150	265
VOE 930418	371	2350	375
VOE 930418	372	100	385
VOE 930418	393	100	403
VOE 930418	393	150	405
VOE 930428	874	100	757
VOE 930428	881	100	771
VOE 930430	874	100	757
VOE 930431	874	100	757
VOE 930434	333	150	233
VOE 930434	371	500	289
VOE 930436	252	150	145
VOE 930445	914	250	887
VOE 930757	353	100	241
VOE 930757	371	2450	379
VOE 930760	371	2500	383
VOE 930761	353	100	241
VOE 930777	740	100	627
VOE 930844	218	150	95
VOE 930844	451	100	469
VOE 930845	913	100	869
VOE 930851	810	150	649
VOE 930853	460	100	477
VOE 930853	716	100	623
VOE 931209	420	50	417
VOE 931209	421	500	457
VOE 931211	421	200	443
VOE 931216	420	50	417
VOE 931216	421	500	457
VOE 931218	421	200	443
VOE 931227	421	200	443
VOE 932037	645	200	577
VOE 932039	420	300	431
VOE 932039	914	600	899
VOE 932039	916	100	903
VOE 932040	263	100	177
VOE 932040	522	150	525
VOE 932040	523	100	533
VOE 932040	523	100	535
VOE 932040	645	100	569
VOE 932040	645	150	573
VOE 932040	660	100	597
VOE 932040	911	150	827
VOE 932040	914	100	881
VOE 932041	263	100	177
VOE 932041	911	350	833
VOE 932042	916	100	901
VOE 93499	256	200	151
VOE 935028	660	100	597
VOE 935034	523	150	539
VOE 935034	523	250	545
VOE 935037	263	100	177
VOE 935037	523	100	533
VOE 935037	523	100	535
VOE 935037	523	150	537
VOE 935037	523	200	541
VOE 935037	645	100	571
VOE 935037	647	100	589
VOE 935038	523	100	533
VOE 935038	523	250	547
VOE 935076	523	100	533
VOE 935076	523	100	535
VOE 935082	645	200	577
VOE 935085	914	600	899
VOE 935085	916	100	903
VOE 935089	522	150	525
VOE 935089	914	100	881
VOE 935092	263	100	177
VOE 935094	645	100	569
VOE 935094	660	100	597
VOE 935100	552	100	557
VOE 935111	263	150	181
VOE 935203	523	150	537

NUMERICAL INDEX

RÉPERTOIRE DE NUMÉROS

NUMMERNREGISTER

INDICE DE NÚMERO

NUMMERREGISTER

Catalogue id	Group
20108	**1000**
Issue	Page
VOE 63A9920108	**31**

NUMERICAL INDEX

RÉPERTOIRE DE NUMÉROS

NUMMERNREGISTER

INDICE DE NÚMERO

NUMMERREGISTER

Part No	Group	Sect	Page
VOE 935203	523	250	547
VOE 935286	916	350	917
VOE 935286	916	400	921
VOE 935308	911	300	831
VOE 935308	911	400	835
VOE 935309	911	500	841
VOE 935309	916	350	915
VOE 935309	916	400	919
VOE 935310	911	300	831
VOE 935312	263	100	175
VOE 935312	916	100	901
VOE 935312	916	100	903
VOE 935315	911	400	835
VOE 935423	263	100	175
VOE 935423	523	200	541
VOE 935423	645	100	569
VOE 935423	660	100	597
VOE 935425	924	100	931
VOE 935425	924	125	935
VOE 935427	916	300	911
VOE 935427	916	500	925
VOE 935429	916	300	911
VOE 935429	916	500	925
VOE 935453	523	250	545
VOE 935548	645	200	577
VOE 935548	647	100	591
VOE 935548	911	700	851
VOE 935548	911	700	853
VOE 935548	916	300	913
VOE 935555	924	100	931
VOE 935555	924	125	935
VOE 935710	522	200	529
VOE 935710	522	200	531
VOE 935816	522	200	529
VOE 935877	911	800	857
VOE 935879	911	700	851
VOE 935933	924	100	931
VOE 935933	924	125	935
VOE 936123	916	350	915
VOE 936123	916	400	919
VOE 936131	916	350	915
VOE 936131	916	400	919
VOE 936144	916	350	917
VOE 936144	916	400	921
VOE 936148	263	150	181
VOE 936149	263	150	181
VOE 936171	860	250	739
VOE 936173	860	250	739
VOE 936441	421	550	459
VOE 936443	525	100	549
VOE 936443	896	150	803
VOE 936444	527	100	553
VOE 936444	911	600	845
VOE 936444	911	650	849
VOE 936444	911	700	851
VOE 936444	914	100	879
VOE 936444	916	100	901
VOE 936445	645	200	577
VOE 936446	420	300	431
VOE 936446	914	600	899
VOE 936525	217	150	91
VOE 936610	523	100	533
VOE 936693	468	150	507
VOE 936698	468	150	509
VOE 936701	916	300	913
VOE 936702	916	300	913
VOE 936703	916	500	923
VOE 936709	914	600	899
VOE 936784	914	600	899
VOE 936788	911	550	843
VOE 936873	916	300	913
VOE 936875	914	600	899
VOE 937141	911	550	843
VOE 937226	916	300	913
VOE 937263	916	350	915
VOE 937263	916	400	919
VOE 93910	897	100	807
VOE 93910	897	300	815
VOE 93988	896	200	805
VOE 940197	321	300	227
VOE 940280	740	100	627
VOE 940326	371	300	277
VOE 941262	393	100	403
VOE 941262	393	150	405
VOE 941264	872	250	751
VOE 941266	256	350	157
VOE 941266	882	200	781
VOE 941267	353	200	243
VOE 941267	362	150	251
VOE 941267	362	250	255
VOE 941267	826	200	679
VOE 941268	256	350	157
VOE 941268	372	100	385
VOE 941268	872	125	747
VOE 941269	371	1000	315
VOE 941269	372	100	385
VOE 941363	896	150	803
VOE 941373	645	350	583
VOE 941375	911	150	825
VOE 941521	420	300	431
VOE 941522	660	300	601
VOE 941671	945	150	943
VOE 941686	235	100	125
VOE 941686	235	150	129
VOE 941686	235	200	135
VOE 941803	420	150	425
VOE 941908	434	100	461
VOE 941908	434	200	463
VOE 941908	552	100	557
VOE 941908	645	300	581
VOE 941912	461	100	483
VOE 941912	463	100	491
VOE 941912	463	150	495
VOE 941912	945	800	969
VOE 941914	945	850	971
VOE 941950	371	600	295
VOE 941995	460	150	479
VOE 942314	914	425	891
VOE 942337	460	150	479
VOE 942352	222	100	101
VOE 942542	235	200	135
VOE 942810	647	100	591
VOE 942921	256	100	149
VOE 942921	256	350	157
VOE 942978	420	50	417
VOE 942978	421	150	439
VOE 943058	945	850	971
VOE 943367	261	200	169
VOE 943368	873	100	755
VOE 943369	235	150	129
VOE 943369	873	100	755
VOE 943369	914	150	883
VOE 943369	914	250	887
VOE 943471	212	200	61
VOE 943471	261	200	169
VOE 943473	217	150	91
VOE 943473	235	150	129
VOE 943473	460	150	479
VOE 943473	873	100	755
VOE 943475	911	250	829
VOE 943475	911	350	833
VOE 943476	212	200	61
VOE 943476	212	250	63
VOE 943476	420	150	425
VOE 943477	911	250	829
VOE 943478	252	100	143
VOE 943478	256	350	157
VOE 943480	261	200	169
VOE 943480	321	200	223
VOE 943483	234	100	121
VOE 943483	256	350	157
VOE 943483	872	300	753
VOE 943582	711	100	609
VOE 943717	235	150	131
VOE 943717	873	100	755
VOE 943903	352	100	235
VOE 943903	352	150	237
VOE 943903	352	200	239
VOE 943903	353	100	241
VOE 943903	356	100	247
VOE 943904	362	200	253
VOE 943920	256	350	157
VOE 943920	371	850	309
VOE 943920	371	2450	379
VOE 943920	372	100	385
VOE 944026	522	200	531
VOE 944126	222	100	101
VOE 944126	371	250	275
VOE 944126	420	50	417
VOE 944126	421	200	443
VOE 944364	214	100	67
VOE 944364	214	150	73
VOE 944436	380	150	393
VOE 944458	420	50	419
VOE 944963	420	300	431

Part No	Group	Sect	Page
VOE 945065	914	500	895
VOE 945065	914	500	897
VOE 945506	468	100	505
VOE 945717	882	550	791
VOE 945717	882	600	795
VOE 945717	882	650	797
VOE 945791	261	200	169
VOE 946089	451	100	469
VOE 946089	645	250	579
VOE 946089	945	400	961
VOE 946127	647	150	593
VOE 946173	371	650	297
VOE 946173	371	1700	347
VOE 946173	882	550	791
VOE 946173	882	600	795
VOE 946173	882	650	799
VOE 946329	235	150	129
VOE 946329	258	100	161
VOE 946329	261	150	167
VOE 946329	352	150	237
VOE 946329	352	200	239
VOE 946329	353	100	241
VOE 946329	356	100	247
VOE 946329	371	300	277
VOE 946329	461	150	487
VOE 946329	463	200	499
VOE 946329	463	250	503
VOE 946329	523	150	537
VOE 946329	523	250	545
VOE 946329	715	250	617
VOE 946329	821	150	657
VOE 946329	852	120	729
VOE 946329	872	300	753
VOE 946329	882	200	781
VOE 946329	916	500	925
VOE 946440	212	200	61
VOE 946440	215	100	75
VOE 946440	217	100	89
VOE 946440	222	100	103
VOE 946440	235	100	127
VOE 946440	235	200	135
VOE 946440	321	250	225
VOE 946440	371	300	277
VOE 946440	371	350	281
VOE 946440	371	400	283
VOE 946440	371	600	295
VOE 946440	371	1700	347
VOE 946440	371	2150	369
VOE 946440	371	2400	377
VOE 946440	372	100	385
VOE 946440	421	200	441
VOE 946440	421	500	457
VOE 946440	460	100	475
VOE 946440	461	100	483
VOE 946440	461	150	487
VOE 946440	463	100	491
VOE 946440	463	150	495
VOE 946440	463	200	499
VOE 946440	463	250	501
VOE 946440	468	100	505
VOE 946440	522	200	529
VOE 946440	647	100	591
VOE 946440	660	300	601
VOE 946440	715	250	617
VOE 946440	821	100	653
VOE 946440	852	120	729
VOE 946440	874	200	763
VOE 946440	882	200	781
VOE 946440	882	550	791
VOE 946440	882	600	795
VOE 946440	882	650	799
VOE 946440	911	150	825
VOE 946440	911	800	857
VOE 946440	916	500	925
VOE 946440	945	400	961
VOE 946440	945	600	963
VOE 946440	945	650	965
VOE 946441	215	100	77
VOE 946441	235	200	133
VOE 946441	235	200	135
VOE 946441	263	150	181
VOE 946441	371	300	277
VOE 946441	434	200	463
VOE 946441	434	200	465
VOE 946441	645	150	573
VOE 946441	645	150	575
VOE 946441	873	100	755
VOE 946441	916	100	903
VOE 946441	916	500	925
VOE 946441	924	100	931
VOE 946441	924	100	933
VOE 946441	924	125	935
VOE 946444	235	100	127
VOE 946470	215	100	75
VOE 946470	221	100	97
VOE 946470	221	150	99
VOE 946470	235	200	135
VOE 946470	255	100	147
VOE 946470	371	300	277
VOE 946471	352	150	237
VOE 946471	523	100	533
VOE 946471	837	300	709
VOE 946471	916	350	917
VOE 946471	916	400	921
VOE 946472	252	100	143
VOE 946472	252	150	145
VOE 946472	263	100	175
VOE 946472	263	100	177
VOE 946472	263	300	189
VOE 946472	420	150	425
VOE 946472	421	150	439
VOE 946472	491	100	511
VOE 946472	523	200	541
VOE 946472	527	100	553
VOE 946472	645	100	569
VOE 946472	647	100	589
VOE 946472	715	100	611
VOE 946472	821	100	653
VOE 946472	821	150	657
VOE 946472	823	100	661
VOE 946472	823	150	665
VOE 946472	827	100	687
VOE 946472	827	100	689
VOE 946472	882	200	781
VOE 946472	911	300	831
VOE 946472	911	400	835
VOE 946472	916	100	903
VOE 946472	924	100	931
VOE 946473	215	100	77
VOE 946473	261	100	165
VOE 946502	216	150	87
VOE 946577	821	150	657
VOE 946671	235	100	127
VOE 946671	235	150	131
VOE 946671	256	100	149
VOE 946671	258	100	161
VOE 946671	263	300	189
VOE 946671	371	100	267
VOE 946671	434	200	463
VOE 946671	522	200	531
VOE 946671	647	100	589
VOE 946671	823	100	661
VOE 946671	825	100	671
VOE 946671	826	100	673
VOE 946671	826	150	675
VOE 946671	826	250	683
VOE 946671	826	300	685
VOE 946671	872	300	753
VOE 946671	874	100	757
VOE 946671	911	150	827
VOE 946671	911	800	857
VOE 946778	222	150	107
VOE 946934	371	100	267
VOE 946934	371	2500	383
VOE 947083	551	100	555
VOE 947083	914	500	895
VOE 947083	914	500	897
VOE 947119	234	100	121
VOE 947514	911	400	835
VOE 947760	882	550	789
VOE 947788	911	150	825
VOE 947972	460	100	475
VOE 947972	460	100	477
VOE 94804	993	700	973
VOE 948295	371	1300	325
VOE 948295	371	1350	327
VOE 948295	371	1400	329
VOE 948438	882	200	781
VOE 948645	217	150	91
VOE 948645	235	100	125
VOE 948645	235	100	127
VOE 948645	235	150	129
VOE 948645	235	150	131
VOE 948645	256	200	151
VOE 948645	256	350	157

NUMERICAL INDEX

RÉPERTOIRE DE NUMÉROS

NUMMERNREGISTER

INDICE DE NÚMERO

NUMMERREGISTER

NUMERICAL INDEX

RÉPERTOIRE DE NUMÉROS

NUMMERNREGISTER

INDICE DE NÚMERO

NUMMERREGISTER

Part No	Group	Sect	Page
VOE 948645	258	100	161
VOE 948645	258	150	163
VOE 948645	263	100	177
VOE 948645	263	100	179
VOE 948645	263	300	189
VOE 948645	313	125	215
VOE 948645	371	100	267
VOE 948645	371	100	269
VOE 948645	371	200	271
VOE 948645	371	500	289
VOE 948645	371	500	291
VOE 948645	371	1700	347
VOE 948645	371	2500	383
VOE 948645	390	100	401
VOE 948645	420	300	433
VOE 948645	523	150	539
VOE 948645	525	100	549
VOE 948645	647	100	589
VOE 948645	647	100	591
VOE 948645	821	150	657
VOE 948645	823	150	665
VOE 948645	823	175	669
VOE 948645	825	100	671
VOE 948645	826	100	673
VOE 948645	826	150	675
VOE 948645	826	200	679
VOE 948645	826	200	681
VOE 948645	826	250	683
VOE 948645	826	300	685
VOE 948645	827	100	687
VOE 948645	827	150	691
VOE 948645	837	200	705
VOE 948645	852	100	725
VOE 948645	852	110	727
VOE 948645	872	300	753
VOE 948645	874	100	757
VOE 948645	874	200	763
VOE 948645	882	550	789
VOE 948645	882	600	793
VOE 948645	882	650	797
VOE 948645	911	500	841
VOE 948645	911	700	853
VOE 948645	911	800	859
VOE 948645	916	350	915
VOE 948645	916	350	917
VOE 948645	916	400	919
VOE 948645	916	400	921
VOE 948645	916	500	925
VOE 948645	945	400	961
VOE 948645	945	700	967
VOE 948665	321	200	223
VOE 948883	420	50	417
VOE 948883	911	150	827
VOE 948883	911	500	839
VOE 948884	647	200	595
VOE 948885	523	150	537
VOE 948885	523	250	545
VOE 948885	911	150	827
VOE 948885	911	350	833
VOE 948885	911	500	839
VOE 948931	911	350	833
VOE 949005	371	850	309
VOE 94916	852	110	727
VOE 949187	217	100	89
VOE 949187	420	250	429
VOE 949221	234	100	121
VOE 949240	911	300	831
VOE 949240	913	100	869
VOE 94925	852	110	727
VOE 949329	911	150	827
VOE 949396	460	150	479
VOE 949544	460	100	477
VOE 949544	461	100	483
VOE 949544	463	100	491
VOE 949544	463	150	495
VOE 949659	210	100	47
VOE 949659	211	100	55
VOE 949659	222	150	107
VOE 949659	420	50	419
VOE 949659	434	200	465
VOE 949816	460	150	479
VOE 949874	333	150	233
VOE 949874	371	500	291
VOE 949874	872	150	749
VOE 949878	371	100	267
VOE 949908	235	100	125
VOE 949921	371	1700	347
VOE 949921	371	2000	359
VOE 949921	372	100	385
VOE 949921	380	150	393
VOE 949921	851	100	721
VOE 949921	872	125	747
VOE 949921	872	250	751
VOE 949921	874	100	757
VOE 949921	882	150	779
VOE 949921	882	200	781
VOE 949921	882	250	783
VOE 950542	211	100	53
VOE 950562	211	100	53
VOE 950572	215	200	81
VOE 950644	216	100	83
VOE 950711	420	100	423
VOE 950711	461	100	483
VOE 950711	463	100	491
VOE 950711	463	150	495
VOE 951085	233	100	113
VOE 951668	380	250	399
VOE 95185555	321	200	223
VOE 951940	914	500	895
VOE 951954	461	100	481
VOE 951954	463	150	493
VOE 952002	660	300	601
VOE 9521761	321	200	223
VOE 9521761	321	300	227
VOE 952624	371	1700	347
VOE 952624	371	2000	359
VOE 952624	993	700	973
VOE 952625	874	250	765
VOE 952626	371	2400	377
VOE 952627	353	200	243
VOE 952627	371	600	295
VOE 952627	945	700	967
VOE 952630	261	200	169
VOE 952630	874	250	765
VOE 952631	924	100	931
VOE 952631	924	125	935
VOE 952639	924	100	931
VOE 952639	924	125	935
VOE 953035	217	100	89
VOE 953062	914	250	887
VOE 953098	331	100	229
VOE 955102	461	100	483
VOE 955102	463	100	491
VOE 955102	463	150	495
VOE 955127	234	100	121
VOE 955260	945	200	947
VOE 955260	945	350	957
VOE 955261	945	150	943
VOE 955261	945	250	951
VOE 955285	916	300	911
VOE 955286	874	250	765
VOE 955286	882	550	789
VOE 955286	882	600	793
VOE 955286	882	650	797
VOE 955302	215	100	77
VOE 955304	421	500	457
VOE 955313	491	100	511
VOE 955362	711	100	609
VOE 955402	715	100	611
VOE 955402	715	350	621
VOE 955513	371	2450	379
VOE 955513	371	2500	383
VOE 955700	852	120	729
VOE 955700	882	550	791
VOE 955700	882	600	795
VOE 955700	882	650	799
VOE 955781	380	150	395
VOE 955782	525	150	551
VOE 955793	461	100	483
VOE 955822	641	100	565
VOE 955892	380	150	395
VOE 955892	380	250	399
VOE 955892	874	250	765
VOE 955892	882	450	787
VOE 955892	882	550	789
VOE 955892	882	550	791
VOE 955892	882	600	793
VOE 955892	882	600	795
VOE 955892	882	650	797
VOE 955892	882	650	799
VOE 955892	916	300	911
VOE 955961	882	450	787
VOE 955964	222	150	107
VOE 955991	914	450	893
VOE 956022	215	100	77

Part No	Group	Sect	Page
VOE 956981	945	400	961
VOE 956985	235	200	133
VOE 957018	235	200	135
VOE 957019	235	200	133
VOE 957020	235	200	135
VOE 957021	235	200	135
VOE 957031	421	200	441
VOE 957084	235	200	133
VOE 957184	234	150	123
VOE 958207	371	2150	369
VOE 958207	371	2400	377
VOE 958209	371	2350	375
VOE 958210	371	850	307
VOE 958213	371	850	307
VOE 958226	420	50	419
VOE 958226	421	200	441
VOE 958228	420	50	419
VOE 958228	421	500	457
VOE 958228	434	200	465
VOE 958228	461	100	483
VOE 958228	463	100	491
VOE 958228	463	150	495
VOE 958228	911	150	827
VOE 958229	647	200	595
VOE 958229	911	150	825
VOE 958668	525	100	549
VOE 959091	823	150	665
VOE 959096	823	150	665
VOE 959174	914	500	895
VOE 959187	380	100	391
VOE 959193	468	150	507
VOE 959193	551	100	555
VOE 959193	916	550	927
VOE 959208	993	700	973
VOE 959220	852	120	729
VOE 959223	421	500	457
VOE 959223	826	150	675
VOE 959223	914	400	889
VOE 959226	914	450	893
VOE 959241	421	100	437
VOE 959244	911	150	827
VOE 959250	421	100	437
VOE 959257	911	400	835
VOE 959261	434	100	461
VOE 959265	218	100	93
VOE 959874	852	120	729
VOE 960137	353	200	243
VOE 960139	353	200	243
VOE 960139	363	200	261
VOE 960139	371	100	267
VOE 960139	371	1700	347
VOE 960139	810	150	649
VOE 960139	826	200	679
VOE 960139	837	150	703
VOE 960139	851	100	721
VOE 960139	872	300	753
VOE 960139	881	200	775
VOE 960139	882	550	789
VOE 960139	882	600	793
VOE 960139	882	650	797
VOE 960139	897	200	811
VOE 960139	924	100	931
VOE 960139	924	125	935
VOE 960141	371	100	267
VOE 960141	821	150	657
VOE 960628	251	100	141
VOE 960629	222	100	101
VOE 960630	234	150	123
VOE 960630	468	100	505
VOE 960630	527	100	553
VOE 960630	551	100	555
VOE 960630	645	200	577
VOE 960630	645	350	583
VOE 960630	911	750	855
VOE 960630	914	100	879
VOE 960630	945	800	969
VOE 960631	212	150	59
VOE 960631	461	100	483
VOE 960631	463	100	491
VOE 960631	463	150	495
VOE 960631	911	150	827
VOE 961614	217	150	91
VOE 961614	263	250	187
VOE 961614	882	200	781
VOE 961960	261	200	169
VOE 961960	371	700	301
VOE 961970	371	850	309
VOE 961970	398	100	407
VOE 961970	810	150	649
VOE 961970	823	175	669
VOE 962305	896	150	803
VOE 962509	945	850	971
VOE 962528	647	200	595
VOE 962656	372	150	389
VOE 963111	715	100	611
VOE 964117	420	50	419
VOE 964117	421	550	459
VOE 964198	371	850	309
VOE 964841	882	550	789
VOE 964841	882	550	791
VOE 964841	882	600	795
VOE 964841	882	650	797
VOE 964946	882	550	791
VOE 964946	882	600	795
VOE 964946	882	650	799
VOE 964955	660	300	601
VOE 964955	945	600	963
VOE 964955	945	650	965
VOE 965176	841	300	717
VOE 965176	882	550	789
VOE 965181	882	550	789
VOE 965181	882	600	793
VOE 965181	882	650	797
VOE 965187	852	120	729
VOE 965195	715	100	611
VOE 965195	715	100	613
VOE 965195	715	350	621
VOE 965195	821	100	653
VOE 965195	826	100	673
VOE 965212	258	100	161
VOE 965225	911	300	831
VOE 965225	911	500	841
VOE 965225	916	350	915
VOE 965225	916	400	919
VOE 965229	911	100	823
VOE 965540	371	400	283
VOE 965561	235	150	131
VOE 965561	263	100	177
VOE 965576	235	100	125
VOE 966362	218	150	95
VOE 966362	451	100	469
VOE 966786	451	200	473
VOE 966786	831	100	693
VOE 967344	215	100	77
VOE 967633	916	500	923
VOE 967634	461	100	481
VOE 967634	463	100	489
VOE 967634	463	150	493
VOE 967634	715	300	619
VOE 967708	352	100	235
VOE 967708	353	100	241
VOE 967708	354	100	245
VOE 967710	353	100	241
VOE 967710	353	200	243
VOE 967710	354	100	245
VOE 967711	352	100	235
VOE 967749	522	150	525
VOE 967750	420	50	419
VOE 967750	523	150	539
VOE 967750	523	250	545
VOE 967786	218	100	93
VOE 968007	420	50	419
VOE 968007	421	200	443
VOE 968136	371	500	289
VOE 968203	420	50	419
VOE 968203	420	100	423
VOE 968207	420	50	419
VOE 968207	552	100	557
VOE 968297	261	100	165
VOE 968297	715	350	621
VOE 968297	821	100	653
VOE 968298	218	150	95
VOE 968298	261	100	165
VOE 968380	371	1100	319
VOE 968381	371	1100	319
VOE 968435	436	100	467
VOE 968435	740	100	627
VOE 968437	716	150	625
VOE 968559	371	300	277
VOE 968589	810	150	649
VOE 968589	945	650	965
VOE 968725	262	150	173
VOE 968842	221	150	99
VOE 968924	221	100	97
VOE 968941	256	250	153

NUMERICAL INDEX

RÉPERTOIRE DE NUMÉROS

NUMMERNREGISTER

INDICE DE NÚMERO

NUMMERREGISTER

NUMERICAL INDEX

INDICE DE NÚMERO

RÉPERTOIRE DE NUMÉROS

NUMMERREGISTER

NUMMERNREGISTER

Catalogue id	Group
20108	1000
Issue	Page
VOE 63A9920108	36

Part No	Group	Sect	Page
VOE 968941	256	350	157
VOE 969021	256	100	149
VOE 969147	371	250	275
VOE 969147	897	200	811
VOE 969161	371	450	287
VOE 969161	371	1100	319
VOE 969161	371	2450	381
VOE 969161	372	150	389
VOE 969225	215	100	75
VOE 969225	222	100	101
VOE 969225	258	100	161
VOE 969278	380	100	391
VOE 969278	881	100	771
VOE 969313	222	100	101
VOE 969391	252	100	143
VOE 969404	872	125	745
VOE 969407	333	150	233
VOE 969407	371	250	275
VOE 969407	371	500	291
VOE 969407	371	1950	357
VOE 969407	398	100	407
VOE 969407	821	150	657
VOE 969408	233	100	113
VOE 969408	269	150	197
VOE 969419	380	150	395
VOE 969420	353	200	243
VOE 969420	897	200	811
VOE 969423	641	100	565
VOE 969423	874	100	757
VOE 969436	852	110	727
VOE 969464	882	400	785
VOE 969464	882	550	789
VOE 969464	882	550	791
VOE 969464	882	600	795
VOE 969464	882	650	797
VOE 969467	882	550	789
VOE 969467	882	600	793
VOE 969467	882	650	797
VOE 969469	371	2050	363
VOE 969469	371	2100	367
VOE 969478	398	100	407
VOE 969478	851	100	721
VOE 969478	881	200	775
VOE 969518	882	400	785
VOE 969518	882	550	789
VOE 969518	882	600	793
VOE 969518	882	650	797
VOE 969558	380	250	399
VOE 969558	660	300	601
VOE 969558	945	600	963
VOE 969558	945	650	965
VOE 969587	353	100	241
VOE 969587	872	125	747
VOE 969587	882	150	779
VOE 969738	872	125	747
VOE 969817	882	400	785
VOE 969846	831	150	695
VOE 969846	852	100	725
VOE 969846	852	110	727
VOE 970771	371	250	273
VOE 970771	371	350	281
VOE 970771	371	400	283
VOE 970771	371	1650	345
VOE 970772	371	250	275
VOE 970773	371	200	271
VOE 970773	371	250	273
VOE 970773	371	350	281
VOE 970773	371	400	283
VOE 970773	371	1625	341
VOE 970791	269	100	195
VOE 970976	434	100	461
VOE 970978	420	100	423
VOE 970988	321	150	221
VOE 970988	420	100	423
VOE 971037	252	100	143
VOE 971095	837	100	699
VOE 971096	252	100	143
VOE 971096	261	100	165
VOE 971096	860	250	739
VOE 971099	321	150	221
VOE 971099	715	100	611
VOE 971099	715	100	613
VOE 971099	826	100	673
VOE 971099	826	150	677
VOE 971099	826	200	679
VOE 971099	837	100	699
VOE 971099	837	150	703
VOE 971099	896	100	801
VOE 971099	911	100	823
VOE 971099	911	500	839
VOE 971099	945	600	963
VOE 971304	872	125	747
VOE 971304	882	450	787
VOE 971321	372	100	385
VOE 971321	380	150	393
VOE 971321	810	150	649
VOE 971321	897	200	811
VOE 971322	837	200	705
VOE 971322	851	100	721
VOE 971322	882	250	783
VOE 971330	872	250	751
VOE 971368	872	125	745
VOE 971368	875	100	769
VOE 971382	881	100	771
VOE 971383	851	100	721
VOE 971383	872	250	751
VOE 971383	881	100	771
VOE 972007	882	100	777
VOE 972079	371	2350	375
VOE 972079	841	250	715
VOE 972079	882	150	779
VOE 972092	372	100	385
VOE 972092	872	125	747
VOE 973096	215	100	77
VOE 973523	212	100	57
VOE 973936	420	50	417
VOE 973936	434	100	461
VOE 975121	451	100	469
VOE 975122	218	100	93
VOE 975237	380	250	399
VOE 975237	831	150	695
VOE 975366	380	150	393
VOE 975367	371	2050	363
VOE 975367	371	2100	367
VOE 975367	872	250	751
VOE 975367	882	450	787
VOE 975367	882	550	791
VOE 975367	882	600	795
VOE 975367	882	650	799
VOE 975370	882	450	787
VOE 975370	882	550	789
VOE 975370	882	550	791
VOE 975370	882	600	793
VOE 975370	882	600	795
VOE 975370	882	650	797
VOE 975370	882	650	799
VOE 975371	217	100	89
VOE 975372	882	400	785
VOE 975378	371	2450	379
VOE 975378	380	100	391
VOE 975660	371	300	277
VOE 975979	235	200	133
VOE 976013	233	100	113
VOE 976039	222	150	107
VOE 976041	420	50	419
VOE 976041	421	150	439
VOE 976041	421	200	441
VOE 976047	434	200	463
VOE 976108	522	100	523
VOE 976108	522	150	525
VOE 976155	362	150	251
VOE 976162	380	100	391
VOE 976170	831	150	695
VOE 976170	837	250	707
VOE 976170	851	150	723
VOE 976170	882	100	777
VOE 976256	371	650	297
VOE 976256	371	700	301
VOE 976256	371	1625	341
VOE 976256	371	1650	345
VOE 976256	371	2000	359
VOE 976256	371	2225	371
VOE 976256	371	2250	373
VOE 976927	235	100	125
VOE 976928	551	100	555
VOE 976929	217	100	89
VOE 976929	222	100	103
VOE 976929	233	150	117
VOE 976929	234	150	123
VOE 976929	235	100	125
VOE 976929	235	200	133
VOE 976929	645	350	583
VOE 976930	235	100	125
VOE 976930	235	150	129
VOE 976930	434	200	465

Part No	Group	Sect	Page
VOE 976931	645	350	583
VOE 976932	222	200	109
VOE 976936	463	100	489
VOE 977400	252	100	143
VOE 977599	371	100	267
VOE 977599	371	600	295
VOE 977599	371	650	297
VOE 977599	371	1800	351
VOE 977599	371	1850	353
VOE 977599	371	1900	355
VOE 977599	420	300	431
VOE 977599	523	200	543
VOE 977599	647	100	591
VOE 977742	258	150	163
VOE 977742	911	450	837
VOE 977753	235	200	133
VOE 977754	235	200	133
VOE 977756	235	200	133
VOE 978207	321	150	221
VOE 978207	321	250	225
VOE 978238	874	150	761
VOE 978295	390	100	401
VOE 978881	235	200	133
VOE 978938	740	100	629
VOE 978938	924	100	931
VOE 978938	945	300	955
VOE 978941	740	100	627
VOE 978950	436	100	467
VOE 978956	460	100	475
VOE 978999	372	150	389
VOE 979014	218	100	93
VOE 979021	463	100	491
VOE 979021	463	150	495
VOE 979022	715	350	621
VOE 979151	881	100	771
VOE 979236	269	150	197
VOE 979257	235	200	133
VOE 979934	837	100	699
VOE 979934	837	150	703
VOE 979934	911	500	839
VOE 979947	262	150	173
VOE 980176	214	100	67
VOE 980614	261	200	169
VOE 980841	841	100	711
VOE 980841	852	100	725
VOE 980841	852	110	727
VOE 981018	421	200	441
VOE 981056	911	150	825
VOE 981208	810	150	649
VOE 981208	872	125	747
VOE 981208	881	100	773
VOE 981316	451	100	469
VOE 981425	235	100	125
VOE 981447	821	150	659
VOE 981447	837	100	699
VOE 981447	837	100	701
VOE 981447	837	150	703
VOE 981447	865	100	741
VOE 981635	881	100	771
VOE 981664	235	200	135
VOE 981735	212	100	57
VOE 981735	212	150	59
VOE 981904	261	200	169
VOE 981904	911	250	829
VOE 982038	874	100	757
VOE 982416	645	350	583
VOE 982508	222	100	101
VOE 982509	217	100	89
VOE 982509	217	150	91
VOE 982551	371	1650	345
VOE 982559	352	100	235
VOE 982617	371	100	267
VOE 983302	882	400	785
VOE 983302	882	550	789
VOE 983302	882	600	793
VOE 983302	882	650	797
VOE 983336	945	650	965
VOE 983342	212	200	61
VOE 983472	371	300	277
VOE 983489	914	100	879
VOE 983585	223	100	111
VOE 983714	371	350	281
VOE 983714	371	400	283
VOE 983715	371	100	269
VOE 983715	371	350	281
VOE 983715	371	400	283
VOE 983717	371	100	267
VOE 983717	371	100	269
VOE 984081	263	100	175
VOE 984087	945	700	967
VOE 984091	911	600	845
VOE 984091	911	650	847
VOE 984091	911	650	849
VOE 984136	911	600	845
VOE 984306	421	450	455
VOE 984473	914	600	899
VOE 984646	914	600	899
VOE 984647	645	200	577
VOE 984647	911	150	827
VOE 984944	371	250	275
VOE 984944	371	350	281
VOE 984944	371	400	283
VOE 984944	371	450	285
VOE 984944	371	700	301
VOE 984944	371	850	307
VOE 984944	371	1650	345
VOE 984944	371	1750	349
VOE 984944	371	2050	361
VOE 990208	911	350	833
VOE 990719	217	100	89
VOE 990736	263	150	181
VOE 990736	645	200	577
VOE 990736	647	100	591
VOE 990736	660	100	599
VOE 990736	911	700	851
VOE 990736	911	700	853
VOE 990736	914	600	899
VOE 990736	916	300	913
VOE 990736	916	350	917
VOE 990736	916	400	921
VOE 990737	420	50	419
VOE 990737	421	200	441
VOE 990737	522	100	523
VOE 990737	522	150	525
VOE 990737	523	100	535
VOE 990737	523	200	541
VOE 990737	551	100	555
VOE 990737	552	100	557
VOE 990737	647	100	589
VOE 990737	911	450	837
VOE 990737	911	550	843
VOE 990737	911	700	851
VOE 990737	914	100	879
VOE 990737	914	100	881
VOE 990737	914	200	885
VOE 990737	914	250	887
VOE 990737	914	425	891
VOE 990737	916	100	903
VOE 990737	924	100	931
VOE 990737	924	125	935
VOE 990738	263	100	177
VOE 990738	263	150	181
VOE 990738	522	100	523
VOE 990738	522	150	525
VOE 990738	522	200	531
VOE 990738	523	100	535
VOE 990738	523	150	537
VOE 990738	523	150	539
VOE 990738	523	250	545
VOE 990738	645	100	569
VOE 990738	645	150	573
VOE 990738	645	150	575
VOE 990738	647	100	589
VOE 990738	647	100	591
VOE 990738	660	100	597
VOE 990738	660	100	599
VOE 990739	263	100	175
VOE 990739	263	100	177
VOE 990739	263	150	181
VOE 990739	523	100	533
VOE 990739	523	100	535
VOE 990739	523	150	537
VOE 990739	523	200	541
VOE 990739	523	200	543
VOE 990739	523	250	547
VOE 990739	645	100	569
VOE 990739	647	100	589
VOE 990739	660	100	597
VOE 990739	911	800	857
VOE 990739	911	800	859
VOE 990740	217	150	91
VOE 990740	911	400	835
VOE 990740	916	100	901
VOE 990740	916	100	903
VOE 990740	916	350	917

NUMERICAL INDEX

RÉPERTOIRE DE NUMÉROS

NUMMERNREGISTER

INDICE DE NÚMERO

NUMMERREGISTER

Catalogue id	Group
20108	**1000**
Issue	Page
VOE 63A9920108	**37**

NUMERICAL INDEX

RÉPERTOIRE DE NUMÉROS

NUMMERNREGISTER

INDICE DE NÚMERO

NUMMERREGISTER

Catalogue id	Group
20108	1000
Issue	Page
VOE 63A9920108	38

Part No	Group	Sect	Page
VOE 990740	916	400	921
VOE 990740	993	700	973
VOE 990741	645	150	573
VOE 990741	645	150	575
VOE 990741	911	800	857
VOE 990742	263	100	175
VOE 990742	645	100	569
VOE 990742	911	400	835
VOE 990742	916	100	901
VOE 990742	916	100	903
VOE 990742	916	350	915
VOE 990742	916	400	919
VOE 990743	911	400	835
VOE 990743	911	500	839
VOE 990743	911	500	841
VOE 990743	911	750	855
VOE 990743	916	350	915
VOE 990743	916	400	919
VOE 990756	263	100	175
VOE 990756	263	100	177
VOE 990756	420	150	425
VOE 990756	421	150	439
VOE 990756	491	100	511
VOE 990756	911	400	835
VOE 990756	911	600	845
VOE 990756	911	650	847
VOE 990756	911	800	859
VOE 990756	916	100	901
VOE 990756	916	350	915
VOE 990756	916	400	919
VOE 990757	911	300	831
VOE 990757	911	400	835
VOE 990757	911	500	839
VOE 990757	911	600	845
VOE 990757	912	100	861
VOE 990757	916	100	903
VOE 990757	916	350	915
VOE 990757	916	400	919
VOE 99183	896	150	803
VOE 992220	460	150	479
VOE 9957941	321	200	223
VOE 9993875	516	100	519
VOE 9993875	517	100	521

PARTS CATALOG

L150F

✂CUT HERE

LABEL FOR STEELBINDER

VOLVO

Construction Equipment
www.volvo.com

Ref. No. VOE63A9920108 gb/fr/de/es/se
Printed in Sweden 2007-07 CST
Volvo, Eskilstuna