RUTHZIL TRATOR COMERCIAL DE PEÇAS LTDA 11 97083-6812 ROLANDO CITRANGULO

Volvo Construction Equipment
www.volvoce.com

DEZEMBRO 2017

VOLVO

Ref. No. 20053797-A
2017-12
Volvo, Eskilstuna

gb/es/br/fr

L150H

RUTHZIL TRATOR COMERCIAL DE PEÇAS LTDA 11 97083-6812 ROLANDO CITRANGULO

VOLVO L150H Parts catalog

Volvo Construction Equipment

VOLVO L150H

Parts catalog
5824, 5920-, 9185-,
14267-
Part 1 Group 1-4

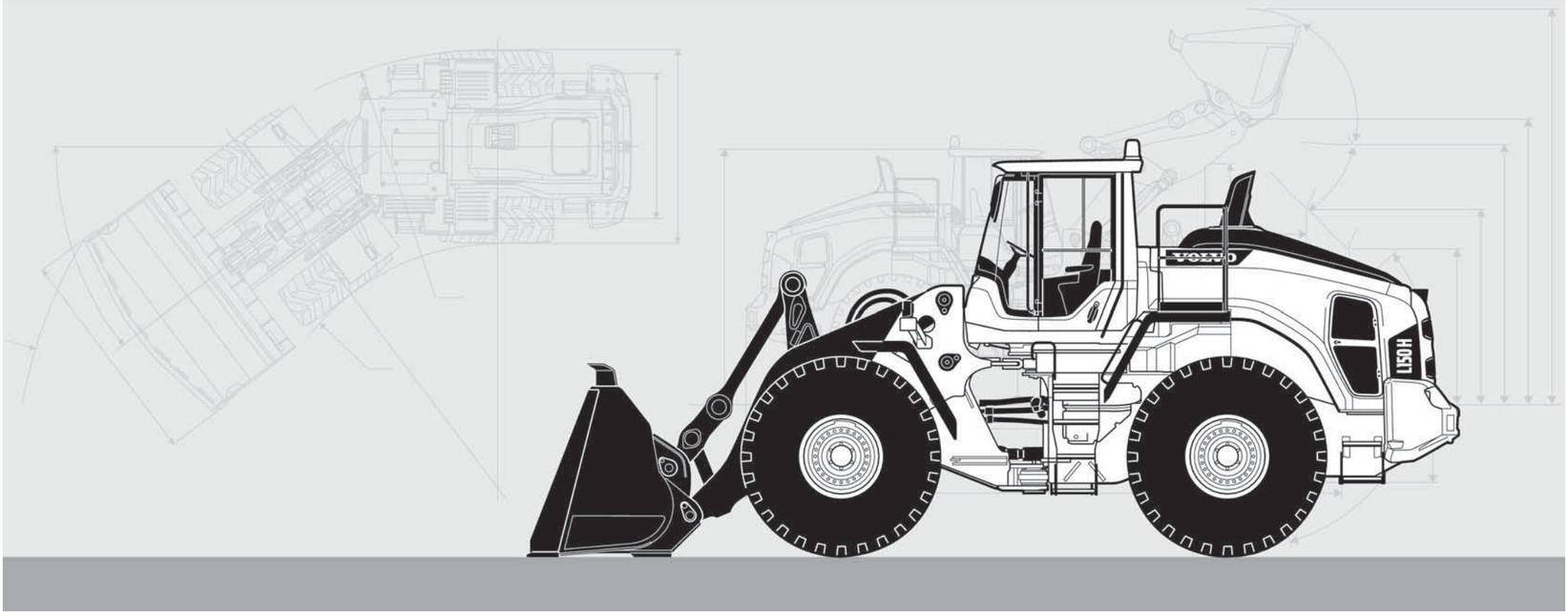

Volvo Construction Equipment

VOLVO L150H

Parts catalog
5824, 5920-, 9185-,
14267-
Part 2 Group 5-9

2

VOLVO L150H Parts catalog

Ref. No. 20053797-A
2017-12
Volvo, Eskilstuna

gb/es/br/fr

Volvo Construction Equipment
www.volvoce.com

VOLVO L150H

Parts catalog
5824, 5920-, 9185-,
14267-
Part 1 Group 1-4

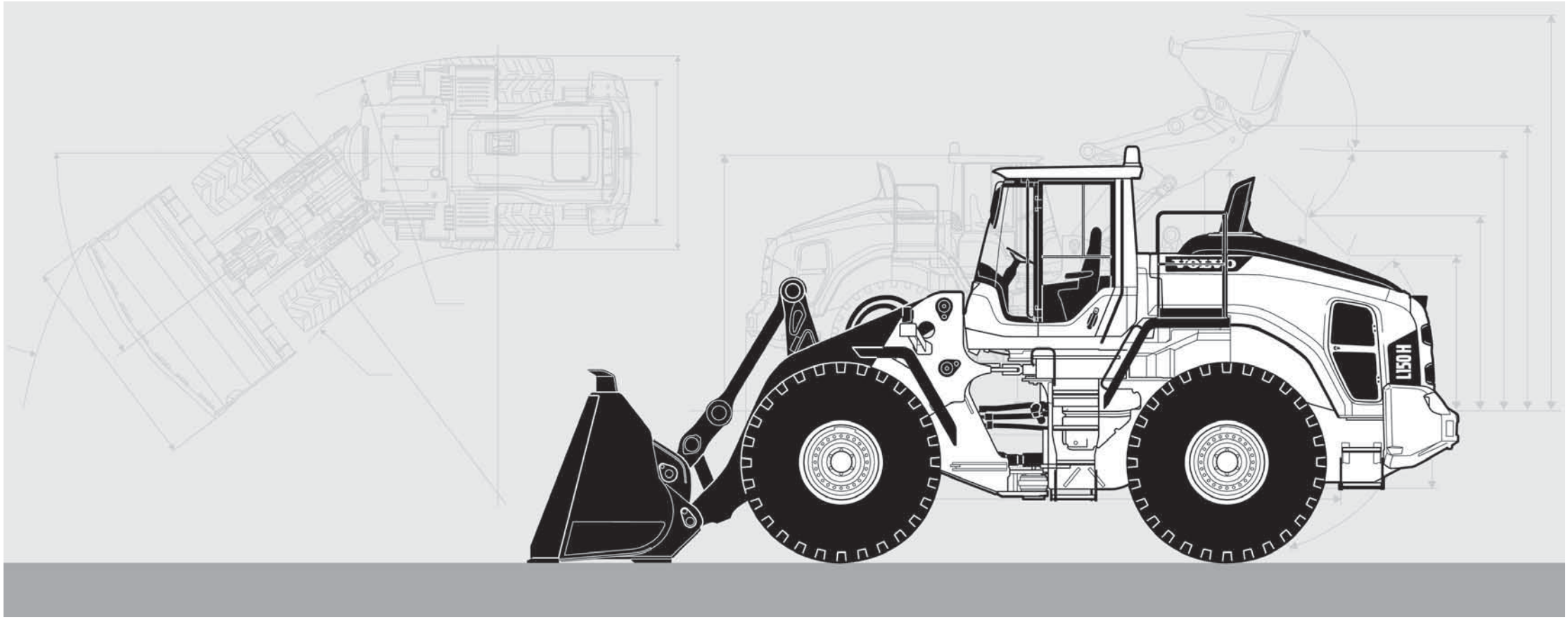

Publ. No. 20053797-A

VOLVO

Volvo Construction Equipment
www.volvoce.com



1

Preface and instructions
Prefacio e instrucciones
Prefácio e instruções
Préface et instructions



2

Engine
Motor
Motor
Moteur

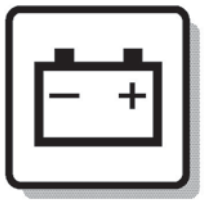

3

Electrical systems and instruments
Sistema eléctrico e instrumentos
Sistema elétrico e instrumentos
Système électrique et instruments



4

Power transmission
Transmisión de fuerza
Transmissão de força
Transmission de force



5

Brakes
Frenos
Freios
Freins

Steering system
Sistema de dirección
Sistema de direção
Système de direction

6

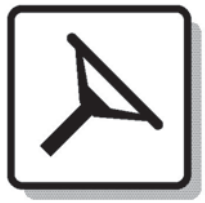

Frame, wheel, track, drum
Bastidor, rueda, oruga, tambor
Chassi, roda, esteira, rolo
Châssis, roue, chenille, tambour

7



Body with associated parts, steps, platform
Carrocería, peldaños, plataforma
Carroceria, degraus, plataforma
Carrosserie, marchepieds, plate-forme

8



Hydraulics and miscellaneous equipment
Sistema hidráulico y equipos varios
Sistema hidráulico e equipamentos diversos
Équipements hydrauliques et divers

9



Numerical index
Indice numérico
Índice numérico
Répertoire numérique

10



GBR

Only genuine parts are presented in this catalogue. These parts have been subjected to the necessary function and endurance tests, and they comply with the high quality and safety requirements that have been set for Volvo Construction Equipment. You should note that warranties do not cover damages that are caused or aggravated by the fact that a non-genuine part was fitted.

The illustrations shown in the catalogues should not be used as assembly or workshop instructions. Separate literature for the various specific subject areas is available for that purpose.

The owner of the machine or equipment should state the model designation, manufacturing number, part number, quantity, and the name, or description, of the part when ordering parts.

For location of the model and engine designation plates,
etc, see page 4-5.

Market-adapted equipment entered in catalogue, can be seen on page 26.

See page 13 for a "Catalogue Guide" on how to use the parts catalogue.

See page 22 for table of abbreviations.

This catalogue has been produced by Volvo Construction Equipment. If you have any point of views regarding the catalogue, or if you detect any errors in the catalogue, please send a mail to:
E-mail: vce.parts.catalog@volvo.com

GBR

WHEEL LOADER VOLVO L150H

BASIC MACHINE
Product number 33043, L150H, Serial number 5824
Product number 33043, L150H, Serial number 5920 -
Product number 33043, L150H, Serial number 9185 -
Product number 33043, L150H, Serial number 14267 -

CAB
Product number 11294119

DRIVE AXLES
Part number 56123, AWB 40B, front
Part number 56054, AWB 40C, rear
Part number 56052, AWB 40B, rear. 85319

TRANSMISSION
Product number 22728, HTL223

LOADER UNIT
Product number 33532
Product number 33036

ENGINE
Product number 15185566
Replacement version 17433661

Product number 17461273
Replacement version 17469395

Product number 17461278
Replacement version 17469396

Product number 17461280
Replacement version 17469394

En los catálogos de repuestos se presentan únicamente piezas originales que han sido sometidas a las necesarias pruebas de funcionamiento y duración y que cumplen las elevadas exigencias de seguridad y calidad de Volvo Construction Equipment. Recuerde que las garantías no cubren los daños ocasionados o agravados por no haber montado una pieza original.

Las ilustraciones del catálogo no deben utilizarse como base para el montaje ni como instrucciones de taller. Para ello recomendamos utilizar los manuales de taller editados a propósito.

Al hacer el pedido de repuestos, el propietario de la máquina debe indicar el modelo de la misma, su número de fabricación, la referencia de la pieza, la cantidad y la denominación.

La ubicación de letreros con las denominaciones de modelo y motor,
etc., puede verse en la página 4-5.

La lista de equipos de adaptación según mercado, introducidos en el catálogo, puede verse en la página 26.

Guía para el uso del catálogo, puede verse en la página 13.

La tabla de abreviaturas puede verse en la página 22.

Este catálogo ha sido producido por Volvo Construction Equipment. Si tiene algún comentario que hacer sobre el catálogo, o detecta algún error, le rogamos que haga una copia de la página en cuestión y nos la remita junto con sus comentarios a:
E-mail: vce.parts.catalog@volvo.com

ESP

CARGADORA DE RUEDAS VOLVO L150H

MÁQUINA BÁSICA
Número de producto 33043, L150H, Serienummer 5824
Número de producto 33043, L150H, Serienummer 5920 -
Número de producto 33043, L150H, Serienummer 9185 -
Número de producto 33043, L150H, Serienummer 14267 -

CABINA
Número de producto 11294119

EJES PROPULSORES
Número de pieza 56123, AWB 40B, delatero
Número de pieza 56054, AWB 40C, trasero
Número de pieza 56052, AWB 40B, trasero. 85319

TRANSMISIÓN
Número de producto 22728, HTL223

EQUIPO DE CARGA
Número de producto 33532
Número de producto 33036

MOTOR
Número de producto 15185566
Versión de repuesto 17433661

Número de producto 17461273
Versión de repuesto 17469395

Número de producto 17461278
Versión de repuesto 17469396

Número de producto 17461280
Versión de repuesto 17469394

BRA

Este catálogo mostra unicamente peças genuínas. Essas peças foram submetidas aos testes de funcionamento e de durabilidade necessários, e satisfazem os elevados requisitos de qualidade e segurança determinados pela Volvo Construction Equipment. Observe que as garantias não cobrem danos causados ou agravados pelo uso de peças não genuínas.

As ilustrações do catálogo não devem ser usadas como instruções de montagem ou de reparo. Está disponível literatura específica para cada área de aplicação.

O proprietário da máquina ou equipamento deve indicar a designação do modelo, número de série, número de peça, a quantidade e o nome ou descrição da peça quando encomendar peças.

Para conhecer a localização das placas de modelo e designação do motor, etc., veja na pág.4-5.

Equipamento adaptado a mercado inserido no catálogo, pode ser visto na página 26.

Veja na página 13 o "Guia do Catálogo" informando como usá-lo.

Uma tabela de abreviações encontra-se na página 22.

Este catálogo foi produzido pela Volvo Construction Equipment. Caso tenha algum comentário a fazer ou detecte erros no catálogo, favor enviar um e-mail para:
E-mail: vce.parts.catalog@volvo.com

BRA

CARREGADEIRA DE RODAS VOLVO L150H

MÁQUINA BÁSICA
Número de produto 33043, L150H, Numéro de série 5824
Número de produto 33043, L150H, Numéro de série 5920 -
Número de produto 33043, L150H, Numéro de série 9185 -
Número de produto 33043, L150H, Numéro de série 14267 -

CABINE
Número de produto 11294119

EIXOS MOTRIZES
Número de peça 56123, AWB 40B, Eixo dianteiro
Número de peça 56054, AWB 40C, Eixo traseiro
Número de peça 56052, AWB 40B, Eixo traseiro. 85319

TRANSMISSÃO
Número de produto 22728, HTL223

UNIDADE DE CARGA
Número de produto 33532
Número de produto 33036

MOTOR
Número de produto 15185566
Versão de substituição 17433661

Número de produto 17461273
Versão de substituição 17469395

Número de produto 17461278
Versão de substituição 17469396

Número de produto 17461280
Versão de substituição 17469394

Seules les pièces d'origine sont présentées dans les catalogues des pièces de rechange. Toutes ces pièces ont été soumises à des tests de fonctionnement et de longévité pour être conformes aux exigences sévères de qualité et de sécurité posées par Volvo Construction Equipment. Notez que les garanties ne couvrent pas les dégâts et les dommages causés par le montage de pièces autres que des pièces d'origine.

Les illustrations dans le catalogue ne doivent pas être utilisées comme notice de montage ni comme instructions d'atelier. Pour ceci, nous vous renvoyons à la documentation spécifiquement éditée dans ce but.

Pour toute commande de pièces de rechange, indiquez la désignation du modèle, le numéro de fabrication, le numéro de référence, la quantité ainsi que la désignation de la pièce.

Le placement des plaques de désignation de modèle et de moteur etc. ressort de la figure ci-contre 4-5.

Equipment adapté au marché et indiqué dans la catalogue, prière de voir la liste en page 26.

Guide pour l'utilisation de catalogues de pièces de rechange, voir page 13.
Pour la liste des abréviations employées, prière de

voir en page 22.

Ce catalogue est édité par Volvo Construction Equipment. Si vous avez des commentaires ou si vous découvrez des erreurs dans ce catalogue, nous vous serions reconnaissants de bien vouloir nous envoyer un courriel à :
E-mail: vce.parts.catalog@volvo.com

FRA

CHARGEUSE SUR PNEUS VOLVO L150H

MACHINE DE BASE
Numéro de produit 33043, L150H, Numéro de série 5824
Numéro de produit 33043, L150H, Numéro de série 5920 -
Numéro de produit 33043, L150H, Numéro de série 9185 -
Numéro de produit 33043, L150H, Numéro de série 14267 -

CABINE
Numéro de produit 11294119

ESSIEU
Numéros de référence 56123, AWB 40B, avant
Numéros de référence 56054, AWB 40C, arrière
Numéros de référence 56052, AWB 40B, arrière. 85319

TRANSMISSION
Numéro de produit 22728, HTL223

EQUIPEMENT CHARGEUR
Numéro de produit 33532
Numéro de produit 33036

MOTEUR
Numéro de produit 15185566
Version pièce de rechange 17433661

Numéro de produit 17461273
Version pièce de rechange 17469395

Numéro de produit 17461278
Version pièce de rechange 17469396

Numéro de produit 17461280
Version pièce de rechange 17469394

Fig.	Part No.	Quantity 1	2	3	PS	KIT	Description	Dénomination	Bezeichnung	품명	说明	Notes
	VOE 14570757	1					Bucket cylinder	Vérin godet	Löffelzylinder	버킷 실린더	铲斗汽缸	STD See group 924-600 page 723
1	**VOE 14530666**	1					•Washer	•Rondelle	•Scheibe	•워셔	•垫圈	
2	**VOE 14524063**	1					•Cushion	•Coussin	•Sitzkissen	•쿠션	•坐垫	
3	**VOE 14524049**	1					•Lock nut	•Contre-écrou	•Sicherungsmutter	•잠금장치 너트	•锁紧螺母	
4	**VOE 14641451**	1					•Head	•Tete	•Kopf	•헤드	•活塞盖	
5	**SA 9567-21100**	1				K	•Ring	•Anneau	•Ring	•링	•密封环	
6	**SA 1146-08140**	1				K	•Buffer Ring	•Butee	•Puffer Ring	•버퍼 링	•减震器环	
7		1			NS		•Tube	•Tube	•Rohr	•튜브	•缸筒	
8	**VOE 14560208**	2					••Seal	••Joint	••Dichtring	••시일	••密封	
9	**VOE 14517186**	1					••Bushing	••Bague	••Buchse	••부싱	••轴衬	
10	**VOE 14571039**	1					•Rod	•Monture	•Fühler	•로드	•棒	
11	**VOE 14560211**	2					••Seal	••Joint	••Dichtring	••시일	••密封	
12	**VOE 914167**	1					••Lubricating nipple	••Graisseur	••Schmiernippel	••윤활 니플	••润滑管嘴	
13	**VOE 14515349**	1					••Bushing	••Bague	••Buchse	••부싱	••轴衬	
14	**SA 9612-11050**	1					•Bushing	•Bague	•Buchse	•부싱	•轴衬	(VOE 14517946)
15	**VOE 14512072**	1				K	•Seal	•Joint	•Dichtring	•시일	•密封	
16	**VOE 14570905**	2				K	•Wear ring	•Bague d'usure	•Verschleißring	•마모 링	•磨损环	
17	**SA 9568-01650**	2				K	•Seal	•Joint	•Dichtring	•시일	•密封	
18		1			NS		•Piston	•Piston	•Kolben	•피스톤	•活塞	
19	**VOE 13947695**	13					•Screw	•Vis	•Schraube	•나사	•螺丝	
20	**VOE 14535763**	1					•Set Screw	•Vis Butee	•Anschlagschraub	•세트 스크류	•紧固螺钉	
21	**SA 1046-05730**	1				K	•O-ring	•Joint torique	•O-Ring	•O 링	•O型圈	
22	**VOE 990640**	1				K	•O-ring	•Joint torique	•O-Ring	•O 링	•O型圈	
	VOE 14589145	1					Sealing kit	Kit plombage	Plombiersatz	씰링 키트	密封套件	1)

7 8 9 10 11 12 13

3 1 2 6 4 5

1) GB: Replacement version FR: Version piéce de rechange. DE: Ersatzteil-ausführung. KR: 대체 부품 CH: 更换版本

1	8277540	**Cylinder head** **Culasse** **Zylinderkopf** 실린더 헤드 气缸
2		
3		
4		
5		**8277540, S/N 13489-**

Catalogue id **56142**	Group **975**
Illustr. No **1009392**	Section **1000**
Issue **20027087-B**	Page **727**

VOLVO

GBR

In addition to part numbers, the Parts Catalogue also includes a vast amount of essential information which you, the operator, should be acquainted with.
With the "Catalogue Guide", we want to show clearly how the catalogues are arranged and what sort of information is presented therein.

Group 1 Preface and Instructions
Here you can find the following information:
- Title page and publication number
- Group index
- Product signs
- Preface
- List of items of equipment adapted to market requirements that have been introduced
- Catalogue Guide
- Table of abbreviations

Group 2 - 9 Text and illustration pages

- The table of contents shows the division of the main groups into sub-groups, with reference to page number and section.
- Illustration page. The position number of the illustration refers to the text page.
- Text page
  1. Heading.
  2. Additional text which limits the validity of the section. An example is information relating to manufacturing numbers and equipment adapted to market requirements.
  3. Designation for quantity columns.
  4. Illustrations.
  5. Group, section, page, which you should use when you search for information in the catalogue.
  6. Catalogue identification and issue designation.
  7. Position number of the part on the associated drawing.
  8. Part number
  9. Quantity. The column designation indicates the version which is shown in each column. The quantity stated refers to the quantity for each machine or, where appropriate, for each complete unit.
     "REQ" refers to the required amount. See also "Notes" column.

  10. PS (Parts Status) indicates the status code of the part.
      "NS" means that the part is not kept in stock.
      "OP" means that the part is no longer in stock.
      "SE" means that an alternative part shall be used.
      "SS" means that the part has been replaced.
      Refer to Group 10 Replaced parts for further information.
  11. KIT. Parts that are marked with a "K" are included in a kit. The number of the kit is often indicated after other part numbers.
  12. Description. The indentations indicate if one or more parts are included in the assembled unit described above. The parts are included when a complete unit is ordered.
  13. Notes. Other information relating to a particular part is given here.
      - Footnote number (963 for example) is given at the bottom of the page.
      - Replaced parts (955884, for example).
      - Product or manufacturing number.
      - Abbreviations and technical information.
      - Reference to page and group.

Group 10 Replaced parts / Number index

- Replaced parts. The part numbers of parts marked with "SS" (in the PS column) are indicated here, together with their replacement numbers.
  The replacement parts may in turn be also replaced, and so on.
- Number index. All parts included in the catalogue are indicated here, together with a reference to group, section and page.

Continued improvements and successes in design could result in modifications to your equipment which are not covered by this publication. Each publication is revised when required to include these modifications in later issues.

Any unauthorized reproduction of any part of this document would be in violation of Volvo Construction Equipment rights and will be prosecuted to the fullest extent allowed by law. We reserve the right to make changes without prior notice.

Fig.	Part No.	Quantity 1	2	3	PS	KIT	Description	Dénomination	Bezeichnung	품명	说明	Notes
	VOE 14570757	1					Bucket cylinder	Vérin godet	Löffelzylinder	버킷 실린더	铲斗汽缸	STD See group 924-600 page 723
1	**VOE 14530666**	1					•Washer	•Rondelle	•Scheibe	•워셔	•垫圈	
2	**VOE 14524063**	1					•Cushion	•Coussin	•Sitzkissen	•쿠션	•坐垫	
3	**VOE 14524049**	1					•Lock nut	•Contre-écrou	•Sicherungsmutter	•잠금장치 너트	•锁紧螺母	
4	**VOE 14641451**	1					•Head	•Tete	•Kopf	•헤드	•活塞盖	
5	**SA 9567-21100**	1				K	•Ring	•Anneau	•Ring	•링	•密封环	
6	**SA 1146-08140**	1				K	•Buffer Ring	•Butee	•Puffer Ring	•버퍼 링	•减震器环	
7		1			NS		•Tube	•Tube	•Rohr	•튜브	•缸筒	
8	**VOE 14560208**	2					••Seal	••Joint	••Dichtring	••시일	••密封	
9	**VOE 14517186**	1					••Bushing	••Bague	••Buchse	••부싱	••轴衬	
10	**VOE 14571039**	1					•Rod	•Monture	•Fühler	•로드	•棒	
11	**VOE 14560211**	2					••Seal	••Joint	••Dichtring	••시일	••密封	
12	**VOE 914167**	1					••Lubricating nipple	••Graisseur	••Schmiernippel	••윤활 니플	••润滑管嘴	
13	**VOE 14515349**	1					••Bushing	••Bague	••Buchse	••부싱	••轴衬	
14	**SA 9612-11050**	1					•Bushing	•Bague	•Buchse	•부싱	•轴衬	(VOE 14517946)
15	**VOE 14512072**	1				K	•Seal	•Joint	•Dichtring	•시일	•密封	
16	**VOE 14570905**	2				K	•Wear ring	•Bague d'usure	•Verschleißring	•마모 링	•磨损环	
17	**SA 9568-01650**	2				K	•Seal	•Joint	•Dichtring	•시일	•密封	
18		1			NS		•Piston	•Piston	•Kolben	•피스톤	•活塞	
19	**VOE 13947695**	13					•Screw	•Vis	•Schraube	•나사	•螺丝	
20	**VOE 14535763**	1					•Set Screw	•Vis Butee	•Anschlagschraub	•세트 스크류	•紧固螺钉	
21	**SA 1046-05730**	1				K	•O-ring	•Joint torique	•O-Ring	•O 링	•O型圈	
22	**VOE 990640**	1				K	•O-ring	•Joint torique	•O-Ring	•O 링	•O型圈	
	VOE 14589145	1					Sealing kit	Kit plombage	Plombiersatz	씰링 키트	密封套件	1)

7 8 9 10 11 12 13

3 1 2 6 4 5

1) GB: Replacement version FR: Version piéce de rechange. DE: Ersatzteil-ausführung. KR: 대체 부품 CH: 更换版本

1	8277540	**Cylinder head** **Culasse** **Zylinderkopf** 실린더 헤드 气缸
2		
3		
4		
5		**8277540, S/N 13489-**

Catalogue id **56142**	Group **975**
Illustr. No **1009392**	Section **1000**
Issue **20027087-B**	Page **727**

VOLVO

ESP

En el catálogo de repuestos se incluye, además de los números de artículo, numerosa información muy útil.
El propósito de la guía es explicar la estructura de los catálogos y la información que se ofrece en los mismos.

Grupo 1 Prefacio e instrucciones
Se encontrará aquí:
- El título y el número de publicación
- El índice de grupos
- Los letreros de producto
- El prefacio
- Una lista sobre los equipos adaptados a los mercados
- La guía al catálogo
- Una tabla de abreviaturas

Grupo 2 - 9 páginas con texto e ilustraciones

- El índice muestra la clasificación de los grupos principales en subgrupos con remisiones a páginas y secciones.
- Página de ilustraciones. Los números de posición de las ilustraciones. Remisiones a páginas de texto.
- Páginas de texto

1. Rúbrica
2. Texto adicional que delimita la validez de la sección, por ejemplo, información sobre números de fabricación y equipos según mercado.
3. Designación para columnas de cantidades.
4. Número de ilustración.
5. Grupo, sección, página. Se utilizan al manejar el catálogo
6. Identificación e indicación de la edición del catálogo.
7. Números de posición en la ilustración correspondiente.
8. Números de artículo
9. Cantidad. Se indica en esta columna la ejecución. El número indicado se refiere a la cantidad por máquina o, si procede, por unidad completa. "REQ" significa la cantidad necesaria, véase la columna de las notas.
10. PS (Parts Status) indica el código de estado del artículo.
    -"NS" indica que el artículo no se tiene en stock.
"OP" significa que ya no se mantiene la pieza en stock.
"SE" significa que se puede usar una pieza alternativa.
-"SS" indica que el artículo ha sido sustituido.
    Para más información, véase el grupo 10, artículos sustituidos.
11. KIT. Los artículos marcados con una "K" forman parte de un juego. El número de juego suele indicarse detrás de los demás números de artículo.
12. Denominación. El desplazamiento indica que en la unidad indicada se incluyen uno o varios artículos. Estos se incluyen en la unidad completa pedida.
13. Notas. Aparecen aquí diversas informaciones relativas a los artículos:
    - Números de notas de pie de página; ej. 963) aparece al final de la página.
    - Artículos sustituidos. Ej. (955884)
    - Números de producto o fabricación.
    - Abreviaturas e información técnica.
    - Remisiones a páginas y grupos.

Grupo 10 Artículos sustituidos/Índice de números

- Artículos sustituidos. Se marcan aquí con "SS" (en la columna PS) los números de artículo con sus sustituciones. Los artículos sustituidos, a su vez, pueden haber sido sustituidos, etc.
- Índice de números. Aparecen aquí todos los artículos existentes en el catálogo con remisión a grupo, sección y página.

En su modelo de máquina pueden haberse introducido mejoras que no aparecen en esta publicación. Las publicaciones son revisadas para incluir las mejoras en ediciones posteriores.

Este documento está protegido por los derechos de autor y por lo tanto está prohibida su copia, impresión o cualquier otro tipo de reproducción indebida. La infracción de esta prohibición será penalizada. Reservado el derecho a introducir modificaciones.

Fig.	Part No.	Quantity 1	2	3	PS	KIT	Description	Dénomination	Bezeichnung	품명	说明	Notes
	VOE 14570757	1					Bucket cylinder	Vérin godet	Löffelzylinder	버킷 실린더	铲斗汽缸	STD See group 924-600 page 723
1	**VOE 14530666**	1					•Washer	•Rondelle	•Scheibe	•워셔	•垫圈	
2	**VOE 14524063**	1					•Cushion	•Coussin	•Sitzkissen	•쿠션	•坐垫	
3	**VOE 14524049**	1					•Lock nut	•Contre-écrou	•Sicherungsmutter	•잠금장치 너트	•锁紧螺母	
4	**VOE 14641451**	1					•Head	•Tete	•Kopf	•헤드	•活塞盖	
5	**SA 9567-21100**	1				K	•Ring	•Anneau	•Ring	•링	•密封环	
6	**SA 1146-08140**	1				K	•Buffer Ring	•Butee	•Puffer Ring	•버퍼 링	•减震器环	
7		1			NS		•Tube	•Tube	•Rohr	•튜브	•缸筒	
8	**VOE 14560208**	2					••Seal	••Joint	••Dichtring	••시일	••密封	
9	**VOE 14517186**	1					••Bushing	••Bague	••Buchse	••부싱	••轴衬	
10	**VOE 14571039**	1					•Rod	•Monture	•Fühler	•로드	•棒	
11	**VOE 14560211**	2					••Seal	••Joint	••Dichtring	••시일	••密封	
12	**VOE 914167**	1					••Lubricating nipple	••Graisseur	••Schmiernippel	••윤활 니플	••润滑管嘴	
13	**VOE 14515349**	1					••Bushing	••Bague	••Buchse	••부싱	••轴衬	
14	**SA 9612-11050**	1					•Bushing	•Bague	•Buchse	•부싱	•轴衬	(VOE 14517946)
15	**VOE 14512072**	1				K	•Seal	•Joint	•Dichtring	•시일	•密封	
16	**VOE 14570905**	2				K	•Wear ring	•Bague d'usure	•Verschleißring	•마모 링	•磨损环	
17	**SA 9568-01650**	2				K	•Seal	•Joint	•Dichtring	•시일	•密封	
18		1			NS		•Piston	•Piston	•Kolben	•피스톤	•活塞	
19	**VOE 13947695**	13					•Screw	•Vis	•Schraube	•나사	•螺丝	
20	**VOE 14535763**	1					•Set Screw	•Vis Butee	•Anschlagschraub	•세트 스크류	•紧固螺钉	
21	**SA 1046-05730**	1				K	•O-ring	•Joint torique	•O-Ring	•O 링	•O型圈	
22	**VOE 990640**	1				K	•O-ring	•Joint torique	•O-Ring	•O 링	•O型圈	
	VOE 14589145	1					Sealing kit	Kit plombage	Plombiersatz	씰링 키트	密封套件	1)

7 8 9 10 11 12 13

3 1 2 6 4 5

1) GB: Replacement version FR: Version piéce de rechange. DE: Ersatzteil-ausführung. KR: 대체 부품 CH: 更换版本

1	8277540	**Cylinder head** **Culasse** **Zylinderkopf** 실린더 헤드 气缸
2		
3		
4		
5		**8277540, S/N 13489-**

Catalogue id **56142**	Group **975**
Illustr. No **1009392**	Section **1000**
Issue **20027087-B**	Page **727**

VOLVO

BRA

Além dos números de peça, o catálogo de peças contém muita informação essencial com que o operador deve estar familiarizado.
Com o "Guia do Catálogo" queremos expor claramente como o catálogo está estruturado e qual tipo de informação ele contém.

Grupo 1 Prefácio e instruções
Informação contida:
- Página do rubro e número de publicação
- Índice do grupo
- Sinais convencionais do produto
- Prefácio
- Lista de ítens de equipamento inseridos na adaptação ao mercados
- Guia do Catálogo
- Tabela de abreviações

Grupo 2 - 9 Páginas de texto e ilustrações

- O índice mostra a divisão dos grupos principais em sub-grupos, com indicação do número da página e da seção.
- Página de ilustração. O número de posição na ilustração refere-se à página de texto.
- Página de texto
  1. Título.
  2. Informação adicional sobre os limites de validade da seção. Como exemplo, temos a informação referente aos números de fabrico e equipamento adaptados aos requisitos de mercados específicos.
  3. Designação de colunas de quantidade.
  4. Ilustrações.
  5. Grupo, seção, página a usar nas buscas no catálogo.
  6. Identificação do catálogo e número de edição.
  7. Posição da peça no desenho associado.
  8. Número de peça
  9. Quantidade. A designação da coluna indica a versão contida em cada coluna. A quantidade indicada refere-se a uma máquina ou, eventualmente, a uma unidade completa.
     "REQ" indica a quantidade necessária. Ver também a coluna "Notas".
  10. PS (Parts Status) indica o código de status da peça.
      "NS" significa que a peça não é mantida em estoque .
      "OP" significa que a peça foi descontinuada.
      "SE" significa que deve ser usada uma peça em alternativa.
      "SS" significa que a peça foi substituída.
      Ver grupo 10 Peças substituídas para mais informação.
  11. KIT. Peças marcadas "K" são incluídas num kit. O número do kit é geralmente indicado após outros números de peça.
  12. Descrição. Os entalhes indicam se tem uma ou mais peças incluídas na unidade montada, descrita acima. As peças são incluídas se for pedida uma unidade completa.
  13. Notas. Contém outras informações sobre uma peça específica.
      - O número de nota de roda-pé (p. ex. 963) vem ao fundo da página.
      - Peças descontinuadas (p. ex. 955884).
      - Número de produto ou de série.
      - Abreviações e informação técnica.
      - Indicação de página e número.

Grupo 10 Peças descontinuadas / índice numérico

- Peças substituídas. O número de peça das peças assinaladas com "SS" (na coluna PS) são indicadas aqui, junto com os números das peças de substituição.
  As peças de substituição também podem ser descontinuadas, etc.
- Índice numérico. Todas as peças mencionadas no catálogo são incluídas, com indicação do grupo, seção e página.

As continuadas melhorias e progressos construtivos podem resultar em modificação de seu equipamento não consideradas nesta publicação. Cada publicação é revisada sempre que seja necessário para que as mencionadas alterações constem de edições posteriores.

Toda a reprodução não autorizada deste documento, total ou parcial, representa uma violação dos direitos da Volvo Construction Equipment, e será objeto de medidas judiciais, na medida do possível. Nos reservamos o direito de introduzir alterações sem aviso prévio.

Fig.	Part No.	Quantity 1	2	3	PS	KIT	Description	Dénomination	Bezeichnung	품명	说明	Notes
	VOE 14570757	1					Bucket cylinder	Vérin godet	Löffelzylinder	버킷 실린더	铲斗汽缸	STD See group 924-600 page 723
1	**VOE 14530666**	1					•Washer	•Rondelle	•Scheibe	•워셔	•垫圈	
2	**VOE 14524063**	1					•Cushion	•Coussin	•Sitzkissen	•쿠션	•坐垫	
3	**VOE 14524049**	1					•Lock nut	•Contre-écrou	•Sicherungsmutter	•잠금장치 너트	•锁紧螺母	
4	**VOE 14641451**	1					•Head	•Tete	•Kopf	•헤드	•活塞盖	
5	**SA 9567-21100**	1				K	•Ring	•Anneau	•Ring	•링	•密封环	
6	**SA 1146-08140**	1				K	•Buffer Ring	•Butee	•Puffer Ring	•버퍼 링	•减震器环	
7		1			NS		•Tube	•Tube	•Rohr	•튜브	•缸筒	
8	**VOE 14560208**	2					••Seal	••Joint	••Dichtring	••시일	••密封	
9	**VOE 14517186**	1					••Bushing	••Bague	••Buchse	••부싱	••轴衬	
10	**VOE 14571039**	1					•Rod	•Monture	•Fühler	•로드	•棒	
11	**VOE 14560211**	2					••Seal	••Joint	••Dichtring	••시일	••密封	
12	**VOE 914167**	1					••Lubricating nipple	••Graisseur	••Schmiernippel	••윤활 니플	••润滑管嘴	
13	**VOE 14515349**	1					••Bushing	••Bague	••Buchse	••부싱	••轴衬	
14	**SA 9612-11050**	1					•Bushing	•Bague	•Buchse	•부싱	•轴衬	(VOE 14517946)
15	**VOE 14512072**	1				K	•Seal	•Joint	•Dichtring	•시일	•密封	
16	**VOE 14570905**	2				K	•Wear ring	•Bague d'usure	•Verschleißring	•마모 링	•磨损环	
17	**SA 9568-01650**	2				K	•Seal	•Joint	•Dichtring	•시일	•密封	
18		1			NS		•Piston	•Piston	•Kolben	•피스톤	•活塞	
19	**VOE 13947695**	13					•Screw	•Vis	•Schraube	•나사	•螺丝	
20	**VOE 14535763**	1					•Set Screw	•Vis Butee	•Anschlagschraub	•세트 스크류	•紧固螺钉	
21	**SA 1046-05730**	1				K	•O-ring	•Joint torique	•O-Ring	•O 링	•O型圈	
22	**VOE 990640**	1				K	•O-ring	•Joint torique	•O-Ring	•O 링	•O型圈	
	VOE 14589145	1					Sealing kit	Kit plombage	Plombiersatz	씰링 키트	密封套件	1)

7 8 9 10 11 12 13

3 1 2 6 4 5

1) GB: Replacement version FR: Version piéce de rechange. DE: Ersatzteil-ausführung. KR: 대체 부품 CH: 更换版本

1	8277540	**Cylinder head** **Culasse** **Zylinderkopf** 실린더 헤드 气缸
2		
3		
4		
5		**8277540, S/N 13489-**

Catalogue id **56142**	Group **975**
Illustr. No **1009392**	Section **1000**
Issue **20027087-B**	Page **727**

VOLVO

Le catalogue de pièces de rechange présente, non seulement les numéros de référence, mais également d'autres informations qu'un opérateur se doit de connaître. Ce guide de catalogue vous indique, d'une façon générale, comment sont conçus nos catalogues et quelles informations ils vous apportent.

Groupe 1 Avant-propos et instructions

Sous ce groupe, vous trouvez :
- La page de titre avec le numéro de publication
- Le registre des groupes
- Les plaques de produit
- Un avant-propos
- Une liste des équipements introduits suivant les pays
- Un guide de catalogue
- Un tableau des abréviations

Groupes 2 - 9 Pages de texte et d'illustration

- Le sommaire indique la division des groupes principaux en sous-groupes avec des renvois aux pages et aux sections.
- La page d'illustration. L'illustration donne les numéros de position qui renvoient à la page de texte.
- La page de texte

1. Rubrique
2. Texte supplémentaire qui limite la validité de la section, par exemple numéro de série et équipements adaptés aux pays
3. Désignation des modèles pour les différentes colonnes
4. Illustrations
5. Groupe, section, page utilisés pour la recherche dans le catalogue
6. Identification du catalogue et de l'édition
7. Numéro de position de la pièce sur l'illustration afférente
8. Numéro de référence
9. Quantité. La désignation des colonnes indique le modèle qui se réfère à chaque colonne. La quantité indiquée correspond à la quantité par engin ou, suivant les cas, par unité complète. "REQ" signifie quantité nécessaire, voir la colonne Notes
10. PS (Parts Status) indique le code d'état de la pièce.
    -"NS" signifie que la pièce n'existe pas en magasin.
    "OP" signifie que la pièce n¿est plus en magasin.
    "SE" signifie qu¿une autre pièce devrait être employée. .
    "SS" signifie que la pièce a été remplacée.

FRA

Voir le groupe 10, pièces remplacées, pour de plus amples informations.

11. KIT. Les pièces marquées "K" font partie d'un kit. Le numéro du kit est le plus souvent indiqué après les autres numéros de référence.
12. Description. Le décalage indique si une ou plusieurs pièces font partie de l'unité complète indiquée au-dessus. Ces pièces sont envoyées pour une commande d'une unité complète.
13. Notes (Remarques). Diverses informations relatives à une pièce sont notées ici.
    - Un numéro de note de bas de page (par exemple 963) est donné au bas de la page.
    - Pièces remplacées (par exemple 955884).
    - Numéro de produit ou numéro de fabrication.
    - Abréviations et explications techniques.
    - Renvoi aux pages et aux groupes.

Groupe 10 Pièces remplacées/Registre des numéros

- Pièces remplacées. Les numéros de référence marquées "SS" (dans la colonne PS) sont repris ici avec leur numéro de remplacement. Ces pièces remplacées peuvent, à leur tour, être remplacées par d'autres, etc.
- Registre des numéros. Tous les numéros de référence du catalogue se retrouvent ici avec un renvoi au groupe, à la section et à la page.

Les perfectionnements continus et les progrès réalisés dans la conception peuvent entraîner, sur votre engin, des modifications qui ne sont pas prises en compte dans cette publication. Chaque publication est remise à jour suivant les besoins pour inclure toutes ces modifications dans les dernières éditions.

La reproduction non autorisée de toute partie de ce document constitue une violation des droits d'auteur de Volvo Construction Equipment, et entraînera des poursuites aux termes de la loi. Nous nous réservons le droit d'apporter des modifications sans préavis.

TABLE OF ABBREVIATION
PABLO DE ABREVIATIONS
TABELA DE ABREVIATURAS

POUR LA LISTE DES ABRÉVIATIONS EMPLOYÉES

ABBREVIATION	ENGLISH	ESPAÑOL	PORTUGUÊS BRASILEIRO	FRANÇAIS
A	ampere	amperio	ampère	Ampères
AC	Alternating Current	Corriente alterna	Corrente alternada	Courant alternatif
ALT	alternative	alternativa	Alternativa	alternative
AWD	All Wheel Drive	Tracción en las todas las ruedas	Tração em todas as rodas	Toutes roues motrices
AX - ####	up to and incl. axle No.	hasta el eje nro	Até ao eixo nº.	jusqu'au Nº d'essieu
AX ####-	as from axle No.	a partir del eje nro	A partir do eixo nº.	à partir du Nº d'essieu
BL	black	negro	Preto	noir
BLUE	blue	azul	Azul	bleu
BR	brown	marrón	Marrom	brun
BRA	Brazil	Brasil	Brasil	Brésil
CAB - ####	up to and incl. cab No.	hasta la cabina nro	Até a cabine nº.	jusqu'au Nº de cabine
CAB #### -	as from cab No.	a partir de la cabina	A partir da cabine nº.	à partir du Nº de cabine
CAN	Canada	Canadá	Canadá	Canada
CENT	centre	central	Central	au milieu
CHN	China	China	China	Chine
CIN	component identification number	Número de identificación del componente	Número de identificação de componente	Numéro de référence de sous-ensemble
CPL	complete	completo	Completo	complet
Cu Yd	Cubic Yard	Yarda cúbica	Jarda cúbica	Yard cube
DC	Direct Current	Corriente continua	Corrente contínua	Courant continu
DEG	numbers of degrees, C°	numero de grado de calor, C°	Número de graus, C°	nombres de degré de chaleur, C°
DELETED	deleted	Retirado	Descontinuada	supprimé
DEU	Germany	Alemania	Alemanha	Allemagne
DNK	Denmark	Dinamarca	Dinamarca	Danemark
E PROD	early production	producción anterior	Modelo anterior	production antérieure
EEC	European Economic Community (EEC)	el mercado común (EEC)	Mercado Comum Europeu (EEC)	pays du marche commun (EEC)
ENG	Engine	motor	motor	moteur
ENG - ####	up to and incl. engine No.	hasta el motor nro	Até ao motor nº.	jusqu'au Nº de moteur
ENG #### -	as from engine No.	a partir del motor nro	A partir do motor nº.	à partir du Nº de moteur
ESP	Spain	España	Espanha	Espagne
EU	European Union	Unión Europea	União Européia	Union Européenne
EXC - ###	up to and incl. excavator unit No.	hasta el agregado excavador nro	Até a unidade escavadeira nº.	jusqu'au Nº d'excavateur
EXC ### -	as from excavator unit No.	a partir de agregado excavador nro	A partir da unidade escavadeira nº.	à partir du Nº d'excavateur
EXCL	excluding	exclusivo	Exclusivo	exclus

ABBREVIATION	ENGLISH	ESPAÑOL	PORTUGUÊS BRASILEIRO	FRANÇAIS
FIN	Finland	Finlandia	Finlândia	Finlande
F-N-R	Forward-Neutral-Reverse	Adelante - Punto muerto - Atrás	Frente-Neutral-Ré	Marche avant-Point mort-Marche arrière
FOPS	Falling Object Protection System	Sistema de protección contra caída de objetos	Sistema de proteção contra objetos em queda	Système de protection contre la chute d'objets
FORW	forward	delante	Avante	avant
FRA	France	Francia	França	France
g (GRAM)	gram	gramo	Grama	gramme
GBR	Great Britain	Inglaterra	Inglaterra	Angleterre
GREEN	green	verde	Verde	vert
GREY	grey	gris	Cinza	gris
HD	Heavy Duty	Heavy Duty	Serviço pesado	Heavy Duty
HT - ####	up to and incl. hydraulic transmission No.	hasta el transmisión hidráulico nro	Até a transmissão hidráulica n°.	jusqu'au transmission hydraulique N°
HT #### -	as from hydraulic transmission No.	a partir de transmisión hidráulico nro	A partir da transmissão hidráulica n°.	à partir du transmission hydraulique N°
ID	diameter, inner	diámetro, interior	Diâmetro interno	diamètre, intérieur
IN	inch(es)	pulgada	Polegada	pouce
INCL	inclusive	inclusive	Inclusive	inclus
INCL IN	included in	forma parte de	Faz parte de	inclus dans
INLET	inlet	entrada	Admissão, entrada	entrée
INNER	inner	interior	Interior	intérieur
IRN	Iran	Iran	Irã	Iran
ITA	Italy	Italia	Itália	Italie
ITEM NO	see item No.	véase posición	Ver posição número	voir position
K	included in parts kits	forma parte del juego por juego	Incluído no kit	fait partie du jeu complet de réparation
KOR	Korea	Corea	Coréia	Corée
L	litre, length	litros, longitud	Litro, comprimento	litre, longueur
L PROD	late production	producción posterior	Modelo posterior	production postérieure
LH	left	izquierdo	Esquerdo	gauche
LOAD - ####	up to and incl. loading unit No.	hasta unidad carga nro	Até a unidade escavadeira n°.	jusqu'au N° de chargeur
LOAD #### -	as from loading unit No.	a partir du unibad carga nro	Até a unidade escavadeira n°.	à partir du N° de chargeur
LOW	lower	inferior	Inferior	dessous
m (M)	metric	métrico	metro	mètre
m3 (CU M)	cubic metre	metro cúbico	Metro cúbico	mètre cube
MARKED	marked	marcado	Marcado com	marque de

TABLE OF ABBREVIATION
PABLO DE ABREVIATIONS
TABELA DE ABREVIATURAS

POUR LA LISTE DES ABRÉVIATIONS EMPLOYÉES

ABBREVIATION	ENGLISH	ESPAÑOL	PORTUGUÊS BRASILEIRO	FRANÇAIS
MEX	Mexico	México	México	Mexique
ml (ML)	millilitre	milílitro	Mililitro	millilitre
mm (MM)	millimetre	milimetros	Milímetro	millimètre
mm2 (SQ MM)	square millimeters	milimetros cuadrados	Milímetros quadrados	millimètre carré
MODEL	model designation	Designación de modelo	Designação de modelo	Désignation de modèle
NLD	Netherlands	Holanda	Holanda	Pays-Bas
NO	number	número	Número	numéro
NOR	Norway	Noruega	Noruega	Norvège
NS	part not stocked as spare part	no disponible como repuesto pieza de repuesto	Peça não estocada como	n`est pas stocké comme pièce de rechange
O SZ	over size	sobredimensión	Superdimensionado	côte supérieur
OD	diameter, outer	diámetro, exterior	Diâmetro externo	diamètre extérieur
OP	The part is no longer in stock	El artículo no se mantiene ya en stock	A peça foi descontinuada no estoque	La pièce n'est plus en stock
OR	orange	naranja	Alaranjado	orange
ORDER	order	hacer un pedido	Encomendar	commander
OUTER	outer	exterior	Externo	extérieur
OUTLET	outlet	escape	Escapamento, saída	échappement
PAGE	see page	véase página	Ver a página	voir page
PAIR	pair	par	Par	paire
PCS	piece(s)	cada uno	Unidade	pièce
PIN	product identification number	Número de identificación del producto	Número de identificação de produto	Numéro d'identification de produit
PINK	pink	rosa	Cor-de-rosa	rose
POL	Poland	Polonia	Polônia	Pologne
PROD NO	product No.	nro de producto	Número de produto	N° de produit
PRT	Portugal	Portugal	Portugal	Portugal
Q	Quantity l/min	Cantidad l/min	Quantidade l/min	Quantité l/min
REAR	rear	detrás	Atrás	arrière
RED	red	rojo	Vermelho	rouge
REMAN	Remanufactured component	Componente remanufacturado	Componente recondicionado	Composant remis à neuf
REPL BY -	replaced by	substituido por	Substituído por	remplacé par
REQ	order as required	cantidad necesaria	Quantidade necessária	quantité nécessaire
RH	right	derecha	Direito	droite
ROPS	Roll-Over Protection System	Sistema de protección antivuelco	Sitema de proteção contra tombamento	Système de protection en cas de retournement
RPM	revolutions per minute	revoluciones por minuto	giros por minuto	tours par minute
S/N - ####	up to and incl. serial No.	hasta el fabricación nro.	Até ao n°. de série	jusqu'au N° de série
S/N #### -	as from serial No.	a partir de fabricación nro.	A partir do n°. de série	à partir du N° de série

ABBREVIATION	ENGLISH	ESPAÑOL	PORTUGUÊS BRASILEIRO	FRANÇAIS
SE	alternative spare part version exists	Existen otras versiones de las piezas de repuesto	Existe modelo alternativo de peça de reposição	une version pièce de rechange existe également
SEE GROUP	see group	véase grupo	Ver o grupo	voir groupe
SEE SB	see Service Bulletin	ver boletin de servicio	Ver o boletim de serviço	voir bulletin de service
SER NO - #	up to and incl.serial No.	hasta el fabric. nro	Até ao n°. de série	jusqu'au N° de fabrication
SER NO # -	as from serial No.	a partir de fabric. nro	A partir do n°. de série	à partir du N° de fabrication
SMV	slow-moving vehicle	Vehículo lento	veículo lento	véhicule lent
SPECIAL	special model	modelo especial	Modelo especial	construction spéciale
SS	superseded part	pieza substituida	Peça substituída	pièce remplacée
STD	standard version	versión standard	Modelo padrão	version standard
STD SZ	standard size	dimensión standard	Dimensão padrão	dimension standard
SUPPL	supplementary details, no spare part	parte completar	Dado complementar	indication compléter
SWE	Sweden	Suecia	Suécia	Suède
THICK	thickness	espesor	Espessura	épaisseur
TM NO - #	up to and incl. transmission No.	hasta el de transmisión nro	Até a transmissão n°.	jusqu'au N° de transmission
TM NO # -	as from transmission No.	a partir de transmisión nro	A partir da transmissão n°.	à partir du N° de transmission
U SZ	under size	subdimensión	Subdimensionado	côte interieur
UPPER	upper	superior	Superior	supérieur
USA	United States of America	Estados Unidos	Estados Unidos	États-Unis
V	volt	voltio	Volt	volt
VIOL	violet	violeta	Violeta	violet
VPM	vibrations per minute	Vibraciones por minuto	vibrações por minuto	vibrations par minute
W	Watt	watio	Watt	watt
WHITE	white	blanco	Branco	blanc
WID	width	ancho	Largura	largeur
YELL	yellow	amarillo	Amarelo	jaune
ZAF	South Africa	Sudáfrica	África do Sul	Afrique du Sud

PRODUCT AND EQUIPMENT VARIANTS
VARIANTES DE PRODUCTOS Y EQUIPAMIENTOS
VARIEDADE DE PRODUTOS E EQUIPAMENTOS

VARIANTES DE PRODUITS ET D'EQUIPMENTS

Equipment	Kit No	Description
99183		Tool kit
		Juego de herramientas
		Kit de ferramentas
		Outillage
94804	VOE 11701773	Automatic greasing system for Att. bracket
		Lubricación central, fijacion herramientas
		Sistema de lubrificação automática com graxa para suporte de implemento
		Graissage central, fixation outil
93988		Refill pump for grease for automatic lube system
		Llenado de bomba con grasa para el sistema de lubricación central
		Bomba de enchimento de graxa para sistema de lubrificação automática
		Pompe de remplissage, système de graissage centralisé
90007		Wheel nut wrench
		Juego de llaves
		Chave de porcas de roda
		Kit clefs douille
87545		Exhaust system
		Sistema de escape
		Sistema de escapamento
		Système d'échappement
87500		
87352		4th hydraulic function
		4a foncciónes hidráulica
		4 éme functions hydrauliques
87349		4th hydraulic function
		4a foncciónes hidráulica
		4 éme functions hydrauliques
87346		3rd hydraulic function
		3a fonccion hidraulica
		3a. função hidráulica
		3eme fonction hydraulique
87341		3rd hydraulic function
		3a fonccion hidraulica
		3a. função hidráulica
		3eme fonction hydraulique
87337		2nd hydraulic function
		2ª función hidráulica
		2a. função hidráulica
		2ème fonction hydraulique
87333		2nd hydraulic function
		2ª función hidráulica
		2a. função hidráulica
		2ème fonction hydraulique
87312		Cab suspension
		Suspension de la cabina
		Suspensão da cabine
		Suspension cabine
87311		Cab suspension
		Suspension de la cabina
		Suspensão da cabine
		Suspension cabine
87264		
87262		
87260		Armrest
		Reposabrazos
		Apoio do braço
		Accoudoir
87259		Drivers seat
		Asiento del conductor
		Assento do operador
		Siège de conducteur
87233		Engine Installation
		Montaje del motor
		Motor, instalação
		Installation moteur
87232		Engine Installation
		Montaje del motor
		Motor, instalação
		Installation moteur

Equipment	Kit No	Description
87231		Engine Installation
		Montaje del motor
		Motor, instalação
		Installation moteur
87094		Forward camera
		Cámara de visión delantera
		Câmera dianteira
		Caméra avant
87091		
87085		
87034		Steering system
		Sistema de dirección
		Sistema de direção
		Système de direction
87024		Comfort Drive Control, CDC
		Conducción de confort, CDC
		CDC, Direção por alavanca
		Comfort Drive Control, CDC
87021		Secondary steering system
		Equipo de dirección de reserva
		Direction de secours
87011		Load Indication
		Indicación de carga
		Indicação de carga
		Indication de charge
86945		Extra fuse kit
		Juego de fusibles extra
		Kit de fusível extra
		Kit de fusibles supplémentaires
86919		Pre cleaner oil bath type
		Predepurador en baño de aceite
		Pré-filtre à bain d'huile
86918		Pre cleaner oil bath type
		Predepurador en baño de aceite
		Pré-filtre à bain d'huile
86908		

Equipment	Kit No	Description
86907		
	86897	German version
		Modelo para Alemania
		Versão alemã
		Modele pour Allemagne
	86850	Servo system
		Sistema servo
		Sistema servo
		Système servo
	86845	Servo system
		Sistema servo
		Sistema servo
		Système servo
	86844	Attachment lock
		Cierre de implemento
		Travamento de implemento
		Verrouillage de l'outil/accessoire
	86843	Attachment lock
		Cierre de implemento
		Travamento de implemento
		Verrouillage de l'outil/accessoire
	86842	Attachment lock
		Cierre de implemento
		Travamento de implemento
		Verrouillage de l'outil/accessoire
	86832	Bracket
		Soporte
		Suporte
		Support
	86828	Protective grating headlights front
		Rejilla de protección para faros delanteros
		Grade de proteção dos faróis dianteiros
		Grilles de protection des phares

PRODUCT AND EQUIPMENT VARIANTS
VARIANTES DE PRODUCTOS Y EQUIPAMIENTOS
VARIEDADE DE PRODUTOS E EQUIPAMENTOS

VARIANTES DE PRODUITS ET D'EQUIPMENTS

Equipment	Kit No	Description
86826		Work lights front, extra
		Alumbrado de trabajo, extra
		Luzes de trabalho dianteiras, extra
		Eclairage de travail suppl`mentaire
86825		Work lights front, extra
		Alumbrado de trabajo, extra
		Luzes de trabalho dianteiras, extra
		Eclairage de travail suppl`mentaire
86713		Locking device
		Dispositivo de bloqueo
		Dispositivo de travamento
		Dispositif de blocage
86692		
86691		Telematics without satelite modem
		Telemática sin módem para satélite
		Telemática sem modem satélite
		Système télématique sans modem satellite
86681		Radiator Grill Guard
		Guarda de la rejilla del radiador
		Proteção da grelha do radiador
		Grille de protection de calandre
86664		Back-up warning unit
		Avisador retroc
		Unidade de aviso de ré
		Avertisse.ecul
86656		Noise reduction kit
		Equipo insonorizante
		Kit de redução de ruído
		Equipement insonorisant
86655		Noise Reduction
		Reducción de ruido
		Redução de ruídos
		Insonorisation
86603		Arm rest
		Reposabrazos
		Apoio do braço
		Accoudoir
86602		Steering Wheel Knob
		Botón del volante
		Botão do volante
		Boule pour volant
86586		Road light, left-hand asymmetrical
		Alumbrado de protección
		Feux asymétriques à gauche
86585		Road light right-hand asymmetrical
		Iluminación de carretera derecha asimétrica
		Farol lado direito assimétrico
		Feu de route droit asymétrique
86582		Drivers seat
		Asiento del conductor
		Assento do operador
		Siège de conducteur
86581		Drivers seat
		Asiento del conductor
		Assento do operador
		Siège de conducteur
86580		Drivers seat
		Asiento del conductor
		Assento do operador
		Siège de conducteur
86579		Drivers seat
		Asiento del conductor
		Assento do operador
		Siège de conducteur
86575		Radiator
86574		Radiator

Equipment	Kit No	Description
86573		Engine Installation
		Montaje del motor
		Motor, instalação
		Installation moteur
86568		Loudspeaker subwoofer
		Subwoofer de altavoz
		Alto-falante Subwoofer
		Haut-parleur d'extrêmes graves
86567	VOE 17444890	20 Amp radiokit, left side
		Juego de radio de 20 A, lado izquierdo
		Kit de rádio de 20 ampères, lado esquerdo
		Kit radio 20 A, côté gauche
86566	VOE 17444890	20 Amp radiokit, right side
		Juego de radio de 20 A, lado derecho
		Kit de rádio de 20 ampères, lado direito
		Kit radio 20 A, côté droit
86565		Radio without Cd-player
		Radio sin reproductor de CD
		Rádio sem CD-player
		Radio sans lecteur de CD
86547	VOE 17444891	Work light Atch
		Acoplamiento del alumbrado de trabajo
		Lâmpada de trabalho no implemento
		Feu de travail, outil
86541		Cover
		Tapa
		Tampa
		Couvercle
86539		Towing hitch
		Ojete de remolque
		Dispositif d'attelage
86529		Fire Extinguisher Bracket
		Soporte del extintor
		Suporte do extintor de incêndio
		Support d'extincteur

Equipment	Kit No	Description
86528		Fire Extinguisher
		Extintor
		Extincteur incendie
86525		Exhaust system
		Sistema de escape
		Sistema de escapamento
		Système d'échappement
86523		Exhaust system
		Sistema de escape
		Sistema de escapamento
		Système d'échappement
86508		Cab suspension
		Suspension de la cabina
		Suspensão da cabine
		Suspension cabine
86507		Cab suspension
		Suspension de la cabina
		Suspensão da cabine
		Suspension cabine
86493	VOE 17202465	Back-up alarm
		Avisador reroceso
		Aviso de ré
		Avertisseur recul
86491		Back-up warning light
		Luz de advertencia de marcha atrás
		Luz de aviso de ré
		Feu de recul
86391		Interior Equipment
		Equipamiento interior
		Equipamento interior
		Equipement intérieur
86381		Wheel housing
		Paso de rueda
		Caixa da roda
		Passage de roue

PRODUCT AND EQUIPMENT VARIANTS
VARIANTES DE PRODUCTOS Y EQUIPAMIENTOS
VARIEDADE DE PRODUTOS E EQUIPAMENTOS

VARIANTES DE PRODUITS ET D'EQUIPMENTS

Equipment	Kit No	Description
86380		Wheel housing
		Paso de rueda
		Caixa da roda
		Passage de roue
86377		Decals
		Pegatinas
		Etiquetas adesivas
		Autocollants
86374		Spanish decals
		Muestras, Esp
		Enseignes, Esp
86372		Footsteps
		Estribos
		Degraus
		Marchepied
86371		Footsteps
		Estribos
		Degraus
		Marchepied
86366		Road light, left-hand asymmetrical
		Alumbrado de protección
		Feux asymétriques à gauche
86365		Road light right-hand asymmetrical
		Iluminación de carretera derecha asimétrica
		Farol lado direito assimétrico
		Feu de route droit asymétrique
86355		Alternator
		Alternador
		Alternador
		Alternateur
86346		Counterweight
		Contrapeso
		Contrapeso
		Contrepoids

Equipment	Kit No	Description
86275		Lock kit
		Juego seguridad
		Kit de trava
		Kit serrure
86243		Operator seat, heated, airsuspended
		Asiento conductor, termico, suspension neumati
		Assento do operador, com calefação, com suspensão pneumática
		Siege conducteur, chaffé, suspension pneumat
86237		Rapid Oil Exchange
		Cambio rápido de aceite
		Troca Rápida de Óleo
		Échange d'huile rapide
86198		Cleaner kit, Pneumatic gun
		Juego de limpieza, pistola neumática
		Kit de filtro, pistola pneumática
		Kit de nettoyage, pistolet pneumatique
86194		Decals
		Pegatinas
		Etiquetas adesivas
		Autocollants
86193		Operator seat, heated, airsuspended
		Asiento conductor, termico, suspension neumati
		Assento do operador, com calefação, com suspensão pneumática
		Siege conducteur, chaffé, suspension pneumat
86185		Multi Lever Control
		Control multipalancas
		Commande par levier multifonctions
86182		Single Lever Control
		Mando monopalanca
		Comando de Alavanca Única
		Commande à levier unique
86181		Single Lever Control
		Mando monopalanca
		Comando de Alavanca Única
		Commande à levier unique

Equipment	Kit No	Description
86180		Single Lever Control
		Mando monopalanca
		Comando de Alavanca Única
		Commande à levier unique
86179		Multi Lever Control
		Control multipalancas
		Commande par levier multifonctions
86178		Multi Lever Control
		Control multipalancas
		Commande par levier multifonctions
86162		Reflect sticker
		Pegatina refractaria
		Adesivo refletor
		Autocollant réfléchissant
86157		Decal set
		Aufklebersatz
		Jogo de etiquetas adesivas
		Lot d'autocollants
86156		Door, electrical with central lock
		Puerta, eléctrica con cierre centralizado
		Porta, elétrica com fechamento central
		Porte, électrique avec verrouillage centralisé
86155		Lock kit
		Juego seguridad
		Kit de trava
		Kit serrure
86154		Lock kit
		Juego seguridad
		Kit de trava
		Kit serrure
86137		Decal
		Pegatina
		Etiqueta adesiva
		Autocollant

Equipment	Kit No	Description
86126		Brake system
		Sistema de frenos
		Sistema de freio
		Système de freinage
86125		Brake system
		Sistema de frenos
		Sistema de freio
		Système de freinage
86040		Lateral Emergency Stop
		Parada de emergencia lateral
		Parada de emergência lateral
		Arrêt d'urgence latéral
86039		Battery Main Switch
		Interruptor de desconexión de la batería
		Chave geral da bateria
		Coupe-batteries
86025		Battery Main Switch
		Interruptor de desconexión de la batería
		Chave geral da bateria
		Coupe-batteries
86018		Rear lights
		Luces traseras
		Lâmpadas traseiras
		Feu AR
86017		Rear lights
		Luces traseras
		Lâmpadas traseiras
		Feu AR
86015		Fuel filter
		Filtro de combustible
		Filtre à combustible
86013		Door, standard
		Puerta, estándar
		Porta, padrão
		Porte, standard

PRODUCT AND EQUIPMENT VARIANTS
VARIANTES DE PRODUCTOS Y EQUIPAMIENTOS
VARIEDADE DE PRODUTOS E EQUIPAMENTOS

VARIANTES DE PRODUITS ET D'EQUIPMENTS

Equipment	Kit No	Description
86000	VOE 17433156	Hand throttle
		Mariposa manual
		Accélérateur manuel
85999		Climate unit
		Unidad de climatización
		Unidade de climatização
		Groupe climatiseur
85997		Heater
		Calefactor
		Aquecedor
		Chauffage
85990		Radiator
85989		Radiator
85982		Counterweight
		Contrapeso
		Contrapeso
		Contrepoids
85979		Alternator
		Alternador
		Alternador
		Alternateur
85968		Oil cooler
		Enfriador de aceite
		Refrigerador de óleo
		Refroidisseur d'huile
85967		Reversible fan
		Ventilador reversible
		Ventilador reversível
		Ventilateur réversible
85963		Boom suspension
		Suspensión del brazo de carga
		Suspensão da lança
		Suspension des bras de levage
85948		Reversible fan with axle oil cooling
		Ventilador reversible con refrigeración del eje por aceite
		Ventilador reversível com refrigeração de óleo de eixo
		Ventilateur réversible à arbre refroidi par huile
85922		Work lamp
		Lámpara de trabajo
		Lâmpada de trabalho
		Eclairage de travail
85921		Work lamp
		Lámpara de trabajo
		Lâmpada de trabalho
		Eclairage de travail
85919		Power outlet
		Dispositivo de toma de corriente
		Tomada de força
		Prise de courant
85917		Work lamp
		Lámpara de trabajo
		Lâmpada de trabalho
		Eclairage de travail
85902		Belly guard, rear
		Defensa, trasero
		Proteção do fundo, traseira
		Tôle capotage, AR
85844		Extra fuel filter
		Extra filtro de combustible
		Filtro extra de combustível
		Filtre à combustible supplémentaire
85838		Fuel filter, extra with water trap and heating
		Filtro de combustible, adicional con separador de agua y calefactor
		Filtro de combustível, extra com coletor de água e aquecimento
		Filtre à carburant supplémentaire avec cuve de décantation et chauffage

Equipment	Kit No	Description
85835	VOE 17287441	Work lights
		Farol de trabajo
		Lâmpadas de trabalho
		Phare travail
85834		Work lights
		Farol de trabajo
		Lâmpadas de trabalho
		Phare travail
85825	VOE 17287434	Work lights
		Farol de trabajo
		Lâmpadas de trabalho
		Phare travail
85824	VOE 17287429	Work lights
		Farol de trabajo
		Lâmpadas de trabalho
		Phare travail
85823	VOE 17287426	Work lights
		Farol de trabajo
		Lâmpadas de trabalho
		Phare travail
85822		Work lights
		Farol de trabajo
		Lâmpadas de trabalho
		Phare travail
85816		Mud guard front and rear
		Parafangos delanteros y traseros
		Pára-lama, dianteiro e traseiro
		Bavettes pare-boue AV et AR
85807		Front Fenders
		Guardabarros delanteros
		Pára-lamas dianteiros
		Gardeboue AV
85798		Footsteps
		Estribos
		Degraus
		Marchepied

Equipment	Kit No	Description
85761		Fan drive, standard.
		Accionamiento del ventilador, estándar
		Acionador do ventilador, padrão.
		Entraînement de ventilateur, standard
85758		Work lamp, front
		Lámpara de trabajo, delantera
		Lâmpada de trabalho, frente
		Projecteur de travail AV
85756		Cover
		Tapa
		Tampa
		Couvercle
85752		Brake pipe
		Tubo de frenos
		Tubo de freio
		Conduit de frein
85739		Extended lube points
		Juego lubricacion
		Kit graissage
85734		Extended lube points
		Juego lubricacion
		Kit graissage
85726		Protection Plates
		Placas de protección
		Placas de proteção
		Tôles de protection
85724		Control panel
		Panel de control
		Tableau de bord
85722		Pre cleaner cyclone type
		Prefiltor, tipo turbo
		Préfiltre, type turbo
85721		Pre cleaner Turbo
		Predepurador tipo Turbo
		Pre-filtre type Turbo

PRODUCT AND EQUIPMENT VARIANTS
VARIANTES DE PRODUCTOS Y EQUIPAMIENTOS
VARIEDADE DE PRODUTOS E EQUIPAMENTOS

VARIANTES DE PRODUITS ET D'EQUIPMENTS

Equipment	Kit No	Description
85715		Climate unit Unidad de climatización Unidade de climatização Groupe climatiseur
85709		Cover plate, front frame Placa tapa Tole recouvrement
85693		Hose protection, lift cylinder Protección de manguera, cilindro de elevación Proteção de mangueira, cilindro de elevação Protection de flexible, vérin de levage
85691		Hoses, Lifting cylinder
85678		Door window
85673		Planetary axle Eje planetario Eixo planetário Axe planetaire
85660		Air Cleaner Filtro de aire Purificador de ar Filtre à air
85656		Cab Roof Techo de cabina Teto da cabine Toit de cabine
85645		Loading unit Unidad carga Unidade de carga Groupe chargeur
85554	VOE 17244817	Forward camera Cámara de visión delantera Câmera dianteira Caméra avant
85549	VOE 17217046	Rear view camera, colour, Lcd monitor Cámara trasera, color, pantalla LCD Câmera retrovisora, a cores, monitor LCD Caméra de vision arrière, écran LCD couleur
85518	VOE 17206879	Extra air cleaner with cyclon cleaning for cab Filtro de aire adicional con ciclón para cabina Purificador de ar extra com filtro ciclônica para a cabine Filtre à air supplémentaire avec filtrage cyclone pour cabine
85498		Extended lube points Juego lubricacion Kit graissage
85432		Counterweight Contrapeso Contrapeso Contrepoids
85371		Hose protection, lift cylinder Protección de manguera, cilindro de elevación Proteção de mangueira, cilindro de elevação Protection de flexible, vérin de levage
85362		Tools Herramienta Ferramentas Outil
85358		Sign Letrero Sinal Plaque
85357		Smm - sign Placa velocidad limitada Placa veículo lento (Smm) Enseigne, Lgf
85356		Light, licence plate Alumbrado places matricula Iluminação, placa de licença Eclaire de plaque

Equipment	Kit No	Description
85355		Center Hinge Guard
		Guarda de la bisagra central
		Proteção da articulação central
		Protection d'articulation centrale
85349		Back-up warning light
		Luz de advertencia de marcha atrás
		Luz de aviso de ré
		Feu de recul
85347		Attachment bracket, hydr.
		Portaimplementos hidráulico
		Suporte de implemento, hidráulico
		Porte-outil à verrouillage hydraulique
85342		Cover plate, front frame
		Placa tapa
		Tole recouvrement
85330		Belly Guard rear
		Defensa, trasero
		Proteção do fundo, traseira
		Tôle capotage, Ar
85327		Counterweight
		Contrapeso
		Contrapeso
		Contrepoids
85319		Planetary axle
		Eje planetario
		Eixo planetário
		Axe planetaire
85316		Rear mudflaps
		Guardabarros, trasero
		Para-lamas traseiros
		Garde-boue, Ar
85134	VOE 15158793	Forward Mirror
		Retrovisor delantero
		Espelho frontal
		Rétroviseur avant

Equipment	Kit No	Description
85098		Water separator with heater
		Separador de agua con calefactor
		Separador de água com calefação
		Séparat. eau avec chauffage
85084		Fender Widening Kit
		Kit de ampliación del guardabarros
		Kit de alargamento de pára-lama
		Kits élargisseurs d'ailes
85081		Widener kit for standard mudguards, front/rear
		Guardabarro reforzado, delantero/trasero
		Kit de alargamento de pára-lama padrão, dianteiro/traseiro
		Elargisseur d'aile, AV/AR
85080		Widener kit for standard mudguards, front/rear
		Guardabarro reforzado, delantero/trasero
		Kit de alargamento de pára-lama padrão, dianteiro/traseiro
		Elargisseur d'aile, AV/AR
85033	VOE 17433152	Heater
		Calefactor
		Aquecedor
		Chauffage
85032		Heater
		Calefactor
		Aquecedor
		Chauffage
84976		Side marker lamps
		Lampara enmarcacion
		Luzes de demarcação lateral
		Feu gabarit lateral
84902		Long boom
		Pluma larga
		Lança longa
		Fleche longue
84882		Counterweight
		Contrapeso
		Contrapeso
		Contrepoids

Equipment	Kit No	Description
84877		Fire Extinguisher Bracket Soporte del extintor Suporte do extintor de incêndio Support d'extincteur
84876		Fire Extinguisher Extintor Extincteur incendie
84794		Arctic kit; hoses for att. bracket and/or 3rd func Equipo ártico, mangueras para portaimplemento y/o 3a función hidráulica Kit ártico; mangueiras para suporte do implemento e/ou 3ª função Kit arctique: équipement pour grands froids, flexibles pour outils/accessoires et/ou 3ème fonction hydraulique
84789		Brake pipe Tubo de frenos Tubo de freio Conduit de frein
84688	VOE 17215643	Fender Widening Kit Kit de ampliación del guardabarros Kit de alargamento de pára-lama Kits élargisseurs d'ailes
84681	VOE 17210469	Attachment lights Iluminacion herramientas Luzes do implemento Eclairage outil
84580		Strainer, fuel fill Calador y combustible Tela de filtragem, enchimento de combustível Crépine (remplissage carburant)
84481		Bio Hydraulic Oil Aceite biohidráulico Óleo hidráulico biodegradável Huile hydraulique bio
84473	VOE 17202041	Windshield guard Rejilla proteccion, Frontscheibe Proteção do pára-brisa Grille protection, par-brise
84419		Anchorage, Operator's manual Anclaje manual Ancoragem, manual de instruções do operador Fixation pour manuel d'opérateur
83832	VOE 17429610	Sun blinds, side windows Cortina Parasol Venezianas, janelas laterais Jalousie
83831		Sun blinds, rear window Persianas de protección solar, ventana trasera Venezianas, janela traseira Rideaux pare-soleil, lunette AR
83572		Protective plate under cab Placas de protección debajo de la cabina Placa de proteção sob a cabine Plaques de protection sous la cabine
83493	VOE 11716826	Work lights cab, rear Alumbrado de trabajo trasero, equipo opcional Luzes de trabalho, cabine, traseiras Eclairage de travail AR, option
83492	VOE 11716825	Work lights cab, rear Alumbrado de trabajo trasero, equipo opcional Luzes de trabalho, cabine, traseiras Eclairage de travail AR, option
83463	VOE 11716827	Works light front, extra Alumbrado de baja, delantero Luzes de trabalho dianteiras, opcional Eclairage de travail,av
83437		Lunch box holder Fijacion, caja Suporte de marmita Fixation, caisse
83435		Control panel, ACC Farenheit Panel de mando, ACC Fahrenheit Painel de comando, ACC Farenheit Tableau de commande, ACC, Fahrenheit

Equipment	Kit No	Description
83395	VOE 17429609	Sliding window Vitre coulissante Janela corrediça Ventana despla
83376		Armrest Reposabrazos Apoio do braço Accoudoir
83311		Hydraulic fluid Aceite hidraulico Fluido hidráulico Fluide hydraulique
83155		Hydraulic fluid Aceite hidraulico Fluido hidráulico Fluide hydraulique
83033		Cab Roof Techo de cabina Teto da cabine Toit de cabine
82856		Work lights front, cab extra Faro de trabajo Luzes de trabalho dianteiras, opcional da cabine Phare travail
82225		Belly guard, front Defensa, delantero Proteção do fundo, dianteira Tôle capotage, AV
82195		Wheel/axle seal guards Protecciones de retenes de eje/rueda Proteção de vedantes de roda/eixo Protections joints de pont moteur
80581		Bucket tooth protection Protección de dientes cuchara Proteção de dente da caçamba Protection de dent, godet

Equipment	Kit No	Description
56123		Planetary axle, front Eje planeta, delantero Eixo planetário, dianteiro Axe satelite, AV
56054		Planetary axle, rear Eje planeta, trasero Eixo planetário, traseiro Axe satelite, AR
56052		Planetary axle, rear Eje planeta, trasero Eixo planetário, traseiro Axe satelite, AR
33532		Loading unit Unidad carga Unidade de carga Groupe chargeur
33043		Wheel Loader Caragadora sobre rueda Carregadeira de rodas Chargeuse sur pneus
33041		Wheel Loader Caragadora sobre rueda Carregadeira de rodas Chargeuse sur pneus
33036		Loading unit Unidad carga Unidade de carga Groupe chargeur
22728		Transmission Transmisión Transmissão Transmission
17481128		Engine Motor Motor Moteur

PRODUCT AND EQUIPMENT VARIANTS
VARIANTES DE PRODUCTOS Y EQUIPAMIENTOS
VARIEDADE DE PRODUTOS E EQUIPAMENTOS

VARIANTES DE PRODUITS ET D'EQUIPMENTS

Equipment	Kit No	Description
17461280		Engine Motor Motor Moteur
17461278		Engine Motor Motor Moteur
17461273		Engine Motor Motor Moteur
15185566		Engine Motor Motor Moteur
11298538		Rear view mirror Retrovisor Espelho retrovisor Rétroviseur
11298536		Rear view mirror Retrovisor Espelho retrovisor Rétroviseur
11298503		Filter Filtro Filtro Filtre
11298502		Mirror Retrovisor Espelho Retroviseur
11298501		Reflect sticker Pegatina refractaria Adesivo refletor Autocollant réfléchissant
11298499		Monitor Monitor Monitor Moniteur
11298495		Lock kit Juego seguridad Kit de trava Kit serrure
11298448		Window guards, side and rear windows Rejilla proteccion, ventana lateral et luneta post Proteções, janelas laterais e traseira Grille protection, vitre laterale y lunrtte AR
11298380		Carbon filter Filtro de carbono Filtro de carbono Filtre à charbon
11298379		Asbestos dust protection filter Filtro, contra asbesto Filtro de proteção contra amianto Filtre, contre asbeste
11294119		Cab Cabina Cabine Cabine

GROUP	Section	Page
210 Engine 87233	200	47
210 Engine 87231	300	51
210 Engine 87232	400	55
210 Engine 86573	500	57
211 Cylinder head with fitting parts 17461273, 17461278	100	59
211 Cylinder head with fitting parts	120	61
211 Cylinder head 17461273, 17461278	200	63
211 Cylinder head 17461280	220	67
211 Cylinder head 15185566	240	71
212 Cylinder block 17461273, 17461278	100	75
212 Cylinder block 17461280	120	77
212 Cylinder block 15185566	140	79
212 Cover 17461273, 17461278	200	81
212 Cover 15185566, 17461280	220	83
212 Crankcase ventilation 17461273, 17461278	300	85
212 Crankcase ventilation 15185566, 17461280	320	87
213 Cylinder liner and piston 17461273, 17461278	100	89
213 Cylinder liner and piston	120	91
214 Valve mechanism 17461273, 17461278	100	93
214 Valve mechanism 17461280	120	99
214 Valve mechanism 15185566	140	101
214 Intermediate housing 17461273, 17461278	200	103
214 Intermediate housing 17461280	220	105
214 Intermediate housing 15185566	240	107
215 Timing gear 17461273, 17461278	100	109
215 Timing gear	120	111
215 Camshaft 17461273, 17461278	200	113
215 Camshaft 17461280	220	115
215 Camshaft 15185566	240	117
216 Crankshaft and related parts 17461273, 17461278, 17461280	100	119
216 Crankshaft and related parts 15185566	120	123
216 Flywheel housing 17461273, 17461278	200	127
216 Flywheel housing 15185566, 17461280	220	129
216 Flywheel housing 17461273, 17461278, 17461280, 15185566	300	131
217 Oil sump with mounting parts 17461273, 17461278	100	133
217 Oil sump with mounting parts 15185566, 17461280	120	135
217 Oil sump 17461273, 17461278, 15185566, 17461280	200	137
217 Draining of oil sump	300	139
218 Engine mounting 17461273, 17461278, 15185566, 17461280	100	141
218 Engine mounting	200	143
221 Lubricating oil system 17461273, 17461278	100	145
221 Lubricating oil system 15185566, 17461280	120	147
221 Oil pump 17461273, 17461278, 15185566, 17461280	200	149
221 Lubrication system, EGR-valve 17461273, 17461278	300	151
221 Lubricating system, compressor 17461273, 17461278	400	153
221 Lubrication system, Oil cooler 17461273, 17461278	500	155
221 Lubrication system, Oil cooler 15185566, 17461280	520	157
221 Oil pump, engine oil 86237	600	159
222 Oil filter with fitting parts 17461273, 17461278	100	163
222 Oil filter with fitting parts 15185566, 17461280	120	167
222 Oil filter housing 17461273, 17461278, 15185566, 17461280	200	171
222 Oil filter housing 17461273, 17461278, 15185566, 17461280	300	173
223 Oil cooler 17461273, 17461278	100	175
223 Oil cooler 15185566, 17461280	120	177
233 Fuel filter 85838	100	179
233 Fuel filter 86015	200	181
233 Extra fuel filter 85844	300	183
233 Water separator 85838	400	185
233 Water separator 85844	500	187
233 Fuel pump 17461273, 17461278, 15185566, 17461280	600	189

INDEX OF CONTENTS

INDEX OF CONTENTS

Catalogue id	Group
20803	2
Issue	**Page**
20053797-A	34

GROUP	Section	Page
234 Fuel tank	100	191
234 Fuel tank	200	193
234 Fuel Strainer 84580	300	197
235 Fuel Lines 85838	100	199
235 Fuel Lines 86015	200	201
235 Fuel pipes, fuel pump 17461273, 17461278	300	205
235 Fuel pipes, fuel pump 15185566, 17461280	320	209
237 Injector 17461273, 17461278	100	213
237 Injector 15185566, 17461280	120	215
251 Inlet manifold and exhaust manifold 17461273, 17461278	100	217
251 Inlet manifold and exhaust manifold 15185566, 17461280	120	219
252 Exhaust system, silencer	100	221
252 Exhaust system, silencer 86523	120	223
254 AdBlue/DEF system 86525	100	225
254 AdBlue/DEF air system 86525	200	227
254 AdBlue/DEF air filter 86525	300	229
254 AdBlue/DEF pump installation 86525	400	231
254 AdBlue/DEF pump 17461273, 17461278	520	233
254 AdBlue/DEF coolant hoses 86525	600	235
254 AdBlue/DEF tank installation 86525	700	237
254 AdBlue/DEF tank 86525	720	239
254 Filler neck	750	241
254 Compressed air system 86525	800	243
254 Air-compressor with fitting parts 17461273, 17461278	900	245
254 Receiver drier with fitting parts 86525	1050	247
254 Compressed-air reservoir with fitting parts 86525	1100	249
254 Compressed-air reservoir with fitting parts 86525	1200	251
254 Diesel Particulate Filter installation 86525	1300	253
254 Heat shield	1400	255
254 Diesel Particulate Filter 17461273, 17461278	1500	257
254 Fuel system 17461273, 17461278	1600	259
254 Control unit 17461273, 17461278	1700	261
255 Turbocharger with fitting parts 17461273, 17461278	100	263
255 Turbocharger with fitting parts	120	265
256 Air filter with fitting parts	250	269
256 Air inlet 85660	300	271
256 Precleaner. 85721	400	273
256 Precleaner. 85722	500	275
258 Intercooler	100	277
258 Charge air cooler, plumbing 17461273, 17461278	200	279
258 Charge air cooler, plumbing 15185566, 17461280	220	281
261 Radiator with fitting parts	100	283
261 Radiator with fitting parts	200	287
261 Radiator 85989	300	291
261 Radiator 85990	400	293
261 Radiator 86574	500	295
261 Radiator 86575	600	297
262 Cooling system 17461273, 17461278	100	299
262 Cooling system 15185566, 17461280	120	303
262 Water pump 17461273, 17461278, 15185566, 17461280	200	305
262 Coolant system, Kompressor 17461273, 17461278	300	307
262 Turbocharger with coolant pipe 17461273, 17461278	400	309
262 Turbocharger with coolant pipe 15185566, 17461280	420	311
262 Water pipe 17461273, 17461278	500	313
263 Belt transmission 17461273, 17461278	100	315
263 Belt transmission 15185566, 17461280	120	317
263 Bearing mounting 17461273, 17461278, 17461280, 15185566	200	319
263 Fan	400	321
263 Hydraulic motor 85761	450	323
263 Hoses to fan drive 85761	550	325
263 Hydraulic motor 85967, 85948	600	329

GROUP		Section	Page
263	Hoses to fan drive 85967	700	331
263	Hoses to fan drive 85948	800	335
263	Belt transmission 85999	900	339
263	Belt transmission	1000	341
269	Engine heater 85032	100	343
269	Engine heater 85033	200	345
272	Hand throttle control 86000	100	347
284	Engine ECU 17461273, 17461278, 17461280, 15185566	100	349
284	Sensors 17461273, 17461278, 17461280, 15185566	200	351
284	Sensors 17461273, 17461278	300	353
284	Sensors 15185566, 17461280	320	355
286	Cable harness, engine 17461273, 17461278	100	357
286	Cable harness, engine 15185566, 17461280	120	359
286	Ground cable 17461273, 17461278	200	361
293	EGR - warm side 17461273, 17461278	100	363
293	EGR - cold side 17461273, 17461278	200	365
293	Egr - Radiator with fitting parts 17461273, 17461278	300	367
293	Venturi 17461273, 17461278	400	369

INDICE

Catalogue id 20803 | Group 2
Issue 20053797-A | Page 36

GRUPO	Sección	Página
210 Motor 87233	200	47
210 Motor 87231	300	51
210 Motor 87232	400	55
210 Motor 86573	500	57
211 Culata de cilindros con accesorios de montaje 17461273, 17461278	100	59
211 Culata de cilindros con accesorios de montaje	120	61
211 Culata 17461273, 17461278	200	63
211 Culata 17461280	220	67
211 Culata 15185566	240	71
212 Bloque de cilindros 17461273, 17461278	100	75
212 Bloque de cilindros 17461280	120	77
212 Bloque de cilindros 15185566	140	79
212 Tapa 17461273, 17461278	200	81
212 Tapa 15185566, 17461280	220	83
212 Ventilación del cárter 17461273, 17461278	300	85
212 Ventilación del cárter 15185566, 17461280	320	87
213 Camisa y piston 17461273, 17461278	100	89
213 Camisa y piston	120	91
214 Mecanismo de vávulas 17461273, 17461278	100	93
214 Mecanismo de vávulas 17461280	120	99
214 Mecanismo de vávulas 15185566	140	101
214 Caja intermediaria 17461273, 17461278	200	103
214 Caja intermediaria 17461280	220	105
214 Caja intermediaria 15185566	240	107
215 Engranaje de distribución 17461273, 17461278	100	109
215 Engranaje de distribución	120	111
215 Eje de levas 17461273, 17461278	200	113
215 Eje de levas 17461280	220	115
215 Eje de levas 15185566	240	117
216 Cigüeñal 17461273, 17461278, 17461280	100	119
216 Cigüeñal 15185566	120	123
216 Carcasa del volante 17461273, 17461278	200	127
216 Carcasa del volante 15185566, 17461280	220	129
216 Carcasa del volante 17461273, 17461278, 17461280, 15185566	300	131
217 Cárter de aceite con elementos de montaje 17461273, 17461278	100	133
217 Cárter de aceite con elementos de montaje 15185566, 17461280	120	135
217 Cárter 17461273, 17461278, 15185566, 17461280	200	137
217 Vaciado del cárter de aceite	300	139
218 Suspensión del motor 17461273, 17461278, 15185566, 17461280	100	141
218 Suspensión del motor	200	143
221 Sistema de lubricación 17461273, 17461278	100	145
221 Sistema de lubricación 15185566, 17461280	120	147
221 Bomba de aceite 17461273, 17461278, 15185566, 17461280	200	149
221 Sistema de lubricación, válvula EGR 17461273, 17461278	300	151
221 Sistema de lubricación, compresor 17461273, 17461278	400	153
221 Sistema de lubricación, enfriador de aceite 17461273, 17461278	500	155
221 Sistema de lubricación, enfriador de aceite 15185566, 17461280	520	157
221 Bomba de aceite, aceite del motor 86237	600	159
222 Filtro de aceite con accesorios de montaje 17461273, 17461278	100	163
222 Filtro de aceite con accesorios de montaje 15185566, 17461280	120	167
222 Caja de filtro de aceite 17461273, 17461278, 15185566, 17461280	200	171
222 Caja de filtro de aceite 17461273, 17461278, 15185566, 17461280	300	173
223 Enfriador de aceite 17461273, 17461278	100	175
223 Enfriador de aceite 15185566, 17461280	120	177
233 Filtro de combustible 85838	100	179
233 Filtro de combustible 86015	200	181
233 Filtro extra de combustible 85844	300	183

GRUPO	Sección	Página
233 Separador de agua 85838	400	185
233 Separador de agua 85844	500	187
233 Bomba de combustible 17461273, 17461278, 15185566, 17461280	600	189
234 Depósito de combustible	100	191
234 Depósito de combustible	200	193
234 Colador de combustible 84580	300	197
235 Fuel Lines 85838	100	199
235 Fuel Lines 86015	200	201
235 Tuberias de combustible, bomba de combustible 17461273, 17461278	300	205
235 Tuberias de combustible, bomba de combustible 15185566, 17461280	320	209
237 Inyector 17461273, 17461278	100	213
237 Inyector 15185566, 17461280	120	215
251 Tubo admisión y múltiple escape 17461273, 17461278	100	217
251 Tubo admisión y múltiple escape 15185566, 17461280	120	219
252 Sistema de escape, silenciador	100	221
252 Sistema de escape, silenciador 86523	120	223
254 AdBlue/DEF system 86525	100	225
254 86525	200	227
254 86525	300	229
254 86525	400	231
254 17461273, 17461278	520	233
254 86525	600	235
254 AdBlue/DEF tank installation 86525	700	237
254 AdBlue/DEF tank 86525	720	239
254 Boca de llenado	750	241
254 Sistema de aire comprimido 86525	800	243
254 Compresor de aire con accesorios de montaje 17461273, 17461278	900	245
254 Secador con accesorios de montaje 86525	1050	247
254 Tanques de aire comprimido con suspensión 86525	1100	249
254 Tanques de aire comprimido con suspensión 86525	1200	251
254 86525	1300	253
254 Defensa termica	1400	255
254 Filtro de partículas diesel 17461273, 17461278	1500	257
254 Sistema de combustible 17461273, 17461278	1600	259
254 Caja de mando 17461273, 17461278	1700	261
255 Turboalimentador con accesorios de montaje 17461273, 17461278	100	263
255 Turboalimentador con accesorios de montaje	120	265
256 Filtro de aire con accesoris de montaje	250	269
256 Toma de aire 85660	300	271
256 Prefiltro 85721	400	273
256 Prefiltro 85722	500	275
258 Intercooler	100	277
258 Enfriador del aire de admisión, tuberías 17461273, 17461278	200	279
258 Enfriador del aire de admisión, tuberías 15185566, 17461280	220	281
261 Radiador con accesorios de montaje	100	283
261 Radiador con accesorios de montaje	200	287
261 Radiador 85989	300	291
261 Radiador 85990	400	293
261 Radiador 86574	500	295
261 Radiador 86575	600	297
262 Sistema de refrigeración 17461273, 17461278	100	299
262 Sistema de refrigeración 15185566, 17461280	120	303
262 Bomba de agua 17461273, 17461278, 15185566, 17461280	200	305
262 Sistema de refrigerante, compresor 17461273, 17461278	300	307
262 Turbocompresor con tubo de refrigeración 17461273, 17461278	400	309
262 Turbocompresor con tubo de refrigeración 15185566, 17461280	420	311
262 Conducto agua 17461273, 17461278	500	313
263 Correa distribución 17461273, 17461278	100	315

INDICE

INDICE

GRUPO		Sección	Página
263	Correa distribución 15185566, 17461280	120	317
263	Montaje del cojinete 17461273, 17461278, 17461280, 15185566	200	319
263	Ventilador	400	321
263	Motor hidráulico 85761	450	323
263	Manguera, accionamiento del ventilador 85761	550	325
263	Motor hidráulico 85967, 85948	600	329
263	Manguera, accionamiento del ventilador 85967	700	331
263	Manguera, accionamiento del ventilador 85948	800	335
263	Correa distribución 85999	900	339
263	Correa distribución	1000	341
269	Calefactor, motor 85032	100	343
269	Calefactor, motor 85033	200	345
272	Mando manual acelerador 86000	100	347
284	ECU de motor 17461273, 17461278, 17461280, 15185566	100	349
284	Emisores 17461273, 17461278, 17461280, 15185566	200	351
284	Emisores 17461273, 17461278	300	353
284	Emisores 15185566, 17461280	320	355
286	Haz de cables, motor 17461273, 17461278	100	357
286	Haz de cables, motor 15185566, 17461280	120	359
286	Cable de masa 17461273, 17461278	200	361
293	EGR - Lado caliente 17461273, 17461278	100	363
293	EGR - lado frio 17461273, 17461278	200	365
293	EGR - Radiador con accesorios de montaje 17461273, 17461278	300	367
293	Venturi 17461273, 17461278	400	369

GRUPO	Seção	Página
210 Motor 87233	200	47
210 Motor 87231	300	51
210 Motor 87232	400	55
210 Motor 86573	500	57
211 Cabeçote com peças acessórias 17461273, 17461278	100	59
211 Cabeçote com peças acessórias	120	61
211 Cabeçote 17461273, 17461278	200	63
211 Cabeçote 17461280	220	67
211 Cabeçote 15185566	240	71
212 Bloco de cilindros 17461273, 17461278	100	75
212 Bloco de cilindros 17461280	120	77
212 Bloco de cilindros 15185566	140	79
212 Tampa 17461273, 17461278	200	81
212 Tampa 15185566, 17461280	220	83
212 Respiro do cárter 17461273, 17461278	300	85
212 Respiro do cárter 15185566, 17461280	320	87
213 Camisa de cilindro e pistão 17461273, 17461278	100	89
213 Camisa de cilindro e pistão	120	91
214 Mecanismo de válvula 17461273, 17461278	100	93
214 Mecanismo de válvula 17461280	120	99
214 Mecanismo de válvula 15185566	140	101
214 Caixa intermediária 17461273, 17461278	200	103
214 Caixa intermediária 17461280	220	105
214 Caixa intermediária 15185566	240	107
215 Engrenagem reguladora 17461273, 17461278	100	109
215 Engrenagem reguladora	120	111
215 Eixo de came 17461273, 17461278	200	113
215 Eixo de came 17461280	220	115
215 Eixo de came 15185566	240	117
216 Eixo de manivela e peças relacionadas 17461273, 17461278, 17461280	100	119
216 Eixo de manivela e peças relacionadas 15185566	120	123
216 Carcaça do volante 17461273, 17461278	200	127
216 Carcaça do volante 15185566, 17461280	220	129
216 Carcaça do volante 17461273, 17461278, 17461280, 15185566	300	131
217 Cárter de óleo com peças de montagem 17461273, 17461278	100	133
217 Cárter de óleo com peças de montagem 15185566, 17461280	120	135
217 Cárter de óleo 17461273, 17461278, 15185566, 17461280	200	137
217 Drenagem do cárter de óleo	300	139
218 Suspensão do motor 17461273, 17461278, 15185566, 17461280	100	141
218 Suspensão do motor	200	143
221 Sistema de lubrificação 17461273, 17461278	100	145
221 Sistema de lubrificação 15185566, 17461280	120	147
221 Bomba de óleo 17461273, 17461278, 15185566, 17461280	200	149
221 Sistema de lubrificação, válvula EGR 17461273, 17461278	300	151
221 Sistema de lubrificação, compressor 17461273, 17461278	400	153
221 Sistema de lubrificação, refrigerador de óleo 17461273, 17461278	500	155
221 Sistema de lubrificação, refrigerador de óleo 15185566, 17461280	520	157
221 Bomba de óleo, óleo do motor 86237	600	159
222 Filtro de óleo com peças acessórias 17461273, 17461278	100	163
222 Filtro de óleo com peças acessórias 15185566, 17461280	120	167
222 Caixa do filtro de óleo 17461273, 17461278, 15185566, 17461280	200	171
222 Caixa do filtro de óleo 17461273, 17461278, 15185566, 17461280	300	173
223 Refrigerador de óleo 17461273, 17461278	100	175
223 Refrigerador de óleo 15185566, 17461280	120	177
233 Filtro de combustível 85838	100	179
233 Filtro de combustível 86015	200	181

ÍNDICE

Catalogue id 20803 | Group 2
Issue 20053797-A | Page 40

GRUPO	Seção	Página
233 Filtro extra de combustível 85844	300	183
233 Separador de água 85838	400	185
233 Separador de água 85844	500	187
233 Bomba de combustível 17461273, 17461278, 15185566, 17461280	600	189
234 Tanque de combustível	100	191
234 Tanque de combustível	200	193
234 84580	300	197
235 Linhas de combustível 85838	100	199
235 Linhas de combustível 86015	200	201
235 Tubulação de combustível, bomba de combustível 17461273, 17461278	300	205
235 Tubulação de combustível, bomba de combustível 15185566, 17461280	320	209
237 Injetor 17461273, 17461278	100	213
237 Injetor 15185566, 17461280	120	215
251 Coletor de admissão e coletor de escape 17461273, 17461278	100	217
251 Coletor de admissão e coletor de escape 15185566, 17461280	120	219
252 Sistema de escape, silencioso	100	221
252 Sistema de escape, silencioso 86523	120	223
254 AdBlue/DEF system 86525	100	225
254 86525	200	227
254 86525	300	229
254 86525	400	231
254 17461273, 17461278	520	233
254 86525	600	235
254 AdBlue/DEF tank installation 86525	700	237
254 AdBlue/DEF tank 86525	720	239
254 Bocal de abastecimento	750	241
254 Sistema de ar comprimido 86525	800	243
254 Compressor de ar com peças acessórias 17461273, 17461278	900	245
254 86525	1050	247
254 Reservatório de ar comprimido com peças acessórias 86525	1100	249
254 Reservatório de ar comprimido com peças acessórias 86525	1200	251
254 86525	1300	253
254 Proteção térmica	1400	255
254 17461273, 17461278	1500	257
254 Sistema de combustível 17461273, 17461278	1600	259
254 17461273, 17461278	1700	261
255 Turbocompressor com peças de montagem 17461273, 17461278	100	263
255 Turbocompressor com peças de montagem	120	265
256 Filtro de ar com peças acessórias	250	269
256 85660	300	271
256 Pré-filtro. 85721	400	273
256 Pré-filtro. 85722	500	275
258 Intercooler	100	277
258 Radiador de ar, tubulação 17461273, 17461278	200	279
258 Radiador de ar, tubulação 15185566, 17461280	220	281
261 Radiador com peças acessórias	100	283
261 Radiador com peças acessórias	200	287
261 Radiador 85989	300	291
261 Radiador 85990	400	293
261 Radiador 86574	500	295
261 Radiador 86575	600	297
262 Sistema de refrigeração 17461273, 17461278	100	299
262 Sistema de refrigeração 15185566, 17461280	120	303
262 Bomba de água 17461273, 17461278, 15185566, 17461280	200	305
262 Sistema de refrigeração, compressor 17461273, 17461278	300	307
262 Turbocompressor com tubo de refrigerante 17461273, 17461278	400	309
262 Turbocompressor com tubo de refrigerante 15185566, 17461280	420	311
262 Tubo de água 17461273, 17461278	500	313

GRUPO		Seção	Página
263	Correia, transmissão 17461273, 17461278	100	315
263	Correia, transmissão 15185566, 17461280	120	317
263	Montagem de rolamento 17461273, 17461278, 17461280, 15185566	200	319
263	Ventilador	400	321
263	Motor hidráulico 85761	450	323
263	Mangueiras do acionamento do ventilador 85761	550	325
263	Motor hidráulico 85967, 85948	600	329
263	Mangueiras do acionamento do ventilador 85967	700	331
263	Mangueiras do acionamento do ventilador 85948	800	335
263	Correia, transmissão 85999	900	339
263	Correia, transmissão	1000	341
269	Aquecedor do motor 85032	100	343
269	Aquecedor do motor 85033	200	345
272	Comando do acelerador manual. 86000	100	347
284	ECU do motor 17461273, 17461278, 17461280, 15185566	100	349
284	Sensores 17461273, 17461278, 17461280, 15185566	200	351
284	Sensores 17461273, 17461278	300	353
284	Sensores 15185566, 17461280	320	355
286	Chicote, motor 17461273, 17461278	100	357
286	Chicote, motor 15185566, 17461280	120	359
286	Cabo terra 17461273, 17461278	200	361
293	EGR - lado quente 17461273, 17461278	100	363
293	EGR - lado frio 17461273, 17461278	200	365
293	EGR - Radiador com peças de instalação 17461273, 17461278	300	367
293	Venturi 17461273, 17461278	400	369

TABLE DES MATIÈRES

GROUPE	Section	Page
210 Moteur 87233	200	47
210 Moteur 87231	300	51
210 Moteur 87232	400	55
210 Moteur 86573	500	57
211 Culasse du cylindre avec pièces de montage 17461273, 17461278	100	59
211 Culasse du cylindre avec pièces de montage	120	61
211 Culasse 17461273, 17461278	200	63
211 Culasse 17461280	220	67
211 Culasse 15185566	240	71
212 Bloc-cylindres 17461273, 17461278	100	75
212 Bloc-cylindres 17461280	120	77
212 Bloc-cylindres 15185566	140	79
212 Couvercle 17461273, 17461278	200	81
212 Couvercle 15185566, 17461280	220	83
212 Ventilation de carter 17461273, 17461278	300	85
212 Ventilation de carter 15185566, 17461280	320	87
213 Chemise cylindre et piston 17461273, 17461278	100	89
213 Chemise cylindre et piston	120	91
214 Commande des soupapes 17461273, 17461278	100	93
214 Commande des soupapes 17461280	120	99
214 Commande des soupapes 15185566	140	101
214 Boîtier intermédiaire 17461273, 17461278	200	103
214 Boîtier intermédiaire 17461280	220	105
214 Boîtier intermédiaire 15185566	240	107
215 Transmission à roues 17461273, 17461278	100	109
215 Transmission à roues	120	111
215 Arbre à cames 17461273, 17461278	200	113
215 Arbre à cames 17461280	220	115
215 Arbre à cames 15185566	240	117
216 Axe à vilebreguintas 17461273, 17461278, 17461280	100	119
216 Axe à vilebreguintas 15185566	120	123
216 Carter de volant 17461273, 17461278	200	127
216 Carter de volant 15185566, 17461280	220	129
216 Carter de volant 17461273, 17461278, 17461280, 15185566	300	131
217 Carter d'huile avec fixations 17461273, 17461278	100	133
217 Carter d'huile avec fixations 15185566, 17461280	120	135
217 Carter d'huile 17461273, 17461278, 15185566, 17461280	200	137
217 Vidange du carter d'huile	300	139
218 Suspension du moteur 17461273, 17461278, 15185566, 17461280	100	141
218 Suspension du moteur	200	143
221 Système de graissage 17461273, 17461278	100	145
221 Système de graissage 15185566, 17461280	120	147
221 Pompe à huile 17461273, 17461278, 15185566, 17461280	200	149
221 Système de graissage, valve EGR 17461273, 17461278	300	151
221 Système de graissage, compresseur 17461273, 17461278	400	153
221 Système de graissage, refroidisseur d'huile 17461273, 17461278	500	155
221 Système de graissage, refroidisseur d'huile 15185566, 17461280	520	157
221 Pompe à huile, huile moteur 86237	600	159
222 Filtre à huile avec pièces de montage 17461273, 17461278	100	163
222 Filtre à huile avec pièces de montage 15185566, 17461280	120	167
222 Filtre à huile 17461273, 17461278, 15185566, 17461280	200	171
222 Filtre à huile 17461273, 17461278, 15185566, 17461280	300	173
223 Radiateur d 'huile 17461273, 17461278	100	175
223 Radiateur d 'huile 15185566, 17461280	120	177
233 Filtre à carburant 85838	100	179
233 Filtre à carburant 86015	200	181
233 Filtre extra à carburant 85844	300	183
233 Separateur d'eau 85838	400	185
233 Séparateur d'eau 85844	500	187

GROUPE	Section	Page
233 Pompe carburant 17461273, 17461278, 15185566, 17461280	600	189
234 Réservoir de carburant	100	191
234 Réservoir de carburant	200	193
234 Crépine de carburant 84580	300	197
235 Conduits d'alimentation en carburant 85838	100	199
235 Conduits d'alimentation en carburant 86015	200	201
235 Canalisations à combus, pompe carburant 17461273, 17461278	300	205
235 Canalisations à combus, pompe carburant 15185566, 17461280	320	209
237 Injecteur complet 17461273, 17461278	100	213
237 Injecteur complet 15185566, 17461280	120	215
251 Tubulure admission et tubulure echappement 17461273, 17461278	100	217
251 Tubulure admission et tubulure echappement 15185566, 17461280	120	219
252 Système d'áspiration, silencieux	100	221
252 Système d'áspiration, silencieux 86523	120	223
254 AdBlue/DEF system 86525	100	225
254 86525	200	227
254 86525	300	229
254 86525	400	231
254 17461273, 17461278	520	233
254 86525	600	235
254 AdBlue/DEF tank installation 86525	700	237
254 AdBlue/DEF tank 86525	720	239
254 Goulot de remplissage	750	241
254 Système pneumatique 86525	800	243
254 Compresseur d'air avec pièces de montage 17461273, 17461278	900	245
254 Déshydrateur avec pièces de montage 86525	1050	247
254 Reservoir d'air comprime avec suspension 86525	1100	249
254 Reservoir d'air comprime avec suspension 86525	1200	251

GROUPE	Section	Page
254 86525	1300	253
254 Pare-chaleur	1400	255
254 Filtre à particules diesel 17461273, 17461278	1500	257
254 Système d'alimentation 17461273, 17461278	1600	259
254 Boîtier de commande 17461273, 17461278	1700	261
255 Turbocompresseur avec pièces de montage 17461273, 17461278	100	263
255 Turbocompresseur avec pièces de montage	120	265
256 Filtre à air avec pièces de montage	250	269
256 Prise d'air 85660	300	271
256 Préfiltre. 85721	400	273
256 Préfiltre. 85722	500	275
258 Refroidisseur intermédiaire	100	277
258 Echangeur intermédiaire, plombage 17461273, 17461278	200	279
258 Echangeur intermédiaire, plombage 15185566, 17461280	220	281
261 Radiateur avec pièces de montage	100	283
261 Radiateur avec pièces de montage	200	287
261 Radiateur 85989	300	291
261 Radiateur 85990	400	293
261 Radiateur 86574	500	295
261 Radiateur 86575	600	297
262 Système de refroidissement 17461273, 17461278	100	299
262 Système de refroidissement 15185566, 17461280	120	303
262 Pompe à eau 17461273, 17461278, 15185566, 17461280	200	305
262 Système de refroidissement, compresseur 17461273, 17461278	300	307
262 Turbocompresseur avec tuyau de liquide de refroidissement 17461273, 17461278	400	309
262 Turbocompresseur avec tuyau de liquide de refroidissement 15185566, 17461280	420	311
262 Conduit eau 17461273, 17461278	500	313
263 Transmission courrouie 17461273, 17461278	100	315

TABLE DES MATIÈRES

TABLE DES MATIÈRES

GROUPE		Section	Page
263	Transmission courrouie 15185566, 17461280	120	317
263	Support de palier 17461273, 17461278, 17461280, 15185566	200	319
263	Ventilateur	400	321
263	Moteur hydraulique 85761	450	323
263	Commande ventilateur 85761	550	325
263	Moteur hydraulique 85967, 85948	600	329
263	Commande ventilateur 85967	700	331
263	Commande ventilateur 85948	800	335
263	Transmission courrouie 85999	900	339
263	Transmission courrouie	1000	341
269	Chauffe-moteur 85032	100	343
269	Chauffe-moteur 85033	200	345
272	Accélérateur à main 86000	100	347
284	Unité de commande moteur (E-ECU) 17461273, 17461278, 17461280, 15185566	100	349
284	Détecteurs 17461273, 17461278, 17461280, 15185566	200	351
284	Détecteurs 17461273, 17461278	300	353
284	Détecteurs 15185566, 17461280	320	355
286	Faisceau de câbles, moteur 17461273, 17461278	100	357
286	Faisceau de câbles, moteur 15185566, 17461280	120	359
286	Câble de masse 17461273, 17461278	200	361
293	EGR - côté chaud 17461273, 17461278	100	363
293	EGR - côté froid 17461273, 17461278	200	365
293	EGR - Radiateur avec pièces de montage 17461273, 17461278	300	367
293	Venturi 17461273, 17461278	400	369

VOLVO

Volvo Construction Equipment
www.volvoce.com

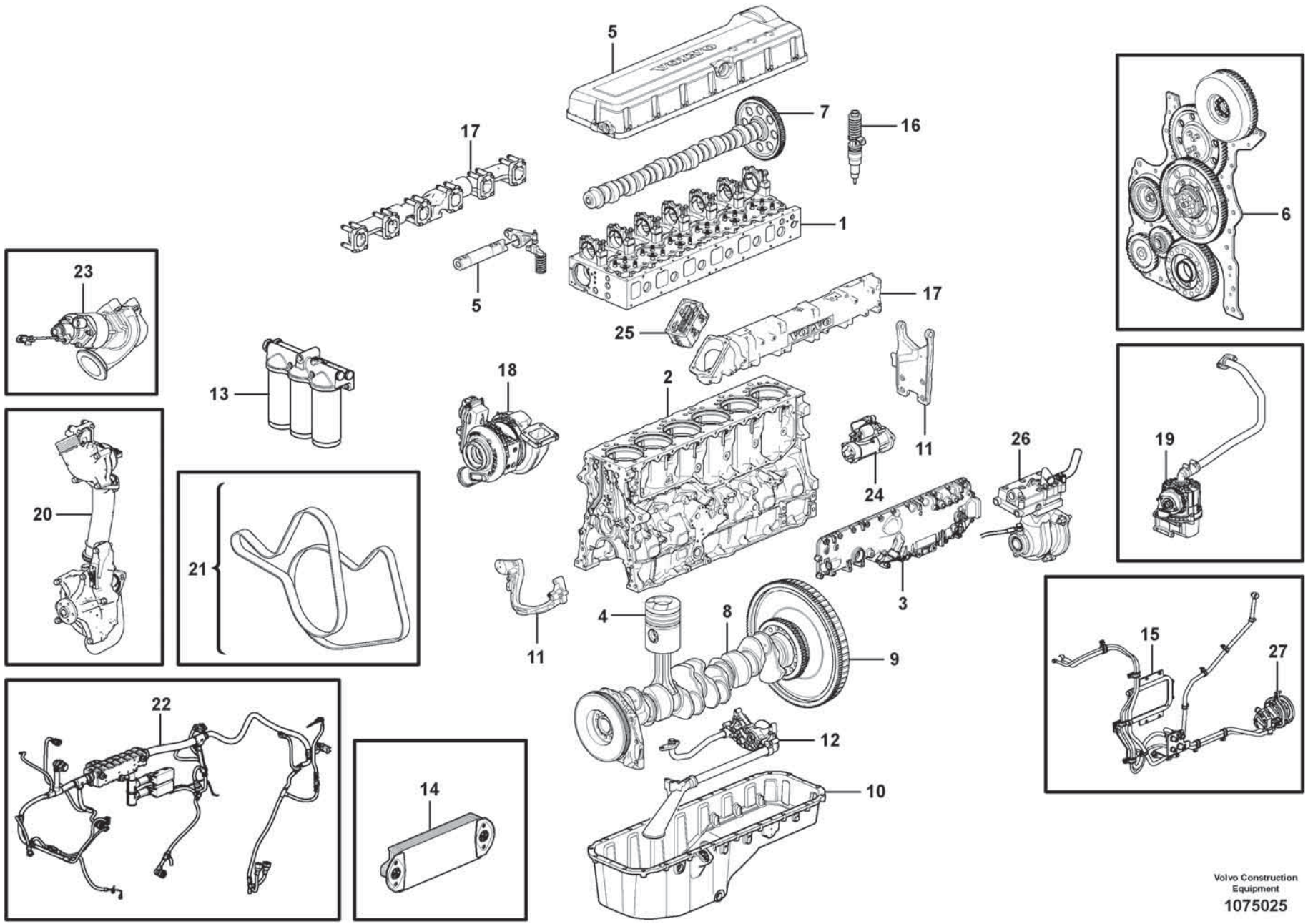

Volvo Construction Equipment

1075025

Fig.	Part No.	Quantity 1	2	3	PS	KIT	Description	Denominación	Denominação	Dénomination	Notes
	VOE 17469396	1					Engine	Motor	Motor	Moteur	1) D13J
1		1					Cylinder head	Culata	Cabeçote	Culasse	See group 211-100 page 59
2		1					Cylinder Block	Bloque Cilindro	Bloco de cilindros	Bloc-cylindres	See group 212-100 page 75
3		1					Cap	Caperuza	Tampa	Chapeau	See group 212-200 page 81
4		1					Cylinder liner,piston	Camisa,piston	Camisa de cilindro, pistão	Chemise cyl.piston	See group 213-100 page 89
5		1					Valve mechanism	Mecanismo de valvulas	Mecanismo da válvula	Commande des soupapes	See group 214-100 page 93
6		1					Timing gear casing	Cubierta distribucion	Caixa da engrenagem de distribuição	Carter distribution	See group 215-100 page 109
7		1					Camshaft	Arbol levas	Eixo de came	Arbre cames	See group 215-200 page 113
8		1					Crankshaft	Cigüeñal	Eixo de manivela	Vilebrequin	See group 216-100 page 119
9		1					Flywheel	Volante	Volante	Volant	See group 216-100 page 119
10		1					Oil sump	Carter de aceite	Cárter de óleo	Carter d'huile	See group 217-100 page 133
11		1					Engine mounting	Fijacion motor	Montagem do motor	Silentbloc moteur	See group 218-100 page 141
12		1					Lubricating system	Sist.lubrificante	Sistema de lubrificação	Syst.de graissage	See group 221-100 page 145
13		1					Oil filter	Filtro aceite	Filtro de óleo	Filtre huile	See group 222-100 page 163
14		1					Oil cooler	Enfriador aceite	Refrigerador de óleo	Radiateur huile	See group 223-100 page 175
15		1					Fuel system	Sistema de combusti	Sistema de combustível	Système dalimentati	See group 235-300 page 205
16		1					Injector	Inyector	Injetor	Injecteur	See group 237-100 page 213
17		1					Inlet, exhaust syst.	Admis.&sist.escape	Entrada, sistema de escapamento	Admiss.&syst.echapp.	See group 251-100 page 217
18		1					Turbocharger	Turbocompresor	Turbocompressor	Turbocompresse.	See group 255-100 page 263
19		1					Crankcase Venti	Ventilación del cárter	Ventilação do cárter	Ventilation carter de vilebrequin	See group 212-300 page 85
20		1					Cooling System	Sist Refrigerac	Sistema de refrigeração	Sys Refroidisse	See group 262-100 page 299
21		1					Belt transmission	Correa distribución	Transmissão por correia	Transm. courrouie	See group 263-100 page 315
22		1					Cable harness	Manojo cables	Chicote	Faisceau cables	See group 286-100 page 357
23		1					EGR valve	Válvula EGR		Soupape EGR	See group 293-100 page 363
24		1					Starter Motor	Motor de arranque	Motor de arranque	Demarreur	See group 331-100 page 393
25		1					Starter Element	Calentador Arr.	Elemento de partida	Eleme.demarrage	See group 333-100 page 395
26		1					Compressor	Compresor	Compressor	Compresseur	See group 254-900 page 245

1) **GB**: Replacement version **ES**: Version piezas de repuesto. **BR**: Versão de reposição **FR**: Version piéce de rechange.

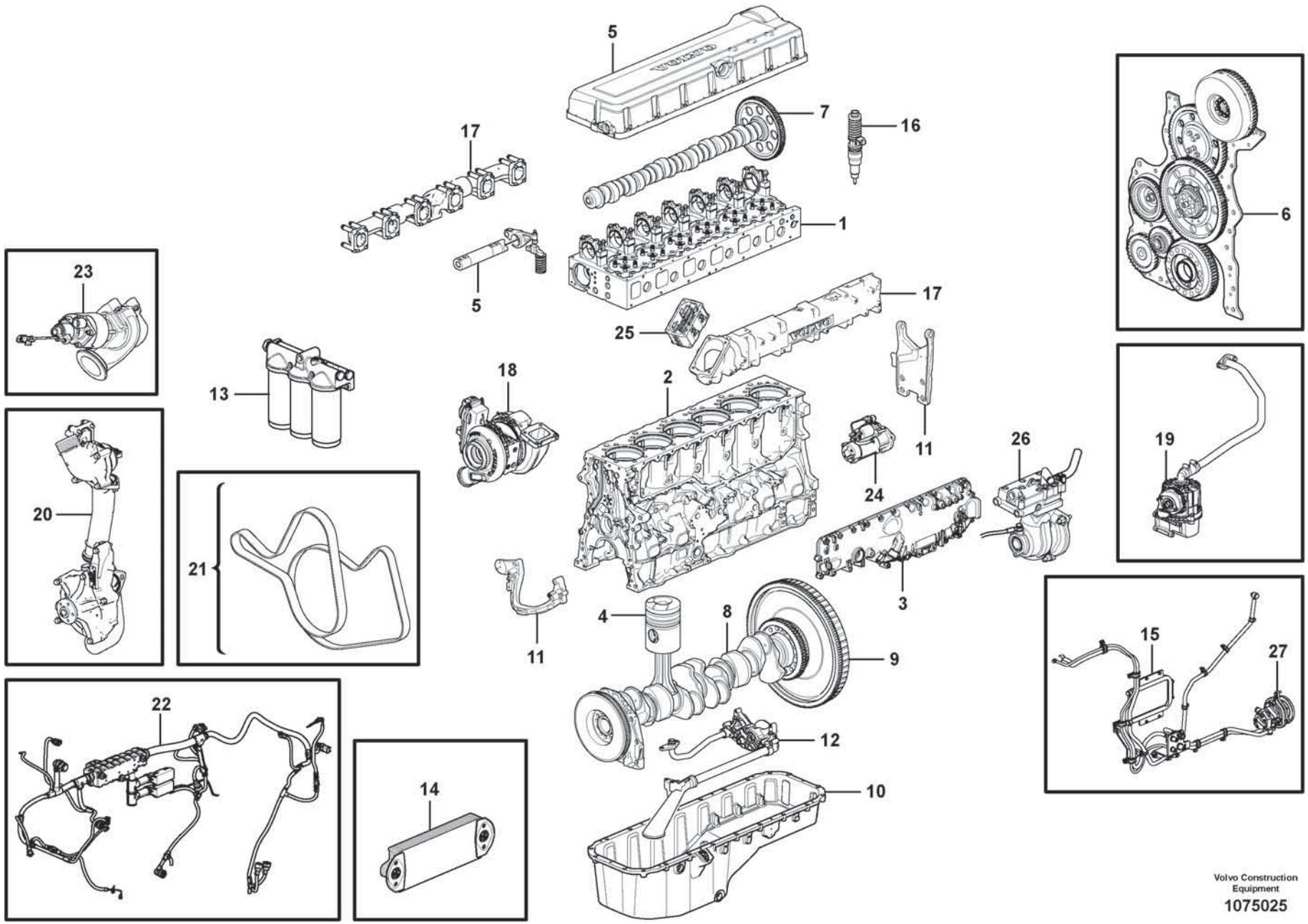

Volvo Construction Equipment

1075025

Fig.	Part No.	Quantity 1	2	3	PS	KIT	Description	Denominación	Denominação	Dénomination	Notes
27		1					Pump Unit	Unidad Bomba	Unidade de bomba	Unite Pompe	See group 233-600 page 189

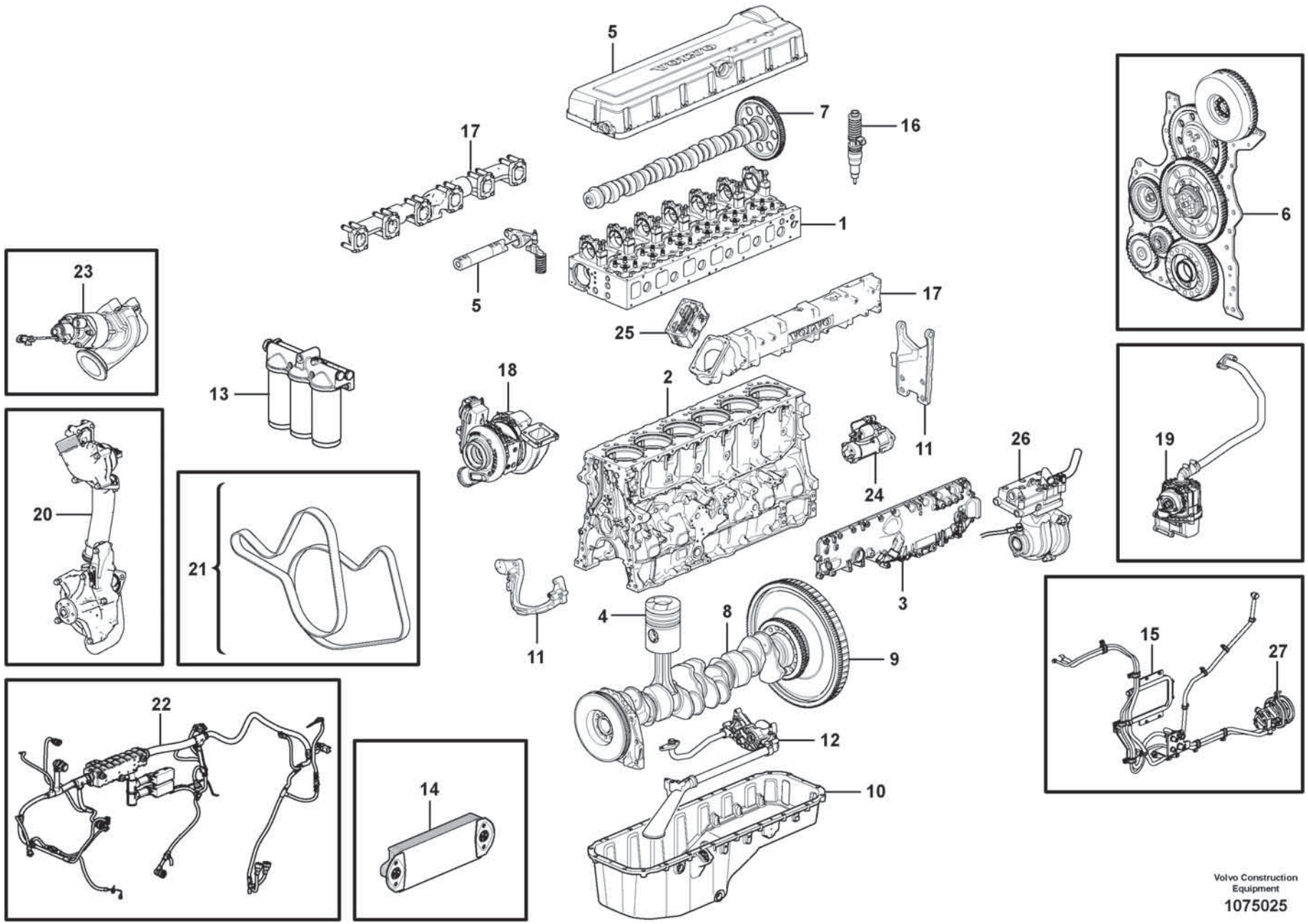

Volvo Construction Equipment

1075025

Fig.	Part No.	Quantity 1	2	3	PS	KIT	Description	Denominación	Denominação	Dénomination	Notes
	VOE 17469395	1					Engine	Motor	Motor	Moteur	1) D13J
1		1					Cylinder head	Culata	Cabeçote	Culasse	See group 211-100 page 59
2		1					Cylinder Block	Bloque Cilindro	Bloco de cilindros	Bloc-cylindres	See group 212-100 page 75
3		1					Cap	Caperuza	Tampa	Chapeau	See group 212-200 page 81
4		1					Cylinder liner,piston	Camisa,piston	Camisa de cilindro, pistão	Chemise cyl.piston	See group 213-100 page 89
5		1					Valve mechanism	Mecanismo de valvulas	Mecanismo da válvula	Commande des soupapes	See group 214-100 page 93
6		1					Timing gear casing	Cubierta distribucion	Caixa da engrenagem de distribuição	Carter distribution	See group 215-100 page 109
7		1					Camshaft	Arbol levas	Eixo de came	Arbre cames	See group 215-200 page 113
8		1					Crankshaft	Cigüeñal	Eixo de manivela	Vilebrequin	See group 216-100 page 119
9		1					Flywheel	Volante	Volante	Volant	See group 216-100 page 119
10		1					Oil sump	Carter de aceite	Cárter de óleo	Carter d'huile	See group 217-100 page 133
11		1					Engine mounting	Fijacion motor	Montagem do motor	Silentbloc moteur	See group 218-100 page 141
12		1					Lubricating system	Sist.lubrificante	Sistema de lubrificação	Syst.de graissage	See group 221-100 page 145
13		1					Oil filter	Filtro aceite	Filtro de óleo	Filtre huile	See group 222-100 page 163
14		1					Oil cooler	Enfriador aceite	Refrigerador de óleo	Radiateur huile	See group 223-100 page 175
15		1					Fuel system	Sistema de combusti	Sistema de combustível	Système dalimentati	See group 235-300 page 205
16		1					Injector	Inyector	Injetor	Injecteur	See group 237-100 page 213
17		1					Inlet, exhaust syst.	Admis.&sist.escape	Entrada, sistema de escapamento	Admiss.&syst.echapp.	See group 251-100 page 217
18		1					Turbocharger	Turbocompresor	Turbocompressor	Turbocompresse.	See group 255-100 page 263
19		1					Crankcase Venti	Ventilación del cárter	Ventilação do cárter	Ventilation carter de vilebrequin	See group 212-300 page 85
20		1					Cooling System	Sist Refrigerac	Sistema de refrigeração	Sys Refroidisse	See group 262-100 page 299
21		1					Belt transmission	Correa distribución	Transmissão por correia	Transm. courrouie	See group 263-100 page 315
22		1					Cable harness	Manojo cables	Chicote	Faisceau cables	See group 286-100 page 357
23		1					EGR valve	Válvula EGR		Soupape EGR	See group 293-100 page 363
24		1					Starter Motor	Motor de arranque	Motor de arranque	Demarreur	See group 331-100 page 393
25		1					Starter Element	Calentador Arr.	Elemento de partida	Eleme.demarrage	See group 333-100 page 395
26		1					Compressor	Compresor	Compressor	Compresseur	See group 254-900 page 245

1) **GB**: Replacement version **ES**: Version piezas de repuesto. **BR**: Versão de reposição **FR**: Version piéce de rechange.

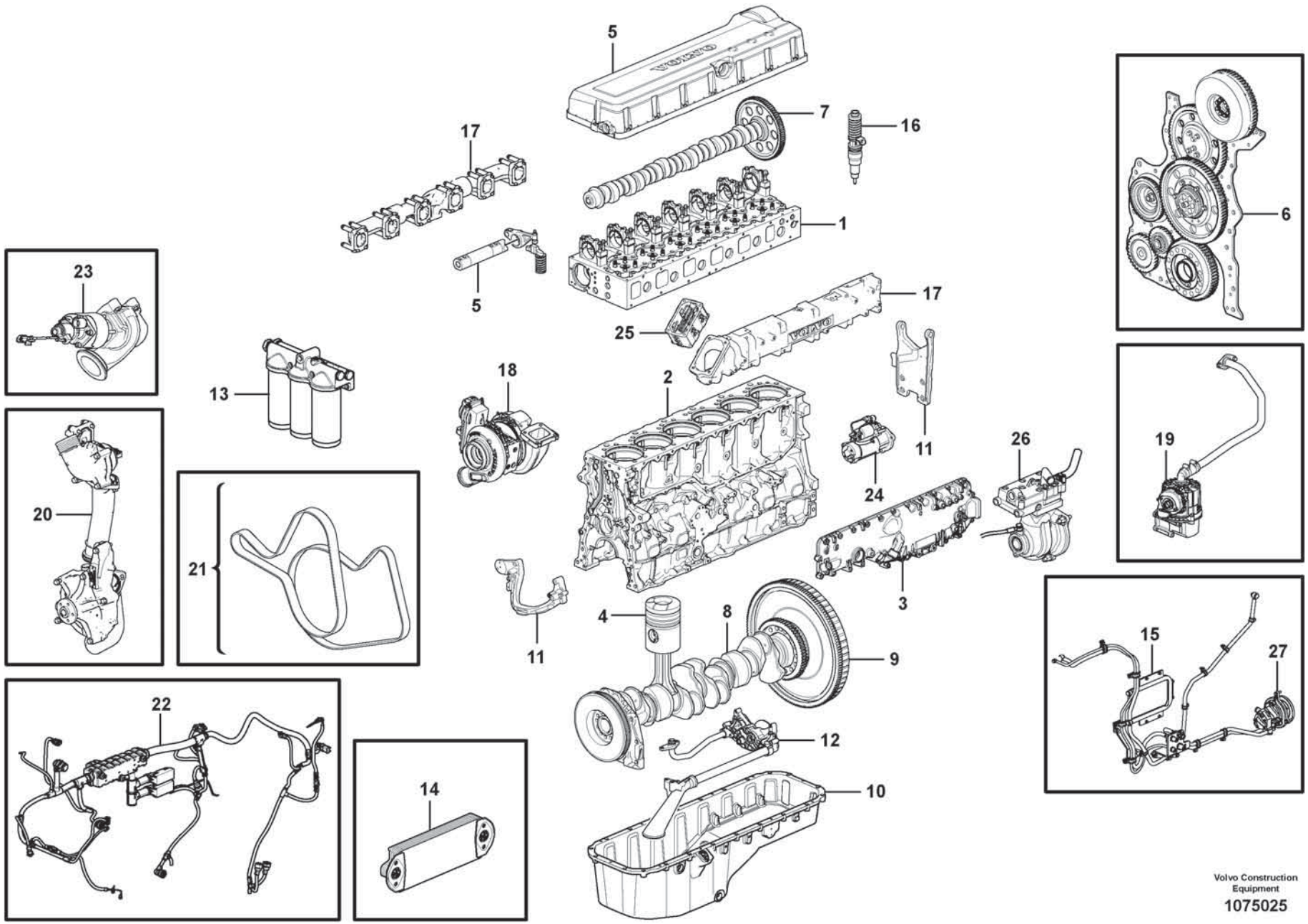

Volvo Construction Equipment

1075025

Fig.	Part No.	Quantity 1	2	3	PS	KIT	Description	Denominación	Denominação	Dénomination	Notes
27		1					Pump Unit	Unidad Bomba	Unidade de bomba	Unite Pompe	See group 233-600 page 189

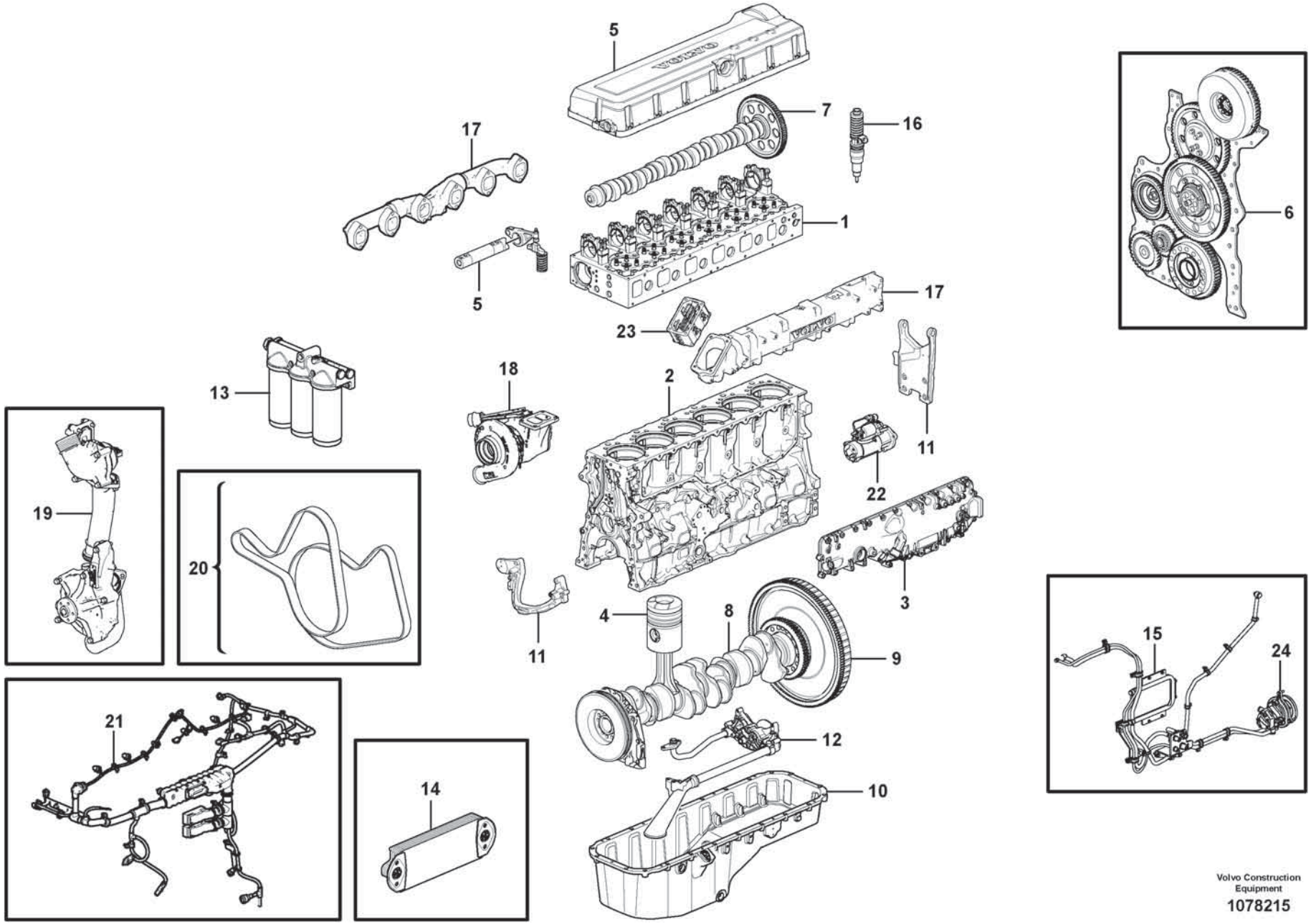

Volvo Construction Equipment

1078215

Fig.	Part No.	Quantity 1	2	3	PS	KIT	Description	Denominación	Denominação	Dénomination	Notes
	VOE 17469394	1					Engine	Motor	Motor	Moteur	1) D13E
1		1					Cylinder head	Culata	Cabeçote	Culasse	See group 211-120 page 61
2		1					Cylinder Block	Bloque Cilindro	Bloco de cilindros	Bloc-cylindres	See group 212-120 page 77
3		1					Cap	Caperuza	Tampa	Chapeau	See group 212-220 page 83
4		1					Cylinder liner,piston	Camisa,piston	Camisa de cilindro, pistão	Chemise cyl.piston	See group 213-120 page 91
5		1					Valve mechanism	Mecanismo de valvulas	Mecanismo da válvula	Commande des soupapes	See group 214-120 page 99
6		1					Timing gear casing	Cubierta distribucion	Caixa da engrenagem de distribuição	Carter distribution	See group 215-120 page 111
7		1					Camshaft	Arbol levas	Eixo de came	Arbre cames	See group 215-220 page 115
8		1					Crankshaft	Cigüeñal	Eixo de manivela	Vilebrequin	See group 216-100 page 119
9		1					Flywheel	Volante	Volante	Volant	See group 216-100 page 119
10		1					Oil sump	Carter de aceite	Cárter de óleo	Carter d'huile	See group 217-120 page 135
11		1					Engine mounting	Fijacion motor	Montagem do motor	Silentbloc moteur	See group 218-100 page 141
12		1					Lubricating system	Sist.lubrificante	Sistema de lubrificação	Syst.de graissage	See group 221-120 page 147
13		1					Oil filter	Filtro aceite	Filtro de óleo	Filtre huile	See group 222-120 page 167
14		1					Oil cooler	Enfriador aceite	Refrigerador de óleo	Radiateur huile	See group 223-120 page 177
15		1					Fuel system	Sistema de combusti	Sistema de combustível	Système dalimentati	See group 235-320 page 209
16		1					Injector	Inyector	Injetor	Injecteur	See group 237-120 page 215
17		1					Inlet, exhaust syst.	Admis.&sist.escape	Entrada, sistema de escapamento	Admiss.&syst.echapp.	See group 251-120 page 219
18		1					Turbocharger	Turbocompresor	Turbocompressor	Turbocompresse.	See group 255-120 page 265
19		1					Cooling System	Sist Refrigerac	Sistema de refrigeração	Sys Refroidisse	See group 262-120 page 303
20		1					Belt transmission	Correa distribución	Transmissão por correia	Transm. courrouie	See group 263-120 page 317
21		1					Cable harness	Manojo cables	Chicote	Faisceau cables	See group 286-120 page 359
22		1					Starter Motor	Motor de arranque	Motor de arranque	Demarreur	See group 331-100 page 393
23		1					Starter Element	Calentador Arr.	Elemento de partida	Eleme.demarrage	See group 333-120 page 397
24		1					Pump Unit	Unidad Bomba	Unidade de bomba	Unite Pompe	See group 233-600 page 189

1) **GB**: Replacement version **ES**: Version piezas de repuesto. **BR**: Versão de reposição **FR**: Version piéce de rechange.

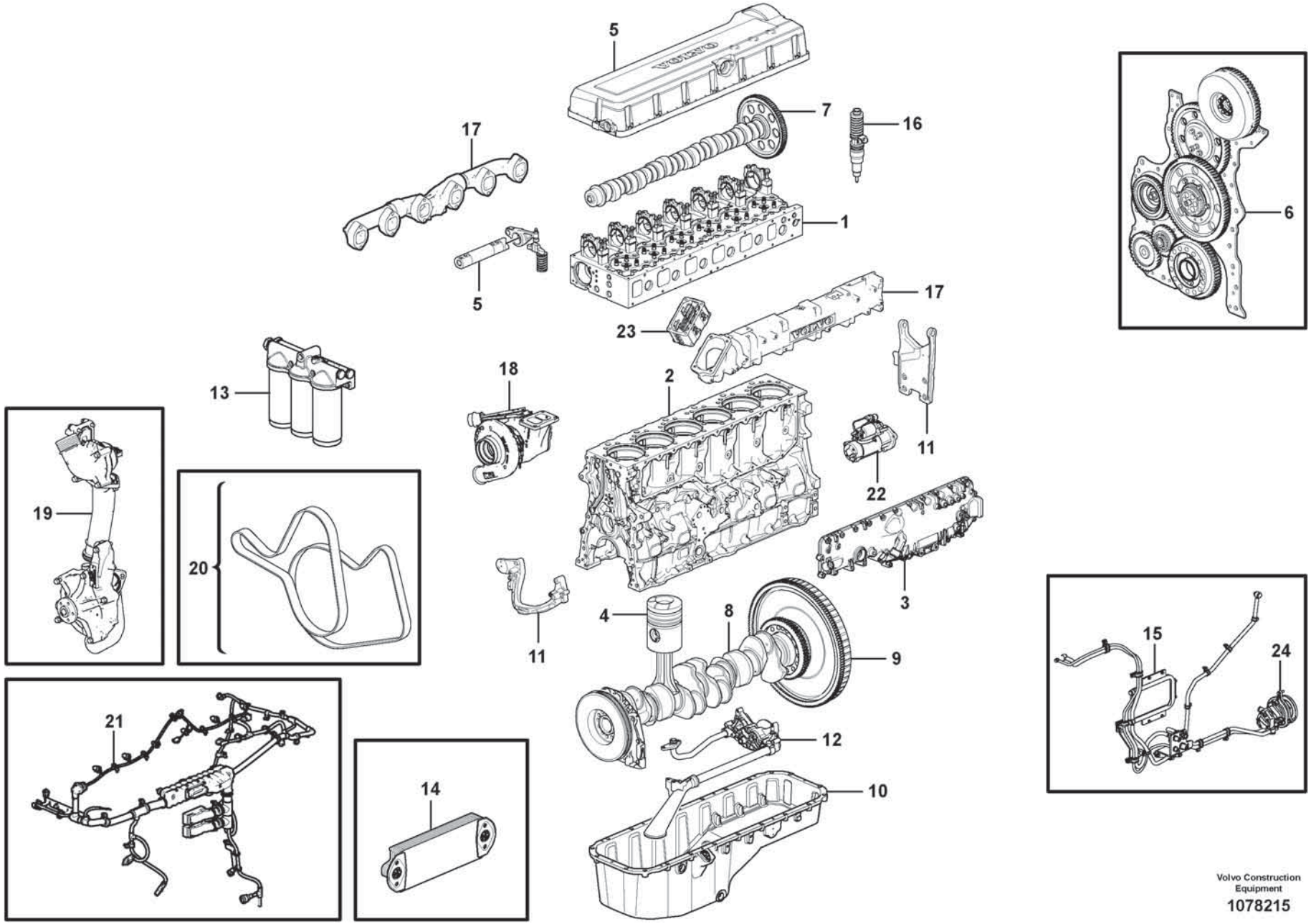

Volvo Construction Equipment

1078215

Fig.	Part No.	Quantity 1	2	3	PS	KIT	Description	Denominación	Denominação	Dénomination	Notes
	VOE 17433661	1					Engine	Motor	Motor	Moteur	1) D13F
1		1					Cylinder head	Culata	Cabeçote	Culasse	See group 211-120 page 61
2		1					Cylinder Block	Bloque Cilindro	Bloco de cilindros	Bloc-cylindres	See group 212-140 page 79
3		1					Cap	Caperuza	Tampa	Chapeau	See group 212-220 page 83
4		1					Cylinder liner,piston	Camisa,piston	Camisa de cilindro, pistão	Chemise cyl.piston	See group 213-120 page 91
5		1					Valve mechanism	Mecanismo de valvulas	Mecanismo da válvula	Commande des soupapes	See group 214-140 page 101
6		1					Timing gear casing	Cubierta distribucion	Caixa da engrenagem de distribuição	Carter distribution	See group 215-120 page 111
7		1					Camshaft	Arbol levas	Eixo de came	Arbre cames	See group 215-240 page 117
8		1					Crankshaft	Cigüeñal	Eixo de manivela	Vilebrequin	See group 216-120 page 123
9		1					Flywheel	Volante	Volante	Volant	See group 216-120 page 123
10		1					Oil sump	Carter de aceite	Cárter de óleo	Carter d'huile	See group 217-120 page 135
11		1					Engine mounting	Fijacion motor	Montagem do motor	Silentbloc moteur	See group 218-100 page 141
12		1					Lubricating system	Sist.lubrificante	Sistema de lubrificação	Syst.de graissage	See group 221-120 page 147
13		1					Oil filter	Filtro aceite	Filtro de óleo	Filtre huile	See group 222-120 page 167
14		1					Oil cooler	Enfriador aceite	Refrigerador de óleo	Radiateur huile	See group 223-120 page 177
15		1					Fuel system	Sistema de combusti	Sistema de combustível	Système dalimentati	See group 235-320 page 209
16		1					Injector	Inyector	Injetor	Injecteur	See group 237-120 page 215
17		1					Inlet, exhaust syst.	Admis.&sist.escape	Entrada, sistema de escapamento	Admiss.&syst.echapp.	See group 251-120 page 219
18		1					Turbocharger	Turbocompresor	Turbocompressor	Turbocompresse.	See group 255-120 page 265
19		1					Cooling System	Sist Refrigerac	Sistema de refrigeração	Sys Refroidisse	See group 262-120 page 303
20		1					Belt transmission	Correa distribución	Transmissão por correia	Transm. courrouie	See group 263-120 page 317
21		1					Cable harness	Manojo cables	Chicote	Faisceau cables	See group 286-120 page 359
22		1					Starter Motor	Motor de arranque	Motor de arranque	Demarreur	See group 331-100 page 393
23		1					Starter Element	Calentador Arr.	Elemento de partida	Eleme.demarrage	See group 333-120 page 397
24		1					Pump Unit	Unidad Bomba	Unidade de bomba	Unite Pompe	See group 233-600 page 189

1) **GB**: Replacement version **ES**: Version piezas de repuesto. **BR**: Versão de reposição **FR**: Version piéce de rechange.

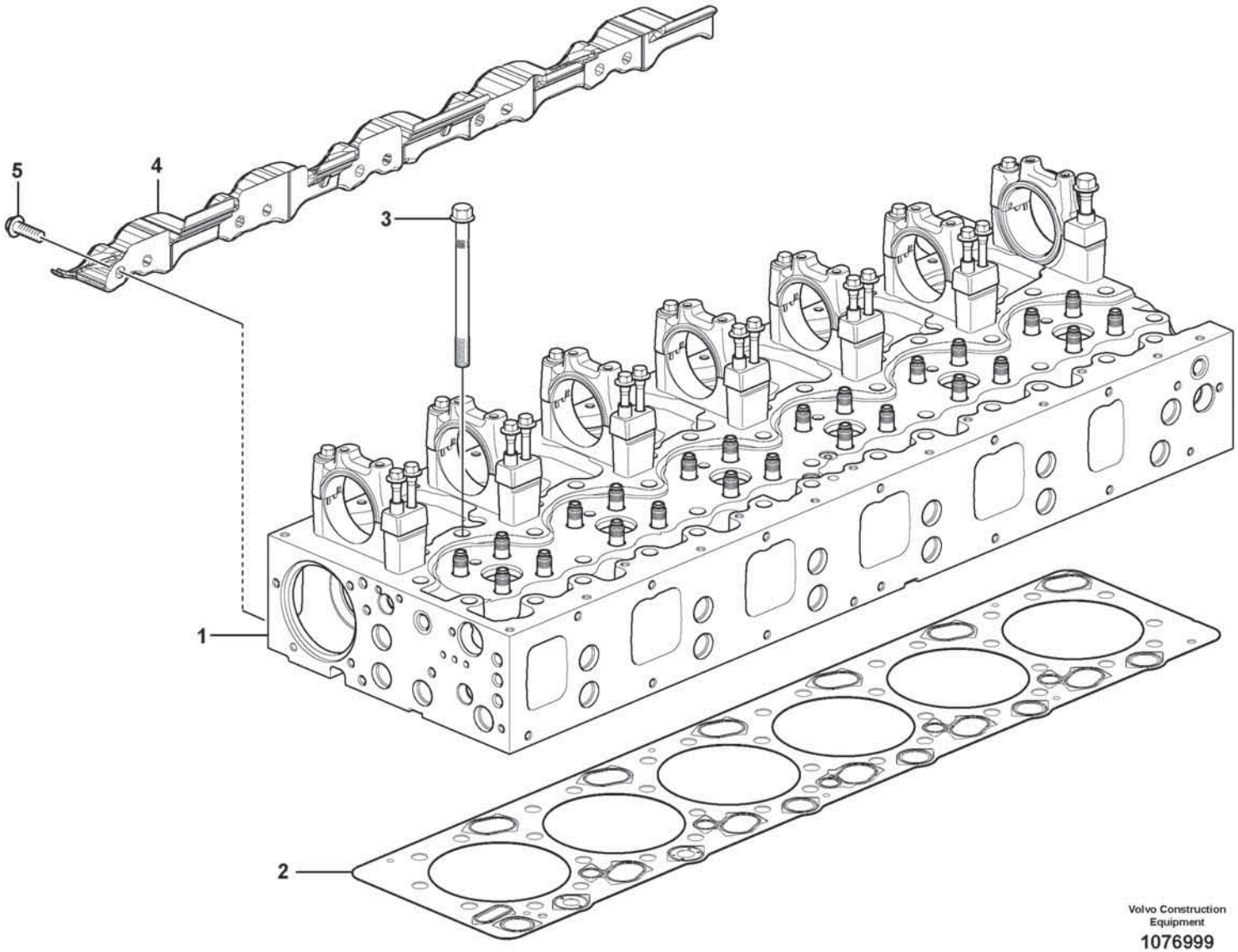

Volvo Construction Equipment
1076999

Fig.	Part No.	Quantity 1	2	3	PS	KIT	Description	Denominación	Denominação	Dénomination	Notes
1		1					Cylinder head	Culata	Cabeçote	Culasse	See group 211-200 page 63
2	**VOE 21510072**	1					Cylinder head gasket	Junta de culata	Junta cabeçote	Joint de culasse	
3	**VOE 21345131**	38					Flange screw	Tornillo embridado	Parafuso flangeado	Vis à embase	
4	**VOE 22213933**	1					Heat shield	Defensa térmica	Defletor de calor	Écran thermique	
5	**VOE 984751**	8					Flange screw	Tornillo embridado	Parafuso flangeado	Vis à embase	

1		**Cylinder head with fitting parts** **Culata de cilindros con accesorios de montaje** **Cabeçote com peças acessórias** **Culasse du cylindre avec pièces de montage**	Catalogue id **20803**	Group **211**
2				
3			Illustr. No **1076999**	Section **100**
4				
5		**17461273, 17461278**	Issue **20053797-A**	Page **59**

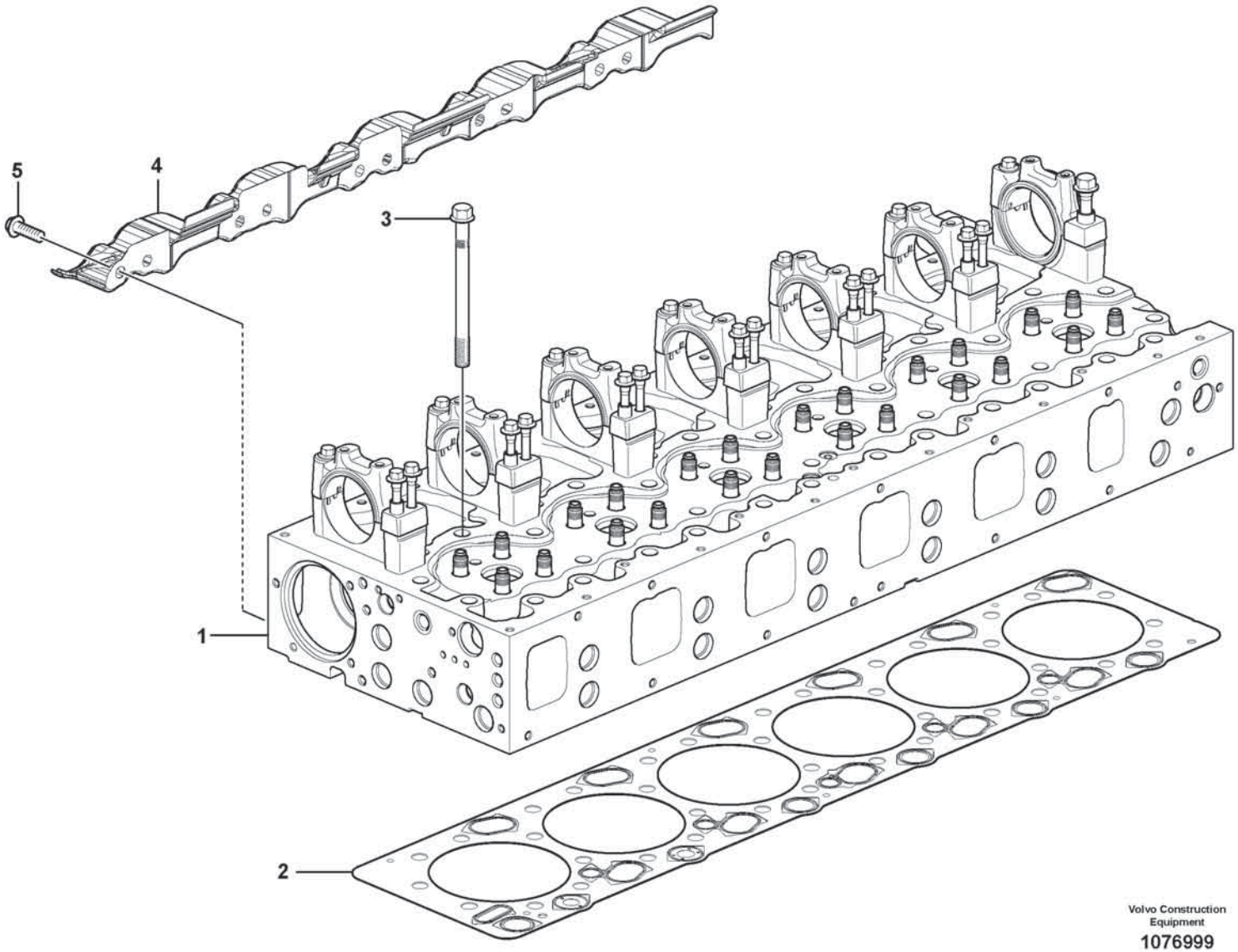

Volvo Construction Equipment
1076999

Fig.	Part No.	Quantity 1	2	3	PS	KIT	Description	Denominación	Denominação	Dénomination	Notes
1		1					Cylinder head	Culata	Cabeçote	Culasse	See group 211-220 page 67
1			1				Cylinder head	Culata	Cabeçote	Culasse	See group 211-240 page 71
2	**VOE 21510072**	1	1				Cylinder head gasket	Junta de culata	Junta cabeçote	Joint de culasse	
3	**VOE 21345131**	38	38				Flange screw	Tornillo embridado	Parafuso flangeado	Vis à embase	
4	**VOE 22213933**	1	1				Heat shield	Defensa térmica	Defletor de calor	Écran thermique	
5	**VOE 984751**	10	10				Flange screw	Tornillo embridado	Parafuso flangeado	Vis à embase	

1	17461280	**Cylinder head with fitting parts** **Culata de cilindros con accesorios de montaje** **Cabeçote com peças acessórias** **Culasse du cylindre avec pièces de montage**	Catalogue id **20803**	Group **211**
2	15185566			
3			Illustr. No **1076999**	Section **120**
4				
5			Issue **20053797-A**	Page **61**

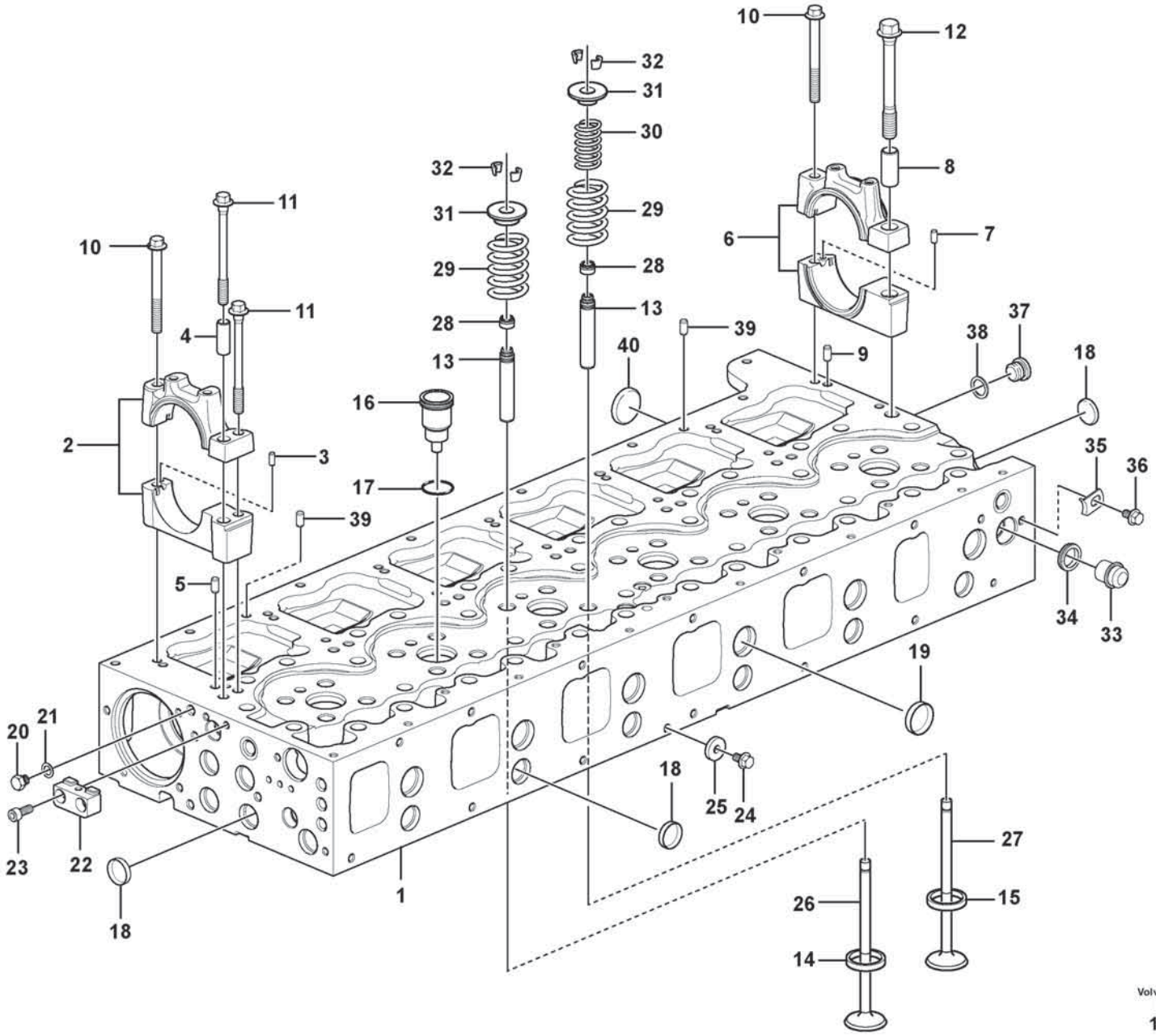

Volvo Construction Equipment

1076996

Fig.	Part No.	Quantity 1	2	3	PS	KIT	Description	Denominación	Denominação	Dénomination	Notes
1	**VOE 22300167**	1					Cylinder head	Culata	Cabeçote	Culasse	
1		1			NS		•Cylinder head	•Culata	•Cabeçote	•Culasse	
1		1			NS		••Cylinder head	••Culata	••Cabeçote	••Culasse	
2		6			NS		••Bearing housing	••Caja de cojinete	••Caixa de mancais	••Ensemble tournant	1 - 6
3	**VOE 950542**	6					•••Pin	•••Pasador	•••Coupilha	•••Clavette	
4		6			NS		•••Pin	•••Espiga	•••Pino	•••Goupille cylindrique	
5	**VOE 950562**	12					•••Pin	•••Pasador	•••Pino	•••Goupille	
6		1			NS		••Bearing housing	••Caja de cojinete	••Caixa de mancais	••Ensemble tournant	
7	**VOE 950542**	1					•••Pin	•••Pasador	•••Coupilha	•••Clavette	
8		1			NS		•••Sleeve	•••Manguito	•••Luva	•••Douille	
9	**VOE 950562**	2					•••Pin	•••Pasador	•••Pino	•••Goupille	
10	**VOE 13975105**	7					••Flange screw	••Tornillo embridado	••Parafuso flangeado	••Vis à embase	
11	**VOE 21344778**	12					••Flange screw	••Tornillo embridado	••Parafuso flangeado	••Vis à embase	
12	**VOE 20412482**	1					••Flange screw	••Tornillo embridado	••Parafuso flangeado	••Vis à embase	
13	**VOE 20919484**	24					••Valve guide	••Guía de válvula	••Guia da válvula	••Guide soupape	
14	**VOE 21405770**	12					••Valve seat	••Asiento de válvula	••Assento da válvula	••Siège de soupape	INLET
15	**VOE 21405773**	12					••Valve seat	••Asiento de válvula	••Assento da válvula	••Siège de soupape	EXHAUST
16	**VOE 21515329**	6					••Injector sleeve	••Manguito de inyector	••Manga de injector	••Douille d'injecteur	
16		6			NS		•••Sleeve	•••Manguito	•••Luva	•••Douille	
17	**VOE 20536487**	6					•••O-ring	•••Anillo tórico	•••Anel-o	•••Joint torique	
18	**VOE 24426721**	16					••Expansion plug	••Tapón expansor	••Bujão de expansão	••Tampon d'expansion	OD = 29 mm
19	**VOE 24426722**	6					••Expansion plug	••Tapón expansor	••Bujão de expansão	••Tampon d'expansion	OD = 40 mm
	VOE 22618324	REQ					••Adhesive	••Cola	••	••Colle	(VOE 1161370) 50 ml
	VOE 22618326	REQ					••Sealant	••Producto de estanqueidad	••Composto vedador	••Produit étanchéité	LOCTIT 510
20	**VOE 960628**	1					•Plug	•Tapón	•Bujão	•Tampon	
21	**VOE 13947281**	1					•Gasket	•Junta	•Junta	•Joint	
22		1			NS		•Bracket	•Consola	•Suporte	•Console	
23	**VOE 994823**	2					•Hex. socket screw	•Tornillo de hexágono embutido	•Parafuso soquete sext	•Vis à six pans creux	
24	**VOE 994383**	1					•Flange screw	•Tornillo embridado	•Parafuso flangeado	•Vis à embase	
25	**VOE 60111976**	1					•Washer	•Arandela	•Arruela	•Rondelle	(VOE 945583)

1		**Cylinder head** **Culata** **Cabeçote** **Culasse**	Catalogue id **20803**	Group **211**
2				
3			Illustr. No **1076996**	Section **200**
4				
5		**17461273, 17461278**	Issue **20053797-A**	Page **63**

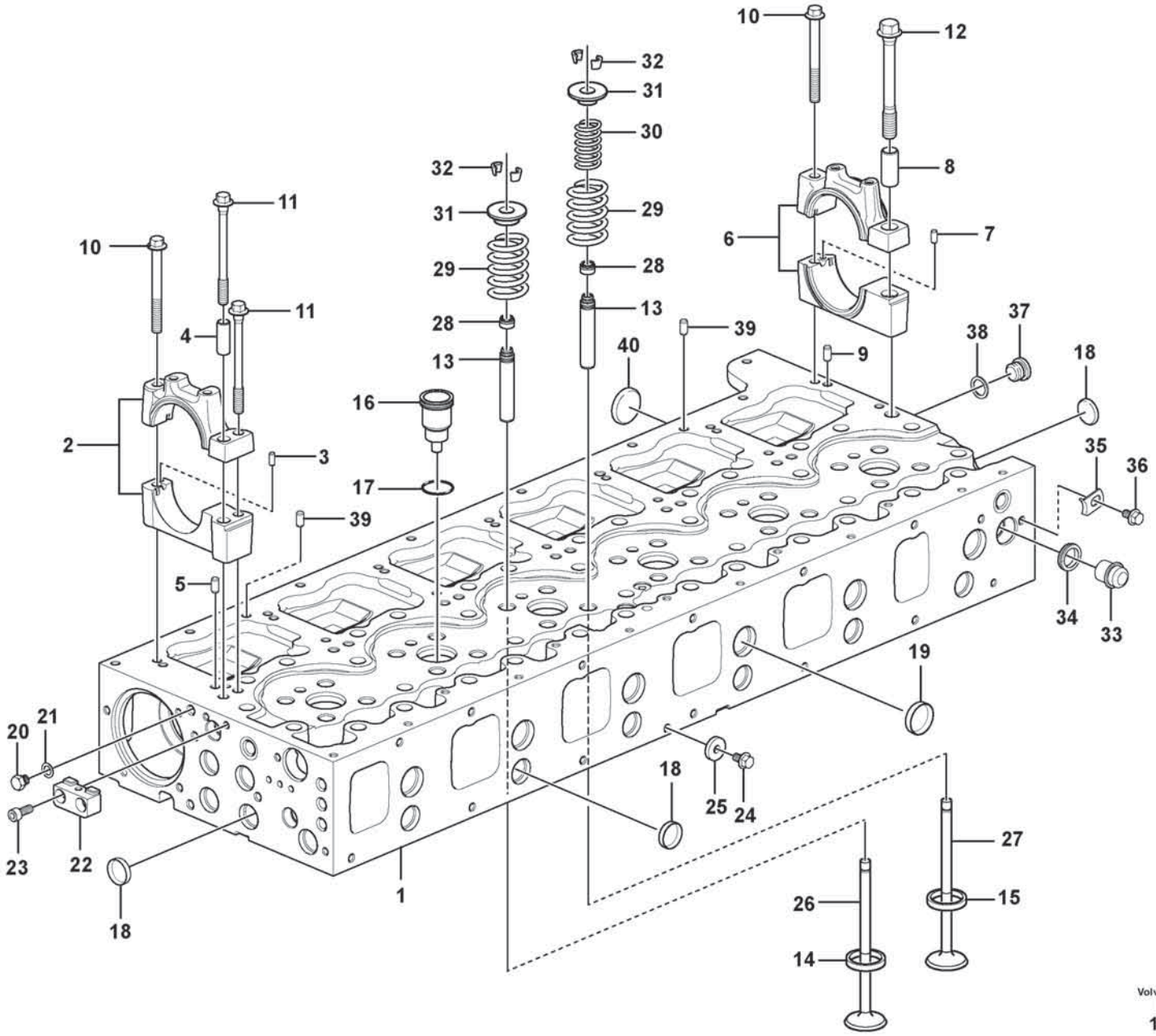

Volvo Construction Equipment

1076996

Fig.	Part No.	Quantity 1	2	3	PS	KIT	Description	Denominación	Denominação	Dénomination	Notes
26	**VOE 21428672**	12					•Inlet valve	•Válvula de admisión	•Válvula admissão	•Soupape admission	
27	**VOE 21428679**	12					•Exhaust valve	•Válvua de escape	•Válvula de escape	•Soupape d'échappement	
28	**VOE 21990221**	24					•Valve stem seal	•Junta de vástago de válvula	•	•Joint de tige de soupape	(VOE 20864662)
29	**VOE 22691232**	24					•Valve spring	•Resorte de válvula	•Mola da válvula	•Ressort soupape	OUTER
30	**VOE 3183211**	12					•Valve spring	•Resorte de válvula	•Mola da válvula	•Ressort soupape	EXHAUST, INNER
31	**VOE 20510743**	24					•Valve spring washer	•Arandela resorte de válvula	•Arruela pressão válvula	•Coupelle de ressort soupape	
32	**VOE 20510747**	48					•Valve cotter	•Cierre válvula	•Chaveta da válvula	•Clavette soupape	
33	**VOE 20845995**	1					•Plug	•Tapón	•Bujão	•Tampon	
34	**VOE 1547252**	1					•Sealing ring	•Anillo retén	•Anel de vedação	•Bague étanchéité	
35	**VOE 1546531**	1					•Lock brace	•Brazo de seguridad	•Braço de travamento	•Étrier verrouillage	
36	**VOE 984732**	1					•Flange screw	•Tornillo embridado	•Parafuso flangeado	•Vis à embase	
37	**VOE 13966143**	1					•Plug	•Tapón	•Bujão	•Tampon	
38	**VOE 13947622**	1					•Plane gasket	•Junta plana	•Junta plana	•Joint plan	
39	**VOE 20908338**	2					•Guide	•Guía	•Guia	•Guide	
40	**VOE 24426723**	5					•Cap plug	•Tapón de sombrerete	•Tampão	•Bouchon capuchon	

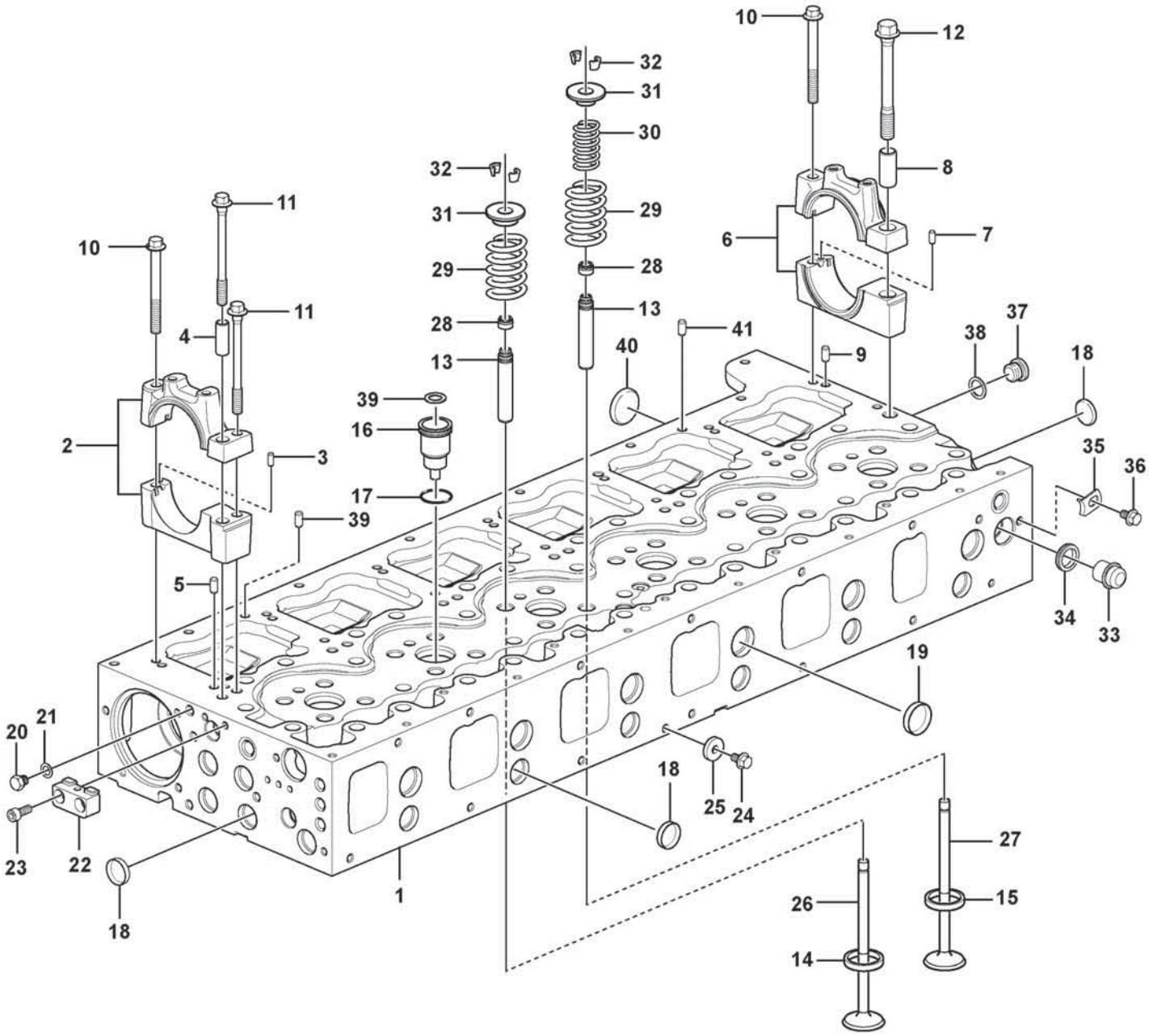

Volvo Construction Equipment

1072313

Fig.	Part No.	Quantity 1	2	3	PS	KIT	Description	Denominación	Denominação	Dénomination	Notes
1	VOE 22251142	1					Cylinder head	Culata	Cabeçote	Culasse	
1		1			NS		•Cylinder head	•Culata	•Cabeçote	•Culasse	
1		1			NS		••Cylinder head	••Culata	••Cabeçote	••Culasse	
2		6			NS		••Bearing housing	••Caja de cojinete	••Caixa de mancais	••Ensemble tournant	NO 1 - 6
2		6			NS		•••Bearing housing	•••Caja de cojinete	•••Caixa de mancais	•••Ensemble tournant	
3	VOE 950542	6					•••Pin	•••Pasador	•••Coupilha	•••Clavette	
4		6			NS		•••Pin	•••Espiga	•••Pino	•••Goupille cylindrique	
5	VOE 950562	12					•••Pin	•••Pasador	•••Pino	•••Goupille	
6		1			NS		••Bearing housing	••Caja de cojinete	••Caixa de mancais	••Ensemble tournant	REAR
6		1			NS		•••Bearing housing	•••Caja de cojinete	•••Caixa de mancais	•••Ensemble tournant	
7	VOE 950542	1					•••Pin	•••Pasador	•••Coupilha	•••Clavette	
8		1			NS		•••Sleeve	•••Manguito	•••Luva	•••Douille	
9	VOE 950562	2					•••Pin	•••Pasador	•••Pino	•••Goupille	
10	VOE 13975105	7					••Flange screw	••Tornillo embridado	••Parafuso flangeado	••Vis à embase	
11	VOE 21344778	12					••Flange screw	••Tornillo embridado	••Parafuso flangeado	••Vis à embase	
12	VOE 20412482	1					••Flange screw	••Tornillo embridado	••Parafuso flangeado	••Vis à embase	
13	VOE 20919484	24					••Valve guide	••Guía de válvula	••Guia da válvula	••Guide soupape	
14	VOE 21405770	12					••Valve seat	••Asiento de válvula	••Assento da válvula	••Siège de soupape	INLET
15	VOE 20900319	12					••Valve seat	••Asiento de válvula	••Assento da válvula	••Siège de soupape	EXHAUST
16	VOE 20981856	6					•••Sleeve	•••Manguito	•••Luva	•••Douille	
17	VOE 20536487	6					•••O-ring	•••Anillo tórico	•••Anel-o	•••Joint torique	
18	VOE 24426721	16					••Expansion plug	••Tapón expansor	••Bujão de expansão	••Tampon d'expansion	OD = 29 mm
19	VOE 24426722	6					••Expansion plug	••Tapón expansor	••Bujão de expansão	••Tampon d'expansion	OD = 40 mm
20	VOE 960628	1					•Plug	•Tapón	•Bujão	•Tampon	
21	VOE 13947281	1					•Gasket	•Junta	•Junta	•Joint	
22		1			NS		•Bracket	•Consola	•Suporte	•Console	
23	VOE 994823	2					•Hex. socket screw	•Tornillo de hexágono embutido	•Parafuso soquete sext	•Vis à six pans creux	
24	VOE 994383	1					•Flange screw	•Tornillo embridado	•Parafuso flangeado	•Vis à embase	
25	VOE 60111976	1					•Washer	•Arandela	•Arruela	•Rondelle	(VOE 945583)
26	VOE 20740798	12					•Inlet valve	•Válvula de admisión	•Válvula admissão	•Soupape admission	

1		**Cylinder head** **Culata** **Cabeçote** **Culasse**	Catalogue id **20803**	Group **211**
2				
3			Illustr. No **1072313**	Section **220**
4				
5		**17461280**	Issue **20053797-A**	Page **67**

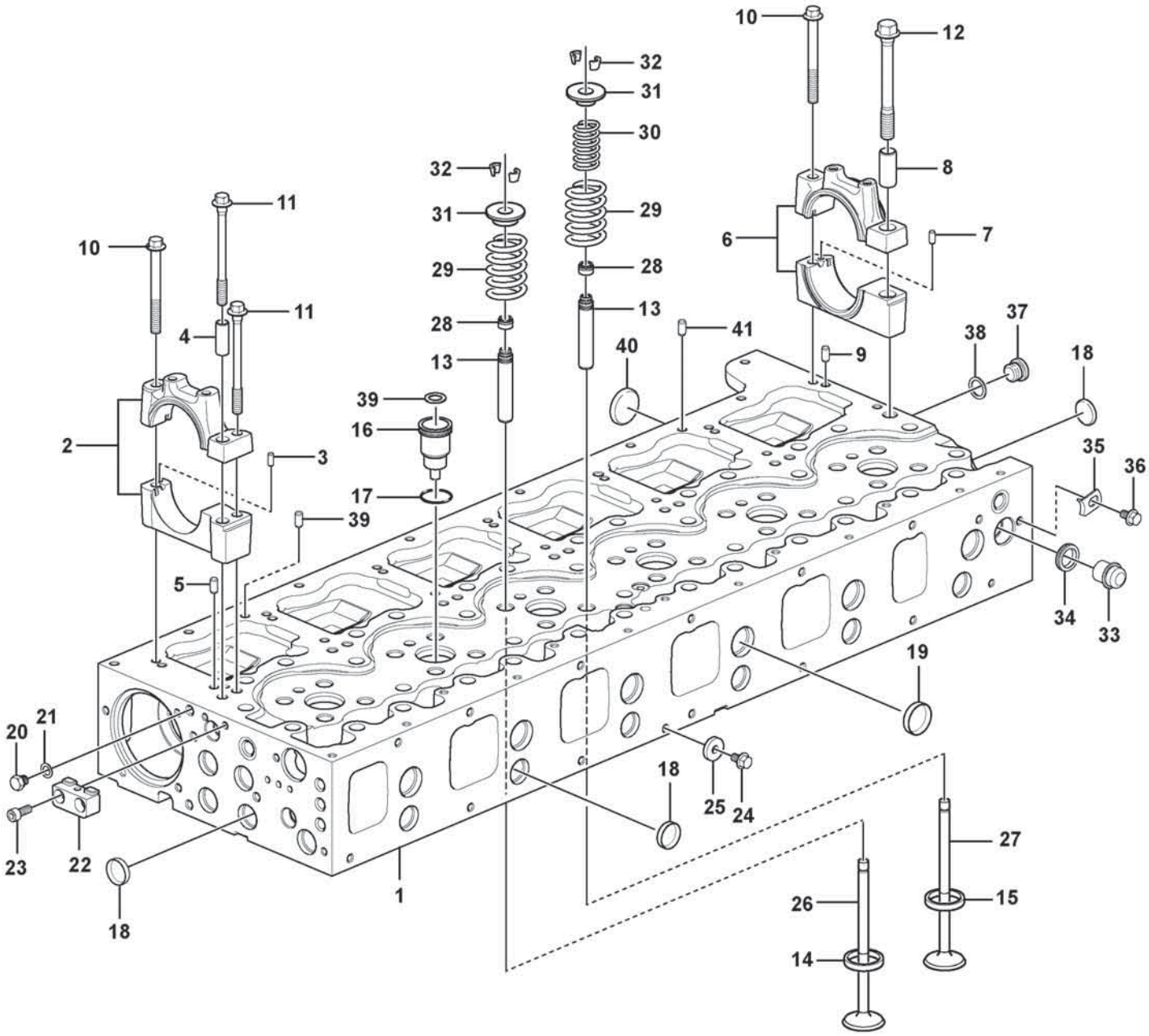

Volvo Construction Equipment

1072313

Fig.	Part No.	Quantity 1	2	3	PS	KIT	Description	Denominación	Denominação	Dénomination	Notes
27	**VOE 21016539**	12					•Exhaust valve	•Válvua de escape	•Válvula de escape	•Soupape d'échappement	
28	**VOE 21990221**	24					•Valve stem seal	•Junta de vástago de válvula	•	•Joint de tige de soupape	(VOE 20864662)
29	**VOE 22691232**	24					•Valve spring	•Resorte de válvula	•Mola da válvula	•Ressort soupape	
30	**VOE 3183211**	12					•Valve spring	•Resorte de válvula	•Mola da válvula	•Ressort soupape	
31	**VOE 20510743**	24					•Valve spring washer	•Arandela resorte de válvula	•Arruela pressão válvula	•Coupelle de ressort soupape	
32	**VOE 20510747**	48					•Valve cotter	•Cierre válvula	•Chaveta da válvula	•Clavette soupape	
33	**VOE 20845995**	1					•Plug	•Tapón	•Bujão	•Tampon	
34	**VOE 1547252**	1					•Sealing ring	•Anillo retén	•Anel de vedação	•Bague étanchéité	
35	**VOE 1546531**	1					•Lock brace	•Brazo de seguridad	•Braço de travamento	•Étrier verrouillage	
36	**VOE 984732**	1					•Flange screw	•Tornillo embridado	•Parafuso flangeado	•Vis à embase	
37	**VOE 13966143**	1					•Plug	•Tapón	•Bujão	•Tampon	
38	**VOE 13947622**	1					•Plane gasket	•Junta plana	•Junta plana	•Joint plan	
39	**VOE 20908338**	2					•Guide	•Guía	•Guia	•Guide	
40	**VOE 24426723**	5					•Cap plug	•Tapón de sombrerete	•Tampão	•Bouchon capuchon	
41		1			NS		•Pin	•Pasador	•Pino	•Goupille	

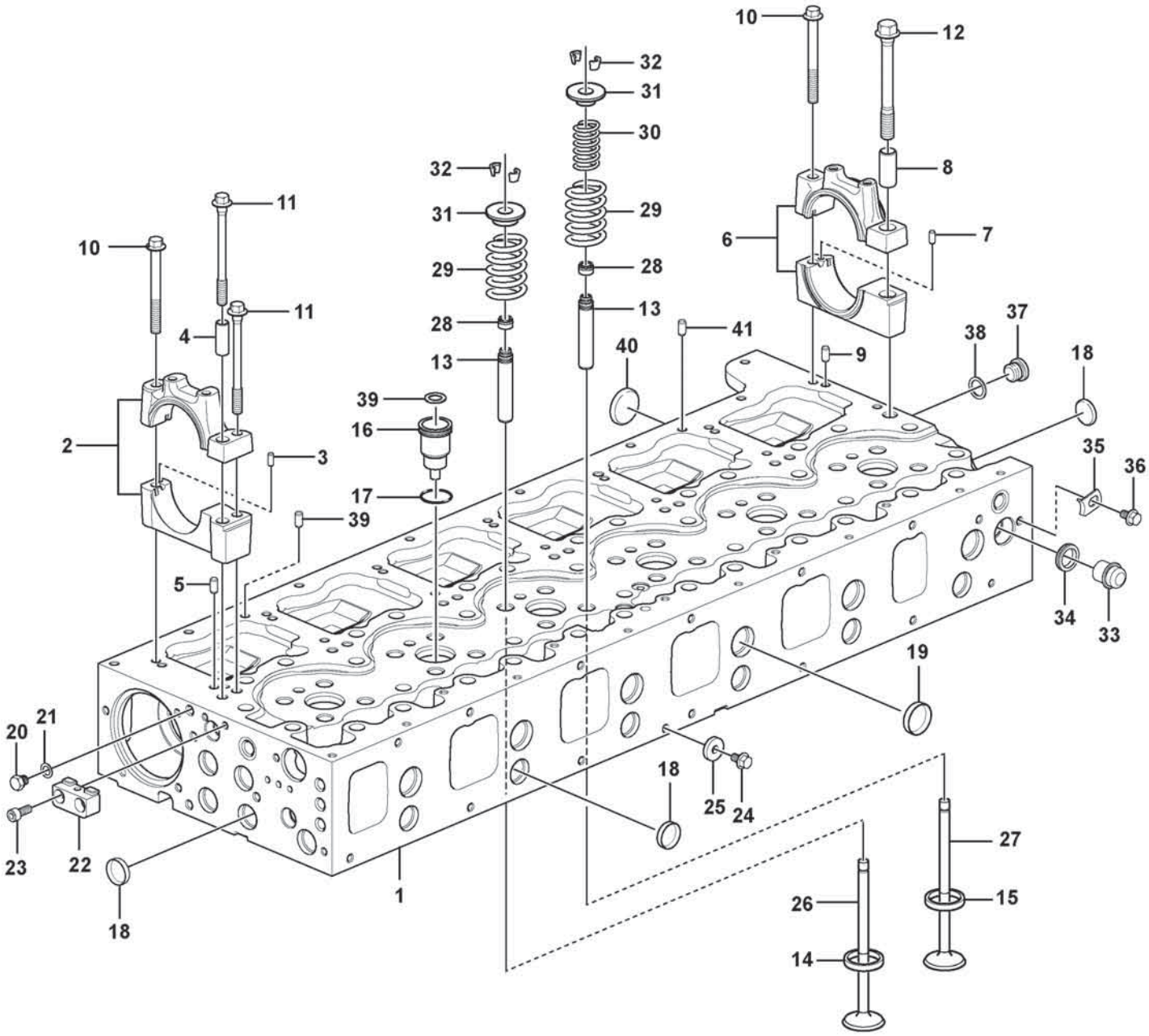

Volvo Construction Equipment

1072313

Fig.	Part No.	Quantity 1	2	3	PS	KIT	Description	Denominación	Denominação	Dénomination	Notes
1	**VOE 22499250**	1					Cylinder head	Culata	Cabeçote	Culasse	
1		1			NS		•Cylinder head	•Culata	•Cabeçote	•Culasse	
2		6			NS		•Bearing housing	•Caja de cojinete	•Caixa de mancais	•Ensemble tournant	
2		6			NS		••Bearing housing	••Caja de cojinete	••Caixa de mancais	••Ensemble tournant	
3	**VOE 950542**	6					••Pin	••Pasador	••Coupilha	••Clavette	
4		6			NS		••Pin	••Espiga	••Pino	••Goupille cylindrique	
5	**VOE 950562**	12					••Pin	••Pasador	••Pino	••Goupille	
6		1			NS		•Bearing housing	•Caja de cojinete	•Caixa de mancais	•Ensemble tournant	
6		1			NS		••Bearing housing	••Caja de cojinete	••Caixa de mancais	••Ensemble tournant	
7	**VOE 950542**	1					••Pin	••Pasador	••Coupilha	••Clavette	
8		1			NS		••Sleeve	••Manguito	••Luva	••Douille	
9	**VOE 950562**	2					••Pin	••Pasador	••Pino	••Goupille	
10	**VOE 13975105**	7					•Flange screw	•Tornillo embridado	•Parafuso flangeado	•Vis à embase	
11	**VOE 21344778**	12					•Flange screw	•Tornillo embridado	•Parafuso flangeado	•Vis à embase	
12	**VOE 20412482**	1					•Flange screw	•Tornillo embridado	•Parafuso flangeado	•Vis à embase	
13	**VOE 20919484**	24					•Valve guide	•Guía de válvula	•Guia da válvula	•Guide soupape	
14	**VOE 20900327**	12					•Valve seat	•Asiento de válvula	•Assento da válvula	•Siège de soupape	
15	**VOE 20900319**	12					•Valve seat	•Asiento de válvula	•Assento da válvula	•Siège de soupape	
16	**VOE 20981856**	6					••Sleeve	••Manguito	••Luva	••Douille	
17	**VOE 20536487**	6					••O-ring	••Anillo tórico	••Anel-o	••Joint torique	
18	**VOE 24426721**	16					•Expansion plug	•Tapón expansor	•Bujão de expansão	•Tampon d'expansion	
19	**VOE 24426722**	6					•Expansion plug	•Tapón expansor	•Bujão de expansão	•Tampon d'expansion	
20	**VOE 960628**	1					Plug	Tapón	Bujão	Tampon	
21	**VOE 13947281**	1					Gasket	Junta	Junta	Joint	
22		1			NS		Bracket	Consola	Suporte	Console	
23	**VOE 994823**	2					Hex. socket screw	Tornillo de hexágono embutido	Parafuso soquete sext	Vis à six pans creux	
24	**VOE 994383**	1					Flange screw	Tornillo embridado	Parafuso flangeado	Vis à embase	
25	**VOE 60111976**	1					Washer	Arandela	Arruela	Rondelle	(VOE 945583)
26	**VOE 20712128**	12					Inlet valve	Válvula de admisión	Válvula admissão	Soupape admission	
27	**VOE 21016539**	12					Exhaust valve	Válvua de escape	Válvula de escape	Soupape d'échappement	

1		**Cylinder head** **Culata** **Cabeçote** **Culasse**	Catalogue id **20803**	Group **211**
2				
3			Illustr. No **1072313**	Section **240**
4				
5		**15185566**	Issue **20053797-A**	Page **71**

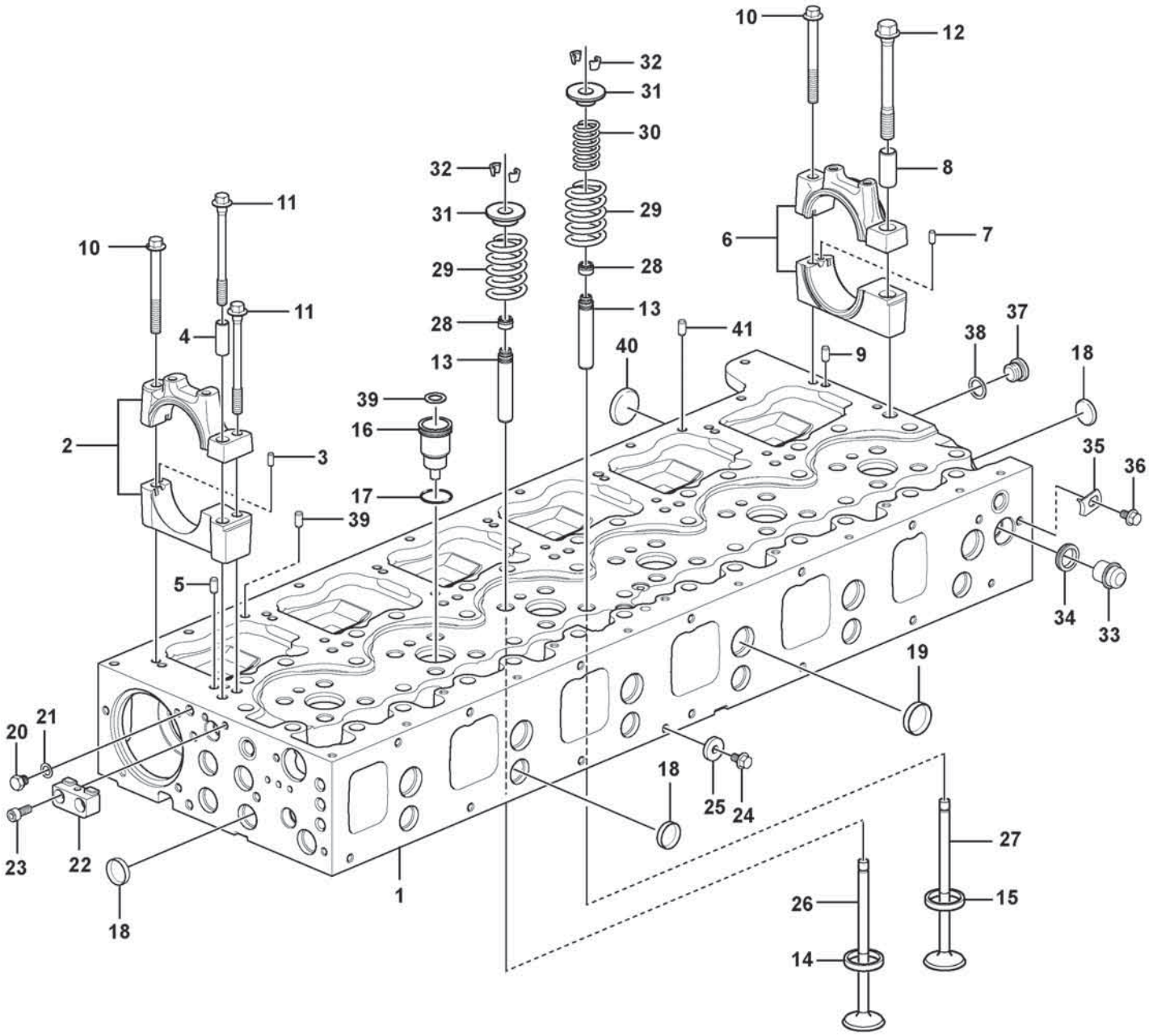

Volvo Construction Equipment

1072313

Fig.	Part No.	Quantity 1	2	3	PS	KIT	Description	Denominación	Denominação	Dénomination	Notes
28	**VOE 21990221**	24					Valve stem seal	Junta de vástago de válvula		Joint de tige de soupape	(VOE 20864662)
29	**VOE 22691232**	24					Valve spring	Resorte de válvula	Mola da válvula	Ressort soupape	
30	**VOE 3183211**	12					Valve spring	Resorte de válvula	Mola da válvula	Ressort soupape	
31	**VOE 20510743**	24					Valve spring washer	Arandela resorte de válvula	Arruela pressão válvula	Coupelle de ressort soupape	
32	**VOE 20510747**	48					Valve cotter	Cierre válvula	Chaveta da válvula	Clavette soupape	
33	**VOE 20845995**	1					Plug	Tapón	Bujão	Tampon	
34	**VOE 1547252**	1					Sealing ring	Anillo retén	Anel de vedação	Bague étanchéité	
35	**VOE 1546531**	1					Lock brace	Brazo de seguridad	Braço de travamento	Étrier verrouillage	
36	**VOE 984732**	1					Flange screw	Tornillo embridado	Parafuso flangeado	Vis à embase	
37	**VOE 13966143**	1					Plug	Tapón	Bujão	Tampon	
38	**VOE 13947622**	1					Plane gasket	Junta plana	Junta plana	Joint plan	
39	**VOE 20908338**	2					Guide	Guía	Guia	Guide	
40	**VOE 24426723**	5					Cap plug	Tapón de sombrerete	Tampão	Bouchon capuchon	
41		1			NS		Pin	Pasador	Pino	Goupille	

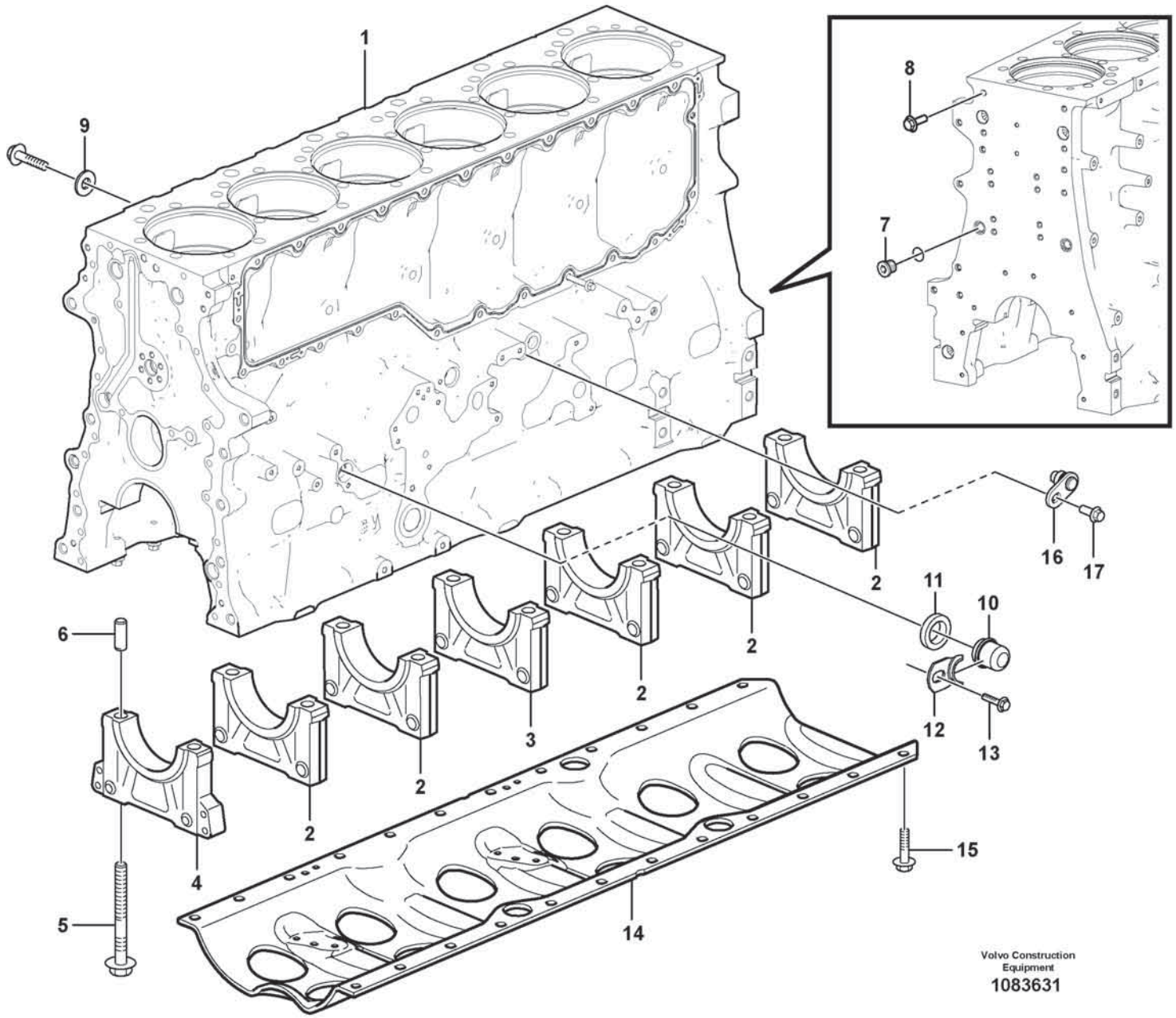

Volvo Construction Equipment

1083631

Fig.	Part No.	Quantity 1	2	3	PS	KIT	Description	Denominación	Denominação	Dénomination	Notes
	VOE 21907126	1					Cylinder block	Bloque de cilindro	Bloco de cilindros	Unite cylindre	
1		1			NS		•Cylinder block	•Bloque de cilindro	•Bloco de cilindros	•Unite cylindre	
2		5			NS		•Main bearing cap	•Sombrete cojinete de bancada	•Capa do mancal principal	•Chapeau de palier de vilebrequin	1, 2, 3, 5, 6
3		1			NS		•Main bearing cap	•Sombrete cojinete de bancada	•Capa do mancal principal	•Chapeau de palier de vilebrequin	4 ID = 131x3 ID = 33x3,5 ID = 30x2,5
4		1			NS		•Main bearing cap	•Sombrete cojinete de bancada	•Capa do mancal principal	•Chapeau de palier de vilebrequin	7
5	**VOE 21345129**	14					•Flange screw	•Tornillo embridado	•Parafuso flangeado	•Vis à embase	L = 70 mm
6	**VOE 422426**	1					•Pin	•Pasador	•Coupilha	•Clavette	
7	**VOE 984793**	3					Plug	Tapón	Tampão	Bouchon	
8	**VOE 984752**	2					Flange screw	Tornillo embridado	Parafuso flangeado	Vis à embase	L = 80 mm
9	**VOE 947541**	2					Washer	Arandela	Arruela	Rondelle	
9	**VOE 947541**	2					Washer	Arandela	Arruela	Rondelle	S/N -721063
9	**VOE 994852**	2					Washer	Arandela	Arruela	Rondelle	S/N 721064-
10	**VOE 20567779**	2					Plug	Tapón	Tampão	Bouchon	
11	**VOE 21940615**	2					Sealing ring	Anillo retén	Anel de vedação	Bague étanchéité	(VOE 1547255)
12	**VOE 1546531**	2					Lock brace	Brazo de seguridad	Braço de travamento	Étrier verrouillage	(VOE 20844430)
13	**VOE 984733**	2					Flange screw	Tornillo embridado	Parafuso flangeado	Vis à embase	
14	**VOE 21644620**	1					Frame reinforcement	Refuerzo bastidor	Reforço do quadro	Renfort châssis	
15	**VOE 969445**	24					Flange screw	Tornillo embridado	Parafuso flangeado	Vis à embase	
16	**VOE 22316718**	1					Plug	Tapón	Bujão	Tampon	
	VOE 1636309	1					•Sealing ring	•Anillo retén	•Anel de vedação	•Bague étanchéité	
17	**VOE 994446**	1					Flange screw	Tornillo embridado	Parafuso flangeado	Vis à embase	

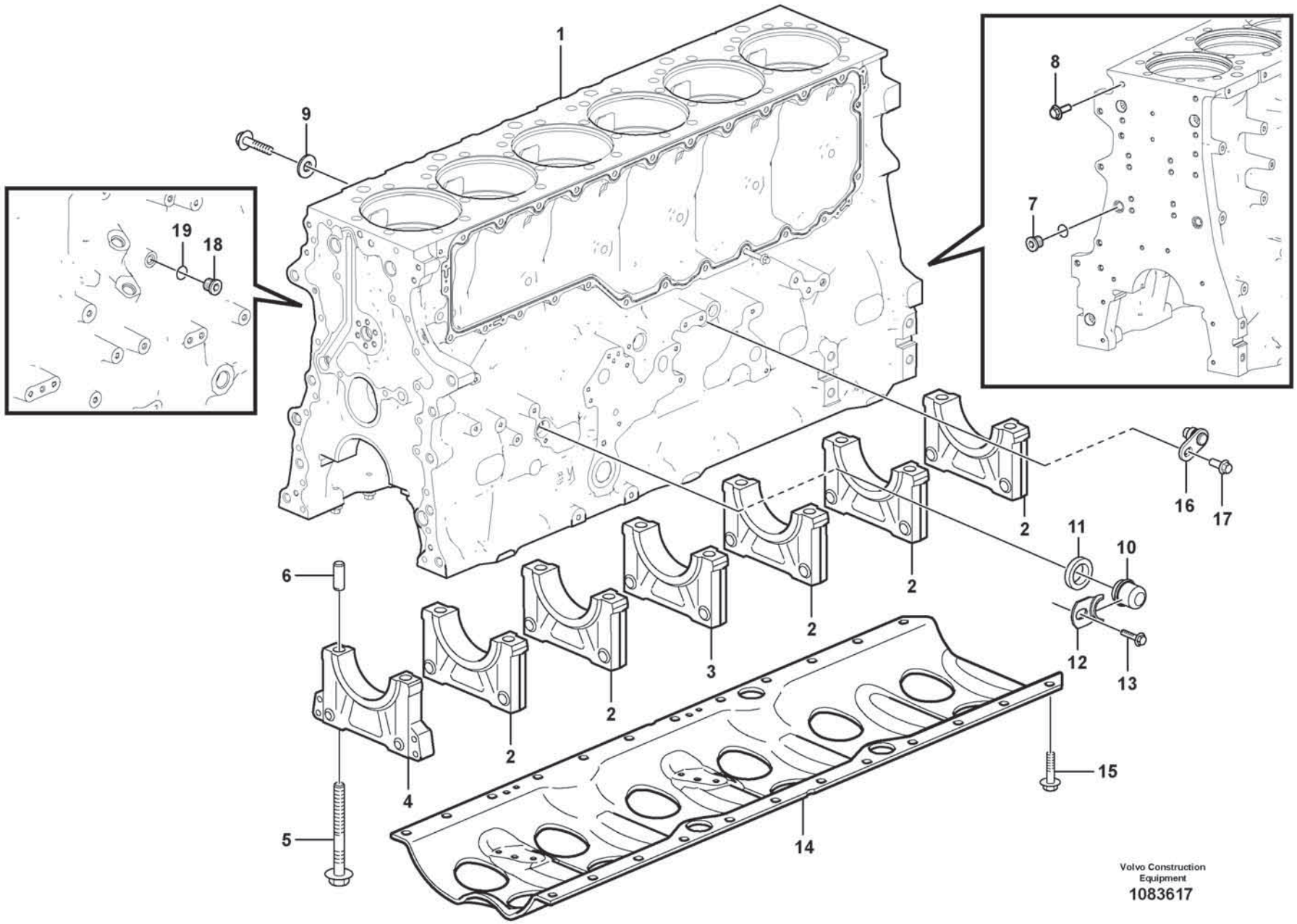
1
9
19
18
8
7
2
16
17
11
10
6
2
2
3
2
2
12
13
4
5
15
14
Volvo Construction Equipment
1083617

Fig.	Part No.	Quantity 1	2	3	PS	KIT	Description	Denominación	Denominação	Dénomination	Notes
	VOE 21907126	1					Cylinder block	Bloque de cilindro	Bloco de cilindros	Unite cylindre	
1		1			NS		•Cylinder block	•Bloque de cilindro	•Bloco de cilindros	•Unite cylindre	
2		5			NS		•Main bearing cap	•Sombrete cojinete de bancada	•Capa do mancal principal	•Chapeau de palier de vilebrequin	1, 2, 3, 5, 6
3		1			NS		•Main bearing cap	•Sombrete cojinete de bancada	•Capa do mancal principal	•Chapeau de palier de vilebrequin	4 ID = 131x3 ID = 33x3,5 ID = 30x2,5
4		1			NS		•Main bearing cap	•Sombrete cojinete de bancada	•Capa do mancal principal	•Chapeau de palier de vilebrequin	7
5	**VOE 21345129**	14					•Flange screw	•Tornillo embridado	•Parafuso flangeado	•Vis à embase	L = 70 mm
6	**VOE 422426**	1					•Pin	•Pasador	•Coupilha	•Clavette	
7	**VOE 984793**	3					Plug	Tapón	Tampão	Bouchon	
8	**VOE 984752**	2					Flange screw	Tornillo embridado	Parafuso flangeado	Vis à embase	L = 80 mm
9	**VOE 994852**	2					Washer	Arandela	Arruela	Rondelle	
10	**VOE 20567779**	2					Plug	Tapón	Tampão	Bouchon	
11	**VOE 21940615**	2					Sealing ring	Anillo retén	Anel de vedação	Bague étanchéité	
12	**VOE 1546531**	2					Lock brace	Brazo de seguridad	Braço de travamento	Étrier verrouillage	(VOE 20844430)
13	**VOE 984733**	1					Flange screw	Tornillo embridado	Parafuso flangeado	Vis à embase	
14	**VOE 21644620**	1					Frame reinforcement	Refuerzo bastidor	Reforço do quadro	Renfort châssis	
15	**VOE 969445**	24					Flange screw	Tornillo embridado	Parafuso flangeado	Vis à embase	
16	**VOE 22316718**	1					Plug	Tapón	Bujão	Tampon	
	VOE 21940610	1					•Sealing ring	•Anillo retén	•Anel de vedação	•Bague étanchéité	
17	**VOE 994446**	1					Flange screw	Tornillo embridado	Parafuso flangeado	Vis à embase	
18	**VOE 960629**	1					Plug	Tapón	Bujão	Tampon	
19	**VOE 20852763**	1					Sealing ring	Anillo retén	Anel de vedação	Bague étanchéité	

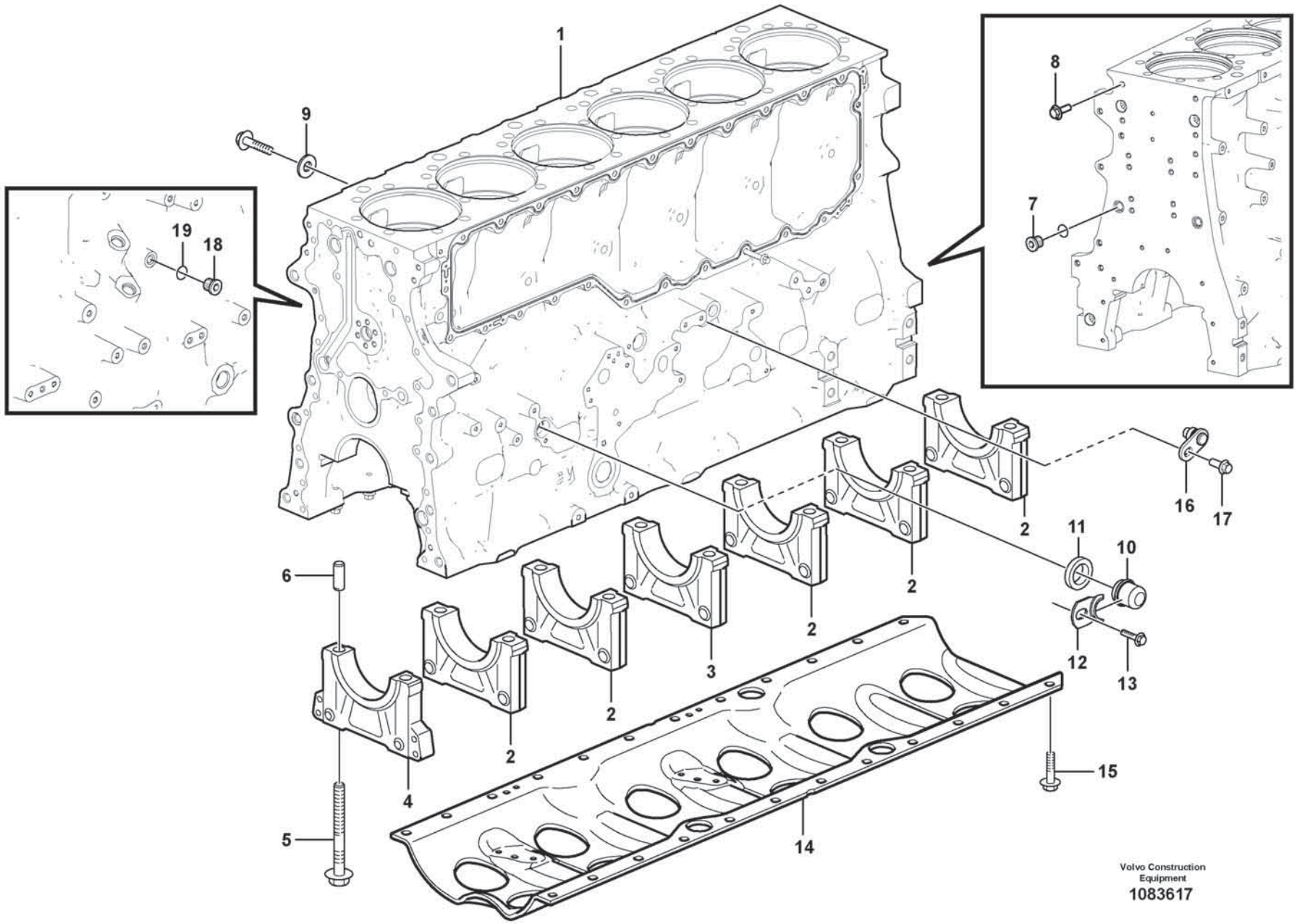
1
9
19
18
8
7
2
16
17
11
10
6
2
2
3
2
2
12
13
4
5
15
14
Volvo Construction Equipment
1083617

Fig.	Part No.	Quantity 1	2	3	PS	KIT	Description	Denominación	Denominação	Dénomination	Notes
	VOE 21907126	1					Cylinder block	Bloque de cilindro	Bloco de cilindros	Unite cylindre	
1		1			NS		•Cylinder block	•Bloque de cilindro	•Bloco de cilindros	•Unite cylindre	
2		5			NS		•Main bearing cap	•Sombrete cojinete de bancada	•Capa do mancal principal	•Chapeau de palier de vilebrequin	
3		1			NS		•Main bearing cap	•Sombrete cojinete de bancada	•Capa do mancal principal	•Chapeau de palier de vilebrequin	
4		1			NS		•Main bearing cap	•Sombrete cojinete de bancada	•Capa do mancal principal	•Chapeau de palier de vilebrequin	
5	**VOE 21345129**	14					•Flange screw	•Tornillo embridado	•Parafuso flangeado	•Vis à embase	
6	**VOE 422426**	1					•Pin	•Pasador	•Coupilha	•Clavette	
7	**VOE 984793**	3					Plug	Tapón	Tampão	Bouchon	
8	**VOE 984752**	2					Flange screw	Tornillo embridado	Parafuso flangeado	Vis à embase	
9	**VOE 994852**	2					Washer	Arandela	Arruela	Rondelle	
10	**VOE 20567779**	2					Plug	Tapón	Tampão	Bouchon	
11	**VOE 21940615**	2					Sealing ring	Anillo retén	Anel de vedação	Bague étanchéité	
12	**VOE 1546531**	2					Lock brace	Brazo de seguridad	Braço de travamento	Étrier verrouillage	(VOE 20844430)
13	**VOE 984733**	1					Flange screw	Tornillo embridado	Parafuso flangeado	Vis à embase	
14	**VOE 21644620**	1					Frame reinforcement	Refuerzo bastidor	Reforço do quadro	Renfort châssis	
15	**VOE 969445**	24					Flange screw	Tornillo embridado	Parafuso flangeado	Vis à embase	
16	**VOE 22316718**	1					Plug	Tapón	Bujão	Tampon	
	VOE 21940610	1					•Sealing ring	•Anillo retén	•Anel de vedação	•Bague étanchéité	
17	**VOE 994446**	1					Flange screw	Tornillo embridado	Parafuso flangeado	Vis à embase	
18	**VOE 960629**	1					Plug	Tapón	Bujão	Tampon	
19	**VOE 20852763**	1					Sealing ring	Anillo retén	Anel de vedação	Bague étanchéité	

1		**Cylinder block** **Bloque de cilindros** **Bloco de cilindros** **Bloc-cylindres**	Catalogue id **20803**	Group **212**
2				
3			Illustr. No **1083617**	Section **140**
4				
5		**15185566**	Issue **20053797-A**	Page **79**

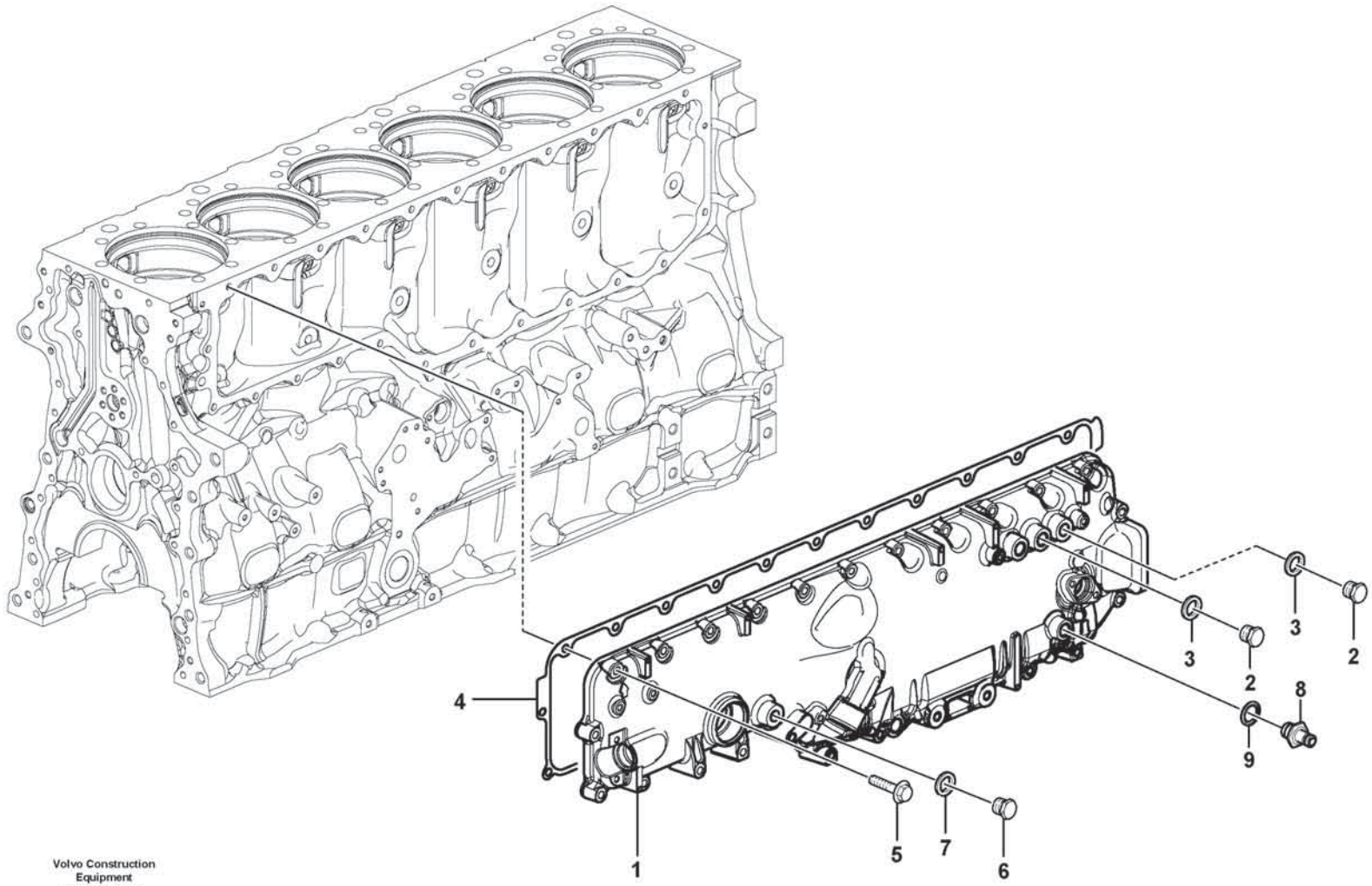

Volvo Construction Equipment
1074992

Fig.	Part No.	Quantity 1	2	3	PS	KIT	Description	Denominación	Denominação	Dénomination	Notes
1	**VOE 21677248**	1					Cover	Capó	Capô	Capot	
2	**VOE 21666520**	3					•Plug	•Tapón	•Tampão	•Bouchon	
3	**VOE 21024032**	3					•Sealing ring	•Anillo retén	•Anel de vedação	•Bague étanchéité	
4	**VOE 21294062**	1					Gasket	Junta	Junta	Joint	
5	**VOE 994385**	14					Flange screw	Tornillo embridado	Parafuso flangeado	Vis à embase	L = 45 mm
5	**VOE 984741**	8					Flange screw	Tornillo embridado	Parafuso flangeado	Vis à embase	L = 70 mm
6	**VOE 960631**	1					Plug	Tapón	Bujão	Tampon	
7	**VOE 982724**	1					Gasket	Junta	Junta	Joint	
8	**VOE 17258833**	1					Nipple	Niple	Niple	Raccord	
9	**VOE 21024032**	1					Sealing ring	Anillo retén	Anel de vedação	Bague étanchéité	

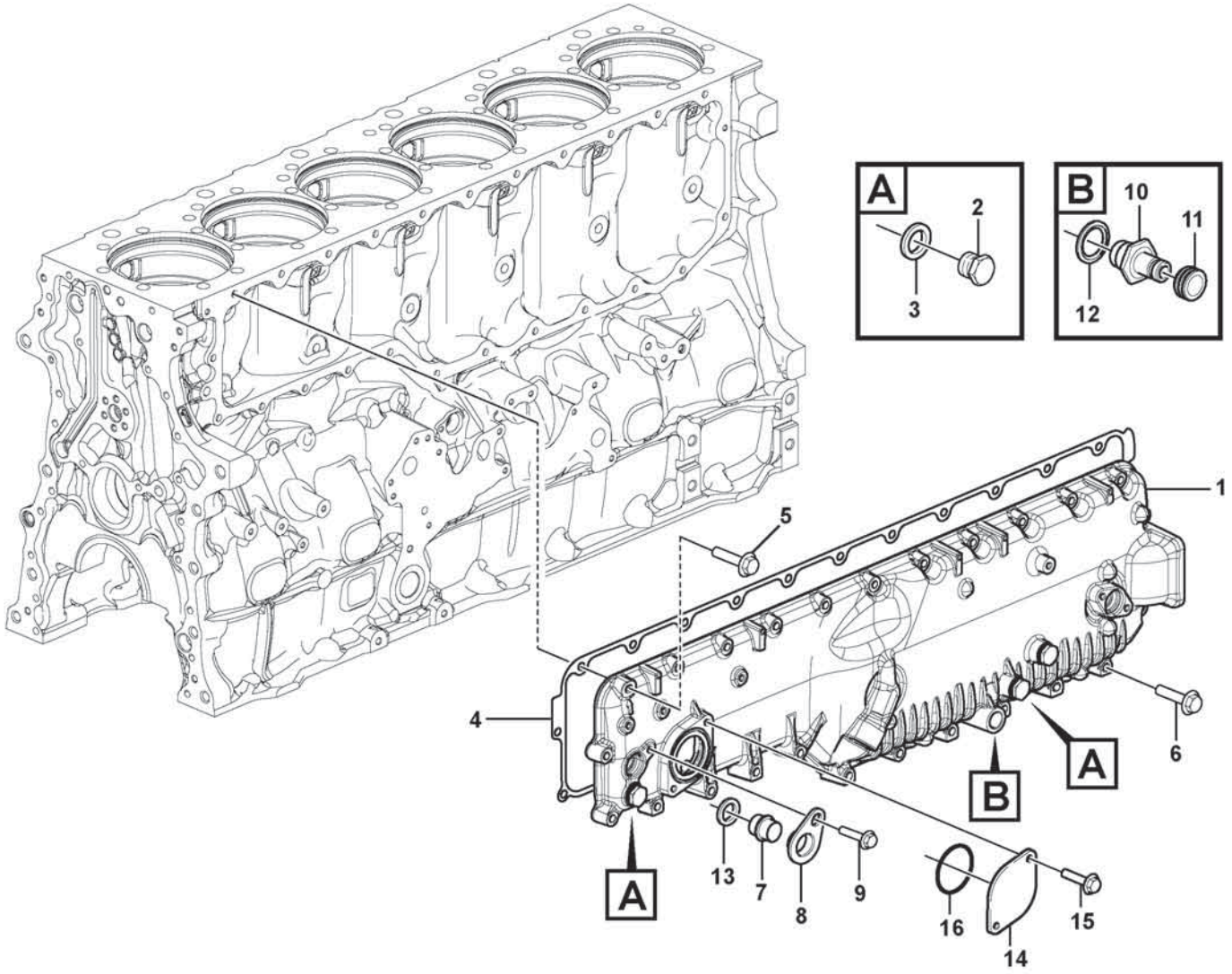

Volvo Construction Equipment
1078226

Fig.	Part No.	Quantity 1	2	3	PS	KIT	Description	Denominación	Denominação	Dénomination	Notes
1	VOE 21677250	1					Cover	Capó	Capô	Capot	
2	VOE 21666520	3					•Plug	•Tapón	•Tampão	•Bouchon	
3	VOE 21024032	3					•Sealing ring	•Anillo retén	•Anel de vedação	•Bague étanchéité	
4	VOE 21294062	1					Gasket	Junta	Junta	Joint	
5	VOE 994385	16					Flange screw	Tornillo embridado	Parafuso flangeado	Vis à embase	
6	VOE 984740	9					Flange screw	Tornillo embridado	Parafuso flangeado	Vis à embase	
7	VOE 20845995	1					Plug	Tapón	Bujão	Tampon	
8	VOE 20718731	1					Yoke	Mordaza	Garfo	Chape	
9	VOE 984733	1					Flange screw	Tornillo embridado	Parafuso flangeado	Vis à embase	
10	VOE 1676622	1					Nipple	Niple	Niple	Raccord	
11	VOE 476279	1					Protecting cap	Cabezal protección	Capa proteção	Capot de protection	
12	VOE 979099	1					Gasket	Junta	Junta	Joint	
13	VOE 1547252	1					Sealing ring	Anillo retén	Anel de vedação	Bague étanchéité	
14	VOE 3177470	1			OP		Flange	Brida	Flange	Bride	
15	VOE 984734	2					Flange screw	Tornillo embridado	Parafuso flangeado	Vis à embase	
16	VOE 13975675	1					O-ring	Anillo tórico	Anel-o	Joint torique	

1		**Cover** **Tapa** **Tampa** **Couvercle**	Catalogue id **20803**	Group **212**
2				
3			Illustr. No **1078226**	Section **220**
4				
5		**15185566, 17461280**	Issue **20053797-A**	Page **83**

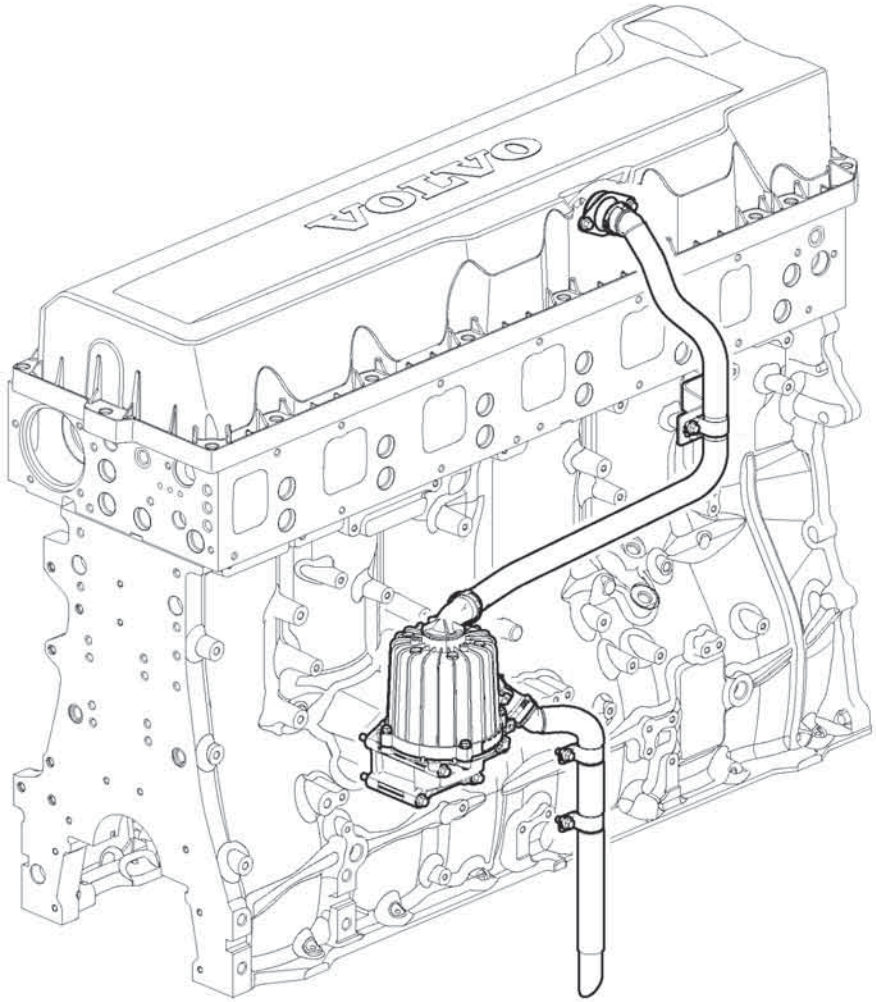

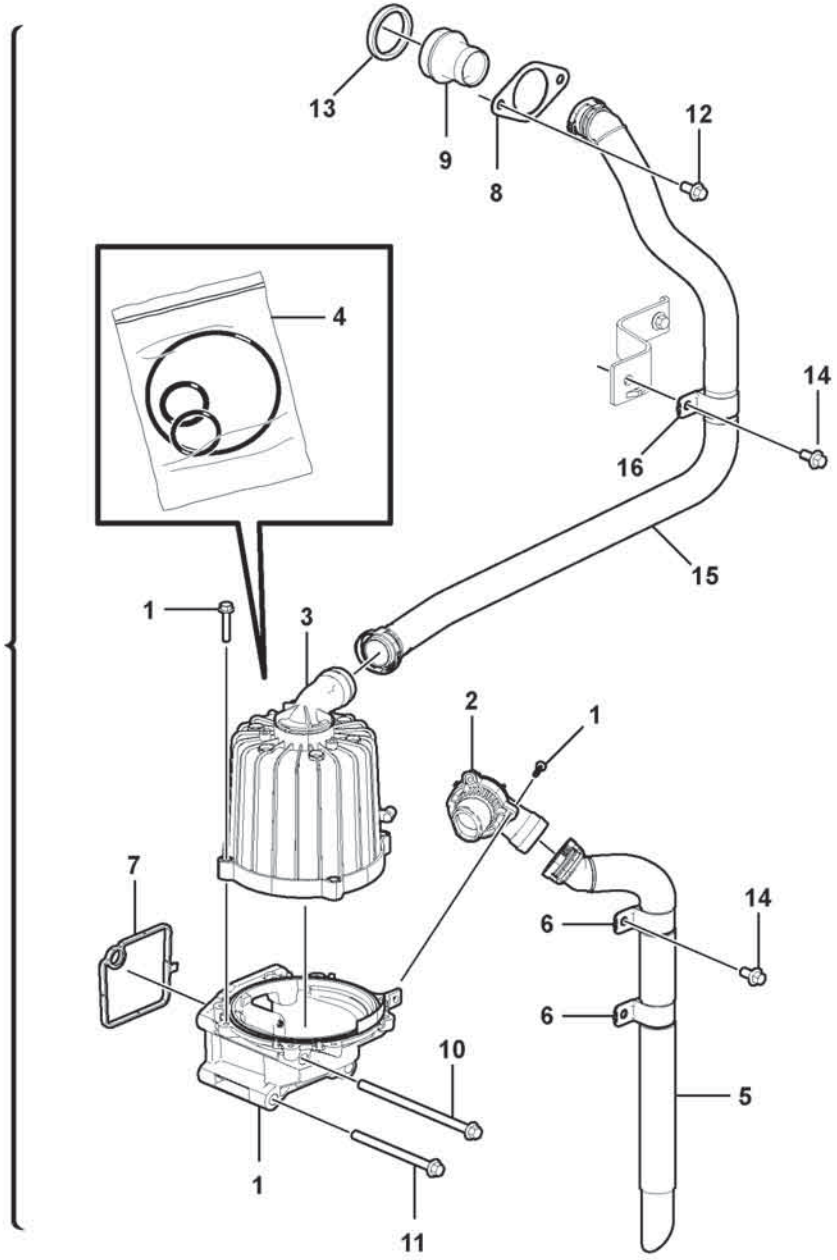

Volvo Construction Equipment

1070555

Fig.	Part No.	Quantity 1	2	3	PS	KIT	Description	Denominación	Denominação	Dénomination	Notes
1	**VOE 21373547**	1					Separator	Separador	Separador	Séparateur	
2	**VOE 21976103**	1					•Nipple	•Niple	•Niple	•Raccord	
3	**VOE 21975945**	1					•Separator	•Separador	•Separador	•Séparateur	
4	**VOE 21976104**	1					•O-ring	•Anillo tórico	•Anel-o	•Joint torique	PCS = 3 ID = 131x3 ID = 33x3,5 ID = 30x2,5
5	**VOE 17224427**	1					Hose	Manguera	Mangueira	Flexible	
6	**VOE 21664062**	1					•Clamp	•Abrazadera	•Braçadeira	•Collier serrage	
7	**VOE 20532891**	1					Gasket	Junta	Junta	Joint	
8	**VOE 3849250**	1					Flange	Brida	Flange	Bride	
9	**VOE 21518407**	1					Adapter	Adaptador	Adaptador	Adaptateur	L = 80 mm
10	**VOE 984748**	2					Flange screw	Tornillo embridado	Parafuso flangeado	Vis à embase	
11	**VOE 984744**	2			OP		Flange screw	Tornillo embridado	Parafuso flangeado	Vis à embase	
12	**VOE 984733**	2					Flange screw	Tornillo embridado	Parafuso flangeado	Vis à embase	
13	**VOE 21532258**	1					Sealing ring	Anillo retén	Anel de vedação	Bague étanchéité	
14	**VOE 984733**	4					Flange screw	Tornillo embridado	Parafuso flangeado	Vis à embase	
15	**VOE 22725966**	1					Hose	Manguera	Mangueira	Flexible	
16	**VOE 21664062**	1					•Clamp	•Abrazadera	•Braçadeira	•Collier serrage	

1		**Crankcase ventilation** **Ventilación del cárter** **Respiro do cárter** **Ventilation de carter**	Catalogue id **20803**	Group **212**
2				
3			Illustr. No **1070555**	Section **300**
4				
5		**17461273, 17461278**	Issue **20053797-A**	Page **85**

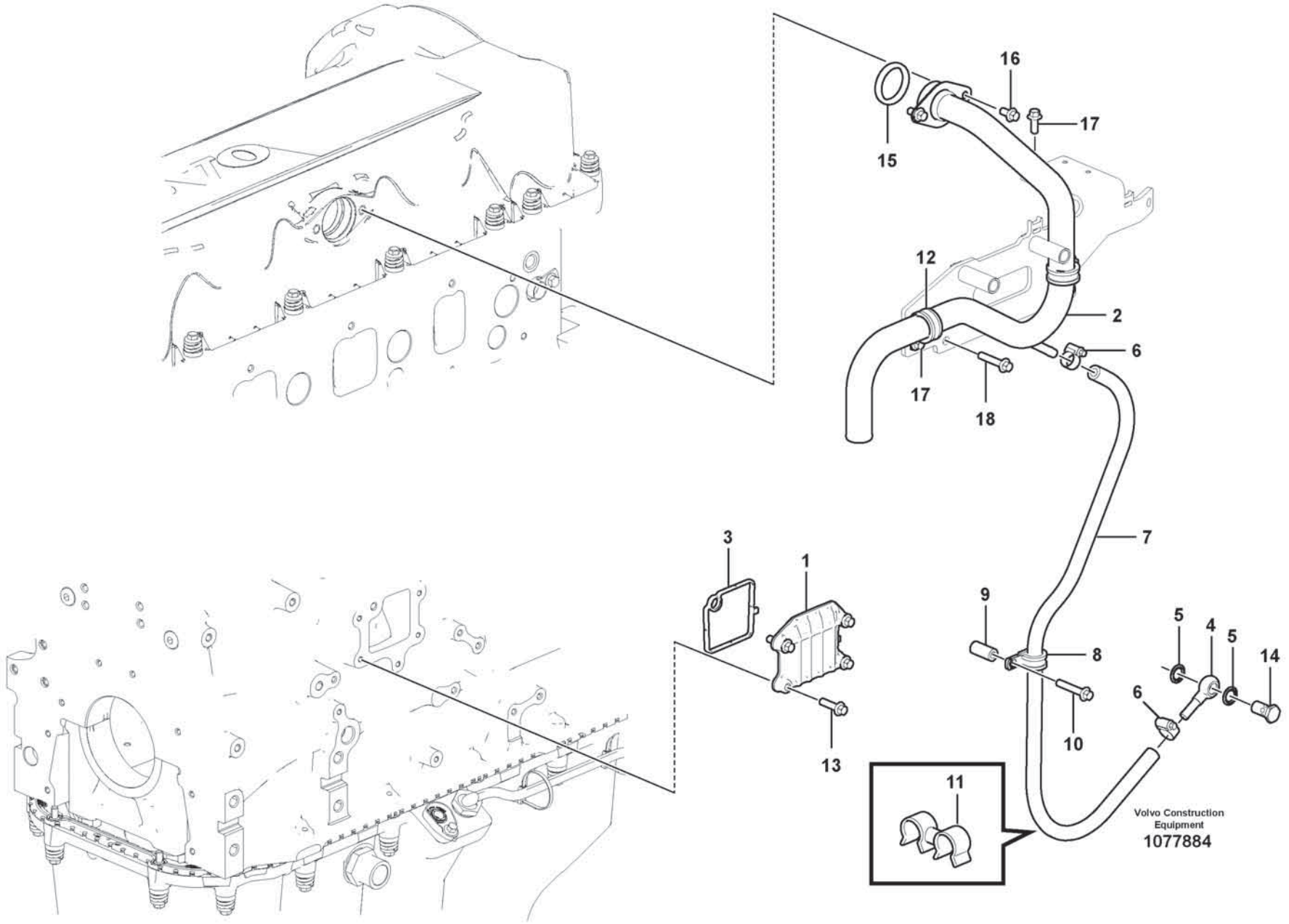
15
16
17
12
2
6
17
18
7
3
1
9
8
5
4
5
14
6
10
13
11
Volvo Construction Equipment
1077884

Fig.	Part No.	Quantity 1	2	3	PS	KIT	Description	Denominación	Denominação	Dénomination	Notes
1	VOE 20533497	1					Cap	Tapa	Tampa	Capot	
2	VOE 17264532	1					Breather pipe	Conducto de ventilación	Tubo de ventilação	Reniflard	
3	VOE 20532891	1					Gasket	Junta	Junta	Joint	
4	VOE 11423224	1					Tube	Tubo	Tubo	Tube	
5	VOE 20852764	2					Sealing ring	Anillo retén	Anel de vedação	Bague étanchéité	
6	VOE 994556	2					Hose clamp	Abrazadera de manguera	Braçadeira da mangueira	Collier durite	
7	VOE 983342	1					Hose	Manguera	Mangueira	Flexible	
8	VOE 13949747	1					Clamp	Abrazadera	Braçadeira	Collier serrage	
9	VOE 848229	1					Spacer sleeve	Manguito distanciador	Luva espaçadora	Douille entretoise	
10	VOE 994385	1					Flange screw	Tornillo embridado	Parafuso flangeado	Vis à embase	
11	VOE 9194404	1					Retainer	Soporte	Retentor	Retenue	
12	VOE 943717	2					Clamp	Abrazadera	Braçadeira	Collier serrage	
13	VOE 984736	4					Flange screw	Tornillo embridado	Parafuso flangeado	Vis à embase	
14	VOE 991048	1					Hollow screw	Tornillo perforado	Parafuso união	Vis creuse	
15	VOE 21532258	1					Sealing ring	Anillo retén	Anel de vedação	Bague étanchéité	
16	VOE 984733	2					Flange screw	Tornillo embridado	Parafuso flangeado	Vis à embase	
17	VOE 984734	3					Flange screw	Tornillo embridado	Parafuso flangeado	Vis à embase	
18	VOE 984738	2					Flange screw	Tornillo embridado	Parafuso flangeado	Vis à embase	

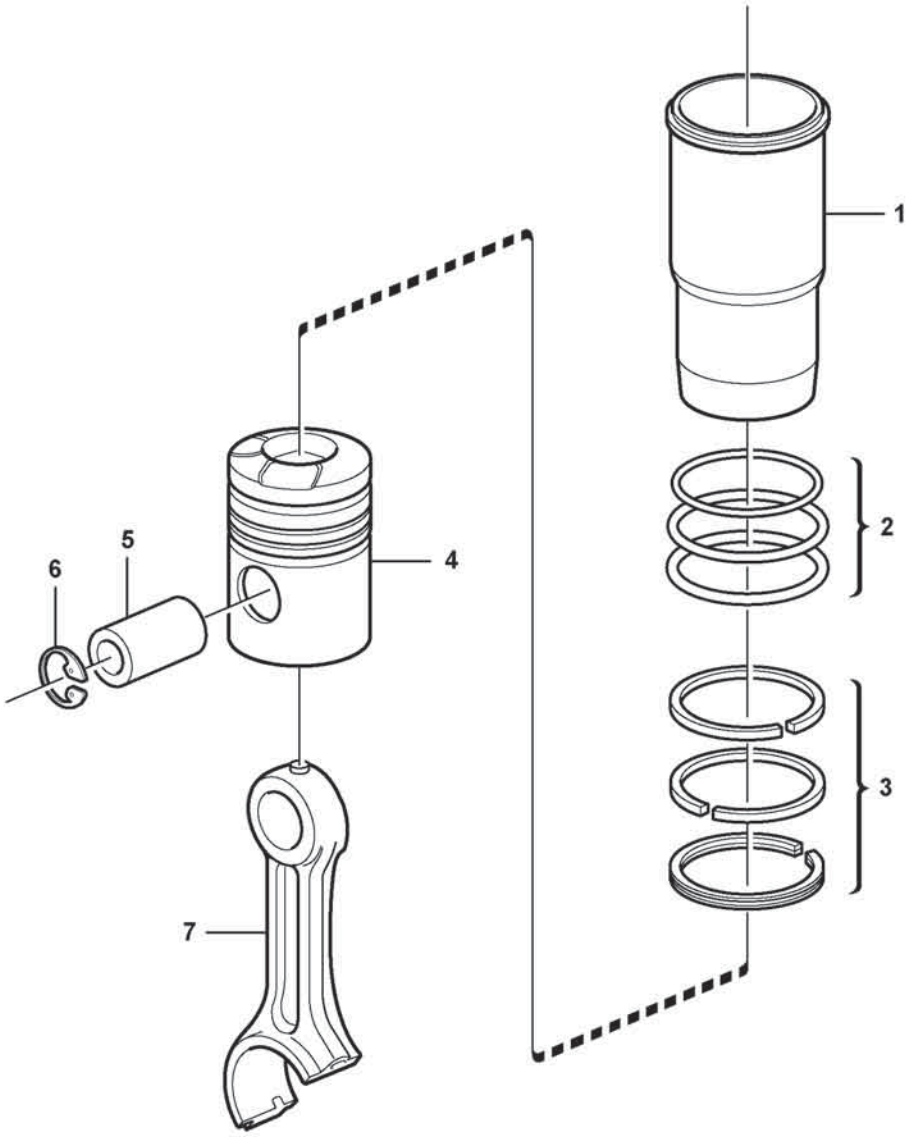

Volvo Construction Equipment

1056412

Fig.	Part No.	Quantity 1	2	3	PS	KIT	Description	Denominación	Denominação	Dénomination	Notes
	VOE 21330684	6					Cylinder liner kit	Juego de camisa cilindro	Jogo cilindros	Jeu chemises de cylindres	
1	**VOE 21330684**	6					•Cylinder liner kit	•Juego de camisa cilindro	•Jogo cilindros	•Jeu chemises de cylindres	
2	**VOE 270950**	6					•Sealing kit	•Kit de precinto	•Jogo de vedação	•Kit plombage	
	VOE 470922	6			OP		••Sealing ring	••Anillo retén	••Anel de vedação	••Bague étanchéité	UPPER
		12			NS		••Sealing ring	••Anillo reten	••Anel de vedação	••Bague d'étanchéité	CENTRE
		6			NS		••Sealing ring	••Anillo reten	••Anel de vedação	••Bague d'étanchéité	LOWER
3	**VOE 21253763**	6					•Piston ring kit	•Juego aro de pistón	•Jogo aneis pistão	•Jeu segments piston	
		6			NS		••Compression ring	••Aro de compresión	••Anel compressão	••Segment compression	UPPER
		6			NS		••Compression ring	••Aro de compresión	••Anel compressão	••Segment compression	LOWER
		6			NS		••Oil scraper ring	••Raspador aceite	••Anel raspador de óleo	••Racleur huile	
4	**VOE 21330684**	6					•Cylinder liner kit	•Juego de camisa cilindro	•Jogo cilindros	•Jeu chemises de cylindres	
5		6			NS		•Piston Pin	•Bulon	•Pino do pistão	•Axe Piston	
6	**VOE 914531**	12					•Snap ring	•Circlip	•Anel trava	•Circlip	
7		6					Connecting rod	Barra de connexion	Biela	Barre de connexion	See group 216-100 page 119

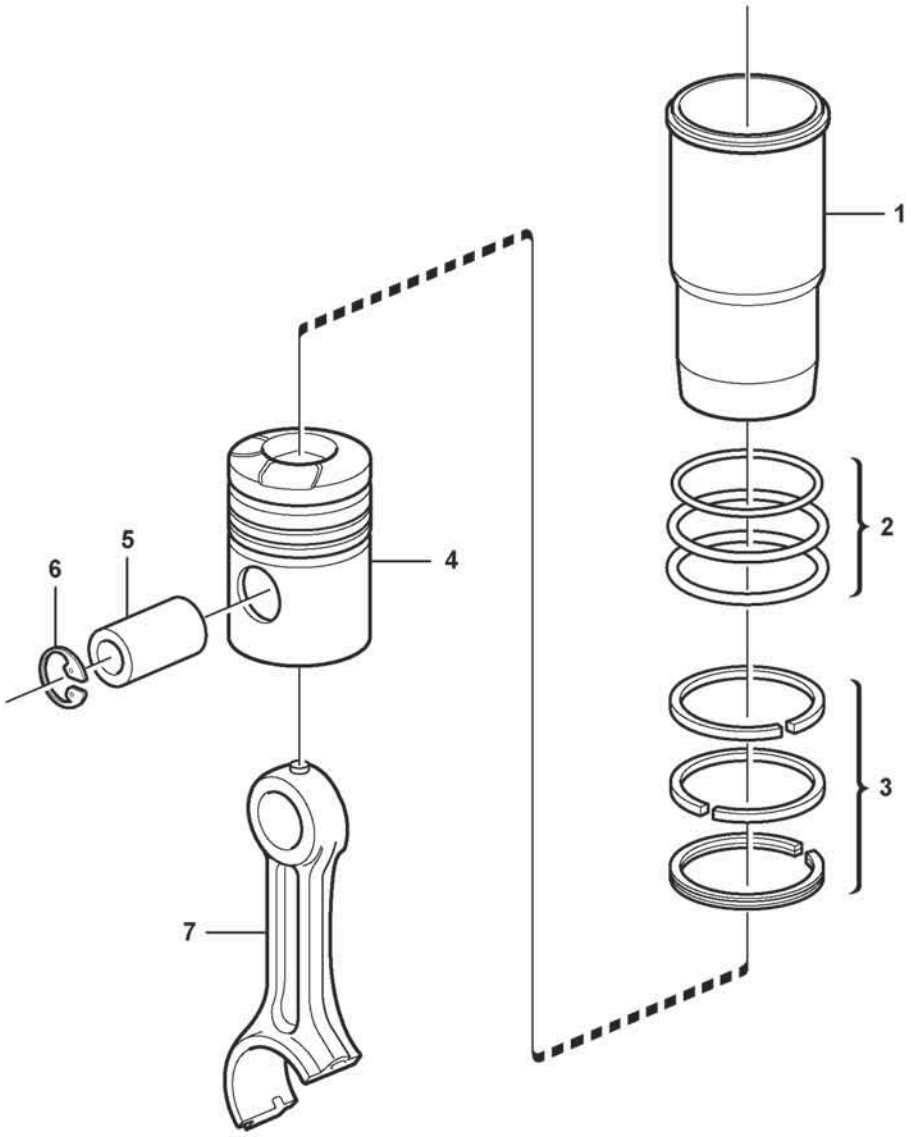

Volvo Construction Equipment

1056412

Fig.	Part No.	Quantity 1	2	3	PS	KIT	Description	Denominación	Denominação	Dénomination	Notes
	VOE 21209650	6	6				Cylinder liner kit	Juego de camisa cilindro	Jogo cilindros	Jeu chemises de cylindres	
1		6	6				•Cylinder Liner	•Camisa	•Camisa de cilindro	•Chemise Cylind.	
2	**VOE 270950**	6	6				•Sealing kit	•Kit de precinto	•Jogo de vedação	•Kit plombage	
	VOE 470922	6	6		OP		••Sealing ring	••Anillo retén	••Anel de vedação	••Bague étanchéité	
		12	12		NS		••Sealing ring	••Anillo reten	••Anel de vedação	••Bague d'étanchéité	
	VOE 21430623	6	6		OP		••Sealing ring	••Anillo retén	••Anel de vedação	••Bague étanchéité	
3	**VOE 21253763**	6	6				•Piston ring kit	•Juego aro de pistón	•Jogo aneis pistão	•Jeu segments piston	
		6	6		NS		••Compression ring	••Aro de compresión	••Anel compressão	••Segment compression	
		6	6		NS		••Compression ring	••Aro de compresión	••Anel compressão	••Segment compression	
		6	6		NS		••Oil scraper ring	••Raspador aceite	••Anel raspador de óleo	••Racleur huile	
4		6	6				•Piston	•Piston	•Pistão	•Piston	
5		6	6				•Piston Pin	•Bulon	•Pino do pistão	•Axe Piston	
6	**VOE 914531**	12	12				•Snap ring	•Circlip	•Anel trava	•Circlip	
7		6					Connecting rod	Barra de connexion	Biela	Barre de connexion	See group 216-100 page 119
7			6				Connecting rod	Barra de connexion	Biela	Barre de connexion	See group 216-120 page 123

1	17461280	**Cylinder liner and piston** **Camisa y piston** **Camisa de cilindro e pistão** **Chemise cylindre et piston**	Catalogue id **20803**	Group **213**
2	15185566			
3			Illustr. No **1056412**	Section **120**
4				
5			Issue **20053797-A**	Page **91**

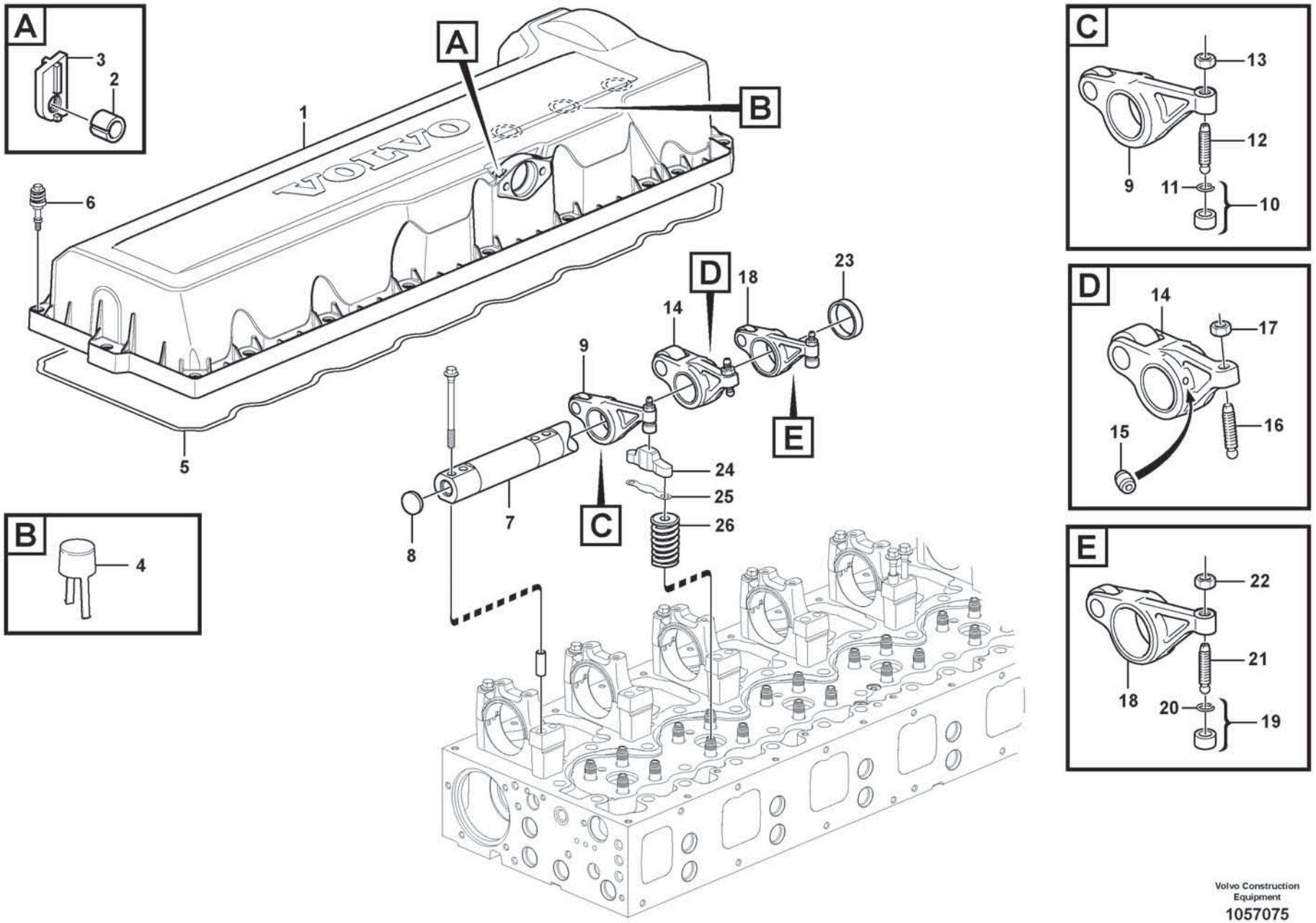
A
3
2
B
4
C
13
12
9
11
10
D
14
17
16
15
E
22
21
18
20
19
A
B
1
VOLVO
6
5
D
18
23
14
9
E
24
25
26
7
C
8

Fig.	Part No.	Quantity 1	2	3	PS	KIT	Description	Denominación	Denominação	Dénomination	Notes
1	**VOE 20740683**	1					Valve cover	Cubierta válvula	Tampa da válvula	Couvre-culasse	
1		1			NS		•Valve cover	•Cubierta válvula	•Tampa da válvula	•Couvre-culasse	
2	**VOE 20450320**	2					•Spacer sleeve	•Manguito distanciador	•Luva espaçadora	•Douille entretoise	
3	**VOE 24427518**	2					•Nut washer	•Arandela de tuerca	•Porca arruela	•Plaque filetée	
4	**VOE 8131751**	3					•Draining bowl	•Recipiente de drenaje	•Coletor de drenagem	•Bol de drainage	
5	**VOE 20538793**	1					Sealing strip	Moldura retén	Friso de vedação	Bande d'étanchéité	
6	**VOE 22859766**	20					Flange screw	Tornillo embridado	Parafuso flangeado	Vis à embase	
7	**VOE 22224709**	1					Rocker arm shaft	Eje balancín	Eixo do balancim	Axe de culbuteurs	EPG
8	**VOE 980176**	2					•Expansion plug	•Tapón expansor	•Bujão de expansão	•Tampon d'expansion	
9	**VOE 22277031**						Rocker arm	Balancín	Balancim	Culbuteur	INLET
10	**VOE 21054149**	6					•Ball socket	•Asiento de bolas	•Soquete esférico	•Cuvette bille	
11	**VOE 944364**	6					••O-ring	••Anillo tórico	••Anel-o	••Joint torique	
12	**VOE 20501055**	6					•Ball stud	•Perno bola	•Pino esférico	•Boulon articulation	
13	**VOE 60111964**	6					•Hexagon nut	•Tuerca hexagonal	•Porca sextavada	•Écrou hexagonal	
14	**VOE 21881185**	6					Rocker arm	Balancín	Balancim	Culbuteur	INJECTOR
15	**VOE 3964817**	12					•Jet	•Difusor	•Esguicho	•Gicleur	
16	**VOE 21794321**	6					•Adjusting screw	•Tornillo ajuste	•Parafuso de ajuste	•Vis réglage	
17	**VOE 1677396**	6					•Hexagon nut	•Tuerca hexagonal	•Porca sextavada	•Écrou hexagonal	
18	**VOE 21809012**	6					Rocker arm	Balancín	Balancim	Culbuteur	EXHAUST, EPG
19	**VOE 21054149**	6					•Ball socket	•Asiento de bolas	•Soquete esférico	•Cuvette bille	
20	**VOE 944364**	6					••O-ring	••Anillo tórico	••Anel-o	••Joint torique	
21	**VOE 20501055**	6					•Ball stud	•Perno bola	•Pino esférico	•Boulon articulation	
22	**VOE 60111964**	6					•Hexagon nut	•Tuerca hexagonal	•Porca sextavada	•Écrou hexagonal	
23	**VOE 21628455**	6					Spacer sleeve	Manguito distanciador	Luva espaçadora	Douille entretoise	
24	**VOE 3183207**	12					Valve cap	Sombrerete de válvula	Tampa da válvula	Chapeau de soupape	
	VOE 11712372	1					Shim kit	Kit de laminilla ajuste	Jogo de calços	Kit cales	5 pcs of each
25	**VOE 1547967**	REQ					•Shim	•Laminilla de ajuste	•Calço de ajuste	•Cale de réglage	THICK = 2,00 mm
25	**VOE 1547968**	REQ					•Shim	•Laminilla de ajuste	•Calço de ajuste	•Cale de réglage	THICK = 2,05 mm
25	**VOE 1547969**	REQ					•Shim	•Laminilla de ajuste	•Calço de ajuste	•Cale de réglage	THICK = 2,10 mm
25	**VOE 1547970**	REQ					•Shim	•Laminilla de ajuste	•Calço de ajuste	•Cale de réglage	THICK = 2,15 mm
25	**VOE 1547971**	REQ					•Shim	•Laminilla de ajuste	•Calço de ajuste	•Cale de réglage	THICK = 2,20 mm

1		**Valve mechanism** **Mecanismo de vávulas** **Mecanismo de válvula** **Commande des soupapes**	Catalogue id **20803**	Group **214**
2				
3			Illustr. No **1057075**	Section **100**
4				
5		**17461273, 17461278**	Issue **20053797-A**	Page **93**

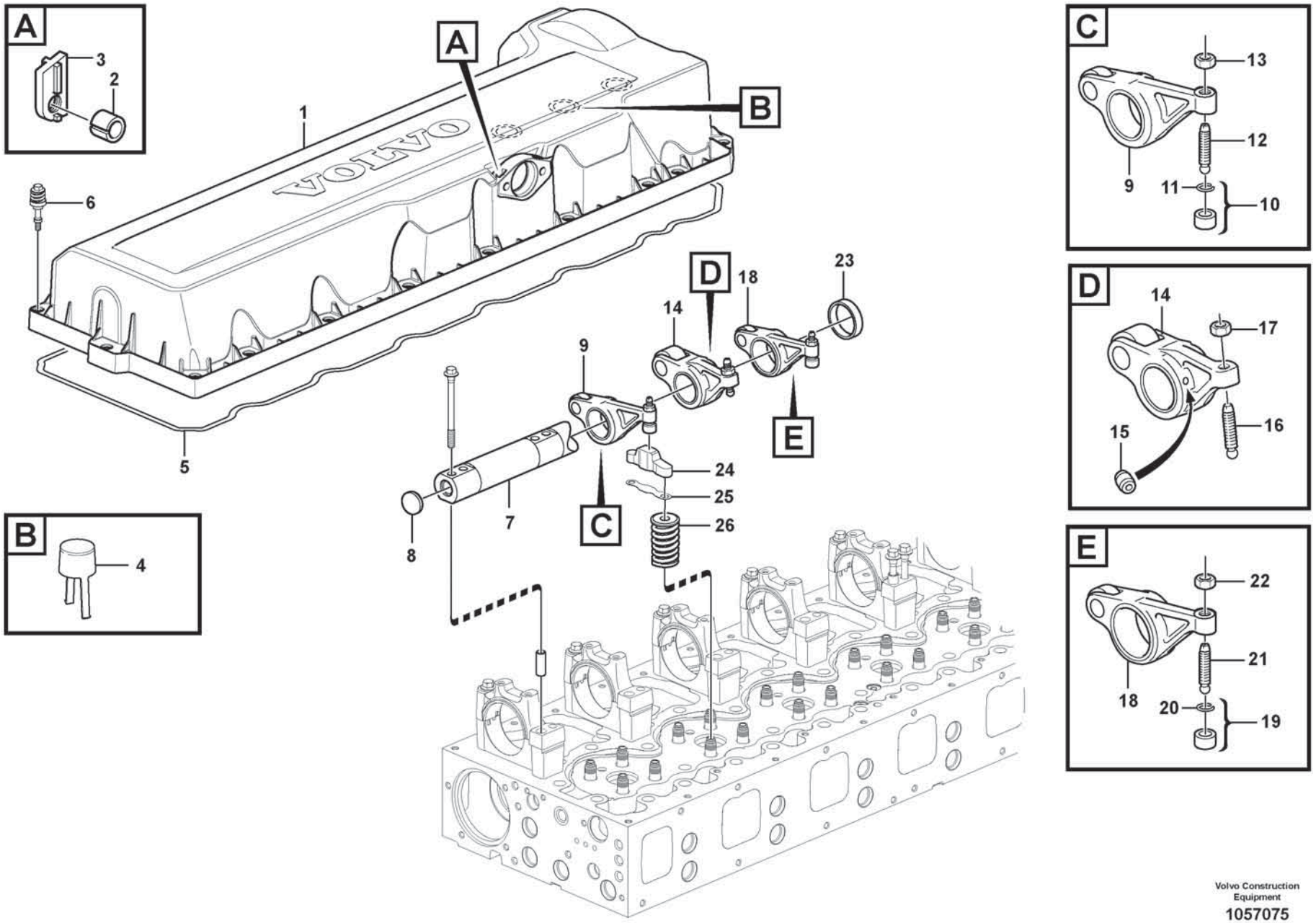
A
3
2
B
4
C
13
12
9
11
10
D
14
17
16
15
E
22
21
18
20
19
A
B
1
VOLVO
6
5
D
18
23
14
9
E
24
25
26
7
C
8

Fig.	Part No.	Quantity 1	2	3	PS	KIT	Description	Denominación	Denominação	Dénomination	Notes
25	**VOE 1547972**	REQ					•Shim	•Laminilla de ajuste	•Calço de ajuste	•Cale de réglage	THICK = 2,25 mm
25	**VOE 1547973**	REQ					•Shim	•Laminilla de ajuste	•Calço de ajuste	•Cale de réglage	THICK = 2,30 mm
25	**VOE 1547974**	REQ					•Shim	•Laminilla de ajuste	•Calço de ajuste	•Cale de réglage	THICK = 2,35 mm
25	**VOE 1547975**	REQ					•Shim	•Laminilla de ajuste	•Calço de ajuste	•Cale de réglage	THICK = 2,40 mm
25	**VOE 1547976**	REQ					•Shim	•Laminilla de ajuste	•Calço de ajuste	•Cale de réglage	THICK = 2,45 mm
25	**VOE 1547977**	REQ					•Shim	•Laminilla de ajuste	•Calço de ajuste	•Cale de réglage	THICK = 2,50 mm
25	**VOE 1547978**	REQ					•Shim	•Laminilla de ajuste	•Calço de ajuste	•Cale de réglage	THICK = 2,55 mm
25	**VOE 1547979**	REQ					•Shim	•Laminilla de ajuste	•Calço de ajuste	•Cale de réglage	THICK = 2,60 mm
25	**VOE 1547980**	REQ					•Shim	•Laminilla de ajuste	•Calço de ajuste	•Cale de réglage	THICK = 2,65 mm
25	**VOE 1547981**	REQ					•Shim	•Laminilla de ajuste	•Calço de ajuste	•Cale de réglage	THICK = 2,70 mm
25	**VOE 1547982**	REQ					•Shim	•Laminilla de ajuste	•Calço de ajuste	•Cale de réglage	THICK = 2,75 mm
25	**VOE 1547983**	REQ					•Shim	•Laminilla de ajuste	•Calço de ajuste	•Cale de réglage	THICK = 2,80 mm
25	**VOE 1547984**	REQ					•Shim	•Laminilla de ajuste	•Calço de ajuste	•Cale de réglage	THICK = 2,85 mm
25	**VOE 1677347**	REQ					•Shim	•Laminilla de ajuste	•Calço de ajuste	•Cale de réglage	THICK = 2,90 mm
25	**VOE 1677348**	REQ					•Shim	•Laminilla de ajuste	•Calço de ajuste	•Cale de réglage	THICK = 2,95 mm
25	**VOE 1677349**	REQ					•Shim	•Laminilla de ajuste	•Calço de ajuste	•Cale de réglage	THICK = 3,00 mm
25	**VOE 1677350**	REQ					•Shim	•Laminilla de ajuste	•Calço de ajuste	•Cale de réglage	THICK = 3,05 mm
25	**VOE 1677351**	REQ					•Shim	•Laminilla de ajuste	•Calço de ajuste	•Cale de réglage	THICK = 3,10 mm
25	**VOE 1677352**	REQ					•Shim	•Laminilla de ajuste	•Calço de ajuste	•Cale de réglage	THICK = 3,15 mm
25	**VOE 1677353**	REQ					•Shim	•Laminilla de ajuste	•Calço de ajuste	•Cale de réglage	THICK = 3,20 mm
25	**VOE 1677354**	REQ					•Shim	•Laminilla de ajuste	•Calço de ajuste	•Cale de réglage	THICK = 3,25 mm
25	**VOE 1677355**	REQ					•Shim	•Laminilla de ajuste	•Calço de ajuste	•Cale de réglage	THICK = 3,30 mm
25	**VOE 1677356**	REQ					•Shim	•Laminilla de ajuste	•Calço de ajuste	•Cale de réglage	THICK = 3,35 mm
25	**VOE 1677357**	REQ					•Shim	•Laminilla de ajuste	•Calço de ajuste	•Cale de réglage	THICK = 3,40 mm
25	**VOE 1677358**	REQ					•Shim	•Laminilla de ajuste	•Calço de ajuste	•Cale de réglage	THICK = 3,45 mm
25	**VOE 1677359**	REQ					•Shim	•Laminilla de ajuste	•Calço de ajuste	•Cale de réglage	THICK = 3,50 mm
25	**VOE 1677360**	REQ					•Shim	•Laminilla de ajuste	•Calço de ajuste	•Cale de réglage	THICK = 3,55 mm
25	**VOE 1677361**	REQ					•Shim	•Laminilla de ajuste	•Calço de ajuste	•Cale de réglage	THICK = 3,60 mm
25	**VOE 1677362**	REQ					•Shim	•Laminilla de ajuste	•Calço de ajuste	•Cale de réglage	THICK = 3,65 mm
25	**VOE 1677363**	REQ					•Shim	•Laminilla de ajuste	•Calço de ajuste	•Cale de réglage	THICK = 3,70 mm
25	**VOE 1677364**	REQ					•Shim	•Laminilla de ajuste	•Calço de ajuste	•Cale de réglage	THICK = 3,75 mm

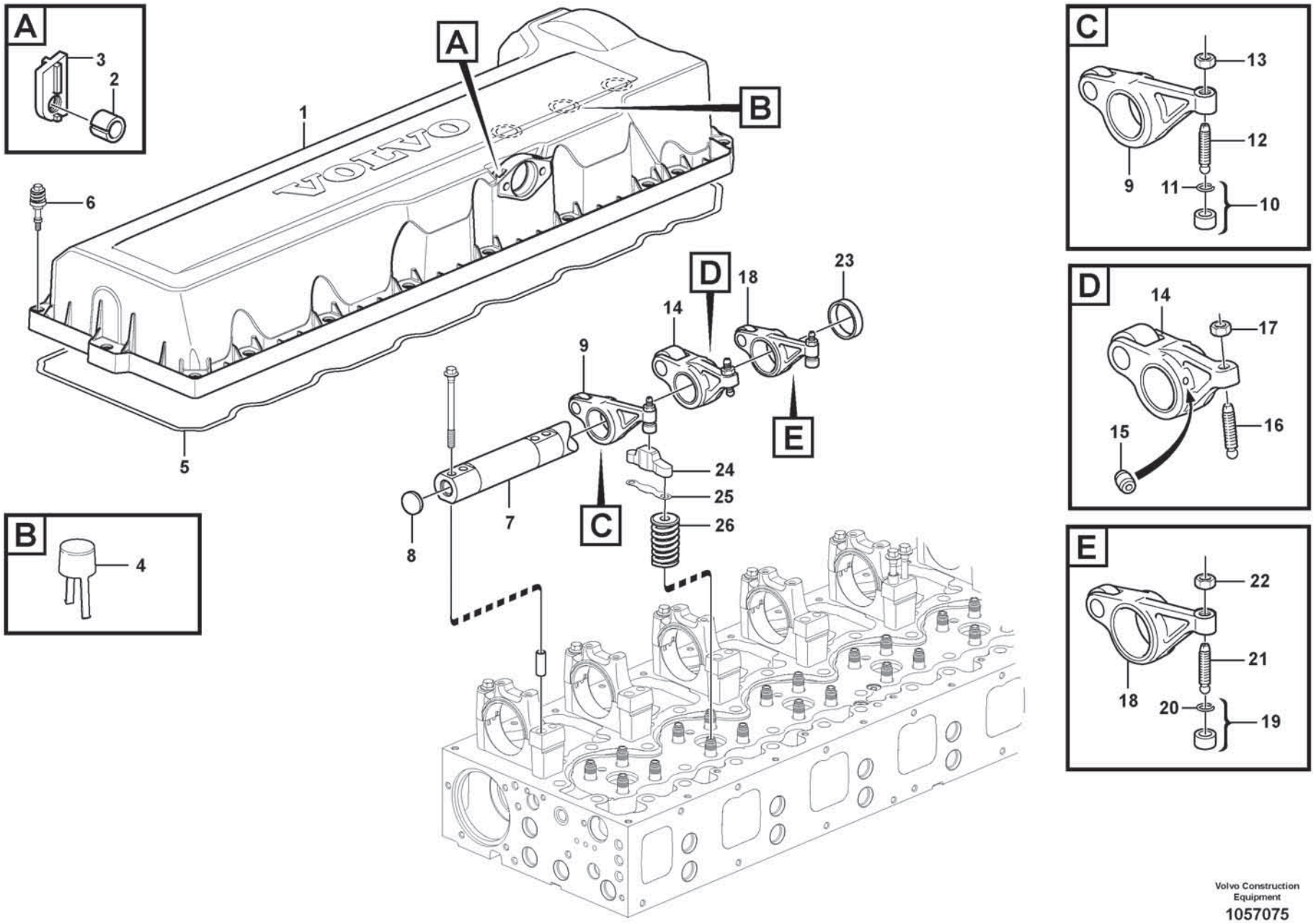
A
3
2
B
4
C
13
12
9
11
10
D
14
17
16
15
E
22
21
18
20
19
A
B
1
VOLVO
6
5
D
18
23
14
9
E
24
25
26
7
C
8

Fig.	Part No.	Quantity 1	2	3	PS	KIT	Description	Denominación	Denominação	Dénomination	Notes
25	**VOE 1677365**	REQ					•Shim	•Laminilla de ajuste	•Calço de ajuste	•Cale de réglage	THICK = 3,80 mm
25	**VOE 1677366**	REQ					•Shim	•Laminilla de ajuste	•Calço de ajuste	•Cale de réglage	THICK = 3,85 mm
25	**VOE 1677367**	REQ					•Shim	•Laminilla de ajuste	•Calço de ajuste	•Cale de réglage	THICK = 3,90 mm
25	**VOE 1677368**	REQ					•Shim	•Laminilla de ajuste	•Calço de ajuste	•Cale de réglage	THICK = 3,95 mm
26		12					Valve Spring	Resorte Valvula	Mola de válvula	Ressort Soupape	See group 211-200 page 63

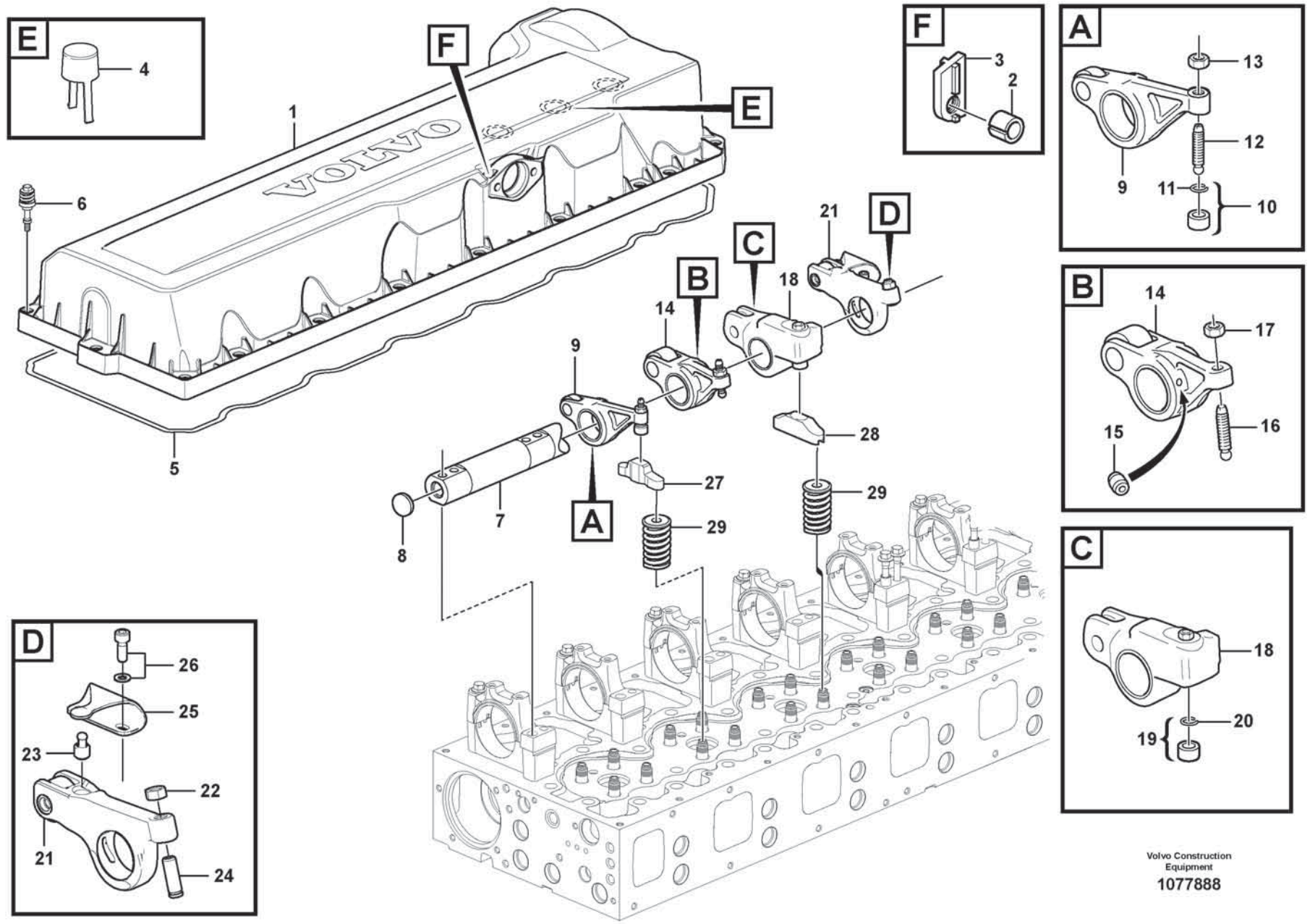

Volvo Construction Equipment

1077888

Fig.	Part No.	Quantity 1	2	3	PS	KIT	Description	Denominación	Denominação	Dénomination	Notes
1	VOE 20740683	1					Valve cover	Cubierta válvula	Tampa da válvula	Couvre-culasse	
1		1			NS		•Valve cover	•Cubierta válvula	•Tampa da válvula	•Couvre-culasse	
2	VOE 20450320	2					•Spacer sleeve	•Manguito distanciador	•Luva espaçadora	•Douille entretoise	
3	VOE 24427518	2					•Nut washer	•Arandela de tuerca	•Porca arruela	•Plaque filetée	
4	VOE 8131751	3					•Draining bowl	•Recipiente de drenaje	•Coletor de drenagem	•Bol de drainage	
5	VOE 20538793	1					Sealing strip	Moldura retén	Friso de vedação	Bande d'étanchéité	
6	VOE 22859766	20					Flange screw	Tornillo embridado	Parafuso flangeado	Vis à embase	
7	VOE 22224709	1					Rocker arm shaft	Eje balancín	Eixo do balancim	Axe de culbuteurs	EPG
8	VOE 980176	2					•Expansion plug	•Tapón expansor	•Bujão de expansão	•Tampon d'expansion	
9	VOE 22277031	6					Rocker arm	Balancín	Balancim	Culbuteur	INLET
10	VOE 21054149	6					•Ball socket	•Asiento de bolas	•Soquete esférico	•Cuvette bille	
11	VOE 944364	6					••O-ring	••Anillo tórico	••Anel-o	••Joint torique	
12	VOE 20501055	6					•Ball stud	•Perno bola	•Pino esférico	•Boulon articulation	
13	VOE 60111964	6					•Hexagon nut	•Tuerca hexagonal	•Porca sextavada	•Écrou hexagonal	
14	VOE 21881195	6					Rocker arm	Balancín	Balancim	Culbuteur	INJECTOR
15	VOE 3964817	12					•Jet	•Difusor	•Esguicho	•Gicleur	
16	VOE 1546775	6					•Ball stud	•Perno bola	•Pino esférico	•Boulon articulation	
17	VOE 1677396	6					•Hexagon nut	•Tuerca hexagonal	•Porca sextavada	•Écrou hexagonal	
18	VOE 22472567	6					Rocker arm	Balancín	Balancim	Culbuteur	EXHAUST, EPG
19	VOE 21054149	6					•Ball socket	•Asiento de bolas	•Soquete esférico	•Cuvette bille	
20	VOE 944364	6					••O-ring	••Anillo tórico	••Anel-o	••Joint torique	
21	VOE 21460261	6					Rocker arm	Balancín	Balancim	Culbuteur	
22	VOE 1677396	6					•Hexagon nut	•Tuerca hexagonal	•Porca sextavada	•Écrou hexagonal	
23		6			NS		•Ball socket	•Asiento de bolas	•Soquete esférico	•Cuvette bille	
24		6			NS		•Adjusting Screw	•Tornillo Ajuste	•Parafuso de afinação	•Vis De Reglage	
25	VOE 20728004	6					Leaf spring	Ballesta	Feixe de mola	Ressort à lames	
26	VOE 21344803	12					Hex. socket screw	Tornillo de hexágono embutido	Parafuso soquete sext	Vis à six pans creux	
27	VOE 3183207	6					Valve cap	Sombrerete de válvula	Tampa da válvula	Chapeau de soupape	
28	VOE 21411252	6					Valve bridge	Puente de válvula	Ponte de válvulas	Étrier de soupape	
29		12					Valve Spring	Resorte Valvula	Mola de válvula	Ressort Soupape	See group 211-220 page 67

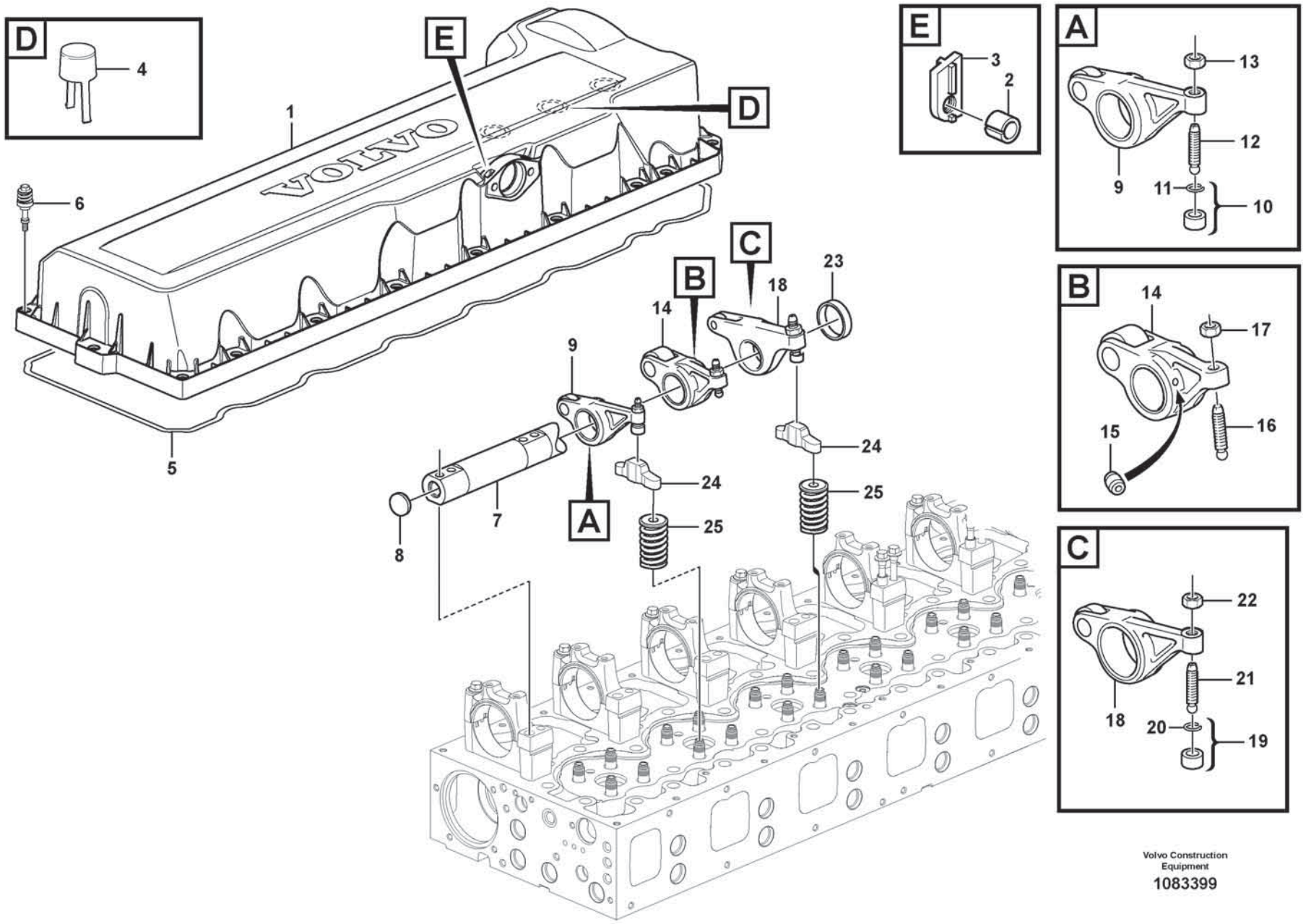

Volvo Construction Equipment

1083399

Fig.	Part No.	Quantity 1	2	3	PS	KIT	Description	Denominación	Denominação	Dénomination	Notes
1	**VOE 20740683**	1					Valve cover	Cubierta válvula	Tampa da válvula	Couvre-culasse	INLET
1		1			NS		•Valve cover	•Cubierta válvula	•Tampa da válvula	•Couvre-culasse	
2	**VOE 20450320**	2					•Spacer sleeve	•Manguito distanciador	•Luva espaçadora	•Douille entretoise	INLET
3	**VOE 24427518**	2					•Nut washer	•Arandela de tuerca	•Porca arruela	•Plaque filetée	
4	**VOE 8131751**	3					•Draining bowl	•Recipiente de drenaje	•Coletor de drenagem	•Bol de drainage	
5	**VOE 20538793**	1					Sealing strip	Moldura retén	Friso de vedação	Bande d'étanchéité	
6	**VOE 22859766**	20					Flange screw	Tornillo embridado	Parafuso flangeado	Vis à embase	
7	**VOE 22224709**	1					Rocker arm shaft	Eje balancín	Eixo do balancim	Axe de culbuteurs	
8	**VOE 980176**	2					•Expansion plug	•Tapón expansor	•Bujão de expansão	•Tampon d'expansion	
9	**VOE 22277031**	6					Rocker arm	Balancín	Balancim	Culbuteur	INLET
10	**VOE 21054149**	6					•Ball socket	•Asiento de bolas	•Soquete esférico	•Cuvette bille	
11	**VOE 944364**	6					••O-ring	••Anillo tórico	••Anel-o	••Joint torique	
12	**VOE 20501055**	6					•Ball stud	•Perno bola	•Pino esférico	•Boulon articulation	
13	**VOE 60111964**	6					•Hexagon nut	•Tuerca hexagonal	•Porca sextavada	•Écrou hexagonal	
14	**VOE 21881195**	6					Rocker arm	Balancín	Balancim	Culbuteur	
15	**VOE 3964817**	12					•Jet	•Difusor	•Esguicho	•Gicleur	
16	**VOE 1546775**	6					•Ball stud	•Perno bola	•Pino esférico	•Boulon articulation	
17	**VOE 1677396**	6					•Hexagon nut	•Tuerca hexagonal	•Porca sextavada	•Écrou hexagonal	
18	**VOE 21809012**	6					Rocker arm	Balancín	Balancim	Culbuteur	
19	**VOE 21054149**	6					•Ball socket	•Asiento de bolas	•Soquete esférico	•Cuvette bille	
20	**VOE 944364**	6					••O-ring	••Anillo tórico	••Anel-o	••Joint torique	
21	**VOE 20501055**	6					•Ball stud	•Perno bola	•Pino esférico	•Boulon articulation	
22	**VOE 60111964**	6					•Hexagon nut	•Tuerca hexagonal	•Porca sextavada	•Écrou hexagonal	
23	**VOE 21628455**	6					Spacer sleeve	Manguito distanciador	Luva espaçadora	Douille entretoise	
24	**VOE 3183207**	12					Valve cap	Sombrerete de válvula	Tampa da válvula	Chapeau de soupape	
25		12					Valve Spring	Resorte Valvula	Mola de válvula	Ressort Soupape	See group 211-240 page 71

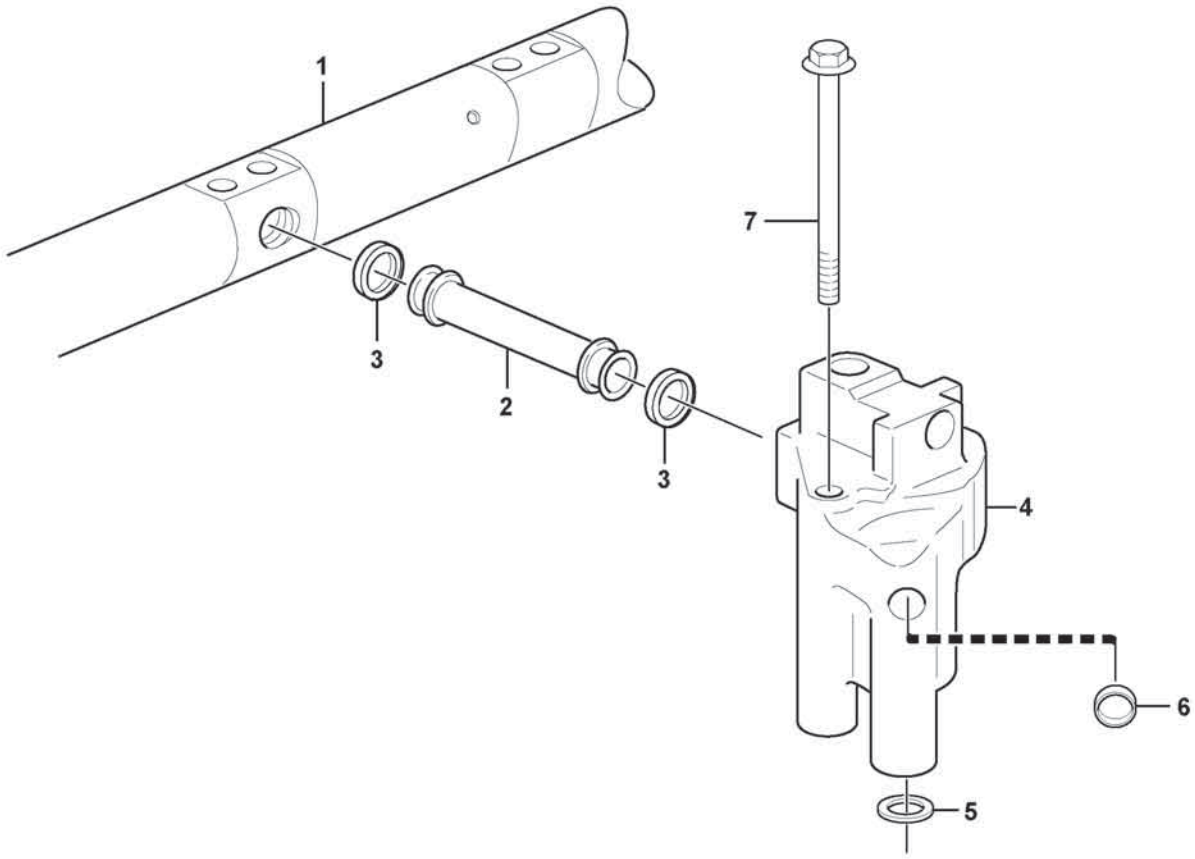

Volvo Construction Equipment
1057172

Fig.	Part No.	Quantity 1	2	3	PS	KIT	Description	Denominación	Denominação	Dénomination	Notes
1		1					Rkr Arm Shaft	Eje Balancin	Eixo do braço	Axe Culbuteurs	See group 214-100 page 93
2	**VOE 21590460**	1					Outlet pipe	Tubo de salida	Tubo de saída	Tube de sortie	
3	**VOE 1677370**	2					Sealing ring	Anillo retén	Anel de vedação	Bague étanchéité	
4	**VOE 21105100**	1			OP		Intermediate housing	Caja intermediaria	Carcaça intermediária	Boîtier intermédiaire	
4		1			NS		•Housing	•Carter	•Carcaça	•Carter	
5	**VOE 20526428**	1					•Sealing ring	•Anillo retén	•Anel de vedação	•Bague étanchéité	
6	**VOE 955082**	1					•Cap plug	•Tapón de sombrerete	•Tampão	•Bouchon capuchon	
7	**VOE 984746**	2					Flange screw	Tornillo embridado	Parafuso flangeado	Vis à embase	

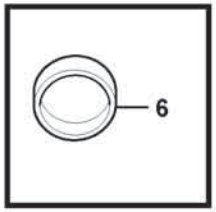
6

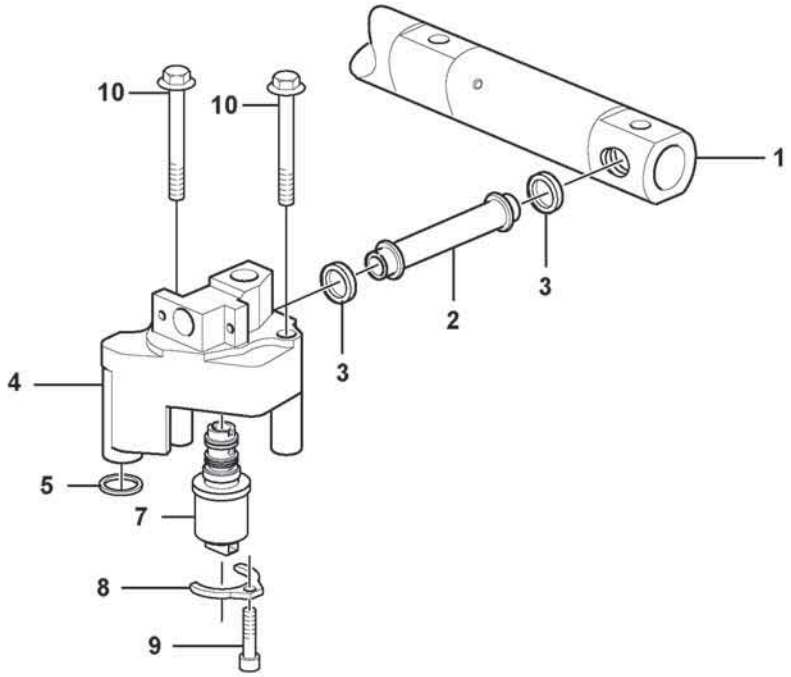
10
10
1
3
2
3
4
5
7
8
9

Fig.	Part No.	Quantity 1	2	3	PS	KIT	Description	Denominación	Denominação	Dénomination	Notes
1		1					Rkr Arm Shaft	Eje Balancin	Eixo do braço	Axe Culbuteurs	See group 214-120 page 99
2	VOE 21590460	1					Outlet pipe	Tubo de salida	Tubo de saída	Tube de sortie	
3	VOE 1677370	2					Sealing ring	Anillo retén	Anel de vedação	Bague étanchéité	
4	VOE 21596642	1					Control valve	Válvula de control	Válvula controle	Valve contrôle	
5	VOE 20526428	1					•Sealing ring	•Anillo retén	•Anel de vedação	•Bague étanchéité	
6	VOE 955082	1					•Cap plug	•Tapón de sombrerete	•Tampão	•Bouchon capuchon	
7	VOE 21596626	1					•Control valve	•Válvula de control	•Válvula controle	•Valve contrôle	
8	VOE 21782030	1					•Flange	•Brida	•Flange	•Bride	
9	VOE 20574688	1			OP		•Hex. socket screw	•Tornillo de hexágono embutido	•Parafuso soquete sext	•Vis à six pans creux	
10	VOE 984746	2					Flange screw	Tornillo embridado	Parafuso flangeado	Vis à embase	

1		**Intermediate housing** **Caja intermediaria** **Caixa intermediária** **Boîtier intermédiaire**	Catalogue id **20803**	Group **214**
2				
3			Illustr. No **1077893**	Section **220**
4				
5		**17461280**	Issue **20053797-A**	Page **105**

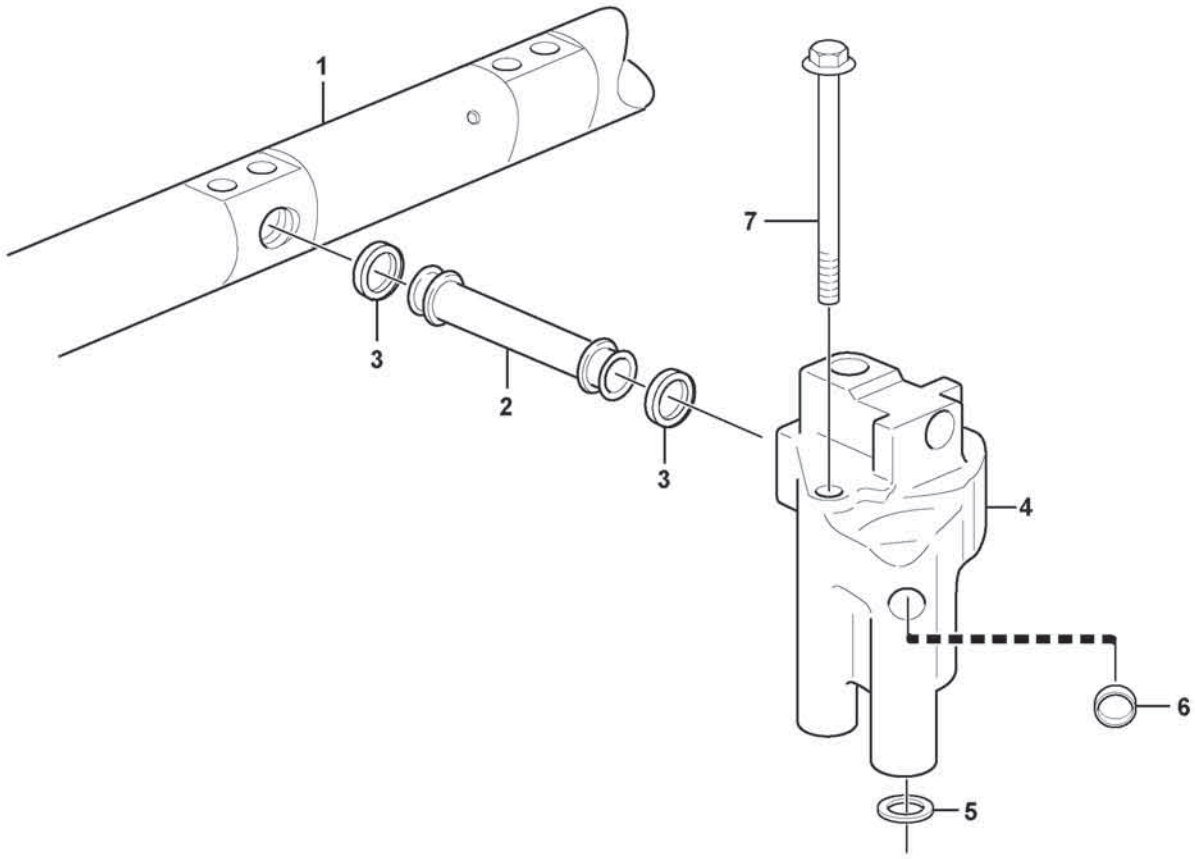

Volvo Construction Equipment
1057172

Fig.	Part No.	Quantity 1	2	3	PS	KIT	Description	Denominación	Denominação	Dénomination	Notes
1							Rkr Arm Shaft	Eje Balancin	Eixo do braço	Axe Culbuteurs	See group 214-140 page 101
2	**VOE 21590460**	1					Outlet pipe	Tubo de salida	Tubo de saída	Tube de sortie	
3	**VOE 1677370**	2					Sealing ring	Anillo retén	Anel de vedação	Bague étanchéité	
4	**VOE 21105100**	1			OP		Intermediate housing	Caja intermediaria	Carcaça intermediária	Boîtier intermédiaire	
4		1			NS		Housing	Carter	Carcaça	Carter	
5	**VOE 20526428**	1					•Sealing ring	•Anillo retén	•Anel de vedação	•Bague étanchéité	
6	**VOE 955082**	1					•Cap plug	•Tapón de sombrerete	•Tampão	•Bouchon capuchon	
7	**VOE 984746**	2					•Flange screw	•Tornillo embridado	•Parafuso flangeado	•Vis à embase	

1		**Intermediate housing** **Caja intermediaria** **Caixa intermediária** **Boîtier intermédiaire**	Catalogue id **20803**	Group **214**
2				
3			Illustr. No **1057172**	Section **240**
4				
5		**15185566**	Issue **20053797-A**	Page **107**

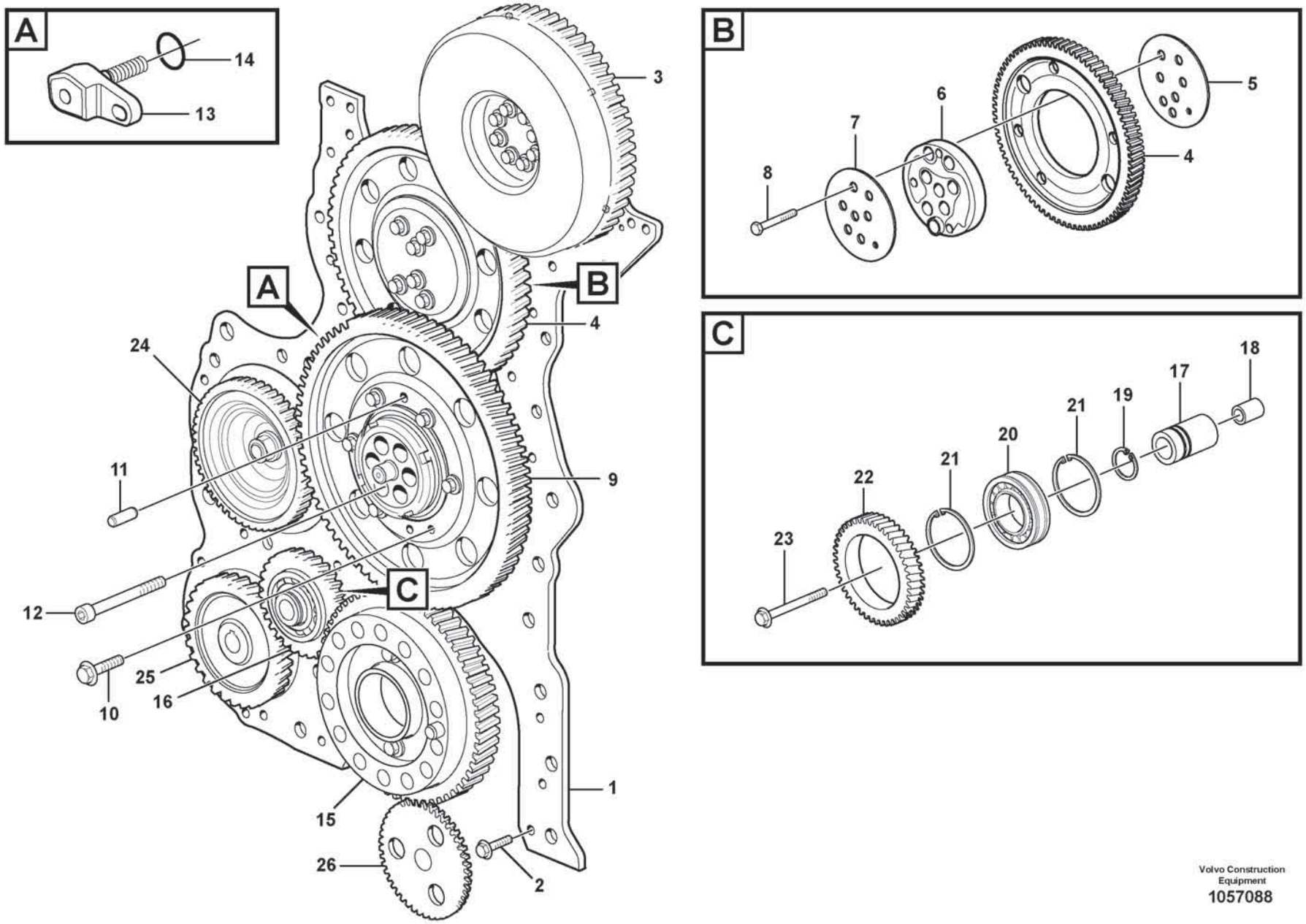

Volvo Construction Equipment
1057088

Fig.	Part No.	Quantity 1	2	3	PS	KIT	Description	Denominación	Denominação	Dénomination	Notes
1	**VOE 21892734**	1					Timing gear plate	Chapa de distribución	Placa,caixa sincronismo	Plaque distribution	(VOE 21241959)
2	**VOE 984735**	29					Flange screw	Tornillo embridado	Parafuso flangeado	Vis à embase	
3		1					Gear	Engranaje	Engrenagem	Pignon	CAMSHAFT See group 215-200 page 113
4	**VOE 20850724**	1					Idler gear	Engranaje intermediario	Engrenagem intermediária	Pignon fou	
5	**VOE 20487667**	1					Thrust washer	Arandela de presión	Arruela de encosto	Rondelle butée	
6	**VOE 20531647**	1					Hub	Cubo	Cubo	Moyeu	
7	**VOE 20487676**	1					Bearing shield	Defensa de cojinete	Blindagem rolamento	Flasque	
8	**VOE 974615**	6					Flange screw	Tornillo embridado	Parafuso flangeado	Vis à embase	
9	**VOE 21430913**	1					Idler gear	Engranaje intermediario	Engrenagem intermediária	Pignon fou	
10	**VOE 471586**	6					•Screw	•Tornillo	•Parafuso	•Vis	
11	**VOE 950564**	2					•Pin	•Pasador	•Pino	•Goupille	
12	**VOE 20483919**	6					Hex. socket screw	Tornillo de hexágono embutido	Parafuso soquete sext	Vis à six pans creux	
13	**VOE 22066002**	1					Bracket	Consola	Suporte	Console	
14	**VOE 943177**	1					O-ring	Anillo tórico	Anel-o	Joint torique	
15		1					Gear	Engranaje	Engrenagem	Pignon	CRANKSHAFT See group 216-100 page 119
16	**VOE 22081687**	1					Idler gear	Engranaje intermediario	Engrenagem intermediária	Pignon fou	
17		1			NS		•Shaft	•Eje	•Eixo	•Arbre	
18		1			NS		•Guide sleeve	•Manguito de guía	•Luva guia	•Douille guide	
19	**VOE 914465**	1					•Snap ring	•Circlip	•Anel trava	•Circlip	
20		1			NS		•Ball bearing	•Cojinete de bolas	•Rolamento de esferas	•Roulement billes	
21		2			NS		•Snap ring	•Circlip	•Anel trava	•Circlip	
22		1			NS		•Idler gear	•Engranaje intermediario	•Engrenagem intermediária	•Pignon fou	
23	**VOE 21050240**	1					Flange screw	Tornillo embridado	Parafuso flangeado	Vis à embase	
24	**VOE 8131848**	1					Gear	Engranaje	Engrenagem	Pignon	COMPRESSOR
25		1					Gear	Engranaje	Engrenagem	Pignon	FUEL PUMP See group 233-600 page 189
26		1					Oil Pump	Bomba de aceite	Bomba de óleo	Pompe a huile	See group 221-100 page 145

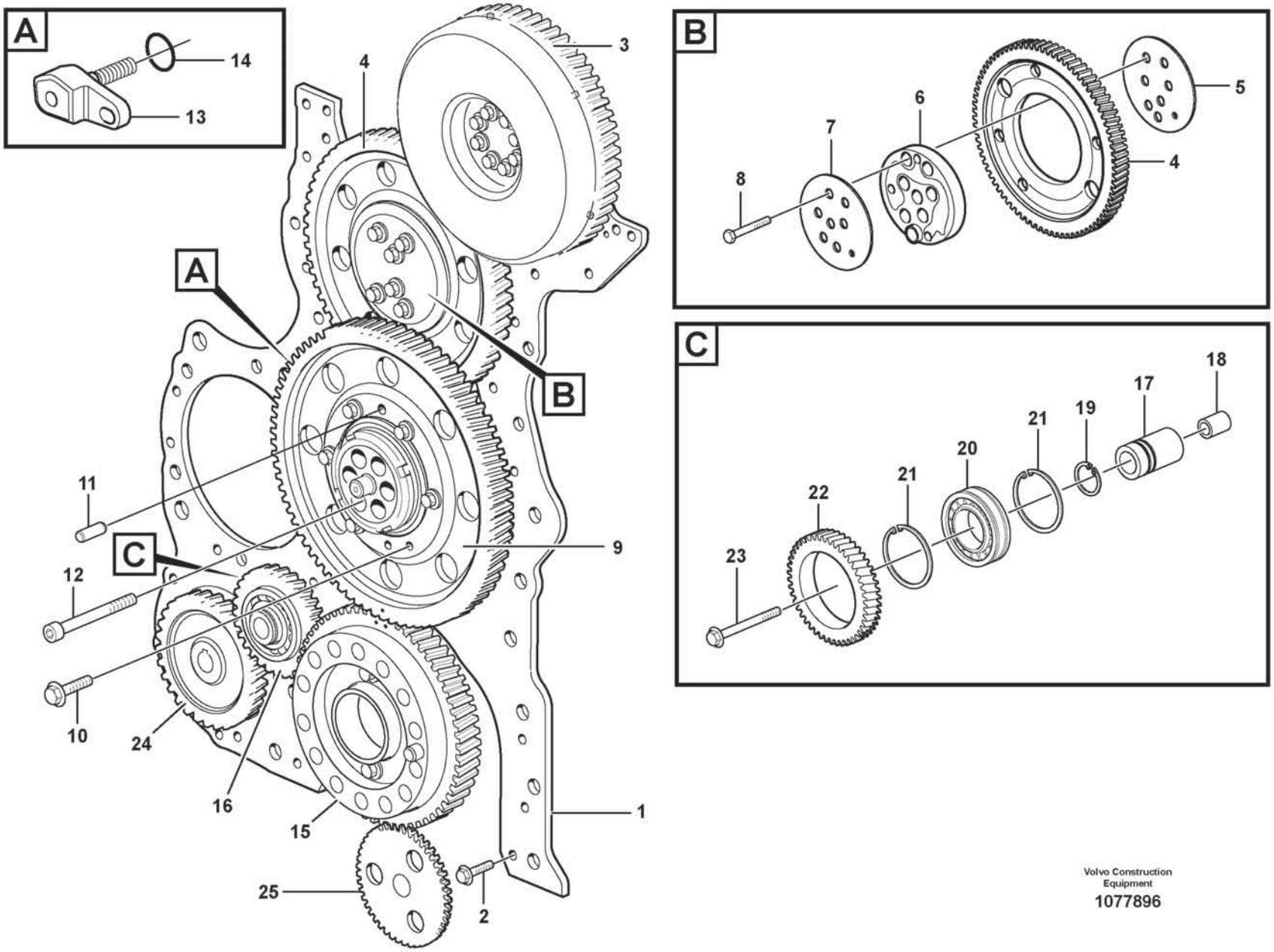

Volvo Construction Equipment

1077896

Fig.	Part No.	Quantity 1	2	3	PS	KIT	Description	Denominación	Denominação	Dénomination	Notes
1	**VOE 21892734**	1	1				Timing gear plate	Chapa de distribución	Placa,caixa sincronismo	Plaque distribution	(VOE 21241959)
2	**VOE 984735**	29	29				Flange screw	Tornillo embridado	Parafuso flangeado	Vis à embase	
3		1					Gear	Engranaje	Engrenagem	Pignon	CAMSHAFT See group 215-220 page 115
3			1				Gear	Engranaje	Engrenagem	Pignon	CAMSHAFT See group 215-240 page 117
4	**VOE 20850724**	1	1				Idler gear	Engranaje intermediario	Engrenagem intermediária	Pignon fou	
5	**VOE 20487667**	1	1				Thrust washer	Arandela de presión	Arruela de encosto	Rondelle butée	
6	**VOE 20531647**	1	1				Hub	Cubo	Cubo	Moyeu	
7	**VOE 20487676**	1	1				Bearing shield	Defensa de cojinete	Blindagem rolamento	Flasque	
8	**VOE 974615**	6	6				Flange screw	Tornillo embridado	Parafuso flangeado	Vis à embase	
9	**VOE 21430913**	1	1				Idler gear	Engranaje intermediario	Engrenagem intermediária	Pignon fou	
10	**VOE 471586**	6	6				•Screw	•Tornillo	•Parafuso	•Vis	
11	**VOE 950564**	2	2				•Pin	•Pasador	•Pino	•Goupille	
12	**VOE 20483919**	6	6				Hex. socket screw	Tornillo de hexágono embutido	Parafuso soquete sext	Vis à six pans creux	
13	**VOE 22066002**	1	1				Bracket	Consola	Suporte	Console	
14	**VOE 943177**	1	1				O-ring	Anillo tórico	Anel-o	Joint torique	
15		1					Gear	Engranaje	Engrenagem	Pignon	CRANKSHAFT See group 216-100 page 119
15			1				Gear	Engranaje	Engrenagem	Pignon	CRANKSHAFT See group 216-120 page 123
16	**VOE 22081687**	1	1				Idler gear	Engranaje intermediario	Engrenagem intermediária	Pignon fou	
17		1	1		NS		•Shaft	•Eje	•Eixo	•Arbre	
18		1	1		NS		•Guide sleeve	•Manguito de guía	•Luva guia	•Douille guide	
19	**VOE 914465**	1	1				•Snap ring	•Circlip	•Anel trava	•Circlip	
20		1	1		NS		•Ball bearing	•Cojinete de bolas	•Rolamento de esferas	•Roulement billes	
21		2	2		NS		•Snap ring	•Circlip	•Anel trava	•Circlip	
22		1	1		NS		•Idler gear	•Engranaje intermediario	•Engrenagem intermediária	•Pignon fou	
23	**VOE 21050240**	1	1				Flange screw	Tornillo embridado	Parafuso flangeado	Vis à embase	
24		1	1				Gear	Engranaje	Engrenagem	Pignon	FUEL PUMP See group 233-600 page 189
25		1	1				Oil Pump	Bomba de aceite	Bomba de óleo	Pompe a huile	See group 221-120 page 147

1	**17461280**
2	**15185566**
3	
4	
5	

Timing gear
Engranaje de distribución
Engrenagem reguladora
Transmission à roues

Catalogue id	Group
20803	**215**
Illustr. No	Section
1077896	**120**
Issue	Page
20053797-A	**111**

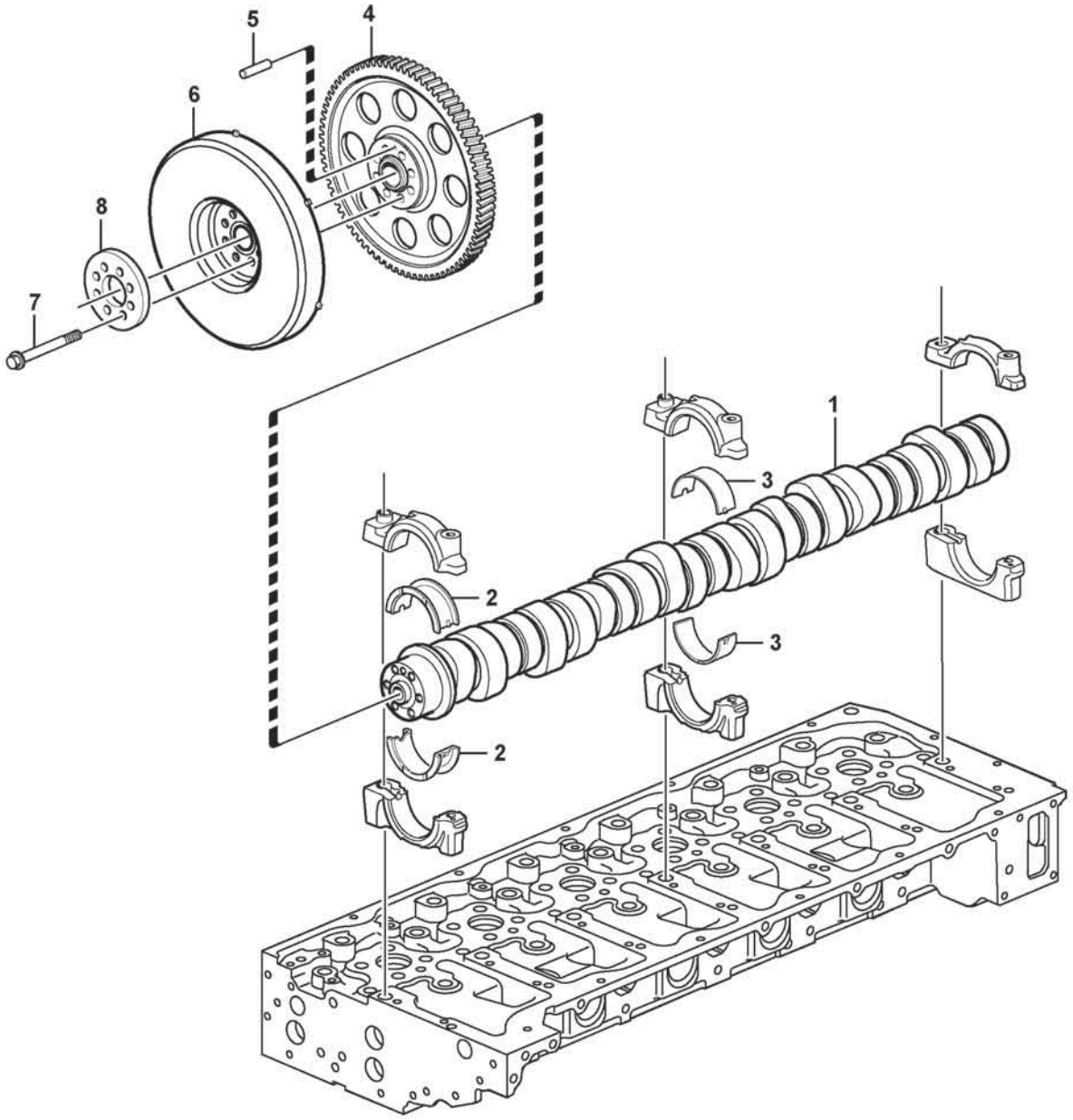

Volvo Construction Equipment

1019613

Fig.	Part No.	Quantity 1	2	3	4	5	PS	KIT	Description	Denominación	Denominação	Dénomination	Notes
1	**VOE 21219818**	1							Camshaft	Árbol de levas	Arv comando válvulas	Arbre cames	
2	**VOE 22879257**	1							Camshaft bearing kit	Kit de apoyo de árbol de levas	Kit rolam eixo cames	Kit palier d'arbre à cames	REAR
3	**VOE 22879256**	6							Camshaft bearing kit	Kit de apoyo de árbol de levas	Kit rolam eixo cames	Kit palier d'arbre à cames	No 1 - 6
4	**VOE 21456239**	1							Gear	Engranaje	Engrenagem	Pignon	
5	**VOE 950553**	1							•Pin	•Pasador	•Pino	•Goupille	
6	**VOE 21473105**	1							Vibration damper	Amortiguador vibraciones	Amortecedor de vibrações	Amortisseur de vibrations	
7	**VOE 8192804**	8							Flange screw	Tornillo embridado	Parafuso flangeado	Vis à embase	
8	**VOE 21294882**	1							Spacer	Distanciador	Espaçador	Entretoise	

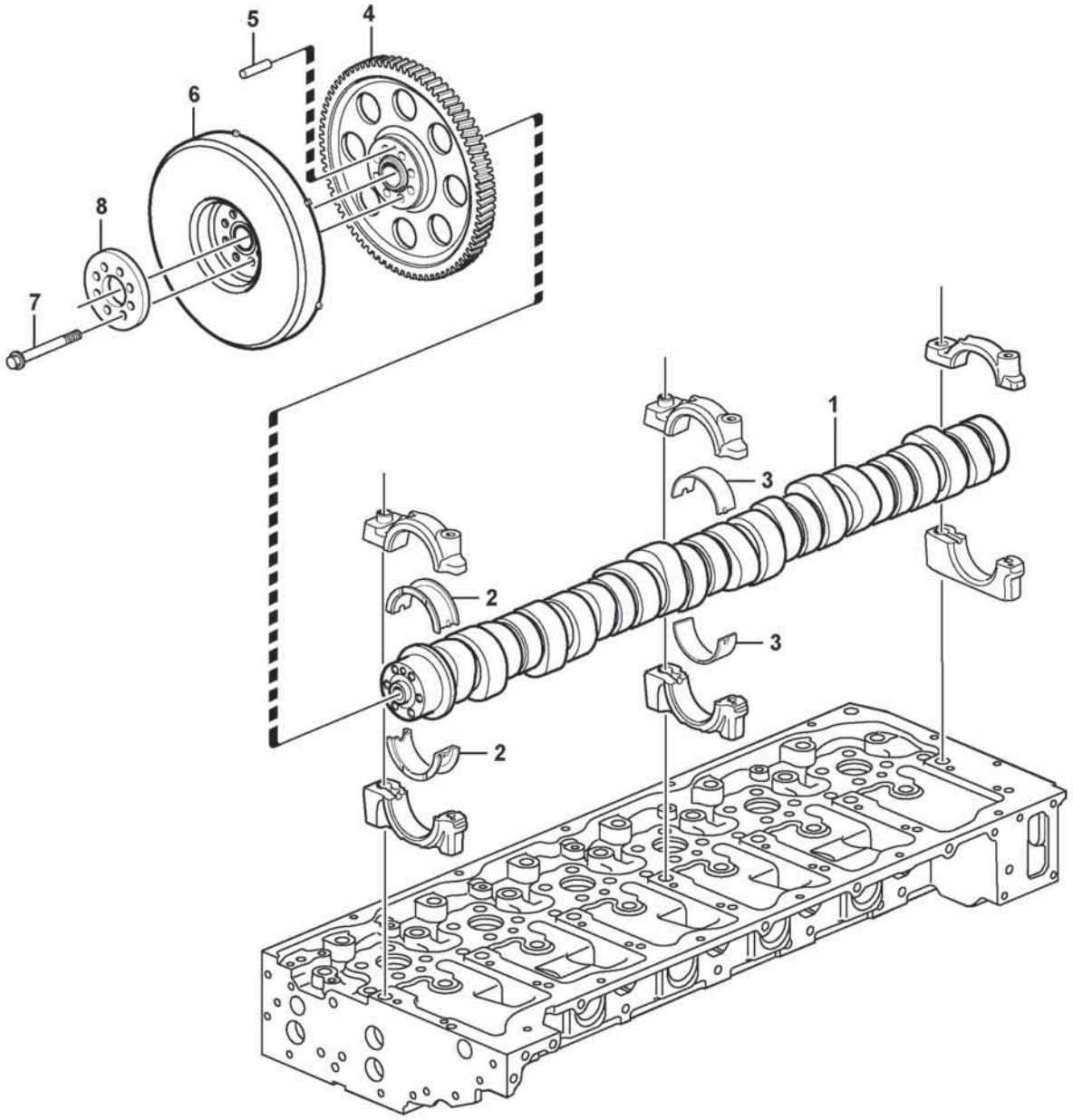

Volvo Construction Equipment

1019613

Fig.	Part No.	Quantity 1	2	3	4	5	PS	KIT	Description	Denominación	Denominação	Dénomination	Notes
1	**VOE 17408190**	1							Camshaft	Árbol de levas	Arv comando válvulas	Arbre cames	
2	**VOE 22879257**	1							Camshaft bearing kit	Kit de apoyo de árbol de levas	Kit rolam eixo cames	Kit palier d'arbre à cames	REAR
3	**VOE 22879256**	6							Camshaft bearing kit	Kit de apoyo de árbol de levas	Kit rolam eixo cames	Kit palier d'arbre à cames	No 1 - 6
4	**VOE 21456239**	1							Gear	Engranaje	Engrenagem	Pignon	
5	**VOE 950553**	1							•Pin	•Pasador	•Pino	•Goupille	
6	**VOE 21473105**	1							Vibration damper	Amortiguador vibraciones	Amortecedor de vibrações	Amortisseur de vibrations	
7	**VOE 8192804**	8							Flange screw	Tornillo embridado	Parafuso flangeado	Vis à embase	
8	**VOE 21294882**	1							Spacer	Distanciador	Espaçador	Entretoise	

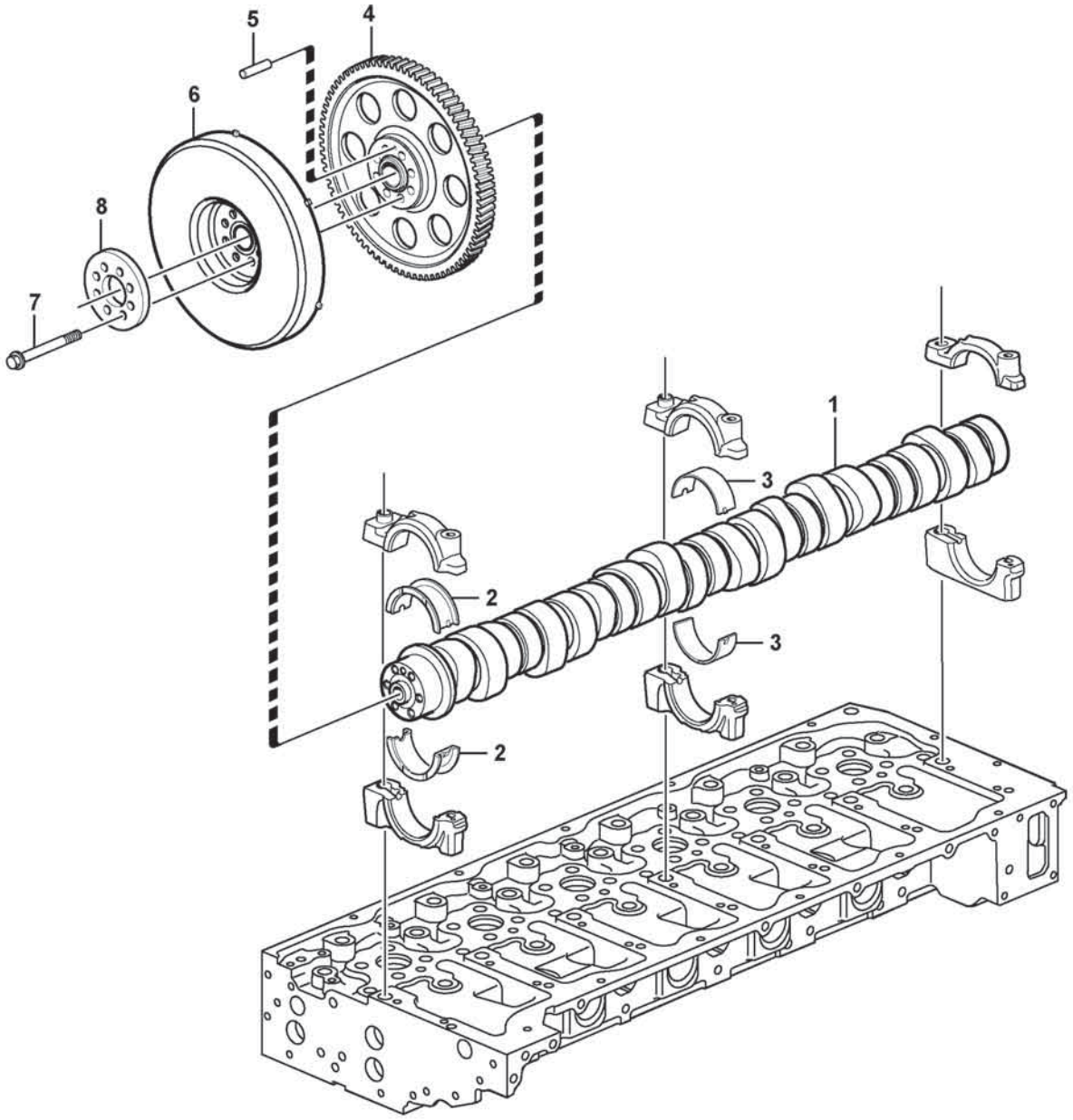

Volvo Construction Equipment

1019613

Fig.	Part No.	Quantity 1	2	3	4	5	PS	KIT	Description	Denominación	Denominação	Dénomination	Notes
1	**VOE 21154172**	1							Camshaft	Árbol de levas	Arv comando válvulas	Arbre cames	
2	**VOE 22879257**	1							Camshaft bearing kit	Kit de apoyo de árbol de levas	Kit rolam eixo cames	Kit palier d'arbre à cames	REAR
3	**VOE 22879256**	6							Camshaft bearing kit	Kit de apoyo de árbol de levas	Kit rolam eixo cames	Kit palier d'arbre à cames	No 1 - 6
4	**VOE 21456239**	1							Gear	Engranaje	Engrenagem	Pignon	
5	**VOE 950553**	1							•Pin	•Pasador	•Pino	•Goupille	
6	**VOE 21473105**	1							Vibration damper	Amortiguador vibraciones	Amortecedor de vibrações	Amortisseur de vibrations	
7	**VOE 8192804**	8							Flange screw	Tornillo embridado	Parafuso flangeado	Vis à embase	
8	**VOE 21294882**	1							Spacer	Distanciador	Espaçador	Entretoise	

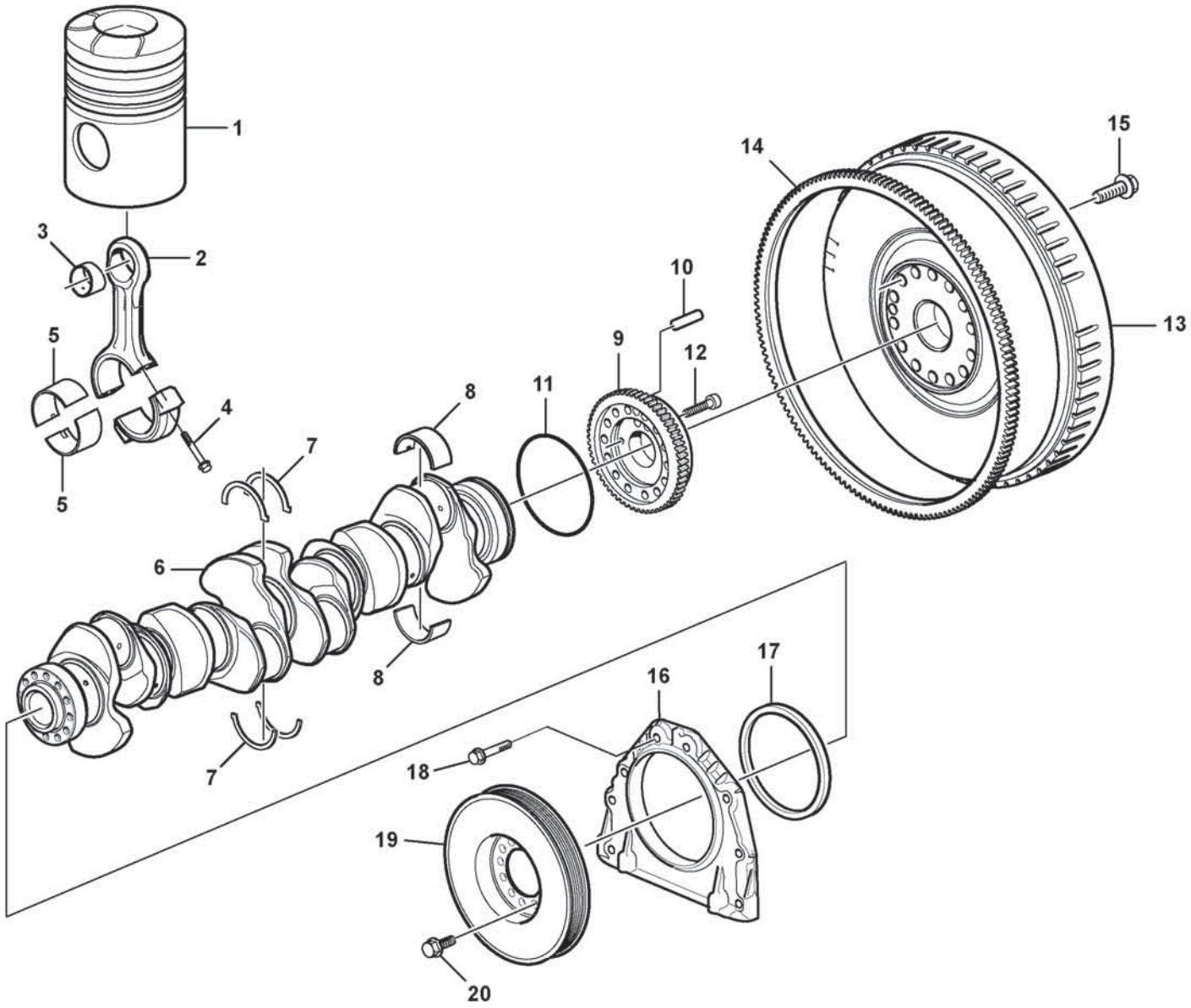

Volvo Construction Equipment

1071060

Fig.	Part No.	Quantity 1	2	3	PS	KIT	Description	Denominación	Denominação	Dénomination	Notes
1		6			SE		Piston	Piston	Pistão	Piston	
2	VOE 20876840	6					Connecting rod	Biela	Biela	Bielle	
2		6			NS		•Connecting rod	•Biela	•Biela	•Bielle	
3	VOE 20730398	6					•Bushing	•Casquillo	•Bucha	•Bague	
4	VOE 20486228	24					•Screw	•Tornillo	•Parafuso	•Vis	
5	VOE 20580558	6					Big-end bearing kit	Juego cojinete biela	Jogo bronzinas da biela	Jeu coussinets bielles	STD
5	VOE 20711963	6					Big-end bearing kit	Juego cojinete biela	Jogo bronzinas da biela	Jeu coussinets bielles	THICK = 0,25 U SZ
5	VOE 20711964	6					Big-end bearing kit	Juego cojinete biela	Jogo bronzinas da biela	Jeu coussinets bielles	THICK = 0,50 U SZ
5		6			NS		Big-end bearing kit	Juego cojinete biela	Jogo bronzinas da biela	Jeu coussinets bielles	
5	VOE 20711966	6					Big-end bearing kit	Juego cojinete biela	Jogo bronzinas da biela	Jeu coussinets bielles	THICK = 1,00 U SZ
5		6			NS		Big-end bearing kit	Juego cojinete biela	Jogo bronzinas da biela	Jeu coussinets bielles	
6	VOE 22235114	1					Crankshaft	Ciguenal	Eixo de manivela	Vilebrequin	(VOE 20486222)
7	VOE 21948261	1					Thrust washer kit	Juego arandela	Jogo de arruela de encosto	Kit rondelles butée	STD
7	VOE 21948264	1					Thrust Washer K	Juego Arandela		Kit Rondelles B	THICK = 0,1 O SZ
8	VOE 20530916	7					Main bearing	Cojinete de bancada	Mancal principal	Palier de vilebrequin	STD
8	VOE 20578624	7					Main bearing kit	Juego cojinete de bancada	Jogo mancal principal	Kit de palier vilebrequin	THICK = 0,25 U SZ
8	VOE 20578625	7					Main bearing kit	Juego cojinete de bancada	Jogo mancal principal	Kit de palier vilebrequin	THICK = 0,50 U SZ
8	VOE 20578626	7			OP		Main bearing kit	Juego cojinete de bancada	Jogo mancal principal	Kit de palier vilebrequin	THICK = 0,75 U SZ
8	VOE 20578627	7					Main bearing kit	Juego cojinete de bancada	Jogo mancal principal	Kit de palier vilebrequin	THICK = 1,00 U SZ
8	VOE 20578628	7			OP		Main bearing kit	Juego cojinete de bancada	Jogo mancal principal	Kit de palier vilebrequin	THICK = 1,25 U SZ
9	VOE 21430914	1					Gear	Engranaje	Engrenagem	Pignon	
9		1			NS		•Gear	•Engranaje	•Engrenagem	•Pignon	
10		1			NS		•Pin	•Pasador	•Pino	•Goupille	
11	VOE 995658	1					O-ring	Anillo tórico	Anel-o	Joint torique	
12	VOE 984738	2					Flange screw	Tornillo embridado	Parafuso flangeado	Vis à embase	
13	VOE 15195917	1					Flywheel	Volante	Volante do motor	Volant moteur	(VOE 15032862)
13		1			NS		•Flywheel	•Volante	•Volante	•Volant	
14	VOE 20711957	1					•Ring gear	•Corona	•Anel da roda	•Couronne	
15	VOE 21344746	14					Flange screw	Tornillo embridado	Parafuso flangeado	Vis à embase	
16	VOE 20777236	1					Cover	Tapa	Tampa	Couvercle	
17	VOE 21779548	1					Crankshaft Seal	Reten Ciguenal	Retentor do eixo de manivela	Joint Vilebreq.	

1		**Crankshaft and related parts** **Cigüeñal** **Eixo de manivela e peças relacionadas** **Axe à vilebreguintas**	Catalogue id **20803**	Group **216**
2				
3			Illustr. No **1071060**	Section **100**
4				
5		**17461273, 17461278, 17461280**	Issue **20053797-A**	Page **119**

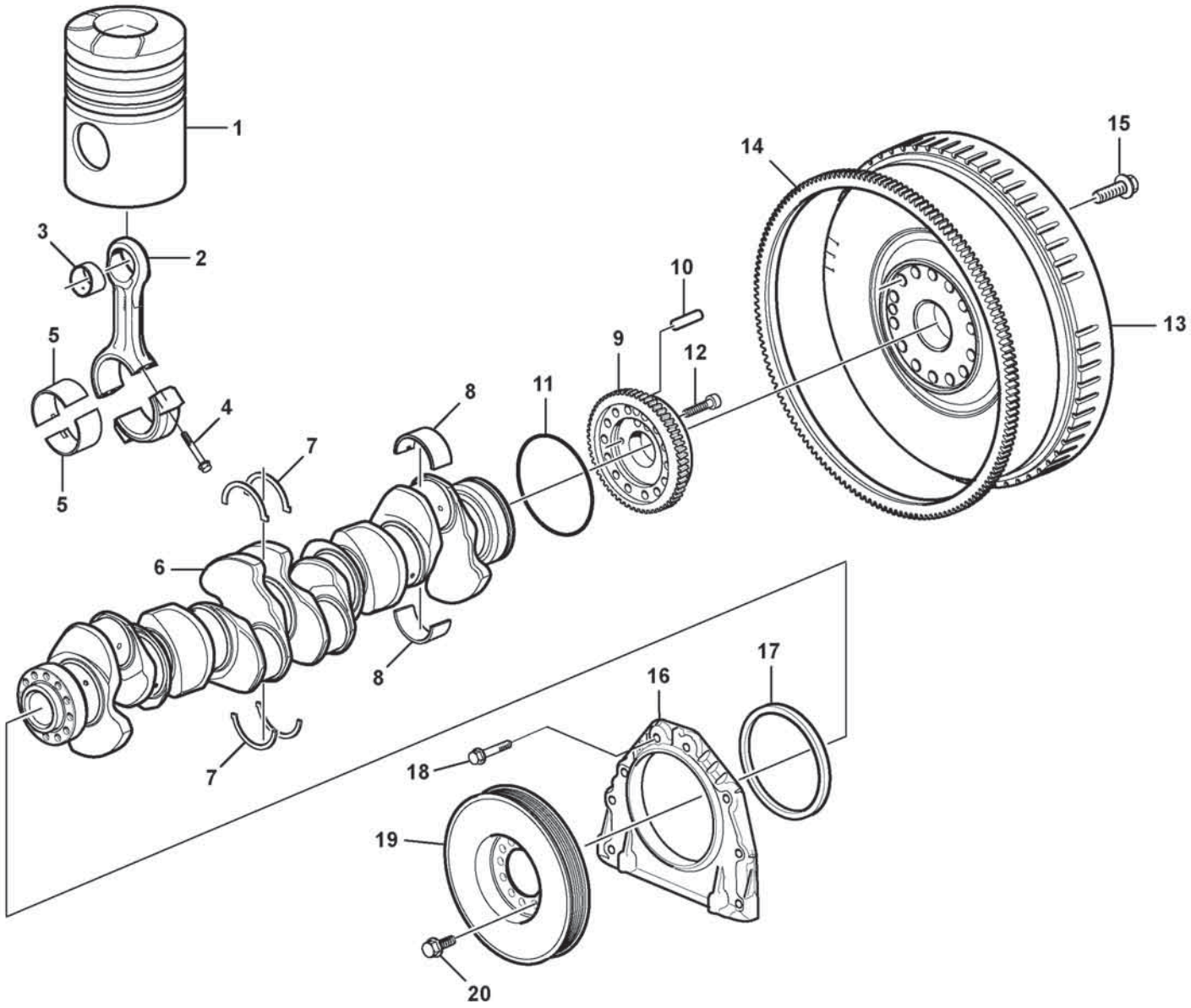

Volvo Construction Equipment

1071060

Fig.	Part No.	Quantity 1	2	3	PS	KIT	Description	Denominación	Denominação	Dénomination	Notes
18	**VOE 984736**	8					Flange screw	Tornillo embridado	Parafuso flangeado	Vis à embase	
19	**VOE 20792248**	1					Vibration damper	Amortiguador vibraciones	Amortecedor de vibrações	Amortisseur de vibrations	
20	**VOE 984815**	6					Flange screw	Tornillo embridado	Parafuso flangeado	Vis à embase	

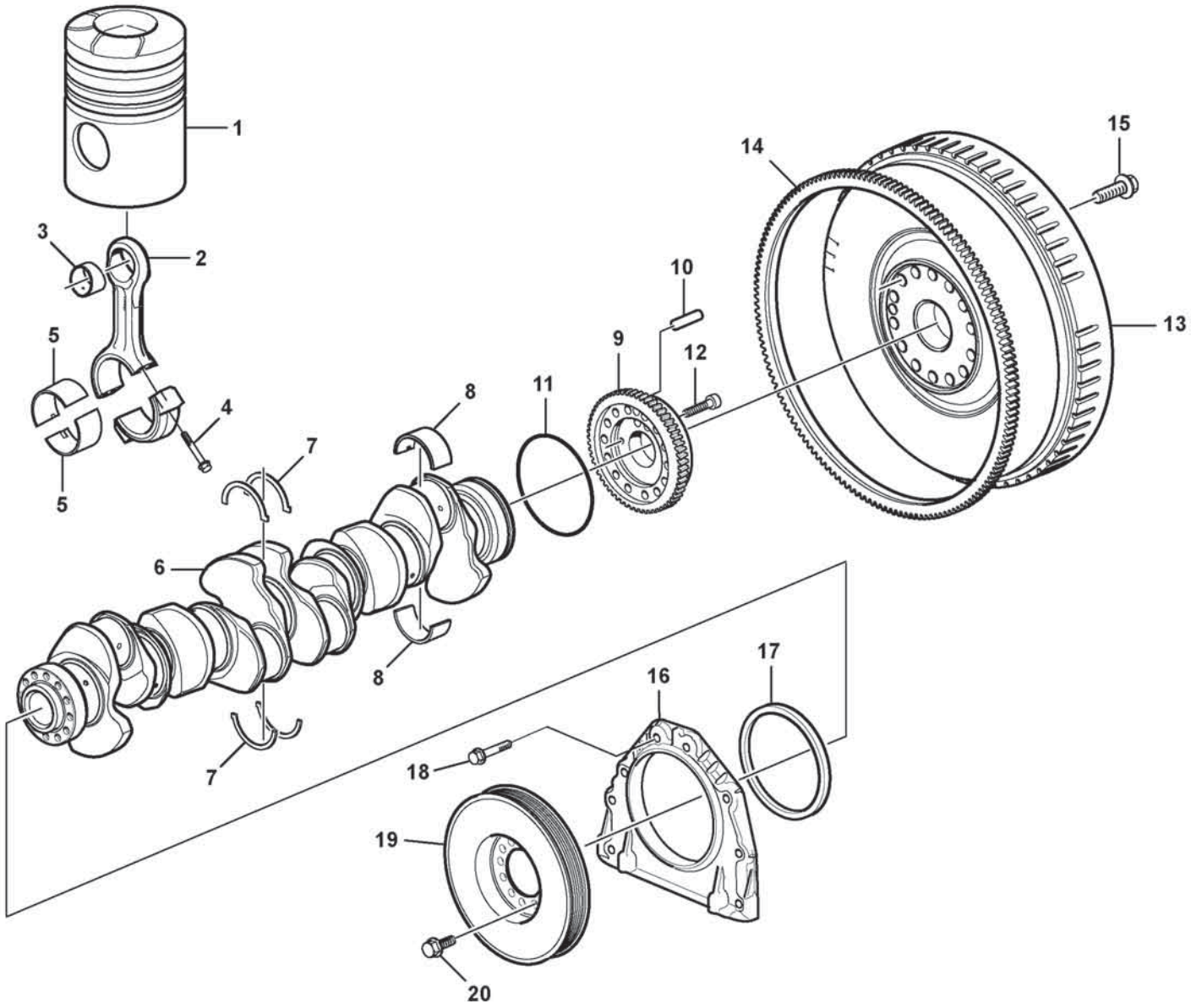

Volvo Construction Equipment

1071060

Fig.	Part No.	Quantity 1	2	3	PS	KIT	Description	Denominación	Denominação	Dénomination	Notes
1		6			SE		Piston	Piston	Pistão	Piston	
2	VOE 20876840	6					Connecting rod	Biela	Biela	Bielle	
2		6			NS		•Connecting rod	•Biela	•Biela	•Bielle	
3	VOE 20730398	6					•Bushing	•Casquillo	•Bucha	•Bague	
4	VOE 20486228	24					•Screw	•Tornillo	•Parafuso	•Vis	
5	VOE 20580558	6					Big-end bearing kit	Juego cojinete biela	Jogo bronzinas da biela	Jeu coussinets bielles	STD
5	VOE 20711963	6					Big-end bearing kit	Juego cojinete biela	Jogo bronzinas da biela	Jeu coussinets bielles	THICK = 0,25 U SZ
5	VOE 20711964	6					Big-end bearing kit	Juego cojinete biela	Jogo bronzinas da biela	Jeu coussinets bielles	THICK = 0,50 U SZ
5		6			NS		Big-end bearing kit	Juego cojinete biela	Jogo bronzinas da biela	Jeu coussinets bielles	
5	VOE 20711966	6					Big-end bearing kit	Juego cojinete biela	Jogo bronzinas da biela	Jeu coussinets bielles	THICK = 1,00 U SZ
5		6			NS		Big-end bearing kit	Juego cojinete biela	Jogo bronzinas da biela	Jeu coussinets bielles	
6	VOE 22235114	1					Crankshaft	Ciguenal	Eixo de manivela	Vilebrequin	(VOE 20486222)
7	VOE 21948261	1					Thrust washer kit	Juego arandela	Jogo de arruela de encosto	Kit rondelles butée	STD
7	VOE 21948264	1					Thrust Washer K	Juego Arandela		Kit Rondelles B	THICK = 0,1 O SZ
8	VOE 20530916	7					Main bearing	Cojinete de bancada	Mancal principal	Palier de vilebrequin	STD
8	VOE 20578624	7					Main bearing kit	Juego cojinete de bancada	Jogo mancal principal	Kit de palier vilebrequin	THICK = 0,25 U SZ
8	VOE 20578625	7					Main bearing kit	Juego cojinete de bancada	Jogo mancal principal	Kit de palier vilebrequin	THICK = 0,50 U SZ
8	VOE 20578626	7			OP		Main bearing kit	Juego cojinete de bancada	Jogo mancal principal	Kit de palier vilebrequin	THICK = 0,75 U SZ
8	VOE 20578627	7					Main bearing kit	Juego cojinete de bancada	Jogo mancal principal	Kit de palier vilebrequin	THICK = 1,00 U SZ
8	VOE 20578628	7			OP		Main bearing kit	Juego cojinete de bancada	Jogo mancal principal	Kit de palier vilebrequin	THICK = 1,25 U SZ
9	VOE 21430914	1					Gear	Engranaje	Engrenagem	Pignon	
9		1			NS		•Gear	•Engranaje	•Engrenagem	•Pignon	
10		1			NS		•Pin	•Pasador	•Pino	•Goupille	
11	VOE 995658	1					O-ring	Anillo tórico	Anel-o	Joint torique	
12	VOE 984738	2					Flange screw	Tornillo embridado	Parafuso flangeado	Vis à embase	
13	VOE 15195917	1					Flywheel	Volante	Volante do motor	Volant moteur	(VOE 15032862)
13		1			NS		•Flywheel	•Volante	•Volante	•Volant	
14	VOE 20711957	1					•Ring gear	•Corona	•Anel da roda	•Couronne	
15	VOE 21344746	14					Flange screw	Tornillo embridado	Parafuso flangeado	Vis à embase	
16	VOE 20777236	1					Cover	Tapa	Tampa	Couvercle	
17	VOE 21779548	1					Crankshaft Seal	Reten Ciguenal	Retentor do eixo de manivela	Joint Vilebreq.	

1		**Crankshaft and related parts** **Cigüeñal** **Eixo de manivela e peças relacionadas** **Axe à vilebreguintas**	Catalogue id **20803**	Group **216**
2				
3			Illustr. No **1071060**	Section **120**
4				
5		**15185566**	Issue **20053797-A**	Page **123**

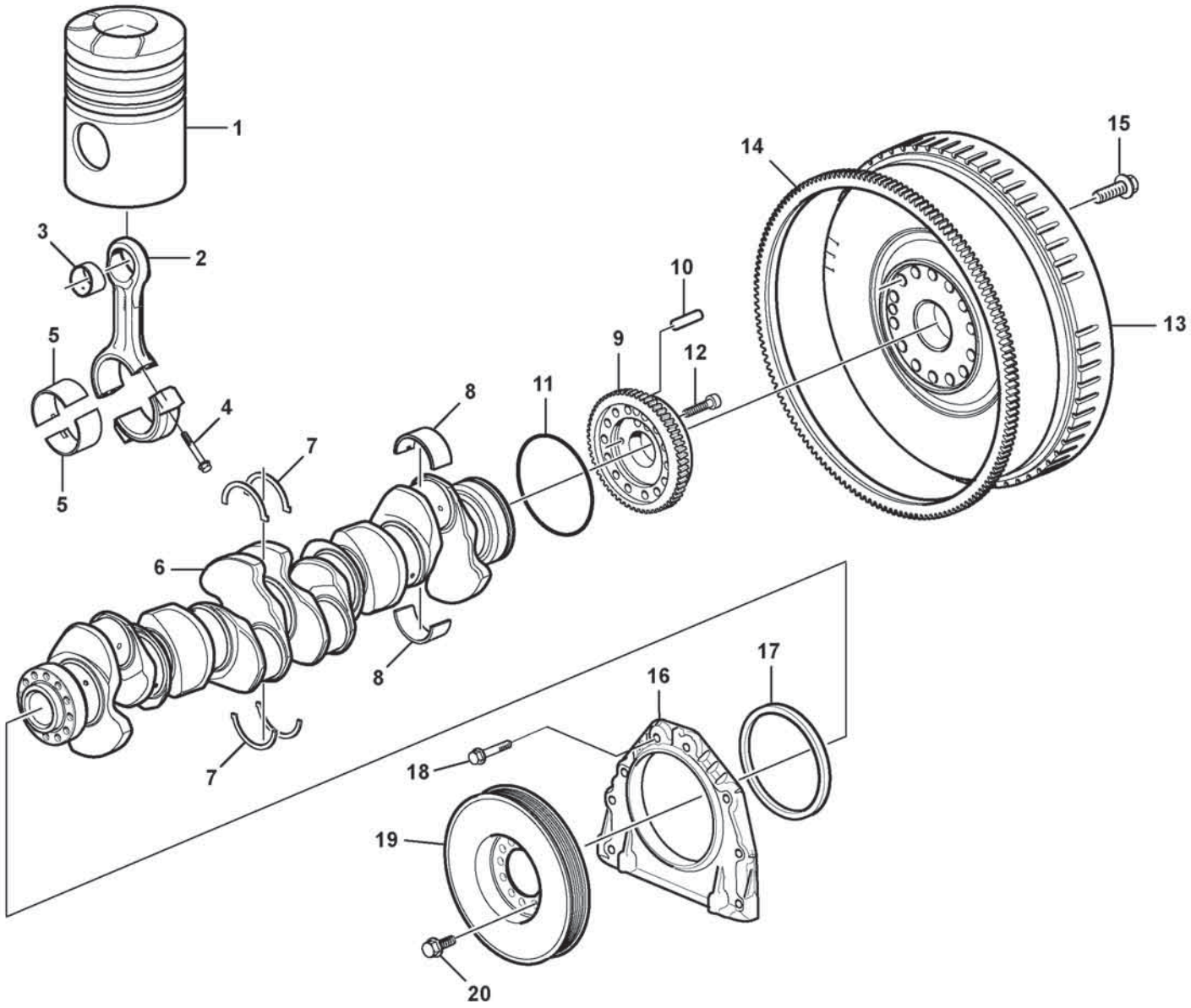

Volvo Construction Equipment

1071060

Fig.	Part No.	Quantity 1	2	3	PS	KIT	Description	Denominación	Denominação	Dénomination	Notes
18	**VOE 984736**	8					Flange screw	Tornillo embridado	Parafuso flangeado	Vis à embase	
19	**VOE 20792248**	1					Vibration damper	Amortiguador vibraciones	Amortecedor de vibrações	Amortisseur de vibrations	
20	**VOE 984815**	6					Flange screw	Tornillo embridado	Parafuso flangeado	Vis à embase	

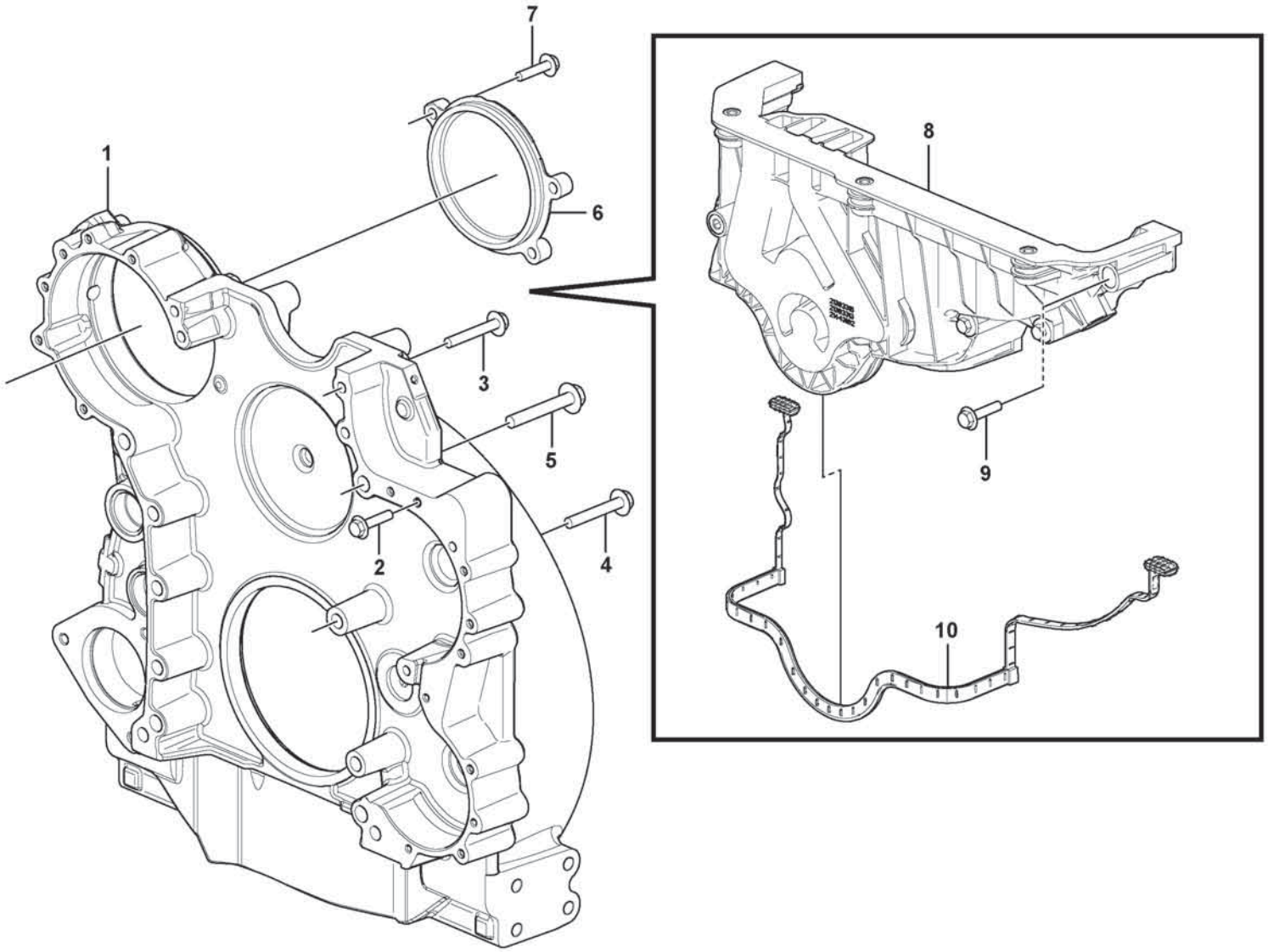

Volvo Construction Equipment

1088198

Fig.	Part No.	Quantity 1	2	3	PS	KIT	Description	Denominación	Denominação	Dénomination	Notes
1		1					Flywheel Hsg	Cubiert Volante	Carcaça do volante	Carter Volant	See group 216-300 page 131
2	**VOE 984736**	13					Flange screw	Tornillo embridado	Parafuso flangeado	Vis à embase	M8 x 30 mm
3	**VOE 984762**	3					Flange screw	Tornillo embridado	Parafuso flangeado	Vis à embase	M10 x 110 mm
4	**VOE 984863**	7					Flange screw	Tornillo embridado	Parafuso flangeado	Vis à embase	M14 x 100 mm
5	**VOE 984869**	2					Flange screw	Tornillo embridado	Parafuso flangeado	Vis à embase	M16 x 110 mm
6	**VOE 22572094**	1					Cover	Cubierta	Carcaça	Capot	(VOE 21145853)
7	**VOE 984816**	1					Flange screw	Tornillo embridado	Parafuso flangeado	Vis à embase	M12 x 40 mm
7	**VOE 984764**	1					Flange screw	Tornillo embridado	Parafuso flangeado	Vis à embase	M10 x 130 mm
8	**VOE 22121028**	1					Timing gear cover	Tapa distribución	Tampa da distribuição	Couvercle distribution	
9		5			NS		•Allen Hd Screw	•Torn Hex Embut	•Parafuso Allen Hd	•Vis A 6 Pans Cr	
10	**VOE 21383310**	1					•Gasket	•Junta	•Junta	•Joint	

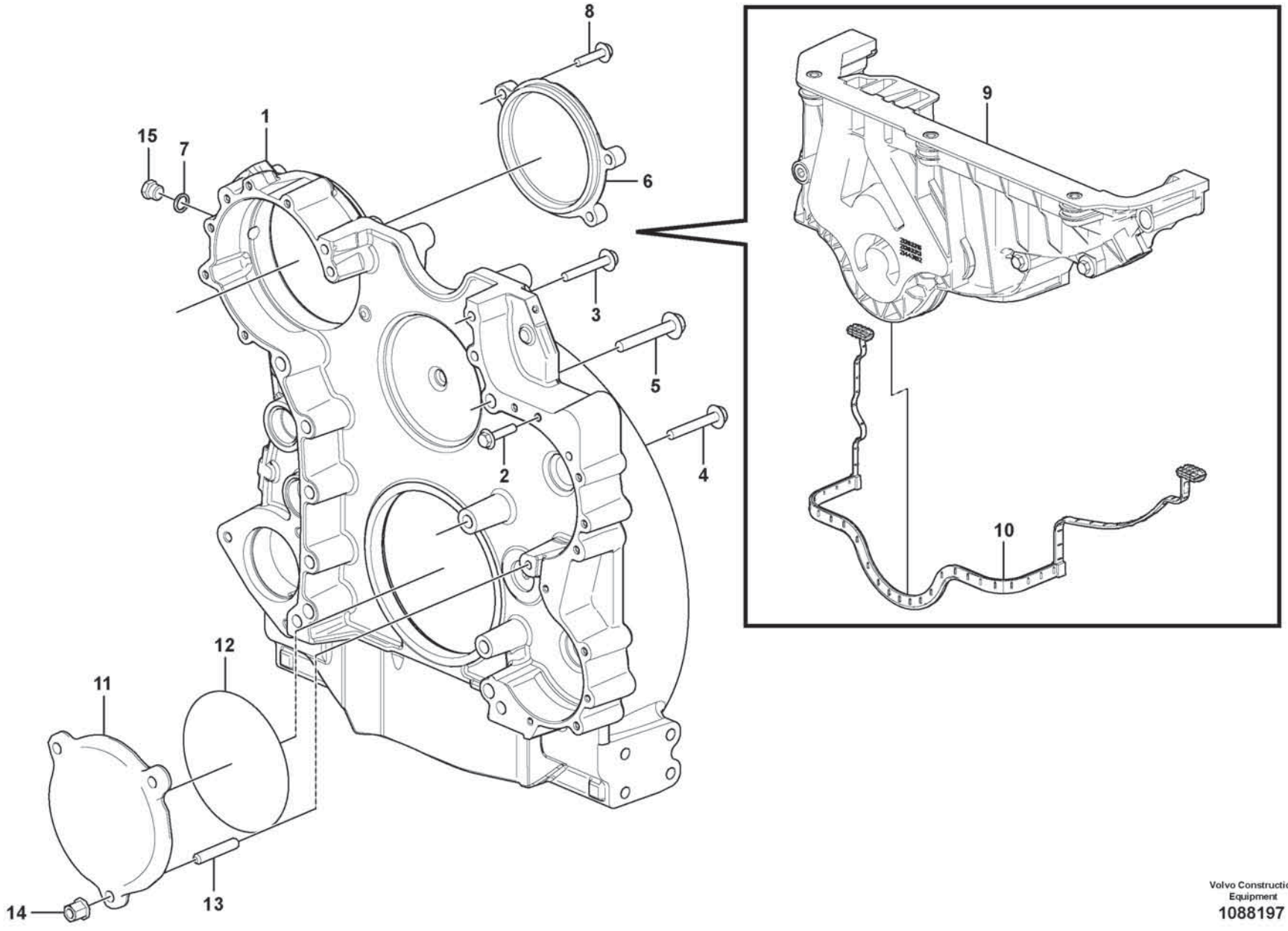

Volvo Construction Equipment
1088197

Fig.	Part No.	Quantity 1	2	3	PS	KIT	Description	Denominación	Denominação	Dénomination	Notes
1		1					Flywheel Hsg	Cubiert Volante	Carcaça do volante	Carter Volant	See group 216-300 page 131
2	**VOE 984736**	13					Flange screw	Tornillo embridado	Parafuso flangeado	Vis à embase	M8 x 30 mm
3	**VOE 984762**	3					Flange screw	Tornillo embridado	Parafuso flangeado	Vis à embase	M10 x 110 mm
4	**VOE 984863**	7					Flange screw	Tornillo embridado	Parafuso flangeado	Vis à embase	M14 x 100 mm
5	**VOE 984869**	2					Flange screw	Tornillo embridado	Parafuso flangeado	Vis à embase	M16 x 110 mm
6	**VOE 22572094**	1					Cover	Cubierta	Carcaça	Capot	(VOE 21145853)
7	**VOE 948884**	1					Gasket	Junta	Junta	Joint	
8	**VOE 984816**	1					Flange screw	Tornillo embridado	Parafuso flangeado	Vis à embase	M12 x 40 mm
8	**VOE 984764**	1					Flange screw	Tornillo embridado	Parafuso flangeado	Vis à embase	M10 x 130 mm
9	**VOE 22121028**	1					Timing gear cover	Tapa distribución	Tampa da distribuição	Couvercle distribution	
10	**VOE 21383310**	1					•Gasket	•Junta	•Junta	•Joint	
11	**VOE 21872746**	1					Cover	Tapa	Tampa	Couvercle	
12	**VOE 992065**	1					O-ring	Anillo tórico	Anel-o	Joint torique	
13	**VOE 953102**	2					Stud	Espárrago	Prisioneiro	Goujon	
14	**VOE 990946**	3					Flange nut	Tuerca embridada	Porca flangeada	Écrou à embase	
15	**VOE 13960632**	1					Plug	Tapón	Bujão	Tampon	

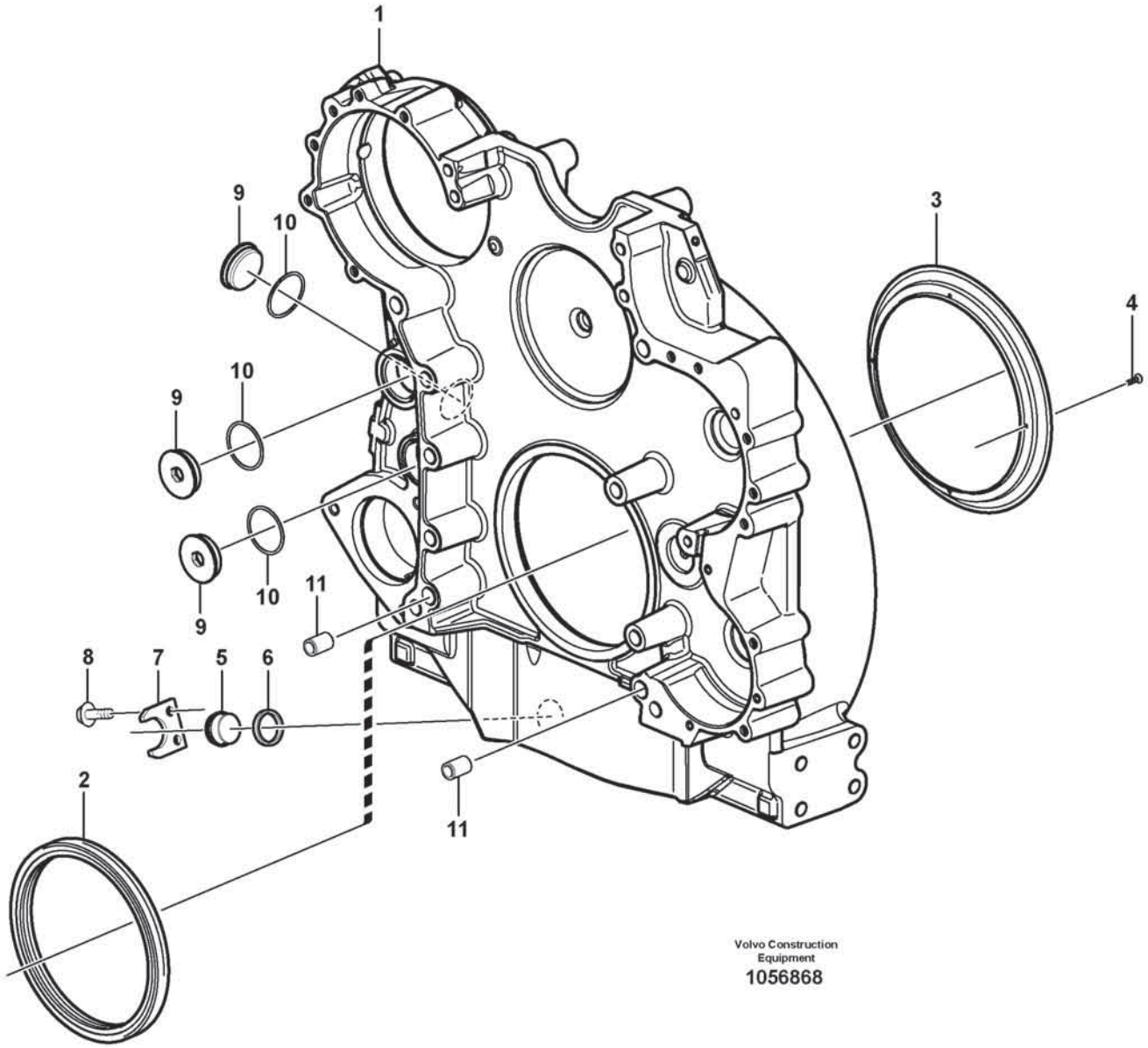
1
9
10
3
4
10
9
9
10
11
8
7
5
6
2
11
Volvo Construction
Equipment
1056868

Fig.	Part No.	Quantity 1	2	3	PS	KIT	Description	Denominación	Denominação	Dénomination	Notes
	VOE 17254580	1					Flywheel housing	Cubierta de volante	Carcaça do volante	Carter de volant	
1		1			NS		•Flywheel housing	•Cubierta de volante	•Carcaça do volante	•Carter de volant	
2	**VOE 17460059**	1					•Sleeve	•Manguito	•Luva	•Manchon	
3	**VOE 15004855**	1					•Oil deflector ring	•Aro deflector de aceite	•Anel defletor de óleo	•Plaque retour huile	
4	**VOE 13905650**	4					•Drive screw	•Tornillo motriz	•Parafuso	•Vis de commande	
5	**VOE 11031785**	1					•Plug	•Tapón	•Bujão	•Tampon	
6	**VOE 421158**	1					•Sealing ring	•Anillo retén	•Anel de vedação	•Bague étanchéité	
7	**VOE 11031769**	1					•Lock washer	•Arandela seguridad	•Arruela trava	•Rondelle verrouillage	
8	**VOE 946440**	2					•Flange screw	•Tornillo embridado	•Parafuso flangeado	•Vis à embase	
9	**VOE 15134976**	3					•Plug	•Tapón	•Tampão	•Bouchon	
10	**VOE 1556907**	3					•Gasket	•Junta	•Junta	•Joint	
11	**VOE 1547940**	2					•Pin	•Pasador	•Coupilha	•Clavette	

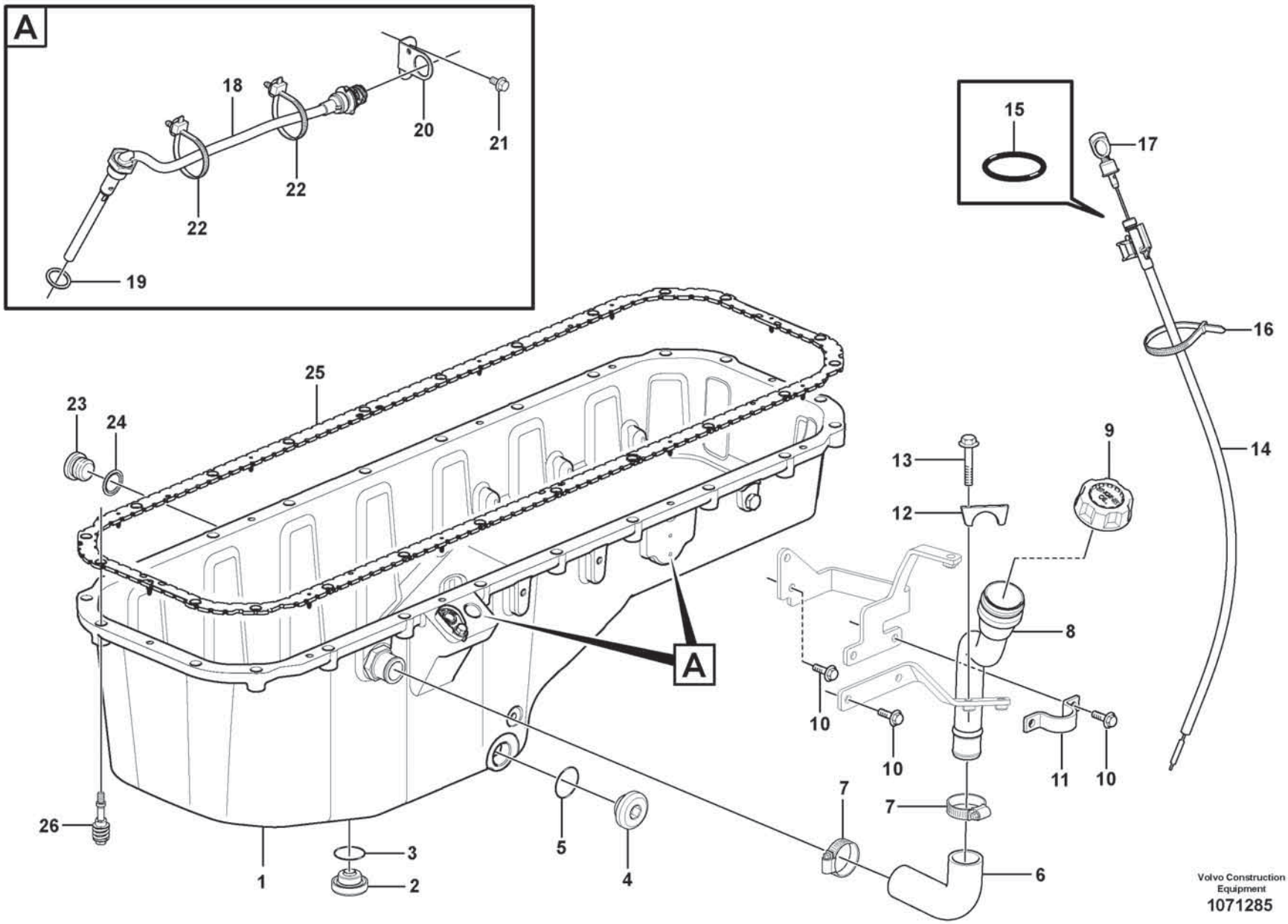

Volvo Construction Equipment
1071285

Fig.	Part No.	Quantity 1	2	3	PS	KIT	Description	Denominación	Denominação	Dénomination	Notes
1		1					Oil Pan	Carter de aceite	Cárter de óleo	Carter d'huile	See group 217-200 page 137
2	**VOE 11127354**	1					Plug	Tapón	Bujão	Tampon	
3	**VOE 13948610**	1					O-ring	Anillo tórico	Anel-o	Joint torique	
4	**VOE 11127354**	1					Plug	Tapón	Bujão	Tampon	
5	**VOE 13948610**	1					O-ring	Anillo tórico	Anel-o	Joint torique	
6	**VOE 17233199**	1					Hose	Manguera	Mangueira	Flexible	
7	**VOE 994561**	2					Hose clamp	Abrazadera de manguera	Braçadeira da mangueira	Collier durite	
8	**VOE 17394345**	1					Oil filler pipe	Tubo de llenado de aceite	Tubo enchimento óleo	Tube remplissage huile	
9	**VOE 20807510**	1					Oil filler cap	Tapa de llenado de aceite	Tampa-enchim. óleo	Bouchon de remplissage d'huile	
10	**VOE 984734**	6					Flange screw	Tornillo embridado	Parafuso flangeado	Vis à embase	L = 20 mm
11	**VOE 15148247**	1					Clamp	Abrazadera	Braçadeira	Collier serrage	
12	**VOE 15161227**	1					Clamp	Abrazadera	Braçadeira	Collier serrage	
13	**VOE 984740**	2					Flange screw	Tornillo embridado	Parafuso flangeado	Vis à embase	L = 60 mm
14	**VOE 15166309**	1					Pipe	Tubo	Tubo	Tuyau	
15	**VOE 944124**	1					•O-ring	•Anillo tórico	•Anel-o	•Joint torique	
16	**VOE 4881440**	1					Cable tie	Abrazadera de cinta	Braçadeira	Serre-câble	
17	**VOE 15166414**	1					Oil dipstick	Varilla medidora de aceite	Indicador nível óleo	Jauge d'huile	
18	**VOE 11423761**	1					Oil level sensor	Sensor nivel aceite	Sensor nível de óleo	Capteur de niveau d'huile	FX1006
19	**VOE 949329**	1					Gasket	Junta	Junta	Joint	
20	**VOE 3988328**	1					Bracket	Consola	Suporte	Console	
21	**VOE 984733**	1					Flange screw	Tornillo embridado	Parafuso flangeado	Vis à embase	
22	**VOE 980881**	2					Cable tie	Abrazadera de cinta	Braçadeira	Serre-câble	
23	**VOE 960630**	1					Plug	Tapón	Bujão	Tampon	
24	**VOE 993685**	1					Gasket	Junta	Junta	Joint	
25	**VOE 21293367**	1					Sealing strip	Moldura retén	Friso de vedação	Bande d'étanchéité	
26	**VOE 20739547**	22					Flange screw	Tornillo embridado	Parafuso flangeado	Vis à embase	

1		**Oil sump with mounting parts** **Cárter de aceite con elementos de montaje** **Cárter de óleo com peças de montagem** **Carter d'huile avec fixations**	Catalogue id **20803**	Group **217**
2				
3			Illustr. No **1071285**	Section **100**
4				
5		**17461273, 17461278**	Issue **20053797-A**	Page **133**

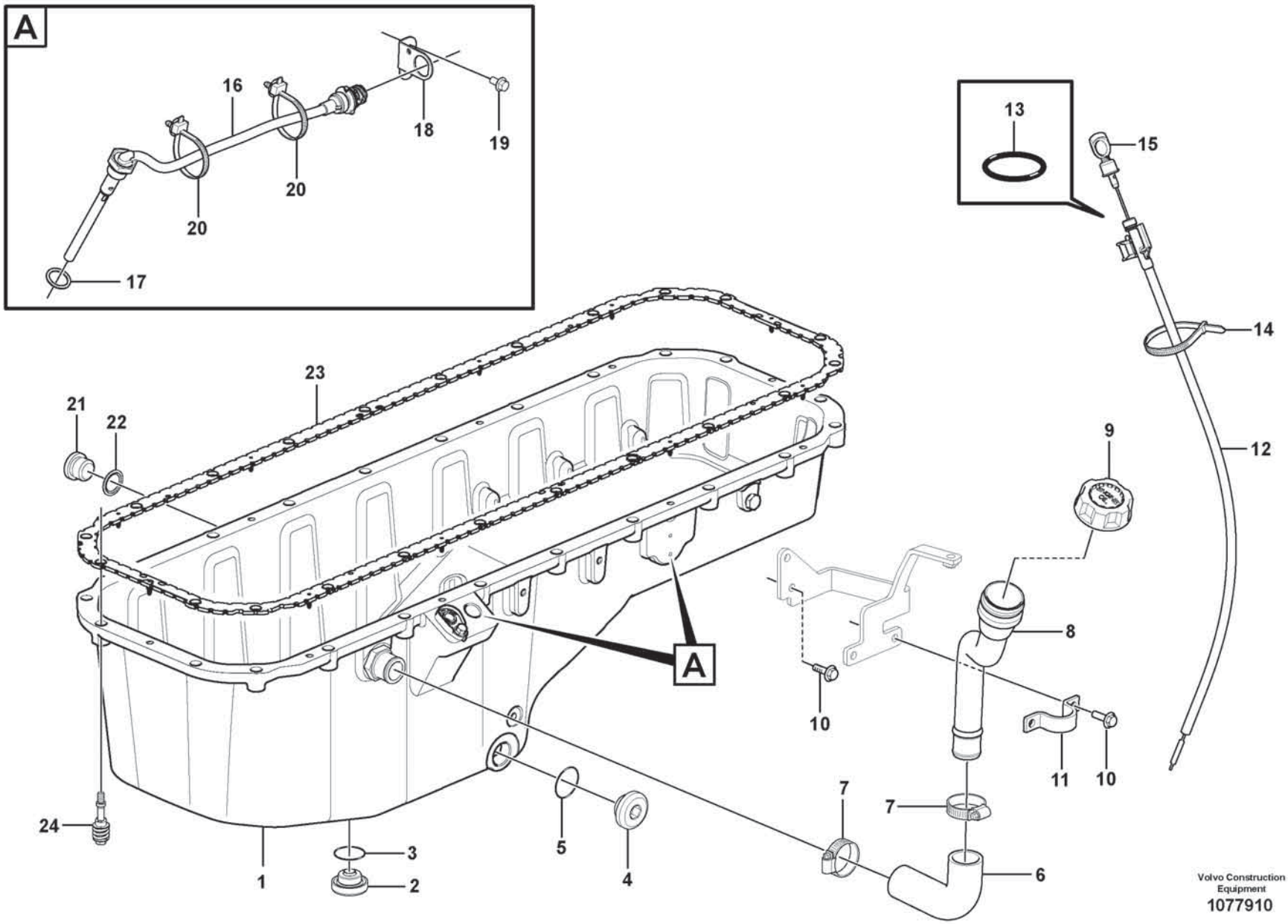
A
16
18
19
20
20
17
13
15
14
12
23
21
22
9
8
A
10
11
10
7
7
24
3
2
1
5
4
6
Volvo Construction Equipment
1077910

Fig.	Part No.	Quantity 1	2	3	PS	KIT	Description	Denominación	Denominação	Dénomination	Notes
1		1					Oil Pan	Carter de aceite	Cárter de óleo	Carter d'huile	See group 217-200 page 137
2	**VOE 11127354**	1					Plug	Tapón	Bujão	Tampon	
3	**VOE 13948610**	1					O-ring	Anillo tórico	Anel-o	Joint torique	
4	**VOE 11127354**	1					Plug	Tapón	Bujão	Tampon	
5	**VOE 13948610**	1					O-ring	Anillo tórico	Anel-o	Joint torique	
6	**VOE 17233199**	1					Hose	Manguera	Mangueira	Flexible	
7	**VOE 994561**	2					Hose clamp	Abrazadera de manguera	Braçadeira da mangueira	Collier durite	
8	**VOE 17394345**	1					Oil filler pipe	Tubo de llenado de aceite	Tubo enchimento óleo	Tube remplissage huile	
9	**VOE 20807510**	1					Oil filler cap	Tapa de llenado de aceite	Tampa-enchim. óleo	Bouchon de remplissage d'huile	
10	**VOE 984734**	4					Flange screw	Tornillo embridado	Parafuso flangeado	Vis à embase	L = 20 mm
11	**VOE 15148247**	1					Clamp	Abrazadera	Braçadeira	Collier serrage	
12	**VOE 15166309**	1					Pipe	Tubo	Tubo	Tuyau	
13	**VOE 944124**	1					•O-ring	•Anillo tórico	•Anel-o	•Joint torique	
14	**VOE 4881440**	1					Cable tie	Abrazadera de cinta	Braçadeira	Serre-câble	
15	**VOE 15166414**	1					Oil dipstick	Varilla medidora de aceite	Indicador nível óleo	Jauge d'huile	
16	**VOE 11423761**	1					Oil level sensor	Sensor nivel aceite	Sensor nível de óleo	Capteur de niveau d'huile	FX1006
17	**VOE 949329**	1					Gasket	Junta	Junta	Joint	
18	**VOE 3988328**	1					Bracket	Consola	Suporte	Console	
19	**VOE 984733**	1					Flange screw	Tornillo embridado	Parafuso flangeado	Vis à embase	
20	**VOE 980881**	2					Cable tie	Abrazadera de cinta	Braçadeira	Serre-câble	
21	**VOE 960630**	1					Plug	Tapón	Bujão	Tampon	
22	**VOE 993685**	1					Gasket	Junta	Junta	Joint	
23	**VOE 21293367**	1					Sealing strip	Moldura retén	Friso de vedação	Bande d'étanchéité	
24	**VOE 20739547**	22					Flange screw	Tornillo embridado	Parafuso flangeado	Vis à embase	

1		**Oil sump with mounting parts** **Cárter de aceite con elementos de montaje** **Cárter de óleo com peças de montagem** **Carter d'huile avec fixations**	Catalogue id **20803**	Group **217**
2				
3			Illustr. No **1077910**	Section **120**
4				
5		**15185566, 17461280**	Issue **20053797-A**	Page **135**

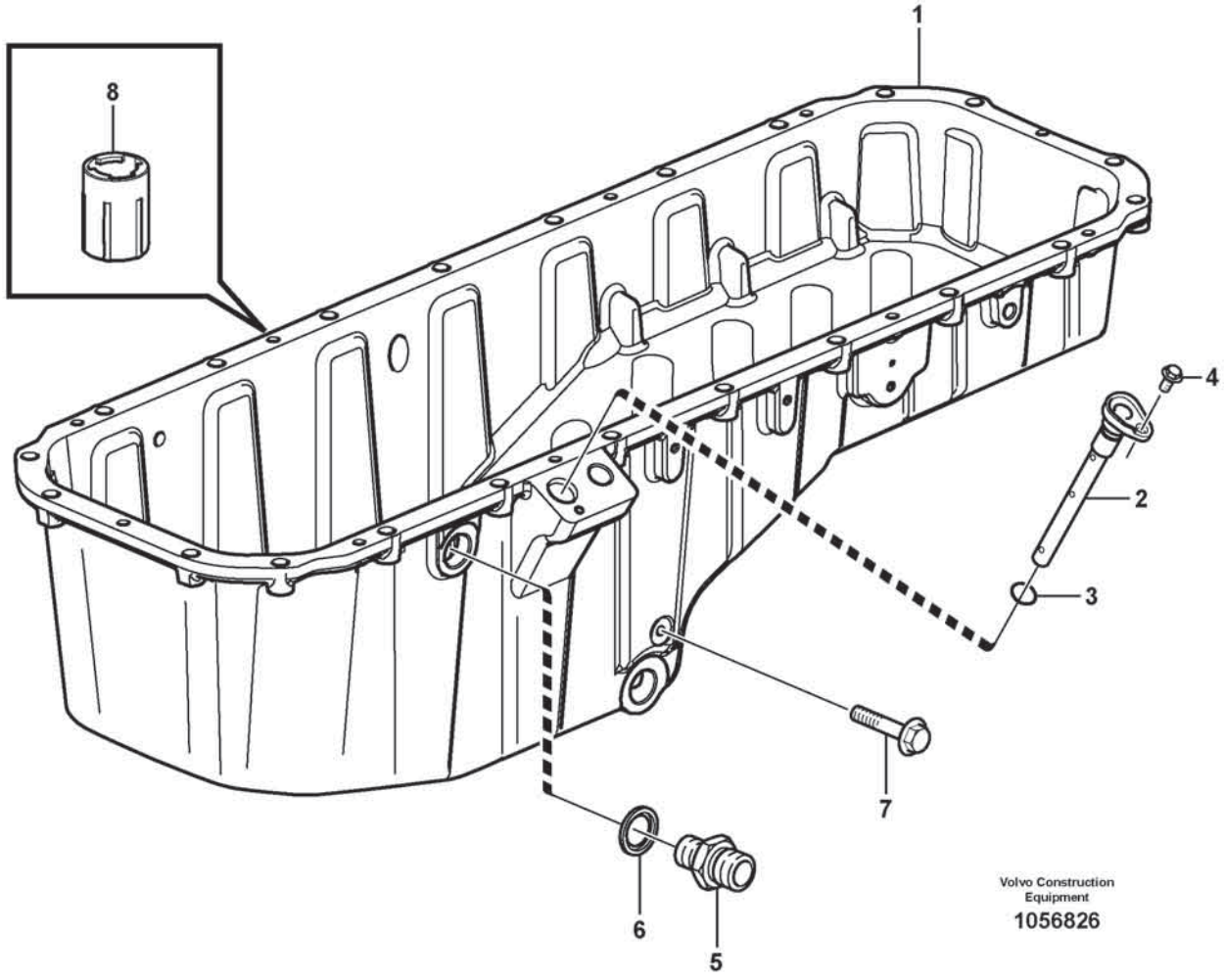
1
8
4
2
3
7
6
5
Volvo Construction Equipment
1056826

Fig.	Part No.	Quantity 1	2	3	PS	KIT	Description	Denominación	Denominação	Dénomination	Notes
1	**VOE 17219254**	1					Oil pan	Cárter de aceite	Cárter	Carter d'huile	
2	**VOE 21523327**	1					•Pipe	•Tubo	•Tubo	•Tuyau	
3		1			NS		••O-ring	••Junta torica	••Anel de vedação-O	••Joint Torique	
4	**VOE 984734**	1					•Flange screw	•Tornillo embridado	•Parafuso flangeado	•Vis à embase	
5	**VOE 11162582**	1					•Nipple	•Niple	•Niple	•Raccord	
6	**VOE 982509**	1					•Gasket	•Junta	•Junta	•Joint	
7	**VOE 994208**	2					•Flange screw	•Tornillo embridado	•Parafuso flangeado	•Vis à embase	
8	**VOE 15127201**	10					•Retainer	•Soporte	•Retentor	•Retenue	

1		**Oil sump** **Cárter** **Cárter de óleo** **Carter d'huile**	Catalogue id **20803**	Group **217**
2				
3			Illustr. No **1056826**	Section **200**
4				
5		**17461273, 17461278, 15185566, 17461280**	Issue **20053797-A**	Page **137**

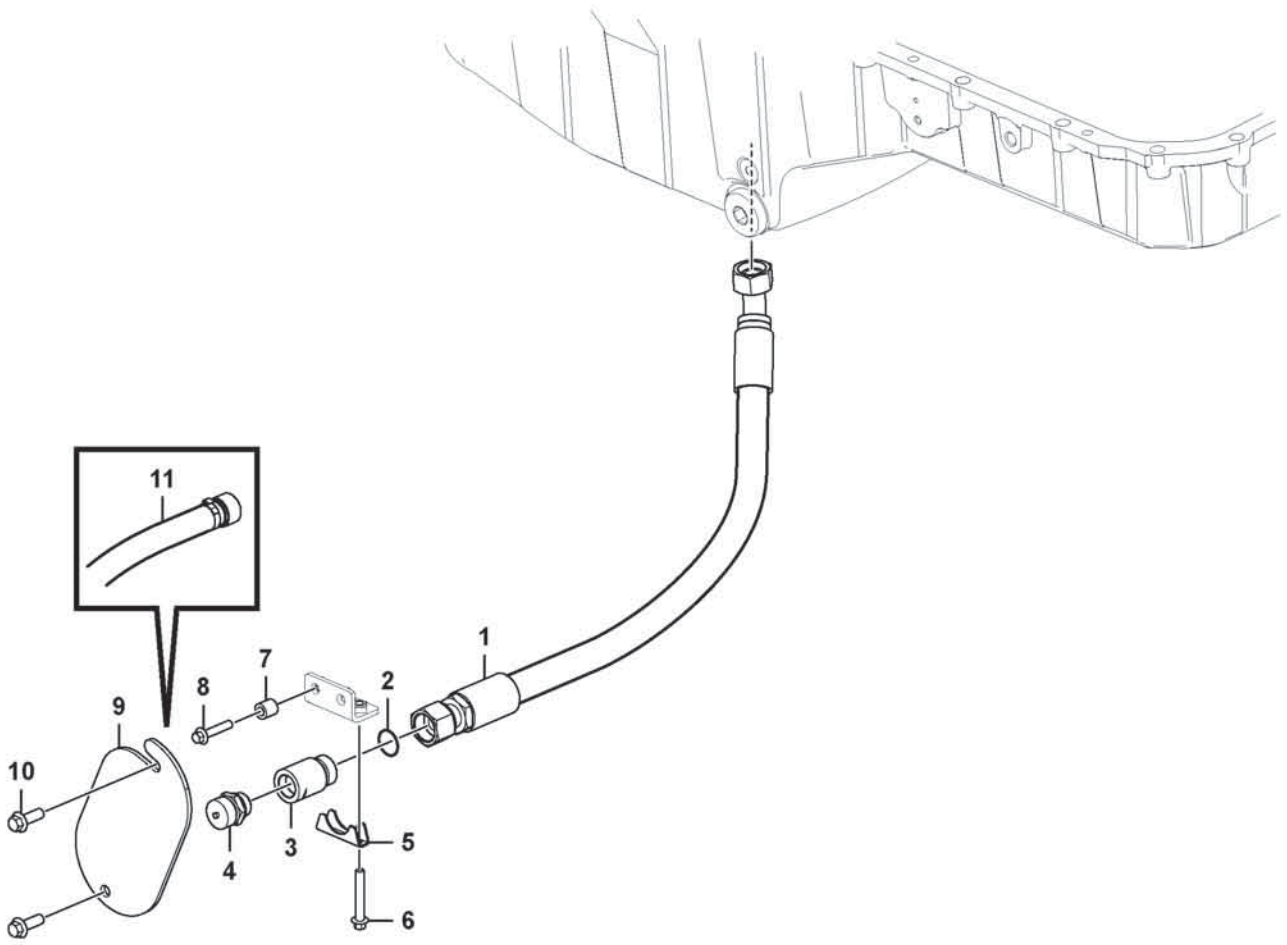
11
1
7
8
2
9
10
3
4
5
6

Fig.	Part No.	Quantity 1	2	3	PS	KIT	Description	Denominación	Denominação	Dénomination	Notes
1	**VOE 16893092**	1					Hose assembly	Conducto	Mangueira completa	Conduit flexible	
2	**VOE 990740**	1					O-ring	Anillo tórico	Anel-o	Joint torique	
3	**VOE 16903246**	1					Nipple	Niple	Niple	Raccord	
4	**VOE 11054692**	1					Valve	Válvula	Válvula	Valve	
5	**VOE 11198107**	1					Brace	Brida	Braçadeira	Étrier	
6	**VOE 60113087**	2					Flange screw	Tornillo embridado	Parafuso flangeado	Vis à embase	
7	**VOE 60113556**	2					Spacer sleeve	Manguito distanciador	Luva espaçadora	Douille entretoise	
8	**VOE 60113084**	2					Flange screw	Tornillo embridado	Parafuso flangeado	Vis à embase	
9	**VOE 11130592**	1					Cover	Capó	Capô	Capot	
10	**VOE 60113094**	2					Flange screw	Tornillo embridado	Parafuso flangeado	Vis à embase	
11	**VOE 16891310**	1					Drain valve	Válvula de vaciado	Válvula de drenagem	Vanne de vidange	

1		**Draining of oil sump** **Vaciado del cárter de aceite** **Drenagem do cárter de óleo** **Vidange du carter d'huile**	Catalogue id **20803**	Group **217**
2				
3			Illustr. No **1088697**	Section **300**
4				
5			Issue **20053797-A**	Page **139**

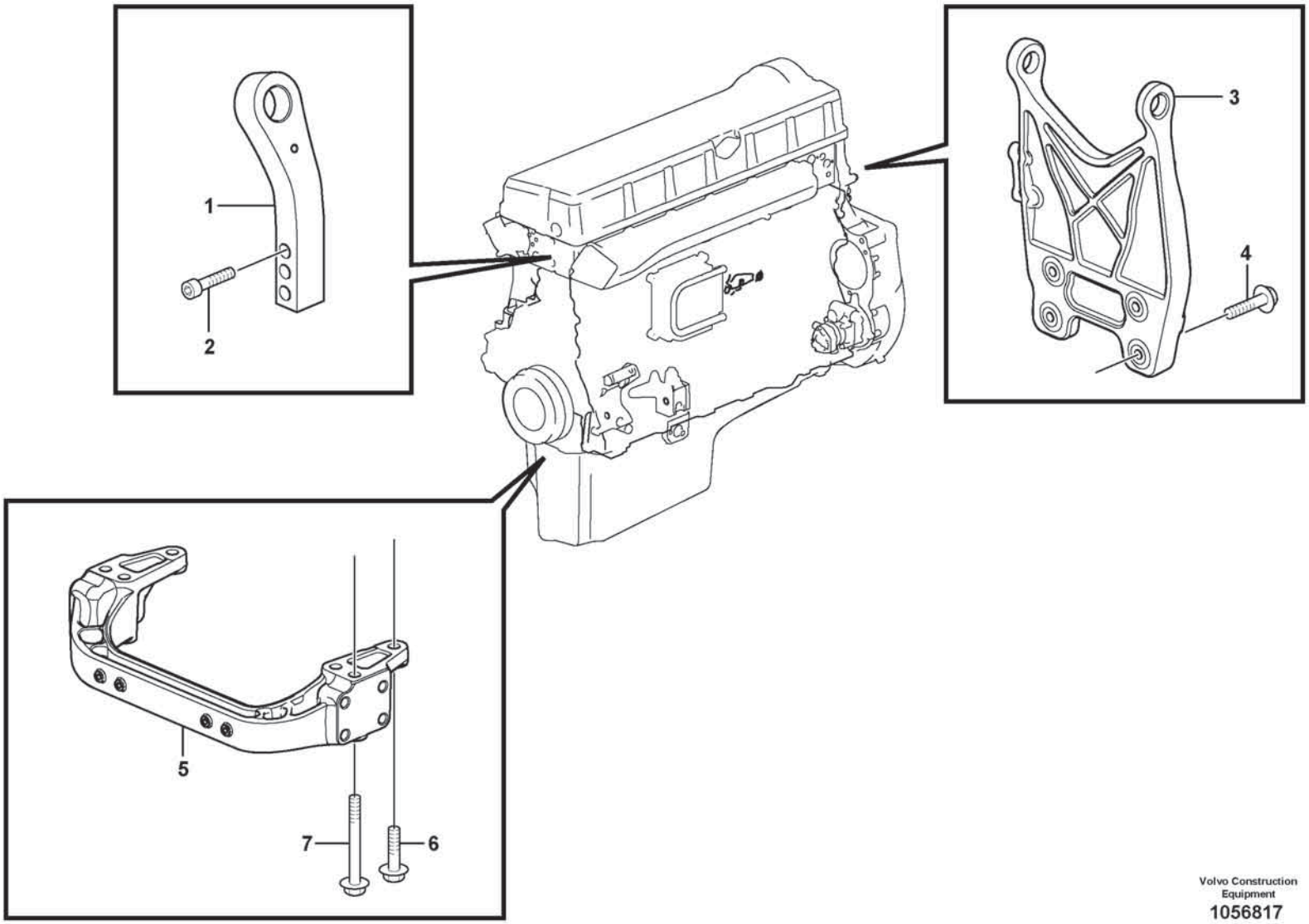

Volvo Construction Equipment
1056817

Fig.	Part No.	Quantity 1	2	3	PS	KIT	Description	Denominación	Denominação	Dénomination	Notes
1	**VOE 21732324**	1					Lifting eye	Argolla de elevación	Argola elevação	Oeillet levage	FRONT
2	**VOE 977282**	3					Hex. socket screw	Tornillo de hexágono embutido	Parafuso soquete sext	Vis à six pans creux	
3		1			NS		Lifting eye	Argoll elev	Olhal de içamento	Oeillet levage	REAR
4	**VOE 975112**	4					Flange screw	Tornillo embridado	Parafuso flangeado	Vis à embase	
5	**VOE 21315115**	1					Engine bracket	Soporte de motor	Suporte do motor	Support moteur	
6	**VOE 975126**	2					Flange screw	Tornillo embridado	Parafuso flangeado	Vis à embase	L = 50 mm
7	**VOE 975127**	4					Flange screw	Tornillo embridado	Parafuso flangeado	Vis à embase	L = 120 mm

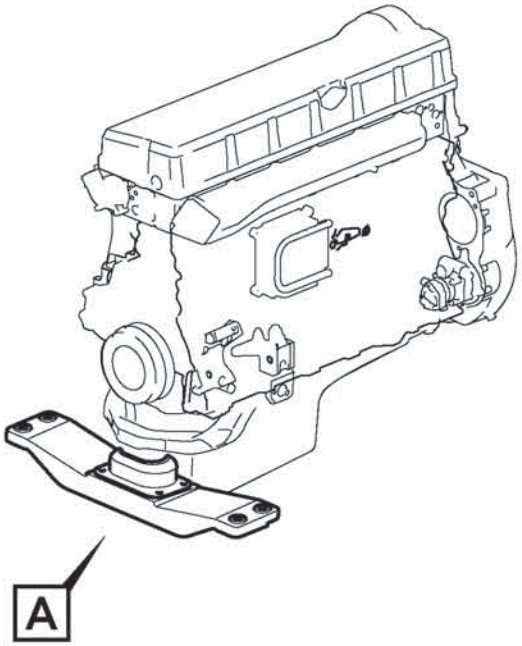
A

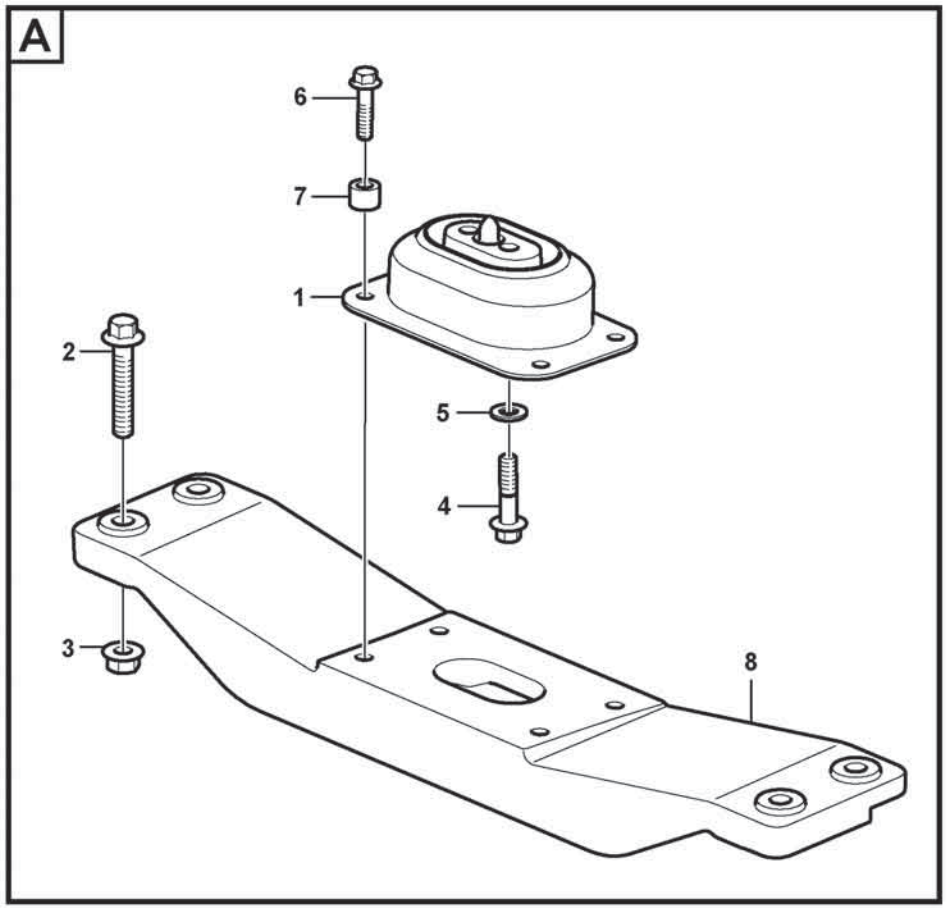
A
6
7
1
2
5
4
3
8

Fig.	Part No.	Quantity 1	2	3	PS	KIT	Description	Denominación	Denominação	Dénomination	Notes
1	VOE 16860170	1					Rubber cushion	Cojín de goma	Coxim de borracha	Coussin caoutchouc	
2	VOE 60113131	4					Flange screw	Tornillo embridado	Parafuso flangeado	Vis à embase	
3	VOE 60113171	4					Flange lock nut	Contratuerca embridada	Contra porca flange	Contre-écrou à embase	
4	VOE 60113123	2					Flange screw	Tornillo embridado	Parafuso flangeado	Vis à embase	
5	VOE 930844	2					Plain washer	Arandela plana	Arruela simples	Rondelle plane	
6	VOE 60113111	4					Flange screw	Tornillo embridado	Parafuso flangeado	Vis à embase	
7	VOE 60113599	2					Spacer sleeve	Manguito distanciador	Luva espaçadora	Douille entretoise	
8	VOE 16855490	1					Engine bracket	Soporte de motor	Suporte do motor	Support moteur	(VOE 15125791)

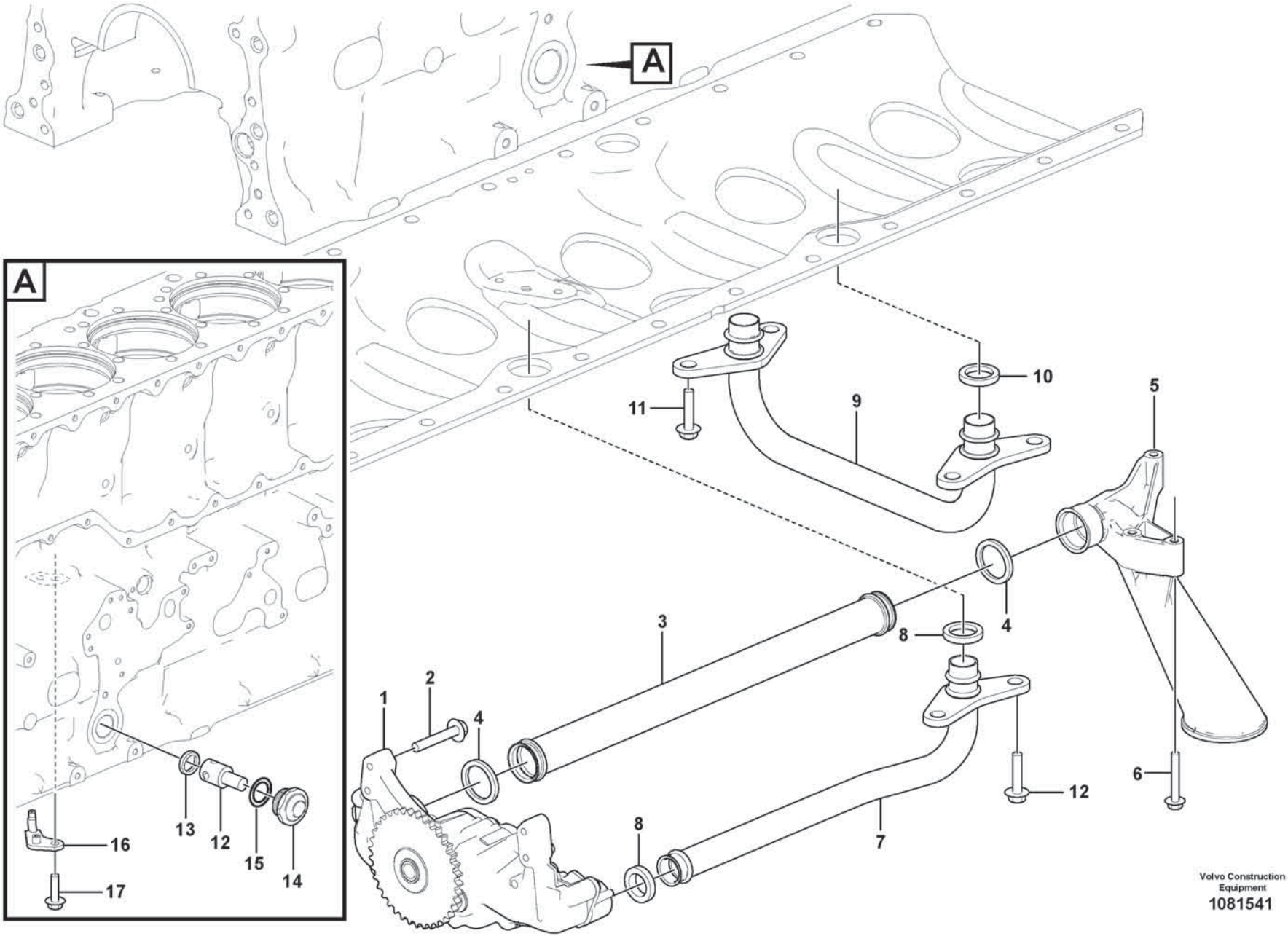

Volvo Construction Equipment
1081541

Fig.	Part No.	Quantity 1	2	3	PS	KIT	Description	Denominación	Denominação	Dénomination	Notes
1		1					Oil Pump	Bomba de aceite	Bomba de óleo	Pompe a huile	See group 221-200 page 149
2	VOE 984740	4					Flange screw	Tornillo embridado	Parafuso flangeado	Vis à embase	
3	VOE 21599118	1					Suction pipe	Tubo de aspiración	Tubo de admissão	Tuyau aspiration	
4	VOE 20451487	2					Sealing ring	Anillo retén	Anel de vedação	Bague étanchéité	
5	VOE 15032706	1					Oil strainer	Colador	Peneira de óleo	Crépine d'huile	
6	VOE 994451	3					Flange screw	Tornillo embridado	Parafuso flangeado	Vis à embase	
7	VO 21874957	1					Pressure Pipe	Tubo Presion		Condui.pression	
8	VOE 21092243	2					Sealing ring	Anillo retén	Anel de vedação	Bague étanchéité	
9	VOE 21876770	1					Pressure pipe	Tubo de presión	Tubo de pressão	Conduit pression	
10	VOE 21092243	2					Sealing ring	Anillo retén	Anel de vedação	Bague étanchéité	
11		6					Screw	Tornillo	Parafuso	Vis	See group 212-100 page 75
12	VOE 3826265	1					Reducing Valve	Valv Reductora	Válvula redutora	Soupape Reduc.	LILAC
13	VOE 469846	1					Sealing ring	Anillo retén	Anel de vedação	Bague étanchéité	
14	VOE 1547934	1					Cover	Capó	Capô	Capot	
15	VOE 13948610	1					O-ring	Anillo tórico	Anel-o	Joint torique	
16	VOE 3155151	6					Piston cooling jet	Boquilla refrigeración pistón	Injetor resfriamento pistão	Buse refroidissement de piston	
17	VOE 994445	6					Flange screw	Tornillo embridado	Parafuso flangeado	Vis à embase	

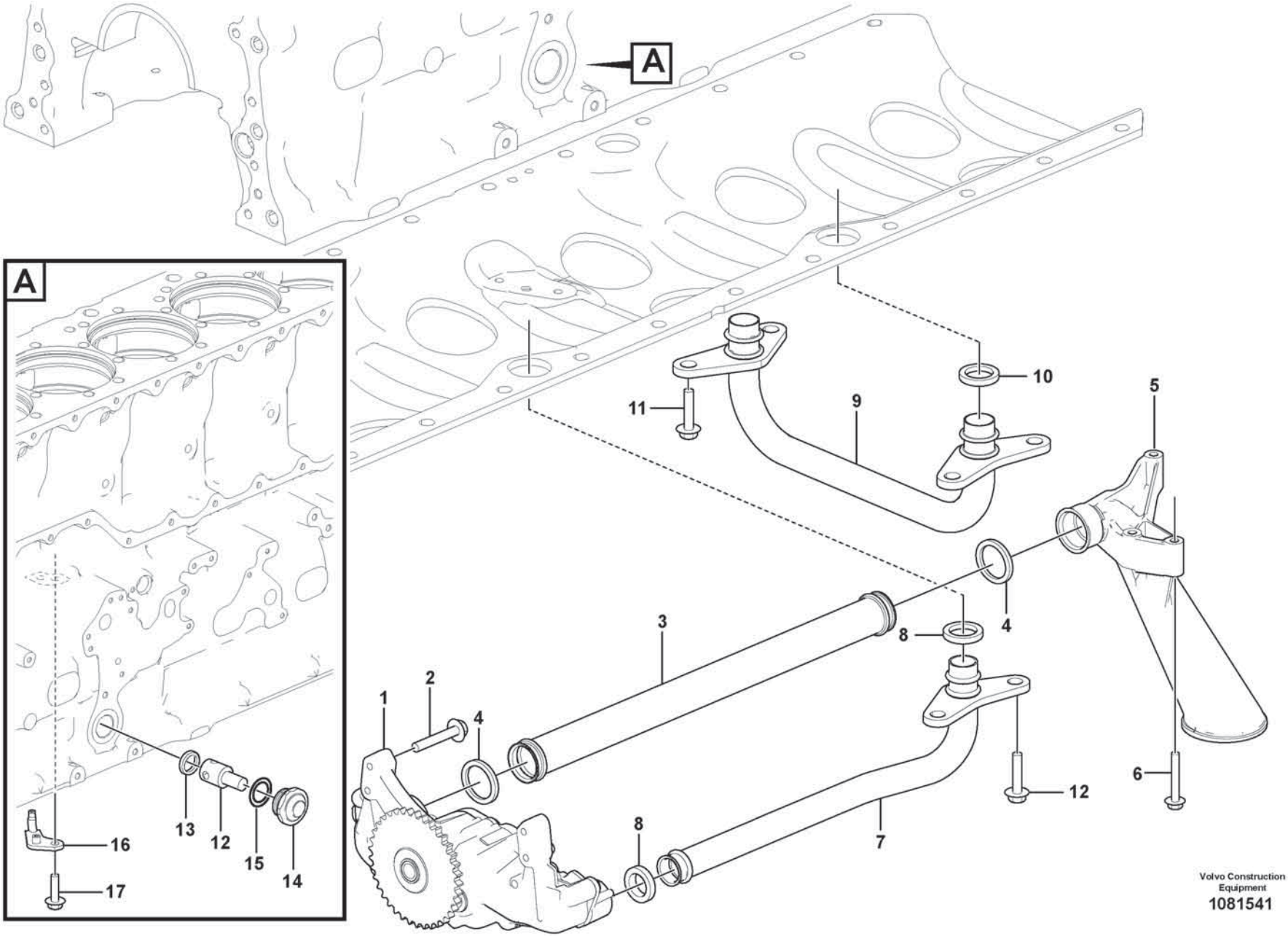

Volvo Construction Equipment
1081541

Fig.	Part No.	Quantity 1	2	3	PS	KIT	Description	Denominación	Denominação	Dénomination	Notes
1		1					Oil Pump	Bomba de aceite	Bomba de óleo	Pompe a huile	See group 221-200 page 149
2	VOE 984740	4					Flange screw	Tornillo embridado	Parafuso flangeado	Vis à embase	
3	VOE 21599118	1					Suction pipe	Tubo de aspiración	Tubo de admissão	Tuyau aspiration	
4	VOE 20451487	2					Sealing ring	Anillo retén	Anel de vedação	Bague étanchéité	
5	VOE 15032706	1					Oil strainer	Colador	Peneira de óleo	Crépine d'huile	
6	VOE 994451	3					Flange screw	Tornillo embridado	Parafuso flangeado	Vis à embase	
7	VO 21874957	1					Pressure Pipe	Tubo Presion		Condui.pression	
8	VOE 21092243	2					Sealing ring	Anillo retén	Anel de vedação	Bague étanchéité	
9	VOE 21876770	1					Pressure pipe	Tubo de presión	Tubo de pressão	Conduit pression	
10	VOE 21092243	2					Sealing ring	Anillo retén	Anel de vedação	Bague étanchéité	
11		6					Screw	Tornillo	Parafuso	Vis	
12	VOE 22416685	1					Reduction valve	Válvula reductora	Válvula redutora	Soupape de décharge	LILAC
13	VOE 469846	1					Sealing ring	Anillo retén	Anel de vedação	Bague étanchéité	
14	VOE 1547934	1					Cover	Capó	Capô	Capot	
15	VOE 13948610	1					O-ring	Anillo tórico	Anel-o	Joint torique	
16	VOE 22295738	6					Piston cooling jet	Boquilla refrigeración pistón	Injetor resfriamento pistão	Buse refroidissement de piston	
17	VOE 994445	6					Flange screw	Tornillo embridado	Parafuso flangeado	Vis à embase	

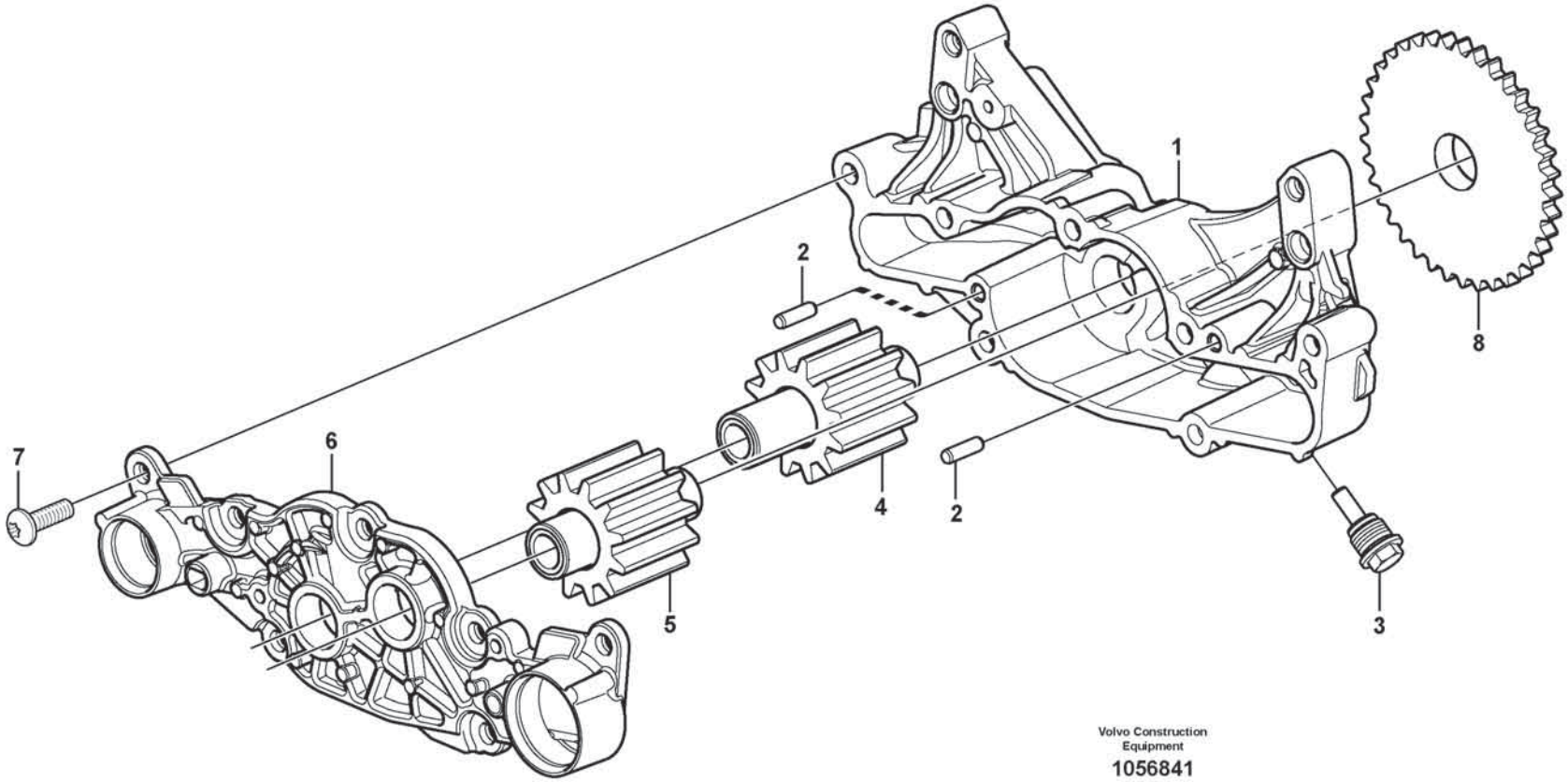

Volvo Construction Equipment

1056841

Fig.	Part No.	Quantity 1	2	3	PS	KIT	Description	Denominación	Denominação	Dénomination	Notes
	VOE 20824906	1					Oil pump	Bomba de aceite	Bomba de óleo	Pompe à huile	
1		1			NS		•Oil pump housing	•Caja de bomba de aceite	•Carcaça bomba de óleo	•Carter pompe huile	
2	**VOE 950545**	2					•Pin	•Pasador	•Pino	•Goupille	
3	**VOE 20731590**	1					•Plug	•Tapón	•Bujão	•Tampon	
4		1			NS		•Gear	•Engranaje	•Engrenagem	•Pignon	
5		1			NS		•Gear	•Engranaje	•Engrenagem	•Pignon	
6		1			NS		•Cover	•Tapa	•Tampa	•Couvercle	
7	**VOE 969600**	7					•Six point socket screw	•Racor de seis dientes	•Paraf soquete sext	•Vis à 6 pans creux	
8		1			NS		•Gear	•Engranaje	•Engrenagem	•Pignon	

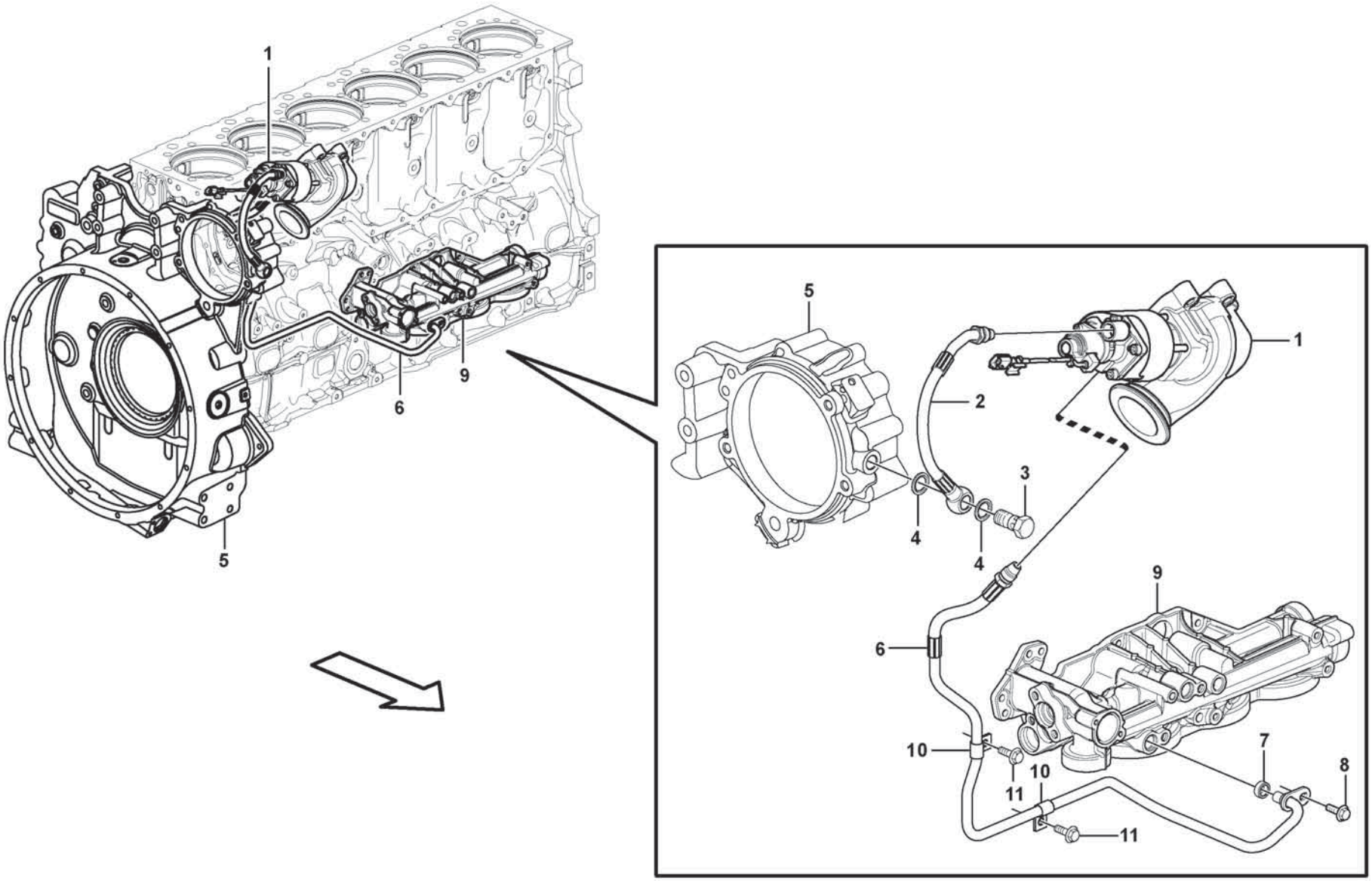

Volvo Construction Equipment

1057369

Fig.	Part No.	Quantity 1	2	3	PS	KIT	Description	Denominación	Denominação	Dénomination	Notes
1		1					EGR valve	Válvula EGR		Soupape EGR	See group 293-100 page 363
2	VOE 15179834	1					Oil hose	Manguera de aceite	Mangueira de óleo	Durit d'huile	
3	VOE 992061	1					•Hollow screw	•Tornillo perforado	•Parafuso união	•Vis creuse	
4	VOE 977935	2					•Gasket	•Junta	•Junta	•Joint	
5		1					Bearing Housing	Caja Cojinete	Caixa de mancais	Carter Palier	See group 216-200 page 127
6	VOE 21303063	1					Hose	Manguera	Mangueira	Flexible	
7	VOE 21940610	1					•Sealing ring	•Anillo retén	•Anel de vedação	•Bague étanchéité	
8	VOE 994446	1					Flange screw	Tornillo embridado	Parafuso flangeado	Vis à embase	
9		1					Oil Filter Hous	Caja del filtro de aceite		Carter de filtre à huile	See group 222-100 page 163
10	VOE 18387	2					Clamp	Abrazadera	Grampo	Pince Serrage	
11	VOE 984733	2					Flange screw	Tornillo embridado	Parafuso flangeado	Vis à embase	

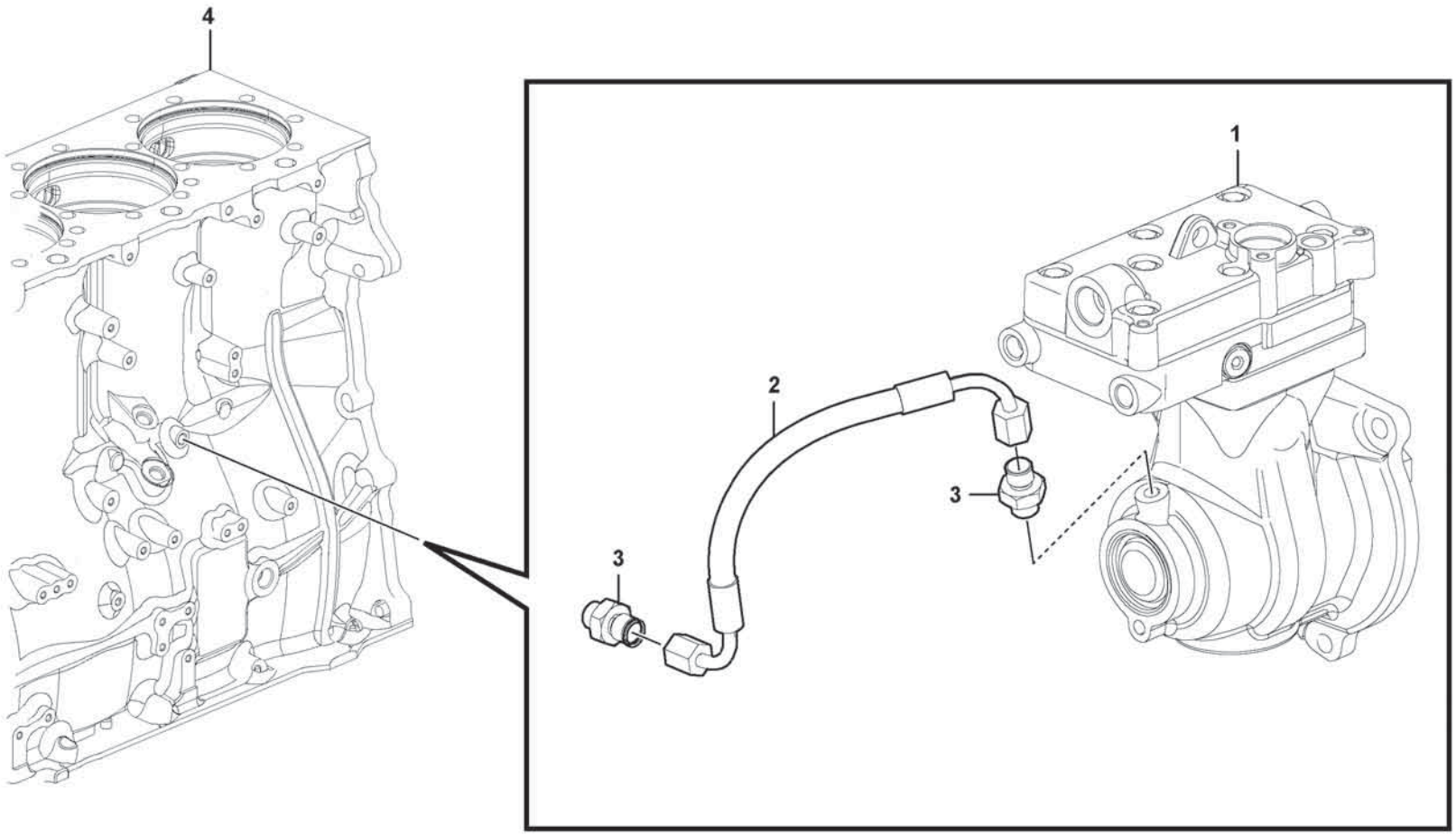

Volvo Construction Equipment

1070796

Fig.	Part No.	Quantity 1	2	3	PS	KIT	Description	Denominación	Denominação	Dénomination	Notes
1		1					Compressor	Compresor	Compressor	Compresseur	See group 254-520 page 233
2	**VOE 990424**	1					Hose assembly	Conducto	Mangueira completa	Conduit flexible	L = 225 mm
3	**VOE 977639**	2					Nipple	Niple	Niple	Raccord	
4		1					Cylinder Block	Bloque Cilindro	Bloco de cilindros	Bloc-cylindres	See group 212-100 page 75

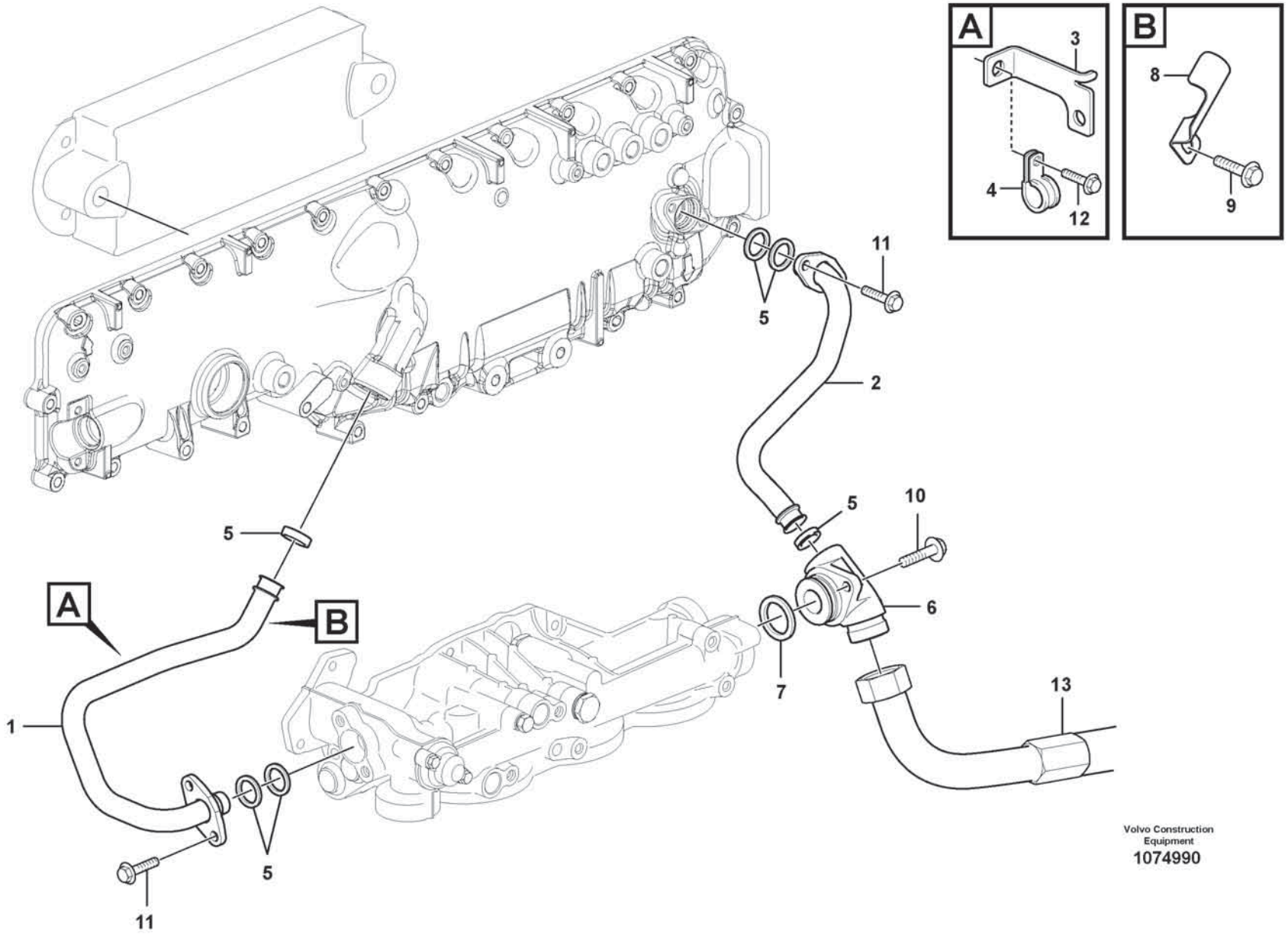

Volvo Construction Equipment

1074990

Fig.	Part No.	Quantity 1	2	3	PS	KIT	Description	Denominación	Denominação	Dénomination	Notes
1	**VOE 21599161**	1					Pipe	Tubo	Tubo	Tuyau	
2	**VOE 21599162**	1					Pipe	Tubo	Tubo	Tuyau	
3	**VOE 20909752**	1					Bracket	Consola	Suporte	Console	
4	**VOE 11000239**	1					Clamp	Abrazadera	Braçadeira	Collier serrage	
5	**VOE 471626**	6					Sealing ring	Anillo retén	Anel de vedação	Bague étanchéité	
6	**VOE 17225824**	1					Connector	Pieza de conexión	Conexão	Pièce connexion	
7	**VOE 22194880**	1					Sealing ring	Anillo retén	Anel de vedação	Bague étanchéité	(VOE 21780371)
8	**VOE 21965217**	1					Bracket	Consola	Suporte	Console	
9	**VOE 984733**	1					Flange screw	Tornillo embridado	Parafuso flangeado	Vis à embase	
10	**VOE 984735**	2					Flange screw	Tornillo embridado	Parafuso flangeado	Vis à embase	
11	**VOE 994446**	4					Flange screw	Tornillo embridado	Parafuso flangeado	Vis à embase	
12	**VOE 984732**	1					Flange screw	Tornillo embridado	Parafuso flangeado	Vis à embase	
13	**VOE 15180274**	1					Oil pipe	Tubo de aceite	Tubo de óleo	Conduit d'huile	

1		**Lubrication system, Oil cooler** **Sistema de lubricación, enfriador de aceite** **Sistema de lubrificação, refrigerador de óleo** **Système de graissage, refroidisseur d'huile**	Catalogue id **20803**	Group **221**
2				
3			Illustr. No **1074990**	Section **500**
4				
5		**17461273, 17461278**	Issue **20053797-A**	Page **155**

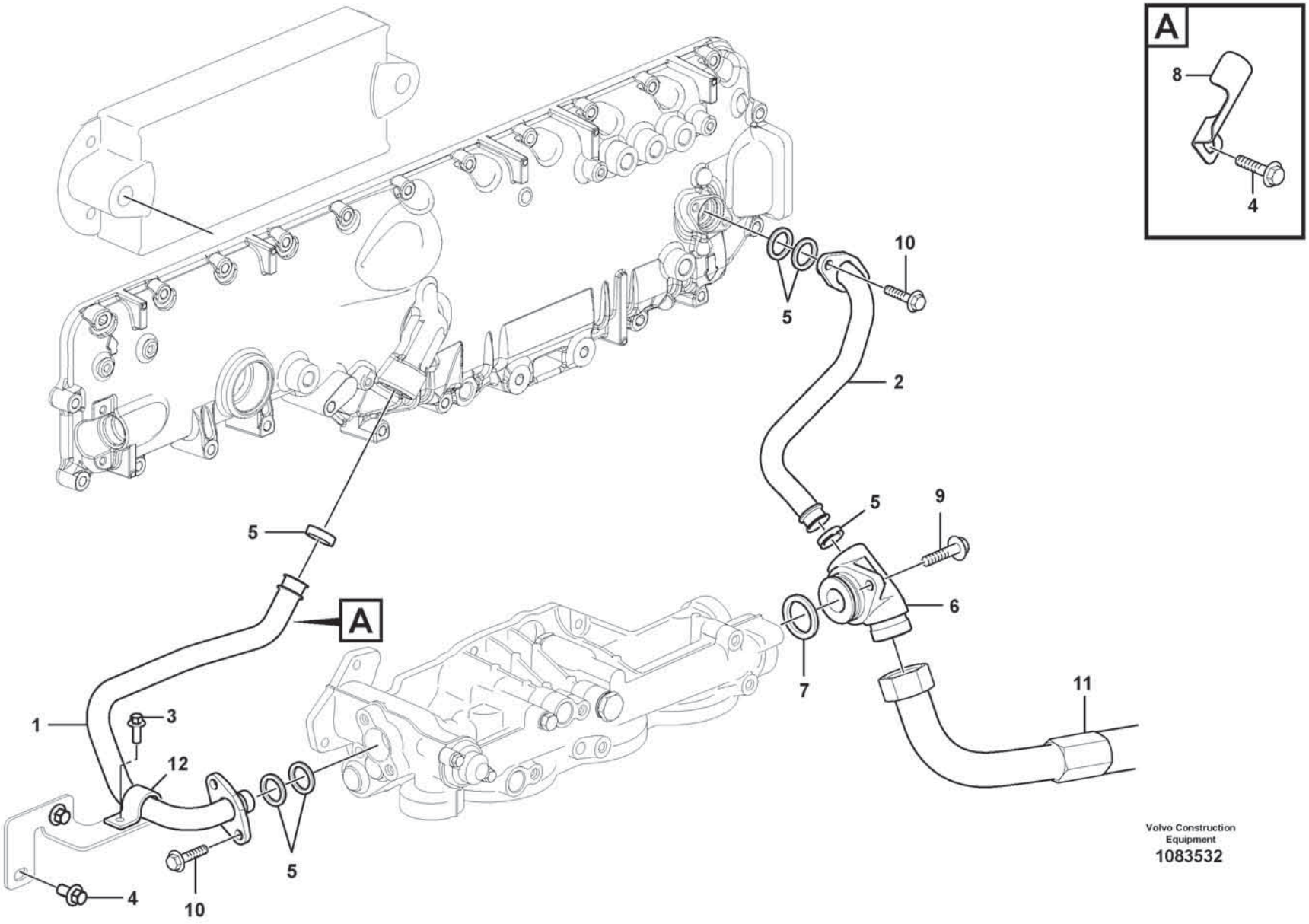

Volvo Construction Equipment

1083532

Fig.	Part No.	Quantity 1	2	3	PS	KIT	Description	Denominación	Denominação	Dénomination	Notes
1	**VOE 21262063**	1					Pipe	Tubo	Tubo	Tuyau	
2	**VOE 21081799**	1					Pipe	Tubo	Tubo	Tuyau	
3	**VOE 984725**	1					Flange screw	Tornillo embridado	Parafuso flangeado	Vis à embase	
4	**VOE 984733**	2					Flange screw	Tornillo embridado	Parafuso flangeado	Vis à embase	
5	**VOE 471626**	6					Sealing ring	Anillo retén	Anel de vedação	Bague étanchéité	
6	**VOE 17225824**	1					Connector	Pieza de conexión	Conexão	Pièce connexion	
7	**VOE 22194880**	1					Sealing ring	Anillo retén	Anel de vedação	Bague étanchéité	(VOE 21780371)
8	**VOE 21965217**	1					Bracket	Consola	Suporte	Console	
9	**VOE 984735**	2					Flange screw	Tornillo embridado	Parafuso flangeado	Vis à embase	
10	**VOE 994446**	4					Flange screw	Tornillo embridado	Parafuso flangeado	Vis à embase	
11	**VOE 15180274**	1					Oil pipe	Tubo de aceite	Tubo de óleo	Conduit d'huile	
12	**VOE 966260**	1					Clamp	Abrazadera	Braçadeira	Collier serrage	

1		**Lubrication system, Oil cooler** **Sistema de lubricación, enfriador de aceite** **Sistema de lubrificação, refrigerador de óleo** **Système de graissage, refroidisseur d'huile**	Catalogue id **20803**	Group **221**
2				
3			Illustr. No **1083532**	Section **520**
4				
5		**15185566, 17461280**	Issue **20053797-A**	Page **157**

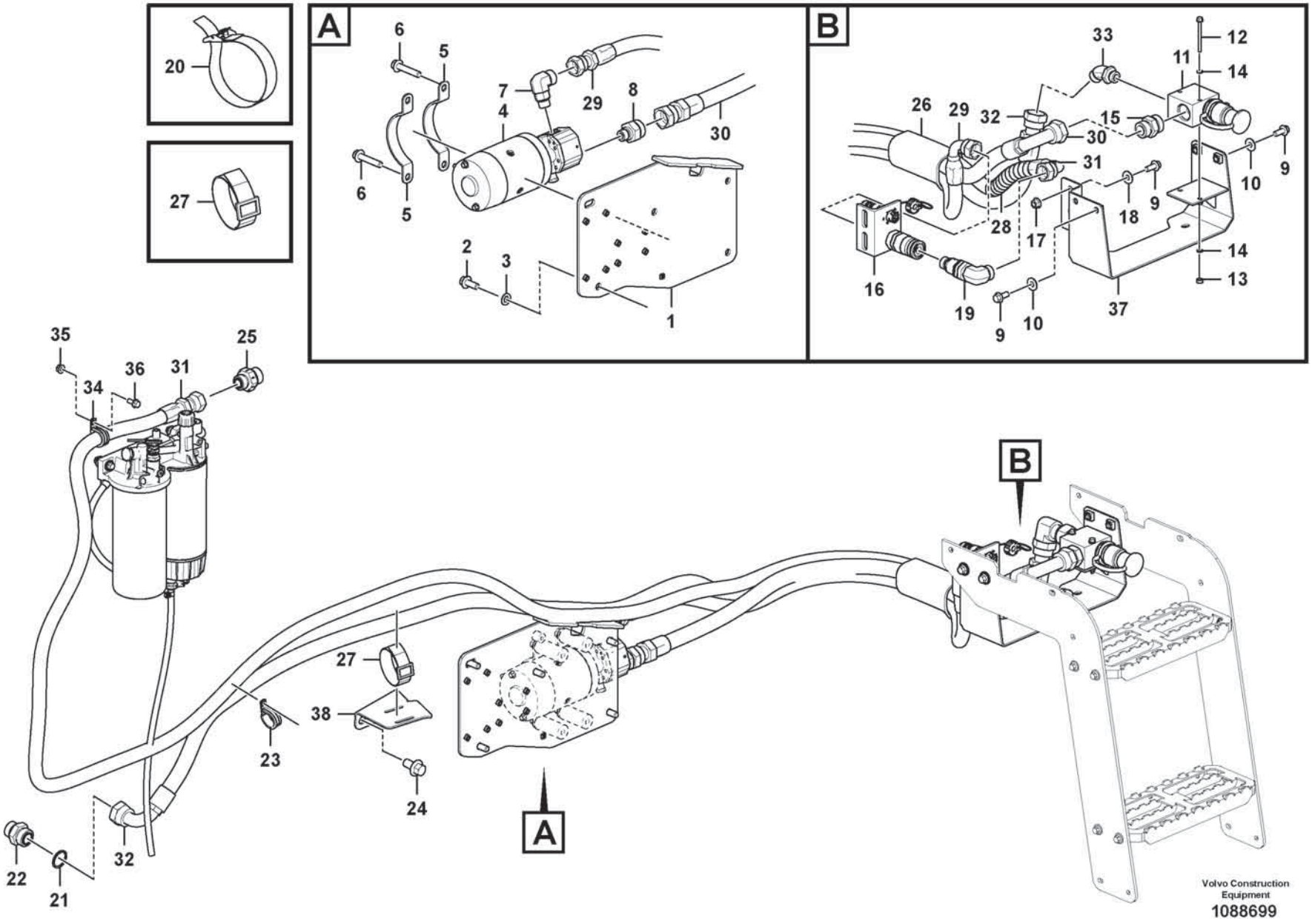
20
27
A
6
5
7
4
29
8
30
6
5
2
3
1
B
33
11
12
14
26
29
32
15
30
31
10
9
9
18
28
17
14
13
16
19
9
10
37
35
34
36
31
25
27
38
23
24
22
21
32
A
B
Volvo Construction Equipment
1088699

Fig.	Part No.	Quantity 1	2	3	PS	KIT	Description	Denominación	Denominação	Dénomination	Notes
1	VOE 16860893	1					Bracket	Consola	Suporte	Console	
2	VOE 60113107	5					Flange screw	Tornillo embridado	Parafuso flangeado	Vis à embase	
3	VOE 997384	5					Washer	Arandela	Arruela	Rondelle	
4	VOE 16835661	1					Pump unit	Unidad bomba	Unidade da bomba	Unité de pompe	
5	VOE 16859857	2					Clamp	Abrazadera	Braçadeira	Collier serrage	
6	VOE 60113113						Flange screw	Tornillo embridado	Parafuso flangeado	Vis à embase	
7	VOE 16843594	1					Fitting	Racor	Niple	Écrou raccord	
8	VOE 16843681	1					Fitting	Racor	Niple	Écrou raccord	
9	VOE 60113093	6					Flange screw	Tornillo embridado	Parafuso flangeado	Vis à embase	
10	VOE 60113866	4					Washer	Arandela	Arruela	Rondelle	
11	VOE 16835738	1					Oil draining	Vaciado de aceite	Drenagem de óleo	Vidange huile	
12	VOE 60113240	2					Flange screw	Tornillo embridado	Parafuso flangeado	Vis à embase	
13	VOE 60113166	2					Flange lock nut	Contratuerca embridada	Contra porca flange	Contre-écrou à embase	
14	VOE 60113297	4					Washer	Arandela	Arruela	Rondelle	
15	VOE 16843579	1					Fitting	Racor	Niple	Écrou raccord	
16	VOE 16836004	1					Bracket kit	Kit de consola	Kit do console	Kit console	
17	VOE 60113168	2					Flange lock nut	Contratuerca embridada	Contra porca flange	Contre-écrou à embase	
18	VOE 60113865	2					Washer	Arandela	Arruela	Rondelle	
19	VOE 16862904	1					Fitting	Racor	Niple	Écrou raccord	
20	VOE 11104606	5					Retaining strap	Correa tensora	Correia tensora	Courroie de serrage	
21	VOE 993600	1					Gasket	Junta	Junta	Joint	
22	VOE 16843611	1					Fitting	Racor	Niple	Écrou raccord	
23	VOE 13949997	1					Clamp	Abrazadera	Braçadeira	Collier serrage	
24	VOE 60113287	2					Flange screw	Tornillo embridado	Parafuso flangeado	Vis à embase	
25	VOE 16843622	1					Fitting	Racor	Niple	Écrou raccord	
26	VOE 11173522	1					Protecting hose	Manguera de protección	Mangueira protetora	Gaine de protection	
27	VOE 4861701	4					Retaining strap	Correa tensora	Correia tensora	Courroie de serrage	
28	VOE 4880647	REQ					Sheath	Vaina Espiral	Estojo	Gaine Spirale	L = 200mm
29	VOE 16867558	1					Hose assembly	Conducto	Mangueira completa	Conduit flexible	
30	VOE 16867559	1					Hose assembly	Conducto	Mangueira completa	Conduit flexible	
31	VOE 16890380	1					Hose assembly	Conducto	Mangueira completa	Conduit flexible	

1		**Oil pump, engine oil** **Bomba de aceite, aceite del motor** **Bomba de óleo, óleo do motor** **Pompe à huile, huile moteur**	Catalogue id **20803**	Group **221**
2				
3			Illustr. No **1088699**	Section **600**
4				
5		**86237**	Issue **20053797-A**	Page **159**

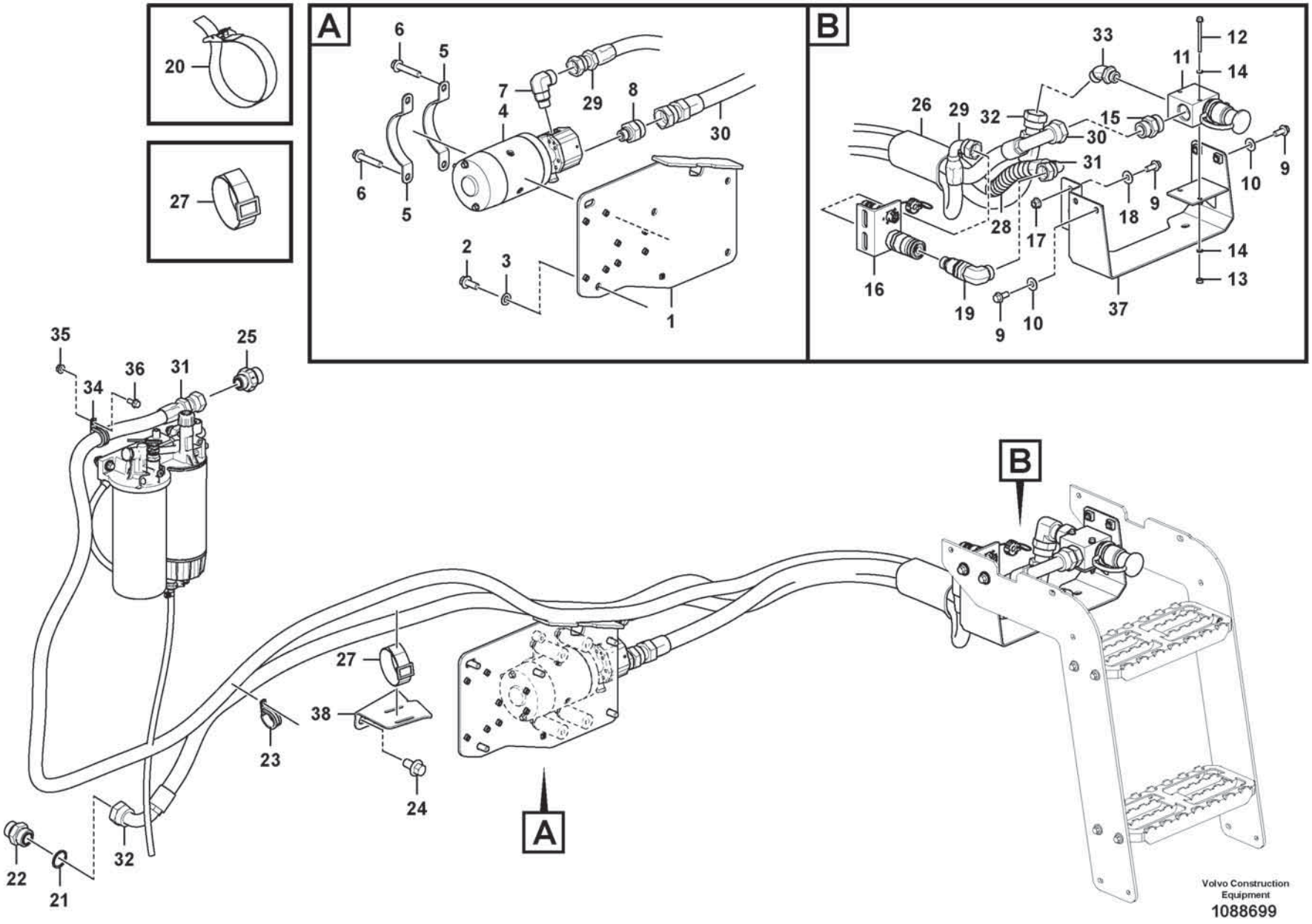
20
27
A
6
5
7
4
29
8
30
6
5
2
3
1
B
33
11
12
14
26
29
32
15
30
31
10
9
9
18
28
17
14
13
16
19
9
10
37
35
34
36
31
25
27
38
23
24
22
21
32
A
B
Volvo Construction Equipment
1088699

Fig.	Part No.	Quantity 1	2	3	PS	KIT	Description	Denominación	Denominação	Dénomination	Notes
32	**VOE 16867560**	1					Hose assembly	Conducto	Mangueira completa	Conduit flexible	
33	**VOE 16864440**	1					Fitting	Racor	Niple	Écrou raccord	
34	**VOE 943717**	1					Clamp	Abrazadera	Braçadeira	Collier serrage	
35	**VOE 60113167**	1					Flange lock nut	Contratuerca embridada	Contra porca flange	Contre-écrou à embase	
36	**VOE 60113080**	1					Flange screw	Tornillo embridado	Parafuso flangeado	Vis à embase	
37	**VOE 16863812**	1					Bracket	Consola	Suporte	Console	
38	**VOE 16863353**	1					Bracket	Consola	Suporte	Console	

1		**Oil pump, engine oil** **Bomba de aceite, aceite del motor** **Bomba de óleo, óleo do motor** **Pompe à huile, huile moteur**	Catalogue id **20803**	Group **221**
2				
3			Illustr. No **1088699**	Section **600**
4				
5		**86237**	Issue **20053797-A**	Page **161**

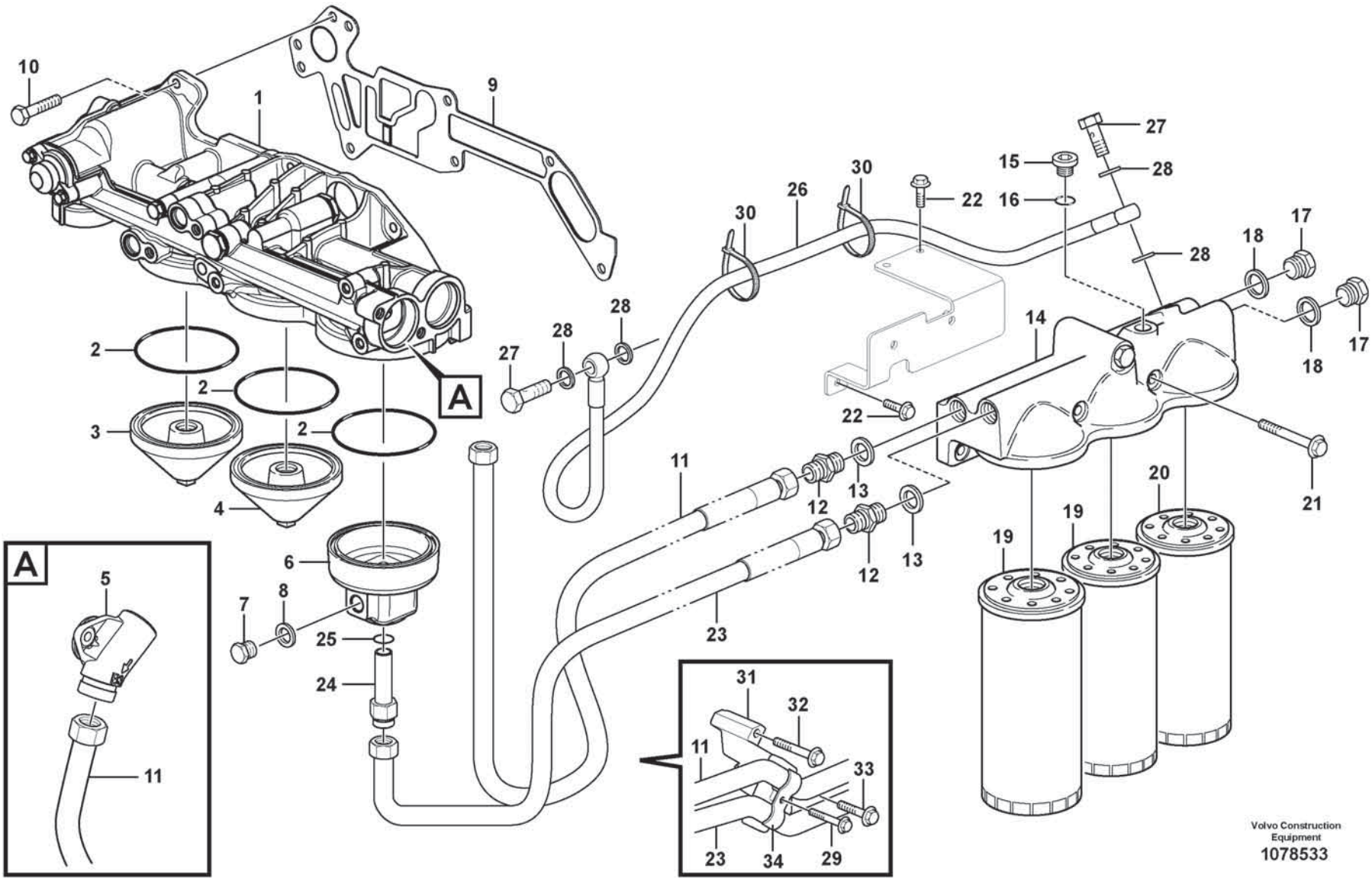
10
1
9
2
2
2
3
4
A
27
28
28
30
26
30
22
15
16
27
28
28
18
17
18
17
14
22
11
12
13
12
13
20
19
19
19
21
23
6
7
8
25
24
A
5
11
31
32
11
33
23
34
29
Volvo Construction Equipment
1078533

Fig.	Part No.	Quantity 1	2	3	PS	KIT	Description	Denominación	Denominação	Dénomination	Notes
1		1					Oil filter housing	Caja del filtro de aceite	Carcaça filtro de óleo	Boitier de filtre à huile	See group 222-200 page 171
2	VOE 993235	3					X-ring	Anillo x	Anel-x	Bague en x	
3	VOE 21145971	1					Cover	Tapa	Tampa	Couvercle	
4	VOE 21145970	1					Cover	Tapa	Tampa	Couvercle	
5		1					Connector	Union	Conector	Raccord	See group 221-500 page 155
6	VOE 17417260	1					Cover	Cubierta	Tampa	Capot	(VOE 15148125)
7	VOE 13960632	1					Plug	Tapón	Bujão	Tampon	
8	VOE 13947624	1					Plane gasket	Junta plana	Junta plana	Joint plan	
9	VOE 20787167	1					Gasket	Junta	Junta	Joint	
10	VOE 984735	6					Flange screw	Tornillo embridado	Parafuso flangeado	Vis à embase	L = 25 mm
10	VOE 984749	1					Flange screw	Tornillo embridado	Parafuso flangeado	Vis à embase	L = 150 mm
11	VOE 15180274	1					Oil pipe	Tubo de aceite	Tubo de óleo	Conduit d'huile	L = 1200 mm
12	VOE 17222136	2					Adapter	Adaptador	Adaptador	Adaptateur	
13	VOE 982509	2					Gasket	Junta	Junta	Joint	
14		1					Oil Filter Hous	Caja del filtro de aceite		Carter de filtre à huile	See group 222-300 page 173
15	VOE 984793	2					Plug	Tapón	Tampão	Bouchon	
16	VOE 983333	2					•O-ring	•Anillo tórico	•Anel-o	•Joint torique	
17	VOE 13966147	2					Plug	Tapón	Bujão	Tampon	
18	VOE 982509	2					Gasket	Junta	Junta	Joint	
19	VOE 21707133	2					Oil filter	Filtro de aceite	Filtro de óleo	Filtre à huile	LONG LIFE
20	VOE 21707132	1					Oil filter	Filtro de aceite	Filtro de óleo	Filtre à huile	BY PASS
21	VOE 984762	2					Flange screw	Tornillo embridado	Parafuso flangeado	Vis à embase	
22	VOE 984734	3					Flange screw	Tornillo embridado	Parafuso flangeado	Vis à embase	
23	VOE 17431212	1					Oil pipe	Tubo de aceite	Tubo de óleo	Conduit d'huile	(VOE 15180275) L = 1420 mm
24	VOE 17225941	1					Nipple	Niple	Niple	Raccord	
25	VOE 944126	1					O-ring	Anillo tórico	Anel-o	Joint torique	
26	VOE 15084210	1					Oil hose	Manguera de aceite	Mangueira de óleo	Durit d'huile	L = 786 mm
27	VOE 991048	2					•Hollow screw	•Tornillo perforado	•Parafuso união	•Vis creuse	
28	VOE 993685	4					•Gasket	•Junta	•Junta	•Joint	
29	VOE 984736	3					Flange screw	Tornillo embridado	Parafuso flangeado	Vis à embase	

1		**Oil filter with fitting parts** **Filtro de aceite con accesorios de montaje** **Filtro de óleo com peças acessórias** **Filtre à huile avec pièces de montage**	Catalogue id **20803**	Group **222**
2				
3			Illustr. No **1078533**	Section **100**
4				
5		**17461273, 17461278**	Issue **20053797-A**	Page **163**

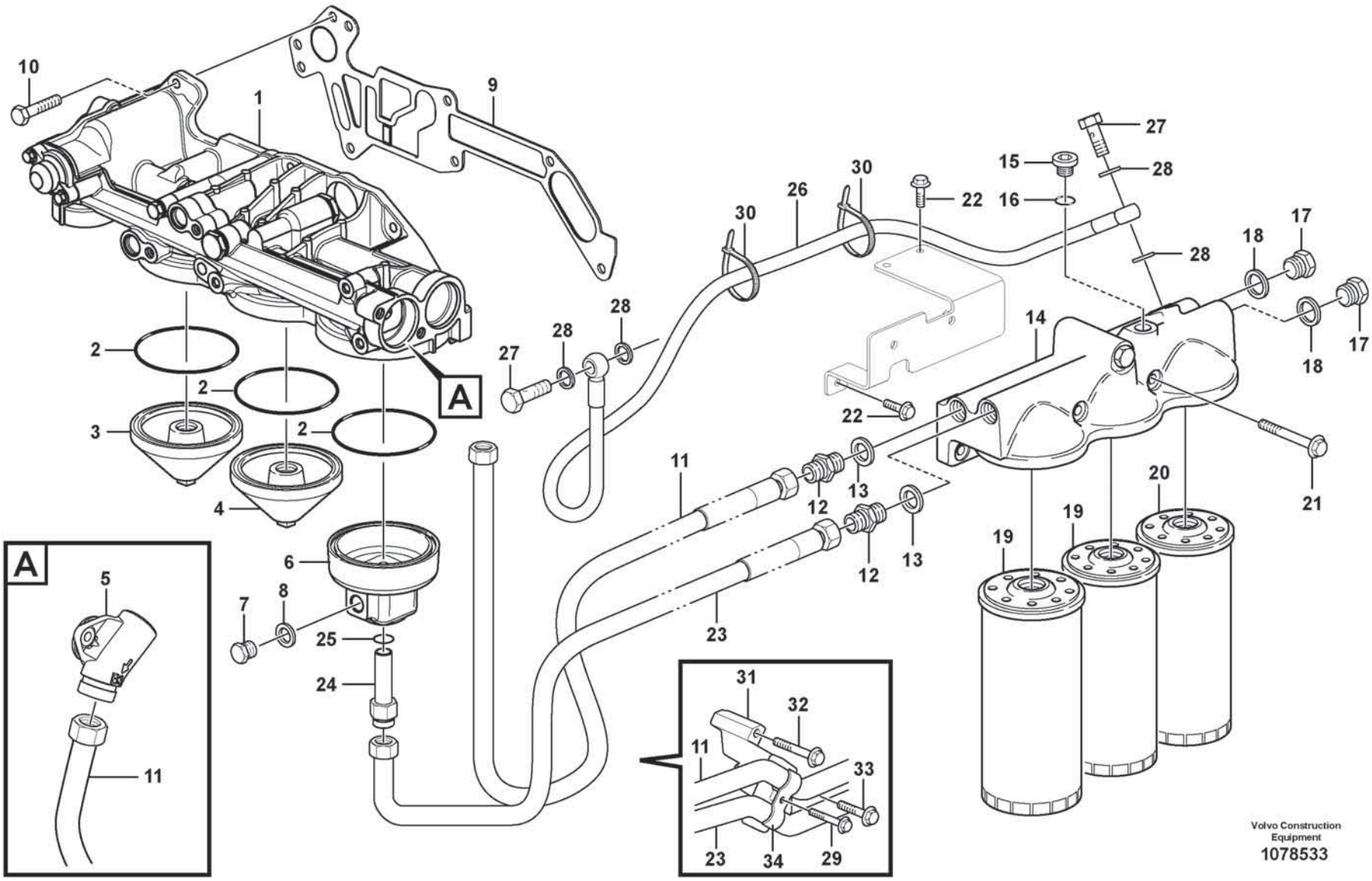
10
1
9
2
2
2
3
4
A
27
28
28
30
26
30
22
15
16
27
28
28
18
17
18
17
14
22
11
12
13
12
13
20
19
19
19
21
23
6
7
8
25
24
A
5
11
31
32
11
33
23
34
29
Volvo Construction Equipment
1078533

Fig.	Part No.	Quantity 1	2	3	PS	KIT	Description	Denominación	Denominação	Dénomination	Notes
30	**VOE 4881440**	3					Cable tie	Abrazadera de cinta	Braçadeira	Serre-câble	
31		1			NS		Bracket	Ménsula	Suporte	Console	
32	**VOE 984760**	1					Flange screw	Tornillo embridado	Parafuso flangeado	Vis à embase	
33	**VOE 984755**	1					Flange screw	Tornillo embridado	Parafuso flangeado	Vis à embase	
34	**VOE 11447055**	3					Clamp	Abrazadera	Braçadeira	Collier serrage	

1		**Oil filter with fitting parts** **Filtro de aceite con accesorios de montaje** **Filtro de óleo com peças acessórias** **Filtre à huile avec pièces de montage**	Catalogue id **20803**	Group **222**
2				
3			Illustr. No **1078533**	Section **100**
4				
5		**17461273, 17461278**	Issue **20053797-A**	Page **165**

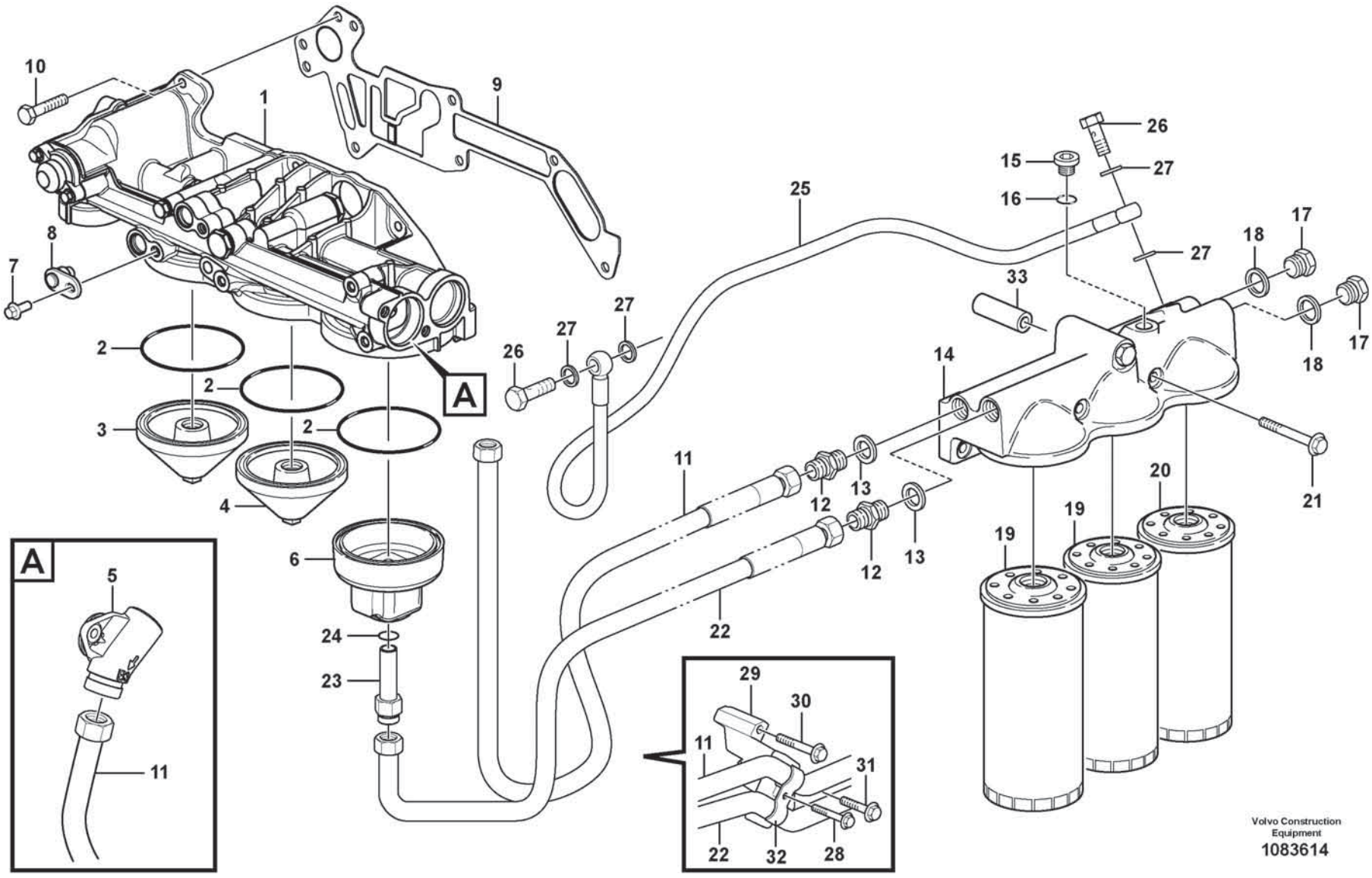
10
1
9
8
7
2
2
2
3
4
6
24
23
A
26
27
27
25
15
16
26
27
27
33
18
17
18
17
14
21
11
12
13
12
13
22
20
19
19
A
5
11
29
30
11
31
22
32
28
Volvo Construction Equipment
1083614

Fig.	Part No.	Quantity 1	2	3	PS	KIT	Description	Denominación	Denominação	Dénomination	Notes
1		1					Oil filter housing	Caja del filtro de aceite	Carcaça filtro de óleo	Boitier de filtre à huile	See group 222-200 page 171
2	VOE 993235	3					X-ring	Anillo x	Anel-x	Bague en x	
3	VOE 21145971	1					Cover	Tapa	Tampa	Couvercle	
4	VOE 21145970	1					Cover	Tapa	Tampa	Couvercle	
5		1					Connector	Union	Conector	Raccord	See group 221-520 page 157
6	VOE 17417260	1					Cover	Cubierta	Tampa	Capot	
7	VOE 994446	1					Flange screw	Tornillo embridado	Parafuso flangeado	Vis à embase	
8	VOE 22316718	1					Plug	Tapón	Bujão	Tampon	
	VOE 21940610	1					•Sealing ring	•Anillo retén	•Anel de vedação	•Bague étanchéité	
9	VOE 20787167	1					Gasket	Junta	Junta	Joint	
10	VOE 984735	6					Flange screw	Tornillo embridado	Parafuso flangeado	Vis à embase	L = 25 mm
10	VOE 984749	1					Flange screw	Tornillo embridado	Parafuso flangeado	Vis à embase	L = 150 mm
11	VOE 15180274	1					Oil pipe	Tubo de aceite	Tubo de óleo	Conduit d'huile	L = 1200 mm
12	VOE 17222136	2					Adapter	Adaptador	Adaptador	Adaptateur	
13	VOE 982509	2					Gasket	Junta	Junta	Joint	
14		1					Oil Filter Hous	Caja del filtro de aceite		Carter de filtre à huile	See group 222-300 page 173
15	VOE 984793	2					Plug	Tapón	Tampão	Bouchon	
16	VOE 983333	2					•O-ring	•Anillo tórico	•Anel-o	•Joint torique	
17	VOE 13966147	2					Plug	Tapón	Bujão	Tampon	
18	VOE 982509	2					Gasket	Junta	Junta	Joint	
19	VOE 21707133	2					Oil filter	Filtro de aceite	Filtro de óleo	Filtre à huile	LONG LIFE
20	VOE 21707132	1					Oil filter	Filtro de aceite	Filtro de óleo	Filtre à huile	BY PASS
21	VOE 984767	2					Flange screw	Tornillo embridado	Parafuso flangeado	Vis à embase	
22	VOE 17431212	1					Oil pipe	Tubo de aceite	Tubo de óleo	Conduit d'huile	(VOE 15180275) L = 1420 mm
23	VOE 17225941	1					Nipple	Niple	Niple	Raccord	
24	VOE 944126	1					O-ring	Anillo tórico	Anel-o	Joint torique	
25	VOE 15084210	1					Oil hose	Manguera de aceite	Mangueira de óleo	Durit d'huile	L = 786 mm
26	VOE 991048	2					Hollow screw	Tornillo perforado	Parafuso união	Vis creuse	
27	VOE 20852764	4					Sealing ring	Anillo retén	Anel de vedação	Bague étanchéité	
28	VOE 984736	3					Flange screw	Tornillo embridado	Parafuso flangeado	Vis à embase	

1		**Oil filter with fitting parts** **Filtro de aceite con accesorios de montaje** **Filtro de óleo com peças acessórias** **Filtre à huile avec pièces de montage**	Catalogue id **20803**	Group **222**
2				
3			Illustr. No **1083614**	Section **120**
4				
5		**15185566, 17461280**	Issue **20053797-A**	Page **167**

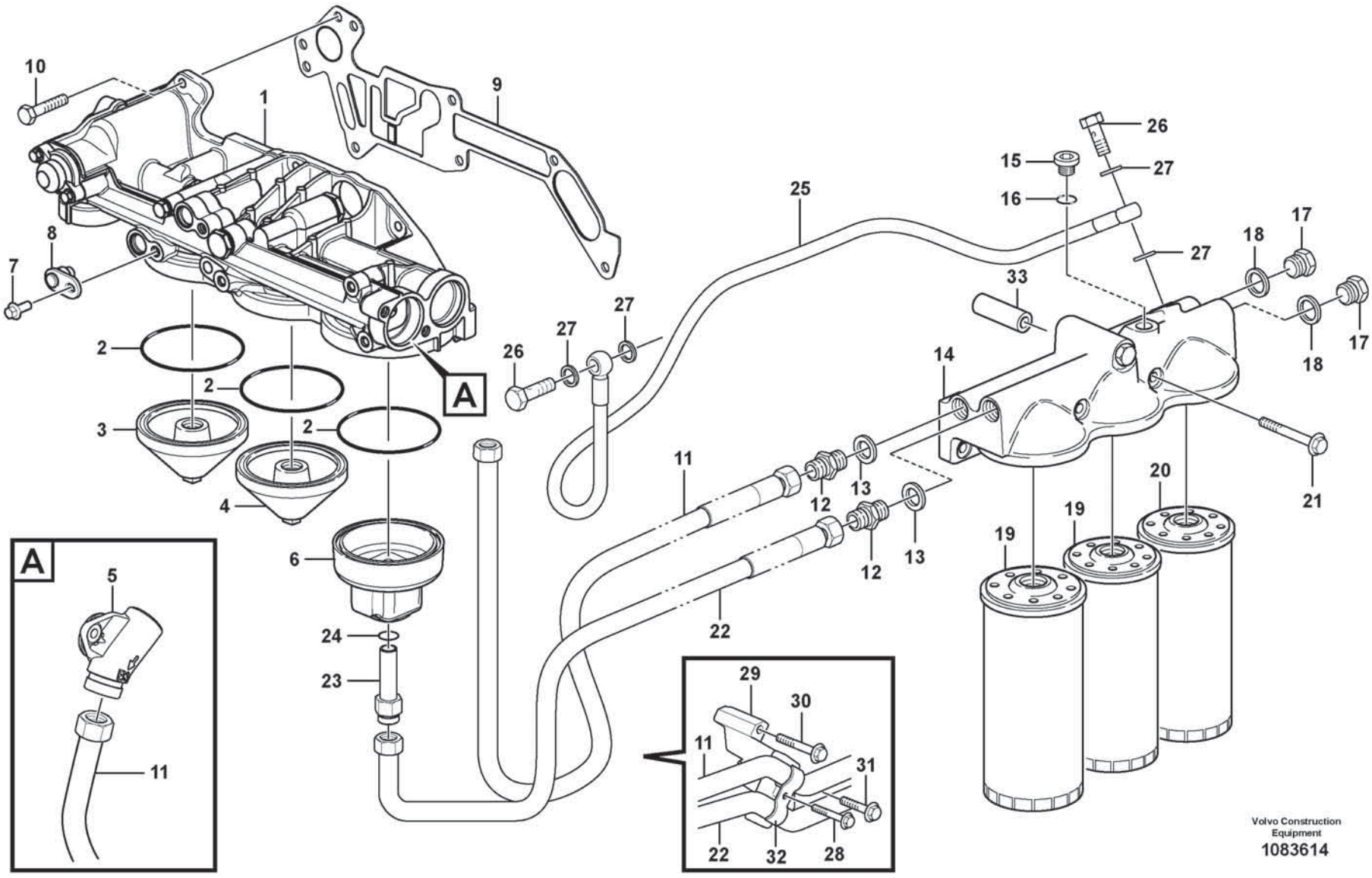
10
1
9
8
7
2
2
2
3
4
6
24
23
A
26
27
27
25
15
16
26
27
27
33
18
17
18
17
14
21
11
12
13
12
13
22
20
19
19
A
5
11
29
30
11
31
22
32
28
Volvo Construction Equipment
1083614

Fig.	Part No.	Quantity 1	2	3	PS	KIT	Description	Denominación	Denominação	Dénomination	Notes
29		1			NS		Bracket	Ménsula	Suporte	Console	
30	**VOE 984760**	1					Flange screw	Tornillo embridado	Parafuso flangeado	Vis à embase	
31	**VOE 984755**	1					Flange screw	Tornillo embridado	Parafuso flangeado	Vis à embase	
32	**VOE 11447055**	3					Clamp	Abrazadera	Braçadeira	Collier serrage	
33	**VOE 993167**	2					Spacer sleeve	Manguito distanciador	Luva espaçadora	Douille entretoise	

1		**Oil filter with fitting parts** **Filtro de aceite con accesorios de montaje** **Filtro de óleo com peças acessórias** **Filtre à huile avec pièces de montage**	Catalogue id **20803**	Group **222**
2				
3			Illustr. No **1083614**	Section **120**
4				
5		**15185566, 17461280**	Issue **20053797-A**	Page **169**

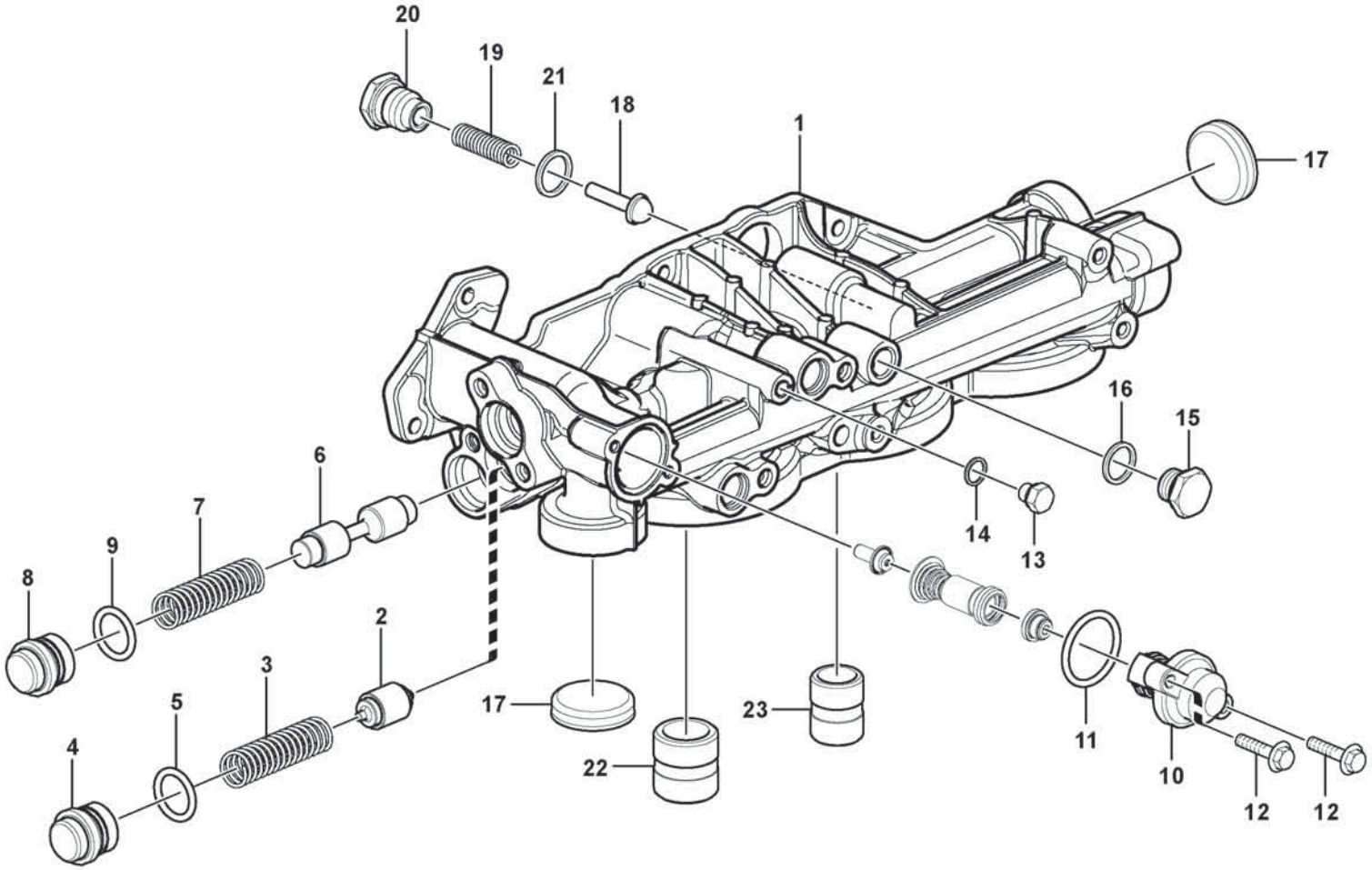

Volvo Construction Equipment
1056849

Fig.	Part No.	Quantity 1	2	3	PS	KIT	Description	Denominación	Denominação	Dénomination	Notes
	VOE 17360123	1					Oil filter housing	Caja de filtro de aceite	Carcaça filtro de óleo	Boîtier filtre à huile	
1		1			NS		•Oil filter housing	•Caja filtro aceite	•Carcaça filtro de óleo	•Boitier filtre a huil	
2	**VOE 20440779**	1					•Valve cone	•Crujido	•Cone da válvula	•Taquet	
3	**VOE 20464676**	1					•Spring	•Resorte	•Mola	•Ressort	
4	**VOE 20580032**	1					•Plug	•Tapón	•Bujão	•Tampon	
5	**VOE 977004**	1					•O-ring	•Anillo tórico	•Anel-o	•Joint torique	
6	**VOE 20440781**	1					•Piston	•Piston	•Pistão	•Piston	
7	**VOE 20464676**	1					•Spring	•Resorte	•Mola	•Ressort	
8	**VOE 20580032**	1					•Plug	•Tapón	•Bujão	•Tampon	
9	**VOE 977004**	1					•O-ring	•Anillo tórico	•Anel-o	•Joint torique	
10	**VOE 20903074**	1					•Thermostat	•Termóstato	•Termostato	•Thermostat	
11	**VOE 949659**	1					•O-ring	•Anillo tórico	•Anel-o	•Joint torique	
12	**VOE 984727**	2					•Flange screw	•Torn embridado	•Parafuso de flange	•Vis à bride	
13	**VOE 960628**	1					•Plug	•Tapón	•Bujão	•Tampon	
14	**VOE 13947281**	1					•Gasket	•Junta	•Junta	•Joint	
15	**VOE 13960632**	1					•Plug	•Tapón	•Bujão	•Tampon	
16	**VOE 13947624**	1					•Plane gasket	•Junta plana	•Junta plana	•Joint plan	
17	**VOE 20478143**	2					•Expansion plug	•Tapón expansor	•Bujão de expansão	•Tampon d'expansion	
18	**VOE 471085**	1					•Valve cone	•Crujido	•Cone da válvula	•Taquet	
19	**VOE 3830138**	1					•Compression spring	•Resorte de presión	•Mola de compressão	•Ressort pression	
20	**VOE 471598**	1					•Plug	•Tapón	•Tampão	•Bouchon	
21	**VOE 13947627**	1					•Plane gasket	•Junta plana	•Junta plana	•Joint plan	
22	**VOE 20542058**	1					•Nipple	•Niple	•Niple	•Raccord	
23	**VOE 20542060**	1					•Nipple	•Niple	•Niple	•Raccord	

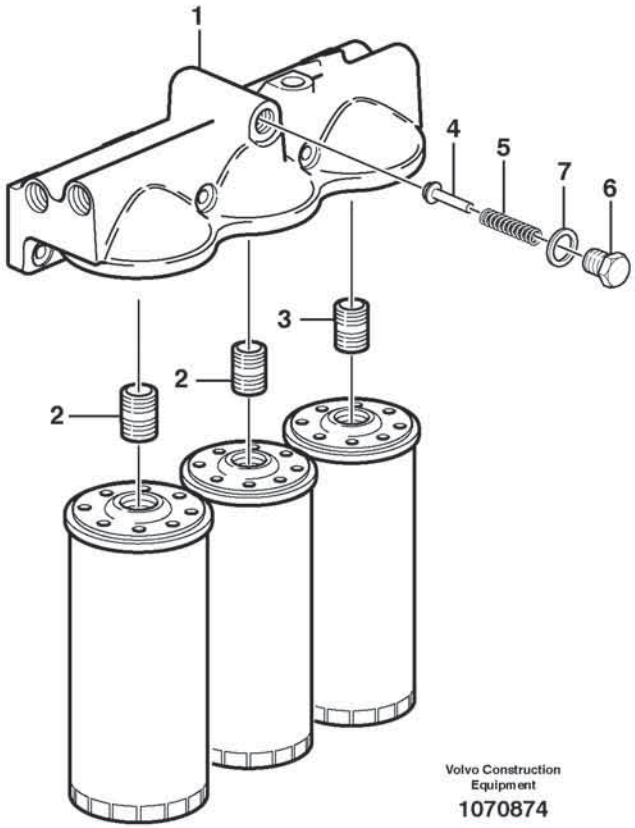
1
4
5
7
6
3
2
2
Volvo Construction
Equipment
1070874

Fig.	Part No.	Quantity 1	2	3	PS	KIT	Description	Denominación	Denominação	Dénomination	Notes
	VOE 17427991	1					Oil filter housing	Caja de filtro de aceite	Carcaça filtro de óleo	Boîtier filtre à huile	
1	**VOE 15138786**	1					•Oil filter housing	•Caja de filtro de aceite	•Carcaça filtro de óleo	•Boîtier filtre à huile	
2	**VOE 466623**	2					•Nipple	•Niple	•Niple	•Raccord	
3	**VOE 469904**	1					•Nipple	•Niple	•Niple	•Raccord	
4	**VOE 471085**	1					•Valve cone	•Crujido	•Cone da válvula	•Taquet	
5	**VOE 466653**	1					•Compression spring	•Resorte de presión	•Mola de compressão	•Ressort pression	
6		1			NS		•Plug	•Tapón	•Bujão	•Tampon	
7	**VOE 17468786**	1					•O-ring	•Anillo tórico	•Anel-o	•Joint torique	

1		**Oil filter housing** **Caja de filtro de aceite** **Caixa do filtro de óleo** **Filtre à huile**	Catalogue id **20803**	Group **222**
2				
3			Illustr. No **1070874**	Section **300**
4				
5		**17461273, 17461278, 15185566, 17461280**	Issue **20053797-A**	Page **173**

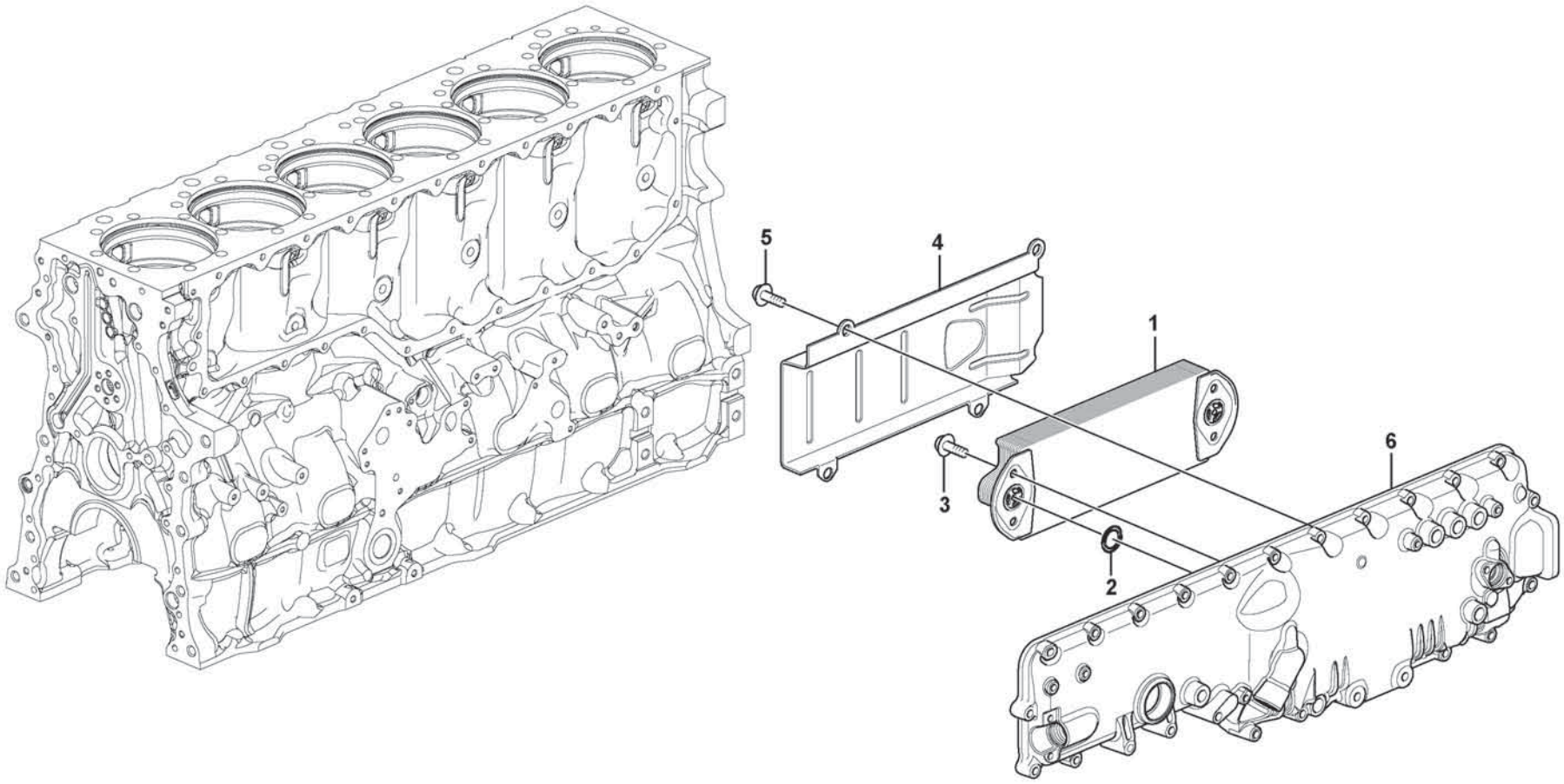

Volvo Construction Equipment

1057171

Fig.	Part No.	Quantity 1	2	3	PS	KIT	Description	Denominación	Denominação	Dénomination	Notes
1	**VOE 20742946**	1					Oil cooler	Enfriador de aceite	Resfriador de óleo	Radiateur huile	
2	**VOE 20551483**	2					Sealing ring	Anillo retén	Anel de vedação	Bague étanchéité	
3	**VOE 983585**	4					Flange screw	Tornillo embridado	Parafuso flangeado	Vis à embase	
4	**VOE 20523738**	1					Cover	Tapa	Tampa	Couvercle	
5	**VOE 983585**	4					Flange screw	Tornillo embridado	Parafuso flangeado	Vis à embase	
6		1					Cover	Capo	Tampa	Capot	See group 212-200 page 81

1		**Oil cooler** **Enfriador de aceite** **Refrigerador de óleo** **Radiateur d 'huile**	Catalogue id **20803**	Group **223**
2				
3			Illustr. No **1057171**	Section **100**
4				
5		**17461273, 17461278**	Issue **20053797-A**	Page **175**

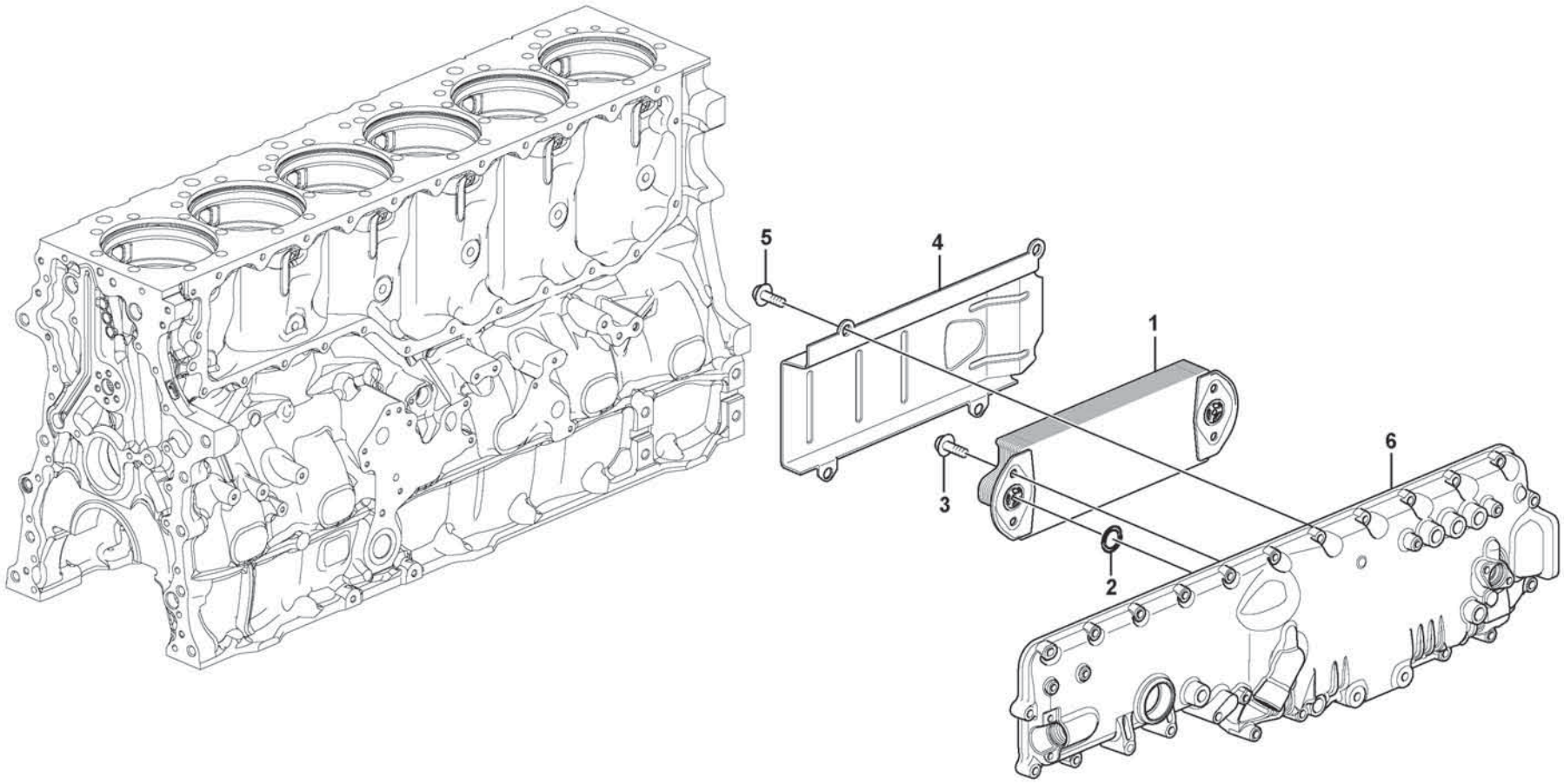

Volvo Construction Equipment

1057171

Fig.	Part No.	Quantity 1	2	3	PS	KIT	Description	Denominación	Denominação	Dénomination	Notes
1	**VOE 20505537**	1					Oil cooler	Enfriador de aceite	Resfriador de óleo	Radiateur huile	
2	**VOE 20551483**	2					Sealing ring	Anillo retén	Anel de vedação	Bague étanchéité	
3	**VOE 983585**	4					Flange screw	Tornillo embridado	Parafuso flangeado	Vis à embase	
4	**VOE 20523738**	1					Cover	Tapa	Tampa	Couvercle	
5	**VOE 983585**	4					Flange screw	Tornillo embridado	Parafuso flangeado	Vis à embase	
6		1					Cover	Capo	Tampa	Capot	See group 212-220 page 83

1		**Oil cooler** **Enfriador de aceite** **Refrigerador de óleo** **Radiateur d 'huile**	Catalogue id **20803**	Group **223**
2				
3			Illustr. No **1057171**	Section **120**
4				
5		**15185566, 17461280**	Issue **20053797-A**	Page **177**

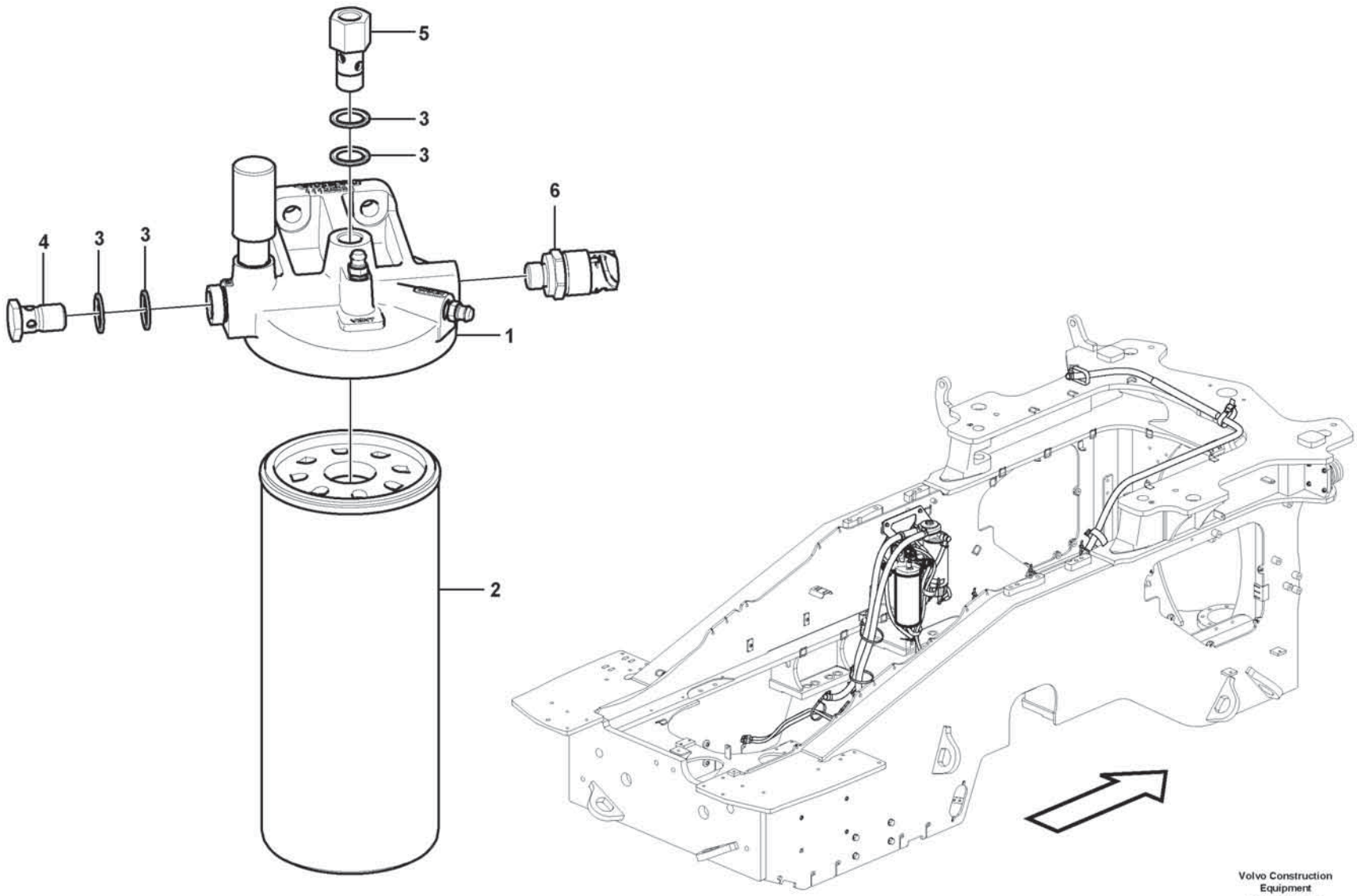

Volvo Construction Equipment
1071545

Fig.	Part No.	Quantity 1	2	3	PS	KIT	Description	Denominación	Denominação	Dénomination	Notes
1	**VOE 11128033**	1					Filter housing	Caja del filtro	Carcaça filtro	Cloche de filtre	
2	**VOE 15126069**	1					Fuel filter	Filtro de combustible	Filtro combustível	Filtre a combustible	
3	**VOE 20852765**	4					Sealing ring	Anillo retén	Anel de vedação	Bague étanchéité	
4	**VOE 991046**	1					Hollow screw	Tornillo perforado	Parafuso união	Vis creuse	
5	**VOE 16849414**	1					Hollow screw	Tornillo perforado	Parafuso união	Vis creuse	
6	**VOE 21540602**	1					Pressure sensor	Sensor de presión	Sensor de pressão	Capteur de pression	SE2301

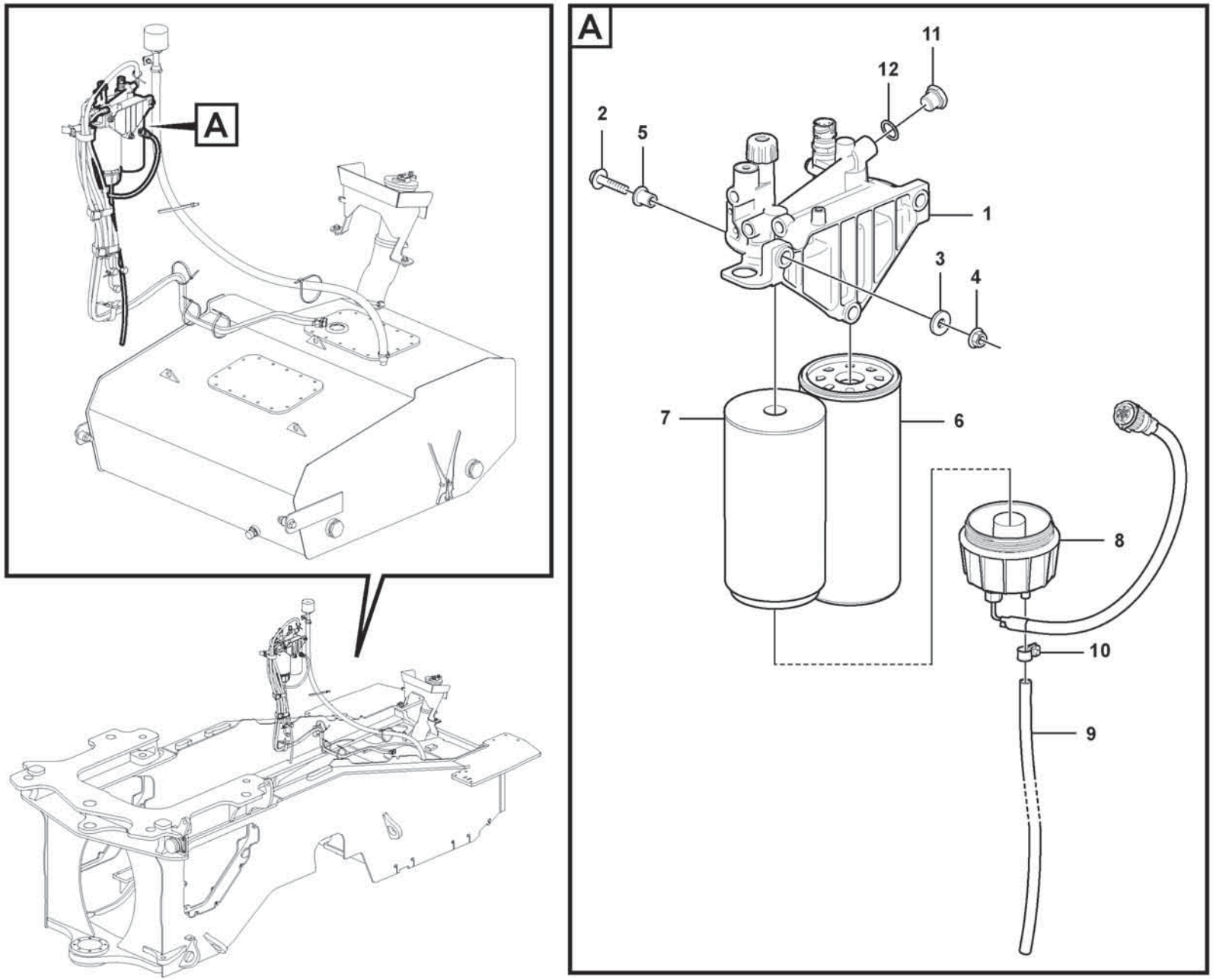

Volvo Construction Equipment
1071562

Fig.	Part No.	Quantity 1	2	3	PS	KIT	Description	Denominación	Denominação	Dénomination	Notes
1	**VOE 22035823**	1					Fuel filter housing	Cuerpo de filtro de combustible	Aloj. filtro combustível	Boîtier de filtre	
2	**VOE 60113084**	3					Flange screw	Tornillo embridado	Parafuso flangeado	Vis à embase	
3	**VOE 60114321**	3					Washer	Arandela	Arruela	Rondelle	
4	**VOE 60113167**	3					Flange lock nut	Contratuerca embridada	Contra porca flange	Contre-écrou à embase	
5	**VOE 17200523**	3					Sleeve	Manguito	Luva	Douille	
6	**VOE 15126069**	1					Fuel filter	Filtro de combustible	Filtro combustível	Filtre a combustible	
7	**VOE 11110683**	1					Primary filter	Prefiltro	Filtro primário	Préfiltre	
8	**VOE 11110737**	1					Bowl	Taza	Tampa	Bol	
9	**VOE 949908**	REQ					Hose	Manguera	Mangueira	Flexible	L = 900 mm
10	**VOE 997413**	1					Hexagon screw	Tornillo hexagonal	Parafuso sextavado	Vis à tête hexagonale	
11	**VOE 13960632**	1					Plug	Tapón	Bujão	Tampon	
12	**VOE 7011998**	1					Gasket	Junta	Junta	Joint	

1		**Fuel filter** **Filtro de combustible** **Filtro de combustível** **Filtre à carburant**	Catalogue id **20803**	Group **233**
2				
3			Illustr. No **1071562**	Section **200**
4				
5		**86015**	Issue **20053797-A**	Page **181**

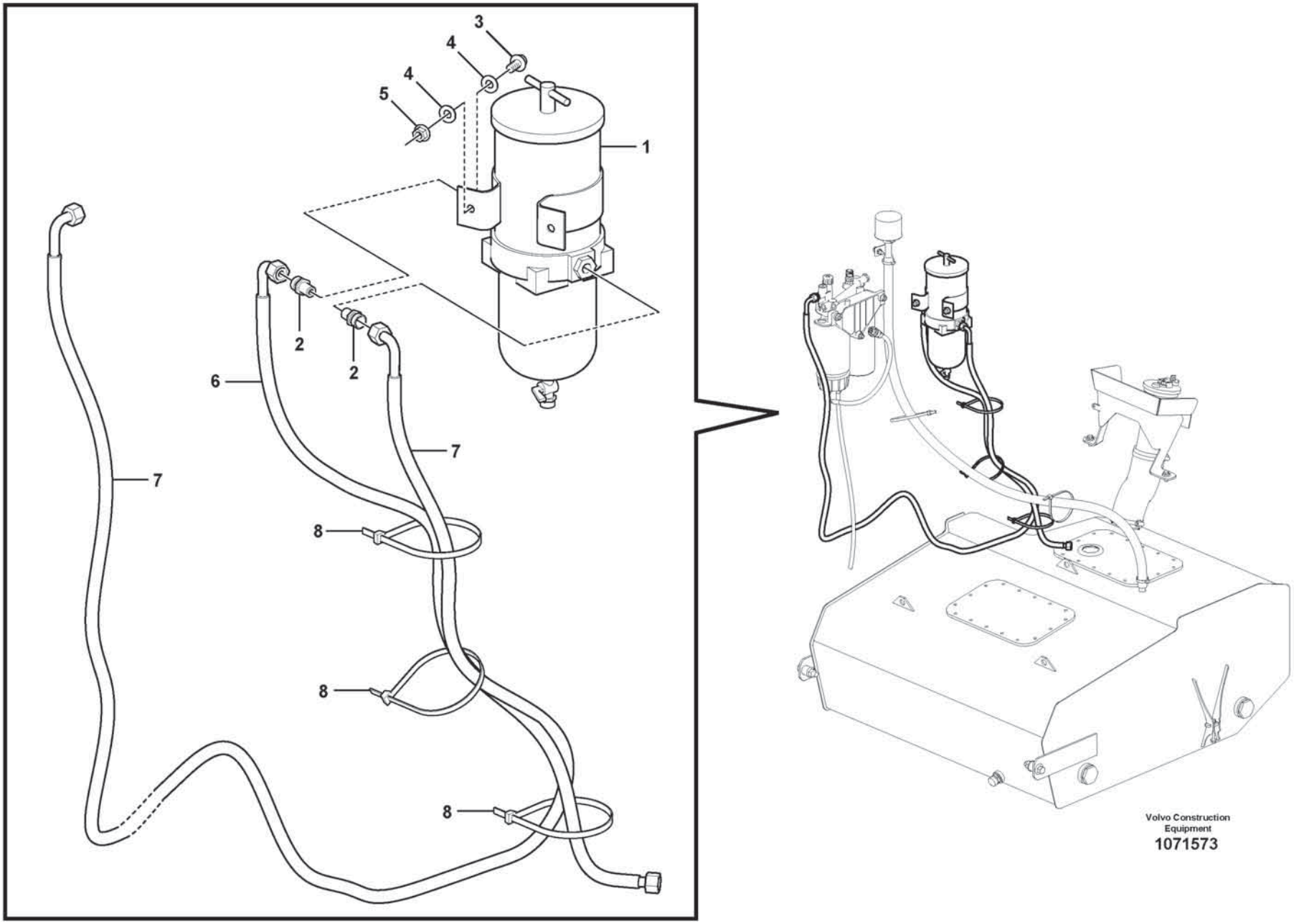

Volvo Construction Equipment

1071573

Fig.	Part No.	Quantity 1	2	3	PS	KIT	Description	Denominación	Denominação	Dénomination	Notes
1	**VOE 877768**	1					Water separator	Separador de agua	Separador de água	Séparateur d'eau	See group 233-500 page 187
2	**VOE 943299**	2					Nipple	Niple	Niple	Raccord	
3	**VOE 60113092**	2					Flange screw	Tornillo embridado	Parafuso flangeado	Vis à embase	
4	**VOE 60113865**	4					Washer	Arandela	Arruela	Rondelle	
5	**VOE 60113168**	2					Flange lock nut	Contratuerca embridada	Contra porca flange	Contre-écrou à embase	(VOE 19000103)
6	**VOE 11431606**	1					Fuel pipe	Tubo de combustible	Tubo combustível	Tuyau de carburant	
7	**VOE 16835893**	1					Fuel hose	Manguera de combustible	Mangueira combustível	Flexible de carburant	
8	**VOE 4881440**	3					Cable tie	Abrazadera de cinta	Braçadeira	Serre-câble	

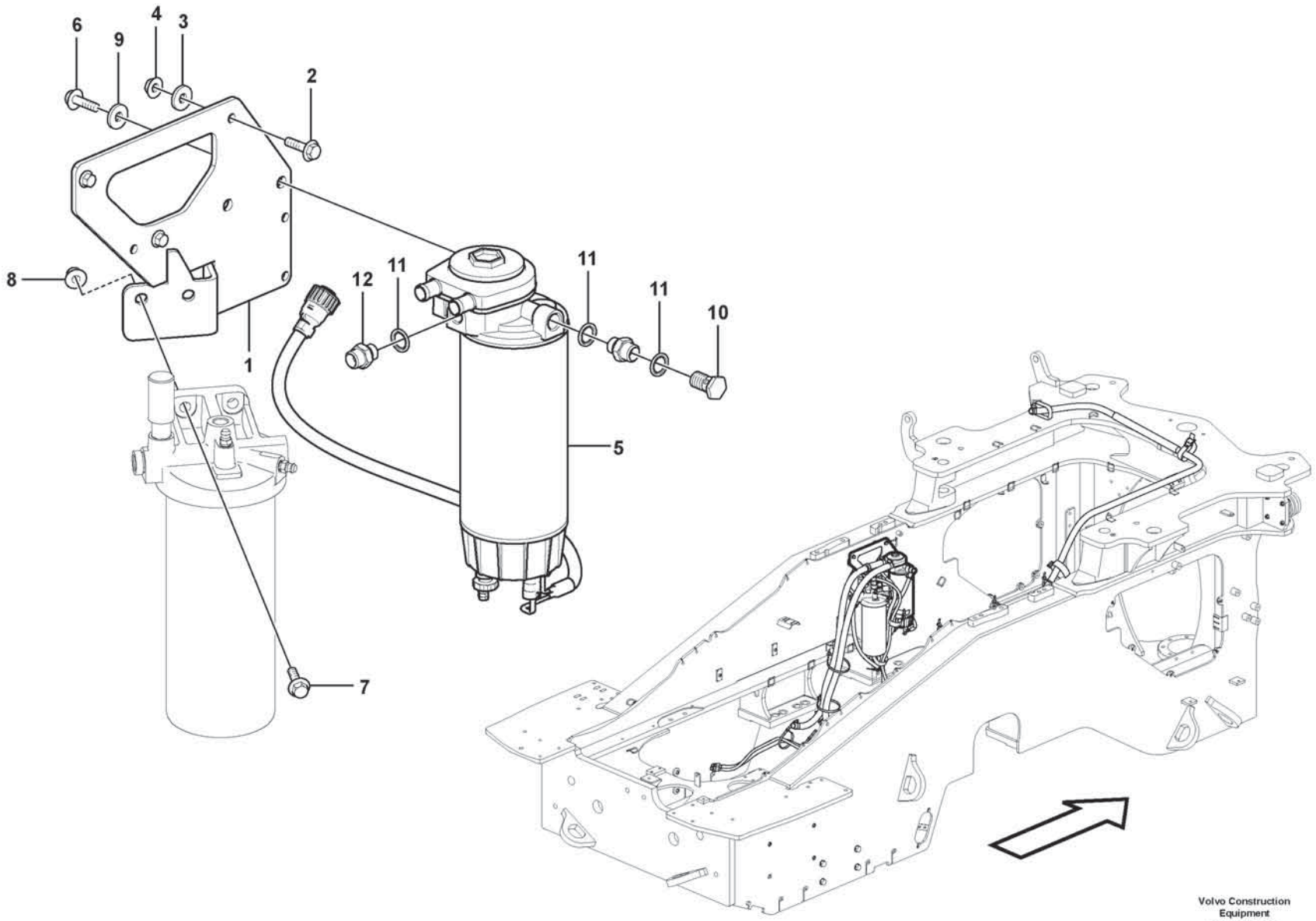

Volvo Construction Equipment
1071539

Fig.	Part No.	Quantity 1	2	3	PS	KIT	Description	Denominación	Denominação	Dénomination	Notes
1	VOE 16836122	1					Bracket	Ménsula	Suporte	Console	
2	VOE 60113081	3					Flange screw	Tornillo embridado	Parafuso flangeado	Vis à embase	
3	VOE 60114321	3					Washer	Arandela	Arruela	Rondelle	
4	VOE 60113167	3					Flange lock nut	Contratuerca embridada	Contra porca flange	Contre-écrou à embase	
5	VOE 11110740	1					Water separator	Separador de agua	Separador de água	Séparateur d'eau	
6	VOE 60113092	2					Flange screw	Tornillo embridado	Parafuso flangeado	Vis à embase	
7	VOE 60113096	2					Flange screw	Tornillo embridado	Parafuso flangeado	Vis à embase	
8	VOE 60113141	2					Flange nut	Tuerca embridada	Porca flangeada	Écrou à embase	
9	VOE 60114321	2					Washer	Arandela	Arruela	Rondelle	
10	VOE 991046	1					Hollow screw	Tornillo perforado	Parafuso união	Vis creuse	
11	VOE 20852765	3					Sealing ring	Anillo retén	Anel de vedação	Bague étanchéité	
12	VOE 16885445	1					Nipple	Niple	Niple	Raccord	

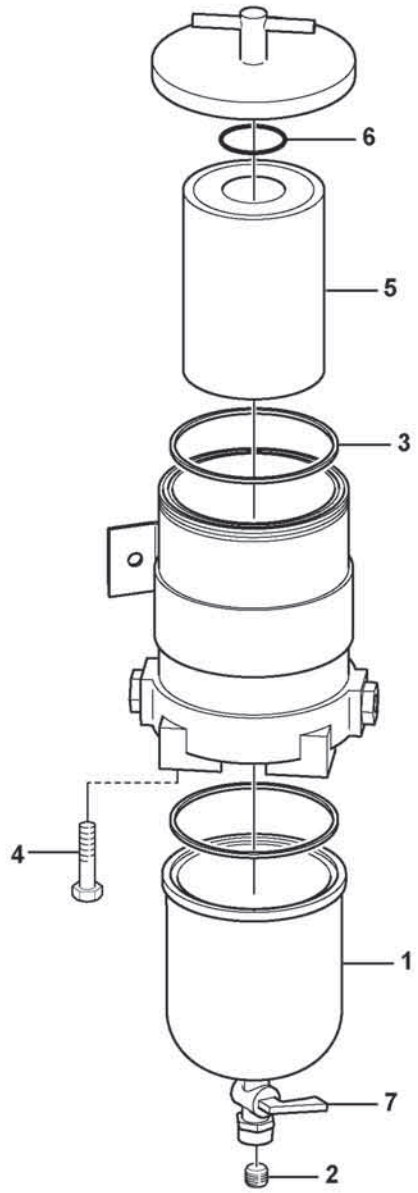
6
5
3
4
1
7
2

Fig.	Part No.	Quantity 1	2	3	PS	KIT	Description	Denominación	Denominação	Dénomination	Notes
	VOE 877768	1					Water separator	Separador de agua	Separador de água	Séparateur d'eau	
1		1			NS		•Bowl	•Taza	•Copo	•Coussinet	
2	**VOE 952075**	1					•Plug	•Tapón	•Bujão	•Tampon	
3	**VOE 846719**	1					•Gasket	•Junta	•Junta	•Joint	
4	**VOE 60113419**	1					•Hexagon screw	•Tornillo hexagonal	•Parafuso sextavado	•Vis à tête hexagonale	
5	**VOE 3838852**	1					•Fuel filter insert	•Cartucho de filtro de combustible	•Elemento filtro combustível	•Cartouche de filtre à carburant	
6	**VOE 838506**	1					•O-ring	•Anillo tórico	•Anel-o	•Joint torique	
7	**VOE 17245505**	1					•Drain valve	•Válvula de vaciado	•Válvula de drenagem	•Vanne de vidange	

1		**Water separator** **Separador de agua** **Separador de água** **Séparateur d'eau**	Catalogue id **20803**	Group **233**
2				
3			Illustr. No **1071741**	Section **500**
4				
5		**85844**	Issue **20053797-A**	Page **187**

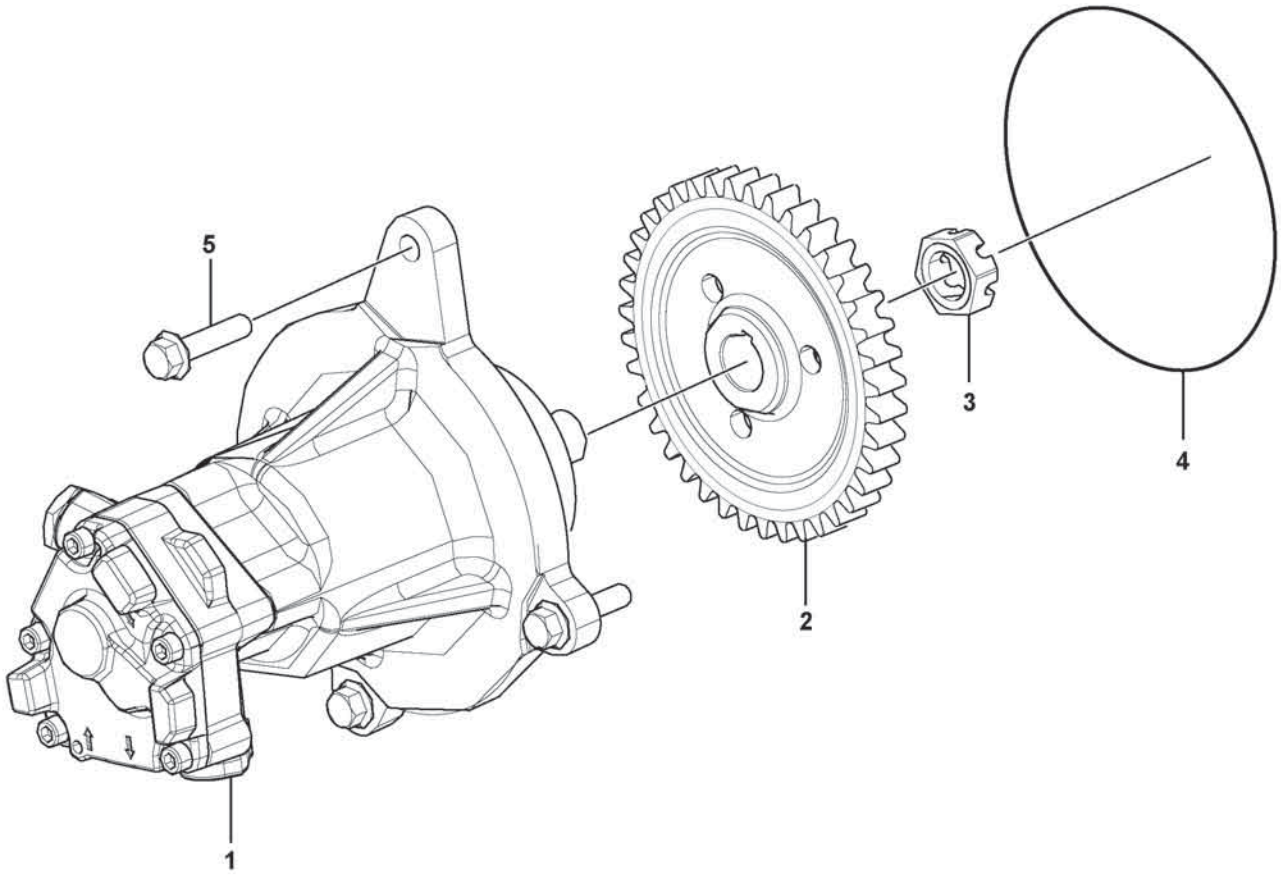

Volvo Construction Equipment
1063284

Fig.	Part No.	Quantity 1	2	3	PS	KIT	Description	Denominación	Denominação	Dénomination	Notes
1	**VOE 22677520**	1					Fuel pump	Bomba de combustible	Bomba combustível	Pompe à carburant	(VOE 21635801)
1		1			NS		•Bearing housing	•Caja de cojinete	•Caixa de mancais	•Ensemble tournant	
2	**VOE 8131292**	1					•Gear	•Engranaje	•Engrenagem	•Pignon	
3	**VOE 20367040**	1					•Castle nut	•Tuerca almenada	•Porca castelo	•Écrou crénelé	
4	**VOE 977030**	1					O-ring	Anillo tórico	Anel-o	Joint torique	
5	**VOE 984737**	3					Flange screw	Tornillo embridado	Parafuso flangeado	Vis à embase	

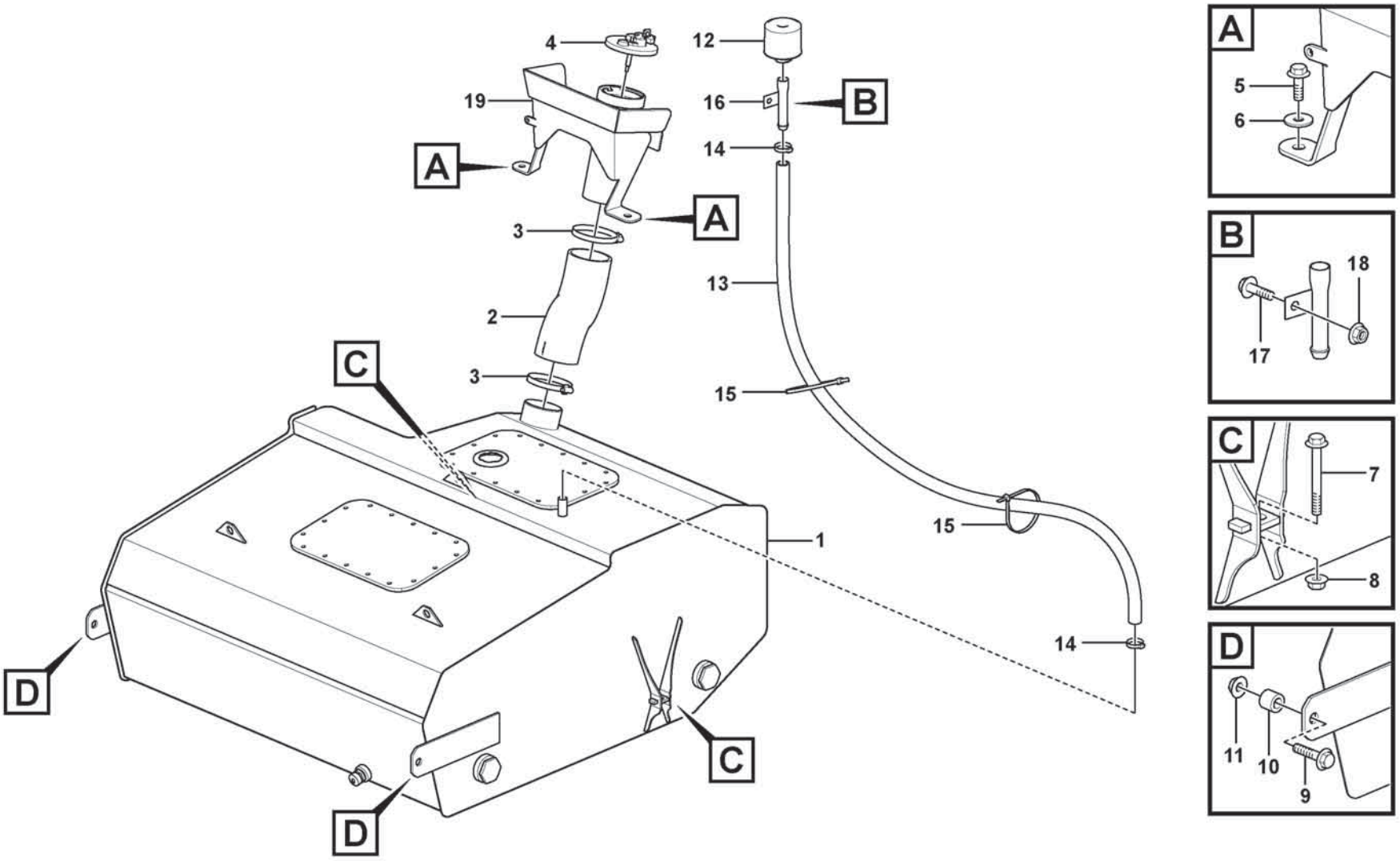

Volvo Construction Equipment
1085059

Fig.	Part No.	Quantity 1	2	3	PS	KIT	Description	Denominación	Denominação	Dénomination	Notes
1	VOE 16691310	1					Fuel tank	Depósito de combustible	Tanque combustível	Réservoir de carburant	See group 234-200 page 193
2	VOE 16661044	1					Fuel hose	Manguera de combustible	Mangueira combustível	Flexible de carburant	
3	VOE 943483	2					Hose clamp	Abrazadera de manguera	Braçadeira da mangueira	Collier durite	
4	VOE 11118857	1					Filler cap	Tapa de llenado	Tampa de enchimento	Bouchon remplissage	
5	VOE 60113093	2					Flange screw	Tornillo embridado	Parafuso flangeado	Vis à embase	
6	VOE 60113311	2					Washer	Arandela	Arruela	Rondelle	
7	VOE 60113090	2					Flange screw	Tornillo embridado	Parafuso flangeado	Vis à embase	
8	VOE 60113167	2					Flange lock nut	Contratuerca embridada	Contra porca flange	Contre-écrou à embase	
9	VOE 60113128	2					Flange screw	Tornillo embridado	Parafuso flangeado	Vis à embase	
10	VOE 60113617	2					Spacer sleeve	Manguito distanciador	Luva espaçadora	Douille entretoise	
11	VOE 60113171	2					Flange lock nut	Contratuerca embridada	Contra porca flange	Contre-écrou à embase	
12	VOE 11172907	1					Air filter	Filtro de aire	Filtro de ar	Filtre à air	
13	VOE 992109	REQ					Hose	Manguera	Mangueira	Flexible	L = 1615 mm
14	VOE 13943474	2					Hose clamp	Abrazadera de manguera	Braçadeira da mangueira	Collier durite	
15	VOE 4881440	2					Cable tie	Abrazadera de cinta	Braçadeira	Serre-câble	
16	VOE 11057015	1					Filter retainer	Soporte filtro	Porta-filtro	Porte-filtre	
17	VOE 60113094	1					Flange screw	Tornillo embridado	Parafuso flangeado	Vis à embase	
18	VOE 60113167	1					Flange lock nut	Contratuerca embridada	Contra porca flange	Contre-écrou à embase	
19	VOE 16855115	1					Bracket	Consola	Suporte	Console	

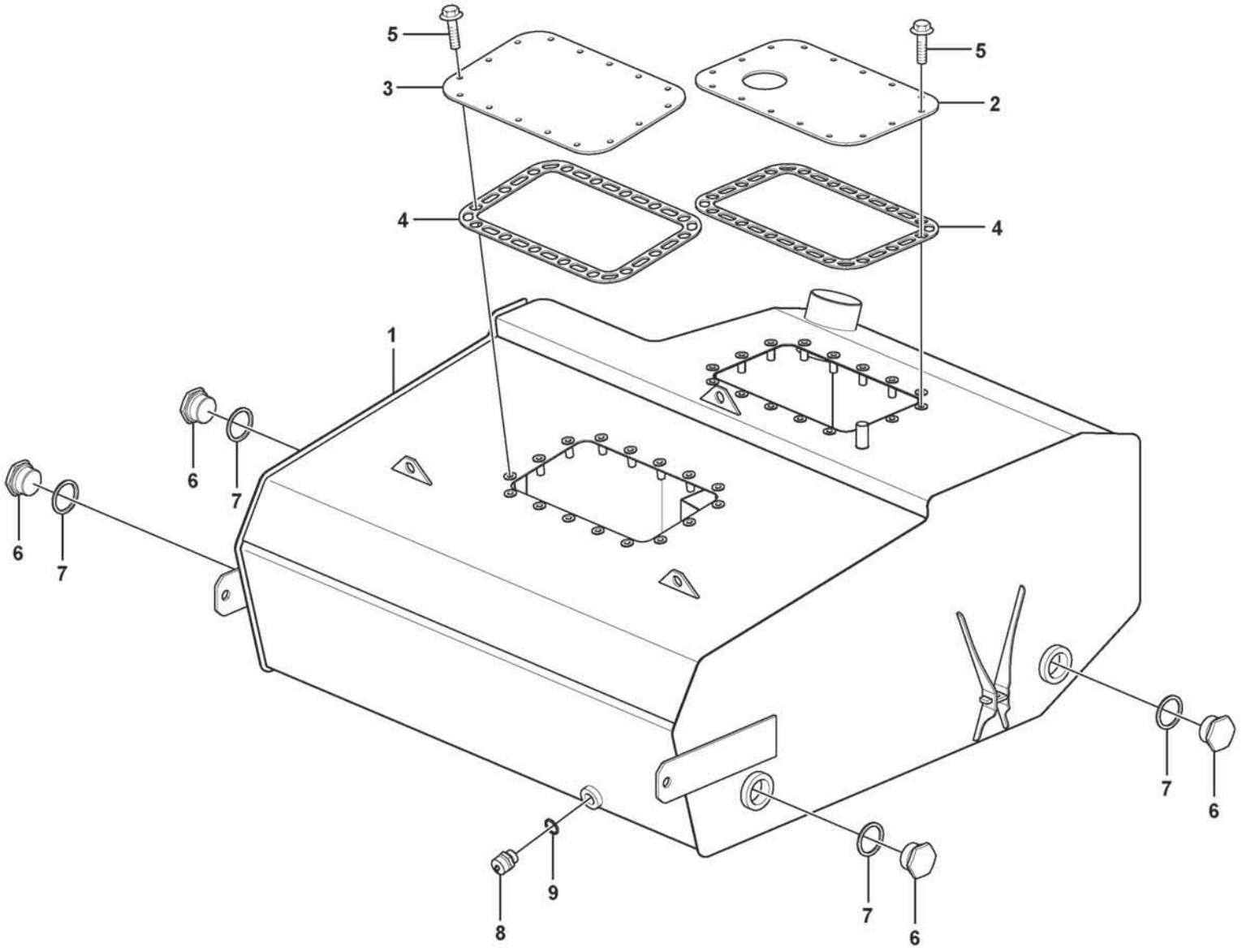

Volvo Construction Equipment
1071517

Fig.	Part No.	Quantity 1	2	3	PS	KIT	Description	Denominación	Denominação	Dénomination	Notes
	VOE 16691310	1					Fuel tank	Depósito de combustible	Tanque combustível	Réservoir de carburant	
1		1			NS		•Fuel tank	•Depósito de combustible	•Tanque combustível	•Réservoir de carburant	
2		1			NS		•Hatch	•Tapa	•Escotilha	•Trappe	
3	VOE 16860206	1					•Cover	•Capó	•Capô	•Capot	
4	VOE 16801897	2					•Gasket	•Junta	•Junta	•Joint	
5	VOE 60113081	32					•Flange screw	•Tornillo embridado	•Parafuso flangeado	•Vis à embase	
	VOE 984529	32					•Rivet nut	•Tuerca de remache	•Porca rebite	•Écrou rivet	
6	VOE 929192	4					•Plug	•Tapón	•Bujão	•Tampon	
7	VOE 946228	4					•Gasket	•Junta	•Junta	•Joint	
8	VOE 11054692	1					•Valve	•Válvula	•Válvula	•Valve	
9	VOE 949329	1					•Gasket	•Junta	•Junta	•Joint	
	VOE 16691310	1					Fuel tank	Depósito de combustible	Tanque combustível	Réservoir de carburant	
1		1			NS		•Fuel tank	•Depósito de combustible	•Tanque combustível	•Réservoir de carburant	
1		1			NS		•Fuel tank	•Depósito de combustible	•Tanque combustível	•Réservoir de carburant	
2		1			NS		•Hatch	•Tapa	•Escotilha	•Trappe	
2		1			NS		•Hatch	•Tapa	•Escotilha	•Trappe	
3	VOE 16860206	1					•Cover	•Capó	•Capô	•Capot	
3	VOE 16860206	1					•Cover	•Capó	•Capô	•Capot	
4	VOE 16801897	2					•Gasket	•Junta	•Junta	•Joint	
4	VOE 16801897	2					•Gasket	•Junta	•Junta	•Joint	
5	VOE 60113081	32					•Flange screw	•Tornillo embridado	•Parafuso flangeado	•Vis à embase	
5	VOE 60113081	32					•Flange screw	•Tornillo embridado	•Parafuso flangeado	•Vis à embase	
	VOE 984529	32					•Rivet nut	•Tuerca de remache	•Porca rebite	•Écrou rivet	
	VOE 984529	32					•Rivet nut	•Tuerca de remache	•Porca rebite	•Écrou rivet	
6	VOE 929192	4					•Plug	•Tapón	•Bujão	•Tampon	
6	VOE 929192	4					•Plug	•Tapón	•Bujão	•Tampon	
7	VOE 946228	4					•Gasket	•Junta	•Junta	•Joint	
7	VOE 946228	4					•Gasket	•Junta	•Junta	•Joint	
8	VOE 11054692	1					•Valve	•Válvula	•Válvula	•Valve	
8	VOE 11054692	1					•Valve	•Válvula	•Válvula	•Valve	
9	VOE 949329	1					•Gasket	•Junta	•Junta	•Joint	

1		**Fuel tank** **Depósito de combustible** **Tanque de combustível** **Réservoir de carburant**	Catalogue id **20803**	Group **234**
2				
3			Illustr. No **1071517**	Section **200**
4				
5			Issue **20053797-A**	Page **193**

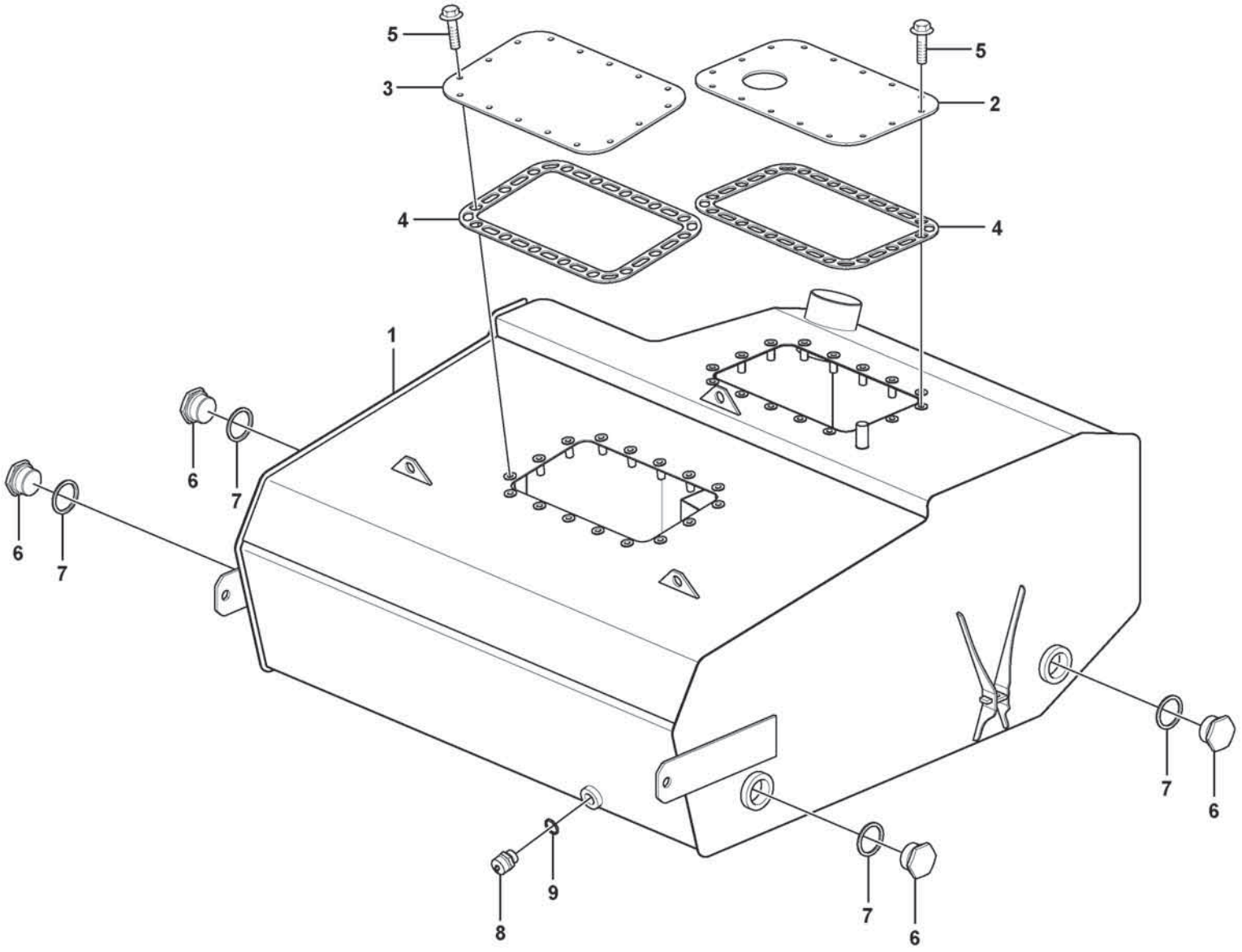

Volvo Construction Equipment
1071517

Fig.	Part No.	Quantity 1	2	3	PS	KIT	Description	Denominación	Denominação	Dénomination	Notes
9	VOE 949329	1					•Gasket	•Junta	•Junta	•Joint	

1		**Fuel tank** **Depósito de combustible** **Tanque de combustível** **Réservoir de carburant**	Catalogue id **20803**	Group **234**
2				
3			Illustr. No **1071517**	Section **200**
4				
5			Issue **20053797-A**	Page **195**

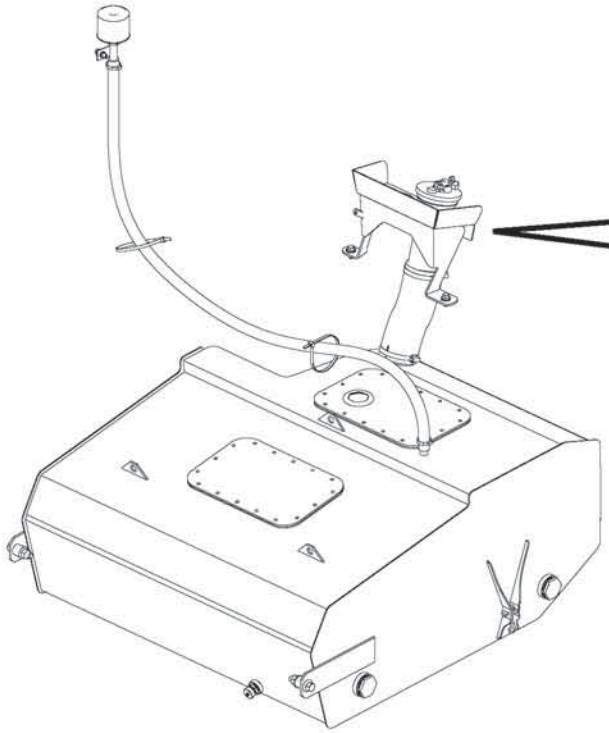

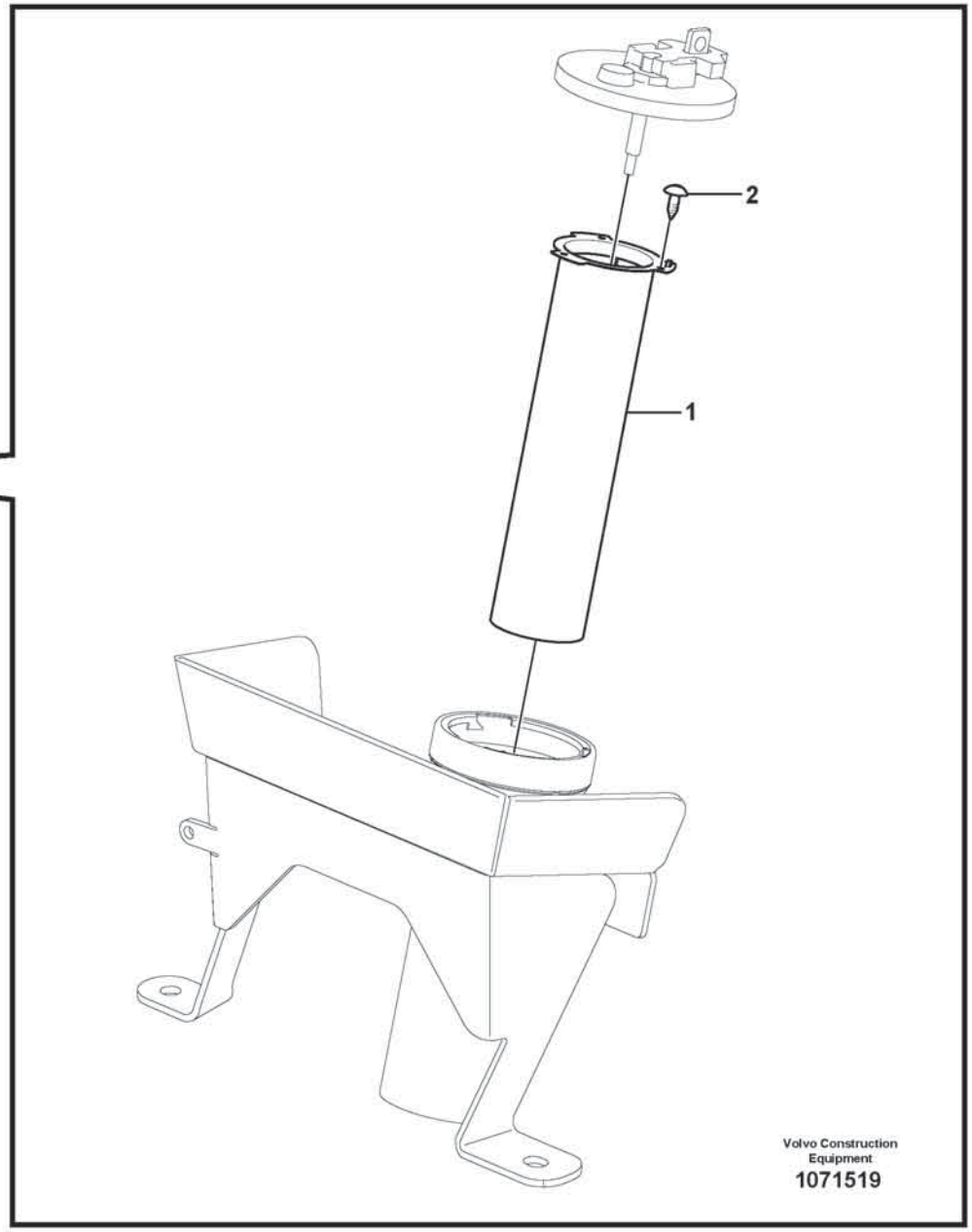
2
1
Volvo Construction Equipment
1071519

Fig.	Part No.	Quantity 1	2	3	PS	KIT	Description	Denominación	Denominação	Dénomination	Notes
1	**VOE 15048799**	1					Strainer	Colador	Peneira	Crépine	
2	**VOE 972264**	3					Six point socket screw	Racor de seis dientes	Paraf soquete sext	Vis à 6 pans creux	

1		**Fuel Strainer** **Colador de combustible** **Crépine de carburant**	Catalogue id **20803**	Group **234**
2				
3			Illustr. No **1071519**	Section **300**
4				
5		**84580**	Issue **20053797-A**	Page **197**

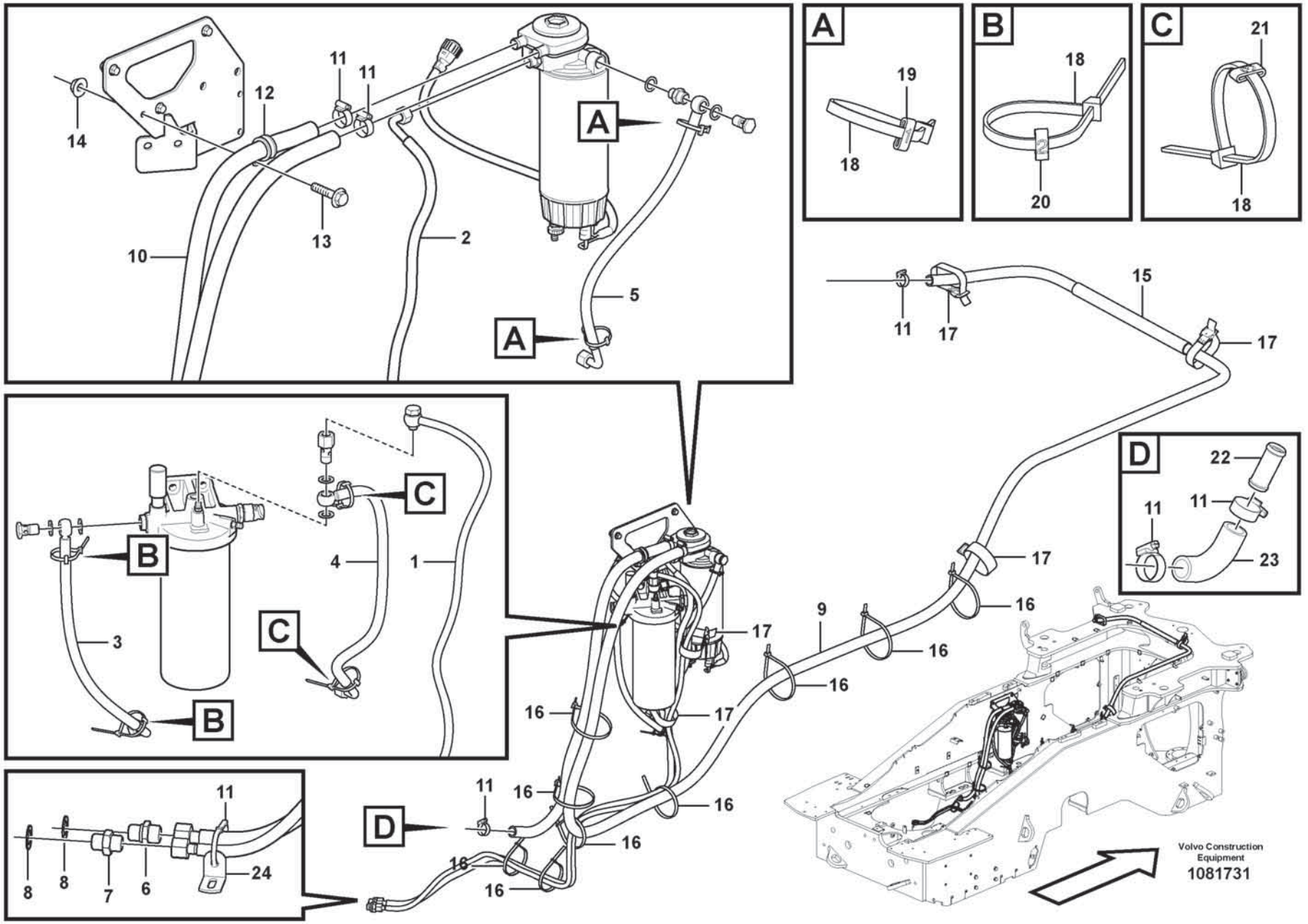
A
19
18
B
18
20
C
21
18
14
12
11
11
A
10
13
2
5
A
11
17
15
17
D
22
11
11
23
B
C
4
1
3
C
B
17
9
16
16
16
17
16
16
11
16
16
16
16
16
D
11
24
8
8
7
6
Volvo Construction Equipment
1081731

Fig.	Part No.	Quantity 1	2	3	PS	KIT	Description	Denominación	Denominação	Dénomination	Notes
1	VOE 16888224	1					Fuel hose	Manguera de combustible	Mangueira combustível	Flexible de carburant	
2	VOE 16836079	1					Fuel hose	Manguera de combustible	Mangueira combustível	Flexible de carburant	
3	VOE 16851187	1					Fuel hose	Manguera de combustible	Mangueira combustível	Flexible de carburant	
4	VOE 16851218	1					Fuel hose	Manguera de combustible	Mangueira combustível	Flexible de carburant	
5	VOE 16851208	1					Fuel hose	Manguera de combustible	Mangueira combustível	Flexible de carburant	
6	VOE 16885445	1					Nipple	Niple	Niple	Raccord	
7	VOE 16885443	1					Nipple	Niple	Niple	Raccord	
8	VOE 20852765	2					Sealing ring	Anillo retén	Anel de vedação	Bague étanchéité	
9	VOE 943369	REQ					Hose	Manguera	Mangueira	Flexible	L = 4950 mm
10	VOE 943369	REQ					Hose	Manguera	Mangueira	Flexible	L = 950 mm
11	VOE 60112440	6					Hose clamp	Abrazadera de manguera	Braçadeira da mangueira	Collier durite	
12	VOE 943717	1					Clamp	Abrazadera	Braçadeira	Collier serrage	
13	VOE 60113081	1					Flange screw	Tornillo embridado	Parafuso flangeado	Vis à embase	
14	VOE 60113167	1					Flange lock nut	Contratuerca embridada	Contra porca flange	Contre-écrou à embase	
15	VOE 4880647	1					Sheath	Vaina Espiral	Estojo	Gaine Spirale	
16	VOE 4881440	9					Cable tie	Abrazadera de cinta	Braçadeira	Serre-câble	
17	VOE 4861701	5					Retaining strap	Correa tensora	Correia tensora	Courroie de serrage	
18	VOE 9834722	6					Strip Clamp	Abraz Cinta	Braçadeira de fita	Ruban Serrage	
19	VOE 11120701	2					Marking sleeve	Manguito de marcaje	Luva indicadora	Douille marquage	1
20	VOE 11120702	2					Marking sleeve	Manguito de marcaje	Luva indicadora	Douille marquage	2
21	VOE 11120703	2					Marking sleeve	Manguito de marcaje	Luva indicadora	Douille marquage	3
22	VOE 11006631	1					Tube	Tubo	Tubo	Tube	
23	VOE 16668537	1					Hose	Manguera	Mangueira	Flexible	
24	VOE 965552	1					Bracket	Consola	Suporte	Console	

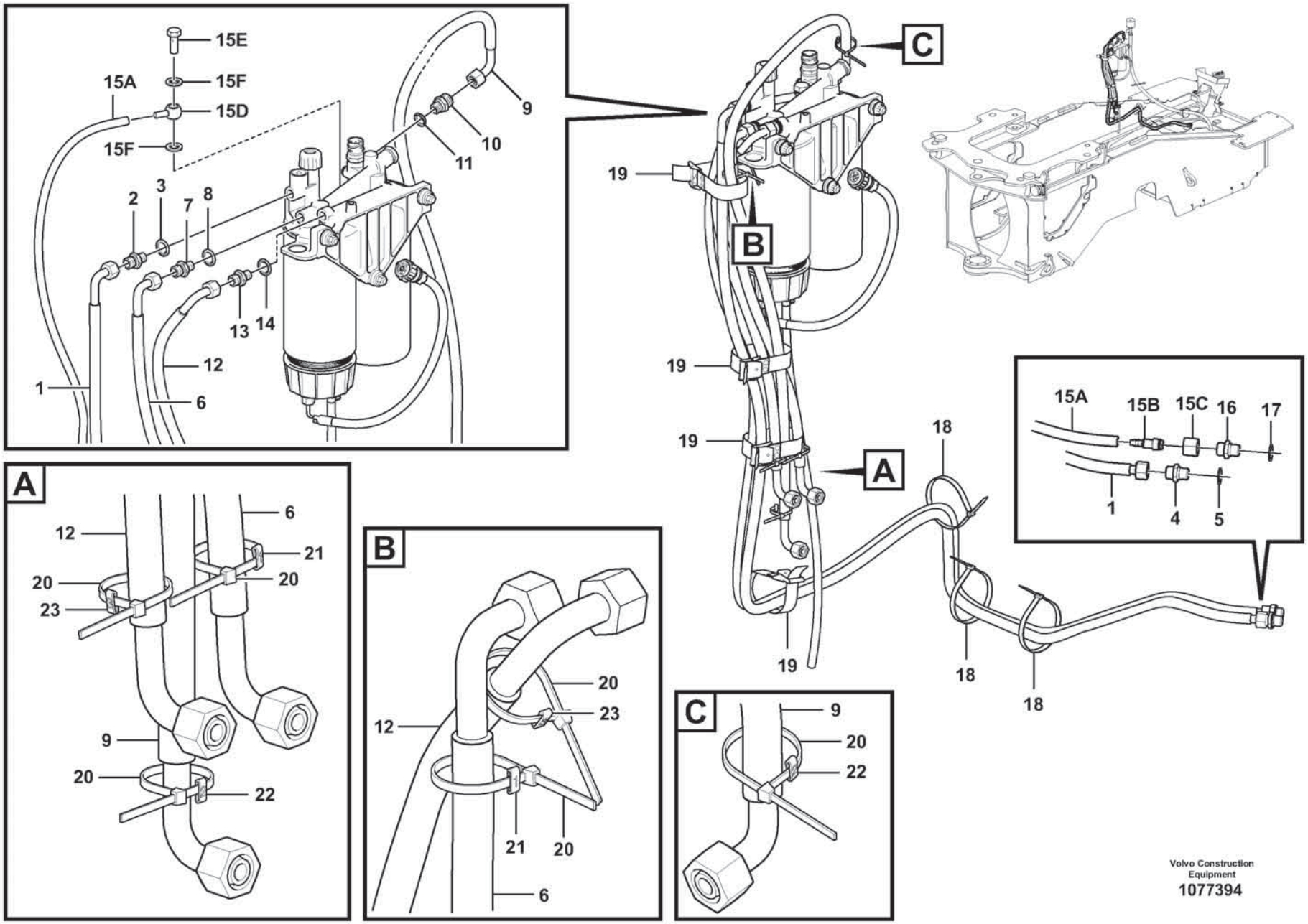

Volvo Construction Equipment
1077394

Fig.	Part No.	Quantity 1	2	3	PS	KIT	Description	Denominación	Denominação	Dénomination	Notes
1	**VOE 16859474**	1					Fuel hose	Manguera de combustible	Mangueira combustível	Flexible de carburant	
2	**VOE 978881**	1					Tube	Tubo	Tubo	Tube	1950mm
3	**VOE 11031348**	1					Nipple	Niple	Niple	Raccord	
4	**VOE 990737**	1					O-ring	Anillo tórico	Anel-o	Joint torique	
5	**VOE 976503**	1					Nipple	Niple	Niple	Raccord	
6	**VOE 976971**	1					O-ring	Anillo tórico	Anel-o	Joint torique	
7	**VOE 956984**	1					Fitting nut	Tuerca de acoplamiento	Porca de conexão	Écrou accouplement	
8	**VOE 16885444**	1					Nipple	Niple	Niple	Raccord	
9	**VOE 16885445**	1					Nipple	Niple	Niple	Raccord	
10	**VOE 16839048**	1					Fuel hose	Manguera de combustible	Mangueira combustível	Flexible de carburant	
11	**VOE 978881**	1					Tube	Tubo	Tubo	Tube	540mm
12	**VOE 11031348**	2					Nipple	Niple	Niple	Raccord	
13	**VOE 990737**	1					O-ring	Anillo tórico	Anel-o	Joint torique	
14	**VOE 16885444**	1					Nipple	Niple	Niple	Raccord	
15	**VOE 16888195**	1					Fuel hose	Manguera de combustible	Mangueira combustível	Flexible de carburant	
16	**VOE 978880**	1					Tube	Tubo	Tubo	Tube	L = 2100 mm
17	**VOE 1075552**	1					Nipple	Niple	Niple	Raccord	
18	**VOE 956983**	1					Fitting nut	Tuerca de acoplamiento	Porca de conexão	Écrou accouplement	
19	**VOE 982161**	1					Banjo nipple	Racor banjo	Niple banjo	Raccord banjo	
20	**VOE 3594288**	1					Valve	Válvula	Válvula	Valve	
21	**VOE 20852764**	2					Sealing ring	Anillo retén	Anel de vedação	Bague étanchéité	
22	**VOE 16885443**	1					Nipple	Niple	Niple	Raccord	
23	**VOE 16851337**	1					Fuel hose	Manguera de combustible	Mangueira combustível	Flexible de carburant	
24	**VOE 978881**						Tube	Tubo	Tubo	Tube	
25	**VOE 11031348**	2					Nipple	Niple	Niple	Raccord	
26	**VOE 990737**	1					O-ring	Anillo tórico	Anel-o	Joint torique	
27	**VOE 16885444**	1					Nipple	Niple	Niple	Raccord	1
28	**VOE 16851339**	1					Fuel hose	Manguera de combustible	Mangueira combustível	Flexible de carburant	2
29	**VOE 978881**	1					Tube	Tubo	Tubo	Tube	675mm
30	**VOE 11031348**	2					Nipple	Niple	Niple	Raccord	
31	**VOE 990737**	1					O-ring	Anillo tórico	Anel-o	Joint torique	

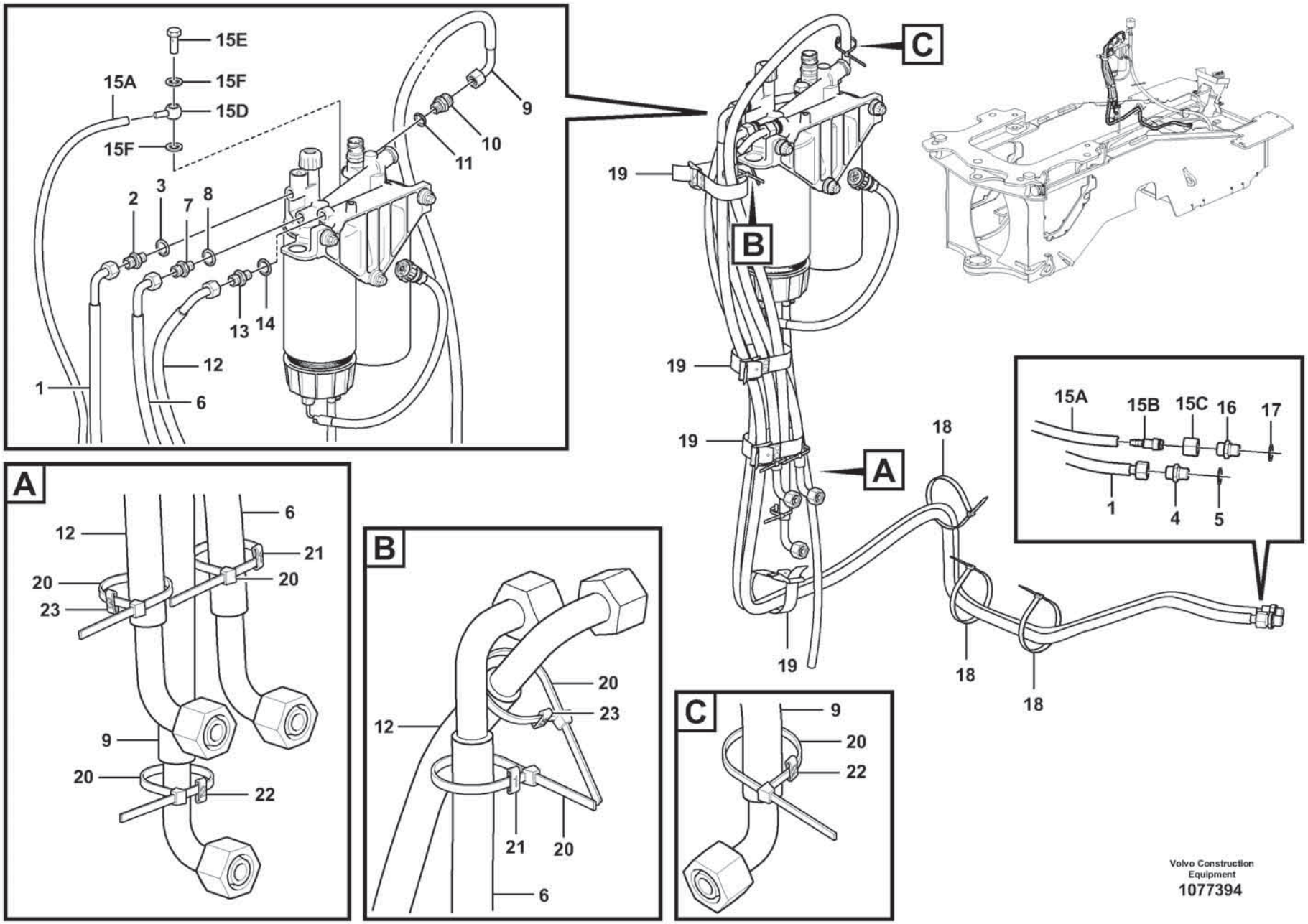

Volvo Construction Equipment
1077394

Fig.	Part No.	Quantity 1	2	3	PS	KIT	Description	Denominación	Denominação	Dénomination	Notes
32	VOE 16885444	1					Nipple	Niple	Niple	Raccord	

1		**Fuel Lines** **Fuel Lines** **Linhas de combustível** **Conduits d'alimentation en carburant**	Catalogue id **20803**	Group **235**
2				
3			Illustr. No **1077394**	Section **200**
4				
5		**86015**	Issue **20053797-A**	Page **203**

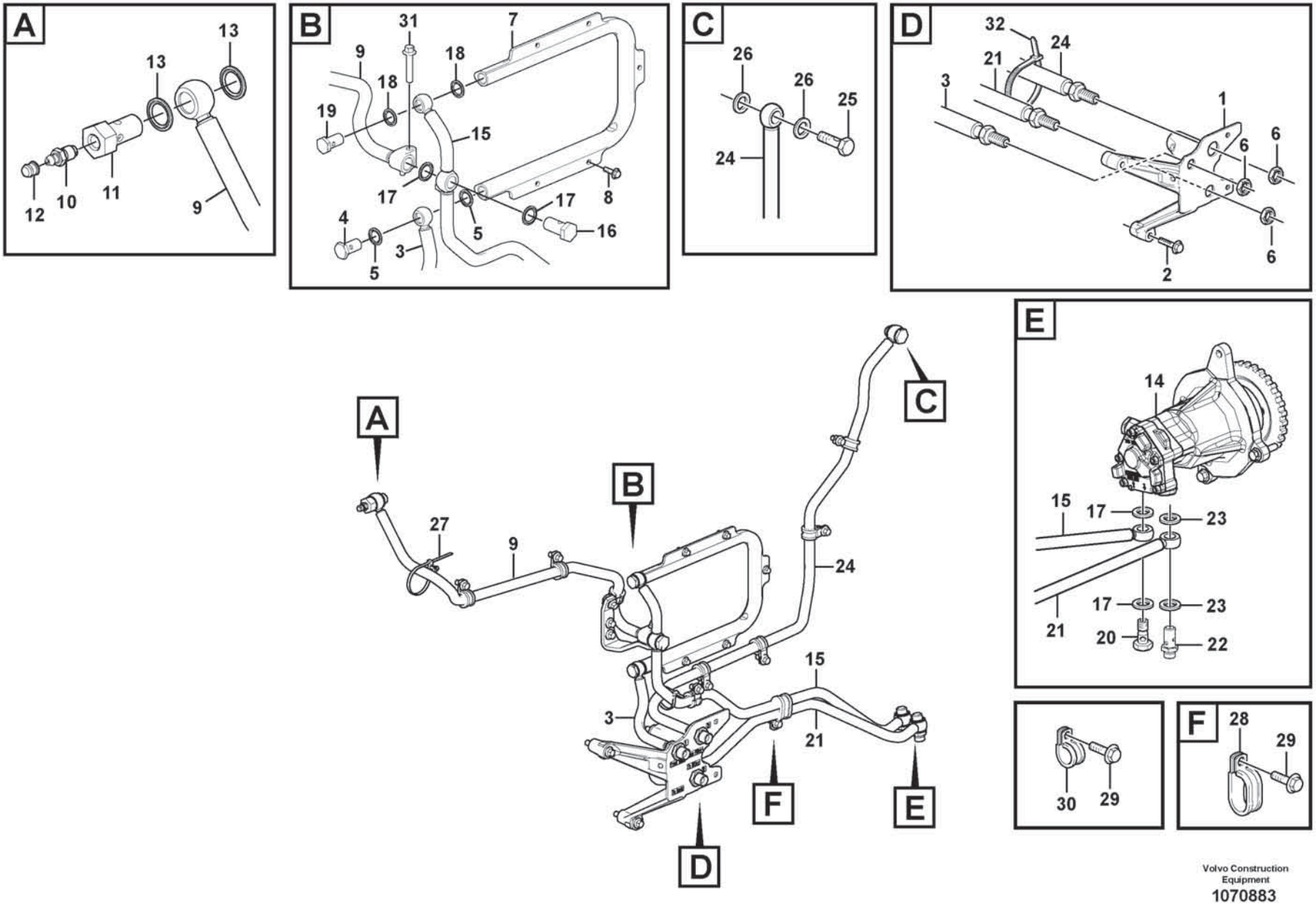

Volvo Construction Equipment

1070883

Fig.	Part No.	Quantity 1	2	3	PS	KIT	Description	Denominación	Denominação	Dénomination	Notes
1		1			NS		Bracket	Consola	Suporte	Console	
2	VOE 984739	3					Flange screw	Tornillo embridado	Parafuso flangeado	Vis à embase	
3	VOE 17252569	1					Fuel pipe	Tubo de combustible	Tubo combustível	Tuyau de carburant	
4	VOE 991048	1					•Hollow screw	•Tornillo perforado	•Parafuso união	•Vis creuse	
5	VOE 20852764	2					•Sealing ring	•Anillo retén	•Anel de vedação	•Bague étanchéité	
6	VOE 957019	3					Hexagon nut	Tuerca hexagonal	Porca sextavada	Écrou hexagonal	
7	VOE 17208196	1					Radiator	Radiador	Radiador	Radiateur	
8	VOE 60113518	5					Flange screw	Torn embridado	Parafuso de flange	Vis à bride	(VOE 994258)
9	VOE 15197431	1					Fuel pipe	Tubo de combustible	Tubo combustível	Tuyau de carburant	
10	VOE 20548012	1					•Nipple	•Niple	•União	•Raccord	
11	VOE 3595375	1					•Hollow screw	•Tornillo perforado	•Parafuso união	•Vis creuse	
12	VOE 20547976	1					•Cap	•Caperuza	•Tampa	•Chapeau	
13	VOE 20852765	2					•Sealing ring	•Anillo retén	•Anel de vedação	•Bague étanchéité	
14		1					Fuel pump	Bomba Combustib	Bomba de combustível	Pompe Carburant	See group 233-600 page 189
15	VOE 17415751	1					Fuel pipe	Tubo de combustible	Tubo combustível	Tuyau de carburant	(VOE 15197430)
16	VOE 21088049	1					•Overflow valve	•Válvula de rebose	•Válvula de descarga	•Valve de barrage	
17	VOE 20852765	4					•Sealing ring	•Anillo retén	•Anel de vedação	•Bague étanchéité	
18	VOE 20852764	2					•Sealing ring	•Anillo retén	•Anel de vedação	•Bague étanchéité	
19	VOE 991048	1					•Hollow screw	•Tornillo perforado	•Parafuso união	•Vis creuse	
20	VOE 991046	1					•Hollow screw	•Tornillo perforado	•Parafuso união	•Vis creuse	
21	VOE 17252579	1					Fuel pipe	Tubo de combustible	Tubo combustível	Tuyau de carburant	
	VOE 977754	1					•Banjo nipple	•Racor banjo	•Niple banjo	•Raccord banjo	
22	VOE 17219175	1					Hollow screw	Tornillo perforado	Parafuso união	Vis creuse	
23	VOE 20852765	2					Sealing ring	Anillo retén	Anel de vedação	Bague étanchéité	
24	VOE 17252572	1					Fuel pipe	Tubo de combustible	Tubo combustível	Tuyau de carburant	
25	VOE 991046	1					•Hollow screw	•Tornillo perforado	•Parafuso união	•Vis creuse	
26	VOE 20852765	2					•Sealing ring	•Anillo retén	•Anel de vedação	•Bague étanchéité	
27	VOE 980881	1					Cable tie	Abrazadera de cinta	Braçadeira	Serre-câble	
28	VOE 981664	1					Clamp	Abrazadera	Braçadeira	Collier serrage	
29	VOE 984733	12					Flange screw	Tornillo embridado	Parafuso flangeado	Vis à embase	
30	VOE 13949747	9					Clamp	Abrazadera	Braçadeira	Collier serrage	

1		**Fuel pipes, fuel pump** **Tuberias de combustible, bomba de combustible** **Tubulação de combustível, bomba de combustível** **Canalisations à combus, pompe carburant**	Catalogue id **20803**	Group **235**
2				
3			Illustr. No **1070883**	Section **300**
4				
5		**17461273, 17461278**	Issue **20053797-A**	Page **205**

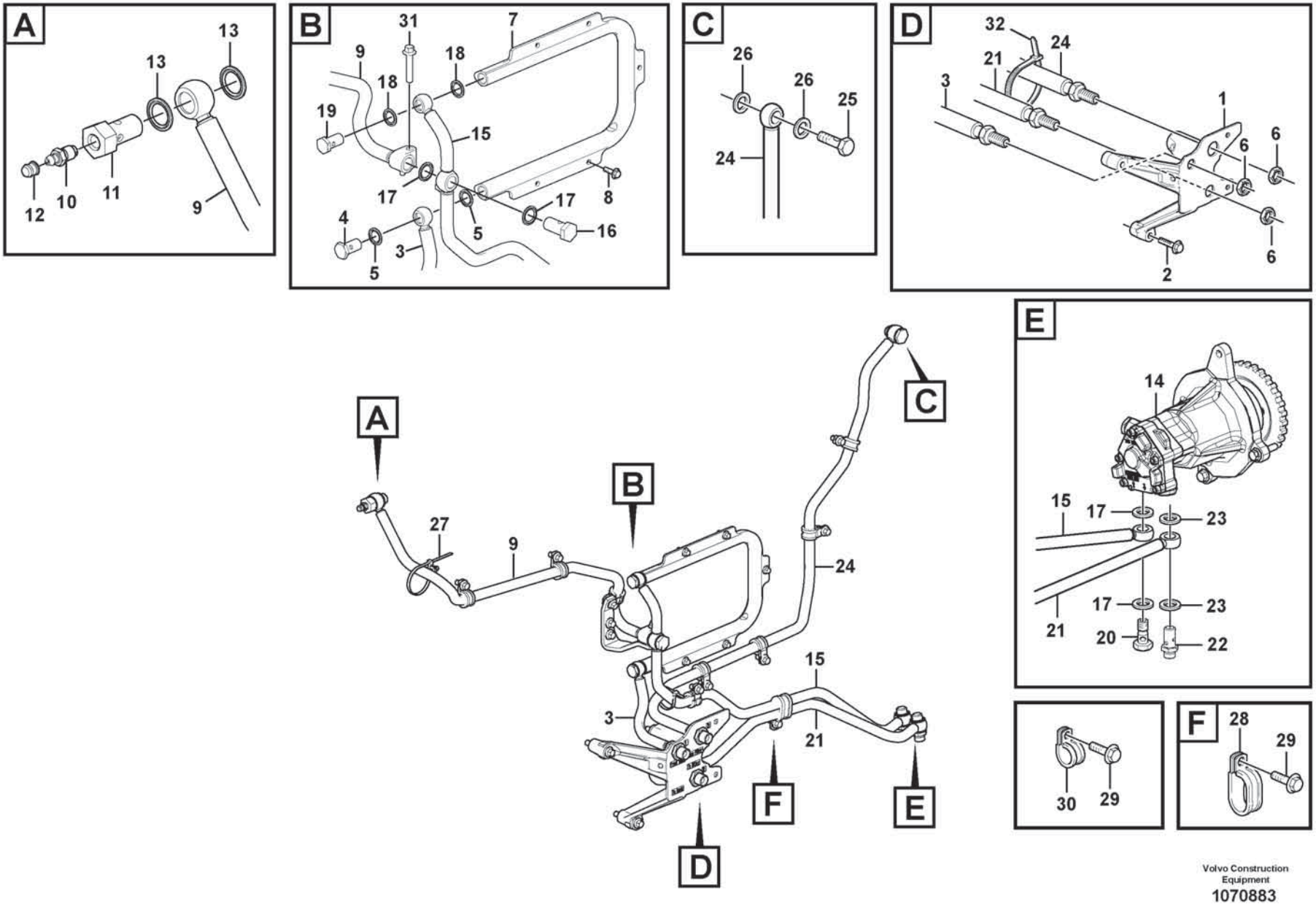

Volvo Construction Equipment

1070883

Fig.	Part No.	Quantity 1	2	3	PS	KIT	Description	Denominación	Denominação	Dénomination	Notes
31	**VOE 984738**	1					Flange screw	Tornillo embridado	Parafuso flangeado	Vis à embase	
32	**VOE 4881440**	1					Cable tie	Abrazadera de cinta	Braçadeira	Serre-câble	

1		**Fuel pipes, fuel pump** **Tuberias de combustible, bomba de combustible** **Tubulação de combustível, bomba de combustível** **Canalisations à combus, pompe carburant**	Catalogue id **20803**	Group **235**
2				
3			Illustr. No **1070883**	Section **300**
4				
5		**17461273, 17461278**	Issue **20053797-A**	Page **207**

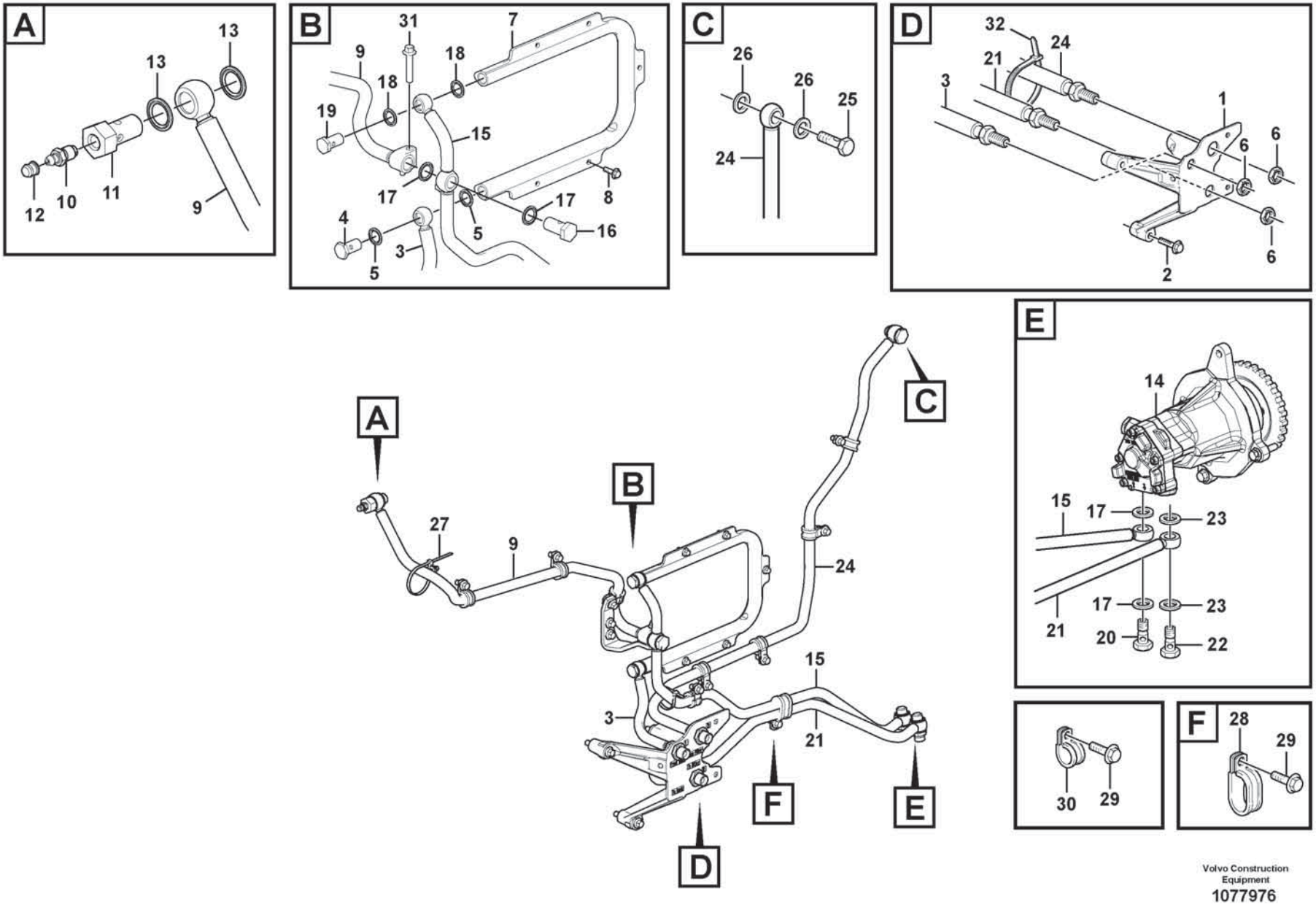

Volvo Construction Equipment

1077976

Fig.	Part No.	Quantity 1	2	3	PS	KIT	Description	Denominación	Denominação	Dénomination	Notes
1		1			NS		Bracket	Consola	Suporte	Console	
2	VOE 984739	3					Flange screw	Tornillo embridado	Parafuso flangeado	Vis à embase	
3	VOE 17252569	1					Fuel pipe	Tubo de combustible	Tubo combustível	Tuyau de carburant	
4	VOE 991048	1					•Hollow screw	•Tornillo perforado	•Parafuso união	•Vis creuse	
5	VOE 20852764	2					•Sealing ring	•Anillo retén	•Anel de vedação	•Bague étanchéité	
6	VOE 957019	3					Hexagon nut	Tuerca hexagonal	Porca sextavada	Écrou hexagonal	
7	VOE 17208196	1					Radiator	Radiador	Radiador	Radiateur	
8	VOE 60113518	5					Flange screw	Torn embridado	Parafuso de flange	Vis à bride	(VOE 994258)
9	VOE 15197431	1					Fuel pipe	Tubo de combustible	Tubo combustível	Tuyau de carburant	
10	VOE 20548012	1					•Nipple	•Niple	•União	•Raccord	
11	VOE 3595375	1					•Hollow screw	•Tornillo perforado	•Parafuso união	•Vis creuse	
12	VOE 20547976	1					•Cap	•Caperuza	•Tampa	•Chapeau	
13	VOE 20852765	2					•Sealing ring	•Anillo retén	•Anel de vedação	•Bague étanchéité	
14		1					Fuel pump	Bomba Combustib	Bomba de combustível	Pompe Carburant	See group 233-600 page 189
15	VOE 17415751	1					Fuel pipe	Tubo de combustible	Tubo combustível	Tuyau de carburant	
16	VOE 21088049	1					•Overflow valve	•Válvula de rebose	•Válvula de descarga	•Valve de barrage	
17	VOE 20852765	4					•Sealing ring	•Anillo retén	•Anel de vedação	•Bague étanchéité	
18	VOE 20852764	2					•Sealing ring	•Anillo retén	•Anel de vedação	•Bague étanchéité	
19	VOE 991048	1					•Hollow screw	•Tornillo perforado	•Parafuso união	•Vis creuse	
20	VOE 991046	1					•Hollow screw	•Tornillo perforado	•Parafuso união	•Vis creuse	
21	VOE 17252579	1					Fuel pipe	Tubo de combustible	Tubo combustível	Tuyau de carburant	
	VOE 977754	1					•Banjo nipple	•Racor banjo	•Niple banjo	•Raccord banjo	
22	VOE 991046	1					Hollow screw	Tornillo perforado	Parafuso união	Vis creuse	
23	VOE 20852765	2					Sealing ring	Anillo retén	Anel de vedação	Bague étanchéité	
24	VOE 17252572	1					Fuel pipe	Tubo de combustible	Tubo combustível	Tuyau de carburant	
25	VOE 991046	1					•Hollow screw	•Tornillo perforado	•Parafuso união	•Vis creuse	
26	VOE 20852765	2					•Sealing ring	•Anillo retén	•Anel de vedação	•Bague étanchéité	
27	VOE 980881	1					Cable tie	Abrazadera de cinta	Braçadeira	Serre-câble	
28	VOE 981664	1					Clamp	Abrazadera	Braçadeira	Collier serrage	
29	VOE 984733	12					Flange screw	Tornillo embridado	Parafuso flangeado	Vis à embase	
30	VOE 13949747	9					Clamp	Abrazadera	Braçadeira	Collier serrage	

1		**Fuel pipes, fuel pump** **Tuberias de combustible, bomba de combustible** **Tubulação de combustível, bomba de combustível** **Canalisations à combus, pompe carburant**	Catalogue id **20803**	Group **235**
2				
3			Illustr. No **1077976**	Section **320**
4				
5		**15185566, 17461280**	Issue **20053797-A**	Page **209**

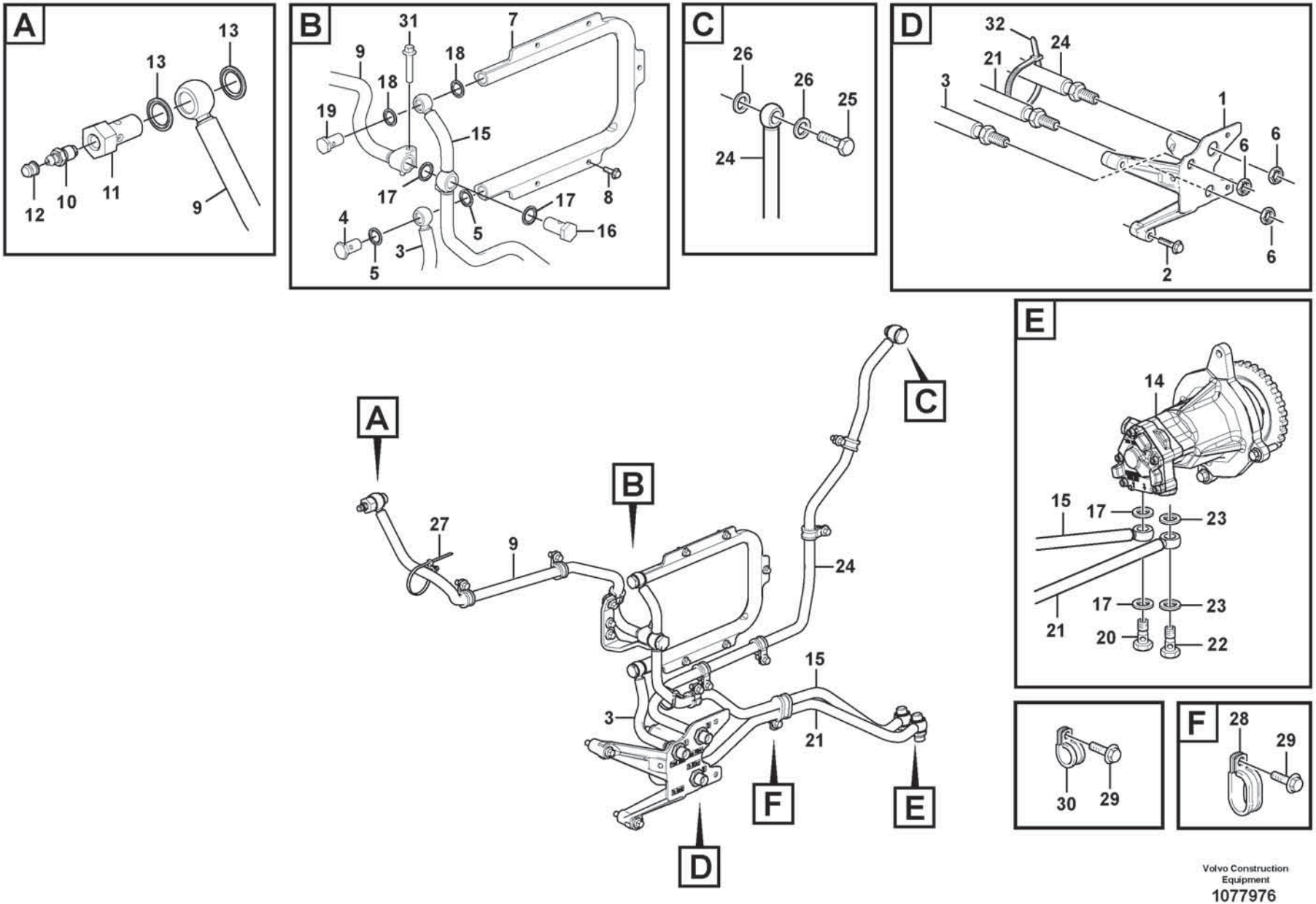

Volvo Construction Equipment

1077976

Fig.	Part No.	Quantity 1	2	3	PS	KIT	Description	Denominación	Denominação	Dénomination	Notes
31	**VOE 984738**	1					Flange screw	Tornillo embridado	Parafuso flangeado	Vis à embase	
32	**VOE 4881440**	1					Cable tie	Abrazadera de cinta	Braçadeira	Serre-câble	

1		**Fuel pipes, fuel pump** **Tuberias de combustible, bomba de combustible** **Tubulação de combustível, bomba de combustível** **Canalisations à combus, pompe carburant**	Catalogue id **20803**	Group **235**
2				
3			Illustr. No **1077976**	Section **320**
4				
5		**15185566, 17461280**	Issue **20053797-A**	Page **211**

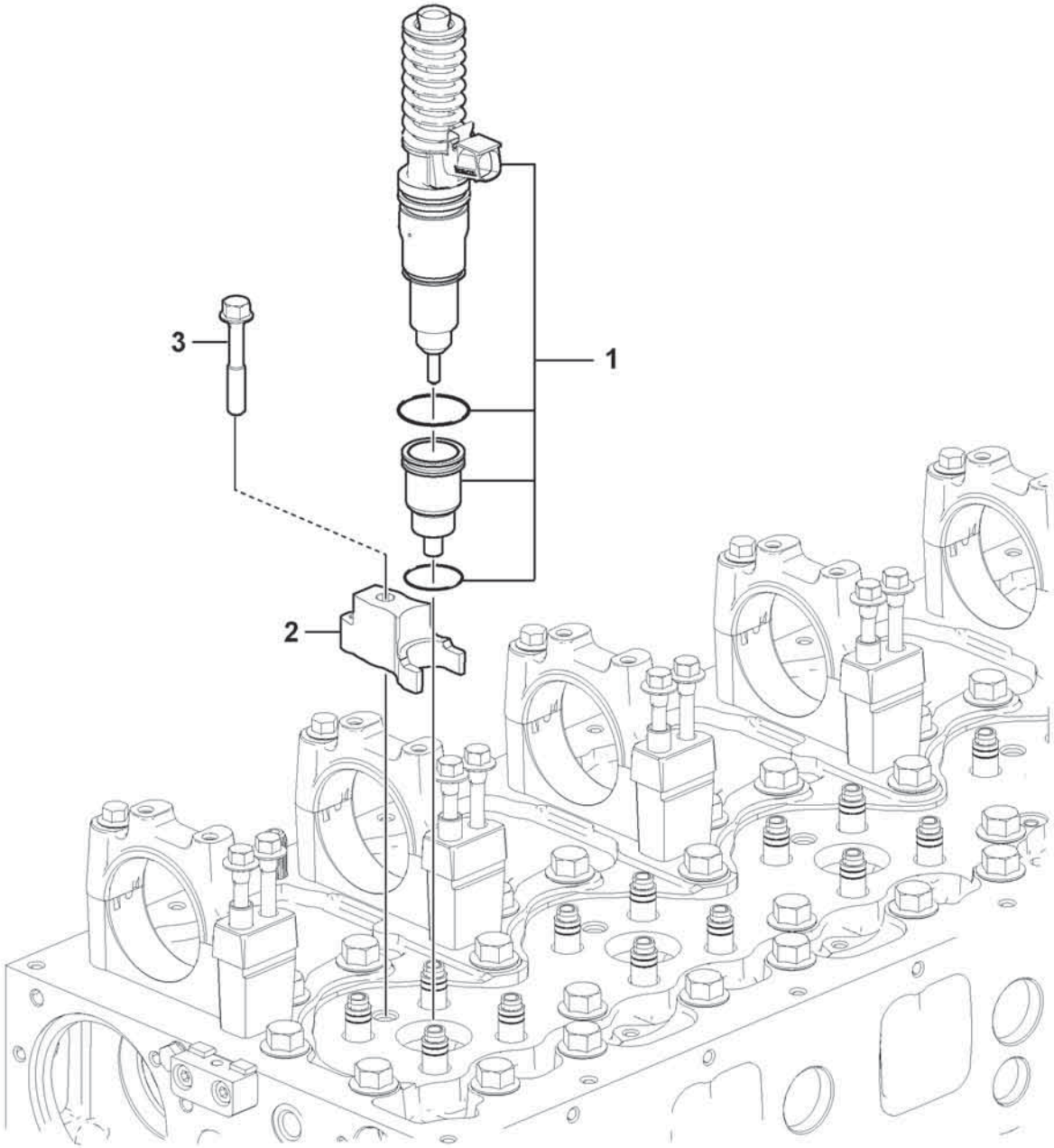

Volvo Construction Equipment
1072567

Fig.	Part No.	Quantity 1	2	3	PS	KIT	Description	Denominación	Denominação	Dénomination	Notes
1	**VOE 22340652**	6					Injector	Inyector	Injetor	Injecteur	MA2301, MA2302, MA2303, MA2304, MA2305, MA2306
2	**VOE 21425162**	6					Yoke	Mordaza	Garfo	Chape	
3	**VOE 21344774**	6					Flange screw	Tornillo embridado	Parafuso flangeado	Vis à embase	

1		**Injector** **Inyector** **Injetor** **Injecteur complet**	Catalogue id **20803**	Group **237**
2				
3			Illustr. No **1072567**	Section **100**
4				
5		**17461273, 17461278**	Issue **20053797-A**	Page **213**

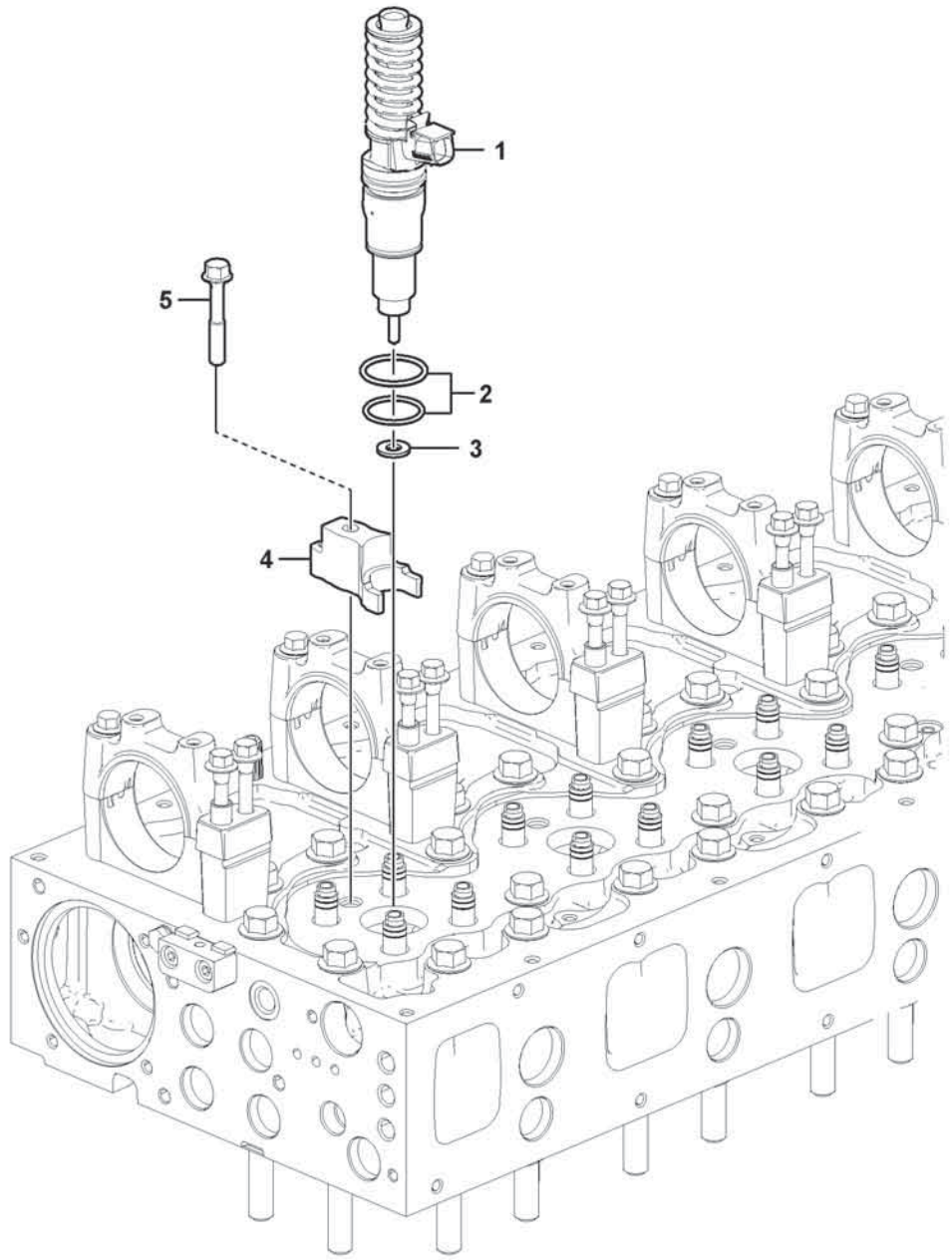

Volvo Construction Equipment
1072410

Fig.	Part No.	Quantity 1	2	3	PS	KIT	Description	Denominación	Denominação	Dénomination	Notes
1	**VOE 21371672**	6					Unit injector	Inyector-bomba	Injetor unitário	Injecteur pompe	MA2301, MA2302, MA2303, MA2304, MA2305, MA2306
2	**VOE 276935**	6					•Sealing ring kit	•Juego anillo de retén	•Jogo anel de vedação	•Kit joints étanchéité	UPPER
3	**VOE 21261987**	6					•Washer	•Arandela	•Arruela	•Rondelle	
4	**VOE 21509801**	6					Yoke	Mordaza	Garfo	Chape	
5	**VOE 8192804**	6					Flange screw	Tornillo embridado	Parafuso flangeado	Vis à embase	

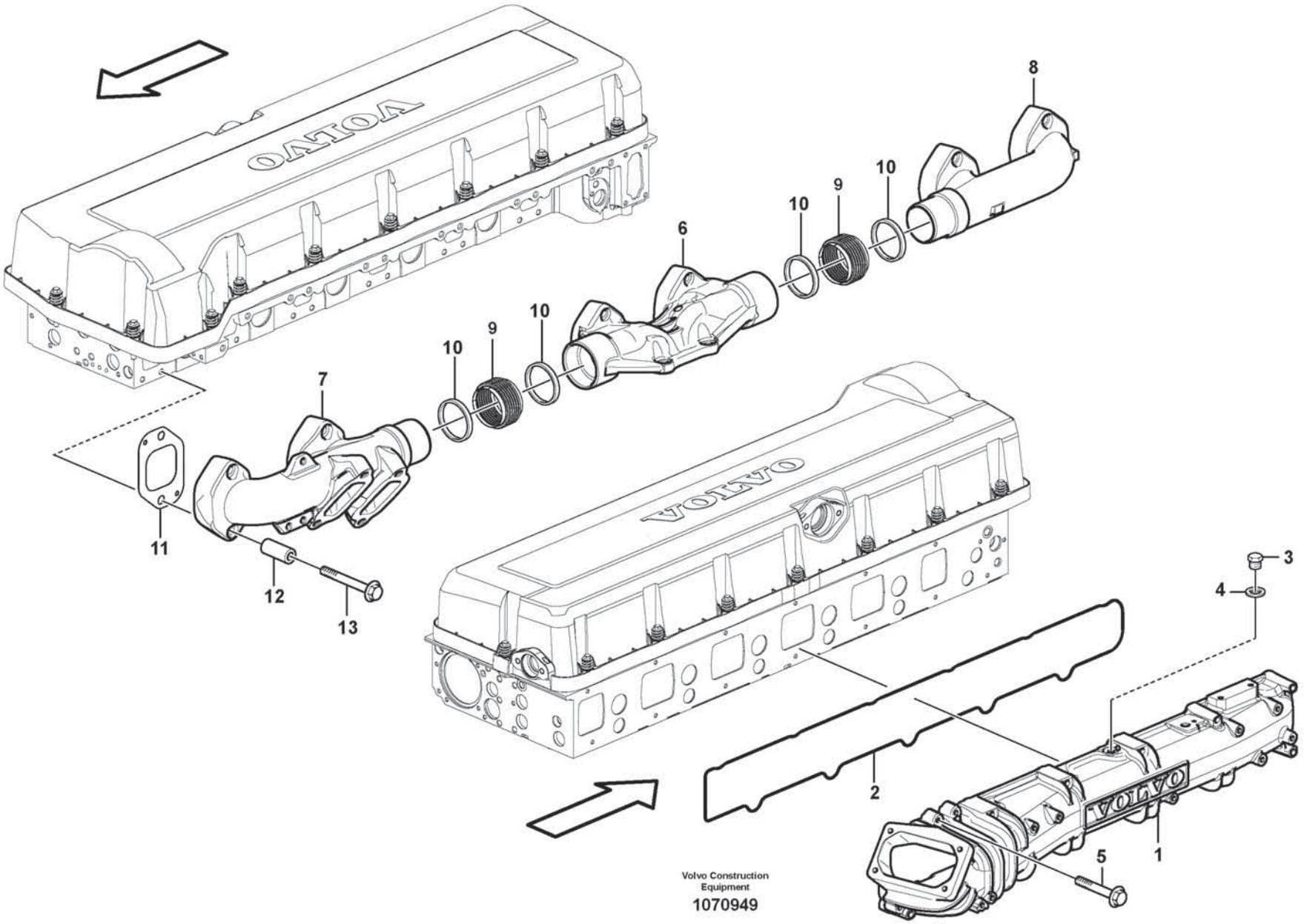

Volvo Construction Equipment

1070949

Fig.	Part No.	Quantity 1	2	3	PS	KIT	Description	Denominación	Denominação	Dénomination	Notes
1	**VOE 21839416**	1					Inlet manifold	Tubo de admisión	Coletor admissão	Collecteur admission	
2	**VOE 21282255**	1					•Gasket	•Junta	•Junta	•Joint	
3	**VOE 960628**	1					Plug	Tapón	Bujão	Tampon	
4	**VOE 13947281**	1					Gasket	Junta	Junta	Joint	
5	**VOE 996457**	12					Flange screw	Tornillo embridado	Parafuso flangeado	Vis à embase	
6	**VOE 21469805**	1					Exhaust manifold	Múltiple escape	Coletor de escape	Collecteur d'échappement	
6		1			NS		•Exhaust manifold	•Múltiple escape	•Coletor de escape	•Collecteur d'échappement	
7		1			NS		•Exhaust manifold	•Múltiple escape	•Coletor de escape	•Collecteur d'échappement	
8		1			NS		•Exhaust manifold	•Múltiple escape	•Coletor de escape	•Collecteur d'échappement	
9		2			NS		•Bellows	•Cubierta Goma	•Foles	•Capot Caoutcho.	
10		4			NS		•Collar	•Collar	•Colar	•Collier	
11	**VOE 20855371**	6					Gasket	Junta	Junta	Joint	
12	**VOE 993167**	12					Spacer sleeve	Manguito distanciador	Luva espaçadora	Douille entretoise	
13	**VOE 21344787**	12					Flange screw	Tornillo embridado	Parafuso flangeado	Vis à embase	

1		**Inlet manifold and exhaust manifold** **Tubo admisión y múltiple escape** **Coletor de admissão e coletor de escape** **Tubulure admission et tubulure echappement**	Catalogue id **20803**	Group **251**
2				
3			Illustr. No **1070949**	Section **100**
4				
5		**17461273, 17461278**	Issue **20053797-A**	Page **217**

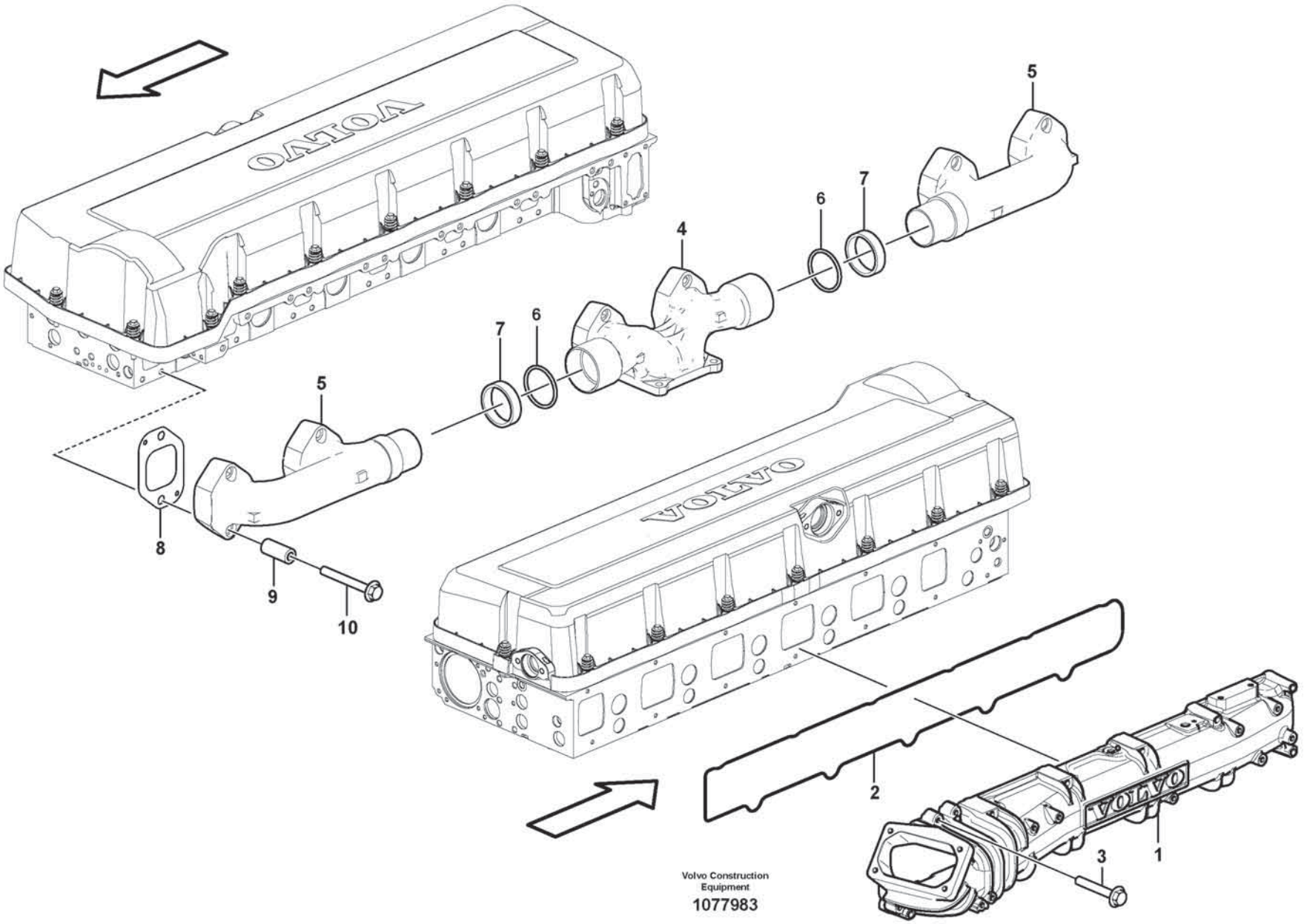

Volvo Construction Equipment

1077983

Fig.	Part No.	Quantity 1	2	3	PS	KIT	Description	Denominación	Denominação	Dénomination	Notes
1	**VOE 21833410**	1					Inlet manifold	Tubo de admisión	Coletor admissão	Collecteur admission	
2	**VOE 20805850**	1					•Seal	•Junta	•Vedação	•Étanchéité	
3	**VOE 996457**	12					Flange screw	Tornillo embridado	Parafuso flangeado	Vis à embase	
	VOE 21528906	1					Exhaust manifold	Múltiple escape	Coletor de escape	Collecteur d'échappement	
4		1			NS		•Exhaust manifold	•Múltiple escape	•Coletor de escape	•Collecteur d'échappement	
5		2			NS		•Exhaust manifold	•Múltiple escape	•Coletor de escape	•Collecteur d'échappement	
6	**VOE 21433769**	2					•Sealing ring	•Anillo retén	•Anel de vedação	•Bague étanchéité	
7	**VOE 20883450**	2					•Sealing ring	•Anillo retén	•Anel de vedação	•Bague étanchéité	
8	**VOE 20855371**	6					Gasket	Junta	Junta	Joint	
9	**VOE 993167**	12					Spacer sleeve	Manguito distanciador	Luva espaçadora	Douille entretoise	
10	**VOE 21344787**	12					Flange screw	Tornillo embridado	Parafuso flangeado	Vis à embase	

1		**Inlet manifold and exhaust manifold** **Tubo admisión y múltiple escape** **Coletor de admissão e coletor de escape** **Tubulure admission et tubulure echappement**	Catalogue id **20803**	Group **251**
2				
3			Illustr. No **1077983**	Section **120**
4				
5		**15185566, 17461280**	Issue **20053797-A**	Page **219**

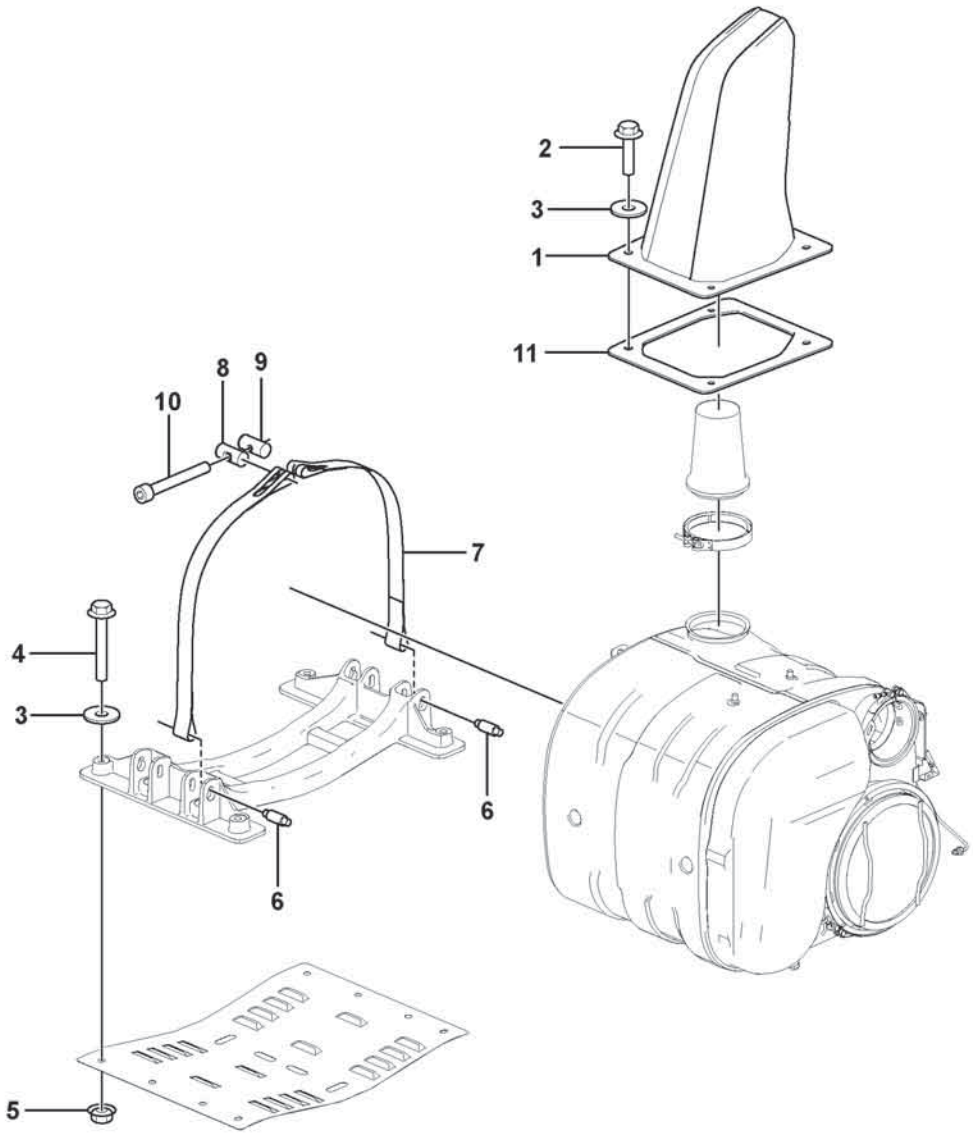

Volvo Construction Equipment
1084028

Fig.	Part No.	Quantity 1	2	3	PS	KIT	Description	Denominación	Denominação	Dénomination	Notes
1	**VOE 16844001**	1					Ejector pipe	Tubo eyector	Tubo do ejetor	Tube éjecteur	
2	**VOE 984816**	4					Flange screw	Tornillo embridado	Parafuso flangeado	Vis à embase	
3	**VOE 60113870**	12					Washer	Arandela	Arruela	Rondelle	
4	**VOE 60113115**	8					Flange screw	Tornillo embridado	Parafuso flangeado	Vis à embase	
5	**VOE 990952**	8					Flange lock nut	Contratuerca embridada	Contra porca flange	Contre-écrou à embase	
6	**VOE 17200262**	4					Clevis pin	Perno pasador hendido	Pino do garfo	Boulon à trou goupille	
7	**VOE 17200272**	4					Mounting strap	Cinta de fijación	Cinta fixação	Sangle de fixation	
8	**VOE 21497050**	2					Stub	Eje cojinete	Manga de eixo	Tourillon	
9	**VOE 21497047**	2					Stub	Eje cojinete	Manga de eixo	Tourillon	
10	**VOE 995770**	2					Hex. socket screw	Tornillo de hexágono embutido	Parafuso soquete sext	Vis à six pans creux	
11	**VOE 16882430**	1					Seal	Junta	Vedação	Étanchéité	

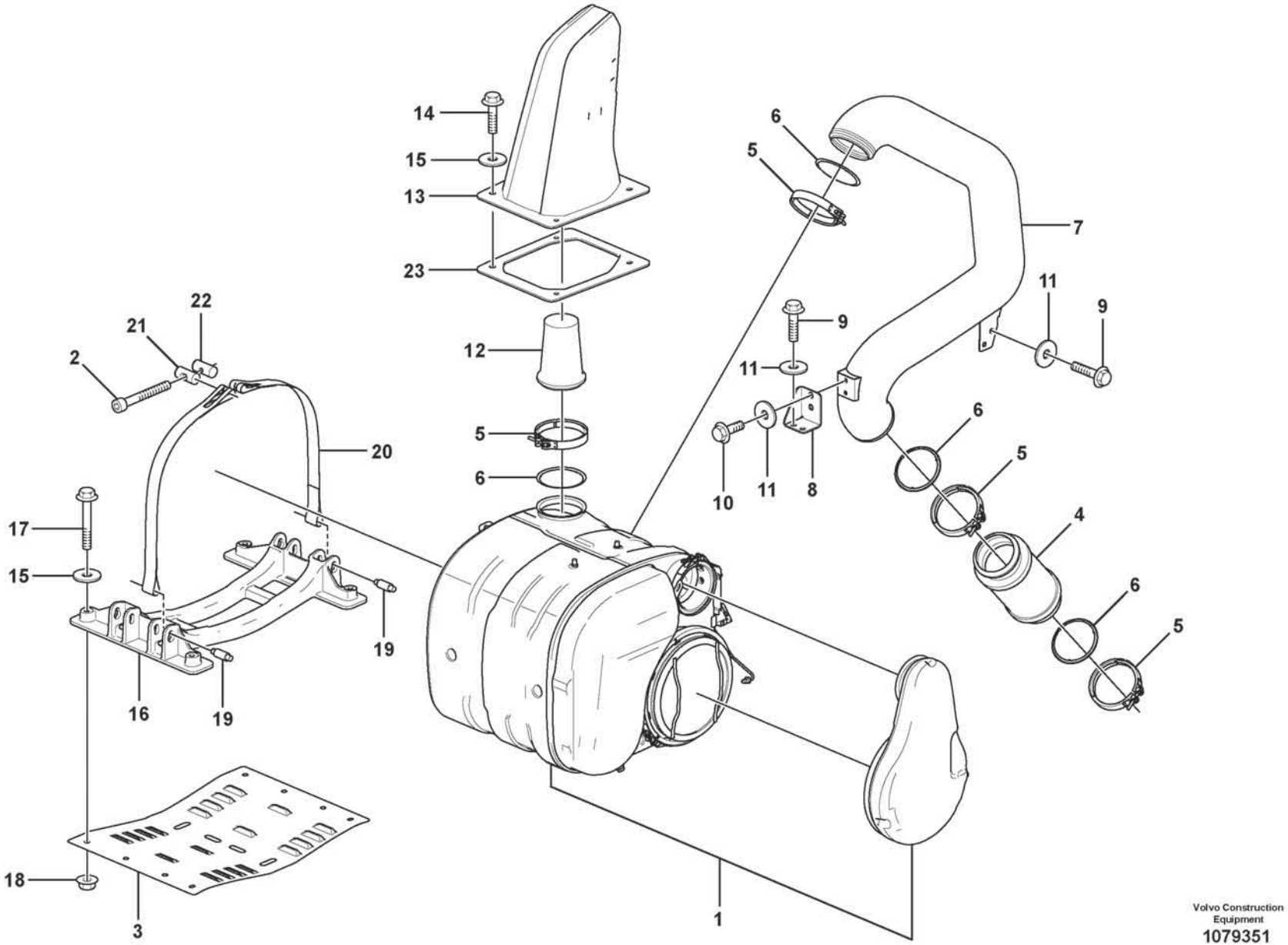

Volvo Construction Equipment
1079351

Fig.	Part No.	Quantity 1	2	3	PS	KIT	Description	Denominación	Denominação	Dénomination	Notes
1	**VOE 17416742**	1					Silencer	Silenciador	Silencioso	Silencieux	
2	**VOE 60112985**	2					Hex. socket screw	Tornillo de hexágono embutido	Parafuso soquete sext	Vis à six pans creux	
3	**VOE 16869804**	1					Heat shield	Defensa térmica	Defletor de calor	Écran thermique	
4	**VOE 15096943**	1					Exhaust pipe kit	Juego de tubo de escape	Jogo tubo de escape	Jeu de ligne d'échappement	
5	**VOE 15113226**	4					V-clamp	Abrazadera v	Abraçadeira-v	Collier en v	
6	**VOE 21119083**	4					Gasket	Junta	Junta	Joint	
7	**VOE 16878290**	1					Exhaust Pipe	Tubo de escape	Tubo de escape	Tuyau d'échappement	
8		1			NS		Bracket	Consola	Suporte	Console	
9	**VOE 60113082**	4					Flange screw	Tornillo embridado	Parafuso flangeado	Vis à embase	
10	**VOE 60113080**	2					Flange screw	Tornillo embridado	Parafuso flangeado	Vis à embase	
11	**VOE 994861**	6					Washer	Arandela	Arruela	Rondelle	
12		1			NS		End pipe	Tubo final	Tubo final	Tuyau connexion	
13	**VOE 16844001**	1					Ejector pipe	Tubo eyector	Tubo do ejetor	Tube éjecteur	
14	**VOE 60113109**	4					Flange screw	Tornillo embridado	Parafuso flangeado	Vis à embase	
15	**VOE 60113804**	12					Plain washer	Arandela plana	Arruela simples	Rondelle plane	
16		1			NS		Bracket	Consola	Suporte	Console	
17	**VOE 60113169**	8					Flange lock nut	Contratuerca embridada	Contra porca flange	Contre-écrou à embase	
18	**VOE 60113169**	8					Flange lock nut	Contratuerca embridada	Contra porca flange	Contre-écrou à embase	
19	**VOE 17200262**	4					Clevis pin	Perno pasador hendido	Pino do garfo	Boulon à trou goupille	
20	**VOE 17200272**	4					Mounting strap	Cinta de fijación	Cinta fixação	Sangle de fixation	
21	**VOE 21497050**	2					Stub	Eje cojinete	Manga de eixo	Tourillon	
22	**VOE 21497047**	2					Stub	Eje cojinete	Manga de eixo	Tourillon	
23	**VOE 16882430**	1					Seal	Junta	Vedação	Étanchéité	

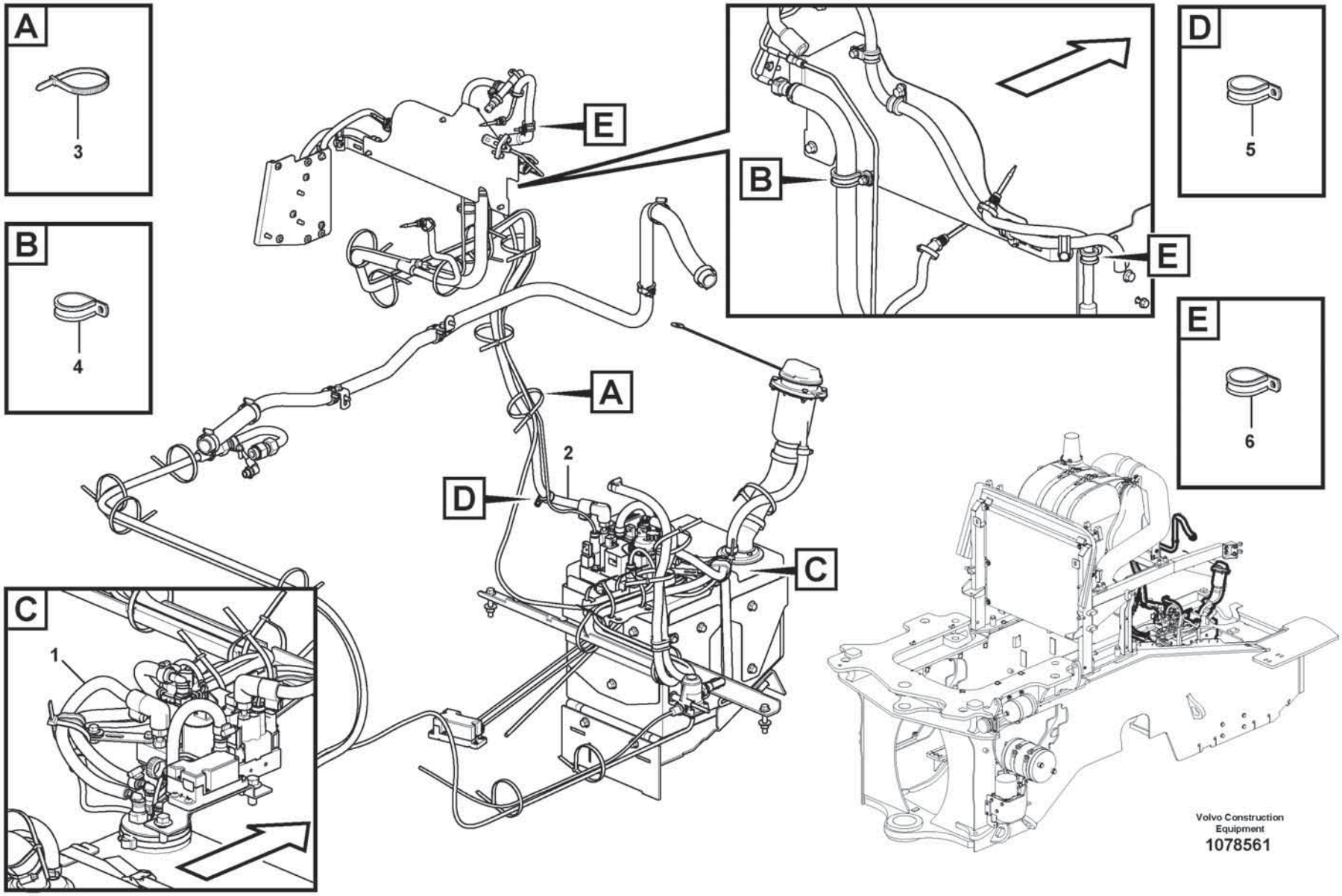
A
3
B
4
C
1
D
5
E
6
2
Volvo Construction Equipment
1078561

Fig.	Part No.	Quantity 1	2	3	PS	KIT	Description	Denominación	Denominação	Dénomination	Notes
1	**VOE 17221454**	1					Hose assembly	Conducto	Mangueira completa	Conduit flexible	
2	**VOE 17221462**	1					Hose assembly	Conducto	Mangueira completa	Conduit flexible	
3	**VOE 4881440**	REQ					Cable tie	Abrazadera de cinta	Braçadeira	Serre-câble	
4	**VOE 942810**	1					Clamp	Abrazadera	Braçadeira	Collier serrage	
5	**VOE 990732**	1					Clamp	Abrazadera	Braçadeira	Collier serrage	(VOE 942542)
6	**VOE 13946834**	2					Clamp	Abrazadera	Braçadeira	Collier serrage	

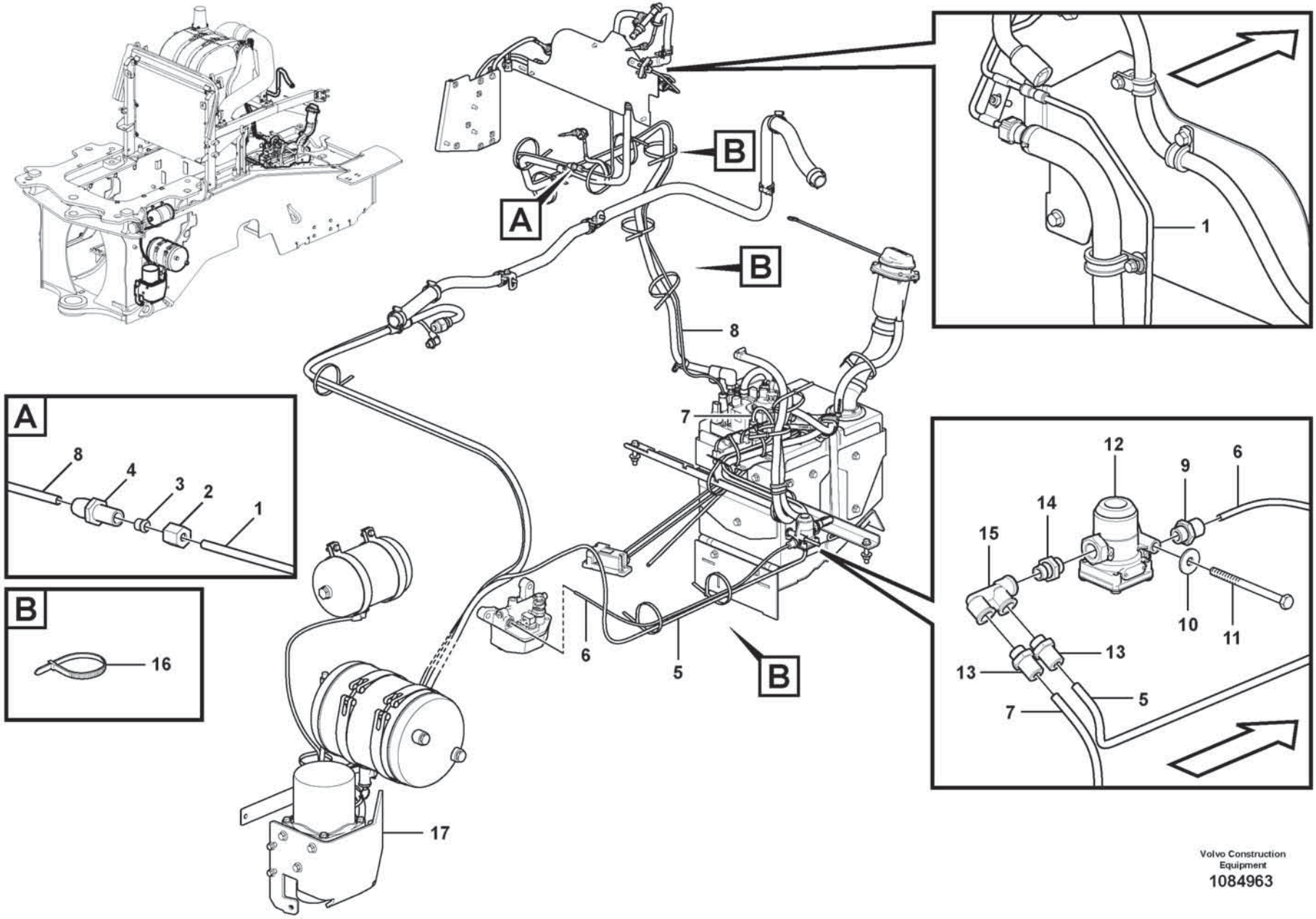

Volvo Construction Equipment

1084963

Fig.	Part No.	Quantity 1	2	3	PS	KIT	Description	Denominación	Denominação	Dénomination	Notes
1	**VOE 16885868**	1					Pipe line	Tuberia		Conduite tubulaire	
1	**VOE 16885864**	1					•Tube	•Tubo	•Tubo	•Tube	
2	**VOE 956981**	1					•Fitting nut	•Tuerca de acoplamiento	•Porca de conexão	•Écrou accouplement	
3	**VOE 13956967**	1					•Ferrule	•Anillo de acoplamiento	•Cone	•Bague de sûreté	
4	**VOE 996814**	1					•Nipple	•Niple	•União	•Raccord	
5	**VOE 980832**	1					Tube	Tubo	Tubo	Tube	L = 2950 mm
6	**VOE 980831**	1					Plastic pipe	Tubo plástico	Tubo plástico	Tube plastique	L = 840 mm
7	**VOE 980832**	1					Tube	Tubo	Tubo	Tube	L = 900 mm
8	**VOE 980831**	1					Plastic pipe	Tubo plástico	Tubo plástico	Tube plastique	L = 2050 mm
9	**VOE 979282**	1					Nipple	Niple	Niple	Raccord	
10	**VOE 60113881**	1					Washer	Arandela	Arruela	Rondelle	
11	**VOE 60113252**	1					Flange screw	Tornillo embridado	Parafuso flangeado	Vis à embase	
12	**VOE 21076527**	1					Pressure limiting valve	Válvula limitadora de presión	Válvula limitadora de pressão	Valve limitatrice de pression	
13	**VOE 977789**	2					Nipple	Niple	Niple	Raccord	
14	**VOE 11196161**	1					Nipple	Niple	Niple	Raccord	
15	**VOE 11197098**	1					F-nipple	Niple f	Niple-f	Raccord f	
16	**VOE 4881440**	REQ					Cable tie	Abrazadera de cinta	Braçadeira	Serre-câble	
17	**VOE 16869670**	1					Bracket	Consola	Suporte	Console	

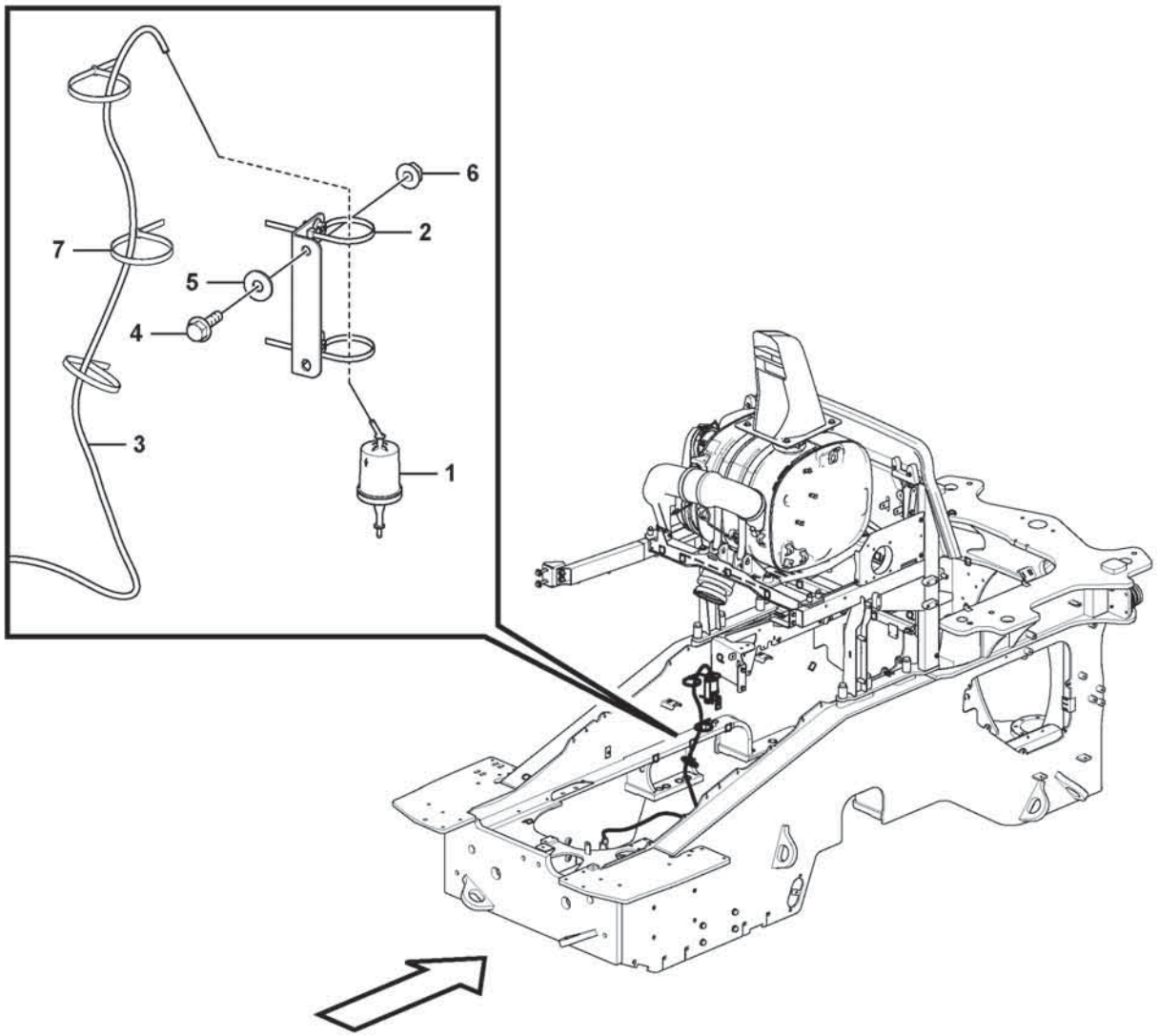
6
2
7
5
4
3
1

Fig.	Part No.	Quantity 1	2	3	PS	KIT	Description	Denominación	Denominação	Dénomination	Notes
1	**VOE 21743197**	1					Air cleaner	Filtro de aire	Filtro de ar	Filtre air	
2	**VOE 980881**	2					Cable tie	Abrazadera de cinta	Braçadeira	Serre-câble	
3	**VOE 11024720**	1					Plastic hose	Manguera plástico	Mangueira plástica	Tube plastique	L = 1800 mm
4	**VOE 60113080**	2					Flange screw	Tornillo embridado	Parafuso flangeado	Vis à embase	
5	**VOE 60114321**	2					Washer	Arandela	Arruela	Rondelle	
6	**VOE 60113167**	2					Flange lock nut	Contratuerca embridada	Contra porca flange	Contre-écrou à embase	
7	**VOE 4881440**	REQ					Cable tie	Abrazadera de cinta	Braçadeira	Serre-câble	

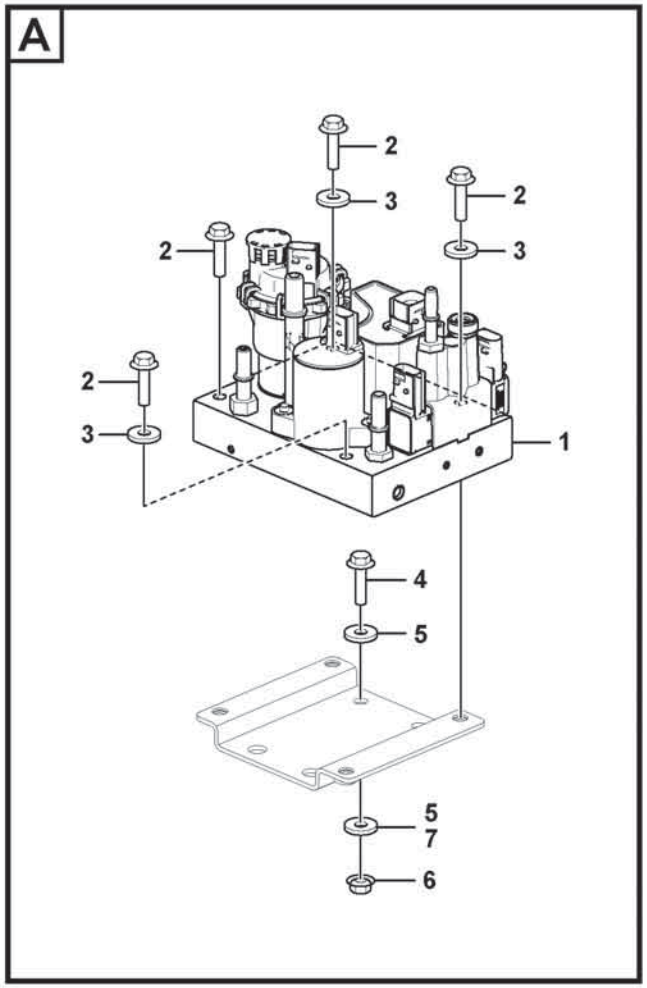
A
2
3
2
2
3
2
3
1
4
5
5
7
6

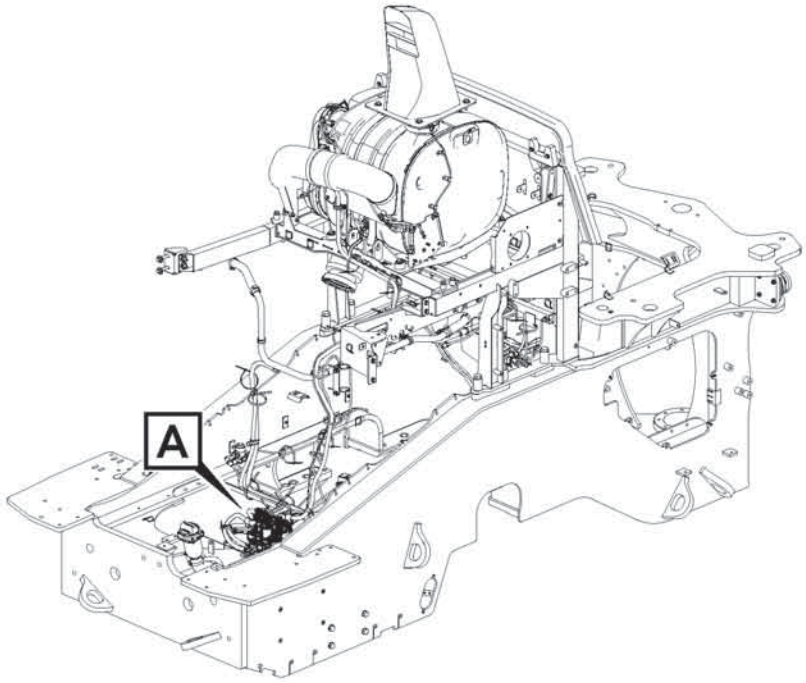
A

Fig.	Part No.	Quantity 1	2	3	PS	KIT	Description	Denominación	Denominação	Dénomination	Notes
1	**VOE 22900346**	1					Pump	Bomba	Bomba	Pompe	See group 254-520 page 233
2	**VOE 60113075**	4					Flange screw	Tornillo embridado	Parafuso flangeado	Vis à embase	
3	**VOE 60110304**	3					Washer	Arandela	Arruela	Rondelle	
4	**VOE 60113082**	4					Flange screw	Tornillo embridado	Parafuso flangeado	Vis à embase	S/N - 2394
4	**VOE 60113081**	4					Flange screw	Tornillo embridado	Parafuso flangeado	Vis à embase	S/N 2395 -
5	**VOE 60114321**	8					Washer	Arandela	Arruela	Rondelle	S/N - 2394
6	**VOE 60113167**	4					Flange lock nut	Contratuerca embridada	Contra porca flange	Contre-écrou à embase	
7	**VOE 60114321**	4					Washer	Arandela	Arruela	Rondelle	S/N 2395 -

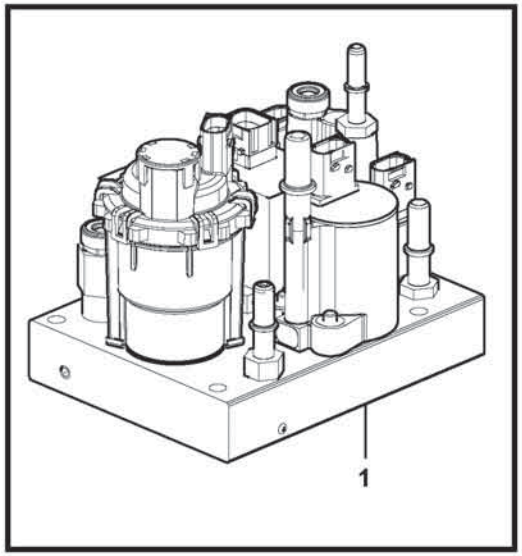

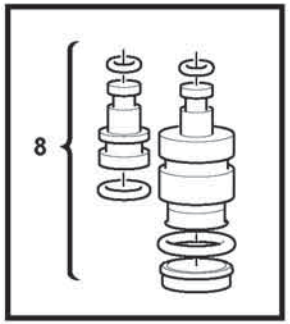

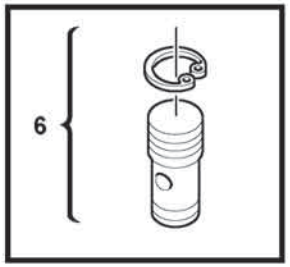

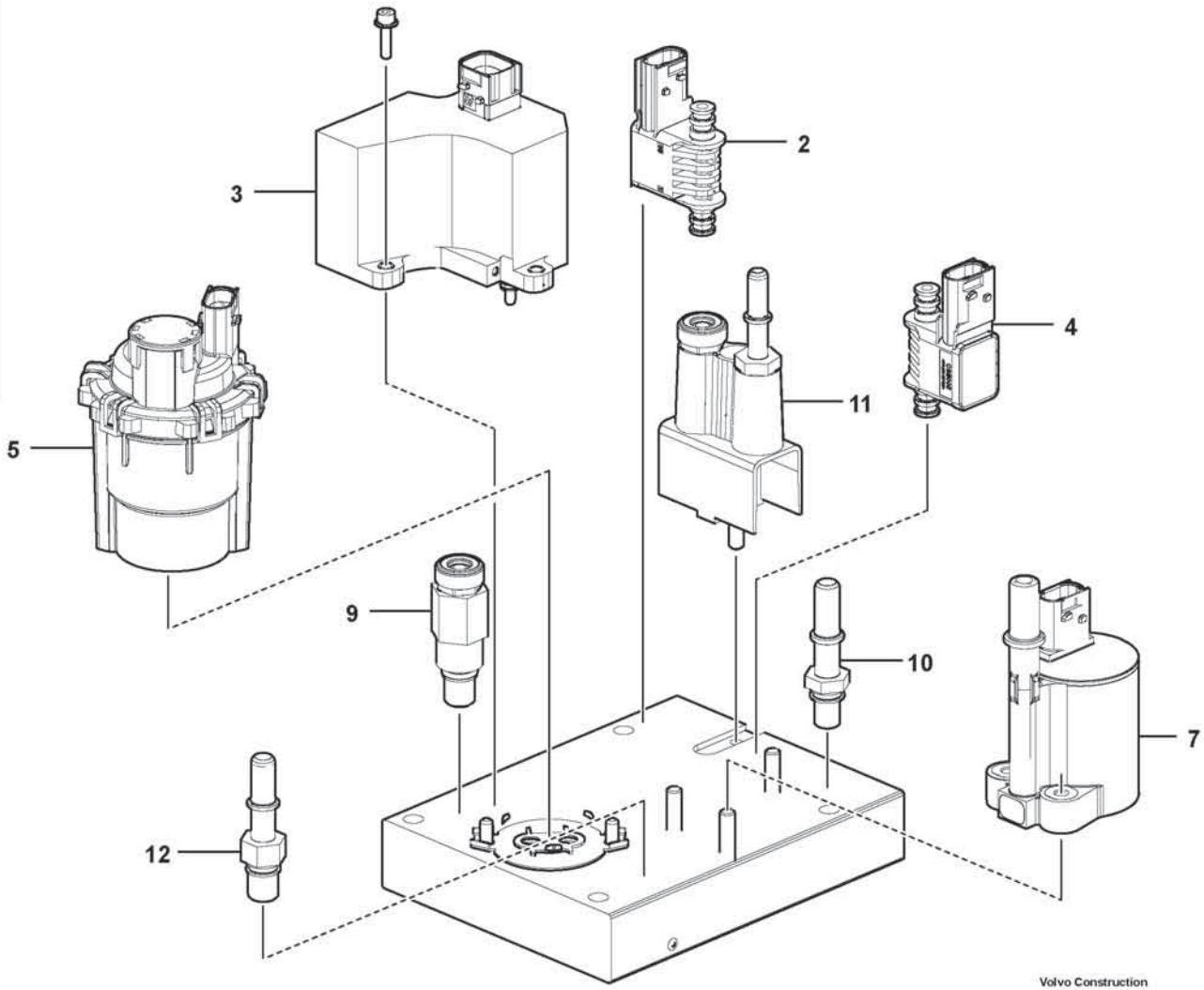

Volvo Construction Equipment

1071296

Fig.	Part No.	Quantity 1	2	3	PS	KIT	Description	Denominación	Denominação	Dénomination	Notes
1	VOE 22900346	1					Pump	Bomba	Bomba	Pompe	
2	VOE 21687877	1					•Pressure sensor	•Sensor de presión	•Sensor de pressão	•Capteur de pression	GREEN
3	VOE 21687880	1					•Combination valve	•Válvula combinada	•Válvula de combinação	•Valve combinée	
4	VOE 22209505	1					•Pressure sensor	•Sensor de presión	•Sensor de pressão	•Capteur de pression	
5	VOE 22900358	1					•Pump	•Bomba	•Bomba	•Pompe	
6	VOE 22608093	1					•Overflow valve	•Valvula rebose	•	•Soupape by-pass	
7	VOE 22733669	1					•Valve	•Válvula	•Válvula	•Valve	
8	VOE 21781135	1					•Adapter kit	•Kit de adaptación	•Jogo de adaptadores	•Jeu d'adaptateurs	
9	VOE 22040854	1					•Air filter	•Filtro de aire	•Filtro de ar	•Filtre à air	
10	VOE 21687888	1					•Connector	•Unión	•Conexão	•Connexion	
11	VOE 21688317	1					•Bracket kit	•Kit de consola	•Kit do console	•Kit console	
12	VOE 22916842	1					•Connector	•Unión	•Conexão	•Connexion	
	VOE 22105222	1					•Protecting cover	•Tapa de protección	•Cobertura de proteção	•Couvercle protection	

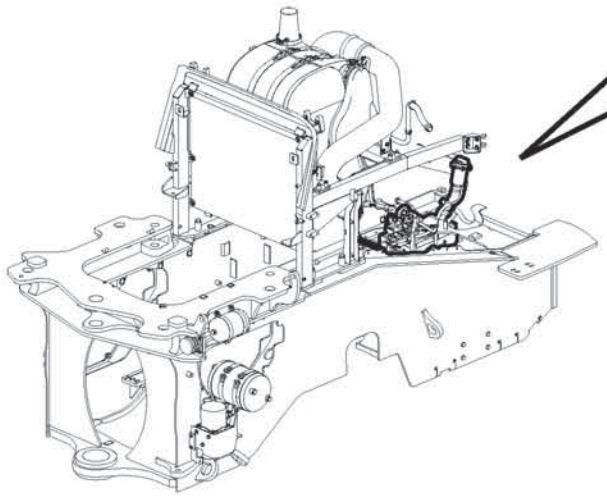

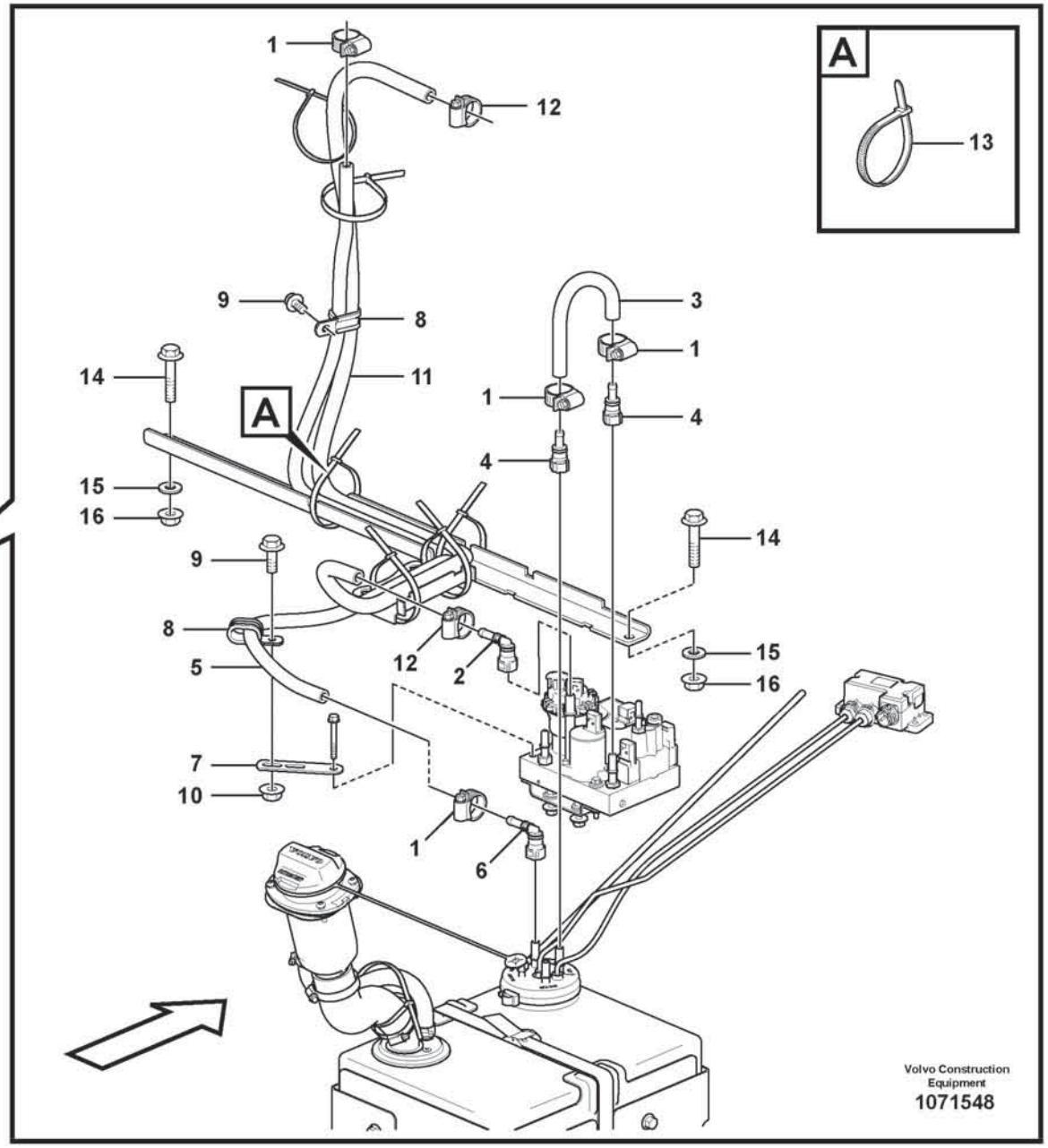
A
13
1
12
9
8
11
14
A
15
16
3
1
1
4
4
14
9
8
5
12
2
15
16
7
10
1
6
Volvo Construction Equipment
1071548

Fig.	Part No.	Quantity 1	2	3	PS	KIT	Description	Denominación	Denominação	Dénomination	Notes
1	**VOE 943471**	4					Hose clamp	Abrazadera de manguera	Braçadeira da mangueira	Collier durite	
2	**VOE 16845755**	1					Connector	Pieza de conexión	Conexão	Pièce connexion	
3	**VOE 943367**	1					Hose	Manguera	Mangueira	Flexible	L = 235 mm
4	**VOE 20805109**	2					Connector	Unión	Conexão	Connexion	
5	**VOE 16876296**	1					Water hose	Manguera agua		Flexible de circulation d'eau	
6	**VOE 20805110**	1					Connector	Unión	Conexão	Connexion	
7	**VOE 13965540**	1					Bracket	Consola	Suporte	Console	
8	**VOE 13949386**	2					Clamp	Abrazadera	Braçadeira	Collier serrage	
9	**VOE 60113080**	2					Flange screw	Tornillo embridado	Parafuso flangeado	Vis à embase	
10	**VOE 60113167**	1					Flange lock nut	Contratuerca embridada	Contra porca flange	Contre-écrou à embase	
11	**VOE 982200**	1					Hose	Manguera	Mangueira	Flexible	L = 1700 mm
12	**VOE 13943472**	2					Hose clamp	Abrazadera de manguera	Braçadeira da mangueira	Collier durite	
13	**VOE 4881440**	REQ					Cable tie	Abrazadera de cinta	Braçadeira	Serre-câble	
14	**VOE 60113099**	2					Flange screw	Tornillo embridado	Parafuso flangeado	Vis à embase	
15	**VOE 60113311**	2					Washer	Arandela	Arruela	Rondelle	
16	**VOE 60113168**	2					Flange lock nut	Contratuerca embridada	Contra porca flange	Contre-écrou à embase	

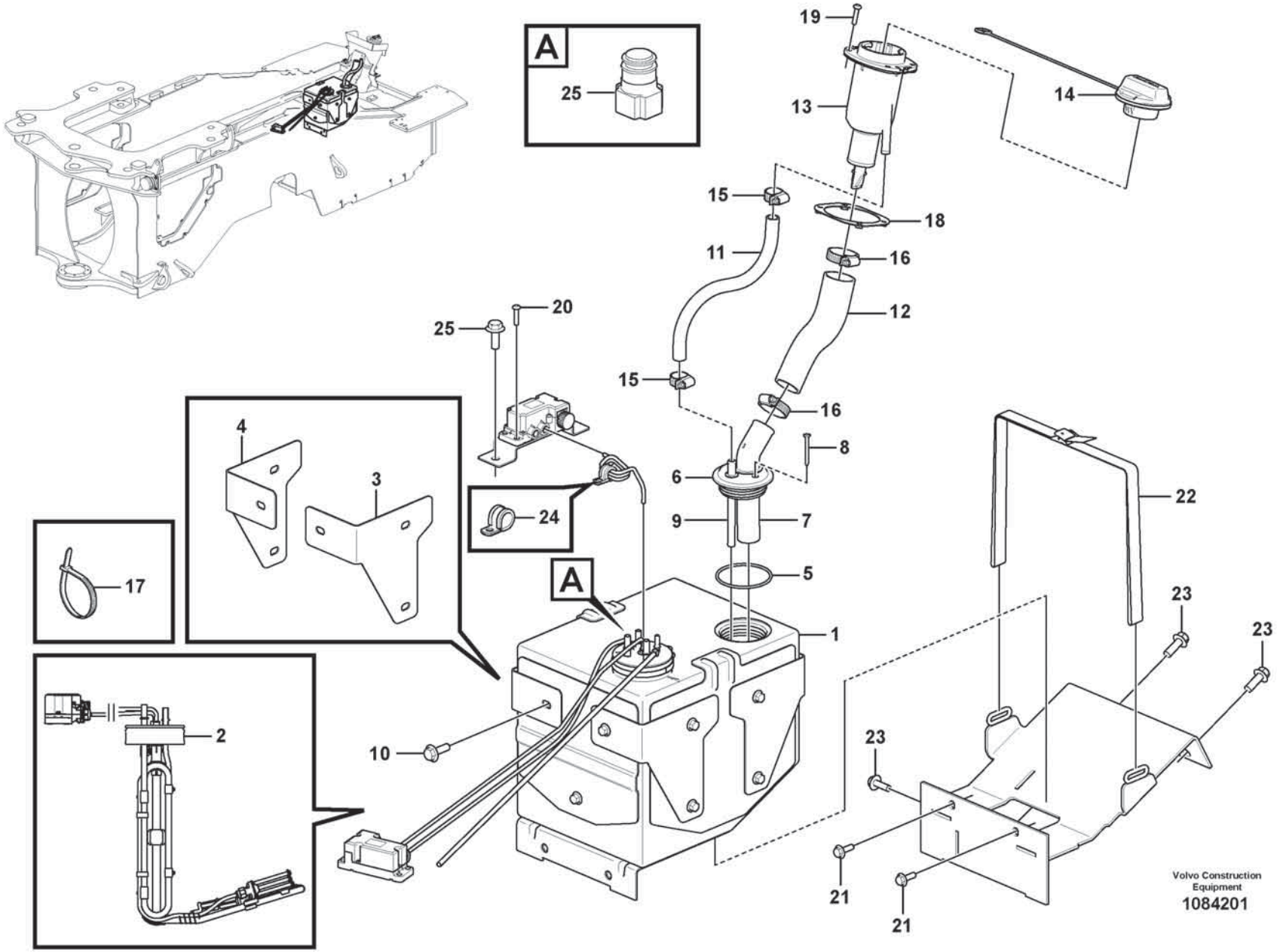
A
25
19
13
14
15
18
11
16
12
25
20
15
16
8
6
4
3
24
9
7
5
A
1
17
22
23
23
2
10
23
21
21
Volvo Construction Equipment
1084201

Fig.	Part No.	Quantity 1	2	3	PS	KIT	Description	Denominación	Denominação	Dénomination	Notes
	VOE 17475269	1					Tank	Depósito	Tanque	Réservoir	S/N 5141 -
1	**VOE 17475269**	1					Tank	Depósito	Tanque	Réservoir	S/N 5141 -
2	**VOE 17483620**	1					•Kit	•Juego	•Jogo	•Lot	
3		1			NS		•Bracket	•Ménsula	•Suporte	•Console	
4		1			NS		•Bracket	•Ménsula	•Suporte	•Console	
5	**VOE 996713**	1					•O-ring	•Anillo tórico	•Anel-o	•Joint torique	
6	**VOE 17243351**	1					•Cap	•Capuchón	•Tampa	•Capot	
7	**VOE 17409588**	1					•Hose connection	•Conexión de manguera	•Conexão mangueira	•Raccord flexible	
8	**VOE 17295601**	2					•Six point socket screw	•Racor de seis dientes	•Paraf soquete sext	•Vis à 6 pans creux	
9	**VOE 17409583**	1					•Hose connection	•Conexión de manguera	•Conexão mangueira	•Raccord flexible	
10	**VOE 60113092**	15					Flange screw	Tornillo embridado	Parafuso flangeado	Vis à embase	
11	**VOE 60112830**	1					Hose	Manguera	Mangueira	Flexible	
12	**VOE 16855479**	1					Hose	Manguera	Mangueira	Flexible	
13	**VOE 17454821**	1					Filler neck	Cuello de llenado	Gargalo enchimento	Tuyau de remplissage	See group 254-750 page 241
14	**VOE 17248402**	1					Filler cap	Tapa de llenado	Tampa de enchimento	Bouchon remplissage	S/N - 4940 S/N - 9041 S/N - 14047
15	**VOE 943471**	2					Hose clamp	Abrazadera de manguera	Braçadeira da mangueira	Collier durite	
16	**VOE 943478**	2					Hose clamp	Abrazadera de manguera	Braçadeira da mangueira	Collier durite	
17	**VOE 4881440**	REQ					Cable tie	Abrazadera de cinta	Braçadeira	Serre-câble	
18	**VOE 16852701**	1					Bracket	Consola	Suporte	Console	
19	**VOE 997503**	4					Six point socket screw	Racor de seis dientes	Paraf soquete sext	Vis à 6 pans creux	
20	**VOE 997503**	4					Six point socket screw	Racor de seis dientes	Paraf soquete sext	Vis à 6 pans creux	
21	**VOE 60113093**	2					Flange screw	Tornillo embridado	Parafuso flangeado	Vis à embase	
22	**VOE 11172369**	1					Retaining strap	Correa tensora	Correia tensora	Courroie de serrage	
23	**VOE 984815**	5					Flange screw	Tornillo embridado	Parafuso flangeado	Vis à embase	
24	**VOE 13949747**	1					Clamp	Abrazadera	Braçadeira	Collier serrage	
25	**VOE 21280355**	1					Connector	Unión	Conexão	Connexion	

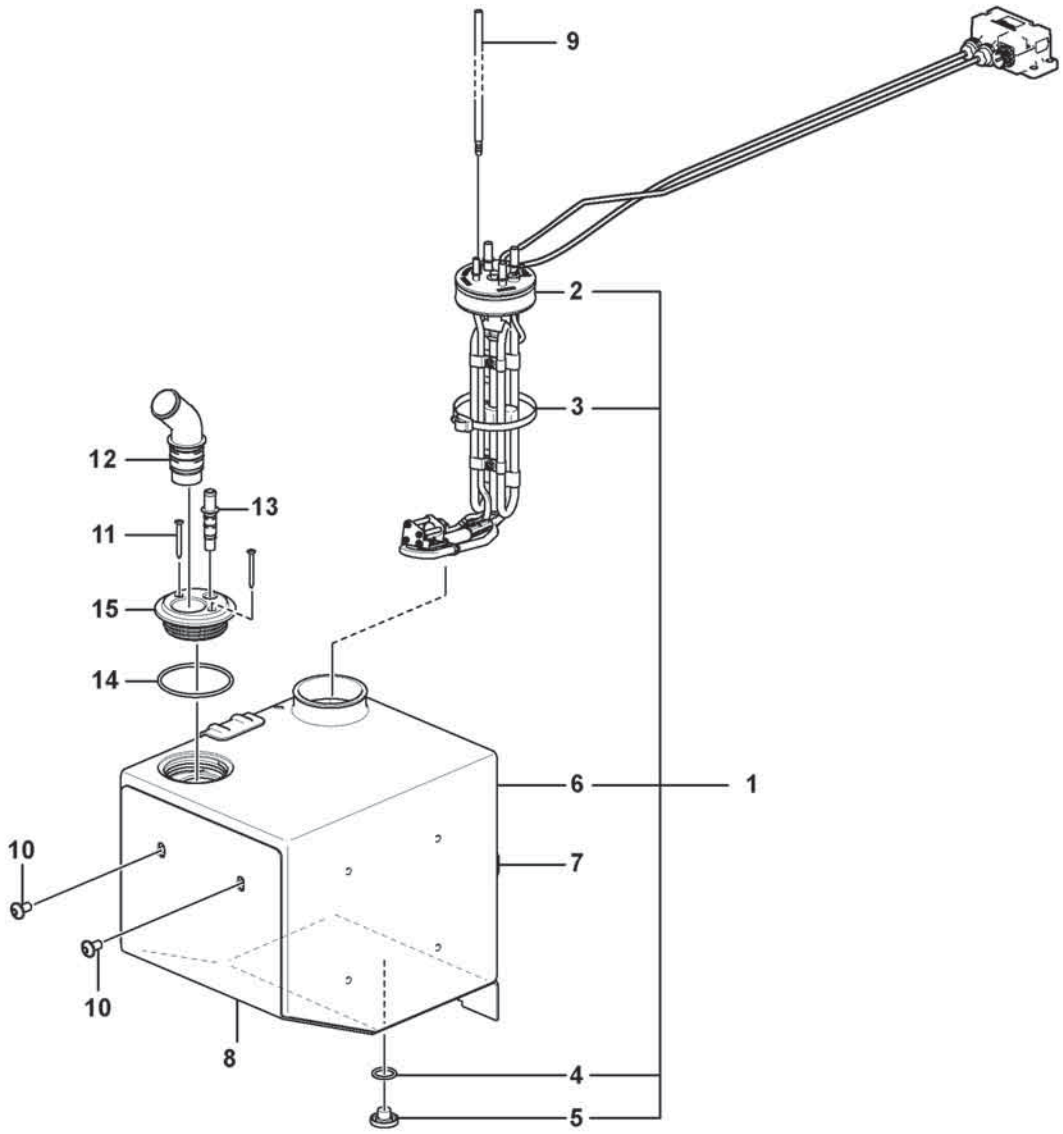

Volvo Construction Equipment
1091446

Fig.	Part No.	Quantity 1	2	3	PS	KIT	Description	Denominación	Denominação	Dénomination	Notes
	VOE 17475269	1					Tank	Depósito	Tanque	Réservoir	WITH OPT 87254/87255 WITH ENG 17480978 WITH ENG 17480980 US MARKET
1	**VOE 17475269**	1					•Tank	•Depósito	•Tanque	•Réservoir	
	VOE 17483620	1					••Kit	••Juego	••Jogo	••Lot	
2	**VOE 17474563**	1					•••Tank unit	•••Unidad de depósito	•••Unidade do tanque	•••Ensemble réservoir	
3	**VOE 17443063**	1					•••Hose clamp	•••Abrazadera de manguera	•••Braçadeira da mangueira	•••Collier durite	
	VOE 17434948	1					••Kit	••Juego	••Jogo	••Lot	
4	**VOE 494817**	1					•••O-ring	•••Junta torica	•••Anel de vedação-O	•••Joint Torique	
5	**VOE 17434948**	1					•••Kit	•••Juego	•••Jogo	•••Lot	
6		1			NS		••Tank	••Depósito	••	••Réservoir	
7		1			NS		•Bracket	•Ménsula	•Suporte	•Console	
8		1			NS		•Bracket	•Ménsula	•Suporte	•Console	
9	**VOE 17424528**	1					•Vent pipe	•Tubo purga de aire	•Tubo de ventilação	•Tuyau de purge	
10	**VOE 25309834**	7					•Six Point Socke	•Tornillo de cabeza embutida de 6 dientes	•	•Vis Creuse Six	
11	**VOE 17295601**	2					•Six point socket screw	•Racor de seis dientes	•Paraf soquete sext	•Vis à 6 pans creux	
12	**VOE 17409588**	1					•Hose connection	•Conexión de manguera	•Conexão mangueira	•Raccord flexible	
13	**VOE 17409583**	1					•Hose connection	•Conexión de manguera	•Conexão mangueira	•Raccord flexible	
14	**VOE 996713**	1					•O-ring	•Anillo tórico	•Anel-o	•Joint torique	
15	**VOE 17243351**	1					•Cap	•Capuchón	•Tampa	•Capot	

1		**AdBlue/DEF tank**	Catalogue id **20803**	Group **254**
2		**AdBlue/DEF tank**		
3		**AdBlue/DEF tank**	Illustr. No **1091446**	Section **720**
4		**AdBlue/DEF tank**		
5		**86525**	Issue **20053797-A**	Page **239**

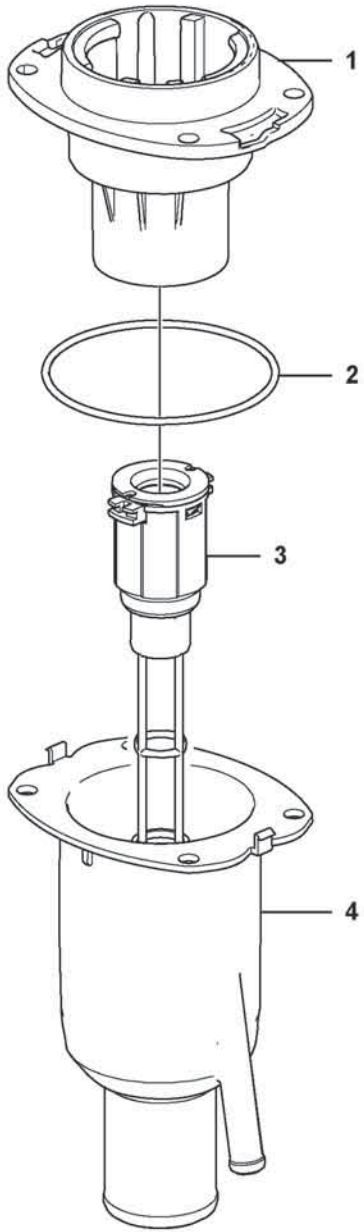
1
2
3
4

Fig.	Part No.	Quantity 1	2	3	PS	KIT	Description	Denominación	Denominação	Dénomination	Notes
	VOE 17454821	1					Filler neck	Cuello de llenado	Gargalo enchimento	Tuyau de remplissage	
1	**VOE 17246509**	1			OP		•Filler neck	•Cuello de llenado	•Gargalo enchimento	•Tuyau de remplissage	
2	**VOE 925257**	1					•O-ring	•Anillo tórico	•Anel-o	•Joint torique	
3	**VOE 82269261**	1					•Filter	•Filtro	•Filtro	•Filtre	
4	**VOE 17245964**	1			OP		•Filler neck	•Cuello de llenado	•Gargalo enchimento	•Tuyau de remplissage	

1		**Filler neck** **Boca de llenado** **Bocal de abastecimento** **Goulot de remplissage**	Catalogue id **20803**	Group **254**
2				
3			Illustr. No **1083710**	Section **750**
4				
5			Issue **20053797-A**	Page **241**

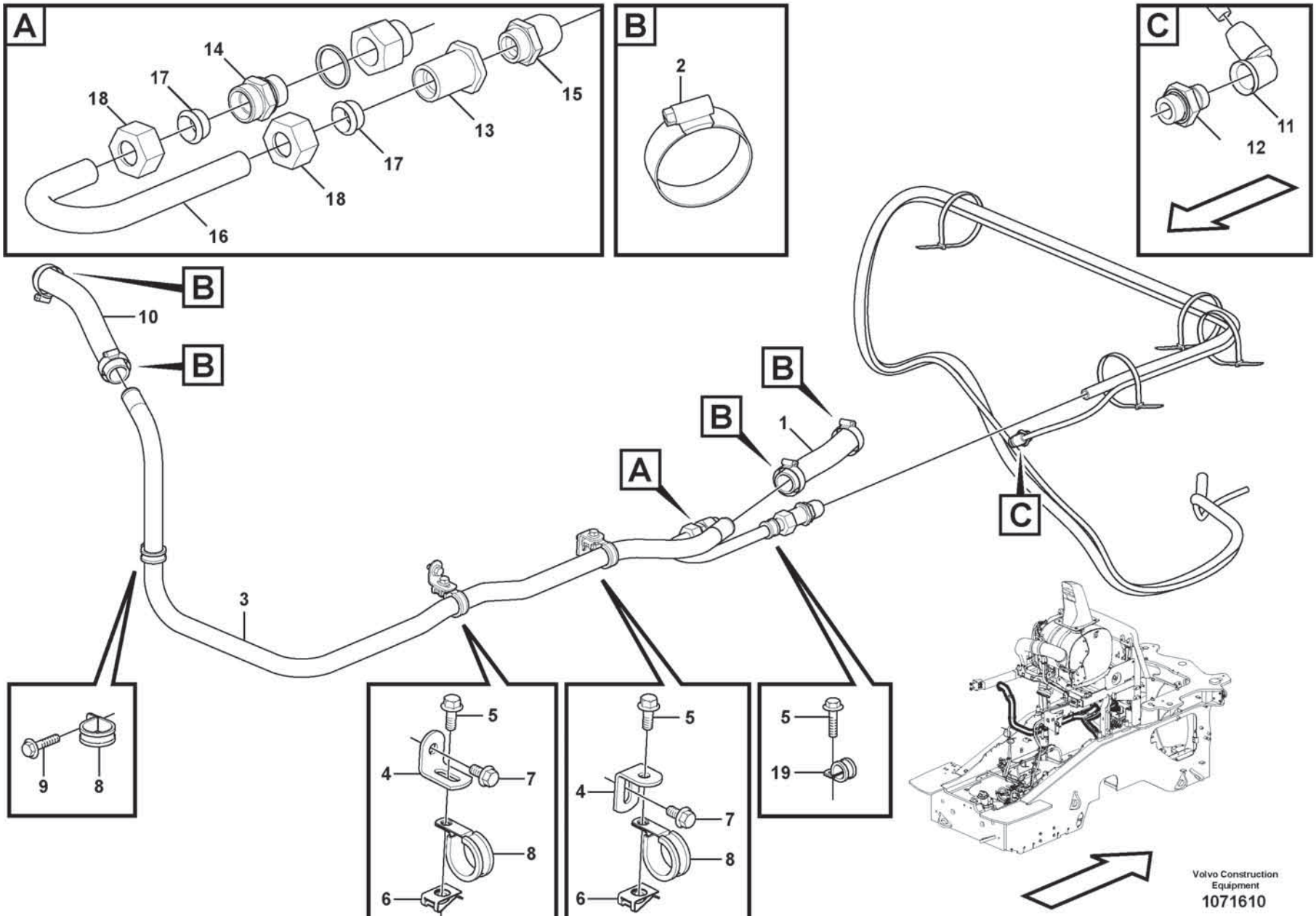
A
14
17
18
15
13
17
18
16
B
2
C
11
12
B
10
B
B
B
1
A
C
3
9
8
5
4
7
8
6
5
4
7
8
6
5
19
Volvo Construction Equipment
1071610

Fig.	Part No.	Quantity 1	2	3	PS	KIT	Description	Denominación	Denominação	Dénomination	Notes
1	VOE 969149	1					Hose	Manguera	Mangueira	Flexible	L = 205 mm
2	VOE 60112443	4					Hose clamp	Abrazadera de manguera	Braçadeira da mangueira	Collier durite	
3	VOE 16848888	1					Pipe line	Tuberia		Conduite tubulaire	
4	VOE 13965552	2					Bracket	Consola	Suporte	Console	
5	VOE 60113080	3					Flange screw	Tornillo embridado	Parafuso flangeado	Vis à embase	
6	VOE 13949867	2					Spring nut	Tuerca resorte	Porca de pressão	Écrou de ressort	
7	VOE 60113080	2					Flange screw	Tornillo embridado	Parafuso flangeado	Vis à embase	
8	VOE 943717	3					Clamp	Abrazadera	Braçadeira	Collier serrage	
9	VOE 60113069	1					Flange screw	Tornillo embridado	Parafuso flangeado	Vis à embase	
10	VOE 969149	1					Hose	Manguera	Mangueira	Flexible	L = 400 mm
11	VOE 11196162	1					Elbow nipple	Niple angular	Cotovelo	Raccord coudé	
12	VOE 11196161	1					Nipple	Niple	Niple	Raccord	
13	VOE 15183609	1					Nipple	Niple	Niple	Raccord	
14	VOE 994509	1					Nipple	Niple	Niple	Raccord	
15	VOE 11196166	1					Nipple	Niple	Niple	Raccord	
16	VOE 16866696	1					Cooling coil	Serpentín enfriamiento	Serpentina de resfriamento	Serpentin refroidisseur	
17	VOE 980786	2					•Ferrule	•Anillo de acoplamiento	•Cone	•Bague de sûreté	
18	VOE 11306599	2					•Fitting nut	•Tuerca de acoplamiento	•Porca de conexão	•Écrou accouplement	(VOE 956986)
19	VOE 942810	1					Clamp	Abrazadera	Braçadeira	Collier serrage	

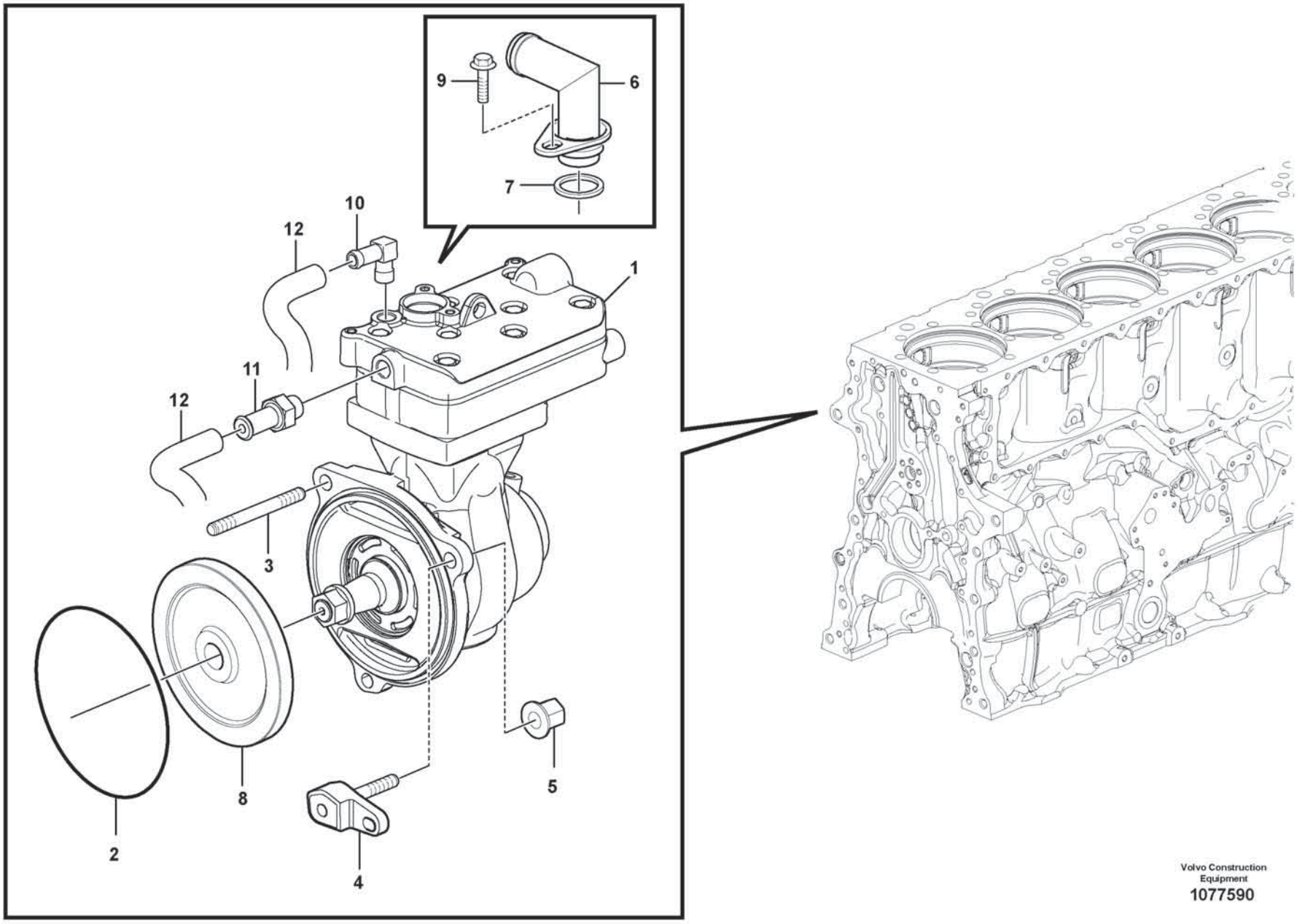

Volvo Construction Equipment
1077590

Fig.	Part No.	Quantity 1	2	3	PS	KIT	Description	Denominación	Denominação	Dénomination	Notes
1	**VOE 22040500**	1					Air compressor	Unidad compresor de aire	Unidade compressor ar	Compresseur d'air	(VOE 21353433)
	VOE 85104248	1					•Cylinder head	•Culata	•Cabeçote	•Culasse	
	VOE 85103938	1					Gasket kit	Juego de juntas	Kit de juntas	Kit joints	1197)
2	**VOE 992065**	1					O-ring	Anillo tórico	Anel-o	Joint torique	
3	**VOE 953102**	2					Stud	Espárrago	Prisioneiro	Goujon	
4		1					Screw	Tornillo	Parafuso	Vis	See group 215-100 page 109
5	**VOE 990946**	3					Flange nut	Tuerca embridada	Porca flangeada	Écrou à embase	
6	**VOE 17422812**	1					Inlet pipe	Tubo de admisión	Tubo de admissão	Tubulure admission	
7	**VOE 471708**	1					Sealing ring	Anillo retén	Anel de vedação	Bague étanchéité	
8		1					Gear	Engranaje	Engrenagem	Pignon	See group 215-100 page 109
9	**VOE 984733**	1					Flange screw	Tornillo embridado	Parafuso flangeado	Vis à embase	
10	**VOE 979270**	1					Hose nipple	Niple de manguera	Niple de mangueira	Raccord flexible	
11	**VOE 20819607**	1					Hose nipple	Niple de manguera	Niple de mangueira	Raccord flexible	
12		2					Hose	Tubo flexible	Mangueira	Durit	See group 262-300 page 307

1197) **GB**: Set of gasket for cylinder head. **ES**: Juego de juntas para culata de motor. **BR**: **FR**: Jue des joints pour culasse du cylinder.

1		**Air-compressor with fitting parts** **Compresor de aire con accesorios de montaje** **Compressor de ar com peças acessórias** **Compresseur d'air avec pièces de montage**	Catalogue id **20803**	Group **254**
2				
3			Illustr. No **1077590**	Section **900**
4				
5		**17461273, 17461278**	Issue **20053797-A**	Page **245**

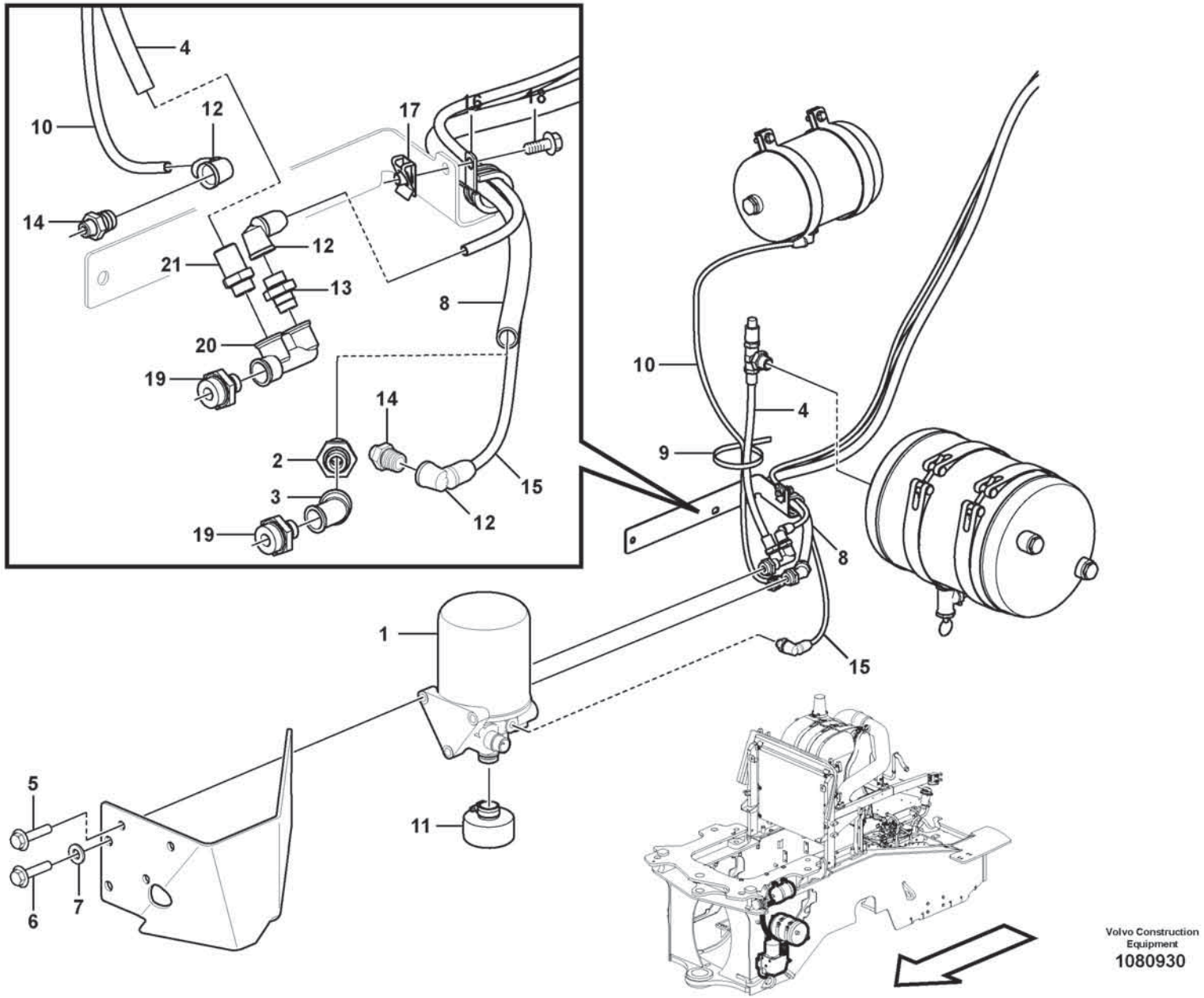

Volvo Construction Equipment

1080930

Fig.	Part No.	Quantity 1	2	3	PS	KIT	Description	Denominación	Denominação	Dénomination	Notes
1	VOE 20553336	1					Air drier	Secador de aire	Secador de ar	Dessiccateur d'air	
	VOE 85102265	1					•Repair kit	•Kit de reparación	•Jogo de reparo	•Kit de réparation	
	VOE 21620181	1				K	•Filter kit	•Juego filtro	•Kit de filtros	•Jeu de filtre	
		1			NS	K	•O-ring	•Junta torica	•Anel de vedação-O	•Joint Torique	
	VOE 20467891	1					•Silencer	•Silenciador	•Silencioso	•Silencieux	
	VOE 85102266	1					•Repair kit	•Kit de reparación	•Jogo de reparo	•Kit de réparation	
2	VOE 977791	1					Nipple	Niple	Niple	Raccord	
3	VOE 11197099	1					Elbow nipple	Niple angular	Cotovelo	Raccord coudé	
4	VOE 980833	REQ					Tube	Tubo	Tubo	Tube	L = 360 mm
5	VOE 60113106	3					Flange screw	Tornillo embridado	Parafuso flangeado	Vis à embase	
6	VOE 60113095	3					Flange screw	Tornillo embridado	Parafuso flangeado	Vis à embase	
7	VOE 60113311	3					Washer	Arandela	Arruela	Rondelle	
8	VOE 13980834	REQ					Tube	Tubo	Tubo	Tube	L = 2800 mm
9	VOE 4881440	REQ					Cable tie	Abrazadera de cinta	Braçadeira	Serre-câble	
10	VOE 980832	1					Tube	Tubo	Tubo	Tube	L = 900 mm
11	VOE 16858101	1					Silencer	Silenciador	Silencioso	Silencieux	
12	VOE 11196162	2					Elbow nipple	Niple angular	Cotovelo	Raccord coudé	
13	VOE 11196161	1					Nipple	Niple	Niple	Raccord	
14	VOE 11196159	2					Nipple	Niple	Niple	Raccord	
15	VOE 980832	1					Tube	Tubo	Tubo	Tube	L = 3150 mm
16	VOE 13803052	1					Clamp	Abrazadera	Braçadeira	Collier serrage	
17	VOE 13949867	1					Spring nut	Tuerca resorte	Porca de pressão	Écrou de ressort	
18	VOE 60113080	1					Flange screw	Tornillo embridado	Parafuso flangeado	Vis à embase	
19	VOE 11196164	2					Nipple	Niple	Niple	Raccord	
20	VOE 11197098	1					F-nipple	Niple f	Niple-f	Raccord f	
21	VOE 977790	1					Nipple	Niple	Niple	Raccord	
	VOE 21620181	1				K	Filter kit	Juego filtro	Kit de filtros	Jeu de filtre	

1		**Receiver drier with fitting parts** **Secador con accesorios de montaje** **Déshydrateur avec pièces de montage**	Catalogue id **20803**	Group **254**
2				
3			Illustr. No **1080930**	Section **1050**
4				
5		**86525**	Issue **20053797-A**	Page **247**

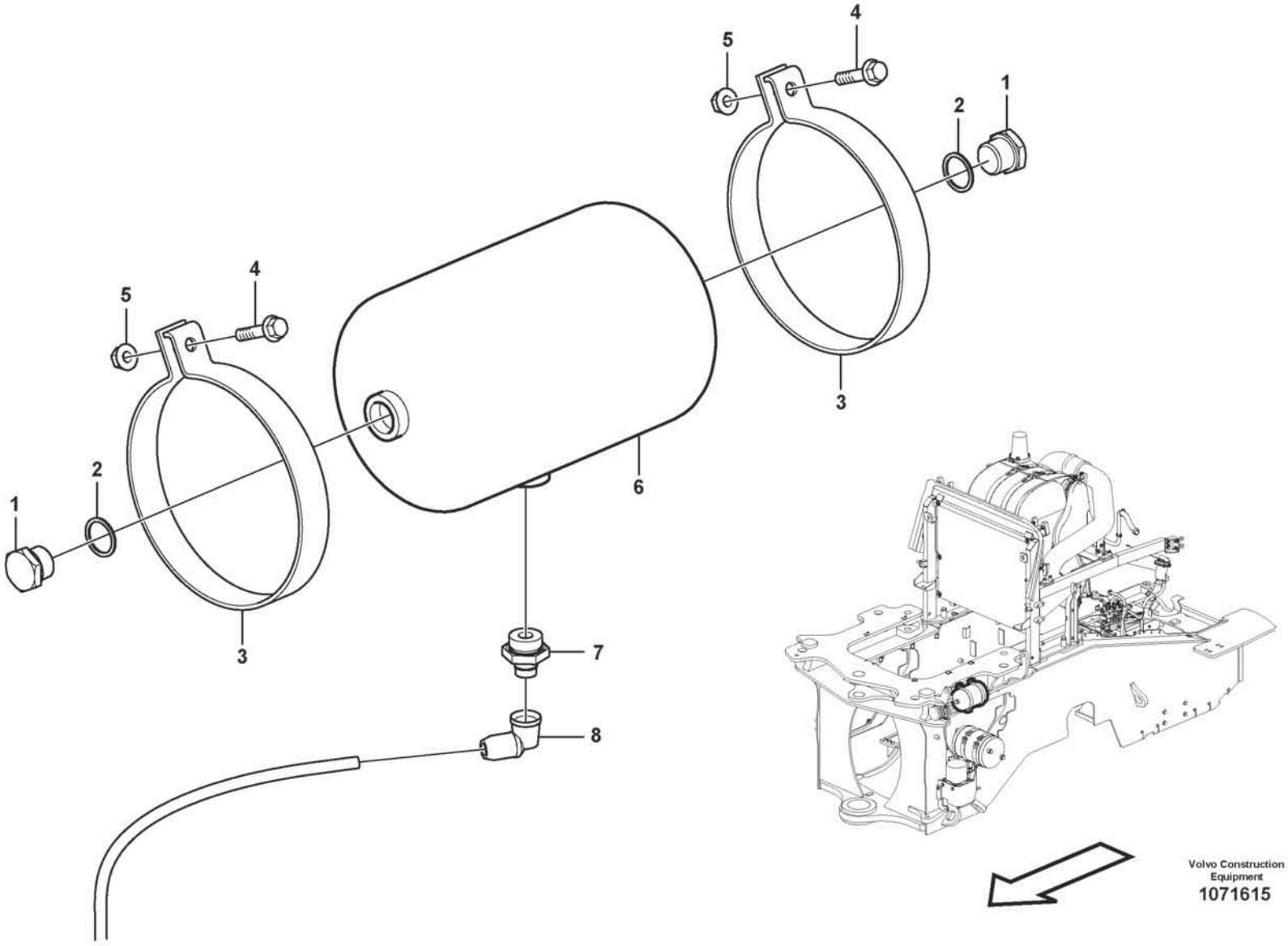
1
2
3
4
5
6
7
8
Volvo Construction Equipment
1071615

Fig.	Part No.	Quantity 1	2	3	PS	KIT	Description	Denominación	Denominação	Dénomination	Notes
1	**VOE 968611**	2					Plug	Tapón	Bujão	Tampon	
2	**VOE 967751**	2					O-ring	Anillo tórico	Anel-o	Joint torique	
3	**VOE 11194981**	2					Tensioning band	Cinta tensora	Cinta tensora	Ruban de serrage	
4	**VOE 60113083**	2					Flange screw	Tornillo embridado	Parafuso flangeado	Vis à embase	
5	**VOE 60113167**	2					Flange lock nut	Contratuerca embridada	Contra porca flange	Contre-écrou à embase	
6	**VOE 11194245**	1					Tank	Depósito	Tanque	Réservoir	
7	**VOE 11196164**	1					Nipple	Niple	Niple	Raccord	
8	**VOE 11196162**	1					Elbow nipple	Niple angular	Cotovelo	Raccord coudé	

1		**Compressed-air reservoir with fitting parts** **Tanques de aire comprimido con suspensión** **Reservatório de ar comprimido com peças acessórias** **Reservoir d'air comprime avec suspension**	Catalogue id **20803**	Group **254**
2				
3			Illustr. No **1071615**	Section **1100**
4				
5		**86525**	Issue **20053797-A**	Page **249**

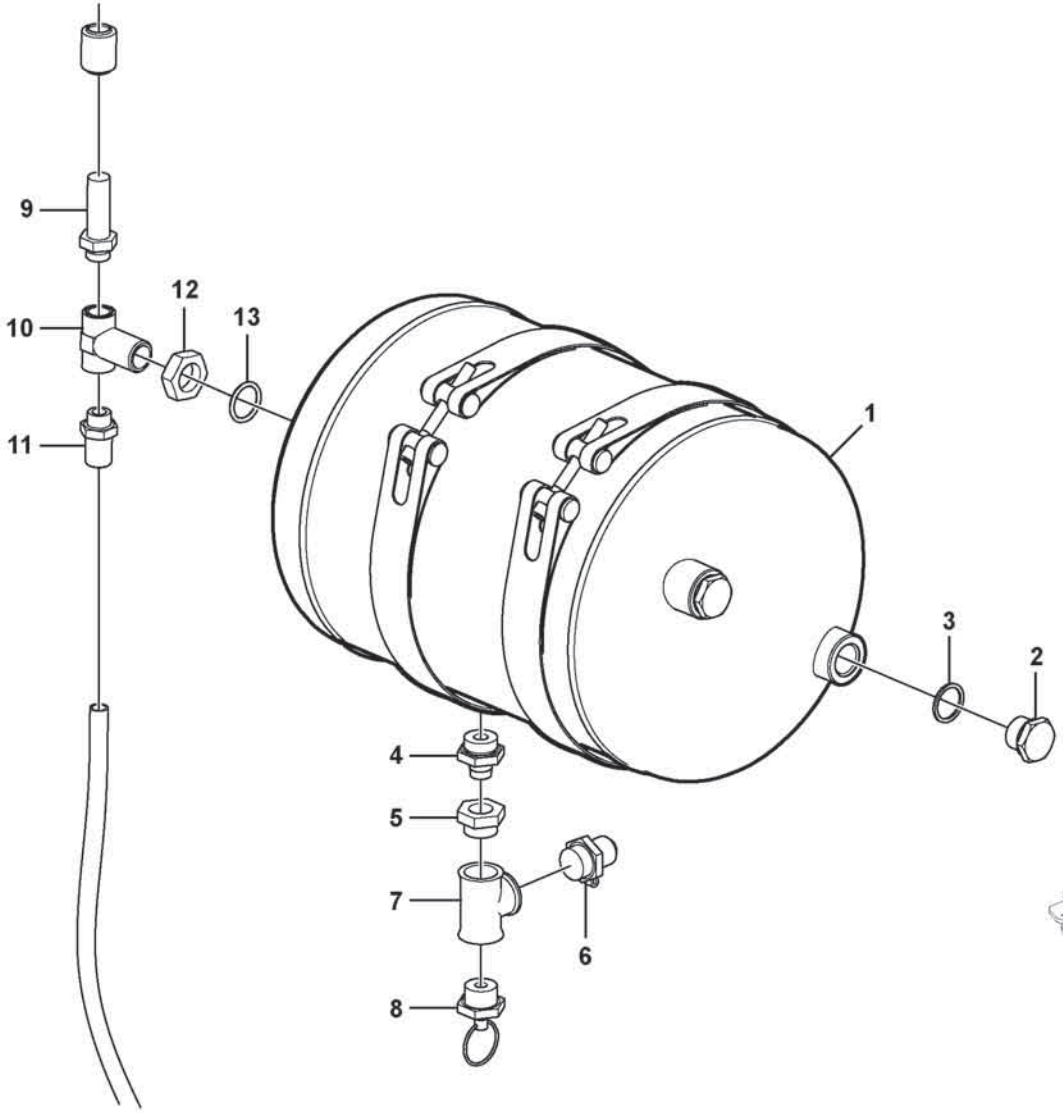

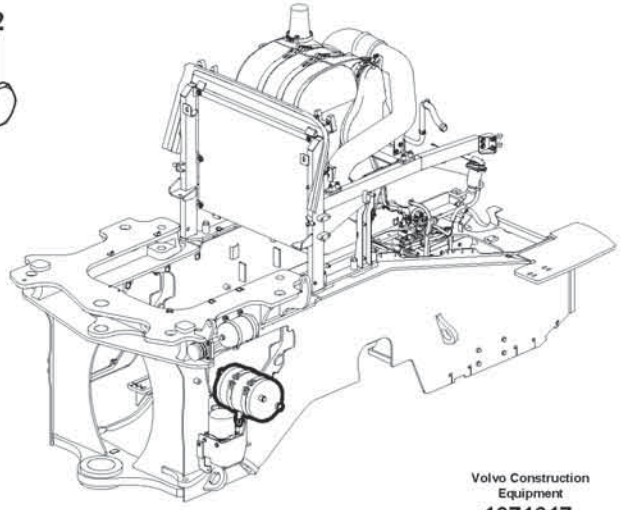

Volvo Construction Equipment

1071617

Fig.	Part No.	Quantity 1	2	3	PS	KIT	Description	Denominación	Denominação	Dénomination	Notes
1	**VOE 20772295**	1					Air tank	Depósito de aire	Reserv. ar comprimido	Réservoir d'air	
2	**VOE 968611**	2					Plug	Tapón	Bujão	Tampon	
3	**VOE 967751**	2					O-ring	Anillo tórico	Anel-o	Joint torique	
4	**VOE 11196164**	1					Nipple	Niple	Niple	Raccord	
5	**VOE 11197642**	1					Adapter	Adaptador	Adaptador	Adaptateur	
6	**VOE 11197140**	1					Testing nipple	Niple de medición	Niple de teste	Raccord contrôle	
7	**VOE 11197139**	1					T-nipple	Niple t	Niple-t	Raccord-t	
8	**VOE 11197144**	1					Draining valve	Válvula de drenaje	Válvula de drenagem	Robinet de drainage	
9	**VOE 3173104**	1					Safety valve	Válvula de seguridad	Válvula de segurança	Soupape sûreté	
10	**VOE 966441**	1					T-nipple	Niple t	Niple-t	Raccord-t	
11	**VOE 977790**	1					Nipple	Niple	Niple	Raccord	
12	**VOE 945895**	1					Hexagon nut	Tuerca hexagonal	Porca sextavada	Écrou hexagonal	
13	**VOE 13949657**	1					O-ring	Anillo tórico	Anel-o	Joint torique	

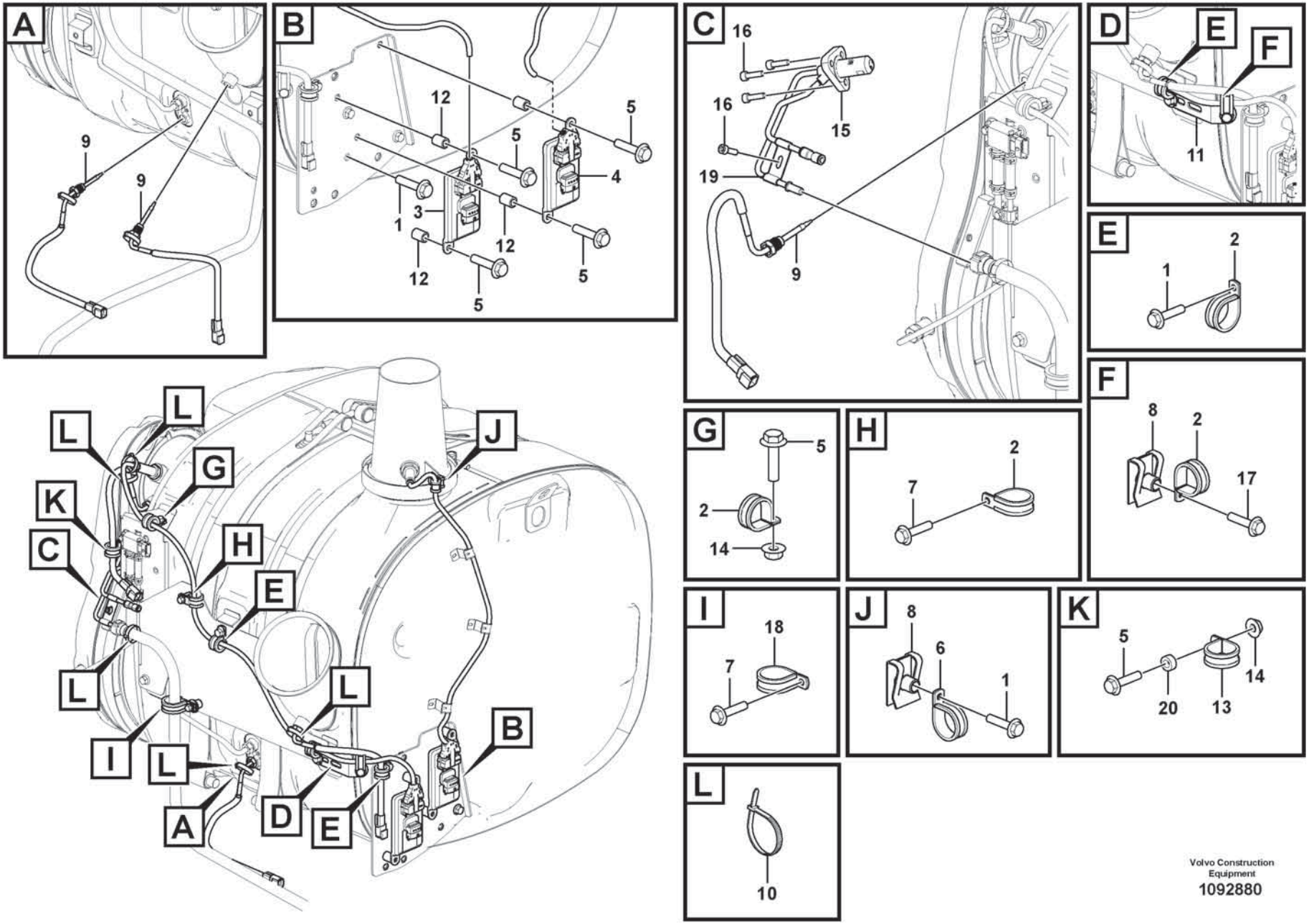

Volvo Construction Equipment

1092880

Fig.	Part No.	Quantity 1	2	3	PS	KIT	Description	Denominación	Denominação	Dénomination	Notes
1	VOE 60113080	8					Flange screw	Tornillo embridado	Parafuso flangeado	Vis à embase	
2	VOE 13949747	6					Clamp	Abrazadera	Braçadeira	Collier serrage	
3	VOE 22827992	1					Sensor	Sensor	Sensor	Capteur	SE2513
4	VOE 22827993	1					Sensor	Sensor	Sensor	Capteur	SE2533
5	VOE 13946934	6					Screw	Tornillo	Parafuso	Vis	
6	VOE 942400	1					Clamp	Abrazadera	Braçadeira	Collier serrage	
7	VOE 60113068	2					Flange screw	Tornillo embridado	Parafuso flangeado	Vis à embase	
8	VOE 13949867	2					Spring nut	Tuerca resorte	Porca de pressão	Écrou de ressort	
9	VOE 21285163	3					Temperature sensor	Sensor de temperatura	Sensor de temperatura	Sonde de température	S/N - 4380
9	VOE 22035664	3					Temperature sensor	Sensor de temperatura	Sensor de temperatura	Sonde de température	S/N 4381 -
10	VOE 11190170	5					Clamp	Abrazadera	Braçadeira	Collier serrage	
11	VOE 965576	1					Bracket	Consola	Suporte	Console	
12	VOE 60113547	4					Spacer sleeve	Manguito distanciador	Luva espaçadora	Douille entretoise	
13	VOE 952630	1					Clamp	Abrazadera	Braçadeira	Collier serrage	
14	VOE 60113166	2					Flange lock nut	Contratuerca embridada	Contra porca flange	Contre-écrou à embase	
15	VOE 22588468	1					Nozzle	Difusor	Bico	Gicleur	
	VOE 21712927	1					•Connector	•Unión	•Conexão	•Connexion	
	VOE 21687867	1					•Gasket	•Junta	•Junta	•Joint	
16	VOE 60111689	4					Hex. socket screw	Tornillo de hexágono embutido	Parafuso soquete sext	Vis à six pans creux	
17	VOE 60113080	1					Flange screw	Tornillo embridado	Parafuso flangeado	Vis à embase	
18	VOE 942810	1					Clamp	Abrazadera	Braçadeira	Collier serrage	
19	VOE 17403805	1					Clamping connector	Placa	Placa de aperto	Plaque de serrage	
20	VOE 60113553	2					Spacer sleeve	Manguito distanciador	Luva espaçadora	Douille entretoise	

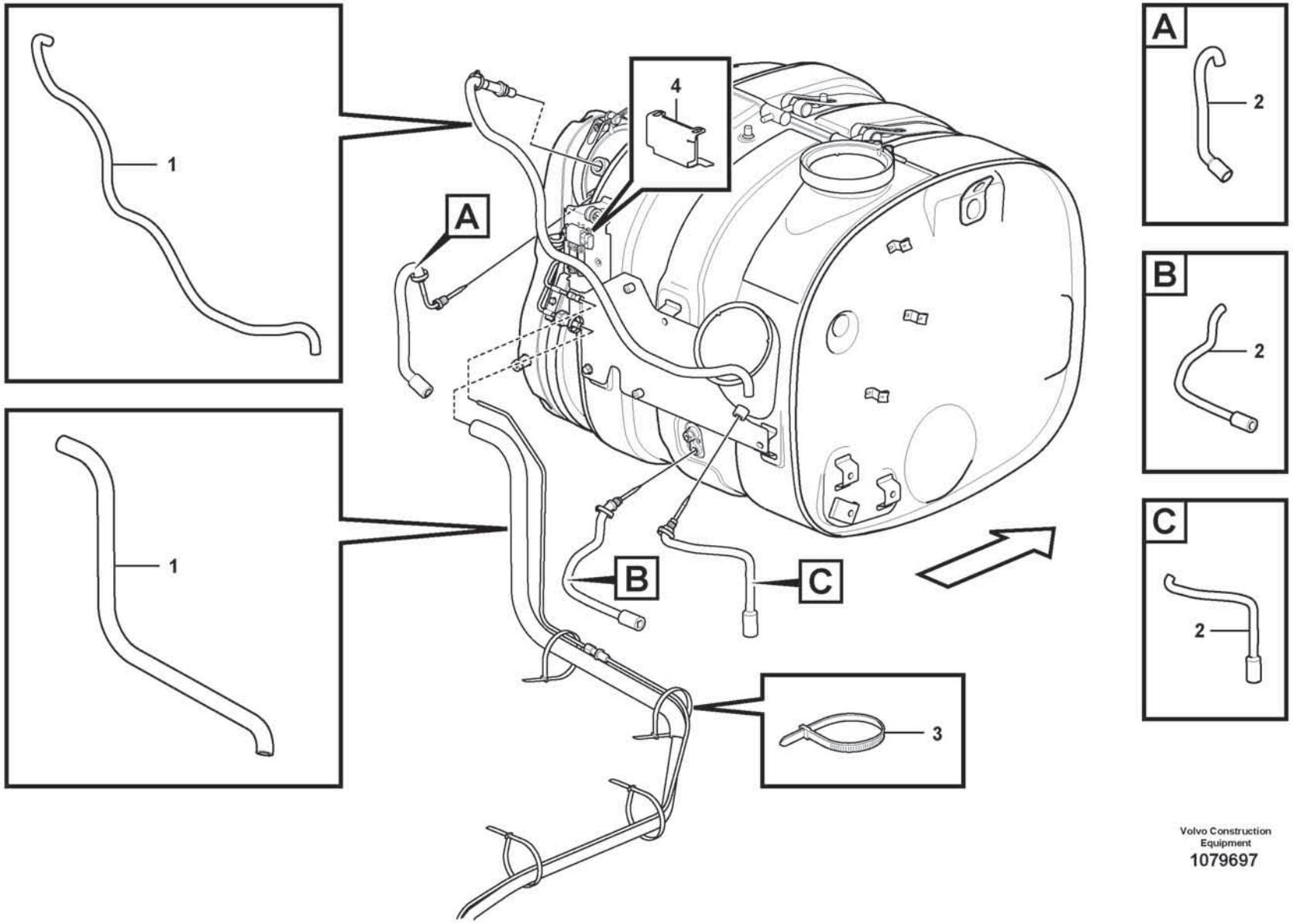

Volvo Construction Equipment
1079697

Fig.	Part No.	Quantity 1	2	3	PS	KIT	Description	Denominación	Denominação	Dénomination	Notes
1	**VOE 16837105**	2					Heat insulation	Aislamiento calor	Isolante térmico	Isolation thermique	
2	**VOE 20711293**	3					Tube	Tubo	Tubo	Tube	
3	**VOE 4881440**	REQ					Cable tie	Abrazadera de cinta	Braçadeira	Serre-câble	
4	**VOE 17439368**	1					Filter cover	Tapa filtro	Tampa do filtro	Couvercle de filtre	86525

1		**Heat shield** **Defensa termica** **Proteção térmica** **Pare-chaleur**	Catalogue id **20803**	Group **254**
2				
3			Illustr. No **1079697**	Section **1400**
4				
5			Issue **20053797-A**	Page **255**

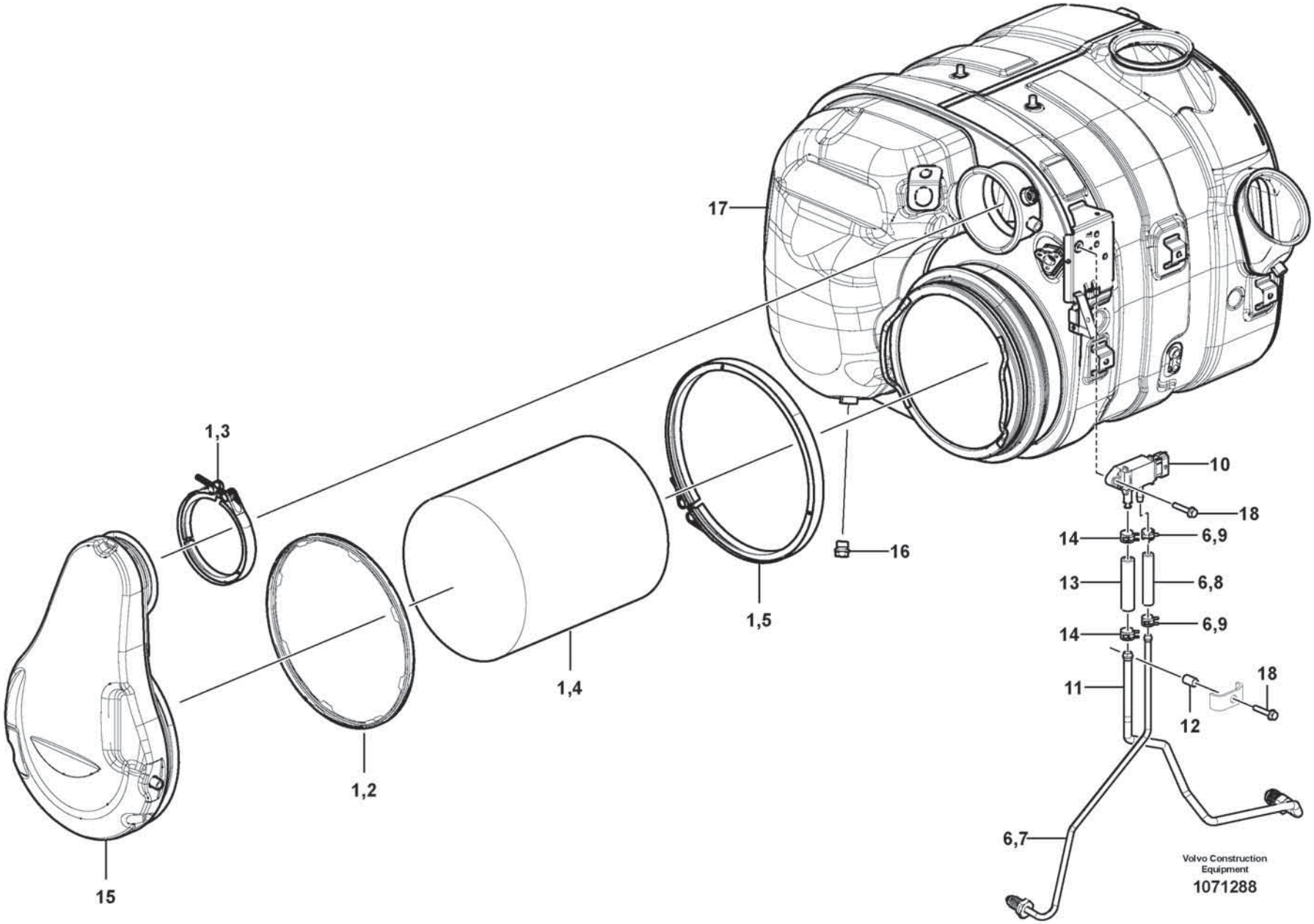
17
1,3
10
18
14
6,9
16
13
6,8
1,5
14
6,9
1,4
11
18
12
1,2
6,7
15
Volvo Construction Equipment
1071288

Fig.	Part No.	Quantity 1	2	3	PS	KIT	Description	Denominación	Denominação	Dénomination	Notes
	VOE 21364824	1					Silencer	Silenciador	Silencioso	Silencieux	
1	**VOE 21775801**	1					•Particulate filter	•Filtro de partículas	•Filtro de partículas	•Filtre à suie	
2	**VOE 21570880**	2					••Gasket	••Junta	••Junta	••Joint	
3	**VOE 21445536**	1					••V-clamp	••Abrazadera v	••Abraçadeira-v	••Collier en v	
4		1			NS		••Particulate filter	••Filtro de partículas	••Filtro de partículas	••Filtre à suie	
5	**VOE 21445539**	1					••V-clamp	••Abrazadera v	••Abraçadeira-v	••Collier en v	
6	**VOE 21861035**	1					•Service kit	•Juego de servicio	•Kit de serviço	•Kit de service	
7		1			NS		••Pressure Pipe	••Tubo Presion	••	••Condui.pression	
8		1			NS		••Hose	••Tubo flexible	••Mangueira	••Durit	
9	**VOE 21321340**	2					••Hose connection	••Conexión de manguera	••Conexão mangueira	••Raccord flexible	
10	**VOE 21403962**	1					•Sensor	•Sensor	•Sensor	•Capteur	SE2519
11	**VOE 21861042**	1					•Service kit	•Juego de servicio	•Kit de serviço	•Kit de service	
12	**VOE 21748791**	1					•Spacer sleeve	•Manguito distanciador	•Luva espaçadora	•Douille entretoise	
13	**VOE 21229589**	1					•Hose	•Manguera	•Mangueira	•Flexible	
14	**VOE 21321338**	2					•Hose connection	•Conexión de manguera	•Conexão mangueira	•Raccord flexible	
15	**VOE 21445470**	1					•Cover	•Cubierta	•Tampa	•Capot	
16	**VOE 22324013**	1					•Plug	•Tapón	•Tampão	•Bouchon	
17	**VOE 21364824**	1					•Silencer	•Silenciador	•Silencioso	•Silencieux	
18	**VOE 13965203**	2					•Flange screw	•Tornillo embridado	•Parafuso flangeado	•Vis à embase	

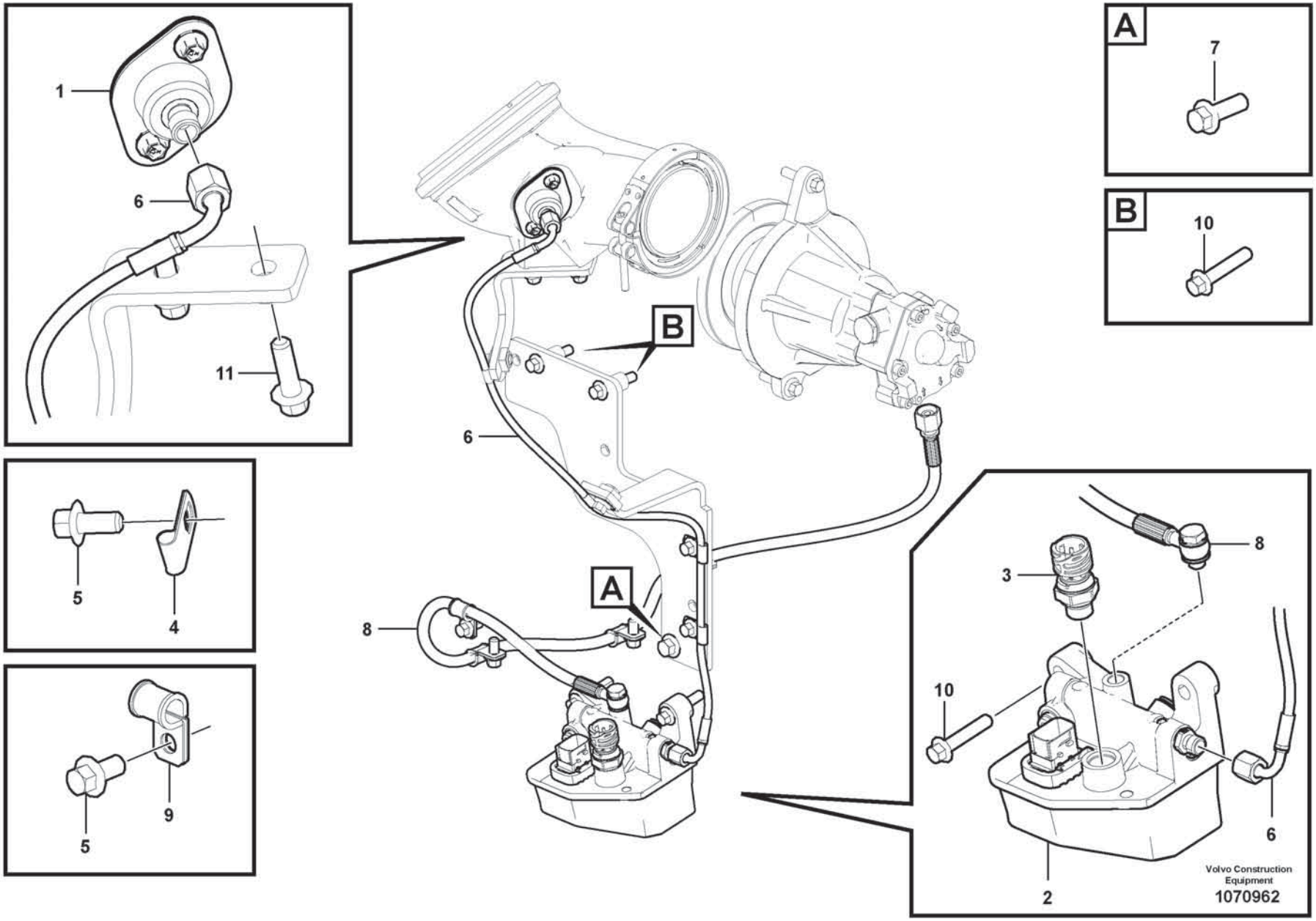
1
6
11
A
7
B
10
B
6
A
8
5
4
5
9
3
8
10
6
2
Volvo Construction Equipment
1070962

Fig.	Part No.	Quantity 1	2	3	PS	KIT	Description	Denominación	Denominação	Dénomination	Notes
1	**VOE 21407772**	1					Injector	Inyector	Injetor	Injecteur	
	VOE 85144326	1					•Installation kit	•Juego de instalación	•Jogo instalação	•Kit installation	
2	**VOE 22452554**	1					Module	Módulo	Módulo	Module	(VOE 21870672)
3	**VOE 22899626**	1					•Pressure sensor	•Sensor de presión	•Sensor de pressão	•Capteur de pression	(VOE 21634021) SE2542
4	**VOE 940374**	4					Clamp	Abrazadera	Braçadeira	Collier serrage	
5	**VOE 984733**	8					Flange screw	Tornillo embridado	Parafuso flangeado	Vis à embase	
6	**VOE 17257002**	1					Fuel hose	Manguera de combustible	Mangueira combustível	Flexible de carburant	
7	**VOE 969445**	1					Flange screw	Tornillo embridado	Parafuso flangeado	Vis à embase	
8	**VOE 17219568**	1					Fuel hose	Manguera de combustible	Mangueira combustível	Flexible de carburant	
9	**VOE 990178**	4					Attaching clamp	Abrazadera de fijación	Grampo de fixação	Collier de fixation	
10	**VOE 984738**	4					Flange screw	Tornillo embridado	Parafuso flangeado	Vis à embase	
11	**VOE 984735**	2					Flange screw	Tornillo embridado	Parafuso flangeado	Vis à embase	

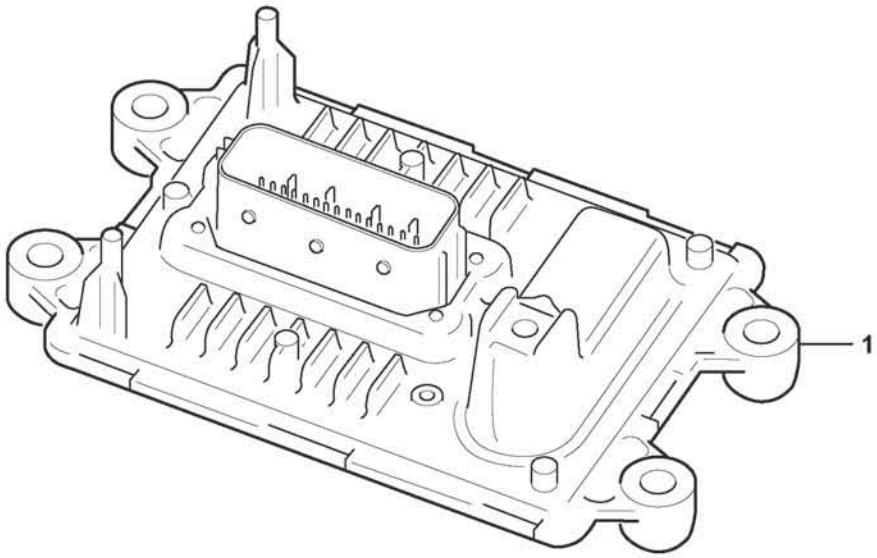
1

Fig.	Part No.	Quantity 1	2	3	PS	KIT	Description	Denominación	Denominação	Dénomination	Notes
1	VOE 22449430	1					Control unit	Unidad de mando	Unidade de comando	Calculateur	ACM

1		**Control unit** **Caja de mando** **Boîtier de commande**	Catalogue id **20803**	Group **254**
2				
3			Illustr. No **1071429**	Section **1700**
4				
5		**17461273, 17461278**	Issue **20053797-A**	Page **261**

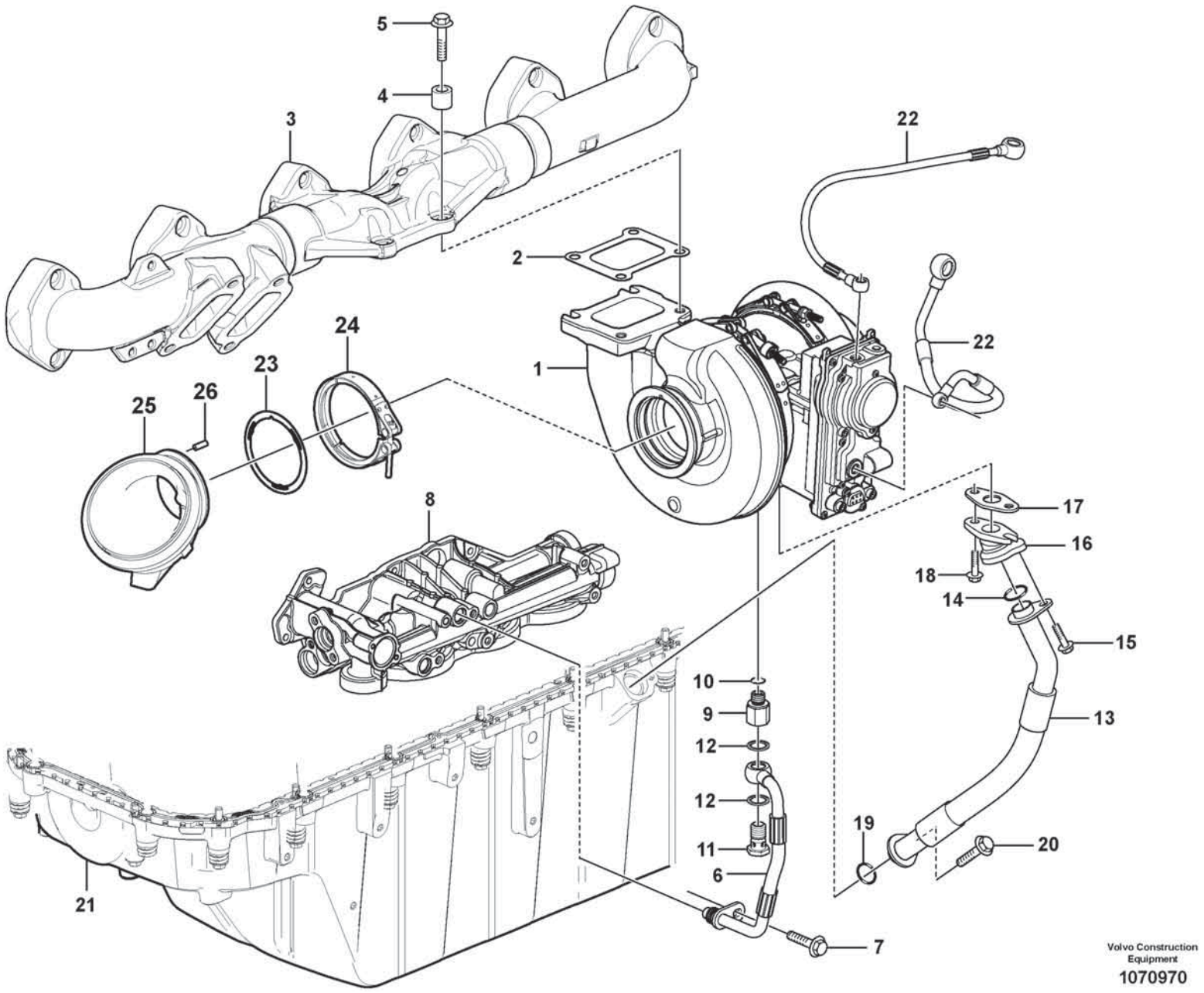

Volvo Construction Equipment

1070970

Fig.	Part No.	Quantity 1	2	3	PS	KIT	Description	Denominación	Denominação	Dénomination	Notes
1	VOE 22918827	1					Turbocharger	Turbocompresor	Turbocompressor	Turbocompresseur	
2	VOE 20781146	1					Gasket	Junta	Junta	Joint	
3		1					Exh Manifold	Multiple Escape	Coletor de escape	Tub.echappement	See group 251-100 page 217
4	VOE 20573472	4					Spacer sleeve	Manguito distanciador	Luva espaçadora	Douille entretoise	
5	VOE 993811	4					Flange screw	Tornillo embridado	Parafuso flangeado	Vis à embase	
6	VOE 15050575	1					Pressure hose	Manguera de presión	Mangueira de alta pressão	Durit refoulement	
	VOE 21940610	1					•Sealing ring	•Anillo retén	•Anel de vedação	•Bague étanchéité	
7	VOE 994446	1					Flange screw	Tornillo embridado	Parafuso flangeado	Vis à embase	
8		1					Oil Filter Hous	Caja del filtro de aceite		Carter de filtre à huile	
9	VOE 15148031	1					Nipple	Niple	Niple	Raccord	
10	VOE 984890	1					•O-ring	•Anillo tórico	•Anel-o	•Joint torique	
11	VOE 941686	1					Hollow screw	Tornillo perforado	Parafuso união	Vis creuse	
12	VOE 13947622	2					Plane gasket	Junta plana	Junta plana	Joint plan	
13	VOE 17212488	1					Oil hose	Manguera de aceite	Mangueira de óleo	Durit d'huile	(VOE 15048391)
14	VOE 21092243	1					Sealing ring	Anillo retén	Anel de vedação	Bague étanchéité	
15	VOE 984726	1					Flange screw	Tornillo embridado	Parafuso flangeado	Vis à embase	
16	VOE 15185344	1					Connector	Unión	Conexão	Connexion	
17	VOE 470993	1					Gasket	Junta	Junta	Joint	
18	VOE 994446	2					Flange screw	Tornillo embridado	Parafuso flangeado	Vis à embase	
19	VOE 21092243	1					Sealing ring	Anillo retén	Anel de vedação	Bague étanchéité	
20	VOE 984735	1					Flange screw	Tornillo embridado	Parafuso flangeado	Vis à embase	
21		1					Oil Pan	Carter de aceite	Cárter de óleo	Carter d'huile	See group 217-100 page 133
22		2					Hose	Tubo flexible	Mangueira	Durit	See group 262-400 page 309
23	VOE 21007187	1					Gasket	Junta	Junta	Joint	
24	VOE 21545619	1					V-clamp	Abrazadera v	Abraçadeira-v	Collier en v	
25	VOE 17200366	1					Diffuser	Difusor	Difusor	Diffuseur	
26	VOE 951940	1					•Spring pin	•Pasador tubular	•Pino tubular	•Goupille tubulaire	
	VOE 21508269	1					Sensor	Captador	Sensor	Capteur	(VOE 17413781) KIT W/ SENSOR 2624)
	VOE 21343037	1					Actuator service kit	Kit de servicio de actuador	Kit de serviço actuador	Actionneur kit de service	

2624) **GB**: Not Shown **ES**: No ilustrado **BR**: Não mostrado **FR**: Non représenté

1		**Turbocharger with fitting parts** **Turboalimentador con accesorios de montaje** **Turbocompressor com peças de montagem** **Turbocompresseur avec pièces de montage**	Catalogue id **20803**	Group **255**
2				
3			Illustr. No **1070970**	Section **100**
4				
5		**17461273, 17461278**	Issue **20053797-A**	Page **263**

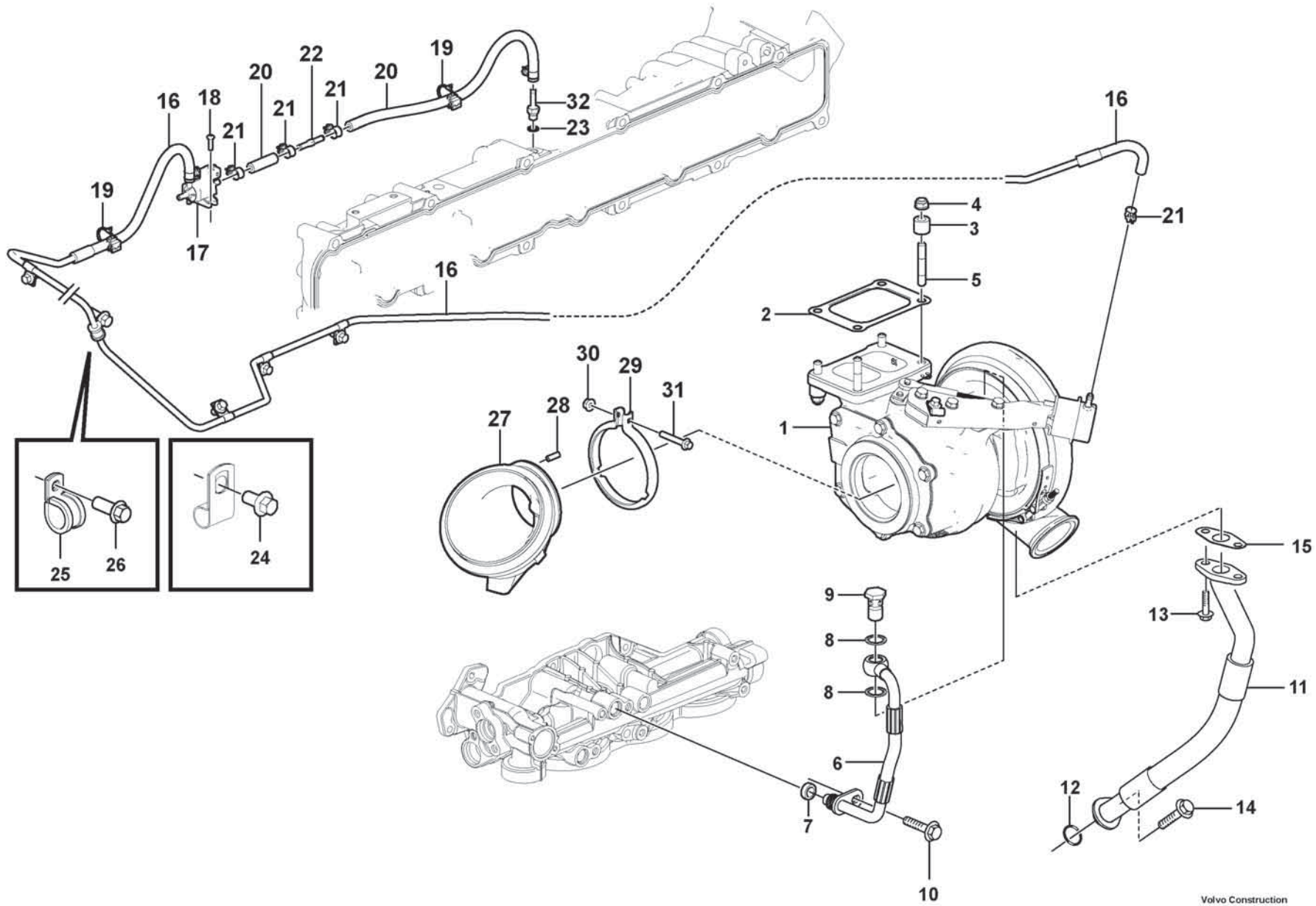

Volvo Construction Equipment

1083593

Fig.	Part No.	Quantity 1	Quantity 2	Quantity 3	PS	KIT	Description	Denominación	Denominação	Dénomination	Notes
1	VOE 17408191	1					Turbocharger	Turbocompresor	Turbocompressor	Turbocompresseur	(VOE 21808904)
1	VOE 15196770		1				Turbocharger	Turbocompresor	Turbocompressor	Turbocompresseur	
2	VOE 20784537	1	1				Gasket	Junta	Junta	Joint	
3	VOE 20573472	4	4				Spacer sleeve	Manguito distanciador	Luva espaçadora	Douille entretoise	
4	VOE 1543499	4	4				Flange nut	Tuerca embridada	Porca flangeada	Écrou à embase	
5	VOE 21345127	4	4				Stud	Espárrago	Prisioneiro	Goujon	
6	VOE 15194680	1	1				Pressure hose	Manguera de presión	Mangueira de alta pressão	Durit refoulement	
7	VOE 21940610	1	1				•Sealing ring	•Anillo retén	•Anel de vedação	•Bague étanchéité	
8	VOE 977935	2	2				•Gasket	•Junta	•Junta	•Joint	
9	VOE 190714	1	1				•Hollow screw	•Tornillo perforado	•Parafuso união	•Vis creuse	
10	VOE 994446	1	1				Flange screw	Tornillo embridado	Parafuso flangeado	Vis à embase	
11	VOE 17204704	1	1				Oil hose	Manguera de aceite	Mangueira de óleo	Durit d'huile	(VOE 15048391)
12	VOE 21092243	1	1				Sealing ring	Anillo retén	Anel de vedação	Bague étanchéité	
13	VOE 994446	2	2				Flange screw	Tornillo embridado	Parafuso flangeado	Vis à embase	
14	VOE 984735	1	1				Flange screw	Tornillo embridado	Parafuso flangeado	Vis à embase	
15	VOE 20707685	1	1				Plane gasket	Junta plana	Junta plana	Joint plan	
16	VOE 17344512	1	1				Pipe Set	Juego Tubos		Kit Tuyaux	
17	VOE 3819161	1	1				Solenoid valve	Electroválvula	Válvula solenóide	Électrovanne	
18	VOE 969407	2	2				Six point socket screw	Racor de seis dientes	Paraf soquete sext	Vis à 6 pans creux	
19	VOE 25375469	2	2				Retainer	Soporte	Retentor	Retenue	
20	VOE 1266870	REQ	REQ				Fuel hose	Manguera de combustible	Mangueira combustível	Flexible de carburant	
21	VOE 13975269	6	6				Clamp	Abrazadera	Braçadeira	Collier serrage	
22	VOE 15188030	1	1				Restrictor	Estrangulacion		Etrangleur	
23	VOE 13947281	1	1				Gasket	Junta	Junta	Joint	
24	VOE 984733	5	5				Flange screw	Tornillo embridado	Parafuso flangeado	Vis à embase	
25	VOE 942400	1	1				Clamp	Abrazadera	Braçadeira	Collier serrage	
26	VOE 984753	1	1				Flange screw	Tornillo embridado	Parafuso flangeado	Vis à embase	
27	VOE 15186953	1	1				Diffuser	Difusor	Difusor	Diffuseur	
28	VOE 951940	1	1				•Spring pin	•Pasador tubular	•Pino tubular	•Goupille tubulaire	
29	VOE 21211715	1	1				V-clamp	Abrazadera v	Abraçadeira-v	Collier en v	
30	VOE 990950	1	1				Flange lock nut	Contratuerca embridada	Contra porca flange	Contre-écrou à embase	

1	17461280	**Turbocharger with fitting parts** **Turboalimentador con accesorios de montaje** **Turbocompressor com peças de montagem** **Turbocompresseur avec pièces de montage**	Catalogue id **20803**	Group **255**
2	15185566		Illustr. No **1083593**	Section **120**
3				
4			Issue **20053797-A**	Page **265**
5				

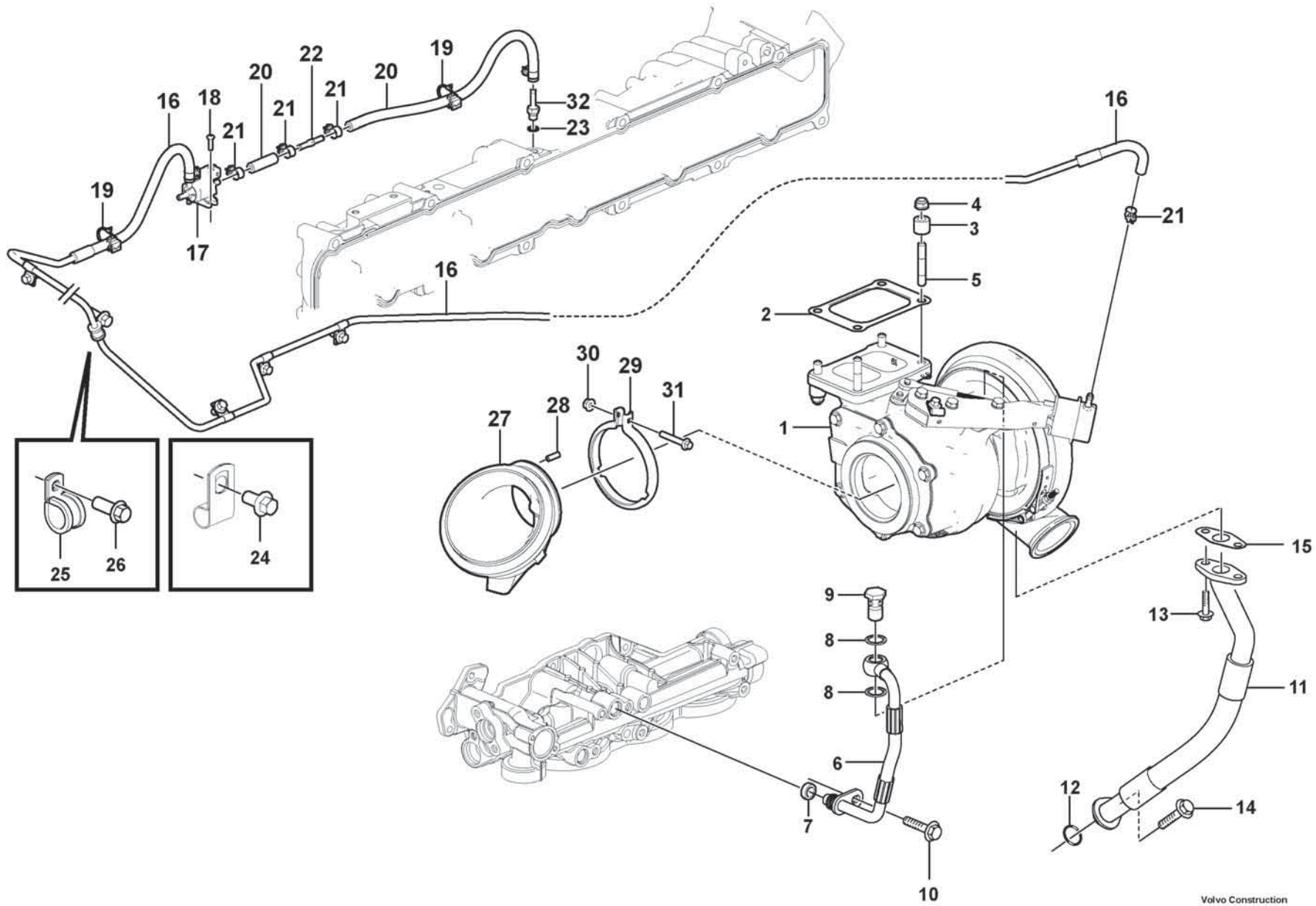

Volvo Construction Equipment

1083593

Fig.	Part No.	Quantity 1	2	3	PS	KIT	Description	Denominación	Denominação	Dénomination	Notes
31	**VOE 994441**	1	1				Flange screw	Tornillo embridado	Parafuso flangeado	Vis à embase	
32	**VOE 945713**	1	1				Nipple	Niple	Niple	Raccord	

1	17461280	**Turbocharger with fitting parts** **Turboalimentador con accesorios de montaje** **Turbocompressor com peças de montagem** **Turbocompresseur avec pièces de montage**	Catalogue id **20803**	Group **255**
2	15185566			
3			Illustr. No **1083593**	Section **120**
4				
5			Issue **20053797-A**	Page **267**

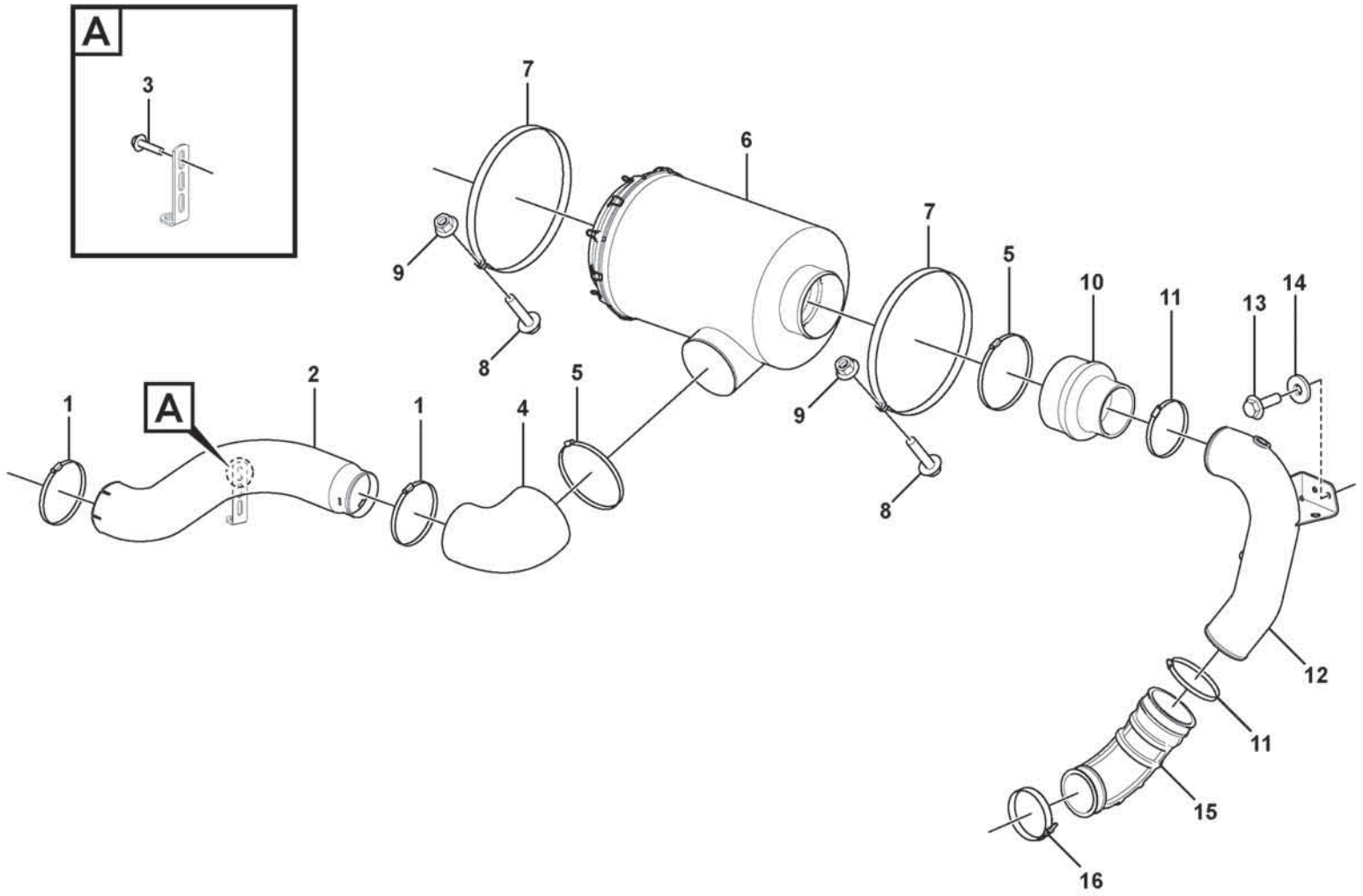

Volvo Construction Equipment
1087592

Fig.	Part No.	Quantity 1	2	3	PS	KIT	Description	Denominación	Denominação	Dénomination	Notes
1	**VOE 16831829**	2					Hose clamp	Abrazadera de manguera	Braçadeira da mangueira	Collier durite	
2	**VOE 16888917**	1					Air inlet pipe	Tubo toma de aire	Tubo tomada de ar	Tuyau entrée air	
3	**VOE 994446**	1					Flange screw	Tornillo embridado	Parafuso flangeado	Vis à embase	
4	**VOE 16639964**	1					Rubber bellows	Fuelle de goma	Fole de borracha	Soufflet caoutchouc	
5	**VOE 16826601**	2					Hose clamp	Abrazadera de manguera	Braçadeira da mangueira	Collier durite	
6	**VOE 11110605**	1					Air cleaner	Filtro de aire	Filtro de ar	Filtre air	
7	**VOE 11027036**	2					Tensioning band	Cinta tensora	Cinta tensora	Ruban de serrage	
8	**VOE 60113082**	2					Flange screw	Tornillo embridado	Parafuso flangeado	Vis à embase	
9	**VOE 60113167**	2					Flange lock nut	Contratuerca embridada	Contra porca flange	Contre-écrou à embase	
10	**VOE 15105430**	1					Rubber bellows	Fuelle de goma	Fole de borracha	Soufflet caoutchouc	
11	**VOE 16831828**	2					Hose clamp	Abrazadera de manguera	Braçadeira da mangueira	Collier durite	
12	**VOE 16890475**	1					Air inlet pipe	Tubo toma de aire	Tubo tomada de ar	Tuyau entrée air	87545
12	**VOE 16890471**	1					Air inlet pipe	Tubo toma de aire	Tubo tomada de ar	Tuyau entrée air	86523
13	**VOE 60113080**	2					Flange screw	Tornillo embridado	Parafuso flangeado	Vis à embase	
14	**VOE 11117464**	2					Plain washer	Arandela plana	Arruela simples	Rondelle plane	
15	**VOE 16890214**	1					Rubber hose	Manguera	Mangueira de borracha	Durit caoutchouc	
16	**VOE 16830937**	1					Hose clamp	Abrazadera de manguera	Braçadeira da mangueira	Collier durite	

1		**Air filter with fitting parts** **Filtro de aire con accesoris de montaje** **Filtro de ar com peças acessórias** **Filtre à air avec pièces de montage**	Catalogue id **20803**	Group **256**
2				
3			Illustr. No **1087592**	Section **250**
4				
5			Issue **20053797-A**	Page **269**

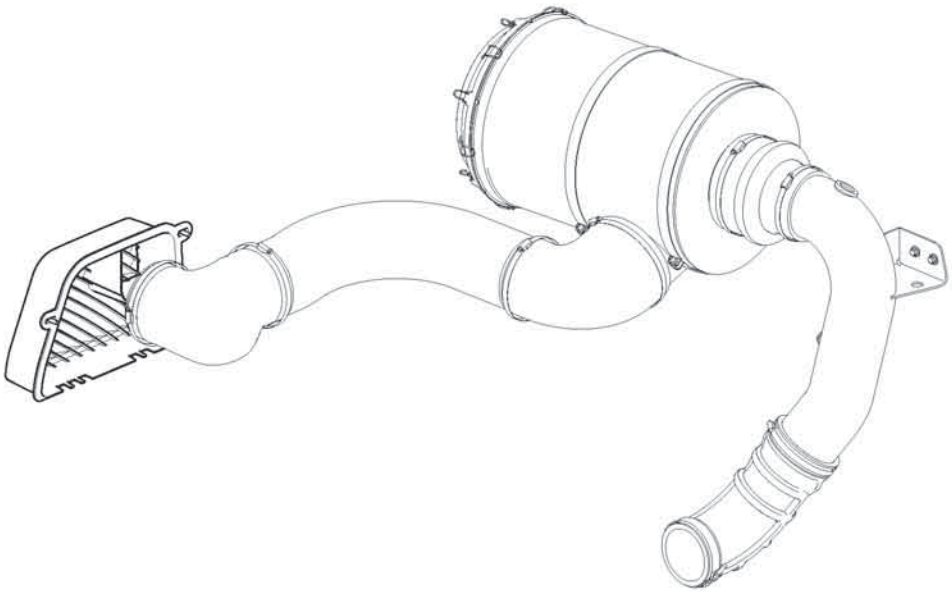

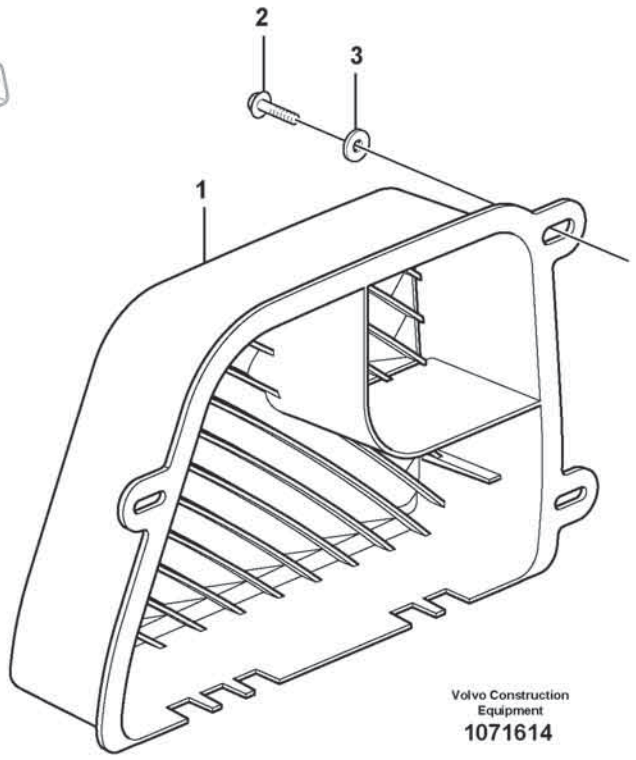

Volvo Construction Equipment
1071614

Fig.	Part No.	Quantity 1	2	3	PS	KIT	Description	Denominación	Denominação	Dénomination	Notes
1	**VOE 15161162**	1					Air inlet	Toma de aire	Tomada de ar	Entrée d'air	
2	**VOE 60113081**	3					Flange screw	Tornillo embridado	Parafuso flangeado	Vis à embase	
3	**VOE 994848**	3					Washer	Arandela	Arruela	Rondelle	

1		**Air inlet** **Toma de aire** **Prise d'air**	Catalogue id **20803**	Group **256**
2				
3			Illustr. No **1071614**	Section **300**
4				
5		**85660**	Issue **20053797-A**	Page **271**

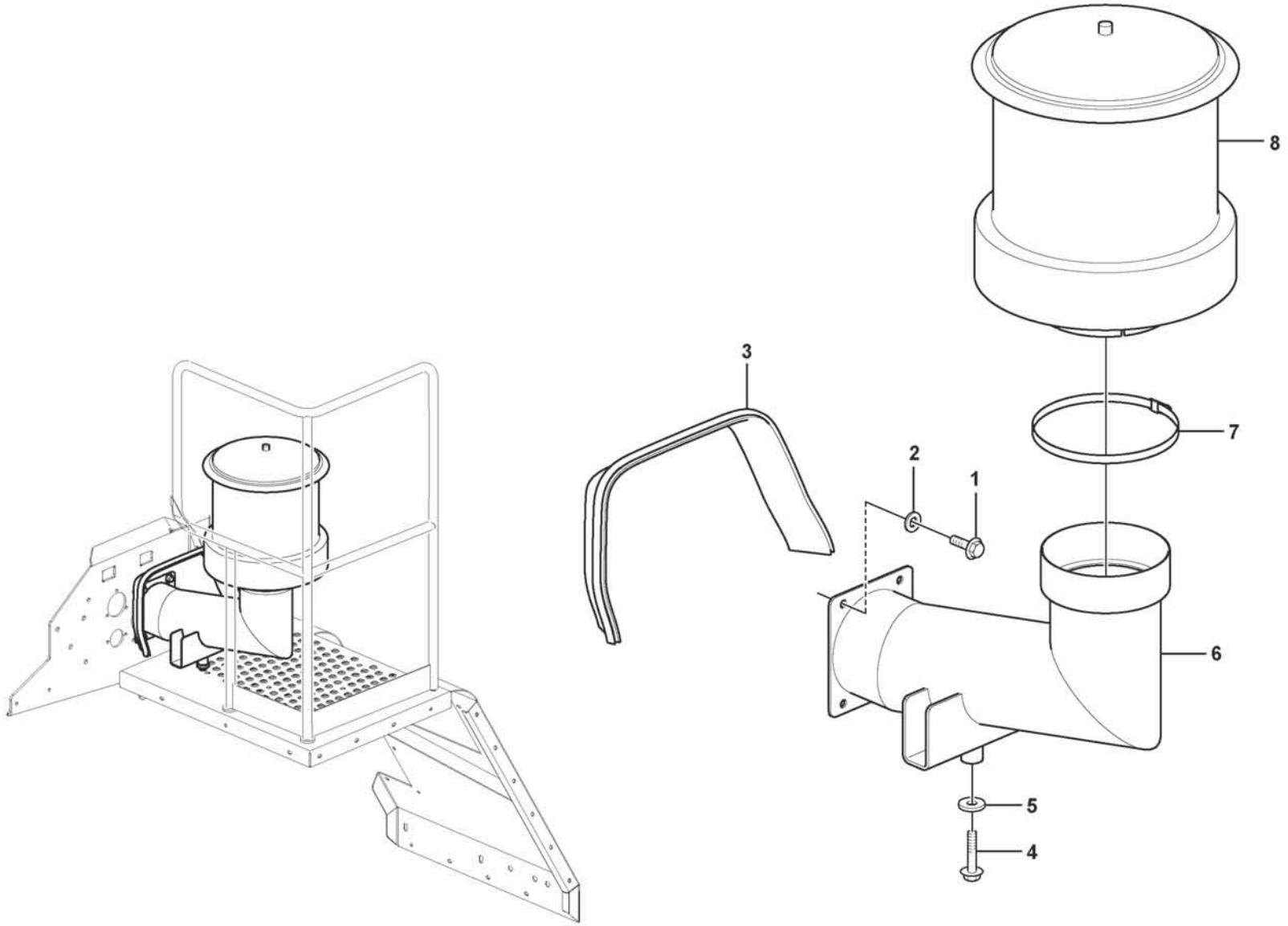

Volvo Construction Equipment
1071508

Fig.	Part No.	Quantity 1	2	3	PS	KIT	Description	Denominación	Denominação	Dénomination	Notes
1	**VOE 60113093**	4					Flange screw	Tornillo embridado	Parafuso flangeado	Vis à embase	
2	**VOE 60113311**	4					Washer	Arandela	Arruela	Rondelle	
3	**VOE 15095391**	REQ					Sealing strip	Moldura retén	Friso de vedação	Bande d'étanchéité	L = 790 mm
4	**VOE 60113113**	2					Flange screw	Tornillo embridado	Parafuso flangeado	Vis à embase	
5	**VOE 60110348**	2					Washer	Arandela	Arruela	Rondelle	
6	**VOE 16680686**	1					Air inlet pipe	Tubo toma de aire	Tubo tomada de ar	Tuyau entrée air	
7	**VOE 16826601**	1					Hose clamp	Abrazadera de manguera	Braçadeira da mangueira	Collier durite	
8	**VOE 15025920**	1					Pre-cleaner	Prefiltro	Pré-filtro	Préfiltre	

1		**Precleaner.** **Prefiltro** **Pré-filtro.** **Préfiltre.**	Catalogue id **20803**	Group **256**
2				
3			Illustr. No **1071508**	Section **400**
4				
5		**85721**	Issue **20053797-A**	Page **273**

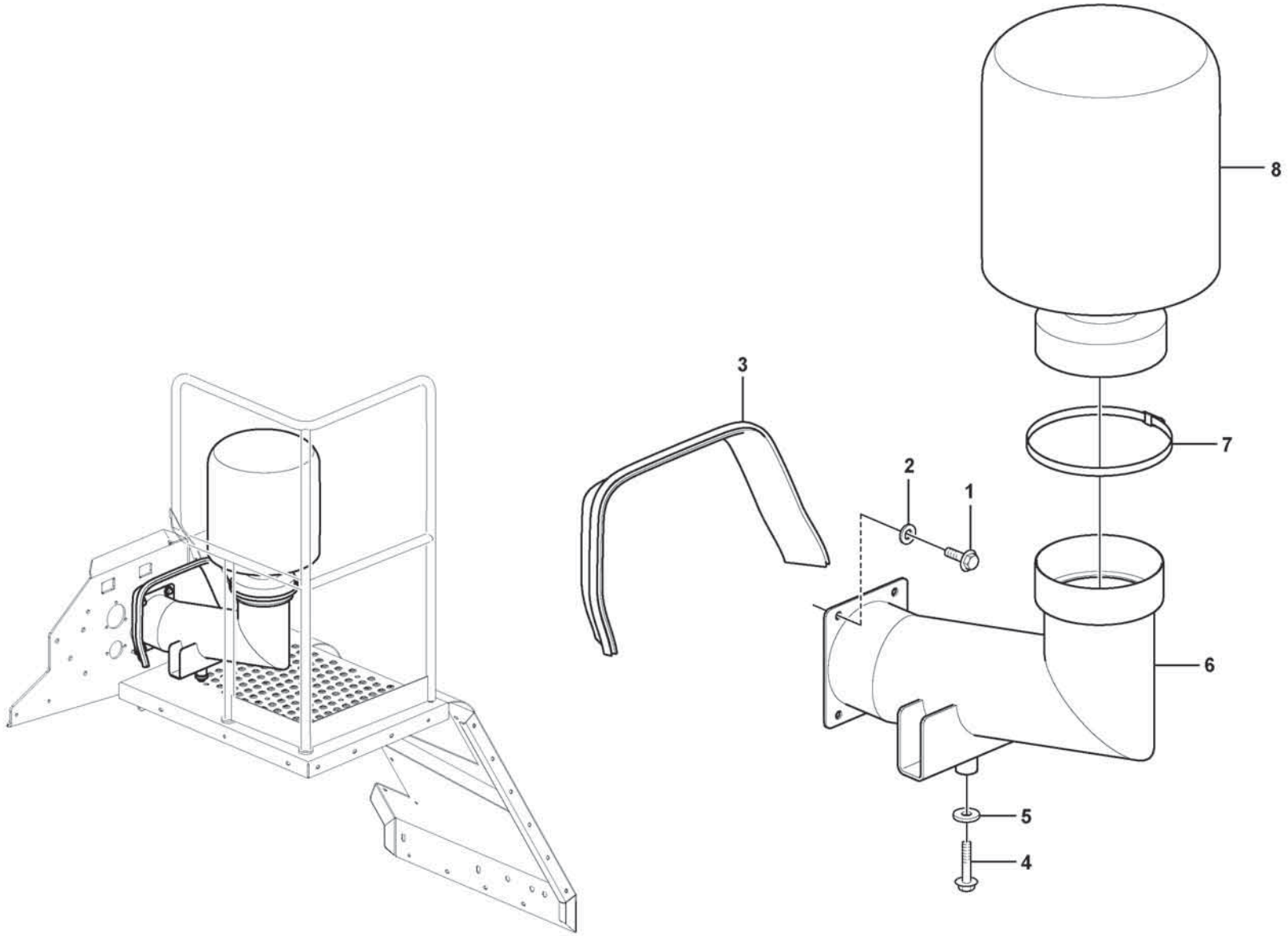

Volvo Construction Equipment
1071509

Fig.	Part No.	Quantity 1	2	3	PS	KIT	Description	Denominación	Denominação	Dénomination	Notes
1	VOE 60113093	4					Flange screw	Tornillo embridado	Parafuso flangeado	Vis à embase	
2	VOE 60113311	4					Washer	Arandela	Arruela	Rondelle	
3	VOE 15095391	REQ					Sealing strip	Moldura retén	Friso de vedação	Bande d'étanchéité	L = 790 mm
4	VOE 60113113	2					Flange screw	Tornillo embridado	Parafuso flangeado	Vis à embase	
5	VOE 60110348	2					Washer	Arandela	Arruela	Rondelle	
6	VOE 16680686	1					Air inlet pipe	Tubo toma de aire	Tubo tomada de ar	Tuyau entrée air	
7	VOE 16826601	1					Hose clamp	Abrazadera de manguera	Braçadeira da mangueira	Collier durite	
8	VOE 17486800	1					Pre-cleaner	Prefiltro	Pré-filtro	Préfiltre	
	VOE 1544736	1					•Hose clamp	•Abrazadera de manguera	•Braçadeira da mangueira	•Collier durite	
	VOE 8149758	1					•Hose clamp	•Abrazadera de manguera	•Braçadeira da mangueira	•Collier durite	

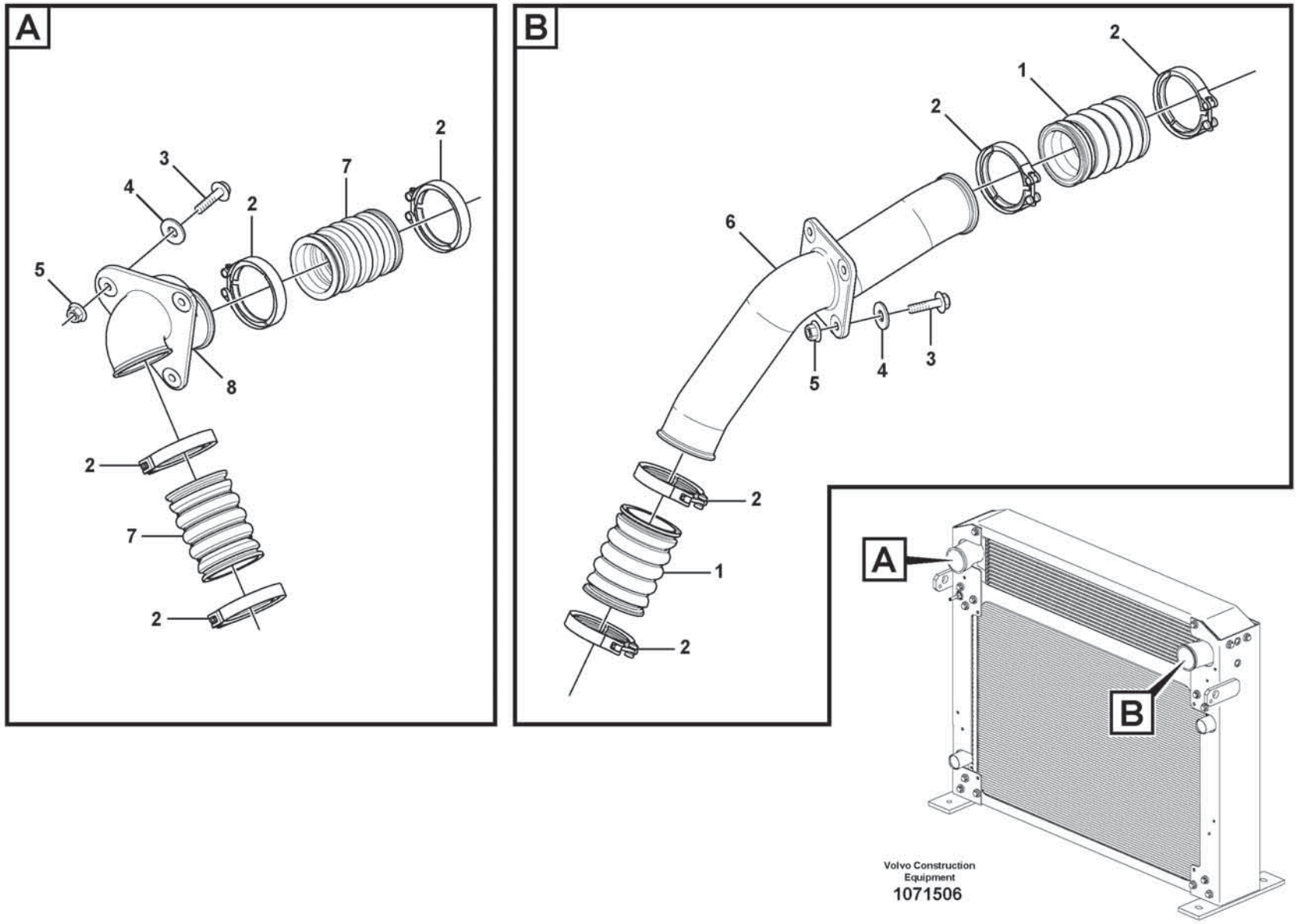

Volvo Construction Equipment
1071506

Fig.	Part No.	Quantity 1	2	3	PS	KIT	Description	Denominación	Denominação	Dénomination	Notes
1	**VOE 17247681**	2					Charge air hose	Manguera carga aire	Mangueira de ar	Flexible suralimentation	
2	**VOE 20592783**	8					V-clamp	Abrazadera v	Abraçadeira-v	Collier en v	
3	**VOE 60113108**	7					Flange screw	Tornillo embridado	Parafuso flangeado	Vis à embase	
4	**VOE 60113870**	7					Washer	Arandela	Arruela	Rondelle	
5	**VOE 60113169**	7					Flange lock nut	Contratuerca embridada	Contra porca flange	Contre-écrou à embase	
6	**VOE 15089031**	1					Charge air pipe	Tubo admisión aire	Tubo resfriador da ar	Tuyau suralimentation	
7	**VOE 17247682**	1					Charge air hose	Manguera carga aire	Mangueira de ar	Flexible suralimentation	
7	**VOE 17426314**	1					Charge air hose	Manguera carga aire	Mangueira de ar	Flexible suralimentation	86523
8	**VOE 16825948**	1					Charge air pipe	Tubo admisión aire	Tubo resfriador da ar	Tuyau suralimentation	

1		**Intercooler** **Intercooler** **Intercooler** **Refroidisseur intermédiaire**	Catalogue id **20803**	Group **258**
2				
3			Illustr. No **1071506**	Section **100**
4				
5			Issue **20053797-A**	Page **277**

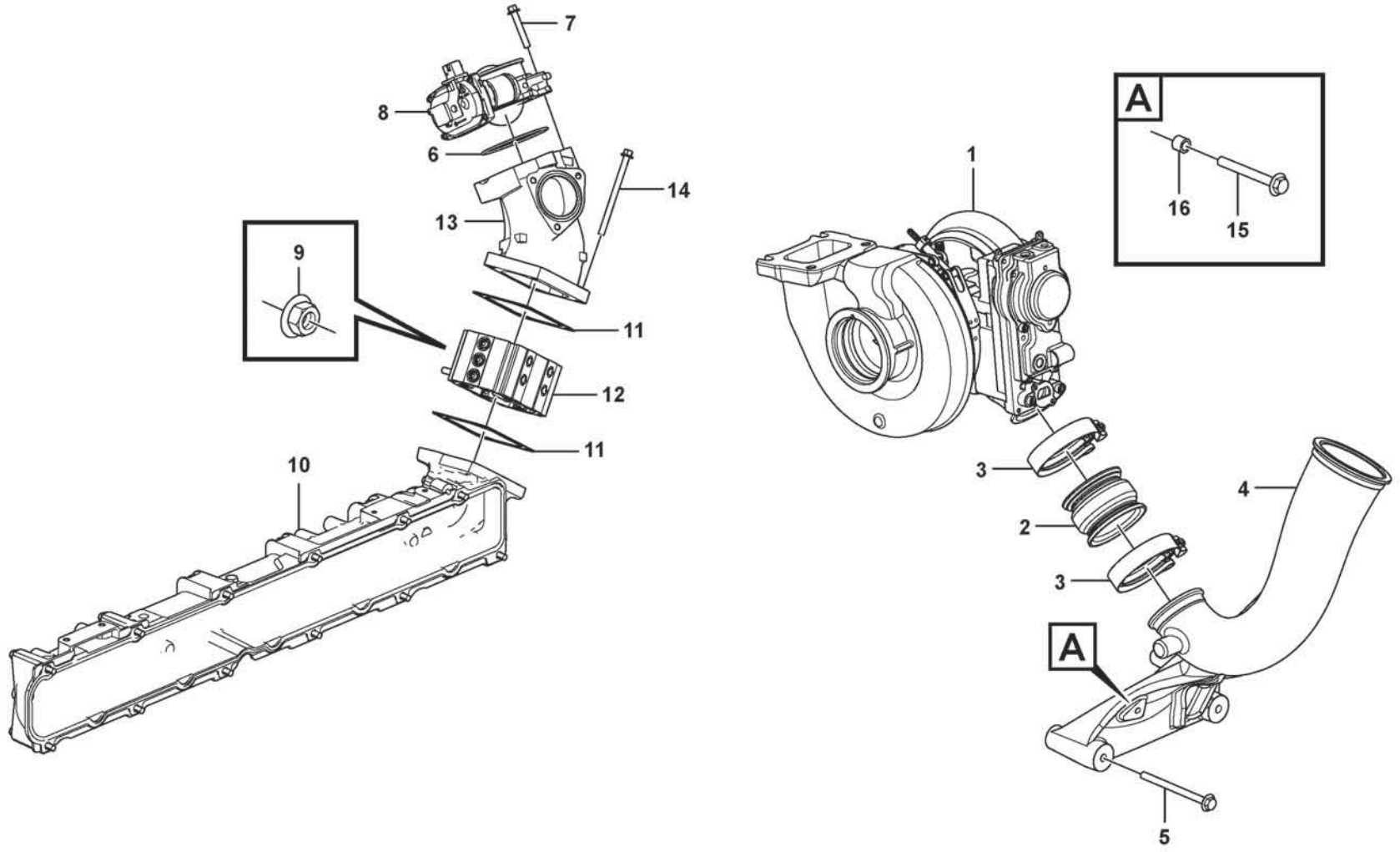

Volvo Construction Equipment

1089607

Fig.	Part No.	Quantity 1	2	3	PS	KIT	Description	Denominación	Denominação	Dénomination	Notes
1		1					Turbocharger	Turbocompresor	Turbocompressor	Turbocompresse.	See group 255-100 page 263
2	VOE 17247801	1					Charge air hose	Manguera carga aire	Mangueira de ar	Flexible suralimentation	
3	VOE 20592787	2					Hose clamp	Abrazadera de manguera	Braçadeira da mangueira	Collier durite	
4	VOE 15117053	1					Charge air pipe	Tubo admisión aire	Tubo resfriador da ar	Tuyau suralimentation	87545
5	VOE 993471	3					Flange screw	Tornillo embridado	Parafuso flangeado	Vis à embase	
6	VOE 948980	1					O-ring	Anillo tórico	Anel-o	Joint torique	
7	VOE 984739	4					Flange screw	Tornillo embridado	Parafuso flangeado	Vis à embase	
8	VOE 22143686	1					Throttle	Mariposa acelerador	Válvula de gás	Papillon accélérateur	MO2503
9	VOE 983715	2					Sems nut	Tuerca sems	Porca flangeada	Écrou à tête bombée	
10		1					Inlet Manifold	Tubo Admision	Coletor de admissão	Tubul.admission	See group 251-100 page 217
11	VOE 3979639	2					Gasket	Junta	Junta	Joint	
12		1					Starter Element	Calentador Arr.	Elemento de partida	Eleme.demarrage	See group 333-100 page 395
13	VOE 21626772	1					Mixing chamber	Cámara de mezcla	Câmara misturadora	Cylindre de mélange	
14	VOE 984745	4					Flange screw	Tornillo embridado	Parafuso flangeado	Vis à embase	
15	VOE 946671	1					Flange screw	Tornillo embridado	Parafuso flangeado	Vis à embase	87545
16	VOE 930431	1					Spacer ring	Anillo distanciador	Anel espaçador	Bague entretoise	87545

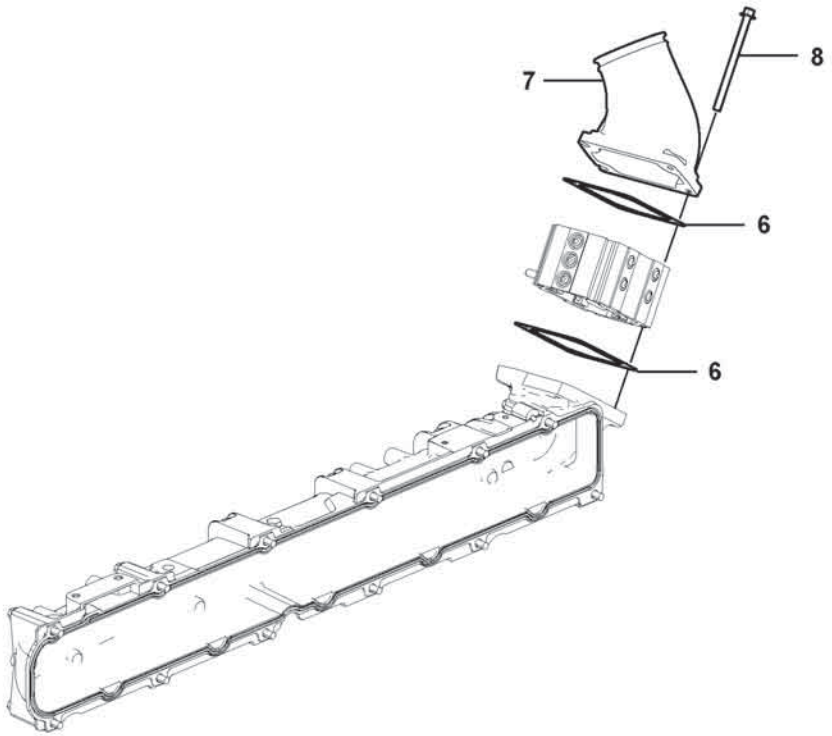

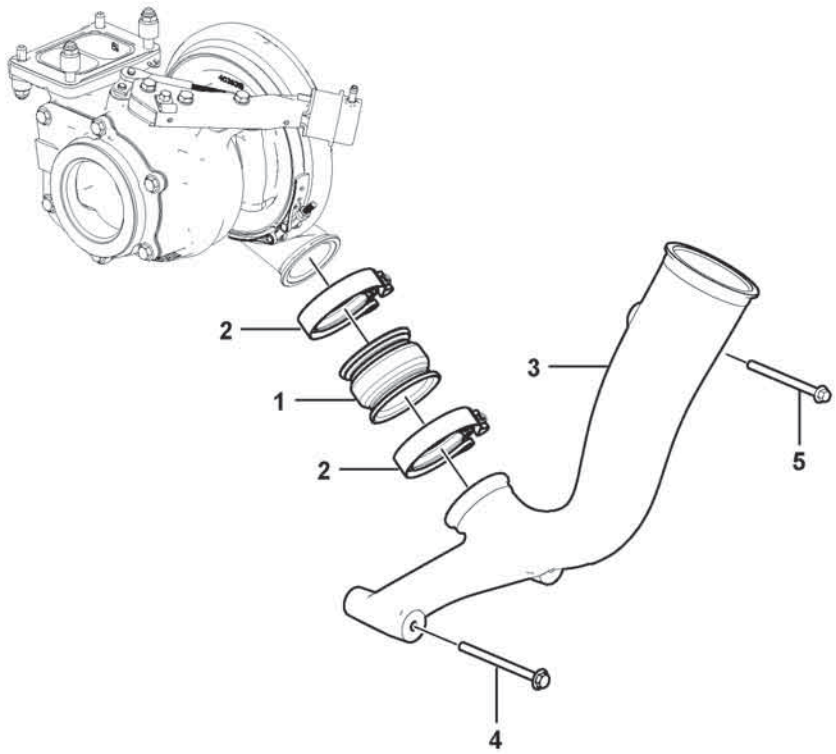

Volvo Construction Equipment

1078089

Fig.	Part No.	Quantity 1	2	3	PS	KIT	Description	Denominación	Denominação	Dénomination	Notes
1	**VOE 17247801**	1					Charge air hose	Manguera carga aire	Mangueira de ar	Flexible suralimentation	
2	**VOE 20592787**	2					Hose clamp	Abrazadera de manguera	Braçadeira da mangueira	Collier durite	
3	**VOE 17440296**	1					Charge air pipe	Tubo admisión aire	Tubo resfriador da ar	Tuyau suralimentation	
4	**VOE 993471**	2					Flange screw	Tornillo embridado	Parafuso flangeado	Vis à embase	
5	**VOE 996066**	1					Flange screw	Tornillo embridado	Parafuso flangeado	Vis à embase	
6	**VOE 3979639**	2					Gasket	Junta	Junta	Joint	
7	**VOE 15084865**	1					Charge air pipe	Tubo admisión aire	Tubo resfriador da ar	Tuyau suralimentation	
8	**VOE 984744**	4			OP		Flange screw	Tornillo embridado	Parafuso flangeado	Vis à embase	

1		**Charge air cooler, plumbing** **Enfriador del aire de admisión, tuberías** **Radiador de ar, tubulação** **Echangeur intermédiaire, plombage**	Catalogue id **20803**	Group **258**
2				
3			Illustr. No **1078089**	Section **220**
4				
5		**15185566, 17461280**	Issue **20053797-A**	Page **281**

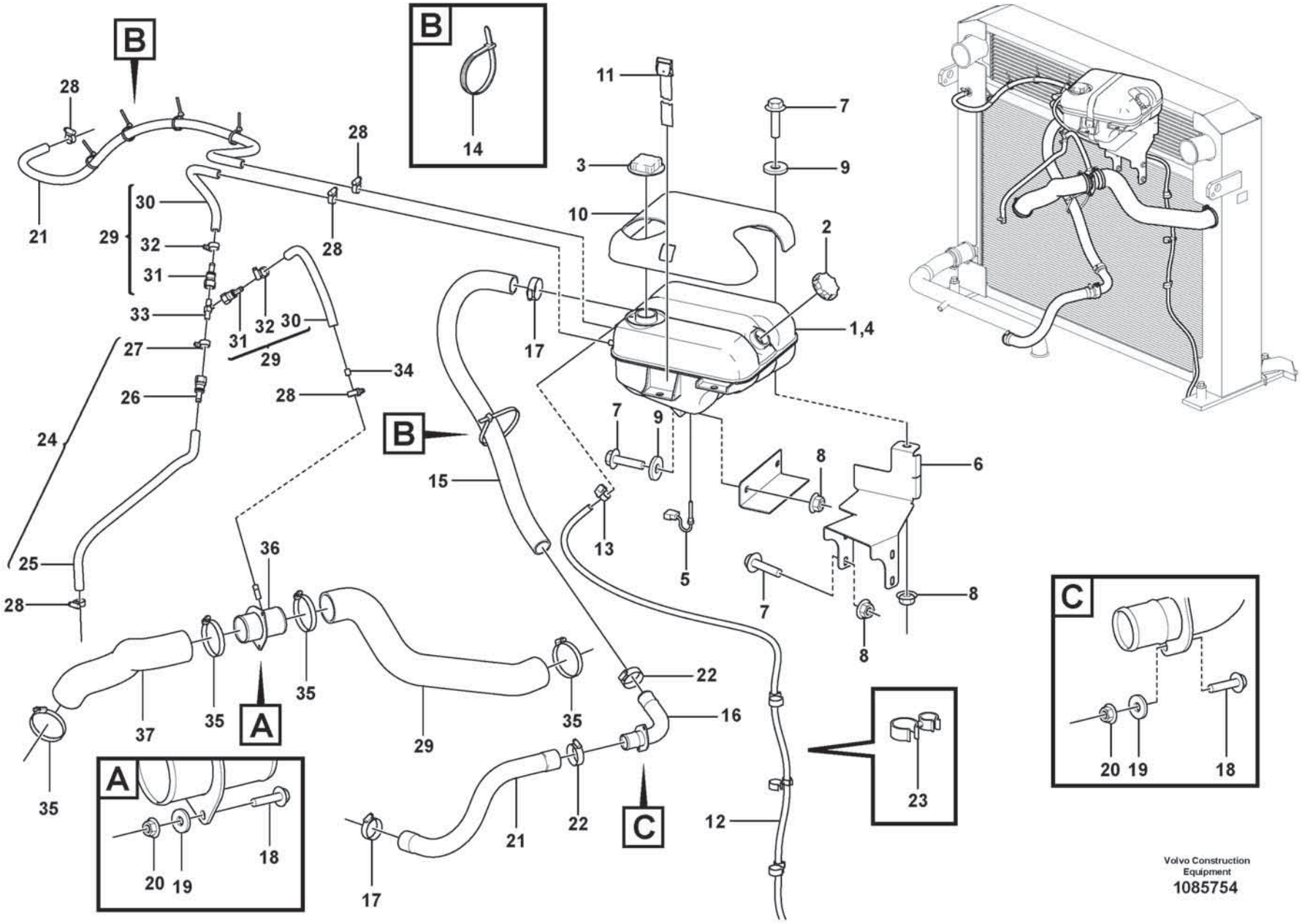

Volvo Construction Equipment
1085754

Fig.	Part No.	Quantity 1	Quantity 2	Quantity 3	PS	KIT	Description	Denominación	Denominação	Dénomination	Notes
1	VOE 17336824	1					Expansion tank	Vaso de expansión	Tanque de expansão	Vase d'expansion	
2	VOE 3979593	1					•Filler cap	•Tapa de llenado	•Tampa de enchimento	•Bouchon remplissage	
3	VOE 1674083	1					•Cap	•Capuchón	•Tampa	•Capot	
4	VOE 17336823	1					•Expansion tank	•Vaso de expansión	•Tanque de expansão	•Vase d'expansion	
5	VOE 21399626	1					•Sensor	•Sensor	•Sensor	•Capteur	
6	VOE 16868026	1					Bracket	Consola	Suporte	Console	
7	VOE 60113093	7					Flange screw	Tornillo embridado	Parafuso flangeado	Vis à embase	
8	VOE 60113168	7					Flange lock nut	Contratuerca embridada	Contra porca flange	Contre-écrou à embase	
9	VOE 60113866	3					Washer	Arandela	Arruela	Rondelle	
10	VOE 16828958	1					Sun shade	Visera	Viseira	Pare-soleil	
11	VOE 11104606	1					Retaining strap	Correa tensora	Correia tensora	Courroie de serrage	
12	VOE 945791	1					Hose	Manguera	Mangueira	Flexible	
13	VOE 943469	1					Hose clamp	Abrazadera de manguera	Braçadeira da mangueira	Collier durite	
14	VOE 4881440	6					Cable tie	Abrazadera de cinta	Braçadeira	Serre-câble	
15	VOE 13949315	1					Hose	Manguera	Mangueira	Flexible	L = 830 MM
16	VOE 16812238	1					Water pipe	Conducto de agua	Tubulação de água	Conduite d'eau	
17	VOE 60112443	2					Hose clamp	Abrazadera de manguera	Braçadeira da mangueira	Collier durite	
18	VOE 60113069	5					Flange screw	Tornillo embridado	Parafuso flangeado	Vis à embase	
19	VOE 60110304	5					Washer	Arandela	Arruela	Rondelle	
20	VOE 60113166	5					Flange lock nut	Contratuerca embridada	Contra porca flange	Contre-écrou à embase	
21	VOE 16822964	1					Radiator hose	Manguera radiador	Mangueira radiador	Durit de radiateur	
21	VOE 943367		REQ				Hose	Manguera	Mangueira	Flexible	L = 1250 MM
21	VOE 943367			REQ			Hose	Manguera	Mangueira	Flexible	L = 1370 MM
22	VOE 60112443	2					Hose clamp	Abrazadera de manguera	Braçadeira da mangueira	Collier durite	
23	VOE 1271494	3					Retainer	Soporte	Retentor	Retenue	
24	VOE 16883305	1					Hose assembly	Conducto	Mangueira completa	Conduit flexible	
25	VOE 943367	1					•Hose	•Manguera	•Mangueira	•Flexible	L = 590 MM
26	VOE 20805109	2					•Connector	•Unión	•Conexão	•Connexion	
27	VOE 978171	2					•Hose clamp	•Abrazadera de manguera	•Braçadeira da mangueira	•Collier durite	
28	VOE 943470	5					Hose clamp	Abrazadera de manguera	Braçadeira da mangueira	Collier durite	
29	VOE 16865142	2					Hose kit	Juego de manguera	Kit de mangueira	Jeu flexibles	

1	33043
2	85989, 85990
3	86574, 86575
4	
5	

Radiator with fitting parts
Radiador con accesorios de montaje
Radiador com peças acessórias
Radiateur avec pièces de montage

Catalogue id **20803**	Group **261**
Illustr. No **1085754**	Section **100**
Issue **20053797-A**	Page **283**

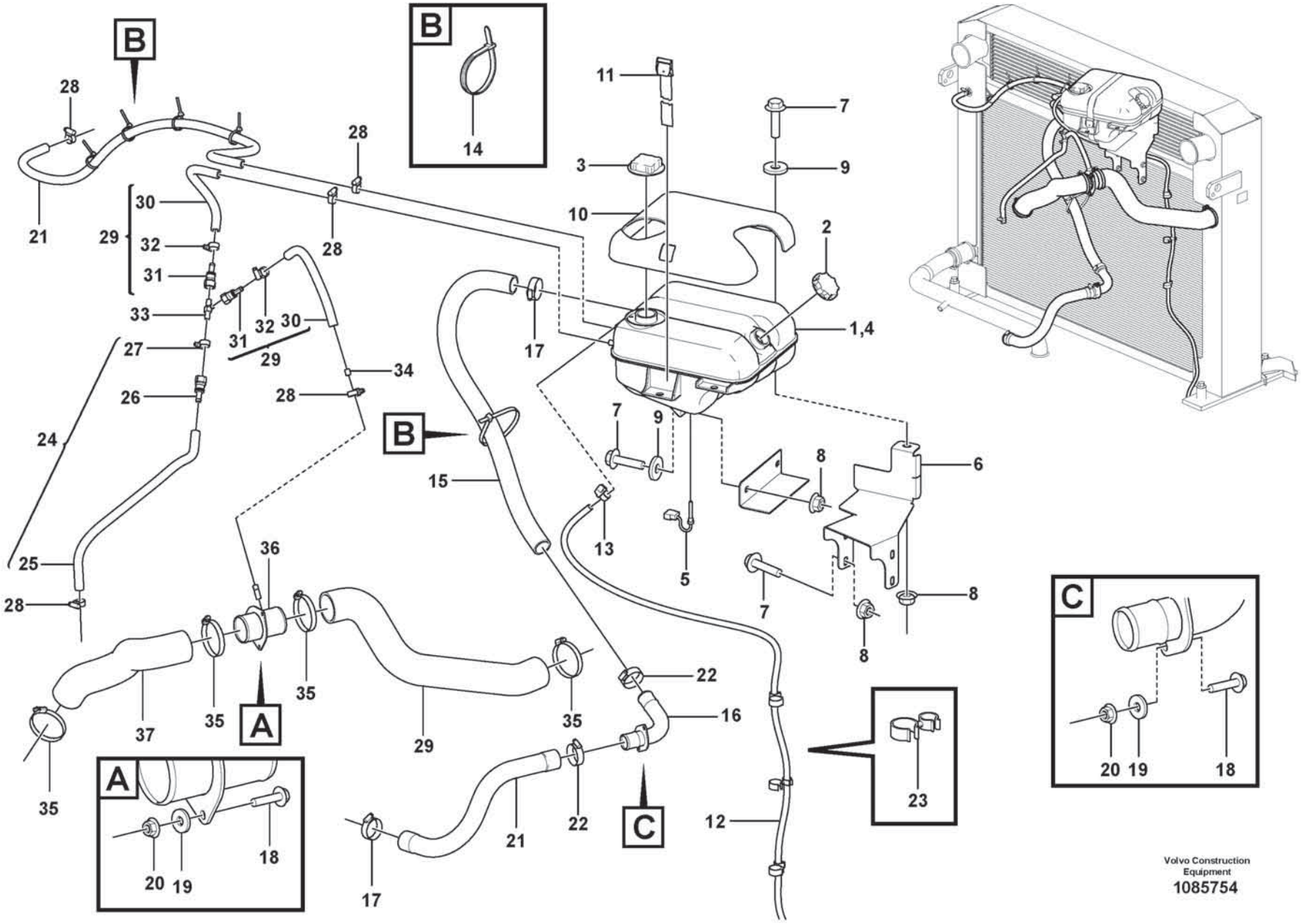

Volvo Construction Equipment
1085754

Fig.	Part No.	Quantity 1	Quantity 2	Quantity 3	PS	KIT	Description	Denominación	Denominação	Dénomination	Notes
29	**VOE 16841800**		1				Water Hose	Manguera Agua		Durite	
29	**VOE 16886887**			1			Water hose	Manguera agua		Flexible de circulation d'eau	
30	**VOE 943367**	2					•Hose	•Manguera	•Mangueira	•Flexible	L = 300 MM
31	**VOE 20805109**	2					•Connector	•Unión	•Conexão	•Connexion	
32	**VOE 978171**	2					•Hose clamp	•Abrazadera de manguera	•Braçadeira da mangueira	•Collier durite	
33	**VOE 17247162**	1					Tee piece	Acoplamiento en t		Connexion en t	
34	**VOE 11033572**	1					Restrictor	Estrangulacion		Etrangleur	
35	**VOE 993974**	4					Hose clamp	Abrazadera de manguera	Braçadeira da mangueira	Collier durite	
36	**VOE 16841505**	1					Water pipe	Conducto de agua	Tubulação de água	Conduite d'eau	
37	**VOE 16849587**	1					Water hose	Manguera agua		Flexible de circulation d'eau	

1	**33043**	**Radiator with fitting parts** **Radiador con accesorios de montaje** **Radiador com peças acessórias** **Radiateur avec pièces de montage**	Catalogue id **20803**	Group **261**
2	**85989, 85990**		Illustr. No **1085754**	Section **100**
3	**86574, 86575**		Issue **20053797-A**	Page **285**
4				
5				

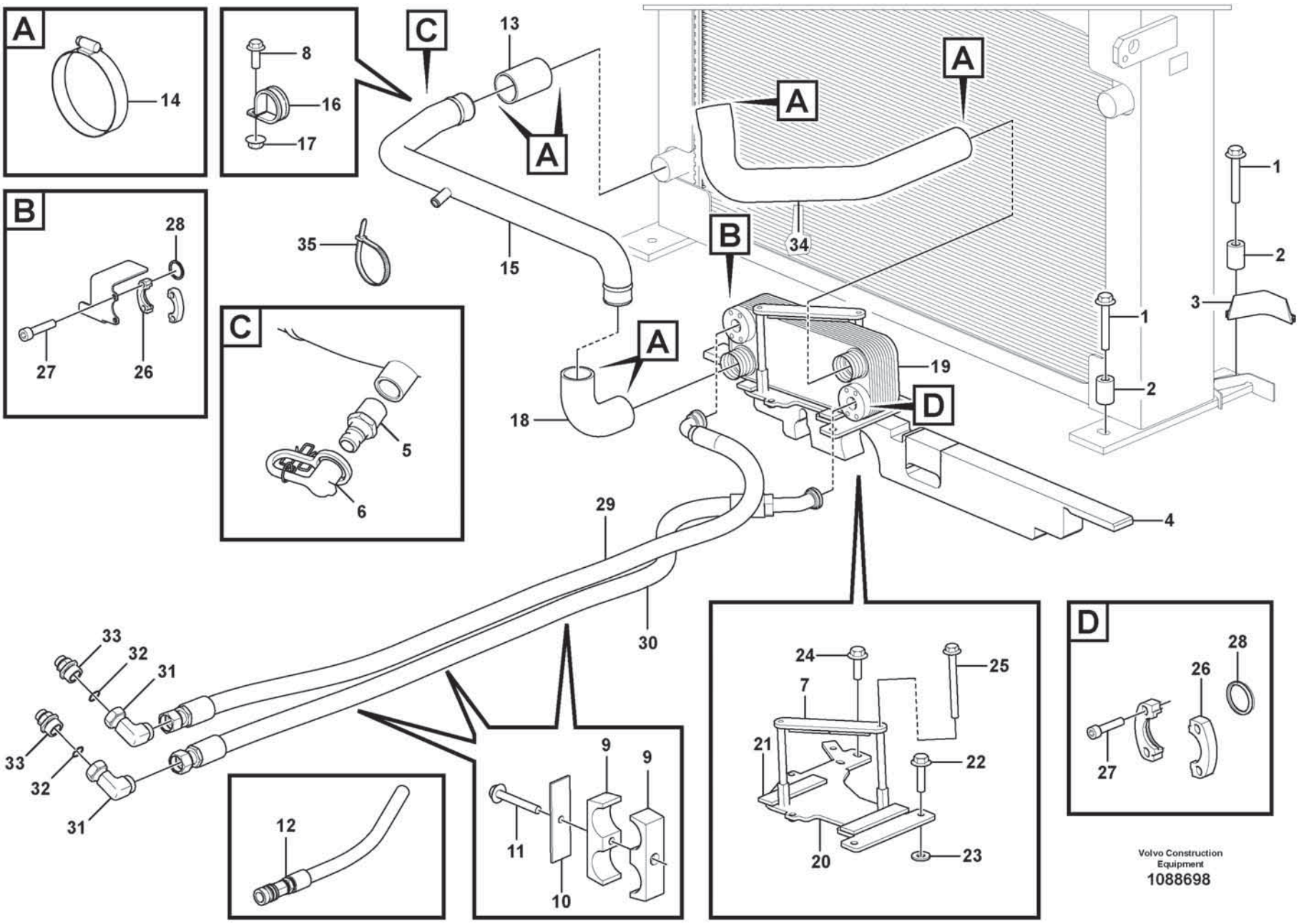
A
14
C
8
16
17
13
A
A
A
15
35
B
28
27
26
C
5
6
18
A
B
34
19
D
1
2
3
1
2
4
29
30
33
32
31
33
32
31
12
9
9
11
10
24
25
7
21
22
20
23
D
28
26
27
Volvo Construction Equipment
1088698

Fig.	Part No.	Quantity 1	2	3	PS	KIT	Description	Denominación	Denominação	Dénomination	Notes
1	VOE 60113131	4					Flange screw	Tornillo embridado	Parafuso flangeado	Vis à embase	
2	VOE 60113621	4					Spacer sleeve	Manguito distanciador	Luva espaçadora	Douille entretoise	
3	VOE 15180863	REQ					Sealing strip	Moldura retén	Friso de vedação	Bande d'étanchéité	L = 2x170 MM
4	VOE 16842540	1					Radiator seal	Retén radiador	Retentor radiador	Joint radiateur	
5	VOE 11423133	1					Nipple	Niple	Niple	Raccord	
6	VOE 16845749	1					Dust cover	Protección de polvo	Tampa proteção	Pare-poussière	
7	VOE 15122123	1					Tensioning plate	Placa tensora	Placa tensora	Plaque serrage	
8	VOE 60113080	1					Flange screw	Tornillo embridado	Parafuso flangeado	Vis à embase	
9	VOE 11411425	3					Clamp	Abrazadera	Braçadeira	Collier serrage	
10	VOE 4880586	3					Cover plate	Placa tapa	Placa da tampa	Cache	
11	VOE 60113088	3					Flange screw	Tornillo embridado	Parafuso flangeado	Vis à embase	
12		1					Draining Hose	Manguera Drenaj		Durit Drainage	
	VOE 14042936	1					•Sealing washer	•Arandela de retén	•Arruela de vedação	•Rondelle étanchéité	
	VOE 4880194	1					•Snap-on coupling	•Acoplamiento rápido	•Dispositivo de acoplamento	•Accouplement rapide	
	VOE 11410428	1					•Drain hose	•Manguera de vaciado	•Mangueira de dreno	•Flexible de vidange	
13	VOE 943372	REQ					Hose	Manguera	Mangueira	Flexible	L = 100 MM
14	VOE 993974	6					Hose clamp	Abrazadera de manguera	Braçadeira da mangueira	Collier durite	
15	VOE 16901151	1					Water pipe	Conducto de agua	Tubulação de água	Conduite d'eau	
16	VOE 969354	1					Clamp	Abrazadera	Braçadeira	Collier serrage	
17	VOE 60113167	1					Flange lock nut	Contratuerca embridada	Contra porca flange	Contre-écrou à embase	
18	VOE 11061686	1					Radiator hose	Manguera radiador	Mangueira radiador	Durit de radiateur	
19	VOE 15135094	1					Heat exchanger	Cambiador de calor	Trocador de calor	Echangeur temperature	
20		1			NS		Bracket	Consola	Suporte	Console	
21	VOE 11056489	2					•Rubber mat	•Alfombra de goma	•Tapete de borracha	•Tapis caoutchouc	
22	VOE 60113107	2					Flange screw	Tornillo embridado	Parafuso flangeado	Vis à embase	
23	VOE 60110347	2					Washer	Arandela	Arruela	Rondelle	
24	VOE 60113092	2					Flange screw	Tornillo embridado	Parafuso flangeado	Vis à embase	
25	VOE 60113255	2					Flange screw	Tornillo embridado	Parafuso flangeado	Vis à embase	
26	VOE 11015455	4					Flange half	Mitad brida	Meia flange	Demi-bride	
27	VOE 60112975	8					Hex. socket screw	Tornillo de hexágono embutido	Parafuso soquete sext	Vis à six pans creux	

1		**Radiator with fitting parts** **Radiador con accesorios de montaje** **Radiador com peças acessórias** **Radiateur avec pièces de montage**	Catalogue id **20803**	Group **261**
2				
3			Illustr. No **1088698**	Section **200**
4				
5			Issue **20053797-A**	Page **287**

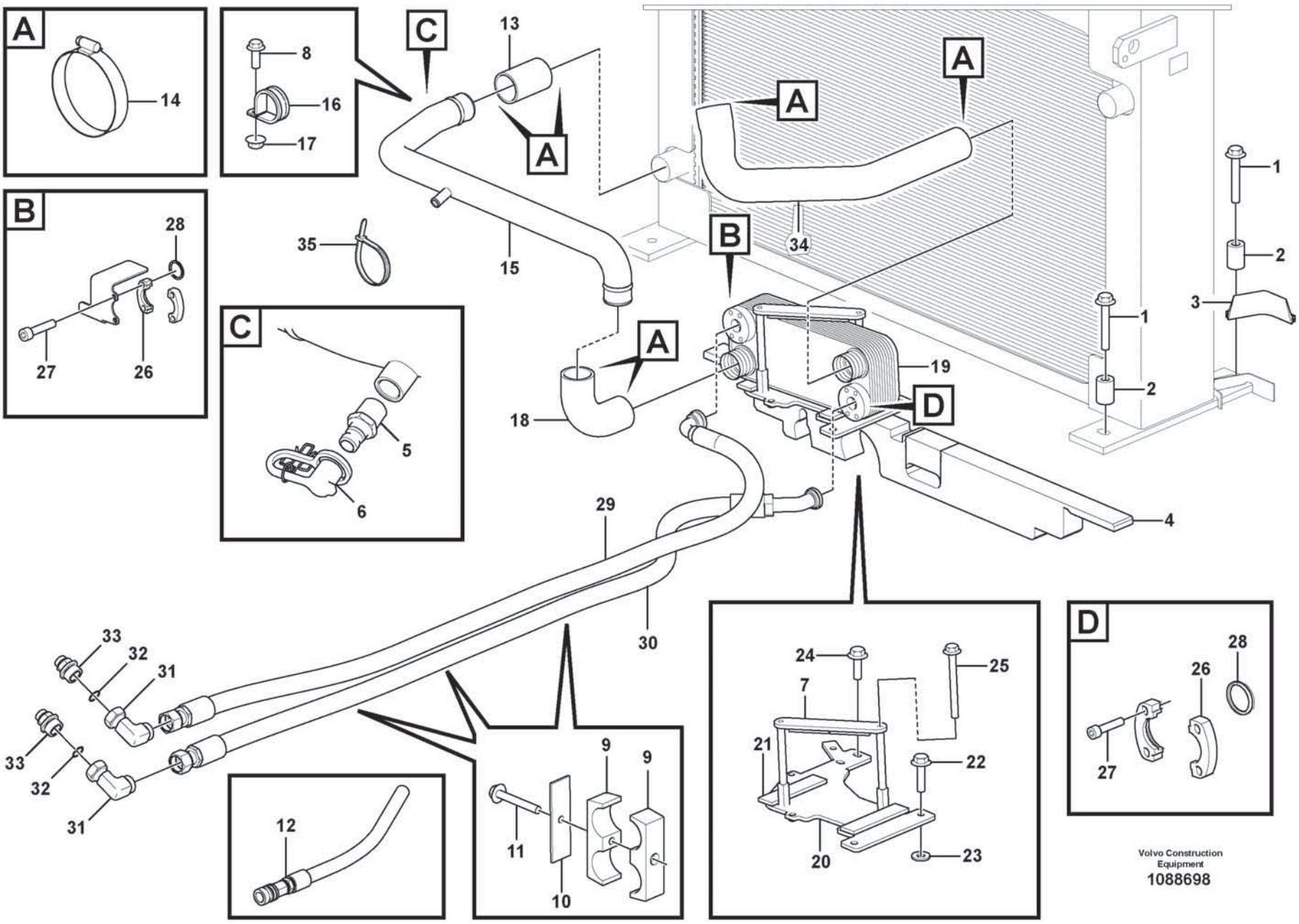
A
14
C
8
16
17
13
A
A
A
15
35
B
28
27
26
C
5
6
18
A
B
34
19
D
1
2
3
1
2
4
29
30
33
32
31
33
32
31
12
9
9
11
10
24
25
7
21
22
20
23
D
28
26
27
Volvo Construction Equipment
1088698

Fig.	Part No.	Quantity 1	2	3	PS	KIT	Description	Denominación	Denominação	Dénomination	Notes
28	**VOE 990756**	2					Sealing ring	Anillo retén	Anel de vedação	Bague étanchéité	
29	**VOE 15138691**	1					Hose assembly	Conducto	Mangueira completa	Conduit flexible	
30	**VOE 15138563**	1					Hose assembly	Conducto	Mangueira completa	Conduit flexible	
31	**VOE 11130090**	2					Nipple	Niple	Niple	Raccord	
32	**VOE 11130091**	2					O-ring	Anillo tórico	Anel-o	Joint torique	
33	**VOE 11411501**	2					Nipple	Niple	Niple	Raccord	
34	**VOE 15161985**	1					Water hose	Manguera agua		Flexible de circulation d'eau	
35	**VOE 4881440**	1					Cable tie	Abrazadera de cinta	Braçadeira	Serre-câble	

1		**Radiator with fitting parts** **Radiador con accesorios de montaje** **Radiador com peças acessórias** **Radiateur avec pièces de montage**	Catalogue id **20803**	Group **261**
2				
3			Illustr. No **1088698**	Section **200**
4				
5			Issue **20053797-A**	Page **289**

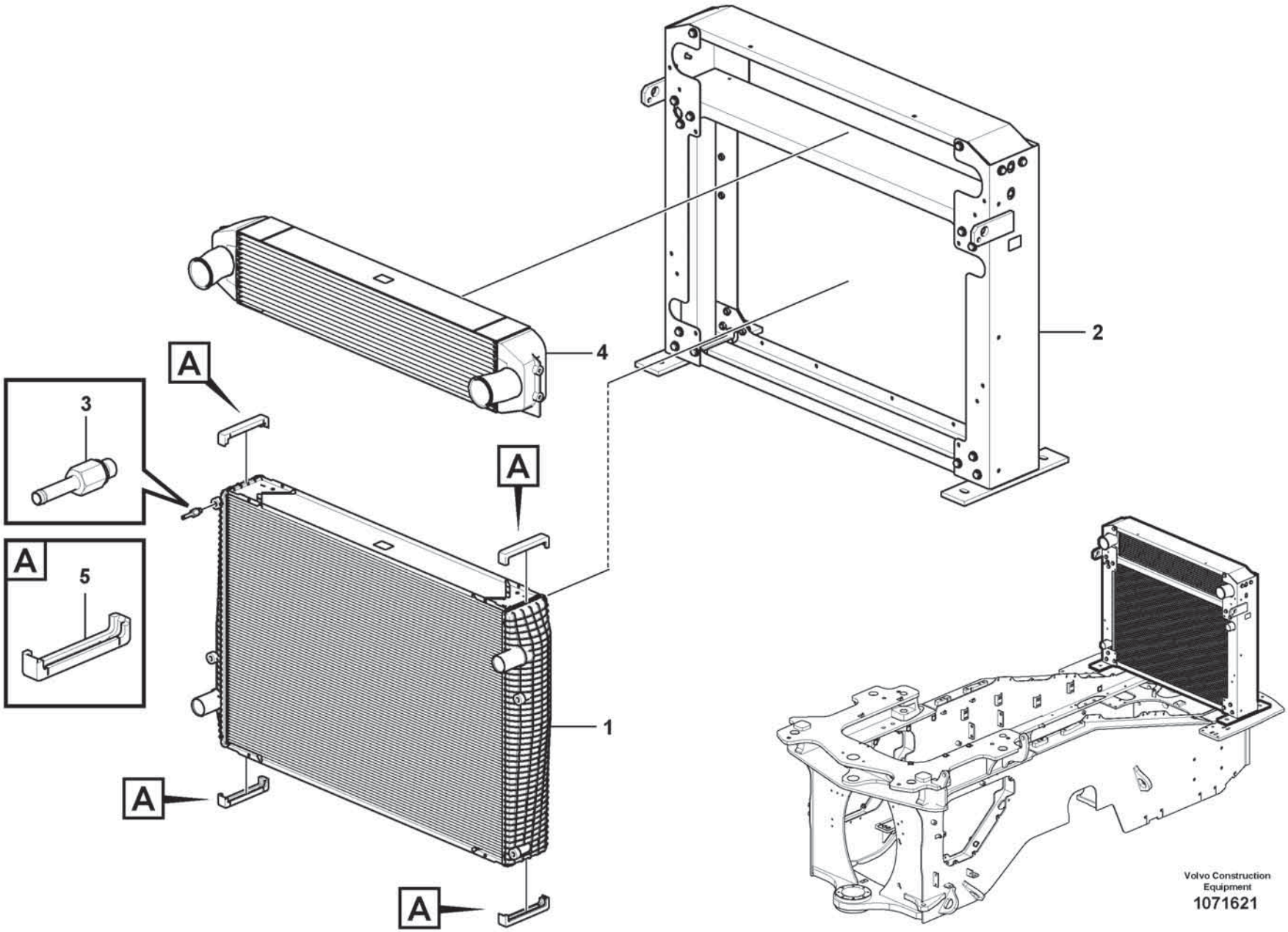

Volvo Construction Equipment
1071621

Fig.	Part No.	Quantity 1	2	3	PS	KIT	Description	Denominación	Denominação	Dénomination	Notes
	VOE 15096620	1					Cooling unit	Paquete refrigeración	Unidade de resfriamento	Ensemble radiateur	
1	**VOE 15147619**	1					•Radiator	•Radiador	•Radiador	•Radiateur	
2	**VOE 15147641**	1					•Radiator frame	•	•	•Bâti de radiateur	
3	**VOE 11110624**	1					•Bleeder nipple	•Niple de purga	•Sangrador	•Purgeur	
4	**VOE 17203855**	1					•Charge air cooler	•Enfriador aire carga	•Resfriador de ar	•Refroidissement d'air de suralimentaion	
5	**VOE 11110641**	4					•Rubber damper	•Amortiguador de goma	•Batente de borracha	•Amortisseur caoutchouc	

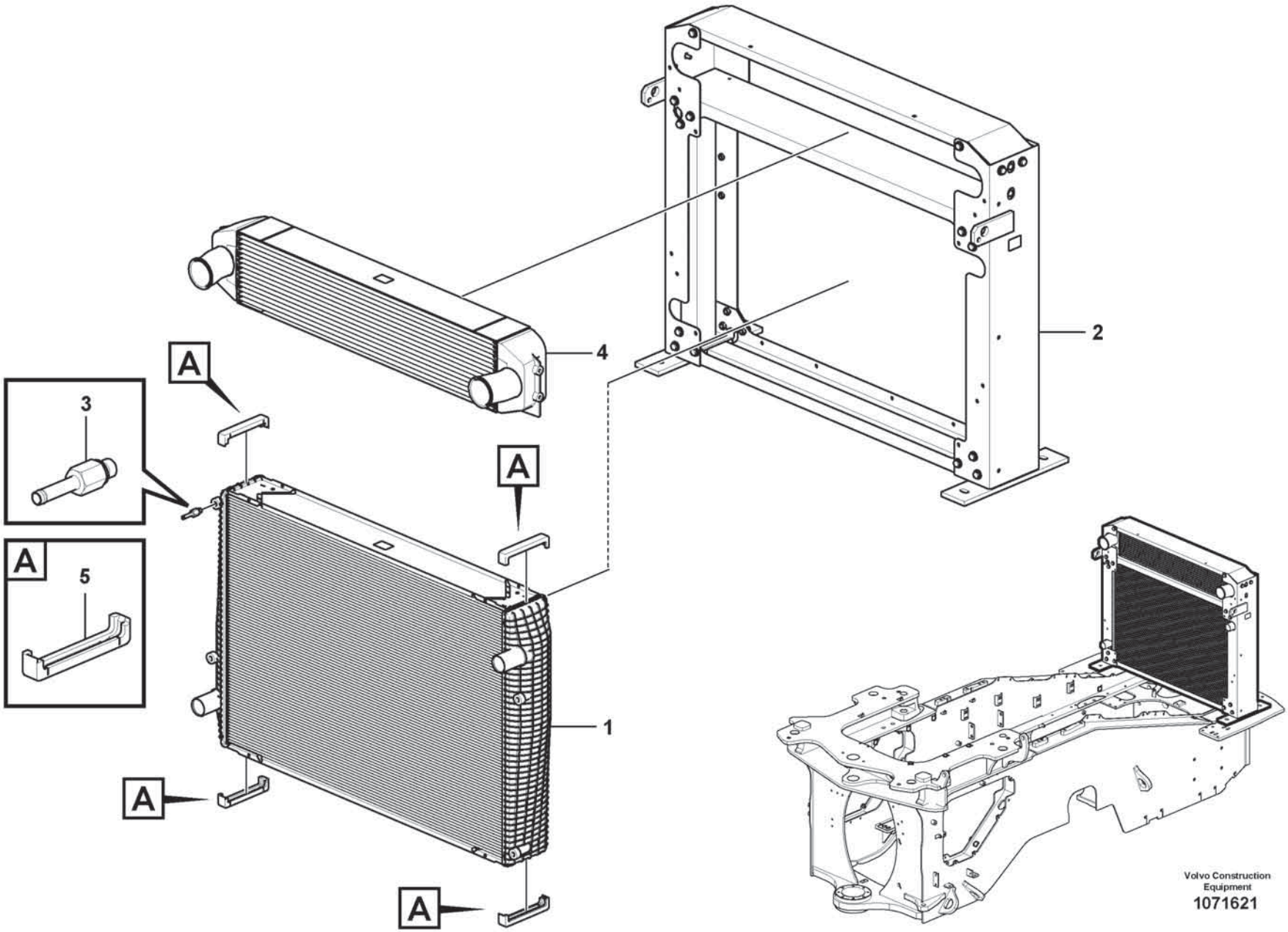

Volvo Construction Equipment
1071621

Fig.	Part No.	Quantity 1	2	3	PS	KIT	Description	Denominación	Denominação	Dénomination	Notes
		1			NS		Cooling unit	Paquete refrigeración	Unidade de resfriamento	Ensemble radiateur	
1	**VOE 15156195**	1					•Radiator	•Radiador	•Radiador	•Radiateur	
2	**VOE 15147641**	1					•Radiator frame	•	•	•Bâti de radiateur	
3	**VOE 11110624**	1					•Bleeder nipple	•Niple de purga	•Sangrador	•Purgeur	
4	**VOE 17203997**	1					•Charge air cooler	•Enfriador aire carga	•Resfriador de ar	•Refroidissement d'air de suralimentaion	
5	**VOE 11110641**	4					•Rubber damper	•Amortiguador de goma	•Batente de borracha	•Amortisseur caoutchouc	

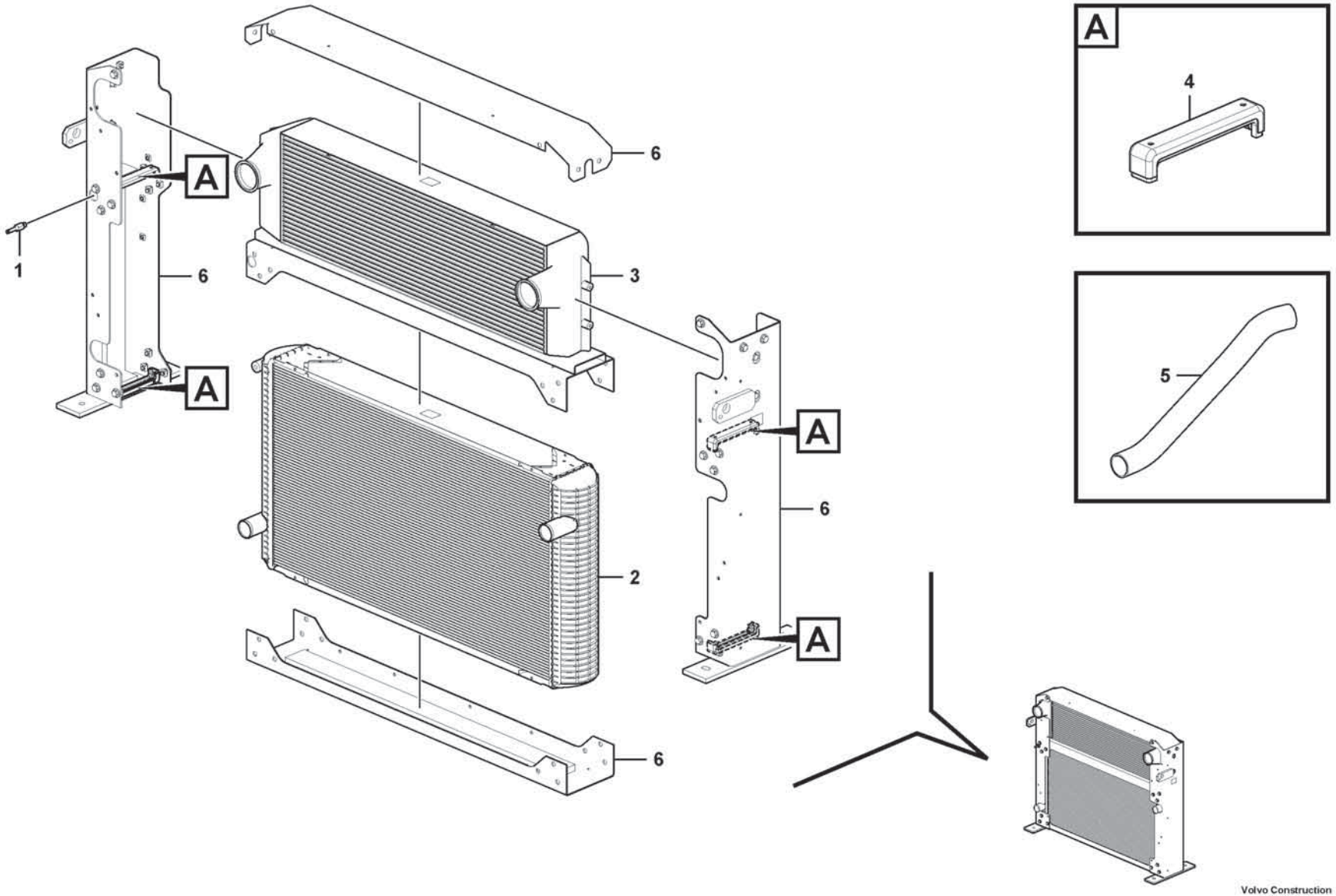

Volvo Construction Equipment
1075026

Fig.	Part No.	Quantity 1	2	3	PS	KIT	Description	Denominación	Denominação	Dénomination	Notes
1	**VOE 11110624**	1					Bleeder nipple	Niple de purga	Sangrador	Purgeur	
2	**VOE 15147470**	1					Radiator	Radiador	Radiador	Radiateur	
3	**VOE 15147507**	1					Charge air cooler	Enfriador aire carga	Resfriador de ar	Refroidissement d'air de suralimentaion	
4	**VOE 11110641**	4					Rubber damper	Amortiguador de goma	Batente de borracha	Amortisseur caoutchouc	
5	**VOE 16886887**	1					Water hose	Manguera agua		Flexible de circulation d'eau	
6	**VOE 15154414**	1					Radiator frame			Bâti de radiateur	

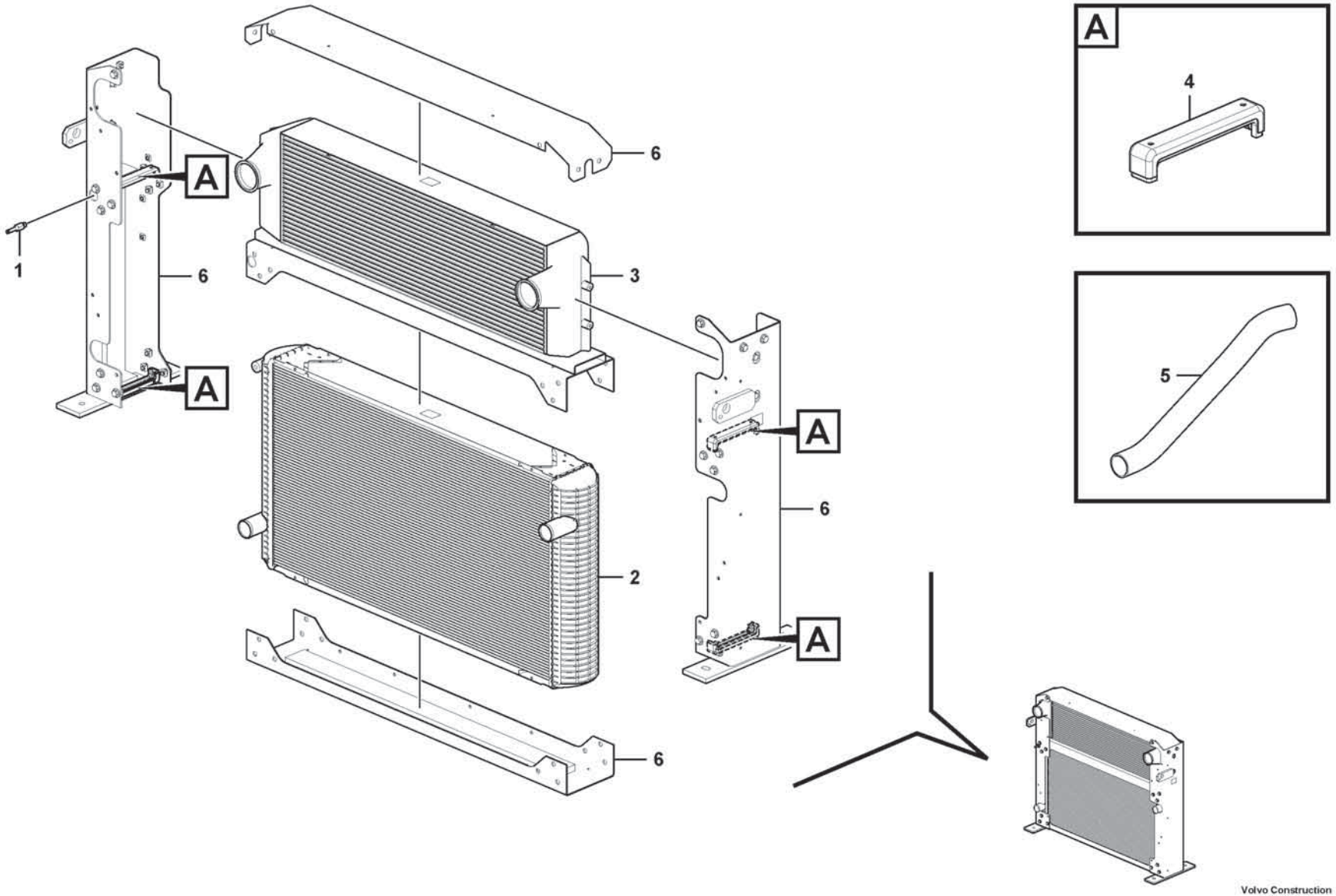

Volvo Construction Equipment
1075026

Fig.	Part No.	Quantity 1	2	3	PS	KIT	Description	Denominación	Denominação	Dénomination	Notes
1	**VOE 11110624**	1					Bleeder nipple	Niple de purga	Sangrador	Purgeur	
2	**VOE 15156258**	1					Radiator	Radiador	Radiador	Radiateur	
3	**VOE 15156259**	1					Charge air cooler	Enfriador aire carga	Resfriador de ar	Refroidissement d'air de suralimentaion	
4	**VOE 11110641**	4					Rubber damper	Amortiguador de goma	Batente de borracha	Amortisseur caoutchouc	
5	**VOE 16886887**	1					Water hose	Manguera agua		Flexible de circulation d'eau	
6	**VOE 15154414**	1					Radiator frame			Bâti de radiateur	

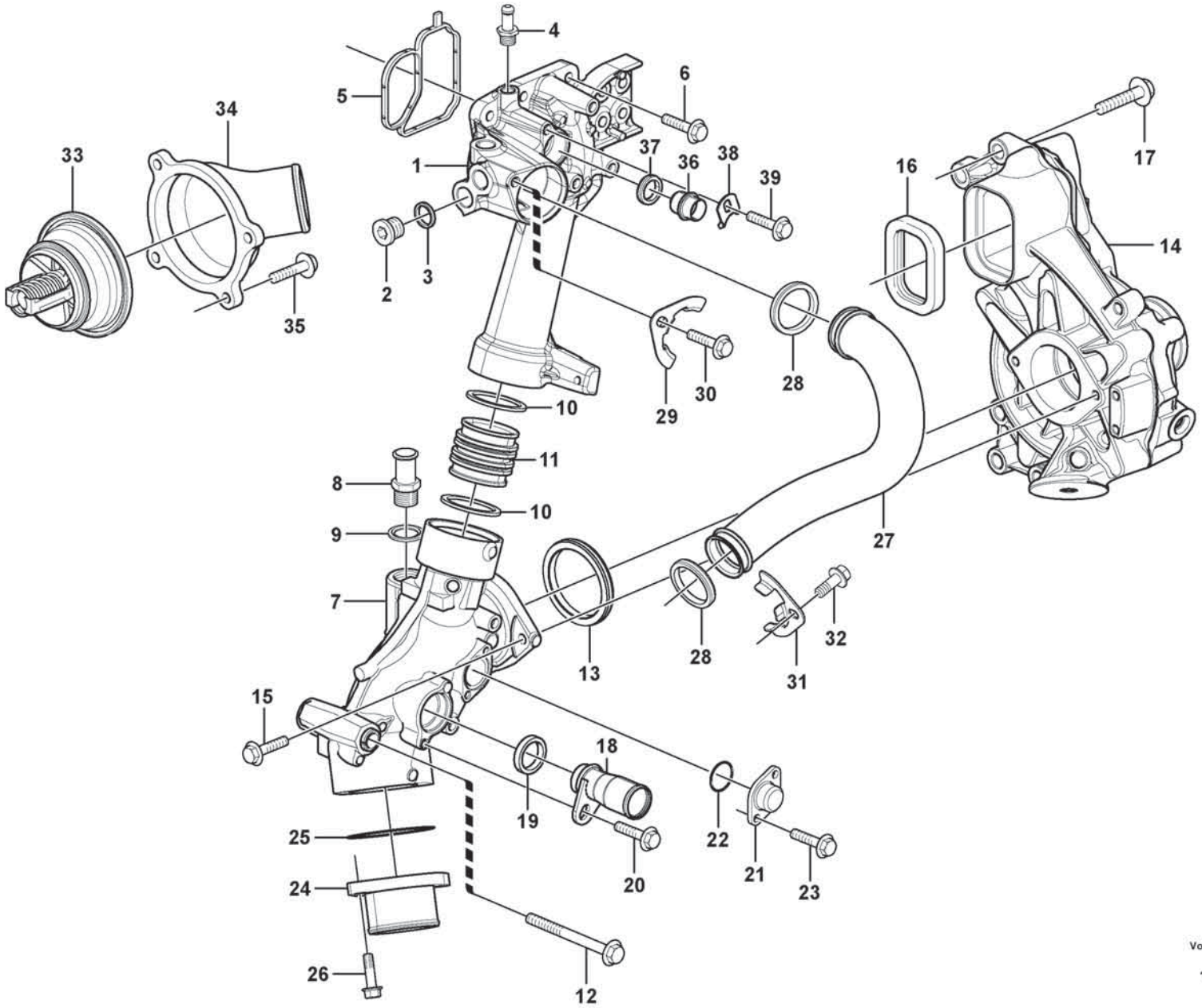

Volvo Construction Equipment
1058265

Fig.	Part No.	Quantity 1	2	3	PS	KIT	Description	Denominación	Denominação	Dénomination	Notes
1	VOE 21743647	1					Connection pipe	Tubo de conexión	Tubo de conexão	Tube de connexion	BY PASS
2	VOE 13966144	1					•Plug	•Tapón	•Bujão	•Tampon	
3	VOE 13947624	1					•Plane gasket	•Junta plana	•Junta plana	•Joint plan	
4	VOE 20715491	1					Hose nipple	Niple de manguera	Niple de mangueira	Raccord flexible	
5	VOE 21298915	1					Sealing strip	Moldura retén	Friso de vedação	Bande d'étanchéité	
6	VOE 984735	5					Flange screw	Tornillo embridado	Parafuso flangeado	Vis à embase	
7	VOE 22531007	1					Coolant Pipe	Tubo Refrig	Tubo refrigerador	Conduit.refroi.	(VOE 20726992)
8	VOE 948931	1					•Nipple	•Niple	•Niple	•Raccord	
9	VOE 976932	1					•Gasket	•Junta	•Junta	•Joint	
10	VOE 1547254	1					Sealing ring	Anillo retén	Anel de vedação	Bague étanchéité	
11	VOE 21021925	1					Connection pipe	Tubo de conexión	Tubo de conexão	Tube de connexion	
12	VOE 984761	1					Flange screw	Tornillo embridado	Parafuso flangeado	Vis à embase	
13	VOE 975697	1					O-ring	Anillo tórico	Anel-o	Joint torique	
14		1					Water Pump	Bomba de agua	Bomba de água	Pompe a eau	See group 262-200 page 305
15	VOE 984736	2					Flange screw	Tornillo embridado	Parafuso flangeado	Vis à embase	
16	VOE 20430678	1					Sealing ring	Anillo retén	Anel de vedação	Bague étanchéité	
17	VOE 984755	6					Flange screw	Tornillo embridado	Parafuso flangeado	Vis à embase	
18	VOE 15197469	1					Connecting pipe	Tubo de conexión	Tubo de conexão	Tuyau de connexion	
19	VOE 1547252	1					Sealing ring	Anillo retén	Anel de vedação	Bague étanchéité	
20	VOE 984733	1					Flange screw	Tornillo embridado	Parafuso flangeado	Vis à embase	
21	VOE 471752	1					Cover	Tapa	Tampa	Couvercle	
22	VOE 975664	1					O-ring	Anillo tórico	Anel-o	Joint torique	
23	VOE 984725	2					Flange screw	Tornillo embridado	Parafuso flangeado	Vis à embase	
24	VOE 21843564	1					Coolant pipe	Tubo de refrigeración	Tubo refrigerador	Tube de refroidissement	
25	VOE 13975675	1					O-ring	Anillo tórico	Anel-o	Joint torique	
26	VOE 984737	2					Flange screw	Tornillo embridado	Parafuso flangeado	Vis à embase	
27	VOE 21558121	1					Pipe	Tubo	Tubo	Tuyau	
28	VOE 1547253	2					Sealing ring	Anillo retén	Anel de vedação	Bague étanchéité	
29	VOE 21174150	1					Lock brace	Brazo de seguridad	Braço de travamento	Étrier verrouillage	
30	VOE 946440	1					Flange screw	Tornillo embridado	Parafuso flangeado	Vis à embase	
31	VOE 21174150	1					Lock brace	Brazo de seguridad	Braço de travamento	Étrier verrouillage	

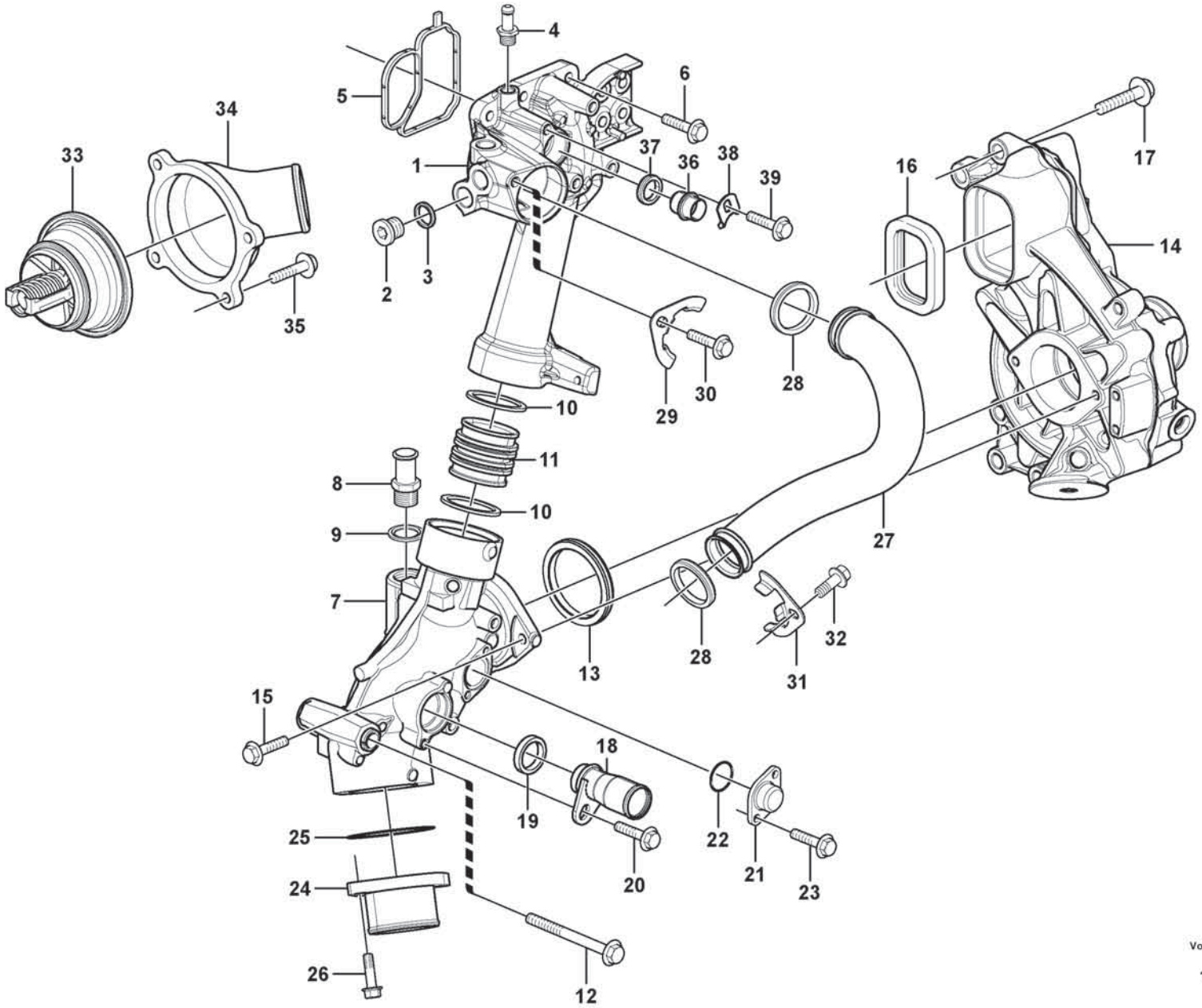

Volvo Construction Equipment
1058265

Fig.	Part No.	Quantity 1	2	3	PS	KIT	Description	Denominación	Denominação	Dénomination	Notes
32	**VOE 946440**	1					Flange screw	Tornillo embridado	Parafuso flangeado	Vis à embase	
33	**VOE 21412639**	1					Thermostat	Termóstato	Termostato	Thermostat	
34	**VOE 21861948**	1					Cover	Capó	Capô	Capot	(VOE 21519562)
35	**VOE 994441**	4					Flange screw	Tornillo embridado	Parafuso flangeado	Vis à embase	
36	**VOE 20845995**	1					Plug	Tapón	Bujão	Tampon	
37	**VOE 1547252**	1					Sealing ring	Anillo retén	Anel de vedação	Bague étanchéité	
38	**VOE 1546531**	1					Lock brace	Brazo de seguridad	Braço de travamento	Étrier verrouillage	(VOE 20844430)
39	**VOE 984734**	1					Flange screw	Tornillo embridado	Parafuso flangeado	Vis à embase	

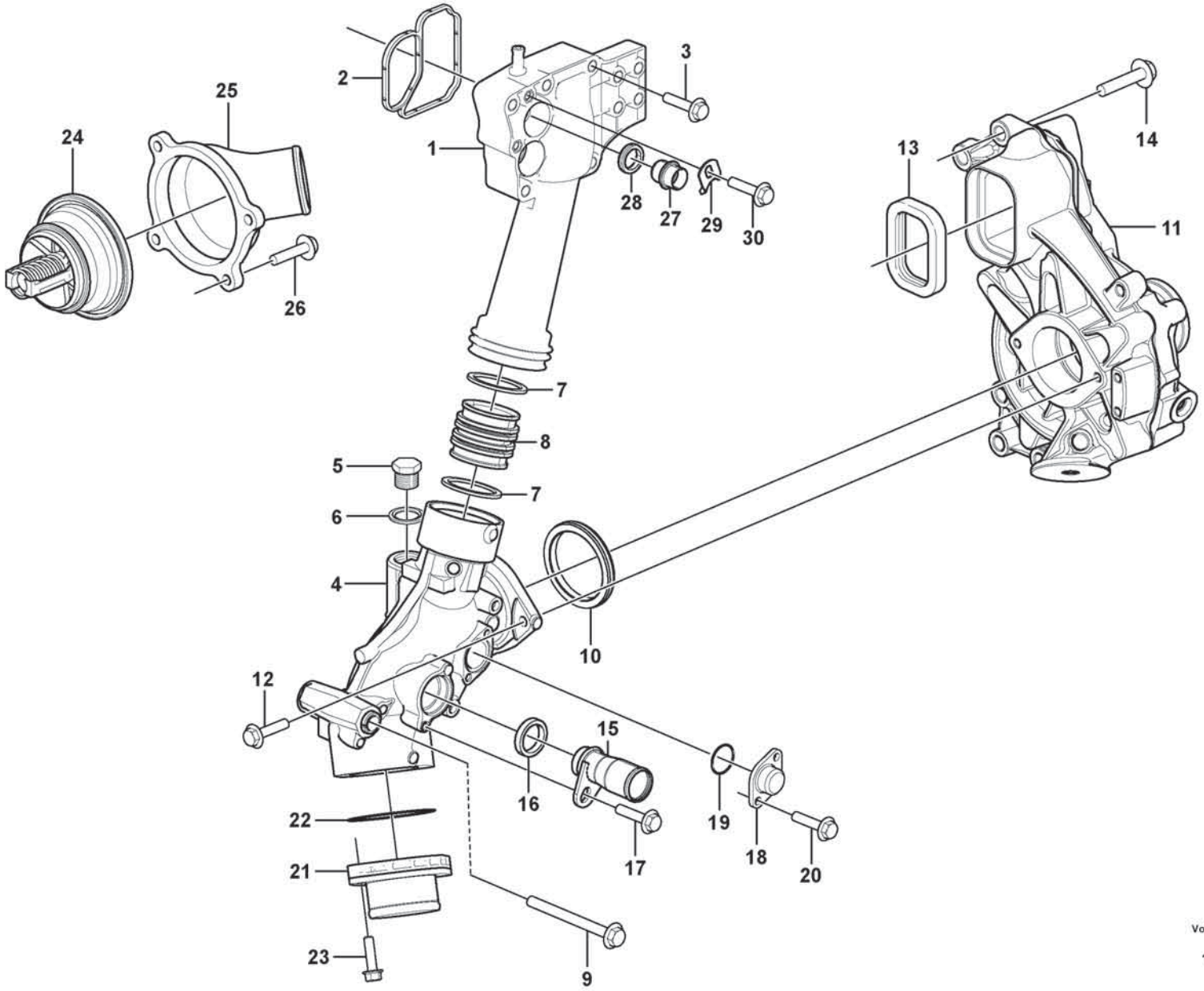

Volvo Construction Equipment
1078114

Fig.	Part No.	Quantity 1	2	3	PS	KIT	Description	Denominación	Denominação	Dénomination	Notes
1	VOE 20542128	1					Connection pipe	Tubo de conexión	Tubo de conexão	Tube de connexion	BY PASS
2	VOE 20479636	1					Sealing strip	Moldura retén	Friso de vedação	Bande d'étanchéité	
3	VOE 994441	5					Flange screw	Tornillo embridado	Parafuso flangeado	Vis à embase	
4	VOE 21158384	1					Coolant pipe	Tubo de refrigeración	Tubo refrigerador	Tube de refroidissement	
5	VOE 13960634	1					•Plug	•Tapón	•Bujão	•Tampon	
6	VOE 976932	1					•Gasket	•Junta	•Junta	•Joint	
7	VOE 1547254	1					Sealing ring	Anillo retén	Anel de vedação	Bague étanchéité	
8	VOE 21021925	1					Connection pipe	Tubo de conexión	Tubo de conexão	Tube de connexion	
9	VOE 984761	1					Flange screw	Tornillo embridado	Parafuso flangeado	Vis à embase	
10	VOE 975697	1					O-ring	Anillo tórico	Anel-o	Joint torique	
11		1					Water Pump	Bomba de agua	Bomba de água	Pompe a eau	See group 262-200 page 305
12	VOE 984736	2					Flange screw	Tornillo embridado	Parafuso flangeado	Vis à embase	
13	VOE 20430678	1					Sealing ring	Anillo retén	Anel de vedação	Bague étanchéité	
14	VOE 984755	6					Flange screw	Tornillo embridado	Parafuso flangeado	Vis à embase	
15	VOE 15156983	1					Connecting pipe	Tubo de conexión	Tubo de conexão	Tuyau de connexion	
16	VOE 471708	1					Sealing ring	Anillo retén	Anel de vedação	Bague étanchéité	
17	VOE 984733	1					Flange screw	Tornillo embridado	Parafuso flangeado	Vis à embase	
18	VOE 471752	1					Cover	Tapa	Tampa	Couvercle	
19	VOE 975664	1					O-ring	Anillo tórico	Anel-o	Joint torique	
20	VOE 984725	2					Flange screw	Tornillo embridado	Parafuso flangeado	Vis à embase	
21	VOE 21843564	1					Coolant pipe	Tubo de refrigeración	Tubo refrigerador	Tube de refroidissement	
22	VOE 13975675	1					O-ring	Anillo tórico	Anel-o	Joint torique	
23	VOE 984737	2					Flange screw	Tornillo embridado	Parafuso flangeado	Vis à embase	
24	VOE 21412639	1					Thermostat	Termóstato	Termostato	Thermostat	
25	VOE 21861948	1					Cover	Capó	Capô	Capot	(VOE 21519562)
26	VOE 994441	4					Flange screw	Tornillo embridado	Parafuso flangeado	Vis à embase	
27	VOE 20845995	1					Plug	Tapón	Bujão	Tampon	
28	VOE 1547252	1					Sealing ring	Anillo retén	Anel de vedação	Bague étanchéité	
29	VOE 1546531	1					Lock brace	Brazo de seguridad	Braço de travamento	Étrier verrouillage	(VOE 20844430)
30	VOE 984732	1					Flange screw	Tornillo embridado	Parafuso flangeado	Vis à embase	

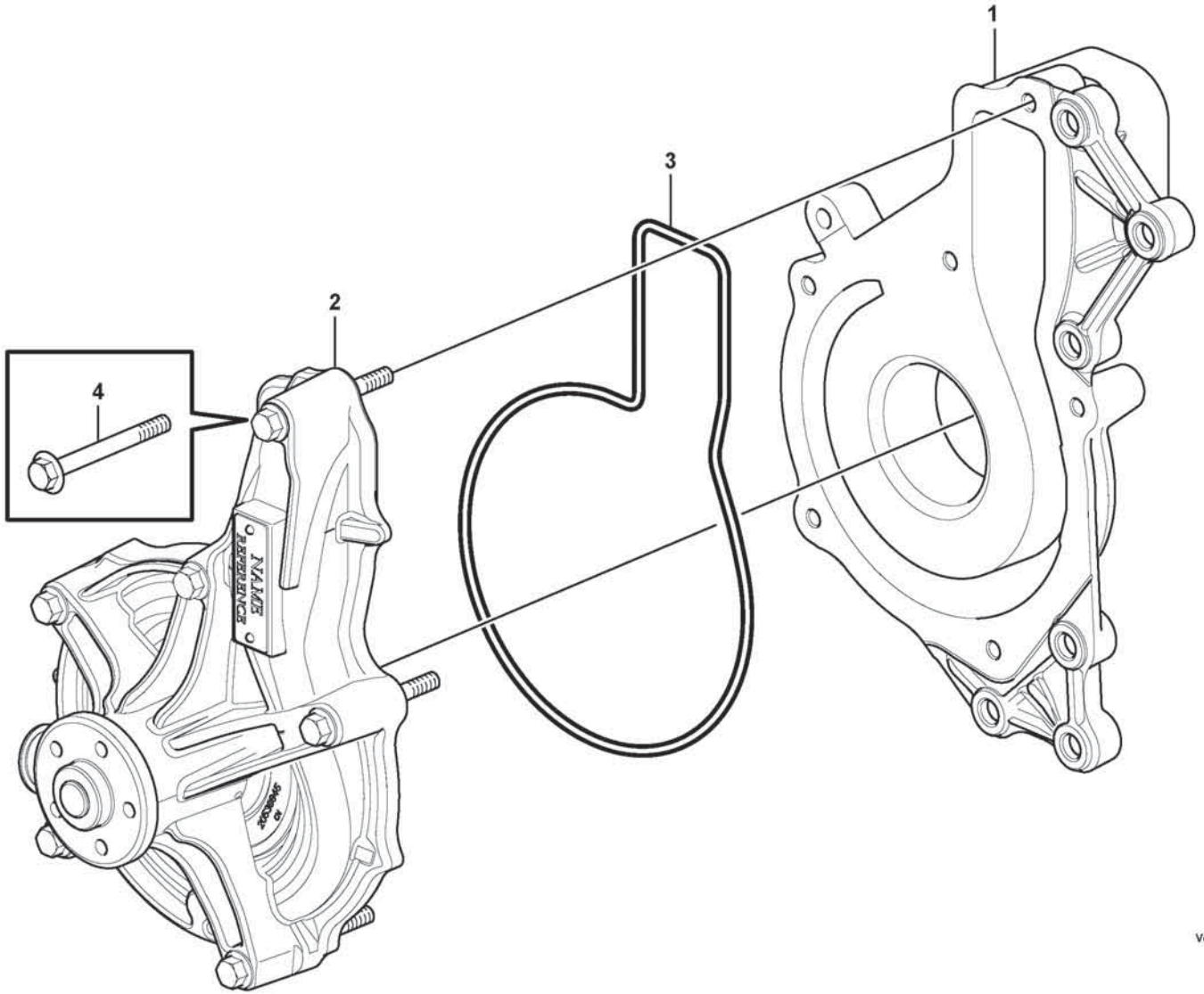

Volvo Construction Equipment

1071000

Fig.	Part No.	Quantity 1	2	3	PS	KIT	Description	Denominación	Denominação	Dénomination	Notes
		1			NS		Coolant pump	Bomba de agua refrigeración	Bomba de arrefecimento	Pompe de refroidissement	REAR SIDE COVER
1	**VOE 22195464**	1					•Coolant Pump	•Bomba Ag.refr.	•Bomba refrigerante	•Pompe a eau	
2	**VOE 22902431**	1					•Pump unit	•Unidad bomba	•Unidade da bomba	•Unité de pompe	
3	**VOE 21415427**	1					•Rubber moulding	•Listón de goma	•Moldura de borracha	•Joint caoutchouc	
4	**VOE 60113088**	6					•Flange screw	•Tornillo embridado	•Parafuso flangeado	•Vis à embase	

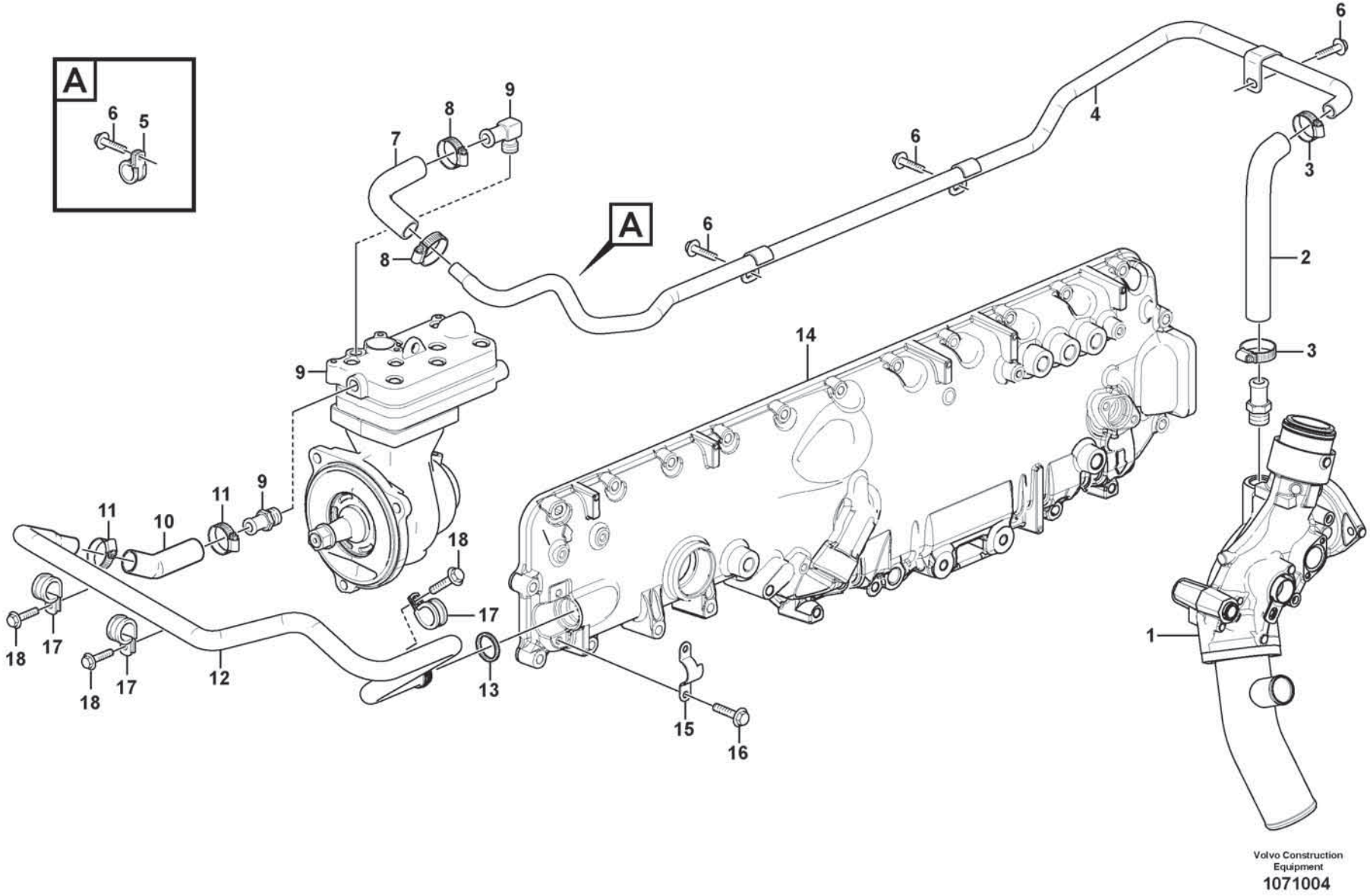

Volvo Construction Equipment

1071004

Fig.	Part No.	Quantity 1	2	3	PS	KIT	Description	Denominación	Denominação	Dénomination	Notes
1		1					Coolant Pipe	Tubo Refrig	Tubo refrigerador	Conduit.refroi.	See group 262-100 page 299
2	**VOE 21987759**	1					Hose	Manguera	Mangueira	Flexible	
3	**VOE 992083**	2					Hose clamp	Abrazadera de manguera	Braçadeira da mangueira	Collier durite	
4	**VOE 15185799**	1					Coolant pipe	Tubo de refrigeración	Tubo refrigerador	Tube de refroidissement	
5	**VOE 942810**	1					Clamp	Abrazadera	Braçadeira	Collier serrage	
6	**VOE 984733**	4					Flange screw	Tornillo embridado	Parafuso flangeado	Vis à embase	
7	**VOE 13946652**	REQ					Hose	Manguera	Mangueira	Flexible	
8	**VOE 992082**	2					Hose clamp	Abrazadera de manguera	Braçadeira da mangueira	Collier durite	
9		1					Compressor	Compresor	Compressor	Compresseur	See group 254-900 page 245
10	**VOE 13946652**	REQ					Hose	Manguera	Mangueira	Flexible	
11	**VOE 992082**	2					Hose clamp	Abrazadera de manguera	Braçadeira da mangueira	Collier durite	
12	**VOE 15109059**	1					Coolant pipe	Tubo de refrigeración	Tubo refrigerador	Tube de refroidissement	
13	**VOE 1547252**	1					Sealing ring	Anillo retén	Anel de vedação	Bague étanchéité	
14		1			NS		Cover	Capo	Tampa	Capot	See group 212-200 page 81
15	**VOE 21046528**	1					Attaching clamp	Abrazadera de fijación	Grampo de fixação	Collier de fixation	
16	**VOE 984733**	2					Flange screw	Tornillo embridado	Parafuso flangeado	Vis à embase	
17	**VOE 20731581**	3					Clamp	Abrazadera	Braçadeira	Collier serrage	
18	**VOE 984736**	2					Flange screw	Tornillo embridado	Parafuso flangeado	Vis à embase	

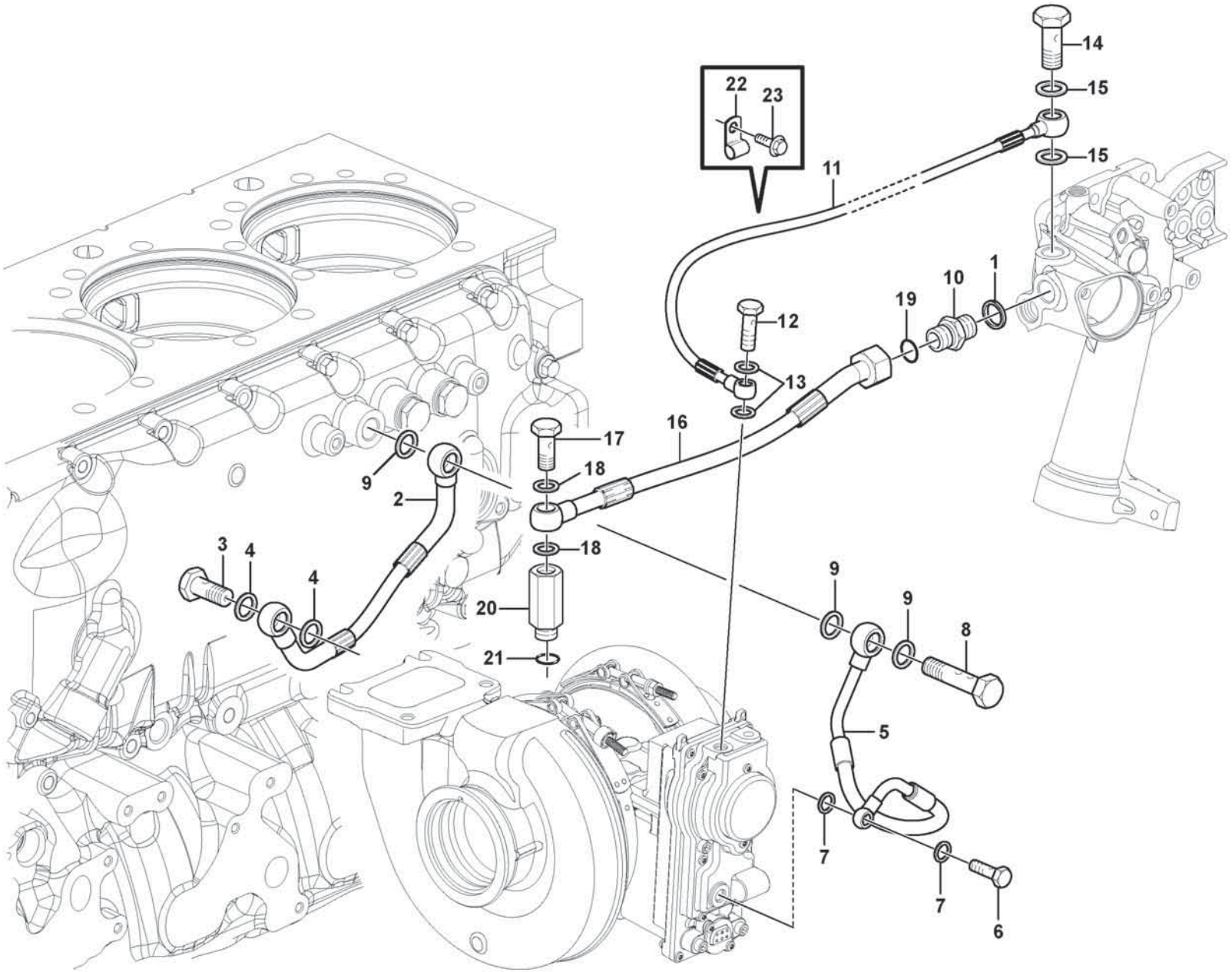

Volvo Construction Equipment
1075512

Fig.	Part No.	Quantity 1	2	3	PS	KIT	Description	Denominación	Denominação	Dénomination	Notes
1	VOE 977935	1					Gasket	Junta	Junta	Joint	
2	VOE 21744911	1					Hose	Manguera	Mangueira	Flexible	L = 265 mm, SUPPLY
3	VOE 992061	1					•Hollow screw	•Tornillo perforado	•Parafuso união	•Vis creuse	
4	VOE 977935	2					•Gasket	•Junta	•Junta	•Joint	
5	VOE 21361764	1					Hose	Manguera	Mangueira	Flexible	
6	VOE 980973	1					•Hollow screw	•Tornillo perforado	•Parafuso união	•Vis creuse	
7	VOE 13947281	2					•Gasket	•Junta	•Junta	•Joint	
8	VOE 16221	1					Hollow screw	Tornillo perforado	Parafuso união	Vis creuse	
9	VOE 977935	3					Gasket	Junta	Junta	Joint	
10	VOE 192639	1					Nipple	Niple	Niple	Raccord	
11	VOE 21689131	1					Hose	Manguera	Mangueira	Flexible	L = 551 mm, ACTUATOR
12	VOE 980973	1					•Hollow screw	•Tornillo perforado	•Parafuso união	•Vis creuse	
13	VOE 13947281	2					•Gasket	•Junta	•Junta	•Joint	
14	VOE 941686	1					Hollow screw	Tornillo perforado	Parafuso união	Vis creuse	
15	VOE 982724	2					Gasket	Junta	Junta	Joint	
16	VOE 21688752	1					Hose	Manguera	Mangueira	Flexible	
17	VOE 941686	1					•Hollow screw	•Tornillo perforado	•Parafuso união	•Vis creuse	
18	VOE 982724	2					•Gasket	•Junta	•Junta	•Joint	
19		1			NS		•O-ring	•Anillo tórico	•Anel-o	•Joint torique	
20	VOE 20794396	1					Nipple	Niple	Niple	Raccord	
21	VOE 984797	1					•O-ring	•Anillo tórico	•Anel-o	•Joint torique	
22	VOE 18387	1					Clamp	Abrazadera	Grampo	Pince Serrage	
23	VOE 984734	1					Flange screw	Tornillo embridado	Parafuso flangeado	Vis à embase	

1		**Turbocharger with coolant pipe** **Turbocompresor con tubo de refrigeración** **Turbocompressor com tubo de refrigerante** **Turbocompresseur avec tuyau de liquide de refroidissement**	Catalogue id **20803**	Group **262**
2				
3			Illustr. No **1075512**	Section **400**
4				
5		**17461273, 17461278**	Issue **20053797-A**	Page **309**

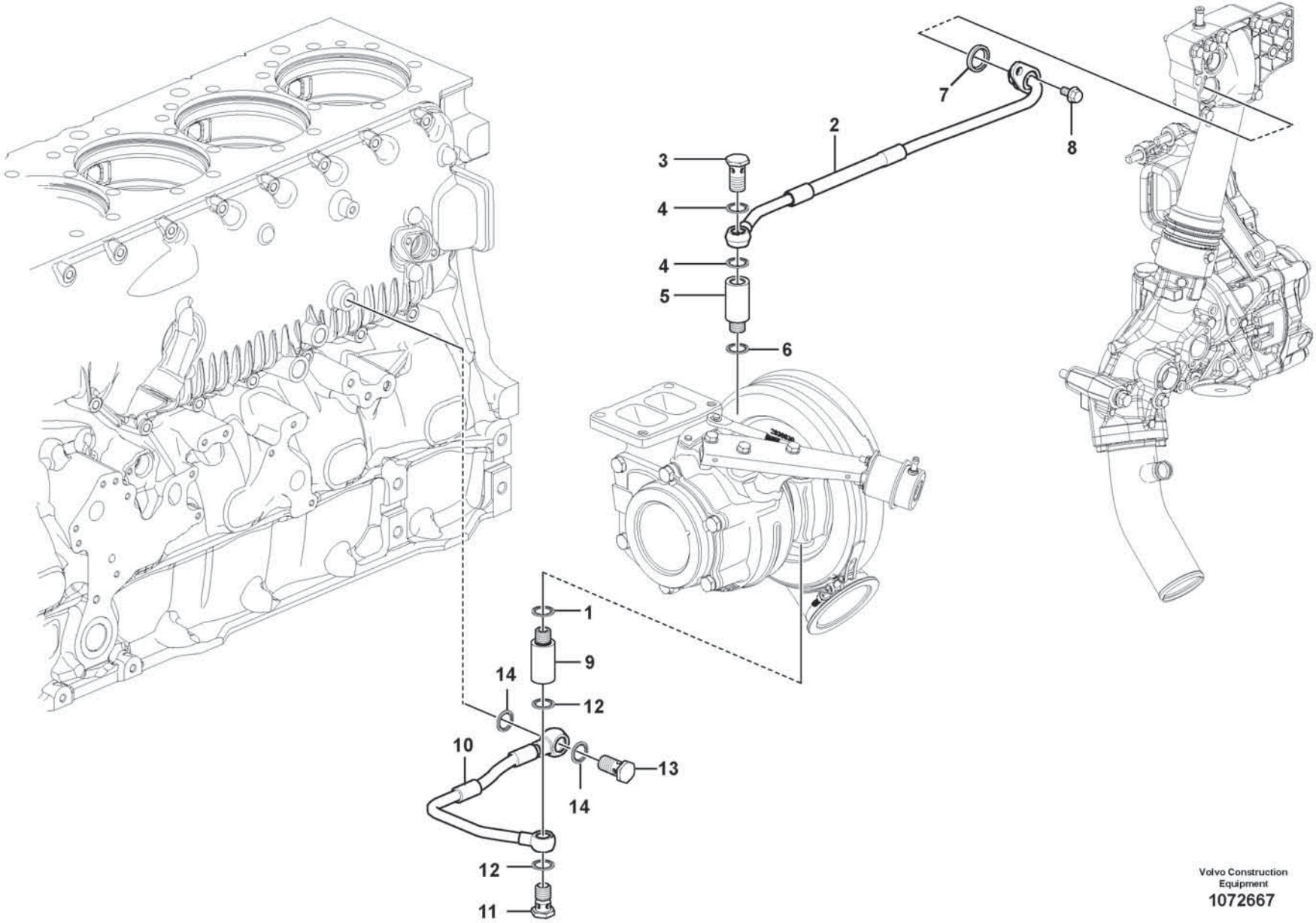

Volvo Construction Equipment
1072667

Fig.	Part No.	Quantity 1	2	3	PS	KIT	Description	Denominación	Denominação	Dénomination	Notes
1	**VOE 20852765**	1					Sealing ring	Anillo retén	Anel de vedação	Bague étanchéité	
2	**VOE 15103798**	1					Hose	Manguera	Mangueira	Flexible	
3	**VOE 991046**	1					•Hollow screw	•Tornillo perforado	•Parafuso união	•Vis creuse	
4	**VOE 20852765**	2					•Sealing ring	•Anillo retén	•Anel de vedação	•Bague étanchéité	
5	**VOE 15134276**	1					Nipple	Niple	Niple	Raccord	
6	**VOE 20852765**	1					Sealing ring	Anillo retén	Anel de vedação	Bague étanchéité	
7	**VOE 1547252**	1					Sealing ring	Anillo retén	Anel de vedação	Bague étanchéité	
8	**VOE 984733**	1					Flange screw	Tornillo embridado	Parafuso flangeado	Vis à embase	
9	**VOE 15134276**	1					Nipple	Niple	Niple	Raccord	
10	**VOE 15108329**	1					Hose	Manguera	Mangueira	Flexible	
11	**VOE 941686**	1					•Hollow screw	•Tornillo perforado	•Parafuso união	•Vis creuse	
12	**VOE 982724**	2					•Gasket	•Junta	•Junta	•Joint	
13	**VOE 190714**	1					•Hollow screw	•Tornillo perforado	•Parafuso união	•Vis creuse	
14	**VOE 977935**	2					•Gasket	•Junta	•Junta	•Joint	

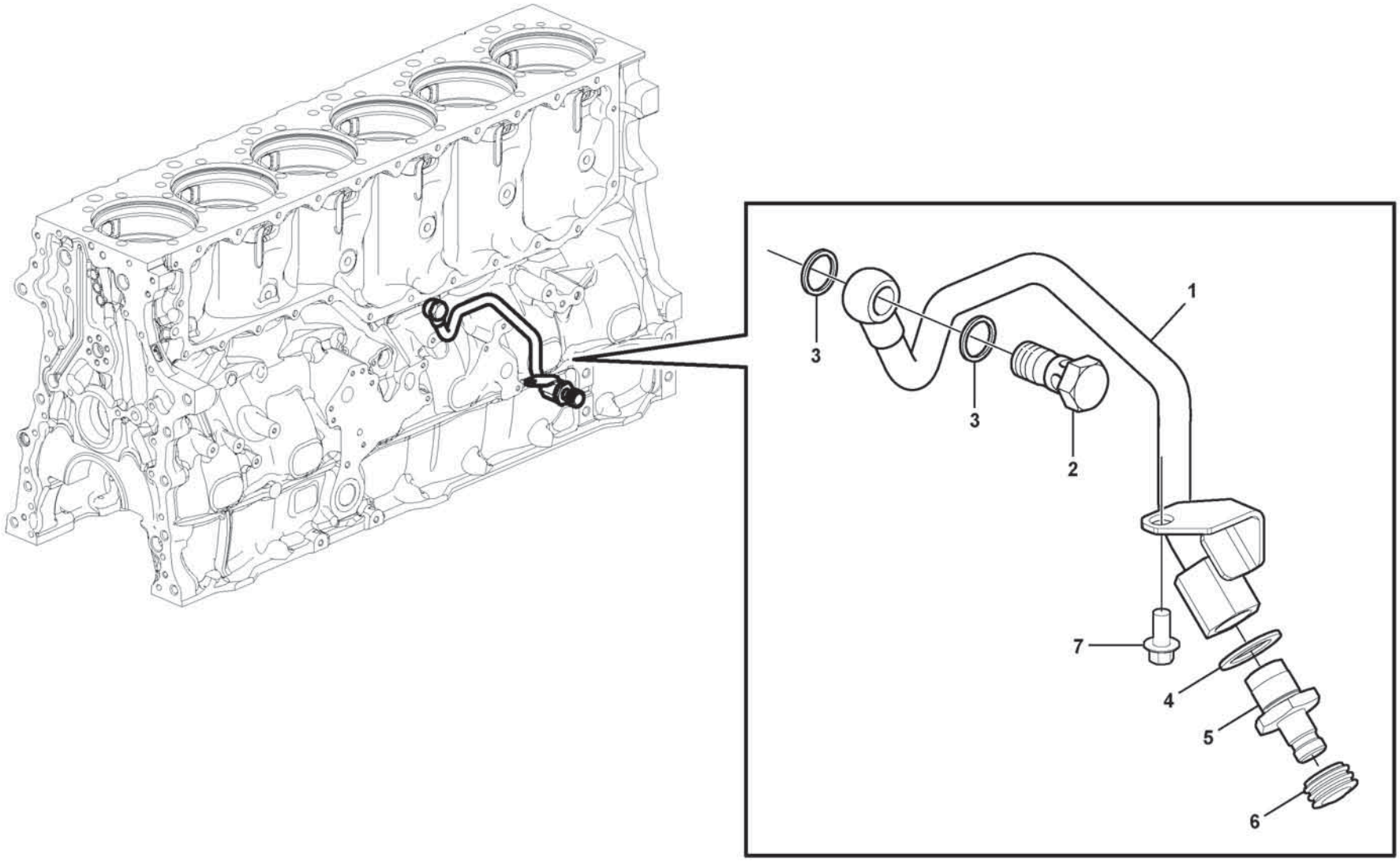

Volvo Construction Equipment

1071025

Fig.	Part No.	Quantity 1	2	3	PS	KIT	Description	Denominación	Denominação	Dénomination	Notes
1	**VOE 21816700**	1					Pipe	Tubo	Tubo	Tuyau	
2	**VOE 992061**	1					•Hollow screw	•Tornillo perforado	•Parafuso união	•Vis creuse	
3	**VOE 979097**	2					•Gasket	•Junta	•Junta	•Joint	
4	**VOE 979099**	1					•Gasket	•Junta	•Junta	•Joint	
5	**VOE 1676622**	1					•Nipple	•Niple	•Niple	•Raccord	
6	**VOE 476279**	1					•Protecting cap	•Cabezal protección	•Capa proteção	•Capot de protection	
7	**VOE 984733**	1					Flange screw	Tornillo embridado	Parafuso flangeado	Vis à embase	

1		**Water pipe** **Conducto agua** **Tubo de água** **Conduit eau**	Catalogue id **20803**	Group **262**
2				
3			Illustr. No **1071025**	Section **500**
4				
5		**17461273, 17461278**	Issue **20053797-A**	Page **313**

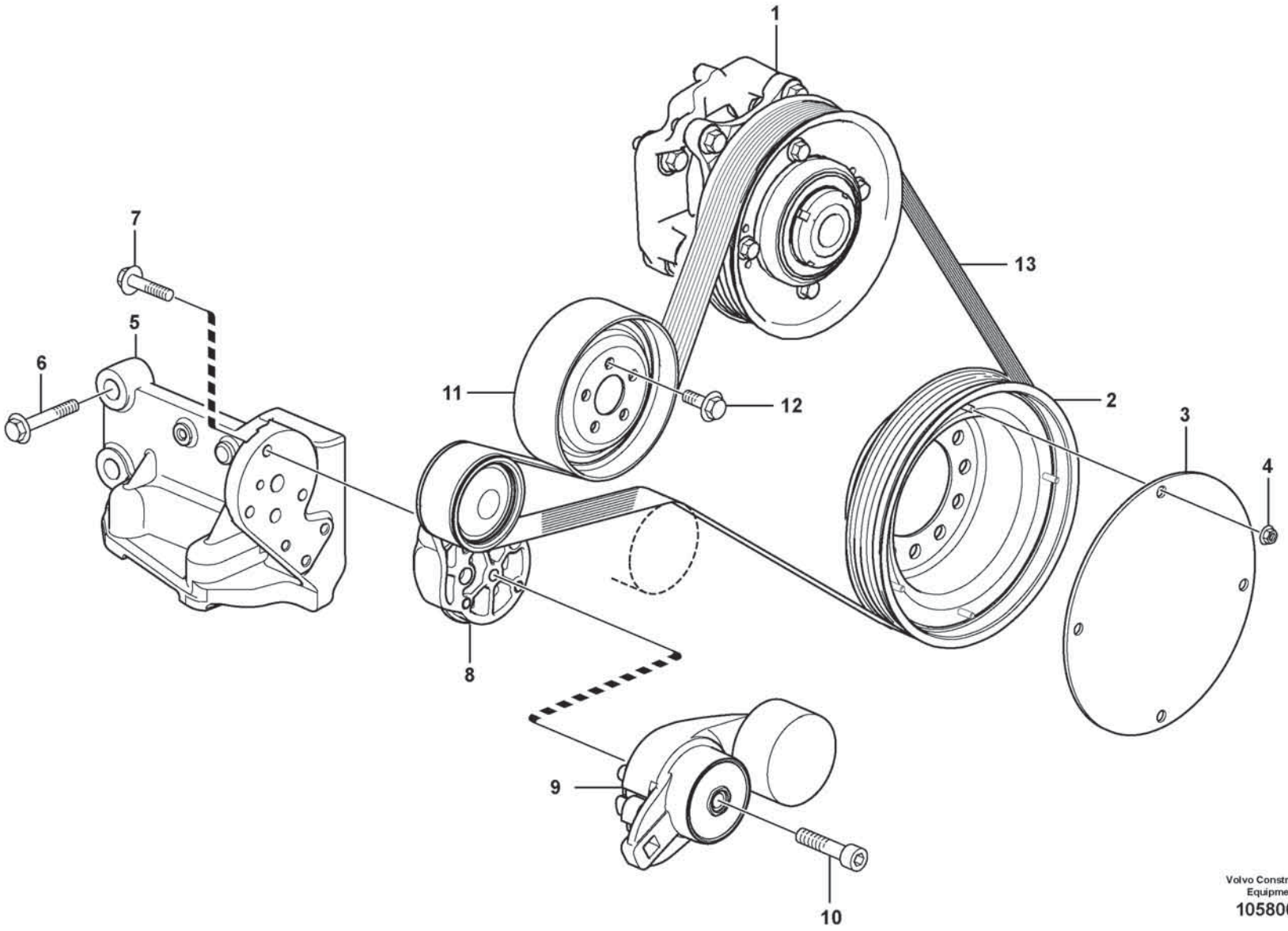

Volvo Construction Equipment
1058000

Fig.	Part No.	Quantity 1	2	3	PS	KIT	Description	Denominación	Denominação	Dénomination	Notes
1		1					Bearing mounting	Suspension cojinete		Suspension palier	See group 263-200 page 319
2	**VOE 21469531**	1					Pulley	Polea	Polia	Poulie	
3		1			NS		Noise shield	Panel insonorizante	Protetor de ruído	Panneau insonorisant	
4	**VOE 990949**	4					Flange lock nut	Contratuerca embridada	Contra porca flange	Contre-écrou à embase	
5	**VOE 22026929**	1					Bracket	Consola	Suporte	Console	
6	**VOE 975121**	4					Flange screw	Tornillo embridado	Parafuso flangeado	Vis à embase	
7	**VOE 984735**	3					Flange screw	Tornillo embridado	Parafuso flangeado	Vis à embase	
8	**VOE 21766717**	1					Idler pulley	Polea de ruptura	Polia intermediária	Galet-tendeur	
9	**VOE 21479276**	1					Belt tensioner	Tensor de correa	Esticador da correia	Tendeur de courroie	
10	**VOE 959249**	1					Hex. socket screw	Tornillo de hexágono embutido	Parafuso soquete sext	Vis à six pans creux	
11	**VOE 20524754**	1					Pulley	Polea	Polia	Poulie	
12	**VOE 984732**	5					Flange screw	Tornillo embridado	Parafuso flangeado	Vis à embase	
13	**VOE 17418267**	1					V-ribbed belt	Correa en v	Correia v-nervurada	Courroie striée	(VOE 21080427)

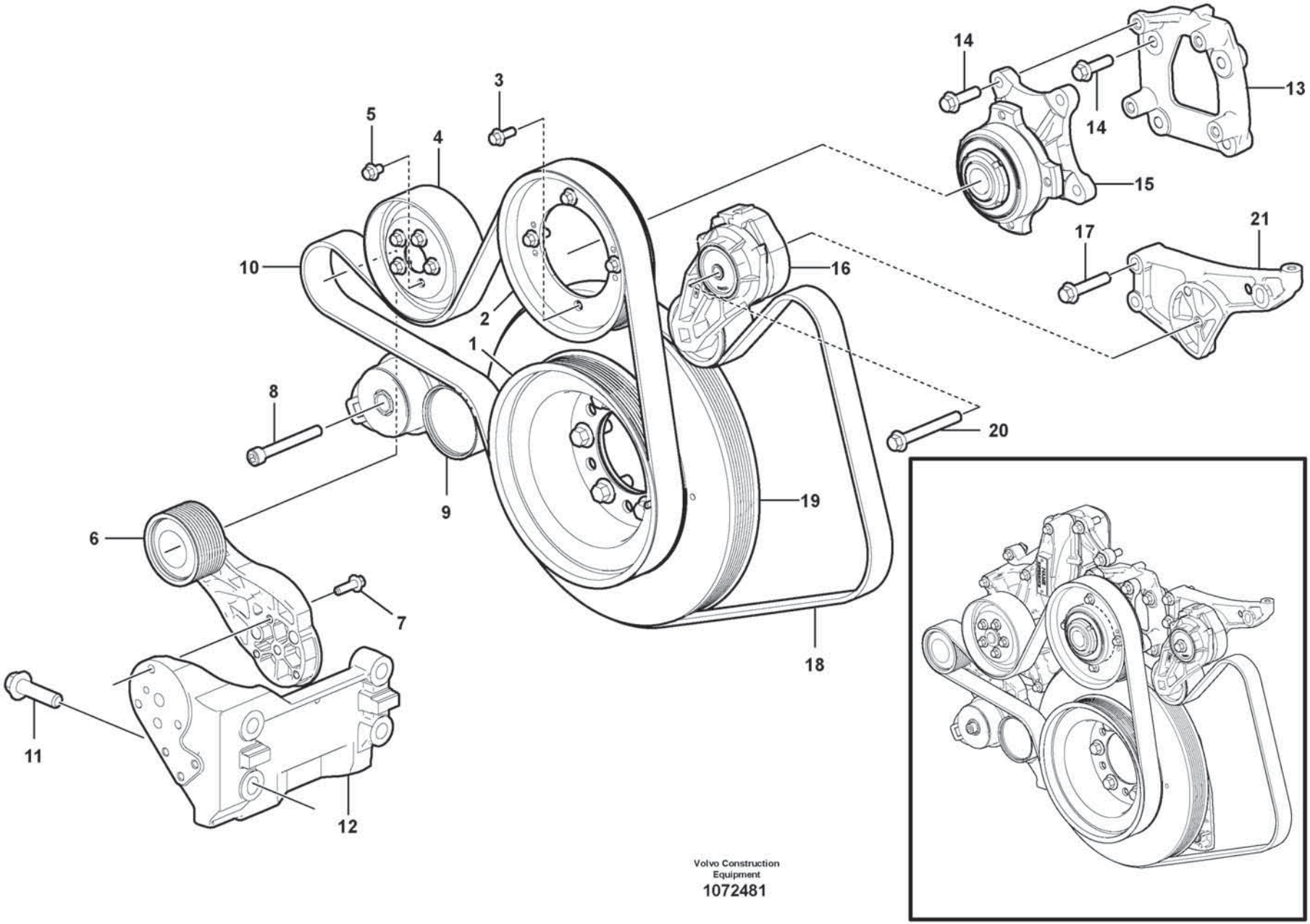

Volvo Construction Equipment

1072481

Fig.	Part No.	Quantity 1	2	3	PS	KIT	Description	Denominación	Denominação	Dénomination	Notes
1	VOE 20799474	1					Pulley	Polea	Polia	Poulie	
2	VOE 8149875	1					Pulley	Polea correa dentada	Polia correia dent	Poulie	
3	VOE 984734	4					Flange screw	Tornillo embridado	Parafuso flangeado	Vis à embase	
4	VOE 20524754	1					Pulley	Polea	Polia	Poulie	
5	VOE 984732	5					Flange screw	Tornillo embridado	Parafuso flangeado	Vis à embase	
6	VOE 21766717	1					Idler pulley	Polea de ruptura	Polia intermediária	Galet-tendeur	
7	VOE 984735	3					Flange screw	Tornillo embridado	Parafuso flangeado	Vis à embase	
8	VOE 959249	1					Hex. socket screw	Tornillo de hexágono embutido	Parafuso soquete sext	Vis à six pans creux	
9	VOE 21479276	1					Belt tensioner	Tensor de correa	Esticador da correia	Tendeur de courroie	
10	VOE 17418267	1					V-ribbed belt	Correa en v	Correia v-nervurada	Courroie striée	(VOE 21080427)
11	VOE 975121	4					Flange screw	Tornillo embridado	Parafuso flangeado	Vis à embase	
12	VOE 22026929	1					Bracket	Consola	Suporte	Console	
13	VOE 15177160	1					Bracket	Consola	Suporte	Console	
14	VOE 984754	8					Flange screw	Tornillo embridado	Parafuso flangeado	Vis à embase	
15		1					Fan Hub	Cubo Ventilador		Moyeu Ventilat.	See group 263-200 page 319
16	VOE 21549016	1					Belt tensioner	Tensor de correa	Esticador da correia	Tendeur de courroie	
17	VOE 968163	2					Flange screw	Tornillo embridado	Parafuso flangeado	Vis à embase	
18	VOE 17418271	1					V-ribbed belt	Correa en v	Correia v-nervurada	Courroie striée	
19		1					Vibration Dampe	Amortiguador de vibraciones	Amortecedor de vibrações	Amortisseur Vib	See group 216-100 page 119
20	VOE 975103	1					Flange screw	Tornillo embridado	Parafuso flangeado	Vis à embase	
21		1			NS		Bracket	Consola	Suporte	Console	

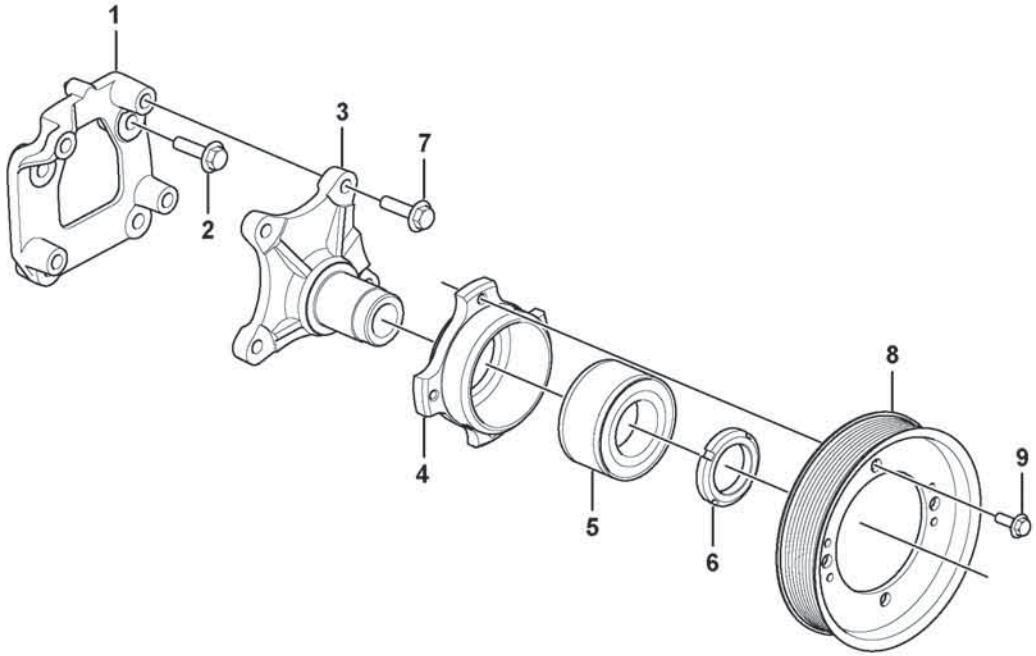
1
2
3
4
5
6
7
8
9

Fig.	Part No.	Quantity 1	2	3	PS	KIT	Description	Denominación	Denominação	Dénomination	Notes
1	**VOE 15177160**	1					Bracket	Consola	Suporte	Console	
2	**VOE 984754**	4					Flange screw	Tornillo embridado	Parafuso flangeado	Vis à embase	
	VOE 21986056	1					Fan hub	Cubo ventilador	Cubo ventilador	Moyeu de ventilateur	
3		1			NS		•Shaft	•Eje	•Eixo	•Arbre	
4		1			NS		•Bearing housing	•Caja de cojinete	•Caixa de mancais	•Ensemble tournant	
5	**VOE 17248194**	1					•Ball bearing	•Cojinete de bolas	•Rolamento de esferas	•Roulement billes	(VOE 21146660)
6		1			NS		•Round nut	•Tuerca redonda	•Porca redonda	•Écrou rond	
7	**VOE 984754**	4					Flange screw	Tornillo embridado	Parafuso flangeado	Vis à embase	
8	**VOE 8149875**	1					Pulley	Polea correa dentada	Polia correia dent	Poulie	
9	**VOE 984734**	4					Flange screw	Tornillo embridado	Parafuso flangeado	Vis à embase	

1		**Bearing mounting** **Montaje del cojinete** **Montagem de rolamento** **Support de palier**	Catalogue id **20803**	Group **263**
2				
3			Illustr. No **1075503**	Section **200**
4				
5		**17461273, 17461278, 17461280, 15185566**	Issue **20053797-A**	Page **319**

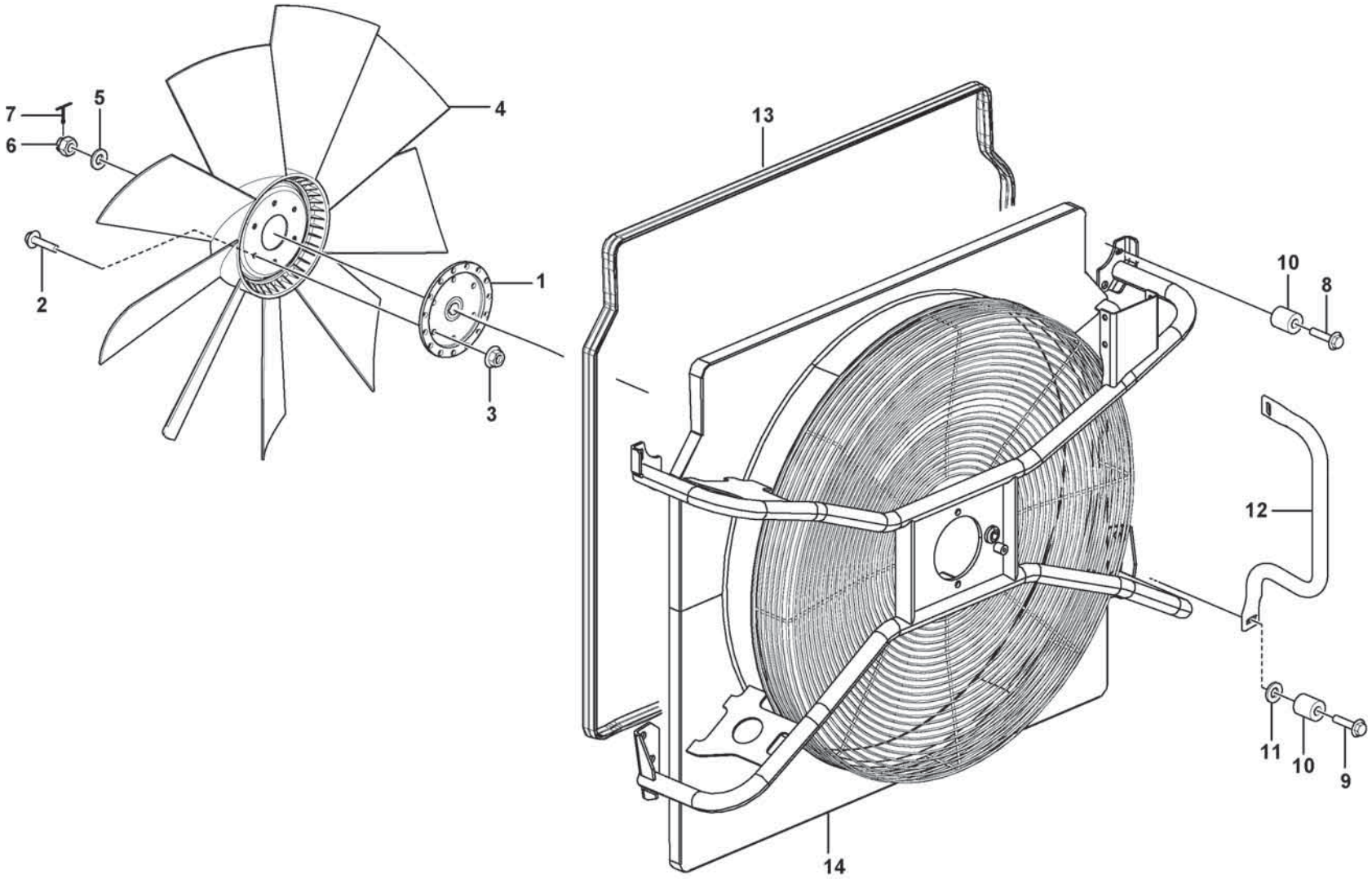

Volvo Construction Equipment
1092981

Fig.	Part No.	Quantity 1	2	3	PS	KIT	Description	Denominación	Denominação	Dénomination	Notes
1	**VOE 11410722**	1					Fan hub	Cubo ventilador	Cubo ventilador	Moyeu de ventilateur	
2	**VOE 60113094**	6					Flange screw	Tornillo embridado	Parafuso flangeado	Vis à embase	
3	**VOE 60113168**	6					Flange lock nut	Contratuerca embridada	Contra porca flange	Contre-écrou à embase	
4	**VOE 11110585**	1					Fan	Ventilador	Ventilador	Ventilateur	
5	**VOE 60110354**	1					Plain washer	Arandela plana	Arruela simples	Rondelle plane	
6	**VOE 153035**	1					Castle nut	Tuerca almenada	Porca castelo	Écrou crénelé	
7	**VOE 13907851**	1					Cotter Pin	Pasador Hendido	Cupilha	Goupille Fendue	
8	**VOE 60113084**	4					Flange screw	Tornillo embridado	Parafuso flangeado	Vis à embase	
9	**VOE 60113085**	4					Flange screw	Tornillo embridado	Parafuso flangeado	Vis à embase	
10	**VOE 60113558**	8					Spacer sleeve	Manguito distanciador	Luva espaçadora	Douille entretoise	
11	**VOE 994861**	2					Washer	Arandela	Arruela	Rondelle	
12	**VOE 16899848**	2					Hand rail	Pasamanos	Corrimão	Tige articulée	
13	**VOE 16908200**	REQ					Sealing strip	Moldura retén	Friso de vedação	Bande d'étanchéité	L = 4500 mm
14	**VOE 16908096**	1					Fan shroud	Cubierta ventilador	Defletor do ventilador	Buse de ventilateur	L = 1980 mm

1		**Fan** **Ventilador** **Ventilador** **Ventilateur**	Catalogue id **20803**	Group **263**
2				
3			Illustr. No **1092981**	Section **400**
4				
5			Issue **20053797-A**	Page **321**

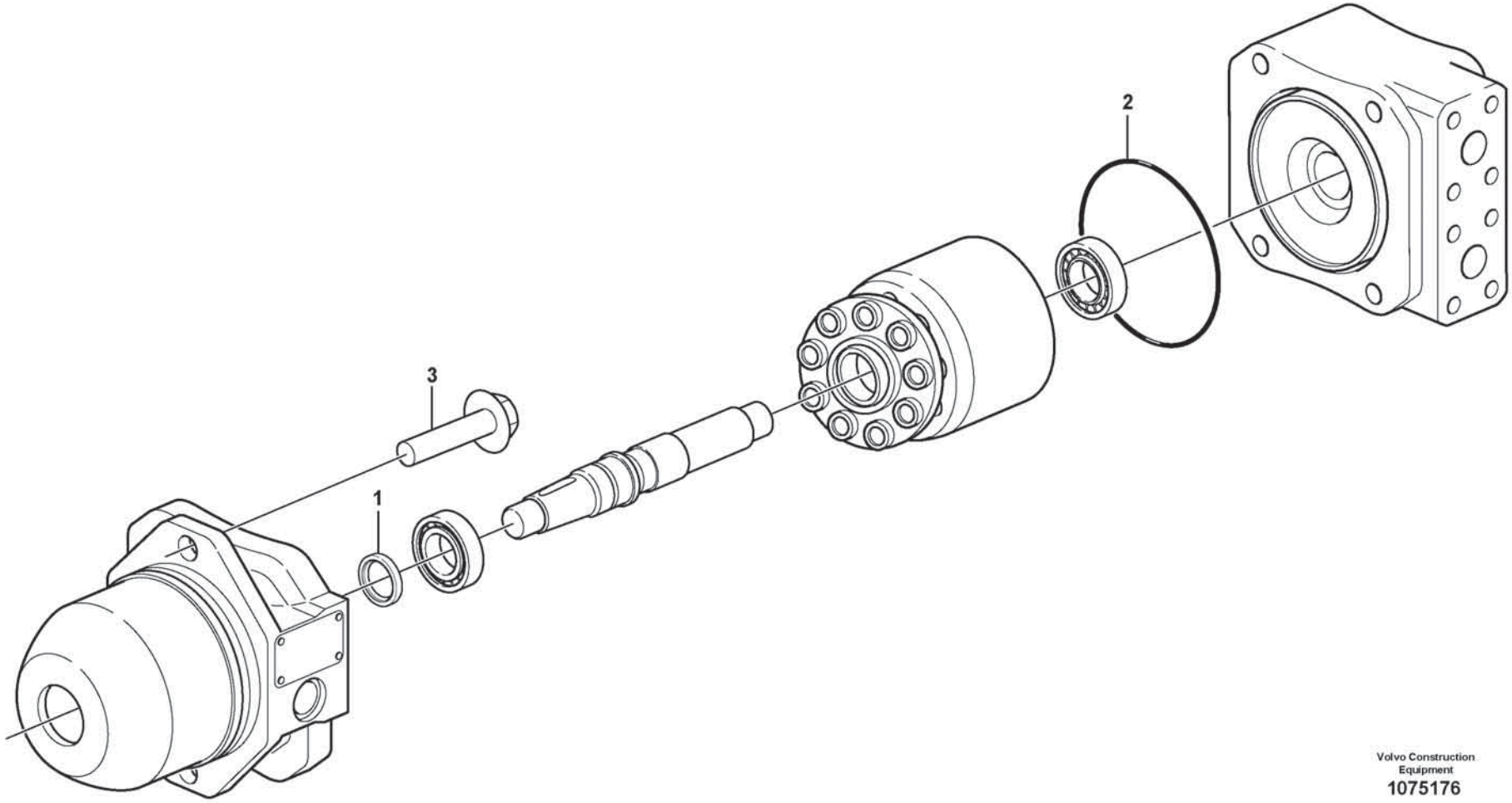

Volvo Construction Equipment
1075176

Fig.	Part No.	Quantity 1	2	3	PS	KIT	Description	Denominación	Denominação	Dénomination	Notes
	VOE 11410665						Hydraulic motor	Motor hidráulico	Motor hidráulico	Moteur hydraulique	
1	**VOE 11709645**	1					•Seal	•Junta	•Vedação	•Étanchéité	
2	**VOE 11708230**	1					•O-ring	•Anillo tórico	•Anel-o	•Joint torique	
3	**VOE 60113113**	2					Flange screw	Tornillo embridado	Parafuso flangeado	Vis à embase	

1		**Hydraulic motor** **Motor hidráulico** **Motor hidráulico** **Moteur hydraulique**	Catalogue id **20803**	Group **263**
2				
3			Illustr. No **1075176**	Section **450**
4				
5		**85761**	Issue **20053797-A**	Page **323**

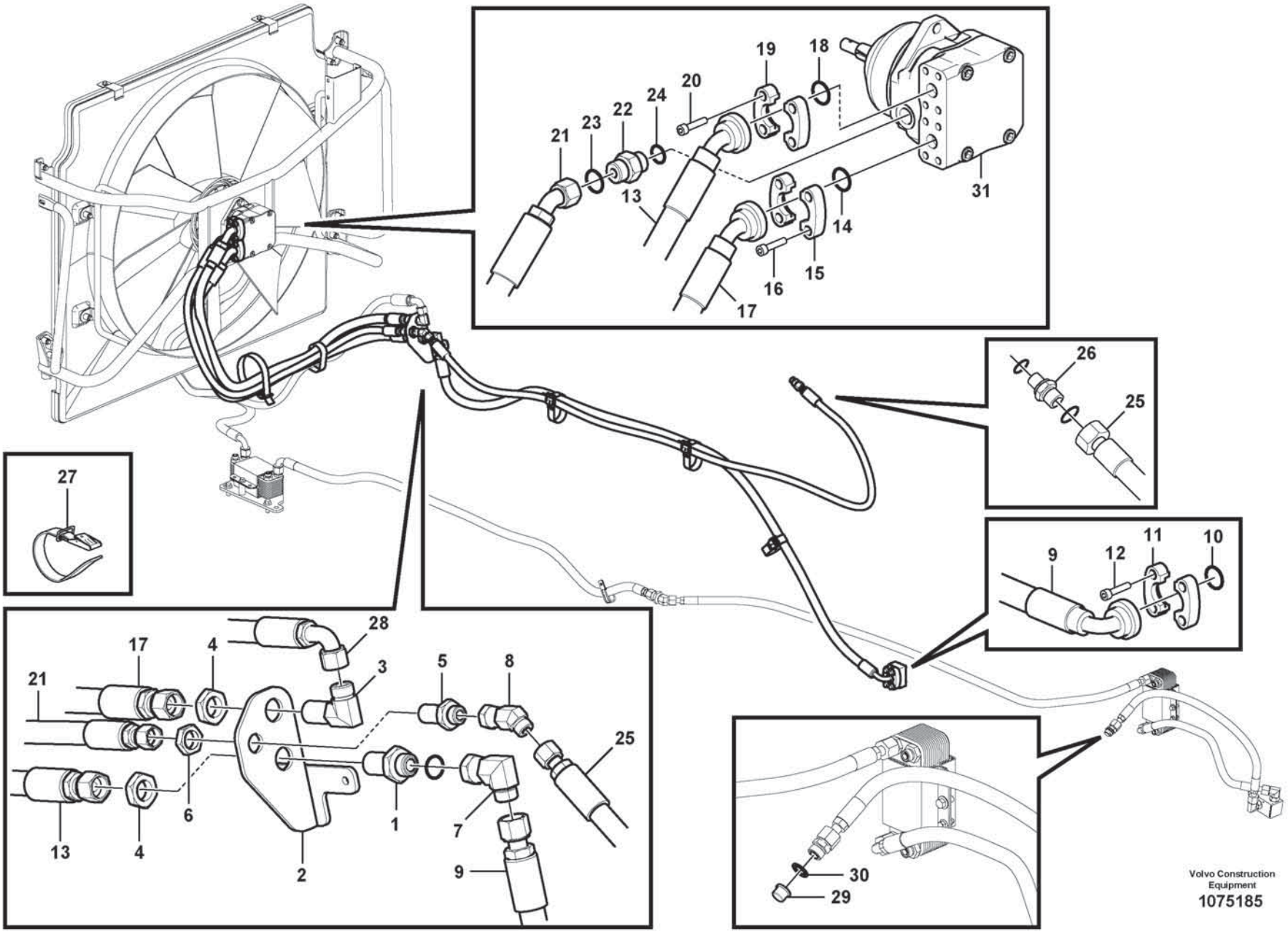

Volvo Construction Equipment

1075185

Fig.	Part No.	Quantity 1	2	3	PS	KIT	Description	Denominación	Denominação	Dénomination	Notes
1	**VOE 13933961**	1					Nipple	Niple	Niple	Raccord	
	VOE 990739	2					•O-ring	•Anillo tórico	•Anel-o	•Joint torique	
2	**VOE 15165456**	1					Bracket	Consola	Suporte	Console	
3	**VOE 936888**	1					Elbow nipple	Niple angular	Cotovelo	Raccord coudé	
	VOE 990739	2					•O-ring	•Anillo tórico	•Anel-o	•Joint torique	
4	**VOE 13933962**	2					Lock nut	Contratuerca	Porca trava	Contre-écrou	
5	**VOE 13933922**	1					Nipple	Niple	Niple	Raccord	
	VOE 990738	2					•O-ring	•Anillo tórico	•Anel-o	•Joint torique	
6	**VOE 13933867**	1					Lock nut	Contratuerca	Porca trava	Contre-écrou	
7	**VOE 935423**	1					Elbow nipple	Niple angular	Cotovelo	Raccord coudé	
	VOE 990739	1					•O-ring	•Anillo tórico	•Anel-o	•Joint torique	
8	**VOE 936081**	1					Elbow nipple	Niple angular	Cotovelo	Raccord coudé	
9	**VOE 15108062**	1					Hose assembly	Conducto	Mangueira completa	Conduit flexible	
10	**VOE 990742**	1					O-ring	Anillo tórico	Anel-o	Joint torique	
11	**VOE 935312**	2					Flange half	Mitad brida	Meia flange	Demi-bride	
12	**VOE 60113095**	4					Flange screw	Tornillo embridado	Parafuso flangeado	Vis à embase	
13	**VOE 15104544**	1					Hose assembly	Conducto	Mangueira completa	Conduit flexible	
14	**VOE 990742**	1					O-ring	Anillo tórico	Anel-o	Joint torique	
15	**VOE 935312**	2					Flange half	Mitad brida	Meia flange	Demi-bride	
16	**VOE 60112976**	4					Hex. socket screw	Tornillo de hexágono embutido	Parafuso soquete sext	Vis à six pans creux	
17	**VOE 15104544**	1					Hose assembly	Conducto	Mangueira completa	Conduit flexible	
18	**VOE 990742**	1					O-ring	Anillo tórico	Anel-o	Joint torique	
19	**VOE 935312**	2					Flange half	Mitad brida	Meia flange	Demi-bride	
20	**VOE 60112976**	4					Hex. socket screw	Tornillo de hexágono embutido	Parafuso soquete sext	Vis à six pans creux	
21	**VOE 11411630**	1					Hose assembly	Conducto	Mangueira completa	Conduit flexible	
22	**VOE 935092**	1					Nipple	Niple	Niple	Raccord	
23	**VOE 993322**	1					•O-ring	•Anillo tórico	•Anel-o	•Joint torique	
24	**VOE 990738**	1					•O-ring	•Anillo tórico	•Anel-o	•Joint torique	
25	**VOE 17247898**	1					Hose assembly	Conducto	Mangueira completa	Conduit flexible	
26	**VOE 935076**	1					Elbow nipple	Niple angular	Cotovelo	Raccord coudé	

1		**Hoses to fan drive** **Manguera, accionamiento del ventilador** **Mangueiras do acionamento do ventilador** **Commande ventilateur**	Catalogue id **20803**	Group **263**
2				
3			Illustr. No **1075185**	Section **550**
4				
5		**85761**	Issue **20053797-A**	Page **325**

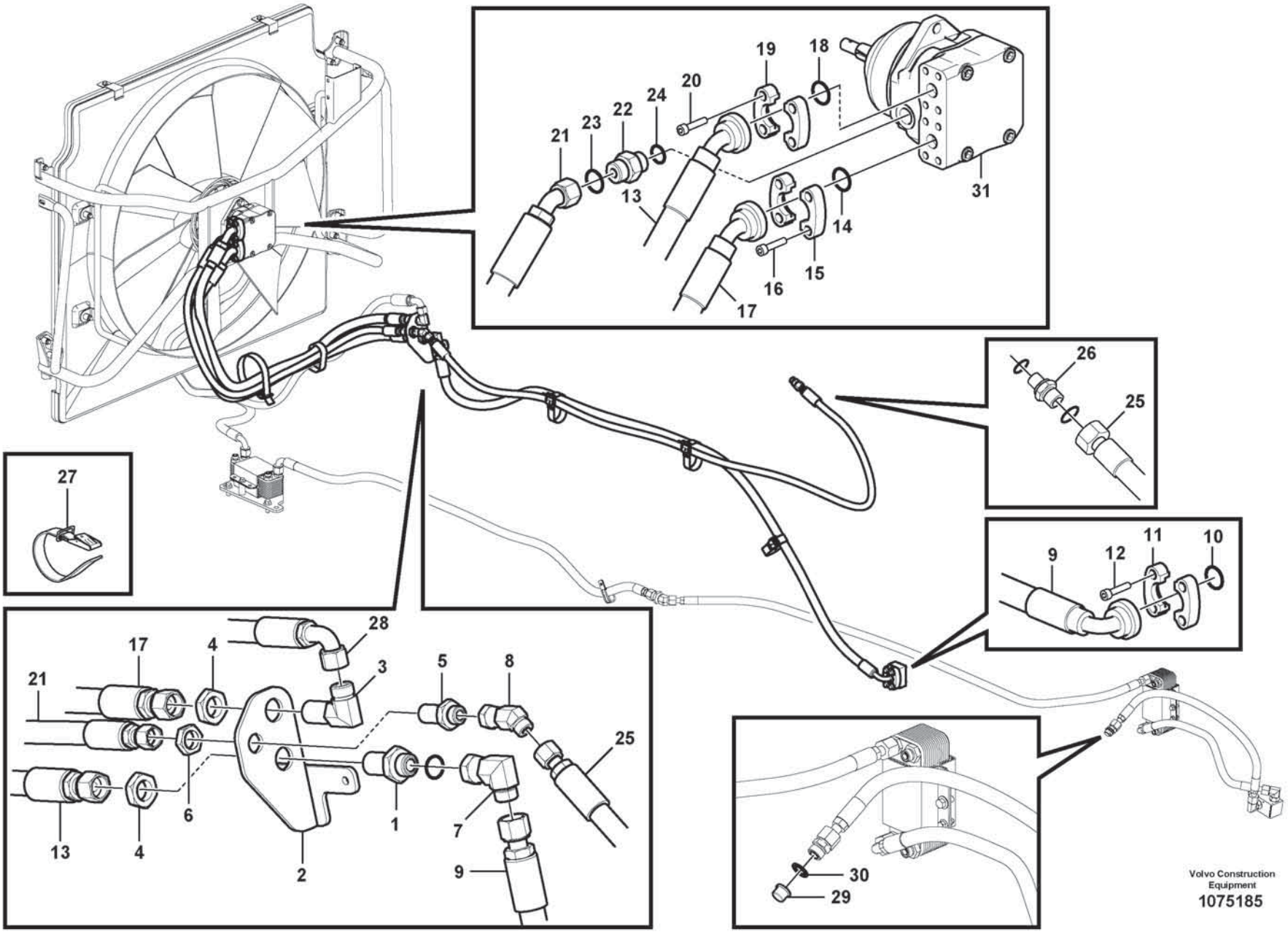

Volvo Construction Equipment

1075185

Fig.	Part No.	Quantity 1	2	3	PS	KIT	Description	Denominación	Denominação	Dénomination	Notes
27	**VOE 11104606**	6					Retaining strap	Correa tensora	Correia tensora	Courroie de serrage	
28	**VOE 15129739**	1					Hose assembly	Conducto	Mangueira completa	Conduit flexible	
29	**VOE 13966145**	1					Plug	Tapón	Bujão	Tampon	
30	**VOE 948885**	1					Plane gasket	Junta plana	Junta plana	Joint plan	
31	**VOE 11410665**	1					Hydraulic motor	Motor hidráulico	Motor hidráulico	Moteur hydraulique	See group 263-450 page 323

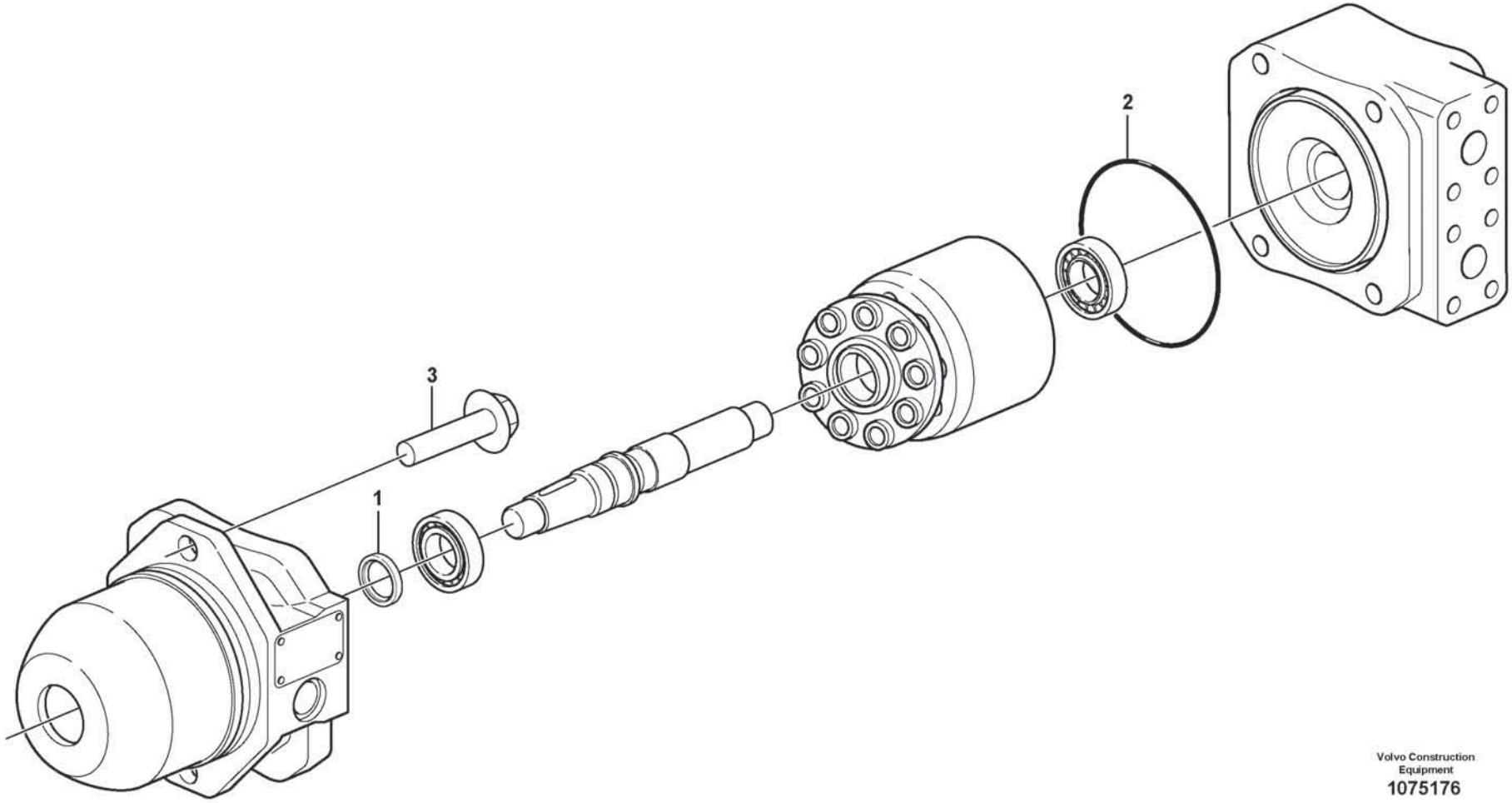

Volvo Construction Equipment
1075176

Fig.	Part No.	Quantity 1	2	3	PS	KIT	Description	Denominación	Denominação	Dénomination	Notes
	VOE 11410665						Hydraulic motor	Motor hidráulico	Motor hidráulico	Moteur hydraulique	
1	**VOE 11709645**	1					•Seal	•Junta	•Vedação	•Étanchéité	
2	**VOE 11708230**	1					•O-ring	•Anillo tórico	•Anel-o	•Joint torique	
3	**VOE 60113113**	2					Flange screw	Tornillo embridado	Parafuso flangeado	Vis à embase	

1		**Hydraulic motor** **Motor hidráulico** **Motor hidráulico** **Moteur hydraulique**	Catalogue id **20803**	Group **263**
2				
3			Illustr. No **1075176**	Section **600**
4				
5		**85967, 85948**	Issue **20053797-A**	Page **329**

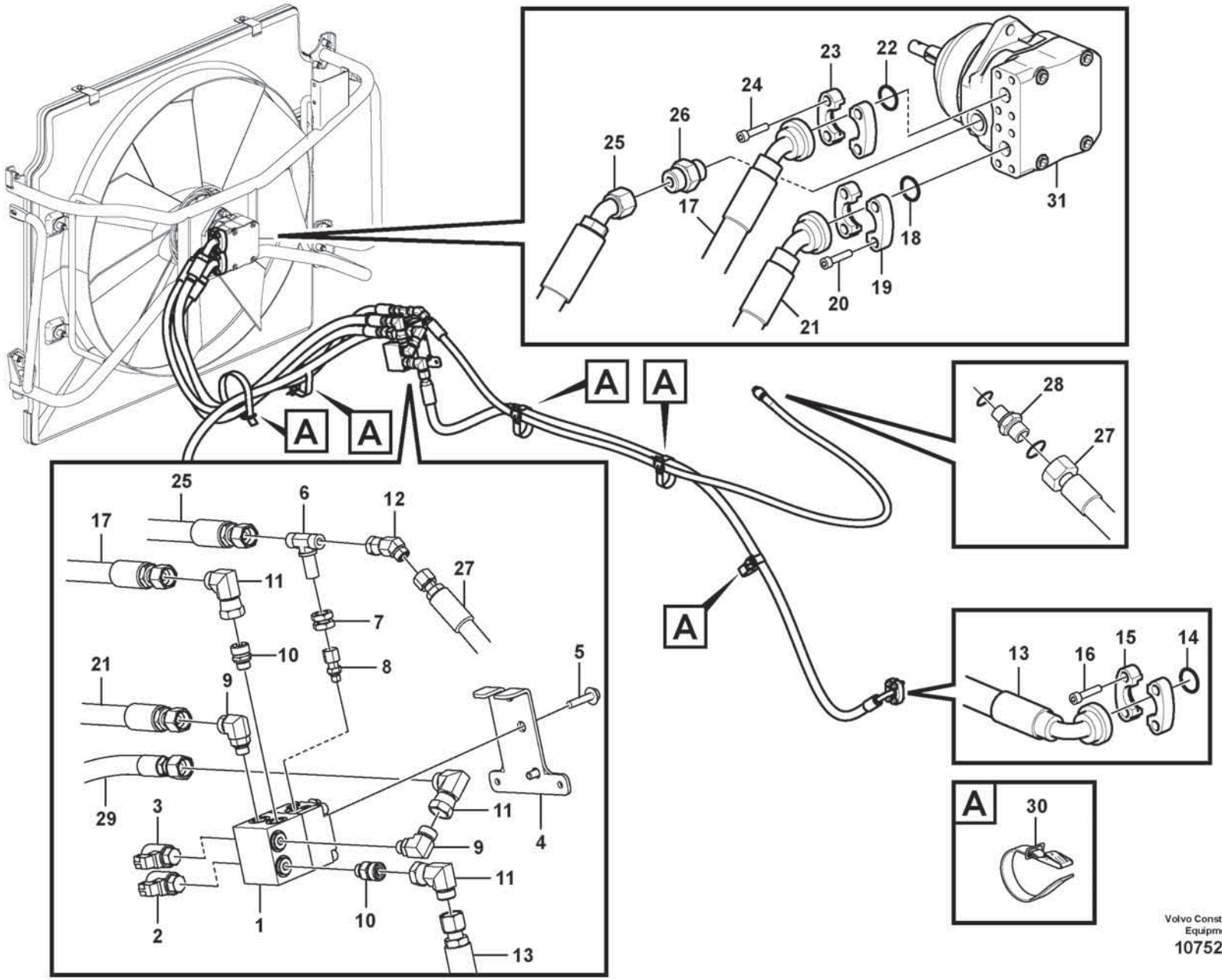

Volvo Construction Equipment
1075201

Fig.	Part No.	Quantity 1	2	3	PS	KIT	Description	Denominación	Denominação	Dénomination	Notes
1	**VOE 11411727**	1					Hydraulic valve	Válvula hidráulica	Válvula hidráulica	Valve hydraulique	
2	**VOE 11709804**	1					•Solenoid valve	•Electroválvula	•Válvula solenóide	•Électrovanne	
	VOE 11709807	1					••Sealing kit	••Kit de precinto	••Jogo de vedação	••Kit plombage	
3	**VOE 11709805**	1					•Solenoid valve	•Electroválvula	•Válvula solenóide	•Électrovanne	
	VOE 11709808	1					••Sealing kit	••Kit de precinto	••Jogo de vedação	••Kit plombage	
	VOE 11714323	1					•Sealing kit	•Kit de precinto	•Jogo de vedação	•Kit plombage	
	VOE 11709806	1					•Coil	•Bobina	•Bobina	•Bobine	
	VOE 17428521	1					•Sealing plug	•Tapón obturacion	•Bujão de vedação	•Tampon étanchéité	
	VOE 17428535	1					•Sealing plug	•Tapón obturacion	•Bujão de vedação	•Tampon étanchéité	
	VOE 17428537	1					•Sealing plug	•Tapón obturacion	•Bujão de vedação	•Tampon étanchéité	
4	**VOE 15166336**	1					Bracket	Consola	Suporte	Console	
5	**VOE 60113092**	2					Flange screw	Tornillo embridado	Parafuso flangeado	Vis à embase	
6	**VOE 935609**	1					T-nipple	Niple t	Niple-t	Raccord-t	
	VOE 9907383	2					•O-ring	•Junta torica	•Anel de vedação-O	•Joint Torique	
	VOE 990737	1					•O-ring	•Anillo tórico	•Anel-o	•Joint torique	
7	**VOE 935429**	2					Lock nut	Contratuerca	Porca trava	Contre-écrou	
8	**VOE 15157914**	1					Nipple	Niple	Niple	Raccord	
9	**VOE 936149**	2					Elbow nipple	Niple angular	Cotovelo	Raccord coudé	
10	**VOE 936148**	2					Nipple	Niple	Niple	Raccord	
11	**VOE 935423**	3					Elbow nipple	Niple angular	Cotovelo	Raccord coudé	
12	**VOE 936081**	1					Elbow nipple	Niple angular	Cotovelo	Raccord coudé	
13	**VOE 15108062**	1					Hose assembly	Conducto	Mangueira completa	Conduit flexible	
14	**VOE 990742**	1					O-ring	Anillo tórico	Anel-o	Joint torique	
15	**VOE 935312**	2					Flange half	Mitad brida	Meia flange	Demi-bride	
16	**VOE 60113095**	4					Flange screw	Tornillo embridado	Parafuso flangeado	Vis à embase	
17	**VOE 15104544**	1					Hose assembly	Conducto	Mangueira completa	Conduit flexible	
18	**VOE 990742**	1					O-ring	Anillo tórico	Anel-o	Joint torique	
19	**VOE 935312**	2					Flange half	Mitad brida	Meia flange	Demi-bride	
20	**VOE 60112976**	4					Hex. socket screw	Tornillo de hexágono embutido	Parafuso soquete sext	Vis à six pans creux	
21	**VOE 15104544**	1					Hose assembly	Conducto	Mangueira completa	Conduit flexible	

1		**Hoses to fan drive** **Manguera, accionamiento del ventilador** **Mangueiras do acionamento do ventilador** **Commande ventilateur**	Catalogue id **20803**	Group **263**
2				
3			Illustr. No **1075201**	Section **700**
4				
5		**85967**	Issue **20053797-A**	Page **331**

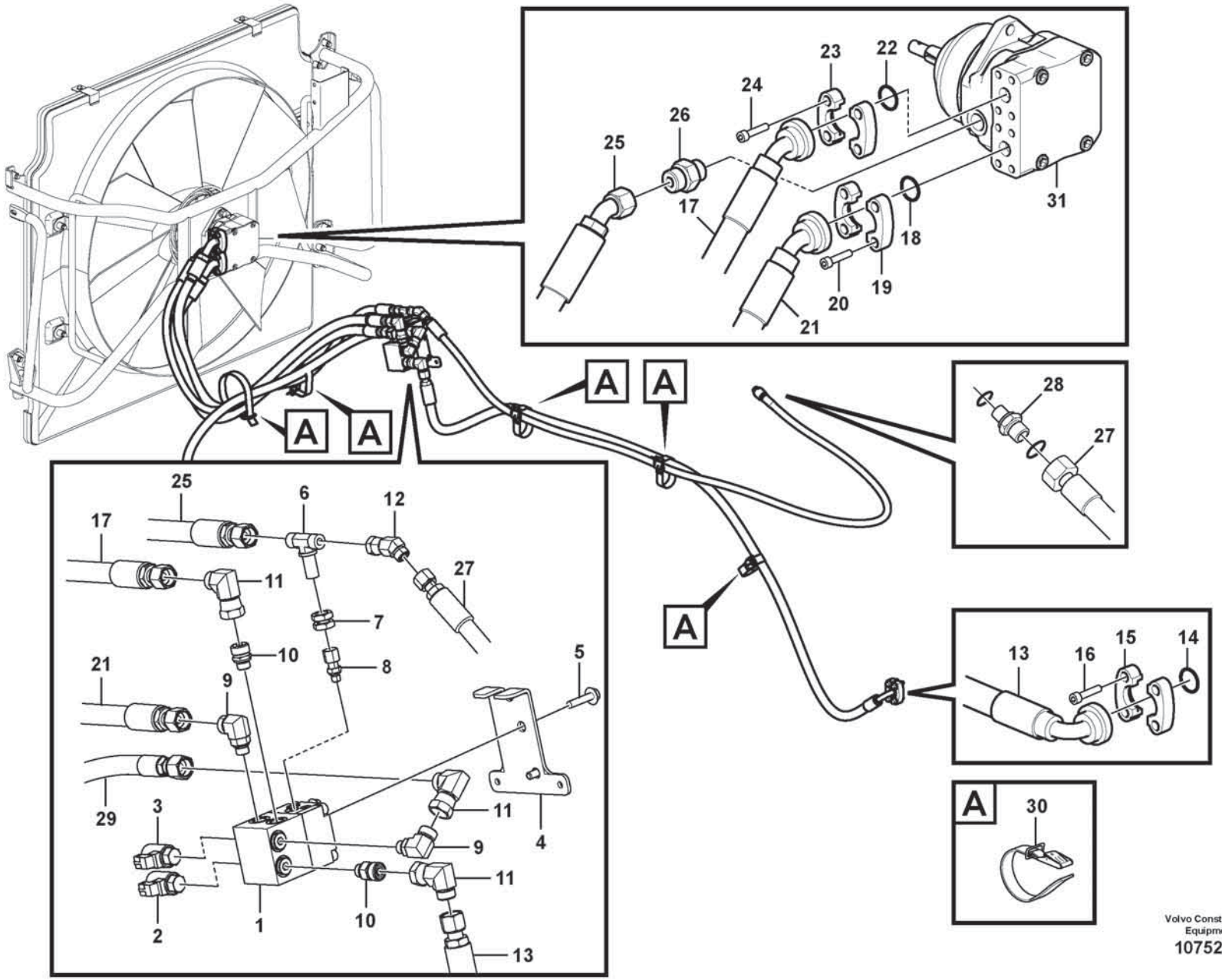

Volvo Construction Equipment
1075201

Fig.	Part No.	Quantity 1	2	3	PS	KIT	Description	Denominación	Denominação	Dénomination	Notes
22	**VOE 990742**	1					O-ring	Anillo tórico	Anel-o	Joint torique	
23	**VOE 935312**	2					Flange half	Mitad brida	Meia flange	Demi-bride	
24	**VOE 60112976**	4					Hex. socket screw	Tornillo de hexágono embutido	Parafuso soquete sext	Vis à six pans creux	
25	**VOE 11411630**	1					Hose assembly	Conducto	Mangueira completa	Conduit flexible	
26	**VOE 935092**	1					Nipple	Niple	Niple	Raccord	
27	**VOE 17247898**	1					Hose assembly	Conducto	Mangueira completa	Conduit flexible	
28	**VOE 17226293**	1					Nipple	Niple	Niple	Raccord	
29	**VOE 15129739**	1					Hose assembly	Conducto	Mangueira completa	Conduit flexible	
30	**VOE 11104606**	5					Retaining strap	Correa tensora	Correia tensora	Courroie de serrage	
31	**VOE 11410665**	1					Hydraulic motor	Motor hidráulico	Motor hidráulico	Moteur hydraulique	See group 263-600 page 329

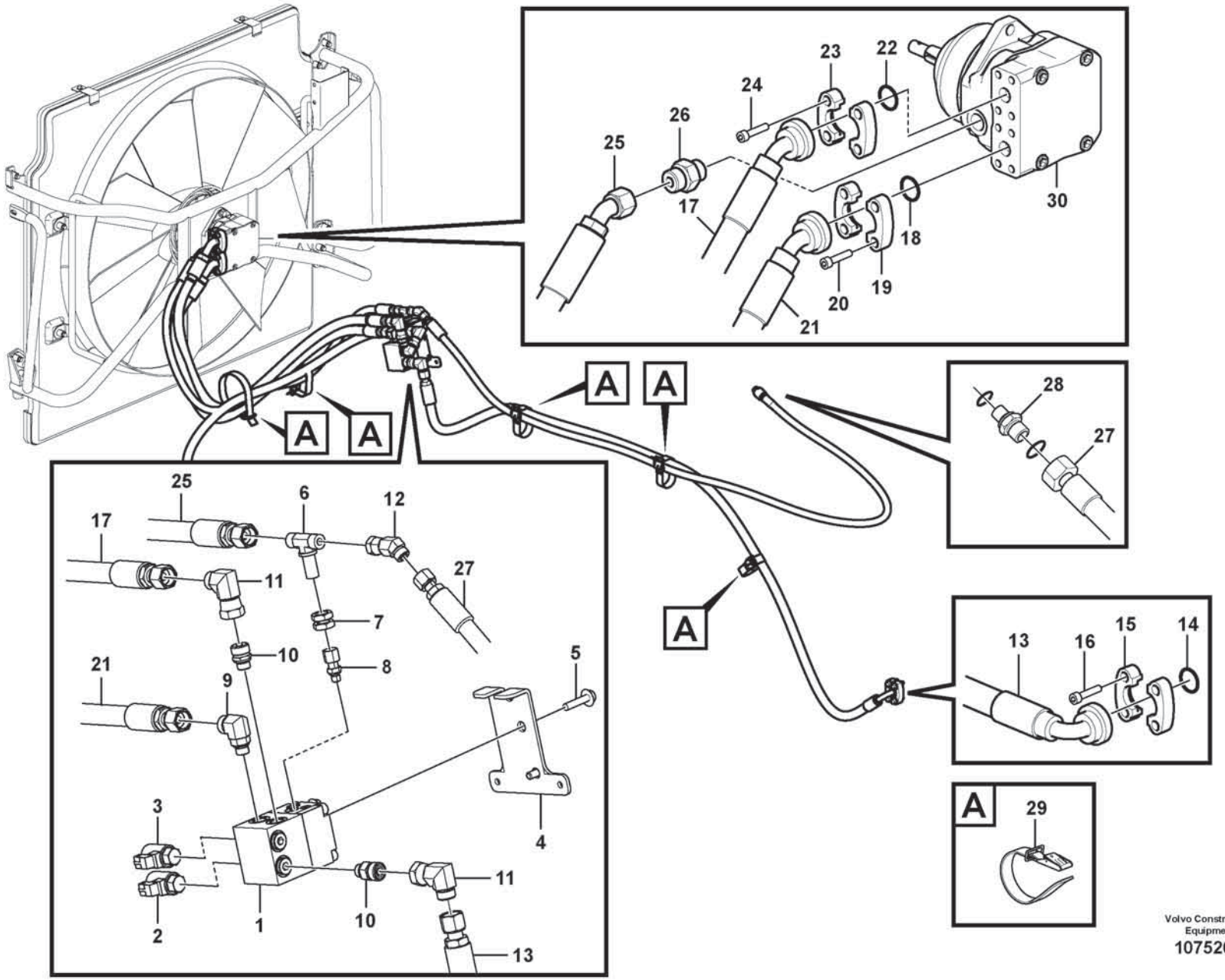

Volvo Construction Equipment

1075202

Fig.	Part No.	Quantity 1	2	3	PS	KIT	Description	Denominación	Denominação	Dénomination	Notes
1	VOE 11411727	1					Hydraulic valve	Válvula hidráulica	Válvula hidráulica	Valve hydraulique	
2	VOE 11709804	1					•Solenoid valve	•Electroválvula	•Válvula solenóide	•Électrovanne	
	VOE 11709807	1					••Sealing kit	••Kit de precinto	••Jogo de vedação	••Kit plombage	
3	VOE 11709805	1					•Solenoid valve	•Electroválvula	•Válvula solenóide	•Électrovanne	
	VOE 11709808	1					••Sealing kit	••Kit de precinto	••Jogo de vedação	••Kit plombage	
	VOE 11714323	1					•Sealing kit	•Kit de precinto	•Jogo de vedação	•Kit plombage	
	VOE 11709806	1					•Coil	•Bobina	•Bobina	•Bobine	
	VOE 17428521	1					•Sealing plug	•Tapón obturacion	•Bujão de vedação	•Tampon étanchéité	
	VOE 17428535	1					•Sealing plug	•Tapón obturacion	•Bujão de vedação	•Tampon étanchéité	
	VOE 17428537	1					•Sealing plug	•Tapón obturacion	•Bujão de vedação	•Tampon étanchéité	
4	VOE 15166336	1					Bracket	Consola	Suporte	Console	
5	VOE 60113092	2					Flange screw	Tornillo embridado	Parafuso flangeado	Vis à embase	
6	VOE 935609	1					T-nipple	Niple t	Niple-t	Raccord-t	
	VOE 9907383	2					•O-ring	•Junta torica	•Anel de vedação-O	•Joint Torique	
	VOE 990737	1					•O-ring	•Anillo tórico	•Anel-o	•Joint torique	
7	VOE 935429	2					Lock nut	Contratuerca	Porca trava	Contre-écrou	
8	VOE 15157914	1					Nipple	Niple	Niple	Raccord	
9	VOE 936149	2					Elbow nipple	Niple angular	Cotovelo	Raccord coudé	
10	VOE 936148	2					Nipple	Niple	Niple	Raccord	
11	VOE 935423	2					Elbow nipple	Niple angular	Cotovelo	Raccord coudé	
12	VOE 936081	1					Elbow nipple	Niple angular	Cotovelo	Raccord coudé	
13	VOE 15108062	1					Hose assembly	Conducto	Mangueira completa	Conduit flexible	
14	VOE 990742	1					O-ring	Anillo tórico	Anel-o	Joint torique	
15	VOE 935312	2					Flange half	Mitad brida	Meia flange	Demi-bride	
16	VOE 60113095	4					Flange screw	Tornillo embridado	Parafuso flangeado	Vis à embase	
17	VOE 15104544	1					Hose assembly	Conducto	Mangueira completa	Conduit flexible	
18	VOE 990742	1					O-ring	Anillo tórico	Anel-o	Joint torique	
19	VOE 935312	2					Flange half	Mitad brida	Meia flange	Demi-bride	
20	VOE 60112976	4					Hex. socket screw	Tornillo de hexágono embutido	Parafuso soquete sext	Vis à six pans creux	
21	VOE 15104544	1					Hose assembly	Conducto	Mangueira completa	Conduit flexible	

1		**Hoses to fan drive** **Manguera, accionamiento del ventilador** **Mangueiras do acionamento do ventilador** **Commande ventilateur**	Catalogue id **20803**	Group **263**
2				
3			Illustr. No **1075202**	Section **800**
4				
5		**85948**	Issue **20053797-A**	Page **335**

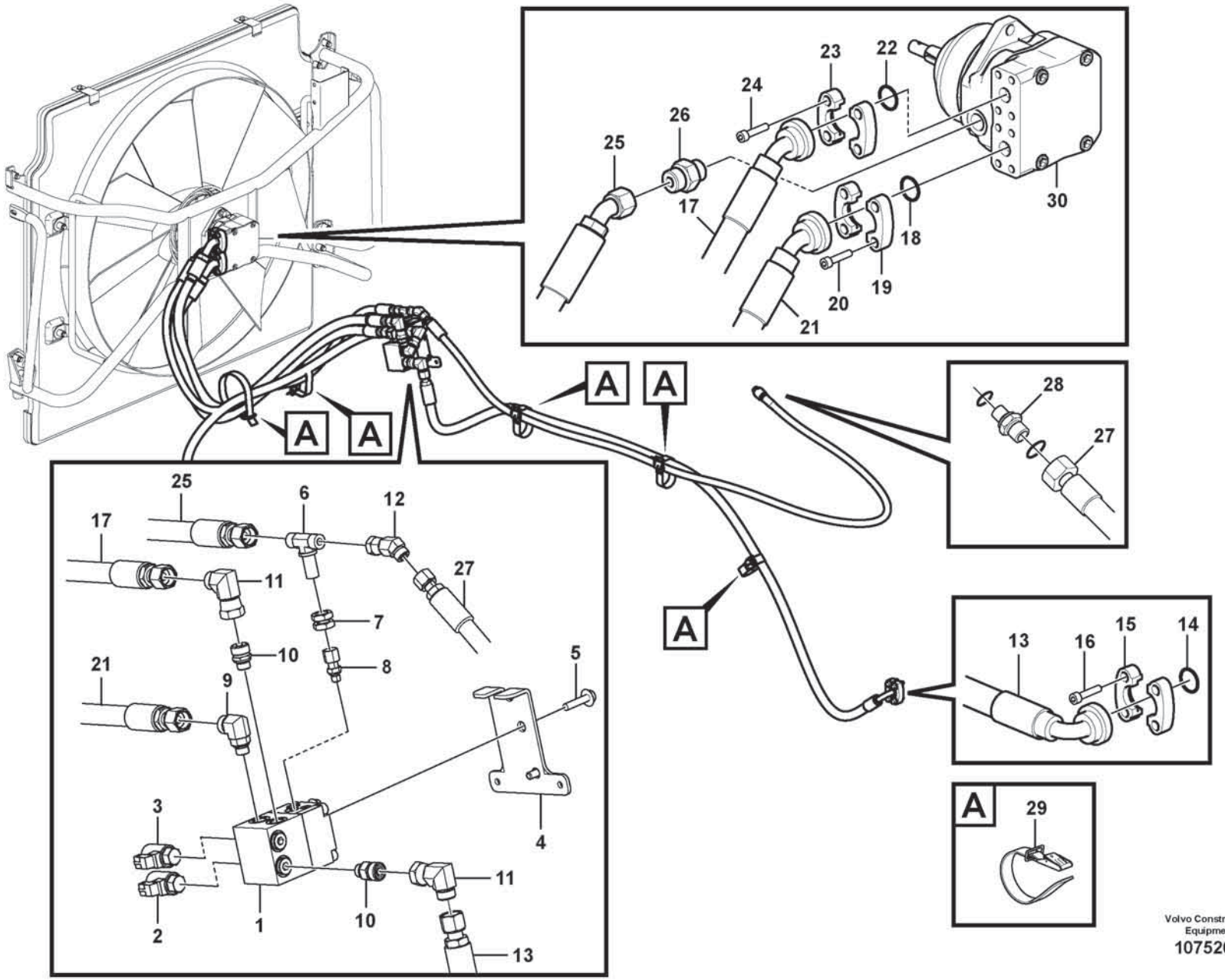

Volvo Construction Equipment

1075202

Fig.	Part No.	Quantity 1	2	3	PS	KIT	Description	Denominación	Denominação	Dénomination	Notes
22	**VOE 990742**	1					O-ring	Anillo tórico	Anel-o	Joint torique	
23	**VOE 935312**	2					Flange half	Mitad brida	Meia flange	Demi-bride	
24	**VOE 60112976**	4					Hex. socket screw	Tornillo de hexágono embutido	Parafuso soquete sext	Vis à six pans creux	
25	**VOE 11411630**	1					Hose assembly	Conducto	Mangueira completa	Conduit flexible	
26	**VOE 935092**	1					Nipple	Niple	Niple	Raccord	
27	**VOE 17247898**	1					Hose assembly	Conducto	Mangueira completa	Conduit flexible	
28	**VOE 17226293**	1					Nipple	Niple	Niple	Raccord	
29	**VOE 11104606**	5					Retaining strap	Correa tensora	Correia tensora	Courroie de serrage	
30	**VOE 11410665**	1					Hydraulic motor	Motor hidráulico	Motor hidráulico	Moteur hydraulique	See group 263-600 page 329

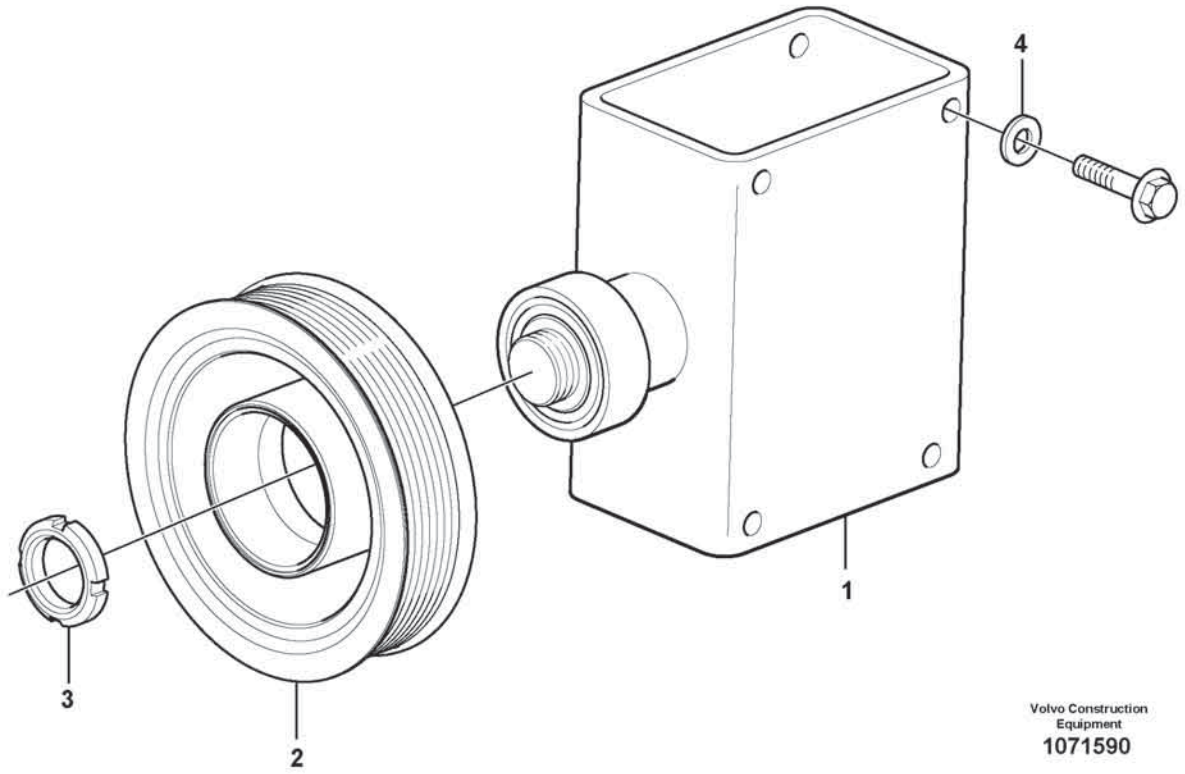

Volvo Construction Equipment

1071590

Fig.	Part No.	Quantity 1	2	3	PS	KIT	Description	Denominación	Denominação	Dénomination	Notes
1	**VOE 16849749**	1					Dummy	Pieza falsa	Molde	Modèle	
2	**VOE 15164570**	1					•Pulley	•Polea	•Polia	•Poulie	
3	**VOE 914465**	1					•Snap ring	•Circlip	•Anel trava	•Circlip	
4	**VOE 60113881**	2					Washer	Arandela	Arruela	Rondelle	

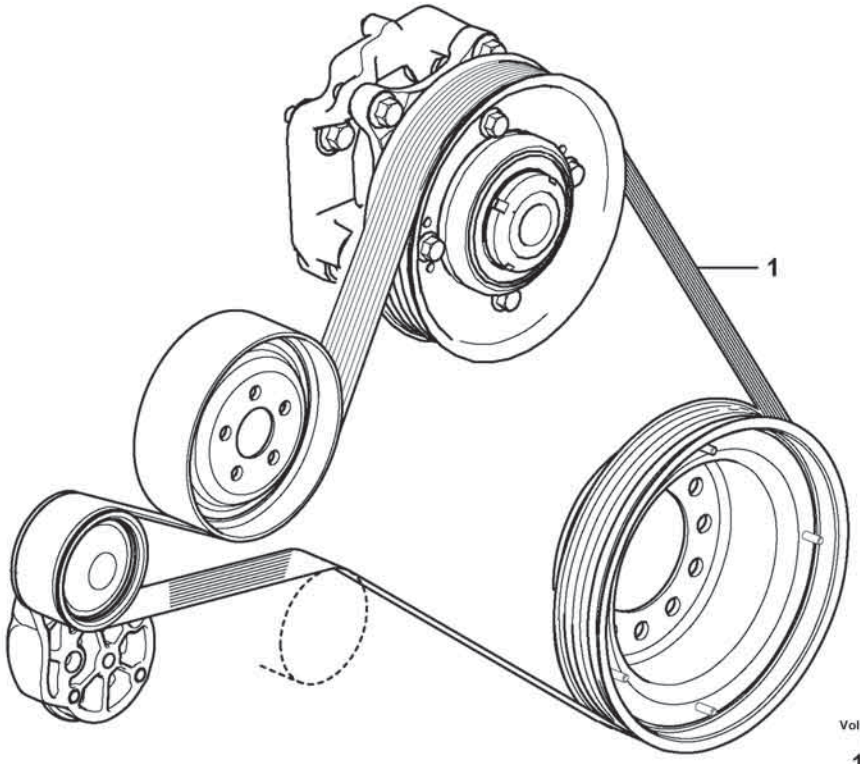

Volvo Construction Equipment
1071647

Fig.	Part No.	Quantity 1	2	3	PS	KIT	Description	Denominación	Denominação	Dénomination	Notes
1	VOE 17418271	1					V-ribbed belt	Correa en v	Correia v-nervurada	Courroie striée	

1		**Belt transmission** **Correa distribución** **Correia, transmissão** **Transmission courrouie**	Catalogue id **20803**	Group **263**
2				
3			Illustr. No **1071647**	Section **1000**
4				
5			Issue **20053797-A**	Page **341**

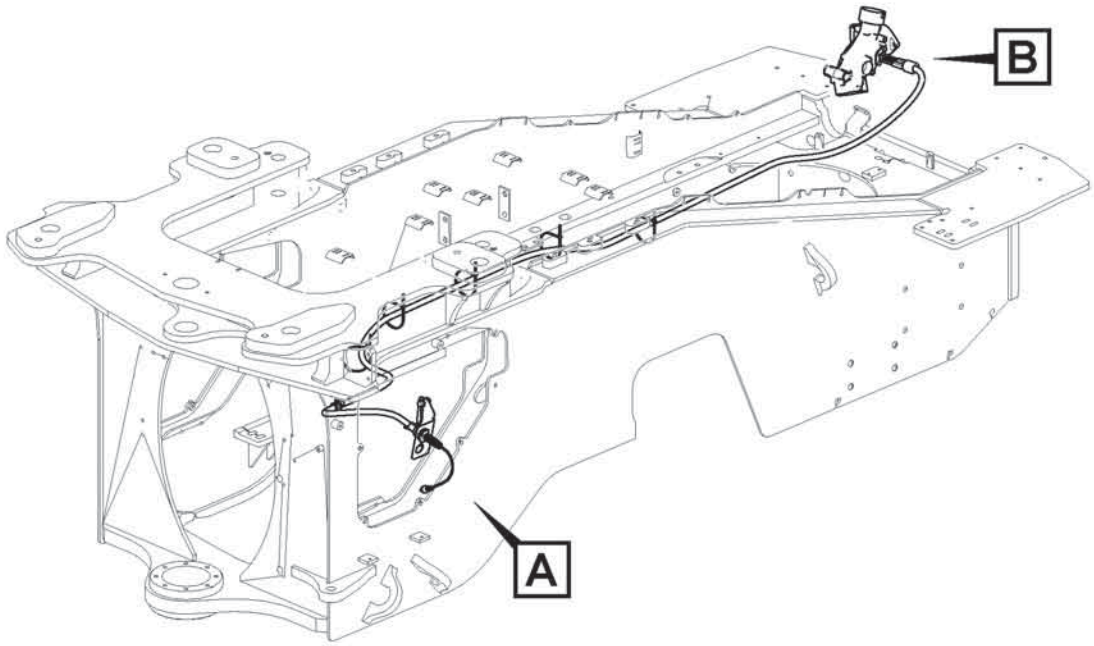

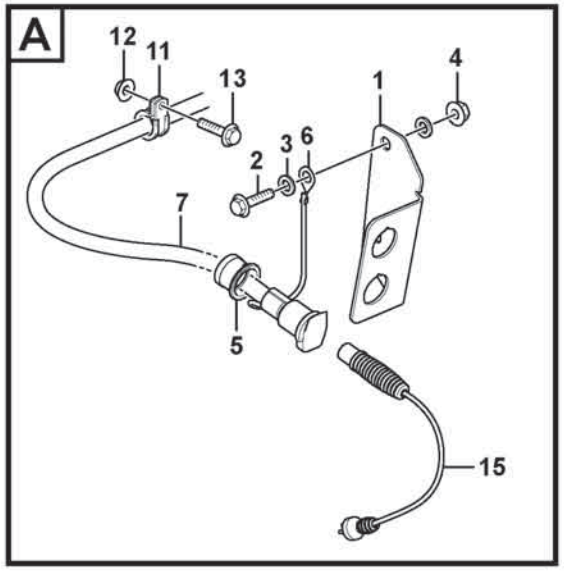

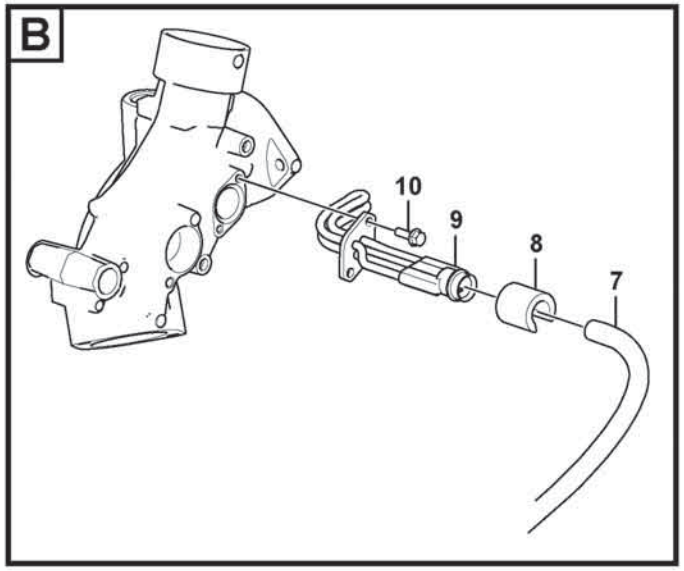



Volvo Construction Equipment
1056956

Fig.	Part No.	Quantity 1	2	3	PS	KIT	Description	Denominación	Denominação	Dénomination	Notes
1	VOE 16805778	1					Bracket	Consola	Suporte	Console	
2	VOE 60113093	2					Flange screw	Tornillo embridado	Parafuso flangeado	Vis à embase	
3	VOE 13940109	3					Lock washer	Arandela seguridad	Arruela trava	Rondelle verrouillage	
4	VOE 60113141	2					Flange nut	Tuerca embridada	Porca flangeada	Écrou à embase	
5	VOE 11115555	1					Sleeve	Manguito	Luva	Manchon	
6	VOE 970791	1					Cable terminal	Terminal de cable	Terminal cabos	Cosse câble	
7	VOE 11152169	1					Cable	Cable	Cabo	Câble	
8	VOE 11004943	1					Locking device	Dispositivo cierre	Dispositivo de fechamento	Dispositif de verrouillage	
9	VOE 21119958	1					Engine heater	Calefactor motor	Aquecedor motor	Réchauffeur de moteur	220V / 1500W
10	VOE 60113069	2					Flange screw	Tornillo embridado	Parafuso flangeado	Vis à embase	
11	VOE 13949747	1					Clamp	Abrazadera	Braçadeira	Collier serrage	
12	VOE 60113139	1					Flange nut	Tuerca embridada	Porca flangeada	Écrou à embase	
13	VOE 60113080	1					Flange screw	Tornillo embridado	Parafuso flangeado	Vis à embase	
14	VOE 4881440	6					Cable tie	Abrazadera de cinta	Braçadeira	Serre-câble	
15	VOE 3986351	1					Cable	Cable	Cabo	Câble	

1		**Engine heater** **Calefactor, motor** **Aquecedor do motor** **Chauffe-moteur**	Catalogue id **20803**	Group **269**
2				
3			Illustr. No **1056956**	Section **100**
4				
5		**85032**	Issue **20053797-A**	Page **343**

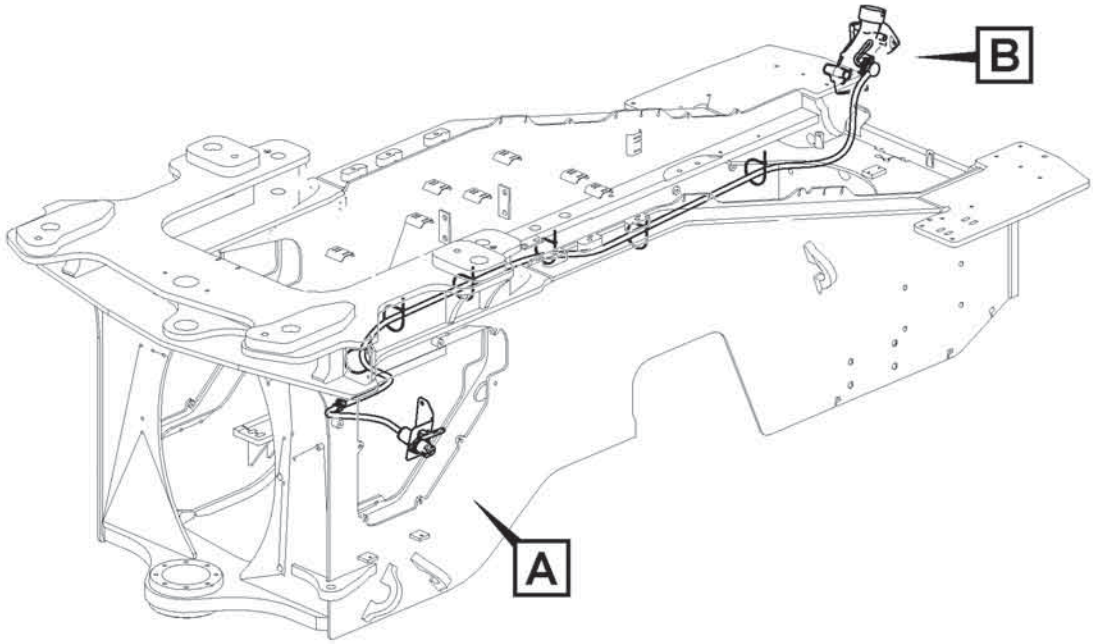

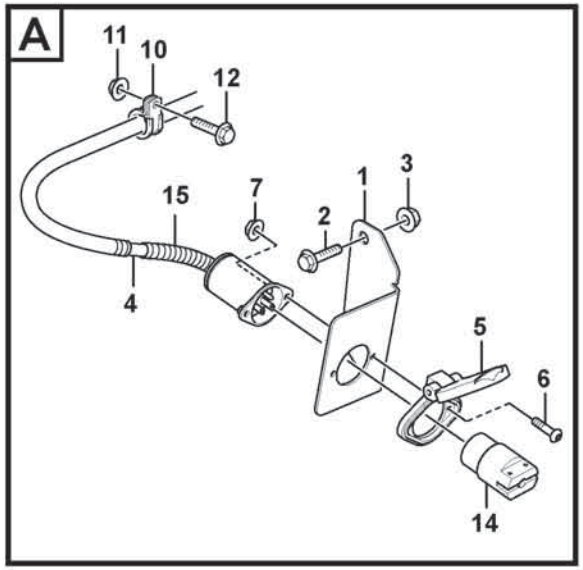

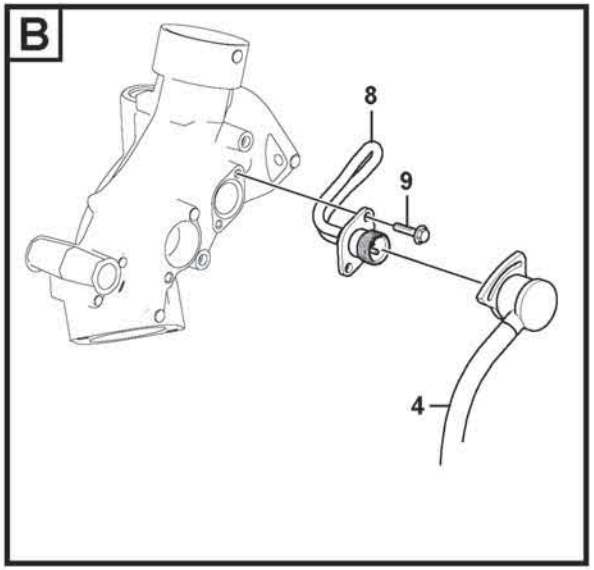

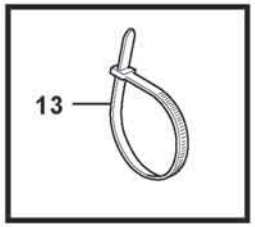

Volvo Construction Equipment

1071513

Fig.	Part No.	Quantity 1	2	3	PS	KIT	Description	Denominación	Denominação	Dénomination	Notes
1	**VOE 16805826**	1					Bracket	Consola	Suporte	Console	
2	**VOE 60113093**	2					Flange screw	Tornillo embridado	Parafuso flangeado	Vis à embase	
3	**VOE 60113141**	2					Flange nut	Tuerca embridada	Porca flangeada	Écrou à embase	
4	**VOE 11301428**	1					Cable	Cable	Cabo	Câble	
5	**VOE 11109685**	1					Cover	Capó	Capô	Capot	
6	**VOE 997495**	2					Six point socket screw	Racor de seis dientes	Paraf soquete sext	Vis à 6 pans creux	
7	**VOE 60113289**	2					Flange nut	Tuerca embridada	Porca flangeada	Écrou à embase	
8	**VOE 21762285**	1					Engine heater	Calefactor motor	Aquecedor motor	Réchauffeur de moteur	110V / 1500W
9	**VOE 60113069**	2					Flange screw	Tornillo embridado	Parafuso flangeado	Vis à embase	
10	**VOE 13949747**	1					Clamp	Abrazadera	Braçadeira	Collier serrage	
11	**VOE 60113139**	1					Flange nut	Tuerca embridada	Porca flangeada	Écrou à embase	
12	**VOE 60113080**	1					Flange screw	Tornillo embridado	Parafuso flangeado	Vis à embase	
13	**VOE 4881440**	6					Cable tie	Abrazadera de cinta	Braçadeira	Serre-câble	
14	**VOE 11046803**	1					Receptacle housing	Aislador manguito	Caixa de conector	Douille isolante	
15	**VOE 979236**	REQ					Hose	Manguera	Mangueira	Flexible	L = 3500 mm

1		**Engine heater** **Calefactor, motor** **Aquecedor do motor** **Chauffe-moteur**	Catalogue id **20803**	Group **269**
2				
3			Illustr. No **1071513**	Section **200**
4				
5		**85033**	Issue **20053797-A**	Page **345**

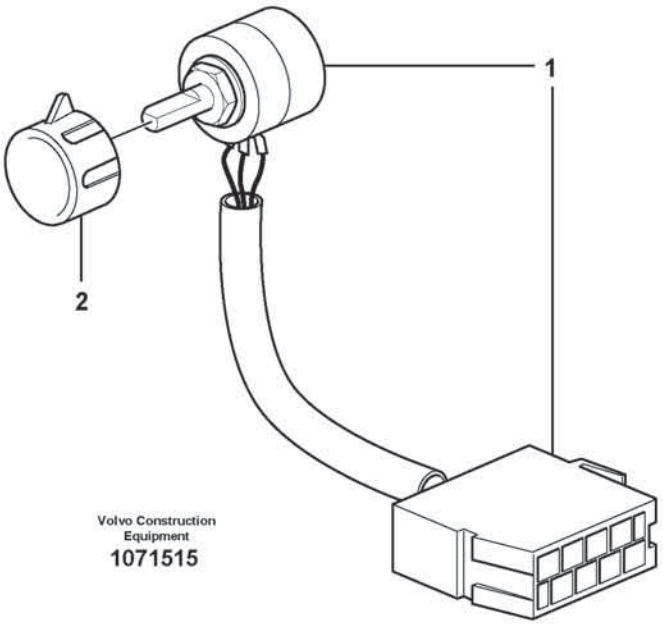
1
2
Volvo Construction
Equipment
1071515

Fig.	Part No.	Quantity 1	2	3	PS	KIT	Description	Denominación	Denominação	Dénomination	Notes
1	VOE 11039727	1					Hand Throt Cont	Mando Man Acel	Mando manual acelerador	Accelerat Main	
2	VOE 11039800	1					Knob	Volante	Botão	Bouton	

1		**Hand throttle control** **Mando manual acelerador** **Comando do acelerador manual.** **Accélérateur à main**	Catalogue id **20803**	Group **272**
2				
3			Illustr. No **1071515**	Section **100**
4				
5		**86000**	Issue **20053797-A**	Page **347**

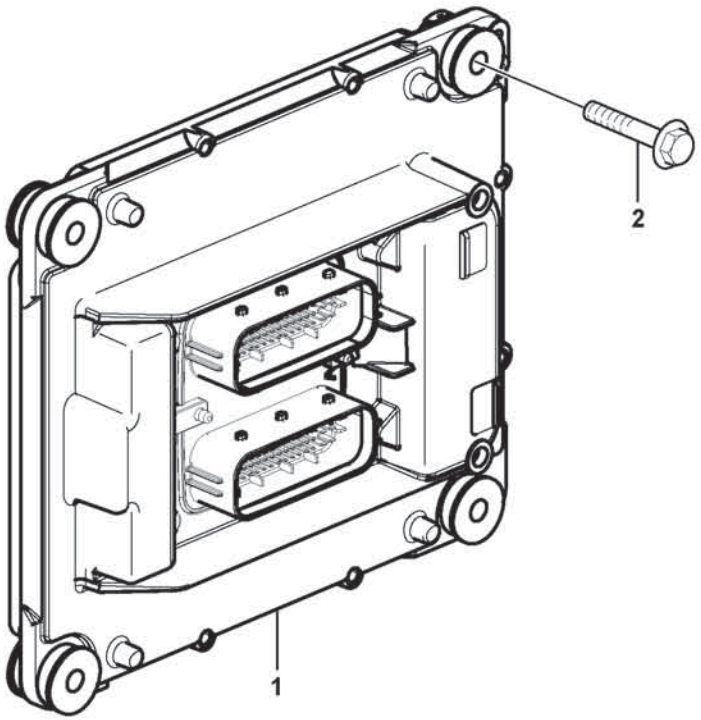
2
1

Fig.	Part No.	Quantity 1	2	3	PS	KIT	Description	Denominación	Denominação	Dénomination	Notes
1	**VOE 22423434**	1					Control Unit	Unidad de mando	Unidade d/controle	Unité de commande	(VOE 21900557)
2	**VOE 984738**	4					Flange screw	Tornillo embridado	Parafuso flangeado	Vis à embase	

1		**Engine ECU** **ECU de motor** **ECU do motor** **Unité de commande moteur (E-ECU)**	Catalogue id **20803**	Group **284**
2				
3			Illustr. No **1058233**	Section **100**
4				
5		**17461273, 17461278, 17461280, 15185566**	Issue **20053797-A**	Page **349**

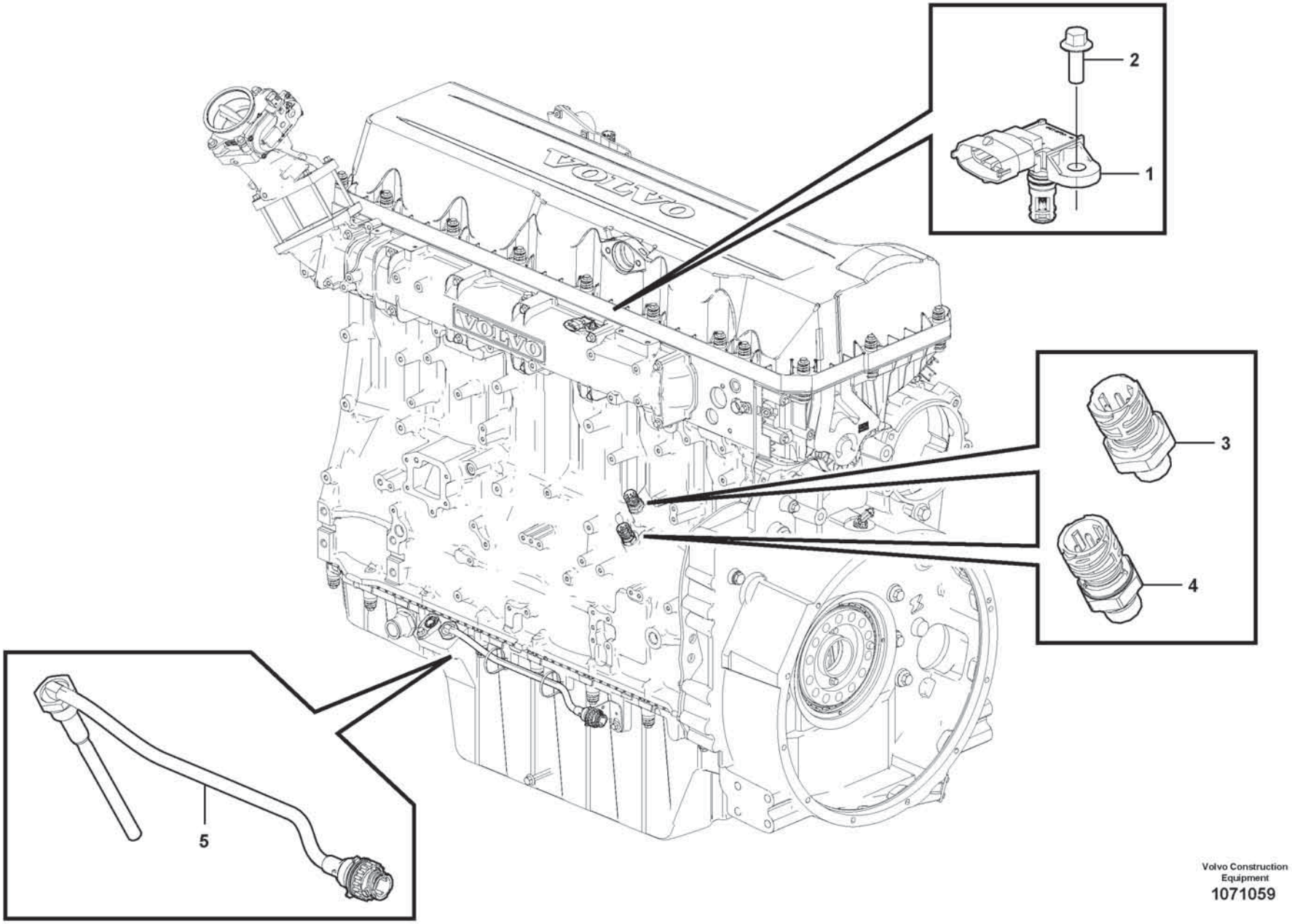

Volvo Construction Equipment
1071059

Fig.	Part No.	Quantity 1	2	3	PS	KIT	Description	Denominación	Denominação	Dénomination	Notes
1	**VOE 22422785**	1					Sensor	Captador	Sensor	Capteur	FX1007
2	**VOE 984725**	1					Flange screw	Tornillo embridado	Parafuso flangeado	Vis à embase	
3	**VOE 22899626**	1					Pressure sensor	Sensor de presión	Sensor de pressão	Capteur de pression	SE2203
4	**VOE 21634017**	1					Pressure sensor	Sensor de presión	Sensor de pressão	Capteur de pression	SE2509
5	**VOE 11423761**	1					Oil level sensor	Sensor nivel aceite	Sensor nível de óleo	Capteur de niveau d'huile	FX1006

1		**Sensors** **Emisores** **Sensores** **Détecteurs**	Catalogue id **20803**	Group **284**
2				
3			Illustr. No **1071059**	Section **200**
4				
5		**17461273, 17461278, 17461280, 15185566**	Issue **20053797-A**	Page **351**

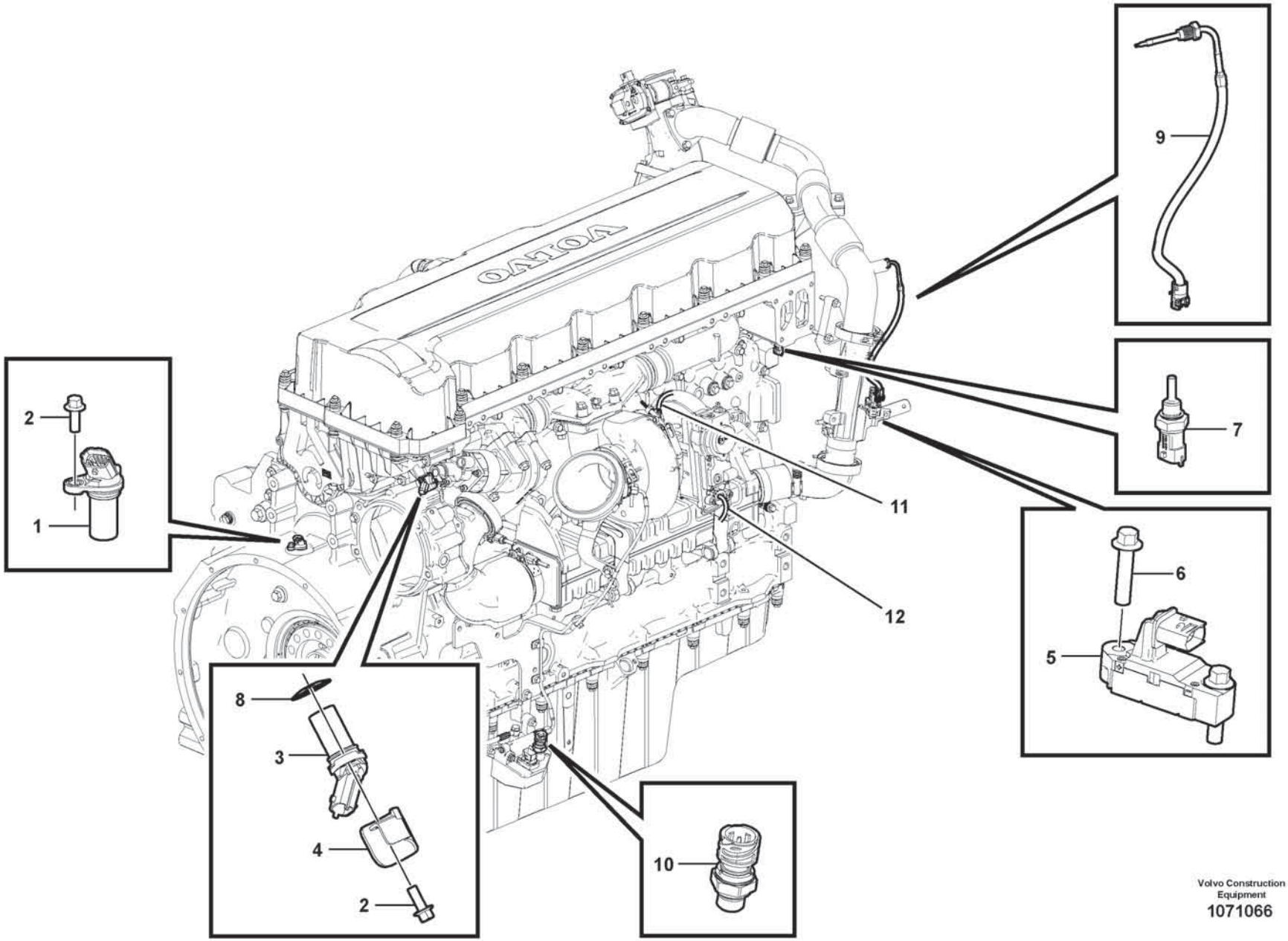

Volvo Construction Equipment
1071066

Fig.	Part No.	Quantity 1	2	3	PS	KIT	Description	Denominación	Denominação	Dénomination	Notes
1	**VOE 21426987**	1					Speed monitor	Detector revoluciones	Vigia regime rotacöe	Contrôleur de régime	SE2701
2	**VOE 984725**	2					Flange screw	Tornillo embridado	Parafuso flangeado	Vis à embase	
3	**VOE 21426987**	1					Speed monitor	Detector revoluciones	Vigia regime rotacöe	Contrôleur de régime	SE2703
4	**VOE 22782163**	1					Heat shield	Defensa térmica	Defletor de calor	Écran thermique	
5	**VOE 22181342**	1					Pressure sensor	Sensor de presión	Sensor de pressão	Capteur de pression	SE2515
6	**VOE 984736**	2					Flange screw	Tornillo embridado	Parafuso flangeado	Vis à embase	
7	**VOE 21531072**	1					Temperature sensor	Sensor de temperatura	Sensor de temperatura	Sonde de température	SE2606
8	**VOE 20556179**	1					Shim	Laminilla de ajuste	Calço de ajuste	Cale de réglage	THICK = 0,6 mm
9	**VOE 21285163**	1					Temperature sensor	Sensor de temperatura	Sensor de temperatura	Sonde de température	SE2516
10	**VOE 22899626**	1					Pressure sensor	Sensor de presión	Sensor de pressão	Capteur de pression	SE2542
11	**VOE 21508269**	1					Sensor	Captador	Sensor	Capteur	(VOE 17413781) SE2514
12		1			NS						MO2501

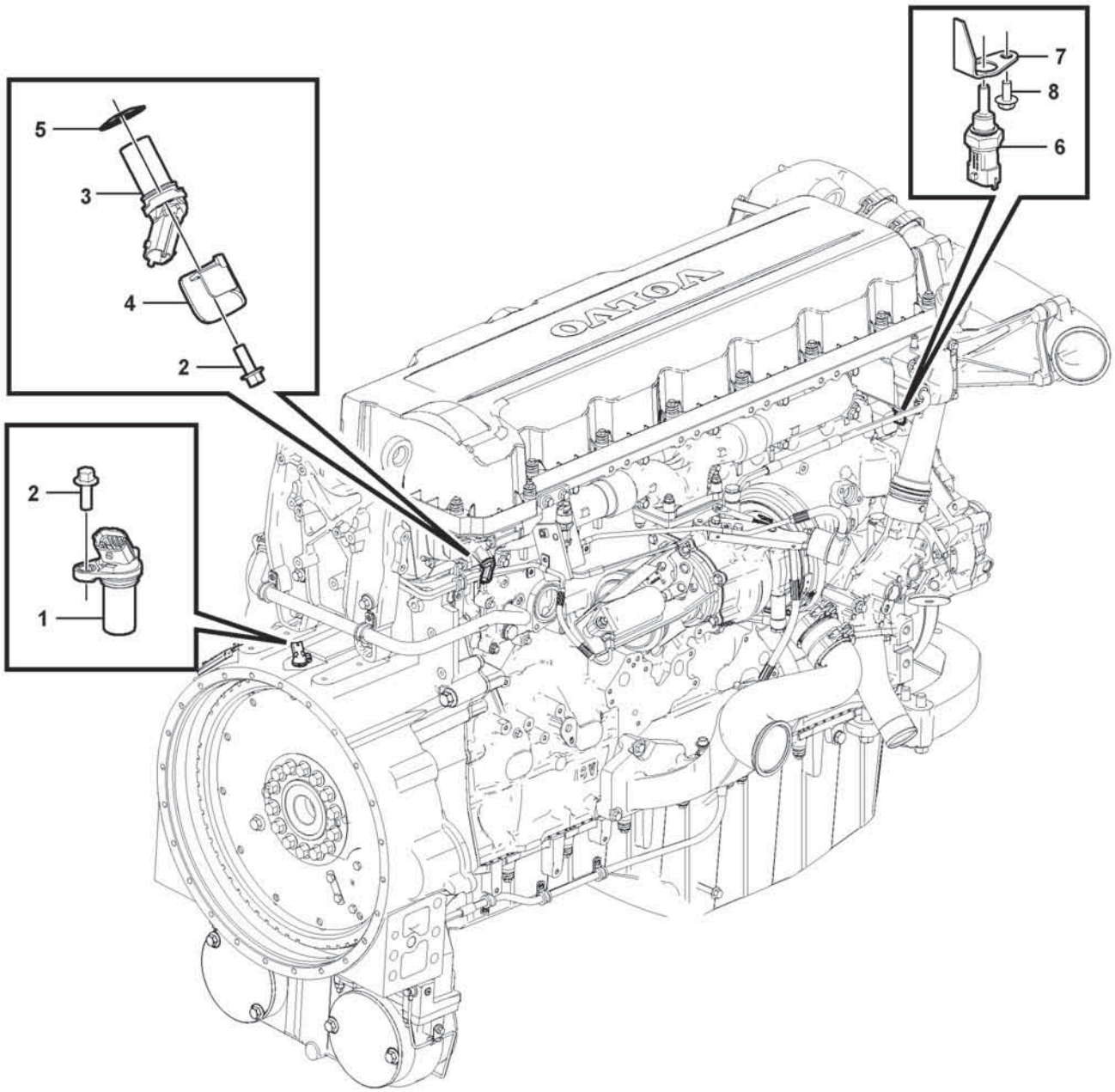

Volvo Construction Equipment
1078181

Fig.	Part No.	Quantity 1	2	3	PS	KIT	Description	Denominación	Denominação	Dénomination	Notes
1	**VOE 21426987**	1					Speed monitor	Detector revoluciones	Vigia regime rotacöe	Contrôleur de régime	SE2701
2	**VOE 984725**	2					Flange screw	Tornillo embridado	Parafuso flangeado	Vis à embase	
3	**VOE 21426987**	1					Speed monitor	Detector revoluciones	Vigia regime rotacöe	Contrôleur de régime	SE2703
4	**VOE 22782163**	1					Heat shield	Defensa térmica	Defletor de calor	Écran thermique	
5	**VOE 20556179**	1					Shim	Laminilla de ajuste	Calço de ajuste	Cale de réglage	THICK = 0,6 mm
6	**VOE 21531072**	1					Temperature sensor	Sensor de temperatura	Sensor de temperatura	Sonde de température	SE2606
7	**VOE 17202304**	1					Heat shield	Defensa térmica	Defletor de calor	Écran thermique	
8	**VOE 984732**	1					Flange screw	Tornillo embridado	Parafuso flangeado	Vis à embase	

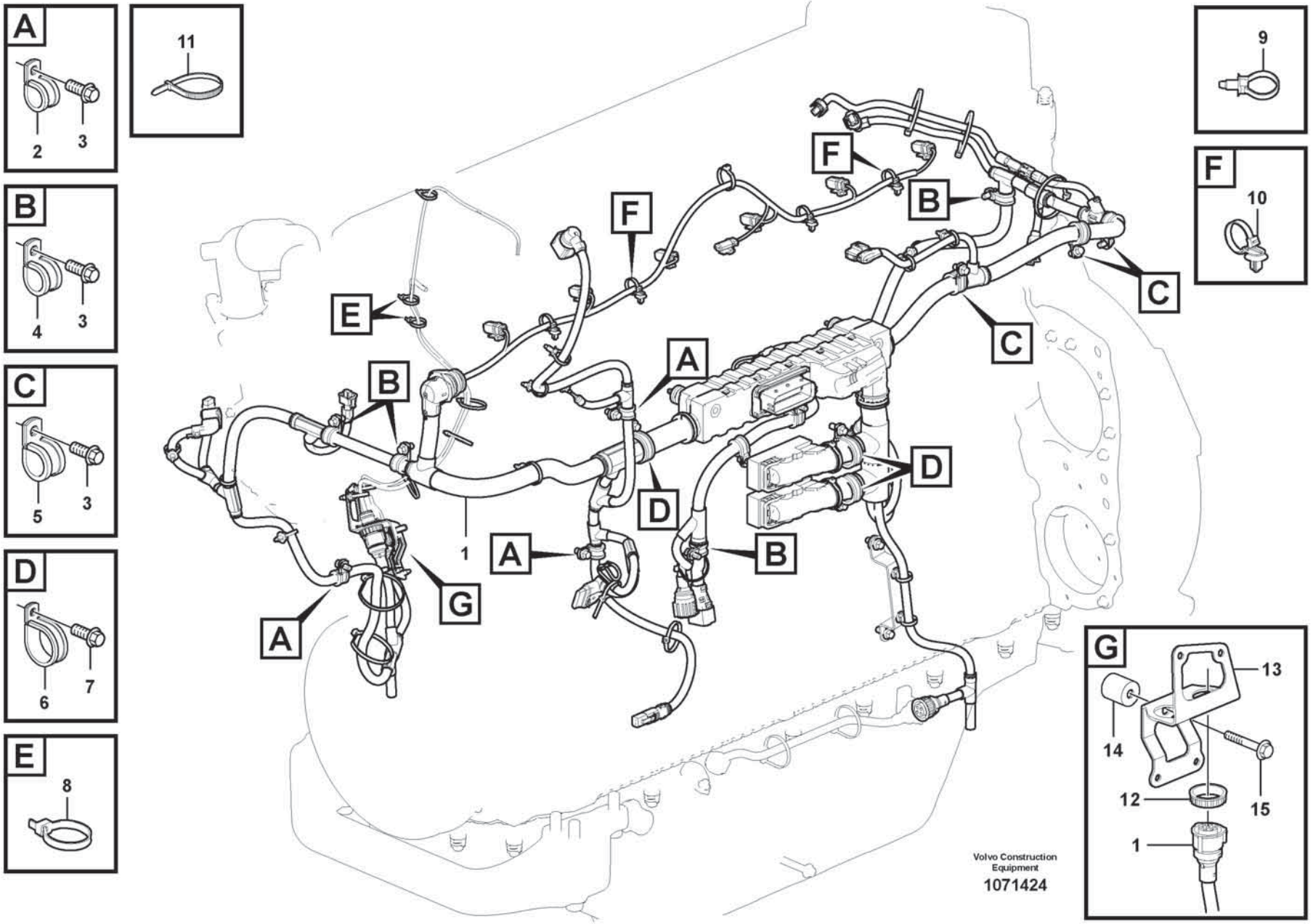
A
2
3
B
4
3
C
5
3
D
6
7
E
8
11
9
F
10
G
13
14
12
15
1
A
B
C
D
E
F
G
Volvo Construction Equipment
1071424

Fig.	Part No.	Quantity 1	2	3	PS	KIT	Description	Denominación	Denominação	Dénomination	Notes
1	**VOE 17441797**	1					Wiring harness	Manojo cables	Chicote cabos	Faisceau de câbles	
2	**VOE 13949746**	3					Clamp	Abrazadera	Braçadeira	Collier serrage	
3	**VOE 984733**	14					Flange screw	Tornillo embridado	Parafuso flangeado	Vis à embase	
4	**VOE 13949747**	6					Clamp	Abrazadera	Braçadeira	Collier serrage	
5	**VOE 977599**	3					Clamp	Abrazadera	Braçadeira	Collier serrage	
6	**VOE 13949997**	3					Clamp	Abrazadera	Braçadeira	Collier serrage	
7	**VOE 984734**	4					Flange screw	Tornillo embridado	Parafuso flangeado	Vis à embase	
8	**VOE 983472**	7					Cable tie	Abrazadera de cinta	Braçadeira	Serre-câble	
9	**VOE 980881**	15					Cable tie	Abrazadera de cinta	Braçadeira	Serre-câble	
10	**VOE 994891**	4					Cable tie	Abrazadera de cinta	Braçadeira	Serre-câble	
11	**VOE 4881440**	9					Cable tie	Abrazadera de cinta	Braçadeira	Serre-câble	
12	**VOE 3963413**	2					Ring	Anillo	Anel	Bague	
13	**VOE 17210493**	1					Bracket	Consola	Suporte	Console	
14	**VOE 826652**	1					Spacer sleeve	Manguito distanciador	Luva espaçadora	Douille entretoise	
15	**VOE 984736**	1					Flange screw	Tornillo embridado	Parafuso flangeado	Vis à embase	

1		**Cable harness, engine** **Haz de cables, motor** **Chicote, motor** **Faisceau de câbles, moteur**	Catalogue id **20803**	Group **286**
2				
3			Illustr. No **1071424**	Section **100**
4				
5		**17461273, 17461278**	Issue **20053797-A**	Page **357**

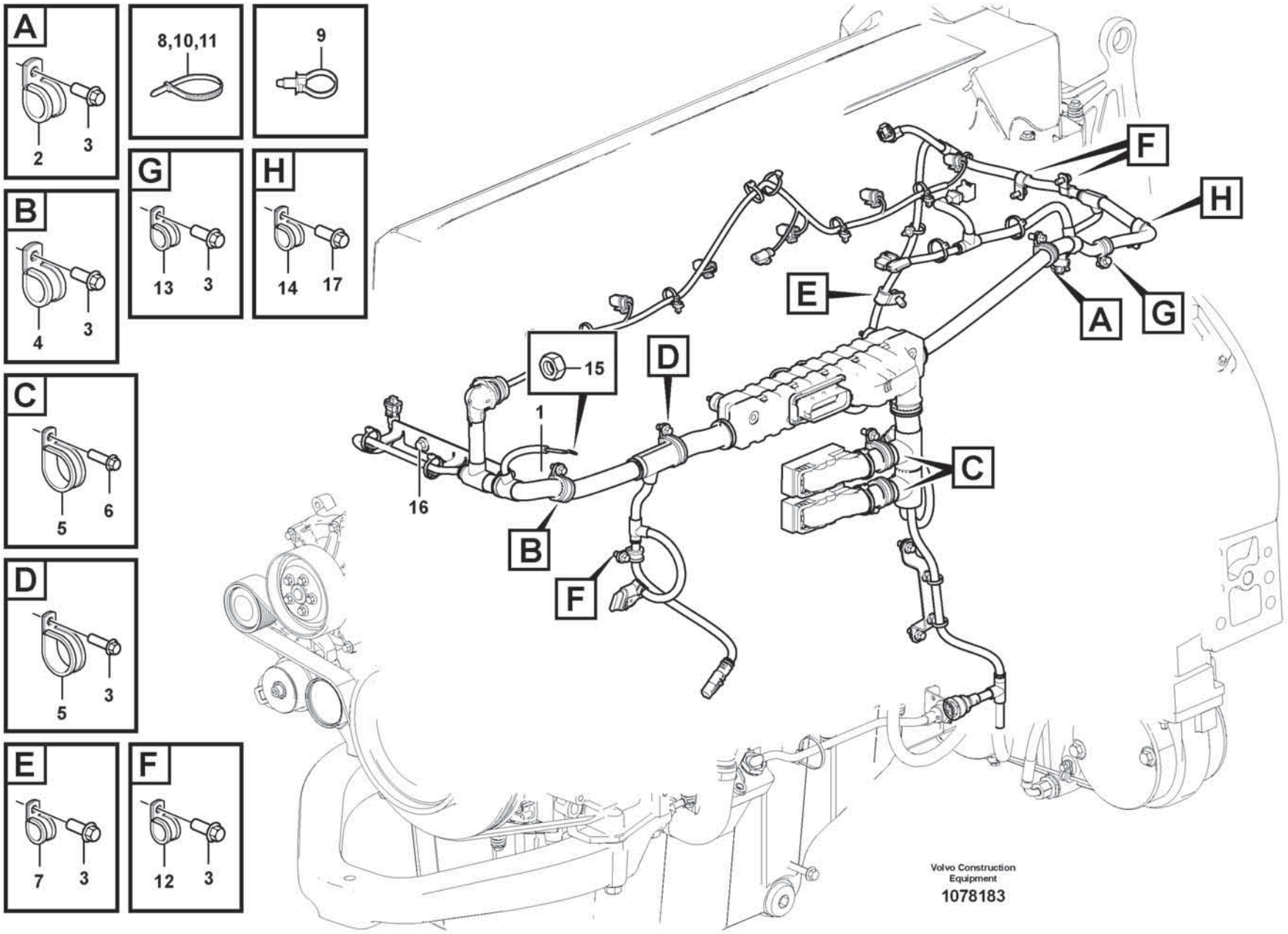
A
2
3
8,10,11
9
G
13
3
H
14
17
B
4
3
C
5
6
D
5
3
E
7
3
F
12
3
15
1
16
B
F
D
E
A
G
F
H
C
Volvo Construction Equipment
1078183

Fig.	Part No.	Quantity 1	2	3	PS	KIT	Description	Denominación	Denominação	Dénomination	Notes
1	**VOE 17441798**	1					Wiring harness	Manojo cables	Chicote cabos	Faisceau de câbles	
2	**VOE 977599**	1					Clamp	Abrazadera	Braçadeira	Collier serrage	
3	**VOE 984733**	9					Flange screw	Tornillo embridado	Parafuso flangeado	Vis à embase	
4	**VOE 13977600**	1					Clamp	Abrazadera	Braçadeira	Collier serrage	
5	**VOE 13949997**	3					Clamp	Abrazadera	Braçadeira	Collier serrage	
6	**VOE 984734**	4					Flange screw	Tornillo embridado	Parafuso flangeado	Vis à embase	
7	**VOE 990178**	1					Attaching clamp	Abrazadera de fijación	Grampo de fixação	Collier de fixation	
8	**VOE 983472**	2					Cable tie	Abrazadera de cinta	Braçadeira	Serre-câble	35 mm
9	**VOE 980881**	4					Cable tie	Abrazadera de cinta	Braçadeira	Serre-câble	
10	**VOE 994891**	4					Cable tie	Abrazadera de cinta	Braçadeira	Serre-câble	50 mm
11	**VOE 4881440**	4					Cable tie	Abrazadera de cinta	Braçadeira	Serre-câble	73 mm
12	**VOE 13949746**	3					Clamp	Abrazadera	Braçadeira	Collier serrage	45 mm
13	**VOE 13949747**	1					Clamp	Abrazadera	Braçadeira	Collier serrage	
14	**VOE 984943**	1					Clamp	Abrazadera	Braçadeira	Collier serrage	
15	**VOE 983715**	1					Sems nut	Tuerca sems	Porca flangeada	Écrou à tête bombée	
16	**VOE 984752**	2					Flange screw	Tornillo embridado	Parafuso flangeado	Vis à embase	
17	**VOE 984736**	1					Flange screw	Tornillo embridado	Parafuso flangeado	Vis à embase	

1		**Cable harness, engine** **Haz de cables, motor** **Chicote, motor** **Faisceau de câbles, moteur**	Catalogue id **20803**	Group **286**
2				
3			Illustr. No **1078183**	Section **120**
4				
5		**15185566, 17461280**	Issue **20053797-A**	Page **359**

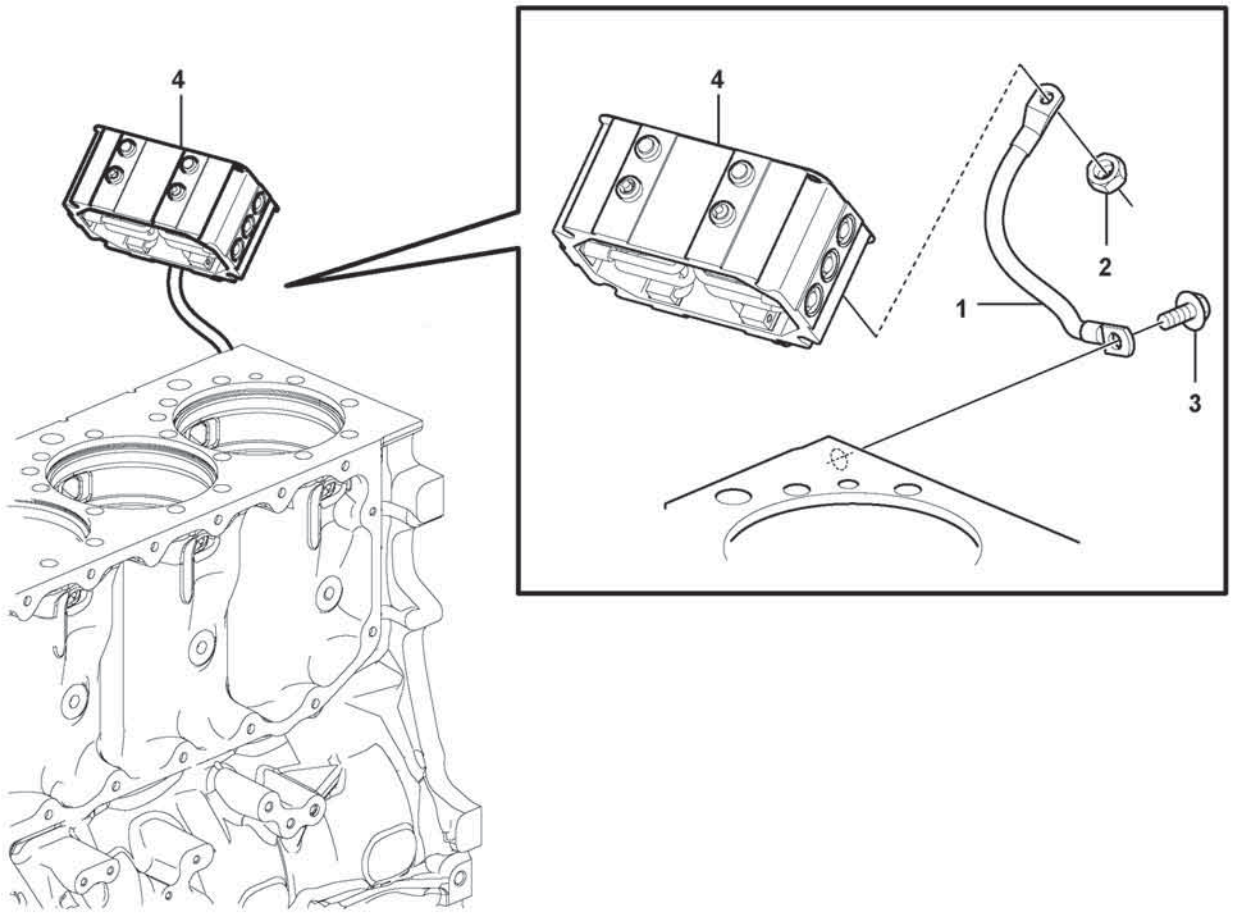
4
4
2
1
3

Fig.	Part No.	Quantity 1	2	3	PS	KIT	Description	Denominación	Denominação	Dénomination	Notes
1	**VOE 15199264**	1					Power cable	Cable de fuerza	Cabo de abastecimento	Câble d'alimentation	
2	**VOE 983715**	2					Sems nut	Tuerca sems	Porca flangeada	Écrou à tête bombée	
3	**VOE 984752**	1					Flange screw	Tornillo embridado	Parafuso flangeado	Vis à embase	
4							Starter Element	Calentador Arr.	Elemento de partida	Eleme.demarrage	See group 333-100 page 395

1		**Ground cable** **Cable de masa** **Cabo terra** **Câble de masse**	Catalogue id **20803**	Group **286**
2				
3			Illustr. No **1071361**	Section **200**
4				
5		**17461273, 17461278**	Issue **20053797-A**	Page **361**

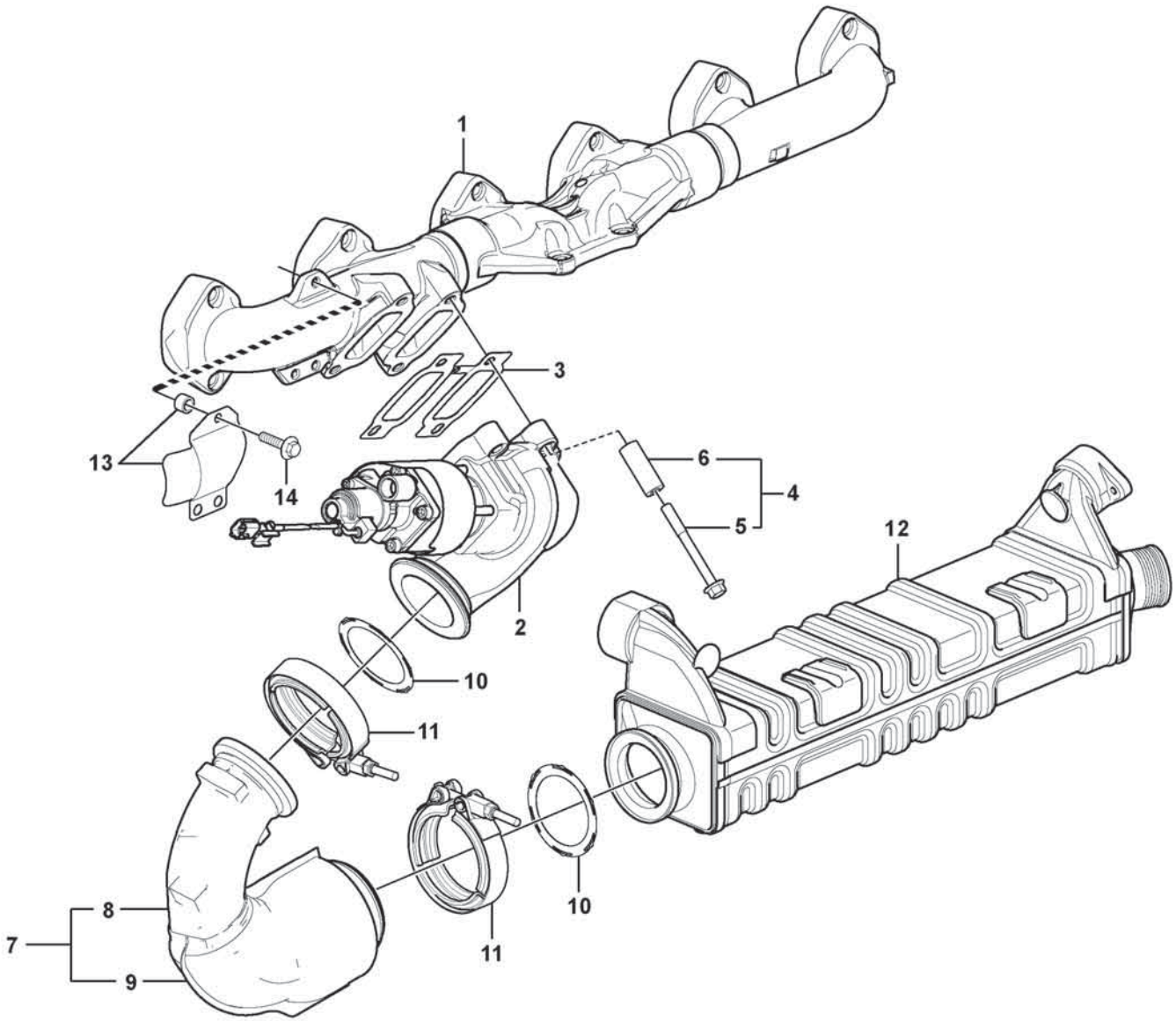

Volvo Construction Equipment

1071370

Fig.	Part No.	Quantity 1	2	3	PS	KIT	Description	Denominación	Denominação	Dénomination	Notes
1		1					Exh Manifold	Multiple Escape	Coletor de escape	Tub.echappement	
2	VOE 22542642	1					Egr valve	Válvula-egr	Válvula-egr	Soupape egr	
3	VOE 20850815	1					Gasket	Junta	Junta	Joint	
4	VOE 21528673	4					Shoulder screw	Tornillo de tope	Parafuso de batente	Vis d'appui	
5	VOE 21344787	4					•Flange screw	•Tornillo embridado	•Parafuso flangeado	•Vis à embase	
6		4			NS		•Spacer sleeve	•Manguito distanciador	•Luva espaçadora	•Douille entretoise	
7	VOE 21454324	1					Tube	Tubo	Tubo	Tube	
8	VOE 21119814	1					•Tube	•Tubo	•Tubo	•Tube	
9		1			NS		•Isolation	•	•	•	
10	VOE 20841816	2					Gasket	Junta	Junta	Joint	
11	VOE 20755169	2					V-clamp	Abrazadera v	Abraçadeira-v	Collier en v	
12		1					Egr Cooler	Enfriador EGR		Radiateur EGR	
13	VOE 22239948	1			OP		Heat shield	Defensa térmica	Defletor de calor	Écran thermique	
14	VOE 977400	3					Flange screw	Tornillo embridado	Parafuso flangeado	Vis à embase	(VOE 980999)

1		**EGR - warm side** **EGR - Lado caliente** **EGR - lado quente** **EGR - côté chaud**	Catalogue id **20803**	Group **293**
2				
3			Illustr. No **1071370**	Section **100**
4				
5		**17461273, 17461278**	Issue **20053797-A**	Page **363**

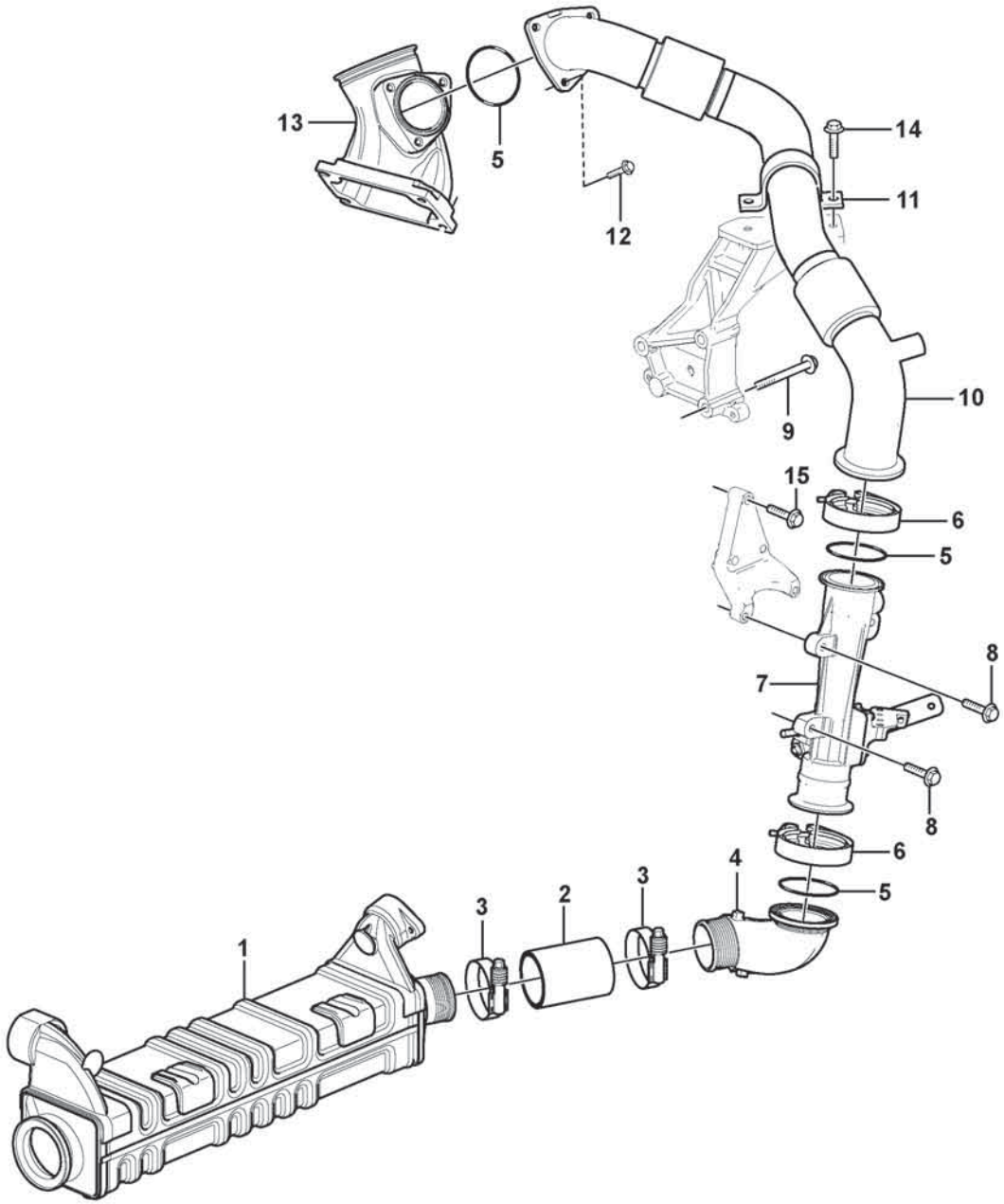
13
5
12
14
11
9
10
15
6
5
8
7
8
6
5
4
3
2
3
1

Fig.	Part No.	Quantity 1	2	3	PS	KIT	Description	Denominación	Denominação	Dénomination	Notes
1		1					Egr Cooler	Enfriador EGR		Radiateur EGR	
2	**VOE 21393264**	1					Hose	Manguera	Mangueira	Flexible	L = 87 mm ID = 56,0
3	**VOE 20920723**	2					Hose clamp	Abrazadera de manguera	Braçadeira da mangueira	Collier durite	
4	**VOE 22816011**	1					Pipe	Tubo	Tubo	Tuyau	
5	**VOE 967343**	3					O-ring	Anillo tórico	Anel-o	Joint torique	
6	**VOE 20504408**	2					V-clamp	Abrazadera v	Abraçadeira-v	Collier en v	
7		1					Venturi	Venturi		Venturi	
8	**VOE 984736**	3					Flange screw	Tornillo embridado	Parafuso flangeado	Vis à embase	L = 25 mm
9	**VOE 984757**	3					Flange screw	Tornillo embridado	Parafuso flangeado	Vis à embase	M10 x 70 mm
10	**VOE 21832525**	1					Pipe	Tubo	Tubo	Tuyau	
11	**VOE 21928656**	1					Clamp	Abrazadera	Braçadeira	Collier serrage	
12	**VOE 984735**	3					Flange screw	Tornillo embridado	Parafuso flangeado	Vis à embase	
13		1					Mixing Chamber	Cámara de mezcla		Chambre de mélange	See group 258-200 page 279
14	**VOE 984734**	2					Flange screw	Tornillo embridado	Parafuso flangeado	Vis à embase	
15	**VOE 984738**	2					Flange screw	Tornillo embridado	Parafuso flangeado	Vis à embase	

1		**EGR - cold side** **EGR - lado frio** **EGR - lado frio** **EGR - côté froid**	Catalogue id **20803**	Group **293**
2				
3			Illustr. No **1071371**	Section **200**
4				
5		**17461273, 17461278**	Issue **20053797-A**	Page **365**

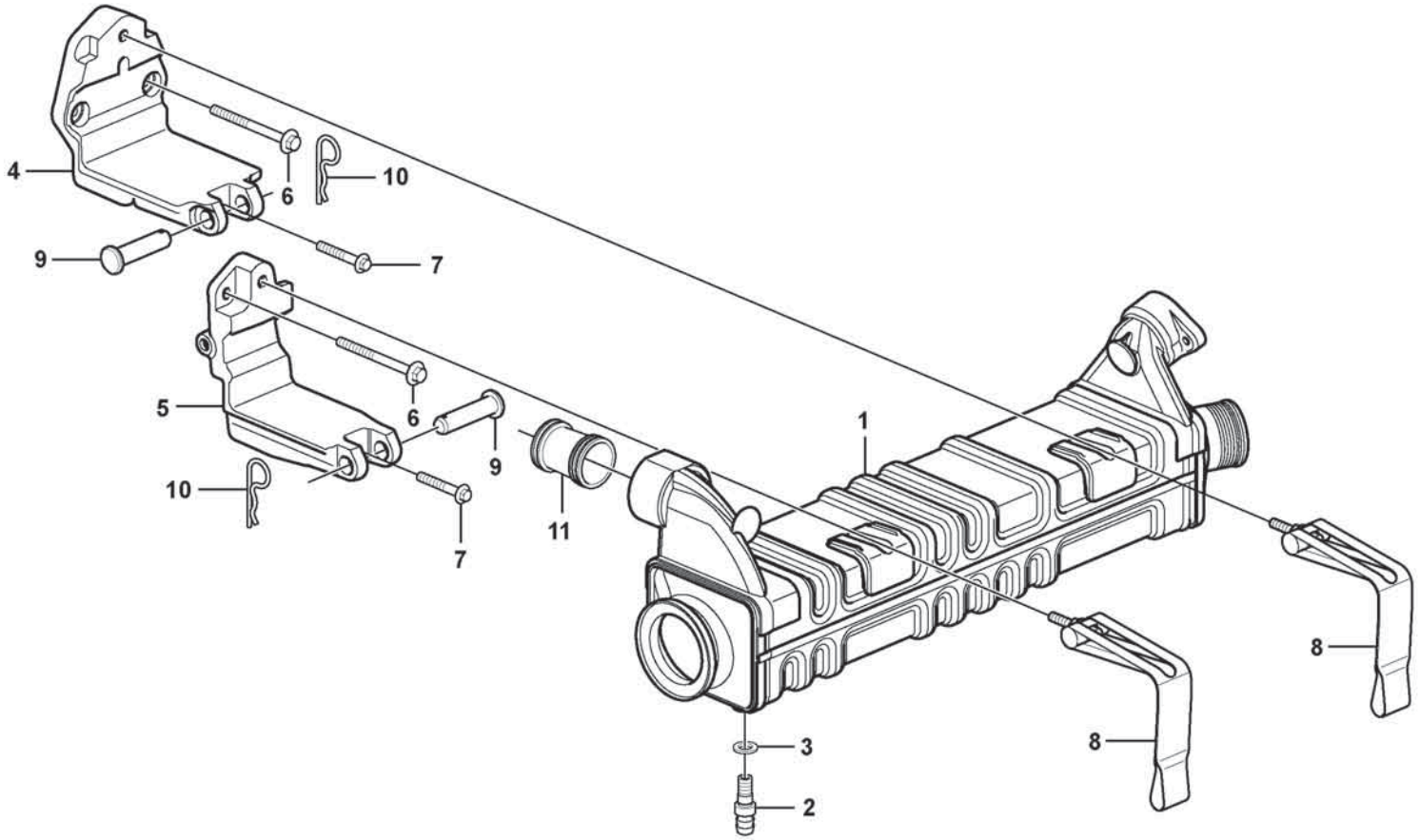

Volvo Construction Equipment

1071388

Fig.	Part No.	Quantity 1	2	3	PS	KIT	Description	Denominación	Denominação	Dénomination	Notes
1	VOE 22134241	1					Egr cooler	Enfriador egr	Radiador egr	Refroidisseur egr	
2	VOE 960629	1					Plug	Tapón	Bujão	Tampon	
3	VOE 13947282	1					Gasket	Junta	Junta	Joint	
4	VOE 21399313	1			OP		Bracket	Consola	Suporte	Console	FRONT
5	VOE 21399311	1					Bracket	Consola	Suporte	Console	REAR
6	VOE 996066	3					Flange screw	Tornillo embridado	Parafuso flangeado	Vis à embase	
7	VOE 994441	2					Flange screw	Tornillo embridado	Parafuso flangeado	Vis à embase	
8	VOE 20996835	2					Strap	Cable	Tira	Sangle	
9	VOE 13964907	2					Clevis pin	Perno pasador hendido	Pino do garfo	Boulon à trou goupille	
10		2			NS		Locking pin	Pasador de seguridad	Pino trava	Goupille verrouillage	
11	VOE 21434720	1					Connection pipe	Tubo de conexión	Tubo de conexão	Tube de connexion	

1		**Egr - Radiator with fitting parts** **EGR - Radiador con accesorios de montaje** **EGR - Radiador com peças de instalação** **EGR - Radiateur avec pièces de montage**	Catalogue id **20803**	Group **293**
2				
3			Illustr. No **1071388**	Section **300**
4				
5		**17461273, 17461278**	Issue **20053797-A**	Page **367**

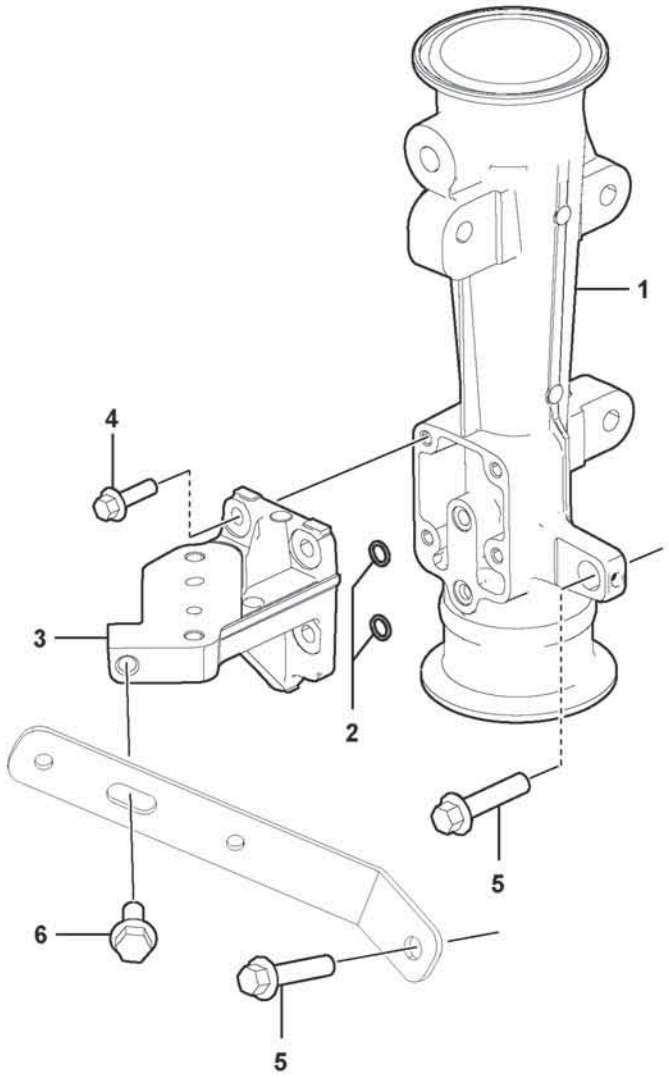
1
4
3
2
5
6
5

Fig.	Part No.	Quantity 1	2	3	PS	KIT	Description	Denominación	Denominação	Dénomination	Notes
	VOE 22118765	1					Venturi	Venturi		Venturi	(VOE 22160742)
1		1			NS		•Venturi	•Venturi	•Difusor de ar	•Venturi	
2	**VOE 968617**	2					•O-ring	•Anillo tórico	•Anel-o	•Joint torique	
3		1			NS		•Bracket	•Consola	•Suporte	•Console	
4	**VOE 984726**	4					•Flange screw	•Tornillo embridado	•Parafuso flangeado	•Vis à embase	
5	**VOE 984736**	2					Flange screw	Tornillo embridado	Parafuso flangeado	Vis à embase	
6	**VOE 984734**	1					Flange screw	Tornillo embridado	Parafuso flangeado	Vis à embase	

VOLVO

Volvo Construction Equipment
www.volvoce.com

GROUP	Section	Page
311 Battery	100	381
313 Battery box with fitting parts	100	383
321 Alternator 86355	100	385
321 Alternator 85979	200	387
321 Alternator-attachment 17461273, 17461278, 17461280, 15185566	300	389
321 Alternator with assembling details	400	391
331 Starter motor with assembling details 17461273, 17461278, 17461280, 15185566	100	393
333 Pre-heater 17461273, 17461278	100	395
333 Pre-heater 15185566, 17461280	120	397
334 Ignition Starter Switch 11294119	100	399
334 Lock Kit 11298495	300	401
352 Lighting, front 86365	100	403
352 Lighting, front 86366	200	405
352 Side marking lamp. 84976	600	407
352 Lighting, front 86547	650	409
352 Protection front lighting. 86828	750	411
352 Lighting, front 86585	800	413
352 Lighting, front 2009), 86586	900	415
352 Work lights, front. 86825	1000	417
352 Work lights, front. 86826	1100	419
353 Lighting, rear 85834	100	421
353 Lighting, rear 85835	200	423
353 Lighting, rear 86017	300	425
353 Lighting, rear 86018	400	427
353 Sign lamp. 85356	500	429
356 Work lights, front 84681	100	431
356 Work lights, front. 82856	300	433
356 Work lights, front. 83463	400	435
356 Work lights, front. 85758	500	437
356 Work lights, front 85822	600	439
356 Work lights, front 85823	700	441
356 Work lights, side 85823,87500	750	443
356 Work lights, side 85922	800	445
356 Work lights, rear. 83492	1000	447
356 Work lights, rear. 83493	1100	449
356 Work lights, rear. 85824	1200	451
356 Work lights, rear. 85825	1300	453
362 Back-up warning unit 86493	200	455
362 Back-up warning light, strobe light 85349, 86491	300	457
362 Back-up warning unit 86664	350	459
362 Rotating beacon. 87085	400	461
362 Rotating beacon. 87091	500	463
364 Battery main switch 86039	100	465
364 Locking device for battery main switch 86713	150	467
364 Switch 85917, 85922	200	469
366 Electronic unit 86178, 86179, 86180, 86181, 86182, 86185	100	471
366 Electronic unit 33043	300	473
371 Cables, battery	100	475
371 Cable harness 86523	285	479
371 Cable harness, under cab	400	481
371 Cable harness, work lights 85917	1200	485
371 Cable harness, work lights 85922	1300	487
371 Cable harness, electrical distribution unit 85919	1400	489
371 Cable harness, work lights 85921	1500	491
371 Cable harness, two-lever el.hydraulic servo 86185	2000	493
371 Cable harness door 86156	2700	497
371 Cable harness, heating fuel filter 86945, 85838	2800	499
371 Cable harness battery disconnector in cab 86025	3000	501
371 Cable harness reversible fan 85948, 85967	3100	503

INDEX OF CONTENTS

INDEX OF CONTENTS

GROUP		Section	Page
371	Cable harness air cleaner, cab 85518	3500	505
371	Cable harness air cleaner, cab 85518	3600	507
371	Cable harness for radio 86568	4300	509
371	Cable harness, circulation pump 85997	5000	511
372	Circuit board 83492, 83493, 85824, 85825	300	513
372	Circuit board 84681, 86825, 86826, 86547	400	515
380	Air cond. control panel 83435	500	517
380	Air cond. control panel 85724	600	519
386	Electrical sensor 85660	200	521
386	Electrical sensor 85721, 85722, 86918, 86919	300	523
387	Forward camera 85554,87094	100	525
387	Rear view camera 85549	200	527
390	11298499	100	529
393	Radio installation with converter 86566, 86567	300	531
393	Radio without Cd player 86565	500	533
393	Loudspeaker 86568	600	535
398	System for wireless electronic controlled communication (telematics) 86691	100	537
398	System for wireless electronic controlled communication (telematics) 87264	300	539
398	System for wireless electronic controlled communication (telematics) 86692	350	541
398	System for wireless electronic controlled communication (telematics) 86907	400	543
398	System for wireless electronic controlled communication (telematics) 86908	450	545
398	System for wireless electronic controlled communication (telematics) 87262	500	547

GRUPO	Sección	Página
311 Batería	100	381
313 Caja de batería con accesorios de montaje	100	383
321 Alternador 86355	100	385
321 Alternador 85979	200	387
321 Accesorio de alternador 17461273, 17461278, 17461280, 15185566	300	389
321 Alternador con accesorios de montaje	400	391
331 Motor de arranque con assesorios de montaje 17461273, 17461278, 17461280, 15185566	100	393
333 Precalentador 17461273, 17461278	100	395
333 Precalentador 15185566, 17461280	120	397
334 Interruptor de motor de arranque 11294119	100	399
334 Juego de seguridad 11298495	300	401
352 Alumbrado, delantero 86365	100	403
352 Alumbrado, delantero 86366	200	405
352 Lampara enmarcacion. 84976	600	407
352 Alumbrado, delantero 86547	650	409
352 Rejilla de protección. 86828	750	411
352 Alumbrado, delantero 86585	800	413
352 Alumbrado, delantero 2009), 86586	900	415
352 Alumbrado de trabajo, delantero. 86825	1000	417
352 Alumbrado de trabajo, delantero. 86826	1100	419
353 Alumbrado, trasero 85834	100	421
353 Alumbrado, trasero 85835	200	423
353 Alumbrado, trasero 86017	300	425
353 Alumbrado, trasero 86018	400	427
353 Alumbrado places matricula. 85356	500	429
356 Alumbrado de trabajo, delantero 84681	100	431
356 Alumbrado de trabajo, delantero. 82856	300	433
356 Alumbrado de trabajo, delantero. 83463	400	435
356 Alumbrado de trabajo, delantero. 85758	500	437
356 Alumbrado de trabajo, delantero 85822	600	439
356 Alumbrado de trabajo, delantero 85823	700	441
356 Alumbrado de trabajo, lateral 85823,87500	750	443
356 Alumbrado de trabajo, lateral 85922	800	445
356 Alumbrado de trabajo, trasero. 83492	1000	447
356 Alumbrado de trabajo, trasero. 83493	1100	449
356 Alumbrado de trabajo, trasero. 85824	1200	451
356 Alumbrado de trabajo, trasero. 85825	1300	453
362 Unidad de advertencia de reserva 86493	200	455
362 Luz de advertencia de marcha atrás, lámpara estroboscópica 85349, 86491	300	457
362 Unidad de advertencia de reserva 86664	350	459
362 Faro de advertencia giratorio. 87085	400	461
362 Faro de advertencia giratorio. 87091	500	463
364 Interruptor de desconexión de la batería 86039	100	465
364 Dispositivo de bloqueo para interruptor principal de batería 86713	150	467
364 Interruptor 85917, 85922	200	469
366 Unidad electrónica 86178, 86179, 86180, 86181, 86182, 86185	100	471
366 Unidad electrónica 33043	300	473
371 Cables, batería	100	475
371 Manojo cables 86523	285	479
371 Haz de cables, cabina	400	481
371 Manojo de cables, alumbradode trabajo. 85917	1200	485
371 Manojo de cables, alumbradode trabajo. 85922	1300	487
371 Manojos de cables, central eléctrica 85919	1400	489
371 Manojo de cables, alumbradode trabajo. 85921	1500	491
371 Haz de cables para servo electrohidráulico de dos palancas 86185	2000	493
371 Mazo de cables puerta 86156	2700	497
371 Haz de cables, calefacción de filtro de combustible 86945, 85838	2800	499
371 Cable harness battery disconnector in cab 86025	3000	501

INDICE

Catalogue id 20803 | Group 3
Issue 20053797-A | Page 374

GRUPO		Sección	Página
371	Cable harness reversible fan 85948, 85967	3100	503
371	Manojo de cable, filtro de aire, cab 85518	3500	505
371	Manojo de cable, filtro de aire, cab 85518	3600	507
371	Manojos decables, para radio 86568	4300	509
371	Haz de cables, bomba de ciculación 85997	5000	511
372	Placa de circuito 83492, 83493, 85824, 85825	300	513
372	Placa de circuito 84681, 86825, 86826, 86547	400	515
380	Panel de control de aire acondicionado 83435	500	517
380	Panel de control de aire acondicionado 85724	600	519
386	Sensor eléctrico 85660	200	521
386	Sensor eléctrico 85721, 85722, 86918, 86919	300	523
387	Cámara de visión delantera 85554,87094	100	525
387	Cámara retrovisora 85549	200	527
390	11298499	100	529
393	Instalaciõn de radio, con dovisor de tension 86566, 86567	300	531
393	Radio sin reproductor de CD 86565	500	533
393	Altavoz 86568	600	535
398	Sistema de comunicación electrónica inalámbrica (telemática) 86691	100	537
398	Sistema de comunicación electrónica inalámbrica (telemática) 87264	300	539
398	Sistema de comunicación electrónica inalámbrica (telemática) 86692	350	541
398	Sistema de comunicación electrónica inalámbrica (telemática) 86907	400	543
398	Sistema de comunicación electrónica inalámbrica (telemática) 86908	450	545
398	Sistema de comunicación electrónica inalámbrica (telemática) 87262	500	547

GRUPO	Seção	Página
311 Bateria	100	381
313 Caixa de bateria com peças acessórias	100	383
321 Alternador 86355	100	385
321 Alternador 85979	200	387
321 17461273, 17461278, 17461280, 15185566	300	389
321 Alternador com peças de montagem	400	391
331 Motor de arranque com peças de montagem 17461273, 17461278, 17461280, 15185566	100	393
333 Preaquecedor 17461273, 17461278	100	395
333 Preaquecedor 15185566, 17461280	120	397
334 Interruptor de ignição do motor de arranque 11294119	100	399
334 Kit de bloqueio 11298495	300	401
352 Iluminação, dianteira 86365	100	403
352 Iluminação, dianteira 86366	200	405
352 Lâmpada de marcação lateral. 84976	600	407
352 Iluminação, dianteira 86547	650	409
352 86828	750	411
352 Iluminação, dianteira 86585	800	413
352 Iluminação, dianteira 2009), 86586	900	415
352 Lâmpadas de trabalho, dianteiras 86825	1000	417
352 Lâmpadas de trabalho, dianteiras 86826	1100	419
353 Iluminação, traseira 85834	100	421
353 Iluminação, traseira 85835	200	423
353 Iluminação, traseira 86017	300	425
353 Iluminação, traseira 86018	400	427
353 Luz de sinal. 85356	500	429
356 Luzes de trabalho, dianteiras 84681	100	431
356 Lâmpadas de trabalho, dianteiras 82856	300	433
356 Lâmpadas de trabalho, dianteiras 83463	400	435
356 Lâmpadas de trabalho, dianteiras 85758	500	437
356 Luzes de trabalho, dianteiras 85822	600	439
356 Luzes de trabalho, dianteiras 85823	700	441
356 Luzes de trabalho, lado 85823,87500	750	443
356 Luzes de trabalho, lado 85922	800	445
356 Lâmpadas de trabalho, traseiras. 83492	1000	447
356 Lâmpadas de trabalho, traseiras. 83493	1100	449
356 Lâmpadas de trabalho, traseiras. 85824	1200	451
356 Lâmpadas de trabalho, traseiras. 85825	1300	453
362 Unidade de alerta auxiliar 86493	200	455
362 Lâmpada de advertência reserva, lâmpada estroboscópica 85349, 86491	300	457
362 Unidade de alerta auxiliar 86664	350	459
362 Sinalizador rotativo. 87085	400	461
362 Sinalizador rotativo. 87091	500	463
364 Interruptor principal da bateria 86039	100	465
364 Dispositivo de travamento do interruptor principal da bateria 86713	150	467
364 Interruptor 85917, 85922	200	469
366 Unidade eletrônica 86178, 86179, 86180, 86181, 86182, 86185	100	471
366 Unidade eletrônica 33043	300	473
371 Cabos, bateria	100	475
371 Chicote de cabos 86523	285	479
371 Chicote de cabos, cabine inferior	400	481
371 85917	1200	485
371 85922	1300	487
371 Chicote de cabos, unidade de distribuição elétrica 85919	1400	489
371 85921	1500	491
371 Chicote de cabos, servo eletrohidráulico de duas alavancas 86185	2000	493
371 Chicote de cabos, porta 86156	2700	497
371 Chicote de cabos, filtro de aquecimento de combustível 86945, 85838	2800	499
371 Chicote de cabos da chave geral das baterias na cabine 86025	3000	501

ÍNDICE

ÍNDICE

GRUPO		Seção	Página
371	Chicotes de cabos, ventilador reversível 85948, 85967	3100	503
371	Chicote de cabos do purificador de ar, cabine 85518	3500	505
371	Chicote de cabos do purificador de ar, cabine 85518	3600	507
371	Chicote de fios do rádio 86568	4300	509
371	Chicote de cabos, bomba de circulação 85997	5000	511
372	Placa de circuitos 83492, 83493, 85824, 85825	300	513
372	Placa de circuitos 84681, 86825, 86826, 86547	400	515
380	Painel de comando do ar condicionado 83435	500	517
380	Painel de comando do ar condicionado 85724	600	519
386	Sensor elétrico 85660	200	521
386	Sensor elétrico 85721, 85722, 86918, 86919	300	523
387	Câmera dianteira 85554,87094	100	525
387	Câmera retrovisora 85549	200	527
390	11298499	100	529
393	Instalação de rádio com conversor 86566, 86567	300	531
393	Rádio sem CD-player 86565	500	533
393	Alto-falante 86568	600	535
398	Sistema de comunicação comandada eletronicamente sem fio (telemático) 86691	100	537
398	Sistema de comunicação comandada eletronicamente sem fio (telemático) 87264	300	539
398	Sistema de comunicação comandada eletronicamente sem fio (telemático) 86692	350	541
398	Sistema de comunicação comandada eletronicamente sem fio (telemático) 86907	400	543
398	Sistema de comunicação comandada eletronicamente sem fio (telemático) 86908	450	545
398	Sistema de comunicação comandada eletronicamente sem fio (telemático) 87262	500	547

GROUPE	Section	Page
311 Batterie	100	381
313 Cage batterie avec pièces de montage	100	383
321 Alternateur 86355	100	385
321 Alternateur 85979	200	387
321 Fixation de générateur 17461273, 17461278, 17461280, 15185566	300	389
321 Alternateur avec pièces d'assemblage	400	391
331 Démarreur avec pieces de montage 17461273, 17461278, 17461280, 15185566	100	393
333 Préchauffeur 17461273, 17461278	100	395
333 Préchauffeur 15185566, 17461280	120	397
334 Interrupteur de démarreur allumage 11294119	100	399
334 Kit serrures 11298495	300	401
352 Eclairage, anterieur 86365	100	403
352 Eclairage, anterieur 86366	200	405
352 Feu gabarit lateral. 84976	600	407
352 Eclairage, anterieur 86547	650	409
352 Grille de protection. 86828	750	411
352 Eclairage, anterieur 86585	800	413
352 Eclairage, anterieur 2009), 86586	900	415
352 Phare de travail. 86825	1000	417
352 Phare de travail. 86826	1100	419
353 Eclairage, arriére 85834	100	421
353 Eclairage, arriére 85835	200	423
353 Eclairage, arriére 86017	300	425
353 Eclairage, arriére 86018	400	427
353 Eclairage de plaque. 85356	500	429
356 Phare de travail, avant 84681	100	431
356 Phare de travail. 82856	300	433
356 Phare de travail. 83463	400	435
356 Phare de travail. 85758	500	437
356 Phare de travail, avant 85822	600	439
356 Phare de travail, avant 85823	700	441
356 Feux de travail, latéraux 85823,87500	750	443
356 Feux de travail, latéraux 85922	800	445
356 Phare de travail, AR. 83492	1000	447
356 Phare de travail, AR. 83493	1100	449
356 Phare de travail, AR. 85824	1200	451
356 Phare de travail, AR. 85825	1300	453
362 Unité d'alerte de secours 86493	200	455
362 Feu de recul, éclairage stroboscopique 85349, 86491	300	457
362 Unité d'alerte de secours 86664	350	459
362 Avertisseur lumineux à feu tournant. 87085	400	461
362 Avertisseur lumineux à feu tournant. 87091	500	463
364 Coupe-batteries 86039	100	465
364 Dispositif de verrouillage pour interrupteur coupe-batterie 86713	150	467
364 Interrupteur 85917, 85922	200	469
366 Unité électronique 86178, 86179, 86180, 86181, 86182, 86185	100	471
366 Unité électronique 33043	300	473
371 Câbles, batterie	100	475
371 Faisceau cables 86523	285	479
371 Faisceau de câbles, cabine	400	481
371 Faisceau de câbles, phare de travail. 85917	1200	485
371 Faisceau de câbles, phare de travail. 85922	1300	487
371 Faisceau de câbles, centrale electrique 85919	1400	489
371 Faisceau de câbles, phare de travail. 85921	1500	491
371 Faisceau de câblage, système d'assistance électrohydraulique à deux leviers 86185	2000	493
371 Faisceau de câbles, porte 86156	2700	497
371 Faisceau de câbles, chauffage du filtre à carburant 86945, 85838	2800	499
371 Faisceau de câbles, coupe-batteries dans la cabine 86025	3000	501

TABLE DES MATIÈRES

GROUPE		Section	Page
371	Faisceau de câbles, ventilateur réversible 85948, 85967	3100	503
371	Faisceau de câbles, filtre à air, cabine 85518	3500	505
371	Faisceau de câbles, filtre à air, cabine 85518	3600	507
371	Faisceau de câbles, radio 86568	4300	509
371	Faisceau de câbles, pompe de circulation 85997	5000	511
372	Carte circuit 83492, 83493, 85824, 85825	300	513
372	Carte circuit 84681, 86825, 86826, 86547	400	515
380	Tableau de commande chauffage/ventilation 83435	500	517
380	Tableau de commande chauffage/ventilation 85724	600	519
386	Capteur électrique 85660	200	521
386	Capteur électrique 85721, 85722, 86918, 86919	300	523
387	Caméra avant 85554,87094	100	525
387	Caméra de recul 85549	200	527
390	11298499	100	529
393	Console radio,avec repartieur de tension 86566, 86567	300	531
393	Radio sans lecteur de CD 86565	500	533
393	Haut-parleur 86568	600	535
398	Système de communication électronique sans fil (télématique) 86691	100	537
398	Système de communication électronique sans fil (télématique) 87264	300	539
398	Système de communication électronique sans fil (télématique) 86692	350	541
398	Système de communication électronique sans fil (télématique) 86907	400	543
398	Système de communication électronique sans fil (télématique) 86908	450	545
398	Système de communication électronique sans fil (télématique) 87262	500	547

VOLVO

Volvo Construction Equipment
www.volvoce.com

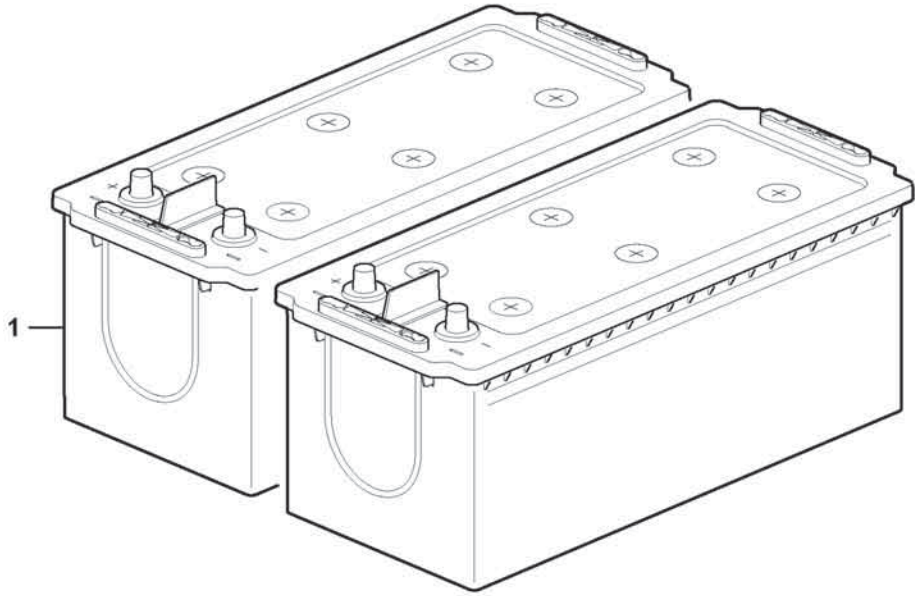
1

Fig.	Part No.	Quantity 1	2	3	PS	KIT	Description	Denominación	Denominação	Dénomination	Notes
1	VOE 22144327	2					Battery	Batería	Bateria	Batterie	BA3101, BA3102

1		**Battery** **Batería** **Bateria** **Batterie**	Catalogue id **20803**	Group **311**
2				
3			Illustr. No **1092948**	Section **100**
4				
5			Issue **20053797-A**	Page **381**

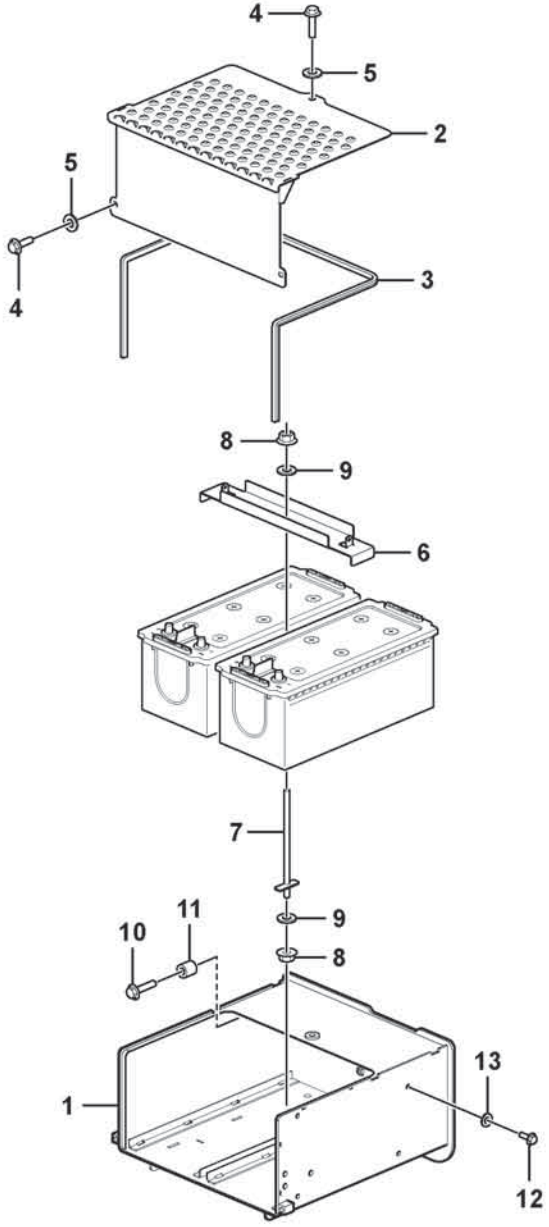
4
5
2
5
4
3
8
9
6
7
9
10
11
8
1
13
12

Fig.	Part No.	Quantity 1	2	3	PS	KIT	Description	Denominación	Denominação	Dénomination	Notes
	VOE 16874356	1					Battery box	Caja de batería	Caixa da bateria	Coffre à batterie	
1	**VOE 16874355**	1					•Battery box	•Caja de batería	•Caixa da bateria	•Coffre à batterie	
2	**VOE 16848416**	1					•Lid	•Tapa	•Tampa	•Porte	
3	**VOE 15179279**	REQ					•Sealing strip	•Moldura retén	•Friso de vedação	•Bande d'étanchéité	L=1585 mm
4	**VOE 60113094**	3					•Flange screw	•Tornillo embridado	•Parafuso flangeado	•Vis à embase	
5	**VOE 60113866**	3					•Washer	•Arandela	•Arruela	•Rondelle	
6	**VOE 16685566**	1					Battery retainer	Portabatería	Retentor bateria	Porte-batterie	
7	**VOE 16686182**	1					Bolt	Perno	Parafuso	Boulon	
8	**VOE 60113169**	2					Flange lock nut	Contratuerca embridada	Contra porca flange	Contre-écrou à embase	
9	**VOE 60113870**	2					Washer	Arandela	Arruela	Rondelle	
10	**VOE 60113113**	3					Flange screw	Tornillo embridado	Parafuso flangeado	Vis à embase	
11	**VOE 60113600**	3					Spacer sleeve	Manguito distanciador	Luva espaçadora	Douille entretoise	
12	**VOE 60113080**	4					Flange screw	Tornillo embridado	Parafuso flangeado	Vis à embase	
13	**VOE 60114321**	4					Washer	Arandela	Arruela	Rondelle	

1		**Battery box with fitting parts** **Caja de batería con accesorios de montaje** **Caixa de bateria com peças acessórias** **Cage batterie avec pièces de montage**	Catalogue id **20803**	Group **313**
2				
3			Illustr. No **1092920**	Section **100**
4				
5			Issue **20053797-A**	Page **383**

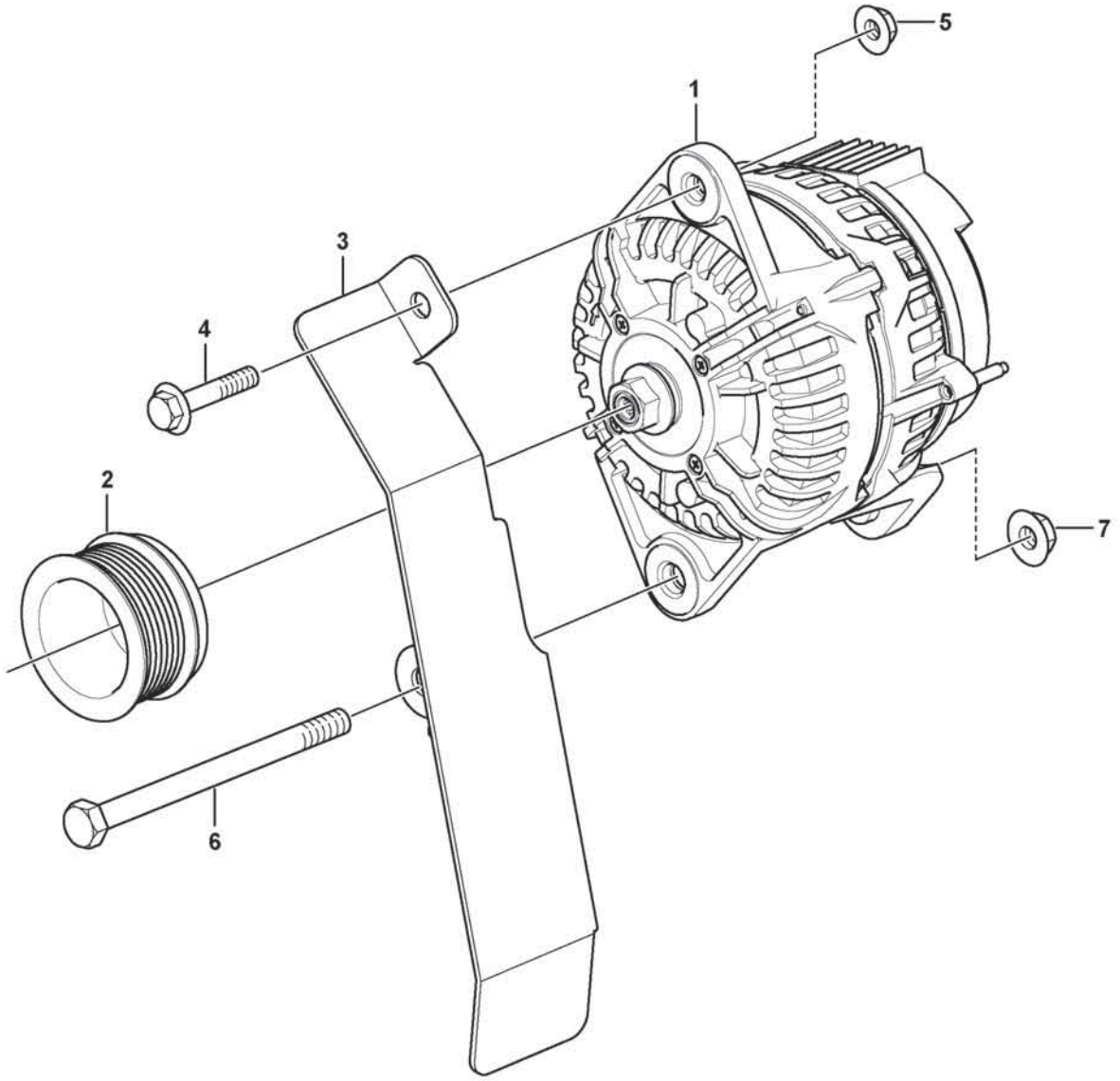

Volvo Construction Equipment
1074792

Fig.	Part No.	Quantity 1	2	3	PS	KIT	Description	Denominación	Denominação	Dénomination	Notes
1	**VOE 17204355**	1					Alternator	Alternador	Alternador	Alternateur	AL3201
2	**VOE 20523395**	1					Pulley	Polea correa dentada	Polia correia dent	Poulie	
3	**VOE 16868713**	1					Belt protector	Protección de correa	Protetor da correia	Garde-courroie	
4	**VOE 60113098**	1					Flange screw	Tornillo embridado	Parafuso flangeado	Vis à embase	
5	**VOE 60113168**	1					Flange lock nut	Contratuerca embridada	Contra porca flange	Contre-écrou à embase	
6	**VOE 997957**	1					Hexagon screw	Tornillo hexagonal	Parafuso sextavado	Vis à tête hexagonale	
7	**VOE 60113169**	1					Flange lock nut	Contratuerca embridada	Contra porca flange	Contre-écrou à embase	

1		**Alternator** **Alternador** **Alternador** **Alternateur**	Catalogue id **20803**	Group **321**
2				
3			Illustr. No **1074792**	Section **100**
4				
5		**86355**	Issue **20053797-A**	Page **385**

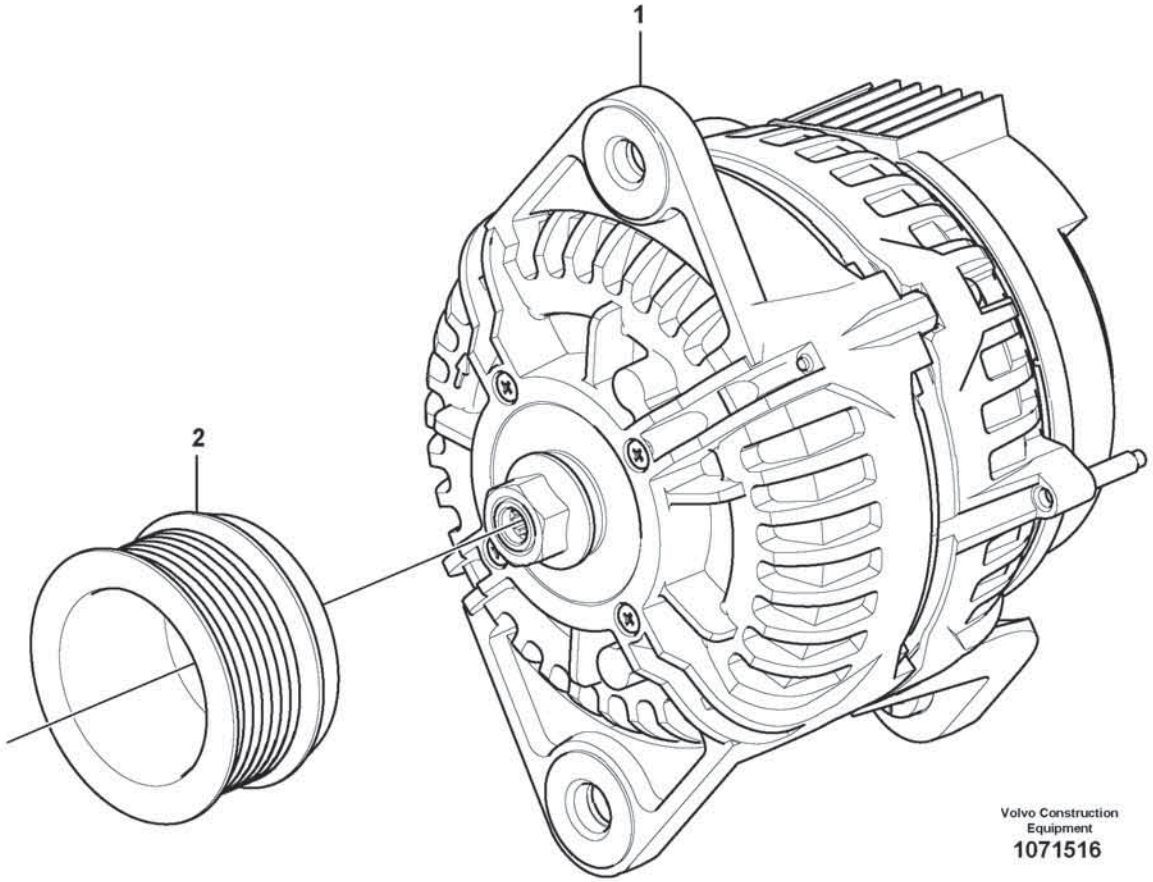
1
2
Volvo Construction
Equipment
1071516

Fig.	Part No.	Quantity 1	2	3	PS	KIT	Description	Denominación	Denominação	Dénomination	Notes
1	**VOE 15196041**	1					Alternator	Alternador	Alternador	Alternateur	AL3201
2	**VOE 20523395**	1					Pulley	Polea correa dentada	Polia correia dent	Poulie	

1		**Alternator** **Alternador** **Alternador** **Alternateur**	Catalogue id **20803**	Group **321**
2				
3			Illustr. No **1071516**	Section **200**
4				
5		**85979**	Issue **20053797-A**	Page **387**

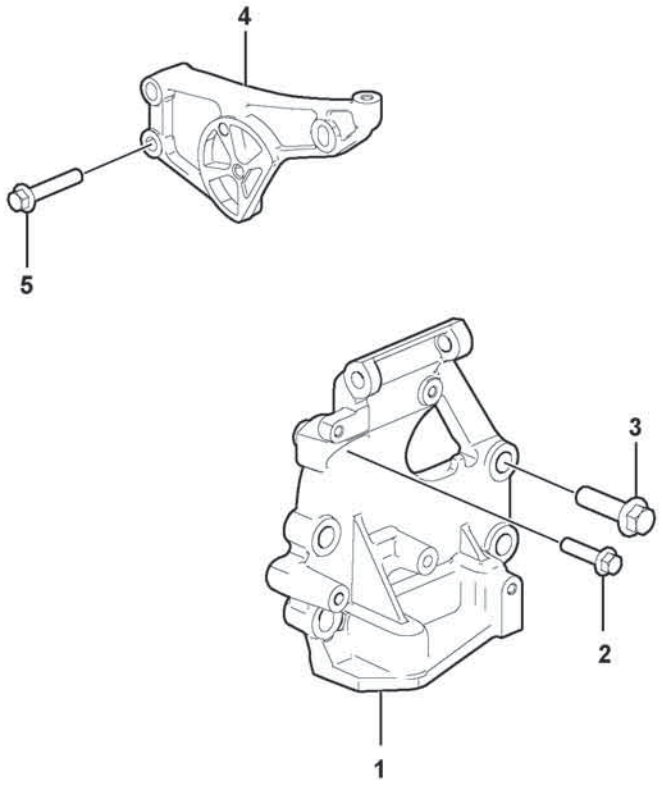
4
5
3
2
1

Fig.	Part No.	Quantity 1	2	3	PS	KIT	Description	Denominación	Denominação	Dénomination	Notes
1	**VOE 22026927**	1					Bracket	Consola	Suporte	Console	
2	**VOE 984755**	1					Flange screw	Tornillo embridado	Parafuso flangeado	Vis à embase	
3	**VOE 975121**	4					Flange screw	Tornillo embridado	Parafuso flangeado	Vis à embase	
4		1			NS		Bracket	Ménsula	Suporte	Console	
5	**VOE 968163**	2					Flange screw	Tornillo embridado	Parafuso flangeado	Vis à embase	

1		**Alternator-attachment** **Accesorio de alternador** **Fixation de générateur**	Catalogue id **20803**	Group **321**
2				
3			Illustr. No **1077094**	Section **300**
4				
5		**17461273, 17461278, 17461280, 15185566**	Issue **20053797-A**	Page **389**

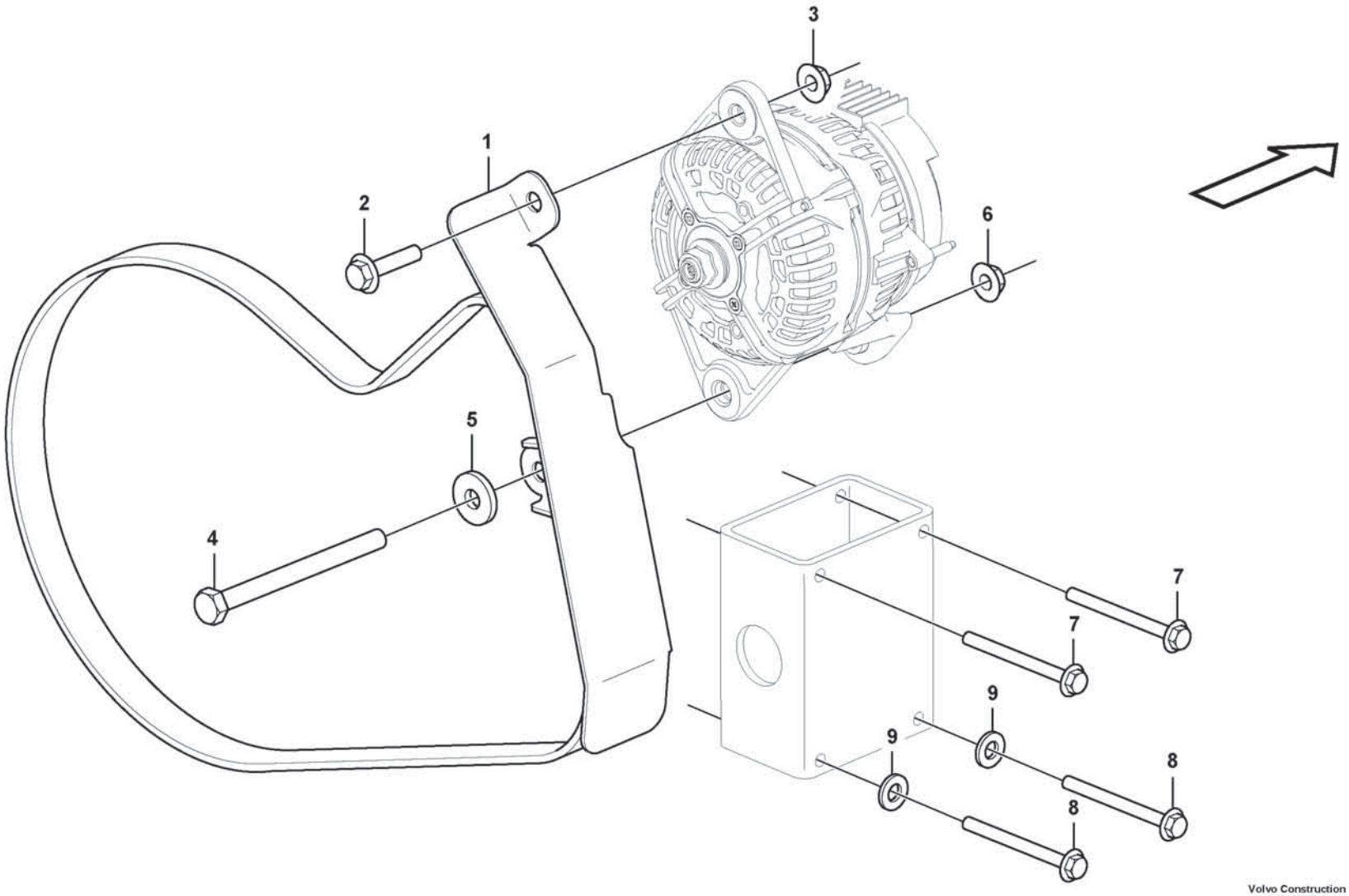

Volvo Construction Equipment
1075167

Fig.	Part No.	Quantity 1	2	3	PS	KIT	Description	Denominación	Denominação	Dénomination	Notes
1	VOE 16868713	1					Belt protector	Protección de correa	Protetor da correia	Garde-courroie	
2	VOE 60113098	1					Flange screw	Tornillo embridado	Parafuso flangeado	Vis à embase	
3	VOE 60113168	1					Flange lock nut	Contratuerca embridada	Contra porca flange	Contre-écrou à embase	
4	VOE 997957	1					Hexagon screw	Tornillo hexagonal	Parafuso sextavado	Vis à tête hexagonale	
5	VOE 60113804	1					Plain washer	Arandela plana	Arruela simples	Rondelle plane	
6	VOE 60113169	1					Flange lock nut	Contratuerca embridada	Contra porca flange	Contre-écrou à embase	
7	VOE 60113250	2					Flange screw	Tornillo embridado	Parafuso flangeado	Vis à embase	
8	VOE 60113249	2					Flange screw	Tornillo embridado	Parafuso flangeado	Vis à embase	
9	VOE 60113881	2					Washer	Arandela	Arruela	Rondelle	

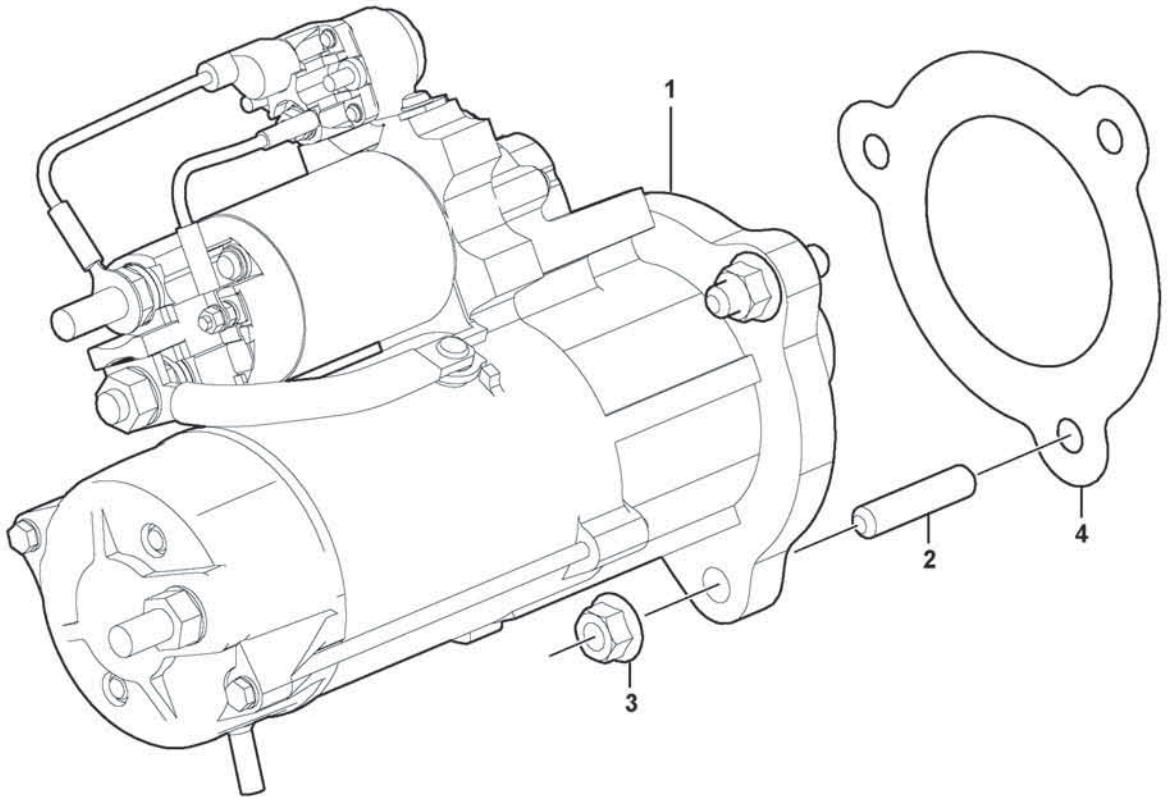
1
2
3
4

Fig.	Part No.	Quantity 1	2	3	PS	KIT	Description	Denominación	Denominação	Dénomination	Notes
1	**VOE 17233221**	1					Starter motor	Motor de arranque	Motor de partida	Démarreur	
	VOE 21019175	1					•Relay	•Relé	•Relé	•Relais	
2	**VOE 953098**	3					Stud	Espárrago	Prisioneiro	Goujon	
3	**VOE 990942**	3					Flange nut	Tuerca embridada	Porca flangeada	Écrou à embase	
4	**VOE 11127393**	1					Gasket	Junta	Junta	Joint	

1		**Starter motor with assembling details** **Motor de arranque con assesorios de montaje** **Motor de arranque com peças de montagem** **Démarreur avec pieces de montage**	Catalogue id **20803**	Group **331**
2				
3			Illustr. No **1077087**	Section **100**
4				
5		**17461273, 17461278, 17461280, 15185566**	Issue **20053797-A**	Page **393**

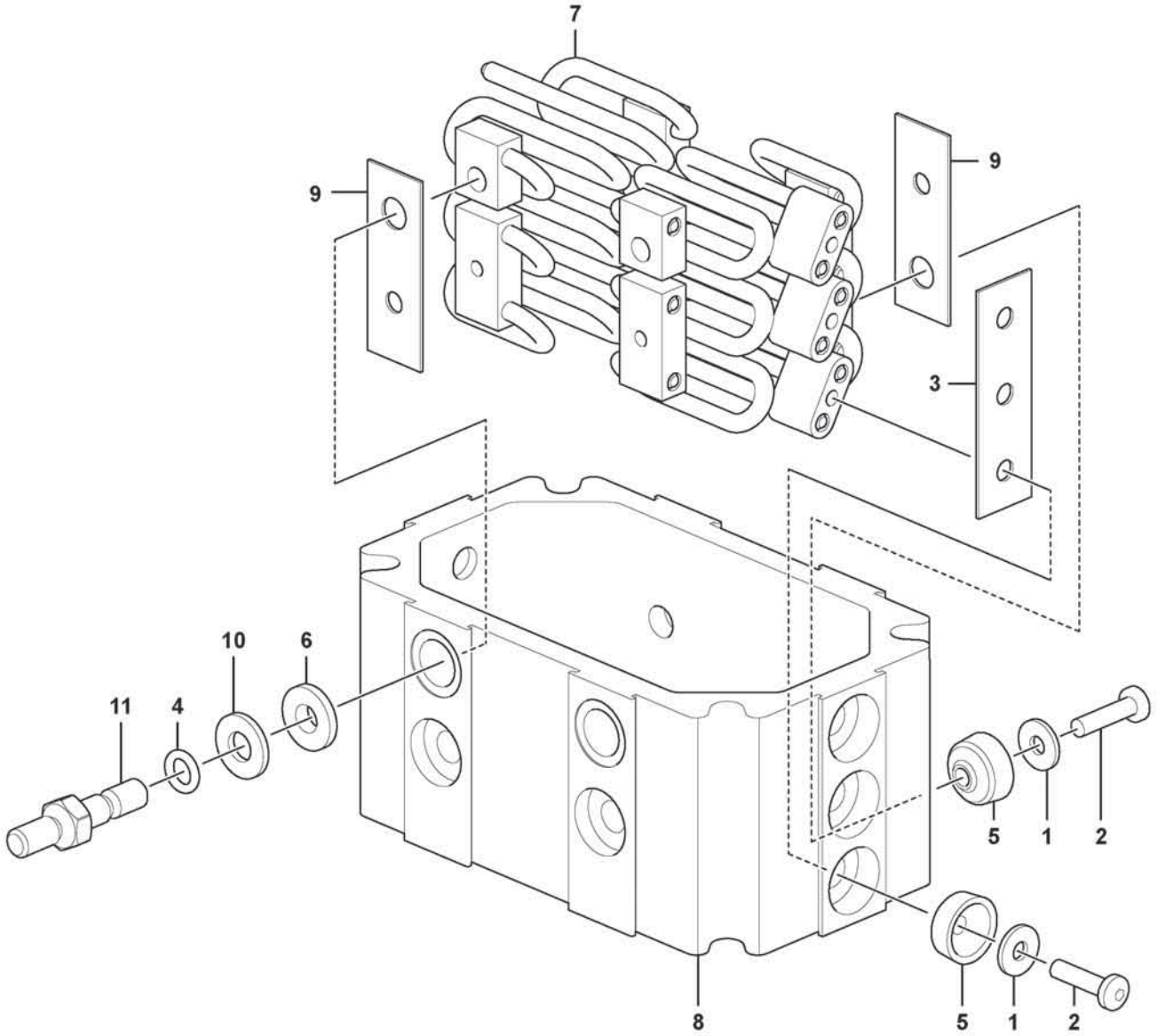

Volvo Construction Equipment
1083633

Fig.	Part No.	Quantity 1	2	3	PS	KIT	Description	Denominación	Denominação	Dénomination	Notes
	VOE 22504359	1					Starter element	Calentador de arranque	Elemento de arranque	Élément de démarrage	
1	VOE 191156	12					•Washer	•Arandela	•Arruela	•Rondelle	
2	VOE 996606	12					•Six point socket screw	•Racor de seis dientes	•Paraf soquete sext	•Vis à 6 pans creux	
3	VOE 477113	2			OP		•Insulating plate	•Placa de aislamiento	•Placa isolante	•Plaque isolante	
4	VOE 944123	2					•O-ring	•Anillo tórico	•Anel-o	•Joint torique	
5	VOE 20942283	12					•Sleeve	•Manguito	•Luva	•Douille	
6	VOE 21980343	2					•Guide sleeve	•Manguito de guía	•Luva guia	•Douille guide	
7		1			NS		•Heater	•Unidad calentadora	•Elemento aquecedor	•Chauffage	
8		1			NS		•Intermediate housing	•Caja intermediaria	•Carcaça intermediária	•Boîtier intermédiaire	
9	VOE 477268	4			OP		•Insulating plate	•Placa de aislamiento	•Placa isolante	•Plaque isolante	
10	VOE 192288	2					•Washer	•Arandela	•Arruela	•Rondelle	
11	VOE 21955036	2					•Stud	•Espárrago	•Prisioneiro	•Goujon	

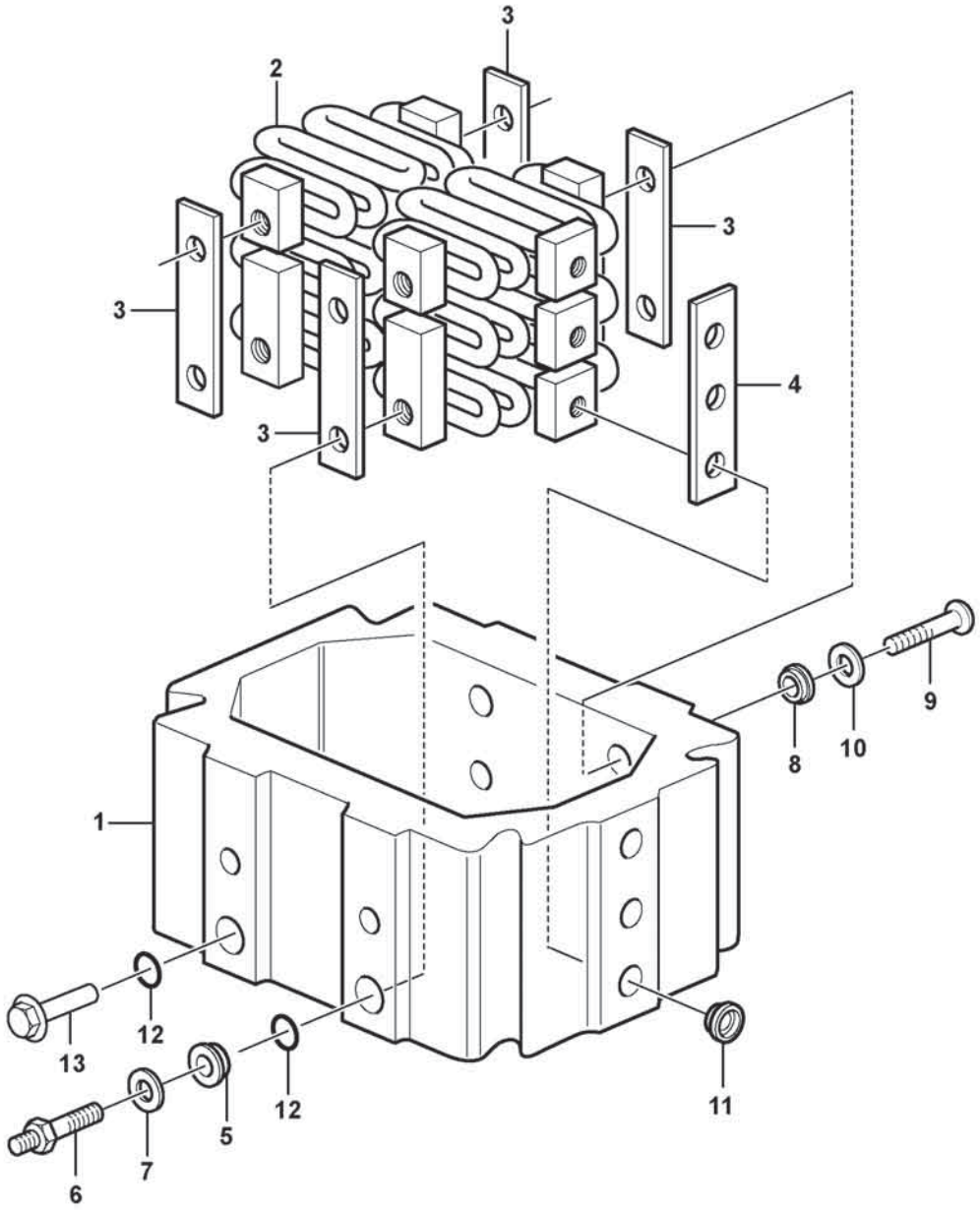
3
2
3
3
4
3
1
9
8
10
12
13
12
5
12
11
6
7

Fig.	Part No.	Quantity 1	2	3	PS	KIT	Description	Denominación	Denominação	Dénomination	Notes
	VOE 22504361	1					Starter element	Calentador de arranque	Elemento de arranque	Élément de démarrage	
1		1			NS		•Intermediate housing	•Caja intermediaria	•	•Boitier intermediaire	
2		1			NS		•Heater	•Unidad calentadora	•Elemento aquecedor	•Chauffage	
3	**VOE 477268**	4			OP		•Insulating plate	•Placa de aislamiento	•Placa isolante	•Plaque isolante	
4	**VOE 477113**	2			OP		•Insulating plate	•Placa de aislamiento	•Placa isolante	•Plaque isolante	
5	**VOE 21980343**	1					•Guide sleeve	•Manguito de guía	•Luva guia	•Douille guide	
6	**VOE 21955036**	1					•Stud	•Espárrago	•Prisioneiro	•Goujon	
7	**VOE 192288**	2					•Washer	•Arandela	•Arruela	•Rondelle	
8	**VOE 21980351**	1					•Guide sleeve	•Manguito de guía	•Luva guia	•Douille guide	
9	**VOE 996606**	12					•Six point socket screw	•Racor de seis dientes	•Paraf soquete sext	•Vis à 6 pans creux	
10	**VOE 191156**	12					•Washer	•Arandela	•Arruela	•Rondelle	
11	**VOE 20942283**	12					•Sleeve	•Manguito	•Luva	•Douille	
12	**VOE 944123**	2					•O-ring	•Anillo tórico	•Anel-o	•Joint torique	
13	**VOE 21982552**	1					•Flange screw	•Tornillo embridado	•Parafuso flangeado	•Vis à embase	

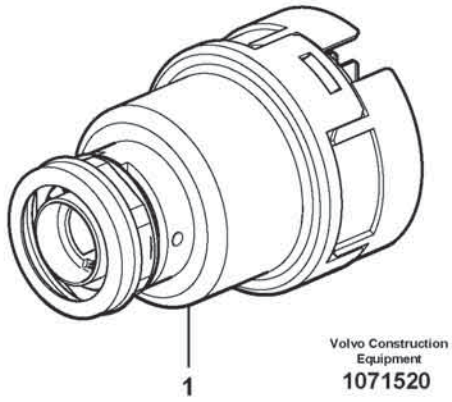
1
Volvo Construction Equipment
1071520

Fig.	Part No.	Quantity 1	2	3	PS	KIT	Description	Denominación	Denominação	Dénomination	Notes
1	VOE 15144740	1					Starter switch	Cerradura de arranque	Chave de partida	Verrouillage de démarrage	

1		**Ignition Starter Switch** **Interruptor de motor de arranque** **Interruptor de ignição do motor de arranque** **Interrupteur de démarreur allumage**	Catalogue id **20803**	Group **334**
2				
3			Illustr. No **1071520**	Section **100**
4				
5		**11294119**	Issue **20053797-A**	Page **399**

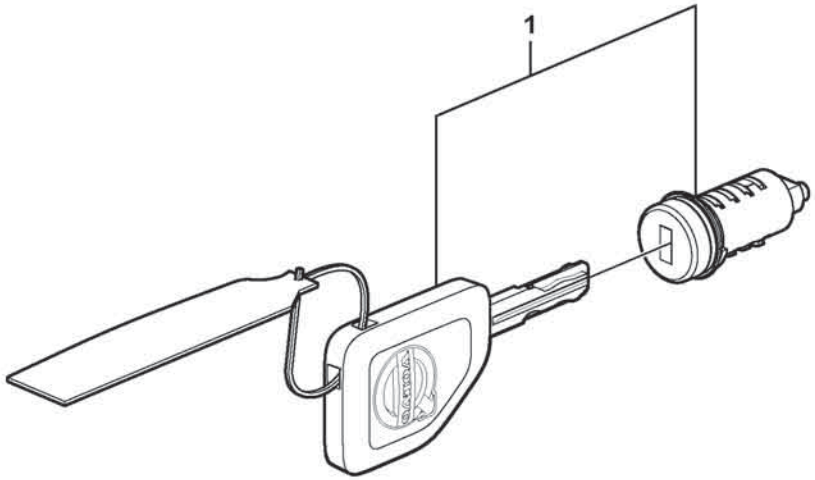

Volvo Construction Equipment
1079917

Fig.	Part No.	Quantity 1	2	3	PS	KIT	Description	Denominación	Denominação	Dénomination	Notes
1	VOE 15199485	1					Lock kit	Juego de seguridad	Jogo travas	Collection verrou	

1		**Lock Kit** **Juego de seguridad** **Kit de bloqueio** **Kit serrures**	Catalogue id **20803**	Group **334**
2				
3			Illustr. No **1079917**	Section **300**
4				
5		**11298495**	Issue **20053797-A**	Page **401**

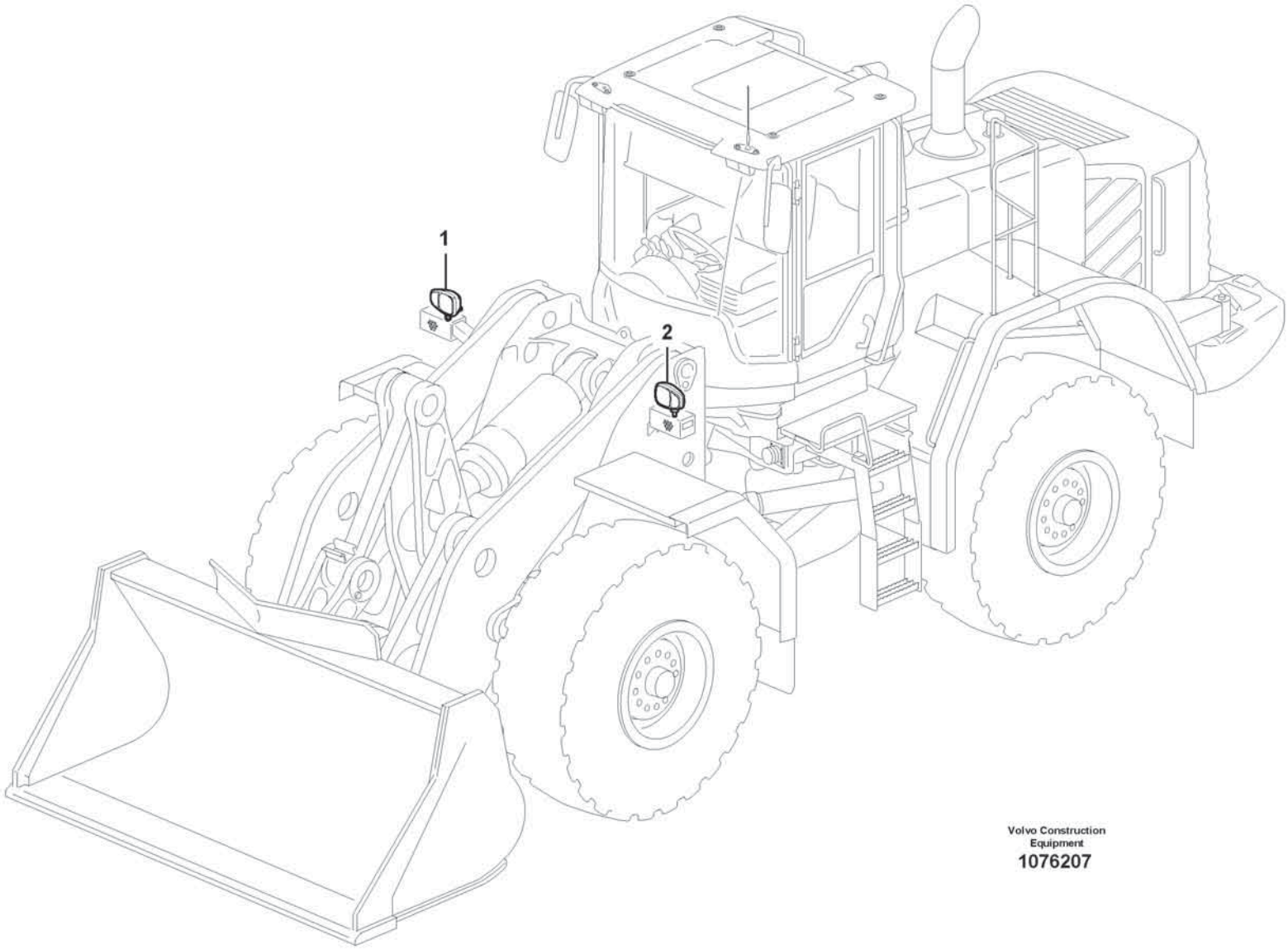

Volvo Construction Equipment

1076207

Fig.	Part No.	Quantity 1	2	3	PS	KIT	Description	Denominación	Denominação	Dénomination	Notes
1	**VOE 17286451**	1					Headlamp	Faro	Farol	Projecteur	RH, LA3513
	VOE 992518	1					•Bulb	•Bombilla	•Lâmpada	•Ampoule	24V/4W
	VOE 992517	1					•Bulb	•Bombilla	•Lâmpada	•Ampoule	H3, 24V/70W
	VOE 990037	1					•Bulb	•Bombilla	•Lâmpada	•Ampoule	H7, 24V/70W
	VOE 982558	1					•Bulb	•Bombilla	•Lâmpada	•Ampoule	24V/21W
2	**VOE 17286452**	1					Headlamp	Faro	Farol	Projecteur	LH, LA3512
	VOE 992518	1					•Bulb	•Bombilla	•Lâmpada	•Ampoule	24V/4W
	VOE 992517	1					•Bulb	•Bombilla	•Lâmpada	•Ampoule	H3, 24V/70W
	VOE 990037	1					•Bulb	•Bombilla	•Lâmpada	•Ampoule	H7, 24V/70W
	VOE 982558	1					•Bulb	•Bombilla	•Lâmpada	•Ampoule	24V/21W

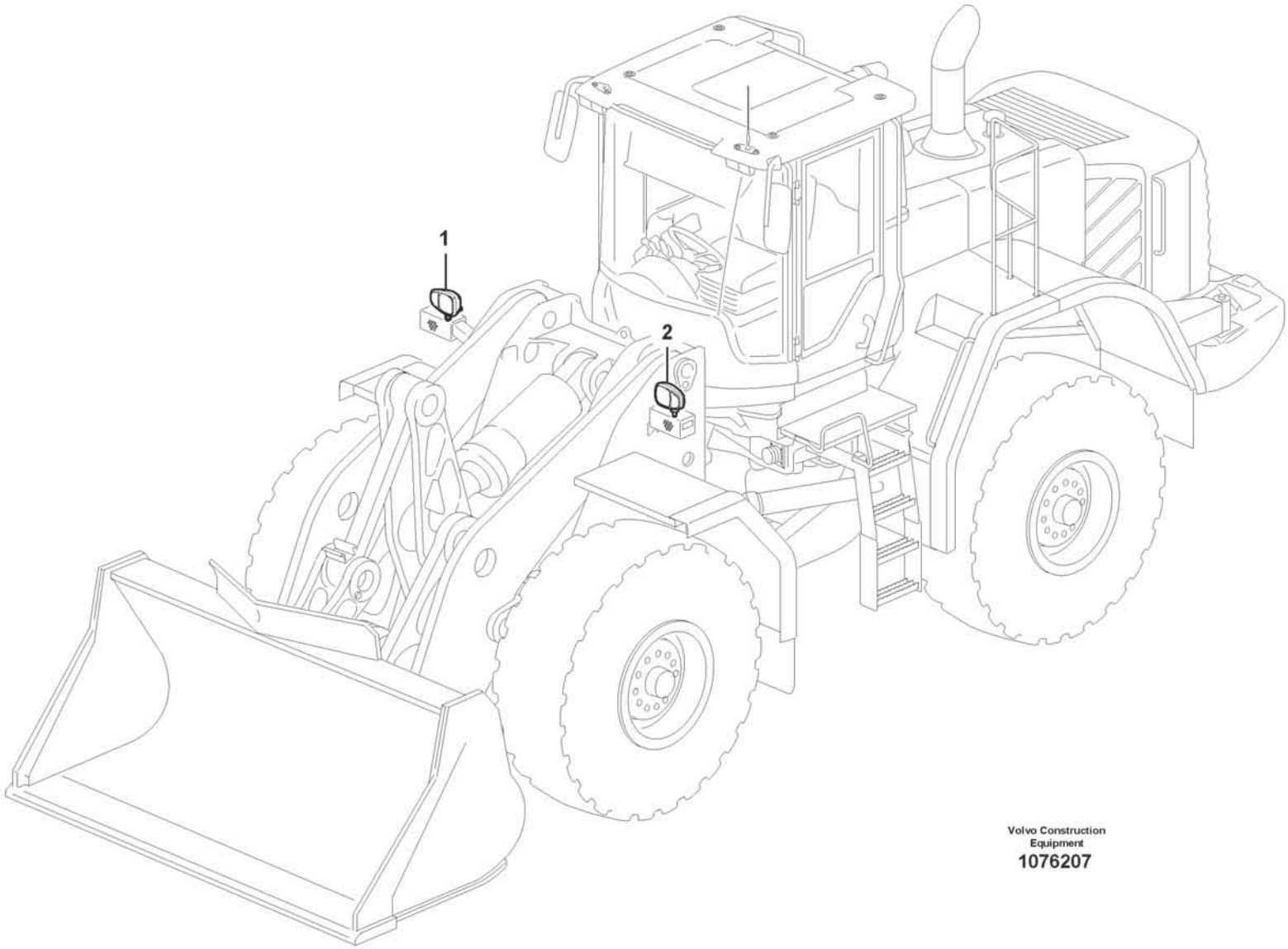

Volvo Construction Equipment

1076207

Fig.	Part No.	Quantity 1	2	3	PS	KIT	Description	Denominación	Denominação	Dénomination	Notes
1	VOE 17405000	1					Headlamp	Faro	Farol	Projecteur	RH, HALOGEN, LA3513
	VOE 992518	1					•Bulb	•Bombilla	•Lâmpada	•Ampoule	24V/4W
	VOE 992517	1					•Bulb	•Bombilla	•Lâmpada	•Ampoule	H3, 24V/70W
	VOE 990037	1					•Bulb	•Bombilla	•Lâmpada	•Ampoule	H7, 24V/70W
	VOE 992521	1					•Bulb	•Bombilla	•Lâmpada	•Ampoule	24V/21W
2	VOE 17405001	1					Headlamp	Faro	Farol	Projecteur	LH, HALOGEN, LA3512
	VOE 992518	1					•Bulb	•Bombilla	•Lâmpada	•Ampoule	24V/4W
	VOE 992517	1					•Bulb	•Bombilla	•Lâmpada	•Ampoule	H3, 24V/70W
	VOE 990037	1					•Bulb	•Bombilla	•Lâmpada	•Ampoule	H7, 24V/70W
	VOE 992521	1					•Bulb	•Bombilla	•Lâmpada	•Ampoule	24V/21W

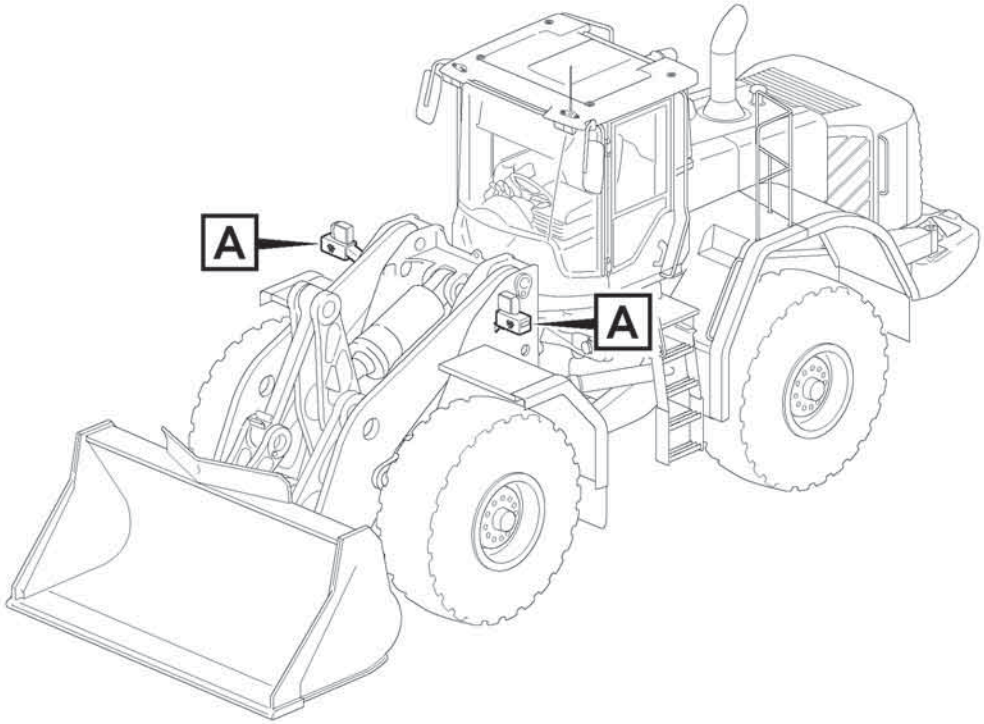

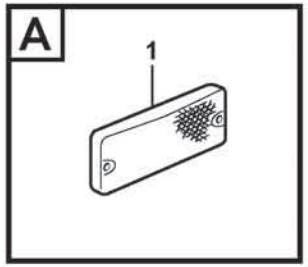

Volvo Construction Equipment

1075178

Fig.	Part No.	Quantity 1	2	3	4	5	PS	KIT	Description	Denominación	Denominação	Dénomination	Notes
1	VOE 11170068	2							Side marking lamp	Luz de posición lateral	Lanterna posição lateral	Feu gabarit latéral	LH LA3508, RH LA3509

1		**Side marking lamp.** **Lampara enmarcacion.** **Lâmpada de marcação lateral.** **Feu gabarit lateral.**	Catalogue id **20803**	Group **352**
2				
3			Illustr. No **1075178**	Section **600**
4				
5		**84976**	Issue **20053797-A**	Page **407**

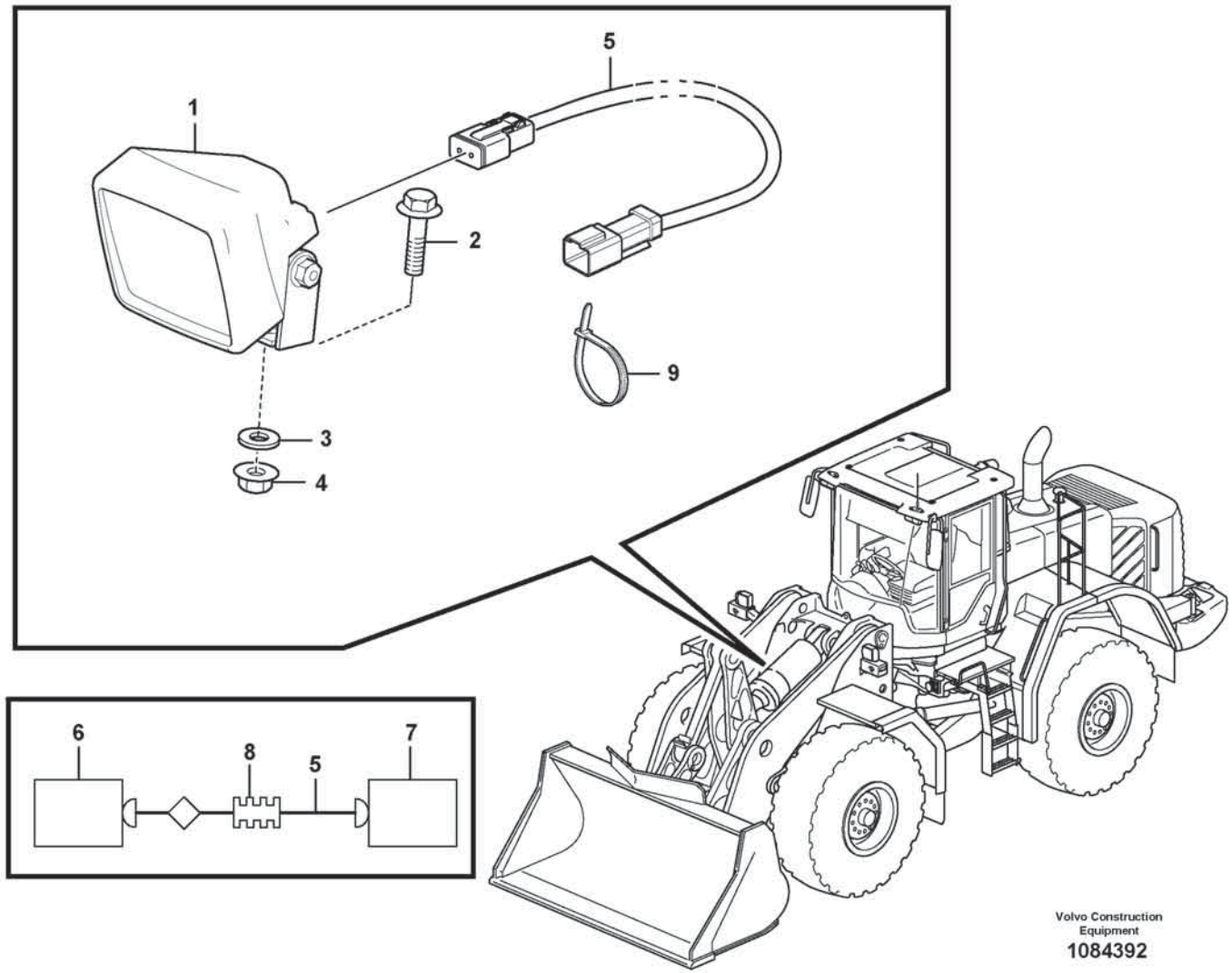
1
2
3
4
5
9
6
8
5
7
Volvo Construction Equipment
1084392

Fig.	Part No.	Quantity 1	2	3	PS	KIT	Description	Denominación	Denominação	Dénomination	Notes
1	**VOE 15670553**	1					Work lamp	Faro de trabajo	Farolete	Projecteur de travail	LA3529
2	**VOE 60113094**	1					Flange screw	Tornillo embridado	Parafuso flangeado	Vis à embase	
3	**VOE 60113866**	1					Washer	Arandela	Arruela	Rondelle	
4	**VOE 60113168**	1					Flange lock nut	Contratuerca embridada	Contra porca flange	Contre-écrou à embase	
5	**VOE 17443653**	1					Wiring harness	Manojo cables	Chicote cabos	Faisceau de câbles	
6	**VOE 20846136**	1					•Housing	•Cuerpo	•Carcaça	•Carter	FF
6	**VOE 25560440**	REQ					•Wedge	•Chaveta	•Calço	•Cale	
6	**VOE 874033**	REQ					•Cable terminal	•Terminal de cable	•Terminal cabos	•Cosse câble	
6	**VOE 994158**	REQ					•Adapter	•Adaptador	•Adaptador	•Adaptateur	
7	**VOE 874955**	REQ					•Housing	•Cuerpo	•Carcaça	•Carter	LA3529
7	**VOE 25350489**	1					•Wedge	•Chaveta	•Calço	•Cale	
8	**VOE 4803746**	REQ					•Hose	•Manguera	•Mangueira	•Flexible	
9	**VOE 4881440**	1					Cable tie	Abrazadera de cinta	Braçadeira	Serre-câble	

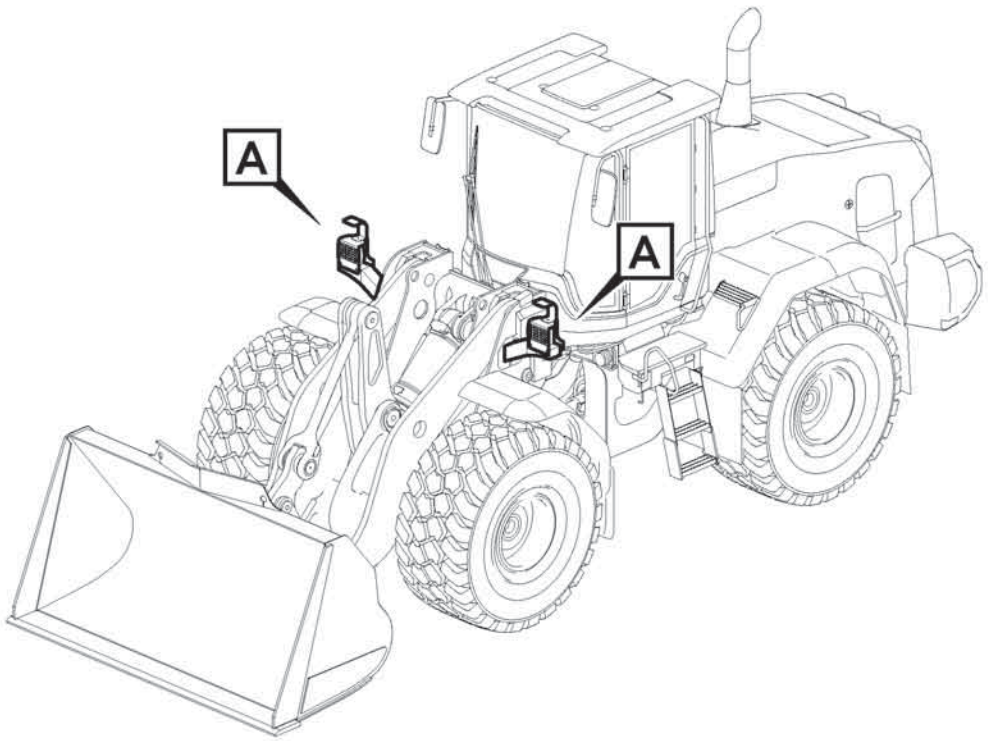

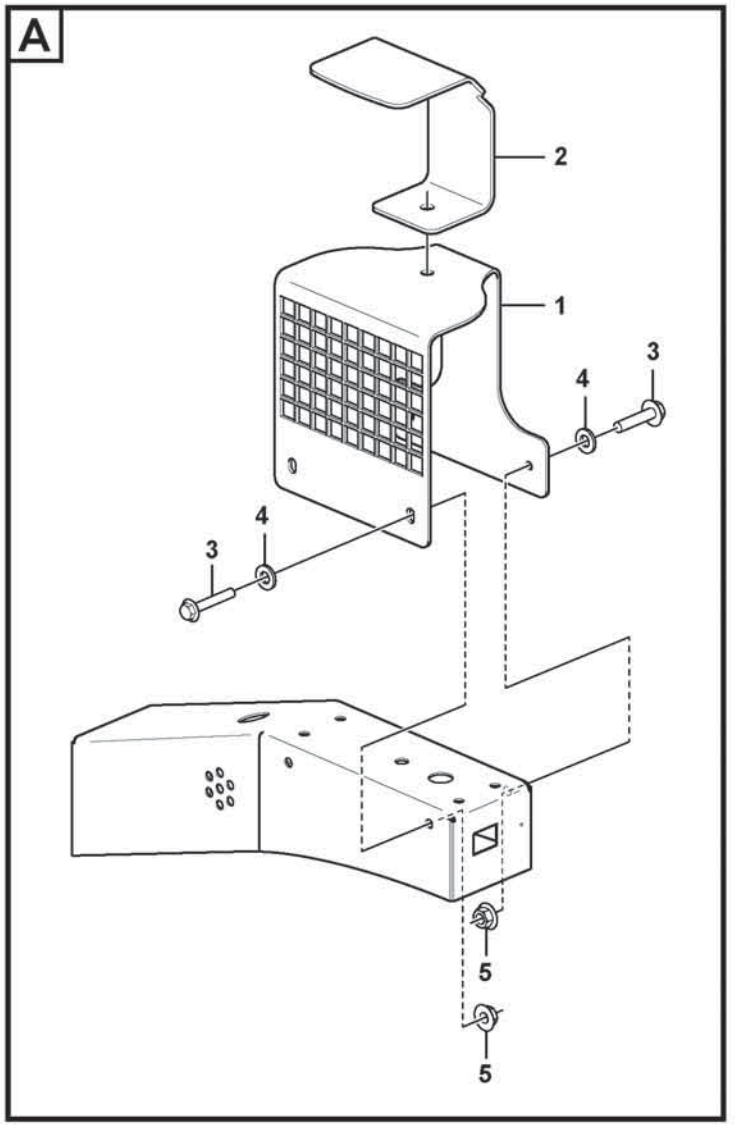

Volvo Construction Equipment

1088989

Fig.	Part No.	Quantity 1	2	3	PS	KIT	Description	Denominación	Denominação	Dénomination	Notes
1	**VOE 16891179**	2					Protecting grating	Rejilla de protección	Grade protetora	Grille protection	
3	**VOE 13945444**	8					Screw	Tornillo	Parafuso	Vis	
4	**VOE 11117464**	16					Plain washer	Arandela plana	Arruela simples	Rondelle plane	
5	**VOE 13945408**	8					Nut	Tuerca	Porca	Écrou	

1		**Protection front lighting.** **Rejilla de protección.** **Grille de protection.**	Catalogue id **20803**	Group **352**
2				
3			Illustr. No **1088989**	Section **750**
4				
5		**86828**	Issue **20053797-A**	Page **411**

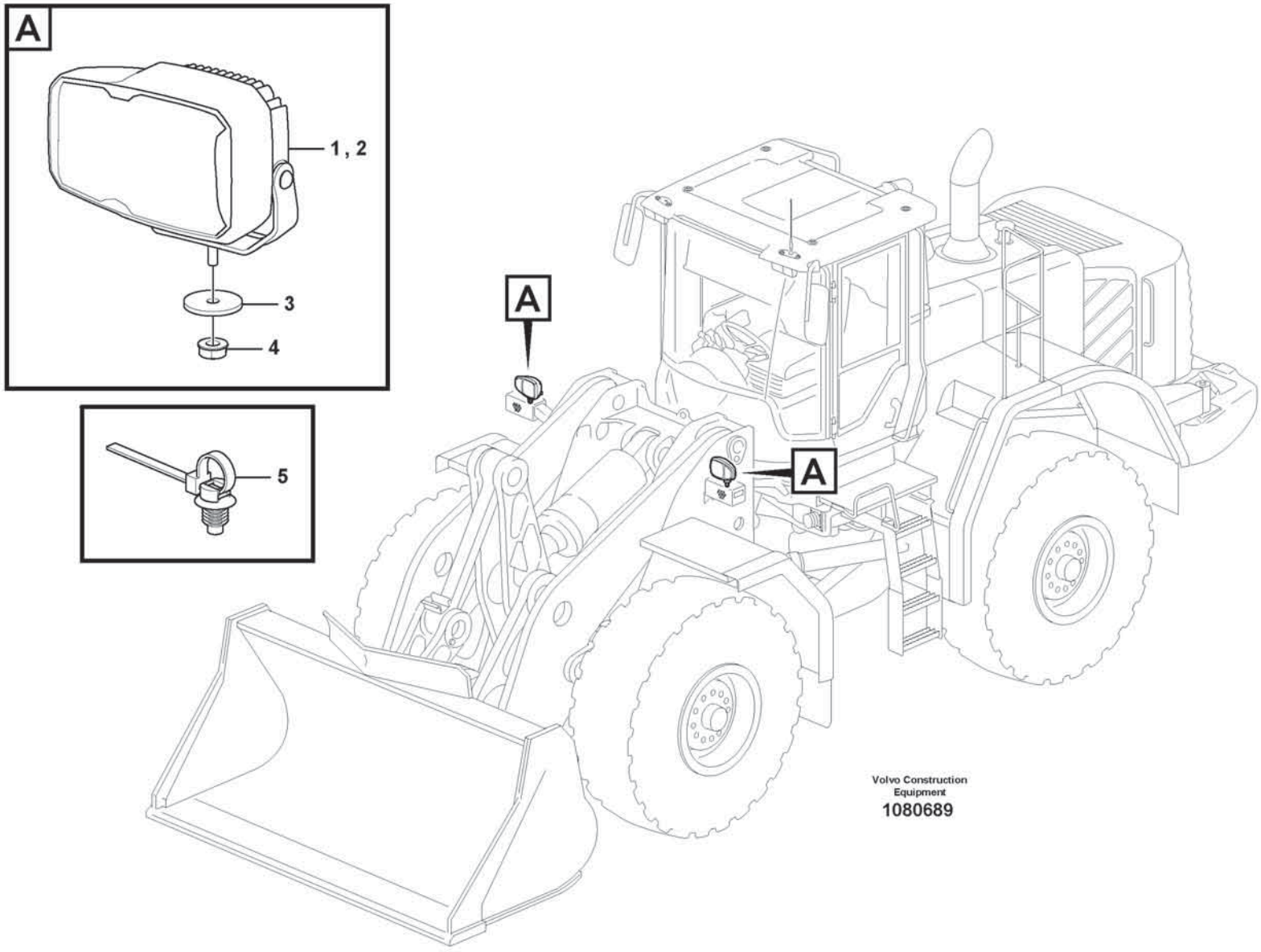
A
1 , 2
3
4
5
A
A
Volvo Construction Equipment
1080689

Fig.	Part No.	Quantity 1	2	3	PS	KIT	Description	Denominación	Denominação	Dénomination	Notes
1	**VOE 17450000**	1					Headlamp	Faro	Farol	Projecteur	RH, LED
2	**VOE 17450001**	1					Headlamp	Faro	Farol	Projecteur	LH, LED
3	**VOE 16862645**	2					Washer	Arandela	Arruela	Rondelle	
4	**VOE 983716**	2					Sems nut	Tuerca sems	Porca flangeada	Écrou à tête bombée	
5	**VOE 980881**	1					Cable tie	Abrazadera de cinta	Braçadeira	Serre-câble	

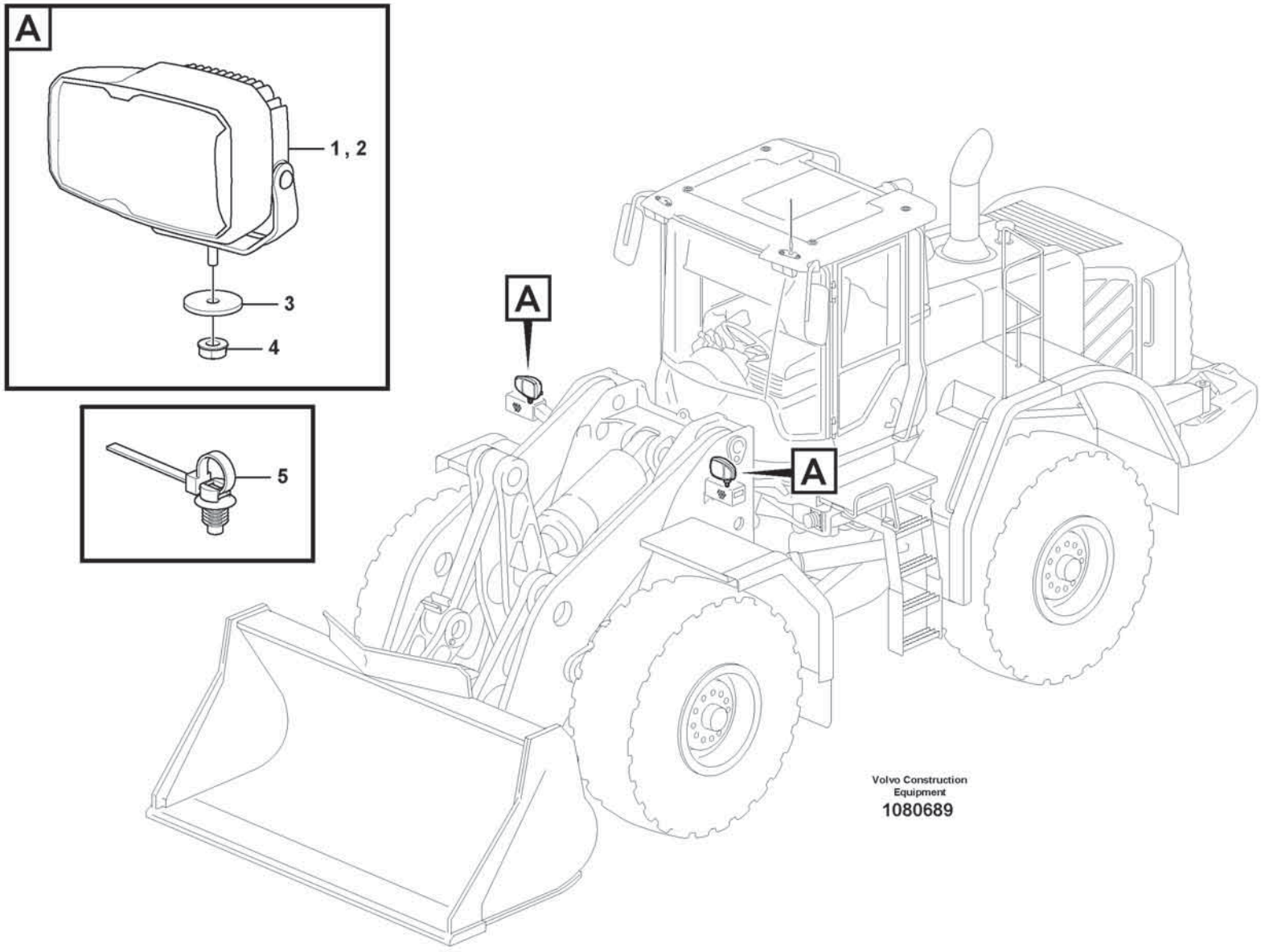
A
1 , 2
3
4
5
A
A
Volvo Construction Equipment
1080689

Fig.	Part No.	Quantity 1	2	3	PS	KIT	Description	Denominación	Denominação	Dénomination	Notes
1	**VOE 17450010**	1					Headlamp	Faro	Farol	Projecteur	RH, LED, LA3513
2	**VOE 17450011**	1					Headlamp	Faro	Farol	Projecteur	LH, LED, LA3512
3	**VOE 16862645**	2					Washer	Arandela	Arruela	Rondelle	
4	**VOE 983716**	2					Sems nut	Tuerca sems	Porca flangeada	Écrou à tête bombée	
5	**VOE 980881**	1					Cable tie	Abrazadera de cinta	Braçadeira	Serre-câble	

2009) **GB**: Lighting left traffic **ES**: Alumbrado para circulación por la izquierda **BR**: Iluminação, trânsito à esquerda **FR**: Éclairage, conduite à gauche

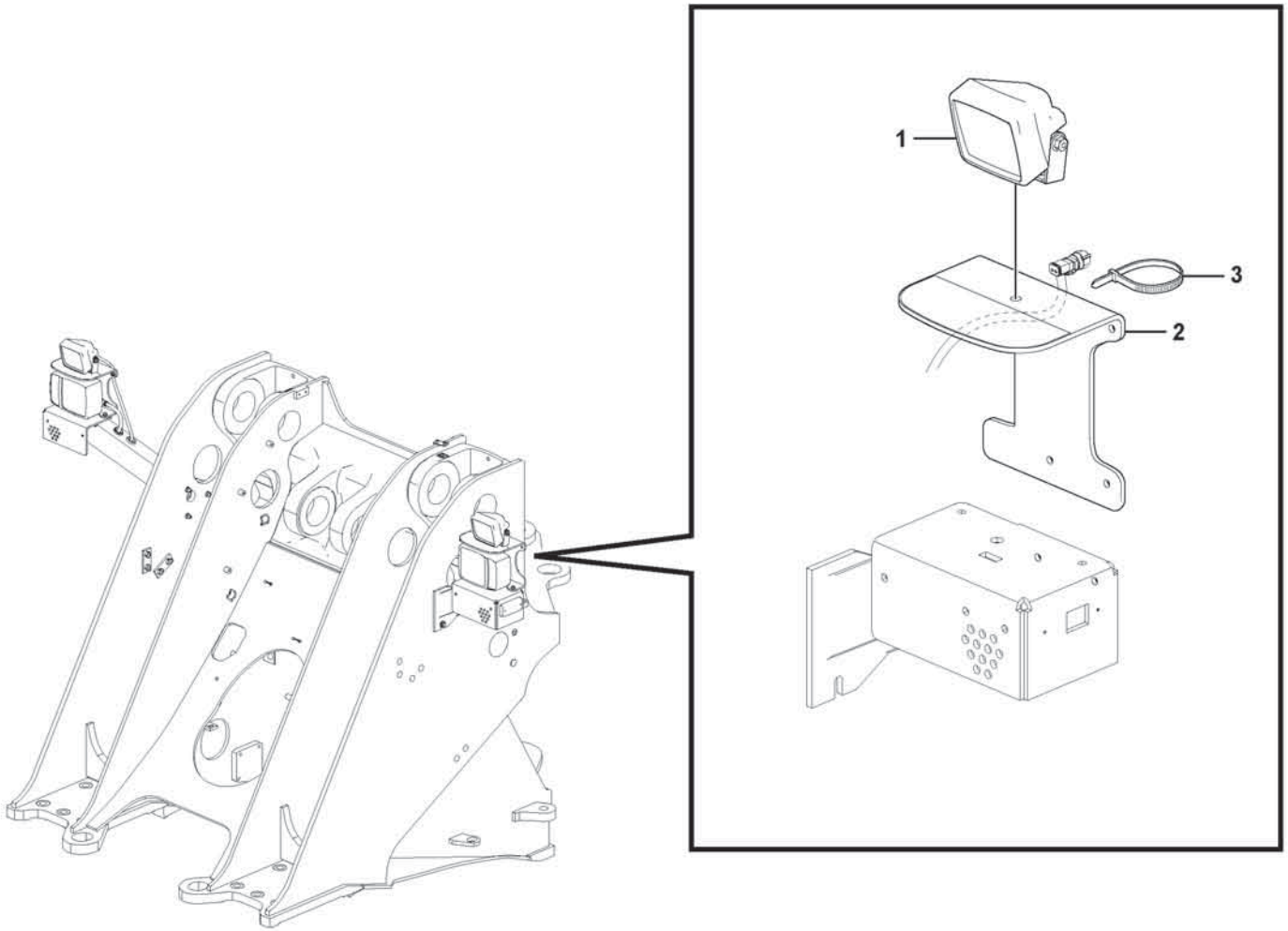

Volvo Construction Equipment

1092632

Fig.	Part No.	Quantity 1	2	3	PS	KIT	Description	Denominación	Denominação	Dénomination	Notes
1	**VOE 15670553**	2					Work lamp	Faro de trabajo	Farolete	Projecteur de travail	
2	**VOE 16840105**	2					Protecting plate	Placa de protección	Placa proteção	Tôle protection	
3	**VOE 4881440**	2					Cable tie	Abrazadera de cinta	Braçadeira	Serre-câble	

1		**Work lights, front.** **Alumbrado de trabajo, delantero.** **Lâmpadas de trabalho, dianteiras** **Phare de travail.**	Catalogue id **20803**	Group **352**
2				
3			Illustr. No **1092632**	Section **1000**
4				
5		**86825**	Issue **20053797-A**	Page **417**

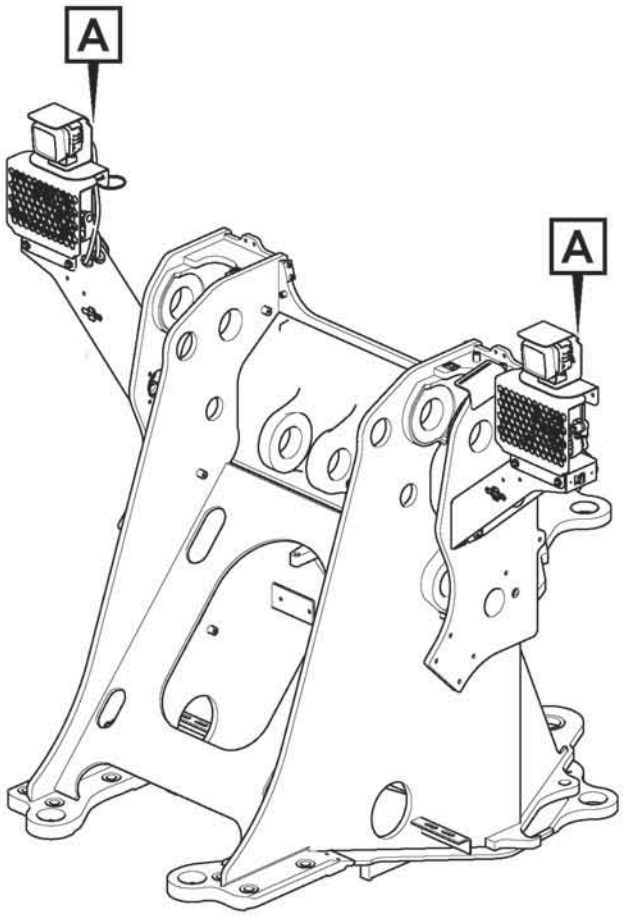
A
A

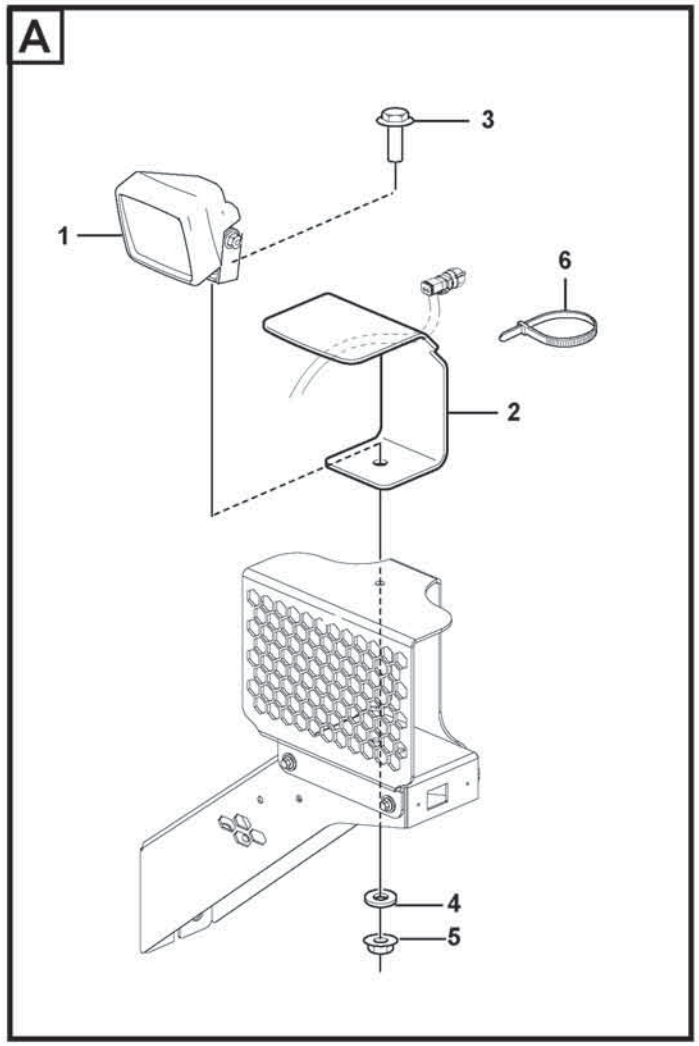
A
3
1
6
2
4
5

Fig.	Part No.	Quantity 1	2	3	PS	KIT	Description	Denominación	Denominação	Dénomination	Notes
1	**VOE 11170009**	2					Work lamp	Faro de trabajo	Farolete	Projecteur de travail	
	VOE 992517	2					•Bulb	•Bombilla	•Lâmpada	•Ampoule	
2	**VOE 16840105**	2					Protecting plate	Placa de protección	Placa proteção	Tôle protection	
3	**VOE 60113093**	2					Flange screw	Tornillo embridado	Parafuso flangeado	Vis à embase	
4	**VOE 60113866**	2					Washer	Arandela	Arruela	Rondelle	
5	**VOE 60113141**	2					Flange nut	Tuerca embridada	Porca flangeada	Écrou à embase	
6	**VOE 4881440**	REQ					Cable tie	Abrazadera de cinta	Braçadeira	Serre-câble	

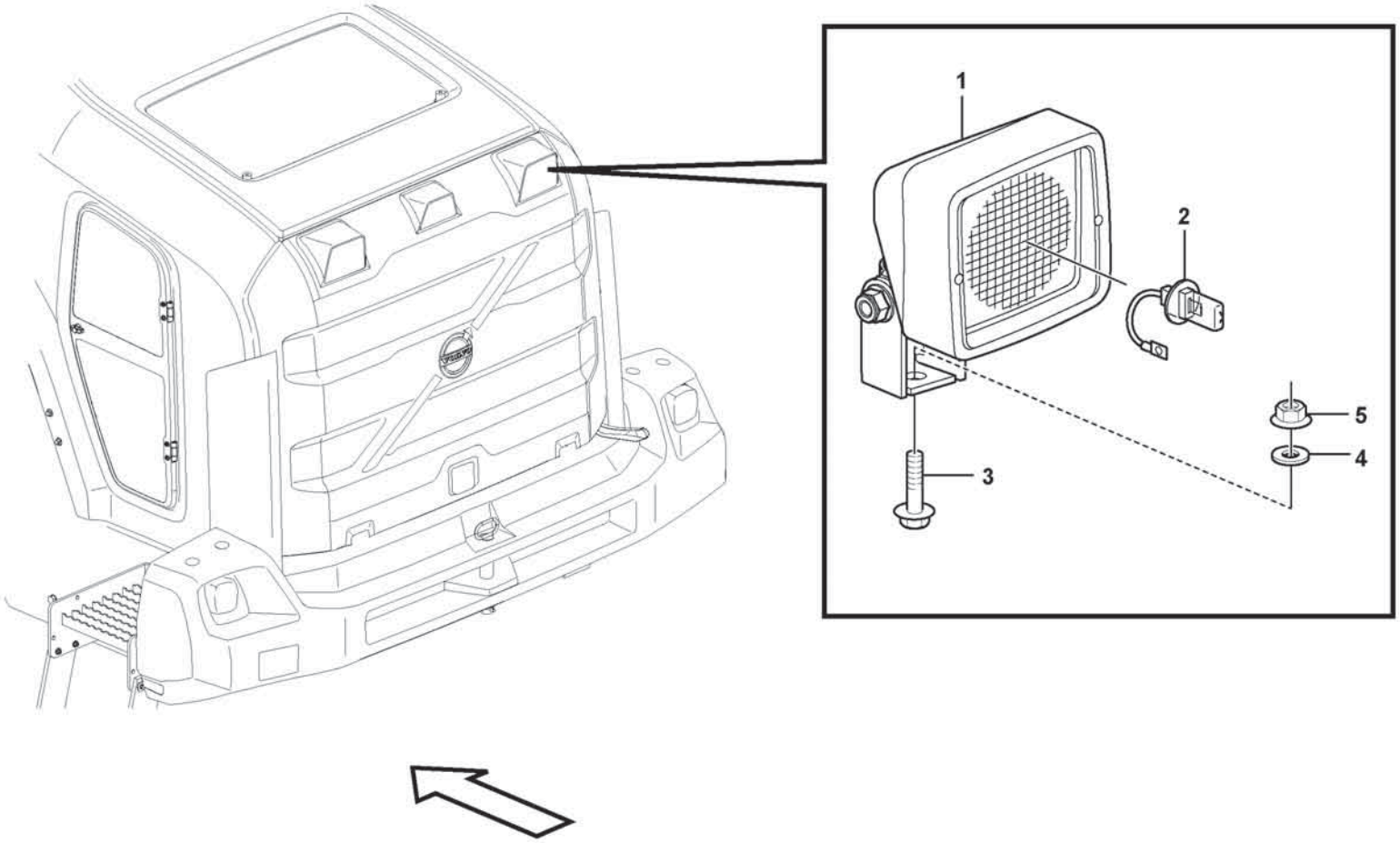

Volvo Construction Equipment
1071526

Fig.	Part No.	Quantity 1	2	3	PS	KIT	Description	Denominación	Denominação	Dénomination	Notes
1	**VOE 11170009**	2	2				Work lamp	Faro de trabajo	Farolete	Projecteur de travail	LH LA3514, RH LA3515
2	**VOE 992517**	2	2				•Bulb	•Bombilla	•Lâmpada	•Ampoule	(VOE 943903) 70W
3	**VOE 60113093**	2	2				Flange screw	Tornillo embridado	Parafuso flangeado	Vis à embase	
4	**VOE 60113866**	2	2				Washer	Arandela	Arruela	Rondelle	
5	**VOE 60113141**	2	2				Flange nut	Tuerca embridada	Porca flangeada	Écrou à embase	

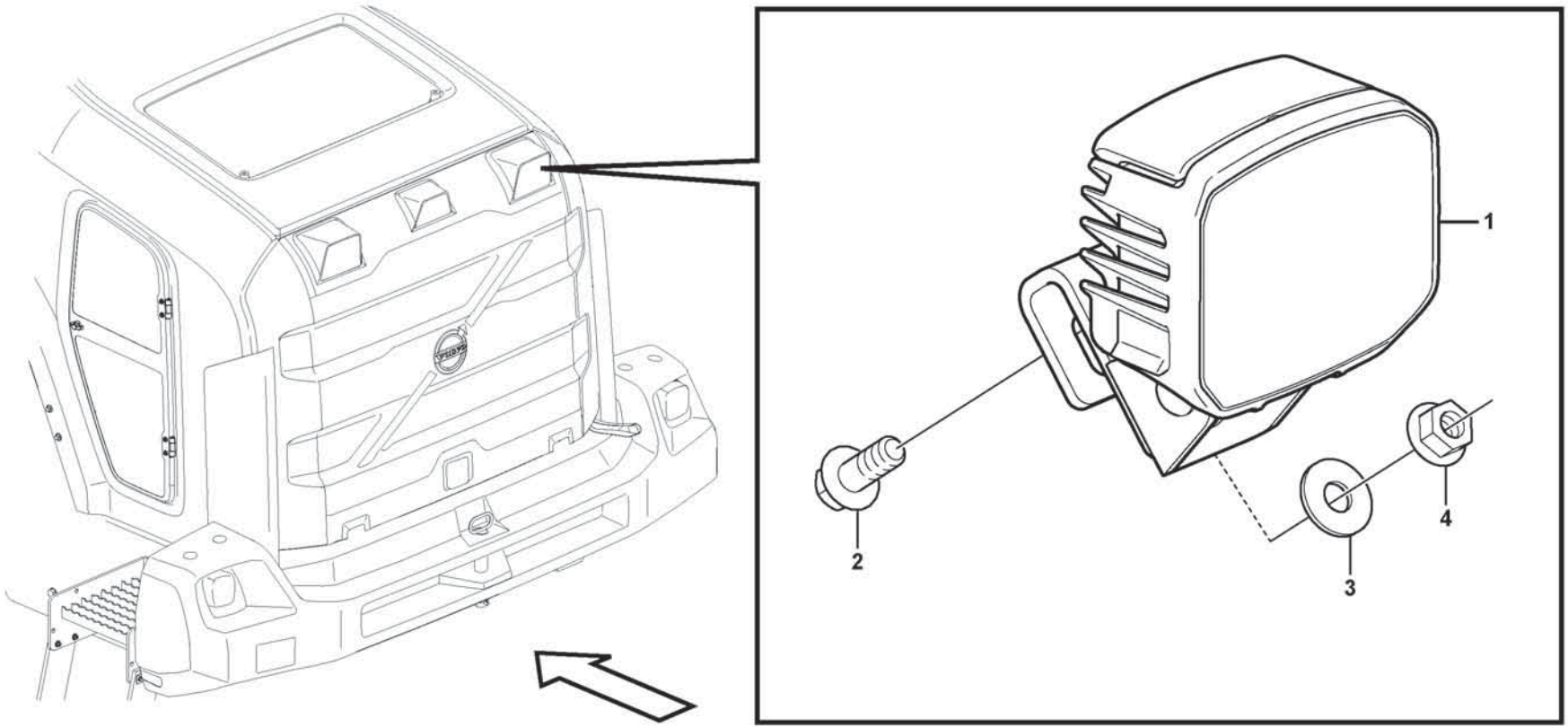

Volvo Construction Equipment
1071527

Fig.	Part No.	Quantity 1	2	3	PS	KIT	Description	Denominación	Denominação	Dénomination	Notes
1	**VOE 15670553**	2					Work lamp	Faro de trabajo	Farolete	Projecteur de travail	LH LA3514, RH LA3515
2	**VOE 60113093**	2					Flange screw	Tornillo embridado	Parafuso flangeado	Vis à embase	
3	**VOE 60113866**	2					Washer	Arandela	Arruela	Rondelle	
4	**VOE 60113141**	2					Flange nut	Tuerca embridada	Porca flangeada	Écrou à embase	
5	**VOE 17246349**	2					Bracket	Consola	Suporte	Console	

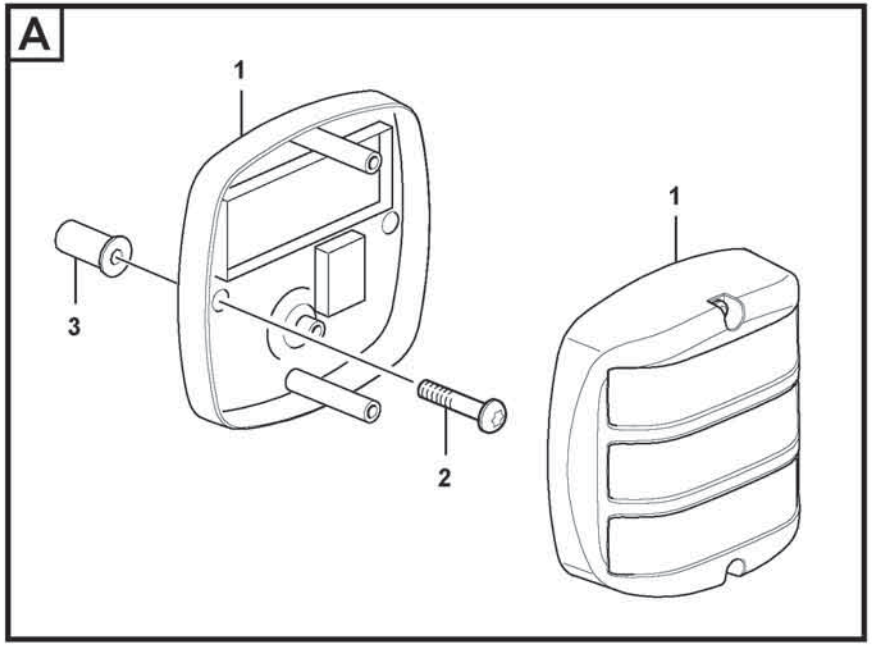

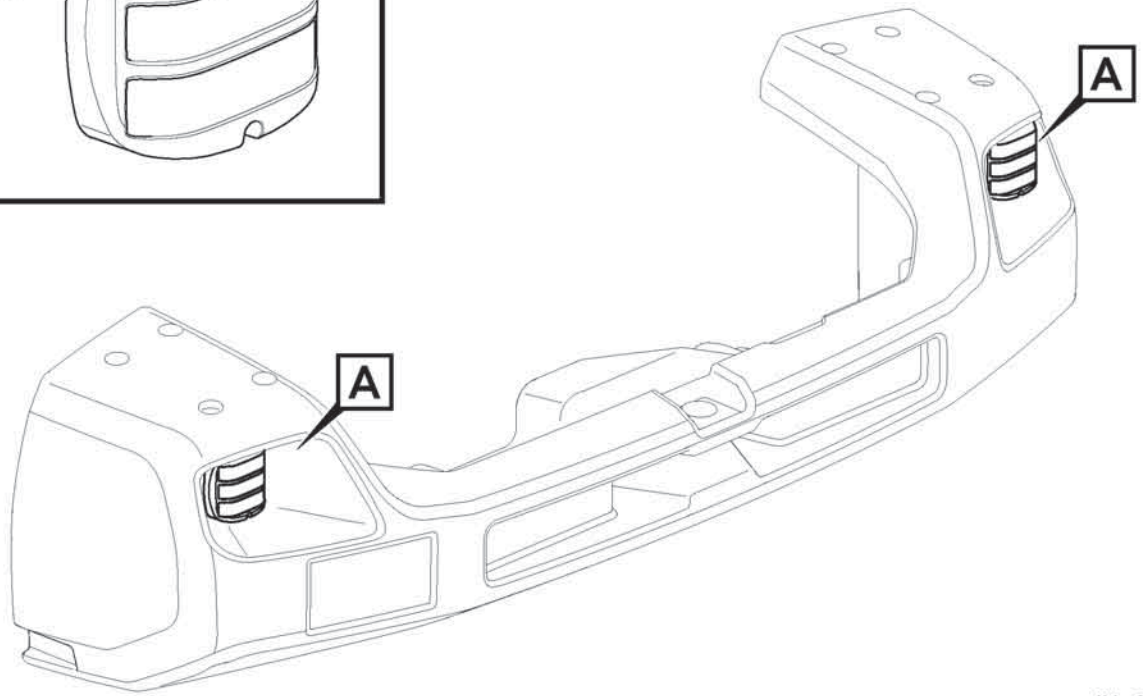

Volvo Construction Equipment
1068161

Fig.	Part No.	Quantity 1	2	3	PS	KIT	Description	Denominación	Denominação	Dénomination	Notes
1	**VOE 17244681**	2					Lamp	Lámpara	Lanterna	Lampe	RH LA3514, LH LA3515
2	**VOE 997504**	4					Six point socket screw	Racor de seis dientes	Paraf soquete sext	Vis à 6 pans creux	
3	**VOE 930761**	4					Expanding nut	Tuerca expansora	Porca de expansão	Écrou expenseur	

1		**Lighting, rear** **Alumbrado, trasero** **Iluminação, traseira** **Eclairage, arriére**	Catalogue id **20803**	Group **353**
2				
3			Illustr. No **1068161**	Section **300**
4				
5		**86017**	Issue **20053797-A**	Page **425**

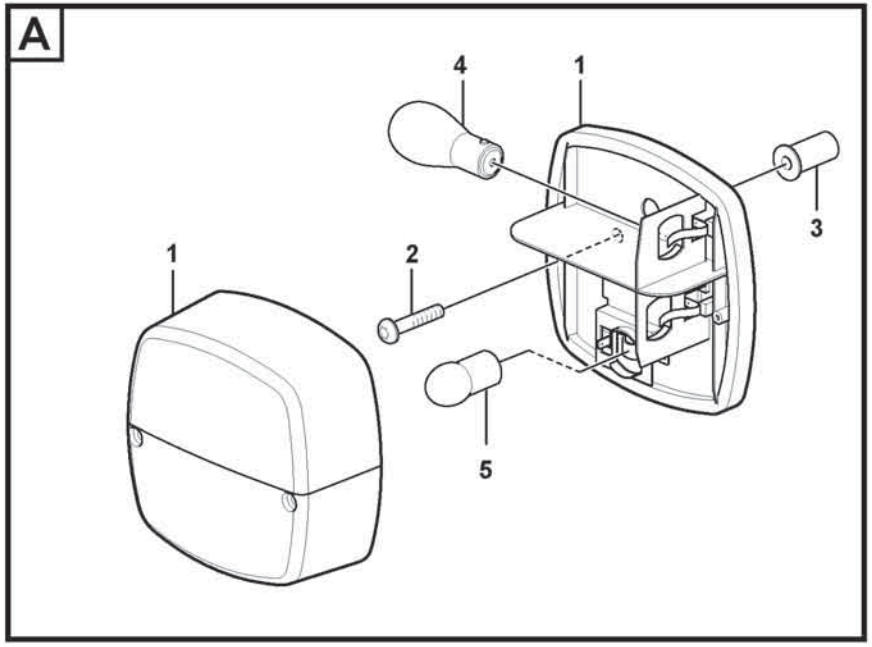

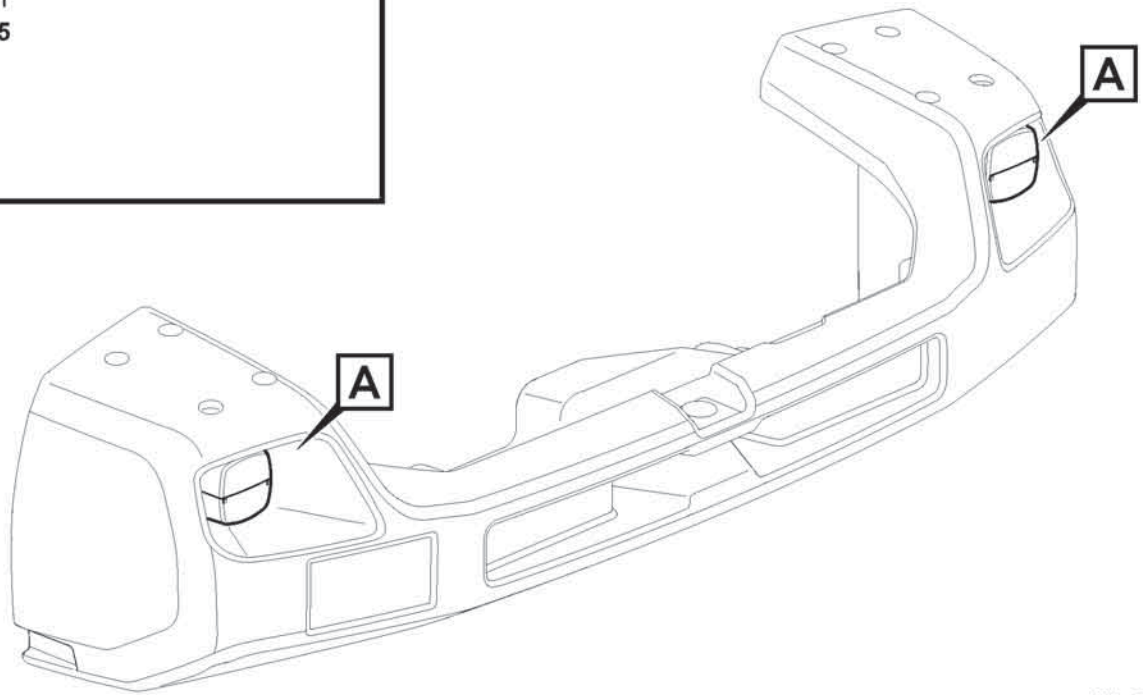

Volvo Construction Equipment
1068161

Fig.	Part No.	Quantity 1	2	3	PS	KIT	Description	Denominación	Denominação	Dénomination	Notes
1	**VOE 11039553**	2					Tail lamp	Piloto trasero	Lanterna traseira	Feu ar	LH LA3510, RH LA3511
2	**VOE 997504**	4					Six point socket screw	Racor de seis dientes	Paraf soquete sext	Vis à 6 pans creux	
3	**VOE 930761**	4					Expanding nut	Tuerca expansora	Porca de expansão	Écrou expenseur	
4	**VOE 992521**	4					Bulb	Bombilla	Lâmpada	Ampoule	
5	**VOE 992520**	2					Bulb	Bombilla	Lâmpada	Ampoule	

1		**Lighting, rear** **Alumbrado, trasero** **Iluminação, traseira** **Eclairage, arriére**	Catalogue id **20803**	Group **353**
2				
3			Illustr. No **1068163**	Section **400**
4				
5		**86018**	Issue **20053797-A**	Page **427**

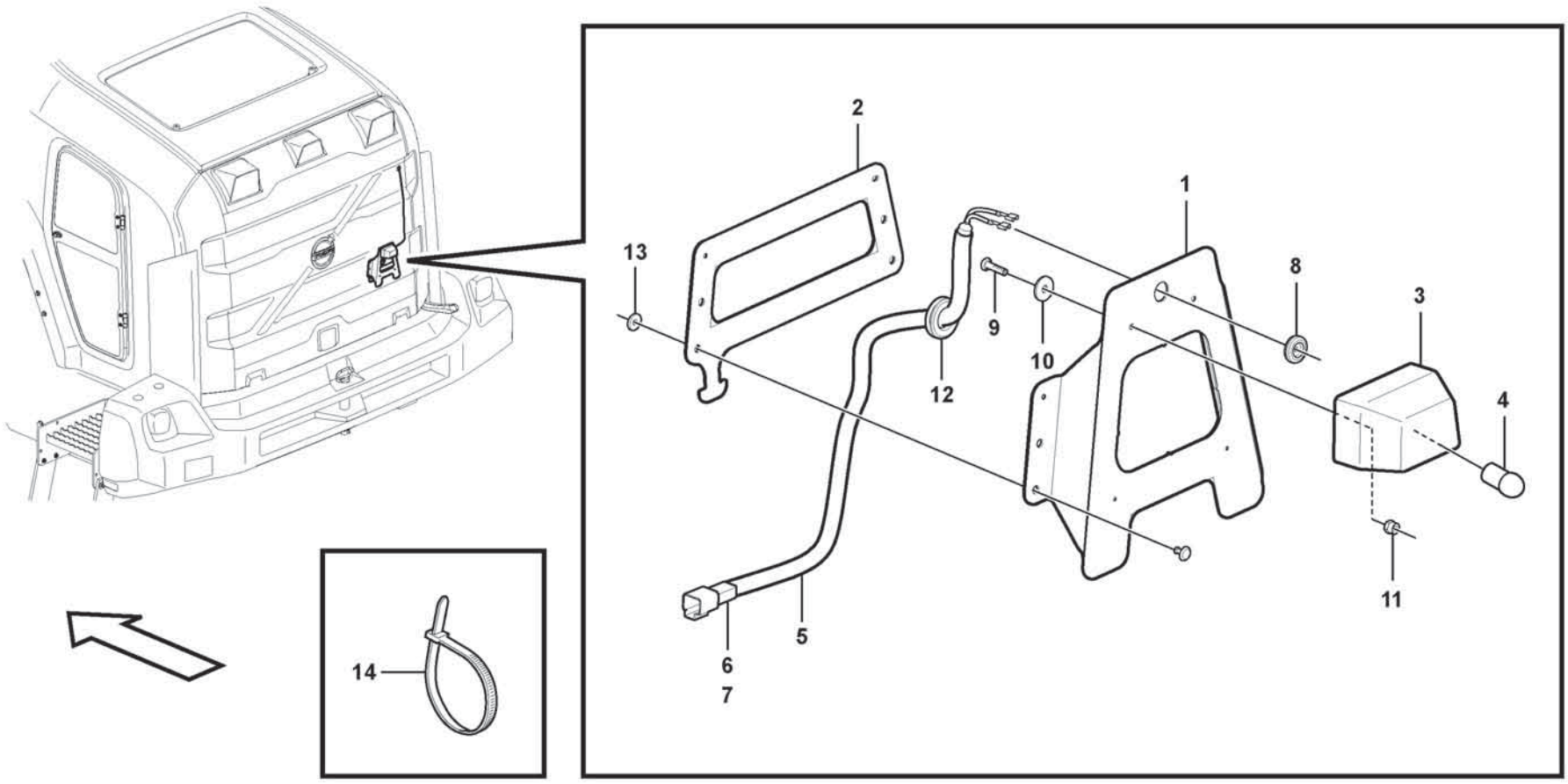
1
2
3
4
5
6
7
8
9
10
11
12
13
14

Fig.	Part No.	Quantity 1	2	3	PS	KIT	Description	Denominación	Denominação	Dénomination	Notes
1	VOE 15180637	1					Number plate retainer	Soporte de matrícula	Suporte placa licença	Porte-plaque d'immatriculation	
2	VOE 15180639	1					Number plate retainer	Soporte de matrícula	Suporte placa licença	Porte-plaque d'immatriculation	
3	VOE 11147756	1					Sign lamp	Lámpara letrero	Lâmpada letreiro	Éclairage de plaque	
4	VOE 992520	1					Bulb	Bombilla	Lâmpada	Ampoule	
5	VOE 15152087	1					Wiring harness	Manojo cables	Chicote cabos	Faisceau de câbles	
6	VOE 20846136	REQ					•Housing	•Cuerpo	•Carcaça	•Carter	
7	VOE 25560440	REQ					•Wedge	•Chaveta	•Calço	•Cale	
8	VOE 941267	1					Plug	Tapón	Bujão	Tampon	
9	VOE 997487	2					Six point socket screw	Racor de seis dientes	Paraf soquete sext	Vis à 6 pans creux	
10	VOE 994876	2					Washer	Arandela	Arruela	Rondelle	
11	VOE 990976	2					Lock nut	Contratuerca	Porca trava	Contre-écrou	
12	VOE 941269	1					Plug	Tapón	Bujão	Tampon	
13	VOE 60113309	6					Washer	Arandela	Arruela	Rondelle	
14	VOE 4881440	5					Cable tie	Abrazadera de cinta	Braçadeira	Serre-câble	
15	VOE 15166104	1					Protecting sleeve	Manguito de protección	Luva proteção	Manchon protection	

1		**Sign lamp.** **Alumbrado places matricula.** **Luz de sinal.** **Eclairage de plaque.**	Catalogue id **20803**	Group **353**
2				
3			Illustr. No **1071531**	Section **500**
4				
5		**85356**	Issue **20053797-A**	Page **429**

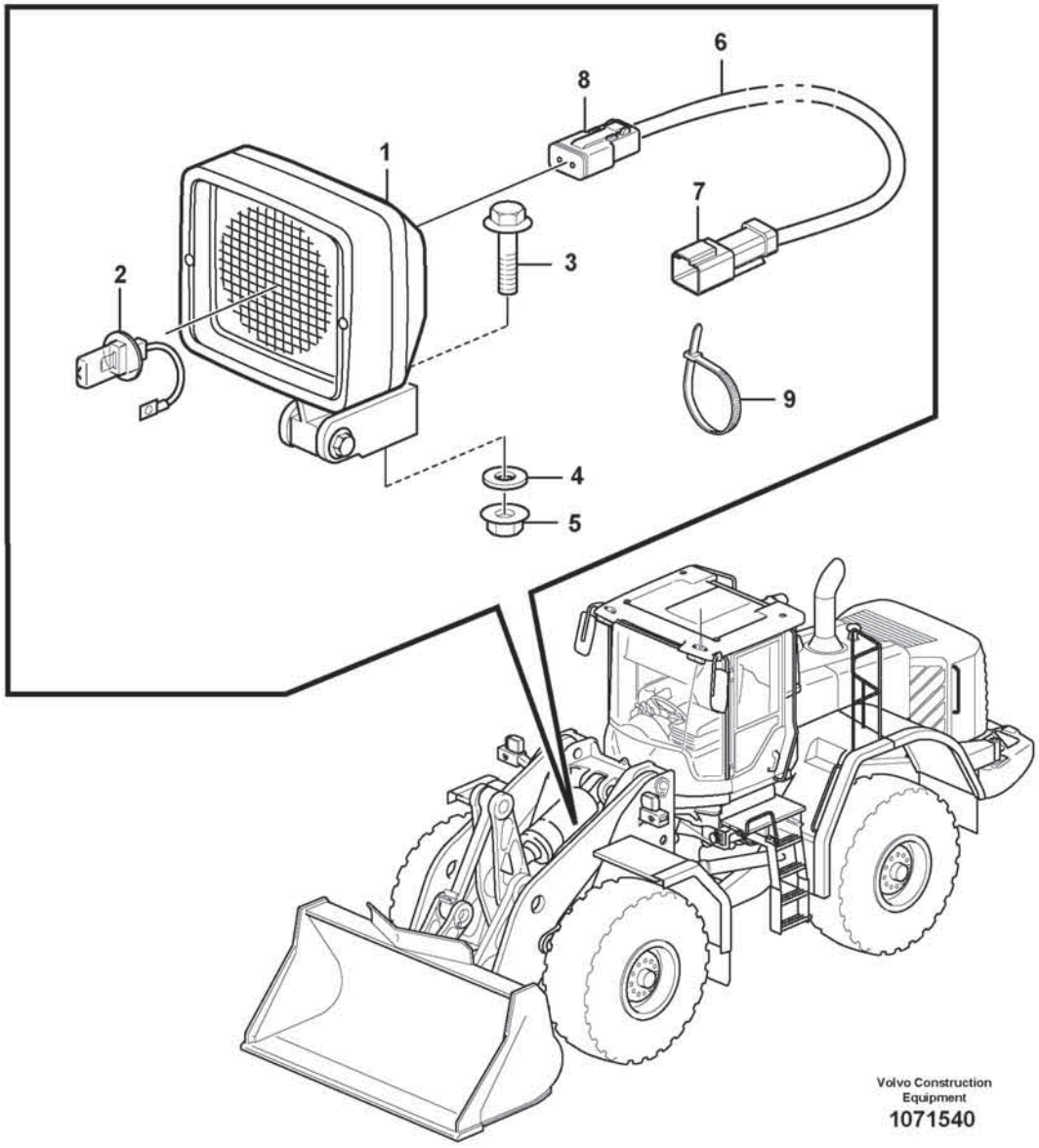
6
8
1
7
3
2
9
4
5
Volvo Construction Equipment
1071540

Fig.	Part No.	Quantity 1	2	3	PS	KIT	Description	Denominación	Denominação	Dénomination	Notes
1	**VOE 11170009**	1					Work lamp	Faro de trabajo	Farolete	Projecteur de travail	LA3529
2	**VOE 992517**	1					•Bulb	•Bombilla	•Lâmpada	•Ampoule	70W
3	**VOE 60113094**	1					Flange screw	Tornillo embridado	Parafuso flangeado	Vis à embase	
4	**VOE 60113866**	1					Washer	Arandela	Arruela	Rondelle	
5	**VOE 60113168**	1					Flange lock nut	Contratuerca embridada	Contra porca flange	Contre-écrou à embase	
6	**VOE 17443653**	1					Wiring harness	Manojo cables	Chicote cabos	Faisceau de câbles	
6	**VOE 4803746**	REQ					•Hose	•Manguera	•Mangueira	•Flexible	
7	**VOE 20846136**	1					•Housing	•Cuerpo	•Carcaça	•Carter	(FF)
7	**VOE 25350489**	REQ					•Wedge	•Chaveta	•Calço	•Cale	
7	**VOE 874033**	REQ					•Cable terminal	•Terminal de cable	•Terminal cabos	•Cosse câble	
7	**VOE 994158**	REQ					•Adapter	•Adaptador	•Adaptador	•Adaptateur	
8	**VOE 874955**	1					•Housing	•Cuerpo	•Carcaça	•Carter	(LA3529)
8	**VOE 25350489**	REQ					•Wedge	•Chaveta	•Calço	•Cale	
9	**VOE 4881440**	1					Cable tie	Abrazadera de cinta	Braçadeira	Serre-câble	

1		**Work lights, front** **Alumbrado de trabajo, delantero** **Luzes de trabalho, dianteiras** **Phare de travail, avant**	Catalogue id **20803**	Group **356**
2				
3			Illustr. No **1071540**	Section **100**
4				
5		**84681**	Issue **20053797-A**	Page **431**

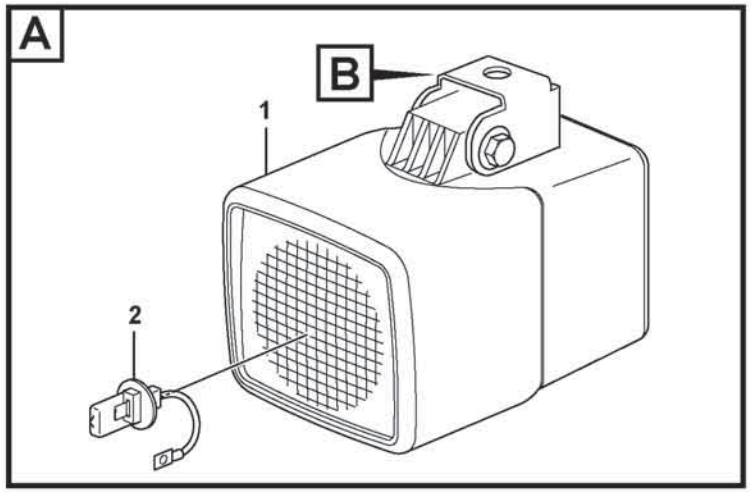

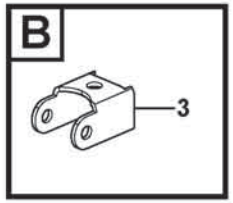

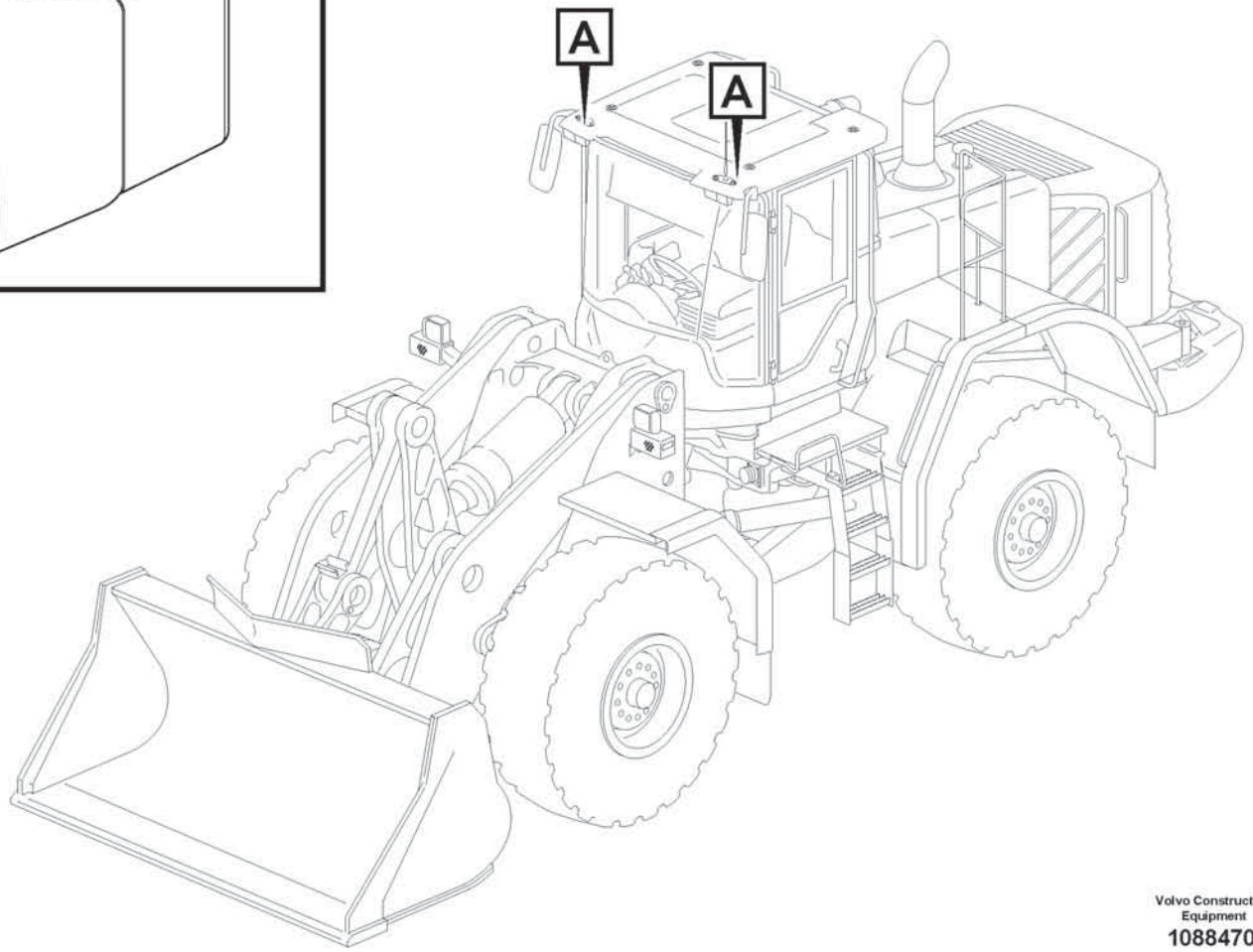

Volvo Construction Equipment

1088470

Fig.	Part No.	Quantity 1	2	3	PS	KIT	Description	Denominación	Denominação	Dénomination	Notes
1	**VOE 11170348**	2					Work lamp	Faro de trabajo	Farolete	Projecteur de travail	RH LA3550, LH LA3551
2	**VOE 21008653**	2					•Bulb	•Bombilla	•Lâmpada	•Ampoule	24V/35W
3	**VOE 15015567**	2					Attachment bracket	Soporte de implementos		Porte-outil	

1		**Work lights, front.** **Alumbrado de trabajo, delantero.** **Lâmpadas de trabalho, dianteiras** **Phare de travail.**	Catalogue id **20803**	Group **356**
2				
3			Illustr. No **1088470**	Section **300**
4				
5		**82856**	Issue **20053797-A**	Page **433**

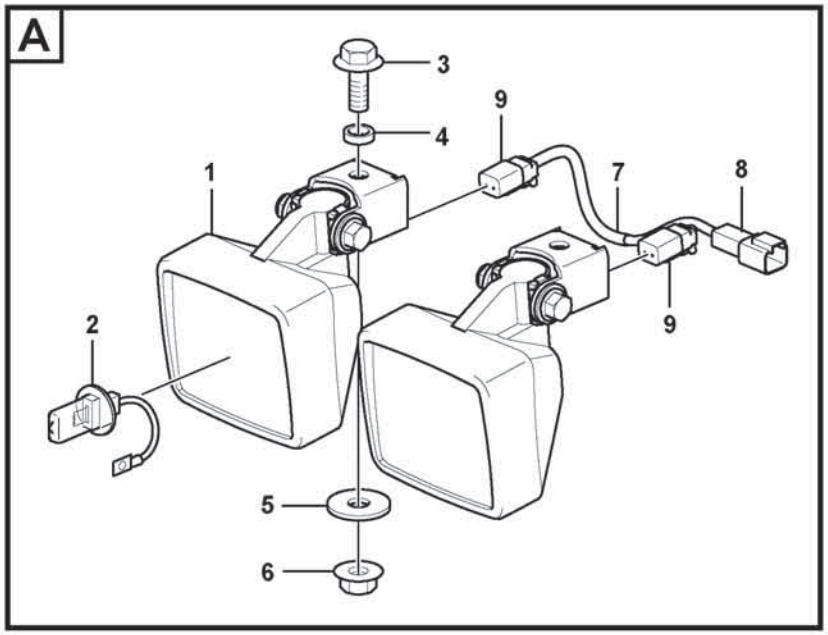

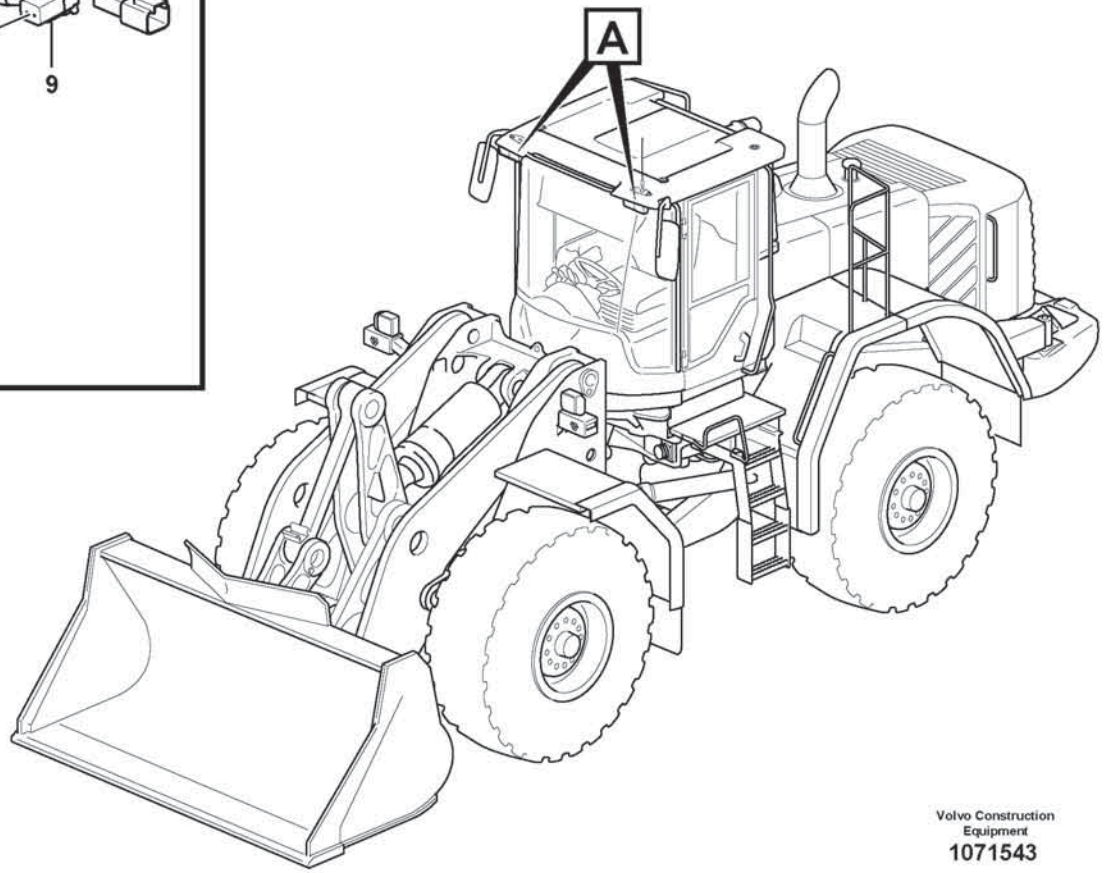

Volvo Construction Equipment

1071543

Fig.	Part No.	Quantity 1	2	3	PS	KIT	Description	Denominación	Denominação	Dénomination	Notes
1	**VOE 11170010**	4					Work lamp	Faro de trabajo	Farolete	Projecteur de travail	
2	**VOE 992517**	4					•Bulb	•Bombilla	•Lâmpada	•Ampoule	
3	**VOE 60113093**	2					Flange screw	Tornillo embridado	Parafuso flangeado	Vis à embase	
4	**VOE 15021902**	2					Spacer	Distanciador	Espaçador	Entretoise	
5	**VOE 60113866**	2					Washer	Arandela	Arruela	Rondelle	
6	**VOE 60113141**	2					Flange nut	Tuerca embridada	Porca flangeada	Écrou à embase	
7	**VOE 11171733**	2					Cable harness	Manojo cables	Chicote cabos	Faisceau câbles	
8	**VOE 14370761**	2					•Connector	•Pieza de conexión	•Conexão	•Pièce connexion	
9	**VOE 874955**	4					•Housing	•Cuerpo	•Carcaça	•Carter	

1		**Work lights, front.** **Alumbrado de trabajo, delantero.** **Lâmpadas de trabalho, dianteiras** **Phare de travail.**	Catalogue id **20803**	Group **356**
2				
3			Illustr. No **1071543**	Section **400**
4				
5		**83463**	Issue **20053797-A**	Page **435**

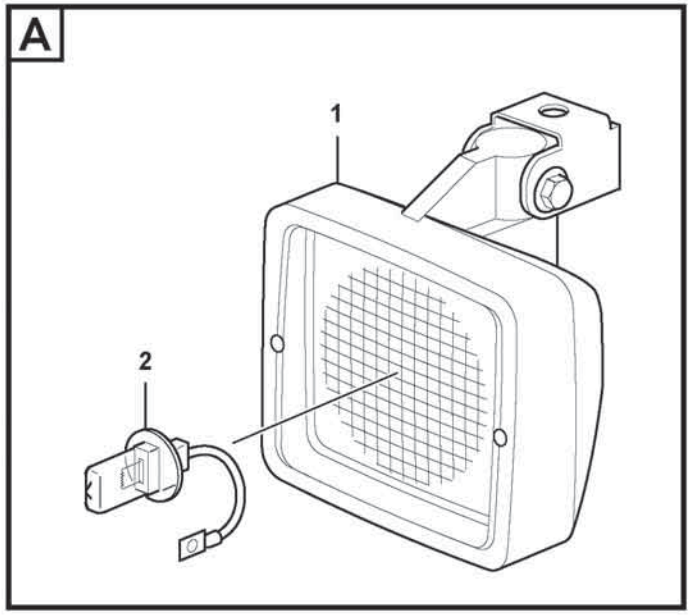

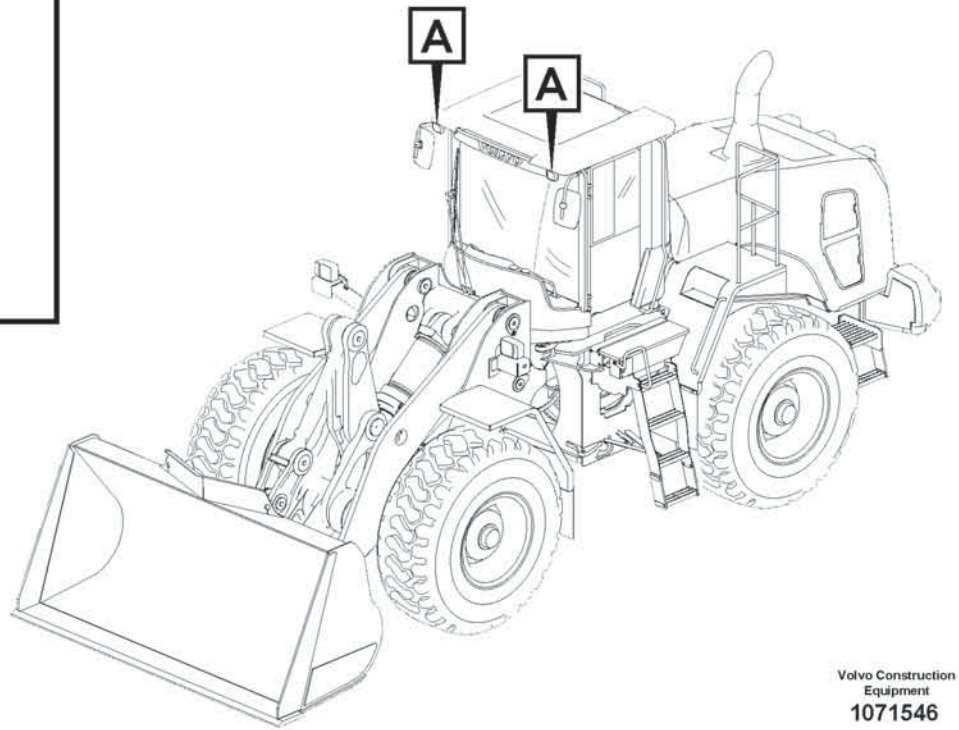

Volvo Construction Equipment
1071546

Fig.	Part No.	Quantity 1	2	3	PS	KIT	Description	Denominación	Denominação	Dénomination	Notes
1	**VOE 11170010**	2					Work lamp	Faro de trabajo	Farolete	Projecteur de travail	LH LA3521, RH LA3522
2	**VOE 992517**	2					•Bulb	•Bombilla	•Lâmpada	•Ampoule	(VOE 943903) 24V/70W

1		**Work lights, front.** **Alumbrado de trabajo, delantero.** **Lâmpadas de trabalho, dianteiras** **Phare de travail.**	Catalogue id **20803**	Group **356**
2				
3			Illustr. No **1071546**	Section **500**
4				
5		**85758**	Issue **20053797-A**	Page **437**

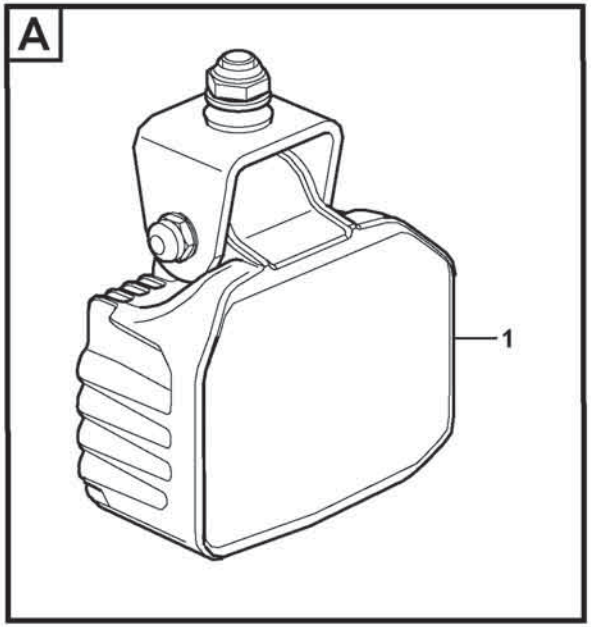

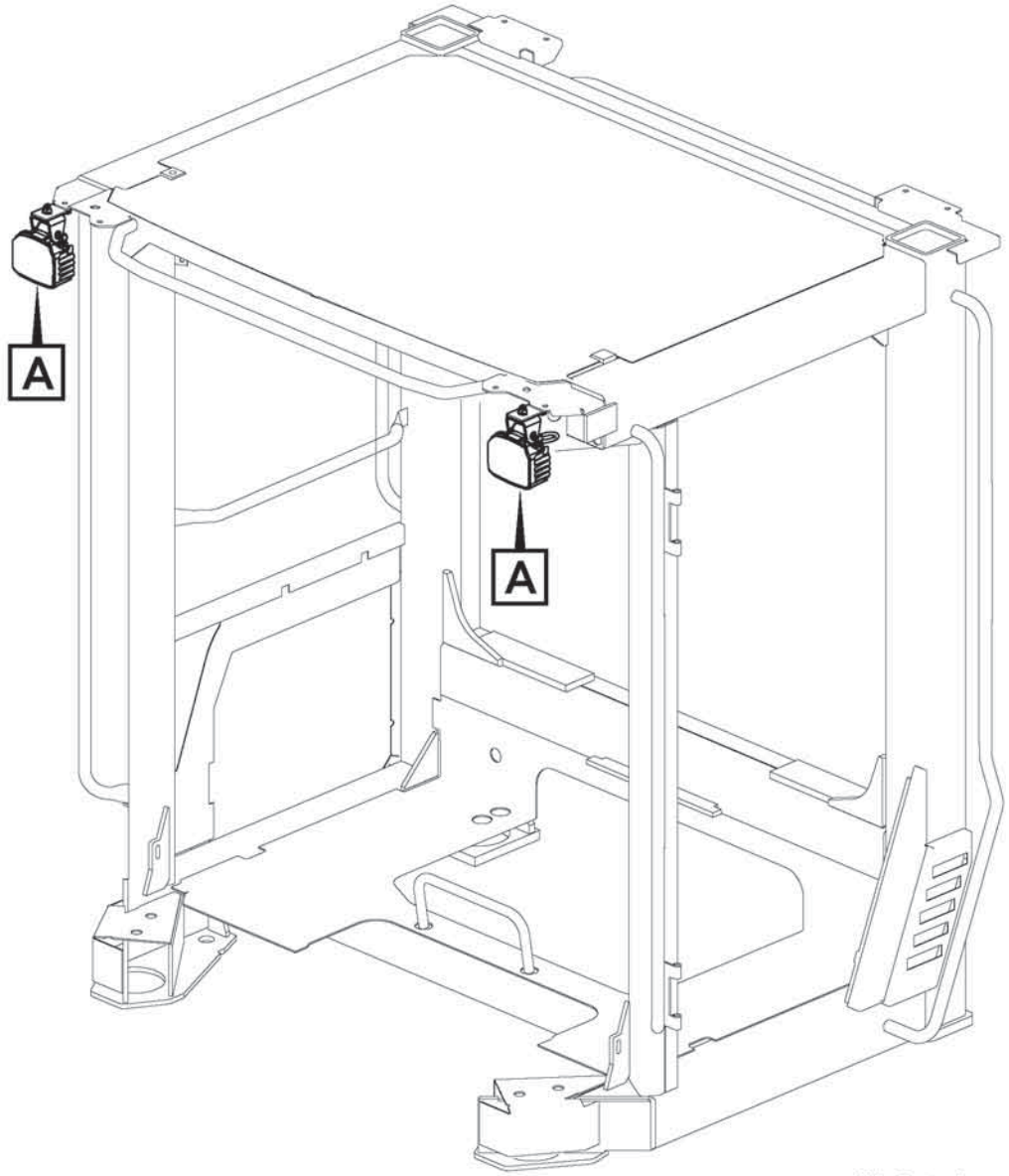

Volvo Construction Equipment
1071547

Fig.	Part No.	Quantity 1	2	3	PS	KIT	Description	Denominación	Denominação	Dénomination	Notes
1	**VOE 15670554**	2					Work lamp	Faro de trabajo	Farolete	Projecteur de travail	RH LA3522, LH LA3521
2	**VOE 17408985**	2					Lantern bracket	Soporte lámpara	Suporte lanterna	Support de feux	

1		**Work lights, front** **Alumbrado de trabajo, delantero** **Luzes de trabalho, dianteiras** **Phare de travail, avant**	Catalogue id **20803**	Group **356**
2				
3			Illustr. No **1071547**	Section **600**
4				
5		**85822**	Issue **20053797-A**	Page **439**

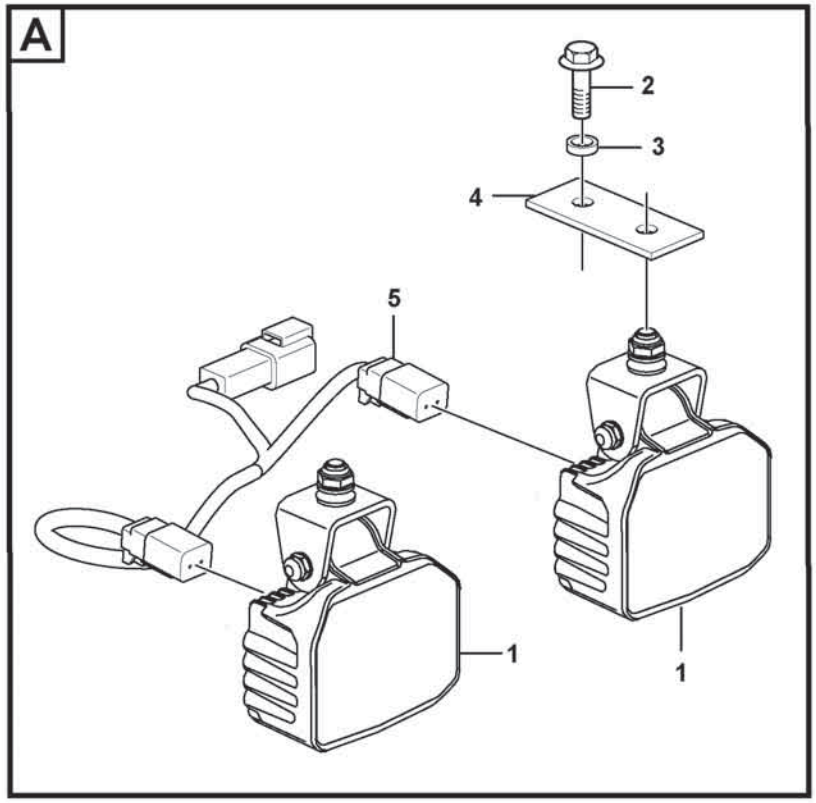

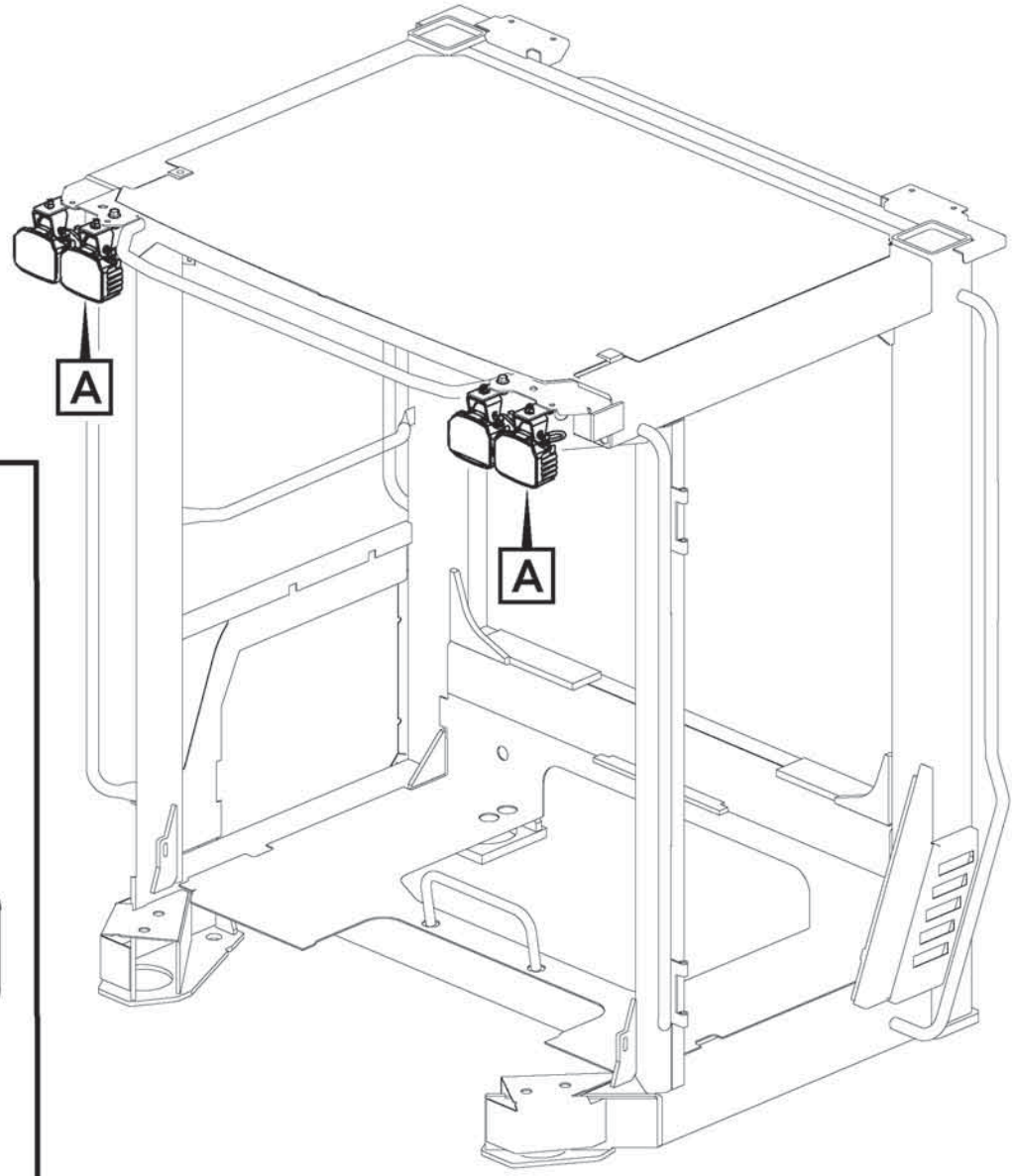

Volvo Construction Equipment

1091777

Fig.	Part No.	Quantity 1	2	3	PS	KIT	Description	Denominación	Denominação	Dénomination	Notes
1	**VOE 15670554**	4					Work lamp	Faro de trabajo	Farolete	Projecteur de travail	
2	**VOE 60113093**	2					Flange screw	Tornillo embridado	Parafuso flangeado	Vis à embase	
3	**VOE 60113866**	4					Washer	Arandela	Arruela	Rondelle	
4	**VOE 17408985**	4					Lantern bracket	Soporte lámpara	Suporte lanterna	Support de feux	
5	**VOE 11171733**	2					Cable harness	Manojo cables	Chicote cabos	Faisceau câbles	
6	**VOE 874955**	2					•Housing	•Cuerpo	•Carcaça	•Carter	

1		**Work lights, front** **Alumbrado de trabajo, delantero** **Luzes de trabalho, dianteiras** **Phare de travail, avant**	Catalogue id **20803**	Group **356**
2				
3			Illustr. No **1091777**	Section **700**
4				
5		**85823**	Issue **20053797-A**	Page **441**

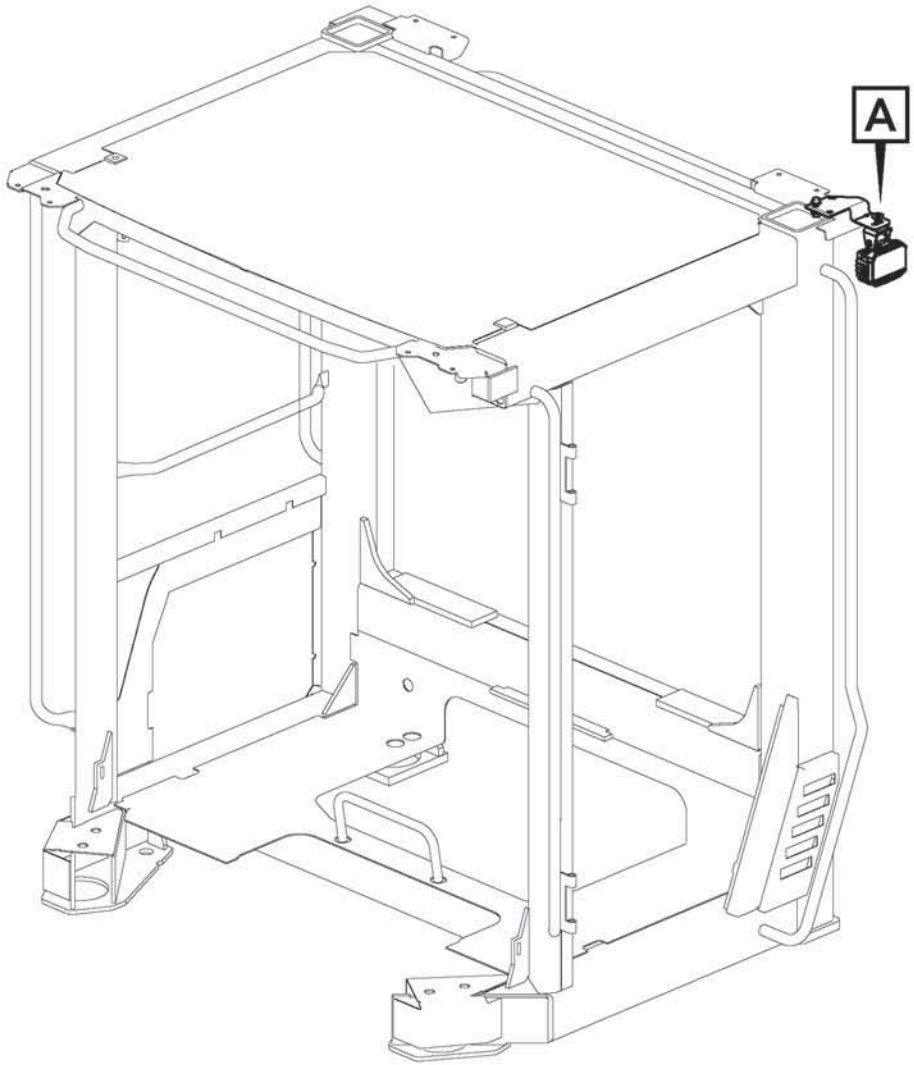

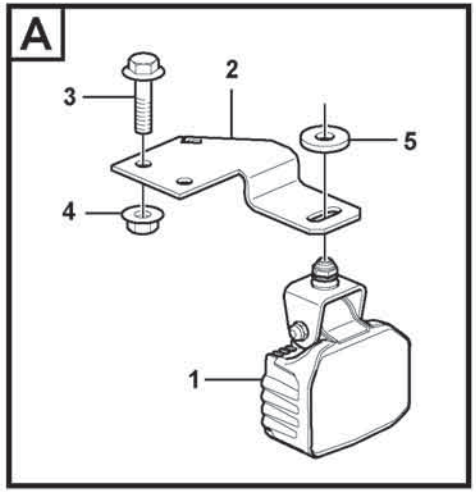

Volvo Construction Equipment
1071553

Fig.	Part No.	Quantity 1	2	3	PS	KIT	Description	Denominación	Denominação	Dénomination	Notes
1	**VOE 17494900**	1					Work lamp	Faro de trabajo	Farolete	Projecteur de travail	
1	**VOE 17489646**		1				Work lamp	Faro de trabajo	Farolete	Projecteur de travail	
2	**VOE 17221436**	1					Lantern bracket	Soporte lámpara	Suporte lanterna	Support de feux	
3	**VOE 984753**	2					Flange screw	Tornillo embridado	Parafuso flangeado	Vis à embase	
4	**VOE 990941**	2					Flange nut	Tuerca embridada	Porca flangeada	Écrou à embase	
5	**VOE 60113866**	1					Washer	Arandela	Arruela	Rondelle	

1		**Work lights, side** **Alumbrado de trabajo, lateral** **Luzes de trabalho, lado** **Feux de travail, latéraux**	Catalogue id **20803**	Group **356**
2				
3			Illustr. No **1071553**	Section **750**
4				
5		**85823,87500**	Issue **20053797-A**	Page **443**

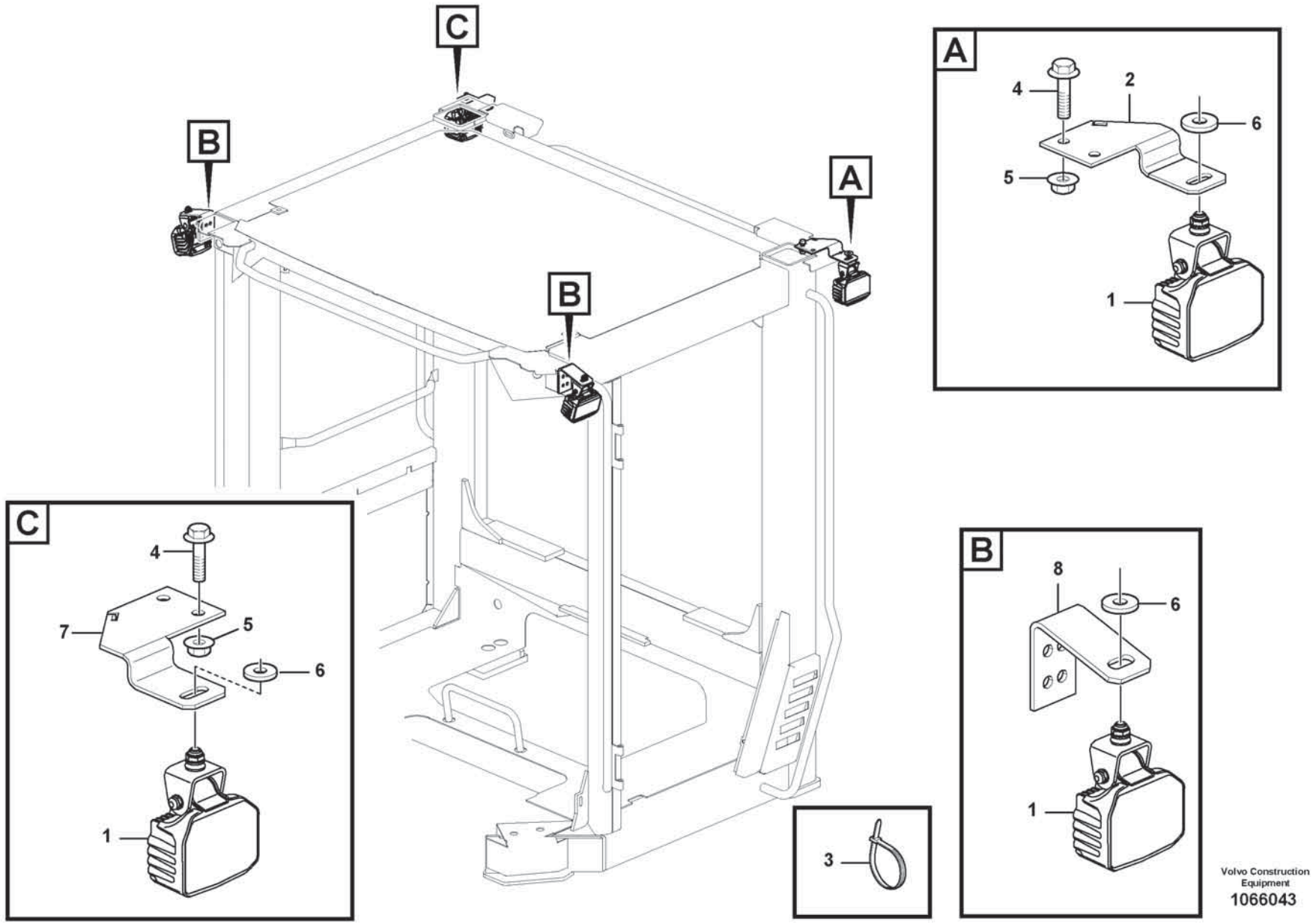

Volvo Construction Equipment

1066043

Fig.	Part No.	Quantity 1	2	3	PS	KIT	Description	Denominación	Denominação	Dénomination	Notes
1	**VOE 17494900**	4					Work lamp	Faro de trabajo	Farolete	Projecteur de travail	
2	**VOE 17221436**	1					Lantern bracket	Soporte lámpara	Suporte lanterna	Support de feux	
3	**VOE 4881440**	REQ					Cable tie	Abrazadera de cinta	Braçadeira	Serre-câble	
4	**VOE 60113092**	4					Flange screw	Tornillo embridado	Parafuso flangeado	Vis à embase	
5	**VOE 60113141**	4					Flange nut	Tuerca embridada	Porca flangeada	Écrou à embase	
6	**VOE 60113866**	4					Washer	Arandela	Arruela	Rondelle	
7	**VOE 17223229**	1					Lantern bracket	Soporte lámpara	Suporte lanterna	Support de feux	
8	**VOE 17221438**	2					Lantern bracket	Soporte lámpara	Suporte lanterna	Support de feux	

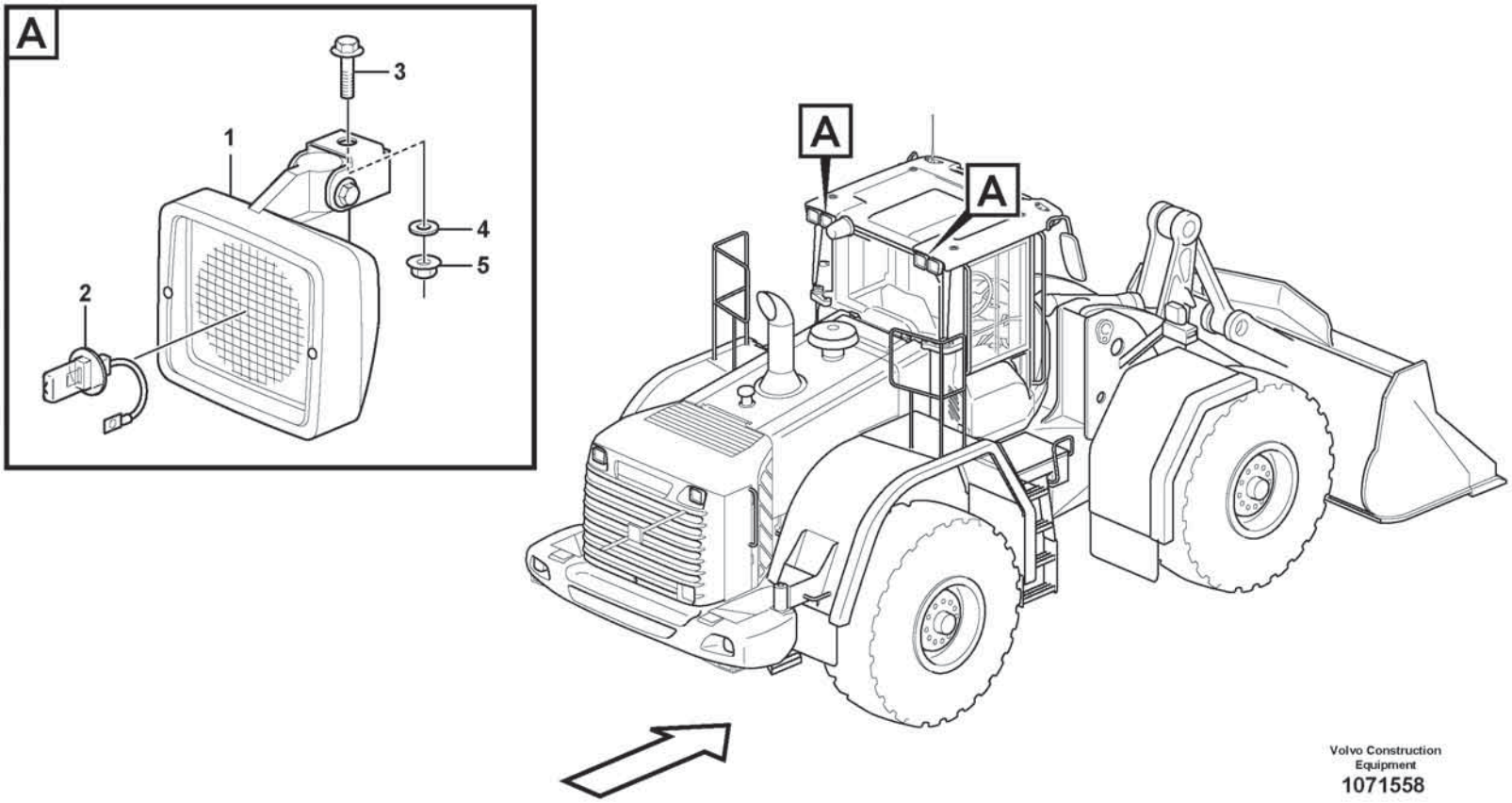

Volvo Construction Equipment
1071558

Fig.	Part No.	Quantity 1	2	3	PS	KIT	Description	Denominación	Denominação	Dénomination	Notes
1	**VOE 11170010**	2					Work lamp	Faro de trabajo	Farolete	Projecteur de travail	LH LA3527, RH LA3528
2	**VOE 992517**	2					•Bulb	•Bombilla	•Lâmpada	•Ampoule	(VOE 943903) 24V/70W
3	**VOE 60113093**	2					Flange screw	Tornillo embridado	Parafuso flangeado	Vis à embase	
4	**VOE 60113866**	2					Washer	Arandela	Arruela	Rondelle	
5	**VOE 60113141**	2					Flange nut	Tuerca embridada	Porca flangeada	Écrou à embase	

1		**Work lights, rear.** **Alumbrado de trabajo, trasero.** **Lâmpadas de trabalho, traseiras.** **Phare de travail, AR.**	Catalogue id **20803**	Group **356**
2				
3			Illustr. No **1071558**	Section **1000**
4				
5		**83492**	Issue **20053797-A**	Page **447**

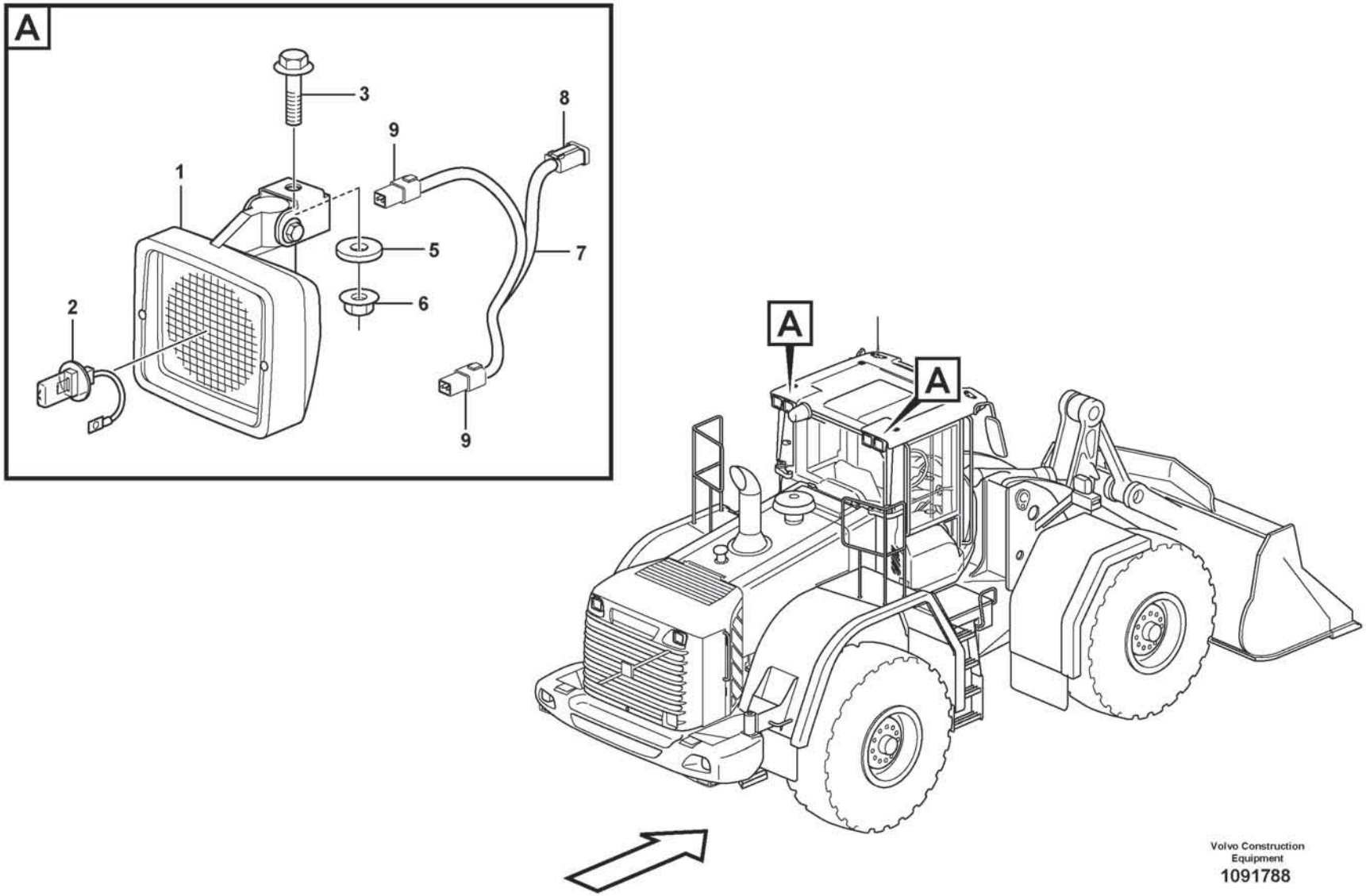

Volvo Construction Equipment

1091788

Fig.	Part No.	Quantity 1	2	3	PS	KIT	Description	Denominación	Denominação	Dénomination	Notes
1	**VOE 11170010**	4					Work lamp	Faro de trabajo	Farolete	Projecteur de travail	
2	**VOE 992517**	4					•Bulb	•Bombilla	•Lâmpada	•Ampoule	
3	**VOE 60113093**	4					Flange screw	Tornillo embridado	Parafuso flangeado	Vis à embase	
5	**VOE 60113866**	4					Washer	Arandela	Arruela	Rondelle	
6	**VOE 60113141**	4					Flange nut	Tuerca embridada	Porca flangeada	Écrou à embase	
7	**VOE 11171733**	2					Cable harness	Manojo cables	Chicote cabos	Faisceau câbles	
8	**VOE 14370761**	2					•Connector	•Pieza de conexión	•Conexão	•Pièce connexion	
9	**VOE 874955**	4					•Housing	•Cuerpo	•Carcaça	•Carter	

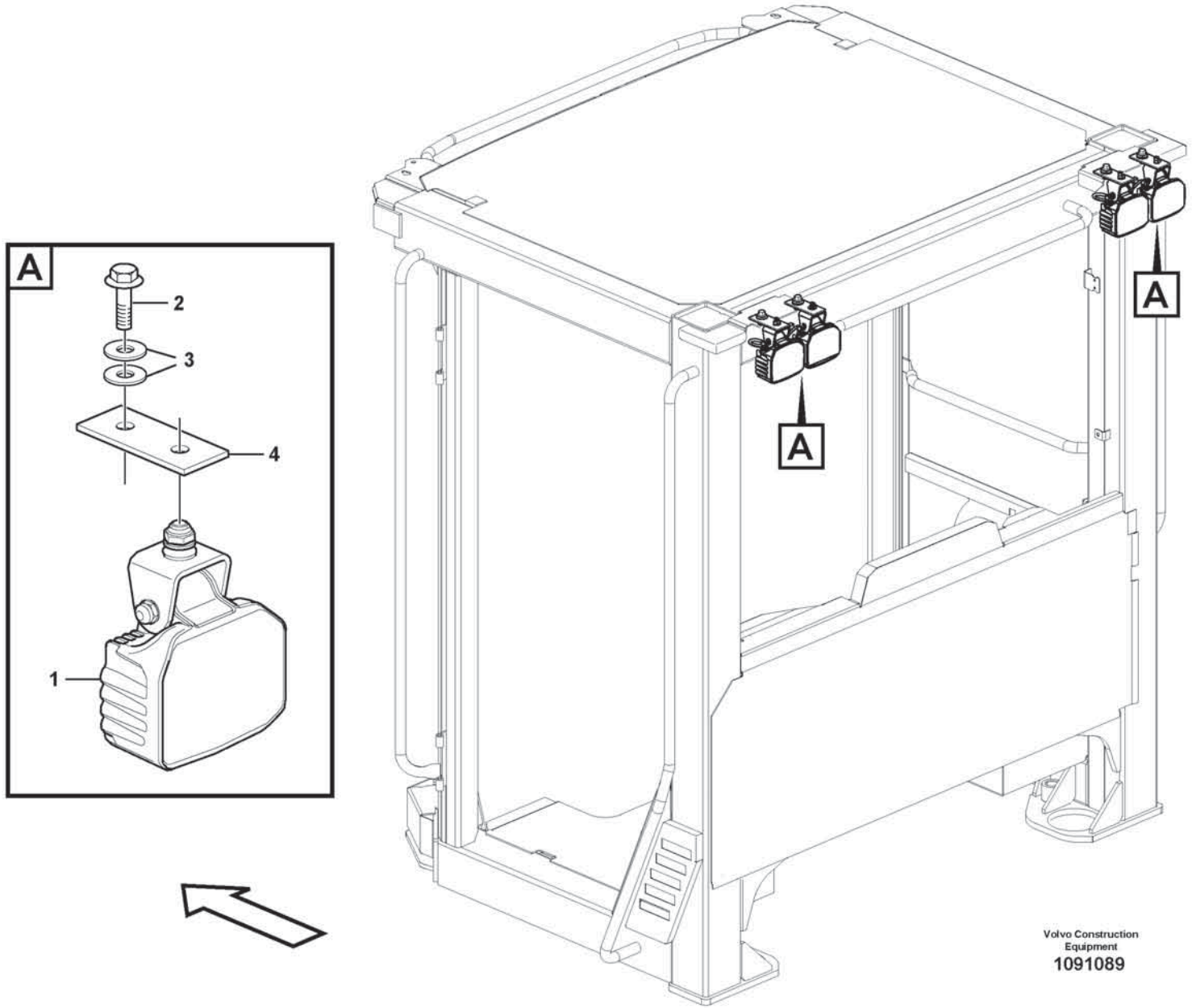
A
2
3
4
1
A
A
Volvo Construction
Equipment
1091089

Fig.	Part No.	Quantity 1	2	3	PS	KIT	Description	Denominación	Denominação	Dénomination	Notes
1	**VOE 15670554**	2					Work lamp	Faro de trabajo	Farolete	Projecteur de travail	LH LA3525, RH LA3526
2	**VOE 60113093**	2					Flange screw	Tornillo embridado	Parafuso flangeado	Vis à embase	
3	**VOE 60113866**	4					Washer	Arandela	Arruela	Rondelle	
4	**VOE 17408985**	2					Lantern bracket	Soporte lámpara	Suporte lanterna	Support de feux	

1		**Work lights, rear.** **Alumbrado de trabajo, trasero.** **Lâmpadas de trabalho, traseiras.** **Phare de travail, AR.**	Catalogue id **20803**	Group **356**
2				
3			Illustr. No **1091089**	Section **1200**
4				
5		**85824**	Issue **20053797-A**	Page **451**

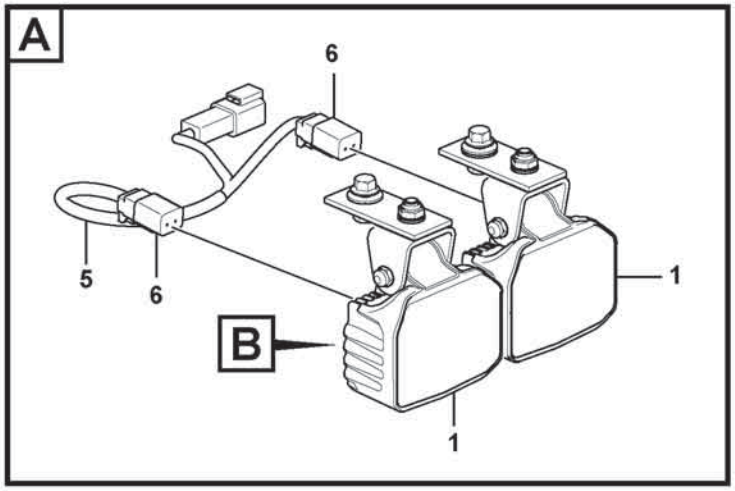
A
6
5
6
1
B
1

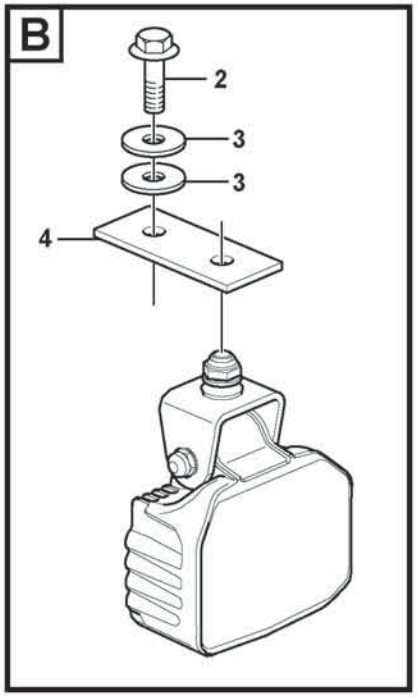
B
2
3
3
4



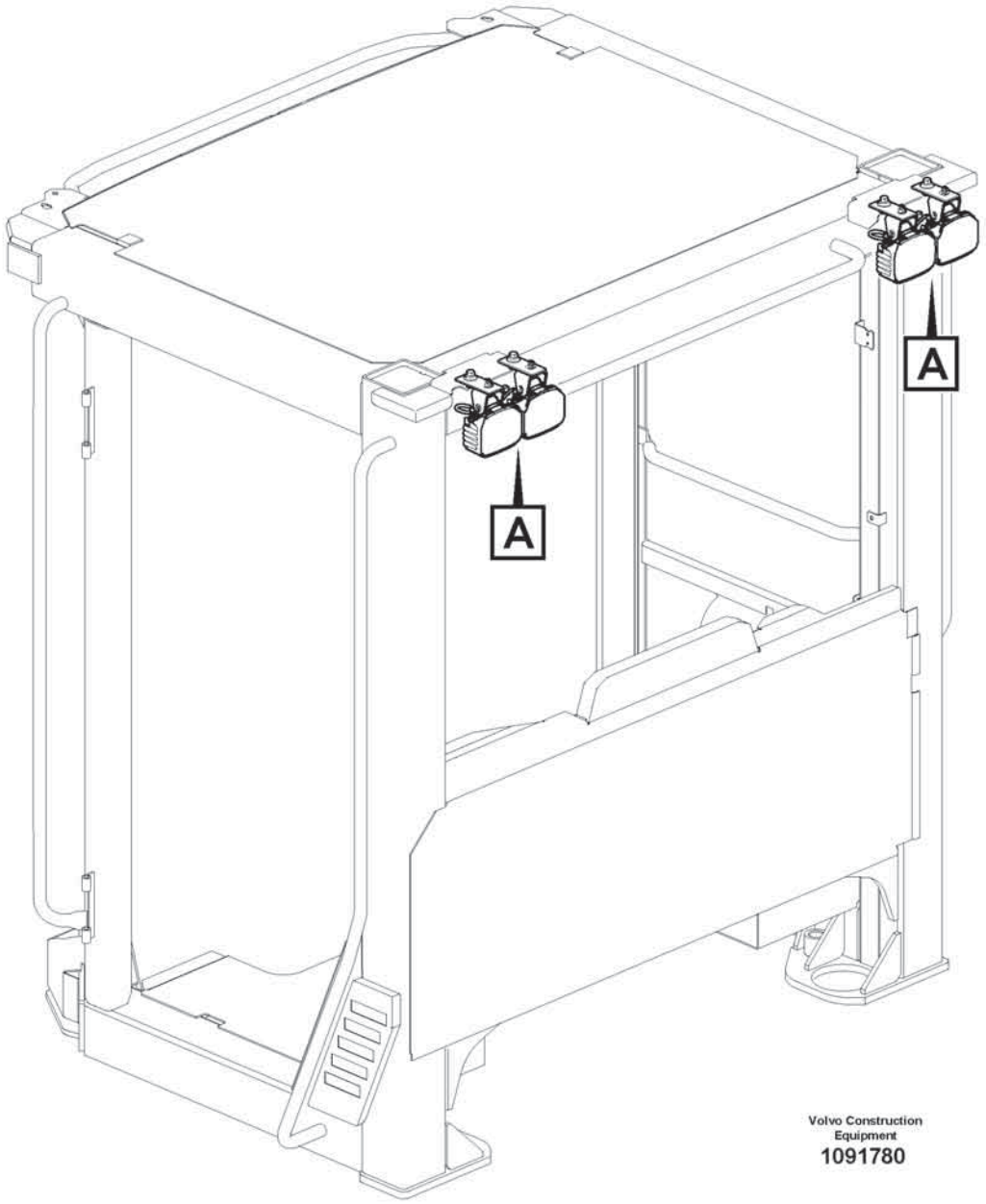
A
A
Volvo Construction Equipment
1091780

Fig.	Part No.	Quantity 1	2	3	PS	KIT	Description	Denominación	Denominação	Dénomination	Notes
1	**VOE 15670554**	4					Work lamp	Faro de trabajo	Farolete	Projecteur de travail	
2	**VOE 60113093**	4					Flange screw	Tornillo embridado	Parafuso flangeado	Vis à embase	
3	**VOE 60113866**	8					Washer	Arandela	Arruela	Rondelle	
4	**VOE 17408985**	2					Lantern bracket	Soporte lámpara	Suporte lanterna	Support de feux	
5	**VOE 11171733**	2					Cable harness	Manojo cables	Chicote cabos	Faisceau câbles	
6	**VOE 874955**	4					•Housing	•Cuerpo	•Carcaça	•Carter	

1		**Work lights, rear.** **Alumbrado de trabajo, trasero.** **Lâmpadas de trabalho, traseiras.** **Phare de travail, AR.**	Catalogue id **20803**	Group **356**
2				
3			Illustr. No **1091780**	Section **1300**
4				
5		**85825**	Issue **20053797-A**	Page **453**

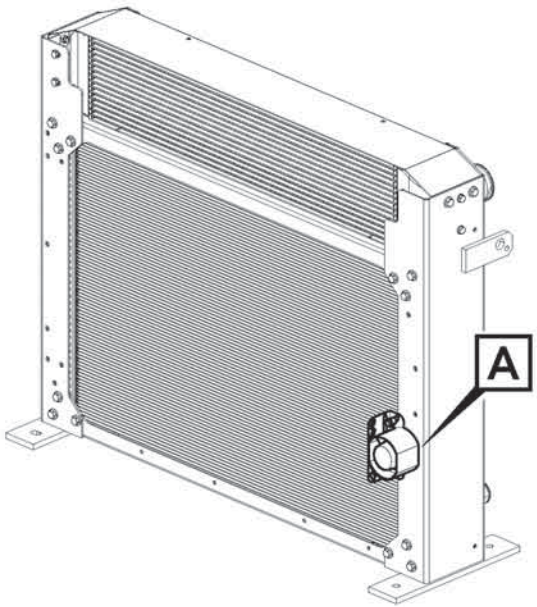
A

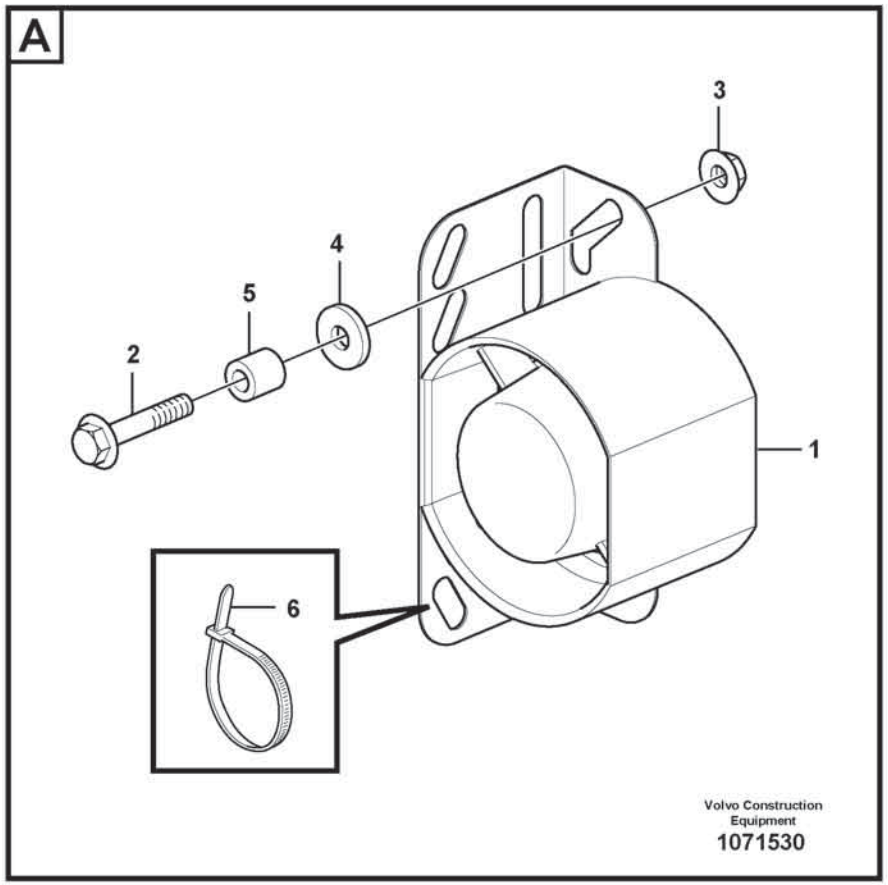
A
3
4
5
2
1
6
Volvo Construction
Equipment
1071530

Fig.	Part No.	Quantity 1	2	3	PS	KIT	Description	Denominación	Denominação	Dénomination	Notes
1	**VOE 17468188**	1					Reversing warning unit	Avisador de retroceso	Aviso marcha-ré	Avertisseur de recul	SA9301
2	**VOE 60113084**	2					Flange screw	Tornillo embridado	Parafuso flangeado	Vis à embase	
3	**VOE 60113140**	2					Flange nut	Tuerca embridada	Porca flangeada	Écrou à embase	
4	**VOE 994848**	2					Washer	Arandela	Arruela	Rondelle	
5	**VOE 60113556**	2					Spacer sleeve	Manguito distanciador	Luva espaçadora	Douille entretoise	
6	**VOE 4881440**	1					Cable tie	Abrazadera de cinta	Braçadeira	Serre-câble	

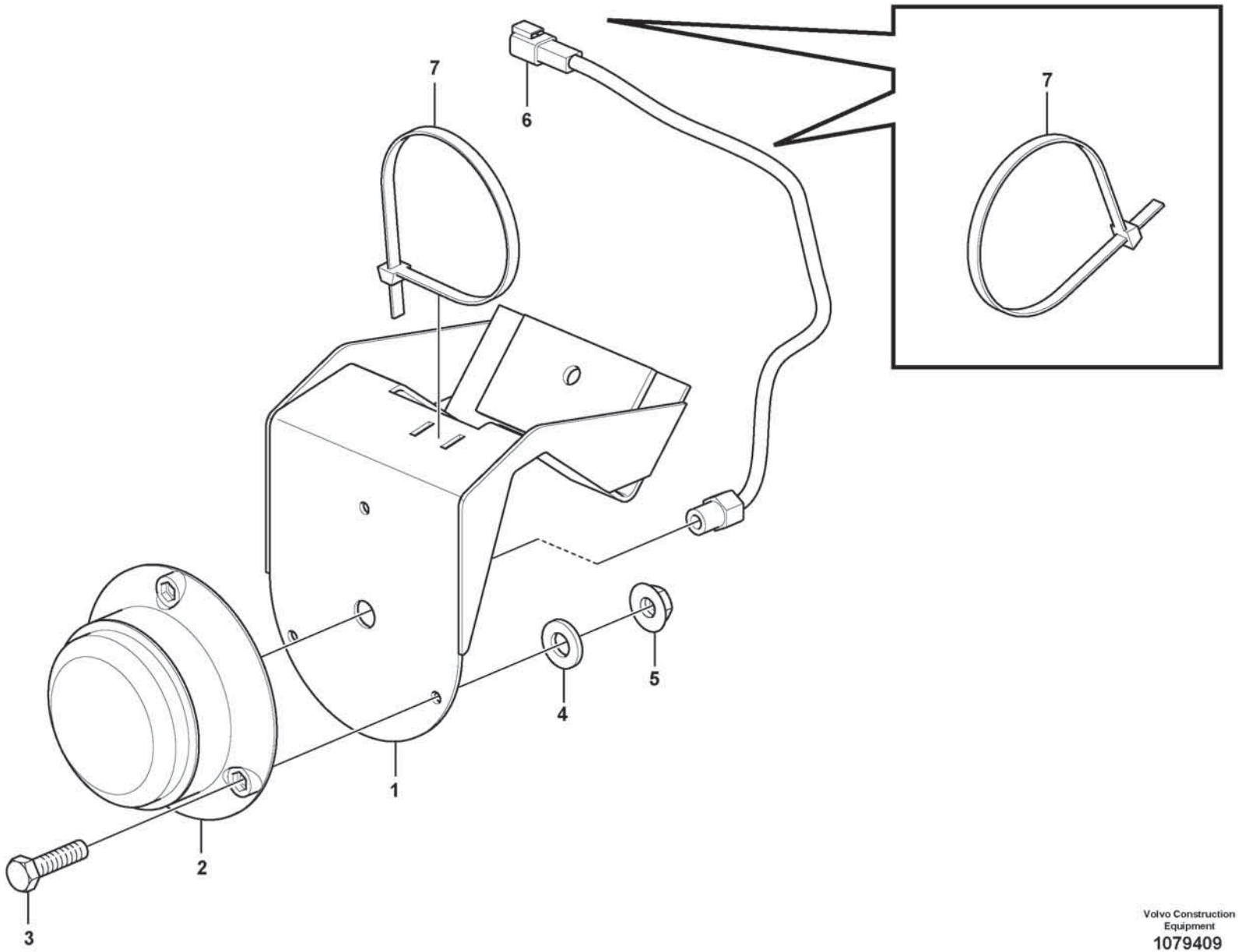

Volvo Construction Equipment
1079409

Fig.	Part No.	Quantity 1	2	3	PS	KIT	Description	Denominación	Denominação	Dénomination	Notes
1	**VOE 15180962**	1					Plate	Chapa	Chapa	Tôle	
2	**VOE 16303237**	1					Lamp	Lámpara	Lanterna	Lampe	
3	**VOE 997415**	3					Hexagon screw	Tornillo hexagonal	Parafuso sextavado	Vis à tête hexagonale	
4	**VOE 60110304**	3					Washer	Arandela	Arruela	Rondelle	
5	**VOE 60113166**	3					Flange lock nut	Contratuerca embridada	Contra porca flange	Contre-écrou à embase	
6	**VOE 20846136**	1					Housing	Cuerpo	Carcaça	Carter	
7	**VOE 4881440**	3					Cable tie	Abrazadera de cinta	Braçadeira	Serre-câble	

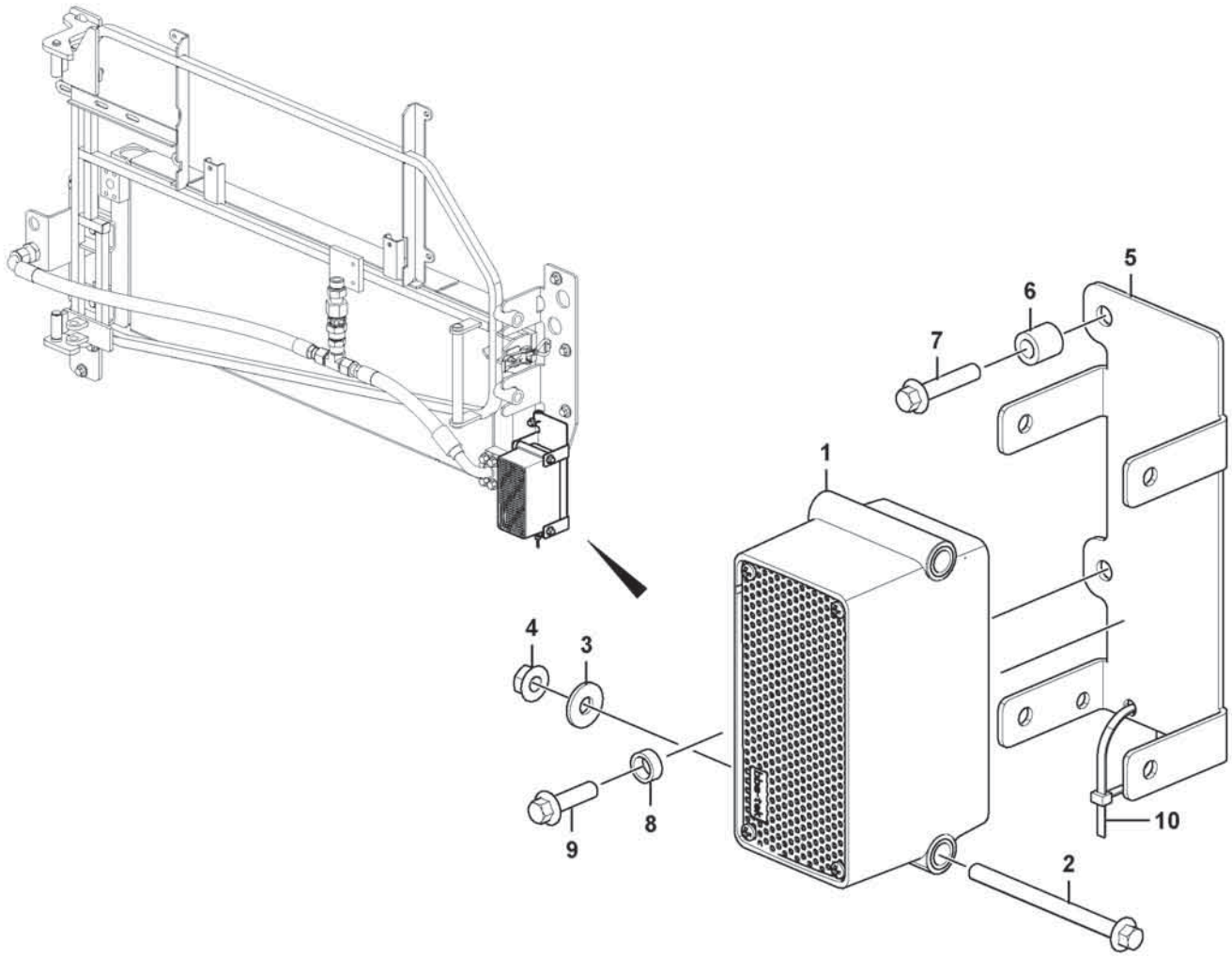
1
2
3
4
5
6
7
8
9
10

Fig.	Part No.	Quantity 1	2	3	PS	KIT	Description	Denominación	Denominação	Dénomination	Notes
1	**VOE 17418409**	1					Reversing warning unit	Avisador de retroceso	Aviso marcha-ré	Avertisseur de recul	SA9301
2	**VOE 60113249**	2					Flange screw	Tornillo embridado	Parafuso flangeado	Vis à embase	
3	**VOE 60114321**	2					Washer	Arandela	Arruela	Rondelle	
4	**VOE 60113167**	2					Flange lock nut	Contratuerca embridada	Contra porca flange	Contre-écrou à embase	
5	**VOE 17448758**	1					Bracket	Consola	Suporte	Console	
6	**VOE 60113556**	1					Spacer sleeve	Manguito distanciador	Luva espaçadora	Douille entretoise	
7	**VOE 60113084**	1					Flange screw	Tornillo embridado	Parafuso flangeado	Vis à embase	
8	**VOE 60113564**	1					Spacer sleeve	Manguito distanciador	Luva espaçadora	Douille entretoise	
9	**VOE 60113082**	1					Flange screw	Tornillo embridado	Parafuso flangeado	Vis à embase	
10	**VOE 4881440**	1					Cable tie	Abrazadera de cinta	Braçadeira	Serre-câble	

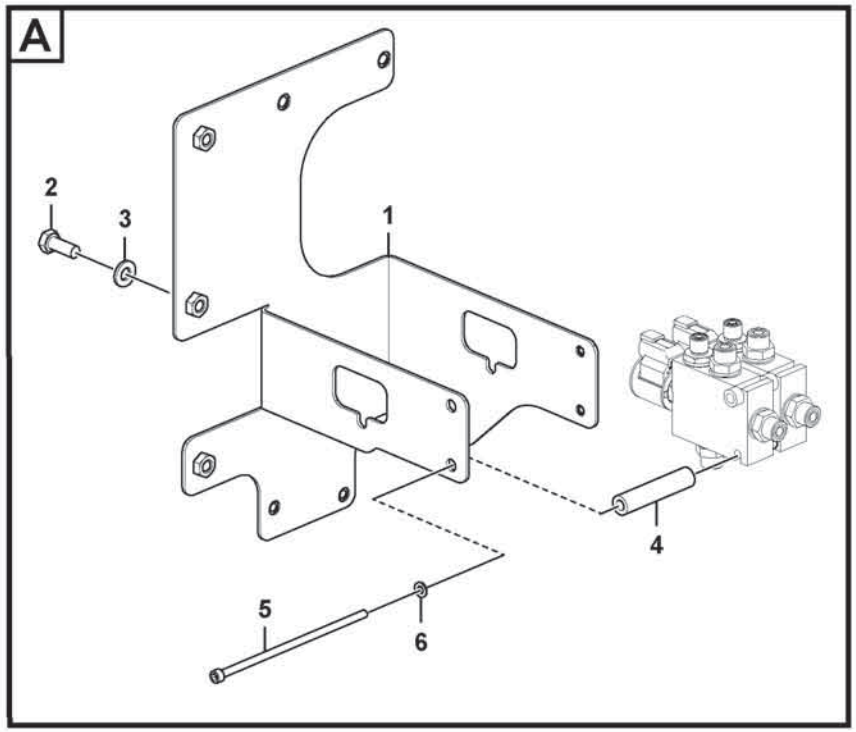

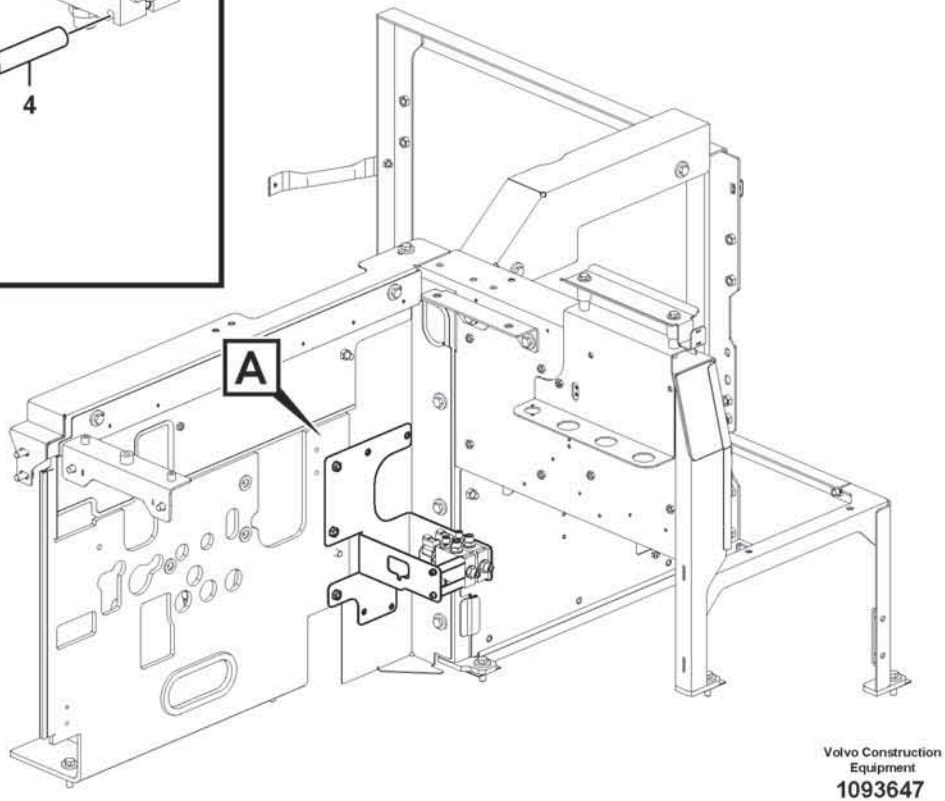

Volvo Construction Equipment
1093647

Fig.	Part No.	Quantity 1	2	3	PS	KIT	Description	Denominación	Denominação	Dénomination	Notes
1	VOE 17449763	1					Warning flasher	Luz intermitente advertencia	Luz do pisca-pisca	Feu de détresse	
2	VOE 17473152	1					Release mechanism	Mecanismo liberador	Mecanismo liberador	Dispositif d'inclinaison	
3	VOE 11412553	1					•Attachment bracket	•Soporte de implementos	•	•Porte-outil	
4	VOE 16288402	1					•Attachment bracket	•Soporte de implementos	•	•Porte-outil	
5	VOE 4935756	1					•Spring	•Resorte	•Mola	•Ressort	
6	VOE 60113171	1					•Flange lock nut	•Contratuerca embridada	•Contra porca flange	•Contre-écrou à embase	
7	VOE 13961647	1					•Pin	•Pasador	•Coupilha	•Clavette	
8	VOE 941267	1					•Plug	•Tapón	•Bujão	•Tampon	
9	VOE 60113081	2					Flange screw	Tornillo embridado	Parafuso flangeado	Vis à embase	
10	VOE 60114321	2					Washer	Arandela	Arruela	Rondelle	
11	VOE 13949867	2					Spring nut	Tuerca resorte	Porca de pressão	Écrou de ressort	
12	VOE 14016673	2					Strip clamp	Abrazadera de cinta	Cinta braçadeira	Serrage de ruban	
13	VOE 70377101	1					Switch	Interruptor	Interruptor	Contacteur	
14	VOE 11428013	1					Rocker arm	Balancín	Balancim	Culbuteur	

1		**Rotating beacon.** **Faro de advertencia giratorio.** **Sinalizador rotativo.** **Avertisseur lumineux à feu tournant.**	Catalogue id **20803**	Group **362**
2				
3			Illustr. No **1093647**	Section **400**
4				
5		**87085**	Issue **20053797-A**	Page **461**

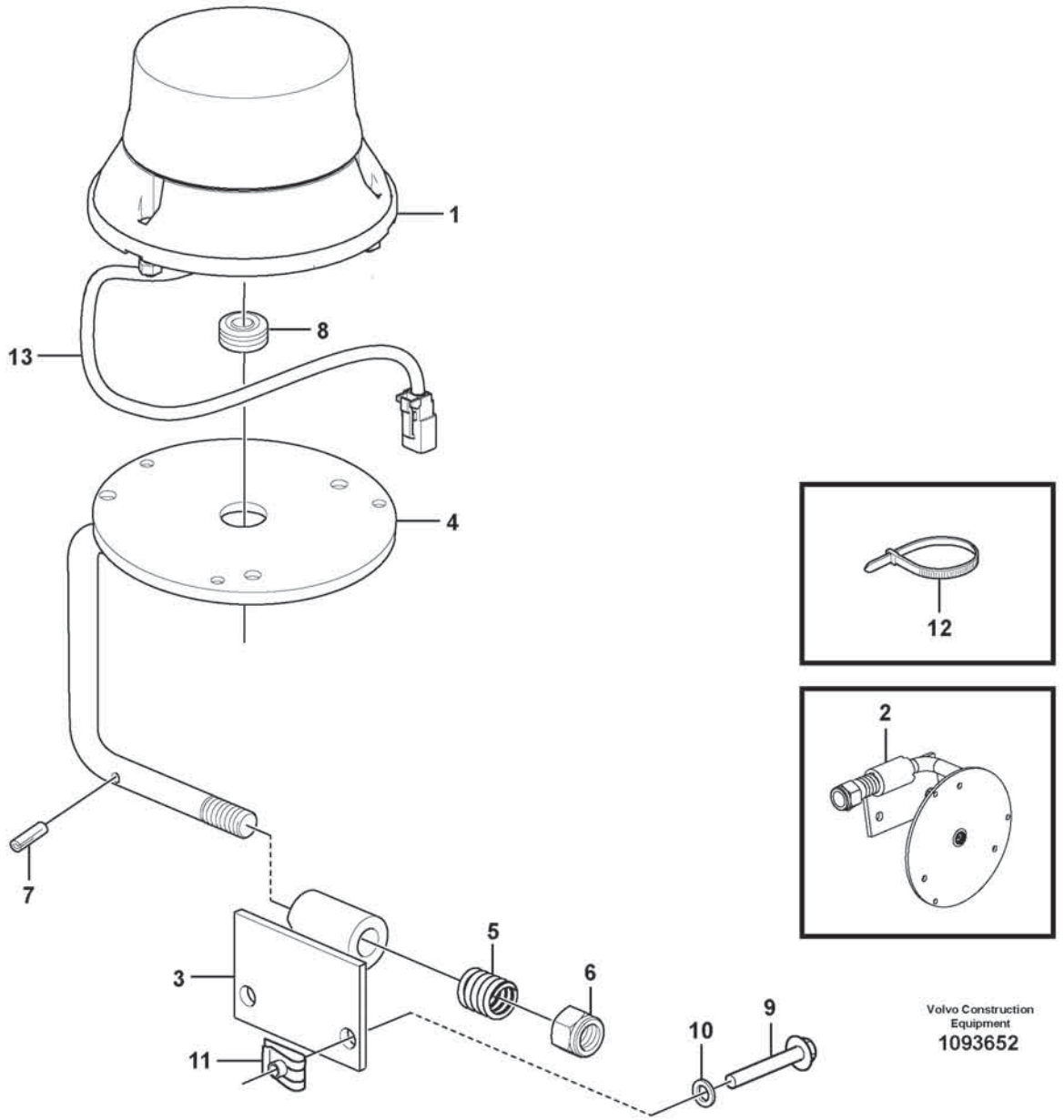

Volvo Construction Equipment
1093652

Fig.	Part No.	Quantity 1	2	3	PS	KIT	Description	Denominación	Denominação	Dénomination	Notes
1	VOE 17449763	1					Warning flasher	Luz intermitente advertencia	Luz do pisca-pisca	Feu de détresse	
2	VOE 17473152	1					Release mechanism	Mecanismo liberador	Mecanismo liberador	Dispositif d'inclinaison	
3	VOE 11412553	1					•Attachment bracket	•Soporte de implementos	•	•Porte-outil	
4	VOE 16288402	1					•Attachment bracket	•Soporte de implementos	•	•Porte-outil	
5	VOE 4935756	1					•Spring	•Resorte	•Mola	•Ressort	
6	VOE 60113171	1					•Flange lock nut	•Contratuerca embridada	•Contra porca flange	•Contre-écrou à embase	
7	VOE 13961647	1					•Pin	•Pasador	•Coupilha	•Clavette	
8	VOE 941267	1					•Plug	•Tapón	•Bujão	•Tampon	
9	VOE 60113081	2					Flange screw	Tornillo embridado	Parafuso flangeado	Vis à embase	
10	VOE 60114321	2					Washer	Arandela	Arruela	Rondelle	
11	VOE 13949867	2					Spring nut	Tuerca resorte	Porca de pressão	Écrou de ressort	
12	VOE 14016673	2					Strip clamp	Abrazadera de cinta	Cinta braçadeira	Serrage de ruban	
13	VOE 11170891	1					Cable harness	Manojo cables	Chicote cabos	Faisceau câbles	

1		**Rotating beacon.** **Faro de advertencia giratorio.** **Sinalizador rotativo.** **Avertisseur lumineux à feu tournant.**	Catalogue id **20803**	Group **362**
2				
3			Illustr. No **1093652**	Section **500**
4				
5		**87091**	Issue **20053797-A**	Page **463**

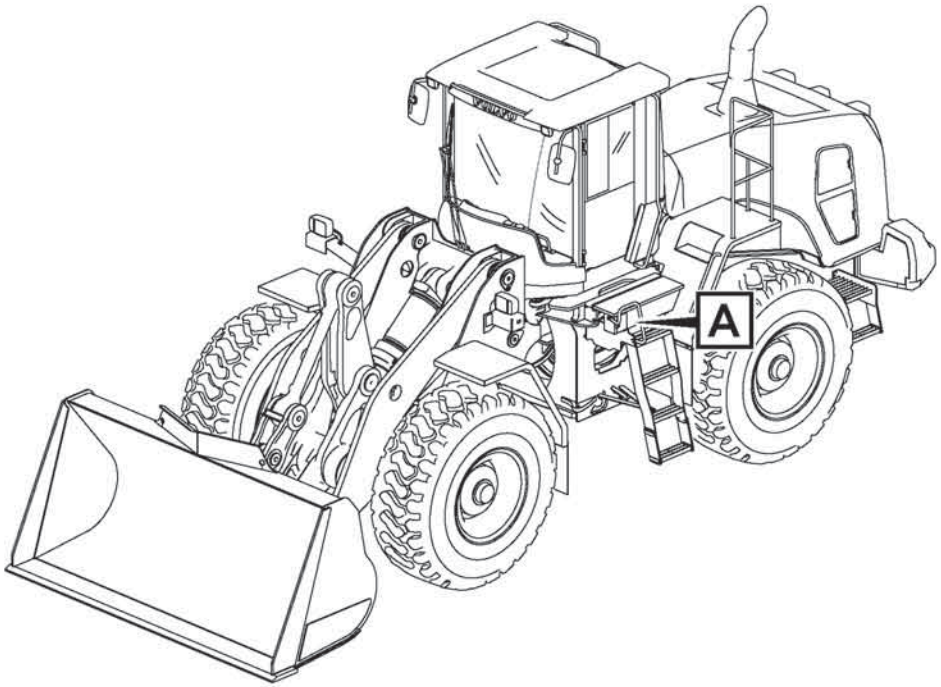

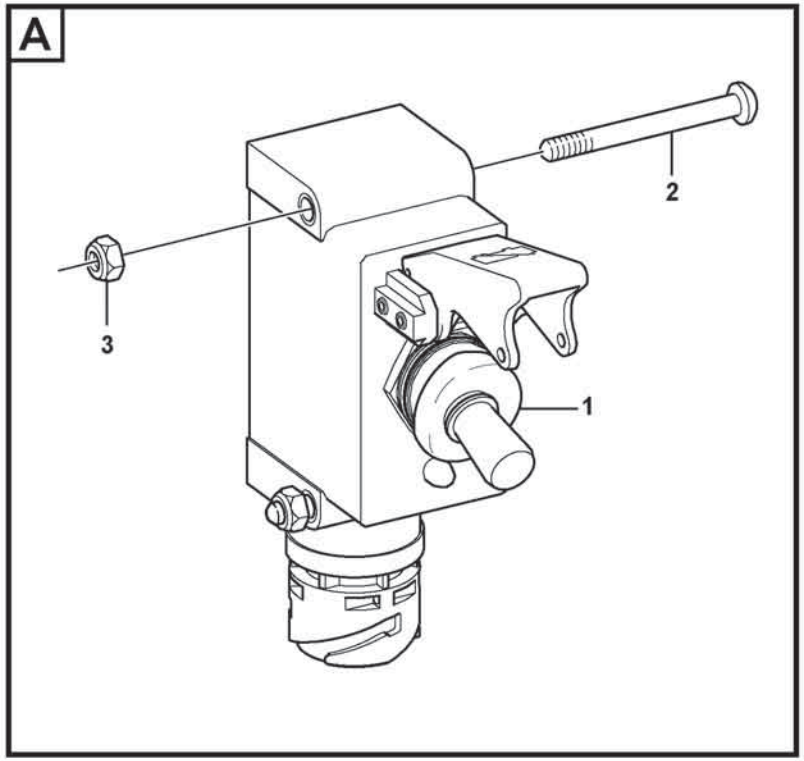

Volvo Construction Equipment

1071581

Fig.	Part No.	Quantity 1	2	3	PS	KIT	Description	Denominación	Denominação	Dénomination	Notes
1	**VOE 16303026**	1					Switch	Interruptor	Interruptor	Contacteur	
2	**VOE 997491**	2					Six point socket screw	Racor de seis dientes	Paraf soquete sext	Vis à 6 pans creux	
3	**VOE 997400**	2					Lock nut	Contratuerca	Porca trava	Contre-écrou	

1		**Battery main switch** **Interruptor de desconexión de la batería** **Interruptor principal da bateria** **Coupe-batteries**	Catalogue id **20803**	Group **364**
2				
3			Illustr. No **1071581**	Section **100**
4				
5		**86039**	Issue **20053797-A**	Page **465**

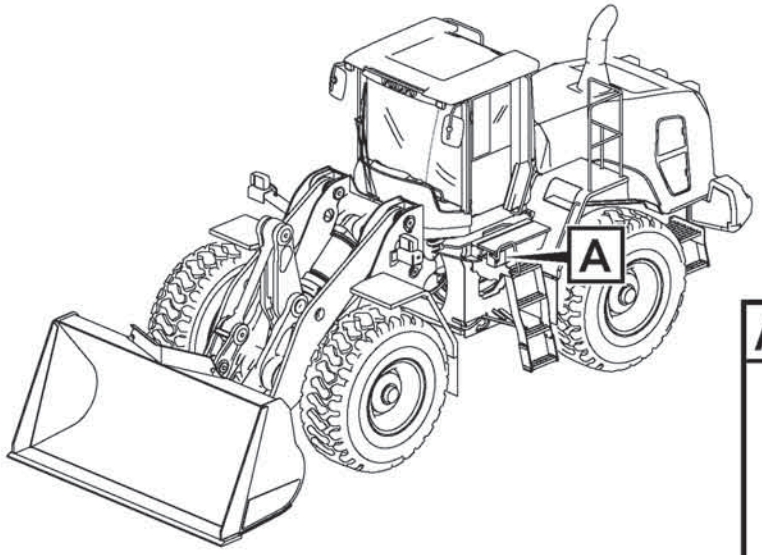
A

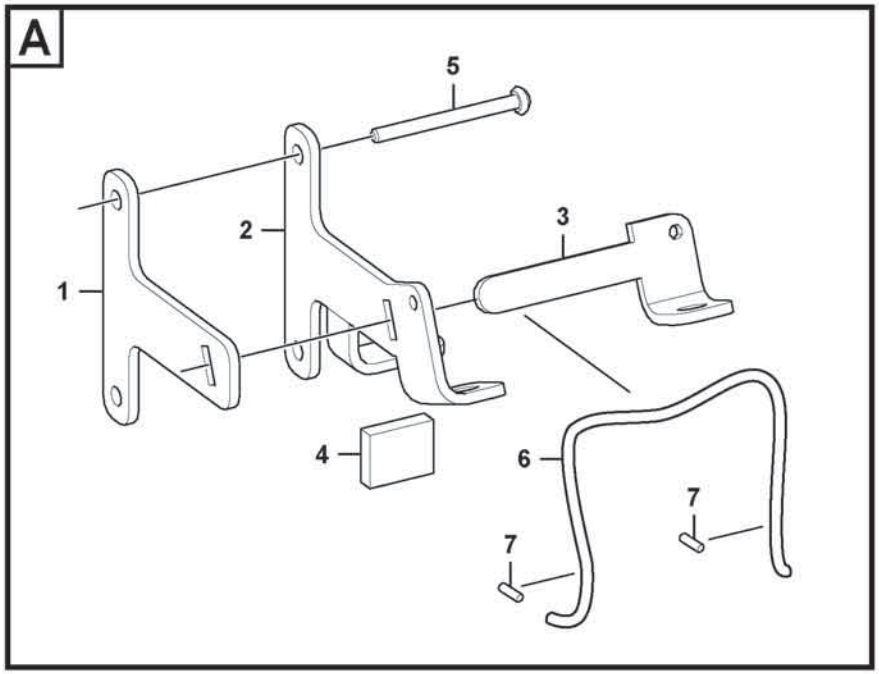
A
5
2
3
1
4
6
7
7

Fig.	Part No.	Quantity 1	2	3	PS	KIT	Description	Denominación	Denominação	Dénomination	Notes
1	VOE 17451811	1					Bracket	Consola	Suporte	Console	
2	VOE 17451809	1					Bracket	Consola	Suporte	Console	
3	VOE 17451808	1					Bracket	Consola	Suporte	Console	
4	VOE 17452073	1					Rubber block	Pastilla de goma	Pastilha de borracha	Plot caoutchouc	
5	VOE 60112597	2					Six point socket screw	Racor de seis dientes	Paraf soquete sext	Vis à 6 pans creux	
6	RM 59436741	1					Cable	Cable	Cabo	Câble	2624)
7	RM 59214775	2					Sleeve	Manguito	Luva	Douille	

2624) **GB**: Not Shown **ES**: No ilustrado **BR**: Não mostrado **FR**: Non représenté

1		**Locking device for battery main switch** **Dispositivo de bloqueo para interruptor principal de batería** **Dispositivo de travamento do interruptor principal da bateria** **Dispositif de verrouillage pour interrupteur coupe-batterie**	Catalogue id **20803**	Group **364**
2				
3			Illustr. No **1087492**	Section **150**
4				
5		**86713**	Issue **20053797-A**	Page **467**

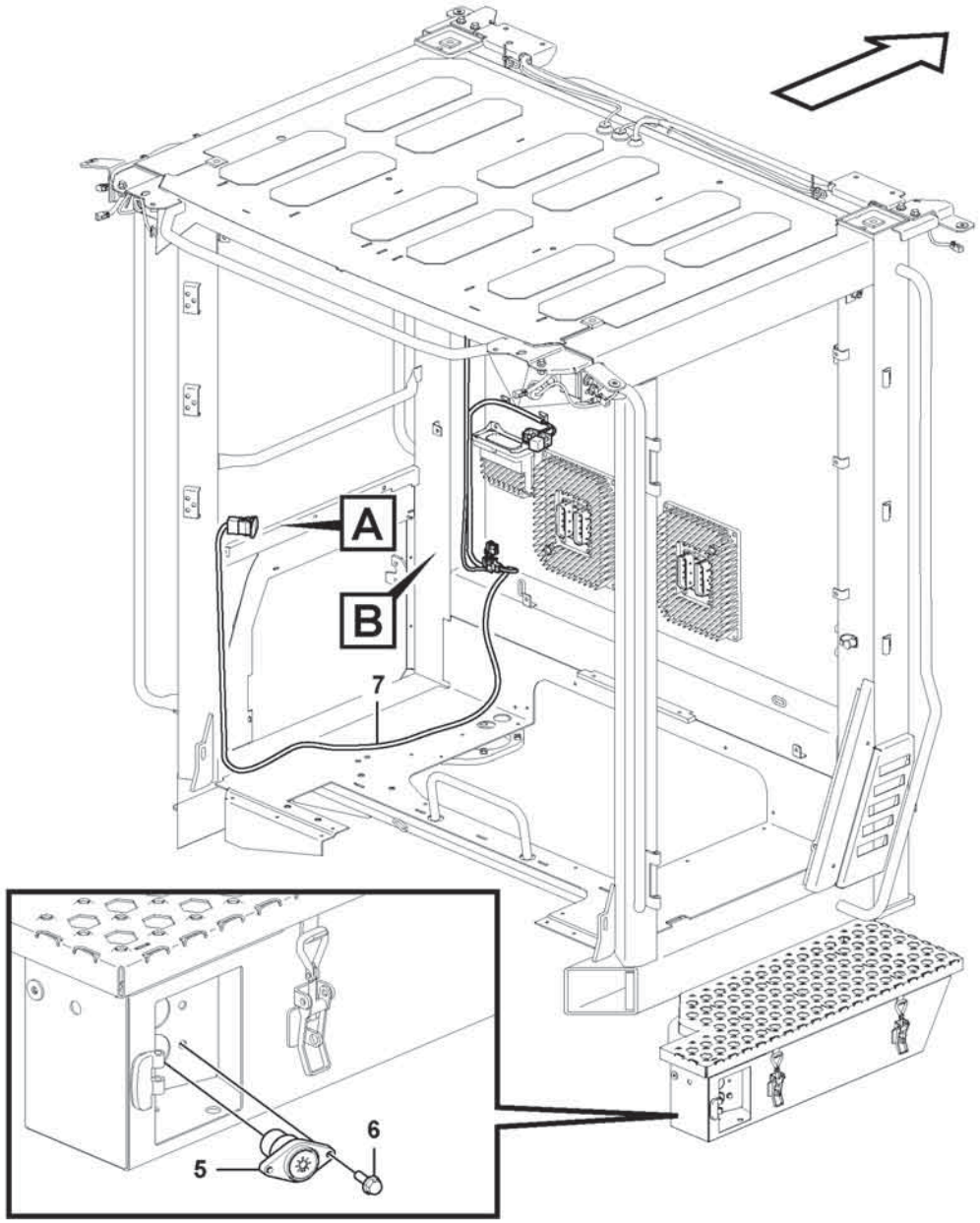

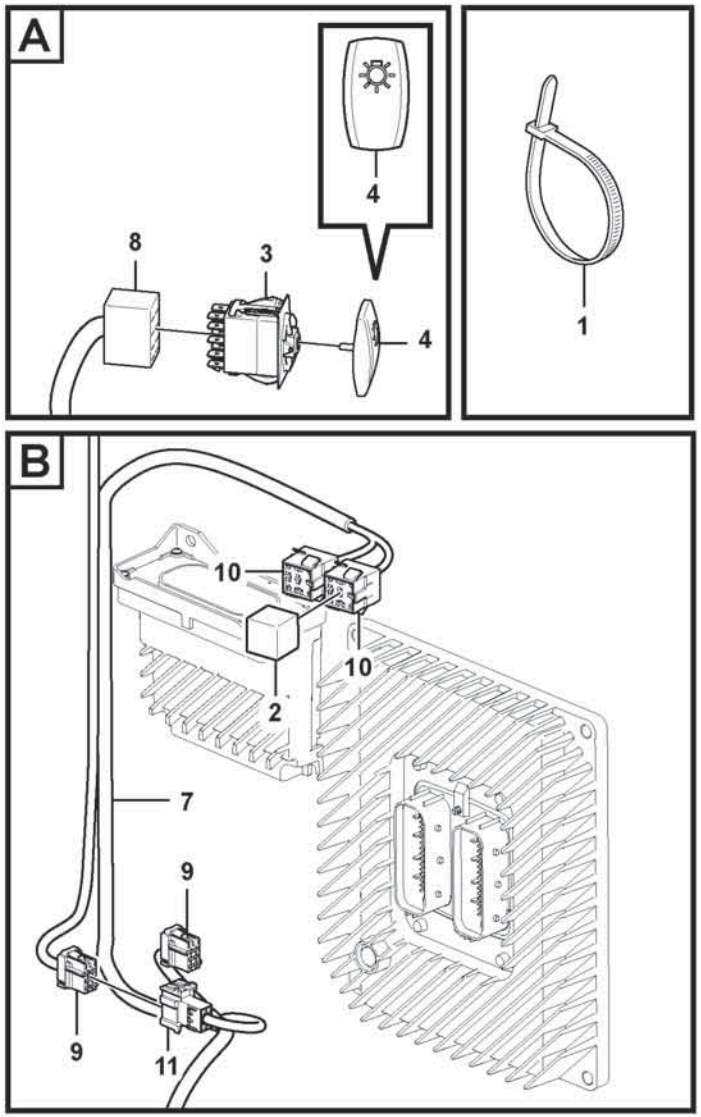

Volvo Construction Equipment

1076091

Fig.	Part No.	Quantity 1	2	3	PS	KIT	Description	Denominación	Denominação	Dénomination	Notes
1	**VOE 4881440**	REQ					Cable tie	Abrazadera de cinta	Braçadeira	Serre-câble	
2	**VOE 21244697**	1					Relay	Relé	Relé	Relais	
3	**VOE 70369702**	1					Switch	Interruptor	Interruptor	Contacteur	SW3526
4	**VOE 11428156**	1					Rocker arm	Balancín	Balancim	Culbuteur	
5	**VOE 17222931**	1					Switch	Interruptor	Interruptor	Interrupteur	
6	**VOE 984726**	2					Flange screw	Tornillo embridado	Parafuso flangeado	Vis à embase	
7	**VOE 17412568**	1					Wiring harness	Manojo cables	Chicote cabos	Faisceau de câbles	(SW3526)
8	**VOE 70369714**	REQ					•Housing	•Cuerpo	•Carcaça	•Carter	(MO)
9	**VOE 20367822**	REQ					•Housing	•Cuerpo	•Carcaça	•Carter	(RE3507)
10	**VOE 8141996**	REQ					•Housing	•Cuerpo	•Carcaça	•Carter	(CM)
11	**VOE 3987478**	REQ					•Housing	•Cuerpo	•Carcaça	•Carter	

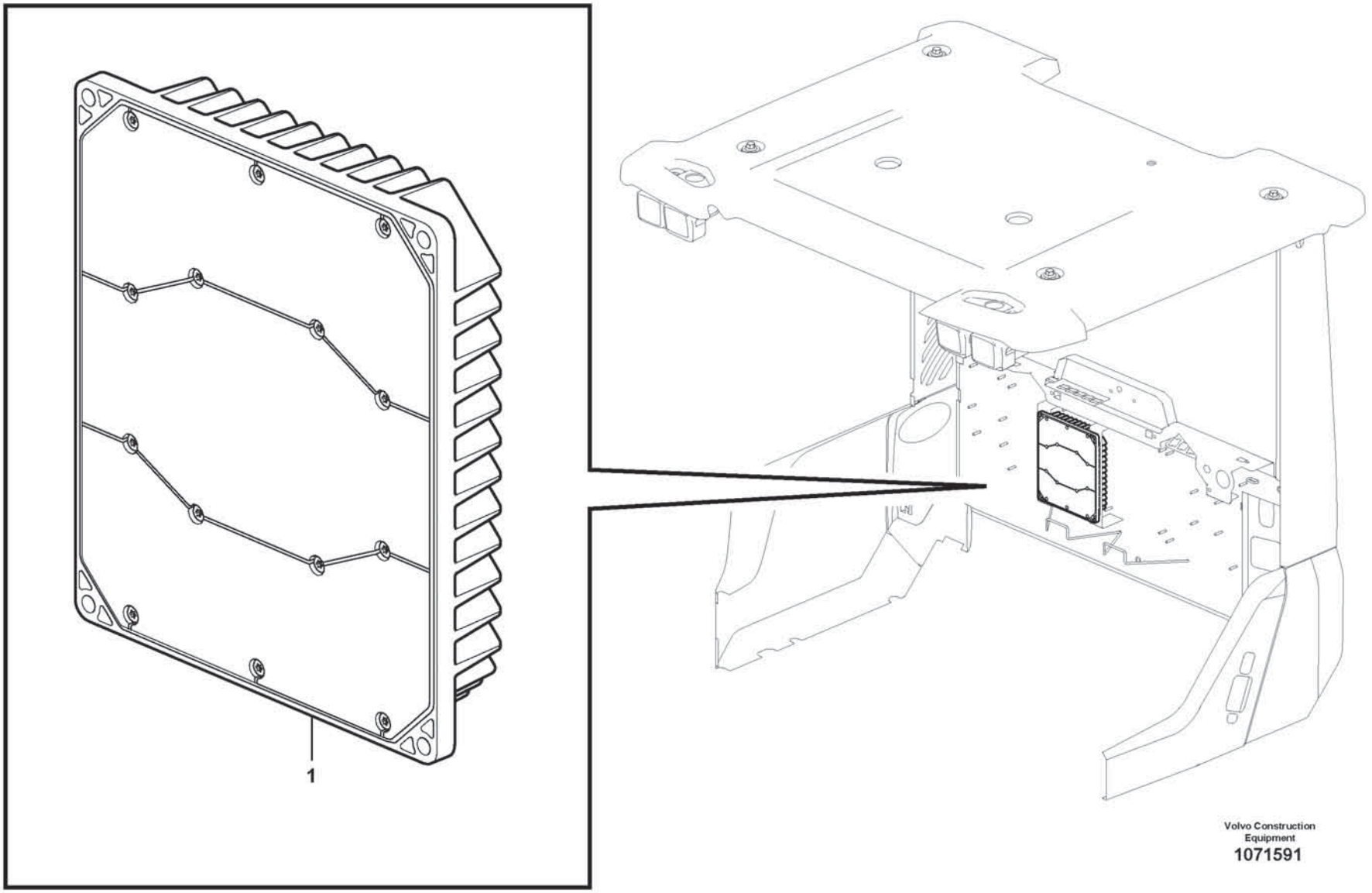

Volvo Construction Equipment

1071591

Fig.	Part No.	Quantity 1	2	3	PS	KIT	Description	Denominación	Denominação	Dénomination	Notes
1	VOE 11383003	1					Electronic unit	Unidad electrónica	Unidade eletrônica	Unité électronique	

1		**Electronic unit** **Unidad electrónica** **Unidade eletrônica** **Unité électronique**	Catalogue id **20803**	Group **366**
2				
3			Illustr. No **1071591**	Section **100**
4				
5		**86178, 86179, 86180, 86181, 86182, 86185**	Issue **20053797-A**	Page **471**

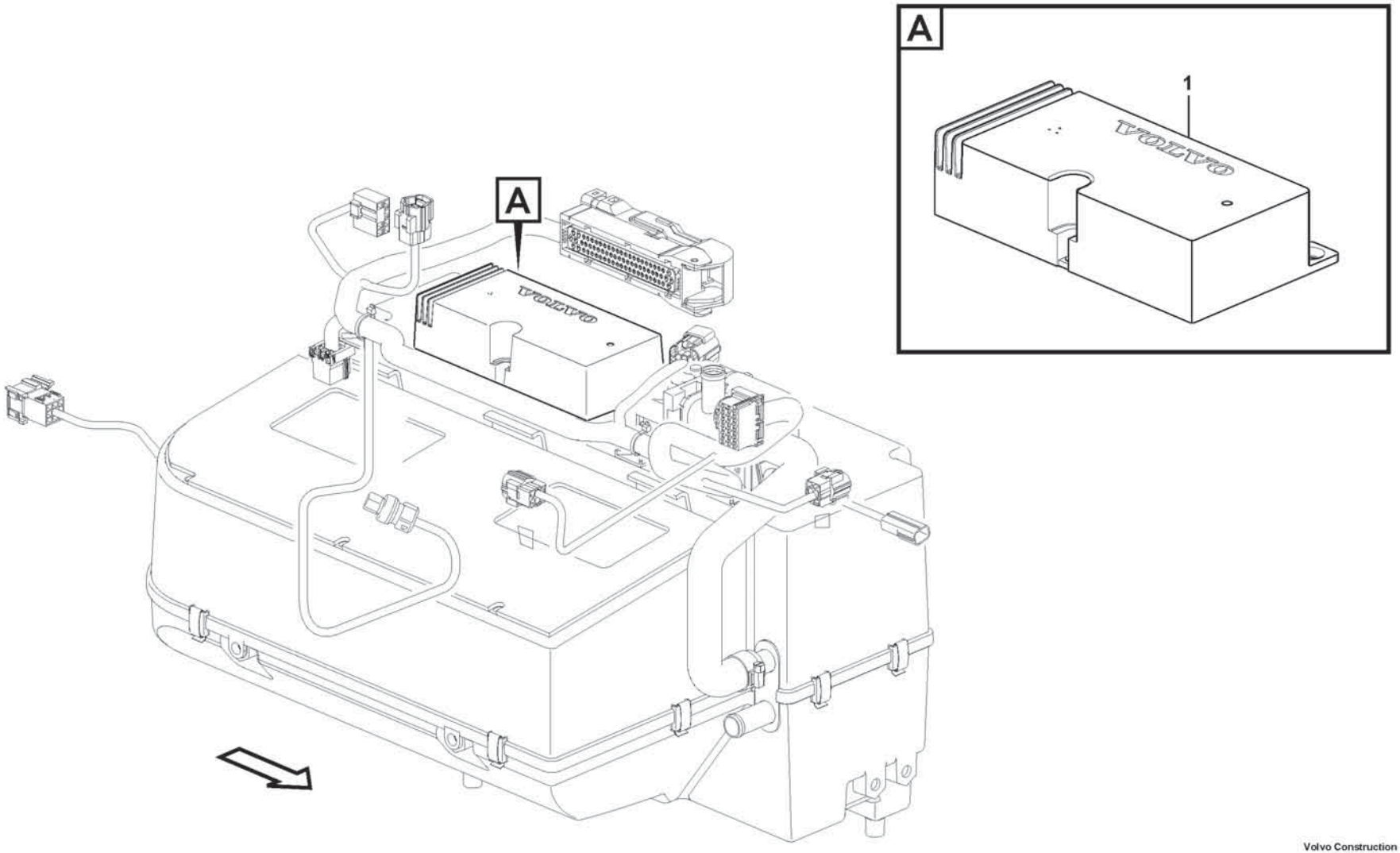

Volvo Construction Equipment
1079015

Fig.	Part No.	Quantity 1	2	3	PS	KIT	Description	Denominación	Denominação	Dénomination	Notes
1	VOE 11383475	1					Electronic unit	Unidad electrónica	Unidade eletrônica	Unité électronique	ECC-ECU

1		**Electronic unit** **Unidad electrónica** **Unidade eletrônica** **Unité électronique**	Catalogue id **20803**	Group **366**
2				
3			Illustr. No **1079015**	Section **300**
4				
5		**33043**	Issue **20053797-A**	Page **473**

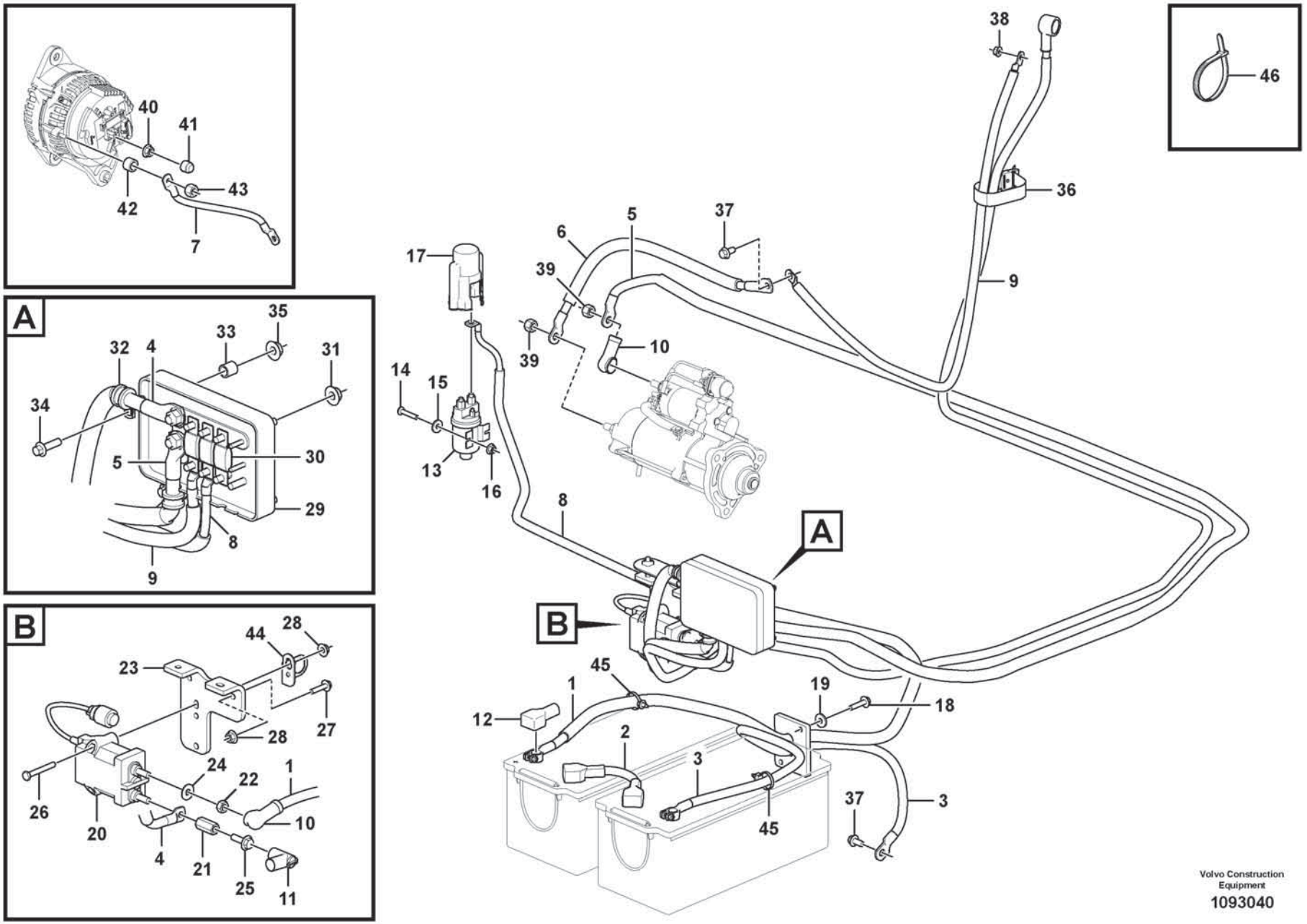
A
B
40
41
42
43
7
35
33
32
4
31
34
30
5
29
8
9
28
44
23
27
24
22
1
26
10
20
4
21
25
11
38
46
36
37
5
6
39
9
17
39
10
14
15
13
16
8
A
B
45
1
19
18
12
2
3
45
37
3
Volvo Construction Equipment
1093040

Fig.	Part No.	Quantity 1	2	3	PS	KIT	Description	Denominación	Denominação	Dénomination	Notes
1	**VOE 16289658**	1					Battery cable	Cable de batería	Cabo da bateria	Câble de batterie	
	VOE 990919	1					•Square head screw	•Tornillo cuadrangular	•Paraf cab quadrada	•Vis à tête carrée	
	VOE 990917	1					•Hexagon nut	•Tuerca hexagonal	•Porca sextavada	•Écrou hexagonal	
2	**VOE 17219153**	1					Battery cable	Cable de batería	Cabo da bateria	Câble de batterie	
3	**VOE 17205871**	1					Battery cable	Cable de batería	Cabo da bateria	Câble de batterie	
4	**VOE 16289655**	1					Battery cable	Cable de batería	Cabo da bateria	Câble de batterie	
5	**VOE 16289580**	1					Battery cable	Cable de batería	Cabo da bateria	Câble de batterie	
6	**VOE 15088952**	1					Battery cable	Cable de batería	Cabo da bateria	Câble de batterie	
7	**VOE 15097661**	1					Battery cable	Cable de batería	Cabo da bateria	Câble de batterie	
8	**VOE 17466250**	1					Battery cable	Cable de batería	Cabo da bateria	Câble de batterie	
9	**VOE 17431151**	1					Battery cable	Cable de batería	Cabo da bateria	Câble de batterie	
10	**VOE 7025971**	2					Protection	Protección	Proteção	Protection	
11	**VOE 855798**	1					Protecting sleeve	Manguito de protección	Luva proteção	Manchon protection	
12	**VOE 1259727**	3					Cover	Capó	Capô	Capot	
13	**VOE 20367490**	1					Relay	Relé	Relé	Relais	
14	**VOE 997494**	2					Six point socket screw	Racor de seis dientes	Paraf soquete sext	Vis à 6 pans creux	
15	**VOE 60113803**	2					Plain washer	Arandela plana	Arruela simples	Rondelle plane	
16	**VOE 60113290**	2					Flange nut	Tuerca embridada	Porca flangeada	Écrou à embase	
17	**VOE 11000258**	1					Cover	Capó	Capô	Capot	
18	**VOE 60113082**	2					Flange screw	Tornillo embridado	Parafuso flangeado	Vis à embase	
19	**VOE 60114321**	2					Washer	Arandela	Arruela	Rondelle	
20	**VOE 20514313**	1					Switch	Interruptor	Interruptor	Rupteur	
21	**VOE 16801806**	1					Spacer nut	Tuerca distanciadora	Porca espaçadora	Écrou entretoise	
22	**VOE 997408**	1					Hexagon nut	Tuerca hexagonal	Porca sextavada	Écrou hexagonal	
23	**VOE 16856410**	1					Anchorage	Fijación	Ancoragem	Fixation	
24	**VOE 60113866**	1					Washer	Arandela	Arruela	Rondelle	
25	**VOE 60113259**	1					Flange screw	Tornillo embridado	Parafuso flangeado	Vis à embase	
26	**VOE 997426**	2					Hexagon screw	Tornillo hexagonal	Parafuso sextavado	Vis à tête hexagonale	
27	**VOE 60113083**	2					Flange screw	Tornillo embridado	Parafuso flangeado	Vis à embase	
28	**VOE 60113140**	4					Flange nut	Tuerca embridada	Porca flangeada	Écrou à embase	
29	**VOE 11170016**	1					Fuse box	Caja de fusibles	Caixa de fusíveis	Boîtier fusible	

1		**Cables, battery** **Cables, batería** **Cabos, bateria** **Câbles, batterie**	Catalogue id **20803**	Group **371**
2				
3			Illustr. No **1093040**	Section **100**
4				
5			Issue **20053797-A**	Page **475**

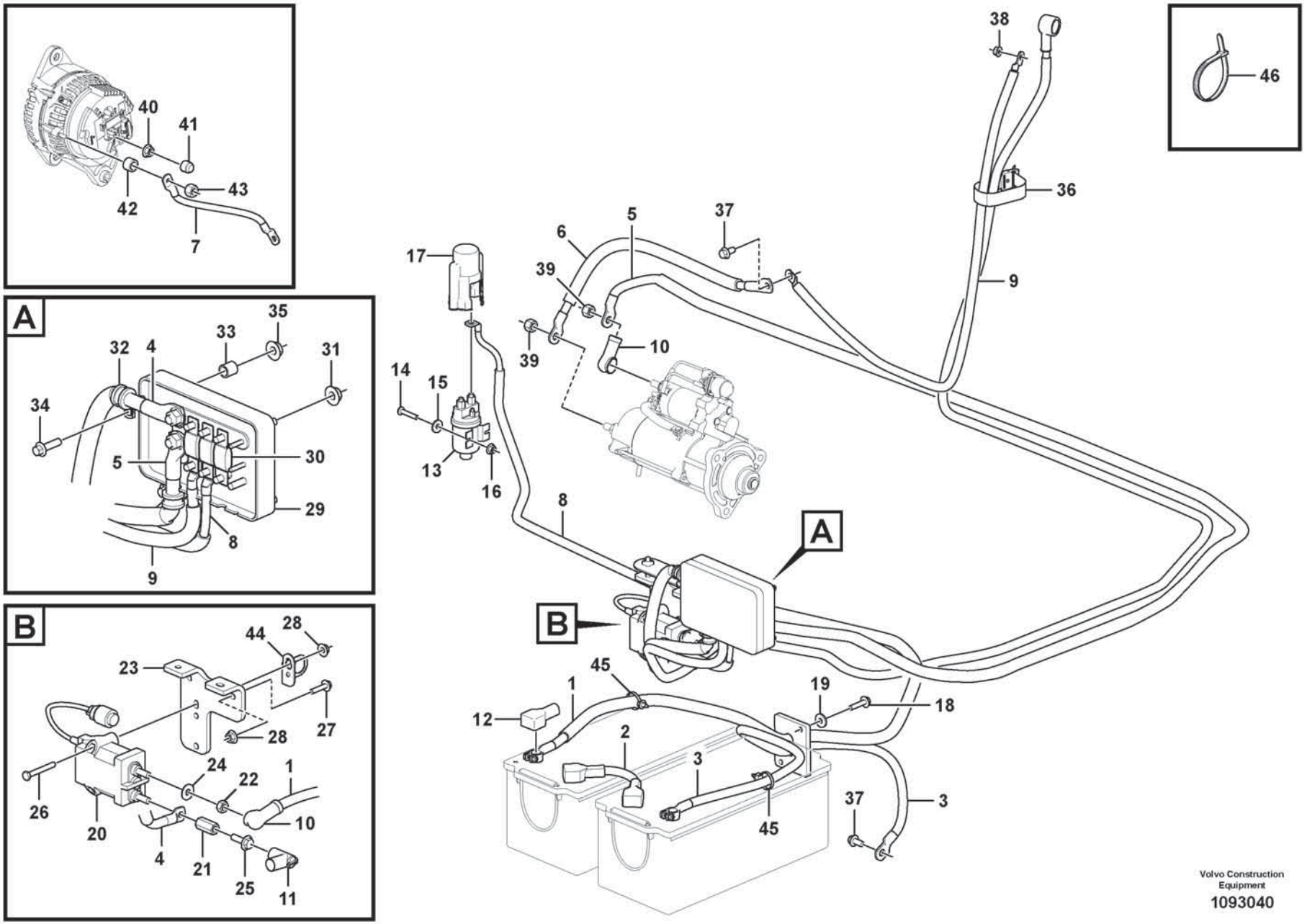
A
B
40
41
42
43
7
35
33
32
4
31
34
30
5
29
8
9
28
44
23
27
24
22
1
26
10
20
4
21
25
11
38
46
36
37
5
6
39
9
17
39
10
14
15
13
16
8
A
B
45
1
19
18
12
2
3
45
37
3
Volvo Construction Equipment
1093040

Fig.	Part No.	Quantity 1	2	3	PS	KIT	Description	Denominación	Denominação	Dénomination	Notes
30	**VOE 982617**	3					Fuse	Fusible	Fusível	Fusible	
31	**VOE 60113167**	4					Flange lock nut	Contratuerca embridada	Contra porca flange	Contre-écrou à embase	
32	**VOE 13949747**	2					Clamp	Abrazadera	Braçadeira	Collier serrage	
33	**VOE 60113567**	2					Spacer sleeve	Manguito distanciador	Luva espaçadora	Douille entretoise	
34	**VOE 60113082**	2					Flange screw	Tornillo embridado	Parafuso flangeado	Vis à embase	
35	**VOE 60113167**	2					Flange lock nut	Contratuerca embridada	Contra porca flange	Contre-écrou à embase	
36	**VOE 4861701**	1					Retaining strap	Correa tensora	Correia tensora	Courroie de serrage	
37	**VOE 60113401**	2					Flange screw	Tornillo embridado	Parafuso flangeado	Vis à embase	
38	**VOE 983715**	2					Sems nut	Tuerca sems	Porca flangeada	Écrou à tête bombée	
39	**VOE 983717**	2					Sems nut	Tuerca sems	Porca flangeada	Écrou à tête bombée	
40	**VOE 983715**	1					Sems nut	Tuerca sems	Porca flangeada	Écrou à tête bombée	
41	**VOE 20576874**	1					Nut cap	Tapa tuerca	Capa porca	Capot écrou	
42	**VOE 60113547**	1					Spacer sleeve	Manguito distanciador	Luva espaçadora	Douille entretoise	
43	**VOE 983714**	1					Hexagon nut	Tuerca hexagonal	Porca sextavada	Écrou hexagonal	
44	**VOE 3988328**	1					Bracket	Consola	Suporte	Console	
45	**VOE 980881**	2					Cable tie	Abrazadera de cinta	Braçadeira	Serre-câble	
46	**VOE 4881440**	REQ					Cable tie	Abrazadera de cinta	Braçadeira	Serre-câble	

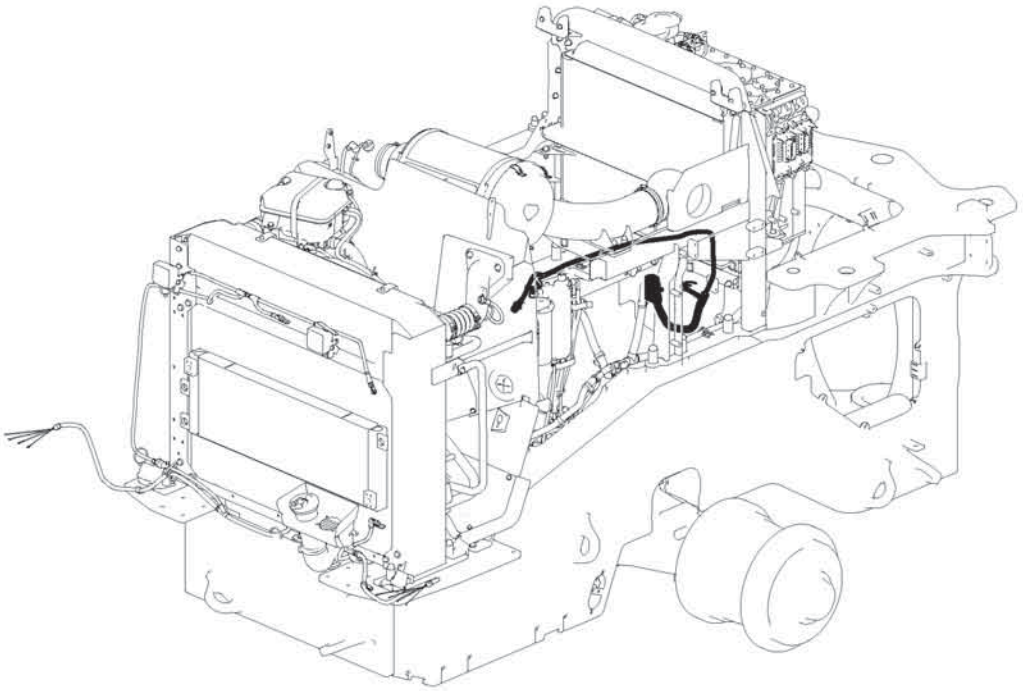

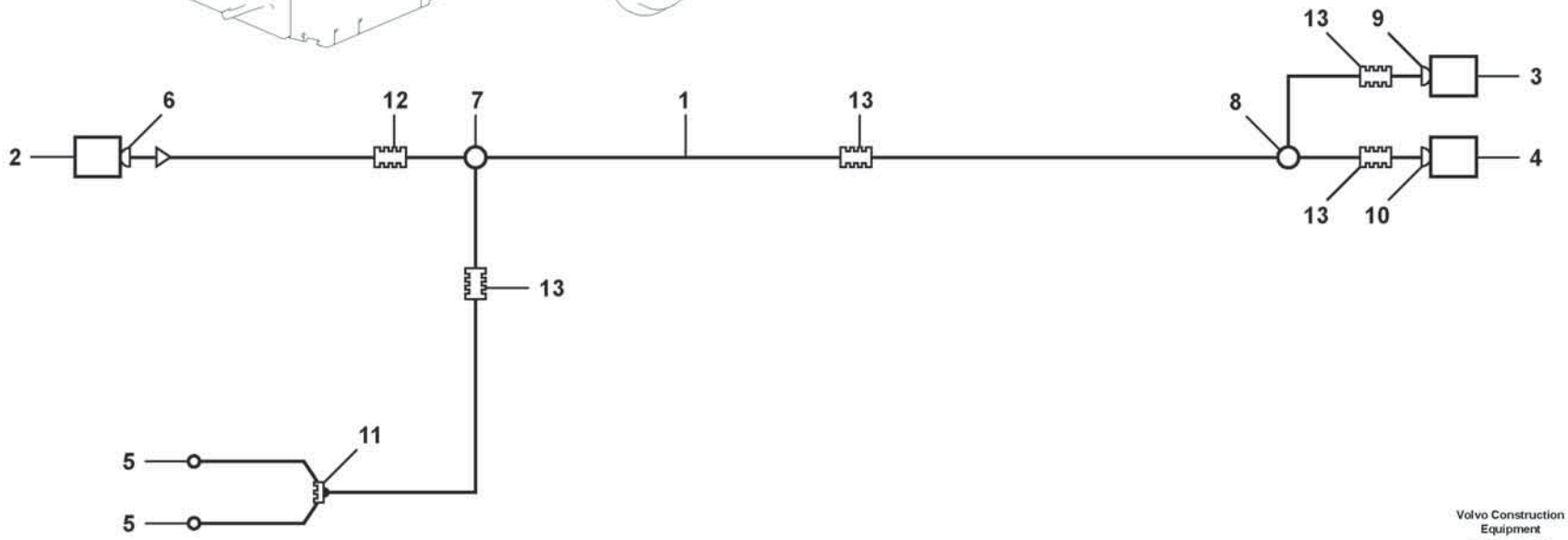

Volvo Construction Equipment

1078238

Fig.	Part No.	Quantity 1	2	3	PS	KIT	Description	Denominación	Denominação	Dénomination	Notes
1	VOE 17423114	1					Wiring harness	Manojo cables	Chicote cabos	Faisceau de câbles	EG
2	VOE 20567733	1					•Housing	•Cuerpo	•Carcaça	•Carter	
2	VOE 983013	5					•Cable terminal	•Terminal de cable	•Terminal cabos	•Cosse câble	
2	VOE 17245010	2					•Terminal	•Espiga terminal	•Pino do terminal	•Contact électrique	
2	VOE 970772	5					•Cable seal	•Sellador de cable	•Passamuro	•Joint sur fil	
2	VOE 970773	2					•Cable seal	•Sellador de cable	•Passamuro	•Joint sur fil	
2	VOE 970771	2					•Cable seal	•Sellador de cable	•Passamuro	•Joint sur fil	
3	VOE 984944	1					•Housing	•Cuerpo	•Carcaça	•Carter	FX1005.A
3	VOE 984946	2					•Cable terminal	•Terminal de cable	•Terminal cabos	•Cosse câble	
3	VOE 984945	2					•Cable terminal	•Terminal de cable	•Terminal cabos	•Cosse câble	
3	VOE 970773	2					•Cable seal	•Sellador de cable	•Passamuro	•Joint sur fil	
3	VOE 970772	2					•Cable seal	•Sellador de cable	•Passamuro	•Joint sur fil	
3	VOE 970771	4					•Cable seal	•Sellador de cable	•Passamuro	•Joint sur fil	
4	VOE 984849	1					•Housing	•Cuerpo	•Carcaça	•Carter	SE2303
4	VOE 984846	3					•Cable terminal	•Terminal de cable	•Terminal cabos	•Cosse câble	
4	VOE 3963410	3					•Cable seal	•Sellador de cable	•Passamuro	•Joint sur fil	
4	VOE 970771	1					•Cable seal	•Sellador de cable	•Passamuro	•Joint sur fil	
5	VOE 978968	2					•Cable terminal	•Terminal de cable	•Terminal de cabos	•Cosse de câbles	
6	VOE 20554674	1					•Adapter	•Adaptador	•Adaptador	•Adaptateur	
7	20429389	1					•	•	•	•	
8	VOE 11039709	1					•Manifold	•Bifurcación	•Coletor	•Tubulure	
9	VOE 3985597	1					•Adapter	•Adaptador	•Adaptador	•Adaptateur	
10	VOE 3985598	1					•Adapter	•Adaptador	•Adaptador	•Adaptateur	
11	VOE 11039397	1					•End sleeve	•Manguito final	•Luva final	•Douille d'extrémité	
12	VOE 4803752	REQ					•Hose	•Manguera	•Mangueira	•Flexible	
13	VOE 4803746	REQ					•Hose	•Manguera	•Mangueira	•Flexible	

1		**Cable harness** **Manojo cables** **Chicote de cabos** **Faisceau cables**	Catalogue id **20803**	Group **371**
2				
3			Illustr. No **1078238**	Section **285**
4				
5		**86523**	Issue **20053797-A**	Page **479**

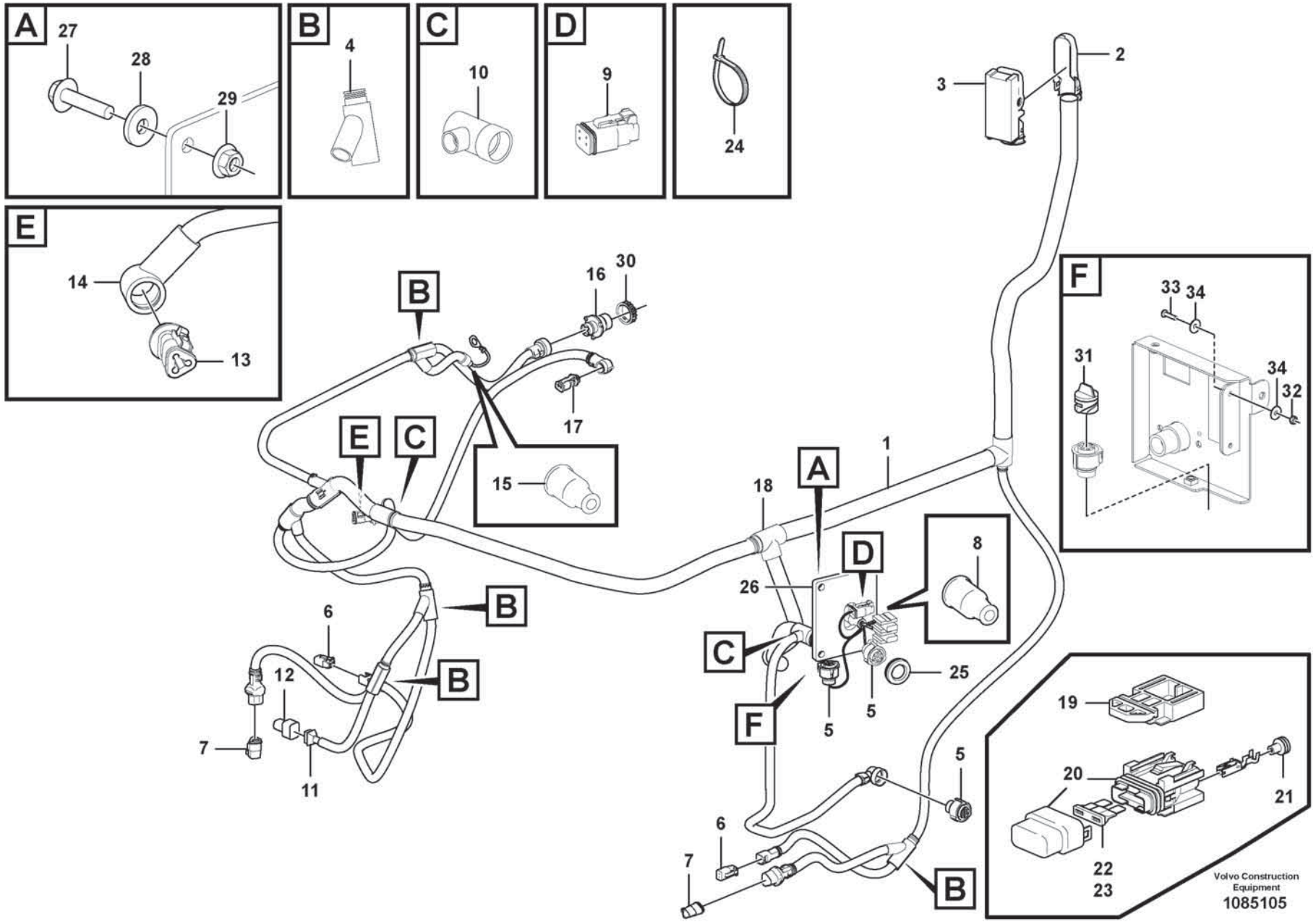
A
27
28
29
B
4
C
10
D
9
24
E
14
13
2
3
F
33
34
31
34
32
16
30
17
15
1
18
8
26
6
12
7
11
25
5
19
20
21
22
23
Volvo Construction Equipment
1085105

Fig.	Part No.	Quantity 1	2	3	PS	KIT	Description	Denominación	Denominação	Dénomination	Notes
1	VOE 17273470	1					Wiring harness	Manojo cables	Chicote cabos	Faisceau de câbles	
2	VOE 20554674	1					•Adapter	•Adaptador	•Adaptador	•Adaptateur	
3	VOE 20567733	1					•Housing	•Cuerpo	•Carcaça	•Carter	(UA)
4	VOE 11039665	4					•Manifold	•Bifurcación	•Coletor	•Tubulure	
5	VOE 3963412	3					•Housing	•Cuerpo	•Carcaça	•Carter	(RW) (SW3701, 3525)
6	VOE 874955	2					•Housing	•Cuerpo	•Carcaça	•Carter	(PWM5202) (MA5503)
7	VOE 874654	2					•Housing	•Cuerpo	•Carcaça	•Carter	(SE5501) (SE9119)
8	VOE 4803714	1					•End sleeve	•Manguito final	•Luva final	•Douille d'extrémité	
9	VOE 874957	1					•Housing	•Cuerpo	•Carcaça	•Carter	(SW3620)
10	VOE 11039710	2					•Manifold	•Bifurcación	•Coletor	•Tubulure	
11	VOE 8142100	1					•Adapter	•Adaptador	•Adaptador	•Adaptateur	
12	VOE 976256	1					•Housing	•Cuerpo	•Carcaça	•Carter	(MA5501)
13	VOE 993829	1					•Housing	•Cuerpo	•Carcaça	•Carter	(SE5201)
14	VOE 3987768	1					•Adapter	•Adaptador	•Adaptador	•Adaptateur	
15	VOE 11039397	1					•End sleeve	•Manguito final	•Luva final	•Douille d'extrémité	
16	VOE 3944972	1					•Housing	•Cuerpo	•Carcaça	•Carter	(RE3705)
17	VOE 993828	1					•Housing	•Cuerpo	•Carcaça	•Carter	(PWM2602)
18	VOE 11039663	1					•Manifold	•Bifurcación	•Coletor	•Tubulure	
19	VOE 11039713	1					•Bracket	•Consola	•Suporte	•Console	
20	VOE 11039714	2					•Fuse holder	•Portafusibles	•Porta fusíveis	•Porte-fusible	(FU74, 75)
21	VOE 873854	1					•Sealing sleeve	•Manguito retén	•Luva de vedação	•Douille étanchéité	
22	VOE 969161	1					•Fuse	•Fusible	•Fusível	•Fusible	FU74
23	VOE 969164	1					•Fuse	•Fusible	•Fusível	•Fusible	FU75
24	VOE 4881440	REQ					Cable tie	Abrazadera de cinta	Braçadeira	Serre-câble	
25	VOE 961970	1					Plug	Tapón	Bujão	Tampon	
26	VOE 16823120	1					Grommet	Pasaje	Passa muro	Passe fil	
27	VOE 60113081	3					Flange screw	Tornillo embridado	Parafuso flangeado	Vis à embase	
28	VOE 60114321	3					Washer	Arandela	Arruela	Rondelle	
29	VOE 60113167	3					Flange lock nut	Contratuerca embridada	Contra porca flange	Contre-écrou à embase	
30	VOE 3963413	1					Ring	Anillo	Anel	Bague	
31	VOE 1079283	1					Insulator cover	Funda aislador	Tampa isolante	Enveloppe d'isolateur	86025

1		**Cable harness, under cab** **Haz de cables, cabina** **Chicote de cabos, cabine inferior** **Faisceau de câbles, cabine**	Catalogue id **20803**	Group **371**
2				
3			Illustr. No **1085105**	Section **400**
4				
5			Issue **20053797-A**	Page **481**

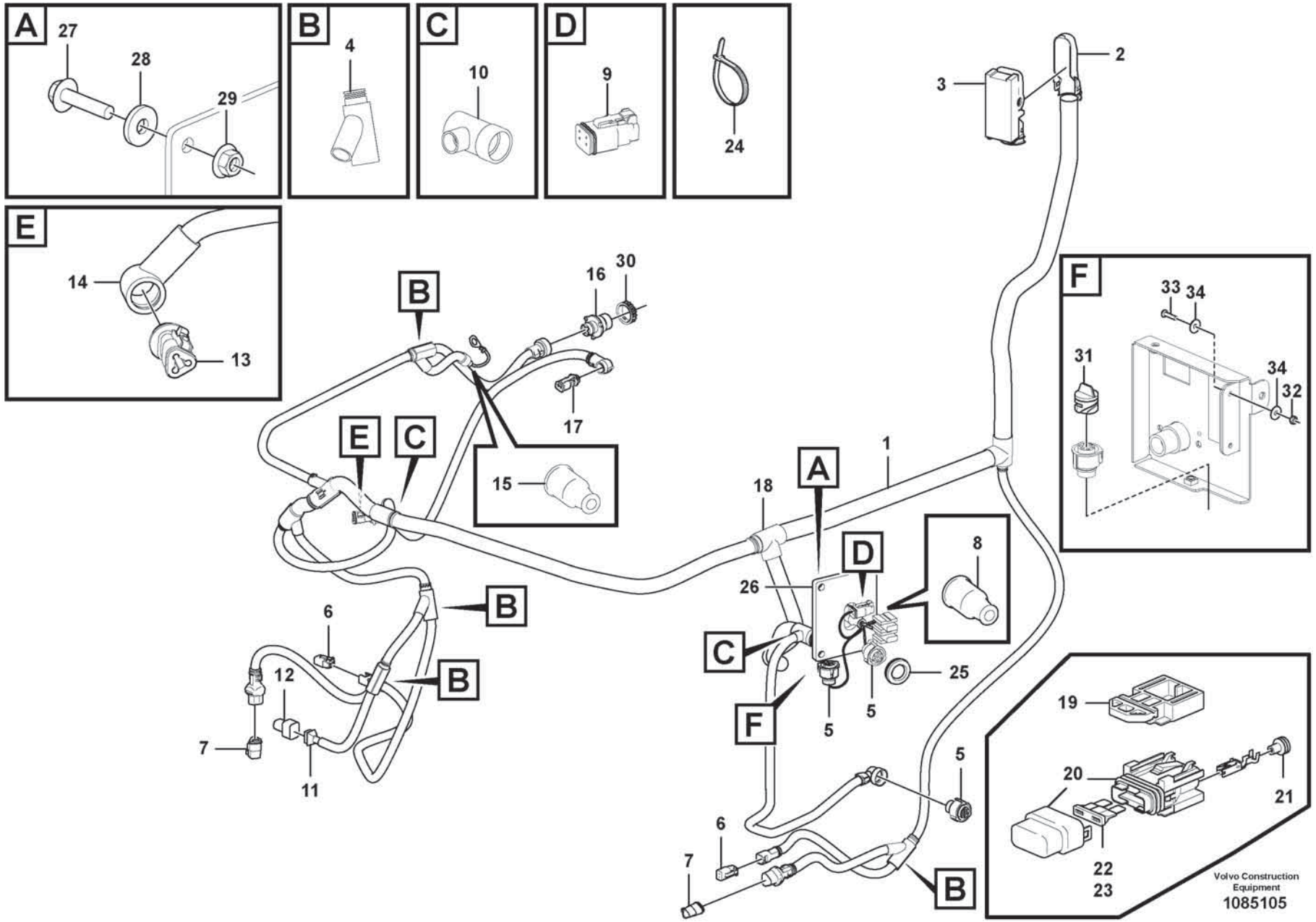
A
27
28
29
B
4
C
10
D
9
24
E
14
13
2
3
F
33
34
31
34
32
16
30
17
15
1
18
8
26
6
12
7
11
25
5
19
20
21
22
23
Volvo Construction Equipment
1085105

Fig.	Part No.	Quantity 1	2	3	PS	KIT	Description	Denominación	Denominação	Dénomination	Notes
32	**VOE 997400**	2					Lock nut	Contratuerca	Porca trava	Contre-écrou	86025
33	**VOE 997487**	2					Six point socket screw	Racor de seis dientes	Paraf soquete sext	Vis à 6 pans creux	86025
34	**VOE 994876**	4					Washer	Arandela	Arruela	Rondelle	86025

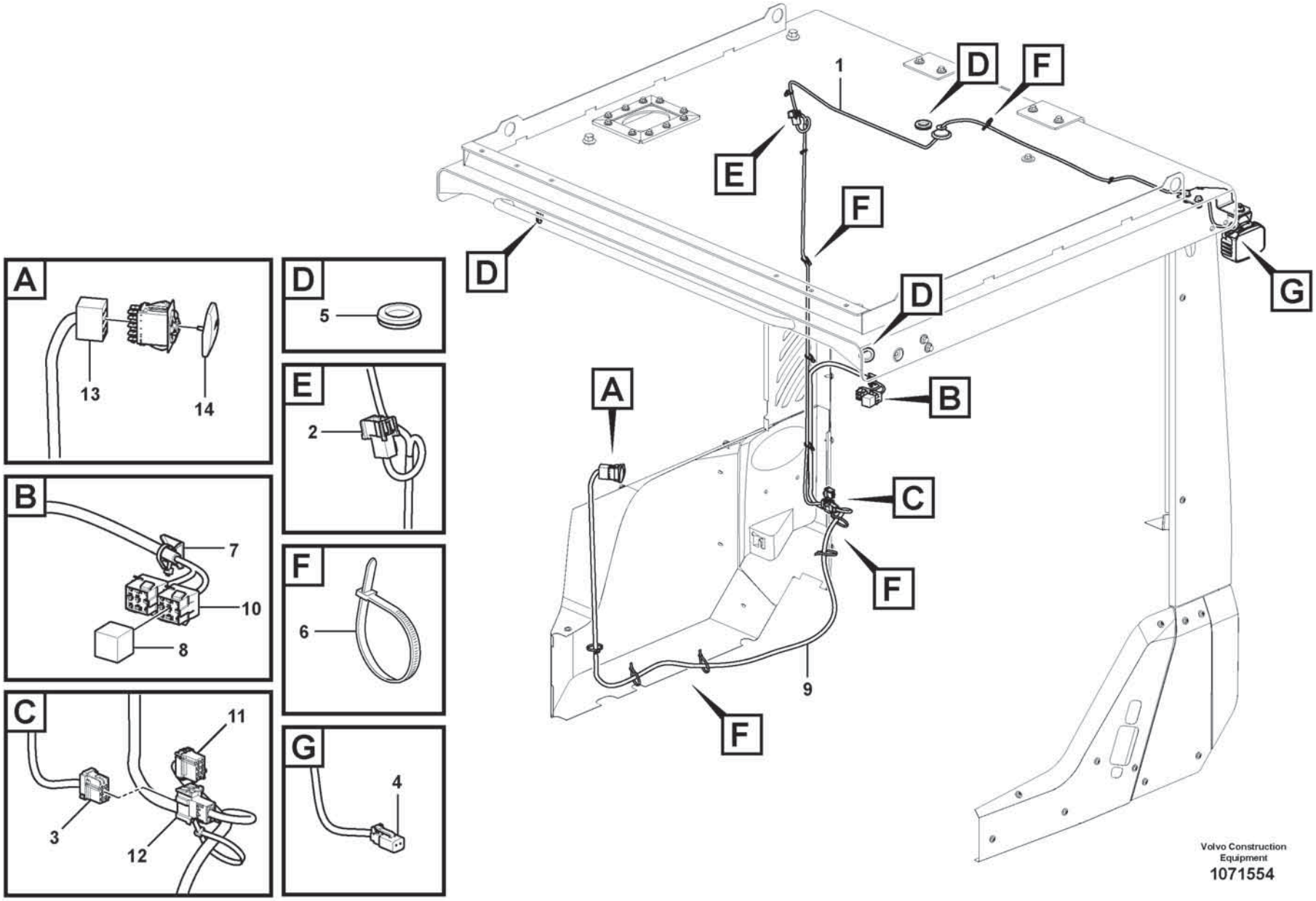
A
13
14
B
7
10
8
C
11
3
12
D
5
E
2
F
6
G
4
1
D
F
E
F
D
D
G
A
B
C
F
9
F
Volvo Construction Equipment
1071554

Fig.	Part No.	Quantity 1	2	3	PS	KIT	Description	Denominación	Denominação	Dénomination	Notes
1	VOE 17228327	1					Wiring harness	Manojo cables	Chicote cabos	Faisceau de câbles	
2	VOE 3987478	1					•Housing	•Cuerpo	•Carcaça	•Carter	
3	VOE 20367822	1					•Housing	•Cuerpo	•Carcaça	•Carter	
4	VOE 874955	1					•Housing	•Cuerpo	•Carcaça	•Carter	
5	VOE 961970	3					Plug	Tapón	Bujão	Tampon	
6	VOE 4881440	REQ					Cable tie	Abrazadera de cinta	Braçadeira	Serre-câble	
7	VOE 14213026	2					Tie plate	Placa unión	Chapa de ancoragem	Tôle jointure	
8	VOE 21244697	1					Relay	Relé	Relé	Relais	
9	VOE 17412568	1					Wiring harness	Manojo cables	Chicote cabos	Faisceau de câbles	
10	VOE 8141996	2					•Housing	•Cuerpo	•Carcaça	•Carter	
11	VOE 20367822	1					•Housing	•Cuerpo	•Carcaça	•Carter	
12	VOE 3987478	1					•Housing	•Cuerpo	•Carcaça	•Carter	
13	VOE 70369714	1					•Housing	•Cuerpo	•Carcaça	•Carter	
14	VOE 11428156	1					Rocker arm	Balancín	Balancim	Culbuteur	

1		**Cable harness, work lights** **Manojo de cables, alumbradode trabajo.** **Faisceau de câbles, phare de travail.**	Catalogue id **20803**	Group **371**
2				
3			Illustr. No **1071554**	Section **1200**
4				
5		**85917**	Issue **20053797-A**	Page **485**

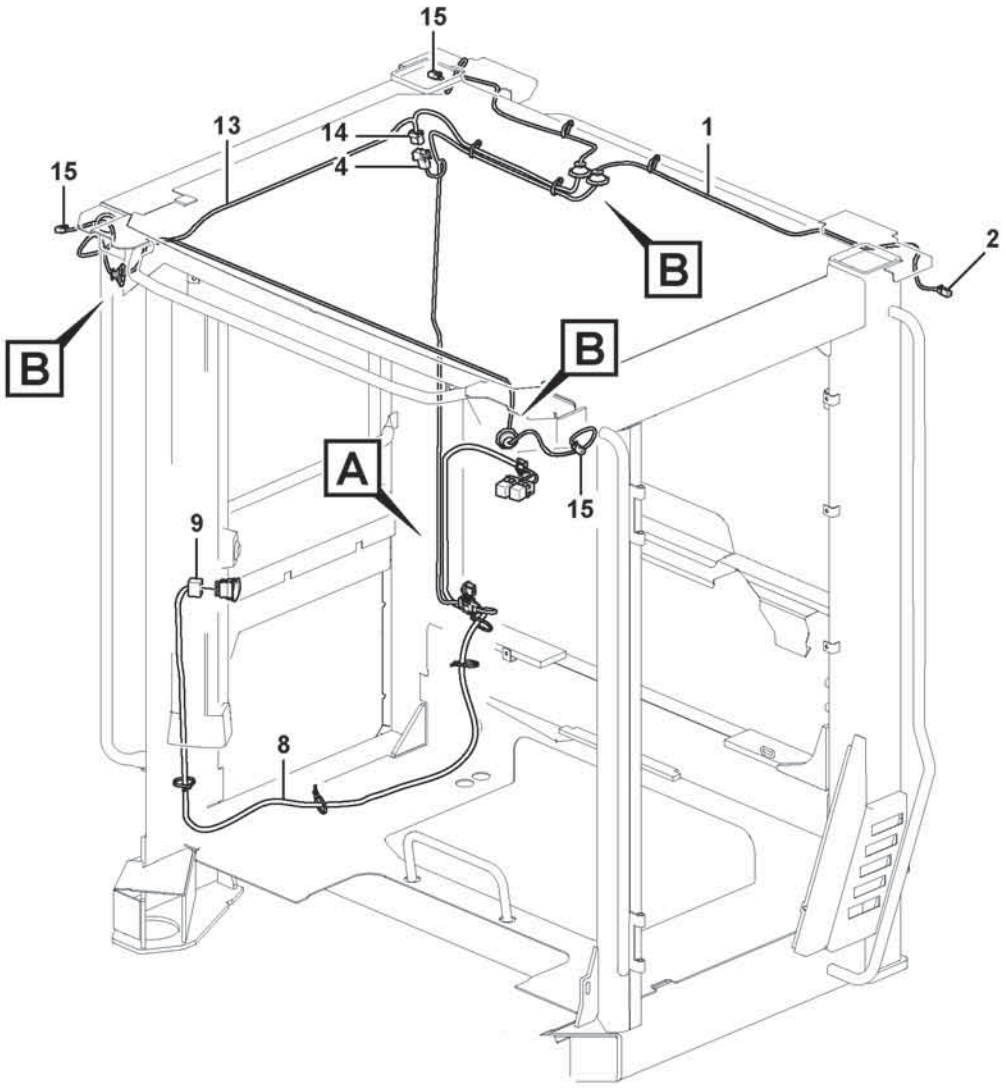

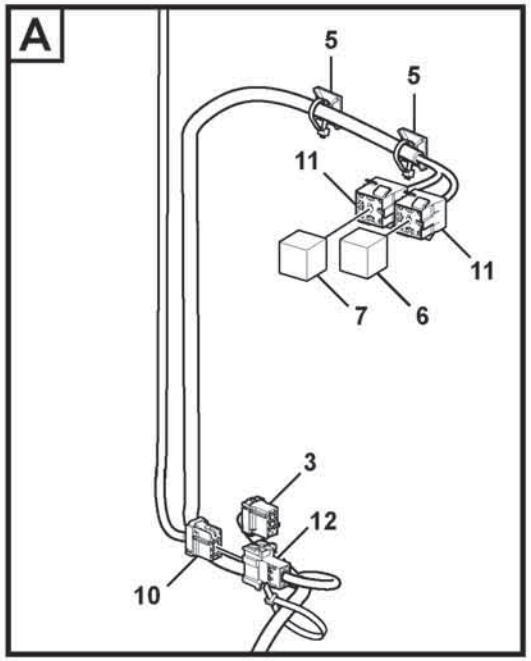

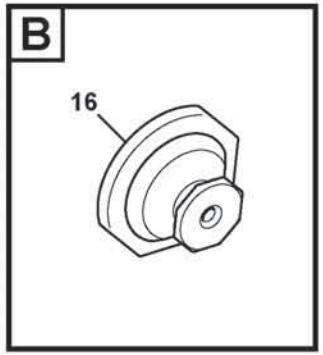

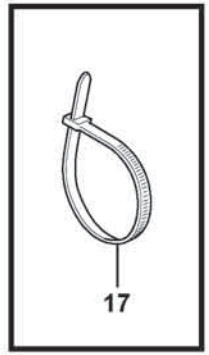

Volvo Construction Equipment
1071557

Fig.	Part No.	Quantity 1	2	3	PS	KIT	Description	Denominación	Denominação	Dénomination	Notes
1	**VOE 17228327**	1					Wiring harness	Manojo cables	Chicote cabos	Faisceau de câbles	
2	**VOE 874955**	1					•Housing	•Cuerpo	•Carcaça	•Carter	
3	**VOE 20367822**	1					•Housing	•Cuerpo	•Carcaça	•Carter	
4	**VOE 3987478**	1					•Housing	•Cuerpo	•Carcaça	•Carter	
5	**VOE 14213026**	2					Tie plate	Placa unión	Chapa de ancoragem	Tôle jointure	
6	**VOE 21244697**	1					Relay	Relé	Relé	Relais	
7	**VOE 20374662**	1					Relay	Relé	Relé	Relais	
8	**VOE 17412568**	1					Wiring harness	Manojo cables	Chicote cabos	Faisceau de câbles	
9	**VOE 70369714**	1					•Housing	•Cuerpo	•Carcaça	•Carter	
10	**VOE 20367822**	1					•Housing	•Cuerpo	•Carcaça	•Carter	
11	**VOE 8141996**	2					•Housing	•Cuerpo	•Carcaça	•Carter	
12	**VOE 3987478**	1					•Housing	•Cuerpo	•Carcaça	•Carter	
13	**VOE 17228332**	1					Wiring harness	Manojo cables	Chicote cabos	Faisceau de câbles	
14	**VOE 20367822**	1					•Housing	•Cuerpo	•Carcaça	•Carter	
15	**VOE 874955**	3					•Housing	•Cuerpo	•Carcaça	•Carter	
16	**VOE 1259854**	REQ					•Grommet	•Pasaje	•Passa muro	•Passe fil	
17	**VOE 4881440**	REQ					Cable tie	Abrazadera de cinta	Braçadeira	Serre-câble	

1		**Cable harness, work lights** **Manojo de cables, alumbradode trabajo.** **Faisceau de câbles, phare de travail.**	Catalogue id **20803**	Group **371**
2				
3			Illustr. No **1071557**	Section **1300**
4				
5		**85922**	Issue **20053797-A**	Page **487**

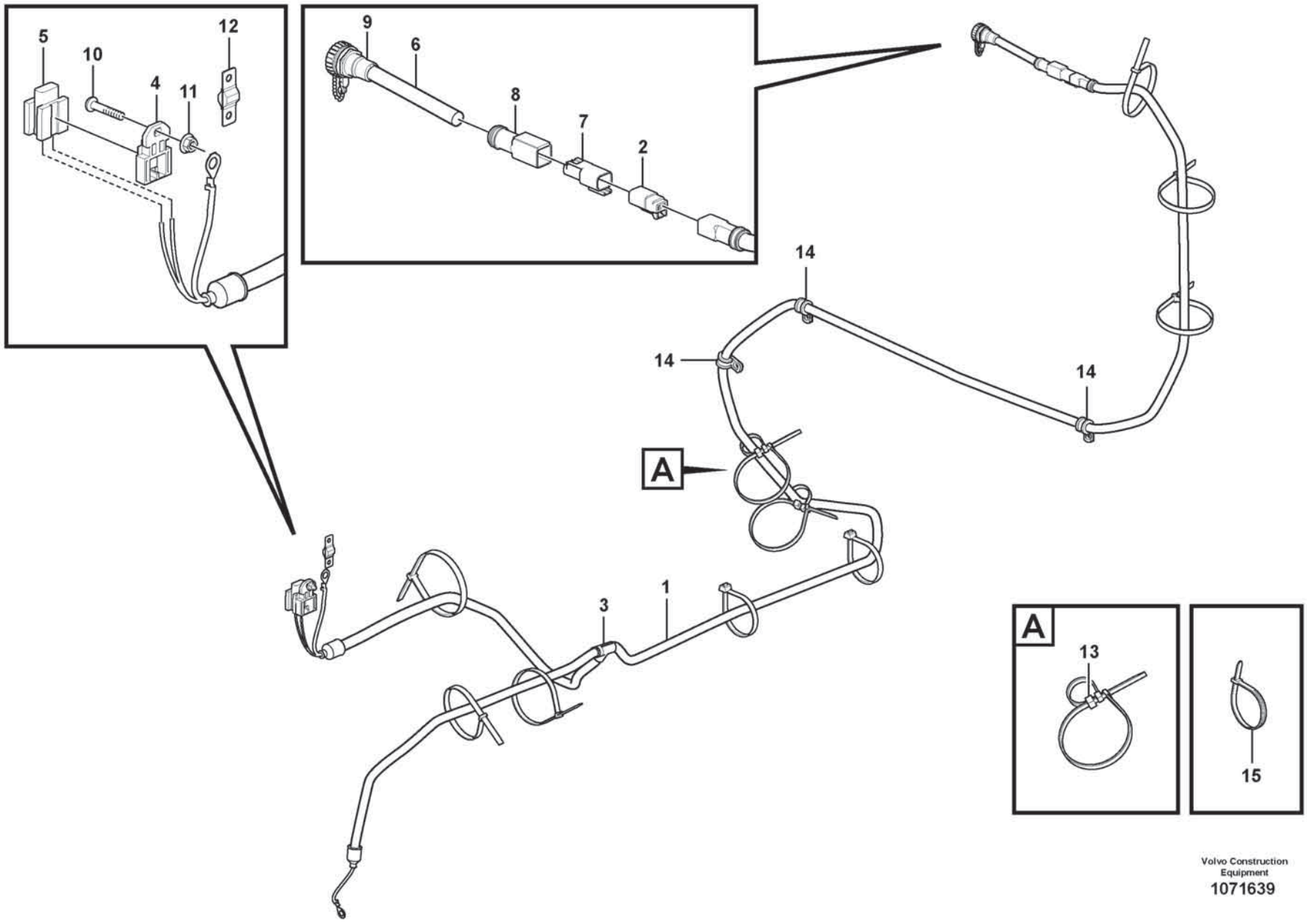

Volvo Construction Equipment

1071639

Fig.	Part No.	Quantity 1	2	3	PS	KIT	Description	Denominación	Denominação	Dénomination	Notes
1	**VOE 17246633**	1					Wiring harness	Manojo cables	Chicote cabos	Faisceau de câbles	
2	**VOE 874955**	1					•Housing	•Cuerpo	•Carcaça	•Carter	(PO3910)
3	**VOE 11039709**	1					•Manifold	•Bifurcación	•Coletor	•Tubulure	
4	**VOE 11039713**	1					•Bracket	•Consola	•Suporte	•Console	
5	**VOE 11039714**	1					•Fuse holder	•Portafusibles	•Porta fusíveis	•Porte-fusible	(FU3604)
6	**VOE 17236165**	1					Wiring harness	Manojo cables	Chicote cabos	Faisceau de câbles	
7	**VOE 20846136**	1					•Housing	•Cuerpo	•Carcaça	•Carter	
8	**VOE 994158**	1					•Adapter	•Adaptador	•Adaptador	•Adaptateur	
9	**VOE 16828094**	1					•Power outlet	•Toma corriente	•Tomada de corrente	•Prise électrique	
10	**VOE 997494**	1					Six point socket screw	Racor de seis dientes	Paraf soquete sext	Vis à 6 pans creux	
11	**VOE 60113290**	1					Flange nut	Tuerca embridada	Porca flangeada	Écrou à embase	
12	**VOE 992453**	1					Fuse	Fusible	Fusível	Fusible	FU3604
13	**VOE 11003221**	REQ					Mounting ring	Anillo de montaje	Anel de montagem	Bague montage	
14	**VOE 13949746**	3					Clamp	Abrazadera	Braçadeira	Collier serrage	
15	**VOE 4881440**	REQ					Cable tie	Abrazadera de cinta	Braçadeira	Serre-câble	

1		**Cable harness, electrical distribution unit** **Manojos de cables, central eléctrica** **Chicote de cabos, unidade de distribuição elétrica** **Faisceau de câbles, centrale electrique**	Catalogue id **20803**	Group **371**
2				
3			Illustr. No **1071639**	Section **1400**
4				
5		**85919**	Issue **20053797-A**	Page **489**

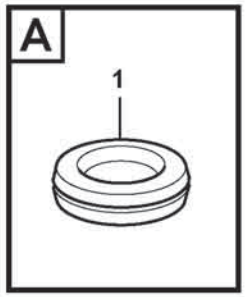

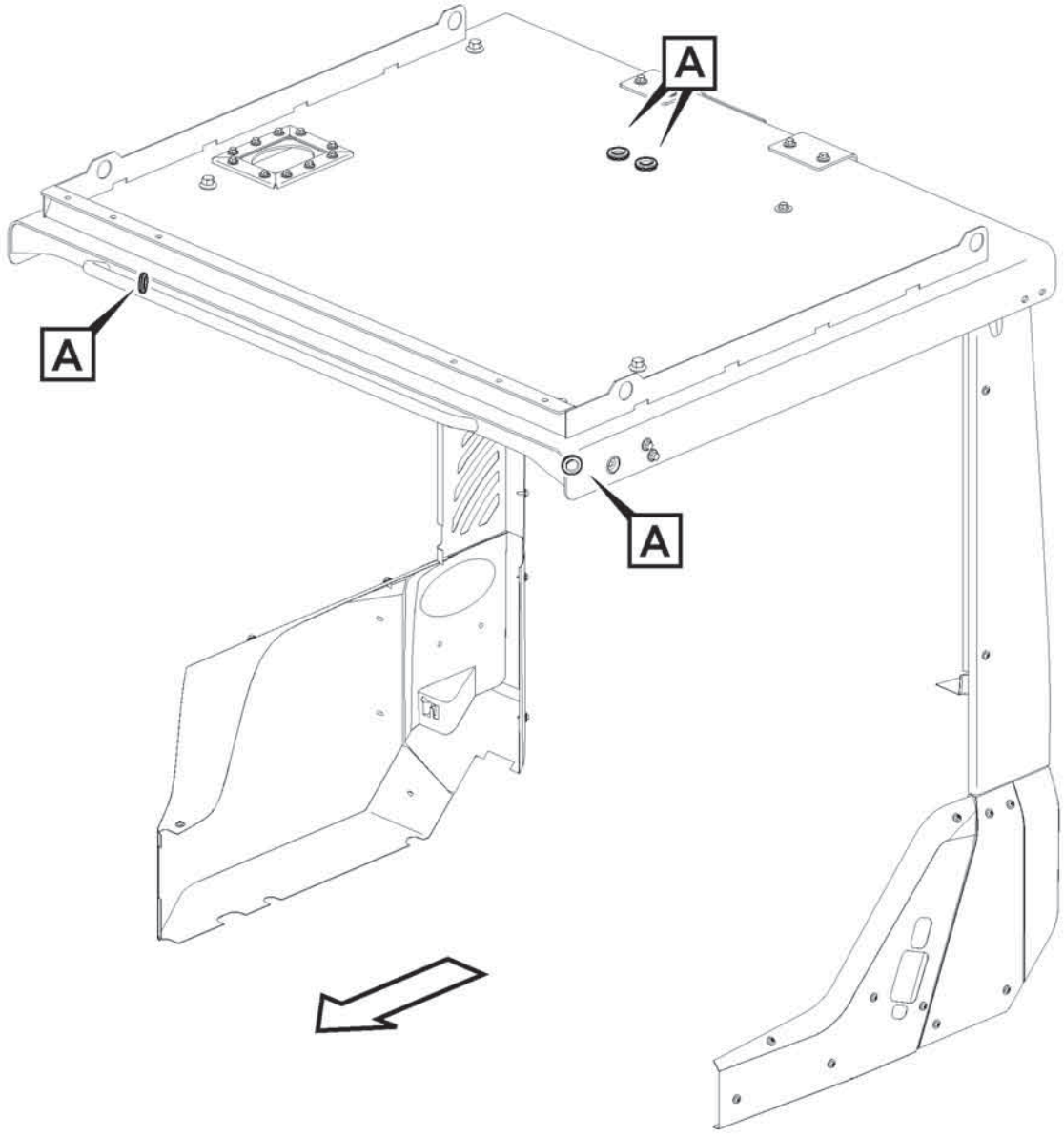

Volvo Construction Equipment
1075188

Fig.	Part No.	Quantity 1	2	3	PS	KIT	Description	Denominación	Denominação	Dénomination	Notes
1	VOE 961970	4					Plug	Tapón	Bujão	Tampon	

1		**Cable harness, work lights** **Manojo de cables, alumbradode trabajo.** **Faisceau de câbles, phare de travail.**	Catalogue id **20803**	Group **371**
2				
3			Illustr. No **1075188**	Section **1500**
4				
5		**85921**	Issue **20053797-A**	Page **491**

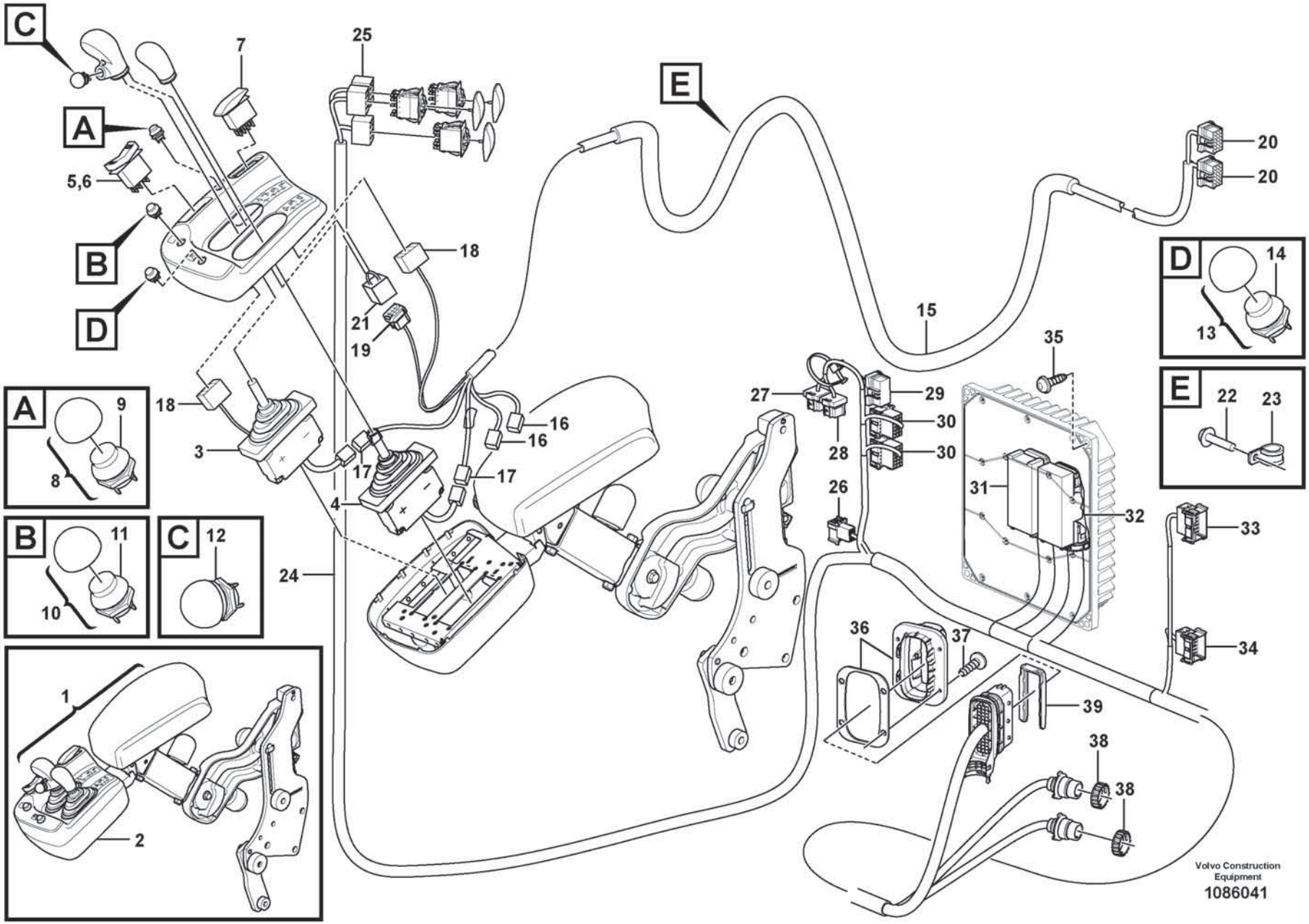
C
A
B
D
E
7
25
5,6
18
21
19
15
20
20
14
13
35
27
29
30
30
28
26
31
32
33
34
22
23
18
3
16
16
17
17
4
24
9
8
11
10
12
36
37
39
38
38
1
2
Volvo Construction Equipment
1086041

Fig.	Part No.	Quantity 1	2	3	PS	KIT	Description	Denominación	Denominação	Dénomination	Notes
1	VOE 17270251	1					Arm rest	Reposabrazos	Descansa-braço	Accoudoir	
2	VOE 11164936	1					•Cover	•Capó	•Capô	•Capot	
3	VOE 17416942	1					•Control lever	•Palanca mando	•Alavanca de comando	•Levier de commande	(VOE 17352345)
	VOE 15104958	1					••Gaiter	••Fuelle	••Proteção	••Gaine	
4	VOE 17416942	1					•Control lever	•Palanca mando	•Alavanca de comando	•Levier de commande	(VOE 17352345)
	VOE 15104958	1					••Gaiter	••Fuelle	••Proteção	••Gaine	
5	VOE 21866297	1					•Switch	•Interruptor	•Interruptor	•Contacteur	
6	VOE 11170288	1					•Rocker arm	•Balancín	•Balancim	•Culbuteur	
7	VOE 15021452	1					•Contact button	•Botón de contacto	•Botão contato	•Bouton contact	
8	VOE 11170231	1					•Switch	•Interruptor	•Interruptor	•Contacteur	
9	VOE 11039681	1					••Switch	••Interruptor	••Interruptor	••Contacteur	
	VOE 11170040	1					•••Protecting cap	•••Cabezal protección	•••Capa proteção	•••Capot de protection	
10	VOE 11170232	1					•Switch	•Interruptor	•Interruptor	•Contacteur	
11	VOE 11039681	1					••Switch	••Interruptor	••Interruptor	••Contacteur	
	VOE 11170040	1					•••Protecting cap	•••Cabezal protección	•••Capa proteção	•••Capot de protection	
	VOE 20375161	2					•••Cable terminal	•••Terminal de cable	•••Terminal cabos	•••Cosse câble	
12	VOE 11170293	1					•Switch	•Interruptor	•Interruptor	•Contacteur	
	VOE 11039681	1					••Switch	••Interruptor	••Interruptor	••Contacteur	
	VOE 20375161	2					••Cable terminal	••Terminal de cable	••Terminal cabos	••Cosse câble	
13	VOE 11170380	1					•Switch	•Interruptor	•Interruptor	•Contacteur	
14	VOE 11039681	1					••Switch	••Interruptor	••Interruptor	••Contacteur	
15	VOE 15197308	1					•Wiring harness	•Manojo cables	•Chicote cabos	•Faisceau de câbles	
16	VOE 874957	2					••Housing	••Cuerpo	••Carcaça	••Carter	
16	VOE 874958	2					••Wedge	••Chaveta	••Calço	••Cale	
17	VOE 874960	2					••Housing	••Cuerpo	••Carcaça	••Carter	
18	VOE 70369714	2					••Housing	••Cuerpo	••Carcaça	••Carter	
19	VOE 3987479	1					••Housing	••Cuerpo	••Carcaça	••Carter	
20	VOE 20367826	2					••Housing	••Cuerpo	••Carcaça	••Carter	
21	VOE 20367823	1					•Housing	•Cuerpo	•Carcaça	•Carter	
22	VOE 60113069	1					•Flange screw	•Tornillo embridado	•Parafuso flangeado	•Vis à embase	
23	VOE 977599	1					•Clamp	•Abrazadera	•Braçadeira	•Collier serrage	

1		**Cable harness, two-lever el.hydraulic servo** **Haz de cables para servo electrohidráulico de dos palancas** **Chicote de cabos, servo eletrohidráulico de duas alavancas** **Faisceau de câblage, système d'assistance électrohydraulique à deux leviers**	Catalogue id **20803**	Group **371**
2				
3			Illustr. No **1086041**	Section **2000**
4				
5		**86185**	Issue **20053797-A**	Page **493**

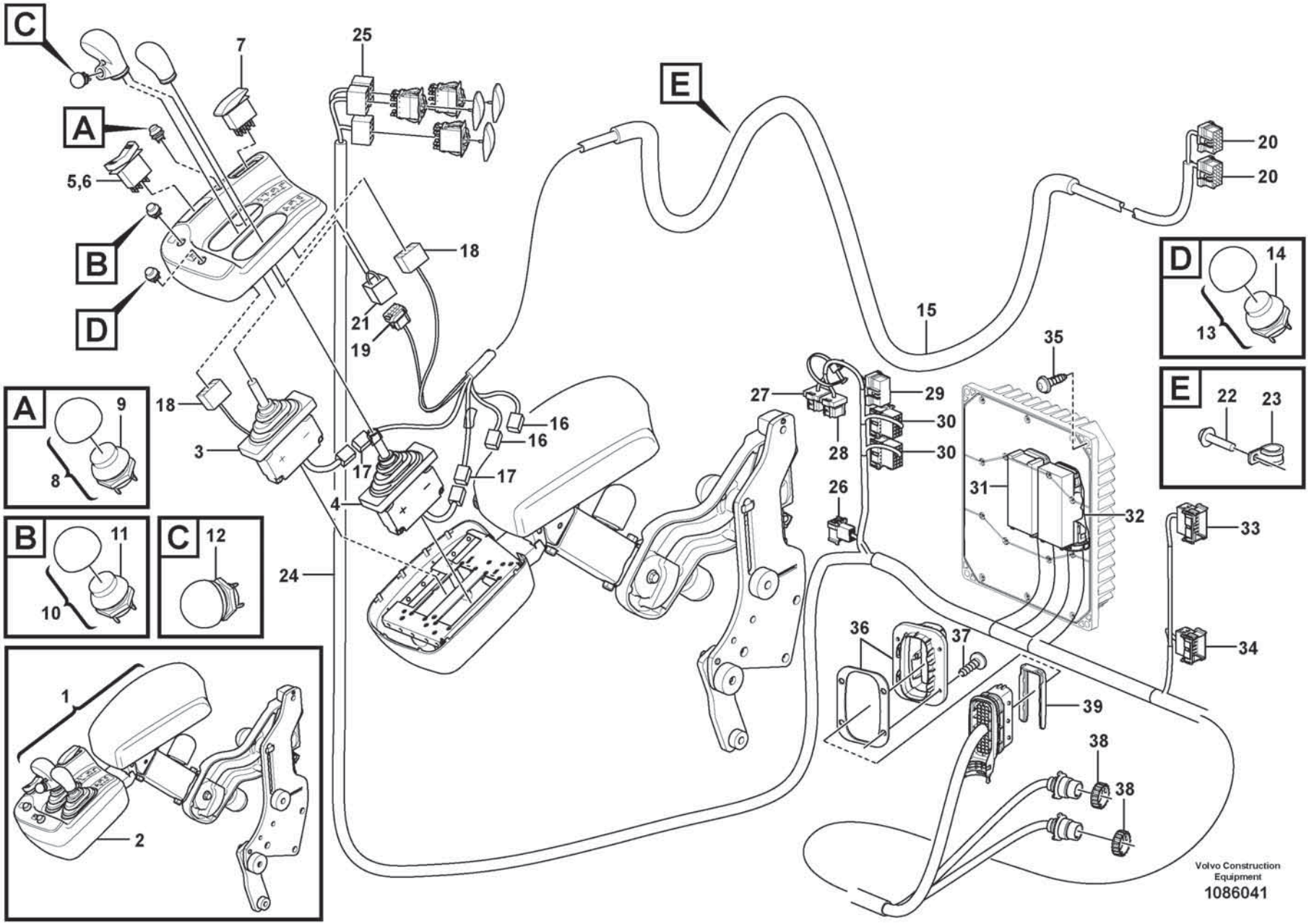
C
A
B
D
E
7
25
5,6
18
21
19
15
20
20
14
13
35
27
29
30
30
28
26
31
32
33
34
22
23
18
3
16
16
17
17
4
24
9
8
11
10
12
36
37
39
38
38
1
2
Volvo Construction Equipment
1086041

Fig.	Part No.	Quantity 1	2	3	PS	KIT	Description	Denominación	Denominação	Dénomination	Notes
24	VOE 17471038	1					Wiring harness	Manojo cables	Chicote cabos	Faisceau de câbles	
25	VOE 70369714	3					•Housing	•Cuerpo	•Carcaça	•Carter	
26	VOE 3987478	1					•Housing	•Cuerpo	•Carcaça	•Carter	
27	VOE 25370978	1					•Housing	•Cuerpo	•Carcaça	•Carter	
28	VOE 20367824	1					•Housing	•Cuerpo	•Carcaça	•Carter	
29	VOE 20367827	1					•Housing	•Cuerpo	•Carcaça	•Carter	
30	VOE 3987482	2					•Housing	•Cuerpo	•Carcaça	•Carter	
31	VOE 20429842	1					•Housing	•Cuerpo	•Carcaça	•Carter	
32	VOE 20429843	1					•Housing	•Cuerpo	•Carcaça	•Carter	
33	VOE 3987483	1					•Housing	•Cuerpo	•Carcaça	•Carter	
34	VOE 3987481	1					•Housing	•Cuerpo	•Carcaça	•Carter	
35	VOE 17413231	4					Screw	Tornillo	Parafuso	Vis	
36	VOE 17409649	1					Adapter	Adaptador	Adaptador	Adaptateur	
37	VOE 15135364	4					Screw	Tornillo	Parafuso	Vis	
38	VOE 3963413	2					Ring	Anillo	Anel	Bague	
39	VOE 20567741	1					Adapter	Adaptador	Adaptador	Adaptateur	

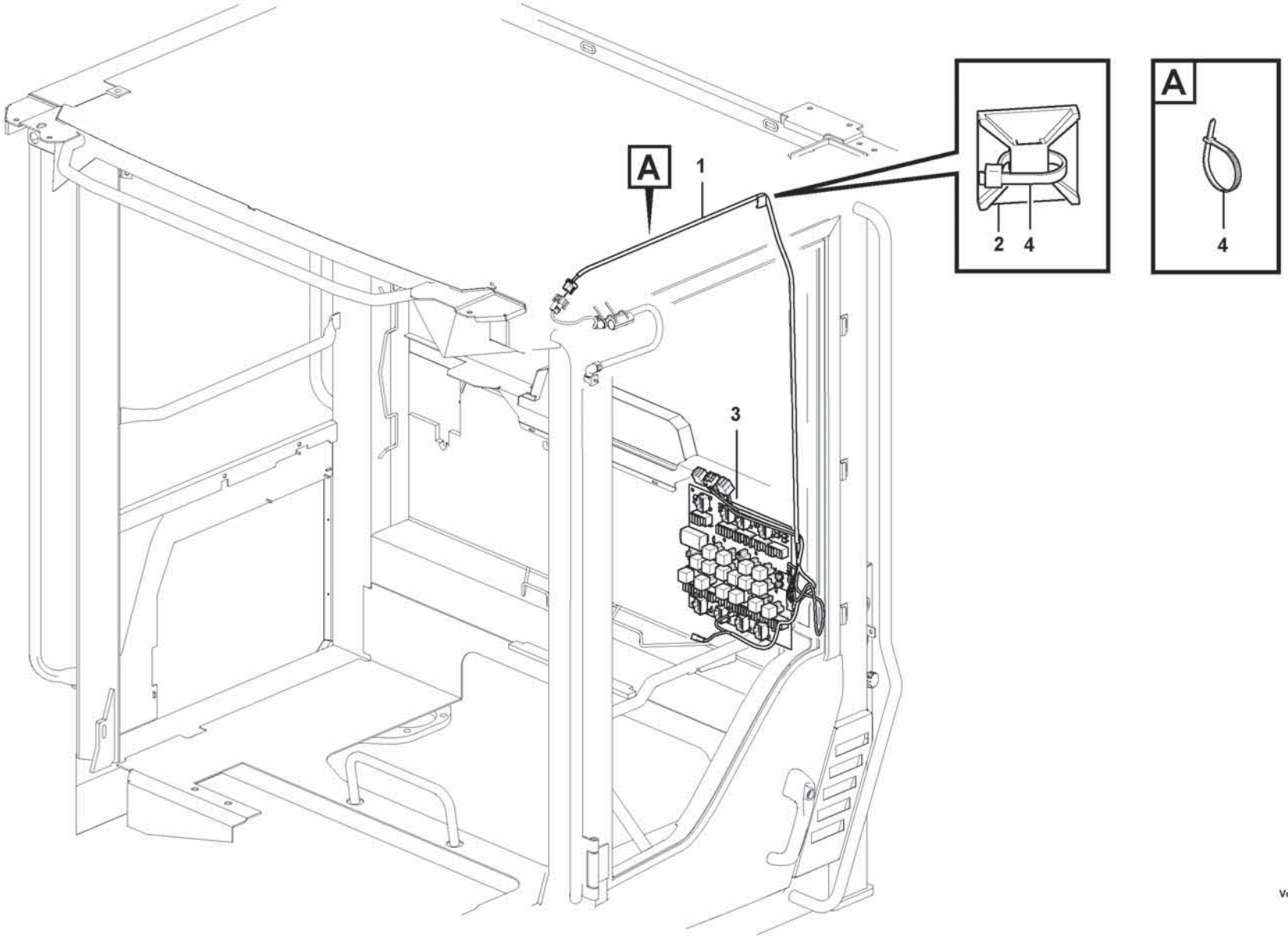

Volvo Construction Equipment

1091571

Fig.	Part No.	Quantity 1	2	3	PS	KIT	Description	Denominación	Denominação	Dénomination	Notes
1	**VOE 17317990**	1					Wiring harness	Manojo cables	Chicote cabos	Faisceau de câbles	
2	**VOE 14213026**	REQ					Tie plate	Placa unión	Chapa de ancoragem	Tôle jointure	
3	**VOE 969161**	1					Fuse	Fusible	Fusível	Fusible	
4	**VOE 11043109**	REQ			SS		Cable tie	Abrazadera de cinta	Braçadeira	Serre-câble	

1		**Cable harness door** **Mazo de cables puerta** **Chicote de cabos, porta** **Faisceau de câbles, porte**	Catalogue id **20803**	Group **371**
2				
3			Illustr. No **1091571**	Section **2700**
4				
5		**86156**	Issue **20053797-A**	Page **497**

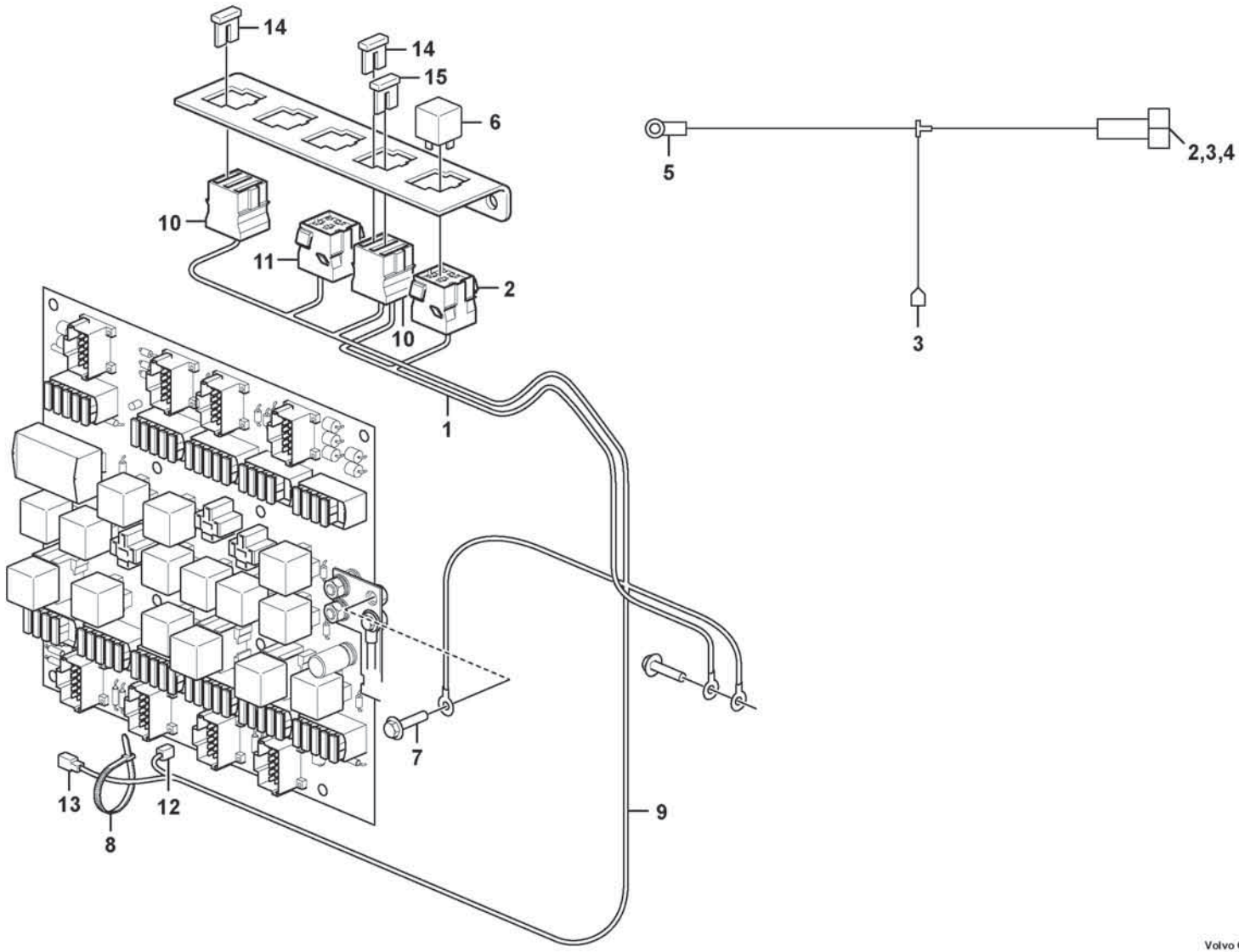
14
14
15
6
10
11
2
10
1
5
2,3,4
3
7
13
12
8
9

Fig.	Part No.	Quantity 1	2	3	PS	KIT	Description	Denominación	Denominação	Dénomination	Notes
1	VOE 15003234	1					Wiring harness	Manojo cables	Chicote cabos	Faisceau de câbles	
2	VOE 8141996	1					•Housing	•Cuerpo	•Carcaça	•Carter	(RE2301)
3	VOE 979002	2					•Cable terminal	•Terminal de cable	•Terminal cabos	•Cosse câble	
4	VOE 979001	1					•Cable terminal	•Terminal de cable	•Terminal cabos	•Cosse câble	
5	VOE 970784	1					•Cable terminal	•Terminal de cable	•Terminal cabos	•Cosse câble	
6	VOE 21244697	1					•Relay	•Relé	•Relé	•Relais	
7	VOE 60113079	1					•Flange screw	•Tornillo embridado	•Parafuso flangeado	•Vis à embase	
8	VOE 14016673	1					•Strip clamp	•Abrazadera de cinta	•Cinta braçadeira	•Serrage de ruban	(VOE4881438)
9	VOE 15194026		1				Wiring harness	Manojo cables	Chicote cabos	Faisceau de câbles	
10	VOE 3986188		1				•Fuse holder	•Portafusibles	•Porta fusíveis	•Porte-fusible	(FX1027.A), (FX1028.A)
11	VOE 8141996		1				•Housing	•Cuerpo	•Carcaça	•Carter	(RE3610)
12	VOE 13949597		1				•Protecting sleeve	•Manguito de protección	•Luva proteção	•Manchon protection	(P)
13	VOE 958207		1				•Housing	•Cuerpo	•Carcaça	•Carter	(P1/2)
14	VOE 13969162		1				•Fuse	•Fusible	•Fusível	•Fusible	15A
15	VOE 13969160		1				•Fuse	•Fusible	•Fusível	•Fusible	5A

1	85838	**Cable harness, heating fuel filter** **Haz de cables, calefacción de filtro de combustible** **Chicote de cabos, filtro de aquecimento de combustível** **Faisceau de câbles, chauffage du filtre à carburant**	Catalogue id **20803**	Group **371**
2	86945			
3			Illustr. No **1091918**	Section **2800**
4				
5		**86945, 85838**	Issue **20053797-A**	Page **499**

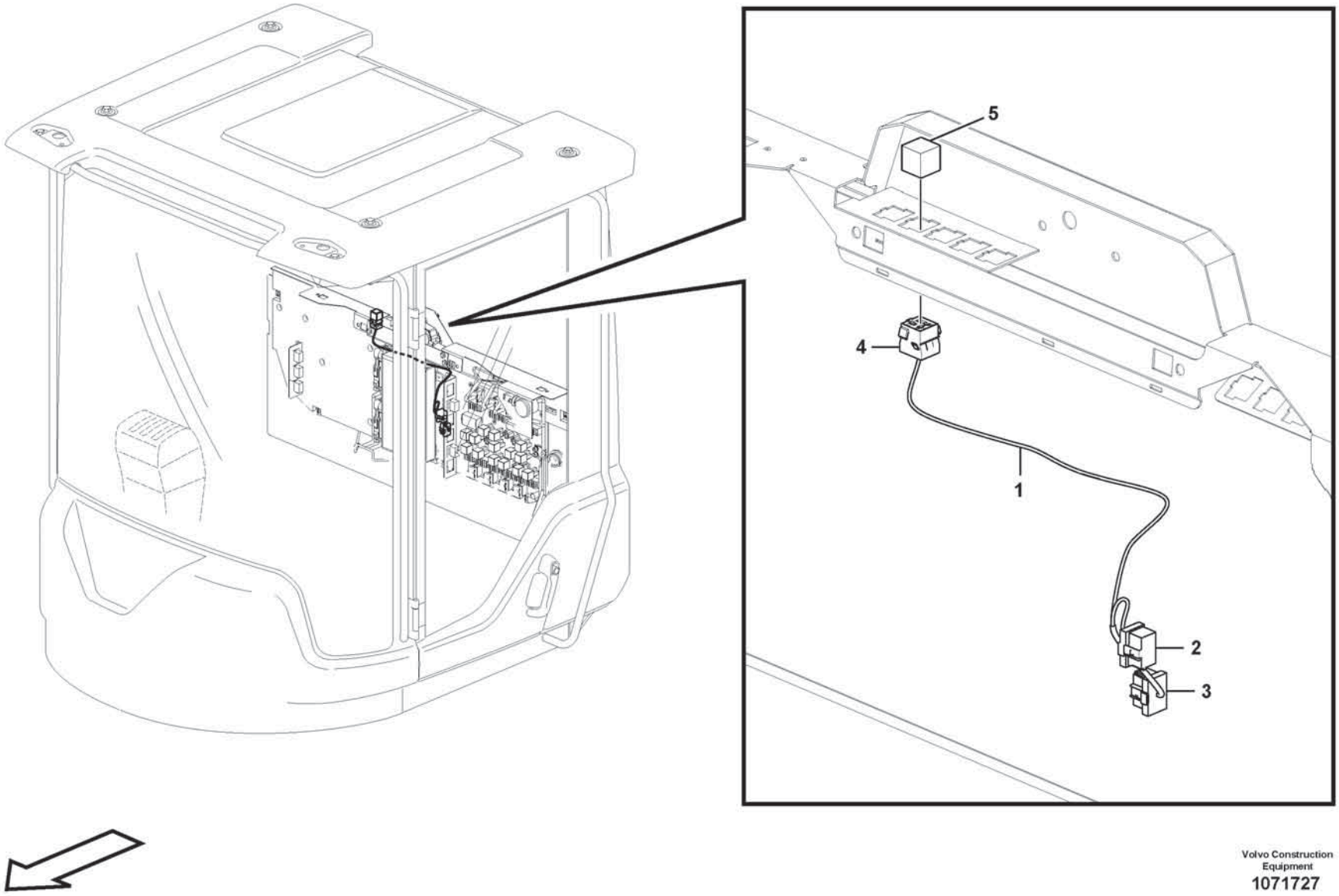
5
4
1
2
3

Fig.	Part No.	Quantity 1	2	3	PS	KIT	Description	Denominación	Denominação	Dénomination	Notes
1	**VOE 17426977**	1					Wiring harness	Manojo cables	Chicote cabos	Faisceau de câbles	(VOE 17409825)
2	**VOE 3987482**	REQ					•Housing	•Cuerpo	•Carcaça	•Carter	
3	**VOE 20367826**	REQ					•Housing	•Cuerpo	•Carcaça	•Carter	
4	**VOE 8141996**	REQ					•Housing	•Cuerpo	•Carcaça	•Carter	
5	**VOE 21244697**	1					Relay	Relé	Relé	Relais	

1		**Cable harness battery disconnector in cab** **Cable harness battery disconnector in cab** **Chicote de cabos da chave geral das baterias na cabine** **Faisceau de câbles, coupe-batteries dans la cabine**	Catalogue id **20803**	Group **371**
2				
3			Illustr. No **1071727**	Section **3000**
4				
5		**86025**	Issue **20053797-A**	Page **501**

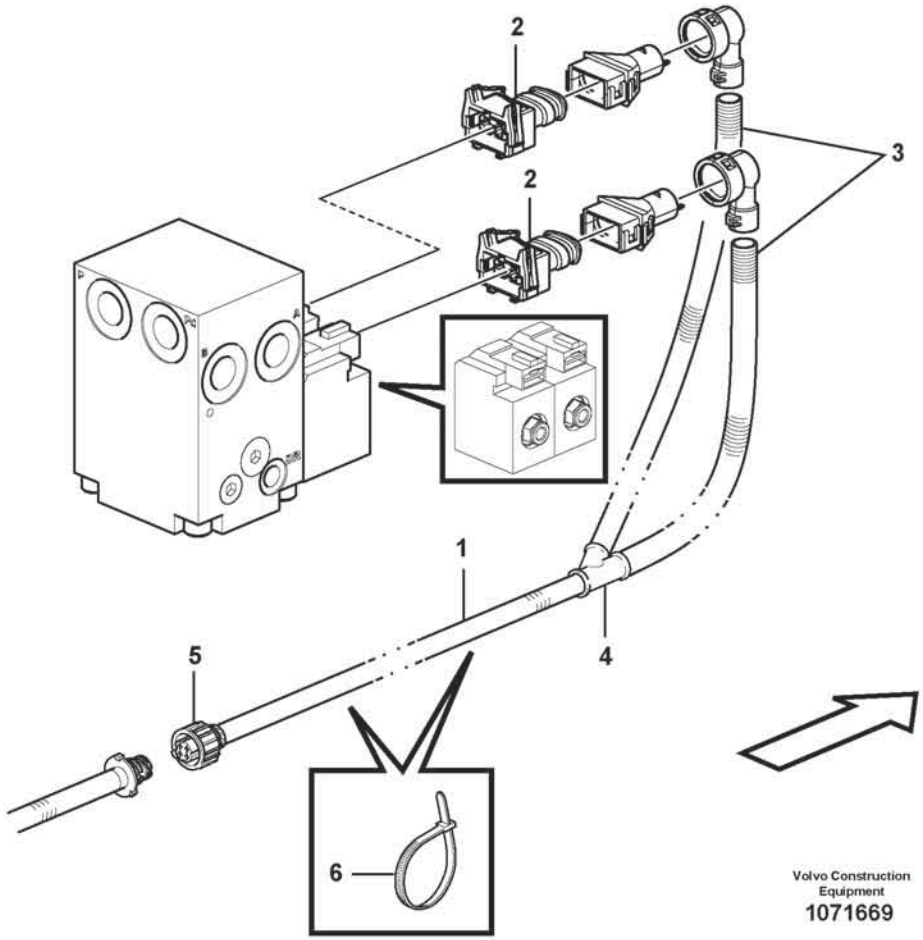
2
2
3
1
5
4
6
Volvo Construction Equipment
1071669

Fig.	Part No.	Quantity 1	2	3	PS	KIT	Description	Denominación	Denominação	Dénomination	Notes
1	**VOE 11171256**	1					Cable harness	Manojo cables	Chicote cabos	Faisceau câbles	
2	**VOE 976256**	2					•Housing	•Cuerpo	•Carcaça	•Carter	(MA2601, MA2602)
3	**VOE 11039491**	REQ					•Hose	•Manguera	•Mangueira	•Flexible	
4	**VOE 11039665**	1					•Manifold	•Bifurcación	•Coletor	•Tubulure	
5	**VOE 8159013**	1					•Housing	•Cuerpo	•Carcaça	•Carter	
6	**VOE 4881440**	3					Cable tie	Abrazadera de cinta	Braçadeira	Serre-câble	

1		**Cable harness reversible fan** **Cable harness reversible fan** **Chicotes de cabos, ventilador reversível** **Faisceau de câbles, ventilateur réversible**	Catalogue id **20803**	Group **371**
2				
3			Illustr. No **1071669**	Section **3100**
4				
5		**85948, 85967**	Issue **20053797-A**	Page **503**

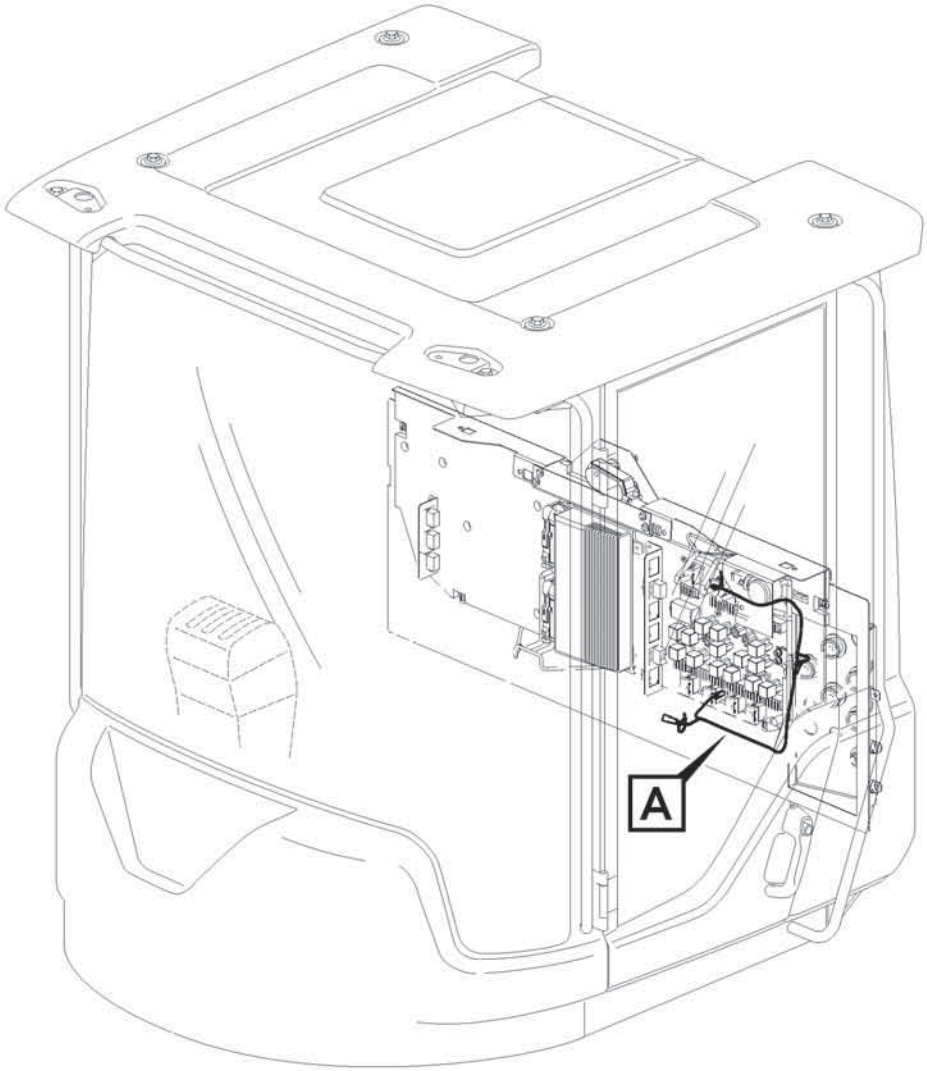
A

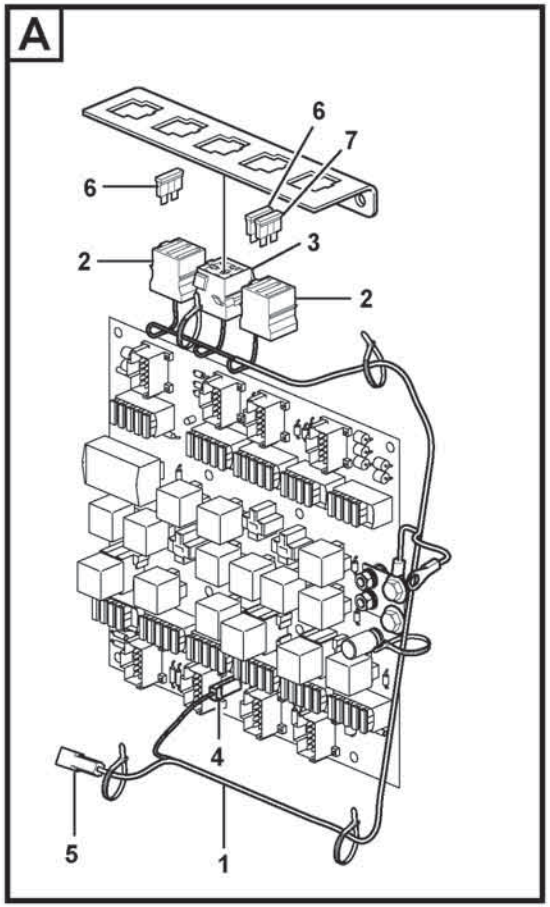
A
6
7
6
2
3
2
4
5
1

Fig.	Part No.	Quantity 1	2	3	PS	KIT	Description	Denominación	Denominação	Dénomination	Notes
1	**VOE 11171857**	1					Wiring harness	Manojo cables	Chicote cabos	Faisceau de câbles	
2	**VOE 3986188**	1					•Fuse holder	•Portafusibles	•Porta fusíveis	•Porte-fusible	
3	**VOE 8141996**	1					•Housing	•Cuerpo	•Carcaça	•Carter	
4	**VOE 13949597**	1					•Protecting sleeve	•Manguito de protección	•Luva proteção	•Manchon protection	
5	**VOE 958207**	1					•Housing	•Cuerpo	•Carcaça	•Carter	
6	**VOE 13969162**	2					•Fuse	•Fusible	•Fusível	•Fusible	
7	**VOE 13969160**	1					•Fuse	•Fusible	•Fusível	•Fusible	

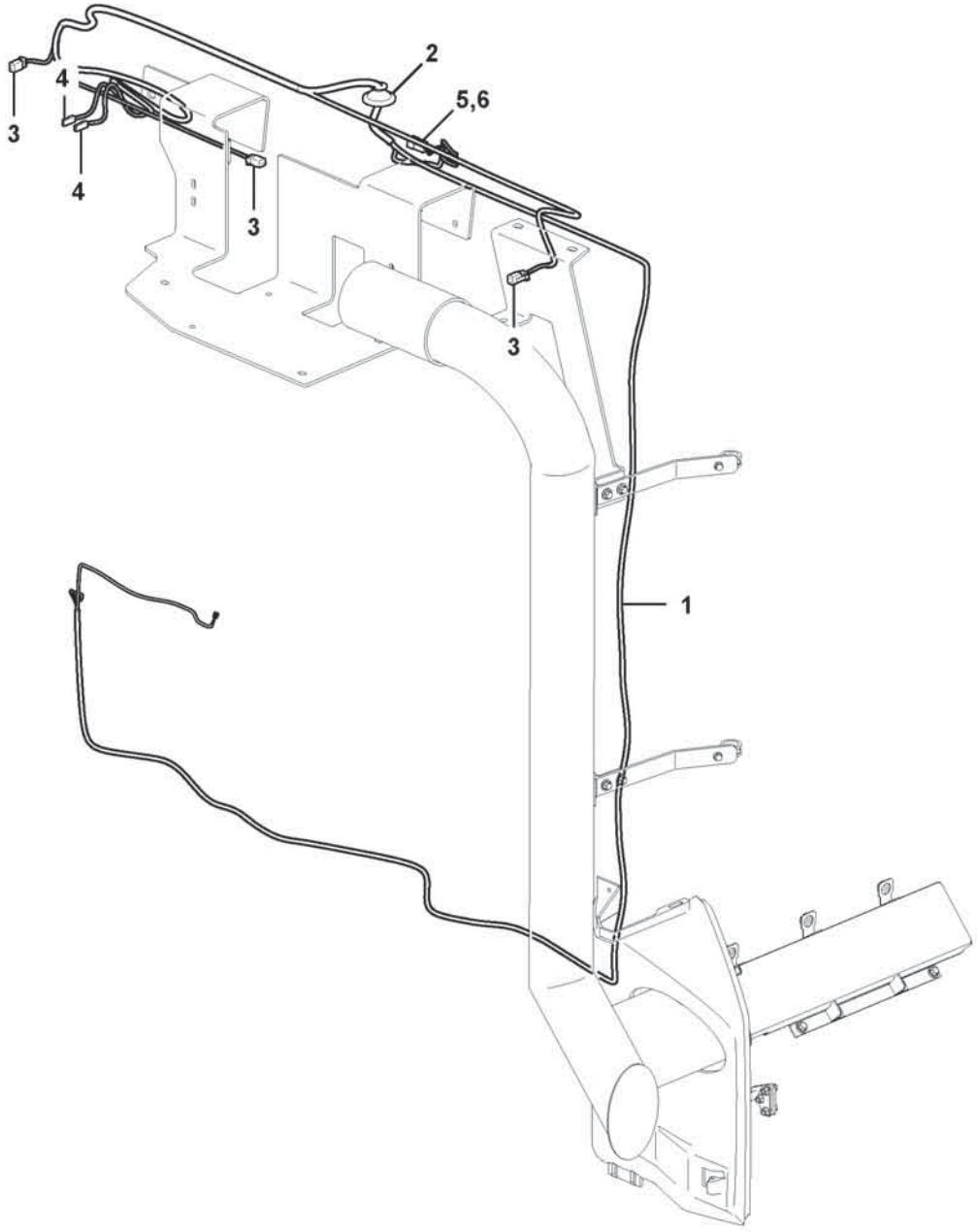

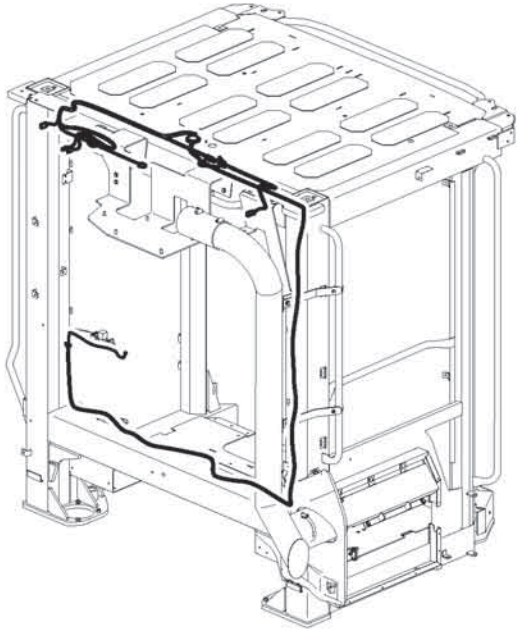

Volvo Construction Equipment

1092860

Fig.	Part No.	Quantity 1	2	3	PS	KIT	Description	Denominación	Denominação	Dénomination	Notes
1	**VOE 17473873**	1					Wiring harness	Manojo cables	Chicote cabos	Faisceau de câbles	
2	**VOE 1259854**	1					•Grommet	•Pasaje	•Passa muro	•Passe fil	
3	**VOE 874955**	3					•Housing	•Cuerpo	•Carcaça	•Carter	
4	**VOE 13949597**	2					•Protecting sleeve	•Manguito de protección	•Luva proteção	•Manchon protection	
5	**VOE 20846136**	2					•Housing	•Cuerpo	•Carcaça	•Carter	
6	**VOE 25560440**	2					•Wedge	•Chaveta	•Calço	•Cale	

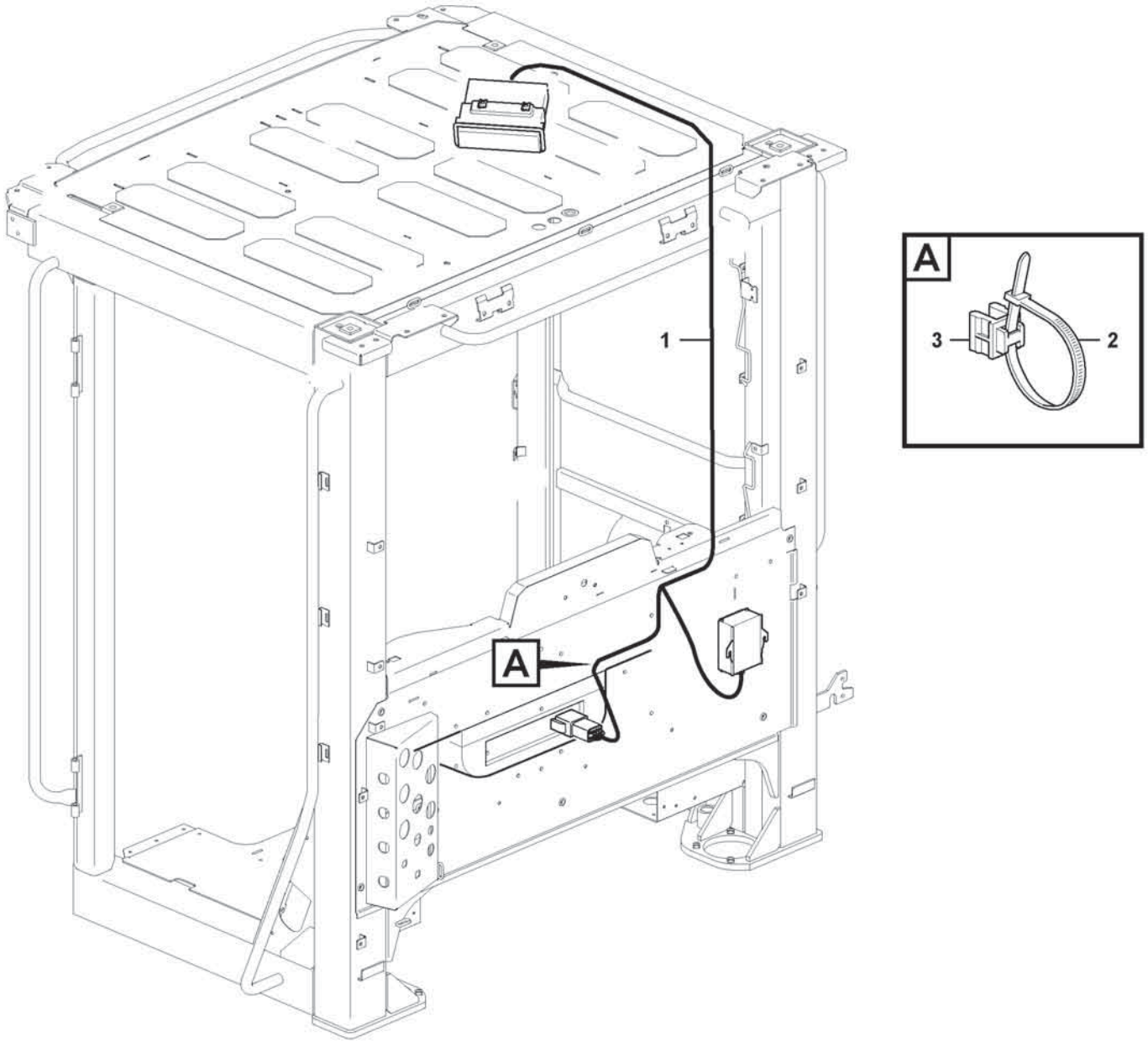
1
A

A
3
2

Fig.	Part No.	Quantity 1	2	3	PS	KIT	Description	Denominación	Denominação	Dénomination	Notes
1	**VOE 17430863**	1					Wiring harness	Manojo cables	Chicote cabos	Faisceau de câbles	
	VOE 14577847	1					•Terminal	•Espiga terminal	•Pino do terminal	•Contact électrique	
	VOE 20367824	1					•Housing	•Cuerpo	•Carcaça	•Carter	
	VOE 1078187	1					•Lock plate	•Placa de seguridad	•Placa trava	•Plaque verrouillage	
2	**VOE 980881**	1					Cable tie	Abrazadera de cinta	Braçadeira	Serre-câble	
3	**VOE 25375492**	1					Retainer	Soporte	Retentor	Retenue	

1		**Cable harness for radio** **Manojos decables, para radio** **Chicote de fios do rádio** **Faisceau de câbles, radio**	Catalogue id **20803**	Group **371**
2				
3			Illustr. No **1092128**	Section **4300**
4				
5		**86568**	Issue **20053797-A**	Page **509**

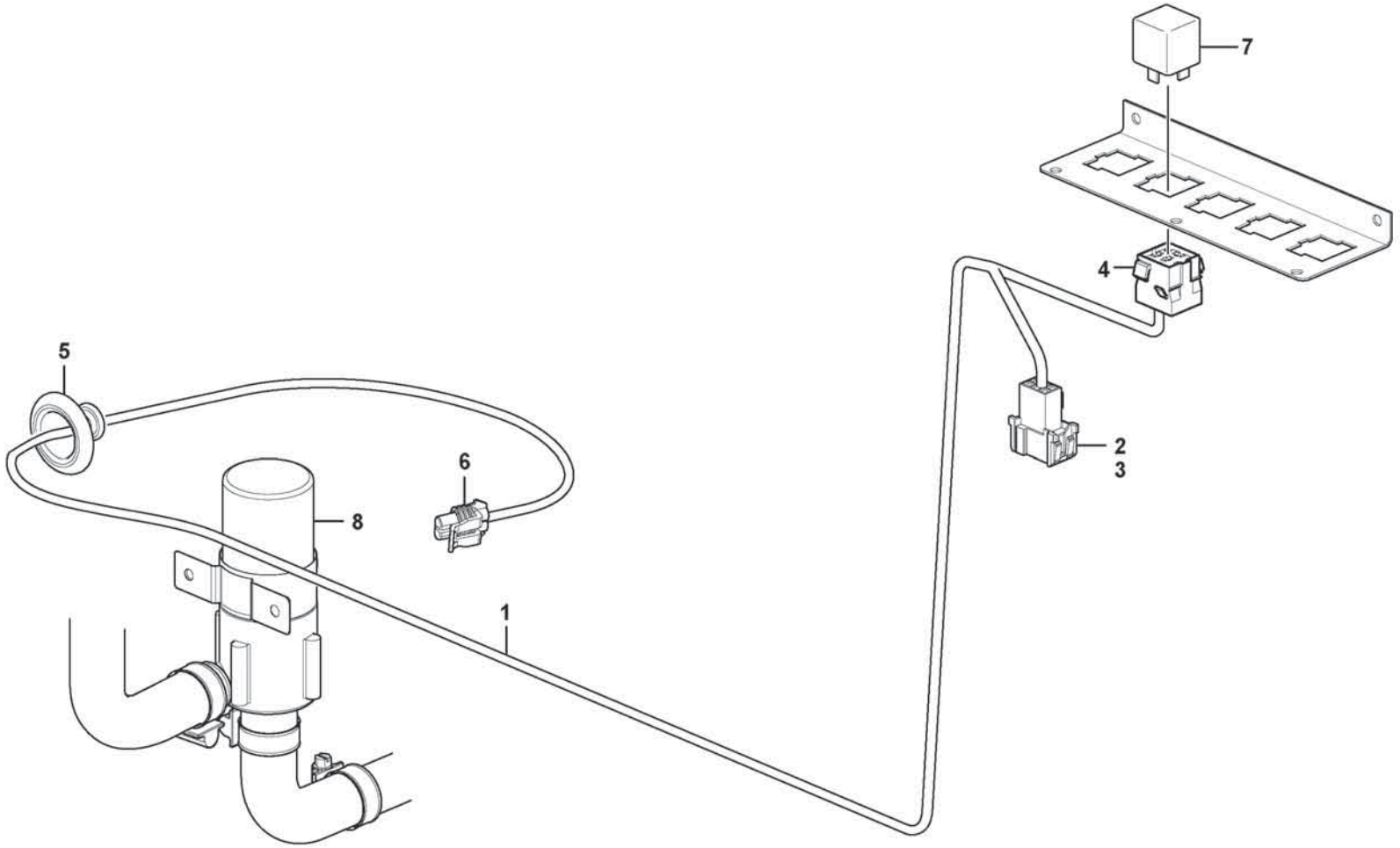

Volvo Construction Equipment

1024623

Fig.	Part No.	Quantity 1	2	3	PS	KIT	Description	Denominación	Denominação	Dénomination	Notes
1	**VOE 17207335**	1					Wiring harness	Manojo cables	Chicote cabos	Faisceau de câbles	
							•CONNECTED TO:	•CONECTADO A:	•CONECTADO EM:	•CONNECTÉ A:	
							••Cable connection	••Conexión de cable	••Conexão de cabo	••Connexion de câble	BC
							••Relay	••Rele	••Relé	••Relais	RE8701
							••Circulation pump	••Bomba circulación	••Bomba de circulação	••Pompe circulation	MO8711
2	**VOE 3987478**	1					•Housing	•Cuerpo	•Carcaça	•Carter	
3	**VOE 1078184**	1					•Lock plate	•Placa de seguridad	•Placa trava	•Plaque verrouillage	
4	**VOE 8141996**	1					•Housing	•Cuerpo	•Carcaça	•Carter	
5	**VOE 1259854**	1					•Grommet	•Pasaje	•Passa muro	•Passe fil	
6	**VOE 11850242**	1					•Connector	•Pieza de conexión	•Conexão	•Pièce connexion	
7	**VOE 21244697**	1					Relay	Relé	Relé	Relais	RE8701
8		1					Circulation pump	Bomba circulación	Bomba de circulação	Pompe circulation	

1		**Cable harness, circulation pump** **Haz de cables, bomba de ciculación** **Chicote de cabos, bomba de circulação** **Faisceau de câbles, pompe de circulation**	Catalogue id **20803**	Group **371**
2				
3			Illustr. No **1024623**	Section **5000**
4				
5		**85997**	Issue **20053797-A**	Page **511**

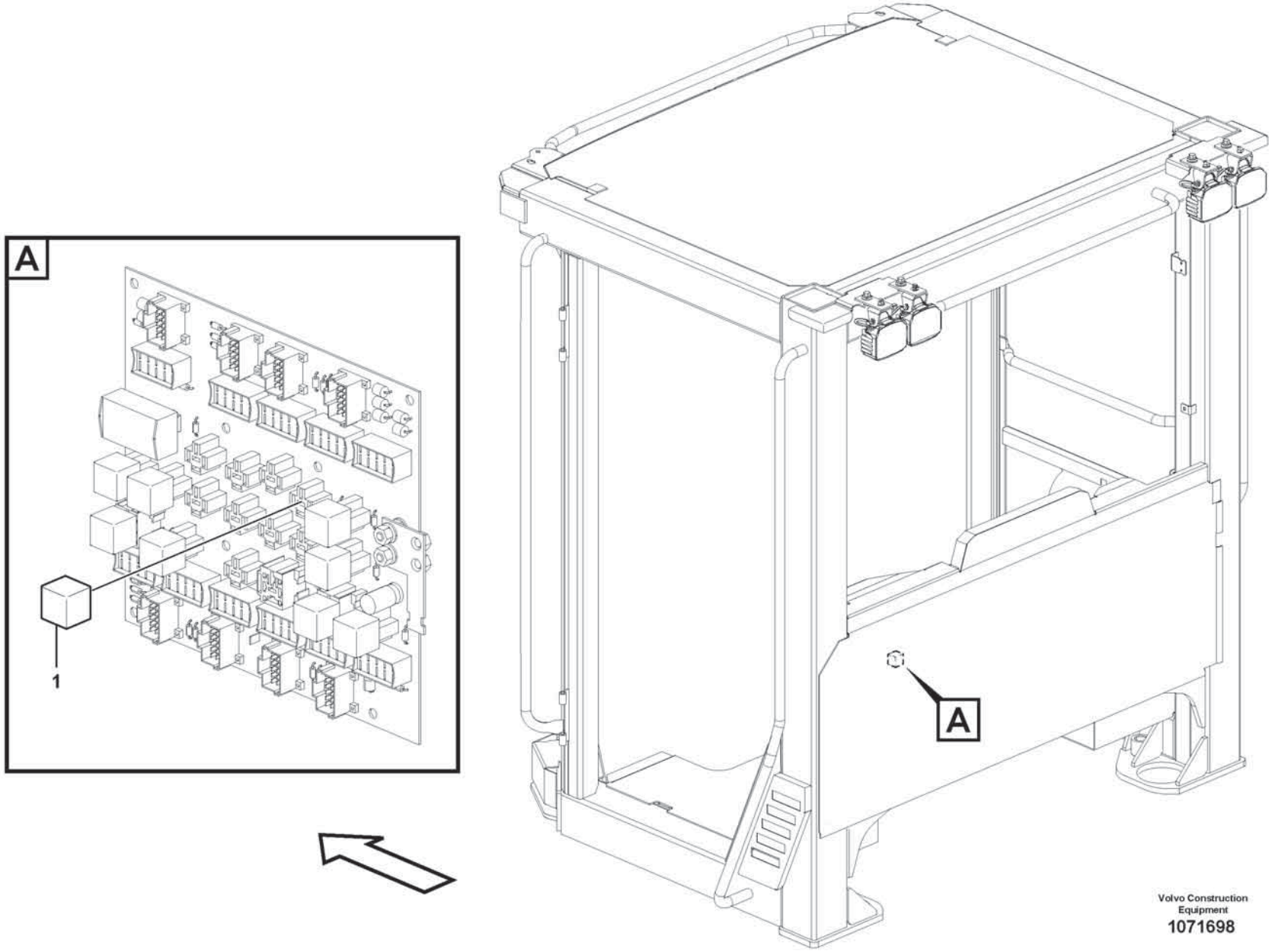
A
1
A
Volvo Construction
Equipment
1071698

Fig.	Part No.	Quantity 1	2	3	PS	KIT	Description	Denominación	Denominação	Dénomination	Notes
1	**VOE 21244697**	1					Relay	Relé	Relé	Relais	RE04

1		**Circuit board** **Placa de circuito** **Placa de circuitos** **Carte circuit**	Catalogue id **20803**	Group **372**
2				
3			Illustr. No **1071698**	Section **300**
4				
5		**83492, 83493, 85824, 85825**	Issue **20053797-A**	Page **513**

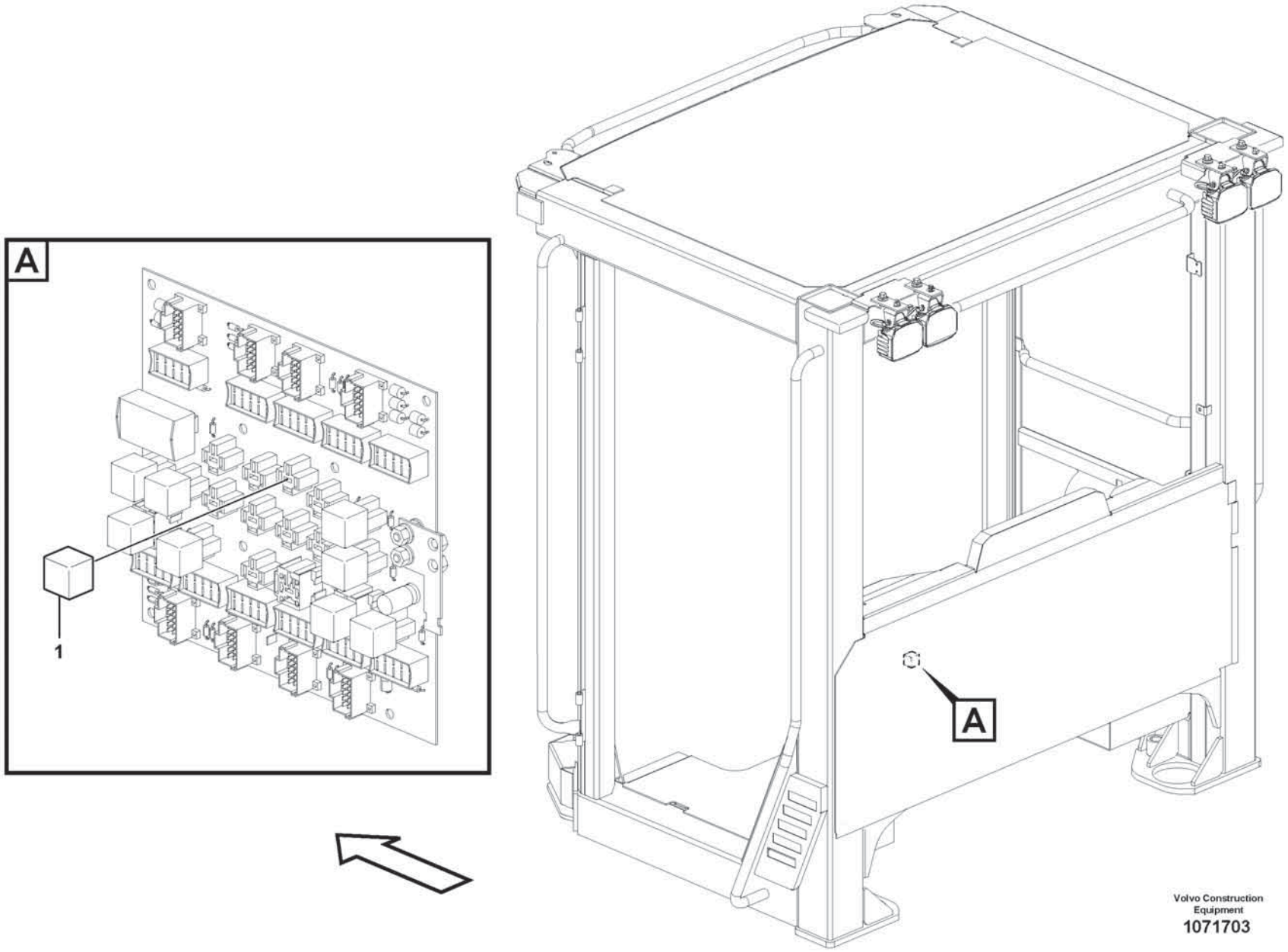
A
1
A
Volvo Construction
Equipment
1071703

Fig.	Part No.	Quantity 1	2	3	PS	KIT	Description	Denominación	Denominação	Dénomination	Notes
1	**VOE 21244697**	1					Relay	Relé	Relé	Relais	RE03

1		**Circuit board** **Placa de circuito** **Placa de circuitos** **Carte circuit**	Catalogue id **20803**	Group **372**
2				
3			Illustr. No **1071703**	Section **400**
4				
5		**84681, 86825, 86826, 86547**	Issue **20053797-A**	Page **515**

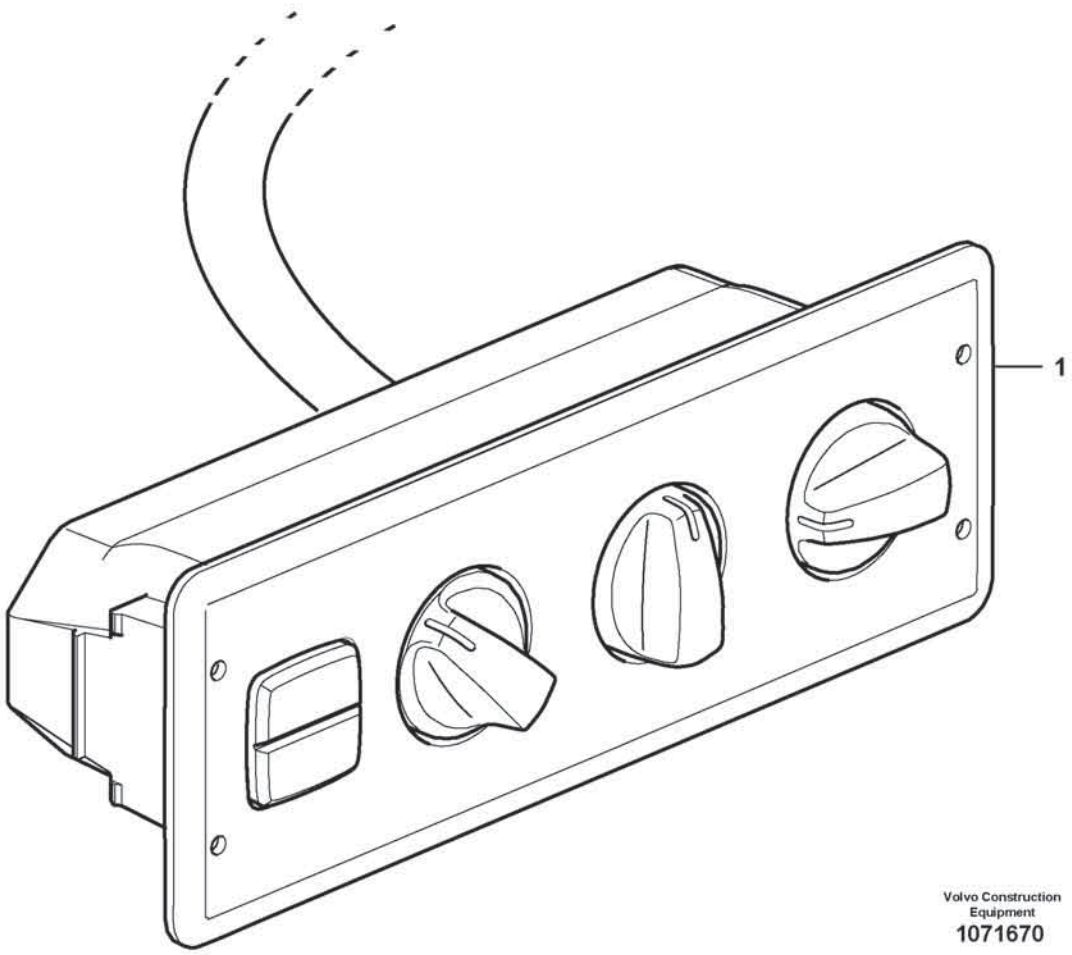

Volvo Construction Equipment
1071670

Fig.	Part No.	Quantity 1	2	3	PS	KIT	Description	Denominación	Denominação	Dénomination	Notes
1	**VOE 17444648**	1					Control panel	Panel de mandos	Painel de comando	Pupitre de commande	2364)

2364) **GB**: With a scale in Fahrenheit **ES**: Con graduación Farenheit **BR**: Com escala em Fahrenheit **FR**: Avec graduation en degrés Farenheit

1		**Air cond. control panel** **Panel de control de aire acondicionado** **Painel de comando do ar condicionado** **Tableau de commande chauffage/ventilation**	Catalogue id **20803**	Group **380**
2				
3			Illustr. No **1071670**	Section **500**
4				
5		**83435**	Issue **20053797-A**	Page **517**

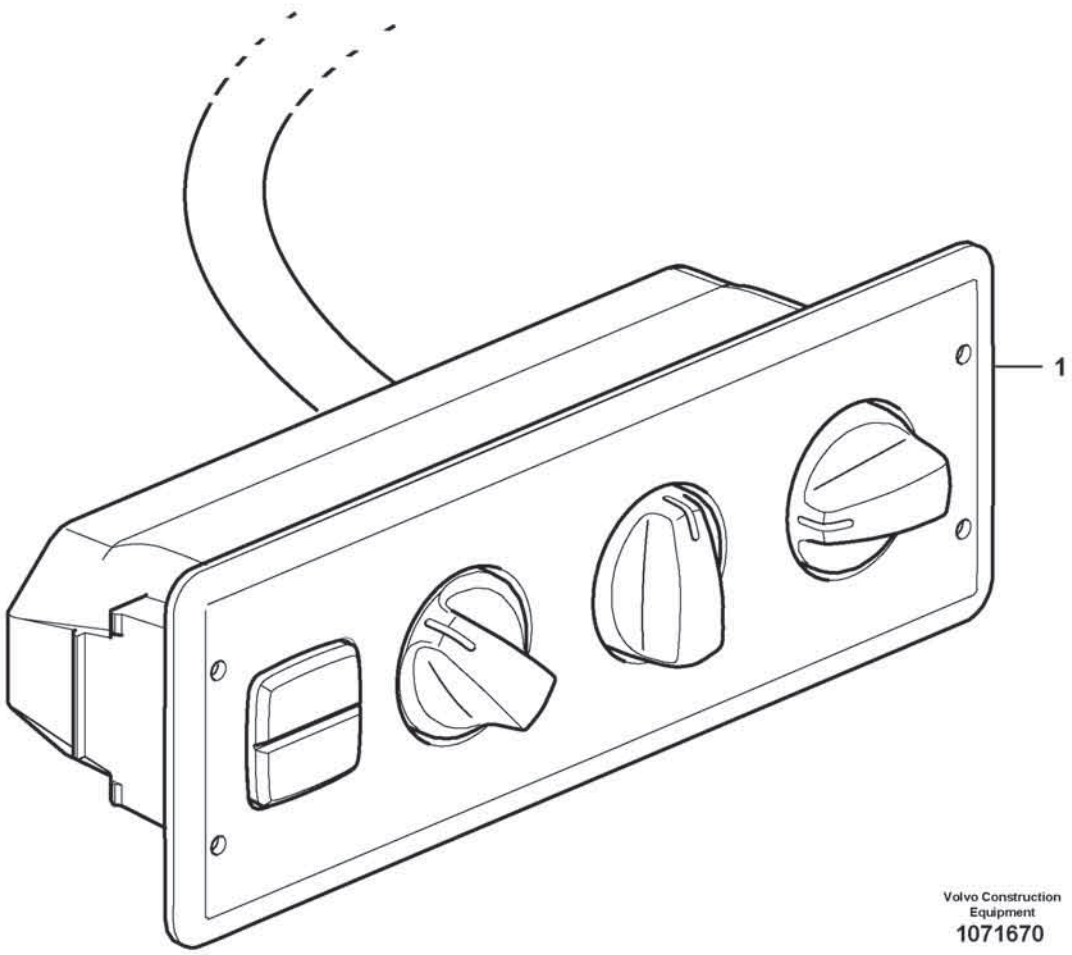

Volvo Construction Equipment
1071670

Fig.	Part No.	Quantity 1	2	3	PS	KIT	Description	Denominación	Denominação	Dénomination	Notes
1	VOE 17444646	1					Control panel	Panel de mandos	Painel de comando	Pupitre de commande	

1		**Air cond. control panel** **Panel de control de aire acondicionado** **Painel de comando do ar condicionado** **Tableau de commande chauffage/ventilation**	Catalogue id **20803**	Group **380**
2				
3			Illustr. No **1071670**	Section **600**
4				
5		**85724**	Issue **20053797-A**	Page **519**

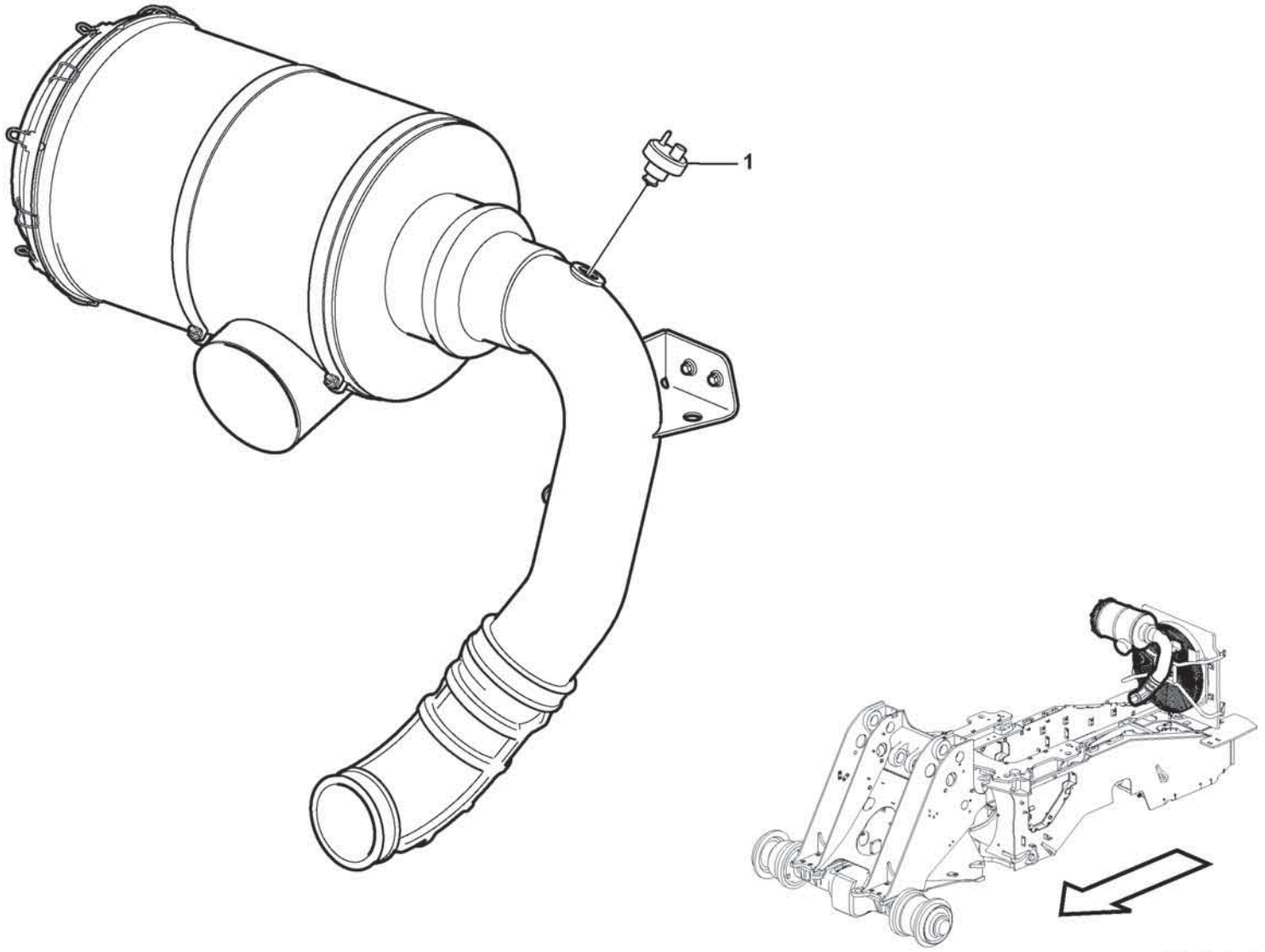

Volvo Construction Equipment
1071569

Fig.	Part No.	Quantity 1	2	3	PS	KIT	Description	Denominación	Denominação	Dénomination	Notes
1	VOE 20560843	1					Vacuum switch	Contacto de vacío	Interruptor de vácuo	Contact à dépression	FX1008

1		**Electrical sensor** **Sensor eléctrico** **Sensor elétrico** **Capteur électrique**	Catalogue id **20803**	Group **386**
2				
3			Illustr. No **1071569**	Section **200**
4				
5		**85660**	Issue **20053797-A**	Page **521**

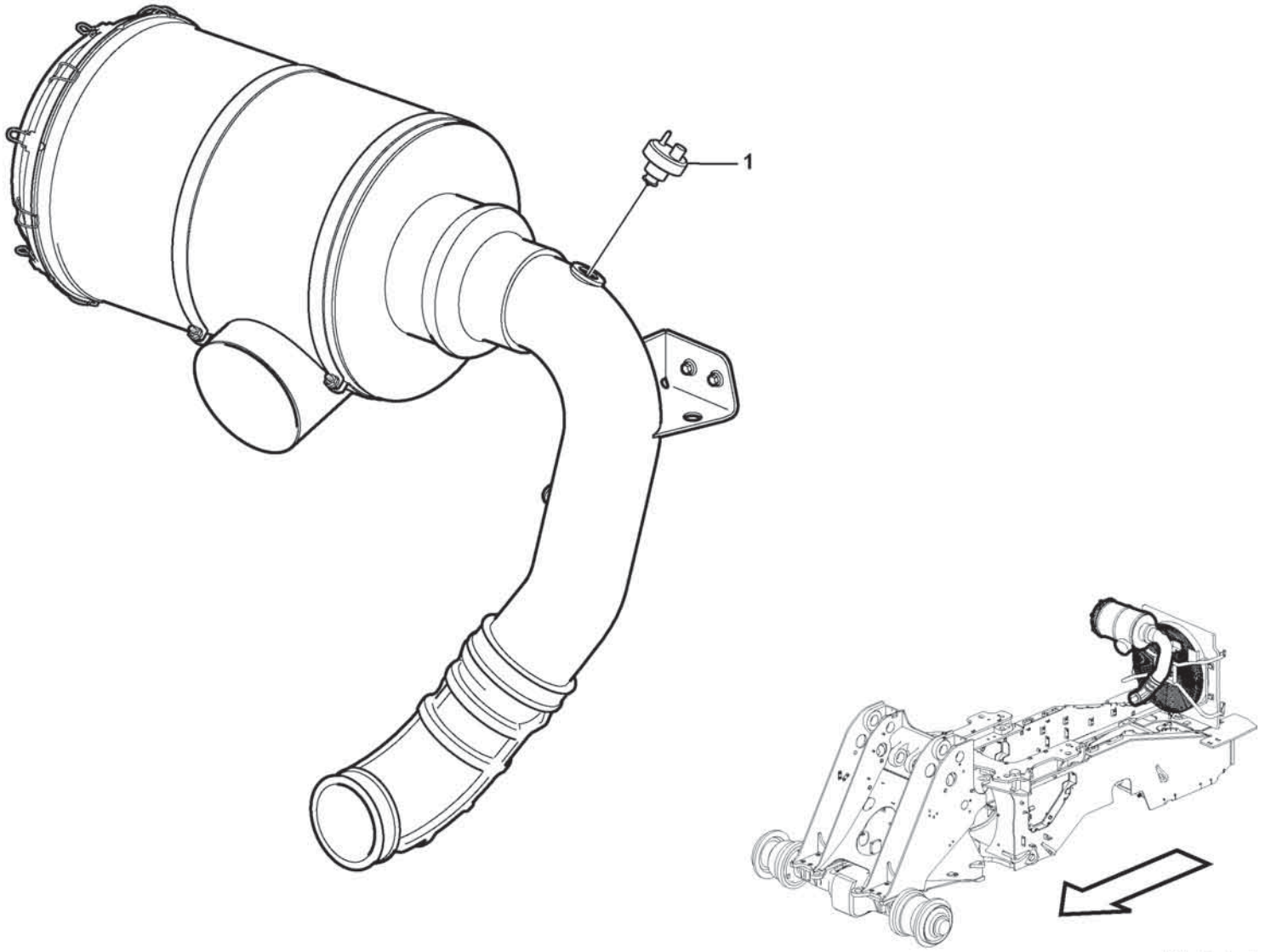

Volvo Construction Equipment
1071569

Fig.	Part No.	Quantity 1	2	3	PS	KIT	Description	Denominación	Denominação	Dénomination	Notes
1	VOE 20565673	1					Vacuum switch	Contacto de vacío	Interruptor de vácuo	Contact à dépression	FX1008

1		**Electrical sensor** **Sensor eléctrico** **Sensor elétrico** **Capteur électrique**	Catalogue id **20803**	Group **386**
2				
3			Illustr. No **1071569**	Section **300**
4				
5		**85721, 85722, 86918, 86919**	Issue **20053797-A**	Page **523**

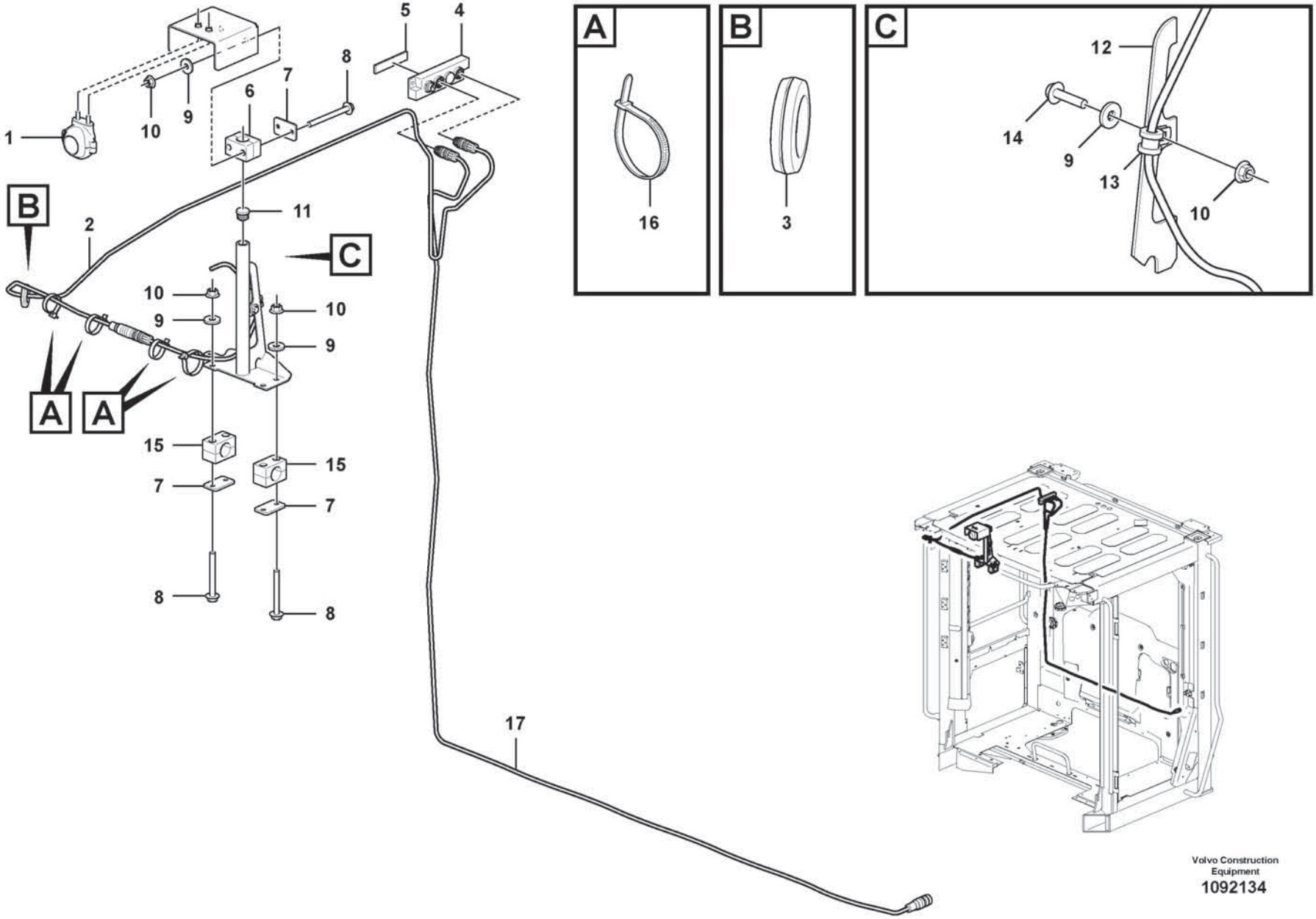

Volvo Construction Equipment
1092134

Fig.	Part No.	Quantity 1	2	3	PS	KIT	Description	Denominación	Denominação	Dénomination	Notes
1	VOE 17444241	1					Camera	Cámara	Câmera	Caméra	
2	VOE 16287079	1					Cable	Cable	Cabo	Câble	
3	VOE 961970	1					Plug	Tapón	Bujão	Tampon	
4	VOE 17216337	1					Switch box	Caja de conexiones	Caixa interruptores	Boîtier connexion	
5	VOE 15194883	1					Tape	Cinta adhesiva	Fita	Ruban	
6	VOE 11411399	1					Clamp	Abrazadera	Braçadeira	Collier serrage	
7	VOE 4785466	3					Weld plate	Placa soldadura	Placa de solda	Plaque soudage	
8	VOE 60113074	6					Flange screw	Tornillo embridado	Parafuso flangeado	Vis à embase	
9	VOE 60110304	7					Washer	Arandela	Arruela	Rondelle	
10	VOE 60113166	7					Flange lock nut	Contratuerca embridada	Contra porca flange	Contre-écrou à embase	
11	VOE 11006457	1					Plug	Tapón	Bujão	Tampon	
12	VOE 15155712	1					Bracket	Consola	Suporte	Console	
13	VOE 952624	1					Clamp	Abrazadera	Braçadeira	Collier serrage	
14	VOE 60113069	1					Flange screw	Tornillo embridado	Parafuso flangeado	Vis à embase	
15	VOE 4785462	2					Clamp	Abrazadera	Braçadeira	Collier serrage	
16	VOE 4881440	4					Cable tie	Abrazadera de cinta	Braçadeira	Serre-câble	
17	VOE 17474456	1					Cable	Cable	Cabo	Câble	

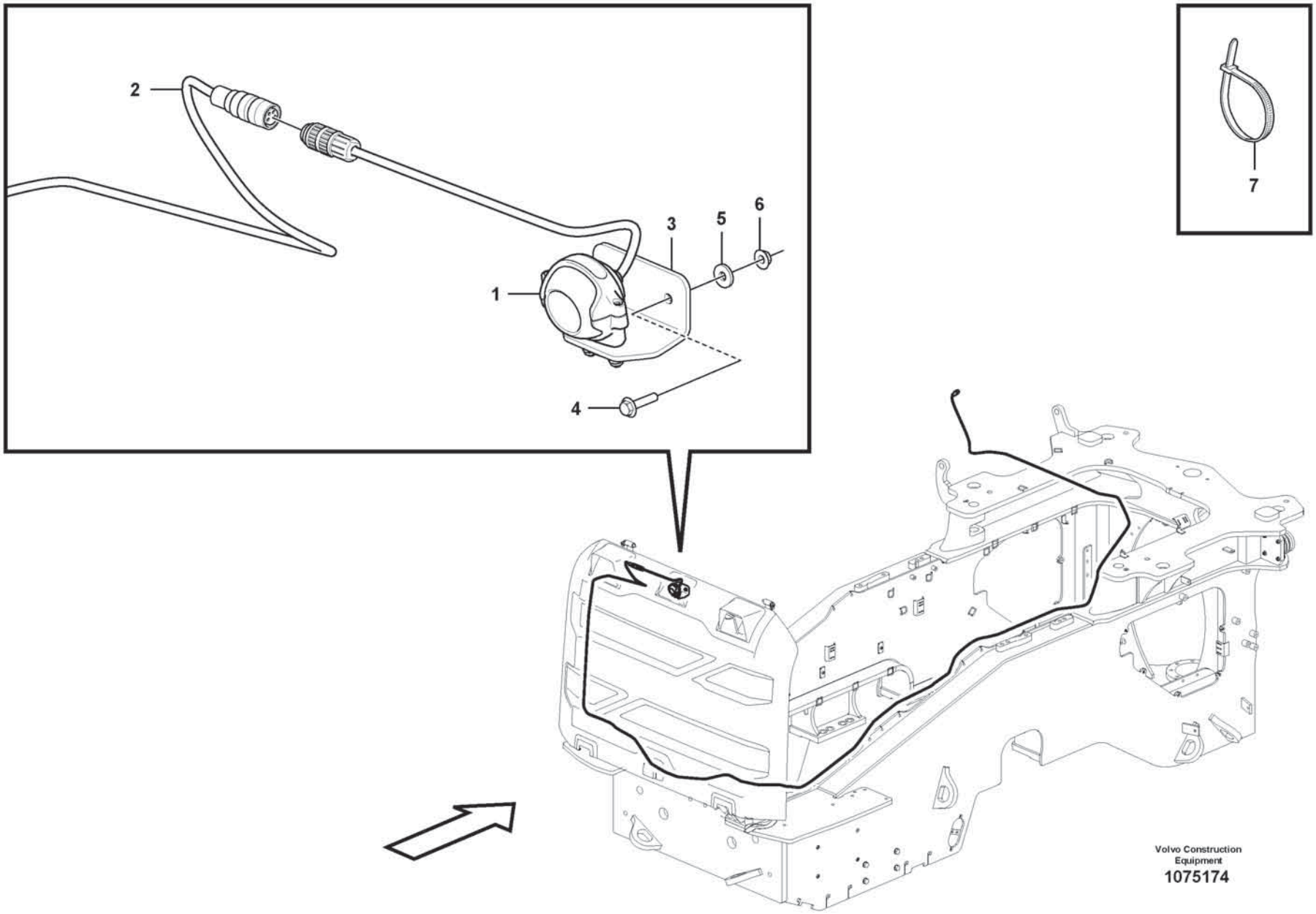
2
3
5
6
1
4
7
Volvo Construction Equipment
1075174

Fig.	Part No.	Quantity 1	2	3	PS	KIT	Description	Denominación	Denominação	Dénomination	Notes
1	**VOE 17444241**	1					Camera	Cámara	Câmera	Caméra	RC8401
2	**VOE 17208454**	1					Cable	Cable	Cabo	Câble	
3	**VOE 16817377**	1					Bracket	Consola	Suporte	Console	
4	**VOE 60113070**	2					Flange screw	Tornillo embridado	Parafuso flangeado	Vis à embase	
5	**VOE 60110304**	2					Washer	Arandela	Arruela	Rondelle	
6	**VOE 19000101**	2					Flange lock nut	Contratuerca embridada	Contra porca flange	Contre-écrou à embase	
7	**VOE 4881440**	REQ					Cable tie	Abrazadera de cinta	Braçadeira	Serre-câble	

1		**Rear view camera** **Cámara retrovisora** **Câmera retrovisora** **Caméra de recul**	Catalogue id **20803**	Group **387**
2				
3			Illustr. No **1075174**	Section **200**
4				
5		**85549**	Issue **20053797-A**	Page **527**

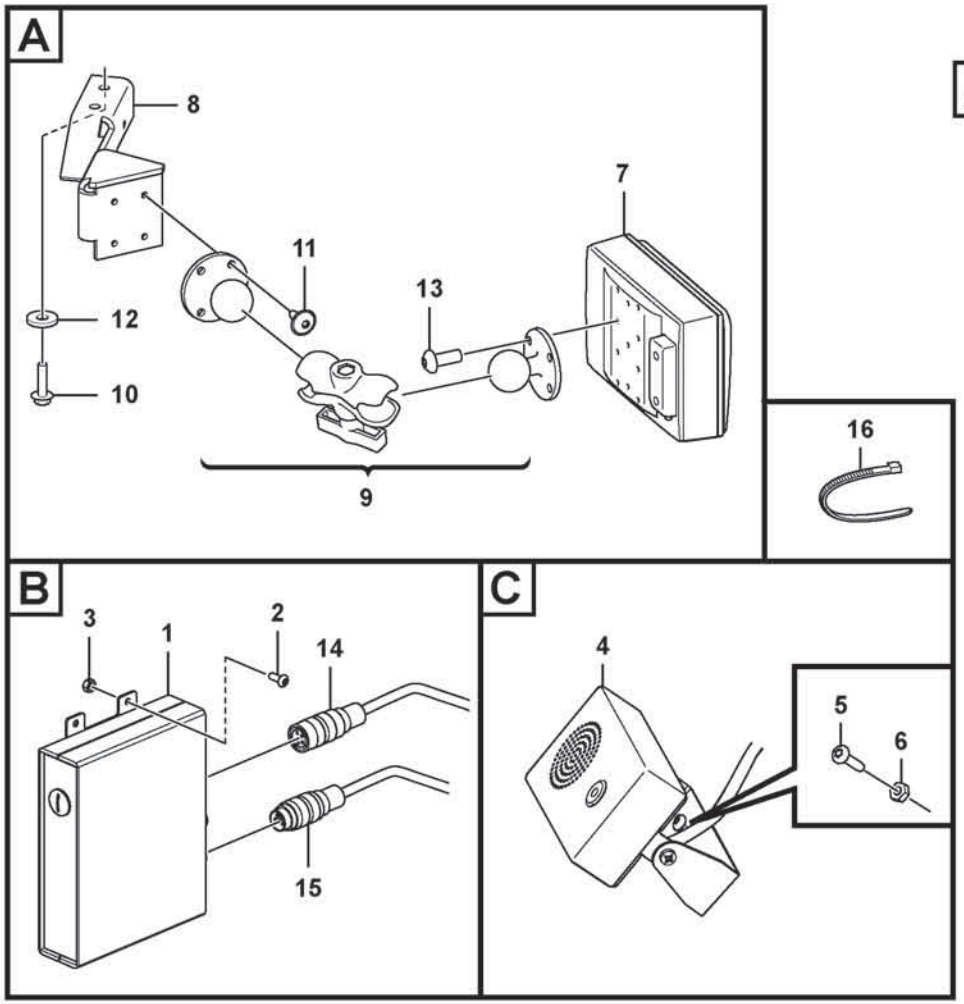

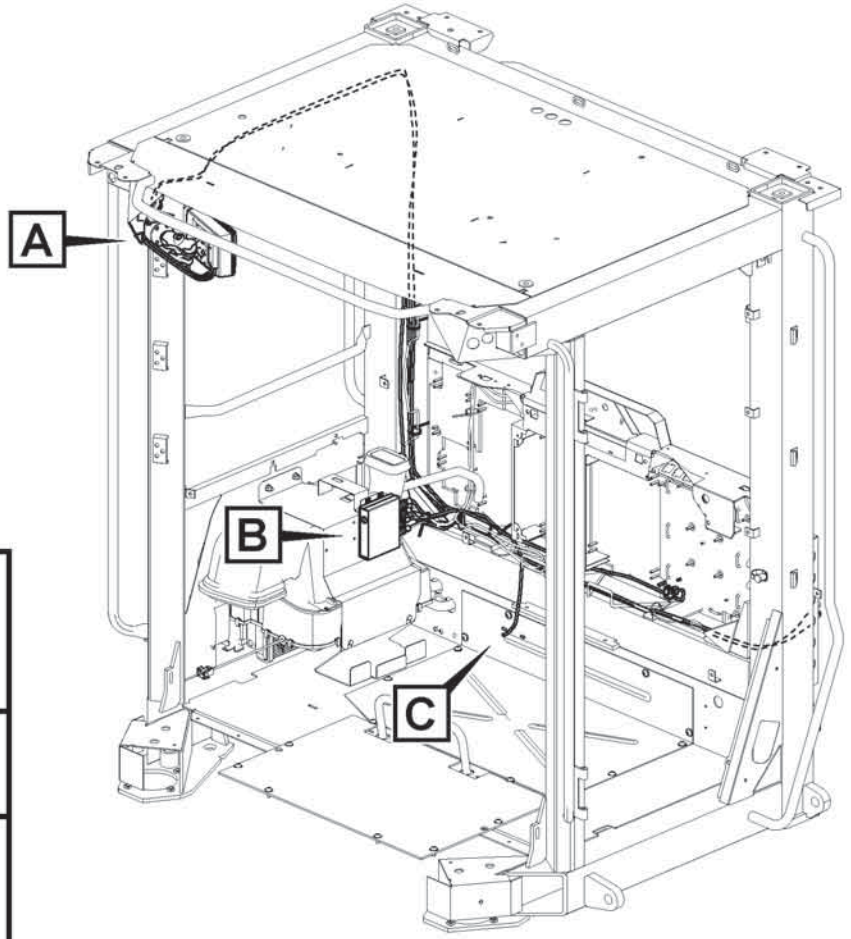

Volvo Construction Equipment

1093101

Fig.	Part No.	Quantity 1	2	3	PS	KIT	Description	Denominación	Denominação	Dénomination	Notes

1			Catalogue id **20803**	Group **390**
2				
3			Illustr. No **1093101**	Section **100**
4				
5		**11298499**	Issue **20053797-A**	Page **529**

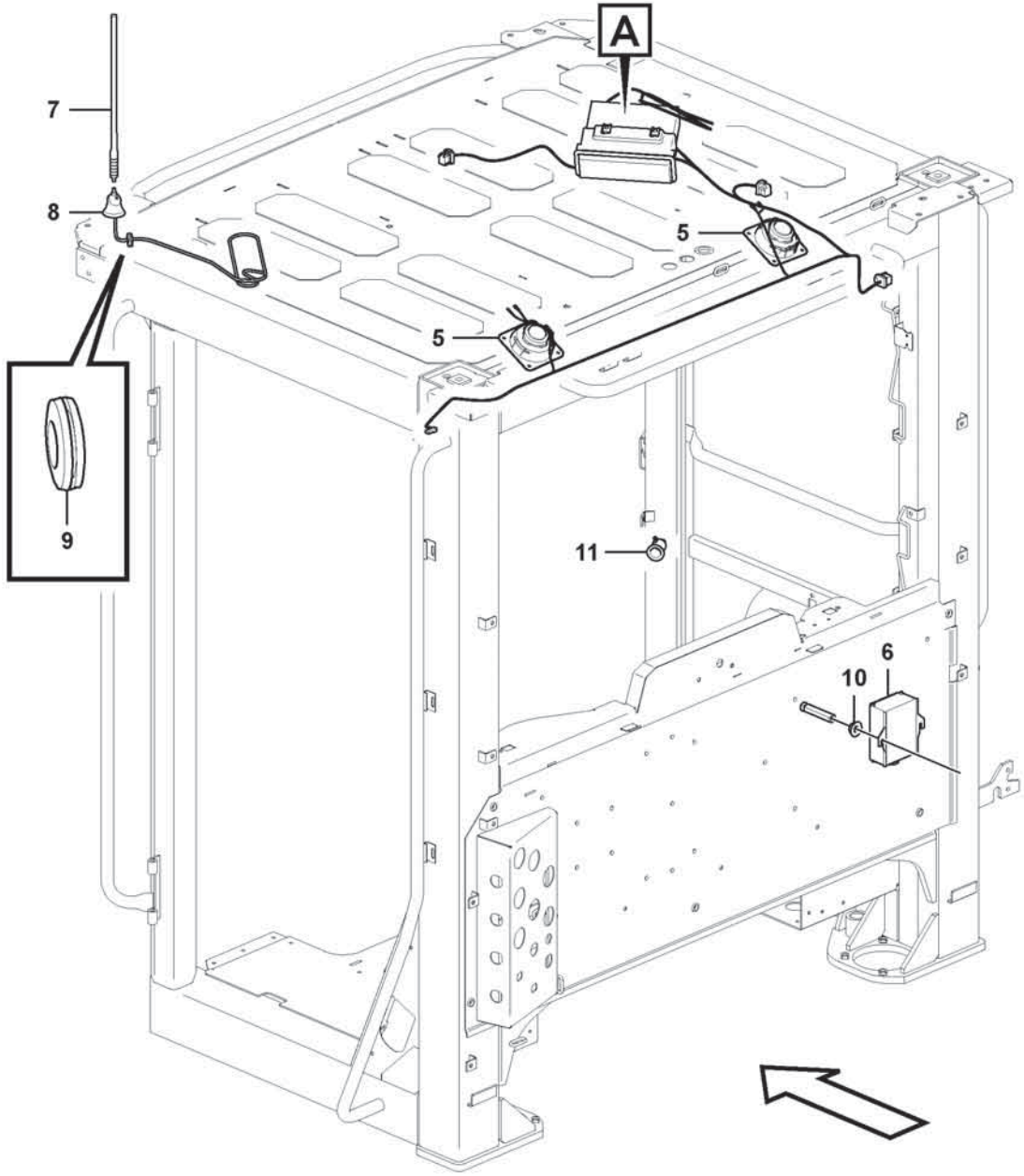

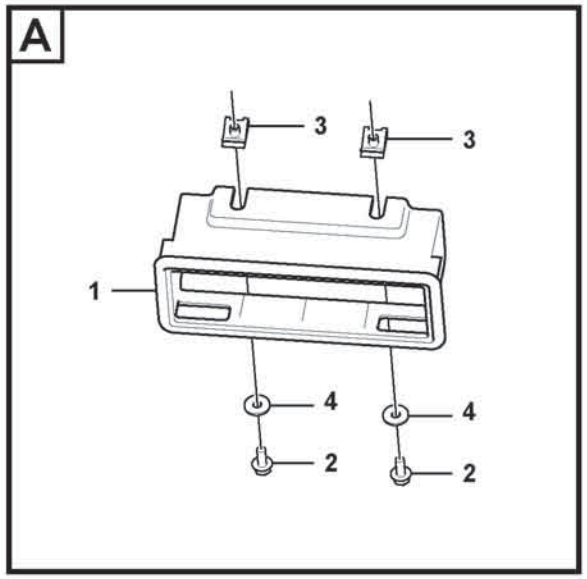

Volvo Construction Equipment

1083811

Fig.	Part No.	Quantity 1	2	3	PS	KIT	Description	Denominación	Denominação	Dénomination	Notes
1	VOE 11164554	1					Radio bracket	Consola radio	Suporte do rádio	Support radio	
2	VOE 60113069	2					Flange screw	Tornillo embridado	Parafuso flangeado	Vis à embase	
3	VOE 949921	2					Spring nut	Tuerca resorte	Porca de pressão	Écrou de ressort	
4	VOE 60110304	2					Washer	Arandela	Arruela	Rondelle	
5	VOE 17431016	2					Loudspeaker	Altavoz	Altofalante	Haut-parleur	
6	VOE 20724975	1					Voltage converter	Rectificador de tensión	Transformador voltagem	Transformateur	
7	VOE 1083597	1					Antenna	Antena	Antena	Antenne	
8	VOE 20565961	1					Antenna base	Fijación de antena	Fixação da antena	Fixation d'antenne	
9	VOE 941267	1					Plug	Tapón	Bujão	Tampon	
10	VOE 19000101	2					Flange lock nut	Contratuerca embridada	Contra porca flange	Contre-écrou à embase	
11	VOE 11170371	1					Power outlet	Toma corriente	Tomada de corrente	Prise électrique	

1		**Radio installation with converter** **Instalaciõn de radio, con dovisor de tension** **Instalação de rádio com conversor** **Console radio,avec repartieur de tension**	Catalogue id **20803**	Group **393**
2				
3			Illustr. No **1083811**	Section **300**
4				
5		**86566, 86567**	Issue **20053797-A**	Page **531**

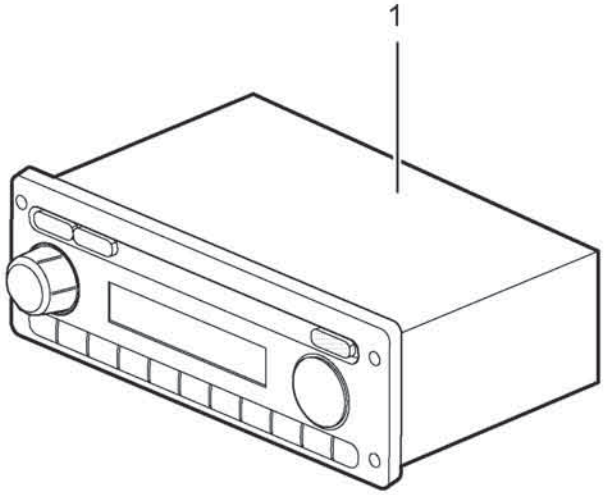
1

Fig.	Part No.	Quantity 1	2	3	PS	KIT	Description	Denominación	Denominação	Dénomination	Notes
1	VOE 17431224	1					Radio	Radio	Rádio	Radio	

1		**Radio without Cd player** **Radio sin reproductor de CD** **Rádio sem CD-player** **Radio sans lecteur de CD**	Catalogue id **20803**	Group **393**
2				
3			Illustr. No **1079239**	Section **500**
4				
5		**86565**	Issue **20053797-A**	Page **533**

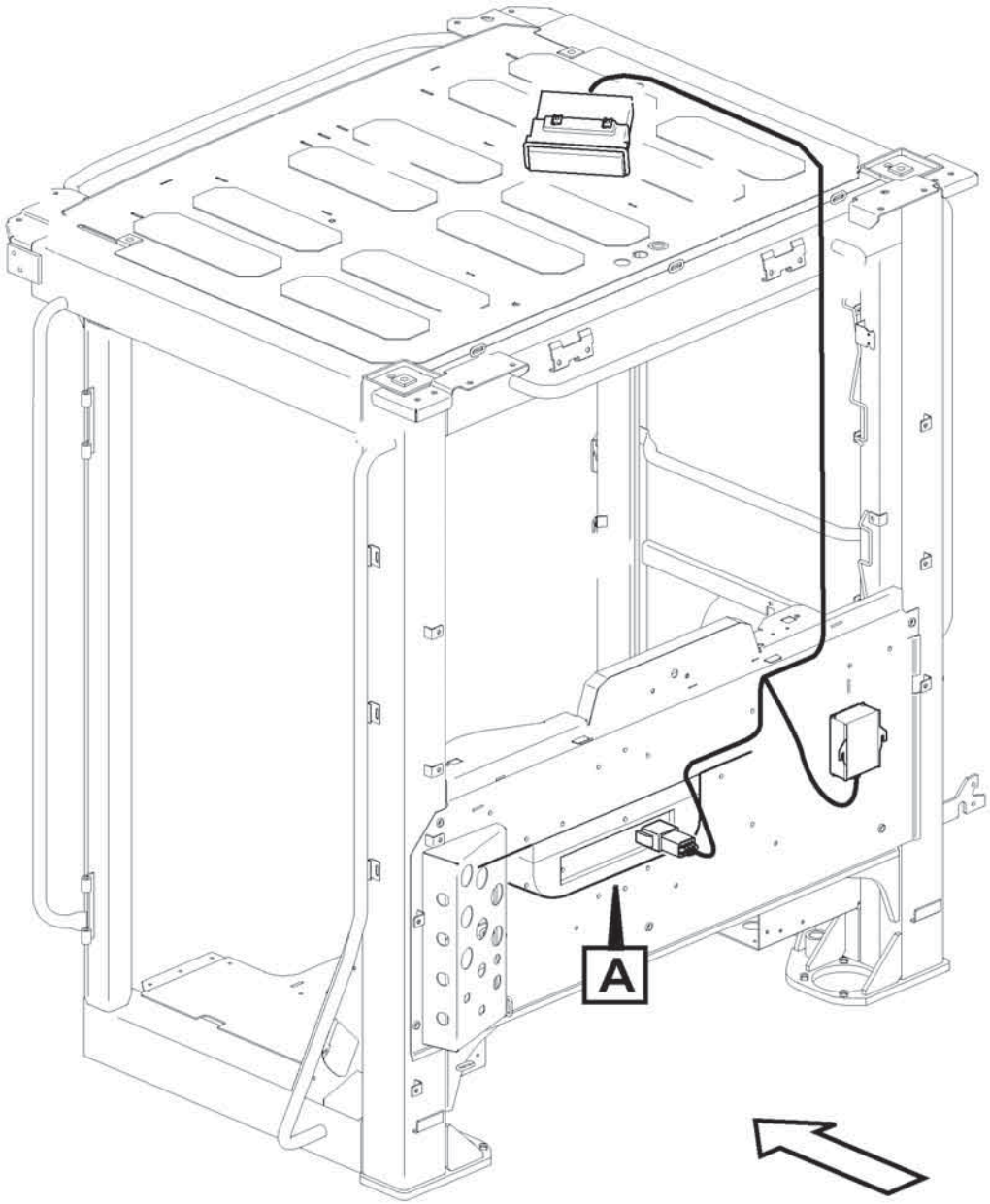

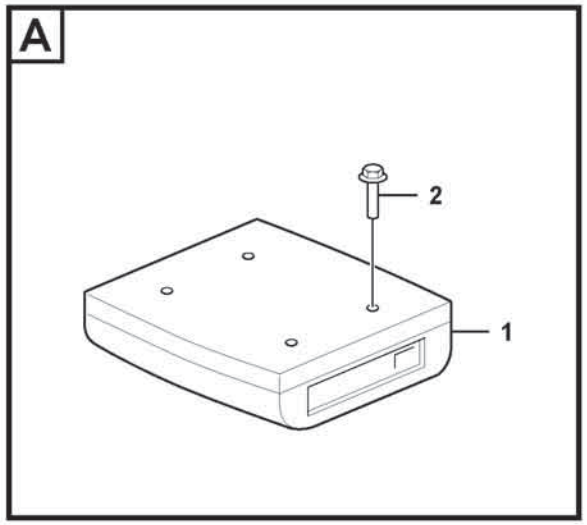

Volvo Construction Equipment
1083816

Fig.	Part No.	Quantity 1	2	3	PS	KIT	Description	Denominación	Denominação	Dénomination	Notes
1	**VOE 17431039**	1					Loudspeaker	Altavoz	Altofalante	Haut-parleur	
2	**VOE 60113230**	4			SS		Flange screw	Tornillo embridado	Parafuso flangeado	Vis à embase	
	VOE 17430863	1					Wiring harness	Manojo cables	Chicote cabos	Faisceau de câbles	See group 371-4300 page 509

1		**Loudspeaker** **Altavoz** **Alto-falante** **Haut-parleur**	Catalogue id **20803**	Group **393**
2				
3			Illustr. No **1083816**	Section **600**
4				
5		**86568**	Issue **20053797-A**	Page **535**

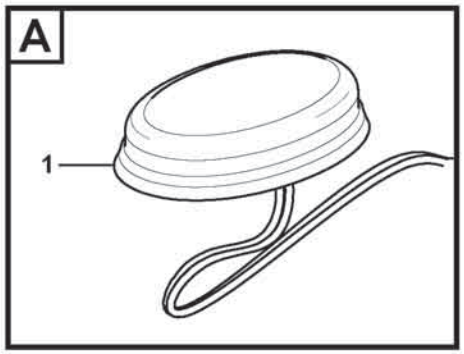

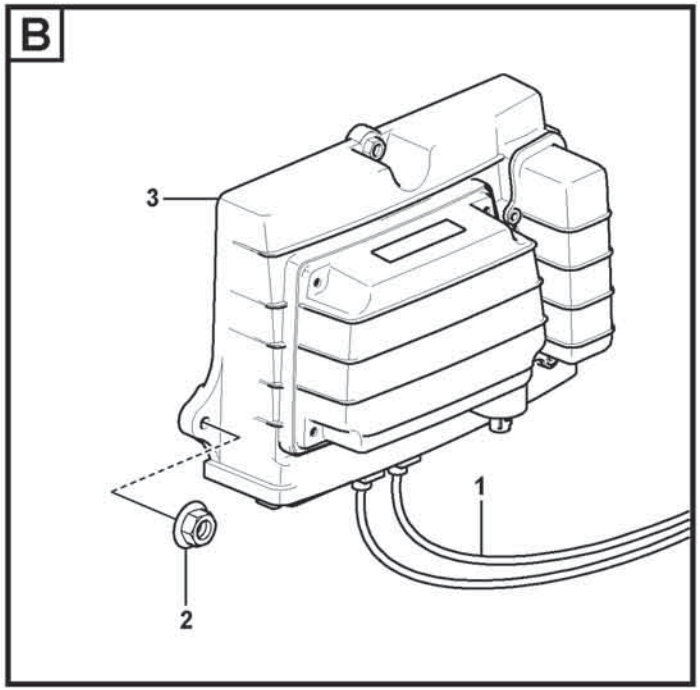

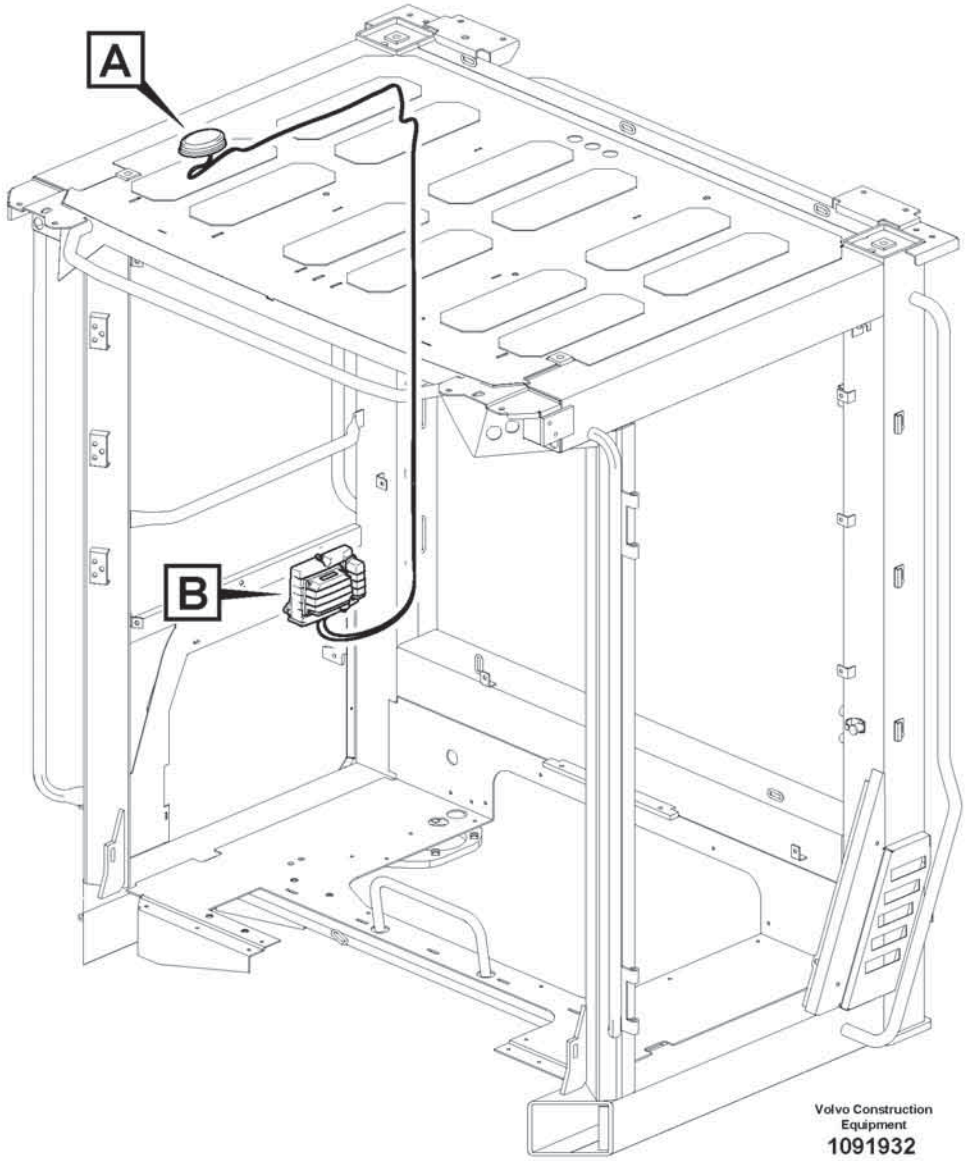

Volvo Construction Equipment
1091932

Fig.	Part No.	Quantity 1	2	3	PS	KIT	Description	Denominación	Denominação	Dénomination	Notes
1	**VOE 17413636**	1					Antenna	Antena	Antena	Antenne	
2	**VOE 60113290**	3					Flange nut	Tuerca embridada	Porca flangeada	Écrou à embase	
3	**VOE 11443993**	1					Control unit	Unidad de mando		Unite de controle	

1		**System for wireless electronic controlled communication (telematics)** **Sistema de comunicación electrónica inalámbrica (telemática)** **Sistema de comunicação comandada eletronicamente sem fio (telemático)** **Système de communication électronique sans fil (télématique)**	Catalogue id **20803**	Group **398**
2				
3			Illustr. No **1091932**	Section **100**
4				
5		**86691**	Issue **20053797-A**	Page **537**

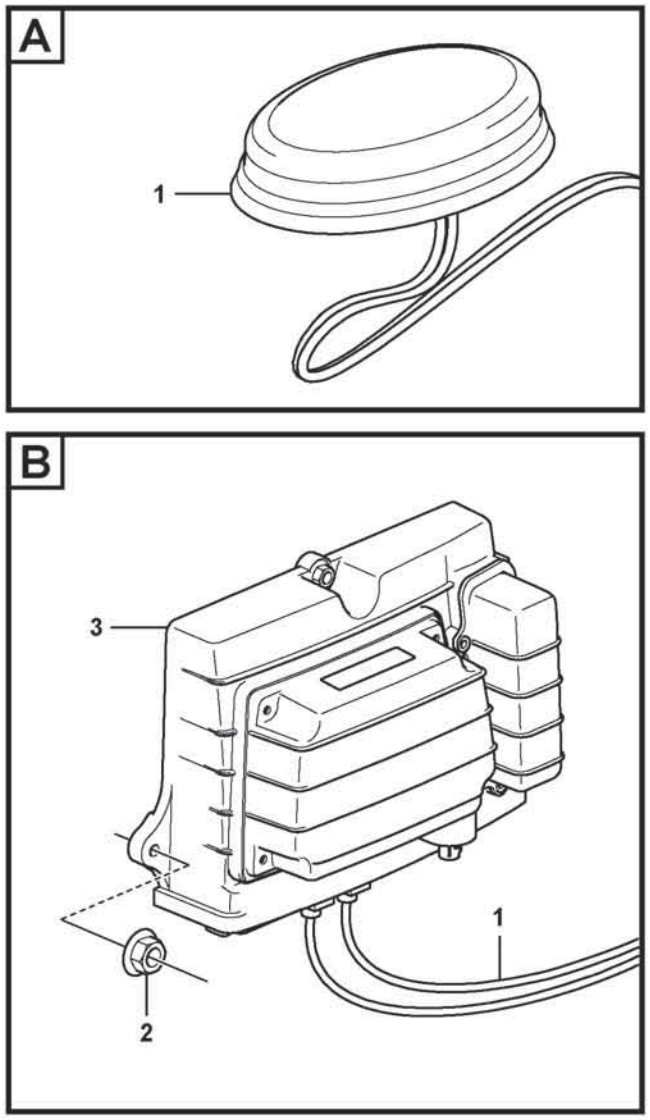

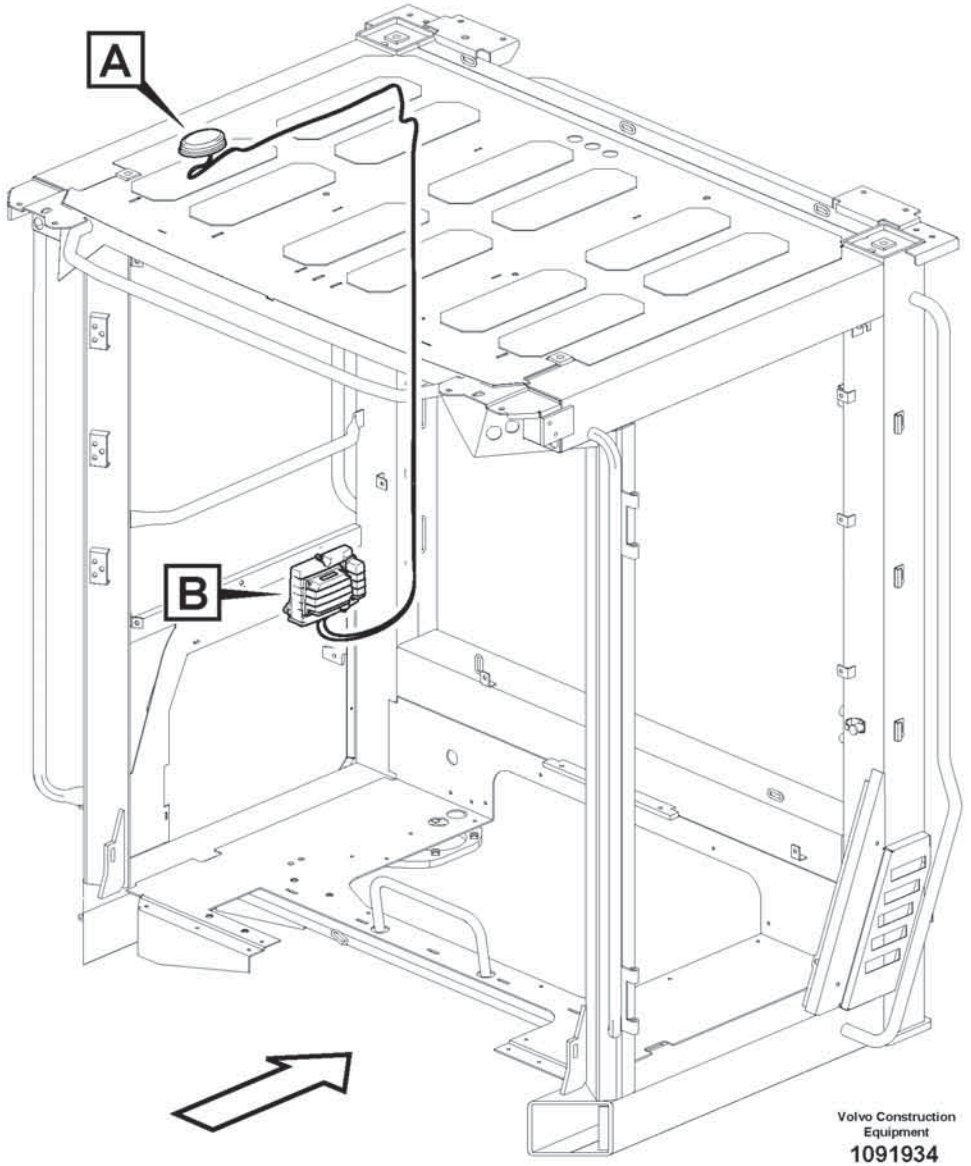

Volvo Construction Equipment
1091934

Fig.	Part No.	Quantity 1	2	3	PS	KIT	Description	Denominación	Denominação	Dénomination	Notes
1	**VOE 17413636**	1					Antenna	Antena	Antena	Antenne	
2	**VOE 60113290**	3					Flange nut	Tuerca embridada	Porca flangeada	Écrou à embase	
3	**VOE 11443994**	1					Control unit	Unidad de mando		Unite de controle	

1		**System for wireless electronic controlled communication (telematics)** **Sistema de comunicación electrónica inalámbrica (telemática)** **Sistema de comunicação comandada eletronicamente sem fio (telemático)** **Système de communication électronique sans fil (télématique)**	Catalogue id **20803**	Group **398**
2				
3			Illustr. No **1091934**	Section **300**
4				
5		**87264**	Issue **20053797-A**	Page **539**

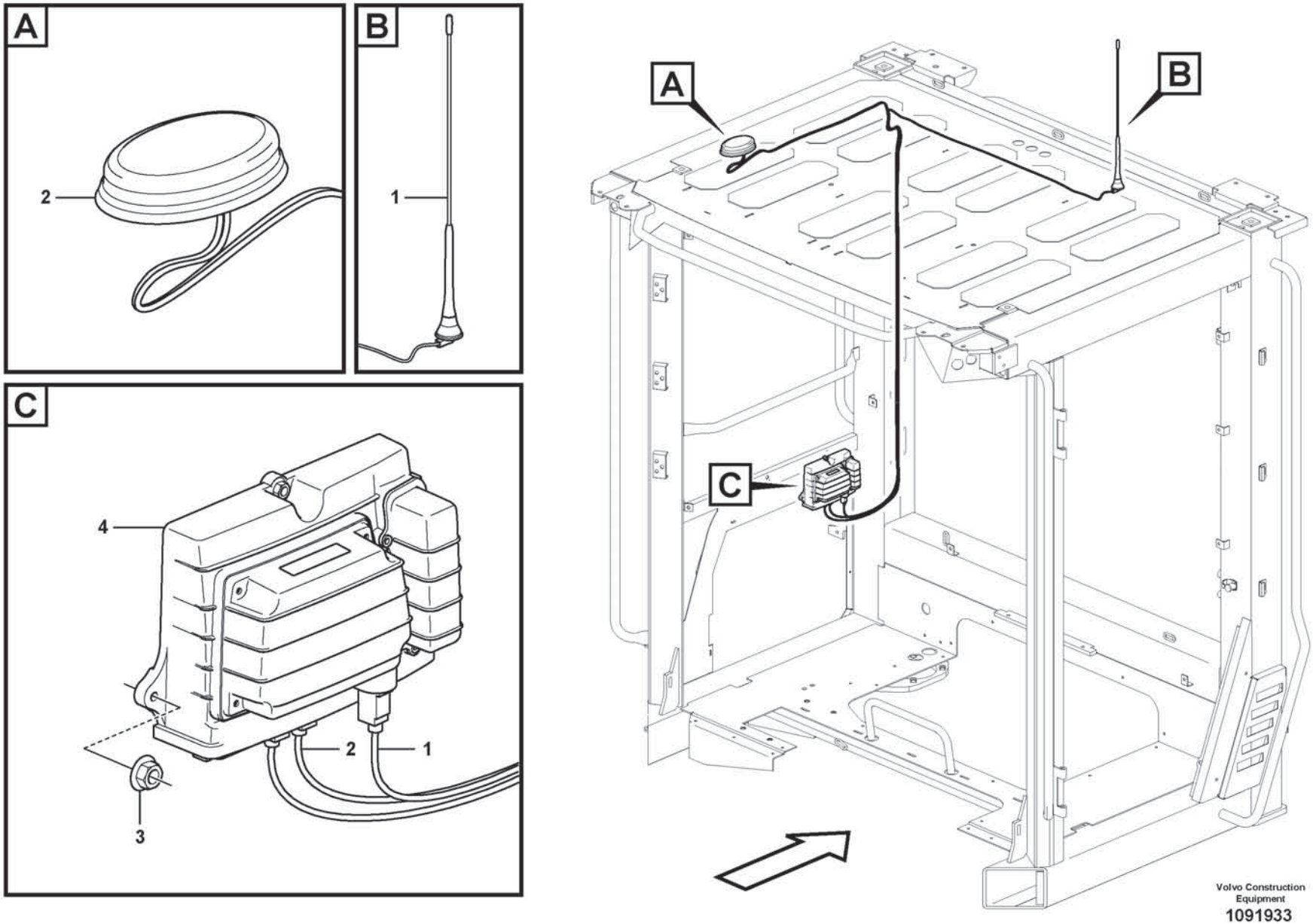
A
2
B
1
C
4
2
1
3
A
B
C
Volvo Construction Equipment
1091933

Fig.	Part No.	Quantity 1	2	3	PS	KIT	Description	Denominación	Denominação	Dénomination	Notes
1	**VOE 17480786**	1					Antenna kit	Juego de antena	Jogo de antena	Kit d'antenne	
2	**VOE 17413636**	1					Antenna	Antena	Antena	Antenne	
3	**VOE 60113290**	3					Flange nut	Tuerca embridada	Porca flangeada	Écrou à embase	
4	**VOE 11443992**	1					Control unit	Unidad de mando	Unidade de comando	Calculateur	

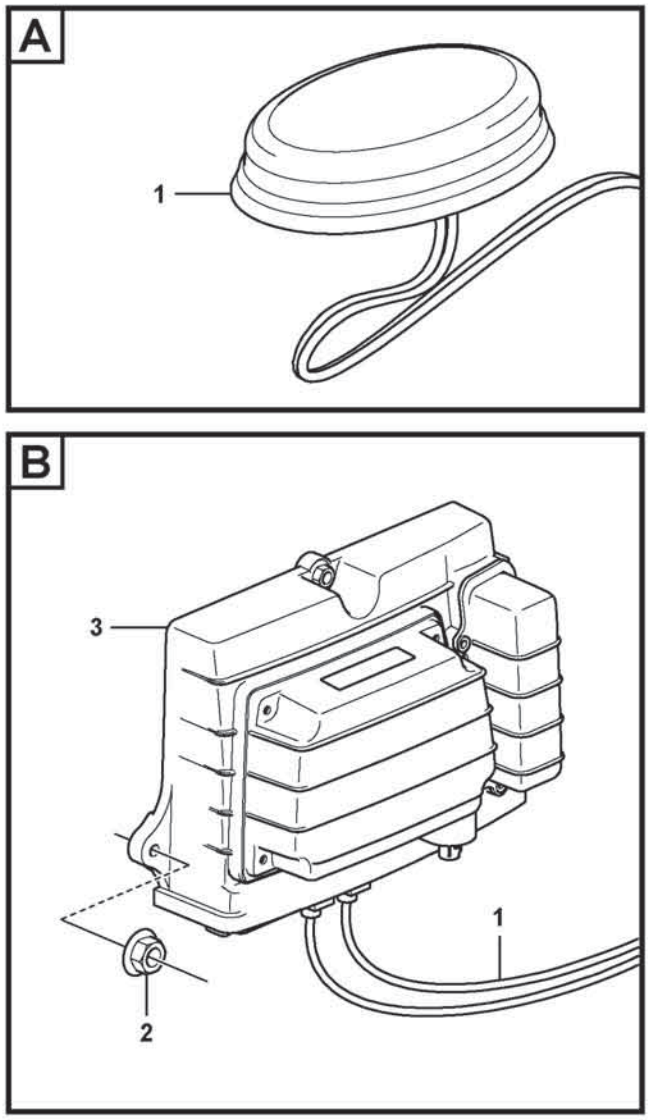

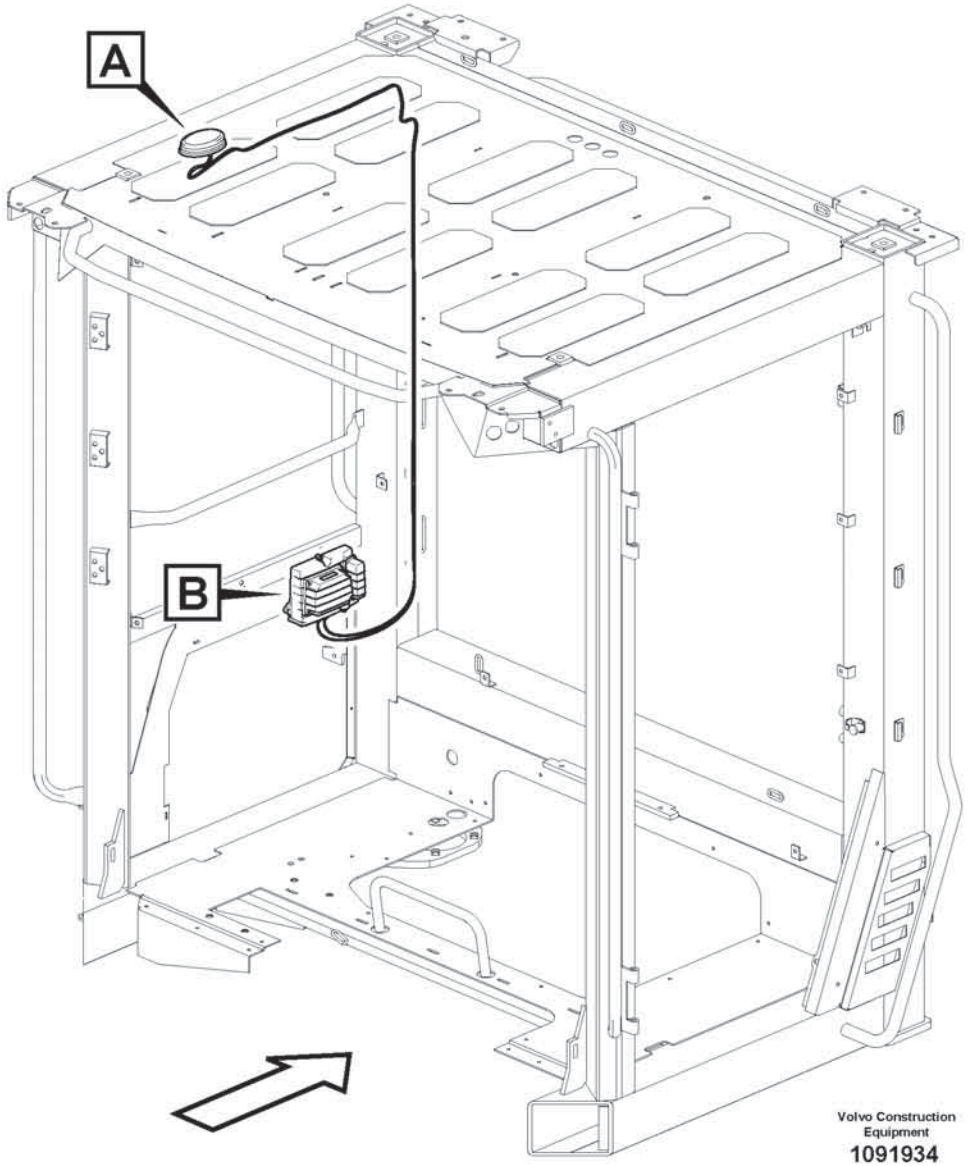

Volvo Construction Equipment
1091934

Fig.	Part No.	Quantity 1	2	3	PS	KIT	Description	Denominación	Denominação	Dénomination	Notes
1	**VOE 17413636**	1					Antenna	Antena	Antena	Antenne	
2	**VOE 60113290**	3					Flange nut	Tuerca embridada	Porca flangeada	Écrou à embase	
3	**VOE 11385187**	1					Control unit	Unidad de mando		Unite de controle	

1		**System for wireless electronic controlled communication (telematics)** **Sistema de comunicación electrónica inalámbrica (telemática)** **Sistema de comunicação comandada eletronicamente sem fio (telemático)** **Système de communication électronique sans fil (télématique)**	Catalogue id **20803**	Group **398**
2				
3			Illustr. No **1091934**	Section **400**
4				
5		**86907**	Issue **20053797-A**	Page **543**

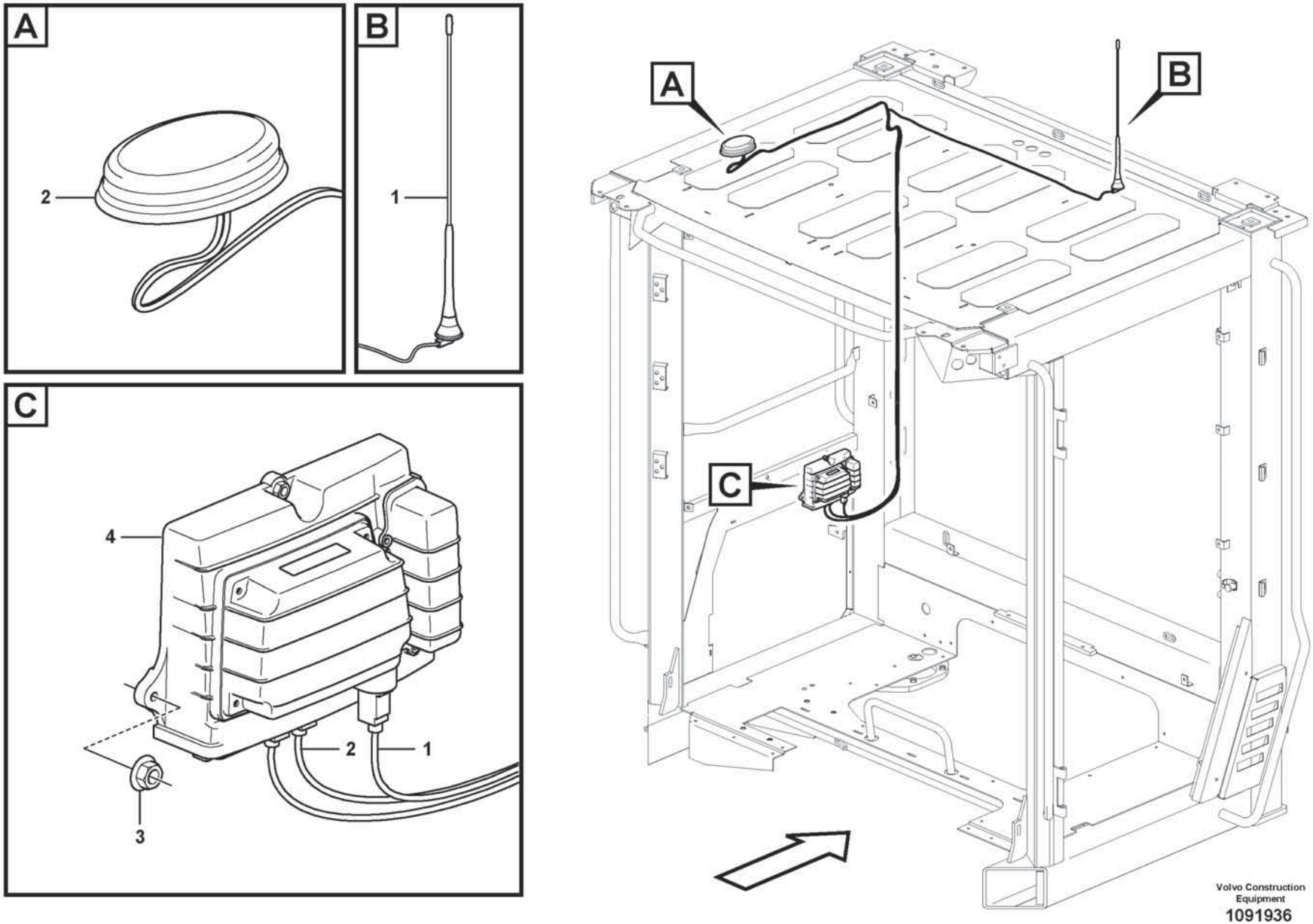
A
2
B
1
C
4
2
1
3
A
B
C
Volvo Construction Equipment
1091936

Fig.	Part No.	Quantity 1	2	3	PS	KIT	Description	Denominación	Denominação	Dénomination	Notes
1	**VOE 19480786**	1					Antenna Kit	Juego Antena		Kit Antenne	
2	**VOE 17413636**	1					Antenna	Antena	Antena	Antenne	
3	**VOE 60113290**	3					Flange nut	Tuerca embridada	Porca flangeada	Écrou à embase	
4	**VOE 11385186**	1					Control unit	Unidad de mando		Unite de controle	

1		**System for wireless electronic controlled communication (telematics)** **Sistema de comunicación electrónica inalámbrica (telemática)** **Sistema de comunicação comandada eletronicamente sem fio (telemático)** **Système de communication électronique sans fil (télématique)**	Catalogue id **20803**	Group **398**
2				
3			Illustr. No **1091936**	Section **450**
4				
5		**86908**	Issue **20053797-A**	Page **545**

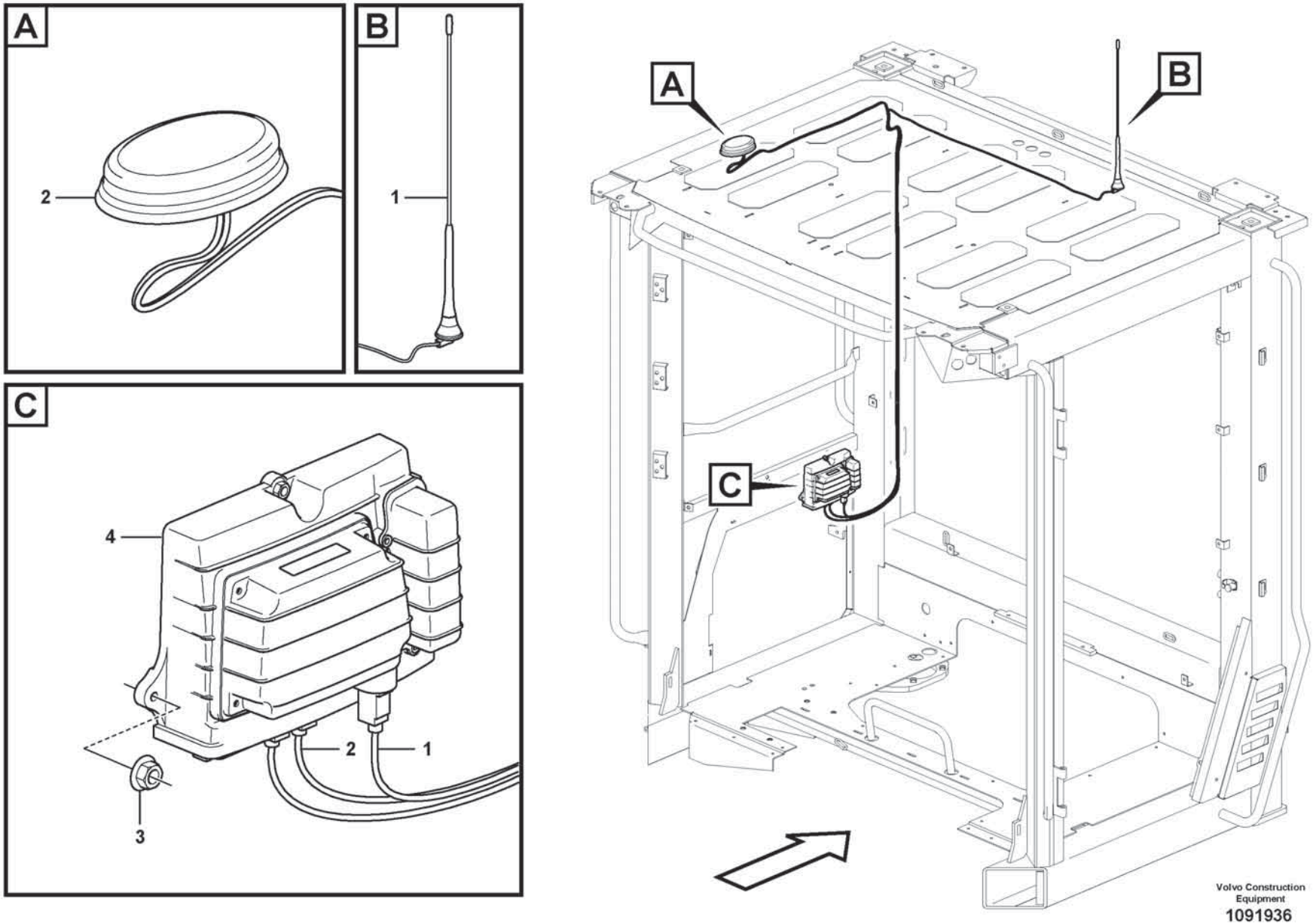
A
2
B
1
C
4
2
1
3
A
B
C
Volvo Construction Equipment
1091936

Fig.	Part No.	Quantity 1	2	3	PS	KIT	Description	Denominación	Denominação	Dénomination	Notes
1	**VOE 17480786**	1					Antenna kit	Juego de antena	Jogo de antena	Kit d'antenne	
2	**VOE 17413636**	1					Antenna	Antena	Antena	Antenne	
3	**VOE 60113290**	3					Flange nut	Tuerca embridada	Porca flangeada	Écrou à embase	
4	**VOE 11443995**	1					Control unit	Unidad de mando		Unite de controle	

VOLVO

Volvo Construction Equipment
www.volvoce.com

GROUP	Section	Page
414 Torque converter 22728	100	555
420 Hydraulic transmission with fitting parts 22728	100	557
420 Oil filler	200	559
420 Filler cap	300	561
420 Testing block	400	563
420 Ventilation for transmission.	500	565
421 Converter housing, gears and shafts 22728	100	567
421 Oil filter 22728	200	571
421 Oil distributor and tube 22728	300	573
421 Hydraulic clutch, forward / 1 st speed 22728	400	577
421 Hydraulic clutch, reverse / 2nd speed 22728	500	579
421 Hydraulic clutch, 3rd / 4th speed 22728	600	581
421 Lubricating oil valve with fitting parts 22728	700	583
421 Lubricating oil valve 22728	800	585
421 Gear selector valve with fitting parts 22728	900	587
421 Gear selector valve 22728	1000	589
434 Transfer case, gears and shafts 22728	100	591
434 Transfer case, housing and covers 22728	200	593
434 Proportional valve 22728	300	597
436 Gear box housing with fitting parts	100	599
451 Propeller shafts with fitting parts	100	601
451 Propeller shaft	200	603
451 Propeller shaft	300	605
451 Propeller shaft	400	607
460 Planet axles with fitting parts	100	609
460 Venting, planet shafts	200	611
461 Planetary axle, front 56123	100	613
461 Final drive, front 56123	150	617
463 Planetary axle, rear 56054	100	621
463 Final drive, rear 56054	150	625
463 Planetary axle, rear 56052	200	629
463 Final drive, rear 56052	250	633
468 Differential lock 56123	100	637

INDEX OF CONTENTS

INDICE

Catalogue id 20803 | Group 4
Issue 20053797-A | Page 550

GRUPO	Sección	Página
414 Convertidor de par 22728	100	555
420 Transmisión con accesorios de montaje 22728	100	557
420 Llenador de aceite	200	559
420 Tapón de llenado	300	561
420 Bloque de medición	400	563
420 Ventilación de transmisión.	500	565
421 Caja del convertidor, engranajes y ejes 22728	100	567
421 Filtro de aceite 22728	200	571
421 Distribuidor de aceite, tubos 22728	300	573
421 Embrague hidráulic, adelante / 1a velocidad 22728	400	577
421 Embrague hidráulic, atrás / 2a velocidad 22728	500	579
421 Embrague hidráulic, 3a / 4a velocidades 22728	600	581
421 Válvula de lubricación con accesorios de montaje 22728	700	583
421 Válvula de lubricación 22728	800	585
421 Válvula selectora de gama con accesorios de montaje 22728	900	587
421 Válvula selectora de gama 22728	1000	589
434 Caja de reenvío, engranajes y ejes 22728	100	591
434 Caja de reenvío, caja y tapa 22728	200	593
434 Valvula proporcional 22728	300	597
436 Suspensión de la caja de cambios	100	599
451 Ejes cardán con accerorios de montaje	100	601
451 Ejes cardán	200	603
451 Ejes cardán	300	605
451 Ejes cardán	400	607
460 Ejes planetarios con accesorios de montaje	100	609
460 Ventilación, ejes planetarios	200	611
461 Eje planeta, delantera 56123	100	613
461 Grupo cónico, delantero 56123	150	617
463 Eje planeta, trasero 56054	100	621
463 Grupo cónico, trasero 56054	150	625
463 Eje planeta, trasero 56052	200	629
463 Grupo cónico, trasero 56052	250	633
468 Bloqueo del diferencial 56123	100	637

GRUPO	Seção	Página
414 Conversor de torque 22728	100	555
420 Transmissão hidráulica com peças acessórias 22728	100	557
420	200	559
420 Tampa de abastecimento	300	561
420 Bloco de teste	400	563
420 Ventilação da transmissão.	500	565
421 Caixa do conversor, engrenagens e eixos 22728	100	567
421 Filtro de óleo 22728	200	571
421 Distribuidor de óleo e tubo 22728	300	573
421 Embreagem hidráulica, à frente / 1a. marcha 22728	400	577
421 Embreagem hidráulica, à ré / 2a. marcha 22728	500	579
421 Embreagem hidráulica, 3a. / 4a. marchas 22728	600	581
421 Válvula de óleo lubrificante com peças acessórias 22728	700	583
421 Válvula de óleo lubrificante 22728	800	585
421 Válvula seletora de faixa com peças acessórias 22728	900	587
421 Válvula seletora de faixa 22728	1000	589
434 Caixa de transferência, engrenagens e eixos 22728	100	591
434 Caixa de transferência, carcaça e tampas 22728	200	593
434 22728	300	597
436 Alojamento da caixa de mudança com peças acessórias	100	599
451 Árvores de transmissão com peças acessórias	100	601
451 Árvore de transmissão	200	603
451 Árvore de transmissão	300	605
451 Árvore de transmissão	400	607
460 Eixos planetários com peças acessórias	100	609
460 Respiro, eixos planetários	200	611
461 Eixo planetário, dianteiro 56123	100	613
461 Comando final, dianteiro 56123	150	617
463 Eixo planetário, traseiro 56054	100	621
463 Comando final, traseiro 56054	150	625
463 Eixo planetário, traseiro 56052	200	629
463 Comando final, traseiro 56052	250	633
468 Bloqueio do diferencial 56123	100	637

TABLE DES MATIÈRES

Catalogue id 20803 | Group 4
Issue 20053797-A | Page 552

GROUPE	Section	Page
414 Convertisseur de couple 22728	100	555
420 Transmission avec pièces de montage 22728	100	557
420 Raccord de remplissage d'huile	200	559
420 Bouchon de remplissage	300	561
420 Bloc de contrôle	400	563
420 Aération de transmission.	500	565
421 Boîtier convertisseur, engrenages et arbres 22728	100	567
421 Filtre à huile 22728	200	571
421 Distributeur d'huile, tuyaux 22728	300	573
421 Accouplement hydraulique, avant / 1er 22728	400	577
421 Accouplement hydraulique, arrière / 2ème 22728	500	579
421 Accouplement hydraulique, 3ème / 4ème 22728	600	581
421 Soupape d'huile de graissage avec pièces de montage 22728	700	583
421 Soupape d'huile de graissage 22728	800	585
421 Valve sélectrice vitesse avec pièces de montage 22728	900	587
421 Soupape sélectrice vitesse 22728	1000	589
434 Boîte de transfert, pignon et arbres 22728	100	591
434 Boîte de transfert, boîtier et couvercle 22728	200	593
434 Valvula proporcional 22728	300	597
436 Suspension boîte vitesses	100	599
451 Arbres de transmission avec pieces de montage	100	601
451 Arbre à cardans	200	603
451 Arbre à cardans	300	605
451 Arbre à cardans	400	607
460 Train planétaire avec pièces de montage	100	609
460 Aération, train planétaire	200	611
461 Axe satellite, AV 56123	100	613
461 Réducteur central, AV 56123	150	617
463 Axe satellite, AR 56054	100	621
463 Réducteur central, AR 56054	150	625
463 Axe satellite, AR 56052	200	629
463 Réducteur central, AR 56052	250	633
468 Blocage différentiel 56123	100	637

VOLVO

Volvo Construction Equipment
www.volvoce.com

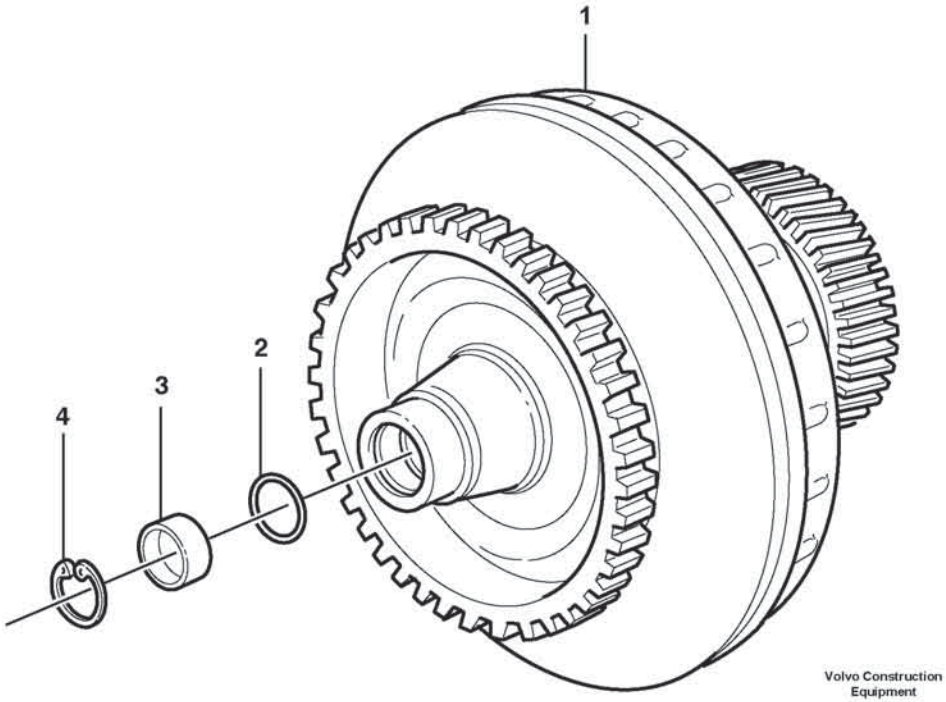
1
2
3
4
Volvo Construction
Equipment
1071503

Fig.	Part No.	Quantity 1	2	3	PS	KIT	Description	Denominación	Denominação	Dénomination	Notes
1	**VOE 17443843**	1					Torque converter	Convertidor de par	Conversor de torque	Convertisseur de couple	
2	**VOE 11997187**	1					•O-ring	•Anillo tórico	•Anel-o	•Joint torique	
3	**VOE 15197418**	1					•Cap	•Capuchón	•Tampa	•Capot	
4	**VOE 914529**	1					•Retaining ring	•Anillo retén	•Anel de fixação	•Bague retenue	

1		**Torque converter** **Convertidor de par** **Conversor de torque** **Convertisseur de couple**	Catalogue id **20803**	Group **414**
2				
3			Illustr. No **1071503**	Section **100**
4				
5		**22728**	Issue **20053797-A**	Page **555**

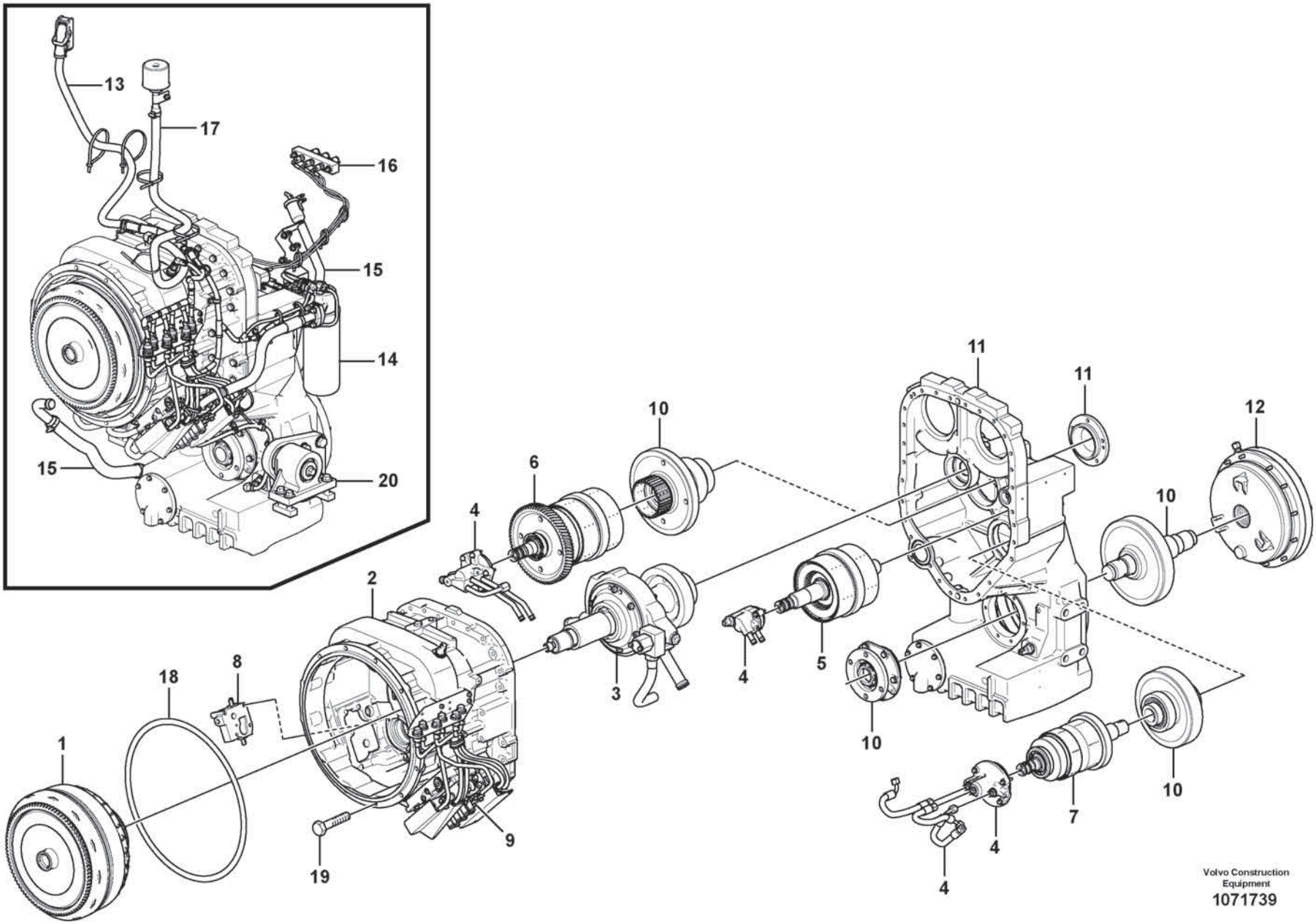
13
17
16
15
14
15
20
1
18
8
2
19
9
3
4
6
10
4
5
11
11
12
10
10
10
7
4
4
Volvo Construction Equipment
1071739

Fig.	Part No.	Quantity 1	2	3	PS	KIT	Description	Denominación	Denominação	Dénomination	Notes
	VOE 22728	1					Hydraulic transmission	Transmisión hidráulica	Transmissão hidráulica	Transmission hydraulique	
1		1					•Torque converter	•Convertidor momento	•Conversor de torque	•Convertisseur couple	See group 414-100 page 555
2		1					•Conv. hous, gears	•Caja conv. engranajes	•Carcaça do conversor, engrenagens	•Boitier conv. pignons	See group 421-100 page 567
3		1					•Pump drive	•Accionamiento bomba	•Acionamento de bomba	•Commande de la pompe	See group 421-100 page 567
4		1					•Oildistributor, tubes	•Distribuidor, tubos	•Distribuidor de óleo, tubos	•Distributeur, Tuyau	See group 421-300 page 573
5		1					•Clutch, forward,1:st	•Embragues, adel.1a ve	•Embreagem, marcha avante, 1ª	•Embrayages, Av, 1 er	See group 421-400 page 577
6		1					•Clutch, reverse, 2nd	•Embrague, atrás, 2ª marcha	•Embreagem, ré, 2ª	•Embrayage, marche arrière, 2e	See group 421-500 page 579
7		1					•Clutch, 3rd and 4th	•Embragues, 3-4 veloci	•Embreagem, 3ª e 4ª	•Embrayages, 3-4 vites	See group 421-600 page 581
8		1					•Lubricating oil valve	•Valvula de lubricacio	•Válvula de óleo lubrificante	•Soupape d'huile	See group 421-700 page 583
9		1					•Gear selector valve	•valvula select.veloci	•Válvula de seletor mudança	•Valve selectr.vitesse	See group 421-900 page 587
10		1					•Transfer case, gears	•Caja de reenvío, piñones	•Caixa de transferência, engrenagens	•Boîte de transfert, pignons	See group 434-100 page 591
11		1					•Transfer case, housin	•Caja reenvio, caja y	•Caixa de transferência, carcaça	•Boite transf. boitier	See group 434-200 page 593
12		1					•Parking brake	•Freio estacion	•Freio de estacionamento	•Frein parking	See group 551-250 page 749
13		1					•Wire harness	•Manojo cables	•Chicote	•Faisceau cables	
14		1					•Filter Retainer	•Soporte Filtro	•Suporte de filtro	•Porte-filtre	See group 421-200 page 571
15		1					Oil filler	Relleno de aceite y	Enchimento de óleo	Remplissage d'huile	See group 420-200 page 559
16		1					Measuring block	Bloque de medición	Bloco de medição	Bloc de contrôle	See group 420-400 page 563
17		1					Ventilation for hydr.	Ventilación del tra	Ventilação do sistema hidráulico	Aération de transm.	See group 420-500 page 565
18	VOE 968203	1					O-ring	Anillo tórico	Anel-o	Joint torique	33043
19	VOE 60113111	12					Flange screw	Tornillo embridado	Parafuso flangeado	Vis à embase	33043
20		1					Gearbox mounting	Suspension de la caja	Montagem da caixa de marchas	Suspension de boite	See group 436-100 page 599
	VOE 11708284	1					Gasket kit	Juego de juntas	Kit de juntas	Kit joints	

1		**Hydraulic transmission with fitting parts** **Transmisión con accesorios de montaje** **Transmissão hidráulica com peças acessórias** **Transmission avec pièces de montage**	Catalogue id **20803**	Group **420**
2				
3			Illustr. No **1071739**	Section **100**
4				
5		**22728**	Issue **20053797-A**	Page **557**

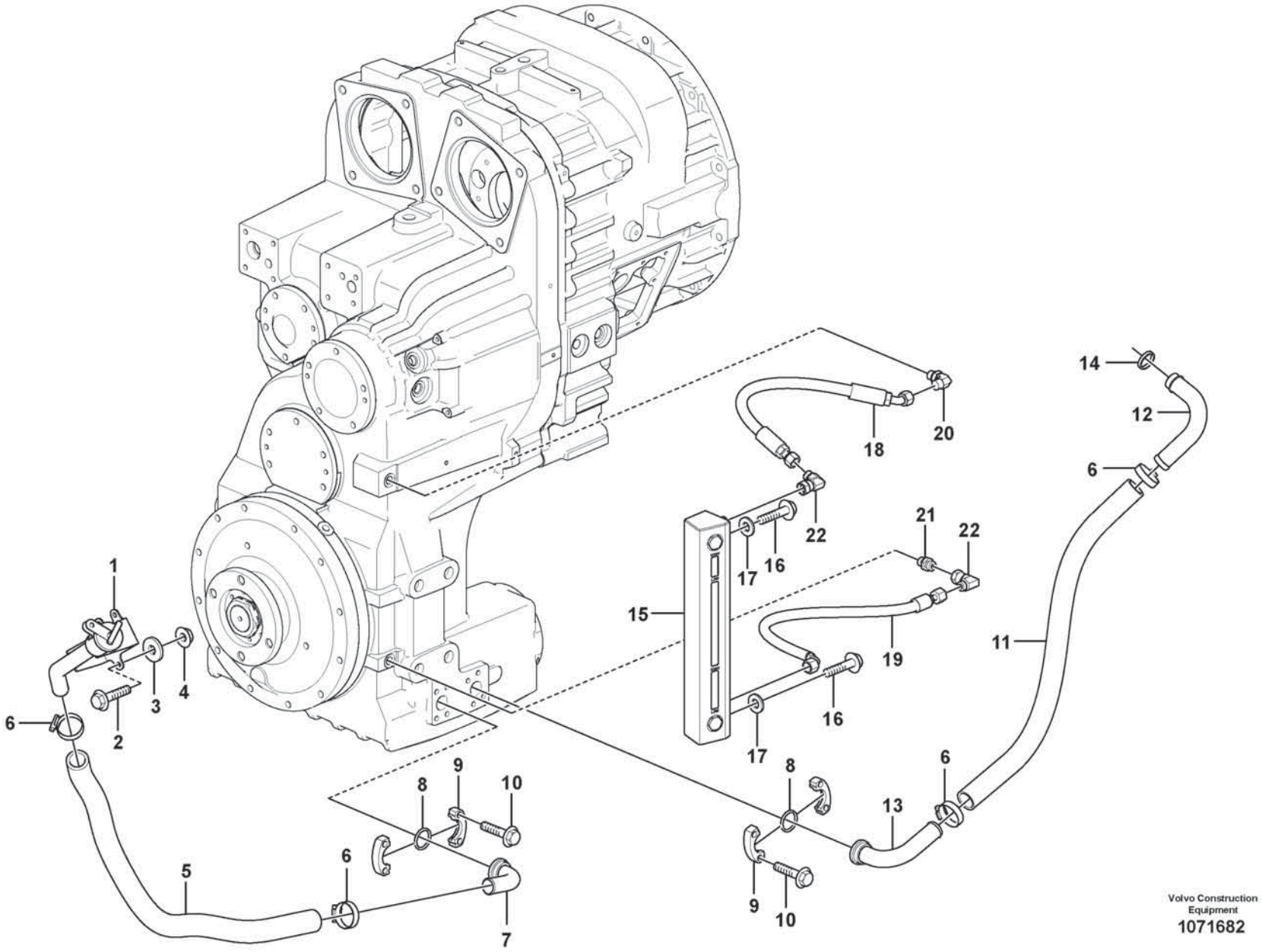

Volvo Construction Equipment
1071682

Fig.	Part No.	Quantity 1	2	3	PS	KIT	Description	Denominación	Denominação	Dénomination	Notes
1	VOE 16820242	1					Filler neck	Cuello de llenado	Gargalo enchimento	Tuyau de remplissage	
2	VOE 994445	3					Flange screw	Tornillo embridado	Parafuso flangeado	Vis à embase	
3	VOE 60114321	3					Washer	Arandela	Arruela	Rondelle	
4	VOE 60113140	3					Flange nut	Tuerca embridada	Porca flangeada	Écrou à embase	
5	VOE 941799	1					Hose	Manguera	Mangueira	Flexible	
6	VOE 943476	4					Hose clamp	Abrazadera de manguera	Braçadeira da mangueira	Collier durite	
7	VOE 11173586	1					Connecting pipe	Tubo de conexión	Tubo de conexão	Tuyau de connexion	
8	VOE 990756	2					Sealing ring	Anillo retén	Anel de vedação	Bague étanchéité	
9	VOE 11015455	4					Flange half	Mitad brida	Meia flange	Demi-bride	
10	VOE 60113094	8					Flange screw	Tornillo embridado	Parafuso flangeado	Vis à embase	
11	VOE 16855635	1					Hose	Manguera	Mangueira	Flexible	L = 720 mm
12	VOE 11173175	1					Pipe	Tubo	Tubo	Tuyau	L = 1250 mm
13	VOE 11445136	1					Pipe	Tubo	Tubo	Tuyau	
14	VOE 421158	1					Sealing ring	Anillo retén	Anel de vedação	Bague étanchéité	
15	VOE 16819130	1					Level indicator	Indicador de nivel	Indicador de nível	Indicateur de niveau	
16	VOE 60113094	2					Flange screw	Tornillo embridado	Parafuso flangeado	Vis à embase	
17	VOE 60113865	2					Washer	Arandela	Arruela	Rondelle	
18	VOE 937757	1					Hose assembly	Conducto	Mangueira completa	Conduit flexible	
19	VOE 11411654	1					Hose assembly	Conducto	Mangueira completa	Conduit flexible	
20	VOE 13933865	1					Elbow nipple	Niple angular	Cotovelo	Raccord coudé	
	VOE 990737	1					•O-ring	•Anillo tórico	•Anel-o	•Joint torique	
21	VOE 13933855	1					Nipple	Niple	Niple	Raccord	
	VOE 14213676	1					•Sealing ring	•Anillo retén	•Anel de vedação	•Bague étanchéité	
22	VOE 13933900	2					Elbow nipple	Niple angular	Cotovelo	Raccord coudé	
	VOE 990737	2					•O-ring	•Anillo tórico	•Anel-o	•Joint torique	

1		**Oil filler** **Llenador de aceite** **Raccord de remplissage d'huile**	Catalogue id **20803**	Group **420**
2				
3			Illustr. No **1071682**	Section **200**
4				
5			Issue **20053797-A**	Page **559**

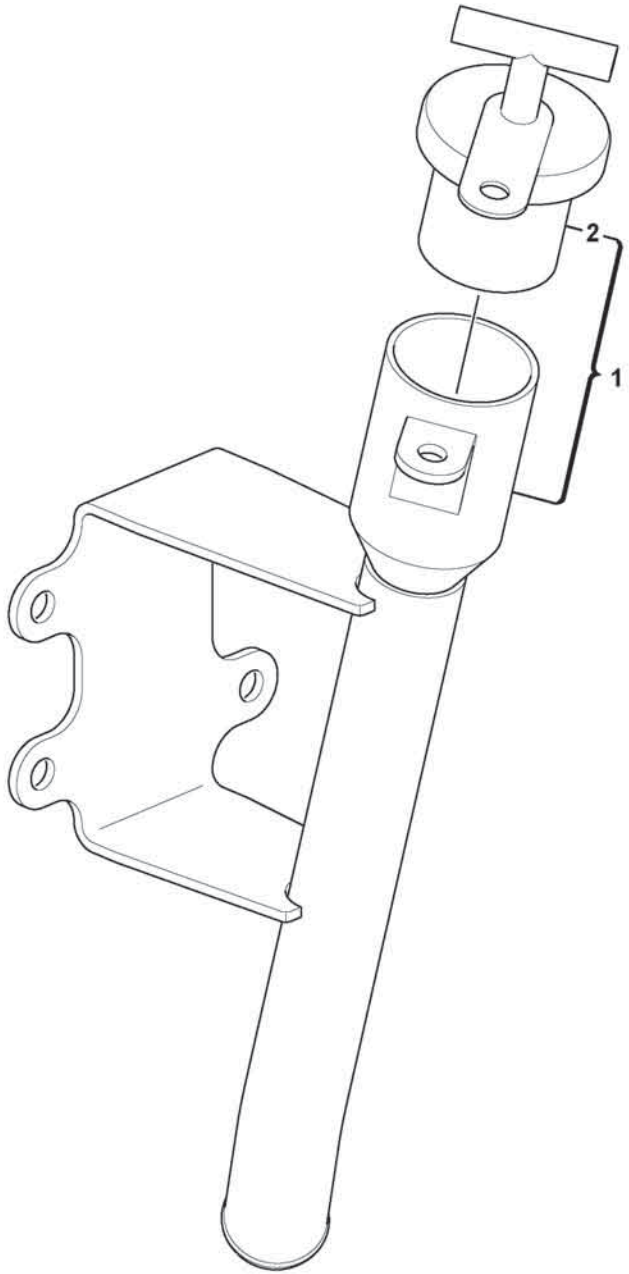

Volvo Construction Equipment

1066129

Fig.	Part No.	Quantity 1	2	3	PS	KIT	Description	Denominación	Denominação	Dénomination	Notes
1	**VOE 16820242**	1					Filler neck	Cuello de llenado	Gargalo enchimento	Tuyau de remplissage	
2	**VOE 2509104**	1					•Plug	•Tapón	•Bujão	•Tampon	

1		**Filler cap** **Tapón de llenado** **Tampa de abastecimento** **Bouchon de remplissage**	Catalogue id **20803**	Group **420**
2				
3			Illustr. No **1066129**	Section **300**
4				
5			Issue **20053797-A**	Page **561**

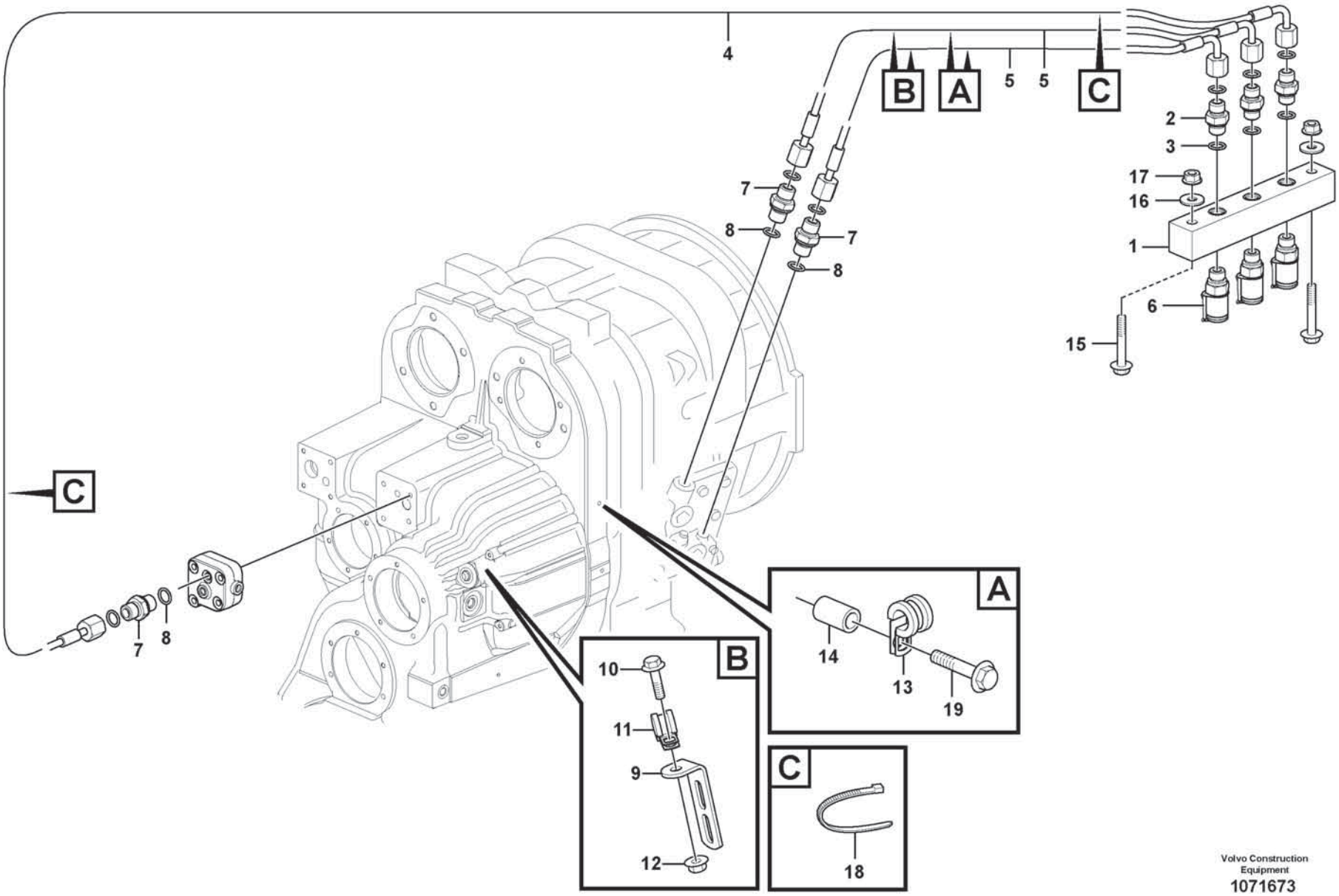

Volvo Construction Equipment
1071673

Fig.	Part No.	Quantity 1	2	3	PS	KIT	Description	Denominación	Denominação	Dénomination	Notes
1	VOE 16805758	1					Testing block	Bloque medición	Bloco de medição	Bloc contrôle	
2	VOE 11410833	3					•Nipple	•Niple	•Niple	•Raccord	
3	VOE 993320	3					•O-ring	•Anillo tórico	•Anel-o	•Joint torique	
4	VOE 995339	1					•Hose assembly	•Conducto	•Mangueira completa	•Conduit flexible	
5	VOE 994864	2					•Hose assembly	•Conducto	•Mangueira completa	•Conduit flexible	
6	VOE 936446	3					•Testing nipple	•Niple de medición	•Niple de teste	•Raccord contrôle	
7	VOE 13945355	3					Nipple	Niple	Niple	Raccord	
8	VOE 13949574	3					O-ring	Anillo tórico	Anel-o	Joint torique	
9	VOE 965561	1					Bracket	Consola	Suporte	Console	
10	VOE 60113084	1					Flange screw	Tornillo embridado	Parafuso flangeado	Vis à embase	
11	VOE 13949746	1					Clamp	Abrazadera	Braçadeira	Collier serrage	
12	VOE 60113167	1					Flange lock nut	Contratuerca embridada	Contra porca flange	Contre-écrou à embase	
13	VOE 13949746	1					Clamp	Abrazadera	Braçadeira	Collier serrage	
14	VOE 60113569	1					Spacer sleeve	Manguito distanciador	Luva espaçadora	Douille entretoise	
15	VOE 60113086	2					Flange screw	Tornillo embridado	Parafuso flangeado	Vis à embase	
16	VOE 60114321	2					Washer	Arandela	Arruela	Rondelle	
17	VOE 60113140	2					Flange nut	Tuerca embridada	Porca flangeada	Écrou à embase	
18	VOE 4881440	8					Cable tie	Abrazadera de cinta	Braçadeira	Serre-câble	
19	VOE 60113080	1					Flange screw	Tornillo embridado	Parafuso flangeado	Vis à embase	

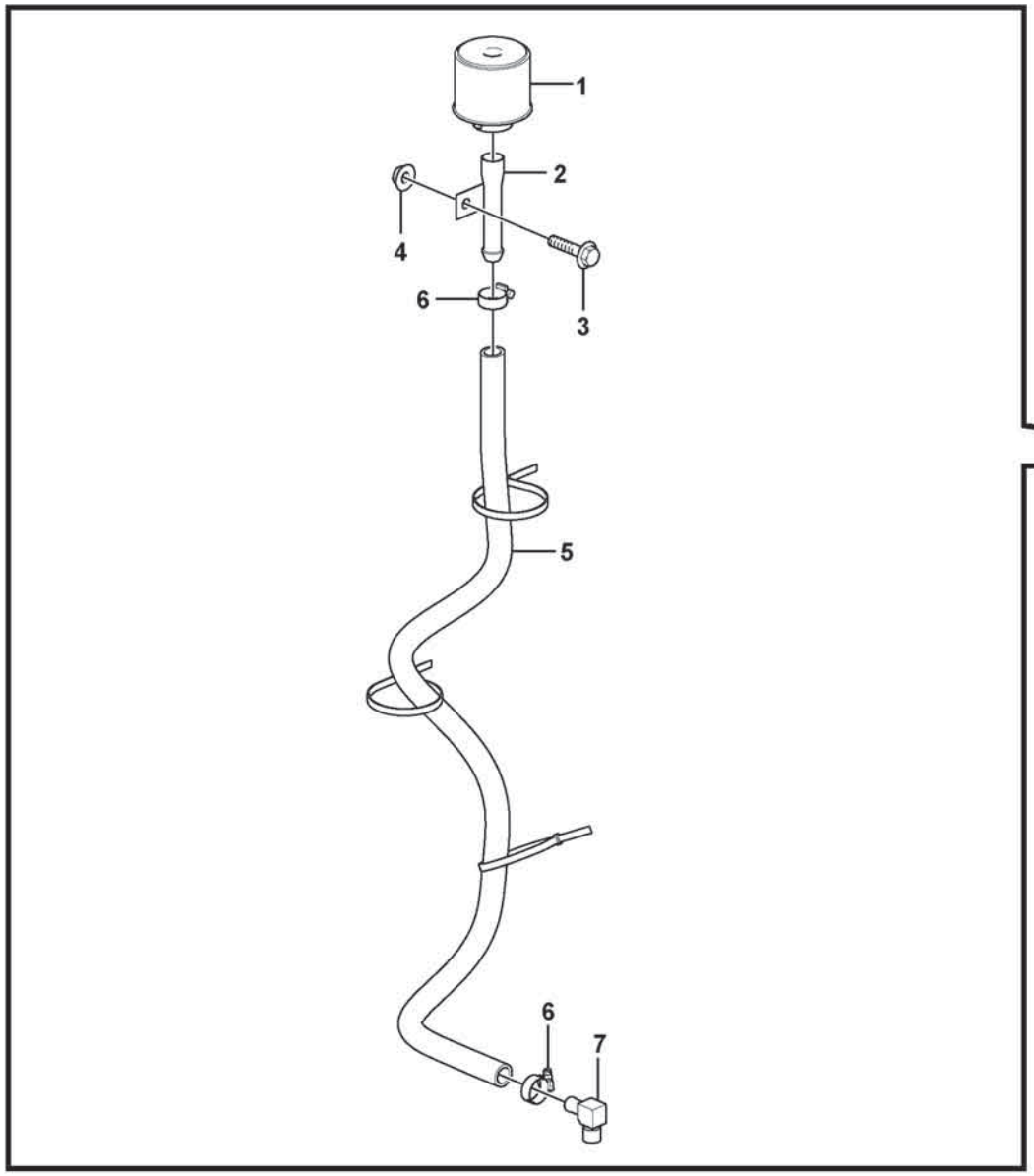

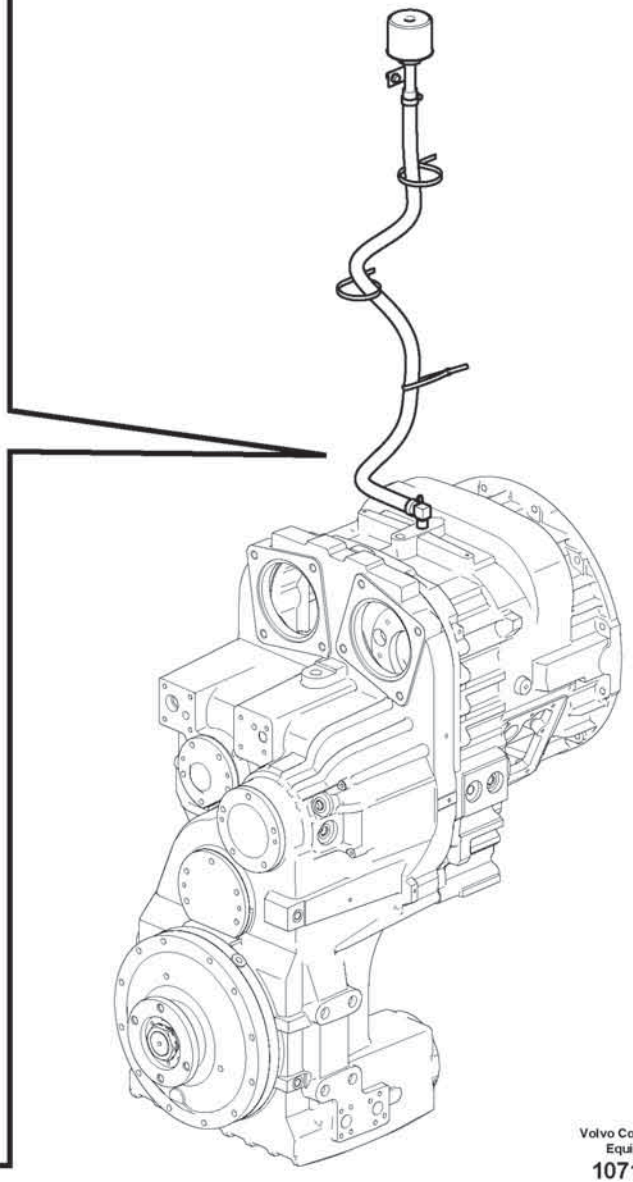

Volvo Construction Equipment
1071677

Fig.	Part No.	Quantity 1	2	3	PS	KIT	Description	Denominación	Denominação	Dénomination	Notes
1	**VOE 11172907**	1					Air filter	Filtro de aire	Filtro de ar	Filtre à air	
2	**VOE 11057015**	1					Filter retainer	Soporte filtro	Porta-filtro	Porte-filtre	
3	**VOE 60113080**	1					Flange screw	Tornillo embridado	Parafuso flangeado	Vis à embase	
4	**VOE 60113167**	1					Flange lock nut	Contratuerca embridada	Contra porca flange	Contre-écrou à embase	
5	**VOE 11000285**	1					Rubber hose	Manguera	Mangueira de borracha	Durit caoutchouc	L = 1250 mm
6	**VOE 13943474**	2					Hose clamp	Abrazadera de manguera	Braçadeira da mangueira	Collier durite	
7	**VOE 13961607**	1					Nipple	Niple	Niple	Raccord	

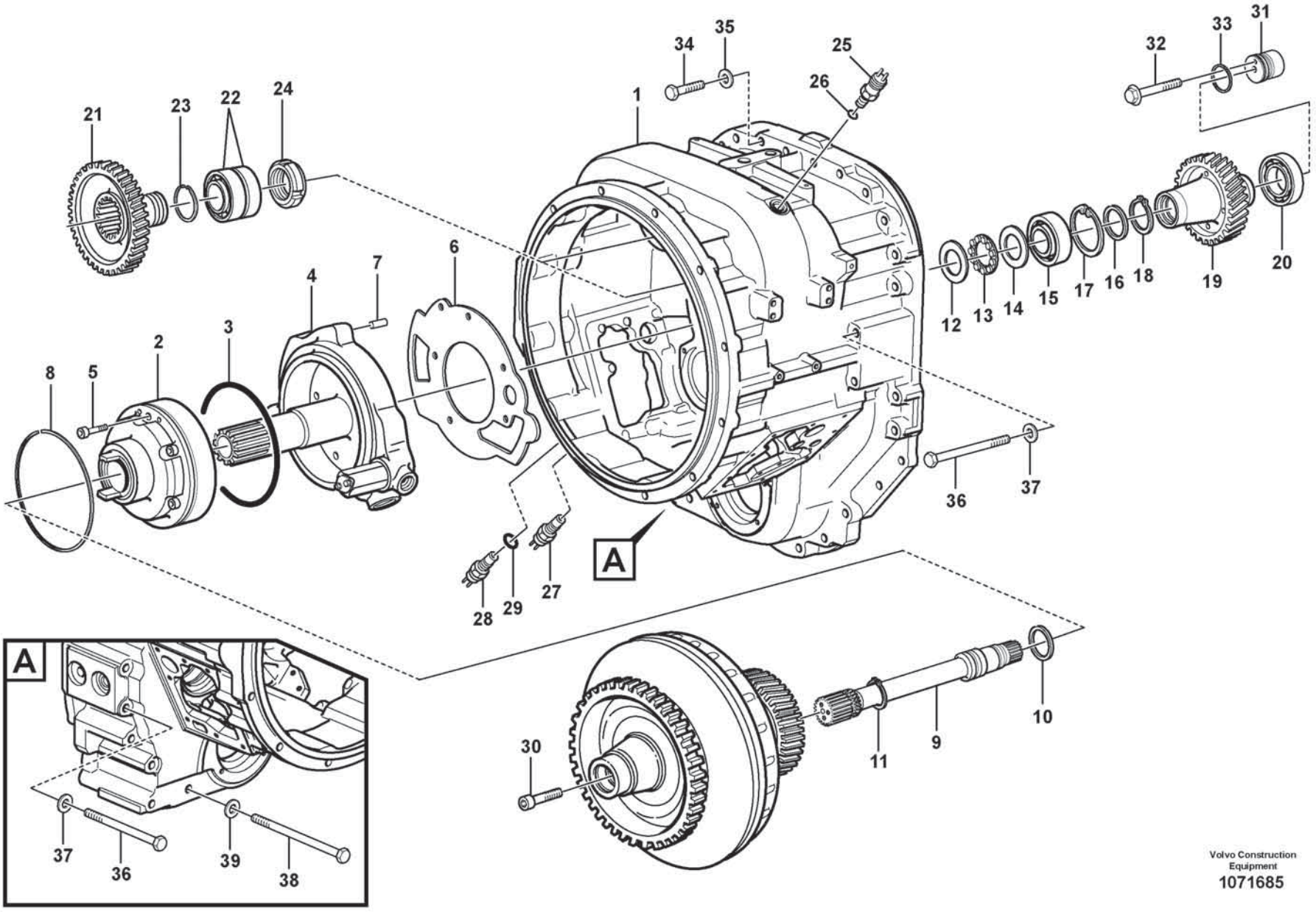

Volvo Construction Equipment
1071685

Fig.	Part No.	Quantity 1	2	3	PS	KIT	Description	Denominación	Denominação	Dénomination	Notes
	VOE 17218945	1					Converter housing	Cubierta del convertidor	Carcaça do conversor	Carter convertisseur	
2	VOE 15164189	1					Pump	Bomba	Bomba	Pompe	
	VOE 15093008	1					•Pump	•Bomba	•Bomba	•Pompe	
3	VOE 11706833	1					••O-ring	••Anillo tórico	••Anel-o	••Joint torique	
4	VOE 15164188	1					•Stator shaft	•Eje estator	•Eixo do estator	•Arbre stator	
5	VOE 60112985	6					Hex. socket screw	Tornillo de hexágono embutido	Parafuso soquete sext	Vis à six pans creux	
6	VOE 17429964	1					Gasket	Junta	Junta	Joint	
7	VOE 11036468	1					Locating pin	Pasador de guía	Pino guia	Axe de fixation	
8	VOE 11419318	1					Piston ring	Aro de pistón	Anel pistão	Segment piston	
9	VOE 15163937	1					Shaft	Eje	Eixo	Arbre	
10	VOE 11037019	1					Piston ring	Aro de pistón	Anel pistão	Segment piston	
11	VOE 11038728	1					Snap ring	Circlip	Anel trava	Circlip	
12	VOE 15160296	1					Thrust washer	Arandela de presión	Arruela de encosto	Rondelle butée	
13	VOE 184336	1					Roller and cage assembly	Conjunto aro	Conjunto cone e capa	Bague à rouleaux	
14	VOE 15162536	1					Thrust washer	Arandela axial	Arruela trava	Disque de butée	
15	VOE 183124	1					Roller bearing	Cojínete rodillo	Rolamento de rolos	Roulement à rouleaux	
16	VOE 11037682	1					Washer	Arandela	Arruela	Rondelle	
17	VOE 13949905	1					Snap ring	Circlip	Anel trava	Circlip	
18	VOE 11038728	1					Snap ring	Circlip	Anel trava	Circlip	
19	VOE 17205927	1					Gear	Engranaje	Engrenagem	Pignon	
20	VOE 184853	1					Roller bearing	Cojínete rodillo	Rolamento de rolos	Roulement à rouleaux	
21	VOE 15034972	2					Gear	Engranaje	Engrenagem	Pignon	
22	VOE 11037809	2					Roller bearing	Cojínete rodillo	Rolamento de rolos	Roulement à rouleaux	
23	VOE 17443129	2					Snap ring	Circlip	Anel trava	Circlip	
24	VOE 60114228	2					Round nut	Tuerca redonda	Porca redonda	Écrou rond	
25	VOE 15090257	1					Induction sensor	Sensor de induccion	Sensor de indução	Émetteur induction	SE2704
26	VOE 13976109	1					O-ring	Anillo tórico	Anel-o	Joint torique	
27	VOE 15090261	1					Induction sensor	Sensor de induccion	Sensor de indução	Émetteur induction	
28	VOE 15090274	1					Induction sensor	Sensor de induccion	Sensor de indução	Émetteur induction	SE4312
29	VOE 13976109	1					O-ring	Anillo tórico	Anel-o	Joint torique	

1		**Converter housing, gears and shafts** **Caja del convertidor, engranajes y ejes** **Caixa do conversor, engrenagens e eixos** **Boîtier convertisseur, engrenages et arbres**	Catalogue id **20803**	Group **421**
2				
3			Illustr. No **1071685**	Section **100**
4				
5		**22728**	Issue **20053797-A**	Page **567**

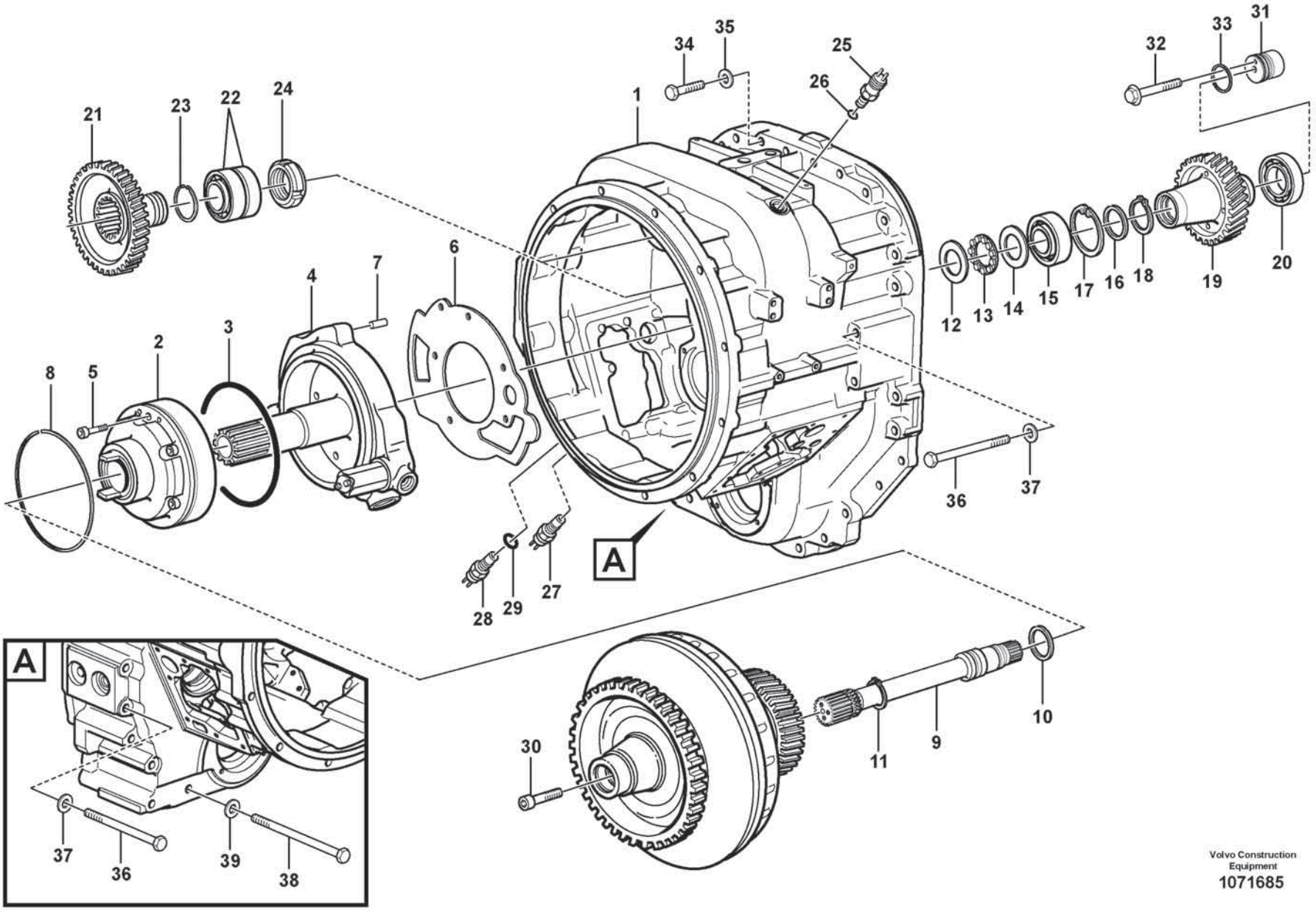

Volvo Construction Equipment
1071685

Fig.	Part No.	Quantity 1	2	3	PS	KIT	Description	Denominación	Denominação	Dénomination	Notes
30	**VOE 15043955**	1					Screw	Tornillo	Parafuso	Vis	
31	**VOE 15110003**	1					Adapter sleeve	Manguito de adaptacion	Luva adaptadora	Manchon adaptateur	
32	**VOE 60113077**	1					Flange screw	Tornillo embridado	Parafuso flangeado	Vis à embase	
33	**VOE 15009097**	1					Sealing ring	Anillo retén	Anel de vedação	Bague étanchéité	
34	**VOE 997452**	23					Hexagon screw	Tornillo hexagonal	Parafuso sextavado	Vis à tête hexagonale	
35	**VOE 13949608**	23					Washer	Arandela	Arruela	Rondelle	
36	**VOE 997957**	5					Hexagon screw	Tornillo hexagonal	Parafuso sextavado	Vis à tête hexagonale	
37	**VOE 13949608**	5					Washer	Arandela	Arruela	Rondelle	
38	**VOE 997959**	3					Hexagon screw	Tornillo hexagonal	Parafuso sextavado	Vis à tête hexagonale	
39	**VOE 13949608**	3					Washer	Arandela	Arruela	Rondelle	

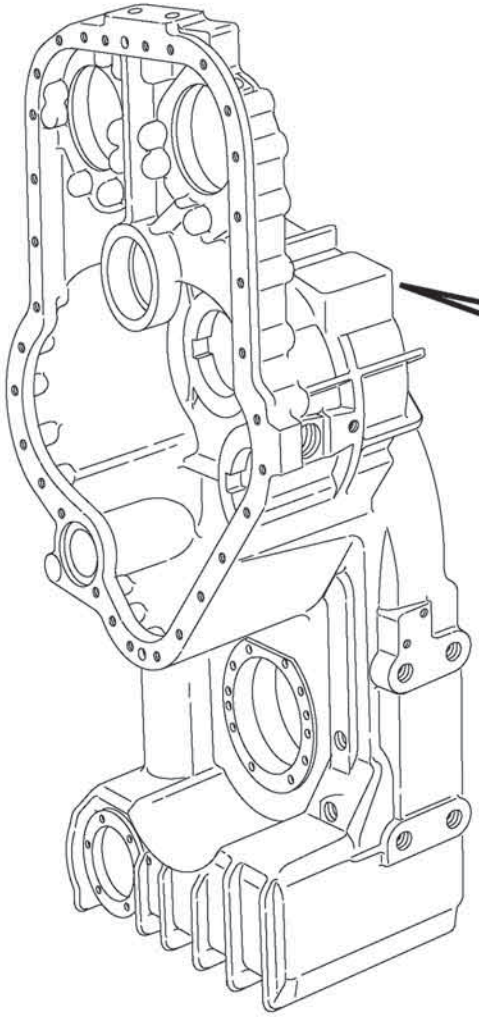

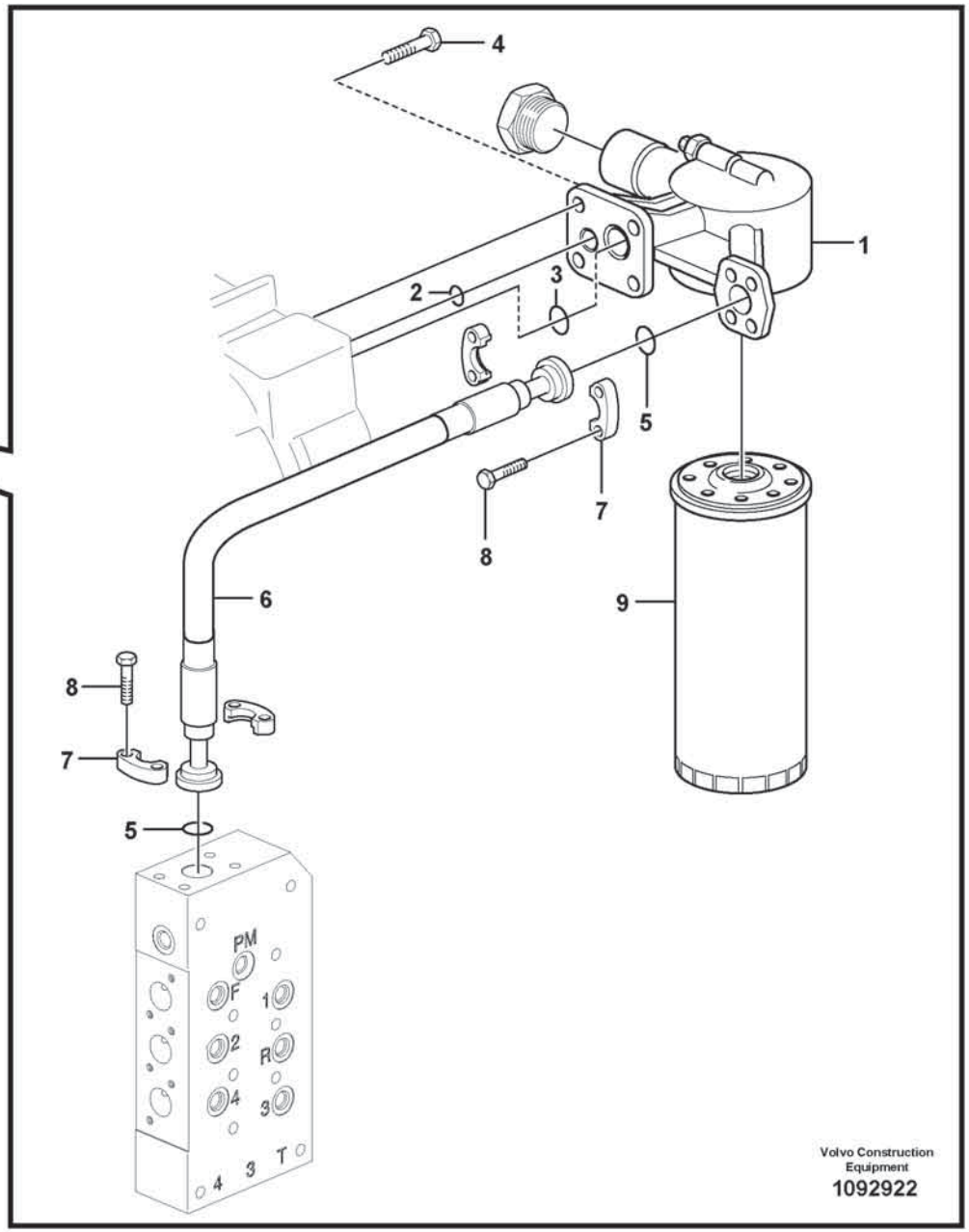
4
1
2
3
5
7
8
9
6
8
7
5
PM
F
1
2
R
4
3
4
3
T
Volvo Construction Equipment
1092922

Fig.	Part No.	Quantity 1	2	3	PS	KIT	Description	Denominación	Denominação	Dénomination	Notes
1	VOE 17291997	1					Filter retainer	Soporte filtro	Porta-filtro	Porte-filtre	
	VOE 17286432	1					•Pressure switch	•Interruptor presión	•Interruptor de pressão	•Rupteur pression	
	VOE 11708246	1					•O-ring	•Anillo tórico	•Anel-o	•Joint torique	
2	VOE 13949410	1					O-ring	Anillo tórico	Anel-o	Joint torique	
3	VOE 976041	1					O-ring	Anillo tórico	Anel-o	Joint torique	
4	VOE 60113094	4					Flange screw	Tornillo embridado	Parafuso flangeado	Vis à embase	
5	VOE 990756	2					Sealing ring	Anillo retén	Anel de vedação	Bague étanchéité	
6	VOE 11418055	1					Hose assembly	Conducto	Mangueira completa	Conduit flexible	
	VOE 932274	1					•Protecting plug	•Tapón de protección	•Bujão proteção	•Tampon de protection	
7	VOE 11015455	4					Flange half	Mitad brida	Meia flange	Demi-bride	
8	VOE 60113095	8					Flange screw	Tornillo embridado	Parafuso flangeado	Vis à embase	
9	VOE 17418113	1					Filter Cartridge	Patron Filtrant		Element Filtre	(VOE 11037868)

1		**Oil filter** **Filtro de aceite** **Filtro de óleo** **Filtre à huile**	Catalogue id **20803**	Group **421**
2				
3			Illustr. No **1092922**	Section **200**
4				
5		**22728**	Issue **20053797-A**	Page **571**

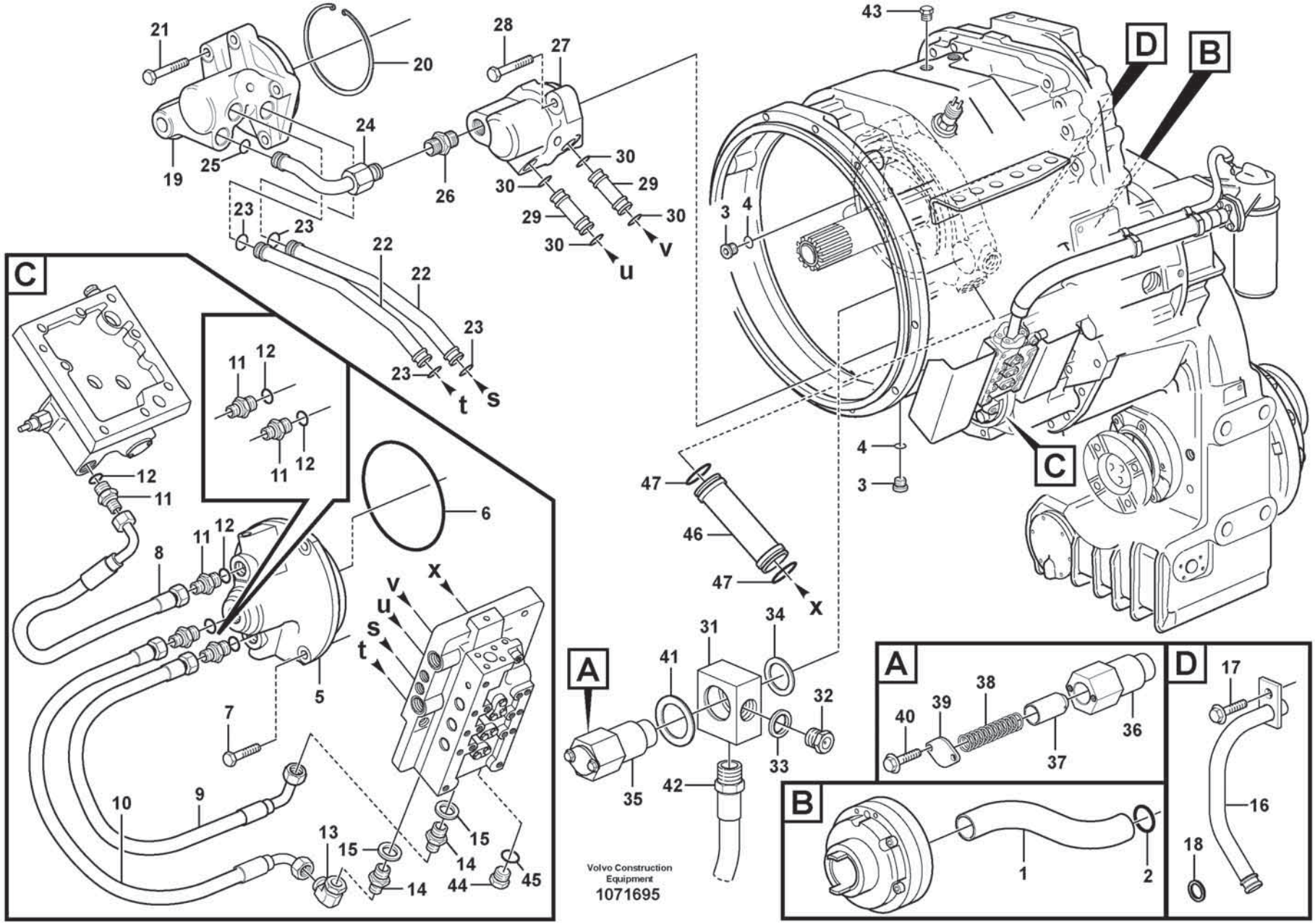
Volvo Construction Equipment
1071695

Fig.	Part No.	Quantity 1	2	3	PS	KIT	Description	Denominación	Denominação	Dénomination	Notes
1	**VOE 11144497**	1					Tube	Tubo	Tubo	Tube	
2	**VOE 976041**	1					O-ring	Anillo tórico	Anel-o	Joint torique	
3	**VOE 13968614**	2					Plug	Tapón	Bujão	Tampon	
4	**VOE 13968561**	2					O-ring	Anillo tórico	Anel-o	Joint torique	
5	**VOE 15147262**	1					Oil distributor	Distribuidor aceite	Distribuidor de óleo	Distributeur huile	
6	**VOE 925263**	1					O-ring	Anillo tórico	Anel-o	Joint torique	
7	**VOE 60113084**	4					Flange screw	Tornillo embridado	Parafuso flangeado	Vis à embase	
8	**VOE 11418052**	1					Hose assembly	Conducto	Mangueira completa	Conduit flexible	
	VOE 927503	REQ					•Hydraulic hose	•Manguera hidráulica	•Mangueira hidráulica	•Flexible hydraulique	L = 260 mm
9	**VOE 11418052**	1					Hose assembly	Conducto	Mangueira completa	Conduit flexible	
	VOE 927503	REQ					•Hydraulic hose	•Manguera hidráulica	•Mangueira hidráulica	•Flexible hydraulique	L = 260 mm
10	**VOE 11145413**	1					Hose assembly	Conducto	Mangueira completa	Conduit flexible	
	VOE 927503	REQ					•Hydraulic hose	•Manguera hidráulica	•Mangueira hidráulica	•Flexible hydraulique	L = 298 mm
11	**VOE 957031**	4					Nipple	Niple	Niple	Raccord	
12	**VOE 958226**	4					O-ring	Anillo tórico	Anel-o	Joint torique	
13	**VOE 13964016**	1					Nipple	Niple	Niple	Raccord	
14	**VOE 981018**	2					Nipple	Niple	Niple	Raccord	
15	**VOE 982416**	2					Gasket	Junta	Junta	Joint	
16	**VOE 11418456**	1					Pipe	Tubo	Tubo	Tuyau	
17	**VOE 60113080**	1					Flange screw	Tornillo embridado	Parafuso flangeado	Vis à embase	
18	**VOE 968007**	1					O-ring	Anillo tórico	Anel-o	Joint torique	
19	**VOE 17441780**	1					Oil distributor	Distribuidor aceite	Distribuidor de óleo	Distributeur huile	
20	**VOE 11037186**	1					Snap ring	Circlip	Anel trava	Circlip	
21	**VOE 60113084**	4					Flange screw	Tornillo embridado	Parafuso flangeado	Vis à embase	
22	**VOE 11144407**	2					Pipe	Tubo	Tubo	Tuyau	
23	**VOE 968007**	4					O-ring	Anillo tórico	Anel-o	Joint torique	
24	**VOE 11144406**	1					Pipe	Tubo	Tubo	Tuyau	
25	**VOE 968007**	1					O-ring	Anillo tórico	Anel-o	Joint torique	
26	**VOE 931227**	1					Nipple	Niple	Niple	Raccord	
	VOE 931211	1					•O-ring	•Anillo tórico	•Anel-o	•Joint torique	
	VOE 931218	1					•Back-up ring	•Anillo de apoyo	•Anel de apoio	•Bague support	

1		**Oil distributor and tube** **Distribuidor de aceite, tubos** **Distribuidor de óleo e tubo** **Distributeur d'huile, tuyaux**	Catalogue id **20803**	Group **421**
2				
3			Illustr. No **1071695**	Section **300**
4				
5		**22728**	Issue **20053797-A**	Page **573**

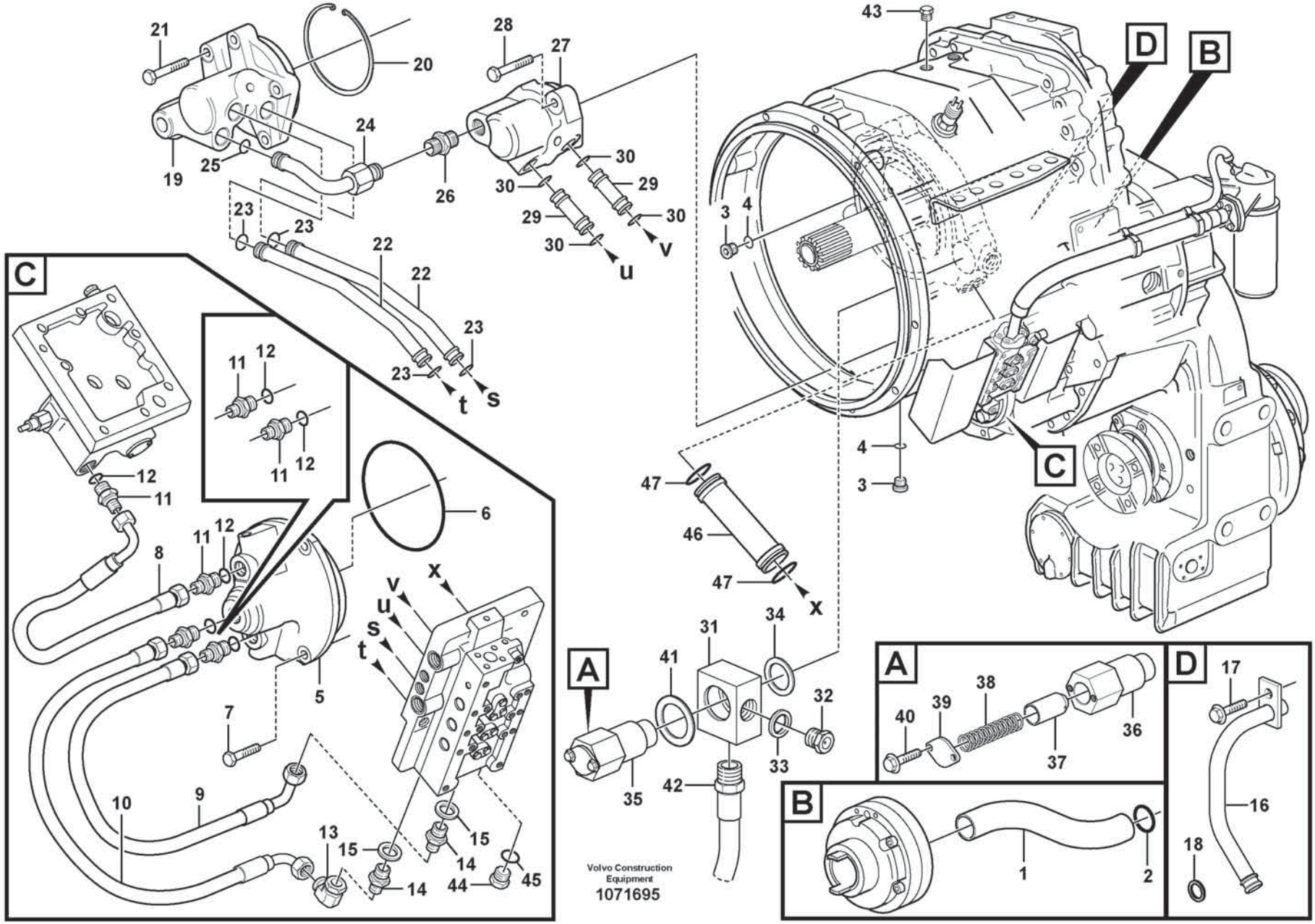
Volvo Construction Equipment
1071695

Fig.	Part No.	Quantity 1	2	3	PS	KIT	Description	Denominación	Denominação	Dénomination	Notes
27	VOE 15151026	1					Oil distributor	Distribuidor aceite	Distribuidor de óleo	Distributeur huile	
28	VOE 60113084	2					Flange screw	Tornillo embridado	Parafuso flangeado	Vis à embase	
29	VOE 11144077	2					Tube	Tubo	Tubo	Tube	
30	VOE 968007	4					O-ring	Anillo tórico	Anel-o	Joint torique	
31	VOE 11144858	1					Block	Bloque	Bloco	Bloc	
32	VOE 11144859	1					Plug	Tapón	Bujão	Tampon	
	VOE 13960634	1					•Plug	•Tapón	•Bujão	•Tampon	
33	VOE 13947627	1					Plane gasket	Junta plana	Junta plana	Joint plan	
34	VOE 60113306	1					Washer	Arandela	Arruela	Rondelle	
35	VOE 11144910	1					Safety valve	Válvula de seguridad	Válvula de segurança	Soupape sûreté	
36		1			NS		•Valve housing	•Cuerpo de válvula	•Corpo da válvula	•Carter soupape	
37	VOE 11036776	1					•Piston	•Pistón	•Pistão	•Piston	
38	VOE 11036777	1					•Spring	•Resorte	•Mola	•Ressort	
39	VOE 6718062	1					•Cover	•Tapa	•Tampa	•Couvercle	
40	VOE 60113069	2					•Flange screw	•Tornillo embridado	•Parafuso flangeado	•Vis à embase	
41	VOE 60114339	1					Washer	Arandela	Arruela	Rondelle	
42	VOE 17410298	1					Hose assembly	Conducto	Mangueira completa	Conduit flexible	
43	VOE 479956	1					Plug	Tapón	Bujão	Tampon	
44	VOE 914392	1					Plug	Tapón	Bujão	Tampon	
45	VOE 982416	1					Gasket	Junta	Junta	Joint	
46	VOE 11144087	1					Tube	Tubo	Tubo	Tube	
47	VOE 944126	2					O-ring	Anillo tórico	Anel-o	Joint torique	

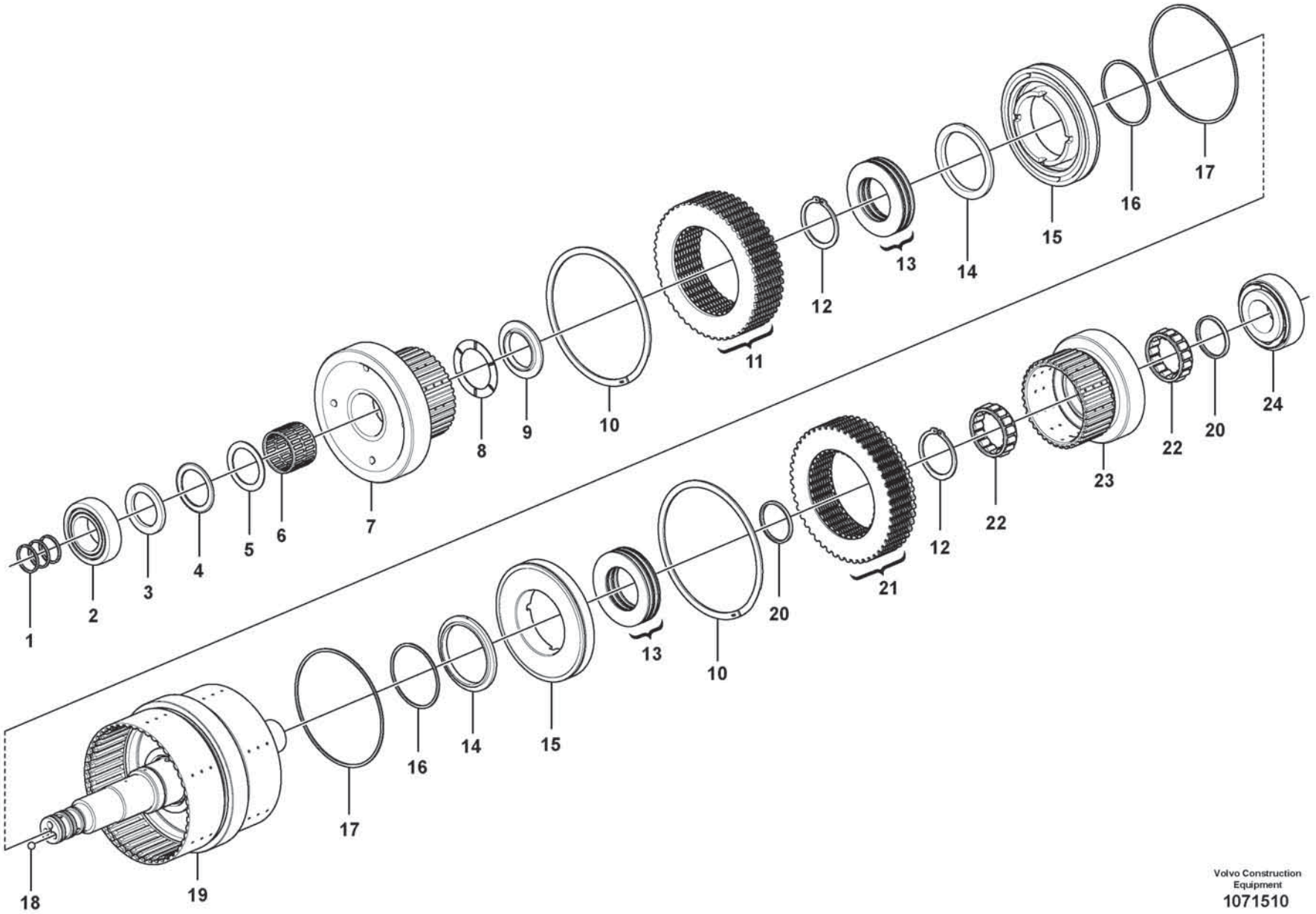

Volvo Construction Equipment
1071510

Fig.	Part No.	Quantity 1	2	3	PS	KIT	Description	Denominación	Denominação	Dénomination	Notes
	VOE 17423684	1					Hydraulic clutch	Acoplamiento hidráulico	Acoplamento hidráulico	Accouplement hydraulique	
1	**VOE 11038835**	3					•Piston ring	•Aro de pistón	•Anel pistão	•Segment piston	
2	**VOE 181006**	1					•Roller bearing	•Cojinete rodillo	•Rolamento de rolos	•Roulement à rouleaux	
3	**VOE 4871208**	1					•Washer	•Arandela	•Arruela	•Rondelle	
4	**VOE 4785772**	1					•Needle bearing	•Cojinete de agujas	•Rolamento de agulhas	•Roulement à aiguilles	
5	**VOE 4871338**	1					•Thrust washer	•Arandela axial	•Arruela trava	•Disque de butée	
6	**VOE 11145265**	1					•Needle bearing	•Cojinete de agujas	•Rolamento de agulhas	•Roulement à aiguilles	
7	**VOE 11145773**	1					•Gear	•Engranaje	•Engrenagem	•Pignon	
8	**VOE 184347**	1					•Thrust needle roller assy	•Corona agujas axiales	•Rolamento axial agulhas	•Butée à aiguilles	
9	**VOE 11145781**	1					•Washer	•Arandela	•Arruela	•Rondelle	
10	**VOE 15069332**	2					•Lock ring	•Anillo de seguridad	•Anel trava	•Anneau verrouillage	
11	**VOE 15171276**	1					•Disc kit	•Juego de frenos	•Jogo disco	•Jeu disques	
12	**VOE 11037183**	2					•Snap ring	•Circlip	•Anel trava	•Circlip	
13	**VOE 15182085**	10					•Disc spring	•Resorte de disco	•Mola do disco	•Ressort diaphragme	
14	**VOE 11418305**	2					•Thrust ring	•Anillo de presión	•Anel de pressão	•Bague butée	
15	**VOE 11418304**	2					•Piston	•Pistón	•Pistão	•Piston	
16	**VOE 11145529**	2					•Sealing ring	•Anillo retén	•Anel de vedação	•Bague étanchéité	
17	**VOE 11145533**	2					•Sealing ring	•Anillo retén	•Anel de vedação	•Bague étanchéité	
18	**VOE 11037637**	2					•Ball	•Bola	•Esfera	•Bille	
19	**VOE 15146422**	1					•Clutch shaft	•Eje de acoplamiento	•Eixo embreagem	•Arbre embrayage	
20	**VOE 15186685**	2					•Wear ring	•Anillo de desgaste	•Anel de encosto	•Bague d'usure	
21	**VOE 15171280**	1					•Disc kit	•Juego de frenos	•Jogo disco	•Jeu disques	
22	**VOE 15191854**	2					•Roller kit	•Juego rodillos	•Jogo de rolos	•Kit rouleaux	
23	**VOE 17223211**	1					•Gear	•Engranaje	•Engrenagem	•Pignon	
24	**VOE 11145390**	1					•Bearing	•Cojinete	•Mancal	•Roulement	

1		**Hydraulic clutch, forward / 1 st speed** **Embrague hidráulic, adelante / 1a velocidad** **Embreagem hidráulica, à frente / 1a. marcha** **Accouplement hydraulique, avant / 1er**	Catalogue id **20803**	Group **421**
2				
3			Illustr. No **1071510**	Section **400**
4				
5		**22728**	Issue **20053797-A**	Page **577**

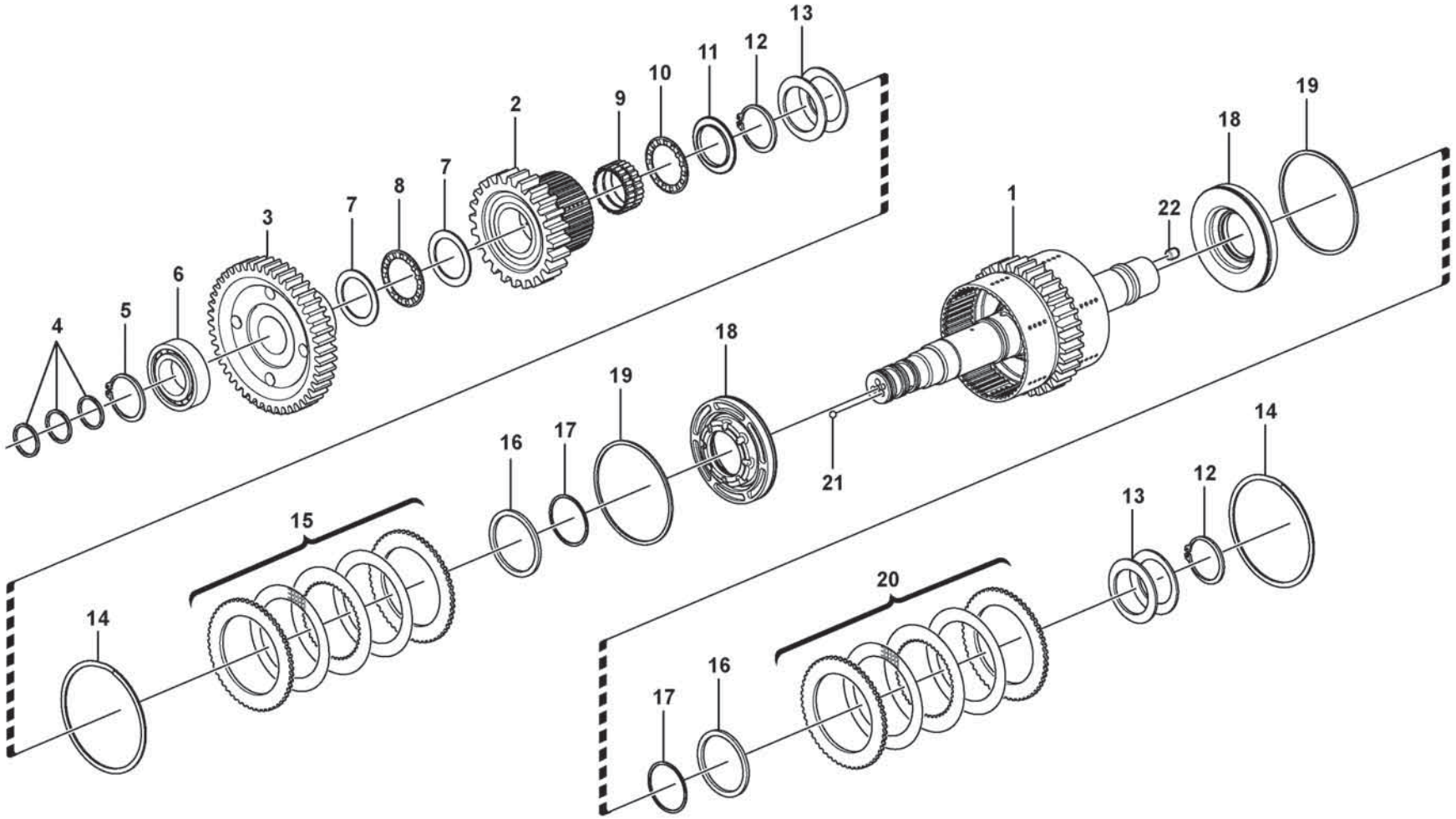

Volvo Construction Equipment

1057822

Fig.	Part No.	Quantity 1	2	3	PS	KIT	Description	Denominación	Denominação	Dénomination	Notes
	VOE 17424206	1					Hydraulic clutch	Acoplamiento hidráulico	Acoplamento hidráulico	Accouplement hydraulique	
1	**VOE 17241421**	1					•Clutch shaft	•Eje de acoplamiento	•Eixo embreagem	•Arbre embrayage	
2	**VOE 11145773**	1					•Gear	•Engranaje	•Engrenagem	•Pignon	
3	**VOE 17218422**	1					•Gear	•Engranaje	•Engrenagem	•Pignon	
4	**VOE 11038835**	3					•Piston ring	•Aro de pistón	•Anel pistão	•Segment piston	
5	**VOE 11037179**	1					•Snap ring	•Circlip	•Anel trava	•Circlip	
6	**VOE 11144999**	1					•Roller bearing	•Cojinete rodillo	•Rolamento de rolos	•Roulement à rouleaux	
7	**VOE 4871338**	2					•Thrust washer	•Arandela axial	•Arruela trava	•Disque de butée	
8	**VOE 4785772**	1					•Needle bearing	•Cojinete de agujas	•Rolamento de agulhas	•Roulement à aiguilles	
9	**VOE 11145265**	1					•Needle bearing	•Cojinete de agujas	•Rolamento de agulhas	•Roulement à aiguilles	
10	**VOE 184347**	1					•Thrust needle roller assy	•Corona agujas axiales	•Rolamento axial agulhas	•Butée à aiguilles	
11	**VOE 11145781**	1					•Washer	•Arandela	•Arruela	•Rondelle	
12	**VOE 11037183**	2					•Snap ring	•Circlip	•Anel trava	•Circlip	
13	**VOE 15182085**	10					•Disc spring	•Resorte de disco	•Mola do disco	•Ressort diaphragme	
14	**VOE 15069332**	2					•Lock ring	•Anillo de seguridad	•Anel trava	•Anneau verrouillage	
15	**VOE 15171276**	1					•Disc kit	•Juego de frenos	•Jogo disco	•Jeu disques	
16	**VOE 11418305**	2					•Thrust ring	•Anillo de presión	•Anel de pressão	•Bague butée	
17	**VOE 11145529**	2					•Sealing ring	•Anillo retén	•Anel de vedação	•Bague étanchéité	
18	**VOE 11418304**	2					•Piston	•Pistón	•Pistão	•Piston	
19	**VOE 11145533**	2					•Sealing ring	•Anillo retén	•Anel de vedação	•Bague étanchéité	
20	**VOE 15171280**	1					•Disc kit	•Juego de frenos	•Jogo disco	•Jeu disques	
21	**VOE 11037637**	2					•Ball	•Bola	•Esfera	•Bille	
22	**VOE 7061177**	1					•Ball	•Bola	•Esfera	•Bille	

1		**Hydraulic clutch, reverse / 2nd speed** **Embrague hidráulic, atrás / 2a velocidad** **Embreagem hidráulica, à ré / 2a. marcha** **Accouplement hydraulique, arrière / 2ème**	Catalogue id **20803**	Group **421**
2				
3			Illustr. No **1057822**	Section **500**
4				
5		**22728**	Issue **20053797-A**	Page **579**

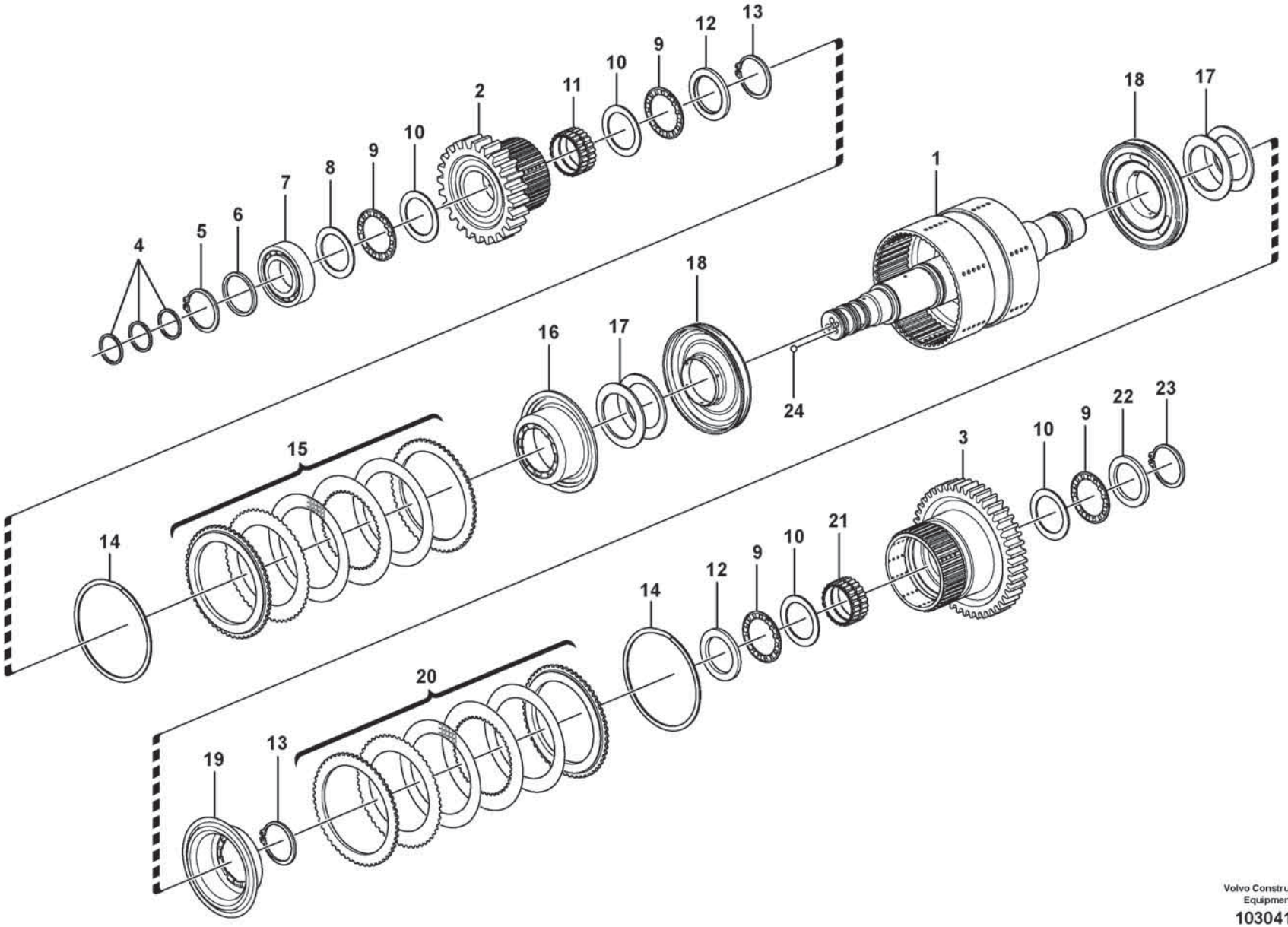

Volvo Construction Equipment

1030418

Fig.	Part No.	Quantity 1	2	3	PS	KIT	Description	Denominación	Denominação	Dénomination	Notes
	VOE 17224925	1					Hydraulic clutch	Acoplamiento hidráulico	Acoplamento hidráulico	Accouplement hydraulique	
1	**VOE 15156906**	1					•Clutch shaft	•Eje de acoplamiento	•Eixo embreagem	•Arbre embrayage	
2	**VOE 17223360**	1					•Gear	•Engranaje	•Engrenagem	•Pignon	
3	**VOE 11418029**	1					•Gear	•Engranaje	•Engrenagem	•Pignon	
4	**VOE 11038835**	3					•Piston ring	•Aro de pistón	•Anel pistão	•Segment piston	
5	**VOE 11037179**	1					•Snap ring	•Circlip	•Anel trava	•Circlip	
6	**VOE 13949851**	1					•Washer	•Arandela	•Arruela	•Rondelle	
7	**VOE 184164**	1					•Roller bearing	•Cojínete rodillo	•Rolamento de rolos	•Roulement à rouleaux	
8	**VOE 15175531**	1					•Thrust washer	•Arandela axial	•Arruela trava	•Disque de butée	
9	**VOE 4785772**	4					•Needle bearing	•Cojinete de agujas	•Rolamento de agulhas	•Roulement à aiguilles	
10	**VOE 4871338**	4					•Thrust washer	•Arandela axial	•Arruela trava	•Disque de butée	
11	**VOE 11144006**	1					•Needle bearing	•Cojinete de agujas	•Rolamento de agulhas	•Roulement à aiguilles	
12	**VOE 11418206**	2					•Thrust washer	•Arandela axial	•Arruela trava	•Disque de butée	
13	**VOE 11037594**	2					•Lock ring	•Anillo de seguridad	•Anel trava	•Anneau verrouillage	
14	**VOE 15069329**	2					•Lock ring	•Anillo de seguridad	•Anel trava	•Anneau verrouillage	
15	**VOE 17221078**	1					•Disc kit	•Juego de frenos	•Jogo disco	•Jeu disques	
16	**VOE 11418263**	1					•Piston	•Pistón	•Pistão	•Piston	
17	**VOE 15169605**	14					•Disc spring	•Resorte disco	•	•Ressort diaphragme	
18	**VOE 17412985**	2					•Piston	•Piston	•Pistão	•Piston	
19	**VOE 11418262**	1					•Piston	•Pistón	•Pistão	•Piston	
20	**VOE 17220884**	1					•Disc kit	•Juego de frenos	•Jogo disco	•Jeu disques	
21	**VOE 11145380**	1					•Needle holder	•Portaagujas	•Porta-agulhas	•Porte-aiguille	
22	**VOE 15175558**	1					•Thrust washer	•Arandela axial	•Arruela trava	•Disque de butée	
23	**VOE 11037181**	1					•Snap ring	•Circlip	•Anel trava	•Circlip	
24	**VOE 11037637**	2					•Ball	•Bola	•Esfera	•Bille	

1		**Hydraulic clutch, 3rd / 4th speed** **Embrague hidráulic, 3a / 4a velocidades** **Embreagem hidráulica, 3a. / 4a. marchas** **Accouplement hydraulique, 3ème / 4ème**	Catalogue id **20803**	Group **421**
2				
3			Illustr. No **1030418**	Section **600**
4				
5		**22728**	Issue **20053797-A**	Page **581**

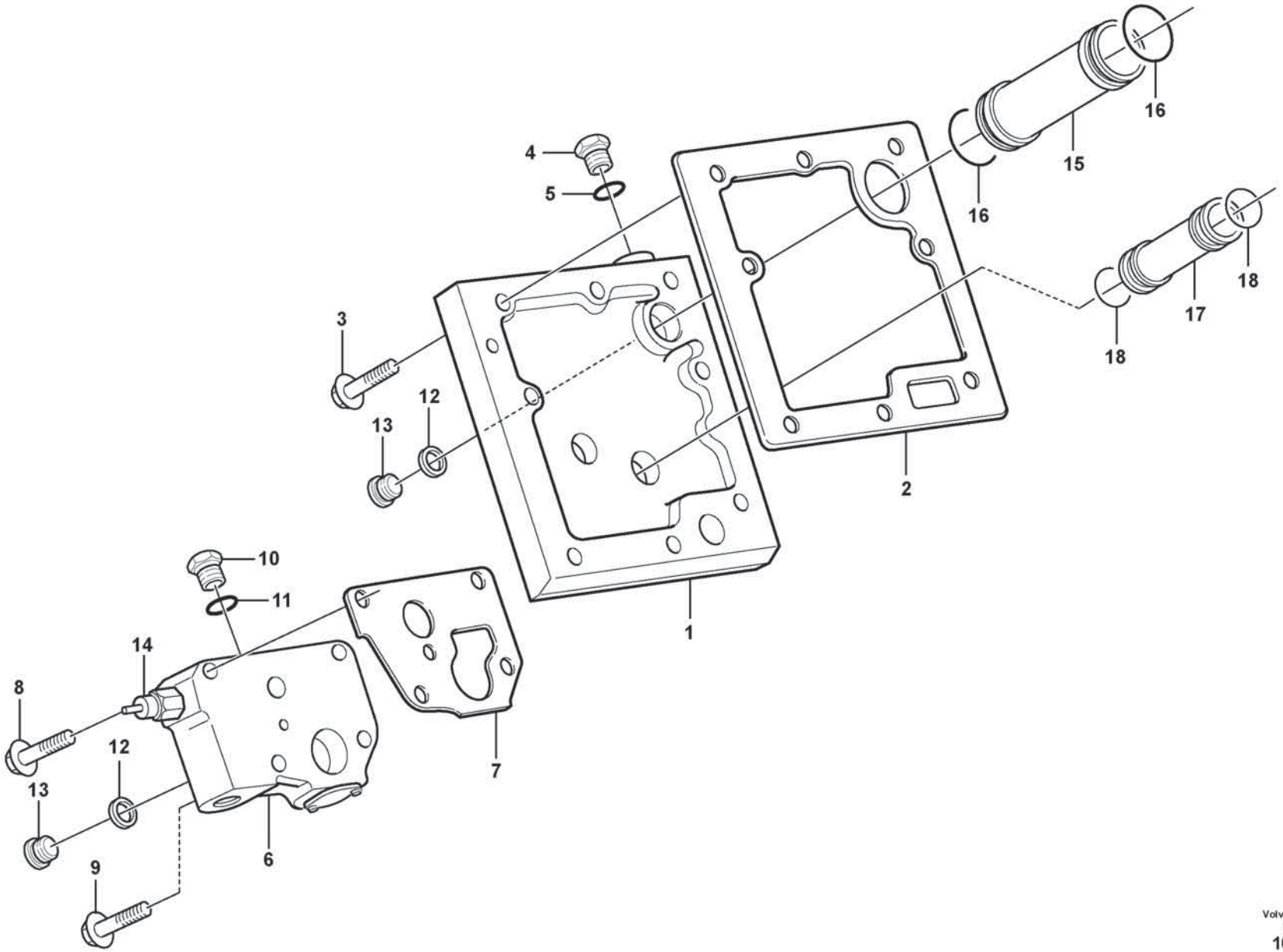

Volvo Construction Equipment
1071678

Fig.	Part No.	Quantity 1	2	3	PS	KIT	Description	Denominación	Denominação	Dénomination	Notes
1	VOE 11144069	1					Connection plate	Disco de conexión	Placa de conexão	Plaque de connexion	
2	VOE 11144070	1					Gasket	Junta	Junta	Joint	
3	VOE 60113084	6					Flange screw	Tornillo embridado	Parafuso flangeado	Vis à embase	
4	VOE 926370	1					Plug	Tapón	Bujão	Tampon	
5	VOE 13949574	1					O-ring	Anillo tórico	Anel-o	Joint torique	
6		1					Lub Oil Valve	Valv Lubricac	Válvula de óleo lubrificante	Soup.huil.grai.	See group 421-800 page 585
7	VOE 11037012	1					Gasket	Junta	Junta	Joint	
8	VOE 60113090	2					Flange screw	Tornillo embridado	Parafuso flangeado	Vis à embase	L = 70 mm
9	VOE 60113249	2					Flange screw	Tornillo embridado	Parafuso flangeado	Vis à embase	L = 100 mm
10	VOE 926370	1					Plug	Tapón	Bujão	Tampon	
11	VOE 13949574	1					O-ring	Anillo tórico	Anel-o	Joint torique	
12	VOE 4881255	2					Plane gasket	Junta plana	Junta plana	Joint plan	
13	VOE 11034156	2					Plug	Tapón	Bujão	Tampon	
14	VOE 11419486	1					Temperature sensor	Sensor de temperatura	Sensor de temperatura	Sonde de température	SE4202
15	VOE 11144086	1					Tube	Tubo	Tubo	Tube	
16	VOE 944126	2					O-ring	Anillo tórico	Anel-o	Joint torique	
17	VOE 11144081	1					Tube	Tubo	Tubo	Tube	
18	VOE 13949656	2					O-ring	Anillo tórico	Anel-o	Joint torique	

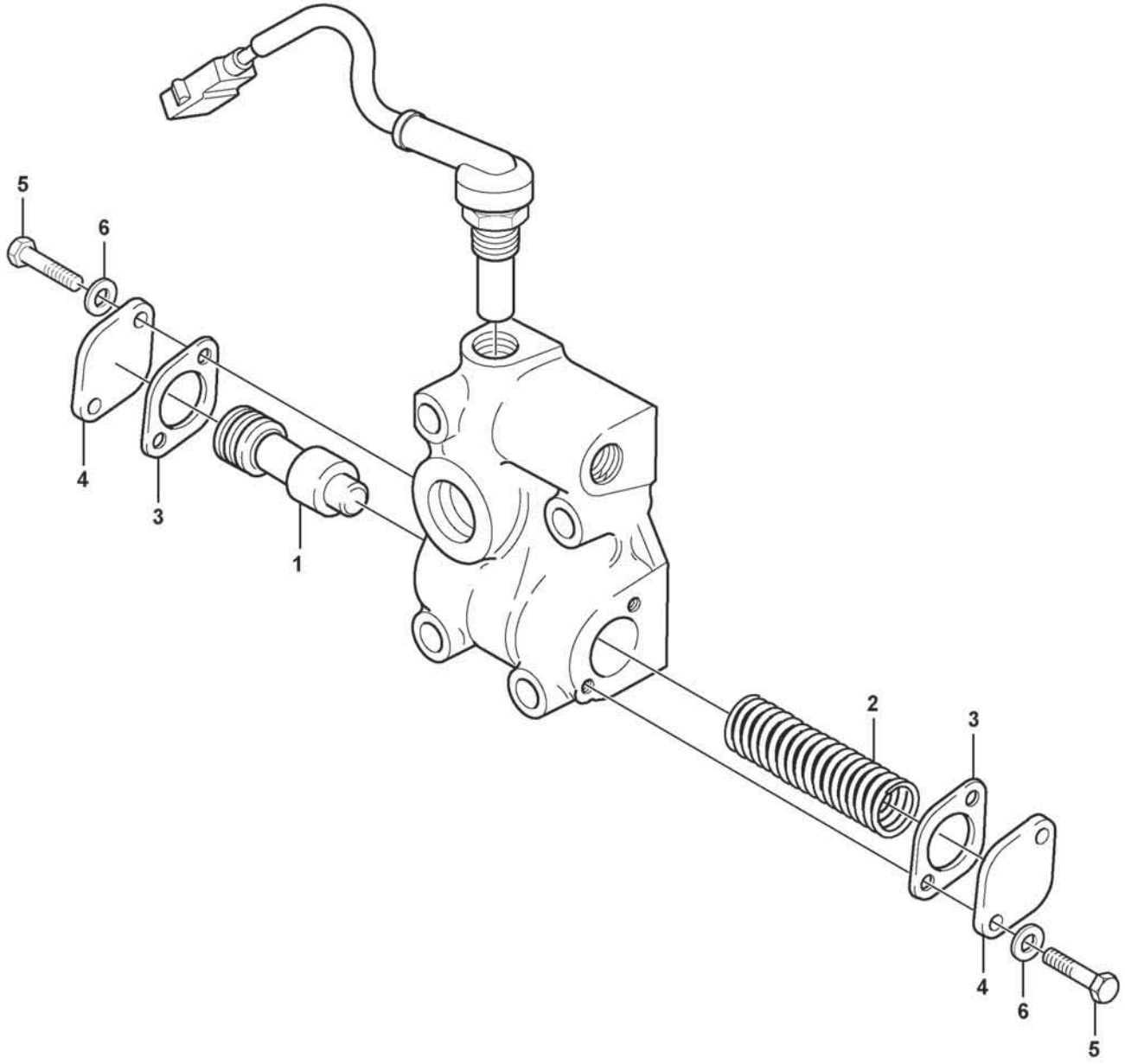

Volvo Construction Equipment
1071679

Fig.	Part No.	Quantity 1	2	3	PS	KIT	Description	Denominación	Denominação	Dénomination	Notes
	VOE 11037252	1					Lub Oil Valve	Valv Lubricac	Válvula de óleo lubrificante	Soup.huil.grai.	
1	**VOE 4720787**	1					•Control plunger	•Pasador de accionamiento	•Êmbolo	•Piston de contrôle	
2	**VOE 11038807**	1					•Compression spring	•Resorte de presión	•Mola de compressão	•Ressort pression	
3	**VOE 11036049**	2					•Gasket	•Junta	•Junta	•Joint	
4	**VOE 4718062**	2					•Cover	•Capó	•Capô	•Capot	
5	**VOE 13947542**	4					•Screw	•Tornillo	•Parafuso	•Vis	
6	**VOE 984306**	4					•Spacer sleeve	•Manguito distanciador	•Luva espaçadora	•Douille entretoise	

1		**Lubricating oil valve** **Válvula de lubricación** **Válvula de óleo lubrificante** **Soupape d'huile de graissage**	Catalogue id **20803**	Group **421**
2				
3			Illustr. No **1071679**	Section **800**
4				
5		**22728**	Issue **20053797-A**	Page **585**

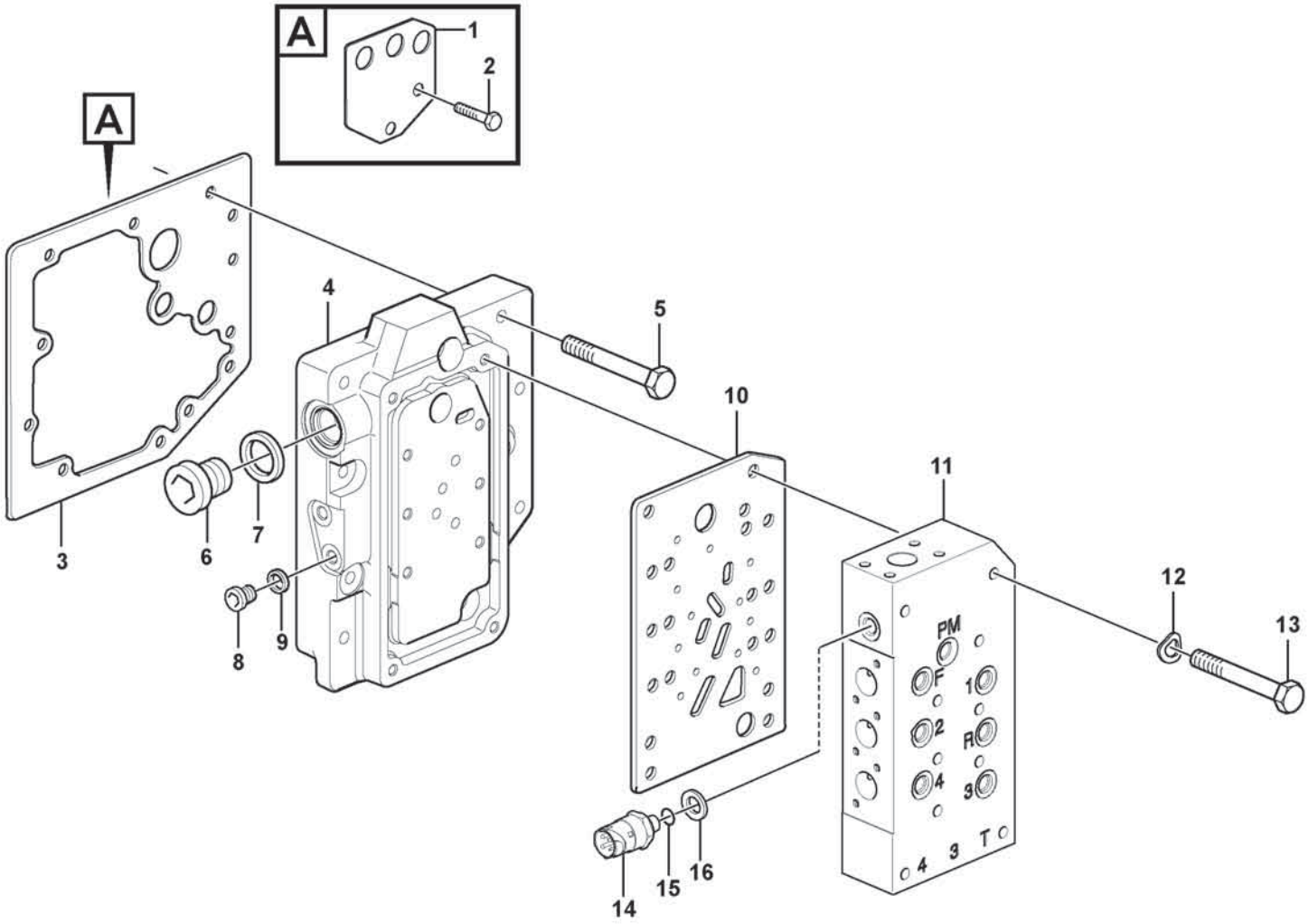

Volvo Construction Equipment
1092919

Fig.	Part No.	Quantity 1	2	3	PS	KIT	Description	Denominación	Denominação	Dénomination	Notes
1	VOE 11037689	1					Plate	Chapa	Chapa	Tôle	
2	VOE 60113080	2					Flange screw	Tornillo embridado	Parafuso flangeado	Vis à embase	
3	VOE 17470593	1					Gasket	Junta	Junta	Joint	
4	VOE 17446230	1					Connection plate	Disco de conexión	Placa de conexão	Plaque de connexion	
5	VOE 60113086	9					Flange screw	Tornillo embridado	Parafuso flangeado	Vis à embase	
6	VOE 11034156	1					Plug	Tapón	Bujão	Tampon	
7	VOE 958228	1					O-ring	Anillo tórico	Anel-o	Joint torique	
8	VOE 13963925	2					Plug	Tapón	Bujão	Tampon	
9	VOE 11038702	2					Gasket	Junta	Junta	Joint	
10	VOE 17485300	1					Gasket	Junta	Junta	Joint	(VOE 17445411)
11		1					Gear Selector Valve	Válvula de selección de marcha	Válvula de seletor de marcha	Sélecteur de vitesse	See group 421-1000 page 589
12	VOE 60112787	10					Spring washer	Arandela elástica	Arruela de pressão	Rondelle élastique	
13	VOE 997427	10					Hexagon screw	Tornillo hexagonal	Parafuso sextavado	Vis à tête hexagonale	
14	VOE 17202563	1					Pressure sensor	Sensor de presión	Sensor de pressão	Capteur de pression	SE4219
	VOE 968562	1					•O-ring	•Anillo tórico	•Anel-o	•Joint torique	
15	VOE 931209	1					O-ring	Anillo tórico	Anel-o	Joint torique	
16	VOE 931216	1					Back-up ring	Anillo de apoyo	Anel de apoio	Bague support	

1		**Gear selector valve with fitting parts** **Válvula selectora de gama con accesorios de montaje** **Válvula seletora de faixa com peças acessórias** **Valve sélectrice vitesse avec pièces de montage**	Catalogue id **20803**	Group **421**
2				
3			Illustr. No **1092919**	Section **900**
4				
5		**22728**	Issue **20053797-A**	Page **587**

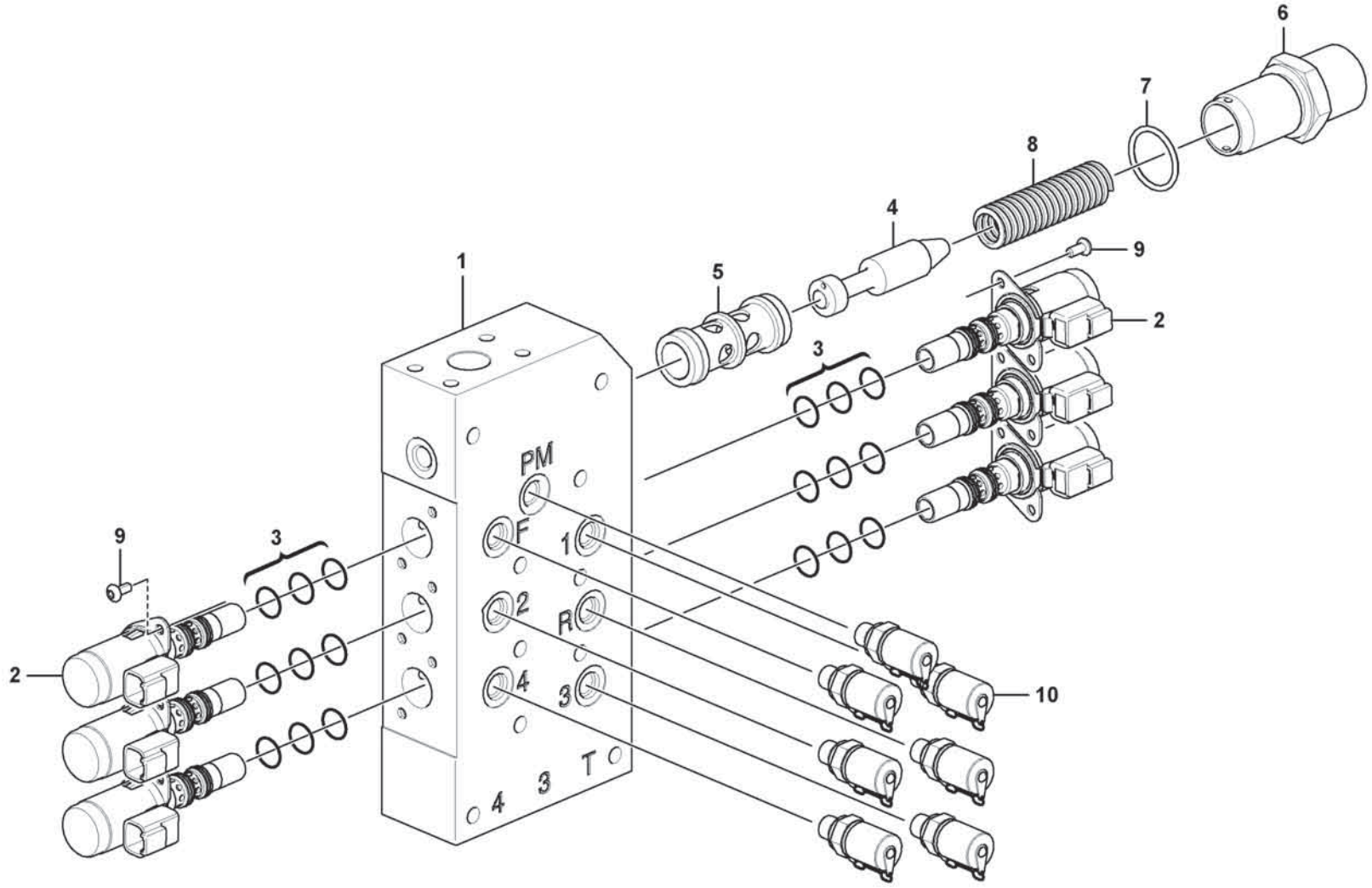

Volvo Construction Equipment
1087279

Fig.	Part No.	Quantity 1	2	3	PS	KIT	Description	Denominación	Denominação	Dénomination	Notes
	VOE 17444764	1					Gear selector valve	Válvula selectora de velocidad	Válvula de seletor mudança	Valve sélectrice de vitesse	
1		1			NS		•Valve housing	•Cuerpo de válvula	•Corpo da válvula	•Carter soupape	
2	**VOE 11418522**	6					•Valve	•Valvula	•Válvula	•Soupape	
3	**VOE 15089650**	6					••Sealing kit	••Juego de reténes	••Jogo de vedação	••Jeu joints	
4	**VOE 17422314**	1					•Control plunger	•Pasador de accionamiento	•Êmbolo	•Piston de contrôle	
5	**VOE 11037894**	1					•Sleeve	•Manguito	•Luva	•Manchon	
6	**VOE 17422176**	1					•Spring housing	•Caja de resorte	•Carcaça da mola	•Boîtier de ressort	
7	**VOE 964117**	1					•O-ring	•Anillo tórico	•Anel-o	•Joint torique	
8	**VOE 17424692**	1					•Spring	•Resorte	•Mola	•Ressort	
9	**VOE 997492**	12					•Six point socket screw	•Racor de seis dientes	•Paraf soquete sext	•Vis à 6 pans creux	
10	**VOE 17432191**	7					•Testing nipple	•Niple de medición	•Niple de teste	•Raccord contrôle	

1		**Gear selector valve** **Válvula selectora de gama** **Válvula seletora de faixa** **Soupape sélectrice vitesse**	Catalogue id **20803**	Group **421**
2				
3			Illustr. No **1087279**	Section **1000**
4				
5		**22728**	Issue **20053797-A**	Page **589**

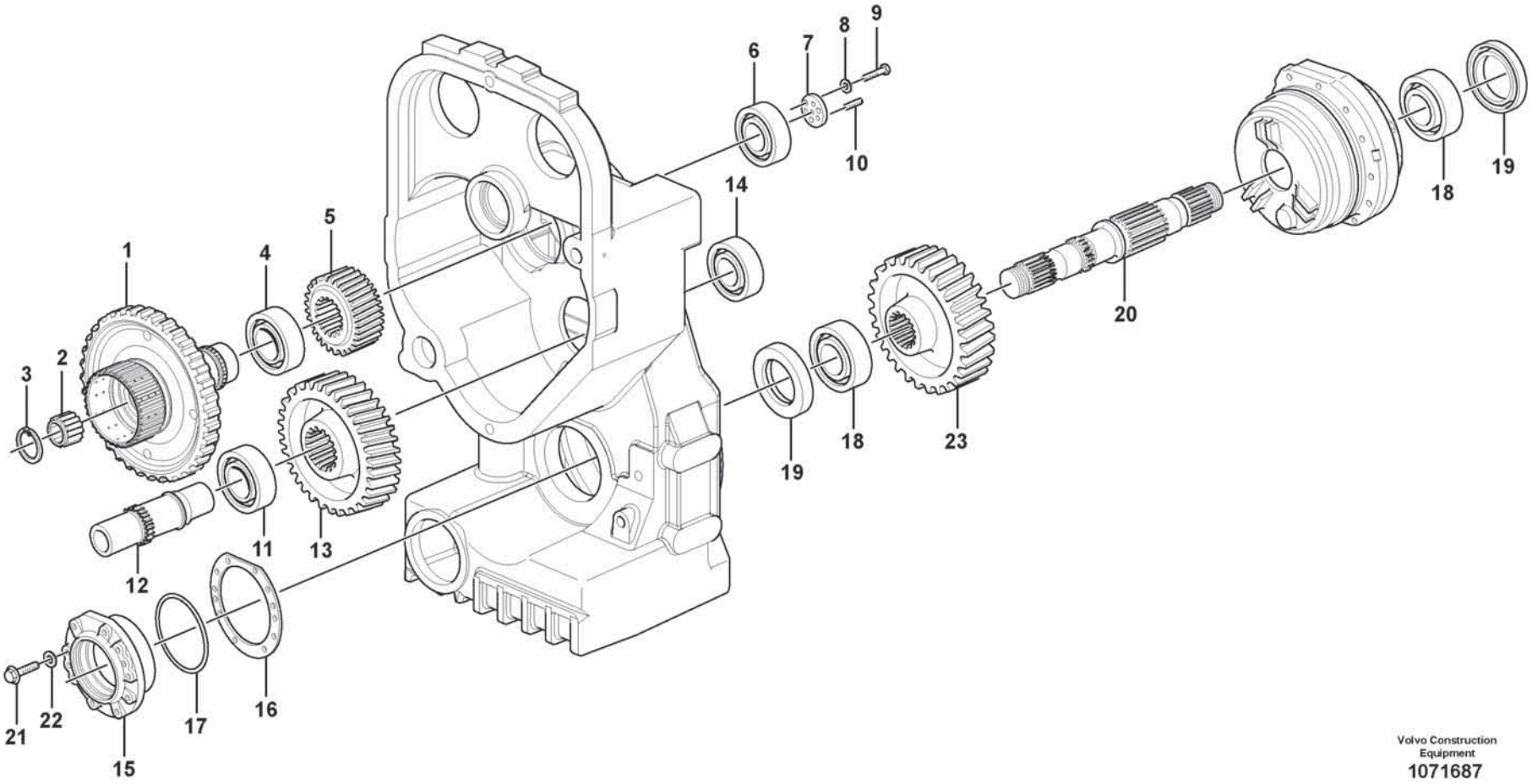

Volvo Construction Equipment
1071687

Fig.	Part No.	Quantity 1	2	3	PS	KIT	Description	Denominación	Denominação	Dénomination	Notes
1	VOE 17223354	1					Gear	Engranaje	Engrenagem	Pignon	
2	VOE 4787288	1					Needle bearing	Cojinete de agujas	Rolamento de agulhas	Roulement à aiguilles	
3	VOE 914528	1					Retaining ring	Anillo retén	Anel de fixação	Bague retenue	
4	VOE 184698	1					Roller bearing	Cojínete rodillo	Rolamento de rolos	Roulement à rouleaux	
5	VOE 17220354	1					Gear	Engranaje	Engrenagem	Pignon	
6	VOE 184697	1					Roller bearing	Cojínete rodillo	Rolamento de rolos	Roulement à rouleaux	
7	VOE 4720947	1					Washer	Arandela	Arruela	Rondelle	
8	VOE 13949608	3					Washer	Arandela	Arruela	Rondelle	
9	VOE 997450	3					Hexagon screw	Tornillo hexagonal	Parafuso sextavado	Vis à tête hexagonale	
10	VOE 13963077	3					Set screw	Tornillo tope	Parafuso batente	Vis butée	
11	VOE 184810	1					Roller bearing	Cojínete rodillo	Rolamento de rolos	Roulement à rouleaux	
12	VOE 11037038	1					Shaft	Eje	Eixo	Arbre	
13	VOE 17218404	1					Gear	Engranaje	Engrenagem	Pignon	
14	VOE 183665	1					Roller bearing	Cojínete rodillo	Rolamento de rolos	Roulement à rouleaux	
15	VOE 4720913	1					Bearing housing	Caja de cojinete	Caixa de mancais	Ensemble tournant	
16	VOE 4720915	REQ					Shim	Laminilla de ajuste	Calço de ajuste	Cale de réglage	THICK = 0,10 mm
16	VOE 4720916	REQ					Shim	Laminilla de ajuste	Calço de ajuste	Cale de réglage	THICK = 0,35 mm
16	VOE 4720917	REQ					Shim	Laminilla de ajuste	Calço de ajuste	Cale de réglage	THICK = 1,0 mm
17	VOE 925265	1					O-ring	Anillo tórico	Anel-o	Joint torique	
18	VOE 7011076	2					Roller bearing	Cojínete rodillo	Rolamento de rolos	Roulement à rouleaux	
19	VOE 11103132	2					Seal	Junta	Vedação	Étanchéité	
20	VOE 11037022	1					Shaft	Eje	Eixo	Arbre	
21	VOE 997436	6					Hexagon screw	Tornillo hexagonal	Parafuso sextavado	Vis à tête hexagonale	
22	VOE 941908	6					Spring washer	Arandela elástica	Arruela de pressão	Rondelle élastique	
23	VOE 17217345	1					Gear	Engranaje	Engrenagem	Pignon	

1		**Transfer case, gears and shafts** **Caja de reenvío, engranajes y ejes** **Caixa de transferência, engrenagens e eixos** **Boîte de transfert, pignon et arbres**	Catalogue id **20803**	Group **434**
2				
3			Illustr. No **1071687**	Section **100**
4				
5		**22728**	Issue **20053797-A**	Page **591**

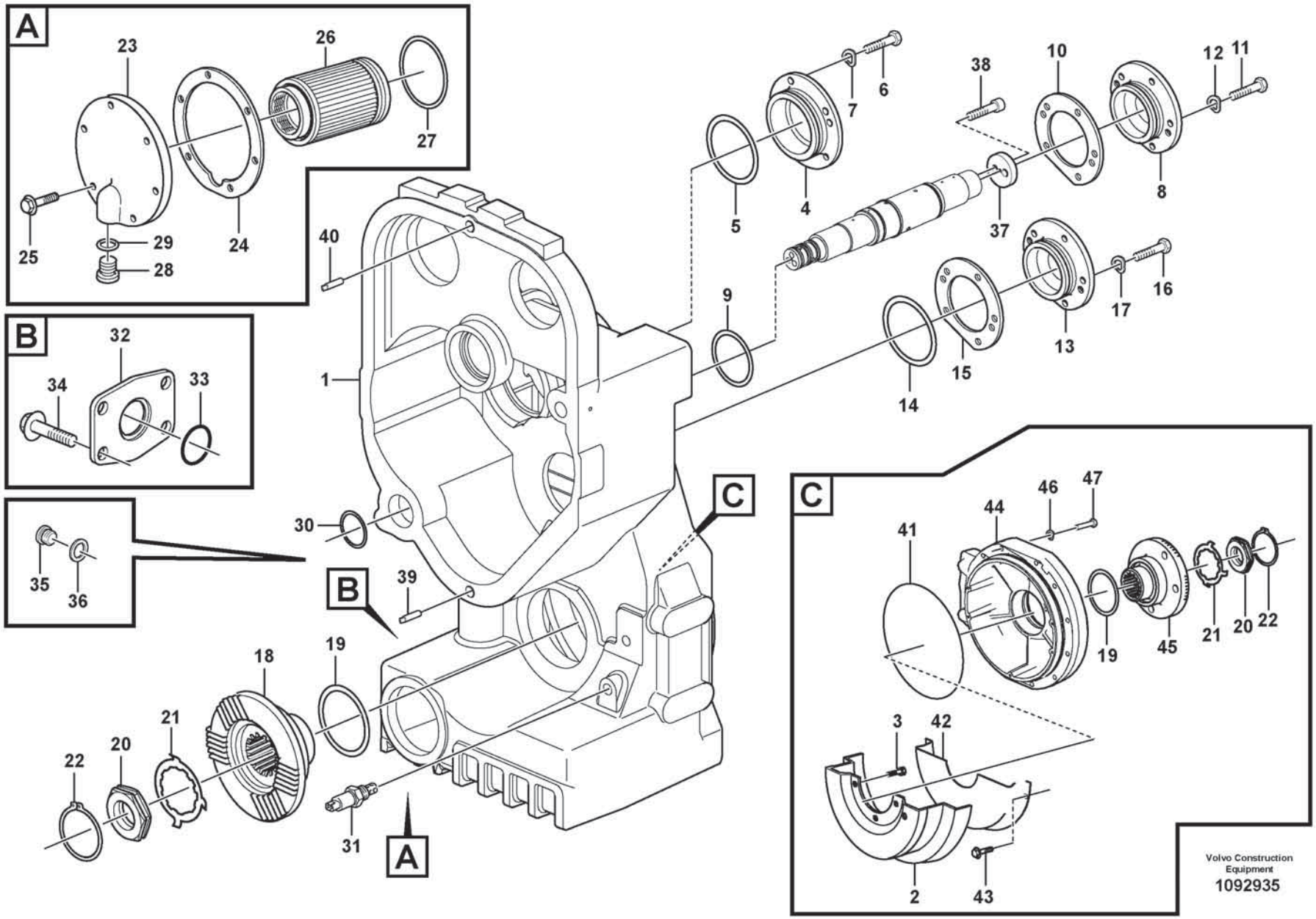
A
23
26
27
25
29
28
24
B
32
34
33
35
36
40
1
30
39
B
18
19
21
22
20
31
A
C
5
4
7
6
38
10
12
11
8
37
9
14
15
13
17
16
C
41
44
46
47
19
45
21
20
22
3
42
2
43
Volvo Construction Equipment
1092935

Fig.	Part No.	Quantity 1	2	3	PS	KIT	Description	Denominación	Denominação	Dénomination	Notes
1	VOE 17219070	1					Drop box housing	Cuerpo caja	Corpo da caixa	Carter boîte de transfert	
2	VOE 17216999	1					Oil plate	Chapa de aceite	Defletor de óleo	Plaque huile	
3	VOE 60113092	3					Flange screw	Tornillo embridado	Parafuso flangeado	Vis à embase	
4	VOE 11037586	1					Cover	Capó	Capô	Capot	
5	VOE 976047	1					O-ring	Anillo tórico	Anel-o	Joint torique	
6	VOE 997436	5					Hexagon screw	Tornillo hexagonal	Parafuso sextavado	Vis à tête hexagonale	
7	VOE 941908	5					Spring washer	Arandela elástica	Arruela de pressão	Rondelle élastique	
8	VOE 11144424	1					Cover	Capó	Capô	Capot	
9	VOE 925258	1					O-ring	Anillo tórico	Anel-o	Joint torique	
10	VOE 11144470	REQ					Shim	Laminilla de ajuste	Calço de ajuste	Cale de réglage	THICK = 0,10 mm
10	VOE 11144469	REQ					Shim	Laminilla de ajuste	Calço de ajuste	Cale de réglage	THICK = 0,35 mm
10	VOE 11144468	REQ					Shim	Laminilla de ajuste	Calço de ajuste	Cale de réglage	THICK = 1,0 mm
11	VOE 997436	5					Hexagon screw	Tornillo hexagonal	Parafuso sextavado	Vis à tête hexagonale	
12	VOE 941908	5					Spring washer	Arandela elástica	Arruela de pressão	Rondelle élastique	
13	VOE 11145366	1					Bearing housing	Caja de cojinete	Caixa de mancais	Ensemble tournant	
14	VOE 925096	1					O-ring	Anillo tórico	Anel-o	Joint torique	
15	VOE 11037246	REQ					Shim	Laminilla de ajuste	Calço de ajuste	Cale de réglage	THICK = 0,10 mm
15	VOE 11037244	REQ					Shim	Laminilla de ajuste	Calço de ajuste	Cale de réglage	THICK = 0,35 mm
15	VOE 11037243	REQ					Shim	Laminilla de ajuste	Calço de ajuste	Cale de réglage	THICK = 1,0 mm
16	VOE 997436	5					Hexagon screw	Tornillo hexagonal	Parafuso sextavado	Vis à tête hexagonale	
17	VOE 941908	5					Spring washer	Arandela elástica	Arruela de pressão	Rondelle élastique	
18	VOE 11103128	1					Companion flange	Brida	Flange de acoplamento	Flasque entraînement	
19	VOE 925071	2					O-ring	Anillo tórico	Anel-o	Joint torique	
20	VOE 4716226	2					Nut	Tuerca	Porca	Écrou	
21	VOE 382779	REQ					Lock washer	Arandela seguridad	Arruela trava	Rondelle verrouillage	0 deg
21	VOE 383992	REQ					Lock washer	Arandela seguridad	Arruela trava	Rondelle verrouillage	7,5 deg
22	VOE 914480	2					Snap ring	Circlip	Anel trava	Circlip	
23	VOE 11038368	1					Cover	Capó	Capô	Capot	
24	VOE 11038369	1					Gasket	Junta	Junta	Joint	
25	VOE 60113082	6					Flange screw	Tornillo embridado	Parafuso flangeado	Vis à embase	
26	VOE 11144432	1					Strainer	Colador	Peneira	Crépine	

1		**Transfer case, housing and covers** **Caja de reenvío, caja y tapa** **Caixa de transferência, carcaça e tampas** **Boîte de transfert, boîtier et couvercle**	Catalogue id **20803**	Group **434**
2				
3			Illustr. No **1092935**	Section **200**
4				
5		**22728**	Issue **20053797-A**	Page **593**

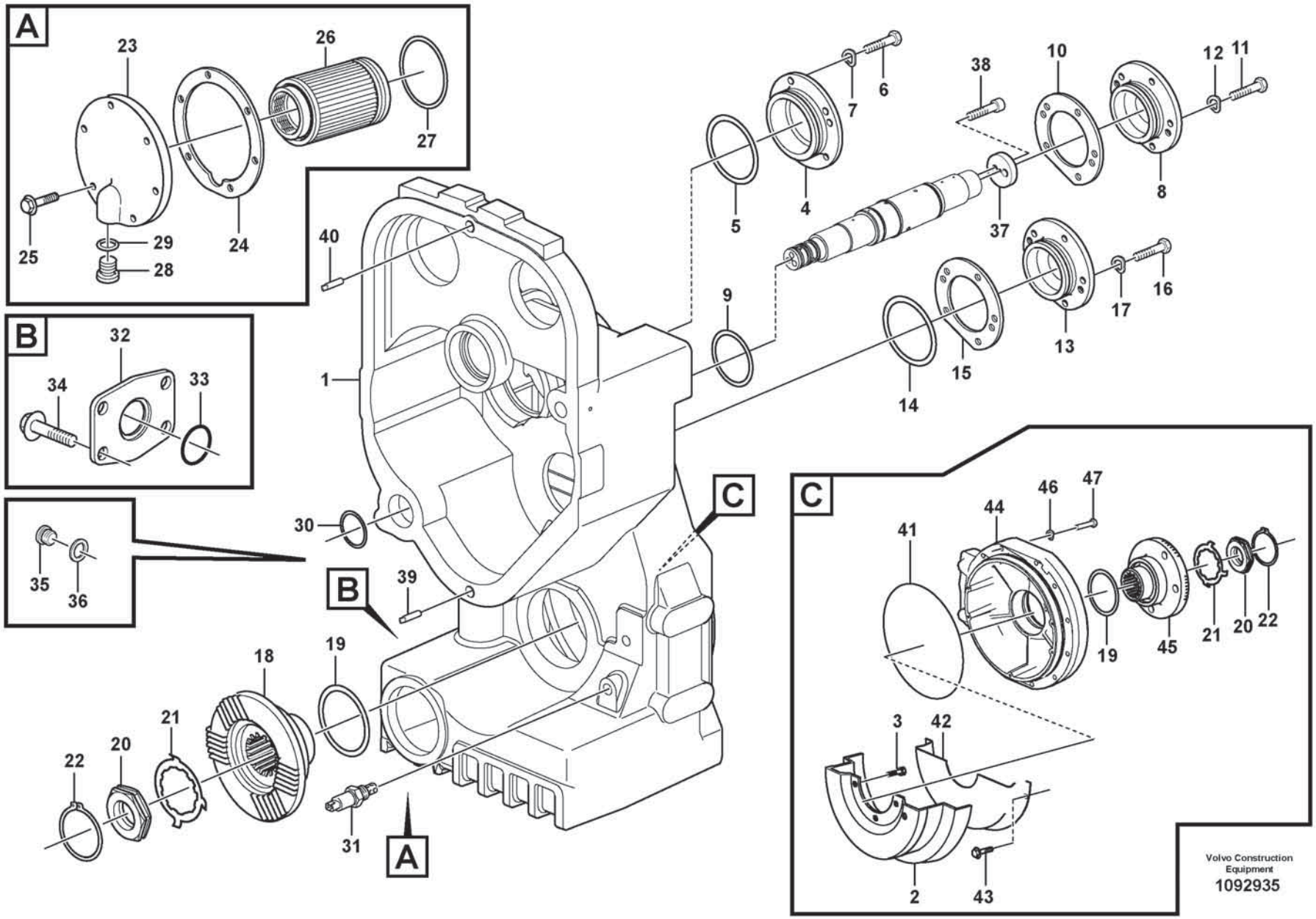
A
23
26
27
25
29
28
24
B
32
34
33
35
36
40
1
30
39
B
18
19
21
22
20
31
A
C
5
4
7
6
38
10
12
11
8
37
9
14
15
13
17
16
C
41
44
46
47
19
45
21
20
22
3
42
2
43
Volvo Construction Equipment
1092935

Fig.	Part No.	Quantity 1	2	3	PS	KIT	Description	Denominación	Denominação	Dénomination	Notes
27	VOE 977016	1					O-ring	Anillo tórico	Anel-o	Joint torique	
28	VOE 11102187	1					Magnetic plug	Tapón magnético	Bujão magnético	Bouchon magnétique	
29	VOE 958228	1					O-ring	Anillo tórico	Anel-o	Joint torique	
30	VOE 925256	1					O-ring	Anillo tórico	Anel-o	Joint torique	
31	VOE 15048183	1					Oil level sensor	Sensor nivel aceite	Sensor nível de óleo	Capteur de niveau d'huile	SE4203
32	VOE 11037816	2					Cover	Capó	Capô	Capot	
33	VOE 949659	2					O-ring	Anillo tórico	Anel-o	Joint torique	
34	VOE 60113092	8					Flange screw	Tornillo embridado	Parafuso flangeado	Vis à embase	
35	VOE 13966143	2					Plug	Tapón	Bujão	Tampon	
36	VOE 976930	2					Gasket	Junta	Junta	Joint	
37	VOE 11037606	1					Washer	Arandela	Arruela	Rondelle	
38	VOE 60112994	2					Hex. socket screw	Tornillo de hexágono embutido	Parafuso soquete sext	Vis à six pans creux	
39	VOE 950711	1					Pin	Pasador	Coupilha	Clavette	
40	VOE 4718167	1					Pin	Pasador	Coupilha	Clavette	
41	VOE 926254	2					O-ring	Anillo tórico	Anel-o	Joint torique	
42	VOE 15192853	2					Oil plate	Chapa de aceite	Defletor de óleo	Plaque huile	
43	VOE 60113080	6					Flange screw	Tornillo embridado	Parafuso flangeado	Vis à embase	
44	VOE 17258041	2					Cover	Capó	Capô	Capot	
45	VOE 17203650	1					Companion flange	Brida	Flange de acoplamento	Flasque entraînement	
46	VOE 941908	12					Spring washer	Arandela elástica	Arruela de pressão	Rondelle élastique	
47	VOE 997935	12					Hexagon screw	Tornillo hexago	Parafuso sextavado	Vis tête hexagonale	

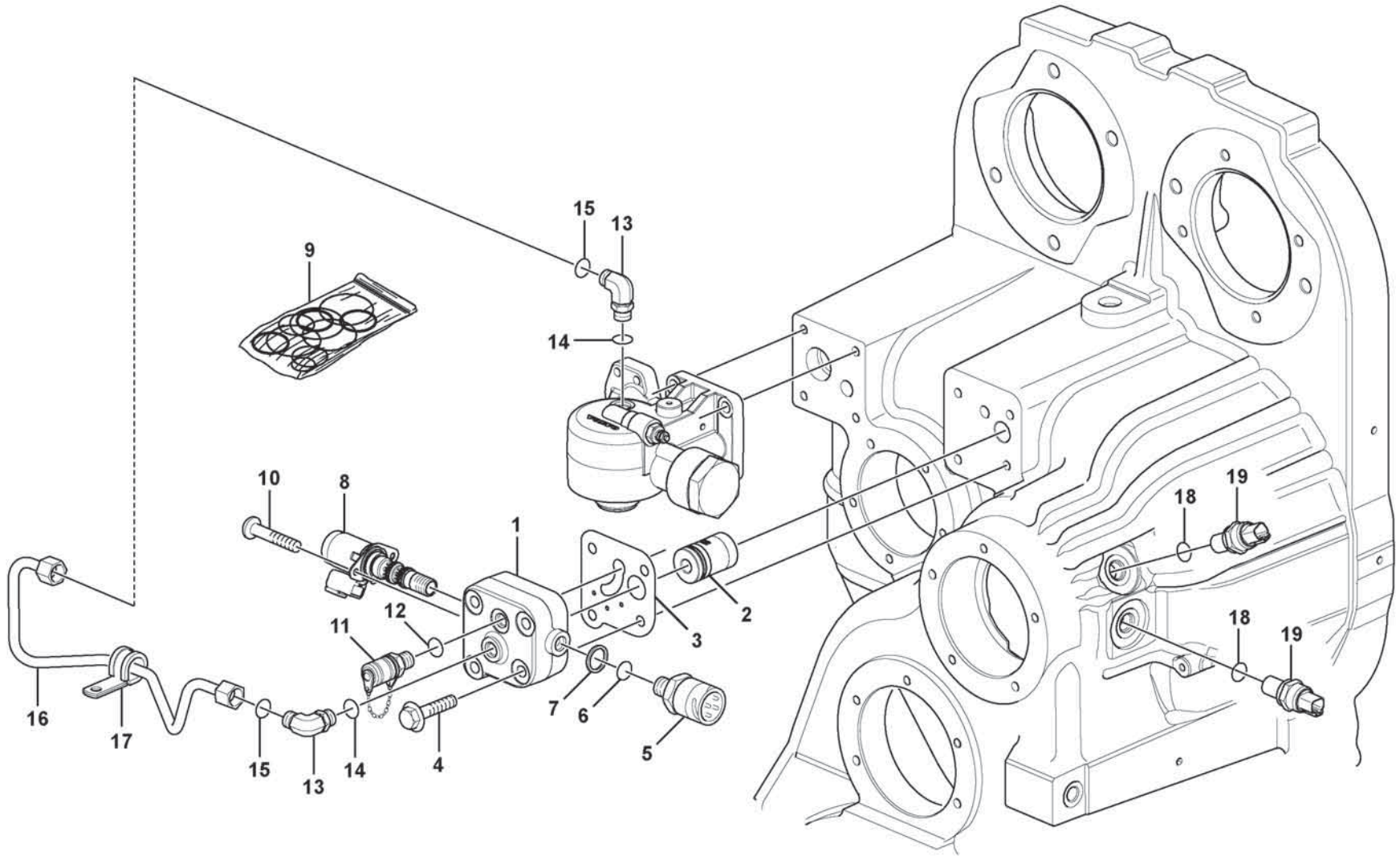

Volvo Construction Equipment

1071686

Fig.	Part No.	Quantity 1	2	3	PS	KIT	Description	Denominación	Denominação	Dénomination	Notes
1	**VOE 15065514**	1					Housing	Cuerpo	Carcaça	Carter	
2	**VOE 15064608**	1					Non-return valve	Válvula antirretorno	Válvula de retenção	Clapet antiretour	
3	**VOE 15065773**	1					Gasket	Junta	Junta	Joint	
4	**VOE 60113100**	4					Flange screw	Tornillo embridado	Parafuso flangeado	Vis à embase	
5	**VOE 17202563**	1					Pressure sensor	Sensor de presión	Sensor de pressão	Capteur de pression	SE4226
	VOE 968562	1					•O-ring	•Anillo tórico	•Anel-o	•Joint torique	
6	**VOE 931209**	1					O-ring	Anillo tórico	Anel-o	Joint torique	
7	**VOE 931216**	1					Back-up ring	Anillo de apoyo	Anel de apoio	Bague support	
8	**VOE 11418522**	1					Valve	Valvula	Válvula	Soupape	PWM4203
9	**VOE 15089650**	1					•Sealing kit	•Juego de retenes	•Jogo de vedação	•Jeu joints	
10	**VOE 997492**	2					Six point socket screw	Racor de seis dientes	Paraf soquete sext	Vis à 6 pans creux	
11	**VOE 17432191**	1					Testing nipple	Niple de medición	Niple de teste	Raccord contrôle	
12	**VOE 983502**	1					•O-ring	•Anillo tórico	•Anel-o	•Joint torique	
13	**VOE 935069**	2					Elbow nipple	Niple angular	Cotovelo	Raccord coudé	
14	**VOE 990737**	2					•O-ring	•Anillo tórico	•Anel-o	•Joint torique	
15	**VOE 990736**	2					•O-ring	•Anillo tórico	•Anel-o	•Joint torique	
16	**VOE 17464937**	1					Tube	Tubo	Tubo	Tube	
17	**VOE 990732**	1					Clamp	Abrazadera	Braçadeira	Collier serrage	
18	**VOE 13976109**	2					O-ring	Anillo tórico	Anel-o	Joint torique	
19	**VOE 15090257**	2					Induction sensor	Sensor de induccion	Sensor de indução	Émetteur induction	SE4209

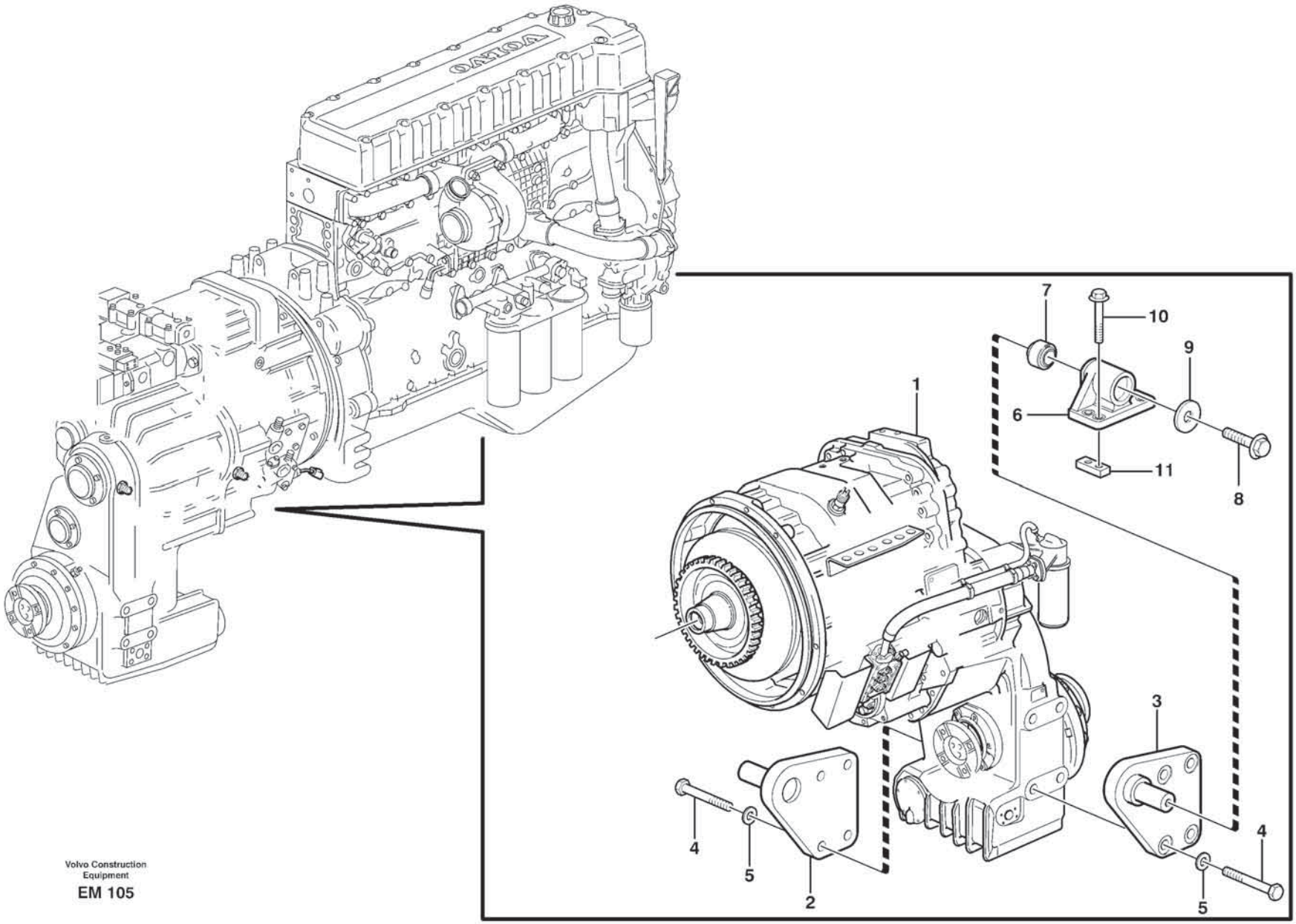
VOLVO
1
2
3
4
5
6
7
8
9
10
11

Fig.	Part No.	Quantity 1	2	3	PS	KIT	Description	Denominación	Denominação	Dénomination	Notes
1		1					Hydraulic Trans	Transmisión hidráulica	Transmissão hidráulica	Transmission hydraulique	See group 420-100 page 557
2	**VOE 11176391**	1					Attachment	Fijacion	Fixação	Fixation	LH
3	**VOE 11176390**	1					Attachment	Fijacion	Fixação	Fixation	RH
4	**VOE 997475**	8					Hexagon screw	Tornillo hexagonal	Parafuso sextavado	Vis à tête hexagonale	
5	**VOE 60110350**	8					Washer	Arandela	Arruela	Rondelle	
6	**VOE 11154068**	2					Attachment	Fijacion	Fixação	Fixation	
7	**VOE 11130778**	2					•Rubber element	•Taco de goma	•Elemento de borracha	•Élément caoutchouc	
8	**VOE 60113125**	2					Flange screw	Tornillo embridado	Parafuso flangeado	Vis à embase	
9	**VOE 11024597**	2					Washer	Arandela	Arruela	Rondelle	
10	**VOE 60113129**	8					Flange screw	Tornillo embridado	Parafuso flangeado	Vis à embase	
11	**VOE 4898544**	4					Nut plate	Placa de tuerca	Porca placa	Plaque filetée	

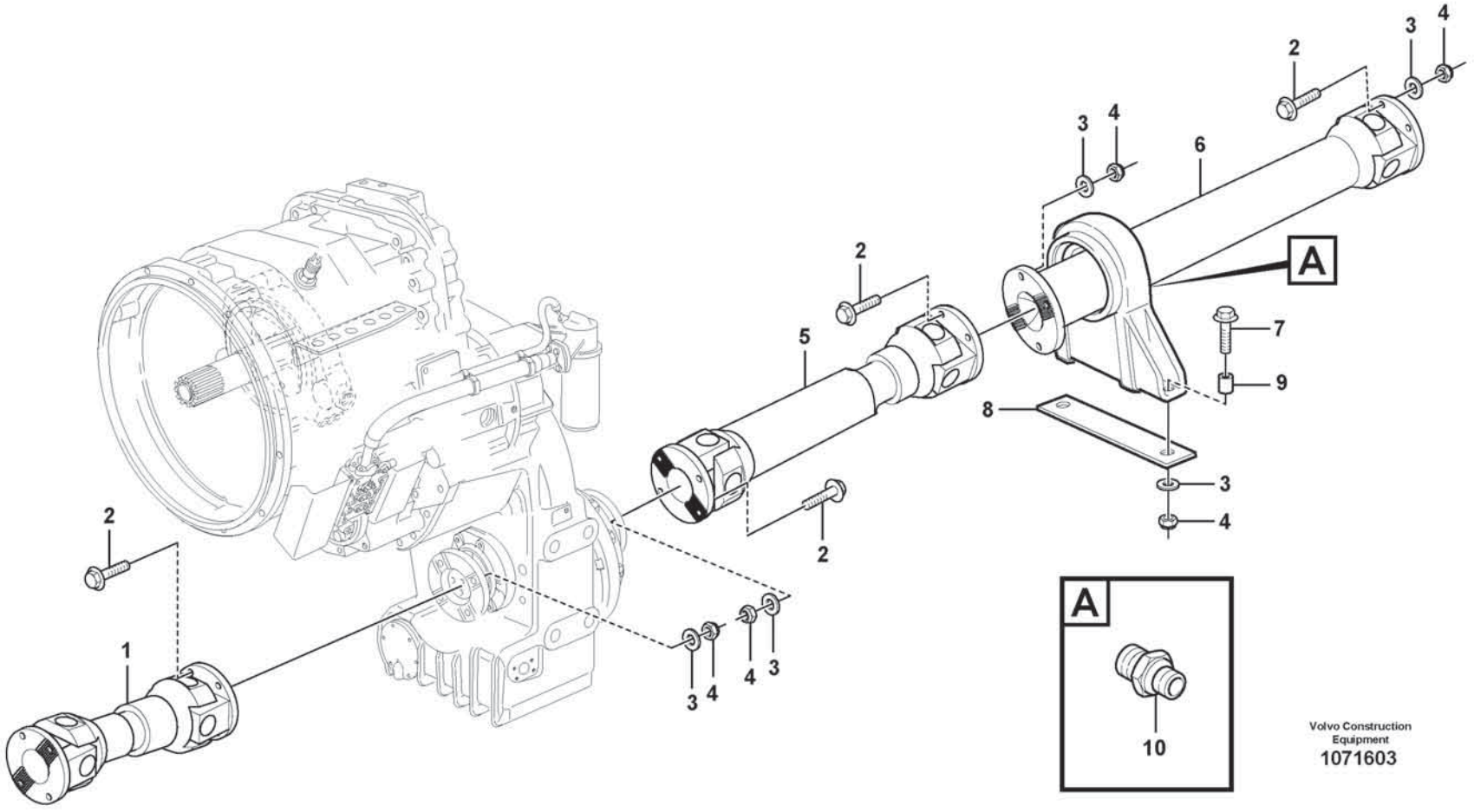
1
2
2
2
3
4
3
4
4
3
3
4
5
6
7
8
9
A
A
10
Volvo Construction Equipment
1071603

Fig.	Part No.	Quantity 1	2	3	PS	KIT	Description	Denominación	Denominação	Dénomination	Notes
1	**VOE 15085429**	1					Propeller shaft	Árbol de transmisión	Árvore de transmissão	Arbre cardan	REAR See group 451-400 page 607
2	**VOE 975121**	20					Flange screw	Tornillo embridado	Parafuso flangeado	Vis à embase	
3	**VOE 930844**	22					Plain washer	Arandela plana	Arruela simples	Rondelle plane	
4	**VOE 60110070**	18					Lock nut	Contratuerca	Porca trava	Contre-écrou	
5	**VOE 15085426**	1					Propeller shaft	Árbol de transmisión	Árvore de transmissão	Arbre cardan	MIDDLE See group 451-300 page 605
6	**VOE 15085424**	1					Propeller shaft	Árbol de transmisión	Árvore de transmissão	Arbre cardan	FRONT See group 451-200 page 603
7	**VOE 60113284**	2					Flange screw	Tornillo embridado	Parafuso flangeado	Vis à embase	
8	**VOE 16812687**	REQ					Shim	Laminilla de ajuste	Calço de ajuste	Cale de réglage	Thick = 2 mm
8	**VOE 16812683**	1					Shim	Laminilla de ajuste	Calço de ajuste	Cale de réglage	Thick = 6 mm
9	**VOE 60113605**	2					Spacer sleeve	Manguito distanciador	Luva espaçadora	Douille entretoise	
10	**VOE 11027540**	2					Nipple	Niple	Niple	Raccord	

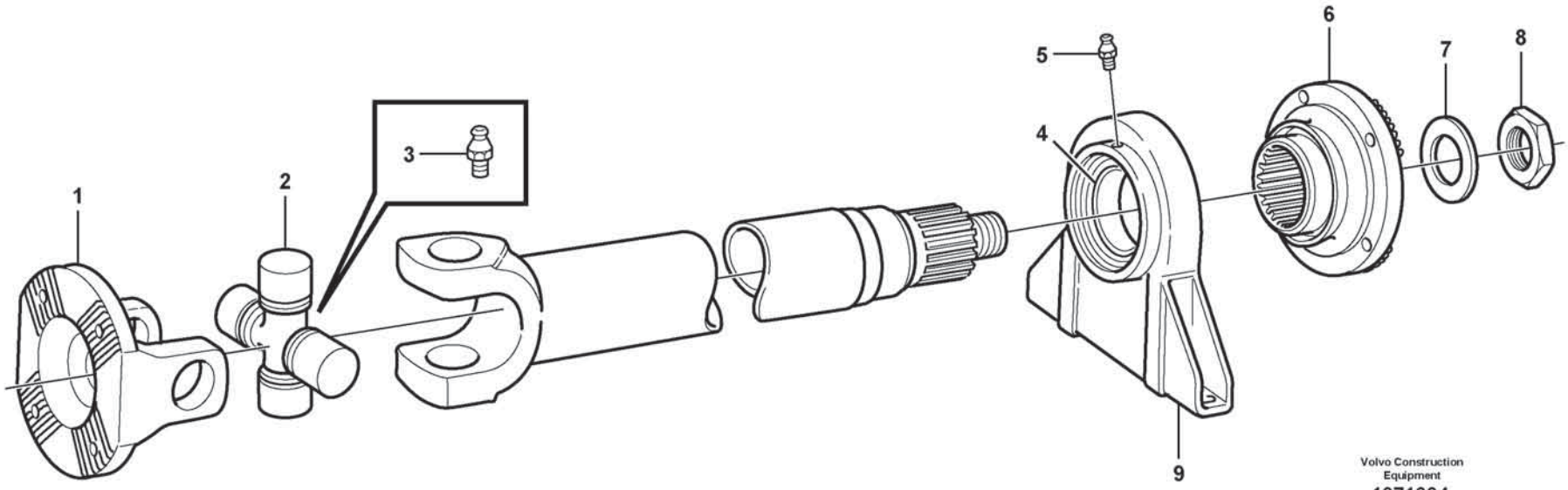
1
2
3
4
5
6
7
8
9
Volvo Construction Equipment
1071604

Fig.	Part No.	Quantity 1	2	3	PS	KIT	Description	Denominación	Denominação	Dénomination	Notes
	VOE 15085424	1					Propeller shaft	Árbol de transmisión	Árvore de transmissão	Arbre cardan	
1	**VOE 11703680**	1					•Companion flange	•Brida	•Flange de acoplamento	•Flasque entraînement	
2	**VOE 1651164**	1					•Spider	•Cruceta	•Cruzeta	•Croisillon	
3	**VOE 1651165**	1					•Lubricating nipple	•Niple lubricador	•Engraxadeira	•Graisseur	
4	**VOE 11703968**	1					•Bearing	•Cojinete	•Mancal	•Roulement	
5	**VOE 13951740**	2					•Nipple	•Niple	•Niple	•Raccord	
6	**VOE 11703969**	1					•Companion flange	•Brida	•Flange de acoplamento	•Flasque entraînement	
7	**VOE 13948269**	1					•Washer	•Arandela	•Arruela	•Rondelle	
8	**VOE 13948320**	1					•Nut	•Tuerca	•Porca	•Écrou	
9	**VOE 263006**	1					•Clamp	•Abrazadera	•Braçadeira	•Collier serrage	

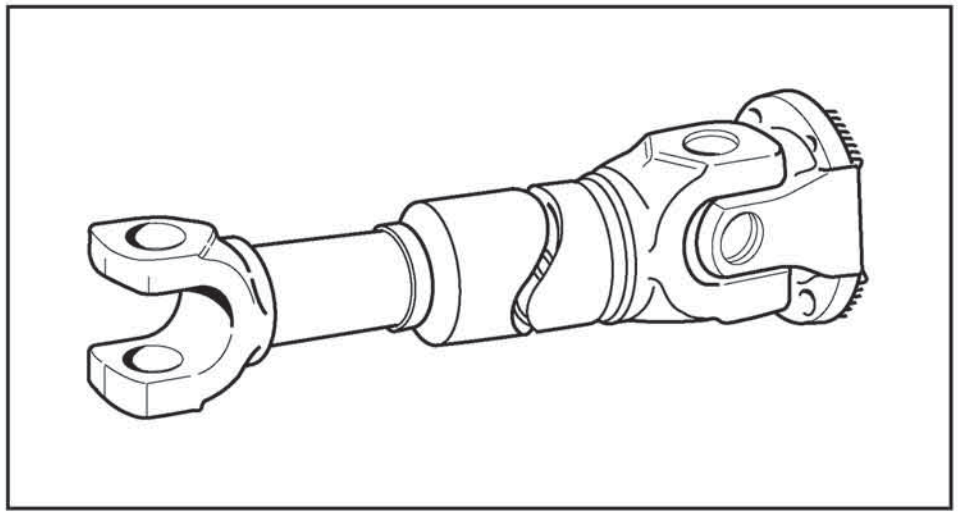

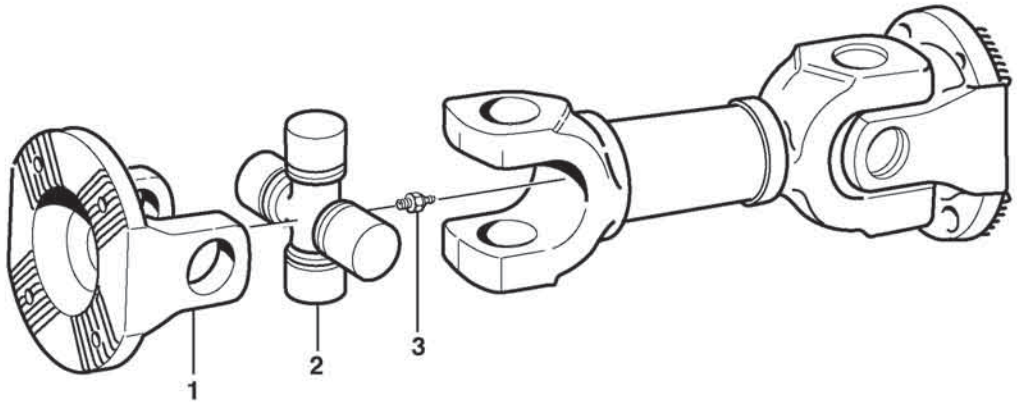
1
2
3

Fig.	Part No.	Quantity 1	2	3	PS	KIT	Description	Denominación	Denominação	Dénomination	Notes
	VOE 15085426	1					Propeller shaft	Árbol de transmisión	Árvore de transmissão	Arbre cardan	
1	**VOE 11703680**	2					•Companion flange	•Brida	•Flange de acoplamento	•Flasque entraînement	
2	**VOE 1651164**	2					•Spider	•Cruceta	•Cruzeta	•Croisillon	
3	**VOE 1651165**	2					•Lubricating nipple	•Niple lubricador	•Engraxadeira	•Graisseur	

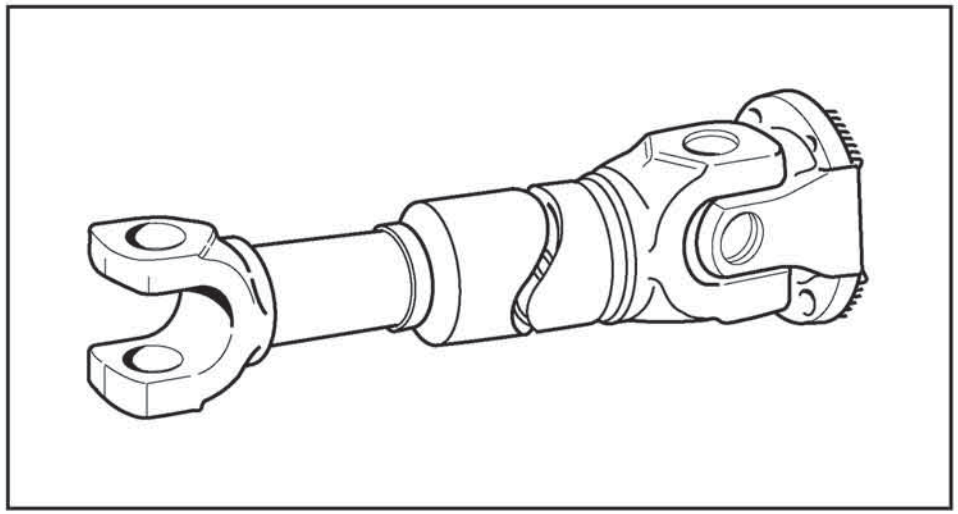

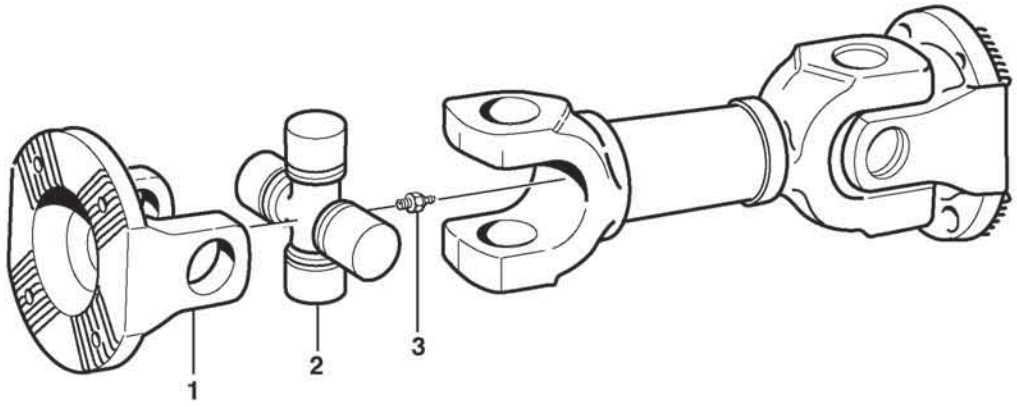
1
2
3

Fig.	Part No.	Quantity 1	2	3	PS	KIT	Description	Denominación	Denominação	Dénomination	Notes
	VOE 15085429	1					Propeller shaft	Árbol de transmisión	Árvore de transmissão	Arbre cardan	
1	**VOE 11703680**	2					•Companion flange	•Brida	•Flange de acoplamento	•Flasque entraînement	
2	**VOE 1651164**	2					•Spider	•Cruceta	•Cruzeta	•Croisillon	
3	**VOE 1651165**	2					•Lubricating nipple	•Niple lubricador	•Engraxadeira	•Graisseur	

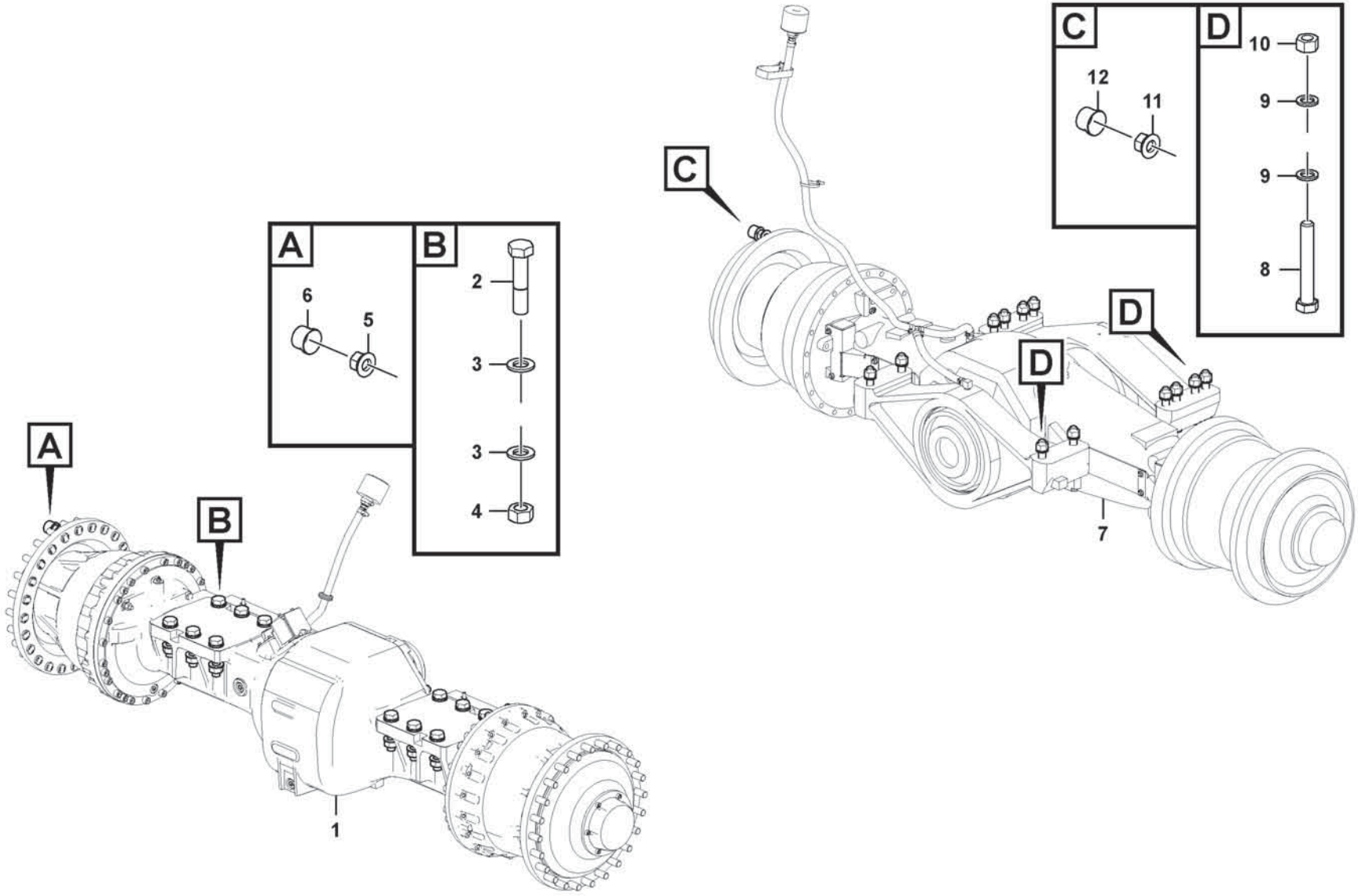

Volvo Construction Equipment
1088696

Fig.	Part No.	Quantity 1	2	3	PS	KIT	Description	Denominación	Denominação	Dénomination	Notes
1	**VOE 56123**	1					Axle	Eje	Eixo	Essieu	FRONT See group 461-100 page 613
2	**VOE 11093521**	12					Screw	Tornillo	Parafuso	Vis	
3	**VOE 13930888**	24					Washer	Arandela	Arruela	Rondelle	
4	**VOE 11181104**	12					Nut	Tuerca	Porca	Écrou	
5	**VOE 947972**	48					Wheel nut	Tuerca de rueda	Porca de roda	Écrou de roue	
6	**VOE 11100354**	48					Nut cap	Tapa tuerca	Capa porca	Capot écrou	
7	**VOE 56054**	1					Planet shaft	Eje planeta	Eixo planetário	Axe satellite	85673 See group 463-100 page 621
7	**VOE 56052**	1					Planet shaft	Eje planeta	Eixo planetário	Axe satellite	85319 See group 463-200 page 629
8	**VOE 13963367**	12					Screw	Tornillo	Parafuso	Vis	
9	**VOE 60113303**	24					Washer	Arandela	Arruela	Rondelle	
10	**VOE 961997**	12					Hexagon nut	Tuerca hexagonal	Porca sextavada	Écrou hexagonal	
11	**VOE 947972**	48					Wheel nut	Tuerca de rueda	Porca de roda	Écrou de roue	
12	**VOE 11100354**	48					Nut cap	Tapa tuerca	Capa porca	Capot écrou	

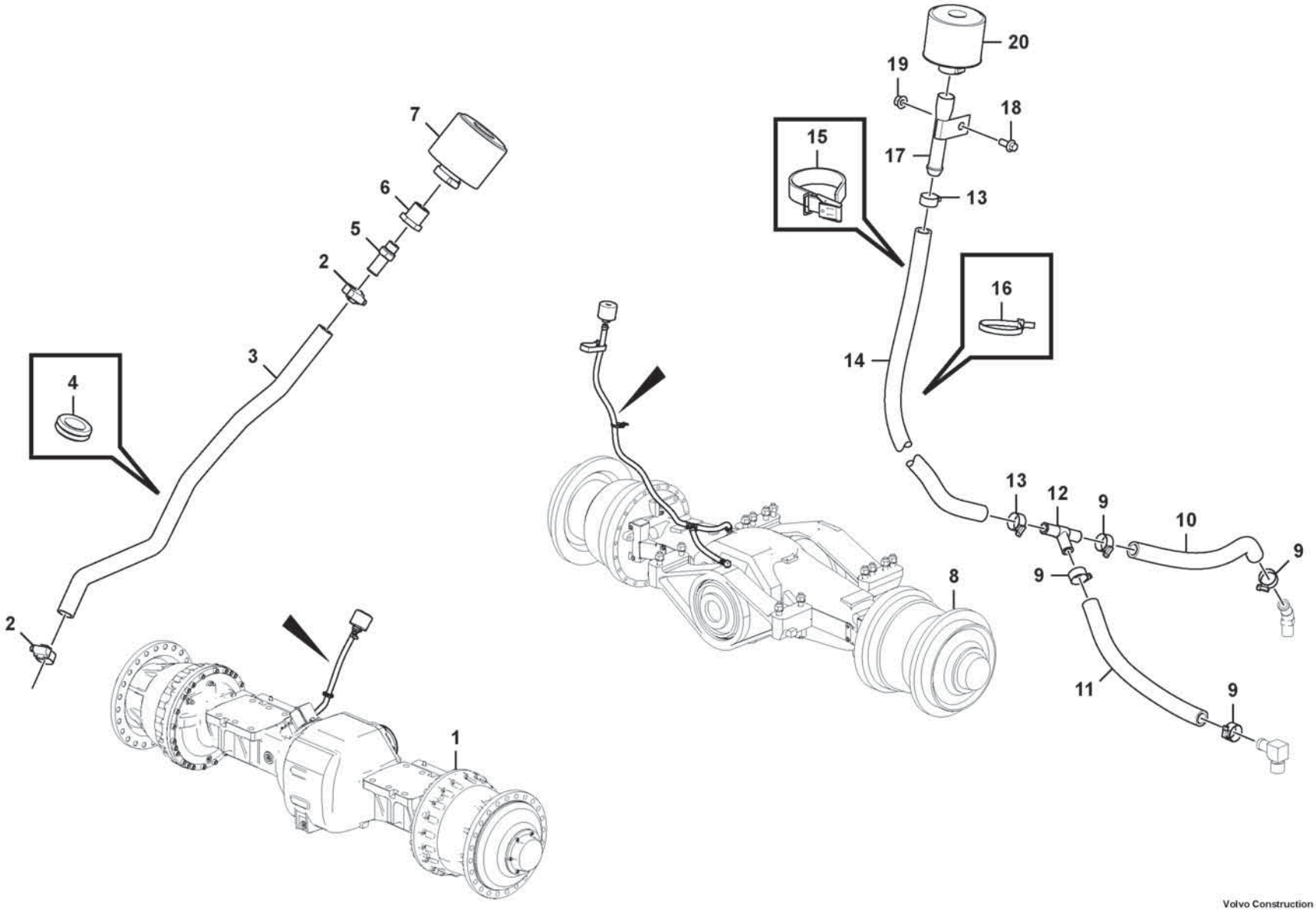

Volvo Construction Equipment
1088695

Fig.	Part No.	Quantity 1	2	3	PS	KIT	Description	Denominación	Denominação	Dénomination	Notes
1	**VOE 56123**	1					Axle	Eje	Eixo	Essieu	See group 461-100 page 613
2	**VOE 13943472**	2					Hose clamp	Abrazadera de manguera	Braçadeira da mangueira	Collier durite	
3	**VOE 13961192**	1					Hydraulic hose	Manguera hidráulica	Mangueira hidráulica	Flexible hydraulique	
4	**VOE 13961963**	1					Protecting bushing	Buje de protección	Bucha proteção	Bague protection	
5	**VOE 11410458**	1					Nipple	Niple	Niple	Raccord	
6	**VOE 11055905**	1					Nipple	Niple	Niple	Raccord	
7	**VOE 11172907**	1					Air filter	Filtro de aire	Filtro de ar	Filtre à air	
8	**VOE 56054**	1					Planet shaft	Eje planeta	Eixo planetário	Axe satellite	85673 See group 463-100 page 621
8	**VOE 56052**	1					Planet shaft	Eje planeta	Eixo planetário	Axe satellite	85319 See group 463-200 page 629
9	**VOE 13943472**	4					Hose clamp	Abrazadera de manguera	Braçadeira da mangueira	Collier durite	
10	**VOE 13961192**	1					Hydraulic hose	Manguera hidráulica	Mangueira hidráulica	Flexible hydraulique	
11	**VOE 949816**	1					Hose	Manguera	Mangueira	Flexible	
12	**VOE 11411342**	1					T-pipe	Tubo-t	Tubo t	Tuyau-t	
13	**VOE 13943474**	2					Hose clamp	Abrazadera de manguera	Braçadeira da mangueira	Collier durite	
14	**VOE 11000285**	REQ					Rubber hose	Manguera	Mangueira de borracha	Durit caoutchouc	L = 1570 MM
15	**VOE 4861701**	1					Retaining strap	Correa tensora	Correia tensora	Courroie de serrage	
16	**VOE 4881440**	REQ					Cable tie	Abrazadera de cinta	Braçadeira	Serre-câble	
17	**VOE 11057015**	1					Filter retainer	Soporte filtro	Porta-filtro	Porte-filtre	
18	**VOE 60113080**	1					Flange screw	Tornillo embridado	Parafuso flangeado	Vis à embase	
19	**VOE 60113167**	1					Flange lock nut	Contratuerca embridada	Contra porca flange	Contre-écrou à embase	
20	**VOE 11172907**	1					Air filter	Filtro de aire	Filtro de ar	Filtre à air	

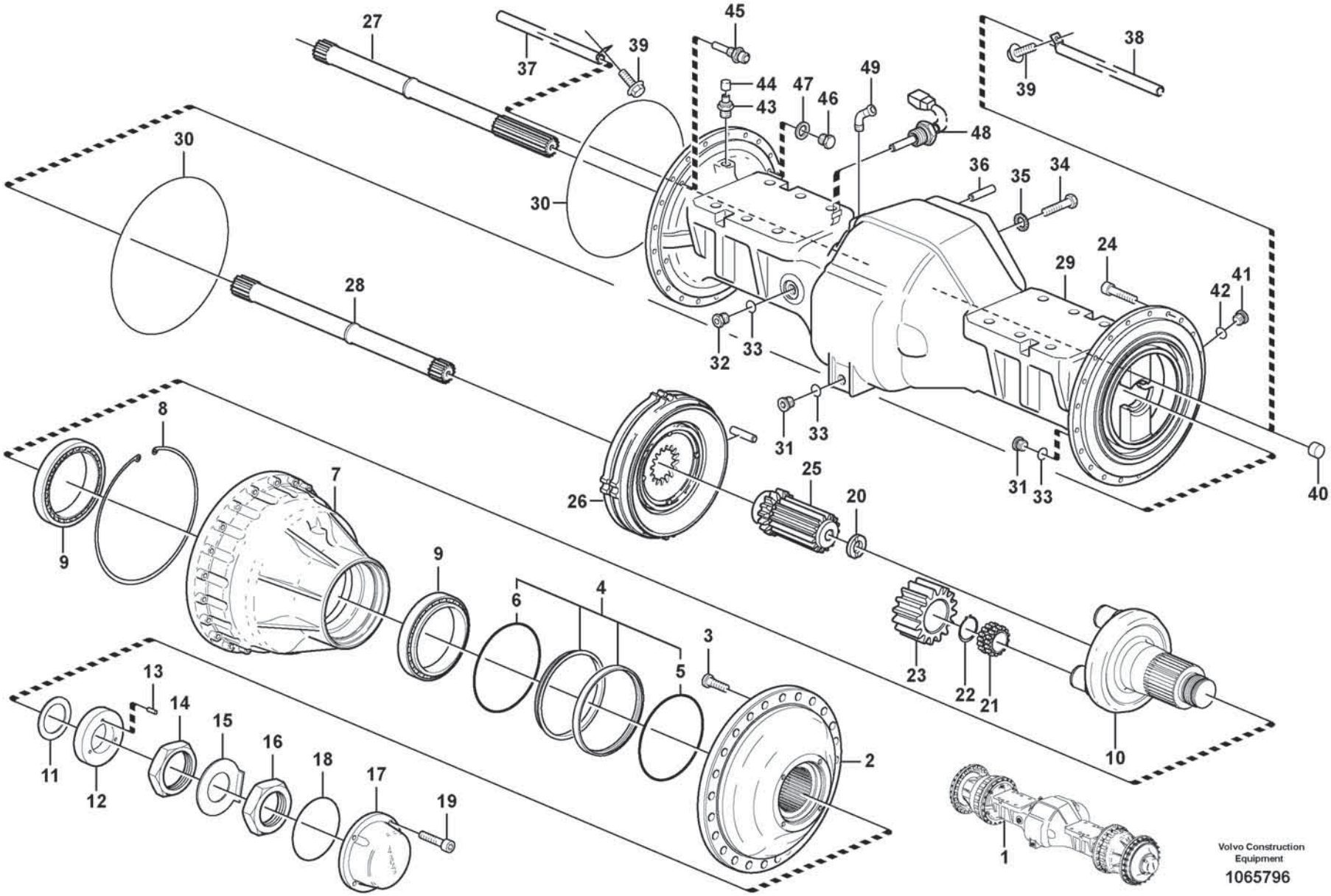
1
2
3
4
5
6
7
8
9
10
11
12
13
14
15
16
17
18
19
20
21
22
23
24
25
26
27
28
29
30
31
32
33
34
35
36
37
38
39
40
41
42
43
44
45
46
47
48
49
Volvo Construction Equipment
1065796

Fig.	Part No.	Quantity 1	2	3	PS	KIT	Description	Denominación	Denominação	Dénomination	Notes
1	VOE 56123	1					Axle	Eje	Eixo	Essieu	
2	VOE 15122410	2					•Hub	•Cubo	•Cubo	•Moyeu	
3	VOE 15123158	48					••Wheel stud	••Perno de rueda	••Prisioneiro de roda	••Goujon de roue	
4	VOE 11102685	2					•Sealing ring	•Anillo retén	•Anel de vedação	•Bague étanchéité	
5	VOE 11704008	2					••O-ring	••Anillo tórico	••Anel-o	••Joint torique	
6	VOE 11704009	2					••O-ring	••Anillo tórico	••Anel-o	••Joint torique	
7	VOE 17367902	2					•Hub retainer	•Retén de cubo	•Retentor do cubo	•Porte-moyeu	
8	VOE 13976937	2					••Snap ring	••Circlip	••Anel trava	••Circlip	
	VOE 17246956	2					••Gear ring	••Corona dentada	••Coroa dentada	••Couronne	
9	VOE 11997036	4					•Roller bearing	•Cojinete rodillo	•Rolamento de rolos	•Roulement à rouleaux	
10	VOE 17425836	2					•Planet Carrier	•Portasatelites	•Porta satélites	•Porte-satellite	
11	VOE 11035766	REQ					•Shim	•Laminilla de ajuste	•Calço de ajuste	•Cale de réglage	THICK = 0,5 MM
11	VOE 11102775	REQ					•Shim	•Laminilla de ajuste	•Calço de ajuste	•Cale de réglage	THICK = 1,0 MM
11	VOE 11035767	REQ					•Shim	•Laminilla de ajuste	•Calço de ajuste	•Cale de réglage	THICK = 0,35 MM
11	VOE 11035768	REQ					•Shim	•Laminilla de ajuste	•Calço de ajuste	•Cale de réglage	THICK = 0,25 MM
11	VOE 11035769	REQ					•Shim	•Laminilla de ajuste	•Calço de ajuste	•Cale de réglage	THICK = 0,20 MM
12	VOE 17295864	2					•Washer	•Arandela	•Arruela	•Rondelle	
13	VOE 951954	6					••Spring pin	••Pasador tubular	••Pino tubular	••Goupille tubulaire	
14	VOE 11035779	2					•Nut	•Tuerca	•Porca	•Écrou	
15	VOE 11035960	2					•Lock washer	•Arandela seguridad	•Arruela trava	•Rondelle verrouillage	
16	VOE 11035778	2					•Nut	•Tuerca	•Porca	•Écrou	
17	VOE 11102396	2					•Cover	•Capó	•Capô	•Capot	
18	VOE 13980042	2					•O-ring	•Anillo tórico	•Anel-o	•Joint torique	
19	VOE 967634	12					•Hex. socket screw	•Tornillo de hexágono embutido	•Parafuso soquete sext	•Vis à six pans creux	
20	VOE 11035554	2					•Washer	•Arandela	•Arruela	•Rondelle	
21	VOE 15010933	6					•Bearing	•Cojinete	•Mancal	•Roulement	
22	VOE 914478	6					•Snap ring	•Circlip	•Anel trava	•Circlip	
23	VOE 15003253	6					•Planet gear	•Satélite	•Engr. planetária	•Satellite	
24	VOE 949544	52					•Hex. socket screw	•Tornillo de hexágono embutido	•Parafuso soquete sext	•Vis à six pans creux	
25	VOE 11102840	2					•Sun gear	•Planeta	•Engrenagem solar	•Planétaire	

1		**Planetary axle, front** **Eje planeta, delantera** **Eixo planetário, dianteiro** **Axe satellite, AV**	Catalogue id **20803**	Group **461**
2				
3			Illustr. No **1065796**	Section **100**
4				
5		**56123**	Issue **20053797-A**	Page **613**

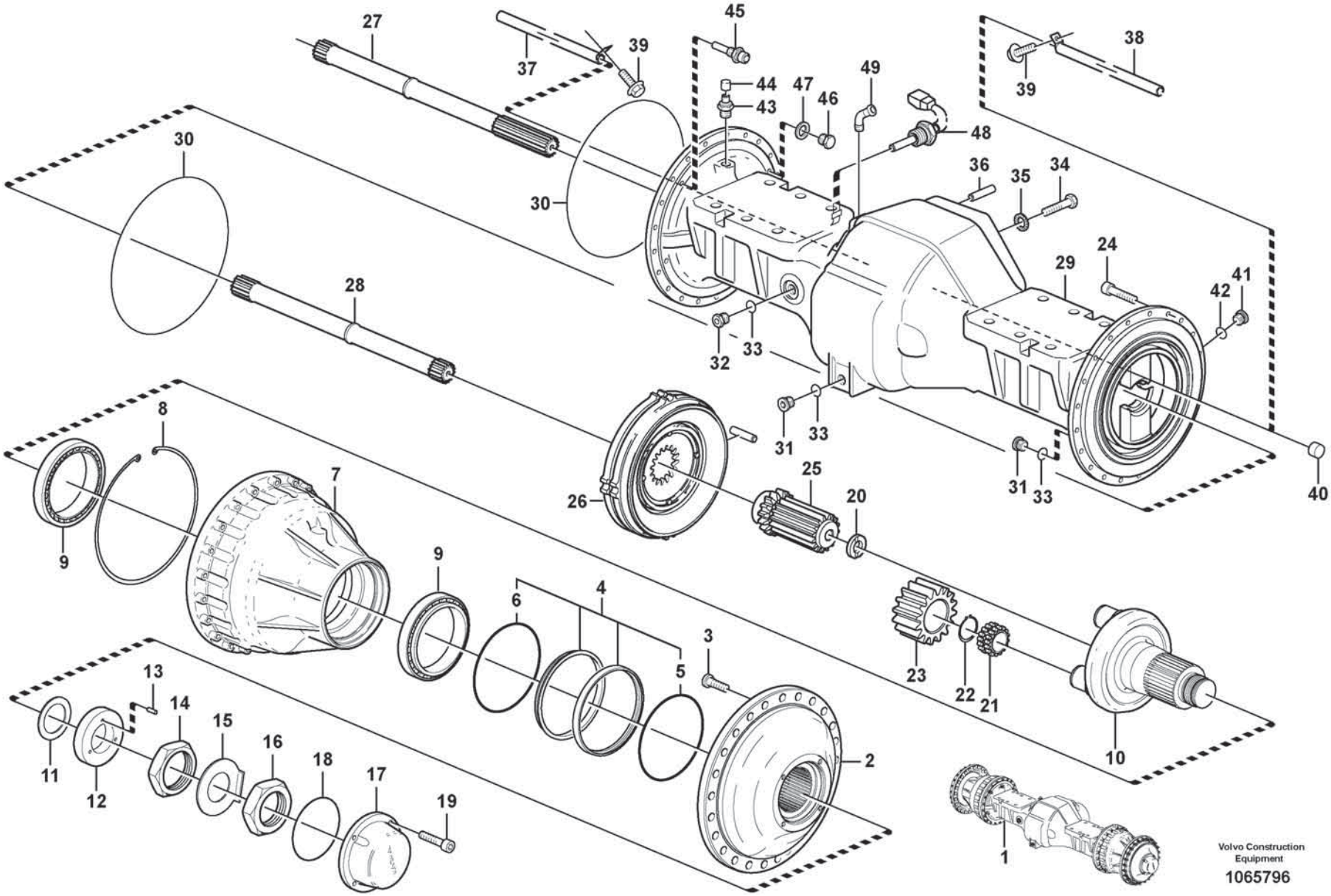
1
2
3
4
5
6
7
8
9
10
11
12
13
14
15
16
17
18
19
20
21
22
23
24
25
26
27
28
29
30
31
32
33
34
35
36
37
38
39
40
41
42
43
44
45
46
47
48
49
Volvo Construction Equipment
1065796

Fig.	Part No.	Quantity 1	2	3	PS	KIT	Description	Denominación	Denominação	Dénomination	Notes
26		2					•Brake	•Freno	•Freio	•Frein	See group 516-100 page 699
27	**VOE 11102827**	1					•Drive shaft	•Eje propulsor	•Semi-eixo	•Arbre d'entrainement	L = 959 MM
28	**VOE 11102828**	1					•Drive shaft	•Eje propulsor	•Semi-eixo	•Arbre d'entrainement	L = 802 MM
29	**VOE 17211611**	1					•Axle casing	•Cubierta de eje	•Carcaça do eixo	•Carter d'essieu	
30	**VOE 11034910**	2					•O-ring	•Anillo tórico	•Anel-o	•Joint torique	
31	**VOE 11102187**	3					•Magnetic plug	•Tapón magnético	•Bujão magnético	•Bouchon magnétique	
32	**VOE 11034156**	1					•Plug	•Tapón	•Bujão	•Tampon	
33	**VOE 958228**	4					•O-ring	•Anillo tórico	•Anel-o	•Joint torique	
34	**VOE 949544**	20					•Hex. socket screw	•Tornillo de hexágono embutido	•Parafuso soquete sext	•Vis à six pans creux	
35	**VOE 994896**	20					•Spring washer	•Arandela elástica	•Arruela de pressão	•Rondelle élastique	
36	**VOE 950711**	1					•Pin	•Pasador	•Coupilha	•Clavette	
37	**VOE 11102370**	1					•Pipe	•Tubo	•Tubo	•Tuyau	
38	**VOE 11102370**	1					•Pipe	•Tubo	•Tubo	•Tuyau	
39	**VOE 996328**	4					•Flange screw	•Tornillo embridado	•Parafuso flangeado	•Vis à embase	
40		2			NS		•Expansion Plug	•Tapon Expansor	•	•Tampo.expansion	
41	**VOE 13968610**	2					•Plug	•Tapón	•Bujão	•Tampon	
42	**VOE 13976109**	2					•O-ring	•Anillo tórico	•Anel-o	•Joint torique	
43	**VOE 4871469**	2					•Air vent valve	•Válvula de aireación	•Válvula do suspiro	•Robinet de purge	
44	**VOE 11034256**	2					••Protecting cap	••Cabezal protección	••Capa proteção	••Capot de protection	
45	**VOE 11102446**	2					•Wear Indicator	•Indicador Desga	•Indicador de desgaste	•Indicat.d'usure	
45	**VOE 17461352**	2					•Wear indicator	•Indicador de desgaste	•	•Indicateur d'usure	
	VOE 976970	2					••O-ring	••Anillo tórico	••Anel-o	••Joint torique	
46	**VOE 960631**	2					•Plug	•Tapón	•Bujão	•Tampon	
47	**VOE 13947622**	2					•Plane gasket	•Junta plana	•Junta plana	•Joint plan	
48	**VOE 15153124**	1					•Temperature sensor	•Sensor de temperatura	•Sensor de temperatura	•Sonde de température	SE5222
49	**VOE 942337**	1					•Nipple	•Niple	•Niple	•Raccord	

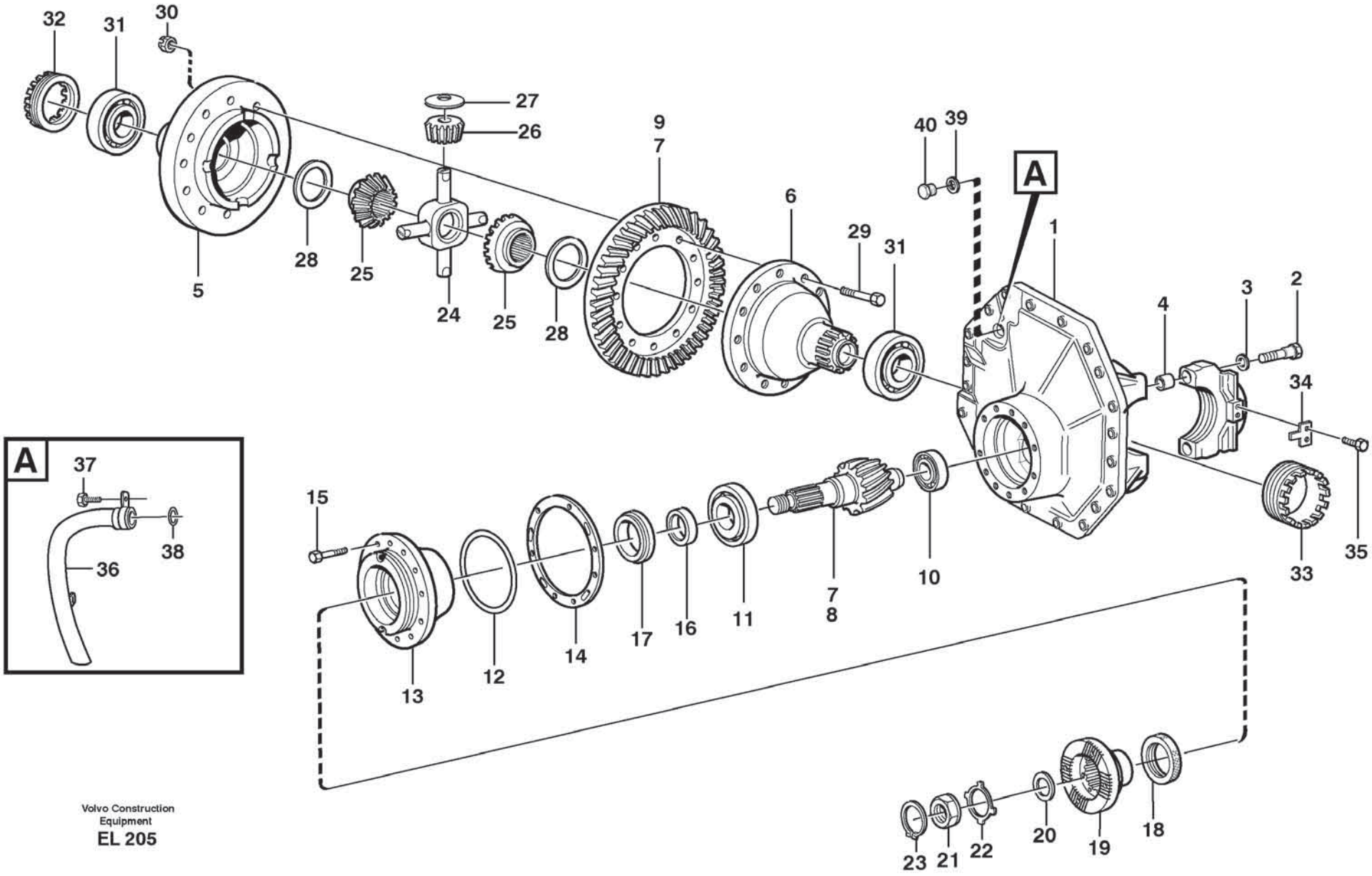
A
A
1
2
3
4
5
6
7
8
9
10
11
12
13
14
15
16
17
18
19
20
21
22
23
24
25
26
27
28
29
30
31
32
33
34
35
36
37
38
39
40

Fig.	Part No.	Quantity 1	2	3	PS	KIT	Description	Denominación	Denominação	Dénomination	Notes
	VOE 15199817	1					Differential carrier	Grupo cónico	Carcaça dif	Tete de pont	
1	VOE 15172265	1					•Centre housing	•Cubierta central	•Carcaça central	•Carter central	
2	VOE 1524242	4					••Screw	••Tornillo	••Parafuso	••Vis	
3	VOE 13946304	4					••Washer	••Arandela	••Arruela	••Rondelle	
4		4			NS		••Bushing	••Casquillo	••Bucha	••Bague	
5	VOE 15155278	1					•Differential housing	•Cárter diferencial	•Carcaça do diferencial	•Boîtier différentiel	
6	VOE 15156306	1					•Differential housing	•Cárter diferencial	•Carcaça do diferencial	•Boîtier différentiel	
7	VOE 15184705	1					•Drive gear set	•Juego piñón	•Jogo do pinhão	•Kit de pignon	
8		1			NS		••Drive pinion	••Pinon	••Pinhão	••Pignon	
9		1			NS		••Crown wheel	••Corona dentada	••Coroa	••Roue couronne	
10	VOE 183688	1					•Roller bearing	•Cojínete rodillo	•Rolamento de rolos	•Roulement à rouleaux	
11	VOE 1523666	1					•Roller bearing	•Cojínete rodillo	•Rolamento de rolos	•Roulement à rouleaux	
12	VOE 13944686	1					•O-ring	•Anillo tórico	•Anel-o	•Joint torique	
13	VOE 11103006	1					•Pinion bearing sleeve	•Manguera cojinete piñón	•Luva rolamento pinhão	•Manchon roulements pignon	
14	VOE 11035603	REQ					•Shim	•Laminilla de ajuste	•Calço de ajuste	•Cale de réglage	THICK = 0,1 MM
14	VOE 11035606	REQ					•Shim	•Laminilla de ajuste	•Calço de ajuste	•Cale de réglage	THICK = 0,15 MM
14	VOE 11035607	REQ					•Shim	•Laminilla de ajuste	•Calço de ajuste	•Cale de réglage	THICK = 0,35 MM
14	VOE 11035608	REQ					•Shim	•Laminilla de ajuste	•Calço de ajuste	•Cale de réglage	THICK = 1,0 MM
15	VOE 4755949	8					•Hex. socket screw	•Tornillo de hexágono embutido	•Parafuso soquete sext	•Vis à six pans creux	
16	VOE 1523232	REQ					•Spacer sleeve	•Manguito distanciador	•Luva espaçadora	•Douille entretoise	THICK = 7,46 MM
16	VOE 1523233	REQ					•Spacer sleeve	•Manguito distanciador	•Luva espaçadora	•Douille entretoise	THICK = 7,48 MM
16	VOE 1523234	REQ					•Spacer sleeve	•Manguito distanciador	•Luva espaçadora	•Douille entretoise	THICK = 7,54 MM
16	VOE 1523235	REQ					•Spacer sleeve	•Manguito distanciador	•Luva espaçadora	•Douille entretoise	THICK = 7,60 MM
16	VOE 1523236	REQ					•Spacer sleeve	•Manguito distanciador	•Luva espaçadora	•Douille entretoise	THICK = 7,66 MM
16	VOE 1523237	REQ					•Spacer sleeve	•Manguito distanciador	•Luva espaçadora	•Douille entretoise	THICK = 7,68 MM
16	VOE 1523623	REQ					•Spacer sleeve	•Manguito distanciador	•Luva espaçadora	•Douille entretoise	THICK = 7,74 MM
16	VOE 1523624	REQ					•Spacer sleeve	•Manguito distanciador	•Luva espaçadora	•Douille entretoise	THICK = 7,76 MM
17	VOE 11035994	1					•Roller bearing	•Cojínete rodillo	•Rolamento de rolos	•Roulement à rouleaux	
18	VOE 17264219	1					•Sealing ring	•Anillo retén	•Anel de vedação	•Bague étanchéité	
19	VOE 11102881	1					•Companion flange	•Brida	•Flange de acoplamento	•Flasque entraînement	

1		**Final drive, front** **Grupo cónico, delantero** **Comando final, dianteiro** **Réducteur central, AV**	Catalogue id **20803**	Group **461**
2				
3			Illustr. No **EL 205**	Section **150**
4				
5		**56123**	Issue **20053797-A**	Page **617**

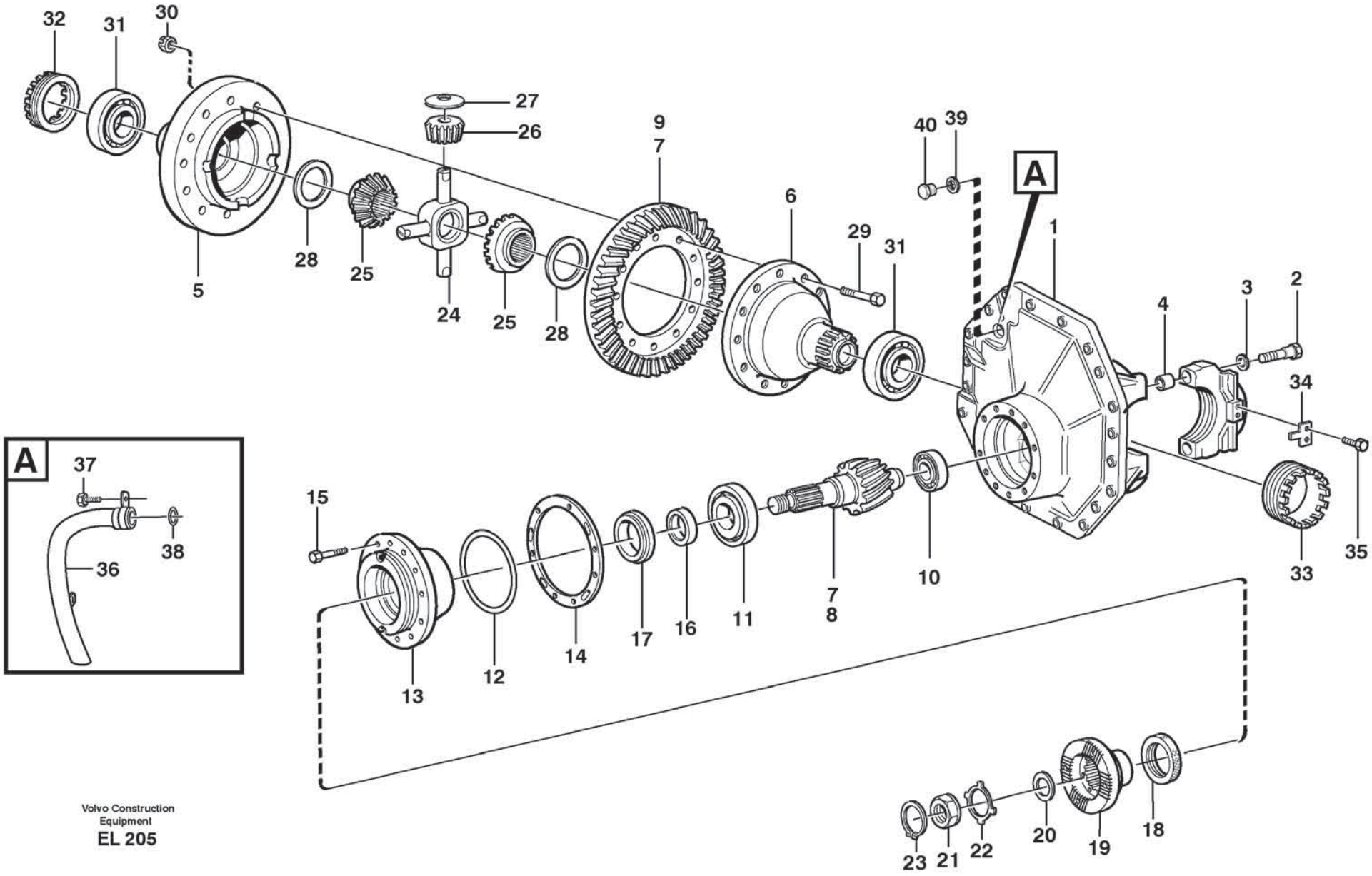
A
A
1
2
3
4
5
6
7
8
9
10
11
12
13
14
15
16
17
18
19
20
21
22
23
24
25
26
27
28
29
30
31
32
33
34
35
36
37
38
39
40

Fig.	Part No.	Quantity 1	2	3	PS	KIT	Description	Denominación	Denominação	Dénomination	Notes
	VOE 11036504	1					••Companion flange	••Brida	••Flange de acoplamento	••Flasque entraînement	
20	**VOE 1523317**	1					•Washer	•Arandela	•Arruela	•Rondelle	
21	**VOE 1522293**	1					•Nut	•Tuerca	•Porca	•Écrou	
22	**VOE 1523318**	REQ					•Lock washer	•Arandela seguridad	•Arruela trava	•Rondelle verrouillage	
22	**VOE 1523319**	REQ					•Lock washer	•Arandela seguridad	•Arruela trava	•Rondelle verrouillage	
23	**VOE 914484**	1					•Snap ring	•Circlip	•Anel trava	•Circlip	
24	**VOE 17467166**	1					•Spider	•Cruceta	•Cruzeta	•Croisillon	
25	**VOE 15160851**	2					•Differential side gear	•Engranaje diferencial	•Engr lateral do difer	•Pignon différentiel	
26	**VOE 11103175**	4					•Differential side gear	•Engranaje diferencial	•Engr lateral do difer	•Pignon différentiel	
27	**VOE 17203642**	4					•Thrust washer	•Arandela axial	•Arruela trava	•Disque de butée	
28	**VOE 15156391**	2					•Thrust washer	•Arandela axial	•Arruela trava	•Disque de butée	
29	**VOE 1524673**	16					•Screw	•Tornillo	•Parafuso	•Vis	
30	**VOE 13946363**	16					•Lock nut	•Contratuerca	•Porca trava	•Contre-écrou	
31	**VOE 184637**	2					•Roller bearing	•Cojinete rodillo	•Rolamento de rolos	•Roulement à rouleaux	
32	**VOE 1523736**	1					•Setting nut	•Tuerca ajuste	•Porca seletiva	•Écrou réglage	
33	**VOE 11102411**	1					•Bearing adjuster	•Tuerca ajuste	•Porca seletiva	•Écrou de réglage	
34	**VOE 1524631**	2					•Lock plate	•Placa de seguridad	•Placa trava	•Plaque verrouillage	
35	**VOE 996328**	4					•Flange screw	•Tornillo embridado	•Parafuso flangeado	•Vis à embase	
36	**VOE 11102886**	1					•Pipe	•Tubo	•Tubo	•Tuyau	
37	**VOE 997349**	2					•Flange screw	•Tornillo embridado	•Parafuso flangeado	•Vis à embase	
38	**VOE 13977183**	1					•O-ring	•Anillo tórico	•Anel-o	•Joint torique	
39	**VOE 13947630**	1					•Gasket	•Junta	•Junta	•Joint	
40	**VOE 914396**	1					•Plug	•Tapón	•Bujão	•Tampon	

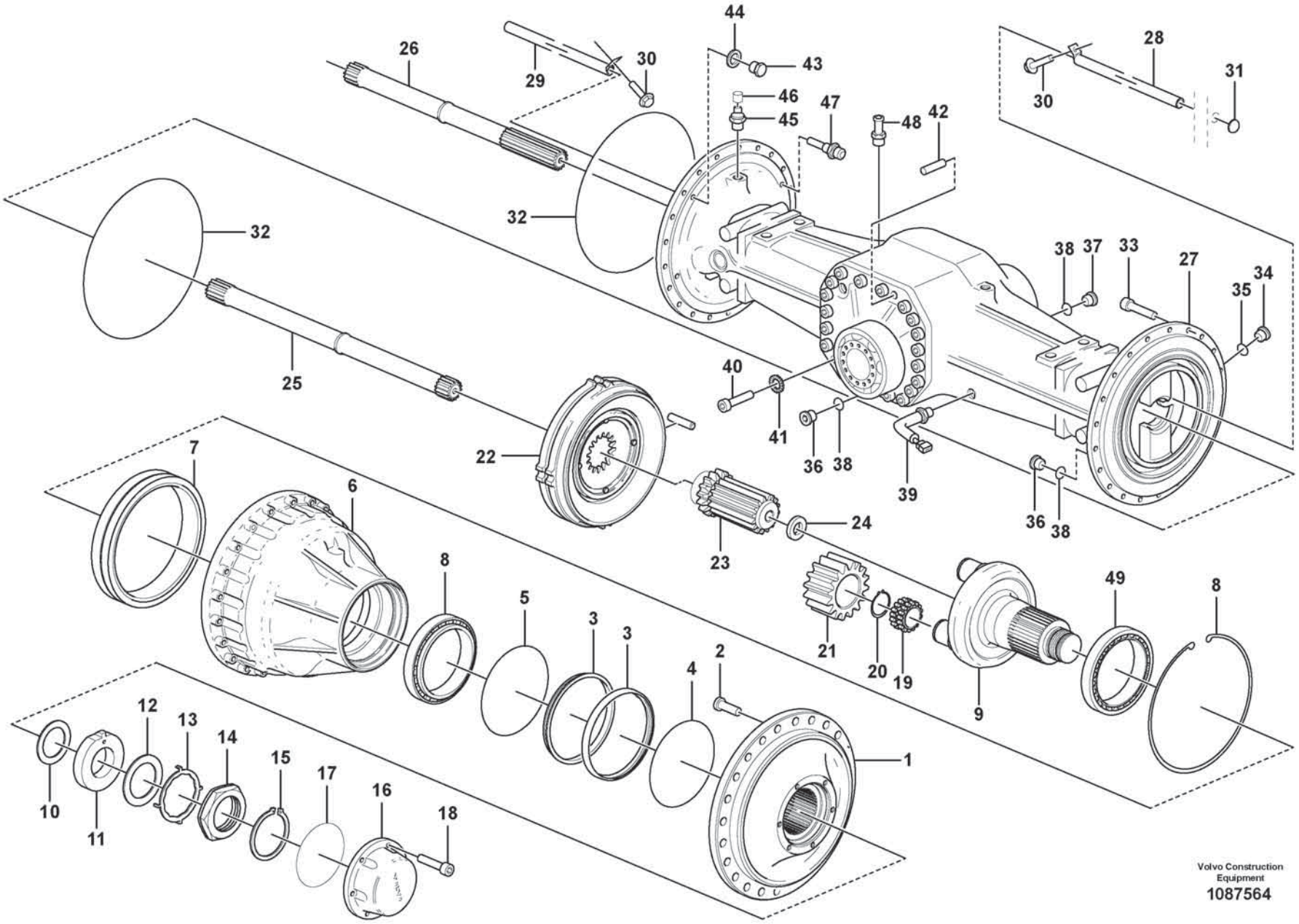
1
2
3
3
4
5
6
7
8
8
9
10
11
12
13
14
15
16
17
18
19
20
21
22
23
24
25
26
27
28
29
30
30
31
32
32
33
34
35
36
36
37
38
38
38
39
40
41
42
43
44
45
46
47
48
49
Volvo Construction Equipment
1087564

Fig.	Part No.	Quantity 1	2	3	PS	KIT	Description	Denominación	Denominação	Dénomination	Notes
	VOE 56054	1					Planet shaft	Eje planeta	Eixo planetário	Axe satellite	
1	**VOE 15122413**	2					•Hub	•Cubo	•Cubo	•Moyeu	
2	**VOE 15123158**	48					••Wheel stud	••Perno de rueda	••Prisioneiro de roda	••Goujon de roue	
3	**VOE 11102533**	2					•Sealing ring	•Anillo retén	•Anel de vedação	•Bague étanchéité	
4	**VOE 11704007**	2					••O-ring	••Anillo tórico	••Anel-o	••Joint torique	ID = 198 MM
5	**VOE 11704006**	2					••O-ring	••Anillo tórico	••Anel-o	••Joint torique	ID = 218 MM
6	**VOE 17367830**	2					•Hub retainer	•Retén de cubo	•Retentor do cubo	•Porte-moyeu	
		2			NS		••Hub retainer	••Retén de cubo	••Retentor do cubo	••Porte-moyeu	
7	**VOE 17247015**	2					••Gear ring	••Corona dentada	••Coroa dentada	••Couronne	
8	**VOE 976936**	2					••Retaining ring	••Anillo retén	••Anel de fixação	••Bague retenue	
9	**VOE 17421171**	2					•Planet carrier	•Portasatélites	•Porta satélites	•Porte-satellite	
10	**VOE 11102823**	REQ					•Shim	•Laminilla de ajuste	•Calço de ajuste	•Cale de réglage	THICK = 1,0 MM
10	**VOE 11034512**	REQ					•Shim	•Laminilla de ajuste	•Calço de ajuste	•Cale de réglage	THICK = 0,35 MM
10	**VOE 11034513**	REQ					•Shim	•Laminilla de ajuste	•Calço de ajuste	•Cale de réglage	THICK = 0,25 MM
10	**VOE 11034514**	REQ					•Shim	•Laminilla de ajuste	•Calço de ajuste	•Cale de réglage	THICK = 0,20 MM
11	**VOE 11034507**	2					•Washer	•Arandela	•Arruela	•Rondelle	
12	**VOE 1523317**	2					•Washer	•Arandela	•Arruela	•Rondelle	
13	**VOE 1523319**	REQ					•Lock washer	•Arandela seguridad	•Arruela trava	•Rondelle verrouillage	DEG = 7,5
13	**VOE 1523318**	REQ					•Lock washer	•Arandela seguridad	•Arruela trava	•Rondelle verrouillage	
14	**VOE 1522293**	2					•Nut	•Tuerca	•Porca	•Écrou	
15	**VOE 914484**	2					•Snap ring	•Circlip	•Anel trava	•Circlip	
16	**VOE 11102396**	2					•Cover	•Capó	•Capô	•Capot	
17	**VOE 13980042**	2					•O-ring	•Anillo tórico	•Anel-o	•Joint torique	
18	**VOE 967634**	12					•Hex. socket screw	•Tornillo de hexágono embutido	•Parafuso soquete sext	•Vis à six pans creux	
19	**VOE 11035001**	8					•Bearing	•Cojinete	•Mancal	•Roulement	
20	**VOE 914474**	8					•Snap ring	•Circlip	•Anel trava	•Circlip	
21	**VOE 11035819**	8					•Planet gear	•Satélite	•Engr. planetária	•Satellite	
22		2					•Brake	•Freno	•Freio	•Frein	See group 517-100 page 701
23	**VOE 11103177**	2					•Sun gear	•Planeta	•Engrenagem solar	•Planétaire	
24	**VOE 11035554**	2					•Washer	•Arandela	•Arruela	•Rondelle	

1		**Planetary axle, rear** **Eje planeta, trasero** **Eixo planetário, traseiro** **Axe satellite, AR**	Catalogue id **20803**	Group **463**
2				
3			Illustr. No **1087564**	Section **100**
4				
5		**56054**	Issue **20053797-A**	Page **621**

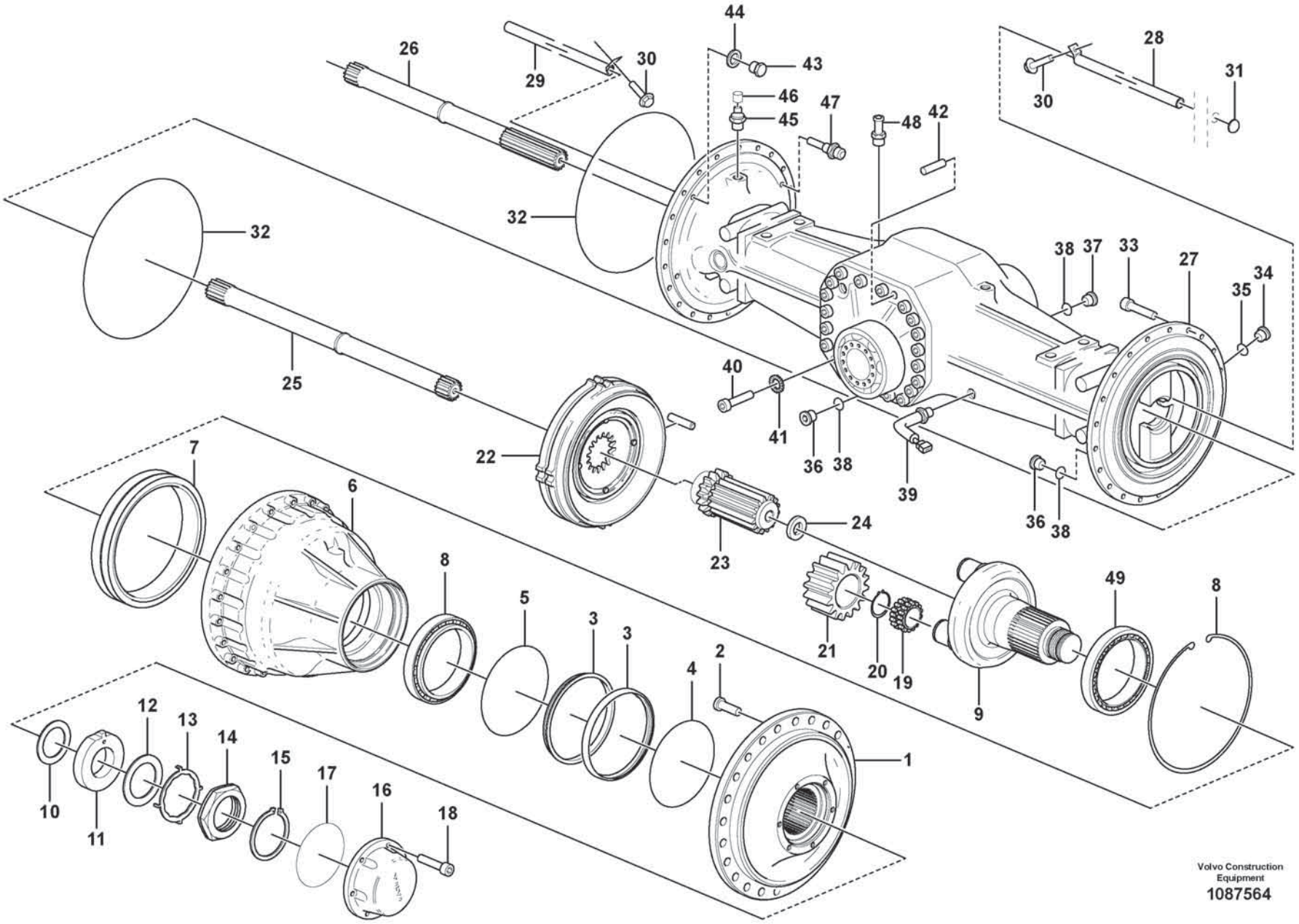
1
2
3
3
4
5
6
7
8
8
9
10
11
12
13
14
15
16
17
18
19
20
21
22
23
24
25
26
27
28
29
30
30
31
32
32
33
34
35
36
36
37
38
38
38
39
40
41
42
43
44
45
46
47
48
49
Volvo Construction Equipment
1087564

Fig.	Part No.	Quantity 1	2	3	PS	KIT	Description	Denominación	Denominação	Dénomination	Notes
25	VOE 11102829	1					•Drive shaft	•Eje propulsor	•Semi-eixo	•Arbre d'entrainement	L = 982,5 MM
26	VOE 11102830	1					•Drive shaft	•Eje propulsor	•Semi-eixo	•Arbre d'entrainement	L = 778,5 MM
27	VOE 17210969	1					•Axle casing	•Cubierta de eje	•Carcaça do eixo	•Carter d'essieu	
28		1			NS		•Pipe	•Canalizacion	•Tubo	•Canalisation	L = 602 MM
29	VOE 11102370	2					•Pipe	•Tubo	•Tubo	•Tuyau	
30	VOE 996328	4					•Flange screw	•Tornillo embridado	•Parafuso flangeado	•Vis à embase	
31	VOE 955102	2					•Expansion plug	•Tapón expansor	•Bujão de expansão	•Tampon d'expansion	
32	VOE 11034910	2					•O-ring	•Anillo tórico	•Anel-o	•Joint torique	
33	VOE 949544	40					•Hex. socket screw	•Tornillo de hexágono embutido	•Parafuso soquete sext	•Vis à six pans creux	
34	VOE 13968610	2					•Plug	•Tapón	•Bujão	•Tampon	
35	VOE 13976109	2					•O-ring	•Anillo tórico	•Anel-o	•Joint torique	
36	VOE 11102187	3					•Magnetic plug	•Tapón magnético	•Bujão magnético	•Bouchon magnétique	
37	VOE 11034156	1					•Plug	•Tapón	•Bujão	•Tampon	
38	VOE 958228	4					•O-ring	•Anillo tórico	•Anel-o	•Joint torique	
39	VOE 15153124	1					•Temperature sensor	•Sensor de temperatura	•Sensor de temperatura	•Sonde de température	SE5223
40	VOE 949544	20					•Hex. socket screw	•Tornillo de hexágono embutido	•Parafuso soquete sext	•Vis à six pans creux	
41	VOE 994896	20					•Spring washer	•Arandela elástica	•Arruela de pressão	•Rondelle élastique	
42	VOE 950711	1					•Pin	•Pasador	•Coupilha	•Clavette	
43	VOE 960631	2					•Plug	•Tapón	•Bujão	•Tampon	
44	VOE 13947622	2					•Plane gasket	•Junta plana	•Junta plana	•Joint plan	
45	VOE 4871469	2					•Air vent valve	•Válvula de aireación	•Válvula do suspiro	•Robinet de purge	
46	VOE 11034256	2					••Protecting cap	••Cabezal protección	••Capa proteção	••Capot de protection	
47	VOE 17461352	2					•Wear indicator	•Indicador de desgaste	•	•Indicateur d'usure	
	VOE 976970	2					••O-ring	••Anillo tórico	••Anel-o	••Joint torique	
48	VOE 13961656	1					•Nipple	•Niple	•Niple	•Raccord	
49	VOE 184836	4					•Roller bearing	•Cojínete rodillo	•Rolamento de rolos	•Roulement à rouleaux	

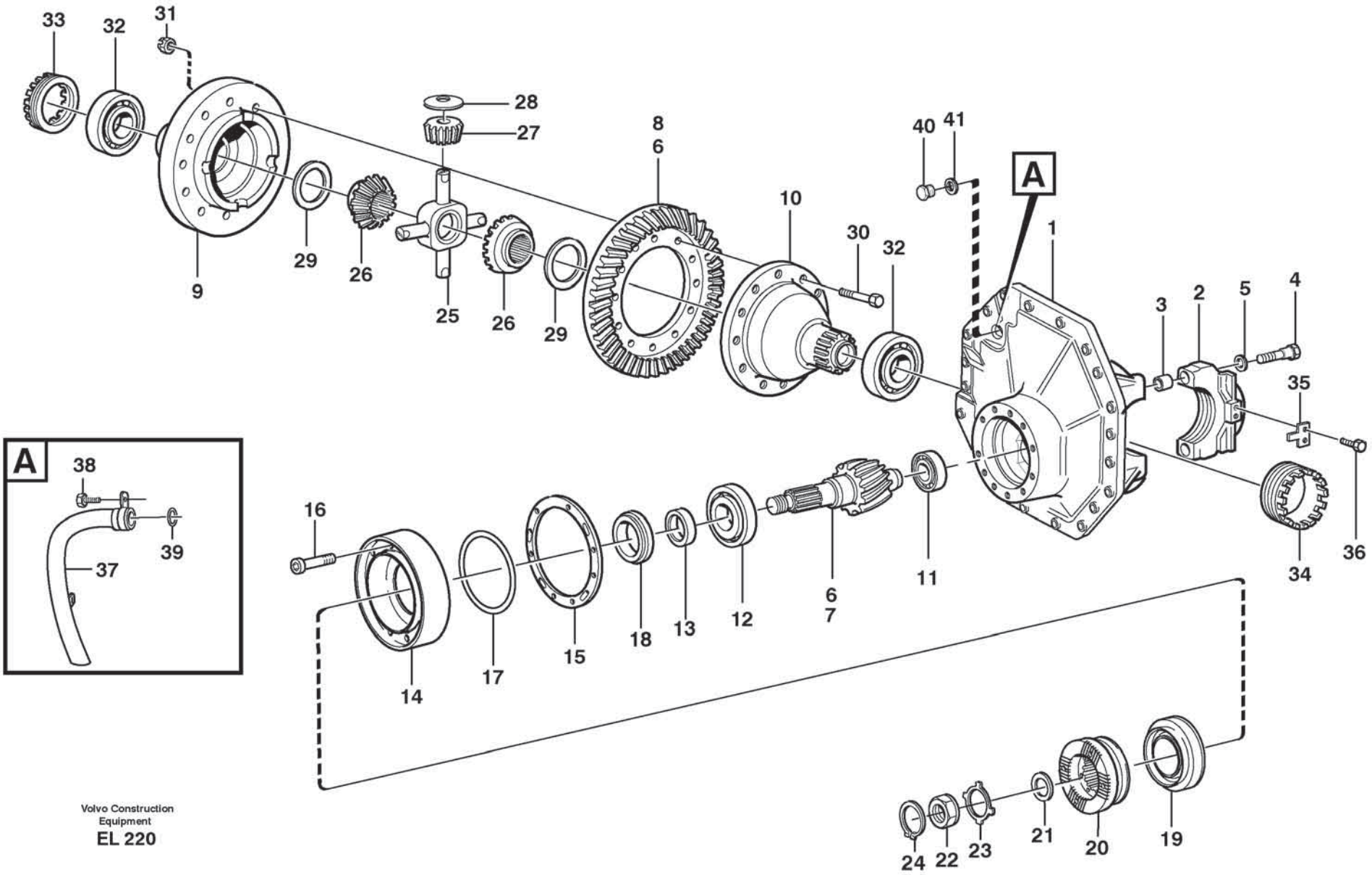

Volvo Construction Equipment

EL 220

Fig.	Part No.	Quantity 1	2	3	PS	KIT	Description	Denominación	Denominação	Dénomination	Notes
	VOE 15199830	1					Differential carrier	Grupo cónico	Carcaça dif	Tete de pont	
1	**VOE 15172265**	1					•Centre housing	•Cubierta central	•Carcaça central	•Carter central	
2		2			NS		••Cap	••Sombrerete	••Capa	••Cavalier	
3	**VOE 310719**	4					••Bushing	••Casquillo	••Bucha	••Bague	
4	**VOE 1524242**	4					••Screw	••Tornillo	••Parafuso	••Vis	
5	**VOE 13946304**	4					••Washer	••Arandela	••Arruela	••Rondelle	
6	**VOE 15184708**	1					•Drive gear set	•Juego piñón	•Jogo do pinhão	•Kit de pignon	
7		1			NS		••Drive pinion	••Pinon	••Pinhão	••Pignon	
8		1			NS		••Crown wheel	••Corona dentada	••Coroa	••Roue couronne	
9	**VOE 15155278**	1					•Differential housing	•Cárter diferencial	•Carcaça do diferencial	•Boîtier différentiel	
10	**VOE 15160319**	1					•Differential housing	•Cárter diferencial	•Carcaça do diferencial	•Boîtier différentiel	
11	**VOE 183688**	1					•Roller bearing	•Cojínete rodillo	•Rolamento de rolos	•Roulement à rouleaux	
12	**VOE 1523666**	1					•Roller bearing	•Cojínete rodillo	•Rolamento de rolos	•Roulement à rouleaux	
13	**VOE 1523232**	REQ					•Spacer sleeve	•Manguito distanciador	•Luva espaçadora	•Douille entretoise	THICK = 7,46 MM
13	**VOE 1523233**	REQ					•Spacer sleeve	•Manguito distanciador	•Luva espaçadora	•Douille entretoise	THICK = 7,48 MM
13	**VOE 1523234**	REQ					•Spacer sleeve	•Manguito distanciador	•Luva espaçadora	•Douille entretoise	THICK = 7,54 MM
13	**VOE 1523235**	REQ					•Spacer sleeve	•Manguito distanciador	•Luva espaçadora	•Douille entretoise	THICK = 7,60 MM
13	**VOE 1523236**	REQ					•Spacer sleeve	•Manguito distanciador	•Luva espaçadora	•Douille entretoise	THICK = 7,66 MM
13	**VOE 1523237**	REQ					•Spacer sleeve	•Manguito distanciador	•Luva espaçadora	•Douille entretoise	THICK = 7,68 MM
13	**VOE 1523623**	REQ					•Spacer sleeve	•Manguito distanciador	•Luva espaçadora	•Douille entretoise	THICK = 7,74 MM
13	**VOE 1523624**	REQ					•Spacer sleeve	•Manguito distanciador	•Luva espaçadora	•Douille entretoise	THICK = 7,76 MM
14	**VOE 11103236**	1					•Pinion bearing sleeve	•Manguera cojinete piñón	•Luva rolamento pinhão	•Manchon roulements pignon	
15	**VOE 11035603**	REQ					•Shim	•Laminilla de ajuste	•Calço de ajuste	•Cale de réglage	THICK = 0,1 MM
15	**VOE 11035606**	REQ					•Shim	•Laminilla de ajuste	•Calço de ajuste	•Cale de réglage	THICK = 0,15 MM
15	**VOE 11035607**	REQ					•Shim	•Laminilla de ajuste	•Calço de ajuste	•Cale de réglage	THICK = 0,35 MM
15	**VOE 11035608**	REQ					•Shim	•Laminilla de ajuste	•Calço de ajuste	•Cale de réglage	THICK = 1,0 MM
16	**VOE 13977111**	8					•Allen Hd Screw	•Torn Hex Embut	•Parafuso Allen Hd	•Vis A 6 Pans Cr	
17	**VOE 13944686**	1					•O-ring	•Anillo tórico	•Anel-o	•Joint torique	
18	**VOE 11035994**	1					•Roller bearing	•Cojínete rodillo	•Rolamento de rolos	•Roulement à rouleaux	
19	**VOE 17264219**	1					•Sealing ring	•Anillo retén	•Anel de vedação	•Bague étanchéité	
20	**VOE 11103308**	1					•Companion flange	•Brida	•Flange de acoplamento	•Flasque entraînement	

1		**Final drive, rear** **Grupo cónico, trasero** **Comando final, traseiro** **Réducteur central, AR**	Catalogue id **20803**	Group **463**
2				
3			Illustr. No **EL 220**	Section **150**
4				
5		**56054**	Issue **20053797-A**	Page **625**

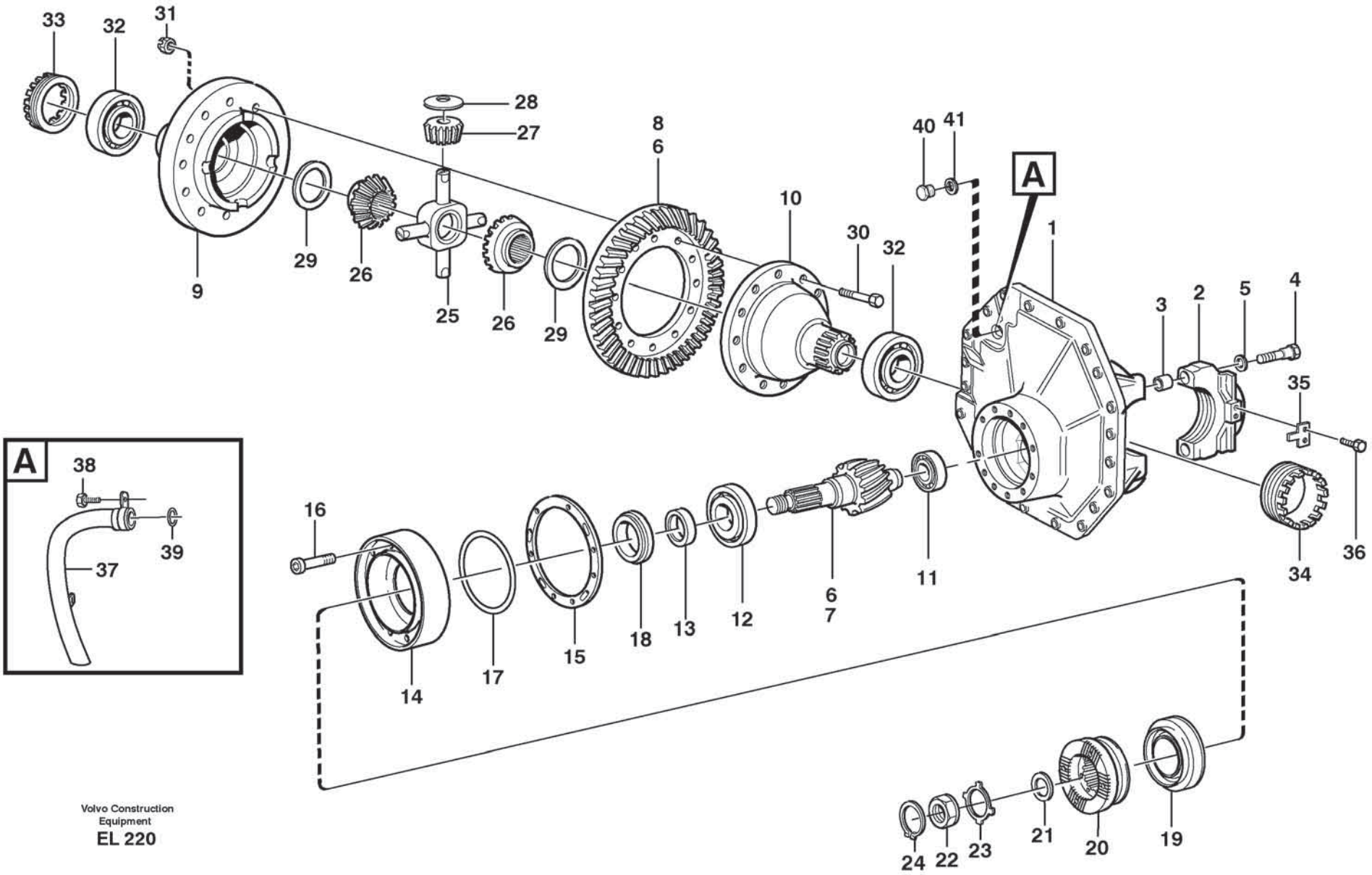

Volvo Construction Equipment

EL 220

Fig.	Part No.	Quantity 1	2	3	PS	KIT	Description	Denominación	Denominação	Dénomination	Notes
21	VOE 1523317	1					•Washer	•Arandela	•Arruela	•Rondelle	
22	VOE 1522293	1					•Nut	•Tuerca	•Porca	•Écrou	
23	VOE 1523318	REQ					•Lock washer	•Arandela seguridad	•Arruela trava	•Rondelle verrouillage	
23	VOE 1523319	REQ					•Lock washer	•Arandela seguridad	•Arruela trava	•Rondelle verrouillage	
24	VOE 914484	1					•Snap ring	•Circlip	•Anel trava	•Circlip	
25	VOE 17467166	1					•Spider	•Cruceta	•Cruzeta	•Croisillon	
26	VOE 15160851	2					•Differential side gear	•Engranaje diferencial	•Engr lateral do difer	•Pignon différentiel	
27	VOE 11103175	4					•Differential side gear	•Engranaje diferencial	•Engr lateral do difer	•Pignon différentiel	
28	VOE 17203642	4					•Thrust washer	•Arandela axial	•Arruela trava	•Disque de butée	
29	VOE 15156391	2					•Thrust washer	•Arandela axial	•Arruela trava	•Disque de butée	
30	VOE 1524673	16					•Screw	•Tornillo	•Parafuso	•Vis	
31	VOE 13946363	16					•Lock nut	•Contratuerca	•Porca trava	•Contre-écrou	
32	VOE 184637	2					•Roller bearing	•Cojínete rodillo	•Rolamento de rolos	•Roulement à rouleaux	
33	VOE 1523736	1					•Setting nut	•Tuerca ajuste	•Porca seletiva	•Écrou réglage	
34	VOE 11102411	1					•Bearing adjuster	•Tuerca ajuste	•Porca seletiva	•Écrou de réglage	
35	VOE 1524631	2					•Lock plate	•Placa de seguridad	•Placa trava	•Plaque verrouillage	
36	VOE 996328	4					•Flange screw	•Tornillo embridado	•Parafuso flangeado	•Vis à embase	
37	VOE 11102886	1					•Pipe	•Tubo	•Tubo	•Tuyau	
38	VOE 997349	2					•Flange screw	•Tornillo embridado	•Parafuso flangeado	•Vis à embase	
39	VOE 13977183	1					•O-ring	•Anillo tórico	•Anel-o	•Joint torique	
40	VOE 914396	1					•Plug	•Tapón	•Bujão	•Tampon	
41	VOE 13947630	1					•Gasket	•Junta	•Junta	•Joint	

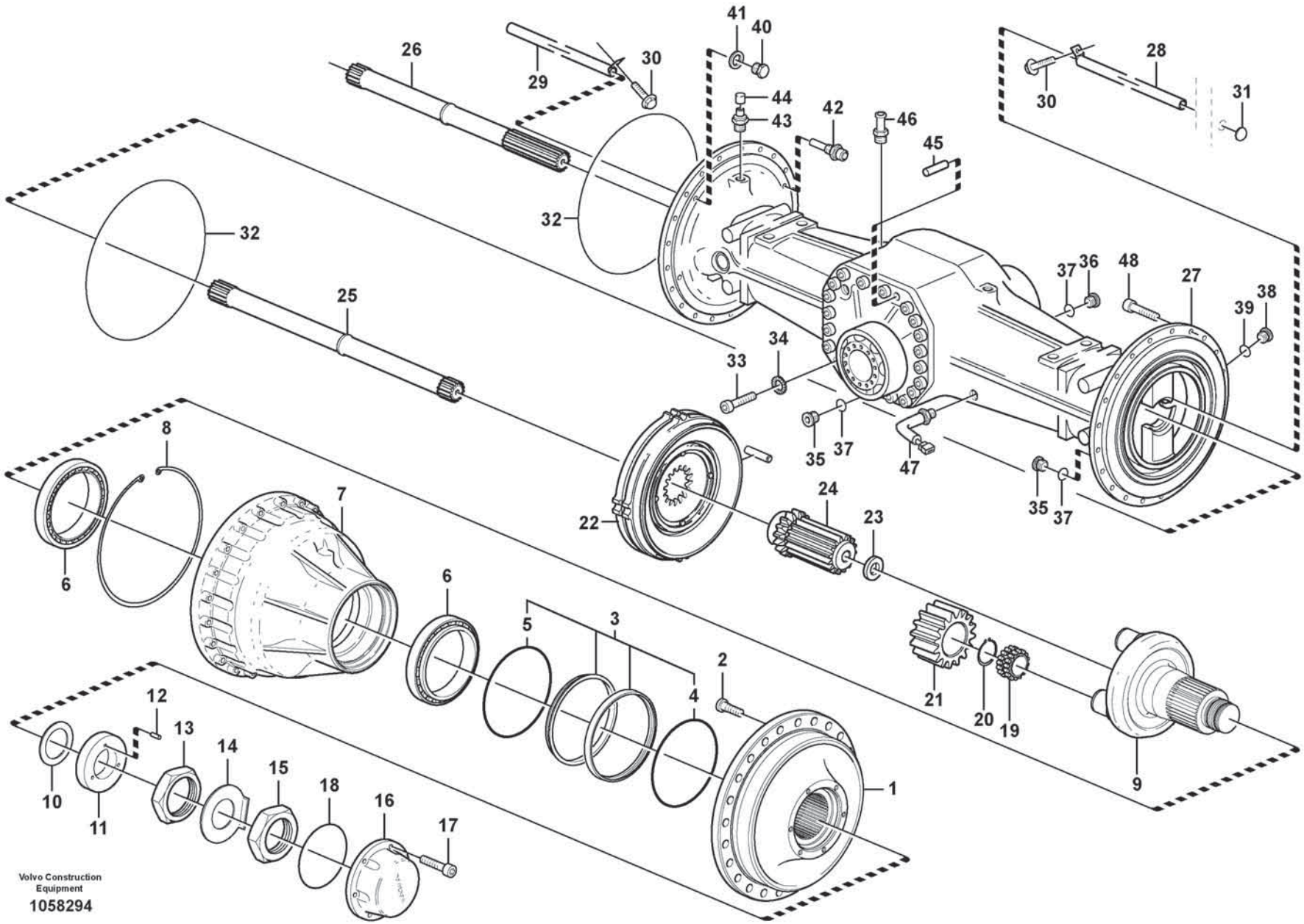
41
40
26
29
30
44
43
42
46
45
28
31
32
32
25
37
36
48
27
38
39
33
34
35
37
47
35
37
8
7
22
24
23
6
6
5
3
2
4
21
20
19
9
12
13
14
15
18
16
17
10
11
1
Volvo Construction Equipment
1058294

Fig.	Part No.	Quantity 1	2	3	PS	KIT	Description	Denominación	Denominação	Dénomination	Notes
	VOE 56052	1					Planet shaft	Eje planeta	Eixo planetário	Axe satellite	
1	VOE 15122410	2					•Hub	•Cubo	•Cubo	•Moyeu	
2	VOE 15123158	48					••Wheel stud	••Perno de rueda	••Prisioneiro de roda	••Goujon de roue	
3	VOE 11102685	2					•Sealing ring	•Anillo retén	•Anel de vedação	•Bague étanchéité	
4	VOE 11704008	2					••O-ring	••Anillo tórico	••Anel-o	••Joint torique	
5	VOE 11704009	2					••O-ring	••Anillo tórico	••Anel-o	••Joint torique	
6	VOE 11997036	4					•Roller bearing	•Cojinete rodillo	•Rolamento de rolos	•Roulement à rouleaux	
7	VOE 17367902	2					•Hub retainer	•Retén de cubo	•Retentor do cubo	•Porte-moyeu	
8	VOE 13976937	2					••Snap ring	••Circlip	••Anel trava	••Circlip	
	VOE 17246956	2					••Gear ring	••Corona dentada	••Coroa dentada	••Couronne	
9	VOE 11035763	2					•Planet carrier	•Portasatélites	•Porta satélites	•Porte-satellite	
10	VOE 11035769	REQ					•Shim	•Laminilla de ajuste	•Calço de ajuste	•Cale de réglage	THICK = 0,20 MM
10	VOE 11035768	REQ					•Shim	•Laminilla de ajuste	•Calço de ajuste	•Cale de réglage	THICK = 0,25 MM
10	VOE 11035767	REQ					•Shim	•Laminilla de ajuste	•Calço de ajuste	•Cale de réglage	THICK = 0,35 MM
10	VOE 11035766	REQ					•Shim	•Laminilla de ajuste	•Calço de ajuste	•Cale de réglage	THICK = 0,50 MM
10	VOE 11102775	REQ					•Shim	•Laminilla de ajuste	•Calço de ajuste	•Cale de réglage	THICK = 1,00 MM
11	VOE 17295864	2					•Washer	•Arandela	•Arruela	•Rondelle	
12	VOE 951954	6					••Spring pin	••Pasador tubular	••Pino tubular	••Goupille tubulaire	
13	VOE 11035779	2					•Nut	•Tuerca	•Porca	•Écrou	
14	VOE 11035960	2					•Lock washer	•Arandela seguridad	•Arruela trava	•Rondelle verrouillage	
15	VOE 11035778	2					•Nut	•Tuerca	•Porca	•Écrou	
16	VOE 11102396	2					•Cover	•Capó	•Capô	•Capot	
17	VOE 967634	12					•Hex. socket screw	•Tornillo de hexágono embutido	•Parafuso soquete sext	•Vis à six pans creux	
18	VOE 13980042	2					•O-ring	•Anillo tórico	•Anel-o	•Joint torique	
19	VOE 15010933	6					•Bearing	•Cojinete	•Mancal	•Roulement	
20	VOE 914478	6					•Snap ring	•Circlip	•Anel trava	•Circlip	
21	VOE 15003253	6					•Planet gear	•Satélite	•Engr. planetária	•Satellite	
22		2					•Brake	•Freno	•Freio	•Frein	See group 517-150 page 703
23	VOE 11035554	2					•Washer	•Arandela	•Arruela	•Rondelle	
24	VOE 15047789	2					•Sun gear	•Planeta	•Engrenagem solar	•Planétaire	

1		**Planetary axle, rear** **Eje planeta, trasero** **Eixo planetário, traseiro** **Axe satellite, AR**	Catalogue id **20803**	Group **463**
2				
3			Illustr. No **1058294**	Section **200**
4				
5		**56052**	Issue **20053797-A**	Page **629**

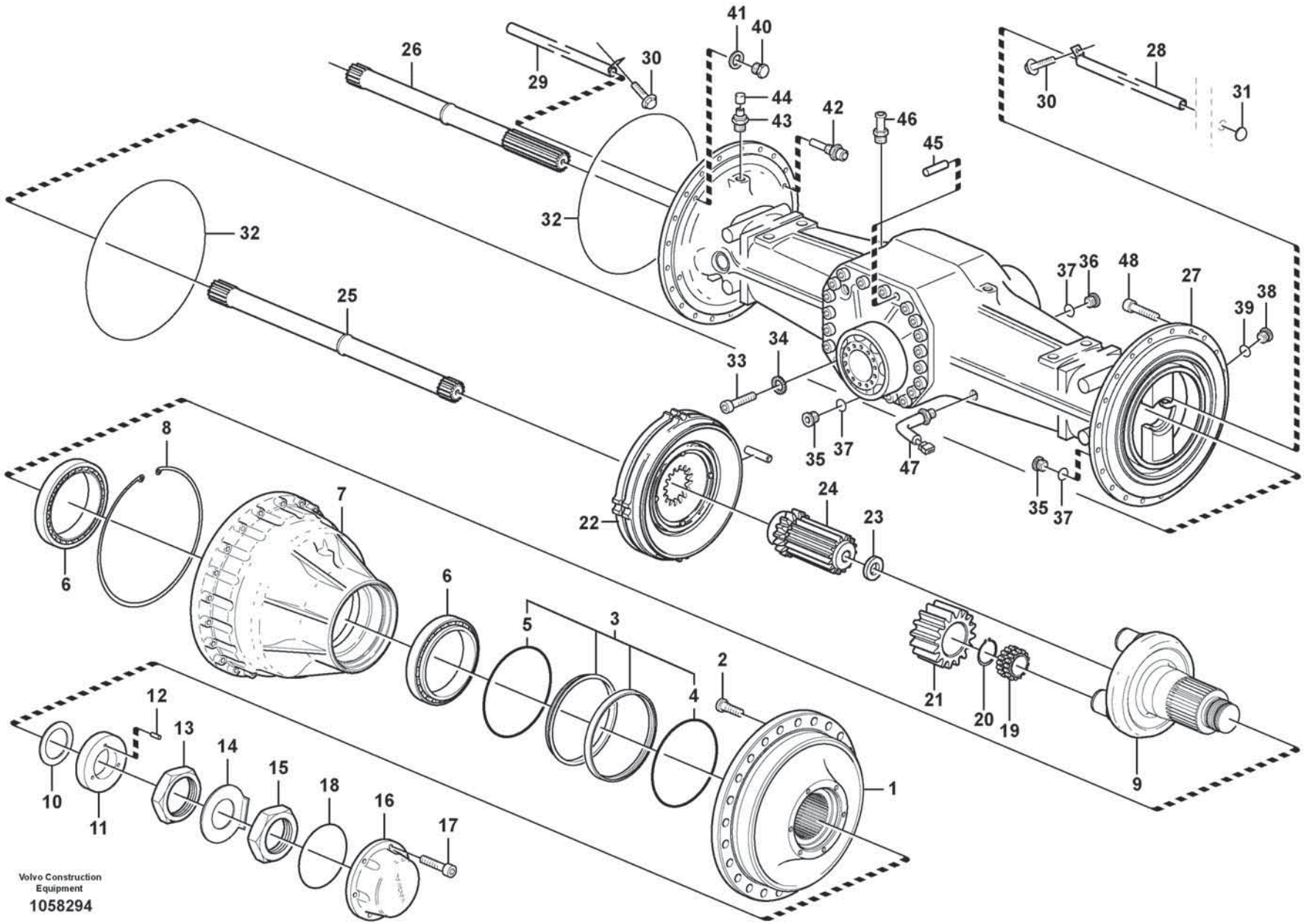
41
40
26
29
30
44
43
42
46
45
28
31
32
32
25
37
36
48
27
38
39
33
34
35
37
47
35
37
8
7
22
24
23
6
6
5
3
2
4
21
20
19
9
12
13
14
15
18
16
17
10
11
1
Volvo Construction Equipment
1058294

Fig.	Part No.	Quantity 1	2	3	PS	KIT	Description	Denominación	Denominação	Dénomination	Notes
25	**VOE 11102988**	1					•Drive shaft	•Eje propulsor	•Semi-eixo	•Arbre d'entrainement	L = 982,5 MM
26	**VOE 11102989**	1					•Drive shaft	•Eje propulsor	•Semi-eixo	•Arbre d'entrainement	L = 778,5 MM
27	**VOE 17210969**	1					•Axle casing	•Cubierta de eje	•Carcaça do eixo	•Carter d'essieu	
28	**VOE 11034927**	1					•Pipe	•Tubo	•Tubo	•Tuyau	L = 602 MM
29	**VOE 11102370**	2					•Pipe	•Tubo	•Tubo	•Tuyau	
30	**VOE 996328**	4					•Flange screw	•Tornillo embridado	•Parafuso flangeado	•Vis à embase	
31	**VOE 955102**	2					•Expansion plug	•Tapón expansor	•Bujão de expansão	•Tampon d'expansion	
32	**VOE 11034910**	2					•O-ring	•Anillo tórico	•Anel-o	•Joint torique	
33	**VOE 949544**	20					•Hex. socket screw	•Tornillo de hexágono embutido	•Parafuso soquete sext	•Vis à six pans creux	
34	**VOE 994896**	20					•Spring washer	•Arandela elástica	•Arruela de pressão	•Rondelle élastique	
35	**VOE 11102187**	3					•Magnetic plug	•Tapón magnético	•Bujão magnético	•Bouchon magnétique	
36	**VOE 11034156**	1					•Plug	•Tapón	•Bujão	•Tampon	
37	**VOE 958228**	4					•O-ring	•Anillo tórico	•Anel-o	•Joint torique	
38	**VOE 13968610**	2					•Plug	•Tapón	•Bujão	•Tampon	
39	**VOE 13976109**	2					•O-ring	•Anillo tórico	•Anel-o	•Joint torique	
40	**VOE 960631**	2					•Plug	•Tapón	•Bujão	•Tampon	
41	**VOE 13947622**	2					•Plane gasket	•Junta plana	•Junta plana	•Joint plan	
42	**VOE 17461352**	2					•Wear indicator	•Indicador de desgaste	•	•Indicateur d'usure	
	VOE 976970	2					••O-ring	••Anillo tórico	••Anel-o	••Joint torique	
43	**VOE 4871469**	2					•Air vent valve	•Válvula de aireación	•Válvula do suspiro	•Robinet de purge	
44	**VOE 11034256**	2					••Protecting cap	••Cabezal protección	••Capa proteção	••Capot de protection	
45	**VOE 950711**	1					•Pin	•Pasador	•Coupilha	•Clavette	
46	**VOE 13961656**	1					•Nipple	•Niple	•Niple	•Raccord	
47	**VOE 15153124**	1					•Temperature sensor	•Sensor de temperatura	•Sensor de temperatura	•Sonde de température	SE5223
48	**VOE 949544**	40					•Hex. socket screw	•Tornillo de hexágono embutido	•Parafuso soquete sext	•Vis à six pans creux	

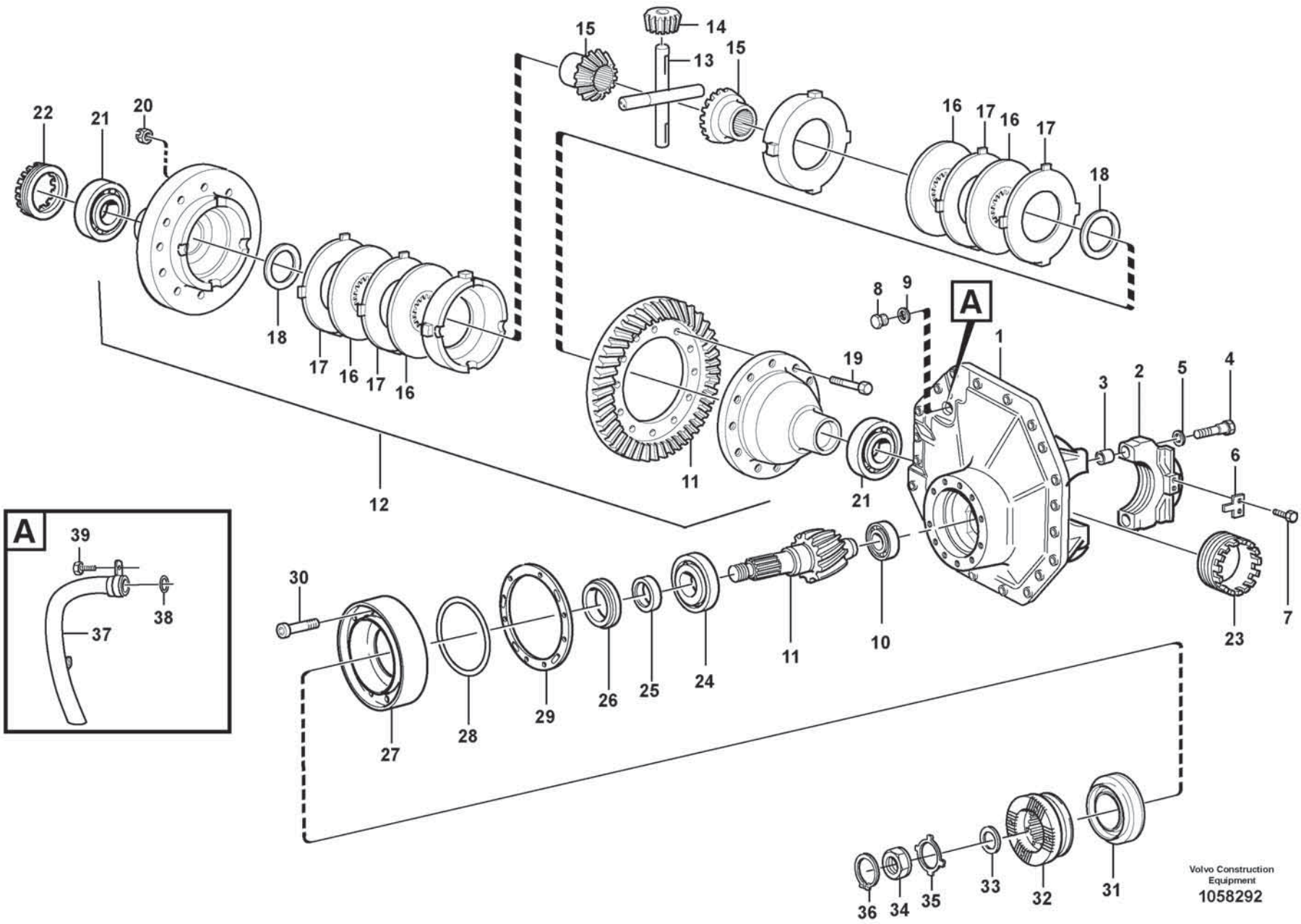
A
A
1
2
3
4
5
6
7
8
9
10
11
12
13
14
15
16
17
18
19
20
21
22
23
24
25
26
27
28
29
30
31
32
33
34
35
36
37
38
39
Volvo Construction Equipment
1058292

Fig.	Part No.	Quantity 1	2	3	PS	KIT	Description	Denominación	Denominação	Dénomination	Notes
	VOE 11103248	1					Differential carrier	Grupo cónico	Carcaça dif	Tete de pont	
1	**VOE 15172265**	1					•Centre housing	•Cubierta central	•Carcaça central	•Carter central	
2		2			NS		••Cap	••Sombrerete	••Capa	••Cavalier	
3	**VOE 310719**	4					••Bushing	••Casquillo	••Bucha	••Bague	
4	**VOE 1524242**	4					••Screw	••Tornillo	••Parafuso	••Vis	
5	**VOE 13946304**	4					••Washer	••Arandela	••Arruela	••Rondelle	
6	**VOE 1524631**	2					•Lock plate	•Placa de seguridad	•Placa trava	•Plaque verrouillage	
7	**VOE 996328**	4					•Flange screw	•Tornillo embridado	•Parafuso flangeado	•Vis à embase	
8	**VOE 914396**	1					•Plug	•Tapón	•Bujão	•Tampon	
9	**VOE 13947630**	1					•Gasket	•Junta	•Junta	•Joint	
10	**VOE 183688**	1					•Roller bearing	•Cojínete rodillo	•Rolamento de rolos	•Roulement à rouleaux	
11	**VOE 15184708**	1					•Drive gear set	•Juego piñón	•Jogo do pinhão	•Kit de pignon	
12	**VOE 11102884**	1					•Limited slip differential	•Bloqueo diferencial	•Diferencial autoblocante	•Différentiel autobloquant	
13	**VOE 11988234**	1					••Spider	••Cruceta	••Cruzeta	••Croisillon	
14	**VOE 11707504**	4					••Differential side gear	••Engranaje diferencial	••Engr lateral do difer	••Pignon différentiel	
15	**VOE 11707505**	2					••Differential side gear	••Engranaje diferencial	••Engr lateral do difer	••Pignon différentiel	
16	**VOE 11707507**	4					••Friction disc	••Disco de fricción	••Disco fricção	••Disque de frottement	
17	**VOE 11707508**	REQ					••Friction plate	••Plato de fricción	••Platô fricção	••Plaque de friction	
17	**VOE 11707509**	REQ					••Friction plate	••Plato de fricción	••Platô fricção	••Plaque de friction	
17	**VOE 11707510**	REQ					••Friction plate	••Plato de fricción	••Platô fricção	••Plaque de friction	
18	**VOE 11707506**	2					••Thrust washer	••Arandela axial	••Arruela trava	••Disque de butée	
19	**VOE 1524673**	16					•Screw	•Tornillo	•Parafuso	•Vis	
20	**VOE 13946363**	16					•Lock nut	•Contratuerca	•Porca trava	•Contre-écrou	
21	**VOE 184637**	2					•Roller bearing	•Cojínete rodillo	•Rolamento de rolos	•Roulement à rouleaux	
22	**VOE 1523736**	1					•Setting nut	•Tuerca ajuste	•Porca seletiva	•Écrou réglage	
23	**VOE 11102411**	1					•Bearing adjuster	•Tuerca ajuste	•Porca seletiva	•Écrou de réglage	
24	**VOE 1523666**	1					•Roller bearing	•Cojínete rodillo	•Rolamento de rolos	•Roulement à rouleaux	
25	**VOE 1523232**	REQ					•Spacer sleeve	•Manguito distanciador	•Luva espaçadora	•Douille entretoise	THICK = 7,46 MM
25	**VOE 1523233**	REQ					•Spacer sleeve	•Manguito distanciador	•Luva espaçadora	•Douille entretoise	THICK = 7,48 MM
25	**VOE 1523234**	REQ					•Spacer sleeve	•Manguito distanciador	•Luva espaçadora	•Douille entretoise	THICK = 7,54 MM
25	**VOE 1523235**	REQ					•Spacer sleeve	•Manguito distanciador	•Luva espaçadora	•Douille entretoise	THICK = 7,60 MM

1		**Final drive, rear** **Grupo cónico, trasero** **Comando final, traseiro** **Réducteur central, AR**	Catalogue id **20803**	Group **463**
2				
3			Illustr. No **1058292**	Section **250**
4				
5		**56052**	Issue **20053797-A**	Page **633**

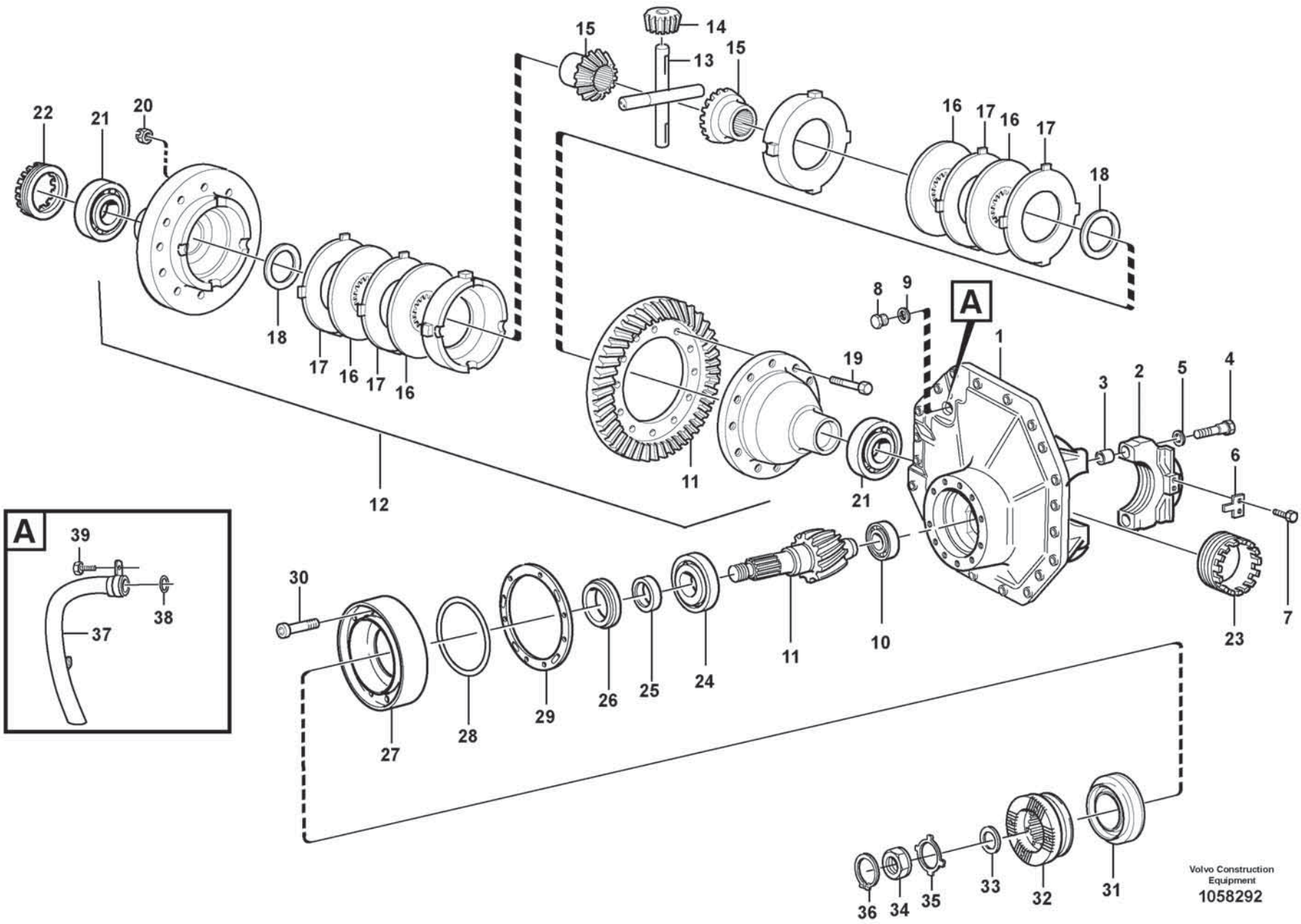
A
A
1
2
3
4
5
6
7
8
9
10
11
12
13
14
15
16
17
18
19
20
21
22
23
24
25
26
27
28
29
30
31
32
33
34
35
36
37
38
39
Volvo Construction Equipment
1058292

Fig.	Part No.	Quantity 1	2	3	PS	KIT	Description	Denominación	Denominação	Dénomination	Notes
25	VOE 1523236	REQ					•Spacer sleeve	•Manguito distanciador	•Luva espaçadora	•Douille entretoise	THICK = 7,66 MM
25	VOE 1523237	REQ					•Spacer sleeve	•Manguito distanciador	•Luva espaçadora	•Douille entretoise	THICK = 7,68 MM
25	VOE 1523623	REQ					•Spacer sleeve	•Manguito distanciador	•Luva espaçadora	•Douille entretoise	THICK = 7,74 MM
25	VOE 1523624	REQ					•Spacer sleeve	•Manguito distanciador	•Luva espaçadora	•Douille entretoise	THICK = 7,76 MM
26	VOE 11035994	1					•Roller bearing	•Cojínete rodillo	•Rolamento de rolos	•Roulement à rouleaux	
27	VOE 11103236	1					•Pinion bearing sleeve	•Manguera cojinete piñón	•Luva rolamento pinhão	•Manchon roulements pignon	
28	VOE 13944686	1					•O-ring	•Anillo tórico	•Anel-o	•Joint torique	
29	VOE 11035603	REQ					•Shim	•Laminilla de ajuste	•Calço de ajuste	•Cale de réglage	THICK = 0,10 MM
29	VOE 11035606	REQ					•Shim	•Laminilla de ajuste	•Calço de ajuste	•Cale de réglage	THICK = 0,15 MM
29	VOE 11035607	REQ					•Shim	•Laminilla de ajuste	•Calço de ajuste	•Cale de réglage	THICK = 0,35 MM
29	VOE 11035608	REQ					•Shim	•Laminilla de ajuste	•Calço de ajuste	•Cale de réglage	THICK = 1,00 MM
30	VOE 13977111	8					•Allen Hd Screw	•Torn Hex Embut	•Parafuso Allen Hd	•Vis A 6 Pans Cr	
31	VOE 17264219	1					•Sealing ring	•Anillo retén	•Anel de vedação	•Bague étanchéité	
32	VOE 11103308	1					•Companion flange	•Brida	•Flange de acoplamento	•Flasque entraînement	
33	VOE 1523317	1					•Washer	•Arandela	•Arruela	•Rondelle	
34	VOE 1522293	1					•Nut	•Tuerca	•Porca	•Écrou	
35	VOE 1523318	REQ					•Lock washer	•Arandela seguridad	•Arruela trava	•Rondelle verrouillage	
35	VOE 1523319	REQ					•Lock washer	•Arandela seguridad	•Arruela trava	•Rondelle verrouillage	
36	VOE 914484	1					•Snap ring	•Circlip	•Anel trava	•Circlip	
37	VOE 11102886	1					•Pipe	•Tubo	•Tubo	•Tuyau	
38	VOE 13977183	1					•O-ring	•Anillo tórico	•Anel-o	•Joint torique	
39	VOE 997349	2					•Flange screw	•Tornillo embridado	•Parafuso flangeado	•Vis à embase	

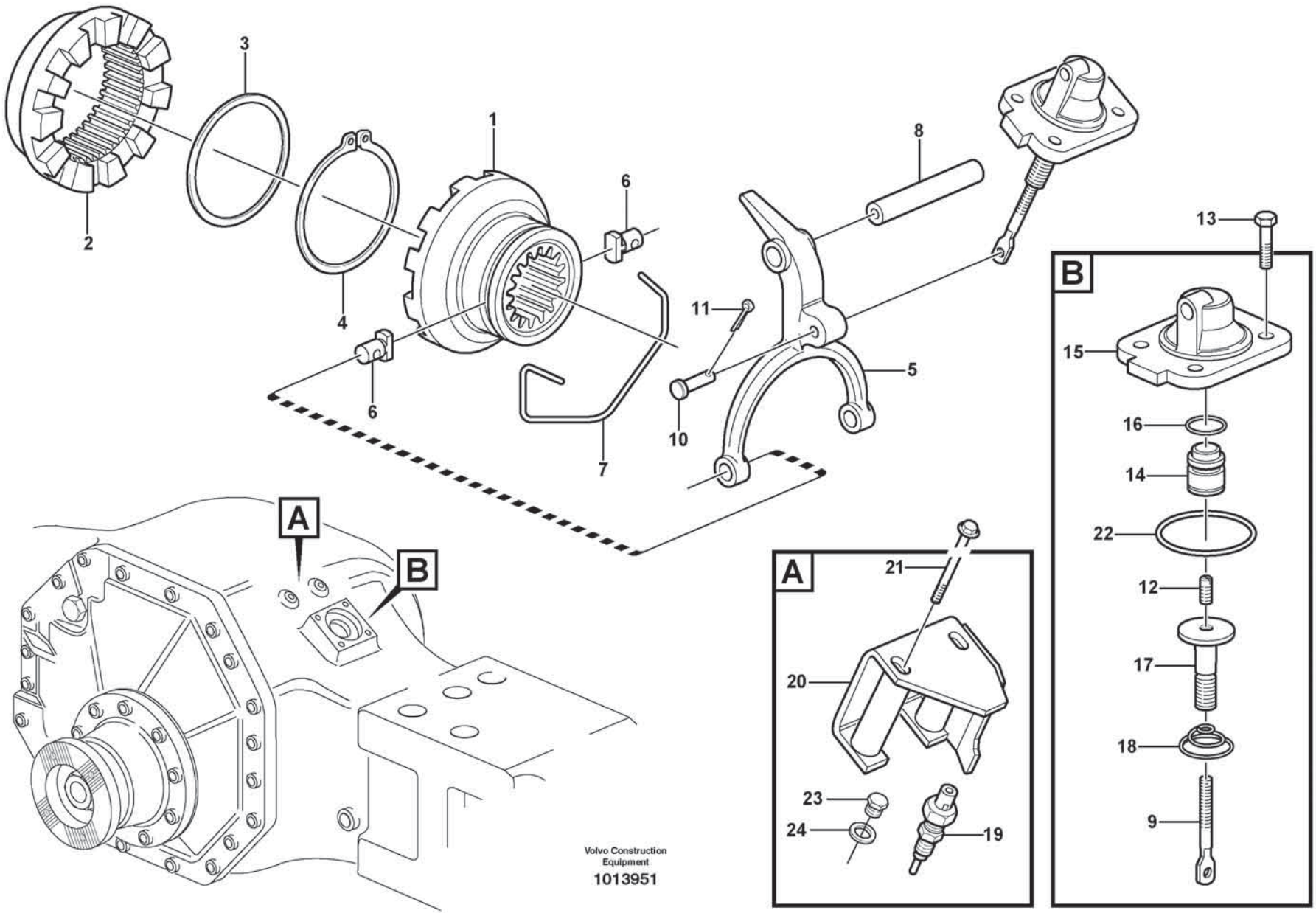
1
2
3
4
5
6
6
7
8
10
11
A
B
A
21
20
23
24
19
B
13
15
16
14
22
12
17
18
9
Volvo Construction
Equipment
1013951

Fig.	Part No.	Quantity 1	2	3	PS	KIT	Description	Denominación	Denominação	Dénomination	Notes
1	VOE 17418511	1					Companion flange	Brida	Flange de acoplamento	Flasque entraînement	
2	VOE 17415797	1					Companion flange	Brida	Flange de acoplamento	Flasque entraînement	
3	VOE 1522102	1					Washer	Arandela	Arruela	Rondelle	
4	VOE 945506	1					Snap ring	Circlip	Anel trava	Circlip	
5	VOE 11102885	1					Selector fork	Horquilla de cambio	Garfo seletor	Fourchette	
6	VOE 1523087	2					Pin	Pasador	Coupilha	Clavette	
7	VOE 1523084	1					Lock brace	Brazo de seguridad	Braço de travamento	Étrier verrouillage	
8	VOE 11035441	1					Selector rail	Eje de cambio	Eixo seletor	Coulisseau	
9	VOE 11035652	1					Selector bar	Varilla de cambio	Barra seletora	Tige changement de vitesse	
10	VOE 13964845	1					Clevis pin	Perno pasador hendido	Pino do garfo	Boulon à trou goupille	
11	VOE 907822	1					Split pin	Pasador hendido	Chaveta fendida	Goupille fendue	
12	VOE 13962985	1					Set screw	Tornillo tope	Parafuso batente	Vis butée	
13	VOE 60113080	4					Flange screw	Tornillo embridado	Parafuso flangeado	Vis à embase	
14	VOE 11102799	1					Piston	Pistón	Pistão	Piston	
15	VOE 11102798	1					Cover	Capó	Capô	Capot	
16	VOE 925059	1					O-ring	Anillo tórico	Anel-o	Joint torique	
17	VOE 17434611	1					Diaphragm Sleev	Manguito del diafragma	Luva de diafragma	Douille Membrane	
18	VOE 17262158	1					Return Spring	Resorte Antagon		Ressort Rappel	
19	VOE 11039219	1					Switch	Interruptor	Interruptor	Contacteur	SE4609
20	VOE 11093621	1					Protecting casing	Cubierta de protección	Tampa protetora	Capot protection	
21	VOE 60113249	2					Flange screw	Tornillo embridado	Parafuso flangeado	Vis à embase	
22	VOE 925074	1					O-ring	Anillo tórico	Anel-o	Joint torique	
23	VOE 960630	1					Plug	Tapón	Bujão	Tampon	
24	VOE 13969011	1					Gasket	Junta	Junta	Joint	

REPLACED PARTS
PIEZAS SUBSTITUDAS
PEÇAS SUBSTITUÍDAS

PIÉCES PÉRIMÉES ET REMPLACÉES

Catalogue id	Group
20803	10
Issue	**Page**
20053797-A	638

Part No	Replaced By	Quantity
VOE 11043109	* * * USE	
	VOE 4881440	SS
VOE 60113230	OLD.THAN 3 YEAR	
VOE 949278	* * * USE	
	FOR VOLVO BM	
	VOE 13949278	1.00
	FOR MICHIGAN	
	VOE 12000679	OP

Part No	Replaced By	Quantity

Part No	Replaced By	Quantity

Part No	Replaced By	Quantity

Part No	Group	Sect	Page	Part No	Group	Sect	Page	Part No	Group	Sect	Page	Part No	Group	Sect	Page	Part No	Group	Sect	Page
20429389	371	285	479	VOE 11005100	945	100	1233	VOE 11015638	911	1300	1165	VOE 11026730	897	50	1057	VOE 11034927	463	200	631
RM 59214775	364	150	467	VOE 11005100	945	200	1237	VOE 11015639	896	500	1055	VOE 11026989	711	100	795	VOE 11035001	463	100	621
RM 59436741	364	150	467	VOE 11005107	945	500	1247	VOE 11015639	911	1300	1165	VOE 11027036	256	250	269	VOE 11035441	468	100	637
VO 21874957	221	100	145	VOE 11005427	945	500	1247	VOE 11015640	826	200	877	VOE 11027070	945	300	1243	VOE 11035554	461	100	613
VO 21874957	221	120	147	VOE 11005990	525	100	737	VOE 11015640	826	200	877	VOE 11027072	945	100	1231	VOE 11035554	463	100	621
VOE 03045253	872	400	999	VOE 11006248	525	100	737	VOE 11015640	826	300	881	VOE 11027072	945	200	1235	VOE 11035554	463	200	629
VOE 1075552	235	200	201	VOE 11006457	387	100	525	VOE 11015640	826	300	879	VOE 11027082	945	100	1231	VOE 11035603	461	150	617
VOE 1078184	371	5000	511	VOE 11006457	841	100	935	VOE 11015641	826	200	877	VOE 11027082	945	200	1235	VOE 11035603	463	150	625
VOE 1078184	831	300	903	VOE 11006457	841	500	937	VOE 11015641	826	200	877	VOE 11027086	945	100	1231	VOE 11035603	463	250	635
VOE 1078187	371	4300	509	VOE 11006457	841	600	939	VOE 11015641	826	300	881	VOE 11027086	945	200	1235	VOE 11035606	461	150	617
VOE 1079283	371	400	481	VOE 11006457	841	600	939	VOE 11015641	826	300	879	VOE 11027171	945	1200	1259	VOE 11035606	463	150	625
VOE 1083597	393	300	531	VOE 11006472	872	100	993	VOE 11015720	874	500	1019	VOE 11027417	897	750	1071	VOE 11035606	463	250	635
VOE 11000239	221	500	155	VOE 11006472	872	200	995	VOE 11016019	945	300	1243	VOE 11027540	451	100	601	VOE 11035607	461	150	617
VOE 11000258	371	100	475	VOE 11006472	872	300	997	VOE 11018851	911	400	1147	VOE 11027566	897	100	1063	VOE 11035607	463	150	625
VOE 11000285	420	500	565	VOE 11006631	235	100	199	VOE 11020526	897	750	1071	VOE 11031348	235	200	201	VOE 11035607	463	250	635
VOE 11000285	460	200	611	VOE 11006631	873	300	1011	VOE 11020803	945	100	1231	VOE 11031348	235	200	201	VOE 11035608	461	150	617
VOE 11000307	996	100	1267	VOE 11006632	873	300	1011	VOE 11020803	945	200	1235	VOE 11031348	235	200	201	VOE 11035608	463	150	625
VOE 11003048	841	500	937	VOE 11006711	881	100	1023	VOE 11024445	945	100	1231	VOE 11031348	235	200	201	VOE 11035608	463	250	635
VOE 11003048	841	600	939	VOE 11006712	881	100	1023	VOE 11024445	945	200	1237	VOE 11031769	216	300	131	VOE 11035652	468	100	637
VOE 11003048	872	400	999	VOE 11006824	525	100	737	VOE 11024445	945	300	1243	VOE 11031785	216	300	131	VOE 11035763	463	200	629
VOE 11003221	371	1400	489	VOE 11007026	872	100	993	VOE 11024597	436	100	599	VOE 11033572	261	100	285	VOE 11035766	461	100	613
VOE 11003865	897	50	1057	VOE 11007026	872	200	995	VOE 11024720	254	300	229	VOE 11034156	421	700	583	VOE 11035766	463	200	629
VOE 11004094	897	50	1057	VOE 11007026	872	300	997	VOE 11024867	945	200	1237	VOE 11034156	421	900	587	VOE 11035767	461	100	613
VOE 11004639	660	100	785	VOE 11007069	525	100	737	VOE 11024867	945	275	1241	VOE 11034156	461	100	615	VOE 11035767	463	200	629
VOE 11004943	269	100	343	VOE 11007069	525	150	739	VOE 11025709	523	100	721	VOE 11034156	463	100	623	VOE 11035768	461	100	613
VOE 11005017	945	100	1231	VOE 11007246	851	200	949	VOE 11025750	523	620	733	VOE 11034156	463	200	631	VOE 11035768	463	200	629
VOE 11005017	945	200	1235	VOE 11015258	945	100	1231	VOE 11025816	945	400	1245	VOE 11034256	461	100	615	VOE 11035769	461	100	613
VOE 11005019	945	100	1231	VOE 11015258	945	200	1237	VOE 11025845	945	100	1233	VOE 11034256	463	100	623	VOE 11035769	463	200	629
VOE 11005019	945	200	1235	VOE 11015258	945	275	1241	VOE 11025845	945	200	1237	VOE 11034256	463	200	631	VOE 11035778	461	100	613
VOE 11005019	945	600	1249	VOE 11015454	911	1300	1165	VOE 11025847	945	100	1233	VOE 11034507	463	100	621	VOE 11035778	463	200	629
VOE 11005019	945	700	1251	VOE 11015454	916	100	1197	VOE 11025847	945	200	1237	VOE 11034512	463	100	621	VOE 11035779	461	100	613
VOE 11005061	945	500	1247	VOE 11015455	261	200	287	VOE 11025889	945	100	1231	VOE 11034513	463	100	621	VOE 11035779	463	200	629
VOE 11005090	945	500	1247	VOE 11015455	420	200	559	VOE 11025889	945	200	1237	VOE 11034514	463	100	621	VOE 11035819	463	100	621
VOE 11005099	945	100	1233	VOE 11015455	421	200	571	VOE 11026287	896	400	1053	VOE 11034910	461	100	615	VOE 11035960	461	100	613
VOE 11005099	945	200	1237	VOE 11015455	911	400	1147	VOE 11026547	715	1600	815	VOE 11034910	463	100	623	VOE 11035960	463	200	629
VOE 11005099	945	500	1247	VOE 11015638	896	500	1055	VOE 11026729	897	50	1057	VOE 11034910	463	200	631	VOE 11035994	461	150	617

NUMERICAL INDEX
INDICE DE NÚMERO
ÍNDICE NUMÉRICO

RÉPERTOIRE DE NUMÉROS

Catalogue id	Group
20803	10
Issue	Page
20053797-A	640

Part No	Group	Sect	Page	Part No	Group	Sect	Page	Part No	Group	Sect	Page	Part No	Group	Sect	Page	Part No	Group	Sect	Page
VOE 11035994	463	150	625	VOE 11038728	421	100	567	VOE 11048081	945	300	1243	VOE 11093771	945	200	1235	VOE 11102775	461	100	613
VOE 11035994	463	250	635	VOE 11038807	421	800	585	VOE 11048082	945	100	1231	VOE 11093772	945	100	1233	VOE 11102775	463	200	629
VOE 11036049	421	800	585	VOE 11038835	421	400	577	VOE 11048082	945	200	1235	VOE 11093772	945	200	1235	VOE 11102798	468	100	637
VOE 11036468	421	100	567	VOE 11038835	421	500	579	VOE 11048082	945	300	1243	VOE 11093773	945	100	1231	VOE 11102799	468	100	637
VOE 11036504	461	150	619	VOE 11038835	421	600	581	VOE 11050490	897	500	1067	VOE 11093773	945	100	1231	VOE 11102823	463	100	621
VOE 11036776	421	300	575	VOE 11039219	468	100	637	VOE 11054692	217	300	139	VOE 11093773	945	200	1235	VOE 11102827	461	100	615
VOE 11036777	421	300	575	VOE 11039276	897	50	1057	VOE 11054692	234	200	193	VOE 11093773	945	200	1235	VOE 11102828	461	100	615
VOE 11037012	421	700	583	VOE 11039397	371	285	479	VOE 11054692	234	200	193	VOE 11093775	945	100	1231	VOE 11102829	463	100	623
VOE 11037019	421	100	567	VOE 11039397	371	400	481	VOE 11054692	234	200	193	VOE 11093775	945	200	1235	VOE 11102830	463	100	623
VOE 11037022	434	100	591	VOE 11039397	831	300	903	VOE 11054692	911	200	1143	VOE 11093776	945	100	1231	VOE 11102840	461	100	613
VOE 11037038	434	100	591	VOE 11039491	371	3100	503	VOE 11055905	460	200	611	VOE 11093776	945	200	1235	VOE 11102881	461	150	617
VOE 11037179	421	500	579	VOE 11039553	353	400	427	VOE 11056489	261	200	287	VOE 11093777	945	100	1231	VOE 11102884	463	250	633
VOE 11037179	421	600	581	VOE 11039663	371	400	481	VOE 11057015	234	100	191	VOE 11093777	945	200	1235	VOE 11102885	468	100	637
VOE 11037181	421	600	581	VOE 11039665	371	3100	503	VOE 11057015	420	500	565	VOE 11096815	911	200	1141	VOE 11102886	461	150	619
VOE 11037183	421	400	577	VOE 11039665	371	400	481	VOE 11057015	460	200	611	VOE 11096816	911	200	1141	VOE 11102886	463	150	627
VOE 11037183	421	500	579	VOE 11039681	371	2000	493	VOE 11061436	523	100	719	VOE 11096818	911	200	1141	VOE 11102886	463	250	635
VOE 11037186	421	300	573	VOE 11039681	371	2000	493	VOE 11061436	523	500	727	VOE 11100354	460	100	609	VOE 11102988	463	200	631
VOE 11037243	434	200	593	VOE 11039681	371	2000	493	VOE 11061508	996	100	1267	VOE 11100354	460	100	609	VOE 11102989	463	200	631
VOE 11037244	434	200	593	VOE 11039681	371	2000	493	VOE 11061686	261	200	287	VOE 11102187	434	200	595	VOE 11103006	461	150	617
VOE 11037246	434	200	593	VOE 11039709	371	1400	489	VOE 11075529	715	500	805	VOE 11102187	461	100	615	VOE 11103128	434	200	593
VOE 11037252	421	800	585	VOE 11039709	371	285	479	VOE 11075531	715	500	805	VOE 11102187	463	100	623	VOE 11103132	434	100	591
VOE 11037586	434	200	593	VOE 11039710	371	400	481	VOE 11075532	715	500	805	VOE 11102187	463	200	631	VOE 11103175	461	150	619
VOE 11037594	421	600	581	VOE 11039713	371	1400	489	VOE 11075533	715	500	805	VOE 11102370	461	100	615	VOE 11103175	463	150	627
VOE 11037606	434	200	595	VOE 11039713	371	400	481	VOE 11075534	715	500	805	VOE 11102370	461	100	615	VOE 11103177	463	100	621
VOE 11037637	421	400	577	VOE 11039714	371	1400	489	VOE 11078015	882	100	1027	VOE 11102370	463	100	623	VOE 11103236	463	150	625
VOE 11037637	421	500	579	VOE 11039714	371	400	481	VOE 11082929	924	100	1229	VOE 11102370	463	200	631	VOE 11103236	463	250	635
VOE 11037637	421	600	581	VOE 11039727	272	100	347	VOE 11088321	945	600	1249	VOE 11102396	461	100	613	VOE 11103248	463	250	633
VOE 11037682	421	100	567	VOE 11039800	272	100	347	VOE 11088321	945	700	1251	VOE 11102396	463	100	621	VOE 11103308	463	150	625
VOE 11037689	421	900	587	VOE 11043022	916	200	1201	VOE 11088324	945	600	1249	VOE 11102396	463	200	629	VOE 11103308	463	250	635
VOE 11037809	421	100	567	VOE 11043022	916	300	1205	VOE 11088324	945	700	1251	VOE 11102411	461	150	619	VOE 11103386	516	100	699
VOE 11037816	434	200	595	VOE 11043022	916	400	1209	VOE 11088650	645	200	767	VOE 11102411	463	150	627	VOE 11103386	517	100	701
VOE 11037894	421	1000	589	VOE 11043022	916	500	1213	VOE 11091337	645	100	765	VOE 11102411	463	250	633	VOE 11103386	517	150	703
VOE 11038368	434	200	593	VOE 11043109	371	2700	497	VOE 11093521	460	100	609	VOE 11102446	461	100	615	VOE 11103387	516	100	699
VOE 11038369	434	200	593	VOE 11046803	269	200	345	VOE 11093621	468	100	637	VOE 11102533	463	100	621	VOE 11103387	517	100	701
VOE 11038702	421	900	587	VOE 11048020	945	300	1243	VOE 11093668	945	300	1243	VOE 11102685	461	100	613	VOE 11103387	517	150	703
VOE 11038728	421	100	567	VOE 11048063	647	300	783	VOE 11093771	945	100	1231	VOE 11102685	463	200	629	VOE 11103471	516	100	699

Part No	Group	Sect	Page	Part No	Group	Sect	Page	Part No	Group	Sect	Page	Part No	Group	Sect	Page	Part No	Group	Sect	Page
VOE 11103471	517	100	701	VOE 11107811	945	500	1247	VOE 11120702	235	100	199	VOE 11144424	434	200	593	VOE 11148924	715	1400	813
VOE 11103471	517	150	703	VOE 11107817	945	600	1249	VOE 11120703	235	100	199	VOE 11144432	434	200	593	VOE 11148955	916	800	1215
VOE 11104457	810	150	845	VOE 11107817	945	700	1251	VOE 11121366	841	500	937	VOE 11144468	434	200	593	VOE 11148973	916	100	1195
VOE 11104469	837	900	927	VOE 11108336	911	1000	1161	VOE 11127354	217	100	133	VOE 11144469	434	200	593	VOE 11148990	522	100	705
VOE 11104469	872	400	1001	VOE 11108339	911	1000	1161	VOE 11127354	217	100	133	VOE 11144470	434	200	593	VOE 11152169	269	100	343
VOE 11104606	221	600	159	VOE 11108440	945	100	1231	VOE 11127354	217	120	135	VOE 11144497	421	300	573	VOE 11152229	897	750	1071
VOE 11104606	261	100	283	VOE 11108440	945	200	1235	VOE 11127354	217	120	135	VOE 11144858	421	300	575	VOE 11152230	897	750	1071
VOE 11104606	263	550	327	VOE 11108609	945	300	1243	VOE 11127393	331	100	393	VOE 11144859	421	300	575	VOE 11154068	436	100	599
VOE 11104606	263	700	333	VOE 11108798	911	500	1151	VOE 11128033	233	100	179	VOE 11144910	421	300	575	VOE 11154152	716	300	821
VOE 11104606	263	800	337	VOE 11109685	269	200	345	VOE 11130090	261	200	289	VOE 11144999	421	500	579	VOE 11154152	716	400	823
VOE 11104606	882	400	1031	VOE 11110585	263	400	321	VOE 11130091	261	200	289	VOE 11145265	421	400	577	VOE 11156246	920	100	1225
VOE 11104606	897	750	1071	VOE 11110605	256	250	269	VOE 11130393	715	800	809	VOE 11145265	421	500	579	VOE 11156312	920	100	1225
VOE 11104728	831	200	901	VOE 11110624	261	300	291	VOE 11130413	911	700	1155	VOE 11145366	434	200	593	VOE 11156647	826	100	873
VOE 11104728	831	300	903	VOE 11110624	261	400	293	VOE 11130592	217	300	139	VOE 11145380	421	600	581	VOE 11160191	522	400	711
VOE 11104728	843	100	941	VOE 11110624	261	500	295	VOE 11130752	916	800	1215	VOE 11145390	421	400	577	VOE 11162582	217	200	137
VOE 11104728	843	100	941	VOE 11110624	261	600	297	VOE 11130752	916	825	1217	VOE 11145413	421	300	573	VOE 11163098	916	100	1195
VOE 11104749	831	100	899	VOE 11110641	261	300	291	VOE 11130752	916	850	1219	VOE 11145529	421	400	577	VOE 11163099	916	100	1195
VOE 11104947	810	150	845	VOE 11110641	261	400	293	VOE 11130768	916	800	1215	VOE 11145529	421	500	579	VOE 11164457	874	500	1019
VOE 11104947	837	900	927	VOE 11110641	261	500	295	VOE 11130768	916	825	1217	VOE 11145533	421	400	577	VOE 11164488	851	300	951
VOE 11105011	825	100	865	VOE 11110641	261	600	297	VOE 11130768	916	850	1219	VOE 11145533	421	500	579	VOE 11164554	393	300	531
VOE 11105011	860	100	983	VOE 11110683	233	200	181	VOE 11130778	436	100	599	VOE 11145773	421	400	577	VOE 11164639	897	75	1059
VOE 11105303	897	750	1071	VOE 11110737	233	200	181	VOE 11130809	916	100	1195	VOE 11145773	421	500	579	VOE 11164763	882	700	1039
VOE 11105304	897	750	1071	VOE 11110740	233	400	185	VOE 11130843	916	100	1195	VOE 11145781	421	400	577	VOE 11164767	882	700	1039
VOE 11107158	945	600	1249	VOE 11110903	523	200	723	VOE 11130856	914	250	1193	VOE 11145781	421	500	579	VOE 11164775	882	700	1039
VOE 11107158	945	700	1251	VOE 11110903	523	600	731	VOE 11130859	916	850	1219	VOE 11147586	916	200	1201	VOE 11164780	882	700	1039
VOE 11107170	945	500	1247	VOE 11110903	523	620	733	VOE 11141272	910	100	1101	VOE 11147586	916	300	1205	VOE 11164780	882	700	1039
VOE 11107223	945	500	1247	VOE 11113262	896	500	1055	VOE 11141982	897	100	1061	VOE 11147586	916	400	1209	VOE 11164936	371	2000	493
VOE 11107246	945	600	1249	VOE 11113885	882	100	1027	VOE 11144006	421	600	581	VOE 11147586	916	500	1213	VOE 11164936	882	700	1037
VOE 11107246	945	700	1251	VOE 11115555	269	100	343	VOE 11144069	421	700	583	VOE 11147595	827	600	893	VOE 11164937	882	700	1037
VOE 11107254	945	600	1249	VOE 11116814	897	75	1059	VOE 11144070	421	700	583	VOE 11147595	827	800	897	VOE 11164958	882	700	1039
VOE 11107254	945	700	1251	VOE 111173121	916	825	1217	VOE 11144077	421	300	575	VOE 11147756	353	500	429	VOE 11164989	882	700	1039
VOE 11107255	945	600	1249	VOE 11117464	256	250	269	VOE 11144081	421	700	583	VOE 11148531	911	700	1155	VOE 11170009	352	1100	419
VOE 11107255	945	700	1251	VOE 11117464	352	750	411	VOE 11144086	421	700	583	VOE 11148718	827	600	893	VOE 11170009	353	100	421
VOE 11107268	945	500	1247	VOE 11118857	234	100	191	VOE 11144087	421	300	575	VOE 11148718	827	700	895	VOE 11170009	356	100	431
VOE 11107274	945	500	1247	VOE 11119224	715	1600	815	VOE 11144406	421	300	573	VOE 11148718	827	800	897	VOE 11170010	356	1000	447
VOE 11107803	645	200	767	VOE 11120701	235	100	199	VOE 11144407	421	300	573	VOE 11148801	911	200	1143	VOE 11170010	356	1100	449

NUMERICAL INDEX
INDICE DE NÚMERO
ÍNDICE NUMÉRICO

RÉPERTOIRE DE NUMÉROS

Part No	Group	Sect	Page	Part No	Group	Sect	Page	Part No	Group	Sect	Page	Part No	Group	Sect	Page	Part No	Group	Sect	Page
VOE 11170010	356	400	435	VOE 11173083	911	300	1145	VOE 11175892	837	800	925	VOE 11181104	460	100	609	VOE 11294119	334	100	399
VOE 11170010	356	500	437	VOE 11173083	911	300	1145	VOE 11176361	945	100	1231	VOE 11190170	254	1300	253	VOE 11294119	641	350	763
VOE 11170016	371	100	475	VOE 11173083	911	300	1145	VOE 11176361	945	200	1237	VOE 11193448	882	1300	1041	VOE 11294119	810	100	843
VOE 11170040	371	2000	493	VOE 11173083	911	300	1145	VOE 11176361	945	300	1243	VOE 11193449	882	1300	1041	VOE 11294119	810	100	843
VOE 11170040	371	2000	493	VOE 11173108	911	300	1145	VOE 11176390	436	100	599	VOE 11194245	254	1100	249	VOE 11294119	810	150	845
VOE 11170068	352	600	407	VOE 11173175	420	200	559	VOE 11176391	436	100	599	VOE 11194981	254	1100	249	VOE 11294119	831	100	899
VOE 11170231	371	2000	493	VOE 11173262	916	200	1199	VOE 11176471	945	200	1237	VOE 11196159	254	1050	247	VOE 11294119	837	800	925
VOE 11170232	371	2000	493	VOE 11173262	916	300	1203	VOE 11176471	945	275	1241	VOE 11196161	254	1050	247	VOE 11294119	837	900	927
VOE 11170282	945	800	1253	VOE 11173262	916	400	1207	VOE 11176473	945	275	1241	VOE 11196161	254	200	227	VOE 11294119	843	100	941
VOE 11170288	371	2000	493	VOE 11173262	916	500	1211	VOE 11176744	993	2200	1265	VOE 11196161	254	800	243	VOE 11294119	851	100	947
VOE 11170293	371	2000	493	VOE 11173501	916	1300	1223	VOE 11176847	993	2200	1265	VOE 11196161	996	100	1267	VOE 11294119	872	500	1003
VOE 11170348	356	300	433	VOE 11173501	916	850	1219	VOE 11177110	993	2200	1265	VOE 11196162	254	1050	247	VOE 11294119	872	600	1005
VOE 11170371	393	300	531	VOE 11173502	916	1300	1223	VOE 11177421	660	100	785	VOE 11196162	254	1100	249	VOE 11294119	873	300	1011
VOE 11170380	371	2000	493	VOE 11173502	916	850	1219	VOE 11177422	660	100	785	VOE 11196162	254	800	243	VOE 11294119	881	100	1023
VOE 11170891	362	500	463	VOE 11173522	221	600	159	VOE 11177711	945	100	1231	VOE 11196162	996	100	1267	VOE 11294119	882	100	1027
VOE 11171256	371	3100	503	VOE 11173522	522	100	705	VOE 11177711	945	200	1235	VOE 11196164	254	1050	247	VOE 11294119	882	200	1029
VOE 11171733	356	1100	449	VOE 11173522	522	200	707	VOE 11177797	660	100	785	VOE 11196164	254	1100	249	VOE 11298379	872	300	997
VOE 11171733	356	1300	453	VOE 11173522	522	300	709	VOE 11177935	660	100	785	VOE 11196164	254	1200	251	VOE 11298380	872	200	995
VOE 11171733	356	400	435	VOE 11173522	522	400	711	VOE 11177990	945	300	1243	VOE 11196166	254	800	243	VOE 11298448	860	300	987
VOE 11171733	356	700	441	VOE 11173546	911	700	1155	VOE 11180049	896	400	1053	VOE 11197098	254	1050	247	VOE 11298495	334	300	401
VOE 11171857	371	3500	505	VOE 11173586	420	200	559	VOE 11180050	896	400	1053	VOE 11197098	254	200	227	VOE 11298502	851	300	951
VOE 11171857	872	400	1001	VOE 11173600	916	200	1201	VOE 11180292	860	100	983	VOE 11197098	996	100	1267	VOE 11298503	872	100	993
VOE 11172007	522	300	709	VOE 11173600	916	300	1205	VOE 11180326	827	700	895	VOE 11197099	254	1050	247	VOE 11298536	841	100	935
VOE 11172007	522	400	711	VOE 11173600	916	400	1209	VOE 11180416	837	500	921	VOE 11197139	254	1200	251	VOE 11298538	841	600	939
VOE 11172007	916	100	1197	VOE 11173600	916	500	1213	VOE 11180454	945	400	1245	VOE 11197140	254	1200	251	VOE 11301361	911	300	1145
VOE 11172046	916	200	1201	VOE 11173602	916	200	1201	VOE 11180472	897	75	1059	VOE 11197141	996	100	1267	VOE 11301428	269	200	345
VOE 11172046	916	300	1205	VOE 11173602	916	300	1205	VOE 11180717	860	100	983	VOE 11197144	254	1200	251	VOE 11302887	911	400	1147
VOE 11172046	916	400	1209	VOE 11173602	916	400	1209	VOE 11180766	715	800	809	VOE 11197642	254	1200	251	VOE 11306599	254	800	243
VOE 11172046	916	500	1213	VOE 11173602	916	500	1213	VOE 11180798	945	400	1245	VOE 11198107	217	300	139	VOE 1134344	996	100	1267
VOE 11172369	254	700	237	VOE 11173687	645	400	771	VOE 11180799	945	400	1245	VOE 11201899	851	100	947	VOE 11383003	366	100	471
VOE 11172411	645	100	765	VOE 11173752	916	850	1219	VOE 11180801	945	400	1245	VOE 11204217	851	100	947	VOE 11383475	366	300	473
VOE 11172907	234	100	191	VOE 11173756	916	850	1219	VOE 11180834	945	400	1245	VOE 11204217	882	100	1027	VOE 11383475	873	300	1011
VOE 11172907	420	500	565	VOE 11173894	523	600	731	VOE 11180960	522	200	707	VOE 11204475	882	100	1027	VOE 11385186	398	450	545
VOE 11172907	460	200	611	VOE 11173894	523	620	733	VOE 11180980	860	100	983	VOE 11204866	810	300	849	VOE 11385187	398	400	543
VOE 11172907	460	200	611	VOE 11173969	522	400	711	VOE 11181021	897	100	1061	VOE 11205676	831	100	899	VOE 11400568	715	1600	815
VOE 11172986	522	200	707	VOE 11174791	897	750	1071	VOE 11181022	897	100	1061	VOE 11205912	860	300	987	VOE 11400816	896	500	1055

Part No	Group	Sect	Page
VOE 11400921	897	100	1063
VOE 11410292	522	500	713
VOE 11410296	715	500	805
VOE 11410297	715	500	805
VOE 11410302	523	500	729
VOE 11410304	523	500	729
VOE 11410353	522	500	713
VOE 11410355	522	500	713
VOE 11410428	261	200	287
VOE 11410458	460	200	611
VOE 11410581	522	400	711
VOE 11410582	914	250	1193
VOE 11410665	263	450	323
VOE 11410665	263	550	327
VOE 11410665	263	600	329
VOE 11410665	263	700	333
VOE 11410665	263	800	337
VOE 11410722	263	400	321
VOE 11410776	647	100	777
VOE 11410833	420	400	563
VOE 11411003	896	200	1049
VOE 11411143	523	200	723
VOE 11411143	523	600	731
VOE 11411143	523	620	733
VOE 11411143	912	300	1175
VOE 11411342	460	200	611
VOE 11411399	387	100	525
VOE 11411408	522	300	709
VOE 11411411	911	1300	1167
VOE 11411413	873	300	1011
VOE 11411417	522	400	711
VOE 11411417	916	800	1215
VOE 11411417	916	825	1217
VOE 11411417	916	850	1219
VOE 11411425	261	200	287
VOE 11411427	916	200	1199
VOE 11411427	916	300	1203
VOE 11411427	916	400	1207
VOE 11411427	916	500	1211
VOE 11411501	261	200	289
VOE 11411630	263	550	325
VOE 11411630	263	700	333
VOE 11411630	263	800	337
VOE 11411634	911	1200	1163
VOE 11411654	420	200	559
VOE 11411654	914	100	1187
VOE 11411654	914	150	1189
VOE 11411727	263	700	331
VOE 11411727	263	800	335
VOE 11411882	911	500	1151
VOE 11411882	916	200	1201
VOE 11411882	916	300	1205
VOE 11411882	916	400	1209
VOE 11411882	916	500	1213
VOE 11411924	897	100	1061
VOE 11411969	523	200	723
VOE 11412054	843	300	943
VOE 11412071	872	500	1003
VOE 11412071	882	100	1027
VOE 11412209	897	75	1059
VOE 11412272	810	150	845
VOE 11412273	810	150	845
VOE 11412292	831	200	901
VOE 11412292	831	300	903
VOE 11412307	810	200	847
VOE 11412314	843	100	941
VOE 11412370	872	100	993
VOE 11412370	872	200	995
VOE 11412370	872	300	997
VOE 11412371	872	100	993
VOE 11412371	872	200	995
VOE 11412371	872	300	997
VOE 11412408	851	100	947
VOE 11412450	818	100	851
VOE 11412452	818	100	851
VOE 11412473	818	100	851
VOE 11412523	837	600	923
VOE 11412526	837	600	923
VOE 11412532	851	300	951
VOE 11412544	872	100	993
VOE 11412544	872	200	995
VOE 11412544	872	300	997
VOE 11412553	362	400	461
VOE 11412553	362	500	463
VOE 11412561	837	800	925
VOE 11412563	831	200	901
VOE 11412563	831	300	903
VOE 11412564	831	200	901
VOE 11412564	831	300	903
VOE 11412565	831	200	901
VOE 11412565	831	300	903
VOE 11412566	831	200	901
VOE 11412566	831	300	903
VOE 11412602	882	100	1027
VOE 11412703	837	900	927
VOE 11412738	837	300	917
VOE 11412739	837	600	923
VOE 11412739	872	400	1001
VOE 11412740	837	400	919
VOE 11412743	837	300	917
VOE 11412744	831	200	901
VOE 11412744	831	300	903
VOE 11412753	882	200	1029
VOE 11412754	882	200	1029
VOE 11412765	843	400	945
VOE 11412784	872	500	1003
VOE 11412785	872	500	1003
VOE 11412802	881	100	1023
VOE 11412803	881	100	1023
VOE 11412841	882	700	1039
VOE 11412927	837	800	925
VOE 11412937	882	200	1029
VOE 11412983	882	100	1027
VOE 11413269	837	250	913
VOE 11413269	837	250	913
VOE 11413359	827	100	891
VOE 11417593	872	400	999
VOE 11417852	522	600	715
VOE 11417854	522	600	715
VOE 11417855	522	600	715
VOE 11418029	421	600	581
VOE 11418052	421	300	573
VOE 11418052	421	300	573
VOE 11418055	421	200	571
VOE 11418206	421	600	581
VOE 11418262	421	600	581
VOE 11418263	421	600	581
VOE 11418304	421	400	577
VOE 11418304	421	500	579
VOE 11418305	421	400	577
VOE 11418305	421	500	579
VOE 11418456	421	300	573
VOE 11418522	421	1000	589
VOE 11418522	434	300	597
VOE 11419318	421	100	567
VOE 11419486	421	700	583
VOE 11423133	261	200	287
VOE 11423224	212	320	87
VOE 11423761	217	100	133
VOE 11423761	217	120	135
VOE 11423761	284	200	351
VOE 11428013	362	400	461
VOE 11428156	364	200	469
VOE 11428156	371	1200	485
VOE 11429080	882	700	1037
VOE 11429082	882	700	1037
VOE 11429087	882	700	1037
VOE 11429090	882	700	1037
VOE 11429092	882	700	1037
VOE 11429093	882	700	1037
VOE 11429099	882	700	1037
VOE 11429137	852	700	979
VOE 11429247	882	600	1035
VOE 11429252	882	500	1033
VOE 11431196	896	400	1053
VOE 11431606	233	300	183
VOE 11432004	945	100	1231
VOE 11432004	945	200	1235
VOE 11432676	660	100	785
VOE 11436030	837	500	921
VOE 11436031	837	500	921
VOE 11436259	897	400	1065
VOE 11436265	897	400	1065
VOE 11438429	924	100	1229
VOE 11438432	924	100	1229
VOE 11439126	872	400	1001
VOE 11439130	872	400	999
VOE 11439184	810	300	849
VOE 11443992	398	350	541
VOE 11443993	398	100	537
VOE 11443994	398	300	539
VOE 11443995	398	500	547
VOE 11444114	872	500	1003
VOE 11444114	881	100	1023
VOE 11444123	881	100	1023
VOE 11444124	881	100	1023
VOE 11444132	881	100	1023
VOE 11444156	872	100	993
VOE 11444156	872	200	995
VOE 11444156	872	300	997

NUMERICAL INDEX
INDICE DE NÚMERO
ÍNDICE NUMÉRICO

RÉPERTOIRE DE NUMÉROS

NUMERICAL INDEX
INDICE DE NÚMERO
ÍNDICE NUMÉRICO

RÉPERTOIRE DE NUMÉROS

Catalogue id	Group
20803	10
Issue	Page
20053797-A	644

Part No	Group	Sect	Page	Part No	Group	Sect	Page	Part No	Group	Sect	Page	Part No	Group	Sect	Page	Part No	Group	Sect	Page
VOE 11444158	831	200	901	VOE 11444433	882	100	1027	VOE 11704711	993	2200	1265	VOE 11712364	912	500	1179	VOE 12833278	897	75	1059
VOE 11444158	831	300	903	VOE 11445059	647	100	777	VOE 11704712	993	2200	1265	VOE 11712372	214	100	93	VOE 1304841	881	100	1023
VOE 11444159	843	100	941	VOE 11445059	647	300	783	VOE 11705432	993	2200	1265	VOE 11712832	852	600	977	VOE 13803052	254	1050	247
VOE 11444160	881	100	1023	VOE 11445061	647	100	777	VOE 11705485	872	300	997	VOE 11713849	551	300	751	VOE 13905650	216	300	131
VOE 11444164	851	100	947	VOE 11445136	420	200	559	VOE 11706053	945	400	1245	VOE 11714323	263	700	331	VOE 13907851	263	400	321
VOE 11444170	852	150	957	VOE 11445277	897	75	1059	VOE 11706074	912	600	1181	VOE 11714323	263	800	335	VOE 13930888	460	100	609
VOE 11444170	852	200	959	VOE 11445446	914	250	1193	VOE 11706075	912	600	1181	VOE 11714734	551	300	751	VOE 13930888	818	200	861
VOE 11444170	852	300	961	VOE 11447055	222	100	165	VOE 11706595	875	100	1021	VOE 11715063	852	400	971	VOE 13931675	716	100	817
VOE 11444170	852	335	963	VOE 11447055	222	120	169	VOE 11706833	421	100	567	VOE 11715063	852	425	973	VOE 13931675	716	300	821
VOE 11444170	852	350	965	VOE 11701428	912	500	1179	VOE 11707055	525	150	739	VOE 11715063	852	600	977	VOE 13933855	420	200	559
VOE 11444170	852	375	967	VOE 11701430	912	500	1179	VOE 11707381	993	2200	1265	VOE 11715065	852	400	971	VOE 13933855	522	300	709
VOE 11444170	852	390	969	VOE 11701439	912	500	1179	VOE 11707504	463	250	633	VOE 11715065	852	425	973	VOE 13933855	522	400	711
VOE 11444172	831	200	901	VOE 11701827	924	100	1229	VOE 11707505	463	250	633	VOE 11715065	852	600	977	VOE 13933855	647	100	779
VOE 11444172	831	300	903	VOE 11701827	945	100	1231	VOE 11707506	463	250	633	VOE 11715074	852	400	971	VOE 13933855	910	100	1087
VOE 11444172	837	400	919	VOE 11701827	945	1200	1259	VOE 11707507	463	250	633	VOE 11715074	852	425	973	VOE 13933856	522	300	709
VOE 11444172	837	900	927	VOE 11701827	945	200	1235	VOE 11707508	463	250	633	VOE 11715074	852	600	977	VOE 13933856	522	400	711
VOE 11444172	881	100	1023	VOE 11701827	993	2200	1265	VOE 11707509	463	250	633	VOE 11715078	852	400	971	VOE 13933856	896	200	1049
VOE 11444172	882	100	1027	VOE 11701833	993	2200	1265	VOE 11707510	463	250	633	VOE 11715078	852	425	973	VOE 13933856	910	100	1087
VOE 11444182	831	200	901	VOE 11701833	993	2200	1265	VOE 11708230	263	450	323	VOE 11715078	852	600	977	VOE 13933857	910	200	1109
VOE 11444182	831	300	903	VOE 11701845	993	2200	1265	VOE 11708230	263	600	329	VOE 11716860	916	100	1195	VOE 13933857	912	100	1173
VOE 11444214	881	100	1023	VOE 11701850	645	100	765	VOE 11708246	421	200	571	VOE 11716861	916	100	1195	VOE 13933857	916	1000	1221
VOE 11444227	831	200	901	VOE 11701854	993	2200	1265	VOE 11708284	420	100	557	VOE 11716862	916	100	1195	VOE 13933858	647	100	777
VOE 11444229	831	200	901	VOE 11702124	945	400	1245	VOE 11708881	551	300	751	VOE 11850242	371	5000	511	VOE 13933858	910	100	1087
VOE 11444230	831	200	901	VOE 11702155	993	2200	1265	VOE 11709645	263	450	323	VOE 11988234	463	250	633	VOE 13933858	911	1200	1163
VOE 11444230	831	300	903	VOE 11703680	451	200	603	VOE 11709645	263	600	329	VOE 11991325	922	200	1227	VOE 13933858	912	100	1173
VOE 11444240	882	100	1027	VOE 11703680	451	300	605	VOE 11709804	263	700	331	VOE 11997036	461	100	613	VOE 13933858	916	1000	1221
VOE 11444252	882	200	1029	VOE 11703680	451	400	607	VOE 11709804	263	800	335	VOE 11997036	463	200	629	VOE 13933859	645	500	775
VOE 11444259	872	200	995	VOE 11703968	451	200	603	VOE 11709805	263	700	331	VOE 11997187	414	100	555	VOE 13933859	660	200	787
VOE 11444298	851	100	947	VOE 11703969	451	200	603	VOE 11709805	263	800	335	VOE 11997271	945	400	1245	VOE 13933859	910	300	1131
VOE 11444300	882	1400	1043	VOE 11703980	872	100	993	VOE 11709806	263	700	331	VOE 1259727	371	100	475	VOE 13933859	911	1200	1163
VOE 11444310	852	350	965	VOE 11704006	463	100	621	VOE 11709806	263	800	335	VOE 1259854	371	1300	487	VOE 13933860	910	300	1129
VOE 11444329	882	200	1029	VOE 11704007	463	100	621	VOE 11709807	263	700	331	VOE 1259854	371	3600	507	VOE 13933862	910	100	1087
VOE 11444400	860	300	987	VOE 11704008	461	100	613	VOE 11709807	263	800	335	VOE 1259854	371	5000	511	VOE 13933862	911	600	1153
VOE 11444421	860	200	985	VOE 11704008	463	200	629	VOE 11709808	263	700	331	VOE 1266870	255	120	265	VOE 13933862	916	100	1195
VOE 11444421	860	300	987	VOE 11704009	461	100	613	VOE 11709808	263	800	335	VOE 1271494	261	100	283	VOE 13933862	916	100	1197
VOE 11444425	860	200	985	VOE 11704009	463	200	629	VOE 11711048	912	500	1179	VOE 12724232	911	1300	1165	VOE 13933863	910	300	1129

Part No	Group	Sect	Page	Part No	Group	Sect	Page	Part No	Group	Sect	Page	Part No	Group	Sect	Page	Part No	Group	Sect	Page
VOE 13933864	910	200	1109	VOE 13933880	910	100	1087	VOE 13933915	910	100	1089	VOE 13940109	269	100	343	VOE 13946834	945	1050	1257
VOE 13933864	911	600	1153	VOE 13933881	910	100	1087	VOE 13933917	523	100	719	VOE 13941451	993	2200	1265	VOE 13946834	945	900	1255
VOE 13933865	420	200	559	VOE 13933897	910	100	1089	VOE 13933917	523	500	727	VOE 13941451	993	2200	1265	VOE 13946934	254	1300	253
VOE 13933866	522	100	705	VOE 13933900	420	200	559	VOE 13933922	263	550	325	VOE 13943472	254	600	235	VOE 13947281	211	200	63
VOE 13933866	522	200	707	VOE 13933900	522	300	709	VOE 13933922	522	500	713	VOE 13943472	460	200	611	VOE 13947281	211	220	67
VOE 13933866	523	500	729	VOE 13933900	522	400	711	VOE 13933922	522	600	715	VOE 13943472	460	200	611	VOE 13947281	211	240	71
VOE 13933866	910	200	1113	VOE 13933900	523	200	725	VOE 13933922	523	100	719	VOE 13943472	873	100	1007	VOE 13947281	222	200	171
VOE 13933867	263	550	325	VOE 13933900	523	600	731	VOE 13933922	910	100	1103	VOE 13943472	873	200	1009	VOE 13947281	251	100	217
VOE 13933867	522	100	705	VOE 13933900	523	620	733	VOE 13933923	522	100	705	VOE 13943472	873	300	1011	VOE 13947281	255	120	265
VOE 13933867	522	200	707	VOE 13933900	647	100	777	VOE 13933923	522	200	707	VOE 13943472	874	200	1015	VOE 13947281	262	400	309
VOE 13933867	522	500	713	VOE 13933900	910	200	1113	VOE 13933923	522	300	709	VOE 13943472	874	200	1015	VOE 13947281	262	400	309
VOE 13933867	522	600	715	VOE 13933900	914	100	1187	VOE 13933923	522	400	711	VOE 13943474	234	100	191	VOE 13947282	293	300	367
VOE 13933867	523	100	721	VOE 13933900	914	150	1189	VOE 13933923	910	100	1089	VOE 13943474	420	500	565	VOE 13947542	421	800	585
VOE 13933867	523	500	729	VOE 13933900	914	200	1191	VOE 13933923	911	600	1153	VOE 13943474	460	200	611	VOE 13947622	211	200	65
VOE 13933867	523	500	727	VOE 13933900	914	250	1193	VOE 13933930	910	100	1089	VOE 13943474	911	100	1139	VOE 13947622	211	220	69
VOE 13933867	645	400	769	VOE 13933900	916	100	1195	VOE 13933935	522	500	713	VOE 13944184	860	300	987	VOE 13947622	211	240	73
VOE 13933868	522	100	705	VOE 13933900	916	800	1215	VOE 13933935	522	600	715	VOE 13944686	461	150	617	VOE 13947622	255	100	263
VOE 13933868	522	200	707	VOE 13933900	916	825	1217	VOE 13933935	523	100	719	VOE 13944686	463	150	625	VOE 13947622	461	100	615
VOE 13933868	647	100	777	VOE 13933900	916	850	1219	VOE 13933935	910	300	1129	VOE 13944686	463	250	635	VOE 13947622	463	100	623
VOE 13933868	910	200	1109	VOE 13933901	523	100	719	VOE 13933936	522	300	709	VOE 13945355	420	400	563	VOE 13947622	463	200	631
VOE 13933870	910	200	1109	VOE 13933901	523	500	727	VOE 13933936	522	400	711	VOE 13945408	352	750	411	VOE 13947624	222	100	163
VOE 13933871	910	100	1087	VOE 13933902	910	200	1111	VOE 13933936	910	300	1133	VOE 13945444	352	750	411	VOE 13947624	222	200	171
VOE 13933872	522	100	705	VOE 13933903	523	100	721	VOE 13933936	916	800	1215	VOE 13945653	522	300	709	VOE 13947624	262	100	299
VOE 13933872	522	200	707	VOE 13933905	645	500	775	VOE 13933936	916	825	1217	VOE 13945653	522	400	711	VOE 13947627	222	200	171
VOE 13933872	523	100	719	VOE 13933905	910	200	1113	VOE 13933936	916	850	1219	VOE 13945653	945	500	1247	VOE 13947627	421	300	575
VOE 13933872	523	100	719	VOE 13933905	911	1200	1163	VOE 13933946	910	100	1101	VOE 13946304	461	150	617	VOE 13947630	461	150	619
VOE 13933872	523	100	721	VOE 13933905	916	200	1201	VOE 13933961	263	550	325	VOE 13946304	463	150	625	VOE 13947630	463	150	627
VOE 13933872	523	500	727	VOE 13933905	916	300	1205	VOE 13933961	910	100	1103	VOE 13946304	463	250	633	VOE 13947630	463	250	633
VOE 13933872	523	500	727	VOE 13933905	916	400	1209	VOE 13933961	911	1300	1167	VOE 13946363	461	150	619	VOE 13947695	945	600	1249
VOE 13933872	645	400	769	VOE 13933905	916	500	1213	VOE 13933962	263	550	325	VOE 13946363	463	150	627	VOE 13947695	945	700	1251
VOE 13933872	910	200	1113	VOE 13933907	910	100	1089	VOE 13933962	523	500	727	VOE 13946363	463	250	633	VOE 13948269	451	200	603
VOE 13933873	910	100	1087	VOE 13933908	910	200	1111	VOE 13933962	911	1300	1165	VOE 13946652	262	300	307	VOE 13948320	451	200	603
VOE 13933874	910	300	1133	VOE 13933910	910	200	1115	VOE 13935000	897	100	1063	VOE 13946652	262	300	307	VOE 13948356	831	200	901
VOE 13933875	910	100	1087	VOE 13933912	910	300	1129	VOE 13935003	897	75	1059	VOE 13946652	873	100	1007	VOE 13948610	217	100	133
VOE 13933878	897	750	1071	VOE 13933913	910	200	1111	VOE 13935004	897	100	1063	VOE 13946652	874	200	1015	VOE 13948610	217	100	133
VOE 13933878	910	300	1133	VOE 13933914	910	100	1089	VOE 13935005	897	100	1063	VOE 13946834	254	100	225	VOE 13948610	217	120	135

NUMERICAL INDEX
INDICE DE NÚMERO
ÍNDICE NUMÉRICO

RÉPERTOIRE DE NUMÉROS

NUMERICAL INDEX
INDICE DE NÚMERO
ÍNDICE NUMÉRICO

RÉPERTOIRE DE NUMÉROS

Part No	Group	Sect	Page	Part No	Group	Sect	Page	Part No	Group	Sect	Page	Part No	Group	Sect	Page	Part No	Group	Sect	Page
VOE 13948610	217	120	135	VOE 13949747	286	120	359	VOE 13961647	362	500	463	VOE 13968610	463	100	623	VOE 13980042	461	100	613
VOE 13948610	221	100	145	VOE 13949747	371	100	477	VOE 13961656	463	100	623	VOE 13968610	463	200	631	VOE 13980042	463	100	621
VOE 13948610	221	120	147	VOE 13949851	421	600	581	VOE 13961656	463	200	631	VOE 13968614	421	300	573	VOE 13980042	463	200	629
VOE 13949252	860	400	989	VOE 13949867	254	1050	247	VOE 13961962	873	300	1011	VOE 13969011	468	100	637	VOE 13980834	254	1050	247
VOE 13949262	911	700	1155	VOE 13949867	254	1300	253	VOE 13961963	460	200	611	VOE 13969160	371	2800	499	VOE 14013070	916	200	1201
VOE 13949315	261	100	283	VOE 13949867	254	800	243	VOE 13962033	896	400	1053	VOE 13969160	371	3500	505	VOE 14013070	916	300	1205
VOE 13949386	254	600	235	VOE 13949867	362	400	461	VOE 13962075	896	400	1053	VOE 13969162	371	2800	499	VOE 14013070	916	400	1209
VOE 13949386	916	800	1215	VOE 13949867	362	500	463	VOE 13962213	896	400	1053	VOE 13969162	371	3500	505	VOE 14013070	916	500	1213
VOE 13949386	916	825	1217	VOE 13949867	810	200	847	VOE 13962298	896	100	1047	VOE 13969162	872	400	1001	VOE 14016673	362	400	461
VOE 13949386	916	850	1219	VOE 13949905	421	100	567	VOE 13962985	468	100	637	VOE 13974598	522	100	705	VOE 14016673	362	500	463
VOE 13949410	421	200	571	VOE 13949997	221	600	159	VOE 13963077	434	100	591	VOE 13974598	522	200	707	VOE 14016673	371	2800	499
VOE 13949574	420	400	563	VOE 13949997	286	100	357	VOE 13963367	460	100	609	VOE 13974598	523	200	725	VOE 14016673	647	100	779
VOE 13949574	421	700	583	VOE 13949997	286	120	359	VOE 13963925	421	900	587	VOE 13974598	523	500	729	VOE 14024728	716	100	817
VOE 13949574	421	700	583	VOE 13951740	451	200	603	VOE 13964016	421	300	573	VOE 13974598	523	620	735	VOE 14025152	896	200	1049
VOE 13949597	371	2800	499	VOE 13951741	945	1200	1259	VOE 13964845	468	100	637	VOE 13974598	647	100	777	VOE 14025792	837	800	925
VOE 13949597	371	3500	505	VOE 13951977	660	100	785	VOE 13964907	293	300	367	VOE 13975105	211	200	63	VOE 14042936	261	200	287
VOE 13949597	371	3600	507	VOE 13951977	945	800	1253	VOE 13965203	254	1500	257	VOE 13975105	211	220	67	VOE 14048189	911	1000	1161
VOE 13949608	421	100	569	VOE 13951977	945	900	1255	VOE 13965540	254	600	235	VOE 13975105	211	240	71	VOE 14048189	911	400	1147
VOE 13949608	421	100	569	VOE 13956967	254	200	227	VOE 13965552	254	800	243	VOE 13975269	255	120	265	VOE 14048189	911	700	1155
VOE 13949608	421	100	569	VOE 13956967	945	200	1237	VOE 13965552	874	100	1013	VOE 13975675	212	220	83	VOE 14211855	910	100	1093
VOE 13949608	434	100	591	VOE 13956967	945	275	1241	VOE 13965664	860	200	985	VOE 13975675	262	100	299	VOE 14211855	910	100	1093
VOE 13949656	421	700	583	VOE 13956967	945	275	1241	VOE 13966143	211	200	65	VOE 13975675	262	120	303	VOE 14211856	910	100	1089
VOE 13949657	254	1200	251	VOE 13960164	522	500	713	VOE 13966143	211	220	69	VOE 13976109	421	100	567	VOE 14211856	910	100	1089
VOE 13949746	286	100	357	VOE 13960211	525	100	737	VOE 13966143	211	240	73	VOE 13976109	421	100	567	VOE 14211856	910	200	1111
VOE 13949746	286	120	359	VOE 13960246	913	100	1185	VOE 13966143	434	200	595	VOE 13976109	434	300	597	VOE 14211858	910	100	1087
VOE 13949746	371	1400	489	VOE 13960248	911	200	1141	VOE 13966144	262	100	299	VOE 13976109	461	100	615	VOE 14211858	910	100	1089
VOE 13949746	420	400	563	VOE 13960632	216	220	129	VOE 13966145	263	550	327	VOE 13976109	463	100	623	VOE 14211858	910	100	1087
VOE 13949746	420	400	563	VOE 13960632	222	100	163	VOE 13966145	911	200	1143	VOE 13976109	463	200	631	VOE 14211858	910	100	1087
VOE 13949747	212	320	87	VOE 13960632	222	200	171	VOE 13966145	924	100	1229	VOE 13976937	461	100	613	VOE 14211858	910	100	1089
VOE 13949747	235	300	205	VOE 13960632	233	200	181	VOE 13966147	222	100	163	VOE 13976937	463	200	629	VOE 14211858	910	200	1111
VOE 13949747	235	320	209	VOE 13960634	262	120	303	VOE 13966147	222	120	167	VOE 13977111	463	150	625	VOE 14211859	523	100	719
VOE 13949747	254	1300	253	VOE 13960634	421	300	575	VOE 13966459	996	100	1267	VOE 13977111	463	250	635	VOE 14211859	523	500	727
VOE 13949747	254	700	237	VOE 13961192	460	200	611	VOE 13967752	910	100	1089	VOE 13977183	461	150	619	VOE 14211859	910	100	1089
VOE 13949747	269	100	343	VOE 13961192	460	200	611	VOE 13967752	910	200	1111	VOE 13977183	463	150	627	VOE 14211860	523	100	719
VOE 13949747	269	200	345	VOE 13961607	420	500	565	VOE 13968561	421	300	573	VOE 13977183	463	250	635	VOE 14211860	523	500	729
VOE 13949747	286	100	357	VOE 13961647	362	400	461	VOE 13968610	461	100	615	VOE 13977600	286	120	359	VOE 14211860	910	100	1081

Part No	Group	Sect	Page	Part No	Group	Sect	Page	Part No	Group	Sect	Page	Part No	Group	Sect	Page	Part No	Group	Sect	Page
VOE 14211860	910	100	1083	VOE 14535482	910	100	1091	VOE 14544009	910	300	1127	VOE 14565426	910	300	1125	VOE 14596914	910	200	1113
VOE 14211860	910	100	1089	VOE 14535712	910	100	1103	VOE 14544039	910	300	1127	VOE 14567848	910	100	1093	VOE 14596918	910	300	1123
VOE 14211864	910	100	1079	VOE 14535772	910	200	1113	VOE 14545412	910	300	1135	VOE 14568420	910	100	1101	VOE 14597798	910	100	1095
VOE 14211864	910	100	1095	VOE 14535773	910	200	1113	VOE 14545589	910	300	1125	VOE 14568437	910	200	1113	VOE 14597801	910	300	1137
VOE 14213026	371	1200	485	VOE 14535777	910	100	1091	VOE 14545877	910	100	1101	VOE 14568438	910	200	1113	VOE 14598365	910	100	1095
VOE 14213026	371	1300	487	VOE 14535778	910	100	1091	VOE 14546290	910	300	1133	VOE 14574392	910	300	1135	VOE 14600229	910	100	1095
VOE 14213026	371	2700	497	VOE 14538779	910	100	1091	VOE 14546293	910	300	1133	VOE 14575487	910	100	1093	VOE 14600278	910	100	1095
VOE 14213026	831	300	905	VOE 14538781	910	200	1111	VOE 14546439	910	300	1127	VOE 14575488	910	100	1093	VOE 14601448	910	100	1095
VOE 14213676	420	200	559	VOE 14538783	910	300	1131	VOE 14548198	910	100	1091	VOE 14577847	371	4300	509	VOE 14601649	910	100	1097
VOE 14213676	910	100	1087	VOE 14538784	910	300	1121	VOE 14549328	910	300	1133	VOE 14578626	910	200	1111	VOE 14602148	910	100	1101
VOE 14236931	911	400	1147	VOE 14538785	910	300	1123	VOE 14550086	910	200	1111	VOE 14578629	910	100	1093	VOE 14602623	910	100	1105
VOE 14236931	911	700	1155	VOE 14538786	910	300	1121	VOE 14550907	910	100	1103	VOE 14586336	910	300	1135	VOE 14602625	910	100	1101
VOE 14345423	522	300	709	VOE 14538787	910	300	1121	VOE 14550908	910	100	1103	VOE 14587002	910	300	1135	VOE 14602646	910	300	1129
VOE 14345423	522	400	711	VOE 14538791	910	300	1121	VOE 14552793	910	200	1117	VOE 14587170	910	100	1093	VOE 14604901	910	200	1117
VOE 14345423	910	100	1089	VOE 14538793	910	300	1133	VOE 14552818	910	300	1133	VOE 14587171	910	100	1093	VOE 14604940	910	100	1097
VOE 14345423	914	200	1191	VOE 14538873	910	100	1091	VOE 14553304	910	300	1135	VOE 14587172	910	300	1125	VOE 14606261	910	100	1097
VOE 14345423	914	250	1193	VOE 14538874	910	100	1091	VOE 14554040	910	100	1093	VOE 14587173	910	300	1135	VOE 14606740	910	100	1099
VOE 14345423	916	800	1215	VOE 14538878	910	100	1099	VOE 14554041	910	300	1127	VOE 14587174	910	200	1113	VOE 14608349	910	100	1097
VOE 14345423	916	825	1217	VOE 14538879	910	300	1125	VOE 14554453	910	200	1117	VOE 14587371	910	100	1093	VOE 14608618	910	300	1137
VOE 14345423	916	850	1219	VOE 14538880	910	300	1125	VOE 14555757	910	200	1111	VOE 14587477	910	100	1099	VOE 14620497	872	400	999
VOE 14351164	910	300	1133	VOE 14538881	910	300	1133	VOE 14556091	910	300	1135	VOE 14587706	910	100	1099	VOE 14620498	872	400	999
VOE 14370761	356	1100	449	VOE 14538882	910	300	1131	VOE 14556093	910	100	1099	VOE 14587717	910	100	1103	VOE 14620500	872	400	999
VOE 14370761	356	400	435	VOE 14538883	910	300	1131	VOE 14557101	910	200	1115	VOE 14588008	910	200	1117	VOE 14637451	881	100	1023
VOE 14370893	910	100	1089	VOE 14538884	910	300	1131	VOE 14559939	910	200	1117	VOE 14588009	910	100	1099	VOE 14659238	874	100	1013
VOE 14500781	910	300	1135	VOE 14538898	910	100	1091	VOE 14560076	910	300	1127	VOE 14588011	910	100	1101	VOE 14696536	874	100	1013
VOE 14511327	851	100	947	VOE 14538904	910	300	1133	VOE 14560291	910	100	1101	VOE 14588018	910	300	1121	VOE 14700547	897	50	1057
VOE 14514330	882	100	1027	VOE 14538920	910	300	1125	VOE 14561067	910	100	1093	VOE 14588020	910	300	1129	VOE 14707462	911	1200	1163
VOE 14519066	910	100	1089	VOE 14538921	910	300	1133	VOE 14561068	910	100	1103	VOE 14588130	910	100	1099	VOE 14726386	834	100	907
VOE 14531179	897	100	1061	VOE 14539702	910	100	1091	VOE 14561070	910	100	1101	VOE 14588324	910	100	1093	VOE 15000497	910	100	1103
VOE 14534517	910	300	1121	VOE 14541495	910	300	1135	VOE 14562244	910	100	1103	VOE 14593517	910	100	1093	VOE 15001575	740	100	831
VOE 14534518	910	300	1123	VOE 14541554	910	100	1091	VOE 14563733	910	200	1117	VOE 14593531	910	300	1135	VOE 15001857	945	100	1231
VOE 14534519	910	300	1129	VOE 14541555	910	200	1111	VOE 14564158	910	100	1103	VOE 14595513	910	100	1095	VOE 15001857	945	200	1235
VOE 14534521	910	300	1135	VOE 14541689	910	300	1133	VOE 14564192	910	300	1127	VOE 14595532	910	100	1095	VOE 15001955	837	900	927
VOE 14534522	910	200	1111	VOE 14541690	910	300	1127	VOE 14564662	910	300	1127	VOE 14595726	910	100	1095	VOE 15003162	910	100	1097
VOE 14534523	910	100	1089	VOE 14542112	910	100	1099	VOE 14564665	910	300	1131	VOE 14595727	910	100	1095	VOE 15003234	371	2800	499
VOE 14534524	910	100	1091	VOE 14542410	882	1400	1043	VOE 14565200	910	200	1111	VOE 14595728	910	100	1095	VOE 15003253	461	100	613

NUMERICAL INDEX
INDICE DE NÚMERO
ÍNDICE NUMÉRICO

RÉPERTOIRE DE NUMÉROS

NUMERICAL INDEX
INDICE DE NÚMERO
ÍNDICE NUMÉRICO

RÉPERTOIRE DE NUMÉROS

Catalogue id	Group
20803	10
Issue	Page
20053797-A	648

Part No	Group	Sect	Page	Part No	Group	Sect	Page	Part No	Group	Sect	Page	Part No	Group	Sect	Page	Part No	Group	Sect	Page
VOE 15003253	463	200	629	VOE 15032706	221	100	145	VOE 15053915	843	100	941	VOE 15084865	258	220	281	VOE 15097377	911	1000	1161
VOE 15004855	216	300	131	VOE 15032706	221	120	147	VOE 15056768	910	100	1099	VOE 15085424	451	100	601	VOE 15097383	911	1000	1161
VOE 15007593	882	700	1037	VOE 15034440	910	100	1097	VOE 15057717	911	1300	1165	VOE 15085424	451	200	603	VOE 15097388	911	900	1159
VOE 15008405	882	700	1037	VOE 15034479	852	600	977	VOE 15058774	916	800	1215	VOE 15085426	451	100	601	VOE 15097478	912	400	1177
VOE 15009097	421	100	569	VOE 15034972	421	100	567	VOE 15058774	916	825	1217	VOE 15085426	451	300	605	VOE 15097661	371	100	475
VOE 15010224	516	100	699	VOE 15035267	912	100	1173	VOE 15059798	860	200	985	VOE 15085429	451	100	601	VOE 15097868	896	500	1055
VOE 15010224	517	150	703	VOE 15035488	523	200	725	VOE 15059809	860	300	987	VOE 15085429	451	400	607	VOE 15099321	740	100	831
VOE 15010424	516	100	699	VOE 15037139	911	700	1155	VOE 15059815	860	300	987	VOE 15087248	837	600	923	VOE 15099760	645	100	765
VOE 15010424	517	100	701	VOE 15037151	911	700	1155	VOE 15060083	860	300	987	VOE 15088062	551	300	751	VOE 15100144	740	100	831
VOE 15010424	517	150	703	VOE 15037188	911	1000	1161	VOE 15060343	843	400	945	VOE 15088068	551	300	751	VOE 15101615	911	200	1141
VOE 15010426	516	100	699	VOE 15037193	911	1000	1161	VOE 15060345	843	100	941	VOE 15088073	551	300	751	VOE 15103017	826	100	873
VOE 15010426	517	100	701	VOE 15037370	911	700	1155	VOE 15061260	872	600	1005	VOE 15088077	551	300	751	VOE 15103373	826	100	873
VOE 15010933	461	100	613	VOE 15037594	911	1000	1161	VOE 15061573	911	400	1149	VOE 15088487	873	100	1007	VOE 15103375	826	100	873
VOE 15010933	463	200	629	VOE 15037600	911	1000	1161	VOE 15063273	852	335	963	VOE 15088952	371	100	475	VOE 15103375	826	600	887
VOE 15011226	911	200	1141	VOE 15037607	911	1000	1161	VOE 15063767	551	300	751	VOE 15089031	258	100	277	VOE 15103375	826	700	889
VOE 15011966	897	75	1059	VOE 15037616	911	1000	1161	VOE 15064608	434	300	597	VOE 15089650	421	1000	589	VOE 15103391	826	100	873
VOE 15013243	910	100	1097	VOE 15037883	911	700	1155	VOE 15065514	434	300	597	VOE 15089650	434	300	597	VOE 15103391	826	600	887
VOE 15013286	910	200	1117	VOE 15037935	911	700	1155	VOE 15065773	434	300	597	VOE 15090257	421	100	567	VOE 15103391	826	700	889
VOE 15014658	882	600	1035	VOE 15037947	911	700	1155	VOE 15068517	910	300	1125	VOE 15090257	434	300	597	VOE 15103594	647	100	777
VOE 15015567	356	300	433	VOE 15038213	831	200	901	VOE 15069329	421	600	581	VOE 15090261	421	100	567	VOE 15103798	262	420	311
VOE 15015692	851	100	947	VOE 15038213	831	300	903	VOE 15069332	421	400	577	VOE 15090274	421	100	567	VOE 15104274	810	150	845
VOE 15018744	910	100	1097	VOE 15043714	837	800	925	VOE 15069332	421	500	579	VOE 15091911	945	600	1249	VOE 15104285	810	150	845
VOE 15018776	910	100	1097	VOE 15043955	421	100	569	VOE 15079714	843	100	941	VOE 15091911	945	700	1251	VOE 15104291	810	150	845
VOE 15019610	910	100	1097	VOE 15045498	916	100	1195	VOE 15080401	882	600	1035	VOE 15092848	911	300	1145	VOE 15104297	810	150	845
VOE 15020249	882	700	1037	VOE 15045508	916	100	1195	VOE 15081227	882	500	1033	VOE 15093008	421	100	567	VOE 15104544	263	550	325
VOE 15020876	860	300	987	VOE 15047789	463	200	629	VOE 15081857	882	600	1035	VOE 15093660	881	100	1025	VOE 15104544	263	550	325
VOE 15020877	860	300	987	VOE 15047926	517	150	703	VOE 15081961	660	200	787	VOE 15095391	256	400	273	VOE 15104544	263	700	331
VOE 15021452	371	2000	493	VOE 15048183	434	200	595	VOE 15081961	912	500	1179	VOE 15095391	256	500	275	VOE 15104544	263	700	331
VOE 15021902	356	400	435	VOE 15048315	897	75	1059	VOE 15082057	872	100	993	VOE 15095844	641	350	763	VOE 15104544	263	800	335
VOE 15021902	810	200	847	VOE 15048474	910	100	1097	VOE 15082068	872	100	993	VOE 15096332	660	200	787	VOE 15104544	263	800	335
VOE 15025920	256	400	273	VOE 15048799	234	300	197	VOE 15082068	872	200	995	VOE 15096332	837	1125	931	VOE 15104958	371	2000	493
VOE 15029004	910	100	1101	VOE 15050575	255	100	263	VOE 15082068	872	300	997	VOE 15096332	912	100	1173	VOE 15104958	371	2000	493
VOE 15029548	910	300	1121	VOE 15052786	872	100	993	VOE 15082576	910	100	1099	VOE 15096332	916	1000	1221	VOE 15105169	647	100	777
VOE 15031151	647	100	777	VOE 15052786	872	200	995	VOE 15084210	222	100	163	VOE 15096407	645	100	765	VOE 15105368	660	100	785
VOE 15031167	517	100	701	VOE 15052786	872	300	997	VOE 15084210	222	120	167	VOE 15096620	261	300	291	VOE 15105430	256	250	269
VOE 15031712	910	100	1103	VOE 15053831	843	100	941	VOE 15084764	882	700	1039	VOE 15096943	252	120	223	VOE 15106044	660	100	785

Part No	Group	Sect	Page	Part No	Group	Sect	Page	Part No	Group	Sect	Page	Part No	Group	Sect	Page	Part No	Group	Sect	Page
VOE 15106914	910	300	1125	VOE 15123520	872	300	997	VOE 15140007	911	1300	1165	VOE 15148370	826	300	881	VOE 15160602	911	400	1147
VOE 15108062	263	550	325	VOE 15123520	872	300	997	VOE 15140510	831	100	899	VOE 15148433	831	100	899	VOE 15160812	881	100	1023
VOE 15108062	263	700	331	VOE 15124231	945	600	1249	VOE 15140510	860	300	987	VOE 15148433	860	300	987	VOE 15160851	461	150	619
VOE 15108062	263	800	335	VOE 15124231	945	700	1251	VOE 15140510	896	500	1055	VOE 15149017	851	100	947	VOE 15160851	463	150	627
VOE 15108148	896	500	1055	VOE 15124240	945	500	1247	VOE 15141457	715	200	799	VOE 15151026	421	300	575	VOE 15161059	916	100	1195
VOE 15108226	896	500	1055	VOE 15125243	897	500	1067	VOE 15143614	831	200	901	VOE 15152087	353	500	429	VOE 15161162	256	300	271
VOE 15108249	896	500	1055	VOE 15125243	897	600	1069	VOE 15143755	660	200	787	VOE 15152282	916	300	1203	VOE 15161227	217	100	133
VOE 15108329	262	420	311	VOE 15126069	233	100	179	VOE 15144048	843	100	941	VOE 15152282	916	500	1211	VOE 15161985	261	200	289
VOE 15109059	262	300	307	VOE 15126069	233	200	181	VOE 15144052	843	400	945	VOE 15152607	522	200	707	VOE 15162536	421	100	567
VOE 15109319	896	500	1055	VOE 15126327	992	400	1261	VOE 15144740	334	100	399	VOE 15153088	660	100	785	VOE 15163649	945	600	1249
VOE 15110003	421	100	569	VOE 15126327	992	500	1263	VOE 15144938	831	100	899	VOE 15153090	660	100	785	VOE 15163649	945	700	1251
VOE 15111485	873	100	1007	VOE 15127099	911	400	1149	VOE 15144938	860	300	987	VOE 15153124	461	100	615	VOE 15163937	421	100	567
VOE 15111485	874	200	1015	VOE 15127201	217	200	137	VOE 15146422	421	400	577	VOE 15153124	463	100	623	VOE 15164188	421	100	567
VOE 15111561	872	400	1001	VOE 15128408	911	200	1141	VOE 15147019	837	250	913	VOE 15153124	463	200	631	VOE 15164189	421	100	567
VOE 15113226	252	120	223	VOE 15128481	911	400	1149	VOE 15147021	837	250	913	VOE 15154414	261	500	295	VOE 15164333	834	200	909
VOE 15113238	913	100	1185	VOE 15129739	263	550	327	VOE 15147262	421	300	573	VOE 15154414	261	600	297	VOE 15164333	834	300	911
VOE 15114639	897	400	1065	VOE 15129739	263	700	333	VOE 15147470	261	500	295	VOE 15154642	912	700	1183	VOE 15164570	263	900	339
VOE 15114913	522	500	713	VOE 15129760	715	1600	815	VOE 15147507	261	500	295	VOE 15154642	916	100	1197	VOE 15165456	263	550	325
VOE 15114913	522	600	715	VOE 15130681	911	300	1145	VOE 15147619	261	300	291	VOE 15155278	461	150	617	VOE 15165828	897	400	1065
VOE 15116993	911	1300	1165	VOE 15134276	262	420	311	VOE 15147641	261	300	291	VOE 15155278	463	150	625	VOE 15165830	897	400	1065
VOE 15117053	258	200	279	VOE 15134276	262	420	311	VOE 15147641	261	400	293	VOE 15155712	387	100	525	VOE 15165977	912	500	1179
VOE 15119476	522	100	705	VOE 15134478	872	100	993	VOE 15147760	911	1000	1161	VOE 15156195	261	400	293	VOE 15165981	912	500	1179
VOE 15120091	525	100	737	VOE 15134478	872	200	995	VOE 15147768	911	1000	1161	VOE 15156258	261	600	297	VOE 15165988	912	500	1179
VOE 15120091	525	150	739	VOE 15134478	872	300	997	VOE 15147927	523	200	723	VOE 15156259	261	600	297	VOE 15166036	912	500	1179
VOE 15120740	647	200	781	VOE 15134976	216	300	131	VOE 15147927	523	600	731	VOE 15156306	461	150	617	VOE 15166039	912	500	1179
VOE 15122123	261	200	287	VOE 15135094	261	200	287	VOE 15147927	523	620	733	VOE 15156387	896	500	1055	VOE 15166040	912	500	1179
VOE 15122410	461	100	613	VOE 15135364	371	2000	495	VOE 15147937	523	200	723	VOE 15156391	461	150	619	VOE 15166042	912	500	1179
VOE 15122410	463	200	629	VOE 15135943	837	250	913	VOE 15147937	523	600	731	VOE 15156391	463	150	627	VOE 15166104	353	500	429
VOE 15122413	463	100	621	VOE 15135955	911	1300	1165	VOE 15147937	523	620	733	VOE 15156906	421	600	581	VOE 15166309	217	100	133
VOE 15123158	461	100	613	VOE 15136631	911	1300	1165	VOE 15148031	255	100	263	VOE 15156983	262	120	303	VOE 15166309	217	120	135
VOE 15123158	463	100	621	VOE 15136631	911	1300	1165	VOE 15148225	837	250	915	VOE 15157914	263	700	331	VOE 15166336	263	700	331
VOE 15123158	463	200	629	VOE 15138563	261	200	289	VOE 15148247	217	100	133	VOE 15157914	263	800	335	VOE 15166336	263	800	335
VOE 15123520	872	100	993	VOE 15138691	261	200	289	VOE 15148247	217	120	135	VOE 15158009	911	1300	1165	VOE 15166414	217	100	133
VOE 15123520	872	100	993	VOE 15138704	825	400	871	VOE 15148351	826	200	875	VOE 15158015	911	1300	1165	VOE 15166414	217	120	135
VOE 15123520	872	200	995	VOE 15138786	222	300	173	VOE 15148351	826	300	881	VOE 15160296	421	100	567	VOE 15166696	912	500	1179
VOE 15123520	872	200	995	VOE 15139267	837	250	913	VOE 15148370	826	200	875	VOE 15160319	463	150	625	VOE 15166808	945	800	1253

NUMERICAL INDEX
INDICE DE NÚMERO
ÍNDICE NUMÉRICO

RÉPERTOIRE DE NUMÉROS

Part No	Group	Sect	Page	Part No	Group	Sect	Page	Part No	Group	Sect	Page	Part No	Group	Sect	Page	Part No	Group	Sect	Page
VOE 15166830	851	100	947	VOE 15172265	461	150	617	VOE 15180863	261	200	287	VOE 15185566	216	300	131	VOE 15188945	912	400	1177
VOE 15167115	945	900	1255	VOE 15172265	463	150	625	VOE 15180902	897	500	1067	VOE 15185566	217	120	135	VOE 15188954	912	400	1177
VOE 15167232	945	800	1253	VOE 15172265	463	250	633	VOE 15180902	897	600	1069	VOE 15185566	217	200	137	VOE 15188959	912	400	1177
VOE 15167764	945	800	1253	VOE 15172399	837	250	913	VOE 15180962	362	300	457	VOE 15185566	218	100	141	VOE 15188963	912	400	1177
VOE 15167825	945	900	1255	VOE 15172400	837	250	913	VOE 15181186	826	200	875	VOE 15185566	221	120	147	VOE 15188965	912	400	1177
VOE 15169334	841	600	939	VOE 15172562	945	600	1249	VOE 15181187	826	200	875	VOE 15185566	221	200	149	VOE 15190412	881	100	1023
VOE 15169361	825	200	867	VOE 15172702	647	100	777	VOE 15182085	421	400	577	VOE 15185566	221	520	157	VOE 15191854	421	400	577
VOE 15169361	825	300	869	VOE 15172882	911	1300	1165	VOE 15182085	421	500	579	VOE 15185566	222	120	167	VOE 15192582	860	300	987
VOE 15169361	826	400	883	VOE 15172912	945	700	1251	VOE 15182111	872	400	999	VOE 15185566	222	200	171	VOE 15192583	860	300	987
VOE 15169361	826	500	885	VOE 15173074	826	300	879	VOE 15183191	860	100	983	VOE 15185566	222	300	173	VOE 15192584	860	300	987
VOE 15169605	421	600	581	VOE 15173075	826	300	879	VOE 15183461	912	500	1179	VOE 15185566	223	120	177	VOE 15192853	434	200	595
VOE 15169857	826	500	885	VOE 15175271	924	100	1229	VOE 15183468	912	500	1179	VOE 15185566	233	600	189	VOE 15193570	851	200	949
VOE 15169917	826	500	885	VOE 15175531	421	600	581	VOE 15183609	254	800	243	VOE 15185566	235	320	209	VOE 15193640	851	200	949
VOE 15170754	911	1000	1161	VOE 15175558	421	600	581	VOE 15183641	647	100	777	VOE 15185566	237	120	215	VOE 15194026	371	2800	499
VOE 15170830	826	300	879	VOE 15175716	645	400	769	VOE 15183969	912	500	1179	VOE 15185566	251	120	219	VOE 15194680	255	120	265
VOE 15170853	837	800	925	VOE 15176100	897	75	1059	VOE 15183971	912	500	1179	VOE 15185566	255	120	265	VOE 15194800	522	500	713
VOE 15170905	911	400	1147	VOE 15176298	825	400	871	VOE 15184705	461	150	617	VOE 15185566	258	220	281	VOE 15194883	387	100	525
VOE 15170972	911	1000	1161	VOE 15177160	263	120	317	VOE 15184708	463	150	625	VOE 15185566	262	120	303	VOE 15195723	992	400	1261
VOE 15171009	826	300	879	VOE 15177160	263	200	319	VOE 15184708	463	250	633	VOE 15185566	262	200	305	VOE 15195723	992	500	1263
VOE 15171105	825	300	869	VOE 15177227	872	400	999	VOE 15184815	872	400	1001	VOE 15185566	262	420	311	VOE 15195727	992	400	1261
VOE 15171108	825	300	869	VOE 15177438	945	800	1253	VOE 15185043	872	400	1001	VOE 15185566	263	120	317	VOE 15195727	992	500	1263
VOE 15171276	421	400	577	VOE 15177438	945	900	1255	VOE 15185344	255	100	263	VOE 15185566	263	200	319	VOE 15195917	216	100	119
VOE 15171276	421	500	579	VOE 15178236	715	300	801	VOE 15185489	873	300	1011	VOE 15185566	284	100	349	VOE 15195917	216	120	123
VOE 15171280	421	400	577	VOE 15179279	313	100	383	VOE 15185566	210	500	57	VOE 15185566	284	200	351	VOE 15196041	321	200	387
VOE 15171280	421	500	579	VOE 15179279	896	500	1055	VOE 15185566	211	120	61	VOE 15185566	284	320	355	VOE 15196770	255	120	265
VOE 15171358	826	200	875	VOE 15179834	221	300	151	VOE 15185566	211	240	71	VOE 15185566	286	120	359	VOE 15196847	525	150	739
VOE 15171375	826	200	875	VOE 15180035	827	700	895	VOE 15185566	212	140	79	VOE 15185566	321	300	389	VOE 15197036	525	150	739
VOE 15171459	945	300	1243	VOE 15180083	841	600	939	VOE 15185566	212	220	83	VOE 15185566	331	100	393	VOE 15197049	525	150	739
VOE 15171468	826	400	883	VOE 15180274	221	500	155	VOE 15185566	212	320	87	VOE 15185566	333	120	397	VOE 15197224	525	150	739
VOE 15171495	826	400	883	VOE 15180274	221	520	157	VOE 15185566	213	120	91	VOE 15185799	262	300	307	VOE 15197228	525	150	739
VOE 15171496	825	200	867	VOE 15180274	222	100	163	VOE 15185566	214	140	101	VOE 15186685	421	400	577	VOE 15197308	371	2000	493
VOE 15171497	825	200	867	VOE 15180274	222	120	167	VOE 15185566	214	240	107	VOE 15186953	255	120	265	VOE 15197308	882	700	1037
VOE 15171818	825	300	869	VOE 15180637	353	500	429	VOE 15185566	215	120	111	VOE 15187994	523	200	723	VOE 15197318	843	100	941
VOE 15171826	825	300	869	VOE 15180639	353	500	429	VOE 15185566	215	240	117	VOE 15188030	255	120	265	VOE 15197331	843	400	945
VOE 15171830	825	200	867	VOE 15180639	897	500	1067	VOE 15185566	216	120	123	VOE 15188116	660	200	787	VOE 15197418	414	100	555
VOE 15171835	825	200	867	VOE 15180639	897	600	1069	VOE 15185566	216	220	129	VOE 15188905	911	300	1145	VOE 15197431	235	300	205

Part No	Group	Sect	Page	Part No	Group	Sect	Page	Part No	Group	Sect	Page	Part No	Group	Sect	Page	Part No	Group	Sect	Page
VOE 15197431	235	320	209	VOE 1523237	461	150	617	VOE 1524673	461	150	619	VOE 1547971	214	100	93	VOE 15800932	523	100	719
VOE 15197469	262	100	299	VOE 1523237	463	150	625	VOE 1524673	463	150	627	VOE 1547972	214	100	95	VOE 15800968	645	400	769
VOE 15197595	843	100	941	VOE 1523237	463	250	635	VOE 1524673	463	250	633	VOE 1547973	214	100	95	VOE 15801085	645	400	769
VOE 15197617	843	100	941	VOE 1523278	516	100	699	VOE 153035	263	400	321	VOE 1547974	214	100	95	VOE 15801272	523	100	721
VOE 15197629	843	100	941	VOE 1523278	517	100	701	VOE 15414511	897	100	1063	VOE 1547975	214	100	95	VOE 15801273	523	200	723
VOE 15197657	843	400	945	VOE 1523278	517	150	703	VOE 1543499	255	120	265	VOE 1547976	214	100	95	VOE 15801276	523	600	731
VOE 15197681	843	400	945	VOE 1523317	461	150	619	VOE 1544736	256	500	275	VOE 1547977	214	100	95	VOE 15801276	523	620	733
VOE 15197701	843	400	945	VOE 1523317	463	100	621	VOE 1546531	211	200	65	VOE 1547978	214	100	95	VOE 15801312	645	500	775
VOE 15199264	286	200	361	VOE 1523317	463	150	627	VOE 1546531	211	220	69	VOE 1547979	214	100	95	VOE 15801389	645	400	769
VOE 15199485	334	300	401	VOE 1523317	463	250	635	VOE 1546531	211	240	73	VOE 1547980	214	100	95	VOE 15801398	916	200	1199
VOE 15199653	865	300	991	VOE 1523318	461	150	619	VOE 1546531	212	100	75	VOE 1547981	214	100	95	VOE 15801398	916	300	1203
VOE 15199658	865	300	991	VOE 1523318	463	100	621	VOE 1546531	212	120	77	VOE 1547982	214	100	95	VOE 15801398	916	400	1207
VOE 15199817	461	150	617	VOE 1523318	463	150	627	VOE 1546531	212	140	79	VOE 1547983	214	100	95	VOE 15801398	916	500	1211
VOE 15199830	463	150	625	VOE 1523318	463	250	635	VOE 1546531	262	100	301	VOE 1547984	214	100	95	VOE 15801460	912	100	1173
VOE 1522102	468	100	637	VOE 1523319	461	150	619	VOE 1546531	262	120	303	VOE 1556907	216	300	131	VOE 1588548	896	500	1055
VOE 1522293	461	150	619	VOE 1523319	463	100	621	VOE 1546775	214	120	99	VOE 15612092	523	500	727	VOE 1588548	911	1300	1165
VOE 1522293	463	100	621	VOE 1523319	463	150	627	VOE 1546775	214	140	101	VOE 15655719	912	600	1181	VOE 1589502	881	100	1023
VOE 1522293	463	150	627	VOE 1523319	463	250	635	VOE 1547252	211	200	65	VOE 15655719	916	100	1197	VOE 1594043	647	300	783
VOE 1522293	463	250	635	VOE 1523623	461	150	617	VOE 1547252	211	220	69	VOE 15662147	522	100	705	VOE 16029055	818	120	855
VOE 1523084	468	100	637	VOE 1523623	463	150	625	VOE 1547252	211	240	73	VOE 15662147	522	200	707	VOE 16039356	914	150	1189
VOE 1523087	468	100	637	VOE 1523623	463	250	635	VOE 1547252	212	220	83	VOE 15670553	352	1000	417	VOE 16061693	916	200	1199
VOE 1523232	461	150	617	VOE 1523624	461	150	617	VOE 1547252	262	100	299	VOE 15670553	352	650	409	VOE 16061693	916	300	1203
VOE 1523232	463	150	625	VOE 1523624	463	150	625	VOE 1547252	262	100	301	VOE 15670553	353	200	423	VOE 16061693	916	400	1207
VOE 1523232	463	250	633	VOE 1523624	463	250	635	VOE 1547252	262	120	303	VOE 15670554	356	1200	451	VOE 16061693	916	500	1211
VOE 1523233	461	150	617	VOE 1523666	461	150	617	VOE 1547252	262	300	307	VOE 15670554	356	1300	453	VOE 16207444	897	75	1059
VOE 1523233	463	150	625	VOE 1523666	463	150	625	VOE 1547252	262	420	311	VOE 15670554	356	600	439	VOE 16208884	551	100	747
VOE 1523233	463	250	633	VOE 1523666	463	250	633	VOE 1547253	262	100	299	VOE 15670554	356	700	441	VOE 16209281	916	1300	1223
VOE 1523234	461	150	617	VOE 1523736	461	150	619	VOE 1547254	262	100	299	VOE 15698689	645	500	775	VOE 16210399	911	400	1147
VOE 1523234	463	150	625	VOE 1523736	463	150	627	VOE 1547254	262	120	303	VOE 15698689	660	200	787	VOE 16215105	916	100	1195
VOE 1523234	463	250	633	VOE 1523736	463	250	633	VOE 1547934	221	100	145	VOE 1578835	897	50	1057	VOE 16217170	911	1200	1163
VOE 1523235	461	150	617	VOE 1524242	461	150	617	VOE 1547934	221	120	147	VOE 15800558	647	100	777	VOE 16217796	911	1200	1163
VOE 1523235	463	150	625	VOE 1524242	463	150	625	VOE 1547940	216	300	131	VOE 15800558	916	800	1215	VOE 16221	262	400	309
VOE 1523235	463	250	633	VOE 1524242	463	250	633	VOE 1547967	214	100	93	VOE 15800558	916	825	1217	VOE 16235278	874	300	1017
VOE 1523236	461	150	617	VOE 1524631	461	150	619	VOE 1547968	214	100	93	VOE 15800622	522	100	705	VOE 16262073	874	200	1015
VOE 1523236	463	150	625	VOE 1524631	463	150	627	VOE 1547969	214	100	93	VOE 15800816	916	200	1199	VOE 16262089	874	200	1015
VOE 1523236	463	250	635	VOE 1524631	463	250	633	VOE 1547970	214	100	93	VOE 15800816	916	400	1207	VOE 16262119	874	200	1015

NUMERICAL INDEX
INDICE DE NÚMERO
ÍNDICE NUMÉRICO

RÉPERTOIRE DE NUMÉROS

NUMERICAL INDEX
INDICE DE NÚMERO
ÍNDICE NUMÉRICO

RÉPERTOIRE DE NUMÉROS

Part No	Group	Sect	Page
VOE 16262136	874	200	1015
VOE 16262162	873	200	1009
VOE 16262162	874	200	1015
VOE 16263276	873	200	1009
VOE 16263286	873	200	1009
VOE 16263307	873	200	1009
VOE 16264969	872	400	999
VOE 16266897	882	100	1027
VOE 16268803	852	150	957
VOE 16268803	852	200	959
VOE 16269009	852	350	965
VOE 16269009	852	390	969
VOE 16269076	852	150	957
VOE 16269076	852	200	959
VOE 16269076	852	335	963
VOE 16269076	852	375	967
VOE 16269274	874	200	1015
VOE 16269277	873	100	1007
VOE 16269277	873	200	1009
VOE 16269655	860	300	987
VOE 16271018	873	200	1009
VOE 16271018	874	200	1015
VOE 16271772	874	200	1015
VOE 16279996	827	100	891
VOE 16280078	826	100	873
VOE 16280081	826	100	873
VOE 16280087	826	100	873
VOE 16280095	826	100	873
VOE 16280101	827	100	891
VOE 16284940	945	100	1233
VOE 16284961	945	200	1235
VOE 16285465	897	100	1063
VOE 16285718	831	100	899
VOE 16285718	860	300	987
VOE 16287079	387	100	525
VOE 16287346	881	100	1025
VOE 16288135	882	100	1027
VOE 16288183	715	1600	815
VOE 16288402	362	400	461
VOE 16288402	362	500	463
VOE 16289102	525	100	737
VOE 16289580	371	100	475
VOE 16289655	371	100	475
VOE 16289658	371	100	475
VOE 16296966	882	100	1027
VOE 16302066	831	300	903
VOE 16303026	364	100	465
VOE 16303237	362	300	457
VOE 16308698	841	500	937
VOE 1636309	212	100	75
VOE 1651164	451	200	603
VOE 1651164	451	300	605
VOE 1651164	451	400	607
VOE 1651165	451	200	603
VOE 1651165	451	300	605
VOE 1651165	451	400	607
VOE 1660609	945	1050	1257
VOE 1660609	945	800	1253
VOE 1660609	945	900	1255
VOE 16614330	740	100	831
VOE 16616601	660	100	785
VOE 16626398	645	100	765
VOE 16639964	256	250	269
VOE 16649180	872	600	1005
VOE 16652336	841	100	935
VOE 16654307	841	100	935
VOE 16654307	841	600	939
VOE 16661044	234	100	191
VOE 16668537	235	100	199
VOE 16670937	882	700	1037
VOE 166709937	882	700	1037
VOE 16674711	911	1300	1165
VOE 16680686	256	400	273
VOE 16680686	256	500	275
VOE 16685267	641	100	759
VOE 16685566	313	100	383
VOE 16685676	641	250	761
VOE 16686182	313	100	383
VOE 16688136	874	200	1015
VOE 16688256	874	200	1015
VOE 16688265	873	200	1009
VOE 16688265	874	200	1015
VOE 16688268	873	200	1009
VOE 16688268	874	200	1015
VOE 16688288	873	200	1009
VOE 16688288	874	200	1015
VOE 16688293	873	200	1009
VOE 16688293	874	200	1015
VOE 16688296	873	200	1009
VOE 16688296	874	200	1015
VOE 16688298	873	200	1009
VOE 16688298	874	200	1015
VOE 16688303	874	200	1015
VOE 16688307	874	200	1015
VOE 16688881	641	100	759
VOE 16689712	716	500	825
VOE 16690696	716	200	819
VOE 16691310	234	100	191
VOE 16691310	234	200	193
VOE 16691310	234	200	193
VOE 16692187	716	700	829
VOE 16692372	827	800	897
VOE 16692379	827	700	895
VOE 16693428	827	800	897
VOE 16693436	827	700	895
VOE 16693741	827	100	891
VOE 1674083	261	100	283
VOE 1676622	212	220	83
VOE 1676622	262	500	313
VOE 1677347	214	100	95
VOE 1677348	214	100	95
VOE 1677349	214	100	95
VOE 1677350	214	100	95
VOE 1677351	214	100	95
VOE 1677352	214	100	95
VOE 1677353	214	100	95
VOE 1677354	214	100	95
VOE 1677355	214	100	95
VOE 1677356	214	100	95
VOE 1677357	214	100	95
VOE 1677358	214	100	95
VOE 1677359	214	100	95
VOE 1677360	214	100	95
VOE 1677361	214	100	95
VOE 1677362	214	100	95
VOE 1677363	214	100	95
VOE 1677364	214	100	95
VOE 1677365	214	100	97
VOE 1677366	214	100	97
VOE 1677367	214	100	97
VOE 1677368	214	100	97
VOE 1677370	214	200	103
VOE 1677370	214	220	105
VOE 1677370	214	240	107
VOE 1677396	214	100	93
VOE 1677396	214	120	99
VOE 1677396	214	120	99
VOE 1677396	214	140	101
VOE 16801645	945	800	1253
VOE 16801806	371	100	475
VOE 16801897	234	200	193
VOE 16801897	234	200	193
VOE 16801897	234	200	193
VOE 16802889	740	100	831
VOE 16805139	826	300	879
VOE 16805142	826	300	879
VOE 16805183	911	1300	1165
VOE 16805233	826	200	875
VOE 16805235	826	200	875
VOE 16805758	420	400	563
VOE 16805778	269	100	343
VOE 16805779	715	800	809
VOE 16805826	269	200	345
VOE 16805986	860	100	983
VOE 16805995	860	100	983
VOE 16809807	826	200	875
VOE 16809807	826	300	879
VOE 16809808	826	200	877
VOE 16809808	826	300	881
VOE 16810203	945	300	1243
VOE 16810211	945	300	1243
VOE 16812238	261	100	283
VOE 16812683	451	100	601
VOE 16812687	451	100	601
VOE 16812880	715	1600	815
VOE 16815168	897	750	1071
VOE 16815171	897	750	1071
VOE 16817377	387	200	527
VOE 16818417	826	200	877
VOE 16818417	826	300	879
VOE 16819130	420	200	559
VOE 16820242	420	200	559
VOE 16820242	420	300	561
VOE 16822964	261	100	283
VOE 16823120	371	400	481
VOE 16824402	826	200	875
VOE 16824402	826	300	881
VOE 16824434	826	200	875
VOE 16824437	826	300	879
VOE 16824524	826	200	877

Part No	Group	Sect	Page	Part No	Group	Sect	Page	Part No	Group	Sect	Page	Part No	Group	Sect	Page	Part No	Group	Sect	Page
VOE 16824524	826	300	879	VOE 16831764	945	200	1235	VOE 16844001	252	120	223	VOE 16858426	715	100	797	VOE 16862645	352	800	413
VOE 16824730	826	400	883	VOE 16831828	256	250	269	VOE 16845749	261	200	287	VOE 16858811	715	400	803	VOE 16862645	352	900	415
VOE 16824730	826	500	885	VOE 16831829	256	250	269	VOE 16845755	254	600	235	VOE 16858834	897	100	1063	VOE 16862645	837	1100	929
VOE 16824731	826	400	883	VOE 16833112	897	100	1063	VOE 16846141	716	600	827	VOE 16858870	897	100	1063	VOE 16862645	911	100	1139
VOE 16824731	826	500	885	VOE 16833113	897	100	1063	VOE 16847287	837	250	913	VOE 16858873	897	100	1061	VOE 16862904	221	600	159
VOE 16824744	825	300	869	VOE 16833994	945	300	1243	VOE 16847288	837	250	913	VOE 16858878	897	100	1061	VOE 16863353	221	600	161
VOE 16824746	825	300	869	VOE 16834952	996	100	1267	VOE 16847859	827	800	897	VOE 16859448	911	100	1139	VOE 16863812	221	600	161
VOE 16824749	825	200	867	VOE 16834967	996	100	1267	VOE 16847860	827	800	897	VOE 16859474	235	200	201	VOE 16864440	221	600	161
VOE 16824753	825	200	867	VOE 16835661	221	600	159	VOE 16848416	313	100	383	VOE 16859857	221	600	159	VOE 16865142	261	100	283
VOE 16825730	826	300	879	VOE 16835738	221	600	159	VOE 16848490	827	700	895	VOE 16860000	827	100	891	VOE 16866696	254	800	243
VOE 16825731	826	300	879	VOE 16835893	233	300	183	VOE 16848491	827	700	895	VOE 16860000	827	700	895	VOE 16867558	221	600	159
VOE 16825734	826	200	875	VOE 16836004	221	600	159	VOE 16848888	254	800	243	VOE 16860000	827	700	895	VOE 16867559	221	600	159
VOE 16825735	826	200	875	VOE 16836005	818	130	857	VOE 16849414	233	100	179	VOE 16860000	827	700	895	VOE 16867560	221	600	161
VOE 16825948	258	100	277	VOE 16836079	235	100	199	VOE 16849587	261	100	285	VOE 16860000	827	800	897	VOE 16868026	261	100	283
VOE 16826255	911	200	1143	VOE 16836122	233	400	185	VOE 16849749	263	900	339	VOE 16860048	897	50	1057	VOE 16868713	321	100	385
VOE 16826601	256	250	269	VOE 16837105	254	1400	255	VOE 16850566	911	1300	1165	VOE 16860170	218	200	143	VOE 16868713	321	400	391
VOE 16826601	256	400	273	VOE 16839048	235	200	201	VOE 16851187	235	100	199	VOE 16860206	234	200	193	VOE 16869522	837	1125	931
VOE 16826601	256	500	275	VOE 16839955	865	300	991	VOE 16851208	235	100	199	VOE 16860206	234	200	193	VOE 16869523	837	1125	931
VOE 16826765	826	500	885	VOE 16839961	865	300	991	VOE 16851218	235	100	199	VOE 16860206	234	200	193	VOE 16869670	254	200	227
VOE 16826774	825	300	869	VOE 16839964	865	300	991	VOE 16851337	235	200	201	VOE 16860448	945	100	1231	VOE 16869801	897	75	1059
VOE 16826860	825	100	865	VOE 16840105	352	1000	417	VOE 16851339	235	200	201	VOE 16860454	945	200	1235	VOE 16869802	897	75	1059
VOE 16826862	825	100	865	VOE 16840105	352	1100	419	VOE 16851583	818	200	861	VOE 16860752	826	300	879	VOE 16869804	252	120	223
VOE 16827019	826	500	885	VOE 16841505	261	100	285	VOE 16852701	254	700	237	VOE 16860754	826	300	879	VOE 16869844	715	100	797
VOE 16827031	825	300	869	VOE 16841800	261	100	285	VOE 16854833	827	100	891	VOE 16860755	826	200	875	VOE 16870095	837	1125	931
VOE 16827204	896	500	1055	VOE 16841839	827	100	891	VOE 16855115	234	100	191	VOE 16860756	826	200	875	VOE 16870440	821	500	863
VOE 16827991	945	100	1231	VOE 16842114	837	250	913	VOE 16855419	897	100	1061	VOE 16860838	825	300	869	VOE 16871181	865	300	991
VOE 16827991	945	200	1235	VOE 16842118	837	250	913	VOE 16855421	897	100	1061	VOE 16860842	825	300	869	VOE 16872151	716	100	817
VOE 16828094	371	1400	489	VOE 16842540	261	200	287	VOE 16855479	254	700	237	VOE 16860849	825	200	867	VOE 16872377	827	100	891
VOE 16828594	897	100	1063	VOE 16842660	827	100	891	VOE 16855490	218	200	143	VOE 16860850	825	200	867	VOE 16872377	896	500	1055
VOE 16828621	897	100	1063	VOE 16843579	221	600	159	VOE 16855635	420	200	559	VOE 16860893	221	600	159	VOE 16872921	715	600	807
VOE 16828668	897	100	1063	VOE 16843592	645	100	765	VOE 16855635	911	100	1139	VOE 16861087	897	100	1061	VOE 16874355	313	100	383
VOE 16828669	897	100	1063	VOE 16843594	221	600	159	VOE 16855696	897	100	1061	VOE 16861093	897	100	1061	VOE 16874356	313	100	383
VOE 16828958	261	100	283	VOE 16843611	221	600	159	VOE 16855697	897	100	1061	VOE 16861200	826	100	873	VOE 16875231	827	700	895
VOE 16829360	897	100	1063	VOE 16843622	221	600	159	VOE 16856410	371	100	475	VOE 16861375	826	100	873	VOE 16875231	827	800	897
VOE 16830937	256	250	269	VOE 16843681	221	600	159	VOE 16857158	896	500	1055	VOE 16861479	825	200	867	VOE 16875631	740	100	831
VOE 16831764	945	100	1231	VOE 16844001	252	100	221	VOE 16858101	254	1050	247	VOE 16861479	825	300	869	VOE 16876296	254	600	235

NUMERICAL INDEX
INDICE DE NÚMERO
ÍNDICE NUMÉRICO

RÉPERTOIRE DE NUMÉROS

NUMERICAL INDEX
INDICE DE NÚMERO
ÍNDICE NUMÉRICO

RÉPERTOIRE DE NUMÉROS

Part No	Group	Sect	Page	Part No	Group	Sect	Page	Part No	Group	Sect	Page	Part No	Group	Sect	Page	Part No	Group	Sect	Page
VOE 16877464	715	400	803	VOE 16890921	945	1050	1257	VOE 16902962	897	100	1061	VOE 17200523	233	200	181	VOE 17218404	434	100	591
VOE 16878290	252	120	223	VOE 16891179	352	750	411	VOE 16902967	897	100	1061	VOE 17202021	911	200	1141	VOE 17218422	421	500	579
VOE 16879476	945	800	1253	VOE 16891310	217	300	139	VOE 16903246	217	300	139	VOE 17202304	284	320	355	VOE 17218945	421	100	567
VOE 16881340	911	100	1139	VOE 16892529	716	300	821	VOE 16904303	837	250	913	VOE 17202563	421	900	587	VOE 17219070	434	200	593
VOE 16882430	252	100	221	VOE 16892529	716	400	823	VOE 16904449	837	1125	931	VOE 17202563	434	300	597	VOE 17219153	371	100	475
VOE 16882430	252	120	223	VOE 16892878	837	1130	933	VOE 16906501	945	100	1231	VOE 17203642	461	150	619	VOE 17219175	235	300	205
VOE 16883305	261	100	283	VOE 16893092	217	300	139	VOE 16906501	945	300	1243	VOE 17203642	463	150	627	VOE 17219254	217	200	137
VOE 16885443	235	100	199	VOE 16894823	837	1100	929	VOE 16907846	945	200	1235	VOE 17203650	434	200	595	VOE 17219568	254	1600	259
VOE 16885443	235	200	201	VOE 16894933	837	1100	929	VOE 16907846	945	300	1243	VOE 17203855	261	300	291	VOE 17220354	434	100	591
VOE 16885444	235	200	203	VOE 16896515	837	1130	933	VOE 16908096	263	400	321	VOE 17203997	261	400	293	VOE 17220884	421	600	581
VOE 16885444	235	200	201	VOE 16897384	945	400	1245	VOE 16908173	818	110	853	VOE 17204355	321	100	385	VOE 17221049	872	400	999
VOE 16885444	235	200	201	VOE 16897385	945	400	1245	VOE 16908173	818	140	859	VOE 17204704	255	120	265	VOE 17221078	421	600	581
VOE 16885444	235	200	201	VOE 16897472	897	50	1057	VOE 16908200	263	400	321	VOE 17205871	371	100	475	VOE 17221245	882	400	1031
VOE 16885445	233	400	185	VOE 16897616	897	50	1057	VOE 16908632	837	1125	931	VOE 17205927	421	100	567	VOE 17221436	356	750	443
VOE 16885445	235	100	199	VOE 16898560	818	110	853	VOE 16908632	837	1130	933	VOE 17206610	873	100	1007	VOE 17221436	356	800	445
VOE 16885445	235	200	201	VOE 16898560	818	140	859	VOE 16908632	837	250	913	VOE 17206610	874	200	1015	VOE 17221438	356	800	445
VOE 16885864	254	200	227	VOE 16899538	715	1600	815	VOE 16910864	897	100	1063	VOE 17207335	371	5000	511	VOE 17221454	254	100	225
VOE 16885868	254	200	227	VOE 16899637	715	1600	815	VOE 16911209	715	1400	813	VOE 17208060	522	300	709	VOE 17221462	254	100	225
VOE 16886887	261	100	285	VOE 16899795	716	600	827	VOE 16913773	897	100	1061	VOE 17208060	522	400	711	VOE 17221779	551	100	747
VOE 16886887	261	500	295	VOE 16899848	263	400	321	VOE 16919654	945	300	1243	VOE 17208196	235	300	205	VOE 17222136	222	100	163
VOE 16886887	261	600	297	VOE 16900015	911	200	1143	VOE 16925783	945	900	1255	VOE 17208196	235	320	209	VOE 17222136	222	120	167
VOE 16888087	837	1125	931	VOE 16900028	911	100	1139	VOE 16925857	945	900	1255	VOE 17208454	387	200	527	VOE 17222699	645	200	767
VOE 16888087	837	1130	933	VOE 16900028	911	200	1141	VOE 16925860	945	900	1255	VOE 17210493	286	100	357	VOE 17222931	364	200	469
VOE 16888087	837	250	913	VOE 16901151	261	200	287	VOE 16925861	945	900	1255	VOE 17210969	463	100	623	VOE 17223211	421	400	577
VOE 16888132	896	300	1051	VOE 16901162	897	100	1061	VOE 16925946	945	900	1255	VOE 17210969	463	200	631	VOE 17223229	356	800	445
VOE 16888195	235	200	201	VOE 16901339	897	100	1061	VOE 16926242	945	900	1255	VOE 17211611	461	100	615	VOE 17223354	434	100	591
VOE 16888224	235	100	199	VOE 16901339	897	100	1063	VOE 16926377	945	900	1255	VOE 17212488	255	100	263	VOE 17223360	421	600	581
VOE 16888917	256	250	269	VOE 16901361	897	100	1063	VOE 16928511	715	600	807	VOE 17213864	914	200	1191	VOE 17224427	212	300	85
VOE 16890214	256	250	269	VOE 16901370	897	100	1063	VOE 16960000	827	600	893	VOE 17213864	914	250	1193	VOE 17224925	421	600	581
VOE 16890380	221	600	159	VOE 16901391	897	100	1061	VOE 16960000	827	700	895	VOE 17213867	916	800	1215	VOE 17225034	911	1400	1169
VOE 16890471	256	250	269	VOE 16901400	897	100	1063	VOE 16960000	827	800	897	VOE 17213867	916	825	1217	VOE 17225038	911	1500	1171
VOE 16890475	256	250	269	VOE 16901432	897	100	1061	VOE 17200262	252	100	221	VOE 17213867	916	850	1219	VOE 17225331	834	200	909
VOE 16890875	945	1050	1257	VOE 16901531	897	100	1061	VOE 17200262	252	120	223	VOE 17214980	911	300	1145	VOE 17225331	834	300	911
VOE 16890875	945	800	1253	VOE 16901534	897	100	1061	VOE 17200272	252	100	221	VOE 17216337	387	100	525	VOE 17225824	221	500	155
VOE 16890875	945	900	1255	VOE 16901577	897	50	1057	VOE 17200272	252	120	223	VOE 17216999	434	200	593	VOE 17225824	221	520	157
VOE 16890889	945	900	1255	VOE 16901608	897	100	1061	VOE 17200366	255	100	263	VOE 17217345	434	100	591	VOE 17225941	222	100	163

Part No	Group	Sect	Page
VOE 17225941	222	120	167
VOE 17226204	522	300	709
VOE 17226204	522	400	711
VOE 17226204	660	200	787
VOE 17226204	911	600	1153
VOE 17226293	263	700	333
VOE 17226293	263	800	337
VOE 17226293	911	600	1153
VOE 17228327	371	1200	485
VOE 17228327	371	1300	487
VOE 17228332	371	1300	487
VOE 17228594	852	150	957
VOE 17228594	852	200	959
VOE 17228594	852	335	963
VOE 17228594	852	375	967
VOE 17228594	852	390	969
VOE 17229439	911	600	1153
VOE 17230567	945	300	1243
VOE 17230567	945	500	1247
VOE 17230569	945	300	1243
VOE 17230569	945	600	1249
VOE 17230570	945	300	1243
VOE 17230570	945	700	1251
VOE 17230740	834	100	907
VOE 17231481	860	400	989
VOE 17231493	882	700	1039
VOE 17231518	860	400	989
VOE 17231849	647	100	777
VOE 17232309	912	600	1181
VOE 17232309	912	700	1183
VOE 17232334	912	700	1183
VOE 17232342	912	700	1183
VOE 17232355	912	700	1183
VOE 17232362	912	700	1183
VOE 17232367	912	700	1183
VOE 17232368	912	700	1183
VOE 17233199	217	100	133
VOE 17233199	217	120	135
VOE 17233221	331	100	393
VOE 17234411	872	300	997
VOE 17234796	810	150	845
VOE 17235346	916	200	1199
VOE 17235346	916	300	1203
VOE 17235346	916	400	1207
VOE 17235346	916	500	1211
VOE 17235502	916	200	1199
VOE 17235502	916	300	1203
VOE 17235502	916	400	1207
VOE 17235502	916	500	1211
VOE 17236165	371	1400	489
VOE 17236580	523	600	731
VOE 17236580	523	620	733
VOE 17238339	911	800	1157
VOE 17241043	522	500	713
VOE 17241043	522	600	715
VOE 17241043	647	100	777
VOE 17241421	421	500	579
VOE 17241517	911	800	1157
VOE 17242311	810	200	847
VOE 17243329	851	100	947
VOE 17243351	254	700	237
VOE 17243351	254	720	239
VOE 17244681	353	300	425
VOE 17245010	371	285	479
VOE 17245505	233	500	187
VOE 17245964	254	750	241
VOE 17246344	522	300	709
VOE 17246344	522	400	711
VOE 17246349	353	200	423
VOE 17246509	254	750	241
VOE 17246633	371	1400	489
VOE 17246642	660	200	787
VOE 17246709	911	600	1153
VOE 17246711	911	600	1153
VOE 17246713	911	600	1153
VOE 17246956	461	100	613
VOE 17246956	463	200	629
VOE 17247015	463	100	621
VOE 17247162	261	100	285
VOE 17247681	258	100	277
VOE 17247682	258	100	277
VOE 17247801	258	200	279
VOE 17247801	258	220	281
VOE 17247898	263	550	325
VOE 17247898	263	700	333
VOE 17247898	263	800	337
VOE 17248194	263	200	319
VOE 17248248	831	300	903
VOE 17248402	254	700	237
VOE 17248734	645	400	769
VOE 17248746	882	700	1037
VOE 17252299	818	200	861
VOE 17252569	235	300	205
VOE 17252569	235	320	209
VOE 17252572	235	300	205
VOE 17252572	235	320	209
VOE 17252579	235	300	205
VOE 17252579	235	320	209
VOE 17253275	881	100	1023
VOE 17254580	216	300	131
VOE 17256390	810	150	845
VOE 17257002	254	1600	259
VOE 17258041	434	200	595
VOE 17258318	914	100	1187
VOE 17258318	914	150	1189
VOE 17258319	527	300	745
VOE 17258321	527	300	745
VOE 17258322	527	300	745
VOE 17258833	212	200	81
VOE 17259162	831	300	903
VOE 17259173	831	300	903
VOE 17259196	831	200	901
VOE 17259196	831	300	903
VOE 17259211	831	300	903
VOE 17259215	831	300	905
VOE 17259808	882	100	1027
VOE 17261187	945	900	1255
VOE 17261188	945	1050	1257
VOE 17262158	468	100	637
VOE 17262718	525	200	741
VOE 17262775	523	200	723
VOE 17262775	523	500	727
VOE 17262775	523	600	731
VOE 17262775	523	620	733
VOE 17262819	523	100	719
VOE 17262859	523	100	721
VOE 17262911	831	300	905
VOE 17262972	831	300	903
VOE 17264219	461	150	617
VOE 17264219	463	150	625
VOE 17264219	463	250	635
VOE 17264485	831	300	905
VOE 17264520	945	500	1247
VOE 17264532	212	320	87
VOE 17264860	945	600	1249
VOE 17264860	945	700	1251
VOE 17269024	831	200	901
VOE 17269024	831	300	903
VOE 17270251	371	2000	493
VOE 17270251	882	700	1037
VOE 17270364	914	100	1187
VOE 17270364	914	150	1189
VOE 17270707	525	300	743
VOE 17270740	522	600	715
VOE 17271935	873	100	1007
VOE 17271935	874	200	1015
VOE 17273460	882	700	1039
VOE 17273470	371	400	481
VOE 17273721	834	200	909
VOE 17273721	834	300	911
VOE 17273889	897	100	1061
VOE 17274022	818	200	861
VOE 17286432	421	200	571
VOE 17286451	352	100	403
VOE 17286452	352	100	403
VOE 17291997	421	200	571
VOE 17295427	522	200	707
VOE 17295601	254	700	237
VOE 17295601	254	720	239
VOE 17295864	461	100	613
VOE 17295864	463	200	629
VOE 17296415	831	200	901
VOE 17296470	831	300	903
VOE 17298521	834	200	909
VOE 17298521	834	300	911
VOE 17298887	834	100	907
VOE 17309879	897	100	1061
VOE 17309890	897	100	1061
VOE 17316454	872	400	999
VOE 17316466	872	400	999
VOE 17317990	371	2700	497
VOE 17323373	912	600	1181
VOE 17323373	912	700	1183
VOE 17323373	912	700	1183
VOE 17332752	873	100	1007
VOE 17332752	874	200	1015
VOE 17333869	843	400	945
VOE 17334405	843	100	941
VOE 17336823	261	100	283
VOE 17336824	261	100	283

NUMERICAL INDEX
INDICE DE NÚMERO
ÍNDICE NUMÉRICO

RÉPERTOIRE DE NUMÉROS

Part No	Group	Sect	Page	Part No	Group	Sect	Page	Part No	Group	Sect	Page	Part No	Group	Sect	Page	Part No	Group	Sect	Page
VOE 17344512	255	120	265	VOE 17409649	371	2000	495	VOE 17417781	852	400	971	VOE 17425100	924	100	1229	VOE 17431151	371	100	475
VOE 17360123	222	200	171	VOE 17409821	945	500	1247	VOE 17417781	852	425	973	VOE 17425101	924	100	1229	VOE 17431212	222	100	163
VOE 17361807	522	300	709	VOE 17410279	911	200	1141	VOE 17417781	852	600	977	VOE 17425836	461	100	613	VOE 17431212	222	120	167
VOE 17361807	522	400	711	VOE 17410298	421	300	575	VOE 17417784	852	400	971	VOE 17426314	258	100	277	VOE 17431224	393	500	533
VOE 17367830	463	100	621	VOE 17412568	364	200	469	VOE 17417784	852	425	973	VOE 17426959	912	300	1175	VOE 17432191	421	1000	589
VOE 17367902	461	100	613	VOE 17412568	371	1200	485	VOE 17417784	852	600	977	VOE 17426959	912	400	1177	VOE 17432191	434	300	597
VOE 17367902	463	200	629	VOE 17412568	371	1300	487	VOE 17418113	421	200	571	VOE 17426977	371	3000	501	VOE 17432269	912	700	1183
VOE 17374435	872	400	1001	VOE 17412985	421	600	581	VOE 17418267	263	100	315	VOE 17427763	913	100	1185	VOE 17433036	843	400	945
VOE 17394345	217	100	133	VOE 17413231	371	2000	495	VOE 17418267	263	120	317	VOE 17427991	222	300	173	VOE 17433661	210	500	57
VOE 17394345	217	120	135	VOE 17413250	523	200	723	VOE 17418271	263	1000	341	VOE 17428521	263	700	331	VOE 17433949	852	500	975
VOE 17397193	916	200	1201	VOE 17413250	523	500	727	VOE 17418271	263	120	317	VOE 17428521	263	800	335	VOE 17434067	911	1200	1163
VOE 17397193	916	300	1205	VOE 17413250	523	620	733	VOE 17418409	362	350	459	VOE 17428535	263	700	331	VOE 17434067	912	100	1173
VOE 17397193	916	400	1209	VOE 17413636	398	100	537	VOE 17418511	468	100	637	VOE 17428535	263	800	335	VOE 17434611	468	100	637
VOE 17397193	916	500	1213	VOE 17413636	398	300	539	VOE 17420366	912	600	1181	VOE 17428537	263	700	331	VOE 17434948	254	720	239
VOE 17398596	843	400	945	VOE 17413636	398	350	541	VOE 17420366	912	700	1183	VOE 17428537	263	800	335	VOE 17434948	254	720	239
VOE 17399610	834	100	907	VOE 17413636	398	400	543	VOE 17421171	463	100	621	VOE 17428948	873	200	1009	VOE 17435122	912	700	1183
VOE 17399610	834	200	909	VOE 17413636	398	450	545	VOE 17422176	421	1000	589	VOE 17428948	874	200	1015	VOE 17439368	254	1400	255
VOE 17403805	254	1300	253	VOE 17413636	398	500	547	VOE 17422314	421	1000	589	VOE 17429005	641	350	763	VOE 17440296	258	220	281
VOE 17405000	352	200	405	VOE 17414915	873	100	1007	VOE 17422731	911	900	1159	VOE 17429005	881	100	1023	VOE 17441780	421	300	573
VOE 17405001	352	200	405	VOE 17415751	235	300	205	VOE 17422812	254	900	245	VOE 17429006	641	350	763	VOE 17441797	286	100	357
VOE 17405509	860	200	985	VOE 17415751	235	320	209	VOE 17423114	371	285	479	VOE 17429183	881	100	1023	VOE 17441798	286	120	359
VOE 17405536	897	75	1059	VOE 17415797	468	100	637	VOE 17423370	860	100	983	VOE 17429864	912	700	1183	VOE 17442903	852	400	971
VOE 17405539	897	75	1059	VOE 17416725	641	350	763	VOE 17423684	421	400	577	VOE 17429964	421	100	567	VOE 17442903	852	425	973
VOE 17405847	897	75	1059	VOE 17416742	252	120	223	VOE 17423696	837	800	925	VOE 17430481	852	150	957	VOE 17442903	852	600	977
VOE 17405924	924	100	1229	VOE 17416942	371	2000	493	VOE 17424206	421	500	579	VOE 17430481	852	375	967	VOE 17442912	852	400	971
VOE 17408190	215	220	115	VOE 17416942	371	2000	493	VOE 17424500	916	200	1199	VOE 17430481	852	425	973	VOE 17442912	852	425	973
VOE 17408191	255	120	265	VOE 17417260	222	100	163	VOE 17424500	916	300	1203	VOE 17430523	852	350	965	VOE 17442918	852	400	971
VOE 17408985	356	1200	451	VOE 17417260	222	120	167	VOE 17424502	916	400	1207	VOE 17430523	852	390	969	VOE 17442918	852	425	973
VOE 17408985	356	1300	453	VOE 17417756	852	600	977	VOE 17424502	916	500	1211	VOE 17430523	852	600	977	VOE 17442929	852	400	971
VOE 17408985	356	600	439	VOE 17417761	852	600	977	VOE 17424528	254	720	239	VOE 17430526	852	200	959	VOE 17442929	852	425	973
VOE 17408985	356	700	441	VOE 17417767	852	600	977	VOE 17424692	421	1000	589	VOE 17430526	852	335	963	VOE 17442930	852	400	971
VOE 17409273	551	250	749	VOE 17417774	852	600	977	VOE 17424735	945	600	1249	VOE 17430526	852	400	971	VOE 17442930	852	425	973
VOE 17409583	254	700	237	VOE 17417778	852	400	971	VOE 17424735	945	700	1251	VOE 17430863	371	4300	509	VOE 17442937	852	400	971
VOE 17409583	254	720	239	VOE 17417778	852	425	973	VOE 17424739	945	500	1247	VOE 17430863	393	600	535	VOE 17442937	852	425	973
VOE 17409588	254	700	237	VOE 17417778	852	600	977	VOE 17424744	645	200	767	VOE 17431016	393	300	531	VOE 17442937	852	600	977
VOE 17409588	254	720	239	VOE 17417779	852	600	977	VOE 17424980	641	100	759	VOE 17431039	393	600	535	VOE 17442938	852	400	971

Part No	Group	Sect	Page
VOE 17442938	852	425	973
VOE 17442938	852	600	977
VOE 17442946	852	400	971
VOE 17442946	852	425	973
VOE 17442953	852	400	971
VOE 17442953	852	425	973
VOE 17442954	852	400	971
VOE 17442954	852	425	973
VOE 17442954	852	600	977
VOE 17442955	852	400	971
VOE 17442955	852	425	973
VOE 17442955	852	600	977
VOE 17442958	852	425	973
VOE 17442960	852	400	971
VOE 17442960	852	425	973
VOE 17443063	254	720	239
VOE 17443129	421	100	567
VOE 17443653	352	650	409
VOE 17443653	356	100	431
VOE 17443843	414	100	555
VOE 17444241	387	100	525
VOE 17444241	387	200	527
VOE 17444646	380	600	519
VOE 17444648	380	500	517
VOE 17444764	421	1000	589
VOE 17445380	647	200	781
VOE 17446230	421	900	587
VOE 17448758	362	350	459
VOE 17449763	362	400	461
VOE 17449763	362	500	463
VOE 17450000	352	800	413
VOE 17450001	352	800	413
VOE 17450010	352	900	415
VOE 17450011	352	900	415
VOE 17451322	911	400	1149
VOE 17451396	852	425	973
VOE 17451808	364	150	467
VOE 17451809	364	150	467
VOE 17451811	364	150	467
VOE 17452073	364	150	467
VOE 17452496	841	100	935
VOE 17452496	841	600	939
VOE 17453308	525	200	741
VOE 17454821	254	700	237
VOE 17454821	254	750	241
VOE 17455745	641	100	759
VOE 17456479	912	100	1173
VOE 17456732	645	100	765
VOE 17456732	645	200	767
VOE 17456732	645	400	769
VOE 17456733	645	200	767
VOE 17456734	645	200	767
VOE 17456741	645	200	767
VOE 17456744	645	200	767
VOE 17456745	645	200	767
VOE 17456746	645	200	767
VOE 17456747	645	200	767
VOE 17457469	523	100	719
VOE 17457469	523	500	727
VOE 17457873	645	200	767
VOE 17458582	645	500	775
VOE 17458582	660	200	787
VOE 17458850	912	700	1183
VOE 17459594	645	400	769
VOE 17459594	647	100	779
VOE 17460059	216	300	131
VOE 17460813	645	400	769
VOE 17460997	645	400	769
VOE 17461273	210	300	51
VOE 17461273	211	100	59
VOE 17461273	211	200	63
VOE 17461273	212	100	75
VOE 17461273	212	200	81
VOE 17461273	212	300	85
VOE 17461273	213	100	89
VOE 17461273	214	100	93
VOE 17461273	214	200	103
VOE 17461273	215	100	109
VOE 17461273	215	200	113
VOE 17461273	216	100	119
VOE 17461273	216	200	127
VOE 17461273	216	300	131
VOE 17461273	217	100	133
VOE 17461273	217	200	137
VOE 17461273	218	100	141
VOE 17461273	221	100	145
VOE 17461273	221	200	149
VOE 17461273	221	300	151
VOE 17461273	221	400	153
VOE 17461273	221	500	155
VOE 17461273	222	100	163
VOE 17461273	222	200	171
VOE 17461273	222	300	173
VOE 17461273	223	100	175
VOE 17461273	233	600	189
VOE 17461273	235	300	205
VOE 17461273	237	100	213
VOE 17461273	251	100	217
VOE 17461273	254	1500	257
VOE 17461273	254	1600	259
VOE 17461273	254	1700	261
VOE 17461273	254	520	233
VOE 17461273	254	900	245
VOE 17461273	255	100	263
VOE 17461273	258	200	279
VOE 17461273	262	100	299
VOE 17461273	262	200	305
VOE 17461273	262	300	307
VOE 17461273	262	400	309
VOE 17461273	262	500	313
VOE 17461273	263	100	315
VOE 17461273	263	200	319
VOE 17461273	284	100	349
VOE 17461273	284	200	351
VOE 17461273	284	300	353
VOE 17461273	286	100	357
VOE 17461273	286	200	361
VOE 17461273	293	100	363
VOE 17461273	293	200	365
VOE 17461273	293	300	367
VOE 17461273	321	300	389
VOE 17461273	331	100	393
VOE 17461273	333	100	395
VOE 17461278	210	200	47
VOE 17461278	211	100	59
VOE 17461278	211	200	63
VOE 17461278	212	100	75
VOE 17461278	212	200	81
VOE 17461278	212	300	85
VOE 17461278	213	100	89
VOE 17461278	214	100	93
VOE 17461278	214	200	103
VOE 17461278	215	100	109
VOE 17461278	215	200	113
VOE 17461278	216	100	119
VOE 17461278	216	200	127
VOE 17461278	216	300	131
VOE 17461278	217	100	133
VOE 17461278	217	200	137
VOE 17461278	218	100	141
VOE 17461278	221	100	145
VOE 17461278	221	200	149
VOE 17461278	221	300	151
VOE 17461278	221	400	153
VOE 17461278	221	500	155
VOE 17461278	222	100	163
VOE 17461278	222	200	171
VOE 17461278	222	300	173
VOE 17461278	223	100	175
VOE 17461278	233	600	189
VOE 17461278	235	300	205
VOE 17461278	237	100	213
VOE 17461278	251	100	217
VOE 17461278	254	1500	257
VOE 17461278	254	1600	259
VOE 17461278	254	1700	261
VOE 17461278	254	520	233
VOE 17461278	254	900	245
VOE 17461278	255	100	263
VOE 17461278	258	200	279
VOE 17461278	262	100	299
VOE 17461278	262	200	305
VOE 17461278	262	300	307
VOE 17461278	262	400	309
VOE 17461278	262	500	313
VOE 17461278	263	100	315
VOE 17461278	263	200	319
VOE 17461278	284	100	349
VOE 17461278	284	200	351
VOE 17461278	284	300	353
VOE 17461278	286	100	357
VOE 17461278	286	200	361
VOE 17461278	293	100	363
VOE 17461278	293	200	365
VOE 17461278	293	300	367
VOE 17461278	293	400	369
VOE 17461278	321	300	389
VOE 17461278	331	100	393
VOE 17461278	333	100	395

NUMERICAL INDEX
INDICE DE NÚMERO
ÍNDICE NUMÉRICO

RÉPERTOIRE DE NUMÉROS

NUMERICAL INDEX
INDICE DE NÚMERO
ÍNDICE NUMÉRICO

RÉPERTOIRE DE NUMÉROS

Catalogue id	Group
20803	10
Issue	Page
20053797-A	658

Part No	Group	Sect	Page
VOE 17461280	210	400	55
VOE 17461280	211	120	61
VOE 17461280	211	220	67
VOE 17461280	212	120	77
VOE 17461280	212	220	83
VOE 17461280	212	320	87
VOE 17461280	213	120	91
VOE 17461280	214	120	99
VOE 17461280	214	220	105
VOE 17461280	215	120	111
VOE 17461280	215	220	115
VOE 17461280	216	100	119
VOE 17461280	216	220	129
VOE 17461280	216	300	131
VOE 17461280	217	120	135
VOE 17461280	217	200	137
VOE 17461280	218	100	141
VOE 17461280	221	120	147
VOE 17461280	221	200	149
VOE 17461280	221	520	157
VOE 17461280	222	120	167
VOE 17461280	222	200	171
VOE 17461280	222	300	173
VOE 17461280	223	120	177
VOE 17461280	233	600	189
VOE 17461280	235	320	209
VOE 17461280	237	120	215
VOE 17461280	251	120	219
VOE 17461280	255	120	265
VOE 17461280	258	220	281
VOE 17461280	262	120	303
VOE 17461280	262	200	305
VOE 17461280	262	420	311
VOE 17461280	263	120	317
VOE 17461280	263	200	319
VOE 17461280	284	100	349
VOE 17461280	284	320	355
VOE 17461280	286	120	359
VOE 17461280	321	300	389
VOE 17461280	331	100	393
VOE 17461280	333	120	397
VOE 17461352	461	100	615
VOE 17461352	463	100	623
VOE 17461352	463	200	631
VOE 17464049	645	400	771
VOE 17464937	434	300	597
VOE 17466250	371	100	475
VOE 17467166	461	150	619
VOE 17467166	463	150	627
VOE 17468119	647	100	777
VOE 17468119	647	200	781
VOE 17468188	362	200	455
VOE 17468786	222	300	173
VOE 17468897	852	200	959
VOE 17468897	852	300	961
VOE 17468897	852	335	963
VOE 17468897	852	350	965
VOE 17468897	852	390	969
VOE 17469394	210	400	55
VOE 17469395	210	300	51
VOE 17469396	210	200	47
VOE 17470079	924	100	1229
VOE 17470593	421	900	587
VOE 17471038	371	2000	495
VOE 17471247	852	100	953
VOE 17471247	852	300	961
VOE 17471531	645	400	769
VOE 17472000	924	100	1229
VOE 17473152	362	400	461
VOE 17473152	362	500	463
VOE 17473665	852	150	957
VOE 17473665	852	200	959
VOE 17473665	852	300	961
VOE 17473665	852	335	963
VOE 17473665	852	350	965
VOE 17473665	852	375	967
VOE 17473665	852	390	969
VOE 17473873	371	3600	507
VOE 17474456	387	100	525
VOE 17474563	254	720	239
VOE 17475269	254	700	237
VOE 17475269	254	700	237
VOE 17475269	254	720	239
VOE 17475269	254	720	239
VOE 17479636	911	400	1147
VOE 17479692	911	400	1149
VOE 17480536	551	300	751
VOE 17480786	398	350	541
VOE 17480786	398	500	547
VOE 17481128	284	200	351
VOE 17482486	852	800	981
VOE 17483038	882	700	1039
VOE 17483046	551	100	747
VOE 17483054	843	100	941
VOE 17483620	254	700	237
VOE 17483620	254	720	239
VOE 17485300	421	900	587
VOE 17486606	913	100	1185
VOE 17486800	256	500	275
VOE 17486981	645	400	769
VOE 17486981	645	450	773
VOE 17487227	551	100	747
VOE 17488527	881	100	1023
VOE 17488733	911	700	1155
VOE 17488734	911	700	1155
VOE 17488769	852	100	953
VOE 17488774	852	100	953
VOE 17488775	852	100	953
VOE 17488776	852	100	953
VOE 17488777	852	100	953
VOE 17488778	852	100	953
VOE 17488781	852	100	953
VOE 17488784	852	100	953
VOE 17488786	852	100	953
VOE 17488788	852	100	953
VOE 17488791	852	100	953
VOE 17488792	852	100	953
VOE 17488794	852	100	953
VOE 17488798	852	100	953
VOE 17488805	852	100	953
VOE 17488806	852	100	953
VOE 17488808	852	100	953
VOE 17488811	852	100	953
VOE 17488814	852	100	953
VOE 17488815	852	100	953
VOE 17488816	852	100	953
VOE 17488818	852	100	953
VOE 17488819	852	100	953
VOE 17488820	852	100	953
VOE 17488821	852	100	953
VOE 17488823	852	100	953
VOE 17488824	852	100	953
VOE 17488825	852	100	953
VOE 17488826	852	100	953
VOE 17488827	852	100	953
VOE 17489479	911	500	1151
VOE 17489517	916	200	1199
VOE 17489517	916	300	1203
VOE 17489517	916	400	1207
VOE 17489517	916	500	1211
VOE 17489646	356	750	443
VOE 17489882	645	200	767
VOE 17490462	916	200	1199
VOE 17490462	916	300	1203
VOE 17490462	916	400	1207
VOE 17490462	916	500	1211
VOE 17490661	916	200	1199
VOE 17490661	916	300	1203
VOE 17490661	916	400	1207
VOE 17490661	916	500	1211
VOE 17490864	647	200	781
VOE 17490868	647	200	781
VOE 17490869	647	200	781
VOE 17490870	647	200	781
VOE 17490871	647	200	781
VOE 17492860	551	300	751
VOE 17494900	356	750	443
VOE 17494900	356	800	445
VOE 17496558	660	200	787
VOE 17496560	645	500	775
VOE 17496560	660	200	787
VOE 17496562	660	200	787
VOE 17496564	660	200	787
VOE 17496565	645	400	769
VOE 17498591	852	100	955
VOE 17499359	834	100	907
VOE 17499362	834	200	909
VOE 17499362	834	300	911
VOE 181006	421	400	577
VOE 181087	740	100	831
VOE 183124	421	100	567
VOE 183665	434	100	591
VOE 183688	461	150	617
VOE 183688	463	150	625
VOE 183688	463	250	633
VOE 18387	221	300	151
VOE 18387	262	400	309
VOE 184164	421	600	581
VOE 184336	421	100	567
VOE 184347	421	400	577

Part No	Group	Sect	Page	Part No	Group	Sect	Page	Part No	Group	Sect	Page	Part No	Group	Sect	Page	Part No	Group	Sect	Page
VOE 184347	421	500	579	VOE 20367823	371	2000	493	VOE 20487676	215	100	109	VOE 20538793	214	120	99	VOE 20578627	216	120	123
VOE 184637	461	150	619	VOE 20367824	371	2000	495	VOE 20487676	215	120	111	VOE 20538793	214	140	101	VOE 20578628	216	100	119
VOE 184637	463	150	627	VOE 20367824	371	4300	509	VOE 20501055	214	100	93	VOE 20542058	222	200	171	VOE 20578628	216	120	123
VOE 184637	463	250	633	VOE 20367826	371	2000	493	VOE 20501055	214	100	93	VOE 20542060	222	200	171	VOE 20580032	222	200	171
VOE 184697	434	100	591	VOE 20367826	371	3000	501	VOE 20501055	214	120	99	VOE 20542128	262	120	303	VOE 20580032	222	200	171
VOE 184698	434	100	591	VOE 20367827	371	2000	495	VOE 20501055	214	140	101	VOE 20547976	235	300	205	VOE 20580558	216	100	119
VOE 184810	434	100	591	VOE 20374662	371	1300	487	VOE 20501055	214	140	101	VOE 20547976	235	320	209	VOE 20580558	216	120	123
VOE 184836	463	100	623	VOE 20375161	371	2000	493	VOE 20504408	293	200	365	VOE 20548012	235	300	205	VOE 20592783	258	100	277
VOE 184853	421	100	567	VOE 20375161	371	2000	493	VOE 20505537	223	120	177	VOE 20548012	235	320	209	VOE 20592787	258	200	279
VOE 19000101	387	200	527	VOE 20412482	211	200	63	VOE 20510743	211	200	65	VOE 20551483	223	100	175	VOE 20592787	258	220	281
VOE 19000101	393	300	531	VOE 20412482	211	220	67	VOE 20510743	211	220	69	VOE 20551483	223	120	177	VOE 20707685	255	120	265
VOE 19000101	837	600	923	VOE 20412482	211	240	71	VOE 20510743	211	240	73	VOE 20553336	254	1050	247	VOE 20711293	254	1400	255
VOE 19000101	841	500	937	VOE 20429842	371	2000	495	VOE 20510747	211	200	65	VOE 20554674	371	285	479	VOE 20711957	216	100	119
VOE 19000101	875	100	1021	VOE 20429843	371	2000	495	VOE 20510747	211	220	69	VOE 20554674	371	400	481	VOE 20711957	216	120	123
VOE 19000102	852	335	963	VOE 20430678	262	100	299	VOE 20510747	211	240	73	VOE 20556179	284	300	353	VOE 20711963	216	100	119
VOE 19000102	882	700	1039	VOE 20430678	262	120	303	VOE 20514313	371	100	475	VOE 20556179	284	320	355	VOE 20711963	216	120	123
VOE 19000104	715	1400	813	VOE 20440779	222	200	171	VOE 20523395	321	100	385	VOE 20560843	386	200	521	VOE 20711964	216	100	119
VOE 19000104	715	800	809	VOE 20440781	222	200	171	VOE 20523395	321	200	387	VOE 20565673	386	300	523	VOE 20711964	216	120	123
VOE 190708	896	400	1053	VOE 20443755	874	200	1015	VOE 20523738	223	100	175	VOE 20565961	393	300	531	VOE 20711966	216	100	119
VOE 190714	255	120	265	VOE 20443758	874	200	1015	VOE 20523738	223	120	177	VOE 20567733	371	285	479	VOE 20711966	216	120	123
VOE 190714	262	420	311	VOE 20450320	214	100	93	VOE 20524754	263	100	315	VOE 20567733	371	400	481	VOE 20712128	211	240	71
VOE 190993	911	100	1139	VOE 20450320	214	120	99	VOE 20524754	263	120	317	VOE 20567741	371	2000	495	VOE 20715491	262	100	299
VOE 191156	333	100	395	VOE 20450320	214	140	101	VOE 20526428	214	200	103	VOE 20567779	212	100	75	VOE 20718731	212	220	83
VOE 191156	333	120	397	VOE 20451487	221	100	145	VOE 20526428	214	220	105	VOE 20567779	212	120	77	VOE 20724975	393	300	531
VOE 192288	333	100	395	VOE 20451487	221	120	147	VOE 20526428	214	240	107	VOE 20567779	212	140	79	VOE 20728004	214	120	99
VOE 192288	333	120	397	VOE 20464676	222	200	171	VOE 20530916	216	100	119	VOE 20573472	255	100	263	VOE 20730398	216	100	119
VOE 192639	262	400	309	VOE 20464676	222	200	171	VOE 20530916	216	120	123	VOE 20573472	255	120	265	VOE 20730398	216	120	123
VOE 19480786	398	450	545	VOE 20467891	254	1050	247	VOE 20531647	215	100	109	VOE 20574688	214	220	105	VOE 20731581	262	300	307
VOE 20367040	233	600	189	VOE 20478143	222	200	171	VOE 20531647	215	120	111	VOE 20576874	371	100	477	VOE 20731590	221	200	149
VOE 20367490	371	100	475	VOE 20479636	262	120	303	VOE 20532891	212	300	85	VOE 20578624	216	100	119	VOE 20739547	217	100	133
VOE 20367822	364	200	469	VOE 20483919	215	100	109	VOE 20532891	212	320	87	VOE 20578624	216	120	123	VOE 20739547	217	120	135
VOE 20367822	371	1200	485	VOE 20483919	215	120	111	VOE 20533497	212	320	87	VOE 20578625	216	100	119	VOE 20740683	214	100	93
VOE 20367822	371	1200	485	VOE 20486228	216	100	119	VOE 20536487	211	200	63	VOE 20578625	216	120	123	VOE 20740683	214	120	99
VOE 20367822	371	1300	487	VOE 20486228	216	120	123	VOE 20536487	211	220	67	VOE 20578626	216	100	119	VOE 20740683	214	140	101
VOE 20367822	371	1300	487	VOE 20487667	215	100	109	VOE 20536487	211	240	71	VOE 20578626	216	120	123	VOE 20740798	211	220	67
VOE 20367822	371	1300	487	VOE 20487667	215	120	111	VOE 20538793	214	100	93	VOE 20578627	216	100	119	VOE 20742946	223	100	175

NUMERICAL INDEX
INDICE DE NÚMERO
ÍNDICE NUMÉRICO

RÉPERTOIRE DE NUMÉROS

Catalogue id 20803 | Group 10
Issue 20053797-A | Page 660

Part No	Group	Sect	Page	Part No	Group	Sect	Page	Part No	Group	Sect	Page	Part No	Group	Sect	Page	Part No	Group	Sect	Page
VOE 20755169	293	100	363	VOE 20850815	293	100	363	VOE 20909752	221	500	155	VOE 21092243	221	120	147	VOE 21282255	251	100	217
VOE 20772295	254	1200	251	VOE 20852763	212	120	77	VOE 20919484	211	200	63	VOE 21092243	255	100	263	VOE 21285163	254	1300	253
VOE 20777236	216	100	119	VOE 20852763	212	140	79	VOE 20919484	211	220	67	VOE 21092243	255	100	263	VOE 21285163	284	300	353
VOE 20777236	216	120	123	VOE 20852764	212	320	87	VOE 20919484	211	240	71	VOE 21092243	255	120	265	VOE 21293367	217	100	133
VOE 20781146	255	100	263	VOE 20852764	222	120	167	VOE 20920723	293	200	365	VOE 21105100	214	200	103	VOE 21293367	217	120	135
VOE 20784537	255	120	265	VOE 20852764	235	200	201	VOE 20942283	333	100	395	VOE 21105100	214	240	107	VOE 21294062	212	200	81
VOE 20787167	222	100	163	VOE 20852764	235	300	205	VOE 20942283	333	120	397	VOE 21119083	252	120	223	VOE 21294062	212	220	83
VOE 20787167	222	120	167	VOE 20852764	235	300	205	VOE 20981856	211	220	67	VOE 21119814	293	100	363	VOE 21294882	215	200	113
VOE 20792248	216	100	121	VOE 20852764	235	320	209	VOE 20981856	211	240	71	VOE 21119958	269	100	343	VOE 21294882	215	220	115
VOE 20792248	216	120	125	VOE 20852764	235	320	209	VOE 20996835	293	300	367	VOE 21145970	222	100	163	VOE 21294882	215	240	117
VOE 20794396	262	400	309	VOE 20852765	233	100	179	VOE 21007187	255	100	263	VOE 21145970	222	120	167	VOE 21298915	262	100	299
VOE 20799474	263	120	317	VOE 20852765	233	400	185	VOE 21008653	356	300	433	VOE 21145971	222	100	163	VOE 21303063	221	300	151
VOE 20805109	254	600	235	VOE 20852765	235	100	199	VOE 21016539	211	220	69	VOE 21145971	222	120	167	VOE 21315115	218	100	141
VOE 20805109	261	100	285	VOE 20852765	235	300	205	VOE 21016539	211	240	71	VOE 21154172	215	240	117	VOE 21321338	254	1500	257
VOE 20805109	261	100	283	VOE 20852765	235	300	205	VOE 21019175	331	100	393	VOE 21158384	262	120	303	VOE 21321340	254	1500	257
VOE 20805110	254	600	235	VOE 20852765	235	300	205	VOE 21021925	262	100	299	VOE 21174150	262	100	299	VOE 21330684	213	100	89
VOE 20805850	251	120	219	VOE 20852765	235	300	205	VOE 21021925	262	120	303	VOE 21174150	262	100	299	VOE 21330684	213	100	89
VOE 20807510	217	100	133	VOE 20852765	235	320	209	VOE 21024032	212	200	81	VOE 21209650	213	120	91	VOE 21330684	213	100	89
VOE 20807510	217	120	135	VOE 20852765	235	320	209	VOE 21024032	212	200	81	VOE 21211715	255	120	265	VOE 21343037	255	100	263
VOE 20819607	254	900	245	VOE 20852765	235	320	209	VOE 21024032	212	220	83	VOE 21219818	215	200	113	VOE 21344746	216	100	119
VOE 20824906	221	200	149	VOE 20852765	235	320	209	VOE 21046528	262	300	307	VOE 21229589	254	1500	257	VOE 21344746	216	120	123
VOE 20841816	293	100	363	VOE 20852765	262	420	311	VOE 21050240	215	100	109	VOE 21244697	364	200	469	VOE 21344774	237	100	213
VOE 20845995	211	200	65	VOE 20852765	262	420	311	VOE 21050240	215	120	111	VOE 21244697	371	1200	485	VOE 21344778	211	200	63
VOE 20845995	211	220	69	VOE 20852765	262	420	311	VOE 21054149	214	100	93	VOE 21244697	371	1300	487	VOE 21344778	211	220	67
VOE 20845995	211	240	73	VOE 20855371	251	100	217	VOE 21054149	214	100	93	VOE 21244697	371	2800	499	VOE 21344778	211	240	71
VOE 20845995	212	220	83	VOE 20855371	251	120	219	VOE 21054149	214	120	99	VOE 21244697	371	3000	501	VOE 21344787	251	100	217
VOE 20845995	262	100	301	VOE 20876840	216	100	119	VOE 21054149	214	120	99	VOE 21244697	371	5000	511	VOE 21344787	251	120	219
VOE 20845995	262	120	303	VOE 20876840	216	120	123	VOE 21054149	214	140	101	VOE 21244697	372	300	513	VOE 21344787	293	100	363
VOE 20846136	352	650	409	VOE 20883450	251	120	219	VOE 21054149	214	140	101	VOE 21244697	372	400	515	VOE 21344803	214	120	99
VOE 20846136	353	500	429	VOE 20900319	211	220	67	VOE 21076527	254	200	227	VOE 21244697	872	400	1001	VOE 21345127	255	120	265
VOE 20846136	356	100	431	VOE 20900319	211	240	71	VOE 21081799	221	520	157	VOE 21244697	875	100	1021	VOE 21345129	212	100	75
VOE 20846136	362	300	457	VOE 20900327	211	240	71	VOE 21088049	235	300	205	VOE 21253763	213	100	89	VOE 21345129	212	120	77
VOE 20846136	371	1400	489	VOE 20903074	222	200	171	VOE 21088049	235	320	209	VOE 21253763	213	120	91	VOE 21345129	212	140	79
VOE 20846136	371	3600	507	VOE 20908338	211	200	65	VOE 21092243	221	100	145	VOE 21261987	237	120	215	VOE 21345131	211	100	59
VOE 20850724	215	100	109	VOE 20908338	211	220	69	VOE 21092243	221	100	145	VOE 21262063	221	520	157	VOE 21345131	211	120	61
VOE 20850724	215	120	111	VOE 20908338	211	240	73	VOE 21092243	221	120	147	VOE 21280355	254	700	237	VOE 21361764	262	400	309

Part No	Group	Sect	Page	Part No	Group	Sect	Page	Part No	Group	Sect	Page	Part No	Group	Sect	Page	Part No	Group	Sect	Page
VOE 21364824	254	1500	257	VOE 21454324	293	100	363	VOE 21590460	214	220	105	VOE 21743197	254	300	229	VOE 21907126	212	140	79
VOE 21364824	254	1500	257	VOE 21456239	215	200	113	VOE 21590460	214	240	107	VOE 21743647	262	100	299	VOE 21928656	293	200	365
VOE 21371672	237	120	215	VOE 21456239	215	220	115	VOE 21596626	214	220	105	VOE 21744911	262	400	309	VOE 21940610	212	120	77
VOE 21373547	212	300	85	VOE 21456239	215	240	117	VOE 21596642	214	220	105	VOE 21748791	254	1500	257	VOE 21940610	212	140	79
VOE 21383310	216	200	127	VOE 21460261	214	120	99	VOE 21599118	221	100	145	VOE 21762285	269	200	345	VOE 21940610	221	300	151
VOE 21383310	216	220	129	VOE 21469531	263	100	315	VOE 21599118	221	120	147	VOE 21766717	263	100	315	VOE 21940610	222	120	167
VOE 21393264	293	200	365	VOE 21469805	251	100	217	VOE 21599161	221	500	155	VOE 21766717	263	120	317	VOE 21940610	255	100	263
VOE 21399311	293	300	367	VOE 21473105	215	200	113	VOE 21599162	221	500	155	VOE 21775801	254	1500	257	VOE 21940610	255	120	265
VOE 21399313	293	300	367	VOE 21473105	215	220	115	VOE 21620181	254	1050	247	VOE 21779548	216	100	119	VOE 21940615	212	100	75
VOE 21399626	261	100	283	VOE 21473105	215	240	117	VOE 21620181	254	1050	247	VOE 21779548	216	120	123	VOE 21940615	212	120	77
VOE 21403962	254	1500	257	VOE 21479276	263	100	315	VOE 21626772	258	200	279	VOE 21781135	254	520	233	VOE 21940615	212	140	79
VOE 21405770	211	200	63	VOE 21479276	263	120	317	VOE 21628455	214	100	93	VOE 21782030	214	220	105	VOE 21948261	216	100	119
VOE 21405770	211	220	67	VOE 21497047	252	100	221	VOE 21628455	214	140	101	VOE 21794321	214	100	93	VOE 21948261	216	120	123
VOE 21405773	211	200	63	VOE 21497047	252	120	223	VOE 21634017	284	200	351	VOE 21809012	214	100	93	VOE 21948264	216	100	119
VOE 21407772	254	1600	259	VOE 21497050	252	100	221	VOE 21644620	212	100	75	VOE 21809012	214	140	101	VOE 21948264	216	120	123
VOE 21411252	214	120	99	VOE 21497050	252	120	223	VOE 21644620	212	120	77	VOE 21816700	262	500	313	VOE 21955036	333	100	395
VOE 21412639	262	100	301	VOE 21508269	255	100	263	VOE 21644620	212	140	79	VOE 21832525	293	200	365	VOE 21955036	333	120	397
VOE 21412639	262	120	303	VOE 21508269	284	300	353	VOE 21664062	212	300	85	VOE 21833410	251	120	219	VOE 21965217	221	500	155
VOE 21415427	262	200	305	VOE 21509801	237	120	215	VOE 21664062	212	300	85	VOE 21839416	251	100	217	VOE 21965217	221	520	157
VOE 21425162	237	100	213	VOE 21510072	211	100	59	VOE 21666520	212	200	81	VOE 21843564	262	100	299	VOE 21975945	212	300	85
VOE 21426987	284	300	353	VOE 21510072	211	120	61	VOE 21666520	212	220	83	VOE 21843564	262	120	303	VOE 21976103	212	300	85
VOE 21426987	284	300	353	VOE 21515329	211	200	63	VOE 21677248	212	200	81	VOE 21861035	254	1500	257	VOE 21976104	212	300	85
VOE 21426987	284	320	355	VOE 21518407	212	300	85	VOE 21677250	212	220	83	VOE 21861042	254	1500	257	VOE 21980343	333	100	395
VOE 21426987	284	320	355	VOE 21523327	217	200	137	VOE 21687867	254	1300	253	VOE 21861948	262	100	301	VOE 21980343	333	120	397
VOE 21428672	211	200	65	VOE 21528673	293	100	363	VOE 21687877	254	520	233	VOE 21861948	262	120	303	VOE 21980351	333	120	397
VOE 21428679	211	200	65	VOE 21528906	251	120	219	VOE 21687880	254	520	233	VOE 21866297	371	2000	493	VOE 21982552	333	120	397
VOE 21430623	213	120	91	VOE 21531072	284	300	353	VOE 21687888	254	520	233	VOE 21872746	216	220	129	VOE 21986056	263	200	319
VOE 21430913	215	100	109	VOE 21531072	284	320	355	VOE 21688317	254	520	233	VOE 21876770	221	100	145	VOE 21987759	262	300	307
VOE 21430913	215	120	111	VOE 21532258	212	300	85	VOE 21688752	262	400	309	VOE 21876770	221	120	147	VOE 21990221	211	200	65
VOE 21430914	216	100	119	VOE 21532258	212	320	87	VOE 21689131	262	400	309	VOE 21881185	214	100	93	VOE 21990221	211	220	69
VOE 21430914	216	120	123	VOE 21540602	233	100	179	VOE 21707132	222	100	163	VOE 21881195	214	120	99	VOE 21990221	211	240	73
VOE 21433769	251	120	219	VOE 21545619	255	100	263	VOE 21707132	222	120	167	VOE 21881195	214	140	101	VOE 22026927	321	300	389
VOE 21434720	293	300	367	VOE 21549016	263	120	317	VOE 21707133	222	100	163	VOE 21892734	215	100	109	VOE 22026929	263	100	315
VOE 21445470	254	1500	257	VOE 21558121	262	100	299	VOE 21707133	222	120	167	VOE 21892734	215	120	111	VOE 22026929	263	120	317
VOE 21445536	254	1500	257	VOE 21570880	254	1500	257	VOE 21712927	254	1300	253	VOE 21907126	212	100	75	VOE 22035664	254	1300	253
VOE 21445539	254	1500	257	VOE 21590460	214	200	103	VOE 21732324	218	100	141	VOE 21907126	212	120	77	VOE 22035823	233	200	181

NUMERICAL INDEX
INDICE DE NÚMERO
ÍNDICE NUMÉRICO

RÉPERTOIRE DE NUMÉROS

Catalogue id	Group
20803	10
Issue	Page
20053797-A	662

Part No	Group	Sect	Page
VOE 22040500	254	900	245
VOE 22040854	254	520	233
VOE 22066002	215	100	109
VOE 22066002	215	120	111
VOE 22081687	215	100	109
VOE 22081687	215	120	111
VOE 22105222	254	520	233
VOE 22118765	293	400	369
VOE 22121028	216	200	127
VOE 22121028	216	220	129
VOE 22134241	293	300	367
VOE 22143686	258	200	279
VOE 22144327	311	100	381
VOE 22181342	284	300	353
VOE 22194880	221	500	155
VOE 22194880	221	520	157
VOE 22195464	262	200	305
VOE 22209505	254	520	233
VOE 22213933	211	100	59
VOE 22213933	211	120	61
VOE 22224709	214	100	93
VOE 22224709	214	120	99
VOE 22224709	214	140	101
VOE 22235114	216	100	119
VOE 22235114	216	120	123
VOE 22239948	293	100	363
VOE 22251142	211	220	67
VOE 22277031	214	100	93
VOE 22277031	214	120	99
VOE 22277031	214	140	101
VOE 22295738	221	120	147
VOE 22300167	211	200	63
VOE 22316718	212	100	75
VOE 22316718	212	120	77
VOE 22316718	212	140	79
VOE 22316718	222	120	167
VOE 22324013	254	1500	257
VOE 22340652	237	100	213
VOE 22416685	221	120	147
VOE 22422785	284	200	351
VOE 22423434	284	100	349
VOE 22449430	254	1700	261
VOE 22452554	254	1600	259
VOE 22472567	214	120	99
VOE 22499250	211	240	71
VOE 22504359	333	100	395
VOE 22504361	333	120	397
VOE 22531007	262	100	299
VOE 22542642	293	100	363
VOE 22572094	216	200	127
VOE 22572094	216	220	129
VOE 22588468	254	1300	253
VOE 22608093	254	520	233
VOE 22618324	211	200	63
VOE 22618326	211	200	63
VOE 22677520	233	600	189
VOE 22691232	211	200	65
VOE 22691232	211	220	69
VOE 22691232	211	240	73
VOE 22725966	212	300	85
VOE 22728	414	100	555
VOE 22728	420	100	557
VOE 22728	420	100	557
VOE 22728	421	100	567
VOE 22728	421	1000	589
VOE 22728	421	200	571
VOE 22728	421	300	573
VOE 22728	421	400	577
VOE 22728	421	500	579
VOE 22728	421	600	581
VOE 22728	421	700	583
VOE 22728	421	800	585
VOE 22728	421	900	587
VOE 22728	434	100	591
VOE 22728	434	200	593
VOE 22728	434	300	597
VOE 22733669	254	520	233
VOE 22782163	284	300	353
VOE 22782163	284	320	355
VOE 22816011	293	200	365
VOE 22827992	254	1300	253
VOE 22827993	254	1300	253
VOE 22859766	214	100	93
VOE 22859766	214	120	99
VOE 22859766	214	140	101
VOE 22879256	215	200	113
VOE 22879256	215	220	115
VOE 22879256	215	240	117
VOE 22879257	215	200	113
VOE 22879257	215	220	115
VOE 22879257	215	240	117
VOE 22899626	254	1600	259
VOE 22899626	284	200	351
VOE 22899626	284	300	353
VOE 22900346	254	400	231
VOE 22900346	254	520	233
VOE 22900358	254	520	233
VOE 22902431	262	200	305
VOE 22916842	254	520	233
VOE 22918827	255	100	263
VOE 24426721	211	200	63
VOE 24426721	211	220	67
VOE 24426721	211	240	71
VOE 24426722	211	200	63
VOE 24426722	211	220	67
VOE 24426722	211	240	71
VOE 24426723	211	200	65
VOE 24426723	211	220	69
VOE 24426723	211	240	73
VOE 24427518	214	100	93
VOE 24427518	214	120	99
VOE 24427518	214	140	101
VOE 2509104	420	300	561
VOE 25309834	254	720	239
VOE 25350489	352	650	409
VOE 25350489	356	100	431
VOE 25350489	356	100	431
VOE 25370978	371	2000	495
VOE 25375469	255	120	265
VOE 25375492	371	4300	509
VOE 2552116	645	200	767
VOE 25560440	352	650	409
VOE 25560440	353	500	429
VOE 25560440	371	3600	507
VOE 263006	451	200	603
VOE 270950	213	100	89
VOE 270950	213	120	91
VOE 276935	237	120	215
VOE 3094031	715	400	803
VOE 310719	463	150	625
VOE 310719	463	250	633
VOE 3155151	221	100	145
VOE 3173104	254	1200	251
VOE 3177470	212	220	83
VOE 3183207	214	100	93
VOE 3183207	214	120	99
VOE 3183207	214	140	101
VOE 3183211	211	200	65
VOE 3183211	211	220	69
VOE 3183211	211	240	73
VOE 33036	945	200	1235
VOE 33041	263	1000	341
VOE 33043	217	300	139
VOE 33043	218	200	143
VOE 33043	234	100	191
VOE 33043	234	200	193
VOE 33043	252	100	221
VOE 33043	256	250	269
VOE 33043	258	100	277
VOE 33043	261	100	283
VOE 33043	261	200	287
VOE 33043	263	400	321
VOE 33043	311	100	381
VOE 33043	313	100	383
VOE 33043	321	400	391
VOE 33043	366	300	473
VOE 33043	371	100	475
VOE 33043	420	200	559
VOE 33043	420	300	561
VOE 33043	420	400	563
VOE 33043	420	500	565
VOE 33043	436	100	599
VOE 33043	451	100	601
VOE 33043	460	100	609
VOE 33043	460	200	611
VOE 33043	516	100	699
VOE 33043	522	700	717
VOE 33043	525	100	737
VOE 33043	525	150	739
VOE 33043	525	200	741
VOE 33043	525	300	743
VOE 33043	527	300	745
VOE 33043	551	100	747
VOE 33043	551	250	749
VOE 33043	551	300	751
VOE 33043	641	100	759
VOE 33043	645	100	765
VOE 33043	645	200	767
VOE 33043	645	400	769
VOE 33043	645	450	773

Part No	Group	Sect	Page	Part No	Group	Sect	Page	Part No	Group	Sect	Page	Part No	Group	Sect	Page	Part No	Group	Sect	Page
VOE 33043	715	100	797	VOE 3819161	255	120	265	VOE 3987478	371	1300	487	VOE 471586	215	100	109	VOE 4785462	841	600	939
VOE 33043	715	500	805	VOE 3826265	221	100	145	VOE 3987478	371	2000	495	VOE 471586	215	120	111	VOE 4785462	872	400	999
VOE 33043	716	100	817	VOE 382779	434	200	593	VOE 3987478	371	5000	511	VOE 471598	222	200	171	VOE 4785466	387	100	525
VOE 33043	740	100	831	VOE 3830138	222	200	171	VOE 3987478	831	300	903	VOE 4716226	434	200	593	VOE 4785772	421	400	577
VOE 33043	818	100	851	VOE 3838852	233	500	187	VOE 3987479	371	2000	493	VOE 471626	221	500	155	VOE 4785772	421	500	579
VOE 33043	818	200	861	VOE 383992	434	200	593	VOE 3987481	371	2000	495	VOE 471626	221	520	157	VOE 4785772	421	600	581
VOE 33043	826	100	873	VOE 3849250	212	300	85	VOE 3987482	371	2000	495	VOE 471708	254	900	245	VOE 4786031	715	400	803
VOE 33043	827	100	891	VOE 3944972	371	400	481	VOE 3987482	371	3000	501	VOE 471708	262	120	303	VOE 4786031	715	400	803
VOE 33043	837	250	913	VOE 3963410	371	285	479	VOE 3987483	371	2000	495	VOE 471752	262	100	299	VOE 4786031	715	400	803
VOE 33043	837	400	919	VOE 3963412	371	400	481	VOE 3987768	371	400	481	VOE 471752	262	120	303	VOE 4786031	715	400	803
VOE 33043	851	200	949	VOE 3963413	286	100	357	VOE 3988328	217	100	133	VOE 4718062	421	800	585	VOE 4787288	434	100	591
VOE 33043	896	500	1055	VOE 3963413	371	2000	495	VOE 3988328	217	120	135	VOE 4718167	434	200	595	VOE 479956	421	300	575
VOE 33043	897	400	1065	VOE 3963413	371	400	481	VOE 3988328	371	100	477	VOE 4720787	421	800	585	VOE 4803714	371	400	481
VOE 33043	897	50	1057	VOE 3963413	852	150	957	VOE 3988328	852	150	957	VOE 4720913	434	100	591	VOE 4803746	352	650	409
VOE 33043	911	100	1139	VOE 3963413	852	200	959	VOE 3988328	852	200	959	VOE 4720915	434	100	591	VOE 4803746	356	100	431
VOE 33043	911	1000	1161	VOE 3963413	852	300	961	VOE 3988328	852	300	961	VOE 4720916	434	100	591	VOE 4803746	371	285	479
VOE 33043	911	1200	1163	VOE 3963413	852	335	963	VOE 3988328	852	335	963	VOE 4720917	434	100	591	VOE 4803752	371	285	479
VOE 33043	911	1300	1165	VOE 3963413	852	350	965	VOE 3988328	852	350	965	VOE 4720947	434	100	591	VOE 4806258	924	100	1229
VOE 33043	911	200	1141	VOE 3963413	852	375	967	VOE 3988328	852	375	967	VOE 4746300	911	100	1139	VOE 4807923	924	100	1229
VOE 33043	911	300	1145	VOE 3963413	852	390	969	VOE 3988328	852	390	969	VOE 4753600	911	200	1141	VOE 4807924	924	100	1229
VOE 33043	911	400	1147	VOE 3963413	911	200	1143	VOE 421158	216	300	131	VOE 4755949	461	150	617	VOE 4824275	837	900	927
VOE 33043	911	600	1153	VOE 3964817	214	100	93	VOE 421158	420	200	559	VOE 476279	212	220	83	VOE 4824275	872	400	1001
VOE 33043	911	700	1155	VOE 3964817	214	120	99	VOE 422426	212	100	75	VOE 476279	262	500	313	VOE 4832120	897	500	1067
VOE 33043	912	100	1173	VOE 3964817	214	140	101	VOE 422426	212	120	77	VOE 4766526	837	250	913	VOE 4832120	897	600	1069
VOE 33043	912	300	1175	VOE 3979593	261	100	283	VOE 422426	212	140	79	VOE 4766526	837	250	913	VOE 4850208	740	100	831
VOE 33043	912	400	1177	VOE 3979639	258	200	279	VOE 466623	222	300	173	VOE 477113	333	100	395	VOE 4850222	740	100	831
VOE 33043	913	100	1185	VOE 3979639	258	220	281	VOE 466653	222	300	173	VOE 477113	333	120	397	VOE 4850223	740	100	831
VOE 33043	945	300	1243	VOE 3985597	371	285	479	VOE 469846	221	100	145	VOE 477268	333	100	395	VOE 4850224	740	100	831
VOE 33043	945	500	1247	VOE 3985598	371	285	479	VOE 469846	221	120	147	VOE 477268	333	120	397	VOE 4850225	740	100	831
VOE 33043	945	800	1253	VOE 3986188	371	2800	499	VOE 469904	222	300	173	VOE 4782479	645	100	765	VOE 4854513	896	100	1047
VOE 33043	945	900	1255	VOE 3986188	371	3500	505	VOE 470922	213	100	89	VOE 4782857	645	200	767	VOE 4854855	911	200	1141
VOE 33532	945	100	1231	VOE 3986351	269	100	343	VOE 470922	213	120	91	VOE 4782860	945	500	1247	VOE 4854856	911	200	1141
VOE 356313	645	100	765	VOE 3987478	364	200	469	VOE 470993	255	100	263	VOE 4784047	645	200	767	VOE 4861701	221	600	159
VOE 3594288	235	200	201	VOE 3987478	371	1200	485	VOE 471085	222	200	171	VOE 4785459	523	500	729	VOE 4861701	235	100	199
VOE 3595375	235	300	205	VOE 3987478	371	1200	485	VOE 471085	222	300	173	VOE 4785462	387	100	525	VOE 4861701	371	100	477
VOE 3595375	235	320	209	VOE 3987478	371	1300	487	VOE 47111843	993	2200	1265	VOE 4785462	841	500	937	VOE 4861701	460	200	611

NUMERICAL INDEX
INDICE DE NÚMERO
ÍNDICE NUMÉRICO

RÉPERTOIRE DE NUMÉROS

NUMERICAL INDEX
INDICE DE NÚMERO
ÍNDICE NUMÉRICO

RÉPERTOIRE DE NUMÉROS

Part No	Group	Sect	Page
VOE 4861701	522	100	705
VOE 4861701	522	200	707
VOE 4861701	522	300	709
VOE 4861701	522	400	711
VOE 4861701	523	100	721
VOE 4861701	645	400	769
VOE 4861701	911	1300	1167
VOE 4861701	911	600	1153
VOE 4861701	916	200	1201
VOE 4861701	916	300	1205
VOE 4861701	916	400	1209
VOE 4861701	916	500	1213
VOE 4861701	916	800	1215
VOE 4861701	916	825	1217
VOE 4861701	916	850	1219
VOE 4870448	852	150	957
VOE 4870448	852	200	959
VOE 4870448	852	300	961
VOE 4870448	852	335	963
VOE 4870448	852	350	965
VOE 4870448	852	375	967
VOE 4870448	852	390	969
VOE 4871208	421	400	577
VOE 4871338	421	400	577
VOE 4871338	421	500	579
VOE 4871338	421	600	581
VOE 4871469	461	100	615
VOE 4871469	463	100	623
VOE 4871469	463	200	631
VOE 4880194	261	200	287
VOE 4880578	522	400	711
VOE 4880578	873	300	1011
VOE 4880578	911	1300	1167
VOE 4880578	916	800	1215
VOE 4880578	916	825	1217
VOE 4880578	916	850	1219
VOE 4880579	522	300	709
VOE 4880583	945	100	1231
VOE 4880583	945	1200	1259
VOE 4880583	945	200	1237
VOE 4880586	261	200	287
VOE 4880586	916	200	1199
VOE 4880586	916	300	1203
VOE 4880586	916	400	1207
VOE 4880586	916	500	1211
VOE 4880647	221	600	159
VOE 4880647	235	100	199
VOE 4880647	916	100	1195
VOE 4881255	421	700	583
VOE 4881440	217	100	133
VOE 4881440	217	120	135
VOE 4881440	222	100	165
VOE 4881440	233	300	183
VOE 4881440	234	100	191
VOE 4881440	235	100	199
VOE 4881440	235	300	207
VOE 4881440	235	320	211
VOE 4881440	254	100	225
VOE 4881440	254	1050	247
VOE 4881440	254	1400	255
VOE 4881440	254	200	227
VOE 4881440	254	300	229
VOE 4881440	254	600	235
VOE 4881440	254	700	237
VOE 4881440	261	100	283
VOE 4881440	261	200	289
VOE 4881440	269	100	343
VOE 4881440	269	200	345
VOE 4881440	286	100	357
VOE 4881440	286	120	359
VOE 4881440	352	1000	417
VOE 4881440	352	1100	419
VOE 4881440	352	650	409
VOE 4881440	353	500	429
VOE 4881440	356	100	431
VOE 4881440	356	800	445
VOE 4881440	362	200	455
VOE 4881440	362	300	457
VOE 4881440	362	350	459
VOE 4881440	364	200	469
VOE 4881440	371	100	477
VOE 4881440	371	1200	485
VOE 4881440	371	1300	487
VOE 4881440	371	1400	489
VOE 4881440	371	3100	503
VOE 4881440	371	400	481
VOE 4881440	387	100	525
VOE 4881440	387	200	527
VOE 4881440	420	400	563
VOE 4881440	460	200	611
VOE 4881440	523	500	727
VOE 4881440	523	620	733
VOE 4881440	872	400	1001
VOE 4881440	872	400	1001
VOE 4881440	873	300	1011
VOE 4881440	875	100	1021
VOE 4881440	881	100	1023
VOE 4881440	911	100	1139
VOE 4881440	911	200	1143
VOE 4881440	912	100	1173
VOE 4881440	916	800	1215
VOE 4881440	916	825	1217
VOE 4881440	916	850	1219
VOE 4881440	993	2200	1265
VOE 4881440	996	100	1267
VOE 4881656	837	250	913
VOE 4881656	837	800	925
VOE 48984295	897	600	1069
VOE 4898544	436	100	599
VOE 4930275	740	100	831
VOE 4930276	740	100	831
VOE 4930277	740	100	831
VOE 4930994	740	100	831
VOE 4931019	740	100	831
VOE 4931451	945	300	1243
VOE 4931498	740	100	831
VOE 4935756	362	400	461
VOE 4935756	362	500	463
VOE 4948103	897	50	1057
VOE 494817	254	720	239
VOE 4952170	897	75	1059
VOE 4966290	922	200	1227
VOE 4974462	911	200	1141
VOE 56052	460	100	609
VOE 56052	460	200	611
VOE 56052	463	200	629
VOE 56052	463	200	629
VOE 56052	463	250	633
VOE 56052	517	150	703
VOE 56054	460	100	609
VOE 56054	460	200	611
VOE 56054	463	100	621
VOE 56054	463	100	621
VOE 56054	463	150	625
VOE 56054	517	100	701
VOE 56123	460	100	609
VOE 56123	460	200	611
VOE 56123	461	100	613
VOE 56123	461	100	613
VOE 56123	461	150	617
VOE 56123	468	100	637
VOE 56123	516	100	699
VOE 580738	523	500	727
VOE 60110006	715	800	809
VOE 60110026	818	200	861
VOE 60110070	451	100	601
VOE 60110093	882	700	1039
VOE 60110103	831	300	903
VOE 60110103	837	800	925
VOE 60110104	522	700	717
VOE 601101198	882	1400	1043
VOE 60110224	837	250	913
VOE 60110304	254	400	231
VOE 60110304	261	100	283
VOE 60110304	362	300	457
VOE 60110304	387	100	525
VOE 60110304	387	200	527
VOE 60110304	393	300	531
VOE 60110304	827	100	891
VOE 60110304	837	1130	933
VOE 60110304	841	500	937
VOE 60110304	872	400	999
VOE 60110304	872	400	999
VOE 60110304	872	400	1001
VOE 60110304	872	400	999
VOE 60110304	882	600	1035
VOE 60110304	882	700	1037
VOE 60110321	913	100	1185
VOE 60110331	525	150	739
VOE 60110347	261	200	287
VOE 60110347	852	200	959
VOE 60110347	852	350	965
VOE 60110348	256	400	273
VOE 60110348	256	500	275
VOE 60110350	436	100	599
VOE 60110354	263	400	321
VOE 60110354	711	100	795
VOE 60110354	810	300	849
VOE 60110354	913	100	1185
VOE 60111689	254	1300	253

Part No	Group	Sect	Page	Part No	Group	Sect	Page	Part No	Group	Sect	Page	Part No	Group	Sect	Page	Part No	Group	Sect	Page
VOE 60111964	214	100	93	VOE 60112443	261	100	283	VOE 60113069	254	800	243	VOE 60113080	254	1300	253	VOE 60113080	837	250	913
VOE 60111964	214	100	93	VOE 60112536	841	500	937	VOE 60113069	261	100	283	VOE 60113080	254	1300	253	VOE 60113080	852	150	957
VOE 60111964	214	120	99	VOE 60112546	882	700	1037	VOE 60113069	269	100	343	VOE 60113080	254	300	229	VOE 60113080	852	200	959
VOE 60111964	214	140	101	VOE 60112597	364	150	467	VOE 60113069	269	200	345	VOE 60113080	254	600	235	VOE 60113080	852	335	963
VOE 60111964	214	140	101	VOE 60112632	993	2200	1265	VOE 60113069	371	2000	493	VOE 60113080	254	800	243	VOE 60113080	872	400	1001
VOE 60111976	211	200	63	VOE 60112633	818	200	861	VOE 60113069	387	100	525	VOE 60113080	254	800	243	VOE 60113080	872	400	999
VOE 60111976	211	220	67	VOE 60112737	523	200	723	VOE 60113069	393	300	531	VOE 60113080	256	250	269	VOE 60113080	873	100	1007
VOE 60111976	211	240	71	VOE 60112737	523	600	731	VOE 60113069	421	300	575	VOE 60113080	261	200	287	VOE 60113080	874	200	1015
VOE 60111977	810	200	847	VOE 60112737	523	620	733	VOE 60113069	660	100	785	VOE 60113080	269	100	343	VOE 60113080	882	700	1039
VOE 60111990	945	100	1231	VOE 60112737	826	200	875	VOE 60113069	827	100	891	VOE 60113080	269	200	345	VOE 60113080	896	500	1055
VOE 60111990	945	200	1235	VOE 60112737	826	300	879	VOE 60113069	873	300	1011	VOE 60113080	313	100	383	VOE 60113080	897	750	1071
VOE 60111990	945	250	1239	VOE 60112787	421	900	587	VOE 60113069	896	500	1055	VOE 60113080	420	400	563	VOE 60113080	911	200	1141
VOE 60112025	641	100	759	VOE 60112789	645	200	767	VOE 60113070	387	200	527	VOE 60113080	420	500	565	VOE 60113080	996	100	1267
VOE 60112097	831	300	905	VOE 60112792	740	100	831	VOE 60113070	837	1125	931	VOE 60113080	421	300	573	VOE 60113081	233	400	185
VOE 60112097	882	700	1039	VOE 60112830	254	700	237	VOE 60113070	837	1130	933	VOE 60113080	421	900	587	VOE 60113081	234	200	193
VOE 60112102	882	200	1029	VOE 60112963	645	400	769	VOE 60113070	837	600	923	VOE 60113080	434	200	595	VOE 60113081	234	200	193
VOE 60112130	882	200	1029	VOE 60112975	261	200	287	VOE 60113070	872	400	1001	VOE 60113080	460	200	611	VOE 60113081	234	200	193
VOE 60112130	882	700	1037	VOE 60112976	263	550	325	VOE 60113070	872	400	999	VOE 60113080	468	100	637	VOE 60113081	235	100	199
VOE 60112154	831	300	903	VOE 60112976	263	550	325	VOE 60113070	897	750	1071	VOE 60113080	522	600	715	VOE 60113081	254	400	231
VOE 60112154	837	400	919	VOE 60112976	263	700	333	VOE 60113071	872	400	999	VOE 60113080	523	100	721	VOE 60113081	256	300	271
VOE 60112154	837	900	927	VOE 60112976	263	700	331	VOE 60113071	872	400	999	VOE 60113080	523	100	721	VOE 60113081	362	400	461
VOE 60112154	882	100	1027	VOE 60112976	263	800	335	VOE 60113072	831	300	903	VOE 60113080	523	200	723	VOE 60113081	362	500	463
VOE 60112190	924	100	1229	VOE 60112976	263	800	337	VOE 60113074	387	100	525	VOE 60113080	523	600	731	VOE 60113081	371	400	481
VOE 60112197	924	100	1229	VOE 60112976	911	400	1147	VOE 60113074	841	500	937	VOE 60113080	523	620	733	VOE 60113081	522	100	705
VOE 60112220	945	900	1255	VOE 60112980	911	200	1141	VOE 60113074	841	600	939	VOE 60113080	660	100	785	VOE 60113081	522	200	707
VOE 60112224	912	300	1175	VOE 60112985	252	120	223	VOE 60113074	882	700	1039	VOE 60113080	660	100	785	VOE 60113081	525	100	737
VOE 60112261	837	1125	931	VOE 60112985	421	100	567	VOE 60113075	254	400	231	VOE 60113080	715	100	797	VOE 60113081	647	100	777
VOE 60112304	882	700	1037	VOE 60112988	645	100	765	VOE 60113075	872	400	999	VOE 60113080	715	500	805	VOE 60113081	660	100	785
VOE 60112304	882	700	1039	VOE 60112992	911	1000	1161	VOE 60113077	421	100	569	VOE 60113080	715	500	805	VOE 60113081	810	200	847
VOE 60112305	882	700	1037	VOE 60112992	911	700	1155	VOE 60113079	371	2800	499	VOE 60113080	715	500	805	VOE 60113081	825	200	867
VOE 60112306	872	100	993	VOE 60112992	911	700	1155	VOE 60113079	916	800	1215	VOE 60113080	716	100	817	VOE 60113081	825	300	869
VOE 60112306	872	200	995	VOE 60112992	911	700	1155	VOE 60113079	916	825	1217	VOE 60113080	810	200	847	VOE 60113081	826	200	875
VOE 60112306	872	300	997	VOE 60112994	434	200	595	VOE 60113079	916	850	1219	VOE 60113080	818	200	861	VOE 60113081	826	300	879
VOE 60112440	235	100	199	VOE 60113068	254	1300	253	VOE 60113080	221	600	161	VOE 60113080	825	300	869	VOE 60113081	826	400	883
VOE 60112443	254	800	243	VOE 60113068	852	300	961	VOE 60113080	252	120	223	VOE 60113080	826	500	885	VOE 60113081	826	500	885
VOE 60112443	261	100	283	VOE 60113068	897	750	1071	VOE 60113080	254	1050	247	VOE 60113080	827	100	891	VOE 60113081	827	100	891

NUMERICAL INDEX
INDICE DE NÚMERO
ÍNDICE NUMÉRICO

RÉPERTOIRE DE NUMÉROS

Catalogue id	Group
20803	10
Issue	Page
20053797-A	666

Part No	Group	Sect	Page	Part No	Group	Sect	Page	Part No	Group	Sect	Page	Part No	Group	Sect	Page	Part No	Group	Sect	Page
VOE 60113081	827	100	891	VOE 60113084	362	200	455	VOE 60113088	262	200	305	VOE 60113093	269	100	343	VOE 60113094	523	600	731
VOE 60113081	827	700	895	VOE 60113084	362	350	459	VOE 60113088	523	200	723	VOE 60113093	269	200	345	VOE 60113094	523	620	733
VOE 60113081	827	800	897	VOE 60113084	420	400	563	VOE 60113088	827	700	895	VOE 60113093	352	1100	419	VOE 60113094	647	100	777
VOE 60113081	872	400	999	VOE 60113084	421	300	573	VOE 60113088	827	800	897	VOE 60113093	353	100	421	VOE 60113094	715	1200	811
VOE 60113081	881	100	1023	VOE 60113084	421	300	573	VOE 60113088	911	1300	1167	VOE 60113093	353	200	423	VOE 60113094	715	1600	815
VOE 60113081	911	200	1141	VOE 60113084	421	300	575	VOE 60113088	916	800	1215	VOE 60113093	356	1000	447	VOE 60113094	715	400	803
VOE 60113082	252	120	223	VOE 60113084	421	700	583	VOE 60113088	916	825	1217	VOE 60113093	356	1100	449	VOE 60113094	715	600	807
VOE 60113082	254	400	231	VOE 60113084	522	300	709	VOE 60113088	916	850	1219	VOE 60113093	356	1200	451	VOE 60113094	827	100	891
VOE 60113082	256	250	269	VOE 60113084	715	600	807	VOE 60113088	945	100	1233	VOE 60113093	356	1300	453	VOE 60113094	852	350	965
VOE 60113082	362	350	459	VOE 60113084	825	200	867	VOE 60113088	945	200	1237	VOE 60113093	356	400	435	VOE 60113094	897	750	1071
VOE 60113082	371	100	477	VOE 60113084	825	300	869	VOE 60113090	234	100	191	VOE 60113093	356	700	441	VOE 60113094	911	1300	1165
VOE 60113082	371	100	475	VOE 60113084	826	200	875	VOE 60113090	421	700	583	VOE 60113093	523	100	719	VOE 60113094	911	400	1147
VOE 60113082	434	200	593	VOE 60113084	826	300	879	VOE 60113090	647	100	777	VOE 60113093	523	500	727	VOE 60113094	916	100	1197
VOE 60113082	647	100	777	VOE 60113084	827	600	893	VOE 60113090	882	700	1039	VOE 60113093	660	200	787	VOE 60113095	254	1050	247
VOE 60113082	716	700	829	VOE 60113084	827	700	895	VOE 60113092	233	300	183	VOE 60113093	715	500	805	VOE 60113095	263	550	325
VOE 60113082	825	100	865	VOE 60113084	827	800	897	VOE 60113092	233	400	185	VOE 60113093	810	200	847	VOE 60113095	263	700	331
VOE 60113082	825	200	867	VOE 60113084	882	700	1039	VOE 60113092	254	700	237	VOE 60113093	827	100	891	VOE 60113095	263	800	335
VOE 60113082	825	300	869	VOE 60113084	882	700	1039	VOE 60113092	261	200	287	VOE 60113093	827	700	895	VOE 60113095	421	200	571
VOE 60113082	826	100	873	VOE 60113084	911	200	1143	VOE 60113092	263	700	331	VOE 60113093	827	800	897	VOE 60113095	660	200	787
VOE 60113082	826	200	875	VOE 60113085	263	400	321	VOE 60113092	263	800	335	VOE 60113093	852	350	965	VOE 60113095	827	100	891
VOE 60113082	826	300	879	VOE 60113085	522	400	711	VOE 60113092	356	800	445	VOE 60113093	872	400	999	VOE 60113095	827	700	895
VOE 60113082	826	400	883	VOE 60113085	873	300	1011	VOE 60113092	434	200	593	VOE 60113093	911	1300	1165	VOE 60113095	827	800	897
VOE 60113082	826	500	885	VOE 60113086	420	400	563	VOE 60113092	434	200	595	VOE 60113093	916	800	1215	VOE 60113095	912	300	1175
VOE 60113082	827	100	891	VOE 60113086	421	900	587	VOE 60113092	523	200	723	VOE 60113093	916	825	1217	VOE 60113095	916	100	1195
VOE 60113082	837	250	913	VOE 60113086	715	500	805	VOE 60113092	525	200	741	VOE 60113093	916	850	1219	VOE 60113095	916	100	1195
VOE 60113082	837	250	913	VOE 60113086	852	350	965	VOE 60113092	837	500	921	VOE 60113094	217	300	139	VOE 60113096	233	400	185
VOE 60113082	874	300	1017	VOE 60113087	217	300	139	VOE 60113092	852	300	961	VOE 60113094	234	100	191	VOE 60113096	525	200	741
VOE 60113082	881	100	1023	VOE 60113087	852	150	957	VOE 60113092	897	750	1071	VOE 60113094	263	400	321	VOE 60113096	525	300	743
VOE 60113082	911	200	1143	VOE 60113087	852	150	957	VOE 60113092	911	200	1141	VOE 60113094	313	100	383	VOE 60113096	715	600	807
VOE 60113083	254	1100	249	VOE 60113087	852	150	957	VOE 60113092	916	100	1195	VOE 60113094	352	650	409	VOE 60113096	810	300	849
VOE 60113083	371	100	475	VOE 60113087	852	200	959	VOE 60113093	221	600	159	VOE 60113094	356	100	431	VOE 60113096	818	120	855
VOE 60113083	645	400	769	VOE 60113087	852	200	959	VOE 60113093	234	100	191	VOE 60113094	420	200	559	VOE 60113096	826	200	875
VOE 60113083	837	250	915	VOE 60113087	852	200	959	VOE 60113093	254	700	237	VOE 60113094	420	200	559	VOE 60113096	826	300	879
VOE 60113084	217	300	139	VOE 60113087	852	335	963	VOE 60113093	256	400	273	VOE 60113094	421	200	571	VOE 60113096	860	200	985
VOE 60113084	233	200	181	VOE 60113087	911	1300	1165	VOE 60113093	256	500	275	VOE 60113094	522	100	705	VOE 60113096	881	100	1023
VOE 60113084	263	400	321	VOE 60113088	261	200	287	VOE 60113093	261	100	283	VOE 60113094	522	200	707	VOE 60113096	882	700	1039

Part No	Group	Sect	Page
VOE 60113096	911	1000	1161
VOE 60113096	911	1200	1163
VOE 60113097	711	100	795
VOE 60113098	321	100	385
VOE 60113098	321	400	391
VOE 60113098	523	200	723
VOE 60113098	523	600	731
VOE 60113098	523	620	733
VOE 60113098	525	300	743
VOE 60113098	715	600	807
VOE 60113098	818	110	853
VOE 60113098	818	130	857
VOE 60113098	852	150	957
VOE 60113098	852	150	957
VOE 60113098	852	200	959
VOE 60113098	852	200	959
VOE 60113098	852	335	963
VOE 60113098	911	1300	1165
VOE 60113098	916	100	1195
VOE 60113098	945	100	1233
VOE 60113098	945	200	1237
VOE 60113099	254	600	235
VOE 60113100	434	300	597
VOE 60113100	911	1000	1161
VOE 60113100	945	100	1233
VOE 60113100	945	200	1235
VOE 60113102	645	400	769
VOE 60113102	852	350	965
VOE 60113102	852	390	969
VOE 60113102	911	700	1155
VOE 60113104	911	1200	1163
VOE 60113105	911	400	1147
VOE 60113105	912	100	1173
VOE 60113105	916	100	1195
VOE 60113106	254	1050	247
VOE 60113106	715	800	809
VOE 60113106	715	800	809
VOE 60113107	221	600	159
VOE 60113107	261	200	287
VOE 60113107	523	600	731
VOE 60113107	523	620	733
VOE 60113107	715	1400	813
VOE 60113107	715	300	801
VOE 60113107	715	800	809
VOE 60113107	818	200	861
VOE 60113107	826	100	873
VOE 60113107	837	1100	929
VOE 60113107	860	100	983
VOE 60113108	258	100	277
VOE 60113108	911	300	1145
VOE 60113108	911	400	1147
VOE 60113108	916	200	1199
VOE 60113108	916	300	1203
VOE 60113108	916	400	1207
VOE 60113108	916	500	1211
VOE 60113109	252	120	223
VOE 60113109	645	100	765
VOE 60113109	715	1400	813
VOE 60113109	826	100	873
VOE 60113109	826	200	875
VOE 60113109	826	300	879
VOE 60113109	837	250	913
VOE 60113109	860	100	983
VOE 60113109	911	400	1147
VOE 60113109	911	700	1155
VOE 60113109	945	100	1231
VOE 60113109	945	200	1235
VOE 60113109	945	250	1239
VOE 60113109	945	300	1243
VOE 60113110	826	100	873
VOE 60113110	916	200	1199
VOE 60113110	916	300	1203
VOE 60113110	916	400	1207
VOE 60113110	916	500	1211
VOE 60113111	218	200	143
VOE 60113111	420	100	557
VOE 60113111	826	100	873
VOE 60113111	826	200	875
VOE 60113111	826	300	879
VOE 60113111	860	100	983
VOE 60113111	911	1000	1161
VOE 60113111	912	100	1173
VOE 60113111	945	100	1231
VOE 60113111	945	200	1235
VOE 60113112	826	100	873
VOE 60113113	221	600	159
VOE 60113113	256	400	273
VOE 60113113	256	500	275
VOE 60113113	263	450	323
VOE 60113113	263	600	329
VOE 60113113	313	100	383
VOE 60113113	660	100	785
VOE 60113113	715	100	797
VOE 60113113	825	100	865
VOE 60113113	827	100	891
VOE 60113115	252	100	221
VOE 60113115	715	1400	813
VOE 60113115	715	800	809
VOE 60113115	911	100	1139
VOE 60113115	916	200	1199
VOE 60113115	916	300	1203
VOE 60113115	916	400	1207
VOE 60113115	916	500	1211
VOE 60113116	945	400	1245
VOE 60113119	715	1600	815
VOE 60113119	911	400	1147
VOE 60113121	827	100	891
VOE 60113121	911	400	1147
VOE 60113122	911	400	1147
VOE 60113122	916	200	1199
VOE 60113122	916	300	1203
VOE 60113122	916	400	1207
VOE 60113122	916	500	1211
VOE 60113123	218	200	143
VOE 60113124	810	200	847
VOE 60113124	810	300	849
VOE 60113124	945	900	1255
VOE 60113125	436	100	599
VOE 60113126	740	100	831
VOE 60113126	818	100	851
VOE 60113126	818	200	861
VOE 60113128	234	100	191
VOE 60113128	716	300	821
VOE 60113128	716	400	823
VOE 60113128	810	300	849
VOE 60113128	945	300	1243
VOE 60113129	436	100	599
VOE 60113129	716	300	821
VOE 60113129	716	400	823
VOE 60113131	218	200	143
VOE 60113131	261	200	287
VOE 60113132	715	1600	815
VOE 60113139	269	100	343
VOE 60113139	269	200	345
VOE 60113140	362	200	455
VOE 60113140	371	100	475
VOE 60113140	420	200	559
VOE 60113140	420	400	563
VOE 60113140	522	100	705
VOE 60113140	522	200	707
VOE 60113140	522	700	717
VOE 60113140	523	200	723
VOE 60113140	523	600	731
VOE 60113140	523	620	733
VOE 60113140	827	100	891
VOE 60113140	896	500	1055
VOE 60113141	233	400	185
VOE 60113141	269	100	343
VOE 60113141	269	200	345
VOE 60113141	352	1100	419
VOE 60113141	353	100	421
VOE 60113141	353	200	423
VOE 60113141	356	1000	447
VOE 60113141	356	1100	449
VOE 60113141	356	400	435
VOE 60113141	356	800	445
VOE 60113141	522	100	705
VOE 60113141	522	200	707
VOE 60113141	660	200	787
VOE 60113141	715	600	807
VOE 60113141	810	200	847
VOE 60113141	826	200	875
VOE 60113141	826	300	879
VOE 60113141	911	400	1147
VOE 60113141	945	100	1233
VOE 60113141	945	200	1235
VOE 60113142	740	100	831
VOE 60113142	860	100	983
VOE 60113142	911	400	1147
VOE 60113144	810	300	849
VOE 60113166	221	600	159
VOE 60113166	254	1300	253
VOE 60113166	261	100	283
VOE 60113166	362	300	457
VOE 60113166	387	100	525
VOE 60113166	837	250	913
VOE 60113166	837	250	913
VOE 60113166	837	800	925
VOE 60113166	872	400	999
VOE 60113166	872	400	999

NUMERICAL INDEX
INDICE DE NÚMERO
ÍNDICE NUMÉRICO

RÉPERTOIRE DE NUMÉROS

NUMERICAL INDEX
INDICE DE NÚMERO
ÍNDICE NUMÉRICO

RÉPERTOIRE DE NUMÉROS

Part No	Group	Sect	Page
VOE 60113166	872	400	999
VOE 60113166	896	500	1055
VOE 60113166	897	500	1067
VOE 60113166	897	600	1069
VOE 60113167	221	600	161
VOE 60113167	233	200	181
VOE 60113167	233	400	185
VOE 60113167	234	100	191
VOE 60113167	234	100	191
VOE 60113167	235	100	199
VOE 60113167	254	1100	249
VOE 60113167	254	300	229
VOE 60113167	254	400	231
VOE 60113167	254	600	235
VOE 60113167	256	250	269
VOE 60113167	261	200	287
VOE 60113167	362	350	459
VOE 60113167	371	100	477
VOE 60113167	371	100	477
VOE 60113167	371	400	481
VOE 60113167	420	400	563
VOE 60113167	420	500	565
VOE 60113167	460	200	611
VOE 60113167	525	100	737
VOE 60113167	647	100	777
VOE 60113167	825	100	865
VOE 60113167	825	200	867
VOE 60113167	825	200	867
VOE 60113167	825	300	869
VOE 60113167	825	300	869
VOE 60113167	826	100	873
VOE 60113167	826	200	877
VOE 60113167	826	200	875
VOE 60113167	826	200	875
VOE 60113167	826	300	879
VOE 60113167	826	300	879
VOE 60113167	826	400	883
VOE 60113167	826	400	883
VOE 60113167	826	500	885
VOE 60113167	826	500	885
VOE 60113167	827	100	891
VOE 60113167	827	600	893
VOE 60113167	827	700	895
VOE 60113167	827	700	895
VOE 60113167	827	800	897
VOE 60113167	837	250	913
VOE 60113167	837	250	915
VOE 60113167	837	800	925
VOE 60113167	852	150	957
VOE 60113167	852	150	957
VOE 60113167	852	200	959
VOE 60113167	852	200	959
VOE 60113167	852	200	959
VOE 60113167	852	300	961
VOE 60113167	852	300	961
VOE 60113167	852	335	963
VOE 60113167	852	350	965
VOE 60113167	852	350	965
VOE 60113167	874	300	1017
VOE 60113167	874	500	1019
VOE 60113167	882	1500	1045
VOE 60113167	897	750	1071
VOE 60113167	911	1300	1167
VOE 60113167	916	100	1195
VOE 60113167	916	800	1215
VOE 60113167	916	825	1217
VOE 60113167	916	850	1219
VOE 60113167	945	100	1233
VOE 60113167	945	200	1237
VOE 60113168	221	600	159
VOE 60113168	233	300	183
VOE 60113168	254	600	235
VOE 60113168	261	100	283
VOE 60113168	263	400	321
VOE 60113168	321	100	385
VOE 60113168	321	400	391
VOE 60113168	352	650	409
VOE 60113168	356	100	431
VOE 60113168	523	200	723
VOE 60113168	523	600	731
VOE 60113168	523	620	733
VOE 60113168	525	300	743
VOE 60113168	711	100	795
VOE 60113168	715	1600	815
VOE 60113168	827	100	891
VOE 60113168	827	700	895
VOE 60113168	827	800	897
VOE 60113168	852	150	957
VOE 60113168	852	150	957
VOE 60113168	852	200	959
VOE 60113168	852	200	959
VOE 60113168	852	300	961
VOE 60113168	852	335	963
VOE 60113168	852	350	965
VOE 60113168	852	350	965
VOE 60113168	860	200	985
VOE 60113168	860	200	985
VOE 60113168	872	400	999
VOE 60113168	881	100	1023
VOE 60113168	911	1000	1161
VOE 60113168	911	1300	1165
VOE 60113168	911	400	1147
VOE 60113168	916	100	1195
VOE 60113169	252	120	223
VOE 60113169	252	120	223
VOE 60113169	258	100	277
VOE 60113169	313	100	383
VOE 60113169	321	100	385
VOE 60113169	321	400	391
VOE 60113169	660	100	785
VOE 60113169	826	100	873
VOE 60113169	826	200	875
VOE 60113169	826	300	879
VOE 60113169	911	100	1139
VOE 60113169	911	400	1147
VOE 60113171	218	200	143
VOE 60113171	234	100	191
VOE 60113171	362	400	461
VOE 60113171	362	500	463
VOE 60113171	924	100	1229
VOE 60113230	393	600	535
VOE 60113240	221	600	159
VOE 60113246	825	200	867
VOE 60113246	825	300	869
VOE 60113246	826	400	883
VOE 60113246	826	500	885
VOE 60113249	321	400	391
VOE 60113249	362	350	459
VOE 60113249	421	700	583
VOE 60113249	468	100	637
VOE 60113249	525	100	737
VOE 60113249	916	100	1195
VOE 60113250	321	400	391
VOE 60113252	254	200	227
VOE 60113255	261	200	287
VOE 60113259	371	100	475
VOE 60113284	451	100	601
VOE 60113287	221	600	159
VOE 60113287	818	200	861
VOE 60113289	269	200	345
VOE 60113290	371	100	475
VOE 60113290	371	1400	489
VOE 60113290	398	100	537
VOE 60113290	398	300	539
VOE 60113290	398	350	541
VOE 60113290	398	400	543
VOE 60113290	398	450	545
VOE 60113290	398	500	547
VOE 60113296	715	1600	815
VOE 60113296	852	300	961
VOE 60113297	221	600	159
VOE 60113297	873	300	1011
VOE 60113297	882	100	1027
VOE 60113297	882	700	1039
VOE 60113297	882	700	1039
VOE 60113297	882	700	1037
VOE 60113299	831	100	899
VOE 60113303	460	100	609
VOE 60113306	421	300	575
VOE 60113309	353	500	429
VOE 60113309	897	500	1067
VOE 60113309	897	600	1069
VOE 60113311	234	100	191
VOE 60113311	254	1050	247
VOE 60113311	254	600	235
VOE 60113311	256	400	273
VOE 60113311	256	500	275
VOE 60113311	645	400	769
VOE 60113311	715	1200	811
VOE 60113311	715	400	803
VOE 60113311	715	500	805
VOE 60113311	715	600	807
VOE 60113311	826	200	875
VOE 60113311	826	300	879
VOE 60113311	837	500	921
VOE 60113311	945	100	1233
VOE 60113401	371	100	477
VOE 60113419	233	500	187
VOE 60113452	882	100	1027
VOE 60113461	523	500	729

Part No	Group	Sect	Page
VOE 60113518	235	300	205
VOE 60113518	235	320	209
VOE 60113524	851	300	951
VOE 60113524	860	200	985
VOE 60113524	860	300	987
VOE 60113528	841	100	935
VOE 60113528	841	600	939
VOE 60113528	852	150	957
VOE 60113528	852	200	959
VOE 60113528	852	300	961
VOE 60113528	852	300	961
VOE 60113528	852	335	963
VOE 60113528	852	350	965
VOE 60113528	852	350	965
VOE 60113528	852	375	967
VOE 60113528	852	390	969
VOE 60113528	852	390	969
VOE 60113541	660	100	785
VOE 60113547	254	1300	253
VOE 60113547	371	100	477
VOE 60113550	660	100	785
VOE 60113553	254	1300	253
VOE 60113553	914	200	1191
VOE 60113553	914	250	1193
VOE 60113553	916	800	1215
VOE 60113553	916	825	1217
VOE 60113553	916	850	1219
VOE 60113556	217	300	139
VOE 60113556	362	200	455
VOE 60113556	362	350	459
VOE 60113556	911	200	1143
VOE 60113558	263	400	321
VOE 60113564	362	350	459
VOE 60113566	837	250	913
VOE 60113567	371	100	477
VOE 60113567	992	400	1261
VOE 60113567	992	500	1263
VOE 60113568	523	200	723
VOE 60113568	523	600	731
VOE 60113568	523	620	733
VOE 60113568	912	300	1175
VOE 60113569	420	400	563
VOE 60113572	911	1200	1163
VOE 60113572	911	400	1149
VOE 60113578	911	1200	1163
VOE 60113579	945	100	1233
VOE 60113579	945	200	1237
VOE 60113585	660	100	785
VOE 60113593	911	100	1139
VOE 60113595	525	100	737
VOE 60113595	825	100	865
VOE 60113598	645	100	765
VOE 60113599	218	200	143
VOE 60113599	912	100	1173
VOE 60113599	945	100	1231
VOE 60113599	945	200	1235
VOE 60113599	945	250	1239
VOE 60113599	945	300	1243
VOE 60113600	313	100	383
VOE 60113600	827	100	891
VOE 60113604	852	150	957
VOE 60113604	852	200	959
VOE 60113604	882	700	1037
VOE 60113605	451	100	601
VOE 60113605	715	100	797
VOE 60113605	827	100	891
VOE 60113612	810	200	847
VOE 60113616	716	300	821
VOE 60113616	716	400	823
VOE 60113616	945	300	1243
VOE 60113617	234	100	191
VOE 60113621	261	200	287
VOE 60113621	945	800	1253
VOE 60113624	715	1600	815
VOE 60113802	716	100	817
VOE 60113803	371	100	475
VOE 60113804	252	120	223
VOE 60113804	321	400	391
VOE 60113804	715	1400	813
VOE 60113804	715	300	801
VOE 60113804	715	800	809
VOE 60113804	715	800	809
VOE 60113804	715	800	809
VOE 60113804	826	200	875
VOE 60113804	826	300	879
VOE 60113804	860	100	983
VOE 60113804	860	100	983
VOE 60113804	860	100	983
VOE 60113804	911	400	1149
VOE 60113804	945	400	1245
VOE 60113807	715	1600	815
VOE 60113807	740	100	831
VOE 60113807	810	300	849
VOE 60113807	818	200	861
VOE 60113807	945	300	1243
VOE 60113865	221	600	159
VOE 60113865	233	300	183
VOE 60113865	420	200	559
VOE 60113866	221	600	159
VOE 60113866	261	100	283
VOE 60113866	313	100	383
VOE 60113866	352	1100	419
VOE 60113866	352	650	409
VOE 60113866	353	100	421
VOE 60113866	353	200	423
VOE 60113866	356	100	431
VOE 60113866	356	1000	447
VOE 60113866	356	1100	449
VOE 60113866	356	1200	451
VOE 60113866	356	1300	453
VOE 60113866	356	400	435
VOE 60113866	356	700	441
VOE 60113866	356	750	443
VOE 60113866	356	800	445
VOE 60113866	371	100	475
VOE 60113866	523	500	727
VOE 60113866	525	200	741
VOE 60113866	525	300	743
VOE 60113866	660	200	787
VOE 60113866	715	1600	815
VOE 60113866	715	600	807
VOE 60113866	810	200	847
VOE 60113866	827	100	891
VOE 60113866	827	700	895
VOE 60113866	827	800	897
VOE 60113866	841	100	935
VOE 60113866	841	600	939
VOE 60113866	897	750	1071
VOE 60113866	897	750	1071
VOE 60113866	911	1300	1165
VOE 60113866	945	200	1235
VOE 60113869	945	300	1243
VOE 60113870	252	100	221
VOE 60113870	258	100	277
VOE 60113870	313	100	383
VOE 60113870	645	100	765
VOE 60113870	647	100	777
VOE 60113870	660	100	785
VOE 60113870	715	100	797
VOE 60113870	715	1600	815
VOE 60113870	818	200	861
VOE 60113870	826	100	873
VOE 60113870	827	100	891
VOE 60113870	837	250	913
VOE 60113870	911	100	1139
VOE 60113870	916	200	1199
VOE 60113870	916	300	1203
VOE 60113870	916	400	1207
VOE 60113870	916	500	1211
VOE 60113870	945	800	1253
VOE 60113873	716	300	821
VOE 60113873	716	400	823
VOE 60113876	810	200	847
VOE 60113881	254	200	227
VOE 60113881	263	900	339
VOE 60113881	321	400	391
VOE 60114228	421	100	567
VOE 60114321	233	200	181
VOE 60114321	233	400	185
VOE 60114321	233	400	185
VOE 60114321	254	300	229
VOE 60114321	254	400	231
VOE 60114321	254	400	231
VOE 60114321	313	100	383
VOE 60114321	362	350	459
VOE 60114321	362	400	461
VOE 60114321	362	500	463
VOE 60114321	371	100	475
VOE 60114321	371	400	481
VOE 60114321	420	200	559
VOE 60114321	420	400	563
VOE 60114321	551	100	747
VOE 60114321	645	400	769
VOE 60114321	715	100	797
VOE 60114321	715	500	805
VOE 60114321	715	500	805
VOE 60114321	715	500	805
VOE 60114321	715	500	805
VOE 60114321	818	200	861
VOE 60114321	821	500	863

NUMERICAL INDEX
INDICE DE NÚMERO
ÍNDICE NUMÉRICO

RÉPERTOIRE DE NUMÉROS

Catalogue id	Group
20803	10
Issue	Page
20053797-A	670

Part No	Group	Sect	Page
VOE 60114321	825	100	865
VOE 60114321	825	200	867
VOE 60114321	825	300	869
VOE 60114321	826	100	873
VOE 60114321	826	200	875
VOE 60114321	826	200	875
VOE 60114321	826	300	879
VOE 60114321	826	400	883
VOE 60114321	826	500	885
VOE 60114321	827	100	891
VOE 60114321	827	100	891
VOE 60114321	827	600	893
VOE 60114321	827	700	895
VOE 60114321	827	700	895
VOE 60114321	827	800	897
VOE 60114321	837	250	915
VOE 60114321	837	250	913
VOE 60114321	837	800	925
VOE 60114321	837	800	925
VOE 60114321	852	150	957
VOE 60114321	852	200	959
VOE 60114321	852	300	961
VOE 60114321	852	350	965
VOE 60114321	852	375	967
VOE 60114321	852	390	969
VOE 60114321	874	500	1019
VOE 60114321	897	750	1071
VOE 60114321	911	200	1143
VOE 60114321	992	400	1261
VOE 60114321	992	500	1263
VOE 60114339	421	300	575
VOE 6212985	551	300	751
VOE 6235856	996	100	1267
VOE 6611274	896	400	1053
VOE 6633616	896	400	1053
VOE 6718062	421	300	575
VOE 7011076	434	100	591
VOE 7011998	233	200	181
VOE 7018665	896	400	1053
VOE 7025971	371	100	475
VOE 70369702	364	200	469
VOE 70369714	364	200	469
VOE 70369714	371	1200	485
VOE 70369714	371	1300	487
VOE 70369714	371	2000	493
VOE 70369714	371	2000	495
VOE 70377101	362	400	461
VOE 7061177	421	500	579
VOE 7081803	810	150	845
VOE 7081803	882	100	1027
VOE 729803	860	300	987
VOE 762681	851	100	947
VOE 784301	896	400	1053
VOE 80581	920	100	1225
VOE 8131292	233	600	189
VOE 8131751	214	100	93
VOE 8131751	214	120	99
VOE 8131751	214	140	101
VOE 8131848	215	100	109
VOE 8141996	364	200	469
VOE 8141996	371	1200	485
VOE 8141996	371	1300	487
VOE 8141996	371	2800	499
VOE 8141996	371	2800	499
VOE 8141996	371	3000	501
VOE 8141996	371	3500	505
VOE 8141996	371	5000	511
VOE 8142100	371	400	481
VOE 8149758	256	500	275
VOE 8149875	263	120	317
VOE 8149875	263	200	319
VOE 8159013	371	3100	503
VOE 8192804	215	200	113
VOE 8192804	215	220	115
VOE 8192804	215	240	117
VOE 8192804	237	120	215
VOE 82195	860	400	989
VOE 82225	715	800	809
VOE 82269261	254	750	241
VOE 826652	286	100	357
VOE 82856	356	300	433
VOE 83033	810	300	849
VOE 83376	852	700	979
VOE 83395	843	400	945
VOE 83435	380	500	517
VOE 83437	882	400	1031
VOE 83463	356	400	435
VOE 83492	356	1000	447
VOE 83492	372	300	513
VOE 83493	356	1100	449
VOE 83493	372	300	513
VOE 83572	837	500	921
VOE 83831	882	500	1033
VOE 83832	882	600	1035
VOE 838506	233	500	187
VOE 84419	882	1300	1041
VOE 84473	860	200	985
VOE 84580	234	300	197
VOE 846719	233	500	187
VOE 84681	356	100	431
VOE 84681	372	400	515
VOE 84688	825	200	867
VOE 84688	826	200	875
VOE 84688	826	400	883
VOE 84789	522	600	715
VOE 84794	916	1300	1223
VOE 848229	212	320	87
VOE 84876	992	400	1261
VOE 84877	992	400	1261
VOE 84882	716	300	821
VOE 84902	945	1050	1257
VOE 84902	945	200	1235
VOE 84902	945	700	1251
VOE 84976	352	600	407
VOE 85032	269	100	343
VOE 85033	269	200	345
VOE 85080	825	300	869
VOE 85080	826	500	885
VOE 85081	825	200	867
VOE 85081	826	400	883
VOE 85084	825	300	869
VOE 85084	826	300	879
VOE 85084	826	500	885
VOE 85098	371	2800	499
VOE 85102265	254	1050	247
VOE 85102266	254	1050	247
VOE 85103938	254	900	245
VOE 85104248	254	900	245
VOE 85134	841	500	937
VOE 85144326	254	1600	259
VOE 85316	826	700	889
VOE 85319	460	100	609
VOE 85319	460	200	611
VOE 85327	716	400	823
VOE 85330	715	1400	813
VOE 85342	715	300	801
VOE 85347	924	100	1229
VOE 85349	362	300	457
VOE 85355	715	600	807
VOE 85356	353	500	429
VOE 85357	897	600	1069
VOE 85358	897	500	1067
VOE 85362	896	200	1049
VOE 85371	860	100	983
VOE 85432	716	400	823
VOE 85498	945	400	1245
VOE 85518	371	3500	505
VOE 85518	371	3600	507
VOE 85518	872	400	999
VOE 85549	387	200	527
VOE 85554	387	100	525
VOE 855798	371	100	475
VOE 85645	945	100	1231
VOE 85645	945	600	1249
VOE 85656	810	200	847
VOE 85660	256	300	271
VOE 85660	386	200	521
VOE 85673	460	100	609
VOE 85673	460	200	611
VOE 85678	843	300	943
VOE 85691	911	900	1159
VOE 85693	911	800	1157
VOE 85709	715	200	799
VOE 85715	874	100	1013
VOE 85715	874	200	1015
VOE 85715	874	300	1017
VOE 85715	874	500	1019
VOE 85721	256	400	273
VOE 85721	386	300	523
VOE 85722	256	500	275
VOE 85722	386	300	523
VOE 85724	380	600	519
VOE 85726	715	400	803
VOE 85734	945	1200	1259
VOE 85739	945	250	1239
VOE 85739	945	275	1241
VOE 85752	522	500	713
VOE 85756	837	600	923
VOE 85758	356	500	437
VOE 85761	263	450	323

Part No	Group	Sect	Page	Part No	Group	Sect	Page	Part No	Group	Sect	Page	Part No	Group	Sect	Page	Part No	Group	Sect	Page
VOE 85761	263	550	325	VOE 85963	916	100	1195	VOE 86156	831	300	903	VOE 86525	254	300	229	VOE 86602	641	250	761
VOE 85798	827	600	893	VOE 85967	263	600	329	VOE 86178	366	100	471	VOE 86525	254	400	231	VOE 86603	852	500	975
VOE 85807	825	100	865	VOE 85967	263	700	331	VOE 86179	366	100	471	VOE 86525	254	600	235	VOE 86655	837	1100	929
VOE 85816	825	400	871	VOE 85967	371	3100	503	VOE 86180	366	100	471	VOE 86525	254	700	237	VOE 86656	865	300	991
VOE 85816	826	600	887	VOE 85968	523	100	719	VOE 86181	366	100	471	VOE 86525	254	720	239	VOE 86664	362	350	459
VOE 85822	356	600	439	VOE 85968	523	200	723	VOE 86182	366	100	471	VOE 86525	254	750	241	VOE 86681	715	1600	815
VOE 85823	356	700	441	VOE 85968	523	500	727	VOE 86185	366	100	471	VOE 86525	254	800	243	VOE 86691	398	100	537
VOE 85823	356	750	443	VOE 85968	523	620	733	VOE 86185	371	2000	493	VOE 86525	821	500	863	VOE 86692	398	350	541
VOE 85824	356	1200	451	VOE 85979	321	200	387	VOE 86185	882	700	1037	VOE 86528	992	500	1263	VOE 86713	364	150	467
VOE 85824	372	300	513	VOE 85982	716	500	825	VOE 86193	852	350	965	VOE 86529	992	500	1263	VOE 86825	352	1000	417
VOE 85825	356	1300	453	VOE 85989	261	100	283	VOE 86193	852	600	977	VOE 86539	922	200	1227	VOE 86825	372	400	515
VOE 85825	372	300	513	VOE 85989	261	300	291	VOE 86198	996	100	1267	VOE 86541	716	700	829	VOE 86826	352	1100	419
VOE 85834	353	100	421	VOE 85989	911	1400	1169	VOE 86237	221	600	159	VOE 86547	352	650	409	VOE 86826	372	400	515
VOE 85835	353	200	423	VOE 85990	261	100	283	VOE 86243	852	390	969	VOE 86547	372	400	515	VOE 86828	352	750	411
VOE 85838	233	100	179	VOE 85990	261	400	293	VOE 86243	852	600	977	VOE 86565	393	500	533	VOE 86832	882	1500	1045
VOE 85838	233	400	185	VOE 85990	911	1500	1171	VOE 86346	716	600	827	VOE 86566	393	300	531	VOE 86842	914	100	1187
VOE 85838	235	100	199	VOE 85997	371	5000	511	VOE 86355	321	100	385	VOE 86567	393	300	531	VOE 86842	916	800	1215
VOE 85844	233	300	183	VOE 85997	875	100	1021	VOE 86365	352	100	403	VOE 86568	371	4300	509	VOE 86843	914	150	1189
VOE 85844	233	500	187	VOE 85999	263	900	339	VOE 86366	352	200	405	VOE 86568	393	600	535	VOE 86843	916	850	1219
VOE 85902	715	1200	811	VOE 85999	873	100	1007	VOE 86371	827	700	895	VOE 86573	210	500	57	VOE 86844	914	100	1187
VOE 85917	364	200	469	VOE 85999	873	200	1009	VOE 86372	827	800	897	VOE 86574	261	100	283	VOE 86844	916	825	1217
VOE 85917	371	1200	485	VOE 86000	272	100	347	VOE 86380	837	1125	931	VOE 86574	261	500	295	VOE 86845	914	150	1189
VOE 85919	371	1400	489	VOE 86013	831	200	901	VOE 86381	837	1130	933	VOE 86574	911	1400	1169	VOE 86845	914	250	1193
VOE 85921	371	1500	491	VOE 86015	233	200	181	VOE 86391	882	1400	1043	VOE 86575	261	100	283	VOE 86850	914	100	1187
VOE 85922	356	800	445	VOE 86015	235	200	201	VOE 86491	362	300	457	VOE 86575	261	600	297	VOE 86850	914	200	1191
VOE 85922	364	200	469	VOE 86017	353	300	425	VOE 86493	362	200	455	VOE 86575	911	1500	1171	VOE 86897	716	200	819
VOE 85922	371	1300	487	VOE 86018	353	400	427	VOE 86507	818	110	853	VOE 86579	852	375	967	VOE 86897	897	500	1067
VOE 85948	263	600	329	VOE 86025	371	3000	501	VOE 86508	818	120	855	VOE 86579	852	425	973	VOE 86897	897	750	1071
VOE 85948	263	800	335	VOE 86039	364	100	465	VOE 86523	252	120	223	VOE 86580	852	150	957	VOE 86907	398	400	543
VOE 85948	371	3100	503	VOE 86125	522	100	705	VOE 86523	371	285	479	VOE 86580	852	425	973	VOE 86908	398	450	545
VOE 85948	523	100	719	VOE 86125	522	300	709	VOE 86525	254	100	225	VOE 86581	852	200	959	VOE 86918	386	300	523
VOE 85948	523	200	723	VOE 86126	522	200	707	VOE 86525	254	1050	247	VOE 86581	852	400	971	VOE 86919	386	300	523
VOE 85948	523	500	727	VOE 86126	522	400	711	VOE 86525	254	1100	249	VOE 86582	852	335	963	VOE 86945	371	2800	499
VOE 85948	523	600	731	VOE 86154	834	100	907	VOE 86525	254	1200	251	VOE 86582	852	400	971	VOE 87011	916	1000	1221
VOE 85963	912	600	1181	VOE 86155	834	200	909	VOE 86525	254	1300	253	VOE 86585	352	800	413	VOE 87021	647	100	777
VOE 85963	912	700	1183	VOE 86156	371	2700	497	VOE 86525	254	200	227	VOE 86586	352	900	415	VOE 87021	647	200	781

NUMERICAL INDEX
INDICE DE NÚMERO
ÍNDICE NUMÉRICO

RÉPERTOIRE DE NUMÉROS

Part No	Group	Sect	Page
VOE 87021	647	300	783
VOE 87024	660	100	785
VOE 87024	660	200	787
VOE 87024	912	500	1179
VOE 87034	645	500	775
VOE 87085	362	400	461
VOE 87091	362	500	463
VOE 87094	387	100	525
VOE 87231	210	300	51
VOE 87232	210	400	55
VOE 87233	210	200	47
VOE 87259	852	100	953
VOE 87259	852	300	961
VOE 87260	852	800	981
VOE 87262	398	500	547
VOE 87264	398	300	539
VOE 87311	818	130	857
VOE 87312	818	140	859
VOE 87333	911	500	1151
VOE 87337	911	500	1151
VOE 87341	916	200	1199
VOE 87346	916	300	1203
VOE 87349	916	400	1207
VOE 87352	916	500	1211
VOE 873854	371	400	481
VOE 874033	352	650	409
VOE 874033	356	100	431
VOE 874654	371	400	481
VOE 874955	352	650	409
VOE 874955	356	100	431
VOE 874955	356	1100	449
VOE 874955	356	1300	453
VOE 874955	356	400	435
VOE 874955	356	700	441
VOE 874955	371	1200	485
VOE 874955	371	1300	487
VOE 874955	371	1300	487
VOE 874955	371	1400	489
VOE 874955	371	3600	507
VOE 874955	371	400	481
VOE 874957	371	2000	493
VOE 874957	371	400	481
VOE 874958	371	2000	493
VOE 874960	371	2000	493
VOE 87500	356	750	443
VOE 87500	364	200	469
VOE 87500	371	1200	485
VOE 877768	233	300	183
VOE 877768	233	500	187
VOE 90007	896	100	1047
VOE 907816	715	1600	815
VOE 907816	882	700	1037
VOE 907822	468	100	637
VOE 907873	924	100	1229
VOE 9090 199	882	700	1037
VOE 914003	896	400	1053
VOE 914167	924	100	1229
VOE 914167	945	100	1233
VOE 914167	945	1200	1259
VOE 914167	945	200	1237
VOE 914169	945	1200	1259
VOE 914169	945	400	1245
VOE 914170	945	400	1245
VOE 914392	421	300	575
VOE 914396	461	150	619
VOE 914396	463	150	627
VOE 914396	463	250	633
VOE 914449	945	1050	1257
VOE 914449	945	800	1253
VOE 914449	945	900	1255
VOE 914465	215	100	109
VOE 914465	215	120	111
VOE 914465	263	900	339
VOE 914474	463	100	621
VOE 914478	461	100	613
VOE 914478	463	200	629
VOE 914480	434	200	593
VOE 914484	461	150	619
VOE 914484	463	100	621
VOE 914484	463	150	627
VOE 914484	463	250	635
VOE 914528	434	100	591
VOE 914529	414	100	555
VOE 914531	213	100	89
VOE 914531	213	120	91
VOE 914538	645	200	767
VOE 914554	740	100	831
VOE 9194404	212	320	87
VOE 925034	945	500	1247
VOE 925051	647	300	783
VOE 925059	468	100	637
VOE 925071	434	200	593
VOE 925072	911	200	1141
VOE 925073	911	200	1141
VOE 925074	468	100	637
VOE 925077	645	200	767
VOE 925096	434	200	593
VOE 925256	434	200	595
VOE 925256	911	200	1141
VOE 925257	254	750	241
VOE 925258	434	200	593
VOE 925263	421	300	573
VOE 925265	434	100	591
VOE 926254	434	200	595
VOE 926370	421	700	583
VOE 926370	421	700	583
VOE 927503	421	300	573
VOE 927503	421	300	573
VOE 927503	421	300	573
VOE 929192	234	200	193
VOE 929192	234	200	193
VOE 929192	234	200	193
VOE 930415	896	500	1055
VOE 930427	881	100	1023
VOE 930431	258	200	279
VOE 930761	353	300	425
VOE 930761	353	400	427
VOE 930777	740	100	831
VOE 930844	218	200	143
VOE 930844	451	100	601
VOE 930872	551	250	749
VOE 930872	852	150	957
VOE 930872	852	150	957
VOE 930872	852	335	963
VOE 930872	852	350	965
VOE 930872	852	350	965
VOE 930872	852	375	967
VOE 930872	852	390	969
VOE 930872	852	390	969
VOE 931209	421	900	587
VOE 931209	434	300	597
VOE 931211	421	300	573
VOE 931216	421	900	587
VOE 931216	434	300	597
VOE 931218	421	300	573
VOE 931227	421	300	573
VOE 932038	910	100	1093
VOE 932038	910	100	1093
VOE 932038	910	200	1113
VOE 932038	910	300	1135
VOE 932038	910	300	1125
VOE 932044	910	100	1085
VOE 932044	910	200	1109
VOE 932274	421	200	571
VOE 935013	910	200	1107
VOE 935014	910	200	1107
VOE 935016	910	200	1115
VOE 935017	910	200	1115
VOE 935028	660	200	787
VOE 935028	910	300	1131
VOE 935031	910	100	1079
VOE 935032	523	100	719
VOE 935032	910	100	1079
VOE 935033	523	500	727
VOE 935033	910	200	1107
VOE 935034	523	500	729
VOE 935037	645	400	769
VOE 935037	647	100	777
VOE 935037	910	100	1079
VOE 935037	911	1300	1167
VOE 935039	910	100	1079
VOE 935040	910	100	1097
VOE 935040	910	100	1097
VOE 935067	910	200	1107
VOE 935067	916	1000	1221
VOE 935068	910	200	1107
VOE 935069	434	300	597
VOE 935069	910	200	1107
VOE 935070	910	200	1107
VOE 935072	910	200	1107
VOE 935073	910	200	1107
VOE 935074	910	200	1107
VOE 935076	263	550	325
VOE 935076	523	200	725
VOE 935076	523	200	723
VOE 935076	645	500	775
VOE 935076	660	200	787
VOE 935076	910	200	1107
VOE 935077	523	200	723
VOE 935077	910	200	1109

Part No	Group	Sect	Page
VOE 935077	911	1300	1165
VOE 935078	910	200	1109
VOE 935079	910	200	1109
VOE 935080	910	200	1109
VOE 935082	645	500	775
VOE 935082	660	200	787
VOE 935082	910	100	1079
VOE 935082	911	1200	1163
VOE 935083	910	100	1079
VOE 935084	522	300	709
VOE 935084	522	400	711
VOE 935085	522	300	709
VOE 935085	522	300	709
VOE 935085	522	400	711
VOE 935085	522	400	711
VOE 935085	523	200	725
VOE 935085	523	600	731
VOE 935085	523	620	733
VOE 935085	910	100	1079
VOE 935085	911	1200	1163
VOE 935085	912	100	1173
VOE 935085	914	100	1187
VOE 935085	914	150	1189
VOE 935085	914	200	1191
VOE 935085	914	250	1193
VOE 935085	916	100	1197
VOE 935085	916	200	1201
VOE 935085	916	300	1205
VOE 935085	916	400	1209
VOE 935085	916	500	1213
VOE 935085	916	800	1215
VOE 935085	916	825	1217
VOE 935085	916	850	1219
VOE 935089	522	300	709
VOE 935089	522	400	711
VOE 935089	523	600	731
VOE 935089	523	620	733
VOE 935089	647	100	777
VOE 935089	910	100	1079
VOE 935089	916	100	1195
VOE 935089	924	100	1229
VOE 935090	910	100	1079
VOE 935091	910	100	1079
VOE 935092	263	550	325
VOE 935092	263	700	333
VOE 935092	263	800	337
VOE 935092	523	100	719
VOE 935092	523	200	723
VOE 935092	523	500	727
VOE 935092	645	450	773
VOE 935092	910	100	1079
VOE 935093	910	100	1081
VOE 935094	645	400	769
VOE 935094	910	100	1081
VOE 935095	523	200	725
VOE 935095	523	600	731
VOE 935095	523	620	733
VOE 935095	645	400	769
VOE 935095	645	450	773
VOE 935095	647	100	777
VOE 935095	660	200	787
VOE 935095	910	100	1081
VOE 935095	911	1300	1165
VOE 935096	910	100	1081
VOE 935097	910	100	1081
VOE 935098	910	100	1081
VOE 935105	910	100	1087
VOE 935105	910	100	1089
VOE 935105	910	100	1085
VOE 935105	910	200	1111
VOE 935203	523	100	719
VOE 935203	523	500	729
VOE 935229	910	100	1081
VOE 935230	910	100	1081
VOE 935269	910	100	1081
VOE 935276	910	200	1109
VOE 935282	910	100	1101
VOE 935285	910	100	1103
VOE 935286	916	200	1199
VOE 935286	916	300	1203
VOE 935286	916	400	1207
VOE 935286	916	500	1211
VOE 935306	910	300	1129
VOE 935308	916	200	1199
VOE 935308	916	300	1203
VOE 935308	916	400	1207
VOE 935308	916	500	1211
VOE 935309	911	300	1145
VOE 935309	911	400	1147
VOE 935311	645	400	769
VOE 935312	263	550	325
VOE 935312	263	550	325
VOE 935312	263	550	325
VOE 935312	263	700	333
VOE 935312	263	700	331
VOE 935312	263	700	331
VOE 935312	263	800	337
VOE 935312	263	800	335
VOE 935312	263	800	335
VOE 935312	911	400	1147
VOE 935312	916	100	1195
VOE 935317	910	300	1121
VOE 935325	910	300	1123
VOE 935421	910	100	1101
VOE 935422	910	100	1101
VOE 935423	263	550	325
VOE 935423	263	700	331
VOE 935423	263	800	335
VOE 935423	523	600	731
VOE 935423	523	620	733
VOE 935423	645	400	769
VOE 935423	660	200	787
VOE 935423	910	200	1113
VOE 935423	911	1300	1167
VOE 935424	910	100	1103
VOE 935425	910	100	1103
VOE 935425	924	100	1229
VOE 935426	910	200	1113
VOE 935427	910	200	1113
VOE 935427	916	800	1215
VOE 935427	916	825	1217
VOE 935427	916	850	1219
VOE 935429	263	700	331
VOE 935429	263	800	335
VOE 935429	916	800	1215
VOE 935429	916	825	1217
VOE 935429	916	850	1219
VOE 935436	910	100	1099
VOE 935442	916	200	1199
VOE 935442	916	300	1203
VOE 935442	916	400	1207
VOE 935442	916	500	1211
VOE 935444	660	200	787
VOE 935444	910	100	1101
VOE 935444	911	1300	1165
VOE 935445	910	100	1101
VOE 935453	523	500	729
VOE 935453	910	300	1129
VOE 935472	910	100	1103
VOE 935488	910	100	1081
VOE 935540	910	300	1129
VOE 935544	910	200	1115
VOE 935555	924	100	1229
VOE 935570	897	750	1071
VOE 935605	522	500	713
VOE 935605	522	600	715
VOE 935609	263	700	331
VOE 935609	263	800	335
VOE 935614	910	300	1123
VOE 935640	647	100	777
VOE 935640	910	200	1115
VOE 935710	522	500	713
VOE 935710	522	600	715
VOE 935756	645	500	775
VOE 935756	660	200	787
VOE 935772	910	200	1115
VOE 935797	910	300	1123
VOE 935877	910	300	1129
VOE 935877	911	1300	1165
VOE 935933	924	100	1229
VOE 936058	910	300	1131
VOE 936081	263	550	325
VOE 936081	263	700	331
VOE 936081	263	800	335
VOE 936148	263	700	331
VOE 936148	263	800	335
VOE 936149	263	700	331
VOE 936149	263	800	335
VOE 936149	523	600	731
VOE 936178	660	200	787
VOE 936317	645	400	769
VOE 936402	647	100	777
VOE 936434	916	200	1201
VOE 936434	916	300	1205
VOE 936434	916	400	1209
VOE 936434	916	500	1213
VOE 936442	897	750	1071
VOE 936443	525	100	737
VOE 936445	645	400	769
VOE 936446	420	400	563

NUMERICAL INDEX
INDICE DE NÚMERO
ÍNDICE NUMÉRICO

RÉPERTOIRE DE NUMÉROS

NUMERICAL INDEX
INDICE DE NÚMERO
ÍNDICE NUMÉRICO

RÉPERTOIRE DE NUMÉROS

Part No	Group	Sect	Page	Part No	Group	Sect	Page	Part No	Group	Sect	Page	Part No	Group	Sect	Page	Part No	Group	Sect	Page
VOE 936446	525	200	741	VOE 936702	916	800	1215	VOE 937091	910	100	1083	VOE 937845	523	200	725	VOE 941908	434	200	593
VOE 936446	525	300	743	VOE 936702	916	825	1217	VOE 937096	523	500	727	VOE 937845	523	500	729	VOE 941908	434	200	593
VOE 936446	911	400	1149	VOE 936702	916	850	1219	VOE 937097	910	200	1117	VOE 937845	660	200	787	VOE 941914	945	600	1249
VOE 936446	912	300	1175	VOE 936704	523	600	731	VOE 937242	523	500	727	VOE 937857	910	100	1085	VOE 941914	945	700	1251
VOE 936446	914	100	1187	VOE 936704	523	620	733	VOE 937245	523	500	727	VOE 937860	910	300	1125	VOE 941950	945	800	1253
VOE 936446	914	150	1189	VOE 936733	523	500	729	VOE 937262	910	100	1083	VOE 937879	910	100	1085	VOE 942337	461	100	615
VOE 936464	647	100	777	VOE 936734	523	100	719	VOE 937272	910	100	1083	VOE 937900	910	300	1131	VOE 942400	254	1300	253
VOE 936502	522	300	709	VOE 936758	523	500	727	VOE 937275	523	500	727	VOE 938122	911	500	1151	VOE 942400	255	120	265
VOE 936502	522	400	711	VOE 936767	910	200	1115	VOE 937365	523	100	719	VOE 938136	910	100	1085	VOE 942400	874	100	1013
VOE 936519	522	300	709	VOE 936780	896	200	1049	VOE 937435	910	200	1113	VOE 938145	910	100	1087	VOE 942605	831	200	901
VOE 936519	522	400	711	VOE 936788	523	200	725	VOE 937436	910	300	1131	VOE 938146	910	200	1117	VOE 942605	831	300	903
VOE 936522	910	200	1109	VOE 936788	914	200	1191	VOE 937437	910	300	1131	VOE 938147	910	300	1131	VOE 942810	254	100	225
VOE 936534	522	300	709	VOE 936788	916	800	1215	VOE 937442	912	100	1173	VOE 938148	523	200	725	VOE 942810	254	1300	253
VOE 936536	522	300	709	VOE 936788	916	825	1217	VOE 937519	910	300	1125	VOE 938313	522	300	709	VOE 942810	254	800	243
VOE 936536	522	400	711	VOE 936788	916	850	1219	VOE 937520	910	100	1083	VOE 938313	522	400	711	VOE 942810	262	300	307
VOE 936548	522	300	709	VOE 936798	910	300	1129	VOE 937535	910	100	1085	VOE 93988	896	300	1051	VOE 942866	851	100	947
VOE 936548	522	400	711	VOE 936866	660	200	787	VOE 937536	910	100	1085	VOE 940142	525	150	739	VOE 942866	882	100	1027
VOE 936562	916	1000	1221	VOE 936872	916	200	1201	VOE 937537	910	100	1085	VOE 940374	254	1600	259	VOE 943058	945	600	1249
VOE 936562	916	1000	1221	VOE 936872	916	300	1205	VOE 937538	910	100	1085	VOE 941267	353	500	429	VOE 943058	945	700	1251
VOE 936563	916	200	1201	VOE 936872	916	400	1209	VOE 937539	523	500	727	VOE 941267	362	400	461	VOE 943177	215	100	109
VOE 936563	916	300	1205	VOE 936872	916	500	1213	VOE 937540	910	300	1123	VOE 941267	362	500	463	VOE 943177	215	120	111
VOE 936563	916	400	1209	VOE 936888	263	550	325	VOE 937552	910	100	1085	VOE 941267	393	300	531	VOE 943299	233	300	183
VOE 936563	916	500	1213	VOE 936888	911	1300	1165	VOE 937559	910	300	1121	VOE 941267	825	100	865	VOE 943367	254	600	235
VOE 936606	910	300	1121	VOE 936893	647	100	777	VOE 937598	914	200	1191	VOE 941267	826	100	873	VOE 943367	261	100	283
VOE 936607	910	300	1121	VOE 936893	910	200	1117	VOE 937598	916	800	1215	VOE 941268	810	150	845	VOE 943367	261	100	285
VOE 936608	910	200	1115	VOE 936916	647	100	777	VOE 937598	916	825	1217	VOE 941269	353	500	429	VOE 943367	261	100	283
VOE 936609	910	200	1115	VOE 936921	522	300	709	VOE 937598	916	850	1219	VOE 941363	896	200	1049	VOE 943367	261	100	283
VOE 936610	523	200	723	VOE 936929	910	200	1117	VOE 937652	522	300	709	VOE 941375	911	200	1141	VOE 943368	873	300	1011
VOE 936610	910	200	1115	VOE 936931	522	100	705	VOE 937697	910	200	1117	VOE 941686	255	100	263	VOE 943369	235	100	199
VOE 936611	910	300	1129	VOE 936932	910	300	1123	VOE 937757	420	200	559	VOE 941686	262	400	309	VOE 943369	235	100	199
VOE 936612	910	300	1123	VOE 936937	911	1300	1165	VOE 937773	910	200	1117	VOE 941686	262	400	309	VOE 943369	873	300	1011
VOE 936614	910	100	1101	VOE 937086	910	100	1083	VOE 937776	910	100	1085	VOE 941686	262	420	311	VOE 943372	261	200	287
VOE 936665	910	100	1099	VOE 937087	910	100	1083	VOE 937777	910	100	1085	VOE 941799	420	200	559	VOE 943469	261	100	283
VOE 936669	910	100	1083	VOE 937088	910	100	1083	VOE 937794	645	500	775	VOE 941908	434	100	591	VOE 943470	261	100	283
VOE 936699	914	100	1187	VOE 937089	910	100	1083	VOE 937835	910	100	1085	VOE 941908	434	200	593	VOE 943471	254	600	235
VOE 936702	914	200	1191	VOE 937090	910	100	1083	VOE 937840	645	450	773	VOE 941908	434	200	595	VOE 943471	254	700	237

Part No	Group	Sect	Page	Part No	Group	Sect	Page	Part No	Group	Sect	Page	Part No	Group	Sect	Page	Part No	Group	Sect	Page
VOE 943476	420	200	559	VOE 946440	522	500	713	VOE 949921	873	300	1011	VOE 952075	233	500	187	VOE 958229	911	200	1141
VOE 943476	911	100	1139	VOE 946671	258	200	279	VOE 949921	882	200	1029	VOE 952624	387	100	525	VOE 958229	911	200	1141
VOE 943478	254	700	237	VOE 947541	212	100	75	VOE 949921	882	500	1033	VOE 952624	993	2200	1265	VOE 958668	525	100	737
VOE 943483	234	100	191	VOE 947541	212	100	75	VOE 949921	882	600	1035	VOE 952630	254	1300	253	VOE 959249	263	100	315
VOE 943483	872	400	999	VOE 947788	911	200	1141	VOE 950542	211	200	63	VOE 952631	924	100	1229	VOE 959249	263	120	317
VOE 943717	212	320	87	VOE 947972	460	100	609	VOE 950542	211	200	63	VOE 952639	924	100	1229	VOE 960628	211	200	63
VOE 943717	221	600	161	VOE 947972	460	100	609	VOE 950542	211	220	67	VOE 953098	331	100	393	VOE 960628	211	220	67
VOE 943717	235	100	199	VOE 94804	993	2200	1265	VOE 950542	211	220	67	VOE 953102	216	220	129	VOE 960628	211	240	71
VOE 943717	254	800	243	VOE 948195	740	100	831	VOE 950542	211	240	71	VOE 953102	254	900	245	VOE 960628	222	200	171
VOE 944123	333	100	395	VOE 948883	911	200	1143	VOE 950542	211	240	71	VOE 955082	214	200	103	VOE 960628	251	100	217
VOE 944123	333	120	397	VOE 948884	216	220	129	VOE 950545	221	200	149	VOE 955082	214	220	105	VOE 960629	212	120	77
VOE 944124	217	100	133	VOE 948884	647	300	783	VOE 950553	215	200	113	VOE 955082	214	240	107	VOE 960629	212	140	79
VOE 944124	217	120	135	VOE 948885	263	550	327	VOE 950553	215	220	115	VOE 955102	463	100	623	VOE 960629	293	300	367
VOE 944126	222	100	163	VOE 948885	523	100	719	VOE 950553	215	240	117	VOE 955102	463	200	631	VOE 960630	217	100	133
VOE 944126	222	120	167	VOE 948885	911	200	1143	VOE 950562	211	200	63	VOE 955700	852	350	965	VOE 960630	217	120	135
VOE 944126	421	300	575	VOE 948931	262	100	299	VOE 950562	211	200	63	VOE 955700	852	390	969	VOE 960630	468	100	637
VOE 944126	421	700	583	VOE 948980	258	200	279	VOE 950562	211	220	67	VOE 955978	818	200	861	VOE 960630	945	500	1247
VOE 944364	214	100	93	VOE 949278	872	400	999	VOE 950562	211	220	67	VOE 955978	818	200	861	VOE 960631	212	200	81
VOE 944364	214	100	93	VOE 949329	217	100	133	VOE 950562	211	240	71	VOE 956981	254	200	227	VOE 960631	461	100	615
VOE 944364	214	120	99	VOE 949329	217	120	135	VOE 950562	211	240	71	VOE 956981	945	200	1237	VOE 960631	463	100	623
VOE 944364	214	120	99	VOE 949329	234	200	193	VOE 950564	215	100	109	VOE 956981	945	275	1241	VOE 960631	463	200	631
VOE 944364	214	140	101	VOE 949329	234	200	193	VOE 950564	215	120	111	VOE 956981	945	275	1241	VOE 960631	911	200	1143
VOE 944364	214	140	101	VOE 949329	234	200	193	VOE 950711	434	200	595	VOE 956983	235	200	201	VOE 961970	371	1200	485
VOE 945506	468	100	637	VOE 949329	911	200	1143	VOE 950711	461	100	615	VOE 956984	235	200	201	VOE 961970	371	1500	491
VOE 945713	255	120	267	VOE 949544	461	100	613	VOE 950711	463	100	623	VOE 957019	235	300	205	VOE 961970	371	400	481
VOE 945791	261	100	283	VOE 949544	461	100	615	VOE 950711	463	200	631	VOE 957019	235	320	209	VOE 961970	387	100	525
VOE 945895	254	1200	251	VOE 949544	463	100	623	VOE 951671	831	100	899	VOE 957031	421	300	573	VOE 961970	810	150	845
VOE 946089	645	100	765	VOE 949544	463	100	623	VOE 951924	945	1050	1257	VOE 958207	371	2800	499	VOE 961970	873	300	1011
VOE 946089	945	200	1237	VOE 949544	463	200	631	VOE 951924	945	800	1253	VOE 958207	371	3500	505	VOE 961997	460	100	609
VOE 946089	945	275	1241	VOE 949544	463	200	631	VOE 951924	945	900	1255	VOE 958226	421	300	573	VOE 962305	896	100	1047
VOE 946228	234	200	193	VOE 949659	222	200	171	VOE 951940	255	100	263	VOE 958228	421	900	587	VOE 962508	945	600	1249
VOE 946228	234	200	193	VOE 949659	434	200	595	VOE 951940	255	120	265	VOE 958228	434	200	595	VOE 962508	945	700	1251
VOE 946228	234	200	193	VOE 949816	460	200	611	VOE 951954	461	100	613	VOE 958228	461	100	615	VOE 962528	647	300	783
VOE 946440	216	300	131	VOE 949908	233	200	181	VOE 951954	463	200	629	VOE 958228	463	100	623	VOE 963051	818	200	861
VOE 946440	262	100	301	VOE 949921	393	300	531	VOE 951985	715	1600	815	VOE 958228	463	200	631	VOE 964117	421	1000	589
VOE 946440	262	100	299	VOE 949921	851	100	947	VOE 951985	911	1300	1167	VOE 958229	647	300	783	VOE 964841	715	1600	815

NUMERICAL INDEX
INDICE DE NÚMERO
ÍNDICE NUMÉRICO

RÉPERTOIRE DE NUMÉROS

Catalogue id	Group
20803	10
Issue	Page
20053797-A	676

Part No	Group	Sect	Page	Part No	Group	Sect	Page	Part No	Group	Sect	Page	Part No	Group	Sect	Page	Part No	Group	Sect	Page
VOE 964841	882	700	1037	VOE 968611	254	1200	251	VOE 975112	218	100	141	VOE 977599	523	100	721	VOE 978129	910	300	1131
VOE 964946	882	700	1039	VOE 968617	293	400	369	VOE 975121	263	100	315	VOE 977599	872	400	999	VOE 978129	910	300	1129
VOE 964955	660	100	785	VOE 969149	254	800	243	VOE 975121	263	120	317	VOE 977639	221	400	153	VOE 978171	261	100	285
VOE 965552	235	100	199	VOE 969149	254	800	243	VOE 975121	321	300	389	VOE 977754	235	300	205	VOE 978171	261	100	283
VOE 965561	420	400	563	VOE 969161	371	2700	497	VOE 975121	451	100	601	VOE 977754	235	320	209	VOE 978880	235	200	201
VOE 965576	254	1300	253	VOE 969161	371	400	481	VOE 975126	218	100	141	VOE 977789	254	200	227	VOE 978881	235	200	201
VOE 966260	221	520	157	VOE 969164	371	400	481	VOE 975127	218	100	141	VOE 977789	996	100	1267	VOE 978881	235	200	201
VOE 966441	254	1200	251	VOE 969278	831	300	905	VOE 975237	831	200	901	VOE 977790	254	1050	247	VOE 978881	235	200	201
VOE 966786	831	100	899	VOE 969278	881	100	1023	VOE 975664	262	100	299	VOE 977790	254	1200	251	VOE 978881	235	200	201
VOE 967308	882	700	1037	VOE 969354	261	200	287	VOE 975664	262	120	303	VOE 977791	254	1050	247	VOE 978968	371	285	479
VOE 967343	293	200	365	VOE 969407	255	120	265	VOE 975697	262	100	299	VOE 977901	818	200	861	VOE 979001	371	2800	499
VOE 967634	461	100	613	VOE 969445	212	100	75	VOE 975697	262	120	303	VOE 977935	221	300	151	VOE 979002	371	2800	499
VOE 967634	463	100	621	VOE 969445	212	120	77	VOE 976041	421	200	571	VOE 977935	255	120	265	VOE 979097	262	500	313
VOE 967634	463	200	629	VOE 969445	212	140	79	VOE 976041	421	300	573	VOE 977935	262	400	309	VOE 979099	212	220	83
VOE 967747	910	100	1079	VOE 969445	254	1600	259	VOE 976047	434	200	593	VOE 977935	262	400	309	VOE 979099	262	500	313
VOE 967749	896	200	1049	VOE 969464	882	700	1037	VOE 976170	831	200	901	VOE 977935	262	400	309	VOE 979236	269	200	345
VOE 967749	910	100	1087	VOE 969467	882	700	1037	VOE 976256	371	3100	503	VOE 977935	262	420	311	VOE 979270	254	900	245
VOE 967750	523	100	721	VOE 969478	851	100	947	VOE 976256	371	400	481	VOE 978129	910	100	1103	VOE 979282	254	200	227
VOE 967750	523	500	729	VOE 969600	221	200	149	VOE 976503	235	200	201	VOE 978129	910	100	1089	VOE 980055	818	200	861
VOE 967750	910	100	1079	VOE 969846	831	200	901	VOE 976930	434	200	595	VOE 978129	910	100	1099	VOE 980102	911	300	1145
VOE 967751	254	1100	249	VOE 970771	371	285	479	VOE 976932	262	100	299	VOE 978129	910	100	1081	VOE 980176	214	100	93
VOE 967751	254	1200	251	VOE 970771	371	285	479	VOE 976932	262	120	303	VOE 978129	910	100	1083	VOE 980176	214	120	99
VOE 968007	421	300	573	VOE 970771	371	285	479	VOE 976936	463	100	621	VOE 978129	910	100	1103	VOE 980176	214	140	101
VOE 968007	421	300	573	VOE 970772	371	285	479	VOE 976970	461	100	615	VOE 978129	910	100	1081	VOE 980786	254	800	243
VOE 968007	421	300	573	VOE 970772	371	285	479	VOE 976970	463	100	623	VOE 978129	910	100	1099	VOE 980831	254	200	227
VOE 968007	421	300	575	VOE 970773	371	285	479	VOE 976970	463	200	631	VOE 978129	910	100	1081	VOE 980831	254	200	227
VOE 968136	873	300	1011	VOE 970773	371	285	479	VOE 976971	235	200	201	VOE 978129	910	100	1097	VOE 980832	254	1050	247
VOE 968163	263	120	317	VOE 970784	371	2800	499	VOE 977004	222	200	171	VOE 978129	910	100	1097	VOE 980832	254	1050	247
VOE 968163	321	300	389	VOE 970791	269	100	343	VOE 977004	222	200	171	VOE 978129	910	100	1081	VOE 980832	254	200	227
VOE 968203	420	100	557	VOE 972007	882	100	1027	VOE 977016	434	200	595	VOE 978129	910	200	1117	VOE 980832	254	200	227
VOE 968207	910	100	1083	VOE 972079	882	500	1033	VOE 977030	233	600	189	VOE 978129	910	200	1115	VOE 980832	996	100	1267
VOE 968207	910	100	1083	VOE 972079	882	600	1035	VOE 977282	218	100	141	VOE 978129	910	200	1107	VOE 980833	254	1050	247
VOE 968207	910	200	1109	VOE 972264	234	300	197	VOE 977400	293	100	363	VOE 978129	910	200	1107	VOE 980881	217	100	133
VOE 968562	421	900	587	VOE 974615	215	100	109	VOE 977599	286	100	357	VOE 978129	910	200	1115	VOE 980881	217	120	135
VOE 968562	434	300	597	VOE 974615	215	120	111	VOE 977599	286	120	359	VOE 978129	910	200	1117	VOE 980881	235	300	205
VOE 968611	254	1100	249	VOE 975103	263	120	317	VOE 977599	371	2000	493	VOE 978129	910	300	1123	VOE 980881	235	320	209

Part No	Group	Sect	Page
VOE 980881	254	300	229
VOE 980881	286	100	357
VOE 980881	286	120	359
VOE 980881	352	800	413
VOE 980881	352	900	415
VOE 980881	371	100	477
VOE 980881	371	4300	509
VOE 980881	852	150	957
VOE 980881	852	200	959
VOE 980881	852	300	961
VOE 980881	852	335	963
VOE 980881	852	350	965
VOE 980881	852	375	967
VOE 980881	852	390	969
VOE 980973	262	400	309
VOE 980973	262	400	309
VOE 981018	421	300	573
VOE 981056	810	150	845
VOE 981208	810	150	845
VOE 981208	873	300	1011
VOE 981208	881	100	1023
VOE 981208	882	100	1027
VOE 981291	910	100	1085
VOE 981291	910	200	1109
VOE 981635	881	100	1023
VOE 981664	235	300	205
VOE 981664	235	320	209
VOE 981904	647	100	779
VOE 982161	235	200	201
VOE 982200	254	600	235
VOE 982416	421	300	573
VOE 982416	421	300	575
VOE 982509	217	200	137
VOE 982509	222	100	163
VOE 982509	222	100	163
VOE 982509	222	120	167
VOE 982509	222	120	167
VOE 982558	352	100	403
VOE 982558	352	100	403
VOE 982617	371	100	477
VOE 982724	212	200	81
VOE 982724	262	400	309
VOE 982724	262	400	309
VOE 982724	262	420	311
VOE 983013	371	285	479
VOE 983021	831	300	905
VOE 983021	873	100	1007
VOE 983021	874	200	1015
VOE 983333	222	100	163
VOE 983333	222	120	167
VOE 983342	212	320	87
VOE 983472	286	100	357
VOE 983472	286	120	359
VOE 983472	831	300	903
VOE 983472	831	300	905
VOE 9834722	235	100	199
VOE 983502	434	300	597
VOE 983502	910	100	1091
VOE 983502	910	100	1089
VOE 983502	910	100	1091
VOE 983502	910	100	1093
VOE 983502	910	100	1093
VOE 983502	910	100	1103
VOE 983502	910	200	1111
VOE 983502	910	300	1127
VOE 983502	910	300	1125
VOE 983502	910	300	1135
VOE 983502	910	300	1133
VOE 983502	910	300	1121
VOE 983502	910	300	1129
VOE 983502	910	300	1133
VOE 983502	910	300	1123
VOE 983505	910	100	1099
VOE 983505	910	100	1091
VOE 983505	910	300	1121
VOE 983505	910	300	1127
VOE 983505	910	300	1125
VOE 983505	910	300	1125
VOE 983505	910	300	1123
VOE 983524	910	300	1127
VOE 983527	910	100	1099
VOE 983585	223	100	175
VOE 983585	223	100	175
VOE 983585	223	120	177
VOE 983585	223	120	177
VOE 983714	371	100	477
VOE 983715	258	200	279
VOE 983715	286	120	359
VOE 983715	286	200	361
VOE 983715	371	100	477
VOE 983715	371	100	477
VOE 983716	352	800	413
VOE 983716	352	900	415
VOE 983717	371	100	477
VOE 984306	421	800	585
VOE 984473	525	300	743
VOE 984473	912	500	1179
VOE 984529	234	200	193
VOE 984529	234	200	193
VOE 984529	234	200	193
VOE 984529	911	200	1143
VOE 984645	911	700	1155
VOE 984646	525	300	743
VOE 984646	911	400	1149
VOE 984646	911	400	1147
VOE 984646	911	500	1151
VOE 984646	911	700	1155
VOE 984646	912	500	1179
VOE 984647	647	100	777
VOE 984647	911	200	1141
VOE 984647	911	600	1153
VOE 984648	645	500	775
VOE 984648	911	400	1149
VOE 984649	911	400	1149
VOE 984725	221	520	157
VOE 984725	262	100	299
VOE 984725	262	120	303
VOE 984725	284	200	351
VOE 984725	284	300	353
VOE 984725	284	320	355
VOE 984726	255	100	263
VOE 984726	293	400	369
VOE 984726	364	200	469
VOE 984727	222	200	171
VOE 984727	924	100	1229
VOE 984732	211	200	65
VOE 984732	211	220	69
VOE 984732	211	240	73
VOE 984732	221	500	155
VOE 984732	262	120	303
VOE 984732	263	100	315
VOE 984732	263	120	317
VOE 984732	284	320	355
VOE 984733	212	100	75
VOE 984733	212	120	77
VOE 984733	212	140	79
VOE 984733	212	220	83
VOE 984733	212	300	85
VOE 984733	212	300	85
VOE 984733	212	320	87
VOE 984733	217	100	133
VOE 984733	217	120	135
VOE 984733	221	300	151
VOE 984733	221	500	155
VOE 984733	221	520	157
VOE 984733	235	300	205
VOE 984733	235	320	209
VOE 984733	254	1600	259
VOE 984733	254	900	245
VOE 984733	255	120	265
VOE 984733	262	100	299
VOE 984733	262	120	303
VOE 984733	262	300	307
VOE 984733	262	300	307
VOE 984733	262	420	311
VOE 984733	262	500	313
VOE 984733	286	100	357
VOE 984733	286	120	359
VOE 984733	945	1050	1257
VOE 984733	945	800	1253
VOE 984733	945	900	1255
VOE 984733	945	900	1255
VOE 984733	945	900	1255
VOE 984734	212	220	83
VOE 984734	212	320	87
VOE 984734	217	100	133
VOE 984734	217	120	135
VOE 984734	217	200	137
VOE 984734	222	100	163
VOE 984734	262	100	301
VOE 984734	262	400	309
VOE 984734	263	120	317
VOE 984734	263	200	319

NUMERICAL INDEX
INDICE DE NÚMERO
ÍNDICE NUMÉRICO

RÉPERTOIRE DE NUMÉROS

NUMERICAL INDEX
INDICE DE NÚMERO
ÍNDICE NUMÉRICO

RÉPERTOIRE DE NUMÉROS

Catalogue id	Group
20803	10
Issue	Page
20053797-A	678

Part No	Group	Sect	Page
VOE 984734	286	100	357
VOE 984734	286	120	359
VOE 984734	293	200	365
VOE 984734	293	400	369
VOE 984734	852	375	967
VOE 984735	215	100	109
VOE 984735	215	120	111
VOE 984735	221	500	155
VOE 984735	221	520	157
VOE 984735	222	100	163
VOE 984735	222	120	167
VOE 984735	254	1600	259
VOE 984735	255	100	263
VOE 984735	255	120	265
VOE 984735	262	100	299
VOE 984735	263	100	315
VOE 984735	263	120	317
VOE 984735	293	200	365
VOE 984735	837	1100	929
VOE 984735	914	100	1187
VOE 984735	914	150	1189
VOE 984736	212	320	87
VOE 984736	216	100	121
VOE 984736	216	120	125
VOE 984736	216	200	127
VOE 984736	216	220	129
VOE 984736	222	100	163
VOE 984736	222	120	167
VOE 984736	262	100	299
VOE 984736	262	120	303
VOE 984736	262	300	307
VOE 984736	284	300	353
VOE 984736	286	100	357
VOE 984736	286	120	359
VOE 984736	293	200	365
VOE 984736	293	400	369
VOE 984736	551	100	747
VOE 984736	914	200	1191
VOE 984736	914	250	1193
VOE 984736	916	800	1215
VOE 984736	916	825	1217
VOE 984736	916	850	1219
VOE 984736	945	800	1253
VOE 984736	945	900	1255
VOE 984736	992	400	1261
VOE 984736	992	500	1263
VOE 984737	233	600	189
VOE 984737	262	100	299
VOE 984737	262	120	303
VOE 984737	945	800	1253
VOE 984738	212	320	87
VOE 984738	216	100	119
VOE 984738	216	120	123
VOE 984738	235	300	207
VOE 984738	235	320	211
VOE 984738	254	1600	259
VOE 984738	284	100	349
VOE 984738	293	200	365
VOE 984738	945	900	1255
VOE 984739	235	300	205
VOE 984739	235	320	209
VOE 984739	258	200	279
VOE 984739	852	390	969
VOE 984739	992	400	1261
VOE 984739	992	500	1263
VOE 984740	212	220	83
VOE 984740	217	100	133
VOE 984740	221	100	145
VOE 984740	221	120	147
VOE 984740	916	200	1199
VOE 984740	916	300	1203
VOE 984740	916	400	1207
VOE 984740	916	500	1211
VOE 984741	212	200	81
VOE 984741	916	200	1199
VOE 984741	916	300	1203
VOE 984741	916	400	1207
VOE 984741	916	500	1211
VOE 984742	916	200	1199
VOE 984742	916	300	1203
VOE 984742	916	400	1207
VOE 984742	916	500	1211
VOE 984744	212	300	85
VOE 984744	258	220	281
VOE 984745	258	200	279
VOE 984746	214	200	103
VOE 984746	214	220	105
VOE 984746	214	240	107
VOE 984748	212	300	85
VOE 984749	222	100	163
VOE 984749	222	120	167
VOE 984751	211	100	59
VOE 984751	211	120	61
VOE 984752	212	100	75
VOE 984752	212	120	77
VOE 984752	212	140	79
VOE 984752	286	120	359
VOE 984752	286	200	361
VOE 984752	916	200	1199
VOE 984752	916	300	1203
VOE 984752	916	400	1207
VOE 984752	916	500	1211
VOE 984752	924	100	1229
VOE 984753	255	120	265
VOE 984753	356	750	443
VOE 984753	852	390	969
VOE 984754	263	120	317
VOE 984754	263	200	319
VOE 984754	263	200	319
VOE 984755	222	100	165
VOE 984755	222	120	169
VOE 984755	262	100	299
VOE 984755	262	120	303
VOE 984755	321	300	389
VOE 984756	818	140	859
VOE 984756	852	375	967
VOE 984757	293	200	365
VOE 984759	912	100	1173
VOE 984760	222	100	165
VOE 984760	222	120	169
VOE 984761	262	100	299
VOE 984761	262	120	303
VOE 984762	216	200	127
VOE 984762	216	220	129
VOE 984762	222	100	163
VOE 984764	216	200	127
VOE 984764	216	220	129
VOE 984767	222	120	167
VOE 984793	212	100	75
VOE 984793	212	120	77
VOE 984793	212	140	79
VOE 984793	222	100	163
VOE 984793	222	120	167
VOE 984797	262	400	309
VOE 984815	216	100	121
VOE 984815	216	120	125
VOE 984815	254	700	237
VOE 984816	216	200	127
VOE 984816	216	220	129
VOE 984816	252	100	221
VOE 984823	916	200	1201
VOE 984823	916	300	1205
VOE 984823	916	400	1209
VOE 984823	916	500	1213
VOE 984846	371	285	479
VOE 984849	371	285	479
VOE 984863	216	200	127
VOE 984863	216	220	129
VOE 984869	216	200	127
VOE 984869	216	220	129
VOE 984890	255	100	263
VOE 984943	286	120	359
VOE 984944	371	285	479
VOE 984945	371	285	479
VOE 984946	371	285	479
VOE 990037	352	100	403
VOE 990037	352	100	403
VOE 990037	352	200	405
VOE 990037	352	200	405
VOE 990178	254	1600	259
VOE 990178	286	120	359
VOE 990424	221	400	153
VOE 990557	910	200	1117
VOE 990557	910	200	1111
VOE 990557	910	300	1127
VOE 990557	910	300	1125
VOE 990567	911	400	1147
VOE 990568	911	400	1147
VOE 990732	254	100	225
VOE 990732	434	300	597
VOE 990736	434	300	597
VOE 990736	910	100	1083
VOE 990736	910	100	1079
VOE 990736	910	100	1103
VOE 990736	910	100	1079
VOE 990736	910	100	1093
VOE 990736	910	100	1091
VOE 990736	910	100	1093
VOE 990736	910	100	1093
VOE 990736	910	100	1097

Part No	Group	Sect	Page
VOE 990736	910	100	1101
VOE 990736	910	100	1103
VOE 990736	910	100	1093
VOE 990736	910	100	1099
VOE 990736	910	100	1099
VOE 990736	910	100	1079
VOE 990736	910	100	1093
VOE 990736	910	100	1091
VOE 990736	910	100	1087
VOE 990736	910	100	1099
VOE 990736	910	100	1089
VOE 990736	910	100	1085
VOE 990736	910	100	1089
VOE 990736	910	100	1099
VOE 990736	910	100	1083
VOE 990736	910	100	1093
VOE 990736	910	100	1095
VOE 990736	910	100	1085
VOE 990736	910	100	1091
VOE 990736	910	100	1097
VOE 990736	910	100	1091
VOE 990736	910	100	1083
VOE 990736	910	100	1085
VOE 990736	910	100	1093
VOE 990736	910	100	1095
VOE 990736	910	100	1093
VOE 990736	910	100	1095
VOE 990736	910	100	1091
VOE 990736	910	100	1101
VOE 990736	910	200	1107
VOE 990736	910	200	1111
VOE 990736	910	200	1113
VOE 990736	910	200	1109
VOE 990736	910	200	1113
VOE 990736	910	200	1113
VOE 990736	910	200	1111
VOE 990736	910	200	1111
VOE 990736	910	200	1111
VOE 990736	910	200	1115
VOE 990736	910	200	1113
VOE 990736	910	200	1115
VOE 990736	910	300	1121
VOE 990736	910	300	1125
VOE 990736	910	300	1129
VOE 990736	910	300	1135
VOE 990736	910	300	1133
VOE 990736	910	300	1123
VOE 990736	910	300	1135
VOE 990736	910	300	1133
VOE 990736	910	300	1123
VOE 990736	910	300	1131
VOE 990736	910	300	1135
VOE 990736	910	300	1127
VOE 990736	910	300	1131
VOE 990736	910	300	1133
VOE 990736	910	300	1133
VOE 990736	910	300	1121
VOE 990736	910	300	1133
VOE 990736	910	300	1129
VOE 990737	235	200	201
VOE 990737	235	200	201
VOE 990737	235	200	201
VOE 990737	235	200	201
VOE 990737	263	700	331
VOE 990737	263	800	335
VOE 990737	420	200	559
VOE 990737	420	200	559
VOE 990737	434	300	597
VOE 990737	523	200	725
VOE 990737	523	200	725
VOE 990737	910	100	1093
VOE 990737	910	100	1087
VOE 990737	910	100	1079
VOE 990737	910	100	1087
VOE 990737	910	100	1097
VOE 990737	910	100	1089
VOE 990737	910	100	1103
VOE 990737	910	100	1087
VOE 990737	910	100	1101
VOE 990737	910	100	1085
VOE 990737	910	100	1089
VOE 990737	910	100	1079
VOE 990737	910	100	1095
VOE 990737	910	100	1103
VOE 990737	910	100	1085
VOE 990737	910	100	1105
VOE 990737	910	100	1091
VOE 990737	910	100	1083
VOE 990737	910	100	1103
VOE 990737	910	100	1083
VOE 990737	910	100	1101
VOE 990737	910	100	1103
VOE 990737	910	100	1097
VOE 990737	910	100	1095
VOE 990737	910	100	1091
VOE 990737	910	100	1079
VOE 990737	910	200	1107
VOE 990737	910	200	1115
VOE 990737	910	200	1113
VOE 990737	910	200	1113
VOE 990737	910	200	1117
VOE 990737	910	200	1109
VOE 990737	910	200	1111
VOE 990737	910	200	1113
VOE 990737	910	200	1107
VOE 990737	910	200	1113
VOE 990737	910	200	1111
VOE 990737	910	200	1115
VOE 990737	910	200	1113
VOE 990737	910	200	1115
VOE 990737	910	200	1107
VOE 990737	910	300	1127
VOE 990737	910	300	1135
VOE 990737	910	300	1129
VOE 990737	910	300	1131
VOE 990737	910	300	1129
VOE 990737	910	300	1129
VOE 990737	910	300	1121
VOE 990737	910	300	1127
VOE 990738	263	550	325
VOE 990738	263	550	325
VOE 990738	522	500	713
VOE 990738	522	500	713
VOE 990738	522	500	713
VOE 990738	522	500	713
VOE 990738	523	100	719
VOE 990738	523	100	719
VOE 990738	523	100	719
VOE 990738	523	100	719
VOE 990738	523	100	719
VOE 990738	523	100	721
VOE 990738	523	100	719
VOE 990738	523	100	719
VOE 990738	523	100	719
VOE 990738	523	200	723
VOE 990738	523	200	723

NUMERICAL INDEX
INDICE DE NÚMERO
ÍNDICE NUMÉRICO

RÉPERTOIRE DE NUMÉROS

Part No	Group	Sect	Page
VOE 990738	523	500	727
VOE 990738	523	500	727
VOE 990738	523	500	727
VOE 990738	523	500	727
VOE 990738	523	500	729
VOE 990738	523	500	729
VOE 990738	523	600	731
VOE 990738	523	620	733
VOE 990738	645	400	769
VOE 990738	897	750	1071
VOE 990738	910	100	1101
VOE 990738	910	100	1083
VOE 990738	910	100	1089
VOE 990738	910	100	1091
VOE 990738	910	100	1095
VOE 990738	910	100	1101
VOE 990738	910	100	1083
VOE 990738	910	100	1101
VOE 990738	910	100	1103
VOE 990738	910	100	1081
VOE 990738	910	100	1081
VOE 990738	910	100	1079
VOE 990738	910	100	1085
VOE 990738	910	100	1099
VOE 990738	910	100	1097
VOE 990738	910	100	1101
VOE 990738	910	100	1091
VOE 990738	910	100	1087
VOE 990738	910	100	1091
VOE 990738	910	100	1087
VOE 990738	910	100	1085
VOE 990738	910	100	1079
VOE 990738	910	100	1103
VOE 990738	910	100	1087
VOE 990738	910	100	1093
VOE 990738	910	200	1109
VOE 990738	910	200	1107
VOE 990738	910	200	1111
VOE 990738	910	200	1113
VOE 990738	910	200	1117
VOE 990738	910	200	1109
VOE 990738	910	200	1107
VOE 990738	910	200	1113
VOE 990738	910	200	1115
VOE 990738	910	200	1107
VOE 990738	910	200	1117
VOE 990738	910	200	1111
VOE 990738	910	300	1127
VOE 990738	910	300	1127
VOE 990738	910	300	1121
VOE 990738	910	300	1123
VOE 990738	910	300	1121
VOE 990738	910	300	1121
VOE 990738	910	300	1131
VOE 990738	910	300	1129
VOE 990738	910	300	1125
VOE 990738	910	300	1129
VOE 990738	910	300	1131
VOE 990738	910	300	1135
VOE 990738	910	300	1127
VOE 990738	910	300	1127
VOE 990738	910	300	1129
VOE 990738	910	300	1127
VOE 990738	910	300	1131
VOE 990738	910	300	1133
VOE 990738	910	300	1131
VOE 990738	910	300	1129
VOE 9907383	263	700	331
VOE 9907383	263	800	335
VOE 990739	263	550	325
VOE 990739	263	550	325
VOE 990739	263	550	325
VOE 990739	523	100	719
VOE 990739	523	100	719
VOE 990739	523	200	723
VOE 990739	523	200	725
VOE 990739	523	200	723
VOE 990739	523	200	723
VOE 990739	523	200	725
VOE 990739	523	200	723
VOE 990739	523	500	727
VOE 990739	523	500	729
VOE 990739	523	600	731
VOE 990739	523	600	731
VOE 990739	523	600	731
VOE 990739	523	600	731
VOE 990739	523	620	733
VOE 990739	523	620	735
VOE 990739	523	620	733
VOE 990739	910	100	1097
VOE 990739	910	100	1089
VOE 990739	910	100	1097
VOE 990739	910	100	1087
VOE 990739	910	100	1081
VOE 990739	910	100	1101
VOE 990739	910	100	1079
VOE 990739	910	100	1103
VOE 990739	910	100	1079
VOE 990739	910	100	1081
VOE 990739	910	200	1109
VOE 990739	910	200	1115
VOE 990739	910	200	1109
VOE 990739	910	200	1107
VOE 990739	910	200	1117
VOE 990739	910	200	1115
VOE 990739	910	200	1113
VOE 990739	910	300	1131
VOE 990739	910	300	1129
VOE 990740	217	300	139
VOE 990740	910	100	1099
VOE 990740	910	100	1089
VOE 990740	910	100	1103
VOE 990740	910	100	1103
VOE 990740	910	100	1093
VOE 990740	910	100	1085
VOE 990740	910	100	1095
VOE 990740	910	100	1087
VOE 990740	910	100	1095
VOE 990740	910	100	1083
VOE 990740	910	100	1099
VOE 990740	910	100	1087
VOE 990740	910	100	1089
VOE 990740	910	100	1101
VOE 990740	910	100	1081
VOE 990740	910	100	1085
VOE 990740	910	100	1087
VOE 990740	910	100	1095
VOE 990740	910	100	1089
VOE 990740	910	100	1101
VOE 990740	910	100	1083
VOE 990740	910	100	1097
VOE 990740	910	200	1109
VOE 990740	910	200	1109
VOE 990740	910	200	1109
VOE 990740	910	200	1111
VOE 990740	910	200	1115
VOE 990740	910	200	1111
VOE 990740	910	200	1117
VOE 990740	910	200	1115
VOE 990740	910	200	1109
VOE 990740	910	300	1133
VOE 990740	910	300	1131
VOE 990740	910	300	1127
VOE 990740	910	300	1131
VOE 990740	910	300	1121
VOE 990740	910	300	1129
VOE 990740	916	100	1195
VOE 990740	916	200	1201
VOE 990740	916	300	1205
VOE 990740	916	400	1209
VOE 990740	916	500	1213
VOE 990740	993	2200	1265
VOE 990741	645	400	769
VOE 990742	263	550	325
VOE 990742	263	550	325
VOE 990742	263	550	325
VOE 990742	263	700	333
VOE 990742	263	700	331
VOE 990742	263	700	331
VOE 990742	263	800	335
VOE 990742	263	800	335
VOE 990742	263	800	337
VOE 990742	645	500	775
VOE 990742	660	200	787
VOE 990742	911	1300	1165
VOE 990742	911	400	1149
VOE 990742	916	100	1195
VOE 990742	916	100	1197
VOE 990742	916	100	1195
VOE 990743	911	300	1145
VOE 990743	911	400	1149
VOE 990743	911	500	1151
VOE 990743	916	200	1199

Part No	Group	Sect	Page	Part No	Group	Sect	Page	Part No	Group	Sect	Page	Part No	Group	Sect	Page	Part No	Group	Sect	Page
VOE 990743	916	300	1203	VOE 990950	255	120	265	VOE 991048	235	320	209	VOE 993167	222	120	169	VOE 993320	910	100	1091
VOE 990743	916	400	1207	VOE 990950	852	375	967	VOE 991048	235	320	209	VOE 993167	251	100	217	VOE 993320	910	100	1079
VOE 990743	916	500	1211	VOE 990950	852	375	967	VOE 991661	837	250	913	VOE 993167	251	120	219	VOE 993320	910	100	1091
VOE 990756	261	200	289	VOE 990950	852	390	969	VOE 99183	896	400	1053	VOE 993235	222	100	163	VOE 993320	910	100	1091
VOE 990756	420	200	559	VOE 990950	916	200	1199	VOE 992061	221	300	151	VOE 993235	222	120	167	VOE 993320	910	100	1085
VOE 990756	421	200	571	VOE 990950	916	300	1203	VOE 992061	262	400	309	VOE 993319	910	100	1097	VOE 993320	910	100	1097
VOE 990756	911	1000	1161	VOE 990950	916	400	1207	VOE 992061	262	500	313	VOE 993319	910	100	1095	VOE 993320	910	100	1085
VOE 990756	911	400	1149	VOE 990950	916	500	1211	VOE 992065	216	220	129	VOE 993319	910	100	1095	VOE 993320	910	100	1087
VOE 990756	911	700	1155	VOE 990950	992	400	1261	VOE 992065	254	900	245	VOE 993319	910	100	1097	VOE 993320	910	100	1091
VOE 990756	911	700	1155	VOE 990950	992	500	1263	VOE 992082	262	300	307	VOE 993319	910	100	1079	VOE 993320	910	200	1117
VOE 990756	911	700	1155	VOE 990951	852	375	967	VOE 992082	262	300	307	VOE 993319	910	200	1115	VOE 993320	910	200	1117
VOE 990756	911	700	1155	VOE 990951	852	390	969	VOE 992082	873	100	1007	VOE 993319	910	200	1107	VOE 993320	910	200	1107
VOE 990756	916	200	1199	VOE 990951	852	390	969	VOE 992082	874	200	1015	VOE 993319	910	200	1107	VOE 993320	910	200	1117
VOE 990756	916	300	1203	VOE 990952	252	100	221	VOE 992083	262	300	307	VOE 993319	910	200	1111	VOE 993320	910	200	1111
VOE 990756	916	400	1207	VOE 990952	916	200	1199	VOE 992109	234	100	191	VOE 993319	910	300	1135	VOE 993320	910	200	1107
VOE 990756	916	500	1211	VOE 990952	916	300	1203	VOE 992453	371	1400	489	VOE 993319	910	300	1123	VOE 993320	910	200	1111
VOE 990757	911	400	1149	VOE 990952	916	400	1207	VOE 992517	352	100	403	VOE 993319	910	300	1121	VOE 993320	910	200	1115
VOE 990757	911	500	1151	VOE 990952	916	500	1211	VOE 992517	352	100	403	VOE 993320	420	400	563	VOE 993320	910	200	1113
VOE 990757	911	700	1155	VOE 990952	945	800	1253	VOE 992517	352	1100	419	VOE 993320	523	200	725	VOE 993320	910	200	1109
VOE 990757	916	200	1199	VOE 990970	852	350	965	VOE 992517	352	200	405	VOE 993320	523	600	731	VOE 993320	910	300	1133
VOE 990757	916	300	1203	VOE 990970	852	390	969	VOE 992517	352	200	405	VOE 993320	523	620	733	VOE 993320	910	300	1125
VOE 990757	916	400	1207	VOE 990976	353	500	429	VOE 992517	353	100	421	VOE 993320	910	100	1095	VOE 993320	910	300	1127
VOE 990757	916	500	1211	VOE 990976	831	300	903	VOE 992517	356	100	431	VOE 993320	910	100	1089	VOE 993320	910	300	1123
VOE 990819	922	200	1227	VOE 991046	233	100	179	VOE 992517	356	1000	447	VOE 993320	910	100	1095	VOE 993320	910	300	1135
VOE 990861	924	100	1229	VOE 991046	233	400	185	VOE 992517	356	1100	449	VOE 993320	910	100	1079	VOE 993320	910	300	1135
VOE 990917	371	100	475	VOE 991046	235	300	205	VOE 992517	356	400	435	VOE 993320	910	100	1083	VOE 993320	910	300	1135
VOE 990919	371	100	475	VOE 991046	235	300	205	VOE 992517	356	500	437	VOE 993320	910	100	1085	VOE 993320	910	300	1123
VOE 990939	924	100	1229	VOE 991046	235	320	209	VOE 992518	352	100	403	VOE 993320	910	100	1095	VOE 993320	910	300	1137
VOE 990940	945	800	1253	VOE 991046	235	320	209	VOE 992518	352	100	403	VOE 993320	910	100	1083	VOE 993320	910	300	1133
VOE 990940	945	900	1255	VOE 991046	235	320	209	VOE 992518	352	200	405	VOE 993320	910	100	1091	VOE 993320	910	300	1135
VOE 990941	356	750	443	VOE 991046	262	420	311	VOE 992518	352	200	405	VOE 993320	910	100	1085	VOE 993320	910	300	1121
VOE 990941	924	100	1229	VOE 991048	212	320	87	VOE 992520	353	400	427	VOE 993320	910	100	1099	VOE 993320	910	300	1137
VOE 990942	331	100	393	VOE 991048	222	100	163	VOE 992520	353	500	429	VOE 993320	910	100	1093	VOE 993320	910	300	1133
VOE 990946	216	220	129	VOE 991048	222	120	167	VOE 992521	352	200	405	VOE 993320	910	100	1093	VOE 993320	910	300	1135
VOE 990946	254	900	245	VOE 991048	235	300	205	VOE 992521	352	200	405	VOE 993320	910	100	1083	VOE 993320	910	300	1121
VOE 990949	263	100	315	VOE 991048	235	300	205	VOE 992521	353	400	427	VOE 993320	910	100	1091	VOE 993320	910	300	1121

NUMERICAL INDEX
INDICE DE NÚMERO
ÍNDICE NUMÉRICO

RÉPERTOIRE DE NUMÉROS

NUMERICAL INDEX
INDICE DE NÚMERO
ÍNDICE NUMÉRICO

RÉPERTOIRE DE NUMÉROS

Catalogue id	Group
20803	10
Issue	**Page**
20053797-A	682

Part No	Group	Sect	Page
VOE 993320	910	300	1123
VOE 993320	910	300	1133
VOE 993321	523	200	723
VOE 993321	523	200	723
VOE 993321	523	200	725
VOE 993321	523	600	731
VOE 993321	523	620	733
VOE 993321	910	100	1081
VOE 993321	910	100	1085
VOE 993321	910	100	1081
VOE 993321	910	100	1099
VOE 993321	910	100	1095
VOE 993321	910	100	1097
VOE 993321	910	100	1099
VOE 993321	910	100	1095
VOE 993321	910	100	1081
VOE 993321	910	100	1079
VOE 993321	910	100	1093
VOE 993321	910	100	1079
VOE 993321	910	100	1097
VOE 993321	910	100	1091
VOE 993321	910	100	1103
VOE 993321	910	100	1085
VOE 993321	910	100	1095
VOE 993321	910	100	1099
VOE 993321	910	100	1081
VOE 993321	910	100	1095
VOE 993321	910	100	1089
VOE 993321	910	200	1117
VOE 993321	910	200	1119
VOE 993321	910	200	1115
VOE 993321	910	200	1115
VOE 993321	910	200	1115
VOE 993321	910	200	1109
VOE 993321	910	200	1117
VOE 993321	910	200	1107
VOE 993321	911	200	1109
VOE 993321	911	200	1109
VOE 993321	910	300	1125
VOE 993321	910	300	1121
VOE 993321	910	300	1135
VOE 993321	911	200	1143
VOE 993321	916	100	1195
VOE 993322	263	550	325
VOE 993322	523	100	719
VOE 993322	523	200	723
VOE 993322	523	200	725
VOE 993322	523	200	723
VOE 993322	523	500	727
VOE 993322	523	600	731
VOE 993322	523	620	733
VOE 993322	910	100	1101
VOE 993322	910	100	1081
VOE 993322	910	100	1081
VOE 993322	910	100	1087
VOE 993322	910	100	1081
VOE 993322	910	100	1103
VOE 993322	910	100	1079
VOE 993322	910	100	1095
VOE 993322	910	200	1111
VOE 993322	910	200	1113
VOE 993322	910	200	1117
VOE 993322	910	200	1109
VOE 993322	910	200	1109
VOE 993322	910	200	1117
VOE 993322	910	200	1107
VOE 993322	910	300	1127
VOE 993322	910	300	1123
VOE 993322	910	300	1121
VOE 993322	910	300	1125
VOE 993322	910	300	1127
VOE 993323	523	100	719
VOE 993323	523	500	727
VOE 993323	525	200	741
VOE 993323	525	300	743
VOE 993323	910	100	1101
VOE 993323	910	100	1081
VOE 993323	910	100	1081
VOE 993323	910	100	1099
VOE 993323	910	100	1085
VOE 993323	910	100	1099
VOE 993323	910	100	1079
VOE 993323	910	100	1087
VOE 993323	910	100	1099
VOE 993323	910	100	1083
VOE 993323	910	100	1097
VOE 993323	910	200	1109
VOE 993323	910	200	1113
VOE 993323	910	200	1115
VOE 993323	910	200	1107
VOE 993323	910	200	1115
VOE 993323	910	200	1107
VOE 993323	910	200	1107
VOE 993323	910	300	1129
VOE 993323	910	300	1123
VOE 993323	914	100	1187
VOE 993323	914	150	1189
VOE 993323	916	100	1195
VOE 993324	910	100	1083
VOE 993324	910	100	1099
VOE 993324	910	100	1083
VOE 993324	910	100	1081
VOE 993324	910	100	1085
VOE 993324	910	100	1087
VOE 993324	910	100	1101
VOE 993324	910	100	1081
VOE 993324	910	100	1097
VOE 993324	910	100	1083
VOE 993324	910	100	1097
VOE 993324	910	100	1101
VOE 993324	910	100	1099
VOE 993324	910	100	1085
VOE 993324	910	100	1099
VOE 993324	910	100	1079
VOE 993324	910	100	1087
VOE 993324	910	100	1099
VOE 993324	910	100	1083
VOE 993326	911	200	1141
VOE 993360	831	300	903
VOE 993471	258	200	279
VOE 993471	258	220	281
VOE 993600	221	600	159
VOE 993685	217	100	133
VOE 993685	217	120	135
VOE 993685	222	100	163
VOE 993811	255	100	263
VOE 993828	371	400	481
VOE 993829	371	400	481
VOE 993974	261	100	285
VOE 993974	261	200	287
VOE 994015	551	100	747
VOE 994158	352	650	409
VOE 994158	356	100	431
VOE 994158	371	1400	489
VOE 994208	217	200	137
VOE 994383	211	200	63
VOE 994383	211	220	67
VOE 994383	211	240	71
VOE 994385	212	200	81
VOE 994385	212	220	83
VOE 994385	212	320	87
VOE 994385	916	1000	1221
VOE 994385	916	800	1215
VOE 994385	916	825	1217
VOE 994385	916	850	1219
VOE 994386	852	375	967
VOE 994441	255	120	267
VOE 994441	262	100	301
VOE 994441	262	120	303
VOE 994441	262	120	303
VOE 994441	293	300	367
VOE 994445	221	100	145
VOE 994445	221	120	147
VOE 994445	420	200	559
VOE 994446	212	100	75
VOE 994446	212	120	77
VOE 994446	212	140	79
VOE 994446	221	300	151
VOE 994446	221	500	155
VOE 994446	221	520	157
VOE 994446	222	120	167
VOE 994446	255	100	263
VOE 994446	255	100	263
VOE 994446	255	120	265
VOE 994446	255	120	265
VOE 994446	256	250	269
VOE 994446	821	500	863
VOE 994451	221	100	145
VOE 994451	221	120	147
VOE 994509	254	800	243
VOE 994556	212	320	87
VOE 994561	217	100	133
VOE 994561	217	120	135
VOE 994795	872	600	1005
VOE 994795	875	100	1021
VOE 994795	897	500	1067
VOE 994795	897	600	1069

Part No	Group	Sect	Page
VOE 994796	837	800	925
VOE 994796	851	100	947
VOE 994796	882	500	1033
VOE 994796	882	600	1035
VOE 994796	897	500	1067
VOE 994796	897	600	1069
VOE 994798	851	300	951
VOE 994804	872	600	1005
VOE 994804	881	100	1023
VOE 994823	211	200	63
VOE 994823	211	220	67
VOE 994823	211	240	71
VOE 994848	256	300	271
VOE 994848	362	200	455
VOE 994848	851	300	951
VOE 994848	852	335	963
VOE 994848	860	300	987
VOE 994852	212	100	75
VOE 994852	212	120	77
VOE 994852	212	140	79
VOE 994861	252	120	223
VOE 994861	263	400	321
VOE 994861	825	200	867
VOE 994861	825	300	869
VOE 994861	826	200	875
VOE 994861	826	300	879
VOE 994861	826	400	883
VOE 994861	826	500	885
VOE 994864	420	400	563
VOE 994868	897	750	1071
VOE 994876	353	500	429
VOE 994876	371	400	483
VOE 994891	286	100	357
VOE 994891	286	120	359
VOE 994896	461	100	615
VOE 994896	463	100	623
VOE 994896	463	200	631
VOE 994896	945	500	1247
VOE 995339	420	400	563
VOE 995658	216	100	119
VOE 995658	216	120	123
VOE 995770	252	100	221
VOE 996066	258	220	281
VOE 996066	293	300	367
VOE 996328	461	100	615
VOE 996328	461	150	619
VOE 996328	463	100	623
VOE 996328	463	150	627
VOE 996328	463	200	631
VOE 996328	463	250	633
VOE 996457	251	100	217
VOE 996457	251	120	219
VOE 996606	333	100	395
VOE 996606	333	120	397
VOE 996713	254	700	237
VOE 996713	254	720	239
VOE 996814	254	200	227
VOE 997349	461	150	619
VOE 997349	463	150	627
VOE 997349	463	250	635
VOE 997384	221	600	159
VOE 997385	740	100	831
VOE 997393	841	500	937
VOE 997398	715	800	809
VOE 997400	364	100	465
VOE 997400	371	400	483
VOE 997405	882	1400	1043
VOE 997408	371	100	475
VOE 997412	818	200	861
VOE 997413	233	200	181
VOE 997415	362	300	457
VOE 997426	371	100	475
VOE 997427	421	900	587
VOE 997436	434	100	591
VOE 997436	434	200	593
VOE 997436	434	200	593
VOE 997436	434	200	593
VOE 997442	896	400	1053
VOE 997446	852	350	965
VOE 997446	852	390	969
VOE 997447	551	250	749
VOE 997450	434	100	591
VOE 997452	421	100	569
VOE 997462	740	100	831
VOE 997462	924	100	1229
VOE 997462	945	300	1243
VOE 997466	740	100	831
VOE 997475	436	100	599
VOE 997475	922	200	1227
VOE 997487	353	500	429
VOE 997487	371	400	483
VOE 997487	660	100	785
VOE 997487	945	1050	1257
VOE 997487	945	800	1253
VOE 997487	945	900	1255
VOE 997489	882	700	1037
VOE 997490	945	1050	1257
VOE 997490	945	800	1253
VOE 997490	945	900	1255
VOE 997491	364	100	465
VOE 997492	421	1000	589
VOE 997492	434	300	597
VOE 997493	715	1600	815
VOE 997494	371	100	475
VOE 997494	371	1400	489
VOE 997495	269	200	345
VOE 997497	852	300	961
VOE 997501	716	100	817
VOE 997503	254	700	237
VOE 997503	254	700	237
VOE 997504	353	300	425
VOE 997504	353	400	427
VOE 997504	873	300	1011
VOE 997859	645	500	775
VOE 997859	660	200	787
VOE 997859	916	200	1199
VOE 997859	916	300	1203
VOE 997859	916	400	1207
VOE 997859	916	500	1211
VOE 997878	911	400	1147
VOE 997935	434	200	595
VOE 997956	740	100	831
VOE 997957	321	100	385
VOE 997957	321	400	391
VOE 997957	421	100	569
VOE 997959	421	100	569
VOE 997978	711	100	795

Part No	Group	Sect	Page

NUMERICAL INDEX
INDICE DE NÚMERO
ÍNDICE NUMÉRICO

RÉPERTOIRE DE NUMÉROS

VOLVO

Volvo Construction Equipment
www.volvoce.com

VOLVO L150H

Parts catalog
5824, 5920-, 9185-,
14267-
Part 2 Group 5-9

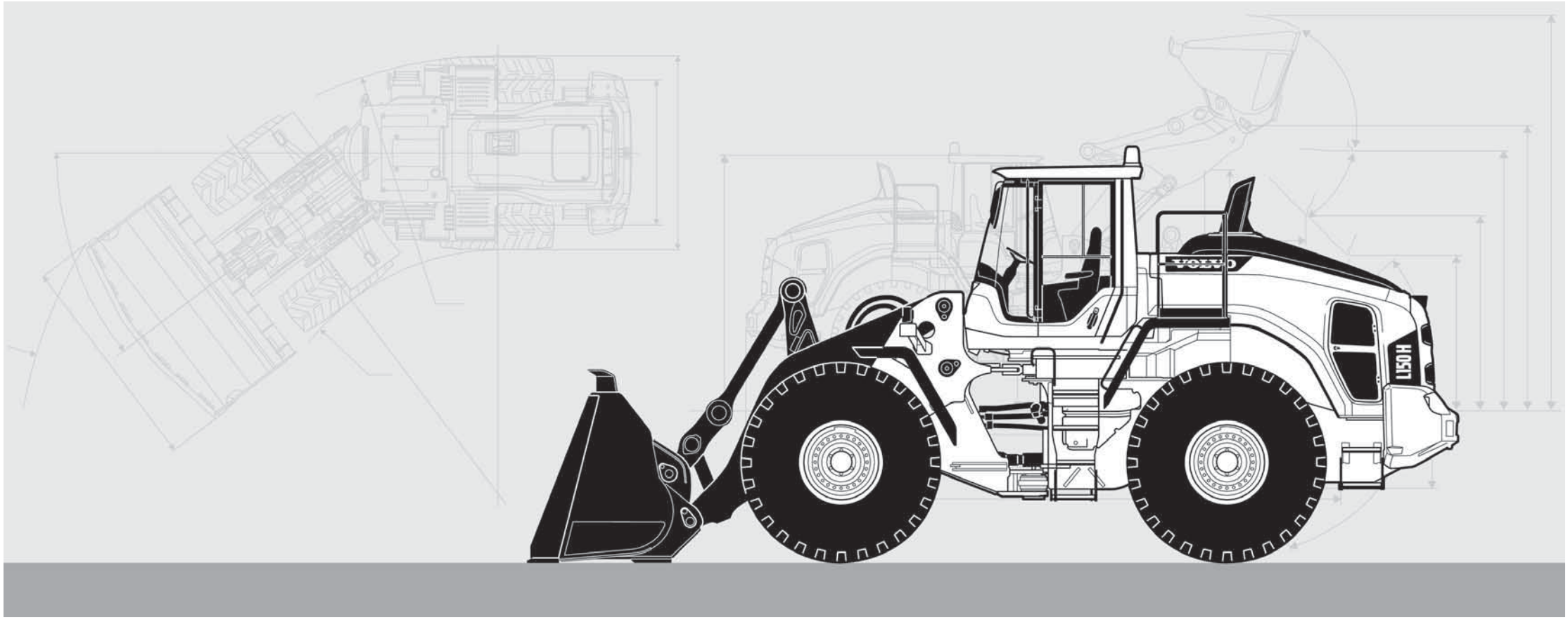

Publ. No. 20053797-A

VOLVO

Volvo Construction Equipment
www.volvoce.com



1

Preface and instructions
Prefacio e instrucciones
Prefácio e instruções
Préface et instructions



2

Engine
Motor
Motor
Moteur

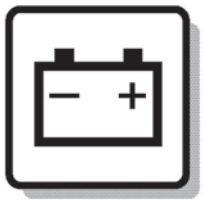

3

Electrical systems and instruments
Sistema eléctrico e instrumentos
Sistema elétrico e instrumentos
Système électrique et instruments



4

Power transmission
Transmisión de fuerza
Transmissão de força
Transmission de force



5

Brakes
Frenos
Freios
Freins

Steering system
Sistema de dirección
Sistema de direção
Système de direction

6

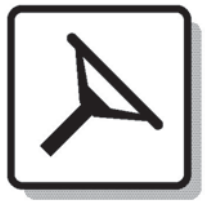

Frame, wheel, track, drum
Bastidor, rueda, oruga, tambor
Chassi, roda, esteira, rolo
Châssis, roue, chenille, tambour

7



Body with associated parts, steps, platform
Carrocería, peldaños, plataforma
Carroceria, degraus, plataforma
Carrosserie, marchepieds, plate-forme

8



Hydraulics and miscellaneous equipment
Sistema hidráulico y equipos varios
Sistema hidráulico e equipamentos diversos
Équipements hydrauliques et divers

9



Numerical index
Indice numérico
Índice numérico
Répertoire numérique

10



TABLE OF ABBREVIATION
PABLO DE ABREVIATIONS
TABELA DE ABREVIATURAS

POUR LA LISTE DES ABRÉVIATIONS EMPLOYÉES

ABBREVIATION	ENGLISH	ESPAÑOL	PORTUGUÊS BRASILEIRO	FRANÇAIS
A	ampere	amperio	ampère	Ampères
AC	Alternating Current	Corriente alterna	Corrente alternada	Courant alternatif
ALT	alternative	alternativa	Alternativa	alternative
AWD	All Wheel Drive	Tracción en las todas las ruedas	Tração em todas as rodas	Toutes roues motrices
AX - ####	up to and incl. axle No.	hasta el eje nro	Até ao eixo nº.	jusqu'au Nº d'essieu
AX ####-	as from axle No.	a partir del eje nro	A partir do eixo nº.	à partir du Nº d'essieu
BL	black	negro	Preto	noir
BLUE	blue	azul	Azul	bleu
BR	brown	marrón	Marrom	brun
BRA	Brazil	Brasil	Brasil	Brésil
CAB - ####	up to and incl. cab No.	hasta la cabina nro	Até a cabine nº.	jusqu'au Nº de cabine
CAB #### -	as from cab No.	a partir de la cabina	A partir da cabine nº.	à partir du Nº de cabine
CAN	Canada	Canadá	Canadá	Canada
CENT	centre	central	Central	au milieu
CHN	China	China	China	Chine
CIN	component identification number	Número de identificación del componente	Número de identificação de componente	Numéro de référence de sous-ensemble
CPL	complete	completo	Completo	complet
Cu Yd	Cubic Yard	Yarda cúbica	Jarda cúbica	Yard cube
DC	Direct Current	Corriente continua	Corrente contínua	Courant continu
DEG	numbers of degrees, C°	numero de grado de calor, C°	Número de graus, C°	nombres de degré de chaleur, C°
DELETED	deleted	Retirado	Descontinuada	supprimé
DEU	Germany	Alemania	Alemanha	Allemagne
DNK	Denmark	Dinamarca	Dinamarca	Danemark
E PROD	early production	producción anterior	Modelo anterior	production antérieure
EEC	European Economic Community (EEC)	el mercado común (EEC)	Mercado Comum Europeu (EEC)	pays du marche commun (EEC)
ENG	Engine	motor	motor	moteur
ENG - ####	up to and incl. engine No.	hasta el motor nro	Até ao motor nº.	jusqu'au Nº de moteur
ENG #### -	as from engine No.	a partir del motor nro	A partir do motor nº.	à partir du Nº de moteur
ESP	Spain	España	Espanha	Espagne
EU	European Union	Unión Europea	União Européia	Union Européenne
EXC - ###	up to and incl. excavator unit No.	hasta el agregado excavador nro	Até a unidade escavadeira nº.	jusqu'au Nº d'excavateur
EXC ### -	as from excavator unit No.	a partir de agregado excavador nro	A partir da unidade escavadeira nº.	à partir du Nº d'excavateur
EXCL	excluding	exclusivo	Exclusivo	exclus

ABBREVIATION	ENGLISH	ESPAÑOL	PORTUGUÊS BRASILEIRO	FRANÇAIS
FIN	Finland	Finlandia	Finlândia	Finlande
F-N-R	Forward-Neutral-Reverse	Adelante - Punto muerto - Atrás	Frente-Neutral-Ré	Marche avant-Point mort-Marche arrière
FOPS	Falling Object Protection System	Sistema de protección contra caída de objetos	Sistema de proteção contra objetos em queda	Système de protection contre la chute d'objets
FORW	forward	delante	Avante	avant
FRA	France	Francia	França	France
g (GRAM)	gram	gramo	Grama	gramme
GBR	Great Britain	Inglaterra	Inglaterra	Angleterre
GREEN	green	verde	Verde	vert
GREY	grey	gris	Cinza	gris
HD	Heavy Duty	Heavy Duty	Serviço pesado	Heavy Duty
HT - ####	up to and incl. hydraulic transmission No.	hasta el transmisión hidráulico nro	Até a transmissão hidráulica n°.	jusqu'au transmission hydraulique N°
HT #### -	as from hydraulic transmission No.	a partir de transmisión hidráulico nro	A partir da transmissão hidráulica n°.	à partir du transmission hydraulique N°
ID	diameter, inner	diámetro, interior	Diâmetro interno	diamètre, intérieur
IN	inch(es)	pulgada	Polegada	pouce
INCL	inclusive	inclusive	Inclusive	inclus
INCL IN	included in	forma parte de	Faz parte de	inclus dans
INLET	inlet	entrada	Admissão, entrada	entrée
INNER	inner	interior	Interior	intérieur
IRN	Iran	Iran	Irã	Iran
ITA	Italy	Italia	Itália	Italie
ITEM NO	see item No.	véase posición	Ver posição número	voir position
K	included in parts kits	forma parte del juego por juego	Incluído no kit	fait partie du jeu complet de réparation
KOR	Korea	Corea	Coréia	Corée
L	litre, length	litros, longitud	Litro, comprimento	litre, longueur
L PROD	late production	producción posterior	Modelo posterior	production postérieure
LH	left	izquierdo	Esquerdo	gauche
LOAD - ####	up to and incl. loading unit No.	hasta unidad carga nro	Até a unidade escavadeira n°.	jusqu'au N° de chargeur
LOAD #### -	as from loading unit No.	a partir du unibad carga nro	Até a unidade escavadeira n°.	à partir du N° de chargeur
LOW	lower	inferior	Inferior	dessous
m (M)	metric	métrico	metro	mètre
m3 (CU M)	cubic metre	metro cúbico	Metro cúbico	mètre cube
MARKED	marked	marcado	Marcado com	marque de

TABLE OF ABBREVIATION
PABLO DE ABREVIATIONS
TABELA DE ABREVIATURAS

POUR LA LISTE DES ABRÉVIATIONS EMPLOYÉES

ABBREVIATION	ENGLISH	ESPAÑOL	PORTUGUÊS BRASILEIRO	FRANÇAIS
MEX	Mexico	México	México	Mexique
ml (ML)	millilitre	mililitro	Mililitro	millilitre
mm (MM)	millimetre	milimetros	Milímetro	millimètre
mm2 (SQ MM)	square millimeters	milimetros cuadrados	Milímetros quadrados	millimètre carré
MODEL	model designation	Designación de modelo	Designação de modelo	Désignation de modèle
NLD	Netherlands	Holanda	Holanda	Pays-Bas
NO	number	número	Número	numéro
NOR	Norway	Noruega	Noruega	Norvège
NS	part not stocked as spare part	no disponible como repuesto pieza de repuesto	Peça não estocada como	n`est pas stocké comme pièce de rechange
O SZ	over size	sobredimensión	Superdimensionado	côte supérieur
OD	diameter, outer	diámetro, exterior	Diâmetro externo	diamètre extérieur
OP	The part is no longer in stock	El artículo no se mantiene ya en stock	A peça foi descontinuada no estoque	La pièce n'est plus en stock
OR	orange	naranja	Alaranjado	orange
ORDER	order	hacer un pedido	Encomendar	commander
OUTER	outer	exterior	Externo	extérieur
OUTLET	outlet	escape	Escapamento, saída	échappement
PAGE	see page	véase página	Ver a página	voir page
PAIR	pair	par	Par	paire
PCS	piece(s)	cada uno	Unidade	pièce
PIN	product identification number	Número de identificación del producto	Número de identificação de produto	Numéro d'identification de produit
PINK	pink	rosa	Cor-de-rosa	rose
POL	Poland	Polonia	Polônia	Pologne
PROD NO	product No.	nro de producto	Número de produto	N° de produit
PRT	Portugal	Portugal	Portugal	Portugal
Q	Quantity l/min	Cantidad l/min	Quantidade l/min	Quantité l/min
REAR	rear	detrás	Atrás	arrière
RED	red	rojo	Vermelho	rouge
REMAN	Remanufactured component	Componente remanufacturado	Componente recondicionado	Composant remis à neuf
REPL BY -	replaced by	substituido por	Substituído por	remplacé par
REQ	order as required	cantidad necesaria	Quantidade necessária	quantité nécessaire
RH	right	derecha	Direito	droite
ROPS	Roll-Over Protection System	Sistema de protección antivuelco	Sitema de proteção contra tombamento	Système de protection en cas de retournement
RPM	revolutions per minute	revoluciones por minuto	giros por minuto	tours par minute
S/N - ####	up to and incl. serial No.	hasta el fabricación nro.	Até ao n°. de série	jusqu'au N° de série
S/N #### -	as from serial No.	a partir de fabricación nro.	A partir do n°. de série	à partir du N° de série

ABBREVIATION	ENGLISH	ESPAÑOL	PORTUGUÊS BRASILEIRO	FRANÇAIS
SE	alternative spare part version exists	Existen otras versiones de las piezas de repuesto	Existe modelo alternativo de peça de reposição	une version pièce de rechange existe également
SEE GROUP	see group	véase grupo	Ver o grupo	voir groupe
SEE SB	see Service Bulletin	ver boletin de servicio	Ver o boletim de serviço	voir bulletin de service
SER NO - #	up to and incl.serial No.	hasta el fabric. nro	Até ao n°. de série	jusqu'au N° de fabrication
SER NO # -	as from serial No.	a partir de fabric. nro	A partir do n°. de série	à partir du N° de fabrication
SMV	slow-moving vehicle	Vehículo lento	veículo lento	véhicule lent
SPECIAL	special model	modelo especial	Modelo especial	construction spéciale
SS	superseded part	pieza substituida	Peça substituída	pièce remplacée
STD	standard version	versión standard	Modelo padrão	version standard
STD SZ	standard size	dimensión standard	Dimensão padrão	dimension standard
SUPPL	supplementary details, no spare part	parte completar	Dado complementar	indication compléter
SWE	Sweden	Suecia	Suécia	Suède
THICK	thickness	espesor	Espessura	épaisseur
TM NO - #	up to and incl. transmission No.	hasta el de transmisión nro	Até a transmissão n°.	jusqu'au N° de transmission
TM NO # -	as from transmission No.	a partir de transmisión nro	A partir da transmissão n°.	à partir du N° de transmission
U SZ	under size	subdimensión	Subdimensionado	côte interieur
UPPER	upper	superior	Superior	supérieur
USA	United States of America	Estados Unidos	Estados Unidos	États-Unis
V	volt	voltio	Volt	volt
VIOL	violet	violeta	Violeta	violet
VPM	vibrations per minute	Vibraciones por minuto	vibrações por minuto	vibrations par minute
W	Watt	watio	Watt	watt
WHITE	white	blanco	Branco	blanc
WID	width	ancho	Largura	largeur
YELL	yellow	amarillo	Amarelo	jaune
ZAF	South Africa	Sudáfrica	África do Sul	Afrique du Sud

VOLVO

Volvo Construction Equipment
www.volvoce.com

GROUP	Section	Page
516 Multi-disc brake, front	100	699
517 Multi-disc brake, rear 56054	100	701
517 Multi-disc brake, rear 56052	150	703
522 Brake lines, front axle and rear axle 86125	100	705
522 Brake lines, front axle and rear axle 86126	200	707
522 Brake line, others 86125	300	709
522 Brake line, others 86126	400	711
522 Brake pipes 85752	500	713
522 Brake pipes 84789	600	715
522 Hose protection	700	717
523 Oil cooler, forword, pump circuit. 85948, 85698	100	719
523 Oil cooler, forword, motor circuit. 85948, 85698	200	723
523 Oil cooler, rear, pump circuit. 85948, 85968	500	727
523 Oil cooler, rear, motor circuit. 85948	600	731
523 Oil cooler, rear, motor circuit. 85968	620	733
525 Dual brake pedals	100	737
525 Footbrake valve	150	739
525 Valve	200	741
525 Valve	300	743
527 Accumulators	300	745
551 Valve	100	747
551 Parking brake	250	749
551 Parking brake	300	751

GROUP	Section	Page

INDICE

Catalogue id 20803 | Group 5
Issue 20053797-A | Page 694

GRUPO		Sección	Página
516	Freno de disco, delantero	100	699
517	Freno de disco, trasero 56054	100	701
517	Freno de disco, trasero 56052	150	703
522	86125	100	705
522	86126	200	707
522	86125	300	709
522	86126	400	711
522	85752	500	713
522	84789	600	715
522		700	717
523	Enfriador de aceite, delantero, ciclo de bomba. 85948, 85698	100	719
523	Enfriador de aceite, delantero, ciclo de motor. 85948, 85698	200	723
523	Enfriador de aceite, trasero, ciclo de bomba. 85948, 85968	500	727
523	Enfriador de aceite, trasero, ciclo de motor. 85948	600	731
523	Enfriador de aceite, trasero, ciclo de motor. 85968	620	733
525	Pedales de freno, dobles	100	737
525	Válvula de freno de servicio	150	739
525	Válvula	200	741
525	Válvula	300	743
527	Acumuladores	300	745
551	Válvula	100	747
551	Freno estacionamiento	250	749
551	Freno estacionamiento	300	751

GRUPO		Seção	Página
516	Freio multidisco, dianteiro	100	699
517	Freio multidisco, traseiro 56054	100	701
517	Freio multidisco, traseiro 56052	150	703
522	86125	100	705
522	86126	200	707
522	86125	300	709
522	86126	400	711
522	85752	500	713
522	84789	600	715
522		700	717
523	Refrigerador de óleo, dianteiro, circuito da bomba. 85948, 85698	100	719
523	Refrigerador de óleo, dianteiro, circuito do motor. 85948, 85698	200	723
523	Refrigerador de óleo, traseiro, circuito da bomba. 85948, 85968	500	727
523	Refrigerador de óleo, traseiro, circuito do motor. 85948	600	731
523	Refrigerador de óleo, traseiro, circuito do motor. 85968	620	733
525	Pedais duplos de freio	100	737
525	Válvula do freio de pé	150	739
525	Válvula	200	741
525	Válvula	300	743
527	Acumuladores	300	745
551	Válvula	100	747
551	Freio de estacionamento	250	749
551	Freio de estacionamento	300	751

TABLE DES MATIÈRES

Catalogue id 20803 | Group 5
Issue 20053797-A | Page 696

GROUPE		Section	Page
516	Frein à disques, AV	100	699
517	Frein à disques, AR 56054	100	701
517	Frein à disques, AR 56052	150	703
522	86125	100	705
522	86126	200	707
522	86125	300	709
522	86126	400	711
522	85752	500	713
522	84789	600	715
522		700	717
523	Radiateur à huile, AV, circuit de pompe. 85948, 85698	100	719
523	Radiateur à huile, AV, circuit de moteur. 85948, 85698	200	723
523	Radiateur à huile, AR, circuit de pompe. 85948, 85968	500	727
523	Radiateur à huile, AR, circuit de moteur. 85948	600	731
523	Radiateur à huile, AR, circuit de moteur. 85968	620	733
525	Pédales de frein couplées	100	737
525	Soupape de frein à pedal	150	739
525	Valve	200	741
525	Valve	300	743
527	Accumulateurs	300	745
551	Valve	100	747
551	Frein parking	250	749
551	Frein parking	300	751

VOLVO

Volvo Construction Equipment
www.volvoce.com

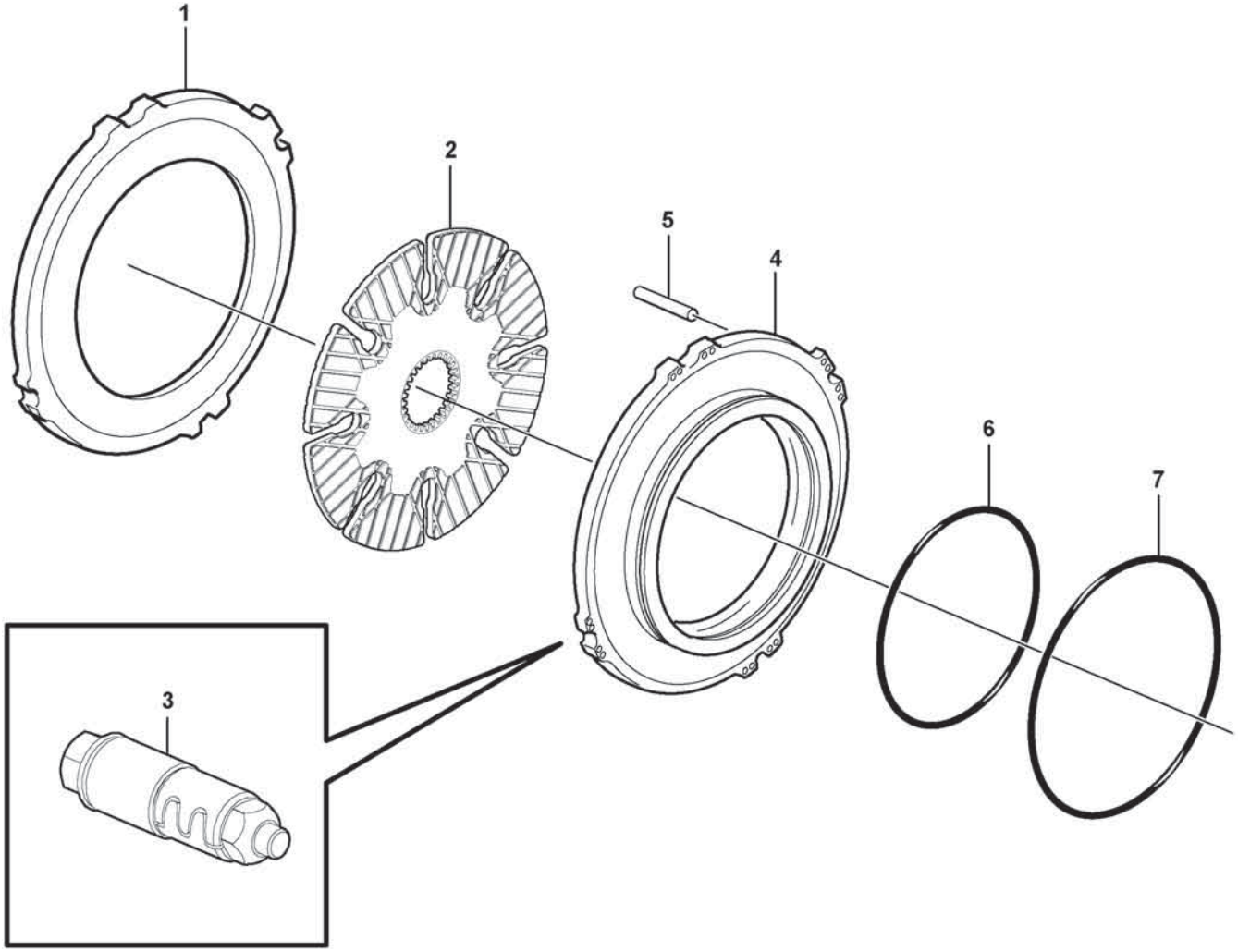

Volvo Construction Equipment
1072293

Fig.	Part No.	Quantity 1	2	3	PS	KIT	Description	Denominación	Denominação	Dénomination	Notes
	VOE 56123	1					Axle	Eje	Eixo	Essieu	hänv 461
1	**VOE 15010224**	2					•Brake plate	•Placa de freno	•	•Plaque de frein	
2	**VOE 15010426**	2					•Friction disc	•Disco de fricción	•Disco fricção	•Disque de frottement	
3	**VOE 15010424**	16					•Adjusting device	•Dispositivo de ajuste	•Dispositivo de ajuste	•Dispositif réglage	
4	**VOE 11103471**	2					•Brake piston	•Pistón de frenos	•Pistão freio	•Piston de frein	
5	**VOE 1523278**	8					•Selector rail	•Eje de cambio	•Eixo seletor	•Coulisseau	
6	**VOE 11103386**	2					•Seal	•Junta	•Vedação	•Étanchéité	
7	**VOE 11103387**	2					•Seal	•Junta	•Vedação	•Étanchéité	

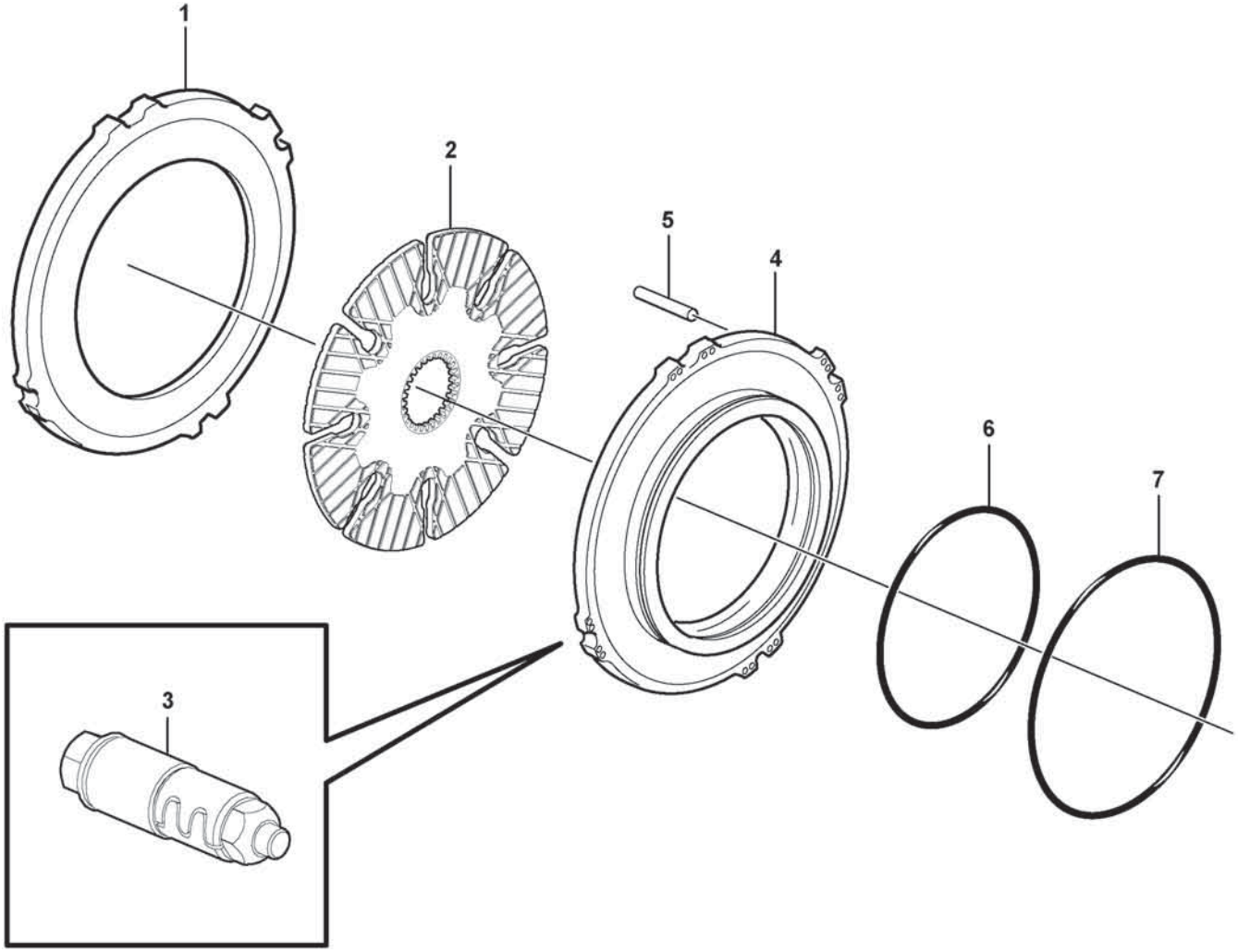

Volvo Construction Equipment
1072293

Fig.	Part No.	Quantity 1	2	3	PS	KIT	Description	Denominación	Denominação	Dénomination	Notes
		1					Planetary axle	Eje planetario	Eixo planetário	Axe planetaire	See group 463-100 page 621
1	VOE 15031167	2					•Brake plate	•Placa de freno	•	•Plaque de frein	
2	VOE 15010426	2					•Friction disc	•Disco de fricción	•Disco fricção	•Disque de frottement	
3	VOE 15010424	16					•Adjusting device	•Dispositivo de ajuste	•Dispositivo de ajuste	•Dispositif réglage	
4	VOE 11103471	2					•Brake piston	•Pistón de frenos	•Pistão freio	•Piston de frein	
5	VOE 1523278	8					•Selector rail	•Eje de cambio	•Eixo seletor	•Coulisseau	
6	VOE 11103386	2					•Seal	•Junta	•Vedação	•Étanchéité	
7	VOE 11103387	2					•Seal	•Junta	•Vedação	•Étanchéité	

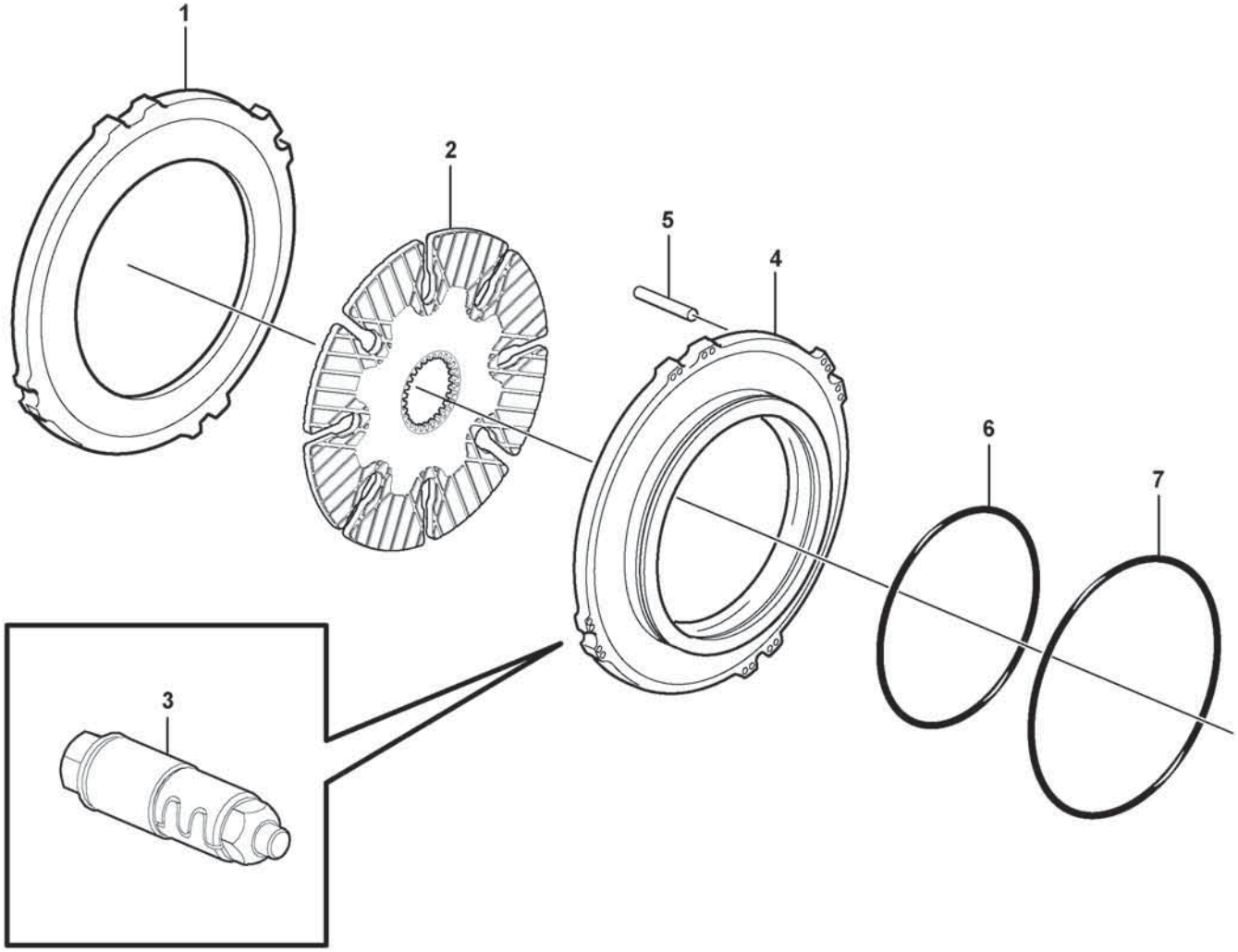

Volvo Construction Equipment
1072293

Fig.	Part No.	Quantity 1	2	3	PS	KIT	Description	Denominación	Denominação	Dénomination	Notes
		1					Planetary axle	Eje planetario	Eixo planetário	Axe planetaire	See group 463-200 page 629
1	VOE 15010224	2					•Brake plate	•Placa de freno	•	•Plaque de frein	
2	VOE 15047926	2					•Brake disc	•Disco de freno	•Disco de freio	•Disque de frein	
3	VOE 15010424	16					•Adjusting device	•Dispositivo de ajuste	•Dispositivo de ajuste	•Dispositif réglage	
4	VOE 11103471	2					•Brake piston	•Pistón de frenos	•Pistão freio	•Piston de frein	
5	VOE 1523278	8					•Selector rail	•Eje de cambio	•Eixo seletor	•Coulisseau	
6	VOE 11103386	2					•Seal	•Junta	•Vedação	•Étanchéité	
7	VOE 11103387	2					•Seal	•Junta	•Vedação	•Étanchéité	

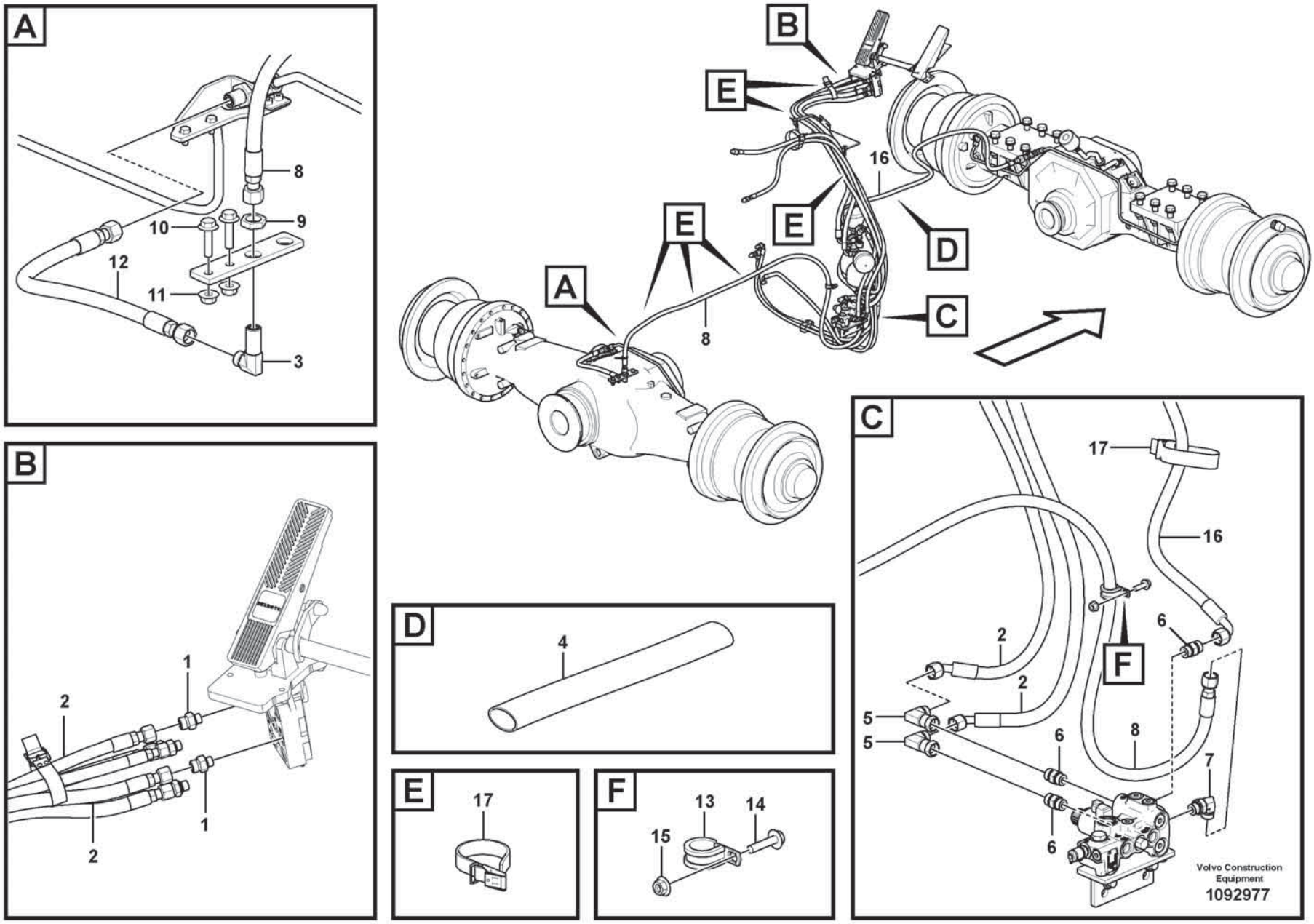
A
8
9
10
12
11
3
B
1
2
1
2
B
E
E
E
16
D
A
8
C
C
17
16
6
2
F
2
5
5
6
8
7
6
6
Volvo Construction Equipment
1092977
D
4
E
17
F
13
14
15

Fig.	Part No.	Quantity 1	2	3	PS	KIT	Description	Denominación	Denominação	Dénomination	Notes
1	VOE 15662147	2					Restrictor	Estrangulacion		Etrangleur	
2	VOE 15800622	2					Hose assembly	Conducto	Mangueira completa	Conduit flexible	
3	VOE 13933866	1					Elbow nipple	Niple angular	Cotovelo	Raccord coudé	
4	VOE 11173522	1					Protecting hose	Manguera de protección	Mangueira protetora	Gaine de protection	
5	VOE 13933872	2					Elbow nipple	Niple angular	Cotovelo	Raccord coudé	
6	VOE 13933923	3					Nipple	Niple	Niple	Raccord	
7	VOE 13933868	1					Elbow nipple	Niple angular	Cotovelo	Raccord coudé	
8	VOE 15119476	1					Hose assembly	Conducto	Mangueira completa	Conduit flexible	
9	VOE 13933867	1					Lock nut	Contratuerca	Porca trava	Contre-écrou	
10	VOE 60113094	2					Flange screw	Tornillo embridado	Parafuso flangeado	Vis à embase	
11	VOE 60113141	2					Flange nut	Tuerca embridada	Porca flangeada	Écrou à embase	
12	VOE 936931	1					Hose assembly	Conducto	Mangueira completa	Conduit flexible	
13	VOE 13974598	1					Clamp	Abrazadera	Braçadeira	Collier serrage	
14	VOE 60113081	1					Flange screw	Tornillo embridado	Parafuso flangeado	Vis à embase	
15	VOE 60113140	1					Flange nut	Tuerca embridada	Porca flangeada	Écrou à embase	
16	VOE 11148990	1					Hose assembly	Conducto	Mangueira completa	Conduit flexible	
17	VOE 4861701	REQ					Retaining strap	Correa tensora	Correia tensora	Courroie de serrage	

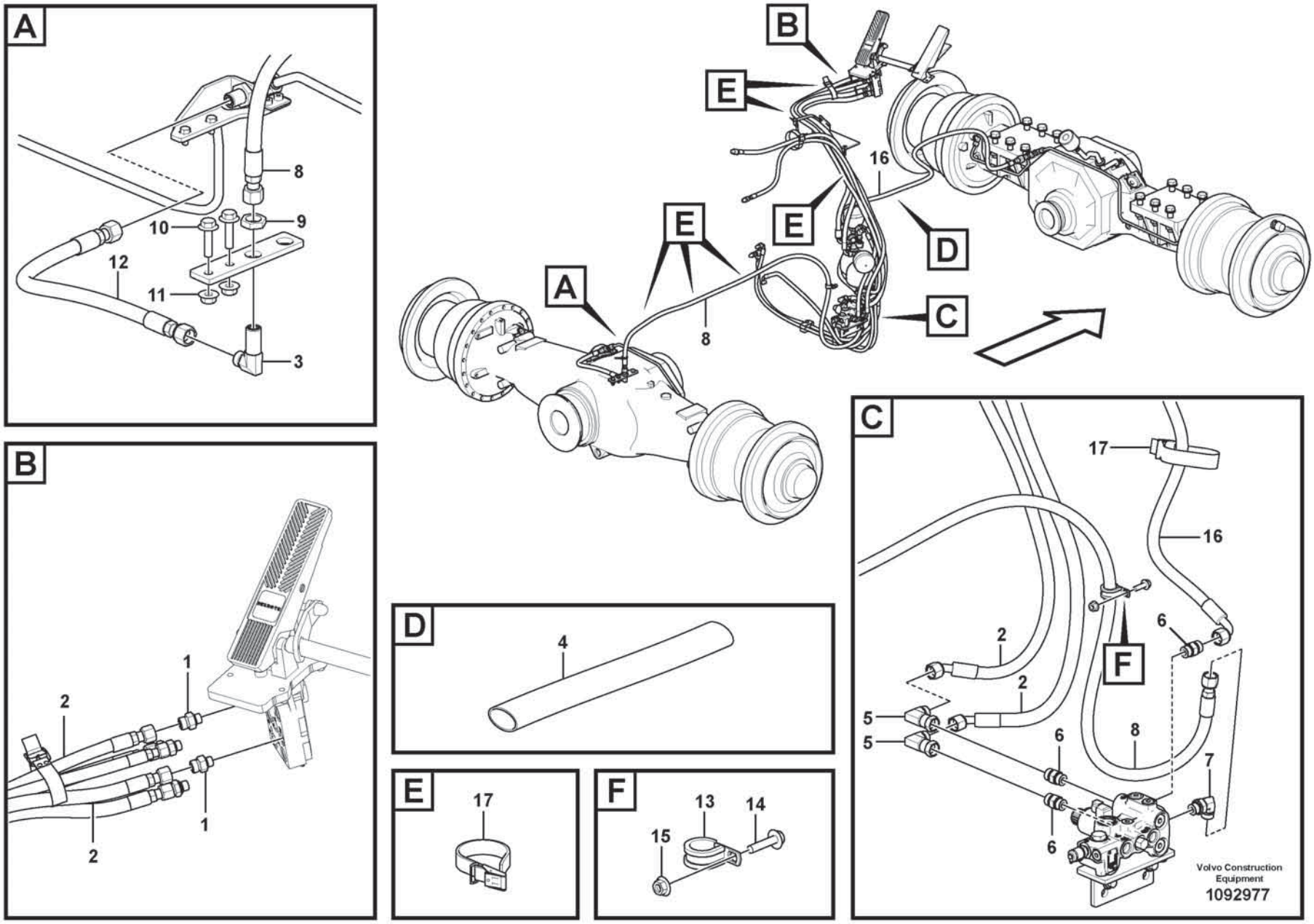
A
8
9
10
12
11
3
B
1
2
1
2
B
E
E
E
16
D
A
8
C
C
17
16
6
2
F
2
5
5
6
8
7
6
6
Volvo Construction Equipment
1092977
D
4
E
17
F
13
14
15

Fig.	Part No.	Quantity 1	2	3	PS	KIT	Description	Denominación	Denominação	Dénomination	Notes
1	**VOE 15662147**	2					Restrictor	Estrangulacion		Etrangleur	
2	**VOE 17295427**	2					Hose assembly	Conducto	Mangueira completa	Conduit flexible	
3	**VOE 13933866**	1					Elbow nipple	Niple angular	Cotovelo	Raccord coudé	
4	**VOE 11173522**	1					Protecting hose	Manguera de protección	Mangueira protetora	Gaine de protection	
5	**VOE 13933872**	2					Elbow nipple	Niple angular	Cotovelo	Raccord coudé	
6	**VOE 13933923**	3					Nipple	Niple	Niple	Raccord	
7	**VOE 13933868**	1					Elbow nipple	Niple angular	Cotovelo	Raccord coudé	
8	**VOE 11172986**	1					Hose assembly	Conducto	Mangueira completa	Conduit flexible	
9	**VOE 13933867**	1					Lock nut	Contratuerca	Porca trava	Contre-écrou	
10	**VOE 60113094**	2					Flange screw	Tornillo embridado	Parafuso flangeado	Vis à embase	
11	**VOE 60113141**	2					Flange nut	Tuerca embridada	Porca flangeada	Écrou à embase	
12	**VOE 11180960**	1					Hose assembly	Conducto	Mangueira completa	Conduit flexible	
13	**VOE 13974598**	1					Clamp	Abrazadera	Braçadeira	Collier serrage	
14	**VOE 60113081**	1					Flange screw	Tornillo embridado	Parafuso flangeado	Vis à embase	
15	**VOE 60113140**	1					Flange nut	Tuerca embridada	Porca flangeada	Écrou à embase	
16	**VOE 15152607**	1					Hose assembly	Conducto	Mangueira completa	Conduit flexible	
17	**VOE 4861701**	REQ					Retaining strap	Correa tensora	Correia tensora	Courroie de serrage	

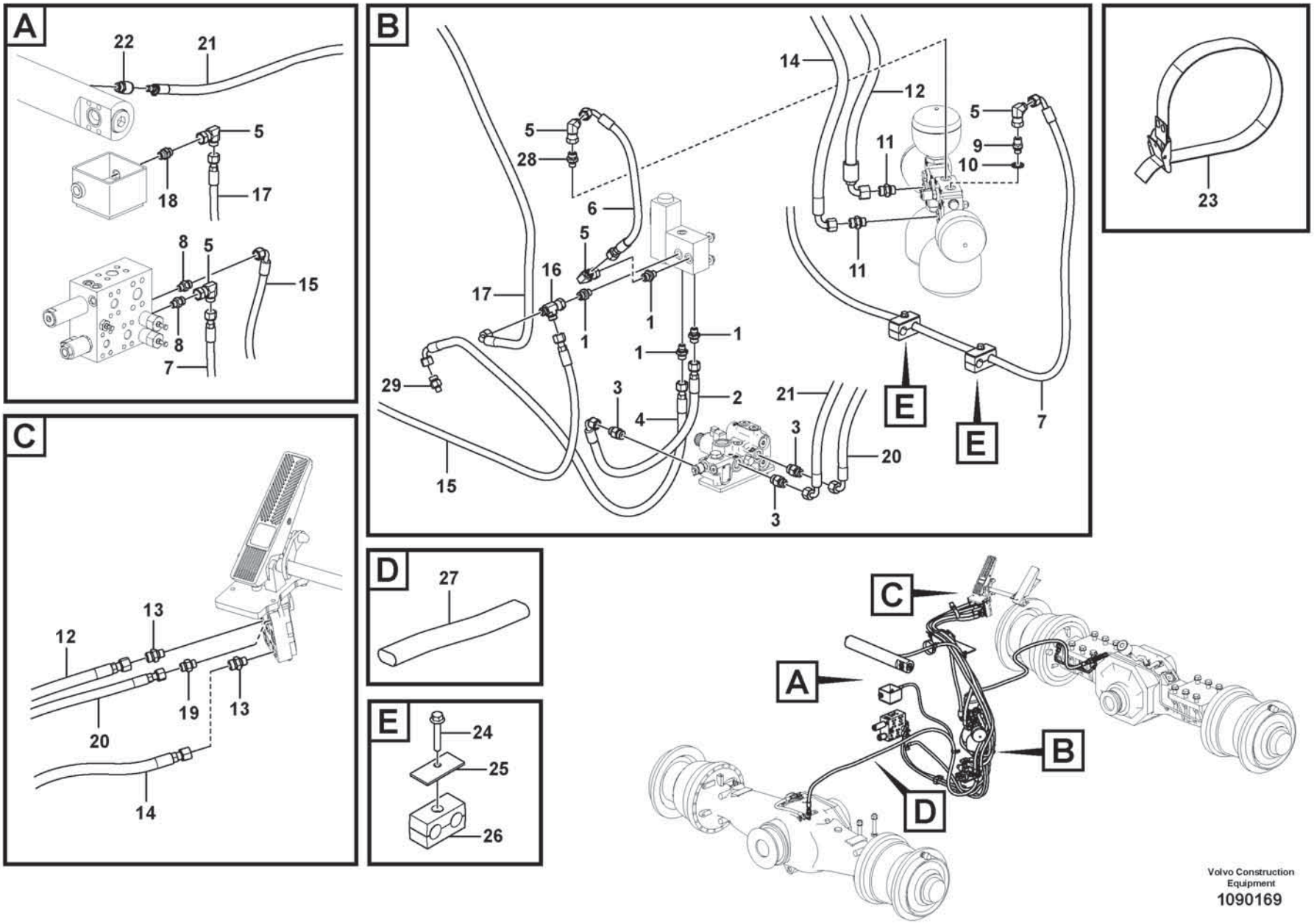
A
22
21
5
18
17
8
5
15
8
7
B
14
12
5
28
5
9
10
11
6
5
11
16
17
1
1
1
1
29
3
2
21
3
4
20
E
E
7
15
3
C
12
13
19
13
20
14
D
27
E
24
25
26
C
A
B
D
Volvo Construction Equipment
1090169

Fig.	Part No.	Quantity 1	2	3	PS	KIT	Description	Denominación	Denominação	Dénomination	Notes
1	VOE 14345423	4					Nipple	Niple	Niple	Raccord	
2	VOE 11172007	1					Hose assembly	Conducto	Mangueira completa	Conduit flexible	
3	VOE 935089	3					Nipple	Niple	Niple	Raccord	
4	VOE 936502	1					Hose assembly	Conducto	Mangueira completa	Conduit flexible	
5	VOE 13933900	5					Elbow nipple	Niple angular	Cotovelo	Raccord coudé	
6	VOE 936536	1					Hose assembly	Conducto	Mangueira completa	Conduit flexible	
7	VOE 936534	1					Hose assembly	Conducto	Mangueira completa	Conduit flexible	
8	VOE 935085	2					Nipple	Niple	Niple	Raccord	
9	VOE 17361807	1					Non-return valve	Válvula antirretorno	Válvula de retenção	Clapet antiretour	
10	VOE 13945653	1					Plane gasket	Junta plana	Junta plana	Joint plan	
11	VOE 13933923	2					Nipple	Niple	Niple	Raccord	
12	VOE 937652	1					Hose assembly	Conducto	Mangueira completa	Conduit flexible	
13	VOE 17208060	2					Nipple	Niple	Niple	Raccord	
14	VOE 936921	1					Hose assembly	Conducto	Mangueira completa	Conduit flexible	
15	VOE 936519	1					Hose assembly	Conducto	Mangueira completa	Conduit flexible	
16	VOE 13933936	1					T-nipple	Niple t	Niple-t	Raccord-t	
17	VOE 936548	1					Hose assembly	Conducto	Mangueira completa	Conduit flexible	
18	VOE 13933855	1					Nipple	Niple	Niple	Raccord	
19	VOE 13933856	1					Nipple	Niple	Niple	Raccord	
20	VOE 938313	1					Hose assembly	Conducto	Mangueira completa	Conduit flexible	
21	VOE 17246344	1					Hose assembly	Conducto	Mangueira completa	Conduit flexible	
22	VOE 17226204	1					Nipple	Niple	Niple	Raccord	
23	VOE 4861701	REQ					Retaining strap	Correa tensora	Correia tensora	Courroie de serrage	
24	VOE 60113084	2					Flange screw	Tornillo embridado	Parafuso flangeado	Vis à embase	
25	VOE 4880579	2					Cover plate	Placa recurbrición	Tampa cobertura	Plaque de recouvrement	
26	VOE 11411408	2					Clamp	Abrazadera	Braçadeira	Collier serrage	
27	VOE 11173522	1					Protecting hose	Manguera de protección	Mangueira protetora	Gaine de protection	
28	VOE 935085	1					Nipple	Niple	Niple	Raccord	
29	VOE 935084	1					Nipple	Niple	Niple	Raccord	

1		**Brake line, others**	Catalogue id **20803**	Group **522**
2				
3			Illustr. No **1090169**	Section **300**
4				
5		**86125**	Issue **20053797-A**	Page **709**

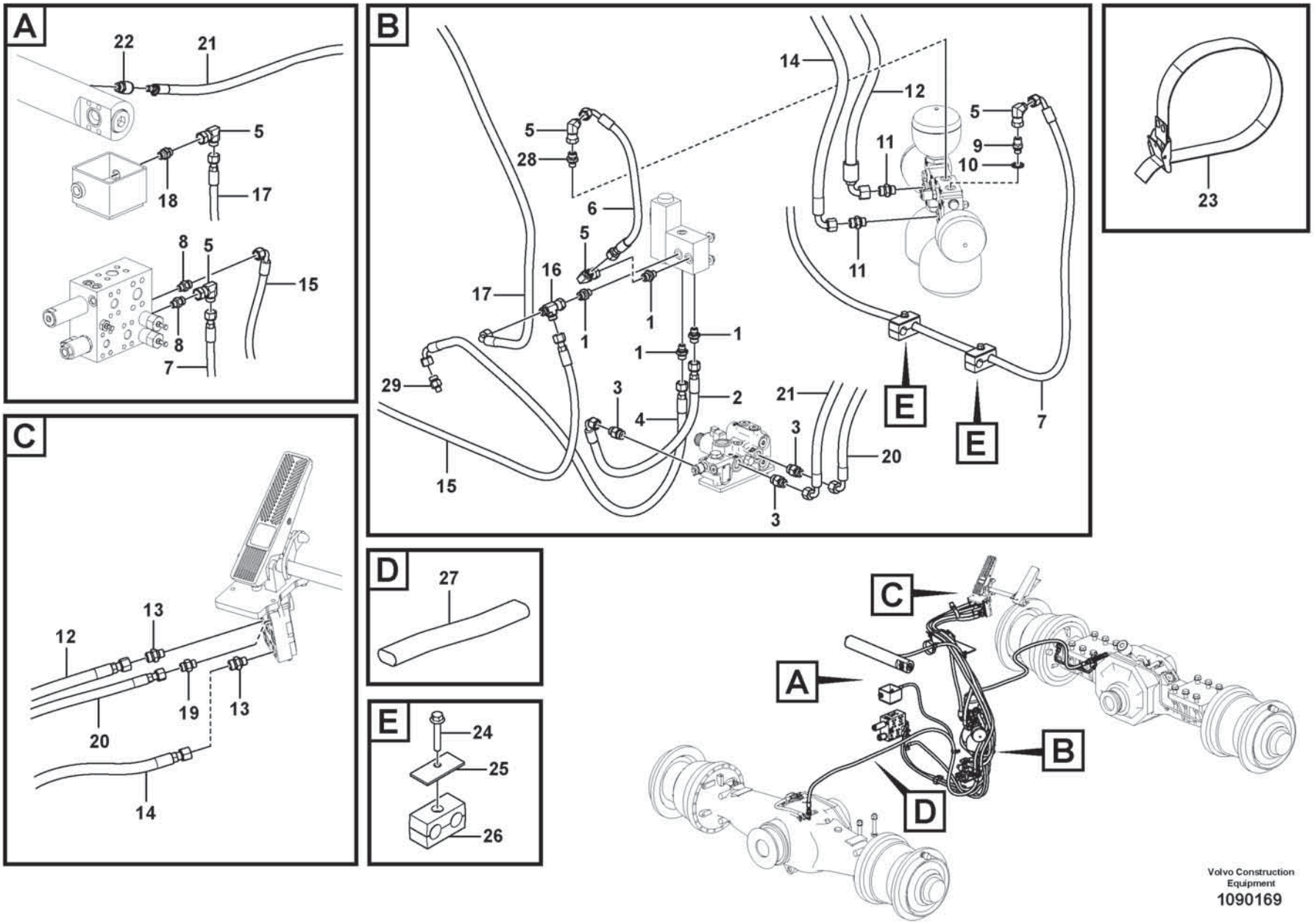
A
22
21
5
18
17
8
5
15
8
7
B
14
12
5
28
5
9
10
11
6
5
11
16
17
1
1
1
1
29
3
2
21
3
4
20
E
E
7
15
3
C
12
13
19
13
20
14
D
27
E
24
25
26
C
A
B
D
Volvo Construction Equipment
1090169

Fig.	Part No.	Quantity 1	2	3	PS	KIT	Description	Denominación	Denominação	Dénomination	Notes
1	VOE 14345423	4					Nipple	Niple	Niple	Raccord	
2	VOE 11172007	1					Hose assembly	Conducto	Mangueira completa	Conduit flexible	
3	VOE 935089	3					Nipple	Niple	Niple	Raccord	
4	VOE 936502	1					Hose assembly	Conducto	Mangueira completa	Conduit flexible	
5	VOE 13933900	5					Elbow nipple	Niple angular	Cotovelo	Raccord coudé	
6	VOE 936536	1					Hose assembly	Conducto	Mangueira completa	Conduit flexible	
7	VOE 11410581	1					Hose assembly	Conducto	Mangueira completa	Conduit flexible	
8	VOE 935085	2					Nipple	Niple	Niple	Raccord	
9	VOE 17361807	1					Non-return valve	Válvula antirretorno	Válvula de retenção	Clapet antiretour	
10	VOE 13945653	1					Plane gasket	Junta plana	Junta plana	Joint plan	
11	VOE 13933923	2					Nipple	Niple	Niple	Raccord	
12	VOE 11160191	1					Hose assembly	Conducto	Mangueira completa	Conduit flexible	
13	VOE 17208060	2					Nipple	Niple	Niple	Raccord	
14	VOE 11173969	1					Hose assembly	Conducto	Mangueira completa	Conduit flexible	
15	VOE 936519	1					Hose assembly	Conducto	Mangueira completa	Conduit flexible	
16	VOE 13933936	1					T-nipple	Niple t	Niple-t	Raccord-t	
17	VOE 936548	1					Hose assembly	Conducto	Mangueira completa	Conduit flexible	
18	VOE 13933855	1					Nipple	Niple	Niple	Raccord	
19	VOE 13933856	1					Nipple	Niple	Niple	Raccord	
20	VOE 938313	1					Hose assembly	Conducto	Mangueira completa	Conduit flexible	
21	VOE 17246344	1					Hose assembly	Conducto	Mangueira completa	Conduit flexible	
22	VOE 17226204	1					Nipple	Niple	Niple	Raccord	
23	VOE 4861701	REQ					Retaining strap	Correa tensora	Correia tensora	Courroie de serrage	
24	VOE 60113085	2					Flange screw	Tornillo embridado	Parafuso flangeado	Vis à embase	
25	VOE 4880578	2					Cover plate	Placa tapa	Placa da tampa	Cache	
26	VOE 11411417	2					Clamp	Abrazadera	Braçadeira	Collier serrage	
27	VOE 11173522	1					Protecting hose	Manguera de protección	Mangueira protetora	Gaine de protection	
28	VOE 935085	1					Nipple	Niple	Niple	Raccord	
29	VOE 935084	1					Nipple	Niple	Niple	Raccord	

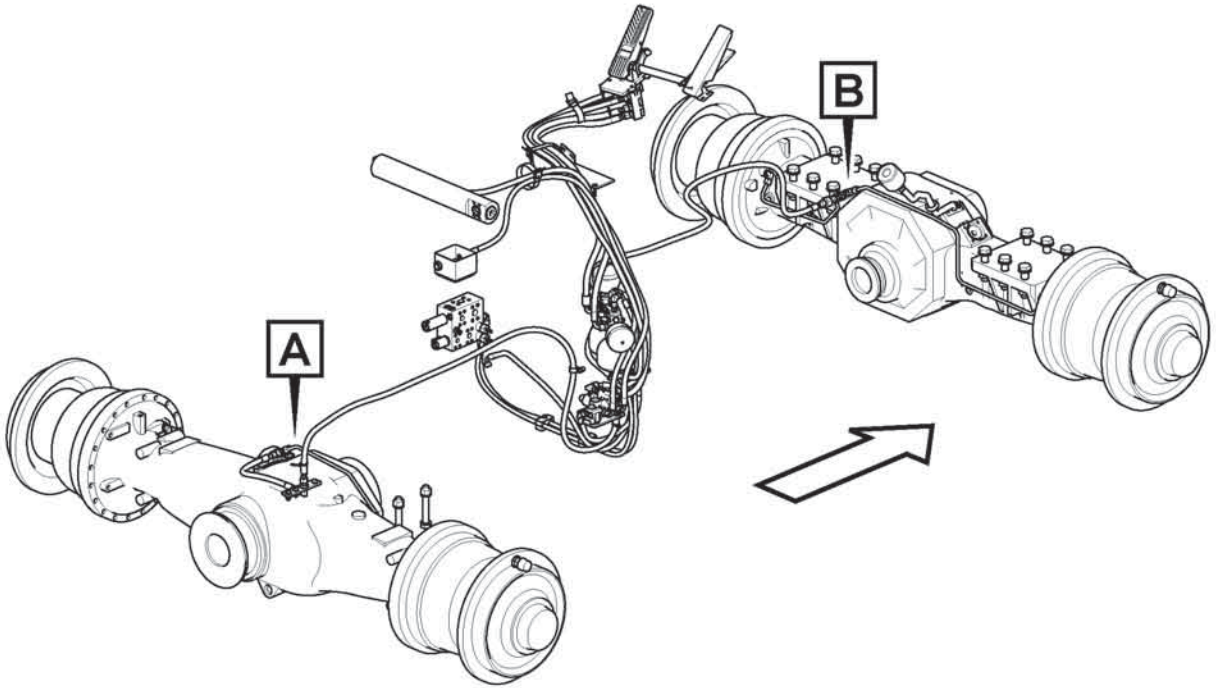
A
B

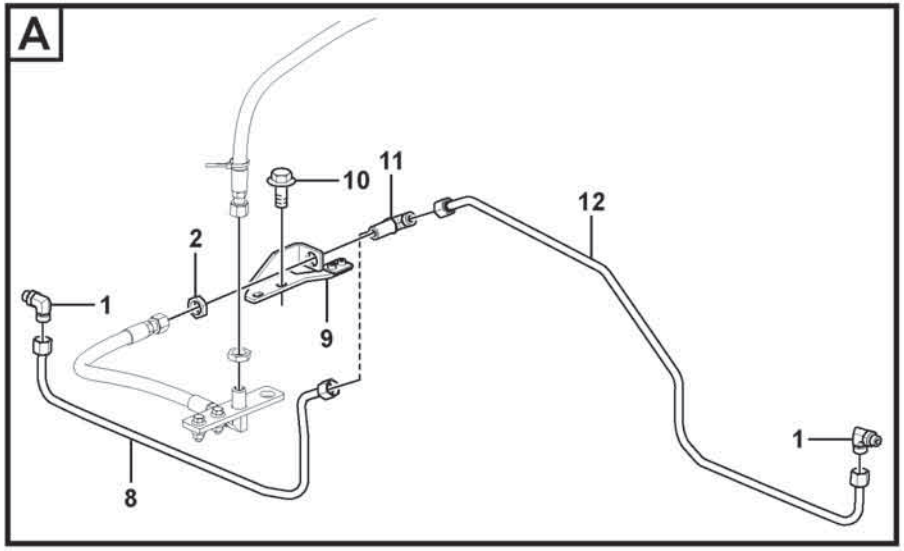
A
1
2
8
9
10
11
12
1

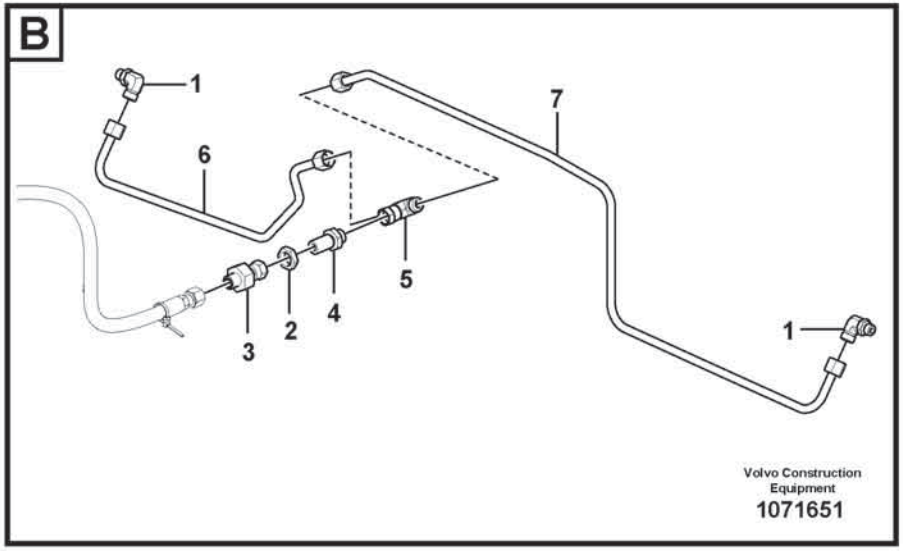
B
1
6
7
5
4
2
3
1
Volvo Construction Equipment
1071651

Fig.	Part No.	Quantity 1	2	3	PS	KIT	Description	Denominación	Denominação	Dénomination	Notes
1	VOE 935710	4					Elbow nipple	Niple angular	Cotovelo	Raccord coudé	
	VOE 990738	4					•O-ring	•Anillo tórico	•Anel-o	•Joint torique	
	VOE 13960164	4					•O-ring	•Anillo tórico	•Anel-o	•Joint torique	
2	VOE 13933867	2					Lock nut	Contratuerca	Porca trava	Contre-écrou	
3	VOE 17241043	1					T-nipple	Niple t	Niple-t	Raccord-t	
4	VOE 13933922	1					Nipple	Niple	Niple	Raccord	
	VOE 990738	2					•O-ring	•Anillo tórico	•Anel-o	•Joint torique	
5	VOE 13933935	1					T-nipple	Niple t	Niple-t	Raccord-t	
	VOE 990738	2					•O-ring	•Anillo tórico	•Anel-o	•Joint torique	
6	VOE 11410292	1					Brake pipe	Tubo de freno	Tubo de freio	Conduite de frein	
7	VOE 15194800	1					Brake pipe	Tubo de freno	Tubo de freio	Conduite de frein	
8	VOE 11410353	1					Brake pipe	Tubo de freno	Tubo de freio	Conduite de frein	
9	VOE 15114913	1					Bracket	Consola	Suporte	Console	
10	VOE 946440	2					Flange screw	Tornillo embridado	Parafuso flangeado	Vis à embase	
11	VOE 935605	1					T-nipple	Niple t	Niple-t	Raccord-t	
	VOE 990738	3					•O-ring	•Anillo tórico	•Anel-o	•Joint torique	
12	VOE 11410355	1					Brake pipe	Tubo de freno	Tubo de freio	Conduite de frein	

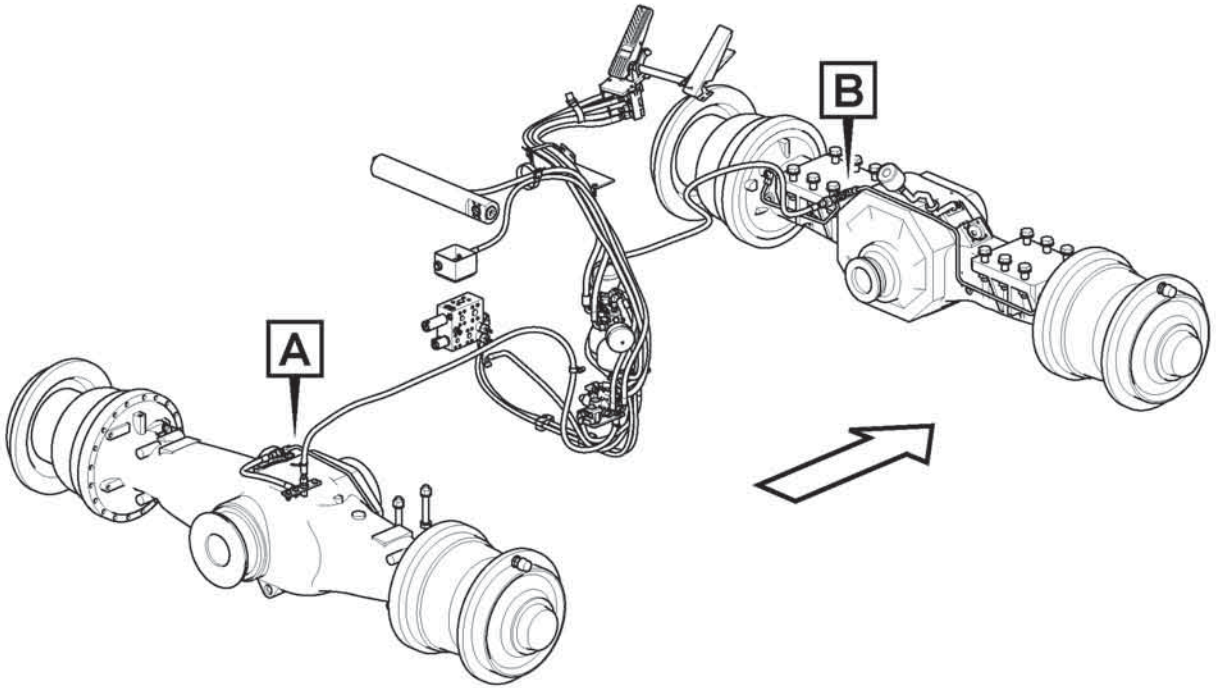
A
B

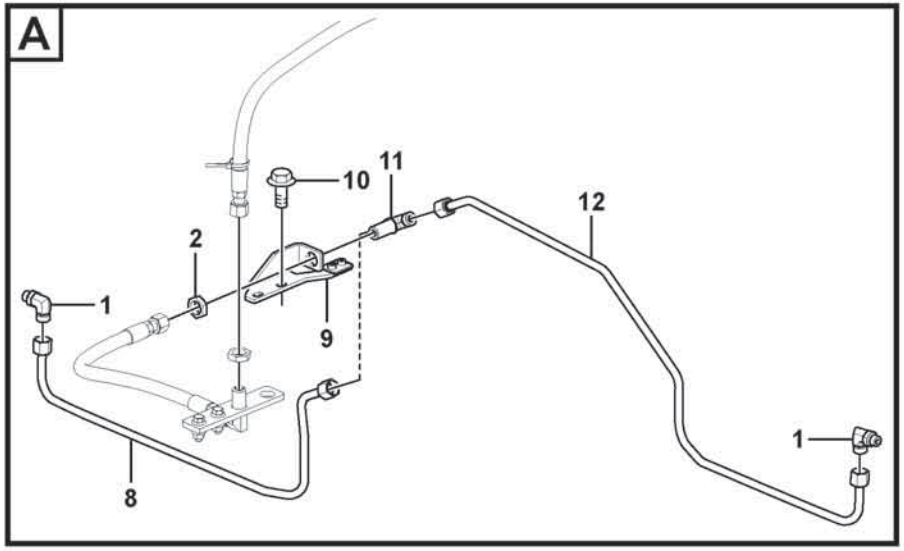
A
1
2
8
9
10
11
12
1

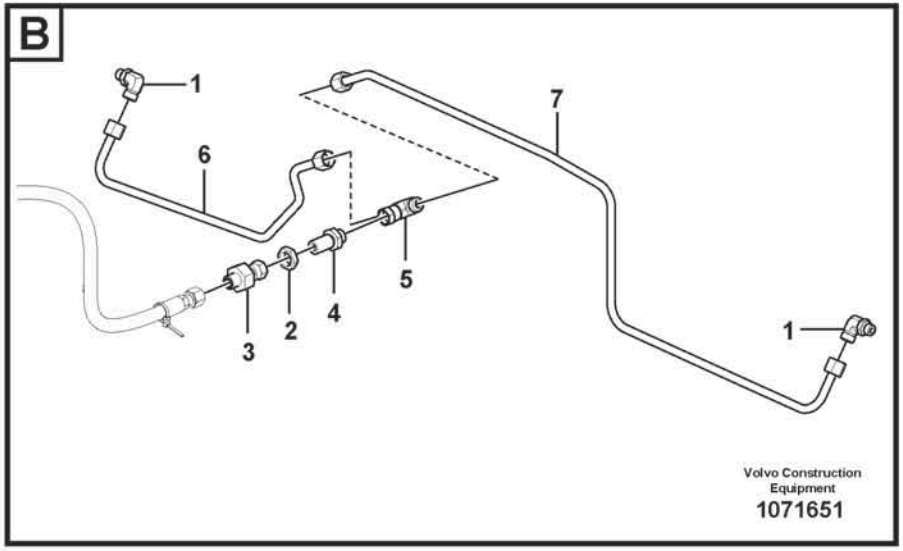
B
1
6
7
5
4
2
3
1
Volvo Construction Equipment
1071651

Fig.	Part No.	Quantity 1	2	3	PS	KIT	Description	Denominación	Denominação	Dénomination	Notes
1	VOE 935710	4					Elbow nipple	Niple angular	Cotovelo	Raccord coudé	
2	VOE 13933867	2					Lock nut	Contratuerca	Porca trava	Contre-écrou	
3	VOE 17241043	1					T-nipple	Niple t	Niple-t	Raccord-t	
4	VOE 13933922	1					Nipple	Niple	Niple	Raccord	
5	VOE 13933935	1					T-nipple	Niple t	Niple-t	Raccord-t	
6	VOE 11417852	1					Brake pipe	Tubo de freno	Tubo de freio	Conduite de frein	
7	VOE 17270740	1					Brake pipe	Tubo de freno	Tubo de freio	Conduite de frein	
8	VOE 11417854	1					Brake pipe	Tubo de freno	Tubo de freio	Conduite de frein	
9	VOE 15114913	1					Bracket	Consola	Suporte	Console	
10	VOE 60113080	2					Flange screw	Tornillo embridado	Parafuso flangeado	Vis à embase	
11	VOE 935605	1					T-nipple	Niple t	Niple-t	Raccord-t	
12	VOE 11417855	1					Brake pipe	Tubo de freno	Tubo de freio	Conduite de frein	

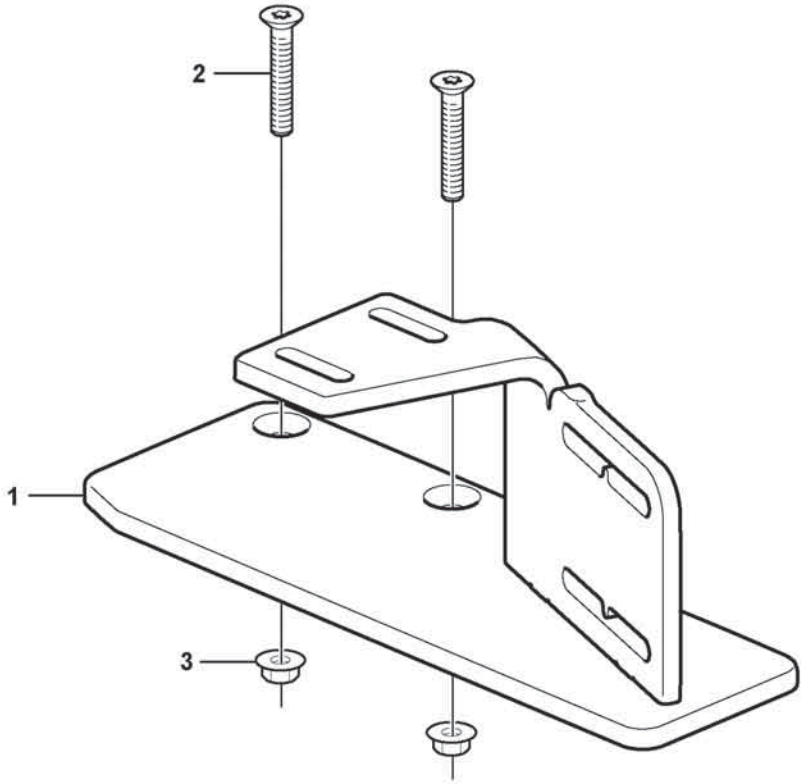
2
1
3

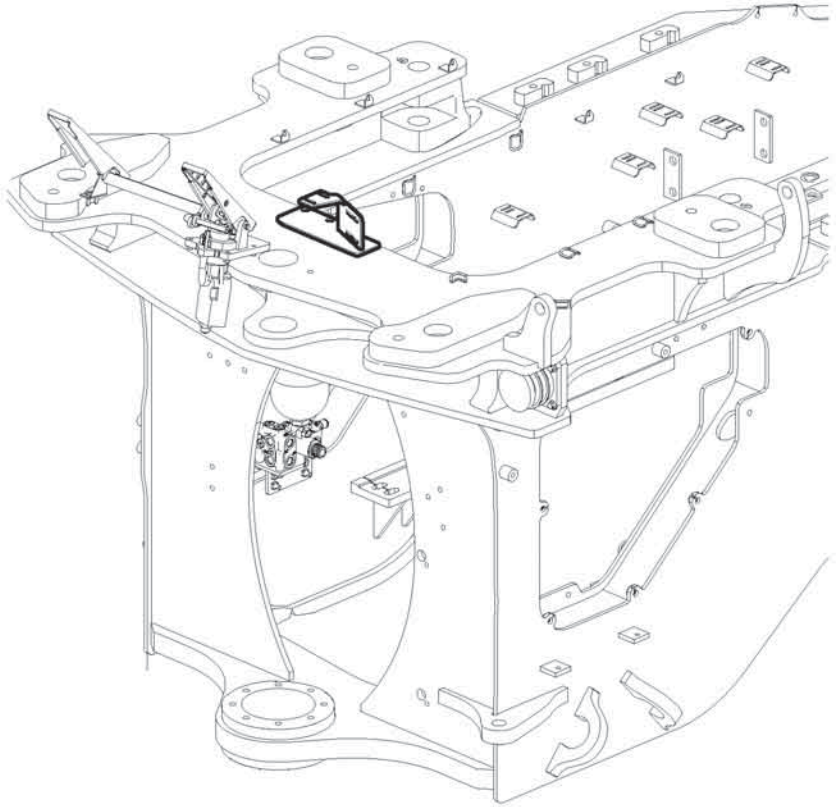

Fig.	Part No.	Quantity 1	2	3	PS	KIT	Description	Denominación	Denominação	Dénomination	Notes
1		1			NS		Bracket	Consola	Suporte	Console	
2	VOE 60110104	2					Six Point Socket Screw	Tornillo de cabeza hexagonal tipo Allen	Parafuso sextavado	Vis à six pans creux	
3	VOE 60113140	2					Flange nut	Tuerca embridada	Porca flangeada	Écrou à embase	

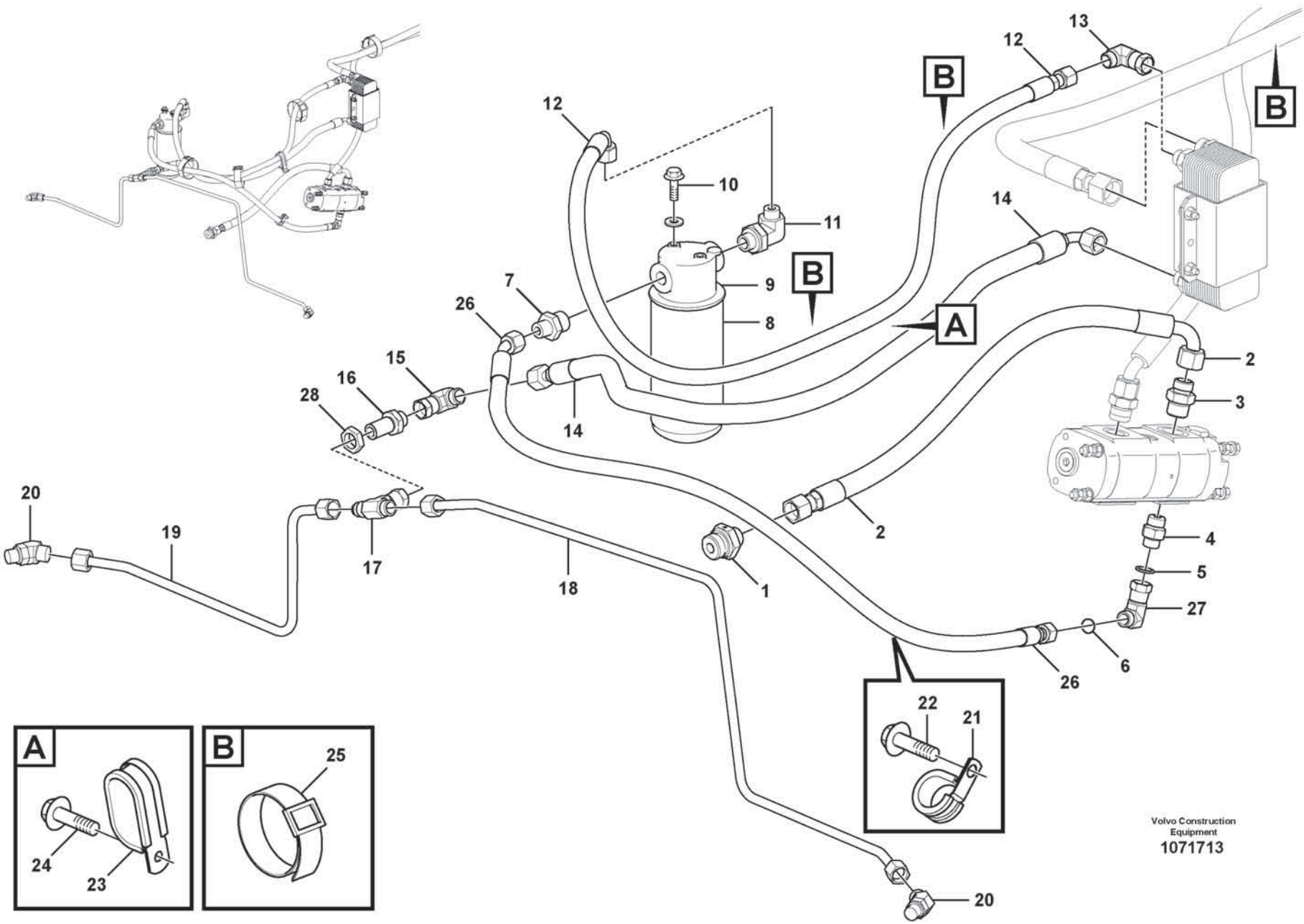
A
B
24
23
25
22
21
Volvo Construction Equipment
1071713

Fig.	Part No.	Quantity 1	2	3	PS	KIT	Description	Denominación	Denominação	Dénomination	Notes
1	**VOE 935203**	1					Nipple	Niple	Niple	Raccord	
	VOE 990739	1					•O-ring	•Anillo tórico	•Anel-o	•Joint torique	
	VOE 14211860	1					•Sealing ring	•Anillo retén	•Anel de vedação	•Bague étanchéité	
2	**VOE 15800932**	1					Hose assembly	Conducto	Mangueira completa	Conduit flexible	
3	**VOE 935032**	1					Nipple	Niple	Niple	Raccord	
	VOE 990739	1					•O-ring	•Anillo tórico	•Anel-o	•Joint torique	
	VOE 993323	1					•O-ring	•Anillo tórico	•Anel-o	•Joint torique	(VOE 932042)
4	**VOE 935092**	1					Nipple	Niple	Niple	Raccord	
	VOE 990738	1					•O-ring	•Anillo tórico	•Anel-o	•Joint torique	
	VOE 993322	1					•O-ring	•Anillo tórico	•Anel-o	•Joint torique	(VOE 932041)
5	**VOE 948885**	1					Plane gasket	Junta plana	Junta plana	Joint plan	
6	**VOE 990738**	1					O-ring	Anillo tórico	Anel-o	Joint torique	
7	**VOE 13933917**	1					Nipple	Niple	Niple	Raccord	
	VOE 990738	1					•O-ring	•Anillo tórico	•Anel-o	•Joint torique	
	VOE 14211859	1					•Sealing ring	•Anillo retén	•Anel de vedação	•Bague étanchéité	
8	**VOE 11061436**	1					Return filter	Filtro retorno	Filtro de retorno	Filtre de retour	
9	**VOE 17457469**	1					•Oil filter	•Filtro de aceite	•Filtro de óleo	•Filtre à huile	
10	**VOE 60113093**	2					Flange screw	Tornillo embridado	Parafuso flangeado	Vis à embase	
11	**VOE 13933901**	1					Elbow nipple	Niple angular	Cotovelo	Raccord coudé	
	VOE 990738	1					•O-ring	•Anillo tórico	•Anel-o	•Joint torique	
12	**VOE 936734**	1					Hose assembly	Conducto	Mangueira completa	Conduit flexible	
13	**VOE 13933872**	1					Elbow nipple	Niple angular	Cotovelo	Raccord coudé	
	VOE 990738	1					•O-ring	•Anillo tórico	•Anel-o	•Joint torique	
14	**VOE 937365**	1					Hose assembly	Conducto	Mangueira completa	Conduit flexible	
15	**VOE 13933872**	1					Elbow nipple	Niple angular	Cotovelo	Raccord coudé	
	VOE 990738	1					•O-ring	•Anillo tórico	•Anel-o	•Joint torique	
16	**VOE 13933922**	1					Nipple	Niple	Niple	Raccord	
	VOE 990738	1					•O-ring	•Anillo tórico	•Anel-o	•Joint torique	
17	**VOE 13933935**	1					T-nipple	Niple t	Niple-t	Raccord-t	
	VOE 990738	1					•O-ring	•Anillo tórico	•Anel-o	•Joint torique	
18	**VOE 17262819**	1					Pipe	Tubo	Tubo	Tuyau	

1		**Oil cooler, forword, pump circuit.** **Enfriador de aceite, delantero, ciclo de bomba.** **Refrigerador de óleo, dianteiro, circuito da bomba.** **Radiateur à huile, AV, circuit de pompe.**	Catalogue id **20803**	Group **523**
2				
3			Illustr. No **1071713**	Section **100**
4				
5		**85948, 85698**	Issue **20053797-A**	Page **719**

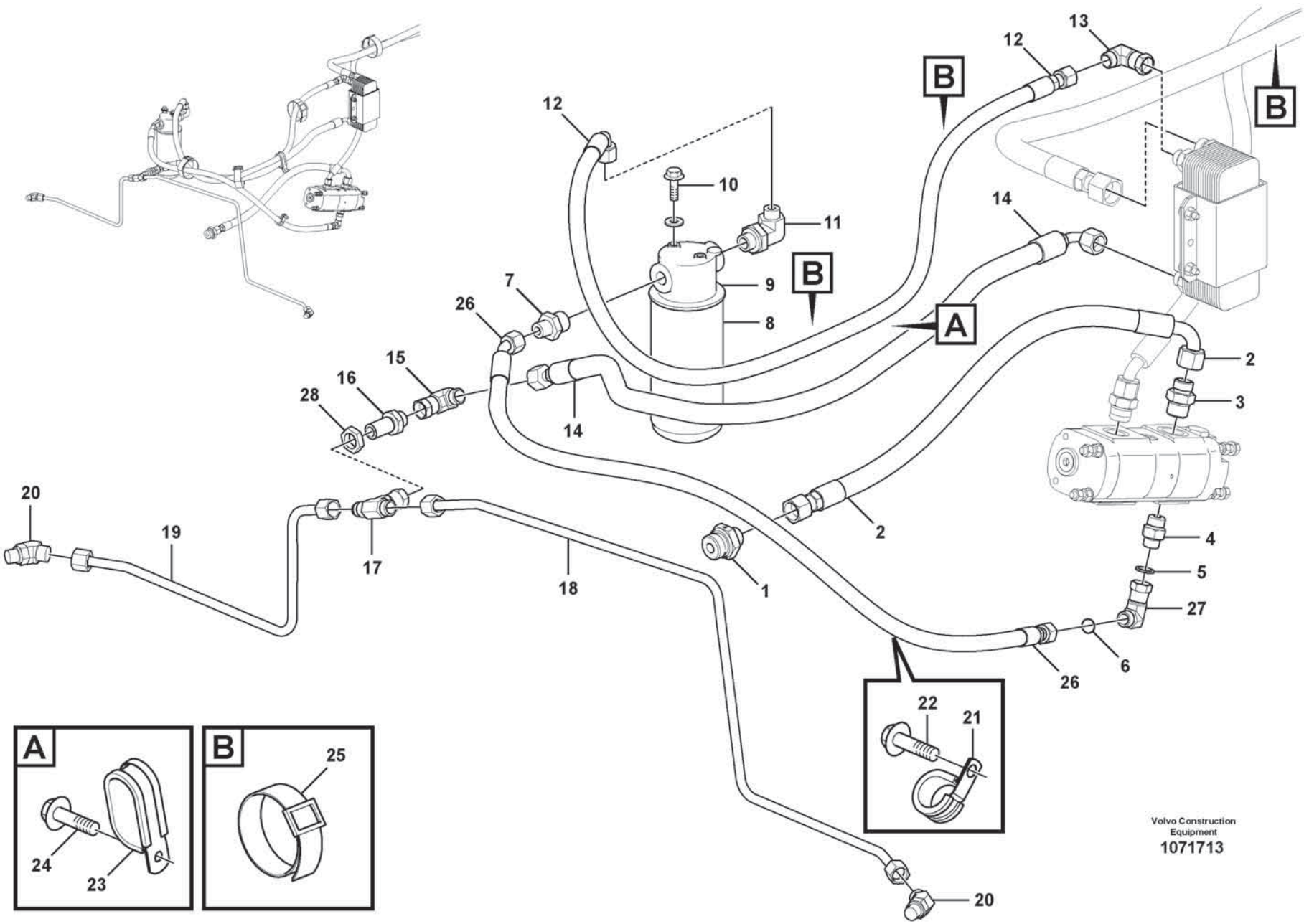
A
B
24
23
25
22
21
Volvo Construction Equipment
1071713

Fig.	Part No.	Quantity 1	2	3	PS	KIT	Description	Denominación	Denominação	Dénomination	Notes
19	VOE 17262859	1					Pipe	Tubo	Tubo	Tuyau	
20	VOE 13933903	2					Elbow nipple	Niple angular	Cotovelo	Raccord coudé	
	VOE 990738	2					•O-ring	•Anillo tórico	•Anel-o	•Joint torique	
	VOE 967750	2					•O-ring	•Anillo tórico	•Anel-o	•Joint torique	
21	VOE 977599	1					Clamp	Abrazadera	Braçadeira	Collier serrage	
22	VOE 60113080	1					Flange screw	Tornillo embridado	Parafuso flangeado	Vis à embase	
23	VOE 11025709	1					Clamp	Abrazadera	Braçadeira	Collier serrage	
24	VOE 60113080	1					Flange screw	Tornillo embridado	Parafuso flangeado	Vis à embase	
25	VOE 4861701	3					Retaining strap	Correa tensora	Correia tensora	Courroie de serrage	
26	VOE 15801272	1					Hose assembly	Conducto	Mangueira completa	Conduit flexible	
27	VOE 13933872	1					Elbow nipple	Niple angular	Cotovelo	Raccord coudé	
28	VOE 13933867	1					Lock nut	Contratuerca	Porca trava	Contre-écrou	

1		**Oil cooler, forword, pump circuit.** **Enfriador de aceite, delantero, ciclo de bomba.** **Refrigerador de óleo, dianteiro, circuito da bomba.** **Radiateur à huile, AV, circuit de pompe.**	Catalogue id **20803**	Group **523**
2				
3			Illustr. No **1071713**	Section **100**
4				
5		**85948, 85698**	Issue **20053797-A**	Page **721**

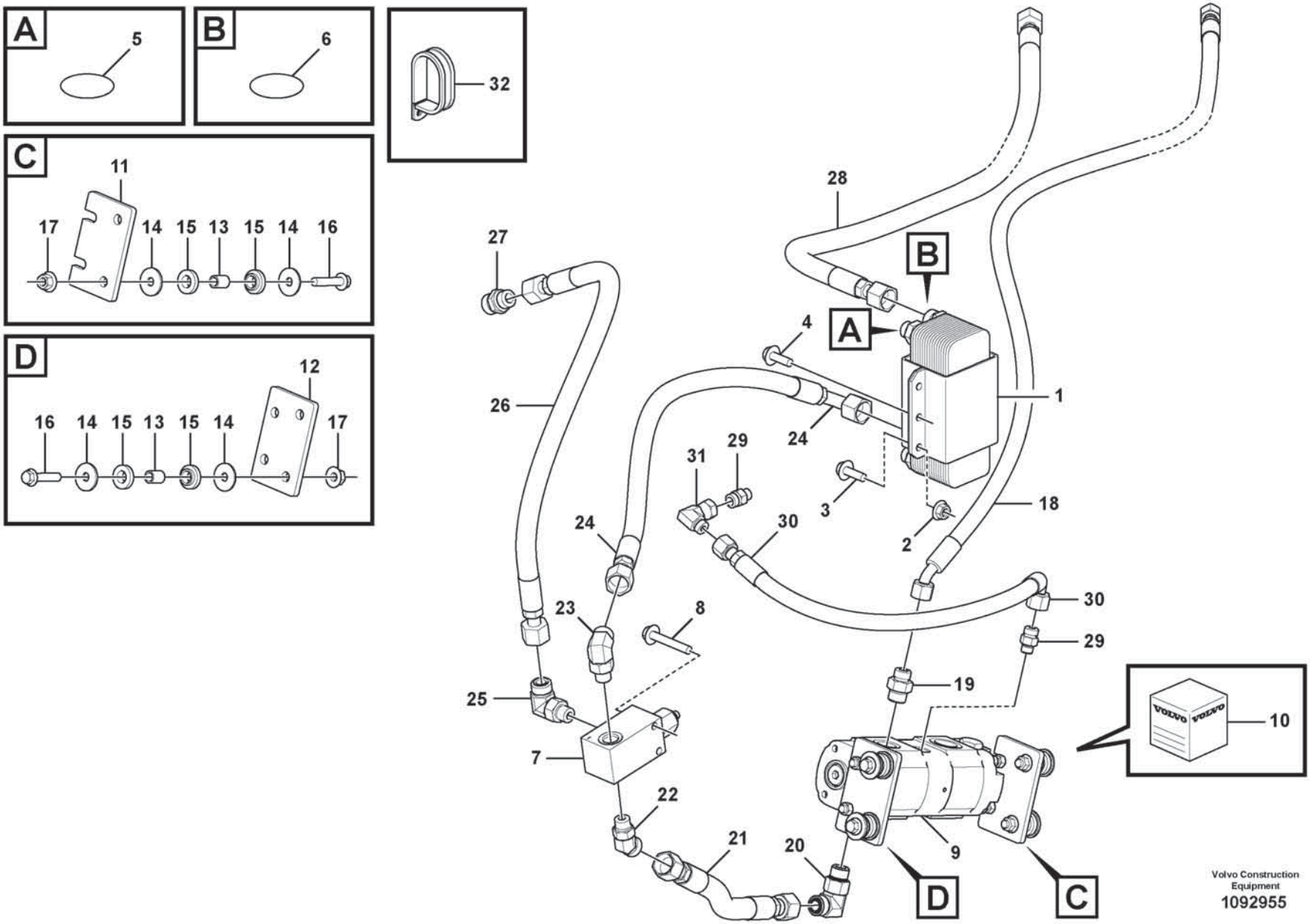
A
5
B
6
32
C
11
17
14
15
13
15
14
16
D
12
16
14
15
13
15
14
17
28
27
B
A
4
1
26
24
31
29
3
18
24
30
2
30
23
8
29
19
25
10
7
22
21
20
9
D
C
Volvo Construction Equipment
1092955

Fig.	Part No.	Quantity 1	2	3	PS	KIT	Description	Denominación	Denominação	Dénomination	Notes
1	VOE 11110903	1					Heat exchanger	Cambiador de calor	Trocador de calor	Echangeur temperature	
2	VOE 60113140	4					•Flange nut	•Tuerca embridada	•Porca flangeada	•Écrou à embase	
3	VOE 60113080	4					•Flange screw	•Tornillo embridado	•Parafuso flangeado	•Vis à embase	
4	VOE 60113092	2					Flange screw	Tornillo embridado	Parafuso flangeado	Vis à embase	
5	VOE 990738	2					O-ring	Anillo tórico	Anel-o	Joint torique	
6	VOE 990739	2					O-ring	Anillo tórico	Anel-o	Joint torique	
7	VOE 11411969	1					Pressure limiting valve	Válvula limitadora de presión	Válvula limitadora de pressão	Valve limitatrice de pression	
8	VOE 60113088	2					Flange screw	Tornillo embridado	Parafuso flangeado	Vis à embase	
9	VOE 17262775	1					Pump unit	Unidad bomba	Unidade da bomba	Unité de pompe	
10	VOE 17413250	1					•Sealing kit	•Kit de precinto	•Jogo de vedação	•Kit plombage	
11	VOE 15147927	1					Bracket	Consola	Suporte	Console	
12	VOE 15147937	1					Bracket	Consola	Suporte	Console	
13	VOE 60113568	4					Spacer sleeve	Manguito distanciador	Luva espaçadora	Douille entretoise	
14	VOE 60112737	8					Washer	Arandela	Arruela	Rondelle	
15	VOE 11411143	8					Rubber damper	Amortiguador de goma	Batente de borracha	Amortisseur caoutchouc	
16	VOE 60113098	4					Flange screw	Tornillo embridado	Parafuso flangeado	Vis à embase	
17	VOE 60113168	4					Flange lock nut	Contratuerca embridada	Contra porca flange	Contre-écrou à embase	
18	VOE 15187994	1					Hose assembly	Conducto	Mangueira completa	Conduit flexible	
19	VOE 935092	1					Nipple	Niple	Niple	Raccord	
	VOE 990738	1					•O-ring	•Anillo tórico	•Anel-o	•Joint torique	
	VOE 993322	1					•O-ring	•Anillo tórico	•Anel-o	•Joint torique	(VOE 932041)
20	VOE 935077	1					Elbow nipple	Niple angular	Cotovelo	Raccord coudé	
	VOE 990739	1					•O-ring	•Anillo tórico	•Anel-o	•Joint torique	
	VOE 993322	1					•O-ring	•Anillo tórico	•Anel-o	•Joint torique	(VOE 932041)
21	VOE 15801273	1					Hose assembly	Conducto	Mangueira completa	Conduit flexible	
22	VOE 936610	1					Elbow nipple	Niple angular	Cotovelo	Raccord coudé	
	VOE 990739	1					•O-ring	•Anillo tórico	•Anel-o	•Joint torique	
	VOE 993321	1					•O-ring	•Anillo tórico	•Anel-o	•Joint torique	
23	VOE 935076	1					Elbow nipple	Niple angular	Cotovelo	Raccord coudé	
	VOE 990739	1					•O-ring	•Anillo tórico	•Anel-o	•Joint torique	
	VOE 993321	1					•O-ring	•Anillo tórico	•Anel-o	•Joint torique	

1		**Oil cooler, forword, motor circuit.** **Enfriador de aceite, delantero, ciclo de motor.** **Refrigerador de óleo, dianteiro, circuito do motor.** **Radiateur à huile, AV, circuit de moteur.**	Catalogue id **20803**	Group **523**
2				
3			Illustr. No **1092955**	Section **200**
4				
5		**85948, 85698**	Issue **20053797-A**	Page **723**

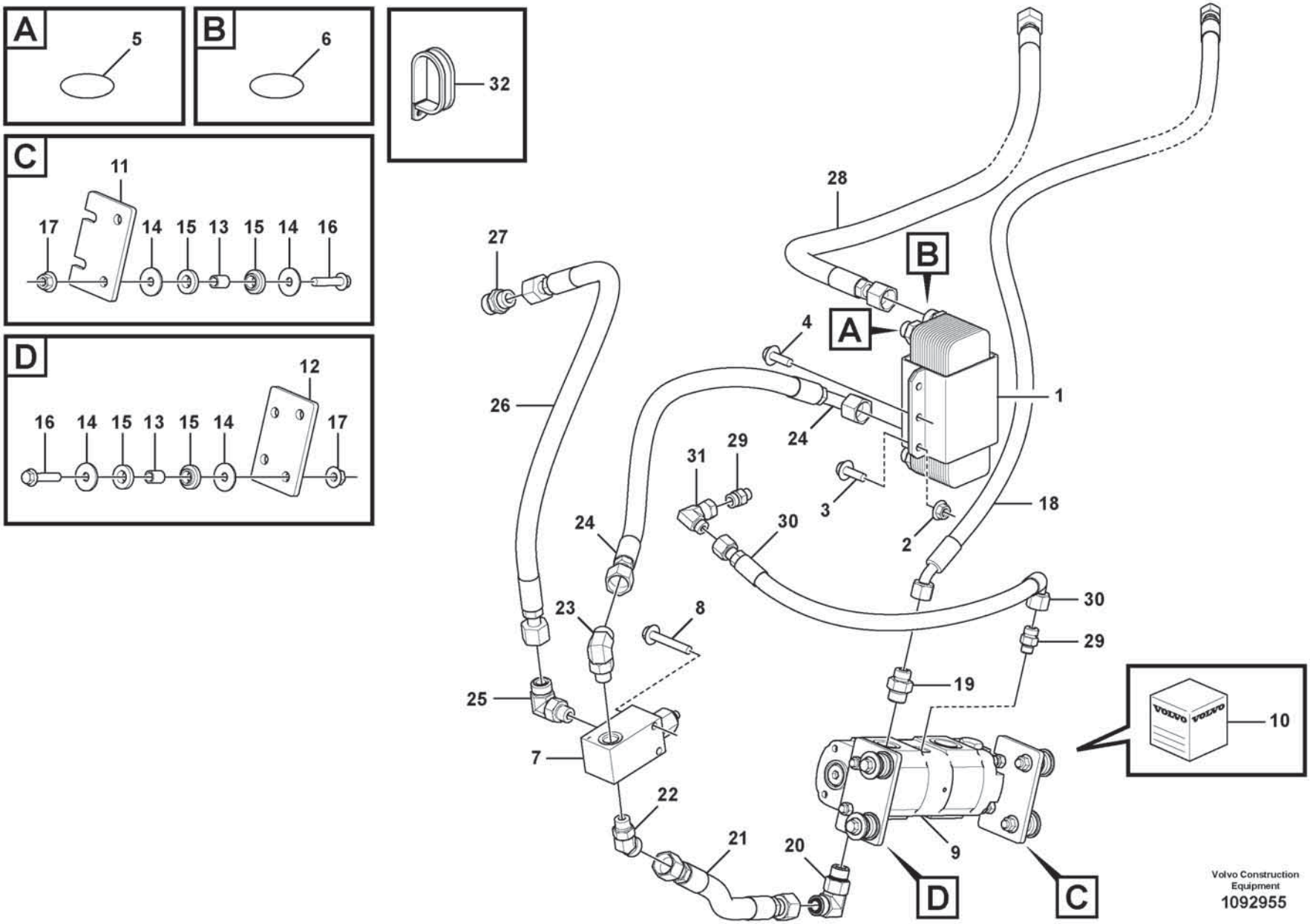
A
5
B
6
32
C
11
17
14
15
13
15
14
16
D
12
16
14
15
13
15
14
17
28
27
B
A
4
1
26
24
31
29
3
18
24
30
2
30
23
8
29
19
25
10
7
22
21
20
9
D
C
Volvo Construction Equipment
1092955

Fig.	Part No.	Quantity 1	2	3	PS	KIT	Description	Denominación	Denominação	Dénomination	Notes
24	VOE 937845	1					Hose assembly	Conducto	Mangueira completa	Conduit flexible	
25	VOE 935076	1					Elbow nipple	Niple angular	Cotovelo	Raccord coudé	
	VOE 990739	1					•O-ring	•Anillo tórico	•Anel-o	•Joint torique	
	VOE 993321	1					•O-ring	•Anillo tórico	•Anel-o	•Joint torique	
26	VOE 15035488	1					Hose assembly	Conducto	Mangueira completa	Conduit flexible	
27	VOE 935095	1					Nipple	Niple	Niple	Raccord	
	VOE 990739	1					•O-ring	•Anillo tórico	•Anel-o	•Joint torique	
	VOE 993322	1					•O-ring	•Anillo tórico	•Anel-o	•Joint torique	
28	VOE 938148	1					Hose assembly	Conducto	Mangueira completa	Conduit flexible	
29	VOE 935085	2					Nipple	Niple	Niple	Raccord	
	VOE 990737	2					•O-ring	•Anillo tórico	•Anel-o	•Joint torique	
	VOE 993320	2					•O-ring	•Anillo tórico	•Anel-o	•Joint torique	
30	VOE 936788	1					Hose assembly	Conducto	Mangueira completa	Conduit flexible	
31	VOE 13933900	1					Elbow nipple	Niple angular	Cotovelo	Raccord coudé	
	VOE 990737	1					•O-ring	•Anillo tórico	•Anel-o	•Joint torique	
32	VOE 13974598	1					Clamp	Abrazadera	Braçadeira	Collier serrage	

1		**Oil cooler, forword, motor circuit.** **Enfriador de aceite, delantero, ciclo de motor.** **Refrigerador de óleo, dianteiro, circuito do motor.** **Radiateur à huile, AV, circuit de moteur.**	Catalogue id **20803**	Group **523**
2				
3			Illustr. No **1092955**	Section **200**
4				
5		**85948, 85698**	Issue **20053797-A**	Page **725**

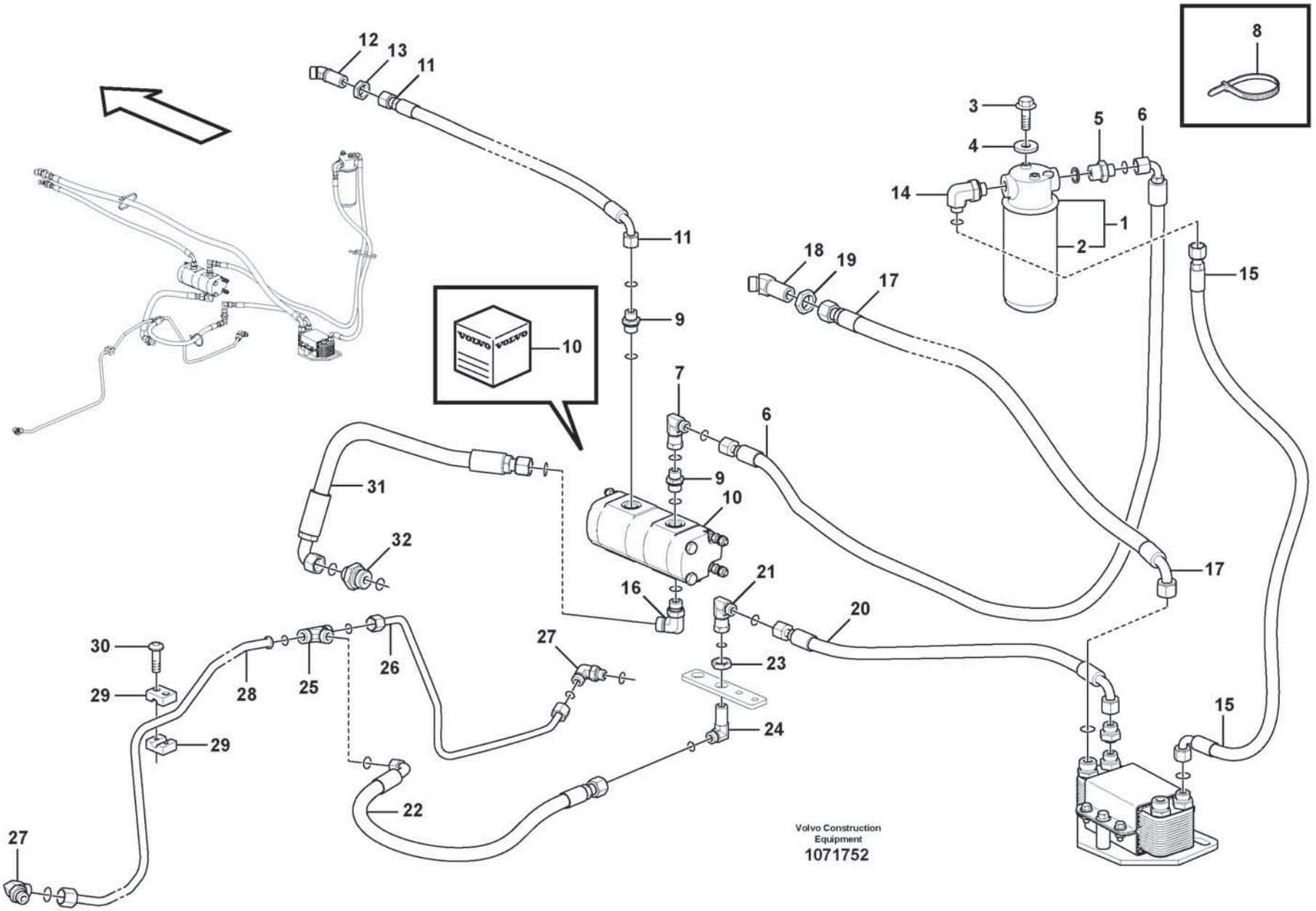
12
13
11
11
9
10
7
6
9
10
31
32
16
21
20
17
17
15
18
19
17
3
4
5
6
14
1
2
15
8
30
29
29
28
25
26
27
23
24
22
27
15
Volvo Construction
Equipment
1071752

Fig.	Part No.	Quantity 1	2	3	PS	KIT	Description	Denominación	Denominação	Dénomination	Notes
1	VOE 11061436	1					Return filter	Filtro retorno	Filtro de retorno	Filtre de retour	
2	VOE 17457469	1					•Oil filter	•Filtro de aceite	•Filtro de óleo	•Filtre à huile	
3	VOE 60113093	2					Flange screw	Tornillo embridado	Parafuso flangeado	Vis à embase	
4	VOE 60113866	2					Washer	Arandela	Arruela	Rondelle	
5	VOE 13933917	1					Nipple	Niple	Niple	Raccord	
	VOE 990738	1					•O-ring	•Anillo tórico	•Anel-o	•Joint torique	
	VOE 14211859	1					•Sealing ring	•Anillo retén	•Anel de vedação	•Bague étanchéité	
6	VOE 937245	1					Hose assembly	Conducto	Mangueira completa	Conduit flexible	
7	VOE 13933872	1					Elbow nipple	Niple angular	Cotovelo	Raccord coudé	
	VOE 990738	1					•O-ring	•Anillo tórico	•Anel-o	•Joint torique	
8	VOE 4881440	REQ					Cable tie	Abrazadera de cinta	Braçadeira	Serre-câble	
9	VOE 935092	2					Nipple	Niple	Niple	Raccord	
	VOE 990738	2					•O-ring	•Anillo tórico	•Anel-o	•Joint torique	
	VOE 993322	2					•O-ring	•Anillo tórico	•Anel-o	•Joint torique	
10	VOE 17262775	1					Pump unit	Unidad bomba	Unidade da bomba	Unité de pompe	
	VOE 17413250	1					•Sealing kit	•Kit de precinto	•Jogo de vedação	•Kit plombage	
11	VOE 15612092	1					Hose assembly	Conducto	Mangueira completa	Conduit flexible	
12	VOE 937275	1					Elbow nipple	Niple angular	Cotovelo	Raccord coudé	
13	VOE 13933867	1					Lock nut	Contratuerca	Porca trava	Contre-écrou	
14	VOE 13933901	1					Elbow nipple	Niple angular	Cotovelo	Raccord coudé	
	VOE 990738	1					•O-ring	•Anillo tórico	•Anel-o	•Joint torique	
15	VOE 937242	1					Hose assembly	Conducto	Mangueira completa	Conduit flexible	
16	VOE 935033	1					Elbow nipple	Niple angular	Cotovelo	Raccord coudé	
	VOE 990739	1					•O-ring	•Anillo tórico	•Anel-o	•Joint torique	
	VOE 993323	1					•O-ring	•Anillo tórico	•Anel-o	•Joint torique	
17	VOE 937096	1					Hose assembly	Conducto	Mangueira completa	Conduit flexible	
18	VOE 937539	1					Elbow nipple	Niple angular	Cotovelo	Raccord coudé	
19	VOE 13933962	1					Lock nut	Contratuerca	Porca trava	Contre-écrou	
20	VOE 936758	1					Hose assembly	Conducto	Mangueira completa	Conduit flexible	
21	VOE 13933872	1					Elbow nipple	Niple angular	Cotovelo	Raccord coudé	
	VOE 580738	1					•O-ring	•Junta torica	•Anel de vedação-O	•Joint Torique	

1		**Oil cooler, rear, pump circuit.** **Enfriador de aceite, trasero, ciclo de bomba.** **Refrigerador de óleo, traseiro, circuito da bomba.** **Radiateur à huile, AR, circuit de pompe.**	Catalogue id **20803**	Group **523**
2				
3			Illustr. No **1071752**	Section **500**
4				
5		**85948, 85968**	Issue **20053797-A**	Page **727**

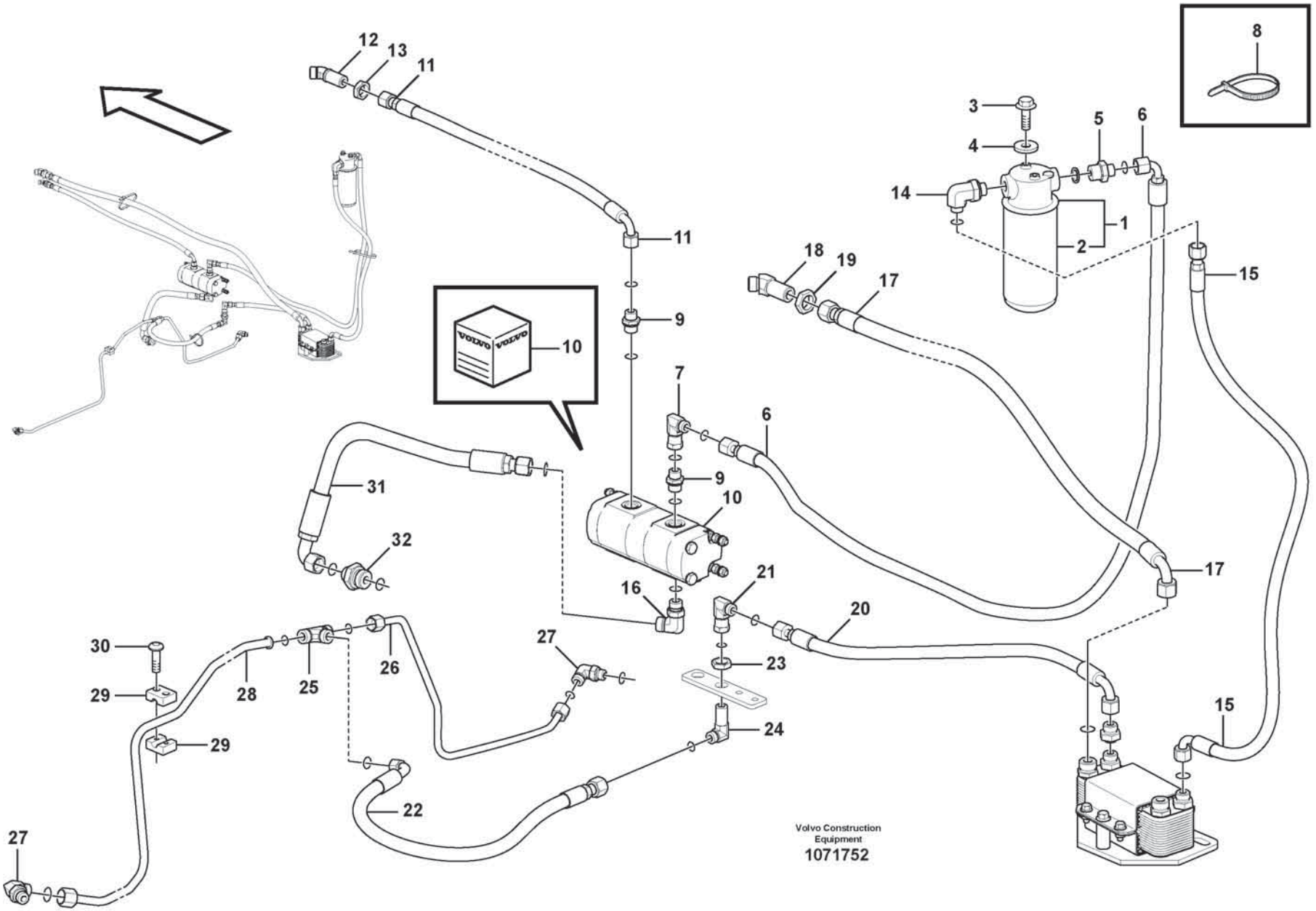
12
13
11
11
9
10
7
6
9
10
31
32
16
21
20
17
17
15
18
19
17
3
4
5
6
14
1
2
15
8
30
29
29
28
25
26
27
23
24
22
27
15
Volvo Construction
Equipment
1071752

Fig.	Part No.	Quantity 1	2	3	PS	KIT	Description	Denominación	Denominação	Dénomination	Notes
22	**VOE 936733**	1					Hose assembly	Conducto	Mangueira completa	Conduit flexible	
23	**VOE 13933867**	1					Lock nut	Contratuerca	Porca trava	Contre-écrou	
24	**VOE 13933866**	1					Elbow nipple	Niple angular	Cotovelo	Raccord coudé	
25	**VOE 935453**	1					T-nipple	Niple t	Niple-t	Raccord-t	
	VOE 990738	2					•O-ring	•Anillo tórico	•Anel-o	•Joint torique	
26	**VOE 11410304**	1					Oil pipe	Tubo de aceite	Tubo de óleo	Conduit d'huile	
27	**VOE 935034**	2					Elbow nipple	Niple angular	Cotovelo	Raccord coudé	
	VOE 990738	1					•O-ring	•Anillo tórico	•Anel-o	•Joint torique	
	VOE 967750	1					•O-ring	•Anillo tórico	•Anel-o	•Joint torique	
28	**VOE 11410302**	1					Oil pipe	Tubo de aceite	Tubo de óleo	Conduit d'huile	
29	**VOE 4785459**	1					Clamp	Abrazadera	Braçadeira	Collier serrage	
30	**VOE 60113461**	2					Six point socket screw	Racor de seis dientes	Paraf soquete sext	Vis à 6 pans creux	
31	**VOE 937845**	1					Hose assembly	Conducto	Mangueira completa	Conduit flexible	
32	**VOE 935203**	1					Nipple	Niple	Niple	Raccord	
	VOE 990739	1					•O-ring	•Anillo tórico	•Anel-o	•Joint torique	
	VOE 14211860	1					•Sealing ring	•Anillo retén	•Anel de vedação	•Bague étanchéité	
	VOE 13974598	1					Clamp	Abrazadera	Braçadeira	Collier serrage	3394)

3394) **GB**: Not illustrated **ES**: No ilustrado **BR**: Não ilustrado **FR**: Non-illustré

1		**Oil cooler, rear, pump circuit.** **Enfriador de aceite, trasero, ciclo de bomba.** **Refrigerador de óleo, traseiro, circuito da bomba.** **Radiateur à huile, AR, circuit de pompe.**	Catalogue id **20803**	Group **523**
2				
3			Illustr. No **1071752**	Section **500**
4				
5		**85948, 85968**	Issue **20053797-A**	Page **729**

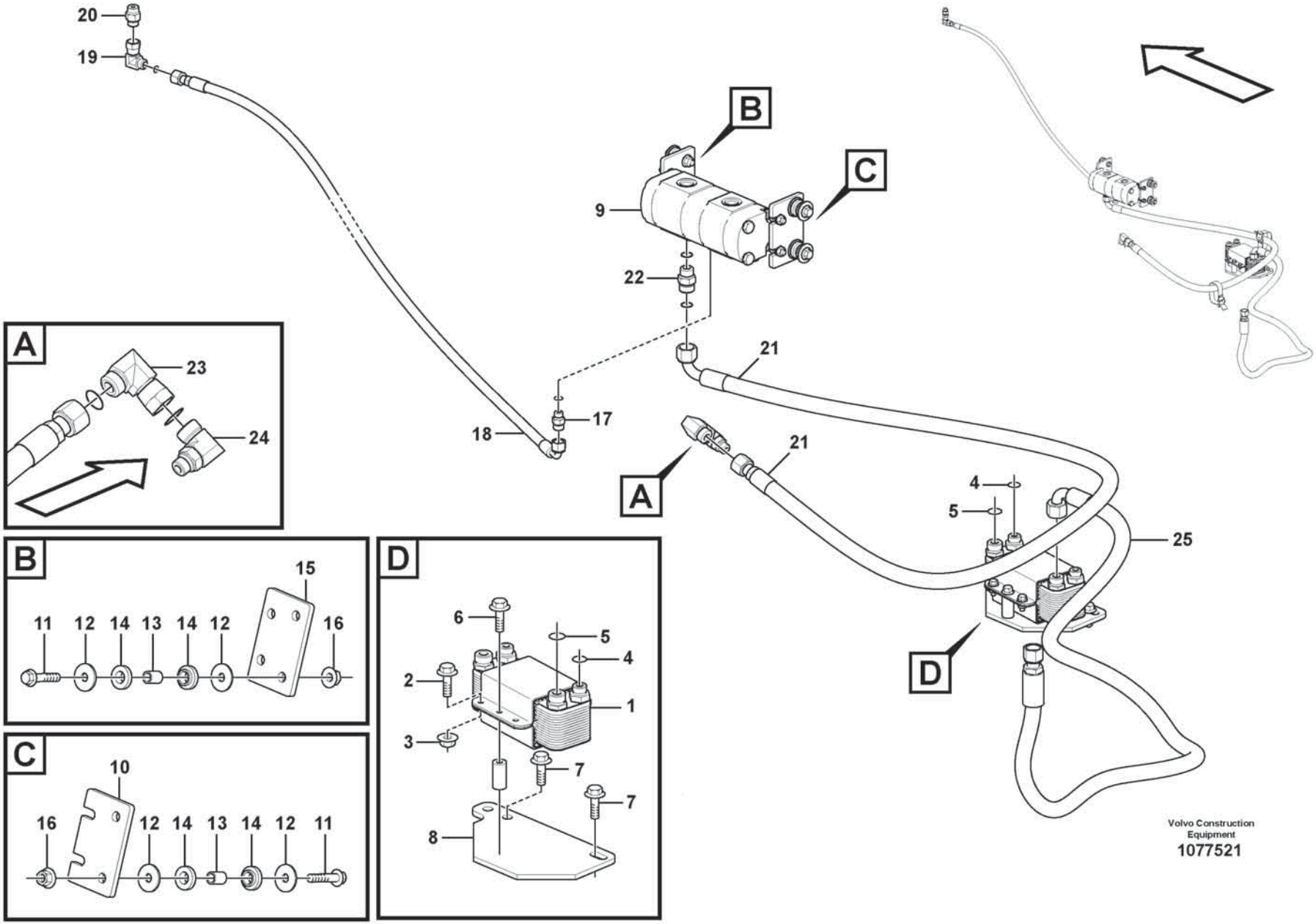
20
19
18
17
9
22
21
21
A
B
C
D
4
5
25
A
23
24
B
15
11
12
14
13
14
12
16
C
10
16
12
14
13
14
12
11
D
6
5
4
2
1
3
7
7
8
Volvo Construction Equipment
1077521

Fig.	Part No.	Quantity 1	2	3	PS	KIT	Description	Denominación	Denominação	Dénomination	Notes
1	VOE 11110903	1					Heat exchanger	Cambiador de calor	Trocador de calor	Echangeur temperature	
2	VOE 60113080	4					•Flange screw	•Tornillo embridado	•Parafuso flangeado	•Vis à embase	
3	VOE 60113140	4					•Flange nut	•Tuerca embridada	•Porca flangeada	•Écrou à embase	
4	VOE 990738	2					O-ring	Anillo tórico	Anel-o	Joint torique	
5	VOE 990739	2					O-ring	Anillo tórico	Anel-o	Joint torique	
6	VOE 60113094	2					Flange screw	Tornillo embridado	Parafuso flangeado	Vis à embase	
7	VOE 60113107	2					Flange screw	Tornillo embridado	Parafuso flangeado	Vis à embase	
8	VOE 17236580	1					Bracket	Consola	Suporte	Console	
9	VOE 17262775	1					Pump unit	Unidad bomba	Unidade da bomba	Unité de pompe	
10	VOE 15147927	1					Bracket	Consola	Suporte	Console	
11	VOE 60113098	4					Flange screw	Tornillo embridado	Parafuso flangeado	Vis à embase	
12	VOE 60112737	8					Washer	Arandela	Arruela	Rondelle	
13	VOE 60113568	4					Spacer sleeve	Manguito distanciador	Luva espaçadora	Douille entretoise	
14	VOE 11411143	8					Rubber damper	Amortiguador de goma	Batente de borracha	Amortisseur caoutchouc	
15	VOE 15147937	1					Bracket	Consola	Suporte	Console	
16	VOE 60113168	4					Flange lock nut	Contratuerca embridada	Contra porca flange	Contre-écrou à embase	
17	VOE 935085	1					Nipple	Niple	Niple	Raccord	
	VOE 993320	1					•O-ring	•Anillo tórico	•Anel-o	•Joint torique	
18	VOE 936704	1					Hose assembly	Conducto	Mangueira completa	Conduit flexible	
19	VOE 13933900	1					Elbow nipple	Niple angular	Cotovelo	Raccord coudé	
20	VOE 935089	1					Nipple	Niple	Niple	Raccord	
	VOE 993321	1					•O-ring	•Anillo tórico	•Anel-o	•Joint torique	
21	VOE 15801276	1					Hose assembly	Conducto	Mangueira completa	Conduit flexible	
22	VOE 935095	1					Nipple	Niple	Niple	Raccord	
	VOE 990739	1					•O-ring	•Anillo tórico	•Anel-o	•Joint torique	
	VOE 993322	1					•O-ring	•Anillo tórico	•Anel-o	•Joint torique	
23	VOE 935423	1					Elbow nipple	Niple angular	Cotovelo	Raccord coudé	
	VOE 990739	1					•O-ring	•Anillo tórico	•Anel-o	•Joint torique	
24	VOE 936149	1					Elbow nipple	Niple angular	Cotovelo	Raccord coudé	
	VOE 990739	1					•O-ring	•Anillo tórico	•Anel-o	•Joint torique	
25	VOE 11173894	1					Hose assembly	Conducto	Mangueira completa	Conduit flexible	

1		**Oil cooler, rear, motor circuit.** **Enfriador de aceite, trasero, ciclo de motor.** **Refrigerador de óleo, traseiro, circuito do motor.** **Radiateur à huile, AR, circuit de moteur.**	Catalogue id **20803**	Group **523**
2				
3			Illustr. No **1077521**	Section **600**
4				
5		**85948**	Issue **20053797-A**	Page **731**

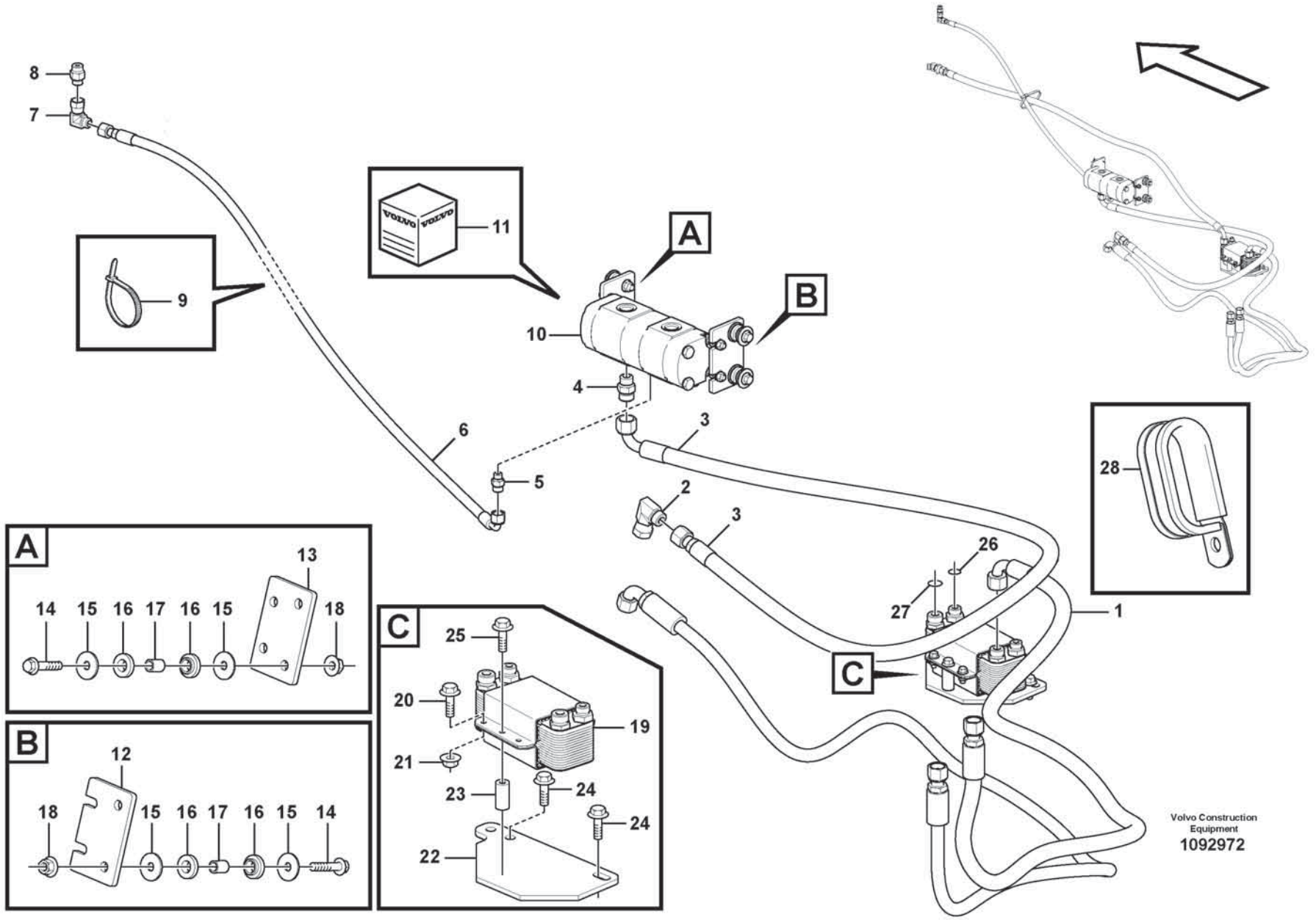
8
7
9
11
A
B
10
4
6
5
3
2
3
28
26
27
1
C
A
13
14
15
16
17
16
15
18
B
12
18
15
16
17
16
15
14
C
25
20
19
21
23
24
24
22
Volvo Construction Equipment
1092972

Fig.	Part No.	Quantity 1	2	3	PS	KIT	Description	Denominación	Denominação	Dénomination	Notes
1	VOE 11173894	1					Hose assembly	Conducto	Mangueira completa	Conduit flexible	
2	VOE 935423	1					Elbow nipple	Niple angular	Cotovelo	Raccord coudé	
	VOE 990739	1					•O-ring	•Anillo tórico	•Anel-o	•Joint torique	
3	VOE 15801276	1					Hose assembly	Conducto	Mangueira completa	Conduit flexible	
4	VOE 935095	1					Nipple	Niple	Niple	Raccord	
	VOE 990739	1					•O-ring	•Anillo tórico	•Anel-o	•Joint torique	
	VOE 993322	1					•O-ring	•Anillo tórico	•Anel-o	•Joint torique	(VOE 932041)
5	VOE 935085	1					Nipple	Niple	Niple	Raccord	
	VOE 993320	1					•O-ring	•Anillo tórico	•Anel-o	•Joint torique	
6	VOE 936704	1					Hose assembly	Conducto	Mangueira completa	Conduit flexible	
7	VOE 13933900	1					Elbow nipple	Niple angular	Cotovelo	Raccord coudé	
8	VOE 935089	1					Nipple	Niple	Niple	Raccord	
	VOE 993321	1					•O-ring	•Anillo tórico	•Anel-o	•Joint torique	
9	VOE 4881440	1					Cable tie	Abrazadera de cinta	Braçadeira	Serre-câble	
10	VOE 17262775	1					Pump unit	Unidad bomba	Unidade da bomba	Unité de pompe	
11	VOE 17413250	1					•Sealing kit	•Kit de precinto	•Jogo de vedação	•Kit plombage	
12	VOE 15147927	1					Bracket	Consola	Suporte	Console	
13	VOE 15147937	1					Bracket	Consola	Suporte	Console	
14	VOE 60113098	4					Flange screw	Tornillo embridado	Parafuso flangeado	Vis à embase	
15	VOE 60112737	8					Washer	Arandela	Arruela	Rondelle	
16	VOE 11411143	8					Rubber damper	Amortiguador de goma	Batente de borracha	Amortisseur caoutchouc	
17	VOE 60113568	4					Spacer sleeve	Manguito distanciador	Luva espaçadora	Douille entretoise	
18	VOE 60113168	4					Flange lock nut	Contratuerca embridada	Contra porca flange	Contre-écrou à embase	
19	VOE 11110903	1					Heat exchanger	Cambiador de calor	Trocador de calor	Echangeur temperature	
20	VOE 60113080	4					•Flange screw	•Tornillo embridado	•Parafuso flangeado	•Vis à embase	
21	VOE 60113140	4					•Flange nut	•Tuerca embridada	•Porca flangeada	•Écrou à embase	
22	VOE 17236580	1					Bracket	Consola	Suporte	Console	
23	VOE 11025750	2					•Set ring	•Anillo montaje	•Anel montagem	•Butée	
24	VOE 60113107	2					Flange screw	Tornillo embridado	Parafuso flangeado	Vis à embase	
25	VOE 60113094	2					Flange screw	Tornillo embridado	Parafuso flangeado	Vis à embase	
26	VOE 990738	2					O-ring	Anillo tórico	Anel-o	Joint torique	

1		**Oil cooler, rear, motor circuit.** **Enfriador de aceite, trasero, ciclo de motor.** **Refrigerador de óleo, traseiro, circuito do motor.** **Radiateur à huile, AR, circuit de moteur.**	Catalogue id **20803**	Group **523**
2				
3			Illustr. No **1092972**	Section **620**
4				
5		**85968**	Issue **20053797-A**	Page **733**

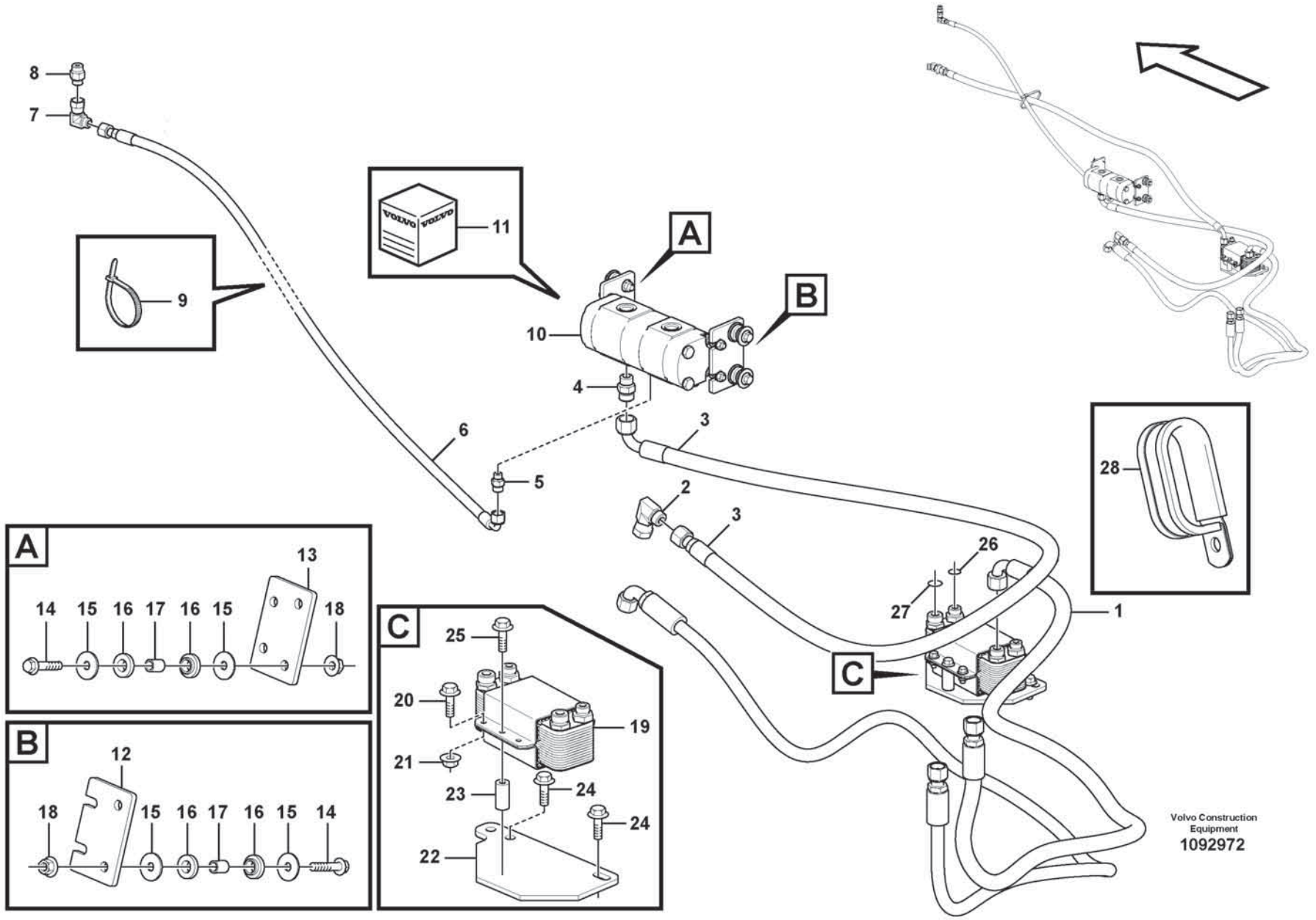
8
7
9
11
A
B
10
4
6
5
3
2
3
28
26
27
1
C
A
13
14
15
16
17
16
15
18
B
12
18
15
16
17
16
15
14
C
25
20
19
21
23
24
24
22
Volvo Construction Equipment
1092972

Fig.	Part No.	Quantity 1	2	3	PS	KIT	Description	Denominación	Denominação	Dénomination	Notes
27	**VOE 990739**	2					O-ring	Anillo tórico	Anel-o	Joint torique	
28	**VOE 13974598**	1					Clamp	Abrazadera	Braçadeira	Collier serrage	S/N 4147 -

1		**Oil cooler, rear, motor circuit.** **Enfriador de aceite, trasero, ciclo de motor.** **Refrigerador de óleo, traseiro, circuito do motor.** **Radiateur à huile, AR, circuit de moteur.**	Catalogue id **20803**	Group **523**
2				
3			Illustr. No **1092972**	Section **620**
4				
5		**85968**	Issue **20053797-A**	Page **735**

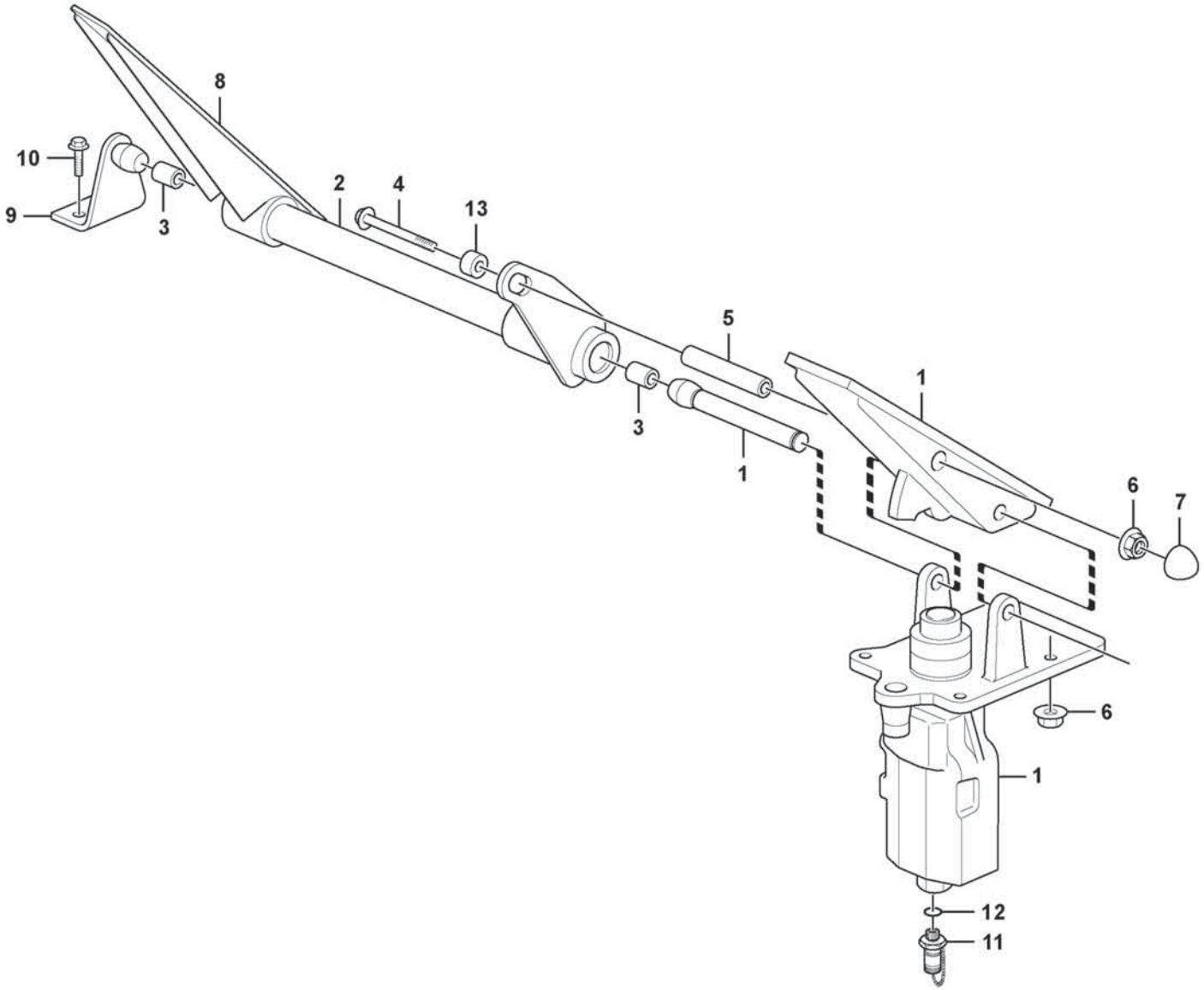

Volvo Construction Equipment
1058595

Fig.	Part No.	Quantity 1	2	3	PS	KIT	Description	Denominación	Denominação	Dénomination	Notes
1	VOE 15120091	1					Footbrake valve	Válvula freno pie	Válvula freio de pé	Robinet frein à pied	See group 525-150 page 739
2	VOE 11005990	1					Pedal	Pedal	Pedal	Pédale	
3	VOE 958668	2					•Bearing bushing	•Casquillo de cojinete	•Bucha do mancal	•Bague de palier	
4	VOE 60113249	1					Flange screw	Tornillo embridado	Parafuso flangeado	Vis à embase	
5	VOE 16289102	1					Spacer	Distanciador	Espaçador	Entretoise	
6	VOE 60113167	5					Flange lock nut	Contratuerca embridada	Contra porca flange	Contre-écrou à embase	
7	VOE 11006824	1					Protecting cap	Cabezal protección	Capa proteção	Capot de protection	
8	VOE 11007069	1					Pedal plate	Placa pedal	Placa pedal	Plaque pédale	
9	VOE 11006248	1					Anchorage	Fijación	Ancoragem	Fixation	
10	VOE 60113081	2					Flange screw	Tornillo embridado	Parafuso flangeado	Vis à embase	
11	VOE 936443	1					Testing nipple	Niple de medición	Niple de teste	Raccord contrôle	
12	VOE 13960211	1					•O-ring	•Anillo tórico	•Anel-o	•Joint torique	
13	VOE 60113595	1					Spacer sleeve	Manguito distanciador	Luva espaçadora	Douille entretoise	

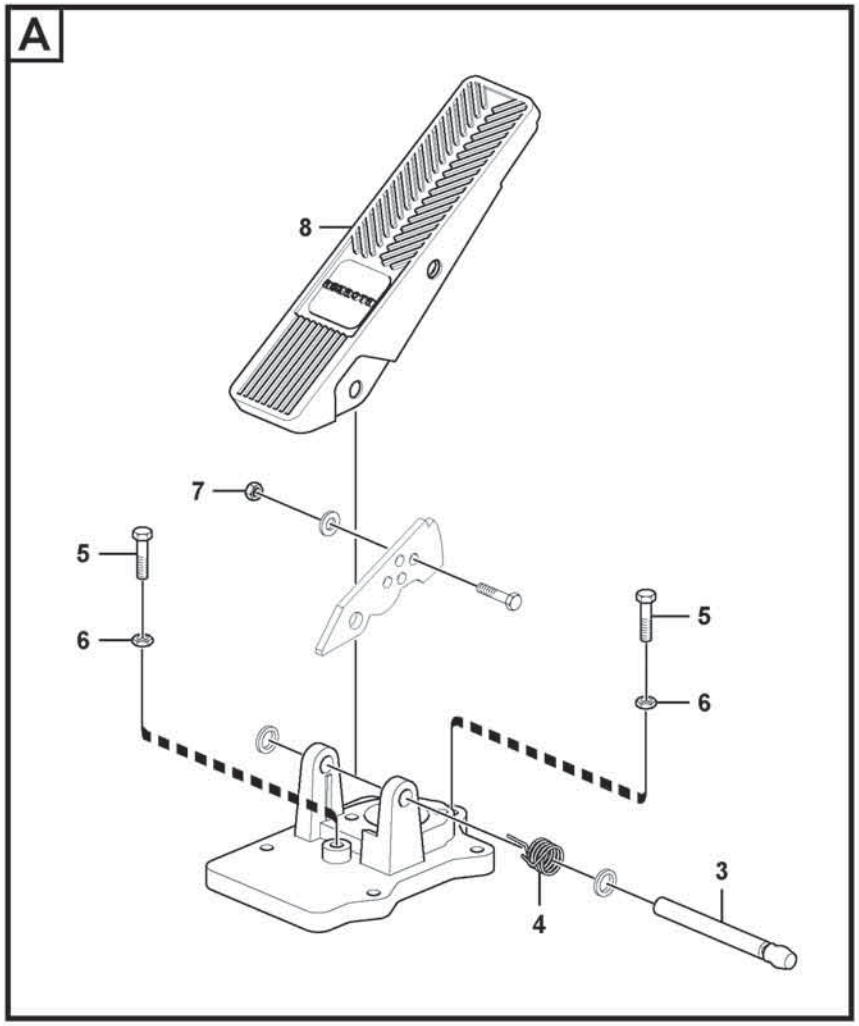

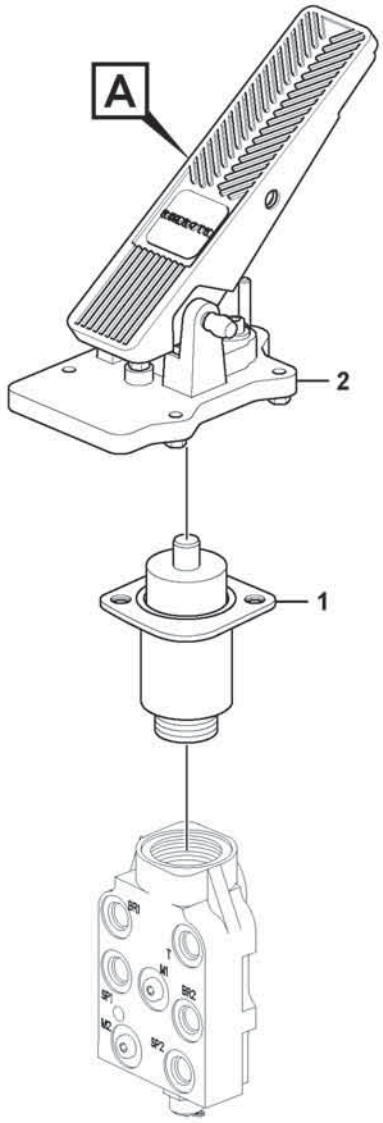

Volvo Construction Equipment
1058597

Fig.	Part No.	Quantity 1	2	3	PS	KIT	Description	Denominación	Denominação	Dénomination	Notes
	VOE 15120091	1					Footbrake valve	Válvula freno pie	Válvula freio de pé	Robinet frein à pied	
1	**VOE 15196847**	1			OP		•Valve kit	•Juego válvula	•Jogo da válvula	•Kit soupapes	
	VOE 11707055	1					••Sealing kit	••Kit de precinto	••Jogo de vedação	••Kit plombage	
2	**VOE 15197036**	1			OP		•Pedal	•Pedal	•Pedal	•Pédale	
3	**VOE 15197224**	1			OP		••Bolt	••Perno	••Parafuso	••Boulon	
4	**VOE 15197049**	1			OP		••Spring	••Resorte	••Mola	••Ressort	
5	**VOE 940142**	2					••Hexagon screw	••Tornillo hexagonal	••Parafuso sextavado	••Vis à tête hexagonale	
6	**VOE 60110331**	2					••Hexagon nut	••Tuerca hexagonal	••Porca sextavada	••Écrou hexagonal	
7	**VOE 15197228**	1					••Hexagon nut	••Tuerca hexagonal	••Porca sextavada	••Écrou hexagonal	
8	**VOE 11007069**	1					••Pedal plate	••Placa pedal	••Placa pedal	••Plaque pédale	

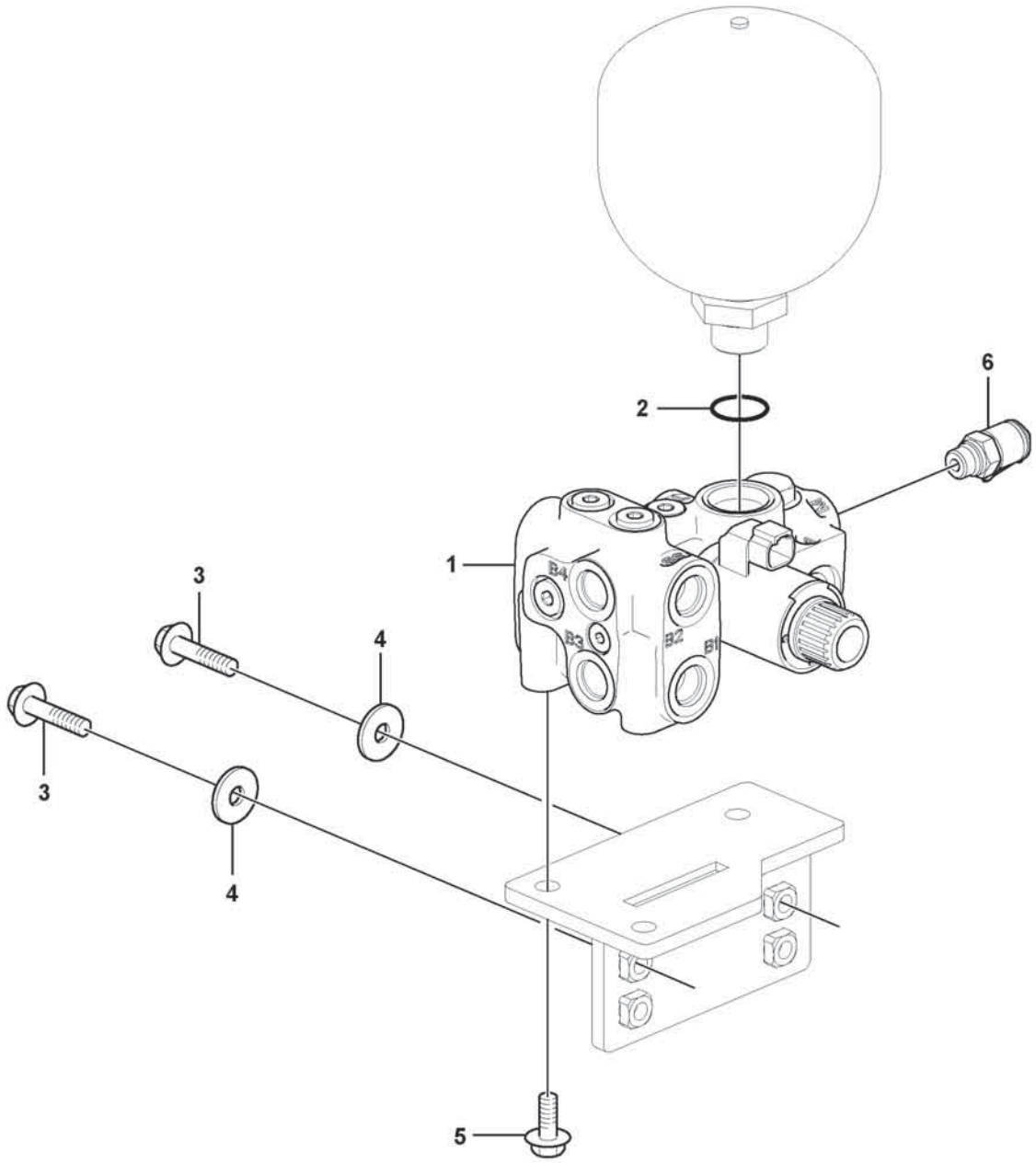

Volvo Construction Equipment
1071538

Fig.	Part No.	Quantity 1	2	3	PS	KIT	Description	Denominación	Denominação	Dénomination	Notes
1	**VOE 17262718**	1					Brake valve	Válvula de freno	Válvula de freio	Robinet de commande de frein	
	VOE 17453308	1					•Solenoid	•Electroimán	•Eletroímã	•Électro-aimant	
2	**VOE 993323**	1					O-ring	Anillo tórico	Anel-o	Joint torique	
3	**VOE 60113096**	2					Flange screw	Tornillo embridado	Parafuso flangeado	Vis à embase	
4	**VOE 60113866**	2					Washer	Arandela	Arruela	Rondelle	
5	**VOE 60113092**	3					Flange screw	Tornillo embridado	Parafuso flangeado	Vis à embase	
6	**VOE 936446**	1					Testing nipple	Niple de medición	Niple de teste	Raccord contrôle	

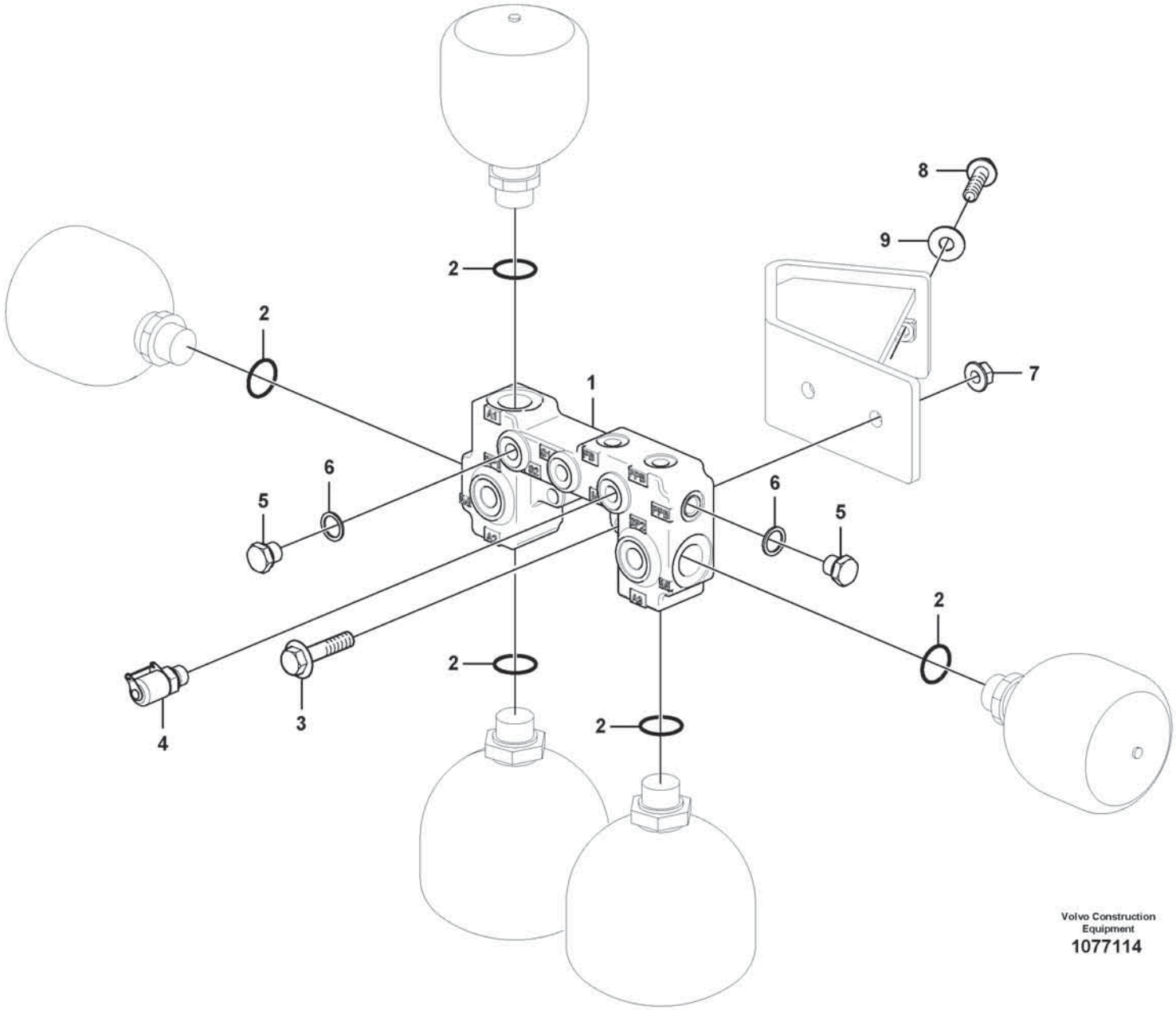

Volvo Construction Equipment

1077114

Fig.	Part No.	Quantity 1	2	3	PS	KIT	Description	Denominación	Denominação	Dénomination	Notes
1	**VOE 17270707**	1					Accumulator block	Bloque de acumulador	Caixa do acumulador	Bloc accus	
2	**VOE 993323**	5					O-ring	Anillo tórico	Anel-o	Joint torique	
3	**VOE 60113098**	2					Flange screw	Tornillo embridado	Parafuso flangeado	Vis à embase	
4	**VOE 936446**	1					Testing nipple	Niple de medición	Niple de teste	Raccord contrôle	
5	**VOE 984646**	2					Plug	Tapón	Bujão	Tampon	
6	**VOE 984473**	2					•O-ring	•Anillo tórico	•Anel-o	•Joint torique	
7	**VOE 60113168**	2					Flange lock nut	Contratuerca embridada	Contra porca flange	Contre-écrou à embase	
8	**VOE 60113096**	2					Flange screw	Tornillo embridado	Parafuso flangeado	Vis à embase	
9	**VOE 60113866**	2					Washer	Arandela	Arruela	Rondelle	

1		**Valve** **Válvula** **Válvula** **Valve**	Catalogue id **20803**	Group **525**
2				
3			Illustr. No **1077114**	Section **300**
4				
5			Issue **20053797-A**	Page **743**

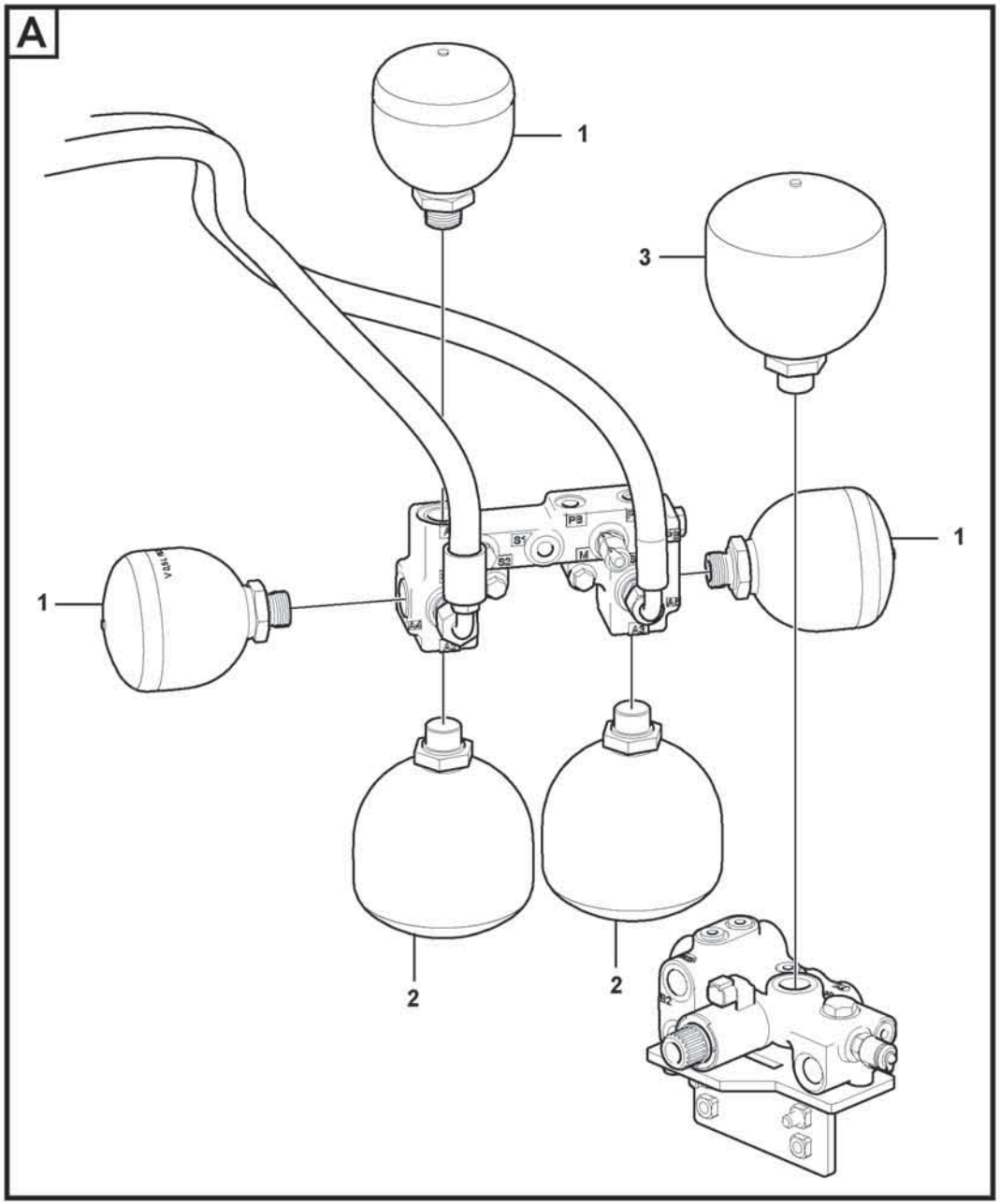

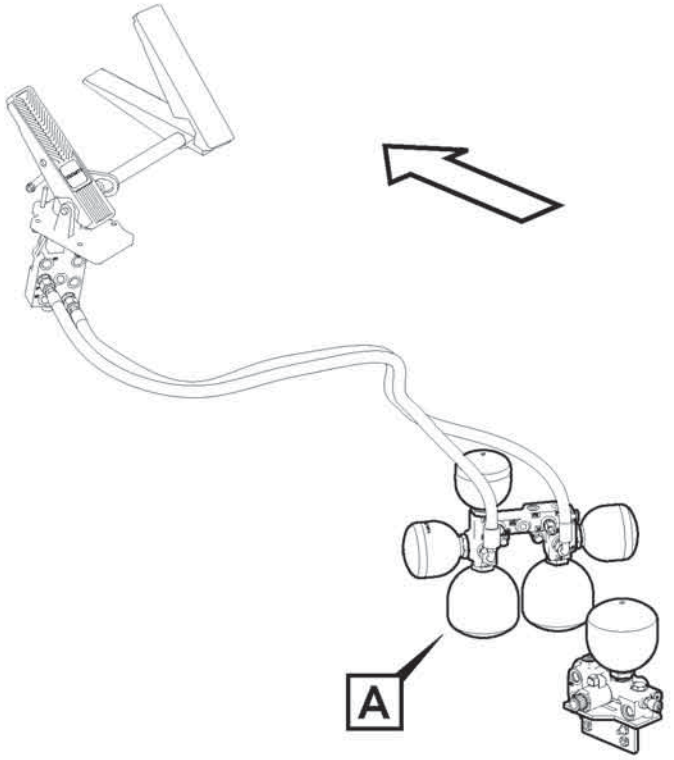

Volvo Construction Equipment

1071632

Fig.	Part No.	Quantity 1	2	3	PS	KIT	Description	Denominación	Denominação	Dénomination	Notes
1	**VOE 17258319**	3					Accumulator	Acumulador	Acumulador	Accumulateur	(A1, A4, A5)
2	**VOE 17258321**	2					Accumulator	Acumulador	Acumulador	Accumulateur	(A2, A3)
3	**VOE 17258322**	1					Accumulator	Acumulador	Acumulador	Accumulateur	(A6, RBB)

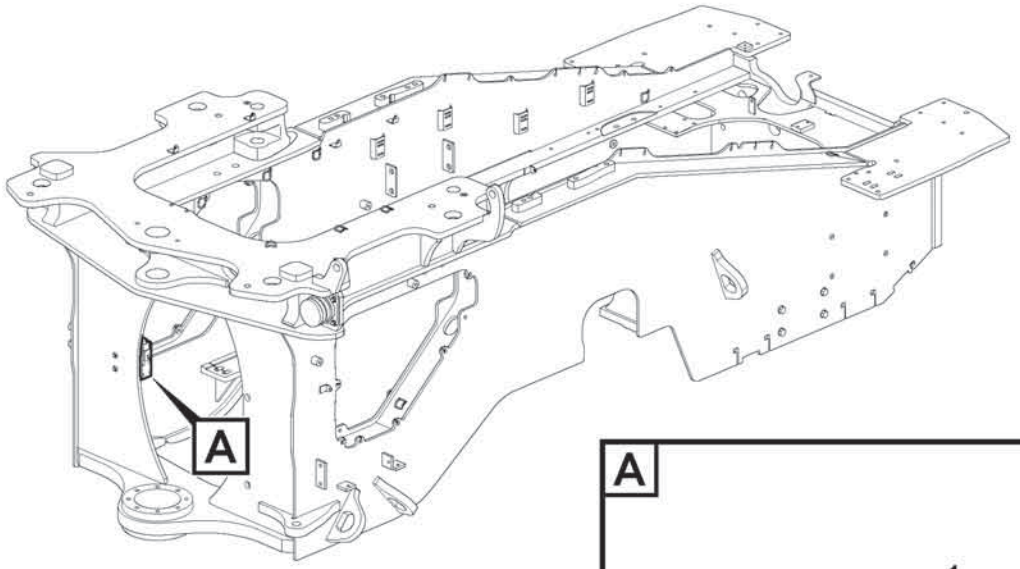

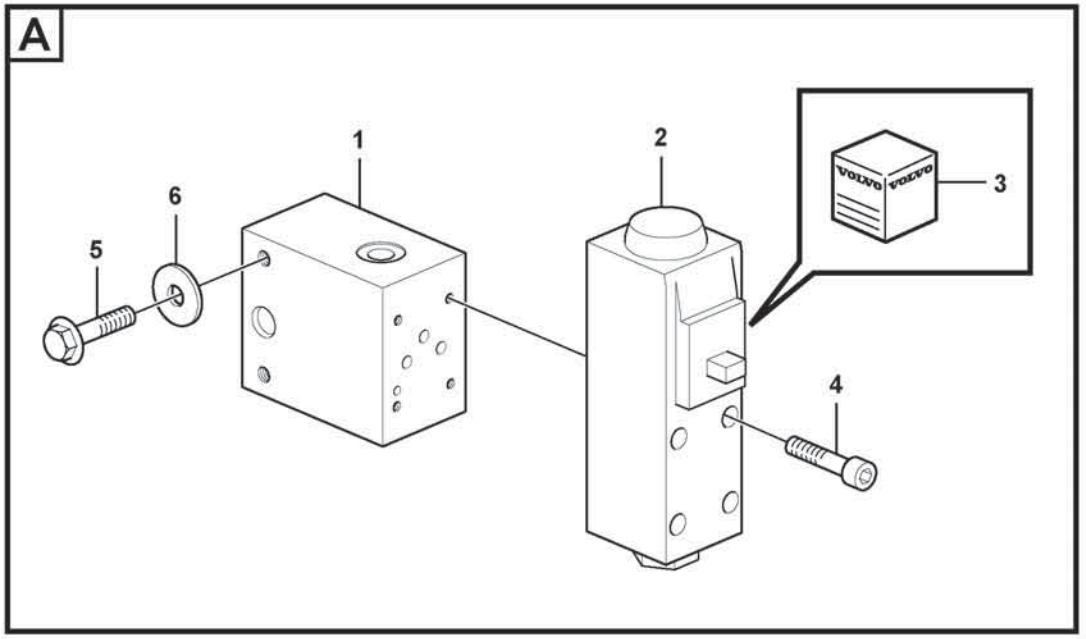

Volvo Construction Equipment
1071544

Fig.	Part No.	Quantity 1	2	3	PS	KIT	Description	Denominación	Denominação	Dénomination	Notes
1	**VOE 16208884**	1					Connecting block	Bloque conector	Quadro de ligação	Bloc raccord	
2	**VOE 17483046**	1					Parking brake valve	Válvula freno de estacionamiento	Válvula freio estacionamento	Robinet frein stationnement	
3	**VOE 17487227**	1					•Sealing kit	•Kit de precinto	•Jogo de vedação	•Kit plombage	
	VOE 17221779	1					•Coil	•Bobina	•Bobina	•Bobine	2624)
4	**VOE 994015**	4					Hex. socket screw	Tornillo de hexágono embutido	Parafuso soquete sext	Vis à six pans creux	
5	**VOE 984736**	2					Flange screw	Tornillo embridado	Parafuso flangeado	Vis à embase	
6	**VOE 60114321**	2					Washer	Arandela	Arruela	Rondelle	

2624) **GB**: Not Shown **ES**: No ilustrado **BR**: Não mostrado **FR**: Non représenté

1		**Valve** **Válvula** **Válvula** **Valve**	Catalogue id **20803**	Group **551**
2				
3			Illustr. No **1071544**	Section **100**
4				
5			Issue **20053797-A**	Page **747**

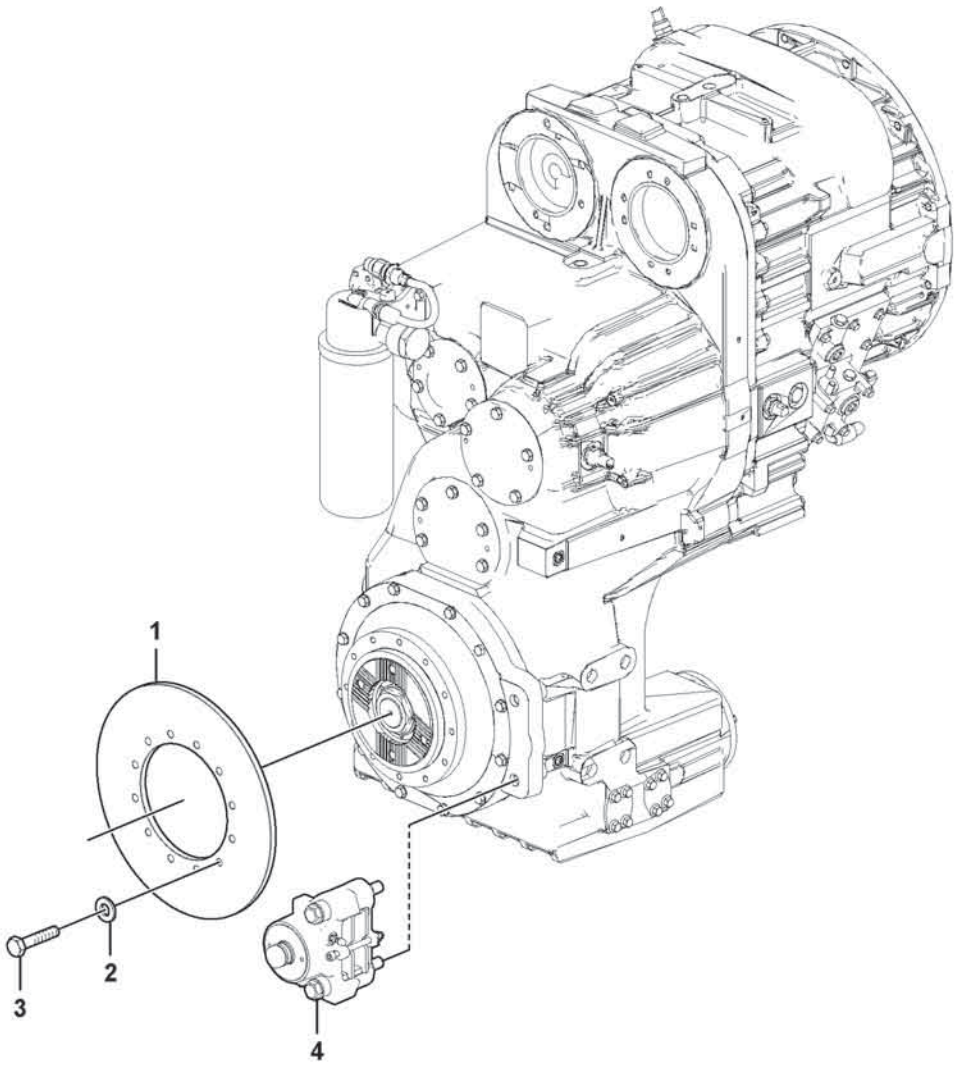
1
2
3
4

Fig.	Part No.	Quantity 1	2	3	PS	KIT	Description	Denominación	Denominação	Dénomination	Notes
1	**VOE 17409273**	1					Brake disc	Disco de freno	Disco de freio	Disque de frein	
2	**VOE 930872**	12					Plain washer	Arandela plana	Arruela simples	Rondelle plane	
3	**VOE 997447**	12					Hexagon screw	Tornillo hexagonal	Parafuso sextavado	Vis à tête hexagonale	
4		1					Handbrake	Freno de mano		Frein de stationnement	See group 551-300 page 751

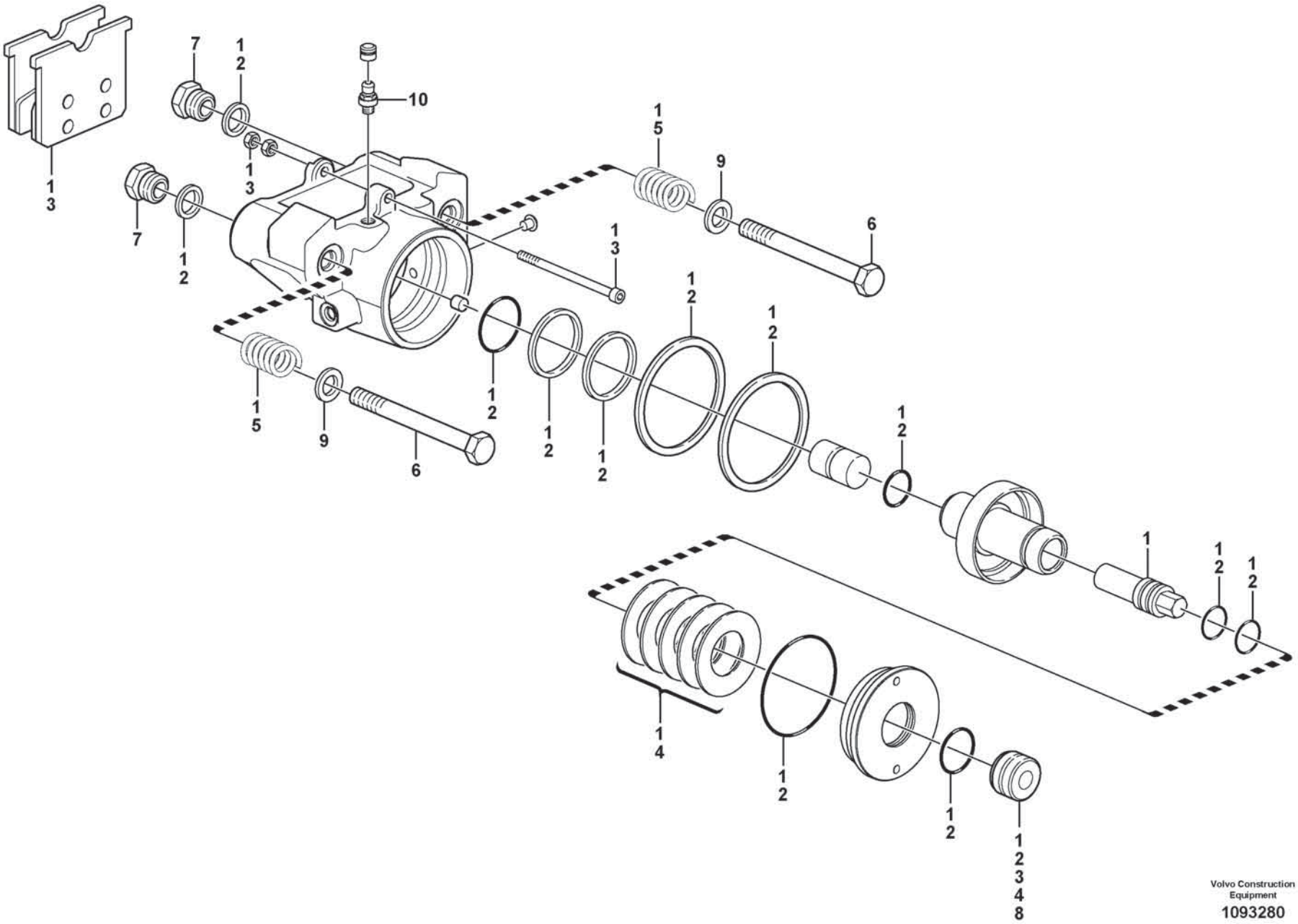

Volvo Construction Equipment

1093280

Fig.	Part No.	Quantity 1	2	3	PS	KIT	Description	Denominación	Denominação	Dénomination	Notes
	VOE 15063767	1					Handbrake	Freno de mano	Freio de estacionamento	Frein à main	
1	**VOE 15088062**	1					•Overhaul kit	•Juego de reacondicionamiento	•Jogo de recondicionamento	•Kit rénovation	
2	**VOE 15088077**	1					•Sealing kit	•Kit de precinto	•Jogo de vedação	•Kit plombage	
3	**VOE 15088068**	1					•Brake kit	•Juego de frenos	•Jogo freio	•Kit de freins	
4	**VOE 15088073**	1					•Spring kit	•Juego de resortes	•Jogo de molas	•Jeu de ressorts	
5	**VOE 11708881**	1					•Spring kit	•Juego de resortes	•Jogo de molas	•Jeu de ressorts	
6	**VOE 11713849**	2					•Screw	•Tornillo	•Parafuso	•Vis	
7	**VOE 11714734**	2					•Nut	•Tuerca	•Porca	•Ecrou	
8	**VOE 17480536**	1					•Cap plug	•Tapón de sombrerete	•Tampão	•Bouchon capuchon	
9	**VOE 17492860**	1					•Washer	•Arandela	•Arruela	•Rondelle	
10	**VOE 6212985**	1					•Air Venting Scr	•Tornillo Purga	•Parafuso de sangramento	•Vis Purge	

VOLVO

Volvo Construction Equipment
www.volvoce.com

GROUP	Section	Page
641 Steering wheel	100	759
641 Steering Knob Installation 86602	250	761
641 Steering column with fitting parts 11294119	350	763
645 Steering cylinder with fitting parts	100	765
645 Steering cylinder	200	767
645 Steering system	400	769
645 Hydraulic valve STEERING	450	773
645 Steering system 87034	500	775
647 Secondary steering system. 87021	100	777
647 Hydraulic pump ELECTRO-HYDRAULIC	200	781
647 Pressure monitor. 87021	300	783
660 Angle sensor, steering 87024	100	785
660 CDC - steering 87024	200	787

GROUP	Section	Page

INDICE

GRUPO		Sección	Página
641	Volante	100	759
641	Instalación de pomo de dirección 86602	250	761
641	Columna de dirección con accesorios de montaje 11294119	350	763
645	Cilindro de dirección con accesorios de montaje	100	765
645	Cilindro dirección	200	767
645	Sistema de direccion	400	769
645	Válvula hidráulica STEERING	450	773
645	Sistema de direccion 87034	500	775
647	Dirección de emergencia. 87021	100	777
647	Bomba hidráulica ELECTRO-HYDRAULIC	200	781
647	Monitor presión. 87021	300	783
660	Sensor de ángulo, dirección 87024	100	785
660	CDC - dirección 87024	200	787

GRUPO		Seção	Página
641		100	759
641	Instalação do botão de direção 86602	250	761
641	Coluna de direção com peças acessórias 11294119	350	763
645	Cilindro de direção com peças de montagem	100	765
645	Cilindro de direção	200	767
645	Sistema de direção	400	769
645	Válvula hidráulica STEERING	450	773
645	Sistema de direção 87034	500	775
647	Sistema de direção secundária 87021	100	777
647	Bomba hidráulica ELECTRO-HYDRAULIC	200	781
647	Monitor de pressão. 87021	300	783
660	Sensor de ângulo, direção 87024	100	785
660	Direção CDC 87024	200	787

TABLE DES MATIÈRES

Catalogue id 20803 | Group 6
Issue 20053797-A | Page 756

GROUPE		Section	Page
641	Volant	100	759
641	Installation du bouton de direction 86602	250	761
641	Colonne de direction avec pièces de montage 11294119	350	763
645	Cylindre de guidage avec pièces de montage	100	765
645	Vérin direction	200	767
645	Systeme de direction	400	769
645	Distributeur hydraulique STEERING	450	773
645	Systeme de direction 87034	500	775
647	Direction de secours. 87021	100	777
647	Pompe hydraulique ELECTRO-HYDRAULIC	200	781
647	Capteur pression. 87021	300	783
660	Détecteur de position angulaire, direction 87024	100	785
660	CDC - direction 87024	200	787

VOLVO

Volvo Construction Equipment
www.volvoce.com

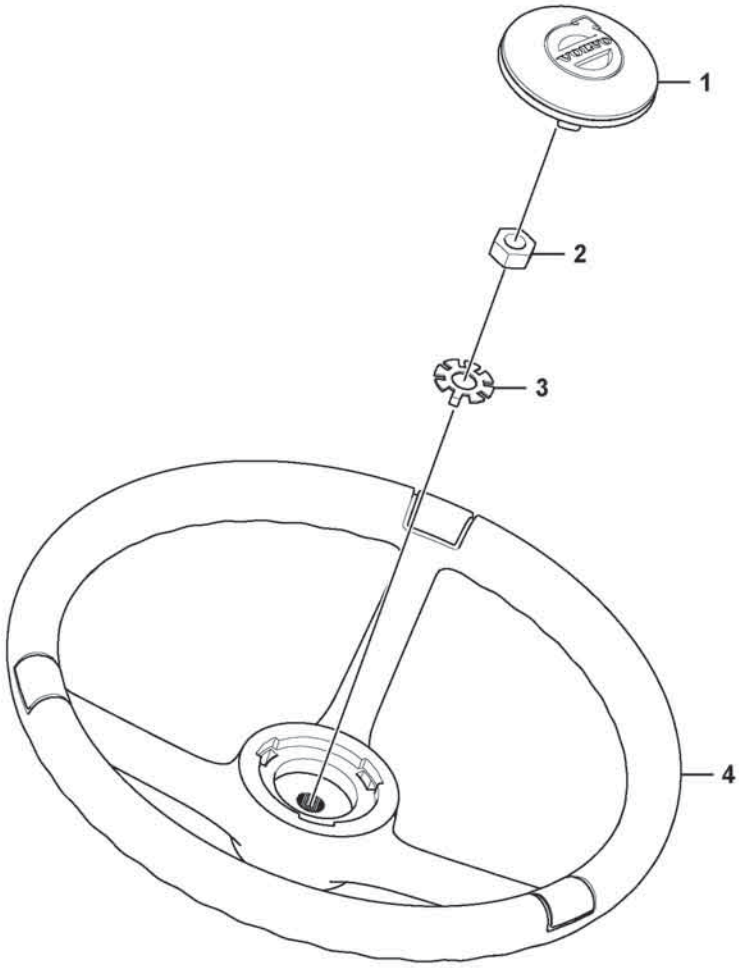

Volvo Construction Equipment
1089165

Fig.	Part No.	Quantity 1	2	3	PS	KIT	Description	Denominación	Denominação	Dénomination	Notes
1	**VOE 16685267**	1					Cap	Caperuza	Tampa	Chapeau	
2	**VOE 60112025**	1					Hexagon nut	Tuerca hexagonal	Porca sextavada	Écrou hexagonal	
3	**VOE 17424980**	1					Lock Washer	Arandel Segurid		Rondel.verroui.	
4	**VOE 16688881**	1					Steering wheel	Volante	Volante direção	Volant de direction	
	VOE 17455745	3					•Cap	•Cápsula	•Cápsula	•Gaine	

1		**Steering wheel** **Volante** **Volant**	Catalogue id **20803**	Group **641**
2				
3			Illustr. No **1089165**	Section **100**
4				
5			Issue **20053797-A**	Page **759**

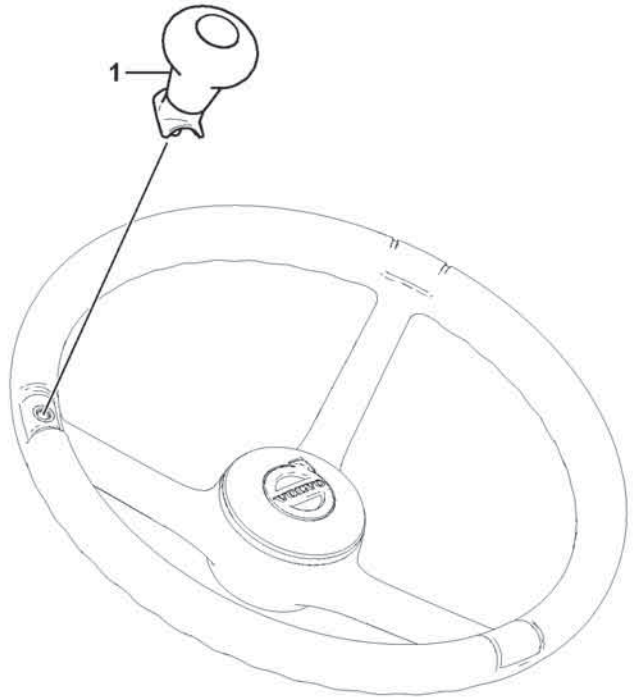
1

Fig.	Part No.	Quantity 1	2	3	PS	KIT	Description	Denominación	Denominação	Dénomination	Notes
1	VOE 16685676	1					Knob	Botón	Botão	Bouton	

1		**Steering Knob Installation** **Instalación de pomo de dirección** **Instalação do botão de direção** **Installation du bouton de direction**	Catalogue id **20803**	Group **641**
2				
3			Illustr. No **1088180**	Section **250**
4				
5		**86602**	Issue **20053797-A**	Page **761**

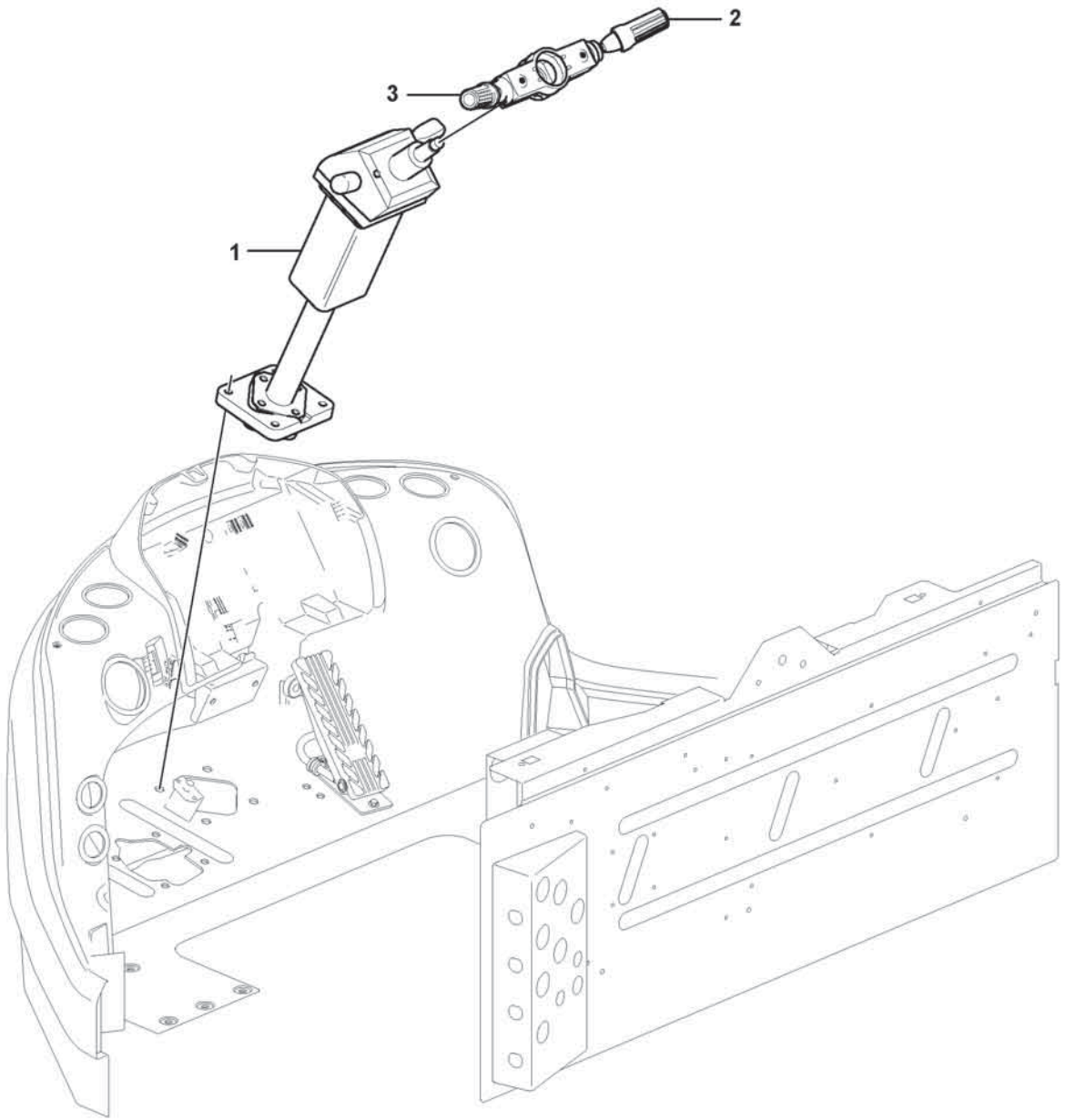

Volvo Construction Equipment
1080128

Fig.	Part No.	Quantity 1	2	3	PS	KIT	Description	Denominación	Denominação	Dénomination	Notes
	VOE 17429005	1					Steering column	Columna del volante	Coluna da direção	Colonne de direction	
1	**VOE 17429006**	1					•Steering column	•Columna del volante	•Coluna da direção	•Colonne de direction	
2	**VOE 15095844**	1					•Contact kit	•Juego de contacto	•Jogo contatos	•Jeu de contacts	
3	**VOE 17416725**	1					•Contact kit	•Juego de contacto	•Jogo contatos	•Jeu de contacts	

1		**Steering column with fitting parts** **Columna de dirección con accesorios de montaje** **Coluna de direção com peças acessórias** **Colonne de direction avec pièces de montage**	Catalogue id **20803**	Group **641**
2				
3			Illustr. No **1080128**	Section **350**
4				
5		**11294119**	Issue **20053797-A**	Page **763**

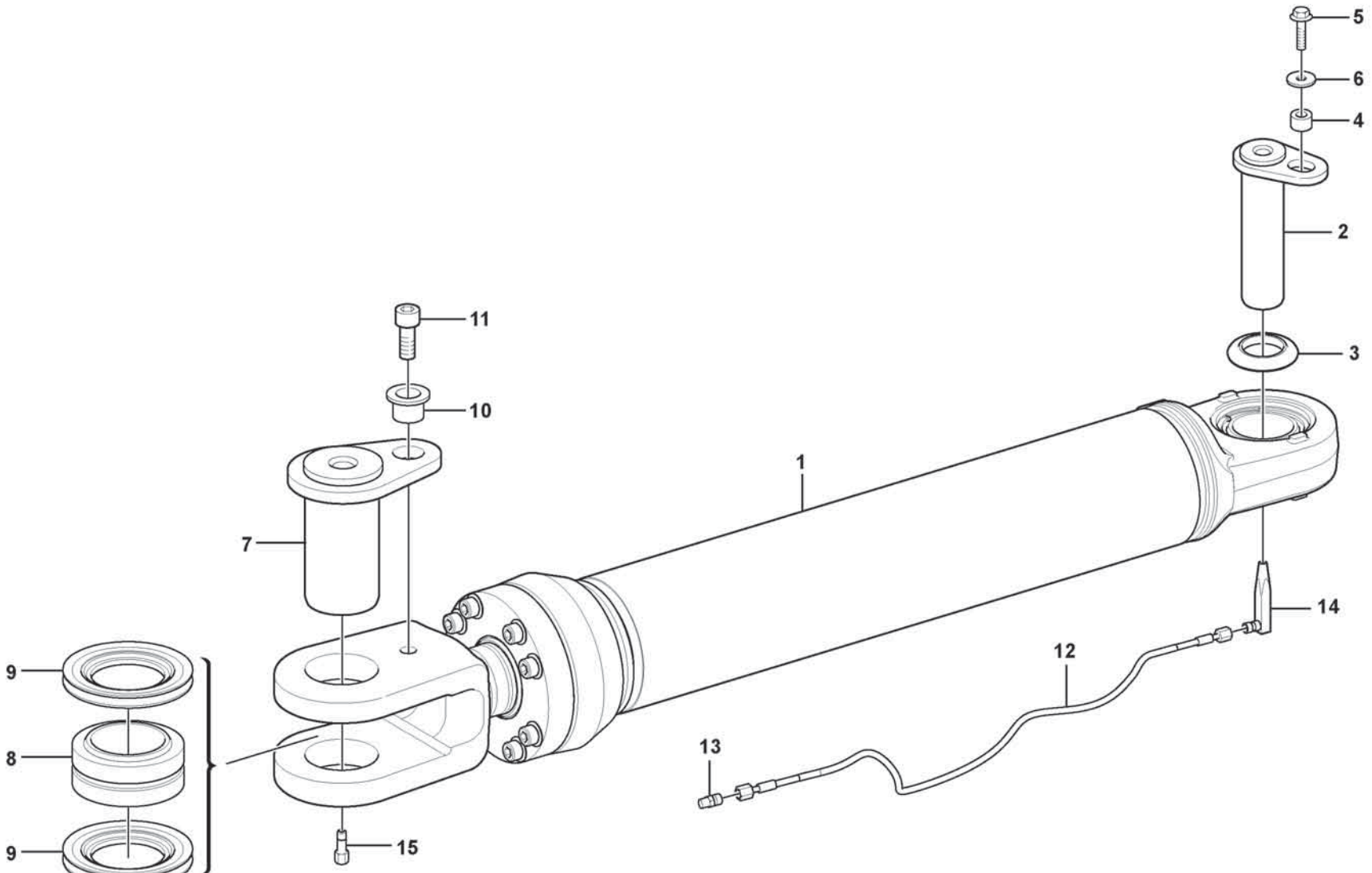

Volvo Construction Equipment
1071589

Fig.	Part No.	Quantity 1	2	3	PS	KIT	Description	Denominación	Denominação	Dénomination	Notes
1	VOE 17456732	2					Hydraulic cylinder	Cilindro hidráulico	Cilindro hidráulico	Vérin hydraulique	See group 645-200 page 767
2	VOE 16626398	2					Pivot pin	Perno articulación	Pino de articulação	Boulon articulation	
3	VOE 4782479	4					Sealing ring	Anillo retén	Anel de vedação	Bague étanchéité	
4	VOE 60113598	2					Spacer sleeve	Manguito distanciador	Luva espaçadora	Douille entretoise	
5	VOE 60113109	2					Flange screw	Tornillo embridado	Parafuso flangeado	Vis à embase	
6	VOE 60113870	2					Washer	Arandela	Arruela	Rondelle	
7	VOE 15096407	2					Pin	Pasador	Pino	Goupille	
8	VOE 356313	2					Link bearing	Cojinete articulación	Mancal articulação	Palier articulé	
9	VOE 15099760	4					Sealing disc	Disco retén	Disco retentor	Disque étanchéité	
10	VOE 11091337	2					Spacer	Distanciador	Espaçador	Entretoise	
11	VOE 60112988	2					Hex. socket screw	Tornillo de hexágono embutido	Parafuso soquete sext	Vis à six pans creux	
12	VOE 11172411	2					Lubricating hose	Manguera de lubricación	Mangueira de lubrificação	Durit graissage	
13	VOE 946089	2					Nipple	Niple	Niple	Raccord	
14	VOE 16843592	2					Nipple	Niple	Niple	Raccord	
15	VOE 11701850	2					Adapter	Adaptador	Adaptador	Adaptateur	

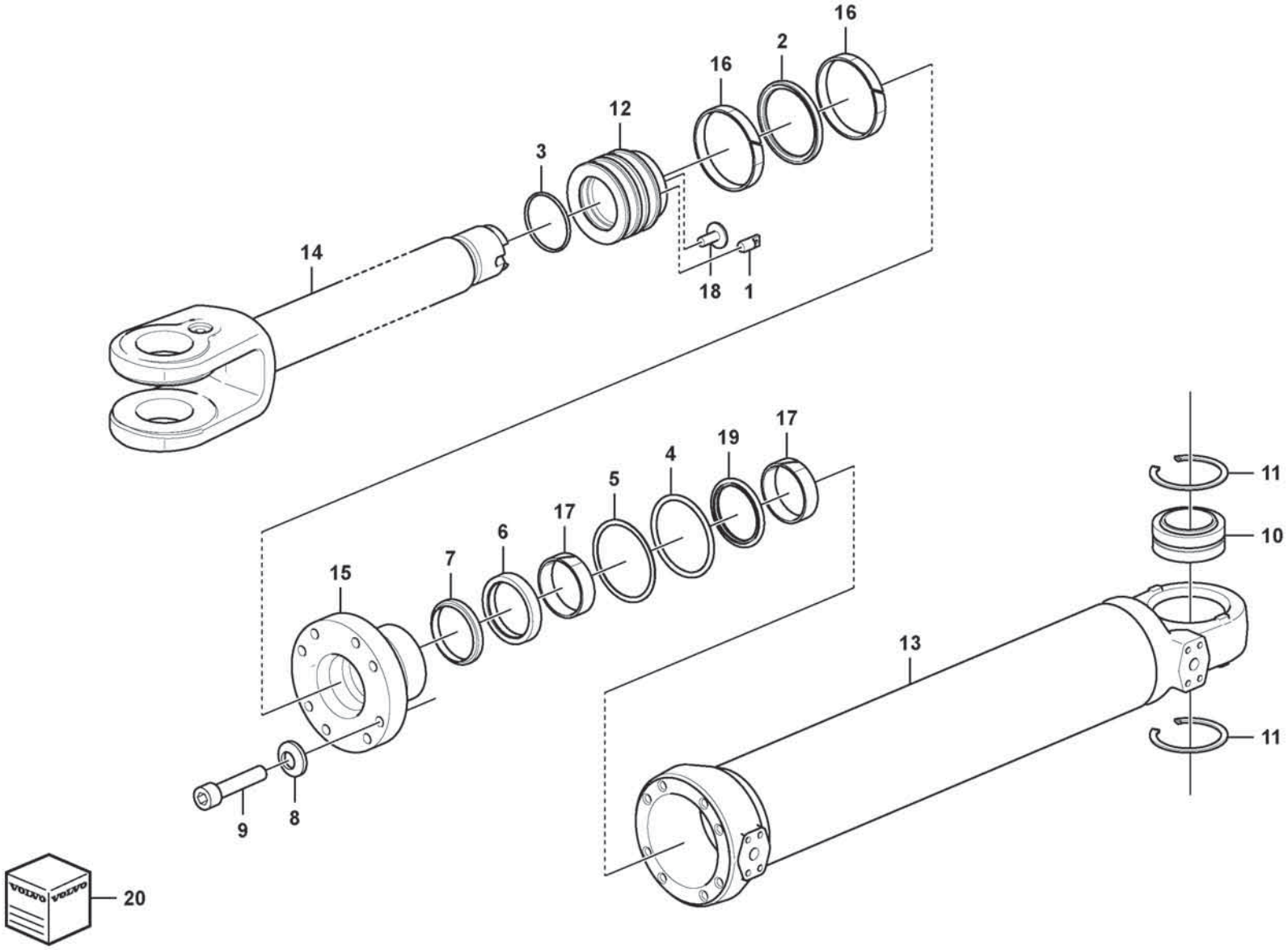

Volvo Construction Equipment
1093423

Fig.	Part No.	Quantity 1	2	3	PS	KIT	Description	Denominación	Denominação	Dénomination	Notes
	VOE 17456732						Hydraulic cylinder	Cilindro hidráulico	Cilindro hidráulico	Vérin hydraulique	
1	**VOE 2552116**	1					•Pin	•Pasador	•Pino	•Goupille	
2	**VOE 11107803**	1				K	•Piston seal	•Retén de pistón	•Retentor do pistão	•Étanchéité piston	
3	**VOE 17424744**	1				K	•O-ring	•Anillo tórico	•Anel-o	•Joint torique	
4	**VOE 925077**	1				K	•O-ring	•Anillo tórico	•Anel-o	•Joint torique	
5	**VOE 17456733**	1				K	•Back-up ring	•Anillo de apoyo	•Anel de apoio	•Bague support	
6	**VOE 4784047**	1				K	•Piston rod seal	•Retén varilla de pistón	•Retentor biela	•Joint de tige de piston	
7	**VOE 17457873**	1				K	•Scraper ring	•Anillo rascador	•Anel raspador	•Bague de racleur	
8	**VOE 60112789**	8					•Spring washer	•Arandela elástica	•Arruela de pressão	•Rondelle élastique	
9	**VOE 4782857**	8					•Screw	•Tornillo	•Parafuso	•Vis	
10	**VOE 17222699**	1					•Spherical plain bearing	•Cojinete articulación	•Rolam esférico	•Palier articulé	
11	**VOE 914538**	2					•Retaining ring	•Anillo retén	•Anel de fixação	•Bague retenue	
12	**VOE 17456734**	1					•Piston	•Pistón	•Pistão	•Piston	
13		1			NS		•Cylinder tube	•Tubo cilindro	•Tubo cilindro	•Tube de cylindre	
14	**VOE 17456741**	1					•Piston rod	•Varilla de pistón	•Biela	•Tige piston	
15	**VOE 17456744**	1					•Piston rod guide	•Guía varilla de pistón	•Guia biela	•Guide tige piston	
16	**VOE 17456745**	2				K	•Guide ring	•Anillo de guía	•Anel guia	•Bague guide	
17	**VOE 17456746**	2				K	•Bushing	•Casquillo	•Bucha	•Bague	
18	**VOE 11088650**	1				K	•Screw	•Tornillo	•Parafuso	•Vis	
19	**VOE 17456747**	1				K	•Piston rod seal	•Retén varilla de pistón	•Retentor biela	•Joint de tige de piston	
20	**VOE 17489882**	1					Sealing kit	Juego de retenes	Jogo de vedação	Jeu joints	

1		**Steering cylinder** **Cilindro dirección** **Cilindro de direção** **Vérin direction**	Catalogue id **20803**	Group **645**
2				
3			Illustr. No **1093423**	Section **200**
4				
5			Issue **20053797-A**	Page **767**

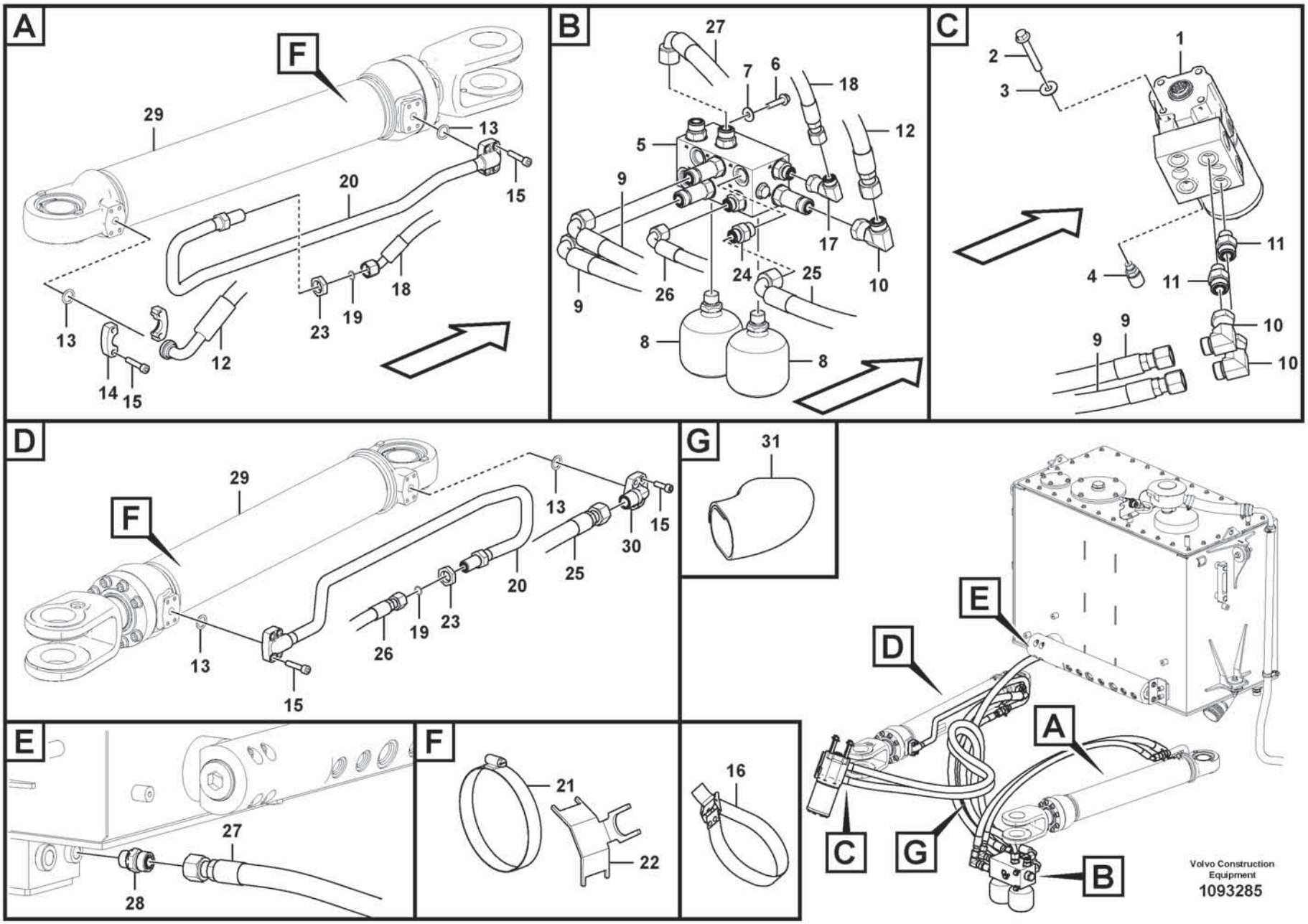
A
F
29
13
15
20
18
19
23
12
14
B
27
7
6
18
12
5
9
17
24
25
26
10
8
C
1
2
3
4
11
D
30
E
28
G
31
16
21
22
Volvo Construction Equipment
1093285

Fig.	Part No.	Quantity 1	2	3	PS	KIT	Description	Denominación	Denominação	Dénomination	Notes
1	**VOE 17459594**	1					Control valve	Válvula de mando	Válvula de comando	Distributeur direction	
	VOE 17248734	1					•Sealing kit	•Kit de precinto	•Jogo de vedação	•Kit plombage	
2	**VOE 60113102**	4					Flange screw	Tornillo embridado	Parafuso flangeado	Vis à embase	
3	**VOE 60113311**	4					Washer	Arandela	Arruela	Rondelle	
4	**VOE 936445**	1					Testing nipple	Niple de medición	Niple de teste	Raccord contrôle	
5	**VOE 17486981**	1					Hydraulic valve	Válvula hidráulica	Válvula hidráulica	Valve hydraulique	See group 645-450 page 773
6	**VOE 60113083**	3					Flange screw	Tornillo embridado	Parafuso flangeado	Vis à embase	
7	**VOE 60114321**	3					Washer	Arandela	Arruela	Rondelle	
8	**VOE 17460997**	2					Accumulator	Acumulador	Acumulador	Accumulateur	
9	**VOE 17496565**	2					Hose assembly	Conducto	Mangueira completa	Conduit flexible	
10	**VOE 935423**	3					Elbow nipple	Niple angular	Cotovelo	Raccord coudé	
11	**VOE 935094**	2					Nipple	Niple	Niple	Raccord	
12	**VOE 17471531**	1					Hose assembly	Conducto	Mangueira completa	Conduit flexible	
13	**VOE 990741**	4					O-ring	Anillo tórico	Anel-o	Joint torique	
14	**VOE 935311**	2					Flange half	Mitad brida	Meia flange	Demi-bride	
15	**VOE 60112963**	16					Hex. socket screw	Tornillo de hexágono embutido	Parafuso soquete sext	Vis à six pans creux	
16	**VOE 4861701**	5					Retaining strap	Correa tensora	Correia tensora	Courroie de serrage	
17	**VOE 13933872**	1					Elbow nipple	Niple angular	Cotovelo	Raccord coudé	
18	**VOE 15800968**	1					Hose assembly	Conducto	Mangueira completa	Conduit flexible	
19	**VOE 990738**	2					O-ring	Anillo tórico	Anel-o	Joint torique	
20	**VOE 17460813**	2					Pipe	Tubo	Tubo	Tuyau	
21	**VOE 15175716**	2					Hose clamp	Abrazadera de manguera	Braçadeira da mangueira	Collier durite	
22		2			NS		Plate	Chapa	Chapa	Tôle	
23	**VOE 13933867**	2					Lock nut	Contratuerca	Porca trava	Contre-écrou	
24	**VOE 935095**	1					Nipple	Niple	Niple	Raccord	
25	**VOE 15801389**	1					Hose assembly	Conducto	Mangueira completa	Conduit flexible	
26	**VOE 936317**	1					Hose assembly	Conducto	Mangueira completa	Conduit flexible	
27	**VOE 15801085**	1					Hose assembly	Conducto	Mangueira completa	Conduit flexible	
28	**VOE 935037**	1					Nipple	Niple	Niple	Raccord	
29	**VOE 17456732**	2					Hydraulic cylinder	Cilindro hidráulico	Cilindro hidráulico	Vérin hydraulique	See group 645-100 page 765

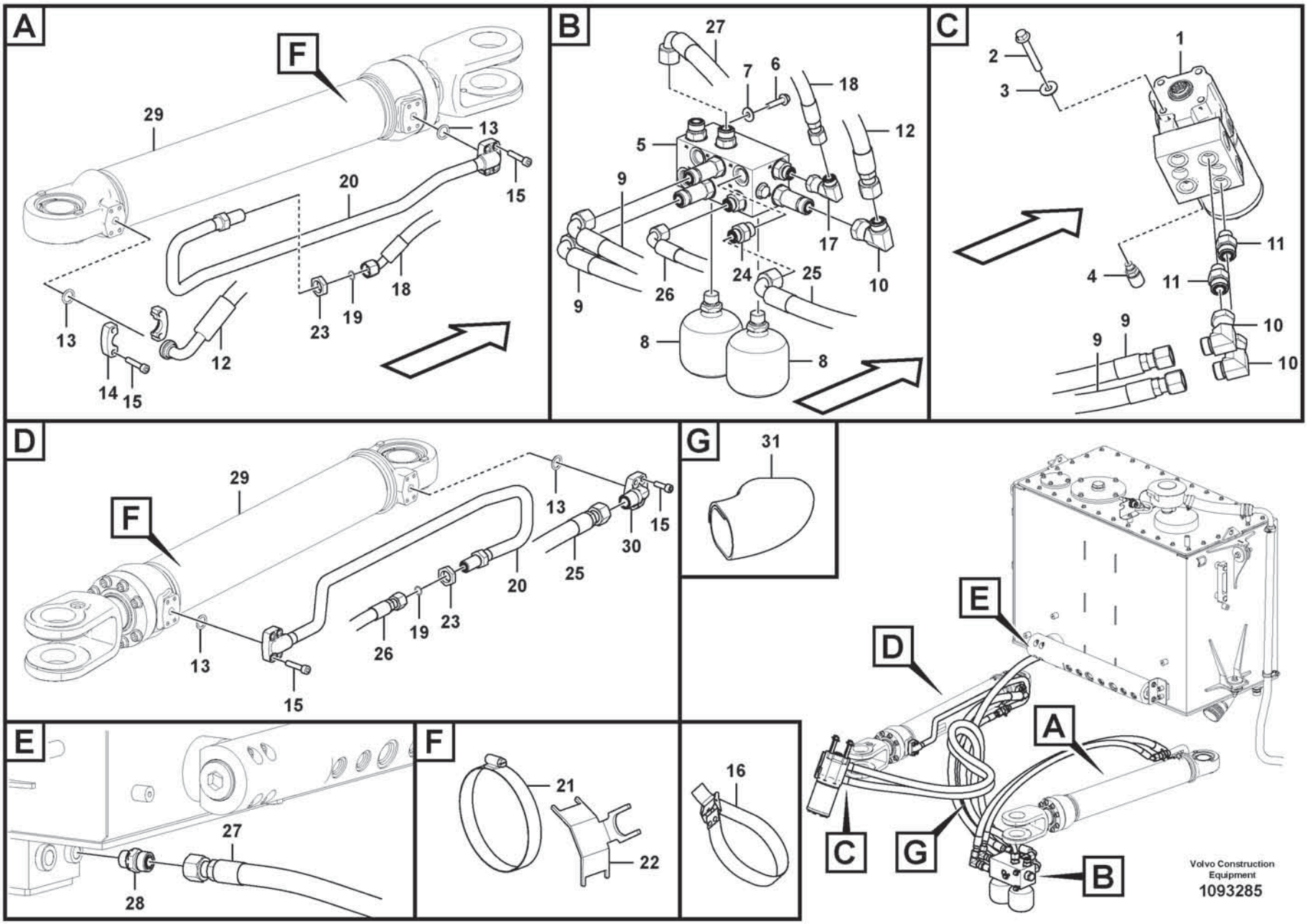
A
F
29
13
15
20
18
19
23
12
14
B
27
7
6
18
12
5
9
17
24
25
26
10
8
C
1
2
3
4
11
D
30
E
28
G
31
16
21
22
Volvo Construction Equipment
1093285

Fig.	Part No.	Quantity 1	2	3	PS	KIT	Description	Denominación	Denominação	Dénomination	Notes
30	**VOE 17464049**	1					Elbow nipple	Niple angular	Cotovelo	Raccord coudé	
31	**VOE 11173687**	1					Protecting hose	Manguera de protección	Mangueira protetora	Gaine de protection	

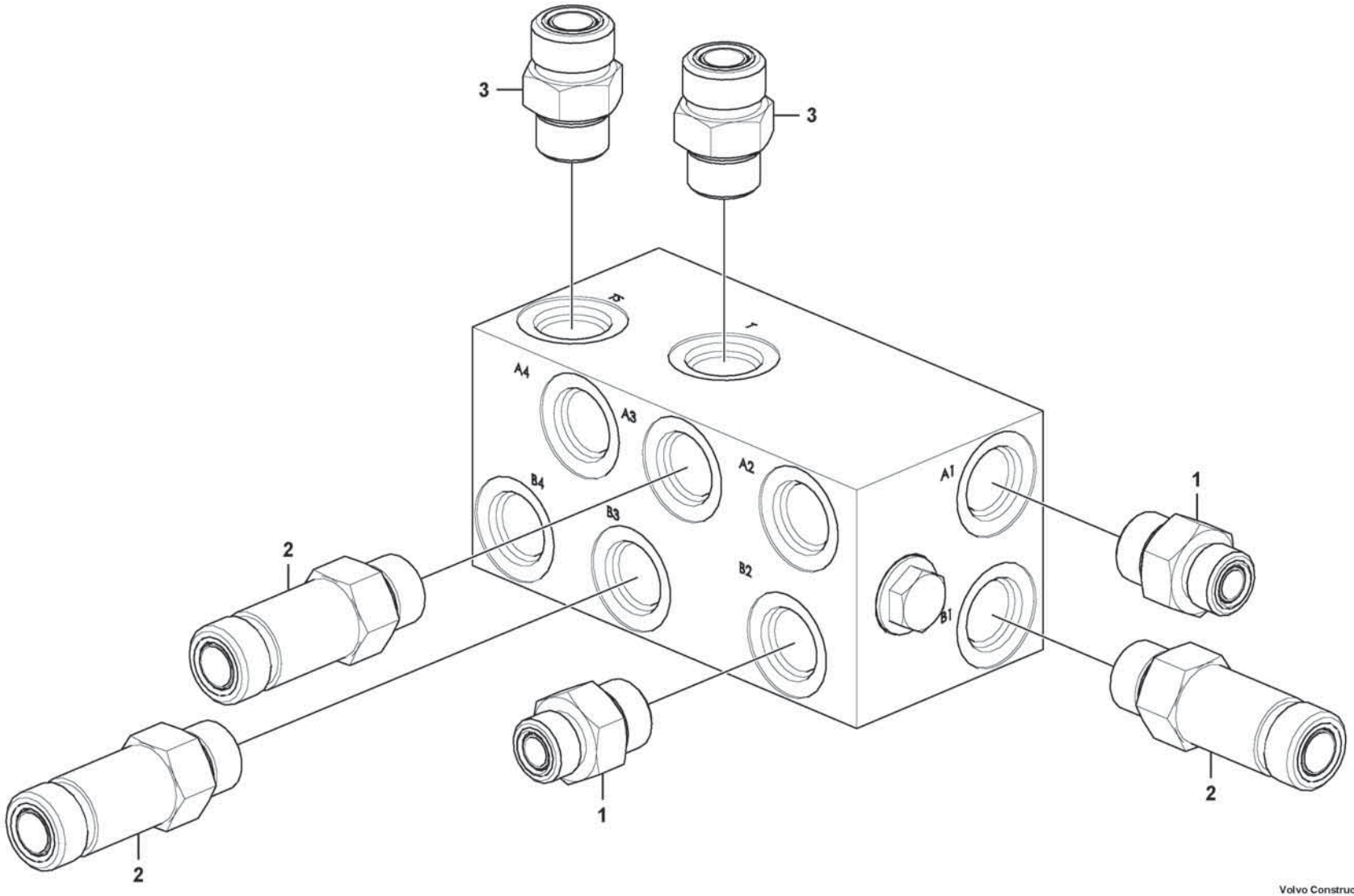

Volvo Construction Equipment
1093215

Fig.	Part No.	Quantity 1	2	3	PS	KIT	Description	Denominación	Denominação	Dénomination	Notes
	VOE 17486981						Hydraulic valve	Válvula hidráulica	Válvula hidráulica	Valve hydraulique	
1	**VOE 935092**	2					Nipple	Niple	Niple	Raccord	
2	**VOE 937840**	3					Nipple	Niple	Niple	Raccord	
3	**VOE 935095**	2					Nipple	Niple	Niple	Raccord	

1		**Hydraulic valve** **Válvula hidráulica** **Válvula hidráulica** **Distributeur hydraulique**	Catalogue id **20803**	Group **645**
2				
3			Illustr. No **1093215**	Section **450**
4				
5		**STEERING**	Issue **20053797-A**	Page **773**

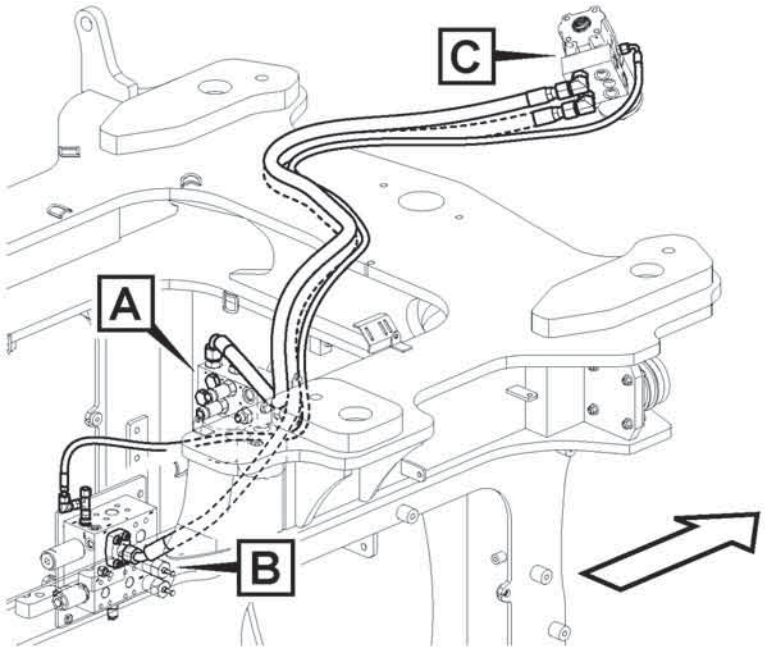
C
A
B

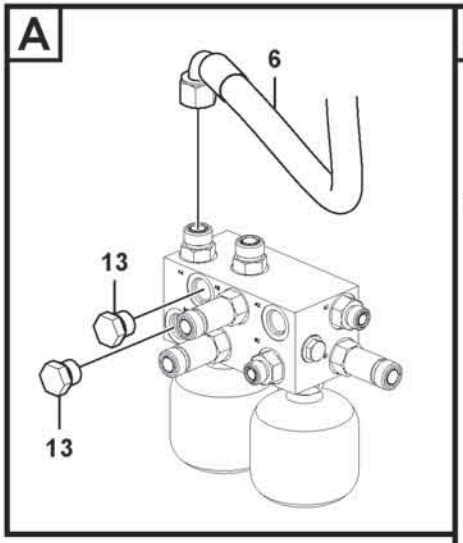
A
6
13
13

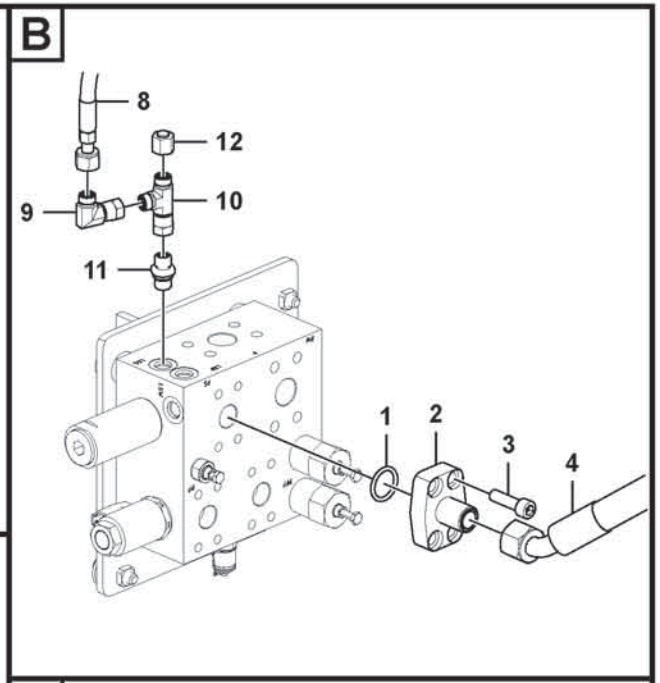
B
8
12
9
10
11
1
2
3
4

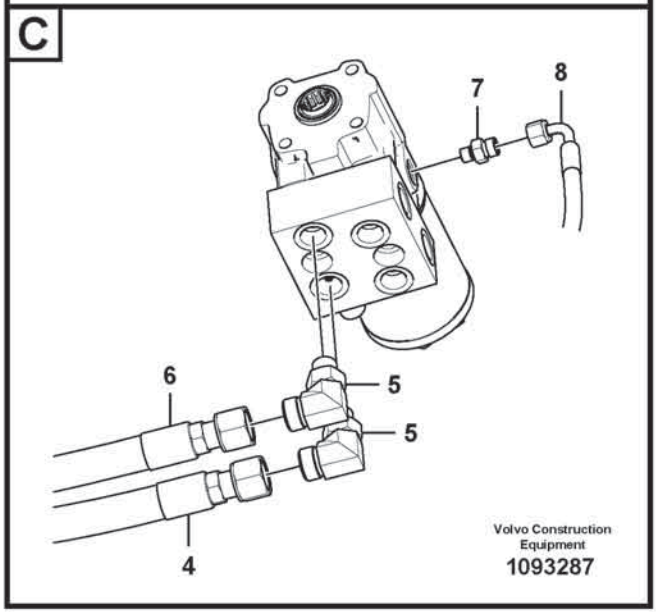
C
7
8
6
5
5
4
Volvo Construction Equipment
1093287

Fig.	Part No.	Quantity 1	2	3	PS	KIT	Description	Denominación	Denominação	Dénomination	Notes
1	**VOE 990742**	1					O-ring	Anillo tórico	Anel-o	Joint torique	
2	**VOE 17458582**	1					Nipple	Niple	Niple	Raccord	
3	**VOE 997859**	4					Hex. socket screw	Tornillo de hexágono embutido	Parafuso soquete sext	Vis à six pans creux	
4	**VOE 17496560**	1					Hose assembly	Conducto	Mangueira completa	Conduit flexible	
5	**VOE 935076**	2					Elbow nipple	Niple angular	Cotovelo	Raccord coudé	
6	**VOE 15801312**	1					Hose assembly	Conducto	Mangueira completa	Conduit flexible	
7	**VOE 935082**	1					Nipple	Niple	Niple	Raccord	
8	**VOE 937794**	1					Hose assembly	Conducto	Mangueira completa	Conduit flexible	
9	**VOE 13933905**	1					Elbow nipple	Niple angular	Cotovelo	Raccord coudé	
10	**VOE 13933859**	1					T-nipple	Niple t	Niple-t	Raccord-t	
11	**VOE 15698689**	1					Throttle valve	Válvula de acelerador	Válvula do acelerador	Valve accélérateur	
12	**VOE 935756**	1					Plug	Tapón	Bujão	Tampon	
13	**VOE 984648**	2					Plug	Tapón	Bujão	Tampon	

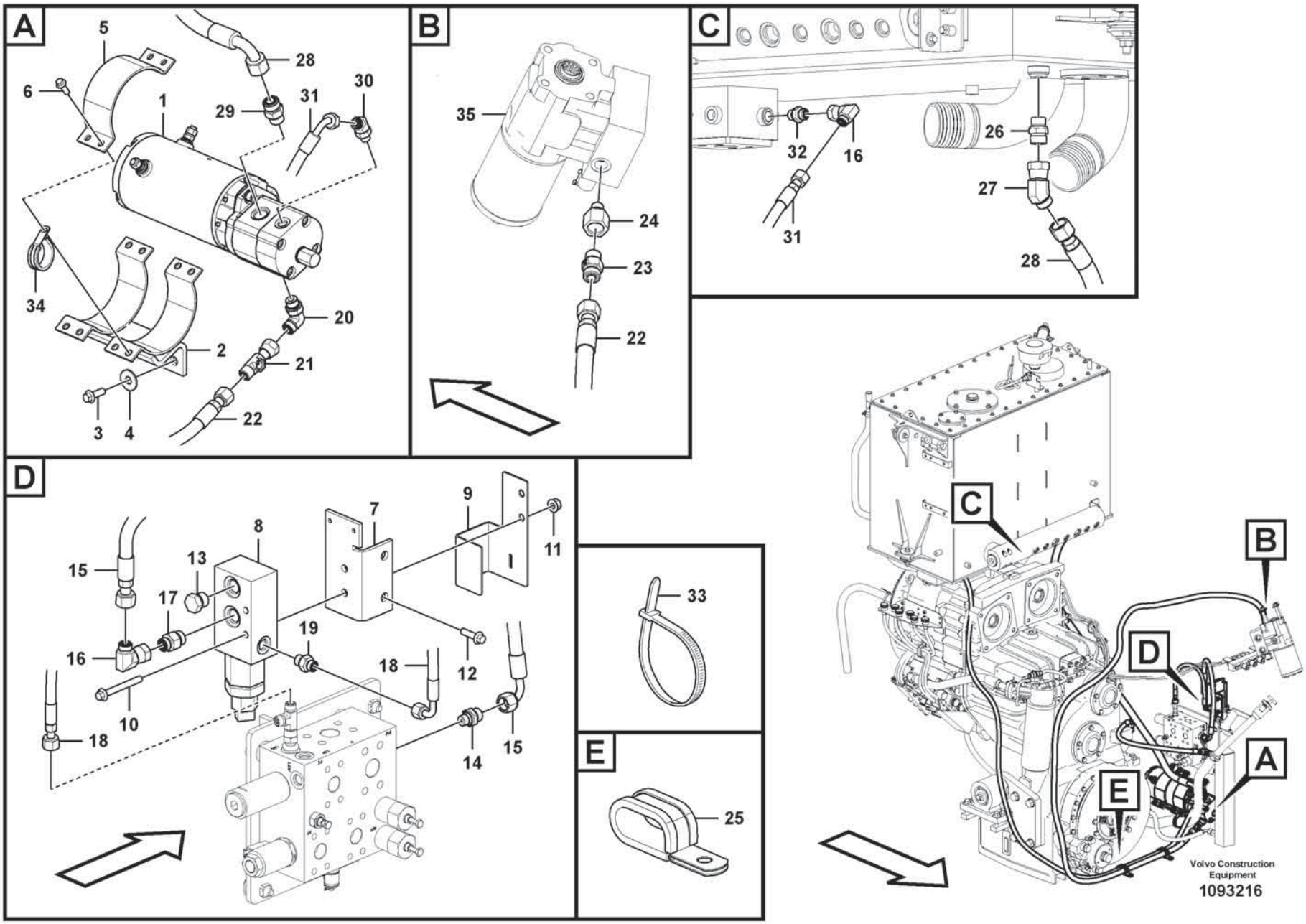
A
5
6
28
29
31
30
1
34
20
2
21
3
4
22
B
35
24
23
22
C
32
16
31
26
27
28
D
15
13
8
7
9
11
17
19
16
18
12
10
18
14
15
E
33
25
C
B
D
A
E
Volvo Construction Equipment
1093216

Fig.	Part No.	Quantity 1	2	3	PS	KIT	Description	Denominación	Denominação	Dénomination	Notes
1	VOE 17468119	1					Electro-hydraulic pump	Bomba electrohidráulica	Bomba hidráulica eletr.	Pompe électro-hydraulique	See group 647-200 page 781
2	VOE 15103594	1					Anchorage	Fijación	Ancoragem	Fixation	
3	VOE 60113094	2					Flange screw	Tornillo embridado	Parafuso flangeado	Vis à embase	
4	VOE 60113870	2					Washer	Arandela	Arruela	Rondelle	
5	VOE 15031151	2					Clamp	Abrazadera	Braçadeira	Collier serrage	
6	VOE 60113081	8					Flange screw	Tornillo embridado	Parafuso flangeado	Vis à embase	
7	VOE 15105169	1					Bracket	Consola	Suporte	Console	
8	VOE 11445059	1					Pressure monitor	Avisador de presión	Monitor de pressão	Chien de garde de pression	See group 647-300 page 783
9	VOE 17231849	1					Protecting cover	Tapa de protección	Cobertura de proteção	Couvercle protection	
10	VOE 60113090	2					Flange screw	Tornillo embridado	Parafuso flangeado	Vis à embase	
11	VOE 60113167	2					Flange lock nut	Contratuerca embridada	Contra porca flange	Contre-écrou à embase	
12	VOE 60113082	2					Flange screw	Tornillo embridado	Parafuso flangeado	Vis à embase	
13	VOE 984647	1					Plug	Tapón	Bujão	Tampon	
14	VOE 15172702	1					Restrictor	Estrangulacion		Etrangleur	
15	VOE 936464	1					Hose assembly	Conducto	Mangueira completa	Conduit flexible	
16	VOE 13933900	2					Elbow nipple	Niple angular	Cotovelo	Raccord coudé	
17	VOE 935089	1					Nipple	Niple	Niple	Raccord	
18	VOE 936402	1					Hose assembly	Conducto	Mangueira completa	Conduit flexible	
19	VOE 13933858	1					Nipple	Niple	Niple	Raccord	
20	VOE 13933868	1					Elbow nipple	Niple angular	Cotovelo	Raccord coudé	
21	VOE 17241043	1					T-nipple	Niple t	Niple-t	Raccord-t	
22	VOE 936916	1					Hose assembly	Conducto	Mangueira completa	Conduit flexible	
23	VOE 11445061	1					Non-return valve	Válvula antirretorno	Válvula de retenção	Clapet antiretour	
24	VOE 15183641	1					Nipple	Niple	Niple	Raccord	
25	VOE 13974598	2					Clamp	Abrazadera	Braçadeira	Collier serrage	
26	VOE 935037	1					Nipple	Niple	Niple	Raccord	
27	VOE 936893	1					Nipple	Niple	Niple	Raccord	
28	VOE 11410776	1					Hose assembly	Conducto	Mangueira completa	Conduit flexible	
29	VOE 935095	1					Nipple	Niple	Niple	Raccord	
30	VOE 935640	1					Elbow nipple	Niple angular	Cotovelo	Raccord coudé	
31	VOE 15800558	1					Hose assembly	Conducto	Mangueira completa	Conduit flexible	

1		**Secondary steering system.** **Dirección de emergencia.** **Sistema de direção secundária** **Direction de secours.**	Catalogue id **20803**	Group **647**
2				
3			Illustr. No **1093216**	Section **100**
4				
5		**87021**	Issue **20053797-A**	Page **777**

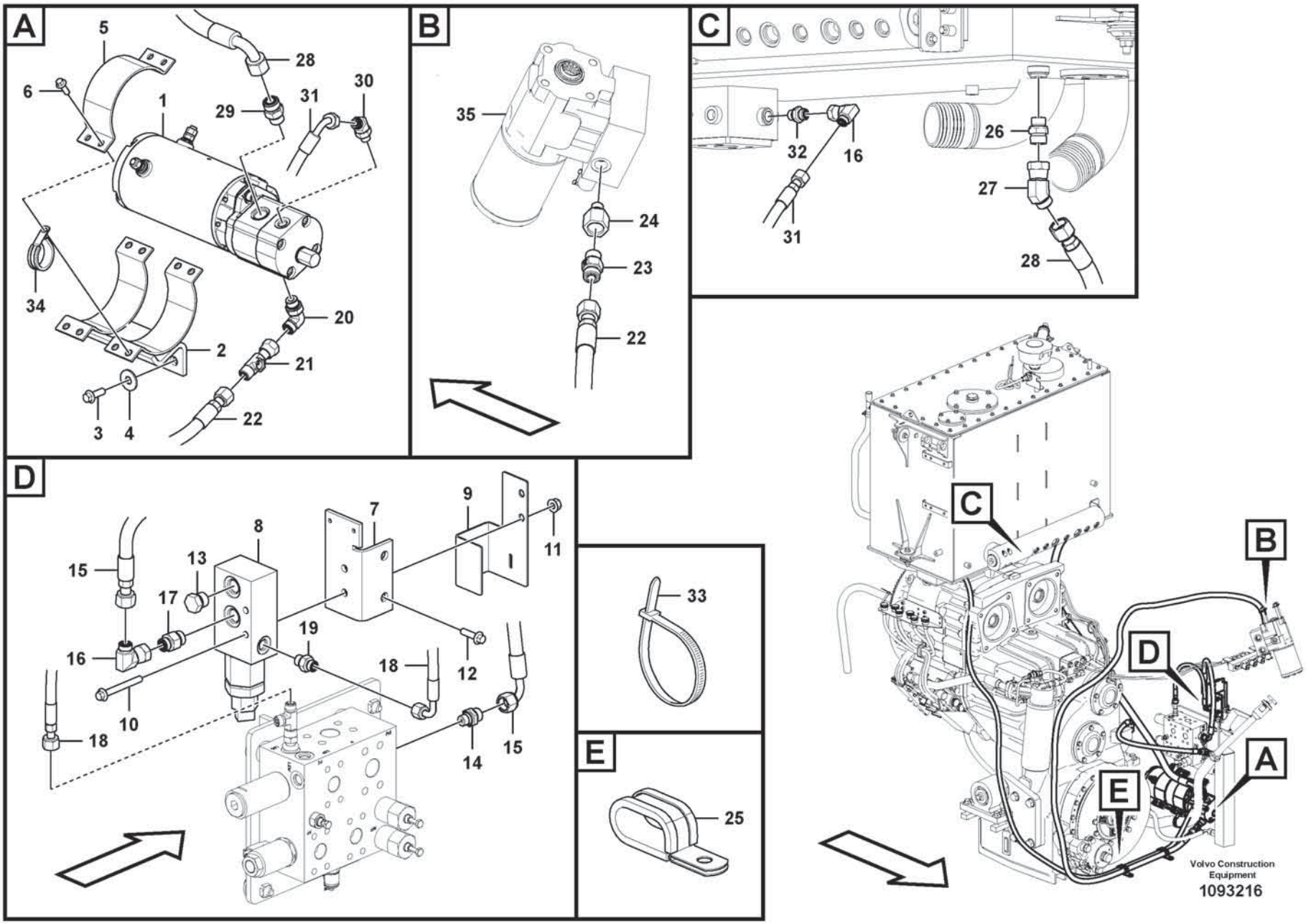
A
5
6
28
29
31
30
1
34
20
2
21
3
4
22
B
35
24
23
22
C
32
16
31
26
27
28
D
15
13
8
7
9
11
17
19
16
18
12
10
18
14
15
E
33
25
C
B
D
A
E
Volvo Construction Equipment
1093216

Fig.	Part No.	Quantity 1	2	3	PS	KIT	Description	Denominación	Denominação	Dénomination	Notes
32	**VOE 13933855**	1					Nipple	Niple	Niple	Raccord	
33	**VOE 14016673**	1					Strip clamp	Abrazadera de cinta	Cinta braçadeira	Serrage de ruban	
34	**VOE 981904**	1					Clamp	Abrazadera	Braçadeira	Collier serrage	
35	**VOE 17459594**	1					Control valve	Válvula de mando	Válvula de comando	Distributeur direction	

1		**Secondary steering system.** **Dirección de emergencia.** **Sistema de direção secundária** **Direction de secours.**	Catalogue id **20803**	Group **647**
2				
3			Illustr. No **1093216**	Section **100**
4				
5		**87021**	Issue **20053797-A**	Page **779**

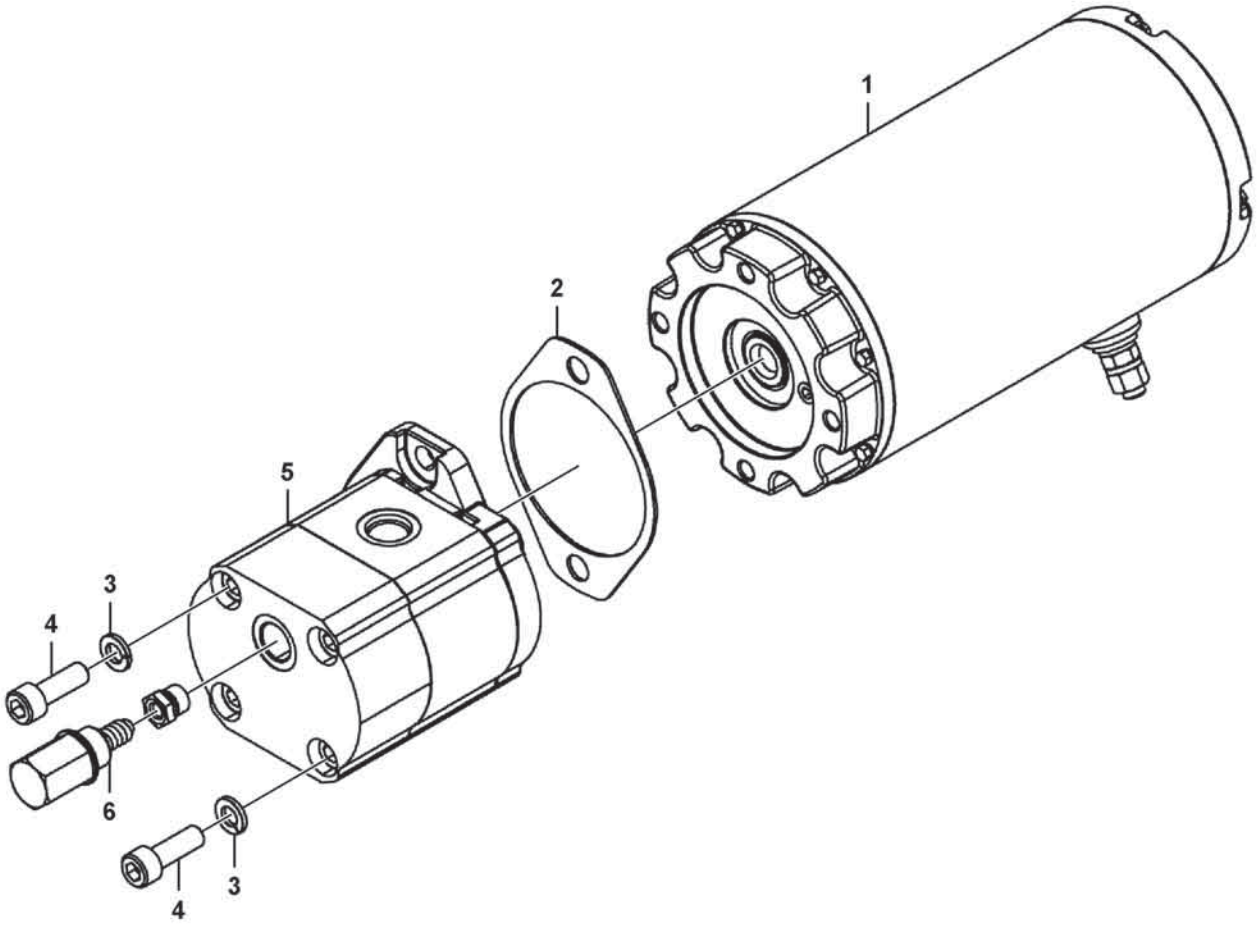

Volvo Construction Equipment
1093217

Fig.	Part No.	Quantity 1	2	3	PS	KIT	Description	Denominación	Denominação	Dénomination	Notes
	VOE 17468119	1					Electro-hydraulic pump	Bomba electrohidráulica	Bomba hidráulica eletr.	Pompe électro-hydraulique	
1	**VOE 17490864**	1					•Electric steering motor	•Motor de dirección eléctrico	•Motor eléctrico da direcção	•Moteur de direction électrique	
2	**VOE 17445380**	1					•Gasket	•Junta	•Junta	•Joint	
3	**VOE 17490868**	2					•Washer	•Arandela	•Arruela	•Rondelle	
4	**VOE 17490869**	2					•Screw	•Tornillo	•Parafuso	•Vis	
5	**VOE 17490870**	1					•Gear pump	•Bomba de engranaje	•Bomba a engrenagem	•Pompe engrenages	
	VOE 15120740	1					••Sealing kit	••Juego de reténes	••Jogo de vedação	••Jeu joints	
6	**VOE 17490871**	1					•Relief valve	•Válvula de sobrepresión	•Válvula de alívio	•Soupape de surpression	

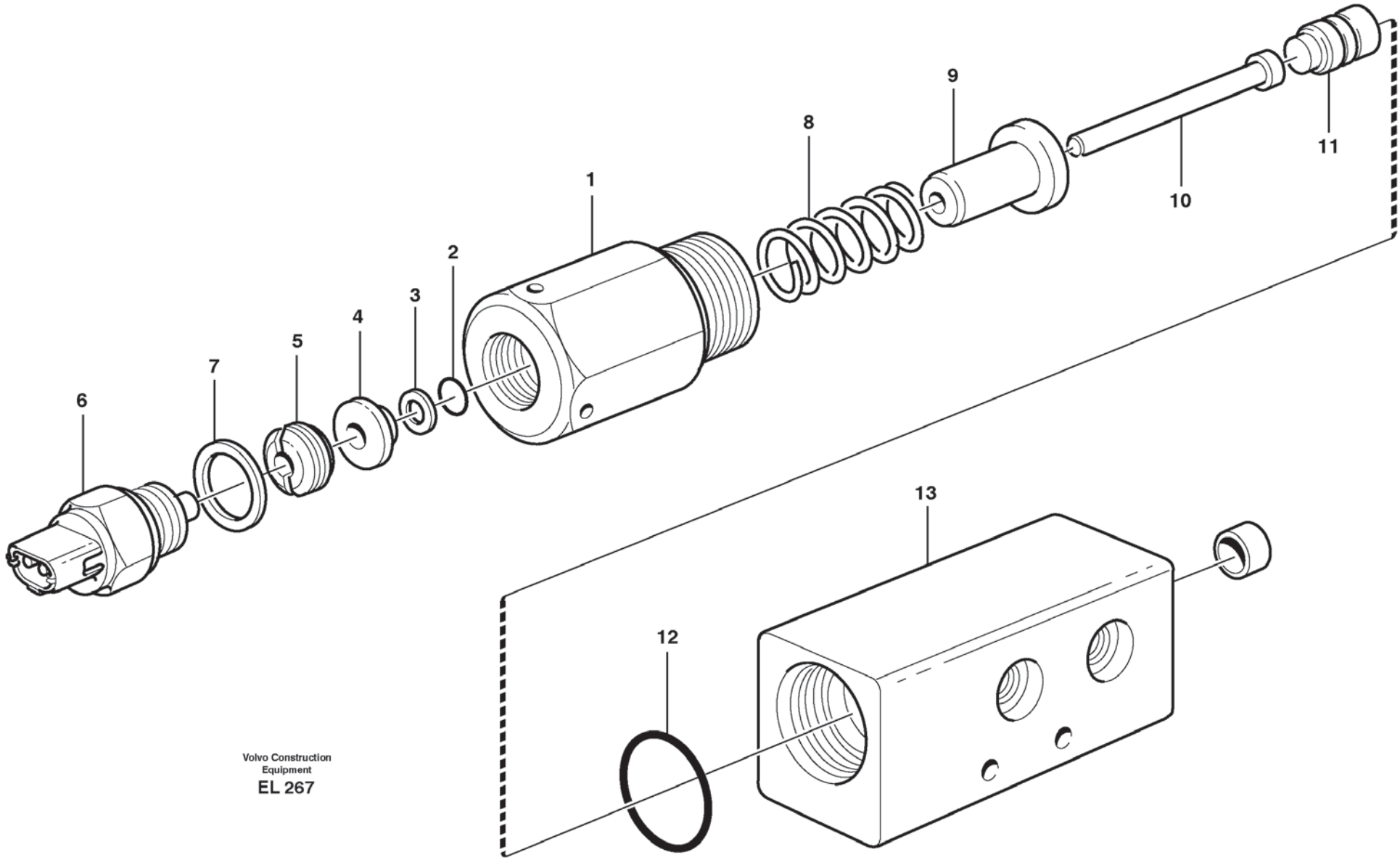

Volvo Construction Equipment

EL 267

Fig.	Part No.	Quantity 1	2	3	PS	KIT	Description	Denominación	Denominação	Dénomination	Notes
	VOE 11445059	1					Pressure monitor	Avisador de presión	Monitor de pressão	Chien de garde de pression	
1		1			NS		•Nipple	•Niple	•Niple	•Raccord	
2	**VOE 925051**	1					•O-ring	•Anillo tórico	•Anel-o	•Joint torique	
3	**VOE 962528**	1					•Back-up ring	•Anillo Apoyo	•Anel de apoio	•Rondelle anti-extrusion	
4		1			NS		•Washer	•Arandela	•Arruela	•Rondelle	
5		1			NS		•Nut	•Tuerca	•Porca	•Ecrou	
6	**VOE 1594043**	1					•Switch	•Interruptor	•Interruptor	•Contacteur	SE601
7	**VOE 948884**	1					•Gasket	•Junta	•Junta	•Joint	
8	**VOE 11048063**	1					•Spring	•Resorte	•Mola	•Ressort	
9		1			NS		•Guide	•Guia	•Guia	•Rail	
10		1			NS		•Piston	•Piston	•Pistão	•Piston	
11		1			NS		•Peg	•Eslabon	•Estaca	•Cheville	
12	**VOE 958229**	1					•O-ring	•Anillo tórico	•Anel-o	•Joint torique	
13		1			NS		•Housing	•Carter	•Carcaça	•Carter	

1		**Pressure monitor.** **Monitor presión.** **Monitor de pressão.** **Capteur pression.**	Catalogue id **20803**	Group **647**
2				
3			Illustr. No **EL 267**	Section **300**
4				
5		**87021**	Issue **20053797-A**	Page **783**

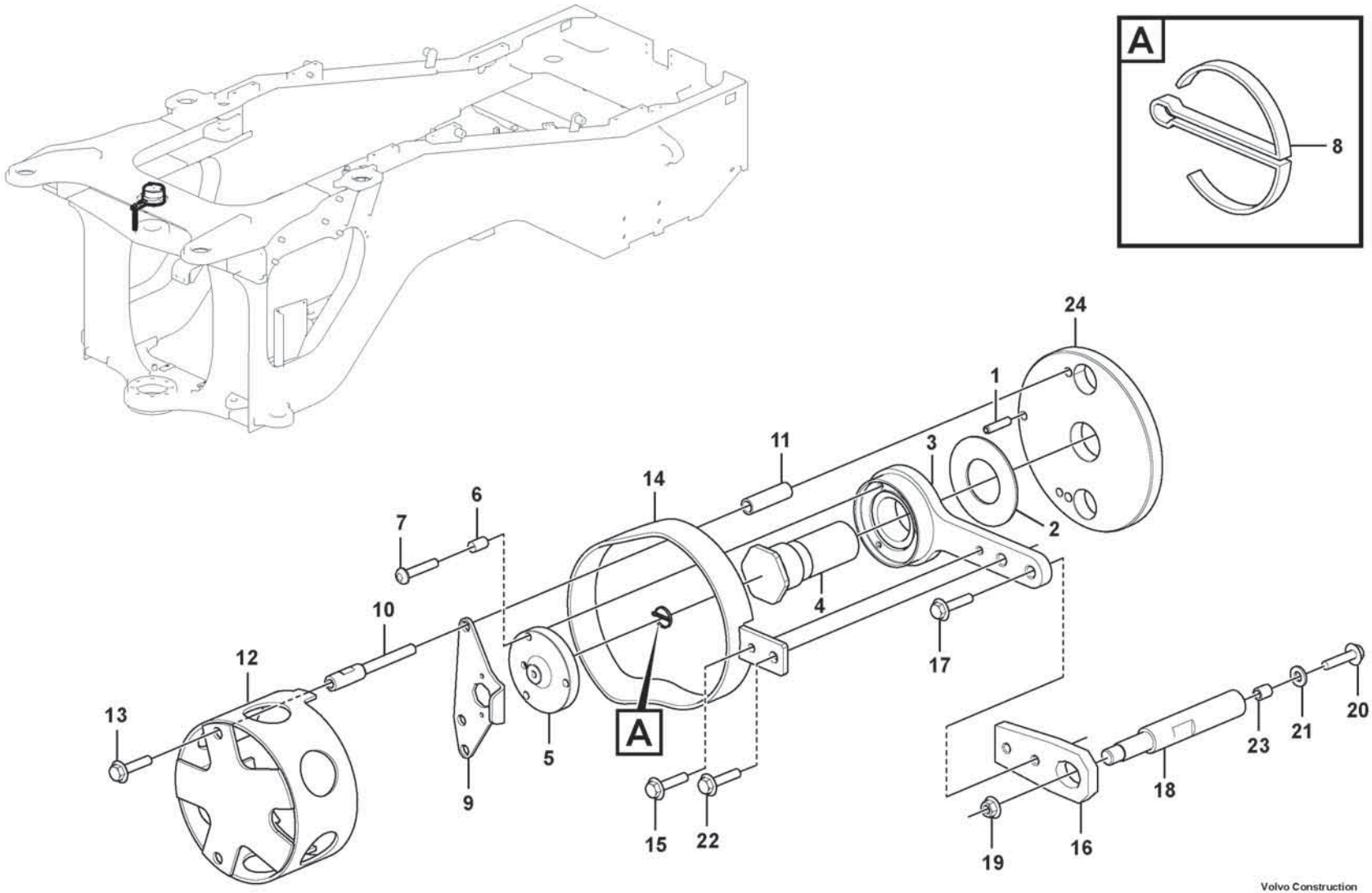

Volvo Construction Equipment

1075151

Fig.	Part No.	Quantity 1	2	3	PS	KIT	Description	Denominación	Denominação	Dénomination	Notes
1	VOE 13951977	1					Spring pin	Pasador tubular	Pino tubular	Goupille tubulaire	
2	VOE 11004639	1					Washer	Arandela	Arruela	Rondelle	
3	VOE 11432676	1					Arm	Brazo	Braço	Bras	
4	VOE 11177797	1					Shaft	Eje	Eixo	Arbre	
5	VOE 11177422	1					Companion flange	Brida	Flange de acoplamento	Flasque entraînement	
6	VOE 60113541	3					Spacer sleeve	Manguito distanciador	Luva espaçadora	Douille entretoise	
7	VOE 997487	3					Six point socket screw	Racor de seis dientes	Paraf soquete sext	Vis à 6 pans creux	
8	VOE 964955	1					Split pin	Pasador hendido	Chaveta fendida	Goupille fendue	
9	VOE 15153088	1					Anchorage	Fijación	Ancoragem	Fixation	
10	VOE 15153090	2					Screw	Tornillo	Parafuso	Vis	
11	VOE 60113550	2					Spacer sleeve	Manguito distanciador	Luva espaçadora	Douille entretoise	
12	VOE 15105368	1					Protection	Protección	Proteção	Protection	
13	VOE 60113080	2					Flange screw	Tornillo embridado	Parafuso flangeado	Vis à embase	
14	VOE 15106044	1					Protection	Protección	Proteção	Protection	
15	VOE 60113069	1					Flange screw	Tornillo embridado	Parafuso flangeado	Vis à embase	
16	VOE 11177421	1					Extension arm	Brazo prolongador	Braço de extensão	Bras allonge	
17	VOE 60113080	1					Flange screw	Tornillo embridado	Parafuso flangeado	Vis à embase	
18	VOE 11177935	1					Pin	Pasador	Pino	Goupille	
19	VOE 60113169	1					Flange lock nut	Contratuerca embridada	Contra porca flange	Contre-écrou à embase	
20	VOE 60113113	1					Flange screw	Tornillo embridado	Parafuso flangeado	Vis à embase	
21	VOE 60113870	1					Washer	Arandela	Arruela	Rondelle	
22	VOE 60113081	1					Flange screw	Tornillo embridado	Parafuso flangeado	Vis à embase	
23	VOE 60113585	1					Spacer sleeve	Manguito distanciador	Luva espaçadora	Douille entretoise	
24	VOE 16616601	1					Base plate	Placa de fondo	Chapa de apoio	Plate-forme	

1		**Angle sensor, steering** **Sensor de ángulo, dirección** **Sensor de ângulo, direção** **Détecteur de position angulaire, direction**	Catalogue id **20803**	Group **660**
2				
3			Illustr. No **1075151**	Section **100**
4				
5		**87024**	Issue **20053797-A**	Page **785**

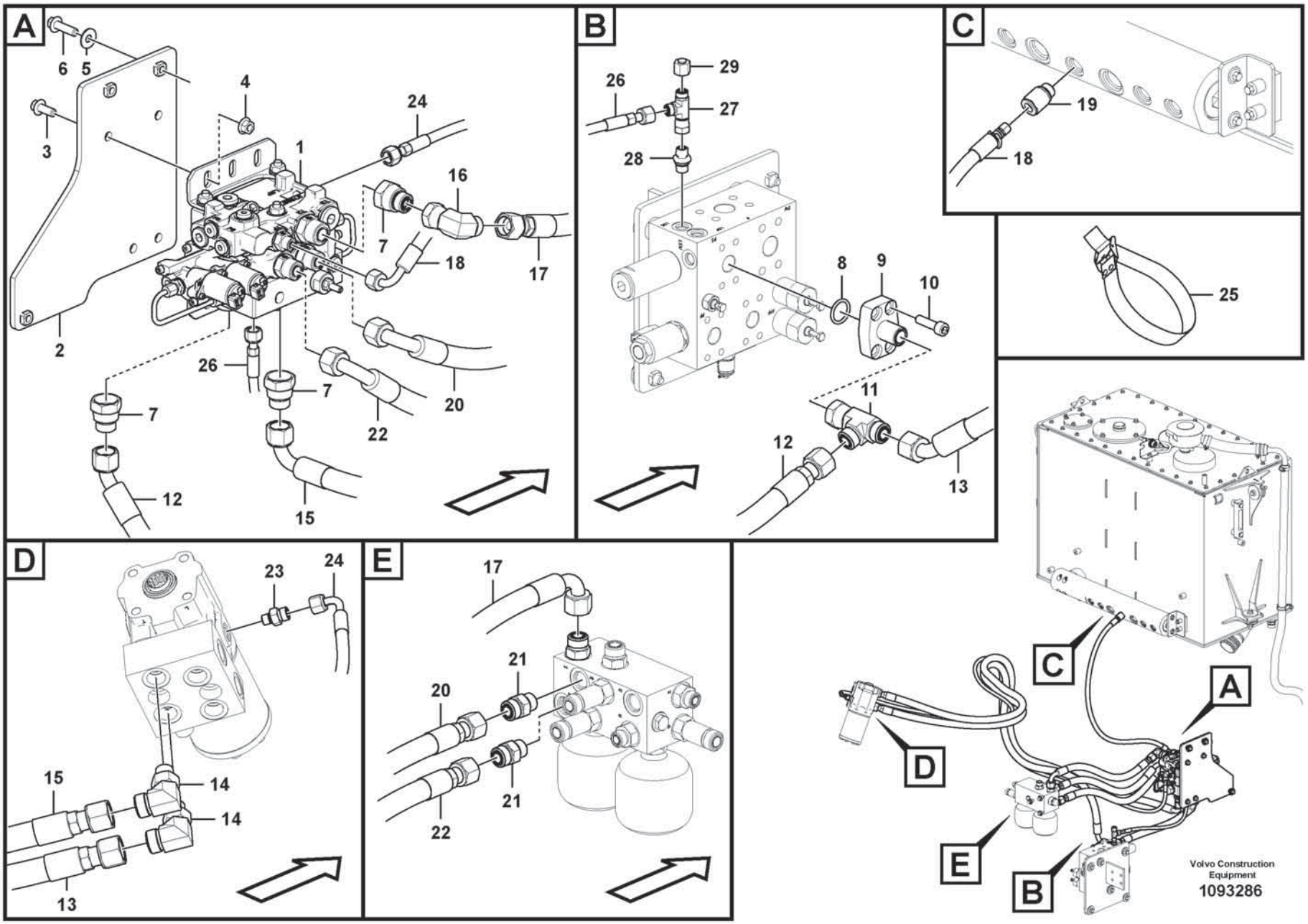
A
6
5
4
3
24
1
16
7
18
17
2
26
7
20
7
22
12
15
B
29
26
27
28
8
9
10
11
12
13
C
19
18
25
D
23
24
15
14
14
13
E
17
21
20
21
22
C
A
D
E
B
Volvo Construction Equipment
1093286

Fig.	Part No.	Quantity 1	2	3	PS	KIT	Description	Denominación	Denominação	Dénomination	Notes
1	VOE 15081961	1					Direction valve	Válvula de orientación	Válvula direcional	Valve directionelle	See group 912-500 page 1179
2	VOE 15143755	1					Bracket	Consola	Suporte	Console	
3	VOE 60113093	4					Flange screw	Tornillo embridado	Parafuso flangeado	Vis à embase	
4	VOE 60113141	4					Flange nut	Tuerca embridada	Porca flangeada	Écrou à embase	
5	VOE 60113866	3					Washer	Arandela	Arruela	Rondelle	
6	VOE 60113095	3					Flange screw	Tornillo embridado	Parafuso flangeado	Vis à embase	
7	VOE 935444	3					Reduction nipple	Niple reductor	Niple de redução	Raccord réducteur	
8	VOE 990742	1					O-ring	Anillo tórico	Anel-o	Joint torique	
9	VOE 17458582	1					Nipple	Niple	Niple	Raccord	
10	VOE 997859	4					Hex. socket screw	Tornillo de hexágono embutido	Parafuso soquete sext	Vis à six pans creux	
11	VOE 935028	1					T-nipple	Niple t	Niple-t	Raccord-t	
12	VOE 17496558	1					Hose assembly	Conducto	Mangueira completa	Conduit flexible	
13	VOE 17496560	1					Hose assembly	Conducto	Mangueira completa	Conduit flexible	
14	VOE 935076	2					Elbow nipple	Niple angular	Cotovelo	Raccord coudé	
15	VOE 15188116	1					Hose assembly	Conducto	Mangueira completa	Conduit flexible	
16	VOE 935423	1					Elbow nipple	Niple angular	Cotovelo	Raccord coudé	
17	VOE 937845	1					Hose assembly	Conducto	Mangueira completa	Conduit flexible	
18	VOE 17246642	1					Hose assembly	Conducto	Mangueira completa	Conduit flexible	
19	VOE 17226204	1					Nipple	Niple	Niple	Raccord	
20	VOE 17496562	1					Hose assembly	Conducto	Mangueira completa	Conduit flexible	
21	VOE 935095	2					Nipple	Niple	Niple	Raccord	
22	VOE 17496564	1					Hose assembly	Conducto	Mangueira completa	Conduit flexible	
23	VOE 935082	1					Nipple	Niple	Niple	Raccord	
24	VOE 936866	1					Hose assembly	Conducto	Mangueira completa	Conduit flexible	
25	VOE 15096332	3					Retaining strap	Correa tensora	Correia tensora	Courroie de serrage	
26	VOE 936178	1					Hose assembly	Conducto	Mangueira completa	Conduit flexible	
27	VOE 13933859	1					T-nipple	Niple t	Niple-t	Raccord-t	
28	VOE 15698689	1					Throttle valve	Válvula de acelerador	Válvula do acelerador	Valve accélérateur	
29	VOE 935756	1					Plug	Tapón	Bujão	Tampon	

VOLVO

Volvo Construction Equipment
www.volvoce.com

GROUP	Section	Page
711 Frame	100	795
715 Protecting plates	100	797
715 Protecting plates 85709	200	799
715 Protecting plates 85342	300	801
715 Protecting plates 85726	400	803
715 Protection, brake pipes	500	805
715 Protecting plates 85355	600	807
715 Belly guard, front. 82225	800	809
715 Belly guard, rear. 85902	1200	811
715 Belly guard, rear. 85330	1400	813
715 Radiator, kylare. 86681	1600	815
716 Counterweight, mountings	100	817
716 Counterweight. 86897	200	819
716 Counterweight. 84882	300	821
716 Counterweight. 85432,85327	400	823
716 Counterweight. 85982	500	825
716 Counterweight. 86346	600	827
716 Towing hitch 86541	700	829
740 Frame joint, vertical bearing	100	831

INDICE

Catalogue id 20803 | Group 7
Issue 20053797-A | Page 790

GRUPO		Sección	Página
711	Bastidor	100	795
715	Placas de proteccion	100	797
715	Placas de proteccion 85709	200	799
715	Placas de proteccion 85342	300	801
715	Placas de proteccion 85726	400	803
715	Protección, tubos de freno	500	805
715	Placas de proteccion 85355	600	807
715	Defensa, delantera. 82225	800	809
715	Defensa, trasera. 85902	1200	811
715	Defensa, trasera. 85330	1400	813
715	Rejilla proteccion, radiador. 86681	1600	815
716	Contrapeso, fijaciones	100	817
716	Contrapeso. 86897	200	819
716	Contrapeso. 84882	300	821
716	Contrapeso. 85432,85327	400	823
716	Contrapeso. 85982	500	825
716	Contrapeso. 86346	600	827
716	Towing hitch 86541	700	829
740	Articulación del bastidor, cojinetes verticales	100	831

GRUPO		Sección	Página

GRUPO	Seção	Página
711 Chassi	100	795
715 Placas de proteção	100	797
715 Placas de proteção 85709	200	799
715 Placas de proteção 85342	300	801
715 Placas de proteção 85726	400	803
715 Proteção, tubos do freio	500	805
715 Placas de proteção 85355	600	807
715 Proteção do bojo, dianteira. 82225	800	809
715 Proteção do bojo, traseira. 85902	1200	811
715 Proteção do bojo, traseira. 85330	1400	813
715 Radiador. 86681	1600	815
716 Contrapeso, montagens	100	817
716 Contrapeso. 86897	200	819
716 Contrapeso. 84882	300	821
716 Contrapeso. 85432,85327	400	823
716 Contrapeso. 85982	500	825
716 Contrapeso. 86346	600	827
716 86541	700	829
740 Junta do chassi, rolamento vertical	100	831

GRUPO	Seção	Página

TABLE DES MATIÈRES

Catalogue id 20803 | Group 7
Issue 20053797-A | Page 792

GROUPE	Section	Page
711 Chassis	100	795
715 Tole protection	100	797
715 Tole protection 85709	200	799
715 Tole protection 85342	300	801
715 Tole protection 85726	400	803
715 Protection, conduit frein	500	805
715 Tole protection 85355	600	807
715 Tôle capotage, antérieur. 82225	800	809
715 Tôle capotage arrière. 85902	1200	811
715 Tôle capotage arrière. 85330	1400	813
715 Grille protection, radiateur. 86681	1600	815
716 Contrepoids, fixations	100	817
716 Contrepoids. 86897	200	819
716 Contrepoids. 84882	300	821
716 Contrepoids. 85432,85327	400	823
716 Contrepoids. 85982	500	825
716 Contrepoids. 86346	600	827
716 Towing hitch 86541	700	829
740 Articulation de châssis, palier vertical	100	831

GROUPE	Section	Page

VOLVO

Volvo Construction Equipment
www.volvoce.com

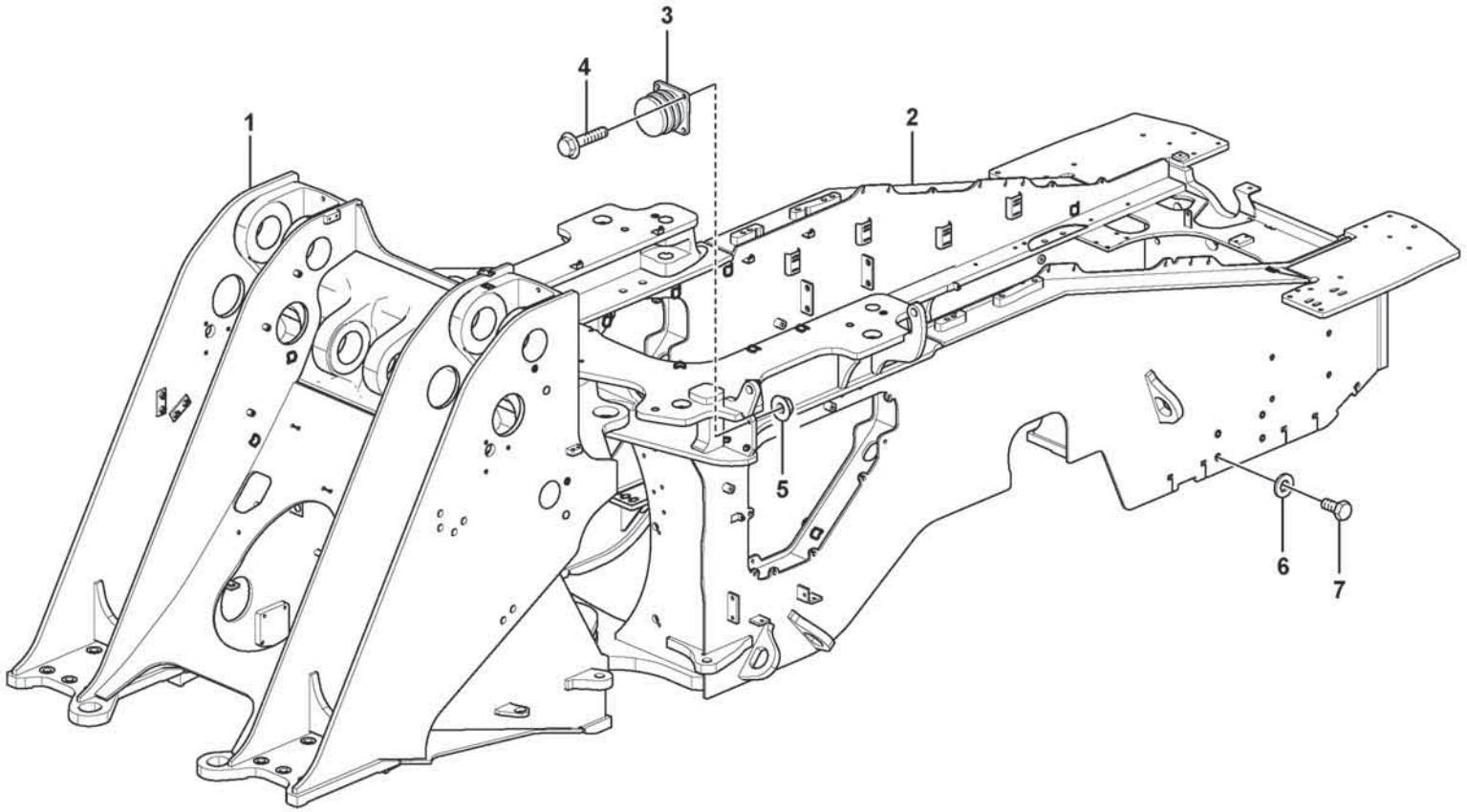

Volvo Construction Equipment
1093114

Fig.	Part No.	Quantity 1	2	3	PS	KIT	Description	Denominación	Denominação	Dénomination	Notes
1		1			NS		Front frame	Marco delantero	Estrutura diant	Cadre av	
2		1			NS		Rear frame	Bastidor posterior	Estrutura traseira	Cadre ar	
3	VOE 11026989	2					Steering damper	Amortiguador de dirección	Amortecedor da direção	Amortisseur direction	
4	VOE 60113097	8					Flange screw	Tornillo embridado	Parafuso flangeado	Vis à embase	
5	VOE 60113168	8					Flange lock nut	Contratuerca embridada	Contra porca flange	Contre-écrou à embase	
6	VOE 60110354	8					Plain washer	Arandela plana	Arruela simples	Rondelle plane	
7	VOE 997978	8					Hexagon screw	Tornillo hexagonal	Parafuso sextavado	Vis à tête hexagonale	

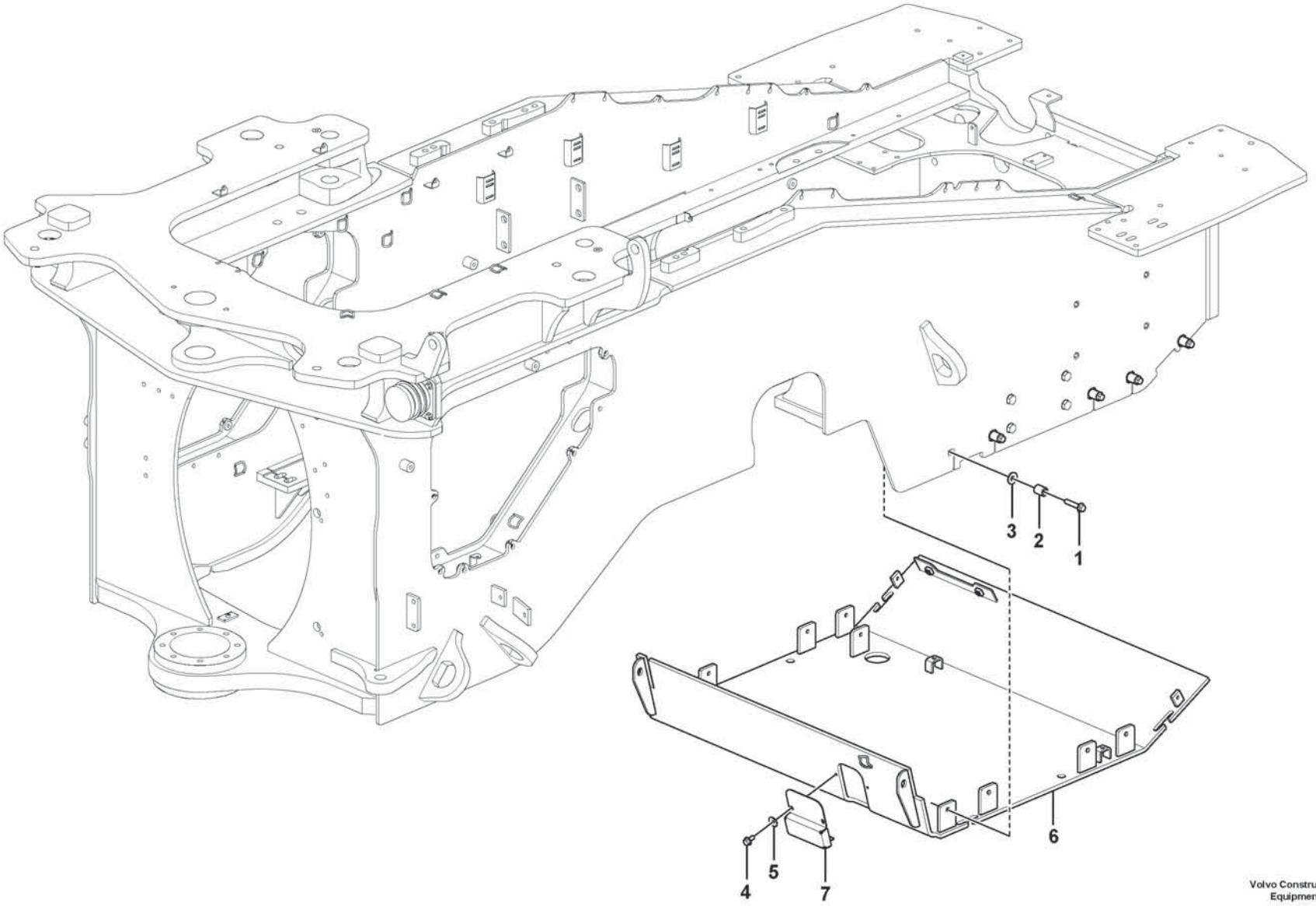

Volvo Construction Equipment
1091017

Fig.	Part No.	Quantity 1	2	3	PS	KIT	Description	Denominación	Denominação	Dénomination	Notes
1	**VOE 60113113**	10					Flange screw	Tornillo embridado	Parafuso flangeado	Vis à embase	
2	**VOE 60113605**	10					Spacer sleeve	Manguito distanciador	Luva espaçadora	Douille entretoise	
3	**VOE 60113870**	10					Washer	Arandela	Arruela	Rondelle	
4	**VOE 60113080**	2					Flange screw	Tornillo embridado	Parafuso flangeado	Vis à embase	
5	**VOE 60114321**	2					Washer	Arandela	Arruela	Rondelle	
6	**VOE 16869844**	1					Bottom guard plate	Defensa	Placa de proteção traseira	Sommier	
7	**VOE 16858426**	1					Plate	Chapa	Chapa	Tôle	

1		**Protecting plates** **Placas de proteccion** **Placas de proteção** **Tole protection**	Catalogue id **20803**	Group **715**
2				
3			Illustr. No **1091017**	Section **100**
4				
5			Issue **20053797-A**	Page **797**

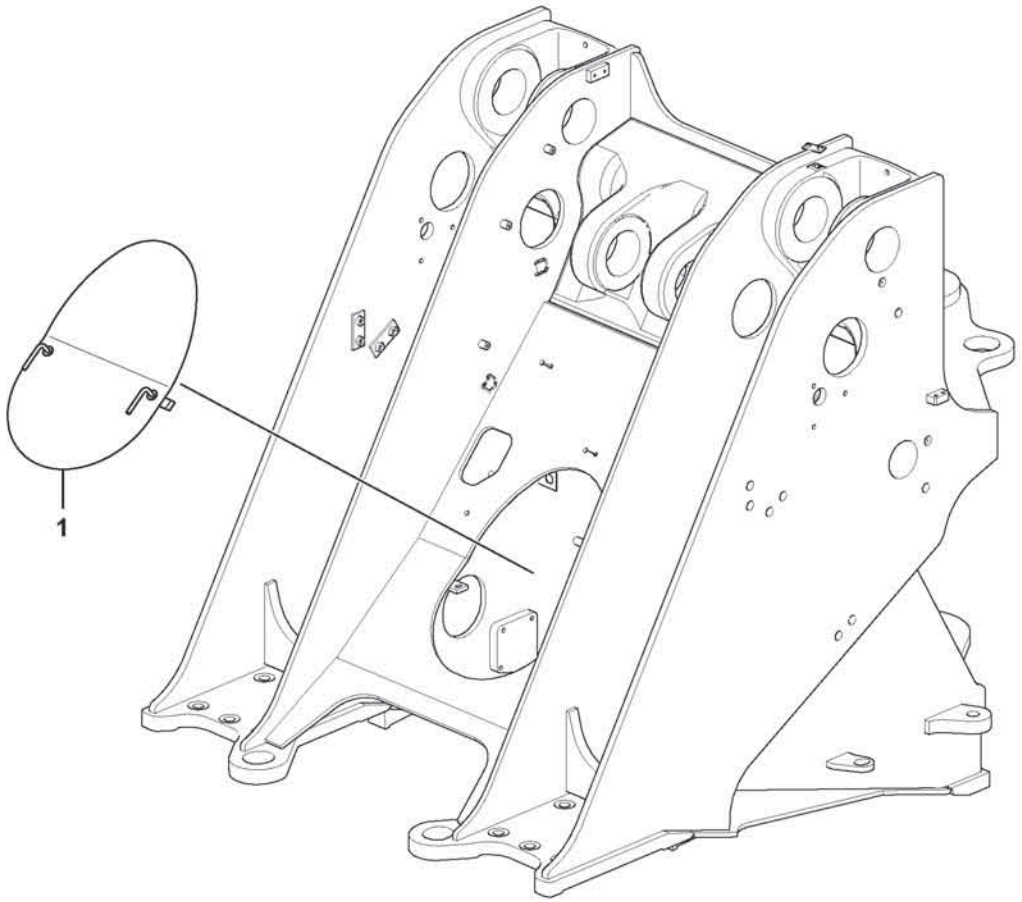

Volvo Construction Equipment
1075186

Fig.	Part No.	Quantity 1	2	3	PS	KIT	Description	Denominación	Denominação	Dénomination	Notes
1	VOE 15141457	1					Hatch	Tapa	Escotilha	Trappe	

1		**Protecting plates** **Placas de proteccion** **Placas de proteção** **Tole protection**	Catalogue id **20803**	Group **715**
2				
3			Illustr. No **1075186**	Section **200**
4				
5		**85709**	Issue **20053797-A**	Page **799**

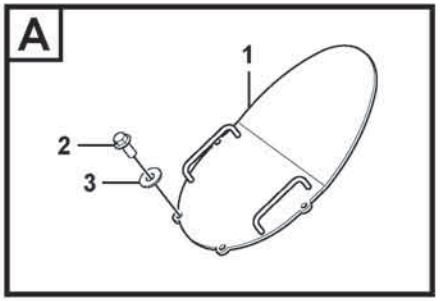
A
1
2
3

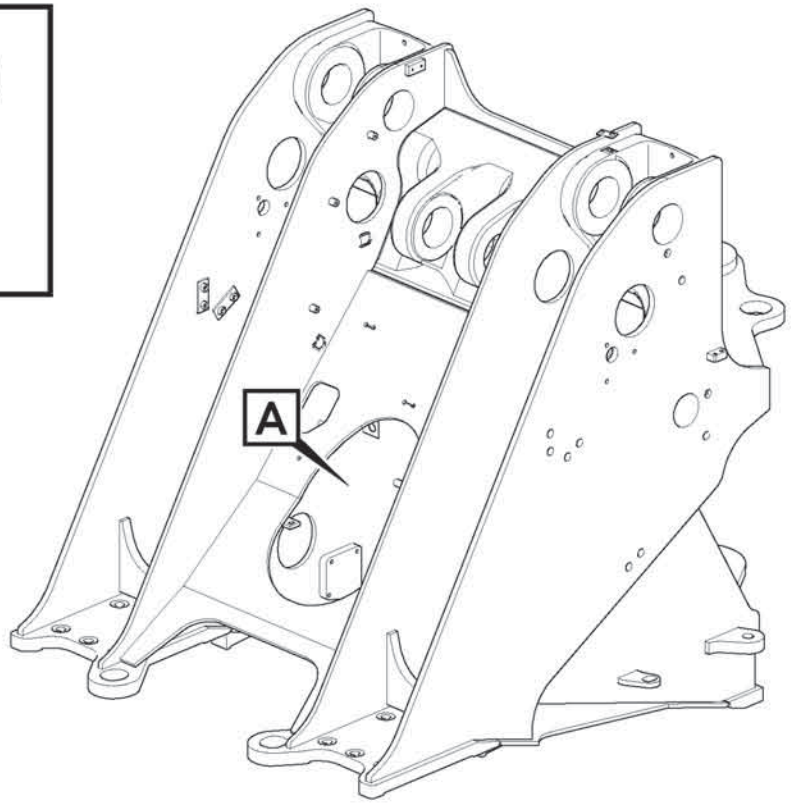
A

Fig.	Part No.	Quantity 1	2	3	PS	KIT	Description	Denominación	Denominação	Dénomination	Notes
1	**VOE 15178236**	1					Cover plate	Placa recurbrición	Tampa cobertura	Plaque de recouvrement	
1	**VOE 60113804**	4					Plain washer	Arandela plana	Arruela simples	Rondelle plane	
2	**VOE 60113107**	4					Flange screw	Tornillo embridado	Parafuso flangeado	Vis à embase	

1		**Protecting plates** **Placas de proteccion** **Placas de proteção** **Tole protection**	Catalogue id **20803**	Group **715**
2				
3			Illustr. No **1075200**	Section **300**
4				
5		**85342**	Issue **20053797-A**	Page **801**

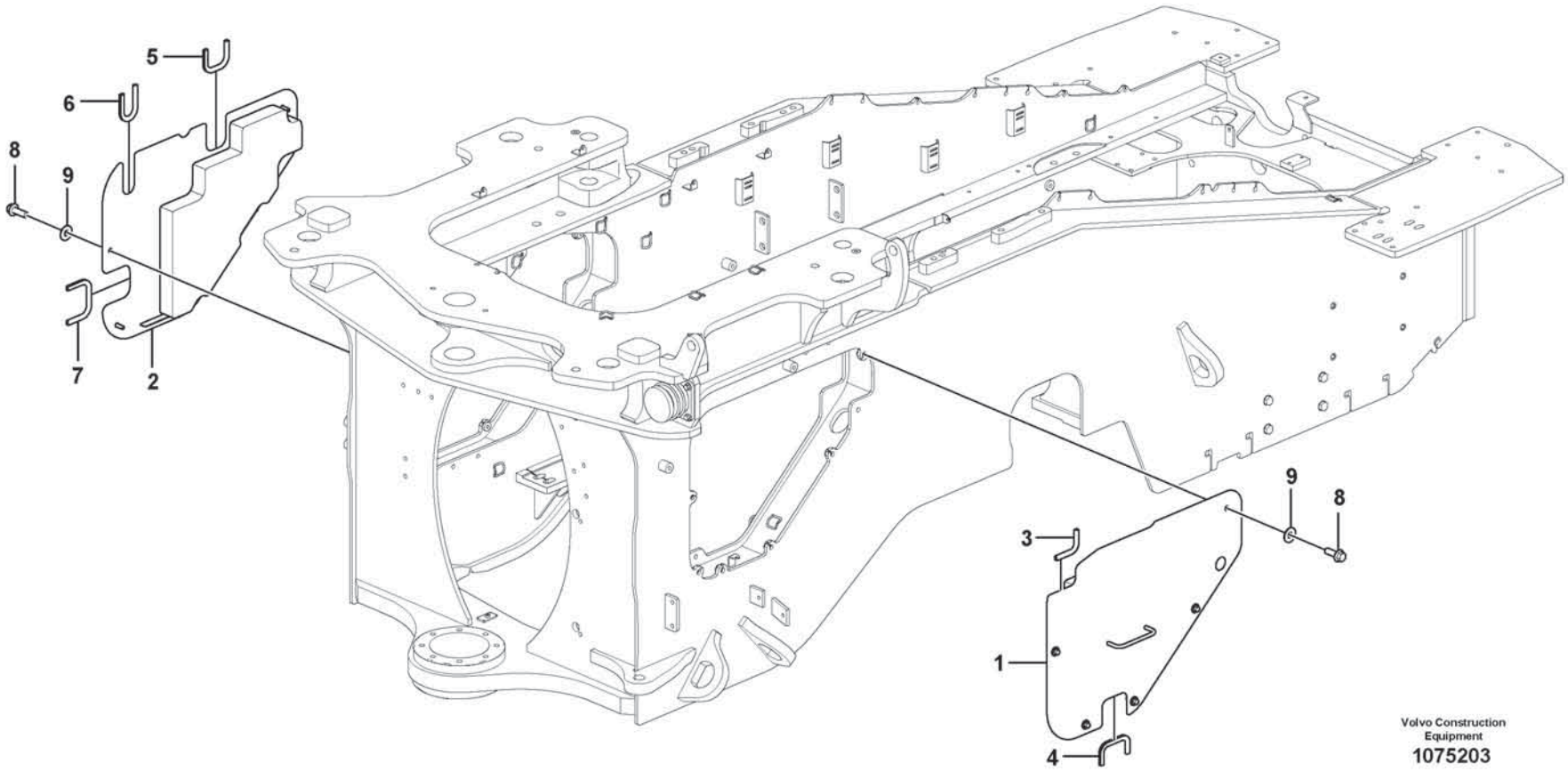
5
6
8
9
7
2
9
8
3
1
4
Volvo Construction Equipment
1075203

Fig.	Part No.	Quantity 1	2	3	PS	KIT	Description	Denominación	Denominação	Dénomination	Notes
1	**VOE 16858811**	1					Protecting plate	Placa de protección	Placa proteção	Tôle protection	
2	**VOE 16877464**	1					Protecting Plat	Placa protectora		Plaque de protection	
3	**VOE 4786031**	REQ					Framework moulding	Moldura armadura	Molde estrutura	Baguette claire-voie	L = 132 mm
4	**VOE 4786031**	REQ					Framework moulding	Moldura armadura	Molde estrutura	Baguette claire-voie	L = 191 mm
5	**VOE 4786031**	REQ					Framework moulding	Moldura armadura	Molde estrutura	Baguette claire-voie	L = 198 mm
6	**VOE 4786031**	REQ					Framework moulding	Moldura armadura	Molde estrutura	Baguette claire-voie	L = 206 mm
7	**VOE 3094031**	REQ					Framework moulding	Moldura armadura	Moldura de armação	Baguette claire-voie	L = 233 mm
8	**VOE 60113094**	10					Flange screw	Tornillo embridado	Parafuso flangeado	Vis à embase	
9	**VOE 60113311**	10					Washer	Arandela	Arruela	Rondelle	

1		**Protecting plates** **Placas de proteccion** **Placas de proteção** **Tole protection**	Catalogue id **20803**	Group **715**
2				
3			Illustr. No **1075203**	Section **400**
4				
5		**85726**	Issue **20053797-A**	Page **803**

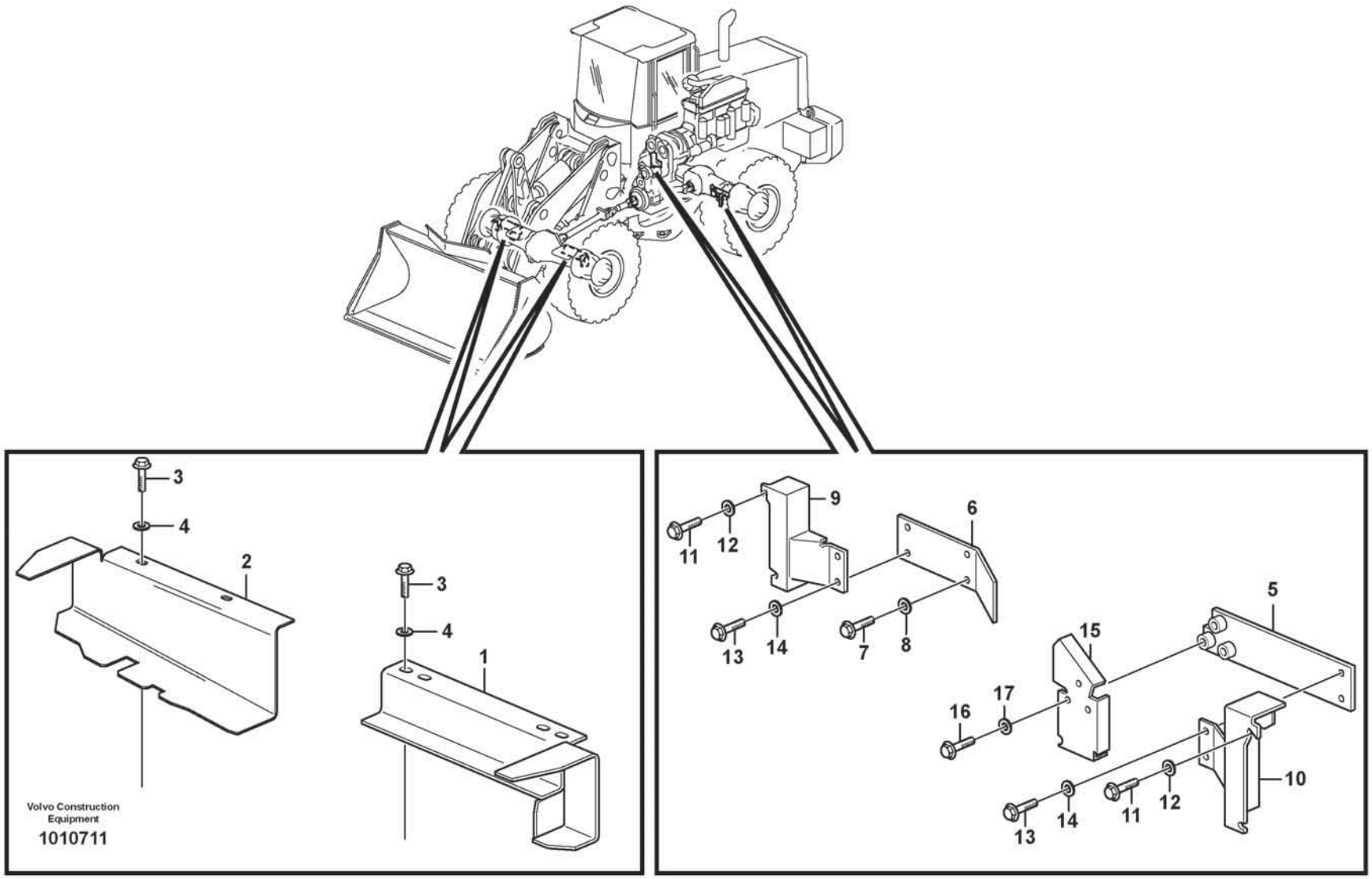
3
4
2
3
4
1
Volvo Construction Equipment
1010711
9
6
11
12
13
14
7
8
5
15
16
17
10
11
12
13
14

Fig.	Part No.	Quantity 1	2	3	PS	KIT	Description	Denominación	Denominação	Dénomination	Notes
1	VOE 11410296	1					Protection	Protección	Proteção	Protection	LH
2	VOE 11410297	1					Protection	Protección	Proteção	Protection	RH
3	VOE 60113093	4					Flange screw	Tornillo embridado	Parafuso flangeado	Vis à embase	
4	VOE 60113311	4					Washer	Arandela	Arruela	Rondelle	
5	VOE 11075529	1					Protecting plate	Placa de protección	Placa proteção	Tôle protection	LH
6	VOE 11075532	1					Protecting plate	Placa de protección	Placa proteção	Tôle protection	RH
7	VOE 60113080	2					Flange screw	Tornillo embridado	Parafuso flangeado	Vis à embase	
8	VOE 60114321	2					Washer	Arandela	Arruela	Rondelle	
9	VOE 11075533	1					Protecting plate	Placa de protección	Placa proteção	Tôle protection	RH
10	VOE 11075534	1					Protecting plate	Placa de protección	Placa proteção	Tôle protection	LH
11	VOE 60113080	4					Flange screw	Tornillo embridado	Parafuso flangeado	Vis à embase	
12	VOE 60114321	4					Washer	Arandela	Arruela	Rondelle	
13	VOE 60113080	4					Flange screw	Tornillo embridado	Parafuso flangeado	Vis à embase	
14	VOE 60114321	4					Washer	Arandela	Arruela	Rondelle	
15	VOE 11075531	1					Protecting plate	Placa de protección	Placa proteção	Tôle protection	
16	VOE 60113086	3					Flange screw	Tornillo embridado	Parafuso flangeado	Vis à embase	
17	VOE 60114321	3					Washer	Arandela	Arruela	Rondelle	

1		**Protection, brake pipes** **Protección, tubos de freno** **Proteção, tubos do freio** **Protection, conduit frein**	Catalogue id **20803**	Group **715**
2				
3			Illustr. No **1010711**	Section **500**
4				
5			Issue **20053797-A**	Page **805**

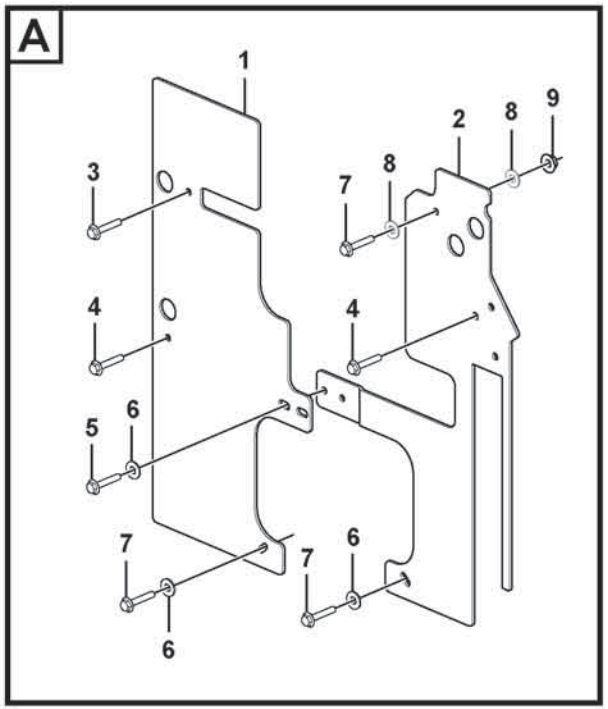
A
1
2
8
9
3
7
8
4
4
5
6
7
6
7
6
6

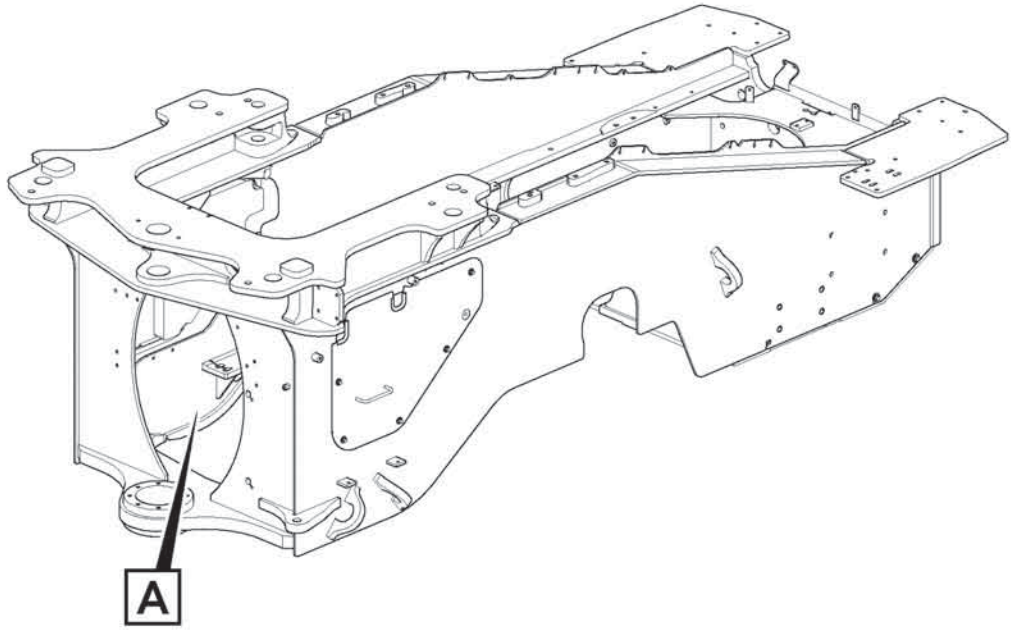
A

Fig.	Part No.	Quantity 1	2	3	PS	KIT	Description	Denominación	Denominação	Dénomination	Notes
1	**VOE 16872921**	1					Protecting plate	Placa de protección	Placa proteção	Tôle protection	
2	**VOE 16928511**	1					Protecting plate	Placa de protección	Placa proteção	Tôle protection	
3	**VOE 60113098**	1					Flange screw	Tornillo embridado	Parafuso flangeado	Vis à embase	
4	**VOE 60113084**	4					Flange screw	Tornillo embridado	Parafuso flangeado	Vis à embase	
5	**VOE 60113094**	2					Flange screw	Tornillo embridado	Parafuso flangeado	Vis à embase	
6	**VOE 60113311**	4					Washer	Arandela	Arruela	Rondelle	
7	**VOE 60113096**	3					Flange screw	Tornillo embridado	Parafuso flangeado	Vis à embase	
8	**VOE 60113866**	2					Washer	Arandela	Arruela	Rondelle	
9	**VOE 60113141**	1					Flange nut	Tuerca embridada	Porca flangeada	Écrou à embase	

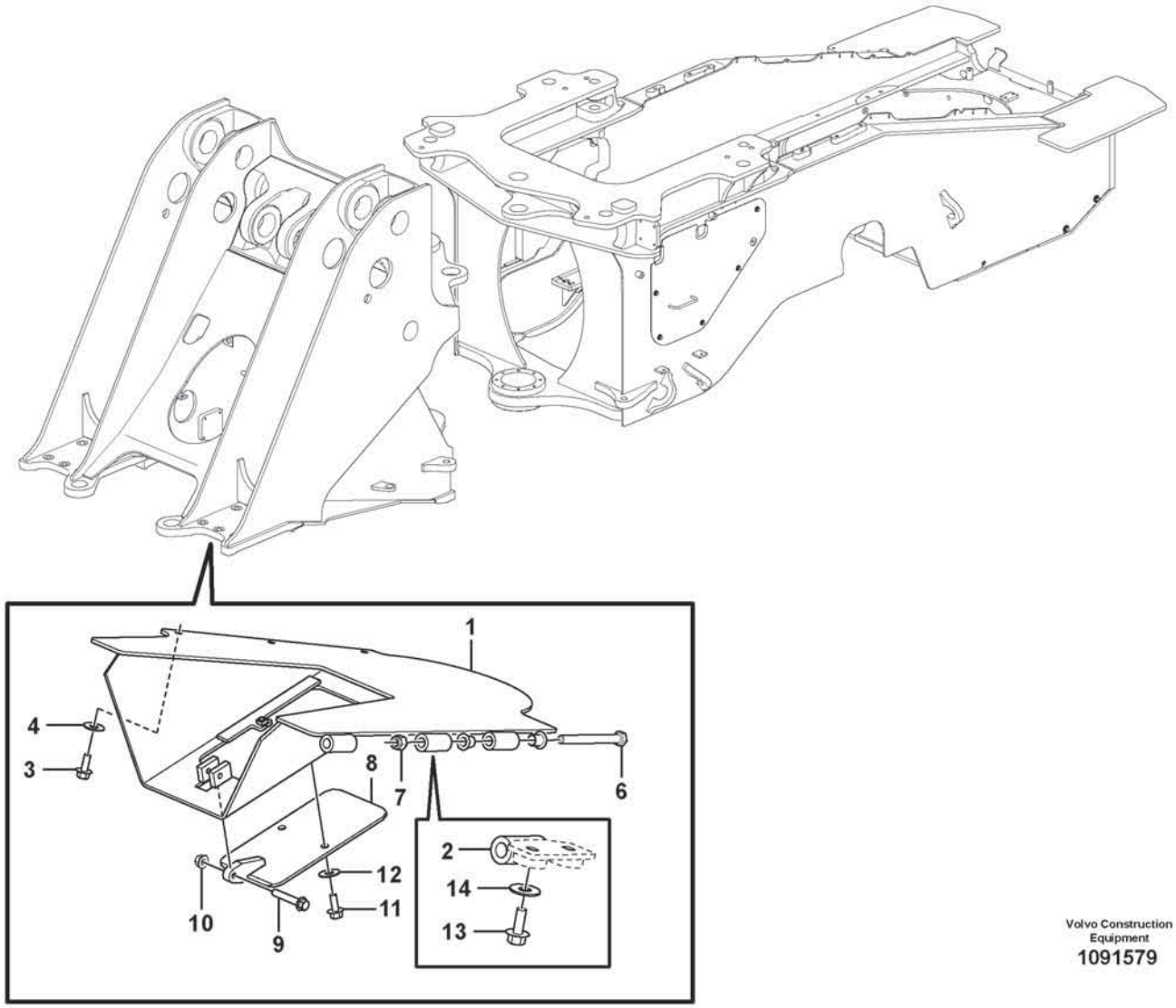

Volvo Construction Equipment
1091579

Fig.	Part No.	Quantity 1	2	3	PS	KIT	Description	Denominación	Denominação	Dénomination	Notes
1	VOE 11180766	1					Belly Guard	Defensa	Proteção inferior	Tole Capotage	
2	VOE 16805779	2					Hinge half	Mitad charnela	Metade dobradiça	Demi-articulation	
3	VOE 60113106	3					Flange screw	Tornillo embridado	Parafuso flangeado	Vis à embase	
4	VOE 60113804	3					Plain washer	Arandela plana	Arruela simples	Rondelle plane	
6	VOE 60110006	2					Hexagon screw	Tornillo hexagonal	Parafuso sextavado	Vis à tête hexagonale	
7	VOE 997398						Lock nut	Contratuerca	Porca trava	Contre-écrou	
8	VOE 11130393	1					Hatch	Tapa	Escotilha	Trappe	
9	VOE 60113115	1					Flange screw	Tornillo embridado	Parafuso flangeado	Vis à embase	
10	VOE 19000104	1					Flange lock nut	Contratuerca embridada	Contra porca flange	Contre-écrou à embase	
11	VOE 60113107	2					Flange screw	Tornillo embridado	Parafuso flangeado	Vis à embase	
12	VOE 60113804	2					Plain washer	Arandela plana	Arruela simples	Rondelle plane	
13	VOE 60113106	4					Flange screw	Tornillo embridado	Parafuso flangeado	Vis à embase	
14	VOE 60113804	4					Plain washer	Arandela plana	Arruela simples	Rondelle plane	

1		**Belly guard, front.** **Defensa, delantera.** **Proteção do bojo, dianteira.** **Tôle capotage, antérieur.**	Catalogue id **20803**	Group **715**
2				
3			Illustr. No **1091579**	Section **800**
4				
5		**82225**	Issue **20053797-A**	Page **809**

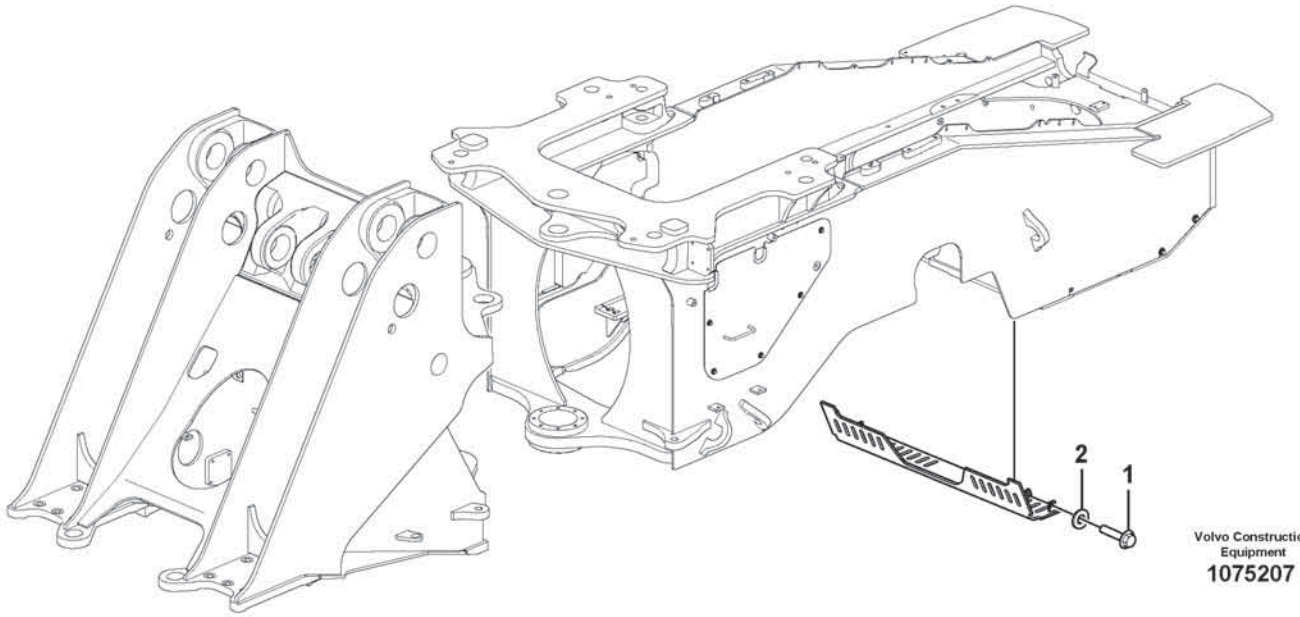

Volvo Construction Equipment

1075207

Fig.	Part No.	Quantity 1	2	3	PS	KIT	Description	Denominación	Denominação	Dénomination	Notes
1	**VOE 60113094**	4					Flange screw	Tornillo embridado	Parafuso flangeado	Vis à embase	
2	**VOE 60113311**	4					Washer	Arandela	Arruela	Rondelle	

1		**Belly guard, rear.** **Defensa, trasera.** **Proteção do bojo, traseira.** **Tôle capotage arrière.**	Catalogue id **20803**	Group **715**
2				
3			Illustr. No **1075207**	Section **1200**
4				
5		**85902**	Issue **20053797-A**	Page **811**

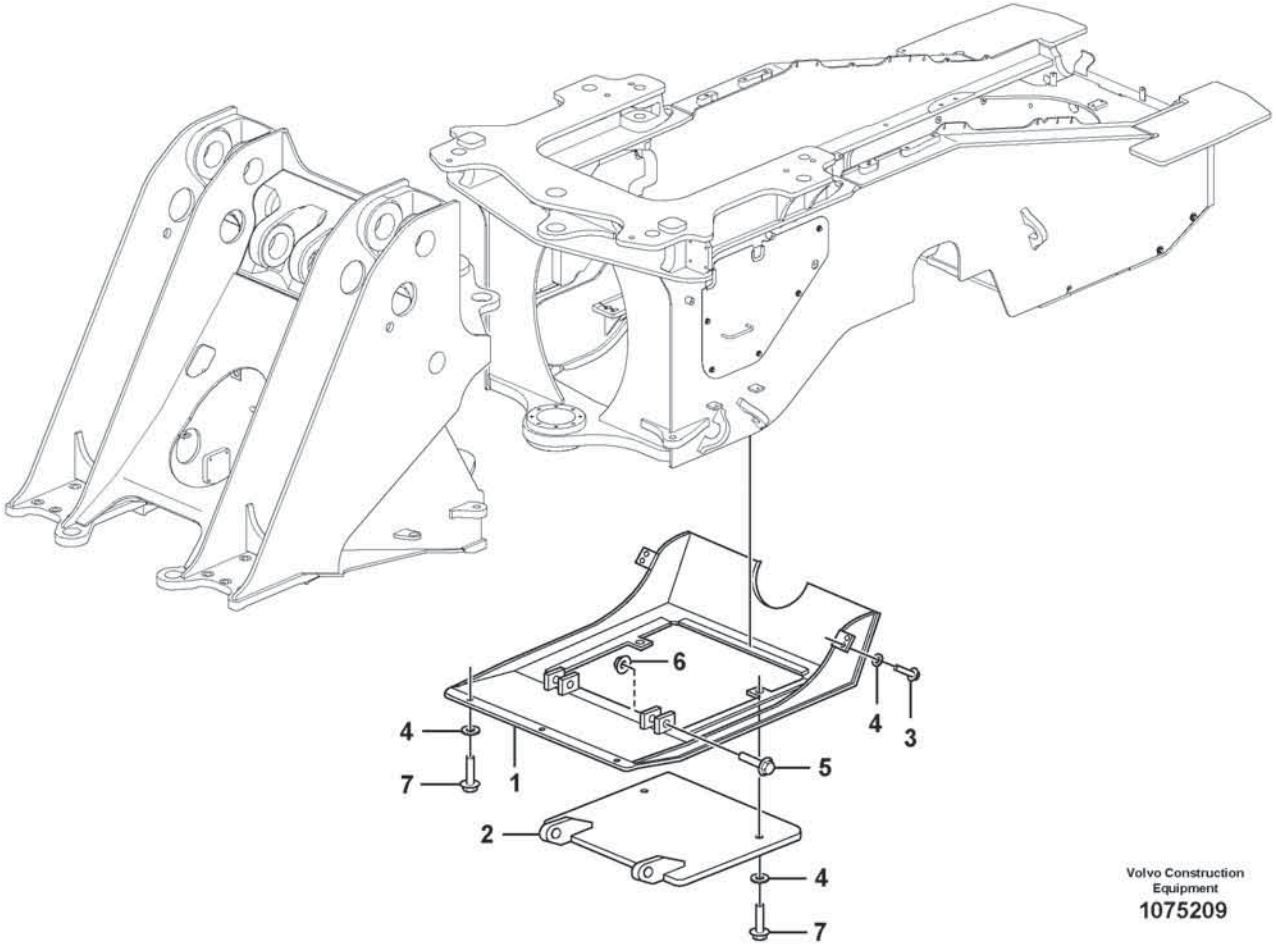

Volvo Construction Equipment

1075209

Fig.	Part No.	Quantity 1	2	3	PS	KIT	Description	Denominación	Denominação	Dénomination	Notes
1	**VOE 16911209**	1					Protecting plate	Placa de protección	Placa proteção	Tôle protection	
2	**VOE 11148924**	1					Hatch	Tapa	Escotilha	Trappe	
3	**VOE 60113109**	4					Flange screw	Tornillo embridado	Parafuso flangeado	Vis à embase	
4	**VOE 60113804**	9					Plain washer	Arandela plana	Arruela simples	Rondelle plane	
5	**VOE 60113115**	2					Flange screw	Tornillo embridado	Parafuso flangeado	Vis à embase	
6	**VOE 19000104**	2					Flange lock nut	Contratuerca embridada	Contra porca flange	Contre-écrou à embase	
7	**VOE 60113107**	5					Flange screw	Tornillo embridado	Parafuso flangeado	Vis à embase	

1		**Belly guard, rear.** **Defensa, trasera.** **Proteção do bojo, traseira.** **Tôle capotage arrière.**	Catalogue id **20803**	Group **715**
2				
3			Illustr. No **1075209**	Section **1400**
4				
5		**85330**	Issue **20053797-A**	Page **813**

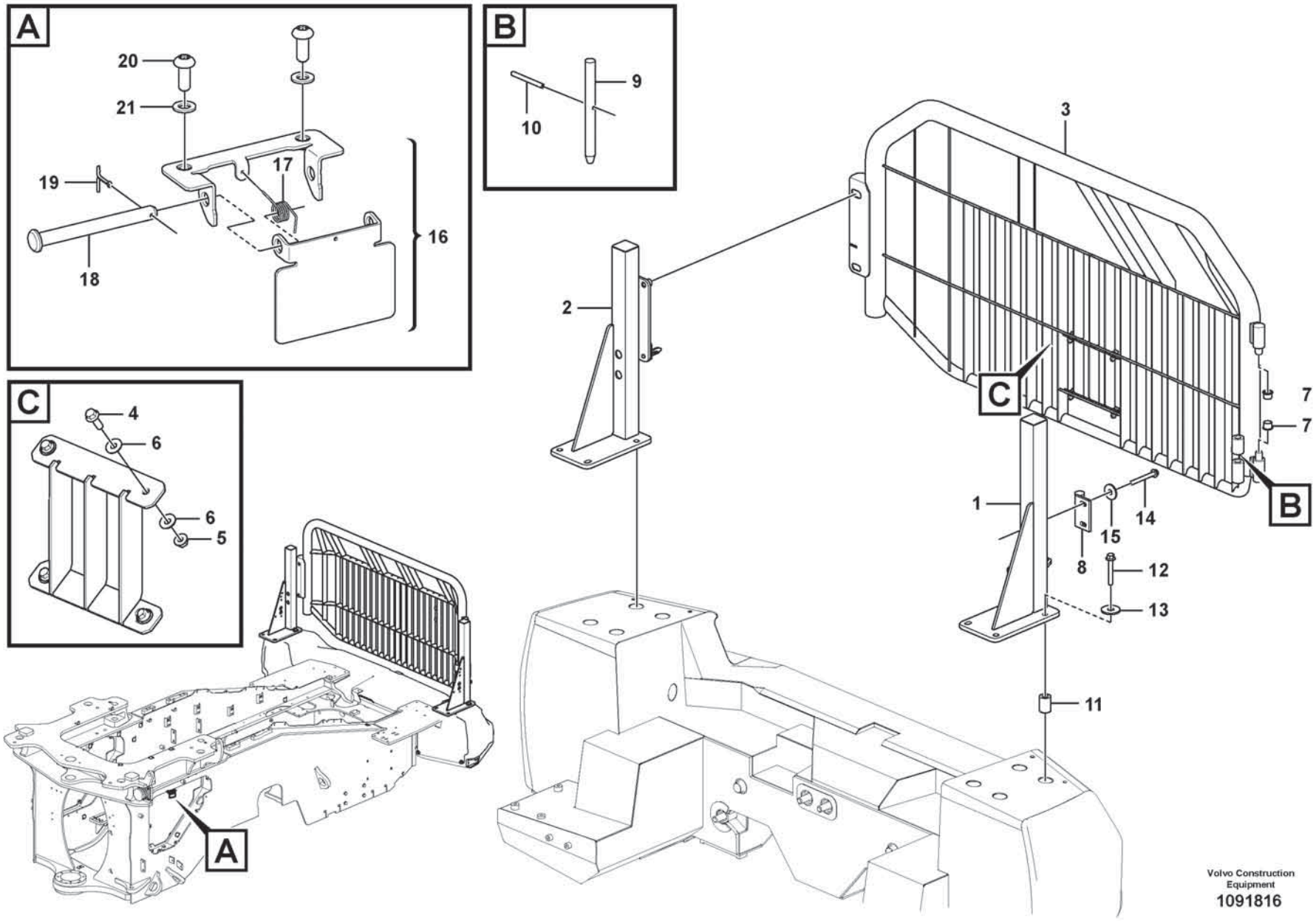

Volvo Construction Equipment

1091816

Fig.	Part No.	Quantity 1	2	3	PS	KIT	Description	Denominación	Denominação	Dénomination	Notes
1	VOE 16899637	1					Pillar	Montante	Coluna	Montant	
2	VOE 16899538	1					Pillar	Montante	Coluna	Montant	
3	VOE 16288183	1					Protecting grating	Rejilla de protección	Grade protetora	Grille protection	
4	VOE 60113094	4					•Flange screw	•Tornillo embridado	•Parafuso flangeado	•Vis à embase	
5	VOE 60113168	4					•Flange lock nut	•Contratuerca embridada	•Contra porca flange	•Contre-écrou à embase	
6	VOE 60113866	8					•Washer	•Arandela	•Arruela	•Rondelle	
7	VOE 11026547	2					Slide bearing	Cojinete de fricción	Rolamento deslizamento	Palier lisse	
8	VOE 15129760	1					Hinge half	Mitad charnela	Metade dobradiça	Demi-articulation	
9	VOE 11400568	1					Pin	Pasador	Coupilha	Clavette	
10	VOE 951985	1					Spring pin	Pasador tubular	Pino tubular	Goupille tubulaire	
11	VOE 60113624	8					Spacer sleeve	Manguito distanciador	Luva espaçadora	Douille entretoise	
12	VOE 60113132	8					Flange screw	Tornillo embridado	Parafuso flangeado	Vis à embase	
13	VOE 60113807	8					Washer	Arandela	Arruela	Rondelle	
14	VOE 60113119	2					Flange screw	Tornillo embridado	Parafuso flangeado	Vis à embase	
15	VOE 60113870	2					Washer	Arandela	Arruela	Rondelle	
16	VOE 16812880	1					Cap	Tapa	Tampa	Capot	
17	VOE 11119224	1					•Spring	•Resorte	•Mola	•Ressort	
18	VOE 964841	1					•Clevis pin	•Perno pasador hendido	•Pino do garfo	•Boulon à trou goupille	
19	VOE 907816	1					•Split pin	•Pasador hendido	•Chaveta fendida	•Goupille fendue	
20	VOE 997493	2					Six point socket screw	Racor de seis dientes	Paraf soquete sext	Vis à 6 pans creux	
21	VOE 60113296	2					Washer	Arandela	Arruela	Rondelle	

1		**Radiator, kylare.** **Rejilla proteccion, radiador.** **Radiador.** **Grille protection, radiateur.**	Catalogue id **20803**	Group **715**
2				
3			Illustr. No **1091816**	Section **1600**
4				
5		**86681**	Issue **20053797-A**	Page **815**

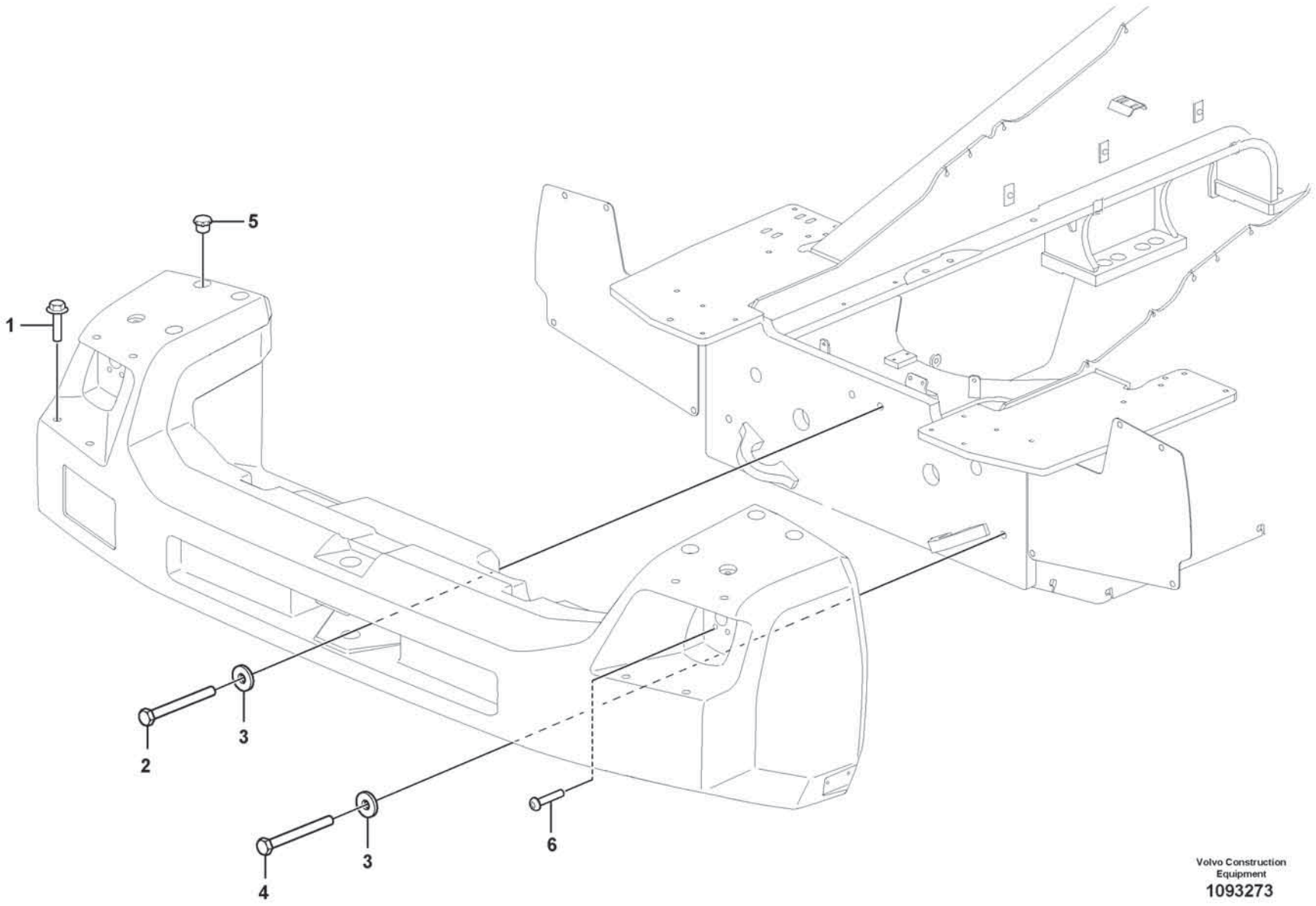

Volvo Construction Equipment

1093273

Fig.	Part No.	Quantity 1	2	3	PS	KIT	Description	Denominación	Denominação	Dénomination	Notes
1	**VOE 60113080**	8					Flange screw	Tornillo embridado	Parafuso flangeado	Vis à embase	
2	**VOE 16872151**	2					Screw	Tornillo	Parafuso	Vis	
3	**VOE 60113802**	4					Washer	Arandela	Arruela	Rondelle	
4	**VOE 14024728**	2					Screw	Tornillo	Parafuso	Vis	
5	**VOE 13931675**	8					Protecting plug	Tapón de protección	Bujão proteção	Tampon de protection	
6	**VOE 997501**	4					Six point socket screw	Racor de seis dientes	Paraf soquete sext	Vis à 6 pans creux	

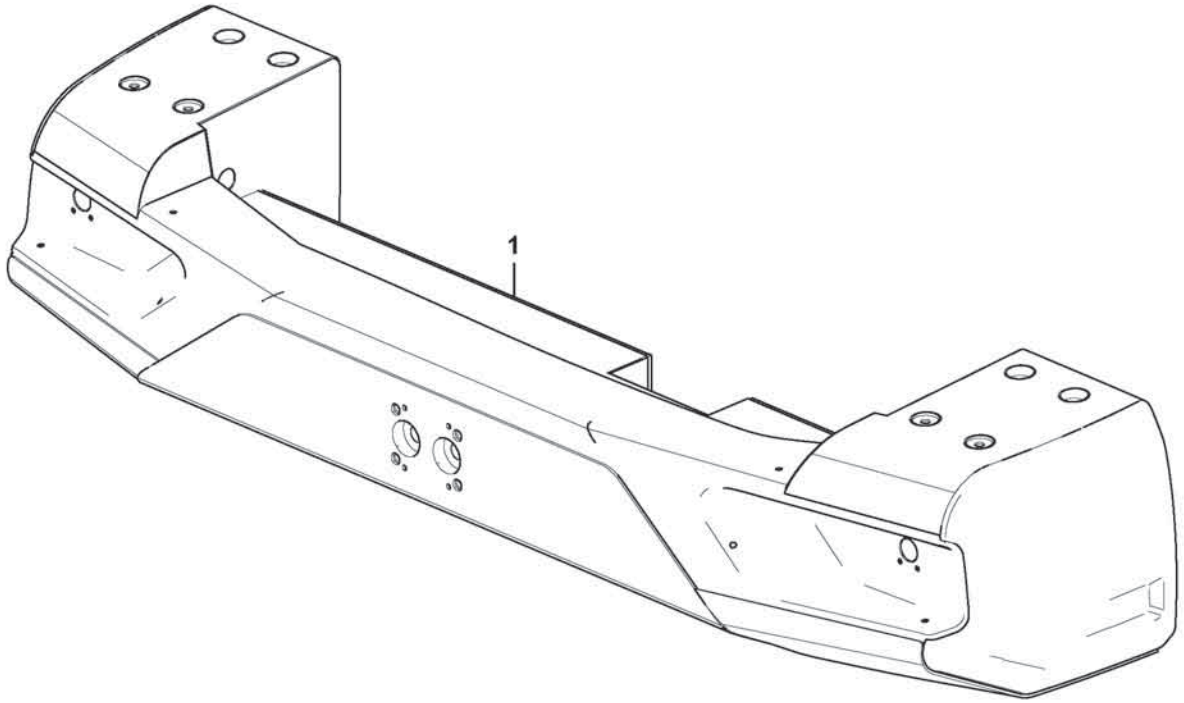
1

Fig.	Part No.	Quantity 1	2	3	PS	KIT	Description	Denominación	Denominação	Dénomination	Notes
1	VOE 16690696	1					Counterweight	Contrapeso	Contrapeso	Masse d'équilibrage	

1		**Counterweight.** **Contrapeso.** **Contrapeso.** **Contrepoids.**	Catalogue id **20803**	Group **716**
2				
3			Illustr. No **1085402**	Section **200**
4				
5		**86897**	Issue **20053797-A**	Page **819**

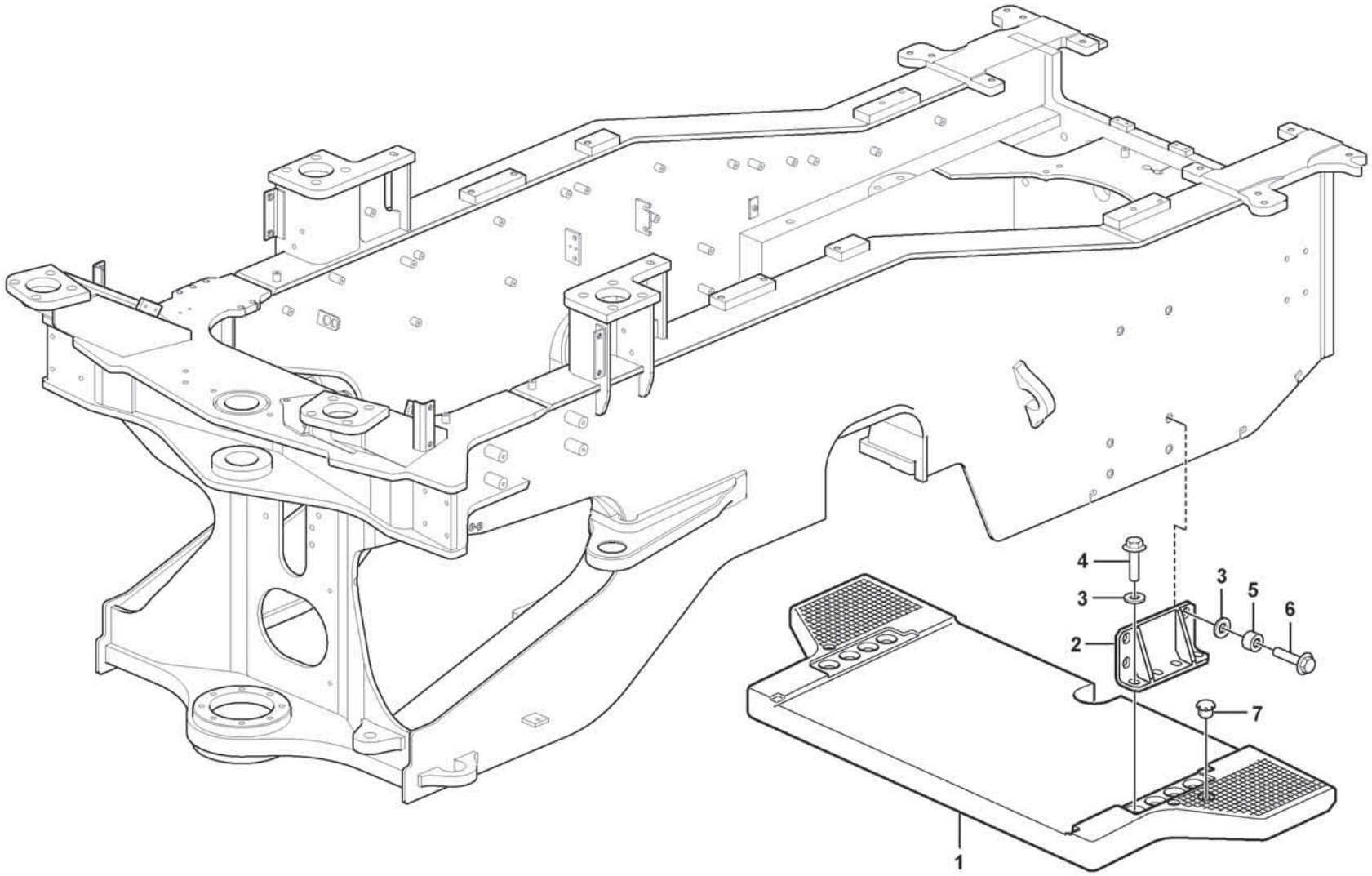

Volvo Construction Equipment

1075214

Fig.	Part No.	Quantity 1	2	3	PS	KIT	Description	Denominación	Denominação	Dénomination	Notes
1	**VOE 11154152**	1					Counterweight	Contrapeso	Contrapeso	Masse d'équilibrage	
2	**VOE 16892529**	2					Anchorage	Fijación	Ancoragem	Fixation	
3	**VOE 60113873**	16					Washer	Arandela	Arruela	Rondelle	
4	**VOE 60113129**	8					Flange screw	Tornillo embridado	Parafuso flangeado	Vis à embase	
5	**VOE 60113616**	8					Spacer sleeve	Manguito distanciador	Luva espaçadora	Douille entretoise	
6	**VOE 60113128**	8					Flange screw	Tornillo embridado	Parafuso flangeado	Vis à embase	
7	**VOE 13931675**	2					Protecting plug	Tapón de protección	Bujão proteção	Tampon de protection	

1		**Counterweight.** **Contrapeso.** **Contrapeso.** **Contrepoids.**	Catalogue id **20803**	Group **716**
2				
3			Illustr. No **1075214**	Section **300**
4				
5		**84882**	Issue **20053797-A**	Page **821**

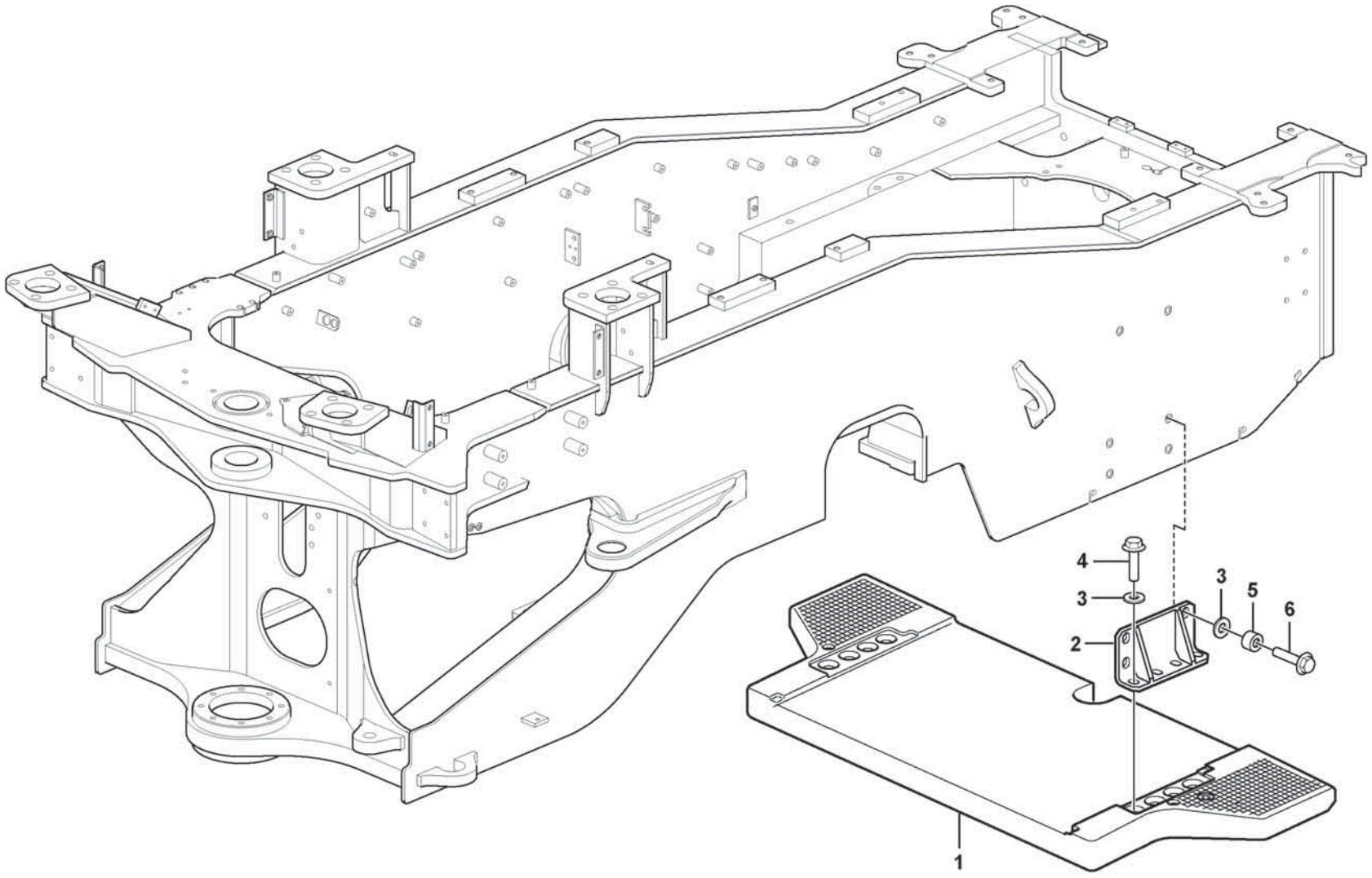

Volvo Construction Equipment

1075216

Fig.	Part No.	Quantity 1	2	3	PS	KIT	Description	Denominación	Denominação	Dénomination	Notes
1	**VOE 11154152**	1					Counterweight	Contrapeso	Contrapeso	Masse d'équilibrage	
2	**VOE 16892529**	2					Anchorage	Fijación	Ancoragem	Fixation	
3	**VOE 60113873**	16					Washer	Arandela	Arruela	Rondelle	
4	**VOE 60113129**	8					Flange screw	Tornillo embridado	Parafuso flangeado	Vis à embase	
5	**VOE 60113616**	8					Spacer sleeve	Manguito distanciador	Luva espaçadora	Douille entretoise	
6	**VOE 60113128**	8					Flange screw	Tornillo embridado	Parafuso flangeado	Vis à embase	

1		**Counterweight.** **Contrapeso.** **Contrapeso.** **Contrepoids.**	Catalogue id **20803**	Group **716**
2				
3			Illustr. No **1075216**	Section **400**
4				
5		**85432,85327**	Issue **20053797-A**	Page **823**

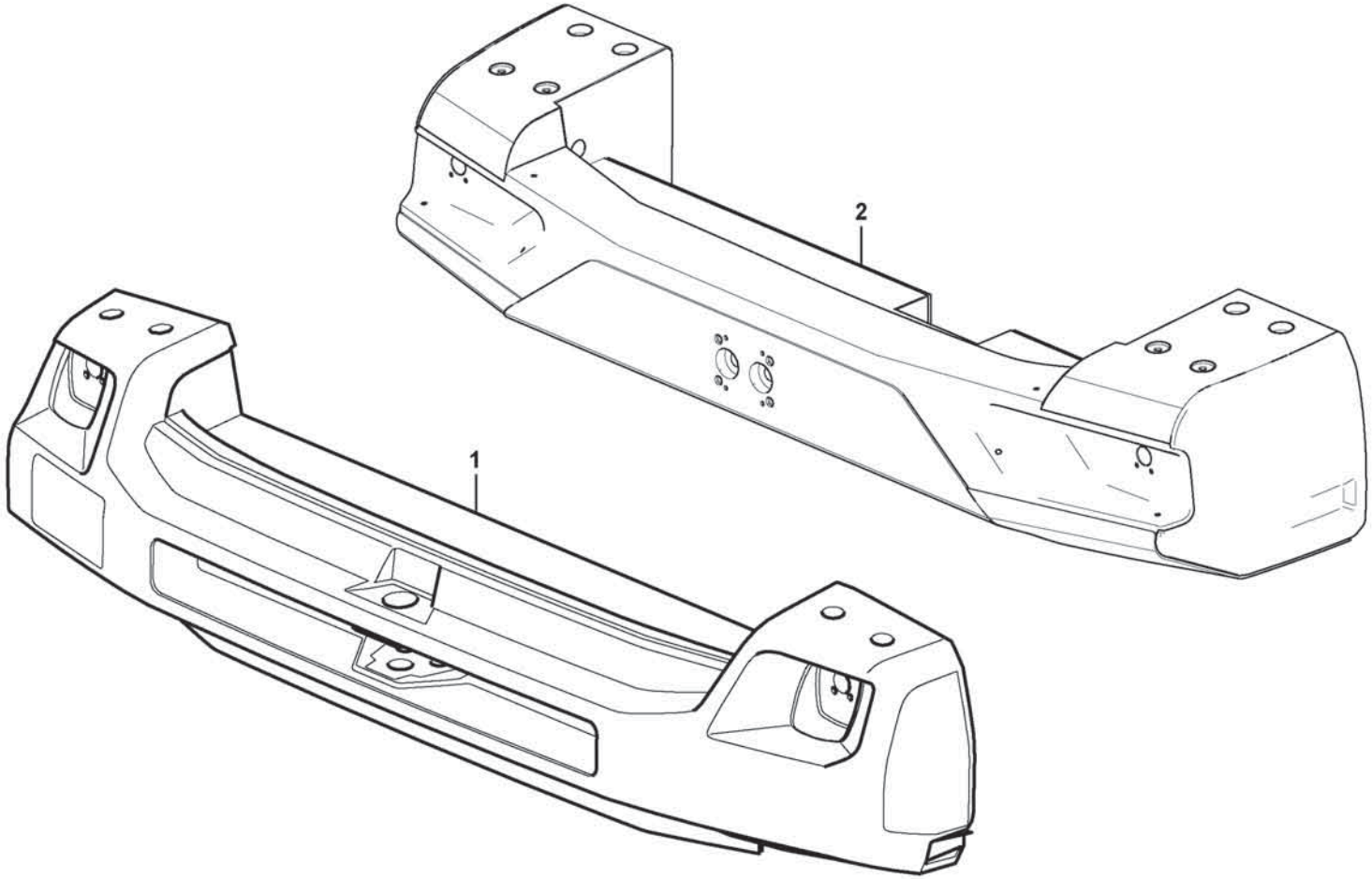

Volvo Construction Equipment
1085401

Fig.	Part No.	Quantity 1	2	3	PS	KIT	Description	Denominación	Denominação	Dénomination	Notes
2	VOE 16689712	1					Counterweight	Contrapeso	Contrapeso	Masse d'équilibrage	

1		**Counterweight.** **Contrapeso.** **Contrapeso.** **Contrepoids.**	Catalogue id **20803**	Group **716**
2				
3			Illustr. No **1085401**	Section **500**
4				
5		**85982**	Issue **20053797-A**	Page **825**

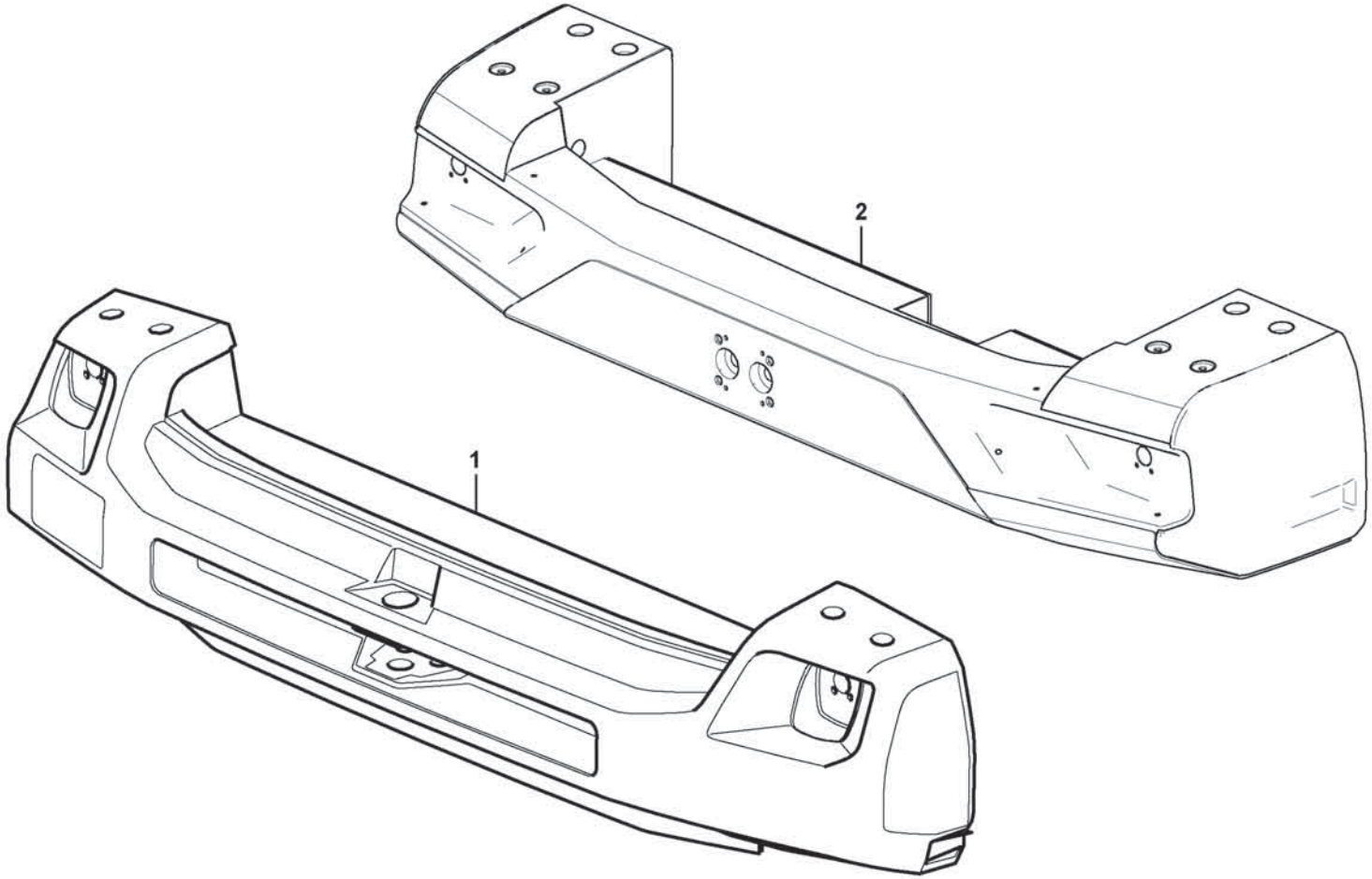

Volvo Construction Equipment
1085401

Fig.	Part No.	Quantity 1	2	3	PS	KIT	Description	Denominación	Denominação	Dénomination	Notes
1	**VOE 16846141**	1					Counterweight	Contrapeso	Contrapeso	Masse d'équilibrage	
2	**VOE 16899795**	1					Counterweight	Contrapeso	Contrapeso	Masse d'équilibrage	

1		**Counterweight.** **Contrapeso.** **Contrapeso.** **Contrepoids.**	Catalogue id **20803**	Group **716**
2				
3			Illustr. No **1085401**	Section **600**
4				
5		**86346**	Issue **20053797-A**	Page **827**

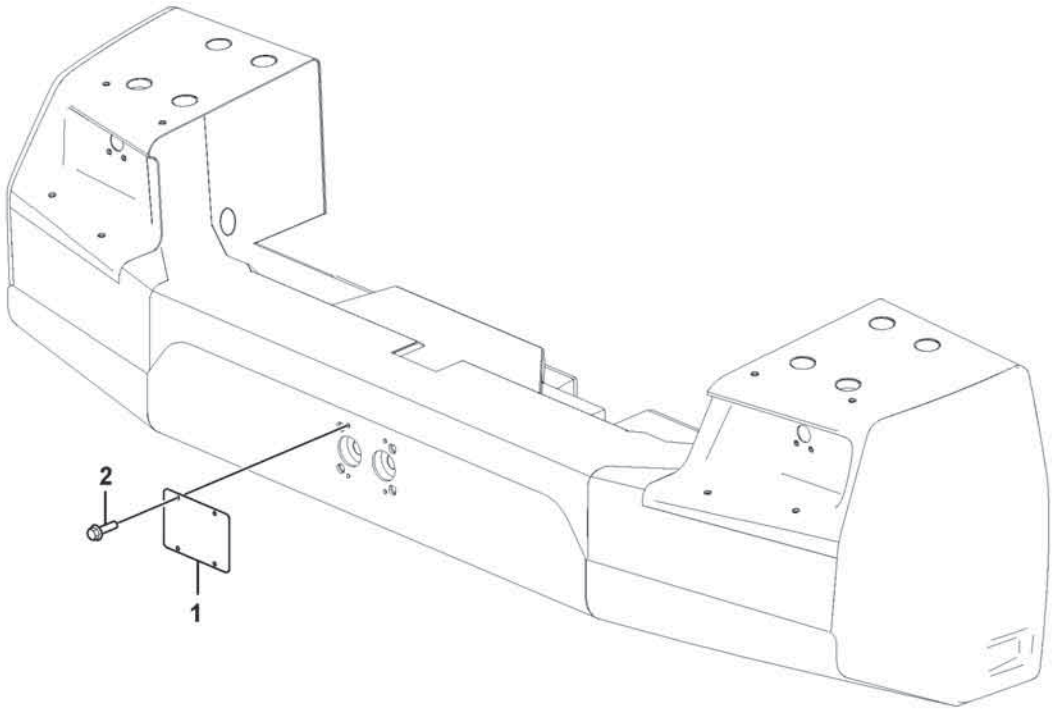
2
1

Fig.	Part No.	Quantity 1	2	3	PS	KIT	Description	Denominación	Denominação	Dénomination	Notes
1	**VOE 16692187**	1					Plate	Chapa	Chapa	Tôle	
2	**VOE 60113082**	4					Flange screw	Tornillo embridado	Parafuso flangeado	Vis à embase	

1		**Towing hitch**	Catalogue id **20803**	Group **716**
2		**Towing hitch**		
3		**Towing hitch**	Illustr. No **1091373**	Section **700**
4				
5		**86541**	Issue **20053797-A**	Page **829**

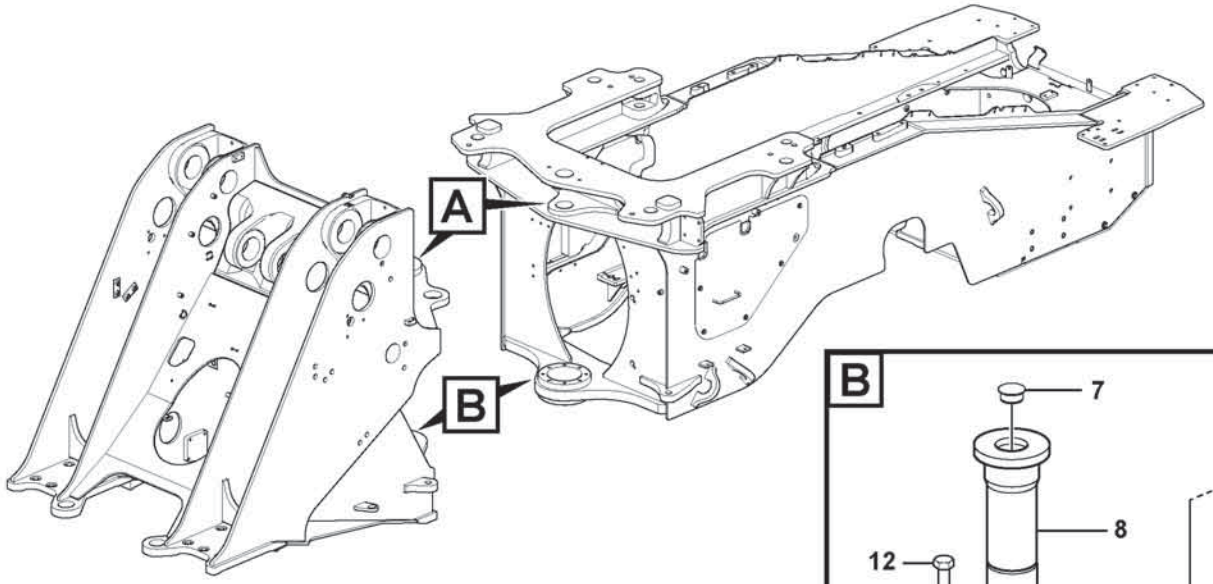

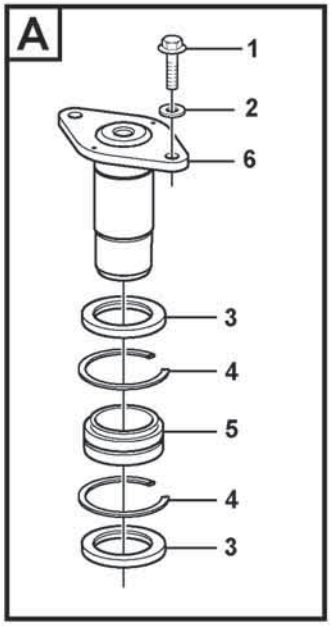

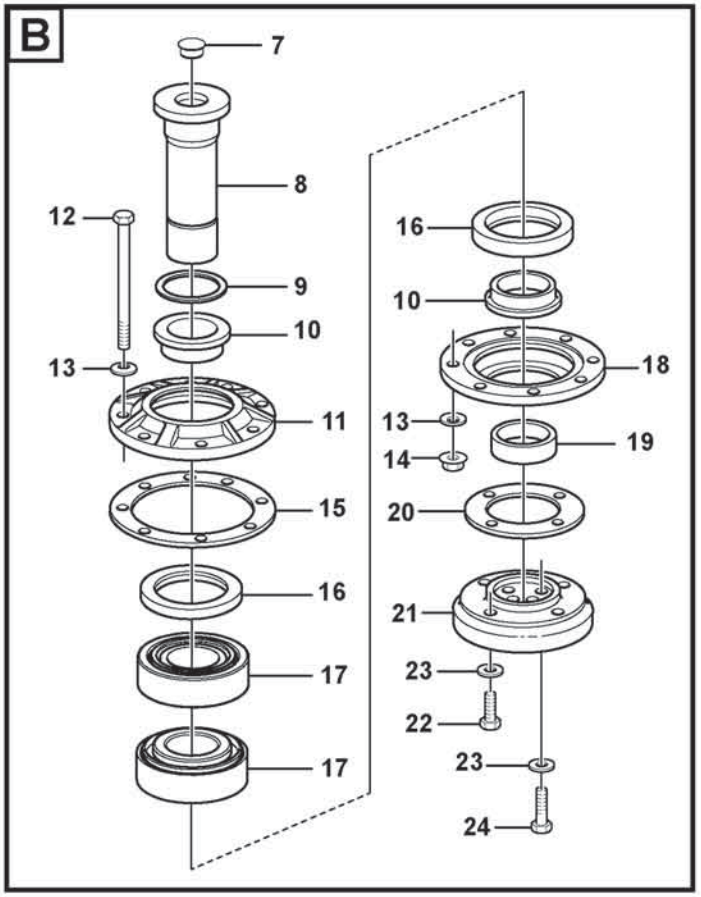

Volvo Construction Equipment
1071528

Fig.	Part No.	Quantity 1	2	3	PS	KIT	Description	Denominación	Denominação	Dénomination	Notes
1	VOE 60113126	2					Flange screw	Tornillo embridado	Parafuso flangeado	Vis à embase	
2	VOE 60113807	2					Washer	Arandela	Arruela	Rondelle	
3	VOE 930777	2					Sealing ring	Anillo retén	Anel de vedação	Bague étanchéité	
4	VOE 914554	2					Retaining ring	Anillo retén	Anel de fixação	Bague retenue	
5	VOE 15001575	1					Spherical plain bearing	Cojinete articulación	Rolam esférico	Palier articulé	
6	VOE 15099321	1					Pivot pin	Perno articulación	Pino de articulação	Boulon articulation	
7	VOE 948195	1					Plug	Tapón	Bujão	Tampon	
8	VOE 16614330	1					Pivot pin	Eje de articulación	Pino pivô	Axe-guide	
9	VOE 15100144	1					Bearing race	Anillo de cojinete	Pista rolamento	Bague palier	
10	VOE 4931019	2					Spacer ring	Anillo distanciador	Anel espaçador	Bague entretoise	
11	VOE 16802889	1					Cover	Capó	Capô	Capot	
12	VOE 997956	8					Hexagon screw	Tornillo hexagonal	Parafuso sextavado	Vis à tête hexagonale	
13	VOE 60112792	16					Spring washer	Arandela elástica	Arruela de pressão	Rondelle élastique	
14	VOE 60113142	8					Flange nut	Tuerca embridada	Porca flangeada	Écrou à embase	
15	VOE 4930275	3					Shim	Laminilla de ajuste	Calço de ajuste	Cale de réglage	THICK = 0,10 mm
15	VOE 4930276	2					Shim	Laminilla de ajuste	Calço de ajuste	Cale de réglage	THICK = 0,15 mm
15	VOE 4930277	2					Shim	Laminilla de ajuste	Calço de ajuste	Cale de réglage	THICK = 0,50 mm
16	VOE 16875631	2					Sealing ring	Anillo retén	Anel de vedação	Bague étanchéité	
17	VOE 181087	2					Roller bearing	Cojínete rodillo	Rolamento de rolos	Roulement à rouleaux	
18	VOE 4931498	1					Cover	Capó	Capô	Capot	
19	VOE 4850208	1					Bushing	Casquillo	Bucha	Bague	
20	VOE 4850222	3					Shim	Laminilla de ajuste	Calço de ajuste	Cale de réglage	THICK = 0,10 mm
20	VOE 4850223	2					Shim	Laminilla de ajuste	Calço de ajuste	Cale de réglage	THICK = 0,15 mm
20	VOE 4850224	2					Shim	Laminilla de ajuste	Calço de ajuste	Cale de réglage	THICK = 0,50 mm
20	VOE 4850225	1					Shim	Laminilla de ajuste	Calço de ajuste	Cale de réglage	THICK = 1,20 mm
21	VOE 4930994	1					Attaching washer	Arandela de fijación	Arruela ancoragem	Rondelle de fixation	
22	VOE 997466	4					Hexagon screw	Tornillo hexagonal	Parafuso sextavado	Vis à tête hexagonale	
23	VOE 997385	8					Washer	Arandela	Arruela	Rondelle	
24	VOE 997462	4					Hexagon screw	Tornillo hexagonal	Parafuso sextavado	Vis à tête hexagonale	

1		**Frame joint, vertical bearing** **Articulación del bastidor, cojinetes verticales** **Junta do chassi, rolamento vertical** **Articulation de châssis, palier vertical**	Catalogue id **20803**	Group **740**
2				
3			Illustr. No **1071528**	Section **100**
4				
5			Issue **20053797-A**	Page **831**

VOLVO

Volvo Construction Equipment
www.volvoce.com

GROUP	Section	Page
810 Cab, complete 11294119	100	843
810 Cab body: roof and floor panel. 11294119	150	845
810 Roof 85656	200	847
810 Roof 83033	300	849
818 Cab mounting block	100	851
818 Cab mounting block 86507	110	853
818 Cab mounting block 86508	120	855
818 Cab mounting block 87311	130	857
818 Cab mounting block 87312	140	859
818 Hydraulic system, cab tilt	200	861
821 Heat shield 86525	500	863
825 Fender, front 85807	100	865
825 Widener kit for standard mudguards, front 85081, 84688	200	867
825 Widener kit for standard mudguards, front 85080, 85084	300	869
825 Mud guards, front. 85816	400	871
826 Fender, rear	100	873
826 Fender, rear 84688	200	875
826 widener kit for standard mudguards, rear 85084	300	879
826 widener kit for standard mudguards, rear 85081, 84688	400	883
826 widener kit for standard mudguards, rear 85080, 85084	500	885
826 Mudguards - rear 85816	600	887
826 Mudguards - rear 85316	700	889
827 Foot step	100	891
827 Foot step 85798	600	893
827 Running board. 86371	700	895
827 Running board. 86372	800	897
831 Side Door 11294119	100	899
831 Door 86013	200	901
831 Door 86156	300	903
834 Lock 86154	100	907
834 Lock 86155	200	909
834 Lock	300	911
837 Protecting plates	250	913
837 Coverplates	300	917
837 Coverplates	400	919
837 Cover plates under cab 83572	500	921
837 Coverplates 85756	600	923
837 Filter cover 11294119	800	925
837 Coverplates 11294119	900	927
837 Protecting plates 86655	1100	929
837 Protecting plates 86380	1125	931
837 Protecting plates 86381	1130	933
841 Rear view mirrors 11298536	100	935
841 Mirror; forward visibility 85134	500	937
841 Rear view mirror 11298538	600	939
843 Glass panes 11294119	100	941
843 Glass panes 85678	300	943
843 Sliding window, door 83395	400	945
851 Cab : accessories 11294119	100	947
851 Insulating matting	200	949
851 Cab : accessories 11298502	300	951
852 Operator's seat, heated, air suspensioned. 87259	100	953
852 Operator seat with fitting parts 86580	150	957
852 Operator seat with fitting parts 86581	200	959
852 Operator seat with fitting parts 87259	300	961
852 Operator seat with fitting parts 86582	335	963
852 Operator seat with fitting parts 86193	350	965
852 Operator seat with fitting parts 86579	375	967
852 Operator seat with fitting parts 86243	390	969
852 Operator's seat 86582, 86581	400	971

INDEX OF CONTENTS

INDEX OF CONTENTS

Catalogue id	Group
20803	8
Issue	**Page**
20053797-A	834

GROUP	Section	Page
852 Operator's seat 86580, 86579	425	973
852 Armrest 86603	500	975
852 Operator's seat 86193, 86243	600	977
852 Armrest 83376	700	979
852 Armrest 87260	800	981
860 Hose protection, lift cylinder 85371	100	983
860 Windshild guard for windshield. 84473	200	985
860 Window guards, side and rear windows 11298448	300	987
860 Hub protection 82195	400	989
865 Noise reduction. 86656	300	991
872 Air filter 11298503	100	993
872 Air filter 11298380	200	995
872 Air filter 11298379	300	997
872 Air filter 85518	400	999
872 Air ducts 11294119	500	1003
872 Air ducts 11294119	600	1005
873 Air conditioning, climate unit 85999	100	1007
873 Air conditioning, climate unit 85999	200	1009
873 Heating system 11294119	300	1011
874 Compressor Assembly 85715	100	1013
874 Fresh air inlet, filter and fan housing 85715	200	1015
874 Condenser with fitting parts 85715	300	1017
874 Receiver drier with fitting parts. 85715	500	1019
875 Auxiliary Heater 85997	100	1021
881 Front section 11294119	100	1023
882 Interior equipment, cab 11294119	100	1027
882 Side panel right 11294119	200	1029
882 Lunch box holder 83437	400	1031
882 Interior components, sun blinds. 83831	500	1033
882 Interior components, sun blinds. 83832	600	1035
882 CDC - steering, arm rest with fitting parts 86185	700	1037
882 Interior equipment, cab 84419	1300	1041
882 Ashtray 86391	1400	1043
882 Bracket 86832	1500	1045
896 Tools 90007	100	1047
896 Tools 85362	200	1049
896 Pump 93988	300	1051
896 Tools 99183	400	1053
896 Tool box	500	1055
897 Sign plates and decals	50	1057
897 Sign plates and decals CAB	75	1059
897 Sign plates and decals OPTIONS	100	1061
897 Emblem	400	1065
897 50-sign 85358, 86897	500	1067
897 Sign for slow-moving vehicles 85357	600	1069
897 Sign plates and decals 86897	750	1071

GRUPO	Sección	Página
810 Cabina, completa 11294119	100	843
810 Cuerpo de cabina: techo yplancha de piso. 11294119	150	845
810 Techo 85656	200	847
810 Techo 83033	300	849
818 Suspensión de cabina	100	851
818 Suspensión de cabina 86507	110	853
818 Suspensión de cabina 86508	120	855
818 Suspensión de cabina 87311	130	857
818 Suspensión de cabina 87312	140	859
818 Sistema hidráulico, basculamiento de cabina	200	861
821 Defensa termica 86525	500	863
825 Guardabarros, delantero 85807	100	865
825 Juego de ampliación para guardabarros estándar, delantero 85081, 84688	200	867
825 Juego de ampliación para guardabarros estándar, delantero 85080, 85084	300	869
825 Guardabarros, delante. 85816	400	871
826 Guardabarros, trasero	100	873
826 Guardabarros, trasero 84688	200	875
826 Juego de ampliación para guardabarros estándar, trasero 85084	300	879
826 Juego de ampliación para guardabarros estándar, trasero 85081, 84688	400	883
826 Juego de ampliación para guardabarros estándar, trasero 85080, 85084	500	885
826 Guardabarros - trasero 85816	600	887
826 Guardabarros - trasero 85316	700	889
827 Escalón de acceso	100	891
827 Escalón de acceso 85798	600	893
827 Estribo. 86371	700	895
827 Estribo. 86372	800	897
831 Puerta lateral 11294119	100	899
831 Puerta 86013	200	901
831 Puerta 86156	300	903
834 Cerradura 86154	100	907
834 Cerradura 86155	200	909
834 Cerradura	300	911
837 Placas de proteccion	250	913
837 Chapas de cubierta	300	917
837 Chapas de cubierta	400	919
837 Chapas de protección debajo de la cabina 83572	500	921
837 Chapas de cubierta 85756	600	923
837 Tapa de filtro 11294119	800	925
837 Chapas de cubierta 11294119	900	927
837 Placas de proteccion 86655	1100	929
837 Placas de proteccion 86380	1125	931
837 Placas de proteccion 86381	1130	933
841 Espejos retrovisores 11298536	100	935
841 Espejo; visibilidad hacia delante 85134	500	937
841 Espejo retrovisor 11298538	600	939
843 Ventanillas 11294119	100	941
843 Ventanillas 85678	300	943
843 Ventanilla deslizante, puerta 83395	400	945
851 Cabina: accesorios 11294119	100	947
851 Alfombras aislantes	200	949
851 Cabina: accesorios 11298502	300	951
852 Asiento del conductor de suspensión neumática, caldeo elektrocidad. 87259	100	953
852 Asiento del conductor con piezas de montaje 86580	150	957
852 Asiento del conductor con piezas de montaje 86581	200	959
852 Asiento del conductor con piezas de montaje 87259	300	961
852 Asiento del conductor con piezas de montaje 86582	335	963
852 Asiento del conductor con piezas de montaje 86193	350	965
852 Asiento del conductor con piezas de montaje 86579	375	967

INDICE

INDICE

Catalogue id 20803 | Group 8
Issue 20053797-A | Page 836

GRUPO	Sección	Página
852 Asiento del conductor con piezas de montaje 86243	390	969
852 Asiento del conductor 86582, 86581	400	971
852 Asiento del conductor 86580, 86579	425	973
852 Reposabrazos 86603	500	975
852 Asiento del conductor 86193, 86243	600	977
852 Reposabrazos 83376	700	979
852 Reposabrazos 87260	800	981
860 Protección de manguera, cilindro de elevación 85371	100	983
860 Rejilla proteccion, cristal delantero. 84473	200	985
860 Rejilla de protección, ventana lateral y luneta posterior 11298448	300	987
860 Protección de cubo 82195	400	989
865 Equipo insonorizante. 86656	300	991
872 Filtro de aire 11298503	100	993
872 Filtro de aire 11298380	200	995
872 Filtro de aire 11298379	300	997
872 Filtro de aire 85518	400	999
872 Conductos de aire 11294119	500	1003
872 Conductos de aire 11294119	600	1005
873 Acondicionamiento de aire, unidad climatizadora 85999	100	1007
873 Acondicionamiento de aire, unidad climatizadora 85999	200	1009
873 Sistema de calefacción 11294119	300	1011
874 Compresor con accesorios de montaje 85715	100	1013
874 Toma aire fresco, filtro de aire y caja ventilador 85715	200	1015
874 Condensador con accesorios de montaje 85715	300	1017
874 Secador con accesorios de montaje. 85715	500	1019
875 Calefactor adicional 85997	100	1021
881 Sección frontal 11294119	100	1023
882 Equipo interior, cabina 11294119	100	1027
882 Panel lateral, derecha 11294119	200	1029
882 Fijacion, caja 83437	400	1031
882 Componentes interiores, cortina parasol. 83831	500	1033
882 Componentes interiores, cortina parasol. 83832	600	1035
882 CDC - dirección, reposabrazos con accesorios de montaje 86185	700	1037
882 Equipo interior, cabina 84419	1300	1041
882 Cenicero 86391	1400	1043
882 Soporte 86832	1500	1045
896 Herramientas 90007	100	1047
896 Herramientas 85362	200	1049
896 Bomba 93988	300	1051
896 Herramientas 99183	400	1053
896 Caja herramientas	500	1055
897 Muestras y decalcomanias	50	1057
897 Muestras y decalcomanias CAB	75	1059
897 Muestras y decalcomanias OPTIONS	100	1061
897 Emblema	400	1065
897 50-letrero 85358, 86897	500	1067
897 Señal para vehículos lentos 85357	600	1069
897 Muestras y decalcomanias 86897	750	1071

GRUPO	Seção	Página
810 Cabine, completa 11294119	100	843
810 Corpo da cabine: painéis do teto e do fundo 11294119	150	845
810 85656	200	847
810 83033	300	849
818 Bloco de montagem da cabine	100	851
818 Bloco de montagem da cabine 86507	110	853
818 Bloco de montagem da cabine 86508	120	855
818 Bloco de montagem da cabine 87311	130	857
818 Bloco de montagem da cabine 87312	140	859
818 Sistema hidráulico, inclinação da cabine	200	861
821 Proteção térmica 86525	500	863
825 Pára-lama, dianteiro 85807	100	865
825 Kit de alargamento de pára-lamas padrões, dianteiro 85081, 84688	200	867
825 Kit de alargamento de pára-lamas padrões, dianteiro 85080, 85084	300	869
825 85816	400	871
826 Pára-lama, traseiro	100	873
826 Pára-lama, traseiro 84688	200	875
826 Kit de alargamento de pára-lamas padrões, traseiro 85084	300	879
826 Kit de alargamento de pára-lamas padrões, traseiro 85081, 84688	400	883
826 Kit de alargamento de pára-lamas padrões, traseiro 85080, 85084	500	885
826 Para-lamas - traseiros 85816	600	887
826 Para-lamas - traseiros 85316	700	889
827 Degrau	100	891
827 Degrau 85798	600	893
827 Mesa deslizante. 86371	700	895
827 Mesa deslizante. 86372	800	897
831 11294119	100	899
831 Porta 86013	200	901
831 Porta 86156	300	903

GRUPO	Seção	Página
834 Trava 86154	100	907
834 Trava 86155	200	909
834 Trava	300	911
837 Placas de proteção	250	913
837 Placas de cobertura	300	917
837 Placas de cobertura	400	919
837 Placas de cobertura embaixo da cabine 83572	500	921
837 Placas de cobertura 85756	600	923
837 Tampa do filtro 11294119	800	925
837 Placas de cobertura 11294119	900	927
837 Placas de proteção 86655	1100	929
837 Placas de proteção 86380	1125	931
837 Placas de proteção 86381	1130	933
841 Espelhos retrovisores 11298536	100	935
841 Espelho, visibilidade dianteira 85134	500	937
841 Espelho retrovisor 11298538	600	939
843 Vidros das janelas 11294119	100	941
843 Vidros das janelas 85678	300	943
843 Janela corrediça, porta 83395	400	945
851 Cabine: acessórios 11294119	100	947
851 Esteira de isolamento	200	949
851 Cabine: acessórios 11298502	300	951
852 Assento do operador, com aquecimento e suspensão a ar. 87259	100	953
852 Assento do operador com peças de montagem 86580	150	957
852 Assento do operador com peças de montagem 86581	200	959
852 Assento do operador com peças de montagem 87259	300	961
852 Assento do operador com peças de montagem 86582	335	963
852 Assento do operador com peças de montagem 86193	350	965
852 Assento do operador com peças de montagem 86579	375	967
852 Assento do operador com peças de montagem 86243	390	969

ÍNDICE

ÍNDICE

Catalogue id 20803 | Group 8
Issue 20053797-A | Page 838

GRUPO	Seção	Página
852 Banco do motorista 86582, 86581	400	971
852 Banco do motorista 86580, 86579	425	973
852 Apoio de braço 86603	500	975
852 Banco do motorista 86193, 86243	600	977
852 Apoio de braço 83376	700	979
852 Apoio de braço 87260	800	981
860 Proteção de mangueira, cilindro de elevação 85371	100	983
860 Proteção de pára-brisa. 84473	200	985
860 11298448	300	987
860 Proteção de cubo 82195	400	989
865 Redução de ruído. 86656	300	991
872 Filtro de ar 11298503	100	993
872 Filtro de ar 11298380	200	995
872 Filtro de ar 11298379	300	997
872 Filtro de ar 85518	400	999
872 Tubos de ar 11294119	500	1003
872 Tubos de ar 11294119	600	1005
873 Ar condicionado, unidade de climatização 85999	100	1007
873 Ar condicionado, unidade de climatização 85999	200	1009
873 Sistema de aquecimento 11294119	300	1011
874 Compressor, montagem 85715	100	1013
874 Entrada de ar fresco, filtro e caixa do ventilador 85715	200	1015
874 Condensador com peças de instalação 85715	300	1017
874 85715	500	1019
875 Aquecedor adicional 85997	100	1021
881 Seção dianteira 11294119	100	1023
882 Equipamento interior, cabine 11294119	100	1027
882 Painel lateral direito 11294119	200	1029
882 Suporte de marmita 83437	400	1031
882 Componentes internos, persianas solares. 83831	500	1033
882 Componentes internos, persianas solares. 83832	600	1035
882 Direção CDC, apoio de braço com peças acessórias 86185	700	1037
882 Equipamento interior, cabine 84419	1300	1041
882 86391	1400	1043
882 86832	1500	1045
896 Ferramentas 90007	100	1047
896 Ferramentas 85362	200	1049
896 Bomba 93988	300	1051
896 Ferramentas 99183	400	1053
896 Caixa de ferramenta	500	1055
897 Placas de sinalização e adesivos	50	1057
897 Placas de sinalização e adesivos CAB	75	1059
897 Placas de sinalização e adesivos OPTIONS	100	1061
897 Emblema	400	1065
897 85358, 86897	500	1067
897 Sinalização de veículo lento 85357	600	1069
897 Placas de sinalização e adesivos 86897	750	1071

GROUPE	Section	Page
810 Cabine, complète 11294119	100	843
810 Corps de cabine: toit et tôle plancher. 11294119	150	845
810 Toit 85656	200	847
810 Toit 83033	300	849
818 Suspension de cabine	100	851
818 Suspension de cabine 86507	110	853
818 Suspension de cabine 86508	120	855
818 Suspension de cabine 87311	130	857
818 Suspension de cabine 87312	140	859
818 Système hydraulique, basculement de la cabine	200	861
821 Pare-chaleur 86525	500	863
825 Aile, AV 85807	100	865
825 Kit élargisseurs de garde-boue standard, AV 85081, 84688	200	867
825 Kit élargisseurs de garde-boue standard, AV 85080, 85084	300	869
825 Garde-boue, Av 85816	400	871
826 Aile, AR	100	873
826 Aile, AR 84688	200	875
826 Kit élargisseurs de garde-boue standard, AR 85084	300	879
826 Kit élargisseurs de garde-boue standard, AR 85081, 84688	400	883
826 Kit élargisseurs de garde-boue standard, AR 85080, 85084	500	885
826 Garde-boue - arrière 85816	600	887
826 Garde-boue - arrière 85316	700	889
827 Marche-pied	100	891
827 Marche-pied 85798	600	893
827 Marche - pied. 86371	700	895
827 Marche - pied. 86372	800	897
831 Porte latérale 11294119	100	899
831 Porte 86013	200	901
831 Porte 86156	300	903
834 Verrou 86154	100	907
834 Verrou 86155	200	909
834 Verrou	300	911
837 Tole protection	250	913
837 Tôles de recouvrement	300	917
837 Tôles de recouvrement	400	919
837 Tôles de protection sous la cabine 83572	500	921
837 Tôles de recouvrement 85756	600	923
837 Couvercle de filtre 11294119	800	925
837 Tôles de recouvrement 11294119	900	927
837 Tole protection 86655	1100	929
837 Tole protection 86380	1125	931
837 Tole protection 86381	1130	933
841 Retroviseurs 11298536	100	935
841 Miroir orienté vers l'avant 85134	500	937
841 Rétroviseur 11298538	600	939
843 Vitres 11294119	100	941
843 Vitres 85678	300	943
843 Vitre coulissante, porte 83395	400	945
851 Cabine : accessoires 11294119	100	947
851 Tapis isolant	200	949
851 Cabine : accessoires 11298502	300	951
852 Siège du conducteur, suspension pneumatique, chauffage élektrique. 87259	100	953
852 Siège conducteur avec pièces de montage 86580	150	957
852 Siège conducteur avec pièces de montage 86581	200	959
852 Siège conducteur avec pièces de montage 87259	300	961
852 Siège conducteur avec pièces de montage 86582	335	963
852 Siège conducteur avec pièces de montage 86193	350	965
852 Siège conducteur avec pièces de montage 86579	375	967
852 Siège conducteur avec pièces de montage 86243	390	969
852 Siège du conucteur 86582, 86581	400	971

TABLE DES MATIÈRES

TABLE DES MATIÈRES

Catalogue id	Group
20803	8
Issue	Page
20053797-A	840

GROUPE	Section	Page
852 Siège du conucteur 86580, 86579	425	973
852 Accoudoir 86603	500	975
852 Siège du conucteur 86193, 86243	600	977
852 Accoudoir 83376	700	979
852 Accoudoir 87260	800	981
860 Protection de flexible, vérin de levage 85371	100	983
860 Grille protection, par-brise. 84473	200	985
860 Grille protection, vitre latérale et lunette Ar 11298448	300	987
860 Protection de moyeu 82195	400	989
865 Equipment insonorisant. 86656	300	991
872 Filtre à air 11298503	100	993
872 Filtre à air 11298380	200	995
872 Filtre à air 11298379	300	997
872 Filtre à air 85518	400	999
872 Canalisation d'air 11294119	500	1003
872 Canalisation d'air 11294119	600	1005
873 Conditionnement d'air climatiseur 85999	100	1007
873 Conditionnement d'air climatiseur 85999	200	1009
873 Système du chauffage 11294119	300	1011
874 Compresseur avec piècesde montage 85715	100	1013
874 Entrée air frais, filtre a air et boîtier ventilateur 85715	200	1015
874 Condenseur d'air avec pièces de montage 85715	300	1017
874 Déshydrateur avec pièces de montage. 85715	500	1019
875 Chauffage d'appoint 85997	100	1021
881 Section avant 11294119	100	1023
882 Equipement interieur, cabine 11294119	100	1027
882 Panneau, droite 11294119	200	1029
882 Fixation, caisse 83437	400	1031
882 Pièces d'aménagement, jalousie. 83831	500	1033
882 Pièces d'aménagement, jalousie. 83832	600	1035
882 CDC - direction, accoudoir avec pièces de montage 86185	700	1037

GROUPE	Section	Page
882 Equipement interieur, cabine 84419	1300	1041
882 Cendrier 86391	1400	1043
882 Support 86832	1500	1045
896 Outillage 90007	100	1047
896 Outillage 85362	200	1049
896 Pompe 93988	300	1051
896 Outillage 99183	400	1053
896 Caisse á outils	500	1055
897 Enseignes et décalcomanies	50	1057
897 Enseignes et décalcomanies CAB	75	1059
897 Enseignes et décalcomanies OPTIONS	100	1061
897 Emblème	400	1065
897 50-enseigne 85358, 86897	500	1067
897 Signe pour véhicules lents 85357	600	1069
897 Enseignes et décalcomanies 86897	750	1071

VOLVO

Volvo Construction Equipment
www.volvoce.com

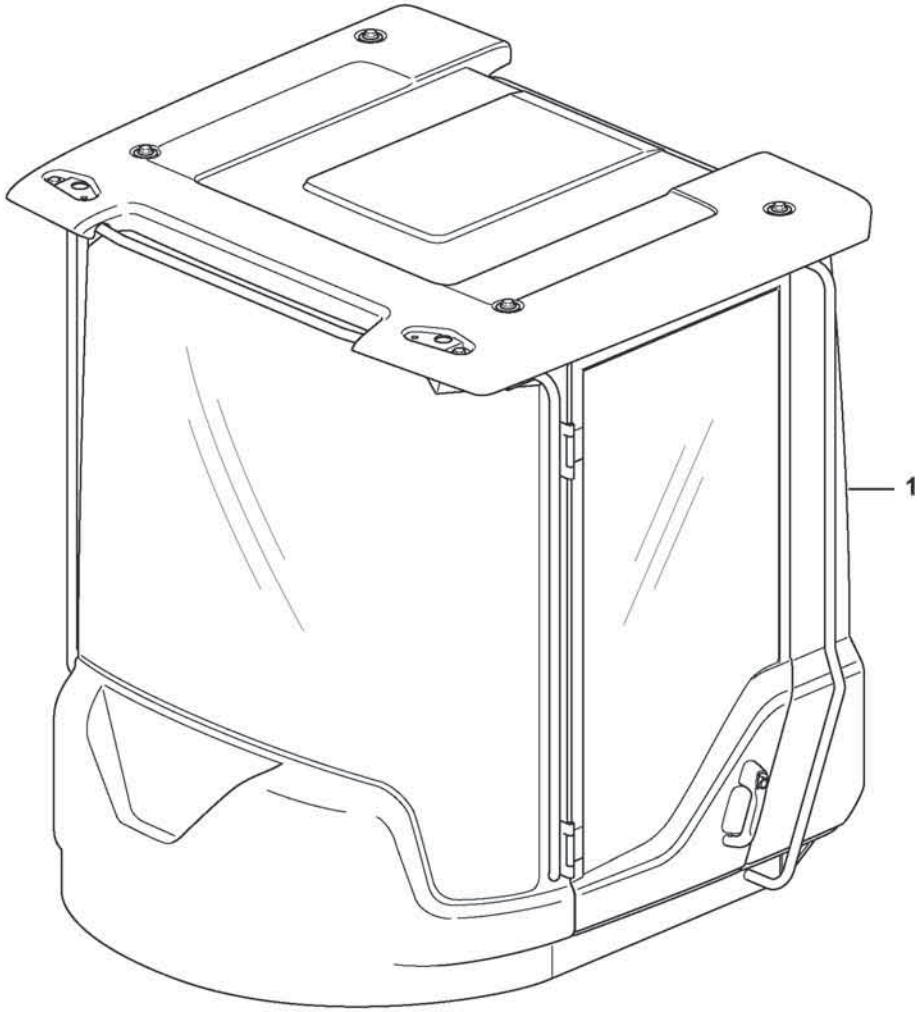

Volvo Construction Equipment
1092776

Fig.	Part No.	Quantity 1	2	3	PS	KIT	Description	Denominación	Denominação	Dénomination	Notes
1	**VOE 11294119**	1					Cab	Cabina	Cabine	Cabine	

1		**Cab, complete** **Cabina, completa** **Cabine, completa** **Cabine, complète**	Catalogue id **20803**	Group **810**
2				
3			Illustr. No **1092776**	Section **100**
4				
5		**11294119**	Issue **20053797-A**	Page **843**

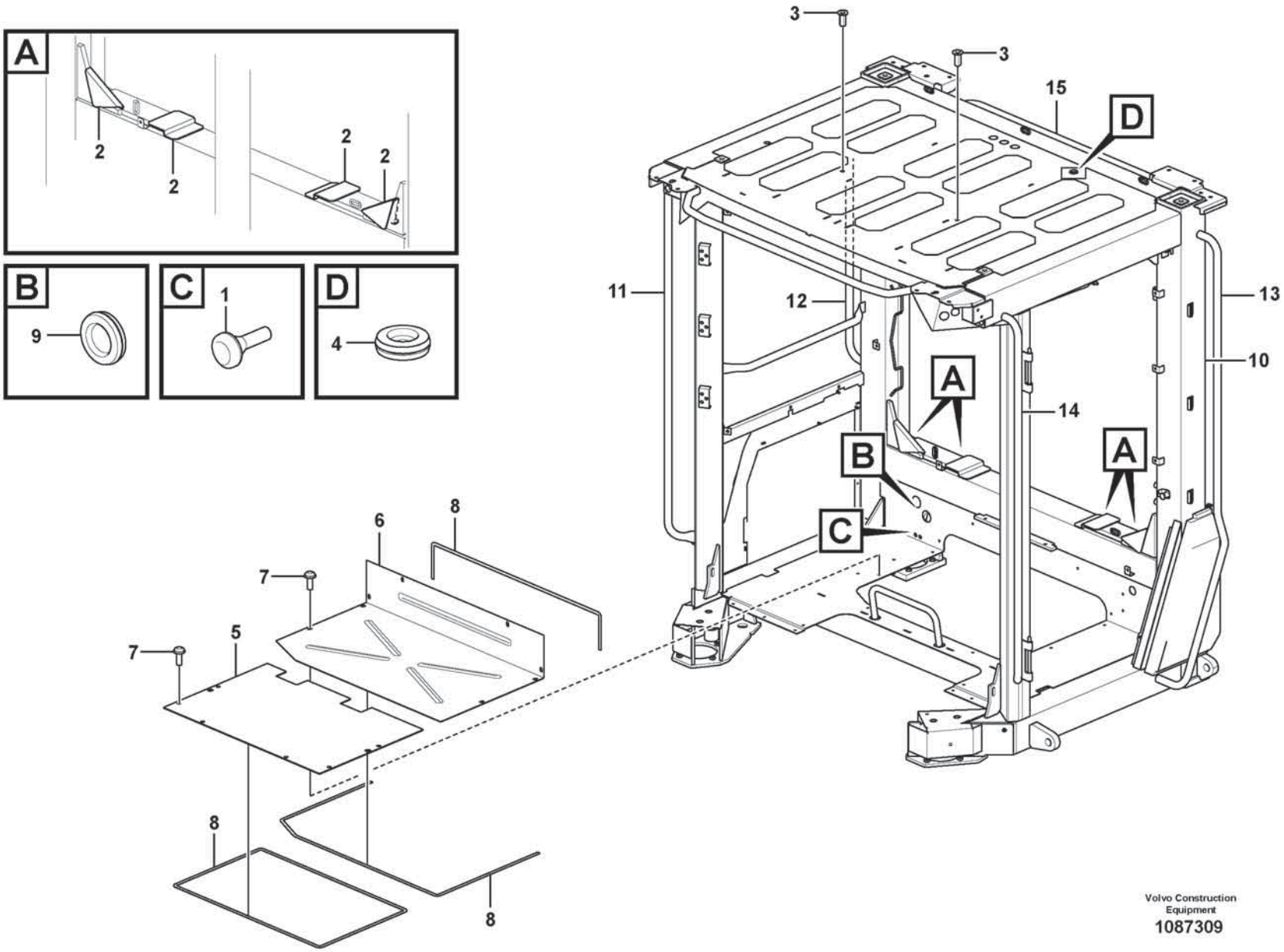

Volvo Construction Equipment

1087309

Fig.	Part No.	Quantity 1	2	3	PS	KIT	Description	Denominación	Denominação	Dénomination	Notes
1	VOE 7081803	2					Rubber button	Botón de goma	Botão de borracha	Bouton caoutchouc	
2	VOE 11104457	4					Insulating cover	Tapa aislante	Tampa de isolamento	Capot d'isolation	
3	VOE 981056	2					Rivet nut	Tuerca de remache	Porca rebite	Écrou rivet	
4	VOE 941268	1					Plug	Tapón	Bujão	Tampon	
5	VOE 11412272	1					Floor Panel	Plancha Piso	Placa assoalho	Tole Plancher	
6	VOE 11412273	1					Plate	Chapa	Chapa	Tôle	
7	VOE 981208	19					Six point socket screw	Racor de seis dientes	Paraf soquete sext	Vis à 6 pans creux	
8	VOE 11104947	REQ					Sealing strip	Moldura retén	Friso de vedação	Lisse étanchéité	L = 4940MM
9	VOE 961970	1					Plug	Tapón	Bujão	Tampon	
10	VOE 17256390	1					Cab framework	Armazón de cabina	Estrutura da cabine	Carcasse cabine	
11	VOE 15104291	1					•Hand rail	•Pasamanos	•Corrimão	•Tige articulée	
12	VOE 15104297	1					•Hand rail	•Pasamanos	•Corrimão	•Tige articulée	
13	VOE 15104274	1					•Hand rail	•Pasamanos	•Corrimão	•Tige articulée	
14	VOE 15104285	1					•Hand rail	•Pasamanos	•Corrimão	•Tige articulée	
15	VOE 17234796	1					•Handle	•Mango	•Manopla	•Poignée	

1		**Cab body: roof and floor panel.** **Cuerpo de cabina: techo yplancha de piso.** **Corpo da cabine: painéis do teto e do fundo** **Corps de cabine: toit et tôle plancher.**	Catalogue id **20803**	Group **810**
2				
3			Illustr. No **1087309**	Section **150**
4				
5		**11294119**	Issue **20053797-A**	Page **845**

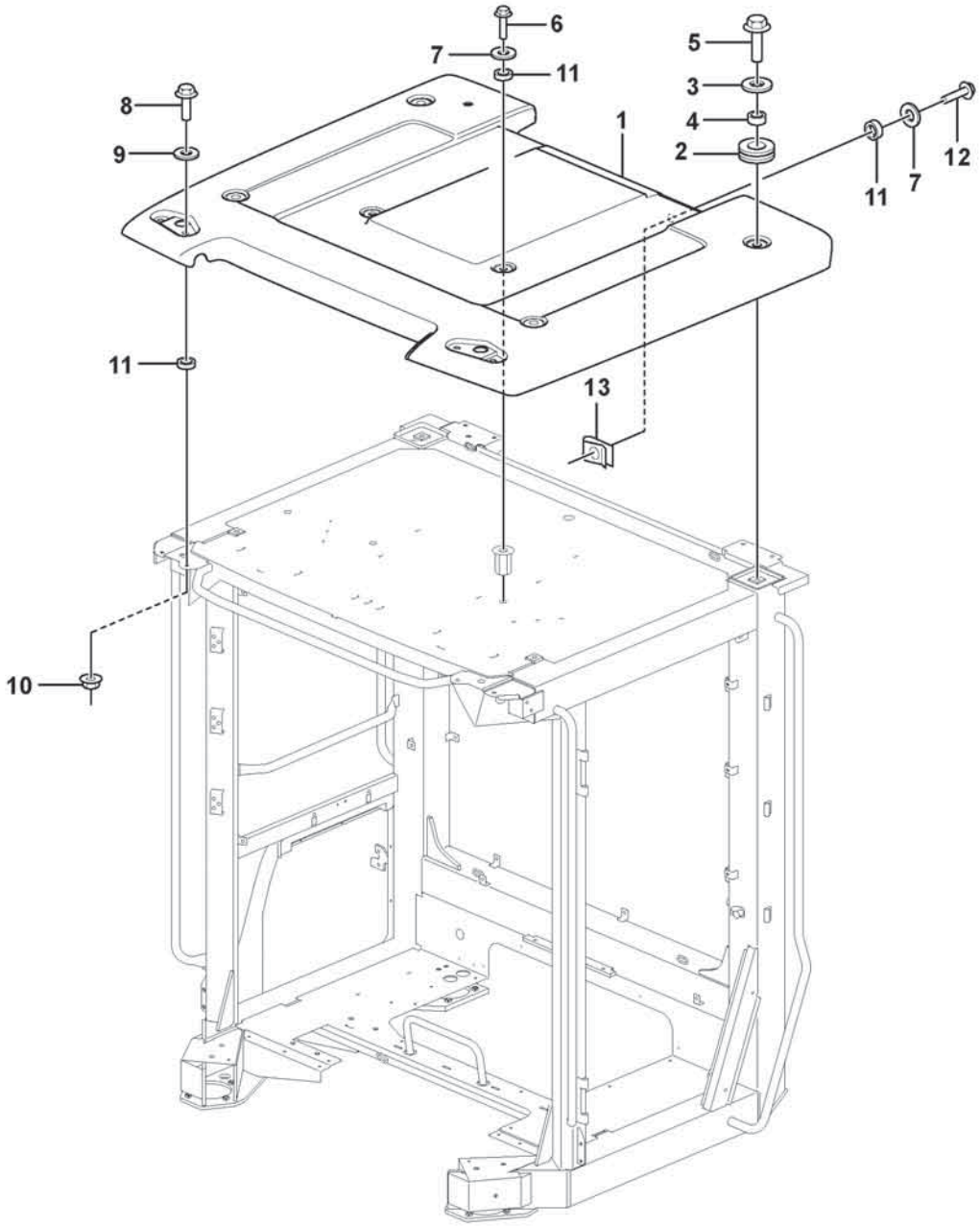

Volvo Construction Equipment
1089757

Fig.	Part No.	Quantity 1	2	3	PS	KIT	Description	Denominación	Denominação	Dénomination	Notes
1	**VOE 17242311**	1					Roof	Techo	Teto	Pavillon	
2	**VOE 11412307**	4					•Grommet	•Pasaje	•Passa muro	•Passe fil	
3	**VOE 60113876**	4					Washer	Arandela	Arruela	Rondelle	
4	**VOE 60113612**	4					Spacer sleeve	Manguito distanciador	Luva espaçadora	Douille entretoise	
5	**VOE 60113124**	4					Flange screw	Tornillo embridado	Parafuso flangeado	Vis à embase	
6	**VOE 60113080**	2					Flange screw	Tornillo embridado	Parafuso flangeado	Vis à embase	
7	**VOE 60111977**	6					Washer	Arandela	Arruela	Rondelle	
8	**VOE 60113093**	2					Flange screw	Tornillo embridado	Parafuso flangeado	Vis à embase	
9	**VOE 60113866**	2					Washer	Arandela	Arruela	Rondelle	
10	**VOE 60113141**	2					Flange nut	Tuerca embridada	Porca flangeada	Écrou à embase	
11	**VOE 15021902**	8					Spacer	Distanciador	Espaçador	Entretoise	
12	**VOE 60113081**	4					Flange screw	Tornillo embridado	Parafuso flangeado	Vis à embase	
13	**VOE 13949867**	4					Spring nut	Tuerca resorte	Porca de pressão	Écrou de ressort	

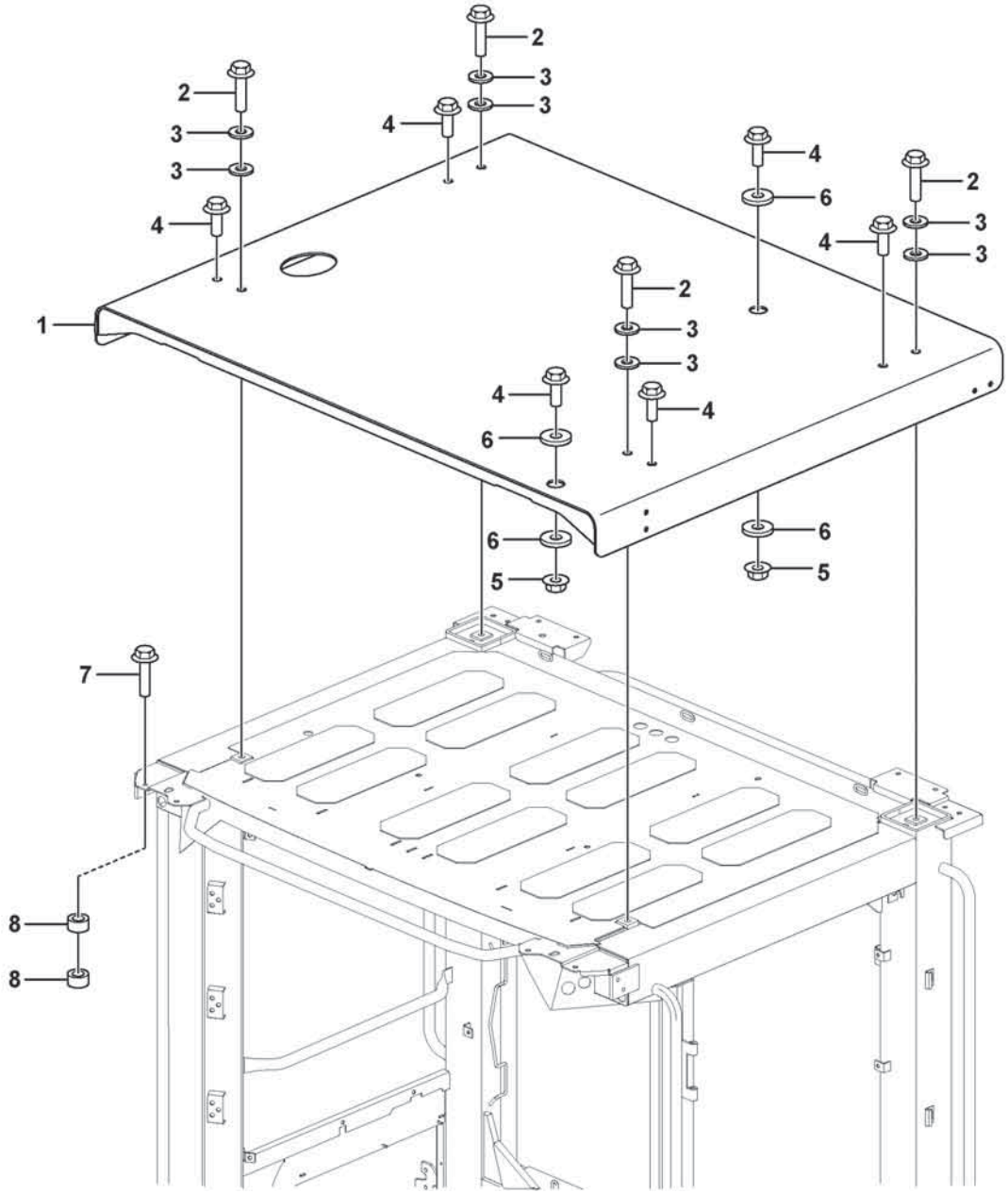

Volvo Construction Equipment
1088567

Fig.	Part No.	Quantity 1	2	3	PS	KIT	Description	Denominación	Denominação	Dénomination	Notes
1	**VOE 11439184**	1					Roof	Techo	Teto	Pavillon	
2	**VOE 60113128**	4					Flange screw	Tornillo embridado	Parafuso flangeado	Vis à embase	
3	**VOE 60110354**	8					Plain washer	Arandela plana	Arruela simples	Rondelle plane	
4	**VOE 60113124**	6					Flange screw	Tornillo embridado	Parafuso flangeado	Vis à embase	
5	**VOE 60113144**	2					Flange nut	Tuerca embridada	Porca flangeada	Écrou à embase	
6	**VOE 60113807**	4					Washer	Arandela	Arruela	Rondelle	
7	**VOE 60113096**	8					Flange screw	Tornillo embridado	Parafuso flangeado	Vis à embase	
8	**VOE 11204866**	16					Spacer	Distanciador	Espaçador	Entretoise	

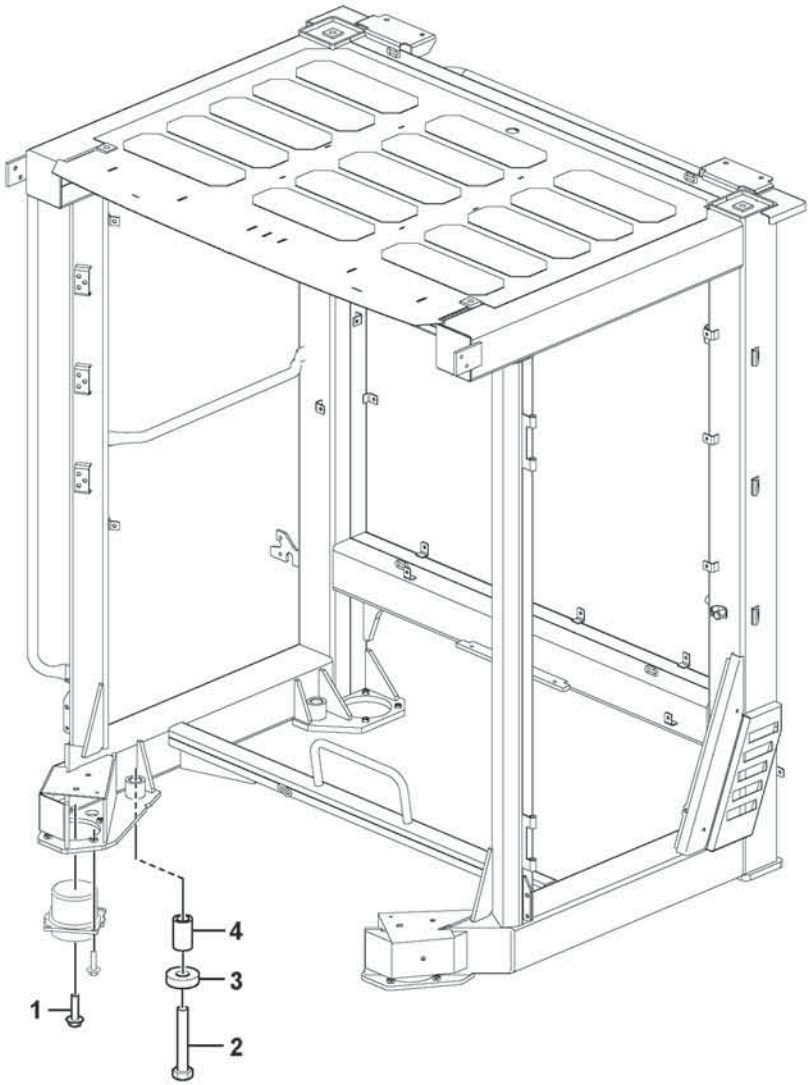

Volvo Construction Equipment
1093164

Fig.	Part No.	Quantity 1	2	3	PS	KIT	Description	Denominación	Denominação	Dénomination	Notes
1	**VOE 60113126**	4					Flange screw	Tornillo embridado	Parafuso flangeado	Vis à embase	
2	**VOE 11412450**	4					Bolt	Perno	Parafuso	Boulon	
3	**VOE 11412452**	4					Washer	Arandela	Arruela	Rondelle	
4	**VOE 11412473**	4					Spacer	Distanciador	Espaçador	Entretoise	

1		**Cab mounting block** **Suspensión de cabina** **Bloco de montagem da cabine** **Suspension de cabine**	Catalogue id **20803**	Group **818**
2				
3			Illustr. No **1093164**	Section **100**
4				
5			Issue **20053797-A**	Page **851**

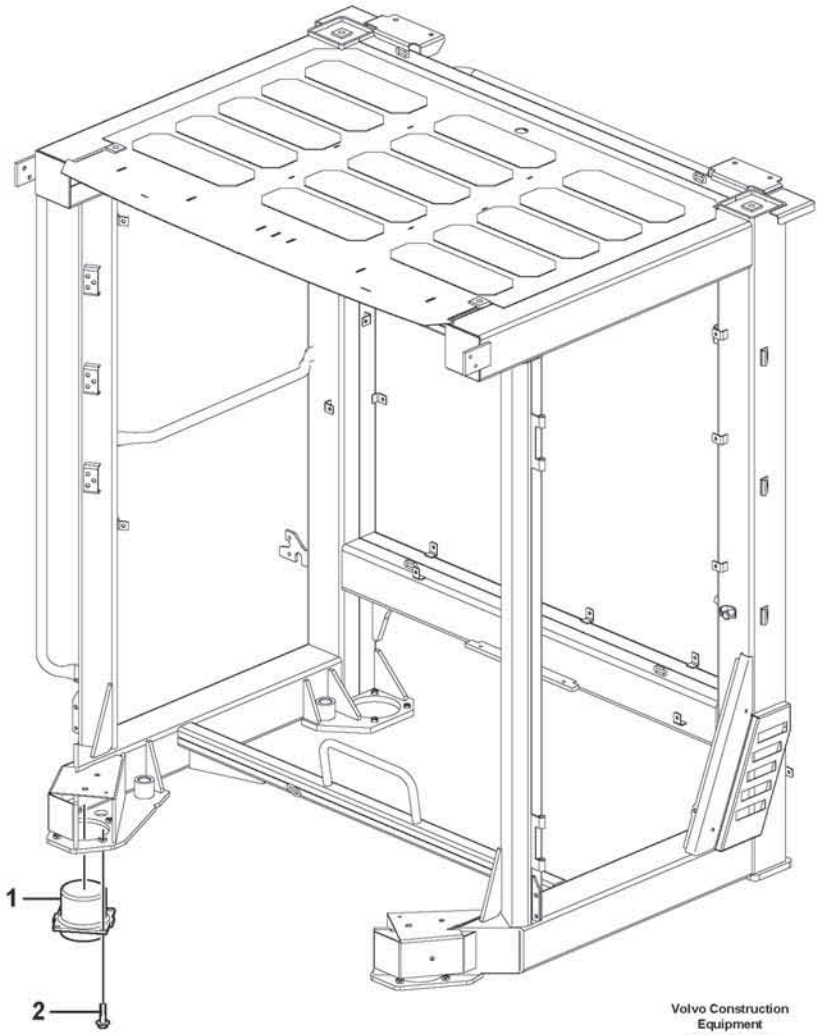

Volvo Construction Equipment

1075866

Fig.	Part No.	Quantity 1	2	3	PS	KIT	Description	Denominación	Denominação	Dénomination	Notes
1	**VOE 16908173**	4					Cab suspension	Suspensión de cabina	Suspensão da cabine	Suspension cabine	
2	**VOE 60113098**	16					Flange screw	Tornillo embridado	Parafuso flangeado	Vis à embase	
3	**VOE 16898560**	4					Bracket	Consola	Suporte	Console	

1		**Cab mounting block** **Suspensión de cabina** **Bloco de montagem da cabine** **Suspension de cabine**	Catalogue id **20803**	Group **818**
2				
3			Illustr. No **1075866**	Section **110**
4				
5		**86507**	Issue **20053797-A**	Page **853**

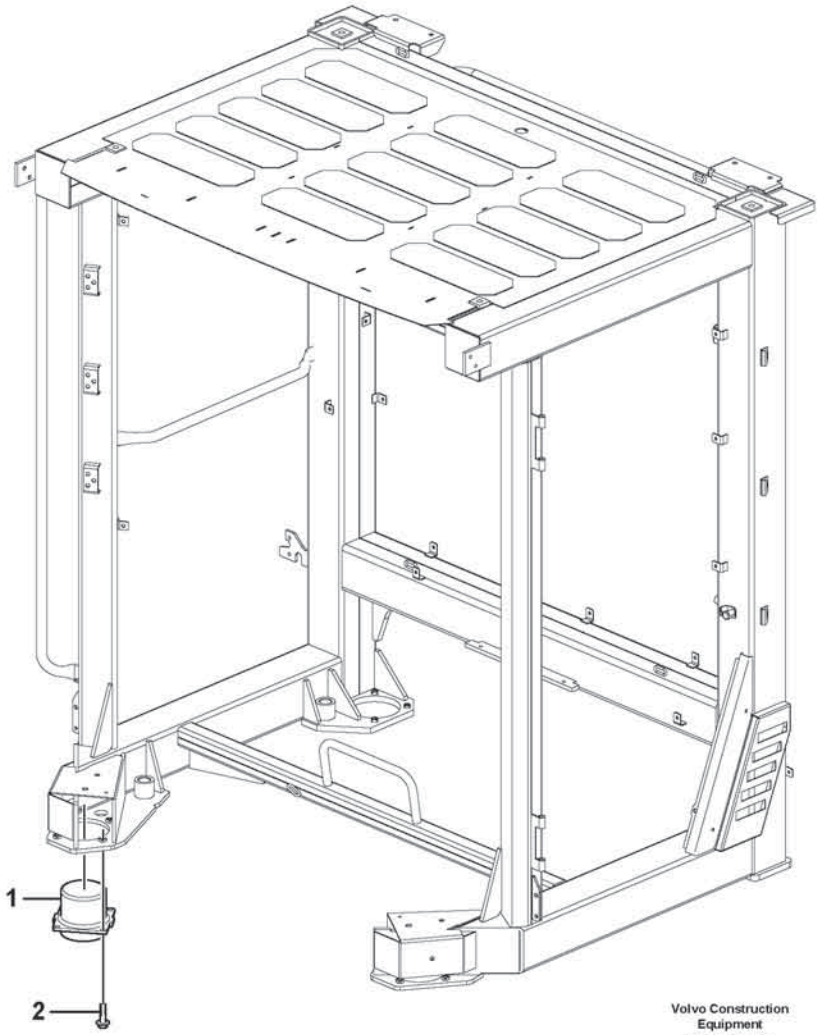

Volvo Construction Equipment

1075866

Fig.	Part No.	Quantity 1	2	3	PS	KIT	Description	Denominación	Denominação	Dénomination	Notes
1	**VOE 16029055**	4					Cab suspension	Suspensión de cabina	Suspensão da cabine	Suspension cabine	
2	**VOE 60113096**	16					Flange screw	Tornillo embridado	Parafuso flangeado	Vis à embase	

1		**Cab mounting block** **Suspensión de cabina** **Bloco de montagem da cabine** **Suspension de cabine**	Catalogue id **20803**	Group **818**
2				
3			Illustr. No **1075866**	Section **120**
4				
5		**86508**	Issue **20053797-A**	Page **855**

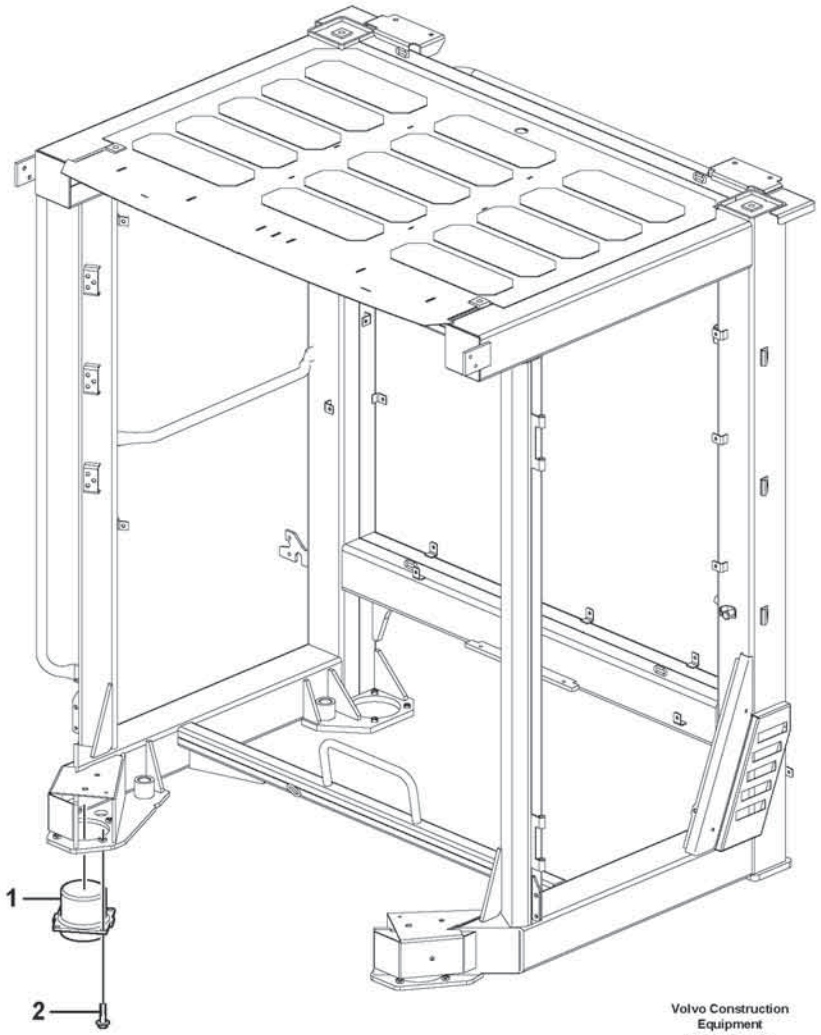

Volvo Construction Equipment

1075866

Fig.	Part No.	Quantity 1	2	3	PS	KIT	Description	Denominación	Denominação	Dénomination	Notes
1	**VOE 16836005**	4					Cab suspension	Suspensión de cabina	Suspensão da cabine	Suspension cabine	
2	**VOE 60113098**	16					Flange screw	Tornillo embridado	Parafuso flangeado	Vis à embase	

1		**Cab mounting block** **Suspensión de cabina** **Bloco de montagem da cabine** **Suspension de cabine**	Catalogue id **20803**	Group **818**
2				
3			Illustr. No **1075866**	Section **130**
4				
5		**87311**	Issue **20053797-A**	Page **857**

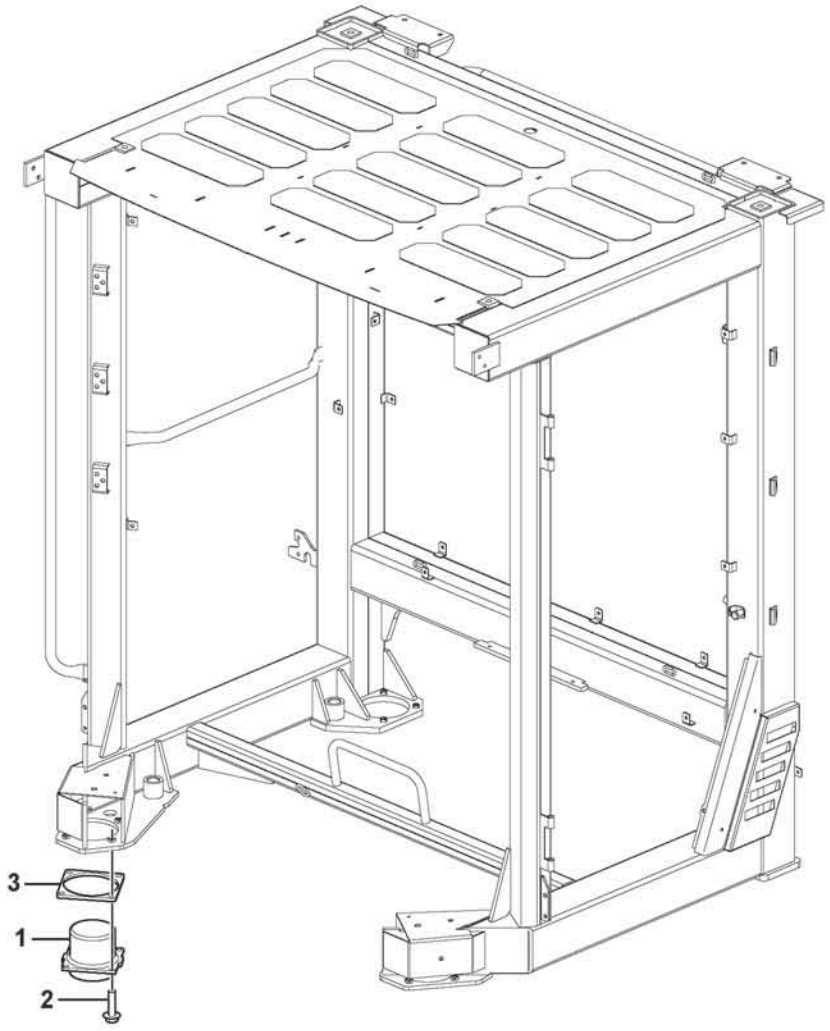

Volvo Construction Equipment
1093281

Fig.	Part No.	Quantity 1	2	3	PS	KIT	Description	Denominación	Denominação	Dénomination	Notes
1	**VOE 16908173**	4					Cab suspension	Suspensión de cabina	Suspensão da cabine	Suspension cabine	
2	**VOE 984756**	16					Flange screw	Tornillo embridado	Parafuso flangeado	Vis à embase	
3	**VOE 16898560**	4					Bracket	Consola	Suporte	Console	

1		**Cab mounting block** **Suspensión de cabina** **Bloco de montagem da cabine** **Suspension de cabine**	Catalogue id **20803**	Group **818**
2				
3			Illustr. No **1093281**	Section **140**
4				
5		**87312**	Issue **20053797-A**	Page **859**

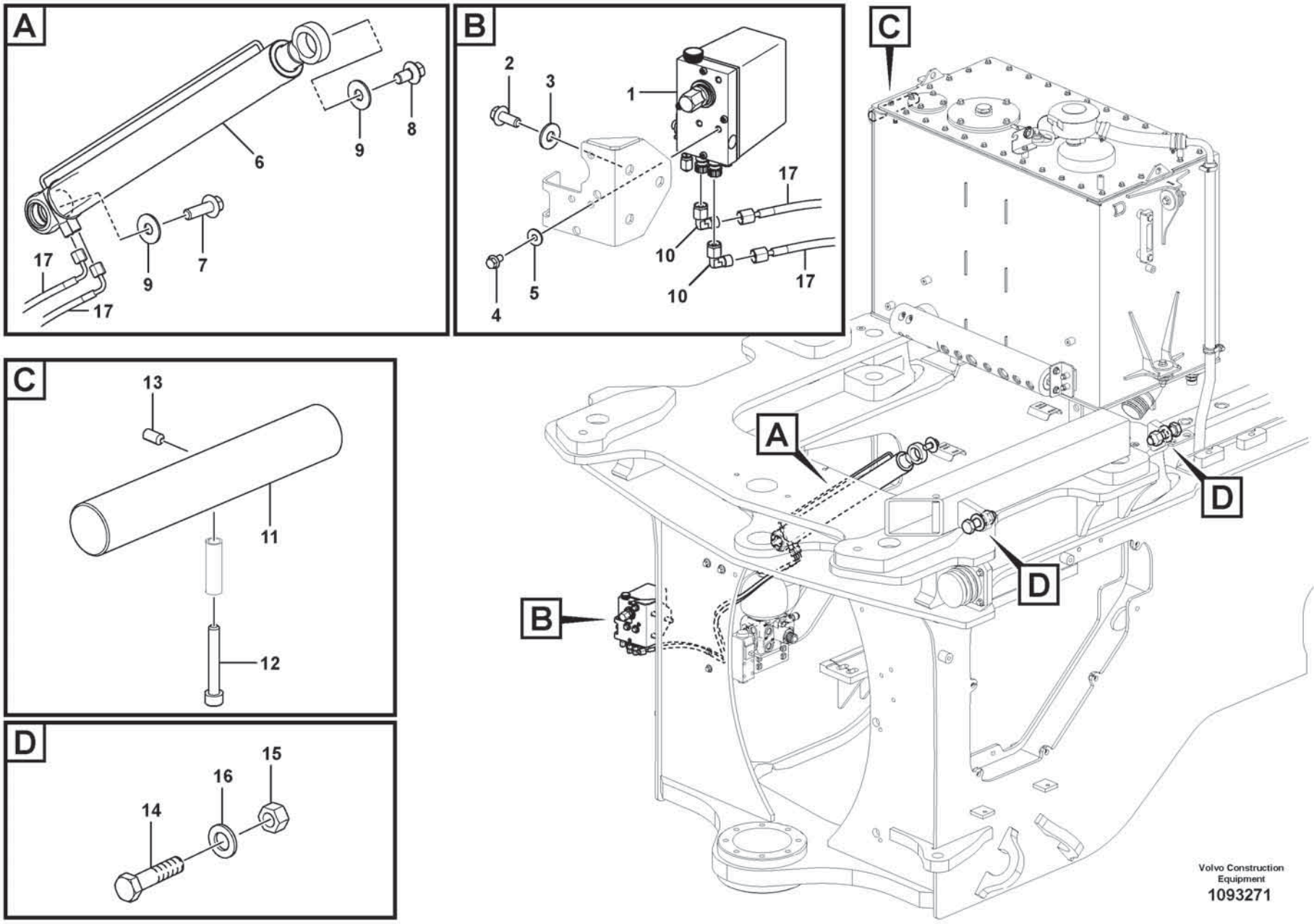
A
6
9
8
17
9
7
17
B
2
3
1
17
10
10
17
4
5
C
13
11
12
D
15
16
14
A
B
C
D
D
Volvo Construction Equipment
1093271

Fig.	Part No.	Quantity 1	2	3	PS	KIT	Description	Denominación	Denominação	Dénomination	Notes
1	**VOE 17252299**	1					Hydraulic cab tilt unit	Dispositivo hidráulico de volqueo	Dispositivo levantamento cabine	Dispos.hydraul.bascul.	
2	**VOE 60113107**	3					Flange screw	Tornillo embridado	Parafuso flangeado	Vis à embase	
3	**VOE 60113870**	3					Washer	Arandela	Arruela	Rondelle	
4	**VOE 60113080**	3					Flange screw	Tornillo embridado	Parafuso flangeado	Vis à embase	
5	**VOE 60114321**	3					Washer	Arandela	Arruela	Rondelle	
6	**VOE 17274022**	1					Hydraulic cylinder	Cilindro hidráulico	Cilindro hidráulico	Vérin hydraulique	
7	**VOE 60113126**	1					Flange screw	Tornillo embridado	Parafuso flangeado	Vis à embase	
8	**VOE 60113287**	1					Flange screw	Tornillo embridado	Parafuso flangeado	Vis à embase	
9	**VOE 60113807**	2					Washer	Arandela	Arruela	Rondelle	
10	**VOE 977901**	2					Elbow nipple	Niple angular	Cotovelo	Raccord coudé	
	VOE 955978	1					•O-ring	•Anillo tórico	•Anel-o	•Joint torique	
11	**VOE 16851583**	1					Pin	Pasador	Pino	Goupille	
12	**VOE 60112633**	1					Hex. socket screw	Tornillo de hexágono embutido	Parafuso soquete sext	Vis à six pans creux	
13	**VOE 963051**	1					Set screw	Tornillo tope	Parafuso batente	Vis butée	
14	**VOE 60110026**	2					Hexagon screw	Tornillo hexagonal	Parafuso sextavado	Vis à tête hexagonale	
15	**VOE 997412**	2					Hexagon nut	Tuerca hexagonal	Porca sextavada	Écrou hexagonal	
16	**VOE 13930888**	2					Washer	Arandela	Arruela	Rondelle	
17	**VOE 980055**	2					Hose assembly	Conducto	Mangueira completa	Conduit flexible	
17	**VOE 955978**	1					•O-ring	•Anillo tórico	•Anel-o	•Joint torique	

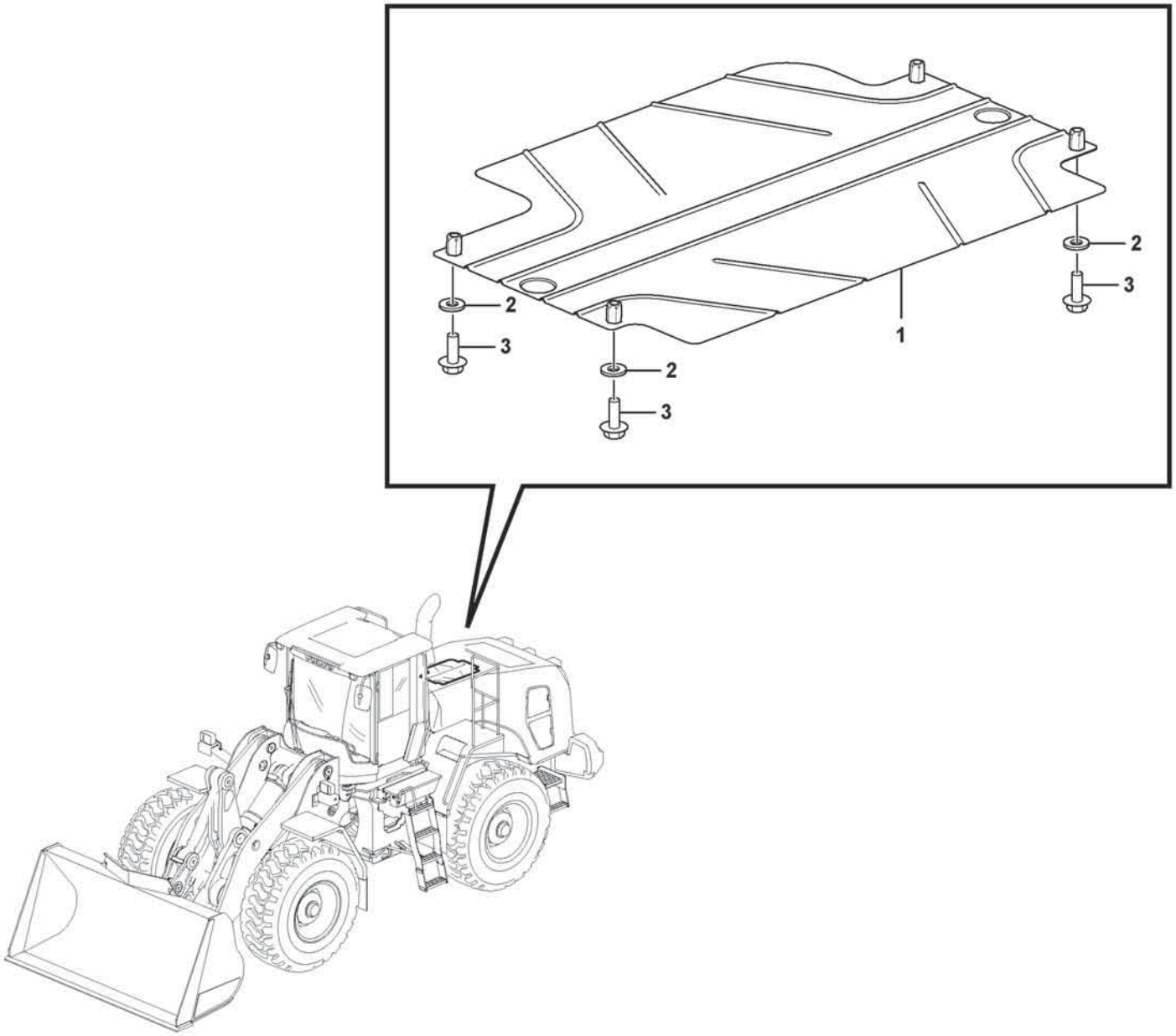

Volvo Construction Equipment
1093790

Fig.	Part No.	Quantity 1	2	3	PS	KIT	Description	Denominación	Denominação	Dénomination	Notes
1	**VOE 16870440**	1					Heat shield	Defensa térmica	Defletor de calor	Écran thermique	
2	**VOE 60114321**	4					Washer	Arandela	Arruela	Rondelle	
3	**VOE 994446**	4					Flange screw	Tornillo embridado	Parafuso flangeado	Vis à embase	

1		**Heat shield** **Defensa termica** **Proteção térmica** **Pare-chaleur**	Catalogue id **20803**	Group **821**
2				
3			Illustr. No **1093790**	Section **500**
4				
5		**86525**	Issue **20053797-A**	Page **863**

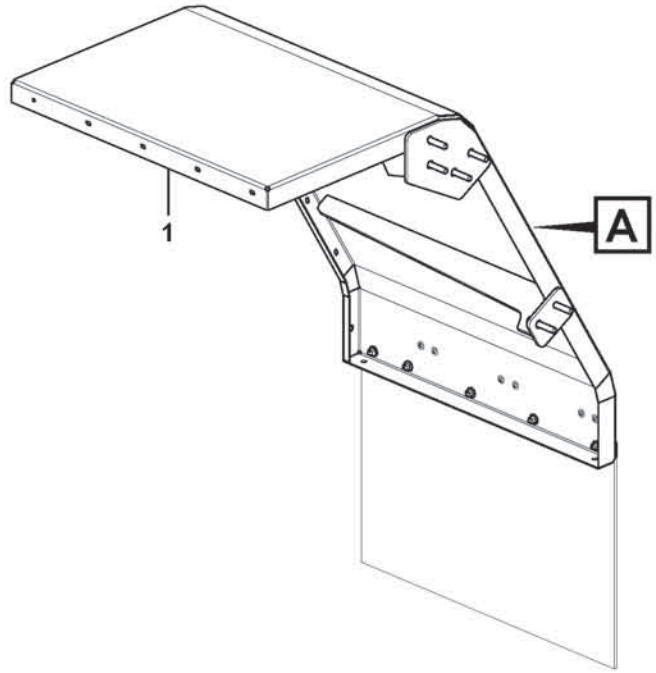

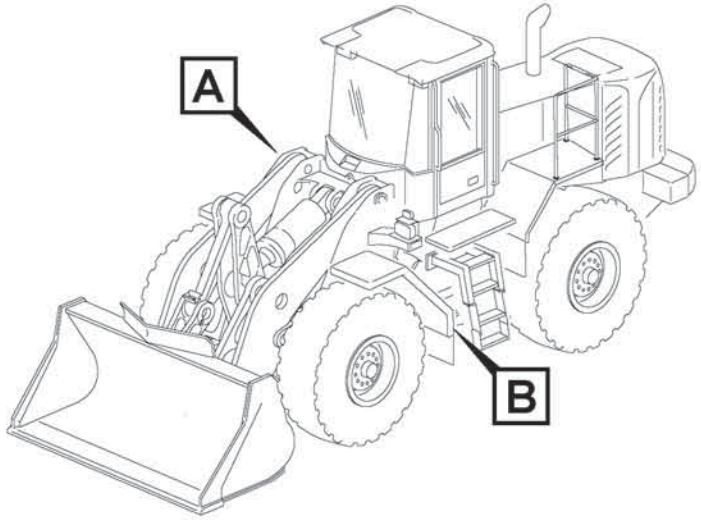

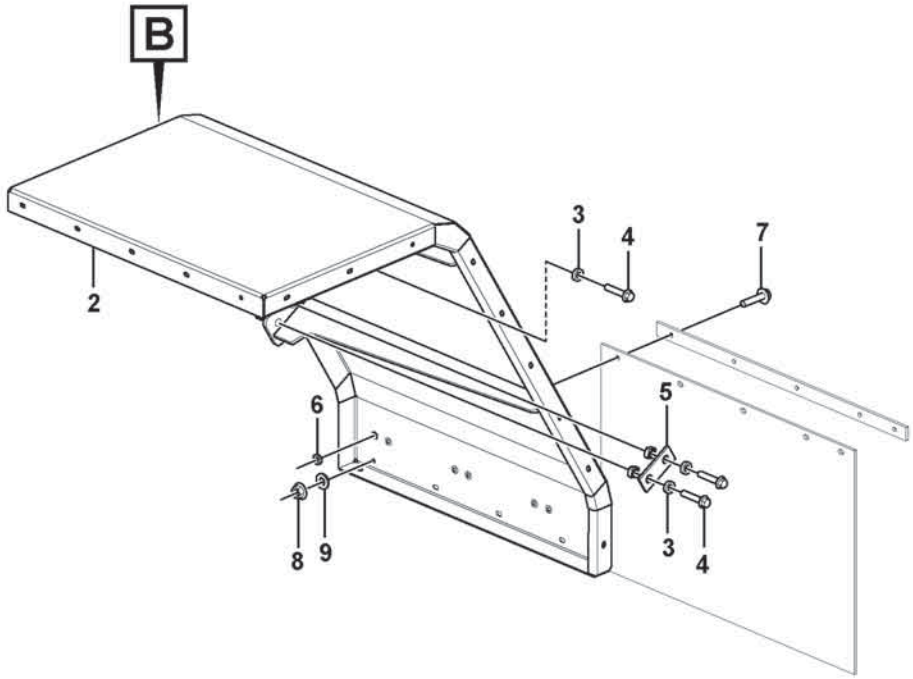

Volvo Construction Equipment
1075190

Fig.	Part No.	Quantity 1	2	3	PS	KIT	Description	Denominación	Denominação	Dénomination	Notes
1	**VOE 16826860**	1					Front mudguard	Guardabarros delantero	Para-barro diant	Aile av	
2	**VOE 16826862**	1					Front mudguard	Guardabarros delantero	Para-barro diant	Aile av	
3	**VOE 60113595**	12					Spacer sleeve	Manguito distanciador	Luva espaçadora	Douille entretoise	
4	**VOE 60113113**	12					Flange screw	Tornillo embridado	Parafuso flangeado	Vis à embase	
5	**VOE 11105011**	2					Nut plate	Placa de tuerca	Porca placa	Plaque filetée	
6	**VOE 941267**	22					Plug	Tapón	Bujão	Tampon	
7	**VOE 60113082**	8					Flange screw	Tornillo embridado	Parafuso flangeado	Vis à embase	
8	**VOE 60113167**	8					Flange lock nut	Contratuerca embridada	Contra porca flange	Contre-écrou à embase	
9	**VOE 60114321**	8					Washer	Arandela	Arruela	Rondelle	

1		**Fender, front** **Guardabarros, delantero** **Pára-lama, dianteiro** **Aile, AV**	Catalogue id **20803**	Group **825**
2				
3			Illustr. No **1075190**	Section **100**
4				
5		**85807**	Issue **20053797-A**	Page **865**

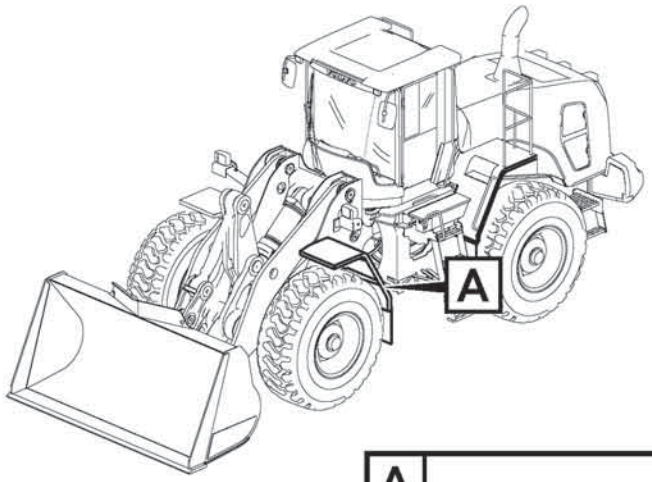
A

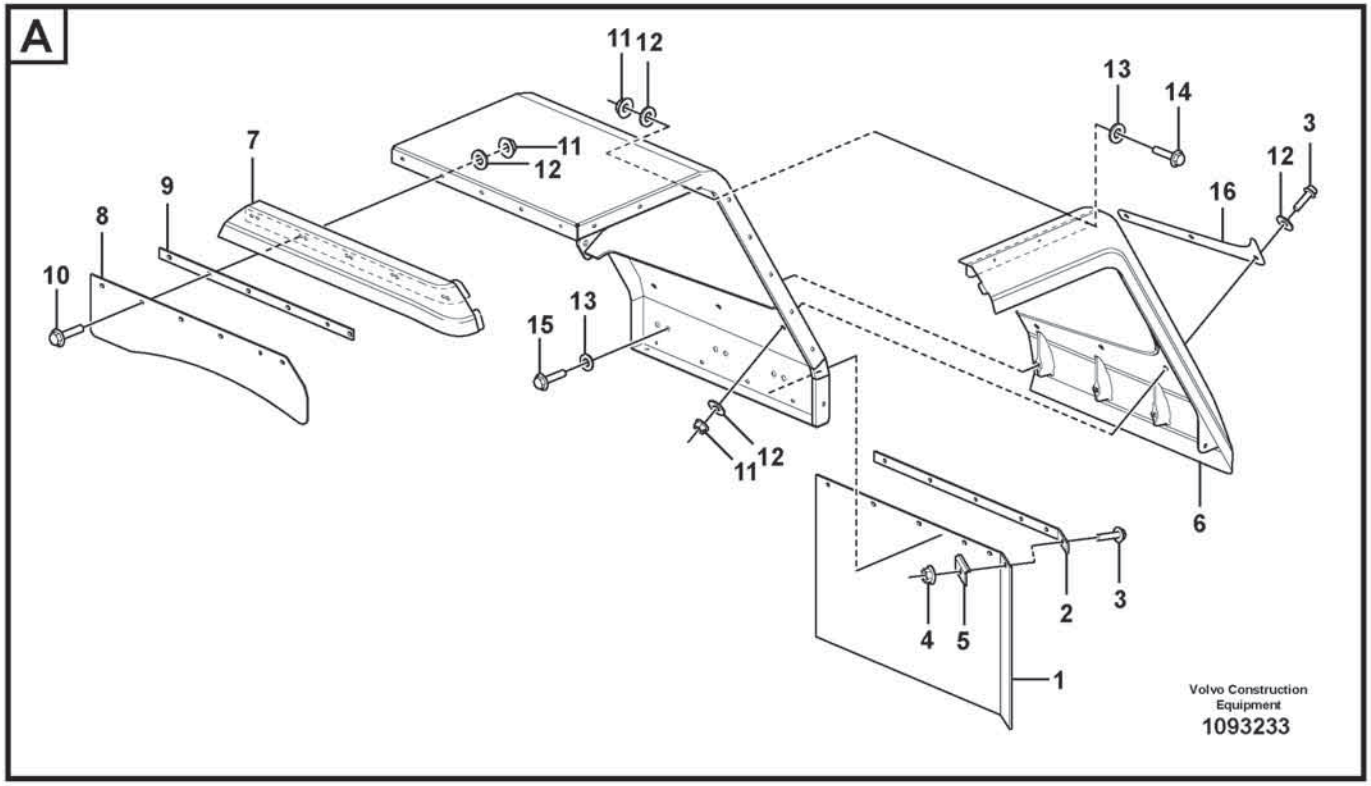
A
11
12
13
14
3
12
16
7
11
12
9
8
10
13
15
11
12
6
4
5
2
3
1
Volvo Construction Equipment
1093233

Fig.	Part No.	Quantity 1	2	3	PS	KIT	Description	Denominación	Denominação	Dénomination	Notes
1	VOE 15171496	2					Mudflap	Parafango	Protetor de lama	Pare-boue	
2	VOE 15171497	2					Attaching plate	Placa de fijación	Placa fixação	Plaque de fixation	
3	VOE 60113082	8					Flange screw	Tornillo embridado	Parafuso flangeado	Vis à embase	
4	VOE 60113167	2					Flange lock nut	Contratuerca embridada	Contra porca flange	Contre-écrou à embase	
5	VOE 15169361	2					Attaching plate	Placa de fijación	Placa fixação	Plaque de fixation	
6	VOE 16824749	1					Mudguard widener	Guardabarros reforzado	Para-lama largo	Élargisseur d'aile	LH
6	VOE 16824753	1					Mudguard widener	Guardabarros reforzado	Para-lama largo	Élargisseur d'aile	RH
7	VOE 16860849	1					Mudguard widener	Guardabarros reforzado	Para-lama largo	Élargisseur d'aile	LH
7	VOE 16860850	1					Mudguard widener	Guardabarros reforzado	Para-lama largo	Élargisseur d'aile	RH
8	VOE 15171830	2					Mudflap	Parafango	Protetor de lama	Pare-boue	
9	VOE 15171835	2					Attaching plate	Placa de fijación	Placa fixação	Plaque de fixation	
10	VOE 60113084	10					Flange screw	Tornillo embridado	Parafuso flangeado	Vis à embase	
11	VOE 60113167	34					Flange lock nut	Contratuerca embridada	Contra porca flange	Contre-écrou à embase	
12	VOE 60114321	38					Washer	Arandela	Arruela	Rondelle	
13	VOE 994861	24					Washer	Arandela	Arruela	Rondelle	
14	VOE 60113081	18					Flange screw	Tornillo embridado	Parafuso flangeado	Vis à embase	
15	VOE 60113246	4					Flange screw	Tornillo embridado	Parafuso flangeado	Vis à embase	
16	VOE 16861479	2					Plate	Chapa	Chapa	Tôle	

1		**Widener kit for standard mudguards, front** **Juego de ampliación para guardabarros estándar, delantero** **Kit de alargamento de pára-lamas padrões, dianteiro** **Kit élargisseurs de garde-boue standard, AV**	Catalogue id **20803**	Group **825**
2				
3			Illustr. No **1093233**	Section **200**
4				
5		**85081, 84688**	Issue **20053797-A**	Page **867**

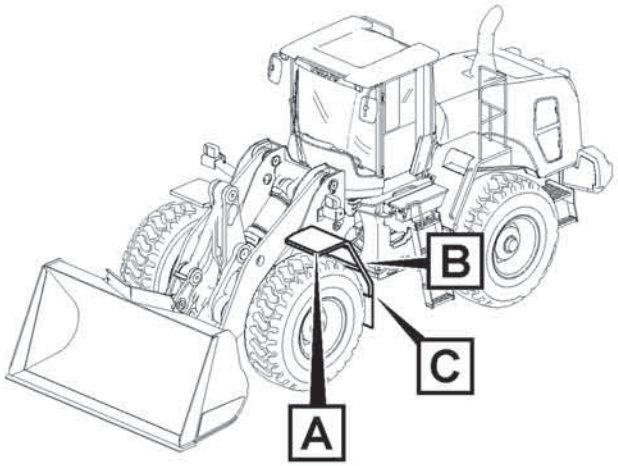
A
B
C

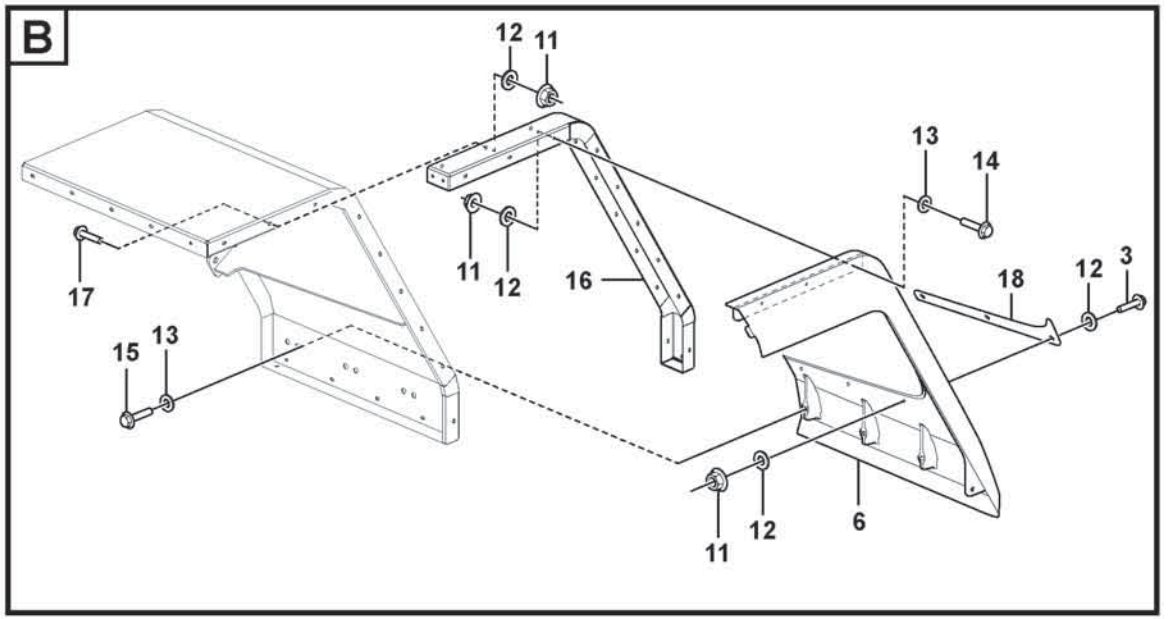
B
12
11
13
14
17
11
12
16
18
12
3
15
13
11
12
6

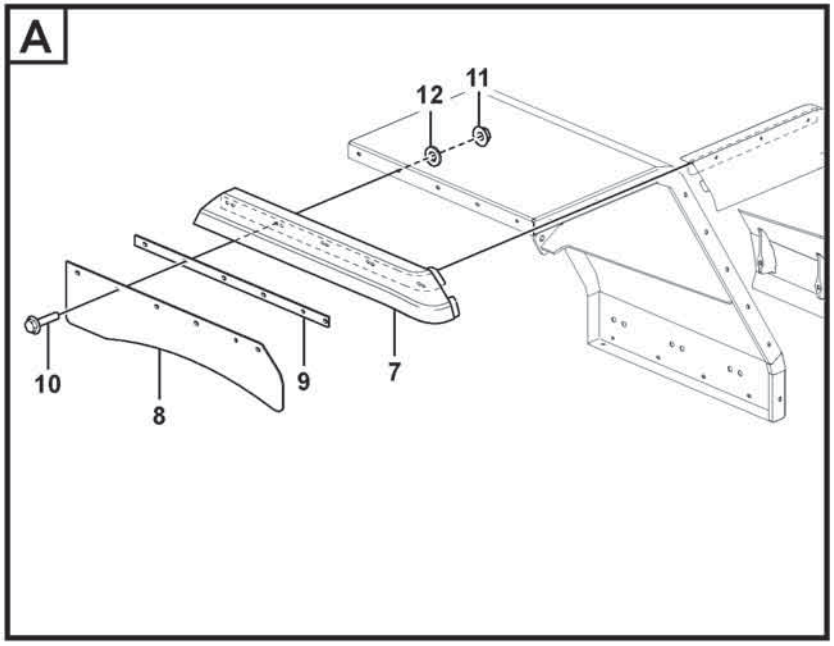
A
12
11
10
8
9
7

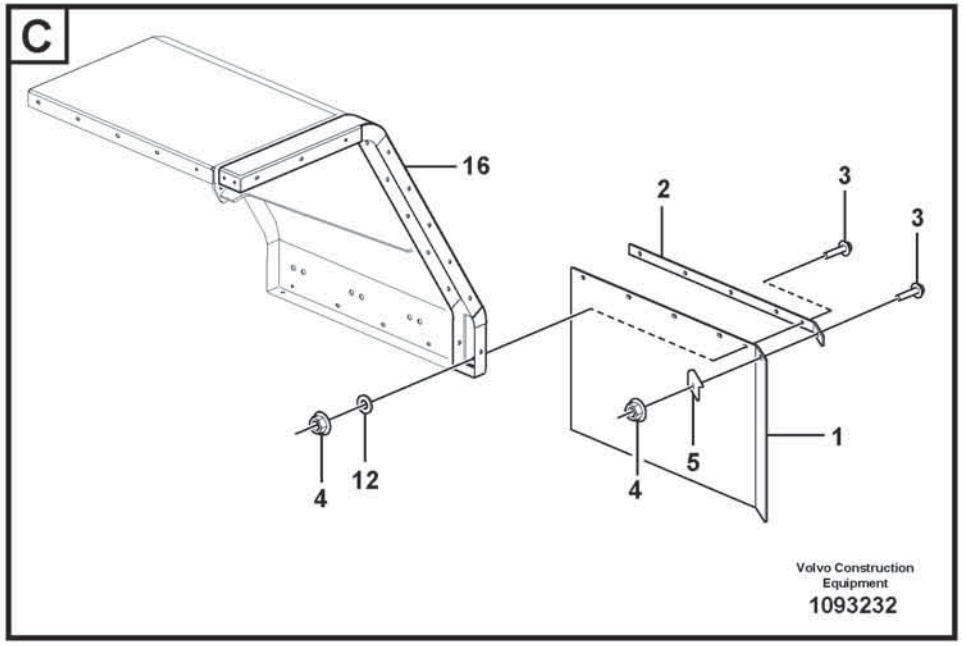
C
16
2
3
3
4
12
4
5
1
Volvo Construction Equipment
1093232

Fig.	Part No.	Quantity 1	2	3	PS	KIT	Description	Denominación	Denominação	Dénomination	Notes
1	VOE 15171105	2					Mudflap	Parafango	Protetor de lama	Pare-boue	
2	VOE 15171108	2					Attaching plate	Placa de fijación	Placa fixação	Plaque de fixation	
3	VOE 60113082	10					Flange screw	Tornillo embridado	Parafuso flangeado	Vis à embase	
4	VOE 60113167	4					Flange lock nut	Contratuerca embridada	Contra porca flange	Contre-écrou à embase	
5	VOE 15169361	2					Attaching plate	Placa de fijación	Placa fixação	Plaque de fixation	
6	VOE 16824744	1					Mudguard widener	Guardabarros reforzado	Para-lama largo	Élargisseur d'aile	LH
6	VOE 16824746	1					Mudguard widener	Guardabarros reforzado	Para-lama largo	Élargisseur d'aile	RH
7	VOE 16860838	1					Mudguard widener	Guardabarros reforzado	Para-lama largo	Élargisseur d'aile	LH
7	VOE 16860842	1					Mudguard widener	Guardabarros reforzado	Para-lama largo	Élargisseur d'aile	RH
8	VOE 15171818	2					Mudflap	Parafango	Protetor de lama	Pare-boue	
9	VOE 15171826	2					Attaching plate	Placa de fijación	Placa fixação	Plaque de fixation	
10	VOE 60113084	12					Flange screw	Tornillo embridado	Parafuso flangeado	Vis à embase	
11	VOE 60113167	54					Flange lock nut	Contratuerca embridada	Contra porca flange	Contre-écrou à embase	
12	VOE 60114321	78					Washer	Arandela	Arruela	Rondelle	
13	VOE 994861	26					Washer	Arandela	Arruela	Rondelle	
14	VOE 60113081	18					Flange screw	Tornillo embridado	Parafuso flangeado	Vis à embase	
15	VOE 60113246	6					Flange screw	Tornillo embridado	Parafuso flangeado	Vis à embase	
16	VOE 16826774	2					Mudguard extension	Prolongación guardabarros	Extensão p/barro	Allonge d'aile	
16	VOE 16827031	2					Mudguard extension	Prolongación guardabarros	Extensão p/barro	Allonge d'aile	ALT 65' TIRES
17	VOE 60113080	18					Flange screw	Tornillo embridado	Parafuso flangeado	Vis à embase	
18	VOE 16861479	2					Plate	Chapa	Chapa	Tôle	

1		**Widener kit for standard mudguards, front** **Juego de ampliación para guardabarros estándar, delantero** **Kit de alargamento de pára-lamas padrões, dianteiro** **Kit élargisseurs de garde-boue standard, AV**	Catalogue id **20803**	Group **825**
2				
3			Illustr. No **1093232**	Section **300**
4				
5		**85080, 85084**	Issue **20053797-A**	Page **869**

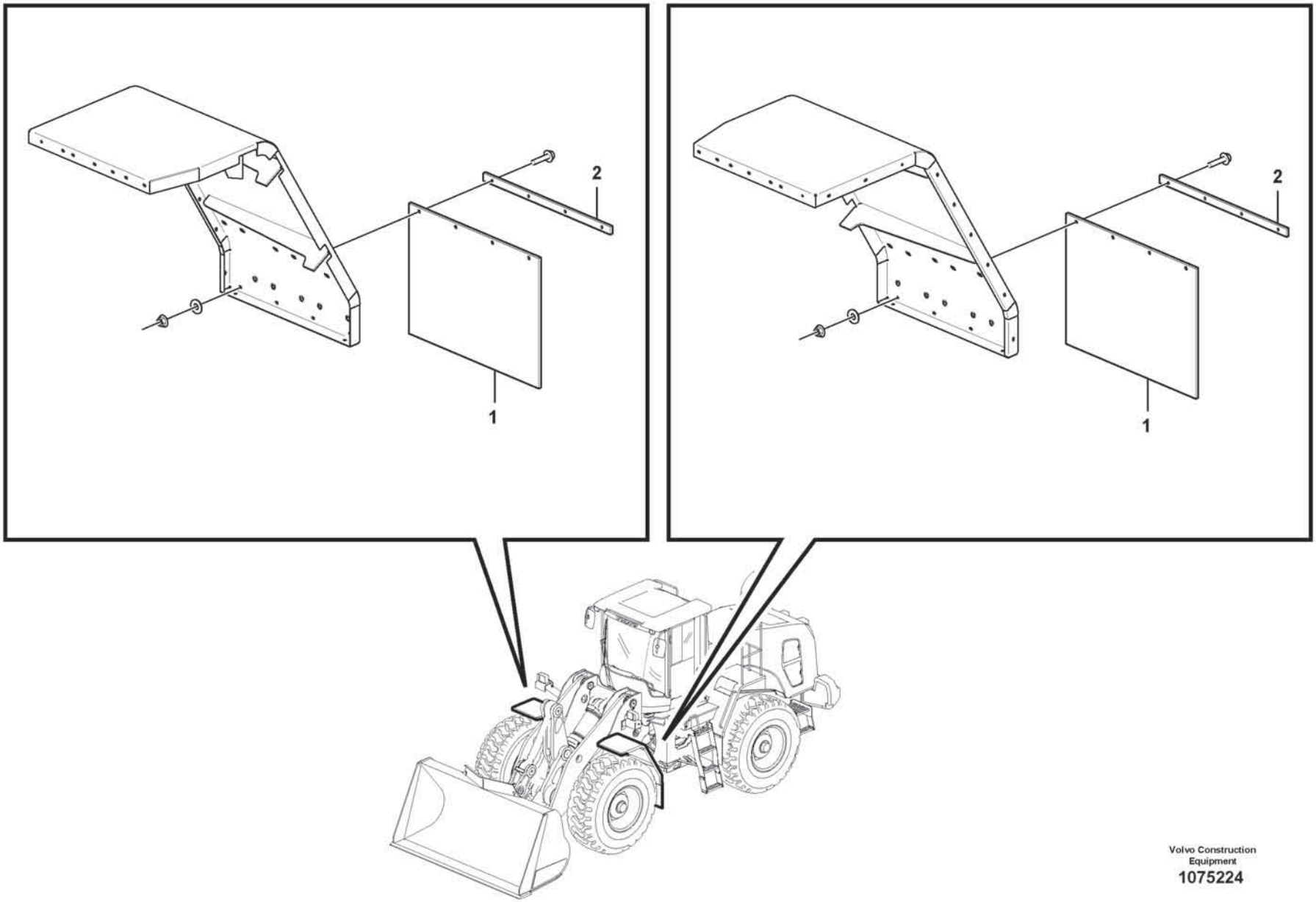

Volvo Construction Equipment

1075224

Fig.	Part No.	Quantity 1	2	3	PS	KIT	Description	Denominación	Denominação	Dénomination	Notes
1	**VOE 15138704**	2					Mudflap	Parafango	Protetor de lama	Pare-boue	
2	**VOE 15176298**	2					Attaching plate	Placa de fijación	Placa fixação	Plaque de fixation	

1		**Mud guards, front.** **Guardabarros, delante.** **Garde-boue, Av**	Catalogue id **20803**	Group **825**
2				
3			Illustr. No **1075224**	Section **400**
4				
5		**85816**	Issue **20053797-A**	Page **871**

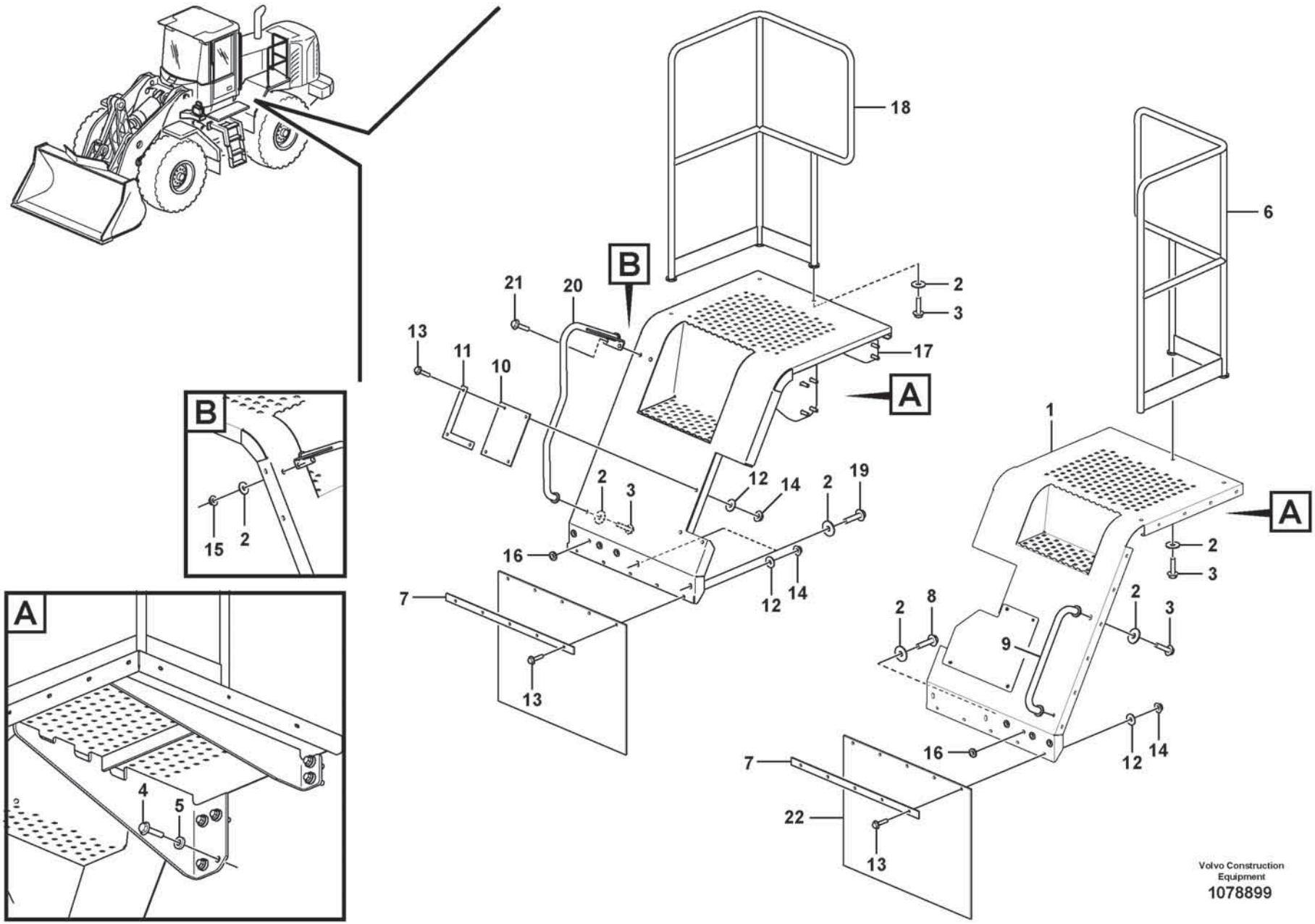
B
15
2
A
4
5
18
21
20
B
2
3
13
11
10
17
A
2
3
12
14
2
19
16
12
14
7
13
6
1
A
2
3
2
8
2
3
9
16
12
14
7
22
13
Volvo Construction Equipment
1078899

Fig.	Part No.	Quantity 1	2	3	PS	KIT	Description	Denominación	Denominação	Dénomination	Notes
1	VOE 16861375	1					Rear fender	Guaroabarros posterior	Para-lama traseiro	Aile arrière	
2	VOE 60113870	15					Washer	Arandela	Arruela	Rondelle	
3	VOE 60113109	9					Flange screw	Tornillo embridado	Parafuso flangeado	Vis à embase	
4	VOE 60113111	12					Flange screw	Tornillo embridado	Parafuso flangeado	Vis à embase	
5	VOE 11156647	12					Washer	Arandela	Arruela	Rondelle	
6	VOE 16280078	1					Hand rail	Pasamanos	Corrimão	Tige articulée	
7	VOE 15103375	2					Bracket	Consola	Suporte	Console	
8	VOE 60113110	2					Flange screw	Tornillo embridado	Parafuso flangeado	Vis à embase	
9	VOE 16280095	1					Handle	Mango	Manopla	Poignée	
10	VOE 15103017	1					Mudflap	Parafango	Protetor de lama	Pare-boue	
11	VOE 15103373	1					Bracket	Consola	Suporte	Console	
12	VOE 60114321	13					Washer	Arandela	Arruela	Rondelle	
13	VOE 60113082	13					Flange screw	Tornillo embridado	Parafuso flangeado	Vis à embase	
14	VOE 60113167	13					Flange lock nut	Contratuerca embridada	Contra porca flange	Contre-écrou à embase	
15	VOE 60113169	2					Flange lock nut	Contratuerca embridada	Contra porca flange	Contre-écrou à embase	
16	VOE 941267	8					Plug	Tapón	Bujão	Tampon	
17	VOE 16861200	1					Rear fender	Guaroabarros posterior	Para-lama traseiro	Aile arrière	
18	VOE 16280081	1					Hand rail	Pasamanos	Corrimão	Tige articulée	
19	VOE 60113112	2					Flange screw	Tornillo embridado	Parafuso flangeado	Vis à embase	
20	VOE 16280087	1					Handle	Mango	Manopla	Poignée	
21	VOE 60113107	2					Flange screw	Tornillo embridado	Parafuso flangeado	Vis à embase	
22	VOE 15103391	2					Mudflap	Parafango	Protetor de lama	Pare-boue	

1		**Fender, rear** **Guardabarros, trasero** **Pára-lama, traseiro** **Aile, AR**	Catalogue id **20803**	Group **826**
2				
3			Illustr. No **1078899**	Section **100**
4				
5			Issue **20053797-A**	Page **873**

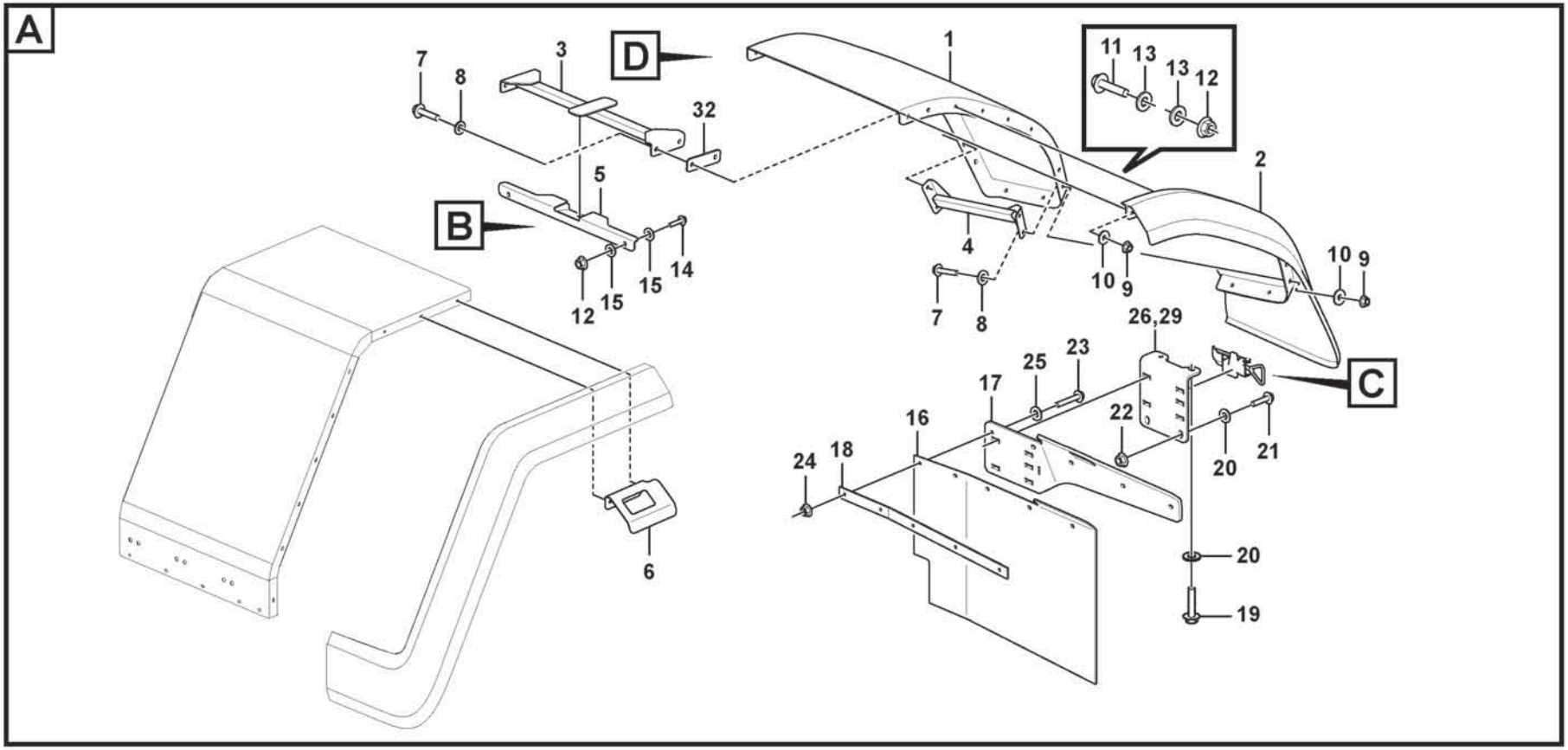
A
D
B
C
1
2
3
4
5
6
7
8
9
10
11
12
13
14
15
16
17
18
19
20
21
22
23
24
25
26,29
32

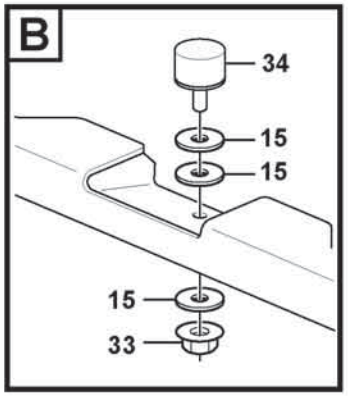
B
34
15
15
15
33

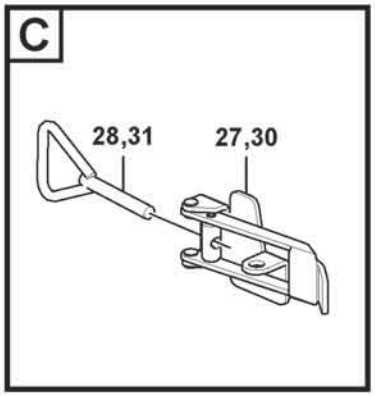
C
28,31
27,30

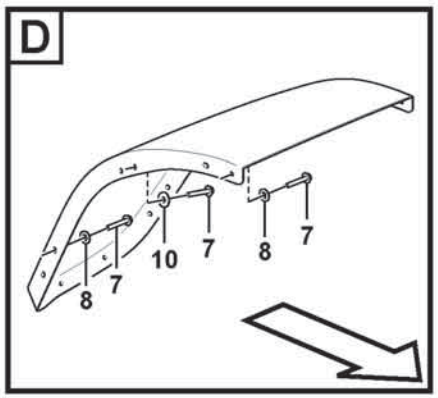
D
8
7
10
7
8
7

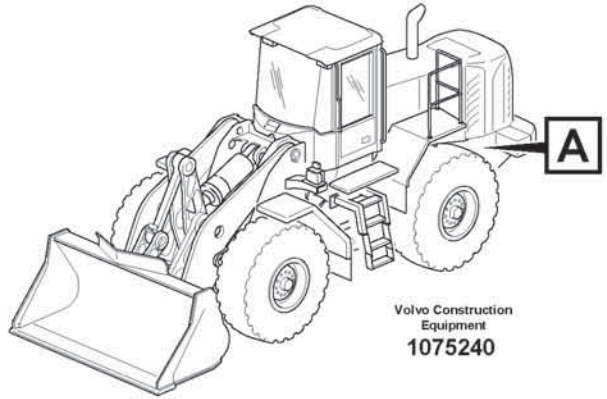
A
Volvo Construction Equipment
1075240

Fig.	Part No.	Quantity 1	2	3	PS	KIT	Description	Denominación	Denominação	Dénomination	Notes
1	VOE 16825734	1					Mudguard	Guardabarros	Para-lama	Aile	LH
1	VOE 16825735	1					Mudguard	Guardabarros	Para-lama	Aile	RH
2	VOE 16860755	1					Mudguard widener	Guardabarros reforzado	Para-lama largo	Élargisseur d'aile	LH
2	VOE 16860756	1					Mudguard widener	Guardabarros reforzado	Para-lama largo	Élargisseur d'aile	RH
3	VOE 16824434	2					Bracket	Consola	Suporte	Console	
4	VOE 16805233	1					Bracket	Consola	Suporte	Console	LH
4	VOE 16805235	1					Bracket	Consola	Suporte	Console	RH
5	VOE 16824402	2					Bracket	Consola	Suporte	Console	
6	VOE 15148351	1					Bracket	Consola	Suporte	Console	LH
6	VOE 15148370	1					Bracket	Consola	Suporte	Console	RH
7	VOE 60113096	20					Flange screw	Tornillo embridado	Parafuso flangeado	Vis à embase	
8	VOE 60113311	16					Washer	Arandela	Arruela	Rondelle	
9	VOE 60113141	8					Flange nut	Tuerca embridada	Porca flangeada	Écrou à embase	
10	VOE 60112737	12					Washer	Arandela	Arruela	Rondelle	
11	VOE 60113082	14					Flange screw	Tornillo embridado	Parafuso flangeado	Vis à embase	
12	VOE 60113167	18					Flange lock nut	Contratuerca embridada	Contra porca flange	Contre-écrou à embase	
13	VOE 994861	28					Washer	Arandela	Arruela	Rondelle	
14	VOE 60113081	4					Flange screw	Tornillo embridado	Parafuso flangeado	Vis à embase	
15	VOE 60114321	14					Washer	Arandela	Arruela	Rondelle	
16	VOE 15171358	2					Mudflap	Parafango	Protetor de lama	Pare-boue	
17	VOE 15181186	1					Bracket	Consola	Suporte	Console	LH
17	VOE 15181187	1					Bracket	Consola	Suporte	Console	RH
18	VOE 15171375	2					Attaching plate	Placa de fijación	Placa fixação	Plaque de fixation	
19	VOE 60113111	4					Flange screw	Tornillo embridado	Parafuso flangeado	Vis à embase	
20	VOE 60113804	8					Plain washer	Arandela plana	Arruela simples	Rondelle plane	
21	VOE 60113109	4					Flange screw	Tornillo embridado	Parafuso flangeado	Vis à embase	
22	VOE 60113169	4					Flange lock nut	Contratuerca embridada	Contra porca flange	Contre-écrou à embase	
23	VOE 60113084	10					Flange screw	Tornillo embridado	Parafuso flangeado	Vis à embase	
24	VOE 60113167	10					Flange lock nut	Contratuerca embridada	Contra porca flange	Contre-écrou à embase	
25	VOE 60114321	10					Washer	Arandela	Arruela	Rondelle	
26	VOE 16809807	1					Bracket	Consola	Suporte	Console	LH

1		**Fender, rear** **Guardabarros, trasero** **Pára-lama, traseiro** **Aile, AR**	Catalogue id **20803**	Group **826**
2				
3			Illustr. No **1075240**	Section **200**
4				
5		**84688**	Issue **20053797-A**	Page **875**

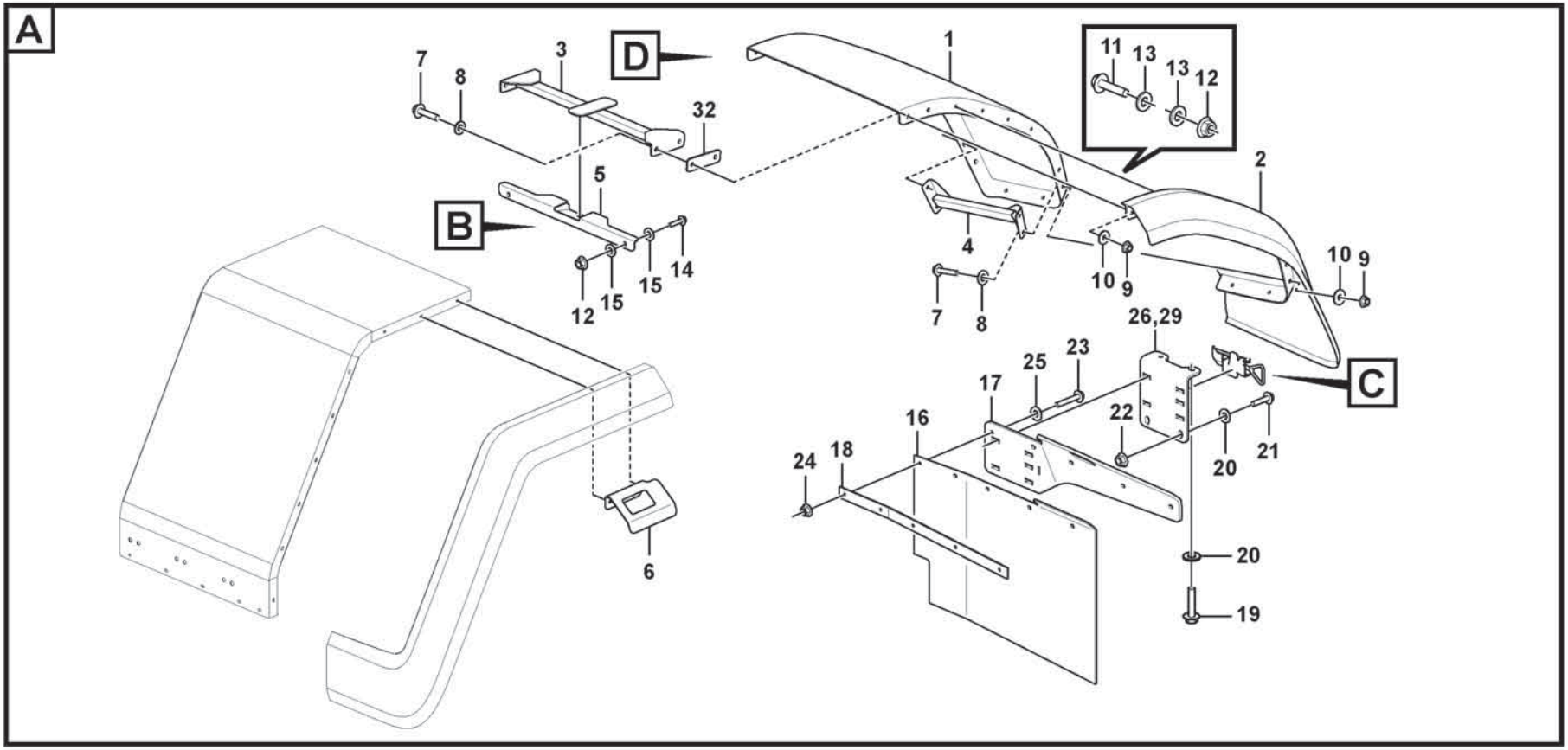
A
D
B
C
1
2
3
4
5
6
7
8
9
10
11
12
13
14
15
16
17
18
19
20
21
22
23
24
25
26,29
32

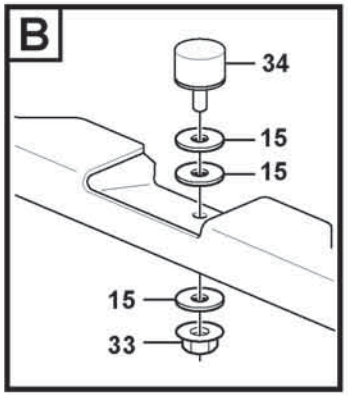
B
34
15
15
15
33

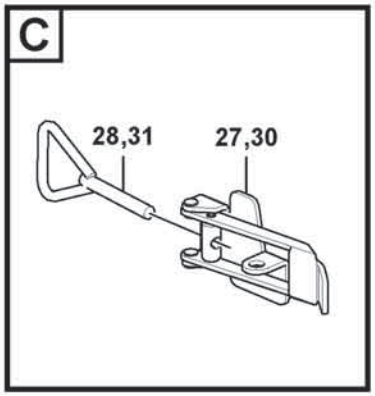
C
28,31
27,30

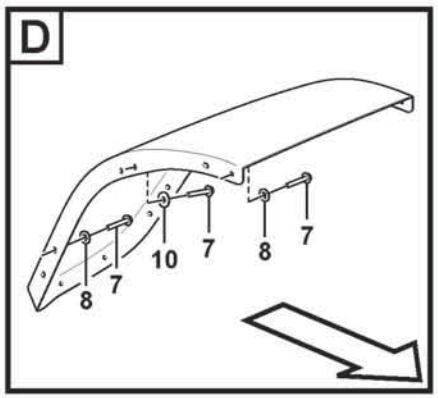
D
8
7
10
7
8
7

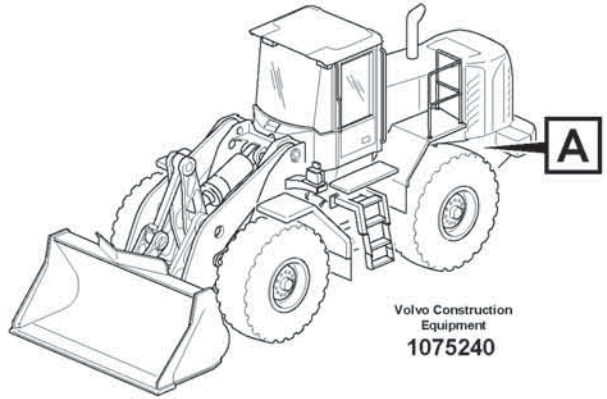
A
Volvo Construction Equipment
1075240

Fig.	Part No.	Quantity 1	2	3	PS	KIT	Description	Denominación	Denominação	Dénomination	Notes
27	VOE 11015641	1					•Eccentric lock	•Cerradura excéntrica	•Trava excêntrica	•Verrou excentrique	
28	VOE 11015640	1					•Eye bolt	•Ojo tornillo	•Parafuso olhal	•Vis oeillet	
29	VOE 16809808	1					Bracket	Consola	Suporte	Console	RH
30	VOE 11015641	1					•Eccentric lock	•Cerradura excéntrica	•Trava excêntrica	•Verrou excentrique	
31	VOE 11015640	1					•Eye bolt	•Ojo tornillo	•Parafuso olhal	•Vis oeillet	
32	VOE 16824524	REQ					Washer	Arandela	Arruela	Rondelle	THICK = 1MM
33	VOE 60113167	2					Flange lock nut	Contratuerca embridada	Contra porca flange	Contre-écrou à embase	
34	VOE 16818417	2					Rubber stop	Tope de goma	Limitador de borracha	Butée caoutchouc	

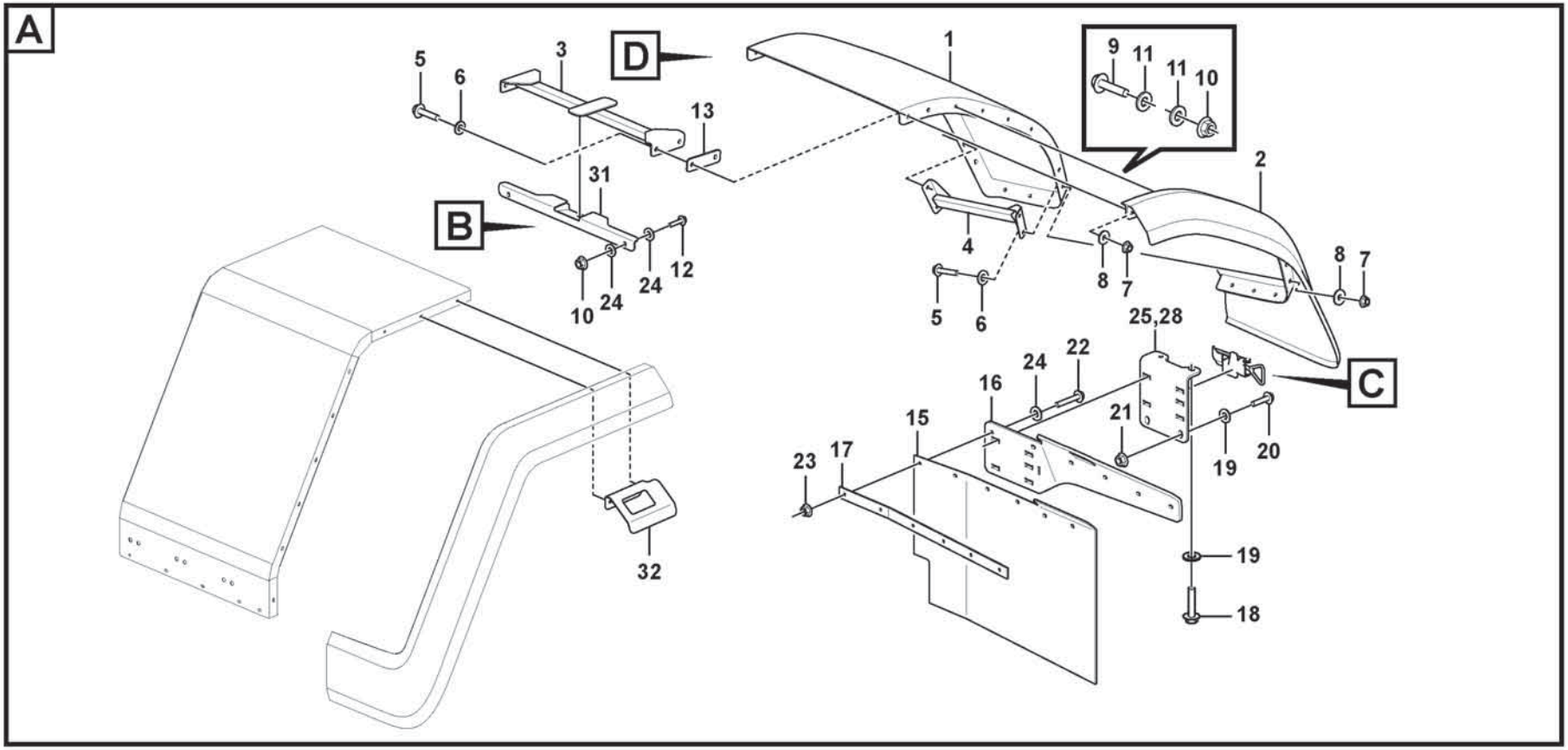
A
D
B
C
1
2
3
4
5
6
7
8
9
10
11
12
13
15
16
17
18
19
20
21
22
23
24
25,28
31
32

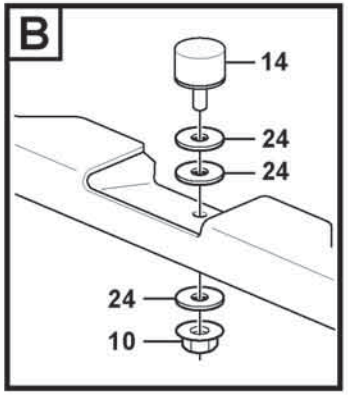
B
14
24
24
24
10

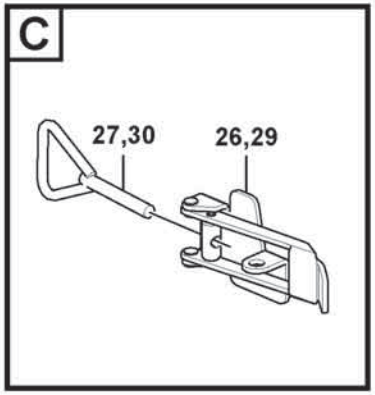
C
27,30
26,29

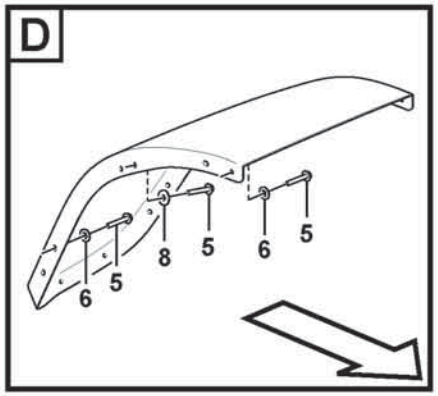
D
6
5
8
5
6
5

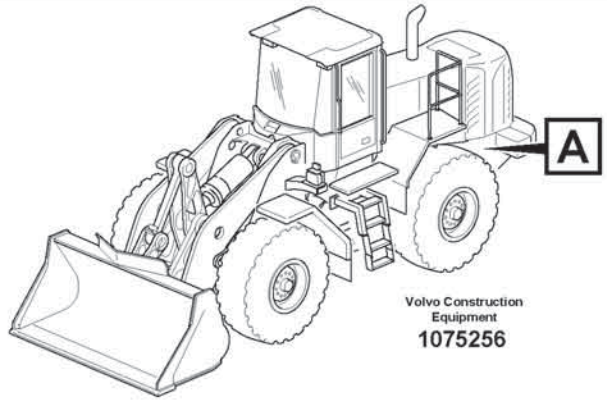
A
Volvo Construction Equipment
1075256

Fig.	Part No.	Quantity 1	2	3	PS	KIT	Description	Denominación	Denominação	Dénomination	Notes
1	VOE 16825730	1					Mudguard	Guardabarros	Para-lama	Aile	LH
1	VOE 16825731	1					Mudguard	Guardabarros	Para-lama	Aile	RH
2	VOE 16860752	1					Mudguard widener	Guardabarros reforzado	Para-lama largo	Élargisseur d'aile	LH
2	VOE 16860754	1					Mudguard widener	Guardabarros reforzado	Para-lama largo	Élargisseur d'aile	RH
3	VOE 16824437	2					Bracket	Consola	Suporte	Console	
4	VOE 16805139	1					Bracket	Consola	Suporte	Console	LH
4	VOE 16805142	1					Bracket	Consola	Suporte	Console	RH
5	VOE 60113096	20					Flange screw	Tornillo embridado	Parafuso flangeado	Vis à embase	
6	VOE 60113311	16					Washer	Arandela	Arruela	Rondelle	
7	VOE 60113141	8					Flange nut	Tuerca embridada	Porca flangeada	Écrou à embase	
8	VOE 60112737	12					Washer	Arandela	Arruela	Rondelle	
9	VOE 60113082	16					Flange screw	Tornillo embridado	Parafuso flangeado	Vis à embase	
10	VOE 60113167	22					Flange lock nut	Contratuerca embridada	Contra porca flange	Contre-écrou à embase	
11	VOE 994861	32					Washer	Arandela	Arruela	Rondelle	
12	VOE 60113081	4					Flange screw	Tornillo embridado	Parafuso flangeado	Vis à embase	
13	VOE 16824524	REQ					Washer	Arandela	Arruela	Rondelle	THICK = 1MM
14	VOE 16818417	2					Rubber stop	Tope de goma	Limitador de borracha	Butée caoutchouc	
15	VOE 15171009	2					Mudflap	Parafango	Protetor de lama	Pare-boue	
16	VOE 15173074	1					Bracket	Consola	Suporte	Console	LH
16	VOE 15173075	1					Bracket	Consola	Suporte	Console	RH
17	VOE 15170830	2					Attaching plate	Placa de fijación	Placa fixação	Plaque de fixation	
18	VOE 60113111	4					Flange screw	Tornillo embridado	Parafuso flangeado	Vis à embase	
19	VOE 60113804	8					Plain washer	Arandela plana	Arruela simples	Rondelle plane	
20	VOE 60113109	4					Flange screw	Tornillo embridado	Parafuso flangeado	Vis à embase	
21	VOE 60113169	4					Flange lock nut	Contratuerca embridada	Contra porca flange	Contre-écrou à embase	
22	VOE 60113084	12					Flange screw	Tornillo embridado	Parafuso flangeado	Vis à embase	
23	VOE 60113167	12					Flange lock nut	Contratuerca embridada	Contra porca flange	Contre-écrou à embase	
24	VOE 60114321	26					Washer	Arandela	Arruela	Rondelle	
25	VOE 16809807	1					Bracket	Consola	Suporte	Console	LH
26	VOE 11015641	1					•Eccentric lock	•Cerradura excéntrica	•Trava excêntrica	•Verrou excentrique	
27	VOE 11015640	1					•Eye bolt	•Ojo tornillo	•Parafuso olhal	•Vis oeillet	

1		**widener kit for standard mudguards, rear** **Juego de ampliación para guardabarros estándar, trasero** **Kit de alargamento de pára-lamas padrões, traseiro** **Kit élargisseurs de garde-boue standard, AR**	Catalogue id **20803**	Group **826**
2				
3			Illustr. No **1075256**	Section **300**
4				
5		**85084**	Issue **20053797-A**	Page **879**

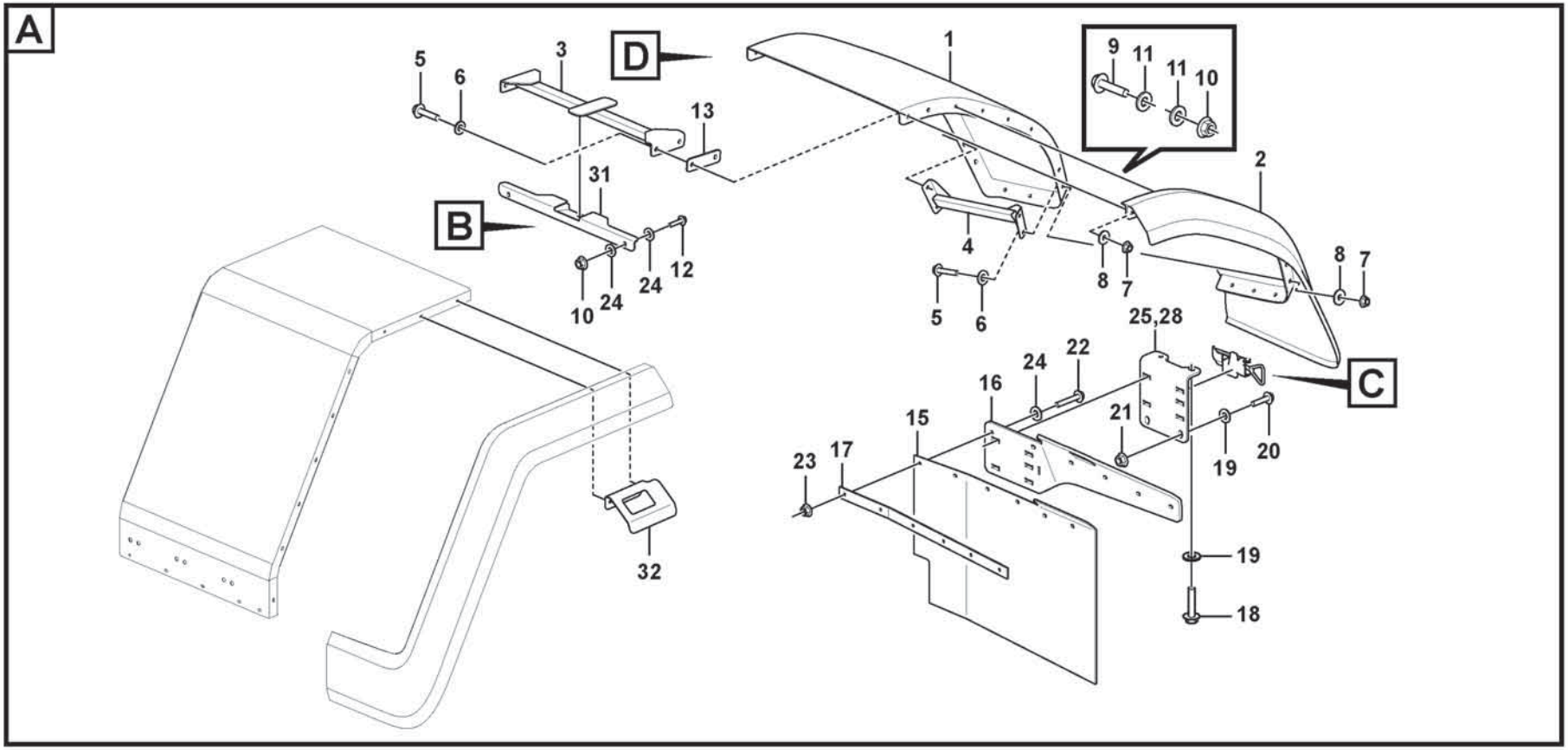
A
D
B
C
1
2
3
4
5
6
7
8
9
10
11
12
13
15
16
17
18
19
20
21
22
23
24
25,28
31
32

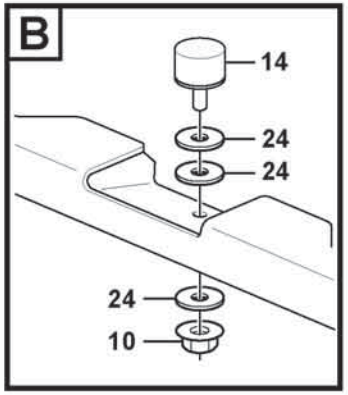
B
14
24
24
24
10

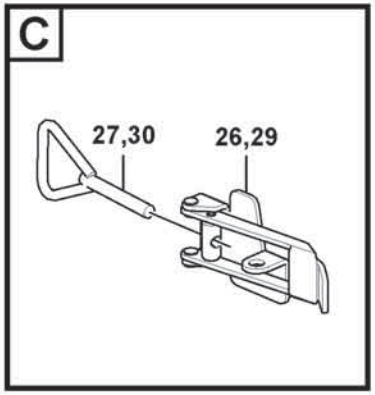
C
27,30
26,29

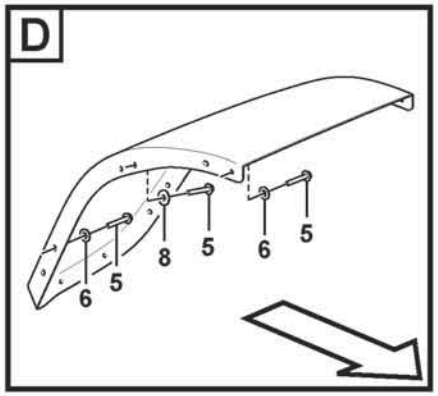
D
6
5
8
5
6
5

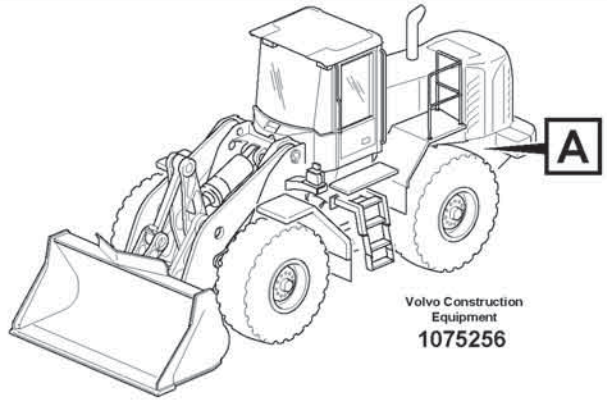
A
Volvo Construction Equipment
1075256

Fig.	Part No.	Quantity 1	2	3	PS	KIT	Description	Denominación	Denominação	Dénomination	Notes
28	VOE 16809808	1					Bracket	Consola	Suporte	Console	RH
29	VOE 11015641	1					•Eccentric lock	•Cerradura excéntrica	•Trava excêntrica	•Verrou excentrique	
30	VOE 11015640	1					•Eye bolt	•Ojo tornillo	•Parafuso olhal	•Vis oeillet	
31	VOE 16824402	2					Bracket	Consola	Suporte	Console	
32	VOE 15148351	1					Bracket	Consola	Suporte	Console	LH
32	VOE 15148370	1					Bracket	Consola	Suporte	Console	RH

1		**widener kit for standard mudguards, rear** **Juego de ampliación para guardabarros estándar, trasero** **Kit de alargamento de pára-lamas padrões, traseiro** **Kit élargisseurs de garde-boue standard, AR**	Catalogue id **20803**	Group **826**
2				
3			Illustr. No **1075256**	Section **300**
4				
5		**85084**	Issue **20053797-A**	Page **881**

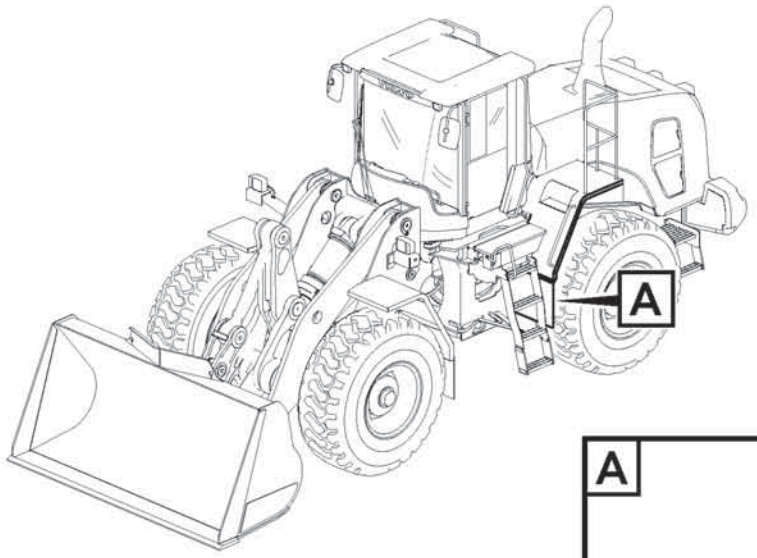

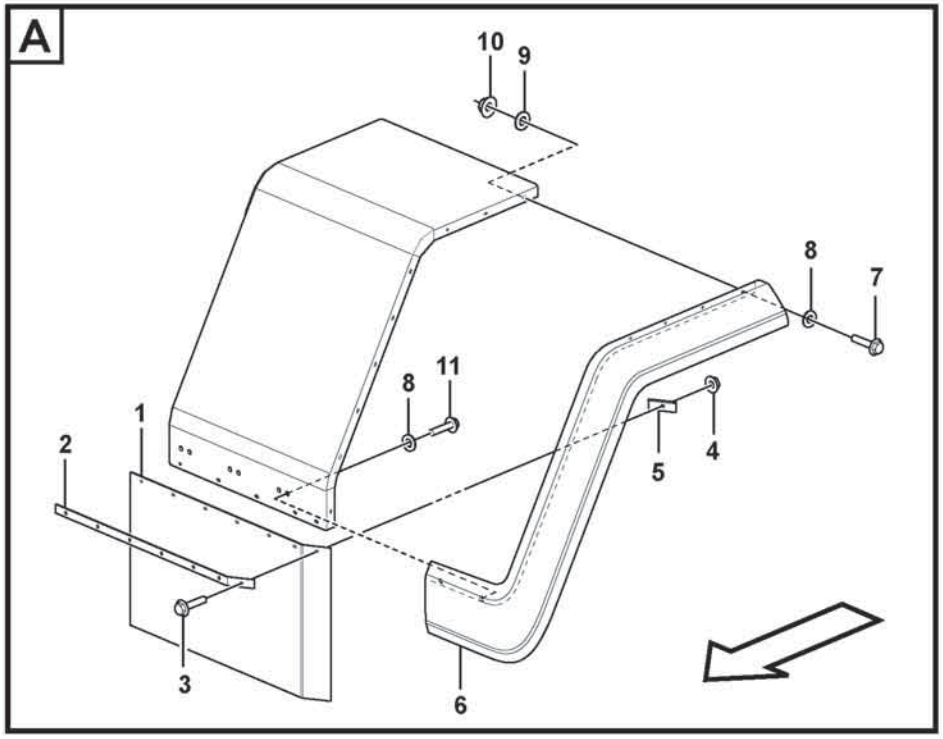

Volvo Construction Equipment
1075222

Fig.	Part No.	Quantity 1	2	3	PS	KIT	Description	Denominación	Denominação	Dénomination	Notes
1	VOE 15171468	2					Mudflap	Parafango	Protetor de lama	Pare-boue	
2	VOE 15171495	2					Attaching plate	Placa de fijación	Placa fixação	Plaque de fixation	
3	VOE 60113082	2					Flange screw	Tornillo embridado	Parafuso flangeado	Vis à embase	
4	VOE 60113167	2					Flange lock nut	Contratuerca embridada	Contra porca flange	Contre-écrou à embase	
5	VOE 15169361	2					Attaching plate	Placa de fijación	Placa fixação	Plaque de fixation	
6	VOE 16824730	1					Mudguard widener	Guardabarros reforzado	Para-lama largo	Élargisseur d'aile	LH
6	VOE 16824731	1					Mudguard widener	Guardabarros reforzado	Para-lama largo	Élargisseur d'aile	RH
7	VOE 60113081	20					Flange screw	Tornillo embridado	Parafuso flangeado	Vis à embase	
8	VOE 994861	24					Washer	Arandela	Arruela	Rondelle	
9	VOE 60114321	20					Washer	Arandela	Arruela	Rondelle	
10	VOE 60113167	20					Flange lock nut	Contratuerca embridada	Contra porca flange	Contre-écrou à embase	
11	VOE 60113246	4					Flange screw	Tornillo embridado	Parafuso flangeado	Vis à embase	

1		**widener kit for standard mudguards, rear** **Juego de ampliación para guardabarros estándar, trasero** **Kit de alargamento de pára-lamas padrões, traseiro** **Kit élargisseurs de garde-boue standard, AR**	Catalogue id **20803**	Group **826**
2				
3			Illustr. No **1075222**	Section **400**
4				
5		**85081, 84688**	Issue **20053797-A**	Page **883**

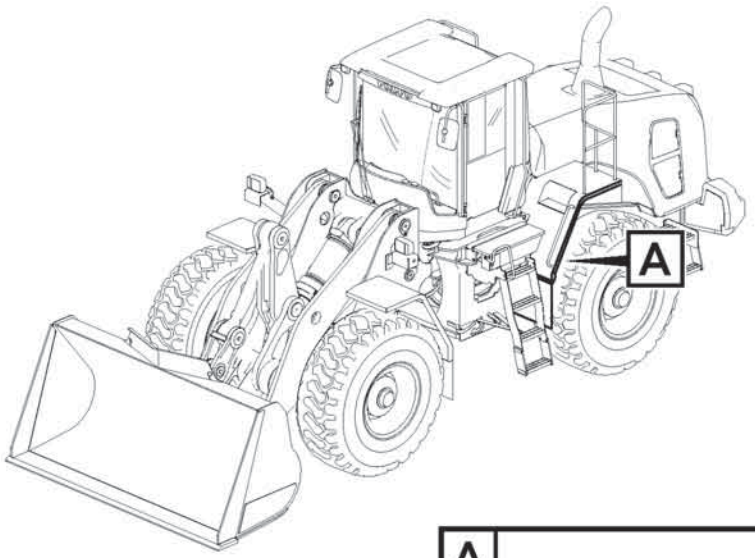

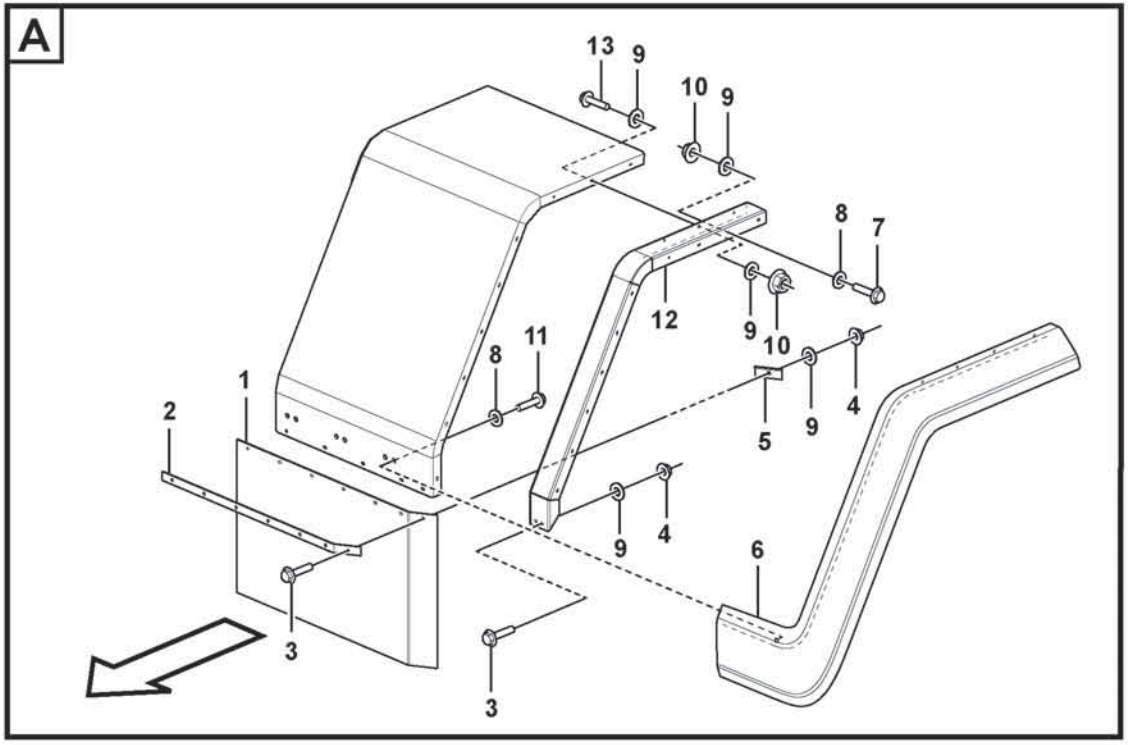

Volvo Construction Equipment
1075248

Fig.	Part No.	Quantity 1	2	3	PS	KIT	Description	Denominación	Denominação	Dénomination	Notes
1	VOE 15169917	2					Mudflap	Parafango	Protetor de lama	Pare-boue	
2	VOE 15169857	2					Attaching plate	Placa de fijación	Placa fixação	Plaque de fixation	
3	VOE 60113082	4					Flange screw	Tornillo embridado	Parafuso flangeado	Vis à embase	
4	VOE 60113167	4					Flange lock nut	Contratuerca embridada	Contra porca flange	Contre-écrou à embase	
5	VOE 15169361	2					Attaching plate	Placa de fijación	Placa fixação	Plaque de fixation	
6	VOE 16824730	1					Mudguard widener	Guardabarros reforzado	Para-lama largo	Élargisseur d'aile	LH
6	VOE 16824731	1					Mudguard widener	Guardabarros reforzado	Para-lama largo	Élargisseur d'aile	RH
7	VOE 60113081	20					Flange screw	Tornillo embridado	Parafuso flangeado	Vis à embase	
8	VOE 994861	24					Washer	Arandela	Arruela	Rondelle	
9	VOE 60114321	62					Washer	Arandela	Arruela	Rondelle	
10	VOE 60113167	40					Flange lock nut	Contratuerca embridada	Contra porca flange	Contre-écrou à embase	
11	VOE 60113246	4					Flange screw	Tornillo embridado	Parafuso flangeado	Vis à embase	
12	VOE 16826765	2					Mudguard extension	Prolongación guardabarros	Extensão p/barro	Allonge d'aile	
12	VOE 16827019	2					Mudguard extension	Prolongación guardabarros	Extensão p/barro	Allonge d'aile	ALT 65′ TIRES
13	VOE 60113080	20					Flange screw	Tornillo embridado	Parafuso flangeado	Vis à embase	

1		**widener kit for standard mudguards, rear** **Juego de ampliación para guardabarros estándar, trasero** **Kit de alargamento de pára-lamas padrões, traseiro** **Kit élargisseurs de garde-boue standard, AR**	Catalogue id **20803**	Group **826**
2				
3			Illustr. No **1075248**	Section **500**
4				
5		**85080, 85084**	Issue **20053797-A**	Page **885**

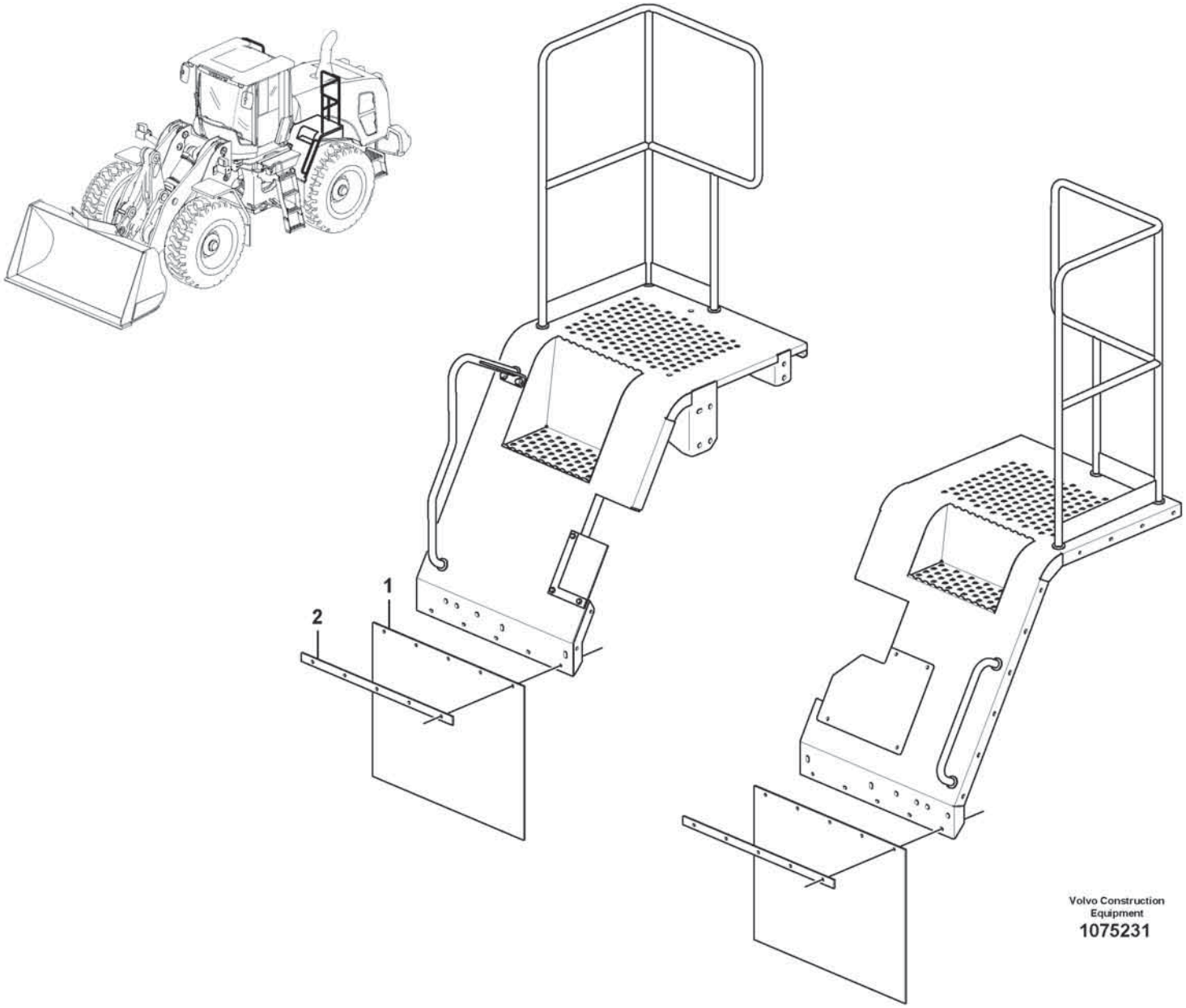

Volvo Construction Equipment

1075231

Fig.	Part No.	Quantity 1	2	3	PS	KIT	Description	Denominación	Denominação	Dénomination	Notes
1	**VOE 15103391**	2					Mudflap	Parafango	Protetor de lama	Pare-boue	
2	**VOE 15103375**	2					Bracket	Consola	Suporte	Console	

1		**Mudguards - rear** **Guardabarros - trasero** **Para-lamas - traseiros** **Garde-boue - arrière**	Catalogue id **20803**	Group **826**
2				
3			Illustr. No **1075231**	Section **600**
4				
5		**85816**	Issue **20053797-A**	Page **887**

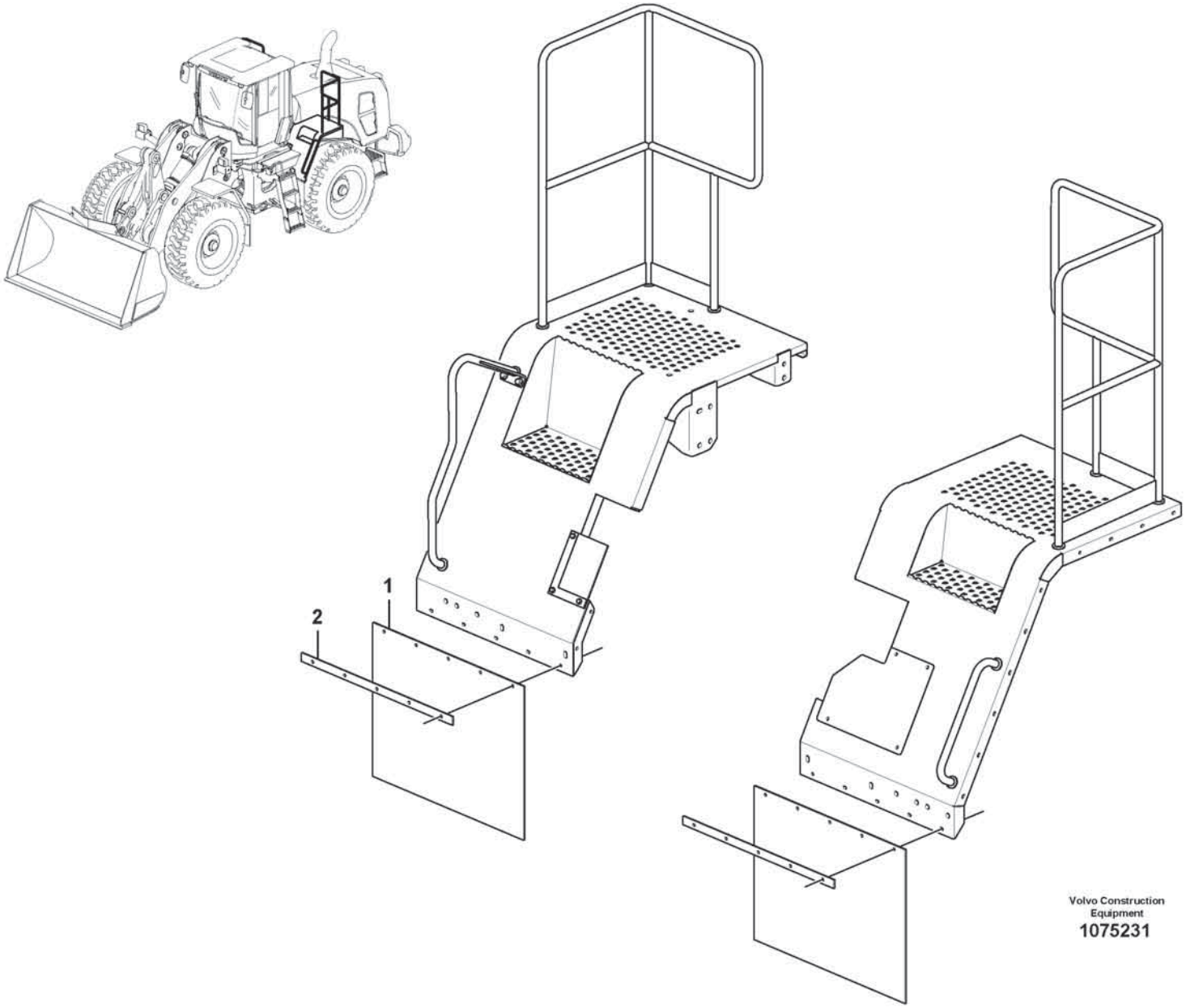

Volvo Construction Equipment

1075231

Fig.	Part No.	Quantity 1	2	3	PS	KIT	Description	Denominación	Denominação	Dénomination	Notes
1	**VOE 15103391**	2					Mudflap	Parafango	Protetor de lama	Pare-boue	
2	**VOE 15103375**	2					Bracket	Consola	Suporte	Console	

1		**Mudguards - rear** **Guardabarros - trasero** **Para-lamas - traseiros** **Garde-boue - arrière**	Catalogue id **20803**	Group **826**
2				
3			Illustr. No **1075231**	Section **700**
4				
5		**85316**	Issue **20053797-A**	Page **889**

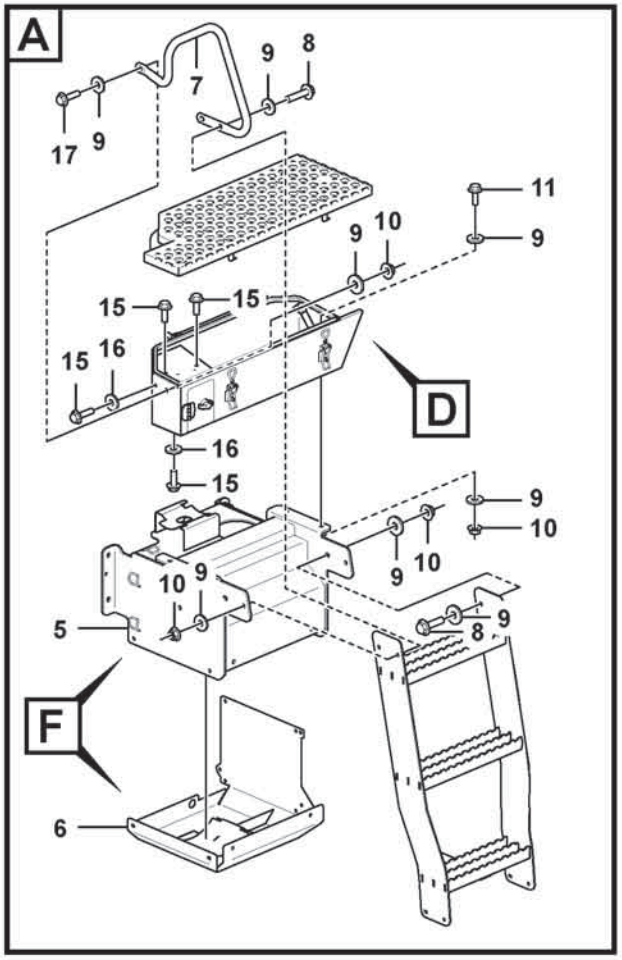

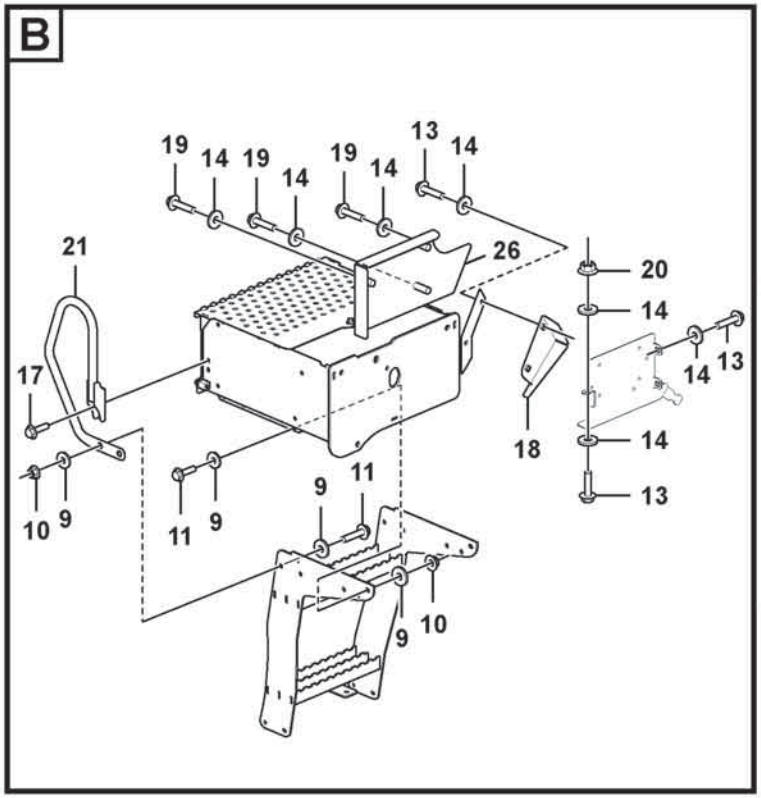

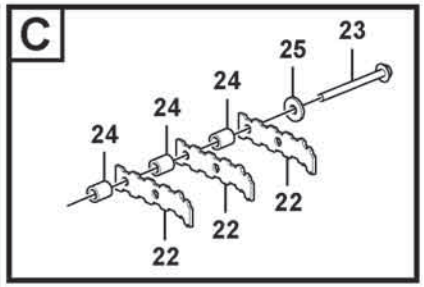

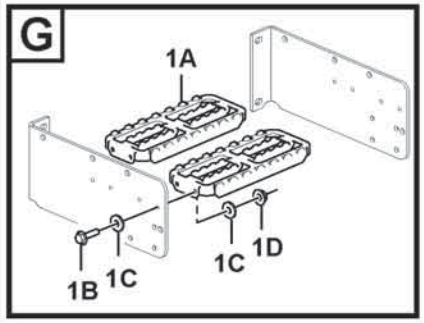

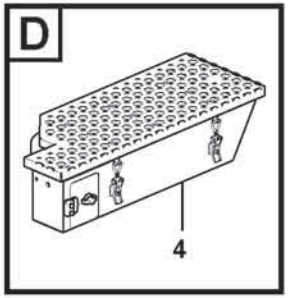

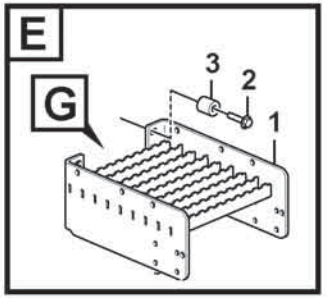

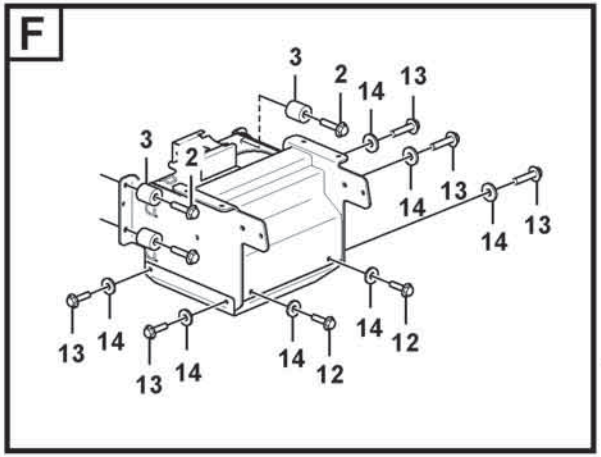

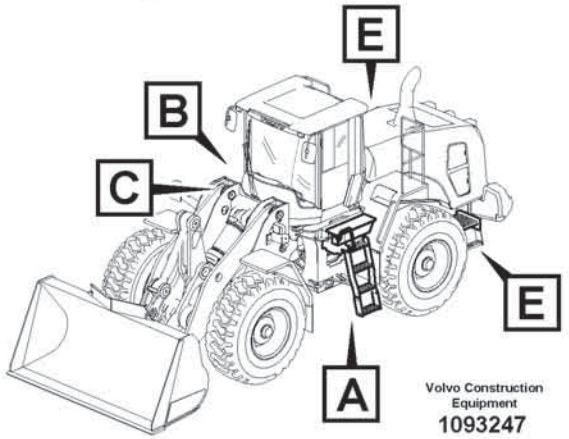

Volvo Construction Equipment
1093247

Fig.	Part No.	Quantity 1	2	3	PS	KIT	Description	Denominación	Denominação	Dénomination	Notes
1	VOE 16842660	2					Step	Escalón	Degrau	Marche escalier	
1A	VOE 16860000	2					•Foot step	•Estribo	•Estribo	•Marchepied	
1B	VOE 60113081	8					•Flange screw	•Tornillo embridado	•Parafuso flangeado	•Vis à embase	
1C	VOE 60114321	16					•Washer	•Arandela	•Arruela	•Rondelle	
1D	VOE 60113167	8					•Flange lock nut	•Contratuerca embridada	•Contra porca flange	•Contre-écrou à embase	
2	VOE 60113113	11					Flange screw	Tornillo embridado	Parafuso flangeado	Vis à embase	
3	VOE 60113600	11					Spacer sleeve	Manguito distanciador	Luva espaçadora	Douille entretoise	
4	VOE 16872377	1					Tool box	Caja herramientas	Caixa de ferramentas	Caisse à outils	See group 896-500 page 1055
5	VOE 16693741	1					Bracket	Consola	Suporte	Console	
6	VOE 16854833	1					Bracket	Consola	Suporte	Console	
7	VOE 16280101	1					Hand rail	Pasamanos	Corrimão	Tige articulée	
8	VOE 60113095	4					Flange screw	Tornillo embridado	Parafuso flangeado	Vis à embase	
9	VOE 60113866	28					Washer	Arandela	Arruela	Rondelle	
10	VOE 60113168	14					Flange lock nut	Contratuerca embridada	Contra porca flange	Contre-écrou à embase	
11	VOE 60113094	9					Flange screw	Tornillo embridado	Parafuso flangeado	Vis à embase	
12	VOE 60113080	2					Flange screw	Tornillo embridado	Parafuso flangeado	Vis à embase	
13	VOE 60113081	10					Flange screw	Tornillo embridado	Parafuso flangeado	Vis à embase	
14	VOE 60114321	16					Washer	Arandela	Arruela	Rondelle	
15	VOE 60113069	4					Flange screw	Tornillo embridado	Parafuso flangeado	Vis à embase	
16	VOE 60110304	2					Washer	Arandela	Arruela	Rondelle	
17	VOE 60113093	3					Flange screw	Tornillo embridado	Parafuso flangeado	Vis à embase	
18	VOE 16841839	1					Plate	Chapa	Chapa	Tôle	
19	VOE 60113082	3					Flange screw	Tornillo embridado	Parafuso flangeado	Vis à embase	
20	VOE 60113140	1					Flange nut	Tuerca embridada	Porca flangeada	Écrou à embase	
21	VOE 16279996	1					Hand rail	Pasamanos	Corrimão	Tige articulée	
22	VOE 11413359	6					Foot rest	Apoyo de pie	Apoio de pé	Repose-pied	
23	VOE 60113121	4					Flange screw	Tornillo embridado	Parafuso flangeado	Vis à embase	
24	VOE 60113605	12					Spacer sleeve	Manguito distanciador	Luva espaçadora	Douille entretoise	
25	VOE 60113870	4					Washer	Arandela	Arruela	Rondelle	

1		**Foot step** **Escalón de acceso** **Degrau** **Marche-pied**	Catalogue id **20803**	Group **827**
2				
3			Illustr. No **1093247**	Section **100**
4				
5			Issue **20053797-A**	Page **891**

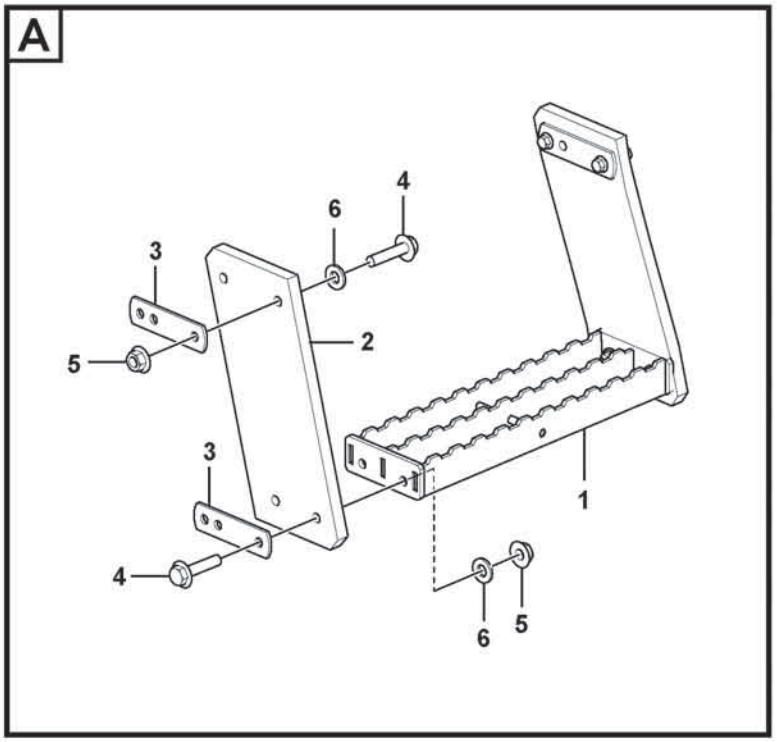

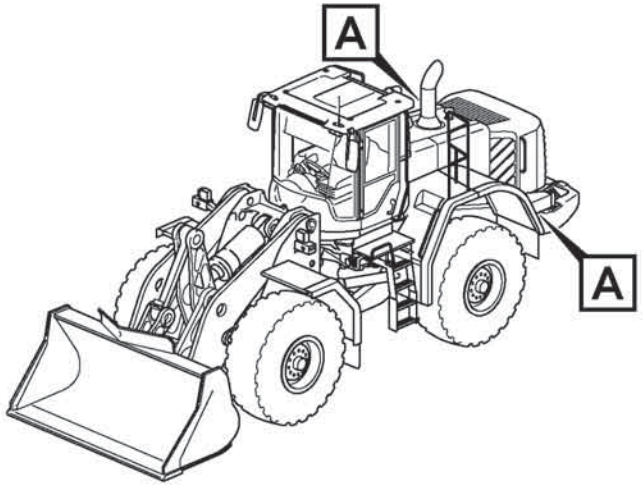

Volvo Construction Equipment

1075250

Fig.	Part No.	Quantity 1	2	3	PS	KIT	Description	Denominación	Denominação	Dénomination	Notes
1	VOE 16960000	2					Foot step	Estribo	Estribo	Marchepied	
2	VOE 11147595	4					End plate	Placa final	Chapa de acabamento	Tôle extrémité	
3	VOE 11148718	8					Plate	Chapa	Chapa	Tôle	
4	VOE 60113084	16					Flange screw	Tornillo embridado	Parafuso flangeado	Vis à embase	
5	VOE 60113167	16					Flange lock nut	Contratuerca embridada	Contra porca flange	Contre-écrou à embase	
6	VOE 60114321	16					Washer	Arandela	Arruela	Rondelle	

1		**Foot step** **Escalón de acceso** **Degrau** **Marche-pied**	Catalogue id **20803**	Group **827**
2				
3			Illustr. No **1075250**	Section **600**
4				
5		**85798**	Issue **20053797-A**	Page **893**

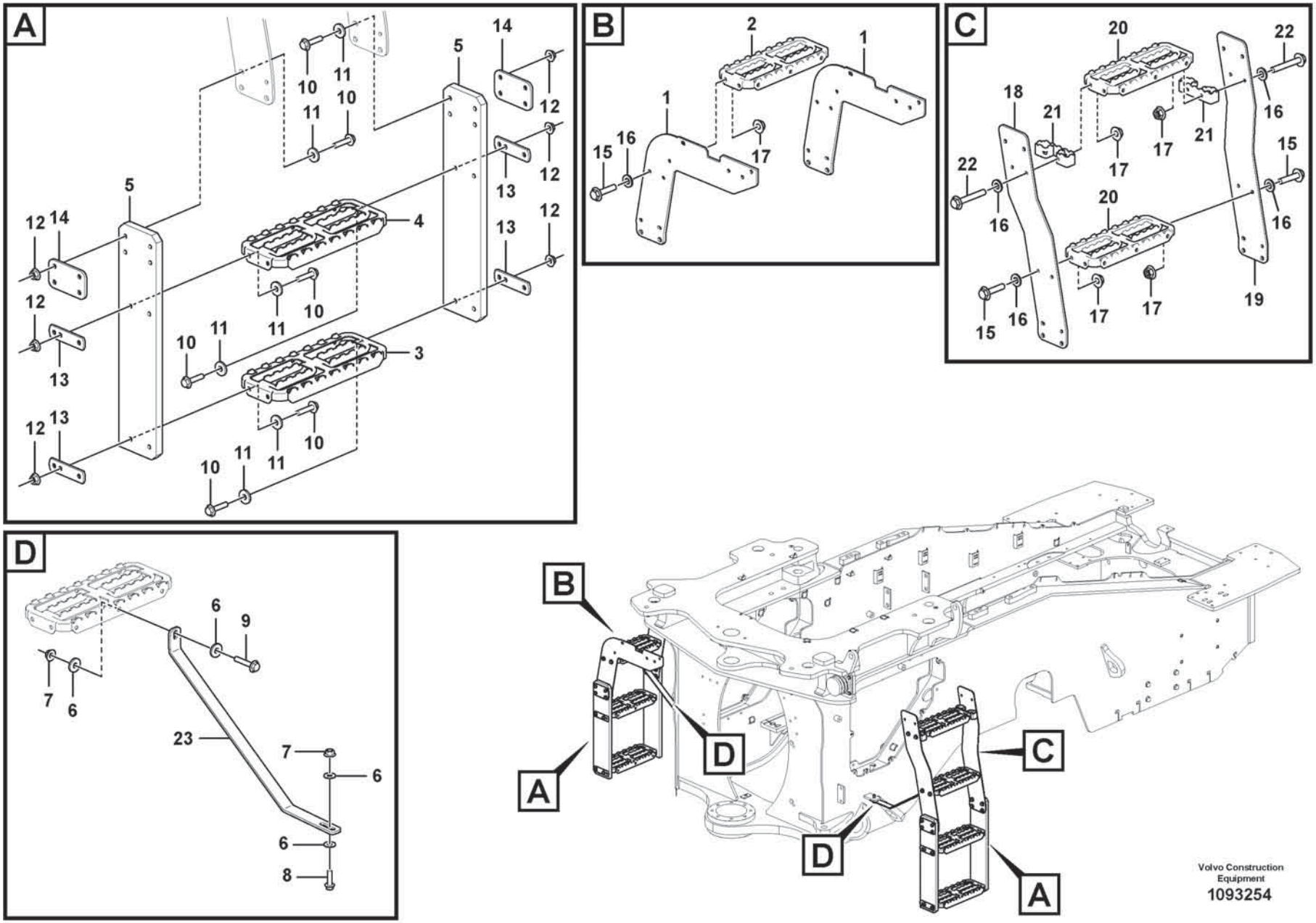
A
B
C
D
Volvo Construction Equipment
1093254

Fig.	Part No.	Quantity 1	2	3	PS	KIT	Description	Denominación	Denominação	Dénomination	Notes
1	VOE 16693436	1					Plate	Chapa	Chapa	Tôle	
2	VOE 16860000	1					Foot step	Estribo	Estribo	Marchepied	
3	VOE 16960000	2					Foot step	Estribo	Estribo	Marchepied	
4	VOE 16860000	2					Foot step	Estribo	Estribo	Marchepied	
5	VOE 15180035	4					End plate	Placa final	Chapa de acabamento	Tôle extrémité	
6	VOE 60113866	7					Washer	Arandela	Arruela	Rondelle	
7	VOE 60113168	3					Flange lock nut	Contratuerca embridada	Contra porca flange	Contre-écrou à embase	
8	VOE 60113095	2					Flange screw	Tornillo embridado	Parafuso flangeado	Vis à embase	
9	VOE 60113093	2					Flange screw	Tornillo embridado	Parafuso flangeado	Vis à embase	
10	VOE 60113084	32					Flange screw	Tornillo embridado	Parafuso flangeado	Vis à embase	
11	VOE 60114321	32					Washer	Arandela	Arruela	Rondelle	
12	VOE 60113167	32					Flange lock nut	Contratuerca embridada	Contra porca flange	Contre-écrou à embase	
13	VOE 11148718	8					Plate	Chapa	Chapa	Tôle	
14	VOE 11180326	4					Plate	Chapa	Chapa	Tôle	
15	VOE 60113081	8					Flange screw	Tornillo embridado	Parafuso flangeado	Vis à embase	
16	VOE 60114321	20					Washer	Arandela	Arruela	Rondelle	
17	VOE 60113167	12					Flange lock nut	Contratuerca embridada	Contra porca flange	Contre-écrou à embase	
18	VOE 16848490	1					Plate	Chapa	Chapa	Tôle	
19	VOE 16848491	1					Plate	Chapa	Chapa	Tôle	
20	VOE 16860000	2					Foot step	Estribo	Estribo	Marchepied	
21	VOE 16875231	2					Spacer plate	Placa distanciadora	Placa espaçadora	Plaque entretoise	
22	VOE 60113088	4					Flange screw	Tornillo embridado	Parafuso flangeado	Vis à embase	
23	VOE 16692379	2					Flat bar	Barra plana	Barra plana	Tige plate	

1		**Running board.** **Estribo.** **Mesa deslizante.** **Marche - pied.**	Catalogue id **20803**	Group **827**
2				
3			Illustr. No **1093254**	Section **700**
4				
5		**86371**	Issue **20053797-A**	Page **895**

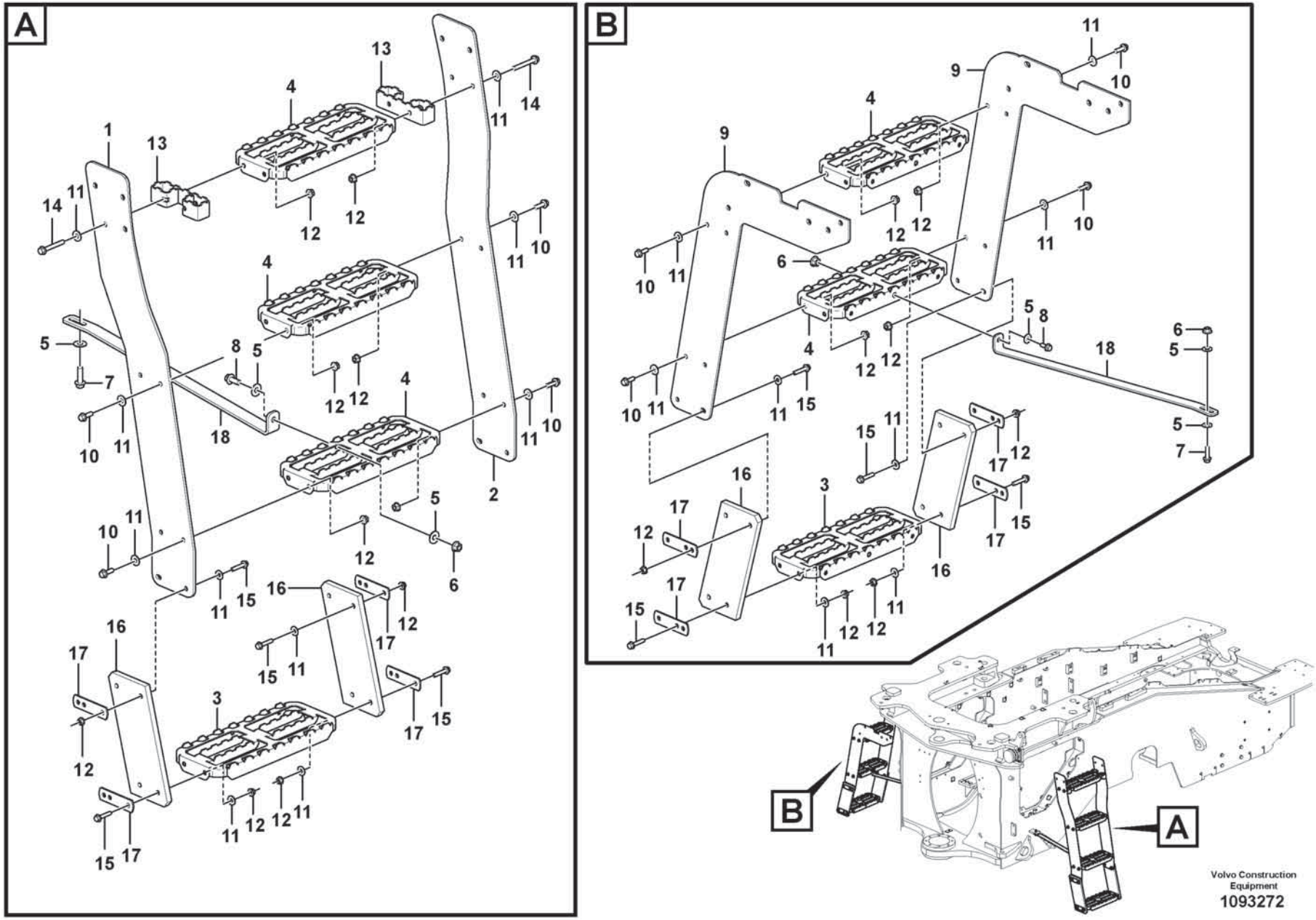
A
B
B
A
Volvo Construction Equipment
1093272

Fig.	Part No.	Quantity 1	2	3	PS	KIT	Description	Denominación	Denominação	Dénomination	Notes
1	VOE 16847859	1					Plate	Chapa	Chapa	Tôle	
2	VOE 16847860	1					Plate	Chapa	Chapa	Tôle	
3	VOE 16960000	2					Foot step	Estribo	Estribo	Marchepied	
4	VOE 16860000	5					Foot step	Estribo	Estribo	Marchepied	
5	VOE 60113866	7					Washer	Arandela	Arruela	Rondelle	
6	VOE 60113168	3					Flange lock nut	Contratuerca embridada	Contra porca flange	Contre-écrou à embase	
7	VOE 60113095	2					Flange screw	Tornillo embridado	Parafuso flangeado	Vis à embase	
8	VOE 60113093	2					Flange screw	Tornillo embridado	Parafuso flangeado	Vis à embase	
9	VOE 16693428	2					Plate	Chapa	Chapa	Tôle	
10	VOE 60113081	16					Flange screw	Tornillo embridado	Parafuso flangeado	Vis à embase	
11	VOE 60114321	48					Washer	Arandela	Arruela	Rondelle	
12	VOE 60113167	36					Flange lock nut	Contratuerca embridada	Contra porca flange	Contre-écrou à embase	
13	VOE 16875231	2					Spacer plate	Placa distanciadora	Placa espaçadora	Plaque entretoise	
14	VOE 60113088	4					Flange screw	Tornillo embridado	Parafuso flangeado	Vis à embase	
15	VOE 60113084	16					Flange screw	Tornillo embridado	Parafuso flangeado	Vis à embase	
16	VOE 11147595	4					End plate	Placa final	Chapa de acabamento	Tôle extrémité	
17	VOE 11148718	8					Plate	Chapa	Chapa	Tôle	
18	VOE 16692372	2					Flat bar	Barra plana	Barra plana	Tige plate	

1		**Running board.** **Estribo.** **Mesa deslizante.** **Marche - pied.**	Catalogue id **20803**	Group **827**
2				
3			Illustr. No **1093272**	Section **800**
4				
5		**86372**	Issue **20053797-A**	Page **897**

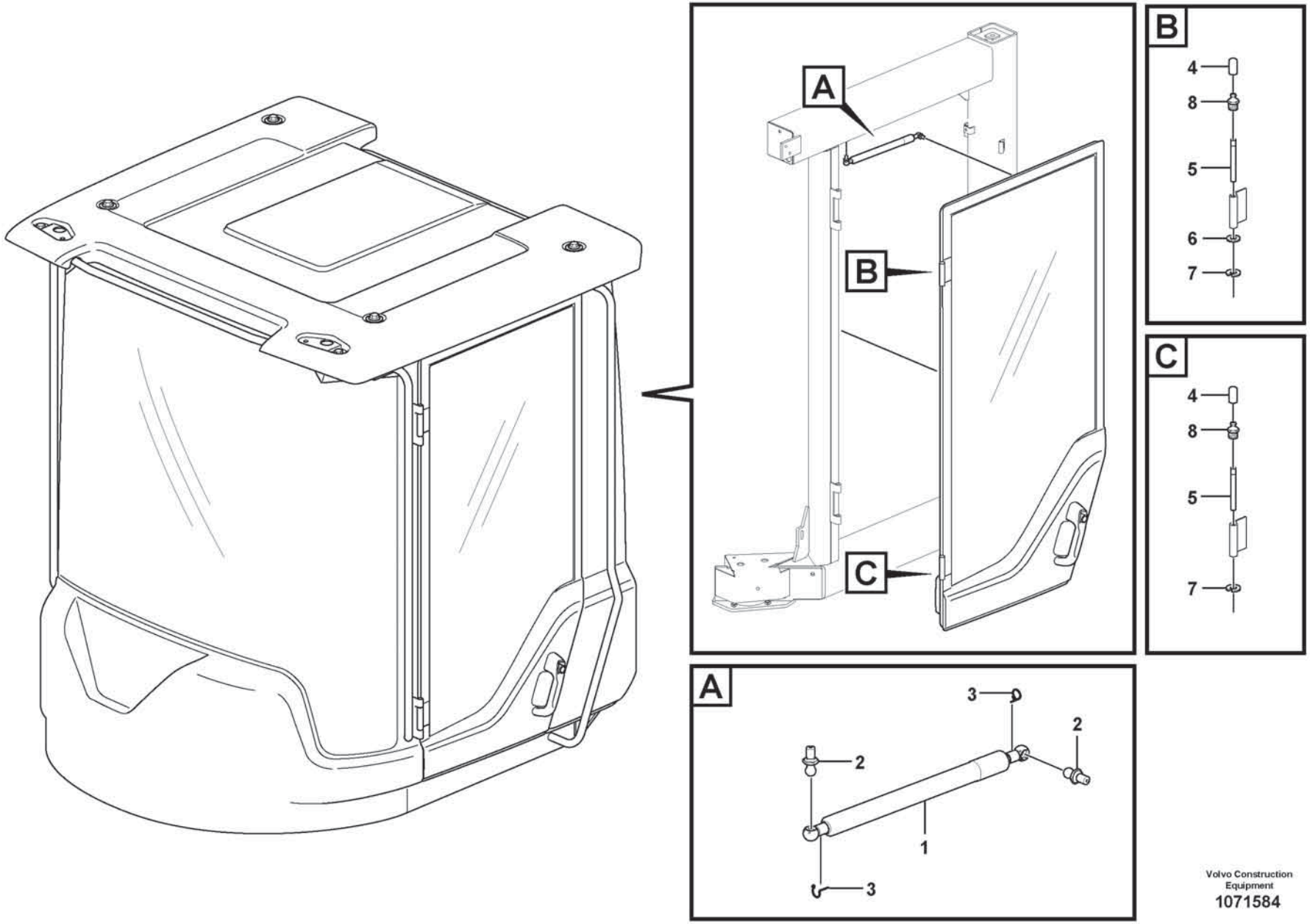

Volvo Construction Equipment

1071584

Fig.	Part No.	Quantity 1	2	3	PS	KIT	Description	Denominación	Denominação	Dénomination	Notes
	VOE 15148433	1					Gas spring	Resorte a gas	Mola a gás	Ressort gaz	
1	**VOE 16285718**	1					•Gas spring	•Resorte a gas	•Mola a gás	•Ressort gaz	
2	**VOE 15140510**	2					•Ball stud	•Perno bola	•Pino esférico	•Boulon articulation	
3	**VOE 15144938**	2					•Locking device	•Dispositivo cierre	•Dispositivo de fechamento	•Dispositif de verrouillage	
4	**VOE 11104749**	2					Protecting cover	Tapa de protección	Cobertura de proteção	Couvercle protection	
5	**VOE 11205676**	2					Hinge pin	Pasador bisagra	Pino da dobradiça	Axe charnière	
6	**VOE 60113299**	1					Plain washer	Arandela plana	Arruela simples	Rondelle plane	
7	**VOE 951671**	2					E-circlip	Cursor	Anel retentor	Jonc d'arrêt	
8	**VOE 966786**	2					Lubricating nipple	Niple lubricador	Engraxadeira	Graisseur	

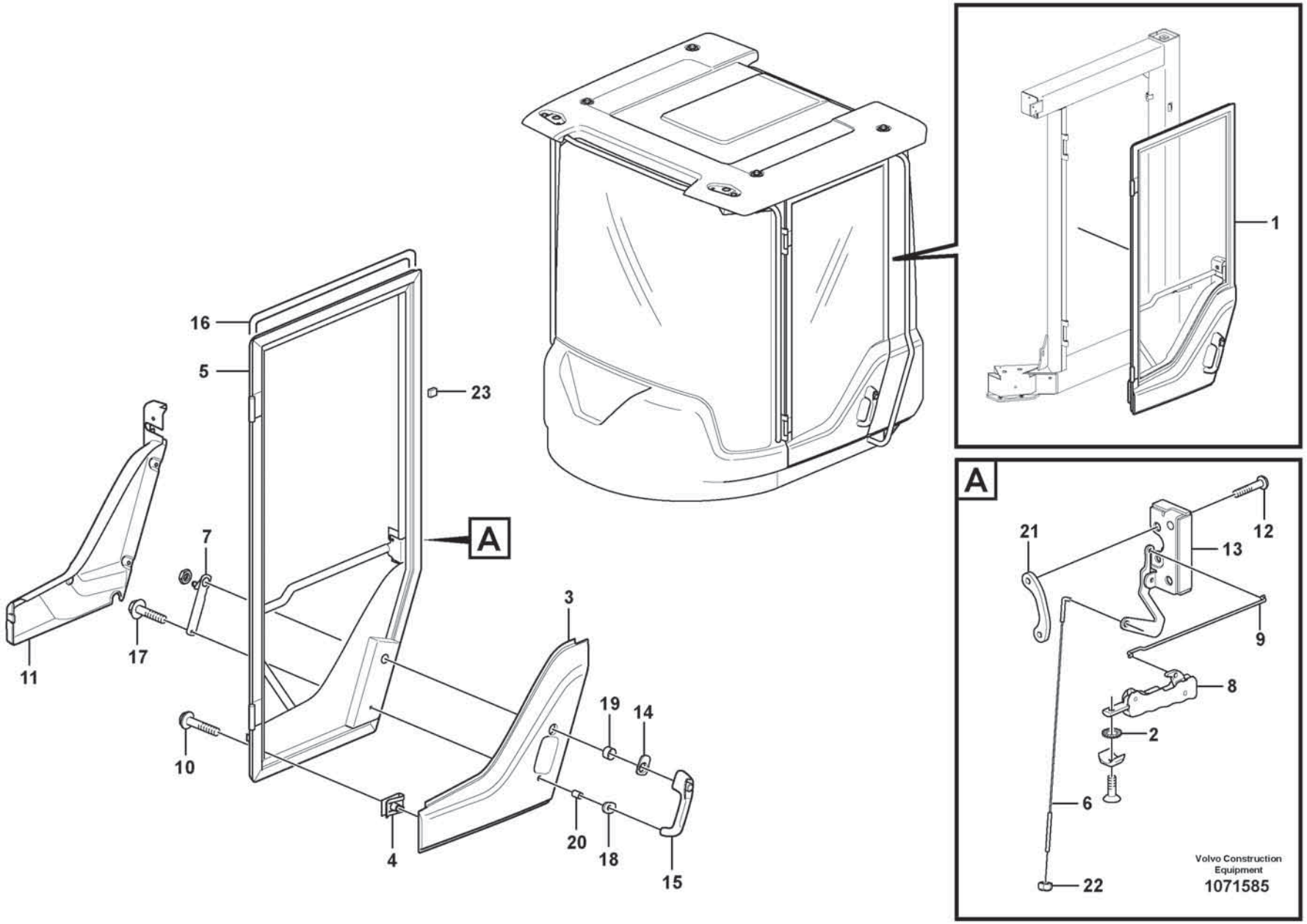
1
A
21
12
13
9
8
2
6
22
Volvo Construction Equipment
1071585
16
5
23
7
17
11
10
4
3
19
14
20
18
15

Fig.	Part No.	Quantity 1	2	3	PS	KIT	Description	Denominación	Denominação	Dénomination	Notes
1	**VOE 17296415**	1					Door	Puerta	Porta	Porte	
2	**VOE 942605**	1					•Toothed washer	•Arandela dentada	•Arruela dentada	•Rondelle dentée	
3	**VOE 11412744**	1					•Cover	•Capó	•Capô	•Capot	
4	**VOE 11444172**	8					•Spring nut	•Tuerca resorte	•Porca de pressão	•Écrou de ressort	
5	**VOE 17269024**	1					•Door framework	•Armazón de puerta	•Quadro da porta	•Ossature de porte	
6	**VOE 11444230**	1					•Link stay	•Barra articulación	•Barra articulação	•Tirant articulation	
7	**VOE 11444229**	1					•Link	•Articulacion	•Articulação	•Articulation	
8	**VOE 15038213**	1					•Handle	•Mango	•Manopla	•Poignée	
9	**VOE 11412292**	1					•Link stay	•Barra articulación	•Barra articulação	•Tirant articulation	
10	**VOE 976170**	8					•Six point socket screw	•Racor de seis dientes	•Paraf soquete sext	•Vis à 6 pans creux	
11	**VOE 17259196**	1					•Panel	•Panel	•Painel	•Panneau	
12	**VOE 969846**	2					•Six point socket screw	•Racor de seis dientes	•Paraf soquete sext	•Vis à 6 pans creux	
13	**VOE 11444227**	1					•Lock	•Cierre	•Trava	•Serrure	
14	**VOE 11412563**	1					•Gasket	•Junta	•Junta	•Joint	
15	**VOE 15143614**	1					•Door handle	•Manilla puerta	•Puxador da porta	•Poignée de porte	
16	**VOE 11444182**	REQ					•Moulding	•Listón	•Moldura plástica	•Moulure	
17	**VOE 13948356**	1					•Flange screw	•Tornillo embridado	•Parafuso flangeado	•Vis à embase	
18	**VOE 11412564**	1					•Gasket	•Junta	•Junta	•Joint	
19	**VOE 11412565**	1					•Spacer ring	•Anillo distanciador	•Anel espaçador	•Bague entretoise	
20	**VOE 11412566**	1					•Spacer ring	•Anillo distanciador	•Anel espaçador	•Bague entretoise	
21	**VOE 11444158**	1					•Nut plate	•Placa de tuerca	•Porca placa	•Plaque filetée	
22	**VOE 975237**	1					•Lock nut	•Contratuerca	•Porca trava	•Contre-écrou	
23	**VOE 11104728**	60					•Spacer	•Distanciador	•Espaçador	•Entretoise	

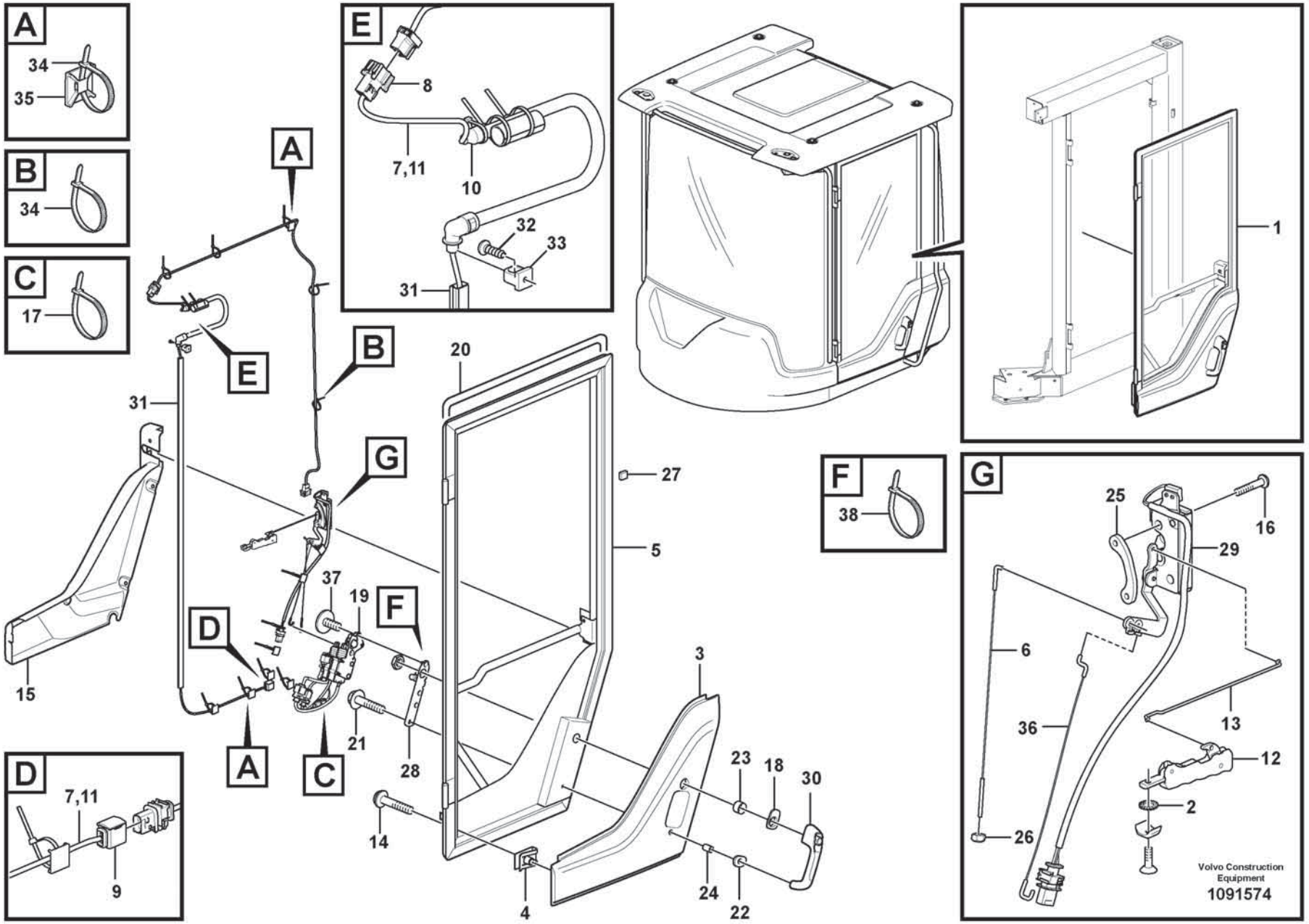
A
34
35
B
34
C
17
E
8
7,11
10
32
33
31
1
F
38
G
25
16
29
6
36
13
12
2
26
Volvo Construction Equipment
1091574
A
B
E
G
31
20
27
5
37
19
F
D
3
15
21
28
23
18
30
14
4
24
22
A
C
D
7,11
9

Fig.	Part No.	Quantity 1	2	3	PS	KIT	Description	Denominación	Denominação	Dénomination	Notes
1	**VOE 17296470**	1					Door	Puerta	Porta	Porte	
2	**VOE 942605**	1					•Toothed washer	•Arandela dentada	•Arruela dentada	•Rondelle dentée	
3	**VOE 11412744**	1					•Cover	•Capó	•Capô	•Capot	
4	**VOE 11444172**	8					•Spring nut	•Tuerca resorte	•Porca de pressão	•Écrou de ressort	
5	**VOE 17269024**	1					•Door framework	•Armazón de puerta	•Quadro da porta	•Ossature de porte	
6	**VOE 11444230**	1					•Link stay	•Barra articulación	•Barra articulação	•Tirant articulation	
7	**VOE 17248248**	1					•Wiring harness	•Manojo cables	•Chicote cabos	•Faisceau de câbles	
8	**VOE 3987478**	REQ					••Housing	••Cuerpo	••Carcaça	••Carter	
8	**VOE 1078184**	REQ					••Lock plate	••Placa de seguridad	••Placa trava	••Plaque verrouillage	
9	**VOE 993360**	REQ					••Housing	••Cuerpo	••Carcaça	••Carter	
10	**VOE 11039397**	REQ					••End sleeve	••Manguito final	••Luva final	••Douille d'extrémité	
11	**VOE 17262972**	REQ					••Cable	••Cable	••Cabo	••Câble	
12	**VOE 15038213**	1					•Handle	•Mango	•Manopla	•Poignée	
13	**VOE 11412292**	1					•Link stay	•Barra articulación	•Barra articulação	•Tirant articulation	
14	**VOE 60112154**	8					•Six point socket screw	•Racor de seis dientes	•Paraf soquete sext	•Vis à 6 pans creux	
15	**VOE 17259196**	1					•Panel	•Panel	•Painel	•Panneau	
16	**VOE 60110103**	2					•Six point socket screw	•Racor de seis dientes	•Paraf soquete sext	•Vis à 6 pans creux	
17	**VOE 983472**	1					•Cable tie	•Abrazadera de cinta	•Braçadeira	•Serre-câble	
18	**VOE 11412563**	1					•Gasket	•Junta	•Junta	•Joint	
19	**VOE 17259162**	1					•Door lock kit	•Juego de cerradura de puerta	•Jogo trava da porta	•Jeu serrure de porte	
20	**VOE 11444182**	REQ					•Moulding	•Listón	•Moldura plástica	•Moulure	
21	**VOE 60113072**	1					•Flange screw	•Tornillo embridado	•Parafuso flangeado	•Vis à embase	
22	**VOE 11412564**	1					•Gasket	•Junta	•Junta	•Joint	
23	**VOE 11412565**	1					•Spacer ring	•Anillo distanciador	•Anel espaçador	•Bague entretoise	
24	**VOE 11412566**	1					•Spacer ring	•Anillo distanciador	•Anel espaçador	•Bague entretoise	
25	**VOE 11444158**	1					•Nut plate	•Placa de tuerca	•Porca placa	•Plaque filetée	
26	**VOE 990976**	1					•Lock nut	•Contratuerca	•Porca trava	•Contre-écrou	
27	**VOE 11104728**	1					•Spacer	•Distanciador	•Espaçador	•Entretoise	
28	**VOE 17259211**	1					•Bell crank	•Derivador	•Manivela	•Levier coude	
29	**VOE 17259173**	1					•Latch	•Pestillo	•Lingueta	•Loquet	
30	**VOE 16302066**	1					•Door handle	•Manilla puerta	•Puxador da porta	•Poignée de porte	

1		**Door** **Puerta** **Porta** **Porte**	Catalogue id **20803**	Group **831**
2				
3			Illustr. No **1091574**	Section **300**
4				
5		**86156**	Issue **20053797-A**	Page **903**

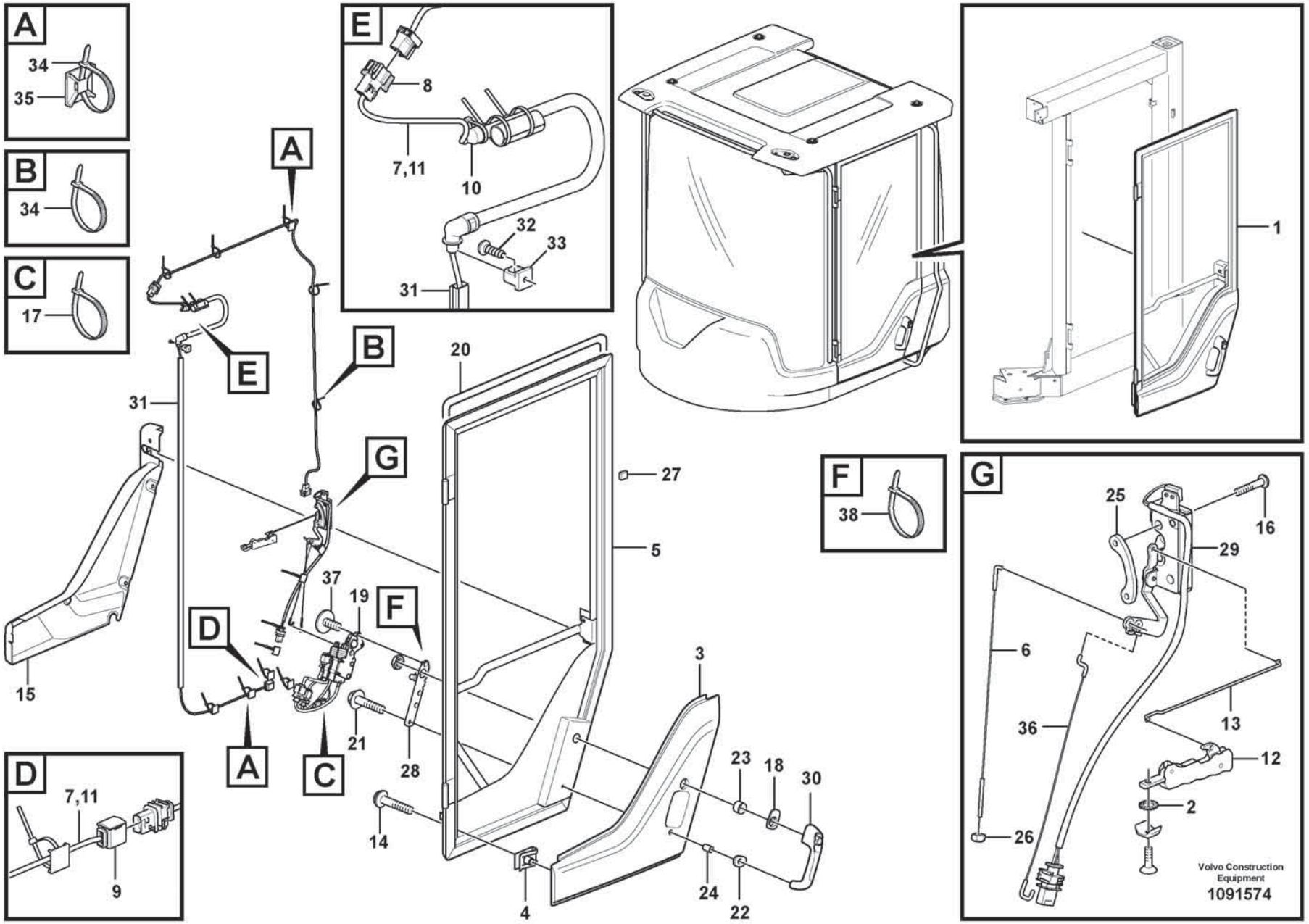
A
34
35
B
34
C
17
E
8
7,11
10
32
33
31
1
F
38
G
25
16
29
6
36
13
12
2
26
Volvo Construction Equipment
1091574
A
B
E
G
31
20
27
5
37
19
F
D
3
15
21
28
23
18
30
14
4
24
22
A
C
D
7,11
9

Fig.	Part No.	Quantity 1	2	3	PS	KIT	Description	Denominación	Denominação	Dénomination	Notes
31	**VOE 17264485**	1					•Rail	•Rail	•Trilho	•Rail	
32	**VOE 969278**	1					•Six point socket screw	•Racor de seis dientes	•Paraf soquete sext	•Vis à 6 pans creux	
33	**VOE 17262911**	1					•Clip	•Clip	•Clipe	•Clip	
34	**VOE 983472**	REQ					•Cable tie	•Abrazadera de cinta	•Braçadeira	•Serre-câble	
35	**VOE 14213026**	10					•Tie plate	•Placa unión	•Chapa de ancoragem	•Tôle jointure	
36	**VOE 17259215**	1					•Link stay	•Barra articulación	•Barra articulação	•Tirant articulation	
37	**VOE 60112097**	3					•Six point socket screw	•Racor de seis dientes	•Paraf soquete sext	•Vis à 6 pans creux	
38	**VOE 983021**	1					•Cable tie	•Abrazadera de cinta	•Braçadeira	•Serre-câble	

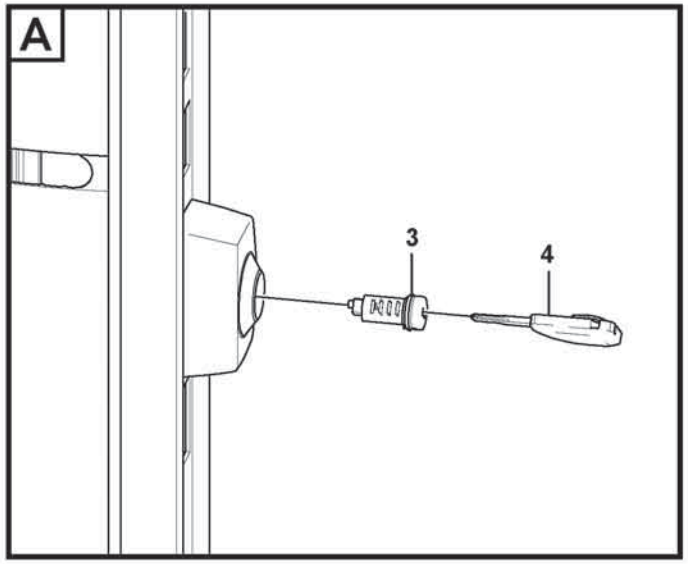

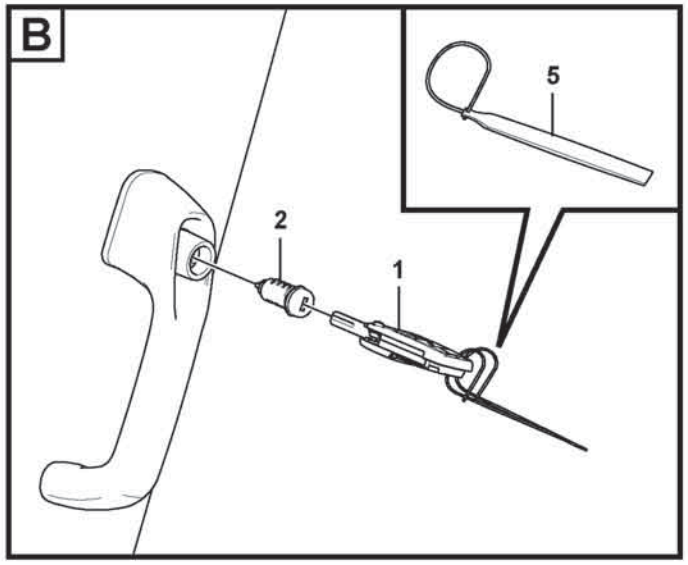

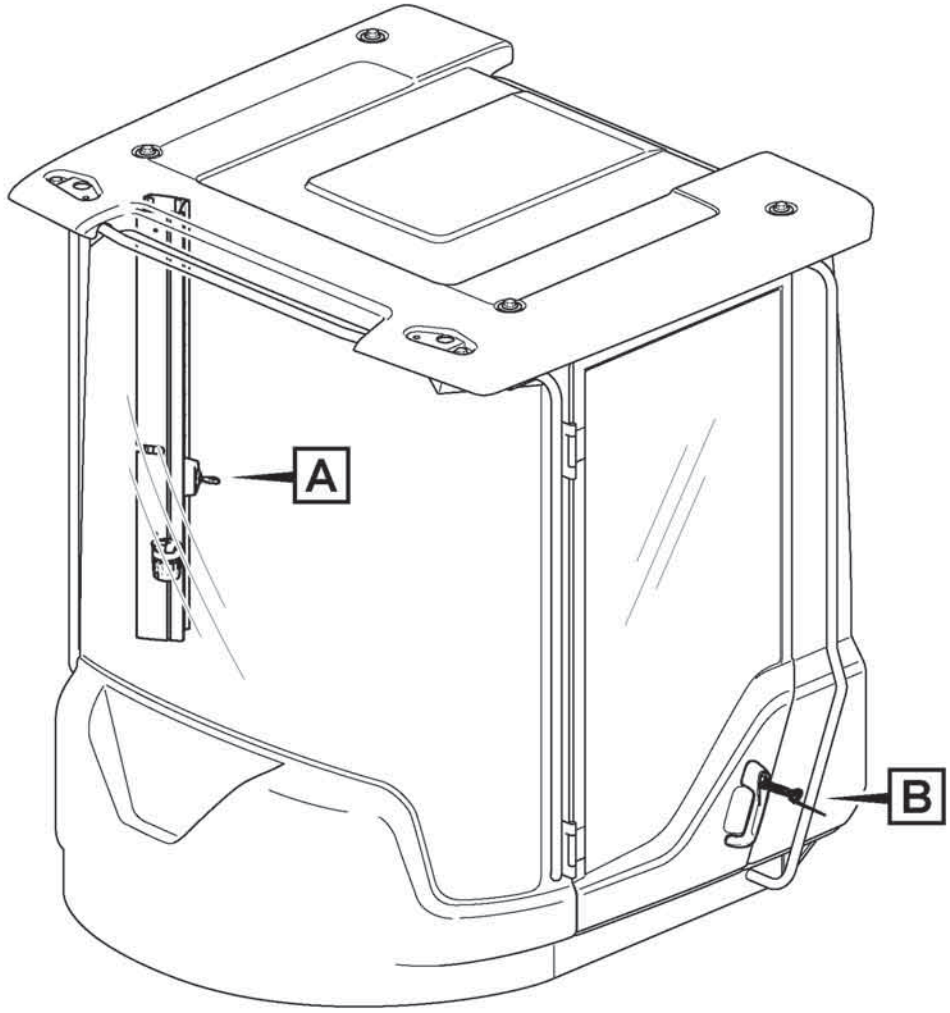

Volvo Construction Equipment
1075249

Fig.	Part No.	Quantity 1	2	3	PS	KIT	Description	Denominación	Denominação	Dénomination	Notes
	VOE 17298887	1					Lock kit	Juego de seguridad	Jogo travas	Collection verrou	2 keys, 2 lock cylinder, 1 marking strip
1	**VOE 17499359**	1					•Key	•Llave	•Chave	•Clé	1 key, 1 markingstrip
2		1			NS		•Lock Cylinder	•Cilindro Cierre	•Cilindro da fechadura	•Barille.serrure	
3	**VOE 14726386**	1					•Switch	•Interruptor	•Interruptor	•Rupteur	1 lock cylinder, 2 keys
4	**VOE 17230740**	1					•Key	•Llave	•Chave	•Clé	2 keys
5	**VOE 17399610**	1					Marking strip	Cinta de marcaje	Cinta indicadora	Ruban de marquage	

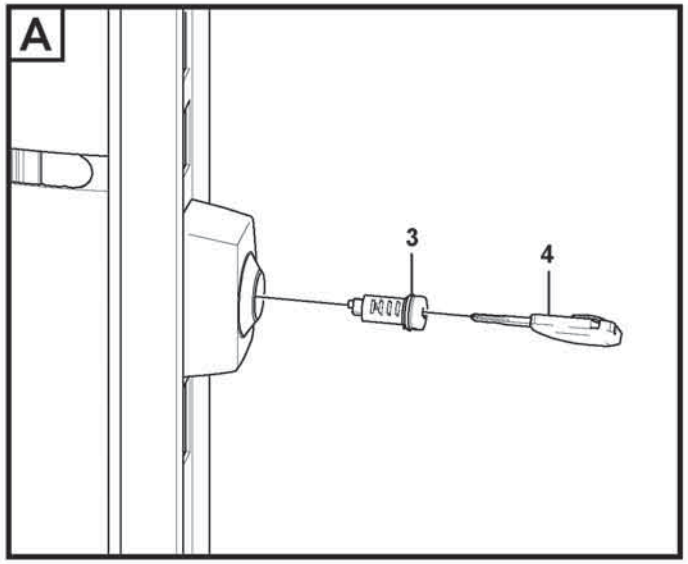

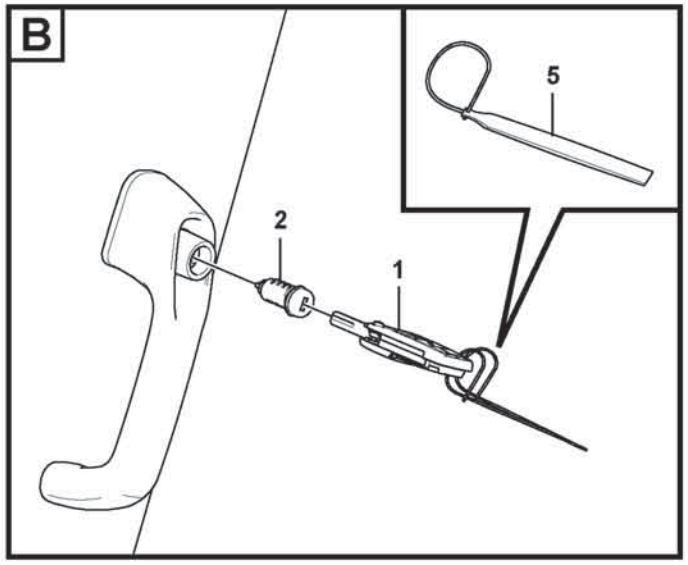

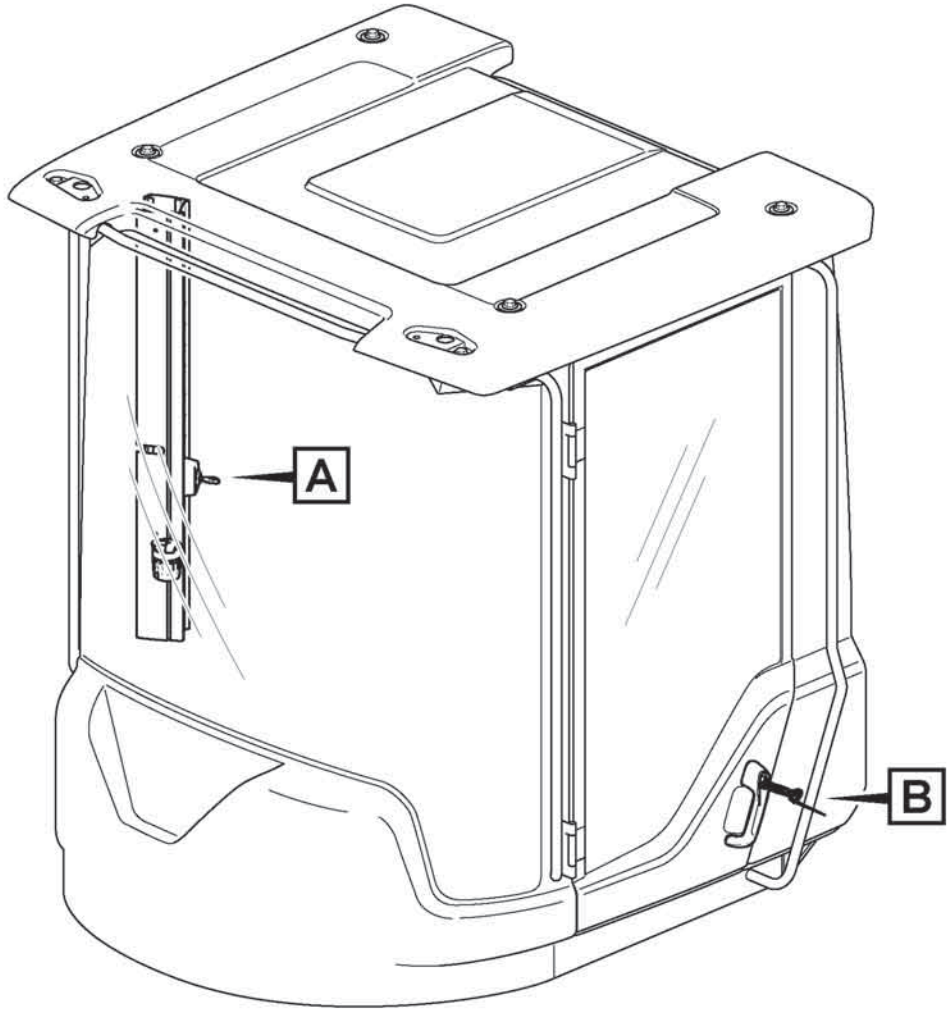

Volvo Construction Equipment
1075249

Fig.	Part No.	Quantity 1	2	3	PS	KIT	Description	Denominación	Denominação	Dénomination	Notes
	VOE 17298521	1					Lock kit	Juego de seguridad	Jogo travas	Collection verrou	
1	**VOE 17499362**	1					•Key	•Llave	•Chave	•Clé	
2	**VOE 17273721**	1					•Lock cylinder	•Cilindro de cierre	•Cilindro da fechadura	•Barillet de serrure	
3	**VOE 15164333**	1					•Lock cylinder	•Cilindro de cierre	•Cilindro da fechadura	•Barillet de serrure	
4	**VOE 17225331**	1					•Key	•Llave	•Chave	•Clé	
5	**VOE 17399610**	1					Marking strip	Cinta de marcaje	Cinta indicadora	Ruban de marquage	

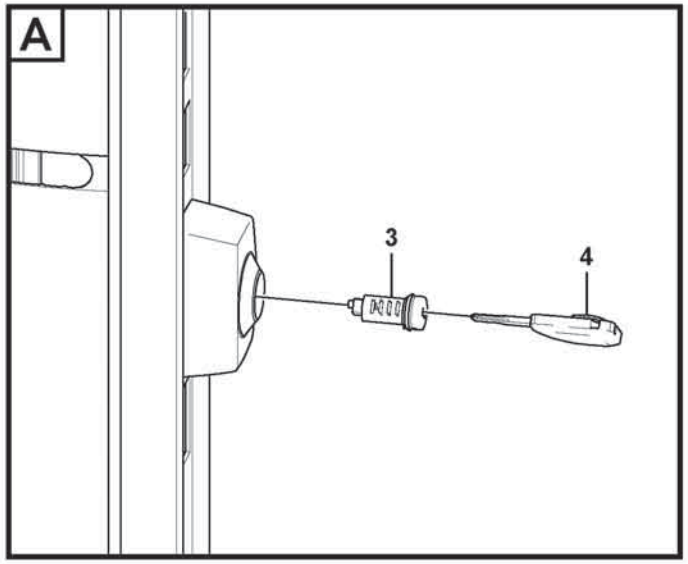

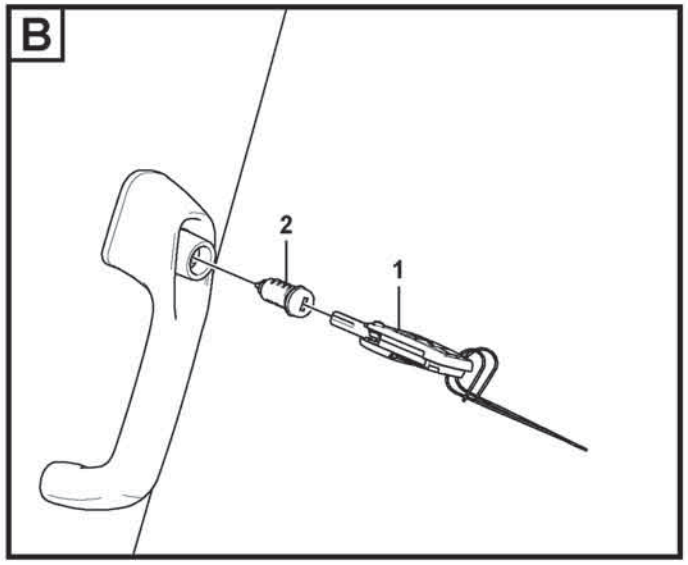

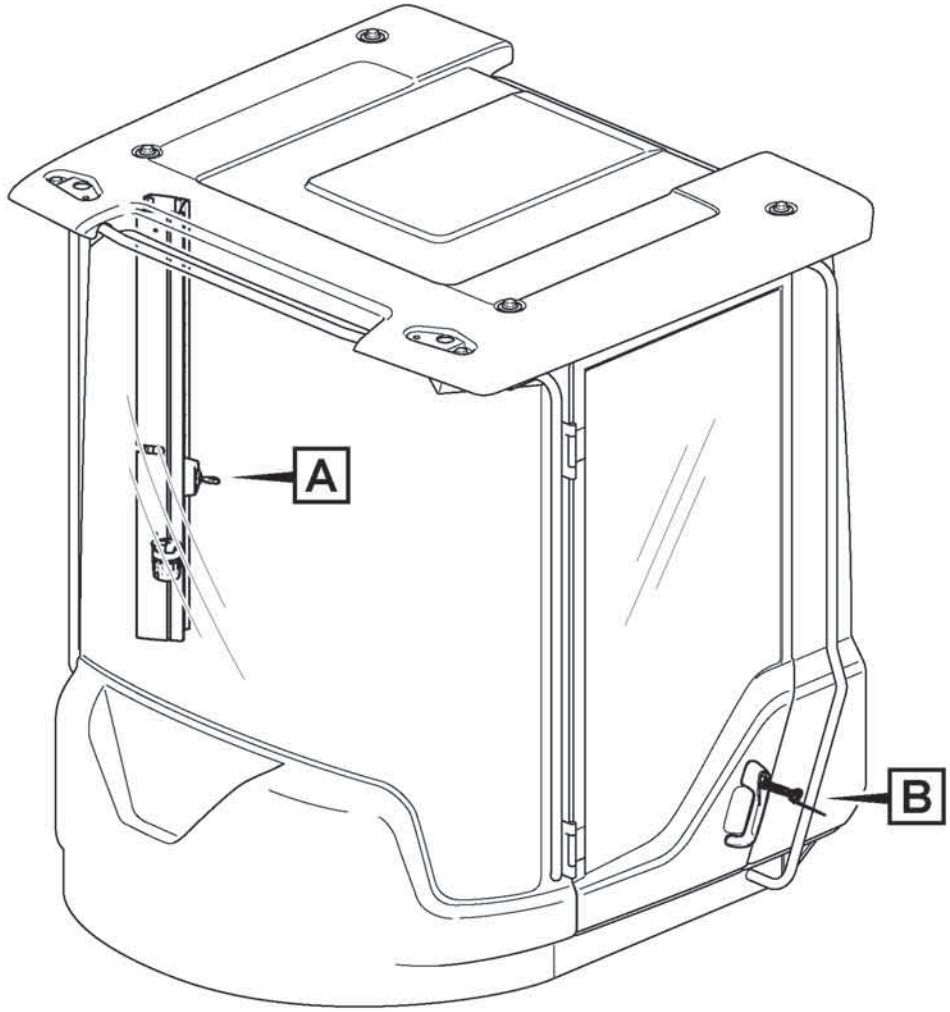

Volvo Construction Equipment
1090315

Fig.	Part No.	Quantity 1	2	3	PS	KIT	Description	Denominación	Denominação	Dénomination	Notes
	VOE 17298521	1					Lock kit	Juego de seguridad	Jogo travas	Collection verrou	
1	**VOE 17499362**	1					•Key	•Llave	•Chave	•Clé	
2	**VOE 17273721**	1					•Lock cylinder	•Cilindro de cierre	•Cilindro da fechadura	•Barillet de serrure	
3	**VOE 15164333**	1					•Lock cylinder	•Cilindro de cierre	•Cilindro da fechadura	•Barillet de serrure	
4	**VOE 17225331**	1					•Key	•Llave	•Chave	•Clé	

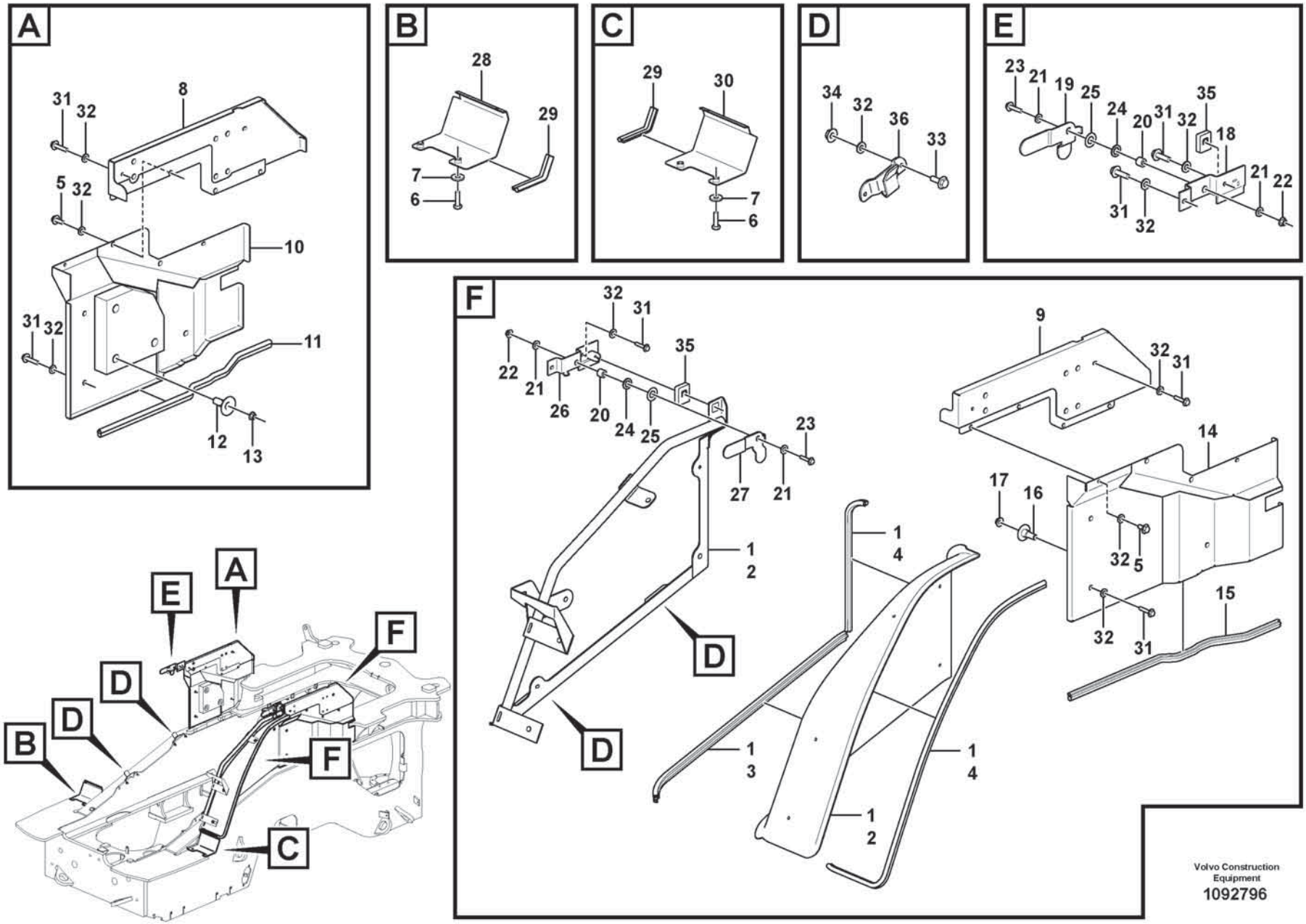

Volvo Construction Equipment

1092796

Fig.	Part No.	Quantity 1	2	3	PS	KIT	Description	Denominación	Denominação	Dénomination	Notes
1	**VOE 16904303**	1					Wheel housing	Paso de rueda	Caixa de roda	Passage roue	
2		1			NS		•Wheel housing	•Paso de rueda	•Caixa de roda	•Passage roue	
3	**VOE 16888087**	REQ					•Sealing strip	•Moldura retén	•Friso de vedação	•Bande d'étanchéité	L = 1020 MM
4	**VOE 16908632**	REQ					•Sealing strip	•Moldura retén	•Friso de vedação	•Bande d'étanchéité	L = 2120 MM
5	**VOE 60113080**	8					Flange screw	Tornillo embridado	Parafuso flangeado	Vis à embase	
6	**VOE 60113109**	4					Flange screw	Tornillo embridado	Parafuso flangeado	Vis à embase	
7	**VOE 60113870**	4					Washer	Arandela	Arruela	Rondelle	
8	**VOE 16847287**	1					Panel	Panel	Painel	Panneau	
9	**VOE 16847288**	1					Panel	Panel	Painel	Panneau	
10	**VOE 16842114**	1					Panel	Panel	Painel	Panneau	
11	**VOE 4766526**	REQ					•Sealing strip	•Moldura retén	•Friso de vedação	•Lisse étanchéité	L = 830 mm
12	**VOE 11413269**	3					•Plastic plug	•Tapón plástico	•Bujão plástico	•Tampon plastique	
13	**VOE 60113166**	3					•Flange lock nut	•Contratuerca embridada	•Contra porca flange	•Contre-écrou à embase	
14	**VOE 16842118**	1					Panel	Panel	Painel	Panneau	
15	**VOE 4766526**	REQ					•Sealing strip	•Moldura retén	•Friso de vedação	•Lisse étanchéité	L = 830 mm
16	**VOE 11413269**	3					•Plastic plug	•Tapón plástico	•Bujão plástico	•Tampon plastique	
17	**VOE 60113166**	3					•Flange lock nut	•Contratuerca embridada	•Contra porca flange	•Contre-écrou à embase	
18	**VOE 15172399**	1					Locking device	Dispositivo cierre	Dispositivo de fechamento	Dispositif de verrouillage	
19	**VOE 15135943**	1					Lock arm	Brazo bloqueo	Braço bloqueio	Bras verrouillage	
20	**VOE 60113566**	2					Spacer sleeve	Manguito distanciador	Luva espaçadora	Douille entretoise	
21	**VOE 60114321**	4					Washer	Arandela	Arruela	Rondelle	
22	**VOE 60113167**	2					Flange lock nut	Contratuerca embridada	Contra porca flange	Contre-écrou à embase	
23	**VOE 60113082**	2					Flange screw	Tornillo embridado	Parafuso flangeado	Vis à embase	
24	**VOE 60110224**	2					Washer	Arandela	Arruela	Rondelle	
25	**VOE 991661**	2					Disc spring	Resorte de disco	Mola do disco	Ressort diaphragme	
26	**VOE 15172400**	1					Locking device	Dispositivo cierre	Dispositivo de fechamento	Dispositif de verrouillage	
27	**VOE 15139267**	1					Lock arm	Brazo bloqueo	Braço bloqueio	Bras verrouillage	
28	**VOE 15147019**	1					Plate	Chapa	Chapa	Tôle	
29	**VOE 4881656**	REQ					Framework moulding	Moldura armadura	Molde estrutura	Baguette claire-voie	L = 2 x 180 mm
30	**VOE 15147021**	1					Plate	Chapa	Chapa	Tôle	
31	**VOE 60113082**	14					Flange screw	Tornillo embridado	Parafuso flangeado	Vis à embase	

1		**Protecting plates** **Placas de proteccion** **Placas de proteção** **Tole protection**	Catalogue id **20803**	Group **837**
2				
3			Illustr. No **1092796**	Section **250**
4				
5			Issue **20053797-A**	Page **913**

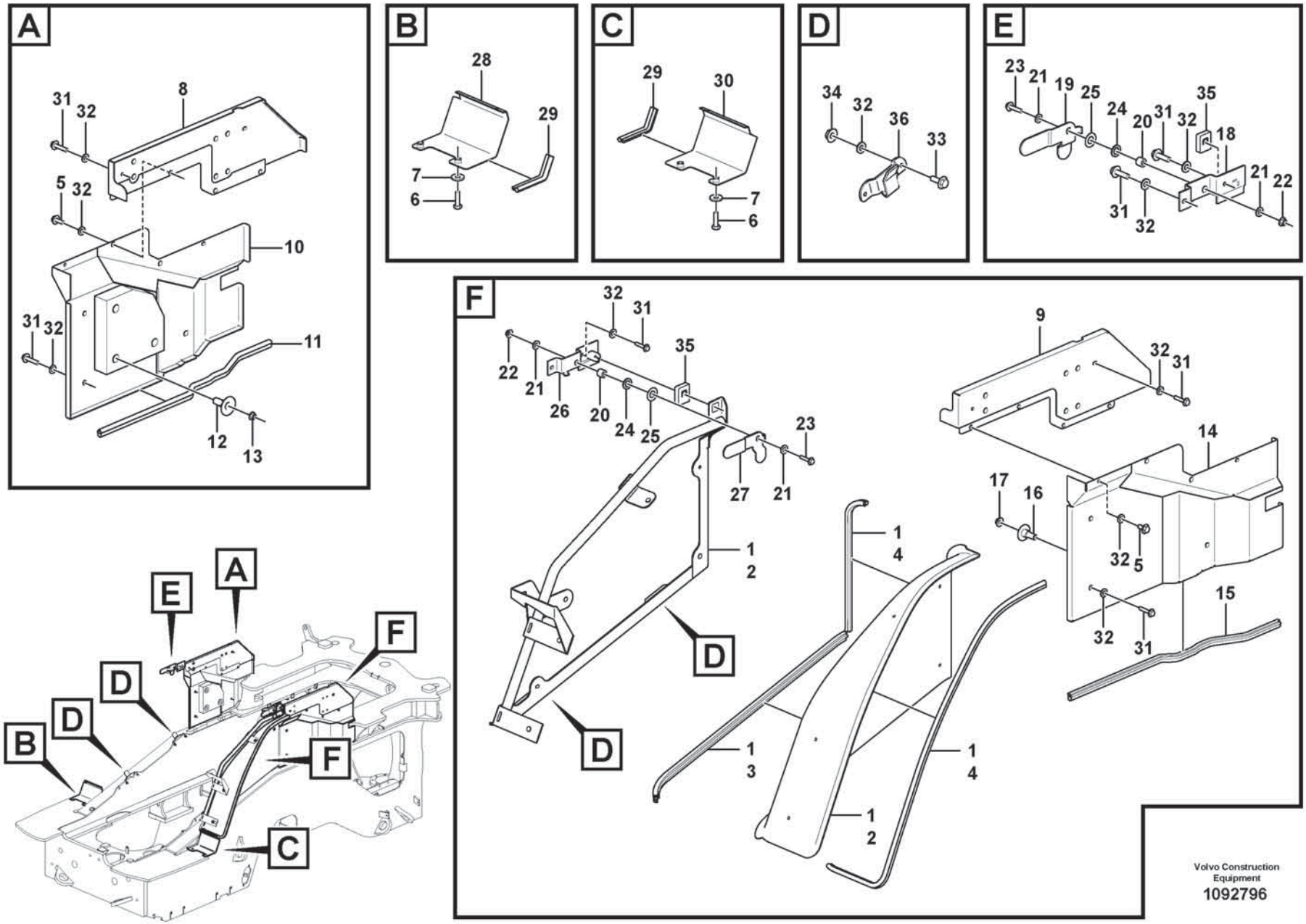

Volvo Construction Equipment

1092796

Fig.	Part No.	Quantity 1	2	3	PS	KIT	Description	Denominación	Denominação	Dénomination	Notes
32	**VOE 60114321**	30					Washer	Arandela	Arruela	Rondelle	
33	**VOE 60113083**	8					Flange screw	Tornillo embridado	Parafuso flangeado	Vis à embase	
34	**VOE 60113167**	8					Flange lock nut	Contratuerca embridada	Contra porca flange	Contre-écrou à embase	
35	**VOE 15148225**	2					Damping lug	Talón amortiguador		Talon amortisseur	
36		4			NS		Fixation Plate	Placa Fijacion		Plaque Fixation	

1		**Protecting plates** **Placas de proteccion** **Placas de proteção** **Tole protection**	Catalogue id **20803**	Group **837**
2				
3			Illustr. No **1092796**	Section **250**
4				
5			Issue **20053797-A**	Page **915**

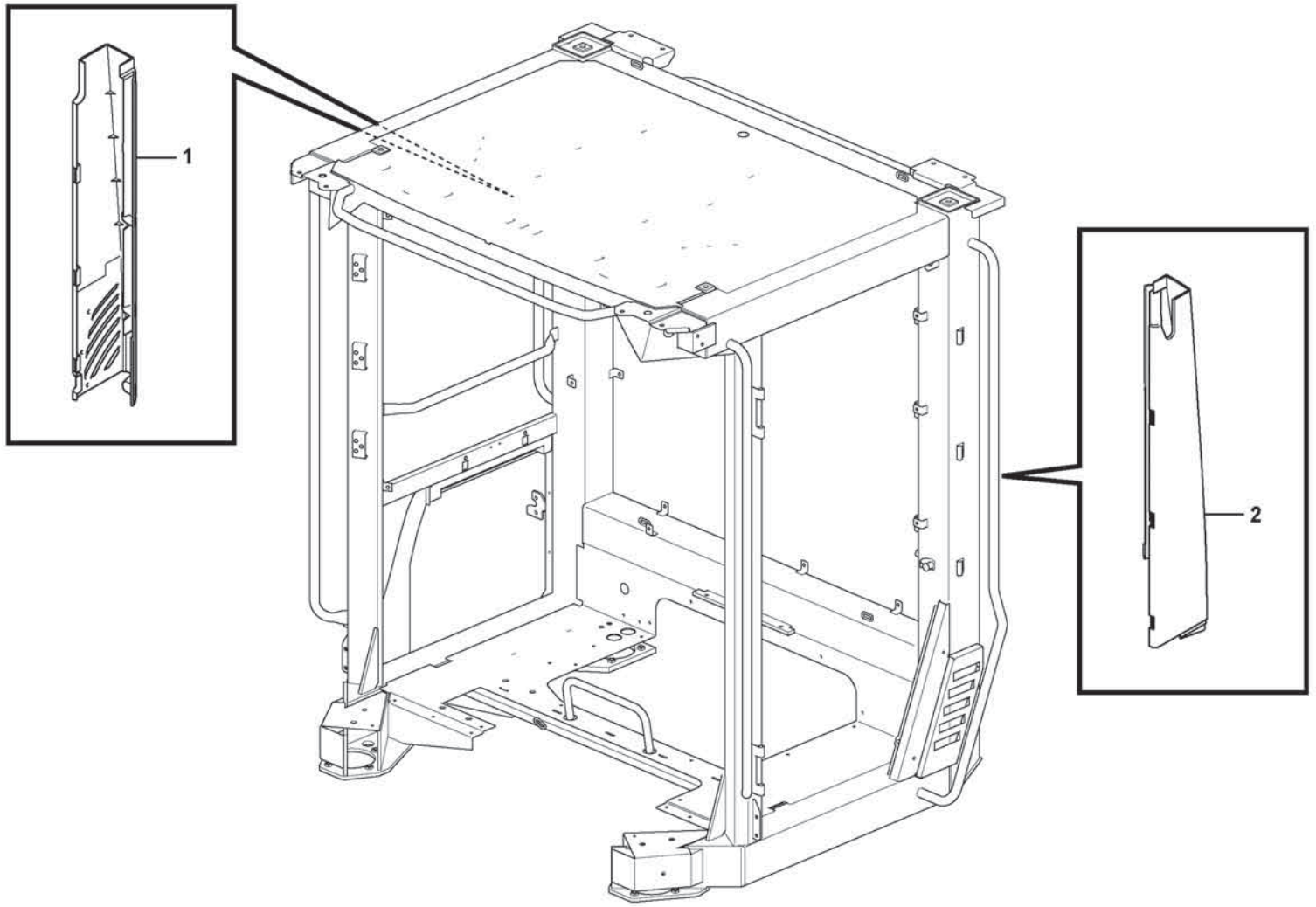

Volvo Construction Equipment
1075253

Fig.	Part No.	Quantity 1	2	3	PS	KIT	Description	Denominación	Denominação	Dénomination	Notes
1	**VOE 11412738**	1					Panel	Panel	Painel	Panneau	RH
2	**VOE 11412743**	1					Panel	Panel	Painel	Panneau	LH

1		**Coverplates** **Chapas de cubierta** **Placas de cobertura** **Tôles de recouvrement**	Catalogue id **20803**	Group **837**
2				
3			Illustr. No **1075253**	Section **300**
4				
5			Issue **20053797-A**	Page **917**

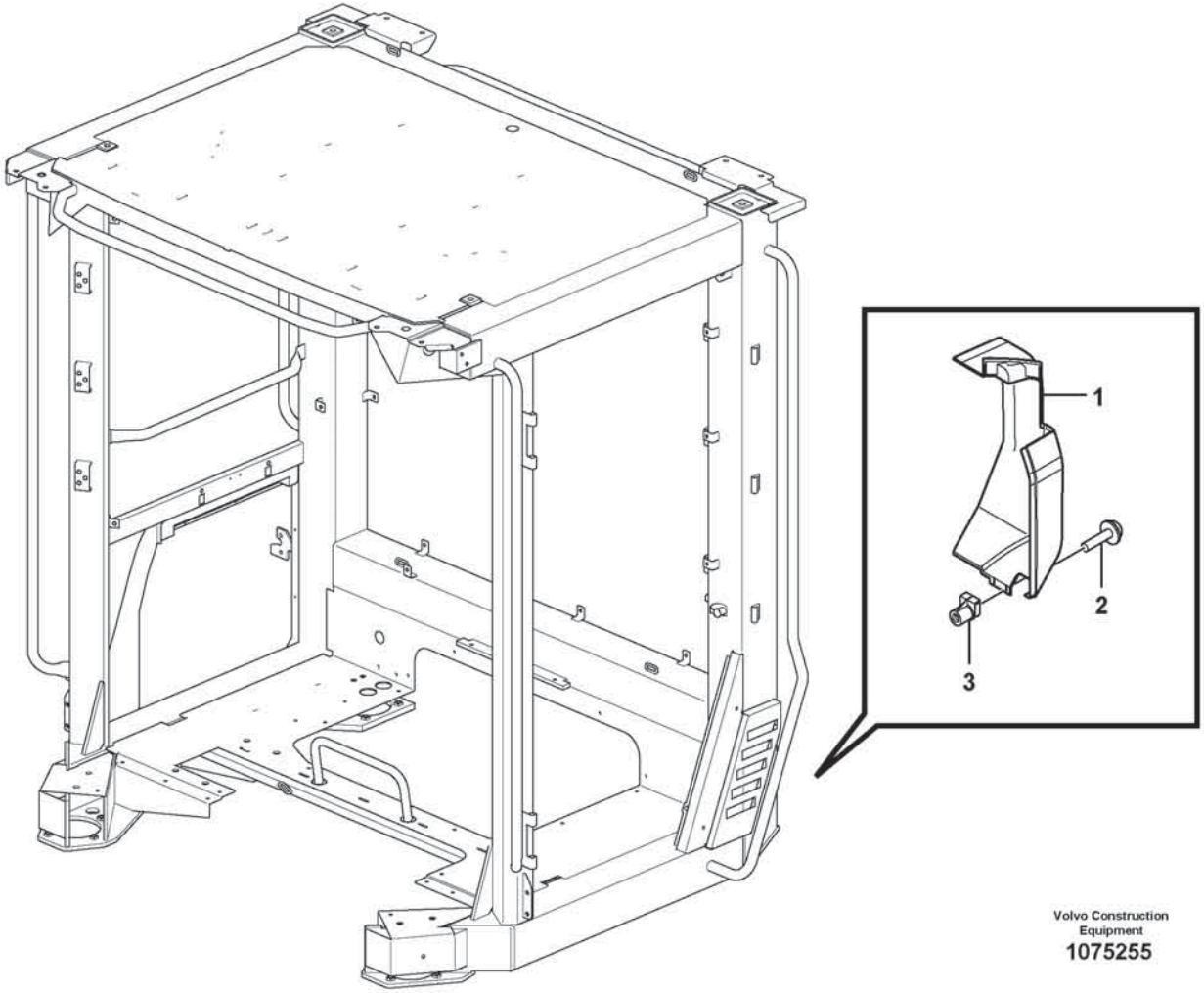

Volvo Construction Equipment

1075255

Fig.	Part No.	Quantity 1	2	3	PS	KIT	Description	Denominación	Denominação	Dénomination	Notes
1	**VOE 11412740**	1					Cover	Capó	Capô	Capot	
2	**VOE 60112154**	2					Six point socket screw	Racor de seis dientes	Paraf soquete sext	Vis à 6 pans creux	
3	**VOE 11444172**	1					Spring nut	Tuerca resorte	Porca de pressão	Écrou de ressort	

1		**Coverplates** **Chapas de cubierta** **Placas de cobertura** **Tôles de recouvrement**	Catalogue id **20803**	Group **837**
2				
3			Illustr. No **1075255**	Section **400**
4				
5			Issue **20053797-A**	Page **919**

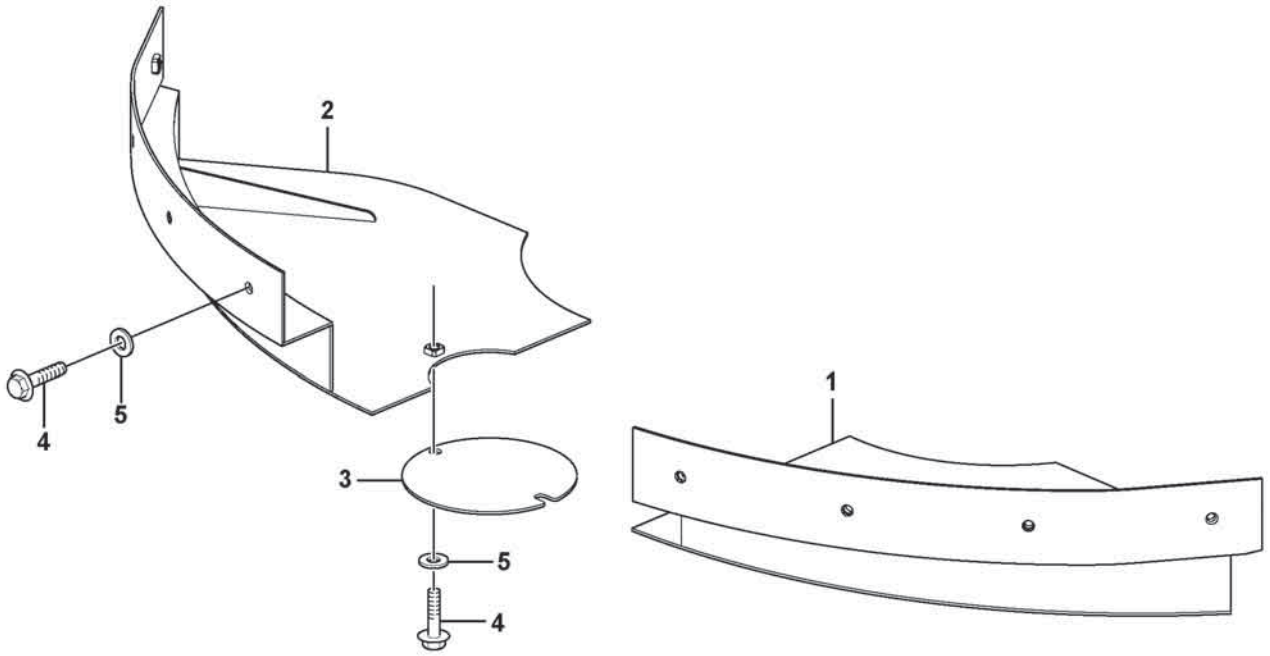
2
5
4
3
5
4
1

Fig.	Part No.	Quantity 1	2	3	PS	KIT	Description	Denominación	Denominação	Dénomination	Notes
1	**VOE 11436030**	1					Protecting plate	Placa de protección	Placa proteção	Tôle protection	
2	**VOE 11436031**	1					Protecting plate	Placa de protección	Placa proteção	Tôle protection	
3	**VOE 11180416**	1					Cover	Capó	Capô	Capot	
4	**VOE 60113092**	10					Flange screw	Tornillo embridado	Parafuso flangeado	Vis à embase	
5	**VOE 60113311**	10					Washer	Arandela	Arruela	Rondelle	

1		**Cover plates under cab** **Chapas de protección debajo de la cabina** **Placas de cobertura embaixo da cabine** **Tôles de protection sous la cabine**	Catalogue id **20803**	Group **837**
2				
3			Illustr. No **1024468**	Section **500**
4				
5		**83572**	Issue **20053797-A**	Page **921**

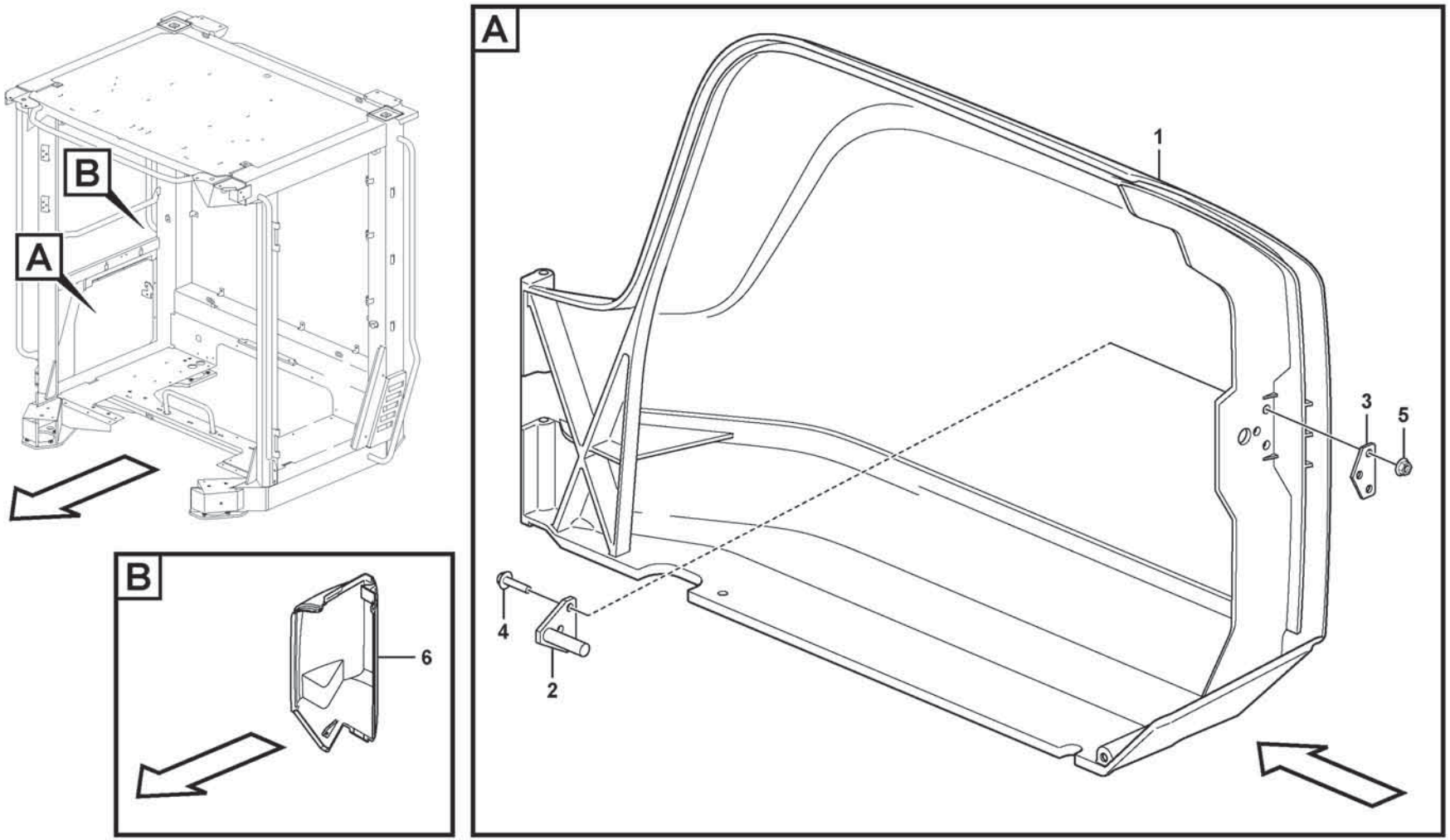
A
B
1
2
3
4
5
6

Fig.	Part No.	Quantity 1	2	3	PS	KIT	Description	Denominación	Denominação	Dénomination	Notes
1	**VOE 15087248**	1					Hatch	Tapa	Escotilha	Trappe	
2	**VOE 11412523**	1					•Striker plate	•Placa bloqueo	•Placa de bloqueio	•Gache	
3	**VOE 11412526**	1					•Plate	•Chapa	•Chapa	•Tôle	
4	**VOE 60113070**	3					•Flange screw	•Tornillo embridado	•Parafuso flangeado	•Vis à embase	
5	**VOE 19000101**	3					•Flange lock nut	•Contratuerca embridada	•Contra porca flange	•Contre-écrou à embase	
6	**VOE 11412739**	1					Cover	Capó	Capô	Capot	

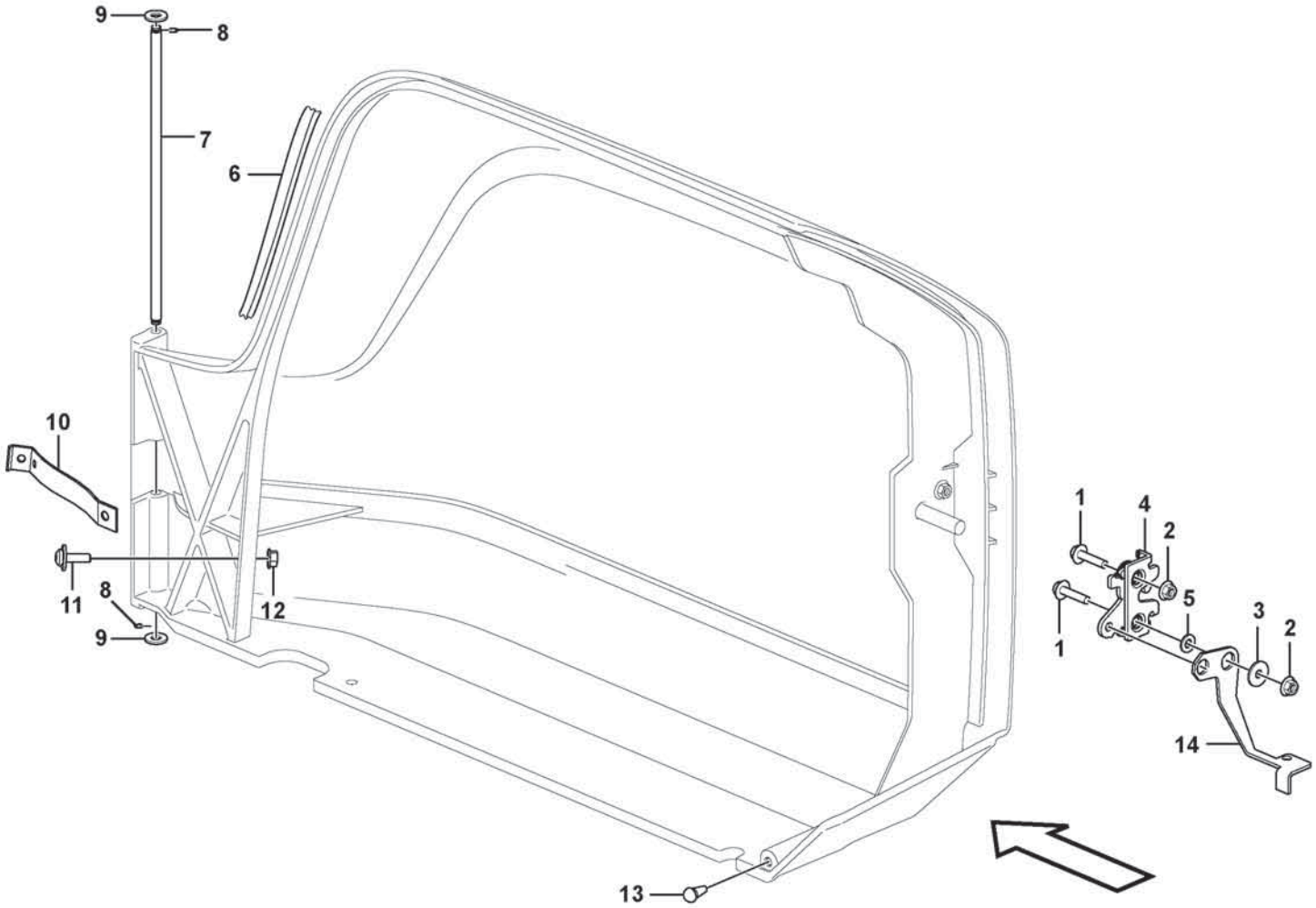

Volvo Construction Equipment
1075272

Fig.	Part No.	Quantity 1	2	3	PS	KIT	Description	Denominación	Denominação	Dénomination	Notes
1	VOE 60110103	2					Six point socket screw	Racor de seis dientes	Paraf soquete sext	Vis à 6 pans creux	
2	VOE 60113167	2					Flange lock nut	Contratuerca embridada	Contra porca flange	Contre-écrou à embase	
3	VOE 60114321	1					Washer	Arandela	Arruela	Rondelle	
4	VOE 11175892	1					Lock	Cierre	Trava	Serrure	
5	VOE 15043714	1					Bushing	Casquillo	Bucha	Bague	
6	VOE 4881656	REQ					Framework moulding	Moldura armadura	Molde estrutura	Baguette claire-voie	L = 700MM
7	VOE 11412561	1					Pin	Pasador	Coupilha	Clavette	
8	VOE 14025792	2					Retaining ring	Anillo retén	Anel de fixação	Bague retenue	
9	VOE 60114321	2					Washer	Arandela	Arruela	Rondelle	
10	VOE 15170853	1					Retaining strap	Correa tensora	Correia tensora	Courroie de serrage	
11	VOE 994796	1					Six Point Socke	Tornillo de cabeza embutida de 6 dientes		Vis Creuse Six	
12	VOE 60113166	1					Flange lock nut	Contratuerca embridada	Contra porca flange	Contre-écrou à embase	
13	VOE 11412927	1					Rubber stop	Tope de goma	Limitador de borracha	Butée caoutchouc	
14	VOE 17423696	1					Arm	Brazo	Braço	Bras	

1		**Filter cover** **Tapa de filtro** **Tampa do filtro** **Couvercle de filtre**	Catalogue id **20803**	Group **837**
2				
3			Illustr. No **1075272**	Section **800**
4				
5		**11294119**	Issue **20053797-A**	Page **925**

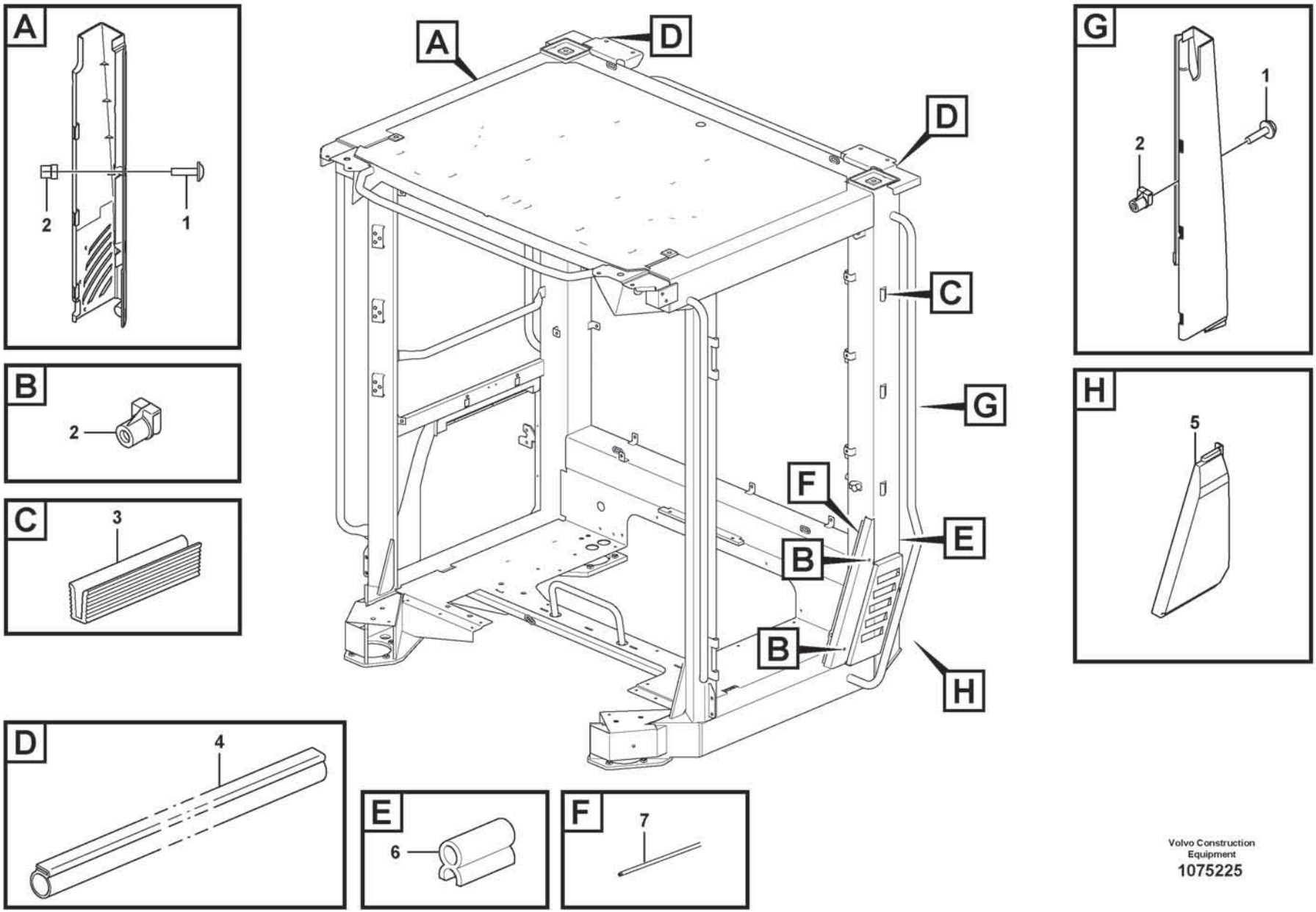

Volvo Construction Equipment

1075225

Fig.	Part No.	Quantity 1	2	3	PS	KIT	Description	Denominación	Denominação	Dénomination	Notes
1	VOE 60112154	9					Six point socket screw	Racor de seis dientes	Paraf soquete sext	Vis à 6 pans creux	
2	VOE 11444172	11					Spring nut	Tuerca resorte	Porca de pressão	Écrou de ressort	
3	VOE 11412703	6					Moulding	Listón	Moldura plástica	Moulure	
4	VOE 4824275	REQ					Profile	Perfil	Perfil	Profilé	L = 400MM
5	VOE 15001955	1					Cover	Cubierta	Tampa	Capot	
6	VOE 11104469	REQ					Sealing strip	Moldura retén	Friso de vedação	Bande d'étanchéité	L = 390MM
7	VOE 11104947	REQ					Sealing strip	Moldura retén	Friso de vedação	Lisse étanchéité	L = 681MM

1		**Coverplates** **Chapas de cubierta** **Placas de cobertura** **Tôles de recouvrement**	Catalogue id **20803**	Group **837**
2				
3			Illustr. No **1075225**	Section **900**
4				
5		**11294119**	Issue **20053797-A**	Page **927**

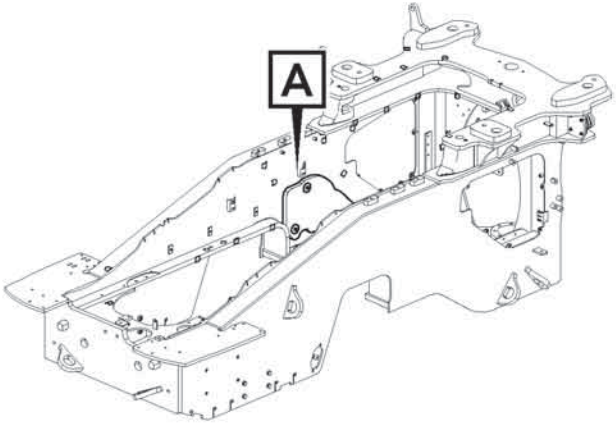
A

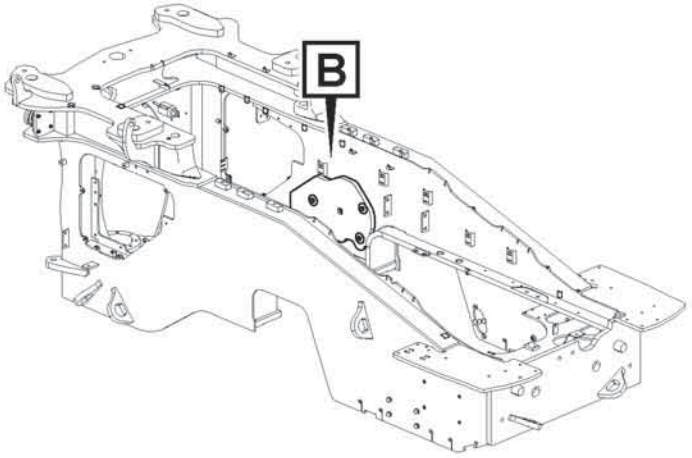
B

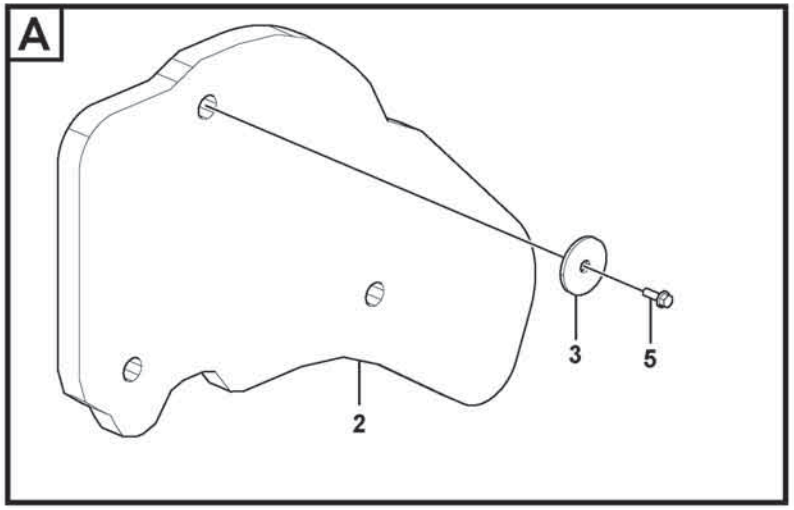
A
3
5
2

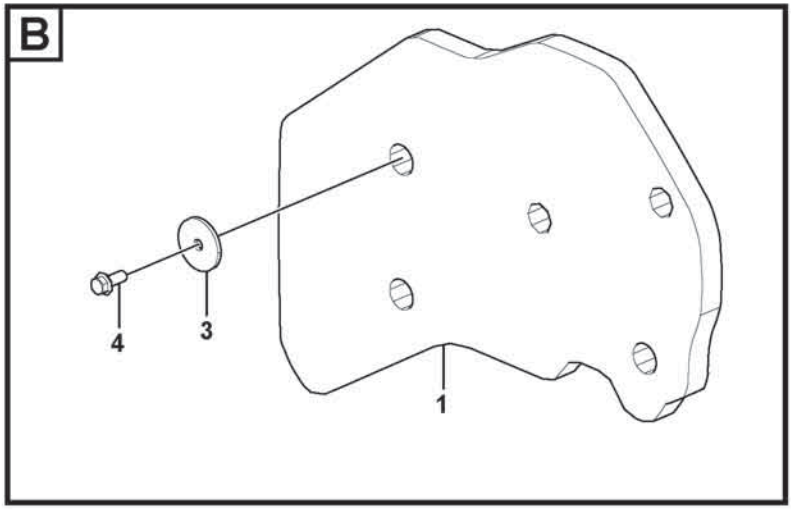
B
4
3
1

Fig.	Part No.	Quantity 1	2	3	PS	KIT	Description	Denominación	Denominação	Dénomination	Notes
1	**VOE 16894933**	1					Sound absorber	Insonorizante	Isolante acústico	Insonorisant	
2	**VOE 16894823**	1					Sound absorber	Insonorizante	Isolante acústico	Insonorisant	
3	**VOE 16862645**	7					Washer	Arandela	Arruela	Rondelle	
4	**VOE 60113107**	4					Flange screw	Tornillo embridado	Parafuso flangeado	Vis à embase	
5	**VOE 984735**	3					Flange screw	Tornillo embridado	Parafuso flangeado	Vis à embase	

1		**Protecting plates** **Placas de proteccion** **Placas de proteção** **Tole protection**	Catalogue id **20803**	Group **837**
2				
3			Illustr. No **1084395**	Section **1100**
4				
5		**86655**	Issue **20053797-A**	Page **929**

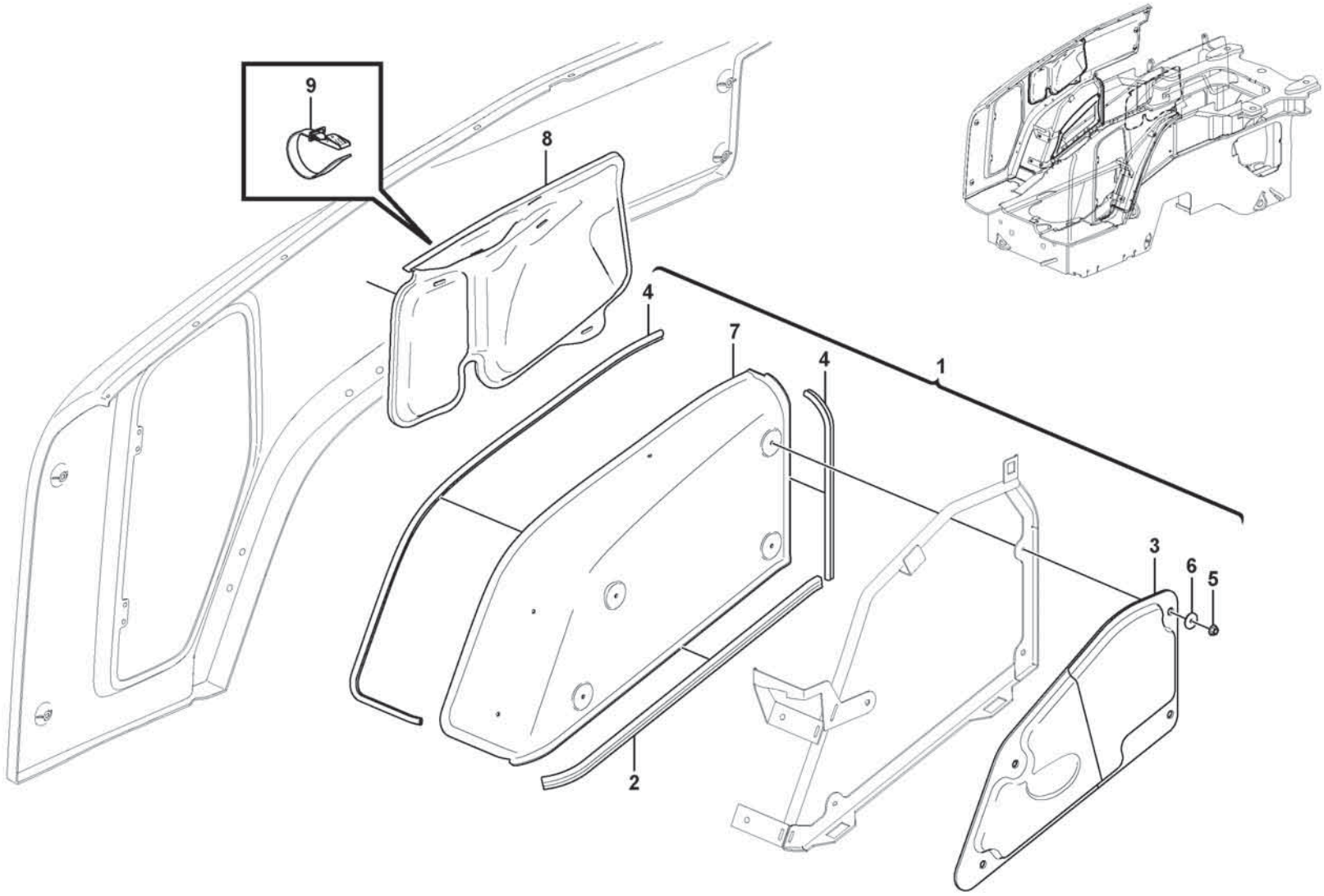

Volvo Construction Equipment

1090024

Fig.	Part No.	Quantity 1	2	3	PS	KIT	Description	Denominación	Denominação	Dénomination	Notes
1	**VOE 16904449**	1					Wheel housing	Paso de rueda	Caixa de roda	Passage roue	LH
2	**VOE 16888087**	REQ					•Sealing strip	•Moldura retén	•Friso de vedação	•Bande d'étanchéité	L = 1020 MM
3	**VOE 16870095**	1					•Sound Absorber	•Insonorizante	•	•Insonorisant	
4	**VOE 16908632**	REQ					•Sealing strip	•Moldura retén	•Friso de vedação	•Bande d'étanchéité	L = 2120 MM
5	**VOE 60113070**	4					•Flange screw	•Tornillo embridado	•Parafuso flangeado	•Vis à embase	
6	**VOE 60112261**	4					•Washer	•Arandela	•Arruela	•Rondelle	
7		1			NS		•Wheel housing	•Paso de rueda	•Caixa de roda	•Passage roue	
8	**VOE 16869522**	1					Sound absorber	Insonorizante	Isolante acústico	Insonorisant	LH
8	**VOE 16869523**	1					Sound absorber	Insonorizante	Isolante acústico	Insonorisant	RH
9	**VOE 15096332**	6					Retaining strap	Correa tensora	Correia tensora	Courroie de serrage	

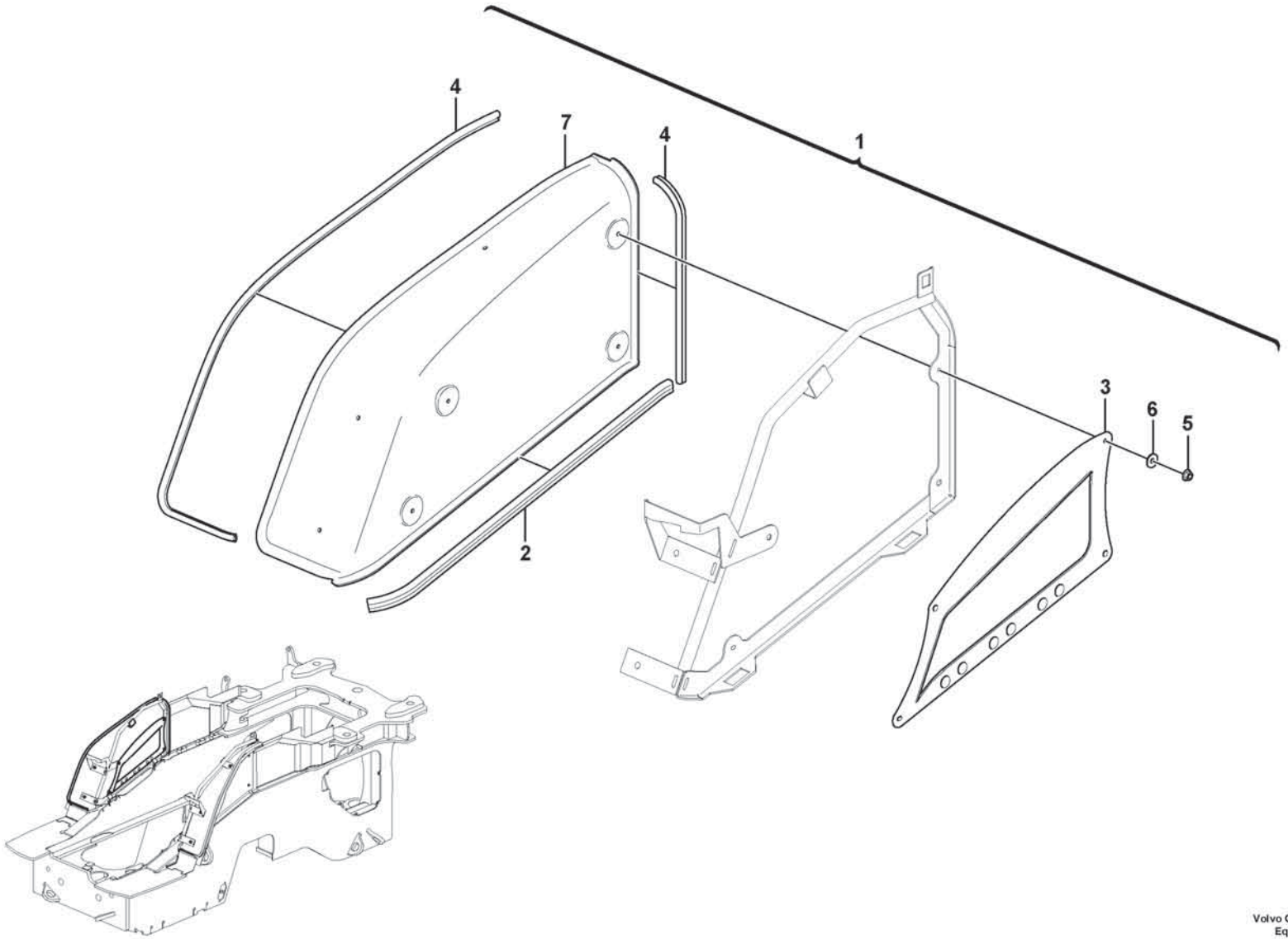

Volvo Construction Equipment

1090026

Fig.	Part No.	Quantity 1	2	3	PS	KIT	Description	Denominación	Denominação	Dénomination	Notes
1	**VOE 16892878**	1					Wheel housing	Paso de rueda	Caixa de roda	Passage roue	
2	**VOE 16888087**	REQ					•Sealing strip	•Moldura retén	•Friso de vedação	•Bande d'étanchéité	L = 1020 MM
3	**VOE 16896515**	1					•Heat shield	•Defensa térmica	•Defletor de calor	•Écran thermique	
4	**VOE 16908632**	REQ					•Sealing strip	•Moldura retén	•Friso de vedação	•Bande d'étanchéité	L = 2120 MM
5	**VOE 60113070**	4					•Flange screw	•Tornillo embridado	•Parafuso flangeado	•Vis à embase	
6	**VOE 60110304**	4					•Washer	•Arandela	•Arruela	•Rondelle	
7		1			NS		•Wheel housing	•Paso de rueda	•Caixa de roda	•Passage roue	

1		**Protecting plates** **Placas de proteccion** **Placas de proteção** **Tole protection**	Catalogue id **20803**	Group **837**
2				
3			Illustr. No **1090026**	Section **1130**
4				
5		**86381**	Issue **20053797-A**	Page **933**

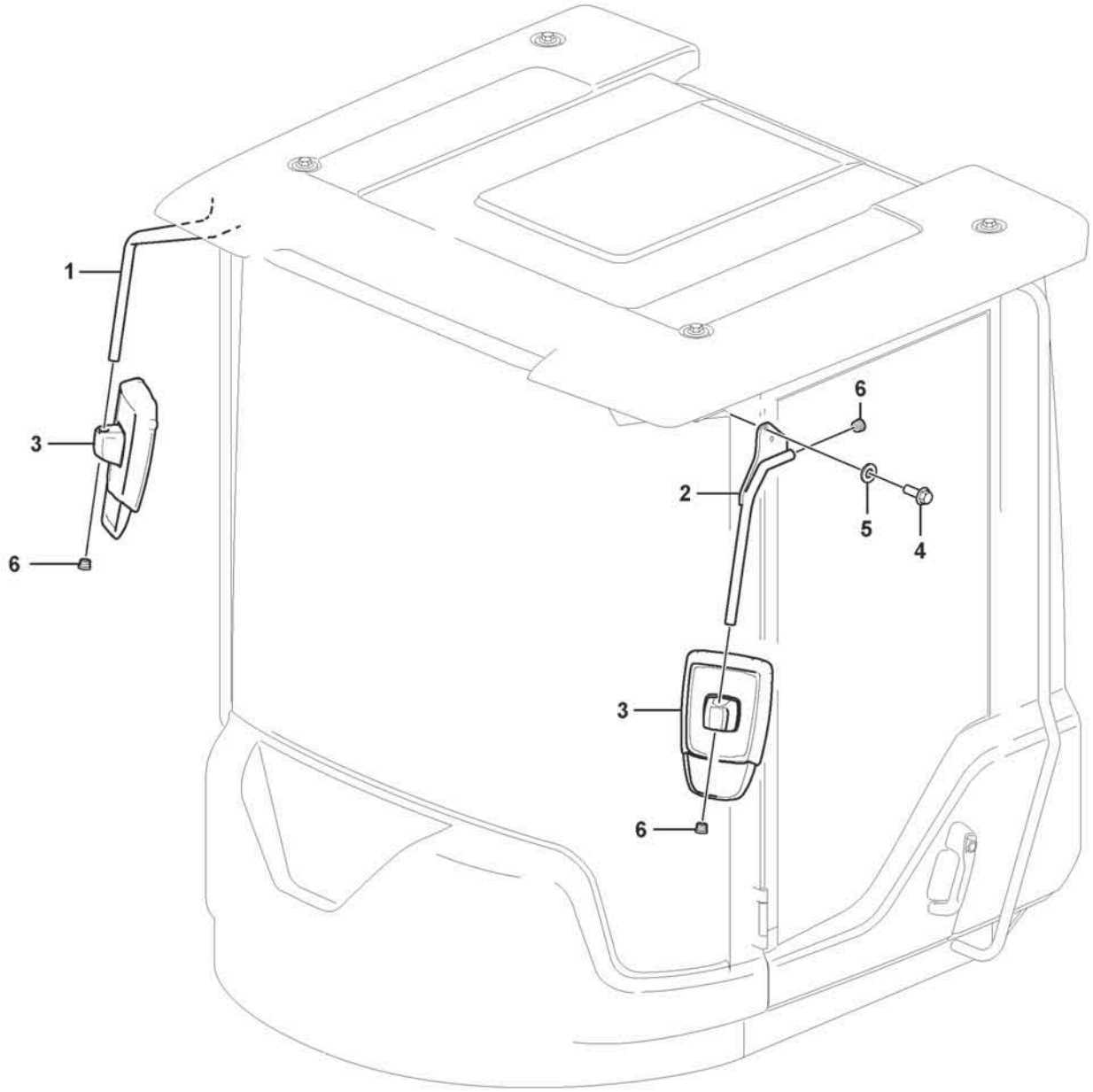

Volvo Construction Equipment
1092614

Fig.	Part No.	Quantity 1	2	3	PS	KIT	Description	Denominación	Denominação	Dénomination	Notes
1	VOE 16652336	1					Mirror arm	Marco espejo	Braço do espelho	Bras miroir	
2	VOE 16654307	1					Mirror arm	Marco espejo	Braço do espelho	Bras miroir	
3	VOE 17452496	2					Rear view mirror	Retrovisor	Retrovisor	Rétroviseur	
4	VOE 60113528	4					Flange screw	Tornillo embridado	Parafuso flangeado	Vis à embase	
5	VOE 60113866	4					Washer	Arandela	Arruela	Rondelle	
6	VOE 11006457	4					Plug	Tapón	Bujão	Tampon	

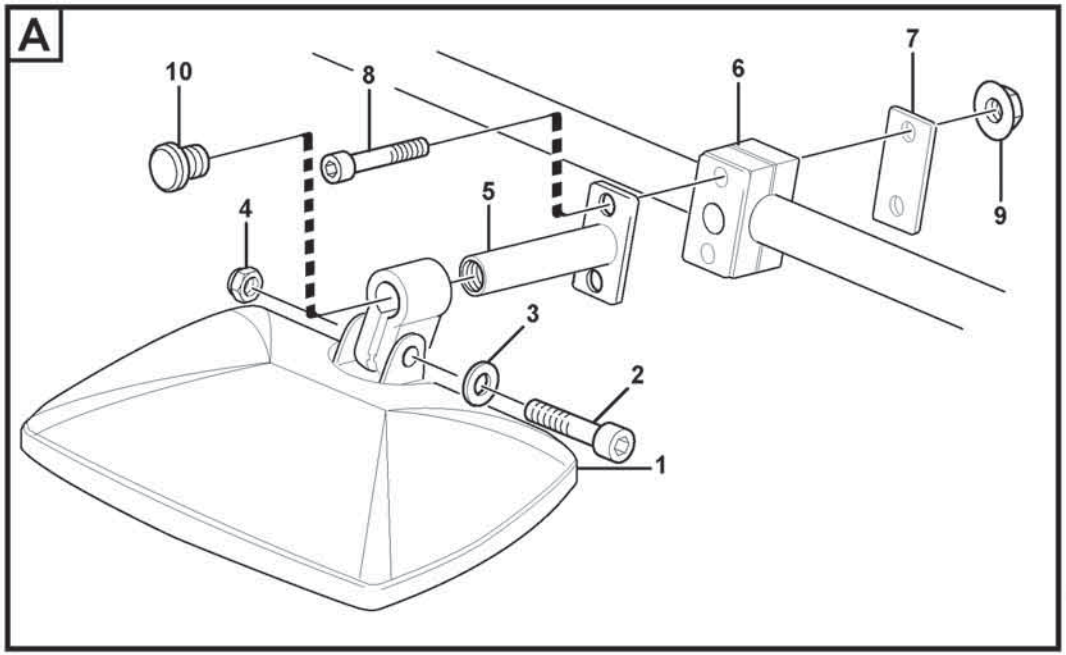
A
10
8
6
7
9
4
5
3
2
1

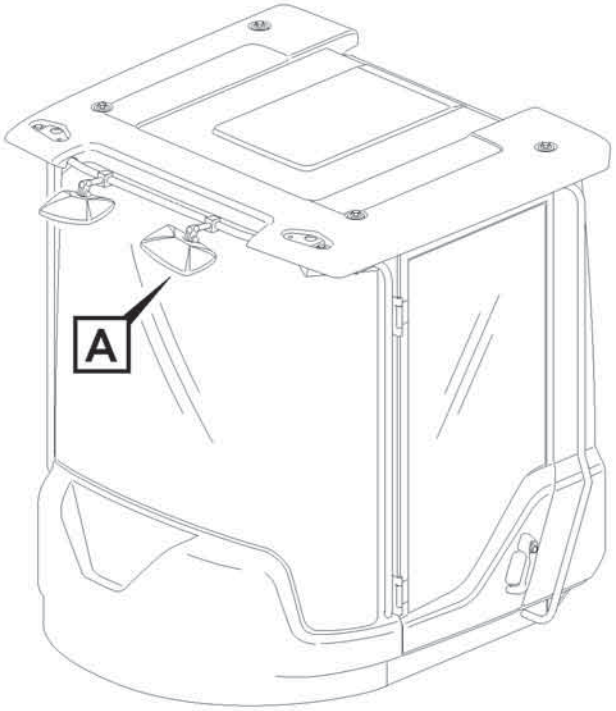
A

Fig.	Part No.	Quantity 1	2	3	PS	KIT	Description	Denominación	Denominação	Dénomination	Notes
1	VOE 11121366	2					Kerb observation mirror	Espejo de cercanías	Espelho retrovisor	Rétroviseur d'approche	
2	VOE 60112536	2					•Hexagon screw	•Tornillo hexagonal	•Parafuso sextavado	•Vis à tête hexagonale	
3	VOE 60110304	2					•Washer	•Arandela	•Arruela	•Rondelle	
4	VOE 997393	2					•Hexagon nut	•Tuerca hexagonal	•Porca sextavada	•Écrou hexagonal	
5	VOE 16308698	2					Anchorage	Fijación	Ancoragem	Fixation	
6	VOE 4785462	2					Clamp	Abrazadera	Braçadeira	Collier serrage	
7	VOE 11003048	2					Cover plate	Placa tapa	Placa da tampa	Cache	
8	VOE 60113074	4					Flange screw	Tornillo embridado	Parafuso flangeado	Vis à embase	
9	VOE 19000101	4					Flange lock nut	Contratuerca embridada	Contra porca flange	Contre-écrou à embase	
10	VOE 11006457	2					Plug	Tapón	Bujão	Tampon	

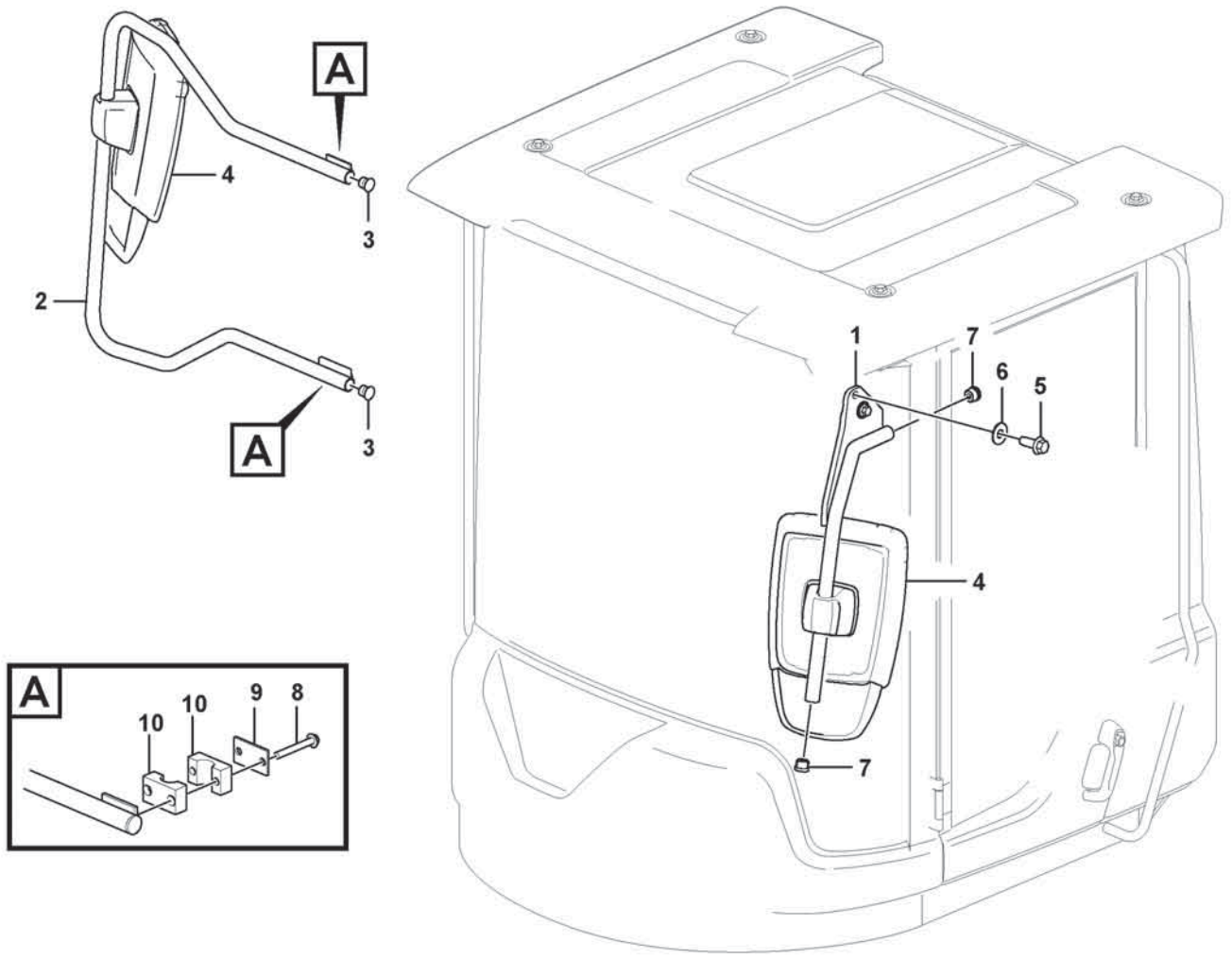
A
4
3
2
A
3
A
10
10
9
8
1
7
6
5
4
7

Fig.	Part No.	Quantity 1	2	3	PS	KIT	Description	Denominación	Denominação	Dénomination	Notes
1	VOE 16654307	1					Mirror arm	Marco espejo	Braço do espelho	Bras miroir	
2	VOE 15180083	1					Mirror arm	Marco espejo	Braço do espelho	Bras miroir	
	VOE 15169334	1					•Mirror arm	•Marco espejo	•Braço do espelho	•Bras miroir	
3	VOE 11006457	2					•Plug	•Tapón	•Bujão	•Tampon	
4	VOE 17452496	2					Rear view mirror	Retrovisor	Retrovisor	Rétroviseur	
5	VOE 60113528	2					Flange screw	Tornillo embridado	Parafuso flangeado	Vis à embase	
6	VOE 60113866	2					Washer	Arandela	Arruela	Rondelle	
7	VOE 11006457	2					Plug	Tapón	Bujão	Tampon	
8	VOE 60113074	4					Flange screw	Tornillo embridado	Parafuso flangeado	Vis à embase	
9	VOE 11003048	2					Cover plate	Placa tapa	Placa da tampa	Cache	
10	VOE 4785462	2					Clamp	Abrazadera	Braçadeira	Collier serrage	

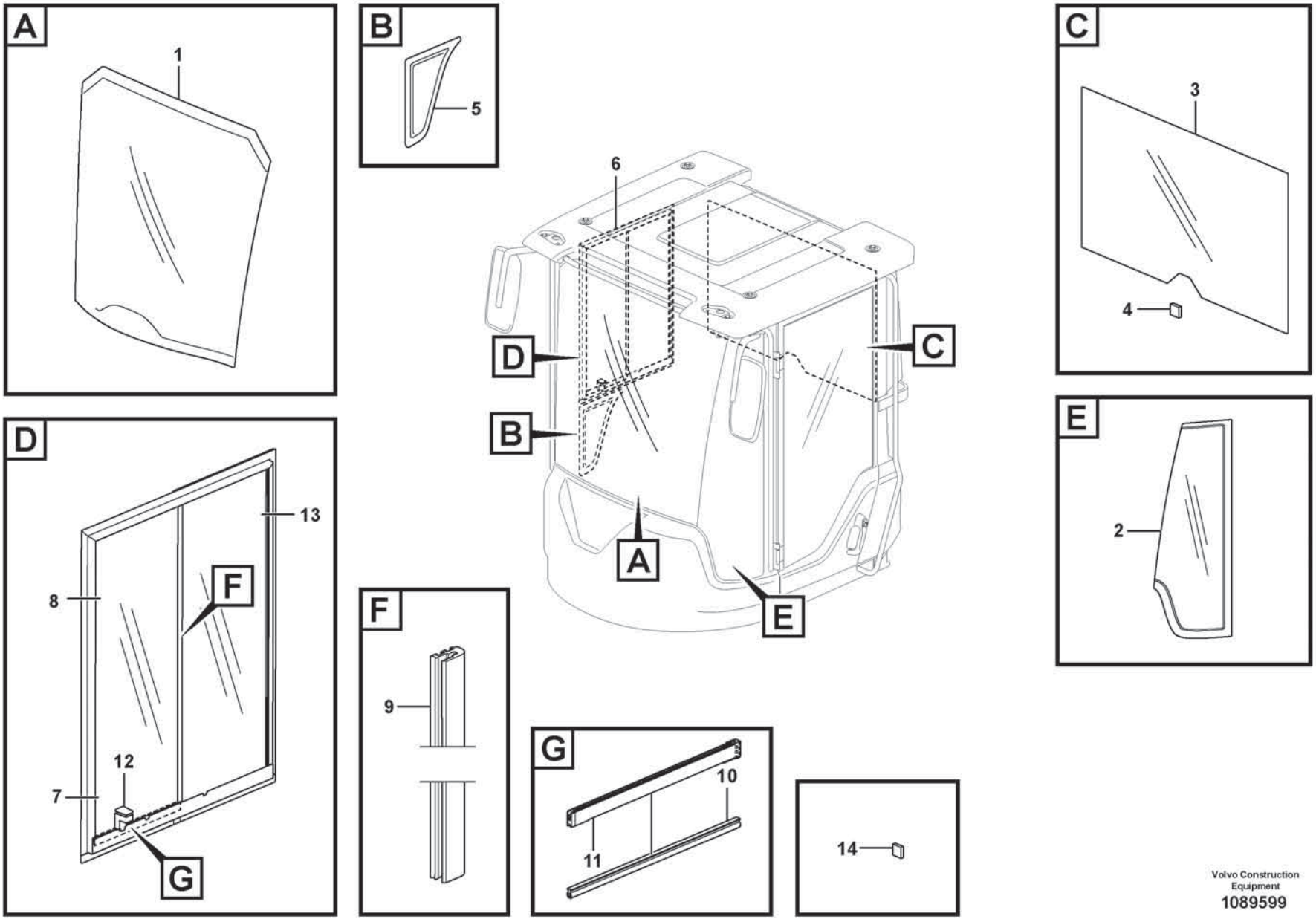

Volvo Construction Equipment
1089599

Fig.	Part No.	Quantity 1	2	3	PS	KIT	Description	Denominación	Denominação	Dénomination	Notes
1	**VOE 15079714**	1					Windscreen	Parabrisas	Para-brisa	Pare-brise	
2	**VOE 15053915**	1					Window	Ventana	Janela	Glace	
2	**VOE 15053831**	1					Window	Ventana	Janela	Glace	
3	**VOE 11444159**	1					Rear window	Luneta posterior	Janela traseira	Lunette ar	
4	**VOE 11104728**	REQ					Spacer	Distanciador	Espaçador	Entretoise	
5	**VOE 11412314**	1					Side window	Ventana lateral	Janela lateral	Glace latérale	
6	**VOE 15144048**	1					Sliding window	Ventana deslizante	Janela corrediça	Vitre coulissante	
7	**VOE 15197318**	1					•Sliding window	•Ventana deslizante	•Janela corrediça	•Vitre coulissante	
8	**VOE 15197617**	1					••Glass	••Cristal	••Vidro	••Vitre	
9	**VOE 15197595**	1					••Seal	••Junta	••Vedação	••Étanchéité	
10	**VOE 15197629**	1					••Seal	••Junta	••Vedação	••Étanchéité	
11	**VOE 17483054**	1					••Guide	••Guia	••Guia	••Guide	
12	**VOE 15060345**	1					••Handle	••Mango	••Manopla	••Poignée	
13	**VOE 17334405**	1					•Glass	•Cristal	•Vidro	•Vitre	
14	**VOE 11104728**	REQ					Spacer	Distanciador	Espaçador	Entretoise	

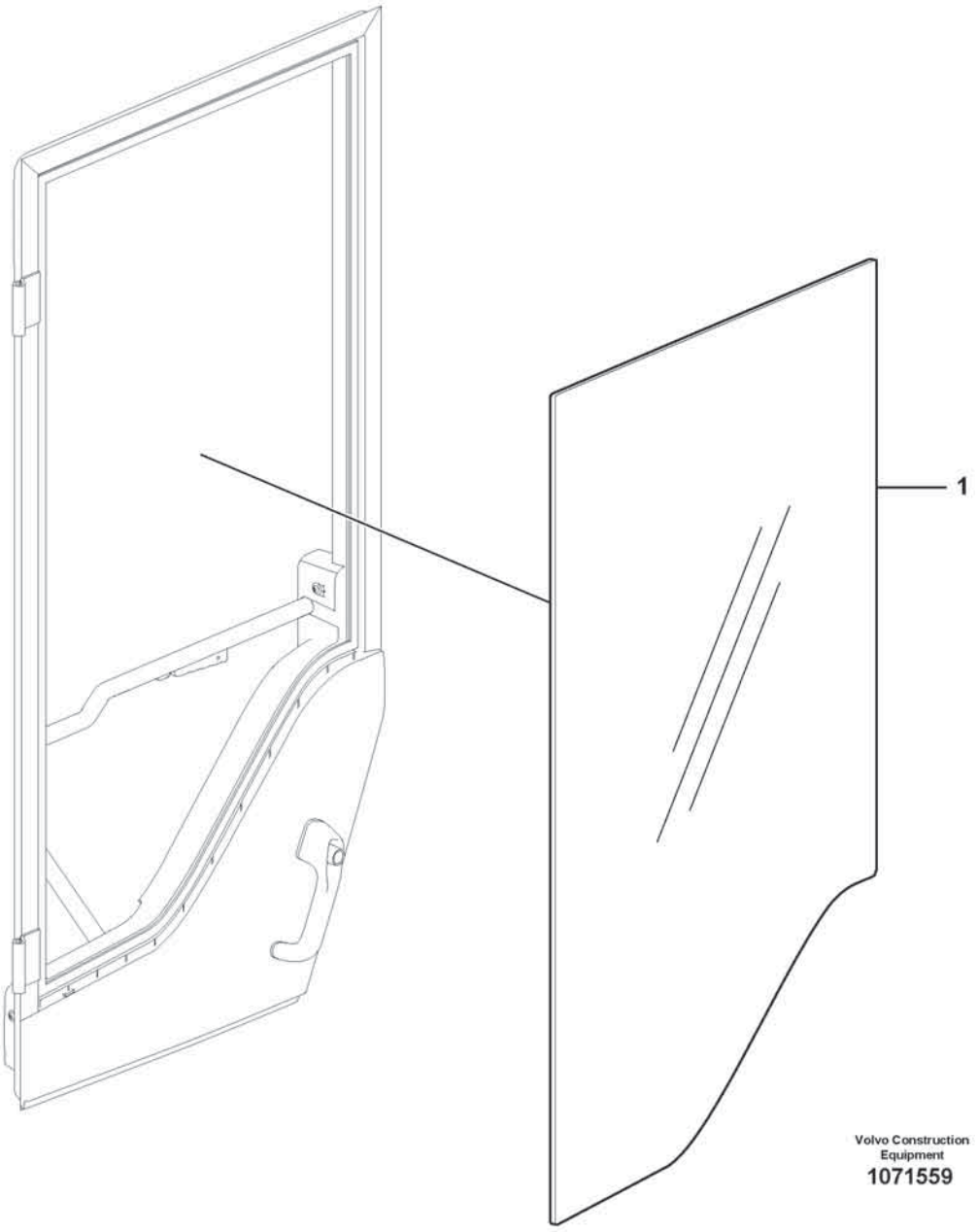
1
Volvo Construction Equipment
1071559

Fig.	Part No.	Quantity 1	2	3	PS	KIT	Description	Denominación	Denominação	Dénomination	Notes
1	VOE 11412054	1					Door window	Cristal puerta		Cadre de porte	

1		**Glass panes** **Ventanillas** **Vidros das janelas** **Vitres**	Catalogue id **20803**	Group **843**
2				
3			Illustr. No **1071559**	Section **300**
4				
5		**85678**	Issue **20053797-A**	Page **943**

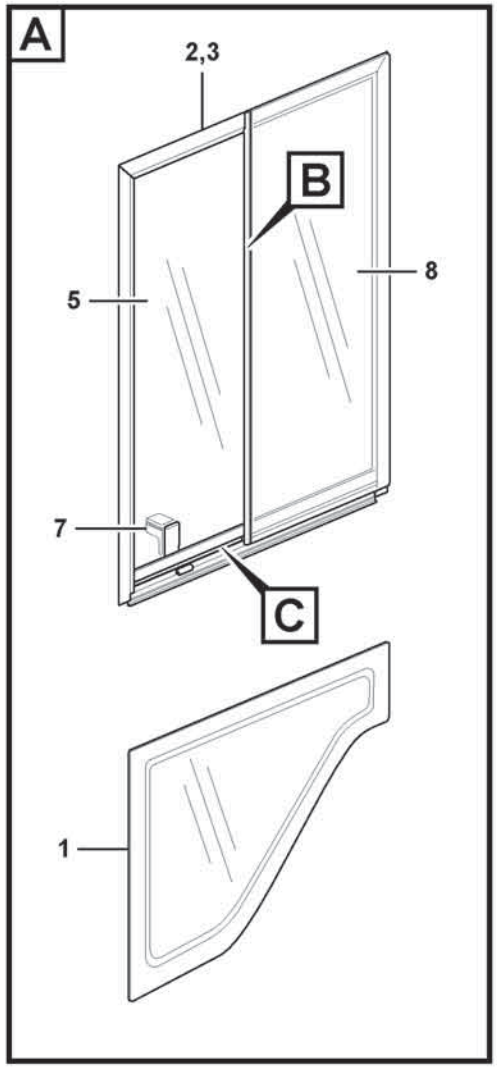

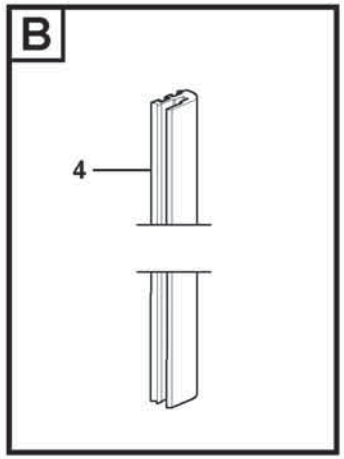

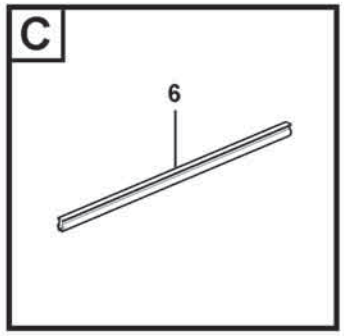

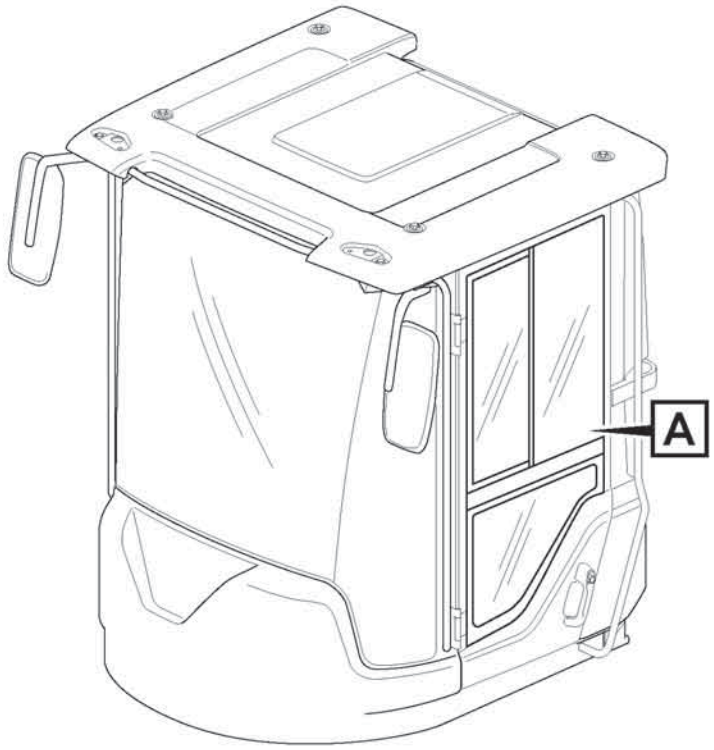

Volvo Construction Equipment

1083636

Fig.	Part No.	Quantity 1	2	3	PS	KIT	Description	Denominación	Denominação	Dénomination	Notes
1	**VOE 11412765**	1					Door window	Cristal puerta		Cadre de porte	
2	**VOE 15144052**	1					Sliding window	Ventana deslizante	Janela corrediça	Vitre coulissante	
3	**VOE 17398596**	1					•Sealing strip	•Moldura retén	•Friso de vedação	•Bande d'étanchéité	
3	**VOE 17433036**	2					•Lock screw	•Tornillo de seguridad	•Parafuso auto-blocante	•Vis verrouillage	
3	**VOE 15197331**	1					•Sliding window	•Ventana deslizante	•Janela corrediça	•Vitre coulissante	
4	**VOE 15197657**	1					••Seal	••Junta	••Vedação	••Étanchéité	
5	**VOE 15197681**	1					••Glass	••Cristal	••Vidro	••Vitre	
6	**VOE 15197701**	1					••Seal	••Junta	••Vedação	••Étanchéité	
7	**VOE 15060343**	1					••Handle	••Mango	••Manopla	••Poignée	
8	**VOE 17333869**	1					•Glass	•Cristal	•Vidro	•Vitre	

1		**Sliding window, door** **Ventanilla deslizante, puerta** **Janela corrediça, porta** **Vitre coulissante, porte**	Catalogue id **20803**	Group **843**
2				
3			Illustr. No **1083636**	Section **400**
4				
5		**83395**	Issue **20053797-A**	Page **945**

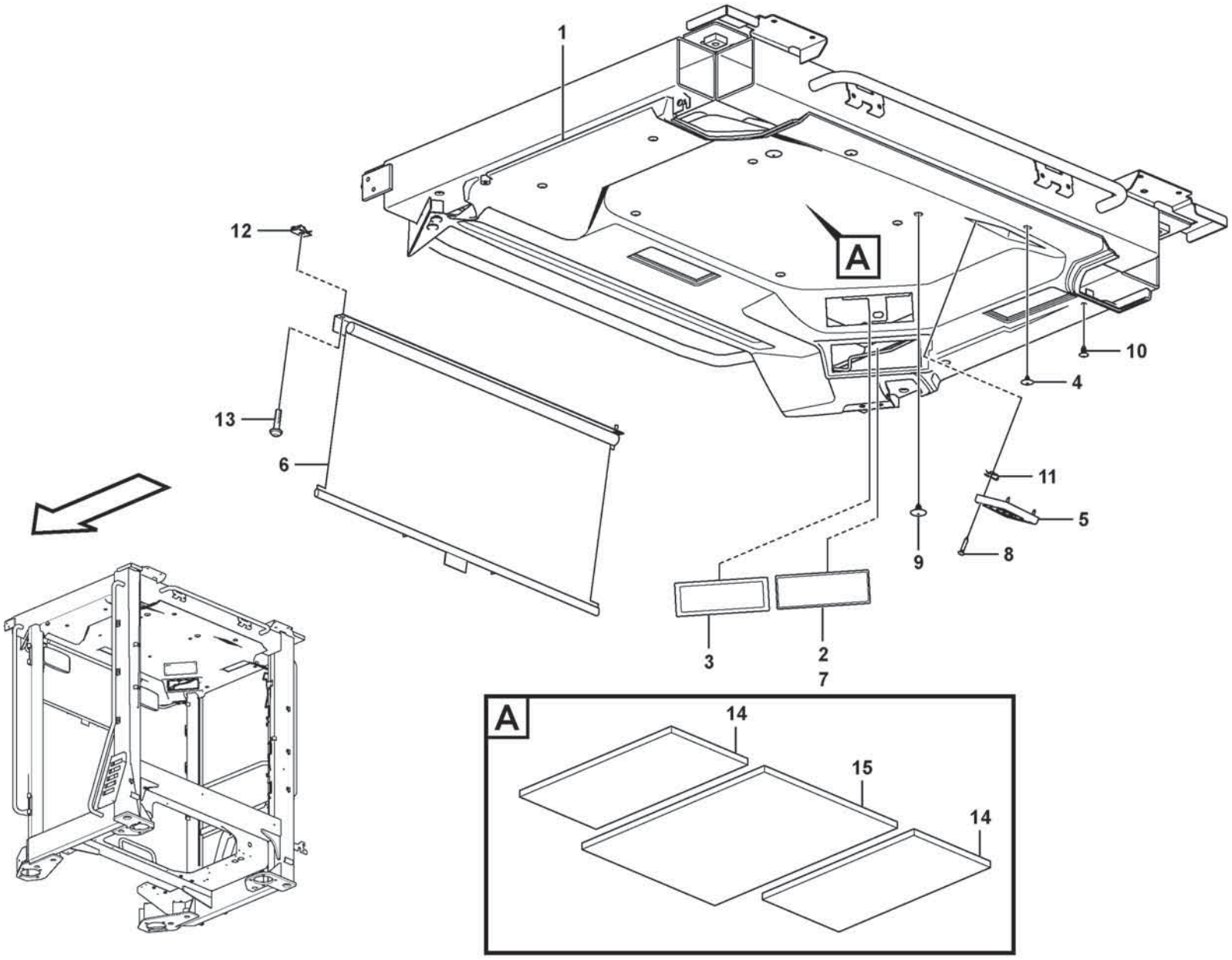

Volvo Construction Equipment
1093095

Fig.	Part No.	Quantity 1	2	3	PS	KIT	Description	Denominación	Denominação	Dénomination	Notes
1	VOE 17243329	1					Headlining	Techo interior	Revestimento do teto	Garniture pavillon	
2	VOE 15149017	1					Bracket	Consola	Suporte	Console	
3	VOE 11444164	2					Lid	Tapa	Tampa	Porte	
4	VOE 14511327	2					Moulding fastener	Sujetador listón	Retentor molduras	Porte-lisse	
5	VOE 11201899	2					Loudspeaker grille	Rejilla de altavoz	Grade altofalante	Grille haut-parleur	
6	VOE 11412408	1					Sun visor	Visera	Para-sol	Visiere	
7	VOE 762681	REQ					Rubber moulding	Listón de goma	Moldura de borracha	Joint caoutchouc	L = 80MM
8	VOE 969478	8					Six point socket screw	Racor de seis dientes	Paraf soquete sext	Vis à 6 pans creux	
9	VOE 15166830	2					Plug	Tapón	Bujão	Tampon	
10	VOE 11204217	8					Plug	Tapón	Bujão	Tampon	
11	VOE 942866	8					Spring nut	Tuerca resorte	Porca de pressão	Écrou de ressort	
12	VOE 949921	2					Spring nut	Tuerca resorte	Porca de pressão	Écrou de ressort	
13	VOE 994796	2					Six Point Socke	Tornillo de cabeza embutida de 6 dientes		Vis Creuse Six	
14	VOE 11444298	2					Insulating sheet	Disco de aislamiento	Disco isolante	Disque isolant	
15	VOE 15015692	1					Insulating sheet	Disco de aislamiento	Disco isolante	Disque isolant	

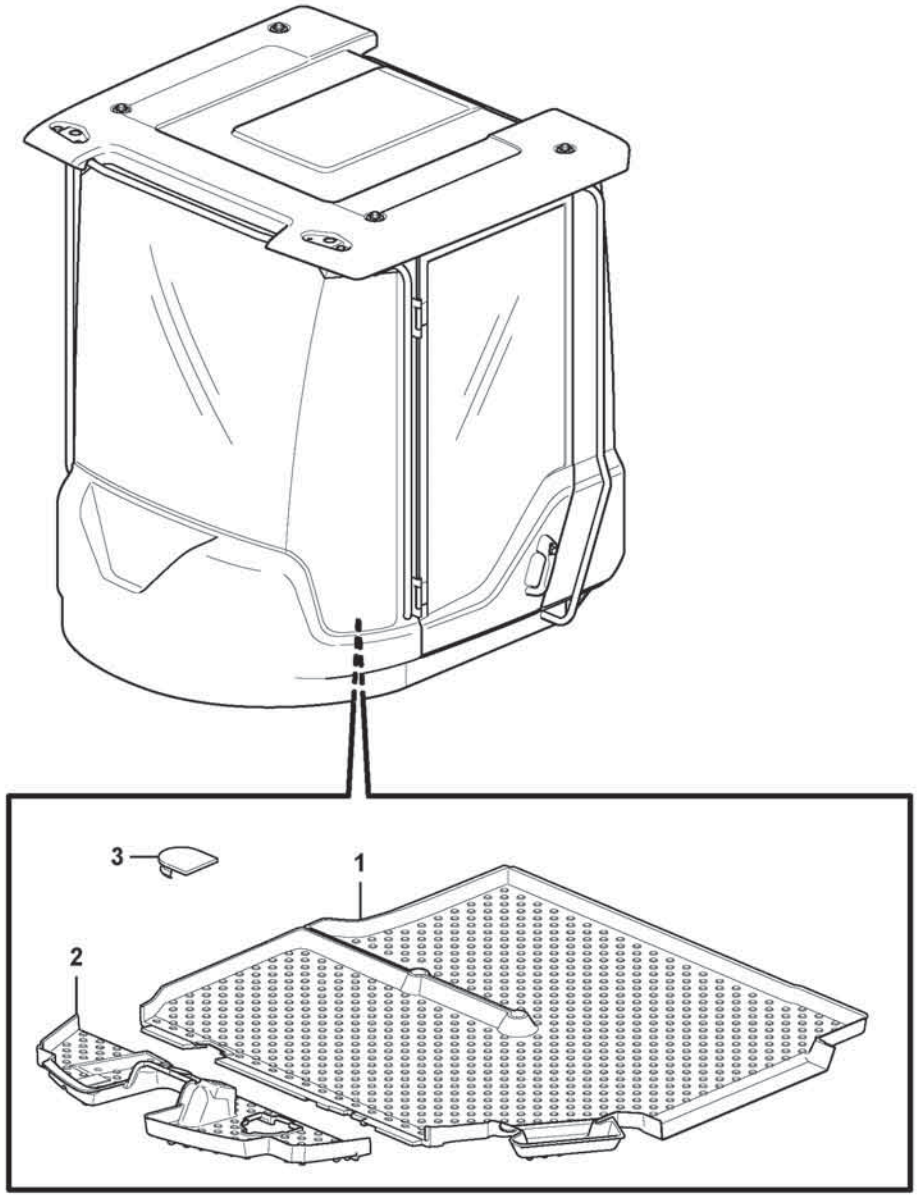
3
1
2

Fig.	Part No.	Quantity 1	2	3	PS	KIT	Description	Denominación	Denominação	Dénomination	Notes
1	**VOE 15193570**	1					Floor mat	Alfombra piso	Tapete assoalho	Tapis sol	11294119
2	**VOE 15193640**	1					Floor mat	Alfombra piso	Tapete assoalho	Tapis sol	
3	**VOE 11007246**	1					Rubber plug	Tapón de goma	Bujão de borracha	Bouchon caoutchouc	

1		**Insulating matting** **Alfombras aislantes** **Esteira de isolamento** **Tapis isolant**	Catalogue id **20803**	Group **851**
2				
3			Illustr. No **1093007**	Section **200**
4				
5			Issue **20053797-A**	Page **949**

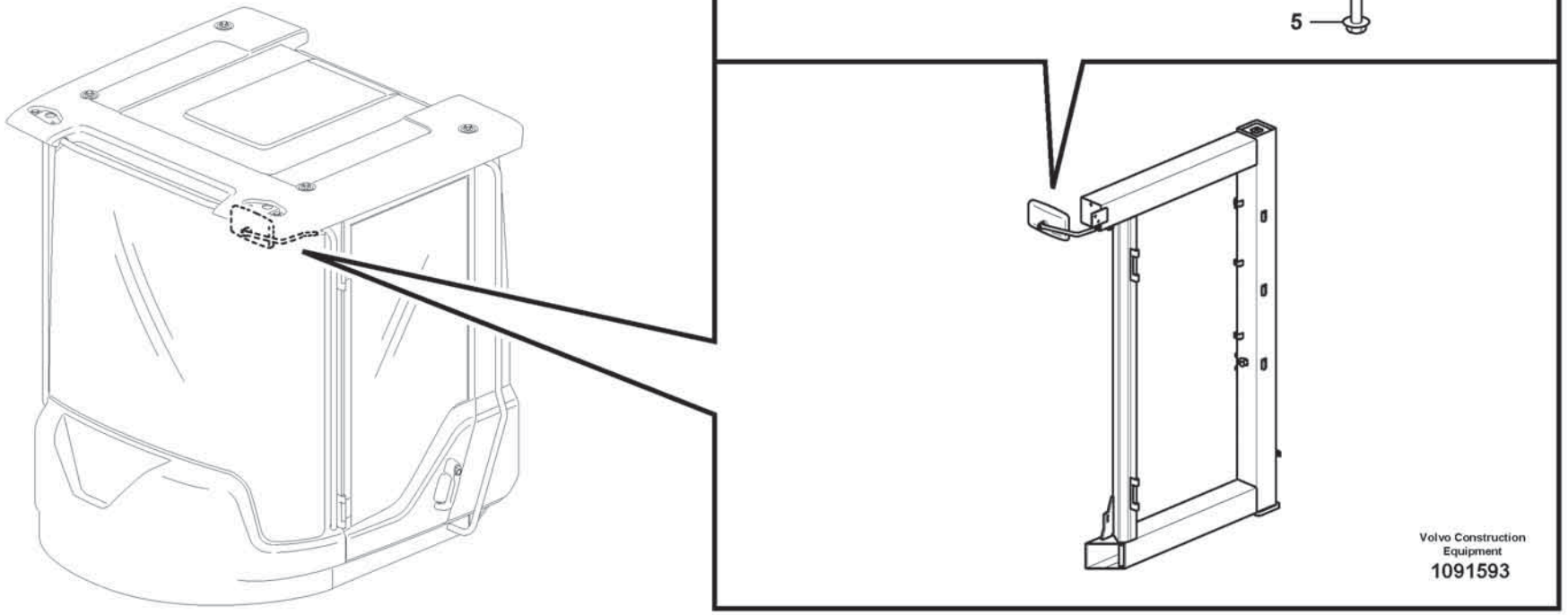
2
1
6
4
5
Volvo Construction Equipment
1091593

Fig.	Part No.	Quantity 1	2	3	PS	KIT	Description	Denominación	Denominação	Dénomination	Notes
1	**VOE 11412532**	1					Mirror arm	Marco espejo	Braço do espelho	Bras miroir	
2	**VOE 11164488**	1					Rear view mirror	Retrovisor	Retrovisor	Rétroviseur	
4	**VOE 994798**	1					Six Point Socke	Tornillo de cabeza embutida de 6 dientes		Vis Creuse Six	
5	**VOE 60113524**	2					Flange screw	Tornillo embridado	Parafuso flangeado	Vis à embase	
6	**VOE 994848**	2					Washer	Arandela	Arruela	Rondelle	

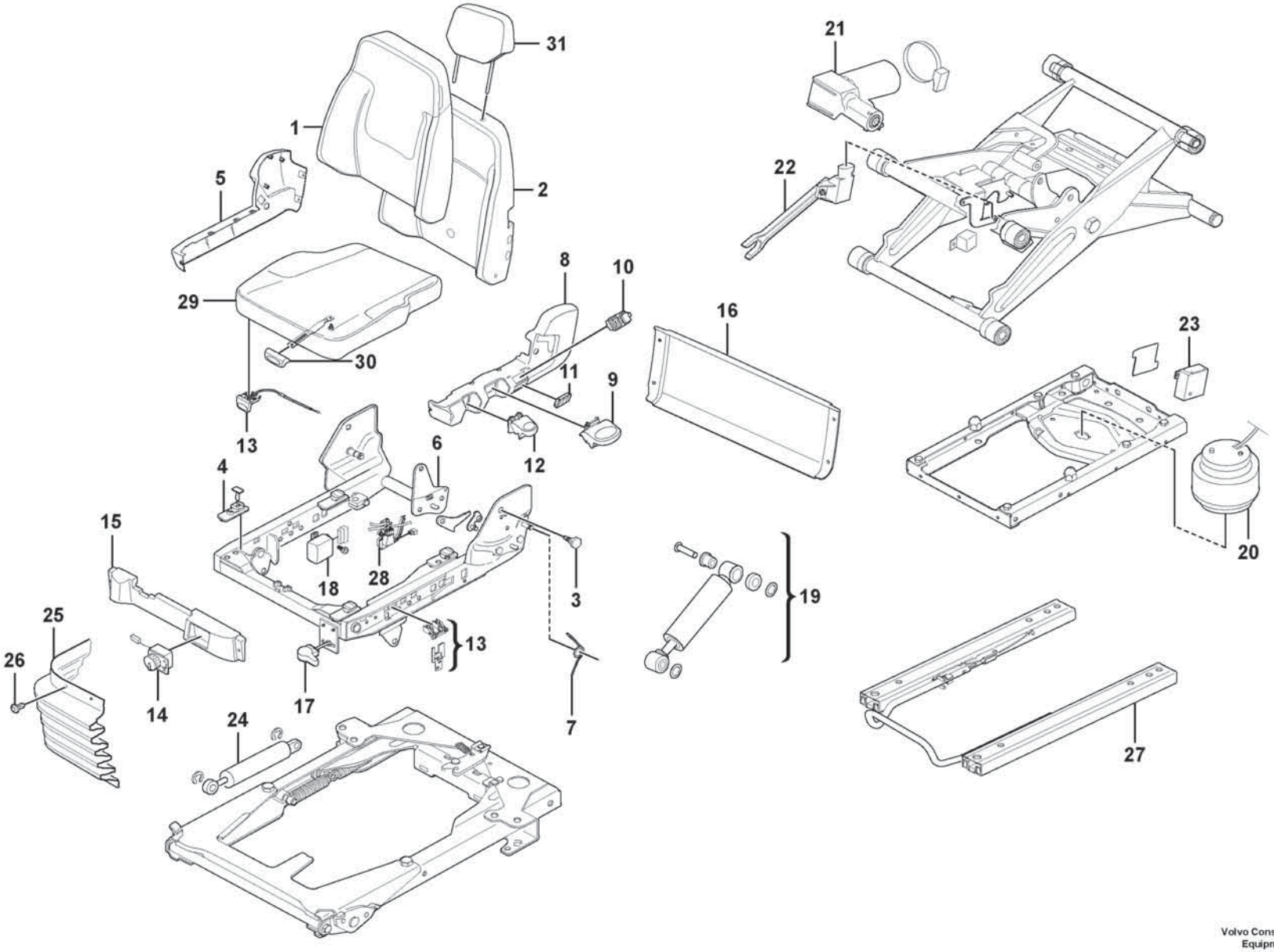

Volvo Construction Equipment
1092718

Fig.	Part No.	Quantity 1	2	3	PS	KIT	Description	Denominación	Denominação	Dénomination	Notes
	VOE 17471247	1					Drivers seat				
1	**VOE 17488769**	1					•Backrest	•Apoyo respaldo	•Apoio do encosto	•Support lombaire	
2	**VOE 17488774**	1					•Backrest cover	•Funda de respaldo	•Forro do encosto	•Housse de dossier	
3	**VOE 17488775**	1					•Bolt	•Perno	•Parafuso	•Boulon	
4	**VOE 17488776**	1					•Slide	•Corredera	•Corrediça	•Coulisse	
5	**VOE 17488777**	1					•Side	•Lado	•Lado	•Côté	
6	**VOE 17488778**	1					•Segment	•Segmento	•Segmento	•Segment	
7	**VOE 17488781**	1					•Adjusting spring	•Resorte de ajuste	•Mola de ajuste	•Ressort réglage	
8	**VOE 17488784**	1					•Side	•Lado	•Lado	•Côté	
9	**VOE 17488786**	1					•Handle	•Mango	•Manopla	•Poignée	
10	**VOE 17488788**	1					•Contact button	•Botón de contacto	•Botão contato	•Bouton contact	
11	**VOE 17488791**	1					•Valve	•Válvula	•Válvula	•Valve	
12	**VOE 17488792**	1					•Handle	•Mango	•Manopla	•Poignée	
13	**VOE 17488794**	1					•Adjusting device	•Dispositivo de ajuste	•Dispositivo de ajuste	•Dispositif réglage	
14	**VOE 17488798**	1					•Adjusting device	•Dispositivo de ajuste	•Dispositivo de ajuste	•Dispositif réglage	
15	**VOE 17488805**	1					•Service cover	•Tapa delantera	•Tampa serviço	•Panneau de service	
16	**VOE 17488806**	1					•Cover	•Capó	•Capô	•Capot	
17	**VOE 17488808**	1					•Handle	•Mango	•Manopla	•Poignée	
18	**VOE 17488811**	1					•Control box	•Caja de control	•Caixa de manobra	•Boîtier de contrôle	
19	**VOE 17488814**	1					•Shock absorber	•Amortiguador	•Amortecedor	•Amortisseur	
20	**VOE 17488815**	1					•Air spring	•Resorte neumático	•Mola pneumática	•Ressort pneumatique	
21	**VOE 17488816**	1					•Compressor	•Compresor	•Compressor	•Compresseur	
22	**VOE 17488818**	1					•Angle sensor	•Sensor de angulo	•Sensor de ângulo	•Indicateur d'angle	
23	**VOE 17488819**	1					•Control unit	•Unidad de mando	•Unidade de comando	•Calculateur	
24	**VOE 17488820**	1					•Shock absorber	•Amortiguador	•Amortecedor	•Amortisseur	
25	**VOE 17488821**	1					•Air bellows	•Fuelle de aire	•Fole de ar	•Coussin d'air	
26	**VOE 17488823**	1					•Plug kit	•Kit tapones	•Jogo bujão	•Kit tampon	
27	**VOE 17488824**	1					•Rail	•Rail	•Trilho	•Rail	
28	**VOE 17488825**	1					•Drain valve	•Válvula de vaciado	•Válvula de drenagem	•Vanne de vidange	
29	**VOE 17488826**	1					•Seat cushion	•Cojín asiento	•Assento do banco	•Coussin de siège	
30	**VOE 17488827**	1					•Handle	•Mango	•Manopla	•Poignée	

1		**Operator's seat, heated, air suspensioned.** **Asiento del conductor de suspensión neumática, caldeo elektrocidad.** **Assento do operador, com aquecimento e suspensão a ar.** **Siège du conducteur, suspension pneumatique, chauffage élektrique.**	Catalogue id **20803**	Group **852**
2				
3			Illustr. No **1092718**	Section **100**
4				
5		**87259**	Issue **20053797-A**	Page **953**

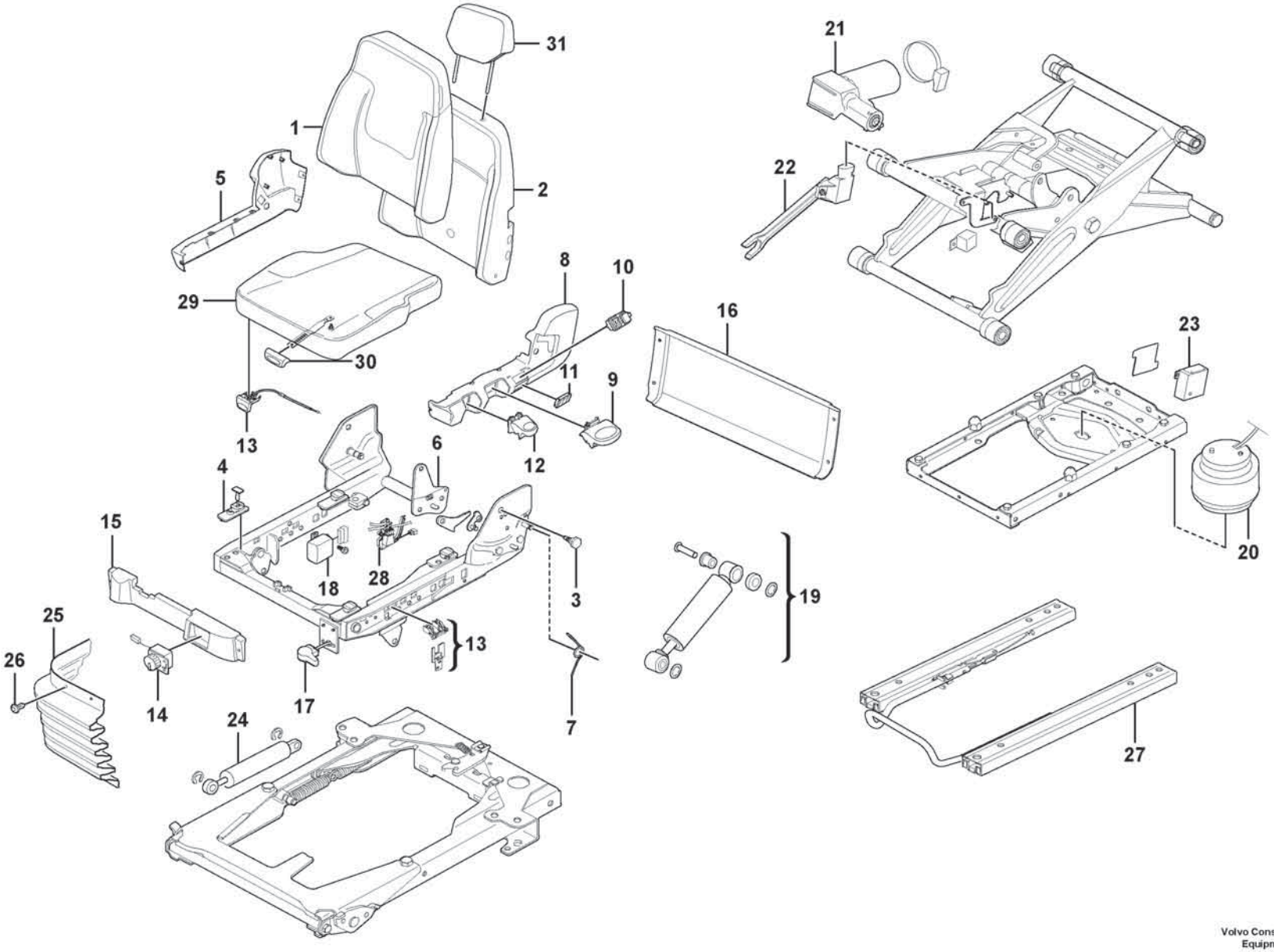

Volvo Construction Equipment
1092718

Fig.	Part No.	Quantity 1	2	3	PS	KIT	Description	Denominación	Denominação	Dénomination	Notes
31	VOE 17498591	1					•Head restraint	•Reposacabezas	•Descansa cabeça	•Appui-tête	

1		**Operator's seat, heated, air suspensioned.** **Asiento del conductor de suspensión neumática, caldeo elektrocidad.** **Assento do operador, com aquecimento e suspensão a ar.** **Siège du conducteur, suspension pneumatique, chauffage élektrique.**	Catalogue id **20803**	Group **852**
2				
3			Illustr. No **1092718**	Section **100**
4				
5		**87259**	Issue **20053797-A**	Page **955**

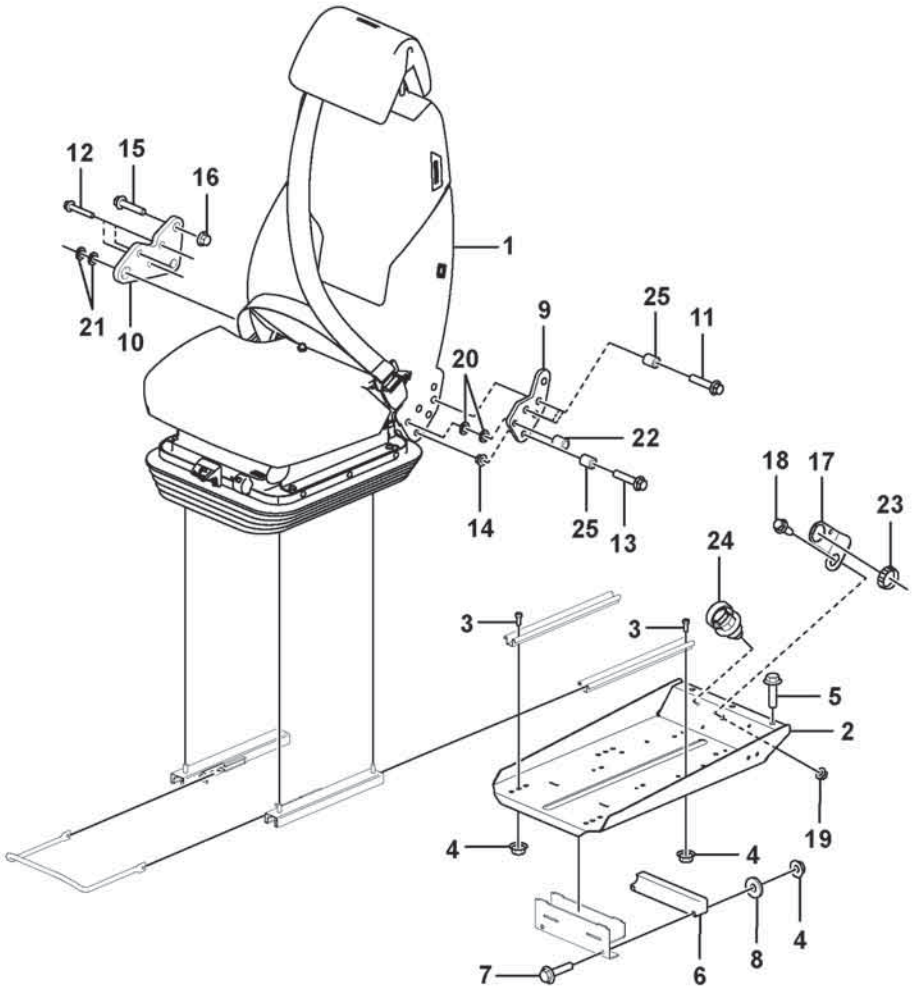
12
15
16
1
21
10
9
25
11
20
22
14
25
13
18
17
23
24
3
3
5
2
19
4
4
4
8
7
6

Fig.	Part No.	Quantity 1	2	3	PS	KIT	Description	Denominación	Denominação	Dénomination	Notes
1	VOE 17430481	1					Seat	Asiento	Banco	Siège	See group 852-425 page 973
2	VOE 17473665	1					Seat bracket	Consola de asiento	Suporte assento	Etrier de siege	
3	VOE 4870448	4					Screw	Tornillo	Parafuso	Vis	
4	VOE 60113167	6					Flange lock nut	Contratuerca embridada	Contra porca flange	Contre-écrou à embase	
5	VOE 60113528	3					Flange screw	Tornillo embridado	Parafuso flangeado	Vis à embase	
6	VOE 11444170	1					Bearing	Cojinete	Mancal	Roulement	
7	VOE 60113087	2					Flange screw	Tornillo embridado	Parafuso flangeado	Vis à embase	
8	VOE 60114321	2					Washer	Arandela	Arruela	Rondelle	
9	VOE 16268803	1					Attaching plate	Chapa de fijación	Chapa fixação	Tôle de fixation	
10	VOE 16269076	1					Attaching plate	Chapa de fijación	Chapa fixação	Tôle de fixation	
11	VOE 60113087	3					Flange screw	Tornillo embridado	Parafuso flangeado	Vis à embase	
12	VOE 60113087	3					Flange screw	Tornillo embridado	Parafuso flangeado	Vis à embase	
13	VOE 60113098	2					Flange screw	Tornillo embridado	Parafuso flangeado	Vis à embase	
14	VOE 60113168	2					Flange lock nut	Contratuerca embridada	Contra porca flange	Contre-écrou à embase	
15	VOE 60113098	2					Flange screw	Tornillo embridado	Parafuso flangeado	Vis à embase	
16	VOE 60113168	2					Flange lock nut	Contratuerca embridada	Contra porca flange	Contre-écrou à embase	
17	VOE 3988328	1					Bracket	Consola	Suporte	Console	
18	VOE 60113080	1					Flange screw	Tornillo embridado	Parafuso flangeado	Vis à embase	
19	VOE 60113167	1					Flange lock nut	Contratuerca embridada	Contra porca flange	Contre-écrou à embase	
20	VOE 930872	2					Plain washer	Arandela plana	Arruela simples	Rondelle plane	
21	VOE 930872	1					Plain washer	Arandela plana	Arruela simples	Rondelle plane	
22	VOE 17228594	1					Spacer washer	Arandela distanciadora	Arruela espaçadora	Rondelle entretoise	
23	VOE 3963413	1					Ring	Anillo	Anel	Bague	
24	VOE 980881	2					Cable tie	Abrazadera de cinta	Braçadeira	Serre-câble	
25	VOE 60113604	2					Spacer sleeve	Manguito distanciador	Luva espaçadora	Douille entretoise	

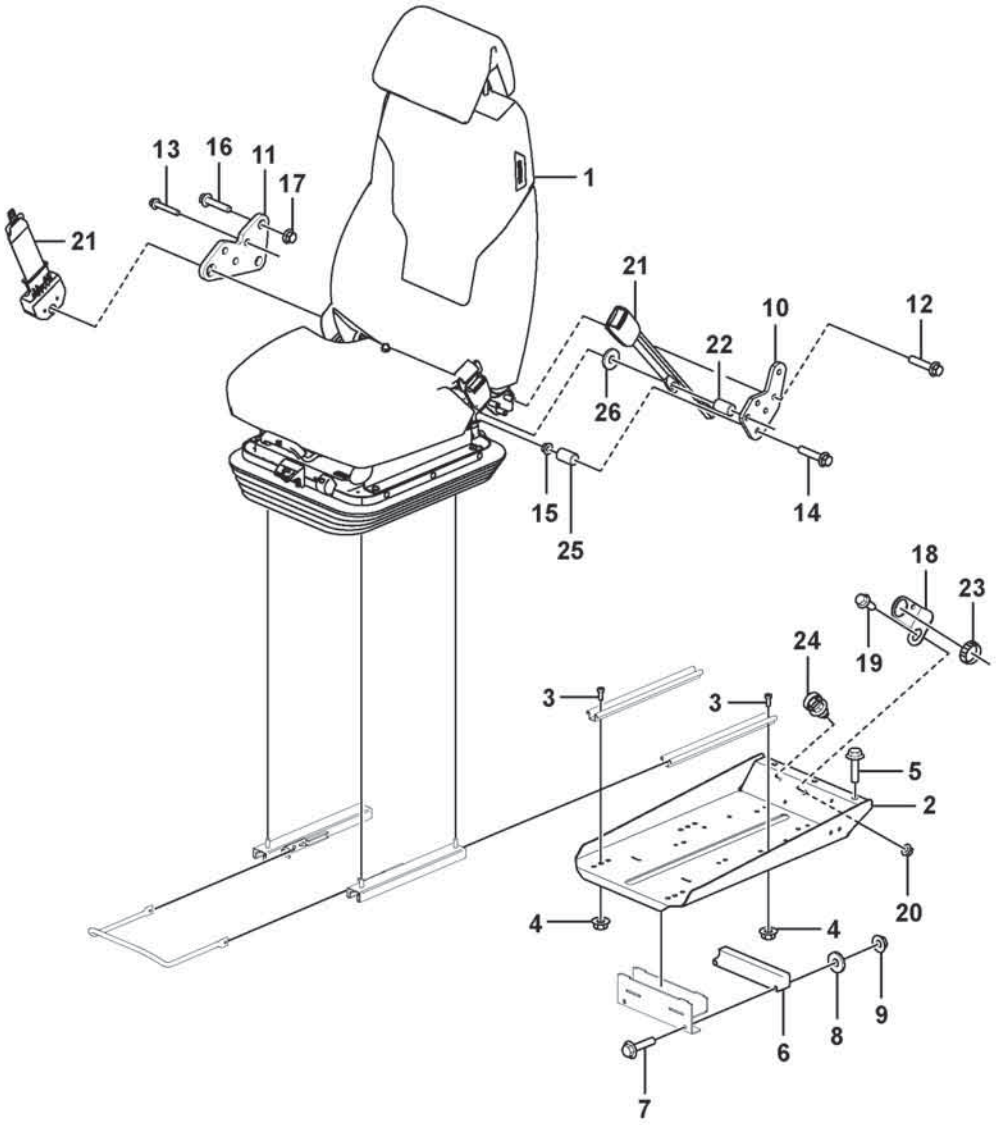

Volvo Construction Equipment
1092108

Fig.	Part No.	Quantity 1	2	3	PS	KIT	Description	Denominación	Denominação	Dénomination	Notes
1	VOE 17430526	1					Seat	Asiento	Banco	Siège	See group 852-400 page 971
2	VOE 17473665	1					Seat bracket	Consola de asiento	Suporte assento	Etrier de siege	
3	VOE 4870448	4					Screw	Tornillo	Parafuso	Vis	
4	VOE 60113167	4					Flange lock nut	Contratuerca embridada	Contra porca flange	Contre-écrou à embase	
5	VOE 60113528	3					Flange screw	Tornillo embridado	Parafuso flangeado	Vis à embase	
6	VOE 11444170	1					Bearing	Cojinete	Mancal	Roulement	
7	VOE 60113087	2					Flange screw	Tornillo embridado	Parafuso flangeado	Vis à embase	
8	VOE 60114321	2					Washer	Arandela	Arruela	Rondelle	
9	VOE 60113167	2					Flange lock nut	Contratuerca embridada	Contra porca flange	Contre-écrou à embase	
10	VOE 16268803	1					Attaching plate	Chapa de fijación	Chapa fixação	Tôle de fixation	
11	VOE 16269076	1					Attaching plate	Chapa de fijación	Chapa fixação	Tôle de fixation	
12	VOE 60113087	3					Flange screw	Tornillo embridado	Parafuso flangeado	Vis à embase	
13	VOE 60113087	3					Flange screw	Tornillo embridado	Parafuso flangeado	Vis à embase	
14	VOE 60113098	2					Flange screw	Tornillo embridado	Parafuso flangeado	Vis à embase	
15	VOE 60113168	2					Flange lock nut	Contratuerca embridada	Contra porca flange	Contre-écrou à embase	
16	VOE 60113098	2					Flange screw	Tornillo embridado	Parafuso flangeado	Vis à embase	
17	VOE 60113168	2					Flange lock nut	Contratuerca embridada	Contra porca flange	Contre-écrou à embase	
18	VOE 3988328	1					Bracket	Consola	Suporte	Console	
19	VOE 60113080	1					Flange screw	Tornillo embridado	Parafuso flangeado	Vis à embase	
20	VOE 60113167	1					Flange lock nut	Contratuerca embridada	Contra porca flange	Contre-écrou à embase	
21	VOE 17468897	1					Seat belt	Cinturón de seguridad	Cinto de segurança	Ceinture de sécurité	
22	VOE 17228594	1					Spacer washer	Arandela distanciadora	Arruela espaçadora	Rondelle entretoise	
23	VOE 3963413	1					Ring	Anillo	Anel	Bague	
24	VOE 980881	2					Cable tie	Abrazadera de cinta	Braçadeira	Serre-câble	
25	VOE 60113604	2					Spacer sleeve	Manguito distanciador	Luva espaçadora	Douille entretoise	
26	VOE 60110347	1					Washer	Arandela	Arruela	Rondelle	

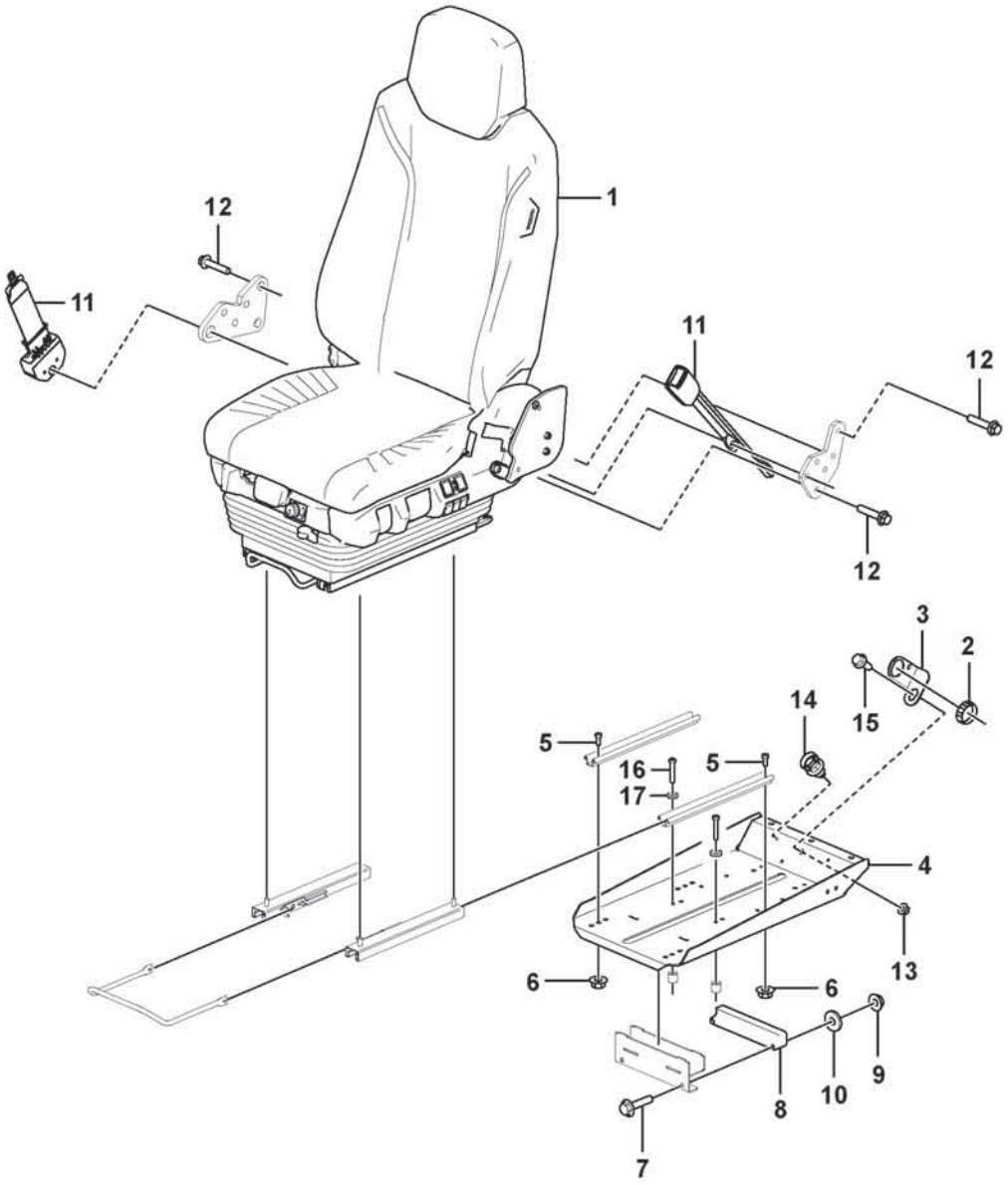

Volvo Construction Equipment
1093629

Fig.	Part No.	Quantity 1	2	3	PS	KIT	Description	Denominación	Denominação	Dénomination	Notes
1	VOE 17471247	1					Drivers seat				See group 852-100 page 953
2	VOE 3963413	1					Ring	Anillo	Anel	Bague	
3	VOE 3988328	1					Bracket	Consola	Suporte	Console	
4	VOE 17473665	1					Seat bracket	Consola de asiento	Suporte assento	Etrier de siege	
5	VOE 4870448	4					Screw	Tornillo	Parafuso	Vis	
6	VOE 60113167	4					Flange lock nut	Contratuerca embridada	Contra porca flange	Contre-écrou à embase	
7	VOE 60113068	1					Flange screw	Tornillo embridado	Parafuso flangeado	Vis à embase	
7	VOE 60113528	3					Flange screw	Tornillo embridado	Parafuso flangeado	Vis à embase	
8	VOE 11444170	1					Bearing	Cojinete	Mancal	Roulement	
9	VOE 60113167	2					Flange lock nut	Contratuerca embridada	Contra porca flange	Contre-écrou à embase	
10	VOE 60114321	2					Washer	Arandela	Arruela	Rondelle	
11	VOE 17468897	1					Seat belt	Cinturón de seguridad	Cinto de segurança	Ceinture de sécurité	
12	VOE 60113092	5					Flange screw	Tornillo embridado	Parafuso flangeado	Vis à embase	
13	VOE 60113168	1					Flange lock nut	Contratuerca embridada	Contra porca flange	Contre-écrou à embase	
14	VOE 980881	2					Cable tie	Abrazadera de cinta	Braçadeira	Serre-câble	
15	VOE 60113528	1					Flange screw	Tornillo embridado	Parafuso flangeado	Vis à embase	
16	VOE 997497	4					Six point socket screw	Racor de seis dientes	Paraf soquete sext	Vis à 6 pans creux	
17	VOE 60113296	4					Washer	Arandela	Arruela	Rondelle	

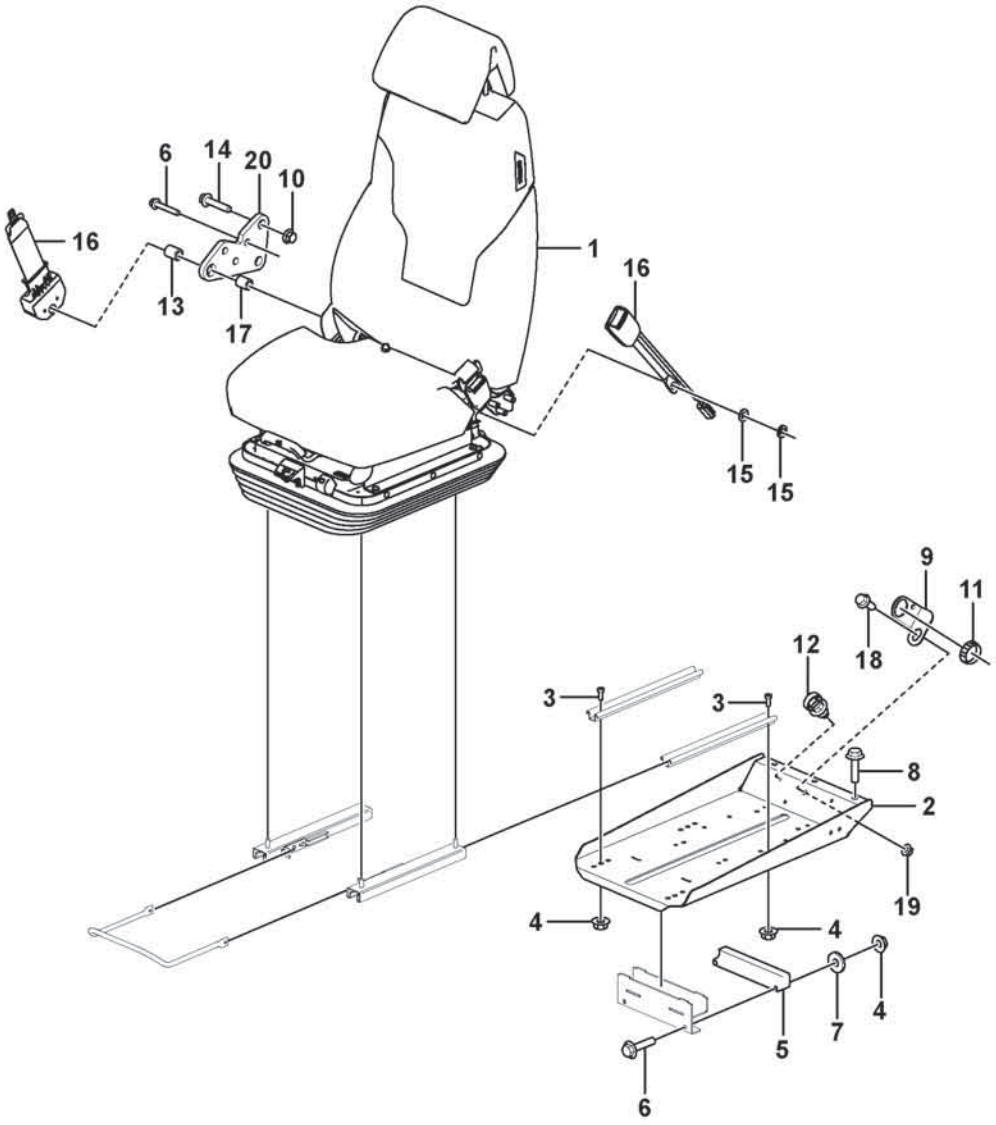

Volvo Construction Equipment
1091594

Fig.	Part No.	Quantity 1	2	3	PS	KIT	Description	Denominación	Denominação	Dénomination	Notes
1	VOE 17430526	1					Seat	Asiento	Banco	Siège	See group 852-400 page 971
2	VOE 17473665	1					Seat bracket	Consola de asiento	Suporte assento	Etrier de siege	
3	VOE 4870448	4					Screw	Tornillo	Parafuso	Vis	
4	VOE 60113167	6					Flange lock nut	Contratuerca embridada	Contra porca flange	Contre-écrou à embase	
5	VOE 11444170	1					Bearing	Cojinete	Mancal	Roulement	
6	VOE 60113087	5					Flange screw	Tornillo embridado	Parafuso flangeado	Vis à embase	
7	VOE 994848	2					Washer	Arandela	Arruela	Rondelle	
8	VOE 60113528	3					Flange screw	Tornillo embridado	Parafuso flangeado	Vis à embase	
9	VOE 3988328	1					Bracket	Consola	Suporte	Console	
10	VOE 60113168	2					Flange lock nut	Contratuerca embridada	Contra porca flange	Contre-écrou à embase	
11	VOE 3963413	1					Ring	Anillo	Anel	Bague	
12	VOE 980881	2					Cable tie	Abrazadera de cinta	Braçadeira	Serre-câble	
13	VOE 17228594	1					Spacer washer	Arandela distanciadora	Arruela espaçadora	Rondelle entretoise	
14	VOE 60113098	2					Flange screw	Tornillo embridado	Parafuso flangeado	Vis à embase	
15	VOE 930872	2					Plain washer	Arandela plana	Arruela simples	Rondelle plane	
16	VOE 17468897	1					Seat belt	Cinturón de seguridad	Cinto de segurança	Ceinture de sécurité	(VOE 14684304)
17	VOE 15063273	1					Spacer	Distanciador	Espaçador	Entretoise	
18	VOE 60113080	1					Flange screw	Tornillo embridado	Parafuso flangeado	Vis à embase	
19	VOE 19000102	1					Flange lock nut	Contratuerca embridada	Contra porca flange	Contre-écrou à embase	
20	VOE 16269076	1					Attaching plate	Chapa de fijación	Chapa fixação	Tôle de fixation	

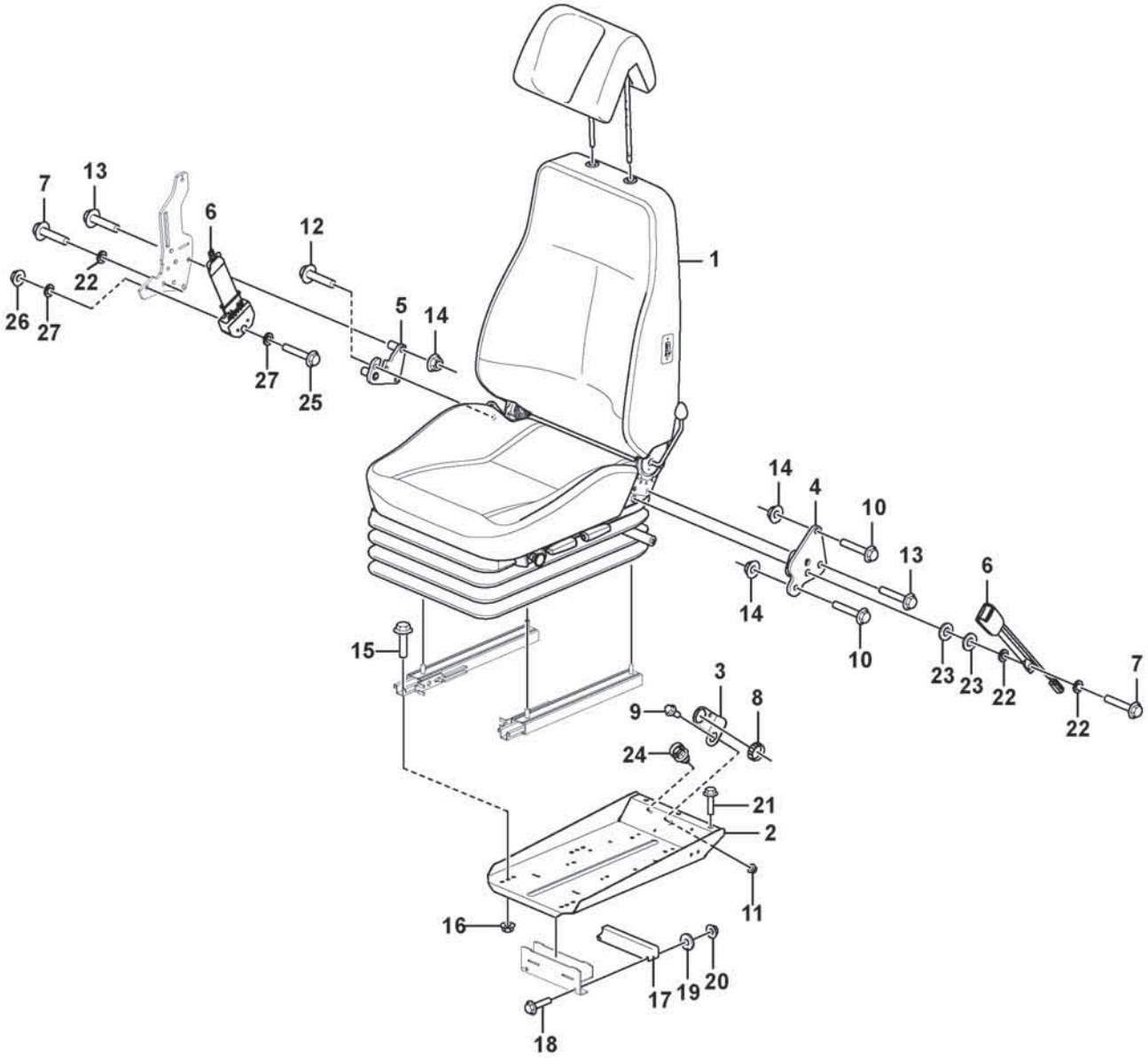

Volvo Construction Equipment
1092122

Fig.	Part No.	Quantity 1	2	3	PS	KIT	Description	Denominación	Denominação	Dénomination	Notes
1	VOE 17430523	1					Seat	Asiento	Banco	Siège	See group 852-600 page 977
2	VOE 17473665	1					Seat bracket	Consola de asiento	Suporte assento	Etrier de siege	
3	VOE 3988328	1					Bracket	Consola	Suporte	Console	
4	VOE 11444310	1					Bracket	Consola	Suporte	Console	
5	VOE 16269009	1					Bracket	Consola	Suporte	Console	
6	VOE 17468897	1					Seat belt	Cinturón de seguridad	Cinto de segurança	Ceinture de sécurité	
7	VOE 955700	2					Hexagon screw	Tornillo hexagonal	Parafuso sextavado	Vis à tête hexagonale	
8	VOE 3963413	1					Ring	Anillo	Anel	Bague	
9	VOE 60113528	1					Flange screw	Tornillo embridado	Parafuso flangeado	Vis à embase	
10	VOE 60113094	2					Flange screw	Tornillo embridado	Parafuso flangeado	Vis à embase	
11	VOE 60113168	2					Flange lock nut	Contratuerca embridada	Contra porca flange	Contre-écrou à embase	
12	VOE 60113093	2					Flange screw	Tornillo embridado	Parafuso flangeado	Vis à embase	
13	VOE 60113102	4					Flange screw	Tornillo embridado	Parafuso flangeado	Vis à embase	
14	VOE 60113168	3					Flange lock nut	Contratuerca embridada	Contra porca flange	Contre-écrou à embase	
15	VOE 4870448	4					Screw	Tornillo	Parafuso	Vis	
16	VOE 60113167	4					Flange lock nut	Contratuerca embridada	Contra porca flange	Contre-écrou à embase	
17	VOE 11444170	1					Bearing	Cojinete	Mancal	Roulement	
18	VOE 60113086	2					Flange screw	Tornillo embridado	Parafuso flangeado	Vis à embase	
19	VOE 60114321	2					Washer	Arandela	Arruela	Rondelle	
20	VOE 60113167	2					Flange lock nut	Contratuerca embridada	Contra porca flange	Contre-écrou à embase	
21	VOE 60113528	3					Flange screw	Tornillo embridado	Parafuso flangeado	Vis à embase	
22	VOE 930872	2					Plain washer	Arandela plana	Arruela simples	Rondelle plane	
23	VOE 60110347	2					Washer	Arandela	Arruela	Rondelle	
24	VOE 980881	2					Cable tie	Abrazadera de cinta	Braçadeira	Serre-câble	
25	VOE 997446	1					Hexagon screw	Tornillo hexagonal	Parafuso sextavado	Vis à tête hexagonale	
26	VOE 990970	1					Hexagon nut	Tuerca hexagonal	Porca sextavada	Écrou hexagonal	
27	VOE 930872	2					Plain washer	Arandela plana	Arruela simples	Rondelle plane	

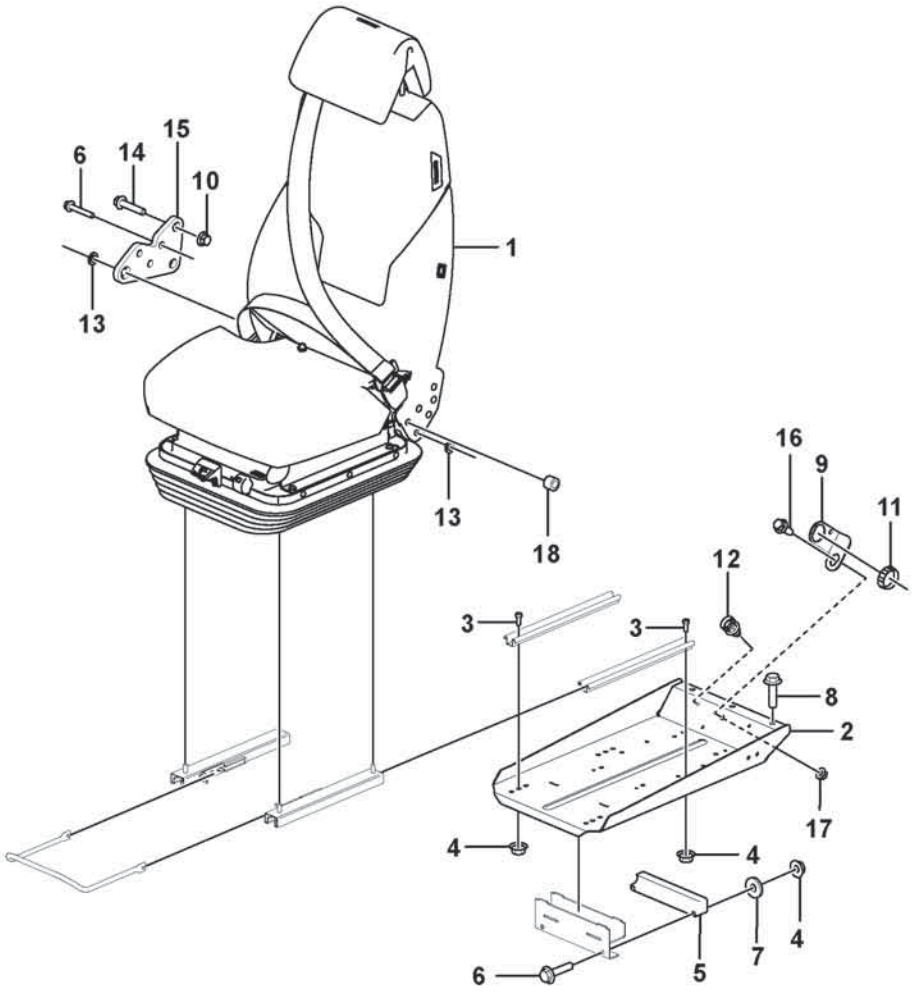
6
14
15
10
13
1
13
18
16
9
11
12
3
3
8
2
17
4
4
4
7
6
5

Fig.	Part No.	Quantity 1	2	3	PS	KIT	Description	Denominación	Denominação	Dénomination	Notes
1	VOE 17430481	1					Seat	Asiento	Banco	Siège	See group 852-425 page 973
2	VOE 17473665	1					Seat bracket	Consola de asiento	Suporte assento	Etrier de siege	
3	VOE 4870448	4					Screw	Tornillo	Parafuso	Vis	
4	VOE 990950	4					Flange lock nut	Contratuerca embridada	Contra porca flange	Contre-écrou à embase	
5	VOE 11444170	1					Bearing	Cojinete	Mancal	Roulement	
6	VOE 994386	5					Flange screw	Tornillo embridado	Parafuso flangeado	Vis à embase	
7	VOE 60114321	2					Washer	Arandela	Arruela	Rondelle	
8	VOE 60113528	3					Flange screw	Tornillo embridado	Parafuso flangeado	Vis à embase	
9	VOE 3988328	1					Bracket	Consola	Suporte	Console	
10	VOE 990951	2					Flange lock nut	Contratuerca embridada	Contra porca flange	Contre-écrou à embase	
11	VOE 3963413	1					Ring	Anillo	Anel	Bague	
12	VOE 980881	2					Cable tie	Abrazadera de cinta	Braçadeira	Serre-câble	
13	VOE 930872	3					Plain washer	Arandela plana	Arruela simples	Rondelle plane	
14	VOE 984756	2					Flange screw	Tornillo embridado	Parafuso flangeado	Vis à embase	
15	VOE 16269076	1					Attaching plate	Chapa de fijación	Chapa fixação	Tôle de fixation	
16	VOE 984734	1					Flange screw	Tornillo embridado	Parafuso flangeado	Vis à embase	
17	VOE 990950	1					Flange lock nut	Contratuerca embridada	Contra porca flange	Contre-écrou à embase	
18	VOE 17228594	1					Spacer washer	Arandela distanciadora	Arruela espaçadora	Rondelle entretoise	

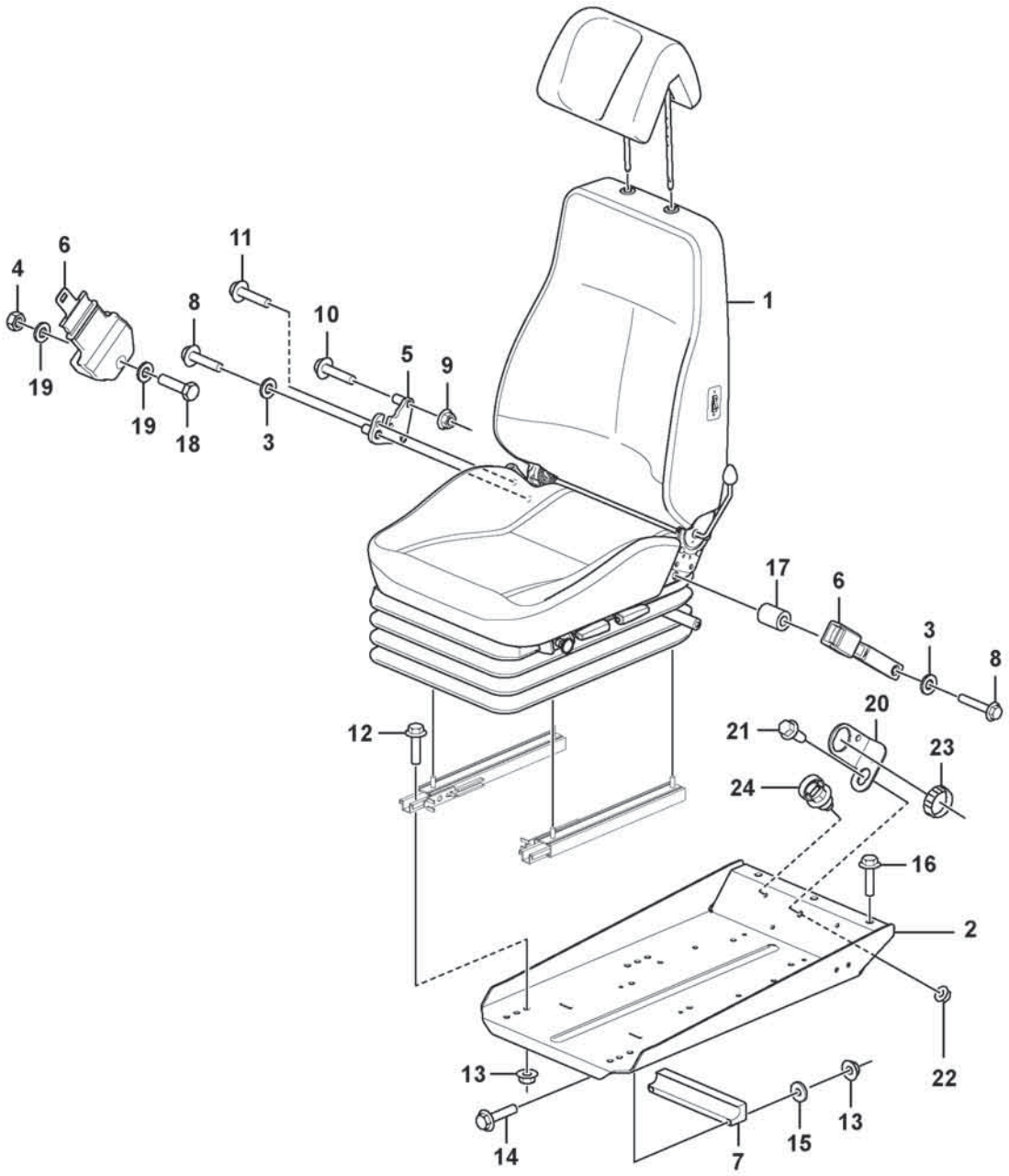

Volvo Construction Equipment
1093663

Fig.	Part No.	Quantity 1	2	3	PS	KIT	Description	Denominación	Denominação	Dénomination	Notes
1	VOE 17430523	1					Seat	Asiento	Banco	Siège	See group 852-600 page 977
2	VOE 17473665	1					Seat bracket	Consola de asiento	Suporte assento	Etrier de siege	
3	VOE 930872	2					Plain washer	Arandela plana	Arruela simples	Rondelle plane	
4	VOE 990970	1					Hexagon nut	Tuerca hexagonal	Porca sextavada	Écrou hexagonal	
5	VOE 16269009	1					Bracket	Consola	Suporte	Console	
6	VOE 17468897	1					Seat belt	Cinturón de seguridad	Cinto de segurança	Ceinture de sécurité	
7	VOE 11444170	1					Bearing	Cojinete	Mancal	Roulement	
8	VOE 955700	2					Hexagon screw	Tornillo hexagonal	Parafuso sextavado	Vis à tête hexagonale	
9	VOE 990951	2					Flange lock nut	Contratuerca embridada	Contra porca flange	Contre-écrou à embase	
10	VOE 60113102	2					Flange screw	Tornillo embridado	Parafuso flangeado	Vis à embase	
11	VOE 984753	2					Flange screw	Tornillo embridado	Parafuso flangeado	Vis à embase	
12	VOE 4870448	4					Screw	Tornillo	Parafuso	Vis	
13	VOE 990950	4					Flange lock nut	Contratuerca embridada	Contra porca flange	Contre-écrou à embase	
14	VOE 984739	2					Flange screw	Tornillo embridado	Parafuso flangeado	Vis à embase	
15	VOE 60114321	2					Washer	Arandela	Arruela	Rondelle	
16	VOE 60113528	3					Flange screw	Tornillo embridado	Parafuso flangeado	Vis à embase	
17	VOE 17228594	1					Spacer washer	Arandela distanciadora	Arruela espaçadora	Rondelle entretoise	
18	VOE 997446	1					Hexagon screw	Tornillo hexagonal	Parafuso sextavado	Vis à tête hexagonale	
19	VOE 930872	2					Plain washer	Arandela plana	Arruela simples	Rondelle plane	
20	VOE 3988328	1					Bracket	Consola	Suporte	Console	
21	VOE 60113528	1					Flange screw	Tornillo embridado	Parafuso flangeado	Vis à embase	
22	VOE 990951	1					Flange lock nut	Contratuerca embridada	Contra porca flange	Contre-écrou à embase	
23	VOE 3963413	1					Ring	Anillo	Anel	Bague	
24	VOE 980881	2					Cable tie	Abrazadera de cinta	Braçadeira	Serre-câble	

1		**Operator seat with fitting parts** **Asiento del conductor con piezas de montaje** **Assento do operador com peças de montagem** **Siège conducteur avec pièces de montage**	Catalogue id **20803**	Group **852**
2				
3			Illustr. No **1093663**	Section **390**
4				
5		**86243**	Issue **20053797-A**	Page **969**

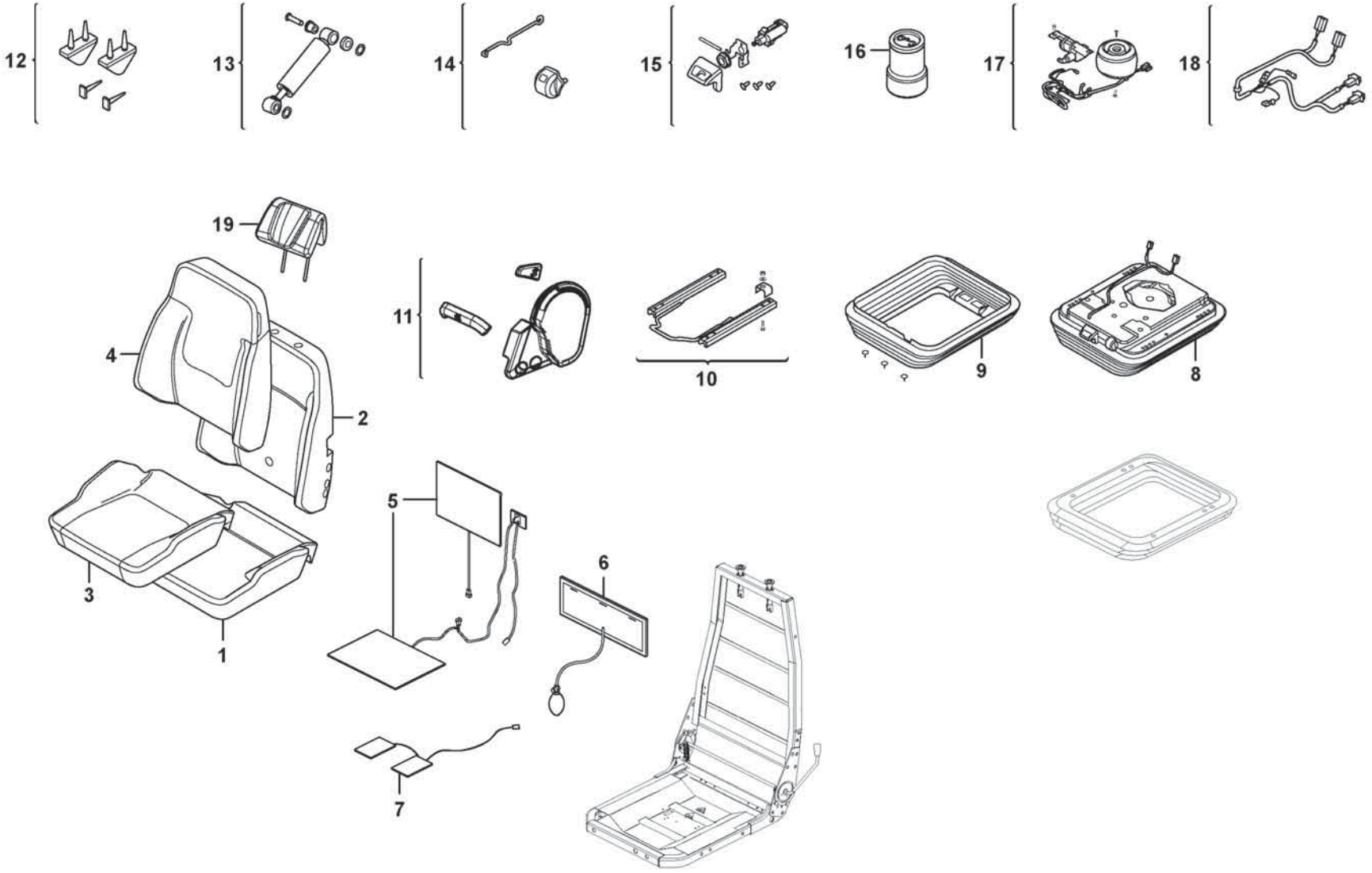

Volvo Construction Equipment

1092118

Fig.	Part No.	Quantity 1	2	3	PS	KIT	Description	Denominación	Denominação	Dénomination	Notes
	VOE 17430526	1					Seat	Asiento	Banco	Siège	
1	**VOE 17442912**	1					•Seat cushion	•Cojín asiento	•Assento do banco	•Coussin de siège	
2	**VOE 17442918**	1					•Backrest cushion	•Cojín respaldo	•Coxim de encosto	•Dossier	
3	**VOE 17442929**	1					•Seat cover	•Cubierta asiento	•Capa do banco	•Housse de siège	
4	**VOE 17442930**	1					•Upholstery	•Tapizado	•Forro para estofamento	•Garniture habitacle	
5	**VOE 17442903**	1					•Kit	•Juego	•Jogo	•Lot	
6	**VOE 17442960**	1					•Lumbar support	•Apoyo lumbar	•Apoio lombar	•Appui lombaire	
7	**VOE 17442937**	1					•Sensor kit	•Kit sensor	•Kit sensor	•Kit détecteur	
8	**VOE 17442938**	1					•Suspension kit	•Kit de suspensión	•Kit de suspensão	•Kit suspension	
9	**VOE 17417778**	1					•Protecting bellows	•Fuelle de protección	•Fole proteção	•Soufflet protection	
10	**VOE 17442946**	1					•Slide rail	•Riel deslizamiento	•Trilho deslizamento	•Rail guidage	
11	**VOE 17442953**	1					•Control knob	•Botón de mando	•Botão de controle	•Bouton commande	
12	**VOE 11715065**	1					•Bump stop	•Tope de pluma	•Batente	•Butée de suspension	
13	**VOE 11715074**	1					•Shock absorber	•Amortiguador	•Amortecedor	•Amortisseur	
14	**VOE 11715063**	1					•Indicator	•Indicador	•Indicador	•Indicateur	
15	**VOE 11715078**	1					•Valve	•Válvula	•Válvula	•Valve	
16	**VOE 17417781**	1					•Air spring	•Resorte neumático	•Mola pneumática	•Ressort pneumatique	
17	**VOE 17442954**	1					•Air cushion kit	•Kit cojín de aire	•Kit almofada de ar	•Kit coussin pneumatique	
18	**VOE 17442955**	1					•Wiring harness	•Manojo cables	•Chicote cabos	•Faisceau de câbles	
19	**VOE 17417784**	1					•Backrest	•Apoyo respaldo	•Apoio do encosto	•Support lombaire	

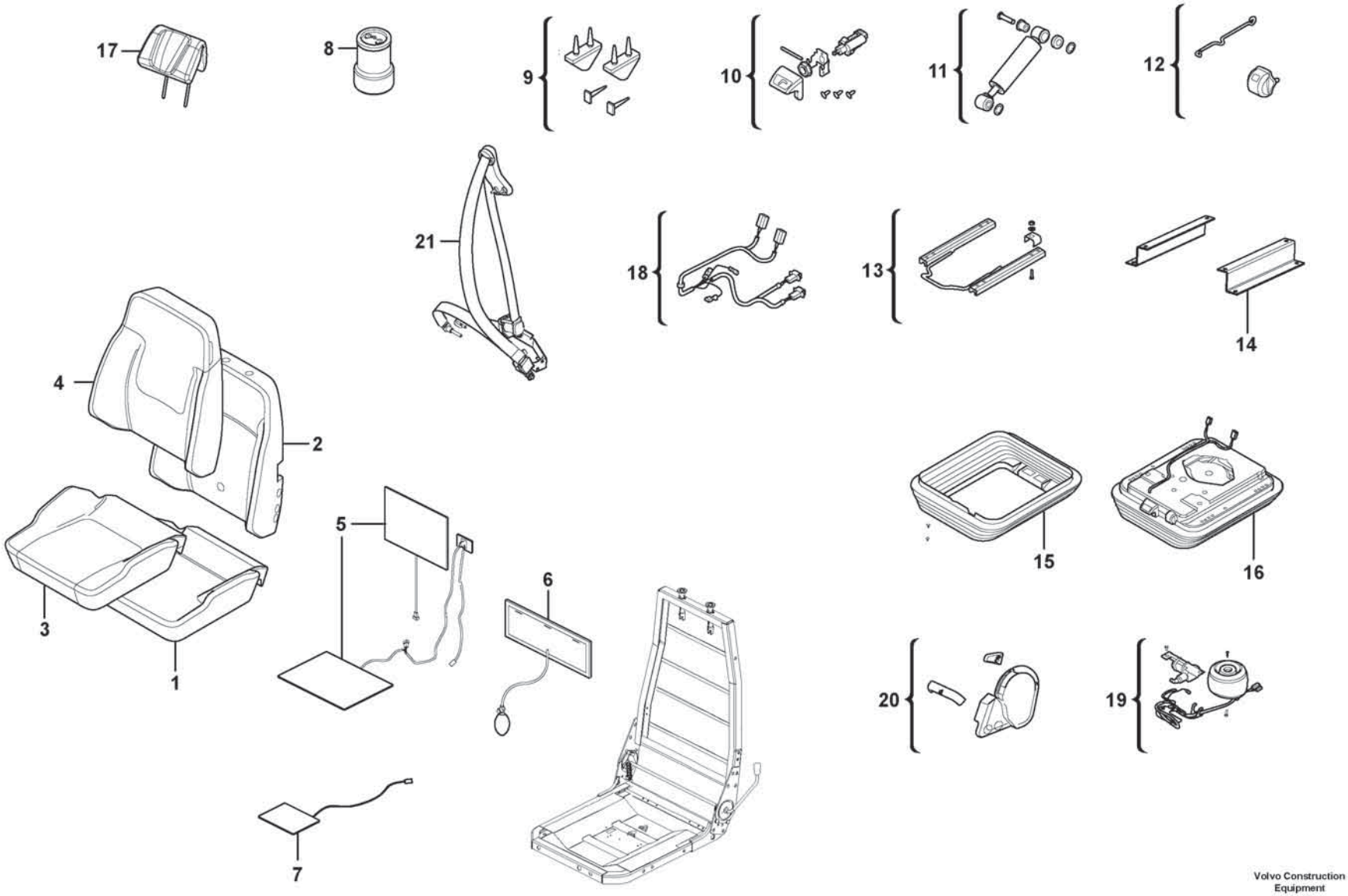

Volvo Construction Equipment

1090329

Fig.	Part No.	Quantity 1	2	3	PS	KIT	Description	Denominación	Denominação	Dénomination	Notes
	VOE 17430481	1					Seat	Asiento	Banco	Siège	
1	**VOE 17442912**	1					•Seat cushion	•Cojín asiento	•Assento do banco	•Coussin de siège	
2	**VOE 17442918**	1					•Backrest cushion	•Cojín respaldo	•Coxim de encosto	•Dossier	
3	**VOE 17442929**	1					•Seat cover	•Cubierta asiento	•Capa do banco	•Housse de siège	
4	**VOE 17442930**	1					•Upholstery	•Tapizado	•Forro para estofamento	•Garniture habitacle	
5	**VOE 17442903**	1					•Kit	•Juego	•Jogo	•Lot	
6	**VOE 17442960**	1					•Lumbar support	•Apoyo lumbar	•Apoio lombar	•Appui lombaire	
7	**VOE 17442937**	1					•Sensor kit	•Kit sensor	•Kit sensor	•Kit détecteur	
8	**VOE 17417781**	1					•Air spring	•Resorte neumático	•Mola pneumática	•Ressort pneumatique	
9	**VOE 11715065**	1					•Bump stop	•Tope de pluma	•Batente	•Butée de suspension	
10	**VOE 11715078**	1					•Valve	•Válvula	•Válvula	•Valve	
11	**VOE 11715074**	1					•Shock absorber	•Amortiguador	•Amortecedor	•Amortisseur	
12	**VOE 11715063**	1					•Indicator	•Indicador	•Indicador	•Indicateur	
13	**VOE 17442946**	1					•Slide rail	•Riel deslizamiento	•Trilho deslizamento	•Rail guidage	
14	**VOE 17442958**	1					•Bracket kit	•Kit de consola	•Kit do console	•Kit console	
15	**VOE 17417778**	1					•Protecting bellows	•Fuelle de protección	•Fole proteção	•Soufflet protection	
16	**VOE 17442938**	1					•Suspension kit	•Kit de suspensión	•Kit de suspensão	•Kit suspension	
17	**VOE 17417784**	1					•Backrest	•Apoyo respaldo	•Apoio do encosto	•Support lombaire	
18	**VOE 17442955**	1					•Wiring harness	•Manojo cables	•Chicote cabos	•Faisceau de câbles	
19	**VOE 17442954**	1					•Air cushion kit	•Kit cojín de aire	•Kit almofada de ar	•Kit coussin pneumatique	
20	**VOE 17442953**	1					•Control knob	•Botón de mando	•Botão de controle	•Bouton commande	
21	**VOE 17451396**	1					•Seat belt kit	•Juego de cinturón de seguridad	•Jogo cintos segurança	•Kit de ceinture de sécurité	

1		**Operator's seat** **Asiento del conductor** **Banco do motorista** **Siège du conucteur**	Catalogue id **20803**	Group **852**
2				
3			Illustr. No **1090329**	Section **425**
4				
5		**86580, 86579**	Issue **20053797-A**	Page **973**

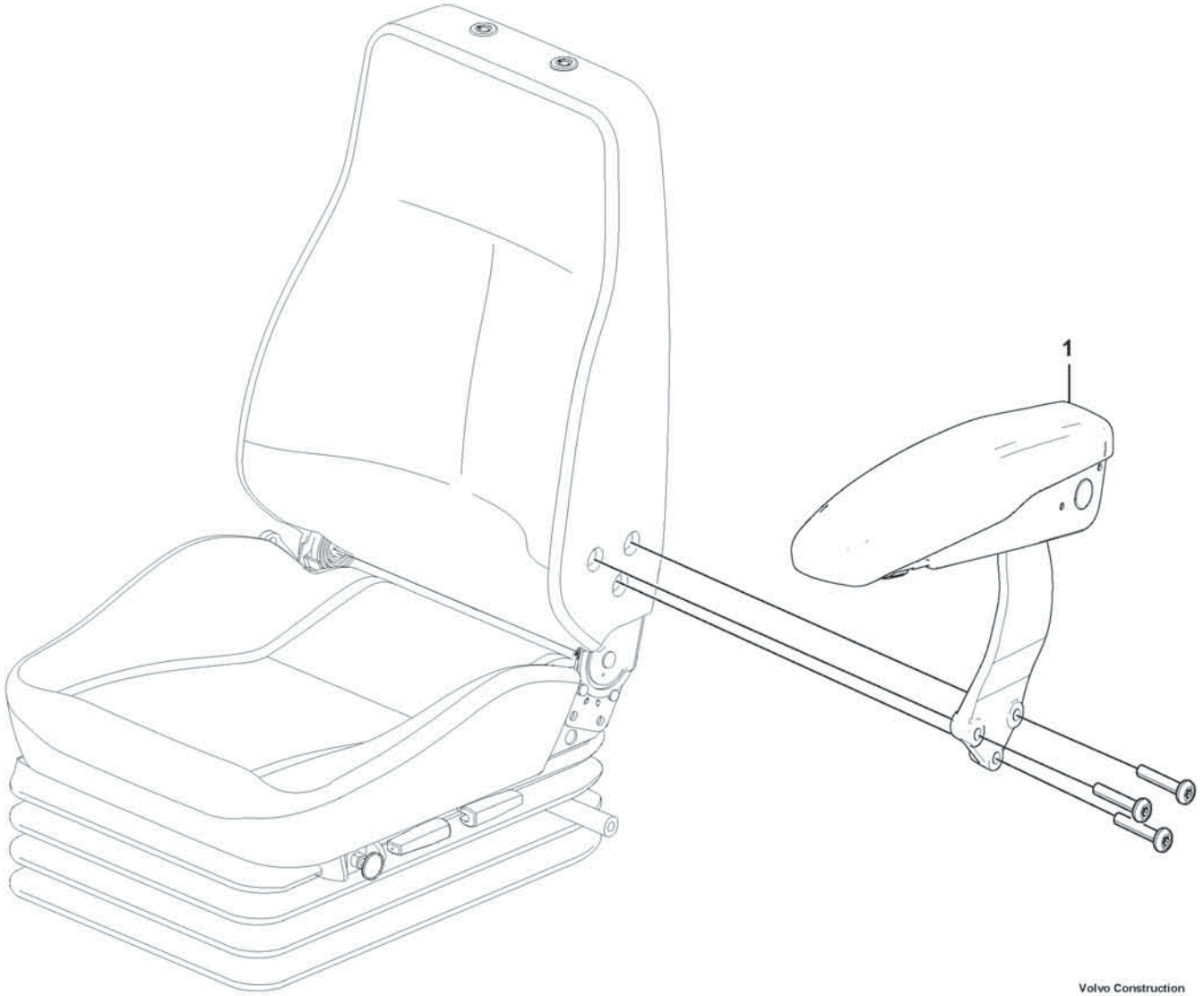

Volvo Construction Equipment
1091590

Fig.	Part No.	Quantity 1	2	3	PS	KIT	Description	Denominación	Denominação	Dénomination	Notes
1	VOE 17433949	1					Arm rest	Reposabrazos	Descansa-braço	Accoudoir	

1		**Armrest** **Reposabrazos** **Apoio de braço** **Accoudoir**	Catalogue id **20803**	Group **852**
2				
3			Illustr. No **1091590**	Section **500**
4				
5		**86603**	Issue **20053797-A**	Page **975**

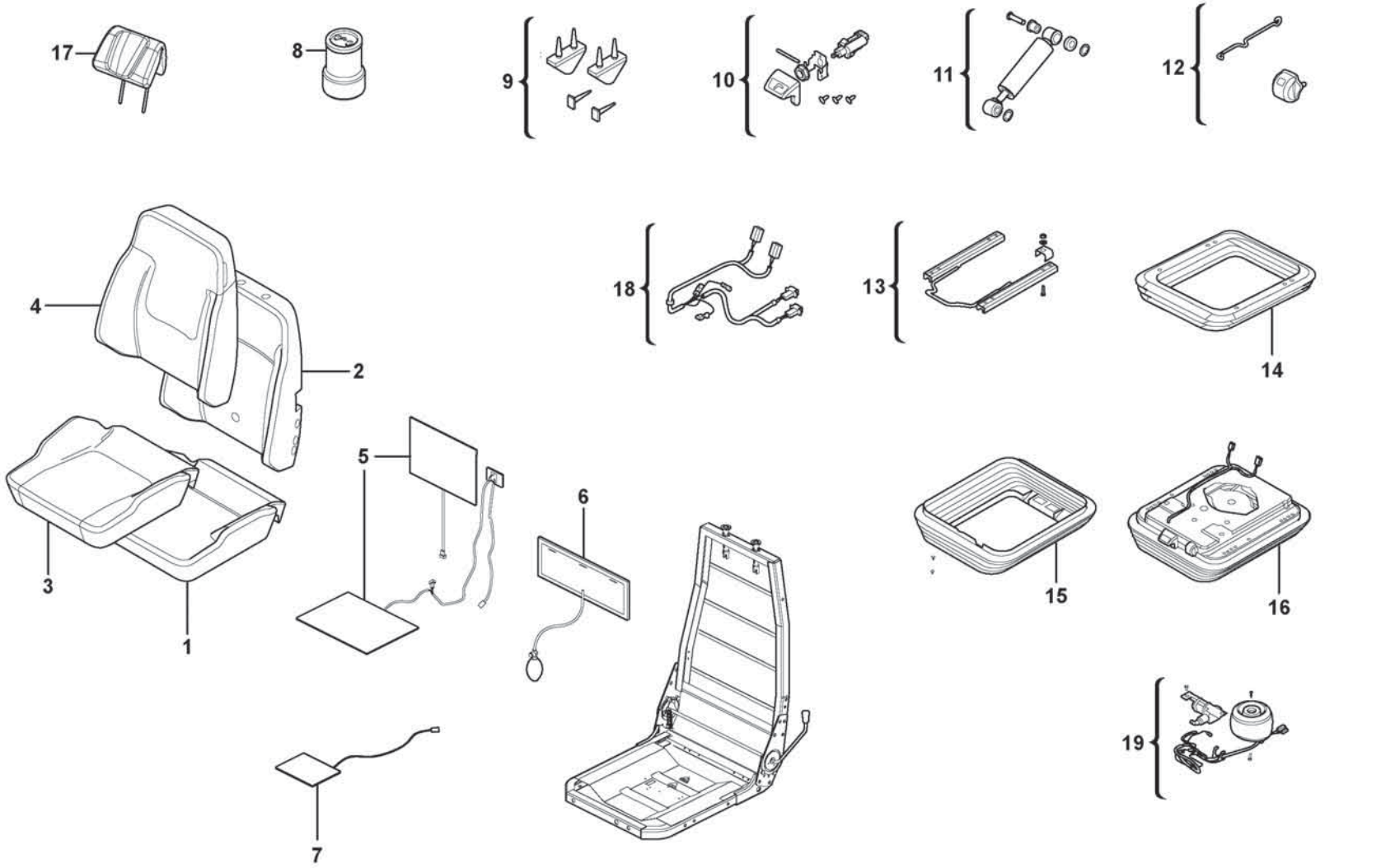

Volvo Construction Equipment

1080624

Fig.	Part No.	Quantity 1	2	3	PS	KIT	Description	Denominación	Denominação	Dénomination	Notes
	VOE 17430523	1					Seat	Asiento	Banco	Siège	
1	**VOE 15034479**	1					•Seat cushion	•Cojín asiento	•Assento do banco	•Coussin de siège	
2	**VOE 17417756**	1					•Backrest cushion	•Cojín respaldo	•Coxim de encosto	•Dossier	
3	**VOE 17417761**	1					•Seat cover	•Cubierta asiento	•Capa do banco	•Housse de siège	
4	**VOE 17417767**	1					•Upholstery	•Tapizado	•Forro para estofamento	•Garniture habitacle	
5	**VOE 17442903**	1					•Kit	•Juego	•Jogo	•Lot	
6	**VOE 11712832**	1					•Lumbar support	•Apoyo lumbar	•Apoio lombar	•Appui lombaire	
7	**VOE 17442937**	1					•Sensor kit	•Kit sensor	•Kit sensor	•Kit détecteur	
8	**VOE 17417781**	1					•Air spring	•Resorte neumático	•Mola pneumática	•Ressort pneumatique	
9	**VOE 11715065**	1					•Bump stop	•Tope de pluma	•Batente	•Butée de suspension	
10	**VOE 11715078**	1					•Valve	•Válvula	•Válvula	•Valve	
11	**VOE 11715074**	1					•Shock absorber	•Amortiguador	•Amortecedor	•Amortisseur	
12	**VOE 11715063**	1					•Indicator	•Indicador	•Indicador	•Indicateur	
13	**VOE 17417779**	1					•Slide rail	•Riel deslizamiento	•Trilho deslizamento	•Rail guidage	
14	**VOE 17417774**	1					•Suspension kit	•Kit de suspensión	•Kit de suspensão	•Kit suspension	
15	**VOE 17417778**	1					•Protecting bellows	•Fuelle de protección	•Fole proteção	•Soufflet protection	
16	**VOE 17442938**	1					•Suspension kit	•Kit de suspensión	•Kit de suspensão	•Kit suspension	
17	**VOE 17417784**	1					•Backrest	•Apoyo respaldo	•Apoio do encosto	•Support lombaire	
18	**VOE 17442955**	1					•Wiring harness	•Manojo cables	•Chicote cabos	•Faisceau de câbles	
19	**VOE 17442954**	1					•Air cushion kit	•Kit cojín de aire	•Kit almofada de ar	•Kit coussin pneumatique	

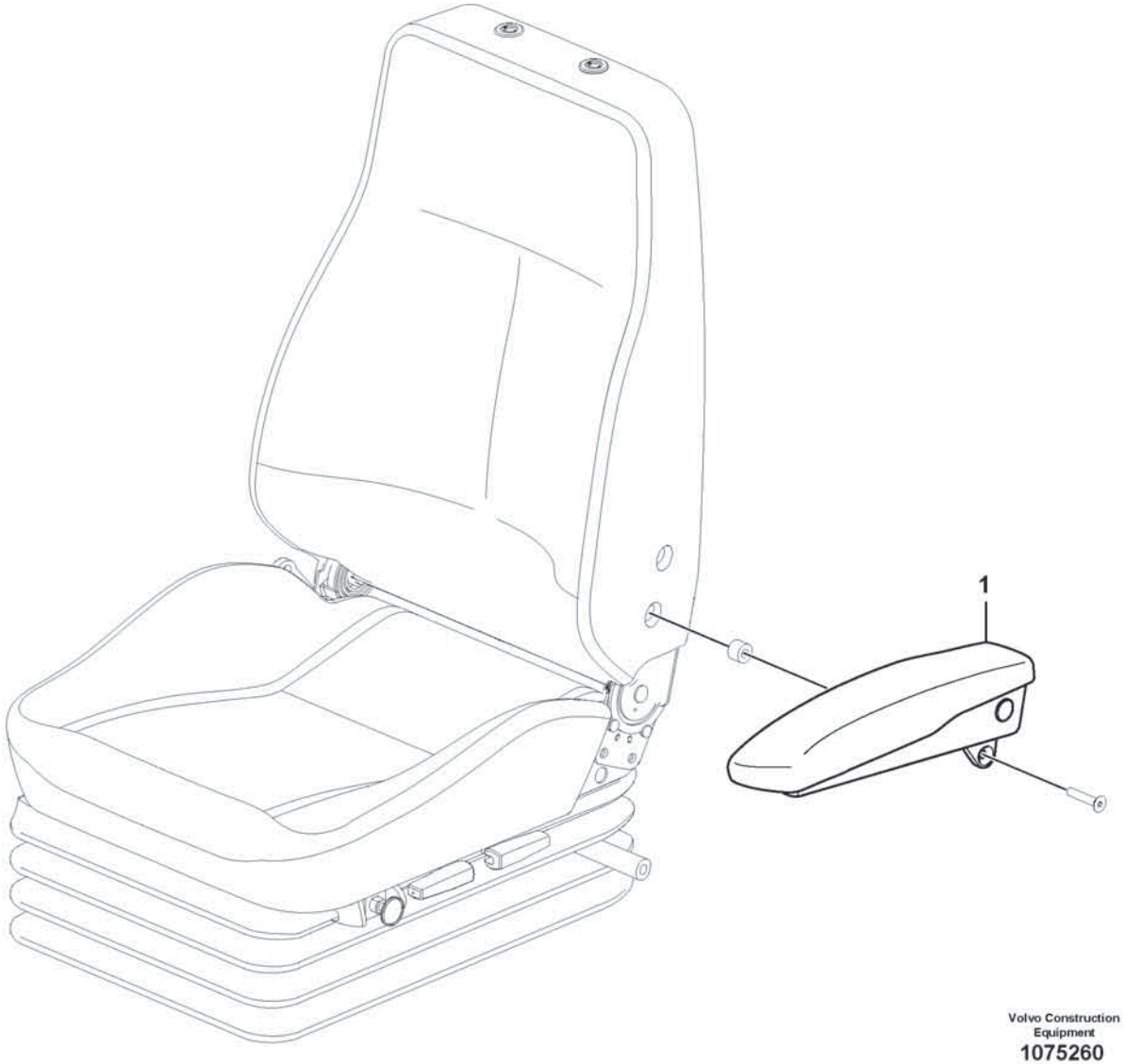

Volvo Construction Equipment
1075260

Fig.	Part No.	Quantity 1	2	3	PS	KIT	Description	Denominación	Denominação	Dénomination	Notes
1	VOE 11429137	1					Arm rest	Reposabrazos	Descansa-braço	Accoudoir	

1		**Armrest** **Reposabrazos** **Apoio de braço** **Accoudoir**	Catalogue id **20803**	Group **852**
2				
3			Illustr. No **1075260**	Section **700**
4				
5		**83376**	Issue **20053797-A**	Page **979**

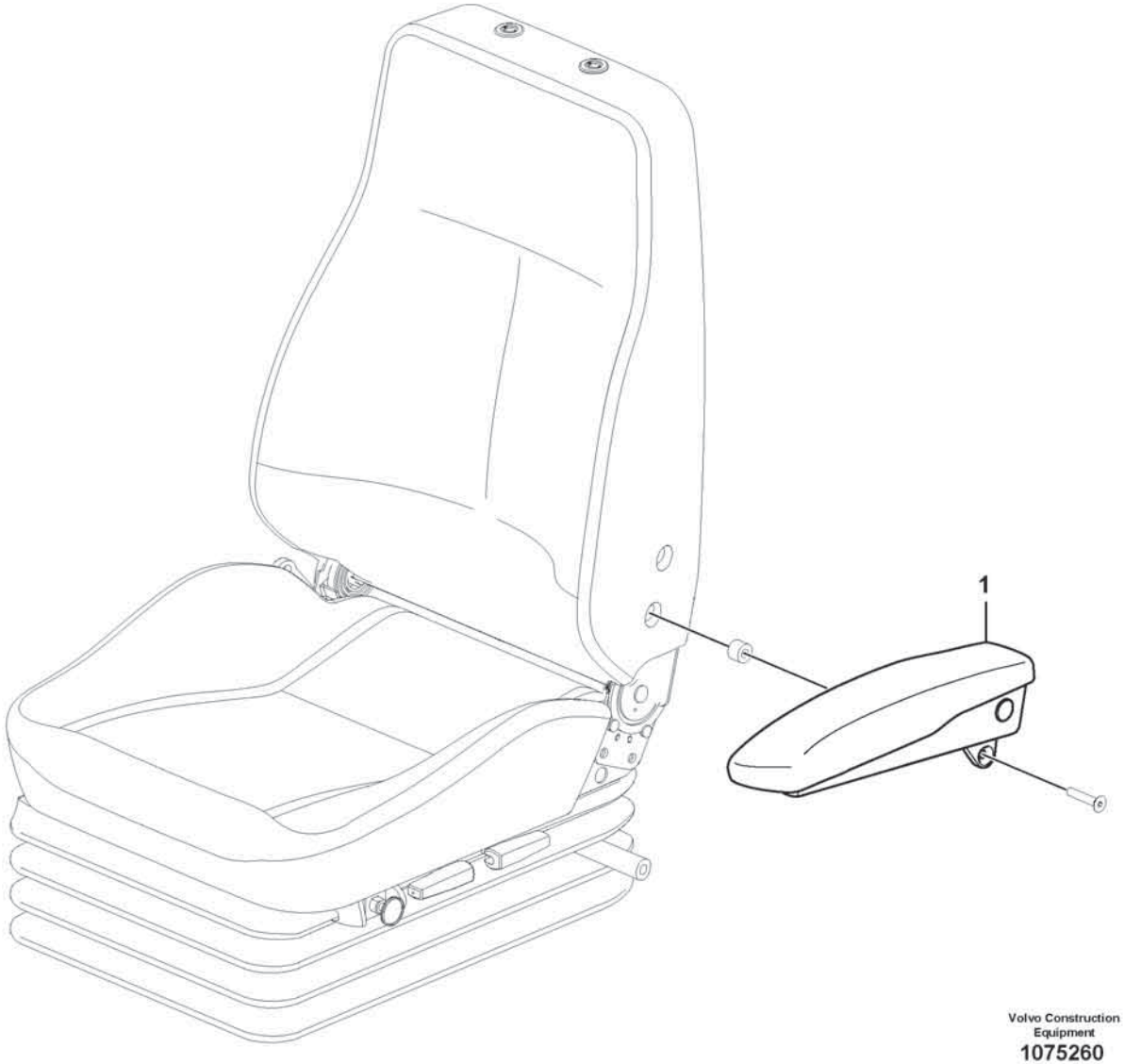

Volvo Construction Equipment
1075260

Fig.	Part No.	Quantity 1	2	3	PS	KIT	Description	Denominación	Denominação	Dénomination	Notes
1	VOE 17482486	1					Arm rest kit	Juego reposabrazos	Jogo do descansa-braço	Kit d'accoudoir	

1		**Armrest** **Reposabrazos** **Apoio de braço** **Accoudoir**	Catalogue id **20803**	Group **852**
2				
3			Illustr. No **1075260**	Section **800**
4				
5		**87260**	Issue **20053797-A**	Page **981**

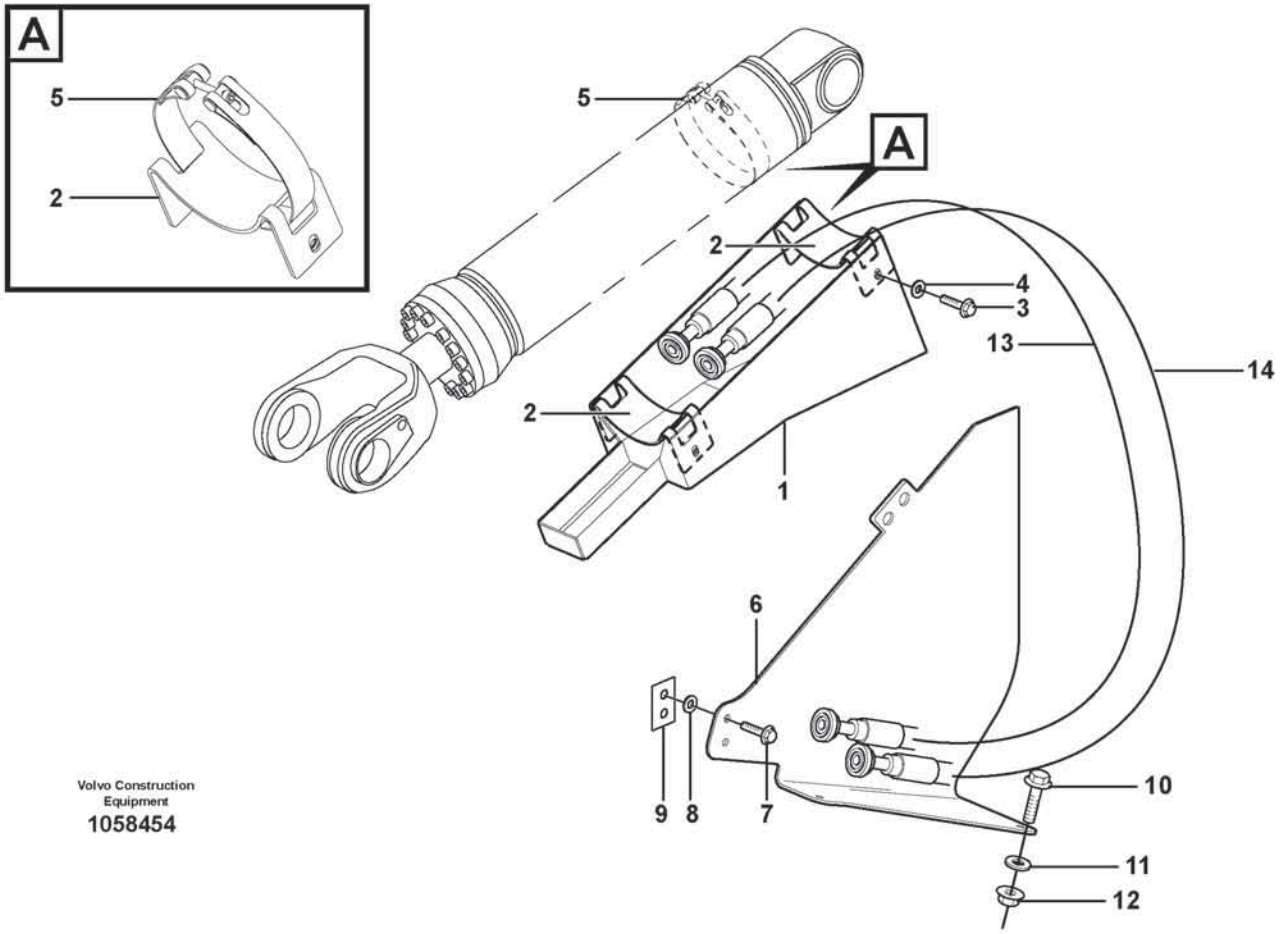

Volvo Construction Equipment
1058454

Fig.	Part No.	Quantity 1	2	3	PS	KIT	Description	Denominación	Denominação	Dénomination	Notes
1	VOE 11180292	2					Guard	Protección	Proteção	Protection	
2	VOE 11180980	4					Bracket	Consola	Suporte	Console	
3	VOE 60113107	8					Flange screw	Tornillo embridado	Parafuso flangeado	Vis à embase	
4	VOE 60113804	8					Plain washer	Arandela plana	Arruela simples	Rondelle plane	
5	VOE 11180717	4					Tensioning band	Cinta tensora	Cinta tensora	Ruban de serrage	
6	VOE 16805986	1					Protecting plate	Placa de protección	Placa proteção	Tôle protection	LH
6	VOE 16805995	1					Protecting plate	Placa de protección	Placa proteção	Tôle protection	RH
7	VOE 60113111	4					Flange screw	Tornillo embridado	Parafuso flangeado	Vis à embase	
8	VOE 60113804	4					Plain washer	Arandela plana	Arruela simples	Rondelle plane	
9	VOE 11105011	2					Nut plate	Placa de tuerca	Porca placa	Plaque filetée	
10	VOE 60113109	4					Flange screw	Tornillo embridado	Parafuso flangeado	Vis à embase	
11	VOE 60113804	8					Plain washer	Arandela plana	Arruela simples	Rondelle plane	
12	VOE 60113142	4					Flange nut	Tuerca embridada	Porca flangeada	Écrou à embase	
13	VOE 17423370	2					Hose assembly	Conducto	Mangueira completa	Conduit flexible	
14	VOE 15183191	2					Hose assembly	Conducto	Mangueira completa	Conduit flexible	

1		**Hose protection, lift cylinder** **Protección de manguera, cilindro de elevación** **Proteção de mangueira, cilindro de elevação** **Protection de flexible, vérin de levage**	Catalogue id **20803**	Group **860**
2				
3			Illustr. No **1058454**	Section **100**
4				
5		**85371**	Issue **20053797-A**	Page **983**

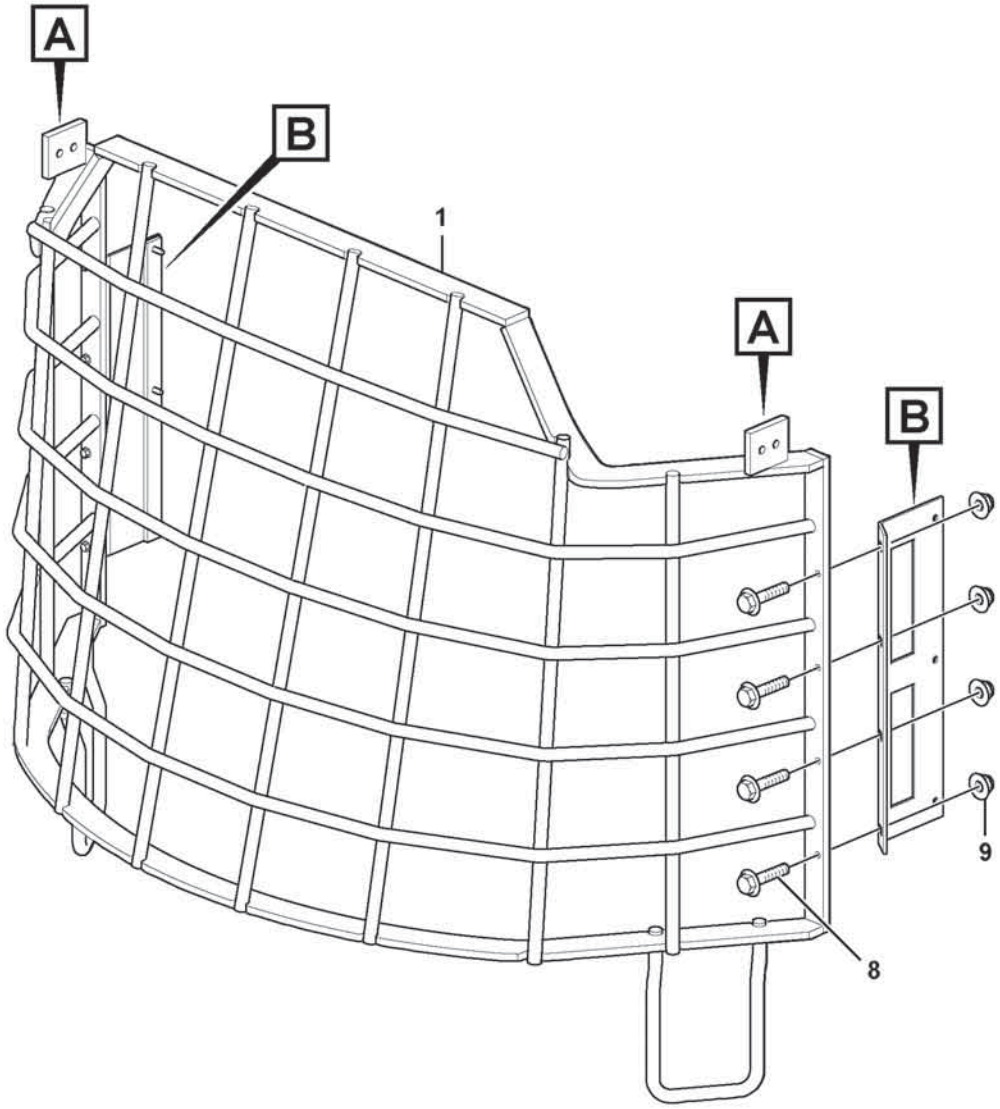

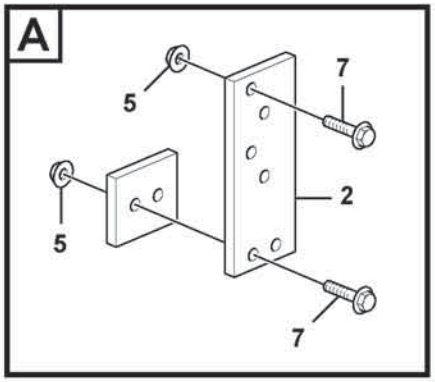

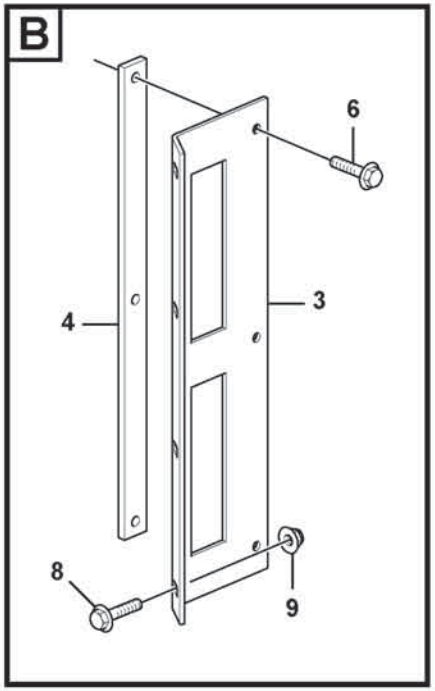

Volvo Construction Equipment

1053225

Fig.	Part No.	Quantity 1	2	3	PS	KIT	Description	Denominación	Denominação	Dénomination	Notes
1	**VOE 17405509**	1					Front grating	Rejilla frontal	Grade frontal	Grille frontale	
2	**VOE 11444425**	2					Anchorage	Fijación	Ancoragem	Fixation	
3	**VOE 15059798**	2					Plate	Chapa	Chapa	Tôle	
4	**VOE 11444421**	2					Plate	Chapa	Chapa	Tôle	
5	**VOE 60113168**	12					Flange lock nut	Contratuerca embridada	Contra porca flange	Contre-écrou à embase	
6	**VOE 60113524**	6					Flange screw	Tornillo embridado	Parafuso flangeado	Vis à embase	
7	**VOE 60113096**	8					Flange screw	Tornillo embridado	Parafuso flangeado	Vis à embase	
8	**VOE 13965664**	8					Screw	Tornillo	Parafuso	Vis	
9	**VOE 60113168**	8					Flange lock nut	Contratuerca embridada	Contra porca flange	Contre-écrou à embase	(VOE 19000103)

1		**Windshild guard for windshield.** **Rejilla proteccion, cristal delantero.** **Proteção de pára-brisa.** **Grille protection, par-brise.**	Catalogue id **20803**	Group **860**
2				
3			Illustr. No **1053225**	Section **200**
4				
5		**84473**	Issue **20053797-A**	Page **985**

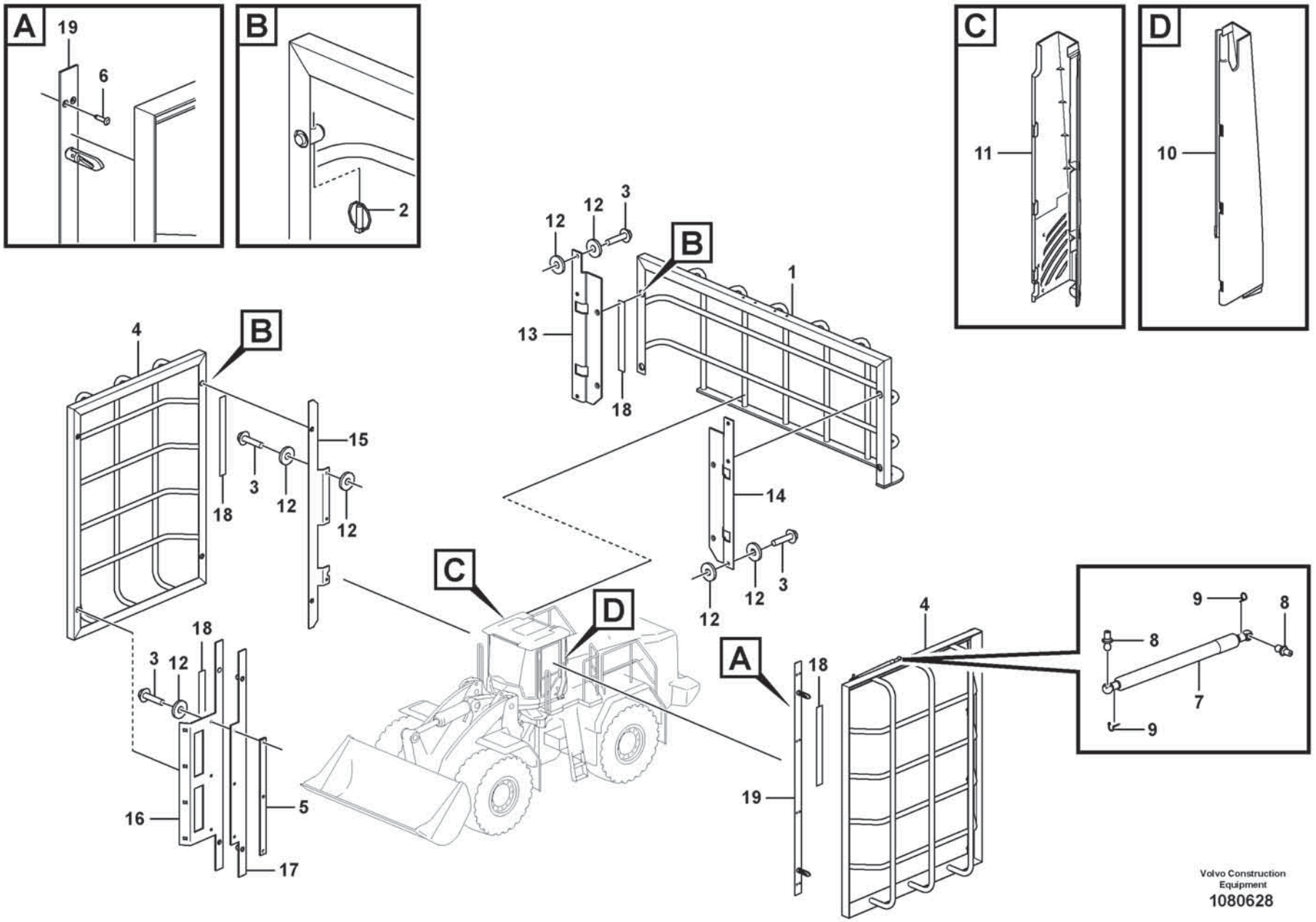

Volvo Construction Equipment

1080628

Fig.	Part No.	Quantity 1	2	3	PS	KIT	Description	Denominación	Denominação	Dénomination	Notes
1	VOE 16269655	1					Protecting grating	Rejilla de protección	Grade protetora	Grille protection	
2	VOE 729803	8					Pin	Pasador	Coupilha	Clavette	
3	VOE 60113524	12					Flange screw	Tornillo embridado	Parafuso flangeado	Vis à embase	
4	VOE 11444400	2					Protecting grating	Rejilla de protección	Grade protetora	Grille protection	
5	VOE 11444421	1					Plate	Chapa	Chapa	Tôle	
6	VOE 13944184	8					Blind rivet	Remache ciego	Rebite cego	Rivet borgne	
7	VOE 15148433	1					Gas spring	Resorte a gas	Mola a gás	Ressort gaz	
7	VOE 16285718	1					•Gas spring	•Resorte a gas	•Mola a gás	•Ressort gaz	
8	VOE 15140510	2					•Ball stud	•Perno bola	•Pino esférico	•Boulon articulation	
9	VOE 15144938	2					•Locking device	•Dispositivo cierre	•Dispositivo de fechamento	•Dispositif de verrouillage	
10	VOE 15020877	1					Panel	Panel	Painel	Panneau	
11	VOE 15020876	1					Panel	Panel	Painel	Panneau	
12	VOE 994848	21					Washer	Arandela	Arruela	Rondelle	
13	VOE 15059815	1					Anchorage	Fijación	Ancoragem	Fixation	
14	VOE 15059809	1					Anchorage	Fijación	Ancoragem	Fixation	
15	VOE 15192584	1					Anchorage	Fijación	Ancoragem	Fixation	
16	VOE 15192582	1					Anchorage	Fijación	Ancoragem	Fixation	
17	VOE 15192583	1					Anchorage	Fijación	Ancoragem	Fixation	
18	VOE 11205912	10					Plate	Chapa	Chapa	Tôle	
19	VOE 15060083	2					Anchorage	Fijación	Ancoragem	Fixation	

1		**Window guards, side and rear windows** **Rejilla de protección, ventana lateral y luneta posterior** **Grille protection, vitre latérale et lunette Ar**	Catalogue id **20803**	Group **860**
2				
3			Illustr. No **1080628**	Section **300**
4				
5		**11298448**	Issue **20053797-A**	Page **987**

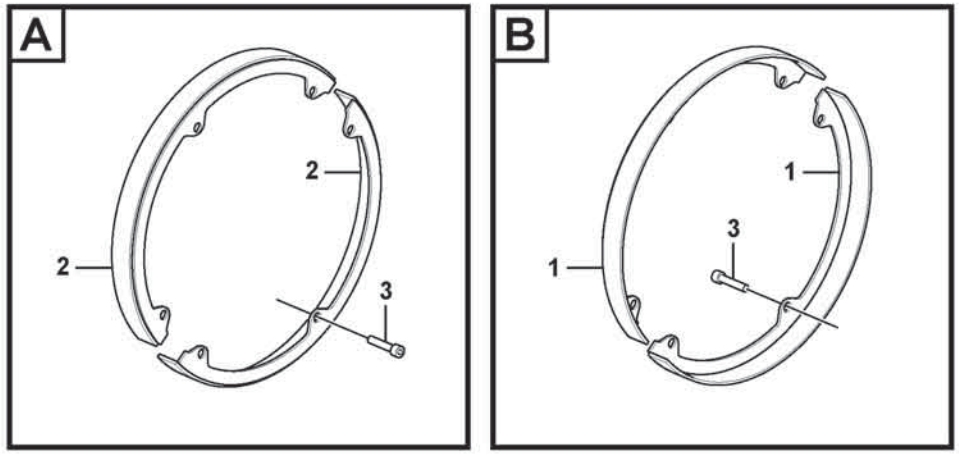

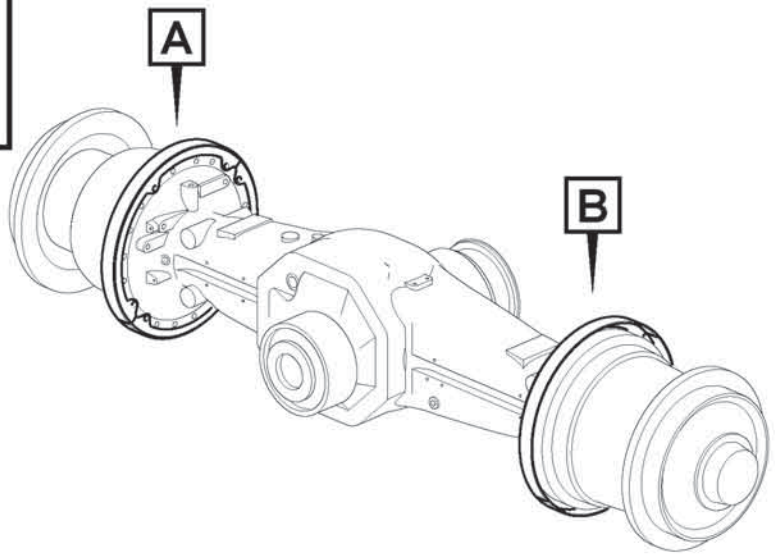

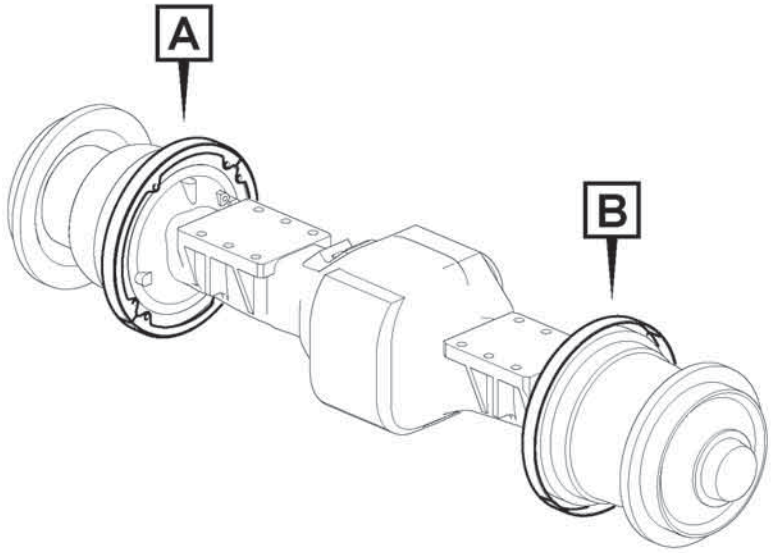

Volvo Construction Equipment

1075273

Fig.	Part No.	Quantity 1	2	3	PS	KIT	Description	Denominación	Denominação	Dénomination	Notes
1	**VOE 17231518**	4					Protection	Protección	Proteção	Protection	
2	**VOE 17231481**	4					Protection	Protección	Proteção	Protection	
3	**VOE 13949252**	24					Allen Hd Screw	Torn Hex Embut	Parafuso Allen Hd	Vis A 6 Pans Cr	

1		**Hub protection** **Protección de cubo** **Proteção de cubo** **Protection de moyeu**	Catalogue id **20803**	Group **860**
2				
3			Illustr. No **1075273**	Section **400**
4				
5		**82195**	Issue **20053797-A**	Page **989**

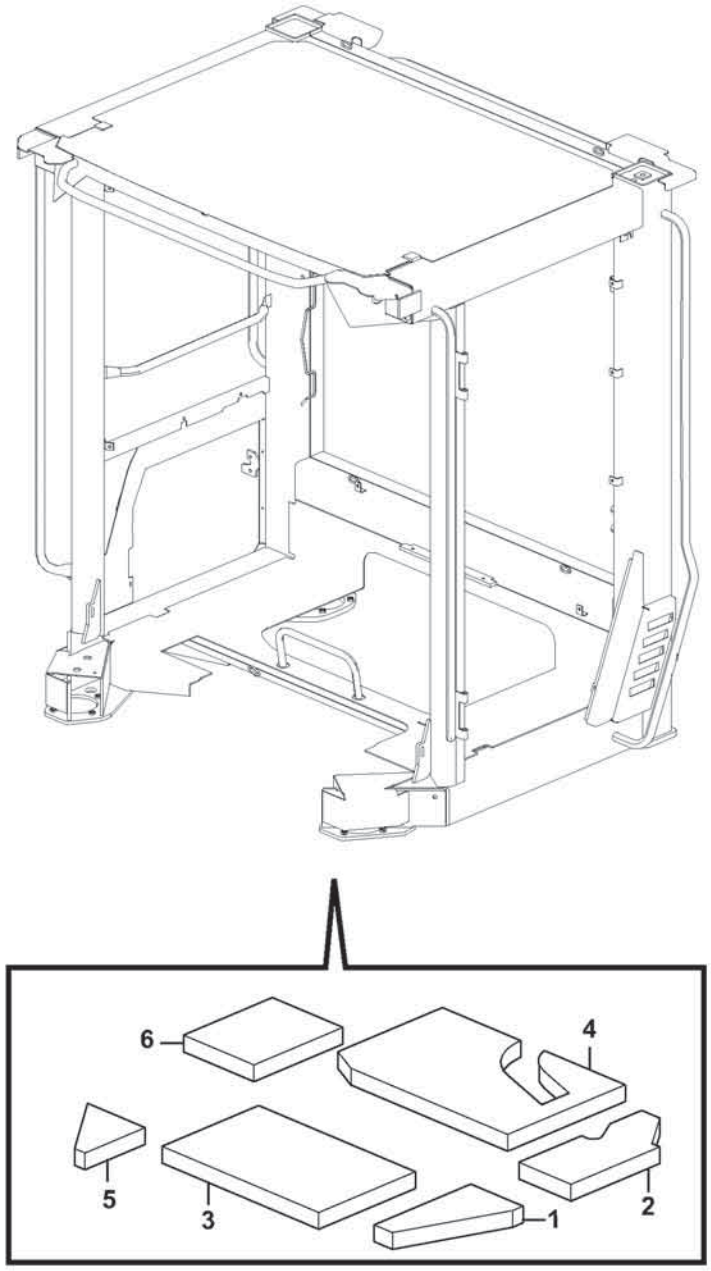

Volvo Construction Equipment
1061696

Fig.	Part No.	Quantity 1	2	3	PS	KIT	Description	Denominación	Denominação	Dénomination	Notes
1	**VOE 16839964**	1					Sound absorber	Insonorizante	Isolante acústico	Insonorisant	
2	**VOE 15199658**	1					Sound absorber	Insonorizante	Isolante acústico	Insonorisant	
3	**VOE 16839961**	1					Sound absorber	Insonorizante	Isolante acústico	Insonorisant	
4	**VOE 15199653**	1					Sound absorber	Insonorizante	Isolante acústico	Insonorisant	
5	**VOE 16871181**	1					Sound absorber	Insonorizante	Isolante acústico	Insonorisant	
6	**VOE 16839955**	1					Sound absorber	Insonorizante	Isolante acústico	Insonorisant	

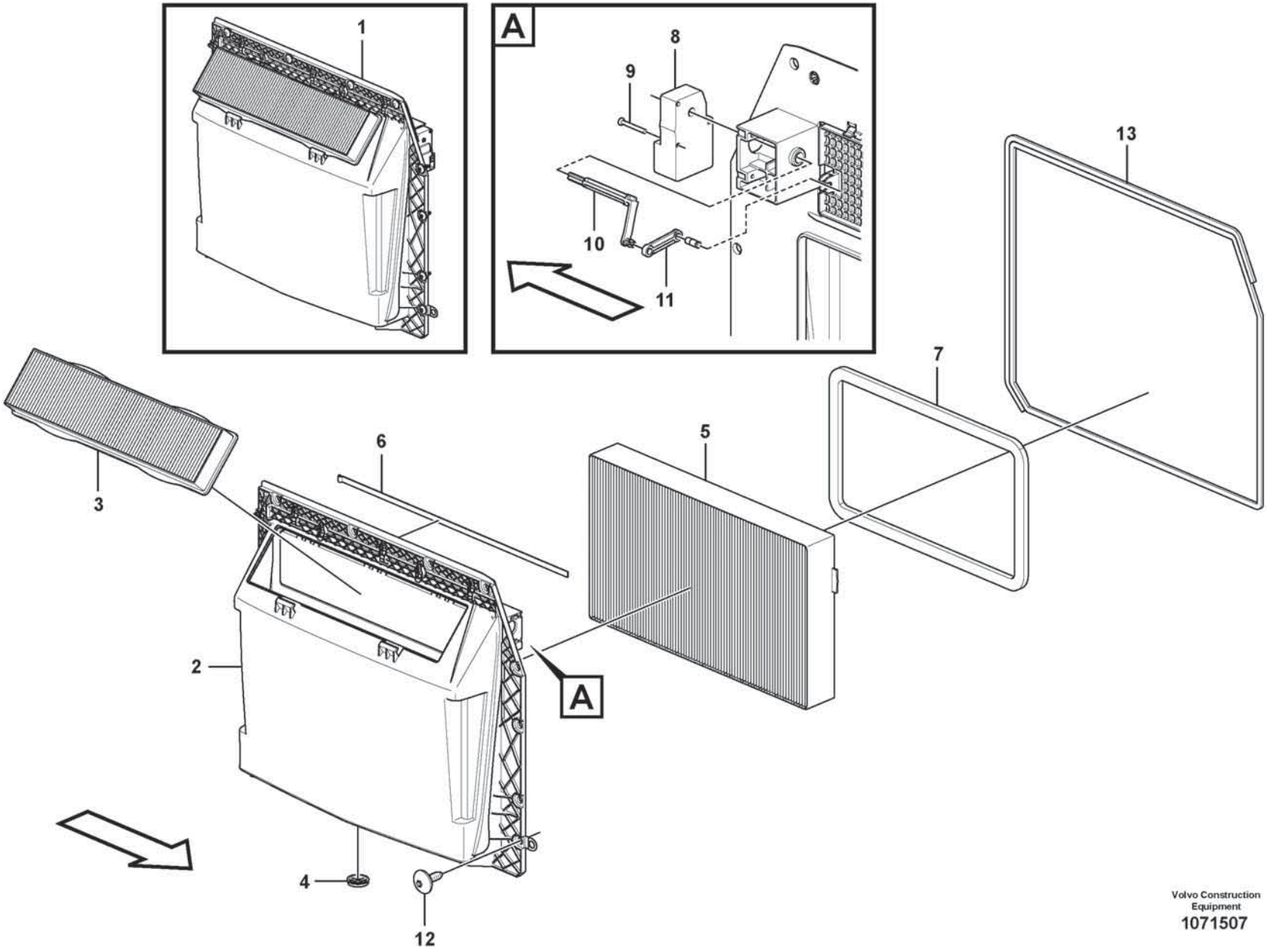

Volvo Construction Equipment
1071507

Fig.	Part No.	Quantity 1	2	3	PS	KIT	Description	Denominación	Denominação	Dénomination	Notes
1	**VOE 15082057**	1					Filter kit	Juego filtro	Kit de filtros	Jeu de filtre	
2	**VOE 15082068**	1					•Housing	•Cuerpo	•Carcaça	•Carter	
3	**VOE 15052786**	1					•Primary filter	•Prefiltro	•Filtro primário	•Préfiltre	
4	**VOE 11007026**	1					•Non-return valve	•Válvula antirretorno	•Válvula de retenção	•Clapet antiretour	
5	**VOE 11703980**	1					•Filter	•Filtro	•Filtro	•Filtre	
6	**VOE 15123520**	REQ					•Rubber moulding	•Listón de goma	•Moldura de borracha	•Joint caoutchouc	
7	**VOE 11444156**	REQ					•Sealing strip	•Moldura retén	•Friso de vedação	•Lisse étanchéité	
8	**VOE 11412544**	1					•Actuator	•Actuador	•Atuador	•Actionneur	
9	**VOE 60112306**	2					•Six point socket screw	•Racor de seis dientes	•Paraf soquete sext	•Vis à 6 pans creux	
10	**VOE 11412370**	1					•Joint	•Junta	•Junta	•Cardan	
11	**VOE 11412371**	1					•Joint	•Junta	•Junta	•Cardan	
12	**VOE 11006472**	1					•Cylinder bolt	•Perno cilindrico	•Paraf cilindro	•Boulon de cylindre	
13	**VOE 15134478**	13					Screw	Tornillo	Parafuso	Vis	
14	**VOE 15123520**	REQ					Rubber moulding	Listón de goma	Moldura de borracha	Joint caoutchouc	

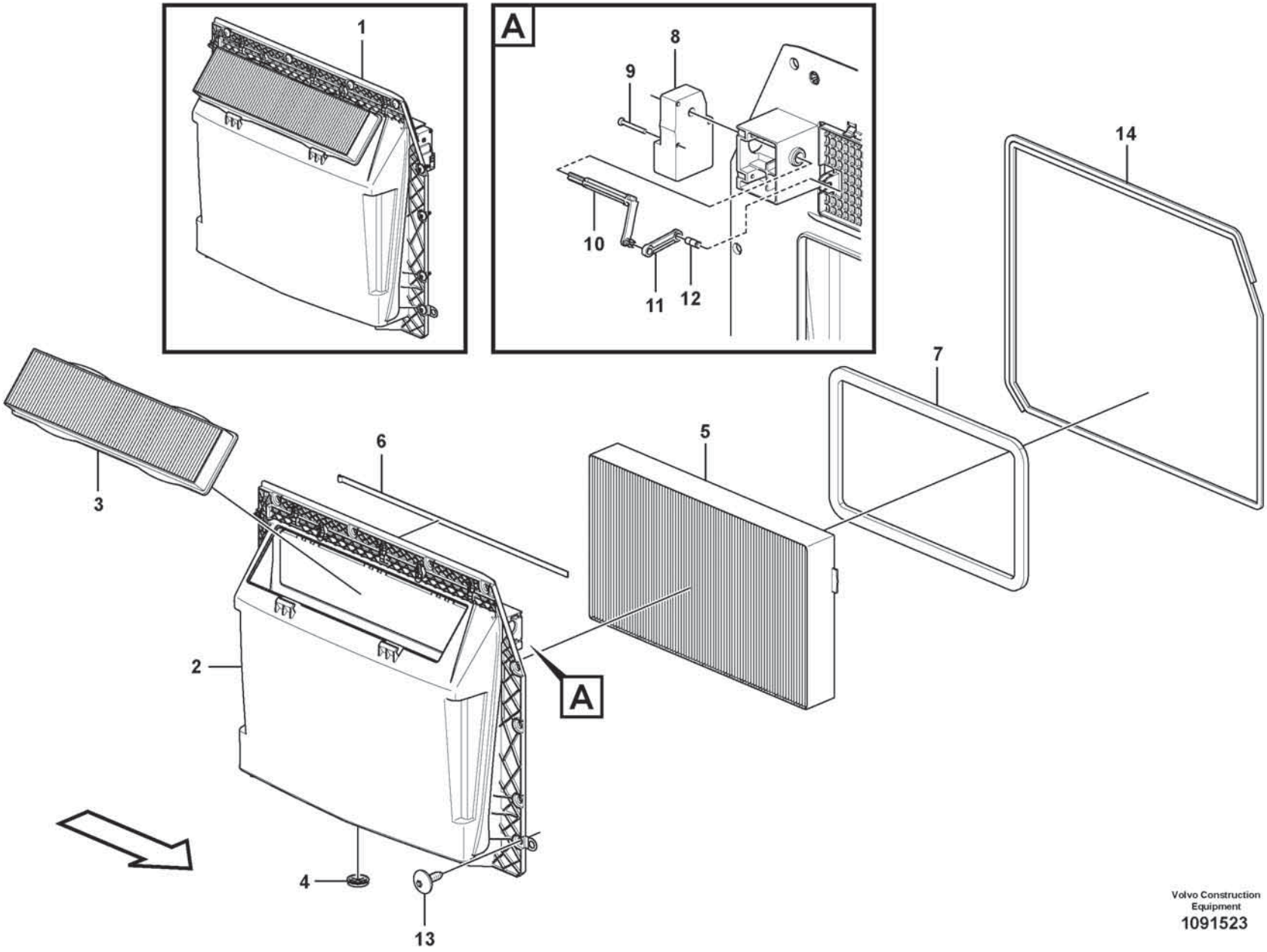

Volvo Construction Equipment
1091523

Fig.	Part No.	Quantity 1	2	3	PS	KIT	Description	Denominación	Denominação	Dénomination	Notes
1		1			NS		Filter Kit	Juego Filtro		Lot de filtres	
2	VOE 15082068	1					•Housing	•Cuerpo	•Carcaça	•Carter	
3	VOE 15052786	1					•Primary filter	•Prefiltro	•Filtro primário	•Préfiltre	
4	VOE 11007026	1					•Non-return valve	•Válvula antirretorno	•Válvula de retenção	•Clapet antiretour	
5	VOE 11444259	1					•Filter	•Filtro	•Filtro	•Filtre	
6	VOE 15123520	REQ					•Rubber moulding	•Listón de goma	•Moldura de borracha	•Joint caoutchouc	
7	VOE 11444156	REQ					•Sealing strip	•Moldura retén	•Friso de vedação	•Lisse étanchéité	
8	VOE 11412544	1					•Actuator	•Actuador	•Atuador	•Actionneur	
9	VOE 60112306	2					•Six point socket screw	•Racor de seis dientes	•Paraf soquete sext	•Vis à 6 pans creux	
10	VOE 11412370	1					•Joint	•Junta	•Junta	•Cardan	
11	VOE 11412371	1					•Joint	•Junta	•Junta	•Cardan	
12	VOE 11006472	1					•Cylinder bolt	•Perno cilindrico	•Paraf cilindro	•Boulon de cylindre	
13	VOE 15134478	13					Screw	Tornillo	Parafuso	Vis	
14	VOE 15123520	REQ					Rubber moulding	Listón de goma	Moldura de borracha	Joint caoutchouc	

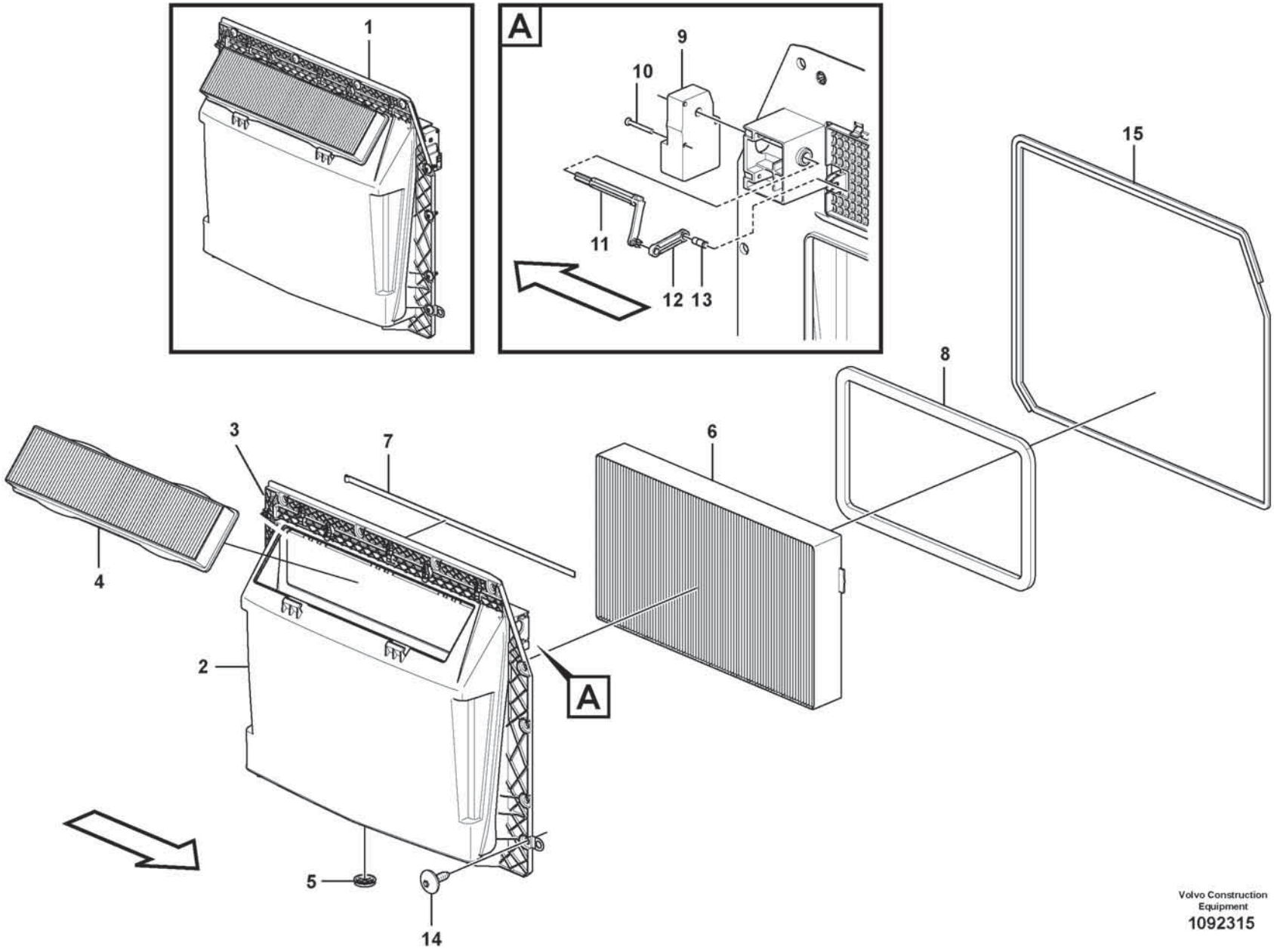

Volvo Construction Equipment
1092315

Fig.	Part No.	Quantity 1	2	3	PS	KIT	Description	Denominación	Denominação	Dénomination	Notes
1		1			NS		Filter Kit	Juego Filtro		Lot de filtres	
2	**VOE 15082068**	1					•Housing	•Cuerpo	•Carcaça	•Carter	
3	**VOE 17234411**	1					••Clip	••Clip	••Clipe	••Clip	
4	**VOE 15052786**	1					•Primary filter	•Prefiltro	•Filtro primário	•Préfiltre	
5	**VOE 11007026**	1					•Non-return valve	•Válvula antirretorno	•Válvula de retenção	•Clapet antiretour	
6	**VOE 11705485**	1					•Filter	•Filtro	•Filtro	•Filtre	
7	**VOE 15123520**	REQ					•Rubber moulding	•Listón de goma	•Moldura de borracha	•Joint caoutchouc	L = 521 mm
8	**VOE 11444156**	REQ					•Sealing strip	•Moldura retén	•Friso de vedação	•Lisse étanchéité	L = 1500 mm
9	**VOE 11412544**	1					•Actuator	•Actuador	•Atuador	•Actionneur	
10	**VOE 60112306**	2					•Six point socket screw	•Racor de seis dientes	•Paraf soquete sext	•Vis à 6 pans creux	
11	**VOE 11412370**	1					•Joint	•Junta	•Junta	•Cardan	
12	**VOE 11412371**	1					•Joint	•Junta	•Junta	•Cardan	
13	**VOE 11006472**	1					•Cylinder bolt	•Perno cilindrico	•Paraf cilindro	•Boulon de cylindre	
14	**VOE 15134478**	13					Screw	Tornillo	Parafuso	Vis	
15	**VOE 15123520**	REQ					Rubber moulding	Listón de goma	Moldura de borracha	Joint caoutchouc	L = 3000 mm

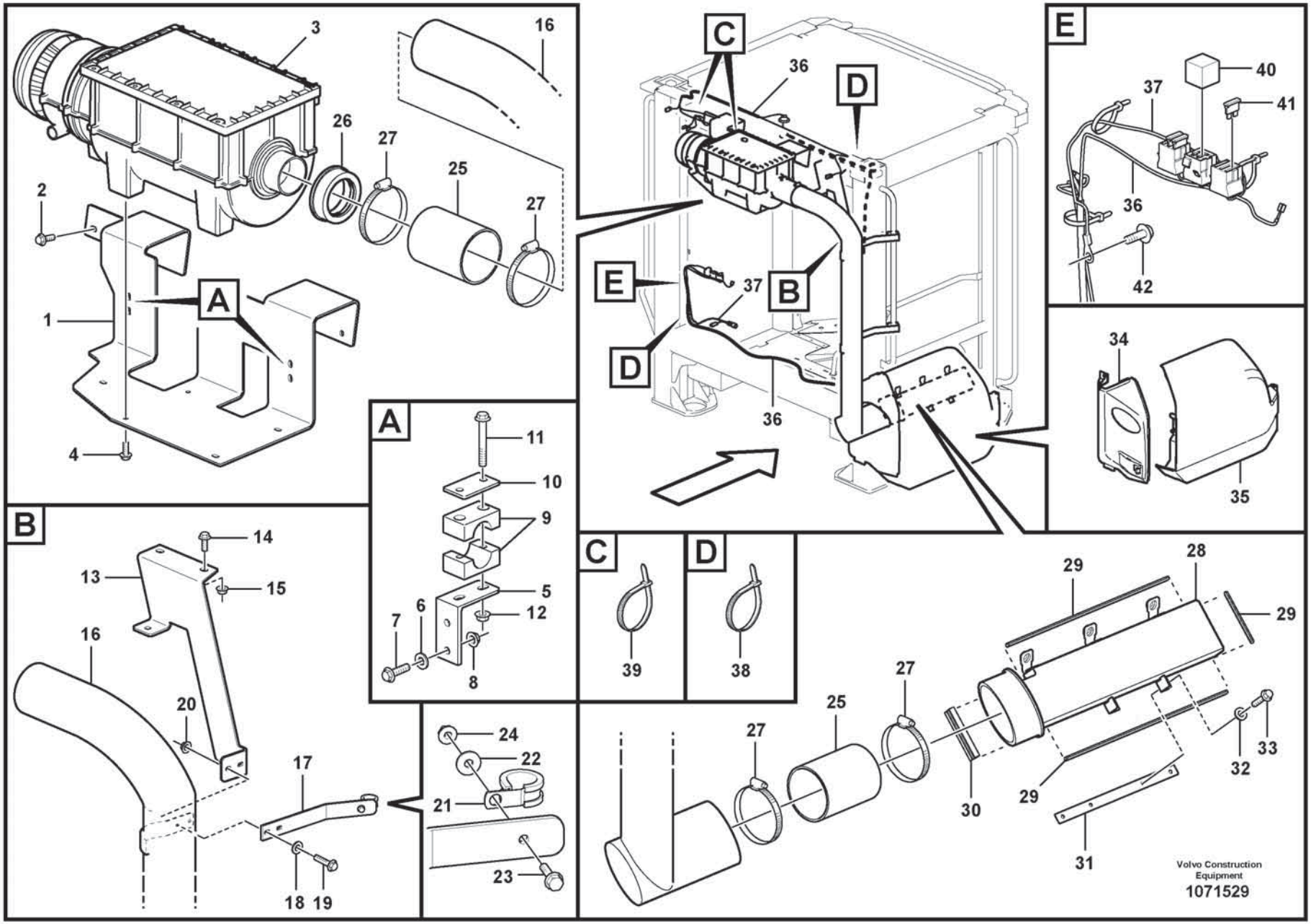
A
B
C
D
E
1
2
3
4
16
26
27
25
27
11
10
9
5
12
7
6
8
14
13
15
16
20
17
18
19
24
22
21
23
36
D
C
E
37
B
D
36
40
37
41
36
42
34
35
39
38
29
28
29
27
25
27
30
29
32
33
31
Volvo Construction Equipment
1071529

Fig.	Part No.	Quantity 1	2	3	PS	KIT	Description	Denominación	Denominação	Dénomination	Notes
1	VOE 17316454	1					Bracket	Consola	Suporte	Console	
2	VOE 60113081	4					Flange screw	Tornillo embridado	Parafuso flangeado	Vis à embase	
3	VOE 15177227	1					Primary filter	Prefiltro	Filtro primário	Préfiltre	
	VOE 14620497	1					•Filter	•Filtro	•Filtro	•Filtre	
	VOE 14620498	1					•Gasket	•Junta	•Junta	•Joint	
	VOE 14620500	1					•Rain cap	•Protección lluvia	•Capa de chuva	•Protège-pluie	
	VOE 03045253	1					•Kit	•Juego	•Kit	•Jeu	
4	VOE 60113080	5					Flange screw	Tornillo embridado	Parafuso flangeado	Vis à embase	
5	VOE 11439130	2					Anchorage	Fijación	Ancoragem	Fixation	
6	VOE 60110304	4					Washer	Arandela	Arruela	Rondelle	
7	VOE 60113070	4					Flange screw	Tornillo embridado	Parafuso flangeado	Vis à embase	
8	VOE 949278	4			SS		Flange lock nut	Contratuerca embridada	Contra porca flange	Contre-écrou à embase	
9	VOE 4785462	2					Clamp	Abrazadera	Braçadeira	Collier serrage	
10	VOE 11003048	2					Cover plate	Placa tapa	Placa da tampa	Cache	
11	VOE 60113075	4					Flange screw	Tornillo embridado	Parafuso flangeado	Vis à embase	
12	VOE 60113166	4					Flange lock nut	Contratuerca embridada	Contra porca flange	Contre-écrou à embase	
13	VOE 17316466	1					Bracket	Consola	Suporte	Console	
14	VOE 60113093	2					Flange screw	Tornillo embridado	Parafuso flangeado	Vis à embase	
15	VOE 60113168	2					Flange lock nut	Contratuerca embridada	Contra porca flange	Contre-écrou à embase	
16	VOE 16264969	1					Pipe	Tubo	Tubo	Tuyau	
17	VOE 17221049	2					Attaching plate	Placa de fijación	Placa fixação	Plaque de fixation	
18	VOE 60110304	4					Washer	Arandela	Arruela	Rondelle	
19	VOE 60113071	4					Flange screw	Tornillo embridado	Parafuso flangeado	Vis à embase	
20	VOE 60113166	4					Flange lock nut	Contratuerca embridada	Contra porca flange	Contre-écrou à embase	
21	VOE 977599	2					Clamp	Abrazadera	Braçadeira	Collier serrage	
22	VOE 60110304	2					Washer	Arandela	Arruela	Rondelle	
23	VOE 60113071	2					Flange screw	Tornillo embridado	Parafuso flangeado	Vis à embase	
24	VOE 60113166	2					Flange lock nut	Contratuerca embridada	Contra porca flange	Contre-écrou à embase	
25	VOE 11417593	2					Hose	Manguera	Mangueira	Flexible	
26	VOE 15182111	1					Adapter sleeve	Manguito de adaptacion	Luva adaptadora	Manchon adaptateur	
27	VOE 943483	4					Hose clamp	Abrazadera de manguera	Braçadeira da mangueira	Collier durite	

1		**Air filter** **Filtro de aire** **Filtro de ar** **Filtre à air**	Catalogue id **20803**	Group **872**
2				
3			Illustr. No **1071529**	Section **400**
4				
5		**85518**	Issue **20053797-A**	Page **999**

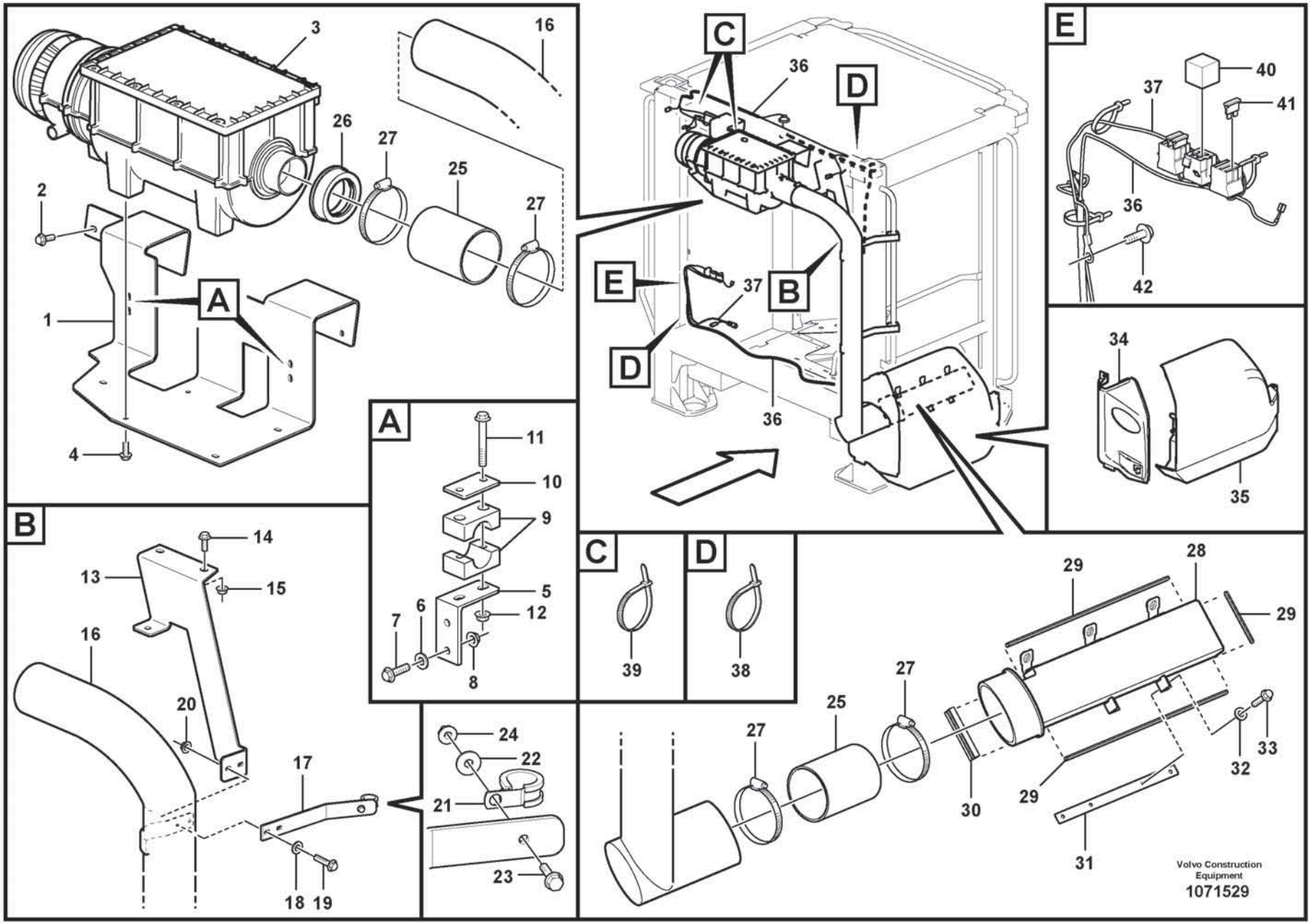
A
B
C
D
E
1
2
3
4
16
26
27
25
27
11
10
9
5
12
7
6
8
14
13
15
16
20
17
18
19
24
22
21
23
36
D
C
E
37
B
D
36
40
37
41
36
42
34
35
39
38
29
28
29
27
25
27
30
29
32
33
31
Volvo Construction Equipment
1071529

Fig.	Part No.	Quantity 1	2	3	PS	KIT	Description	Denominación	Denominação	Dénomination	Notes
28	**VOE 15184815**	1					Air inlet	Toma de aire	Tomada de ar	Entrée d'air	
29	**VOE 11104469**	REQ					Sealing strip	Moldura retén	Friso de vedação	Bande d'étanchéité	
30	**VOE 4824275**	REQ					Profile	Perfil	Perfil	Profilé	
31	**VOE 15185043**	1					Attaching plate	Placa de fijación	Placa fixação	Plaque de fixation	
32	**VOE 60110304**	4					Washer	Arandela	Arruela	Rondelle	
33	**VOE 60113070**	4					Flange screw	Tornillo embridado	Parafuso flangeado	Vis à embase	
34	**VOE 11439126**	1					Cover	Capó	Capô	Capot	
	VOE 11412739	1					•Cover	•Capó	•Capô	•Capot	
35	**VOE 15111561**	1					Hatch	Tapa	Escotilha	Trappe	
36	**VOE 17374435**	1					Wiring harness	Manojo cables	Chicote cabos	Faisceau de câbles	
37	**VOE 11171857**	1					Wiring harness	Manojo cables	Chicote cabos	Faisceau de câbles	
38	**VOE 4881440**	8					Cable tie	Abrazadera de cinta	Braçadeira	Serre-câble	
39	**VOE 4881440**	2					Cable tie	Abrazadera de cinta	Braçadeira	Serre-câble	
40	**VOE 21244697**	1					Relay	Relé	Relé	Relais	
41	**VOE 13969162**	1					Fuse	Fusible	Fusível	Fusible	
42	**VOE 60113080**	1					Flange screw	Tornillo embridado	Parafuso flangeado	Vis à embase	

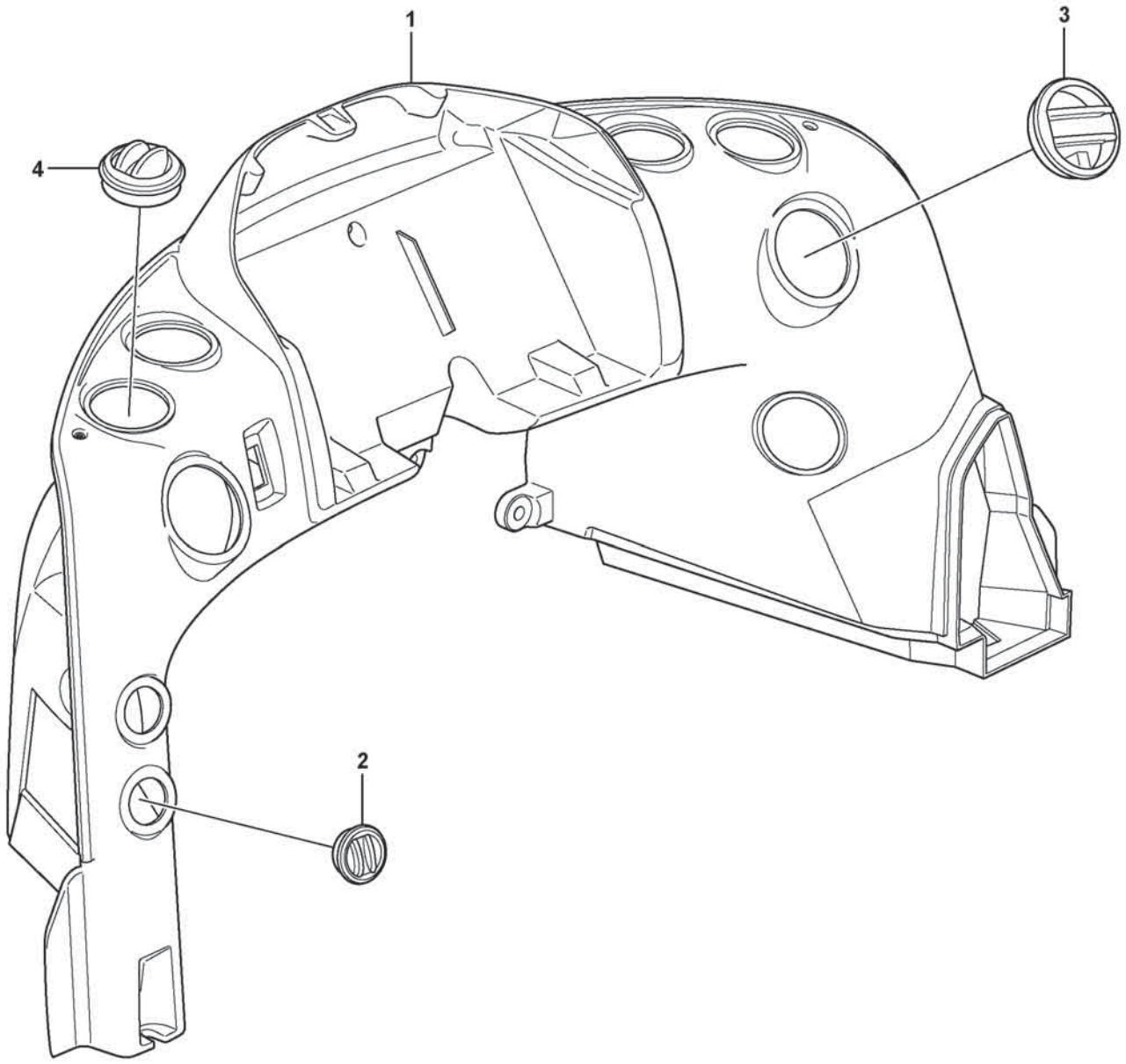

Volvo Construction Equipment
1023955

Fig.	Part No.	Quantity 1	2	3	PS	KIT	Description	Denominación	Denominação	Dénomination	Notes
	VOE 11444114	1					Air duct	Canal de aire	Duto de ar	Canal d'air	
1		1			NS		•Air duct	•Canal de aire	•Duto de ar	•Canal d'air	
2	**VOE 11412784**	2					•Air outlet	•Boquilla	•Saída de ar	•Sortie d'air	
3	**VOE 11412785**	2					•Air outlet	•Boquilla	•Saída de ar	•Sortie d'air	
4	**VOE 11412071**	6					•Nozzle	•Difusor	•Bico	•Gicleur	

1		**Air ducts** **Conductos de aire** **Tubos de ar** **Canalisation d'air**	Catalogue id **20803**	Group **872**
2				
3			Illustr. No **1023955**	Section **500**
4				
5		**11294119**	Issue **20053797-A**	Page **1003**

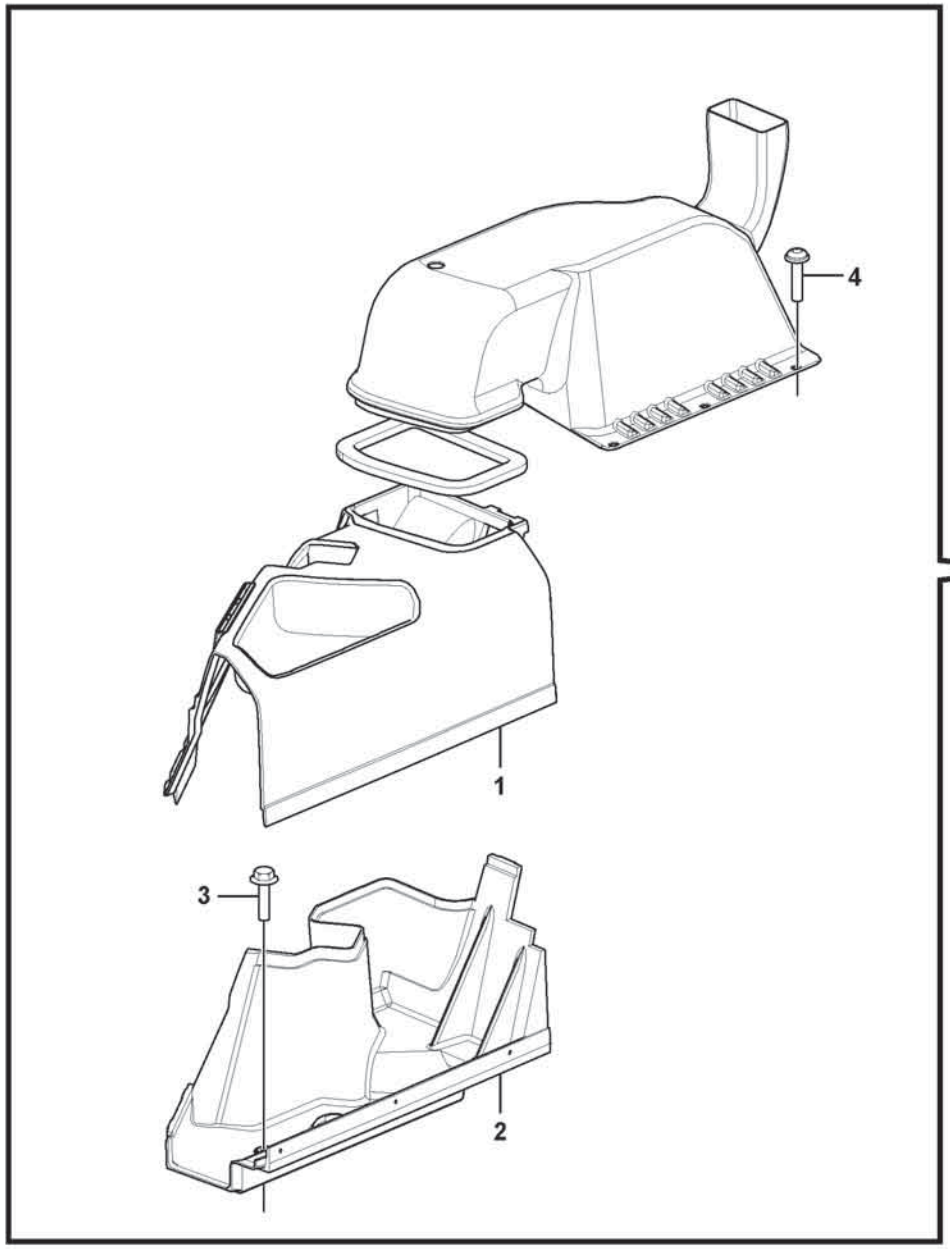

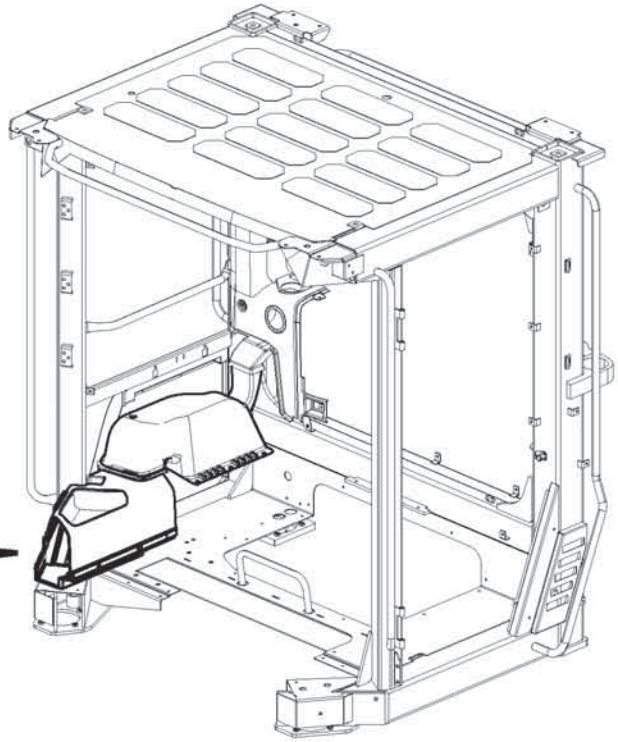

Volvo Construction Equipment
1075237

Fig.	Part No.	Quantity 1	2	3	PS	KIT	Description	Denominación	Denominação	Dénomination	Notes
1	VOE 15061260	1					Air duct	Canal de aire	Duto de ar	Canal d'air	
2	VOE 16649180	1					Air duct	Canal de aire	Duto de ar	Canal d'air	
3	VOE 994804	1					Six Point Socket Screw	Tornillo de cabeza hexagonal tipo Allen	Parafuso sextavado	Vis à six pans creux	
4	VOE 994795	3					Six point socket screw	Racor de seis dientes	Paraf soquete sext	Vis à 6 pans creux	

1		**Air ducts** **Conductos de aire** **Tubos de ar** **Canalisation d'air**	Catalogue id **20803**	Group **872**
2				
3			Illustr. No **1075237**	Section **600**
4				
5		**11294119**	Issue **20053797-A**	Page **1005**

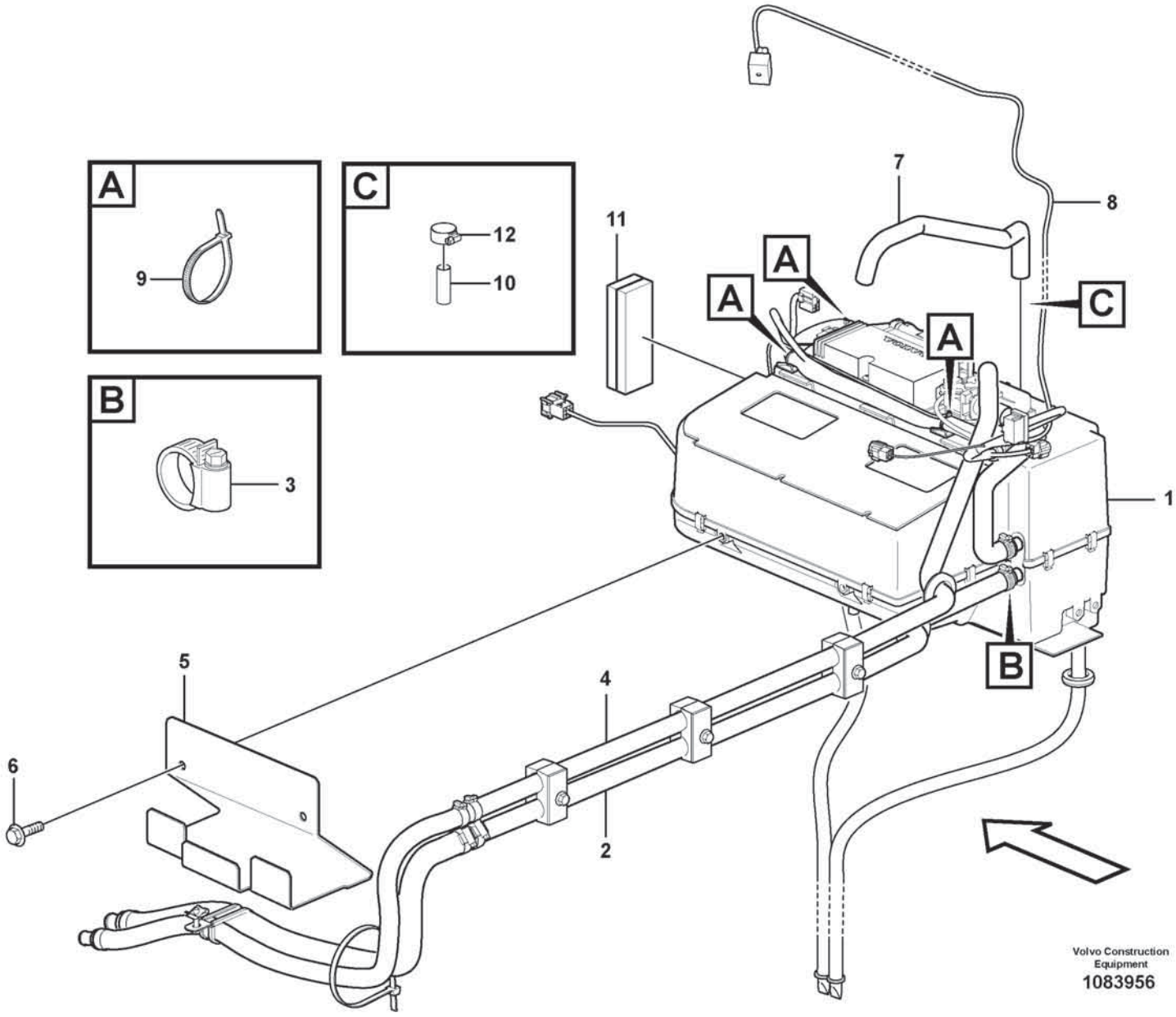
A
9
C
12
10
B
3
11
7
8
A
A
A
C
1
B
5
4
6
2
Volvo Construction Equipment
1083956

Fig.	Part No.	Quantity 1	2	3	PS	KIT	Description	Denominación	Denominação	Dénomination	Notes
1	**VOE 16269277**	1					Heater unit	Calefactor	Aquecedor	Bloc chauff/clim	See group 873-200 page 1009
2	**VOE 17271935**	1					Hose	Manguera	Mangueira	Flexible	
3	**VOE 13943472**	1					Hose clamp	Abrazadera de manguera	Braçadeira da mangueira	Collier durite	
4	**VOE 17206610**	1					Hose	Manguera	Mangueira	Flexible	
5	**VOE 15111485**	1					Plate	Chapa	Chapa	Tôle	
6	**VOE 60113080**	2					Flange screw	Tornillo embridado	Parafuso flangeado	Vis à embase	
7	**VOE 13946652**	REQ					Hose	Manguera	Mangueira	Flexible	L = 700 mm
8	**VOE 17332752**	1					Wiring harness	Manojo cables	Chicote cabos	Faisceau de câbles	
9	**VOE 983021**	3					Cable tie	Abrazadera de cinta	Braçadeira	Serre-câble	
10	**VOE 17414915**	3					Support sleeve	Manguito de apoyo	Mancal de apoio	Douille support	
11	**VOE 15088487**	2					Seal	Junta	Vedação	Étanchéité	
12	**VOE 992082**	1					Hose clamp	Abrazadera de manguera	Braçadeira da mangueira	Collier durite	

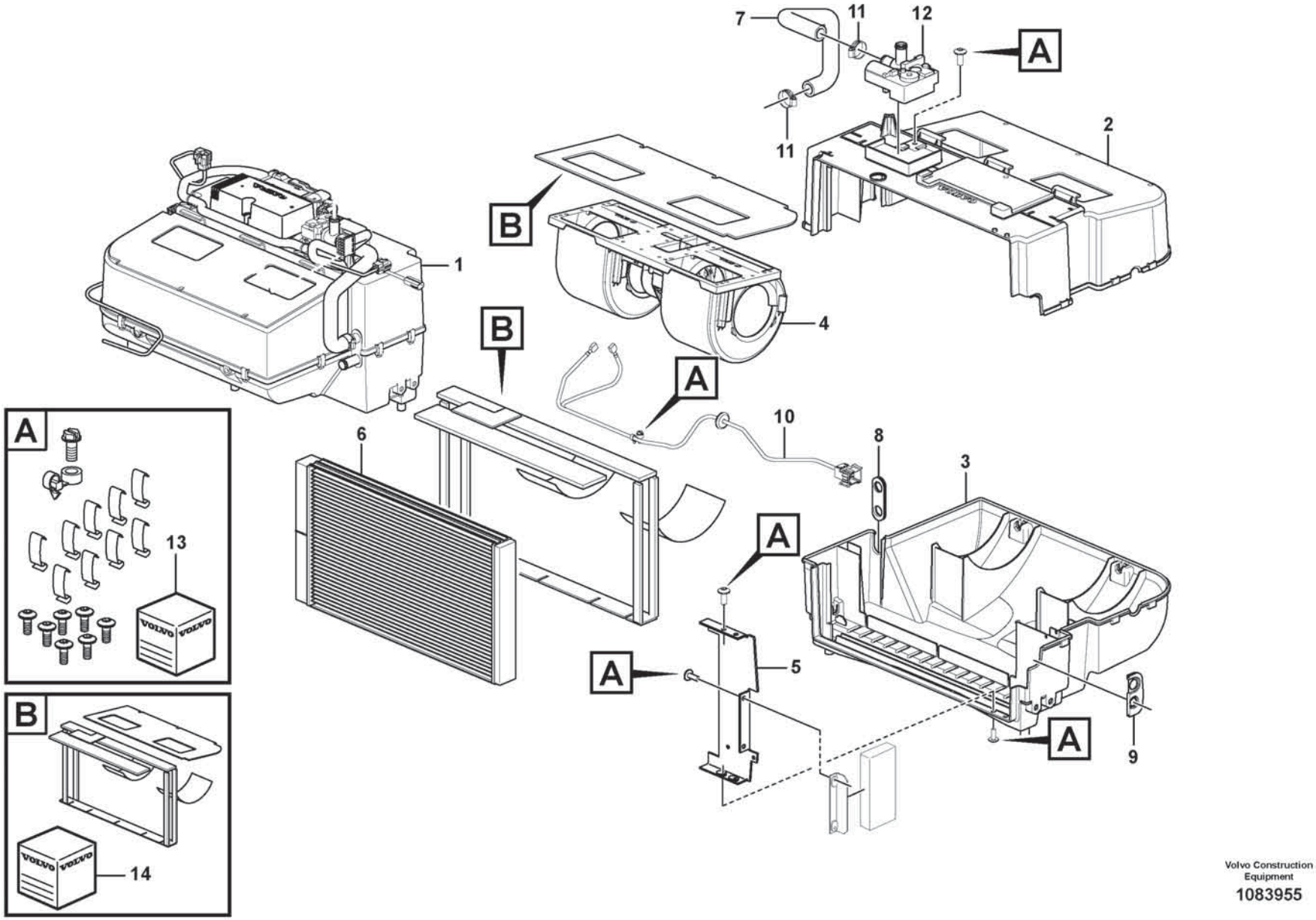

Volvo Construction Equipment

1083955

Fig.	Part No.	Quantity 1	2	3	PS	KIT	Description	Denominación	Denominação	Dénomination	Notes
1	**VOE 16269277**	1					Heater unit	Calefactor	Aquecedor	Bloc chauff/clim	
2	**VOE 16688296**	1					•Housing	•Cuerpo	•Carcaça	•Carter	
3	**VOE 16688298**	1					•Housing	•Cuerpo	•Carcaça	•Carter	
4	**VOE 16271018**	1					•Fan	•Ventilador	•Ventilador	•Ventilateur	
5	**VOE 16263276**	1					•Retainer	•Soporte	•Retentor	•Retenue	
6	**VOE 16688265**	1					•Heater unit	•Calefactor	•Aquecedor	•Bloc chauff/clim	
7	**VOE 16688293**	1					•Hose	•Manguera	•Mangueira	•Flexible	
8	**VOE 16688268**	1					•Grommet	•Pasaje	•Passa muro	•Passe fil	
9	**VOE 16263286**	1					•Grommet	•Pasaje	•Passa muro	•Passe fil	
10	**VOE 16688288**	1					•Wiring harness	•Manojo cables	•Chicote cabos	•Faisceau de câbles	
11	**VOE 13943472**	2					•Hose clamp	•Abrazadera de manguera	•Braçadeira da mangueira	•Collier durite	UPPER
12	**VOE 17428948**	1					•Valve	•Válvula	•Válvula	•Valve	LOWER
13	**VOE 16263307**	1					•Spare parts kit	•Kit de recambios	•Peças sobressalentes	•Kit pièce de réchange	
14	**VOE 16262162**	1					•Spare parts kit	•Kit de recambios	•Peças sobressalentes	•Kit pièce de réchange	

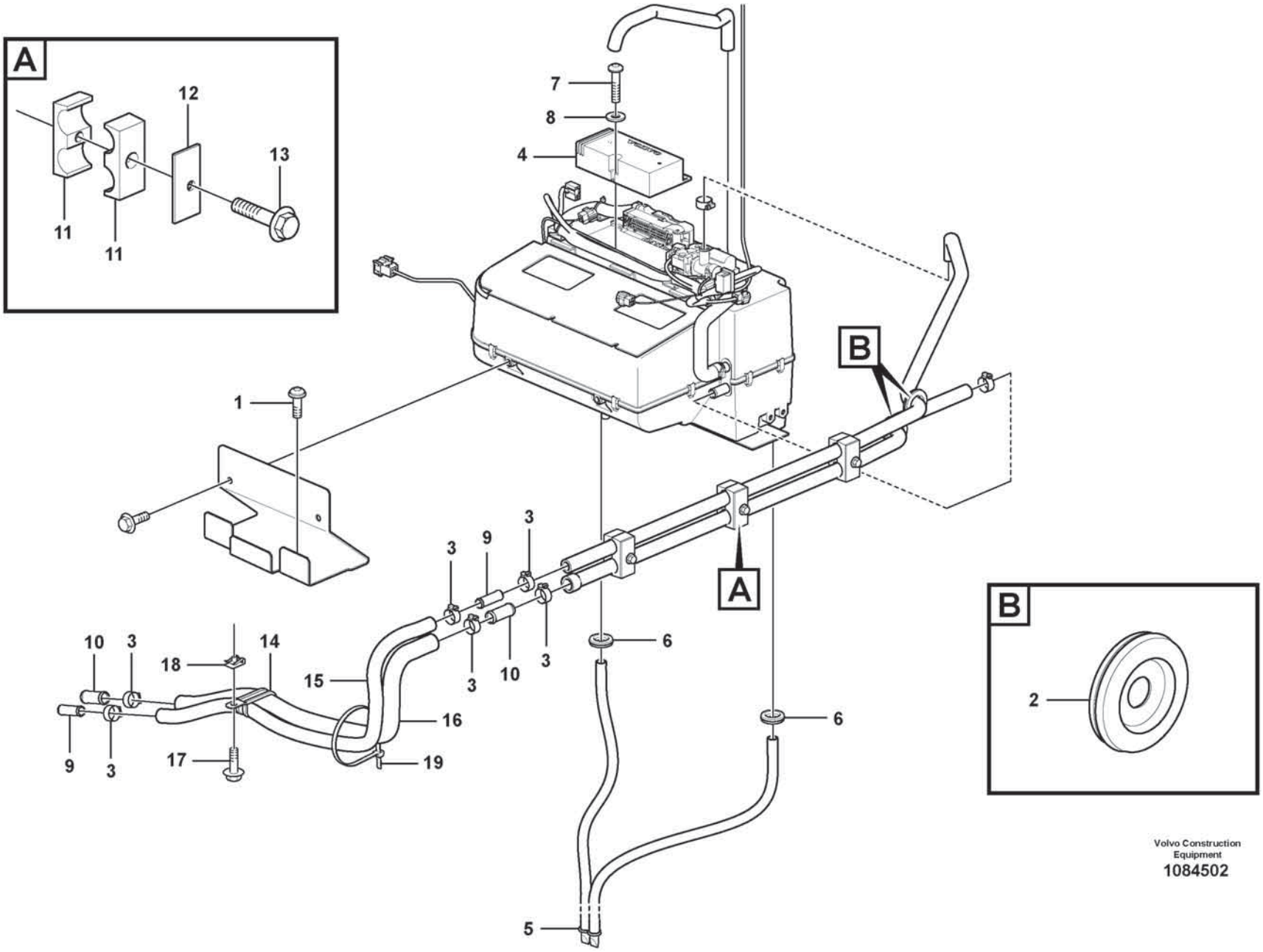

Volvo Construction Equipment

1084502

Fig.	Part No.	Quantity 1	2	3	PS	KIT	Description	Denominación	Denominação	Dénomination	Notes
1	VOE 981208	2					Six point socket screw	Racor de seis dientes	Paraf soquete sext	Vis à 6 pans creux	
2	VOE 13961962	2					Protecting bushing	Buje de protección	Bucha proteção	Bague protection	
3	VOE 13943472	6					Hose clamp	Abrazadera de manguera	Braçadeira da mangueira	Collier durite	
4	VOE 11383475	1					Electronic unit	Unidad electrónica	Unidade eletrônica	Unité électronique	
5	VOE 15185489	2					Hose kit	Juego de manguera	Kit de mangueira	Jeu flexibles	
6	VOE 961970	2					Plug	Tapón	Bujão	Tampon	
7	VOE 997504	1					Six point socket screw	Racor de seis dientes	Paraf soquete sext	Vis à 6 pans creux	
8	VOE 60113297	1					Washer	Arandela	Arruela	Rondelle	
9	VOE 11006632	2					Tube	Tubo	Tubo	Tube	
10	VOE 11006631	2					Tube	Tubo	Tubo	Tube	
11	VOE 11411413	3					Clamp	Abrazadera	Braçadeira	Collier serrage	
12	VOE 4880578	3					Cover plate	Placa tapa	Placa da tampa	Cache	
13	VOE 60113085	3					Flange screw	Tornillo embridado	Parafuso flangeado	Vis à embase	
14	VOE 968136	1					Clamp	Abrazadera	Braçadeira	Collier serrage	
15	VOE 943368	REQ					Hose	Manguera	Mangueira	Flexible	L = 800MM
16	VOE 943369	REQ					Hose	Manguera	Mangueira	Flexible	L = 600MM
17	VOE 60113069	1					Flange screw	Tornillo embridado	Parafuso flangeado	Vis à embase	
18	VOE 949921	1					Spring nut	Tuerca resorte	Porca de pressão	Écrou de ressort	
19	VOE 4881440	1					Cable tie	Abrazadera de cinta	Braçadeira	Serre-câble	

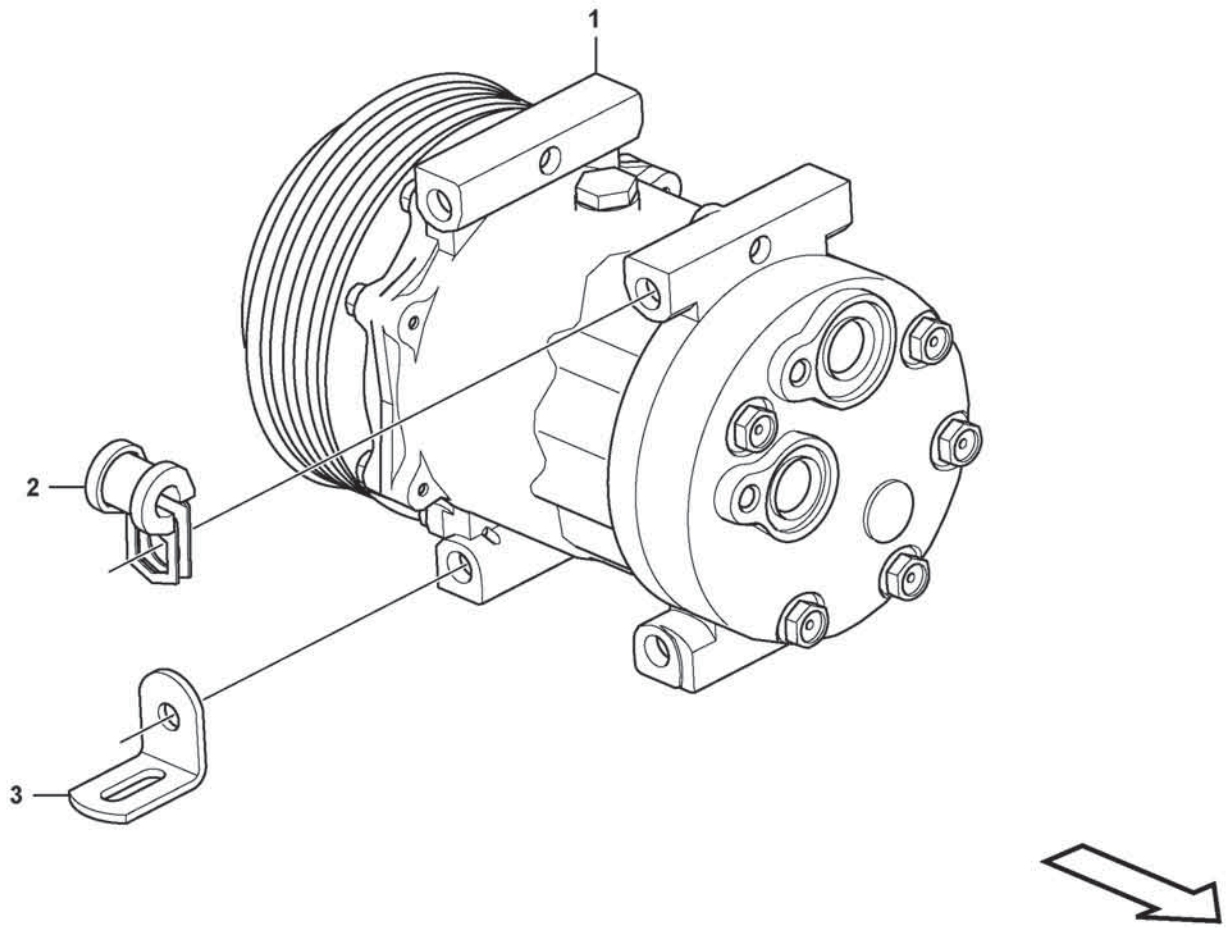
1
2
3

Fig.	Part No.	Quantity 1	2	3	PS	KIT	Description	Denominación	Denominação	Dénomination	Notes
1	**VOE 14659238**	1					Compressor	Compresor	Compressor	Compresseur	
	VOE 14696536	1					•Clutch	•Embrague	•Embreagem	•Embrayage	
2	**VOE 942400**	1					Clamp	Abrazadera	Braçadeira	Collier serrage	
3	**VOE 13965552**	1					Bracket	Consola	Suporte	Console	

1		**Compressor Assembly** **Compresor con accesorios de montaje** **Compressor, montagem** **Compresseur avec pièces de montage**	Catalogue id **20803**	Group **874**
2				
3			Illustr. No **1071767**	Section **100**
4				
5		**85715**	Issue **20053797-A**	Page **1013**

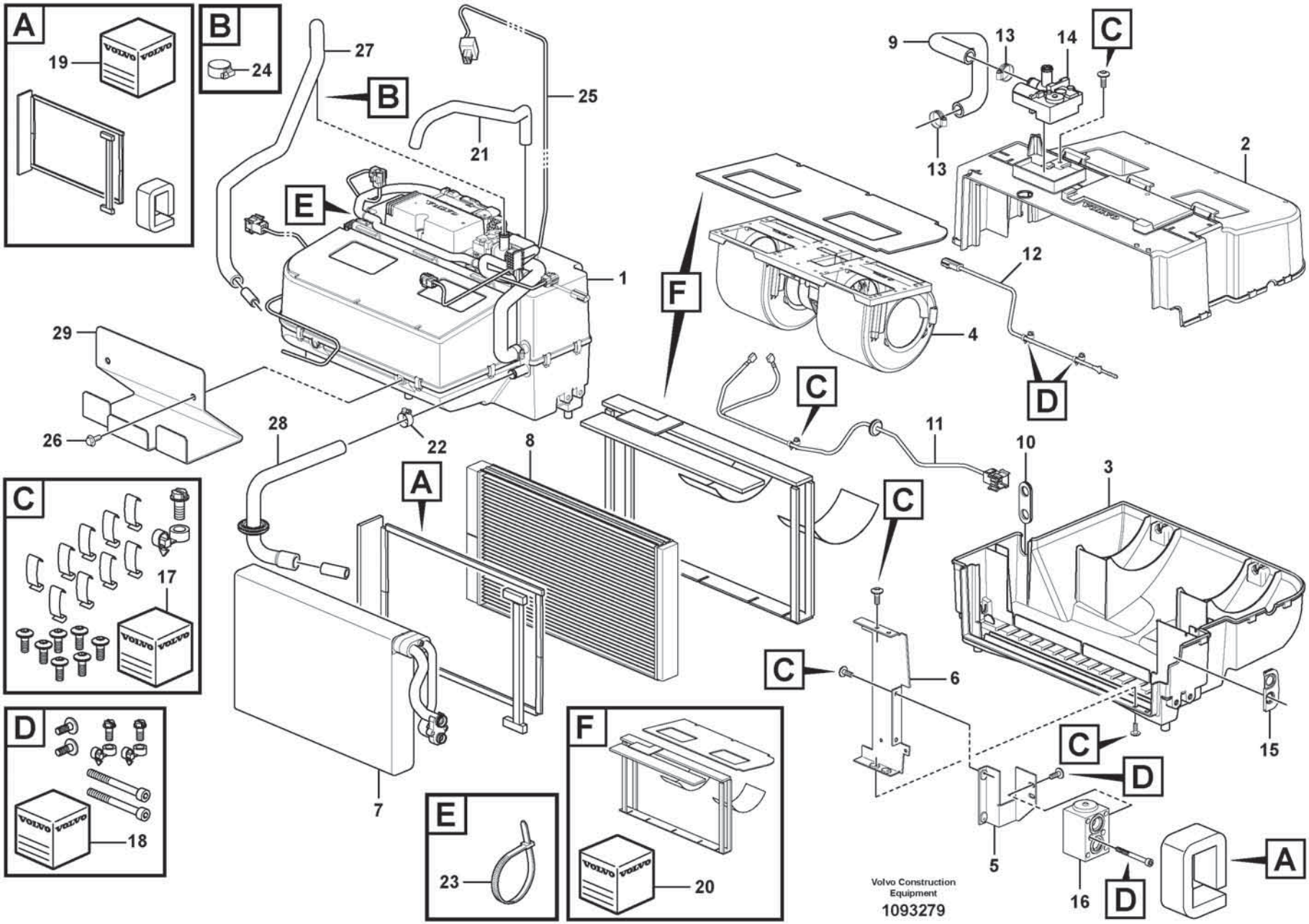
A
19
B
24
27
B
25
21
E
1
29
26
28
22
8
A
7
C
17
D
18
E
23
F
20
F
4
9
13
14
C
13
2
12
D
C
11
10
3
C
C
6
C
D
15
5
16
D
A
Volvo Construction Equipment
1093279

Fig.	Part No.	Quantity 1	2	3	PS	KIT	Description	Denominación	Denominação	Dénomination	Notes
1	**VOE 16269274**	1					Climate unit	Unidad climatizadora	Unidade climatizadora	Climatiseur	
2	**VOE 16688296**	2					•Housing	•Cuerpo	•Carcaça	•Carter	
3	**VOE 16688298**	3					•Housing	•Cuerpo	•Carcaça	•Carter	
4	**VOE 16271018**	4					•Fan	•Ventilador	•Ventilador	•Ventilateur	
5	**VOE 16688136**	5					•Bracket	•Consola	•Suporte	•Console	
6	**VOE 16688303**	6					•Retainer	•Soporte	•Retentor	•Retenue	
7	**VOE 16688256**	7					•Evaporator system	•Sistema de evaporación	•Sistema de evaporação	•Système d'évaporation	
7	**VOE 20443758**	1					••O-ring	••Anillo tórico	••Anel-o	••Joint torique	UPPER
7	**VOE 20443755**	1					••O-ring	••Anillo tórico	••Anel-o	••Joint torique	LOWER
8	**VOE 16688265**	1					•Heater unit	•Calefactor	•Aquecedor	•Bloc chauff/clim	
9	**VOE 16688293**	1					•Hose	•Manguera	•Mangueira	•Flexible	
10	**VOE 16688268**	1					•Grommet	•Pasaje	•Passa muro	•Passe fil	
11	**VOE 16688288**	1					•Wiring harness	•Manojo cables	•Chicote cabos	•Faisceau de câbles	
12	**VOE 16688307**	1					•Sensor	•Sensor	•Sensor	•Capteur	
13	**VOE 13943472**	2					•Hose clamp	•Abrazadera de manguera	•Braçadeira da mangueira	•Collier durite	
14	**VOE 17428948**	1					•Valve	•Válvula	•Válvula	•Valve	
15	**VOE 16262073**	1					•Grommet	•Pasaje	•Passa muro	•Passe fil	
16	**VOE 16271772**	1					•Valve	•Válvula	•Válvula	•Valve	
17	**VOE 16262089**	1					•Spare parts kit	•Kit de recambios	•Peças sobressalentes	•Kit pièce de réchange	
18	**VOE 16262119**	1					•Spare parts kit	•Kit de recambios	•Peças sobressalentes	•Kit pièce de réchange	
19	**VOE 16262136**	1					•Spare parts kit	•Kit de recambios	•Peças sobressalentes	•Kit pièce de réchange	
20	**VOE 16262162**	1					•Spare parts kit	•Kit de recambios	•Peças sobressalentes	•Kit pièce de réchange	
21	**VOE 13946652**	REQ					Hose	Manguera	Mangueira	Flexible	L = 700 mm
22	**VOE 13943472**	1					Hose clamp	Abrazadera de manguera	Braçadeira da mangueira	Collier durite	
23	**VOE 983021**	3					Cable tie	Abrazadera de cinta	Braçadeira	Serre-câble	
24	**VOE 992082**	1					Hose clamp	Abrazadera de manguera	Braçadeira da mangueira	Collier durite	
25	**VOE 17332752**	1					Wiring harness	Manojo cables	Chicote cabos	Faisceau de câbles	
26	**VOE 60113080**	2					Flange screw	Tornillo embridado	Parafuso flangeado	Vis à embase	
27	**VOE 17271935**	1					Hose	Manguera	Mangueira	Flexible	
28	**VOE 17206610**	1					Hose	Manguera	Mangueira	Flexible	
29	**VOE 15111485**	1					Plate	Chapa	Chapa	Tôle	

1		**Fresh air inlet, filter and fan housing** **Toma aire fresco, filtro de aire y caja ventilador** **Entrada de ar fresco, filtro e caixa do ventilador** **Entrée air frais, filtre a air et boîtier ventilateur**	Catalogue id **20803**	Group **874**
2				
3			Illustr. No **1093279**	Section **200**
4				
5		**85715**	Issue **20053797-A**	Page **1015**

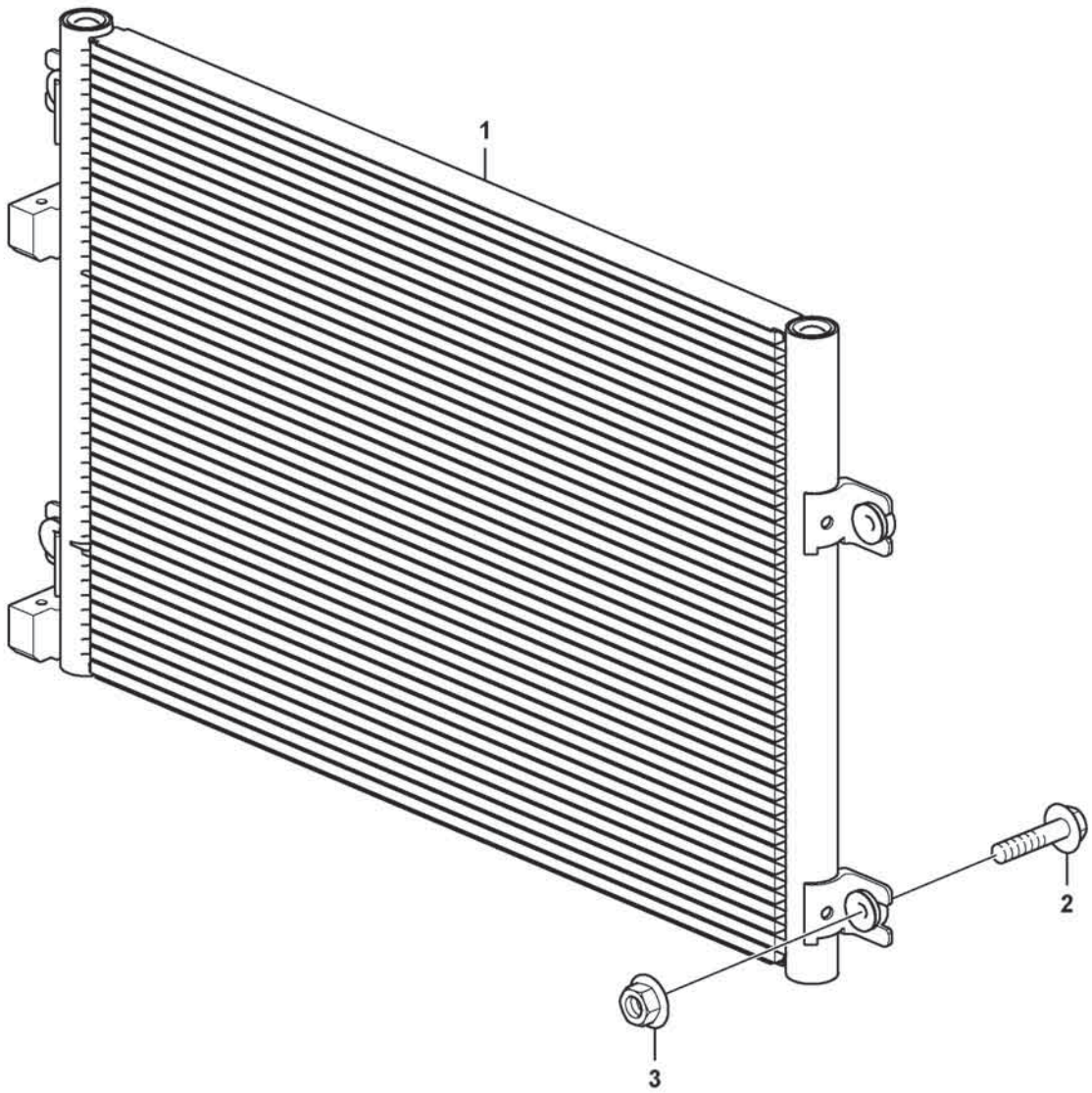

Volvo Construction Equipment
1072969

Fig.	Part No.	Quantity 1	2	3	PS	KIT	Description	Denominación	Denominação	Dénomination	Notes
1	**VOE 16235278**	1					Condenser	Condensador	Condensador	Condenseur	
2	**VOE 60113082**	4					Flange screw	Tornillo embridado	Parafuso flangeado	Vis à embase	
3	**VOE 60113167**	4					Flange lock nut	Contratuerca embridada	Contra porca flange	Contre-écrou à embase	

1		**Condenser with fitting parts** **Condensador con accesorios de montaje** **Condensador com peças de instalação** **Condenseur d'air avec pièces de montage**	Catalogue id **20803**	Group **874**
2				
3			Illustr. No **1072969**	Section **300**
4				
5		**85715**	Issue **20053797-A**	Page **1017**

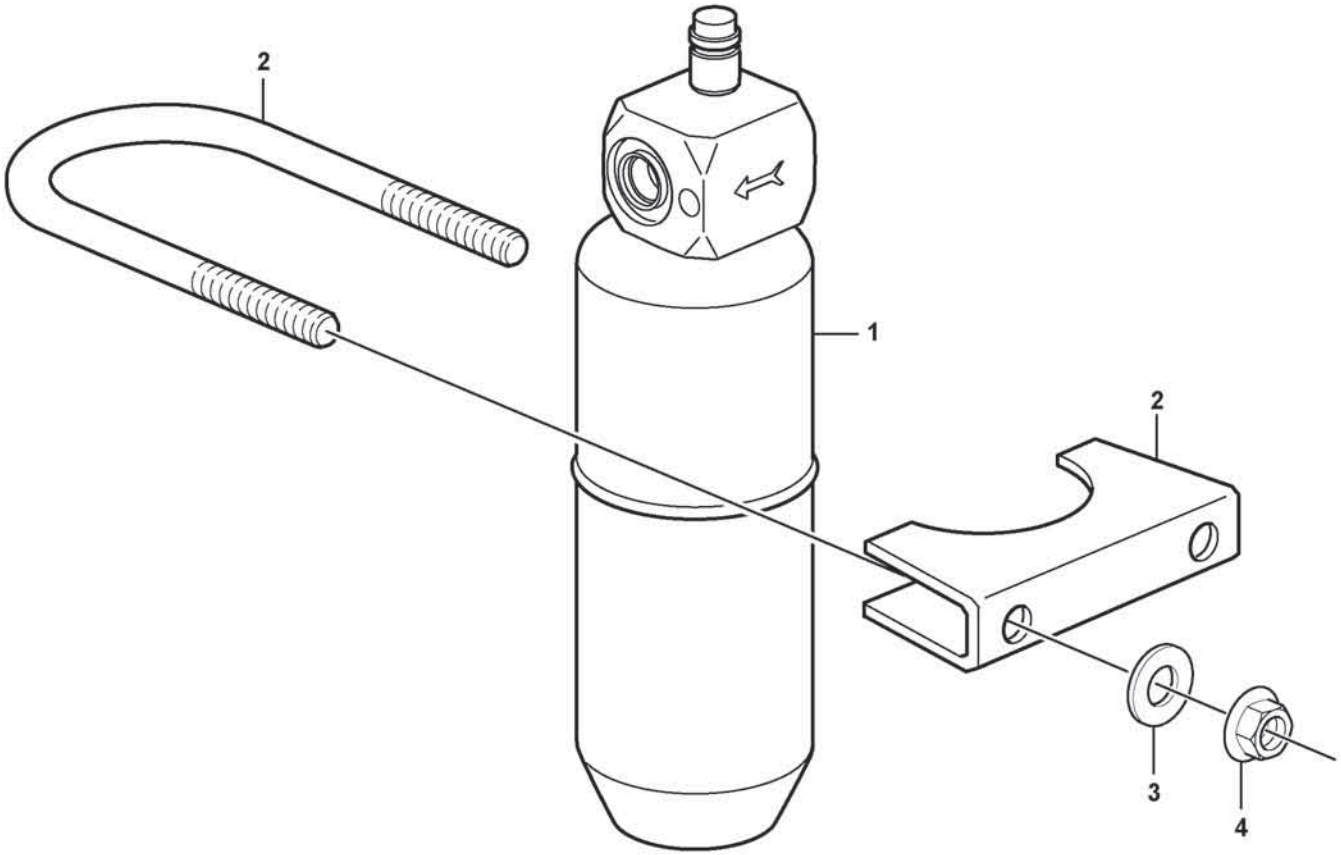

Volvo Construction Equipment
1061331

Fig.	Part No.	Quantity 1	2	3	PS	KIT	Description	Denominación	Denominação	Dénomination	Notes
1	**VOE 11164457**	1					Receiver drier	Secador	Secador	Déshydrateur	
2	**VOE 11015720**	1					Clamp	Abrazadera	Braçadeira	Collier serrage	
3	**VOE 60114321**	2					Washer	Arandela	Arruela	Rondelle	
4	**VOE 60113167**	2					Flange lock nut	Contratuerca embridada	Contra porca flange	Contre-écrou à embase	

1		**Receiver drier with fitting parts.** **Secador con accesorios de montaje.** **Déshydrateur avec pièces de montage.**	Catalogue id **20803**	Group **874**
2				
3			Illustr. No **1061331**	Section **500**
4				
5		**85715**	Issue **20053797-A**	Page **1019**

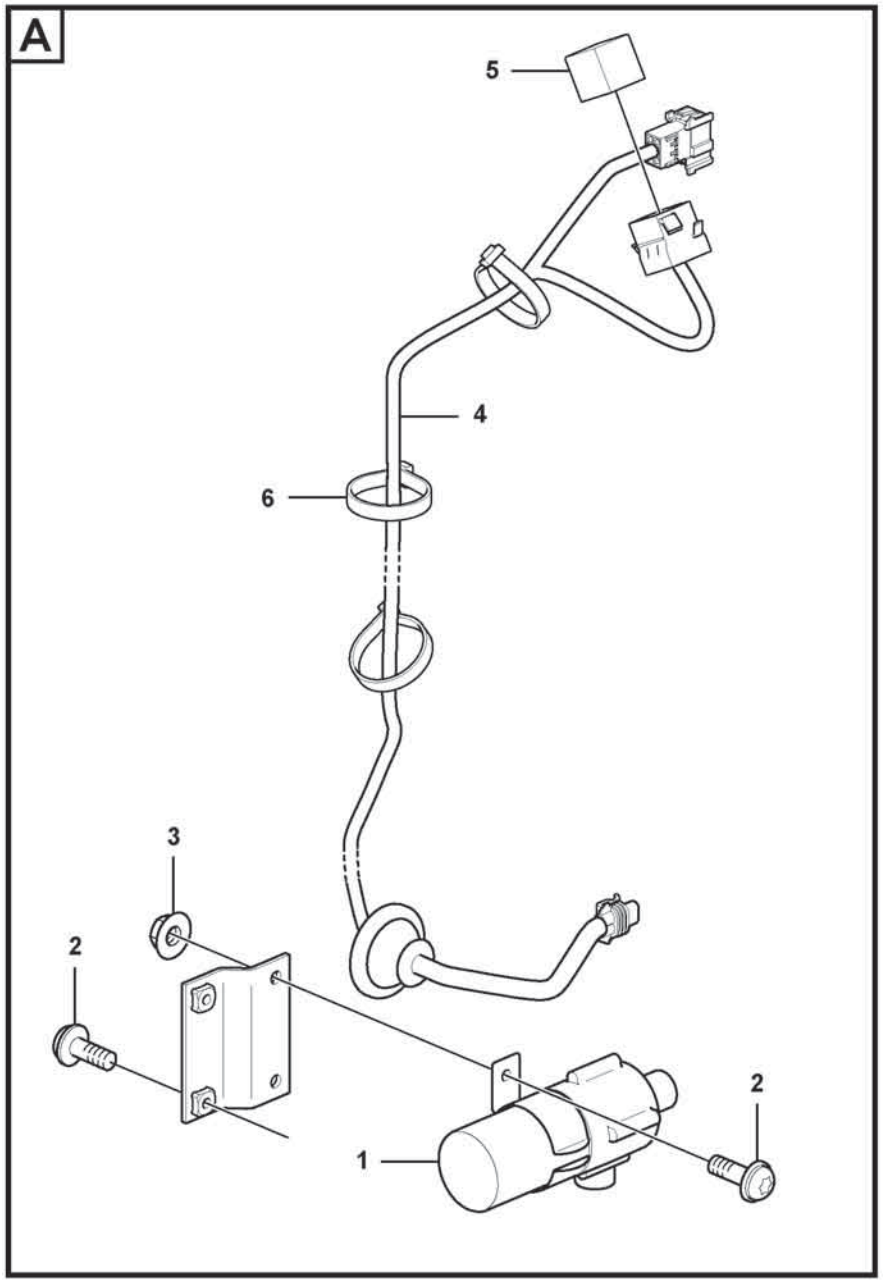

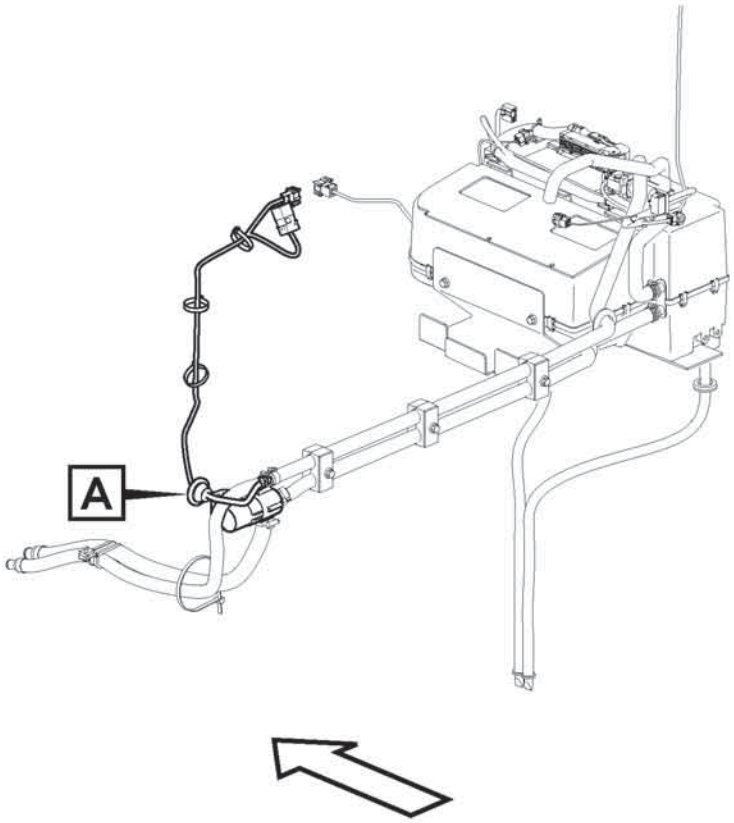

Volvo Construction Equipment
1071598

Fig.	Part No.	Quantity 1	2	3	PS	KIT	Description	Denominación	Denominação	Dénomination	Notes
1	**VOE 11706595**	1					Pump	Bomba	Bomba	Pompe	
2	**VOE 994795**	4					Six point socket screw	Racor de seis dientes	Paraf soquete sext	Vis à 6 pans creux	
3	**VOE 19000101**	2					Flange lock nut	Contratuerca embridada	Contra porca flange	Contre-écrou à embase	
4		1					Cable harness	Manojo cables	Chicote	Faisceau cables	See group 371-5000 page 511
5	**VOE 21244697**	1					Relay	Relé	Relé	Relais	RE8701
6	**VOE 4881440**	3					Cable tie	Abrazadera de cinta	Braçadeira	Serre-câble	

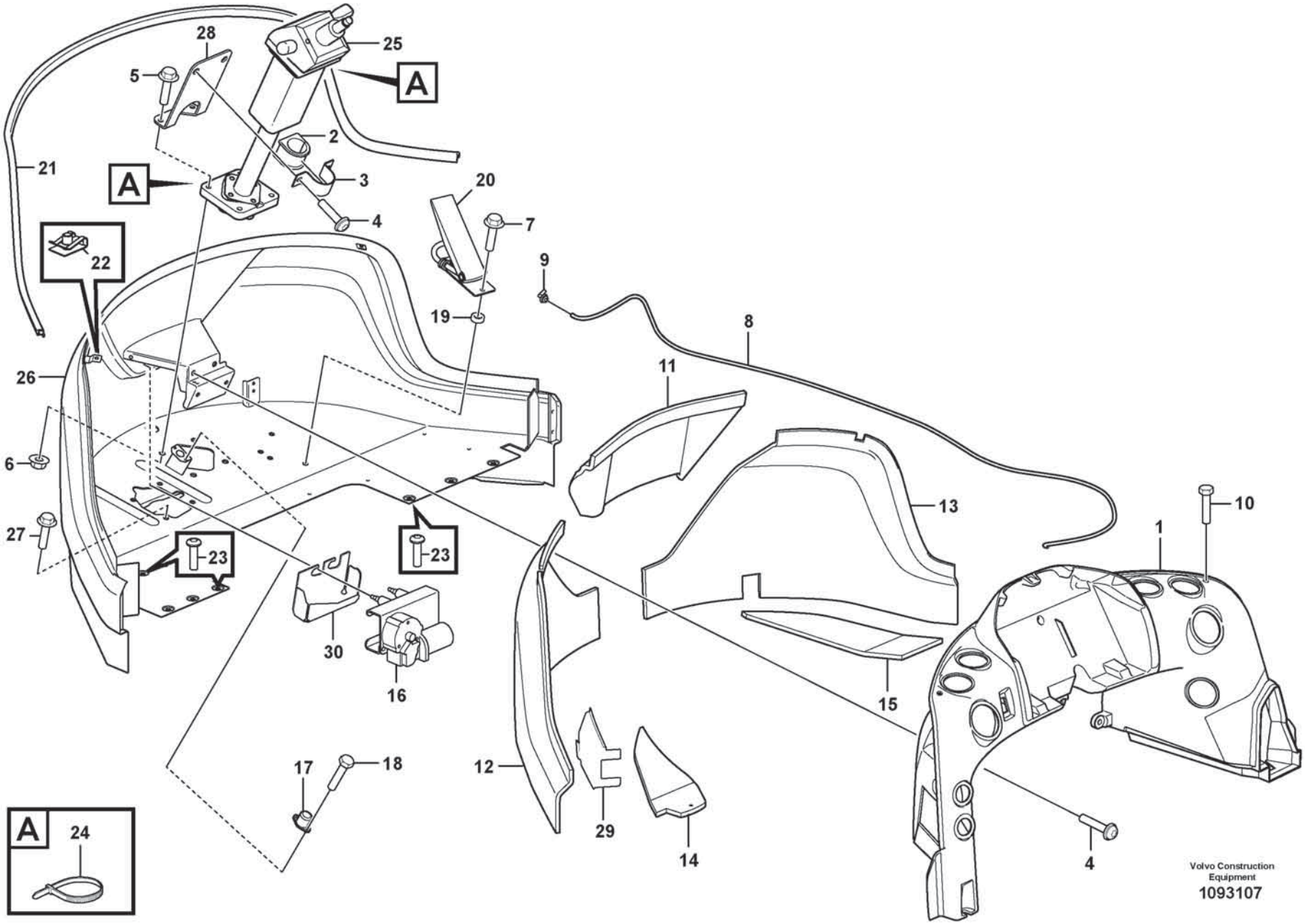
28
25
5
A
2
21
A
3
20
4
7
22
9
19
8
26
11
6
13
10
1
27
23
23
30
16
15
12
17
18
29
14
4
A
24
Volvo Construction Equipment
1093107

Fig.	Part No.	Quantity 1	2	3	PS	KIT	Description	Denominación	Denominação	Dénomination	Notes
1	VOE 11444114	1					Air duct	Canal de aire	Duto de ar	Canal d'air	See group 872-500 page 1003
2	VOE 11006711	1					Rubber bushing	Buje de goma	Bucha de borracha	Bague caoutchouc	
3	VOE 11006712	1					Clamp	Abrazadera	Braçadeira	Collier serrage	
4	VOE 994804	8					Six Point Socket Screw	Tornillo de cabeza hexagonal tipo Allen	Parafuso sextavado	Vis à six pans creux	
5	VOE 60113096	4					Flange screw	Tornillo embridado	Parafuso flangeado	Vis à embase	
6	VOE 60113168	4					Flange lock nut	Contratuerca embridada	Contra porca flange	Contre-écrou à embase	
7	VOE 60113081	2					Flange screw	Tornillo embridado	Parafuso flangeado	Vis à embase	
8	VOE 1304841	REQ					Hose	Manguera	Mangueira	Flexible	
9	VOE 14637451	1					Elbow	Ángulo	Cotovelo	Coude	
10	VOE 981635	2					Six point socket screw	Racor de seis dientes	Paraf soquete sext	Vis à 6 pans creux	
11	VOE 11444132	1					Insulation	Aislamiento	Isolamento	Isolation	
12	VOE 11412802	1					Insulation	Aislamiento	Isolamento	Isolation	
13	VOE 11412803	1					Insulation	Aislamiento	Isolamento	Isolation	
14	VOE 11444123	1					Insulation	Aislamiento	Isolamento	Isolation	
15	VOE 11444124	1					Insulation	Aislamiento	Isolamento	Isolation	
16	VOE 15190412	1					Wiper motor	Motor limpiaparabrisas	Motor do limpador para-brisa	Moteur essuie-glace	
17	VOE 1589502	1					Foot operated switch	Contacto freno	Chave contato pé	Contacteur au pied	
18	VOE 969278	2					Six point socket screw	Racor de seis dientes	Paraf soquete sext	Vis à 6 pans creux	
19	VOE 930427	2					Spacer ring	Anillo distanciador	Anel espaçador	Bague entretoise	
20	VOE 17429183	1					Accelerator pedal	Pedal acelerador	Pedal do acelerador	Pédale accélérateur	
20	VOE 17488527	1					•Pedal rubber	•Goma pedal	•Borracha pedal	•Support caoutchouc de pédale	
21	VOE 11444160	REQ					Moulding	Listón	Moldura plástica	Moulure	L = 2500MM
22	VOE 11444172	2					Spring nut	Tuerca resorte	Porca de pressão	Écrou de ressort	
23	VOE 981208	6					Six point socket screw	Racor de seis dientes	Paraf soquete sext	Vis à 6 pans creux	
24	VOE 4881440	2					Cable tie	Abrazadera de cinta	Braçadeira	Serre-câble	
25	VOE 17429005	1					Steering column	Columna del volante	Coluna da direção	Colonne de direction	See group 641-350 page 763
	VOE 17253275	1					Front panel	Panel delantero	Painel diant	Panneau av	
26	VOE 15160812	1					•Front panel	•Panel delantero	•Painel diant	•Panneau av	
27	VOE 60113082	4					•Flange screw	•Tornillo embridado	•Parafuso flangeado	•Vis à embase	
28	VOE 11444214	1					Plate	Chapa	Chapa	Tôle	

1		**Front section** **Sección frontal** **Seção dianteira** **Section avant**	Catalogue id **20803**	Group **881**
2				
3			Illustr. No **1093107**	Section **100**
4				
5		**11294119**	Issue **20053797-A**	Page **1023**

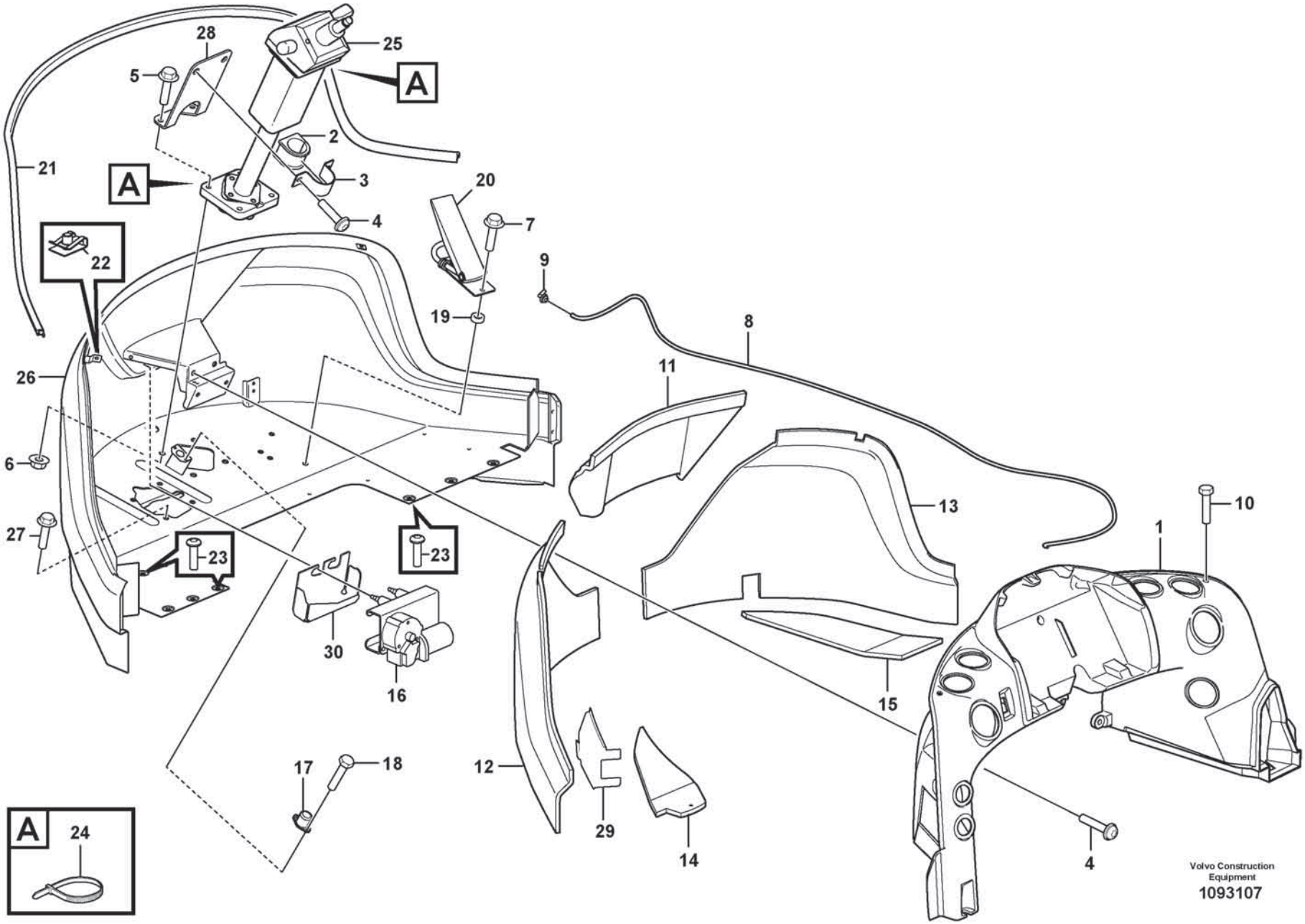
28
25
5
A
2
21
A
3
20
4
7
22
9
19
8
26
11
6
13
10
1
27
23
23
30
16
15
12
17
18
29
14
4
A
24
Volvo Construction Equipment
1093107

Fig.	Part No.	Quantity 1	2	3	PS	KIT	Description	Denominación	Denominação	Dénomination	Notes
29	**VOE 16287346**	1					Cover Panel	Panel Recubric		Panneau Recouv.	
30	**VOE 15093660**	1					Protecting plate	Placa de protección	Placa proteção	Tôle protection	

1		**Front section** **Sección frontal** **Seção dianteira** **Section avant**	Catalogue id **20803**	Group **881**
2				
3			Illustr. No **1093107**	Section **100**
4				
5		**11294119**	Issue **20053797-A**	Page **1025**

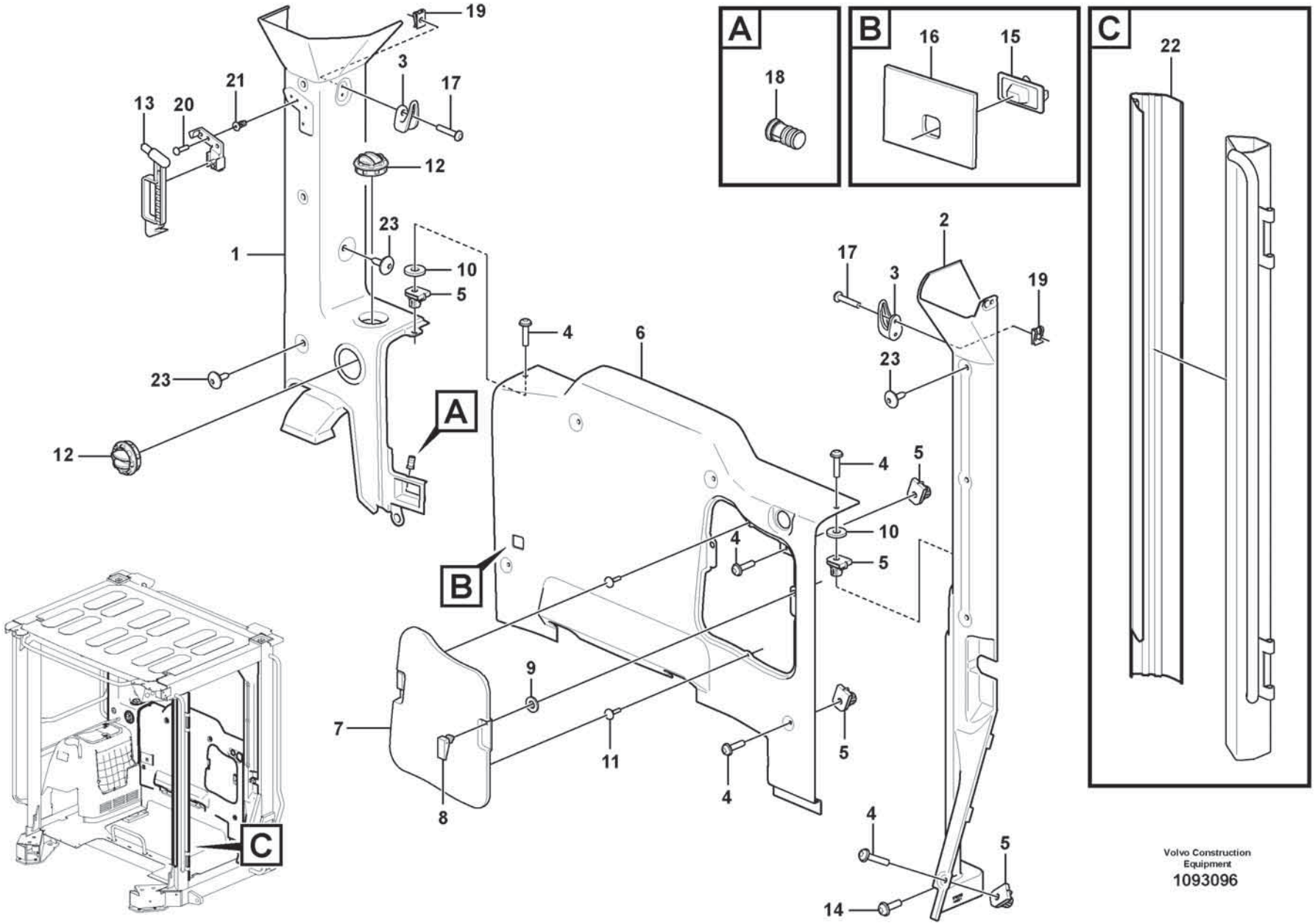

Volvo Construction Equipment

1093096

Fig.	Part No.	Quantity 1	2	3	PS	KIT	Description	Denominación	Denominação	Dénomination	Notes
1	VOE 16296966	1					Cover	Tapa	Tampa	Couvercle	
2	VOE 17259808	1					Cover	Capó	Capô	Capot	
3	VOE 11078015	2					Clothes hook	Gancho ropa	Gancho roupas	Crochet de pâterre	
4	VOE 60112154	8					Six point socket screw	Racor de seis dientes	Paraf soquete sext	Vis à 6 pans creux	
5	VOE 11444172	8					Spring nut	Tuerca resorte	Porca de pressão	Écrou de ressort	
6	VOE 16266897	1					Rear section	Sección posterior	Parte traseira	Section ar	
7		1			NS		•Lid	•Tapa	•Tampa	•Porte	
8	VOE 11412602	2					••Attaching hook	••Gancho	••Gancho de fixação	••Crochet de fixation	
9	VOE 60113297	2					••Washer	••Arandela	••Arruela	••Rondelle	
10	VOE 11444240	2					•Washer	•Arandela	•Arruela	•Rondelle	
11	VOE 7081803	2					•Rubber button	•Botón de goma	•Botão de borracha	•Bouton caoutchouc	
12	VOE 11412071	2					Nozzle	Difusor	Bico	Gicleur	
13	VOE 11113885	1					Hammer	Martillo	Martelo	Marteau	
14	VOE 981208	1					Six point socket screw	Racor de seis dientes	Paraf soquete sext	Vis à 6 pans creux	
15	VOE 14514330	1					Sensor	Sensor	Sensor	Capteur	
16	VOE 11444433	1					Seal	Junta	Vedação	Étanchéité	
17	VOE 972007	4					Six point socket screw	Racor de seis dientes	Paraf soquete sext	Vis à 6 pans creux	
18	VOE 11412983	1					Nipple	Niple	Niple	Raccord	
19	VOE 942866	4					Spring nut	Tuerca resorte	Porca de pressão	Écrou de ressort	
20	VOE 60113452	4					Six point socket screw	Racor de seis dientes	Paraf soquete sext	Vis à 6 pans creux	
21	VOE 11204475	4					Thread insert	Roscador	Rosca postiça	Fiche filetage	
22	VOE 16288135	1					Panel	Panel	Painel	Panneau	
23	VOE 11204217	8					Plug	Tapón	Bujão	Tampon	

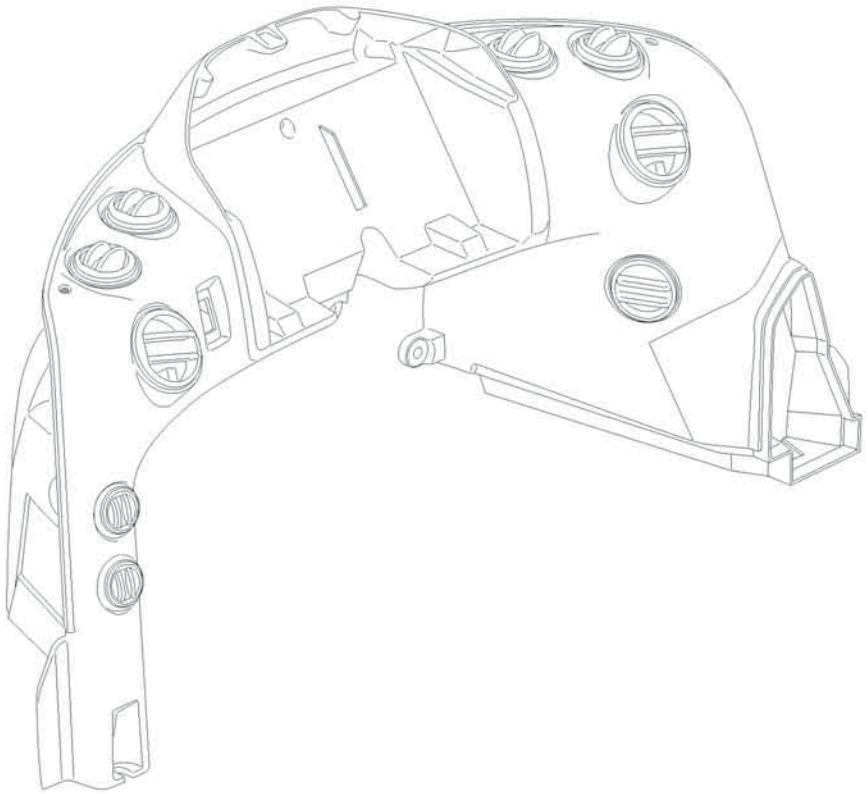

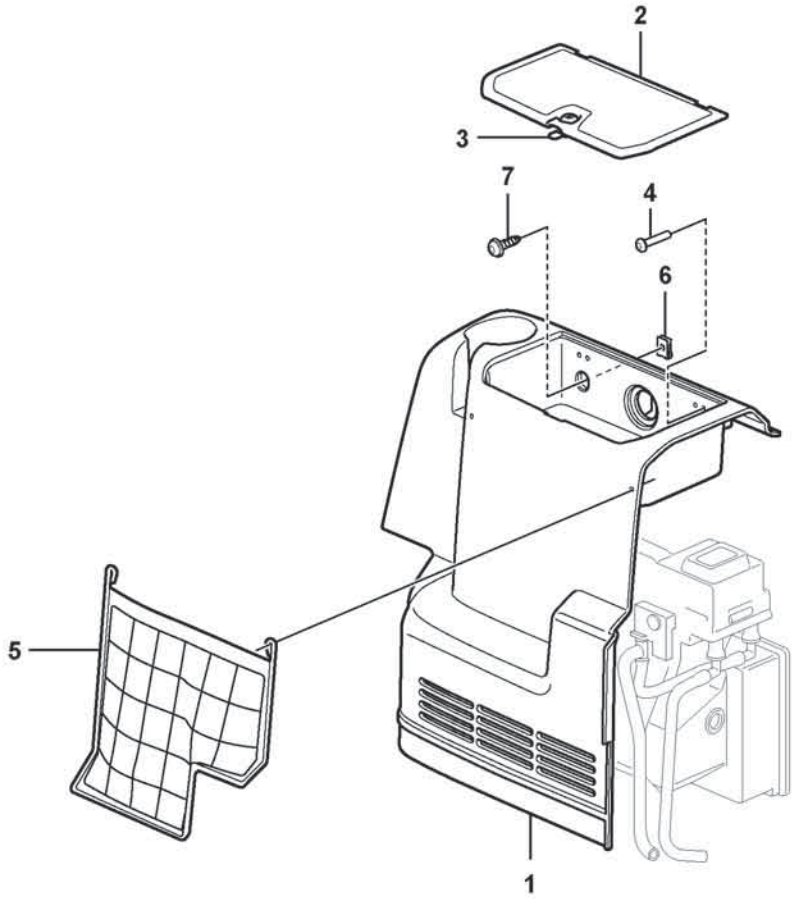



Volvo Construction Equipment
1075194

Fig.	Part No.	Quantity 1	2	3	PS	KIT	Description	Denominación	Denominação	Dénomination	Notes
	VOE 11412753	1					Cover	Capó	Capô	Capot	
1	**VOE 11412754**	1					•Cover	•Capo	•Tampa	•Capot	
2	**VOE 11444329**	1					•Lid	•Tapa	•Tampa	•Porte	
3	**VOE 11412937**	1					••Lock cylinder	••Cilindro de cierre	••Cilindro da fechadura	••Barillet de serrure	
4	**VOE 60112130**	7					•Six point socket screw	•Racor de seis dientes	•Paraf soquete sext	•Vis à 6 pans creux	
5	**VOE 11444252**	1					•Net pocket	•Bolsa	•Bolso de rede	•Poche filet	
6	**VOE 949921**	2					Spring nut	Tuerca resorte	Porca de pressão	Écrou de ressort	
7	**VOE 60112102**	2					Six point socket screw	Racor de seis dientes	Paraf soquete sext	Vis à 6 pans creux	

1		**Side panel right** **Panel lateral, derecha** **Painel lateral direito** **Panneau, droite**	Catalogue id **20803**	Group **882**
2				
3			Illustr. No **1075194**	Section **200**
4				
5		**11294119**	Issue **20053797-A**	Page **1029**

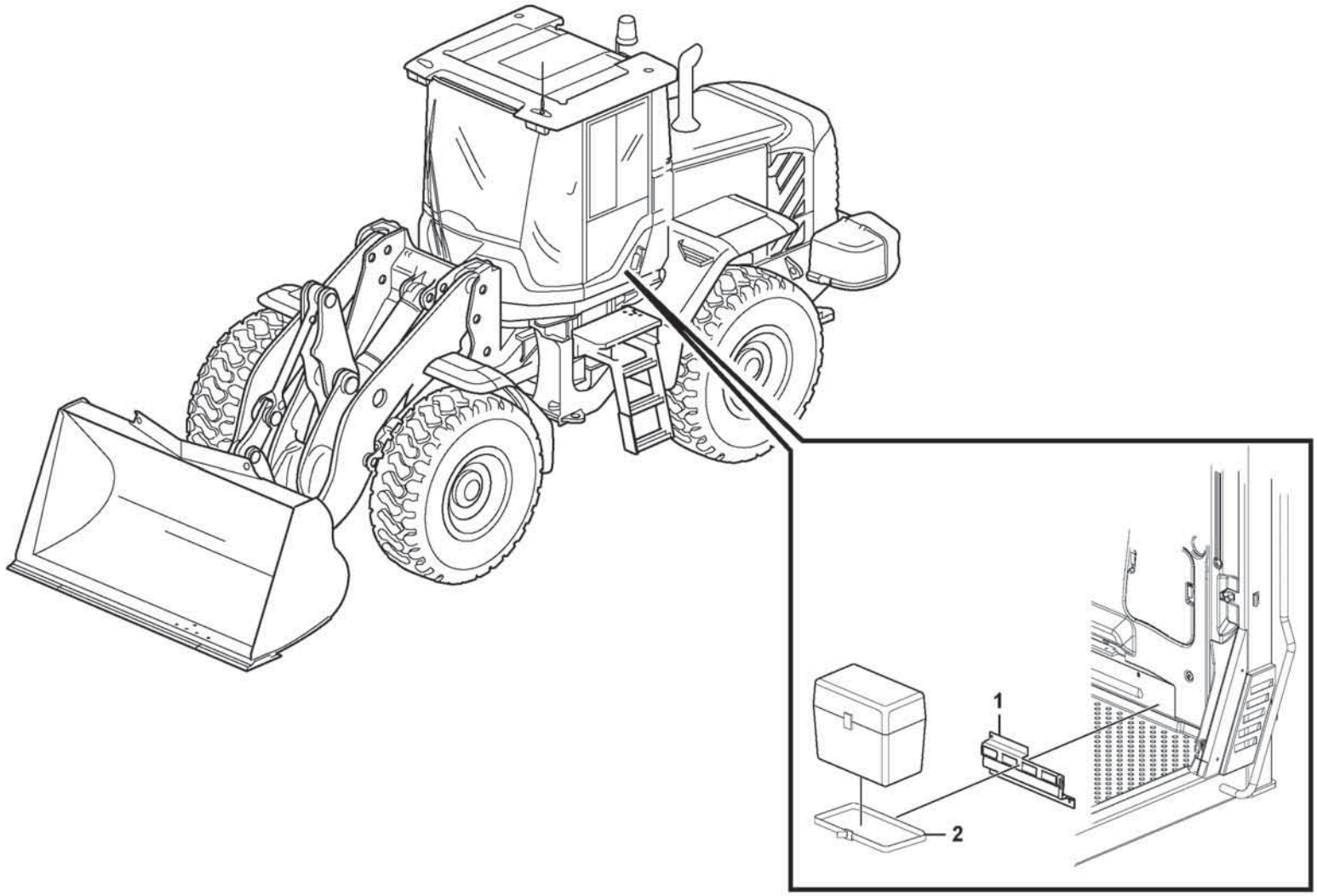

Volvo Construction Equipment

1026331

Fig.	Part No.	Quantity 1	2	3	PS	KIT	Description	Denominación	Denominação	Dénomination	Notes
1	**VOE 17221245**	1					Anchorage	Fijación	Ancoragem	Fixation	
2	**VOE 11104606**	1					Retaining strap	Correa tensora	Correia tensora	Courroie de serrage	

1		**Lunch box holder** **Fijacion, caja** **Suporte de marmita** **Fixation, caisse**	Catalogue id **20803**	Group **882**
2				
3			Illustr. No **1026331**	Section **400**
4				
5		**83437**	Issue **20053797-A**	Page **1031**

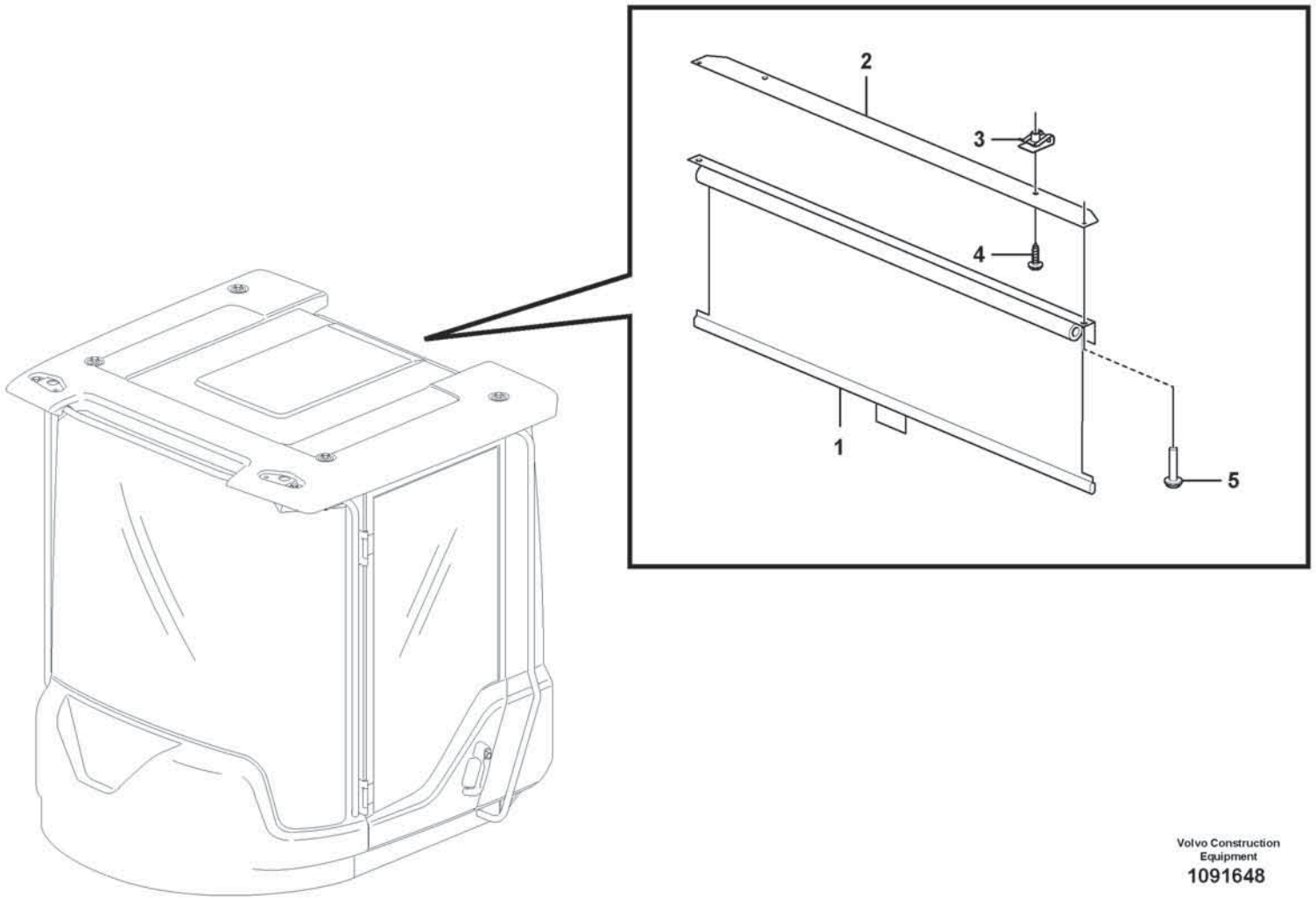

Volvo Construction Equipment
1091648

Fig.	Part No.	Quantity 1	2	3	PS	KIT	Description	Denominación	Denominação	Dénomination	Notes
1	**VOE 15081227**	1					Sun blind	Cortina parasol	Persiana anti-sol	Store	
2	**VOE 11429252**	1					Attaching plate	Placa de fijación	Placa fixação	Plaque de fixation	
3	**VOE 949921**	2					Spring nut	Tuerca resorte	Porca de pressão	Écrou de ressort	
4	**VOE 994796**	2					Six Point Socke	Tornillo de cabeza embutida de 6 dientes		Vis Creuse Six	
5	**VOE 972079**	2					Six point socket screw	Racor de seis dientes	Paraf soquete sext	Vis à 6 pans creux	

1		**Interior components, sun blinds.** **Componentes interiores, cortina parasol.** **Componentes internos, persianas solares.** **Pièces d'aménagement, jalousie.**	Catalogue id **20803**	Group **882**
2				
3			Illustr. No **1091648**	Section **500**
4				
5		**83831**	Issue **20053797-A**	Page **1033**

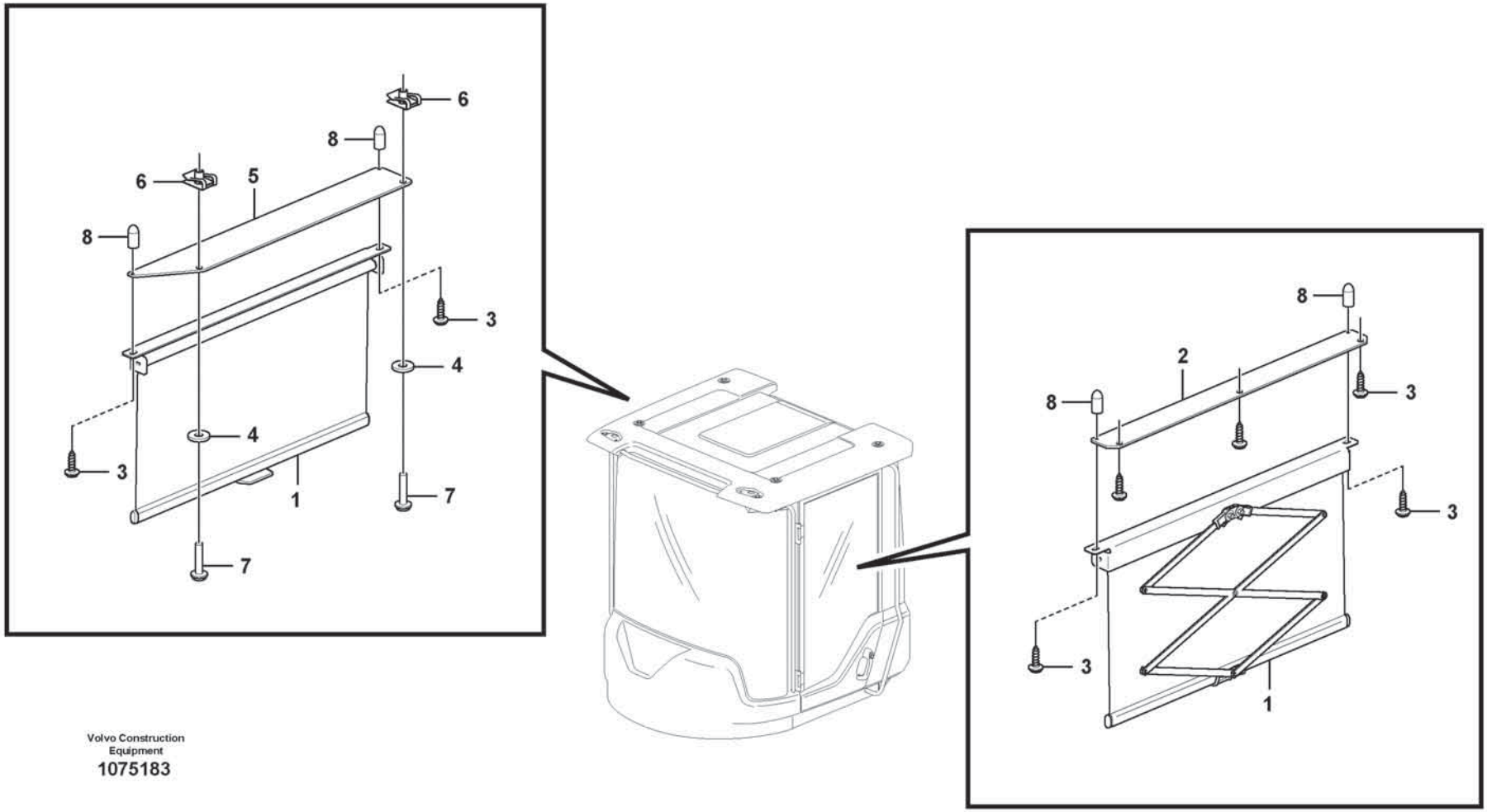

Volvo Construction Equipment

1075183

Fig.	Part No.	Quantity 1	2	3	PS	KIT	Description	Denominación	Denominação	Dénomination	Notes
1	**VOE 15080401**	2					Sun blind	Cortina parasol	Persiana anti-sol	Store	
2	**VOE 11429247**	1					Plate	Chapa	Chapa	Tôle	
3	**VOE 972079**	7					Six point socket screw	Racor de seis dientes	Paraf soquete sext	Vis à 6 pans creux	
4	**VOE 60110304**	2					Washer	Arandela	Arruela	Rondelle	
5	**VOE 15014658**	1					Attaching plate	Placa de fijación	Placa fixação	Plaque de fixation	
6	**VOE 949921**	2					Spring nut	Tuerca resorte	Porca de pressão	Écrou de ressort	
7	**VOE 994796**	2					Six Point Socke	Tornillo de cabeza embutida de 6 dientes		Vis Creuse Six	
8	**VOE 15081857**	4					Protecting cover	Tapa de protección	Cobertura de proteção	Couvercle protection	

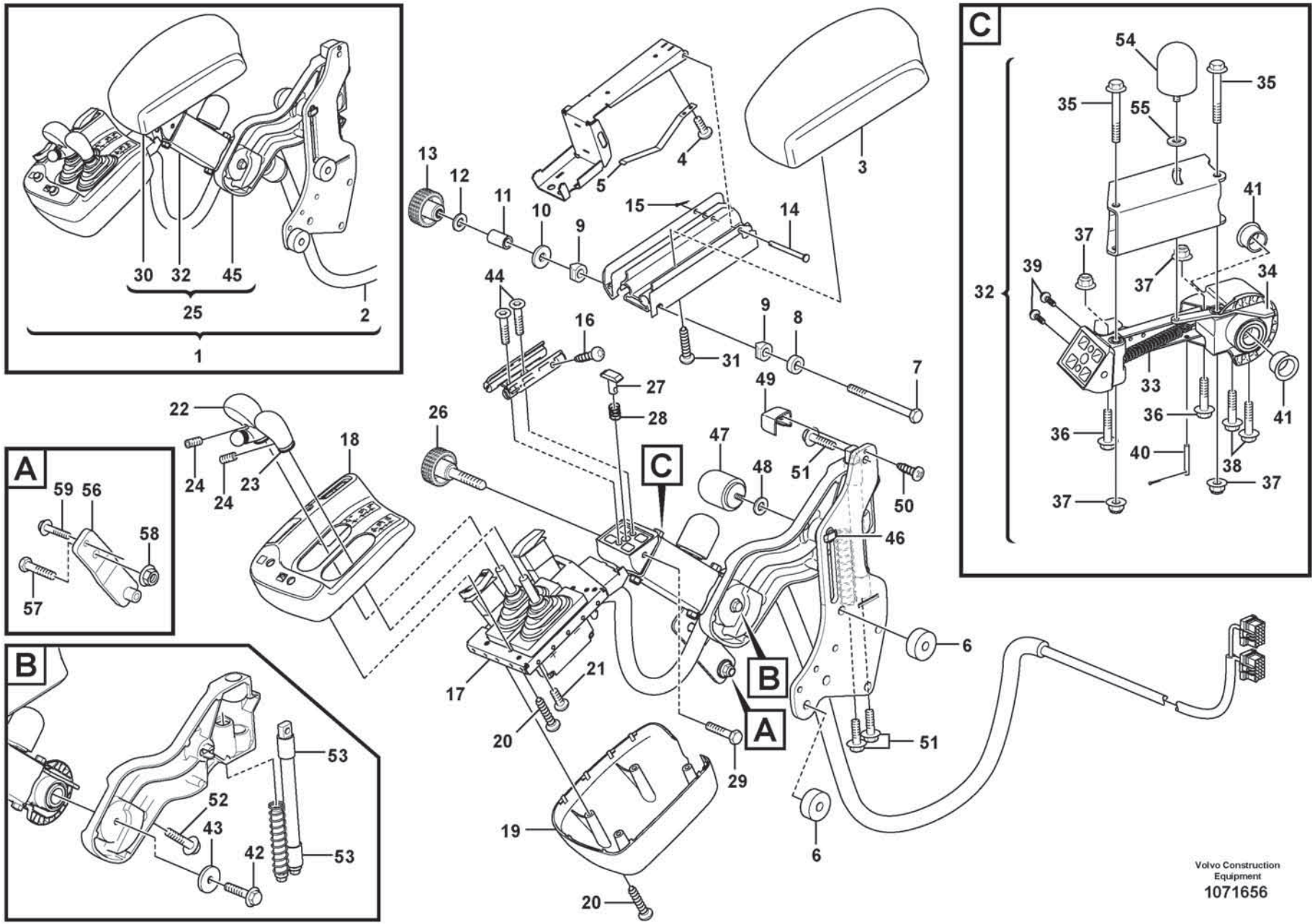
A
B
C
1
2
3
4
5
6
7
8
9
10
11
12
13
14
15
16
17
18
19
20
21
22
23
24
25
26
27
28
29
30
31
32
33
34
35
36
37
38
39
40
41
42
43
44
45
46
47
48
49
50
51
52
53
54
55
56
57
58
59
Volvo Construction Equipment
1071656

Fig.	Part No.	Quantity 1	2	3	PS	KIT	Description	Denominación	Denominação	Dénomination	Notes
1	VOE 17270251	1					Arm rest	Reposabrazos	Descansa-braço	Accoudoir	
2	VOE 15197308	1					•Wiring harness	•Manojo cables	•Chicote cabos	•Faisceau de câbles	
3	VOE 166709937	1					•Arm Rest	•Reposabrazos	•Apoio de braço	•Accoudoir	
4	VOE 969467	2					•Six point socket screw	•Racor de seis dientes	•Paraf soquete sext	•Vis à 6 pans creux	
5	VOE 11429092	1					•Leaf spring	•Ballesta	•Feixe de mola	•Ressort à lames	
6	VOE 60113604	2					•Spacer sleeve	•Manguito distanciador	•Luva espaçadora	•Douille entretoise	
7	VOE 60112546	1					•Hexagon screw	•Tornillo hexagonal	•Parafuso sextavado	•Vis à tête hexagonale	
8	VOE 11429082	1					•Bushing	•Casquillo	•Bucha	•Bague	
9	VOE 11429080	2					•Bushing	•Casquillo	•Bucha	•Bague	
10	VOE 60110304	1					•Washer	•Arandela	•Arruela	•Rondelle	
11	VOE 15007593	1					•Bushing	•Casquillo	•Bucha	•Bague	
12	VOE 60113297	1					•Washer	•Arandela	•Arruela	•Rondelle	
13	VOE 11429093	1					•Knob	•Volante	•Botão	•Bouton	
14	VOE 964841	1					•Clevis pin	•Perno pasador hendido	•Pino do garfo	•Boulon à trou goupille	
15	VOE 907816	1					•Split pin	•Pasador hendido	•Chaveta fendida	•Goupille fendue	
16	VOE 60112305	4					•Six point socket screw	•Racor de seis dientes	•Paraf soquete sext	•Vis à 6 pans creux	
17	VOE 11164937	1					•Support frame	•Brazo de empuje	•Apoio estrutural	•Châssis-porteur	
18	VOE 17248746	1					•Cover	•Capó	•Capô	•Capot	
19	VOE 11164936	1					•Cover	•Capó	•Capô	•Capot	
20	VOE 60112304	6					•Six point socket screw	•Racor de seis dientes	•Paraf soquete sext	•Vis à 6 pans creux	
21	VOE 60112130	8					•Six point socket screw	•Racor de seis dientes	•Paraf soquete sext	•Vis à 6 pans creux	
22	VOE 11429099	1					•Knob	•Botón	•Botão	•Bouton	
23	VOE 15008405	1					•Knob	•Volante	•Botão	•Bouton	
24	VOE 967308	2					•Set screw	•Tornillo tope	•Parafuso batente	•Vis butée	
25	VOE 9090 199	1					•Arm Rest	•Reposabrazos	•Apoio de braço	•Accoudoir	
26	VOE 15020249	1					••Locking knob	••Botón de cierre	••Botão de segurança	••Bouton de blocage	
27	VOE 11429087	1					••Lock brace	••Brazo de seguridad	••Braço de travamento	••Étrier verrouillage	
28	VOE 11429090	1					••Spring	••Resorte	••Mola	••Ressort	
29	VOE 997489	1					••Six point socket screw	••Racor de seis dientes	••Paraf soquete sext	••Vis à 6 pans creux	
30	VOE 16670937	1					••Arm rest	••Reposabrazos	••Descansa-braço	••Accoudoir	
31	VOE 969464	4					•••Six point socket screw	•••Racor de seis dientes	•••Paraf soquete sext	•••Vis à 6 pans creux	

1		**CDC - steering, arm rest with fitting parts** **CDC - dirección, reposabrazos con accesorios de montaje** **Direção CDC, apoio de braço com peças acessórias** **CDC - direction, accoudoir avec pièces de montage**	Catalogue id **20803**	Group **882**
2				
3			Illustr. No **1071656**	Section **700**
4				
5		**86185**	Issue **20053797-A**	Page **1037**

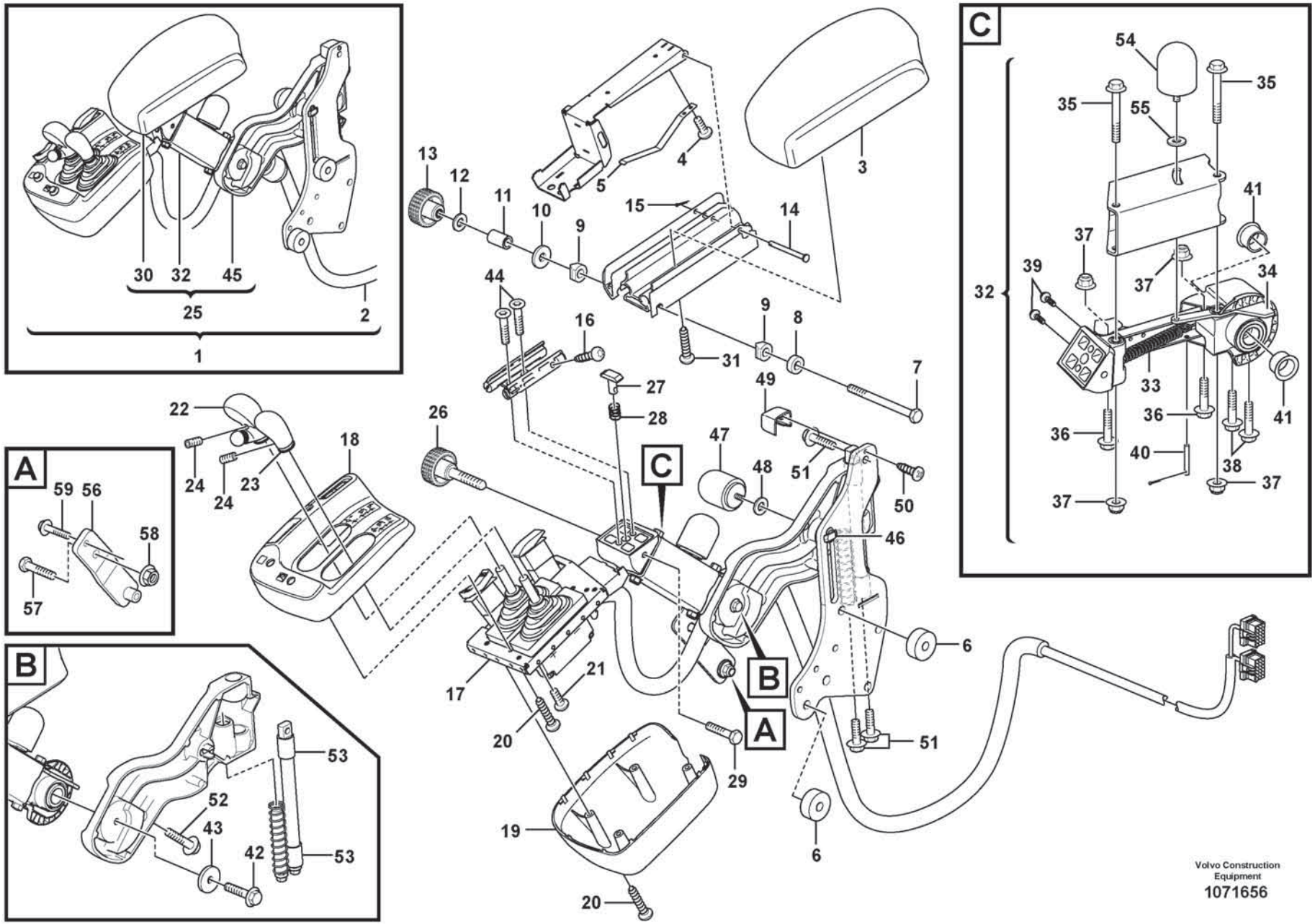
A
B
C
1
2
3
4
5
6
7
8
9
10
11
12
13
14
15
16
17
18
19
20
21
22
23
24
25
26
27
28
29
30
31
32
33
34
35
36
37
38
39
40
41
42
43
44
45
46
47
48
49
50
51
52
53
54
55
56
57
58
59
Volvo Construction Equipment
1071656

Fig.	Part No.	Quantity 1	2	3	PS	KIT	Description	Denominación	Denominação	Dénomination	Notes
32	VOE 17273460	1					••Release mechanism	••Mecanismo liberador	••Mecanismo liberador	••Dispositif d'inclinaison	
33	VOE 11164989	1					•••Spring	•••Resorte	•••Mola	•••Ressort	
34	VOE 17231493	1					•••Lock arm	•••Brazo bloqueo	•••Braço bloqueio	•••Bras verrouillage	
35	VOE 60113090	2					•••Flange screw	•••Tornillo embridado	•••Parafuso flangeado	•••Vis à embase	
36	VOE 60113084	2					•••Flange screw	•••Tornillo embridado	•••Parafuso flangeado	•••Vis à embase	
37	VOE 19000102	4					•••Flange lock nut	•••Contratuerca embridada	•••Contra porca flange	•••Contre-écrou à embase	
38	VOE 60113074	2					•••Flange screw	•••Tornillo embridado	•••Parafuso flangeado	•••Vis à embase	
39	VOE 60112097	2					•••Six point socket screw	•••Racor de seis dientes	•••Paraf soquete sext	•••Vis à 6 pans creux	
40	VOE 964946	1					•••Split pin	•••Pasador hendido	•••Chaveta fendida	•••Goupille fendue	
41	VOE 11164775	2					•••Bushing	•••Casquillo	•••Bucha	•••Bague	
42	VOE 60113084	1					••Flange screw	••Tornillo embridado	••Parafuso flangeado	••Vis à embase	
43	VOE 15084764	1					••Washer	••Arandela	••Arruela	••Rondelle	
44	VOE 60110093	2					••Six point socket screw	••Racor de seis dientes	••Paraf soquete sext	••Vis à 6 pans creux	
45	VOE 11164958	1					••Attaching arm	••Brazo de fijación	••Braço fixação	••Bras d'ancrage	
46	VOE 11164767	1					•••Lock brace	•••Brazo de seguridad	•••Braço de travamento	•••Étrier verrouillage	
47	VOE 11164780	1					•••Knob	•••Volante	•••Botão	•••Bouton	
48	VOE 60113297	1					•••Washer	•••Arandela	•••Arruela	•••Rondelle	
49	VOE 11412841	1					•••Cover	•••Capó	•••Capô	•••Capot	
50	VOE 60112304	1					•••Six point socket screw	•••Racor de seis dientes	•••Paraf soquete sext	•••Vis à 6 pans creux	
51	VOE 60113080	3					•••Flange screw	•••Tornillo embridado	•••Parafuso flangeado	•••Vis à embase	
52	VOE 60113096	1					•••Flange screw	•••Tornillo embridado	•••Parafuso flangeado	•••Vis à embase	
53	VOE 11164763	2					•••Bushing	•••Casquillo	•••Bucha	•••Bague	
54	VOE 11164780	1					•Knob	•Volante	•Botão	•Bouton	
55	VOE 60113297	1					•Washer	•Arandela	•Arruela	•Rondelle	
56	VOE 17483038						Attaching plate	Chapa de fijación	Chapa fixação	Tôle de fixation	

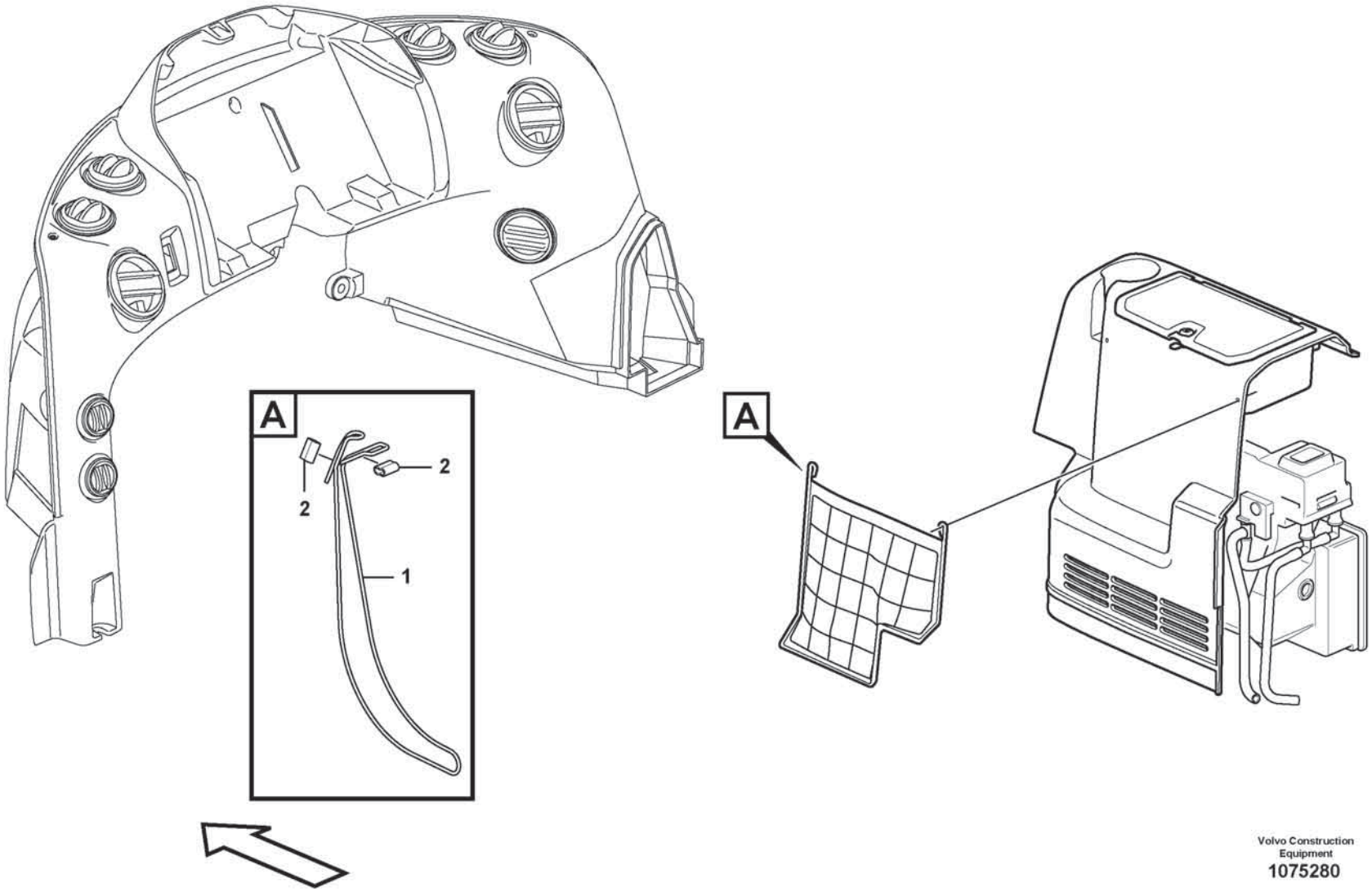

Volvo Construction Equipment
1075280

Fig.	Part No.	Quantity 1	2	3	PS	KIT	Description	Denominación	Denominação	Dénomination	Notes
1	VOE 11193448	1					Cable	Cable	Cabo	Câble	
2	VOE 11193449	2					Clamp	Abrazadera	Braçadeira	Collier serrage	

1		**Interior equipment, cab** **Equipo interior, cabina** **Equipamento interior, cabine** **Equipement interieur, cabine**	Catalogue id **20803**	Group **882**
2				
3			Illustr. No **1075280**	Section **1300**
4				
5		**84419**	Issue **20053797-A**	Page **1041**

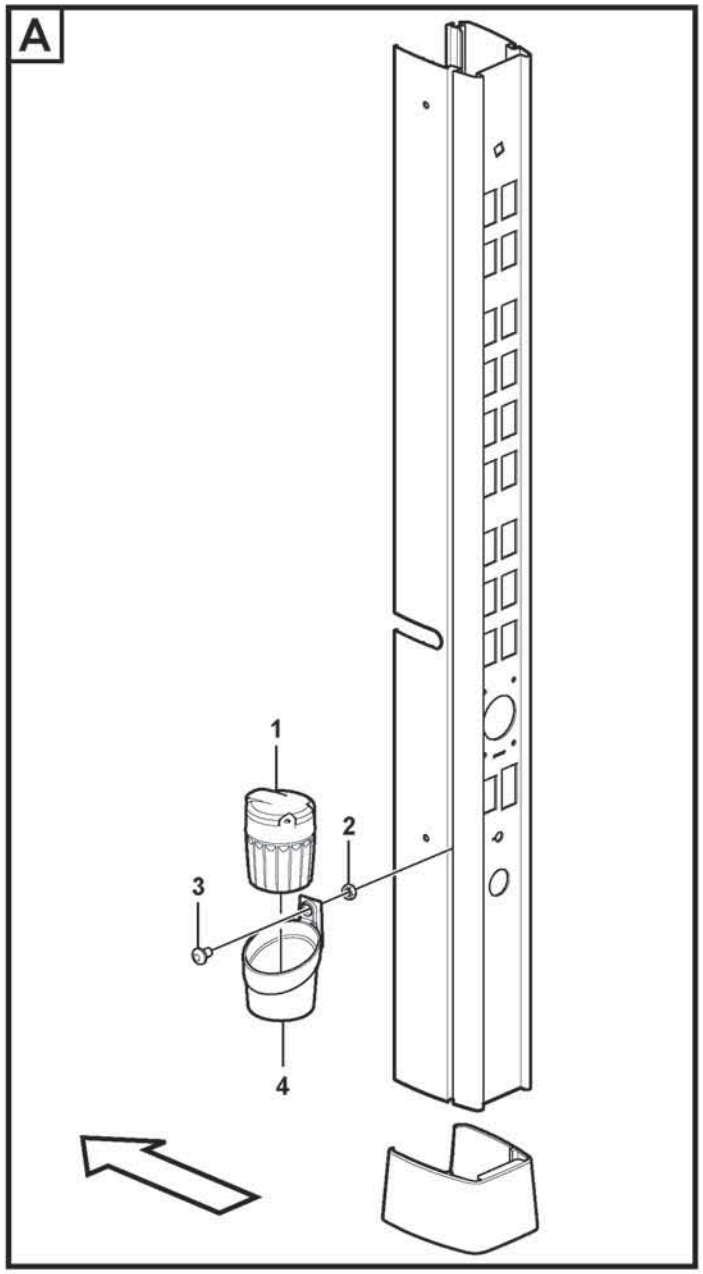

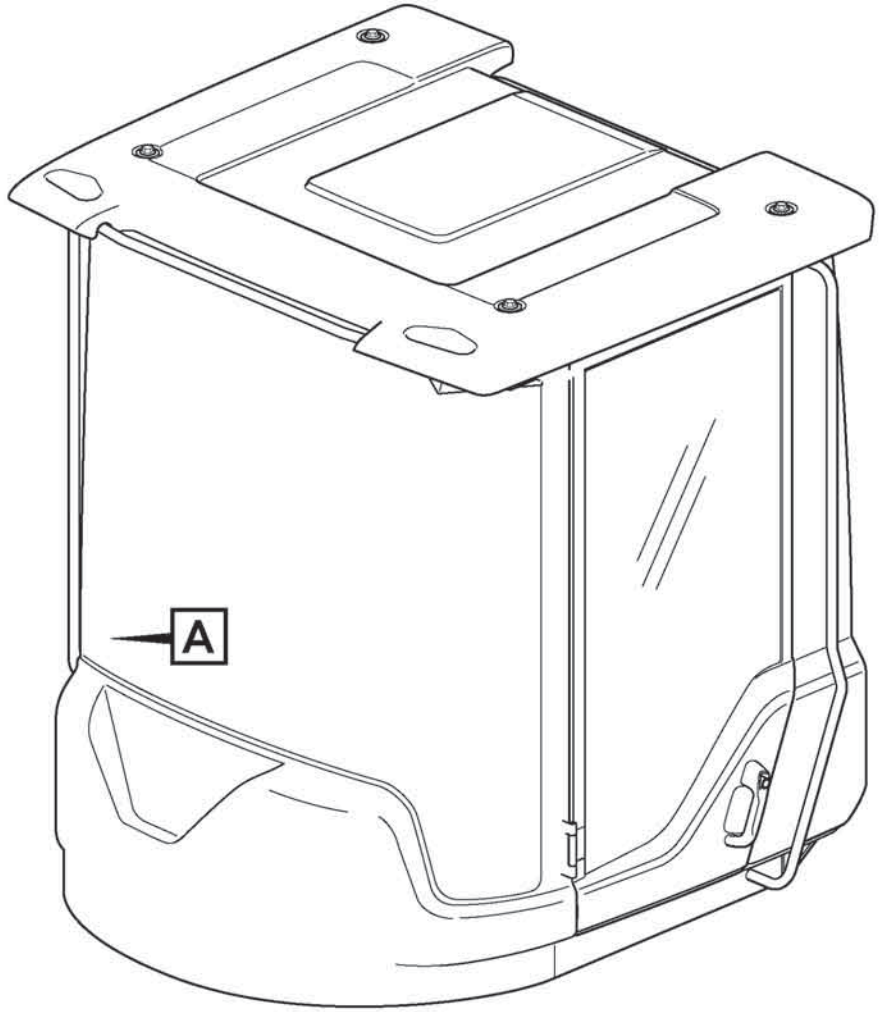

Volvo Construction Equipment
1075337

Fig.	Part No.	Quantity 1	2	3	PS	KIT	Description	Denominación	Denominação	Dénomination	Notes
1	**VOE 14542410**	1					Ashtray	Cenicero	Cinzeiro	Cendrier	
2	**VOE 997405**	1					Hexagon nut	Tuerca hexagonal	Porca sextavada	Écrou hexagonal	
3	**VOE 601101198**	1					Six point socket screw	Racor 6-dientes	Parafuso sextavado	Vis creuse de 6	
4	**VOE 11444300**	1					Retainer	Soporte	Retentor	Retenue	

1		**Ashtray** **Cenicero** **Cendrier**	Catalogue id **20803**	Group **882**
2				
3			Illustr. No **1075337**	Section **1400**
4				
5		**86391**	Issue **20053797-A**	Page **1043**

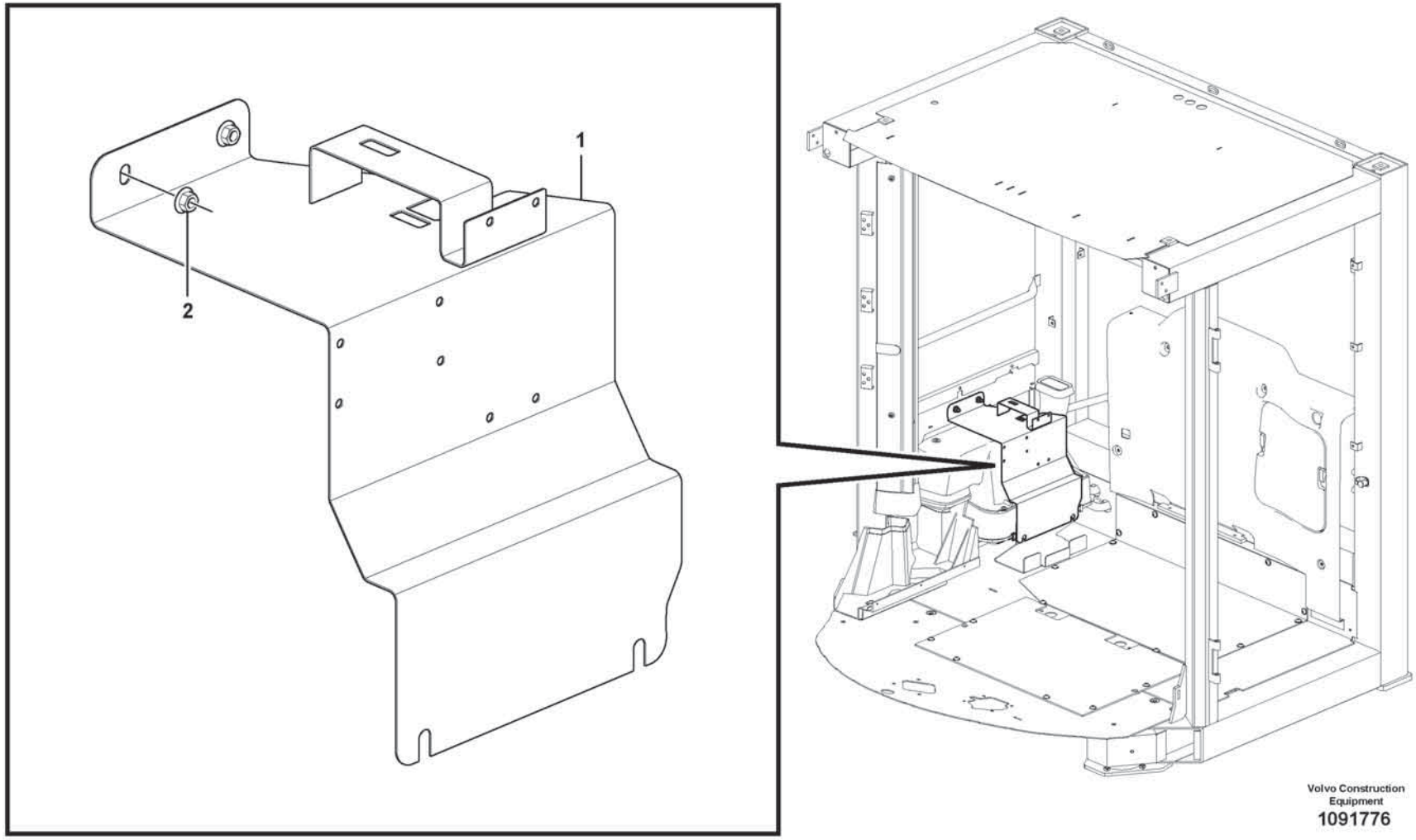

Volvo Construction Equipment

1091776

Fig.	Part No.	Quantity 1	2	3	PS	KIT	Description	Denominación	Denominação	Dénomination	Notes
1		1			NS		Bracket	Consola	Suporte	Console	
2	**VOE 60113167**	2					Flange lock nut	Contratuerca embridada	Contra porca flange	Contre-écrou à embase	

1		**Bracket** **Soporte** **Support**	Catalogue id **20803**	Group **882**
2				
3			Illustr. No **1091776**	Section **1500**
4				
5		**86832**	Issue **20053797-A**	Page **1045**

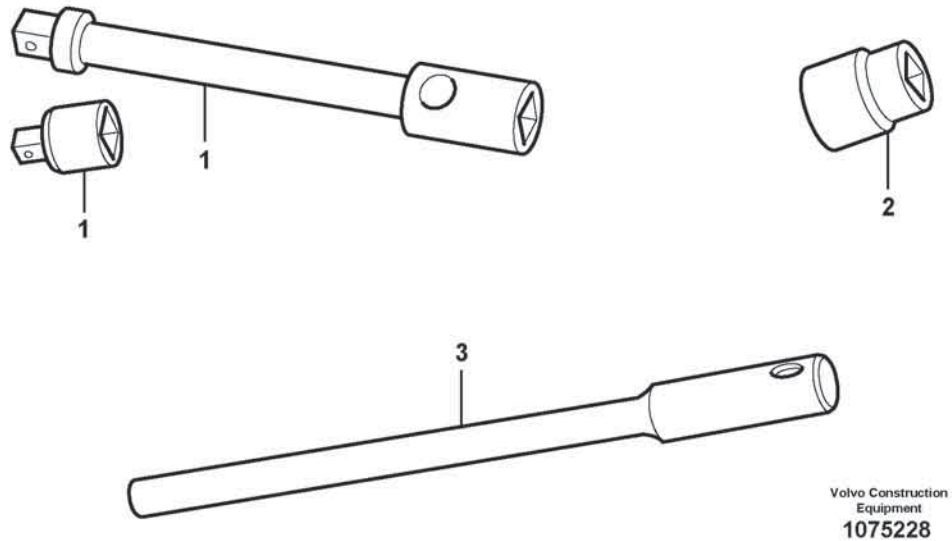

Volvo Construction Equipment

1075228

Fig.	Part No.	Quantity 1	2	3	PS	KIT	Description	Denominación	Denominação	Dénomination	Notes
1	**VOE 13962298**	1					Extension	Prolongador	Extensão	Allonge	
2	**VOE 962305**	1					Socket wrench	Manguito de llave	Chave de caixa	Prise douille	
3	**VOE 4854513**	1					Handle	Mango	Manopla	Poignée	

1		**Tools** **Herramientas** **Ferramentas** **Outillage**	Catalogue id **20803**	Group **896**
2				
3			Illustr. No **1075228**	Section **100**
4				
5		**90007**	Issue **20053797-A**	Page **1047**

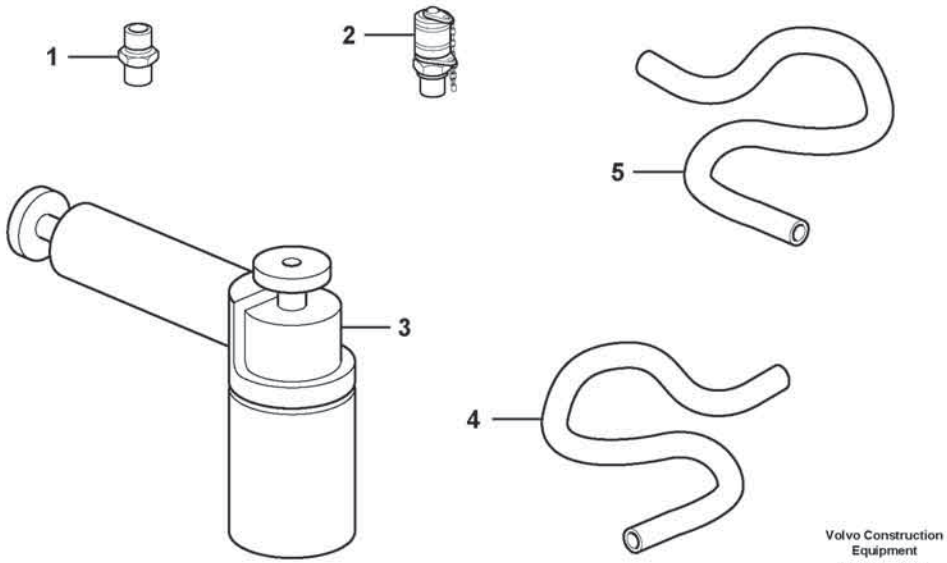

Volvo Construction Equipment

1075232

Fig.	Part No.	Quantity 1	2	3	PS	KIT	Description	Denominación	Denominação	Dénomination	Notes
1	**VOE 13933856**	1					Nipple	Niple	Niple	Raccord	
	VOE 967749	1					•O-ring	•Anillo tórico	•Anel-o	•Joint torique	
2	**VOE 936780**	1					Testing nipple	Niple de medición	Niple de teste	Raccord contrôle	
3	**VOE 11411003**	1					Vacuum pump	Bomba de vacío	Bomba de vácuo	Pompe à vide	
4	**VOE 941363**	REQ					Hose	Manguera	Mangueira	Flexible	L = 500 mm
5	**VOE 14025152**	1					Hose	Manguera	Mangueira	Flexible	

1		**Tools** **Herramientas** **Ferramentas** **Outillage**	Catalogue id **20803**	Group **896**
2				
3			Illustr. No **1075232**	Section **200**
4				
5		**85362**	Issue **20053797-A**	Page **1049**

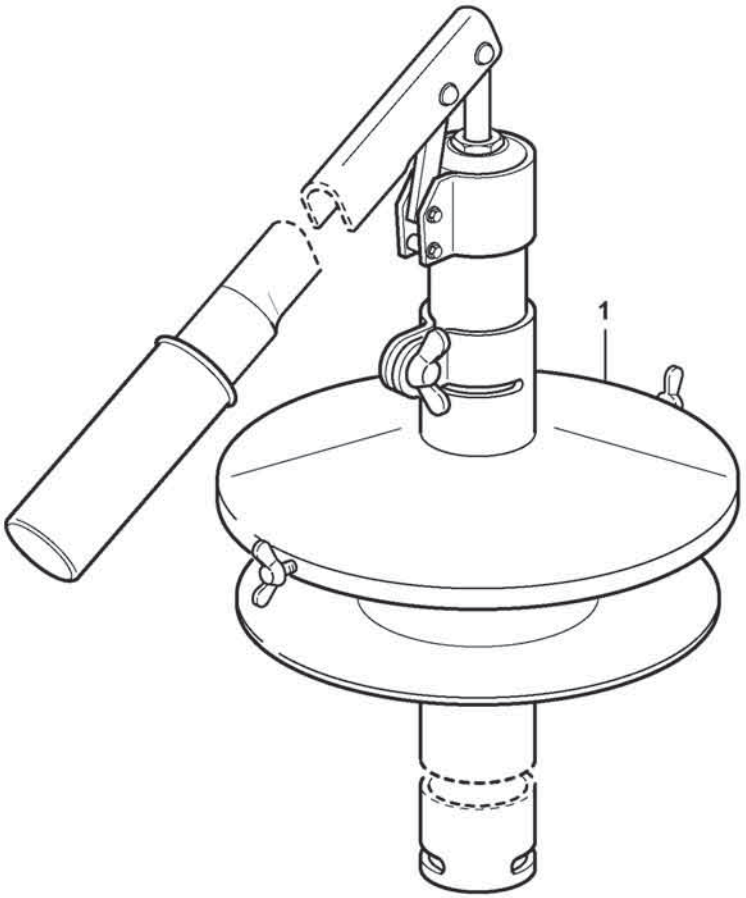
1

Fig.	Part No.	Quantity 1	2	3	PS	KIT	Description	Denominación	Denominação	Dénomination	Notes
1	VOE 16888132	1					Hand pump	Bomba manual	Bomba manual	Pompe à main	

1		**Pump** **Bomba** **Bomba** **Pompe**	Catalogue id **20803**	Group **896**
2				
3			Illustr. No **1084461**	Section **300**
4				
5		**93988**	Issue **20053797-A**	Page **1051**

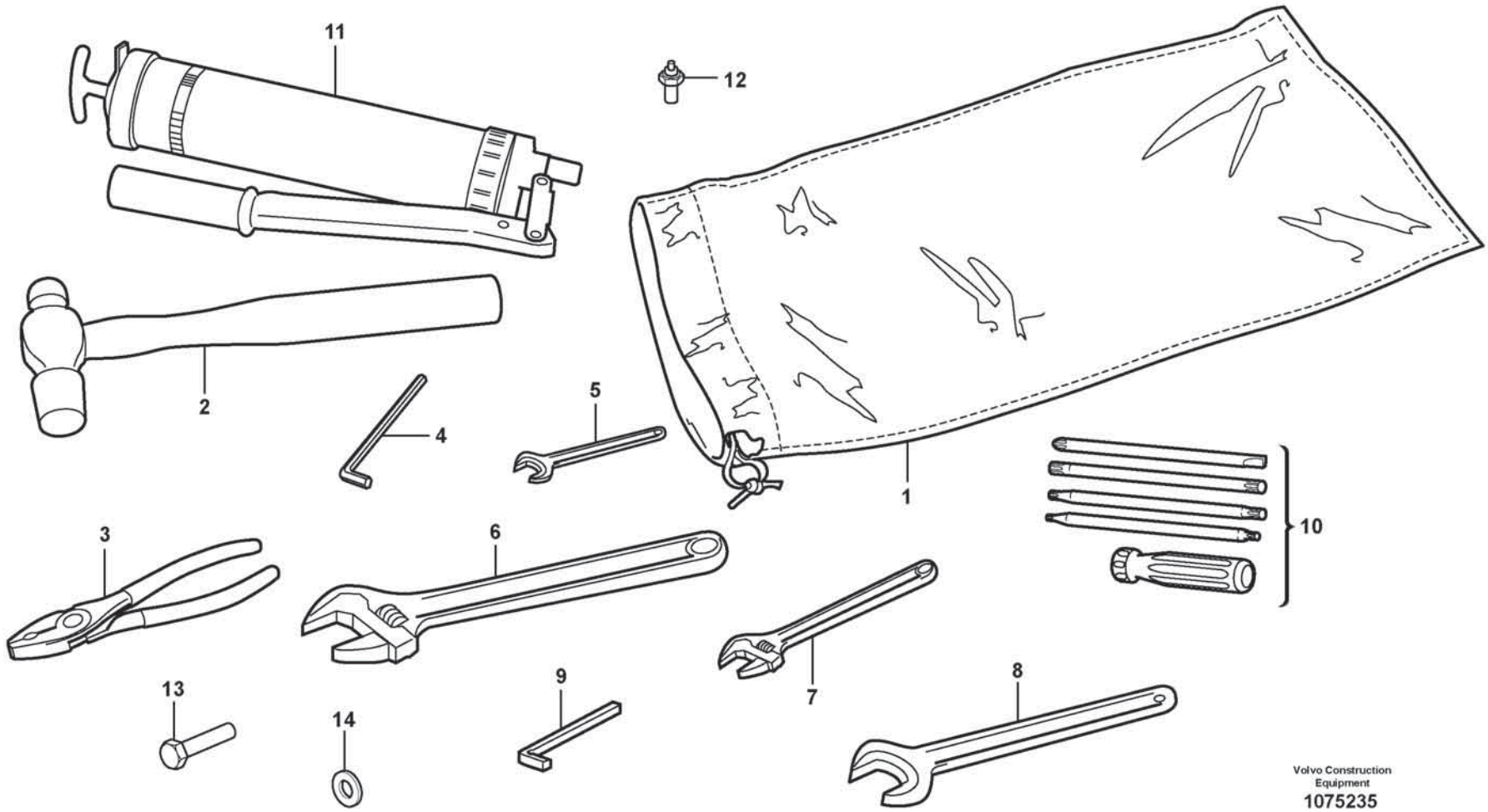
11
12
2
4
5
1
10
3
6
7
8
13
14
9
Volvo Construction
Equipment
1075235

Fig.	Part No.	Quantity 1	2	3	PS	KIT	Description	Denominación	Denominação	Dénomination	Notes
1	**VOE 11431196**	1					Tool bag	Estuche herramientas	Estojo ferramentas	Sacoche porte-outils	
2	**VOE 13962213**	1					Ball peen hammer	Martillo bola	Martelo de bola-pena	Marteau à panne ronde	
3	**VOE 13962033**	1					Pliers	Alicates	Alicate	Pince	
4	**VOE 914003**	1					Allen key	Llave hexagonal	Chave p/ sext inte	Clé hexagonale mate	
5	**VOE 6611274**	1					Key	Llave	Chave	Clé	
6	**VOE 11180050**	1					Adjustable spanner	Llave ajustable	Chave ajustável	Clé à molette	
7	**VOE 11180049**	1					Adjustable spanner	Llave ajustable	Chave ajustável	Clé à molette	
8	**VOE 13962075**	1					Spanner	Llave	Chave	Clé	
9	**VOE 190708**	1					Square spanner	Llave cuadrada	Chave de boca quadrada	Clé carrée	
10	**VOE 11026287**	1					Combination screwdriver	Destornillador combinado	Chave de fenda combinada	Tournevis combiné	
11	**VOE 784301**	1					Lubricating gun	Jeringa de engrase	Pistola de lubrificação	Pistolet graisse	
12	**VOE 6633616**	1					Nipple	Niple	Niple	Raccord	
13	**VOE 997442**	3					Hexagon screw	Tornillo hexagonal	Parafuso sextavado	Vis à tête hexagonale	
14	**VOE 7018665**	3					Gasket	Junta	Junta	Joint	

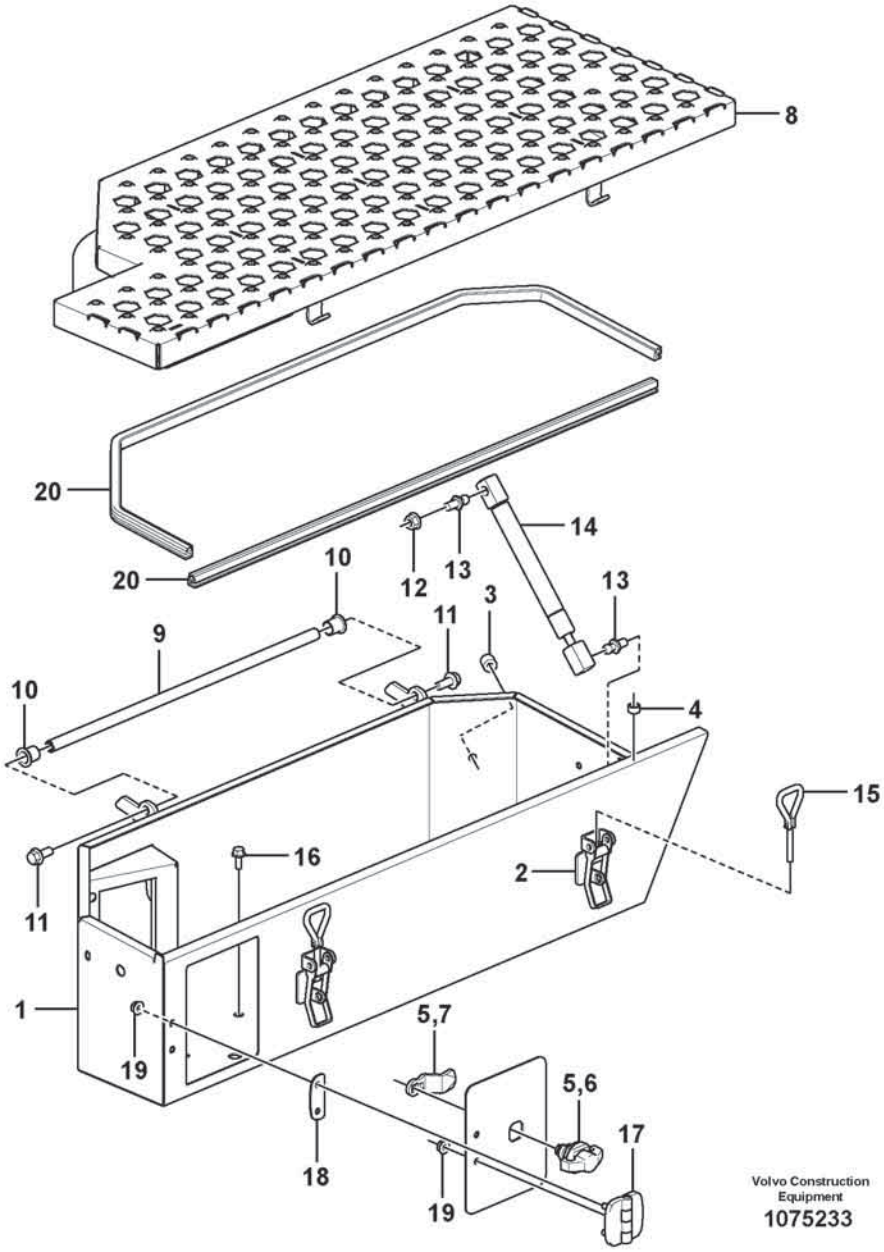
8
20
20
14
12
13
10
13
3
11
9
10
4
15
16
2
11
1
19
5,7
5,6
17
18
19
Volvo Construction Equipment
1075233

Fig.	Part No.	Quantity 1	2	3	PS	KIT	Description	Denominación	Denominação	Dénomination	Notes
	VOE 16872377	1					Tool box	Caja herramientas	Caixa de ferramentas	Caisse à outils	
1	**VOE 16857158**	1					•Tool box	•Caja herramientas	•Caixa de ferramentas	•Caisse à outils	
2	**VOE 11015639**	2					••Eccentric lock	••Cerradura excéntrica	••Trava excêntrica	••Verrou excentrique	
3	**VOE 11113262**	1					••Set ring	••Anillo montaje	••Anel montagem	••Butée	
4	**VOE 930415**	1					••Spacer ring	••Anillo distanciador	••Anel espaçador	••Bague entretoise	
5	**VOE 15108249**	1					•Locking device	•Dispositivo cierre	•Dispositivo de fechamento	•Dispositif de verrouillage	
6	**VOE 15097868**	1					••Lock handle	••Manilla	••Manopla trava	••Poignée verrouillage	
7	**VOE 15108226**	1					••Latch	••Pestillo	••Lingueta	••Loquet	
8	**VOE 16827204**	1					•Lid	•Tapa	•Tampa	•Porte	
9	**VOE 15156387**	1					•Shaft	•Eje	•Eixo	•Arbre	
10	**VOE 1588548**	2					•Bushing	•Casquillo	•Bucha	•Bague	
11	**VOE 60113080**	2					•Flange screw	•Tornillo embridado	•Parafuso flangeado	•Vis à embase	
12	**VOE 60113140**	1					•Flange nut	•Tuerca embridada	•Porca flangeada	•Écrou à embase	
13	**VOE 15140510**	2					•Ball stud	•Perno bola	•Pino esférico	•Boulon articulation	
14	**VOE 11400816**	2					•Gas spring	•Resorte a gas	•Mola a gás	•Ressort gaz	
15	**VOE 11015638**	2					•Eye bolt	•Ojo tornillo	•Parafuso olhal	•Vis oeillet	
16	**VOE 60113069**	1					•Flange screw	•Tornillo embridado	•Parafuso flangeado	•Vis à embase	
17	**VOE 15108148**	1					•Hinge	•Bisagra	•Dobradiça	•Charnière	
18	**VOE 15109319**	1					•Plate	•Chapa	•Chapa	•Tôle	
19	**VOE 60113166**	4					•Flange lock nut	•Contratuerca embridada	•Contra porca flange	•Contre-écrou à embase	
20	**VOE 15179279**	REQ					•Sealing strip	•Moldura retén	•Friso de vedação	•Bande d'étanchéité	L = 1670 mm

1		**Tool box** **Caja herramientas** **Caixa de ferramenta** **Caisse á outils**	Catalogue id **20803**	Group **896**
2				
3			Illustr. No **1075233**	Section **500**
4				
5			Issue **20053797-A**	Page **1055**

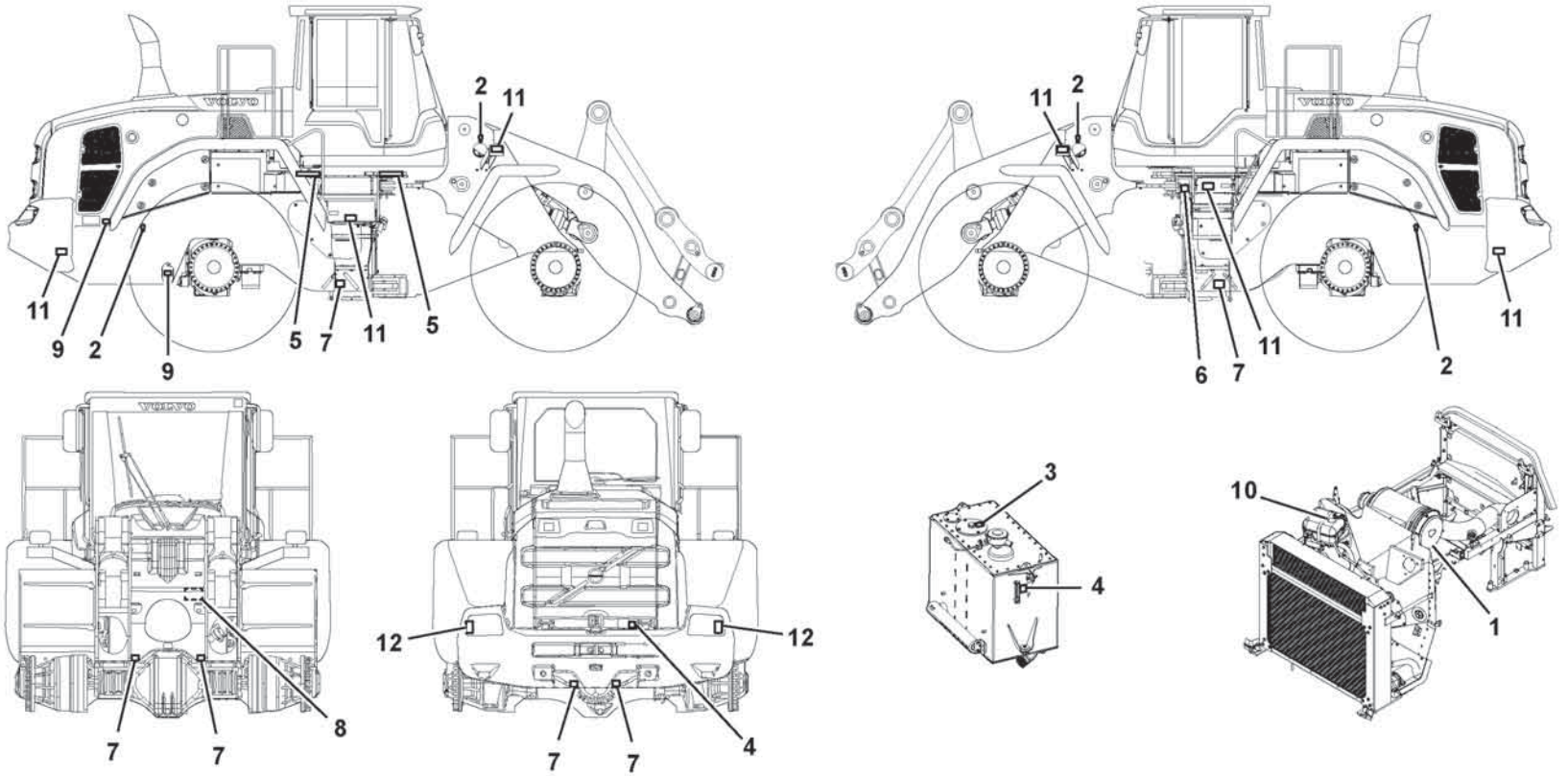

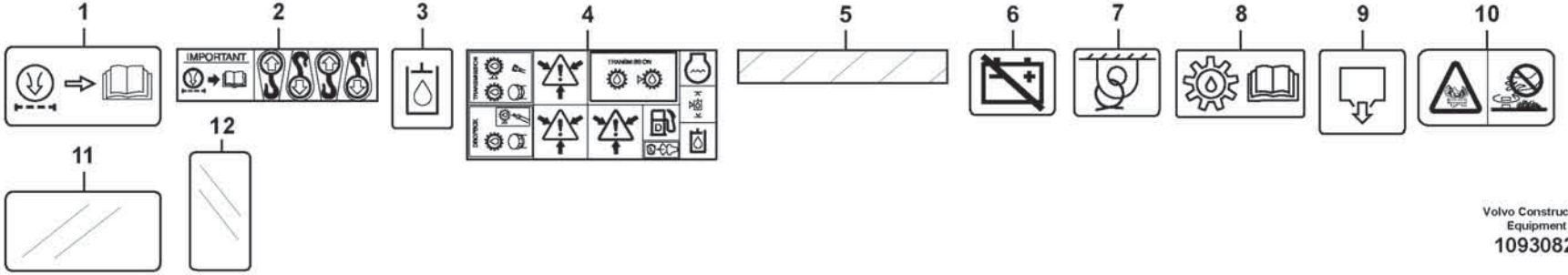

Volvo Construction Equipment
1093082

Fig.	Part No.	Quantity 1	2	3	PS	KIT	Description	Denominación	Denominação	Dénomination	Notes
1	**VOE 16897616**	1					Decal	Calcomanía	Decalque	Autocollant	
2	**VOE 11004094**	1					Decal	Calcomanía	Decalque	Autocollant	
3	**VOE 4948103**	1					Decal	Calcomanía	Decalque	Autocollant	
4	**VOE 11003865**	1					Decal	Calcomanía	Decalque	Autocollant	
5	**VOE 16860048**	2					Decal	Calcomanía	Decalque	Autocollant	
6	**VOE 11026729**	1					Decal	Calcomanía	Decalque	Autocollant	
7	**VOE 11026730**	6					Decal	Calcomanía	Decalque	Autocollant	
8	**VOE 16901577**	1					Decal	Calcomanía	Decalque	Autocollant	
9	**VOE 16897472**	2					Decal	Calcomanía	Decalque	Autocollant	
10	**VOE 14700547**	1					Decal	Calcomanía	Decalque	Autocollant	
11	**VOE 1578835**	6					Reflector	Reflector	Refletor	Catadioptre	
12	**VOE 11039276**	2					Reflector	Reflector	Refletor	Catadioptre	

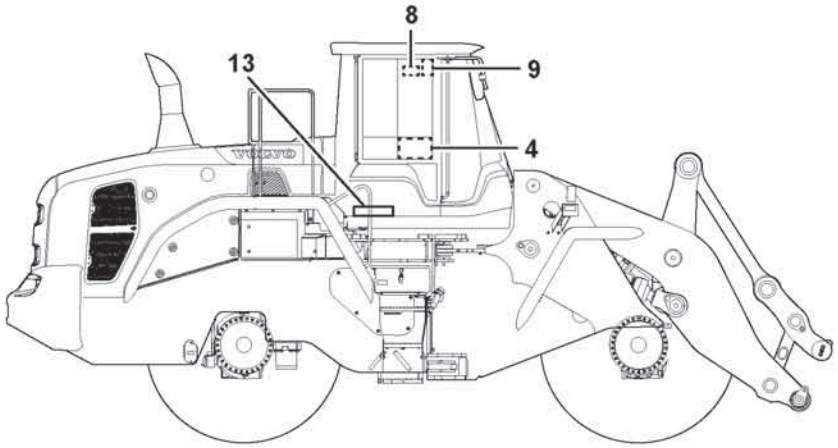

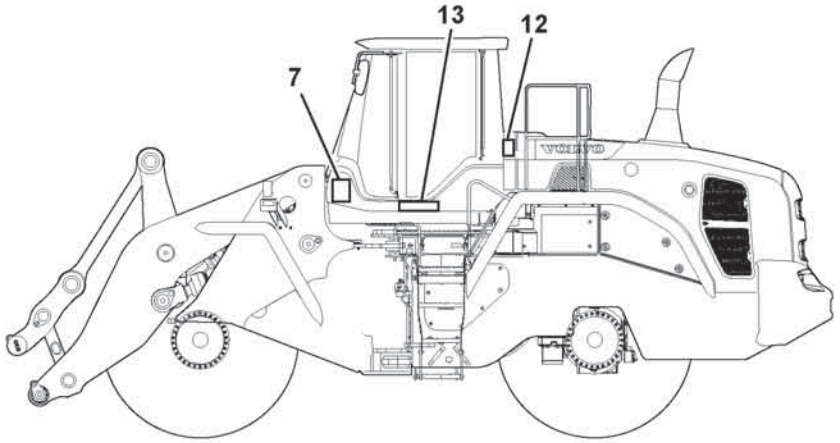

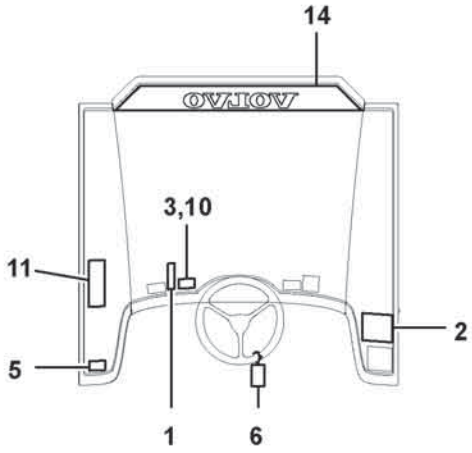

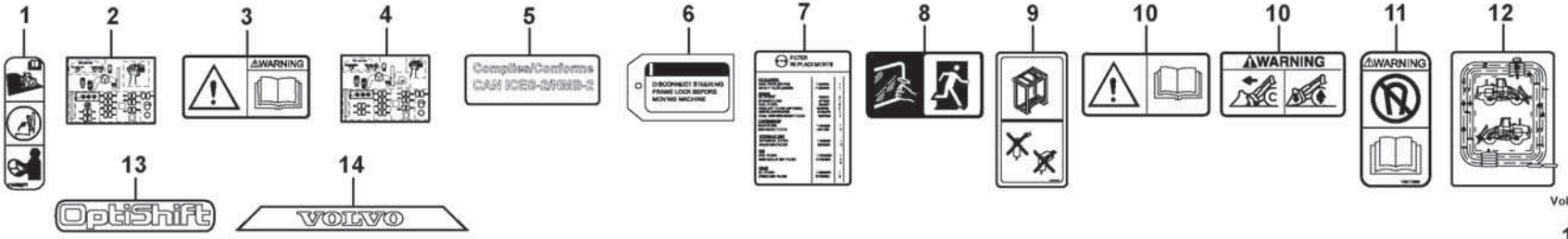

Volvo Construction Equipment

1093299

Fig.	Part No.	Quantity 1	2	3	PS	KIT	Description	Denominación	Denominação	Dénomination	Notes
1	**VOE 11445277**	1					Decal	Calcomanía	Decalque	Autocollant	87024
2	**VOE 17405536**	1					Decal	Calcomanía	Decalque	Autocollant	86374, 86377
3	**VOE 13935003**	1					Warning decal	Calcomanía advertencia	Decalque advertência	Autocollant d'avertissement	85715, 86374, 86377
4	**VOE 17405539**	1					Decal	Calcomanía	Decalque	Autocollant	86374
5	**VOE 12833278**	1					Label	Etiqueta	Etiqueta	Étiquette	86374, 86377
6	**VOE 4952170**	1					Decal	Calcomanía	Decalque	Autocollant	86377
6	**VOE 11180472**	1					Sign	Letrero	Letreiro	Enseigne	86374
7	**VOE 16869802**	1					Decal	Calcomanía	Decalque	Autocollant	86374
7	**VOE 16869801**	1					Decal	Calcomanía	Decalque	Autocollant	86377
8	**VOE 11116814**	1					Decal	Calcomanía	Decalque	Autocollant	11294119
9	**VOE 11164639**	1					Decal	Calcomanía	Decalque	Autocollant	11294119
10	**VOE 15048315**	1					Warning decal	Calcomanía advertencia	Decalque advertência	Autocollant d'avertissement	11294119
10	**VOE 16207444**	1					Warning decal	Calcomanía advertencia	Decalque advertência	Autocollant d'avertissement	86842, 86843, 86844
11	**VOE 15011966**	1					Decal	Calcomanía	Decalque	Autocollant	11294119
12	**VOE 17405847**	1					Decal	Calcomanía	Decalque	Autocollant	11294119
13	**VOE 15176100**	2					Decal	Calcomanía	Decalque	Autocollant	11294119
14	**VOE 11412209**	1					Decal	Calcomanía	Decalque	Autocollant	11294119

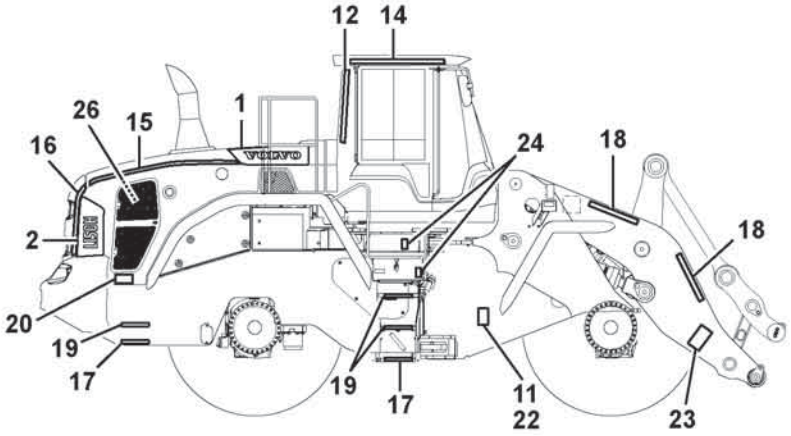

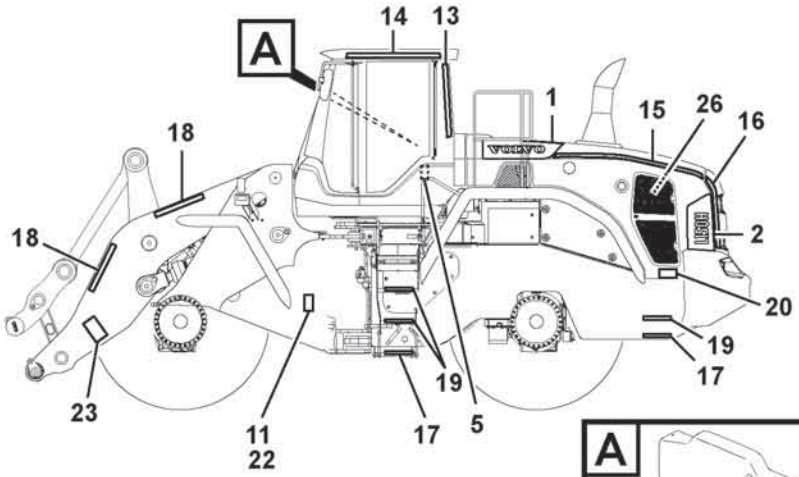

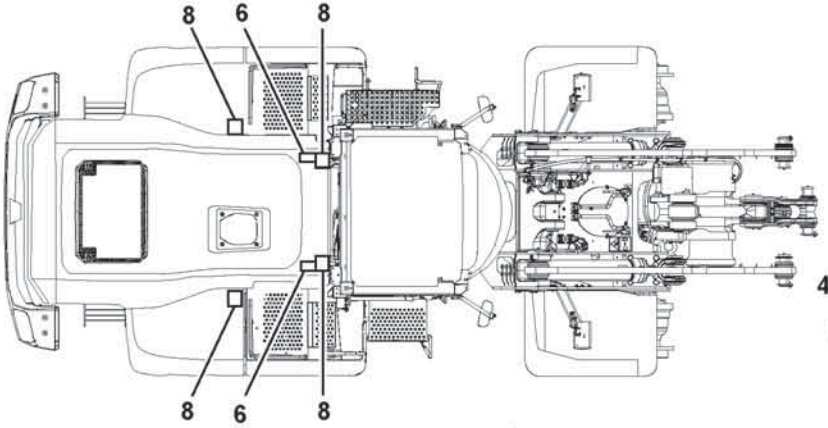

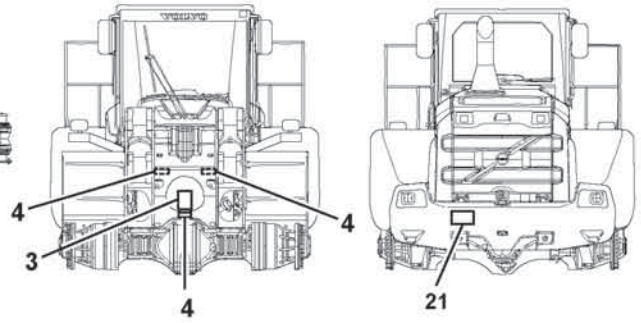

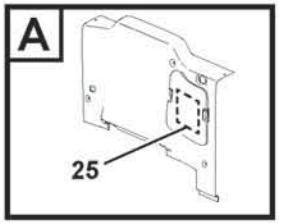

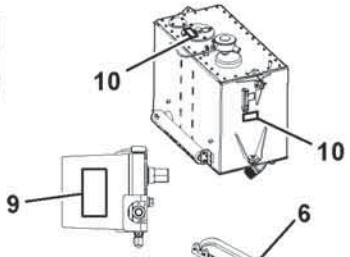

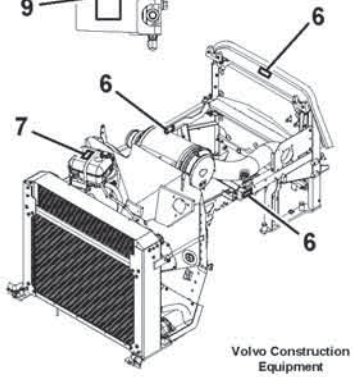

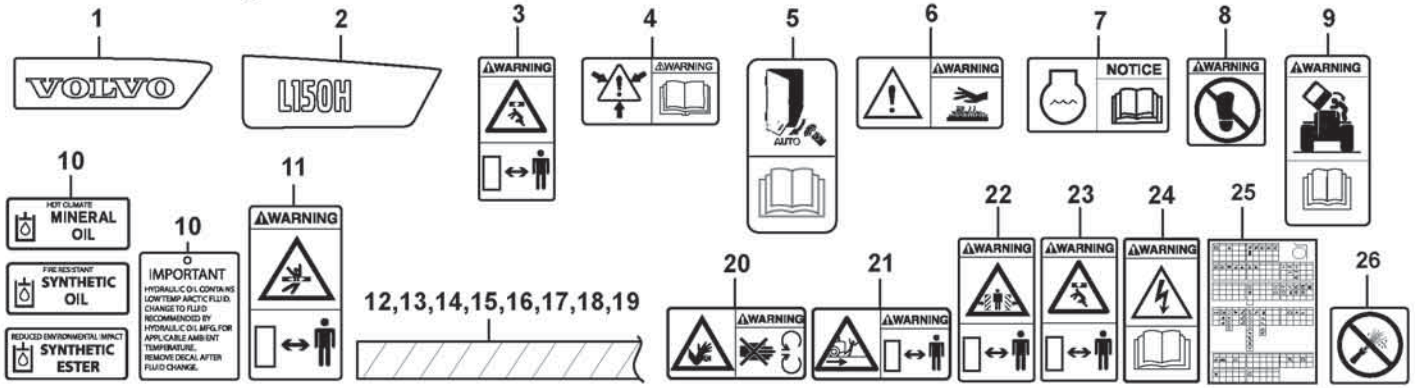

Volvo Construction Equipment

1093298

Fig.	Part No.	Quantity 1	2	3	PS	KIT	Description	Denominación	Denominação	Dénomination	Notes
1	VOE 16855697	1					Decal	Calcomanía	Decalque	Autocollant	86157 RH
1	VOE 16861093	1					Decal	Calcomanía	Decalque	Autocollant	86162 RH
1	VOE 16855696	1					Decal	Calcomanía	Decalque	Autocollant	86157 LH
1	VOE 16861087	1					Decal	Calcomanía	Decalque	Autocollant	86162 LH
2	VOE 16855421	1					Decal	Calcomanía	Decalque	Autocollant	86157 RH
2	VOE 16858878	1					Decal	Calcomanía	Decalque	Autocollant	86162 RH
2	VOE 16855419	1					Decal	Calcomanía	Decalque	Autocollant	86157 LH
2	VOE 16858873	1					Decal	Calcomanía	Decalque	Autocollant	86162 LH
3	VOE 16901339	1					Safety decal	Calcomanía de seguridad	Decalque de segurança	Autocollant de sécurité	86194
4	VOE 16902962	3					Safety decal	Calcomanía de seguridad	Decalque de segurança	Autocollant de sécurité	86374, 86377
4	VOE 16901534	3					Safety decal	Calcomanía de seguridad	Decalque de segurança	Autocollant de sécurité	86194
5	VOE 17273889	1					Decal	Calcomanía	Decalque	Autocollant	86154, 86155
5	VOE 17309879	1					Decal	Calcomanía	Decalque	Autocollant	86275
6	VOE 16901391	5					Safety decal	Calcomanía de seguridad	Decalque de segurança	Autocollant de sécurité	86194
6	VOE 14531179	5					Sign	Letrero	Letreiro	Enseigne	86374, 86377
7	VOE 16902967	1					Safety decal	Calcomanía de seguridad	Decalque de segurança	Autocollant de sécurité	86374, 86377
7	VOE 16901608	1					Safety decal	Calcomanía de seguridad	Decalque de segurança	Autocollant de sécurité	86194
8	VOE 16901531	4					Safety decal	Calcomanía de seguridad	Decalque de segurança	Autocollant de sécurité	86194
8	VOE 16913773	4					Decal	Calcomanía	Decalque	Autocollant	86374, 86377
9	VOE 17309890	1					Decal	Calcomanía	Decalque	Autocollant	86374, 86377
9	VOE 16901432	1					Safety decal	Calcomanía de seguridad	Decalque de segurança	Autocollant de sécurité	86194
10	VOE 11181021	2					Decal	Calcomanía	Decalque	Autocollant	83155
10	VOE 11181022	2					Decal	Calcomanía	Decalque	Autocollant	83311
10	VOE 11411924	2					Decal	Calcomanía	Decalque	Autocollant	84481
10	VOE 11141982	1					Decal	Calcomanía	Decalque	Autocollant	86137
11	VOE 16901162	2					Safety decal	Calcomanía de seguridad	Decalque de segurança	Autocollant de sécurité	86194

1		**Sign plates and decals** **Muestras y decalcomanias** **Placas de sinalização e adesivos** **Enseignes et décalcomanies**	Catalogue id **20803**	Group **897**
2				
3			Illustr. No **1093298**	Section **100**
4				
5		**OPTIONS**	Issue **20053797-A**	Page **1061**

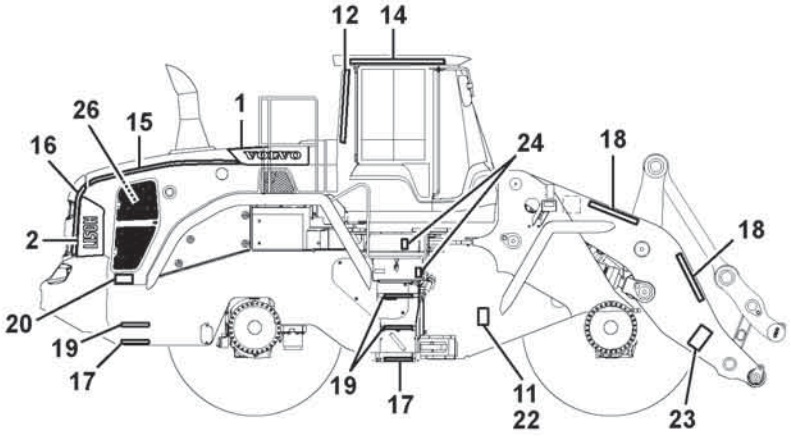

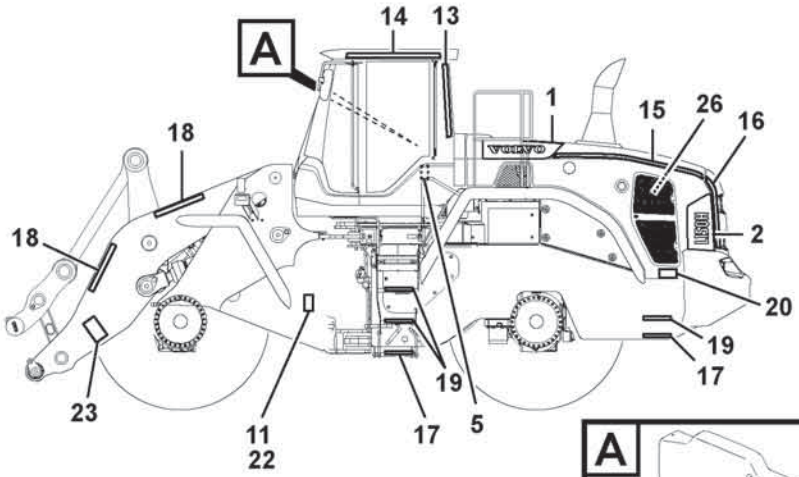

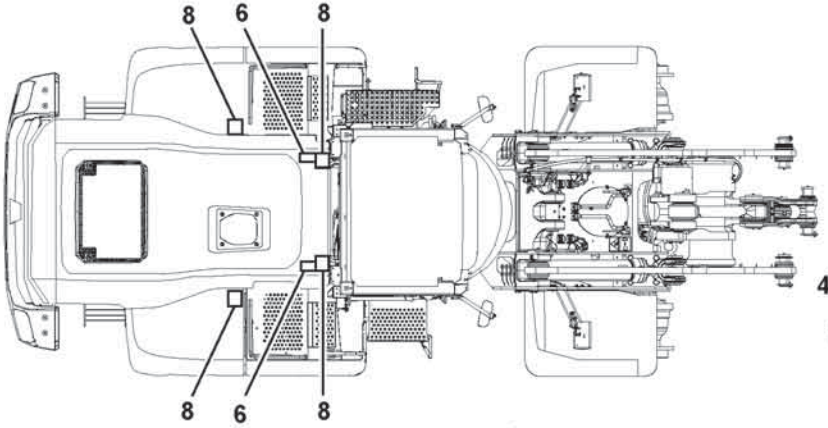

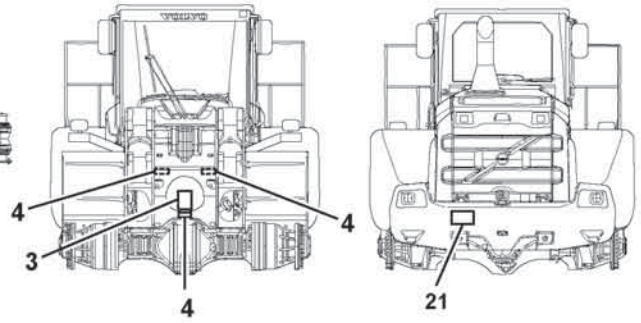

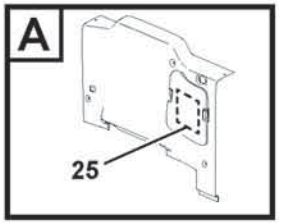

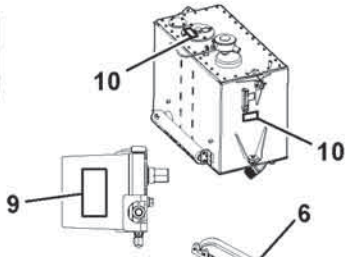

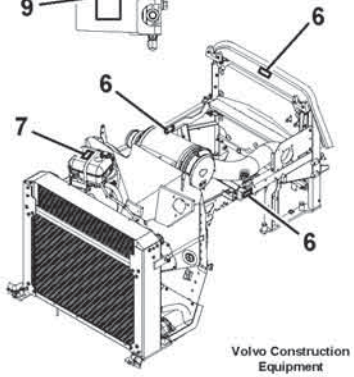

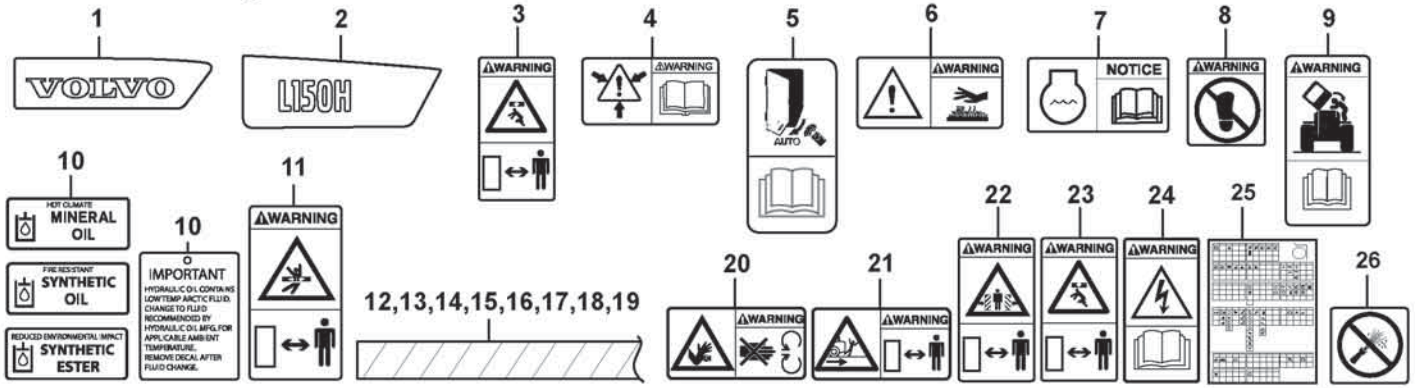

Volvo Construction Equipment

1093298

Fig.	Part No.	Quantity 1	2	3	PS	KIT	Description	Denominación	Denominação	Dénomination	Notes
12	**VOE 16829360**	1					Reflecting sticker	Captador	Etiqueta refletiva	Marque réflecteur	11298501
13	**VOE 16828669**	1					Reflecting sticker	Captador	Etiqueta refletiva	Marque réflecteur	11298501
14	**VOE 16828668**	2					Reflecting sticker	Captador	Etiqueta refletiva	Marque réflecteur	11298501
15	**VOE 16858870**	1					Reflecting sticker	Captador	Etiqueta refletiva	Marque réflecteur	86162 RH
15	**VOE 16858834**	1					Reflecting sticker	Captador	Etiqueta refletiva	Marque réflecteur	86162 LH
16	**VOE 16833113**	1					Reflecting sticker	Captador	Etiqueta refletiva	Marque réflecteur	86162 RH
16	**VOE 16833112**	1					Reflecting sticker	Captador	Etiqueta refletiva	Marque réflecteur	86162 LH
17	**VOE 16910864**	4					Reflecting sticker	Captador	Etiqueta refletiva	Marque réflecteur	86162
18	**VOE 16828621**	4					Reflecting sticker	Captador	Etiqueta refletiva	Marque réflecteur	86162
19	**VOE 16828594**	7					Reflecting sticker	Captador	Etiqueta refletiva	Marque réflecteur	86162
20	**VOE 16901370**	2					Safety decal	Calcomanía de seguridad	Decalque de segurança	Autocollant de sécurité	86194
20	**VOE 15414511**	2					Decal	Calcomanía	Decalque	Autocollant	86374, 86377
21	**VOE 16901400**	1					Safety decal	Calcomanía de seguridad	Decalque de segurança	Autocollant de sécurité	86194
21	**VOE 11400921**	1					Warning plate	Letrero de advertencia	Placa de alerta	Panneau d'avertissement	86374, 86377
22	**VOE 13935000**	2					Warning decal	Calcomanía advertencia	Decalque advertência	Autocollant d'avertissement	86374, 86377
23	**VOE 16901339**	2					Safety decal	Calcomanía de seguridad	Decalque de segurança	Autocollant de sécurité	86194
23	**VOE 11027566**	2					Warning decal	Calcomanía advertencia	Decalque advertência	Autocollant d'avertissement	86374, 86377
24	**VOE 16901361**	2					Safety decal	Calcomanía de seguridad	Decalque de segurança	Autocollant de sécurité	86194
24	**VOE 13935004**	2					Warning decal	Calcomanía advertencia	Decalque advertência	Autocollant d'avertissement	86374, 86377
25	**VOE 16285465**	1					Decal	Calcomanía	Decalque	Autocollant	11294119
26	**VOE 13935005**	3					Warning decal	Calcomanía advertencia	Decalque advertência	Autocollant d'avertissement	86380

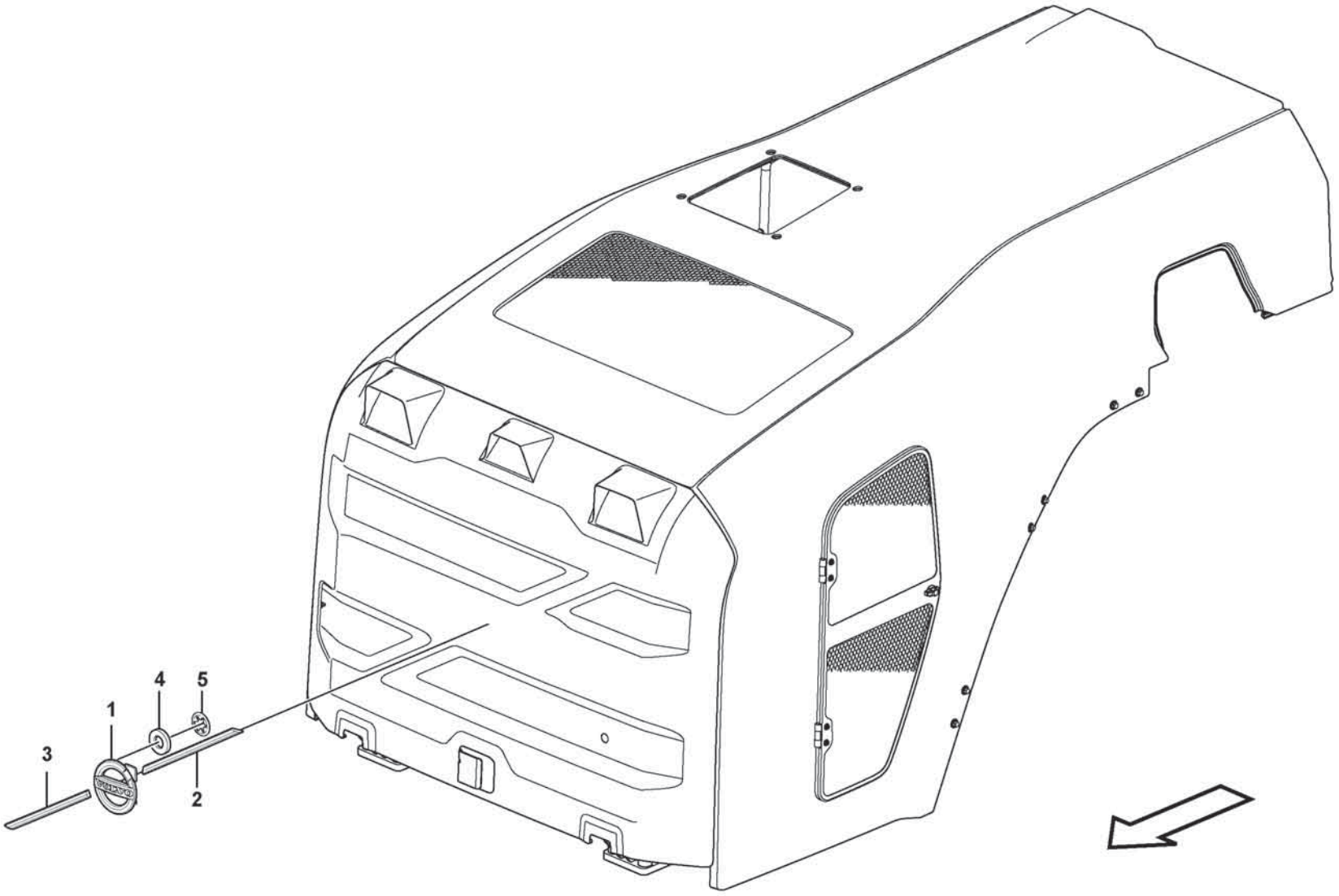

Volvo Construction Equipment
1058185

Fig.	Part No.	Quantity 1	2	3	PS	KIT	Description	Denominación	Denominação	Dénomination	Notes
1	**VOE 15114639**	1					Emblem	Emblema	Emblema	Embleme	
2	**VOE 15165828**	1					Emblem	Emblema	Emblema	Embleme	
3	**VOE 15165830**	1					Emblem	Emblema	Emblema	Embleme	
4	**VOE 11436265**	10					Rubber element	Taco de goma	Elemento de borracha	Élément caoutchouc	
5	**VOE 11436259**	10					Retainer	Soporte	Retentor	Retenue	

1		**Emblem** **Emblema** **Emblema** **Emblème**	Catalogue id **20803**	Group **897**
2				
3			Illustr. No **1058185**	Section **400**
4				
5			Issue **20053797-A**	Page **1065**

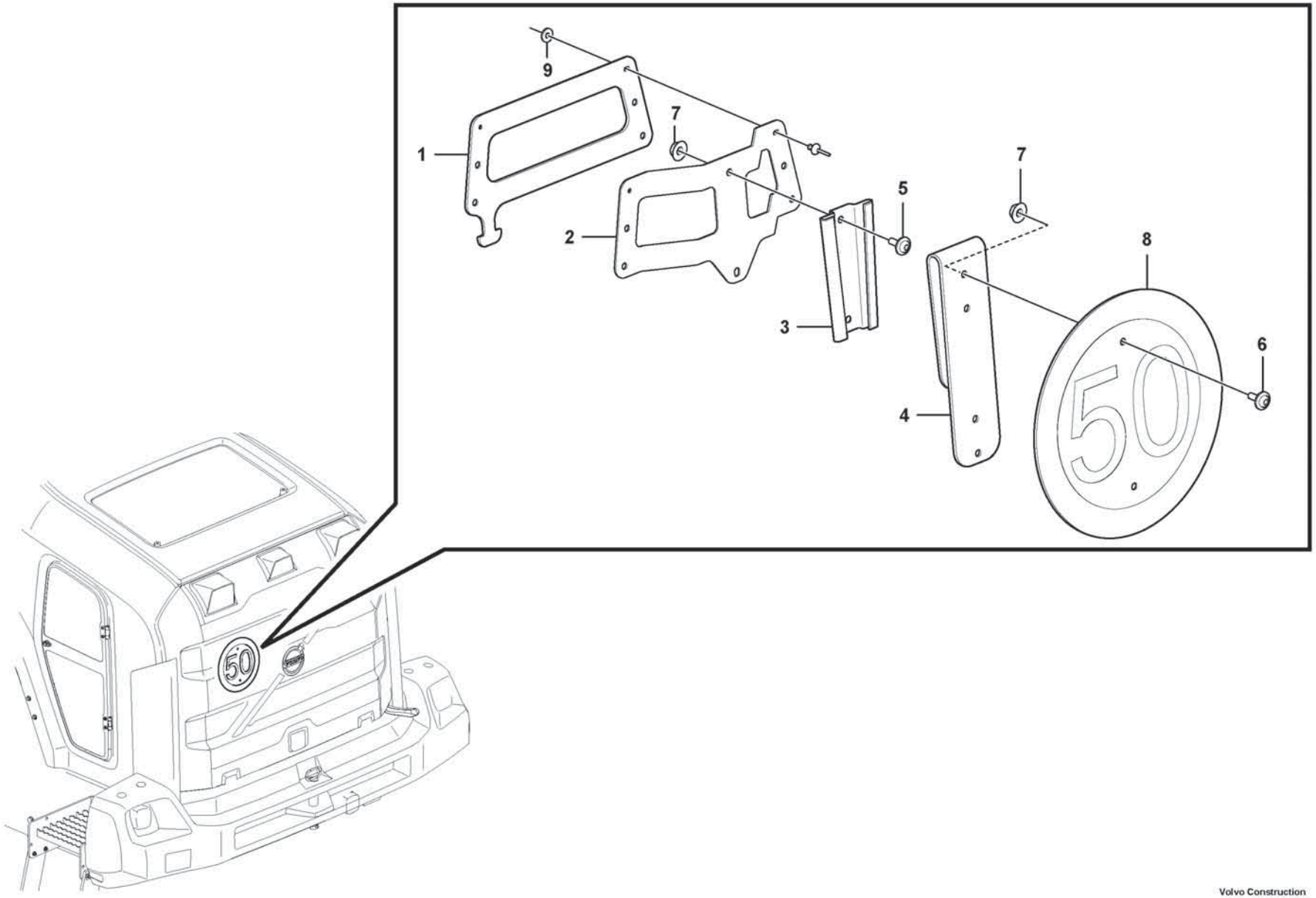

Volvo Construction Equipment

1093293

Fig.	Part No.	Quantity 1	2	3	PS	KIT	Description	Denominación	Denominação	Dénomination	Notes
1	VOE 15180639	1					Number plate retainer	Soporte de matrícula	Suporte placa licença	Porte-plaque d'immatriculation	
2	VOE 15180902	1					Plate	Chapa	Chapa	Tôle	
3	VOE 4832120	1					Retainer	Soporte	Retentor	Retenue	
4	VOE 15125243	1					Bracket	Consola	Suporte	Console	
5	VOE 994795	2					Six point socket screw	Racor de seis dientes	Paraf soquete sext	Vis à 6 pans creux	
6	VOE 994796	2					Six Point Socke	Tornillo de cabeza embutida de 6 dientes		Vis Creuse Six	
7	VOE 60113166	4					Flange lock nut	Contratuerca embridada	Contra porca flange	Contre-écrou à embase	
8	VOE 11050490	1					Sign	Letrero	Letreiro	Enseigne	
9	VOE 60113309	6					Washer	Arandela	Arruela	Rondelle	

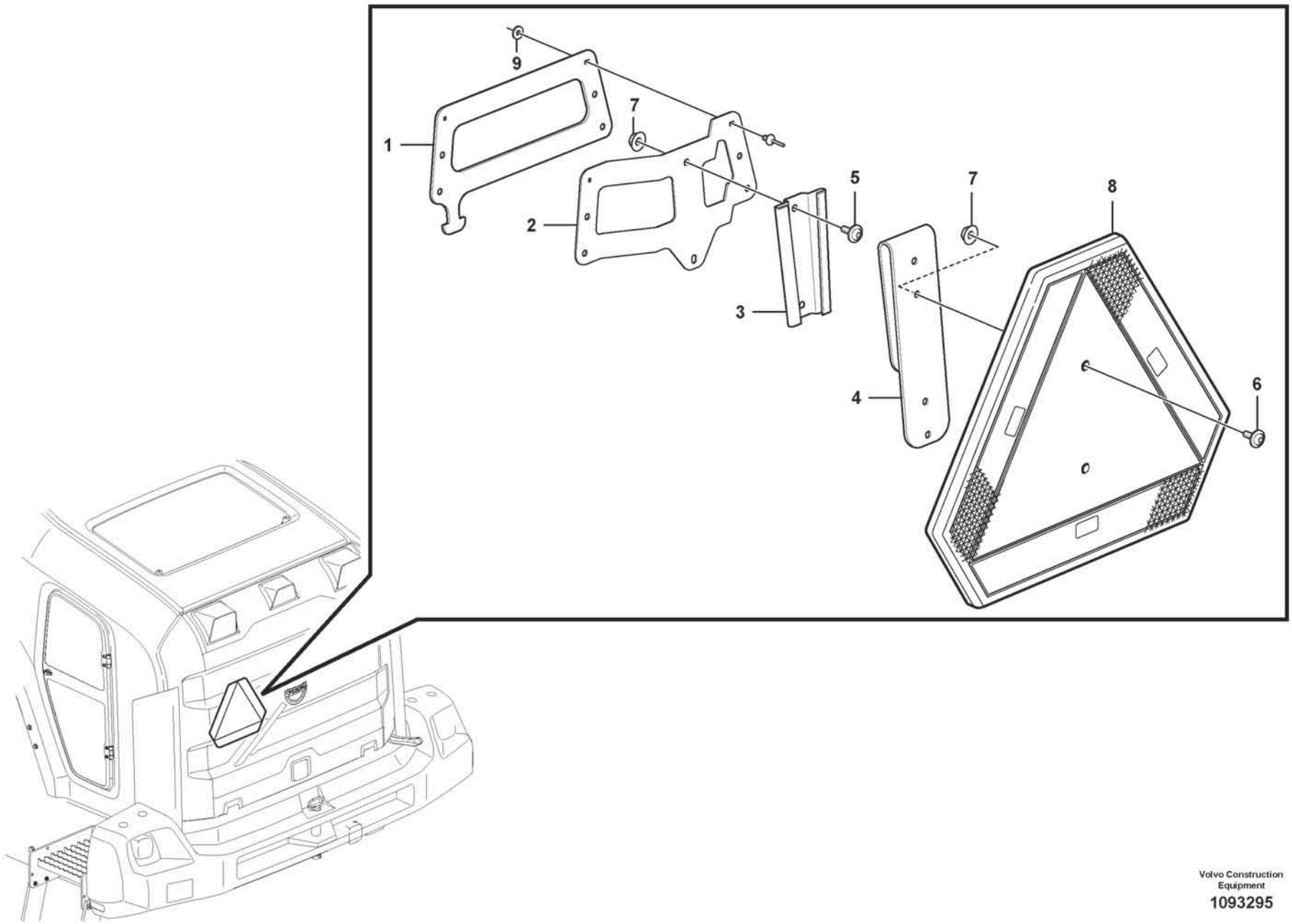
9
1
7
2
5
3
7
8
4
6

Fig.	Part No.	Quantity 1	2	3	PS	KIT	Description	Denominación	Denominação	Dénomination	Notes
1	VOE 15180639	1					Number plate retainer	Soporte de matrícula	Suporte placa licença	Porte-plaque d'immatriculation	
2	VOE 15180902	1					Plate	Chapa	Chapa	Tôle	
3	VOE 4832120	1					Retainer	Soporte	Retentor	Retenue	
4	VOE 15125243	1					Bracket	Consola	Suporte	Console	
5	VOE 994795	2					Six point socket screw	Racor de seis dientes	Paraf soquete sext	Vis à 6 pans creux	
6	VOE 994796	2					Six Point Socke	Tornillo de cabeza embutida de 6 dientes		Vis Creuse Six	
7	VOE 60113166	4					Flange lock nut	Contratuerca embridada	Contra porca flange	Contre-écrou à embase	
8	VOE 48984295	1					Slow Moving Mac	Letrero Lgf		Plaque VÉhicule	
9	VOE 60113309	6					Washer	Arandela	Arruela	Rondelle	

1		**Sign for slow-moving vehicles** **Señal para vehículos lentos** **Sinalização de veículo lento** **Signe pour véhicules lents**	Catalogue id **20803**	Group **897**
2				
3			Illustr. No **1093295**	Section **600**
4				
5		**85357**	Issue **20053797-A**	Page **1069**

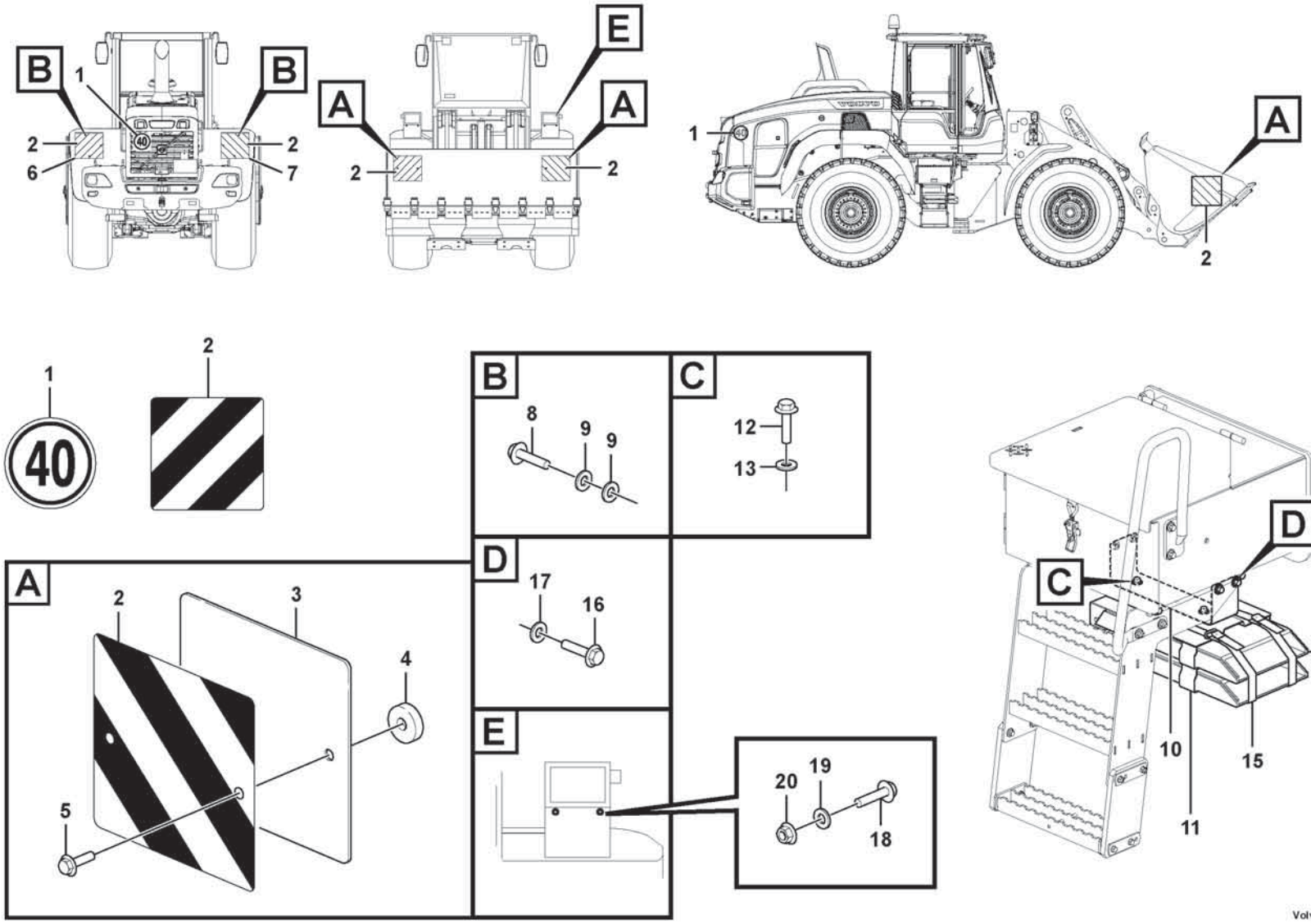

Volvo Construction Equipment

1092112

Fig.	Part No.	Quantity 1	2	3	PS	KIT	Description	Denominación	Denominação	Dénomination	Notes
1	VOE 11105304	3					Decal	Calcomanía	Decalque	Autocollant	
2	VOE 11105303	6					Decal	Calcomanía	Decalque	Autocollant	
3	VOE 11152230	4					Plate	Chapa		Plate	
4	VOE 11152229	8					Magnet	Imán	Magneto	Aimant	
5	VOE 60113068	8					Flange screw	Tornillo embridado	Parafuso flangeado	Vis à embase	
6	VOE 16815171	1					Plate	Chapa	Chapa	Tôle	
7	VOE 16815168	1					Plate	Chapa	Chapa	Tôle	
8	VOE 60113070	6					Flange screw	Tornillo embridado	Parafuso flangeado	Vis à embase	
9	VOE 60114321	12					Washer	Arandela	Arruela	Rondelle	
10	VOE 11174791	1					Attachment	Fijacion	Fixação	Fixation	
11	VOE 11027417	1					Retainer	Soporte	Retentor	Retenue	
12	VOE 60113092	2					Flange screw	Tornillo embridado	Parafuso flangeado	Vis à embase	
13	VOE 60113866	2					Washer	Arandela	Arruela	Rondelle	
14	VOE 11020526	2					Wedge	Chaveta	Calço	Cale	
15	VOE 11104606	2					Retaining strap	Correa tensora	Correia tensora	Courroie de serrage	
16	VOE 60113094	4					Flange screw	Tornillo embridado	Parafuso flangeado	Vis à embase	
17	VOE 60113866	4					Washer	Arandela	Arruela	Rondelle	
18	VOE 60113080	2					Flange screw	Tornillo embridado	Parafuso flangeado	Vis à embase	
19	VOE 994868	4					Washer	Arandela	Arruela	Rondelle	
20	VOE 60113167	2					Flange lock nut	Contratuerca embridada	Contra porca flange	Contre-écrou à embase	
	VOE 936442	1					Testing nipple	Niple de medición	Niple de teste	Raccord contrôle	2624)
	VOE 935570	1					Test nipple	Niple de prueba	Niple de teste	Raccord test	2624)
	VOE 13933878	1					T-nipple	Niple t	Niple-t	Raccord-t	2624)
	VOE 990738	1					•O-ring	•Anillo tórico	•Anel-o	•Joint torique	2624)

2624) **GB**: Not Shown **ES**: No ilustrado **BR**: Não mostrado **FR**: Non représenté

1		**Sign plates and decals** **Muestras y decalcomanias** **Placas de sinalização e adesivos** **Enseignes et décalcomanies**	Catalogue id **20803**	Group **897**
2				
3			Illustr. No **1092112**	Section **750**
4				
5		**86897**	Issue **20053797-A**	Page **1071**

VOLVO

Volvo Construction Equipment
www.volvoce.com

GROUP	Section	Page
910 Nipple assembly	100	1079
910 Nipple assembly	200	1107
910 Nipple assembly	300	1121
911 Hydraulic oil tank, with fitting parts	100	1139
911 Hydraulic oil tank	200	1141
911 Suction line, tank - pump	300	1145
911 Feed- and return lines - control valve	400	1147
911 Return line, control valve 87333, 87337	500	1151
911 Hydraulic system, leakage lines	600	1153
911 Hydraulic system, lift function	700	1155
911 Hydraulic system, lift function 85693	800	1157
911 Hydraulic system, lift function 85691	900	1159
911 Hydraulic system, tilt function	1000	1161
911 Load sensing line	1200	1163
911 Hydraulic oil cooler	1300	1165
911 Hydraulic oil cooler 85989, 86574	1400	1169
911 Hydraulic oil cooler 85990, 86575	1500	1171
912 Control valve with fitting parts.	100	1173
912 Valve body with assembly parts	300	1175
912 Valve body, central block	400	1177
912 Control valve 87024	500	1179
912 Valve 85963	600	1181
912 Relief valve. 85963	700	1183
913 Hydraulic pump with fitting parts	100	1185
914 Servo system 86842, 86844, 86850	100	1187
914 Servo system 86843, 86845	150	1189
914 Differential lock, hydraulic line 86850	200	1191
914 Differential lock, hydraulic line 86845	250	1193
916 Boom suspension system 85963	100	1195
916 Hydraulic Control 3rd-4th 87341	200	1199
916 Hydraulic Control 3rd-4th 87346	300	1203
916 Hydraulic Control 3rd-4th 87349	400	1207
916 Hydraulic Control 3rd-4th 87352	500	1211
916 Hydraulic system, attachment bracket. 86842	800	1215
916 Hydraulic system, attachment bracket. 86844	825	1217
916 Hydraulic system, attachment bracket. 86843	850	1219
916 Load indicator 87011	1000	1221
916 Hydraulic Control 3rd-4th 84794	1300	1223
920 Bucket tooth protection 80581	100	1225
922 Towing hitch. 86539	200	1227
924 Attachment bracket 85347	100	1229
945 Lifting frame work with assembly parts 33532, 85645	100	1231
945 Lifting frame work with assembly parts 33036, 84902	200	1235
945 Lifting frame work with assembly parts 85739	250	1239
945 Extended lube points for lift arm system 85739	275	1241
945 Lifting- and tilt cylinder with assembly parts.	300	1243
945 Extended lube points for lift arm system 85498	400	1245
945 Lifting cylinder	500	1247
945 Tilt cylinder 85645	600	1249
945 Tilt cylinder 84902	700	1251
945 Angle sensor	800	1253
945 Angle sensor, tilt	900	1255
945 Angle sensor, tilt 84902	1050	1257
945 Extended lube points for lift arm system 85734	1200	1259
992 Fire extinguisher	400	1261
992 Fire extinguisher	500	1263
993 Central lubrication for tool bar. 94804	2200	1265
996 Cleaner kit, Pneumatic gun 86198	100	1267

INDICE

Catalogue id	Group
20803	9
Issue	**Page**
20053797-A	1074

GRUPO	Sección	Página
910 Montaje de racor	100	1079
910 Montaje de racor	200	1107
910 Montaje de racor	300	1121
911 Depósito de aceite hidráulico con accesorios de montaje	100	1139
911 Depósito de aceite hidráulico	200	1141
911 Conducto de aspiración, deposito - bomba	300	1145
911 Conducto de presión y retorno - válvula de mando	400	1147
911 87333, 87337	500	1151
911 Sistema hidráulico, líneas con fugas	600	1153
911 Sistema hidráulico, función de elevación	700	1155
911 Sistema hidráulico, función de elevación 85693	800	1157
911 Sistema hidráulico, función de elevación 85691	900	1159
911 Sistema hidráulico, función de inclinación	1000	1161
911 Conducto sensible a la carga	1200	1163
911 Enfriador de aceite hidráulico	1300	1165
911 Enfriador de aceite hidráulico 85989, 86574	1400	1169
911 Enfriador de aceite hidráulico 85990, 86575	1500	1171
912 Válvula de mando con piezas se montaje.	100	1173
912 Bloque central	300	1175
912 Bloque de válvulas, central	400	1177
912 Válvula de mando 87024	500	1179
912 Válvula 85963	600	1181
912 Válvula. 85963	700	1183
913 Bomba hidráulica con accesorios de montaje	100	1185
914 Servosistema 86842, 86844, 86850	100	1187
914 Servosistema 86843, 86845	150	1189
914 Bloqueo del diferencial, conducto hidráulico 86850	200	1191
914 Bloqueo del diferencial, conducto hidráulico 86845	250	1193
916 Suspensión del brazo de carga 85963	100	1195
916 3a y 4a fincciones hidraulicaas 87341	200	1199
916 3a y 4a fincciones hidraulicaas 87346	300	1203
916 3a y 4a fincciones hidraulicaas 87349	400	1207
916 3a y 4a fincciones hidraulicaas 87352	500	1211
916 Sistema hidráulico, soporte de implemento. 86842	800	1215
916 Sistema hidráulico, soporte de implemento. 86844	825	1217
916 Sistema hidráulico, soporte de implemento. 86843	850	1219
916 87011	1000	1221
916 3a y 4a fincciones hidraulicaas 84794	1300	1223
920 Protección de dientes cuchara 80581	100	1225
922 Equipo de tracción. 86539	200	1227
924 Soporte de implementos 85347	100	1229
945 Bastidor elevacion con accesorios de montaje 33532, 85645	100	1231
945 Bastidor elevacion con accesorios de montaje 33036, 84902	200	1235
945 Bastidor elevacion con accesorios de montaje 85739	250	1239
945 Tubo lubricante para de unid elevadora 85739	275	1241
945 Cilindro elevacion- y volquete con accesorios de montaje.	300	1243
945 Tubo lubricante para de unid elevadora 85498	400	1245
945 Cilindro de elevación	500	1247
945 Cilindro basculante 85645	600	1249
945 Cilindro basculante 84902	700	1251
945 Sensor de ángulo	800	1253
945 Sensor de ángulo, basculamiento	900	1255
945 Sensor de ángulo, basculamiento 84902	1050	1257
945 Tubo lubricante para de unid elevadora 85734	1200	1259
992 Extintor	400	1261
992 Extintor	500	1263
993 Lubricacion central, fijacion herramientas. 94804	2200	1265
996 Juego de limpieza, pistola neumática 86198	100	1267

GRUPO	Seção	Página
910 Conjunto de bico	100	1079
910 Conjunto de bico	200	1107
910 Conjunto de bico	300	1121
911 Tanque de óleo hidráulico com peças acessórias	100	1139
911 Tanque de óleo hidráulico	200	1141
911 Linha de sucção, tanque - bomba	300	1145
911 Linhas de alimentação e de retorno - válvula de comando	400	1147
911 87333, 87337	500	1151
911 Sistema hidráulico, linhas de vazamento	600	1153
911 Sistema hidráulico, função elevação	700	1155
911 Sistema hidráulico, função elevação 85693	800	1157
911 Sistema hidráulico, função elevação 85691	900	1159
911 Sistema hidráulico, função inclinação	1000	1161
911 Linha sensível à carga	1200	1163
911 Refrigerador de óleo hidráulico	1300	1165
911 Refrigerador de óleo hidráulico 85989, 86574	1400	1169
911 Refrigerador de óleo hidráulico 85990, 86575	1500	1171
912 Válvula de comando com peças de montagem	100	1173
912 Corpo da válvula com acessórios de montagem	300	1175
912 Corpo da válvula, bloco central	400	1177
912 Válvula de comando 87024	500	1179
912 Válvula 85963	600	1181
912 Válvula de alívio. 85963	700	1183
913 Bomba hidráulica com peças acessórias	100	1185
914 86842, 86844, 86850	100	1187
914 86843, 86845	150	1189
914 Bloqueio do diferencial, linha hidráulica 86850	200	1191
914 Bloqueio do diferencial, linha hidráulica 86845	250	1193
916 Sistema de suspensão da lança 85963	100	1195
916 Comando hidráulica, 3ª - 4ª 87341	200	1199
916 Comando hidráulica, 3ª - 4ª 87346	300	1203
916 Comando hidráulica, 3ª - 4ª 87349	400	1207
916 Comando hidráulica, 3ª - 4ª 87352	500	1211
916 Sistema hidráulico, suporte de implemento 86842	800	1215
916 Sistema hidráulico, suporte de implemento 86844	825	1217
916 Sistema hidráulico, suporte de implemento 86843	850	1219
916 87011	1000	1221
916 Comando hidráulica, 3ª - 4ª 84794	1300	1223
920 Proteção de dente da caçamba 80581	100	1225
922 86539	200	1227
924 Suporte de implemento 85347	100	1229
945 Quadro de elevação com peças acessórias 33532, 85645	100	1231
945 Quadro de elevação com peças acessórias 33036, 84902	200	1235
945 Quadro de elevação com peças acessórias 85739	250	1239
945 Pontos de lubrificação aumentados para o sistema do braço de elevação 85739	275	1241
945 Cilindro de elevação e inclinação com peças de montagem.	300	1243
945 Pontos de lubrificação aumentados para o sistema do braço de elevação 85498	400	1245
945 Cilindro elevação	500	1247
945 Cilindro de inclinação 85645	600	1249
945 Cilindro de inclinação 84902	700	1251
945 Sensor de ângulo	800	1253
945 Sensor de ângulo, inclinação	900	1255
945 Sensor de ângulo, inclinação 84902	1050	1257
945 Pontos de lubrificação aumentados para o sistema do braço de elevação 85734	1200	1259
992 Extintor de incêndio	400	1261
992 Extintor de incêndio	500	1263
993 Lubrificação central para barra de ferramenta. 94804	2200	1265
996 Kit de filtro, pistola pneumática 86198	100	1267

TABLE DES MATIÈRES

Catalogue id	Group
20803	9
Issue	Page
20053797-A	1076

GROUPE	Section	Page
910 Ensemble raccord	100	1079
910 Ensemble raccord	200	1107
910 Ensemble raccord	300	1121
911 Réservoir á huile avec pièces de montaje	100	1139
911 Réservoir d'huile hydraulique	200	1141
911 Conduit d'aspiration, réservoir - pompe	300	1145
911 Conduit alimentation- et retour - valve commande	400	1147
911 87333, 87337	500	1151
911 Système hydraulique, conduites de fuite	600	1153
911 Système hydraulique, relevage hydraulique	700	1155
911 Système hydraulique, relevage hydraulique 85693	800	1157
911 Système hydraulique, relevage hydraulique 85691	900	1159
911 Système hydraulique, culbutage hydraulique	1000	1161
911 Conduit sens. à la charge	1200	1163
911 Radiateur huile	1300	1165
911 Radiateur huile 85989, 86574	1400	1169
911 Radiateur huile 85990, 86575	1500	1171
912 Valve de commande avec pièces de montage.	100	1173
912 Bloc-soupapes avec pièces de montage	300	1175
912 Bloc-soupapes, bloc central	400	1177
912 Valve de commande 87024	500	1179
912 Valve 85963	600	1181
912 Soupape. 85963	700	1183
913 Pompe hydraulique avec pièces de montage	100	1185
914 Système servo 86842, 86844, 86850	100	1187
914 Système servo 86843, 86845	150	1189
914 Blocage de différentieltuyau, hydraulique 86850	200	1191
914 Blocage de différentieltuyau, hydraulique 86845	250	1193
916 Suspension des bras de levage 85963	100	1195
916 3eme et 4eme fonctions hydrauliques 87341	200	1199
916 3eme et 4eme fonctions hydrauliques 87346	300	1203
916 3eme et 4eme fonctions hydrauliques 87349	400	1207
916 3eme et 4eme fonctions hydrauliques 87352	500	1211
916 Système hydraulique, fixation d'outil. 86842	800	1215
916 Système hydraulique, fixation d'outil. 86844	825	1217
916 Système hydraulique, fixation d'outil. 86843	850	1219
916 87011	1000	1221
916 3eme et 4eme fonctions hydrauliques 84794	1300	1223
920 Protection de dent, godet 80581	100	1225
922 Crochet de remorquage. 86539	200	1227
924 Porte - outil 85347	100	1229
945 Chassis levage avec pièces de montage 33532, 85645	100	1231
945 Chassis levage avec pièces de montage 33036, 84902	200	1235
945 Chassis levage avec pièces de montage 85739	250	1239
945 Tuyau graissagepour d'élévateur 85739	275	1241
945 Verin levage- et redressement avec pièces de montage.	300	1243
945 Tuyau graissagepour d'élévateur 85498	400	1245
945 Vérin de levage	500	1247
945 Vérin de cavage 85645	600	1249
945 Vérin de cavage 84902	700	1251
945 Détecteur de position angulaire	800	1253
945 Détecteur de position angulaire, basculement	900	1255
945 Détecteur de position angulaire, basculement 84902	1050	1257
945 Tuyau graissagepour d'élévateur 85734	1200	1259
992 Extincteur	400	1261
992 Extincteur	500	1263
993 Graissage central, fixation outil. 94804	2200	1265
996 Kit de nettoyage, pistolet pneumatique 86198	100	1267

VOLVO

Volvo Construction Equipment
www.volvoce.com

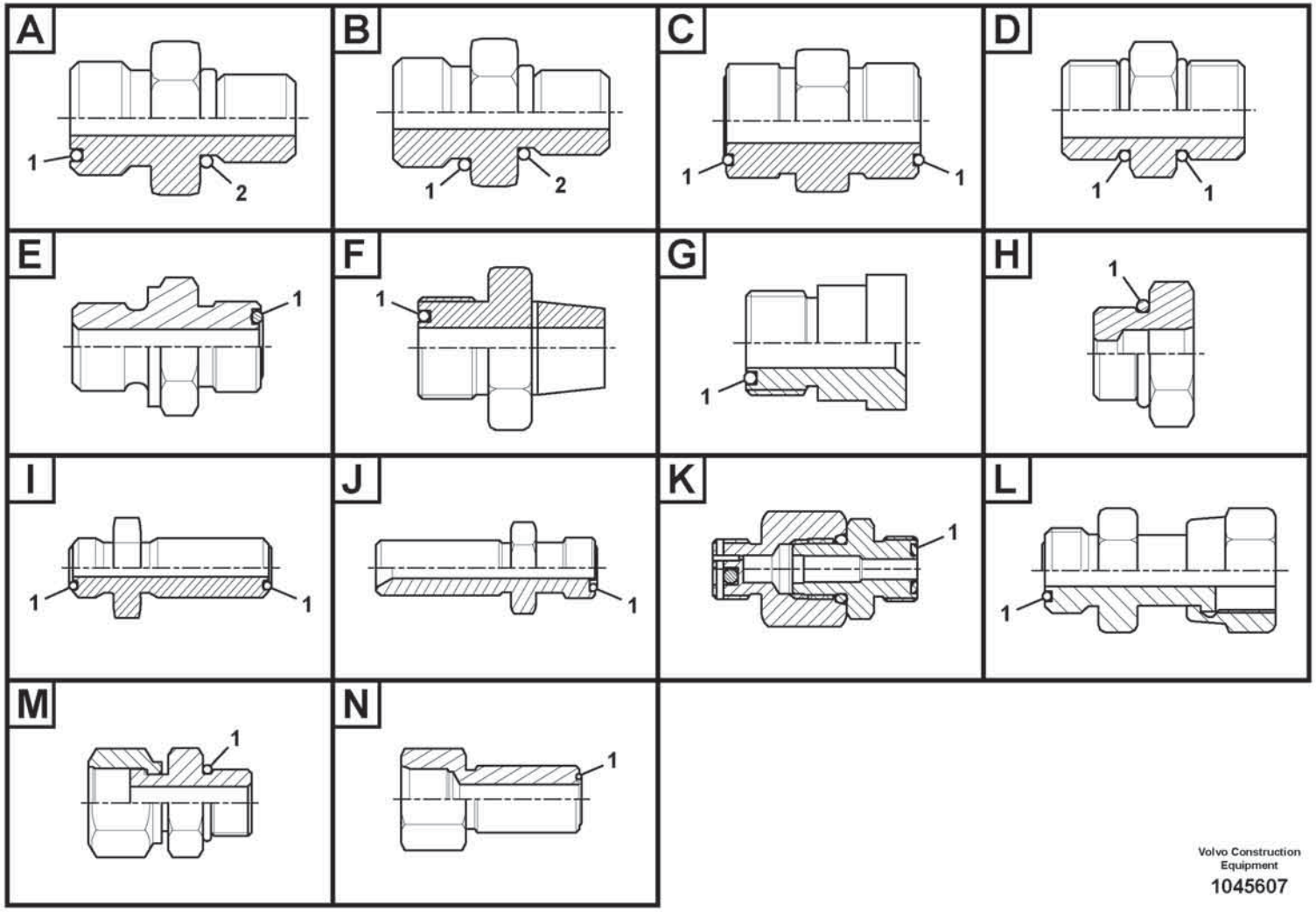

Volvo Construction Equipment

1045607

Fig.	Part No.	Quantity 1	2	3	PS	KIT	Description	Denominación	Denominação	Dénomination	Notes
	VOE 935031	1					Nipple	Niple	Niple	Raccord	
1	VOE 990738	1					•O-ring	•Anillo tórico	•Anel-o	•Joint torique	
2	VOE 967750	1					•O-ring	•Anillo tórico	•Anel-o	•Joint torique	
	VOE 935032	1					Nipple	Niple	Niple	Raccord	
1	VOE 990739	1					•O-ring	•Anillo tórico	•Anel-o	•Joint torique	
2	VOE 993323	1					•O-ring	•Anillo tórico	•Anel-o	•Joint torique	(VOE 932042)
	VOE 935037	1					Nipple	Niple	Niple	Raccord	
1	VOE 990739	1					•O-ring	•Anillo tórico	•Anel-o	•Joint torique	
2	VOE 14211864	1					•Sealing ring	•Anillo retén	•Anel de vedação	•Bague étanchéité	
	VOE 935039	1					Nipple	Niple	Niple	Raccord	
1	VOE 990736	1					•O-ring	•Anillo tórico	•Anel-o	•Joint torique	
2	VOE 967747	1					•O-ring	•Anillo tórico	•Anel-o	•Joint torique	
	VOE 935082	1					Nipple	Niple	Niple	Raccord	
1	VOE 990736	1					•O-ring	•Anillo tórico	•Anel-o	•Joint torique	
2	VOE 993319	1					•O-ring	•Anillo tórico	•Anel-o	•Joint torique	(VOE 932037)
	VOE 935083	1					Nipple	Niple	Niple	Raccord	
1	VOE 990736	1					•O-ring	•Anillo tórico	•Anel-o	•Joint torique	
2	VOE 993321	1					•O-ring	•Anillo tórico	•Anel-o	•Joint torique	(VOE 932040)
	VOE 935085	1					Nipple	Niple	Niple	Raccord	
1	VOE 990737	1					•O-ring	•Anillo tórico	•Anel-o	•Joint torique	
2	VOE 993320	1					•O-ring	•Anillo tórico	•Anel-o	•Joint torique	(VOE 932039)
	VOE 935089	1					Nipple	Niple	Niple	Raccord	
1	VOE 990737	1					•O-ring	•Anillo tórico	•Anel-o	•Joint torique	
2	VOE 993321	1					•O-ring	•Anillo tórico	•Anel-o	•Joint torique	(VOE 932040)
	VOE 935090	1					Nipple	Niple	Niple	Raccord	
1	VOE 990737	1					•O-ring	•Anillo tórico	•Anel-o	•Joint torique	
2	VOE 993322	1					•O-ring	•Anillo tórico	•Anel-o	•Joint torique	(VOE 932041)
	VOE 935091	1					Nipple	Niple	Niple	Raccord	
1	VOE 990738	1					•O-ring	•Anillo tórico	•Anel-o	•Joint torique	
2	VOE 993320	1					•O-ring	•Anillo tórico	•Anel-o	•Joint torique	(VOE 932039)
	VOE 935092	1					Nipple	Niple	Niple	Raccord	

1		**Nipple assembly** **Montaje de racor** **Conjunto de bico** **Ensemble raccord**	Catalogue id **20803**	Group **910**
2				
3			Illustr. No **1045607**	Section **100**
4				
5			Issue **20053797-A**	Page **1079**

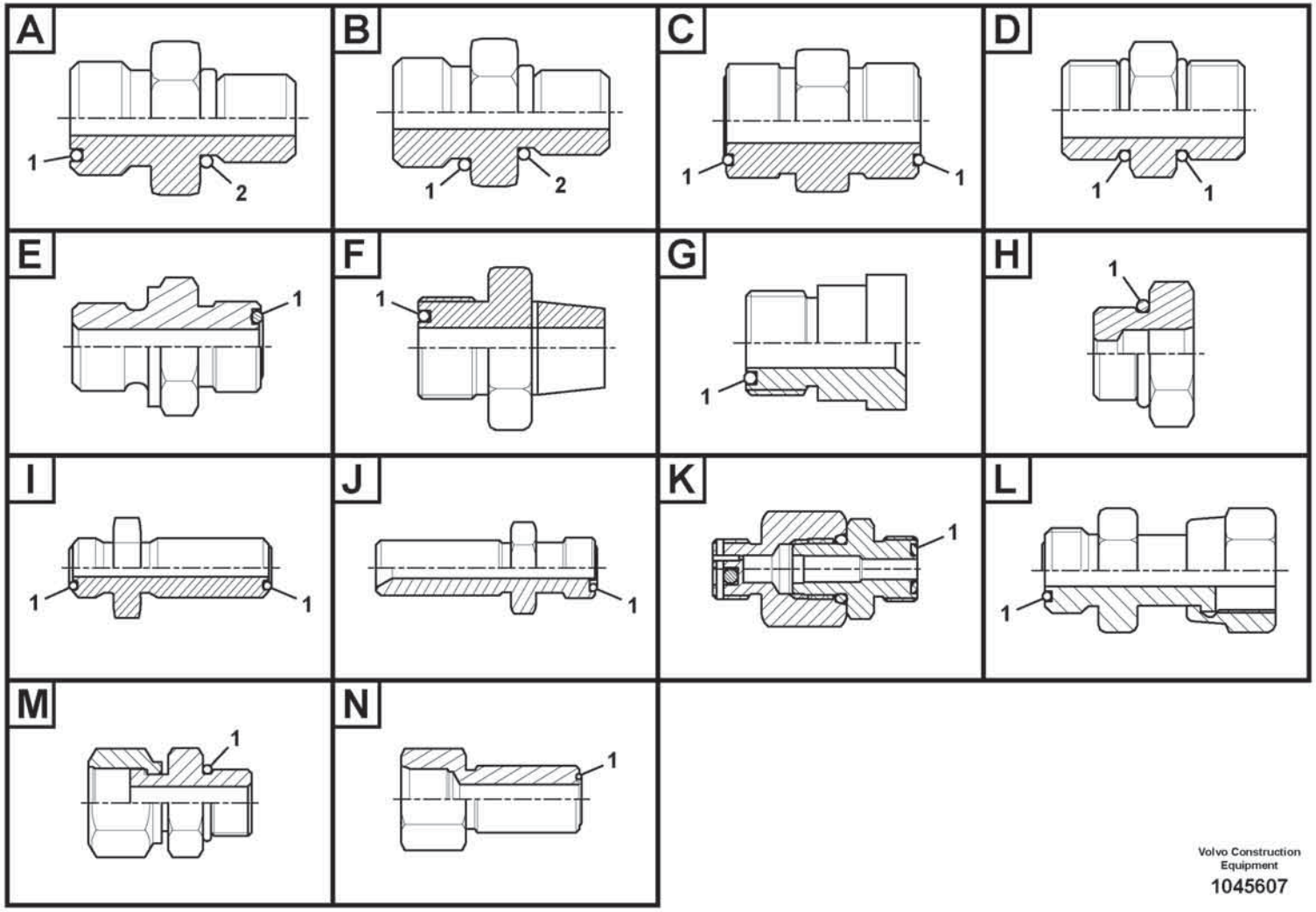

Volvo Construction Equipment

1045607

Fig.	Part No.	Quantity 1	2	3	PS	KIT	Description	Denominación	Denominação	Dénomination	Notes
1	VOE 990738	1					•O-ring	•Anillo tórico	•Anel-o	•Joint torique	
2	VOE 993322	1					•O-ring	•Anillo tórico	•Anel-o	•Joint torique	(VOE 932041)
	VOE 935093	1					Nipple	Niple	Niple	Raccord	
1	VOE 990738	1					•O-ring	•Anillo tórico	•Anel-o	•Joint torique	
2	VOE 993323	1					•O-ring	•Anillo tórico	•Anel-o	•Joint torique	(VOE 932042)
	VOE 935094	1					Nipple	Niple	Niple	Raccord	
1	VOE 990739	1					•O-ring	•Anillo tórico	•Anel-o	•Joint torique	
2	VOE 993321	1					•O-ring	•Anillo tórico	•Anel-o	•Joint torique	(VOE 932040)
	VOE 935095	1					Nipple	Niple	Niple	Raccord	
1	VOE 990739	1					•O-ring	•Anillo tórico	•Anel-o	•Joint torique	
2	VOE 993322	1					•O-ring	•Anillo tórico	•Anel-o	•Joint torique	(VOE 932041)
	VOE 935096	1					Nipple	Niple	Niple	Raccord	
1	VOE 990740	1					•O-ring	•Anillo tórico	•Anel-o	•Joint torique	
2	VOE 993321	1					•O-ring	•Anillo tórico	•Anel-o	•Joint torique	(VOE 932040)
	VOE 935097	1					Nipple	Niple	Niple	Raccord	
1	VOE 993321	1					•O-ring	•Anillo tórico	•Anel-o	•Joint torique	(VOE 932040)
2	VOE 993322	1					•O-ring	•Anillo tórico	•Anel-o	•Joint torique	(VOE 932041)
	VOE 935098	1					Nipple	Niple	Niple	Raccord	
1	VOE 993321	1					•O-ring	•Anillo tórico	•Anel-o	•Joint torique	(VOE 932040)
2	VOE 993324	1					•O-ring	•Anillo tórico	•Anel-o	•Joint torique	(VOE 932043)
	VOE 935229	1					Nipple	Niple	Niple	Raccord	
1	VOE 978129	1					•O-ring	•Anillo tórico	•Anel-o	•Joint torique	(VOE 981290)
2	VOE 993324	1					•O-ring	•Anillo tórico	•Anel-o	•Joint torique	(VOE 932043)
	VOE 935230	1					Nipple	Niple	Niple	Raccord	
1	VOE 978129	1					•O-ring	•Anillo tórico	•Anel-o	•Joint torique	(VOE 981290)
2	VOE 993323	1					•O-ring	•Anillo tórico	•Anel-o	•Joint torique	(VOE 932042)
	VOE 935269	1					Nipple	Niple	Niple	Raccord	
1	VOE 978129	1					•O-ring	•Anillo tórico	•Anel-o	•Joint torique	(VOE 981290)
2	VOE 14211860	1					•Sealing ring	•Anillo retén	•Anel de vedação	•Bague étanchéité	
	VOE 935488	1					Nipple	Niple	Niple	Raccord	
1	VOE 978129	1					•O-ring	•Anillo tórico	•Anel-o	•Joint torique	(VOE 981290)

1		**Nipple assembly** **Montaje de racor** **Conjunto de bico** **Ensemble raccord**
2		
3		
4		
5		

Catalogue id **20803**	Group **910**
Illustr. No **1045607**	Section **100**
Issue **20053797-A**	Page **1081**

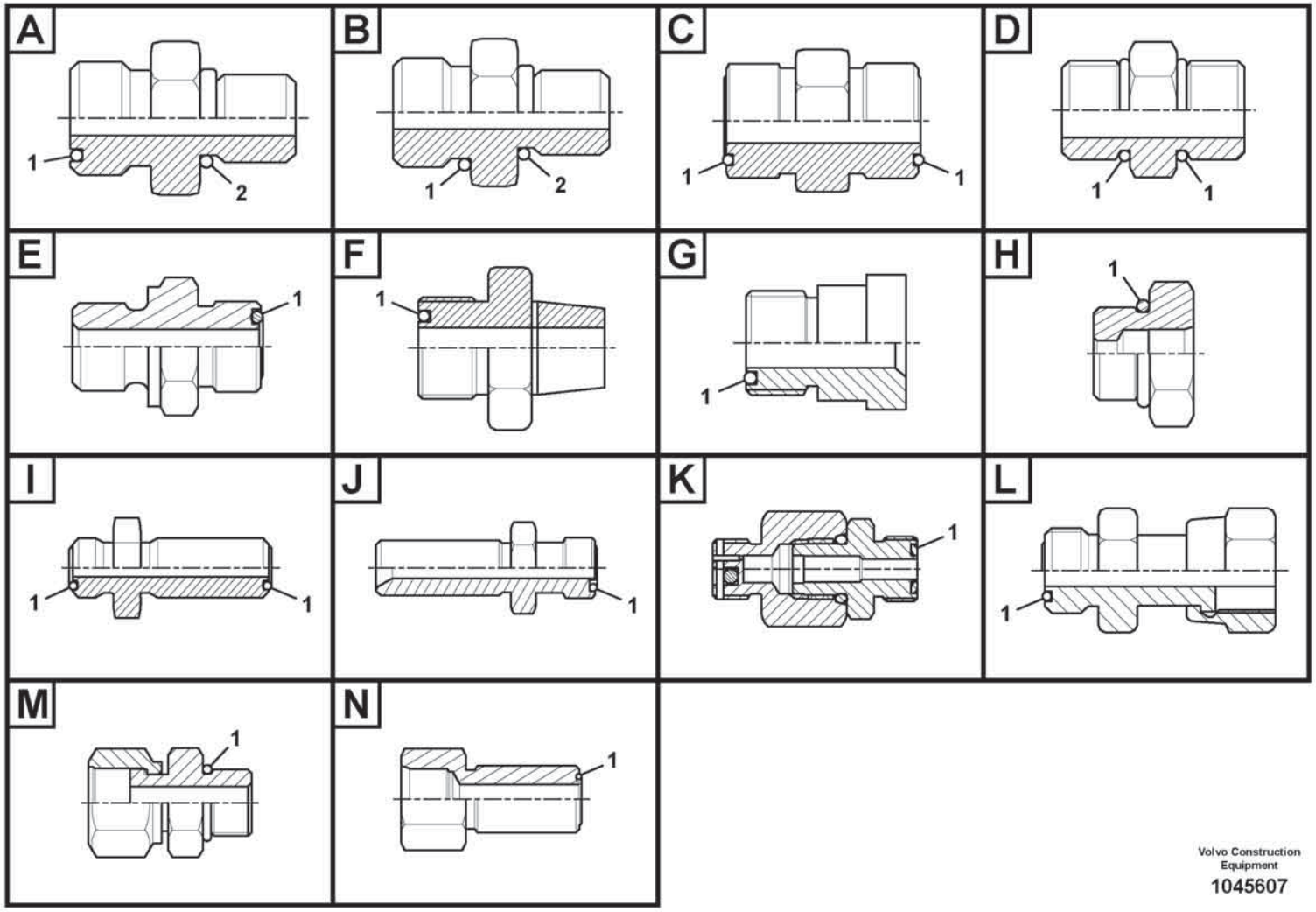

Volvo Construction Equipment

1045607

Fig.	Part No.	Quantity 1	2	3	PS	KIT	Description	Denominación	Denominação	Dénomination	Notes
2	VOE 14211860	1					•Sealing ring	•Anillo retén	•Anel de vedação	•Bague étanchéité	
	VOE 936669	1					Nipple	Niple	Niple	Raccord	
1	VOE 990736	1					•O-ring	•Anillo tórico	•Anel-o	•Joint torique	
2	VOE 968207	1					•O-ring	•Anillo tórico	•Anel-o	•Joint torique	
	VOE 937086	1					Nipple	Niple	Niple	Raccord	
1	VOE 990736	1					•O-ring	•Anillo tórico	•Anel-o	•Joint torique	
2	VOE 993320	1					•O-ring	•Anillo tórico	•Anel-o	•Joint torique	(VOE 932039)
	VOE 937087	1					Nipple	Niple	Niple	Raccord	
1	VOE 990738	1					•O-ring	•Anillo tórico	•Anel-o	•Joint torique	
2	VOE 993323	1					•O-ring	•Anillo tórico	•Anel-o	•Joint torique	(VOE 932042)
	VOE 937088	1					Nipple	Niple	Niple	Raccord	
1	VOE 990738	1					•O-ring	•Anillo tórico	•Anel-o	•Joint torique	
2	VOE 993324	1					•O-ring	•Anillo tórico	•Anel-o	•Joint torique	(VOE 932043)
	VOE 937089	1					Nipple	Niple	Niple	Raccord	
1	VOE 990740	1					•O-ring	•Anillo tórico	•Anel-o	•Joint torique	
2	VOE 993324	1					•O-ring	•Anillo tórico	•Anel-o	•Joint torique	(VOE 932043)
	VOE 937090	1					Nipple	Niple	Niple	Raccord	
1	VOE 990740	1					•O-ring	•Anillo tórico	•Anel-o	•Joint torique	
2	VOE 993324	1					•O-ring	•Anillo tórico	•Anel-o	•Joint torique	(VOE 932043)
	VOE 937091	1					Nipple	Niple	Niple	Raccord	
1	VOE 978129	1					•O-ring	•Anillo tórico	•Anel-o	•Joint torique	(VOE 981290)
2	VOE 993324	1					•O-ring	•Anillo tórico	•Anel-o	•Joint torique	(VOE 932043)
	VOE 937262	1					Nipple	Niple	Niple	Raccord	
1	VOE 990737	1					•O-ring	•Anillo tórico	•Anel-o	•Joint torique	
2	VOE 993320	1					•O-ring	•Anillo tórico	•Anel-o	•Joint torique	(VOE 932039)
	VOE 937272	1					Nipple	Niple	Niple	Raccord	
1	VOE 990737	1					•O-ring	•Anillo tórico	•Anel-o	•Joint torique	
2	VOE 968207	1					•O-ring	•Anillo tórico	•Anel-o	•Joint torique	
	VOE 937520	1					Nipple	Niple	Niple	Raccord	
1	VOE 990736	1					•O-ring	•Anillo tórico	•Anel-o	•Joint torique	
2	VOE 993320	1					•O-ring	•Anillo tórico	•Anel-o	•Joint torique	(VOE 932039)

1		**Nipple assembly** **Montaje de racor** **Conjunto de bico** **Ensemble raccord**	Catalogue id **20803**	Group **910**
2				
3			Illustr. No **1045607**	Section **100**
4				
5			Issue **20053797-A**	Page **1083**

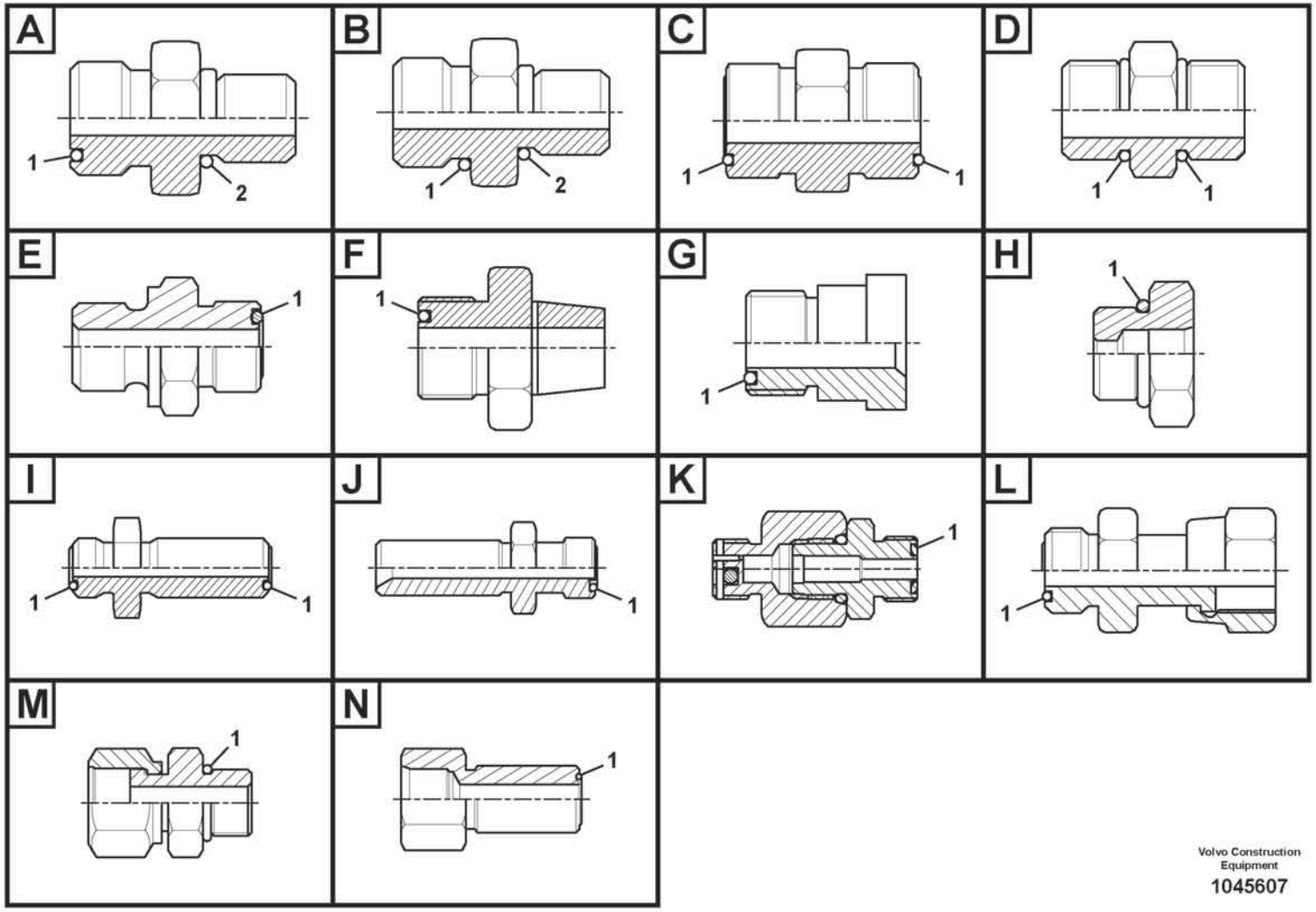

Volvo Construction Equipment

1045607

Fig.	Part No.	Quantity 1	2	3	PS	KIT	Description	Denominación	Denominação	Dénomination	Notes
	VOE 937535	1					Nipple	Niple	Niple	Raccord	
1	VOE 990737	1					•O-ring	•Anillo tórico	•Anel-o	•Joint torique	
2	VOE 993320	1					•O-ring	•Anillo tórico	•Anel-o	•Joint torique	(VOE 932039)
	VOE 937536	1					Nipple	Niple	Niple	Raccord	
1	VOE 990737	1					•O-ring	•Anillo tórico	•Anel-o	•Joint torique	
2	VOE 993320	1					•O-ring	•Anillo tórico	•Anel-o	•Joint torique	(VOE 932039)
	VOE 937537	1					Nipple	Niple	Niple	Raccord	
1	VOE 990738	1					•O-ring	•Anillo tórico	•Anel-o	•Joint torique	
2	VOE 993321	1					•O-ring	•Anillo tórico	•Anel-o	•Joint torique	(VOE 932040)
	VOE 937538	1					Nipple	Niple	Niple	Raccord	
1	VOE 990736	1					•O-ring	•Anillo tórico	•Anel-o	•Joint torique	
2	VOE 993320	1					•O-ring	•Anillo tórico	•Anel-o	•Joint torique	(VOE 932039)
	VOE 937552	1					Nipple	Niple	Niple	Raccord	
1	VOE 990740	1					•O-ring	•Anillo tórico	•Anel-o	•Joint torique	
2	VOE 993323	1					•O-ring	•Anillo tórico	•Anel-o	•Joint torique	(VOE 932042)
	VOE 937776	1					Nipple	Niple	Niple	Raccord	
1	VOE 981291	1					•O-ring	•Anillo tórico	•Anel-o	•Joint torique	
2	VOE 932044	1					•O-ring	•Anillo tórico	•Anel-o	•Joint torique	
	VOE 937777	1					Nipple	Niple	Niple	Raccord	
1	VOE 990738	1					•O-ring	•Anillo tórico	•Anel-o	•Joint torique	
2	VOE 993321	1					•O-ring	•Anillo tórico	•Anel-o	•Joint torique	(VOE 932040)
	VOE 937835	1					Nipple	Niple	Niple	Raccord	
1	VOE 990736	1					•O-ring	•Anillo tórico	•Anel-o	•Joint torique	
2	VOE 935105	1					•Sealing ring	•Anillo retén	•Anel de vedação	•Bague étanchéité	
	VOE 937857	1					Nipple	Niple	Niple	Raccord	
1	VOE 990736	1					•O-ring	•Anillo tórico	•Anel-o	•Joint torique	
2	VOE 993320	1					•O-ring	•Anillo tórico	•Anel-o	•Joint torique	(VOE 932039)
	VOE 937879	1					Nipple	Niple	Niple	Raccord	
1	VOE 990740	1					•O-ring	•Anillo tórico	•Anel-o	•Joint torique	
2	VOE 993324	1					•O-ring	•Anillo tórico	•Anel-o	•Joint torique	(VOE 932043)
	VOE 938136	1					Nipple	Niple	Niple	Raccord	

1		**Nipple assembly** **Montaje de racor** **Conjunto de bico** **Ensemble raccord**	Catalogue id **20803**	Group **910**
2				
3			Illustr. No **1045607**	Section **100**
4				
5			Issue **20053797-A**	Page **1085**

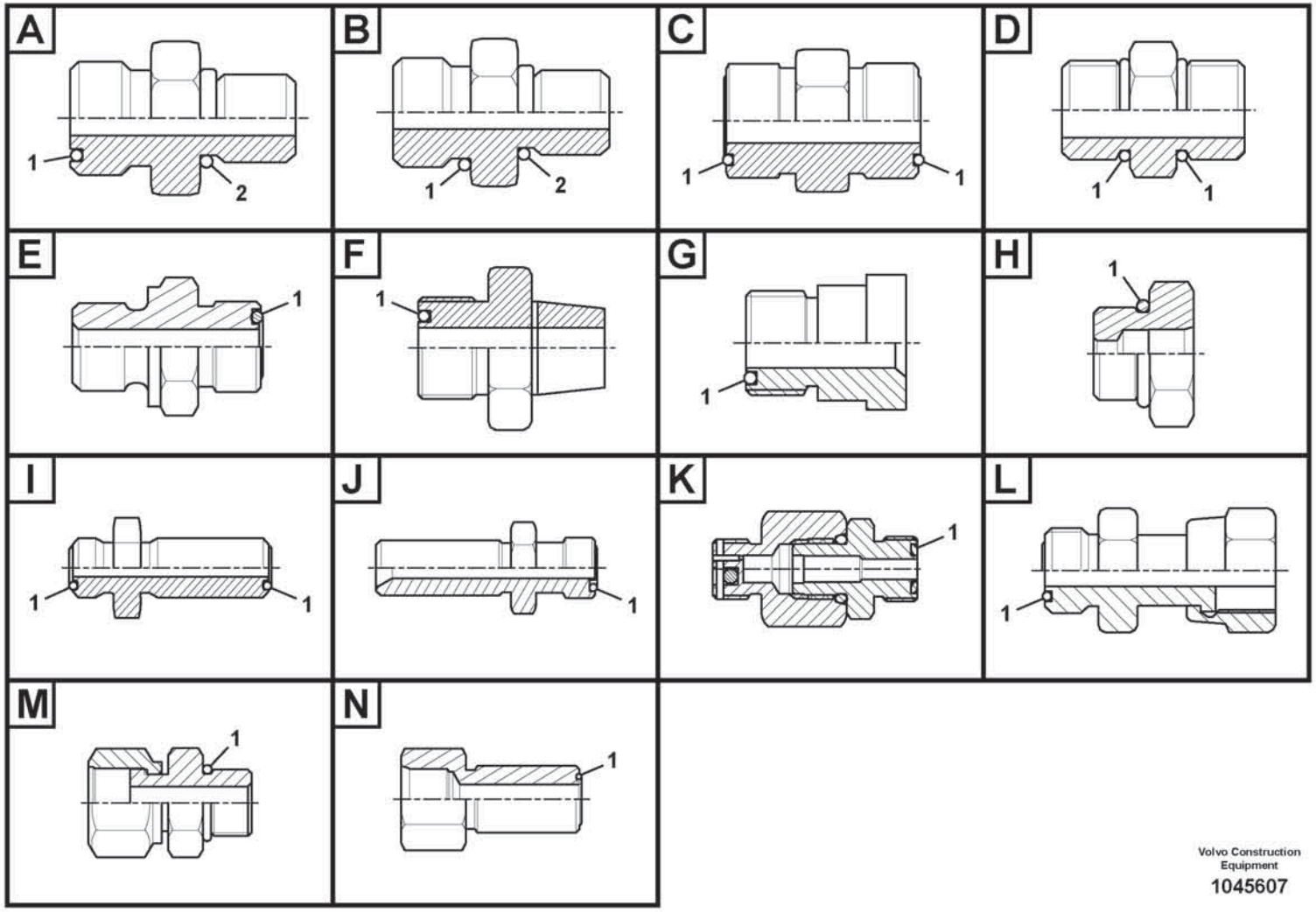

Volvo Construction Equipment

1045607

Fig.	Part No.	Quantity 1	2	3	PS	KIT	Description	Denominación	Denominação	Dénomination	Notes
1	VOE 990740	1					•O-ring	•Anillo tórico	•Anel-o	•Joint torique	
2	VOE 993324	1					•O-ring	•Anillo tórico	•Anel-o	•Joint torique	(VOE 932043)
	VOE 938145	1					Nipple	Niple	Niple	Raccord	
1	VOE 990738	1					•O-ring	•Anillo tórico	•Anel-o	•Joint torique	
2	VOE 993322	1					•O-ring	•Anillo tórico	•Anel-o	•Joint torique	(VOE 932041)
	VOE 13933855	1					Nipple	Niple	Niple	Raccord	
1	VOE 990737	1					•O-ring	•Anillo tórico	•Anel-o	•Joint torique	
2	VOE 14213676	1					•Sealing ring	•Anillo retén	•Anel de vedação	•Bague étanchéité	
	VOE 13933856	1					Nipple	Niple	Niple	Raccord	
1	VOE 990737	1					•O-ring	•Anillo tórico	•Anel-o	•Joint torique	
2	VOE 967749	1					•O-ring	•Anillo tórico	•Anel-o	•Joint torique	
	VOE 13933858	1					Nipple	Niple	Niple	Raccord	
1	VOE 990736	1					•O-ring	•Anillo tórico	•Anel-o	•Joint torique	
2	VOE 993320	1					•O-ring	•Anillo tórico	•Anel-o	•Joint torique	(VOE 932039)
	VOE 13933862	1					Nipple	Niple	Niple	Raccord	
1	VOE 990740	1					•O-ring	•Anillo tórico	•Anel-o	•Joint torique	
2	VOE 993323	1					•O-ring	•Anillo tórico	•Anel-o	•Joint torique	(VOE 932042)
	VOE 13933871	1					Nipple	Niple	Niple	Raccord	
1	VOE 990738	1					•O-ring	•Anillo tórico	•Anel-o	•Joint torique	
2	VOE 14211858	1					•Sealing ring	•Anillo retén	•Anel de vedação	•Bague étanchéité	
	VOE 13933873	1					Nipple	Niple	Niple	Raccord	
1	VOE 990737	1					•O-ring	•Anillo tórico	•Anel-o	•Joint torique	
2	VOE 14211858	1					•Sealing ring	•Anillo retén	•Anel de vedação	•Bague étanchéité	
	VOE 13933875	1					Nipple	Niple	Niple	Raccord	
1	VOE 990740	1					•O-ring	•Anillo tórico	•Anel-o	•Joint torique	
2	VOE 14211858	1					•Sealing ring	•Anillo retén	•Anel de vedação	•Bague étanchéité	
	VOE 13933880	1					Nipple	Niple	Niple	Raccord	
1	VOE 990738	1					•O-ring	•Anillo tórico	•Anel-o	•Joint torique	
2	VOE 935105	1					•Sealing ring	•Anillo retén	•Anel de vedação	•Bague étanchéité	
	VOE 13933881	1					Nipple	Niple	Niple	Raccord	
1	VOE 990739	1					•O-ring	•Anillo tórico	•Anel-o	•Joint torique	

1		**Nipple assembly** **Montaje de racor** **Conjunto de bico** **Ensemble raccord**	Catalogue id **20803**	Group **910**
2				
3			Illustr. No **1045607**	Section **100**
4				
5			Issue **20053797-A**	Page **1087**

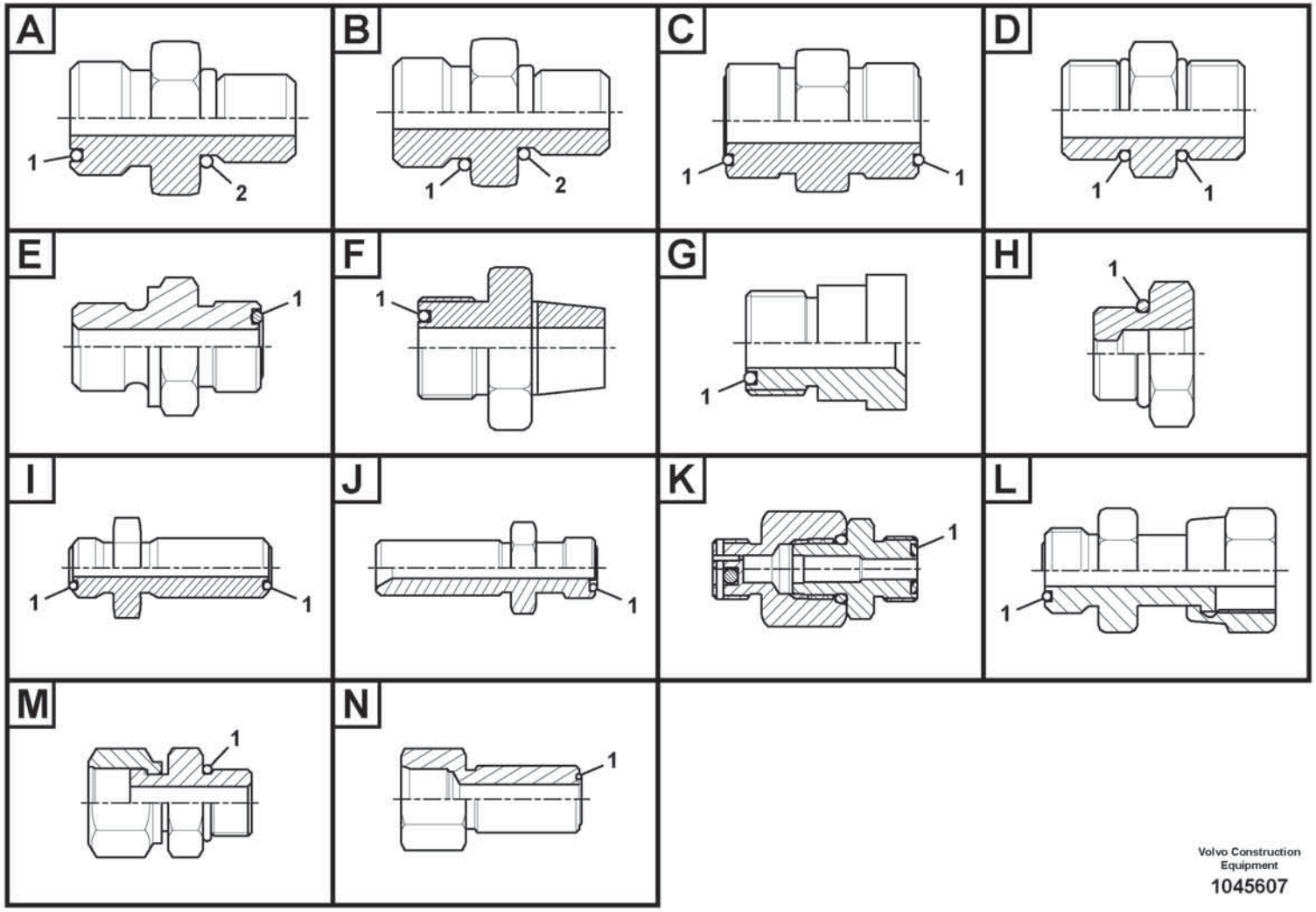

Volvo Construction Equipment

1045607

Fig.	Part No.	Quantity 1	2	3	PS	KIT	Description	Denominación	Denominação	Dénomination	Notes
2	VOE 14211859	1					•Sealing ring	•Anillo retén	•Anel de vedação	•Bague étanchéité	
	VOE 13933897	1					Nipple	Niple	Niple	Raccord	
1	VOE 990737	1					•O-ring	•Anillo tórico	•Anel-o	•Joint torique	
2	VOE 14211856	1					•Sealing ring	•Anillo retén	•Anel de vedação	•Bague étanchéité	
	VOE 13933907	1					Nipple	Niple	Niple	Raccord	
1	VOE 990740	1					•O-ring	•Anillo tórico	•Anel-o	•Joint torique	
2	VOE 13967752	1					•O-ring	•Anillo tórico	•Anel-o	•Joint torique	
	VOE 13933914	1					Nipple	Niple	Niple	Raccord	
1	VOE 990739	1					•O-ring	•Anillo tórico	•Anel-o	•Joint torique	
2	VOE 14211858	1					•Sealing ring	•Anillo retén	•Anel de vedação	•Bague étanchéité	
	VOE 13933915	1					Nipple	Niple	Niple	Raccord	
1	VOE 990737	1					•O-ring	•Anillo tórico	•Anel-o	•Joint torique	
2	VOE 935105	1					•Sealing ring	•Anillo retén	•Anel de vedação	•Bague étanchéité	
	VOE 13933923	1					Nipple	Niple	Niple	Raccord	
1	VOE 990738	1					•O-ring	•Anillo tórico	•Anel-o	•Joint torique	
2	VOE 993321	1					•O-ring	•Anillo tórico	•Anel-o	•Joint torique	(VOE 932040)
	VOE 13933930	1					Nipple	Niple	Niple	Raccord	
1	VOE 990740	1					•O-ring	•Anillo tórico	•Anel-o	•Joint torique	
2	VOE 14211858	1					•Sealing ring	•Anillo retén	•Anel de vedação	•Bague étanchéité	
	VOE 14345423	1					Nipple	Niple	Niple	Raccord	
1	VOE 990736	1					•O-ring	•Anillo tórico	•Anel-o	•Joint torique	
2	VOE 14211856	1					•Sealing ring	•Anillo retén	•Anel de vedação	•Bague étanchéité	
	VOE 14370893	1					Fitting	Racor	Niple	Écrou raccord	
1	VOE 990740	1					•O-ring	•Anillo tórico	•Anel-o	•Joint torique	
2	VOE 983502	1					•O-ring	•Anillo tórico	•Anel-o	•Joint torique	
	VOE 14519066	1					Connector	Contactor	Conector	Connecteur	
1	VOE 978129	1					•O-ring	•Anillo tórico	•Anel-o	•Joint torique	(VOE 981290)
2	VOE 14211860	1					•Sealing ring	•Anillo retén	•Anel de vedação	•Bague étanchéité	
	VOE 14534523	1					Connector	Contactor	Conector	Connecteur	
1	VOE 990736	1					•O-ring	•Anillo tórico	•Anel-o	•Joint torique	
2	VOE 993320	1					•O-ring	•Anillo tórico	•Anel-o	•Joint torique	(VOE 932039)

1		**Nipple assembly** **Montaje de racor** **Conjunto de bico** **Ensemble raccord**
2		
3		
4		
5		

Catalogue id **20803**	Group **910**
Illustr. No **1045607**	Section **100**
Issue **20053797-A**	Page **1089**

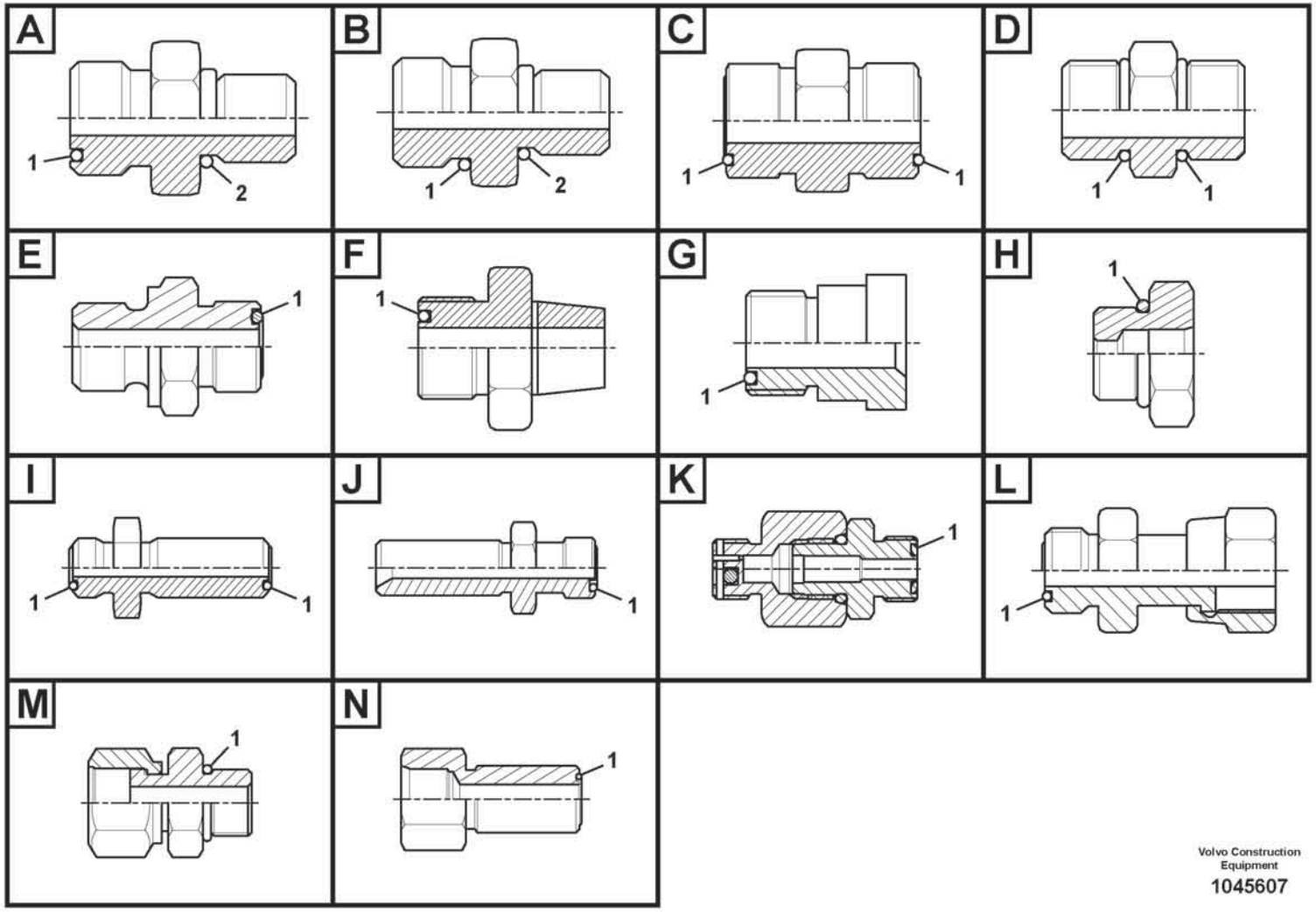

Volvo Construction Equipment

1045607

Fig.	Part No.	Quantity 1	2	3	PS	KIT	Description	Denominación	Denominação	Dénomination	Notes
	VOE 14534524	1					Connector	Unión	Conexão	Connexion	
1	VOE 990737	1					•O-ring	•Anillo tórico	•Anel-o	•Joint torique	
2	VOE 993320	1					•O-ring	•Anillo tórico	•Anel-o	•Joint torique	(VOE 932039)
	VOE 14535482	1					Nipple	Niple	Niple	Raccord	
1	VOE 990738	1					•O-ring	•Anillo tórico	•Anel-o	•Joint torique	
2	VOE 993320	1					•O-ring	•Anillo tórico	•Anel-o	•Joint torique	(VOE 932039)
	VOE 14535777	1					Connector	Unión	Conexão	Connexion	
1	VOE 990736	1					•O-ring	•Anillo tórico	•Anel-o	•Joint torique	
2	VOE 993320	1					•O-ring	•Anillo tórico	•Anel-o	•Joint torique	(VOE 932039)
	VOE 14535778	1					Connector	Contactor	Conector	Connecteur	
1	VOE 990737	1					•O-ring	•Anillo tórico	•Anel-o	•Joint torique	
2	VOE 993320	1					•O-ring	•Anillo tórico	•Anel-o	•Joint torique	(VOE 932039)
	VOE 14538779	1					Connector	Contactor	Conector	Connecteur	
1	VOE 990736	1					•O-ring	•Anillo tórico	•Anel-o	•Joint torique	
2	VOE 983502	1					•O-ring	•Anillo tórico	•Anel-o	•Joint torique	
	VOE 14538873	1					Nipple	Niple	Niple	Raccord	
1	VOE 990738	1					•O-ring	•Anillo tórico	•Anel-o	•Joint torique	
2	VOE 993321	1					•O-ring	•Anillo tórico	•Anel-o	•Joint torique	(VOE 932040)
	VOE 14538874	1					Connector	Contactor	Conector	Connecteur	
1	VOE 990738	1					•O-ring	•Anillo tórico	•Anel-o	•Joint torique	
2	VOE 983505	1					•O-ring	•Anillo tórico	•Anel-o	•Joint torique	
	VOE 14538898	1					Nipple	Niple	Niple	Raccord	
1	VOE 990736	1					•O-ring	•Anillo tórico	•Anel-o	•Joint torique	
2	VOE 993320	1					•O-ring	•Anillo tórico	•Anel-o	•Joint torique	(VOE 932039)
	VOE 14539702	1					Nipple	Niple	Niple	Raccord	
1	VOE 990736	1					•O-ring	•Anillo tórico	•Anel-o	•Joint torique	
2	VOE 993320	1					•O-ring	•Anillo tórico	•Anel-o	•Joint torique	(VOE 932039)
	VOE 14541554	1					Connector	Contactor	Conector	Connecteur	
1	VOE 990736	1					•O-ring	•Anillo tórico	•Anel-o	•Joint torique	
2	VOE 983502	1					•O-ring	•Anillo tórico	•Anel-o	•Joint torique	
	VOE 14548198	1					Connector	Contactor	Conector	Connecteur	

1		**Nipple assembly** **Montaje de racor** **Conjunto de bico** **Ensemble raccord**
2		
3		
4		
5		

Catalogue id **20803**	Group **910**
Illustr. No **1045607**	Section **100**
Issue **20053797-A**	Page **1091**

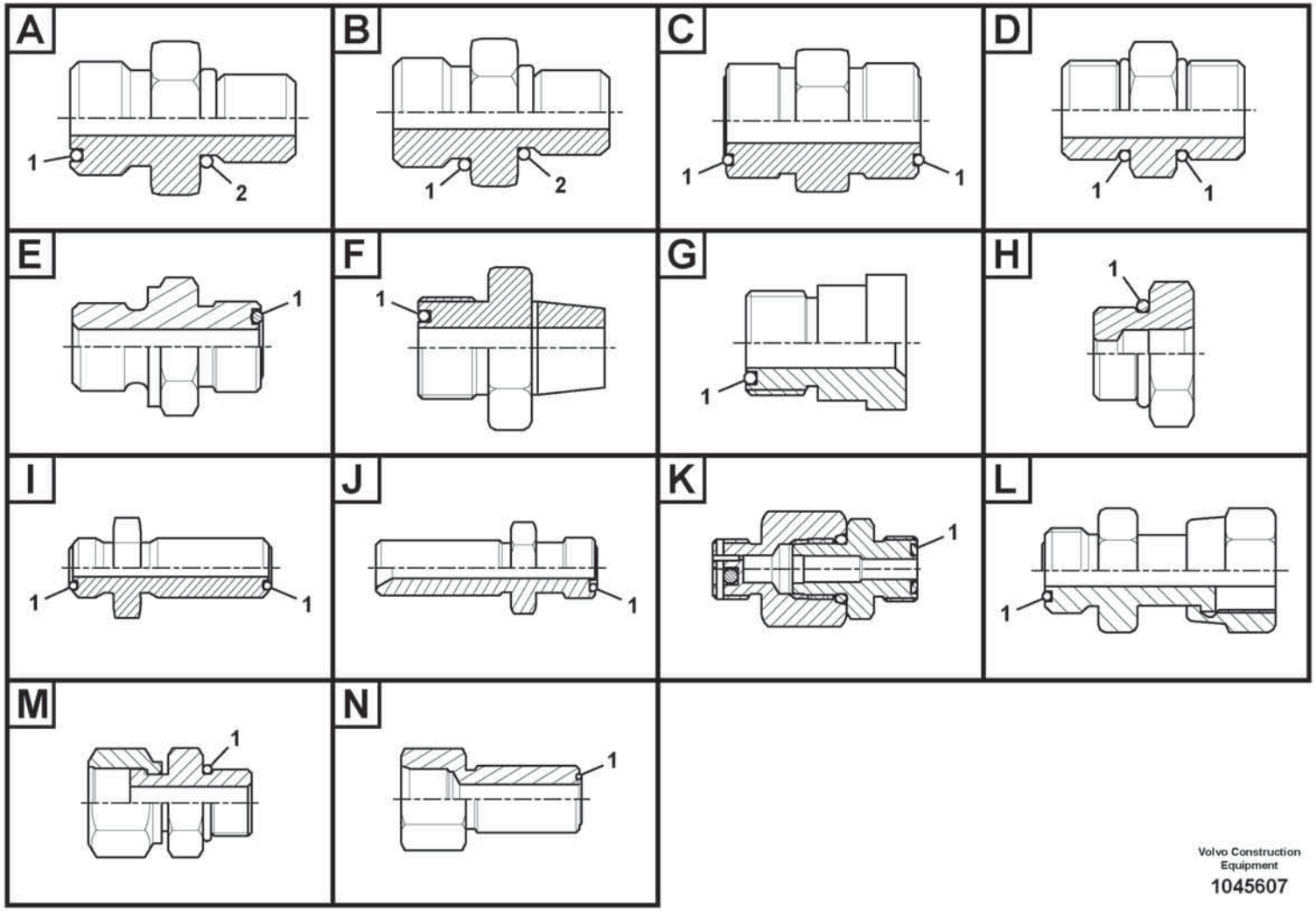

Volvo Construction Equipment

1045607

Fig.	Part No.	Quantity 1	2	3	PS	KIT	Description	Denominación	Denominação	Dénomination	Notes
1	VOE 990736	1					•O-ring	•Anillo tórico	•Anel-o	•Joint torique	
2	VOE 983502	1					•O-ring	•Anillo tórico	•Anel-o	•Joint torique	
	VOE 14554040	1					Connector	Unión	Conexão	Connexion	
1	VOE 990738	1					•O-ring	•Anillo tórico	•Anel-o	•Joint torique	
2	VOE 14567848	1					•O-ring	•Anillo tórico	•Anel-o	•Joint torique	
	VOE 14561067	1					Connector	Contactor	Conector	Connecteur	
1	VOE 990736	1					•O-ring	•Anillo tórico	•Anel-o	•Joint torique	
2	VOE 983502	1					•O-ring	•Anillo tórico	•Anel-o	•Joint torique	
	VOE 14575487	1					Connector	Contactor	Conector	Connecteur	
1	VOE 990736	1					•O-ring	•Anillo tórico	•Anel-o	•Joint torique	
2	VOE 14211855	1					•Sealing ring	•Anillo retén	•Anel de vedação	•Bague étanchéité	
	VOE 14575488	1					Connector	Contactor	Conector	Connecteur	
1	VOE 990736	1					•O-ring	•Anillo tórico	•Anel-o	•Joint torique	
2	VOE 14211855	1					•Sealing ring	•Anillo retén	•Anel de vedação	•Bague étanchéité	
	VOE 14578629	1					Nipple	Niple	Niple	Raccord	
1	VOE 990736	1					•O-ring	•Anillo tórico	•Anel-o	•Joint torique	
2	VOE 993320	1					•O-ring	•Anillo tórico	•Anel-o	•Joint torique	(VOE 932039)
	VOE 14587170	1					Nipple	Niple	Niple	Raccord	
1	VOE 990736	1					•O-ring	•Anillo tórico	•Anel-o	•Joint torique	
2	VOE 932038	1					•O-ring	•Anillo tórico	•Anel-o	•Joint torique	
	VOE 14587171	1					Nipple	Niple	Niple	Raccord	
1	VOE 990736	1					•O-ring	•Anillo tórico	•Anel-o	•Joint torique	
2	VOE 932038	1					•O-ring	•Anillo tórico	•Anel-o	•Joint torique	
	VOE 14587371	1					Nipple	Niple	Niple	Raccord	
1	VOE 990737	1					•O-ring	•Anillo tórico	•Anel-o	•Joint torique	
2	VOE 993321	1					•O-ring	•Anillo tórico	•Anel-o	•Joint torique	(VOE 932040)
	VOE 14588324	1					Nipple	Niple	Niple	Raccord	
1	VOE 990736	1					•O-ring	•Anillo tórico	•Anel-o	•Joint torique	
2	VOE 993320	1					•O-ring	•Anillo tórico	•Anel-o	•Joint torique	(VOE 932039)
	VOE 14593517	1					Nipple	Niple	Niple	Raccord	
1	VOE 990740	1					•O-ring	•Anillo tórico	•Anel-o	•Joint torique	

1		**Nipple assembly** **Montaje de racor** **Conjunto de bico** **Ensemble raccord**	Catalogue id **20803**	Group **910**
2				
3			Illustr. No **1045607**	Section **100**
4				
5			Issue **20053797-A**	Page **1093**

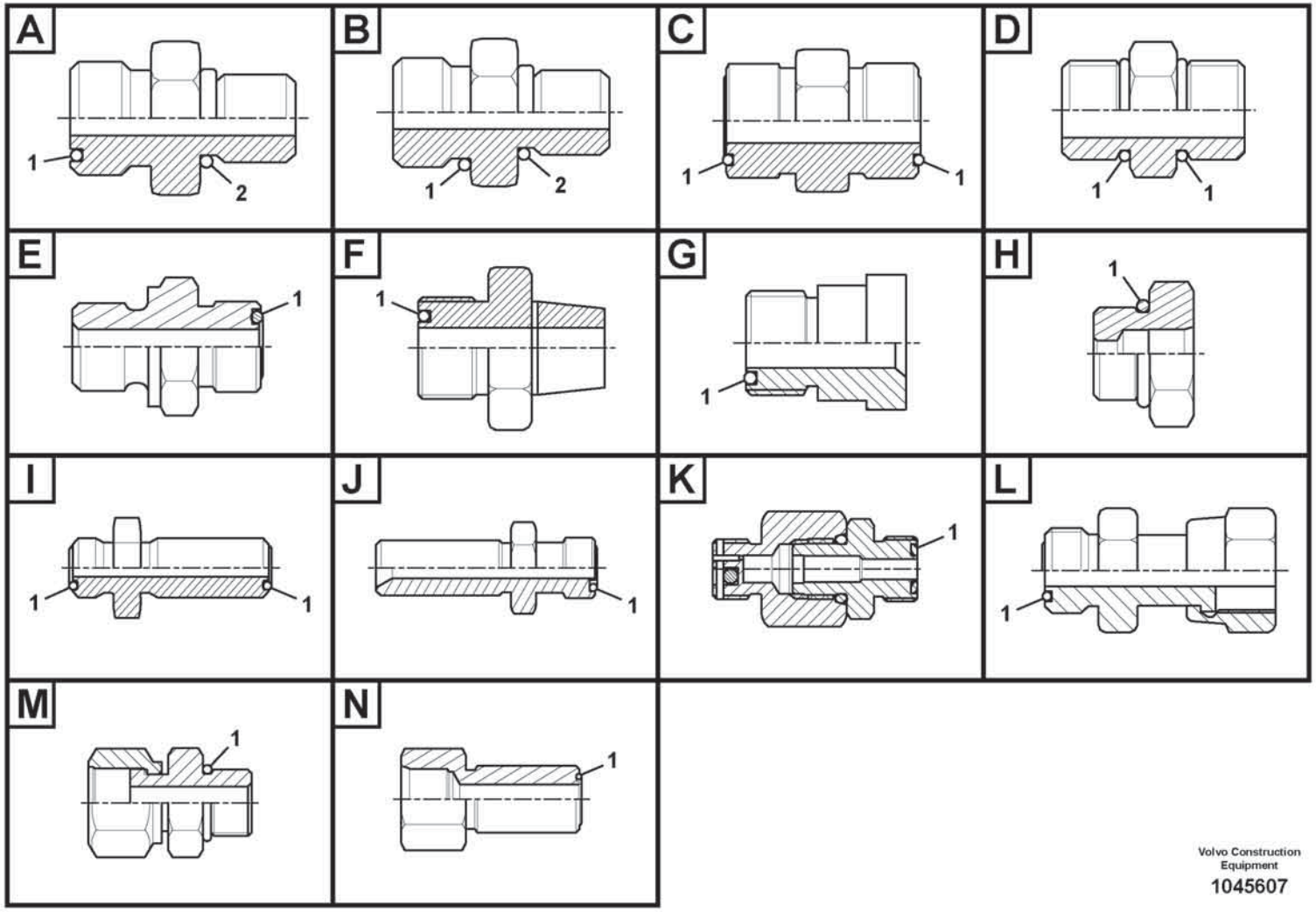

Volvo Construction Equipment

1045607

Fig.	Part No.	Quantity 1	2	3	PS	KIT	Description	Denominación	Denominação	Dénomination	Notes
2	VOE 14211864	1					•Sealing ring	•Anillo retén	•Anel de vedação	•Bague étanchéité	
	VOE 14595513	1					Nipple	Niple	Niple	Raccord	
1	VOE 990736	1					•O-ring	•Anillo tórico	•Anel-o	•Joint torique	
2	VOE 993319	1					•O-ring	•Anillo tórico	•Anel-o	•Joint torique	(VOE 932037)
	VOE 14595532	1			OP		Nipple	Niple	Niple	Raccord	
1	VOE 990740	1					•O-ring	•Anillo tórico	•Anel-o	•Joint torique	
2	VOE 993321	1					•O-ring	•Anillo tórico	•Anel-o	•Joint torique	(VOE 932040)
	VOE 14595726	1					Nipple	Niple	Niple	Raccord	
1	VOE 990738	1					•O-ring	•Anillo tórico	•Anel-o	•Joint torique	
2	VOE 993321	1					•O-ring	•Anillo tórico	•Anel-o	•Joint torique	(VOE 932040)
	VOE 14595727	1					Nipple	Niple	Niple	Raccord	
1	VOE 990737	1					•O-ring	•Anillo tórico	•Anel-o	•Joint torique	
2	VOE 993320	1					•O-ring	•Anillo tórico	•Anel-o	•Joint torique	(VOE 932039)
	VOE 14595728	1					Nipple	Niple	Niple	Raccord	
1	VOE 990736	1					•O-ring	•Anillo tórico	•Anel-o	•Joint torique	
2	VOE 993320	1					•O-ring	•Anillo tórico	•Anel-o	•Joint torique	(VOE 932039)
	VOE 14597798	1					Nipple	Niple	Niple	Raccord	
1	VOE 990740	1					•O-ring	•Anillo tórico	•Anel-o	•Joint torique	
2	VOE 993321	1					•O-ring	•Anillo tórico	•Anel-o	•Joint torique	(VOE 932040)
	VOE 14598365	1					Nipple	Niple	Niple	Raccord	
1	VOE 990740	1					•O-ring	•Anillo tórico	•Anel-o	•Joint torique	
2	VOE 993322	1					•O-ring	•Anillo tórico	•Anel-o	•Joint torique	(VOE 932041)
	VOE 14600229	1					Nipple	Niple	Niple	Raccord	
1	VOE 990740	1					•O-ring	•Anillo tórico	•Anel-o	•Joint torique	
2	VOE 993321	1					•O-ring	•Anillo tórico	•Anel-o	•Joint torique	(VOE 932040)
	VOE 14600278	1					Nipple	Niple	Niple	Raccord	
1	VOE 990736	1					•O-ring	•Anillo tórico	•Anel-o	•Joint torique	
2	VOE 993319	1					•O-ring	•Anillo tórico	•Anel-o	•Joint torique	(VOE 932037)
	VOE 14601448	1					Nipple	Niple	Niple	Raccord	
1	VOE 990737	1					•O-ring	•Anillo tórico	•Anel-o	•Joint torique	
2	VOE 993320	1					•O-ring	•Anillo tórico	•Anel-o	•Joint torique	(VOE 932039)

1		**Nipple assembly** **Montaje de racor** **Conjunto de bico** **Ensemble raccord**
2		
3		
4		
5		

Catalogue id **20803**	Group **910**
Illustr. No **1045607**	Section **100**
Issue **20053797-A**	Page **1095**

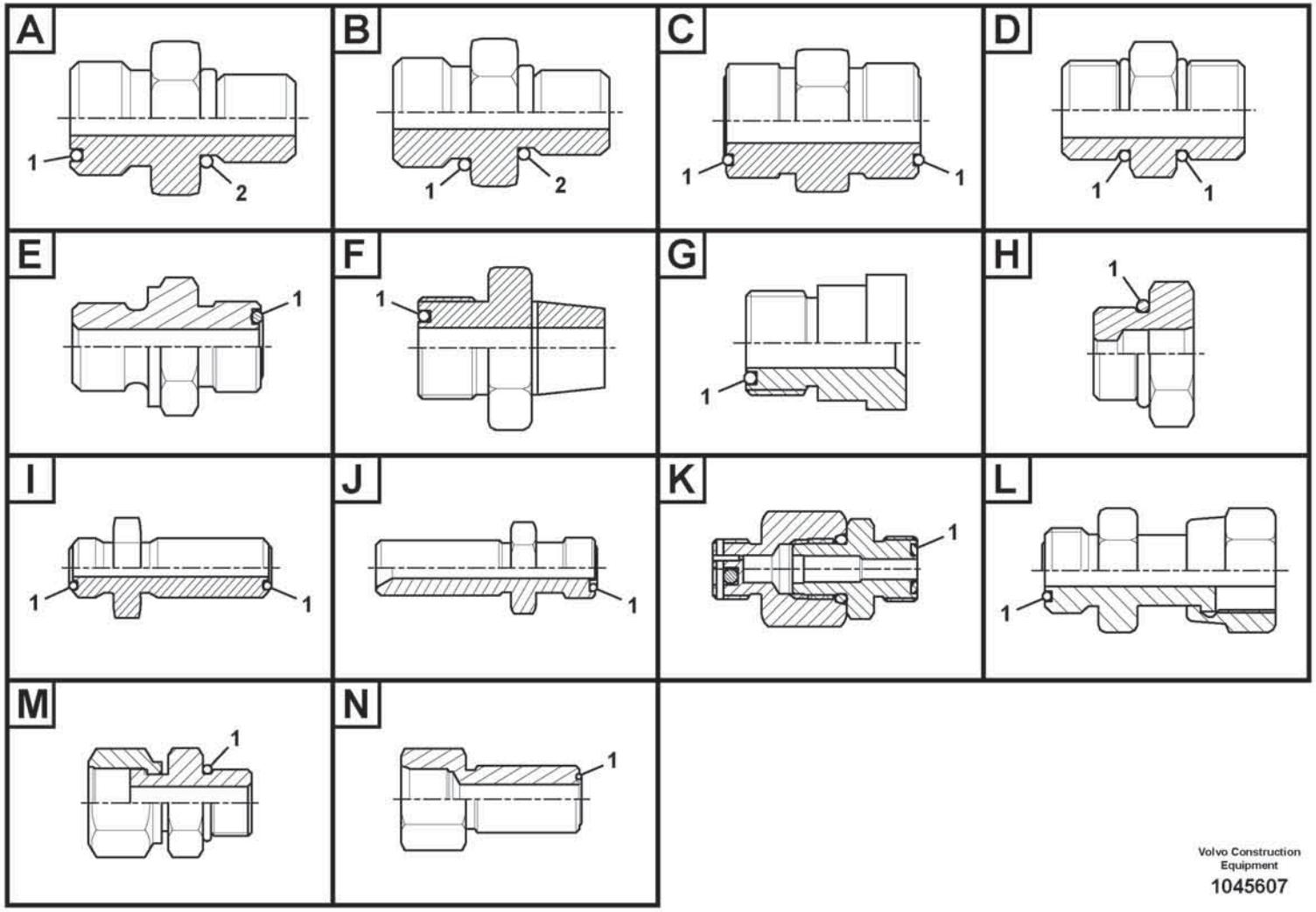

Volvo Construction Equipment

1045607

Fig.	Part No.	Quantity 1	2	3	PS	KIT	Description	Denominación	Denominação	Dénomination	Notes
	VOE 14601649	1					Nipple	Niple	Niple	Raccord	
1	**VOE 990736**	1					•O-ring	•Anillo tórico	•Anel-o	•Joint torique	
2	**VOE 993319**	1					•O-ring	•Anillo tórico	•Anel-o	•Joint torique	(VOE 932037)
	VOE 14604940	1					Nipple	Niple	Niple	Raccord	
1	**VOE 990737**	1					•O-ring	•Anillo tórico	•Anel-o	•Joint torique	
2	**VOE 993320**	1					•O-ring	•Anillo tórico	•Anel-o	•Joint torique	(VOE 932039)
	VOE 14606261	1					Nipple	Niple	Niple	Raccord	
1	**VOE 990739**	1					•O-ring	•Anillo tórico	•Anel-o	•Joint torique	
2	**VOE 935040**	1					•Nipple	•Niple	•Niple	•Raccord	
	VOE 14608349	1					Nipple	Niple	Niple	Raccord	
1	**VOE 990739**	1					•O-ring	•Anillo tórico	•Anel-o	•Joint torique	
2	**VOE 935040**	1					•Nipple	•Niple	•Niple	•Raccord	
	VOE 15003162	1					Nipple	Niple	Niple	Raccord	
1	**VOE 978129**	1					•O-ring	•Anillo tórico	•Anel-o	•Joint torique	(VOE 981290)
2	**VOE 993324**	1					•O-ring	•Anillo tórico	•Anel-o	•Joint torique	(VOE 932043)
	VOE 15013243	1					Nipple	Niple	Niple	Raccord	
1	**VOE 990740**	1					•O-ring	•Anillo tórico	•Anel-o	•Joint torique	
2	**VOE 993323**	1					•O-ring	•Anillo tórico	•Anel-o	•Joint torique	(VOE 932042)
	VOE 15018744	1					Nipple	Niple	Niple	Raccord	
1	**VOE 990738**	1					•O-ring	•Anillo tórico	•Anel-o	•Joint torique	
2	**VOE 993321**	1					•O-ring	•Anillo tórico	•Anel-o	•Joint torique	(VOE 932040)
	VOE 15018776	1					Nipple	Niple	Niple	Raccord	
1	**VOE 990736**	1					•O-ring	•Anillo tórico	•Anel-o	•Joint torique	
2	**VOE 993319**	1					•O-ring	•Anillo tórico	•Anel-o	•Joint torique	(VOE 932037)
	VOE 15019610	1					Nipple	Niple	Niple	Raccord	
1	**VOE 990737**	1					•O-ring	•Anillo tórico	•Anel-o	•Joint torique	
2	**VOE 993321**	1					•O-ring	•Anillo tórico	•Anel-o	•Joint torique	(VOE 932040)
	VOE 15034440	1					Nipple	Niple	Niple	Raccord	
1	**VOE 978129**	1					•O-ring	•Anillo tórico	•Anel-o	•Joint torique	(VOE 981290)
2	**VOE 993324**	1					•O-ring	•Anillo tórico	•Anel-o	•Joint torique	(VOE 932043)
	VOE 15048474	1					Nipple	Niple	Niple	Raccord	

1		**Nipple assembly** **Montaje de racor** **Conjunto de bico** **Ensemble raccord**	Catalogue id **20803**	Group **910**
2				
3			Illustr. No **1045607**	Section **100**
4				
5			Issue **20053797-A**	Page **1097**

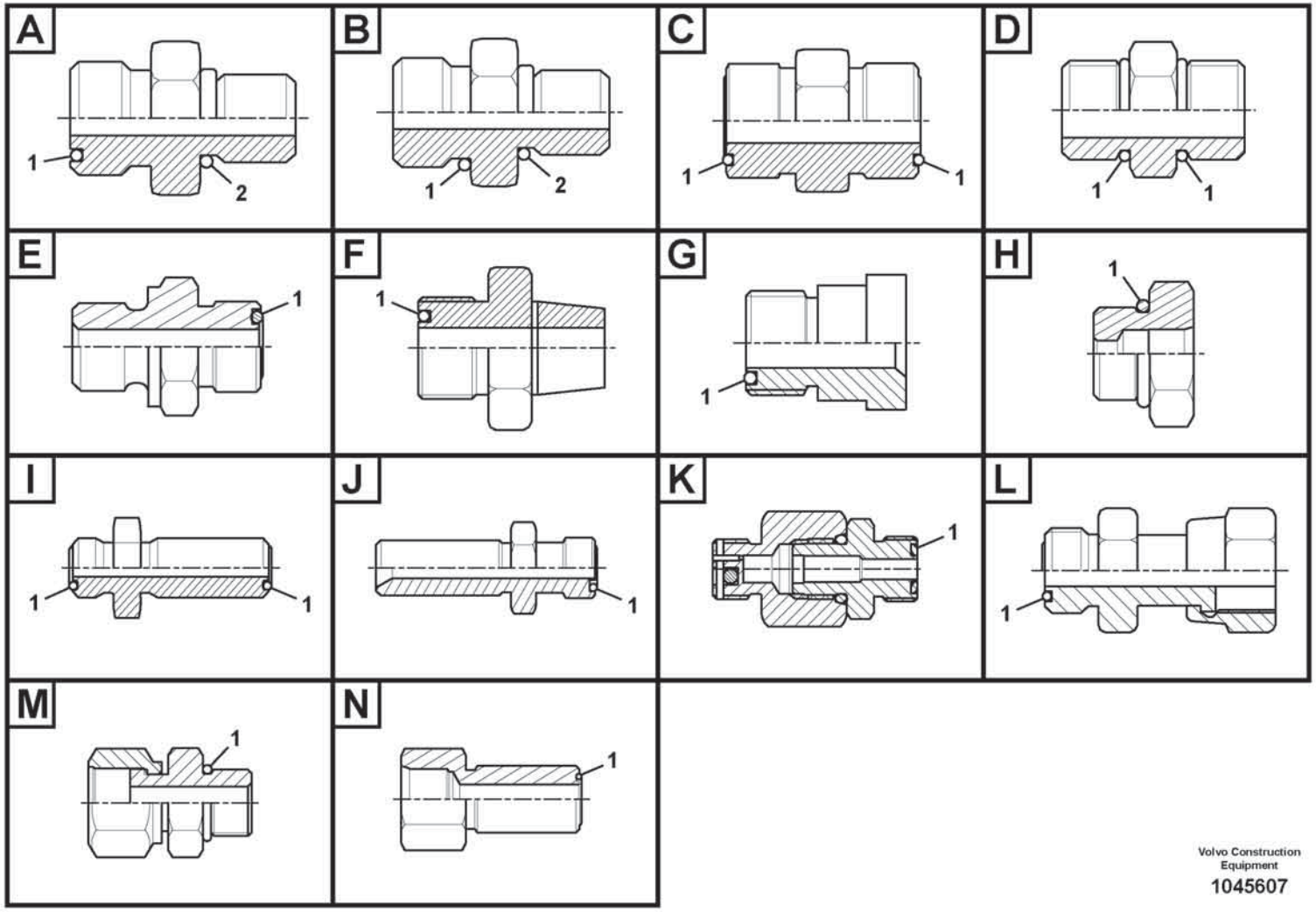

Volvo Construction Equipment

1045607

Fig.	Part No.	Quantity 1	2	3	PS	KIT	Description	Denominación	Denominação	Dénomination	Notes
1	VOE 978129	1					•O-ring	•Anillo tórico	•Anel-o	•Joint torique	(VOE 981290)
2	VOE 993323	1					•O-ring	•Anillo tórico	•Anel-o	•Joint torique	(VOE 932042)
	VOE 15056768	1					Nipple	Niple	Niple	Raccord	
1	VOE 990736	1					•O-ring	•Anillo tórico	•Anel-o	•Joint torique	
2	VOE 993320	1					•O-ring	•Anillo tórico	•Anel-o	•Joint torique	(VOE 932039)
	VOE 15082576	1					Nipple	Niple	Niple	Raccord	
1	VOE 978129	1					•O-ring	•Anillo tórico	•Anel-o	•Joint torique	(VOE 981290)
2	VOE 993324	1					•O-ring	•Anillo tórico	•Anel-o	•Joint torique	(VOE 932043)
	VOE 14587477	1					Connector	Contactor	Conector	Connecteur	
1	VOE 983505	1					•O-ring	•Anillo tórico	•Anel-o	•Joint torique	
2	VOE 993321	1					•O-ring	•Anillo tórico	•Anel-o	•Joint torique	(VOE 932040)
	VOE 14587706	1					Nipple	Niple	Niple	Raccord	
1	VOE 993323	1					•O-ring	•Anillo tórico	•Anel-o	•Joint torique	(VOE 932042)
2	VOE 993321	1					•O-ring	•Anillo tórico	•Anel-o	•Joint torique	(VOE 932040)
	VOE 14606740	1					Nipple	Niple	Niple	Raccord	
1	VOE 983527	1					•O-ring	•Anillo tórico	•Anel-o	•Joint torique	
2	VOE 993323	1					•O-ring	•Anillo tórico	•Anel-o	•Joint torique	(VOE 932042)
	VOE 935436	1					Nipple	Niple	Niple	Raccord	
1	VOE 990736	2					•O-ring	•Anillo tórico	•Anel-o	•Joint torique	
	VOE 936665	1					Nipple	Niple	Niple	Raccord	
1	VOE 990740	2					•O-ring	•Anillo tórico	•Anel-o	•Joint torique	
	VOE 14588130	1					Nipple	Niple	Niple	Raccord	
1	VOE 993321	2					•O-ring	•Anillo tórico	•Anel-o	•Joint torique	(VOE 932040)
	VOE 14538878	1					Connector	Unión	Conexão	Connexion	
1	VOE 990740	1					•O-ring	•Anillo tórico	•Anel-o	•Joint torique	
	VOE 14542112	1					Connector	Conector	Conexão	Connecteur	
1	VOE 990736	1					•O-ring	•Anillo tórico	•Anel-o	•Joint torique	
	VOE 14588009	1					Connector	Contactor	Conector	Connecteur	
1	VOE 990738	1					•O-ring	•Anillo tórico	•Anel-o	•Joint torique	
	VOE 14556093	1					Nipple	Niple	Niple	Raccord	
1	VOE 990736	1					•O-ring	•Anillo tórico	•Anel-o	•Joint torique	

1		**Nipple assembly** **Montaje de racor** **Conjunto de bico** **Ensemble raccord**
2		
3		
4		
5		

Catalogue id **20803**	Group **910**
Illustr. No **1045607**	Section **100**
Issue **20053797-A**	Page **1099**

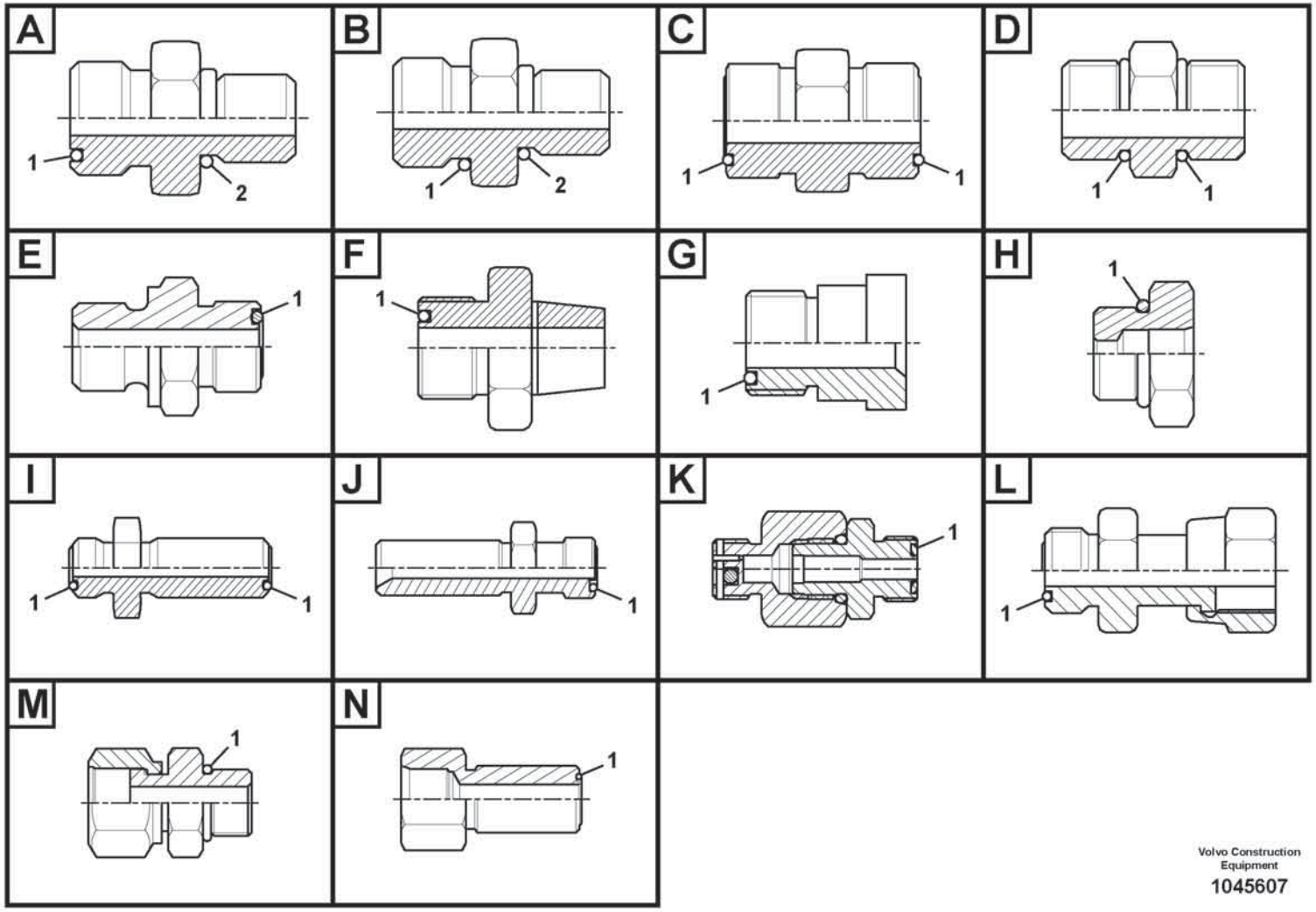

Volvo Construction Equipment

1045607

Fig.	Part No.	Quantity 1	2	3	PS	KIT	Description	Denominación	Denominação	Dénomination	Notes
	VOE 14560291	1					Nipple	Niple	Niple	Raccord	
1	VOE 990740	1					•O-ring	•Anillo tórico	•Anel-o	•Joint torique	
	VOE 14561070	1					Connector	Contactor	Conector	Connecteur	
1	VOE 990736	1					•O-ring	•Anillo tórico	•Anel-o	•Joint torique	
	VOE 935282	1					Reduction nipple	Niple reductor	Niple de redução	Raccord réducteur	
1	VOE 990736	1					•O-ring	•Anillo tórico	•Anel-o	•Joint torique	
	VOE 935421	1					Reduction nipple	Niple reductor	Niple de redução	Raccord réducteur	
1	VOE 990737	1					•O-ring	•Anillo tórico	•Anel-o	•Joint torique	
	VOE 935422	1					Reduction nipple	Niple reductor	Niple de redução	Raccord réducteur	
1	VOE 990738						•O-ring	•Anillo tórico	•Anel-o	•Joint torique	
	VOE 935444	1					Reduction nipple	Niple reductor	Niple de redução	Raccord réducteur	
1	VOE 990739	1					•O-ring	•Anillo tórico	•Anel-o	•Joint torique	
	VOE 935445	1			OP		Reduction nipple	Niple reductor	Niple de redução	Raccord réducteur	
1	VOE 990738	1					•O-ring	•Anillo tórico	•Anel-o	•Joint torique	
	VOE 936614	1					Nipple	Niple	Niple	Raccord	
1	VOE 990740	1					•O-ring	•Anillo tórico	•Anel-o	•Joint torique	
	VOE 11141272	1					Reduction nipple	Niple reductor	Niple de redução	Raccord réducteur	
1	VOE 990737	1					•O-ring	•Anillo tórico	•Anel-o	•Joint torique	
	VOE 13933946	1					Reduction nipple	Niple reductor	Niple de redução	Raccord réducteur	
1	VOE 990738	1					•O-ring	•Anillo tórico	•Anel-o	•Joint torique	
	VOE 15029004	1					Reduction nipple	Niple reductor	Niple de redução	Raccord réducteur	
1	VOE 990738	1					•O-ring	•Anillo tórico	•Anel-o	•Joint torique	
	VOE 14545877	1					Nipple	Niple	Niple	Raccord	
1	VOE 993324	1					•O-ring	•Anillo tórico	•Anel-o	•Joint torique	(VOE 932043)
	VOE 14568420	1					Nipple	Niple	Niple	Raccord	
1	VOE 993324	1					•O-ring	•Anillo tórico	•Anel-o	•Joint torique	(VOE 932043)
	VOE 14588011	1					Connector	Contactor	Conector	Connecteur	
1	VOE 993323	1					•O-ring	•Anillo tórico	•Anel-o	•Joint torique	(VOE 932042)
	VOE 14602148	1					Nipple	Niple	Niple	Raccord	
1	VOE 993322	1					•O-ring	•Anillo tórico	•Anel-o	•Joint torique	(VOE 932041)
	VOE 14602625	1					Nipple	Niple	Niple	Raccord	

1		**Nipple assembly** **Montaje de racor** **Conjunto de bico** **Ensemble raccord**	Catalogue id **20803**	Group **910**
2				
3			Illustr. No **1045607**	Section **100**
4				
5			Issue **20053797-A**	Page **1101**

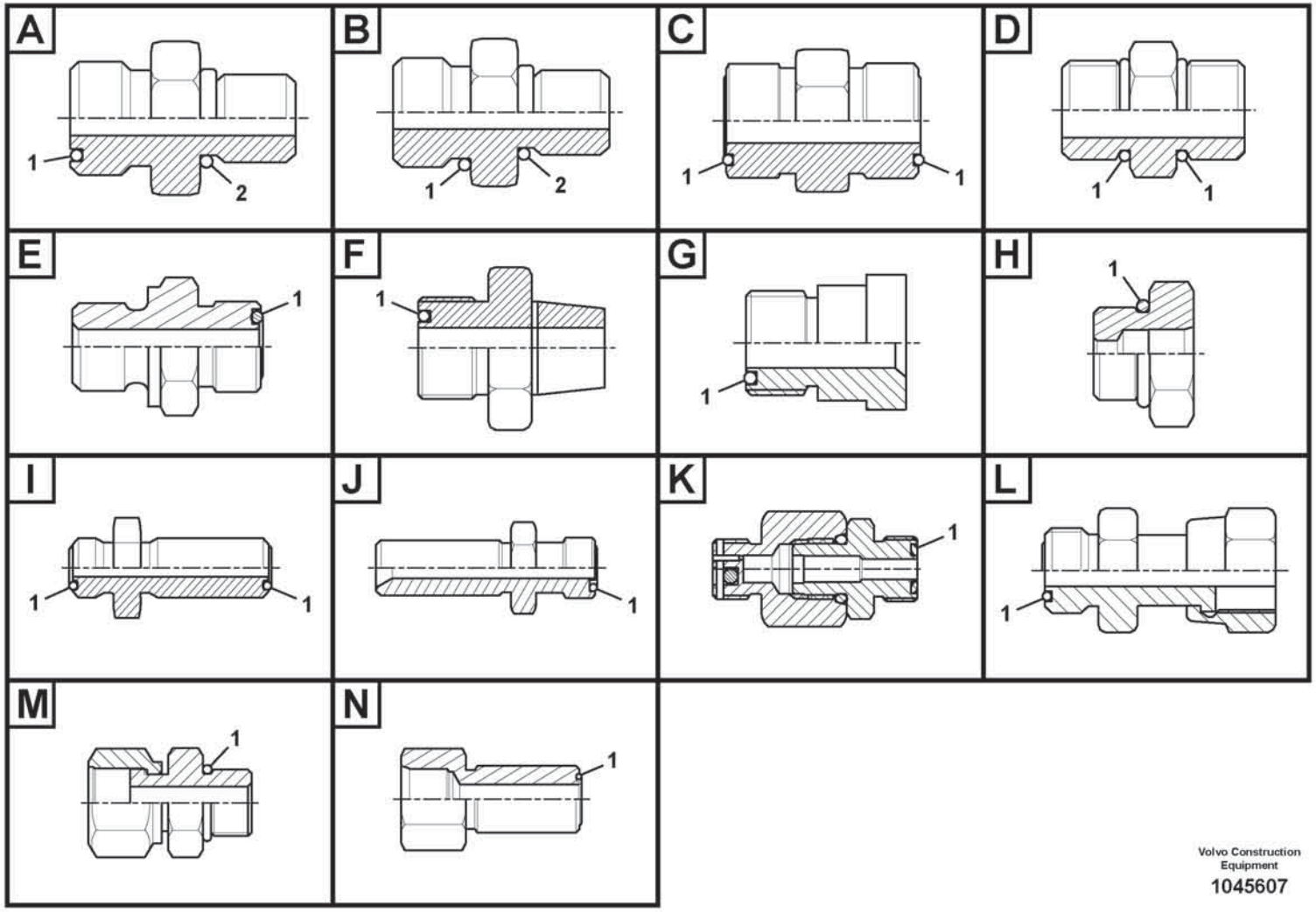

Volvo Construction Equipment

1045607

Fig.	Part No.	Quantity 1	2	3	PS	KIT	Description	Denominación	Denominação	Dénomination	Notes
1	VOE 993322	1					•O-ring	•Anillo tórico	•Anel-o	•Joint torique	(VOE 932041)
	VOE 935285	1					Nipple	Niple	Niple	Raccord	
1	VOE 990740	2					•O-ring	•Anillo tórico	•Anel-o	•Joint torique	
	VOE 935424	1					Nipple	Niple	Niple	Raccord	
1	VOE 990736	2					•O-ring	•Anillo tórico	•Anel-o	•Joint torique	
	VOE 935425	1					Nipple	Niple	Niple	Raccord	
1	VOE 990737	2					•O-ring	•Anillo tórico	•Anel-o	•Joint torique	
	VOE 935472	1					Nipple	Niple	Niple	Raccord	
1	VOE 978129	2					•O-ring	•Anillo tórico	•Anel-o	•Joint torique	(VOE 981290)
	VOE 13933922	1					Nipple	Niple	Niple	Raccord	
1	VOE 990738	2					•O-ring	•Anillo tórico	•Anel-o	•Joint torique	
	VOE 13933961	1					Nipple	Niple	Niple	Raccord	
1	VOE 990739	2					•O-ring	•Anillo tórico	•Anel-o	•Joint torique	
	VOE 14562244	1					Nipple	Niple	Niple	Raccord	
1	VOE 990740	2					•O-ring	•Anillo tórico	•Anel-o	•Joint torique	
	VOE 14564158	1					Nipple	Niple	Niple	Raccord	
1	VOE 978129	2					•O-ring	•Anillo tórico	•Anel-o	•Joint torique	(VOE 981290)
	VOE 15031712	1					Nipple	Niple	Niple	Raccord	
1	VOE 990737	2					•O-ring	•Anillo tórico	•Anel-o	•Joint torique	
	VOE 14550907	1					Connector	Contactor	Conector	Connecteur	
1	VOE 990736	1					•O-ring	•Anillo tórico	•Anel-o	•Joint torique	
	VOE 14550908	1					Connector	Contactor	Conector	Connecteur	
1	VOE 990737	1					•O-ring	•Anillo tórico	•Anel-o	•Joint torique	
	VOE 14561068	1					Connector	Contactor	Conector	Connecteur	
1	VOE 983502	1					•O-ring	•Anillo tórico	•Anel-o	•Joint torique	
	VOE 15000497	1					Nipple	Niple	Niple	Raccord	
1	VOE 990737	1					•O-ring	•Anillo tórico	•Anel-o	•Joint torique	
	VOE 14587717	1					Connector	Contactor	Conector	Connecteur	
1	VOE 993321	1					•O-ring	•Anillo tórico	•Anel-o	•Joint torique	(VOE 932040)
	VOE 14535712	1					Connector	Contactor	Conector	Connecteur	
1	VOE 990738	1					•O-ring	•Anillo tórico	•Anel-o	•Joint torique	

1		**Nipple assembly** **Montaje de racor** **Conjunto de bico** **Ensemble raccord**
2		
3		
4		
5		

Catalogue id **20803**	Group **910**
Illustr. No **1045607**	Section **100**
Issue **20053797-A**	Page **1103**

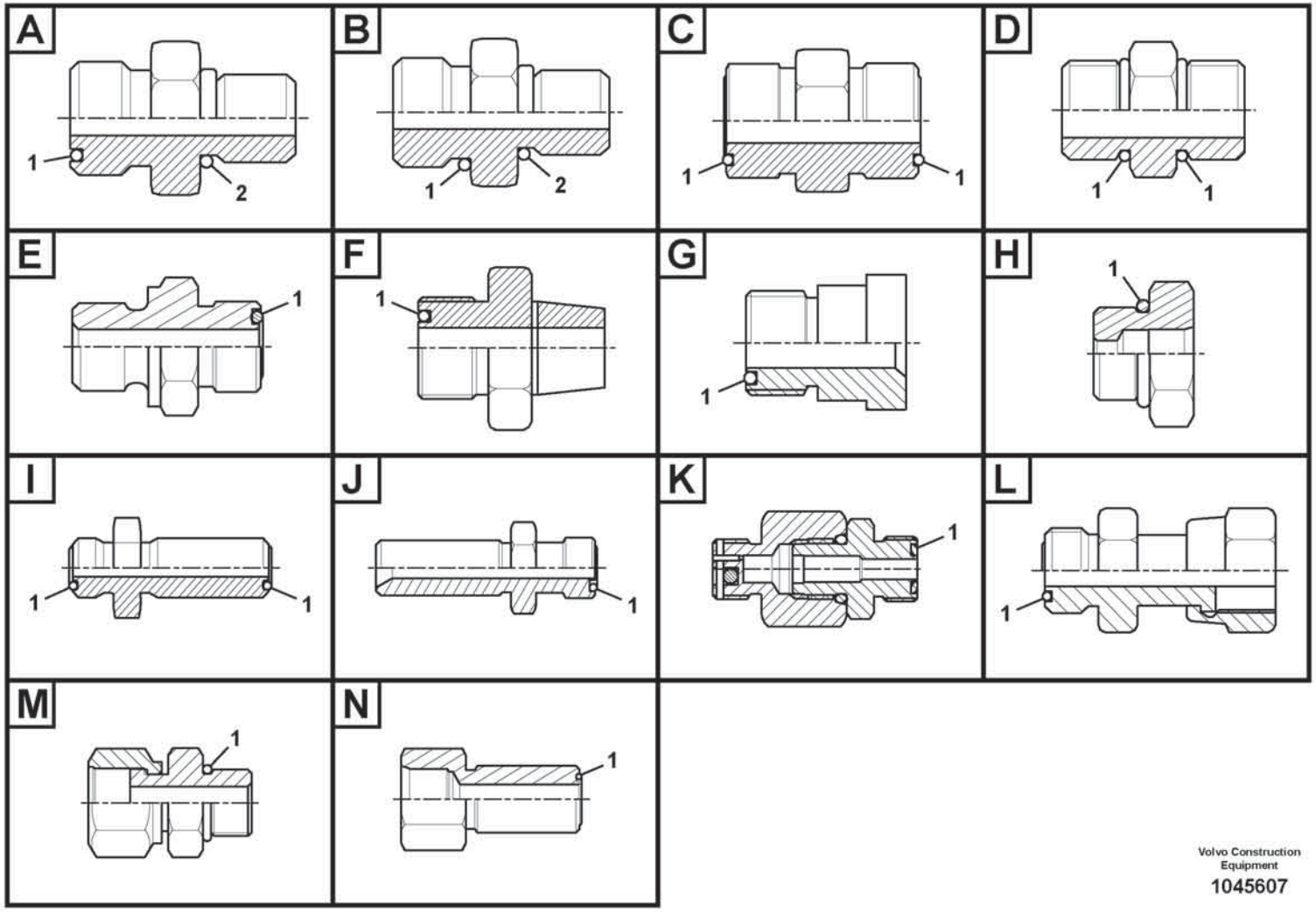

Volvo Construction Equipment

1045607

Fig.	Part No.	Quantity 1	2	3	PS	KIT	Description	Denominación	Denominação	Dénomination	Notes
	VOE 14602623	1					Connector	Contactor	Conector	Connecteur	
1	**VOE 990737**	1					•O-ring	•Anillo tórico	•Anel-o	•Joint torique	

1		**Nipple assembly** **Montaje de racor** **Conjunto de bico** **Ensemble raccord**	Catalogue id **20803**	Group **910**
2				
3			Illustr. No **1045607**	Section **100**
4				
5			Issue **20053797-A**	Page **1105**

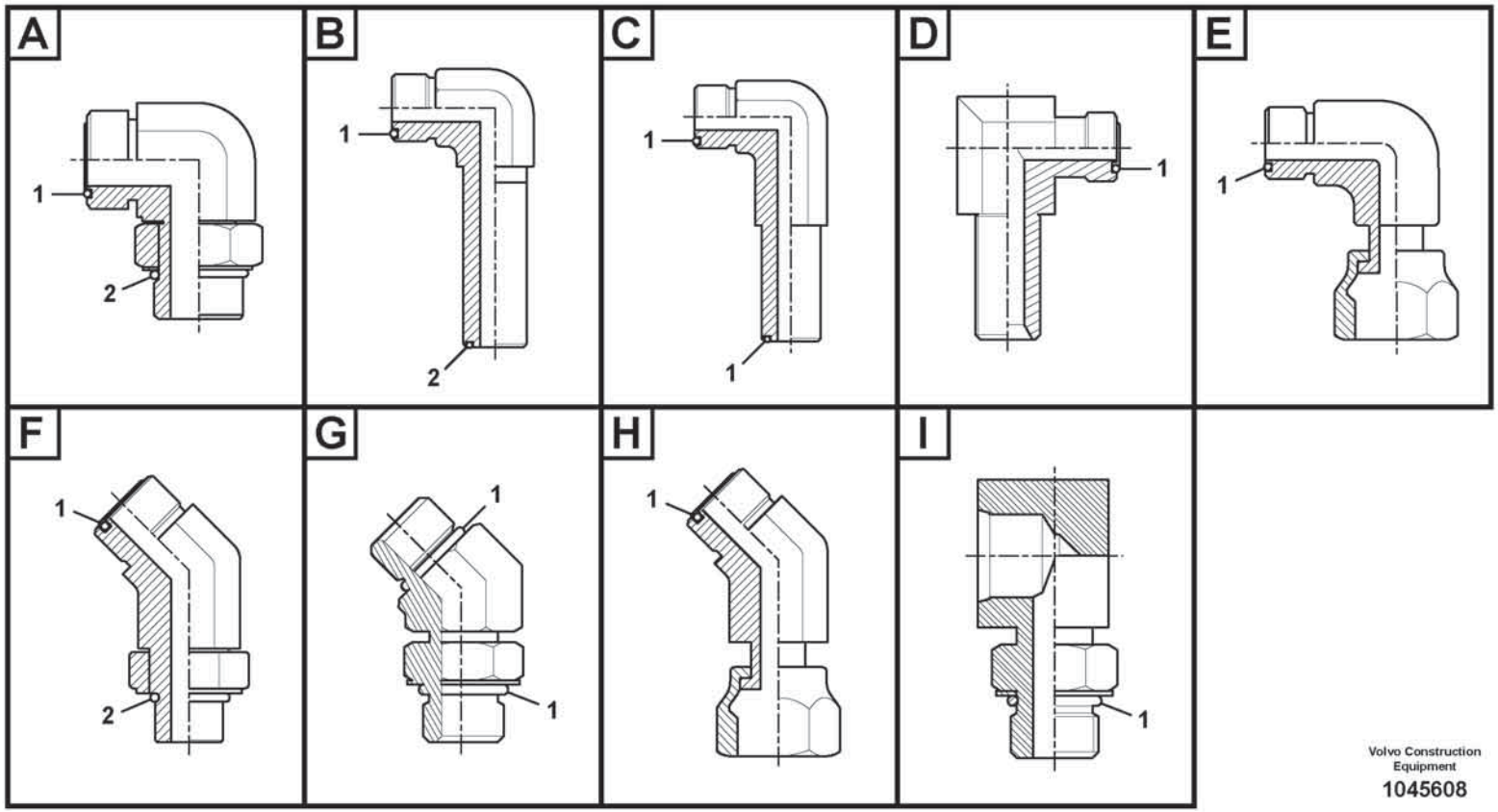

Volvo Construction Equipment

1045608

Fig.	Part No.	Quantity 1	2	3	PS	KIT	Description	Denominación	Denominação	Dénomination	Notes
	VOE 935013	1					Elbow nipple	Niple angular	Cotovelo	Raccord coudé	
1	**VOE 978129**	1					•O-ring	•Anillo tórico	•Anel-o	•Joint torique	(VOE 981290)
2	**VOE 993324**	1					•O-ring	•Anillo tórico	•Anel-o	•Joint torique	(VOE 932043)
	VOE 935014	1					Elbow nipple	Niple angular	Cotovelo	Raccord coudé	
1	**VOE 978129**	1					•O-ring	•Anillo tórico	•Anel-o	•Joint torique	(VOE 981290)
2	**VOE 993323**	1					•O-ring	•Anillo tórico	•Anel-o	•Joint torique	(VOE 932042)
	VOE 935033	1					Elbow nipple	Niple angular	Cotovelo	Raccord coudé	
1	**VOE 990739**	1					•O-ring	•Anillo tórico	•Anel-o	•Joint torique	
2	**VOE 993323**	1					•O-ring	•Anillo tórico	•Anel-o	•Joint torique	(VOE 932042)
	VOE 935067	1					Elbow nipple	Niple angular	Cotovelo	Raccord coudé	
1	**VOE 990736**	1					•O-ring	•Anillo tórico	•Anel-o	•Joint torique	
2	**VOE 993319**	1					•O-ring	•Anillo tórico	•Anel-o	•Joint torique	(VOE 932037)
	VOE 935068	1					Elbow nipple	Niple angular	Cotovelo	Raccord coudé	
1	**VOE 990737**	1					•O-ring	•Anillo tórico	•Anel-o	•Joint torique	
2	**VOE 993319**	1					•O-ring	•Anillo tórico	•Anel-o	•Joint torique	(VOE 932037)
	VOE 935069	1					Elbow nipple	Niple angular	Cotovelo	Raccord coudé	
1	**VOE 990737**	1					•O-ring	•Anillo tórico	•Anel-o	•Joint torique	
2	**VOE 993320**	1					•O-ring	•Anillo tórico	•Anel-o	•Joint torique	(VOE 932039)
	VOE 935070	1					Elbow nipple	Niple angular	Cotovelo	Raccord coudé	
1	**VOE 990737**	1					•O-ring	•Anillo tórico	•Anel-o	•Joint torique	
2	**VOE 993321**	1					•O-ring	•Anillo tórico	•Anel-o	•Joint torique	(VOE 932040)
	VOE 935072	1					Elbow nipple	Niple angular	Cotovelo	Raccord coudé	
1	**VOE 990738**	1					•O-ring	•Anillo tórico	•Anel-o	•Joint torique	
2	**VOE 993320**	1					•O-ring	•Anillo tórico	•Anel-o	•Joint torique	(VOE 932039)
	VOE 935073	1					Elbow nipple	Niple angular	Cotovelo	Raccord coudé	
1	**VOE 990738**	1					•O-ring	•Anillo tórico	•Anel-o	•Joint torique	
2	**VOE 993322**	1					•O-ring	•Anillo tórico	•Anel-o	•Joint torique	(VOE 932041)
	VOE 935074	1					Elbow nipple	Niple angular	Cotovelo	Raccord coudé	
1	**VOE 990738**	1					•O-ring	•Anillo tórico	•Anel-o	•Joint torique	
2	**VOE 993323**	1					•O-ring	•Anillo tórico	•Anel-o	•Joint torique	(VOE 932042)
	VOE 935076	1					Elbow nipple	Niple angular	Cotovelo	Raccord coudé	

1		**Nipple assembly** **Montaje de racor** **Conjunto de bico** **Ensemble raccord**	Catalogue id **20803**	Group **910**
2				
3			Illustr. No **1045608**	Section **200**
4				
5			Issue **20053797-A**	Page **1107**

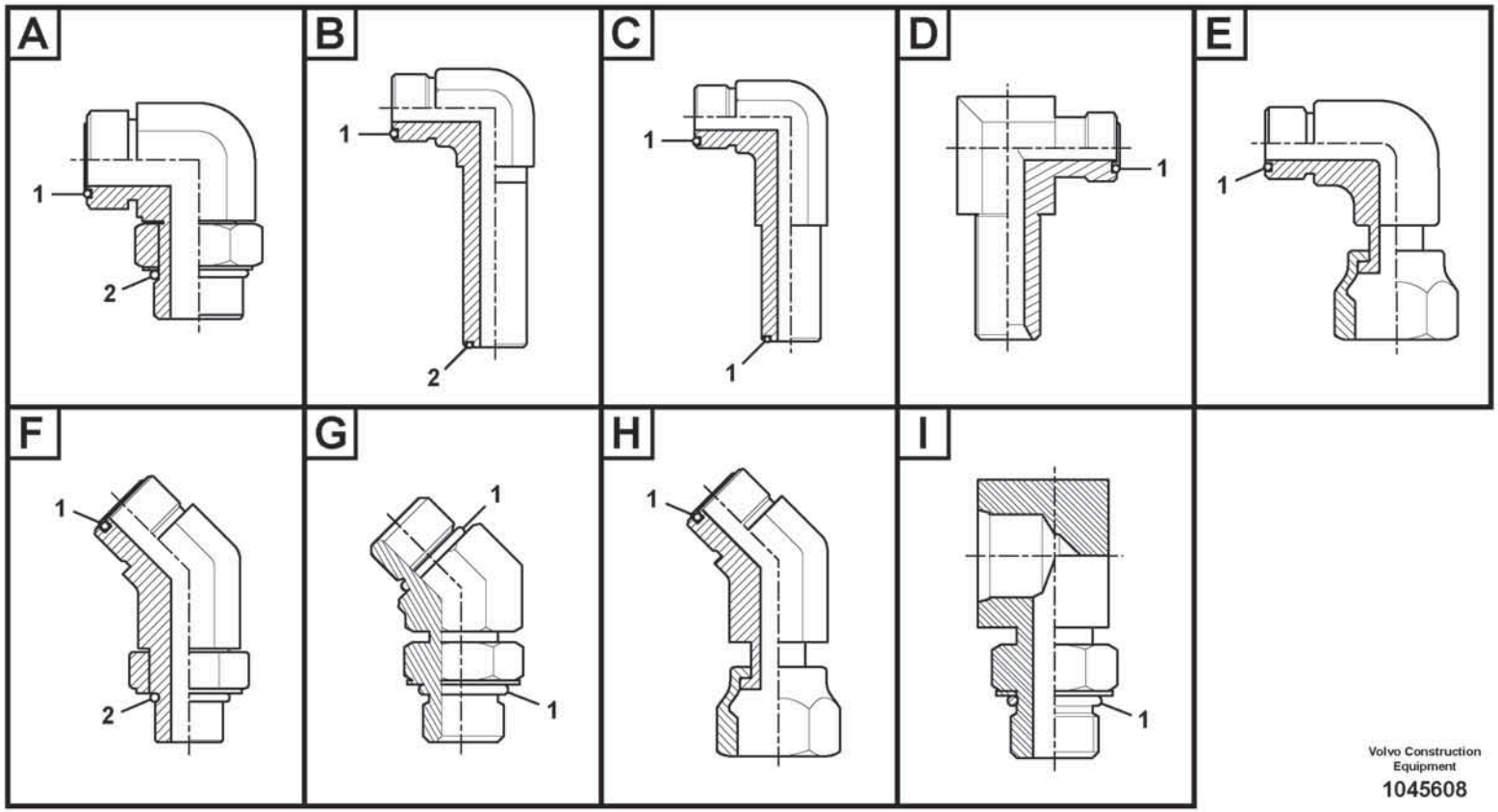

Volvo Construction Equipment

1045608

Fig.	Part No.	Quantity 1	2	3	PS	KIT	Description	Denominación	Denominação	Dénomination	Notes
1	VOE 990739	1					•O-ring	•Anillo tórico	•Anel-o	•Joint torique	
2	VOE 993321	1					•O-ring	•Anillo tórico	•Anel-o	•Joint torique	(VOE 932040)
	VOE 935077	1					Elbow nipple	Niple angular	Cotovelo	Raccord coudé	
1	VOE 990739	1					•O-ring	•Anillo tórico	•Anel-o	•Joint torique	
2	VOE 993322	1					•O-ring	•Anillo tórico	•Anel-o	•Joint torique	(VOE 932041)
	VOE 935078	1					Elbow nipple	Niple angular	Cotovelo	Raccord coudé	
1	VOE 990740	1					•O-ring	•Anillo tórico	•Anel-o	•Joint torique	
2	VOE 993321	1					•O-ring	•Anillo tórico	•Anel-o	•Joint torique	(VOE 932040)
	VOE 935079	1					Elbow nipple	Niple angular	Cotovelo	Raccord coudé	
1	VOE 990740	1					•O-ring	•Anillo tórico	•Anel-o	•Joint torique	
2	VOE 993322	1					•O-ring	•Anillo tórico	•Anel-o	•Joint torique	(VOE 932041)
	VOE 935080	1					Elbow nipple	Niple angular	Cotovelo	Raccord coudé	
1	VOE 990740	1					•O-ring	•Anillo tórico	•Anel-o	•Joint torique	
2	VOE 993324	1					•O-ring	•Anillo tórico	•Anel-o	•Joint torique	(VOE 932043)
	VOE 935276	1					Elbow nipple	Niple angular	Cotovelo	Raccord coudé	
1	VOE 981291	1					•O-ring	•Anillo tórico	•Anel-o	•Joint torique	
2	VOE 932044	1					•O-ring	•Anillo tórico	•Anel-o	•Joint torique	
	VOE 936522	1					Elbow nipple	Niple angular	Cotovelo	Raccord coudé	
1	VOE 990737	1					•O-ring	•Anillo tórico	•Anel-o	•Joint torique	
2	VOE 968207	1					•O-ring	•Anillo tórico	•Anel-o	•Joint torique	
	VOE 13933857	1					Elbow nipple	Niple angular	Cotovelo	Raccord coudé	
1	VOE 990736	1					•O-ring	•Anillo tórico	•Anel-o	•Joint torique	
2	VOE 993320	1					•O-ring	•Anillo tórico	•Anel-o	•Joint torique	(VOE 932039)
	VOE 13933864	1					Elbow nipple	Niple angular	Cotovelo	Raccord coudé	
1	VOE 990740	1					•O-ring	•Anillo tórico	•Anel-o	•Joint torique	
2	VOE 993323	1					•O-ring	•Anillo tórico	•Anel-o	•Joint torique	(VOE 932042)
	VOE 13933868	1					Elbow nipple	Niple angular	Cotovelo	Raccord coudé	
1	VOE 990738	1					•O-ring	•Anillo tórico	•Anel-o	•Joint torique	
2	VOE 993321	1					•O-ring	•Anillo tórico	•Anel-o	•Joint torique	(VOE 932040)
	VOE 13933870	1					Elbow nipple	Niple angular	Cotovelo	Raccord coudé	
1	VOE 990738	1					•O-ring	•Anillo tórico	•Anel-o	•Joint torique	

1		**Nipple assembly** **Montaje de racor** **Conjunto de bico** **Ensemble raccord**	Catalogue id **20803**	Group **910**
2				
3			Illustr. No **1045608**	Section **200**
4				
5			Issue **20053797-A**	Page **1109**

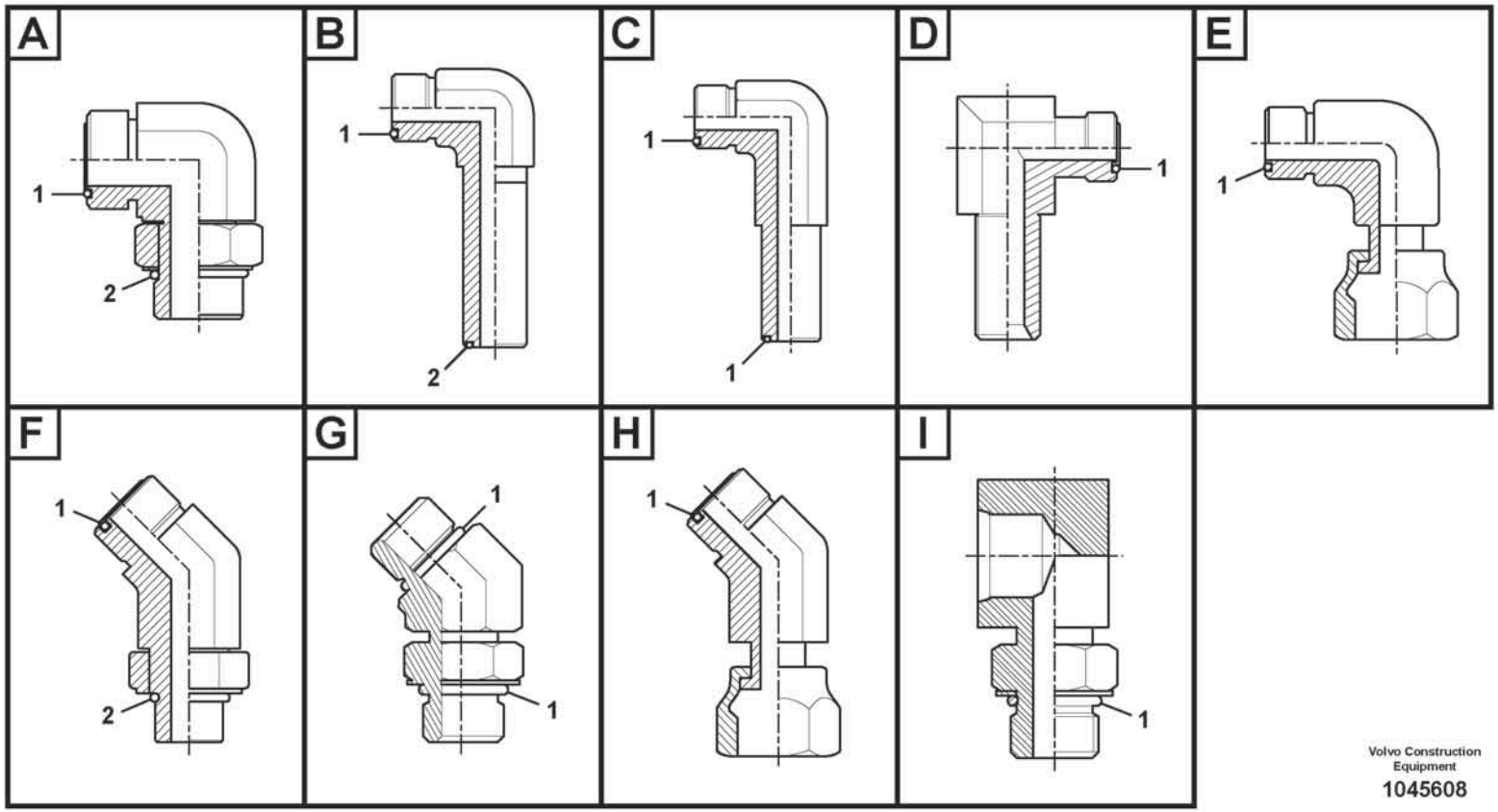

Volvo Construction Equipment

1045608

Fig.	Part No.	Quantity 1	2	3	PS	KIT	Description	Denominación	Denominação	Dénomination	Notes
2	VOE 14211858	1					•Sealing ring	•Anillo retén	•Anel de vedação	•Bague étanchéité	
	VOE 13933902	1					Elbow nipple	Niple angular	Cotovelo	Raccord coudé	
1	VOE 990737	1					•O-ring	•Anillo tórico	•Anel-o	•Joint torique	
2	VOE 935105	1					•Sealing ring	•Anillo retén	•Anel de vedação	•Bague étanchéité	
	VOE 13933908	1					Elbow nipple	Niple angular	Cotovelo	Raccord coudé	
1	VOE 990740	1					•O-ring	•Anillo tórico	•Anel-o	•Joint torique	
2	VOE 13967752	1					•O-ring	•Anillo tórico	•Anel-o	•Joint torique	
	VOE 13933913	1					Elbow nipple	Niple angular	Cotovelo	Raccord coudé	
1	VOE 990737	1					•O-ring	•Anillo tórico	•Anel-o	•Joint torique	
2	VOE 14211856	1					•Sealing ring	•Anillo retén	•Anel de vedação	•Bague étanchéité	
	VOE 14534522	1					Connector	Contactor	Conector	Connecteur	
1	VOE 990736	1					•O-ring	•Anillo tórico	•Anel-o	•Joint torique	
2	VOE 993320	1					•O-ring	•Anillo tórico	•Anel-o	•Joint torique	(VOE 932039)
	VOE 14538781	1					Connector	Contactor	Conector	Connecteur	
1	VOE 990736	1					•O-ring	•Anillo tórico	•Anel-o	•Joint torique	
2	VOE 983502	1					•O-ring	•Anillo tórico	•Anel-o	•Joint torique	
	VOE 14541555	1					Elbow	Ángulo	Cotovelo	Coude	
1	VOE 990740	1					•O-ring	•Anillo tórico	•Anel-o	•Joint torique	
2	VOE 993324	1					•O-ring	•Anillo tórico	•Anel-o	•Joint torique	(VOE 932043)
	VOE 14550086	1					Connector	Unión	Conexão	Connexion	
1	VOE 990736	1					•O-ring	•Anillo tórico	•Anel-o	•Joint torique	
2	VOE 993320	1					•O-ring	•Anillo tórico	•Anel-o	•Joint torique	(VOE 932039)
	VOE 14555757	1					Elbow	Ángulo	Cotovelo	Coude	
1	VOE 990736	1					•O-ring	•Anillo tórico	•Anel-o	•Joint torique	
2	VOE 993319	1					•O-ring	•Anillo tórico	•Anel-o	•Joint torique	(VOE 932037)
	VOE 14565200	1					Nipple	Niple	Niple	Raccord	
1	VOE 990738	1					•O-ring	•Anillo tórico	•Anel-o	•Joint torique	
2	VOE 990557	1					•O-ring	•Anillo tórico	•Anel-o	•Joint torique	
	VOE 14578626	1					Elbow	Ángulo	Cotovelo	Coude	
1	VOE 990738	1					•O-ring	•Anillo tórico	•Anel-o	•Joint torique	
2	VOE 993322	1					•O-ring	•Anillo tórico	•Anel-o	•Joint torique	(VOE 932041)

1		**Nipple assembly** **Montaje de racor** **Conjunto de bico** **Ensemble raccord**	Catalogue id **20803**	Group **910**
2				
3			Illustr. No **1045608**	Section **200**
4				
5			Issue **20053797-A**	Page **1111**

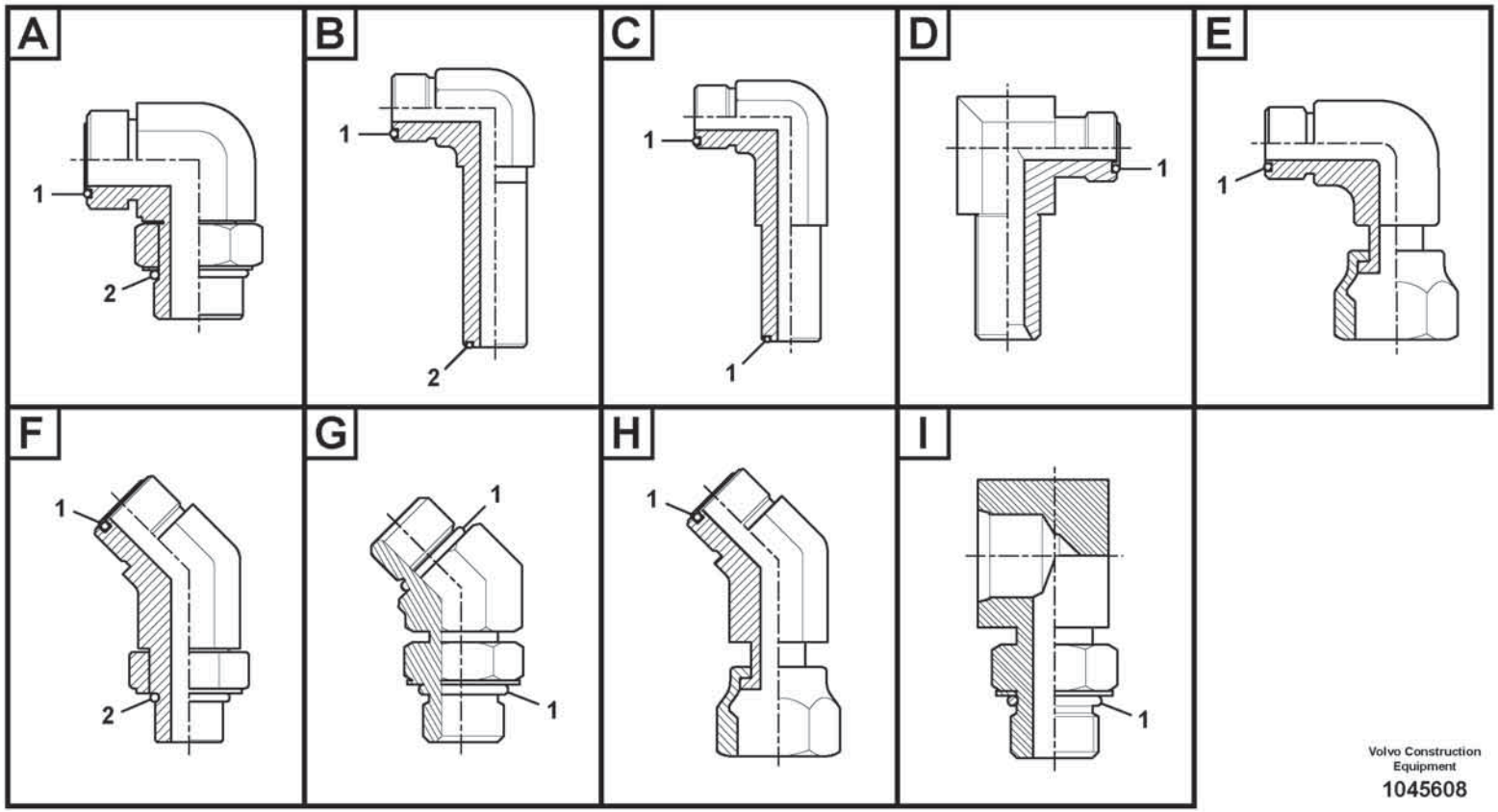

Volvo Construction Equipment

1045608

Fig.	Part No.	Quantity 1	2	3	PS	KIT	Description	Denominación	Denominação	Dénomination	Notes
	VOE 14587174	1					Elbow	Ángulo	Cotovelo	Coude	
1	VOE 990736	1					•O-ring	•Anillo tórico	•Anel-o	•Joint torique	
2	VOE 932038	1					•O-ring	•Anillo tórico	•Anel-o	•Joint torique	
	VOE 14596914	1					Elbow	Ángulo	Cotovelo	Coude	
1	VOE 990737	1					•O-ring	•Anillo tórico	•Anel-o	•Joint torique	
2	VOE 993322	1					•O-ring	•Anillo tórico	•Anel-o	•Joint torique	(VOE 932041)
	VOE 935426	1					Elbow nipple	Niple angular	Cotovelo	Raccord coudé	
1	VOE 990736	1					•O-ring	•Anillo tórico	•Anel-o	•Joint torique	
2	VOE 993320	1					•O-ring	•Anillo tórico	•Anel-o	•Joint torique	(VOE 932039)
	VOE 935427	1					Elbow nipple	Niple angular	Cotovelo	Raccord coudé	
1	VOE 990737	1					•O-ring	•Anillo tórico	•Anel-o	•Joint torique	
2	VOE 993323	1					•O-ring	•Anillo tórico	•Anel-o	•Joint torique	(VOE 932042)
	VOE 13933866	1					Elbow nipple	Niple angular	Cotovelo	Raccord coudé	
1	VOE 990738	2					•O-ring	•Anillo tórico	•Anel-o	•Joint torique	
	VOE 14535772	1					Elbow	Ángulo	Cotovelo	Coude	
1	VOE 990737	1					•O-ring	•Anillo tórico	•Anel-o	•Joint torique	
	VOE 14535773	1					Elbow	Ángulo	Cotovelo	Coude	
1	VOE 990736	1					•O-ring	•Anillo tórico	•Anel-o	•Joint torique	
	VOE 14568437	1					Elbow	Ángulo	Cotovelo	Coude	
1	VOE 990737	1					•O-ring	•Anillo tórico	•Anel-o	•Joint torique	
	VOE 14568438	1					Elbow	Ángulo	Cotovelo	Coude	
1	VOE 990736	1					•O-ring	•Anillo tórico	•Anel-o	•Joint torique	
	VOE 935423	1					Elbow nipple	Niple angular	Cotovelo	Raccord coudé	
1	VOE 990739	1					•O-ring	•Anillo tórico	•Anel-o	•Joint torique	
	VOE 937435	1					Elbow nipple	Niple angular	Cotovelo	Raccord coudé	
1	VOE 990736	1					•O-ring	•Anillo tórico	•Anel-o	•Joint torique	
	VOE 13933872	1					Elbow nipple	Niple angular	Cotovelo	Raccord coudé	
1	VOE 990738	1					•O-ring	•Anillo tórico	•Anel-o	•Joint torique	
	VOE 13933900	1					Elbow nipple	Niple angular	Cotovelo	Raccord coudé	
1	VOE 990737	1					•O-ring	•Anillo tórico	•Anel-o	•Joint torique	
	VOE 13933905	1					Elbow nipple	Niple angular	Cotovelo	Raccord coudé	

1		**Nipple assembly** **Montaje de racor** **Conjunto de bico** **Ensemble raccord**	Catalogue id **20803**	Group **910**
2				
3			Illustr. No **1045608**	Section **200**
4				
5			Issue **20053797-A**	Page **1113**

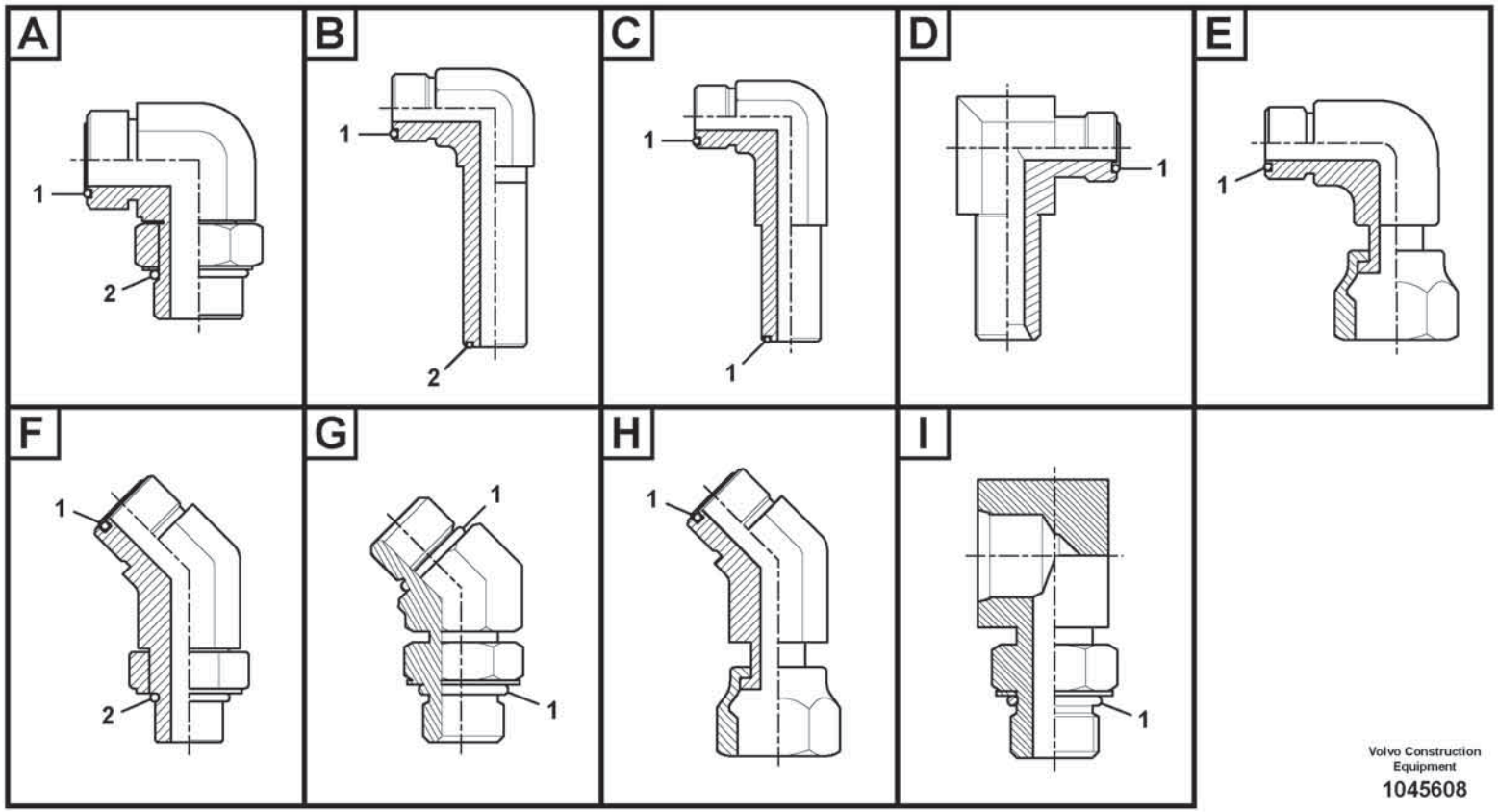

Volvo Construction Equipment

1045608

Fig.	Part No.	Quantity 1	2	3	PS	KIT	Description	Denominación	Denominação	Dénomination	Notes
1	VOE 990736	1					•O-ring	•Anillo tórico	•Anel-o	•Joint torique	
	VOE 13933910	1					Elbow nipple	Niple angular	Cotovelo	Raccord coudé	
1	VOE 990740	1					•O-ring	•Anillo tórico	•Anel-o	•Joint torique	
	VOE 14557101	1					Elbow	Ángulo	Cotovelo	Coude	
1	VOE 990737	1					•O-ring	•Anillo tórico	•Anel-o	•Joint torique	
	VOE 935016	1					Nipple	Niple	Niple	Raccord	
1	VOE 978129	1					•O-ring	•Anillo tórico	•Anel-o	•Joint torique	(VOE 981290)
2	VOE 993324	1					•O-ring	•Anillo tórico	•Anel-o	•Joint torique	(VOE 932043)
	VOE 935017	1					Nipple	Niple	Niple	Raccord	
1	VOE 978129	1					•O-ring	•Anillo tórico	•Anel-o	•Joint torique	(VOE 981290)
2	VOE 993323	1					•O-ring	•Anillo tórico	•Anel-o	•Joint torique	(VOE 932042)
	VOE 935544	1					Elbow nipple	Niple angular	Cotovelo	Raccord coudé	
1	VOE 990740	1					•O-ring	•Anillo tórico	•Anel-o	•Joint torique	
2	VOE 993323	1					•O-ring	•Anillo tórico	•Anel-o	•Joint torique	(VOE 932042)
	VOE 935640	1					Elbow nipple	Niple angular	Cotovelo	Raccord coudé	
1	VOE 990737	1					•O-ring	•Anillo tórico	•Anel-o	•Joint torique	
2	VOE 993320	1					•O-ring	•Anillo tórico	•Anel-o	•Joint torique	(VOE 932039)
	VOE 935772	1					Elbow nipple	Niple angular	Cotovelo	Raccord coudé	
1	VOE 990738	1					•O-ring	•Anillo tórico	•Anel-o	•Joint torique	
2	VOE 993321	1					•O-ring	•Anillo tórico	•Anel-o	•Joint torique	(VOE 932040)
	VOE 936608	1					Elbow nipple	Niple angular	Cotovelo	Raccord coudé	
1	VOE 990736	1					•O-ring	•Anillo tórico	•Anel-o	•Joint torique	
2	VOE 993319	1					•O-ring	•Anillo tórico	•Anel-o	•Joint torique	(VOE 932037)
	VOE 936609	1					Elbow nipple	Niple angular	Cotovelo	Raccord coudé	
1	VOE 990737	1					•O-ring	•Anillo tórico	•Anel-o	•Joint torique	
2	VOE 993321	1					•O-ring	•Anillo tórico	•Anel-o	•Joint torique	(VOE 932040)
	VOE 936610	1					Elbow nipple	Niple angular	Cotovelo	Raccord coudé	
1	VOE 990739	1					•O-ring	•Anillo tórico	•Anel-o	•Joint torique	
2	VOE 993321	1					•O-ring	•Anillo tórico	•Anel-o	•Joint torique	(VOE 932040)
	VOE 936767	1					Elbow nipple	Niple angular	Cotovelo	Raccord coudé	
1	VOE 990739	1					•O-ring	•Anillo tórico	•Anel-o	•Joint torique	

1		**Nipple assembly** **Montaje de racor** **Conjunto de bico** **Ensemble raccord**
2		
3		
4		
5		

Catalogue id **20803**	Group **910**
Illustr. No **1045608**	Section **200**
Issue **20053797-A**	Page **1115**

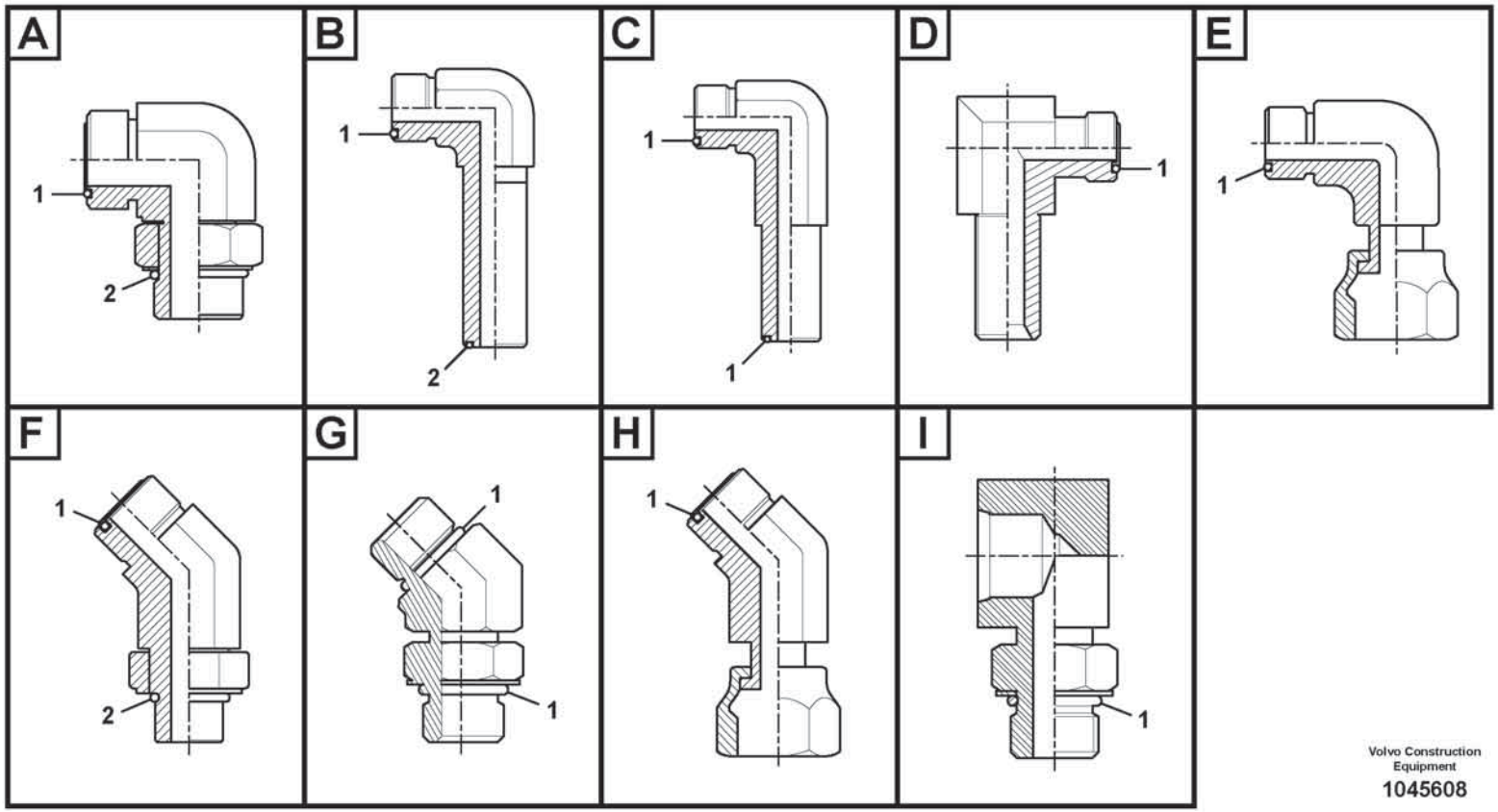

Volvo Construction Equipment

1045608

Fig.	Part No.	Quantity 1	2	3	PS	KIT	Description	Denominación	Denominação	Dénomination	Notes
2	VOE 993322	1					•O-ring	•Anillo tórico	•Anel-o	•Joint torique	(VOE 932041)
	VOE 937097	1					Elbow nipple	Niple angular	Cotovelo	Raccord coudé	
1	VOE 990736	1					•O-ring	•Anillo tórico	•Anel-o	•Joint torique	
2	VOE 993320	1					•O-ring	•Anillo tórico	•Anel-o	•Joint torique	(VOE 932039)
	VOE 937697	1					Elbow nipple	Niple angular	Cotovelo	Raccord coudé	
1	VOE 990738	1					•O-ring	•Anillo tórico	•Anel-o	•Joint torique	
2	VOE 993322	1					•O-ring	•Anillo tórico	•Anel-o	•Joint torique	(VOE 932041)
	VOE 937773	1					Elbow nipple	Niple angular	Cotovelo	Raccord coudé	
1	VOE 990738	1					•O-ring	•Anillo tórico	•Anel-o	•Joint torique	
2	VOE 993320	1					•O-ring	•Anillo tórico	•Anel-o	•Joint torique	(VOE 932039)
	VOE 938146	1					Elbow nipple	Niple angular	Cotovelo	Raccord coudé	
1	VOE 990740	1					•O-ring	•Anillo tórico	•Anel-o	•Joint torique	
2	VOE 993324	1					•O-ring	•Anillo tórico	•Anel-o	•Joint torique	(VOE 932043)
	VOE 14563733	1					Elbow	Ángulo	Cotovelo	Coude	
1	VOE 978129	1					•O-ring	•Anillo tórico	•Anel-o	•Joint torique	(VOE 981290)
2	VOE 993324	1					•O-ring	•Anillo tórico	•Anel-o	•Joint torique	(VOE 932043)
	VOE 14588008	1					Elbow	Ángulo	Cotovelo	Coude	
1	VOE 990557	2					•O-ring	•Anillo tórico	•Anel-o	•Joint torique	
	VOE 936893	1					Nipple	Niple	Niple	Raccord	
1	VOE 990739	1					•O-ring	•Anillo tórico	•Anel-o	•Joint torique	
	VOE 936929	1					Elbow nipple	Niple angular	Cotovelo	Raccord coudé	
1	VOE 990737	1					•O-ring	•Anillo tórico	•Anel-o	•Joint torique	
	VOE 15013286	1					Elbow nipple	Niple angular	Cotovelo	Raccord coudé	
1	VOE 978129	1					•O-ring	•Anillo tórico	•Anel-o	•Joint torique	(VOE 981290)
	VOE 14552793	1					Elbow	Ángulo	Cotovelo	Coude	
1	VOE 993321	1					•O-ring	•Anillo tórico	•Anel-o	•Joint torique	(VOE 932040)
	VOE 14554453	1					Elbow	Ángulo	Cotovelo	Coude	
1	VOE 993321	1					•O-ring	•Anillo tórico	•Anel-o	•Joint torique	(VOE 932040)
	VOE 14559939	1					Elbow	Ángulo	Cotovelo	Coude	
1	VOE 993320	1					•O-ring	•Anillo tórico	•Anel-o	•Joint torique	(VOE 932039)
	VOE 14604901	1					Elbow	Ángulo	Cotovelo	Coude	

1		**Nipple assembly** **Montaje de racor** **Conjunto de bico** **Ensemble raccord**
2		
3		
4		
5		

Catalogue id **20803**	Group **910**
Illustr. No **1045608**	Section **200**
Issue **20053797-A**	Page **1117**

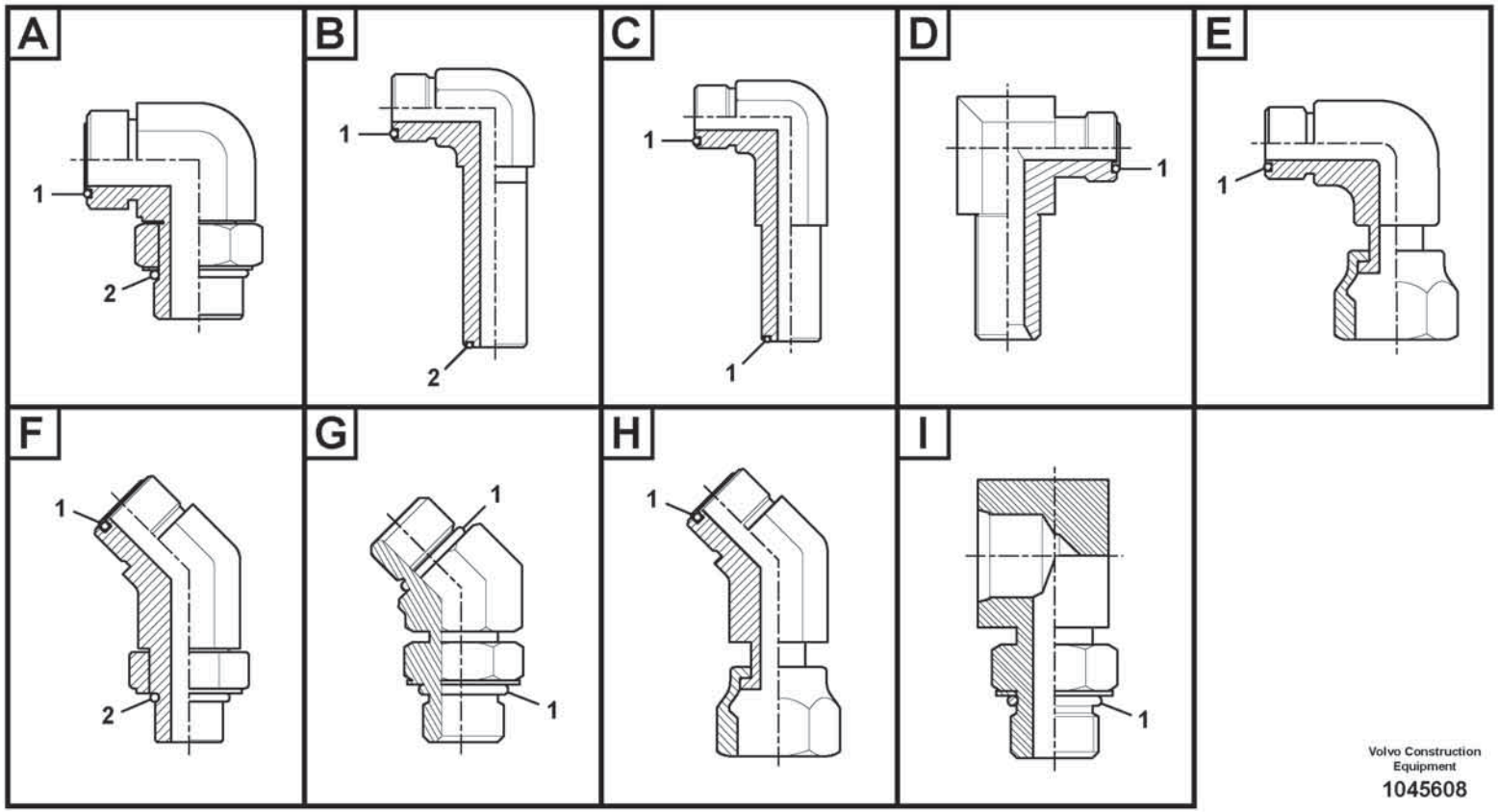

Volvo Construction Equipment

1045608

Fig.	Part No.	Quantity 1	2	3	PS	KIT	Description	Denominación	Denominação	Dénomination	Notes
1	VOE 993321	1					•O-ring	•Anillo tórico	•Anel-o	•Joint torique	(VOE 932040)

1		**Nipple assembly** **Montaje de racor** **Conjunto de bico** **Ensemble raccord**	Catalogue id **20803**	Group **910**
2				
3			Illustr. No **1045608**	Section **200**
4				
5			Issue **20053797-A**	Page **1119**

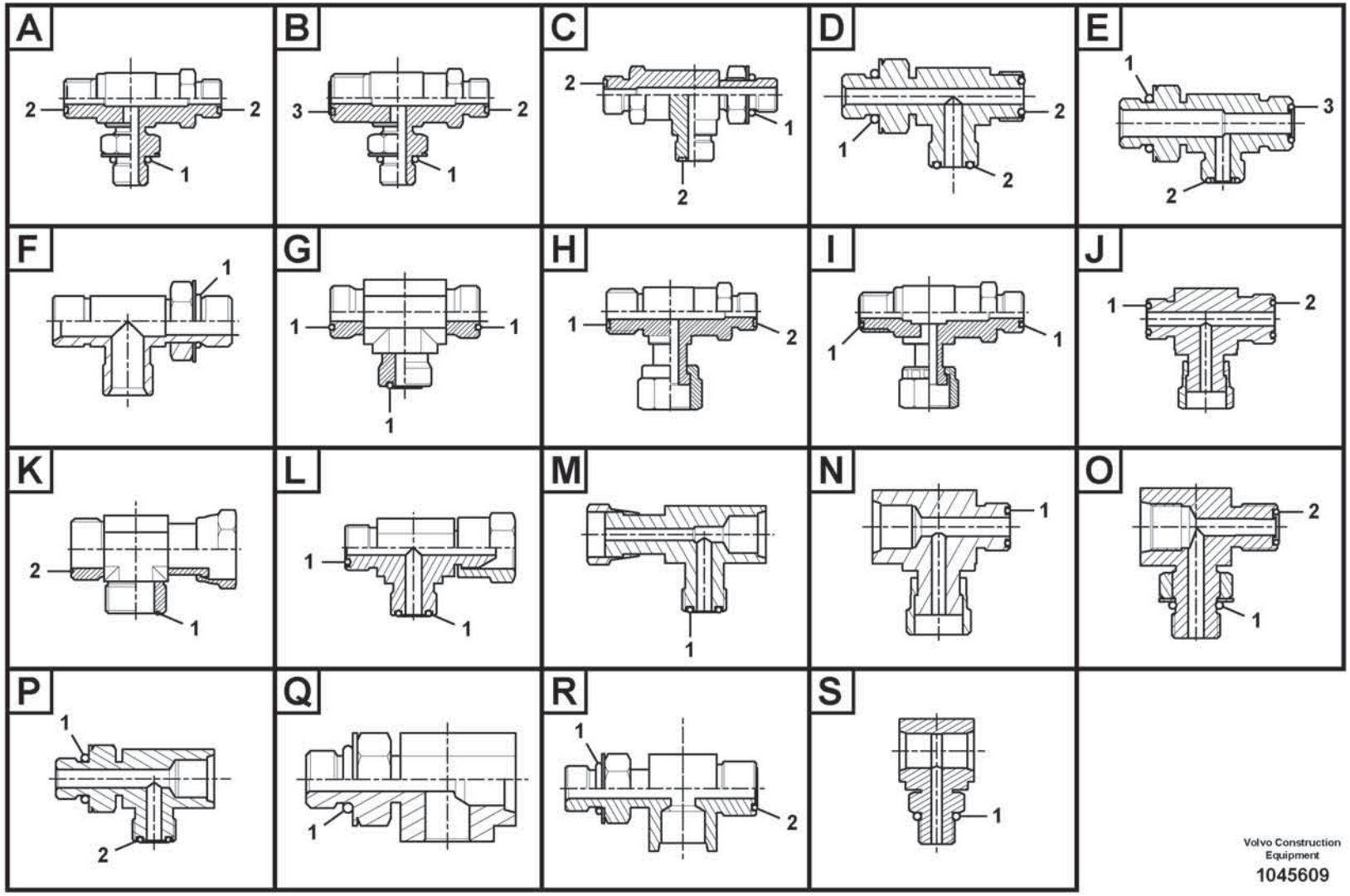

Volvo Construction Equipment

1045609

Fig.	Part No.	Quantity 1	2	3	PS	KIT	Description	Denominación	Denominação	Dénomination	Notes
	VOE 935317	1					T-nipple	Niple t	Niple-t	Raccord-t	
1	VOE 993319	1					•O-ring	•Anillo tórico	•Anel-o	•Joint torique	(VOE 932037)
2	VOE 990736	2					•O-ring	•Anillo tórico	•Anel-o	•Joint torique	
	VOE 936606	1					T-nipple	Niple t	Niple-t	Raccord-t	
1	VOE 993320	1					•O-ring	•Anillo tórico	•Anel-o	•Joint torique	(VOE 932039)
2	VOE 990737	2					•O-ring	•Anillo tórico	•Anel-o	•Joint torique	
	VOE 936607	1					T-nipple	Niple t	Niple-t	Raccord-t	
1	VOE 993321	1					•O-ring	•Anillo tórico	•Anel-o	•Joint torique	(VOE 932040)
2	VOE 990738	2					•O-ring	•Anillo tórico	•Anel-o	•Joint torique	
	VOE 937559	1					T-nipple	Niple t	Niple-t	Raccord-t	
1	VOE 993320	1					•O-ring	•Anillo tórico	•Anel-o	•Joint torique	(VOE 932039)
2	VOE 990736	2					•O-ring	•Anillo tórico	•Anel-o	•Joint torique	
	VOE 14534517	1					T-nipple	Niple t	Niple-t	Raccord-t	
1	VOE 993320	1					•O-ring	•Anillo tórico	•Anel-o	•Joint torique	(VOE 932039)
2	VOE 990736	2					•O-ring	•Anillo tórico	•Anel-o	•Joint torique	
	VOE 14538786	1					T-nipple	Niple t	Niple-t	Raccord-t	
1	VOE 983502	1					•O-ring	•Anillo tórico	•Anel-o	•Joint torique	
2	VOE 990736	2					•O-ring	•Anillo tórico	•Anel-o	•Joint torique	
	VOE 14538787	1					T-nipple	Niple t	Niple-t	Raccord-t	
1	VOE 983505	1					•O-ring	•Anillo tórico	•Anel-o	•Joint torique	
2	VOE 990736	2					•O-ring	•Anillo tórico	•Anel-o	•Joint torique	
	VOE 14538791	1					Connector	Contactor	Conector	Connecteur	
1	VOE 983502	1					•O-ring	•Anillo tórico	•Anel-o	•Joint torique	
2	VOE 990737	2					•O-ring	•Anillo tórico	•Anel-o	•Joint torique	
	VOE 14588018	1					Nipple	Niple	Niple	Raccord	
1	VOE 990740	1					•O-ring	•Anillo tórico	•Anel-o	•Joint torique	
2	VOE 990738	2					•O-ring	•Anillo tórico	•Anel-o	•Joint torique	
	VOE 15029548	1					T-nipple	Niple t	Niple-t	Raccord-t	
1	VOE 993322	1					•O-ring	•Anillo tórico	•Anel-o	•Joint torique	(VOE 932041)
2	VOE 990738	2					•O-ring	•Anillo tórico	•Anel-o	•Joint torique	
	VOE 14538784	1					T-nipple	Niple t	Niple-t	Raccord-t	

1		**Nipple assembly** **Montaje de racor** **Conjunto de bico** **Ensemble raccord**
2		
3		
4		
5		

Catalogue id **20803**	Group **910**
Illustr. No **1045609**	Section **300**
Issue **20053797-A**	Page **1121**

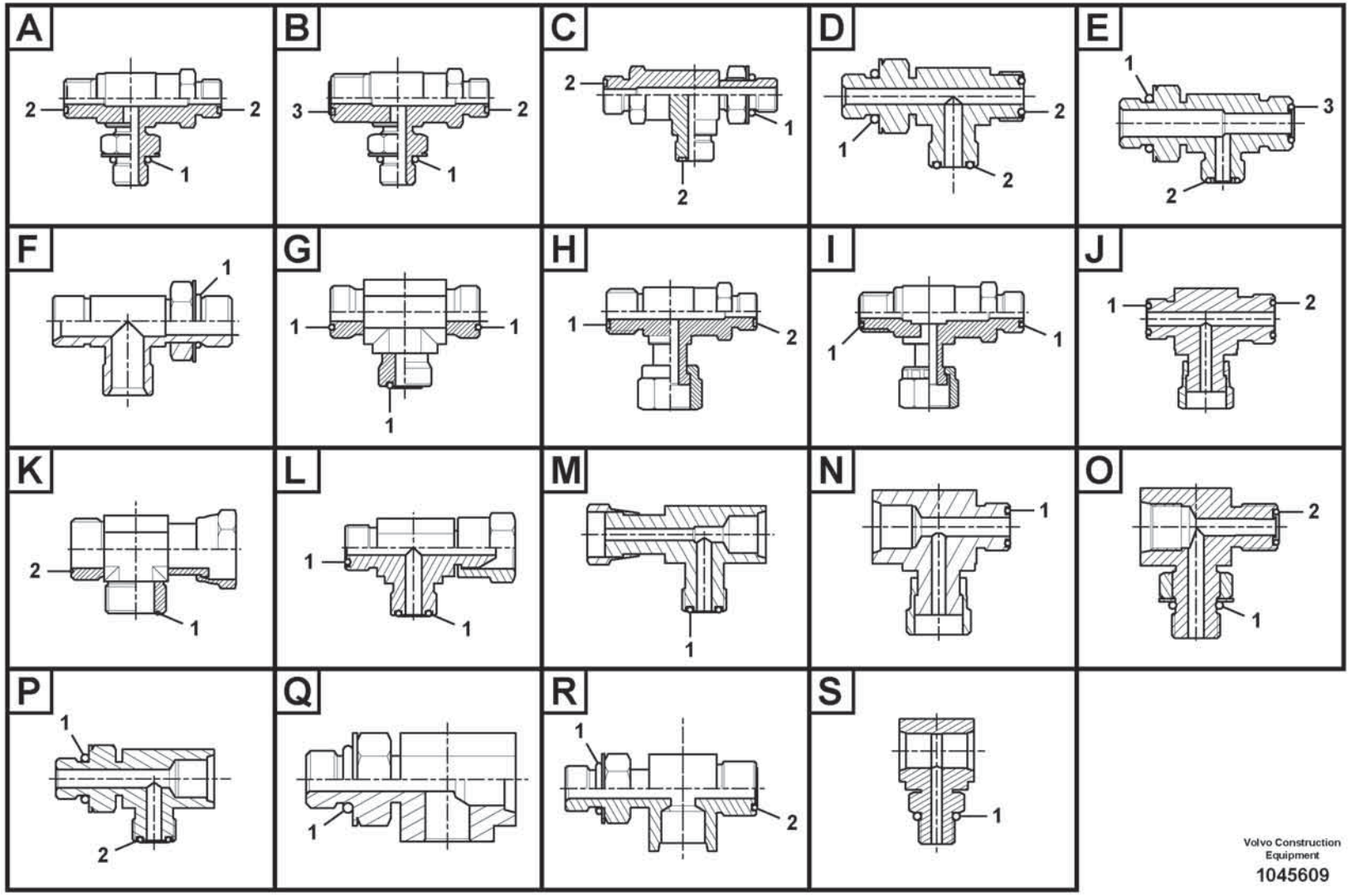

Volvo Construction Equipment

1045609

Fig.	Part No.	Quantity 1	2	3	PS	KIT	Description	Denominación	Denominação	Dénomination	Notes
1	VOE 983502	1					•O-ring	•Anillo tórico	•Anel-o	•Joint torique	
2	VOE 990736	1					•O-ring	•Anillo tórico	•Anel-o	•Joint torique	
3	VOE 990737	1					•O-ring	•Anillo tórico	•Anel-o	•Joint torique	
	VOE 14596918	1					Nipple	Niple	Niple	Raccord	
1	VOE 983505	1					•O-ring	•Anillo tórico	•Anel-o	•Joint torique	
2	VOE 990736	1					•O-ring	•Anillo tórico	•Anel-o	•Joint torique	
3	VOE 990737	1					•O-ring	•Anillo tórico	•Anel-o	•Joint torique	
	VOE 14534518	1					T-nipple	Niple t	Niple-t	Raccord-t	
1	VOE 993320	1					•O-ring	•Anillo tórico	•Anel-o	•Joint torique	(VOE 932039)
2	VOE 990736	2					•O-ring	•Anillo tórico	•Anel-o	•Joint torique	
	VOE 14538785	1					T-nipple	Niple t	Niple-t	Raccord-t	
1	VOE 983502	1					•O-ring	•Anillo tórico	•Anel-o	•Joint torique	
2	VOE 990736	2					•O-ring	•Anillo tórico	•Anel-o	•Joint torique	
	VOE 935325	1					T-nipple	Niple t	Niple-t	Raccord-t	
1	VOE 993324	1					•O-ring	•Anillo tórico	•Anel-o	•Joint torique	(VOE 932043)
2	VOE 978129	2					•O-ring	•Anillo tórico	•Anel-o	•Joint torique	(VOE 981290)
	VOE 935614	1					T-nipple	Niple t	Niple-t	Raccord-t	
1	VOE 993322	1					•O-ring	•Anillo tórico	•Anel-o	•Joint torique	(VOE 932041)
2	VOE 990738	2					•O-ring	•Anillo tórico	•Anel-o	•Joint torique	
	VOE 935797	1					T-nipple	Niple t	Niple-t	Raccord-t	
1	VOE 993319	1					•O-ring	•Anillo tórico	•Anel-o	•Joint torique	(VOE 932037)
2	VOE 990736	2					•O-ring	•Anillo tórico	•Anel-o	•Joint torique	
	VOE 936612	1					T-nipple	Niple t	Niple-t	Raccord-t	
1	VOE 993323	1					•O-ring	•Anillo tórico	•Anel-o	•Joint torique	(VOE 932042)
2	VOE 990740	2					•O-ring	•Anillo tórico	•Anel-o	•Joint torique	
	VOE 936932	1					T-nipple	Niple t	Niple-t	Raccord-t	
1	VOE 993320	1					•O-ring	•Anillo tórico	•Anel-o	•Joint torique	(VOE 932039)
2	VOE 990737	2					•O-ring	•Anillo tórico	•Anel-o	•Joint torique	
	VOE 937540	1					T-nipple	Niple t	Niple-t	Raccord-t	
1	VOE 993320	1					•O-ring	•Anillo tórico	•Anel-o	•Joint torique	(VOE 932039)
2	VOE 990736	2					•O-ring	•Anillo tórico	•Anel-o	•Joint torique	

1		**Nipple assembly** **Montaje de racor** **Conjunto de bico** **Ensemble raccord**	Catalogue id **20803**	Group **910**
2				
3			Illustr. No **1045609**	Section **300**
4				
5			Issue **20053797-A**	Page **1123**

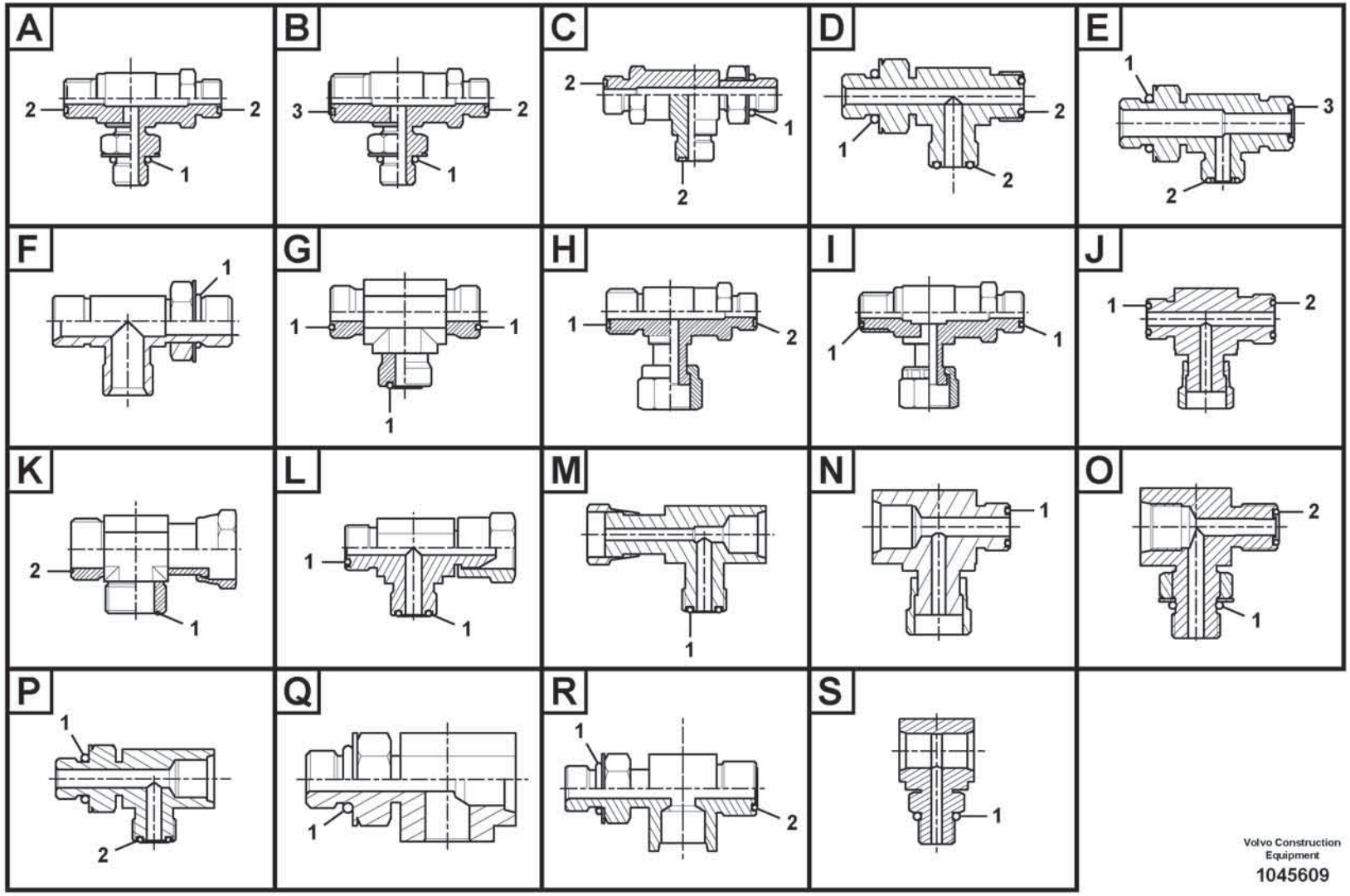

Volvo Construction Equipment

1045609

Fig.	Part No.	Quantity 1	2	3	PS	KIT	Description	Denominación	Denominação	Dénomination	Notes
	VOE 937860	1					T-nipple	Niple t	Niple-t	Raccord-t	
1	VOE 993324	1					•O-ring	•Anillo tórico	•Anel-o	•Joint torique	(VOE 932043)
2	VOE 990740	2					•O-ring	•Anillo tórico	•Anel-o	•Joint torique	
	VOE 14538879	1					T-nipple	Niple t	Niple-t	Raccord-t	
1	VOE 983502	1					•O-ring	•Anillo tórico	•Anel-o	•Joint torique	
2	VOE 990736	2					•O-ring	•Anillo tórico	•Anel-o	•Joint torique	
	VOE 14538880	1					T-nipple	Niple t	Niple-t	Raccord-t	
1	VOE 983505	1					•O-ring	•Anillo tórico	•Anel-o	•Joint torique	
2	VOE 990737	2					•O-ring	•Anillo tórico	•Anel-o	•Joint torique	
	VOE 14545589	1					T-nipple	Niple t	Niple-t	Raccord-t	
1	VOE 990557	1					•O-ring	•Anillo tórico	•Anel-o	•Joint torique	
2	VOE 990738	2					•O-ring	•Anillo tórico	•Anel-o	•Joint torique	
	VOE 14565426	1					Nipple	Niple	Niple	Raccord	
1	VOE 983502	1					•O-ring	•Anillo tórico	•Anel-o	•Joint torique	
2	VOE 990736	2					•O-ring	•Anillo tórico	•Anel-o	•Joint torique	
	VOE 14587172	1					T-nipple	Niple t	Niple-t	Raccord-t	
1	VOE 932038	1					•O-ring	•Anillo tórico	•Anel-o	•Joint torique	
2	VOE 990736	2					•O-ring	•Anillo tórico	•Anel-o	•Joint torique	
	VOE 15068517	1					T-nipple	Niple t	Niple-t	Raccord-t	
1	VOE 993321	1					•O-ring	•Anillo tórico	•Anel-o	•Joint torique	(VOE 932040)
2	VOE 990737	2					•O-ring	•Anillo tórico	•Anel-o	•Joint torique	
	VOE 15106914	1					Nipple	Niple	Niple	Raccord	
1	VOE 993322	1					•O-ring	•Anillo tórico	•Anel-o	•Joint torique	(VOE 932041)
2	VOE 990737	2					•O-ring	•Anillo tórico	•Anel-o	•Joint torique	
	VOE 937519	1					T-nipple	Niple t	Niple-t	Raccord-t	
1	VOE 993320	1					•O-ring	•Anillo tórico	•Anel-o	•Joint torique	(VOE 932039)
2	VOE 990737	1					•O-ring	•Anillo tórico	•Anel-o	•Joint torique	
3	VOE 990736	1					•O-ring	•Anillo tórico	•Anel-o	•Joint torique	
	VOE 14538920	1					T-nipple	Niple t	Niple-t	Raccord-t	
1	VOE 983505	1					•O-ring	•Anillo tórico	•Anel-o	•Joint torique	
2	VOE 990736	1					•O-ring	•Anillo tórico	•Anel-o	•Joint torique	

1		**Nipple assembly** **Montaje de racor** **Conjunto de bico** **Ensemble raccord**	Catalogue id **20803**	Group **910**
2				
3			Illustr. No **1045609**	Section **300**
4				
5			Issue **20053797-A**	Page **1125**

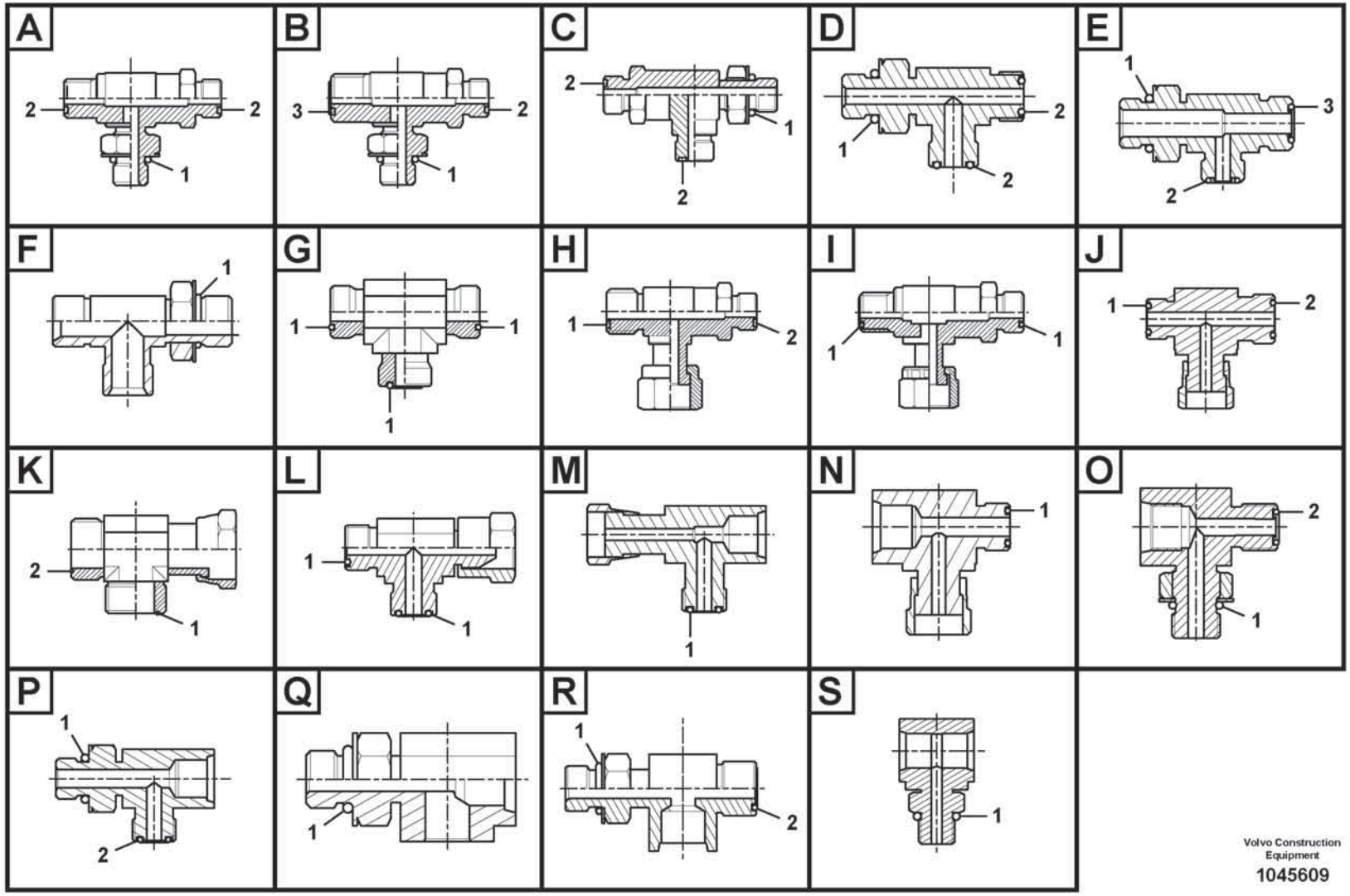

Volvo Construction Equipment

1045609

Fig.	Part No.	Quantity 1	2	3	PS	KIT	Description	Denominación	Denominação	Dénomination	Notes
3	VOE 990737	1					•O-ring	•Anillo tórico	•Anel-o	•Joint torique	
	VOE 14541690	1					Nipple	Niple	Niple	Raccord	
1	VOE 993320	1					•O-ring	•Anillo tórico	•Anel-o	•Joint torique	(VOE 932039)
2	VOE 990736	1					•O-ring	•Anillo tórico	•Anel-o	•Joint torique	
3	VOE 990737	1					•O-ring	•Anillo tórico	•Anel-o	•Joint torique	
	VOE 14544009	1					T-nipple	Niple t	Niple-t	Raccord-t	
1	VOE 983502	1					•O-ring	•Anillo tórico	•Anel-o	•Joint torique	
2	VOE 990736	1					•O-ring	•Anillo tórico	•Anel-o	•Joint torique	
3	VOE 990737	1					•O-ring	•Anillo tórico	•Anel-o	•Joint torique	
	VOE 14544039	1					T-nipple	Niple t	Niple-t	Raccord-t	
1	VOE 990557	1					•O-ring	•Anillo tórico	•Anel-o	•Joint torique	
2	VOE 990737	1					•O-ring	•Anillo tórico	•Anel-o	•Joint torique	
3	VOE 990738	1					•O-ring	•Anillo tórico	•Anel-o	•Joint torique	
	VOE 14546439	1					T-nipple	Niple t	Niple-t	Raccord-t	
1	VOE 983524	1					•O-ring	•Anillo tórico	•Anel-o	•Joint torique	
2	VOE 990738	1					•O-ring	•Anillo tórico	•Anel-o	•Joint torique	
3	VOE 990740	1					•O-ring	•Anillo tórico	•Anel-o	•Joint torique	
	VOE 14554041	1					T-nipple	Niple t	Niple-t	Raccord-t	
1	VOE 983505	1					•O-ring	•Anillo tórico	•Anel-o	•Joint torique	
2	VOE 990736	1					•O-ring	•Anillo tórico	•Anel-o	•Joint torique	
3	VOE 990738	1					•O-ring	•Anillo tórico	•Anel-o	•Joint torique	
	VOE 14560076	1					Nipple	Niple	Niple	Raccord	
1	VOE 993324	1					•O-ring	•Anillo tórico	•Anel-o	•Joint torique	(VOE 932043)
2	VOE 990740	1					•O-ring	•Anillo tórico	•Anel-o	•Joint torique	
3	VOE 990738	1					•O-ring	•Anillo tórico	•Anel-o	•Joint torique	
	VOE 14564192	1					Nipple	Niple	Niple	Raccord	
1	VOE 993322	1					•O-ring	•Anillo tórico	•Anel-o	•Joint torique	(VOE 932041)
2	VOE 990738	1					•O-ring	•Anillo tórico	•Anel-o	•Joint torique	
3	VOE 990740	1					•O-ring	•Anillo tórico	•Anel-o	•Joint torique	
	VOE 14564662	1					Nipple	Niple	Niple	Raccord	
1	VOE 993322	1					•O-ring	•Anillo tórico	•Anel-o	•Joint torique	(VOE 932041)

1		**Nipple assembly** **Montaje de racor** **Conjunto de bico** **Ensemble raccord**	Catalogue id **20803**	Group **910**
2				
3			Illustr. No **1045609**	Section **300**
4				
5			Issue **20053797-A**	Page **1127**

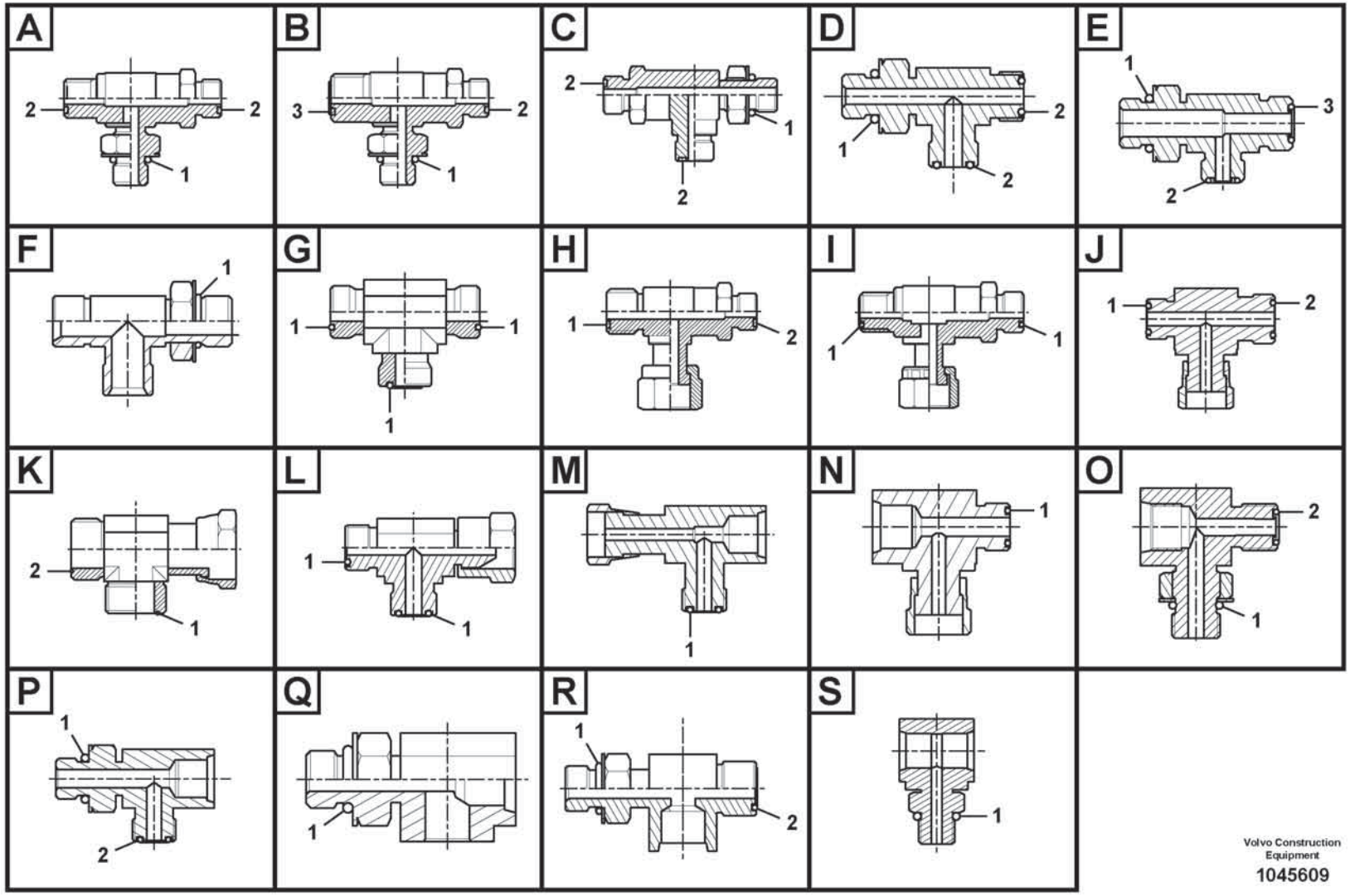

Volvo Construction Equipment

1045609

Fig.	Part No.	Quantity 1	2	3	PS	KIT	Description	Denominación	Denominação	Dénomination	Notes
2	VOE 990738	1					•O-ring	•Anillo tórico	•Anel-o	•Joint torique	
3	VOE 990740	1					•O-ring	•Anillo tórico	•Anel-o	•Joint torique	
	VOE 14588020	1					Nipple	Niple	Niple	Raccord	
1	VOE 983502	1					•O-ring	•Anillo tórico	•Anel-o	•Joint torique	
2	VOE 990738	1					•O-ring	•Anillo tórico	•Anel-o	•Joint torique	
3	VOE 990736	1					•O-ring	•Anillo tórico	•Anel-o	•Joint torique	
	VOE 14602646	1					T-nipple	Niple t	Niple-t	Raccord-t	
1	VOE 993323	1					•O-ring	•Anillo tórico	•Anel-o	•Joint torique	(VOE 932042)
	VOE 935306	1					T-nipple	Niple t	Niple-t	Raccord-t	
1	VOE 990740	3					•O-ring	•Anillo tórico	•Anel-o	•Joint torique	
	VOE 935453	1					T-nipple	Niple t	Niple-t	Raccord-t	
1	VOE 990738	3					•O-ring	•Anillo tórico	•Anel-o	•Joint torique	
	VOE 935540	1					T-nipple	Niple t	Niple-t	Raccord-t	
1	VOE 990737	3					•O-ring	•Anillo tórico	•Anel-o	•Joint torique	
	VOE 936798	1					T-nipple	Niple t	Niple-t	Raccord-t	
1	VOE 990736	3					•O-ring	•Anillo tórico	•Anel-o	•Joint torique	
	VOE 14534519	1					T-nipple	Niple t	Niple-t	Raccord-t	
1	VOE 990737	1					•O-ring	•Anillo tórico	•Anel-o	•Joint torique	
2	VOE 990736	1					•O-ring	•Anillo tórico	•Anel-o	•Joint torique	
	VOE 935877	1					T-nipple	Niple t	Niple-t	Raccord-t	
1	VOE 990739	2					•O-ring	•Anillo tórico	•Anel-o	•Joint torique	
	VOE 936611	1					T-nipple	Niple t	Niple-t	Raccord-t	
1	VOE 978129	2					•O-ring	•Anillo tórico	•Anel-o	•Joint torique	(VOE 981290)
	VOE 13933860	1					T-nipple	Niple t	Niple-t	Raccord-t	
1	VOE 990736	2					•O-ring	•Anillo tórico	•Anel-o	•Joint torique	
	VOE 13933863	1					T-nipple	Niple t	Niple-t	Raccord-t	
1	VOE 990740	2					•O-ring	•Anillo tórico	•Anel-o	•Joint torique	
	VOE 13933912	1					T-nipple	Niple t	Niple-t	Raccord-t	
1	VOE 990737	2					•O-ring	•Anillo tórico	•Anel-o	•Joint torique	
	VOE 13933935	1					T-nipple	Niple t	Niple-t	Raccord-t	
1	VOE 990738	2					•O-ring	•Anillo tórico	•Anel-o	•Joint torique	

1		**Nipple assembly** **Montaje de racor** **Conjunto de bico** **Ensemble raccord**	Catalogue id **20803**	Group **910**
2				
3			Illustr. No **1045609**	Section **300**
4				
5			Issue **20053797-A**	Page **1129**

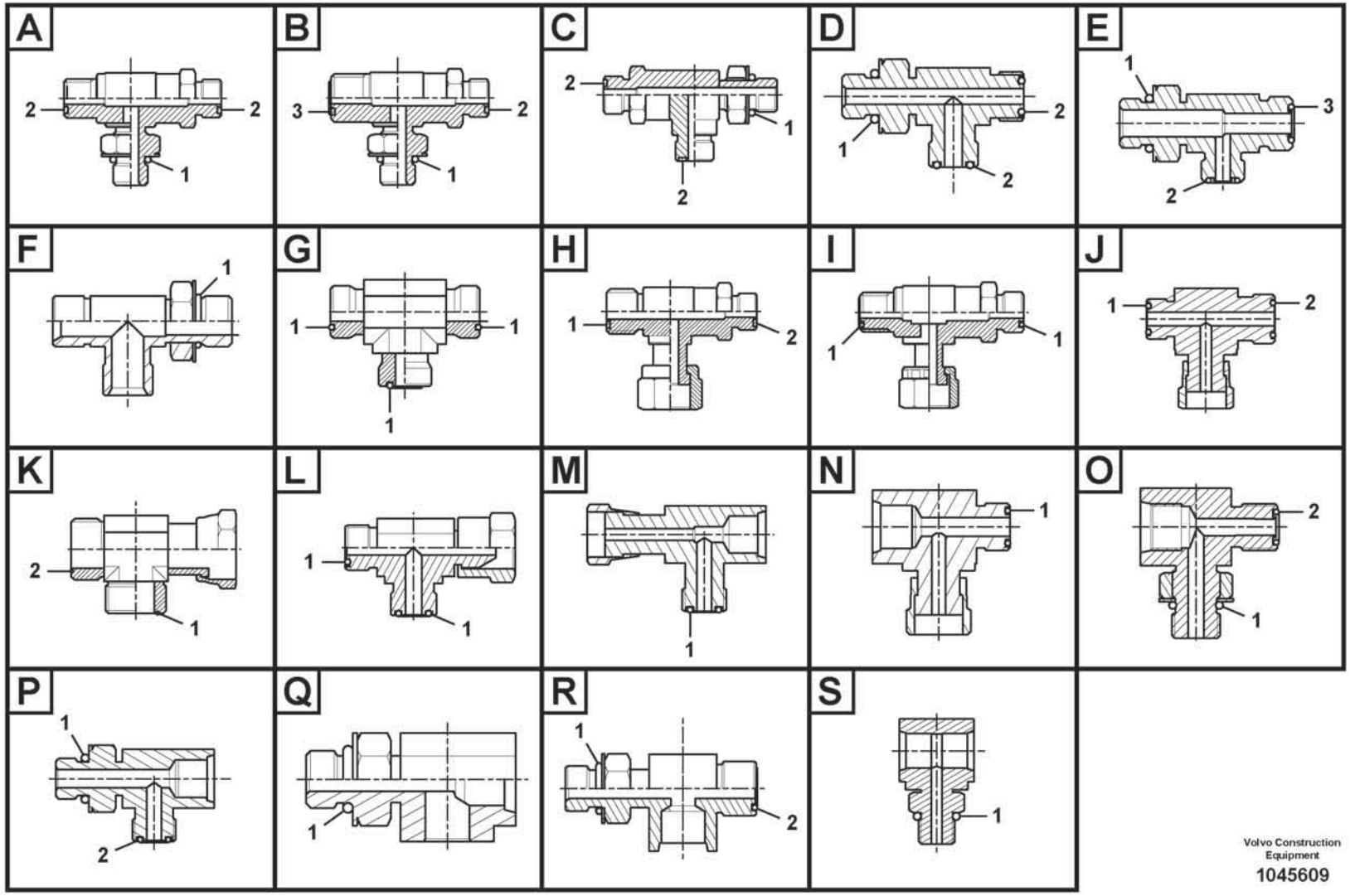

Volvo Construction Equipment

1045609

Fig.	Part No.	Quantity 1	2	3	PS	KIT	Description	Denominación	Denominação	Dénomination	Notes
	VOE 14538783	1					T-nipple	Niple t	Niple-t	Raccord-t	
1	**VOE 990736**	2					•O-ring	•Anillo tórico	•Anel-o	•Joint torique	
	VOE 14564665	1					T-nipple	Niple t	Niple-t	Raccord-t	
1	**VOE 990736**	2					•O-ring	•Anillo tórico	•Anel-o	•Joint torique	
	VOE 14538882	1					T-nipple	Niple t	Niple-t	Raccord-t	
1	**VOE 990738**	1					•O-ring	•Anillo tórico	•Anel-o	•Joint torique	
2	**VOE 990740**	1					•O-ring	•Anillo tórico	•Anel-o	•Joint torique	
	VOE 14538883	1					T-nipple	Niple t	Niple-t	Raccord-t	
1	**VOE 990737**	1					•O-ring	•Anillo tórico	•Anel-o	•Joint torique	
2	**VOE 990738**	1					•O-ring	•Anillo tórico	•Anel-o	•Joint torique	
	VOE 14538884	1					T-nipple	Niple t	Niple-t	Raccord-t	
1	**VOE 990736**	1					•O-ring	•Anillo tórico	•Anel-o	•Joint torique	
2	**VOE 990737**	1					•O-ring	•Anillo tórico	•Anel-o	•Joint torique	
	VOE 937436	1					T-nipple	Niple t	Niple-t	Raccord-t	
1	**VOE 990736**	1					•O-ring	•Anillo tórico	•Anel-o	•Joint torique	
2	**VOE 990737**	1					•O-ring	•Anillo tórico	•Anel-o	•Joint torique	
	VOE 937437	1					T-nipple	Niple t	Niple-t	Raccord-t	
1	**VOE 990738**	1					•O-ring	•Anillo tórico	•Anel-o	•Joint torique	
2	**VOE 990740**	1					•O-ring	•Anillo tórico	•Anel-o	•Joint torique	
	VOE 937900	1					T-nipple	Niple t	Niple-t	Raccord-t	
1	**VOE 990737**	1					•O-ring	•Anillo tórico	•Anel-o	•Joint torique	
2	**VOE 990736**	1					•O-ring	•Anillo tórico	•Anel-o	•Joint torique	
	VOE 938147	1					T-nipple	Niple t	Niple-t	Raccord-t	
1	**VOE 990737**	1					•O-ring	•Anillo tórico	•Anel-o	•Joint torique	
2	**VOE 990738**	1					•O-ring	•Anillo tórico	•Anel-o	•Joint torique	
	VOE 935028	1					T-nipple	Niple t	Niple-t	Raccord-t	
1	**VOE 990739**	2					•O-ring	•Anillo tórico	•Anel-o	•Joint torique	
	VOE 936058	1					T-nipple	Niple t	Niple-t	Raccord-t	
1	**VOE 978129**	2					•O-ring	•Anillo tórico	•Anel-o	•Joint torique	(VOE 981290)
	VOE 13933859	1					T-nipple	Niple t	Niple-t	Raccord-t	
1	**VOE 990736**	2					•O-ring	•Anillo tórico	•Anel-o	•Joint torique	

1		**Nipple assembly** **Montaje de racor** **Conjunto de bico** **Ensemble raccord**	Catalogue id **20803**	Group **910**
2				
3			Illustr. No **1045609**	Section **300**
4				
5			Issue **20053797-A**	Page **1131**

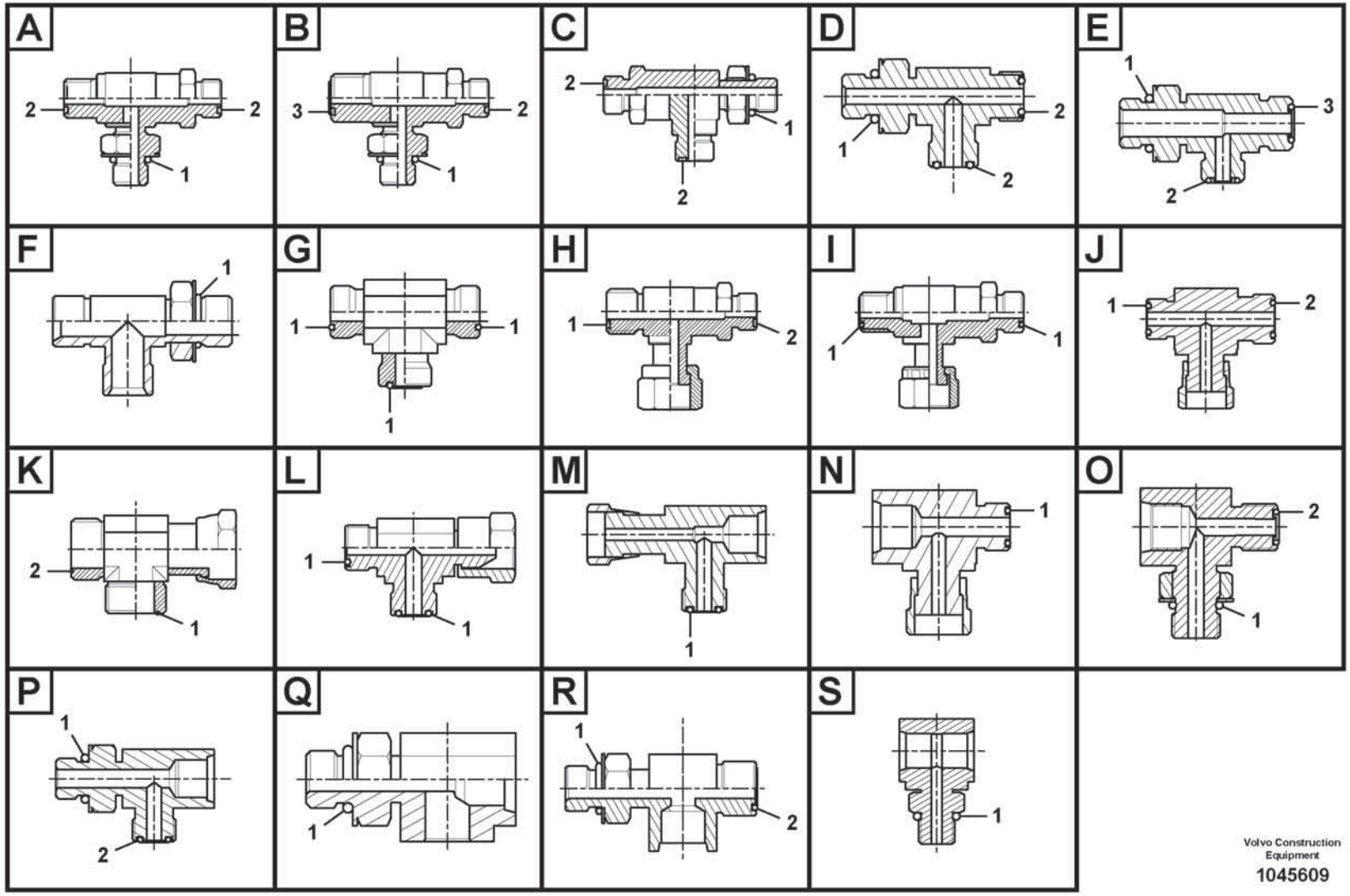

Volvo Construction Equipment

1045609

Fig.	Part No.	Quantity 1	2	3	PS	KIT	Description	Denominación	Denominação	Dénomination	Notes
	VOE 13933874	1					T-nipple	Niple t	Niple-t	Raccord-t	
1	VOE 990740	2					•O-ring	•Anillo tórico	•Anel-o	•Joint torique	
	VOE 13933878	1					T-nipple	Niple t	Niple-t	Raccord-t	
1	VOE 990738	2					•O-ring	•Anillo tórico	•Anel-o	•Joint torique	
	VOE 13933936	1					T-nipple	Niple t	Niple-t	Raccord-t	
1	VOE 990737	2					•O-ring	•Anillo tórico	•Anel-o	•Joint torique	
	VOE 14351164	1					Nipple	Niple	Niple	Raccord	
1	VOE 990737	2					•O-ring	•Anillo tórico	•Anel-o	•Joint torique	
	VOE 14549328	1					Nipple	Niple	Niple	Raccord	
1	VOE 990736	2					•O-ring	•Anillo tórico	•Anel-o	•Joint torique	
	VOE 14552818	1					T-nipple	Niple t	Niple-t	Raccord-t	
1	VOE 990736	1					•O-ring	•Anillo tórico	•Anel-o	•Joint torique	
	VOE 14538881	1					T-nipple	Niple t	Niple-t	Raccord-t	
1	VOE 990736	1					•O-ring	•Anillo tórico	•Anel-o	•Joint torique	
	VOE 14538793	1					T-nipple	Niple t	Niple-t	Raccord-t	
1	VOE 983502	1					•O-ring	•Anillo tórico	•Anel-o	•Joint torique	
2	VOE 990736	1					•O-ring	•Anillo tórico	•Anel-o	•Joint torique	
	VOE 14541689	1					T-nipple	Niple t	Niple-t	Raccord-t	
1	VOE 993320	1					•O-ring	•Anillo tórico	•Anel-o	•Joint torique	(VOE 932039)
2	VOE 983502	1					•O-ring	•Anillo tórico	•Anel-o	•Joint torique	
	VOE 14546290	1					T-nipple	Niple t	Niple-t	Raccord-t	
1	VOE 993320	1					•O-ring	•Anillo tórico	•Anel-o	•Joint torique	(VOE 932039)
2	VOE 990736	1					•O-ring	•Anillo tórico	•Anel-o	•Joint torique	
	VOE 14546293	1					T-nipple	Niple t	Niple-t	Raccord-t	
1	VOE 993320	1					•O-ring	•Anillo tórico	•Anel-o	•Joint torique	(VOE 932039)
2	VOE 990737	1					•O-ring	•Anillo tórico	•Anel-o	•Joint torique	
	VOE 14538904	1					T-nipple	Niple t	Niple-t	Raccord-t	
1	VOE 993320	1					•O-ring	•Anillo tórico	•Anel-o	•Joint torique	(VOE 932039)
2	VOE 990736	1					•O-ring	•Anillo tórico	•Anel-o	•Joint torique	
	VOE 14538921	1					T-nipple	Niple t	Niple-t	Raccord-t	
1	VOE 983502	1					•O-ring	•Anillo tórico	•Anel-o	•Joint torique	

1		**Nipple assembly** **Montaje de racor** **Conjunto de bico** **Ensemble raccord**	Catalogue id **20803**	Group **910**
2				
3			Illustr. No **1045609**	Section **300**
4				
5			Issue **20053797-A**	Page **1133**

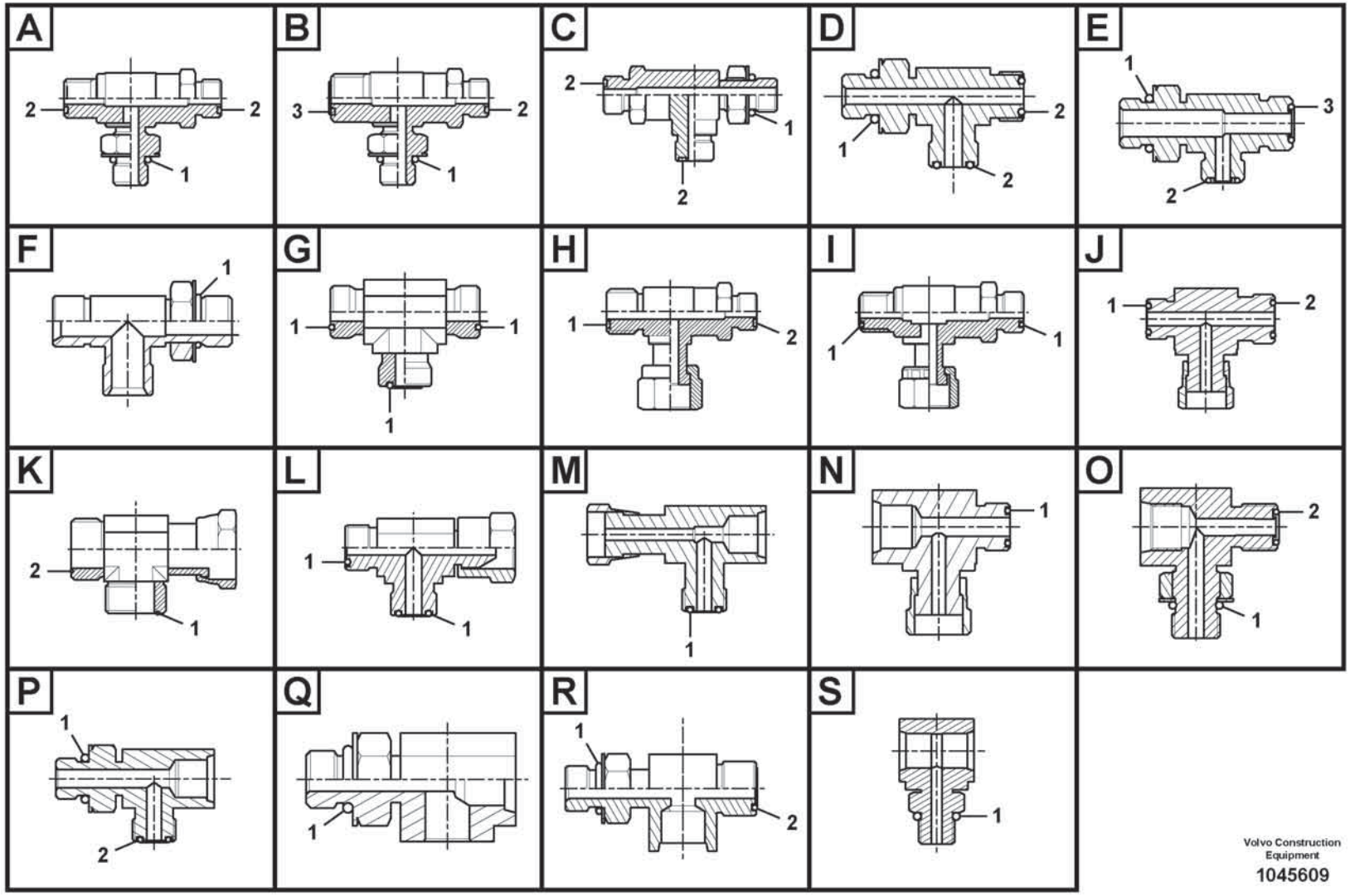

Volvo Construction Equipment

1045609

Fig.	Part No.	Quantity 1	2	3	PS	KIT	Description	Denominación	Denominação	Dénomination	Notes
2	VOE 990736	1					•O-ring	•Anillo tórico	•Anel-o	•Joint torique	
	VOE 14556091	1					Nipple	Niple	Niple	Raccord	
1	VOE 993319	1					•O-ring	•Anillo tórico	•Anel-o	•Joint torique	(VOE 932037)
2	VOE 990736	1					•O-ring	•Anillo tórico	•Anel-o	•Joint torique	
	VOE 14587002	1					Fitting	Racor	Encaixe	Ecrou raccord	
1	VOE 983502	1					•O-ring	•Anillo tórico	•Anel-o	•Joint torique	
2	VOE 993320	1					•O-ring	•Anillo tórico	•Anel-o	•Joint torique	(VOE 932039)
	VOE 14587173	1					T-nipple	Niple t	Niple-t	Raccord-t	
1	VOE 932038	1					•O-ring	•Anillo tórico	•Anel-o	•Joint torique	
2	VOE 990736	1					•O-ring	•Anillo tórico	•Anel-o	•Joint torique	
	VOE 14500781	1					Connector	Unión	Conexão	Connexion	
1	VOE 983502	1					•O-ring	•Anillo tórico	•Anel-o	•Joint torique	
	VOE 14574392	1					T-nipple	Niple t	Niple-t	Raccord-t	
1	VOE 993320	1					•O-ring	•Anillo tórico	•Anel-o	•Joint torique	(VOE 932039)
	VOE 14593531	1					T-nipple	Niple t	Niple-t	Raccord-t	
1	VOE 983502	1					•O-ring	•Anillo tórico	•Anel-o	•Joint torique	
	VOE 14534521	1					Connector	Contactor	Conector	Connecteur	
1	VOE 993320	1					•O-ring	•Anillo tórico	•Anel-o	•Joint torique	(VOE 932039)
2	VOE 990736	1					•O-ring	•Anillo tórico	•Anel-o	•Joint torique	
	VOE 14541495	1					T-nipple	Niple t	Niple-t	Raccord-t	
1	VOE 983502	1					•O-ring	•Anillo tórico	•Anel-o	•Joint torique	
2	VOE 990736	1					•O-ring	•Anillo tórico	•Anel-o	•Joint torique	
	VOE 14545412	1					T-nipple	Niple t	Niple-t	Raccord-t	
1	VOE 993320	1					•O-ring	•Anillo tórico	•Anel-o	•Joint torique	(VOE 932039)
2	VOE 990736	1					•O-ring	•Anillo tórico	•Anel-o	•Joint torique	
	VOE 14553304	1					T-nipple	Niple t	Niple-t	Raccord-t	
1	VOE 993321	1					•O-ring	•Anillo tórico	•Anel-o	•Joint torique	(VOE 932040)
2	VOE 990738	1					•O-ring	•Anillo tórico	•Anel-o	•Joint torique	
	VOE 14586336	1					T-nipple	Niple t	Niple-t	Raccord-t	
1	VOE 993320	1					•O-ring	•Anillo tórico	•Anel-o	•Joint torique	(VOE 932039)
2	VOE 990737	1					•O-ring	•Anillo tórico	•Anel-o	•Joint torique	

1		**Nipple assembly** **Montaje de racor** **Conjunto de bico** **Ensemble raccord**	Catalogue id **20803**	Group **910**
2				
3			Illustr. No **1045609**	Section **300**
4				
5			Issue **20053797-A**	Page **1135**

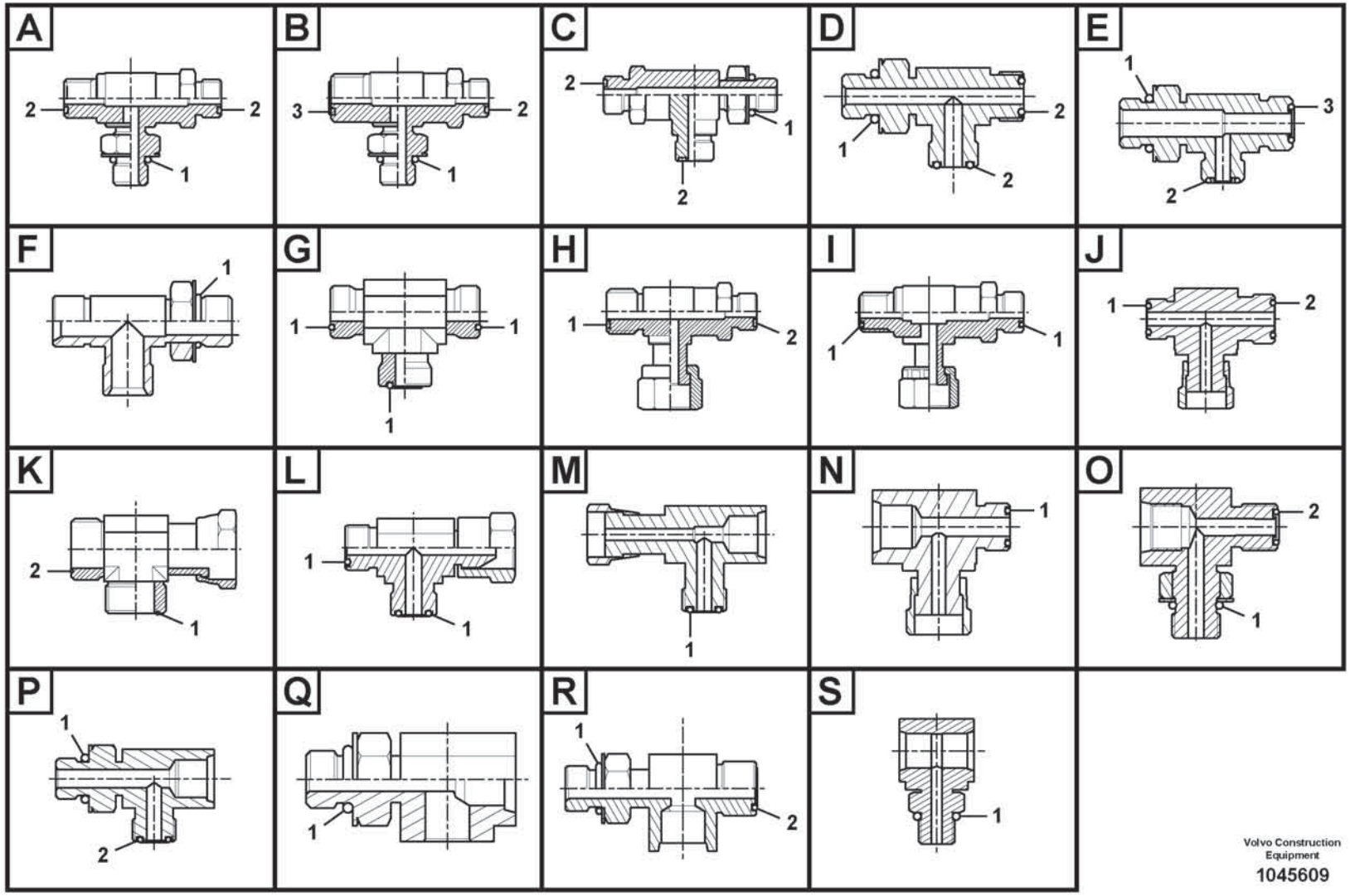

Volvo Construction Equipment

1045609

Fig.	Part No.	Quantity 1	2	3	PS	KIT	Description	Denominación	Denominação	Dénomination	Notes
	VOE 14608618	1					T-nipple	Niple t	Niple-t	Raccord-t	
1	**VOE 993320**	1					•O-ring	•Anillo tórico	•Anel-o	•Joint torique	(VOE 932039)
2	**VOE 990737**	1					•O-ring	•Anillo tórico	•Anel-o	•Joint torique	
	VOE 14597801	1					Nipple	Niple	Niple	Raccord	
1	**VOE 993320**	1					•O-ring	•Anillo tórico	•Anel-o	•Joint torique	(VOE 932039)

1		**Nipple assembly** **Montaje de racor** **Conjunto de bico** **Ensemble raccord**	Catalogue id **20803**	Group **910**
2				
3			Illustr. No **1045609**	Section **300**
4				
5			Issue **20053797-A**	Page **1137**

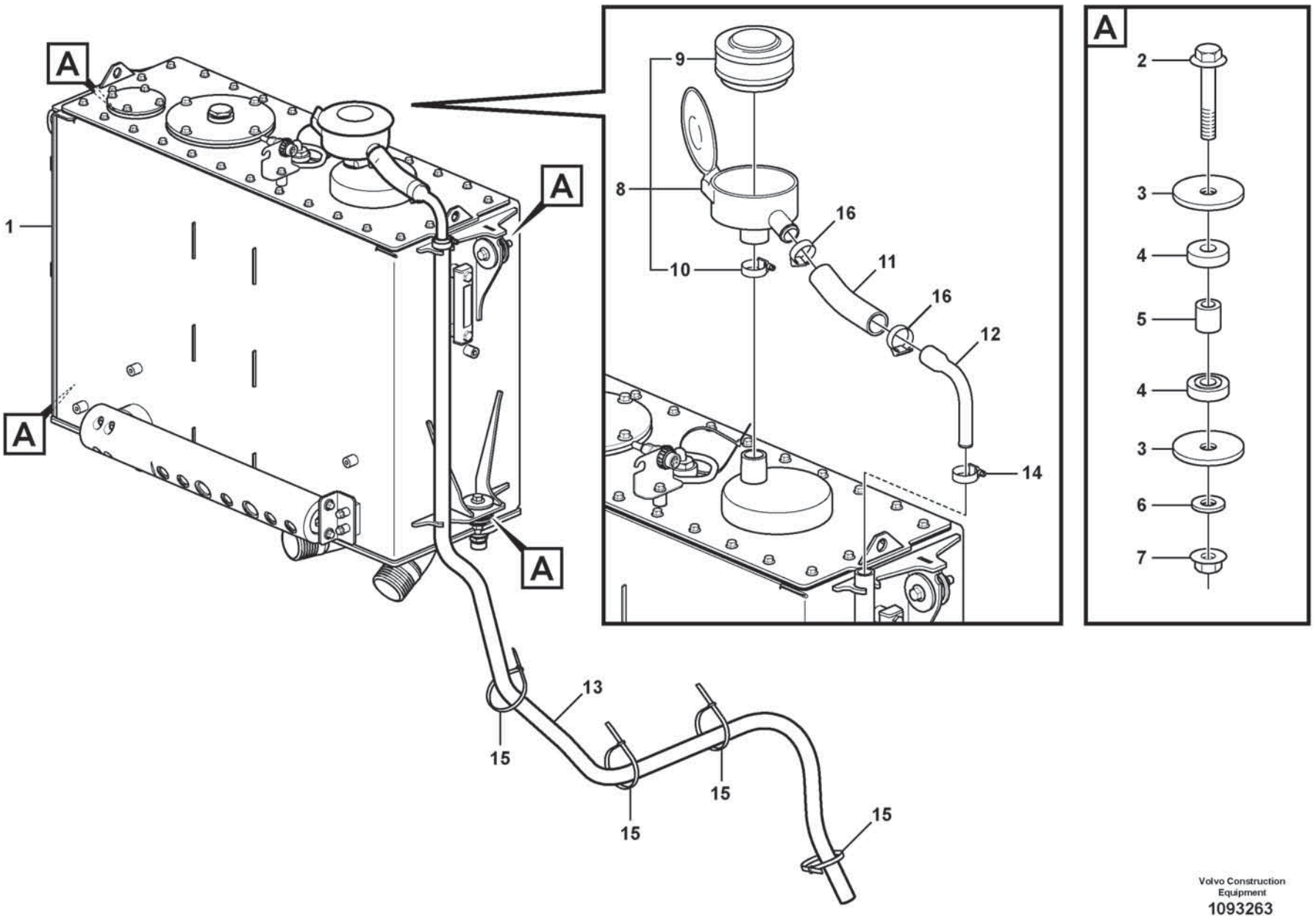

Volvo Construction Equipment
1093263

Fig.	Part No.	Quantity 1	2	3	PS	KIT	Description	Denominación	Denominação	Dénomination	Notes
1	VOE 16900028	1					Hydraulic fluid tank	Depósito de aceite hidráulico	Tanque óleo hidráulico	Réservoir fluide hydraul.	See group 911-200 page 1141
2	VOE 60113115	4					Flange screw	Tornillo embridado	Parafuso flangeado	Vis à embase	
3	VOE 16862645	8					Washer	Arandela	Arruela	Rondelle	
4	VOE 4746300	8					Rubber block	Pastilla de goma	Pastilha de borracha	Plot caoutchouc	
5	VOE 60113593	4					Spacer sleeve	Manguito distanciador	Luva espaçadora	Douille entretoise	
6	VOE 60113870	4					Washer	Arandela	Arruela	Rondelle	
7	VOE 60113169	4					Flange lock nut	Contratuerca embridada	Contra porca flange	Contre-écrou à embase	
8	VOE 16881340	1					Air filter	Filtro de aire	Filtro de ar	Filtre à air	
9		1			NS		•Filter Insert	•Cartuc.filtrant	•Cartucho do filtro	•Cartouch.filtre	
10		1			NS		•Hose Clamp	•Abraz Manguera	•Braçadeira de mangueira	•Collier Serrage	
11	VOE 16855635	REQ					Hose	Manguera	Mangueira	Flexible	L = 170 mm
12	VOE 16859448	1					Pipe bend	Codo	Curva de tubo	Coude	
13	VOE 190993	REQ					Hose	Manguera	Mangueira	Flexible	L = 2580 mm
14	VOE 13943474	1					Hose clamp	Abrazadera de manguera	Braçadeira da mangueira	Collier durite	
15	VOE 4881440	4					Cable tie	Abrazadera de cinta	Braçadeira	Serre-câble	
16	VOE 943476	2					Hose clamp	Abrazadera de manguera	Braçadeira da mangueira	Collier durite	

1		**Hydraulic oil tank, with fitting parts** **Depósito de aceite hidráulico con accesorios de montaje** **Tanque de óleo hidráulico com peças acessórias** **Réservoir á huile avec pièces de montaje**	Catalogue id **20803**	Group **911**
2				
3			Illustr. No **1093263**	Section **100**
4				
5			Issue **20053797-A**	Page **1139**

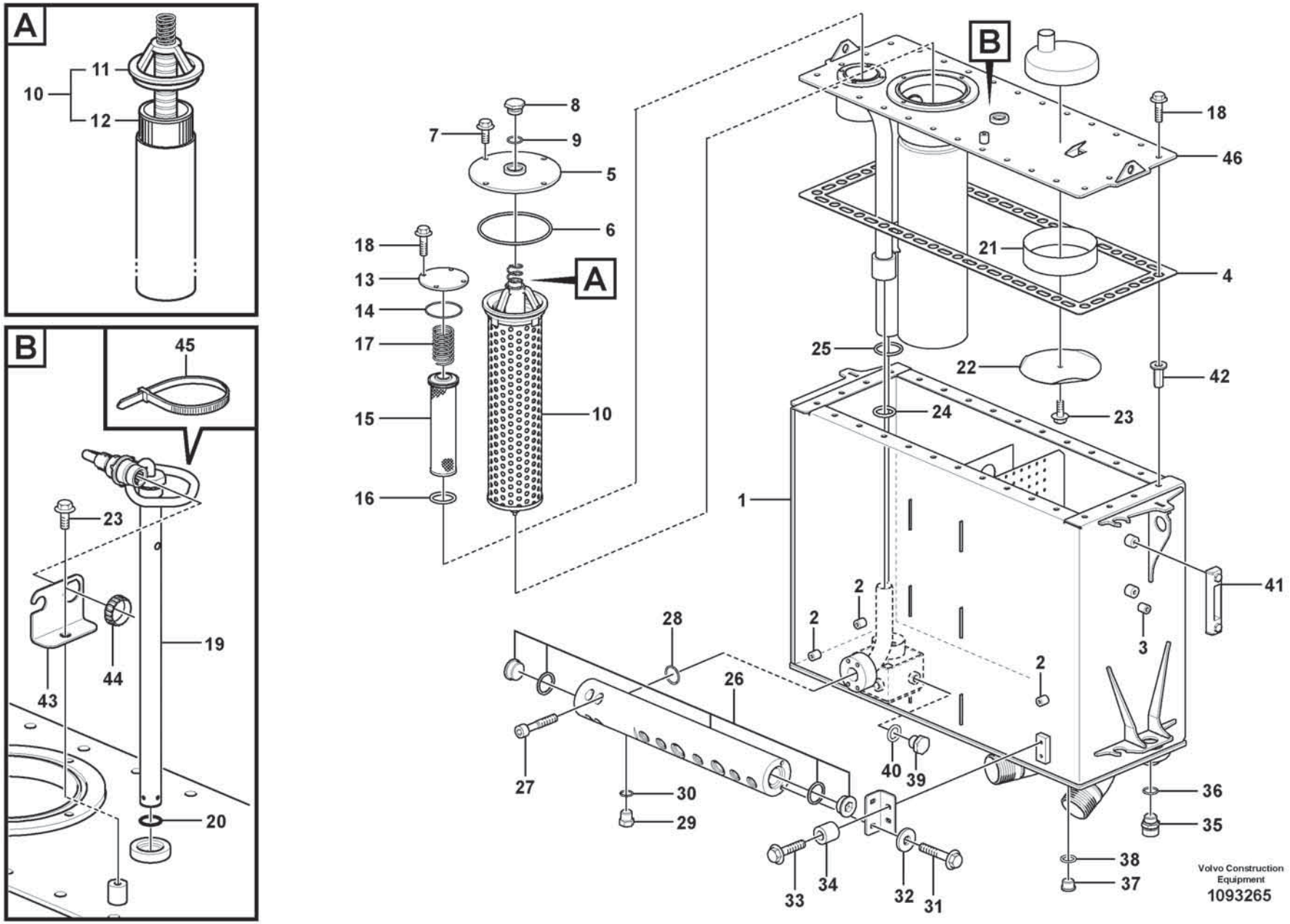
A
11
10
12
B
45
23
19
44
43
20
8
7
9
5
6
18
13
14
17
15
16
A
10
B
18
46
21
4
25
22
42
24
23
1
41
2
2
2
3
28
26
27
30
29
40
39
36
35
38
37
33
34
32
31
Volvo Construction Equipment
1093265

Fig.	Part No.	Quantity 1	2	3	PS	KIT	Description	Denominación	Denominação	Dénomination	Notes
	VOE 16900028	1					Hydraulic fluid tank	Depósito de aceite hidráulico	Tanque óleo hidráulico	Réservoir fluide hydraul.	
1		1			NS		•Hydraulic fluid tank	•Depósito de aceite hidráulico	•Tanque óleo hidráulico	•Réservoir fluide hydraul.	
2	VOE 4753600	3					••Set ring	••Anillo montaje	••Anel montagem	••Butée	
3	VOE 4974462	1					••Set ring	••Anillo montaje	••Anel montagem	••Butée	
4	VOE 15101615	1					•Gasket	•Junta	•Junta	•Joint	
5	VOE 15011226	1					•Cover	•Capó	•Capô	•Capot	
6	VOE 13960248	1					•O-ring	•Anillo tórico	•Anel-o	•Joint torique	
7	VOE 60113092	4					•Flange screw	•Tornillo embridado	•Parafuso flangeado	•Vis à embase	
8	VOE 941375	1					•Plug	•Tapón	•Bujão	•Tampon	
9	VOE 958229	1					•O-ring	•Anillo tórico	•Anel-o	•Joint torique	
10	VOE 17410279	1					•Filter kit	•Juego filtro	•Kit de filtros	•Jeu de filtre	
11		1			NS		••Filter Retainer	••Soporte Filtro	••Suporte de filtro	••Porte-filtre	
12		1			NS		••Filter Cartridg	••Cartucho de filtro	••	••Cartouche filtre	
13	VOE 11096815	1					•Cover	•Capó	•Capô	•Capot	
14	VOE 925256	1					•O-ring	•Anillo tórico	•Anel-o	•Joint torique	
15	VOE 11096818	1					•Strainer	•Colador	•Peneira	•Crépine	
16	VOE 925073	1					••O-ring	••Anillo tórico	••Anel-o	••Joint torique	
17	VOE 11096816	1					•Spring	•Resorte	•Mola	•Ressort	
18	VOE 60113081	32					•Flange screw	•Tornillo embridado	•Parafuso flangeado	•Vis à embase	
19	VOE 17202021	1					•Level sensor	•Emisor de nivel	•Sensor de nível	•Capteur de niveau	FX1009 (SE9104, SE9105)
20	VOE 958229	1					••O-ring	••Anillo tórico	••Anel-o	••Joint torique	
21	VOE 4854855	1					•Ring	•Anillo	•Anel	•Bague	
22	VOE 4854856	1					•Cover	•Capó	•Capô	•Capot	
23	VOE 60113080	2					•Flange screw	•Tornillo embridado	•Parafuso flangeado	•Vis à embase	
24	VOE 947788	1					•O-ring	•Anillo tórico	•Anel-o	•Joint torique	
25	VOE 925072	1					•O-ring	•Anillo tórico	•Anel-o	•Joint torique	
26	VOE 15128408	1					•Connecting block	•Bloque conector	•Quadro de ligação	•Bloc raccord	
27	VOE 60112980	4					•Hex. socket screw	•Tornillo de hexágono embutido	•Parafuso soquete sext	•Vis à six pans creux	
28	VOE 993326	1					•O-ring	•Anillo tórico	•Anel-o	•Joint torique	
29	VOE 984647	1					•Plug	•Tapón	•Bujão	•Tampon	

1		**Hydraulic oil tank** **Depósito de aceite hidráulico** **Tanque de óleo hidráulico** **Réservoir d'huile hydraulique**	Catalogue id **20803**	Group **911**
2				
3			Illustr. No **1093265**	Section **200**
4				
5			Issue **20053797-A**	Page **1141**

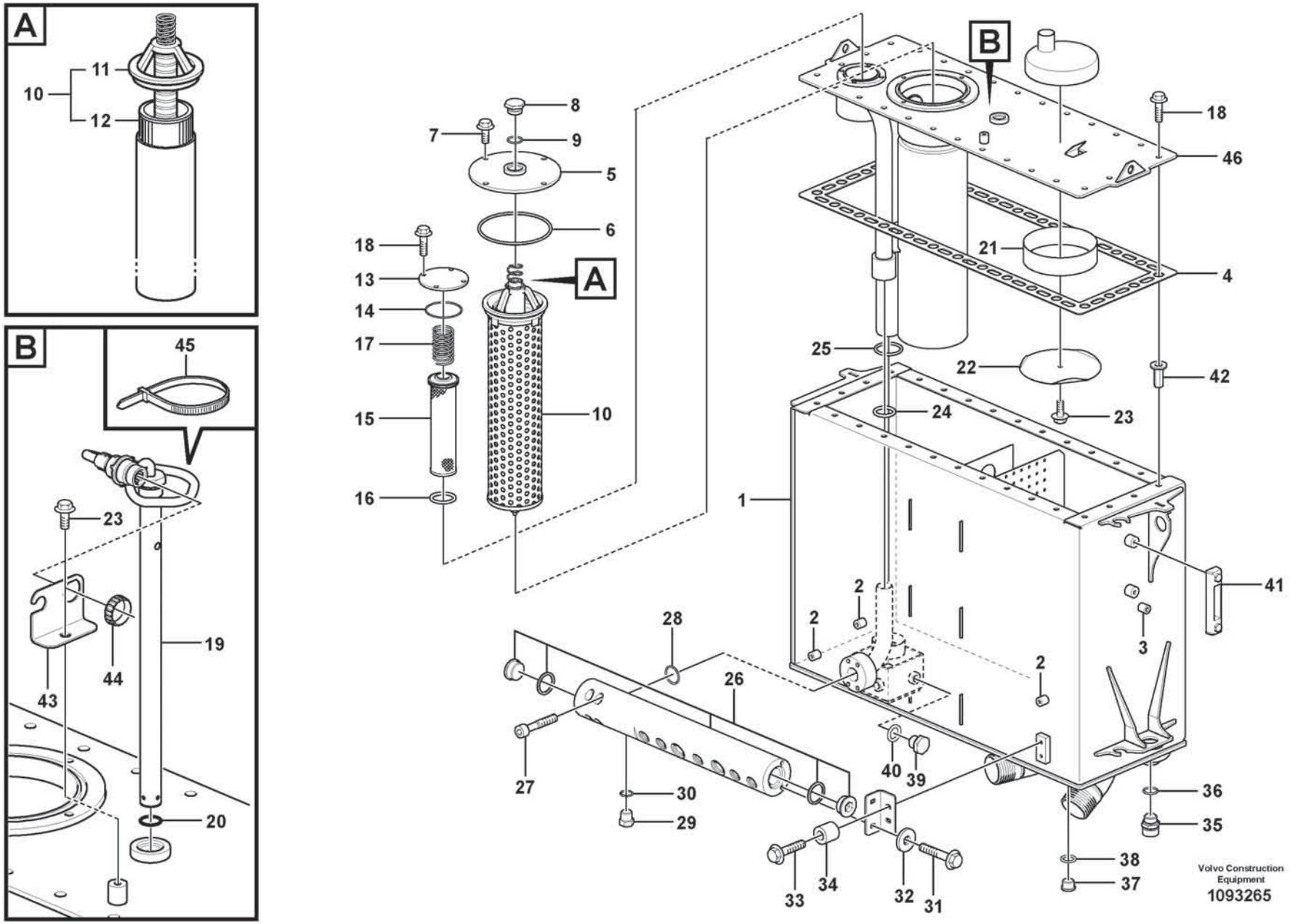
A
11
10
12
B
45
23
19
44
43
20
8
7
9
5
6
18
13
14
17
15
16
A
10
B
18
46
21
4
25
22
42
24
23
1
41
2
2
2
3
28
26
27
30
29
40
39
36
35
38
37
33
34
32
31
Volvo Construction Equipment
1093265

Fig.	Part No.	Quantity 1	2	3	PS	KIT	Description	Denominación	Denominação	Dénomination	Notes
30	**VOE 993321**	1					•O-ring	•Anillo tórico	•Anel-o	•Joint torique	
31	**VOE 60113084**	2					•Flange screw	•Tornillo embridado	•Parafuso flangeado	•Vis à embase	
32	**VOE 60114321**	2					•Washer	•Arandela	•Arruela	•Rondelle	
33	**VOE 60113082**	2					•Flange screw	•Tornillo embridado	•Parafuso flangeado	•Vis à embase	
34	**VOE 60113556**	2					•Spacer sleeve	•Manguito distanciador	•Luva espaçadora	•Douille entretoise	
35	**VOE 11054692**	1					•Valve	•Válvula	•Válvula	•Valve	
36	**VOE 949329**	1					•Gasket	•Junta	•Junta	•Joint	
37	**VOE 13966145**	1					•Plug	•Tapón	•Bujão	•Tampon	
38	**VOE 948885**	1					•Plane gasket	•Junta plana	•Junta plana	•Joint plan	
39	**VOE 960631**	1					•Plug	•Tapón	•Bujão	•Tampon	
40	**VOE 948883**	1					•Gasket	•Junta	•Junta	•Joint	
41	**VOE 11148801**	1					•Level Inspection Glass	•Ventana Nivel	•Visor de nível	•Regard Vitre	
42	**VOE 984529**	28					•Rivet nut	•Tuerca de remache	•Porca rebite	•Écrou rivet	
43	**VOE 16826255**	1					•Bracket	•Consola	•Suporte	•Console	
44	**VOE 3963413**	1					•Ring	•Anillo	•Anel	•Bague	
45	**VOE 4881440**	1					•Cable tie	•Abrazadera de cinta	•Braçadeira	•Serre-câble	
46	**VOE 16900015**	1					Cover	Tapa	Tampa	Couvercle	

1		**Hydraulic oil tank** **Depósito de aceite hidráulico** **Tanque de óleo hidráulico** **Réservoir d'huile hydraulique**	Catalogue id **20803**	Group **911**
2				
3			Illustr. No **1093265**	Section **200**
4				
5			Issue **20053797-A**	Page **1143**

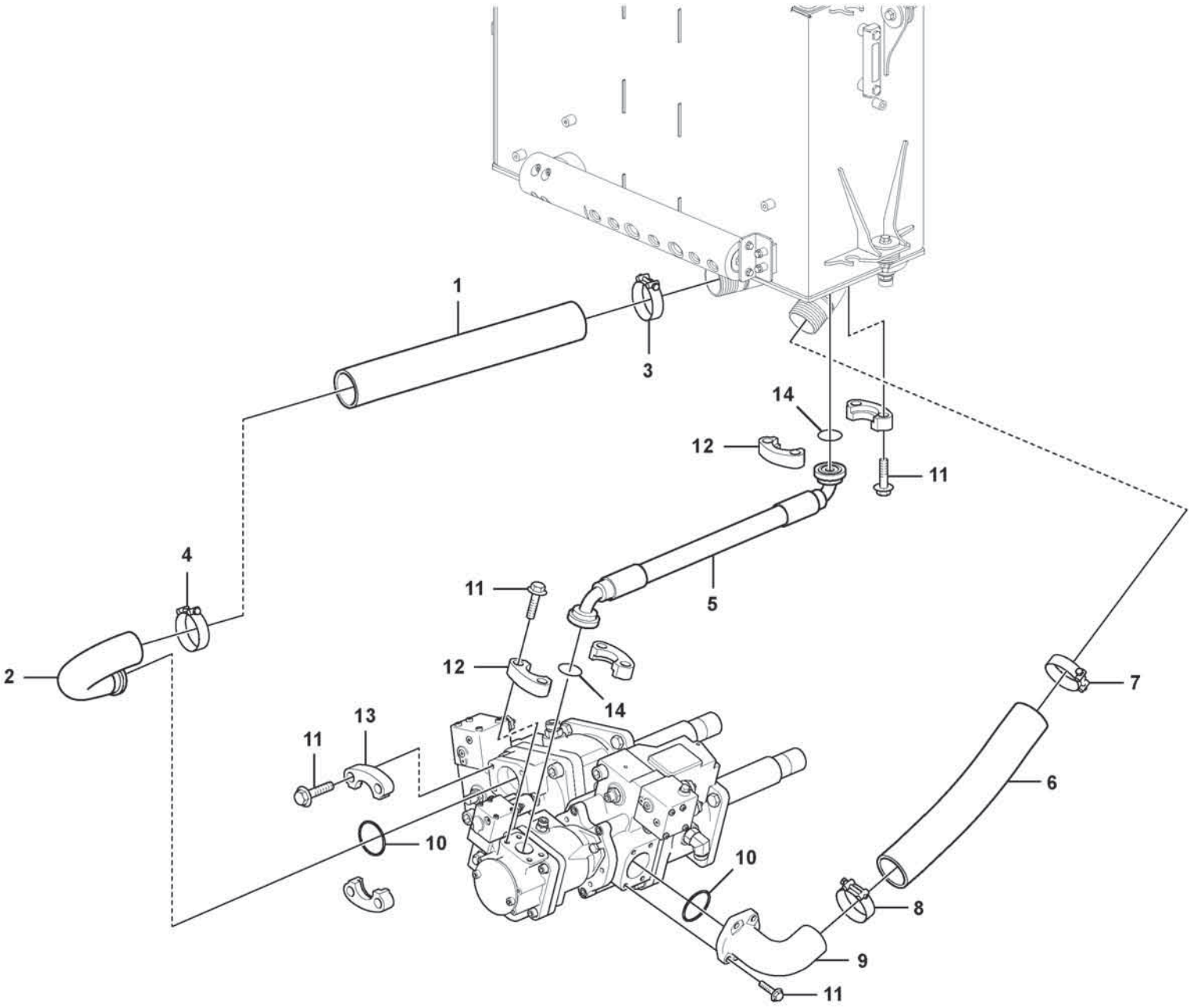

Volvo Construction Equipment
1071605

Fig.	Part No.	Quantity 1	2	3	PS	KIT	Description	Denominación	Denominação	Dénomination	Notes
1	**VOE 11173108**	1					Suction hose	Manguera de aspiración	Mangueira de sucção	Durit aspiration	
2	**VOE 17214980**	1					Suction pipe	Tubo de aspiración	Tubo de admissão	Tuyau aspiration	
3	**VOE 11173083**	1					Hose clamp	Abrazadera de manguera	Braçadeira da mangueira	Collier durite	
4	**VOE 11173083**	1					Hose clamp	Abrazadera de manguera	Braçadeira da mangueira	Collier durite	
5	**VOE 15188905**						Hose assembly	Conducto	Mangueira completa	Conduit flexible	
6	**VOE 15130681**	1					Suction hose	Manguera de aspiración	Mangueira de sucção	Durit aspiration	
7	**VOE 11173083**	1					Hose clamp	Abrazadera de manguera	Braçadeira da mangueira	Collier durite	
8	**VOE 11173083**	1					Hose clamp	Abrazadera de manguera	Braçadeira da mangueira	Collier durite	
9	**VOE 15092848**	1					Suction pipe	Tubo de aspiración	Tubo de admissão	Tuyau aspiration	
10	**VOE 980102**	2					O-ring	Anillo tórico	Anel-o	Joint torique	
11	**VOE 60113108**	16					Flange screw	Tornillo embridado	Parafuso flangeado	Vis à embase	
12	**VOE 935309**	4					Flange half	Mitad brida	Meia flange	Demi-bride	
13	**VOE 11301361**	2					Flange half	Mitad brida	Meia flange	Demi-bride	
14	**VOE 990743**	2					O-ring	Anillo tórico	Anel-o	Joint torique	

1		**Suction line, tank - pump** **Conducto de aspiración, deposito - bomba** **Linha de sucção, tanque - bomba** **Conduit d'aspiration, réservoir - pompe**	Catalogue id **20803**	Group **911**
2				
3			Illustr. No **1071605**	Section **300**
4				
5			Issue **20053797-A**	Page **1145**

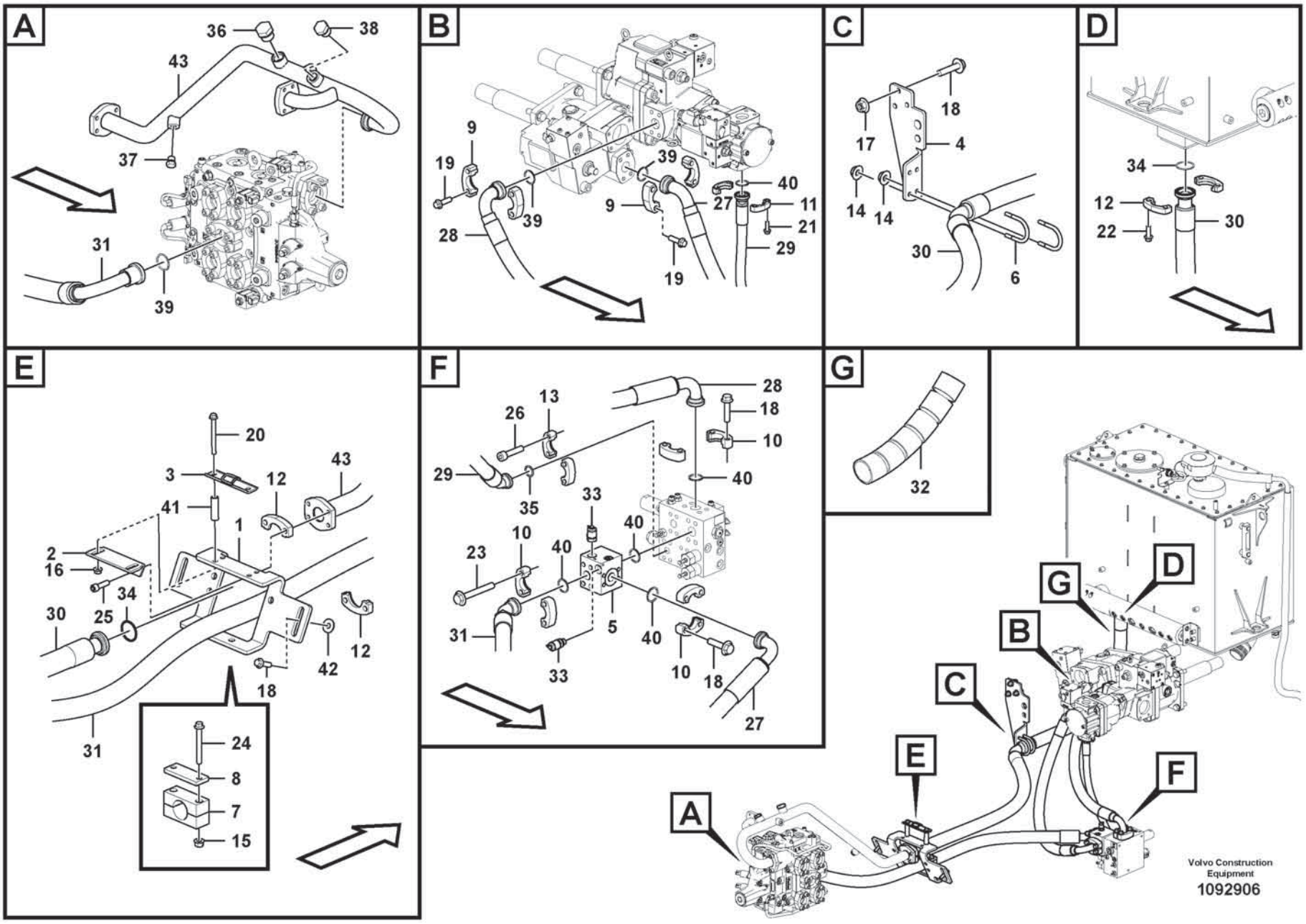
A
36
38
43
37
31
39
B
9
19
39
28
40
11
27
21
29
19
C
18
17
4
14
14
30
6
D
34
12
22
30
E
20
3
12
43
41
1
2
16
34
30
25
42
12
18
31
24
8
7
15
F
28
18
10
26
13
29
40
35
33
40
10
23
40
5
31
33
40
10
18
27
G
32
A
B
C
D
E
F
G
Volvo Construction Equipment
1092906

Fig.	Part No.	Quantity 1	2	3	PS	KIT	Description	Denominación	Denominação	Dénomination	Notes
1		1			NS		Bracket	Consola	Suporte	Console	
2		1			NS		Bracket	Consola	Suporte	Console	
3		1			NS		Bracket	Consola	Suporte	Console	
4	VOE 16210399	1					Bracket	Consola	Suporte	Console	
5	VOE 15160602	1					Non-return valve	Válvula antirretorno	Válvula de retenção	Clapet antiretour	
	VOE 990568	1					•O-ring	•Anillo tórico	•Anel-o	•Joint torique	
	VOE 990567	1					•O-ring	•Anillo tórico	•Anel-o	•Joint torique	
	VOE 984646	1					•Plug	•Tapón	•Bujão	•Tampon	
6	VOE 11018851	2					Clamp	Abrazadera	Braçadeira	Collier serrage	
7	VOE 15170905	1					Clamp	Abrazadera	Braçadeira	Collier serrage	
8	VOE 11302887	1					Cover plate	Placa recurbrición	Tampa cobertura	Plaque de recouvrement	
9	VOE 14236931	4					Flange half	Mitad brida	Meia flange	Demi-bride	
10	VOE 14048189	6					Flange half	Mitad brida	Meia flange	Demi-bride	
11	VOE 11015455	2					Flange half	Mitad brida	Meia flange	Demi-bride	
12	VOE 935309	4					Flange half	Mitad brida	Meia flange	Demi-bride	
13	VOE 935312	2					Flange half	Mitad brida	Meia flange	Demi-bride	
14	VOE 60113168	4					Flange lock nut	Contratuerca embridada	Contra porca flange	Contre-écrou à embase	
15	VOE 60113169	2					Flange lock nut	Contratuerca embridada	Contra porca flange	Contre-écrou à embase	
16	VOE 60113141	2					Flange nut	Tuerca embridada	Porca flangeada	Écrou à embase	
17	VOE 60113142	3					Flange nut	Tuerca embridada	Porca flangeada	Écrou à embase	
18	VOE 60113109	13					Flange screw	Tornillo embridado	Parafuso flangeado	Vis à embase	
19	VOE 60113122	8					Flange screw	Tornillo embridado	Parafuso flangeado	Vis à embase	
20	VOE 60113105	2					Flange screw	Tornillo embridado	Parafuso flangeado	Vis à embase	
21	VOE 60113094	4					Flange screw	Tornillo embridado	Parafuso flangeado	Vis à embase	
22	VOE 60113108	4					Flange screw	Tornillo embridado	Parafuso flangeado	Vis à embase	
23	VOE 60113121	4					Flange screw	Tornillo embridado	Parafuso flangeado	Vis à embase	
24	VOE 60113119	2					Flange screw	Tornillo embridado	Parafuso flangeado	Vis à embase	
25	VOE 997878	4					Hex. socket screw	Tornillo de hexágono embutido	Parafuso soquete sext	Vis à six pans creux	
26	VOE 60112976	4					Hex. socket screw	Tornillo de hexágono embutido	Parafuso soquete sext	Vis à six pans creux	
27	VOE 17479636	1					Hose assembly	Conducto	Mangueira completa	Conduit flexible	

1		**Feed- and return lines - control valve** **Conducto de presión y retorno - válvula de mando** **Linhas de alimentação e de retorno - válvula de comando** **Conduit alimentation- et retour - valve commande**	Catalogue id **20803**	Group **911**
2				
3			Illustr. No **1092906**	Section **400**
4				
5			Issue **20053797-A**	Page **1147**

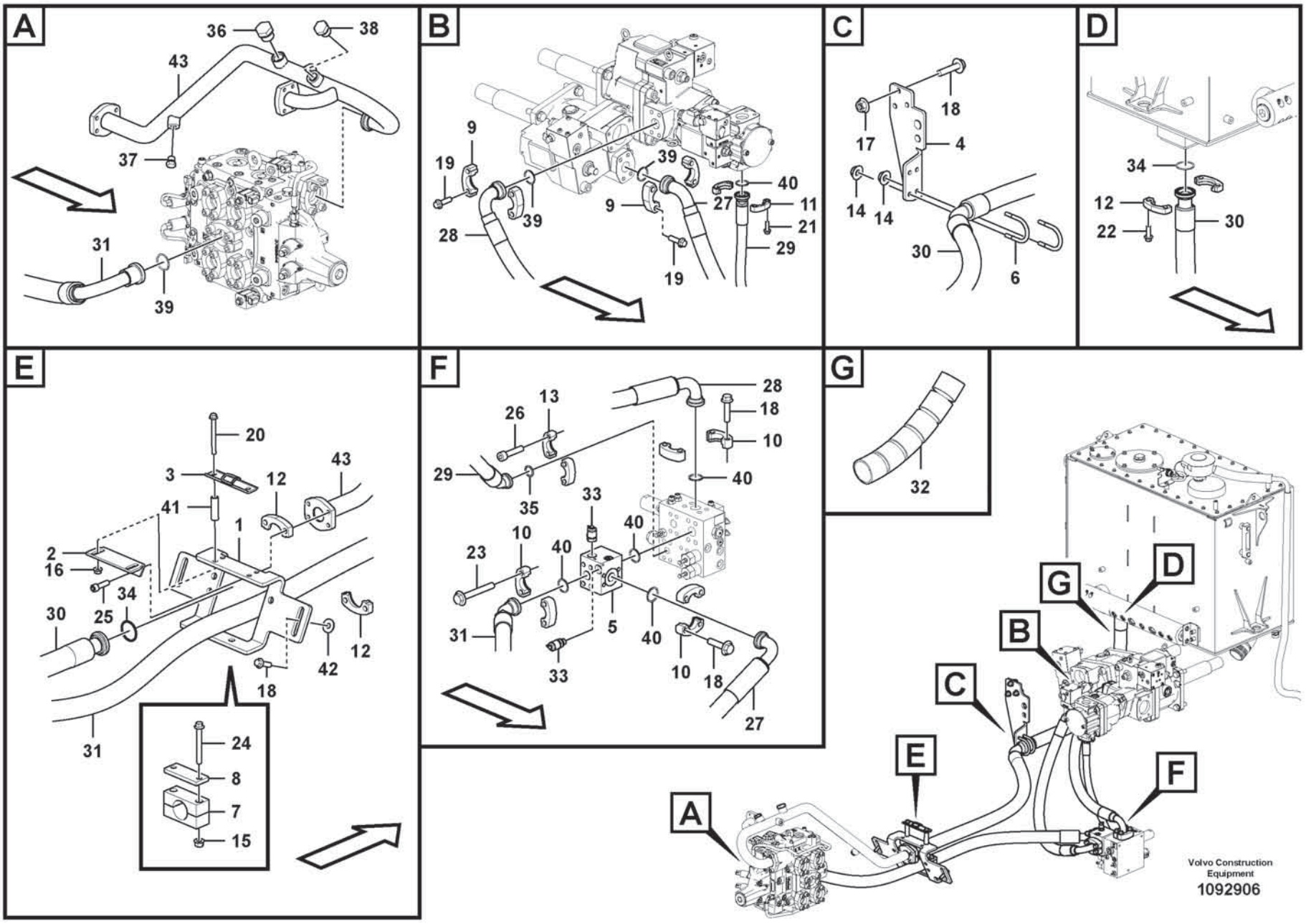
A
36
38
43
37
31
39
B
9
19
39
28
40
11
27
21
29
19
C
18
17
4
14
14
30
6
D
34
12
22
30
E
20
3
12
43
41
1
2
16
34
30
25
42
12
18
31
24
8
7
15
F
28
18
10
26
13
29
40
35
33
40
10
23
40
5
31
33
40
10
18
27
G
32
A
B
C
D
E
F
G
Volvo Construction Equipment
1092906

Fig.	Part No.	Quantity 1	2	3	PS	KIT	Description	Denominación	Denominação	Dénomination	Notes
28	**VOE 17479692**	1					Hose assembly	Conducto	Mangueira completa	Conduit flexible	
29	**VOE 17451322**	1					Hose assembly	Conducto	Mangueira completa	Conduit flexible	
30	**VOE 15128481**	1					Hose assembly	Conducto	Mangueira completa	Conduit flexible	
31	**VOE 15127099**	1					Hose assembly	Conducto	Mangueira completa	Conduit flexible	
32	**VOE 15061573**	1					Hose protection	Protección de manguera	Proteção de mangueira	Cache-flexible	
33	**VOE 936446**	2					Testing nipple	Niple de medición	Niple de teste	Raccord contrôle	
34	**VOE 990743**	2					O-ring	Anillo tórico	Anel-o	Joint torique	
35	**VOE 990742**	1					O-ring	Anillo tórico	Anel-o	Joint torique	
36	**VOE 984649**	1					Plug	Tapón	Bujão	Tampon	
37	**VOE 984646**	1					Plug	Tapón	Bujão	Tampon	
38	**VOE 984648**	1					Plug	Tapón	Bujão	Tampon	
39	**VOE 990757**	3					Sealing ring	Anillo retén	Anel de vedação	Bague étanchéité	
40	**VOE 990756**	5					Sealing ring	Anillo retén	Anel de vedação	Bague étanchéité	
41	**VOE 60113572**	2					Spacer sleeve	Manguito distanciador	Luva espaçadora	Douille entretoise	
42	**VOE 60113804**	2					Plain washer	Arandela plana	Arruela simples	Rondelle plane	
43		1					Pipe	Canalizacion	Tubo	Canalisation	911-500

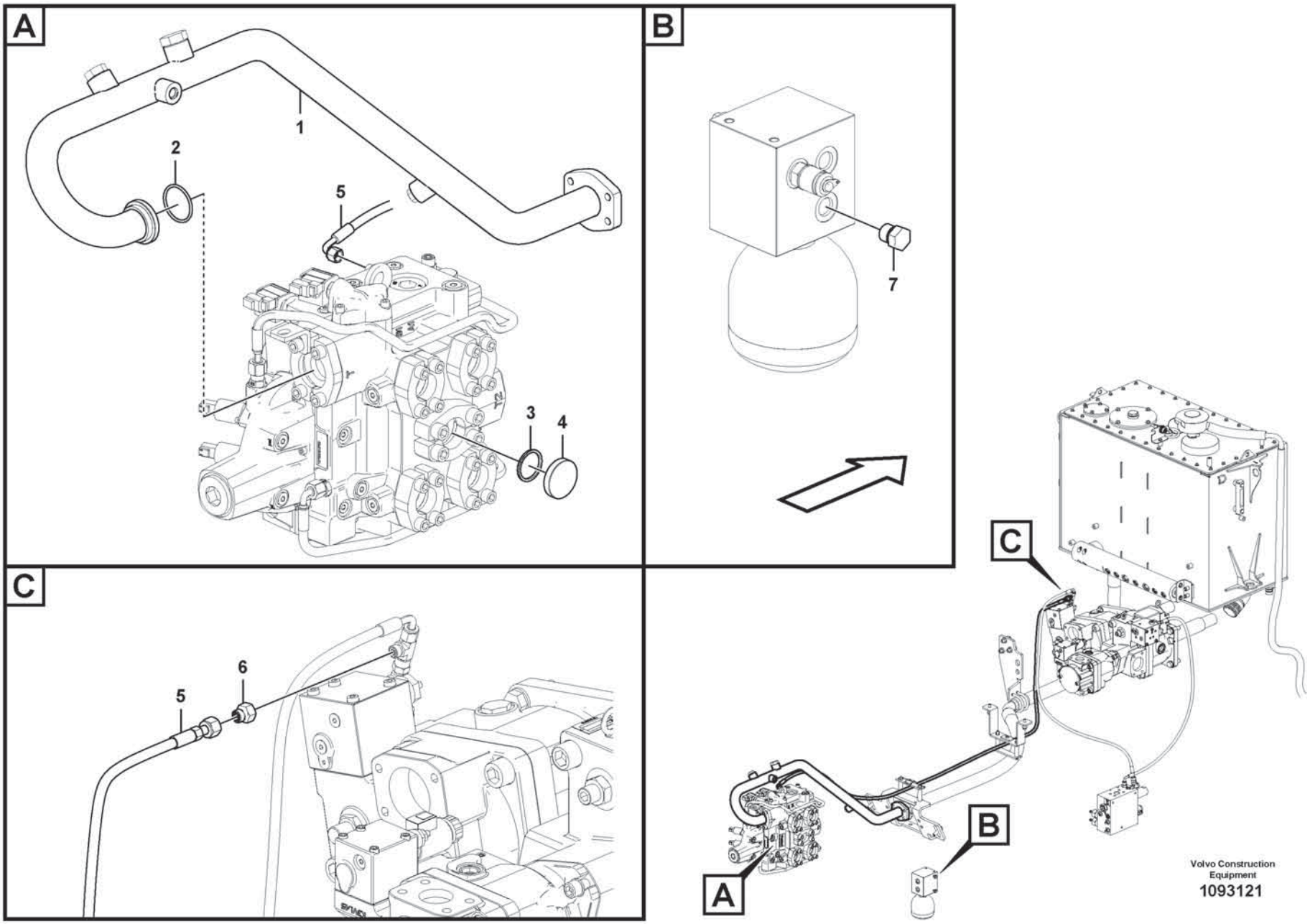
A
1
2
5
3
4
B
7
C
5
6
C
B
A
Volvo Construction
Equipment
1093121

Fig.	Part No.	Quantity 1	2	3	PS	KIT	Description	Denominación	Denominação	Dénomination	Notes
1	**VOE 17489479**	1					Return pipe	Tubo de retorno	Tubo de retorno	Conduit de retour	
2	**VOE 990743**	1					O-ring	Anillo tórico	Anel-o	Joint torique	
3	**VOE 990757**	1					Sealing ring	Anillo retén	Anel de vedação	Bague étanchéité	
4	**VOE 11108798**	1					Plug	Tapón	Bujão	Tampon	
5	**VOE 938122**	1					Hose assembly	Conducto	Mangueira completa	Conduit flexible	
6	**VOE 11411882**	1					Restricting coupling	Conexion estranguladora		Étranglement	
7	**VOE 984646**	1					Plug	Tapón	Bujão	Tampon	

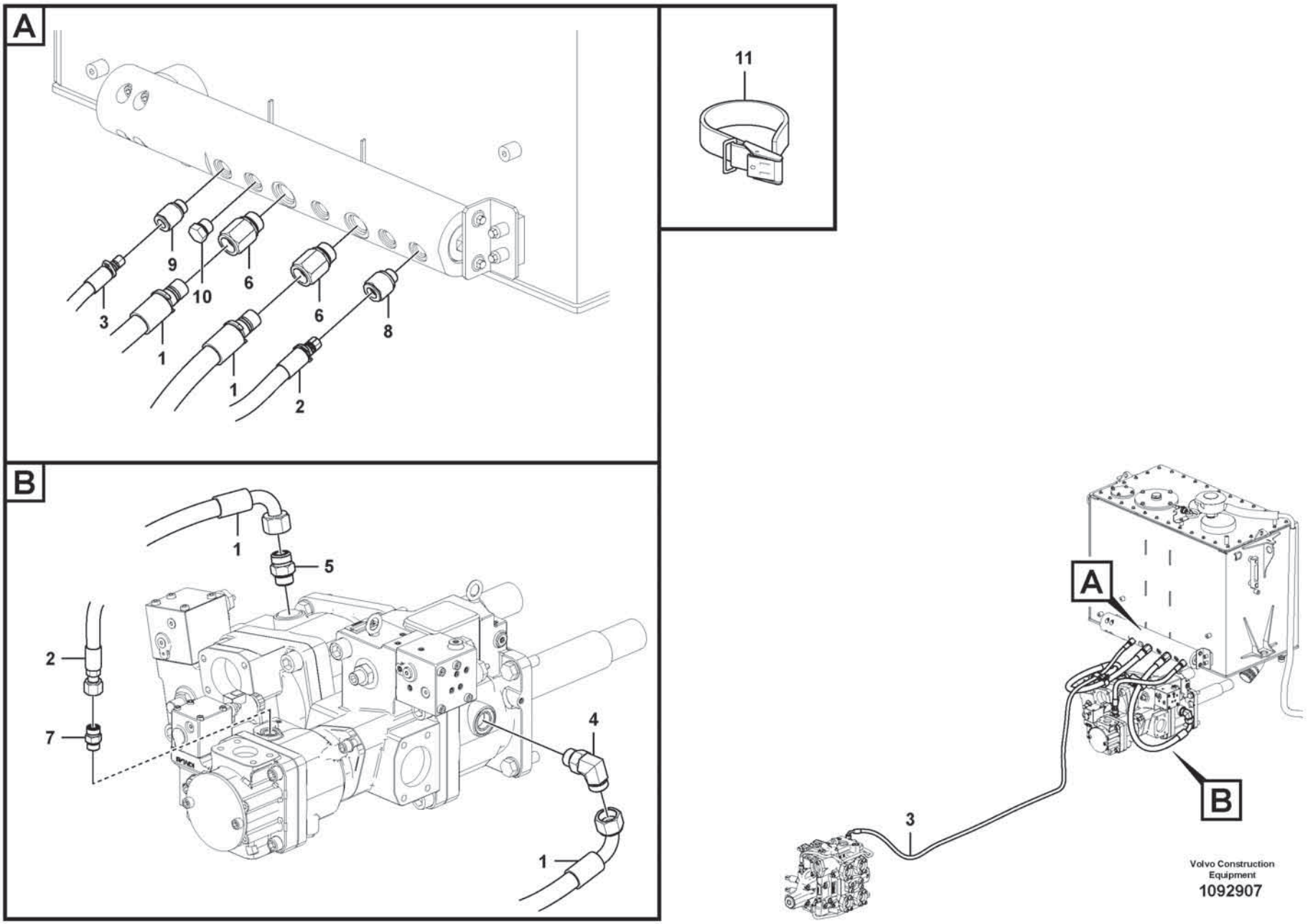

Volvo Construction Equipment

1092907

Fig.	Part No.	Quantity 1	2	3	PS	KIT	Description	Denominación	Denominação	Dénomination	Notes
1	**VOE 17246709**	2					Hose assembly	Conducto	Mangueira completa	Conduit flexible	
2	**VOE 17246711**	1					Hose assembly	Conducto	Mangueira completa	Conduit flexible	
3	**VOE 17246713**	1					Hose assembly	Conducto	Mangueira completa	Conduit flexible	
4	**VOE 13933864**	1					Elbow nipple	Niple angular	Cotovelo	Raccord coudé	
5	**VOE 13933862**	1					Nipple	Niple	Niple	Raccord	
6	**VOE 17229439**	2					Nipple	Niple	Niple	Raccord	
7	**VOE 13933923**	1					Nipple	Niple	Niple	Raccord	
8	**VOE 17226293**	1					Nipple	Niple	Niple	Raccord	
9	**VOE 17226204**	1					Nipple	Niple	Niple	Raccord	
10	**VOE 984647**	1					Plug	Tapón	Bujão	Tampon	
11	**VOE 4861701**	2					Retaining strap	Correa tensora	Correia tensora	Courroie de serrage	

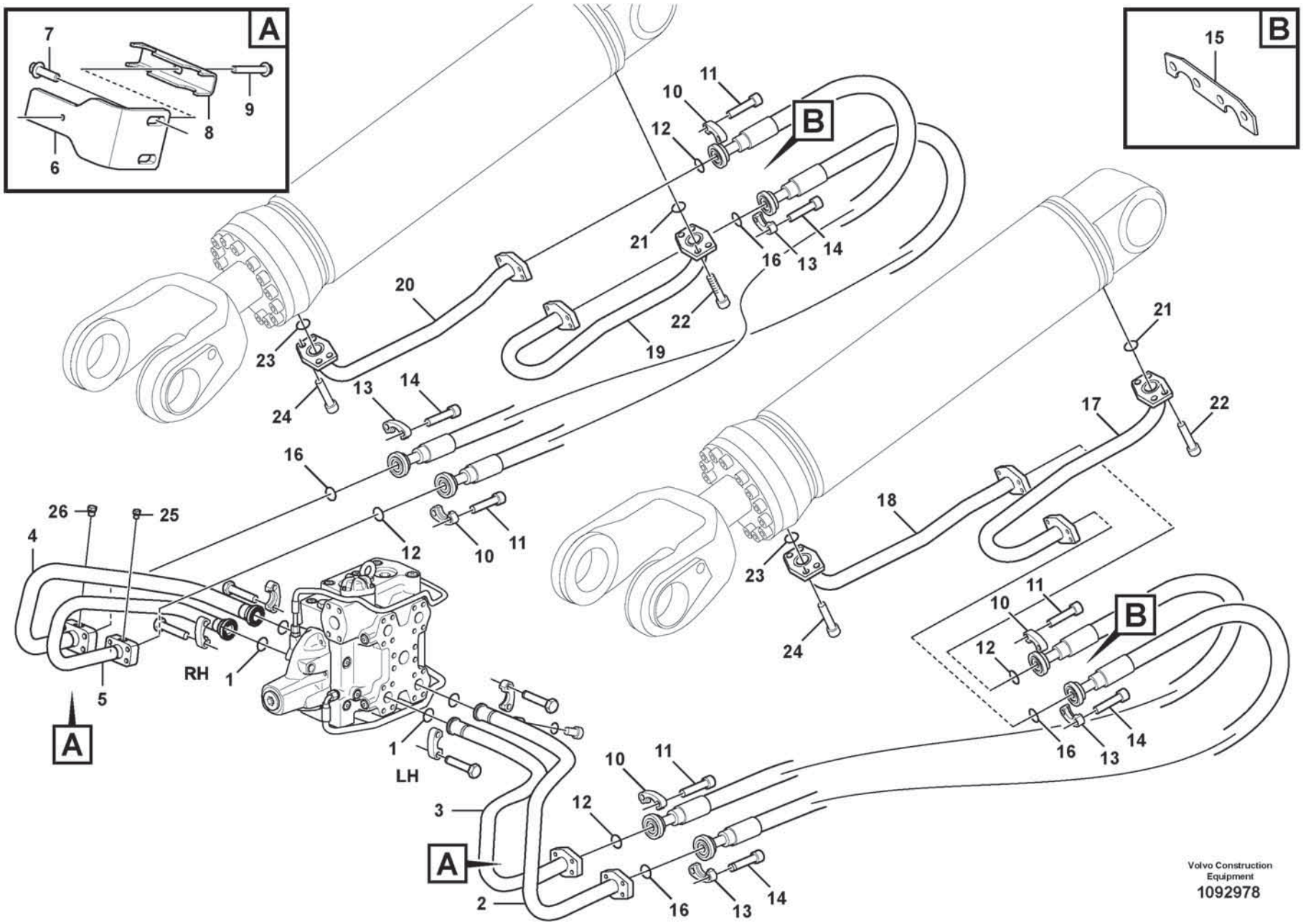
A
7
9
8
6
B
15
B
11
10
12
21
16
13
14
20
22
19
23
24
13
14
16
21
17
22
18
23
24
26
25
4
12
10
11
5
RH
1
A
1
LH
3
A
2
16
13
14
B
11
10
12
16
13
14
10
11
12
16
13
14
Volvo Construction Equipment
1092978

Fig.	Part No.	Quantity 1	2	3	PS	KIT	Description	Denominación	Denominação	Dénomination	Notes
1	VOE 990756	4					Sealing ring	Anillo retén	Anel de vedação	Bague étanchéité	
2	VOE 15037883	1					Pipe	Tubo	Tubo	Tuyau	LH (+)
3	VOE 15037370	1					Pipe	Tubo	Tubo	Tuyau	LH (-)
4	VOE 17488734	1					Feed line	Conducto alimentación	Condutor alimentação	Conduit d'alimentation	RH (+)
5	VOE 17488733	1					Feed line	Conducto alimentación	Condutor alimentação	Conduit d'alimentation	RH (-)
6	VOE 11173546	2					Attachment	Fijacion	Fixação	Fixation	
7	VOE 60113109	4					Flange screw	Tornillo embridado	Parafuso flangeado	Vis à embase	
8	VOE 11148531	2					Clamp	Abrazadera	Braçadeira	Collier serrage	
9	VOE 60113102	2					Flange screw	Tornillo embridado	Parafuso flangeado	Vis à embase	
10	VOE 14048189	8					Flange half	Mitad brida	Meia flange	Demi-bride	
11	VOE 60112992	16					Hex. socket screw	Tornillo de hexágono embutido	Parafuso soquete sext	Vis à six pans creux	
12	VOE 990756	4					Sealing ring	Anillo retén	Anel de vedação	Bague étanchéité	
13	VOE 14236931	8					Flange half	Mitad brida	Meia flange	Demi-bride	
14	VOE 13949262	16					Allen Hd Screw	Torn Hex Embut	Parafuso Allen Hd	Vis A 6 Pans Cr	
15	VOE 11130413	2					Attachment	Fijacion	Fixação	Fixation	
16	VOE 990757	4					Sealing ring	Anillo retén	Anel de vedação	Bague étanchéité	
17	VOE 15037935	1					Pipe	Tubo	Tubo	Tuyau	LH (+)
18	VOE 15037139	1					Pipe	Tubo	Tubo	Tuyau	LH (-)
19	VOE 15037947	1					Pipe	Tubo	Tubo	Tuyau	RH (+)
20	VOE 15037151	1					Pipe	Tubo	Tubo	Tuyau	RH (-)
21	VOE 990756	2					Sealing ring	Anillo retén	Anel de vedação	Bague étanchéité	
22	VOE 60112992	8					Hex. socket screw	Tornillo de hexágono embutido	Parafuso soquete sext	Vis à six pans creux	
23	VOE 990756	2					Sealing ring	Anillo retén	Anel de vedação	Bague étanchéité	
24	VOE 60112992	8					Hex. socket screw	Tornillo de hexágono embutido	Parafuso soquete sext	Vis à six pans creux	
25	VOE 984645	1					Plug	Tapón	Bujão	Tampon	
26	VOE 984646	1					Plug	Tapón	Bujão	Tampon	

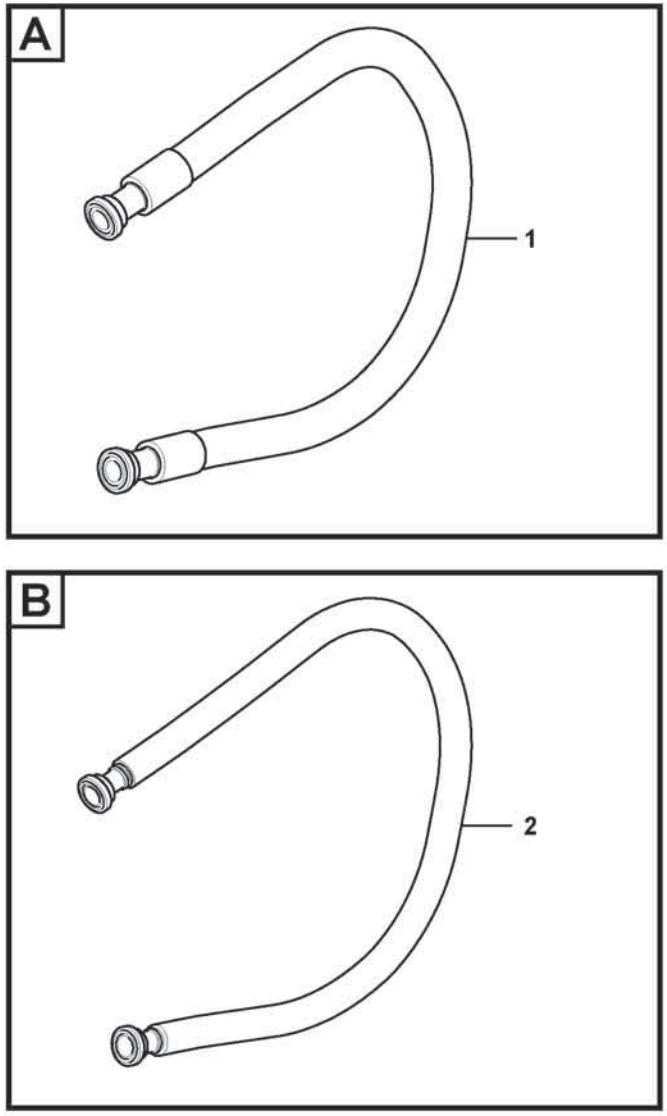

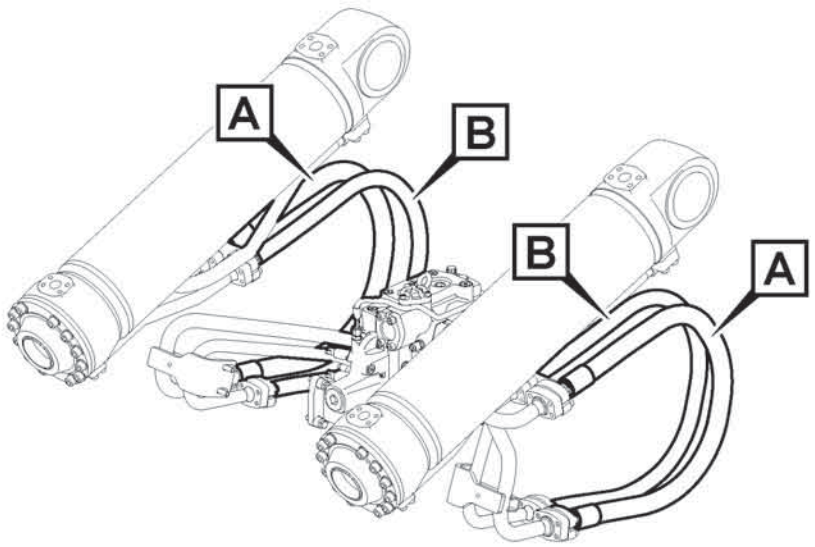

Volvo Construction Equipment

1071623

Fig.	Part No.	Quantity 1	2	3	PS	KIT	Description	Denominación	Denominação	Dénomination	Notes
1	**VOE 17238339**	2					Hose assembly	Conducto	Mangueira completa	Conduit flexible	
2	**VOE 17241517**	2					Hose assembly	Conducto	Mangueira completa	Conduit flexible	

1		**Hydraulic system, lift function** **Sistema hidráulico, función de elevación** **Sistema hidráulico, função elevação** **Système hydraulique, relevage hydraulique**	Catalogue id **20803**	Group **911**
2				
3			Illustr. No **1071623**	Section **800**
4				
5		**85693**	Issue **20053797-A**	Page **1157**

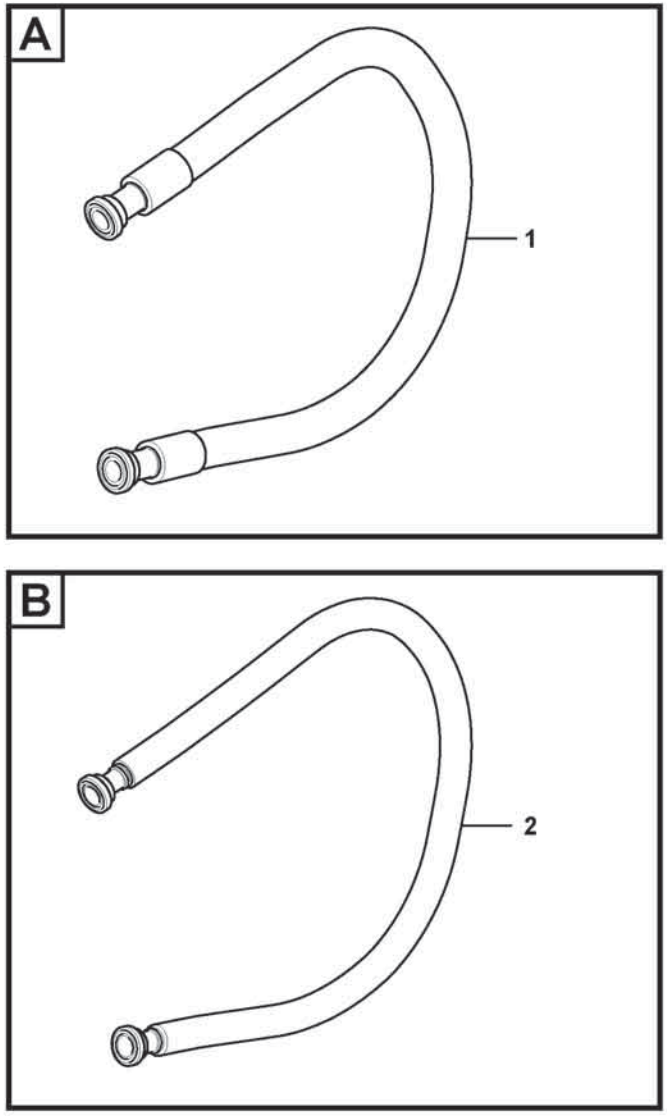

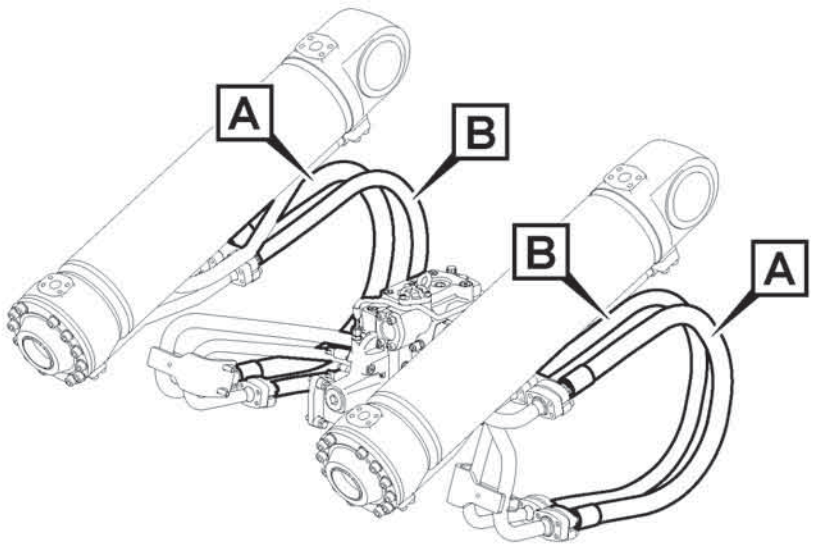

Volvo Construction Equipment

1071623

Fig.	Part No.	Quantity 1	2	3	PS	KIT	Description	Denominación	Denominação	Dénomination	Notes
1	**VOE 17422731**	2					Hose assembly	Conducto	Mangueira completa	Conduit flexible	
2	**VOE 15097388**	2					Hose assembly	Conducto	Mangueira completa	Conduit flexible	

1		**Hydraulic system, lift function** **Sistema hidráulico, función de elevación** **Sistema hidráulico, função elevação** **Système hydraulique, relevage hydraulique**	Catalogue id **20803**	Group **911**
2				
3			Illustr. No **1071623**	Section **900**
4				
5		**85691**	Issue **20053797-A**	Page **1159**

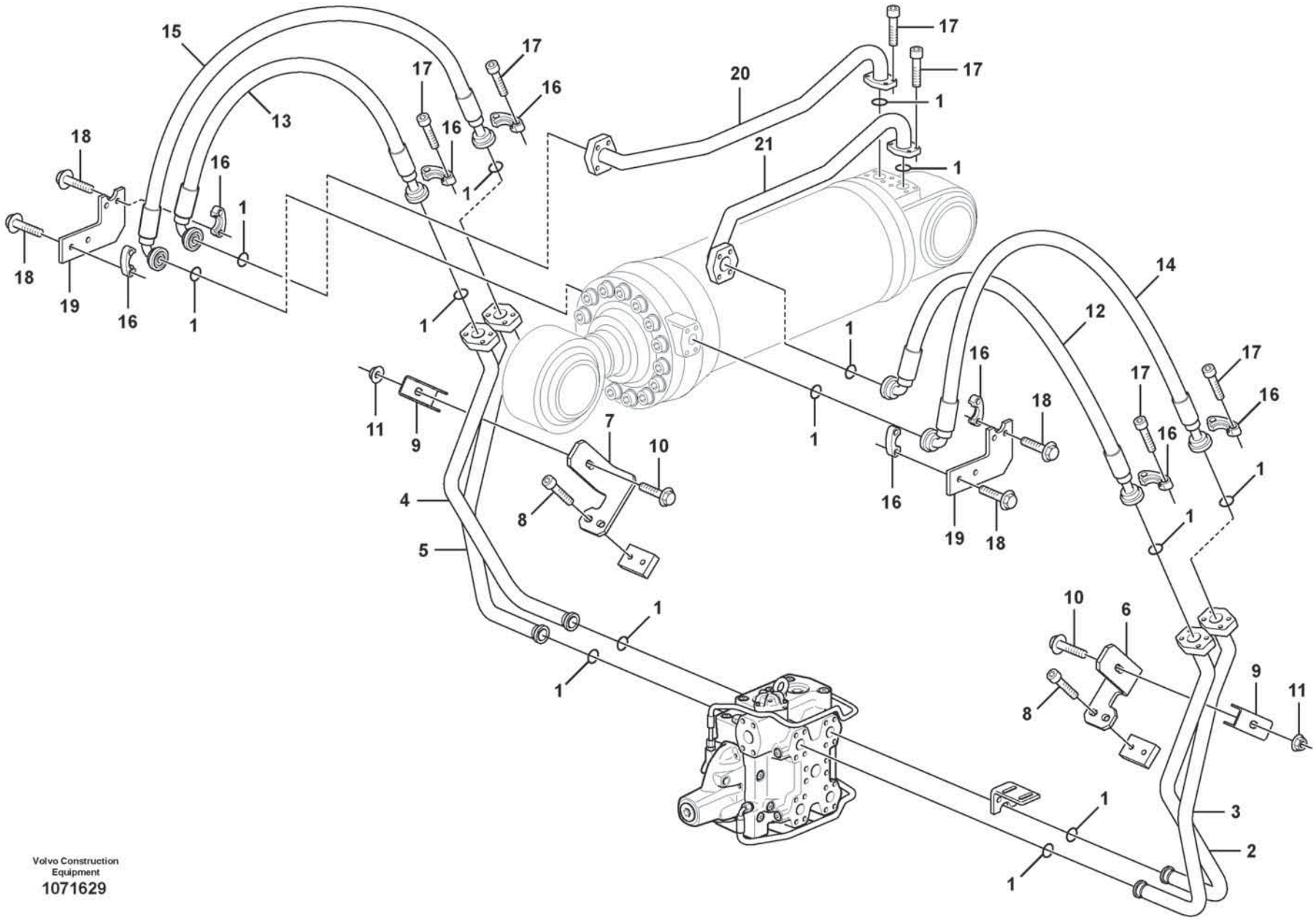

Volvo Construction Equipment

1071629

Fig.	Part No.	Quantity 1	2	3	PS	KIT	Description	Denominación	Denominação	Dénomination	Notes
1	VOE 990756	14					Sealing ring	Anillo retén	Anel de vedação	Bague étanchéité	
2	VOE 15037594	1					Pipe	Tubo	Tubo	Tuyau	LH (+)
3	VOE 15037600	1					Pipe	Tubo	Tubo	Tuyau	LH (-)
4	VOE 15037607	1					Pipe	Tubo	Tubo	Tuyau	RH (+)
5	VOE 15037616	1					Pipe	Tubo	Tubo	Tuyau	RH (-)
6	VOE 15147760	1					Bracket	Consola	Suporte	Console	LH
7	VOE 15147768	1					Bracket	Consola	Suporte	Console	RH
8	VOE 60113096	4					Flange screw	Tornillo embridado	Parafuso flangeado	Vis à embase	
9	VOE 11108336	2					Clamp	Abrazadera	Braçadeira	Collier serrage	
10	VOE 60113100	2					Flange screw	Tornillo embridado	Parafuso flangeado	Vis à embase	
11	VOE 60113168	2					Flange lock nut	Contratuerca embridada	Contra porca flange	Contre-écrou à embase	
12	VOE 15097377	1					Hose assembly	Conducto	Mangueira completa	Conduit flexible	
13	VOE 15170972	1					Hose assembly	Conducto	Mangueira completa	Conduit flexible	
14	VOE 15097383	1					Hose assembly	Conducto	Mangueira completa	Conduit flexible	
15	VOE 15170754	1					Hose assembly	Conducto	Mangueira completa	Conduit flexible	
16	VOE 14048189	16					Flange half	Mitad brida	Meia flange	Demi-bride	
17	VOE 60112992	24					Hex. socket screw	Tornillo de hexágono embutido	Parafuso soquete sext	Vis à six pans creux	
18	VOE 60113111	16					Flange screw	Tornillo embridado	Parafuso flangeado	Vis à embase	
19	VOE 11108339	2					Attaching plate	Placa de fijación	Placa fixação	Plaque de fixation	
20	VOE 15037188	1					Pipe	Tubo	Tubo	Tuyau	RH (+)
21	VOE 15037193	1					Pipe	Tubo	Tubo	Tuyau	LH (+)

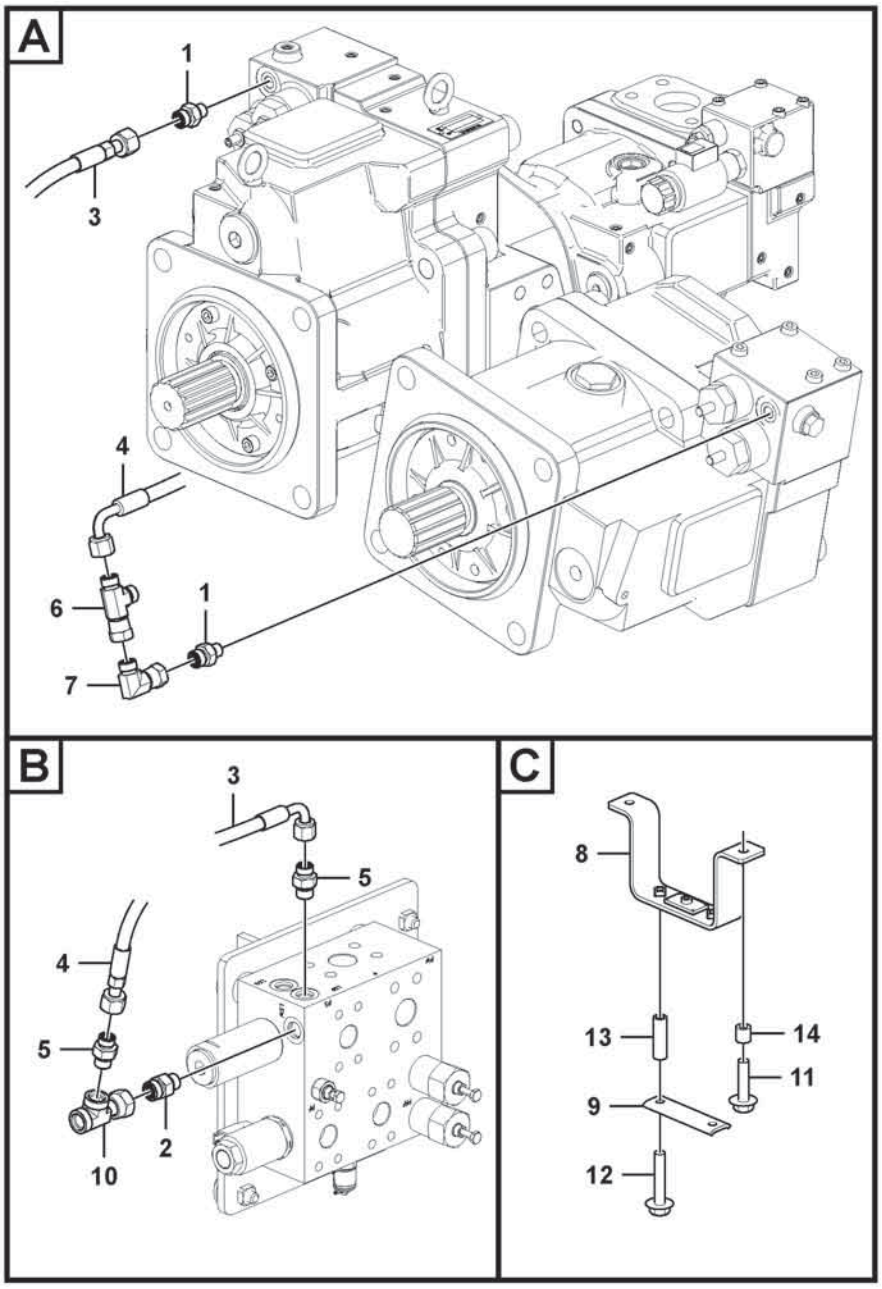
A
1
3
4
6
1
7
B
3
5
4
5
10
2
C
8
13
14
11
9
12

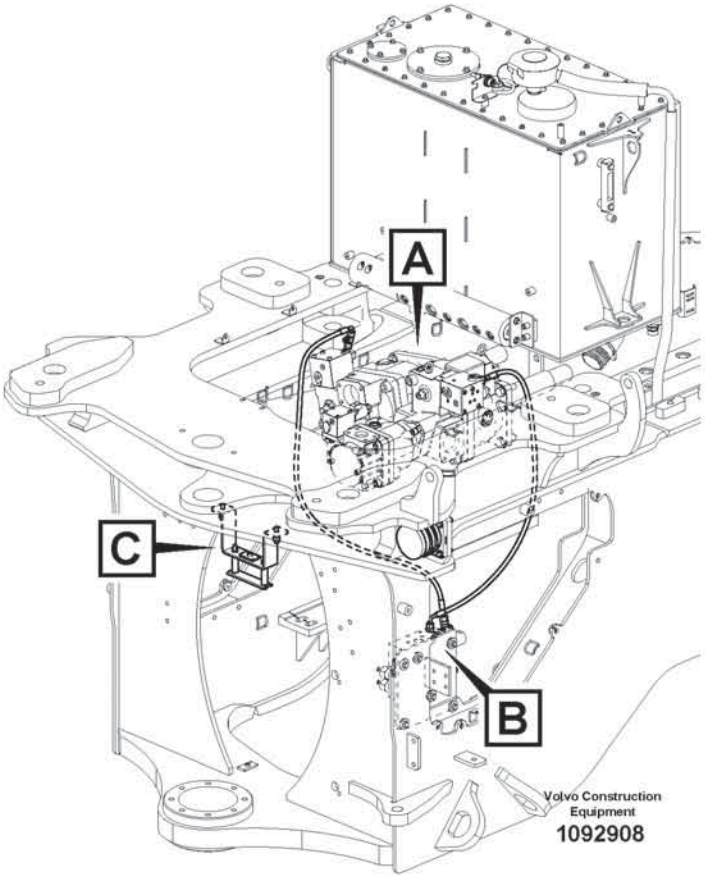
A
C
B
Volvo Construction Equipment
1092908

Fig.	Part No.	Quantity 1	2	3	PS	KIT	Description	Denominación	Denominação	Dénomination	Notes
1	**VOE 935082**	2					Nipple	Niple	Niple	Raccord	
2	**VOE 935085**	1					Nipple	Niple	Niple	Raccord	
3	**VOE 11411634**	1					Hose assembly	Conducto	Mangueira completa	Conduit flexible	
4	**VOE 14707462**	1					Hose assembly	Conducto	Mangueira completa	Conduit flexible	
5	**VOE 13933858**	2					Nipple	Niple	Niple	Raccord	
6	**VOE 13933859**	1					T-nipple	Niple t	Niple-t	Raccord-t	
7	**VOE 13933905**	1					Elbow nipple	Niple angular	Cotovelo	Raccord coudé	
8	**VOE 16217170**	1					Bracket	Consola	Suporte	Console	
9	**VOE 16217796**	1					Retaining clamp	Abrazadera tensión	Braçadeira	Étrier serrage	
10	**VOE 17434067**	1					T-nipple	Niple t	Niple-t	Raccord-t	
11	**VOE 60113096**	2					Flange screw	Tornillo embridado	Parafuso flangeado	Vis à embase	
12	**VOE 60113104**	2					Flange screw	Tornillo embridado	Parafuso flangeado	Vis à embase	
13	**VOE 60113572**	2					Spacer sleeve	Manguito distanciador	Luva espaçadora	Douille entretoise	
14	**VOE 60113578**	2					Spacer sleeve	Manguito distanciador	Luva espaçadora	Douille entretoise	

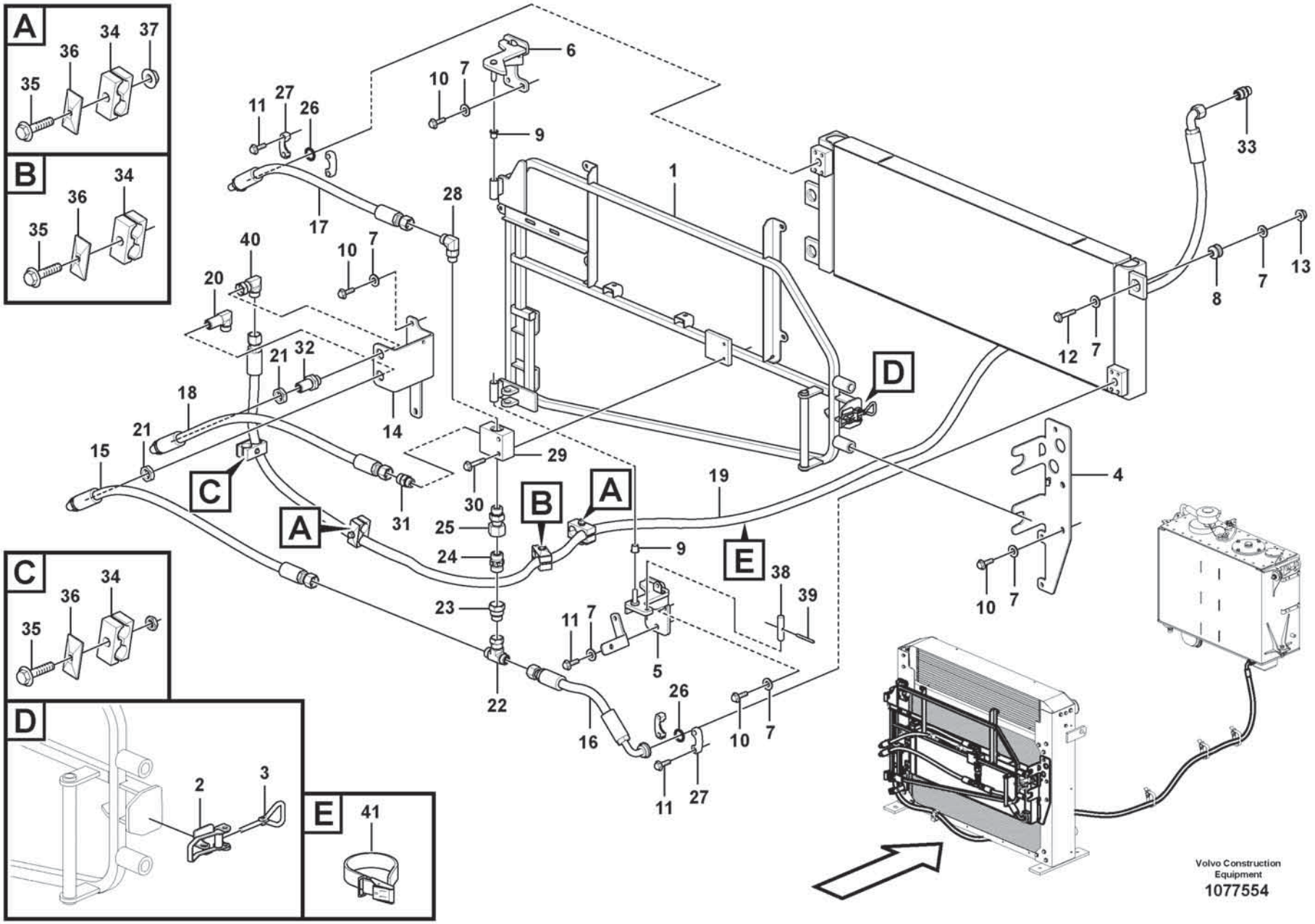
A
B
C
D
E
Volvo Construction Equipment
1077554

Fig.	Part No.	Quantity 1	2	3	PS	KIT	Description	Denominación	Denominação	Dénomination	Notes
1	VOE 16674711	1					Radiator frame			Bâti de radiateur	
2	VOE 11015639	1					•Eccentric lock	•Cerradura excéntrica	•Trava excêntrica	•Verrou excentrique	
3	VOE 11015638	1					•Eye bolt	•Ojo tornillo	•Parafuso olhal	•Vis oeillet	
4	VOE 16850566	1					Bracket	Consola	Suporte	Console	
5	VOE 15172882	1					Hinge half	Mitad charnela	Metade dobradiça	Demi-articulation	
6	VOE 16805183	1					Hinge half	Mitad charnela	Metade dobradiça	Demi-articulation	
7	VOE 60113866	17					Washer	Arandela	Arruela	Rondelle	
8	VOE 12724232	3					Bushing	Casquillo	Casquilho	Bague	
9	VOE 1588548	2					Bushing	Casquillo	Bucha	Bague	
10	VOE 60113093	9					Flange screw	Tornillo embridado	Parafuso flangeado	Vis à embase	
11	VOE 60113094	10					Flange screw	Tornillo embridado	Parafuso flangeado	Vis à embase	
12	VOE 60113098	3					Flange screw	Tornillo embridado	Parafuso flangeado	Vis à embase	
13	VOE 60113168	3					Flange lock nut	Contratuerca embridada	Contra porca flange	Contre-écrou à embase	
14	VOE 15140007	1					Bracket	Consola	Suporte	Console	
15	VOE 15136631	1					Hose assembly	Conducto	Mangueira completa	Conduit flexible	
16	VOE 15158009	1					Hose assembly	Conducto	Mangueira completa	Conduit flexible	
17	VOE 15158015	1					Hose assembly	Conducto	Mangueira completa	Conduit flexible	
18	VOE 15136631	1					Hose assembly	Conducto	Mangueira completa	Conduit flexible	
19	VOE 15116993	1					Hose assembly	Conducto	Mangueira completa	Conduit flexible	
20	VOE 936888	1					Elbow nipple	Niple angular	Cotovelo	Raccord coudé	
21	VOE 13933962	2					Lock nut	Contratuerca	Porca trava	Contre-écrou	
22	VOE 935877	1					T-nipple	Niple t	Niple-t	Raccord-t	
23	VOE 935444	1					Reduction nipple	Niple reductor	Niple de redução	Raccord réducteur	
24	VOE 15057717	1					Non-return valve	Válvula antirretorno	Válvula de retenção	Clapet antiretour	
25	VOE 936937	1					Nipple	Niple	Niple	Raccord	
26	VOE 990742	2					O-ring	Anillo tórico	Anel-o	Joint torique	
27	VOE 11015454	4					Flange half	Mitad brida	Meia flange	Demi-bride	
28	VOE 935077	1					Elbow nipple	Niple angular	Cotovelo	Raccord coudé	
29	VOE 15135955	1					Connection block	Bloque de conexión	Bloco de acoplamento	Bloc connexion	
30	VOE 60113087	2					Flange screw	Tornillo embridado	Parafuso flangeado	Vis à embase	
31	VOE 935095	1					Nipple	Niple	Niple	Raccord	

1		**Hydraulic oil cooler** **Enfriador de aceite hidráulico** **Refrigerador de óleo hidráulico** **Radiateur huile**	Catalogue id **20803**	Group **911**
2				
3			Illustr. No **1077554**	Section **1300**
4				
5			Issue **20053797-A**	Page **1165**

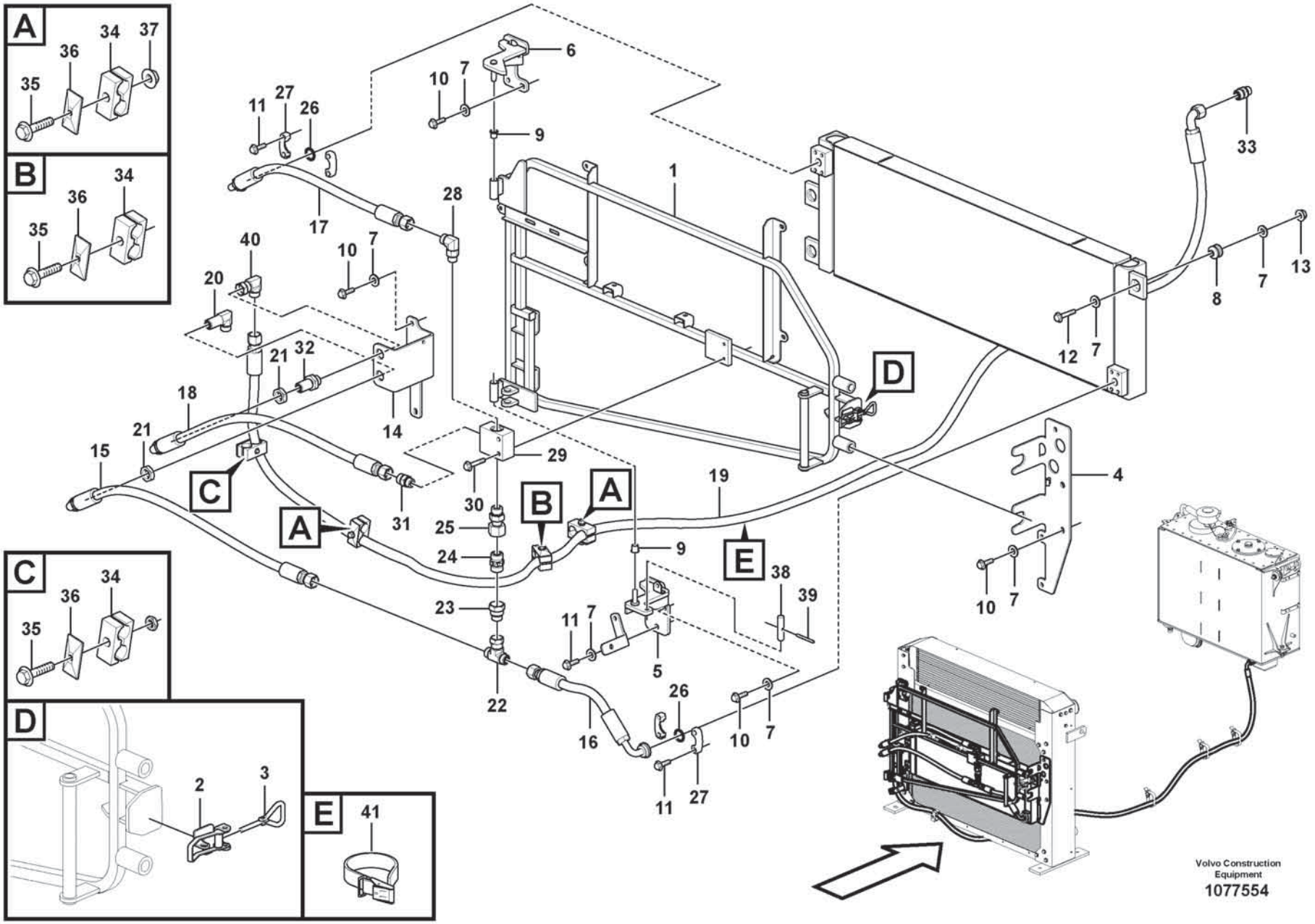
A
B
C
D
E
Volvo Construction Equipment
1077554

Fig.	Part No.	Quantity 1	2	3	PS	KIT	Description	Denominación	Denominação	Dénomination	Notes
32	**VOE 13933961**	1					Nipple	Niple	Niple	Raccord	
33	**VOE 935037**	1					Nipple	Niple	Niple	Raccord	
34	**VOE 11411411**	4					Clamp	Abrazadera	Braçadeira	Collier serrage	
35	**VOE 60113088**	4					Flange screw	Tornillo embridado	Parafuso flangeado	Vis à embase	
36	**VOE 4880578**	4					Cover plate	Placa tapa	Placa da tampa	Cache	
37	**VOE 60113167**	2					Flange lock nut	Contratuerca embridada	Contra porca flange	Contre-écrou à embase	
38		1			NS		Bolt	Perno	Parafuso	Boulon	
39	**VOE 951985**	1					Spring pin	Pasador tubular	Pino tubular	Goupille tubulaire	
40	**VOE 935423**	1					Elbow nipple	Niple angular	Cotovelo	Raccord coudé	
41	**VOE 4861701**	REQ					Retaining strap	Correa tensora	Correia tensora	Courroie de serrage	

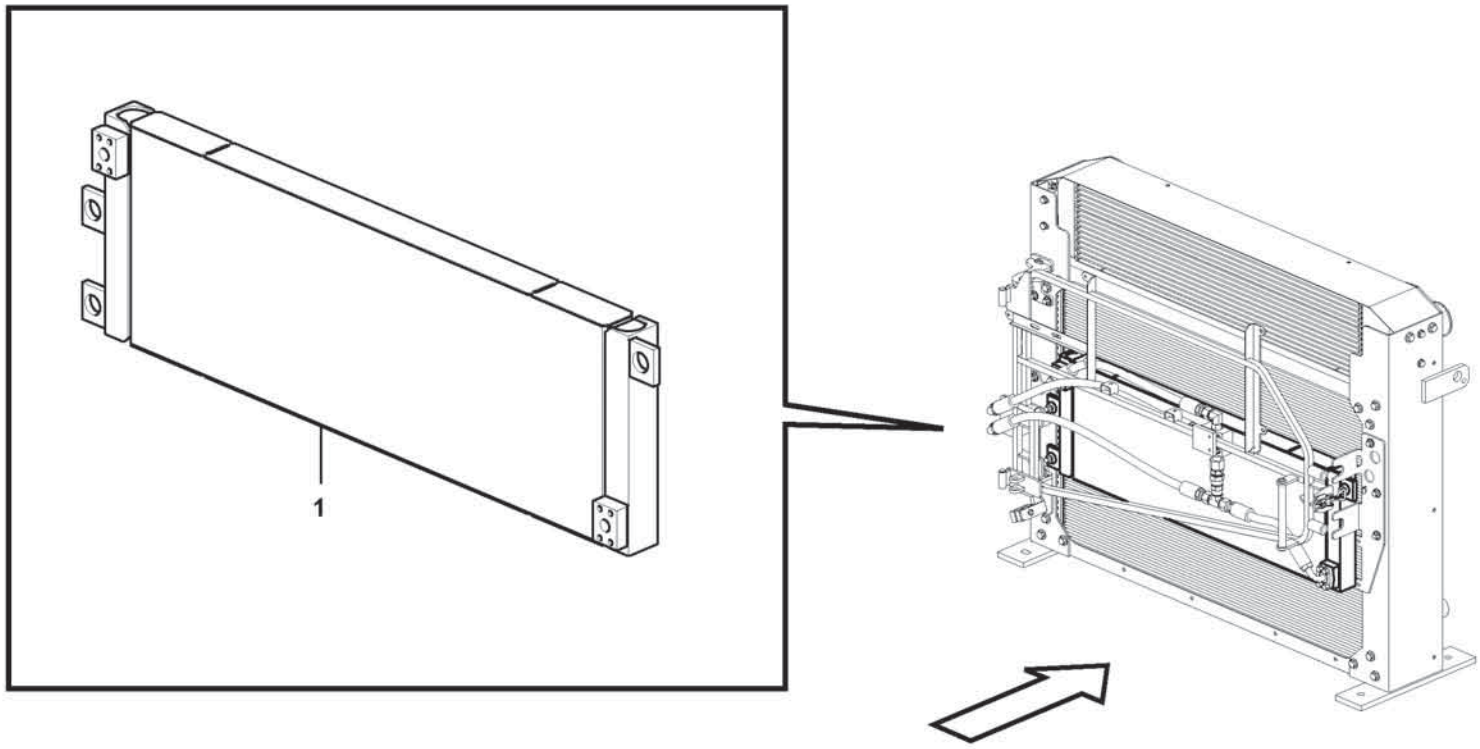

Volvo Construction Equipment
1071650

Fig.	Part No.	Quantity 1	2	3	PS	KIT	Description	Denominación	Denominação	Dénomination	Notes
1	**VOE 17225034**	1					Hydraulic oil cooler	Enfriador de aceite hidráulico	Refrigerador de óleo hidráulico	Radiateur fluide hydraulique	

1		**Hydraulic oil cooler** **Enfriador de aceite hidráulico** **Refrigerador de óleo hidráulico** **Radiateur huile**	Catalogue id **20803**	Group **911**
2				
3			Illustr. No **1071650**	Section **1400**
4				
5		**85989, 86574**	Issue **20053797-A**	Page **1169**

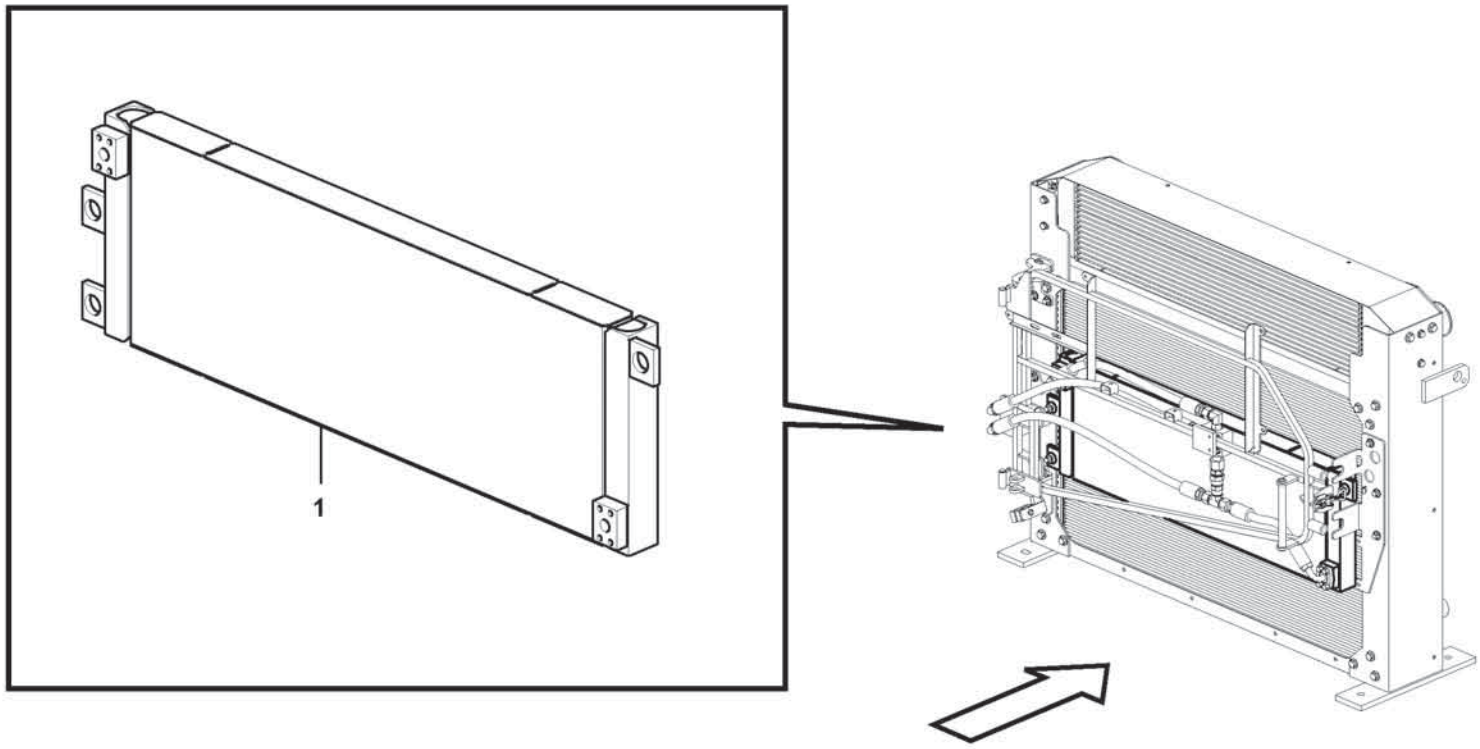

Volvo Construction Equipment
1071650

Fig.	Part No.	Quantity 1	2	3	PS	KIT	Description	Denominación	Denominação	Dénomination	Notes
1	**VOE 17225038**	1					Hydraulic oil cooler	Enfriador de aceite hidráulico	Refrigerador de óleo hidráulico	Radiateur fluide hydraulique	

1		**Hydraulic oil cooler** **Enfriador de aceite hidráulico** **Refrigerador de óleo hidráulico** **Radiateur huile**	Catalogue id **20803**	Group **911**
2				
3			Illustr. No **1071650**	Section **1500**
4				
5		**85990, 86575**	Issue **20053797-A**	Page **1171**

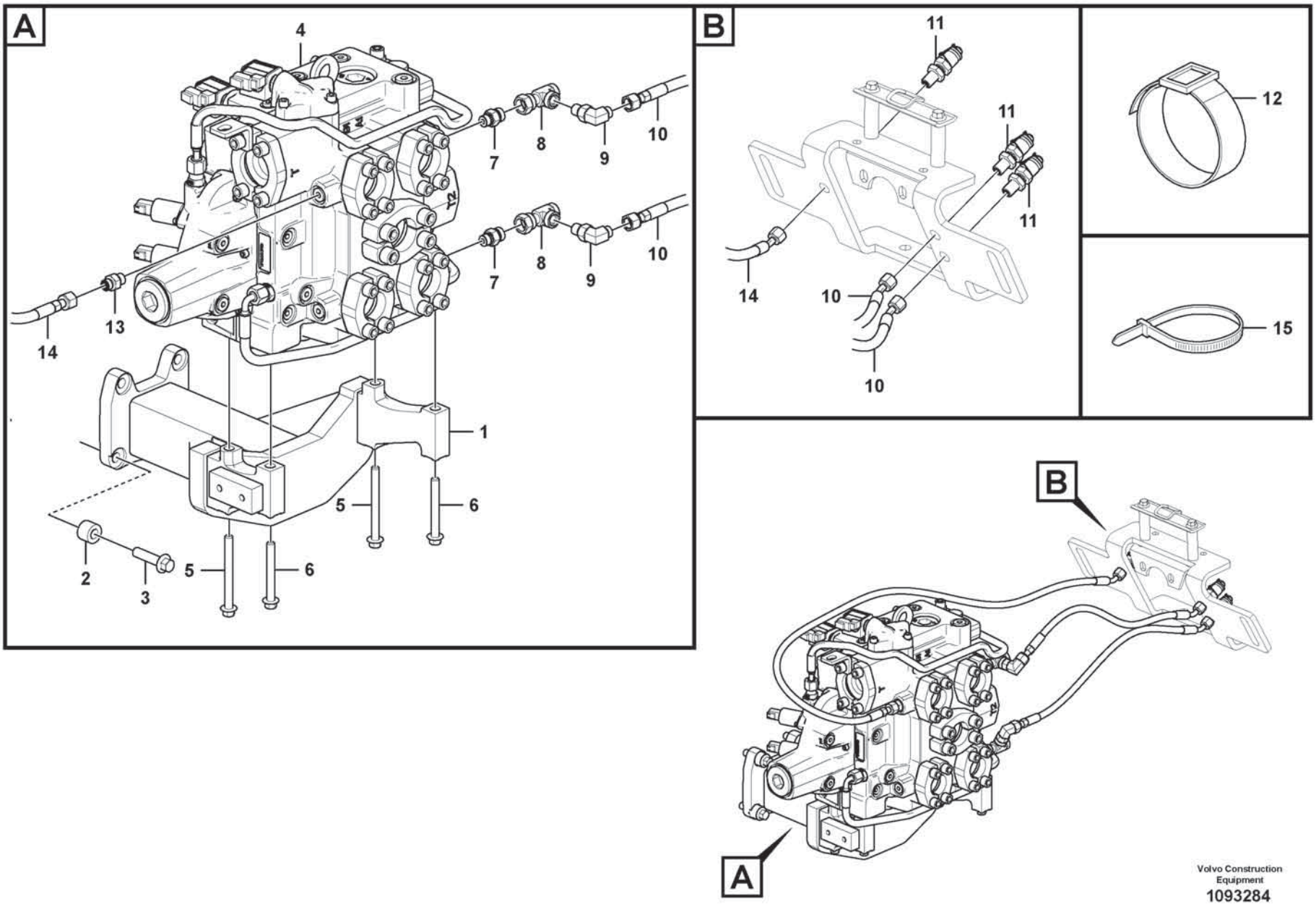

Volvo Construction Equipment

1093284

Fig.	Part No.	Quantity 1	2	3	PS	KIT	Description	Denominación	Denominação	Dénomination	Notes
1		1			NS		Bracket	Consola	Suporte	Console	
2	**VOE 60113599**	4					Spacer sleeve	Manguito distanciador	Luva espaçadora	Douille entretoise	
3	**VOE 60113111**	4					Flange screw	Tornillo embridado	Parafuso flangeado	Vis à embase	
4	**VOE 17456479**	1					Hydraulic valve	Válvula hidráulica	Válvula hidráulica	Valve hydraulique	
5	**VOE 60113105**	2					Flange screw	Tornillo embridado	Parafuso flangeado	Vis à embase	
6	**VOE 984759**	2					Flange screw	Tornillo embridado	Parafuso flangeado	Vis à embase	
7	**VOE 935085**	2					Nipple	Niple	Niple	Raccord	
8	**VOE 17434067**	2					T-nipple	Niple t	Niple-t	Raccord-t	
9	**VOE 13933857**	2					Elbow nipple	Niple angular	Cotovelo	Raccord coudé	
10	**VOE 15801460**	2					Hose assembly	Conducto	Mangueira completa	Conduit flexible	
11	**VOE 15035267**	3					Testing nipple	Niple de medición	Niple de teste	Raccord contrôle	
12	**VOE 15096332**	REQ					Retaining strap	Correa tensora	Correia tensora	Courroie de serrage	
13	**VOE 13933858**	1					Nipple	Niple	Niple	Raccord	
14	**VOE 937442**	1					Hose assembly	Conducto	Mangueira completa	Conduit flexible	
15	**VOE 4881440**	REQ					Cable tie	Abrazadera de cinta	Braçadeira	Serre-câble	

1		**Control valve with fitting parts.** **Válvula de mando con piezas se montaje.** **Válvula de comando com peças de montagem** **Valve de commande avec pièces de montage.**	Catalogue id **20803**	Group **912**
2				
3			Illustr. No **1093284**	Section **100**
4				
5			Issue **20053797-A**	Page **1173**

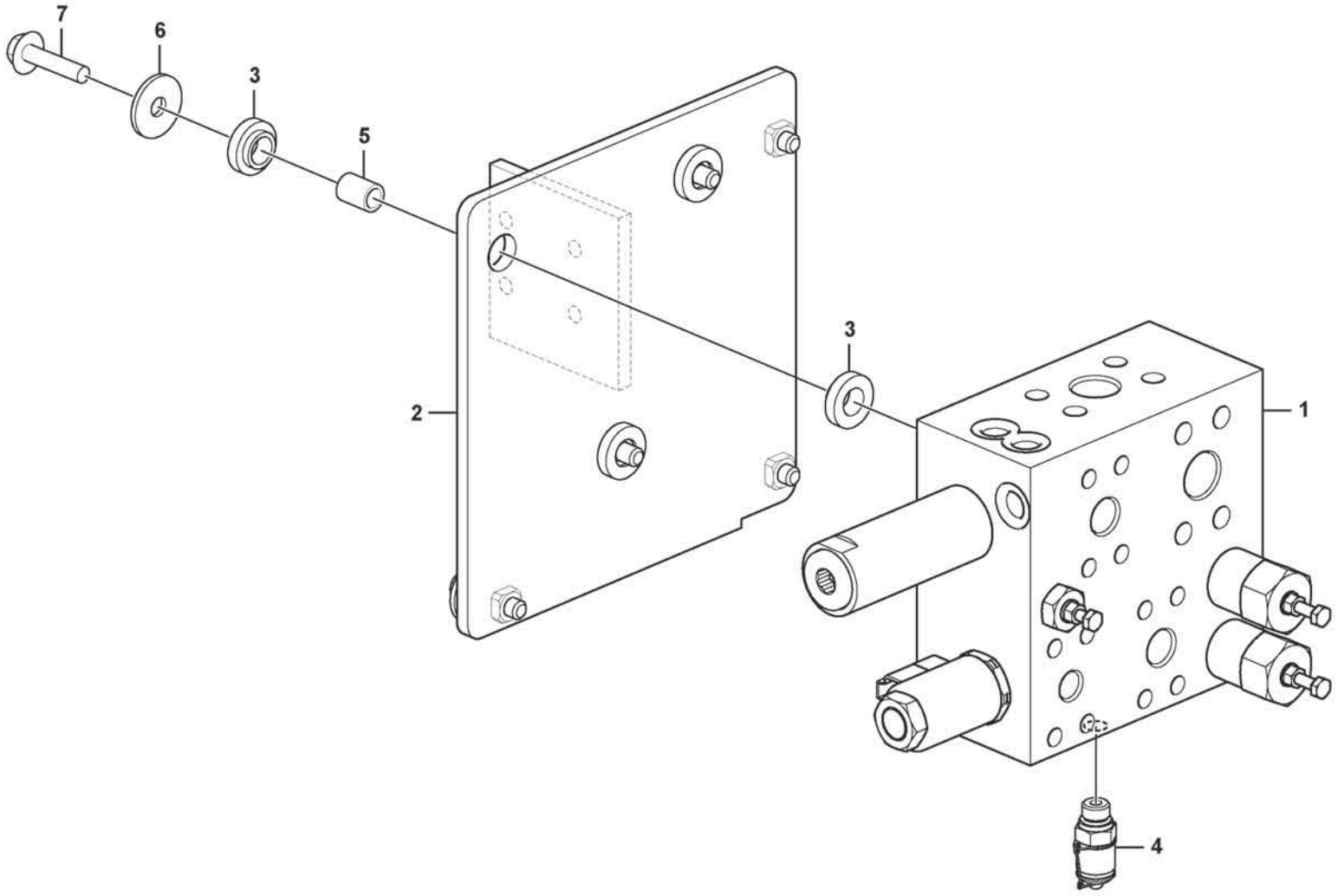

Volvo Construction Equipment
1092839

Fig.	Part No.	Quantity 1	2	3	PS	KIT	Description	Denominación	Denominação	Dénomination	Notes
1	**VOE 17426959**	1					Hydraulic valve	Válvula hidráulica	Válvula hidráulica	Valve hydraulique	See group 912-400 page 1177
2		1			NS		Bracket	Consola	Suporte	Console	
3	**VOE 11411143**	6					Rubber damper	Amortiguador de goma	Batente de borracha	Amortisseur caoutchouc	
4	**VOE 936446**	1					Testing nipple	Niple de medición	Niple de teste	Raccord contrôle	
5	**VOE 60113568**	3					Spacer sleeve	Manguito distanciador	Luva espaçadora	Douille entretoise	
6	**VOE 60112224**	6					Washer	Arandela	Arruela	Rondelle	
7	**VOE 60113095**	6					Flange screw	Tornillo embridado	Parafuso flangeado	Vis à embase	

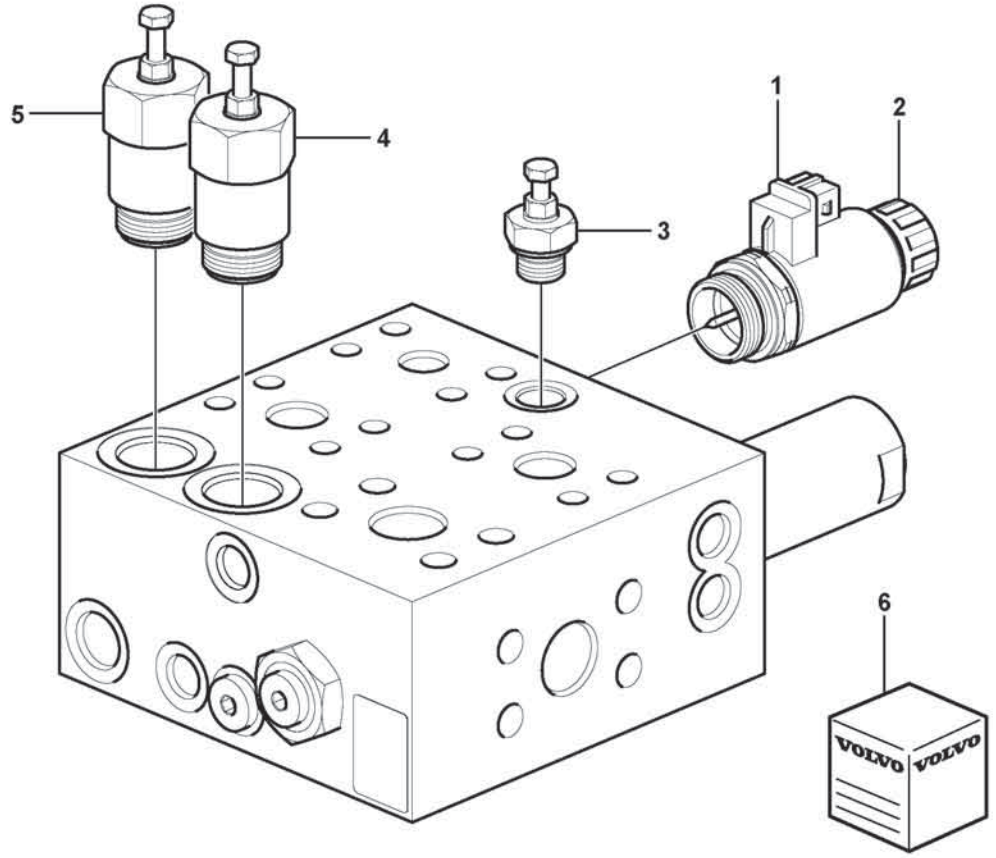

Volvo Construction Equipment
1071665

Fig.	Part No.	Quantity 1	2	3	PS	KIT	Description	Denominación	Denominação	Dénomination	Notes
	VOE 17426959	1					Hydraulic valve	Válvula hidráulica	Válvula hidráulica	Valve hydraulique	
1	**VOE 15097478**	1					•Solenoid coil	•Bobina magnética	•Bobina solenóide	•Bobine magnétique	
2	**VOE 15188954**	1					•Return valve	•Válvula de retorno	•Válvula de retorno	•Valve de retour	
3	**VOE 15188959**	1					•Relief valve	•Válvula de sobrepresión	•Válvula de alívio	•Soupape de surpression	
4	**VOE 15188963**	1					•Control valve	•Corredera selección	•Corrediça seletora	•Robinet de commande	
5	**VOE 15188965**	1					•Control valve	•Corredera selección	•Corrediça seletora	•Robinet de commande	
6	**VOE 15188945**	1					•Sealing kit	•Kit de precinto	•Jogo de vedação	•Kit plombage	

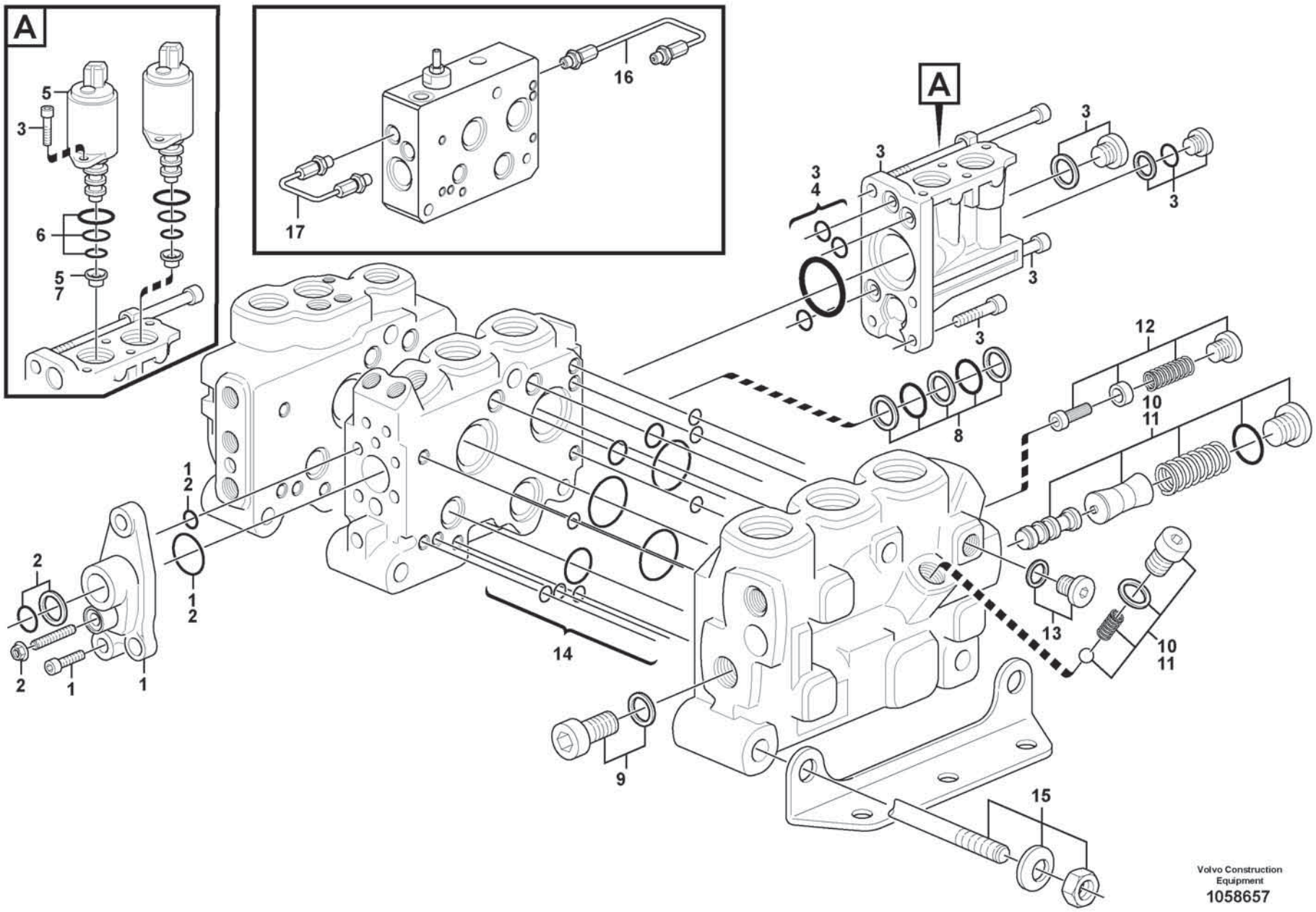
A
5
3
6
5
7
16
17
A
3
3
3
4
3
3
3
12
10
11
8
1
2
1
2
2
2
1
1
14
13
10
11
9
15
Volvo Construction
Equipment
1058657

Fig.	Part No.	Quantity 1	2	3	4	5	PS	KIT	Description	Denominación	Denominação	Dénomination	Notes
	VOE 15081961	1							Direction valve	Válvula de orientación	Válvula direcional	Valve directionelle	
1	**VOE 11712364**	1							•Cover	•Capó	•Capô	•Capot	
2	**VOE 15183468**	1							•Sealing kit	•Kit de precinto	•Jogo de vedação	•Kit plombage	BSP
2	**VOE 15183461**	1							•Sealing kit	•Kit de precinto	•Jogo de vedação	•Kit plombage	UNF
3	**VOE 15165977**	1							•Kit	•Juego	•Jogo	•Lot	
4	**VOE 15165981**	1							•Sealing kit	•Juego de reténes	•Jogo de vedação	•Jeu joints	
5	**VOE 11711048**	2							•Solenoid valve	•Electroválvula	•Válvula solenóide	•Électrovanne	
6	**VOE 11701430**	2							••Sealing kit	••Kit de precinto	••Jogo de vedação	••Kit plombage	
7	**VOE 15165988**	1							•Restrictor	•Estrangulacion	•	•Etrangleur	
8	**VOE 11701428**	1							•Sealing kit	•Kit de precinto	•Jogo de vedação	•Kit plombage	
9	**VOE 15166036**	1							•Screw kit	•Juego de tornillos	•Kit parafusos	•Kit de vis	
10	**VOE 15166039**	1							•Reducer	•Reductor	•	•Reducteur	GREEN
11	**VOE 15166040**	1							•Reducer	•Reductor	•	•Reducteur	RED
12	**VOE 15166042**	1							•Reducer	•Reductor	•	•Reducteur	
13	**VOE 984646**	1							•Plug	•Tapón	•Bujão	•Tampon	
	VOE 984473	1							••O-ring	••Anillo tórico	••Anel-o	••Joint torique	
14	**VOE 11701439**	1							•Sealing kit	•Kit de precinto	•Jogo de vedação	•Kit plombage	
15	**VOE 15166696**	1							•Rod	•Barra	•Barra	•Tige	
16	**VOE 15183971**	1							Pipe	Tubo	Tubo	Tuyau	
17	**VOE 15183969**	1							Pipe	Tubo	Tubo	Tuyau	

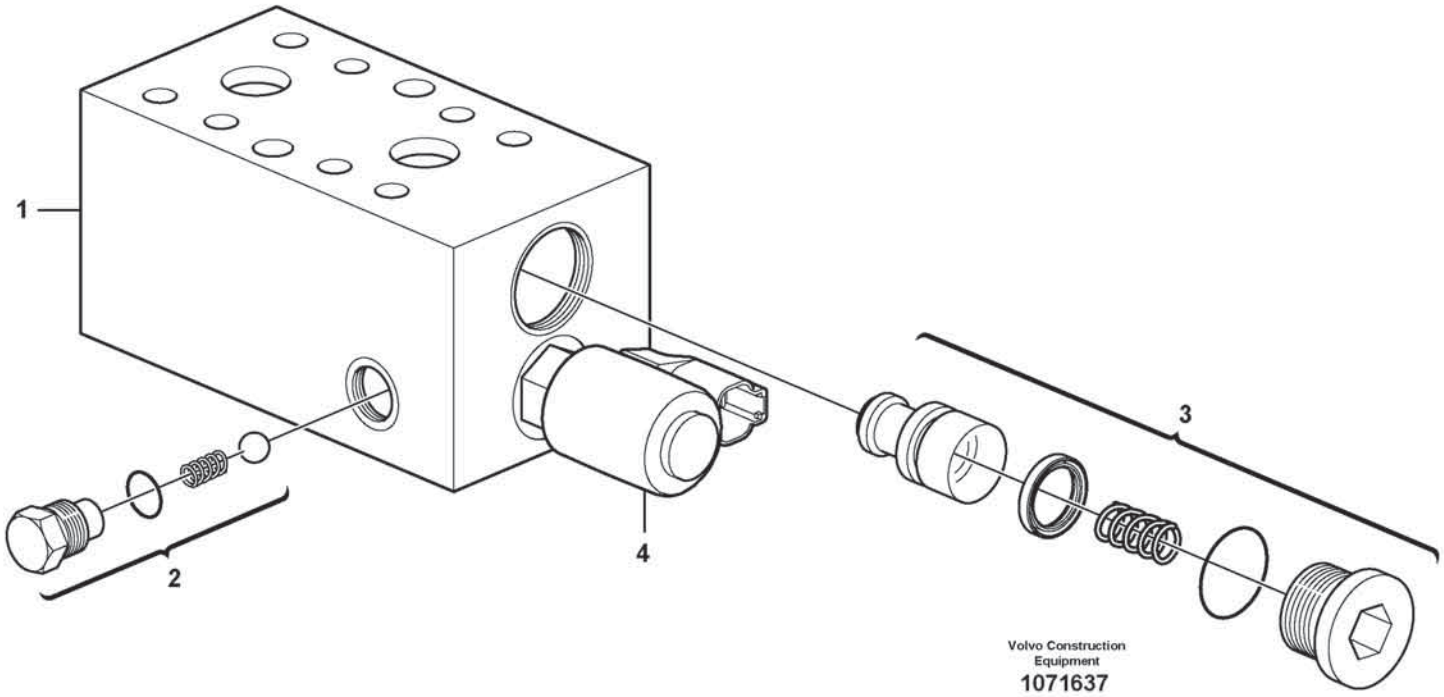
1
2
3
4
Volvo Construction
Equipment
1071637

Fig.	Part No.	Quantity 1	2	3	PS	KIT	Description	Denominación	Denominação	Dénomination	Notes
1	**VOE 15655719**	1					Hydraulic valve	Válvula hidráulica	Válvula hidráulica	Valve hydraulique	
2	**VOE 11706074**	1					•Non-return valve kit	•Juego de válvula antirretorno	•Jogo válvula retenção	•Kit clapet antiretour	CT2
3	**VOE 11706075**	1					•Valve	•Válvula	•Válvula	•Valve	CT3
4	**VOE 17232309**	1					•Solenoid valve kit	•Juego de electroválvula	•Kit válvula solenóide	•Jeu électrovannes	CT1
	VOE 17323373	1					•Coil	•Bobina	•Bobina	•Bobine	
	VOE 17420366	1					Sealing kit	Kit de precinto	Jogo de vedação	Kit plombage	

1		**Valve** **Válvula** **Válvula** **Valve**	Catalogue id **20803**	Group **912**
2				
3			Illustr. No **1071637**	Section **600**
4				
5		**85963**	Issue **20053797-A**	Page **1181**

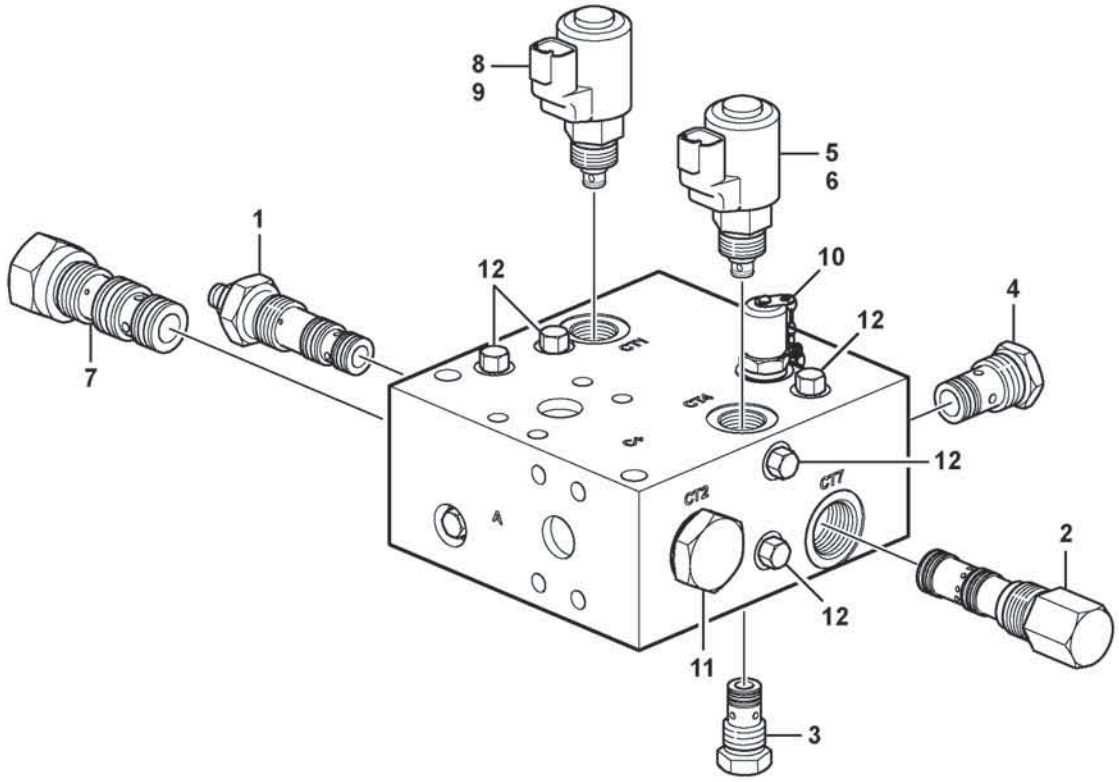

Volvo Construction Equipment

1087069

Fig.	Part No.	Quantity 1	2	3	PS	KIT	Description	Denominación	Denominação	Dénomination	Notes
	VOE 15154642	1					Hydraulic valve	Válvula hidráulica	Válvula hidráulica	Valve hydraulique	
1	**VOE 17232334**	1					•Pressure reducing valve	•	•	•Réducteur de pression	CT8
2	**VOE 17232342**	1					•Pressure regulator	•Regulador de presión	•Regulador de pressão	•Régulateur de pression	CT7
	VOE 17429864	1					••Sealing kit	••Juego de reténes	••Jogo de vedação	••Jeu joints	
3	**VOE 17232355**	1					•Non-return valve	•Válvula antirretorno	•Válvula de retenção	•Clapet antiretour	CT6
4	**VOE 17232362**	1					•Non-return valve	•Válvula antirretorno	•Válvula de retenção	•Clapet antiretour	CT5
5	**VOE 17232367**	1					•Solenoid valve kit	•Juego de electroválvula	•Kit válvula solenóide	•Jeu électrovannes	CT4
6	**VOE 17323373**	1					•Coil	•Bobina	•Bobina	•Bobine	
7	**VOE 17232368**	1					•Shuttle valve	•Válvula lanzadera	•Válvula lançadeira	•Valve navette	CT3
8	**VOE 17232309**	1					•Solenoid valve kit	•Juego de electroválvula	•Kit válvula solenóide	•Jeu électrovannes	CT1
9	**VOE 17323373**	1					•Coil	•Bobina	•Bobina	•Bobine	
	VOE 17435122	1					•Test nipple	•Niple de prueba	•Niple de teste	•Raccord test	
	VOE 17458850	1					•Valve	•Válvula	•Válvula	•Valve	
10	**VOE 17432269**	2					•Plug	•Tapón	•Tampão	•Bouchon	
	VOE 17420366	1					Sealing kit	Kit de precinto	Jogo de vedação	Kit plombage	

1		**Relief valve.** **Válvula.** **Válvula de alívio.** **Soupape.**	Catalogue id **20803**	Group **912**
2				
3			Illustr. No **1087069**	Section **700**
4				
5		**85963**	Issue **20053797-A**	Page **1183**

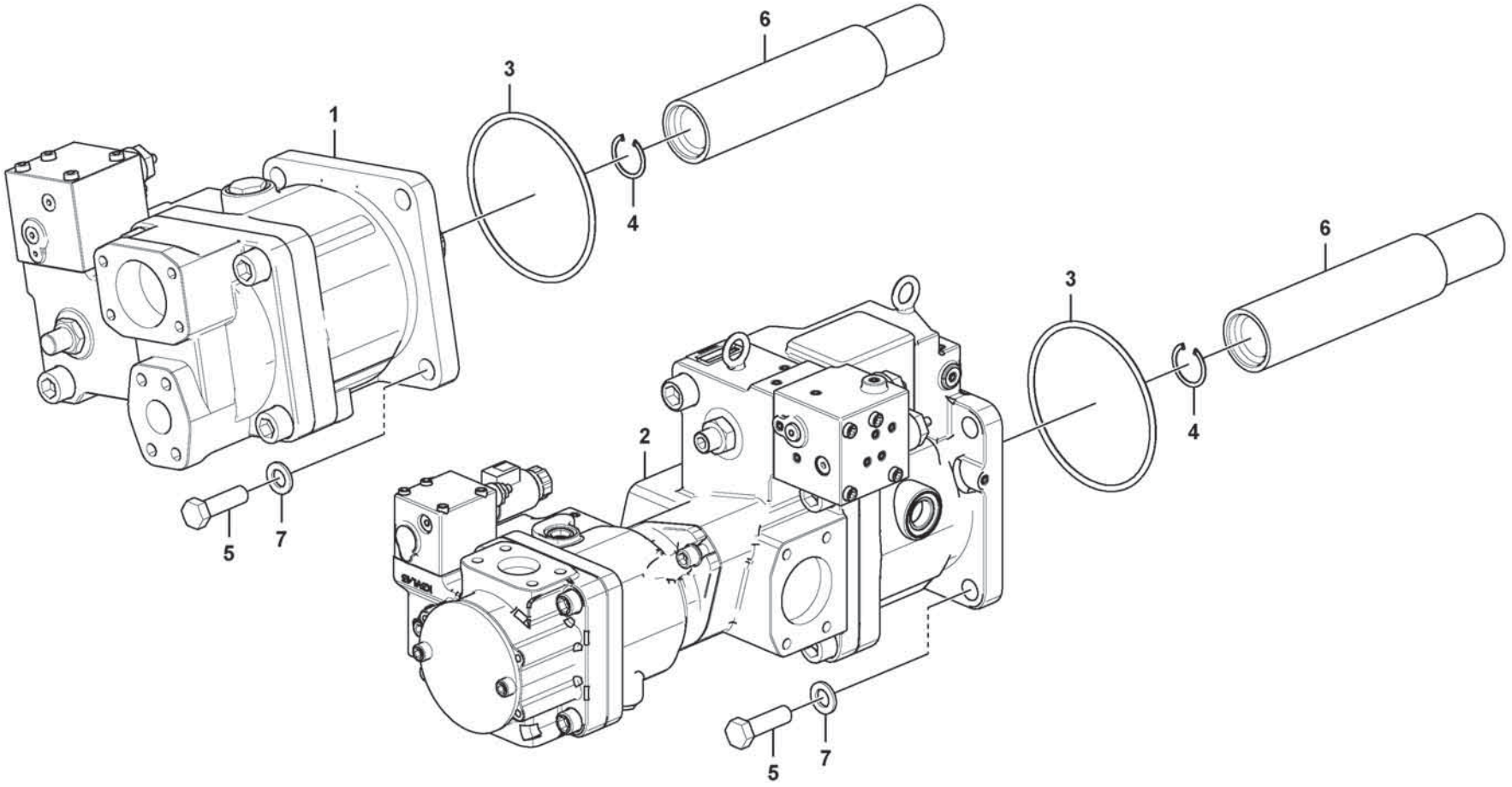

Volvo Construction Equipment
1092975

Fig.	Part No.	Quantity 1	2	3	PS	KIT	Description	Denominación	Denominação	Dénomination	Notes
1	**VOE 17486606**	1					Hydraulic pump	Bomba de hidráulica	Bomba hidráulica	Pompe hydraulique	P1
2	**VOE 17427763**	1					Hydraulic pump	Bomba de hidráulica	Bomba hidráulica	Pompe hydraulique	P2/P3
3	**VOE 13960246**	2					O-ring	Anillo tórico	Anel-o	Joint torique	
4		2			NS		Retaining ring	Anillo retén	Anel de fixação	Bague retenue	
5	**VOE 60110321**	8					Hexagon screw	Tornillo hexagonal	Parafuso sextavado	Vis à tête hexagonale	
6	**VOE 15113238**	2					Shaft	Eje	Eixo	Arbre	
7	**VOE 60110354**	8					Plain washer	Arandela plana	Arruela simples	Rondelle plane	

1		**Hydraulic pump with fitting parts** **Bomba hidráulica con accesorios de montaje** **Bomba hidráulica com peças acessórias** **Pompe hydraulique avec pièces de montage**	Catalogue id **20803**	Group **913**
2				
3			Illustr. No **1092975**	Section **100**
4				
5			Issue **20053797-A**	Page **1185**

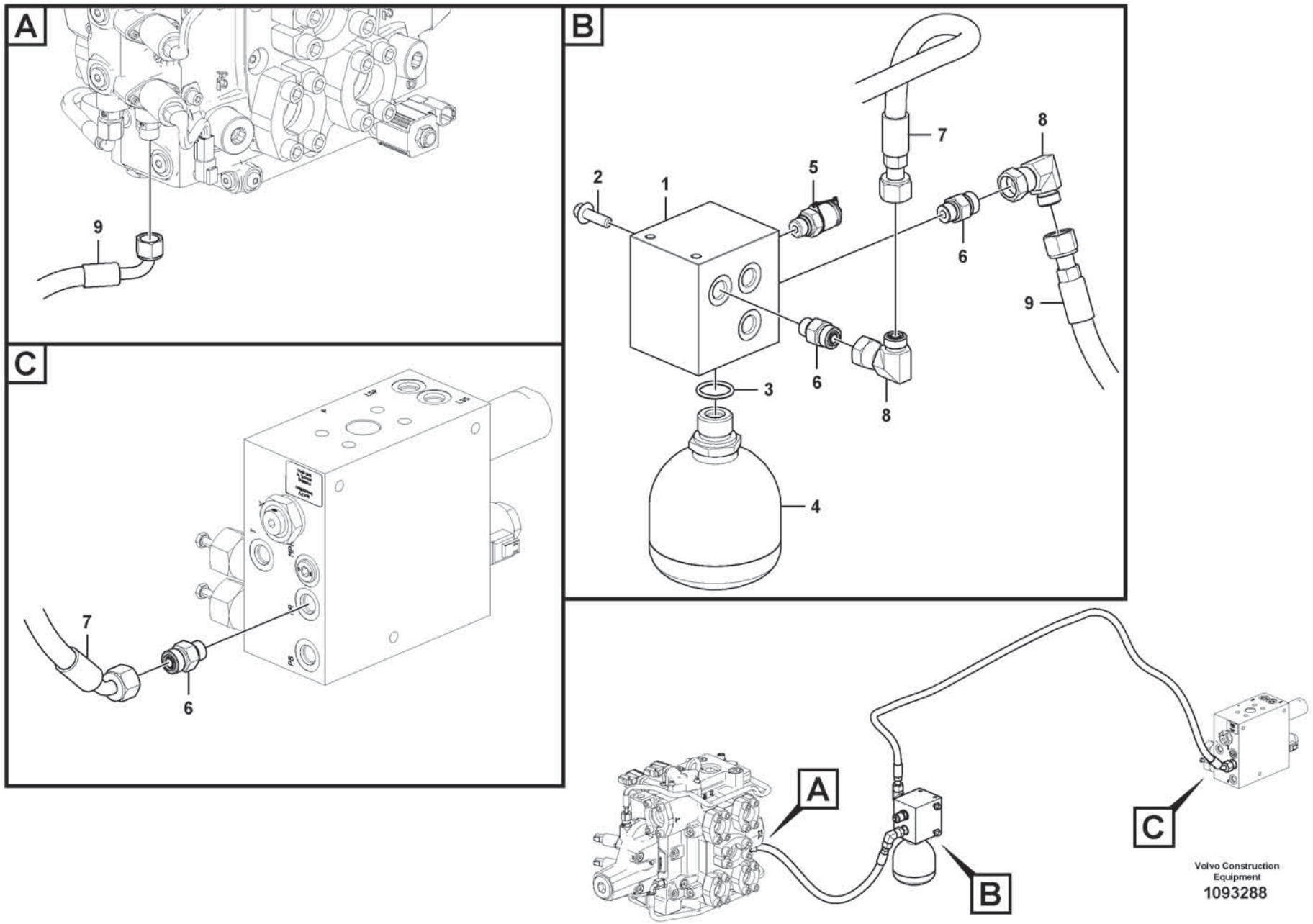

Volvo Construction Equipment

1093288

Fig.	Part No.	Quantity 1	2	3	PS	KIT	Description	Denominación	Denominação	Dénomination	Notes
1	**VOE 17270364**	1					Accumulator block	Bloque de acumulador	Caixa do acumulador	Bloc accus	
2	**VOE 984735**	2					Flange screw	Tornillo embridado	Parafuso flangeado	Vis à embase	
3	**VOE 993323**	1					O-ring	Anillo tórico	Anel-o	Joint torique	
4	**VOE 17258318**	1					Accumulator	Acumulador	Acumulador	Accumulateur	
5	**VOE 936446**	1					Testing nipple	Niple de medición	Niple de teste	Raccord contrôle	
6	**VOE 935085**	3					Nipple	Niple	Niple	Raccord	
7	**VOE 936699**	1					Hose assembly	Conducto	Mangueira completa	Conduit flexible	
8	**VOE 13933900**	2					Elbow nipple	Niple angular	Cotovelo	Raccord coudé	
9	**VOE 11411654**	1					Hose assembly	Conducto	Mangueira completa	Conduit flexible	

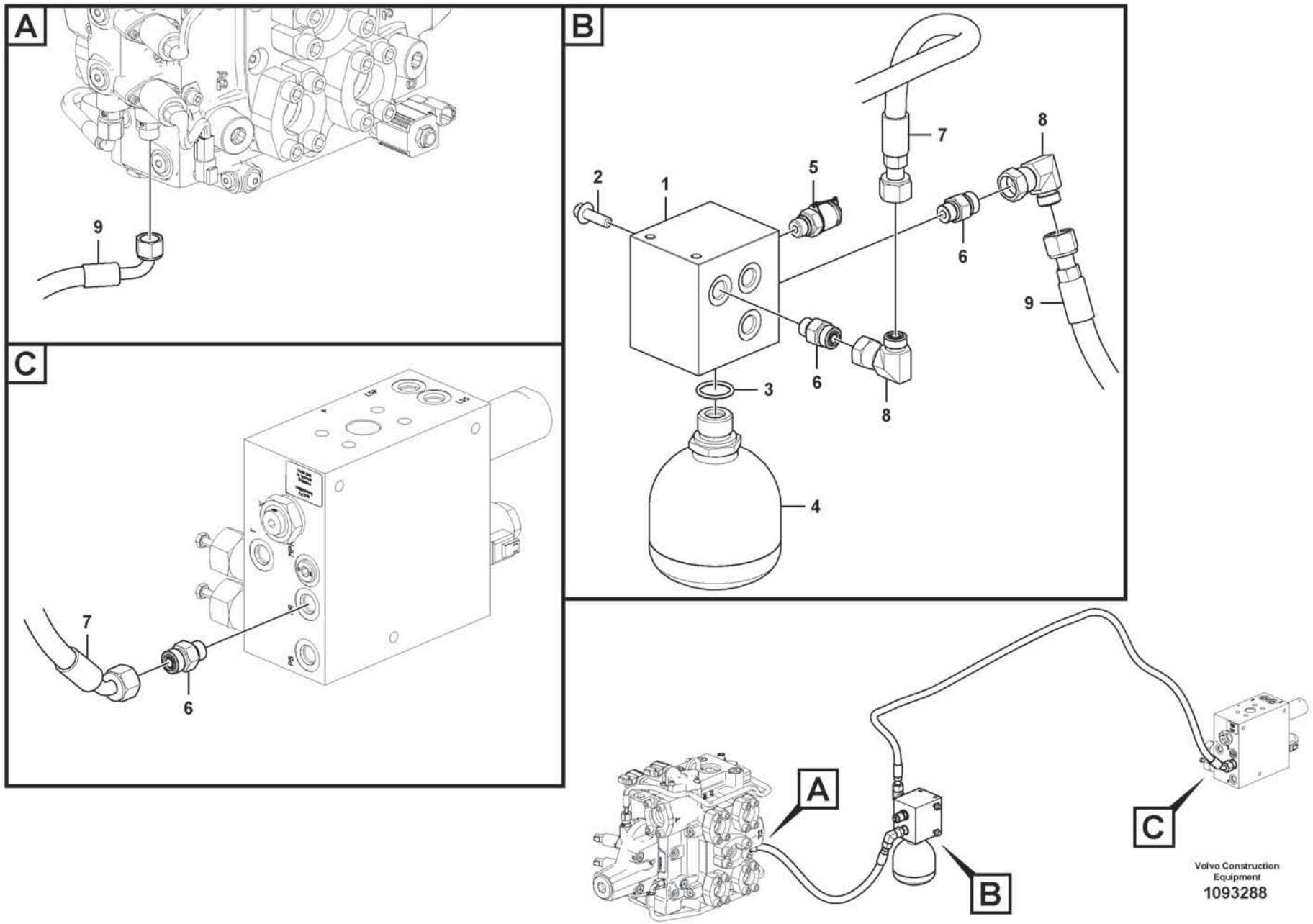

Volvo Construction Equipment

1093288

Fig.	Part No.	Quantity 1	2	3	PS	KIT	Description	Denominación	Denominação	Dénomination	Notes
1	**VOE 17270364**	1					Accumulator block	Bloque de acumulador	Caixa do acumulador	Bloc accus	
2	**VOE 984735**	2					Flange screw	Tornillo embridado	Parafuso flangeado	Vis à embase	
3	**VOE 993323**	1					O-ring	Anillo tórico	Anel-o	Joint torique	
4	**VOE 17258318**	1					Accumulator	Acumulador	Acumulador	Accumulateur	
5	**VOE 936446**	1					Testing nipple	Niple de medición	Niple de teste	Raccord contrôle	
6	**VOE 935085**	3					Nipple	Niple	Niple	Raccord	
7	**VOE 16039356**	1					Hose assembly	Conducto	Mangueira completa	Conduit flexible	
8	**VOE 13933900**	2					Elbow nipple	Niple angular	Cotovelo	Raccord coudé	
9	**VOE 11411654**	1					Hose assembly	Conducto	Mangueira completa	Conduit flexible	

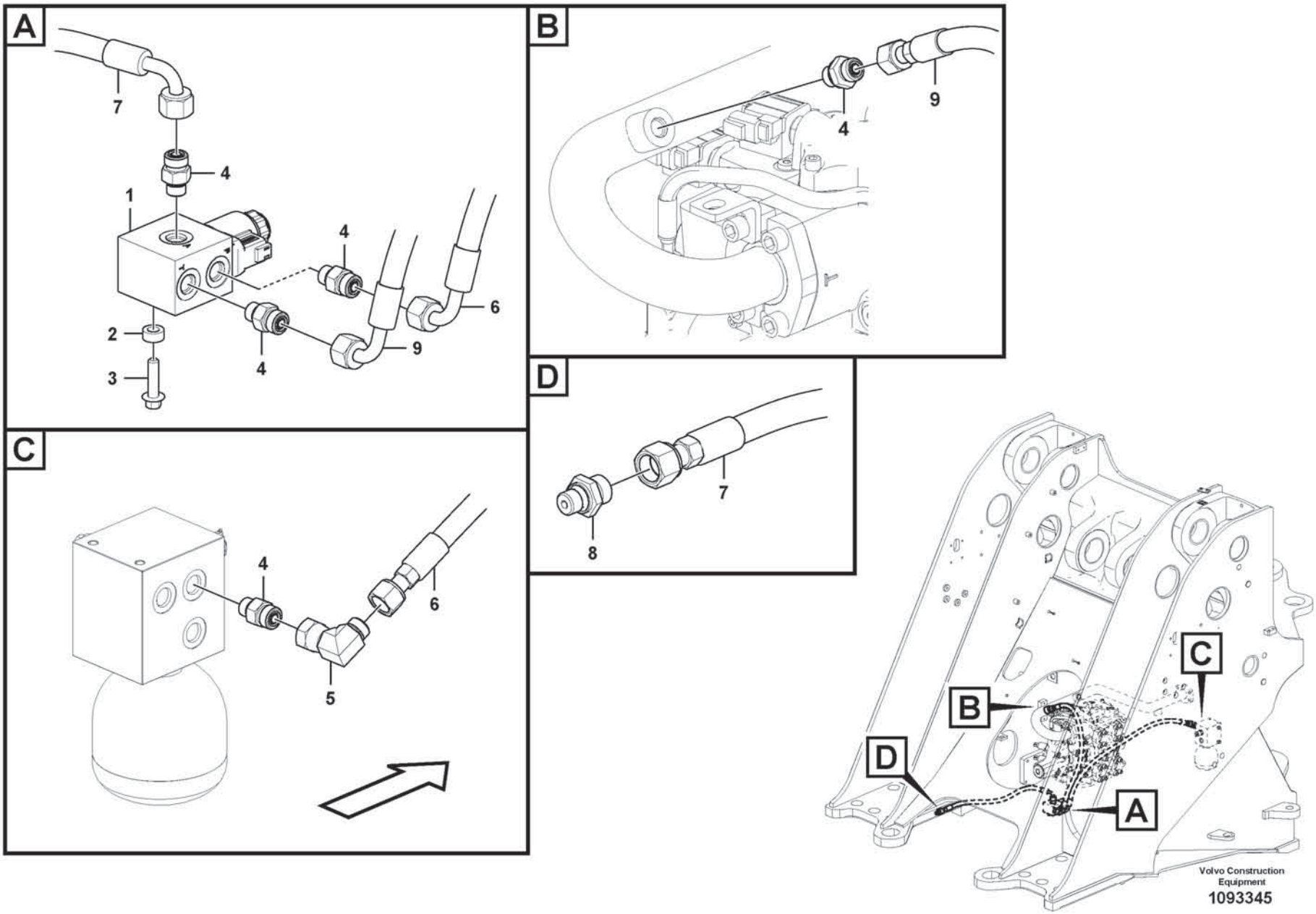
A
7
4
1
4
6
2
9
3
4
B
4
9
D
7
8
C
4
6
5
B
C
D
A
Volvo Construction Equipment
1093345

Fig.	Part No.	Quantity 1	2	3	PS	KIT	Description	Denominación	Denominação	Dénomination	Notes
1	**VOE 17213864**	1					Hydraulic valve	Válvula hidráulica	Válvula hidráulica	Valve hydraulique	
2	**VOE 60113553**	1					Spacer sleeve	Manguito distanciador	Luva espaçadora	Douille entretoise	
3	**VOE 984736**	1					Flange screw	Tornillo embridado	Parafuso flangeado	Vis à embase	
4	**VOE 935085**	5					Nipple	Niple	Niple	Raccord	
5	**VOE 13933900**	1					Elbow nipple	Niple angular	Cotovelo	Raccord coudé	
6	**VOE 937598**	1					Hose assembly	Conducto	Mangueira completa	Conduit flexible	
7	**VOE 936702**	1					Hose assembly	Conducto	Mangueira completa	Conduit flexible	
8	**VOE 14345423**	1					Nipple	Niple	Niple	Raccord	
9	**VOE 936788**	1					Hose assembly	Conducto	Mangueira completa	Conduit flexible	

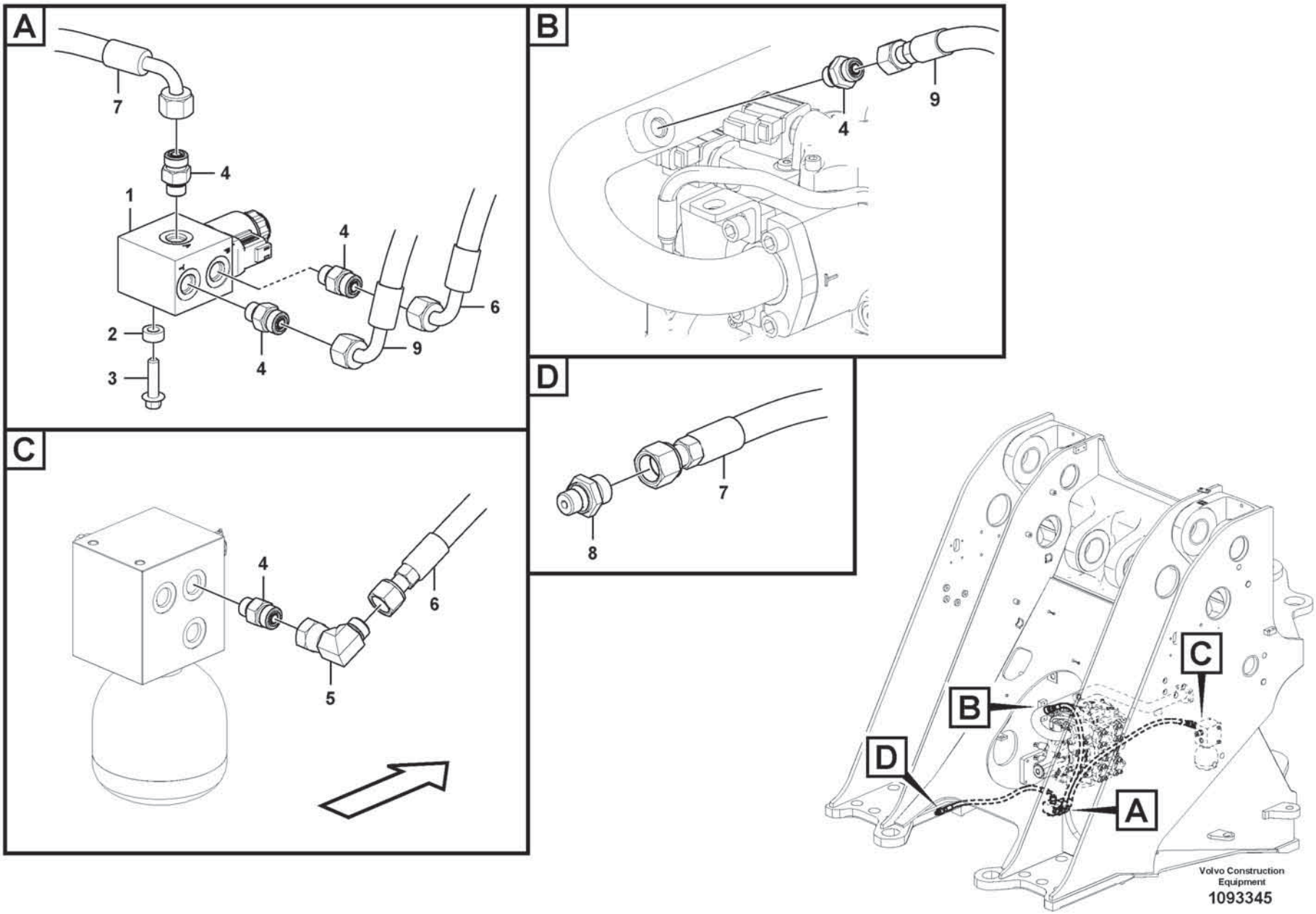
A
7
4
1
4
6
2
9
3
4
B
4
9
D
7
8
C
4
6
5
B
C
D
A
Volvo Construction Equipment
1093345

Fig.	Part No.	Quantity 1	2	3	PS	KIT	Description	Denominación	Denominação	Dénomination	Notes
1	**VOE 17213864**	1					Hydraulic valve	Válvula hidráulica	Válvula hidráulica	Valve hydraulique	
2	**VOE 60113553**	1					Spacer sleeve	Manguito distanciador	Luva espaçadora	Douille entretoise	
3	**VOE 984736**	1					Flange screw	Tornillo embridado	Parafuso flangeado	Vis à embase	
4	**VOE 935085**	5					Nipple	Niple	Niple	Raccord	
5	**VOE 13933900**	1					Elbow nipple	Niple angular	Cotovelo	Raccord coudé	
6	**VOE 11410582**	1					Hose assembly	Conducto	Mangueira completa	Conduit flexible	
7	**VOE 11445446**	1					Hose assembly	Conducto	Mangueira completa	Conduit flexible	
8	**VOE 14345423**	1					Nipple	Niple	Niple	Raccord	
9	**VOE 11130856**	1					Hose assembly	Conducto	Mangueira completa	Conduit flexible	

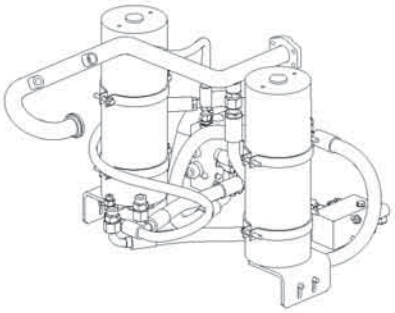

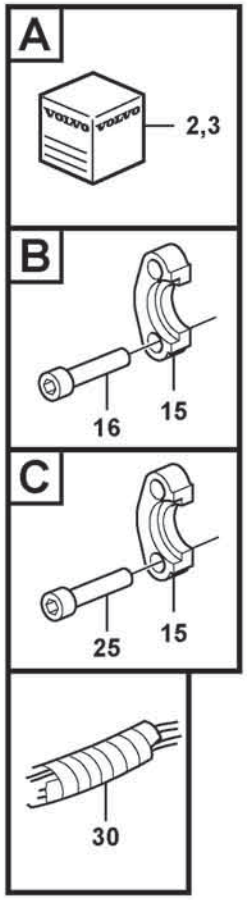
A
2,3
B
16
15
C
25
15
30

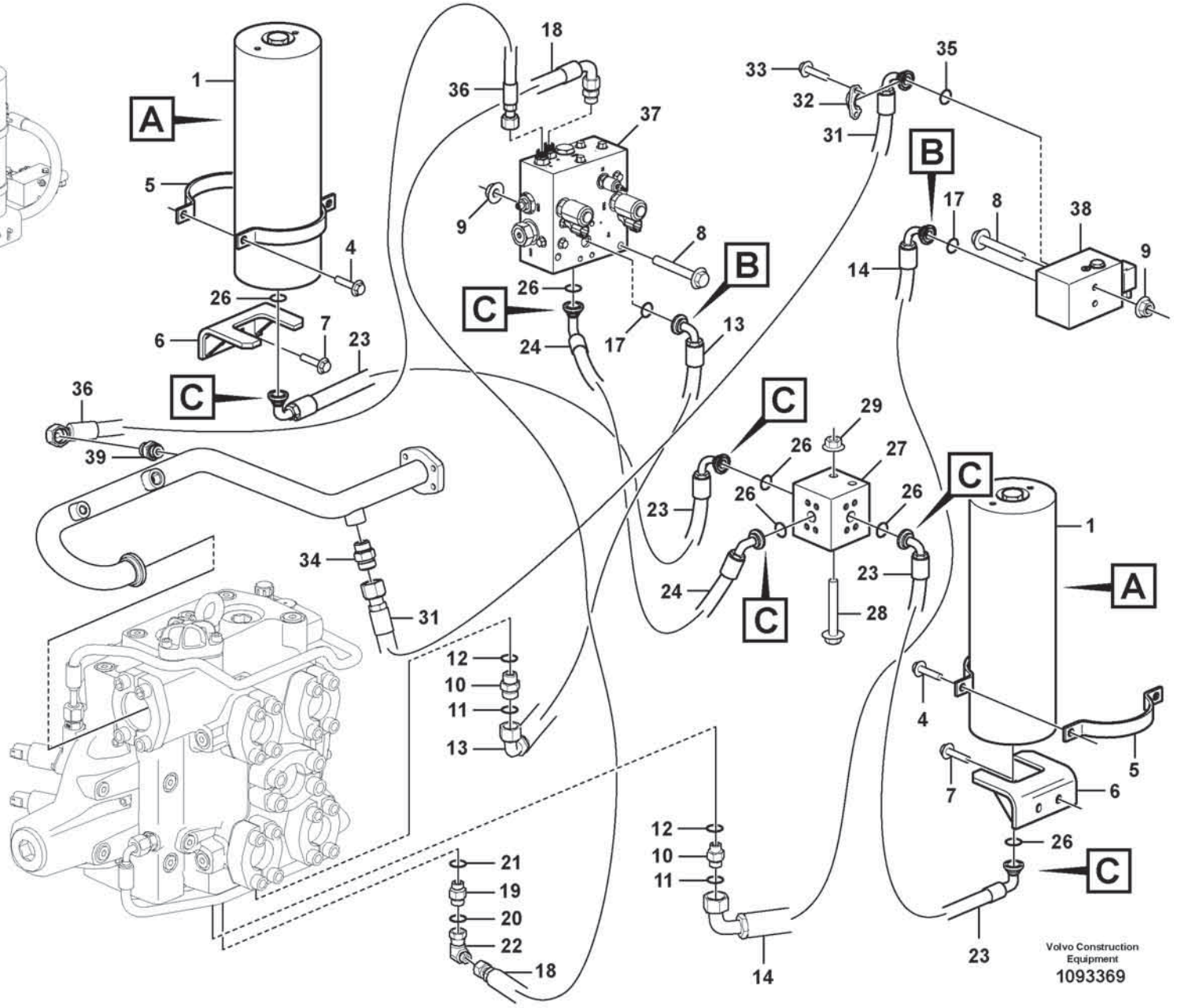
1
A
5
4
26
6
7
23
C
36
39
34
31
18
36
37
9
8
B
26
C
24
17
13
33
32
31
35
B
17
8
38
14
9
C
29
26
27
23
26
26
C
24
C
28
C
1
A
4
5
7
6
26
C
23
12
10
11
13
21
19
20
22
18
12
10
11
14
Volvo Construction Equipment
1093369

Fig.	Part No.	Quantity 1	2	3	PS	KIT	Description	Denominación	Denominação	Dénomination	Notes
1	**VOE 11716860**	2					Accumulator	Acumulador	Acumulador	Accumulateur	
2	**VOE 11716861**	2					•Sealing Kit	•Juego Retenes	•Kit de vedação	•Jeu Joints	
3	**VOE 11716862**	2					•Sealing Kit	•Juego Retenes	•Kit de vedação	•Jeu Joints	
4	**VOE 60113098**	8					Flange screw	Tornillo embridado	Parafuso flangeado	Vis à embase	
5	**VOE 11130843**	8					Clamp	Abrazadera	Braçadeira	Collier serrage	
6	**VOE 15161059**	2					Attaching bracket	Fijación angular	Cantoneira de fixação	Équerre de fixation	
7	**VOE 60113092**	4					Flange screw	Tornillo embridado	Parafuso flangeado	Vis à embase	
8	**VOE 60113105**	4					Flange screw	Tornillo embridado	Parafuso flangeado	Vis à embase	
9	**VOE 60113168**	4					Flange lock nut	Contratuerca embridada	Contra porca flange	Contre-écrou à embase	
10	**VOE 13933862**	2					Nipple	Niple	Niple	Raccord	
11	**VOE 990740**	2					•O-ring	•Anillo tórico	•Anel-o	•Joint torique	
12	**VOE 993323**	2					•O-ring	•Anillo tórico	•Anel-o	•Joint torique	
13	**VOE 15045508**	1					Hose assembly	Conducto	Mangueira completa	Conduit flexible	
14	**VOE 15045498**	1					Hose assembly	Conducto	Mangueira completa	Conduit flexible	
15	**VOE 935312**	16					Flange half	Mitad brida	Meia flange	Demi-bride	
16	**VOE 60113095**	8					Flange screw	Tornillo embridado	Parafuso flangeado	Vis à embase	
17	**VOE 990742**	2					O-ring	Anillo tórico	Anel-o	Joint torique	
18	**VOE 11148973**	1					Hose assembly	Conducto	Mangueira completa	Conduit flexible	
19	**VOE 935089**	1					Nipple	Niple	Niple	Raccord	
20	**VOE 993321**	1					•O-ring	•Anillo tórico	•Anel-o	•Joint torique	
21	**VOE 990737**	1					•O-ring	•Anillo tórico	•Anel-o	•Joint torique	
22	**VOE 13933900**	1					Elbow nipple	Niple angular	Cotovelo	Raccord coudé	
23	**VOE 11163098**	2					Hose assembly	Conducto	Mangueira completa	Conduit flexible	
24	**VOE 11163099**	1					Hose assembly	Conducto	Mangueira completa	Conduit flexible	
25	**VOE 60113095**	24					Flange screw	Tornillo embridado	Parafuso flangeado	Vis à embase	
26	**VOE 990742**	6					O-ring	Anillo tórico	Anel-o	Joint torique	
27	**VOE 11130809**	1					Connection block	Bloque de conexión	Bloco de acoplamento	Bloc connexion	
28	**VOE 60113249**	2					Flange screw	Tornillo embridado	Parafuso flangeado	Vis à embase	
29	**VOE 60113167**	2					Flange lock nut	Contratuerca embridada	Contra porca flange	Contre-écrou à embase	
30	**VOE 4880647**	REQ					Sheath	Vaina Espiral	Estojo	Gaine Spirale	L = 200 mm
31	**VOE 16215105**	1					Hose assembly	Conducto	Mangueira completa	Conduit flexible	

1		**Boom suspension system** **Suspensión del brazo de carga** **Sistema de suspensão da lança** **Suspension des bras de levage**	Catalogue id **20803**	Group **916**
2				
3			Illustr. No **1093369**	Section **100**
4				
5		**85963**	Issue **20053797-A**	Page **1195**

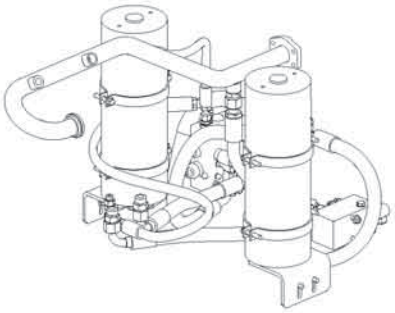

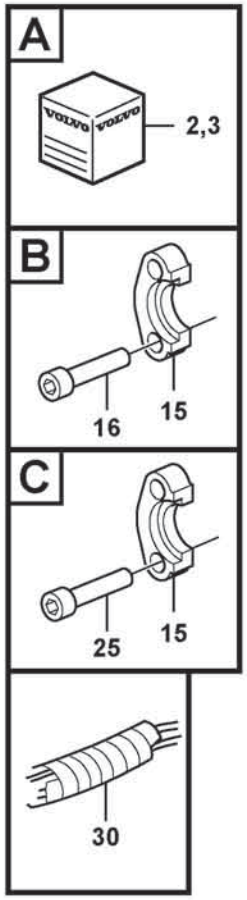
A
2,3
B
16
15
C
25
15
30

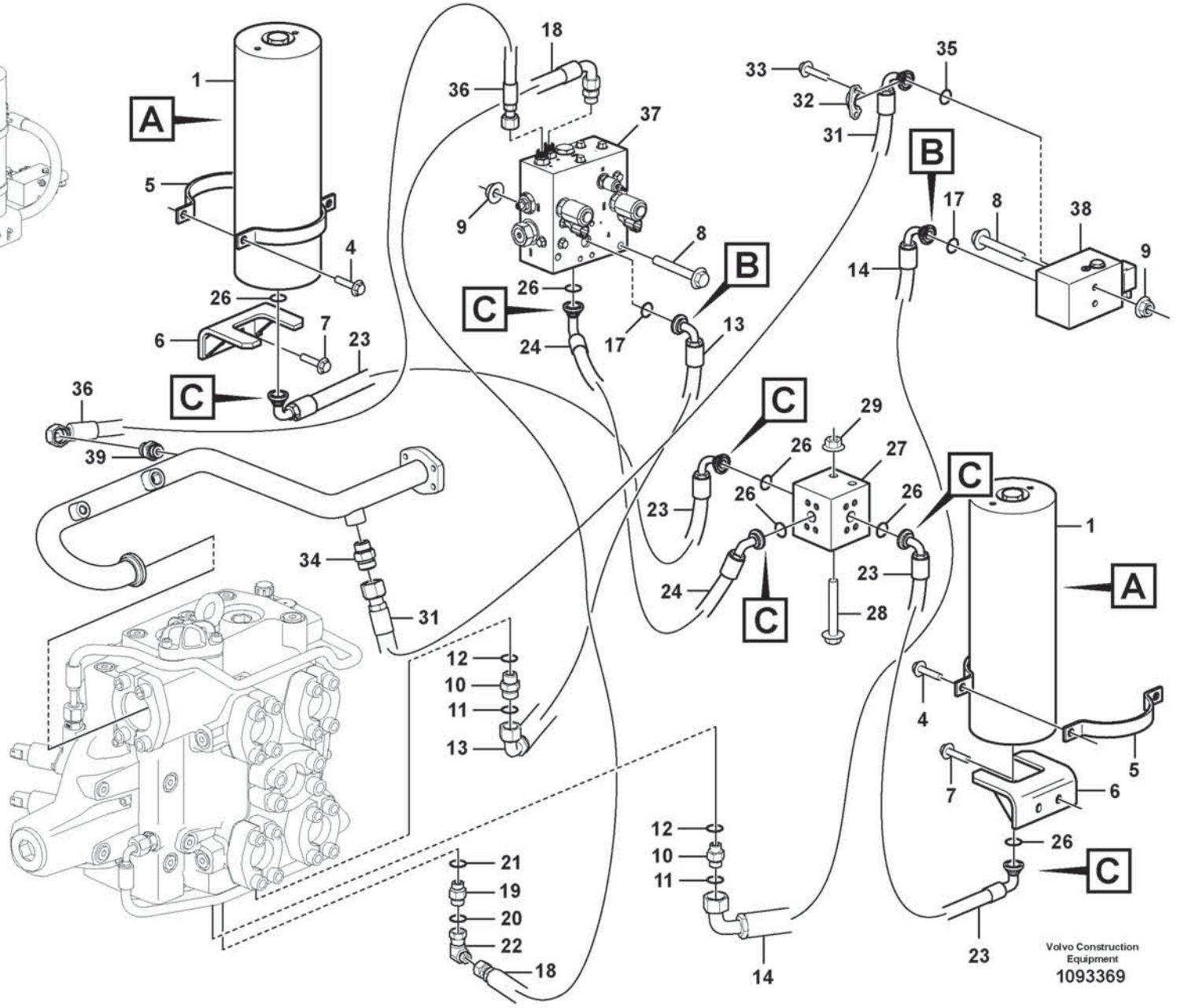
1
A
5
4
26
6
7
23
C
36
39
34
31
18
36
37
9
8
B
26
C
24
17
13
33
32
31
35
B
17
8
38
14
9
C
29
26
27
23
26
26
C
24
C
28
C
1
A
4
5
7
6
26
C
23
12
10
11
13
21
19
20
22
18
12
10
11
14
Volvo Construction Equipment
1093369

Fig.	Part No.	Quantity 1	2	3	PS	KIT	Description	Denominación	Denominação	Dénomination	Notes
32	**VOE 11015454**	2					Flange half	Mitad brida	Meia flange	Demi-bride	
33	**VOE 60113094**	4					Flange screw	Tornillo embridado	Parafuso flangeado	Vis à embase	
34	**VOE 13933862**	1					Nipple	Niple	Niple	Raccord	
35	**VOE 990742**	1					O-ring	Anillo tórico	Anel-o	Joint torique	
36	**VOE 11172007**	1					Hose assembly	Conducto	Mangueira completa	Conduit flexible	
37	**VOE 15154642**	1					Hydraulic valve	Válvula hidráulica	Válvula hidráulica	Valve hydraulique	See group 912-700 page 1183
38	**VOE 15655719**	1					Hydraulic valve	Válvula hidráulica	Válvula hidráulica	Valve hydraulique	See group 912-600 page 1181
39	**VOE 935085**	1					Nipple	Niple	Niple	Raccord	

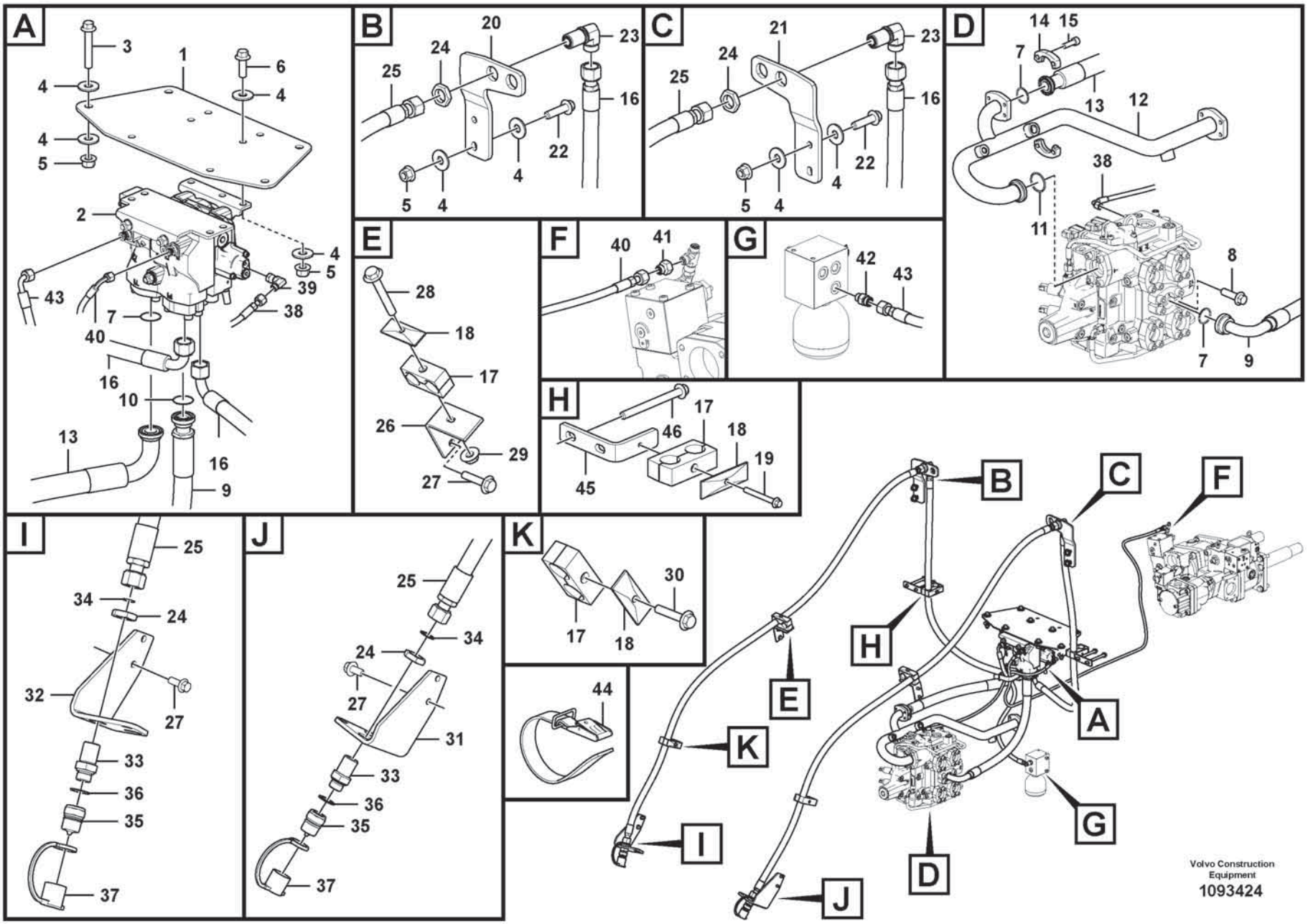
A
3
1
6
4
4
4
5
2
4
5
43
39
7
38
40
16
10
13
16
9
B
20
23
24
25
16
22
4
5
4
C
21
23
24
25
16
22
4
5
4
D
14
15
7
13
12
38
11
8
7
9
E
28
18
17
26
29
27
F
40
41
G
42
43
H
17
46
18
19
45
I
25
34
24
32
27
33
36
35
37
J
25
34
24
27
31
33
36
35
37
K
30
17
18
44
B
C
F
H
E
A
K
G
I
D
J
Volvo Construction Equipment
1093424

Fig.	Part No.	Quantity 1	2	3	PS	KIT	Description	Denominación	Denominação	Dénomination	Notes
1	VOE 17490462	1					Bracket	Consola	Suporte	Console	
2	VOE 17424500	1					Hydraulic valve	Válvula hidráulica	Válvula hidráulica	Valve hydraulique	
3	VOE 60113115	4					Flange screw	Tornillo embridado	Parafuso flangeado	Vis à embase	
4	VOE 60113870	24					Washer	Arandela	Arruela	Rondelle	
5	VOE 990952	12					Flange lock nut	Contratuerca embridada	Contra porca flange	Contre-écrou à embase	
6	VOE 60113108	4					Flange screw	Tornillo embridado	Parafuso flangeado	Vis à embase	
7	VOE 990757	3					Sealing ring	Anillo retén	Anel de vedação	Bague étanchéité	
8	VOE 60113122	1					Flange screw	Tornillo embridado	Parafuso flangeado	Vis à embase	
9	VOE 17490661	1					Hose assembly	Conducto	Mangueira completa	Conduit flexible	
10	VOE 990756	1					Sealing ring	Anillo retén	Anel de vedação	Bague étanchéité	
11	VOE 990743	1					O-ring	Anillo tórico	Anel-o	Joint torique	
12	VOE 17489517	1					Return pipe	Tubo de retorno	Tubo de retorno	Conduit de retour	
13	VOE 16061693	1					Hose assembly	Conducto	Mangueira completa	Conduit flexible	
14	VOE 935308	2					Flange half	Mitad brida	Meia flange	Demi-bride	
15	VOE 997859	4					Hex. socket screw	Tornillo de hexágono embutido	Parafuso soquete sext	Vis à six pans creux	
16	VOE 15801398	2					Hose assembly	Conducto	Mangueira completa	Conduit flexible	
17	VOE 11411427	6					Clamp	Abrazadera	Braçadeira	Collier serrage	
18	VOE 4880586	6					Cover plate	Placa tapa	Placa da tampa	Cache	
19	VOE 984741	2					Flange screw	Tornillo embridado	Parafuso flangeado	Vis à embase	
20	VOE 17235502	1					Bracket	Consola	Suporte	Console	
21	VOE 17235346	1					Bracket	Consola	Suporte	Console	
22	VOE 60113110	4					Flange screw	Tornillo embridado	Parafuso flangeado	Vis à embase	
23	VOE 935442	2					Nipple	Niple	Niple	Raccord	
24	VOE 935286	4					Lock nut	Contratuerca	Porca trava	Contre-écrou	
25	VOE 15800816	2					Hose assembly	Conducto	Mangueira completa	Conduit flexible	
26	VOE 11173262	2					Bracket	Consola	Suporte	Console	
27	VOE 984752	8					Flange screw	Tornillo embridado	Parafuso flangeado	Vis à embase	
28	VOE 984742	2					Flange screw	Tornillo embridado	Parafuso flangeado	Vis à embase	
29	VOE 990950	2					Flange lock nut	Contratuerca embridada	Contra porca flange	Contre-écrou à embase	
30	VOE 984740	2					Flange screw	Tornillo embridado	Parafuso flangeado	Vis à embase	

1		**Hydraulic Control 3rd-4th** **3a y 4a fincciones hidraulicaas** **Comando hidráulica, 3ª - 4ª** **3eme et 4eme fonctions hydrauliques**	Catalogue id **20803**	Group **916**
2				
3			Illustr. No **1093424**	Section **200**
4				
5		**87341**	Issue **20053797-A**	Page **1199**

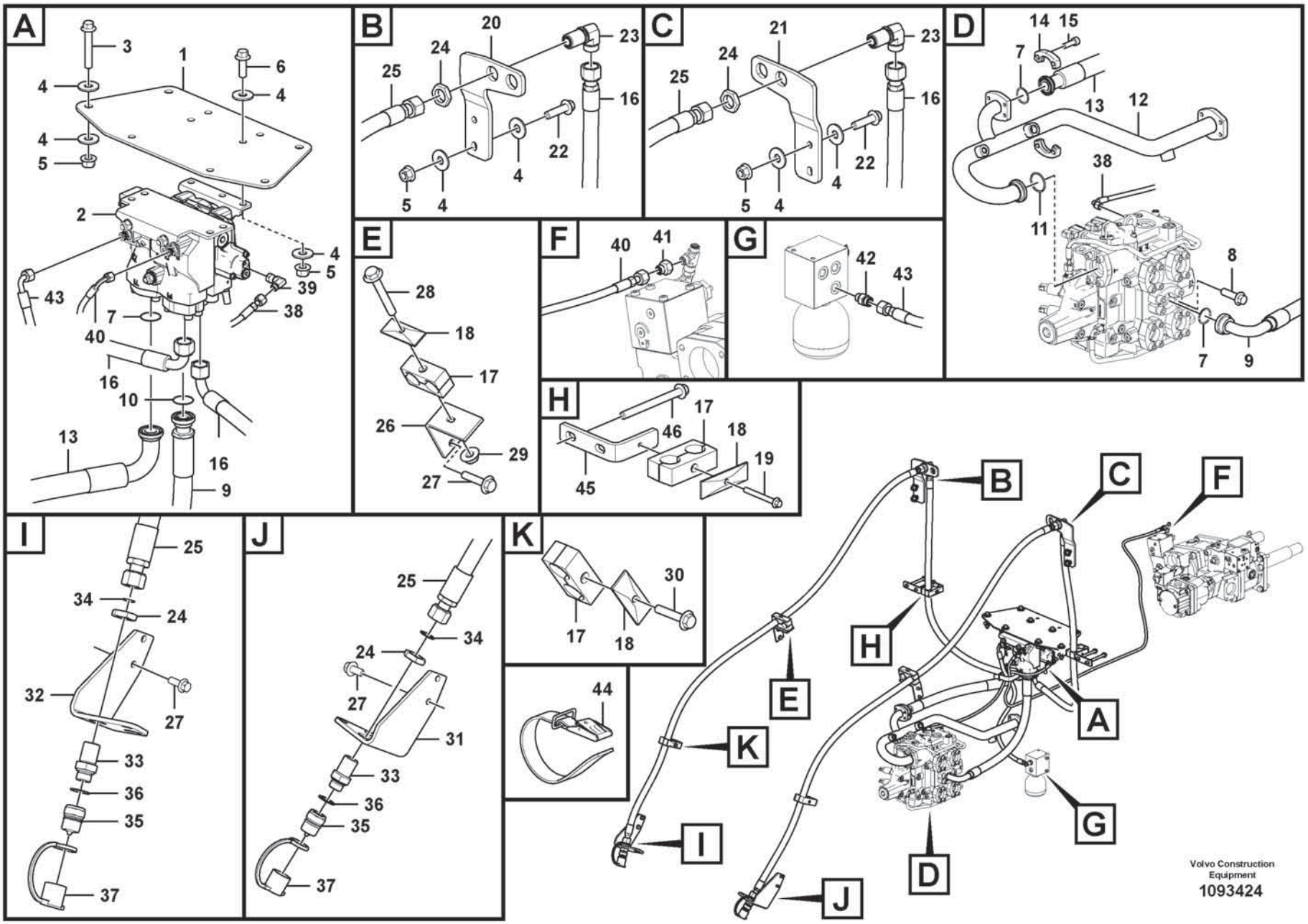
A
3
1
6
4
4
4
5
2
4
5
43
39
7
38
40
16
10
13
16
9
B
20
23
24
25
16
22
4
5
4
C
21
23
24
25
16
22
4
5
4
D
14
15
7
13
12
38
11
8
7
9
E
28
18
17
26
29
27
F
40
41
G
42
43
H
17
46
18
19
45
I
25
34
24
32
27
33
36
35
37
J
25
34
24
27
31
33
36
35
37
K
30
17
18
44
B
C
F
H
E
A
K
G
I
D
J
Volvo Construction Equipment
1093424

Fig.	Part No.	Quantity 1	2	3	PS	KIT	Description	Denominación	Denominação	Dénomination	Notes
31	**VOE 11173600**	1					Attachment	Fijacion	Fixação	Fixation	
32	**VOE 11173602**	1					Attachment	Fijacion	Fixação	Fixation	
33	**VOE 11172046**	2					Nipple	Niple	Niple	Raccord	
34	**VOE 990740**	2					O-ring	Anillo tórico	Anel-o	Joint torique	
35	**VOE 11043022**	2					Nipple	Niple	Niple	Raccord	
36	**VOE 14013070**	2					Sealing washer	Arandela de retén	Arruela de vedação	Rondelle étanchéité	
37	**VOE 11147586**	2					Dust cover	Protección de polvo	Tampa proteção	Pare-poussière	
38	**VOE 936563**	1					Hose assembly	Conducto	Mangueira completa	Conduit flexible	
39	**VOE 13933905**	1					Elbow nipple	Niple angular	Cotovelo	Raccord coudé	
40	**VOE 936434**	1					Hose assembly	Conducto	Mangueira completa	Conduit flexible	
41	**VOE 11411882**	1					Restricting coupling	Conexion estranguladora		Étranglement	
42	**VOE 935085**	1					Nipple	Niple	Niple	Raccord	
43	**VOE 936872**	1					Hose assembly	Conducto	Mangueira completa	Conduit flexible	
44	**VOE 4861701**	1					Retaining strap	Correa tensora	Correia tensora	Courroie de serrage	
45	**VOE 17397193**	2					Bracket	Consola	Suporte	Console	
46	**VOE 984823**	4					Flange screw	Tornillo embridado	Parafuso flangeado	Vis à embase	

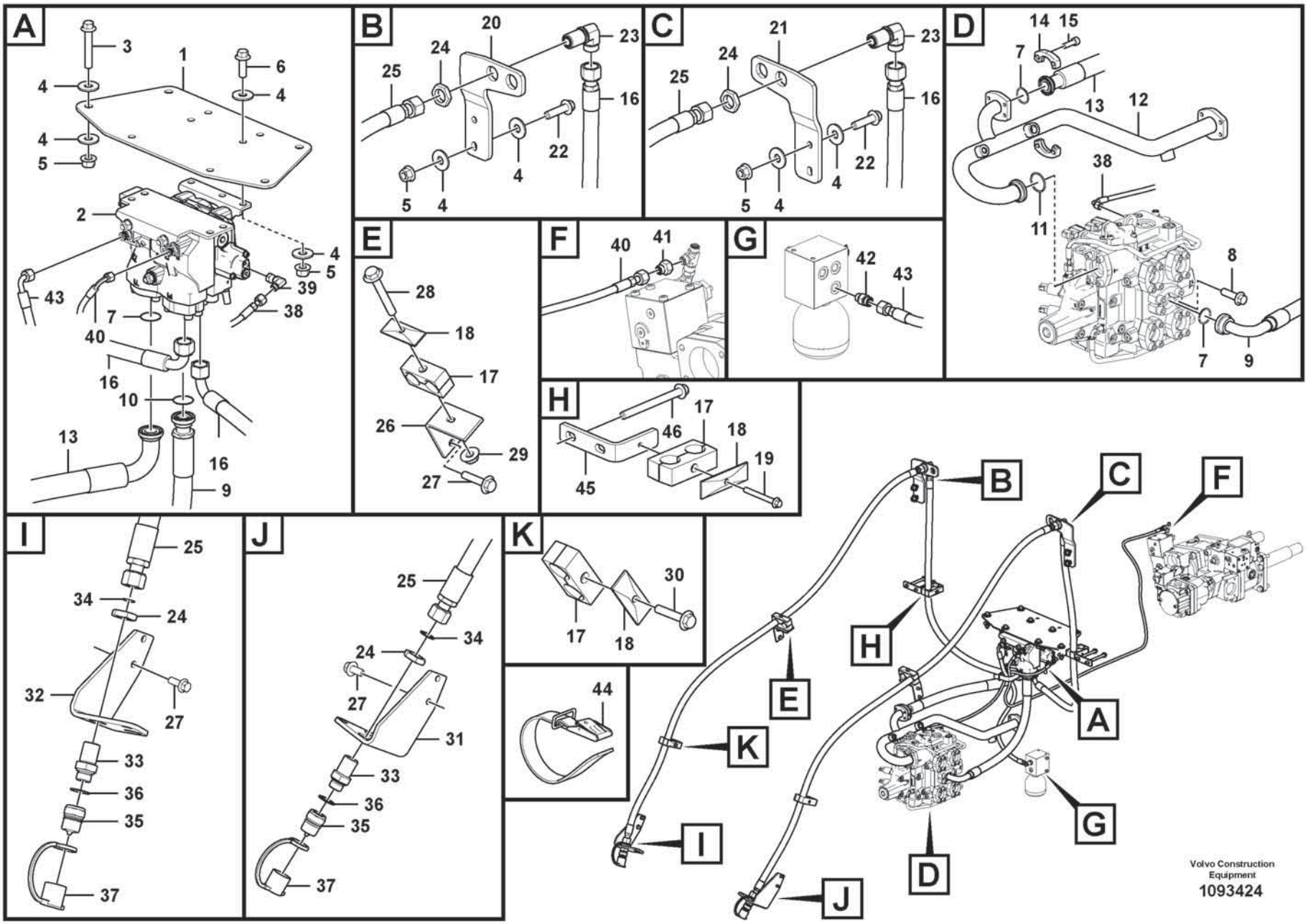
A
3
1
6
4
4
4
5
2
4
5
43
39
7
38
40
16
10
13
16
9
B
20
23
24
25
16
22
4
5
4
C
21
23
24
25
16
22
4
5
4
D
14
15
7
13
12
38
11
8
7
9
E
28
18
17
26
29
27
F
40
41
G
42
43
H
17
46
18
19
45
I
25
34
24
32
27
33
36
35
37
J
25
34
24
27
31
33
36
35
37
K
30
17
18
44
B
C
F
H
E
A
K
G
I
D
J
Volvo Construction Equipment
1093424

Fig.	Part No.	Quantity 1	2	3	PS	KIT	Description	Denominación	Denominação	Dénomination	Notes
1	VOE 17490462	1					Bracket	Consola	Suporte	Console	
2	VOE 17424500	1					Hydraulic valve	Válvula hidráulica	Válvula hidráulica	Valve hydraulique	
3	VOE 60113115	4					Flange screw	Tornillo embridado	Parafuso flangeado	Vis à embase	
4	VOE 60113870	24					Washer	Arandela	Arruela	Rondelle	
5	VOE 990952	12					Flange lock nut	Contratuerca embridada	Contra porca flange	Contre-écrou à embase	
6	VOE 60113108	4					Flange screw	Tornillo embridado	Parafuso flangeado	Vis à embase	
7	VOE 990757	3					Sealing ring	Anillo retén	Anel de vedação	Bague étanchéité	
8	VOE 60113122	1					Flange screw	Tornillo embridado	Parafuso flangeado	Vis à embase	
9	VOE 17490661	1					Hose assembly	Conducto	Mangueira completa	Conduit flexible	
10	VOE 990756	1					Sealing ring	Anillo retén	Anel de vedação	Bague étanchéité	
11	VOE 990743	1					O-ring	Anillo tórico	Anel-o	Joint torique	
12	VOE 17489517	1					Return pipe	Tubo de retorno	Tubo de retorno	Conduit de retour	
13	VOE 16061693	1					Hose assembly	Conducto	Mangueira completa	Conduit flexible	
14	VOE 935308	2					Flange half	Mitad brida	Meia flange	Demi-bride	
15	VOE 997859	4					Hex. socket screw	Tornillo de hexágono embutido	Parafuso soquete sext	Vis à six pans creux	
16	VOE 15801398	2					Hose assembly	Conducto	Mangueira completa	Conduit flexible	
17	VOE 11411427	6					Clamp	Abrazadera	Braçadeira	Collier serrage	
18	VOE 4880586	6					Cover plate	Placa tapa	Placa da tampa	Cache	
19	VOE 984741	2					Flange screw	Tornillo embridado	Parafuso flangeado	Vis à embase	
20	VOE 17235502	1					Bracket	Consola	Suporte	Console	
21	VOE 17235346	1					Bracket	Consola	Suporte	Console	
22	VOE 60113110	4					Flange screw	Tornillo embridado	Parafuso flangeado	Vis à embase	
23	VOE 935442	2					Nipple	Niple	Niple	Raccord	
24	VOE 935286	4					Lock nut	Contratuerca	Porca trava	Contre-écrou	
25	VOE 15152282	2					Hose assembly	Conducto	Mangueira completa	Conduit flexible	
26	VOE 11173262	2					Bracket	Consola	Suporte	Console	
27	VOE 984752	8					Flange screw	Tornillo embridado	Parafuso flangeado	Vis à embase	
28	VOE 984742	2					Flange screw	Tornillo embridado	Parafuso flangeado	Vis à embase	
29	VOE 990950	2					Flange lock nut	Contratuerca embridada	Contra porca flange	Contre-écrou à embase	
30	VOE 984740	2					Flange screw	Tornillo embridado	Parafuso flangeado	Vis à embase	

1		**Hydraulic Control 3rd-4th** **3a y 4a fincciones hidraulicaas** **Comando hidráulica, 3ª - 4ª** **3eme et 4eme fonctions hydrauliques**	Catalogue id **20803**	Group **916**
2				
3			Illustr. No **1093424**	Section **300**
4				
5		**87346**	Issue **20053797-A**	Page **1203**

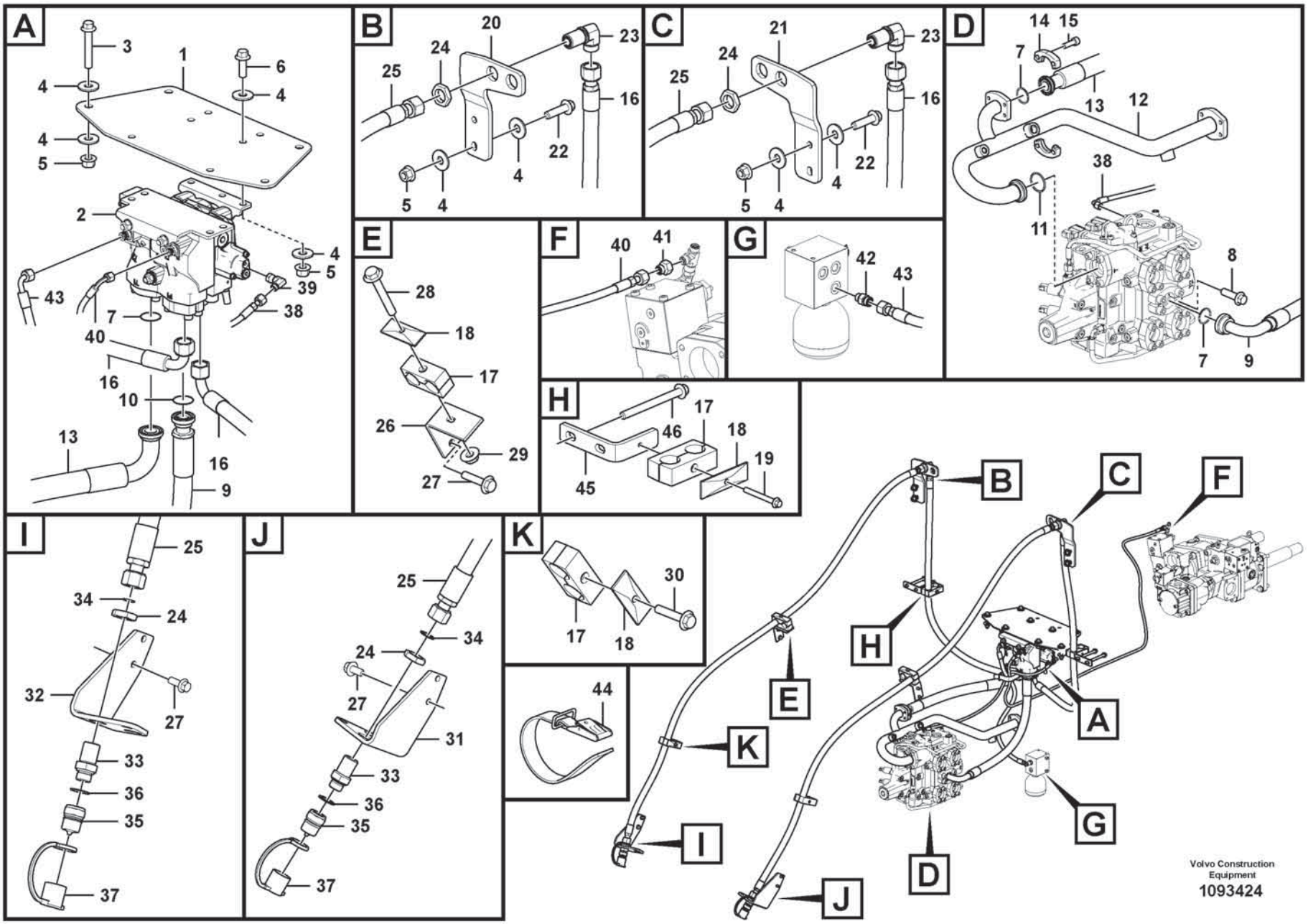
A
3
1
6
4
4
4
5
2
4
5
43
39
7
38
40
16
10
13
16
9
B
20
23
24
25
16
22
4
5
4
C
21
23
24
25
16
22
4
5
4
D
14
15
7
13
12
38
11
8
7
9
E
28
18
17
26
29
27
F
40
41
G
42
43
H
17
46
18
19
45
I
25
34
24
32
27
33
36
35
37
J
25
34
24
27
31
33
36
35
37
K
30
17
18
44
B
C
F
H
E
A
K
G
I
D
J
Volvo Construction Equipment
1093424

Fig.	Part No.	Quantity 1	2	3	PS	KIT	Description	Denominación	Denominação	Dénomination	Notes
31	**VOE 11173600**	1					Attachment	Fijacion	Fixação	Fixation	
32	**VOE 11173602**	1					Attachment	Fijacion	Fixação	Fixation	
33	**VOE 11172046**	2					Nipple	Niple	Niple	Raccord	
34	**VOE 990740**	2					O-ring	Anillo tórico	Anel-o	Joint torique	
35	**VOE 11043022**	2					Nipple	Niple	Niple	Raccord	
36	**VOE 14013070**	2					Sealing washer	Arandela de retén	Arruela de vedação	Rondelle étanchéité	
37	**VOE 11147586**	2					Dust cover	Protección de polvo	Tampa proteção	Pare-poussière	
38	**VOE 936563**	1					Hose assembly	Conducto	Mangueira completa	Conduit flexible	
39	**VOE 13933905**	1					Elbow nipple	Niple angular	Cotovelo	Raccord coudé	
40	**VOE 936434**	1					Hose assembly	Conducto	Mangueira completa	Conduit flexible	
41	**VOE 11411882**	1					Restricting coupling	Conexion estranguladora		Étranglement	
42	**VOE 935085**	1					Nipple	Niple	Niple	Raccord	
43	**VOE 936872**	1					Hose assembly	Conducto	Mangueira completa	Conduit flexible	
44	**VOE 4861701**	1					Retaining strap	Correa tensora	Correia tensora	Courroie de serrage	
45	**VOE 17397193**	2					Bracket	Consola	Suporte	Console	
46	**VOE 984823**	4					Flange screw	Tornillo embridado	Parafuso flangeado	Vis à embase	

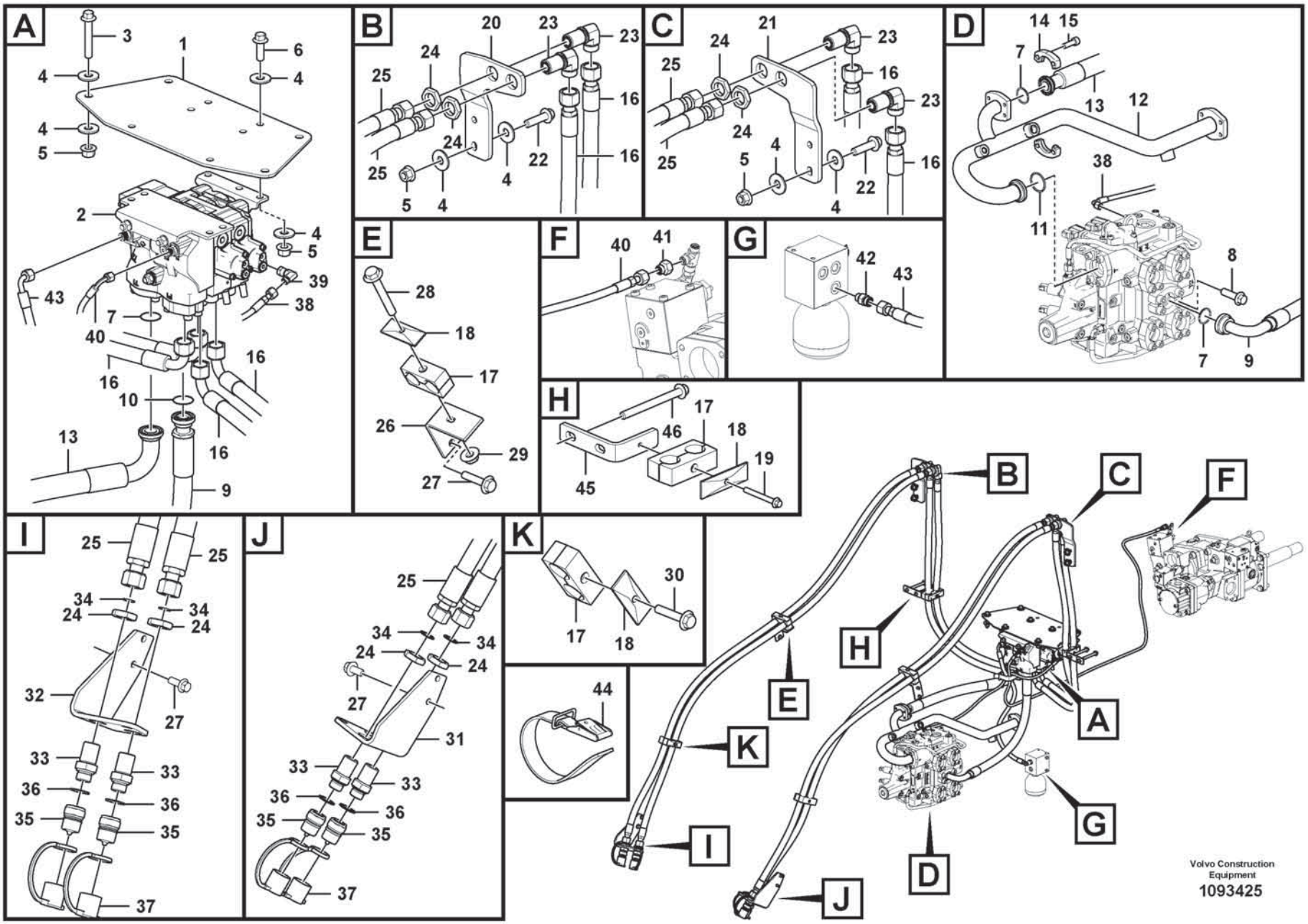
A
B
C
D
E
F
G
H
I
J
K
Volvo Construction Equipment
1093425

Fig.	Part No.	Quantity 1	2	3	PS	KIT	Description	Denominación	Denominação	Dénomination	Notes
1	VOE 17490462	1					Bracket	Consola	Suporte	Console	
2	VOE 17424502	1					Hydraulic valve	Válvula hidráulica	Válvula hidráulica	Valve hydraulique	
3	VOE 60113115	4					Flange screw	Tornillo embridado	Parafuso flangeado	Vis à embase	
4	VOE 60113870	24					Washer	Arandela	Arruela	Rondelle	
5	VOE 990952	12					Flange lock nut	Contratuerca embridada	Contra porca flange	Contre-écrou à embase	
6	VOE 60113108	4					Flange screw	Tornillo embridado	Parafuso flangeado	Vis à embase	
7	VOE 990757	3					Sealing ring	Anillo retén	Anel de vedação	Bague étanchéité	
8	VOE 60113122	1					Flange screw	Tornillo embridado	Parafuso flangeado	Vis à embase	
9	VOE 17490661	1					Hose assembly	Conducto	Mangueira completa	Conduit flexible	
10	VOE 990756	1					Sealing ring	Anillo retén	Anel de vedação	Bague étanchéité	
11	VOE 990743	1					O-ring	Anillo tórico	Anel-o	Joint torique	
12	VOE 17489517	1					Return pipe	Tubo de retorno	Tubo de retorno	Conduit de retour	
13	VOE 16061693	1					Hose assembly	Conducto	Mangueira completa	Conduit flexible	
14	VOE 935308	2					Flange half	Mitad brida	Meia flange	Demi-bride	
15	VOE 997859	4					Hex. socket screw	Tornillo de hexágono embutido	Parafuso soquete sext	Vis à six pans creux	
16	VOE 15801398	4					Hose assembly	Conducto	Mangueira completa	Conduit flexible	
17	VOE 11411427	6					Clamp	Abrazadera	Braçadeira	Collier serrage	
18	VOE 4880586	6					Cover plate	Placa tapa	Placa da tampa	Cache	
19	VOE 984741	2					Flange screw	Tornillo embridado	Parafuso flangeado	Vis à embase	
20	VOE 17235502	1					Bracket	Consola	Suporte	Console	
21	VOE 17235346	1					Bracket	Consola	Suporte	Console	
22	VOE 60113110	4					Flange screw	Tornillo embridado	Parafuso flangeado	Vis à embase	
23	VOE 935442	4					Nipple	Niple	Niple	Raccord	
24	VOE 935286	8					Lock nut	Contratuerca	Porca trava	Contre-écrou	
25	VOE 15800816	4					Hose assembly	Conducto	Mangueira completa	Conduit flexible	
26	VOE 11173262	2					Bracket	Consola	Suporte	Console	
27	VOE 984752	8					Flange screw	Tornillo embridado	Parafuso flangeado	Vis à embase	
28	VOE 984742	2					Flange screw	Tornillo embridado	Parafuso flangeado	Vis à embase	
29	VOE 990950	2					Flange lock nut	Contratuerca embridada	Contra porca flange	Contre-écrou à embase	
30	VOE 984740	2					Flange screw	Tornillo embridado	Parafuso flangeado	Vis à embase	

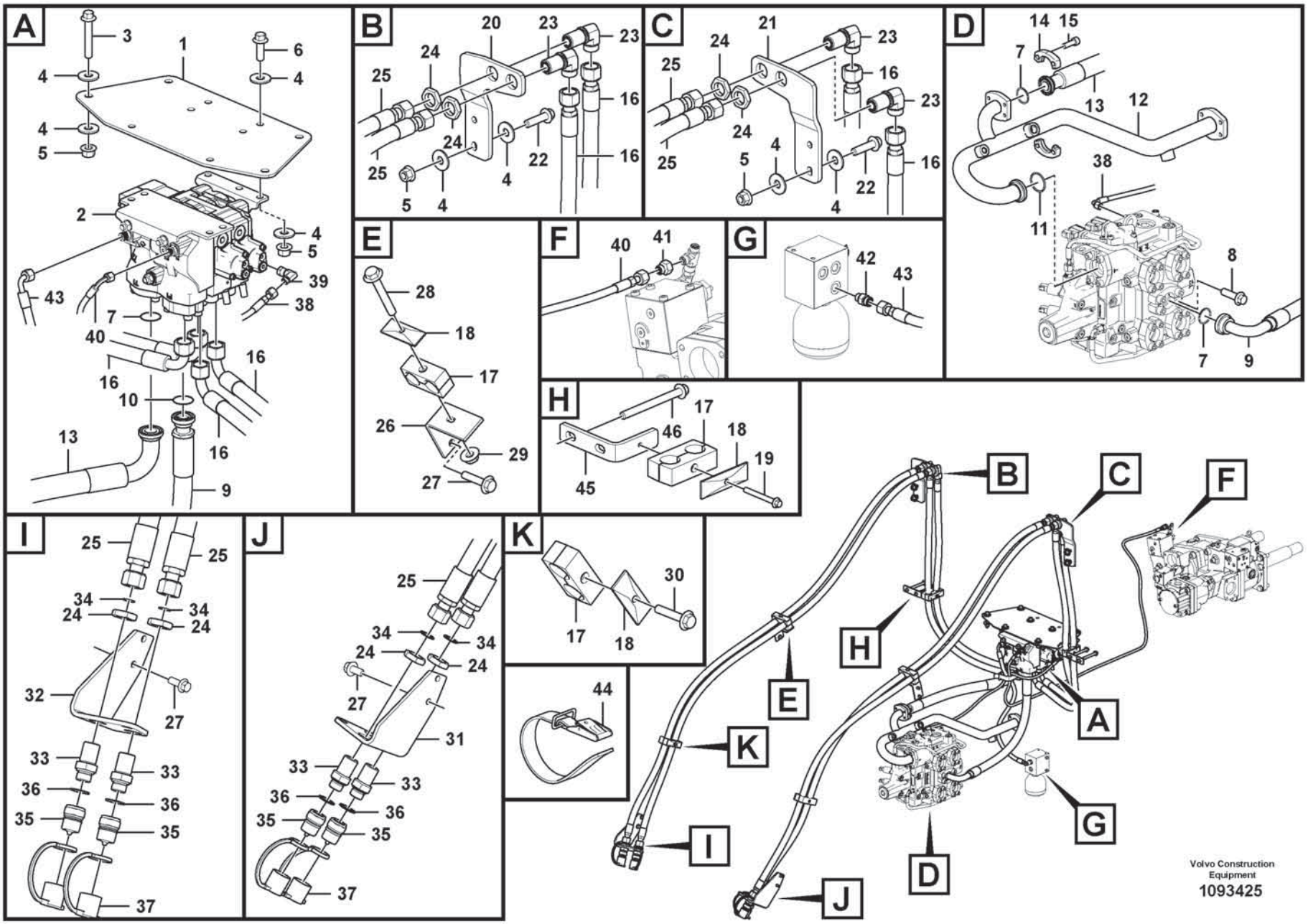
A
B
C
D
E
F
G
H
I
J
K
Volvo Construction Equipment
1093425

Fig.	Part No.	Quantity 1	2	3	PS	KIT	Description	Denominación	Denominação	Dénomination	Notes
31	**VOE 11173600**	1					Attachment	Fijacion	Fixação	Fixation	
32	**VOE 11173602**	1					Attachment	Fijacion	Fixação	Fixation	
33	**VOE 11172046**	4					Nipple	Niple	Niple	Raccord	
34	**VOE 990740**	4					O-ring	Anillo tórico	Anel-o	Joint torique	
35	**VOE 11043022**	4					Nipple	Niple	Niple	Raccord	
36	**VOE 14013070**	4					Sealing washer	Arandela de retén	Arruela de vedação	Rondelle étanchéité	
37	**VOE 11147586**	4					Dust cover	Protección de polvo	Tampa proteção	Pare-poussière	
38	**VOE 936563**	1					Hose assembly	Conducto	Mangueira completa	Conduit flexible	
39	**VOE 13933905**	1					Elbow nipple	Niple angular	Cotovelo	Raccord coudé	
40	**VOE 936434**	1					Hose assembly	Conducto	Mangueira completa	Conduit flexible	
41	**VOE 11411882**	1					Restricting coupling	Conexion estranguladora		Étranglement	
42	**VOE 935085**	1					Nipple	Niple	Niple	Raccord	
43	**VOE 936872**	1					Hose assembly	Conducto	Mangueira completa	Conduit flexible	
44	**VOE 4861701**	1					Retaining strap	Correa tensora	Correia tensora	Courroie de serrage	
45	**VOE 17397193**	2					Bracket	Consola	Suporte	Console	
46	**VOE 984823**	4					Flange screw	Tornillo embridado	Parafuso flangeado	Vis à embase	

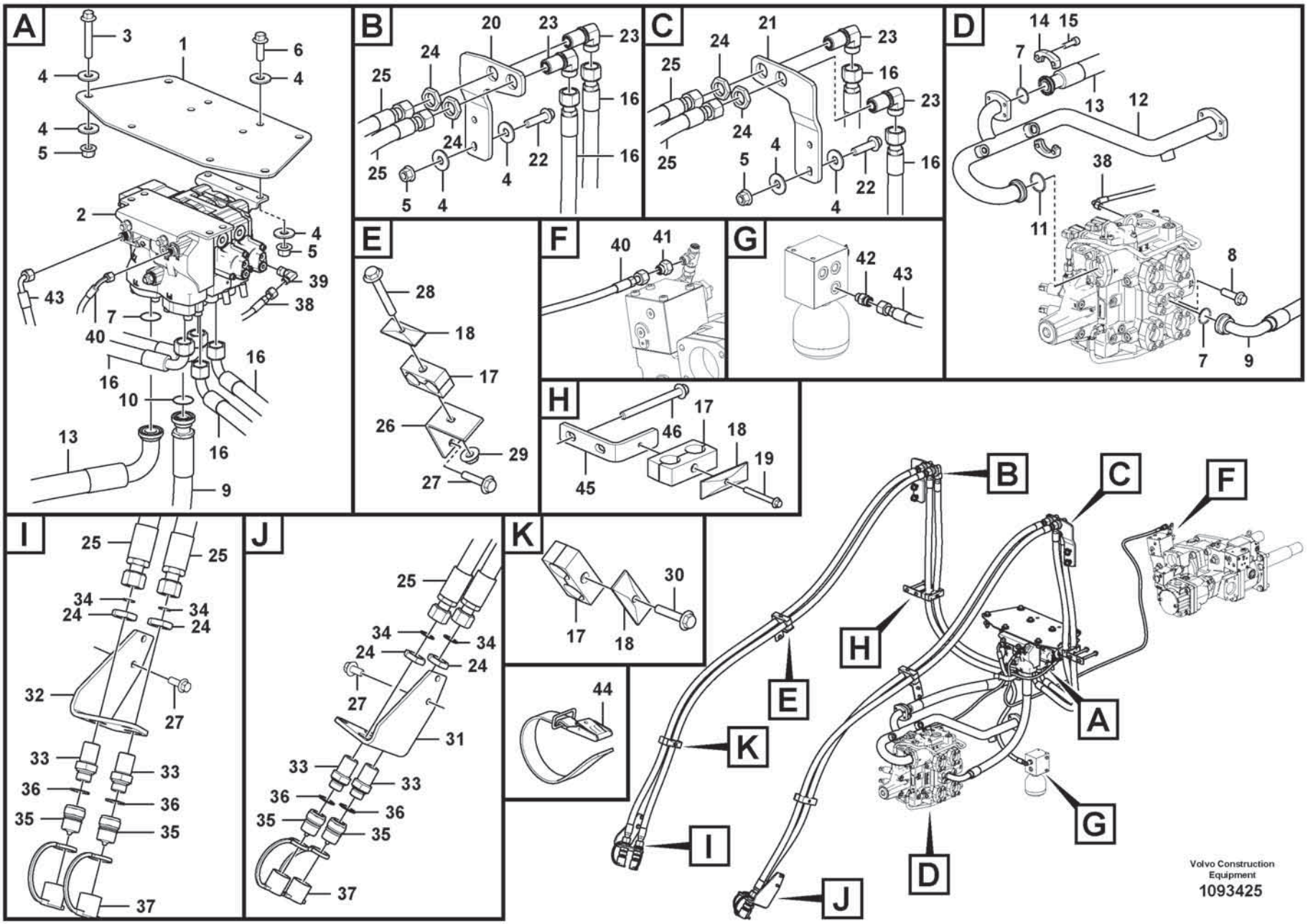
A
B
C
D
E
F
G
H
I
J
K
Volvo Construction Equipment
1093425

Fig.	Part No.	Quantity 1	2	3	PS	KIT	Description	Denominación	Denominação	Dénomination	Notes
1	VOE 17490462	1					Bracket	Consola	Suporte	Console	
2	VOE 17424502	1					Hydraulic valve	Válvula hidráulica	Válvula hidráulica	Valve hydraulique	
3	VOE 60113115	4					Flange screw	Tornillo embridado	Parafuso flangeado	Vis à embase	
4	VOE 60113870	24					Washer	Arandela	Arruela	Rondelle	
5	VOE 990952	12					Flange lock nut	Contratuerca embridada	Contra porca flange	Contre-écrou à embase	
6	VOE 60113108	4					Flange screw	Tornillo embridado	Parafuso flangeado	Vis à embase	
7	VOE 990757	3					Sealing ring	Anillo retén	Anel de vedação	Bague étanchéité	
8	VOE 60113122	1					Flange screw	Tornillo embridado	Parafuso flangeado	Vis à embase	
9	VOE 17490661	1					Hose assembly	Conducto	Mangueira completa	Conduit flexible	
10	VOE 990756	1					Sealing ring	Anillo retén	Anel de vedação	Bague étanchéité	
11	VOE 990743	1					O-ring	Anillo tórico	Anel-o	Joint torique	
12	VOE 17489517	1					Return pipe	Tubo de retorno	Tubo de retorno	Conduit de retour	
13	VOE 16061693	1					Hose assembly	Conducto	Mangueira completa	Conduit flexible	
14	VOE 935308	2					Flange half	Mitad brida	Meia flange	Demi-bride	
15	VOE 997859	4					Hex. socket screw	Tornillo de hexágono embutido	Parafuso soquete sext	Vis à six pans creux	
16	VOE 15801398	4					Hose assembly	Conducto	Mangueira completa	Conduit flexible	
17	VOE 11411427	6					Clamp	Abrazadera	Braçadeira	Collier serrage	
18	VOE 4880586	6					Cover plate	Placa tapa	Placa da tampa	Cache	
19	VOE 984741	2					Flange screw	Tornillo embridado	Parafuso flangeado	Vis à embase	
20	VOE 17235502	1					Bracket	Consola	Suporte	Console	
21	VOE 17235346	1					Bracket	Consola	Suporte	Console	
22	VOE 60113110	4					Flange screw	Tornillo embridado	Parafuso flangeado	Vis à embase	
23	VOE 935442	4					Nipple	Niple	Niple	Raccord	
24	VOE 935286	8					Lock nut	Contratuerca	Porca trava	Contre-écrou	
25	VOE 15152282	4					Hose assembly	Conducto	Mangueira completa	Conduit flexible	
26	VOE 11173262	2					Bracket	Consola	Suporte	Console	
27	VOE 984752	8					Flange screw	Tornillo embridado	Parafuso flangeado	Vis à embase	
28	VOE 984742	2					Flange screw	Tornillo embridado	Parafuso flangeado	Vis à embase	
29	VOE 990950	2					Flange lock nut	Contratuerca embridada	Contra porca flange	Contre-écrou à embase	
30	VOE 984740	2					Flange screw	Tornillo embridado	Parafuso flangeado	Vis à embase	

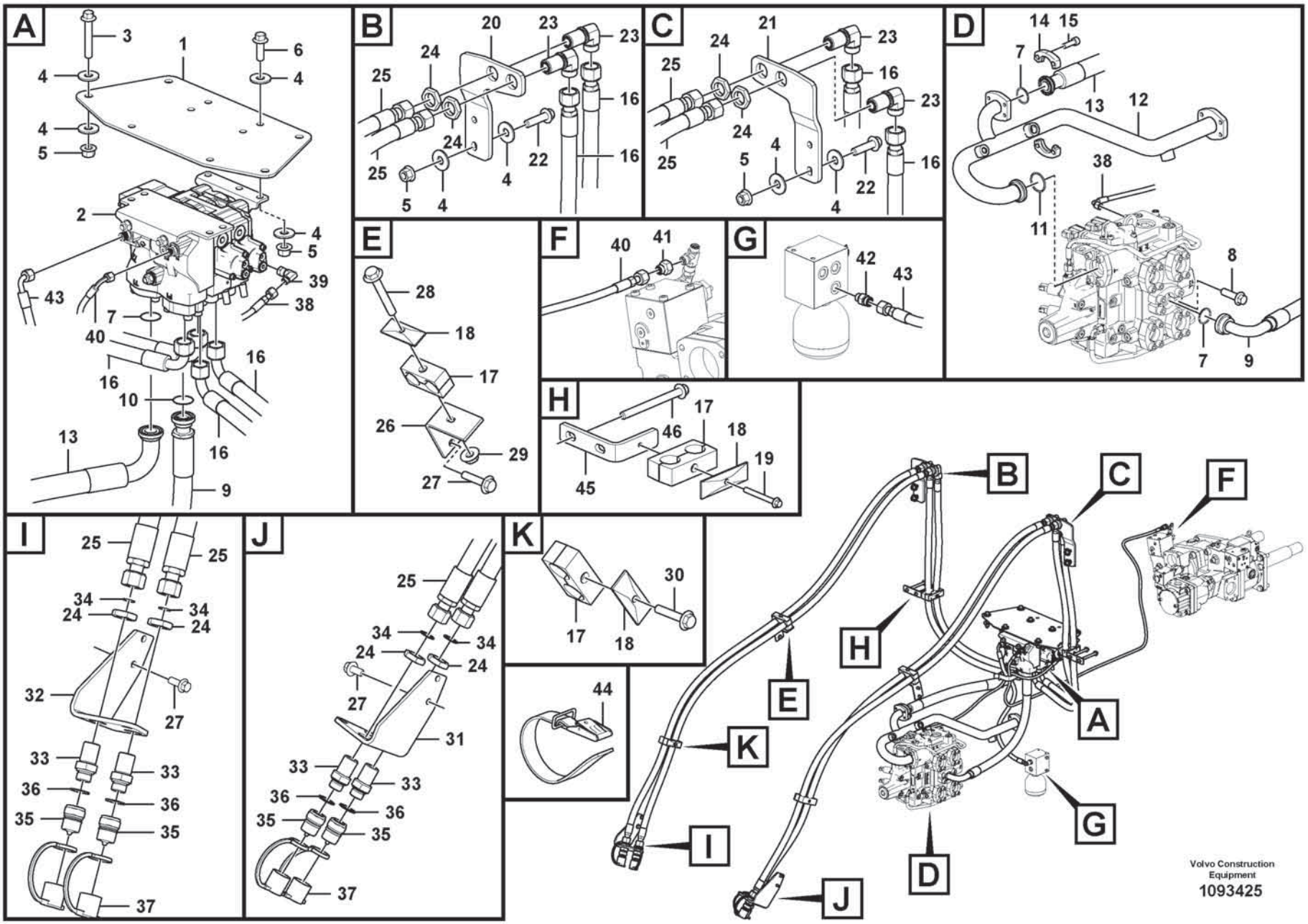
A
B
C
D
E
F
G
H
I
J
K
Volvo Construction Equipment
1093425

Fig.	Part No.	Quantity 1	2	3	PS	KIT	Description	Denominación	Denominação	Dénomination	Notes
31	**VOE 11173600**	1					Attachment	Fijacion	Fixação	Fixation	
32	**VOE 11173602**	1					Attachment	Fijacion	Fixação	Fixation	
33	**VOE 11172046**	4					Nipple	Niple	Niple	Raccord	
34	**VOE 990740**	4					O-ring	Anillo tórico	Anel-o	Joint torique	
35	**VOE 11043022**	4					Nipple	Niple	Niple	Raccord	
36	**VOE 14013070**	4					Sealing washer	Arandela de retén	Arruela de vedação	Rondelle étanchéité	
37	**VOE 11147586**	4					Dust cover	Protección de polvo	Tampa proteção	Pare-poussière	
38	**VOE 936563**	1					Hose assembly	Conducto	Mangueira completa	Conduit flexible	
39	**VOE 13933905**	1					Elbow nipple	Niple angular	Cotovelo	Raccord coudé	
40	**VOE 936434**	1					Hose assembly	Conducto	Mangueira completa	Conduit flexible	
41	**VOE 11411882**	1					Restricting coupling	Conexion estranguladora		Étranglement	
42	**VOE 935085**	1					Nipple	Niple	Niple	Raccord	
43	**VOE 936872**	1					Hose assembly	Conducto	Mangueira completa	Conduit flexible	
44	**VOE 4861701**	1					Retaining strap	Correa tensora	Correia tensora	Courroie de serrage	
45	**VOE 17397193**	2					Bracket	Consola	Suporte	Console	
46	**VOE 984823**	4					Flange screw	Tornillo embridado	Parafuso flangeado	Vis à embase	

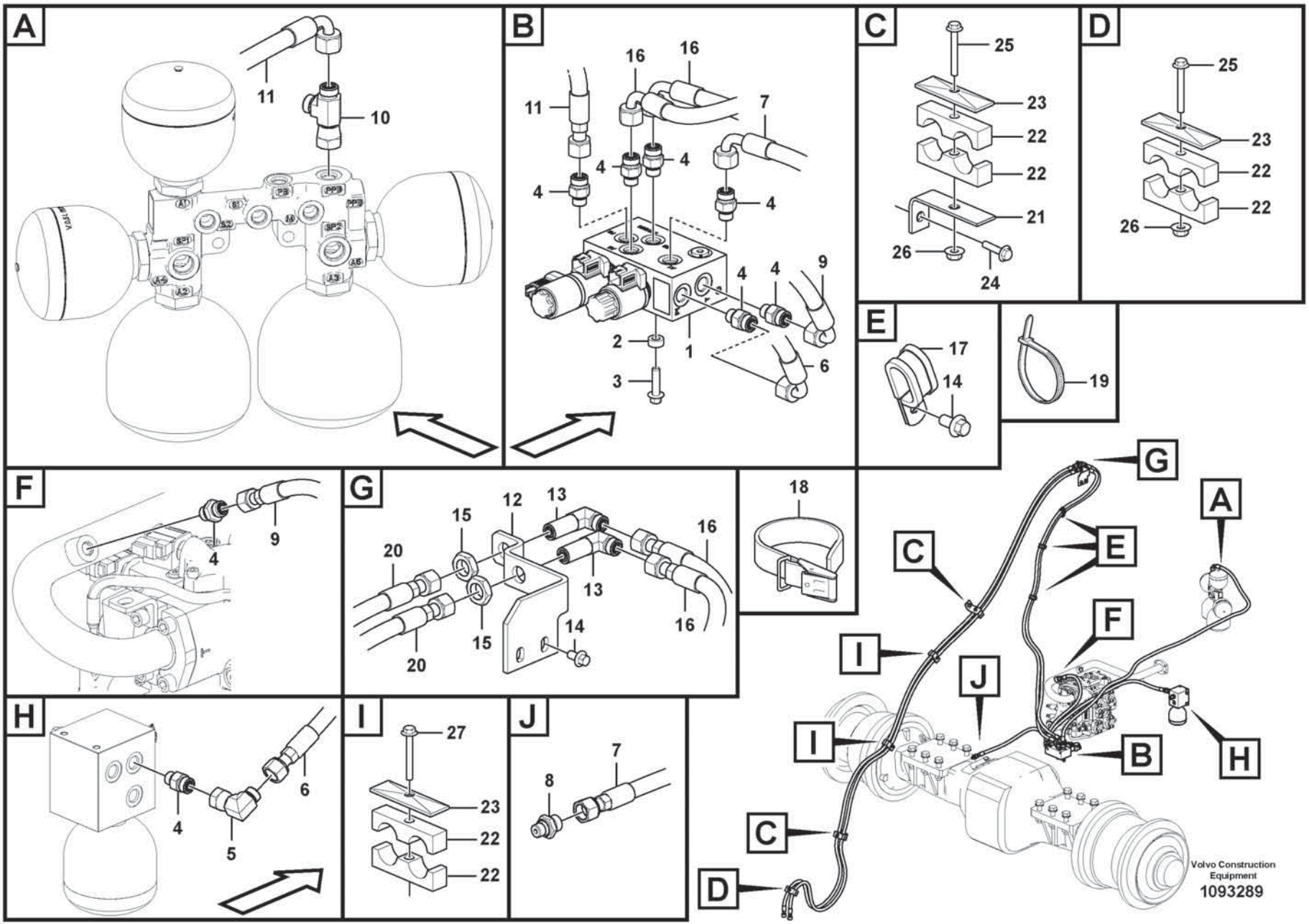
A
11
10
B
16
16
11
7
4
4
4
4
4
4
9
2
1
6
3
C
25
23
22
22
21
26
24
D
25
23
22
22
26
E
17
14
19
F
4
9
G
15
12
13
16
20
13
16
20
15
14
18
H
4
6
5
I
27
23
22
22
J
7
8
G
A
C
E
F
I
J
I
B
H
C
D
Volvo Construction Equipment
1093289

Fig.	Part No.	Quantity 1	2	3	PS	KIT	Description	Denominación	Denominação	Dénomination	Notes
1	VOE 17213867	1					Hydraulic valve	Válvula hidráulica	Válvula hidráulica	Valve hydraulique	
2	VOE 60113553	2					Spacer sleeve	Manguito distanciador	Luva espaçadora	Douille entretoise	
3	VOE 984736	2					Flange screw	Tornillo embridado	Parafuso flangeado	Vis à embase	
4	VOE 935085	8					Nipple	Niple	Niple	Raccord	
5	VOE 13933900	1					Elbow nipple	Niple angular	Cotovelo	Raccord coudé	
6	VOE 937598	1					Hose assembly	Conducto	Mangueira completa	Conduit flexible	
7	VOE 936702	1					Hose assembly	Conducto	Mangueira completa	Conduit flexible	
8	VOE 14345423	1					Nipple	Niple	Niple	Raccord	
9	VOE 936788	1					Hose assembly	Conducto	Mangueira completa	Conduit flexible	
10	VOE 13933936	1					T-nipple	Niple t	Niple-t	Raccord-t	
11	VOE 15800558	1					Hose assembly	Conducto	Mangueira completa	Conduit flexible	
12	VOE 11130752	1					Attachment	Fijacion	Fixação	Fixation	
13	VOE 935427	2					Elbow nipple	Niple angular	Cotovelo	Raccord coudé	
14	VOE 60113079	5					Flange screw	Tornillo embridado	Parafuso flangeado	Vis à embase	
15	VOE 935429	2					Lock nut	Contratuerca	Porca trava	Contre-écrou	
16	VOE 15058774	2					Hose assembly	Conducto	Mangueira completa	Conduit flexible	
17	VOE 13949386	3					Clamp	Abrazadera	Braçadeira	Collier serrage	
18	VOE 4861701	1					Retaining strap	Correa tensora	Correia tensora	Courroie de serrage	
19	VOE 4881440	3					Cable tie	Abrazadera de cinta	Braçadeira	Serre-câble	
20	VOE 11148955	2					Hose assembly	Conducto	Mangueira completa	Conduit flexible	
21	VOE 11130768	2					Attachment	Fijacion	Fixação	Fixation	
22	VOE 11411417	5					Clamp	Abrazadera	Braçadeira	Collier serrage	
23	VOE 4880578	5					Cover plate	Placa tapa	Placa da tampa	Cache	
24	VOE 60113093	2					Flange screw	Tornillo embridado	Parafuso flangeado	Vis à embase	
25	VOE 60113088	3					Flange screw	Tornillo embridado	Parafuso flangeado	Vis à embase	
26	VOE 60113167	3					Flange lock nut	Contratuerca embridada	Contra porca flange	Contre-écrou à embase	
27	VOE 994385	2					Flange screw	Tornillo embridado	Parafuso flangeado	Vis à embase	

1		**Hydraulic system, attachment bracket.** **Sistema hidráulico, soporte de implemento.** **Sistema hidráulico, suporte de implemento** **Système hydraulique, fixation d'outil.**	Catalogue id **20803**	Group **916**
2				
3			Illustr. No **1093289**	Section **800**
4				
5		**86842**	Issue **20053797-A**	Page **1215**

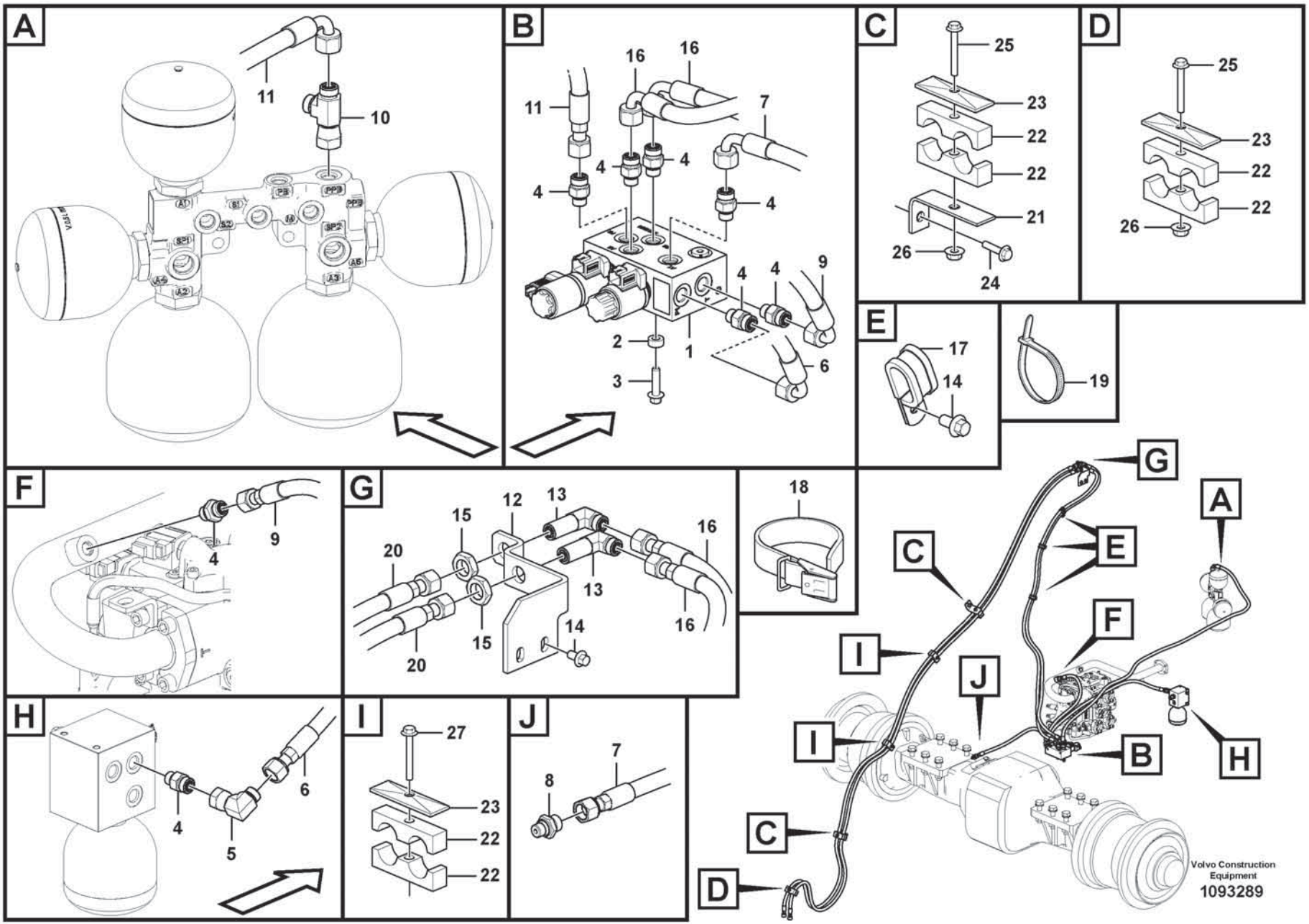
A
11
10
B
16
16
11
7
4
4
4
4
4
4
9
2
1
6
3
C
25
23
22
22
21
26
24
D
25
23
22
22
26
E
17
14
19
F
4
9
G
15
12
13
16
20
13
16
20
15
14
18
H
4
6
5
I
27
23
22
22
J
7
8
G
A
C
E
F
I
J
I
B
H
C
D
Volvo Construction Equipment
1093289

Fig.	Part No.	Quantity 1	2	3	PS	KIT	Description	Denominación	Denominação	Dénomination	Notes
1	VOE 17213867	1					Hydraulic valve	Válvula hidráulica	Válvula hidráulica	Valve hydraulique	
2	VOE 60113553	2					Spacer sleeve	Manguito distanciador	Luva espaçadora	Douille entretoise	
3	VOE 984736	2					Flange screw	Tornillo embridado	Parafuso flangeado	Vis à embase	
4	VOE 935085	8					Nipple	Niple	Niple	Raccord	
5	VOE 13933900	1					Elbow nipple	Niple angular	Cotovelo	Raccord coudé	
6	VOE 937598	1					Hose assembly	Conducto	Mangueira completa	Conduit flexible	
7	VOE 936702	1					Hose assembly	Conducto	Mangueira completa	Conduit flexible	
8	VOE 14345423	1					Nipple	Niple	Niple	Raccord	
9	VOE 936788	1					Hose assembly	Conducto	Mangueira completa	Conduit flexible	
10	VOE 13933936	1					T-nipple	Niple t	Niple-t	Raccord-t	
11	VOE 15800558	1					Hose assembly	Conducto	Mangueira completa	Conduit flexible	
12	VOE 11130752	1					Attachment	Fijacion	Fixação	Fixation	
13	VOE 935427	2					Elbow nipple	Niple angular	Cotovelo	Raccord coudé	
14	VOE 60113079	5					Flange screw	Tornillo embridado	Parafuso flangeado	Vis à embase	
15	VOE 935429	2					Lock nut	Contratuerca	Porca trava	Contre-écrou	
16	VOE 15058774	2					Hose assembly	Conducto	Mangueira completa	Conduit flexible	
17	VOE 13949386	3					Clamp	Abrazadera	Braçadeira	Collier serrage	
18	VOE 4861701	1					Retaining strap	Correa tensora	Correia tensora	Courroie de serrage	
19	VOE 4881440	3					Cable tie	Abrazadera de cinta	Braçadeira	Serre-câble	
20	VOE 111173121	2					Hose assembly	Conducto	Mangueira completa	Conduit flexible	
21	VOE 11130768	2					Attachment	Fijacion	Fixação	Fixation	
22	VOE 11411417	5					Clamp	Abrazadera	Braçadeira	Collier serrage	
23	VOE 4880578	5					Cover plate	Placa tapa	Placa da tampa	Cache	
24	VOE 60113093	2					Flange screw	Tornillo embridado	Parafuso flangeado	Vis à embase	
25	VOE 60113088	3					Flange screw	Tornillo embridado	Parafuso flangeado	Vis à embase	
26	VOE 60113167	3					Flange lock nut	Contratuerca embridada	Contra porca flange	Contre-écrou à embase	
27	VOE 994385	2					Flange screw	Tornillo embridado	Parafuso flangeado	Vis à embase	

1		**Hydraulic system, attachment bracket.** **Sistema hidráulico, soporte de implemento.** **Sistema hidráulico, suporte de implemento** **Système hydraulique, fixation d'outil.**	Catalogue id **20803**	Group **916**
2				
3			Illustr. No **1093289**	Section **825**
4				
5		**86844**	Issue **20053797-A**	Page **1217**

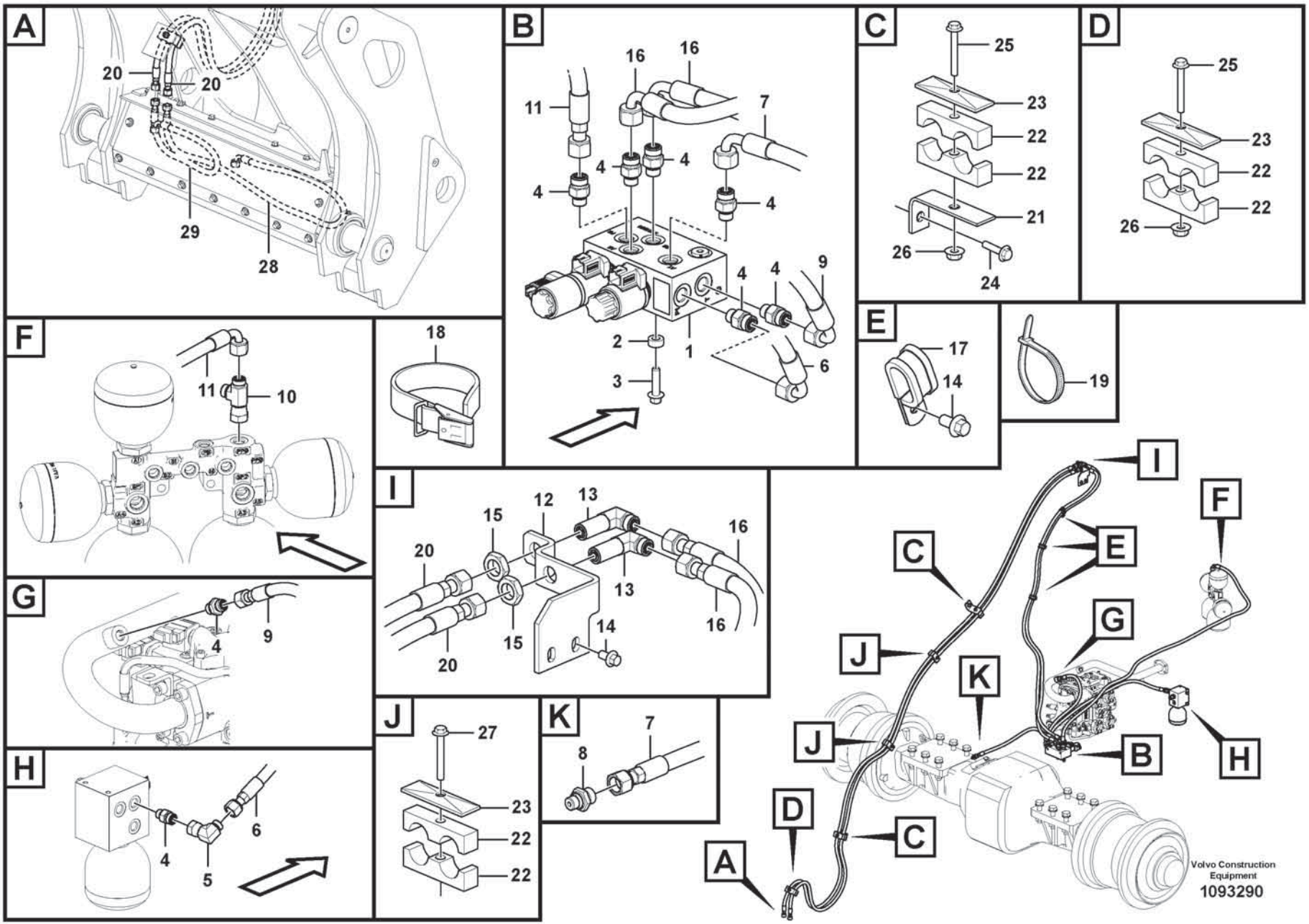
A
20
20
29
28
B
16
16
11
7
4
4
4
4
4
4
9
2
1
6
3
C
25
23
22
22
21
26
24
D
25
23
22
22
26
E
17
14
19
F
11
10
18
I
15
12
13
16
20
13
16
20
15
14
G
4
9
H
4
5
6
J
27
23
22
22
K
8
7
I
F
C
E
G
J
K
J
B
H
D
C
A
Volvo Construction Equipment
1093290

Fig.	Part No.	Quantity 1	2	3	PS	KIT	Description	Denominación	Denominação	Dénomination	Notes
1	VOE 17213867	1					Hydraulic valve	Válvula hidráulica	Válvula hidráulica	Valve hydraulique	
2	VOE 60113553	2					Spacer sleeve	Manguito distanciador	Luva espaçadora	Douille entretoise	
3	VOE 984736	2					Flange screw	Tornillo embridado	Parafuso flangeado	Vis à embase	
4	VOE 935085	8					Nipple	Niple	Niple	Raccord	
5	VOE 13933900	1					Elbow nipple	Niple angular	Cotovelo	Raccord coudé	
6	VOE 937598	1					Hose assembly	Conducto	Mangueira completa	Conduit flexible	
7	VOE 936702	1					Hose assembly	Conducto	Mangueira completa	Conduit flexible	
8	VOE 14345423	1					Nipple	Niple	Niple	Raccord	
9	VOE 936788	1					Hose assembly	Conducto	Mangueira completa	Conduit flexible	
10	VOE 13933936	1					T-nipple	Niple t	Niple-t	Raccord-t	
11	VOE 11173752	1					Hose assembly	Conducto	Mangueira completa	Conduit flexible	
12	VOE 11130752	1					Attachment	Fijacion	Fixação	Fixation	
13	VOE 935427	2					Elbow nipple	Niple angular	Cotovelo	Raccord coudé	
14	VOE 60113079	5					Flange screw	Tornillo embridado	Parafuso flangeado	Vis à embase	
15	VOE 935429	2					Lock nut	Contratuerca	Porca trava	Contre-écrou	
16	VOE 11130859	2					Hose assembly	Conducto	Mangueira completa	Conduit flexible	
17	VOE 13949386	3					Clamp	Abrazadera	Braçadeira	Collier serrage	
18	VOE 4861701	1					Retaining strap	Correa tensora	Correia tensora	Courroie de serrage	
19	VOE 4881440	3					Cable tie	Abrazadera de cinta	Braçadeira	Serre-câble	
20	VOE 11173756	2					Hose assembly	Conducto	Mangueira completa	Conduit flexible	
21	VOE 11130768	2					Attachment	Fijacion	Fixação	Fixation	
22	VOE 11411417	5					Clamp	Abrazadera	Braçadeira	Collier serrage	
23	VOE 4880578	5					Cover plate	Placa tapa	Placa da tampa	Cache	
24	VOE 60113093	2					Flange screw	Tornillo embridado	Parafuso flangeado	Vis à embase	
25	VOE 60113088	3					Flange screw	Tornillo embridado	Parafuso flangeado	Vis à embase	
26	VOE 60113167	3					Flange lock nut	Contratuerca embridada	Contra porca flange	Contre-écrou à embase	
27	VOE 994385	2					Flange screw	Tornillo embridado	Parafuso flangeado	Vis à embase	
28	VOE 11173502	1					Hose assembly	Conducto	Mangueira completa	Conduit flexible	
29	VOE 11173501	1					Hose assembly	Conducto	Mangueira completa	Conduit flexible	

1		**Hydraulic system, attachment bracket.** **Sistema hidráulico, soporte de implemento.** **Sistema hidráulico, suporte de implemento** **Système hydraulique, fixation d'outil.**	Catalogue id **20803**	Group **916**
2				
3			Illustr. No **1093290**	Section **850**
4				
5		**86843**	Issue **20053797-A**	Page **1219**

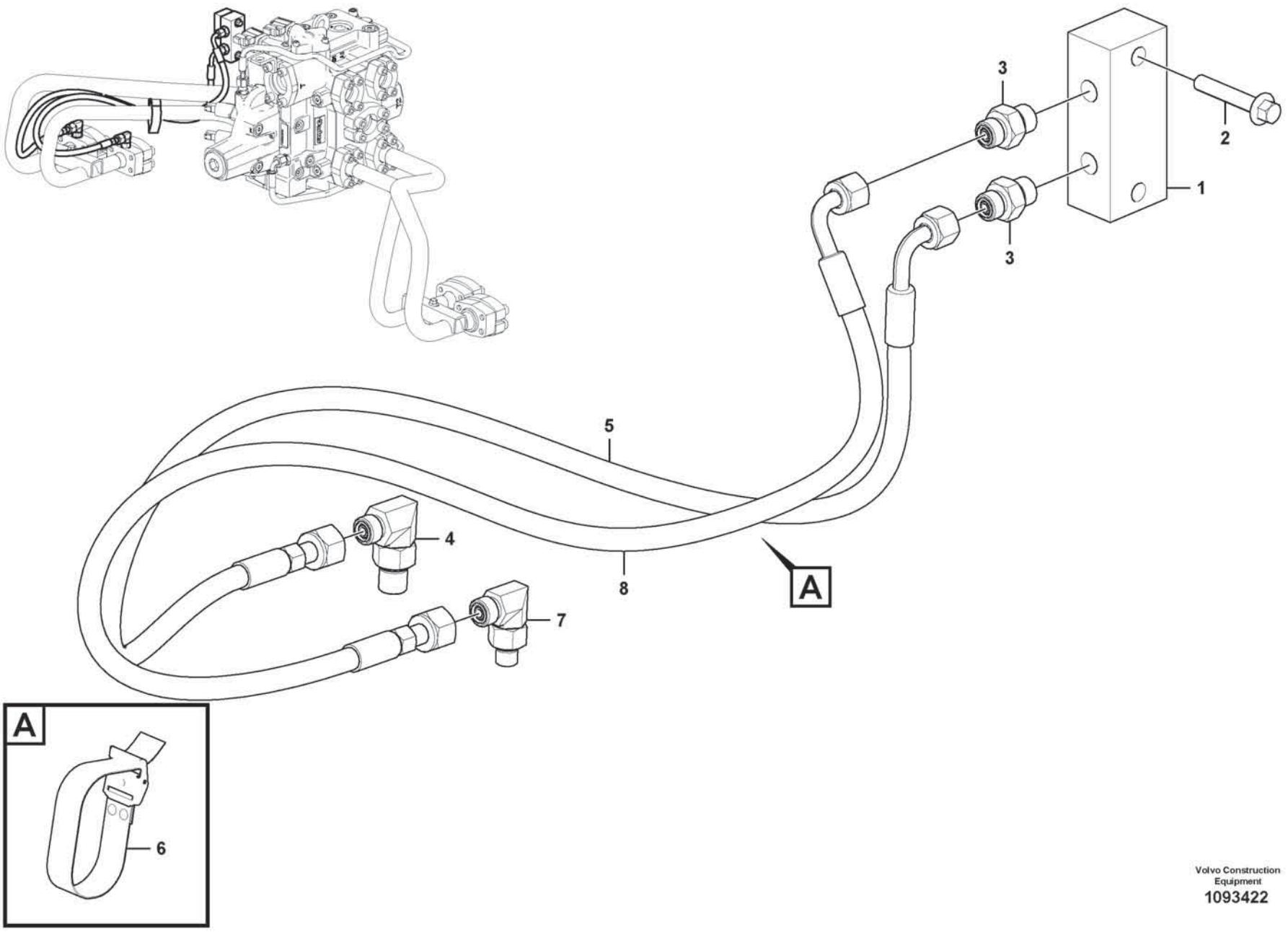

Volvo Construction Equipment
1093422

Fig.	Part No.	Quantity 1	2	3	PS	KIT	Description	Denominación	Denominação	Dénomination	Notes
1		1			NS		Connection block	Bloque de conexión	Bloco de acoplamento	Bloc connexion	
2	**VOE 994385**	2					Flange screw	Tornillo embridado	Parafuso flangeado	Vis à embase	
3	**VOE 13933858**	2					Nipple	Niple	Niple	Raccord	
4	**VOE 13933857**	1					Elbow nipple	Niple angular	Cotovelo	Raccord coudé	
5	**VOE 936562**	1					Hose assembly	Conducto	Mangueira completa	Conduit flexible	
6	**VOE 15096332**	1					Retaining strap	Correa tensora	Correia tensora	Courroie de serrage	
7	**VOE 935067**	1					Elbow nipple	Niple angular	Cotovelo	Raccord coudé	
8	**VOE 936562**	1					Hose assembly	Conducto	Mangueira completa	Conduit flexible	

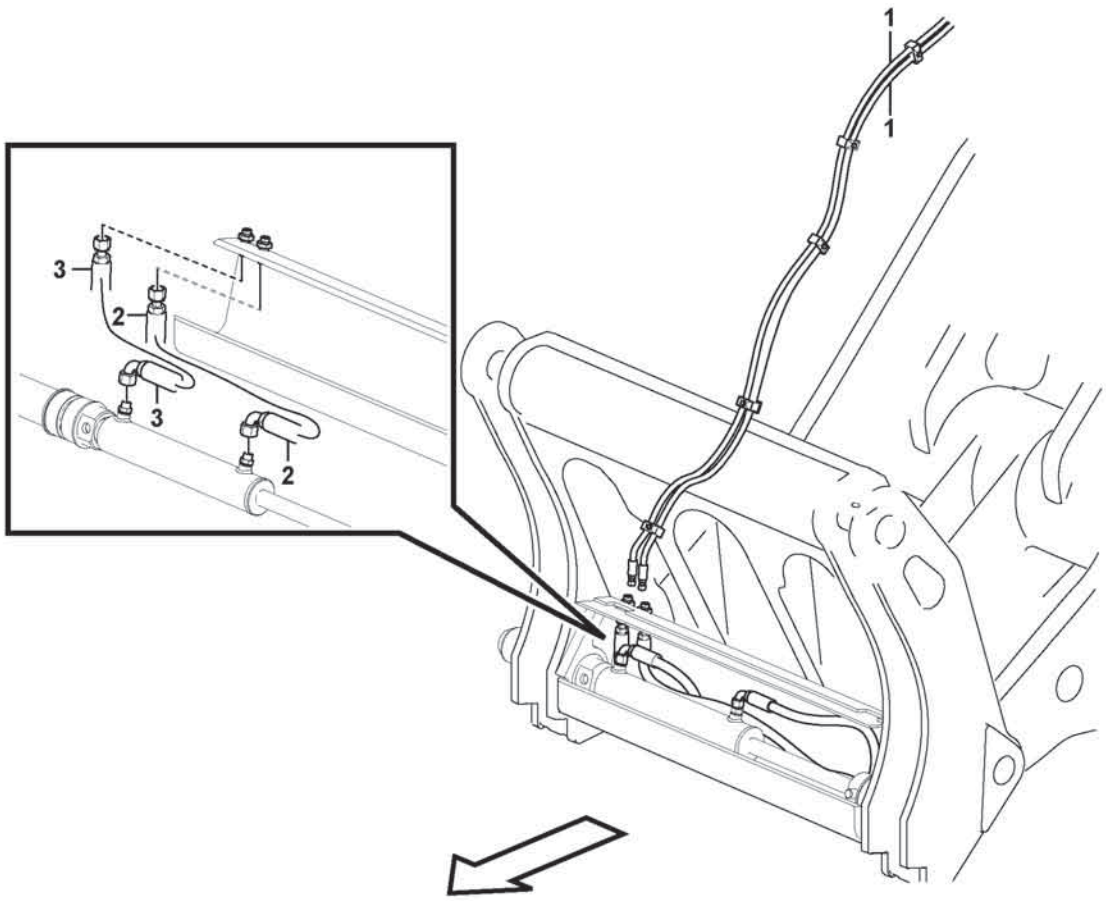
1
1
3
2
3
2

Fig.	Part No.	Quantity 1	2	3	PS	KIT	Description	Denominación	Denominação	Dénomination	Notes
1	**VOE 16209281**	2					Hose assembly	Conducto	Mangueira completa	Conduit flexible	
2	**VOE 11173502**	1					Hose assembly	Conducto	Mangueira completa	Conduit flexible	
3	**VOE 11173501**	1					Hose assembly	Conducto	Mangueira completa	Conduit flexible	

1		**Hydraulic Control 3rd-4th** **3a y 4a fincciones hidraulicaas** **Comando hidráulica, 3ª - 4ª** **3eme et 4eme fonctions hydrauliques**	Catalogue id **20803**	Group **916**
2				
3			Illustr. No **1071983**	Section **1300**
4				
5		**84794**	Issue **20053797-A**	Page **1223**

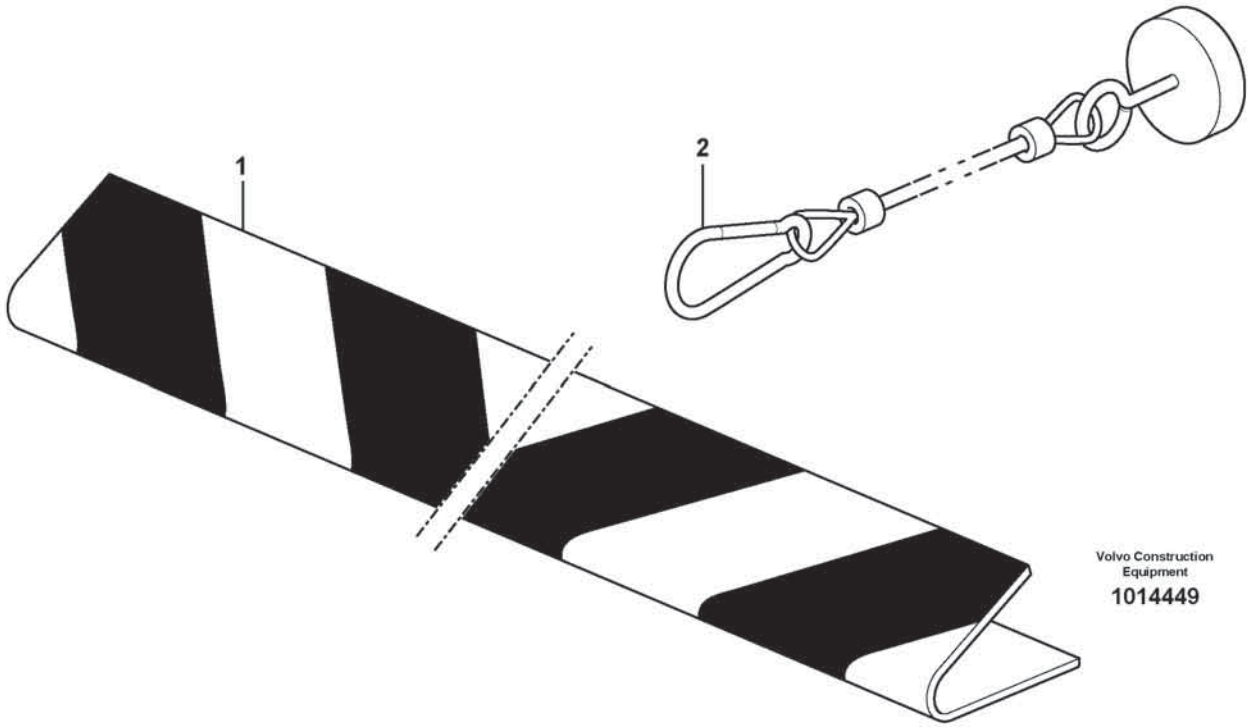

Volvo Construction Equipment

1014449

Fig.	Part No.	Quantity 1	2	3	PS	KIT	Description	Denominación	Denominação	Dénomination	Notes
1	**VOE 11156246**	1					Bucket tooth protection	Protección diente de cuchara	Proteção dente escavadeira	Couvre-dent godet	
2	**VOE 11156312**	2					Cable	Cable	Cabo	Câble	

1		**Bucket tooth protection** **Protección de dientes cuchara** **Proteção de dente da caçamba** **Protection de dent, godet**	Catalogue id **20803**	Group **920**
2				
3			Illustr. No **1014449**	Section **100**
4				
5		**80581**	Issue **20053797-A**	Page **1225**

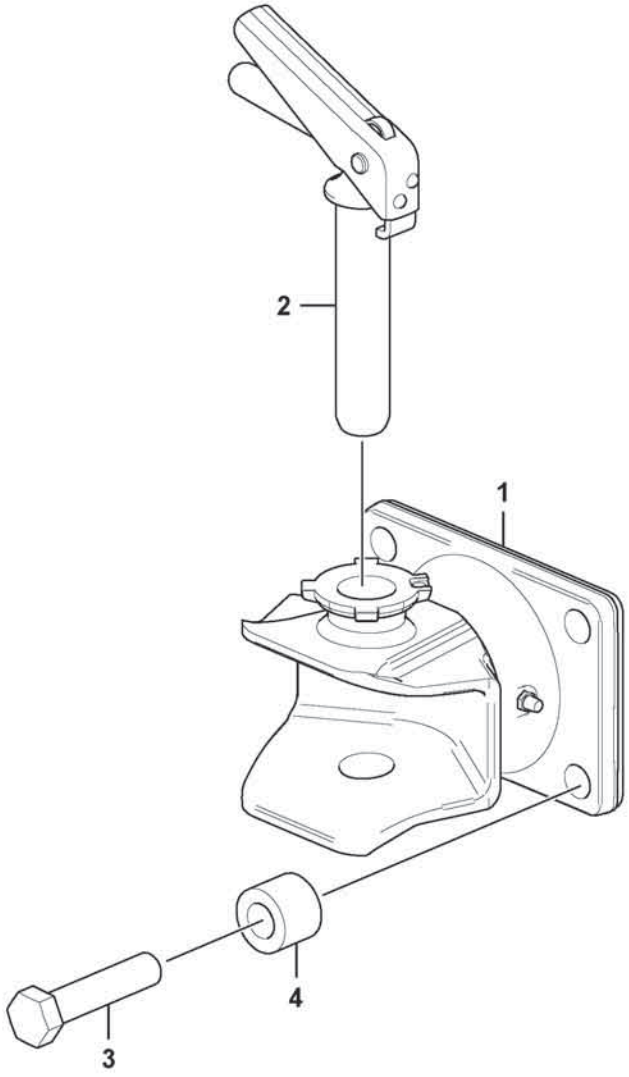

Volvo Construction Equipment
1079834

Fig.	Part No.	Quantity 1	2	3	PS	KIT	Description	Denominación	Denominação	Dénomination	Notes
1	**VOE 4966290**	1					Towing brace	Brida de remolque	Flange do reboque	Patte de remorquage	
2	**VOE 11991325**	1					•Pin	•Pasador	•Coupilha	•Clavette	
3	**VOE 997475**	4					Hexagon screw	Tornillo hexagonal	Parafuso sextavado	Vis à tête hexagonale	(VOE 978950)
4	**VOE 990819**	4					Spacer sleeve	Manguito distanciador	Luva espaçadora	Douille entretoise	

1		**Towing hitch.** **Equipo de tracción.** **Crochet de remorquage.**	Catalogue id **20803**	Group **922**
2				
3			Illustr. No **1079834**	Section **200**
4				
5		**86539**	Issue **20053797-A**	Page **1227**

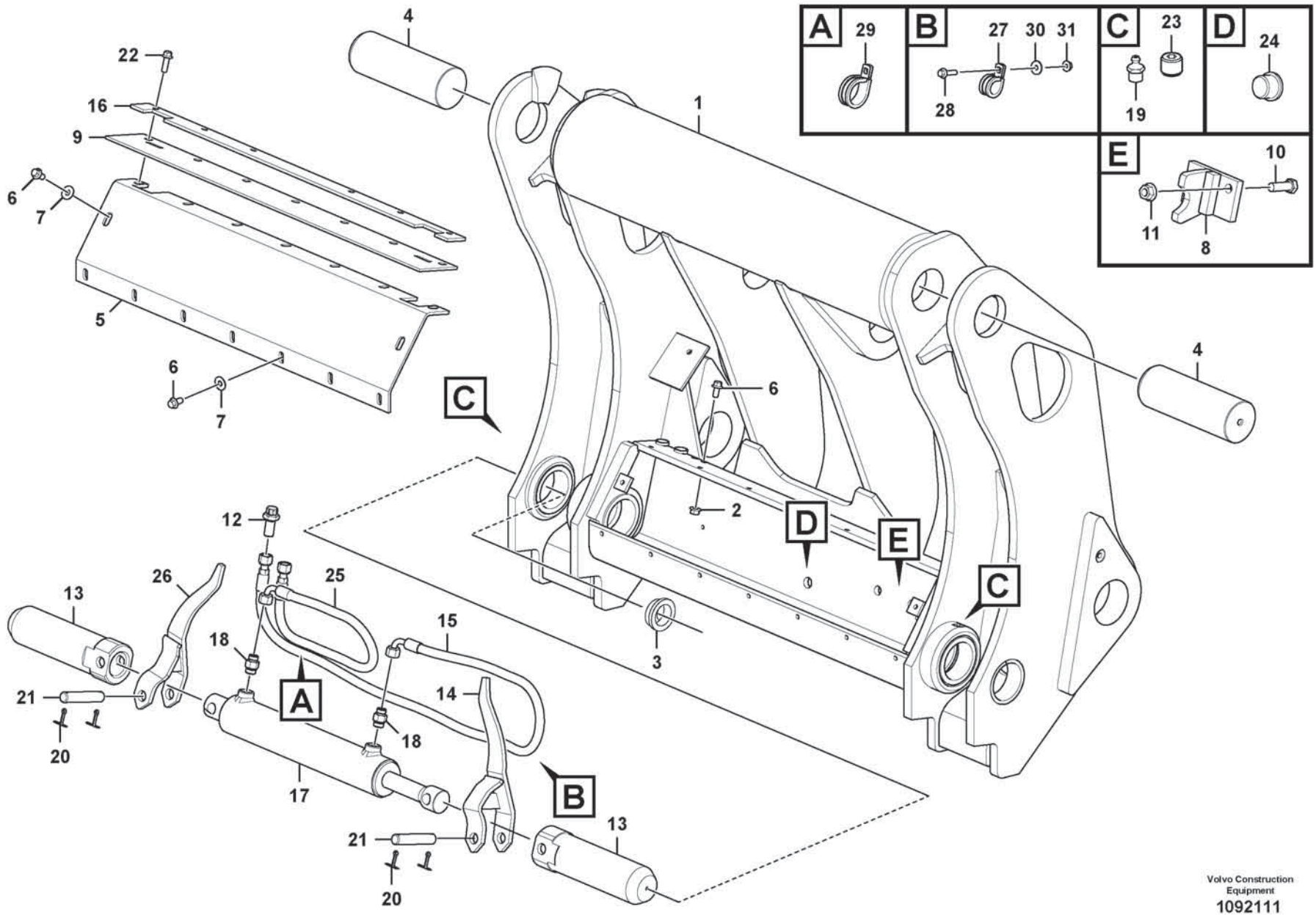

Volvo Construction Equipment
1092111

Fig.	Part No.	Quantity 1	2	3	PS	KIT	Description	Denominación	Denominação	Dénomination	Notes
1	VOE 17472000	1					Attachment bracket	Soporte de implementos		Porte-outil	
2	VOE 990941	2					•Flange nut	•Tuerca embridada	•Porca flangeada	•Écrou à embase	
3	VOE 11438432	6					•Bushing	•Casquillo	•Bucha	•Bague	
4	VOE 15175271	2					•Pin	•Pasador	•Pino	•Goupille	
5	VOE 17470079	1					•Protection	•Protección	•Proteção	•Protection	
6	VOE 984752	11					•Flange screw	•Tornillo embridado	•Parafuso flangeado	•Vis à embase	
7	VOE 60112197	9					•Washer	•Arandela	•Arruela	•Rondelle	
8	VOE 4806258	1					•Brace	•Brida	•Braçadeira	•Étrier	
9	VOE 4807923	1					•Protection	•Protección	•Proteção	•Protection	
10	VOE 997462	2					•Hexagon screw	•Tornillo hexagonal	•Parafuso sextavado	•Vis à tête hexagonale	
11	VOE 60113171	2					•Flange lock nut	•Contratuerca embridada	•Contra porca flange	•Contre-écrou à embase	
12	VOE 935425	2					•Nipple	•Niple	•Niple	•Raccord	
13	VOE 11438429	2					•Pin	•Pasador	•Pino	•Goupille	
14	VOE 17425100	1					•Indication arm	•Brazo de indicación	•Braço indicador	•Bras indicateur	
15	VOE 935933	1					•Hose assembly	•Conducto	•Mangueira completa	•Conduit flexible	L = 1300 mm
16	VOE 4807924	1					•Lock plate	•Placa de seguridad	•Placa trava	•Plaque verrouillage	
17	VOE 17405924	1					•Hydraulic cylinder	•Cilindro hidráulico	•Cilindro hidráulico	•Vérin hydraulique	
18	VOE 935089	2					•Nipple	•Niple	•Niple	•Raccord	
19	VOE 914167	2					•Lubricating nipple	•Niple lubricador	•Engraxadeira	•Graisseur	
20	VOE 907873	4					•Split pin	•Pasador hendido	•Chaveta fendida	•Goupille fendue	
21	VOE 11082929	2					•Clevis pin	•Perno pasador hendido	•Pino do garfo	•Boulon à trou goupille	
22	VOE 990861	6					•Flange screw	•Tornillo embridado	•Parafuso flangeado	•Vis à embase	
23	VOE 11701827	2					•Plug	•Tapón	•Bujão	•Tampon	
24	VOE 13966145	2					•Plug	•Tapón	•Bujão	•Tampon	
25	VOE 935555	1					•Hose assembly	•Conducto	•Mangueira completa	•Conduit flexible	L = 700 mm
26	VOE 17425101	1					•Indication arm	•Brazo de indicación	•Braço indicador	•Bras indicateur	
27	VOE 952631	1					•Clamp	•Abrazadera	•Braçadeira	•Collier serrage	
28	VOE 984727	2					•Flange screw	•Torn embridado	•Parafuso de flange	•Vis à bride	
29	VOE 952639	1					•Clamp	•Abrazadera	•Braçadeira	•Collier serrage	
30	VOE 60112190	2					•Washer	•Arandela	•Arruela	•Rondelle	
31	VOE 990939	2					•Flange nut	•Tuerca embridada	•Porca flangeada	•Écrou à embase	

1		**Attachment bracket** **Soporte de implementos** **Suporte de implemento** **Porte - outil**	Catalogue id **20803**	Group **924**
2				
3			Illustr. No **1092111**	Section **100**
4				
5		**85347**	Issue **20053797-A**	Page **1229**

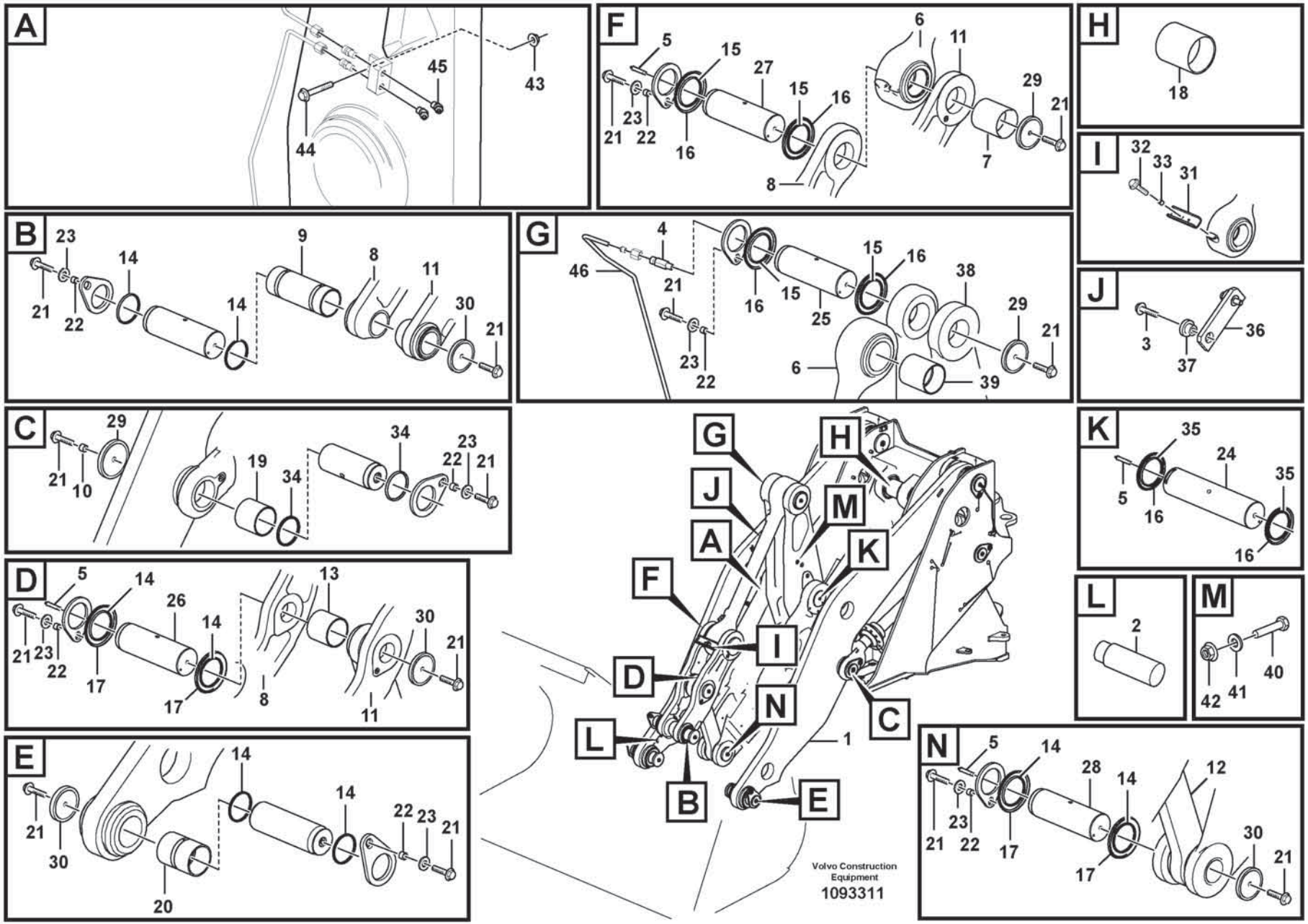
A
45
43
44
F
5
15
27
15
16
6
11
29
21
21
23
22
16
8
7
H
18
I
32
33
31
B
23
14
9
8
11
14
30
21
21
22
G
4
46
21
16
15
15
16
38
29
21
25
23
22
6
39
J
3
36
37
C
29
21
10
19
34
34
23
22
21
K
35
24
35
5
16
16
D
5
14
26
14
13
30
21
21
23
22
17
17
8
11
L
2
M
42
41
40
E
14
21
30
14
22
23
21
20
G
H
J
M
A
K
F
I
D
N
C
L
1
B
E
N
5
14
28
14
12
21
23
22
17
17
30
21
Volvo Construction
Equipment
1093311

Fig.	Part No.	Quantity 1	2	3	PS	KIT	Description	Denominación	Denominação	Dénomination	Notes
1	VOE 16906501	1					Lifting frame work	Bastidor elevación	Quadro guindaste	Châssis levage	
2	VOE 11177711	8					•Screw	•Tornillo	•Parafuso	•Vis	
3	VOE 60113111	2					Flange screw	Tornillo embridado	Parafuso flangeado	Vis à embase	
4	VOE 11015258	1					Nipple	Niple	Niple	Raccord	
5	VOE 4880583	4					Lubricating nipple	Niple lubricador	Engraxadeira	Graisseur	
6	VOE 11093777	1					Link	Articulación	Articulação	Articulation	
7	VOE 11093773	2					•Bushing	•Casquillo	•Bucha	•Bague	
8	VOE 16827991	1					Link	Articulación	Articulação	Articulation	
9	VOE 11093776	1					Bushing	Casquillo	Bucha	Bague	
10	VOE 11701827	4					Plug	Tapón	Bujão	Tampon	
11	VOE 16831764	1					Link	Articulación	Articulação	Articulation	
12	VOE 16860448	1					Link	Articulación	Articulação	Articulation	
13	VOE 11020803	2					•Bushing	•Casquillo	•Bucha	•Bague	
14	VOE 11005017	10					Scraper ring	Anillo rascador	Anel raspador	Bague de racleur	
15	VOE 11005019	6					Scraper ring	Anillo rascador	Anel raspador	Bague de racleur	
16	VOE 11048082	6					Sealing ring	Anillo retén	Anel de vedação	Bague étanchéité	
17	VOE 11108440	4					Sealing ring	Anillo retén	Anel de vedação	Bague étanchéité	
18	VOE 11093773	1					Bushing	Casquillo	Bucha	Bague	
19	VOE 11093771	2					Bushing	Casquillo	Bucha	Bague	
20	VOE 11093775	2					Bushing	Casquillo	Bucha	Bague	
21	VOE 60113109	24					Flange screw	Tornillo embridado	Parafuso flangeado	Vis à embase	
22	VOE 60113599	7					Spacer sleeve	Manguito distanciador	Luva espaçadora	Douille entretoise	
23	VOE 60111990	7					Washer	Arandela	Arruela	Rondelle	
24	VOE 11432004	1					Pin	Pasador	Coupilha	Clavette	
25	VOE 11027082	1					Pin	Pasador	Coupilha	Clavette	
26	VOE 11027086	1					Pin	Pasador	Coupilha	Clavette	
27	VOE 15001857	1					Pin	Pasador	Pino	Goupille	
28	VOE 11027072	1					Pin	Pasador	Pino	Goupille	
29	VOE 11176361	4					Washer	Arandela	Arruela	Rondelle	
30	VOE 11024445	4					Lock washer	Arandela seguridad	Arruela trava	Rondelle verrouillage	
31	VOE 11025889	1					Stop lug	Talón tope	Ressalto batente	Talon butée	

1		**Lifting frame work with assembly parts** **Bastidor elevacion con accesorios de montaje** **Quadro de elevação com peças acessórias** **Chassis levage avec pièces de montage**	Catalogue id **20803**	Group **945**
2				
3			Illustr. No **1093311**	Section **100**
4				
5		**33532, 85645**	Issue **20053797-A**	Page **1231**

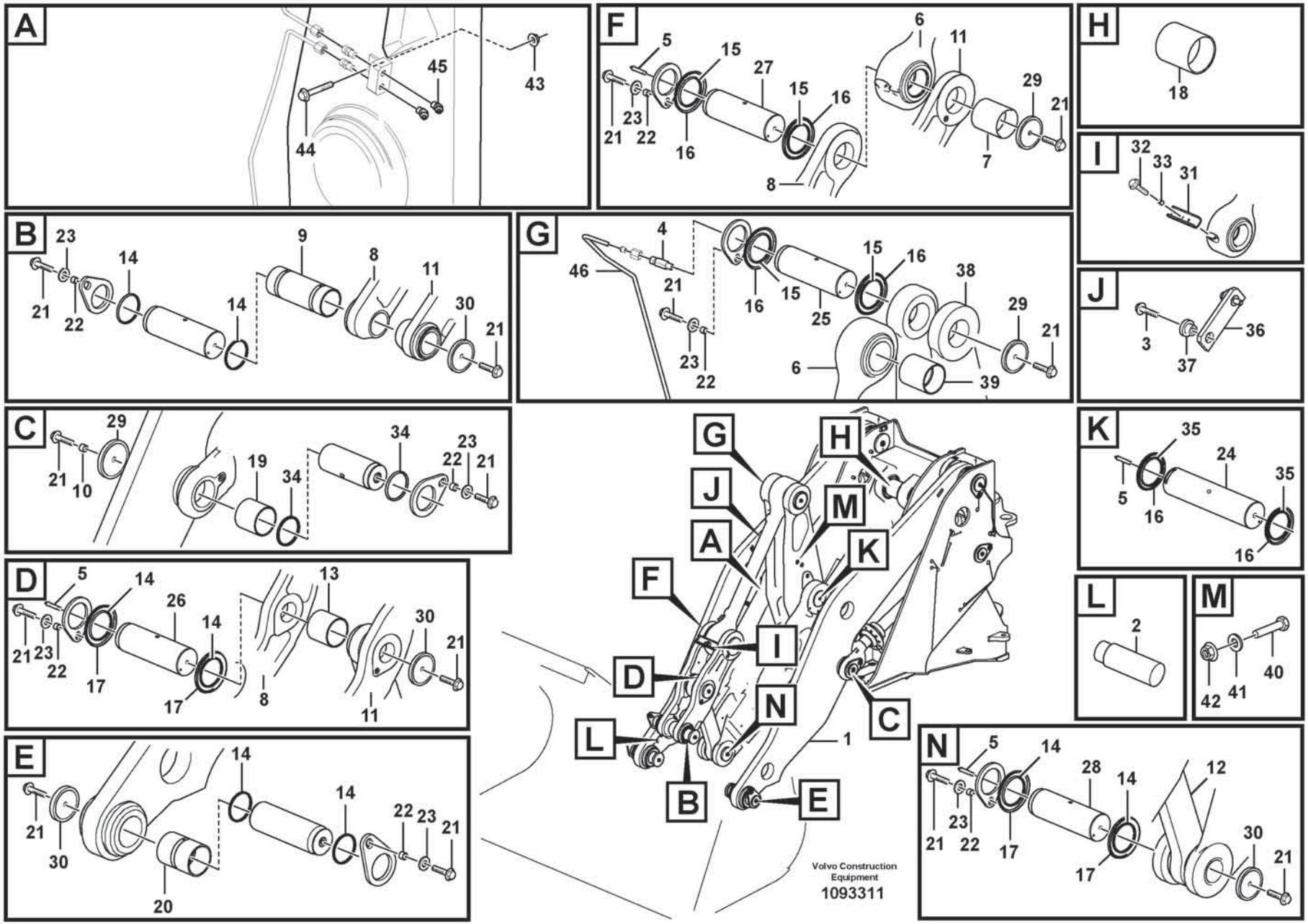
A
45
43
44
F
5
15
27
15
16
6
11
29
21
21
23
22
16
8
7
H
18
I
32
33
31
B
23
14
9
8
11
14
30
21
21
22
G
4
46
21
16
15
15
16
38
29
21
25
23
22
6
39
J
3
36
37
C
29
21
10
19
34
34
23
22
21
K
35
24
35
5
16
16
D
5
14
26
14
13
30
21
21
23
22
17
17
8
11
L
2
M
42
41
40
E
14
21
30
14
22
23
21
20
G
H
J
M
A
K
F
I
D
N
C
L
1
B
E
N
5
14
28
14
12
21
23
22
17
17
30
21
Volvo Construction
Equipment
1093311

Fig.	Part No.	Quantity 1	2	3	PS	KIT	Description	Denominación	Denominação	Dénomination	Notes
32	VOE 60113098	2					Flange screw	Tornillo embridado	Parafuso flangeado	Vis à embase	
33	VOE 60113579	2					Spacer sleeve	Manguito distanciador	Luva espaçadora	Douille entretoise	
34	VOE 11005099	4					Scraper ring	Anillo rascador	Anel raspador	Bague de racleur	
35	VOE 11005100	2					Scraper ring	Anillo rascador	Anel raspador	Bague de racleur	
36	VOE 11025847	1					Striker plate	Placa bloqueo	Placa de bloqueio	Gache	
37	VOE 11025845	2					Spacer	Distanciador	Espaçador	Entretoise	
38	VOE 16284940	1					Link arm	Brazo unión	Braço articulado	Bras commande	
39	VOE 11093772	1					•Bushing	•Casquillo	•Bucha	•Bague	
40	VOE 60113100	2					•Flange screw	•Tornillo embridado	•Parafuso flangeado	•Vis à embase	
41	VOE 60113311	2					•Washer	•Arandela	•Arruela	•Rondelle	
42	VOE 60113141	2					•Flange nut	•Tuerca embridada	•Porca flangeada	•Écrou à embase	
43	VOE 60113167	1					Flange lock nut	Contratuerca embridada	Contra porca flange	Contre-écrou à embase	
44	VOE 60113088	1					Flange screw	Tornillo embridado	Parafuso flangeado	Vis à embase	
45	VOE 914167	2					Lubricating nipple	Niple lubricador	Engraxadeira	Graisseur	
46		1					Pipe	Canalizacion	Tubo	Canalisation	See group 945-275 page 1241

1		**Lifting frame work with assembly parts** **Bastidor elevacion con accesorios de montaje** **Quadro de elevação com peças acessórias** **Chassis levage avec pièces de montage**	Catalogue id **20803**	Group **945**
2				
3			Illustr. No **1093311**	Section **100**
4				
5		**33532, 85645**	Issue **20053797-A**	Page **1233**

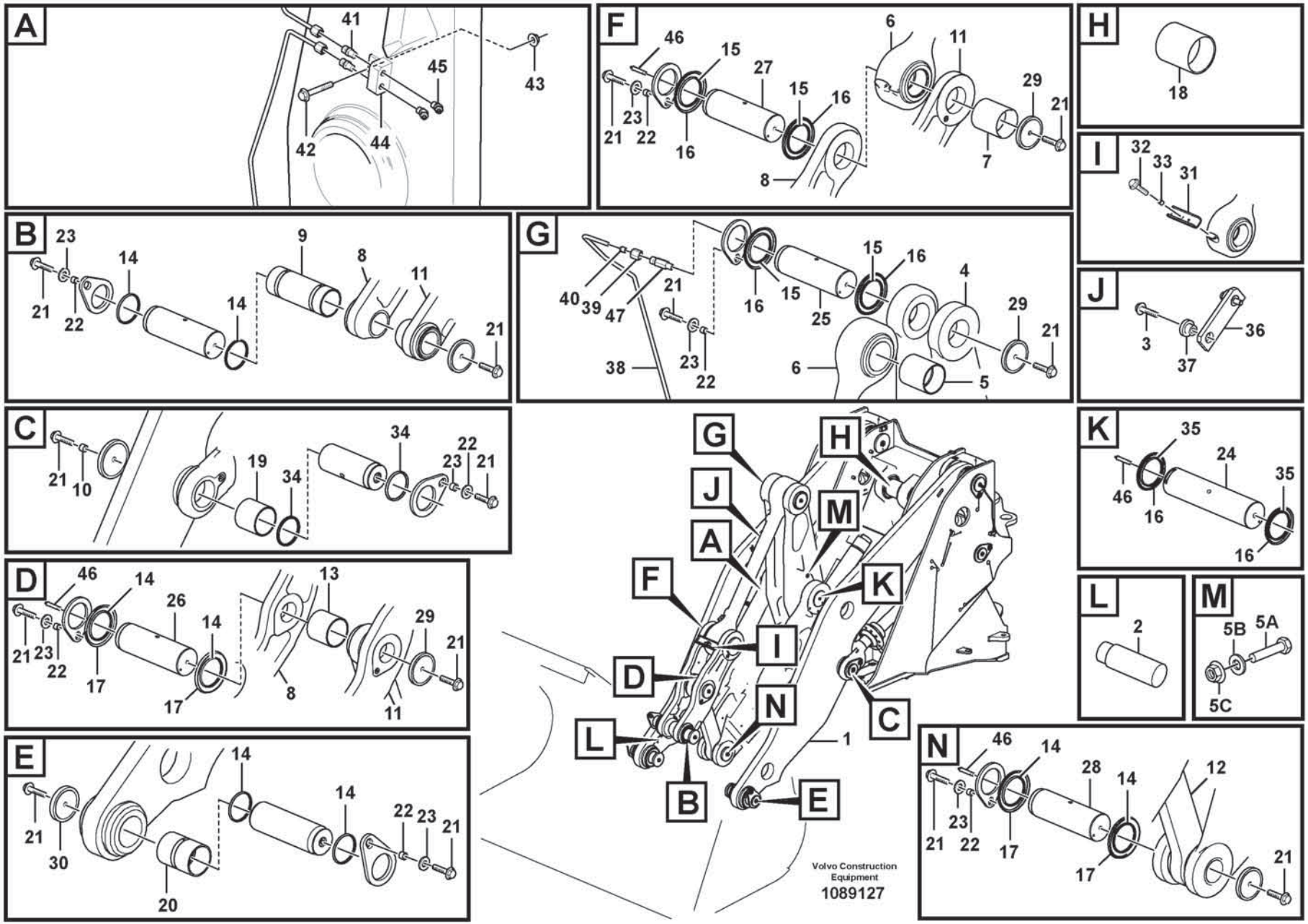
A
41
45
43
42
44
B
23
14
9
8
11
21
22
14
21
C
21
10
19
34
34
22
23
21
D
46
14
26
14
13
29
21
21
23
22
17
17
8
11
E
14
14
22
23
21
21
30
20
F
46
15
27
15
16
6
11
29
21
21
23
22
16
7
8
G
40
39
47
21
15
16
4
29
21
16
15
25
38
23
22
6
5
H
18
I
32
33
31
J
3
36
37
K
35
24
35
46
16
16
L
2
M
5B
5A
5C
N
46
14
28
14
12
21
23
22
17
17
21
G
H
J
M
A
F
K
I
D
N
C
L
1
B
E
Volvo Construction Equipment
1089127

Fig.	Part No.	Quantity 1	2	3	PS	KIT	Description	Denominación	Denominação	Dénomination	Notes
1	VOE 16907846	1					Lifting frame work	Bastidor elevación	Quadro guindaste	Châssis levage	
2	VOE 11177711	8					•Screw	•Tornillo	•Parafuso	•Vis	
3	VOE 60113111	2					Flange screw	Tornillo embridado	Parafuso flangeado	Vis à embase	
4	VOE 16284961	1					Link arm	Brazo unión	Braço articulado	Bras commande	
5	VOE 11093772	1					•Bushing	•Casquillo	•Bucha	•Bague	
5A	VOE 60113100	2					•Flange screw	•Tornillo embridado	•Parafuso flangeado	•Vis à embase	
5B	VOE 60113866	2					•Washer	•Arandela	•Arruela	•Rondelle	
5C	VOE 60113141	2					•Flange nut	•Tuerca embridada	•Porca flangeada	•Écrou à embase	
6	VOE 11093777	1					Link	Articulación	Articulação	Articulation	
7	VOE 11093773	2					•Bushing	•Casquillo	•Bucha	•Bague	
8	VOE 16827991	1					Link	Articulación	Articulação	Articulation	
9	VOE 11093776	1					Bushing	Casquillo	Bucha	Bague	
10	VOE 11701827	4					Plug	Tapón	Bujão	Tampon	
11	VOE 16831764	1					Link	Articulación	Articulação	Articulation	
12	VOE 16860454	1					Link	Articulación	Articulação	Articulation	
13	VOE 11020803	2					•Bushing	•Casquillo	•Bucha	•Bague	
14	VOE 11005017	10					Scraper ring	Anillo rascador	Anel raspador	Bague de racleur	
15	VOE 11005019	6					Scraper ring	Anillo rascador	Anel raspador	Bague de racleur	
16	VOE 11048082	6					Sealing ring	Anillo retén	Anel de vedação	Bague étanchéité	
17	VOE 11108440	4					Sealing ring	Anillo retén	Anel de vedação	Bague étanchéité	
18	VOE 11093773	1					Bushing	Casquillo	Bucha	Bague	
19	VOE 11093771	2					Bushing	Casquillo	Bucha	Bague	
20	VOE 11093775	2					Bushing	Casquillo	Bucha	Bague	
21	VOE 60113109	24					Flange screw	Tornillo embridado	Parafuso flangeado	Vis à embase	
22	VOE 60113599	7					Spacer sleeve	Manguito distanciador	Luva espaçadora	Douille entretoise	
23	VOE 60111990	7					Washer	Arandela	Arruela	Rondelle	
24	VOE 11432004	1					Pin	Pasador	Coupilha	Clavette	
25	VOE 11027082	1					Pin	Pasador	Coupilha	Clavette	
26	VOE 11027086	1					Pin	Pasador	Coupilha	Clavette	
27	VOE 15001857	1					Pin	Pasador	Pino	Goupille	
28	VOE 11027072	1					Pin	Pasador	Pino	Goupille	

1		**Lifting frame work with assembly parts** **Bastidor elevacion con accesorios de montaje** **Quadro de elevação com peças acessórias** **Chassis levage avec pièces de montage**	Catalogue id **20803**	Group **945**
2				
3			Illustr. No **1089127**	Section **200**
4				
5		**33036, 84902**	Issue **20053797-A**	Page **1235**

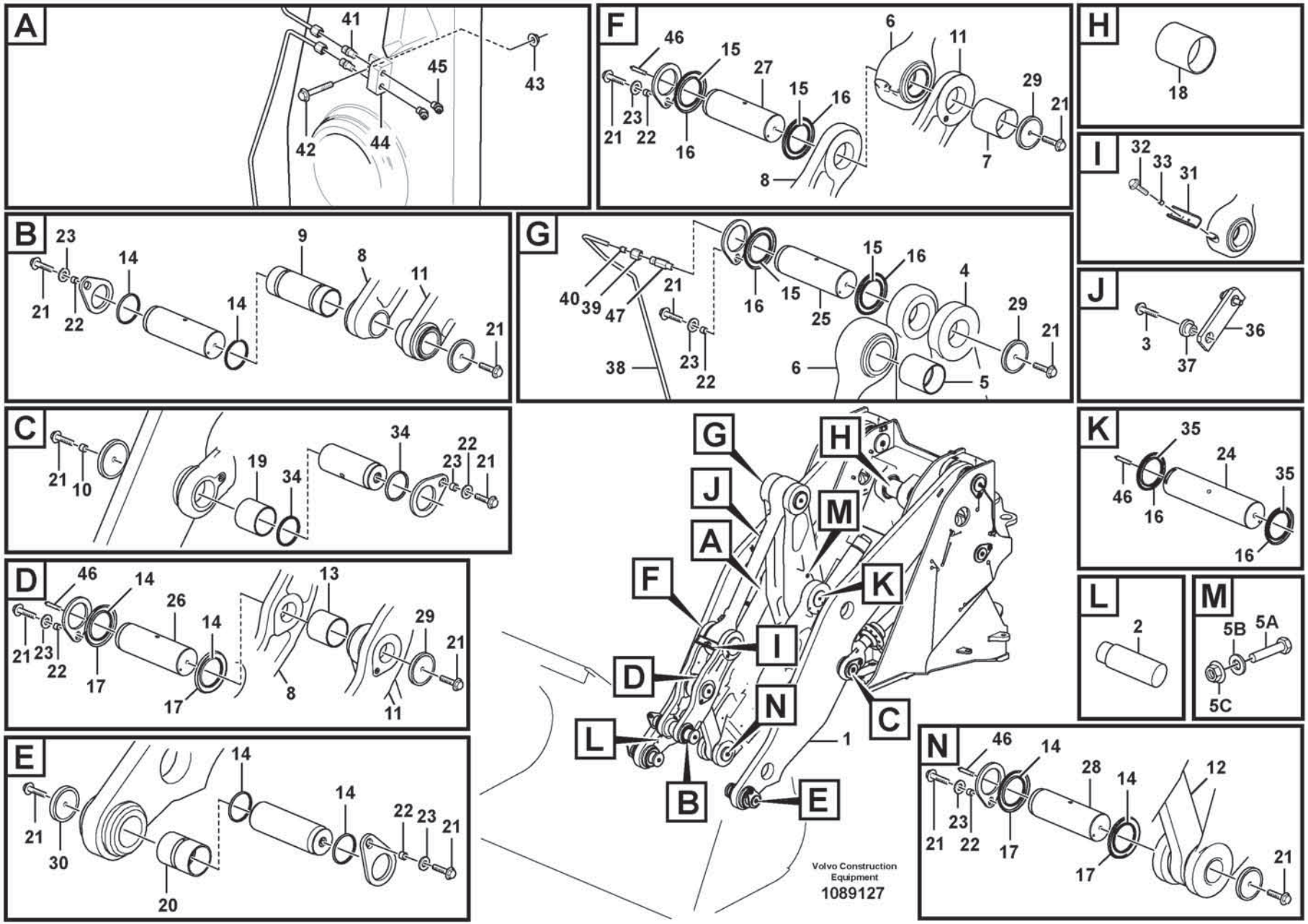
A
41
45
43
42
44
B
23
14
9
8
11
21
22
14
21
C
21
10
19
34
34
22
23
21
D
46
14
26
14
13
29
21
21
23
22
17
17
8
11
E
14
14
22
23
21
21
30
20
F
46
15
27
15
16
6
11
29
21
21
23
22
16
7
8
G
40
39
47
21
15
16
4
29
21
16
15
25
38
23
22
6
5
H
18
I
32
33
31
J
3
36
37
K
35
24
35
46
16
16
L
2
M
5B
5A
5C
N
46
14
28
14
12
21
23
22
17
17
21
G
H
J
M
A
F
K
I
D
N
C
L
1
B
E
Volvo Construction Equipment
1089127

Fig.	Part No.	Quantity 1	2	3	PS	KIT	Description	Denominación	Denominação	Dénomination	Notes
29	**VOE 11176361**	2					Washer	Arandela	Arruela	Rondelle	
30	**VOE 11024445**	2					Lock washer	Arandela seguridad	Arruela trava	Rondelle verrouillage	
31	**VOE 11025889**	1					Stop lug	Talón tope	Ressalto batente	Talon butée	
32	**VOE 60113098**	2					Flange screw	Tornillo embridado	Parafuso flangeado	Vis à embase	
33	**VOE 60113579**	2					Spacer sleeve	Manguito distanciador	Luva espaçadora	Douille entretoise	
34	**VOE 11005099**	4					Scraper ring	Anillo rascador	Anel raspador	Bague de racleur	
35	**VOE 11005100**	2					Scraper ring	Anillo rascador	Anel raspador	Bague de racleur	
36	**VOE 11025847**	1					Striker plate	Placa bloqueo	Placa de bloqueio	Gache	
37	**VOE 11025845**	2					Spacer	Distanciador	Espaçador	Entretoise	
38	**VOE 11176471**	1					Tube	Tubo	Tubo	Tube	
39	**VOE 956981**	1					Fitting nut	Tuerca de acoplamiento	Porca de conexão	Écrou accouplement	
40	**VOE 13956967**	1					Ferrule	Anillo de acoplamiento	Cone	Bague de sûreté	
41	**VOE 946089**	2					Nipple	Niple	Niple	Raccord	
42	**VOE 60113088**	1					Flange screw	Tornillo embridado	Parafuso flangeado	Vis à embase	
43	**VOE 60113167**	1					Flange lock nut	Contratuerca embridada	Contra porca flange	Contre-écrou à embase	
44	**VOE 11024867**	1					Retainer	Soporte	Retentor	Retenue	
45	**VOE 914167**	2					Lubricating nipple	Niple lubricador	Engraxadeira	Graisseur	
46	**VOE 4880583**	4					Lubricating nipple	Niple lubricador	Engraxadeira	Graisseur	
47	**VOE 11015258**	1					Nipple	Niple	Niple	Raccord	

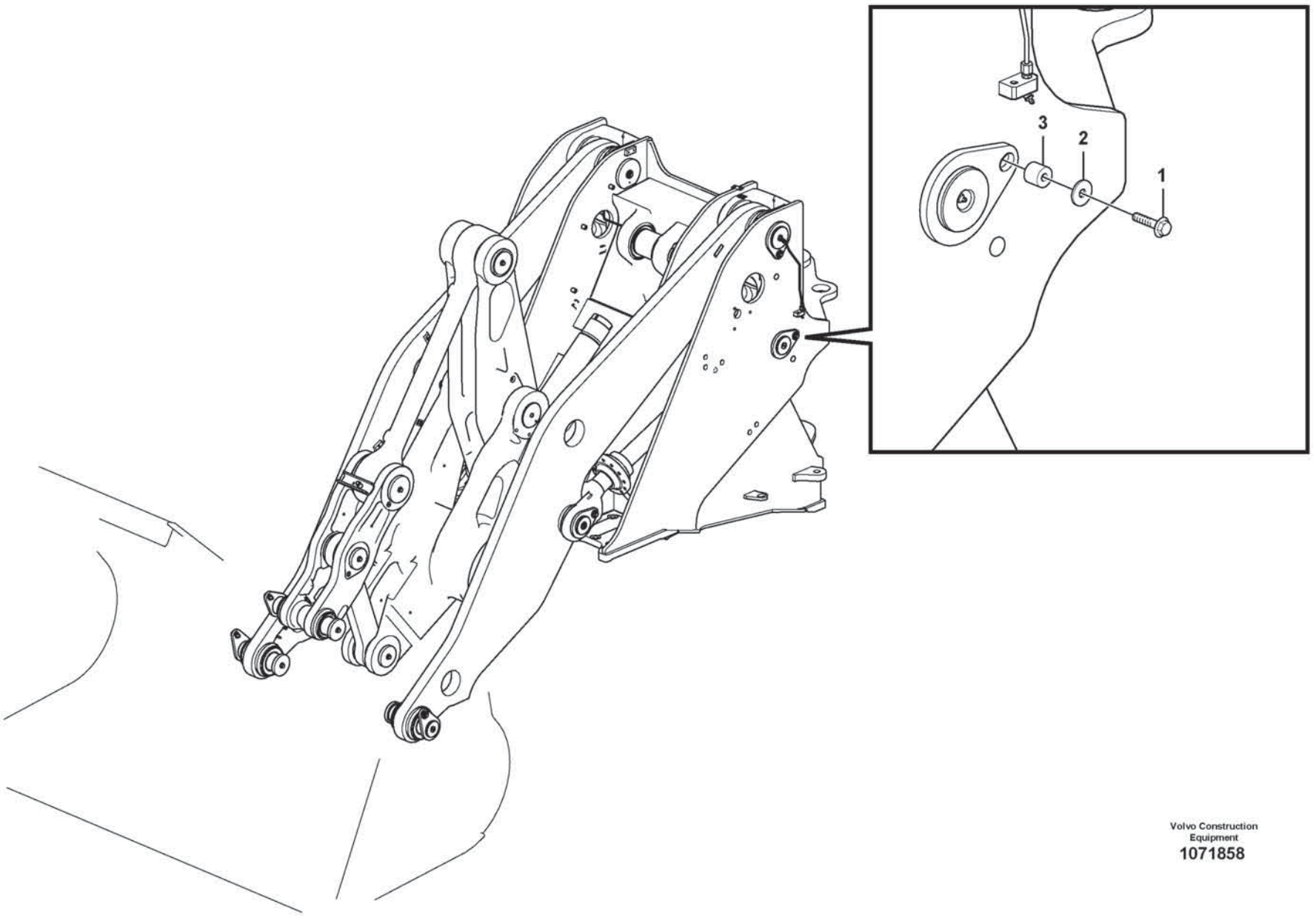

Volvo Construction Equipment
1071858

Fig.	Part No.	Quantity 1	2	3	PS	KIT	Description	Denominación	Denominação	Dénomination	Notes
1	VOE 60113109	4					Flange screw	Tornillo embridado	Parafuso flangeado	Vis à embase	
2	VOE 60111990	4					Washer	Arandela	Arruela	Rondelle	
3	VOE 60113599	4					Spacer sleeve	Manguito distanciador	Luva espaçadora	Douille entretoise	

1		**Lifting frame work with assembly parts** **Bastidor elevacion con accesorios de montaje** **Quadro de elevação com peças acessórias** **Chassis levage avec pièces de montage**	Catalogue id **20803**	Group **945**
2				
3			Illustr. No **1071858**	Section **250**
4				
5		**85739**	Issue **20053797-A**	Page **1239**

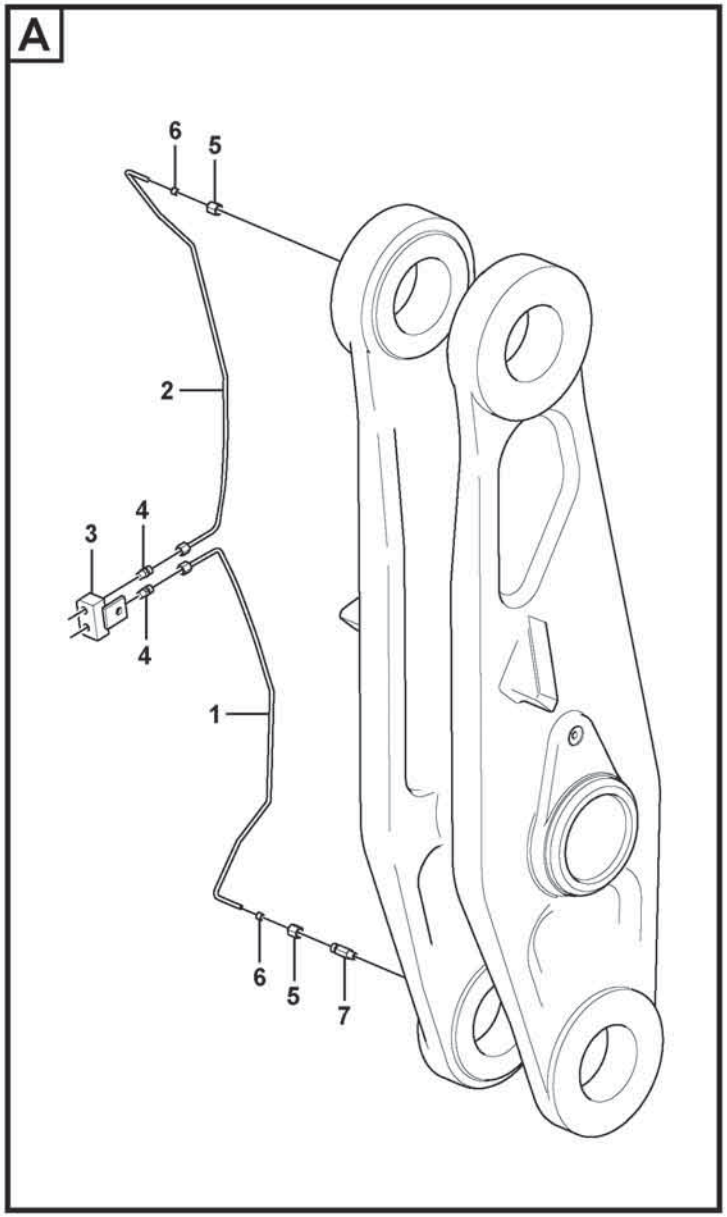

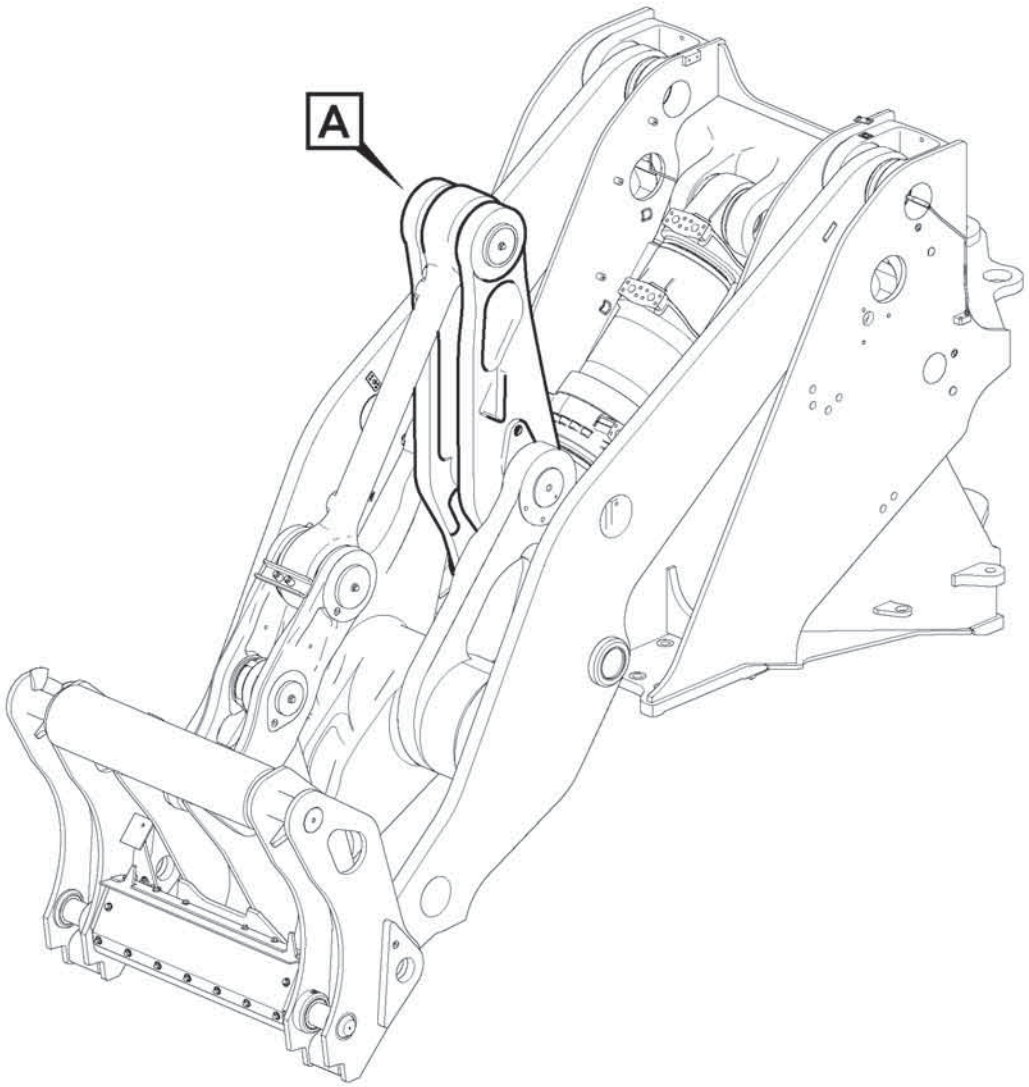

Volvo Construction Equipment
1075258

Fig.	Part No.	Quantity 1	2	3	PS	KIT	Description	Denominación	Denominação	Dénomination	Notes
1	**VOE 11176473**	1					Tube	Tubo	Tubo	Tube	
1	**VOE 13956967**	1					•Ferrule	•Anillo de acoplamiento	•Cone	•Bague de sûreté	
1	**VOE 956981**	1					•Fitting nut	•Tuerca de acoplamiento	•Porca de conexão	•Écrou accouplement	
2	**VOE 11176471**	1					Tube	Tubo	Tubo	Tube	
3	**VOE 11024867**	1					Retainer	Soporte	Retentor	Retenue	
4	**VOE 946089**	2					Nipple	Niple	Niple	Raccord	
5	**VOE 956981**	2					Fitting nut	Tuerca de acoplamiento	Porca de conexão	Écrou accouplement	
6	**VOE 13956967**	2					Ferrule	Anillo de acoplamiento	Cone	Bague de sûreté	
7	**VOE 11015258**	1					Nipple	Niple	Niple	Raccord	

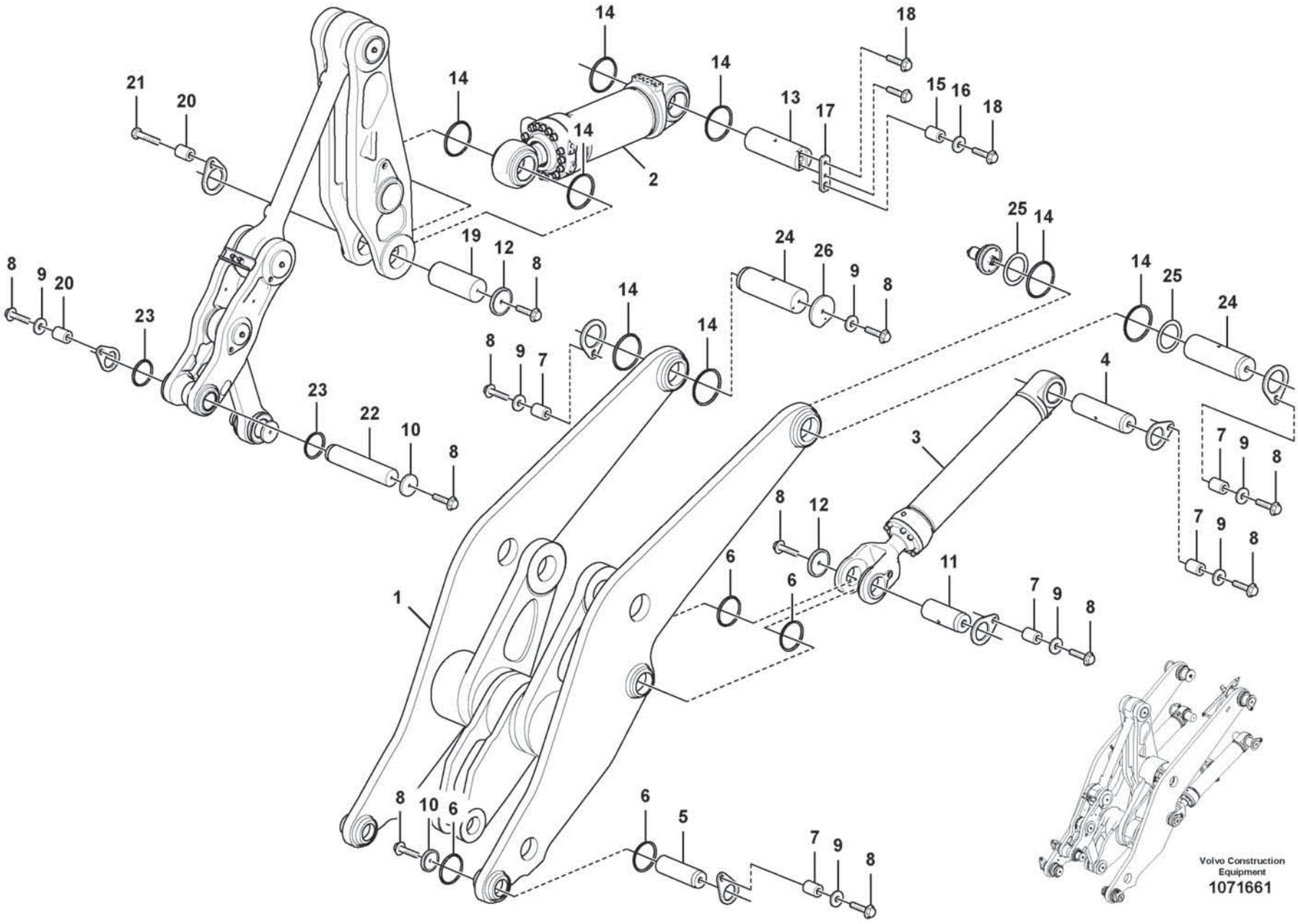
Volvo Construction Equipment
1071661

Fig.	Part No.	Quantity 1	2	3	PS	KIT	Description	Denominación	Denominação	Dénomination	Notes
1	VOE 16906501	1					Lifting frame work	Bastidor elevación	Quadro guindaste	Châssis levage	See group 945-100 page 1231
1	VOE 16907846	1					Lifting frame work	Bastidor elevación	Quadro guindaste	Châssis levage	See group 945-200 page 1235
2	VOE 17230569	2					Hydraulic cylinder	Cilindro hidráulico	Cilindro hidráulico	Vérin hydraulique	See group 945-600 page 1249
2	VOE 17230570	2					Hydraulic cylinder	Cilindro hidráulico	Cilindro hidráulico	Vérin hydraulique	See group 945-700 page 1251
3	VOE 17230567	1					Hydraulic cylinder	Cilindro hidráulico	Cilindro hidráulico	Vérin hydraulique	See group 945-500 page 1247
4	VOE 11093668	2					Pin	Pasador	Pino	Goupille	
5	VOE 11027070	2					Pin	Pasador	Pino	Goupille	
6	VOE 11048081	8					Sealing ring	Anillo retén	Anel de vedação	Bague étanchéité	
7	VOE 60113599	9					Spacer sleeve	Manguito distanciador	Luva espaçadora	Douille entretoise	
8	VOE 60113109	16					Flange screw	Tornillo embridado	Parafuso flangeado	Vis à embase	
9	VOE 60113869	13					Washer	Arandela	Arruela	Rondelle	
10	VOE 11024445	3					Lock washer	Arandela seguridad	Arruela trava	Rondelle verrouillage	
11	VOE 15171459	2					Pivot pin	Perno articulación	Pino de articulação	Boulon articulation	
12	VOE 11176361	3					Washer	Arandela	Arruela	Rondelle	
13	VOE 16810211	1					Pin	Pasador	Pino	Goupille	
14	VOE 11048082	8					Sealing ring	Anillo retén	Anel de vedação	Bague étanchéité	
15	VOE 11016019	1					Spacer	Distanciador	Espaçador	Entretoise	
16	VOE 60113807	1					Washer	Arandela	Arruela	Rondelle	
17	VOE 16810203	1					Striker plate	Placa bloqueo	Placa de bloqueio	Gache	
18	VOE 60113128	3					Flange screw	Tornillo embridado	Parafuso flangeado	Vis à embase	
19	VOE 16919654	1					Pin	Pasador	Coupilha	Clavette	
20	VOE 60113616	1					Spacer sleeve	Manguito distanciador	Luva espaçadora	Douille entretoise	
21	VOE 997462	1					Hexagon screw	Tornillo hexagonal	Parafuso sextavado	Vis à tête hexagonale	
22	VOE 16833994	1					Pin	Pasador	Pino	Goupille	
23	VOE 11048020	2					Sealing ring	Anillo retén	Anel de vedação	Bague étanchéité	
24	VOE 11177990	2					Pin	Pasador	Pino	Goupille	
25	VOE 4931451	4					Shim	Laminilla de ajuste	Calço de ajuste	Cale de réglage	
26	VOE 11108609	1					Lock washer	Arandela seguridad	Arruela trava	Rondelle verrouillage	

1		**Lifting- and tilt cylinder with assembly parts.** **Cilindro elevacion- y volquete con accesorios de montaje.** **Cilindro de elevação e inclinação com peças de montagem.** **Verin levage- et redressement avec pièces de montage.**	Catalogue id **20803**	Group **945**
2				
3			Illustr. No **1071661**	Section **300**
4				
5			Issue **20053797-A**	Page **1243**

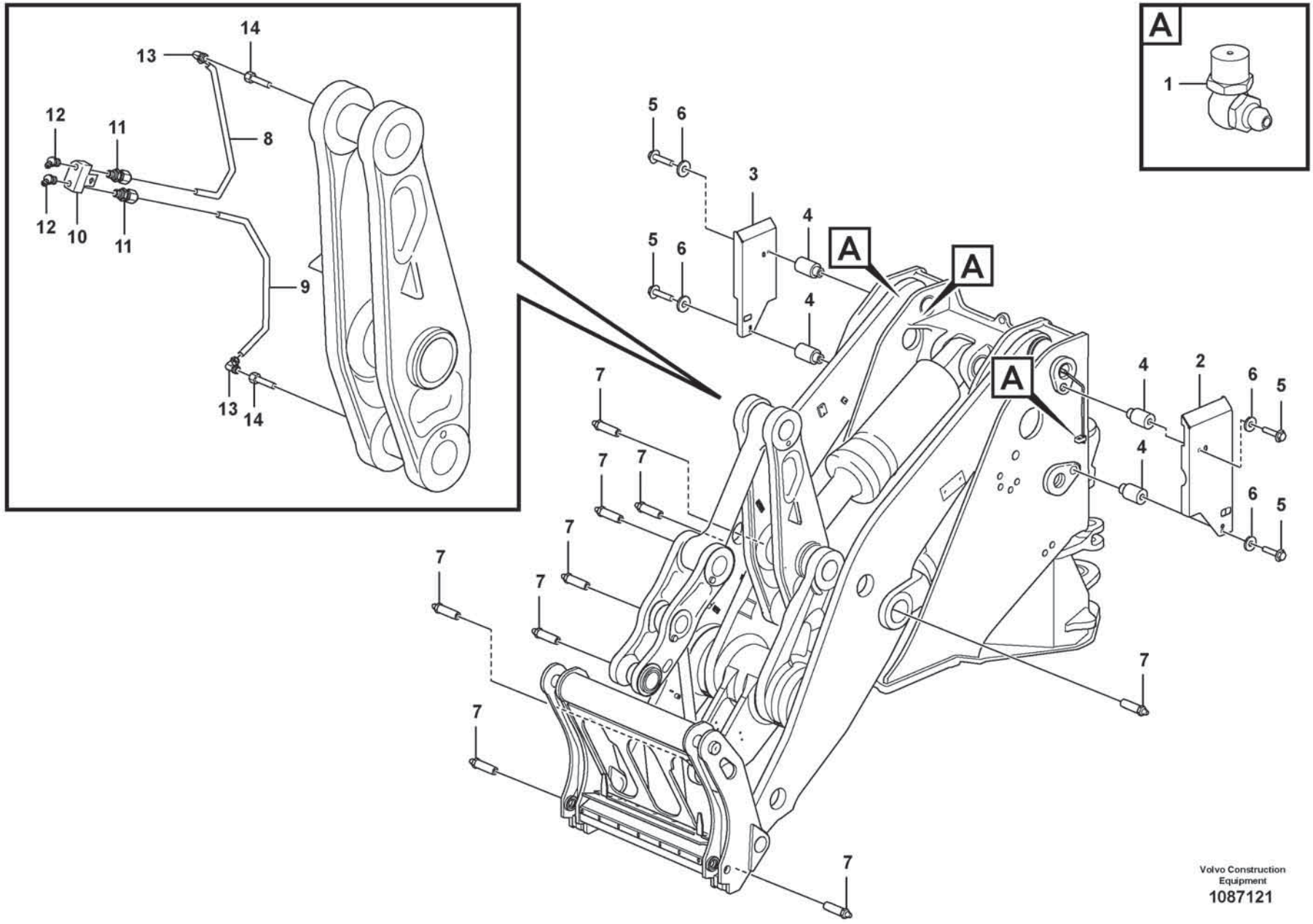
A
1
14
13
12
11
8
12
10
11
9
13
14
5
6
3
4
5
6
4
A
A
A
4
2
6
5
4
6
5
7
7
7
7
7
7
7
7
Volvo Construction
Equipment
1087121

Fig.	Part No.	Quantity 1	2	3	PS	KIT	Description	Denominación	Denominação	Dénomination	Notes
1	VOE 914170	3					Lubricating nipple	Niple lubricador	Engraxadeira	Graisseur	
2	VOE 16897384	1					Protecting plate	Placa proteccion		Tole protection	(VOE 16807647)
3	VOE 16897385	1					Protecting plate	Placa proteccion		Tole protection	(VOE 16807719)
4	VOE 11180454	4					Spacer	Distanciador	Espaçador	Entretoise	
5	VOE 60113116	4					Flange screw	Tornillo embridado	Parafuso flangeado	Vis à embase	
6	VOE 60113804	4					Plain washer	Arandela plana	Arruela simples	Rondelle plane	
7	VOE 11025816	9					Lubricating nipple	Niple lubricador	Engraxadeira	Graisseur	
8	VOE 11180799	1					Pipe	Tubo	Tubo	Tuyau	
9	VOE 11180798	1					Pipe	Tubo	Tubo	Tuyau	STD BOOM
9	VOE 11180834	1					Pipe	Tubo	Tubo	Tuyau	LONG BOOM
10	VOE 11180801	1					Retainer	Soporte	Retentor	Retenue	
11	VOE 11702124	2					Connector	Pieza de conexión	Conexão	Pièce connexion	
12	VOE 914169	2					Lubricating nipple	Niple lubricador	Engraxadeira	Graisseur	
13	VOE 11997271	2					Elbow union	Unión angular	União angular	Coude raccord	
14	VOE 11706053	2					Adapter	Adaptador	Adaptador	Adaptateur	

1		**Extended lube points for lift arm system** **Tubo lubricante para de unid elevadora** **Pontos de lubrificação aumentados para o sistema do braço de elevação** **Tuyau graissagepour d'élévateur**	Catalogue id **20803**	Group **945**
2				
3			Illustr. No **1087121**	Section **400**
4				
5		**85498**	Issue **20053797-A**	Page **1245**

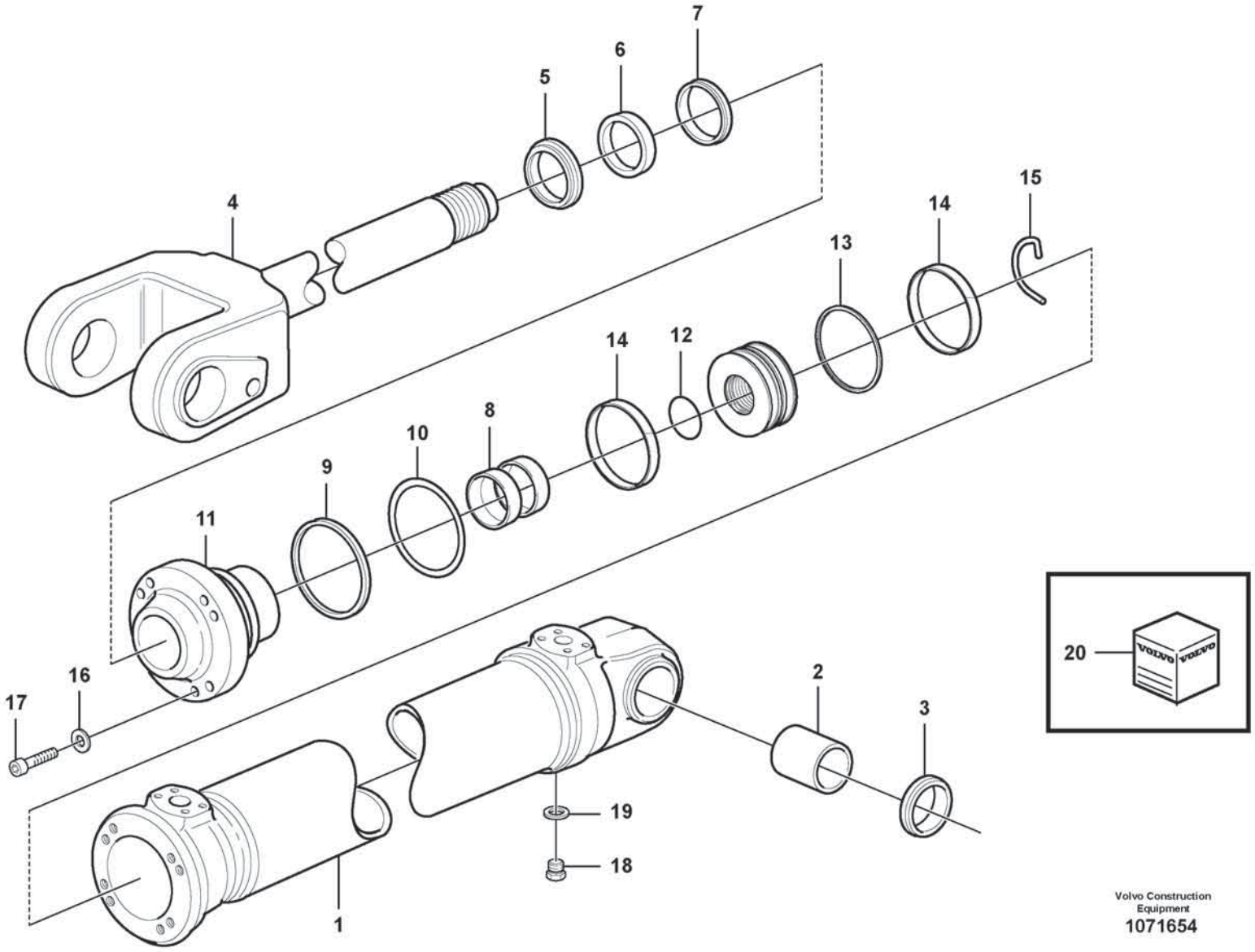

Volvo Construction Equipment
1071654

Fig.	Part No.	Quantity 1	2	3	PS	KIT	Description	Denominación	Denominação	Dénomination	Notes
	VOE 17230567	1					Hydraulic cylinder	Cilindro hidráulico	Cilindro hidráulico	Vérin hydraulique	
1		1			NS		•Cylinder tube	•Tubo cilindro	•Tubo cilindro	•Tube de cylindre	
2	VOE 17424739	1					•Bushing	•Casquillo	•Bucha	•Bague	
3	VOE 11005099	2					•Scraper ring	•Anillo rascador	•Anel raspador	•Bague de racleur	
4	VOE 17409821	1					•Piston rod	•Varilla piston	•Biela de pistão	•Tige piston	
5	VOE 11005061	1				K	•Scraper ring	•Anillo rascador	•Anel raspador	•Bague de racleur	
6	VOE 11005107	1				K	•Piston rod seal	•Retén varilla de pistón	•Retentor biela	•Joint de tige de piston	
7	VOE 15124240	1				K	•Piston rod seal	•Retén varilla de pistón	•Retentor biela	•Joint de tige de piston	
8	VOE 11005427	2				K	•Bushing	•Casquillo	•Bucha	•Bague	
9	VOE 11005090	1				K	•Back-up ring	•Anillo de apoyo	•Anel de apoio	•Bague support	
10	VOE 925034	1				K	•O-ring	•Anillo tórico	•Anel-o	•Joint torique	
11	VOE 11107274	1					•Piston rod guide	•Guía varilla de pistón	•Guia biela	•Guide tige piston	
12	VOE 11107170	1				K	•O-ring	•Anillo tórico	•Anel-o	•Joint torique	
13	VOE 11107811	1				K	•Piston seal	•Retén de pistón	•Retentor do pistão	•Étanchéité piston	
14	VOE 11107223	2				K	•Guide ring	•Anillo de guía	•Anel guia	•Bague guide	
15	VOE 11107268	1					•Lock brace	•Brazo de seguridad	•Braço de travamento	•Étrier verrouillage	
16	VOE 994896	8					•Spring washer	•Arandela elástica	•Arruela de pressão	•Rondelle élastique	
17	VOE 4782860	8					•Hex. socket screw	•Tornillo de hexágono embutido	•Parafuso soquete sext	•Vis à six pans creux	
18	VOE 960630	2					•Plug	•Tapón	•Bujão	•Tampon	
19	VOE 13945653	2					•Plane gasket	•Junta plana	•Junta plana	•Joint plan	
20	VOE 17264520	1					Sealing kit	Juego de retenes	Jogo de vedação	Jeu joints	

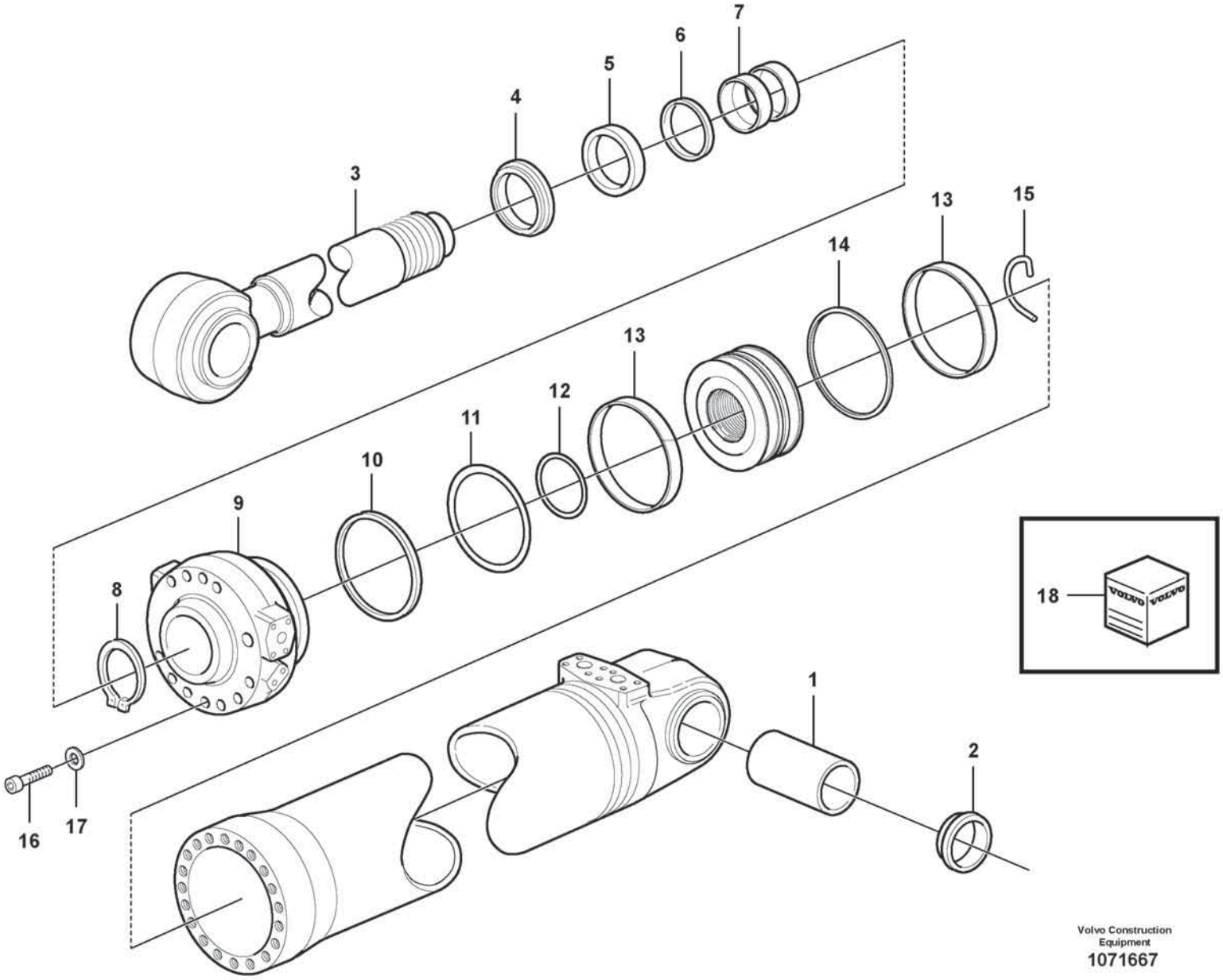

Volvo Construction Equipment
1071667

Fig.	Part No.	Quantity 1	2	3	PS	KIT	Description	Denominación	Denominação	Dénomination	Notes
	VOE 17230569	1					Hydraulic cylinder	Cilindro hidráulico	Cilindro hidráulico	Vérin hydraulique	
1	VOE 17424735	2					•Bushing	•Casquillo	•Bucha	•Bague	
2	VOE 11005019	4					•Scraper ring	•Anillo rascador	•Anel raspador	•Bague de racleur	
3	VOE 15172562	1					•Piston rod	•Varilla de pistón	•Biela	•Tige piston	
4	VOE 11107246	1				K	•Scraper ring	•Anillo rascador	•Anel raspador	•Bague de racleur	
5	VOE 11088321	1				K	•Piston rod seal	•Retén varilla de pistón	•Retentor biela	•Joint de tige de piston	
6	VOE 15124231	1				K	•Piston rod seal	•Retén varilla de pistón	•Retentor biela	•Joint de tige de piston	
7	VOE 11088324	2				K	•Bushing	•Casquillo	•Bucha	•Bague	
8	VOE 11107255	1				K	•Back-up ring	•Anillo de apoyo	•Anel de apoio	•Bague support	
9	VOE 962508	1				K	•O-ring	•Anillo tórico	•Anel-o	•Joint torique	
10	VOE 15091911	1					•Piston rod guide	•Guía varilla de pistón	•Guia biela	•Guide tige piston	
11	VOE 15163649	1				K	•O-ring	•Anillo tórico	•Anel-o	•Joint torique	
12	VOE 943058	1					•Snap ring	•Circlip	•Anel trava	•Circlip	
13	VOE 11107817	1				K	•Piston seal	•Retén de pistón	•Retentor do pistão	•Étanchéité piston	
14	VOE 11107254	2				K	•Guide ring	•Anillo de guía	•Anel guia	•Bague guide	
15	VOE 11107158	1					•Lock brace	•Brazo de seguridad	•Braço de travamento	•Étrier verrouillage	
16	VOE 941914	16					•Spring washer	•Arandela elástica	•Arruela de pressão	•Rondelle élastique	
17	VOE 13947695	16					•Screw	•Tornillo	•Parafuso	•Vis	
18	VOE 17264860	1					Sealing kit	Juego de reténes	Jogo de vedação	Jeu joints	

1		**Tilt cylinder** **Cilindro basculante** **Cilindro de inclinação** **Vérin de cavage**	Catalogue id **20803**	Group **945**
2				
3			Illustr. No **1071667**	Section **600**
4				
5		**85645**	Issue **20053797-A**	Page **1249**

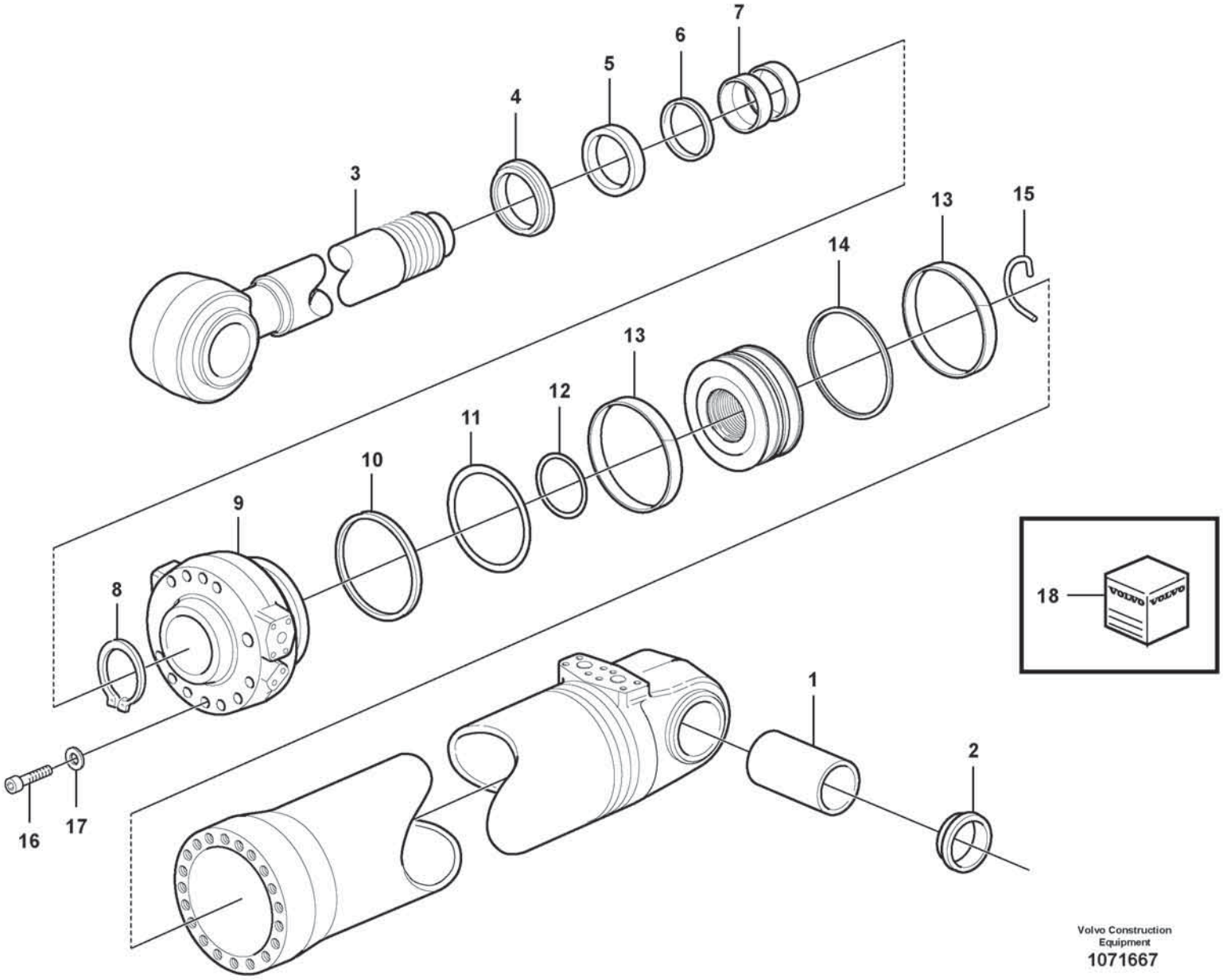

Volvo Construction Equipment
1071667

Fig.	Part No.	Quantity 1	2	3	PS	KIT	Description	Denominación	Denominação	Dénomination	Notes
	VOE 17230570	1					Hydraulic cylinder	Cilindro hidráulico	Cilindro hidráulico	Vérin hydraulique	
1	VOE 17424735	2					•Bushing	•Casquillo	•Bucha	•Bague	
2	VOE 11005019	4					•Scraper ring	•Anillo rascador	•Anel raspador	•Bague de racleur	
3	VOE 15172912	1					•Piston rod	•Varilla de pistón	•Biela	•Tige piston	
4	VOE 11107246	1				K	•Scraper ring	•Anillo rascador	•Anel raspador	•Bague de racleur	
5	VOE 11088321	1				K	•Piston rod seal	•Retén varilla de pistón	•Retentor biela	•Joint de tige de piston	
6	VOE 15124231	1				K	•Piston rod seal	•Retén varilla de pistón	•Retentor biela	•Joint de tige de piston	
7	VOE 11088324	2				K	•Bushing	•Casquillo	•Bucha	•Bague	
8	VOE 11107255	1				K	•Back-up ring	•Anillo de apoyo	•Anel de apoio	•Bague support	
9	VOE 962508	1				K	•O-ring	•Anillo tórico	•Anel-o	•Joint torique	
10	VOE 15091911	1					•Piston rod guide	•Guía varilla de pistón	•Guia biela	•Guide tige piston	
11	VOE 15163649	1				K	•O-ring	•Anillo tórico	•Anel-o	•Joint torique	
12	VOE 943058	1					•Snap ring	•Circlip	•Anel trava	•Circlip	
13	VOE 11107817	1				K	•Piston seal	•Retén de pistón	•Retentor do pistão	•Étanchéité piston	
14	VOE 11107254	2				K	•Guide ring	•Anillo de guía	•Anel guia	•Bague guide	
15	VOE 11107158	1					•Lock brace	•Brazo de seguridad	•Braço de travamento	•Étrier verrouillage	
16	VOE 941914	16					•Spring washer	•Arandela elástica	•Arruela de pressão	•Rondelle élastique	
17	VOE 13947695	16					•Screw	•Tornillo	•Parafuso	•Vis	
18	VOE 17264860	1					Sealing kit	Juego de retenes	Jogo de vedação	Jeu joints	

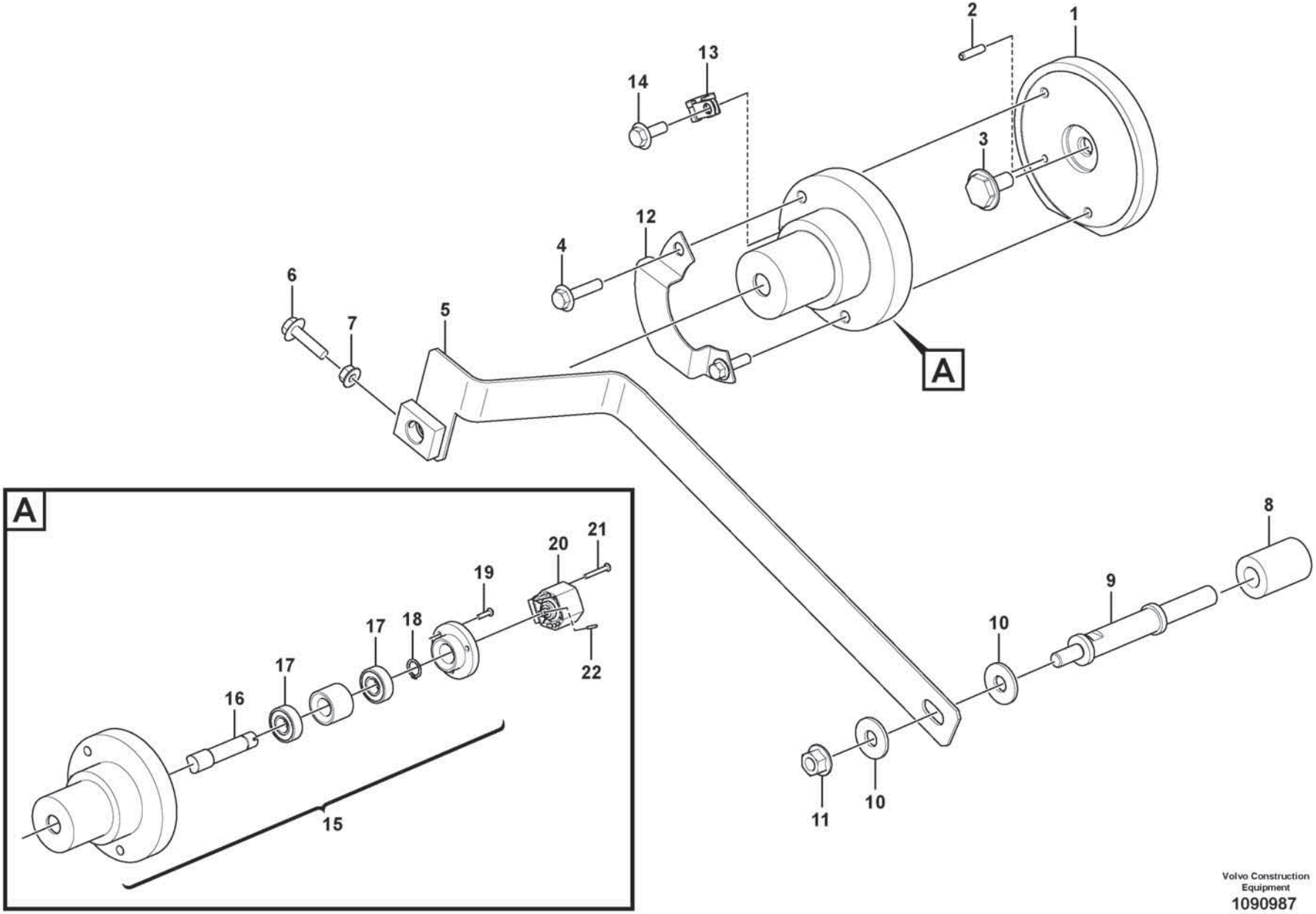

Volvo Construction Equipment

1090987

Fig.	Part No.	Quantity 1	2	3	PS	KIT	Description	Denominación	Denominação	Dénomination	Notes
1	VOE 15166808	1					Base plate	Placa de fondo	Chapa de apoio	Plate-forme	
2	VOE 13951977	1					Spring pin	Pasador tubular	Pino tubular	Goupille tubulaire	
3	VOE 15167764	1					Shaft	Eje	Eixo	Arbre	
4	VOE 984737	2					Flange screw	Tornillo embridado	Parafuso flangeado	Vis à embase	
5	VOE 16801645	1					Arm	Brazo	Braço	Bras	
6	VOE 984736	1					Flange screw	Tornillo embridado	Parafuso flangeado	Vis à embase	
7	VOE 990940	1					Flange nut	Tuerca embridada	Porca flangeada	Écrou à embase	
8	VOE 60113621	1					Spacer sleeve	Manguito distanciador	Luva espaçadora	Douille entretoise	
9	VOE 15167232	1					Shaft	Eje	Eixo	Arbre	
10	VOE 60113870	2					Washer	Arandela	Arruela	Rondelle	
11	VOE 990952	1					Flange lock nut	Contratuerca embridada	Contra porca flange	Contre-écrou à embase	
12	VOE 15177438	1					Plate	Chapa	Chapa	Tôle	
13	VOE 941950	1					Clamp	Abrazadera	Braçadeira	Collier serrage	
14	VOE 984733	1					Flange screw	Tornillo embridado	Parafuso flangeado	Vis à embase	
	VOE 16879476	1					Sensor kit	Kit sensor	Kit sensor	Kit détecteur	
15	VOE 16890875	1					•Sensor kit	•Kit sensor	•Kit sensor	•Kit détecteur	
16		1			NS		••Shaft	••Eje	••Eixo	••Arbre	
17	VOE 1660609	2					••Ball bearing	••Cojinete de bolas	••Rolamento de esferas	••Roulement billes	
18	VOE 914449	1					••Retaining ring	••Anillo retén	••Anel de fixação	••Bague retenue	
19	VOE 997487	3					••Six point socket screw	••Racor de seis dientes	••Paraf soquete sext	••Vis à 6 pans creux	
20	VOE 11170282	1					•Angle sensor	•Sensor de angulo	•Sensor de ângulo	•Indicateur d'angle	SE9116
21	VOE 997490	2					•Six point socket screw	•Racor de seis dientes	•Paraf soquete sext	•Vis à 6 pans creux	
22	VOE 951924	1					•Spring pin	•Pasador tubular	•Pino tubular	•Goupille tubulaire	

1		**Angle sensor** **Sensor de ángulo** **Sensor de ângulo** **Détecteur de position angulaire**	Catalogue id **20803**	Group **945**
2				
3			Illustr. No **1090987**	Section **800**
4				
5			Issue **20053797-A**	Page **1253**

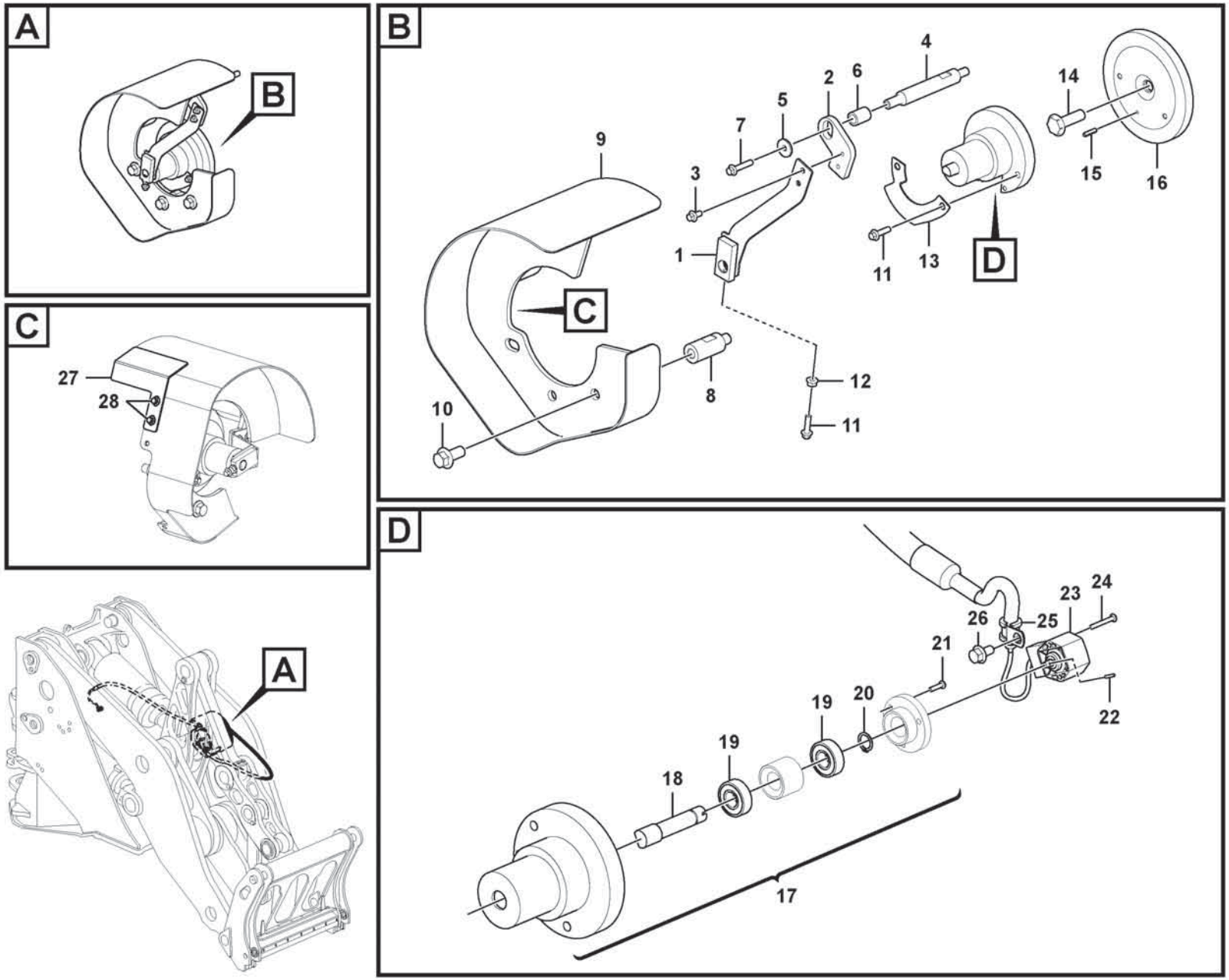

Volvo Construction Equipment
1091711

Fig.	Part No.	Quantity 1	2	3	PS	KIT	Description	Denominación	Denominação	Dénomination	Notes
1	**VOE 16925861**	1					Arm	Brazo	Braço	Bras	
2	**VOE 16925946**	1					Extension arm	Brazo prolongador	Braço de extensão	Bras allonge	
3	**VOE 984733**	2					Flange screw	Tornillo embridado	Parafuso flangeado	Vis à embase	
4	**VOE 16925783**	1					Shaft	Eje	Eixo	Arbre	
5	**VOE 60112220**	1					Washer	Arandela	Arruela	Rondelle	
6	**VOE 16926242**	1					Tube	Tubo	Tubo	Tube	
7	**VOE 984738**	1					Flange screw	Tornillo embridado	Parafuso flangeado	Vis à embase	
8	**VOE 16925857**	3					Set ring	Anillo montaje	Anel montagem	Butée	
9	**VOE 16925860**	1					Protection	Protección	Proteção	Protection	
10	**VOE 60113124**	3					Flange screw	Tornillo embridado	Parafuso flangeado	Vis à embase	
11	**VOE 984736**	3					Flange screw	Tornillo embridado	Parafuso flangeado	Vis à embase	
12	**VOE 990940**	1					Flange nut	Tuerca embridada	Porca flangeada	Écrou à embase	
13	**VOE 15177438**	1					Plate	Chapa	Chapa	Tôle	
14	**VOE 15167825**	1					Shaft	Eje	Eixo	Arbre	
15	**VOE 13951977**	1					Spring pin	Pasador tubular	Pino tubular	Goupille tubulaire	
16	**VOE 15167115**	1					Base plate	Placa de fondo	Chapa de apoio	Plate-forme	
	VOE 16890889	1					Sensor kit	Kit sensor	Kit sensor	Kit détecteur	
17	**VOE 16890875**	1					•Sensor kit	•Kit sensor	•Kit sensor	•Kit détecteur	
18		1			NS		••Shaft	••Eje	••Eixo	••Arbre	
19	**VOE 1660609**	2					••Ball bearing	••Cojinete de bolas	••Rolamento de esferas	••Roulement billes	
20	**VOE 914449**	1					••Retaining ring	••Anillo retén	••Anel de fixação	••Bague retenue	
21	**VOE 997487**	3					••Six point socket screw	••Racor de seis dientes	••Paraf soquete sext	••Vis à 6 pans creux	
22	**VOE 951924**	1					•Spring pin	•Pasador tubular	•Pino tubular	•Goupille tubulaire	
23	**VOE 17261187**	1					•Sensor kit	•Kit sensor	•Kit sensor	•Kit détecteur	SE9117
24	**VOE 997490**	2					•Six point socket screw	•Racor de seis dientes	•Paraf soquete sext	•Vis à 6 pans creux	
25	**VOE 13946834**	1					•Clamp	•Abrazadera	•Braçadeira	•Collier serrage	
26	**VOE 984733**	1					•Flange screw	•Tornillo embridado	•Parafuso flangeado	•Vis à embase	
27	**VOE 16926377**	1					Protecting plate	Placa de protección	Placa proteção	Tôle protection	
28	**VOE 984733**	2					Flange screw	Tornillo embridado	Parafuso flangeado	Vis à embase	

1		**Angle sensor, tilt** **Sensor de ángulo, basculamiento** **Sensor de ângulo, inclinação** **Détecteur de position angulaire, basculement**	Catalogue id **20803**	Group **945**
2				
3			Illustr. No **1091711**	Section **900**
4				
5			Issue **20053797-A**	Page **1255**

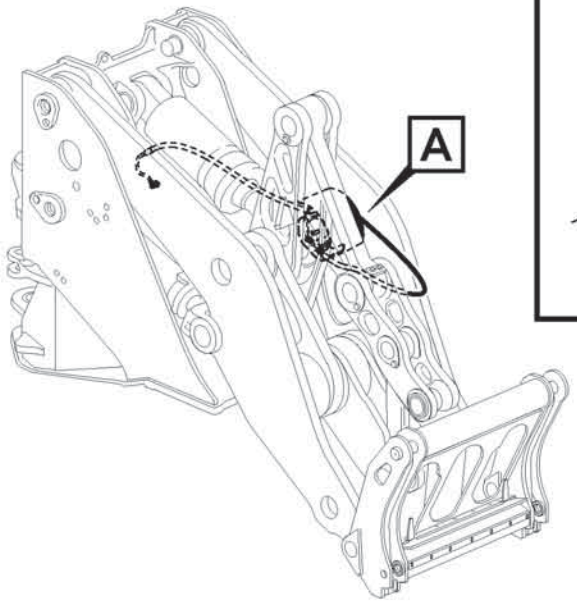

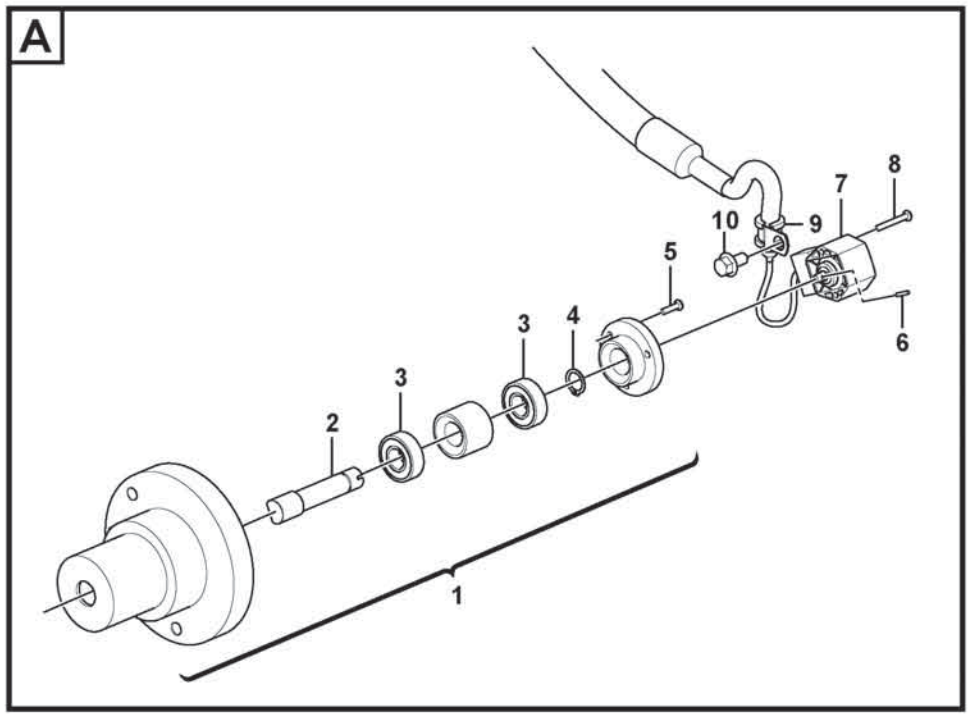

Volvo Construction Equipment
1090988

Fig.	Part No.	Quantity 1	2	3	PS	KIT	Description	Denominación	Denominação	Dénomination	Notes
	VOE 16890921	1					Sensor kit	Kit sensor	Kit sensor	Kit détecteur	
1	**VOE 16890875**	1					•Sensor kit	•Kit sensor	•Kit sensor	•Kit détecteur	
2		1			NS		••Shaft	••Eje	••Eixo	••Arbre	
3	**VOE 1660609**	2					••Ball bearing	••Cojinete de bolas	••Rolamento de esferas	••Roulement billes	
4	**VOE 914449**	1					••Retaining ring	••Anillo retén	••Anel de fixação	••Bague retenue	
5	**VOE 997487**	3					••Six point socket screw	••Racor de seis dientes	••Paraf soquete sext	••Vis à 6 pans creux	
6	**VOE 951924**	1					•Spring pin	•Pasador tubular	•Pino tubular	•Goupille tubulaire	
7	**VOE 17261188**	1					•Sensor kit	•Kit sensor	•Kit sensor	•Kit détecteur	SE9117
8	**VOE 997490**	2					•Six point socket screw	•Racor de seis dientes	•Paraf soquete sext	•Vis à 6 pans creux	
9	**VOE 13946834**	1					•Clamp	•Abrazadera	•Braçadeira	•Collier serrage	
10	**VOE 984733**	1					•Flange screw	•Tornillo embridado	•Parafuso flangeado	•Vis à embase	

1		**Angle sensor, tilt** **Sensor de ángulo, basculamiento** **Sensor de ângulo, inclinação** **Détecteur de position angulaire, basculement**	Catalogue id **20803**	Group **945**
2				
3			Illustr. No **1090988**	Section **1050**
4				
5		**84902**	Issue **20053797-A**	Page **1257**

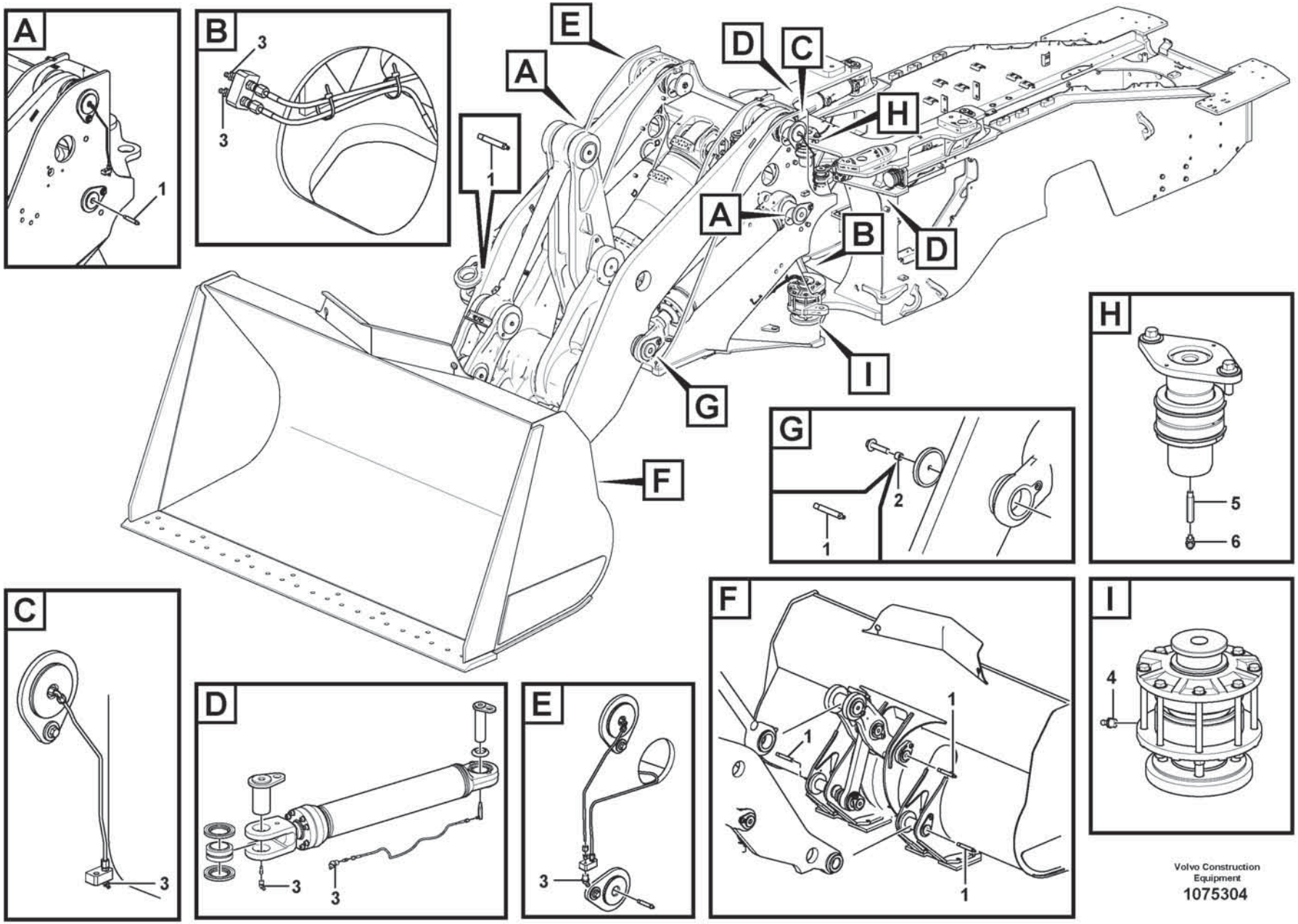

Volvo Construction Equipment

1075304

Fig.	Part No.	Quantity 1	2	3	PS	KIT	Description	Denominación	Denominação	Dénomination	Notes
1	**VOE 4880583**	7					Lubricating nipple	Niple lubricador	Engraxadeira	Graisseur	
2	**VOE 11701827**	2					Plug	Tapón	Bujão	Tampon	
3	**VOE 914169**	9					Lubricating nipple	Niple lubricador	Engraxadeira	Graisseur	
4	**VOE 914167**	1					Lubricating nipple	Niple lubricador	Engraxadeira	Graisseur	
5	**VOE 11027171**	1					Lubricating nipple	Niple lubricador	Engraxadeira	Graisseur	
6	**VOE 13951741**	1					•Nipple	•Niple	•Niple	•Raccord	

1		**Extended lube points for lift arm system** **Tubo lubricante para de unid elevadora** **Pontos de lubrificação aumentados para o sistema do braço de elevação** **Tuyau graissagepour d'élévateur**	Catalogue id **20803**	Group **945**
2				
3			Illustr. No **1075304**	Section **1200**
4				
5		**85734**	Issue **20053797-A**	Page **1259**

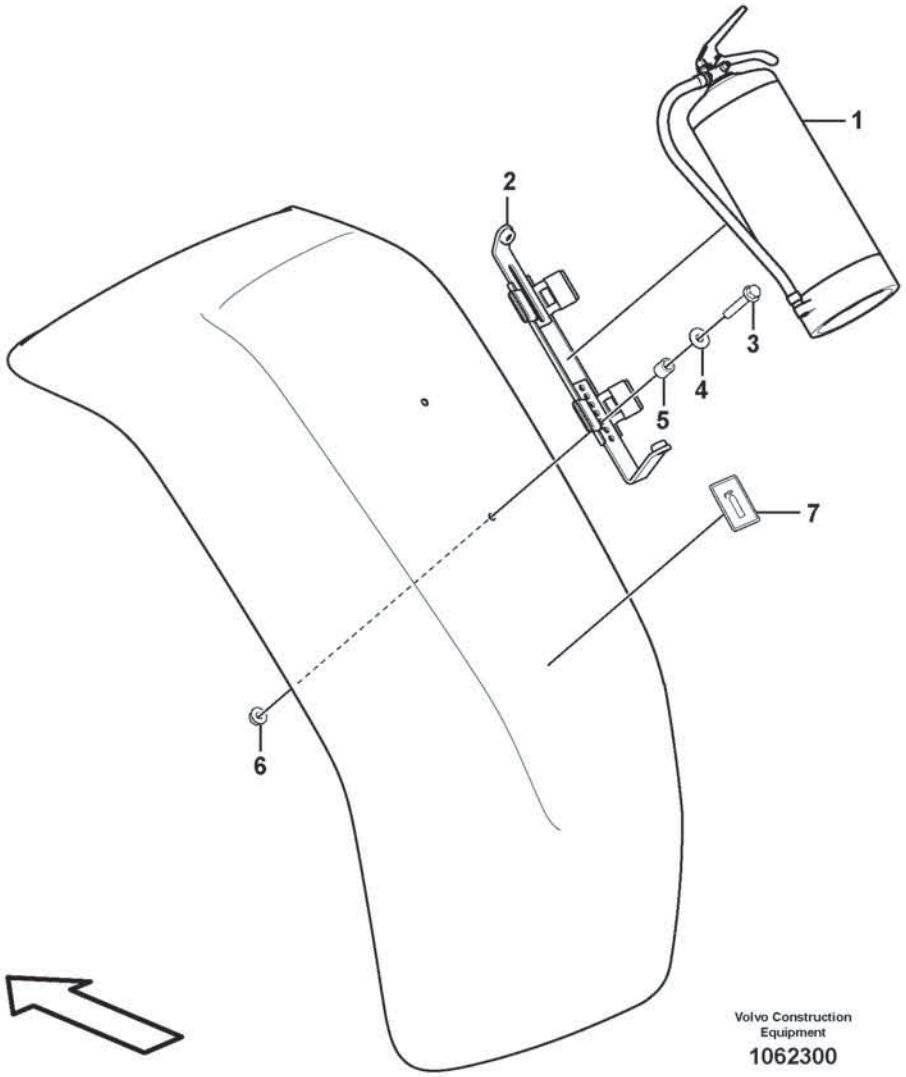
1
2
3
4
5
6
7
Volvo Construction Equipment
1062300

Fig.	Part No.	Quantity 1	2	3	PS	KIT	Description	Denominación	Denominação	Dénomination	Notes
1	VOE 15195723	1					Fire extinguisher	Extintor	Extintor incêndio	Extincteur	
2	VOE 15195727		1				Bracket	Consola	Suporte	Console	
3	VOE 984736		2				Flange screw	Tornillo embridado	Parafuso flangeado	Vis à embase	L=30 MM
3	VOE 984739		2				Flange screw	Tornillo embridado	Parafuso flangeado	Vis à embase	L=50 MM
4	VOE 60114321		4				Washer	Arandela	Arruela	Rondelle	
5	VOE 60113567		2				Spacer sleeve	Manguito distanciador	Luva espaçadora	Douille entretoise	
6	VOE 990950		2				Flange lock nut	Contratuerca embridada	Contra porca flange	Contre-écrou à embase	
7	VOE 15126327		1				Decal	Calcomanía	Decalque	Autocollant	

1	84876	**Fire extinguisher** **Extintor** **Extintor de incêndio** **Extincteur**	Catalogue id **20803**	Group **992**
2	84877			
3			Illustr. No **1062300**	Section **400**
4				
5			Issue **20053797-A**	Page **1261**

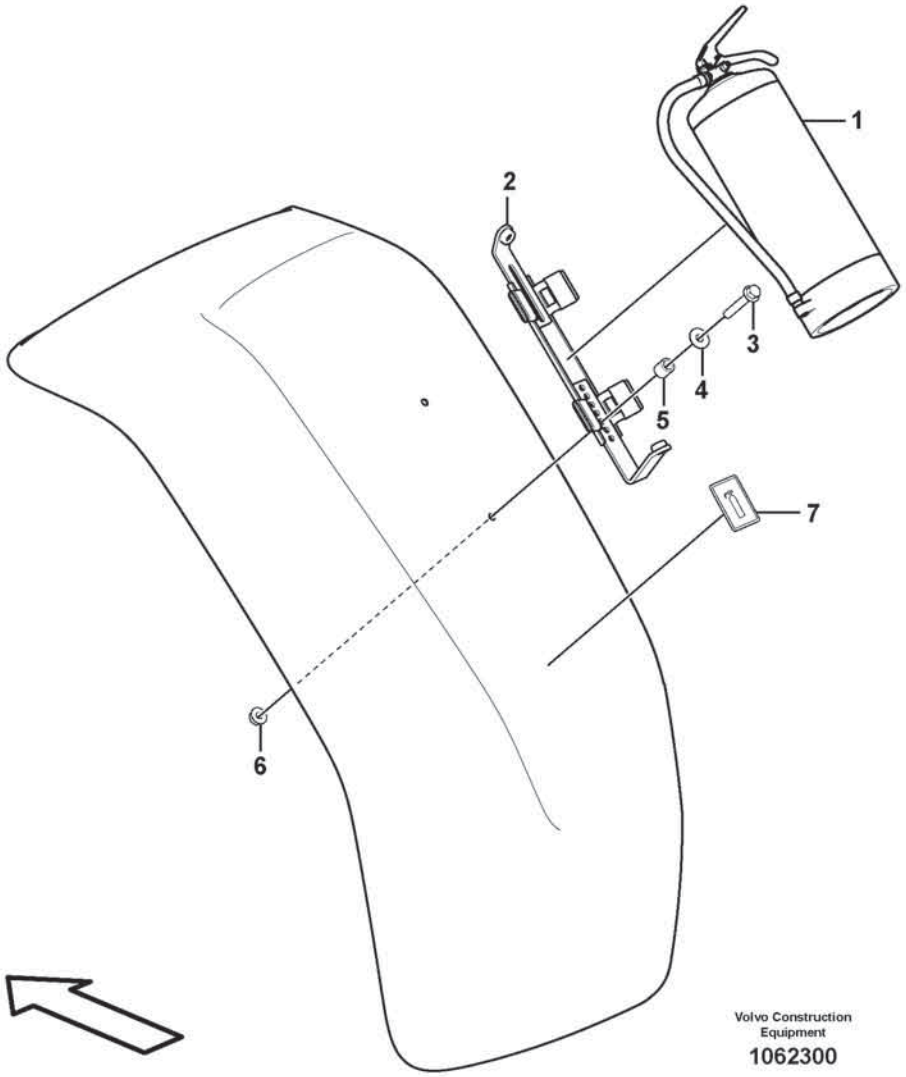
1
2
3
4
5
6
7
Volvo Construction Equipment
1062300

Fig.	Part No.	Quantity 1	2	3	PS	KIT	Description	Denominación	Denominação	Dénomination	Notes
1	VOE 15195723	1					Fire extinguisher	Extintor	Extintor incêndio	Extincteur	
2	VOE 15195727		2				Bracket	Consola	Suporte	Console	
3	VOE 984739		4				Flange screw	Tornillo embridado	Parafuso flangeado	Vis à embase	L=30 MM
3	VOE 984736		4				Flange screw	Tornillo embridado	Parafuso flangeado	Vis à embase	L=50 MM
4	VOE 60114321		8				Washer	Arandela	Arruela	Rondelle	
5	VOE 60113567		4				Spacer sleeve	Manguito distanciador	Luva espaçadora	Douille entretoise	
6	VOE 990950		4				Flange lock nut	Contratuerca embridada	Contra porca flange	Contre-écrou à embase	
7	VOE 15126327		2				Decal	Calcomanía	Decalque	Autocollant	

1	86528	**Fire extinguisher** **Extintor** **Extintor de incêndio** **Extincteur**	Catalogue id **20803**	Group **992**
2	86529			
3			Illustr. No **1062300**	Section **500**
4				
5			Issue **20053797-A**	Page **1263**

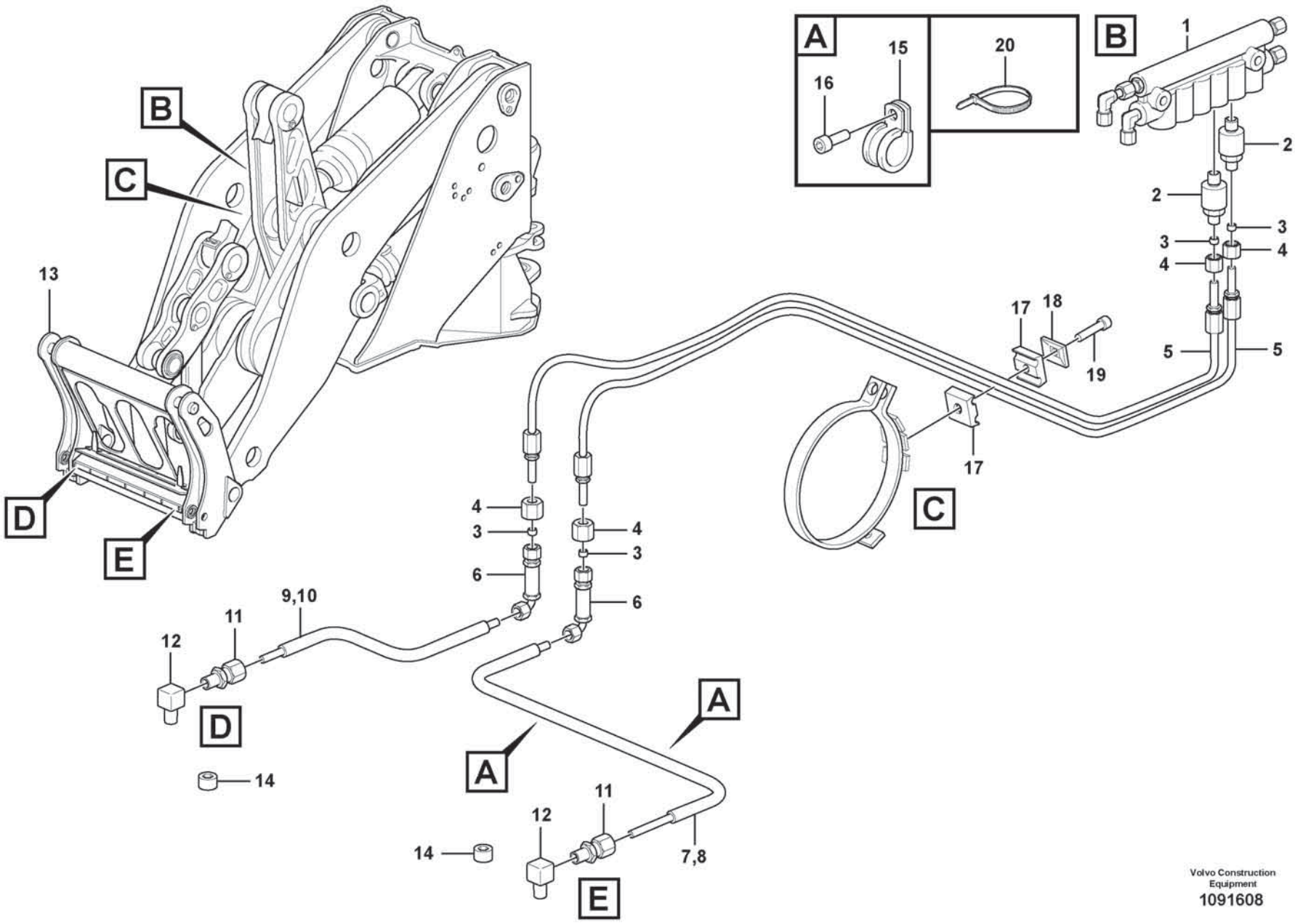

Volvo Construction Equipment
1091608

Fig.	Part No.	Quantity 1	2	3	PS	KIT	Description	Denominación	Denominação	Dénomination	Notes
1		1					Distr Block	Bloque Distrib	Bloco de distribuição	Distributeur	B3
2	VOE 11702155	2					Dosage valve	Válvula dosificadora	Válvula de dosagem	Valve de dosage	NO8
	VOE 990740	1					•O-ring	•Anillo tórico	•Anel-o	•Joint torique	
	VOE 11705432	1					•O-ring	•Anillo tórico	•Anel-o	•Joint torique	
3	VOE 11704711	1					•Ferrule	•Anillo de acoplamiento	•Cone	•Bague de sûreté	
4	VOE 11704712	1					•Nut	•Tuerca	•Porca	•Écrou	
5	VOE 11176847	2					Hose	Manguera	Mangueira	Flexible	
6	VOE 11176744	2					Connector	Pieza de conexión	Conexão	Pièce connexion	
7	VOE 11701833	REQ					Lubricant line	Conducto lubricante	Linha de óleo	Conduit d'huile	L = 760 MM
8	VOE 13941451	REQ					Hose	Manguera	Mangueira	Flexible	L = 710 MM
9	VOE 11701833	REQ					Lubricant line	Conducto lubricante	Linha de óleo	Conduit d'huile	L = 200 MM
10	VOE 13941451	REQ					Hose	Manguera	Mangueira	Flexible	L = 160 MM
11	VOE 47111843	2					Connector	Union	Conector	Raccord	
12	VOE 11701845	2					Connector	Pieza de conexión	Conexão	Pièce connexion	
13		1					Tool Bar	Fijac Herramien	Barra de ferramenta	Fixation Outil	
14	VOE 11701827	2					Plug	Tapón	Bujão	Tampon	
15	VOE 952624	2					Clamp	Abrazadera	Braçadeira	Collier serrage	
16	VOE 11177110	1					Screw	Tornillo	Parafuso	Vis	
17	VOE 11701854	1					Clamp	Abrazadera	Braçadeira	Collier serrage	
18	VOE 11707381	1					Cover Plate	Placa Tapa	Placa de cobertura	Protection en tole	
19	VOE 60112632	1					Hex. socket screw	Tornillo de hexágono embutido	Parafuso soquete sext	Vis à six pans creux	
20	VOE 4881440	REQ					Cable tie	Abrazadera de cinta	Braçadeira	Serre-câble	

1		**Central lubrication for tool bar.** **Lubricacion central, fijacion herramientas.** **Lubrificação central para barra de ferramenta.** **Graissage central, fixation outil.**	Catalogue id **20803**	Group **993**
2				
3			Illustr. No **1091608**	Section **2200**
4				
5		**94804**	Issue **20053797-A**	Page **1265**

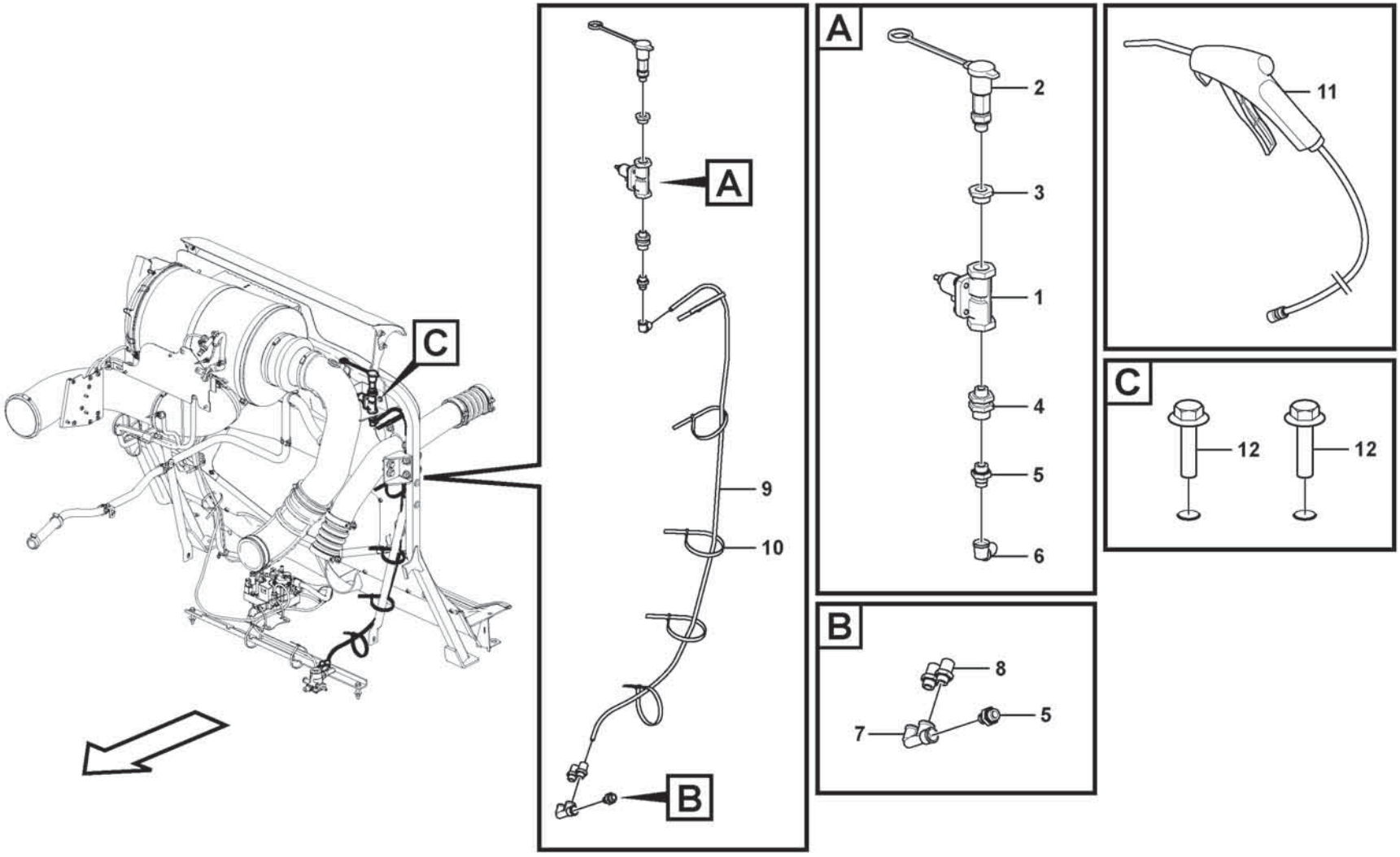

Volvo Construction Equipment
1091173

Fig.	Part No.	Quantity 1	2	3	PS	KIT	Description	Denominación	Denominação	Dénomination	Notes
1	**VOE 11061508**	1					Pressure retaining valve	Válvula aseguradora de presión	Válvula retenção pressão	Vanne de sécurité	
	VOE 11000307	1					•Diaphragm	•Diafragma	•Diafragma	•Diaphragme	
	VOE 6235856	1					•Valve ring	•Anillo válvula	•Anel da válvula	•Anneau soupape	
	VOE 1134344	1			OP		•Overflow valve	•Válvula de rebose	•Válvula de descarga	•Valve de barrage	
2	**VOE 16834967**	1					Quick connecting kit	Kit acoplamiento rapido		Raccord rapide	
3	**VOE 13966459**	1					Nipple	Niple	Niple	Raccord	
4	**VOE 11197141**	1					Bulkhead grommet	Pieza paso	Olhal passagem antepara	Passe-cloison	
5	**VOE 11196161**	2					Nipple	Niple	Niple	Raccord	
6	**VOE 11196162**	1					Elbow nipple	Niple angular	Cotovelo	Raccord coudé	
7	**VOE 11197098**	1					F-nipple	Niple f	Niple-f	Raccord f	
8	**VOE 977789**	2					Nipple	Niple	Niple	Raccord	
9	**VOE 980832**	1					Tube	Tubo	Tubo	Tube	1425 mm
10	**VOE 4881440**	REQ					Cable tie	Abrazadera de cinta	Braçadeira	Serre-câble	
11	**VOE 16834952**	1					Blow gun	Pistola aire presión	Pistola do maçarico	Pistolet à air	
12	**VOE 60113080**	2					Flange screw	Tornillo embridado	Parafuso flangeado	Vis à embase	

1		**Cleaner kit, Pneumatic gun** **Juego de limpieza, pistola neumática** **Kit de filtro, pistola pneumática** **Kit de nettoyage, pistolet pneumatique**	Catalogue id **20803**	Group **996**
2				
3			Illustr. No **1091173**	Section **100**
4				
5		**86198**	Issue **20053797-A**	Page **1267**

REPLACED PARTS
PIEZAS SUBSTITUDAS
PEÇAS SUBSTITUÍDAS

PIÉCES PÉRIMÉES ET REMPLACÉES

Catalogue id	Group
20803	10
Issue	**Page**
20053797-A	1268

Part No	Replaced By	Quantity
VOE 11043109	* * * USE	
	VOE 4881440	SS
VOE 60113230	OLD.THAN 3 YEAR	
VOE 949278	* * * USE	
	FOR VOLVO BM	
	VOE 13949278	1.00
	FOR MICHIGAN	
	VOE 12000679	OP

Part No	Replaced By	Quantity

Part No	Replaced By	Quantity

Part No	Replaced By	Quantity

Part No	Group	Sect	Page
20429389	371	285	479
RM 59214775	364	150	467
RM 59436741	364	150	467
VO 21874957	221	100	145
VO 21874957	221	120	147
VOE 03045253	872	400	999
VOE 1075552	235	200	201
VOE 1078184	371	5000	511
VOE 1078184	831	300	903
VOE 1078187	371	4300	509
VOE 1079283	371	400	481
VOE 1083597	393	300	531
VOE 11000239	221	500	155
VOE 11000258	371	100	475
VOE 11000285	420	500	565
VOE 11000285	460	200	611
VOE 11000307	996	100	1267
VOE 11003048	841	500	937
VOE 11003048	841	600	939
VOE 11003048	872	400	999
VOE 11003221	371	1400	489
VOE 11003865	897	50	1057
VOE 11004094	897	50	1057
VOE 11004639	660	100	785
VOE 11004943	269	100	343
VOE 11005017	945	100	1231
VOE 11005017	945	200	1235
VOE 11005019	945	100	1231
VOE 11005019	945	200	1235
VOE 11005019	945	600	1249
VOE 11005019	945	700	1251
VOE 11005061	945	500	1247
VOE 11005090	945	500	1247
VOE 11005099	945	100	1233
VOE 11005099	945	200	1237
VOE 11005099	945	500	1247
VOE 11005100	945	100	1233
VOE 11005100	945	200	1237
VOE 11005107	945	500	1247
VOE 11005427	945	500	1247
VOE 11005990	525	100	737
VOE 11006248	525	100	737
VOE 11006457	387	100	525
VOE 11006457	841	100	935
VOE 11006457	841	500	937
VOE 11006457	841	600	939
VOE 11006457	841	600	939
VOE 11006472	872	100	993
VOE 11006472	872	200	995
VOE 11006472	872	300	997
VOE 11006631	235	100	199
VOE 11006631	873	300	1011
VOE 11006632	873	300	1011
VOE 11006711	881	100	1023
VOE 11006712	881	100	1023
VOE 11006824	525	100	737
VOE 11007026	872	100	993
VOE 11007026	872	200	995
VOE 11007026	872	300	997
VOE 11007069	525	100	737
VOE 11007069	525	150	739
VOE 11007246	851	200	949
VOE 11015258	945	100	1231
VOE 11015258	945	200	1237
VOE 11015258	945	275	1241
VOE 11015454	911	1300	1165
VOE 11015454	916	100	1197
VOE 11015455	261	200	287
VOE 11015455	420	200	559
VOE 11015455	421	200	571
VOE 11015455	911	400	1147
VOE 11015638	896	500	1055
VOE 11015638	911	1300	1165
VOE 11015639	896	500	1055
VOE 11015639	911	1300	1165
VOE 11015640	826	200	877
VOE 11015640	826	200	877
VOE 11015640	826	300	881
VOE 11015640	826	300	879
VOE 11015641	826	200	877
VOE 11015641	826	200	877
VOE 11015641	826	300	881
VOE 11015641	826	300	879
VOE 11015720	874	500	1019
VOE 11016019	945	300	1243
VOE 11018851	911	400	1147
VOE 11020526	897	750	1071
VOE 11020803	945	100	1231
VOE 11020803	945	200	1235
VOE 11024445	945	100	1231
VOE 11024445	945	200	1237
VOE 11024445	945	300	1243
VOE 11024597	436	100	599
VOE 11024720	254	300	229
VOE 11024867	945	200	1237
VOE 11024867	945	275	1241
VOE 11025709	523	100	721
VOE 11025750	523	620	733
VOE 11025816	945	400	1245
VOE 11025845	945	100	1233
VOE 11025845	945	200	1237
VOE 11025847	945	100	1233
VOE 11025847	945	200	1237
VOE 11025889	945	100	1231
VOE 11025889	945	200	1237
VOE 11026287	896	400	1053
VOE 11026547	715	1600	815
VOE 11026729	897	50	1057
VOE 11026730	897	50	1057
VOE 11026989	711	100	795
VOE 11027036	256	250	269
VOE 11027070	945	300	1243
VOE 11027072	945	100	1231
VOE 11027072	945	200	1235
VOE 11027082	945	100	1231
VOE 11027082	945	200	1235
VOE 11027086	945	100	1231
VOE 11027086	945	200	1235
VOE 11027171	945	1200	1259
VOE 11027417	897	750	1071
VOE 11027540	451	100	601
VOE 11027566	897	100	1063
VOE 11031348	235	200	201
VOE 11031348	235	200	201
VOE 11031348	235	200	201
VOE 11031348	235	200	201
VOE 11031769	216	300	131
VOE 11031785	216	300	131
VOE 11033572	261	100	285
VOE 11034156	421	700	583
VOE 11034156	421	900	587
VOE 11034156	461	100	615
VOE 11034156	463	100	623
VOE 11034156	463	200	631
VOE 11034256	461	100	615
VOE 11034256	463	100	623
VOE 11034256	463	200	631
VOE 11034507	463	100	621
VOE 11034512	463	100	621
VOE 11034513	463	100	621
VOE 11034514	463	100	621
VOE 11034910	461	100	615
VOE 11034910	463	100	623
VOE 11034910	463	200	631
VOE 11034927	463	200	631
VOE 11035001	463	100	621
VOE 11035441	468	100	637
VOE 11035554	461	100	613
VOE 11035554	463	100	621
VOE 11035554	463	200	629
VOE 11035603	461	150	617
VOE 11035603	463	150	625
VOE 11035603	463	250	635
VOE 11035606	461	150	617
VOE 11035606	463	150	625
VOE 11035606	463	250	635
VOE 11035607	461	150	617
VOE 11035607	463	150	625
VOE 11035607	463	250	635
VOE 11035608	461	150	617
VOE 11035608	463	150	625
VOE 11035608	463	250	635
VOE 11035652	468	100	637
VOE 11035763	463	200	629
VOE 11035766	461	100	613
VOE 11035766	463	200	629
VOE 11035767	461	100	613
VOE 11035767	463	200	629
VOE 11035768	461	100	613
VOE 11035768	463	200	629
VOE 11035769	461	100	613
VOE 11035769	463	200	629
VOE 11035778	461	100	613
VOE 11035778	463	200	629
VOE 11035779	461	100	613
VOE 11035779	463	200	629
VOE 11035819	463	100	621
VOE 11035960	461	100	613
VOE 11035960	463	200	629
VOE 11035994	461	150	617

NUMERICAL INDEX
INDICE DE NÚMERO
ÍNDICE NUMÉRICO

RÉPERTOIRE DE NUMÉROS

NUMERICAL INDEX
INDICE DE NÚMERO
ÍNDICE NUMÉRICO

RÉPERTOIRE DE NUMÉROS

Catalogue id 20803 | Group 10
Issue 20053797-A | Page 1270

Part No	Group	Sect	Page	Part No	Group	Sect	Page	Part No	Group	Sect	Page	Part No	Group	Sect	Page	Part No	Group	Sect	Page
VOE 11035994	463	150	625	VOE 11038728	421	100	567	VOE 11048081	945	300	1243	VOE 11093771	945	200	1235	VOE 11102775	461	100	613
VOE 11035994	463	250	635	VOE 11038807	421	800	585	VOE 11048082	945	100	1231	VOE 11093772	945	100	1233	VOE 11102775	463	200	629
VOE 11036049	421	800	585	VOE 11038835	421	400	577	VOE 11048082	945	200	1235	VOE 11093772	945	200	1235	VOE 11102798	468	100	637
VOE 11036468	421	100	567	VOE 11038835	421	500	579	VOE 11048082	945	300	1243	VOE 11093773	945	100	1231	VOE 11102799	468	100	637
VOE 11036504	461	150	619	VOE 11038835	421	600	581	VOE 11050490	897	500	1067	VOE 11093773	945	100	1231	VOE 11102823	463	100	621
VOE 11036776	421	300	575	VOE 11039219	468	100	637	VOE 11054692	217	300	139	VOE 11093773	945	200	1235	VOE 11102827	461	100	615
VOE 11036777	421	300	575	VOE 11039276	897	50	1057	VOE 11054692	234	200	193	VOE 11093773	945	200	1235	VOE 11102828	461	100	615
VOE 11037012	421	700	583	VOE 11039397	371	285	479	VOE 11054692	234	200	193	VOE 11093775	945	100	1231	VOE 11102829	463	100	623
VOE 11037019	421	100	567	VOE 11039397	371	400	481	VOE 11054692	234	200	193	VOE 11093775	945	200	1235	VOE 11102830	463	100	623
VOE 11037022	434	100	591	VOE 11039397	831	300	903	VOE 11054692	911	200	1143	VOE 11093776	945	100	1231	VOE 11102840	461	100	613
VOE 11037038	434	100	591	VOE 11039491	371	3100	503	VOE 11055905	460	200	611	VOE 11093776	945	200	1235	VOE 11102881	461	150	617
VOE 11037179	421	500	579	VOE 11039553	353	400	427	VOE 11056489	261	200	287	VOE 11093777	945	100	1231	VOE 11102884	463	250	633
VOE 11037179	421	600	581	VOE 11039663	371	400	481	VOE 11057015	234	100	191	VOE 11093777	945	200	1235	VOE 11102885	468	100	637
VOE 11037181	421	600	581	VOE 11039665	371	3100	503	VOE 11057015	420	500	565	VOE 11096815	911	200	1141	VOE 11102886	461	150	619
VOE 11037183	421	400	577	VOE 11039665	371	400	481	VOE 11057015	460	200	611	VOE 11096816	911	200	1141	VOE 11102886	463	150	627
VOE 11037183	421	500	579	VOE 11039681	371	2000	493	VOE 11061436	523	100	719	VOE 11096818	911	200	1141	VOE 11102886	463	250	635
VOE 11037186	421	300	573	VOE 11039681	371	2000	493	VOE 11061436	523	500	727	VOE 11100354	460	100	609	VOE 11102988	463	200	631
VOE 11037243	434	200	593	VOE 11039681	371	2000	493	VOE 11061508	996	100	1267	VOE 11100354	460	100	609	VOE 11102989	463	200	631
VOE 11037244	434	200	593	VOE 11039681	371	2000	493	VOE 11061686	261	200	287	VOE 11102187	434	200	595	VOE 11103006	461	150	617
VOE 11037246	434	200	593	VOE 11039709	371	1400	489	VOE 11075529	715	500	805	VOE 11102187	461	100	615	VOE 11103128	434	200	593
VOE 11037252	421	800	585	VOE 11039709	371	285	479	VOE 11075531	715	500	805	VOE 11102187	463	100	623	VOE 11103132	434	100	591
VOE 11037586	434	200	593	VOE 11039710	371	400	481	VOE 11075532	715	500	805	VOE 11102187	463	200	631	VOE 11103175	461	150	619
VOE 11037594	421	600	581	VOE 11039713	371	1400	489	VOE 11075533	715	500	805	VOE 11102370	461	100	615	VOE 11103175	463	150	627
VOE 11037606	434	200	595	VOE 11039713	371	400	481	VOE 11075534	715	500	805	VOE 11102370	461	100	615	VOE 11103177	463	100	621
VOE 11037637	421	400	577	VOE 11039714	371	1400	489	VOE 11078015	882	100	1027	VOE 11102370	463	100	623	VOE 11103236	463	150	625
VOE 11037637	421	500	579	VOE 11039714	371	400	481	VOE 11082929	924	100	1229	VOE 11102370	463	200	631	VOE 11103236	463	250	635
VOE 11037637	421	600	581	VOE 11039727	272	100	347	VOE 11088321	945	600	1249	VOE 11102396	461	100	613	VOE 11103248	463	250	633
VOE 11037682	421	100	567	VOE 11039800	272	100	347	VOE 11088321	945	700	1251	VOE 11102396	463	100	621	VOE 11103308	463	150	625
VOE 11037689	421	900	587	VOE 11043022	916	200	1201	VOE 11088324	945	600	1249	VOE 11102396	463	200	629	VOE 11103308	463	250	635
VOE 11037809	421	100	567	VOE 11043022	916	300	1205	VOE 11088324	945	700	1251	VOE 11102411	461	150	619	VOE 11103386	516	100	699
VOE 11037816	434	200	595	VOE 11043022	916	400	1209	VOE 11088650	645	200	767	VOE 11102411	463	150	627	VOE 11103386	517	100	701
VOE 11037894	421	1000	589	VOE 11043022	916	500	1213	VOE 11091337	645	100	765	VOE 11102411	463	250	633	VOE 11103386	517	150	703
VOE 11038368	434	200	593	VOE 11043109	371	2700	497	VOE 11093521	460	100	609	VOE 11102446	461	100	615	VOE 11103387	516	100	699
VOE 11038369	434	200	593	VOE 11046803	269	200	345	VOE 11093621	468	100	637	VOE 11102533	463	100	621	VOE 11103387	517	100	701
VOE 11038702	421	900	587	VOE 11048020	945	300	1243	VOE 11093668	945	300	1243	VOE 11102685	461	100	613	VOE 11103387	517	150	703
VOE 11038728	421	100	567	VOE 11048063	647	300	783	VOE 11093771	945	100	1231	VOE 11102685	463	200	629	VOE 11103471	516	100	699

Part No	Group	Sect	Page	Part No	Group	Sect	Page	Part No	Group	Sect	Page	Part No	Group	Sect	Page	Part No	Group	Sect	Page
VOE 11103471	517	100	701	VOE 11107811	945	500	1247	VOE 11120702	235	100	199	VOE 11144424	434	200	593	VOE 11148924	715	1400	813
VOE 11103471	517	150	703	VOE 11107817	945	600	1249	VOE 11120703	235	100	199	VOE 11144432	434	200	593	VOE 11148955	916	800	1215
VOE 11104457	810	150	845	VOE 11107817	945	700	1251	VOE 11121366	841	500	937	VOE 11144468	434	200	593	VOE 11148973	916	100	1195
VOE 11104469	837	900	927	VOE 11108336	911	1000	1161	VOE 11127354	217	100	133	VOE 11144469	434	200	593	VOE 11148990	522	100	705
VOE 11104469	872	400	1001	VOE 11108339	911	1000	1161	VOE 11127354	217	100	133	VOE 11144470	434	200	593	VOE 11152169	269	100	343
VOE 11104606	221	600	159	VOE 11108440	945	100	1231	VOE 11127354	217	120	135	VOE 11144497	421	300	573	VOE 11152229	897	750	1071
VOE 11104606	261	100	283	VOE 11108440	945	200	1235	VOE 11127354	217	120	135	VOE 11144858	421	300	575	VOE 11152230	897	750	1071
VOE 11104606	263	550	327	VOE 11108609	945	300	1243	VOE 11127393	331	100	393	VOE 11144859	421	300	575	VOE 11154068	436	100	599
VOE 11104606	263	700	333	VOE 11108798	911	500	1151	VOE 11128033	233	100	179	VOE 11144910	421	300	575	VOE 11154152	716	300	821
VOE 11104606	263	800	337	VOE 11109685	269	200	345	VOE 11130090	261	200	289	VOE 11144999	421	500	579	VOE 11154152	716	400	823
VOE 11104606	882	400	1031	VOE 11110585	263	400	321	VOE 11130091	261	200	289	VOE 11145265	421	400	577	VOE 11156246	920	100	1225
VOE 11104606	897	750	1071	VOE 11110605	256	250	269	VOE 11130393	715	800	809	VOE 11145265	421	500	579	VOE 11156312	920	100	1225
VOE 11104728	831	200	901	VOE 11110624	261	300	291	VOE 11130413	911	700	1155	VOE 11145366	434	200	593	VOE 11156647	826	100	873
VOE 11104728	831	300	903	VOE 11110624	261	400	293	VOE 11130592	217	300	139	VOE 11145380	421	600	581	VOE 11160191	522	400	711
VOE 11104728	843	100	941	VOE 11110624	261	500	295	VOE 11130752	916	800	1215	VOE 11145390	421	400	577	VOE 11162582	217	200	137
VOE 11104728	843	100	941	VOE 11110624	261	600	297	VOE 11130752	916	825	1217	VOE 11145413	421	300	573	VOE 11163098	916	100	1195
VOE 11104749	831	100	899	VOE 11110641	261	300	291	VOE 11130752	916	850	1219	VOE 11145529	421	400	577	VOE 11163099	916	100	1195
VOE 11104947	810	150	845	VOE 11110641	261	400	293	VOE 11130768	916	800	1215	VOE 11145529	421	500	579	VOE 11164457	874	500	1019
VOE 11104947	837	900	927	VOE 11110641	261	500	295	VOE 11130768	916	825	1217	VOE 11145533	421	400	577	VOE 11164488	851	300	951
VOE 11105011	825	100	865	VOE 11110641	261	600	297	VOE 11130768	916	850	1219	VOE 11145533	421	500	579	VOE 11164554	393	300	531
VOE 11105011	860	100	983	VOE 11110683	233	200	181	VOE 11130778	436	100	599	VOE 11145773	421	400	577	VOE 11164639	897	75	1059
VOE 11105303	897	750	1071	VOE 11110737	233	200	181	VOE 11130809	916	100	1195	VOE 11145773	421	500	579	VOE 11164763	882	700	1039
VOE 11105304	897	750	1071	VOE 11110740	233	400	185	VOE 11130843	916	100	1195	VOE 11145781	421	400	577	VOE 11164767	882	700	1039
VOE 11107158	945	600	1249	VOE 11110903	523	200	723	VOE 11130856	914	250	1193	VOE 11145781	421	500	579	VOE 11164775	882	700	1039
VOE 11107158	945	700	1251	VOE 11110903	523	600	731	VOE 11130859	916	850	1219	VOE 11147586	916	200	1201	VOE 11164780	882	700	1039
VOE 11107170	945	500	1247	VOE 11110903	523	620	733	VOE 11141272	910	100	1101	VOE 11147586	916	300	1205	VOE 11164780	882	700	1039
VOE 11107223	945	500	1247	VOE 11113262	896	500	1055	VOE 11141982	897	100	1061	VOE 11147586	916	400	1209	VOE 11164936	371	2000	493
VOE 11107246	945	600	1249	VOE 11113885	882	100	1027	VOE 11144006	421	600	581	VOE 11147586	916	500	1213	VOE 11164936	882	700	1037
VOE 11107246	945	700	1251	VOE 11115555	269	100	343	VOE 11144069	421	700	583	VOE 11147595	827	600	893	VOE 11164937	882	700	1037
VOE 11107254	945	600	1249	VOE 11116814	897	75	1059	VOE 11144070	421	700	583	VOE 11147595	827	800	897	VOE 11164958	882	700	1039
VOE 11107254	945	700	1251	VOE 111173121	916	825	1217	VOE 11144077	421	300	575	VOE 11147756	353	500	429	VOE 11164989	882	700	1039
VOE 11107255	945	600	1249	VOE 11117464	256	250	269	VOE 11144081	421	700	583	VOE 11148531	911	700	1155	VOE 11170009	352	1100	419
VOE 11107255	945	700	1251	VOE 11117464	352	750	411	VOE 11144086	421	700	583	VOE 11148718	827	600	893	VOE 11170009	353	100	421
VOE 11107268	945	500	1247	VOE 11118857	234	100	191	VOE 11144087	421	300	575	VOE 11148718	827	700	895	VOE 11170009	356	100	431
VOE 11107274	945	500	1247	VOE 11119224	715	1600	815	VOE 11144406	421	300	573	VOE 11148718	827	800	897	VOE 11170010	356	1000	447
VOE 11107803	645	200	767	VOE 11120701	235	100	199	VOE 11144407	421	300	573	VOE 11148801	911	200	1143	VOE 11170010	356	1100	449

NUMERICAL INDEX
INDICE DE NÚMERO
ÍNDICE NUMÉRICO

RÉPERTOIRE DE NUMÉROS

Part No	Group	Sect	Page	Part No	Group	Sect	Page	Part No	Group	Sect	Page	Part No	Group	Sect	Page	Part No	Group	Sect	Page
VOE 11170010	356	400	435	VOE 11173083	911	300	1145	VOE 11175892	837	800	925	VOE 11181104	460	100	609	VOE 11294119	334	100	399
VOE 11170010	356	500	437	VOE 11173083	911	300	1145	VOE 11176361	945	100	1231	VOE 11190170	254	1300	253	VOE 11294119	641	350	763
VOE 11170016	371	100	475	VOE 11173083	911	300	1145	VOE 11176361	945	200	1237	VOE 11193448	882	1300	1041	VOE 11294119	810	100	843
VOE 11170040	371	2000	493	VOE 11173083	911	300	1145	VOE 11176361	945	300	1243	VOE 11193449	882	1300	1041	VOE 11294119	810	100	843
VOE 11170040	371	2000	493	VOE 11173108	911	300	1145	VOE 11176390	436	100	599	VOE 11194245	254	1100	249	VOE 11294119	810	150	845
VOE 11170068	352	600	407	VOE 11173175	420	200	559	VOE 11176391	436	100	599	VOE 11194981	254	1100	249	VOE 11294119	831	100	899
VOE 11170231	371	2000	493	VOE 11173262	916	200	1199	VOE 11176471	945	200	1237	VOE 11196159	254	1050	247	VOE 11294119	837	800	925
VOE 11170232	371	2000	493	VOE 11173262	916	300	1203	VOE 11176471	945	275	1241	VOE 11196161	254	1050	247	VOE 11294119	837	900	927
VOE 11170282	945	800	1253	VOE 11173262	916	400	1207	VOE 11176473	945	275	1241	VOE 11196161	254	200	227	VOE 11294119	843	100	941
VOE 11170288	371	2000	493	VOE 11173262	916	500	1211	VOE 11176744	993	2200	1265	VOE 11196161	254	800	243	VOE 11294119	851	100	947
VOE 11170293	371	2000	493	VOE 11173501	916	1300	1223	VOE 11176847	993	2200	1265	VOE 11196161	996	100	1267	VOE 11294119	872	500	1003
VOE 11170348	356	300	433	VOE 11173501	916	850	1219	VOE 11177110	993	2200	1265	VOE 11196162	254	1050	247	VOE 11294119	872	600	1005
VOE 11170371	393	300	531	VOE 11173502	916	1300	1223	VOE 11177421	660	100	785	VOE 11196162	254	1100	249	VOE 11294119	873	300	1011
VOE 11170380	371	2000	493	VOE 11173502	916	850	1219	VOE 11177422	660	100	785	VOE 11196162	254	800	243	VOE 11294119	881	100	1023
VOE 11170891	362	500	463	VOE 11173522	221	600	159	VOE 11177711	945	100	1231	VOE 11196162	996	100	1267	VOE 11294119	882	100	1027
VOE 11171256	371	3100	503	VOE 11173522	522	100	705	VOE 11177711	945	200	1235	VOE 11196164	254	1050	247	VOE 11294119	882	200	1029
VOE 11171733	356	1100	449	VOE 11173522	522	200	707	VOE 11177797	660	100	785	VOE 11196164	254	1100	249	VOE 11298379	872	300	997
VOE 11171733	356	1300	453	VOE 11173522	522	300	709	VOE 11177935	660	100	785	VOE 11196164	254	1200	251	VOE 11298380	872	200	995
VOE 11171733	356	400	435	VOE 11173522	522	400	711	VOE 11177990	945	300	1243	VOE 11196166	254	800	243	VOE 11298448	860	300	987
VOE 11171733	356	700	441	VOE 11173546	911	700	1155	VOE 11180049	896	400	1053	VOE 11197098	254	1050	247	VOE 11298495	334	300	401
VOE 11171857	371	3500	505	VOE 11173586	420	200	559	VOE 11180050	896	400	1053	VOE 11197098	254	200	227	VOE 11298502	851	300	951
VOE 11171857	872	400	1001	VOE 11173600	916	200	1201	VOE 11180292	860	100	983	VOE 11197098	996	100	1267	VOE 11298503	872	100	993
VOE 11172007	522	300	709	VOE 11173600	916	300	1205	VOE 11180326	827	700	895	VOE 11197099	254	1050	247	VOE 11298536	841	100	935
VOE 11172007	522	400	711	VOE 11173600	916	400	1209	VOE 11180416	837	500	921	VOE 11197139	254	1200	251	VOE 11298538	841	600	939
VOE 11172007	916	100	1197	VOE 11173600	916	500	1213	VOE 11180454	945	400	1245	VOE 11197140	254	1200	251	VOE 11301361	911	300	1145
VOE 11172046	916	200	1201	VOE 11173602	916	200	1201	VOE 11180472	897	75	1059	VOE 11197141	996	100	1267	VOE 11301428	269	200	345
VOE 11172046	916	300	1205	VOE 11173602	916	300	1205	VOE 11180717	860	100	983	VOE 11197144	254	1200	251	VOE 11302887	911	400	1147
VOE 11172046	916	400	1209	VOE 11173602	916	400	1209	VOE 11180766	715	800	809	VOE 11197642	254	1200	251	VOE 11306599	254	800	243
VOE 11172046	916	500	1213	VOE 11173602	916	500	1213	VOE 11180798	945	400	1245	VOE 11198107	217	300	139	VOE 1134344	996	100	1267
VOE 11172369	254	700	237	VOE 11173687	645	400	771	VOE 11180799	945	400	1245	VOE 11201899	851	100	947	VOE 11383003	366	100	471
VOE 11172411	645	100	765	VOE 11173752	916	850	1219	VOE 11180801	945	400	1245	VOE 11204217	851	100	947	VOE 11383475	366	300	473
VOE 11172907	234	100	191	VOE 11173756	916	850	1219	VOE 11180834	945	400	1245	VOE 11204217	882	100	1027	VOE 11383475	873	300	1011
VOE 11172907	420	500	565	VOE 11173894	523	600	731	VOE 11180960	522	200	707	VOE 11204475	882	100	1027	VOE 11385186	398	450	545
VOE 11172907	460	200	611	VOE 11173894	523	620	733	VOE 11180980	860	100	983	VOE 11204866	810	300	849	VOE 11385187	398	400	543
VOE 11172907	460	200	611	VOE 11173969	522	400	711	VOE 11181021	897	100	1061	VOE 11205676	831	100	899	VOE 11400568	715	1600	815
VOE 11172986	522	200	707	VOE 11174791	897	750	1071	VOE 11181022	897	100	1061	VOE 11205912	860	300	987	VOE 11400816	896	500	1055

Part No	Group	Sect	Page	Part No	Group	Sect	Page	Part No	Group	Sect	Page	Part No	Group	Sect	Page	Part No	Group	Sect	Page
VOE 11400921	897	100	1063	VOE 11411427	916	300	1203	VOE 11412408	851	100	947	VOE 11412803	881	100	1023	VOE 11429080	882	700	1037
VOE 11410292	522	500	713	VOE 11411427	916	400	1207	VOE 11412450	818	100	851	VOE 11412841	882	700	1039	VOE 11429082	882	700	1037
VOE 11410296	715	500	805	VOE 11411427	916	500	1211	VOE 11412452	818	100	851	VOE 11412927	837	800	925	VOE 11429087	882	700	1037
VOE 11410297	715	500	805	VOE 11411501	261	200	289	VOE 11412473	818	100	851	VOE 11412937	882	200	1029	VOE 11429090	882	700	1037
VOE 11410302	523	500	729	VOE 11411630	263	550	325	VOE 11412523	837	600	923	VOE 11412983	882	100	1027	VOE 11429092	882	700	1037
VOE 11410304	523	500	729	VOE 11411630	263	700	333	VOE 11412526	837	600	923	VOE 11413269	837	250	913	VOE 11429093	882	700	1037
VOE 11410353	522	500	713	VOE 11411630	263	800	337	VOE 11412532	851	300	951	VOE 11413269	837	250	913	VOE 11429099	882	700	1037
VOE 11410355	522	500	713	VOE 11411634	911	1200	1163	VOE 11412544	872	100	993	VOE 11413359	827	100	891	VOE 11429137	852	700	979
VOE 11410428	261	200	287	VOE 11411654	420	200	559	VOE 11412544	872	200	995	VOE 11417593	872	400	999	VOE 11429247	882	600	1035
VOE 11410458	460	200	611	VOE 11411654	914	100	1187	VOE 11412544	872	300	997	VOE 11417852	522	600	715	VOE 11429252	882	500	1033
VOE 11410581	522	400	711	VOE 11411654	914	150	1189	VOE 11412553	362	400	461	VOE 11417854	522	600	715	VOE 11431196	896	400	1053
VOE 11410582	914	250	1193	VOE 11411727	263	700	331	VOE 11412553	362	500	463	VOE 11417855	522	600	715	VOE 11431606	233	300	183
VOE 11410665	263	450	323	VOE 11411727	263	800	335	VOE 11412561	837	800	925	VOE 11418029	421	600	581	VOE 11432004	945	100	1231
VOE 11410665	263	550	327	VOE 11411882	911	500	1151	VOE 11412563	831	200	901	VOE 11418052	421	300	573	VOE 11432004	945	200	1235
VOE 11410665	263	600	329	VOE 11411882	916	200	1201	VOE 11412563	831	300	903	VOE 11418052	421	300	573	VOE 11432676	660	100	785
VOE 11410665	263	700	333	VOE 11411882	916	300	1205	VOE 11412564	831	200	901	VOE 11418055	421	200	571	VOE 11436030	837	500	921
VOE 11410665	263	800	337	VOE 11411882	916	400	1209	VOE 11412564	831	300	903	VOE 11418206	421	600	581	VOE 11436031	837	500	921
VOE 11410722	263	400	321	VOE 11411882	916	500	1213	VOE 11412565	831	200	901	VOE 11418262	421	600	581	VOE 11436259	897	400	1065
VOE 11410776	647	100	777	VOE 11411924	897	100	1061	VOE 11412565	831	300	903	VOE 11418263	421	600	581	VOE 11436265	897	400	1065
VOE 11410833	420	400	563	VOE 11411969	523	200	723	VOE 11412566	831	200	901	VOE 11418304	421	400	577	VOE 11438429	924	100	1229
VOE 11411003	896	200	1049	VOE 11412054	843	300	943	VOE 11412566	831	300	903	VOE 11418304	421	500	579	VOE 11438432	924	100	1229
VOE 11411143	523	200	723	VOE 11412071	872	500	1003	VOE 11412602	882	100	1027	VOE 11418305	421	400	577	VOE 11439126	872	400	1001
VOE 11411143	523	600	731	VOE 11412071	882	100	1027	VOE 11412703	837	900	927	VOE 11418305	421	500	579	VOE 11439130	872	400	999
VOE 11411143	523	620	733	VOE 11412209	897	75	1059	VOE 11412738	837	300	917	VOE 11418456	421	300	573	VOE 11439184	810	300	849
VOE 11411143	912	300	1175	VOE 11412272	810	150	845	VOE 11412739	837	600	923	VOE 11418522	421	1000	589	VOE 11443992	398	350	541
VOE 11411342	460	200	611	VOE 11412273	810	150	845	VOE 11412739	872	400	1001	VOE 11418522	434	300	597	VOE 11443993	398	100	537
VOE 11411399	387	100	525	VOE 11412292	831	200	901	VOE 11412740	837	400	919	VOE 11419318	421	100	567	VOE 11443994	398	300	539
VOE 11411408	522	300	709	VOE 11412292	831	300	903	VOE 11412743	837	300	917	VOE 11419486	421	700	583	VOE 11443995	398	500	547
VOE 11411411	911	1300	1167	VOE 11412307	810	200	847	VOE 11412744	831	200	901	VOE 11423133	261	200	287	VOE 11444114	872	500	1003
VOE 11411413	873	300	1011	VOE 11412314	843	100	941	VOE 11412744	831	300	903	VOE 11423224	212	320	87	VOE 11444114	881	100	1023
VOE 11411417	522	400	711	VOE 11412370	872	100	993	VOE 11412753	882	200	1029	VOE 11423761	217	100	133	VOE 11444123	881	100	1023
VOE 11411417	916	800	1215	VOE 11412370	872	200	995	VOE 11412754	882	200	1029	VOE 11423761	217	120	135	VOE 11444124	881	100	1023
VOE 11411417	916	825	1217	VOE 11412370	872	300	997	VOE 11412765	843	400	945	VOE 11423761	284	200	351	VOE 11444132	881	100	1023
VOE 11411417	916	850	1219	VOE 11412371	872	100	993	VOE 11412784	872	500	1003	VOE 11428013	362	400	461	VOE 11444156	872	100	993
VOE 11411425	261	200	287	VOE 11412371	872	200	995	VOE 11412785	872	500	1003	VOE 11428156	364	200	469	VOE 11444156	872	200	995
VOE 11411427	916	200	1199	VOE 11412371	872	300	997	VOE 11412802	881	100	1023	VOE 11428156	371	1200	485	VOE 11444156	872	300	997

NUMERICAL INDEX
INDICE DE NÚMERO
ÍNDICE NUMÉRICO

RÉPERTOIRE DE NUMÉROS

NUMERICAL INDEX
INDICE DE NÚMERO
ÍNDICE NUMÉRICO

RÉPERTOIRE DE NUMÉROS

Catalogue id 20803 | Group 10
Issue 20053797-A | Page 1274

Part No	Group	Sect	Page	Part No	Group	Sect	Page	Part No	Group	Sect	Page	Part No	Group	Sect	Page	Part No	Group	Sect	Page
VOE 11444158	831	200	901	VOE 11444433	882	100	1027	VOE 11704711	993	2200	1265	VOE 11712364	912	500	1179	VOE 12833278	897	75	1059
VOE 11444158	831	300	903	VOE 11445059	647	100	777	VOE 11704712	993	2200	1265	VOE 11712372	214	100	93	VOE 1304841	881	100	1023
VOE 11444159	843	100	941	VOE 11445059	647	300	783	VOE 11705432	993	2200	1265	VOE 11712832	852	600	977	VOE 13803052	254	1050	247
VOE 11444160	881	100	1023	VOE 11445061	647	100	777	VOE 11705485	872	300	997	VOE 11713849	551	300	751	VOE 13905650	216	300	131
VOE 11444164	851	100	947	VOE 11445136	420	200	559	VOE 11706053	945	400	1245	VOE 11714323	263	700	331	VOE 13907851	263	400	321
VOE 11444170	852	150	957	VOE 11445277	897	75	1059	VOE 11706074	912	600	1181	VOE 11714323	263	800	335	VOE 13930888	460	100	609
VOE 11444170	852	200	959	VOE 11445446	914	250	1193	VOE 11706075	912	600	1181	VOE 11714734	551	300	751	VOE 13930888	818	200	861
VOE 11444170	852	300	961	VOE 11447055	222	100	165	VOE 11706595	875	100	1021	VOE 11715063	852	400	971	VOE 13931675	716	100	817
VOE 11444170	852	335	963	VOE 11447055	222	120	169	VOE 11706833	421	100	567	VOE 11715063	852	425	973	VOE 13931675	716	300	821
VOE 11444170	852	350	965	VOE 11701428	912	500	1179	VOE 11707055	525	150	739	VOE 11715063	852	600	977	VOE 13933855	420	200	559
VOE 11444170	852	375	967	VOE 11701430	912	500	1179	VOE 11707381	993	2200	1265	VOE 11715065	852	400	971	VOE 13933855	522	300	709
VOE 11444170	852	390	969	VOE 11701439	912	500	1179	VOE 11707504	463	250	633	VOE 11715065	852	425	973	VOE 13933855	522	400	711
VOE 11444172	831	200	901	VOE 11701827	924	100	1229	VOE 11707505	463	250	633	VOE 11715065	852	600	977	VOE 13933855	647	100	779
VOE 11444172	831	300	903	VOE 11701827	945	100	1231	VOE 11707506	463	250	633	VOE 11715074	852	400	971	VOE 13933855	910	100	1087
VOE 11444172	837	400	919	VOE 11701827	945	1200	1259	VOE 11707507	463	250	633	VOE 11715074	852	425	973	VOE 13933856	522	300	709
VOE 11444172	837	900	927	VOE 11701827	945	200	1235	VOE 11707508	463	250	633	VOE 11715074	852	600	977	VOE 13933856	522	400	711
VOE 11444172	881	100	1023	VOE 11701827	993	2200	1265	VOE 11707509	463	250	633	VOE 11715078	852	400	971	VOE 13933856	896	200	1049
VOE 11444172	882	100	1027	VOE 11701833	993	2200	1265	VOE 11707510	463	250	633	VOE 11715078	852	425	973	VOE 13933856	910	100	1087
VOE 11444182	831	200	901	VOE 11701833	993	2200	1265	VOE 11708230	263	450	323	VOE 11715078	852	600	977	VOE 13933857	910	200	1109
VOE 11444182	831	300	903	VOE 11701845	993	2200	1265	VOE 11708230	263	600	329	VOE 11716860	916	100	1195	VOE 13933857	912	100	1173
VOE 11444214	881	100	1023	VOE 11701850	645	100	765	VOE 11708246	421	200	571	VOE 11716861	916	100	1195	VOE 13933857	916	1000	1221
VOE 11444227	831	200	901	VOE 11701854	993	2200	1265	VOE 11708284	420	100	557	VOE 11716862	916	100	1195	VOE 13933858	647	100	777
VOE 11444229	831	200	901	VOE 11702124	945	400	1245	VOE 11708881	551	300	751	VOE 11850242	371	5000	511	VOE 13933858	910	100	1087
VOE 11444230	831	200	901	VOE 11702155	993	2200	1265	VOE 11709645	263	450	323	VOE 11988234	463	250	633	VOE 13933858	911	1200	1163
VOE 11444230	831	300	903	VOE 11703680	451	200	603	VOE 11709645	263	600	329	VOE 11991325	922	200	1227	VOE 13933858	912	100	1173
VOE 11444240	882	100	1027	VOE 11703680	451	300	605	VOE 11709804	263	700	331	VOE 11997036	461	100	613	VOE 13933858	916	1000	1221
VOE 11444252	882	200	1029	VOE 11703680	451	400	607	VOE 11709804	263	800	335	VOE 11997036	463	200	629	VOE 13933859	645	500	775
VOE 11444259	872	200	995	VOE 11703968	451	200	603	VOE 11709805	263	700	331	VOE 11997187	414	100	555	VOE 13933859	660	200	787
VOE 11444298	851	100	947	VOE 11703969	451	200	603	VOE 11709805	263	800	335	VOE 11997271	945	400	1245	VOE 13933859	910	300	1131
VOE 11444300	882	1400	1043	VOE 11703980	872	100	993	VOE 11709806	263	700	331	VOE 1259727	371	100	475	VOE 13933859	911	1200	1163
VOE 11444310	852	350	965	VOE 11704006	463	100	621	VOE 11709806	263	800	335	VOE 1259854	371	1300	487	VOE 13933860	910	300	1129
VOE 11444329	882	200	1029	VOE 11704007	463	100	621	VOE 11709807	263	700	331	VOE 1259854	371	3600	507	VOE 13933862	910	100	1087
VOE 11444400	860	300	987	VOE 11704008	461	100	613	VOE 11709807	263	800	335	VOE 1259854	371	5000	511	VOE 13933862	911	600	1153
VOE 11444421	860	200	985	VOE 11704008	463	200	629	VOE 11709808	263	700	331	VOE 1266870	255	120	265	VOE 13933862	916	100	1195
VOE 11444421	860	300	987	VOE 11704009	461	100	613	VOE 11709808	263	800	335	VOE 1271494	261	100	283	VOE 13933862	916	100	1197
VOE 11444425	860	200	985	VOE 11704009	463	200	629	VOE 11711048	912	500	1179	VOE 12724232	911	1300	1165	VOE 13933863	910	300	1129

Part No	Group	Sect	Page	Part No	Group	Sect	Page	Part No	Group	Sect	Page	Part No	Group	Sect	Page	Part No	Group	Sect	Page
VOE 13933864	910	200	1109	VOE 13933880	910	100	1087	VOE 13933915	910	100	1089	VOE 13940109	269	100	343	VOE 13946834	945	1050	1257
VOE 13933864	911	600	1153	VOE 13933881	910	100	1087	VOE 13933917	523	100	719	VOE 13941451	993	2200	1265	VOE 13946834	945	900	1255
VOE 13933865	420	200	559	VOE 13933897	910	100	1089	VOE 13933917	523	500	727	VOE 13941451	993	2200	1265	VOE 13946934	254	1300	253
VOE 13933866	522	100	705	VOE 13933900	420	200	559	VOE 13933922	263	550	325	VOE 13943472	254	600	235	VOE 13947281	211	200	63
VOE 13933866	522	200	707	VOE 13933900	522	300	709	VOE 13933922	522	500	713	VOE 13943472	460	200	611	VOE 13947281	211	220	67
VOE 13933866	523	500	729	VOE 13933900	522	400	711	VOE 13933922	522	600	715	VOE 13943472	460	200	611	VOE 13947281	211	240	71
VOE 13933866	910	200	1113	VOE 13933900	523	200	725	VOE 13933922	523	100	719	VOE 13943472	873	100	1007	VOE 13947281	222	200	171
VOE 13933867	263	550	325	VOE 13933900	523	600	731	VOE 13933922	910	100	1103	VOE 13943472	873	200	1009	VOE 13947281	251	100	217
VOE 13933867	522	100	705	VOE 13933900	523	620	733	VOE 13933923	522	100	705	VOE 13943472	873	300	1011	VOE 13947281	255	120	265
VOE 13933867	522	200	707	VOE 13933900	647	100	777	VOE 13933923	522	200	707	VOE 13943472	874	200	1015	VOE 13947281	262	400	309
VOE 13933867	522	500	713	VOE 13933900	910	200	1113	VOE 13933923	522	300	709	VOE 13943472	874	200	1015	VOE 13947281	262	400	309
VOE 13933867	522	600	715	VOE 13933900	914	100	1187	VOE 13933923	522	400	711	VOE 13943474	234	100	191	VOE 13947282	293	300	367
VOE 13933867	523	100	721	VOE 13933900	914	150	1189	VOE 13933923	910	100	1089	VOE 13943474	420	500	565	VOE 13947542	421	800	585
VOE 13933867	523	500	729	VOE 13933900	914	200	1191	VOE 13933923	911	600	1153	VOE 13943474	460	200	611	VOE 13947622	211	200	65
VOE 13933867	523	500	727	VOE 13933900	914	250	1193	VOE 13933930	910	100	1089	VOE 13943474	911	100	1139	VOE 13947622	211	220	69
VOE 13933867	645	400	769	VOE 13933900	916	100	1195	VOE 13933935	522	500	713	VOE 13944184	860	300	987	VOE 13947622	211	240	73
VOE 13933868	522	100	705	VOE 13933900	916	800	1215	VOE 13933935	522	600	715	VOE 13944686	461	150	617	VOE 13947622	255	100	263
VOE 13933868	522	200	707	VOE 13933900	916	825	1217	VOE 13933935	523	100	719	VOE 13944686	463	150	625	VOE 13947622	461	100	615
VOE 13933868	647	100	777	VOE 13933900	916	850	1219	VOE 13933935	910	300	1129	VOE 13944686	463	250	635	VOE 13947622	463	100	623
VOE 13933868	910	200	1109	VOE 13933901	523	100	719	VOE 13933936	522	300	709	VOE 13945355	420	400	563	VOE 13947622	463	200	631
VOE 13933870	910	200	1109	VOE 13933901	523	500	727	VOE 13933936	522	400	711	VOE 13945408	352	750	411	VOE 13947624	222	100	163
VOE 13933871	910	100	1087	VOE 13933902	910	200	1111	VOE 13933936	910	300	1133	VOE 13945444	352	750	411	VOE 13947624	222	200	171
VOE 13933872	522	100	705	VOE 13933903	523	100	721	VOE 13933936	916	800	1215	VOE 13945653	522	300	709	VOE 13947624	262	100	299
VOE 13933872	522	200	707	VOE 13933905	645	500	775	VOE 13933936	916	825	1217	VOE 13945653	522	400	711	VOE 13947627	222	200	171
VOE 13933872	523	100	719	VOE 13933905	910	200	1113	VOE 13933936	916	850	1219	VOE 13945653	945	500	1247	VOE 13947627	421	300	575
VOE 13933872	523	100	719	VOE 13933905	911	1200	1163	VOE 13933946	910	100	1101	VOE 13946304	461	150	617	VOE 13947630	461	150	619
VOE 13933872	523	100	721	VOE 13933905	916	200	1201	VOE 13933961	263	550	325	VOE 13946304	463	150	625	VOE 13947630	463	150	627
VOE 13933872	523	500	727	VOE 13933905	916	300	1205	VOE 13933961	910	100	1103	VOE 13946304	463	250	633	VOE 13947630	463	250	633
VOE 13933872	523	500	727	VOE 13933905	916	400	1209	VOE 13933961	911	1300	1167	VOE 13946363	461	150	619	VOE 13947695	945	600	1249
VOE 13933872	645	400	769	VOE 13933905	916	500	1213	VOE 13933962	263	550	325	VOE 13946363	463	150	627	VOE 13947695	945	700	1251
VOE 13933872	910	200	1113	VOE 13933907	910	100	1089	VOE 13933962	523	500	727	VOE 13946363	463	250	633	VOE 13948269	451	200	603
VOE 13933873	910	100	1087	VOE 13933908	910	200	1111	VOE 13933962	911	1300	1165	VOE 13946652	262	300	307	VOE 13948320	451	200	603
VOE 13933874	910	300	1133	VOE 13933910	910	200	1115	VOE 13935000	897	100	1063	VOE 13946652	262	300	307	VOE 13948356	831	200	901
VOE 13933875	910	100	1087	VOE 13933912	910	300	1129	VOE 13935003	897	75	1059	VOE 13946652	873	100	1007	VOE 13948610	217	100	133
VOE 13933878	897	750	1071	VOE 13933913	910	200	1111	VOE 13935004	897	100	1063	VOE 13946652	874	200	1015	VOE 13948610	217	100	133
VOE 13933878	910	300	1133	VOE 13933914	910	100	1089	VOE 13935005	897	100	1063	VOE 13946834	254	100	225	VOE 13948610	217	120	135

NUMERICAL INDEX
INDICE DE NÚMERO
ÍNDICE NUMÉRICO

RÉPERTOIRE DE NUMÉROS

Part No	Group	Sect	Page	Part No	Group	Sect	Page	Part No	Group	Sect	Page	Part No	Group	Sect	Page	Part No	Group	Sect	Page
VOE 13948610	217	120	135	VOE 13949747	286	120	359	VOE 13961647	362	500	463	VOE 13968610	463	100	623	VOE 13980042	461	100	613
VOE 13948610	221	100	145	VOE 13949747	371	100	477	VOE 13961656	463	100	623	VOE 13968610	463	200	631	VOE 13980042	463	100	621
VOE 13948610	221	120	147	VOE 13949851	421	600	581	VOE 13961656	463	200	631	VOE 13968614	421	300	573	VOE 13980042	463	200	629
VOE 13949252	860	400	989	VOE 13949867	254	1050	247	VOE 13961962	873	300	1011	VOE 13969011	468	100	637	VOE 13980834	254	1050	247
VOE 13949262	911	700	1155	VOE 13949867	254	1300	253	VOE 13961963	460	200	611	VOE 13969160	371	2800	499	VOE 14013070	916	200	1201
VOE 13949315	261	100	283	VOE 13949867	254	800	243	VOE 13962033	896	400	1053	VOE 13969160	371	3500	505	VOE 14013070	916	300	1205
VOE 13949386	254	600	235	VOE 13949867	362	400	461	VOE 13962075	896	400	1053	VOE 13969162	371	2800	499	VOE 14013070	916	400	1209
VOE 13949386	916	800	1215	VOE 13949867	362	500	463	VOE 13962213	896	400	1053	VOE 13969162	371	3500	505	VOE 14013070	916	500	1213
VOE 13949386	916	825	1217	VOE 13949867	810	200	847	VOE 13962298	896	100	1047	VOE 13969162	872	400	1001	VOE 14016673	362	400	461
VOE 13949386	916	850	1219	VOE 13949905	421	100	567	VOE 13962985	468	100	637	VOE 13974598	522	100	705	VOE 14016673	362	500	463
VOE 13949410	421	200	571	VOE 13949997	221	600	159	VOE 13963077	434	100	591	VOE 13974598	522	200	707	VOE 14016673	371	2800	499
VOE 13949574	420	400	563	VOE 13949997	286	100	357	VOE 13963367	460	100	609	VOE 13974598	523	200	725	VOE 14016673	647	100	779
VOE 13949574	421	700	583	VOE 13949997	286	120	359	VOE 13963925	421	900	587	VOE 13974598	523	500	729	VOE 14024728	716	100	817
VOE 13949574	421	700	583	VOE 13951740	451	200	603	VOE 13964016	421	300	573	VOE 13974598	523	620	735	VOE 14025152	896	200	1049
VOE 13949597	371	2800	499	VOE 13951741	945	1200	1259	VOE 13964845	468	100	637	VOE 13974598	647	100	777	VOE 14025792	837	800	925
VOE 13949597	371	3500	505	VOE 13951977	660	100	785	VOE 13964907	293	300	367	VOE 13975105	211	200	63	VOE 14042936	261	200	287
VOE 13949597	371	3600	507	VOE 13951977	945	800	1253	VOE 13965203	254	1500	257	VOE 13975105	211	220	67	VOE 14048189	911	1000	1161
VOE 13949608	421	100	569	VOE 13951977	945	900	1255	VOE 13965540	254	600	235	VOE 13975105	211	240	71	VOE 14048189	911	400	1147
VOE 13949608	421	100	569	VOE 13956967	254	200	227	VOE 13965552	254	800	243	VOE 13975269	255	120	265	VOE 14048189	911	700	1155
VOE 13949608	421	100	569	VOE 13956967	945	200	1237	VOE 13965552	874	100	1013	VOE 13975675	212	220	83	VOE 14211855	910	100	1093
VOE 13949608	434	100	591	VOE 13956967	945	275	1241	VOE 13965664	860	200	985	VOE 13975675	262	100	299	VOE 14211855	910	100	1093
VOE 13949656	421	700	583	VOE 13956967	945	275	1241	VOE 13966143	211	200	65	VOE 13975675	262	120	303	VOE 14211856	910	100	1089
VOE 13949657	254	1200	251	VOE 13960164	522	500	713	VOE 13966143	211	220	69	VOE 13976109	421	100	567	VOE 14211856	910	100	1089
VOE 13949746	286	100	357	VOE 13960211	525	100	737	VOE 13966143	211	240	73	VOE 13976109	421	100	567	VOE 14211856	910	200	1111
VOE 13949746	286	120	359	VOE 13960246	913	100	1185	VOE 13966143	434	200	595	VOE 13976109	434	300	597	VOE 14211858	910	100	1087
VOE 13949746	371	1400	489	VOE 13960248	911	200	1141	VOE 13966144	262	100	299	VOE 13976109	461	100	615	VOE 14211858	910	100	1089
VOE 13949746	420	400	563	VOE 13960632	216	220	129	VOE 13966145	263	550	327	VOE 13976109	463	100	623	VOE 14211858	910	100	1087
VOE 13949746	420	400	563	VOE 13960632	222	100	163	VOE 13966145	911	200	1143	VOE 13976109	463	200	631	VOE 14211858	910	100	1087
VOE 13949747	212	320	87	VOE 13960632	222	200	171	VOE 13966145	924	100	1229	VOE 13976937	461	100	613	VOE 14211858	910	100	1089
VOE 13949747	235	300	205	VOE 13960632	233	200	181	VOE 13966147	222	100	163	VOE 13976937	463	200	629	VOE 14211858	910	200	1111
VOE 13949747	235	320	209	VOE 13960634	262	120	303	VOE 13966147	222	120	167	VOE 13977111	463	150	625	VOE 14211859	523	100	719
VOE 13949747	254	1300	253	VOE 13960634	421	300	575	VOE 13966459	996	100	1267	VOE 13977111	463	250	635	VOE 14211859	523	500	727
VOE 13949747	254	700	237	VOE 13961192	460	200	611	VOE 13967752	910	100	1089	VOE 13977183	461	150	619	VOE 14211859	910	100	1089
VOE 13949747	269	100	343	VOE 13961192	460	200	611	VOE 13967752	910	200	1111	VOE 13977183	463	150	627	VOE 14211860	523	100	719
VOE 13949747	269	200	345	VOE 13961607	420	500	565	VOE 13968561	421	300	573	VOE 13977183	463	250	635	VOE 14211860	523	500	729
VOE 13949747	286	100	357	VOE 13961647	362	400	461	VOE 13968610	461	100	615	VOE 13977600	286	120	359	VOE 14211860	910	100	1081

Part No	Group	Sect	Page	Part No	Group	Sect	Page	Part No	Group	Sect	Page	Part No	Group	Sect	Page	Part No	Group	Sect	Page
VOE 14211860	910	100	1083	VOE 14535482	910	100	1091	VOE 14544009	910	300	1127	VOE 14565426	910	300	1125	VOE 14596914	910	200	1113
VOE 14211860	910	100	1089	VOE 14535712	910	100	1103	VOE 14544039	910	300	1127	VOE 14567848	910	100	1093	VOE 14596918	910	300	1123
VOE 14211864	910	100	1079	VOE 14535772	910	200	1113	VOE 14545412	910	300	1135	VOE 14568420	910	100	1101	VOE 14597798	910	100	1095
VOE 14211864	910	100	1095	VOE 14535773	910	200	1113	VOE 14545589	910	300	1125	VOE 14568437	910	200	1113	VOE 14597801	910	300	1137
VOE 14213026	371	1200	485	VOE 14535777	910	100	1091	VOE 14545877	910	100	1101	VOE 14568438	910	200	1113	VOE 14598365	910	100	1095
VOE 14213026	371	1300	487	VOE 14535778	910	100	1091	VOE 14546290	910	300	1133	VOE 14574392	910	300	1135	VOE 14600229	910	100	1095
VOE 14213026	371	2700	497	VOE 14538779	910	100	1091	VOE 14546293	910	300	1133	VOE 14575487	910	100	1093	VOE 14600278	910	100	1095
VOE 14213026	831	300	905	VOE 14538781	910	200	1111	VOE 14546439	910	300	1127	VOE 14575488	910	100	1093	VOE 14601448	910	100	1095
VOE 14213676	420	200	559	VOE 14538783	910	300	1131	VOE 14548198	910	100	1091	VOE 14577847	371	4300	509	VOE 14601649	910	100	1097
VOE 14213676	910	100	1087	VOE 14538784	910	300	1121	VOE 14549328	910	300	1133	VOE 14578626	910	200	1111	VOE 14602148	910	100	1101
VOE 14236931	911	400	1147	VOE 14538785	910	300	1123	VOE 14550086	910	200	1111	VOE 14578629	910	100	1093	VOE 14602623	910	100	1105
VOE 14236931	911	700	1155	VOE 14538786	910	300	1121	VOE 14550907	910	100	1103	VOE 14586336	910	300	1135	VOE 14602625	910	100	1101
VOE 14345423	522	300	709	VOE 14538787	910	300	1121	VOE 14550908	910	100	1103	VOE 14587002	910	300	1135	VOE 14602646	910	300	1129
VOE 14345423	522	400	711	VOE 14538791	910	300	1121	VOE 14552793	910	200	1117	VOE 14587170	910	100	1093	VOE 14604901	910	200	1117
VOE 14345423	910	100	1089	VOE 14538793	910	300	1133	VOE 14552818	910	300	1133	VOE 14587171	910	100	1093	VOE 14604940	910	100	1097
VOE 14345423	914	200	1191	VOE 14538873	910	100	1091	VOE 14553304	910	300	1135	VOE 14587172	910	300	1125	VOE 14606261	910	100	1097
VOE 14345423	914	250	1193	VOE 14538874	910	100	1091	VOE 14554040	910	100	1093	VOE 14587173	910	300	1135	VOE 14606740	910	100	1099
VOE 14345423	916	800	1215	VOE 14538878	910	100	1099	VOE 14554041	910	300	1127	VOE 14587174	910	200	1113	VOE 14608349	910	100	1097
VOE 14345423	916	825	1217	VOE 14538879	910	300	1125	VOE 14554453	910	200	1117	VOE 14587371	910	100	1093	VOE 14608618	910	300	1137
VOE 14345423	916	850	1219	VOE 14538880	910	300	1125	VOE 14555757	910	200	1111	VOE 14587477	910	100	1099	VOE 14620497	872	400	999
VOE 14351164	910	300	1133	VOE 14538881	910	300	1133	VOE 14556091	910	300	1135	VOE 14587706	910	100	1099	VOE 14620498	872	400	999
VOE 14370761	356	1100	449	VOE 14538882	910	300	1131	VOE 14556093	910	100	1099	VOE 14587717	910	100	1103	VOE 14620500	872	400	999
VOE 14370761	356	400	435	VOE 14538883	910	300	1131	VOE 14557101	910	200	1115	VOE 14588008	910	200	1117	VOE 14637451	881	100	1023
VOE 14370893	910	100	1089	VOE 14538884	910	300	1131	VOE 14559939	910	200	1117	VOE 14588009	910	100	1099	VOE 14659238	874	100	1013
VOE 14500781	910	300	1135	VOE 14538898	910	100	1091	VOE 14560076	910	300	1127	VOE 14588011	910	100	1101	VOE 14696536	874	100	1013
VOE 14511327	851	100	947	VOE 14538904	910	300	1133	VOE 14560291	910	100	1101	VOE 14588018	910	300	1121	VOE 14700547	897	50	1057
VOE 14514330	882	100	1027	VOE 14538920	910	300	1125	VOE 14561067	910	100	1093	VOE 14588020	910	300	1129	VOE 14707462	911	1200	1163
VOE 14519066	910	100	1089	VOE 14538921	910	300	1133	VOE 14561068	910	100	1103	VOE 14588130	910	100	1099	VOE 14726386	834	100	907
VOE 14531179	897	100	1061	VOE 14539702	910	100	1091	VOE 14561070	910	100	1101	VOE 14588324	910	100	1093	VOE 15000497	910	100	1103
VOE 14534517	910	300	1121	VOE 14541495	910	300	1135	VOE 14562244	910	100	1103	VOE 14593517	910	100	1093	VOE 15001575	740	100	831
VOE 14534518	910	300	1123	VOE 14541554	910	100	1091	VOE 14563733	910	200	1117	VOE 14593531	910	300	1135	VOE 15001857	945	100	1231
VOE 14534519	910	300	1129	VOE 14541555	910	200	1111	VOE 14564158	910	100	1103	VOE 14595513	910	100	1095	VOE 15001857	945	200	1235
VOE 14534521	910	300	1135	VOE 14541689	910	300	1133	VOE 14564192	910	300	1127	VOE 14595532	910	100	1095	VOE 15001955	837	900	927
VOE 14534522	910	200	1111	VOE 14541690	910	300	1127	VOE 14564662	910	300	1127	VOE 14595726	910	100	1095	VOE 15003162	910	100	1097
VOE 14534523	910	100	1089	VOE 14542112	910	100	1099	VOE 14564665	910	300	1131	VOE 14595727	910	100	1095	VOE 15003234	371	2800	499
VOE 14534524	910	100	1091	VOE 14542410	882	1400	1043	VOE 14565200	910	200	1111	VOE 14595728	910	100	1095	VOE 15003253	461	100	613

NUMERICAL INDEX
INDICE DE NÚMERO
ÍNDICE NUMÉRICO

RÉPERTOIRE DE NUMÉROS

NUMERICAL INDEX
INDICE DE NÚMERO
ÍNDICE NUMÉRICO

RÉPERTOIRE DE NUMÉROS

Catalogue id	Group
20803	10
Issue	Page
20053797-A	1278

Part No	Group	Sect	Page	Part No	Group	Sect	Page	Part No	Group	Sect	Page	Part No	Group	Sect	Page	Part No	Group	Sect	Page
VOE 15003253	463	200	629	VOE 15032706	221	100	145	VOE 15053915	843	100	941	VOE 15084865	258	220	281	VOE 15097377	911	1000	1161
VOE 15004855	216	300	131	VOE 15032706	221	120	147	VOE 15056768	910	100	1099	VOE 15085424	451	100	601	VOE 15097383	911	1000	1161
VOE 15007593	882	700	1037	VOE 15034440	910	100	1097	VOE 15057717	911	1300	1165	VOE 15085424	451	200	603	VOE 15097388	911	900	1159
VOE 15008405	882	700	1037	VOE 15034479	852	600	977	VOE 15058774	916	800	1215	VOE 15085426	451	100	601	VOE 15097478	912	400	1177
VOE 15009097	421	100	569	VOE 15034972	421	100	567	VOE 15058774	916	825	1217	VOE 15085426	451	300	605	VOE 15097661	371	100	475
VOE 15010224	516	100	699	VOE 15035267	912	100	1173	VOE 15059798	860	200	985	VOE 15085429	451	100	601	VOE 15097868	896	500	1055
VOE 15010224	517	150	703	VOE 15035488	523	200	725	VOE 15059809	860	300	987	VOE 15085429	451	400	607	VOE 15099321	740	100	831
VOE 15010424	516	100	699	VOE 15037139	911	700	1155	VOE 15059815	860	300	987	VOE 15087248	837	600	923	VOE 15099760	645	100	765
VOE 15010424	517	100	701	VOE 15037151	911	700	1155	VOE 15060083	860	300	987	VOE 15088062	551	300	751	VOE 15100144	740	100	831
VOE 15010424	517	150	703	VOE 15037188	911	1000	1161	VOE 15060343	843	400	945	VOE 15088068	551	300	751	VOE 15101615	911	200	1141
VOE 15010426	516	100	699	VOE 15037193	911	1000	1161	VOE 15060345	843	100	941	VOE 15088073	551	300	751	VOE 15103017	826	100	873
VOE 15010426	517	100	701	VOE 15037370	911	700	1155	VOE 15061260	872	600	1005	VOE 15088077	551	300	751	VOE 15103373	826	100	873
VOE 15010933	461	100	613	VOE 15037594	911	1000	1161	VOE 15061573	911	400	1149	VOE 15088487	873	100	1007	VOE 15103375	826	100	873
VOE 15010933	463	200	629	VOE 15037600	911	1000	1161	VOE 15063273	852	335	963	VOE 15088952	371	100	475	VOE 15103375	826	600	887
VOE 15011226	911	200	1141	VOE 15037607	911	1000	1161	VOE 15063767	551	300	751	VOE 15089031	258	100	277	VOE 15103375	826	700	889
VOE 15011966	897	75	1059	VOE 15037616	911	1000	1161	VOE 15064608	434	300	597	VOE 15089650	421	1000	589	VOE 15103391	826	100	873
VOE 15013243	910	100	1097	VOE 15037883	911	700	1155	VOE 15065514	434	300	597	VOE 15089650	434	300	597	VOE 15103391	826	600	887
VOE 15013286	910	200	1117	VOE 15037935	911	700	1155	VOE 15065773	434	300	597	VOE 15090257	421	100	567	VOE 15103391	826	700	889
VOE 15014658	882	600	1035	VOE 15037947	911	700	1155	VOE 15068517	910	300	1125	VOE 15090257	434	300	597	VOE 15103594	647	100	777
VOE 15015567	356	300	433	VOE 15038213	831	200	901	VOE 15069329	421	600	581	VOE 15090261	421	100	567	VOE 15103798	262	420	311
VOE 15015692	851	100	947	VOE 15038213	831	300	903	VOE 15069332	421	400	577	VOE 15090274	421	100	567	VOE 15104274	810	150	845
VOE 15018744	910	100	1097	VOE 15043714	837	800	925	VOE 15069332	421	500	579	VOE 15091911	945	600	1249	VOE 15104285	810	150	845
VOE 15018776	910	100	1097	VOE 15043955	421	100	569	VOE 15079714	843	100	941	VOE 15091911	945	700	1251	VOE 15104291	810	150	845
VOE 15019610	910	100	1097	VOE 15045498	916	100	1195	VOE 15080401	882	600	1035	VOE 15092848	911	300	1145	VOE 15104297	810	150	845
VOE 15020249	882	700	1037	VOE 15045508	916	100	1195	VOE 15081227	882	500	1033	VOE 15093008	421	100	567	VOE 15104544	263	550	325
VOE 15020876	860	300	987	VOE 15047789	463	200	629	VOE 15081857	882	600	1035	VOE 15093660	881	100	1025	VOE 15104544	263	550	325
VOE 15020877	860	300	987	VOE 15047926	517	150	703	VOE 15081961	660	200	787	VOE 15095391	256	400	273	VOE 15104544	263	700	331
VOE 15021452	371	2000	493	VOE 15048183	434	200	595	VOE 15081961	912	500	1179	VOE 15095391	256	500	275	VOE 15104544	263	700	331
VOE 15021902	356	400	435	VOE 15048315	897	75	1059	VOE 15082057	872	100	993	VOE 15095844	641	350	763	VOE 15104544	263	800	335
VOE 15021902	810	200	847	VOE 15048474	910	100	1097	VOE 15082068	872	100	993	VOE 15096332	660	200	787	VOE 15104544	263	800	335
VOE 15025920	256	400	273	VOE 15048799	234	300	197	VOE 15082068	872	200	995	VOE 15096332	837	1125	931	VOE 15104958	371	2000	493
VOE 15029004	910	100	1101	VOE 15050575	255	100	263	VOE 15082068	872	300	997	VOE 15096332	912	100	1173	VOE 15104958	371	2000	493
VOE 15029548	910	300	1121	VOE 15052786	872	100	993	VOE 15082576	910	100	1099	VOE 15096332	916	1000	1221	VOE 15105169	647	100	777
VOE 15031151	647	100	777	VOE 15052786	872	200	995	VOE 15084210	222	100	163	VOE 15096407	645	100	765	VOE 15105368	660	100	785
VOE 15031167	517	100	701	VOE 15052786	872	300	997	VOE 15084210	222	120	167	VOE 15096620	261	300	291	VOE 15105430	256	250	269
VOE 15031712	910	100	1103	VOE 15053831	843	100	941	VOE 15084764	882	700	1039	VOE 15096943	252	120	223	VOE 15106044	660	100	785

Part No	Group	Sect	Page	Part No	Group	Sect	Page	Part No	Group	Sect	Page	Part No	Group	Sect	Page	Part No	Group	Sect	Page
VOE 15106914	910	300	1125	VOE 15123520	872	300	997	VOE 15140007	911	1300	1165	VOE 15148370	826	300	881	VOE 15160602	911	400	1147
VOE 15108062	263	550	325	VOE 15123520	872	300	997	VOE 15140510	831	100	899	VOE 15148433	831	100	899	VOE 15160812	881	100	1023
VOE 15108062	263	700	331	VOE 15124231	945	600	1249	VOE 15140510	860	300	987	VOE 15148433	860	300	987	VOE 15160851	461	150	619
VOE 15108062	263	800	335	VOE 15124231	945	700	1251	VOE 15140510	896	500	1055	VOE 15149017	851	100	947	VOE 15160851	463	150	627
VOE 15108148	896	500	1055	VOE 15124240	945	500	1247	VOE 15141457	715	200	799	VOE 15151026	421	300	575	VOE 15161059	916	100	1195
VOE 15108226	896	500	1055	VOE 15125243	897	500	1067	VOE 15143614	831	200	901	VOE 15152087	353	500	429	VOE 15161162	256	300	271
VOE 15108249	896	500	1055	VOE 15125243	897	600	1069	VOE 15143755	660	200	787	VOE 15152282	916	300	1203	VOE 15161227	217	100	133
VOE 15108329	262	420	311	VOE 15126069	233	100	179	VOE 15144048	843	100	941	VOE 15152282	916	500	1211	VOE 15161985	261	200	289
VOE 15109059	262	300	307	VOE 15126069	233	200	181	VOE 15144052	843	400	945	VOE 15152607	522	200	707	VOE 15162536	421	100	567
VOE 15109319	896	500	1055	VOE 15126327	992	400	1261	VOE 15144740	334	100	399	VOE 15153088	660	100	785	VOE 15163649	945	600	1249
VOE 15110003	421	100	569	VOE 15126327	992	500	1263	VOE 15144938	831	100	899	VOE 15153090	660	100	785	VOE 15163649	945	700	1251
VOE 15111485	873	100	1007	VOE 15127099	911	400	1149	VOE 15144938	860	300	987	VOE 15153124	461	100	615	VOE 15163937	421	100	567
VOE 15111485	874	200	1015	VOE 15127201	217	200	137	VOE 15146422	421	400	577	VOE 15153124	463	100	623	VOE 15164188	421	100	567
VOE 15111561	872	400	1001	VOE 15128408	911	200	1141	VOE 15147019	837	250	913	VOE 15153124	463	200	631	VOE 15164189	421	100	567
VOE 15113226	252	120	223	VOE 15128481	911	400	1149	VOE 15147021	837	250	913	VOE 15154414	261	500	295	VOE 15164333	834	200	909
VOE 15113238	913	100	1185	VOE 15129739	263	550	327	VOE 15147262	421	300	573	VOE 15154414	261	600	297	VOE 15164333	834	300	911
VOE 15114639	897	400	1065	VOE 15129739	263	700	333	VOE 15147470	261	500	295	VOE 15154642	912	700	1183	VOE 15164570	263	900	339
VOE 15114913	522	500	713	VOE 15129760	715	1600	815	VOE 15147507	261	500	295	VOE 15154642	916	100	1197	VOE 15165456	263	550	325
VOE 15114913	522	600	715	VOE 15130681	911	300	1145	VOE 15147619	261	300	291	VOE 15155278	461	150	617	VOE 15165828	897	400	1065
VOE 15116993	911	1300	1165	VOE 15134276	262	420	311	VOE 15147641	261	300	291	VOE 15155278	463	150	625	VOE 15165830	897	400	1065
VOE 15117053	258	200	279	VOE 15134276	262	420	311	VOE 15147641	261	400	293	VOE 15155712	387	100	525	VOE 15165977	912	500	1179
VOE 15119476	522	100	705	VOE 15134478	872	100	993	VOE 15147760	911	1000	1161	VOE 15156195	261	400	293	VOE 15165981	912	500	1179
VOE 15120091	525	100	737	VOE 15134478	872	200	995	VOE 15147768	911	1000	1161	VOE 15156258	261	600	297	VOE 15165988	912	500	1179
VOE 15120091	525	150	739	VOE 15134478	872	300	997	VOE 15147927	523	200	723	VOE 15156259	261	600	297	VOE 15166036	912	500	1179
VOE 15120740	647	200	781	VOE 15134976	216	300	131	VOE 15147927	523	600	731	VOE 15156306	461	150	617	VOE 15166039	912	500	1179
VOE 15122123	261	200	287	VOE 15135094	261	200	287	VOE 15147927	523	620	733	VOE 15156387	896	500	1055	VOE 15166040	912	500	1179
VOE 15122410	461	100	613	VOE 15135364	371	2000	495	VOE 15147937	523	200	723	VOE 15156391	461	150	619	VOE 15166042	912	500	1179
VOE 15122410	463	200	629	VOE 15135943	837	250	913	VOE 15147937	523	600	731	VOE 15156391	463	150	627	VOE 15166104	353	500	429
VOE 15122413	463	100	621	VOE 15135955	911	1300	1165	VOE 15147937	523	620	733	VOE 15156906	421	600	581	VOE 15166309	217	100	133
VOE 15123158	461	100	613	VOE 15136631	911	1300	1165	VOE 15148031	255	100	263	VOE 15156983	262	120	303	VOE 15166309	217	120	135
VOE 15123158	463	100	621	VOE 15136631	911	1300	1165	VOE 15148225	837	250	915	VOE 15157914	263	700	331	VOE 15166336	263	700	331
VOE 15123158	463	200	629	VOE 15138563	261	200	289	VOE 15148247	217	100	133	VOE 15157914	263	800	335	VOE 15166336	263	800	335
VOE 15123520	872	100	993	VOE 15138691	261	200	289	VOE 15148247	217	120	135	VOE 15158009	911	1300	1165	VOE 15166414	217	100	133
VOE 15123520	872	100	993	VOE 15138704	825	400	871	VOE 15148351	826	200	875	VOE 15158015	911	1300	1165	VOE 15166414	217	120	135
VOE 15123520	872	200	995	VOE 15138786	222	300	173	VOE 15148351	826	300	881	VOE 15160296	421	100	567	VOE 15166696	912	500	1179
VOE 15123520	872	200	995	VOE 15139267	837	250	913	VOE 15148370	826	200	875	VOE 15160319	463	150	625	VOE 15166808	945	800	1253

NUMERICAL INDEX
INDICE DE NÚMERO
ÍNDICE NUMÉRICO

RÉPERTOIRE DE NUMÉROS

NUMERICAL INDEX
INDICE DE NÚMERO
ÍNDICE NUMÉRICO

RÉPERTOIRE DE NUMÉROS

Part No	Group	Sect	Page	Part No	Group	Sect	Page	Part No	Group	Sect	Page	Part No	Group	Sect	Page	Part No	Group	Sect	Page
VOE 15166830	851	100	947	VOE 15172265	461	150	617	VOE 15180863	261	200	287	VOE 15185566	216	300	131	VOE 15188945	912	400	1177
VOE 15167115	945	900	1255	VOE 15172265	463	150	625	VOE 15180902	897	500	1067	VOE 15185566	217	120	135	VOE 15188954	912	400	1177
VOE 15167232	945	800	1253	VOE 15172265	463	250	633	VOE 15180902	897	600	1069	VOE 15185566	217	200	137	VOE 15188959	912	400	1177
VOE 15167764	945	800	1253	VOE 15172399	837	250	913	VOE 15180962	362	300	457	VOE 15185566	218	100	141	VOE 15188963	912	400	1177
VOE 15167825	945	900	1255	VOE 15172400	837	250	913	VOE 15181186	826	200	875	VOE 15185566	221	120	147	VOE 15188965	912	400	1177
VOE 15169334	841	600	939	VOE 15172562	945	600	1249	VOE 15181187	826	200	875	VOE 15185566	221	200	149	VOE 15190412	881	100	1023
VOE 15169361	825	200	867	VOE 15172702	647	100	777	VOE 15182085	421	400	577	VOE 15185566	221	520	157	VOE 15191854	421	400	577
VOE 15169361	825	300	869	VOE 15172882	911	1300	1165	VOE 15182085	421	500	579	VOE 15185566	222	120	167	VOE 15192582	860	300	987
VOE 15169361	826	400	883	VOE 15172912	945	700	1251	VOE 15182111	872	400	999	VOE 15185566	222	200	171	VOE 15192583	860	300	987
VOE 15169361	826	500	885	VOE 15173074	826	300	879	VOE 15183191	860	100	983	VOE 15185566	222	300	173	VOE 15192584	860	300	987
VOE 15169605	421	600	581	VOE 15173075	826	300	879	VOE 15183461	912	500	1179	VOE 15185566	223	120	177	VOE 15192853	434	200	595
VOE 15169857	826	500	885	VOE 15175271	924	100	1229	VOE 15183468	912	500	1179	VOE 15185566	233	600	189	VOE 15193570	851	200	949
VOE 15169917	826	500	885	VOE 15175531	421	600	581	VOE 15183609	254	800	243	VOE 15185566	235	320	209	VOE 15193640	851	200	949
VOE 15170754	911	1000	1161	VOE 15175558	421	600	581	VOE 15183641	647	100	777	VOE 15185566	237	120	215	VOE 15194026	371	2800	499
VOE 15170830	826	300	879	VOE 15175716	645	400	769	VOE 15183969	912	500	1179	VOE 15185566	251	120	219	VOE 15194680	255	120	265
VOE 15170853	837	800	925	VOE 15176100	897	75	1059	VOE 15183971	912	500	1179	VOE 15185566	255	120	265	VOE 15194800	522	500	713
VOE 15170905	911	400	1147	VOE 15176298	825	400	871	VOE 15184705	461	150	617	VOE 15185566	258	220	281	VOE 15194883	387	100	525
VOE 15170972	911	1000	1161	VOE 15177160	263	120	317	VOE 15184708	463	150	625	VOE 15185566	262	120	303	VOE 15195723	992	400	1261
VOE 15171009	826	300	879	VOE 15177160	263	200	319	VOE 15184708	463	250	633	VOE 15185566	262	200	305	VOE 15195723	992	500	1263
VOE 15171105	825	300	869	VOE 15177227	872	400	999	VOE 15184815	872	400	1001	VOE 15185566	262	420	311	VOE 15195727	992	400	1261
VOE 15171108	825	300	869	VOE 15177438	945	800	1253	VOE 15185043	872	400	1001	VOE 15185566	263	120	317	VOE 15195727	992	500	1263
VOE 15171276	421	400	577	VOE 15177438	945	900	1255	VOE 15185344	255	100	263	VOE 15185566	263	200	319	VOE 15195917	216	100	119
VOE 15171276	421	500	579	VOE 15178236	715	300	801	VOE 15185489	873	300	1011	VOE 15185566	284	100	349	VOE 15195917	216	120	123
VOE 15171280	421	400	577	VOE 15179279	313	100	383	VOE 15185566	210	500	57	VOE 15185566	284	200	351	VOE 15196041	321	200	387
VOE 15171280	421	500	579	VOE 15179279	896	500	1055	VOE 15185566	211	120	61	VOE 15185566	284	320	355	VOE 15196770	255	120	265
VOE 15171358	826	200	875	VOE 15179834	221	300	151	VOE 15185566	211	240	71	VOE 15185566	286	120	359	VOE 15196847	525	150	739
VOE 15171375	826	200	875	VOE 15180035	827	700	895	VOE 15185566	212	140	79	VOE 15185566	321	300	389	VOE 15197036	525	150	739
VOE 15171459	945	300	1243	VOE 15180083	841	600	939	VOE 15185566	212	220	83	VOE 15185566	331	100	393	VOE 15197049	525	150	739
VOE 15171468	826	400	883	VOE 15180274	221	500	155	VOE 15185566	212	320	87	VOE 15185566	333	120	397	VOE 15197224	525	150	739
VOE 15171495	826	400	883	VOE 15180274	221	520	157	VOE 15185566	213	120	91	VOE 15185799	262	300	307	VOE 15197228	525	150	739
VOE 15171496	825	200	867	VOE 15180274	222	100	163	VOE 15185566	214	140	101	VOE 15186685	421	400	577	VOE 15197308	371	2000	493
VOE 15171497	825	200	867	VOE 15180274	222	120	167	VOE 15185566	214	240	107	VOE 15186953	255	120	265	VOE 15197308	882	700	1037
VOE 15171818	825	300	869	VOE 15180637	353	500	429	VOE 15185566	215	120	111	VOE 15187994	523	200	723	VOE 15197318	843	100	941
VOE 15171826	825	300	869	VOE 15180639	353	500	429	VOE 15185566	215	240	117	VOE 15188030	255	120	265	VOE 15197331	843	400	945
VOE 15171830	825	200	867	VOE 15180639	897	500	1067	VOE 15185566	216	120	123	VOE 15188116	660	200	787	VOE 15197418	414	100	555
VOE 15171835	825	200	867	VOE 15180639	897	600	1069	VOE 15185566	216	220	129	VOE 15188905	911	300	1145	VOE 15197431	235	300	205

Part No	Group	Sect	Page	Part No	Group	Sect	Page	Part No	Group	Sect	Page	Part No	Group	Sect	Page	Part No	Group	Sect	Page
VOE 15197431	235	320	209	VOE 1523237	461	150	617	VOE 1524673	461	150	619	VOE 1547971	214	100	93	VOE 15800932	523	100	719
VOE 15197469	262	100	299	VOE 1523237	463	150	625	VOE 1524673	463	150	627	VOE 1547972	214	100	95	VOE 15800968	645	400	769
VOE 15197595	843	100	941	VOE 1523237	463	250	635	VOE 1524673	463	250	633	VOE 1547973	214	100	95	VOE 15801085	645	400	769
VOE 15197617	843	100	941	VOE 1523278	516	100	699	VOE 153035	263	400	321	VOE 1547974	214	100	95	VOE 15801272	523	100	721
VOE 15197629	843	100	941	VOE 1523278	517	100	701	VOE 15414511	897	100	1063	VOE 1547975	214	100	95	VOE 15801273	523	200	723
VOE 15197657	843	400	945	VOE 1523278	517	150	703	VOE 1543499	255	120	265	VOE 1547976	214	100	95	VOE 15801276	523	600	731
VOE 15197681	843	400	945	VOE 1523317	461	150	619	VOE 1544736	256	500	275	VOE 1547977	214	100	95	VOE 15801276	523	620	733
VOE 15197701	843	400	945	VOE 1523317	463	100	621	VOE 1546531	211	200	65	VOE 1547978	214	100	95	VOE 15801312	645	500	775
VOE 15199264	286	200	361	VOE 1523317	463	150	627	VOE 1546531	211	220	69	VOE 1547979	214	100	95	VOE 15801389	645	400	769
VOE 15199485	334	300	401	VOE 1523317	463	250	635	VOE 1546531	211	240	73	VOE 1547980	214	100	95	VOE 15801398	916	200	1199
VOE 15199653	865	300	991	VOE 1523318	461	150	619	VOE 1546531	212	100	75	VOE 1547981	214	100	95	VOE 15801398	916	300	1203
VOE 15199658	865	300	991	VOE 1523318	463	100	621	VOE 1546531	212	120	77	VOE 1547982	214	100	95	VOE 15801398	916	400	1207
VOE 15199817	461	150	617	VOE 1523318	463	150	627	VOE 1546531	212	140	79	VOE 1547983	214	100	95	VOE 15801398	916	500	1211
VOE 15199830	463	150	625	VOE 1523318	463	250	635	VOE 1546531	262	100	301	VOE 1547984	214	100	95	VOE 15801460	912	100	1173
VOE 1522102	468	100	637	VOE 1523319	461	150	619	VOE 1546531	262	120	303	VOE 1556907	216	300	131	VOE 1588548	896	500	1055
VOE 1522293	461	150	619	VOE 1523319	463	100	621	VOE 1546775	214	120	99	VOE 15612092	523	500	727	VOE 1588548	911	1300	1165
VOE 1522293	463	100	621	VOE 1523319	463	150	627	VOE 1546775	214	140	101	VOE 15655719	912	600	1181	VOE 1589502	881	100	1023
VOE 1522293	463	150	627	VOE 1523319	463	250	635	VOE 1547252	211	200	65	VOE 15655719	916	100	1197	VOE 1594043	647	300	783
VOE 1522293	463	250	635	VOE 1523623	461	150	617	VOE 1547252	211	220	69	VOE 15662147	522	100	705	VOE 16029055	818	120	855
VOE 1523084	468	100	637	VOE 1523623	463	150	625	VOE 1547252	211	240	73	VOE 15662147	522	200	707	VOE 16039356	914	150	1189
VOE 1523087	468	100	637	VOE 1523623	463	250	635	VOE 1547252	212	220	83	VOE 15670553	352	1000	417	VOE 16061693	916	200	1199
VOE 1523232	461	150	617	VOE 1523624	461	150	617	VOE 1547252	262	100	299	VOE 15670553	352	650	409	VOE 16061693	916	300	1203
VOE 1523232	463	150	625	VOE 1523624	463	150	625	VOE 1547252	262	100	301	VOE 15670553	353	200	423	VOE 16061693	916	400	1207
VOE 1523232	463	250	633	VOE 1523624	463	250	635	VOE 1547252	262	120	303	VOE 15670554	356	1200	451	VOE 16061693	916	500	1211
VOE 1523233	461	150	617	VOE 1523666	461	150	617	VOE 1547252	262	300	307	VOE 15670554	356	1300	453	VOE 16207444	897	75	1059
VOE 1523233	463	150	625	VOE 1523666	463	150	625	VOE 1547252	262	420	311	VOE 15670554	356	600	439	VOE 16208884	551	100	747
VOE 1523233	463	250	633	VOE 1523666	463	250	633	VOE 1547253	262	100	299	VOE 15670554	356	700	441	VOE 16209281	916	1300	1223
VOE 1523234	461	150	617	VOE 1523736	461	150	619	VOE 1547254	262	100	299	VOE 15698689	645	500	775	VOE 16210399	911	400	1147
VOE 1523234	463	150	625	VOE 1523736	463	150	627	VOE 1547254	262	120	303	VOE 15698689	660	200	787	VOE 16215105	916	100	1195
VOE 1523234	463	250	633	VOE 1523736	463	250	633	VOE 1547934	221	100	145	VOE 1578835	897	50	1057	VOE 16217170	911	1200	1163
VOE 1523235	461	150	617	VOE 1524242	461	150	617	VOE 1547934	221	120	147	VOE 15800558	647	100	777	VOE 16217796	911	1200	1163
VOE 1523235	463	150	625	VOE 1524242	463	150	625	VOE 1547940	216	300	131	VOE 15800558	916	800	1215	VOE 16221	262	400	309
VOE 1523235	463	250	633	VOE 1524242	463	250	633	VOE 1547967	214	100	93	VOE 15800558	916	825	1217	VOE 16235278	874	300	1017
VOE 1523236	461	150	617	VOE 1524631	461	150	619	VOE 1547968	214	100	93	VOE 15800622	522	100	705	VOE 16262073	874	200	1015
VOE 1523236	463	150	625	VOE 1524631	463	150	627	VOE 1547969	214	100	93	VOE 15800816	916	200	1199	VOE 16262089	874	200	1015
VOE 1523236	463	250	635	VOE 1524631	463	250	633	VOE 1547970	214	100	93	VOE 15800816	916	400	1207	VOE 16262119	874	200	1015

NUMERICAL INDEX
INDICE DE NÚMERO
ÍNDICE NUMÉRICO

RÉPERTOIRE DE NUMÉROS

NUMERICAL INDEX
INDICE DE NÚMERO
ÍNDICE NUMÉRICO

RÉPERTOIRE DE NUMÉROS

Part No	Group	Sect	Page	Part No	Group	Sect	Page	Part No	Group	Sect	Page	Part No	Group	Sect	Page	Part No	Group	Sect	Page
VOE 16262136	874	200	1015	VOE 16288135	882	100	1027	VOE 16680686	256	400	273	VOE 1676622	262	500	313	VOE 16805139	826	300	879
VOE 16262162	873	200	1009	VOE 16288183	715	1600	815	VOE 16680686	256	500	275	VOE 1677347	214	100	95	VOE 16805142	826	300	879
VOE 16262162	874	200	1015	VOE 16288402	362	400	461	VOE 16685267	641	100	759	VOE 1677348	214	100	95	VOE 16805183	911	1300	1165
VOE 16263276	873	200	1009	VOE 16288402	362	500	463	VOE 16685566	313	100	383	VOE 1677349	214	100	95	VOE 16805233	826	200	875
VOE 16263286	873	200	1009	VOE 16289102	525	100	737	VOE 16685676	641	250	761	VOE 1677350	214	100	95	VOE 16805235	826	200	875
VOE 16263307	873	200	1009	VOE 16289580	371	100	475	VOE 16686182	313	100	383	VOE 1677351	214	100	95	VOE 16805758	420	400	563
VOE 16264969	872	400	999	VOE 16289655	371	100	475	VOE 16688136	874	200	1015	VOE 1677352	214	100	95	VOE 16805778	269	100	343
VOE 16266897	882	100	1027	VOE 16289658	371	100	475	VOE 16688256	874	200	1015	VOE 1677353	214	100	95	VOE 16805779	715	800	809
VOE 16268803	852	150	957	VOE 16296966	882	100	1027	VOE 16688265	873	200	1009	VOE 1677354	214	100	95	VOE 16805826	269	200	345
VOE 16268803	852	200	959	VOE 16302066	831	300	903	VOE 16688265	874	200	1015	VOE 1677355	214	100	95	VOE 16805986	860	100	983
VOE 16269009	852	350	965	VOE 16303026	364	100	465	VOE 16688268	873	200	1009	VOE 1677356	214	100	95	VOE 16805995	860	100	983
VOE 16269009	852	390	969	VOE 16303237	362	300	457	VOE 16688268	874	200	1015	VOE 1677357	214	100	95	VOE 16809807	826	200	875
VOE 16269076	852	150	957	VOE 16308698	841	500	937	VOE 16688288	873	200	1009	VOE 1677358	214	100	95	VOE 16809807	826	300	879
VOE 16269076	852	200	959	VOE 1636309	212	100	75	VOE 16688288	874	200	1015	VOE 1677359	214	100	95	VOE 16809808	826	200	877
VOE 16269076	852	335	963	VOE 1651164	451	200	603	VOE 16688293	873	200	1009	VOE 1677360	214	100	95	VOE 16809808	826	300	881
VOE 16269076	852	375	967	VOE 1651164	451	300	605	VOE 16688293	874	200	1015	VOE 1677361	214	100	95	VOE 16810203	945	300	1243
VOE 16269274	874	200	1015	VOE 1651164	451	400	607	VOE 16688296	873	200	1009	VOE 1677362	214	100	95	VOE 16810211	945	300	1243
VOE 16269277	873	100	1007	VOE 1651165	451	200	603	VOE 16688296	874	200	1015	VOE 1677363	214	100	95	VOE 16812238	261	100	283
VOE 16269277	873	200	1009	VOE 1651165	451	300	605	VOE 16688298	873	200	1009	VOE 1677364	214	100	95	VOE 16812683	451	100	601
VOE 16269655	860	300	987	VOE 1651165	451	400	607	VOE 16688298	874	200	1015	VOE 1677365	214	100	97	VOE 16812687	451	100	601
VOE 16271018	873	200	1009	VOE 1660609	945	1050	1257	VOE 16688303	874	200	1015	VOE 1677366	214	100	97	VOE 16812880	715	1600	815
VOE 16271018	874	200	1015	VOE 1660609	945	800	1253	VOE 16688307	874	200	1015	VOE 1677367	214	100	97	VOE 16815168	897	750	1071
VOE 16271772	874	200	1015	VOE 1660609	945	900	1255	VOE 16688881	641	100	759	VOE 1677368	214	100	97	VOE 16815171	897	750	1071
VOE 16279996	827	100	891	VOE 16614330	740	100	831	VOE 16689712	716	500	825	VOE 1677370	214	200	103	VOE 16817377	387	200	527
VOE 16280078	826	100	873	VOE 16616601	660	100	785	VOE 16690696	716	200	819	VOE 1677370	214	220	105	VOE 16818417	826	200	877
VOE 16280081	826	100	873	VOE 16626398	645	100	765	VOE 16691310	234	100	191	VOE 1677370	214	240	107	VOE 16818417	826	300	879
VOE 16280087	826	100	873	VOE 16639964	256	250	269	VOE 16691310	234	200	193	VOE 1677396	214	100	93	VOE 16819130	420	200	559
VOE 16280095	826	100	873	VOE 16649180	872	600	1005	VOE 16691310	234	200	193	VOE 1677396	214	120	99	VOE 16820242	420	200	559
VOE 16280101	827	100	891	VOE 16652336	841	100	935	VOE 16692187	716	700	829	VOE 1677396	214	120	99	VOE 16820242	420	300	561
VOE 16284940	945	100	1233	VOE 16654307	841	100	935	VOE 16692372	827	800	897	VOE 1677396	214	140	101	VOE 16822964	261	100	283
VOE 16284961	945	200	1235	VOE 16654307	841	600	939	VOE 16692379	827	700	895	VOE 16801645	945	800	1253	VOE 16823120	371	400	481
VOE 16285465	897	100	1063	VOE 16661044	234	100	191	VOE 16693428	827	800	897	VOE 16801806	371	100	475	VOE 16824402	826	200	875
VOE 16285718	831	100	899	VOE 16668537	235	100	199	VOE 16693436	827	700	895	VOE 16801897	234	200	193	VOE 16824402	826	300	881
VOE 16285718	860	300	987	VOE 16670937	882	700	1037	VOE 16693741	827	100	891	VOE 16801897	234	200	193	VOE 16824434	826	200	875
VOE 16287079	387	100	525	VOE 166709937	882	700	1037	VOE 1674083	261	100	283	VOE 16801897	234	200	193	VOE 16824437	826	300	879
VOE 16287346	881	100	1025	VOE 16674711	911	1300	1165	VOE 1676622	212	220	83	VOE 16802889	740	100	831	VOE 16824524	826	200	877

Part No	Group	Sect	Page	Part No	Group	Sect	Page	Part No	Group	Sect	Page	Part No	Group	Sect	Page	Part No	Group	Sect	Page
VOE 16824524	826	300	879	VOE 16831764	945	200	1235	VOE 16844001	252	120	223	VOE 16858426	715	100	797	VOE 16862645	352	800	413
VOE 16824730	826	400	883	VOE 16831828	256	250	269	VOE 16845749	261	200	287	VOE 16858811	715	400	803	VOE 16862645	352	900	415
VOE 16824730	826	500	885	VOE 16831829	256	250	269	VOE 16845755	254	600	235	VOE 16858834	897	100	1063	VOE 16862645	837	1100	929
VOE 16824731	826	400	883	VOE 16833112	897	100	1063	VOE 16846141	716	600	827	VOE 16858870	897	100	1063	VOE 16862645	911	100	1139
VOE 16824731	826	500	885	VOE 16833113	897	100	1063	VOE 16847287	837	250	913	VOE 16858873	897	100	1061	VOE 16862904	221	600	159
VOE 16824744	825	300	869	VOE 16833994	945	300	1243	VOE 16847288	837	250	913	VOE 16858878	897	100	1061	VOE 16863353	221	600	161
VOE 16824746	825	300	869	VOE 16834952	996	100	1267	VOE 16847859	827	800	897	VOE 16859448	911	100	1139	VOE 16863812	221	600	161
VOE 16824749	825	200	867	VOE 16834967	996	100	1267	VOE 16847860	827	800	897	VOE 16859474	235	200	201	VOE 16864440	221	600	161
VOE 16824753	825	200	867	VOE 16835661	221	600	159	VOE 16848416	313	100	383	VOE 16859857	221	600	159	VOE 16865142	261	100	283
VOE 16825730	826	300	879	VOE 16835738	221	600	159	VOE 16848490	827	700	895	VOE 16860000	827	100	891	VOE 16866696	254	800	243
VOE 16825731	826	300	879	VOE 16835893	233	300	183	VOE 16848491	827	700	895	VOE 16860000	827	700	895	VOE 16867558	221	600	159
VOE 16825734	826	200	875	VOE 16836004	221	600	159	VOE 16848888	254	800	243	VOE 16860000	827	700	895	VOE 16867559	221	600	159
VOE 16825735	826	200	875	VOE 16836005	818	130	857	VOE 16849414	233	100	179	VOE 16860000	827	700	895	VOE 16867560	221	600	161
VOE 16825948	258	100	277	VOE 16836079	235	100	199	VOE 16849587	261	100	285	VOE 16860000	827	800	897	VOE 16868026	261	100	283
VOE 16826255	911	200	1143	VOE 16836122	233	400	185	VOE 16849749	263	900	339	VOE 16860048	897	50	1057	VOE 16868713	321	100	385
VOE 16826601	256	250	269	VOE 16837105	254	1400	255	VOE 16850566	911	1300	1165	VOE 16860170	218	200	143	VOE 16868713	321	400	391
VOE 16826601	256	400	273	VOE 16839048	235	200	201	VOE 16851187	235	100	199	VOE 16860206	234	200	193	VOE 16869522	837	1125	931
VOE 16826601	256	500	275	VOE 16839955	865	300	991	VOE 16851208	235	100	199	VOE 16860206	234	200	193	VOE 16869523	837	1125	931
VOE 16826765	826	500	885	VOE 16839961	865	300	991	VOE 16851218	235	100	199	VOE 16860206	234	200	193	VOE 16869670	254	200	227
VOE 16826774	825	300	869	VOE 16839964	865	300	991	VOE 16851337	235	200	201	VOE 16860448	945	100	1231	VOE 16869801	897	75	1059
VOE 16826860	825	100	865	VOE 16840105	352	1000	417	VOE 16851339	235	200	201	VOE 16860454	945	200	1235	VOE 16869802	897	75	1059
VOE 16826862	825	100	865	VOE 16840105	352	1100	419	VOE 16851583	818	200	861	VOE 16860752	826	300	879	VOE 16869804	252	120	223
VOE 16827019	826	500	885	VOE 16841505	261	100	285	VOE 16852701	254	700	237	VOE 16860754	826	300	879	VOE 16869844	715	100	797
VOE 16827031	825	300	869	VOE 16841800	261	100	285	VOE 16854833	827	100	891	VOE 16860755	826	200	875	VOE 16870095	837	1125	931
VOE 16827204	896	500	1055	VOE 16841839	827	100	891	VOE 16855115	234	100	191	VOE 16860756	826	200	875	VOE 16870440	821	500	863
VOE 16827991	945	100	1231	VOE 16842114	837	250	913	VOE 16855419	897	100	1061	VOE 16860838	825	300	869	VOE 16871181	865	300	991
VOE 16827991	945	200	1235	VOE 16842118	837	250	913	VOE 16855421	897	100	1061	VOE 16860842	825	300	869	VOE 16872151	716	100	817
VOE 16828094	371	1400	489	VOE 16842540	261	200	287	VOE 16855479	254	700	237	VOE 16860849	825	200	867	VOE 16872377	827	100	891
VOE 16828594	897	100	1063	VOE 16842660	827	100	891	VOE 16855490	218	200	143	VOE 16860850	825	200	867	VOE 16872377	896	500	1055
VOE 16828621	897	100	1063	VOE 16843579	221	600	159	VOE 16855635	420	200	559	VOE 16860893	221	600	159	VOE 16872921	715	600	807
VOE 16828668	897	100	1063	VOE 16843592	645	100	765	VOE 16855635	911	100	1139	VOE 16861087	897	100	1061	VOE 16874355	313	100	383
VOE 16828669	897	100	1063	VOE 16843594	221	600	159	VOE 16855696	897	100	1061	VOE 16861093	897	100	1061	VOE 16874356	313	100	383
VOE 16828958	261	100	283	VOE 16843611	221	600	159	VOE 16855697	897	100	1061	VOE 16861200	826	100	873	VOE 16875231	827	700	895
VOE 16829360	897	100	1063	VOE 16843622	221	600	159	VOE 16856410	371	100	475	VOE 16861375	826	100	873	VOE 16875231	827	800	897
VOE 16830937	256	250	269	VOE 16843681	221	600	159	VOE 16857158	896	500	1055	VOE 16861479	825	200	867	VOE 16875631	740	100	831
VOE 16831764	945	100	1231	VOE 16844001	252	100	221	VOE 16858101	254	1050	247	VOE 16861479	825	300	869	VOE 16876296	254	600	235

NUMERICAL INDEX
INDICE DE NÚMERO
ÍNDICE NUMÉRICO

RÉPERTOIRE DE NUMÉROS

NUMERICAL INDEX
INDICE DE NÚMERO
ÍNDICE NUMÉRICO

RÉPERTOIRE DE NUMÉROS

Part No	Group	Sect	Page	Part No	Group	Sect	Page	Part No	Group	Sect	Page	Part No	Group	Sect	Page	Part No	Group	Sect	Page
VOE 16877464	715	400	803	VOE 16890921	945	1050	1257	VOE 16902962	897	100	1061	VOE 17200523	233	200	181	VOE 17218404	434	100	591
VOE 16878290	252	120	223	VOE 16891179	352	750	411	VOE 16902967	897	100	1061	VOE 17202021	911	200	1141	VOE 17218422	421	500	579
VOE 16879476	945	800	1253	VOE 16891310	217	300	139	VOE 16903246	217	300	139	VOE 17202304	284	320	355	VOE 17218945	421	100	567
VOE 16881340	911	100	1139	VOE 16892529	716	300	821	VOE 16904303	837	250	913	VOE 17202563	421	900	587	VOE 17219070	434	200	593
VOE 16882430	252	100	221	VOE 16892529	716	400	823	VOE 16904449	837	1125	931	VOE 17202563	434	300	597	VOE 17219153	371	100	475
VOE 16882430	252	120	223	VOE 16892878	837	1130	933	VOE 16906501	945	100	1231	VOE 17203642	461	150	619	VOE 17219175	235	300	205
VOE 16883305	261	100	283	VOE 16893092	217	300	139	VOE 16906501	945	300	1243	VOE 17203642	463	150	627	VOE 17219254	217	200	137
VOE 16885443	235	100	199	VOE 16894823	837	1100	929	VOE 16907846	945	200	1235	VOE 17203650	434	200	595	VOE 17219568	254	1600	259
VOE 16885443	235	200	201	VOE 16894933	837	1100	929	VOE 16907846	945	300	1243	VOE 17203855	261	300	291	VOE 17220354	434	100	591
VOE 16885444	235	200	203	VOE 16896515	837	1130	933	VOE 16908096	263	400	321	VOE 17203997	261	400	293	VOE 17220884	421	600	581
VOE 16885444	235	200	201	VOE 16897384	945	400	1245	VOE 16908173	818	110	853	VOE 17204355	321	100	385	VOE 17221049	872	400	999
VOE 16885444	235	200	201	VOE 16897385	945	400	1245	VOE 16908173	818	140	859	VOE 17204704	255	120	265	VOE 17221078	421	600	581
VOE 16885444	235	200	201	VOE 16897472	897	50	1057	VOE 16908200	263	400	321	VOE 17205871	371	100	475	VOE 17221245	882	400	1031
VOE 16885445	233	400	185	VOE 16897616	897	50	1057	VOE 16908632	837	1125	931	VOE 17205927	421	100	567	VOE 17221436	356	750	443
VOE 16885445	235	100	199	VOE 16898560	818	110	853	VOE 16908632	837	1130	933	VOE 17206610	873	100	1007	VOE 17221436	356	800	445
VOE 16885445	235	200	201	VOE 16898560	818	140	859	VOE 16908632	837	250	913	VOE 17206610	874	200	1015	VOE 17221438	356	800	445
VOE 16885864	254	200	227	VOE 16899538	715	1600	815	VOE 16910864	897	100	1063	VOE 17207335	371	5000	511	VOE 17221454	254	100	225
VOE 16885868	254	200	227	VOE 16899637	715	1600	815	VOE 16911209	715	1400	813	VOE 17208060	522	300	709	VOE 17221462	254	100	225
VOE 16886887	261	100	285	VOE 16899795	716	600	827	VOE 16913773	897	100	1061	VOE 17208060	522	400	711	VOE 17221779	551	100	747
VOE 16886887	261	500	295	VOE 16899848	263	400	321	VOE 16919654	945	300	1243	VOE 17208196	235	300	205	VOE 17222136	222	100	163
VOE 16886887	261	600	297	VOE 16900015	911	200	1143	VOE 16925783	945	900	1255	VOE 17208196	235	320	209	VOE 17222136	222	120	167
VOE 16888087	837	1125	931	VOE 16900028	911	100	1139	VOE 16925857	945	900	1255	VOE 17208454	387	200	527	VOE 17222699	645	200	767
VOE 16888087	837	1130	933	VOE 16900028	911	200	1141	VOE 16925860	945	900	1255	VOE 17210493	286	100	357	VOE 17222931	364	200	469
VOE 16888087	837	250	913	VOE 16901151	261	200	287	VOE 16925861	945	900	1255	VOE 17210969	463	100	623	VOE 17223211	421	400	577
VOE 16888132	896	300	1051	VOE 16901162	897	100	1061	VOE 16925946	945	900	1255	VOE 17210969	463	200	631	VOE 17223229	356	800	445
VOE 16888195	235	200	201	VOE 16901339	897	100	1061	VOE 16926242	945	900	1255	VOE 17211611	461	100	615	VOE 17223354	434	100	591
VOE 16888224	235	100	199	VOE 16901339	897	100	1063	VOE 16926377	945	900	1255	VOE 17212488	255	100	263	VOE 17223360	421	600	581
VOE 16888917	256	250	269	VOE 16901361	897	100	1063	VOE 16928511	715	600	807	VOE 17213864	914	200	1191	VOE 17224427	212	300	85
VOE 16890214	256	250	269	VOE 16901370	897	100	1063	VOE 16960000	827	600	893	VOE 17213864	914	250	1193	VOE 17224925	421	600	581
VOE 16890380	221	600	159	VOE 16901391	897	100	1061	VOE 16960000	827	700	895	VOE 17213867	916	800	1215	VOE 17225034	911	1400	1169
VOE 16890471	256	250	269	VOE 16901400	897	100	1063	VOE 16960000	827	800	897	VOE 17213867	916	825	1217	VOE 17225038	911	1500	1171
VOE 16890475	256	250	269	VOE 16901432	897	100	1061	VOE 17200262	252	100	221	VOE 17213867	916	850	1219	VOE 17225331	834	200	909
VOE 16890875	945	1050	1257	VOE 16901531	897	100	1061	VOE 17200262	252	120	223	VOE 17214980	911	300	1145	VOE 17225331	834	300	911
VOE 16890875	945	800	1253	VOE 16901534	897	100	1061	VOE 17200272	252	100	221	VOE 17216337	387	100	525	VOE 17225824	221	500	155
VOE 16890875	945	900	1255	VOE 16901577	897	50	1057	VOE 17200272	252	120	223	VOE 17216999	434	200	593	VOE 17225824	221	520	157
VOE 16890889	945	900	1255	VOE 16901608	897	100	1061	VOE 17200366	255	100	263	VOE 17217345	434	100	591	VOE 17225941	222	100	163

Part No	Group	Sect	Page
VOE 17225941	222	120	167
VOE 17226204	522	300	709
VOE 17226204	522	400	711
VOE 17226204	660	200	787
VOE 17226204	911	600	1153
VOE 17226293	263	700	333
VOE 17226293	263	800	337
VOE 17226293	911	600	1153
VOE 17228327	371	1200	485
VOE 17228327	371	1300	487
VOE 17228332	371	1300	487
VOE 17228594	852	150	957
VOE 17228594	852	200	959
VOE 17228594	852	335	963
VOE 17228594	852	375	967
VOE 17228594	852	390	969
VOE 17229439	911	600	1153
VOE 17230567	945	300	1243
VOE 17230567	945	500	1247
VOE 17230569	945	300	1243
VOE 17230569	945	600	1249
VOE 17230570	945	300	1243
VOE 17230570	945	700	1251
VOE 17230740	834	100	907
VOE 17231481	860	400	989
VOE 17231493	882	700	1039
VOE 17231518	860	400	989
VOE 17231849	647	100	777
VOE 17232309	912	600	1181
VOE 17232309	912	700	1183
VOE 17232334	912	700	1183
VOE 17232342	912	700	1183
VOE 17232355	912	700	1183
VOE 17232362	912	700	1183
VOE 17232367	912	700	1183
VOE 17232368	912	700	1183
VOE 17233199	217	100	133
VOE 17233199	217	120	135
VOE 17233221	331	100	393
VOE 17234411	872	300	997
VOE 17234796	810	150	845
VOE 17235346	916	200	1199
VOE 17235346	916	300	1203
VOE 17235346	916	400	1207
VOE 17235346	916	500	1211
VOE 17235502	916	200	1199
VOE 17235502	916	300	1203
VOE 17235502	916	400	1207
VOE 17235502	916	500	1211
VOE 17236165	371	1400	489
VOE 17236580	523	600	731
VOE 17236580	523	620	733
VOE 17238339	911	800	1157
VOE 17241043	522	500	713
VOE 17241043	522	600	715
VOE 17241043	647	100	777
VOE 17241421	421	500	579
VOE 17241517	911	800	1157
VOE 17242311	810	200	847
VOE 17243329	851	100	947
VOE 17243351	254	700	237
VOE 17243351	254	720	239
VOE 17244681	353	300	425
VOE 17245010	371	285	479
VOE 17245505	233	500	187
VOE 17245964	254	750	241
VOE 17246344	522	300	709
VOE 17246344	522	400	711
VOE 17246349	353	200	423
VOE 17246509	254	750	241
VOE 17246633	371	1400	489
VOE 17246642	660	200	787
VOE 17246709	911	600	1153
VOE 17246711	911	600	1153
VOE 17246713	911	600	1153
VOE 17246956	461	100	613
VOE 17246956	463	200	629
VOE 17247015	463	100	621
VOE 17247162	261	100	285
VOE 17247681	258	100	277
VOE 17247682	258	100	277
VOE 17247801	258	200	279
VOE 17247801	258	220	281
VOE 17247898	263	550	325
VOE 17247898	263	700	333
VOE 17247898	263	800	337
VOE 17248194	263	200	319
VOE 17248248	831	300	903
VOE 17248402	254	700	237
VOE 17248734	645	400	769
VOE 17248746	882	700	1037
VOE 17252299	818	200	861
VOE 17252569	235	300	205
VOE 17252569	235	320	209
VOE 17252572	235	300	205
VOE 17252572	235	320	209
VOE 17252579	235	300	205
VOE 17252579	235	320	209
VOE 17253275	881	100	1023
VOE 17254580	216	300	131
VOE 17256390	810	150	845
VOE 17257002	254	1600	259
VOE 17258041	434	200	595
VOE 17258318	914	100	1187
VOE 17258318	914	150	1189
VOE 17258319	527	300	745
VOE 17258321	527	300	745
VOE 17258322	527	300	745
VOE 17258833	212	200	81
VOE 17259162	831	300	903
VOE 17259173	831	300	903
VOE 17259196	831	200	901
VOE 17259196	831	300	903
VOE 17259211	831	300	903
VOE 17259215	831	300	905
VOE 17259808	882	100	1027
VOE 17261187	945	900	1255
VOE 17261188	945	1050	1257
VOE 17262158	468	100	637
VOE 17262718	525	200	741
VOE 17262775	523	200	723
VOE 17262775	523	500	727
VOE 17262775	523	600	731
VOE 17262775	523	620	733
VOE 17262819	523	100	719
VOE 17262859	523	100	721
VOE 17262911	831	300	905
VOE 17262972	831	300	903
VOE 17264219	461	150	617
VOE 17264219	463	150	625
VOE 17264219	463	250	635
VOE 17264485	831	300	905
VOE 17264520	945	500	1247
VOE 17264532	212	320	87
VOE 17264860	945	600	1249
VOE 17264860	945	700	1251
VOE 17269024	831	200	901
VOE 17269024	831	300	903
VOE 17270251	371	2000	493
VOE 17270251	882	700	1037
VOE 17270364	914	100	1187
VOE 17270364	914	150	1189
VOE 17270707	525	300	743
VOE 17270740	522	600	715
VOE 17271935	873	100	1007
VOE 17271935	874	200	1015
VOE 17273460	882	700	1039
VOE 17273470	371	400	481
VOE 17273721	834	200	909
VOE 17273721	834	300	911
VOE 17273889	897	100	1061
VOE 17274022	818	200	861
VOE 17286432	421	200	571
VOE 17286451	352	100	403
VOE 17286452	352	100	403
VOE 17291997	421	200	571
VOE 17295427	522	200	707
VOE 17295601	254	700	237
VOE 17295601	254	720	239
VOE 17295864	461	100	613
VOE 17295864	463	200	629
VOE 17296415	831	200	901
VOE 17296470	831	300	903
VOE 17298521	834	200	909
VOE 17298521	834	300	911
VOE 17298887	834	100	907
VOE 17309879	897	100	1061
VOE 17309890	897	100	1061
VOE 17316454	872	400	999
VOE 17316466	872	400	999
VOE 17317990	371	2700	497
VOE 17323373	912	600	1181
VOE 17323373	912	700	1183
VOE 17323373	912	700	1183
VOE 17332752	873	100	1007
VOE 17332752	874	200	1015
VOE 17333869	843	400	945
VOE 17334405	843	100	941
VOE 17336823	261	100	283
VOE 17336824	261	100	283

NUMERICAL INDEX
INDICE DE NÚMERO
ÍNDICE NUMÉRICO

RÉPERTOIRE DE NUMÉROS

NUMERICAL INDEX
INDICE DE NÚMERO
ÍNDICE NUMÉRICO

RÉPERTOIRE DE NUMÉROS

Part No	Group	Sect	Page	Part No	Group	Sect	Page	Part No	Group	Sect	Page	Part No	Group	Sect	Page	Part No	Group	Sect	Page
VOE 17344512	255	120	265	VOE 17409649	371	2000	495	VOE 17417781	852	400	971	VOE 17425100	924	100	1229	VOE 17431151	371	100	475
VOE 17360123	222	200	171	VOE 17409821	945	500	1247	VOE 17417781	852	425	973	VOE 17425101	924	100	1229	VOE 17431212	222	100	163
VOE 17361807	522	300	709	VOE 17410279	911	200	1141	VOE 17417781	852	600	977	VOE 17425836	461	100	613	VOE 17431212	222	120	167
VOE 17361807	522	400	711	VOE 17410298	421	300	575	VOE 17417784	852	400	971	VOE 17426314	258	100	277	VOE 17431224	393	500	533
VOE 17367830	463	100	621	VOE 17412568	364	200	469	VOE 17417784	852	425	973	VOE 17426959	912	300	1175	VOE 17432191	421	1000	589
VOE 17367902	461	100	613	VOE 17412568	371	1200	485	VOE 17417784	852	600	977	VOE 17426959	912	400	1177	VOE 17432191	434	300	597
VOE 17367902	463	200	629	VOE 17412568	371	1300	487	VOE 17418113	421	200	571	VOE 17426977	371	3000	501	VOE 17432269	912	700	1183
VOE 17374435	872	400	1001	VOE 17412985	421	600	581	VOE 17418267	263	100	315	VOE 17427763	913	100	1185	VOE 17433036	843	400	945
VOE 17394345	217	100	133	VOE 17413231	371	2000	495	VOE 17418267	263	120	317	VOE 17427991	222	300	173	VOE 17433661	210	500	57
VOE 17394345	217	120	135	VOE 17413250	523	200	723	VOE 17418271	263	1000	341	VOE 17428521	263	700	331	VOE 17433949	852	500	975
VOE 17397193	916	200	1201	VOE 17413250	523	500	727	VOE 17418271	263	120	317	VOE 17428521	263	800	335	VOE 17434067	911	1200	1163
VOE 17397193	916	300	1205	VOE 17413250	523	620	733	VOE 17418409	362	350	459	VOE 17428535	263	700	331	VOE 17434067	912	100	1173
VOE 17397193	916	400	1209	VOE 17413636	398	100	537	VOE 17418511	468	100	637	VOE 17428535	263	800	335	VOE 17434611	468	100	637
VOE 17397193	916	500	1213	VOE 17413636	398	300	539	VOE 17420366	912	600	1181	VOE 17428537	263	700	331	VOE 17434948	254	720	239
VOE 17398596	843	400	945	VOE 17413636	398	350	541	VOE 17420366	912	700	1183	VOE 17428537	263	800	335	VOE 17434948	254	720	239
VOE 17399610	834	100	907	VOE 17413636	398	400	543	VOE 17421171	463	100	621	VOE 17428948	873	200	1009	VOE 17435122	912	700	1183
VOE 17399610	834	200	909	VOE 17413636	398	450	545	VOE 17422176	421	1000	589	VOE 17428948	874	200	1015	VOE 17439368	254	1400	255
VOE 17403805	254	1300	253	VOE 17413636	398	500	547	VOE 17422314	421	1000	589	VOE 17429005	641	350	763	VOE 17440296	258	220	281
VOE 17405000	352	200	405	VOE 17414915	873	100	1007	VOE 17422731	911	900	1159	VOE 17429005	881	100	1023	VOE 17441780	421	300	573
VOE 17405001	352	200	405	VOE 17415751	235	300	205	VOE 17422812	254	900	245	VOE 17429006	641	350	763	VOE 17441797	286	100	357
VOE 17405509	860	200	985	VOE 17415751	235	320	209	VOE 17423114	371	285	479	VOE 17429183	881	100	1023	VOE 17441798	286	120	359
VOE 17405536	897	75	1059	VOE 17415797	468	100	637	VOE 17423370	860	100	983	VOE 17429864	912	700	1183	VOE 17442903	852	400	971
VOE 17405539	897	75	1059	VOE 17416725	641	350	763	VOE 17423684	421	400	577	VOE 17429964	421	100	567	VOE 17442903	852	425	973
VOE 17405847	897	75	1059	VOE 17416742	252	120	223	VOE 17423696	837	800	925	VOE 17430481	852	150	957	VOE 17442903	852	600	977
VOE 17405924	924	100	1229	VOE 17416942	371	2000	493	VOE 17424206	421	500	579	VOE 17430481	852	375	967	VOE 17442912	852	400	971
VOE 17408190	215	220	115	VOE 17416942	371	2000	493	VOE 17424500	916	200	1199	VOE 17430481	852	425	973	VOE 17442912	852	425	973
VOE 17408191	255	120	265	VOE 17417260	222	100	163	VOE 17424500	916	300	1203	VOE 17430523	852	350	965	VOE 17442918	852	400	971
VOE 17408985	356	1200	451	VOE 17417260	222	120	167	VOE 17424502	916	400	1207	VOE 17430523	852	390	969	VOE 17442918	852	425	973
VOE 17408985	356	1300	453	VOE 17417756	852	600	977	VOE 17424502	916	500	1211	VOE 17430523	852	600	977	VOE 17442929	852	400	971
VOE 17408985	356	600	439	VOE 17417761	852	600	977	VOE 17424528	254	720	239	VOE 17430526	852	200	959	VOE 17442929	852	425	973
VOE 17408985	356	700	441	VOE 17417767	852	600	977	VOE 17424692	421	1000	589	VOE 17430526	852	335	963	VOE 17442930	852	400	971
VOE 17409273	551	250	749	VOE 17417774	852	600	977	VOE 17424735	945	600	1249	VOE 17430526	852	400	971	VOE 17442930	852	425	973
VOE 17409583	254	700	237	VOE 17417778	852	400	971	VOE 17424735	945	700	1251	VOE 17430863	371	4300	509	VOE 17442937	852	400	971
VOE 17409583	254	720	239	VOE 17417778	852	425	973	VOE 17424739	945	500	1247	VOE 17430863	393	600	535	VOE 17442937	852	425	973
VOE 17409588	254	700	237	VOE 17417778	852	600	977	VOE 17424744	645	200	767	VOE 17431016	393	300	531	VOE 17442937	852	600	977
VOE 17409588	254	720	239	VOE 17417779	852	600	977	VOE 17424980	641	100	759	VOE 17431039	393	600	535	VOE 17442938	852	400	971

Part No	Group	Sect	Page
VOE 17442938	852	425	973
VOE 17442938	852	600	977
VOE 17442946	852	400	971
VOE 17442946	852	425	973
VOE 17442953	852	400	971
VOE 17442953	852	425	973
VOE 17442954	852	400	971
VOE 17442954	852	425	973
VOE 17442954	852	600	977
VOE 17442955	852	400	971
VOE 17442955	852	425	973
VOE 17442955	852	600	977
VOE 17442958	852	425	973
VOE 17442960	852	400	971
VOE 17442960	852	425	973
VOE 17443063	254	720	239
VOE 17443129	421	100	567
VOE 17443653	352	650	409
VOE 17443653	356	100	431
VOE 17443843	414	100	555
VOE 17444241	387	100	525
VOE 17444241	387	200	527
VOE 17444646	380	600	519
VOE 17444648	380	500	517
VOE 17444764	421	1000	589
VOE 17445380	647	200	781
VOE 17446230	421	900	587
VOE 17448758	362	350	459
VOE 17449763	362	400	461
VOE 17449763	362	500	463
VOE 17450000	352	800	413
VOE 17450001	352	800	413
VOE 17450010	352	900	415
VOE 17450011	352	900	415
VOE 17451322	911	400	1149
VOE 17451396	852	425	973
VOE 17451808	364	150	467
VOE 17451809	364	150	467
VOE 17451811	364	150	467
VOE 17452073	364	150	467
VOE 17452496	841	100	935
VOE 17452496	841	600	939
VOE 17453308	525	200	741
VOE 17454821	254	700	237
VOE 17454821	254	750	241
VOE 17455745	641	100	759
VOE 17456479	912	100	1173
VOE 17456732	645	100	765
VOE 17456732	645	200	767
VOE 17456732	645	400	769
VOE 17456733	645	200	767
VOE 17456734	645	200	767
VOE 17456741	645	200	767
VOE 17456744	645	200	767
VOE 17456745	645	200	767
VOE 17456746	645	200	767
VOE 17456747	645	200	767
VOE 17457469	523	100	719
VOE 17457469	523	500	727
VOE 17457873	645	200	767
VOE 17458582	645	500	775
VOE 17458582	660	200	787
VOE 17458850	912	700	1183
VOE 17459594	645	400	769
VOE 17459594	647	100	779
VOE 17460059	216	300	131
VOE 17460813	645	400	769
VOE 17460997	645	400	769
VOE 17461273	210	300	51
VOE 17461273	211	100	59
VOE 17461273	211	200	63
VOE 17461273	212	100	75
VOE 17461273	212	200	81
VOE 17461273	212	300	85
VOE 17461273	213	100	89
VOE 17461273	214	100	93
VOE 17461273	214	200	103
VOE 17461273	215	100	109
VOE 17461273	215	200	113
VOE 17461273	216	100	119
VOE 17461273	216	200	127
VOE 17461273	216	300	131
VOE 17461273	217	100	133
VOE 17461273	217	200	137
VOE 17461273	218	100	141
VOE 17461273	221	100	145
VOE 17461273	221	200	149
VOE 17461273	221	300	151
VOE 17461273	221	400	153
VOE 17461273	221	500	155
VOE 17461273	222	100	163
VOE 17461273	222	200	171
VOE 17461273	222	300	173
VOE 17461273	223	100	175
VOE 17461273	233	600	189
VOE 17461273	235	300	205
VOE 17461273	237	100	213
VOE 17461273	251	100	217
VOE 17461273	254	1500	257
VOE 17461273	254	1600	259
VOE 17461273	254	1700	261
VOE 17461273	254	520	233
VOE 17461273	254	900	245
VOE 17461273	255	100	263
VOE 17461273	258	200	279
VOE 17461273	262	100	299
VOE 17461273	262	200	305
VOE 17461273	262	300	307
VOE 17461273	262	400	309
VOE 17461273	262	500	313
VOE 17461273	263	100	315
VOE 17461273	263	200	319
VOE 17461273	284	100	349
VOE 17461273	284	200	351
VOE 17461273	284	300	353
VOE 17461273	286	100	357
VOE 17461273	286	200	361
VOE 17461273	293	100	363
VOE 17461273	293	200	365
VOE 17461273	293	300	367
VOE 17461273	293	400	369
VOE 17461273	321	300	389
VOE 17461273	331	100	393
VOE 17461273	333	100	395
VOE 17461278	210	200	47
VOE 17461278	211	100	59
VOE 17461278	211	200	63
VOE 17461278	212	100	75
VOE 17461278	212	200	81
VOE 17461278	212	300	85
VOE 17461278	213	100	89
VOE 17461278	214	100	93
VOE 17461278	214	200	103
VOE 17461278	215	100	109
VOE 17461278	215	200	113
VOE 17461278	216	100	119
VOE 17461278	216	200	127
VOE 17461278	216	300	131
VOE 17461278	217	100	133
VOE 17461278	217	200	137
VOE 17461278	218	100	141
VOE 17461278	221	100	145
VOE 17461278	221	200	149
VOE 17461278	221	300	151
VOE 17461278	221	400	153
VOE 17461278	221	500	155
VOE 17461278	222	100	163
VOE 17461278	222	200	171
VOE 17461278	222	300	173
VOE 17461278	223	100	175
VOE 17461278	233	600	189
VOE 17461278	235	300	205
VOE 17461278	237	100	213
VOE 17461278	251	100	217
VOE 17461278	254	1500	257
VOE 17461278	254	1600	259
VOE 17461278	254	1700	261
VOE 17461278	254	520	233
VOE 17461278	254	900	245
VOE 17461278	255	100	263
VOE 17461278	258	200	279
VOE 17461278	262	100	299
VOE 17461278	262	200	305
VOE 17461278	262	300	307
VOE 17461278	262	400	309
VOE 17461278	262	500	313
VOE 17461278	263	100	315
VOE 17461278	263	200	319
VOE 17461278	284	100	349
VOE 17461278	284	200	351
VOE 17461278	284	300	353
VOE 17461278	286	100	357
VOE 17461278	286	200	361
VOE 17461278	293	100	363
VOE 17461278	293	200	365
VOE 17461278	293	300	367
VOE 17461278	293	400	369
VOE 17461278	321	300	389
VOE 17461278	331	100	393
VOE 17461278	333	100	395

NUMERICAL INDEX
INDICE DE NÚMERO
ÍNDICE NUMÉRICO

RÉPERTOIRE DE NUMÉROS

NUMERICAL INDEX
INDICE DE NÚMERO
ÍNDICE NUMÉRICO

RÉPERTOIRE DE NUMÉROS

Catalogue id	Group
20803	10
Issue	Page
20053797-A	1288

Part No	Group	Sect	Page
VOE 17461280	210	400	55
VOE 17461280	211	120	61
VOE 17461280	211	220	67
VOE 17461280	212	120	77
VOE 17461280	212	220	83
VOE 17461280	212	320	87
VOE 17461280	213	120	91
VOE 17461280	214	120	99
VOE 17461280	214	220	105
VOE 17461280	215	120	111
VOE 17461280	215	220	115
VOE 17461280	216	100	119
VOE 17461280	216	220	129
VOE 17461280	216	300	131
VOE 17461280	217	120	135
VOE 17461280	217	200	137
VOE 17461280	218	100	141
VOE 17461280	221	120	147
VOE 17461280	221	200	149
VOE 17461280	221	520	157
VOE 17461280	222	120	167
VOE 17461280	222	200	171
VOE 17461280	222	300	173
VOE 17461280	223	120	177
VOE 17461280	233	600	189
VOE 17461280	235	320	209
VOE 17461280	237	120	215
VOE 17461280	251	120	219
VOE 17461280	255	120	265
VOE 17461280	258	220	281
VOE 17461280	262	120	303
VOE 17461280	262	200	305
VOE 17461280	262	420	311
VOE 17461280	263	120	317
VOE 17461280	263	200	319
VOE 17461280	284	100	349
VOE 17461280	284	320	355
VOE 17461280	286	120	359
VOE 17461280	321	300	389
VOE 17461280	331	100	393
VOE 17461280	333	120	397
VOE 17461352	461	100	615
VOE 17461352	463	100	623
VOE 17461352	463	200	631
VOE 17464049	645	400	771
VOE 17464937	434	300	597
VOE 17466250	371	100	475
VOE 17467166	461	150	619
VOE 17467166	463	150	627
VOE 17468119	647	100	777
VOE 17468119	647	200	781
VOE 17468188	362	200	455
VOE 17468786	222	300	173
VOE 17468897	852	200	959
VOE 17468897	852	300	961
VOE 17468897	852	335	963
VOE 17468897	852	350	965
VOE 17468897	852	390	969
VOE 17469394	210	400	55
VOE 17469395	210	300	51
VOE 17469396	210	200	47
VOE 17470079	924	100	1229
VOE 17470593	421	900	587
VOE 17471038	371	2000	495
VOE 17471247	852	100	953
VOE 17471247	852	300	961
VOE 17471531	645	400	769
VOE 17472000	924	100	1229
VOE 17473152	362	400	461
VOE 17473152	362	500	463
VOE 17473665	852	150	957
VOE 17473665	852	200	959
VOE 17473665	852	300	961
VOE 17473665	852	335	963
VOE 17473665	852	350	965
VOE 17473665	852	375	967
VOE 17473665	852	390	969
VOE 17473873	371	3600	507
VOE 17474456	387	100	525
VOE 17474563	254	720	239
VOE 17475269	254	700	237
VOE 17475269	254	700	237
VOE 17475269	254	720	239
VOE 17475269	254	720	239
VOE 17479636	911	400	1147
VOE 17479692	911	400	1149
VOE 17480536	551	300	751
VOE 17480786	398	350	541
VOE 17480786	398	500	547
VOE 17481128	284	200	351
VOE 17482486	852	800	981
VOE 17483038	882	700	1039
VOE 17483046	551	100	747
VOE 17483054	843	100	941
VOE 17483620	254	700	237
VOE 17483620	254	720	239
VOE 17485300	421	900	587
VOE 17486606	913	100	1185
VOE 17486800	256	500	275
VOE 17486981	645	400	769
VOE 17486981	645	450	773
VOE 17487227	551	100	747
VOE 17488527	881	100	1023
VOE 17488733	911	700	1155
VOE 17488734	911	700	1155
VOE 17488769	852	100	953
VOE 17488774	852	100	953
VOE 17488775	852	100	953
VOE 17488776	852	100	953
VOE 17488777	852	100	953
VOE 17488778	852	100	953
VOE 17488781	852	100	953
VOE 17488784	852	100	953
VOE 17488786	852	100	953
VOE 17488788	852	100	953
VOE 17488791	852	100	953
VOE 17488792	852	100	953
VOE 17488794	852	100	953
VOE 17488798	852	100	953
VOE 17488805	852	100	953
VOE 17488806	852	100	953
VOE 17488808	852	100	953
VOE 17488811	852	100	953
VOE 17488814	852	100	953
VOE 17488815	852	100	953
VOE 17488816	852	100	953
VOE 17488818	852	100	953
VOE 17488819	852	100	953
VOE 17488820	852	100	953
VOE 17488821	852	100	953
VOE 17488823	852	100	953
VOE 17488824	852	100	953
VOE 17488825	852	100	953
VOE 17488826	852	100	953
VOE 17488827	852	100	953
VOE 17489479	911	500	1151
VOE 17489517	916	200	1199
VOE 17489517	916	300	1203
VOE 17489517	916	400	1207
VOE 17489517	916	500	1211
VOE 17489646	356	750	443
VOE 17489882	645	200	767
VOE 17490462	916	200	1199
VOE 17490462	916	300	1203
VOE 17490462	916	400	1207
VOE 17490462	916	500	1211
VOE 17490661	916	200	1199
VOE 17490661	916	300	1203
VOE 17490661	916	400	1207
VOE 17490661	916	500	1211
VOE 17490864	647	200	781
VOE 17490868	647	200	781
VOE 17490869	647	200	781
VOE 17490870	647	200	781
VOE 17490871	647	200	781
VOE 17492860	551	300	751
VOE 17494900	356	750	443
VOE 17494900	356	800	445
VOE 17496558	660	200	787
VOE 17496560	645	500	775
VOE 17496560	660	200	787
VOE 17496562	660	200	787
VOE 17496564	660	200	787
VOE 17496565	645	400	769
VOE 17498591	852	100	955
VOE 17499359	834	100	907
VOE 17499362	834	200	909
VOE 17499362	834	300	911
VOE 181006	421	400	577
VOE 181087	740	100	831
VOE 183124	421	100	567
VOE 183665	434	100	591
VOE 183688	461	150	617
VOE 183688	463	150	625
VOE 183688	463	250	633
VOE 18387	221	300	151
VOE 18387	262	400	309
VOE 184164	421	600	581
VOE 184336	421	100	567
VOE 184347	421	400	577

Part No	Group	Sect	Page	Part No	Group	Sect	Page	Part No	Group	Sect	Page	Part No	Group	Sect	Page	Part No	Group	Sect	Page
VOE 184347	421	500	579	VOE 20367823	371	2000	493	VOE 20487676	215	100	109	VOE 20538793	214	120	99	VOE 20578627	216	120	123
VOE 184637	461	150	619	VOE 20367824	371	2000	495	VOE 20487676	215	120	111	VOE 20538793	214	140	101	VOE 20578628	216	100	119
VOE 184637	463	150	627	VOE 20367824	371	4300	509	VOE 20501055	214	100	93	VOE 20542058	222	200	171	VOE 20578628	216	120	123
VOE 184637	463	250	633	VOE 20367826	371	2000	493	VOE 20501055	214	100	93	VOE 20542060	222	200	171	VOE 20580032	222	200	171
VOE 184697	434	100	591	VOE 20367826	371	3000	501	VOE 20501055	214	120	99	VOE 20542128	262	120	303	VOE 20580032	222	200	171
VOE 184698	434	100	591	VOE 20367827	371	2000	495	VOE 20501055	214	140	101	VOE 20547976	235	300	205	VOE 20580558	216	100	119
VOE 184810	434	100	591	VOE 20374662	371	1300	487	VOE 20501055	214	140	101	VOE 20547976	235	320	209	VOE 20580558	216	120	123
VOE 184836	463	100	623	VOE 20375161	371	2000	493	VOE 20504408	293	200	365	VOE 20548012	235	300	205	VOE 20592783	258	100	277
VOE 184853	421	100	567	VOE 20375161	371	2000	493	VOE 20505537	223	120	177	VOE 20548012	235	320	209	VOE 20592787	258	200	279
VOE 19000101	387	200	527	VOE 20412482	211	200	63	VOE 20510743	211	200	65	VOE 20551483	223	100	175	VOE 20592787	258	220	281
VOE 19000101	393	300	531	VOE 20412482	211	220	67	VOE 20510743	211	220	69	VOE 20551483	223	120	177	VOE 20707685	255	120	265
VOE 19000101	837	600	923	VOE 20412482	211	240	71	VOE 20510743	211	240	73	VOE 20553336	254	1050	247	VOE 20711293	254	1400	255
VOE 19000101	841	500	937	VOE 20429842	371	2000	495	VOE 20510747	211	200	65	VOE 20554674	371	285	479	VOE 20711957	216	100	119
VOE 19000101	875	100	1021	VOE 20429843	371	2000	495	VOE 20510747	211	220	69	VOE 20554674	371	400	481	VOE 20711957	216	120	123
VOE 19000102	852	335	963	VOE 20430678	262	100	299	VOE 20510747	211	240	73	VOE 20556179	284	300	353	VOE 20711963	216	100	119
VOE 19000102	882	700	1039	VOE 20430678	262	120	303	VOE 20514313	371	100	475	VOE 20556179	284	320	355	VOE 20711963	216	120	123
VOE 19000104	715	1400	813	VOE 20440779	222	200	171	VOE 20523395	321	100	385	VOE 20560843	386	200	521	VOE 20711964	216	100	119
VOE 19000104	715	800	809	VOE 20440781	222	200	171	VOE 20523395	321	200	387	VOE 20565673	386	300	523	VOE 20711964	216	120	123
VOE 190708	896	400	1053	VOE 20443755	874	200	1015	VOE 20523738	223	100	175	VOE 20565961	393	300	531	VOE 20711966	216	100	119
VOE 190714	255	120	265	VOE 20443758	874	200	1015	VOE 20523738	223	120	177	VOE 20567733	371	285	479	VOE 20711966	216	120	123
VOE 190714	262	420	311	VOE 20450320	214	100	93	VOE 20524754	263	100	315	VOE 20567733	371	400	481	VOE 20712128	211	240	71
VOE 190993	911	100	1139	VOE 20450320	214	120	99	VOE 20524754	263	120	317	VOE 20567741	371	2000	495	VOE 20715491	262	100	299
VOE 191156	333	100	395	VOE 20450320	214	140	101	VOE 20526428	214	200	103	VOE 20567779	212	100	75	VOE 20718731	212	220	83
VOE 191156	333	120	397	VOE 20451487	221	100	145	VOE 20526428	214	220	105	VOE 20567779	212	120	77	VOE 20724975	393	300	531
VOE 192288	333	100	395	VOE 20451487	221	120	147	VOE 20526428	214	240	107	VOE 20567779	212	140	79	VOE 20728004	214	120	99
VOE 192288	333	120	397	VOE 20464676	222	200	171	VOE 20530916	216	100	119	VOE 20573472	255	100	263	VOE 20730398	216	100	119
VOE 192639	262	400	309	VOE 20464676	222	200	171	VOE 20530916	216	120	123	VOE 20573472	255	120	265	VOE 20730398	216	120	123
VOE 19480786	398	450	545	VOE 20467891	254	1050	247	VOE 20531647	215	100	109	VOE 20574688	214	220	105	VOE 20731581	262	300	307
VOE 20367040	233	600	189	VOE 20478143	222	200	171	VOE 20531647	215	120	111	VOE 20576874	371	100	477	VOE 20731590	221	200	149
VOE 20367490	371	100	475	VOE 20479636	262	120	303	VOE 20532891	212	300	85	VOE 20578624	216	100	119	VOE 20739547	217	100	133
VOE 20367822	364	200	469	VOE 20483919	215	100	109	VOE 20532891	212	320	87	VOE 20578624	216	120	123	VOE 20739547	217	120	135
VOE 20367822	371	1200	485	VOE 20483919	215	120	111	VOE 20533497	212	320	87	VOE 20578625	216	100	119	VOE 20740683	214	100	93
VOE 20367822	371	1200	485	VOE 20486228	216	100	119	VOE 20536487	211	200	63	VOE 20578625	216	120	123	VOE 20740683	214	120	99
VOE 20367822	371	1300	487	VOE 20486228	216	120	123	VOE 20536487	211	220	67	VOE 20578626	216	100	119	VOE 20740683	214	140	101
VOE 20367822	371	1300	487	VOE 20487667	215	100	109	VOE 20536487	211	240	71	VOE 20578626	216	120	123	VOE 20740798	211	220	67
VOE 20367822	371	1300	487	VOE 20487667	215	120	111	VOE 20538793	214	100	93	VOE 20578627	216	100	119	VOE 20742946	223	100	175

NUMERICAL INDEX
INDICE DE NÚMERO
ÍNDICE NUMÉRICO

RÉPERTOIRE DE NUMÉROS

Part No	Group	Sect	Page	Part No	Group	Sect	Page	Part No	Group	Sect	Page	Part No	Group	Sect	Page	Part No	Group	Sect	Page
VOE 20755169	293	100	363	VOE 20850815	293	100	363	VOE 20909752	221	500	155	VOE 21092243	221	120	147	VOE 21282255	251	100	217
VOE 20772295	254	1200	251	VOE 20852763	212	120	77	VOE 20919484	211	200	63	VOE 21092243	255	100	263	VOE 21285163	254	1300	253
VOE 20777236	216	100	119	VOE 20852763	212	140	79	VOE 20919484	211	220	67	VOE 21092243	255	100	263	VOE 21285163	284	300	353
VOE 20777236	216	120	123	VOE 20852764	212	320	87	VOE 20919484	211	240	71	VOE 21092243	255	120	265	VOE 21293367	217	100	133
VOE 20781146	255	100	263	VOE 20852764	222	120	167	VOE 20920723	293	200	365	VOE 21105100	214	200	103	VOE 21293367	217	120	135
VOE 20784537	255	120	265	VOE 20852764	235	200	201	VOE 20942283	333	100	395	VOE 21105100	214	240	107	VOE 21294062	212	200	81
VOE 20787167	222	100	163	VOE 20852764	235	300	205	VOE 20942283	333	120	397	VOE 21119083	252	120	223	VOE 21294062	212	220	83
VOE 20787167	222	120	167	VOE 20852764	235	300	205	VOE 20981856	211	220	67	VOE 21119814	293	100	363	VOE 21294882	215	200	113
VOE 20792248	216	100	121	VOE 20852764	235	320	209	VOE 20981856	211	240	71	VOE 21119958	269	100	343	VOE 21294882	215	220	115
VOE 20792248	216	120	125	VOE 20852764	235	320	209	VOE 20996835	293	300	367	VOE 21145970	222	100	163	VOE 21294882	215	240	117
VOE 20794396	262	400	309	VOE 20852765	233	100	179	VOE 21007187	255	100	263	VOE 21145970	222	120	167	VOE 21298915	262	100	299
VOE 20799474	263	120	317	VOE 20852765	233	400	185	VOE 21008653	356	300	433	VOE 21145971	222	100	163	VOE 21303063	221	300	151
VOE 20805109	254	600	235	VOE 20852765	235	100	199	VOE 21016539	211	220	69	VOE 21145971	222	120	167	VOE 21315115	218	100	141
VOE 20805109	261	100	285	VOE 20852765	235	300	205	VOE 21016539	211	240	71	VOE 21154172	215	240	117	VOE 21321338	254	1500	257
VOE 20805109	261	100	283	VOE 20852765	235	300	205	VOE 21019175	331	100	393	VOE 21158384	262	120	303	VOE 21321340	254	1500	257
VOE 20805110	254	600	235	VOE 20852765	235	300	205	VOE 21021925	262	100	299	VOE 21174150	262	100	299	VOE 21330684	213	100	89
VOE 20805850	251	120	219	VOE 20852765	235	300	205	VOE 21021925	262	120	303	VOE 21174150	262	100	299	VOE 21330684	213	100	89
VOE 20807510	217	100	133	VOE 20852765	235	320	209	VOE 21024032	212	200	81	VOE 21209650	213	120	91	VOE 21330684	213	100	89
VOE 20807510	217	120	135	VOE 20852765	235	320	209	VOE 21024032	212	200	81	VOE 21211715	255	120	265	VOE 21343037	255	100	263
VOE 20819607	254	900	245	VOE 20852765	235	320	209	VOE 21024032	212	220	83	VOE 21219818	215	200	113	VOE 21344746	216	100	119
VOE 20824906	221	200	149	VOE 20852765	235	320	209	VOE 21046528	262	300	307	VOE 21229589	254	1500	257	VOE 21344746	216	120	123
VOE 20841816	293	100	363	VOE 20852765	262	420	311	VOE 21050240	215	100	109	VOE 21244697	364	200	469	VOE 21344774	237	100	213
VOE 20845995	211	200	65	VOE 20852765	262	420	311	VOE 21050240	215	120	111	VOE 21244697	371	1200	485	VOE 21344778	211	200	63
VOE 20845995	211	220	69	VOE 20852765	262	420	311	VOE 21054149	214	100	93	VOE 21244697	371	1300	487	VOE 21344778	211	220	67
VOE 20845995	211	240	73	VOE 20855371	251	100	217	VOE 21054149	214	100	93	VOE 21244697	371	2800	499	VOE 21344778	211	240	71
VOE 20845995	212	220	83	VOE 20855371	251	120	219	VOE 21054149	214	120	99	VOE 21244697	371	3000	501	VOE 21344787	251	100	217
VOE 20845995	262	100	301	VOE 20876840	216	100	119	VOE 21054149	214	120	99	VOE 21244697	371	5000	511	VOE 21344787	251	120	219
VOE 20845995	262	120	303	VOE 20876840	216	120	123	VOE 21054149	214	140	101	VOE 21244697	372	300	513	VOE 21344787	293	100	363
VOE 20846136	352	650	409	VOE 20883450	251	120	219	VOE 21054149	214	140	101	VOE 21244697	372	400	515	VOE 21344803	214	120	99
VOE 20846136	353	500	429	VOE 20900319	211	220	67	VOE 21076527	254	200	227	VOE 21244697	872	400	1001	VOE 21345127	255	120	265
VOE 20846136	356	100	431	VOE 20900319	211	240	71	VOE 21081799	221	520	157	VOE 21244697	875	100	1021	VOE 21345129	212	100	75
VOE 20846136	362	300	457	VOE 20900327	211	240	71	VOE 21088049	235	300	205	VOE 21253763	213	100	89	VOE 21345129	212	120	77
VOE 20846136	371	1400	489	VOE 20903074	222	200	171	VOE 21088049	235	320	209	VOE 21253763	213	120	91	VOE 21345129	212	140	79
VOE 20846136	371	3600	507	VOE 20908338	211	200	65	VOE 21092243	221	100	145	VOE 21261987	237	120	215	VOE 21345131	211	100	59
VOE 20850724	215	100	109	VOE 20908338	211	220	69	VOE 21092243	221	100	145	VOE 21262063	221	520	157	VOE 21345131	211	120	61
VOE 20850724	215	120	111	VOE 20908338	211	240	73	VOE 21092243	221	120	147	VOE 21280355	254	700	237	VOE 21361764	262	400	309

Part No	Group	Sect	Page	Part No	Group	Sect	Page	Part No	Group	Sect	Page	Part No	Group	Sect	Page	Part No	Group	Sect	Page
VOE 21364824	254	1500	257	VOE 21454324	293	100	363	VOE 21590460	214	220	105	VOE 21743197	254	300	229	VOE 21907126	212	140	79
VOE 21364824	254	1500	257	VOE 21456239	215	200	113	VOE 21590460	214	240	107	VOE 21743647	262	100	299	VOE 21928656	293	200	365
VOE 21371672	237	120	215	VOE 21456239	215	220	115	VOE 21596626	214	220	105	VOE 21744911	262	400	309	VOE 21940610	212	120	77
VOE 21373547	212	300	85	VOE 21456239	215	240	117	VOE 21596642	214	220	105	VOE 21748791	254	1500	257	VOE 21940610	212	140	79
VOE 21383310	216	200	127	VOE 21460261	214	120	99	VOE 21599118	221	100	145	VOE 21762285	269	200	345	VOE 21940610	221	300	151
VOE 21383310	216	220	129	VOE 21469531	263	100	315	VOE 21599118	221	120	147	VOE 21766717	263	100	315	VOE 21940610	222	120	167
VOE 21393264	293	200	365	VOE 21469805	251	100	217	VOE 21599161	221	500	155	VOE 21766717	263	120	317	VOE 21940610	255	100	263
VOE 21399311	293	300	367	VOE 21473105	215	200	113	VOE 21599162	221	500	155	VOE 21775801	254	1500	257	VOE 21940610	255	120	265
VOE 21399313	293	300	367	VOE 21473105	215	220	115	VOE 21620181	254	1050	247	VOE 21779548	216	100	119	VOE 21940615	212	100	75
VOE 21399626	261	100	283	VOE 21473105	215	240	117	VOE 21620181	254	1050	247	VOE 21779548	216	120	123	VOE 21940615	212	120	77
VOE 21403962	254	1500	257	VOE 21479276	263	100	315	VOE 21626772	258	200	279	VOE 21781135	254	520	233	VOE 21940615	212	140	79
VOE 21405770	211	200	63	VOE 21479276	263	120	317	VOE 21628455	214	100	93	VOE 21782030	214	220	105	VOE 21948261	216	100	119
VOE 21405770	211	220	67	VOE 21497047	252	100	221	VOE 21628455	214	140	101	VOE 21794321	214	100	93	VOE 21948261	216	120	123
VOE 21405773	211	200	63	VOE 21497047	252	120	223	VOE 21634017	284	200	351	VOE 21809012	214	100	93	VOE 21948264	216	100	119
VOE 21407772	254	1600	259	VOE 21497050	252	100	221	VOE 21644620	212	100	75	VOE 21809012	214	140	101	VOE 21948264	216	120	123
VOE 21411252	214	120	99	VOE 21497050	252	120	223	VOE 21644620	212	120	77	VOE 21816700	262	500	313	VOE 21955036	333	100	395
VOE 21412639	262	100	301	VOE 21508269	255	100	263	VOE 21644620	212	140	79	VOE 21832525	293	200	365	VOE 21955036	333	120	397
VOE 21412639	262	120	303	VOE 21508269	284	300	353	VOE 21664062	212	300	85	VOE 21833410	251	120	219	VOE 21965217	221	500	155
VOE 21415427	262	200	305	VOE 21509801	237	120	215	VOE 21664062	212	300	85	VOE 21839416	251	100	217	VOE 21965217	221	520	157
VOE 21425162	237	100	213	VOE 21510072	211	100	59	VOE 21666520	212	200	81	VOE 21843564	262	100	299	VOE 21975945	212	300	85
VOE 21426987	284	300	353	VOE 21510072	211	120	61	VOE 21666520	212	220	83	VOE 21843564	262	120	303	VOE 21976103	212	300	85
VOE 21426987	284	300	353	VOE 21515329	211	200	63	VOE 21677248	212	200	81	VOE 21861035	254	1500	257	VOE 21976104	212	300	85
VOE 21426987	284	320	355	VOE 21518407	212	300	85	VOE 21677250	212	220	83	VOE 21861042	254	1500	257	VOE 21980343	333	100	395
VOE 21426987	284	320	355	VOE 21523327	217	200	137	VOE 21687867	254	1300	253	VOE 21861948	262	100	301	VOE 21980343	333	120	397
VOE 21428672	211	200	65	VOE 21528673	293	100	363	VOE 21687877	254	520	233	VOE 21861948	262	120	303	VOE 21980351	333	120	397
VOE 21428679	211	200	65	VOE 21528906	251	120	219	VOE 21687880	254	520	233	VOE 21866297	371	2000	493	VOE 21982552	333	120	397
VOE 21430623	213	120	91	VOE 21531072	284	300	353	VOE 21687888	254	520	233	VOE 21872746	216	220	129	VOE 21986056	263	200	319
VOE 21430913	215	100	109	VOE 21531072	284	320	355	VOE 21688317	254	520	233	VOE 21876770	221	100	145	VOE 21987759	262	300	307
VOE 21430913	215	120	111	VOE 21532258	212	300	85	VOE 21688752	262	400	309	VOE 21876770	221	120	147	VOE 21990221	211	200	65
VOE 21430914	216	100	119	VOE 21532258	212	320	87	VOE 21689131	262	400	309	VOE 21881185	214	100	93	VOE 21990221	211	220	69
VOE 21430914	216	120	123	VOE 21540602	233	100	179	VOE 21707132	222	100	163	VOE 21881195	214	120	99	VOE 21990221	211	240	73
VOE 21433769	251	120	219	VOE 21545619	255	100	263	VOE 21707132	222	120	167	VOE 21881195	214	140	101	VOE 22026927	321	300	389
VOE 21434720	293	300	367	VOE 21549016	263	120	317	VOE 21707133	222	100	163	VOE 21892734	215	100	109	VOE 22026929	263	100	315
VOE 21445470	254	1500	257	VOE 21558121	262	100	299	VOE 21707133	222	120	167	VOE 21892734	215	120	111	VOE 22026929	263	120	317
VOE 21445536	254	1500	257	VOE 21570880	254	1500	257	VOE 21712927	254	1300	253	VOE 21907126	212	100	75	VOE 22035664	254	1300	253
VOE 21445539	254	1500	257	VOE 21590460	214	200	103	VOE 21732324	218	100	141	VOE 21907126	212	120	77	VOE 22035823	233	200	181

NUMERICAL INDEX
INDICE DE NÚMERO
ÍNDICE NUMÉRICO

RÉPERTOIRE DE NUMÉROS

Catalogue id	Group
20803	10
Issue	Page
20053797-A	1292

Part No	Group	Sect	Page	Part No	Group	Sect	Page	Part No	Group	Sect	Page	Part No	Group	Sect	Page	Part No	Group	Sect	Page
VOE 22040500	254	900	245	VOE 22324013	254	1500	257	VOE 22728	421	900	587	VOE 24426723	211	240	73	VOE 33043	234	100	191
VOE 22040854	254	520	233	VOE 22340652	237	100	213	VOE 22728	434	100	591	VOE 24427518	214	100	93	VOE 33043	234	200	193
VOE 22066002	215	100	109	VOE 22416685	221	120	147	VOE 22728	434	200	593	VOE 24427518	214	120	99	VOE 33043	252	100	221
VOE 22066002	215	120	111	VOE 22422785	284	200	351	VOE 22728	434	300	597	VOE 24427518	214	140	101	VOE 33043	256	250	269
VOE 22081687	215	100	109	VOE 22423434	284	100	349	VOE 22733669	254	520	233	VOE 2509104	420	300	561	VOE 33043	258	100	277
VOE 22081687	215	120	111	VOE 22449430	254	1700	261	VOE 22782163	284	300	353	VOE 25309834	254	720	239	VOE 33043	261	100	283
VOE 22105222	254	520	233	VOE 22452554	254	1600	259	VOE 22782163	284	320	355	VOE 25350489	352	650	409	VOE 33043	261	200	287
VOE 22118765	293	400	369	VOE 22472567	214	120	99	VOE 22816011	293	200	365	VOE 25350489	356	100	431	VOE 33043	263	400	321
VOE 22121028	216	200	127	VOE 22499250	211	240	71	VOE 22827992	254	1300	253	VOE 25350489	356	100	431	VOE 33043	311	100	381
VOE 22121028	216	220	129	VOE 22504359	333	100	395	VOE 22827993	254	1300	253	VOE 25370978	371	2000	495	VOE 33043	313	100	383
VOE 22134241	293	300	367	VOE 22504361	333	120	397	VOE 22859766	214	100	93	VOE 25375469	255	120	265	VOE 33043	321	400	391
VOE 22143686	258	200	279	VOE 22531007	262	100	299	VOE 22859766	214	120	99	VOE 25375492	371	4300	509	VOE 33043	366	300	473
VOE 22144327	311	100	381	VOE 22542642	293	100	363	VOE 22859766	214	140	101	VOE 2552116	645	200	767	VOE 33043	371	100	475
VOE 22181342	284	300	353	VOE 22572094	216	200	127	VOE 22879256	215	200	113	VOE 25560440	352	650	409	VOE 33043	420	200	559
VOE 22194880	221	500	155	VOE 22572094	216	220	129	VOE 22879256	215	220	115	VOE 25560440	353	500	429	VOE 33043	420	300	561
VOE 22194880	221	520	157	VOE 22588468	254	1300	253	VOE 22879256	215	240	117	VOE 25560440	371	3600	507	VOE 33043	420	400	563
VOE 22195464	262	200	305	VOE 22608093	254	520	233	VOE 22879257	215	200	113	VOE 263006	451	200	603	VOE 33043	420	500	565
VOE 22209505	254	520	233	VOE 22618324	211	200	63	VOE 22879257	215	220	115	VOE 270950	213	100	89	VOE 33043	436	100	599
VOE 22213933	211	100	59	VOE 22618326	211	200	63	VOE 22879257	215	240	117	VOE 270950	213	120	91	VOE 33043	451	100	601
VOE 22213933	211	120	61	VOE 22677520	233	600	189	VOE 22899626	254	1600	259	VOE 276935	237	120	215	VOE 33043	460	100	609
VOE 22224709	214	100	93	VOE 22691232	211	200	65	VOE 22899626	284	200	351	VOE 3094031	715	400	803	VOE 33043	460	200	611
VOE 22224709	214	120	99	VOE 22691232	211	220	69	VOE 22899626	284	300	353	VOE 310719	463	150	625	VOE 33043	516	100	699
VOE 22224709	214	140	101	VOE 22691232	211	240	73	VOE 22900346	254	400	231	VOE 310719	463	250	633	VOE 33043	522	700	717
VOE 22235114	216	100	119	VOE 22725966	212	300	85	VOE 22900346	254	520	233	VOE 3155151	221	100	145	VOE 33043	525	100	737
VOE 22235114	216	120	123	VOE 22728	414	100	555	VOE 22900358	254	520	233	VOE 3173104	254	1200	251	VOE 33043	525	150	739
VOE 22239948	293	100	363	VOE 22728	420	100	557	VOE 22902431	262	200	305	VOE 3177470	212	220	83	VOE 33043	525	200	741
VOE 22251142	211	220	67	VOE 22728	420	100	557	VOE 22916842	254	520	233	VOE 3183207	214	100	93	VOE 33043	525	300	743
VOE 22277031	214	100	93	VOE 22728	421	100	567	VOE 22918827	255	100	263	VOE 3183207	214	120	99	VOE 33043	527	300	745
VOE 22277031	214	120	99	VOE 22728	421	1000	589	VOE 24426721	211	200	63	VOE 3183207	214	140	101	VOE 33043	551	100	747
VOE 22277031	214	140	101	VOE 22728	421	200	571	VOE 24426721	211	220	67	VOE 3183211	211	200	65	VOE 33043	551	250	749
VOE 22295738	221	120	147	VOE 22728	421	300	573	VOE 24426721	211	240	71	VOE 3183211	211	220	69	VOE 33043	551	300	751
VOE 22300167	211	200	63	VOE 22728	421	400	577	VOE 24426722	211	200	63	VOE 3183211	211	240	73	VOE 33043	641	100	759
VOE 22316718	212	100	75	VOE 22728	421	500	579	VOE 24426722	211	220	67	VOE 33036	945	200	1235	VOE 33043	645	100	765
VOE 22316718	212	120	77	VOE 22728	421	600	581	VOE 24426722	211	240	71	VOE 33041	263	1000	341	VOE 33043	645	200	767
VOE 22316718	212	140	79	VOE 22728	421	700	583	VOE 24426723	211	200	65	VOE 33043	217	300	139	VOE 33043	645	400	769
VOE 22316718	222	120	167	VOE 22728	421	800	585	VOE 24426723	211	220	69	VOE 33043	218	200	143	VOE 33043	645	450	773

Part No	Group	Sect	Page	Part No	Group	Sect	Page	Part No	Group	Sect	Page	Part No	Group	Sect	Page	Part No	Group	Sect	Page
VOE 33043	715	100	797	VOE 3819161	255	120	265	VOE 3987478	371	1300	487	VOE 471586	215	100	109	VOE 4785462	841	600	939
VOE 33043	715	500	805	VOE 3826265	221	100	145	VOE 3987478	371	2000	495	VOE 471586	215	120	111	VOE 4785462	872	400	999
VOE 33043	716	100	817	VOE 382779	434	200	593	VOE 3987478	371	5000	511	VOE 471598	222	200	171	VOE 4785466	387	100	525
VOE 33043	740	100	831	VOE 3830138	222	200	171	VOE 3987478	831	300	903	VOE 4716226	434	200	593	VOE 4785772	421	400	577
VOE 33043	818	100	851	VOE 3838852	233	500	187	VOE 3987479	371	2000	493	VOE 471626	221	500	155	VOE 4785772	421	500	579
VOE 33043	818	200	861	VOE 383992	434	200	593	VOE 3987481	371	2000	495	VOE 471626	221	520	157	VOE 4785772	421	600	581
VOE 33043	826	100	873	VOE 3849250	212	300	85	VOE 3987482	371	2000	495	VOE 471708	254	900	245	VOE 4786031	715	400	803
VOE 33043	827	100	891	VOE 3944972	371	400	481	VOE 3987482	371	3000	501	VOE 471708	262	120	303	VOE 4786031	715	400	803
VOE 33043	837	250	913	VOE 3963410	371	285	479	VOE 3987483	371	2000	495	VOE 471752	262	100	299	VOE 4786031	715	400	803
VOE 33043	837	400	919	VOE 3963412	371	400	481	VOE 3987768	371	400	481	VOE 471752	262	120	303	VOE 4786031	715	400	803
VOE 33043	851	200	949	VOE 3963413	286	100	357	VOE 3988328	217	100	133	VOE 4718062	421	800	585	VOE 4787288	434	100	591
VOE 33043	896	500	1055	VOE 3963413	371	2000	495	VOE 3988328	217	120	135	VOE 4718167	434	200	595	VOE 479956	421	300	575
VOE 33043	897	400	1065	VOE 3963413	371	400	481	VOE 3988328	371	100	477	VOE 4720787	421	800	585	VOE 4803714	371	400	481
VOE 33043	897	50	1057	VOE 3963413	852	150	957	VOE 3988328	852	150	957	VOE 4720913	434	100	591	VOE 4803746	352	650	409
VOE 33043	911	100	1139	VOE 3963413	852	200	959	VOE 3988328	852	200	959	VOE 4720915	434	100	591	VOE 4803746	356	100	431
VOE 33043	911	1000	1161	VOE 3963413	852	300	961	VOE 3988328	852	300	961	VOE 4720916	434	100	591	VOE 4803746	371	285	479
VOE 33043	911	1200	1163	VOE 3963413	852	335	963	VOE 3988328	852	335	963	VOE 4720917	434	100	591	VOE 4803752	371	285	479
VOE 33043	911	1300	1165	VOE 3963413	852	350	965	VOE 3988328	852	350	965	VOE 4720947	434	100	591	VOE 4806258	924	100	1229
VOE 33043	911	200	1141	VOE 3963413	852	375	967	VOE 3988328	852	375	967	VOE 4746300	911	100	1139	VOE 4807923	924	100	1229
VOE 33043	911	300	1145	VOE 3963413	852	390	969	VOE 3988328	852	390	969	VOE 4753600	911	200	1141	VOE 4807924	924	100	1229
VOE 33043	911	400	1147	VOE 3963413	911	200	1143	VOE 421158	216	300	131	VOE 4755949	461	150	617	VOE 4824275	837	900	927
VOE 33043	911	600	1153	VOE 3964817	214	100	93	VOE 421158	420	200	559	VOE 476279	212	220	83	VOE 4824275	872	400	1001
VOE 33043	911	700	1155	VOE 3964817	214	120	99	VOE 422426	212	100	75	VOE 476279	262	500	313	VOE 4832120	897	500	1067
VOE 33043	912	100	1173	VOE 3964817	214	140	101	VOE 422426	212	120	77	VOE 4766526	837	250	913	VOE 4832120	897	600	1069
VOE 33043	912	300	1175	VOE 3979593	261	100	283	VOE 422426	212	140	79	VOE 4766526	837	250	913	VOE 4850208	740	100	831
VOE 33043	912	400	1177	VOE 3979639	258	200	279	VOE 466623	222	300	173	VOE 477113	333	100	395	VOE 4850222	740	100	831
VOE 33043	913	100	1185	VOE 3979639	258	220	281	VOE 466653	222	300	173	VOE 477113	333	120	397	VOE 4850223	740	100	831
VOE 33043	945	300	1243	VOE 3985597	371	285	479	VOE 469846	221	100	145	VOE 477268	333	100	395	VOE 4850224	740	100	831
VOE 33043	945	500	1247	VOE 3985598	371	285	479	VOE 469846	221	120	147	VOE 477268	333	120	397	VOE 4850225	740	100	831
VOE 33043	945	800	1253	VOE 3986188	371	2800	499	VOE 469904	222	300	173	VOE 4782479	645	100	765	VOE 4854513	896	100	1047
VOE 33043	945	900	1255	VOE 3986188	371	3500	505	VOE 470922	213	100	89	VOE 4782857	645	200	767	VOE 4854855	911	200	1141
VOE 33532	945	100	1231	VOE 3986351	269	100	343	VOE 470922	213	120	91	VOE 4782860	945	500	1247	VOE 4854856	911	200	1141
VOE 356313	645	100	765	VOE 3987478	364	200	469	VOE 470993	255	100	263	VOE 4784047	645	200	767	VOE 4861701	221	600	159
VOE 3594288	235	200	201	VOE 3987478	371	1200	485	VOE 471085	222	200	171	VOE 4785459	523	500	729	VOE 4861701	235	100	199
VOE 3595375	235	300	205	VOE 3987478	371	1200	485	VOE 471085	222	300	173	VOE 4785462	387	100	525	VOE 4861701	371	100	477
VOE 3595375	235	320	209	VOE 3987478	371	1300	487	VOE 47111843	993	2200	1265	VOE 4785462	841	500	937	VOE 4861701	460	200	611

NUMERICAL INDEX
INDICE DE NÚMERO
ÍNDICE NUMÉRICO

RÉPERTOIRE DE NUMÉROS

NUMERICAL INDEX
INDICE DE NÚMERO
ÍNDICE NUMÉRICO

RÉPERTOIRE DE NUMÉROS

Part No	Group	Sect	Page	Part No	Group	Sect	Page	Part No	Group	Sect	Page	Part No	Group	Sect	Page	Part No	Group	Sect	Page
VOE 4861701	522	100	705	VOE 4880579	522	300	709	VOE 4881440	352	650	409	VOE 4898544	436	100	599	VOE 60110026	818	200	861
VOE 4861701	522	200	707	VOE 4880583	945	100	1231	VOE 4881440	353	500	429	VOE 4930275	740	100	831	VOE 60110070	451	100	601
VOE 4861701	522	300	709	VOE 4880583	945	1200	1259	VOE 4881440	356	100	431	VOE 4930276	740	100	831	VOE 60110093	882	700	1039
VOE 4861701	522	400	711	VOE 4880583	945	200	1237	VOE 4881440	356	800	445	VOE 4930277	740	100	831	VOE 60110103	831	300	903
VOE 4861701	523	100	721	VOE 4880586	261	200	287	VOE 4881440	362	200	455	VOE 4930994	740	100	831	VOE 60110103	837	800	925
VOE 4861701	645	400	769	VOE 4880586	916	200	1199	VOE 4881440	362	300	457	VOE 4931019	740	100	831	VOE 60110104	522	700	717
VOE 4861701	911	1300	1167	VOE 4880586	916	300	1203	VOE 4881440	362	350	459	VOE 4931451	945	300	1243	VOE 601101198	882	1400	1043
VOE 4861701	911	600	1153	VOE 4880586	916	400	1207	VOE 4881440	364	200	469	VOE 4931498	740	100	831	VOE 60110224	837	250	913
VOE 4861701	916	200	1201	VOE 4880586	916	500	1211	VOE 4881440	371	100	477	VOE 4935756	362	400	461	VOE 60110304	254	400	231
VOE 4861701	916	300	1205	VOE 4880647	221	600	159	VOE 4881440	371	1200	485	VOE 4935756	362	500	463	VOE 60110304	261	100	283
VOE 4861701	916	400	1209	VOE 4880647	235	100	199	VOE 4881440	371	1300	487	VOE 4948103	897	50	1057	VOE 60110304	362	300	457
VOE 4861701	916	500	1213	VOE 4880647	916	100	1195	VOE 4881440	371	1400	489	VOE 494817	254	720	239	VOE 60110304	387	100	525
VOE 4861701	916	800	1215	VOE 4881255	421	700	583	VOE 4881440	371	3100	503	VOE 4952170	897	75	1059	VOE 60110304	387	200	527
VOE 4861701	916	825	1217	VOE 4881440	217	100	133	VOE 4881440	371	400	481	VOE 4966290	922	200	1227	VOE 60110304	393	300	531
VOE 4861701	916	850	1219	VOE 4881440	217	120	135	VOE 4881440	387	100	525	VOE 4974462	911	200	1141	VOE 60110304	827	100	891
VOE 4870448	852	150	957	VOE 4881440	222	100	165	VOE 4881440	387	200	527	VOE 56052	460	100	609	VOE 60110304	837	1130	933
VOE 4870448	852	200	959	VOE 4881440	233	300	183	VOE 4881440	420	400	563	VOE 56052	460	200	611	VOE 60110304	841	500	937
VOE 4870448	852	300	961	VOE 4881440	234	100	191	VOE 4881440	460	200	611	VOE 56052	463	200	629	VOE 60110304	872	400	999
VOE 4870448	852	335	963	VOE 4881440	235	100	199	VOE 4881440	523	500	727	VOE 56052	463	200	629	VOE 60110304	872	400	999
VOE 4870448	852	350	965	VOE 4881440	235	300	207	VOE 4881440	523	620	733	VOE 56052	463	250	633	VOE 60110304	872	400	1001
VOE 4870448	852	375	967	VOE 4881440	235	320	211	VOE 4881440	872	400	1001	VOE 56052	517	150	703	VOE 60110304	872	400	999
VOE 4870448	852	390	969	VOE 4881440	254	100	225	VOE 4881440	872	400	1001	VOE 56054	460	100	609	VOE 60110304	882	600	1035
VOE 4871208	421	400	577	VOE 4881440	254	1050	247	VOE 4881440	873	300	1011	VOE 56054	460	200	611	VOE 60110304	882	700	1037
VOE 4871338	421	400	577	VOE 4881440	254	1400	255	VOE 4881440	875	100	1021	VOE 56054	463	100	621	VOE 60110321	913	100	1185
VOE 4871338	421	500	579	VOE 4881440	254	200	227	VOE 4881440	881	100	1023	VOE 56054	463	100	621	VOE 60110331	525	150	739
VOE 4871338	421	600	581	VOE 4881440	254	300	229	VOE 4881440	911	100	1139	VOE 56054	463	150	625	VOE 60110347	261	200	287
VOE 4871469	461	100	615	VOE 4881440	254	600	235	VOE 4881440	911	200	1143	VOE 56054	517	100	701	VOE 60110347	852	200	959
VOE 4871469	463	100	623	VOE 4881440	254	700	237	VOE 4881440	912	100	1173	VOE 56123	460	100	609	VOE 60110347	852	350	965
VOE 4871469	463	200	631	VOE 4881440	261	100	283	VOE 4881440	916	800	1215	VOE 56123	460	200	611	VOE 60110348	256	400	273
VOE 4880194	261	200	287	VOE 4881440	261	200	289	VOE 4881440	916	825	1217	VOE 56123	461	100	613	VOE 60110348	256	500	275
VOE 4880578	522	400	711	VOE 4881440	269	100	343	VOE 4881440	916	850	1219	VOE 56123	461	100	613	VOE 60110350	436	100	599
VOE 4880578	873	300	1011	VOE 4881440	269	200	345	VOE 4881440	993	2200	1265	VOE 56123	461	150	617	VOE 60110354	263	400	321
VOE 4880578	911	1300	1167	VOE 4881440	286	100	357	VOE 4881440	996	100	1267	VOE 56123	468	100	637	VOE 60110354	711	100	795
VOE 4880578	916	800	1215	VOE 4881440	286	120	359	VOE 4881656	837	250	913	VOE 56123	516	100	699	VOE 60110354	810	300	849
VOE 4880578	916	825	1217	VOE 4881440	352	1000	417	VOE 4881656	837	800	925	VOE 580738	523	500	727	VOE 60110354	913	100	1185
VOE 4880578	916	850	1219	VOE 4881440	352	1100	419	VOE 48984295	897	600	1069	VOE 60110006	715	800	809	VOE 60111689	254	1300	253

Part No	Group	Sect	Page	Part No	Group	Sect	Page	Part No	Group	Sect	Page	Part No	Group	Sect	Page	Part No	Group	Sect	Page
VOE 60111964	214	100	93	VOE 60112443	261	100	283	VOE 60113069	254	800	243	VOE 60113080	254	1300	253	VOE 60113080	837	250	913
VOE 60111964	214	100	93	VOE 60112536	841	500	937	VOE 60113069	261	100	283	VOE 60113080	254	1300	253	VOE 60113080	852	150	957
VOE 60111964	214	120	99	VOE 60112546	882	700	1037	VOE 60113069	269	100	343	VOE 60113080	254	300	229	VOE 60113080	852	200	959
VOE 60111964	214	140	101	VOE 60112597	364	150	467	VOE 60113069	269	200	345	VOE 60113080	254	600	235	VOE 60113080	852	335	963
VOE 60111964	214	140	101	VOE 60112632	993	2200	1265	VOE 60113069	371	2000	493	VOE 60113080	254	800	243	VOE 60113080	872	400	1001
VOE 60111976	211	200	63	VOE 60112633	818	200	861	VOE 60113069	387	100	525	VOE 60113080	254	800	243	VOE 60113080	872	400	999
VOE 60111976	211	220	67	VOE 60112737	523	200	723	VOE 60113069	393	300	531	VOE 60113080	256	250	269	VOE 60113080	873	100	1007
VOE 60111976	211	240	71	VOE 60112737	523	600	731	VOE 60113069	421	300	575	VOE 60113080	261	200	287	VOE 60113080	874	200	1015
VOE 60111977	810	200	847	VOE 60112737	523	620	733	VOE 60113069	660	100	785	VOE 60113080	269	100	343	VOE 60113080	882	700	1039
VOE 60111990	945	100	1231	VOE 60112737	826	200	875	VOE 60113069	827	100	891	VOE 60113080	269	200	345	VOE 60113080	896	500	1055
VOE 60111990	945	200	1235	VOE 60112737	826	300	879	VOE 60113069	873	300	1011	VOE 60113080	313	100	383	VOE 60113080	897	750	1071
VOE 60111990	945	250	1239	VOE 60112787	421	900	587	VOE 60113069	896	500	1055	VOE 60113080	420	400	563	VOE 60113080	911	200	1141
VOE 60112025	641	100	759	VOE 60112789	645	200	767	VOE 60113070	387	200	527	VOE 60113080	420	500	565	VOE 60113080	996	100	1267
VOE 60112097	831	300	905	VOE 60112792	740	100	831	VOE 60113070	837	1125	931	VOE 60113080	421	300	573	VOE 60113081	233	400	185
VOE 60112097	882	700	1039	VOE 60112830	254	700	237	VOE 60113070	837	1130	933	VOE 60113080	421	900	587	VOE 60113081	234	200	193
VOE 60112102	882	200	1029	VOE 60112963	645	400	769	VOE 60113070	837	600	923	VOE 60113080	434	200	595	VOE 60113081	234	200	193
VOE 60112130	882	200	1029	VOE 60112975	261	200	287	VOE 60113070	872	400	1001	VOE 60113080	460	200	611	VOE 60113081	234	200	193
VOE 60112130	882	700	1037	VOE 60112976	263	550	325	VOE 60113070	872	400	999	VOE 60113080	468	100	637	VOE 60113081	235	100	199
VOE 60112154	831	300	903	VOE 60112976	263	550	325	VOE 60113070	897	750	1071	VOE 60113080	522	600	715	VOE 60113081	254	400	231
VOE 60112154	837	400	919	VOE 60112976	263	700	333	VOE 60113071	872	400	999	VOE 60113080	523	100	721	VOE 60113081	256	300	271
VOE 60112154	837	900	927	VOE 60112976	263	700	331	VOE 60113071	872	400	999	VOE 60113080	523	100	721	VOE 60113081	362	400	461
VOE 60112154	882	100	1027	VOE 60112976	263	800	335	VOE 60113072	831	300	903	VOE 60113080	523	200	723	VOE 60113081	362	500	463
VOE 60112190	924	100	1229	VOE 60112976	263	800	337	VOE 60113074	387	100	525	VOE 60113080	523	600	731	VOE 60113081	371	400	481
VOE 60112197	924	100	1229	VOE 60112976	911	400	1147	VOE 60113074	841	500	937	VOE 60113080	523	620	733	VOE 60113081	522	100	705
VOE 60112220	945	900	1255	VOE 60112980	911	200	1141	VOE 60113074	841	600	939	VOE 60113080	660	100	785	VOE 60113081	522	200	707
VOE 60112224	912	300	1175	VOE 60112985	252	120	223	VOE 60113074	882	700	1039	VOE 60113080	660	100	785	VOE 60113081	525	100	737
VOE 60112261	837	1125	931	VOE 60112985	421	100	567	VOE 60113075	254	400	231	VOE 60113080	715	100	797	VOE 60113081	647	100	777
VOE 60112304	882	700	1037	VOE 60112988	645	100	765	VOE 60113075	872	400	999	VOE 60113080	715	500	805	VOE 60113081	660	100	785
VOE 60112304	882	700	1039	VOE 60112992	911	1000	1161	VOE 60113077	421	100	569	VOE 60113080	715	500	805	VOE 60113081	810	200	847
VOE 60112305	882	700	1037	VOE 60112992	911	700	1155	VOE 60113079	371	2800	499	VOE 60113080	715	500	805	VOE 60113081	825	200	867
VOE 60112306	872	100	993	VOE 60112992	911	700	1155	VOE 60113079	916	800	1215	VOE 60113080	716	100	817	VOE 60113081	825	300	869
VOE 60112306	872	200	995	VOE 60112992	911	700	1155	VOE 60113079	916	825	1217	VOE 60113080	810	200	847	VOE 60113081	826	200	875
VOE 60112306	872	300	997	VOE 60112994	434	200	595	VOE 60113079	916	850	1219	VOE 60113080	818	200	861	VOE 60113081	826	300	879
VOE 60112440	235	100	199	VOE 60113068	254	1300	253	VOE 60113080	221	600	161	VOE 60113080	825	300	869	VOE 60113081	826	400	883
VOE 60112443	254	800	243	VOE 60113068	852	300	961	VOE 60113080	252	120	223	VOE 60113080	826	500	885	VOE 60113081	826	500	885
VOE 60112443	261	100	283	VOE 60113068	897	750	1071	VOE 60113080	254	1050	247	VOE 60113080	827	100	891	VOE 60113081	827	100	891

NUMERICAL INDEX
INDICE DE NÚMERO
ÍNDICE NUMÉRICO

RÉPERTOIRE DE NUMÉROS

Part No	Group	Sect	Page	Part No	Group	Sect	Page	Part No	Group	Sect	Page	Part No	Group	Sect	Page	Part No	Group	Sect	Page
VOE 60113081	827	100	891	VOE 60113084	362	200	455	VOE 60113088	262	200	305	VOE 60113093	269	100	343	VOE 60113094	523	600	731
VOE 60113081	827	700	895	VOE 60113084	362	350	459	VOE 60113088	523	200	723	VOE 60113093	269	200	345	VOE 60113094	523	620	733
VOE 60113081	827	800	897	VOE 60113084	420	400	563	VOE 60113088	827	700	895	VOE 60113093	352	1100	419	VOE 60113094	647	100	777
VOE 60113081	872	400	999	VOE 60113084	421	300	573	VOE 60113088	827	800	897	VOE 60113093	353	100	421	VOE 60113094	715	1200	811
VOE 60113081	881	100	1023	VOE 60113084	421	300	573	VOE 60113088	911	1300	1167	VOE 60113093	353	200	423	VOE 60113094	715	1600	815
VOE 60113081	911	200	1141	VOE 60113084	421	300	575	VOE 60113088	916	800	1215	VOE 60113093	356	1000	447	VOE 60113094	715	400	803
VOE 60113082	252	120	223	VOE 60113084	421	700	583	VOE 60113088	916	825	1217	VOE 60113093	356	1100	449	VOE 60113094	715	600	807
VOE 60113082	254	400	231	VOE 60113084	522	300	709	VOE 60113088	916	850	1219	VOE 60113093	356	1200	451	VOE 60113094	827	100	891
VOE 60113082	256	250	269	VOE 60113084	715	600	807	VOE 60113088	945	100	1233	VOE 60113093	356	1300	453	VOE 60113094	852	350	965
VOE 60113082	362	350	459	VOE 60113084	825	200	867	VOE 60113088	945	200	1237	VOE 60113093	356	400	435	VOE 60113094	897	750	1071
VOE 60113082	371	100	477	VOE 60113084	825	300	869	VOE 60113090	234	100	191	VOE 60113093	356	700	441	VOE 60113094	911	1300	1165
VOE 60113082	371	100	475	VOE 60113084	826	200	875	VOE 60113090	421	700	583	VOE 60113093	523	100	719	VOE 60113094	911	400	1147
VOE 60113082	434	200	593	VOE 60113084	826	300	879	VOE 60113090	647	100	777	VOE 60113093	523	500	727	VOE 60113094	916	100	1197
VOE 60113082	647	100	777	VOE 60113084	827	600	893	VOE 60113090	882	700	1039	VOE 60113093	660	200	787	VOE 60113095	254	1050	247
VOE 60113082	716	700	829	VOE 60113084	827	700	895	VOE 60113092	233	300	183	VOE 60113093	715	500	805	VOE 60113095	263	550	325
VOE 60113082	825	100	865	VOE 60113084	827	800	897	VOE 60113092	233	400	185	VOE 60113093	810	200	847	VOE 60113095	263	700	331
VOE 60113082	825	200	867	VOE 60113084	882	700	1039	VOE 60113092	254	700	237	VOE 60113093	827	100	891	VOE 60113095	263	800	335
VOE 60113082	825	300	869	VOE 60113084	882	700	1039	VOE 60113092	261	200	287	VOE 60113093	827	700	895	VOE 60113095	421	200	571
VOE 60113082	826	100	873	VOE 60113084	911	200	1143	VOE 60113092	263	700	331	VOE 60113093	827	800	897	VOE 60113095	660	200	787
VOE 60113082	826	200	875	VOE 60113085	263	400	321	VOE 60113092	263	800	335	VOE 60113093	852	350	965	VOE 60113095	827	100	891
VOE 60113082	826	300	879	VOE 60113085	522	400	711	VOE 60113092	356	800	445	VOE 60113093	872	400	999	VOE 60113095	827	700	895
VOE 60113082	826	400	883	VOE 60113085	873	300	1011	VOE 60113092	434	200	593	VOE 60113093	911	1300	1165	VOE 60113095	827	800	897
VOE 60113082	826	500	885	VOE 60113086	420	400	563	VOE 60113092	434	200	595	VOE 60113093	916	800	1215	VOE 60113095	912	300	1175
VOE 60113082	827	100	891	VOE 60113086	421	900	587	VOE 60113092	523	200	723	VOE 60113093	916	825	1217	VOE 60113095	916	100	1195
VOE 60113082	837	250	913	VOE 60113086	715	500	805	VOE 60113092	525	200	741	VOE 60113093	916	850	1219	VOE 60113095	916	100	1195
VOE 60113082	837	250	913	VOE 60113086	852	350	965	VOE 60113092	837	500	921	VOE 60113094	217	300	139	VOE 60113096	233	400	185
VOE 60113082	874	300	1017	VOE 60113087	217	300	139	VOE 60113092	852	300	961	VOE 60113094	234	100	191	VOE 60113096	525	200	741
VOE 60113082	881	100	1023	VOE 60113087	852	150	957	VOE 60113092	897	750	1071	VOE 60113094	263	400	321	VOE 60113096	525	300	743
VOE 60113082	911	200	1143	VOE 60113087	852	150	957	VOE 60113092	911	200	1141	VOE 60113094	313	100	383	VOE 60113096	715	600	807
VOE 60113083	254	1100	249	VOE 60113087	852	150	957	VOE 60113092	916	100	1195	VOE 60113094	352	650	409	VOE 60113096	810	300	849
VOE 60113083	371	100	475	VOE 60113087	852	200	959	VOE 60113093	221	600	159	VOE 60113094	356	100	431	VOE 60113096	818	120	855
VOE 60113083	645	400	769	VOE 60113087	852	200	959	VOE 60113093	234	100	191	VOE 60113094	420	200	559	VOE 60113096	826	200	875
VOE 60113083	837	250	915	VOE 60113087	852	200	959	VOE 60113093	254	700	237	VOE 60113094	420	200	559	VOE 60113096	826	300	879
VOE 60113084	217	300	139	VOE 60113087	852	335	963	VOE 60113093	256	400	273	VOE 60113094	421	200	571	VOE 60113096	860	200	985
VOE 60113084	233	200	181	VOE 60113087	911	1300	1165	VOE 60113093	256	500	275	VOE 60113094	522	100	705	VOE 60113096	881	100	1023
VOE 60113084	263	400	321	VOE 60113088	261	200	287	VOE 60113093	261	100	283	VOE 60113094	522	200	707	VOE 60113096	882	700	1039

Part No	Group	Sect	Page	Part No	Group	Sect	Page	Part No	Group	Sect	Page	Part No	Group	Sect	Page	Part No	Group	Sect	Page
VOE 60113096	911	1000	1161	VOE 60113106	715	800	809	VOE 60113110	916	400	1207	VOE 60113122	911	400	1147	VOE 60113140	827	100	891
VOE 60113096	911	1200	1163	VOE 60113107	221	600	159	VOE 60113110	916	500	1211	VOE 60113122	916	200	1199	VOE 60113140	896	500	1055
VOE 60113097	711	100	795	VOE 60113107	261	200	287	VOE 60113111	218	200	143	VOE 60113122	916	300	1203	VOE 60113141	233	400	185
VOE 60113098	321	100	385	VOE 60113107	523	600	731	VOE 60113111	420	100	557	VOE 60113122	916	400	1207	VOE 60113141	269	100	343
VOE 60113098	321	400	391	VOE 60113107	523	620	733	VOE 60113111	826	100	873	VOE 60113122	916	500	1211	VOE 60113141	269	200	345
VOE 60113098	523	200	723	VOE 60113107	715	1400	813	VOE 60113111	826	200	875	VOE 60113123	218	200	143	VOE 60113141	352	1100	419
VOE 60113098	523	600	731	VOE 60113107	715	300	801	VOE 60113111	826	300	879	VOE 60113124	810	200	847	VOE 60113141	353	100	421
VOE 60113098	523	620	733	VOE 60113107	715	800	809	VOE 60113111	860	100	983	VOE 60113124	810	300	849	VOE 60113141	353	200	423
VOE 60113098	525	300	743	VOE 60113107	818	200	861	VOE 60113111	911	1000	1161	VOE 60113124	945	900	1255	VOE 60113141	356	1000	447
VOE 60113098	715	600	807	VOE 60113107	826	100	873	VOE 60113111	912	100	1173	VOE 60113125	436	100	599	VOE 60113141	356	1100	449
VOE 60113098	818	110	853	VOE 60113107	837	1100	929	VOE 60113111	945	100	1231	VOE 60113126	740	100	831	VOE 60113141	356	400	435
VOE 60113098	818	130	857	VOE 60113107	860	100	983	VOE 60113111	945	200	1235	VOE 60113126	818	100	851	VOE 60113141	356	800	445
VOE 60113098	852	150	957	VOE 60113108	258	100	277	VOE 60113112	826	100	873	VOE 60113126	818	200	861	VOE 60113141	522	100	705
VOE 60113098	852	150	957	VOE 60113108	911	300	1145	VOE 60113113	221	600	159	VOE 60113128	234	100	191	VOE 60113141	522	200	707
VOE 60113098	852	200	959	VOE 60113108	911	400	1147	VOE 60113113	256	400	273	VOE 60113128	716	300	821	VOE 60113141	660	200	787
VOE 60113098	852	200	959	VOE 60113108	916	200	1199	VOE 60113113	256	500	275	VOE 60113128	716	400	823	VOE 60113141	715	600	807
VOE 60113098	852	335	963	VOE 60113108	916	300	1203	VOE 60113113	263	450	323	VOE 60113128	810	300	849	VOE 60113141	810	200	847
VOE 60113098	911	1300	1165	VOE 60113108	916	400	1207	VOE 60113113	263	600	329	VOE 60113128	945	300	1243	VOE 60113141	826	200	875
VOE 60113098	916	100	1195	VOE 60113108	916	500	1211	VOE 60113113	313	100	383	VOE 60113129	436	100	599	VOE 60113141	826	300	879
VOE 60113098	945	100	1233	VOE 60113109	252	120	223	VOE 60113113	660	100	785	VOE 60113129	716	300	821	VOE 60113141	911	400	1147
VOE 60113098	945	200	1237	VOE 60113109	645	100	765	VOE 60113113	715	100	797	VOE 60113129	716	400	823	VOE 60113141	945	100	1233
VOE 60113099	254	600	235	VOE 60113109	715	1400	813	VOE 60113113	825	100	865	VOE 60113131	218	200	143	VOE 60113141	945	200	1235
VOE 60113100	434	300	597	VOE 60113109	826	100	873	VOE 60113113	827	100	891	VOE 60113131	261	200	287	VOE 60113142	740	100	831
VOE 60113100	911	1000	1161	VOE 60113109	826	200	875	VOE 60113115	252	100	221	VOE 60113132	715	1600	815	VOE 60113142	860	100	983
VOE 60113100	945	100	1233	VOE 60113109	826	300	879	VOE 60113115	715	1400	813	VOE 60113139	269	100	343	VOE 60113142	911	400	1147
VOE 60113100	945	200	1235	VOE 60113109	837	250	913	VOE 60113115	715	800	809	VOE 60113139	269	200	345	VOE 60113144	810	300	849
VOE 60113102	645	400	769	VOE 60113109	860	100	983	VOE 60113115	911	100	1139	VOE 60113140	362	200	455	VOE 60113166	221	600	159
VOE 60113102	852	350	965	VOE 60113109	911	400	1147	VOE 60113115	916	200	1199	VOE 60113140	371	100	475	VOE 60113166	254	1300	253
VOE 60113102	852	390	969	VOE 60113109	911	700	1155	VOE 60113115	916	300	1203	VOE 60113140	420	200	559	VOE 60113166	261	100	283
VOE 60113102	911	700	1155	VOE 60113109	945	100	1231	VOE 60113115	916	400	1207	VOE 60113140	420	400	563	VOE 60113166	362	300	457
VOE 60113104	911	1200	1163	VOE 60113109	945	200	1235	VOE 60113115	916	500	1211	VOE 60113140	522	100	705	VOE 60113166	387	100	525
VOE 60113105	911	400	1147	VOE 60113109	945	250	1239	VOE 60113116	945	400	1245	VOE 60113140	522	200	707	VOE 60113166	837	250	913
VOE 60113105	912	100	1173	VOE 60113109	945	300	1243	VOE 60113119	715	1600	815	VOE 60113140	522	700	717	VOE 60113166	837	250	913
VOE 60113105	916	100	1195	VOE 60113110	826	100	873	VOE 60113119	911	400	1147	VOE 60113140	523	200	723	VOE 60113166	837	800	925
VOE 60113106	254	1050	247	VOE 60113110	916	200	1199	VOE 60113121	827	100	891	VOE 60113140	523	600	731	VOE 60113166	872	400	999
VOE 60113106	715	800	809	VOE 60113110	916	300	1203	VOE 60113121	911	400	1147	VOE 60113140	523	620	733	VOE 60113166	872	400	999

NUMERICAL INDEX
INDICE DE NÚMERO
ÍNDICE NUMÉRICO

RÉPERTOIRE DE NUMÉROS

Part No	Group	Sect	Page
VOE 60113166	872	400	999
VOE 60113166	896	500	1055
VOE 60113166	897	500	1067
VOE 60113166	897	600	1069
VOE 60113167	221	600	161
VOE 60113167	233	200	181
VOE 60113167	233	400	185
VOE 60113167	234	100	191
VOE 60113167	234	100	191
VOE 60113167	235	100	199
VOE 60113167	254	1100	249
VOE 60113167	254	300	229
VOE 60113167	254	400	231
VOE 60113167	254	600	235
VOE 60113167	256	250	269
VOE 60113167	261	200	287
VOE 60113167	362	350	459
VOE 60113167	371	100	477
VOE 60113167	371	100	477
VOE 60113167	371	400	481
VOE 60113167	420	400	563
VOE 60113167	420	500	565
VOE 60113167	460	200	611
VOE 60113167	525	100	737
VOE 60113167	647	100	777
VOE 60113167	825	100	865
VOE 60113167	825	200	867
VOE 60113167	825	200	867
VOE 60113167	825	300	869
VOE 60113167	825	300	869
VOE 60113167	826	100	873
VOE 60113167	826	200	877
VOE 60113167	826	200	875
VOE 60113167	826	200	875
VOE 60113167	826	300	879
VOE 60113167	826	300	879
VOE 60113167	826	400	883
VOE 60113167	826	400	883
VOE 60113167	826	500	885
VOE 60113167	826	500	885
VOE 60113167	827	100	891
VOE 60113167	827	600	893
VOE 60113167	827	700	895
VOE 60113167	827	700	895
VOE 60113167	827	800	897
VOE 60113167	837	250	913
VOE 60113167	837	250	915
VOE 60113167	837	800	925
VOE 60113167	852	150	957
VOE 60113167	852	150	957
VOE 60113167	852	200	959
VOE 60113167	852	200	959
VOE 60113167	852	200	959
VOE 60113167	852	300	961
VOE 60113167	852	300	961
VOE 60113167	852	335	963
VOE 60113167	852	350	965
VOE 60113167	852	350	965
VOE 60113167	874	300	1017
VOE 60113167	874	500	1019
VOE 60113167	882	1500	1045
VOE 60113167	897	750	1071
VOE 60113167	911	1300	1167
VOE 60113167	916	100	1195
VOE 60113167	916	800	1215
VOE 60113167	916	825	1217
VOE 60113167	916	850	1219
VOE 60113167	945	100	1233
VOE 60113167	945	200	1237
VOE 60113168	221	600	159
VOE 60113168	233	300	183
VOE 60113168	254	600	235
VOE 60113168	261	100	283
VOE 60113168	263	400	321
VOE 60113168	321	100	385
VOE 60113168	321	400	391
VOE 60113168	352	650	409
VOE 60113168	356	100	431
VOE 60113168	523	200	723
VOE 60113168	523	600	731
VOE 60113168	523	620	733
VOE 60113168	525	300	743
VOE 60113168	711	100	795
VOE 60113168	715	1600	815
VOE 60113168	827	100	891
VOE 60113168	827	700	895
VOE 60113168	827	800	897
VOE 60113168	852	150	957
VOE 60113168	852	150	957
VOE 60113168	852	200	959
VOE 60113168	852	200	959
VOE 60113168	852	300	961
VOE 60113168	852	335	963
VOE 60113168	852	350	965
VOE 60113168	852	350	965
VOE 60113168	860	200	985
VOE 60113168	860	200	985
VOE 60113168	872	400	999
VOE 60113168	881	100	1023
VOE 60113168	911	1000	1161
VOE 60113168	911	1300	1165
VOE 60113168	911	400	1147
VOE 60113168	916	100	1195
VOE 60113169	252	120	223
VOE 60113169	252	120	223
VOE 60113169	258	100	277
VOE 60113169	313	100	383
VOE 60113169	321	100	385
VOE 60113169	321	400	391
VOE 60113169	660	100	785
VOE 60113169	826	100	873
VOE 60113169	826	200	875
VOE 60113169	826	300	879
VOE 60113169	911	100	1139
VOE 60113169	911	400	1147
VOE 60113171	218	200	143
VOE 60113171	234	100	191
VOE 60113171	362	400	461
VOE 60113171	362	500	463
VOE 60113171	924	100	1229
VOE 60113230	393	600	535
VOE 60113240	221	600	159
VOE 60113246	825	200	867
VOE 60113246	825	300	869
VOE 60113246	826	400	883
VOE 60113246	826	500	885
VOE 60113249	321	400	391
VOE 60113249	362	350	459
VOE 60113249	421	700	583
VOE 60113249	468	100	637
VOE 60113249	525	100	737
VOE 60113249	916	100	1195
VOE 60113250	321	400	391
VOE 60113252	254	200	227
VOE 60113255	261	200	287
VOE 60113259	371	100	475
VOE 60113284	451	100	601
VOE 60113287	221	600	159
VOE 60113287	818	200	861
VOE 60113289	269	200	345
VOE 60113290	371	100	475
VOE 60113290	371	1400	489
VOE 60113290	398	100	537
VOE 60113290	398	300	539
VOE 60113290	398	350	541
VOE 60113290	398	400	543
VOE 60113290	398	450	545
VOE 60113290	398	500	547
VOE 60113296	715	1600	815
VOE 60113296	852	300	961
VOE 60113297	221	600	159
VOE 60113297	873	300	1011
VOE 60113297	882	100	1027
VOE 60113297	882	700	1039
VOE 60113297	882	700	1039
VOE 60113297	882	700	1037
VOE 60113299	831	100	899
VOE 60113303	460	100	609
VOE 60113306	421	300	575
VOE 60113309	353	500	429
VOE 60113309	897	500	1067
VOE 60113309	897	600	1069
VOE 60113311	234	100	191
VOE 60113311	254	1050	247
VOE 60113311	254	600	235
VOE 60113311	256	400	273
VOE 60113311	256	500	275
VOE 60113311	645	400	769
VOE 60113311	715	1200	811
VOE 60113311	715	400	803
VOE 60113311	715	500	805
VOE 60113311	715	600	807
VOE 60113311	826	200	875
VOE 60113311	826	300	879
VOE 60113311	837	500	921
VOE 60113311	945	100	1233
VOE 60113401	371	100	477
VOE 60113419	233	500	187
VOE 60113452	882	100	1027
VOE 60113461	523	500	729

Part No	Group	Sect	Page
VOE 60113518	235	300	205
VOE 60113518	235	320	209
VOE 60113524	851	300	951
VOE 60113524	860	200	985
VOE 60113524	860	300	987
VOE 60113528	841	100	935
VOE 60113528	841	600	939
VOE 60113528	852	150	957
VOE 60113528	852	200	959
VOE 60113528	852	300	961
VOE 60113528	852	300	961
VOE 60113528	852	335	963
VOE 60113528	852	350	965
VOE 60113528	852	350	965
VOE 60113528	852	375	967
VOE 60113528	852	390	969
VOE 60113528	852	390	969
VOE 60113541	660	100	785
VOE 60113547	254	1300	253
VOE 60113547	371	100	477
VOE 60113550	660	100	785
VOE 60113553	254	1300	253
VOE 60113553	914	200	1191
VOE 60113553	914	250	1193
VOE 60113553	916	800	1215
VOE 60113553	916	825	1217
VOE 60113553	916	850	1219
VOE 60113556	217	300	139
VOE 60113556	362	200	455
VOE 60113556	362	350	459
VOE 60113556	911	200	1143
VOE 60113558	263	400	321
VOE 60113564	362	350	459
VOE 60113566	837	250	913
VOE 60113567	371	100	477
VOE 60113567	992	400	1261
VOE 60113567	992	500	1263
VOE 60113568	523	200	723
VOE 60113568	523	600	731
VOE 60113568	523	620	733
VOE 60113568	912	300	1175
VOE 60113569	420	400	563
VOE 60113572	911	1200	1163
VOE 60113572	911	400	1149
VOE 60113578	911	1200	1163
VOE 60113579	945	100	1233
VOE 60113579	945	200	1237
VOE 60113585	660	100	785
VOE 60113593	911	100	1139
VOE 60113595	525	100	737
VOE 60113595	825	100	865
VOE 60113598	645	100	765
VOE 60113599	218	200	143
VOE 60113599	912	100	1173
VOE 60113599	945	100	1231
VOE 60113599	945	200	1235
VOE 60113599	945	250	1239
VOE 60113599	945	300	1243
VOE 60113600	313	100	383
VOE 60113600	827	100	891
VOE 60113604	852	150	957
VOE 60113604	852	200	959
VOE 60113604	882	700	1037
VOE 60113605	451	100	601
VOE 60113605	715	100	797
VOE 60113605	827	100	891
VOE 60113612	810	200	847
VOE 60113616	716	300	821
VOE 60113616	716	400	823
VOE 60113616	945	300	1243
VOE 60113617	234	100	191
VOE 60113621	261	200	287
VOE 60113621	945	800	1253
VOE 60113624	715	1600	815
VOE 60113802	716	100	817
VOE 60113803	371	100	475
VOE 60113804	252	120	223
VOE 60113804	321	400	391
VOE 60113804	715	1400	813
VOE 60113804	715	300	801
VOE 60113804	715	800	809
VOE 60113804	715	800	809
VOE 60113804	715	800	809
VOE 60113804	826	200	875
VOE 60113804	826	300	879
VOE 60113804	860	100	983
VOE 60113804	860	100	983
VOE 60113804	860	100	983
VOE 60113804	911	400	1149
VOE 60113804	945	400	1245
VOE 60113807	715	1600	815
VOE 60113807	740	100	831
VOE 60113807	810	300	849
VOE 60113807	818	200	861
VOE 60113807	945	300	1243
VOE 60113865	221	600	159
VOE 60113865	233	300	183
VOE 60113865	420	200	559
VOE 60113866	221	600	159
VOE 60113866	261	100	283
VOE 60113866	313	100	383
VOE 60113866	352	1100	419
VOE 60113866	352	650	409
VOE 60113866	353	100	421
VOE 60113866	353	200	423
VOE 60113866	356	100	431
VOE 60113866	356	1000	447
VOE 60113866	356	1100	449
VOE 60113866	356	1200	451
VOE 60113866	356	1300	453
VOE 60113866	356	400	435
VOE 60113866	356	700	441
VOE 60113866	356	750	443
VOE 60113866	356	800	445
VOE 60113866	371	100	475
VOE 60113866	523	500	727
VOE 60113866	525	200	741
VOE 60113866	525	300	743
VOE 60113866	660	200	787
VOE 60113866	715	1600	815
VOE 60113866	715	600	807
VOE 60113866	810	200	847
VOE 60113866	827	100	891
VOE 60113866	827	700	895
VOE 60113866	827	800	897
VOE 60113866	841	100	935
VOE 60113866	841	600	939
VOE 60113866	897	750	1071
VOE 60113866	897	750	1071
VOE 60113866	911	1300	1165
VOE 60113866	945	200	1235
VOE 60113869	945	300	1243
VOE 60113870	252	100	221
VOE 60113870	258	100	277
VOE 60113870	313	100	383
VOE 60113870	645	100	765
VOE 60113870	647	100	777
VOE 60113870	660	100	785
VOE 60113870	715	100	797
VOE 60113870	715	1600	815
VOE 60113870	818	200	861
VOE 60113870	826	100	873
VOE 60113870	827	100	891
VOE 60113870	837	250	913
VOE 60113870	911	100	1139
VOE 60113870	916	200	1199
VOE 60113870	916	300	1203
VOE 60113870	916	400	1207
VOE 60113870	916	500	1211
VOE 60113870	945	800	1253
VOE 60113873	716	300	821
VOE 60113873	716	400	823
VOE 60113876	810	200	847
VOE 60113881	254	200	227
VOE 60113881	263	900	339
VOE 60113881	321	400	391
VOE 60114228	421	100	567
VOE 60114321	233	200	181
VOE 60114321	233	400	185
VOE 60114321	233	400	185
VOE 60114321	254	300	229
VOE 60114321	254	400	231
VOE 60114321	254	400	231
VOE 60114321	313	100	383
VOE 60114321	362	350	459
VOE 60114321	362	400	461
VOE 60114321	362	500	463
VOE 60114321	371	100	475
VOE 60114321	371	400	481
VOE 60114321	420	200	559
VOE 60114321	420	400	563
VOE 60114321	551	100	747
VOE 60114321	645	400	769
VOE 60114321	715	100	797
VOE 60114321	715	500	805
VOE 60114321	715	500	805
VOE 60114321	715	500	805
VOE 60114321	715	500	805
VOE 60114321	818	200	861
VOE 60114321	821	500	863

NUMERICAL INDEX
INDICE DE NÚMERO
ÍNDICE NUMÉRICO

RÉPERTOIRE DE NUMÉROS

Catalogue id	Group
20803	10
Issue	Page
20053797-A	1300

Part No	Group	Sect	Page	Part No	Group	Sect	Page	Part No	Group	Sect	Page	Part No	Group	Sect	Page	Part No	Group	Sect	Page
VOE 60114321	825	100	865	VOE 7011076	434	100	591	VOE 8192804	215	200	113	VOE 84877	992	400	1261	VOE 85432	716	400	823
VOE 60114321	825	200	867	VOE 7011998	233	200	181	VOE 8192804	215	220	115	VOE 84882	716	300	821	VOE 85498	945	400	1245
VOE 60114321	825	300	869	VOE 7018665	896	400	1053	VOE 8192804	215	240	117	VOE 84902	945	1050	1257	VOE 85518	371	3500	505
VOE 60114321	826	100	873	VOE 7025971	371	100	475	VOE 8192804	237	120	215	VOE 84902	945	200	1235	VOE 85518	371	3600	507
VOE 60114321	826	200	875	VOE 70369702	364	200	469	VOE 82195	860	400	989	VOE 84902	945	700	1251	VOE 85518	872	400	999
VOE 60114321	826	200	875	VOE 70369714	364	200	469	VOE 82225	715	800	809	VOE 84976	352	600	407	VOE 85549	387	200	527
VOE 60114321	826	300	879	VOE 70369714	371	1200	485	VOE 82269261	254	750	241	VOE 85032	269	100	343	VOE 85554	387	100	525
VOE 60114321	826	400	883	VOE 70369714	371	1300	487	VOE 826652	286	100	357	VOE 85033	269	200	345	VOE 855798	371	100	475
VOE 60114321	826	500	885	VOE 70369714	371	2000	493	VOE 82856	356	300	433	VOE 85080	825	300	869	VOE 85645	945	100	1231
VOE 60114321	827	100	891	VOE 70369714	371	2000	495	VOE 83033	810	300	849	VOE 85080	826	500	885	VOE 85645	945	600	1249
VOE 60114321	827	100	891	VOE 70377101	362	400	461	VOE 83376	852	700	979	VOE 85081	825	200	867	VOE 85656	810	200	847
VOE 60114321	827	600	893	VOE 7061177	421	500	579	VOE 83395	843	400	945	VOE 85081	826	400	883	VOE 85660	256	300	271
VOE 60114321	827	700	895	VOE 7081803	810	150	845	VOE 83435	380	500	517	VOE 85084	825	300	869	VOE 85660	386	200	521
VOE 60114321	827	700	895	VOE 7081803	882	100	1027	VOE 83437	882	400	1031	VOE 85084	826	300	879	VOE 85673	460	100	609
VOE 60114321	827	800	897	VOE 729803	860	300	987	VOE 83463	356	400	435	VOE 85084	826	500	885	VOE 85673	460	200	611
VOE 60114321	837	250	915	VOE 762681	851	100	947	VOE 83492	356	1000	447	VOE 85098	371	2800	499	VOE 85678	843	300	943
VOE 60114321	837	250	913	VOE 784301	896	400	1053	VOE 83492	372	300	513	VOE 85102265	254	1050	247	VOE 85691	911	900	1159
VOE 60114321	837	800	925	VOE 80581	920	100	1225	VOE 83493	356	1100	449	VOE 85102266	254	1050	247	VOE 85693	911	800	1157
VOE 60114321	837	800	925	VOE 8131292	233	600	189	VOE 83493	372	300	513	VOE 85103938	254	900	245	VOE 85709	715	200	799
VOE 60114321	852	150	957	VOE 8131751	214	100	93	VOE 83572	837	500	921	VOE 85104248	254	900	245	VOE 85715	874	100	1013
VOE 60114321	852	200	959	VOE 8131751	214	120	99	VOE 83831	882	500	1033	VOE 85134	841	500	937	VOE 85715	874	200	1015
VOE 60114321	852	300	961	VOE 8131751	214	140	101	VOE 83832	882	600	1035	VOE 85144326	254	1600	259	VOE 85715	874	300	1017
VOE 60114321	852	350	965	VOE 8131848	215	100	109	VOE 838506	233	500	187	VOE 85316	826	700	889	VOE 85715	874	500	1019
VOE 60114321	852	375	967	VOE 8141996	364	200	469	VOE 84419	882	1300	1041	VOE 85319	460	100	609	VOE 85721	256	400	273
VOE 60114321	852	390	969	VOE 8141996	371	1200	485	VOE 84473	860	200	985	VOE 85319	460	200	611	VOE 85721	386	300	523
VOE 60114321	874	500	1019	VOE 8141996	371	1300	487	VOE 84580	234	300	197	VOE 85327	716	400	823	VOE 85722	256	500	275
VOE 60114321	897	750	1071	VOE 8141996	371	2800	499	VOE 846719	233	500	187	VOE 85330	715	1400	813	VOE 85722	386	300	523
VOE 60114321	911	200	1143	VOE 8141996	371	2800	499	VOE 84681	356	100	431	VOE 85342	715	300	801	VOE 85724	380	600	519
VOE 60114321	992	400	1261	VOE 8141996	371	3000	501	VOE 84681	372	400	515	VOE 85347	924	100	1229	VOE 85726	715	400	803
VOE 60114321	992	500	1263	VOE 8141996	371	3500	505	VOE 84688	825	200	867	VOE 85349	362	300	457	VOE 85734	945	1200	1259
VOE 60114339	421	300	575	VOE 8141996	371	5000	511	VOE 84688	826	200	875	VOE 85355	715	600	807	VOE 85739	945	250	1239
VOE 6212985	551	300	751	VOE 8142100	371	400	481	VOE 84688	826	400	883	VOE 85356	353	500	429	VOE 85739	945	275	1241
VOE 6235856	996	100	1267	VOE 8149758	256	500	275	VOE 84789	522	600	715	VOE 85357	897	600	1069	VOE 85752	522	500	713
VOE 6611274	896	400	1053	VOE 8149875	263	120	317	VOE 84794	916	1300	1223	VOE 85358	897	500	1067	VOE 85756	837	600	923
VOE 6633616	896	400	1053	VOE 8149875	263	200	319	VOE 848229	212	320	87	VOE 85362	896	200	1049	VOE 85758	356	500	437
VOE 6718062	421	300	575	VOE 8159013	371	3100	503	VOE 84876	992	400	1261	VOE 85371	860	100	983	VOE 85761	263	450	323

Part No	Group	Sect	Page	Part No	Group	Sect	Page	Part No	Group	Sect	Page	Part No	Group	Sect	Page	Part No	Group	Sect	Page
VOE 85761	263	550	325	VOE 85963	916	100	1195	VOE 86156	831	300	903	VOE 86525	254	300	229	VOE 86602	641	250	761
VOE 85798	827	600	893	VOE 85967	263	600	329	VOE 86178	366	100	471	VOE 86525	254	400	231	VOE 86603	852	500	975
VOE 85807	825	100	865	VOE 85967	263	700	331	VOE 86179	366	100	471	VOE 86525	254	600	235	VOE 86655	837	1100	929
VOE 85816	825	400	871	VOE 85967	371	3100	503	VOE 86180	366	100	471	VOE 86525	254	700	237	VOE 86656	865	300	991
VOE 85816	826	600	887	VOE 85968	523	100	719	VOE 86181	366	100	471	VOE 86525	254	720	239	VOE 86664	362	350	459
VOE 85822	356	600	439	VOE 85968	523	200	723	VOE 86182	366	100	471	VOE 86525	254	750	241	VOE 86681	715	1600	815
VOE 85823	356	700	441	VOE 85968	523	500	727	VOE 86185	366	100	471	VOE 86525	254	800	243	VOE 86691	398	100	537
VOE 85823	356	750	443	VOE 85968	523	620	733	VOE 86185	371	2000	493	VOE 86525	821	500	863	VOE 86692	398	350	541
VOE 85824	356	1200	451	VOE 85979	321	200	387	VOE 86185	882	700	1037	VOE 86528	992	500	1263	VOE 86713	364	150	467
VOE 85824	372	300	513	VOE 85982	716	500	825	VOE 86193	852	350	965	VOE 86529	992	500	1263	VOE 86825	352	1000	417
VOE 85825	356	1300	453	VOE 85989	261	100	283	VOE 86193	852	600	977	VOE 86539	922	200	1227	VOE 86825	372	400	515
VOE 85825	372	300	513	VOE 85989	261	300	291	VOE 86198	996	100	1267	VOE 86541	716	700	829	VOE 86826	352	1100	419
VOE 85834	353	100	421	VOE 85989	911	1400	1169	VOE 86237	221	600	159	VOE 86547	352	650	409	VOE 86826	372	400	515
VOE 85835	353	200	423	VOE 85990	261	100	283	VOE 86243	852	390	969	VOE 86547	372	400	515	VOE 86828	352	750	411
VOE 85838	233	100	179	VOE 85990	261	400	293	VOE 86243	852	600	977	VOE 86565	393	500	533	VOE 86832	882	1500	1045
VOE 85838	233	400	185	VOE 85990	911	1500	1171	VOE 86346	716	600	827	VOE 86566	393	300	531	VOE 86842	914	100	1187
VOE 85838	235	100	199	VOE 85997	371	5000	511	VOE 86355	321	100	385	VOE 86567	393	300	531	VOE 86842	916	800	1215
VOE 85844	233	300	183	VOE 85997	875	100	1021	VOE 86365	352	100	403	VOE 86568	371	4300	509	VOE 86843	914	150	1189
VOE 85844	233	500	187	VOE 85999	263	900	339	VOE 86366	352	200	405	VOE 86568	393	600	535	VOE 86843	916	850	1219
VOE 85902	715	1200	811	VOE 85999	873	100	1007	VOE 86371	827	700	895	VOE 86573	210	500	57	VOE 86844	914	100	1187
VOE 85917	364	200	469	VOE 85999	873	200	1009	VOE 86372	827	800	897	VOE 86574	261	100	283	VOE 86844	916	825	1217
VOE 85917	371	1200	485	VOE 86000	272	100	347	VOE 86380	837	1125	931	VOE 86574	261	500	295	VOE 86845	914	150	1189
VOE 85919	371	1400	489	VOE 86013	831	200	901	VOE 86381	837	1130	933	VOE 86574	911	1400	1169	VOE 86845	914	250	1193
VOE 85921	371	1500	491	VOE 86015	233	200	181	VOE 86391	882	1400	1043	VOE 86575	261	100	283	VOE 86850	914	100	1187
VOE 85922	356	800	445	VOE 86015	235	200	201	VOE 86491	362	300	457	VOE 86575	261	600	297	VOE 86850	914	200	1191
VOE 85922	364	200	469	VOE 86017	353	300	425	VOE 86493	362	200	455	VOE 86575	911	1500	1171	VOE 86897	716	200	819
VOE 85922	371	1300	487	VOE 86018	353	400	427	VOE 86507	818	110	853	VOE 86579	852	375	967	VOE 86897	897	500	1067
VOE 85948	263	600	329	VOE 86025	371	3000	501	VOE 86508	818	120	855	VOE 86579	852	425	973	VOE 86897	897	750	1071
VOE 85948	263	800	335	VOE 86039	364	100	465	VOE 86523	252	120	223	VOE 86580	852	150	957	VOE 86907	398	400	543
VOE 85948	371	3100	503	VOE 86125	522	100	705	VOE 86523	371	285	479	VOE 86580	852	425	973	VOE 86908	398	450	545
VOE 85948	523	100	719	VOE 86125	522	300	709	VOE 86525	254	100	225	VOE 86581	852	200	959	VOE 86918	386	300	523
VOE 85948	523	200	723	VOE 86126	522	200	707	VOE 86525	254	1050	247	VOE 86581	852	400	971	VOE 86919	386	300	523
VOE 85948	523	500	727	VOE 86126	522	400	711	VOE 86525	254	1100	249	VOE 86582	852	335	963	VOE 86945	371	2800	499
VOE 85948	523	600	731	VOE 86154	834	100	907	VOE 86525	254	1200	251	VOE 86582	852	400	971	VOE 87011	916	1000	1221
VOE 85963	912	600	1181	VOE 86155	834	200	909	VOE 86525	254	1300	253	VOE 86585	352	800	413	VOE 87021	647	100	777
VOE 85963	912	700	1183	VOE 86156	371	2700	497	VOE 86525	254	200	227	VOE 86586	352	900	415	VOE 87021	647	200	781

NUMERICAL INDEX
INDICE DE NÚMERO
ÍNDICE NUMÉRICO

RÉPERTOIRE DE NUMÉROS

Part No	Group	Sect	Page	Part No	Group	Sect	Page	Part No	Group	Sect	Page	Part No	Group	Sect	Page	Part No	Group	Sect	Page
VOE 87021	647	300	783	VOE 874955	371	1300	487	VOE 914465	263	900	339	VOE 927503	421	300	573	VOE 935013	910	200	1107
VOE 87024	660	100	785	VOE 874955	371	1400	489	VOE 914474	463	100	621	VOE 929192	234	200	193	VOE 935014	910	200	1107
VOE 87024	660	200	787	VOE 874955	371	3600	507	VOE 914478	461	100	613	VOE 929192	234	200	193	VOE 935016	910	200	1115
VOE 87024	912	500	1179	VOE 874955	371	400	481	VOE 914478	463	200	629	VOE 929192	234	200	193	VOE 935017	910	200	1115
VOE 87034	645	500	775	VOE 874957	371	2000	493	VOE 914480	434	200	593	VOE 930415	896	500	1055	VOE 935028	660	200	787
VOE 87085	362	400	461	VOE 874957	371	400	481	VOE 914484	461	150	619	VOE 930427	881	100	1023	VOE 935028	910	300	1131
VOE 87091	362	500	463	VOE 874958	371	2000	493	VOE 914484	463	100	621	VOE 930431	258	200	279	VOE 935031	910	100	1079
VOE 87094	387	100	525	VOE 874960	371	2000	493	VOE 914484	463	150	627	VOE 930761	353	300	425	VOE 935032	523	100	719
VOE 87231	210	300	51	VOE 87500	356	750	443	VOE 914484	463	250	635	VOE 930761	353	400	427	VOE 935032	910	100	1079
VOE 87232	210	400	55	VOE 87500	364	200	469	VOE 914528	434	100	591	VOE 930777	740	100	831	VOE 935033	523	500	727
VOE 87233	210	200	47	VOE 87500	371	1200	485	VOE 914529	414	100	555	VOE 930844	218	200	143	VOE 935033	910	200	1107
VOE 87259	852	100	953	VOE 877768	233	300	183	VOE 914531	213	100	89	VOE 930844	451	100	601	VOE 935034	523	500	729
VOE 87259	852	300	961	VOE 877768	233	500	187	VOE 914531	213	120	91	VOE 930872	551	250	749	VOE 935037	645	400	769
VOE 87260	852	800	981	VOE 90007	896	100	1047	VOE 914538	645	200	767	VOE 930872	852	150	957	VOE 935037	647	100	777
VOE 87262	398	500	547	VOE 907816	715	1600	815	VOE 914554	740	100	831	VOE 930872	852	150	957	VOE 935037	910	100	1079
VOE 87264	398	300	539	VOE 907816	882	700	1037	VOE 9194404	212	320	87	VOE 930872	852	335	963	VOE 935037	911	1300	1167
VOE 87311	818	130	857	VOE 907822	468	100	637	VOE 925034	945	500	1247	VOE 930872	852	350	965	VOE 935039	910	100	1079
VOE 87312	818	140	859	VOE 907873	924	100	1229	VOE 925051	647	300	783	VOE 930872	852	350	965	VOE 935040	910	100	1097
VOE 87333	911	500	1151	VOE 9090 199	882	700	1037	VOE 925059	468	100	637	VOE 930872	852	375	967	VOE 935040	910	100	1097
VOE 87337	911	500	1151	VOE 914003	896	400	1053	VOE 925071	434	200	593	VOE 930872	852	390	969	VOE 935067	910	200	1107
VOE 87341	916	200	1199	VOE 914167	924	100	1229	VOE 925072	911	200	1141	VOE 930872	852	390	969	VOE 935067	916	1000	1221
VOE 87346	916	300	1203	VOE 914167	945	100	1233	VOE 925073	911	200	1141	VOE 931209	421	900	587	VOE 935068	910	200	1107
VOE 87349	916	400	1207	VOE 914167	945	1200	1259	VOE 925074	468	100	637	VOE 931209	434	300	597	VOE 935069	434	300	597
VOE 87352	916	500	1211	VOE 914167	945	200	1237	VOE 925077	645	200	767	VOE 931211	421	300	573	VOE 935069	910	200	1107
VOE 873854	371	400	481	VOE 914169	945	1200	1259	VOE 925096	434	200	593	VOE 931216	421	900	587	VOE 935070	910	200	1107
VOE 874033	352	650	409	VOE 914169	945	400	1245	VOE 925256	434	200	595	VOE 931216	434	300	597	VOE 935072	910	200	1107
VOE 874033	356	100	431	VOE 914170	945	400	1245	VOE 925256	911	200	1141	VOE 931218	421	300	573	VOE 935073	910	200	1107
VOE 874654	371	400	481	VOE 914392	421	300	575	VOE 925257	254	750	241	VOE 931227	421	300	573	VOE 935074	910	200	1107
VOE 874955	352	650	409	VOE 914396	461	150	619	VOE 925258	434	200	593	VOE 932038	910	100	1093	VOE 935076	263	550	325
VOE 874955	356	100	431	VOE 914396	463	150	627	VOE 925263	421	300	573	VOE 932038	910	100	1093	VOE 935076	523	200	725
VOE 874955	356	1100	449	VOE 914396	463	250	633	VOE 925265	434	100	591	VOE 932038	910	200	1113	VOE 935076	523	200	723
VOE 874955	356	1300	453	VOE 914449	945	1050	1257	VOE 926254	434	200	595	VOE 932038	910	300	1135	VOE 935076	645	500	775
VOE 874955	356	400	435	VOE 914449	945	800	1253	VOE 926370	421	700	583	VOE 932038	910	300	1125	VOE 935076	660	200	787
VOE 874955	356	700	441	VOE 914449	945	900	1255	VOE 926370	421	700	583	VOE 932044	910	100	1085	VOE 935076	910	200	1107
VOE 874955	371	1200	485	VOE 914465	215	100	109	VOE 927503	421	300	573	VOE 932044	910	200	1109	VOE 935077	523	200	723
VOE 874955	371	1300	487	VOE 914465	215	120	111	VOE 927503	421	300	573	VOE 932274	421	200	571	VOE 935077	910	200	1109

Part No	Group	Sect	Page
VOE 935077	911	1300	1165
VOE 935078	910	200	1109
VOE 935079	910	200	1109
VOE 935080	910	200	1109
VOE 935082	645	500	775
VOE 935082	660	200	787
VOE 935082	910	100	1079
VOE 935082	911	1200	1163
VOE 935083	910	100	1079
VOE 935084	522	300	709
VOE 935084	522	400	711
VOE 935085	522	300	709
VOE 935085	522	300	709
VOE 935085	522	400	711
VOE 935085	522	400	711
VOE 935085	523	200	725
VOE 935085	523	600	731
VOE 935085	523	620	733
VOE 935085	910	100	1079
VOE 935085	911	1200	1163
VOE 935085	912	100	1173
VOE 935085	914	100	1187
VOE 935085	914	150	1189
VOE 935085	914	200	1191
VOE 935085	914	250	1193
VOE 935085	916	100	1197
VOE 935085	916	200	1201
VOE 935085	916	300	1205
VOE 935085	916	400	1209
VOE 935085	916	500	1213
VOE 935085	916	800	1215
VOE 935085	916	825	1217
VOE 935085	916	850	1219
VOE 935089	522	300	709
VOE 935089	522	400	711
VOE 935089	523	600	731
VOE 935089	523	620	733
VOE 935089	647	100	777
VOE 935089	910	100	1079
VOE 935089	916	100	1195
VOE 935089	924	100	1229
VOE 935090	910	100	1079
VOE 935091	910	100	1079
VOE 935092	263	550	325
VOE 935092	263	700	333
VOE 935092	263	800	337
VOE 935092	523	100	719
VOE 935092	523	200	723
VOE 935092	523	500	727
VOE 935092	645	450	773
VOE 935092	910	100	1079
VOE 935093	910	100	1081
VOE 935094	645	400	769
VOE 935094	910	100	1081
VOE 935095	523	200	725
VOE 935095	523	600	731
VOE 935095	523	620	733
VOE 935095	645	400	769
VOE 935095	645	450	773
VOE 935095	647	100	777
VOE 935095	660	200	787
VOE 935095	910	100	1081
VOE 935095	911	1300	1165
VOE 935096	910	100	1081
VOE 935097	910	100	1081
VOE 935098	910	100	1081
VOE 935105	910	100	1087
VOE 935105	910	100	1089
VOE 935105	910	100	1085
VOE 935105	910	200	1111
VOE 935203	523	100	719
VOE 935203	523	500	729
VOE 935229	910	100	1081
VOE 935230	910	100	1081
VOE 935269	910	100	1081
VOE 935276	910	200	1109
VOE 935282	910	100	1101
VOE 935285	910	100	1103
VOE 935286	916	200	1199
VOE 935286	916	300	1203
VOE 935286	916	400	1207
VOE 935286	916	500	1211
VOE 935306	910	300	1129
VOE 935308	916	200	1199
VOE 935308	916	300	1203
VOE 935308	916	400	1207
VOE 935308	916	500	1211
VOE 935309	911	300	1145
VOE 935309	911	400	1147
VOE 935311	645	400	769
VOE 935312	263	550	325
VOE 935312	263	550	325
VOE 935312	263	550	325
VOE 935312	263	700	333
VOE 935312	263	700	331
VOE 935312	263	700	331
VOE 935312	263	800	337
VOE 935312	263	800	335
VOE 935312	263	800	335
VOE 935312	911	400	1147
VOE 935312	916	100	1195
VOE 935317	910	300	1121
VOE 935325	910	300	1123
VOE 935421	910	100	1101
VOE 935422	910	100	1101
VOE 935423	263	550	325
VOE 935423	263	700	331
VOE 935423	263	800	335
VOE 935423	523	600	731
VOE 935423	523	620	733
VOE 935423	645	400	769
VOE 935423	660	200	787
VOE 935423	910	200	1113
VOE 935423	911	1300	1167
VOE 935424	910	100	1103
VOE 935425	910	100	1103
VOE 935425	924	100	1229
VOE 935426	910	200	1113
VOE 935427	910	200	1113
VOE 935427	916	800	1215
VOE 935427	916	825	1217
VOE 935427	916	850	1219
VOE 935429	263	700	331
VOE 935429	263	800	335
VOE 935429	916	800	1215
VOE 935429	916	825	1217
VOE 935429	916	850	1219
VOE 935436	910	100	1099
VOE 935442	916	200	1199
VOE 935442	916	300	1203
VOE 935442	916	400	1207
VOE 935442	916	500	1211
VOE 935444	660	200	787
VOE 935444	910	100	1101
VOE 935444	911	1300	1165
VOE 935445	910	100	1101
VOE 935453	523	500	729
VOE 935453	910	300	1129
VOE 935472	910	100	1103
VOE 935488	910	100	1081
VOE 935540	910	300	1129
VOE 935544	910	200	1115
VOE 935555	924	100	1229
VOE 935570	897	750	1071
VOE 935605	522	500	713
VOE 935605	522	600	715
VOE 935609	263	700	331
VOE 935609	263	800	335
VOE 935614	910	300	1123
VOE 935640	647	100	777
VOE 935640	910	200	1115
VOE 935710	522	500	713
VOE 935710	522	600	715
VOE 935756	645	500	775
VOE 935756	660	200	787
VOE 935772	910	200	1115
VOE 935797	910	300	1123
VOE 935877	910	300	1129
VOE 935877	911	1300	1165
VOE 935933	924	100	1229
VOE 936058	910	300	1131
VOE 936081	263	550	325
VOE 936081	263	700	331
VOE 936081	263	800	335
VOE 936148	263	700	331
VOE 936148	263	800	335
VOE 936149	263	700	331
VOE 936149	263	800	335
VOE 936149	523	600	731
VOE 936178	660	200	787
VOE 936317	645	400	769
VOE 936402	647	100	777
VOE 936434	916	200	1201
VOE 936434	916	300	1205
VOE 936434	916	400	1209
VOE 936434	916	500	1213
VOE 936442	897	750	1071
VOE 936443	525	100	737
VOE 936445	645	400	769
VOE 936446	420	400	563

NUMERICAL INDEX
INDICE DE NÚMERO
ÍNDICE NUMÉRICO

RÉPERTOIRE DE NUMÉROS

NUMERICAL INDEX
INDICE DE NÚMERO
ÍNDICE NUMÉRICO

RÉPERTOIRE DE NUMÉROS

Part No	Group	Sect	Page
VOE 936446	525	200	741
VOE 936446	525	300	743
VOE 936446	911	400	1149
VOE 936446	912	300	1175
VOE 936446	914	100	1187
VOE 936446	914	150	1189
VOE 936464	647	100	777
VOE 936502	522	300	709
VOE 936502	522	400	711
VOE 936519	522	300	709
VOE 936519	522	400	711
VOE 936522	910	200	1109
VOE 936534	522	300	709
VOE 936536	522	300	709
VOE 936536	522	400	711
VOE 936548	522	300	709
VOE 936548	522	400	711
VOE 936562	916	1000	1221
VOE 936562	916	1000	1221
VOE 936563	916	200	1201
VOE 936563	916	300	1205
VOE 936563	916	400	1209
VOE 936563	916	500	1213
VOE 936606	910	300	1121
VOE 936607	910	300	1121
VOE 936608	910	200	1115
VOE 936609	910	200	1115
VOE 936610	523	200	723
VOE 936610	910	200	1115
VOE 936611	910	300	1129
VOE 936612	910	300	1123
VOE 936614	910	100	1101
VOE 936665	910	100	1099
VOE 936669	910	100	1083
VOE 936699	914	100	1187
VOE 936702	914	200	1191
VOE 936702	916	800	1215
VOE 936702	916	825	1217
VOE 936702	916	850	1219
VOE 936704	523	600	731
VOE 936704	523	620	733
VOE 936733	523	500	729
VOE 936734	523	100	719
VOE 936758	523	500	727
VOE 936767	910	200	1115
VOE 936780	896	200	1049
VOE 936788	523	200	725
VOE 936788	914	200	1191
VOE 936788	916	800	1215
VOE 936788	916	825	1217
VOE 936788	916	850	1219
VOE 936798	910	300	1129
VOE 936866	660	200	787
VOE 936872	916	200	1201
VOE 936872	916	300	1205
VOE 936872	916	400	1209
VOE 936872	916	500	1213
VOE 936888	263	550	325
VOE 936888	911	1300	1165
VOE 936893	647	100	777
VOE 936893	910	200	1117
VOE 936916	647	100	777
VOE 936921	522	300	709
VOE 936929	910	200	1117
VOE 936931	522	100	705
VOE 936932	910	300	1123
VOE 936937	911	1300	1165
VOE 937086	910	100	1083
VOE 937087	910	100	1083
VOE 937088	910	100	1083
VOE 937089	910	100	1083
VOE 937090	910	100	1083
VOE 937091	910	100	1083
VOE 937096	523	500	727
VOE 937097	910	200	1117
VOE 937242	523	500	727
VOE 937245	523	500	727
VOE 937262	910	100	1083
VOE 937272	910	100	1083
VOE 937275	523	500	727
VOE 937365	523	100	719
VOE 937435	910	200	1113
VOE 937436	910	300	1131
VOE 937437	910	300	1131
VOE 937442	912	100	1173
VOE 937519	910	300	1125
VOE 937520	910	100	1083
VOE 937535	910	100	1085
VOE 937536	910	100	1085
VOE 937537	910	100	1085
VOE 937538	910	100	1085
VOE 937539	523	500	727
VOE 937540	910	300	1123
VOE 937552	910	100	1085
VOE 937559	910	300	1121
VOE 937598	914	200	1191
VOE 937598	916	800	1215
VOE 937598	916	825	1217
VOE 937598	916	850	1219
VOE 937652	522	300	709
VOE 937697	910	200	1117
VOE 937757	420	200	559
VOE 937773	910	200	1117
VOE 937776	910	100	1085
VOE 937777	910	100	1085
VOE 937794	645	500	775
VOE 937835	910	100	1085
VOE 937840	645	450	773
VOE 937845	523	200	725
VOE 937845	523	500	729
VOE 937845	660	200	787
VOE 937857	910	100	1085
VOE 937860	910	300	1125
VOE 937879	910	100	1085
VOE 937900	910	300	1131
VOE 938122	911	500	1151
VOE 938136	910	100	1085
VOE 938145	910	100	1087
VOE 938146	910	200	1117
VOE 938147	910	300	1131
VOE 938148	523	200	725
VOE 938313	522	300	709
VOE 938313	522	400	711
VOE 93988	896	300	1051
VOE 940142	525	150	739
VOE 940374	254	1600	259
VOE 941267	353	500	429
VOE 941267	362	400	461
VOE 941267	362	500	463
VOE 941267	393	300	531
VOE 941267	825	100	865
VOE 941267	826	100	873
VOE 941268	810	150	845
VOE 941269	353	500	429
VOE 941363	896	200	1049
VOE 941375	911	200	1141
VOE 941686	255	100	263
VOE 941686	262	400	309
VOE 941686	262	400	309
VOE 941686	262	420	311
VOE 941799	420	200	559
VOE 941908	434	100	591
VOE 941908	434	200	593
VOE 941908	434	200	595
VOE 941908	434	200	593
VOE 941908	434	200	593
VOE 941914	945	600	1249
VOE 941914	945	700	1251
VOE 941950	945	800	1253
VOE 942337	461	100	615
VOE 942400	254	1300	253
VOE 942400	255	120	265
VOE 942400	874	100	1013
VOE 942605	831	200	901
VOE 942605	831	300	903
VOE 942810	254	100	225
VOE 942810	254	1300	253
VOE 942810	254	800	243
VOE 942810	262	300	307
VOE 942866	851	100	947
VOE 942866	882	100	1027
VOE 943058	945	600	1249
VOE 943058	945	700	1251
VOE 943177	215	100	109
VOE 943177	215	120	111
VOE 943299	233	300	183
VOE 943367	254	600	235
VOE 943367	261	100	283
VOE 943367	261	100	285
VOE 943367	261	100	283
VOE 943367	261	100	283
VOE 943368	873	300	1011
VOE 943369	235	100	199
VOE 943369	235	100	199
VOE 943369	873	300	1011
VOE 943372	261	200	287
VOE 943469	261	100	283
VOE 943470	261	100	283
VOE 943471	254	600	235
VOE 943471	254	700	237

Part No	Group	Sect	Page	Part No	Group	Sect	Page	Part No	Group	Sect	Page	Part No	Group	Sect	Page	Part No	Group	Sect	Page
VOE 943476	420	200	559	VOE 946440	522	500	713	VOE 949921	873	300	1011	VOE 952075	233	500	187	VOE 958229	911	200	1141
VOE 943476	911	100	1139	VOE 946671	258	200	279	VOE 949921	882	200	1029	VOE 952624	387	100	525	VOE 958229	911	200	1141
VOE 943478	254	700	237	VOE 947541	212	100	75	VOE 949921	882	500	1033	VOE 952624	993	2200	1265	VOE 958668	525	100	737
VOE 943483	234	100	191	VOE 947541	212	100	75	VOE 949921	882	600	1035	VOE 952630	254	1300	253	VOE 959249	263	100	315
VOE 943483	872	400	999	VOE 947788	911	200	1141	VOE 950542	211	200	63	VOE 952631	924	100	1229	VOE 959249	263	120	317
VOE 943717	212	320	87	VOE 947972	460	100	609	VOE 950542	211	200	63	VOE 952639	924	100	1229	VOE 960628	211	200	63
VOE 943717	221	600	161	VOE 947972	460	100	609	VOE 950542	211	220	67	VOE 953098	331	100	393	VOE 960628	211	220	67
VOE 943717	235	100	199	VOE 94804	993	2200	1265	VOE 950542	211	220	67	VOE 953102	216	220	129	VOE 960628	211	240	71
VOE 943717	254	800	243	VOE 948195	740	100	831	VOE 950542	211	240	71	VOE 953102	254	900	245	VOE 960628	222	200	171
VOE 944123	333	100	395	VOE 948883	911	200	1143	VOE 950542	211	240	71	VOE 955082	214	200	103	VOE 960628	251	100	217
VOE 944123	333	120	397	VOE 948884	216	220	129	VOE 950545	221	200	149	VOE 955082	214	220	105	VOE 960629	212	120	77
VOE 944124	217	100	133	VOE 948884	647	300	783	VOE 950553	215	200	113	VOE 955082	214	240	107	VOE 960629	212	140	79
VOE 944124	217	120	135	VOE 948885	263	550	327	VOE 950553	215	220	115	VOE 955102	463	100	623	VOE 960629	293	300	367
VOE 944126	222	100	163	VOE 948885	523	100	719	VOE 950553	215	240	117	VOE 955102	463	200	631	VOE 960630	217	100	133
VOE 944126	222	120	167	VOE 948885	911	200	1143	VOE 950562	211	200	63	VOE 955700	852	350	965	VOE 960630	217	120	135
VOE 944126	421	300	575	VOE 948931	262	100	299	VOE 950562	211	200	63	VOE 955700	852	390	969	VOE 960630	468	100	637
VOE 944126	421	700	583	VOE 948980	258	200	279	VOE 950562	211	220	67	VOE 955978	818	200	861	VOE 960630	945	500	1247
VOE 944364	214	100	93	VOE 949278	872	400	999	VOE 950562	211	220	67	VOE 955978	818	200	861	VOE 960631	212	200	81
VOE 944364	214	100	93	VOE 949329	217	100	133	VOE 950562	211	240	71	VOE 956981	254	200	227	VOE 960631	461	100	615
VOE 944364	214	120	99	VOE 949329	217	120	135	VOE 950562	211	240	71	VOE 956981	945	200	1237	VOE 960631	463	100	623
VOE 944364	214	120	99	VOE 949329	234	200	193	VOE 950564	215	100	109	VOE 956981	945	275	1241	VOE 960631	463	200	631
VOE 944364	214	140	101	VOE 949329	234	200	193	VOE 950564	215	120	111	VOE 956981	945	275	1241	VOE 960631	911	200	1143
VOE 944364	214	140	101	VOE 949329	234	200	193	VOE 950711	434	200	595	VOE 956983	235	200	201	VOE 961970	371	1200	485
VOE 945506	468	100	637	VOE 949329	911	200	1143	VOE 950711	461	100	615	VOE 956984	235	200	201	VOE 961970	371	1500	491
VOE 945713	255	120	267	VOE 949544	461	100	613	VOE 950711	463	100	623	VOE 957019	235	300	205	VOE 961970	371	400	481
VOE 945791	261	100	283	VOE 949544	461	100	615	VOE 950711	463	200	631	VOE 957019	235	320	209	VOE 961970	387	100	525
VOE 945895	254	1200	251	VOE 949544	463	100	623	VOE 951671	831	100	899	VOE 957031	421	300	573	VOE 961970	810	150	845
VOE 946089	645	100	765	VOE 949544	463	100	623	VOE 951924	945	1050	1257	VOE 958207	371	2800	499	VOE 961970	873	300	1011
VOE 946089	945	200	1237	VOE 949544	463	200	631	VOE 951924	945	800	1253	VOE 958207	371	3500	505	VOE 961997	460	100	609
VOE 946089	945	275	1241	VOE 949544	463	200	631	VOE 951924	945	900	1255	VOE 958226	421	300	573	VOE 962305	896	100	1047
VOE 946228	234	200	193	VOE 949659	222	200	171	VOE 951940	255	100	263	VOE 958228	421	900	587	VOE 962508	945	600	1249
VOE 946228	234	200	193	VOE 949659	434	200	595	VOE 951940	255	120	265	VOE 958228	434	200	595	VOE 962508	945	700	1251
VOE 946228	234	200	193	VOE 949816	460	200	611	VOE 951954	461	100	613	VOE 958228	461	100	615	VOE 962528	647	300	783
VOE 946440	216	300	131	VOE 949908	233	200	181	VOE 951954	463	200	629	VOE 958228	463	100	623	VOE 963051	818	200	861
VOE 946440	262	100	301	VOE 949921	393	300	531	VOE 951985	715	1600	815	VOE 958228	463	200	631	VOE 964117	421	1000	589
VOE 946440	262	100	299	VOE 949921	851	100	947	VOE 951985	911	1300	1167	VOE 958229	647	300	783	VOE 964841	715	1600	815

NUMERICAL INDEX
INDICE DE NÚMERO
ÍNDICE NUMÉRICO

RÉPERTOIRE DE NUMÉROS

Catalogue id	Group
20803	10
Issue	**Page**
20053797-A	1306

Part No	Group	Sect	Page
VOE 964841	882	700	1037
VOE 964946	882	700	1039
VOE 964955	660	100	785
VOE 965552	235	100	199
VOE 965561	420	400	563
VOE 965576	254	1300	253
VOE 966260	221	520	157
VOE 966441	254	1200	251
VOE 966786	831	100	899
VOE 967308	882	700	1037
VOE 967343	293	200	365
VOE 967634	461	100	613
VOE 967634	463	100	621
VOE 967634	463	200	629
VOE 967747	910	100	1079
VOE 967749	896	200	1049
VOE 967749	910	100	1087
VOE 967750	523	100	721
VOE 967750	523	500	729
VOE 967750	910	100	1079
VOE 967751	254	1100	249
VOE 967751	254	1200	251
VOE 968007	421	300	573
VOE 968007	421	300	573
VOE 968007	421	300	573
VOE 968007	421	300	575
VOE 968136	873	300	1011
VOE 968163	263	120	317
VOE 968163	321	300	389
VOE 968203	420	100	557
VOE 968207	910	100	1083
VOE 968207	910	100	1083
VOE 968207	910	200	1109
VOE 968562	421	900	587
VOE 968562	434	300	597
VOE 968611	254	1100	249
VOE 968611	254	1200	251
VOE 968617	293	400	369
VOE 969149	254	800	243
VOE 969149	254	800	243
VOE 969161	371	2700	497
VOE 969161	371	400	481
VOE 969164	371	400	481
VOE 969278	831	300	905
VOE 969278	881	100	1023
VOE 969354	261	200	287
VOE 969407	255	120	265
VOE 969445	212	100	75
VOE 969445	212	120	77
VOE 969445	212	140	79
VOE 969445	254	1600	259
VOE 969464	882	700	1037
VOE 969467	882	700	1037
VOE 969478	851	100	947
VOE 969600	221	200	149
VOE 969846	831	200	901
VOE 970771	371	285	479
VOE 970771	371	285	479
VOE 970771	371	285	479
VOE 970772	371	285	479
VOE 970772	371	285	479
VOE 970773	371	285	479
VOE 970773	371	285	479
VOE 970784	371	2800	499
VOE 970791	269	100	343
VOE 972007	882	100	1027
VOE 972079	882	500	1033
VOE 972079	882	600	1035
VOE 972264	234	300	197
VOE 974615	215	100	109
VOE 974615	215	120	111
VOE 975103	263	120	317
VOE 975112	218	100	141
VOE 975121	263	100	315
VOE 975121	263	120	317
VOE 975121	321	300	389
VOE 975121	451	100	601
VOE 975126	218	100	141
VOE 975127	218	100	141
VOE 975237	831	200	901
VOE 975664	262	100	299
VOE 975664	262	120	303
VOE 975697	262	100	299
VOE 975697	262	120	303
VOE 976041	421	200	571
VOE 976041	421	300	573
VOE 976047	434	200	593
VOE 976170	831	200	901
VOE 976256	371	3100	503
VOE 976256	371	400	481
VOE 976503	235	200	201
VOE 976930	434	200	595
VOE 976932	262	100	299
VOE 976932	262	120	303
VOE 976936	463	100	621
VOE 976970	461	100	615
VOE 976970	463	100	623
VOE 976970	463	200	631
VOE 976971	235	200	201
VOE 977004	222	200	171
VOE 977004	222	200	171
VOE 977016	434	200	595
VOE 977030	233	600	189
VOE 977282	218	100	141
VOE 977400	293	100	363
VOE 977599	286	100	357
VOE 977599	286	120	359
VOE 977599	371	2000	493
VOE 977599	523	100	721
VOE 977599	872	400	999
VOE 977639	221	400	153
VOE 977754	235	300	205
VOE 977754	235	320	209
VOE 977789	254	200	227
VOE 977789	996	100	1267
VOE 977790	254	1050	247
VOE 977790	254	1200	251
VOE 977791	254	1050	247
VOE 977901	818	200	861
VOE 977935	221	300	151
VOE 977935	255	120	265
VOE 977935	262	400	309
VOE 977935	262	400	309
VOE 977935	262	400	309
VOE 977935	262	420	311
VOE 978129	910	100	1103
VOE 978129	910	100	1089
VOE 978129	910	100	1099
VOE 978129	910	100	1081
VOE 978129	910	100	1083
VOE 978129	910	100	1103
VOE 978129	910	100	1081
VOE 978129	910	100	1099
VOE 978129	910	100	1081
VOE 978129	910	100	1097
VOE 978129	910	100	1097
VOE 978129	910	100	1081
VOE 978129	910	200	1117
VOE 978129	910	200	1115
VOE 978129	910	200	1107
VOE 978129	910	200	1107
VOE 978129	910	200	1115
VOE 978129	910	200	1117
VOE 978129	910	300	1123
VOE 978129	910	300	1131
VOE 978129	910	300	1129
VOE 978171	261	100	285
VOE 978171	261	100	283
VOE 978880	235	200	201
VOE 978881	235	200	201
VOE 978881	235	200	201
VOE 978881	235	200	201
VOE 978881	235	200	201
VOE 978968	371	285	479
VOE 979001	371	2800	499
VOE 979002	371	2800	499
VOE 979097	262	500	313
VOE 979099	212	220	83
VOE 979099	262	500	313
VOE 979236	269	200	345
VOE 979270	254	900	245
VOE 979282	254	200	227
VOE 980055	818	200	861
VOE 980102	911	300	1145
VOE 980176	214	100	93
VOE 980176	214	120	99
VOE 980176	214	140	101
VOE 980786	254	800	243
VOE 980831	254	200	227
VOE 980831	254	200	227
VOE 980832	254	1050	247
VOE 980832	254	1050	247
VOE 980832	254	200	227
VOE 980832	254	200	227
VOE 980832	996	100	1267
VOE 980833	254	1050	247
VOE 980881	217	100	133
VOE 980881	217	120	135
VOE 980881	235	300	205
VOE 980881	235	320	209

Part No	Group	Sect	Page	Part No	Group	Sect	Page	Part No	Group	Sect	Page	Part No	Group	Sect	Page	Part No	Group	Sect	Page
VOE 980881	254	300	229	VOE 982509	222	120	167	VOE 983502	910	300	1135	VOE 984645	911	700	1155	VOE 984733	212	300	85
VOE 980881	286	100	357	VOE 982558	352	100	403	VOE 983502	910	300	1125	VOE 984646	525	300	743	VOE 984733	212	300	85
VOE 980881	286	120	359	VOE 982558	352	100	403	VOE 983502	910	300	1135	VOE 984646	911	400	1149	VOE 984733	212	320	87
VOE 980881	352	800	413	VOE 982617	371	100	477	VOE 983502	910	300	1135	VOE 984646	911	400	1147	VOE 984733	217	100	133
VOE 980881	352	900	415	VOE 982724	212	200	81	VOE 983502	910	300	1133	VOE 984646	911	500	1151	VOE 984733	217	120	135
VOE 980881	371	100	477	VOE 982724	262	400	309	VOE 983502	910	300	1121	VOE 984646	911	700	1155	VOE 984733	221	300	151
VOE 980881	371	4300	509	VOE 982724	262	400	309	VOE 983502	910	300	1123	VOE 984646	912	500	1179	VOE 984733	221	500	155
VOE 980881	852	150	957	VOE 982724	262	420	311	VOE 983505	910	100	1099	VOE 984647	647	100	777	VOE 984733	221	520	157
VOE 980881	852	200	959	VOE 983013	371	285	479	VOE 983505	910	100	1091	VOE 984647	911	200	1141	VOE 984733	235	300	205
VOE 980881	852	300	961	VOE 983021	831	300	905	VOE 983505	910	300	1121	VOE 984647	911	600	1153	VOE 984733	235	320	209
VOE 980881	852	335	963	VOE 983021	873	100	1007	VOE 983505	910	300	1127	VOE 984648	645	500	775	VOE 984733	254	1600	259
VOE 980881	852	350	965	VOE 983021	874	200	1015	VOE 983505	910	300	1125	VOE 984648	911	400	1149	VOE 984733	254	900	245
VOE 980881	852	375	967	VOE 983333	222	100	163	VOE 983505	910	300	1125	VOE 984649	911	400	1149	VOE 984733	255	120	265
VOE 980881	852	390	969	VOE 983333	222	120	167	VOE 983505	910	300	1123	VOE 984725	221	520	157	VOE 984733	262	100	299
VOE 980973	262	400	309	VOE 983342	212	320	87	VOE 983524	910	300	1127	VOE 984725	262	100	299	VOE 984733	262	120	303
VOE 980973	262	400	309	VOE 983472	286	100	357	VOE 983527	910	100	1099	VOE 984725	262	120	303	VOE 984733	262	300	307
VOE 981018	421	300	573	VOE 983472	286	120	359	VOE 983585	223	100	175	VOE 984725	284	200	351	VOE 984733	262	300	307
VOE 981056	810	150	845	VOE 983472	831	300	903	VOE 983585	223	100	175	VOE 984725	284	300	353	VOE 984733	262	420	311
VOE 981208	810	150	845	VOE 983472	831	300	905	VOE 983585	223	120	177	VOE 984725	284	320	355	VOE 984733	262	500	313
VOE 981208	873	300	1011	VOE 9834722	235	100	199	VOE 983585	223	120	177	VOE 984726	255	100	263	VOE 984733	286	100	357
VOE 981208	881	100	1023	VOE 983502	434	300	597	VOE 983714	371	100	477	VOE 984726	293	400	369	VOE 984733	286	120	359
VOE 981208	882	100	1027	VOE 983502	910	100	1091	VOE 983715	258	200	279	VOE 984726	364	200	469	VOE 984733	945	1050	1257
VOE 981291	910	100	1085	VOE 983502	910	100	1089	VOE 983715	286	120	359	VOE 984727	222	200	171	VOE 984733	945	800	1253
VOE 981291	910	200	1109	VOE 983502	910	100	1091	VOE 983715	286	200	361	VOE 984727	924	100	1229	VOE 984733	945	900	1255
VOE 981635	881	100	1023	VOE 983502	910	100	1093	VOE 983715	371	100	477	VOE 984732	211	200	65	VOE 984733	945	900	1255
VOE 981664	235	300	205	VOE 983502	910	100	1093	VOE 983715	371	100	477	VOE 984732	211	220	69	VOE 984733	945	900	1255
VOE 981664	235	320	209	VOE 983502	910	100	1103	VOE 983716	352	800	413	VOE 984732	211	240	73	VOE 984734	212	220	83
VOE 981904	647	100	779	VOE 983502	910	200	1111	VOE 983716	352	900	415	VOE 984732	221	500	155	VOE 984734	212	320	87
VOE 982161	235	200	201	VOE 983502	910	300	1127	VOE 983717	371	100	477	VOE 984732	262	120	303	VOE 984734	217	100	133
VOE 982200	254	600	235	VOE 983502	910	300	1125	VOE 984306	421	800	585	VOE 984732	263	100	315	VOE 984734	217	120	135
VOE 982416	421	300	573	VOE 983502	910	300	1135	VOE 984473	525	300	743	VOE 984732	263	120	317	VOE 984734	217	200	137
VOE 982416	421	300	575	VOE 983502	910	300	1133	VOE 984473	912	500	1179	VOE 984732	284	320	355	VOE 984734	222	100	163
VOE 982509	217	200	137	VOE 983502	910	300	1121	VOE 984529	234	200	193	VOE 984733	212	100	75	VOE 984734	262	100	301
VOE 982509	222	100	163	VOE 983502	910	300	1129	VOE 984529	234	200	193	VOE 984733	212	120	77	VOE 984734	262	400	309
VOE 982509	222	100	163	VOE 983502	910	300	1133	VOE 984529	234	200	193	VOE 984733	212	140	79	VOE 984734	263	120	317
VOE 982509	222	120	167	VOE 983502	910	300	1123	VOE 984529	911	200	1143	VOE 984733	212	220	83	VOE 984734	263	200	319

NUMERICAL INDEX
INDICE DE NÚMERO
ÍNDICE NUMÉRICO

RÉPERTOIRE DE NUMÉROS

Catalogue id	Group
20803	10
Issue	Page
20053797-A	1308

Part No	Group	Sect	Page
VOE 984734	286	100	357
VOE 984734	286	120	359
VOE 984734	293	200	365
VOE 984734	293	400	369
VOE 984734	852	375	967
VOE 984735	215	100	109
VOE 984735	215	120	111
VOE 984735	221	500	155
VOE 984735	221	520	157
VOE 984735	222	100	163
VOE 984735	222	120	167
VOE 984735	254	1600	259
VOE 984735	255	100	263
VOE 984735	255	120	265
VOE 984735	262	100	299
VOE 984735	263	100	315
VOE 984735	263	120	317
VOE 984735	293	200	365
VOE 984735	837	1100	929
VOE 984735	914	100	1187
VOE 984735	914	150	1189
VOE 984736	212	320	87
VOE 984736	216	100	121
VOE 984736	216	120	125
VOE 984736	216	200	127
VOE 984736	216	220	129
VOE 984736	222	100	163
VOE 984736	222	120	167
VOE 984736	262	100	299
VOE 984736	262	120	303
VOE 984736	262	300	307
VOE 984736	284	300	353
VOE 984736	286	100	357
VOE 984736	286	120	359
VOE 984736	293	200	365
VOE 984736	293	400	369
VOE 984736	551	100	747
VOE 984736	914	200	1191
VOE 984736	914	250	1193
VOE 984736	916	800	1215
VOE 984736	916	825	1217
VOE 984736	916	850	1219
VOE 984736	945	800	1253
VOE 984736	945	900	1255
VOE 984736	992	400	1261
VOE 984736	992	500	1263
VOE 984737	233	600	189
VOE 984737	262	100	299
VOE 984737	262	120	303
VOE 984737	945	800	1253
VOE 984738	212	320	87
VOE 984738	216	100	119
VOE 984738	216	120	123
VOE 984738	235	300	207
VOE 984738	235	320	211
VOE 984738	254	1600	259
VOE 984738	284	100	349
VOE 984738	293	200	365
VOE 984738	945	900	1255
VOE 984739	235	300	205
VOE 984739	235	320	209
VOE 984739	258	200	279
VOE 984739	852	390	969
VOE 984739	992	400	1261
VOE 984739	992	500	1263
VOE 984740	212	220	83
VOE 984740	217	100	133
VOE 984740	221	100	145
VOE 984740	221	120	147
VOE 984740	916	200	1199
VOE 984740	916	300	1203
VOE 984740	916	400	1207
VOE 984740	916	500	1211
VOE 984741	212	200	81
VOE 984741	916	200	1199
VOE 984741	916	300	1203
VOE 984741	916	400	1207
VOE 984741	916	500	1211
VOE 984742	916	200	1199
VOE 984742	916	300	1203
VOE 984742	916	400	1207
VOE 984742	916	500	1211
VOE 984744	212	300	85
VOE 984744	258	220	281
VOE 984745	258	200	279
VOE 984746	214	200	103
VOE 984746	214	220	105
VOE 984746	214	240	107
VOE 984748	212	300	85
VOE 984749	222	100	163
VOE 984749	222	120	167
VOE 984751	211	100	59
VOE 984751	211	120	61
VOE 984752	212	100	75
VOE 984752	212	120	77
VOE 984752	212	140	79
VOE 984752	286	120	359
VOE 984752	286	200	361
VOE 984752	916	200	1199
VOE 984752	916	300	1203
VOE 984752	916	400	1207
VOE 984752	916	500	1211
VOE 984752	924	100	1229
VOE 984753	255	120	265
VOE 984753	356	750	443
VOE 984753	852	390	969
VOE 984754	263	120	317
VOE 984754	263	200	319
VOE 984754	263	200	319
VOE 984755	222	100	165
VOE 984755	222	120	169
VOE 984755	262	100	299
VOE 984755	262	120	303
VOE 984755	321	300	389
VOE 984756	818	140	859
VOE 984756	852	375	967
VOE 984757	293	200	365
VOE 984759	912	100	1173
VOE 984760	222	100	165
VOE 984760	222	120	169
VOE 984761	262	100	299
VOE 984761	262	120	303
VOE 984762	216	200	127
VOE 984762	216	220	129
VOE 984762	222	100	163
VOE 984764	216	200	127
VOE 984764	216	220	129
VOE 984767	222	120	167
VOE 984793	212	100	75
VOE 984793	212	120	77
VOE 984793	212	140	79
VOE 984793	222	100	163
VOE 984793	222	120	167
VOE 984797	262	400	309
VOE 984815	216	100	121
VOE 984815	216	120	125
VOE 984815	254	700	237
VOE 984816	216	200	127
VOE 984816	216	220	129
VOE 984816	252	100	221
VOE 984823	916	200	1201
VOE 984823	916	300	1205
VOE 984823	916	400	1209
VOE 984823	916	500	1213
VOE 984846	371	285	479
VOE 984849	371	285	479
VOE 984863	216	200	127
VOE 984863	216	220	129
VOE 984869	216	200	127
VOE 984869	216	220	129
VOE 984890	255	100	263
VOE 984943	286	120	359
VOE 984944	371	285	479
VOE 984945	371	285	479
VOE 984946	371	285	479
VOE 990037	352	100	403
VOE 990037	352	100	403
VOE 990037	352	200	405
VOE 990037	352	200	405
VOE 990178	254	1600	259
VOE 990178	286	120	359
VOE 990424	221	400	153
VOE 990557	910	200	1117
VOE 990557	910	200	1111
VOE 990557	910	300	1127
VOE 990557	910	300	1125
VOE 990567	911	400	1147
VOE 990568	911	400	1147
VOE 990732	254	100	225
VOE 990732	434	300	597
VOE 990736	434	300	597
VOE 990736	910	100	1083
VOE 990736	910	100	1079
VOE 990736	910	100	1103
VOE 990736	910	100	1079
VOE 990736	910	100	1093
VOE 990736	910	100	1091
VOE 990736	910	100	1093
VOE 990736	910	100	1093
VOE 990736	910	100	1097

Part No	Group	Sect	Page
VOE 990736	910	100	1101
VOE 990736	910	100	1103
VOE 990736	910	100	1093
VOE 990736	910	100	1099
VOE 990736	910	100	1099
VOE 990736	910	100	1079
VOE 990736	910	100	1093
VOE 990736	910	100	1091
VOE 990736	910	100	1087
VOE 990736	910	100	1099
VOE 990736	910	100	1089
VOE 990736	910	100	1085
VOE 990736	910	100	1089
VOE 990736	910	100	1099
VOE 990736	910	100	1083
VOE 990736	910	100	1093
VOE 990736	910	100	1095
VOE 990736	910	100	1085
VOE 990736	910	100	1091
VOE 990736	910	100	1097
VOE 990736	910	100	1091
VOE 990736	910	100	1083
VOE 990736	910	100	1085
VOE 990736	910	100	1093
VOE 990736	910	100	1095
VOE 990736	910	100	1093
VOE 990736	910	100	1095
VOE 990736	910	100	1091
VOE 990736	910	100	1101
VOE 990736	910	200	1107
VOE 990736	910	200	1111
VOE 990736	910	200	1113
VOE 990736	910	200	1109
VOE 990736	910	200	1113
VOE 990736	910	200	1113
VOE 990736	910	200	1111
VOE 990736	910	200	1111
VOE 990736	910	200	1111
VOE 990736	910	200	1115
VOE 990736	910	200	1113
VOE 990736	910	200	1115
VOE 990736	910	200	1117
VOE 990736	910	200	1115
VOE 990736	910	300	1121
VOE 990736	910	300	1125
VOE 990736	910	300	1129
VOE 990736	910	300	1135
VOE 990736	910	300	1133
VOE 990736	910	300	1123
VOE 990736	910	300	1135
VOE 990736	910	300	1133
VOE 990736	910	300	1123
VOE 990736	910	300	1131
VOE 990736	910	300	1129
VOE 990736	910	300	1131
VOE 990736	910	300	1135
VOE 990736	910	300	1127
VOE 990736	910	300	1133
VOE 990736	910	300	1133
VOE 990736	910	300	1121
VOE 990736	910	300	1123
VOE 990736	910	300	1133
VOE 990736	910	300	1123
VOE 990736	910	300	1125
VOE 990736	910	300	1123
VOE 990736	910	300	1121
VOE 990736	910	300	1131
VOE 990736	910	300	1131
VOE 990736	910	300	1129
VOE 990737	235	200	201
VOE 990737	235	200	201
VOE 990737	235	200	201
VOE 990737	235	200	201
VOE 990737	263	700	331
VOE 990737	263	800	335
VOE 990737	420	200	559
VOE 990737	420	200	559
VOE 990737	434	300	597
VOE 990737	523	200	725
VOE 990737	523	200	725
VOE 990737	910	100	1093
VOE 990737	910	100	1087
VOE 990737	910	100	1079
VOE 990737	910	100	1087
VOE 990737	910	100	1097
VOE 990737	910	100	1089
VOE 990737	910	100	1103
VOE 990737	910	100	1087
VOE 990737	910	100	1101
VOE 990737	910	100	1085
VOE 990737	910	100	1089
VOE 990737	910	100	1079
VOE 990737	910	100	1095
VOE 990737	910	100	1103
VOE 990737	910	100	1085
VOE 990737	910	100	1105
VOE 990737	910	100	1091
VOE 990737	910	100	1083
VOE 990737	910	100	1103
VOE 990737	910	100	1083
VOE 990737	910	100	1101
VOE 990737	910	100	1103
VOE 990737	910	100	1097
VOE 990737	910	100	1095
VOE 990737	910	100	1091
VOE 990737	910	100	1079
VOE 990737	910	200	1107
VOE 990737	910	200	1115
VOE 990737	910	200	1113
VOE 990737	910	200	1113
VOE 990737	910	200	1117
VOE 990737	910	200	1109
VOE 990737	910	200	1111
VOE 990737	910	200	1113
VOE 990737	910	200	1107
VOE 990737	910	200	1113
VOE 990737	910	200	1115
VOE 990737	910	200	1111
VOE 990737	910	200	1115
VOE 990737	910	200	1113
VOE 990737	910	200	1115
VOE 990737	910	200	1107
VOE 990737	910	300	1127
VOE 990737	910	300	1135
VOE 990737	910	300	1129
VOE 990737	910	300	1131
VOE 990737	910	300	1129
VOE 990737	910	300	1129
VOE 990737	910	300	1121
VOE 990737	910	300	1127
VOE 990737	910	300	1121
VOE 990737	910	300	1127
VOE 990737	910	300	1131
VOE 990737	910	300	1125
VOE 990737	910	300	1131
VOE 990737	910	300	1133
VOE 990737	910	300	1133
VOE 990737	910	300	1123
VOE 990737	910	300	1131
VOE 990737	910	300	1125
VOE 990737	910	300	1125
VOE 990737	910	300	1137
VOE 990737	910	300	1131
VOE 990737	910	300	1133
VOE 990737	910	300	1123
VOE 990737	916	100	1195
VOE 990738	263	550	325
VOE 990738	263	550	325
VOE 990738	522	500	713
VOE 990738	522	500	713
VOE 990738	522	500	713
VOE 990738	522	500	713
VOE 990738	523	100	719
VOE 990738	523	100	719
VOE 990738	523	100	719
VOE 990738	523	100	719
VOE 990738	523	100	719
VOE 990738	523	100	721
VOE 990738	523	100	719
VOE 990738	523	100	719
VOE 990738	523	100	719
VOE 990738	523	200	723
VOE 990738	523	200	723

NUMERICAL INDEX
INDICE DE NÚMERO
ÍNDICE NUMÉRICO

RÉPERTOIRE DE NUMÉROS

Part No	Group	Sect	Page
VOE 990738	523	500	727
VOE 990738	523	500	727
VOE 990738	523	500	727
VOE 990738	523	500	727
VOE 990738	523	500	729
VOE 990738	523	500	729
VOE 990738	523	600	731
VOE 990738	523	620	733
VOE 990738	645	400	769
VOE 990738	897	750	1071
VOE 990738	910	100	1101
VOE 990738	910	100	1083
VOE 990738	910	100	1089
VOE 990738	910	100	1091
VOE 990738	910	100	1095
VOE 990738	910	100	1101
VOE 990738	910	100	1083
VOE 990738	910	100	1101
VOE 990738	910	100	1103
VOE 990738	910	100	1081
VOE 990738	910	100	1081
VOE 990738	910	100	1079
VOE 990738	910	100	1085
VOE 990738	910	100	1099
VOE 990738	910	100	1097
VOE 990738	910	100	1101
VOE 990738	910	100	1091
VOE 990738	910	100	1087
VOE 990738	910	100	1091
VOE 990738	910	100	1087
VOE 990738	910	100	1085
VOE 990738	910	100	1079
VOE 990738	910	100	1103
VOE 990738	910	100	1087
VOE 990738	910	100	1093
VOE 990738	910	200	1109
VOE 990738	910	200	1107
VOE 990738	910	200	1111
VOE 990738	910	200	1113
VOE 990738	910	200	1117
VOE 990738	910	200	1109
VOE 990738	910	200	1107
VOE 990738	910	200	1113
VOE 990738	910	200	1115
VOE 990738	910	200	1107
VOE 990738	910	200	1117
VOE 990738	910	200	1111
VOE 990738	910	300	1127
VOE 990738	910	300	1127
VOE 990738	910	300	1121
VOE 990738	910	300	1123
VOE 990738	910	300	1121
VOE 990738	910	300	1121
VOE 990738	910	300	1131
VOE 990738	910	300	1129
VOE 990738	910	300	1125
VOE 990738	910	300	1129
VOE 990738	910	300	1131
VOE 990738	910	300	1135
VOE 990738	910	300	1127
VOE 990738	910	300	1127
VOE 990738	910	300	1129
VOE 990738	910	300	1127
VOE 990738	910	300	1131
VOE 990738	910	300	1133
VOE 990738	910	300	1131
VOE 990738	910	300	1129
VOE 9907383	263	700	331
VOE 9907383	263	800	335
VOE 990739	263	550	325
VOE 990739	263	550	325
VOE 990739	263	550	325
VOE 990739	523	100	719
VOE 990739	523	100	719
VOE 990739	523	200	723
VOE 990739	523	200	725
VOE 990739	523	200	723
VOE 990739	523	200	723
VOE 990739	523	200	725
VOE 990739	523	200	723
VOE 990739	523	500	727
VOE 990739	523	500	729
VOE 990739	523	600	731
VOE 990739	523	600	731
VOE 990739	523	600	731
VOE 990739	523	600	731
VOE 990739	523	620	733
VOE 990739	523	620	735
VOE 990739	523	620	733
VOE 990739	910	100	1097
VOE 990739	910	100	1089
VOE 990739	910	100	1097
VOE 990739	910	100	1087
VOE 990739	910	100	1081
VOE 990739	910	100	1101
VOE 990739	910	100	1079
VOE 990739	910	100	1103
VOE 990739	910	100	1079
VOE 990739	910	100	1081
VOE 990739	910	200	1109
VOE 990739	910	200	1115
VOE 990739	910	200	1109
VOE 990739	910	200	1107
VOE 990739	910	200	1117
VOE 990739	910	200	1115
VOE 990739	910	200	1113
VOE 990739	910	300	1131
VOE 990739	910	300	1129
VOE 990740	217	300	139
VOE 990740	910	100	1099
VOE 990740	910	100	1089
VOE 990740	910	100	1103
VOE 990740	910	100	1103
VOE 990740	910	100	1093
VOE 990740	910	100	1085
VOE 990740	910	100	1095
VOE 990740	910	100	1087
VOE 990740	910	100	1095
VOE 990740	910	100	1083
VOE 990740	910	100	1099
VOE 990740	910	100	1087
VOE 990740	910	100	1089
VOE 990740	910	100	1101
VOE 990740	910	100	1081
VOE 990740	910	100	1085
VOE 990740	910	100	1087
VOE 990740	910	100	1095
VOE 990740	910	100	1089
VOE 990740	910	100	1101
VOE 990740	910	100	1083
VOE 990740	910	100	1097
VOE 990740	910	200	1109
VOE 990740	910	200	1109
VOE 990740	910	200	1109
VOE 990740	910	200	1111
VOE 990740	910	200	1115
VOE 990740	910	200	1111
VOE 990740	910	200	1117
VOE 990740	910	200	1115
VOE 990740	910	200	1109
VOE 990740	910	300	1133
VOE 990740	910	300	1131
VOE 990740	910	300	1127
VOE 990740	910	300	1131
VOE 990740	910	300	1121
VOE 990740	910	300	1127
VOE 990740	910	300	1125
VOE 990740	916	100	1195
VOE 990740	916	200	1201
VOE 990740	916	300	1205
VOE 990740	916	400	1209
VOE 990740	916	500	1213
VOE 990740	993	2200	1265
VOE 990741	645	400	769
VOE 990742	263	550	325
VOE 990742	263	550	325
VOE 990742	263	550	325
VOE 990742	263	700	333
VOE 990742	263	700	331
VOE 990742	263	700	331
VOE 990742	263	800	335
VOE 990742	263	800	335
VOE 990742	263	800	337
VOE 990742	645	500	775
VOE 990742	660	200	787
VOE 990742	911	1300	1165
VOE 990742	911	400	1149
VOE 990742	916	100	1195
VOE 990742	916	100	1197
VOE 990742	916	100	1195
VOE 990743	911	300	1145
VOE 990743	911	400	1149
VOE 990743	911	500	1151
VOE 990743	916	200	1199

Part No	Group	Sect	Page
VOE 990743	916	300	1203
VOE 990743	916	400	1207
VOE 990743	916	500	1211
VOE 990756	261	200	289
VOE 990756	420	200	559
VOE 990756	421	200	571
VOE 990756	911	1000	1161
VOE 990756	911	400	1149
VOE 990756	911	700	1155
VOE 990756	911	700	1155
VOE 990756	911	700	1155
VOE 990756	911	700	1155
VOE 990756	916	200	1199
VOE 990756	916	300	1203
VOE 990756	916	400	1207
VOE 990756	916	500	1211
VOE 990757	911	400	1149
VOE 990757	911	500	1151
VOE 990757	911	700	1155
VOE 990757	916	200	1199
VOE 990757	916	300	1203
VOE 990757	916	400	1207
VOE 990757	916	500	1211
VOE 990819	922	200	1227
VOE 990861	924	100	1229
VOE 990917	371	100	475
VOE 990919	371	100	475
VOE 990939	924	100	1229
VOE 990940	945	800	1253
VOE 990940	945	900	1255
VOE 990941	356	750	443
VOE 990941	924	100	1229
VOE 990942	331	100	393
VOE 990946	216	220	129
VOE 990946	254	900	245
VOE 990949	263	100	315
VOE 990950	255	120	265
VOE 990950	852	375	967
VOE 990950	852	375	967
VOE 990950	852	390	969
VOE 990950	916	200	1199
VOE 990950	916	300	1203
VOE 990950	916	400	1207
VOE 990950	916	500	1211
VOE 990950	992	400	1261
VOE 990950	992	500	1263
VOE 990951	852	375	967
VOE 990951	852	390	969
VOE 990951	852	390	969
VOE 990952	252	100	221
VOE 990952	916	200	1199
VOE 990952	916	300	1203
VOE 990952	916	400	1207
VOE 990952	916	500	1211
VOE 990952	945	800	1253
VOE 990970	852	350	965
VOE 990970	852	390	969
VOE 990976	353	500	429
VOE 990976	831	300	903
VOE 991046	233	100	179
VOE 991046	233	400	185
VOE 991046	235	300	205
VOE 991046	235	300	205
VOE 991046	235	320	209
VOE 991046	235	320	209
VOE 991046	235	320	209
VOE 991046	262	420	311
VOE 991048	212	320	87
VOE 991048	222	100	163
VOE 991048	222	120	167
VOE 991048	235	300	205
VOE 991048	235	300	205
VOE 991048	235	320	209
VOE 991661	837	250	913
VOE 99183	896	400	1053
VOE 992061	221	300	151
VOE 992061	262	400	309
VOE 992061	262	500	313
VOE 992065	216	220	129
VOE 992065	254	900	245
VOE 992082	262	300	307
VOE 992082	262	300	307
VOE 992082	873	100	1007
VOE 992082	874	200	1015
VOE 992083	262	300	307
VOE 992109	234	100	191
VOE 992453	371	1400	489
VOE 992517	352	100	403
VOE 992517	352	100	403
VOE 992517	352	1100	419
VOE 992517	352	200	405
VOE 992517	352	200	405
VOE 992517	353	100	421
VOE 992517	356	100	431
VOE 992517	356	1000	447
VOE 992517	356	1100	449
VOE 992517	356	400	435
VOE 992517	356	500	437
VOE 992518	352	100	403
VOE 992518	352	100	403
VOE 992518	352	200	405
VOE 992518	352	200	405
VOE 992520	353	400	427
VOE 992520	353	500	429
VOE 992521	352	200	405
VOE 992521	352	200	405
VOE 992521	353	400	427
VOE 993167	222	120	169
VOE 993167	251	100	217
VOE 993167	251	120	219
VOE 993235	222	100	163
VOE 993235	222	120	167
VOE 993319	910	100	1097
VOE 993319	910	100	1095
VOE 993319	910	100	1095
VOE 993319	910	100	1097
VOE 993319	910	100	1079
VOE 993319	910	200	1115
VOE 993319	910	200	1107
VOE 993319	910	200	1107
VOE 993319	910	200	1111
VOE 993319	910	300	1135
VOE 993319	910	300	1123
VOE 993319	910	300	1121
VOE 993320	420	400	563
VOE 993320	523	200	725
VOE 993320	523	600	731
VOE 993320	523	620	733
VOE 993320	910	100	1095
VOE 993320	910	100	1089
VOE 993320	910	100	1095
VOE 993320	910	100	1079
VOE 993320	910	100	1083
VOE 993320	910	100	1085
VOE 993320	910	100	1095
VOE 993320	910	100	1083
VOE 993320	910	100	1091
VOE 993320	910	100	1085
VOE 993320	910	100	1099
VOE 993320	910	100	1093
VOE 993320	910	100	1093
VOE 993320	910	100	1083
VOE 993320	910	100	1091
VOE 993320	910	100	1091
VOE 993320	910	100	1079
VOE 993320	910	100	1091
VOE 993320	910	100	1085
VOE 993320	910	100	1097
VOE 993320	910	100	1085
VOE 993320	910	100	1087
VOE 993320	910	100	1091
VOE 993320	910	200	1117
VOE 993320	910	200	1117
VOE 993320	910	200	1107
VOE 993320	910	200	1117
VOE 993320	910	200	1111
VOE 993320	910	200	1107
VOE 993320	910	200	1111
VOE 993320	910	200	1115
VOE 993320	910	200	1113
VOE 993320	910	200	1109
VOE 993320	910	300	1133
VOE 993320	910	300	1125
VOE 993320	910	300	1127
VOE 993320	910	300	1123
VOE 993320	910	300	1135
VOE 993320	910	300	1135
VOE 993320	910	300	1135
VOE 993320	910	300	1123
VOE 993320	910	300	1137
VOE 993320	910	300	1133
VOE 993320	910	300	1135
VOE 993320	910	300	1121
VOE 993320	910	300	1137
VOE 993320	910	300	1133
VOE 993320	910	300	1135
VOE 993320	910	300	1121
VOE 993320	910	300	1121

NUMERICAL INDEX
INDICE DE NÚMERO
ÍNDICE NUMÉRICO

RÉPERTOIRE DE NUMÉROS

NUMERICAL INDEX
INDICE DE NÚMERO
ÍNDICE NUMÉRICO

RÉPERTOIRE DE NUMÉROS

Catalogue id	Group
20803	10
Issue	Page
20053797-A	1312

Part No	Group	Sect	Page	Part No	Group	Sect	Page	Part No	Group	Sect	Page	Part No	Group	Sect	Page	Part No	Group	Sect	Page
VOE 993320	910	300	1123	VOE 993321	910	200	1109	VOE 993323	523	500	727	VOE 993324	910	100	1097	VOE 994385	916	1000	1221
VOE 993320	910	300	1133	VOE 993321	910	200	1109	VOE 993323	525	200	741	VOE 993324	910	100	1101	VOE 994385	916	800	1215
VOE 993321	523	200	723	VOE 993321	910	300	1125	VOE 993323	525	300	743	VOE 993324	910	100	1083	VOE 994385	916	825	1217
VOE 993321	523	200	723	VOE 993321	910	300	1121	VOE 993323	910	100	1101	VOE 993324	910	200	1109	VOE 994385	916	850	1219
VOE 993321	523	200	725	VOE 993321	910	300	1135	VOE 993323	910	100	1081	VOE 993324	910	200	1107	VOE 994386	852	375	967
VOE 993321	523	600	731	VOE 993321	911	200	1143	VOE 993323	910	100	1081	VOE 993324	910	200	1117	VOE 994441	255	120	267
VOE 993321	523	620	733	VOE 993321	916	100	1195	VOE 993323	910	100	1099	VOE 993324	910	200	1117	VOE 994441	262	100	301
VOE 993321	910	100	1081	VOE 993322	263	550	325	VOE 993323	910	100	1085	VOE 993324	910	200	1111	VOE 994441	262	120	303
VOE 993321	910	100	1085	VOE 993322	523	100	719	VOE 993323	910	100	1099	VOE 993324	910	200	1115	VOE 994441	262	120	303
VOE 993321	910	100	1081	VOE 993322	523	200	723	VOE 993323	910	100	1079	VOE 993324	910	300	1125	VOE 994441	293	300	367
VOE 993321	910	100	1099	VOE 993322	523	200	725	VOE 993323	910	100	1087	VOE 993324	910	300	1127	VOE 994445	221	100	145
VOE 993321	910	100	1095	VOE 993322	523	200	723	VOE 993323	910	100	1099	VOE 993324	910	300	1123	VOE 994445	221	120	147
VOE 993321	910	100	1097	VOE 993322	523	500	727	VOE 993323	910	100	1083	VOE 993326	911	200	1141	VOE 994445	420	200	559
VOE 993321	910	100	1099	VOE 993322	523	600	731	VOE 993323	910	100	1097	VOE 993360	831	300	903	VOE 994446	212	100	75
VOE 993321	910	100	1095	VOE 993322	523	620	733	VOE 993323	910	200	1109	VOE 993471	258	200	279	VOE 994446	212	120	77
VOE 993321	910	100	1081	VOE 993322	910	100	1101	VOE 993323	910	200	1113	VOE 993471	258	220	281	VOE 994446	212	140	79
VOE 993321	910	100	1079	VOE 993322	910	100	1081	VOE 993323	910	200	1115	VOE 993600	221	600	159	VOE 994446	221	300	151
VOE 993321	910	100	1093	VOE 993322	910	100	1081	VOE 993323	910	200	1107	VOE 993685	217	100	133	VOE 994446	221	500	155
VOE 993321	910	100	1079	VOE 993322	910	100	1087	VOE 993323	910	200	1115	VOE 993685	217	120	135	VOE 994446	221	520	157
VOE 993321	910	100	1097	VOE 993322	910	100	1081	VOE 993323	910	200	1107	VOE 993685	222	100	163	VOE 994446	222	120	167
VOE 993321	910	100	1091	VOE 993322	910	100	1103	VOE 993323	910	200	1107	VOE 993811	255	100	263	VOE 994446	255	100	263
VOE 993321	910	100	1103	VOE 993322	910	100	1079	VOE 993323	910	300	1129	VOE 993828	371	400	481	VOE 994446	255	100	263
VOE 993321	910	100	1085	VOE 993322	910	100	1095	VOE 993323	910	300	1123	VOE 993829	371	400	481	VOE 994446	255	120	265
VOE 993321	910	100	1095	VOE 993322	910	200	1111	VOE 993323	914	100	1187	VOE 993974	261	100	285	VOE 994446	255	120	265
VOE 993321	910	100	1099	VOE 993322	910	200	1113	VOE 993323	914	150	1189	VOE 993974	261	200	287	VOE 994446	256	250	269
VOE 993321	910	100	1081	VOE 993322	910	200	1117	VOE 993323	916	100	1195	VOE 994015	551	100	747	VOE 994446	821	500	863
VOE 993321	910	100	1095	VOE 993322	910	200	1109	VOE 993324	910	100	1083	VOE 994158	352	650	409	VOE 994451	221	100	145
VOE 993321	910	100	1089	VOE 993322	910	200	1109	VOE 993324	910	100	1099	VOE 994158	356	100	431	VOE 994451	221	120	147
VOE 993321	910	200	1117	VOE 993322	910	200	1117	VOE 993324	910	100	1083	VOE 994158	371	1400	489	VOE 994509	254	800	243
VOE 993321	910	200	1119	VOE 993322	910	200	1107	VOE 993324	910	100	1081	VOE 994208	217	200	137	VOE 994556	212	320	87
VOE 993321	910	200	1115	VOE 993322	910	300	1127	VOE 993324	910	100	1085	VOE 994383	211	200	63	VOE 994561	217	100	133
VOE 993321	910	200	1115	VOE 993322	910	300	1123	VOE 993324	910	100	1087	VOE 994383	211	220	67	VOE 994561	217	120	135
VOE 993321	910	200	1115	VOE 993322	910	300	1121	VOE 993324	910	100	1101	VOE 994383	211	240	71	VOE 994795	872	600	1005
VOE 993321	910	200	1109	VOE 993322	910	300	1125	VOE 993324	910	100	1081	VOE 994385	212	200	81	VOE 994795	875	100	1021
VOE 993321	910	200	1117	VOE 993322	910	300	1127	VOE 993324	910	100	1097	VOE 994385	212	220	83	VOE 994795	897	500	1067
VOE 993321	910	200	1107	VOE 993323	523	100	719	VOE 993324	910	100	1083	VOE 994385	212	320	87	VOE 994795	897	600	1069

Part No	Group	Sect	Page
VOE 994796	837	800	925
VOE 994796	851	100	947
VOE 994796	882	500	1033
VOE 994796	882	600	1035
VOE 994796	897	500	1067
VOE 994796	897	600	1069
VOE 994798	851	300	951
VOE 994804	872	600	1005
VOE 994804	881	100	1023
VOE 994823	211	200	63
VOE 994823	211	220	67
VOE 994823	211	240	71
VOE 994848	256	300	271
VOE 994848	362	200	455
VOE 994848	851	300	951
VOE 994848	852	335	963
VOE 994848	860	300	987
VOE 994852	212	100	75
VOE 994852	212	120	77
VOE 994852	212	140	79
VOE 994861	252	120	223
VOE 994861	263	400	321
VOE 994861	825	200	867
VOE 994861	825	300	869
VOE 994861	826	200	875
VOE 994861	826	300	879
VOE 994861	826	400	883
VOE 994861	826	500	885
VOE 994864	420	400	563
VOE 994868	897	750	1071
VOE 994876	353	500	429
VOE 994876	371	400	483
VOE 994891	286	100	357
VOE 994891	286	120	359
VOE 994896	461	100	615
VOE 994896	463	100	623
VOE 994896	463	200	631
VOE 994896	945	500	1247
VOE 995339	420	400	563
VOE 995658	216	100	119
VOE 995658	216	120	123
VOE 995770	252	100	221
VOE 996066	258	220	281
VOE 996066	293	300	367
VOE 996328	461	100	615
VOE 996328	461	150	619
VOE 996328	463	100	623
VOE 996328	463	150	627
VOE 996328	463	200	631
VOE 996328	463	250	633
VOE 996457	251	100	217
VOE 996457	251	120	219
VOE 996606	333	100	395
VOE 996606	333	120	397
VOE 996713	254	700	237
VOE 996713	254	720	239
VOE 996814	254	200	227
VOE 997349	461	150	619
VOE 997349	463	150	627
VOE 997349	463	250	635
VOE 997384	221	600	159
VOE 997385	740	100	831
VOE 997393	841	500	937
VOE 997398	715	800	809
VOE 997400	364	100	465
VOE 997400	371	400	483
VOE 997405	882	1400	1043
VOE 997408	371	100	475
VOE 997412	818	200	861
VOE 997413	233	200	181
VOE 997415	362	300	457
VOE 997426	371	100	475
VOE 997427	421	900	587
VOE 997436	434	100	591
VOE 997436	434	200	593
VOE 997436	434	200	593
VOE 997436	434	200	593
VOE 997442	896	400	1053
VOE 997446	852	350	965
VOE 997446	852	390	969
VOE 997447	551	250	749
VOE 997450	434	100	591
VOE 997452	421	100	569
VOE 997462	740	100	831
VOE 997462	924	100	1229
VOE 997462	945	300	1243
VOE 997466	740	100	831
VOE 997475	436	100	599
VOE 997475	922	200	1227
VOE 997487	353	500	429
VOE 997487	371	400	483
VOE 997487	660	100	785
VOE 997487	945	1050	1257
VOE 997487	945	800	1253
VOE 997487	945	900	1255
VOE 997489	882	700	1037
VOE 997490	945	1050	1257
VOE 997490	945	800	1253
VOE 997490	945	900	1255
VOE 997491	364	100	465
VOE 997492	421	1000	589
VOE 997492	434	300	597
VOE 997493	715	1600	815
VOE 997494	371	100	475
VOE 997494	371	1400	489
VOE 997495	269	200	345
VOE 997497	852	300	961
VOE 997501	716	100	817
VOE 997503	254	700	237
VOE 997503	254	700	237
VOE 997504	353	300	425
VOE 997504	353	400	427
VOE 997504	873	300	1011
VOE 997859	645	500	775
VOE 997859	660	200	787
VOE 997859	916	200	1199
VOE 997859	916	300	1203
VOE 997859	916	400	1207
VOE 997859	916	500	1211
VOE 997878	911	400	1147
VOE 997935	434	200	595
VOE 997956	740	100	831
VOE 997957	321	100	385
VOE 997957	321	400	391
VOE 997957	421	100	569
VOE 997959	421	100	569
VOE 997978	711	100	795

Part No	Group	Sect	Page

NUMERICAL INDEX
INDICE DE NÚMERO
ÍNDICE NUMÉRICO

RÉPERTOIRE DE NUMÉROS