RUTHZIL TRATOR COMERCIAL DE PEÇAS LTDA 11 97083-6812 ROLANDO

VOLVO L180H

Parts catalog

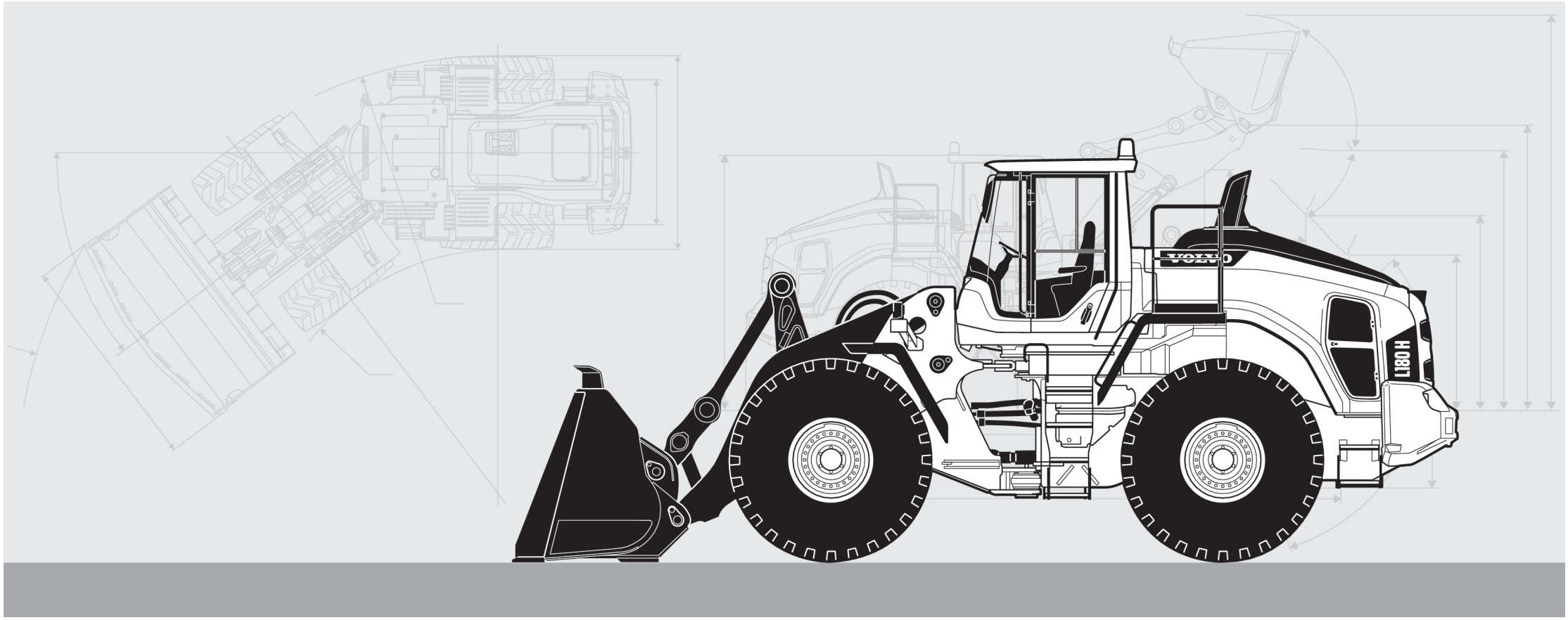

Publ. No. 20039665-F

VOLVO

Volvo Construction Equipment
www.volvoce.com

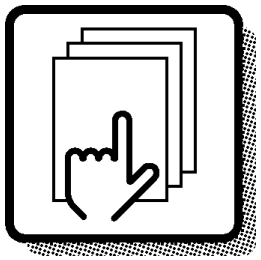

1

Preface and instructions
Préface et instructions
Vorwort und Anweisungen
Prefacio e instrucciones
Förord och anvisningar

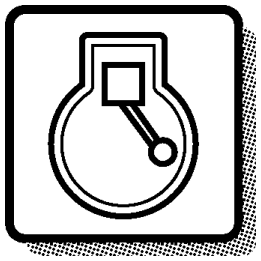

2

Engine
Moteur
Motor
Motor
Motor

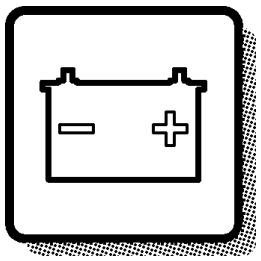

3

Electrical systems and instruments
Système électrique et instruments
Elektrisches System und Instrumente
Sistema eléctrico e instrumentos
Elsystem och instrument

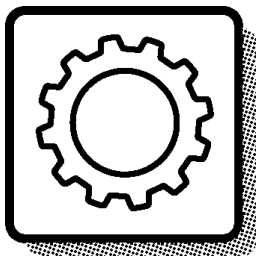

4

Power transmission
Transmission de force
Kraftübertragung
Transmisión de fuerza
Kraftöverföring

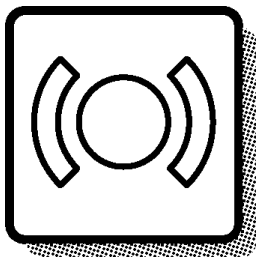

5

Brakes
Freins
Bremsen
Frenos
Bromsar

Steering system
Systèm de direction
Lenksystem
Sistema de dirección
Styrsystem

6

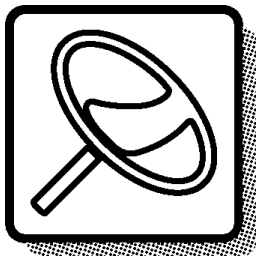

Frame and wheels
Bâti et roues
Rahmen und räder
Bastidor y ruedas
Ram och hjul

7

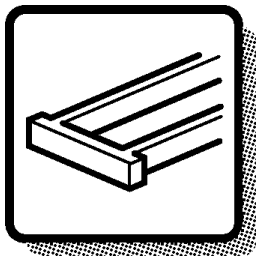

Body with associated parts
Carrosserie avec détails
Aufbau mit Zubehörteilen
Carroceria con detalles
Karosseri

8

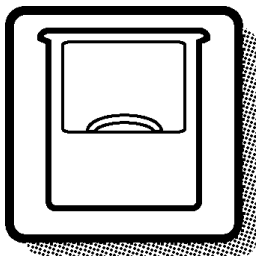

Miscellaneous equipment
Equipments divers
Übrige Ausrüstung
Equipo diverso
Övrig utrustning

9

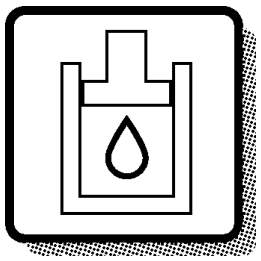

Numerical index
Répertoire numérique
Nummernverzeichnis
Indice numérico
Nummerregister

10

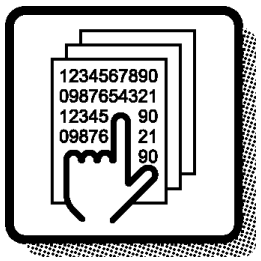

GBR

GBR

Only genuine parts are presented in this catalogue. These parts have been subjected to the necessary function and endurance tests, and they comply with the high quality and safety requirements that have been set for Volvo Construction Equipment. You should note that warranties do not cover damages that are caused or aggravated by the fact that a non-genuine part was fitted.

The illustrations shown in the catalogues should not be used as assembly or workshop instructions. Separate literature for the various specific subject areas is available for that purpose.

The owner of the machine or equipment should state the model designation, manufacturing number, part number, quantity, and the name, or description, of the part when ordering parts.

For location of the model and engine designation plates,
etc, see page 4-5.

Market-adapted equipment entered in catalogue, can be seen on page 26.

See page 13 for a "Catalogue Guide" on how to use the parts catalogue.

See page 22 for table of abbreviations.

This catalogue has been produced by Volvo Construction Equipment. If you have any point of views regarding the catalogue, or if you detect any errors in the catalogue, please send a mail to:
E-mail: vce.parts.catalog@volvo.com

WHEEL LOADER VOLVO L180H

BASIC MACHINE
Product number 33044, L180H, Serial number 3007 -
Product number 33044, L180H, Serial number 8001 -
Product number 33044, L180H, Serial number 13002 -

CAB
Product number 11294120

DRIVE AXLES
Part number 56000, AWB 40B, front
Part number 56049, AWB 40B, rear
Part number 56052, AWB 40B, rear. 85320

TRANSMISSION
Product number 22596, HTL222C

LOADER UNIT
Product number 33862
Product number 33037

ENGINE
Product number 15185564
Replacement version 17272079

Product number 15185565
Replacement version 17272080

Product number 15185566
Replacement version17433661

Product number15185567
Replacement version 17429062

Seules les pièces d'origine sont présentées dans les catalogues des pièces de rechange. Toutes ces pièces ont été soumises à des tests de fonctionnement et de longévité pour être conformes aux exigences sévères de qualité et de sécurité posées par Volvo Construction Equipment. Notez que les garanties ne couvrent pas les dégâts et les dommages causés par le montage de pièces autres que des pièces d'origine.

Les illustrations dans le catalogue ne doivent pas être utilisées comme notice de montage ni comme instructions d'atelier. Pour ceci, nous vous renvoyons à la documentation spécifiquement éditée dans ce but.

Pour toute commande de pièces de rechange, indiquez la désignation du modèle, le numéro de fabrication, le numéro de référence, la quantité ainsi que la désignation de la pièce.

Le placement des plaques de désignation de modèle et de moteur etc. ressort de la figure ci-contre 4-5.

Equipment adapté au marché et indiqué dans la catalogue, prière de voir la liste en page 26.

Guide pour l'utilisation de catalogues de pièces de rechange, voir page 13.
Pour la liste des abréviations employées, prière de

voir en page 22.

Ce catalogue est édité par Volvo Construction Equipment. Si vous avez des commentaires ou si vous découvrez des erreurs dans ce catalogue, nous vous serions reconnaissants de bien vouloir nous envoyer un courriel à :
E-mail: vce.parts.catalog@volvo.com

FRA

CHARGEUSE SUR PNEUS VOLVO L180H

MACHINE DE BASE
Numéro de produit 33044, L180H, Numéro de série 3007 -
Numéro de produit 33044, L180H, Numéro de série 8001 -
Numéro de produit 33044, L180H, Numéro de série 13002 -

CABINE
Numéro de produit 11294120

ESSIEU
Numéros de référence 56000, AWB 40B, avant
Numéros de référence 56049, AWB 40B, arrière
Numéros de référence 56052, AWB 40B, arrière. 85320

TRANSMISSION
Numéro de produit 22596, HTL222C

EQUIPEMENT CHARGEUR
Numéro de produit 33862
Numéro de produit 33037

MOTEUR
Numéro de produit 15185564
Version pièce de rechange 17272079

Numéro de produit 15185565
Version pièce de rechange 17272080

Numéro de produit 15185566
Version pièce de rechange 17433661

Numéro de produit 15185567
Version pièce de rechange 17429062

DEU

In den Ersatzteilkatalogen sind nur Originalteile verzeichnet. Diese Teile haben die notwendigen Funktions- und Lebensdauertests durchlaufen und erfüllen die hohen Qualitäts- und Sicherheitsanforderungen von Volvo Construction Equipment. Beachten Sie bitte, dass die Garantien keine Schäden umfassen, die durch die Montage eines fremden Teils verursacht oder verschlimmert wurden.

Die Abbildungen in dem Katalog dürfen nicht als Montageanweisungen oder Werkstattanleitungen verwendet werden. Wir verweisen statt dessen auf die separate Literatur für diesen Zweck.

Der Maschinenbesitzer muss bei der Bestellung von Ersatzteilen die Modellbezeichnung, Fabriksnummer, Artikelnummer sowie Anzahl und Bezeichnung des Teils angeben.

Die Anbringung der Schilder für Modell- und Motorbezeichnung usw. geht aus dem Bild auf Seite 4-5 hervor.

Für den Markt angepasste Ausrüstung wurde in den Katalog aufgenommen, Seite 26.

Die Anweisung auf Seite 17 hilft Ihnen sich im Ersatzteilkatalog zurechtzufinden.

Abkürzungsverzeichnis, siehe Seite 22.

Dieser Katalog wurde von Volvo Construction Equipment herausgegeben. Wenn Sie Kommentare zu diesem Katalog haben oder Fehler darin finden, schreiben Sie bitte an: E-Mail: vce.parts.catalog@volvo.com

DEU

RADLADER VOLVO L180H

GRUNDMASCHINE
Fertigungsnummer 33044, L180H, Seriennummer 3007 -
Fertigungsnummer 33044, L180H, Seriennummer 8001 -
Fertigungsnummer 33044, L180H, Seriennummer 13002 -

KABINE
Fertigungsnummer 11294120

ANTRIEBSACHSEN
Bestellnummer 56000, AWB 40B, vordere
Bestellnummer 56049, AWB 40B, hintere
Bestellnummer 56052, AWB 40B, hintere. 85320

GETRIEBE
Fertigungsnummer 22596, HTL222C

LADEAGGREGAT
Fertigungsnummer 33862
Fertigungsnummer 33037

MOTOR
Fertigungsnummer 15185564
Ersatzteilausführung 17272079

Fertigungsnummer 15185565
Ersatzteilausführung 17272080

Fertigungsnummer 15185566
Ersatzteilausführung 17433661

Fertigungsnummer 15185567
Ersatzteilausführung 17429062

ESP

En los catálogos de repuestos se presentan únicamente piezas originales que han sido sometidas a las necesarias pruebas de funcionamiento y duración y que cumplen las elevadas exigencias de seguridad y calidad de Volvo Construction Equipment. Recuerde que las garantías no cubren los daños ocasionados o agravados por no haber montado una pieza original.

Las ilustraciones del catálogo no deben utilizarse como base para el montaje ni como instrucciones de taller. Para ello recomendamos utilizar los manuales de taller editados a propósito.

Al hacer el pedido de repuestos, el propietario de la máquina debe indicar el modelo de la misma, su número de fabricación, la referencia de la pieza, la cantidad y la denominación.

La ubicación de letreros con las denominaciones de modelo y motor,
etc., puede verse en la página 4-5.

La lista de equipos de adaptación según mercado, introducidos en el catálogo, puede verse en la página 26.

Guía para el uso del catálogo, puede verse en la página 13.

La tabla de abreviaturas puede verse en la página 22.

Este catálogo ha sido producido por Volvo Construction Equipment. Si tiene algún comentario que hacer sobre el catálogo, o detecta algún error, le rogamos que haga una copia de la página en cuestión y nos la remita junto con sus comentarios a:
E-mail: vce.parts.catalog@volvo.com

CARGADORA DE RUEDAS VOLVO L180H

MÁQUINA BÁSICA
Número de producto 33044, L180H, Número de fabricatión 3007 -
Número de producto 33044, L180H, Número de fabricatión 8001 -
Número de producto 33044, L180H, Número de fabricatión 13002 -

CABINA
Número de producto 11294120

EJES PROPULSORES
Número de pieza 56000, AWB 40B, delatero
Número de pieza 56049, AWB 40B, trasero
Número de pieza 56052, AWB 40B, trasero. 85320

TRANSMISIÓN
Número de producto 22596, HTL222C

EQUIPO DE CARGA
Número de producto 33862
Número de producto 33037

MOTOR
Número de producto 15185564
Versión de repuesto 17272079

Número de producto 15185565
Versión de repuesto 17272080

Número de producto 15185566
Versión de repuesto 17433661

Número de producto 15185567
Versión de repuesto 17429062

SWE

I denna reservdelskatalog presenteras endast originaldelar. De har genomgått nödvändiga funktions- och livslängdsprov samt uppfyller Volvo Construction Equipments höga kvalitets- och säkerhetskrav. Observera att garantin ej täcker skador som orsakats eller förvärrats av att en icke originaldel monterats.

Illustrationerna i katalogen skall ej användas som monteringsanvisningar eller verkstadsinstruktioner. Vi hänvisar istället till separat litteratur för ändamålet.

Maskinägaren ska vid beställning av reservdelar ange, modellbeteckning, tillverkningsnummer, artikelnummer, antal samt delens benämning.

Placering av skyltar för modell- och motorbeteckning etc., framgår av bild på sidan 4-5.

Marknadsanpassade utrustningar som är införda i denna katalog framgår av förteckningen på sidan 26.

Katalogguide för hur man använder reservdelskatalogen; se sidan 21.

Förkortningstabell, se sidan 22.

Denna katalog är producerad av Volvo Construction Equipment. Om ni har synpunkter eller upptäcker något fel i katalogen, var vänlig och skriv till:
E-mail: vce.parts.catalog@volvo.com

SWE

HJULLASTARE VOLVO L180H

BASMASKIN
Produktnummer 33044, L180H, Serienummer 3007 -
Produktnummer 33044, L180H, Serienummer 8001 -
Produktnummer 33044, L180H, Serienummer 13002 -

HYTT
Produktnummer 11294120

DRIVAXLAR
Artikelnummer 56000, AWB 40B, fram
Artikelnummer 56049, AWB 40B, bak
Artikelnummer 56052, AWB 40B, bak. 85320

TRANSMISSION
Produktnummer 22596, HTL222C

LASTAGGREGAT
Produktnummer 33862
Produktnummer 33037

MOTOR
Produktionsnummer 15185564
Reservdelsutförande 17272079

Produktionsnummer 15185565
Reservdelsutförande 17272080

Produktionsnummer 15185566
Reservdelsutförande 17433661

Produktionsnummer 15185567
Reservdelsutförande 17429062

VOLVO

Volvo Construction Equipment
www.volvoce.com

Fig.	Part No.	Quantity 1	2	3	PS	KIT	Description	Dénomination	Bezeichnung	품명	说明	Notes
	VOE 14570757	1					Bucket cylinder	Vérin godet	Löffelzylinder	버킷 실린더	铲斗汽缸	STD See group 924-600 page 723
1	**VOE 14530666**	1					•Washer	•Rondelle	•Scheibe	•워셔	•垫圈	
2	**VOE 14524063**	1					•Cushion	•Coussin	•Sitzkissen	•쿠션	•坐垫	
3	**VOE 14524049**	1					•Lock nut	•Contre-écrou	•Sicherungsmutter	•잠금장치 너트	•锁紧螺母	
4	**VOE 14641451**	1					•Head	•Tete	•Kopf	•헤드	•活塞盖	
5	**SA 9567-21100**	1				K	•Ring	•Anneau	•Ring	•링	•密封环	
6	**SA 1146-08140**	1				K	•Buffer Ring	•Butee	•Puffer Ring	•버퍼 링	•减震器环	
7		1			NS		•Tube	•Tube	•Rohr	•튜브	•缸筒	
8	**VOE 14560208**	2					••Seal	••Joint	••Dichtring	••시일	••密封	
9	**VOE 14517186**	1					••Bushing	••Bague	••Buchse	••부싱	••轴衬	
10	**VOE 14571039**	1					•Rod	•Monture	•Fühler	•로드	•棒	
11	**VOE 14560211**	2					••Seal	••Joint	••Dichtring	••시일	••密封	
12	**VOE 914167**	1					••Lubricating nipple	••Graisseur	••Schmiernippel	••윤활 니플	••润滑管嘴	
13	**VOE 14515349**	1					••Bushing	••Bague	••Buchse	••부싱	••轴衬	
14	**SA 9612-11050**	1					•Bushing	•Bague	•Buchse	•부싱	•轴衬	(VOE 14517946)
15	**VOE 14512072**	1				K	•Seal	•Joint	•Dichtring	•시일	•密封	
16	**VOE 14570905**	2				K	•Wear ring	•Bague d'usure	•Verschleißring	•마모 링	•磨损环	
17	**SA 9568-01650**	2				K	•Seal	•Joint	•Dichtring	•시일	•密封	
18		1			NS		•Piston	•Piston	•Kolben	•피스톤	•活塞	
19	**VOE 13947695**	13					•Screw	•Vis	•Schraube	•나사	•螺丝	
20	**VOE 14535763**	1					•Set Screw	•Vis Butee	•Anschlagschraub	•세트 스크류	•紧固螺钉	
21	**SA 1046-05730**	1				K	•O-ring	•Joint torique	•O-Ring	•O 링	•0型圈	
22	**VOE 990640**	1				K	•O-ring	•Joint torique	•O-Ring	•O 링	•0型圈	
	VOE 14589145	1					Sealing kit	Kit plombage	Plombiersatz	씰링 키트	密封套件	1)

7 **8** **9** **10** **11** **12** **13**

3 **1** **2** **6** **4** **5**

1) GB: Replacement version FR: Version piéce de rechange. DE: Ersatzteil-ausführung. KR: 대체 부품 CH: 更换版本

1	**8277540**	**Cylinder head** **Culasse** **Zylinderkopf** 실린더 헤드 气缸	Catalogue id **56142**	Group **975**
2			Illustr. No **1009392**	Section **1000**
3				
4				
5		**8277540, S/N 13489-**	Issue **20027087-B**	Page **727**

VOLVO

GBR

In addition to part numbers, the Parts Catalogue also includes a vast amount of essential information which you, the operator, should be acquainted with.
With the "Catalogue Guide", we want to show clearly how the catalogues are arranged and what sort of information is presented therein.

Group 1 Preface and Instructions
Here you can find the following information:
- Title page and publication number
- Group index
- Product signs
- Preface
- List of items of equipment adapted to market requirements that have been introduced
- Catalogue Guide
- Table of abbreviations

Group 2 - 9 Text and illustration pages

- The table of contents shows the division of the main groups into sub-groups, with reference to page number and section.
- Illustration page. The position number of the illustration refers to the text page.
- Text page
  1. Heading.
  2. Additional text which limits the validity of the section. An example is information relating to manufacturing numbers and equipment adapted to market requirements.
  3. Designation for quantity columns.
  4. Illustrations.
  5. Group, section, page, which you should use when you search for information in the catalogue.
  6. Catalogue identification and issue designation.
  7. Position number of the part on the associated drawing.
  8. Part number
  9. Quantity. The column designation indicates the version which is shown in each column. The quantity stated refers to the quantity for each machine or, where appropriate, for each complete unit.
     "REQ" refers to the required amount. See also "Notes" column.
  10. PS (Parts Status) indicates the status code of the part.
      "NS" means that the part is not kept in stock.
      "OP" means that the part is no longer in stock.
      "SE" means that an alternative part shall be used.
      "SS" means that the part has been replaced.
      Refer to Group 10 Replaced parts for further information.
  11. KIT. Parts that are marked with a "K" are included in a kit. The number of the kit is often indicated after other part numbers.
  12. Description. The indentations indicate if one or more parts are included in the assembled unit described above. The parts are included when a complete unit is ordered.
  13. Notes. Other information relating to a particular part is given here.
      - Footnote number (963 for example) is given at the bottom of the page.
      - Replaced parts (955884, for example).
      - Product or manufacturing number.
      - Abbreviations and technical information.
      - Reference to page and group.

Group 10 Replaced parts / Number index

- Replaced parts. The part numbers of parts marked with "SS" (in the PS column) are indicated here, together with their replacement numbers.
  The replacement parts may in turn be also replaced, and so on.
- Number index. All parts included in the catalogue are indicated here, together with a reference to group, section and page.

Continued improvements and successes in design could result in modifications to your equipment which are not covered by this publication. Each publication is revised when required to include these modifications in later issues.

Any unauthorized reproduction of any part of this document would be in violation of Volvo Construction Equipment rights and will be prosecuted to the fullest extent allowed by law. We reserve the right to make changes without prior notice.

Fig.	Part No.	Quantity 1	2	3	PS	KIT	Description	Dénomination	Bezeichnung	품명	说明	Notes
	VOE 14570757	1					Bucket cylinder	Vérin godet	Löffelzylinder	버킷 실린더	铲斗汽缸	STD See group 924-600 page 723
1	**VOE 14530666**	1					•Washer	•Rondelle	•Scheibe	•워셔	•垫圈	
2	**VOE 14524063**	1					•Cushion	•Coussin	•Sitzkissen	•쿠션	•坐垫	
3	**VOE 14524049**	1					•Lock nut	•Contre-écrou	•Sicherungsmutter	•잠금장치 너트	•锁紧螺母	
4	**VOE 14641451**	1					•Head	•Tete	•Kopf	•헤드	•活塞盖	
5	**SA 9567-21100**	1				K	•Ring	•Anneau	•Ring	•링	•密封环	
6	**SA 1146-08140**	1				K	•Buffer Ring	•Butee	•Puffer Ring	•버퍼 링	•减震器环	
7		1			NS		•Tube	•Tube	•Rohr	•튜브	•缸筒	
8	**VOE 14560208**	2					••Seal	••Joint	••Dichtring	••시일	••密封	
9	**VOE 14517186**	1					••Bushing	••Bague	••Buchse	••부싱	••轴衬	
10	**VOE 14571039**	1					•Rod	•Monture	•Fühler	•로드	•棒	
11	**VOE 14560211**	2					••Seal	••Joint	••Dichtring	••시일	••密封	
12	**VOE 914167**	1					••Lubricating nipple	••Graisseur	••Schmiernippel	••윤활 니플	••润滑管嘴	
13	**VOE 14515349**	1					••Bushing	••Bague	••Buchse	••부싱	••轴衬	
14	**SA 9612-11050**	1					•Bushing	•Bague	•Buchse	•부싱	•轴衬	(VOE 14517946)
15	**VOE 14512072**	1				K	•Seal	•Joint	•Dichtring	•시일	•密封	
16	**VOE 14570905**	2				K	•Wear ring	•Bague d'usure	•Verschleißring	•마모 링	•磨损环	
17	**SA 9568-01650**	2				K	•Seal	•Joint	•Dichtring	•시일	•密封	
18		1			NS		•Piston	•Piston	•Kolben	•피스톤	•活塞	
19	**VOE 13947695**	13					•Screw	•Vis	•Schraube	•나사	•螺丝	
20	**VOE 14535763**	1					•Set Screw	•Vis Butee	•Anschlagschraub	•세트 스크류	•紧固螺钉	
21	**SA 1046-05730**	1				K	•O-ring	•Joint torique	•O-Ring	•O 링	•0型圈	
22	**VOE 990640**	1				K	•O-ring	•Joint torique	•O-Ring	•O 링	•0型圈	
	VOE 14589145	1					Sealing kit	Kit plombage	Plombiersatz	씰링 키트	密封套件	1)

7 **8** **9** **10** **11** **12** **13**

3 **1** **2** **6** **4** **5**

1) GB: Replacement version FR: Version piéce de rechange. DE: Ersatzteil-ausführung. KR: 대체 부품 CH: 更换版本

1	**8277540**	**Cylinder head** **Culasse** **Zylinderkopf** 실린더 헤드 气缸	Catalogue id **56142**	Group **975**
2			Illustr. No **1009392**	Section **1000**
3				
4				
5		**8277540, S/N 13489-**	Issue **20027087-B**	Page **727**

VOLVO

FRA

Le catalogue de pièces de rechange présente, non seulement les numéros de référence, mais également d'autres informations qu'un opérateur se doit de connaître. Ce guide de catalogue vous indique, d'une façon générale, comment sont conçus nos catalogues et quelles informations ils vous apportent.

Groupe 1 Avant-propos et instructions

Sous ce groupe, vous trouvez :
- La page de titre avec le numéro de publication
- Le registre des groupes
- Les plaques de produit
- Un avant-propos
- Une liste des équipements introduits suivant les pays
- Un guide de catalogue
- Un tableau des abréviations

Groupes 2 - 9 Pages de texte et d'illustration

- Le sommaire indique la division des groupes principaux en sous-groupes avec des renvois aux pages et aux sections.
- La page d'illustration. L'illustration donne les numéros de position qui renvoient à la page de texte.
- La page de texte

1. Rubrique
2. Texte supplémentaire qui limite la validité de la section, par exemple numéro de série et équipements adaptés aux pays
3. Désignation des modèles pour les différentes colonnes
4. Illustrations
5. Groupe, section, page utilisés pour la recherche dans le catalogue
6. Identification du catalogue et de l'édition
7. Numéro de position de la pièce sur l'illustration afférente
8. Numéro de référence
9. Quantité. La désignation des colonnes indique le modèle qui se réfère à chaque colonne. La quantité indiquée correspond à la quantité par engin ou, suivant les cas, par unité complète. "REQ" signifie quantité nécessaire, voir la colonne Notes
10. PS (Parts Status) indique le code d'état de la pièce.
    -"NS" signifie que la pièce n'existe pas en magasin.
    "OP" signifie que la pièce n¿est plus en magasin.
    "SE" signifie qu¿une autre pièce devrait être employée. .
    "SS" signifie que la pièce a été remplacée.
    Voir le groupe 10, pièces remplacées, pour de plus amples informations.
11. KIT. Les pièces marquées "K" font partie d'un kit. Le numéro du kit est le plus souvent indiqué après les autres numéros de référence.
12. Description. Le décalage indique si une ou plusieurs pièces font partie de l'unité complète indiquée au-dessus. Ces pièces sont envoyées pour une commande d'une unité complète.
13. Notes (Remarques). Diverses informations relatives à une pièce sont notées ici.
    - Un numéro de note de bas de page (par exemple 963) est donné au bas de la page.
    - Pièces remplacées (par exemple 955884).
    - Numéro de produit ou numéro de fabrication.
    - Abréviations et explications techniques.
    - Renvoi aux pages et aux groupes.

Groupe 10 Pièces remplacées/Registre des numéros

- Pièces remplacées. Les numéros de référence marquées "SS" (dans la colonne PS) sont repris ici avec leur numéro de remplacement. Ces pièces remplacées peuvent, à leur tour, être remplacées par d'autres, etc.
- Registre des numéros. Tous les numéros de référence du catalogue se retrouvent ici avec un renvoi au groupe, à la section et à la page.

Les perfectionnements continus et les progrès réalisés dans la conception peuvent entraîner, sur votre engin, des modifications qui ne sont pas prises en compte dans cette publication. Chaque publication est remise à jour suivant les besoins pour inclure toutes ces modifications dans les dernières éditions.

La reproduction non autorisée de toute partie de ce document constitue une violation des droits d'auteur de Volvo Construction Equipment, et entraînera des poursuites aux termes de la loi. Nous nous réservons le droit d'apporter des modifications sans préavis.

Fig.	Part No.	Quantity 1	2	3	PS	KIT	Description	Dénomination	Bezeichnung	품명	说明	Notes
	VOE 14570757	1					Bucket cylinder	Vérin godet	Löffelzylinder	버킷 실린더	铲斗汽缸	STD See group 924-600 page 723
1	**VOE 14530666**	1					•Washer	•Rondelle	•Scheibe	•워셔	•垫圈	
2	**VOE 14524063**	1					•Cushion	•Coussin	•Sitzkissen	•쿠션	•坐垫	
3	**VOE 14524049**	1					•Lock nut	•Contre-écrou	•Sicherungsmutter	•잠금장치 너트	•锁紧螺母	
4	**VOE 14641451**	1					•Head	•Tete	•Kopf	•헤드	•活塞盖	
5	**SA 9567-21100**	1				K	•Ring	•Anneau	•Ring	•링	•密封环	
6	**SA 1146-08140**	1				K	•Buffer Ring	•Butee	•Puffer Ring	•버퍼 링	•减震器环	
7		1			NS		•Tube	•Tube	•Rohr	•튜브	•缸筒	
8	**VOE 14560208**	2					••Seal	••Joint	••Dichtring	••시일	••密封	
9	**VOE 14517186**	1					••Bushing	••Bague	••Buchse	••부싱	••轴衬	
10	**VOE 14571039**	1					•Rod	•Monture	•Fühler	•로드	•棒	
11	**VOE 14560211**	2					••Seal	••Joint	••Dichtring	••시일	••密封	
12	**VOE 914167**	1					••Lubricating nipple	••Graisseur	••Schmiernippel	••윤활 니플	••润滑管嘴	
13	**VOE 14515349**	1					••Bushing	••Bague	••Buchse	••부싱	••轴衬	
14	**SA 9612-11050**	1					•Bushing	•Bague	•Buchse	•부싱	•轴衬	(VOE 14517946)
15	**VOE 14512072**	1				K	•Seal	•Joint	•Dichtring	•시일	•密封	
16	**VOE 14570905**	2				K	•Wear ring	•Bague d'usure	•Verschleißring	•마모 링	•磨损环	
17	**SA 9568-01650**	2				K	•Seal	•Joint	•Dichtring	•시일	•密封	
18		1			NS		•Piston	•Piston	•Kolben	•피스톤	•活塞	
19	**VOE 13947695**	13					•Screw	•Vis	•Schraube	•나사	•螺丝	
20	**VOE 14535763**	1					•Set Screw	•Vis Butee	•Anschlagschraub	•세트 스크류	•紧固螺钉	
21	**SA 1046-05730**	1				K	•O-ring	•Joint torique	•O-Ring	•O 링	•0型圈	
22	**VOE 990640**	1				K	•O-ring	•Joint torique	•O-Ring	•O 링	•0型圈	
	VOE 14589145	1					Sealing kit	Kit plombage	Plombiersatz	씰링 키트	密封套件	1)

7 **8** **9** **10** **11** **12** **13**

3 **1** **2** **6** **4** **5**

1) GB: Replacement version FR: Version piéce de rechange. DE: Ersatzteil-ausführung. KR: 대체 부품 CH: 更换版本

1	**8277540**	**Cylinder head** **Culasse** **Zylinderkopf** 실린더 헤드 气缸	Catalogue id **56142**	Group **975**
2			Illustr. No **1009392**	Section **1000**
3				
4				
5		**8277540, S/N 13489-**	Issue **20027087-B**	Page **727**

VOLVO

DEU

Im Ersatzteilkatalog sind außer den Artikelnummern auch eine Reihe von wesentlichen Informationen aufgeführt, die man unbedingt kennen sollte.
Mit der Kataloganweisung wollen wir auf eine überschaubare Art und Weise zeigen, wie unsere Kataloge aufgebaut und welche Informationen hier enthalten sind.

Gruppe 1 Vorwort und Anweisungen
Hier findet man folgendes:
- Titelseite mit Publikationsnummer
- Gruppenregister
- Produktschilder
- Vorwort
- Verzeichnis über eingeführte marktangepasste Ausrüstungen
- Kataloganweisung
- Abkürzungstabelle

Gruppe 2 - 9 Text- und Bildseiten

- Das Inhaltsverzeichnis zeigt die Einteilung der Hauptgruppe in Untergruppen mit Hinweis auf Seite und Abschnitt.
- Bildseite. Die Positionsnummer der Abbildung weist auf die Textseite hin.
- Textseite.
  1. Überschrift
  2. Zusatztext, der die Gültigkeit des Abschnitts begrenzt, z.B. Information über Herstellungsnummer und marktangepasste Ausrüstungen.
  3. Bezeichnung für die Anzahl-Spalten
  4. Abbildungen
  5. Gruppe, Abschnitt, Seite, die bei der Suche im Katalog verwendet werden.
  6. Katalogkennung und Ausgabebezeichnung
  7. Positionsnummer des Artikels mit dazugehöriger Abbildung.
  8. Artikelnummer
  9. Anzahl. Die Spaltenbezeichnung zeigt, welche Ausführung per Spalte aufgeführt ist. Die angegebene Anzahl betrifft Anzahl pro Maschine oder ggf. pro komplette Einheit. "REQ" bezeichnet die erforderliche Menge, siehe Anmerkungsspalte.
  10. PS (Parts Status) zeigt den Statuscode des Artikels.
  -"NS" bedeutet, dass der Artikel nicht mehr auf Lager gehalten wird.
  "OP" bedeutet, dass das Teil nicht mehr geführt wird.
  "SE" bedeutet, dass ein alternatives Teil zu verwenden ist.
  -"SS" bedeutet, dass der Artikel ersetzt wurde.
  Siehe Gruppe 10, Ersetzte Artikel, für weitere Information.
  11. KIT. Artikel, die mit einem "K" gekennzeichnet sind, gehören zu einem Satz. Die Nummer des Satzes wird in den meisten Fällen nach den übrigen Artikelnummern angegeben.
  12. Bezeichnung. Die Einrückung zeigt, dass ein oder mehrere Artikel in einer oben aufgeführten zusammengesetzten Einheit enthalten sind. Die Artikel sind in der Bestellung der kompletten Einheit enthalten.
  13. Notes (Anmerkungen). Hier werden übrige Informationen für einen Artikel aufgeführt:
  - Fußnotennummer, (beispielsweise 963), wird ganz unten auf der Seite angegeben.
  - Ersetzte Artikel, (beispielsweise 955884)
  - Produkt- oder Herstellungsnummer
  - Abkürzungen oder technische Informationen
  - Seiten- und Gruppenhinweis

Gruppe 10 Ersetzte Artikel / Nummernregister

- Ersetzte Artikel. Hier sind die mit "SS" markierten (in der PS-Spalte) Artikelnummern mit ihrem Ersatz aufgeführt. Die ersetzten Artikel können wiederum ersetzt worden sein usw.
- Nummernregister. Hier sind alle im Katalog vorkommenden Artikel aufgeführt, und zwar mit Hinweis auf Gruppe, Abschnitt und Seite.

Fortlaufende Verbesserungen und Fortschritte in der Konstruktion können auch bei Ihrer Maschine zu Änderungen führen, die nicht von dieser Schrift umfasst werden. Jede Ausgabe wird bei Bedarf überarbeitet, um diese Veränderungen bei späteren Ausgaben mit zu berücksichtigen.

Jegliche Reproduktion dieses Dokumentes in Auszügen oder in vollem Umfang stellt eine Verletzung der Rechte von Volvo Construction Equipment, dar und wird unter voller Ausschöpfung der gesetzlichen Möglichkeiten strafrechtlich verfolgt. Wir behalten uns das Recht auf Änderungen ohne vorherige Ankündigung vor.

Fig.	Part No.	Quantity 1	2	3	PS	KIT	Description	Dénomination	Bezeichnung	품명	说明	Notes
	VOE 14570757	1					Bucket cylinder	Vérin godet	Löffelzylinder	버킷 실린더	铲斗汽缸	STD See group 924-600 page 723
1	**VOE 14530666**	1					•Washer	•Rondelle	•Scheibe	•워셔	•垫圈	
2	**VOE 14524063**	1					•Cushion	•Coussin	•Sitzkissen	•쿠션	•坐垫	
3	**VOE 14524049**	1					•Lock nut	•Contre-écrou	•Sicherungsmutter	•잠금장치 너트	•锁紧螺母	
4	**VOE 14641451**	1					•Head	•Tete	•Kopf	•헤드	•活塞盖	
5	**SA 9567-21100**	1				K	•Ring	•Anneau	•Ring	•링	•密封环	
6	**SA 1146-08140**	1				K	•Buffer Ring	•Butee	•Puffer Ring	•버퍼 링	•减震器环	
7		1			NS		•Tube	•Tube	•Rohr	•튜브	•缸筒	
8	**VOE 14560208**	2					••Seal	••Joint	••Dichtring	••시일	••密封	
9	**VOE 14517186**	1					••Bushing	••Bague	••Buchse	••부싱	••轴衬	
10	**VOE 14571039**	1					•Rod	•Monture	•Fühler	•로드	•棒	
11	**VOE 14560211**	2					••Seal	••Joint	••Dichtring	••시일	••密封	
12	**VOE 914167**	1					••Lubricating nipple	••Graisseur	••Schmiernippel	••윤활 니플	••润滑管嘴	
13	**VOE 14515349**	1					••Bushing	••Bague	••Buchse	••부싱	••轴衬	
14	**SA 9612-11050**	1					•Bushing	•Bague	•Buchse	•부싱	•轴衬	(VOE 14517946)
15	**VOE 14512072**	1				K	•Seal	•Joint	•Dichtring	•시일	•密封	
16	**VOE 14570905**	2				K	•Wear ring	•Bague d'usure	•Verschleißring	•마모 링	•磨损环	
17	**SA 9568-01650**	2				K	•Seal	•Joint	•Dichtring	•시일	•密封	
18		1			NS		•Piston	•Piston	•Kolben	•피스톤	•活塞	
19	**VOE 13947695**	13					•Screw	•Vis	•Schraube	•나사	•螺丝	
20	**VOE 14535763**	1					•Set Screw	•Vis Butee	•Anschlagschraub	•세트 스크류	•紧固螺钉	
21	**SA 1046-05730**	1				K	•O-ring	•Joint torique	•O-Ring	•O 링	•0型圈	
22	**VOE 990640**	1				K	•O-ring	•Joint torique	•O-Ring	•O 링	•0型圈	
	VOE 14589145	1					Sealing kit	Kit plombage	Plombiersatz	씰링 키트	密封套件	1)

7 **8** **9** **10** **11** **12** **13**

3 **1** **2** **6** **4** **5**

1) GB: Replacement version FR: Version piéce de rechange. DE: Ersatzteil-ausführung. KR: 대체 부품 CH: 更换版本

1	**8277540**	**Cylinder head** **Culasse** **Zylinderkopf** 실린더 헤드 气缸	Catalogue id **56142**	Group **975**
2			Illustr. No **1009392**	Section **1000**
3				
4				
5		**8277540, S/N 13489-**	Issue **20027087-B**	Page **727**

VOLVO

ESP

En el catálogo de repuestos se incluye, además de los números de artículo, numerosa información muy útil.
El propósito de la guía es explicar la estructura de los catálogos y la información que se ofrece en los mismos.

Grupo 1 Prefacio e instrucciones
Se encontrará aquí:
- El título y el número de publicación
- El índice de grupos
- Los letreros de producto
- El prefacio
- Una lista sobre los equipos adaptados a los mercados
- La guía al catálogo
- Una tabla de abreviaturas

Grupo 2 - 9 páginas con texto e ilustraciones

- El índice muestra la clasificación de los grupos principales en subgrupos con remisiones a páginas y secciones.
- Página de ilustraciones. Los números de posición de las ilustraciones. Remisiones a páginas de texto.
- Páginas de texto

1. Rúbrica
2. Texto adicional que delimita la validez de la sección, por ejemplo, información sobre números de fabricación y equipos según mercado.
3. Designación para columnas de cantidades.
4. Número de ilustración.
5. Grupo, sección, página. Se utilizan al manejar el catálogo
6. Identificación e indicación de la edición del catálogo.
7. Números de posición en la ilustración correspondiente.
8. Números de artículo
9. Cantidad. Se indica en esta columna la ejecución. El número indicado se refiere a la cantidad por máquina o, si procede, por unidad completa. "REQ" significa la cantidad necesaria, véase la columna de las notas.
10. PS (Parts Status) indica el código de estado del artículo.
    -"NS" indica que el artículo no se tiene en stock.
"OP" significa que ya no se mantiene la pieza en stock.
"SE" significa que se puede usar una pieza alternativa.
    -"SS" indica que el artículo ha sido sustituido.
    Para más información, véase el grupo 10, artículos sustituidos.
11. KIT. Los artículos marcados con una "K" forman parte de un juego. El número de juego suele indicarse detrás de los demás números de artículo.
12. Denominación. El desplazamiento indica que en la unidad indicada se incluyen uno o varios artículos. Estos se incluyen en la unidad completa pedida.
13. Notas. Aparecen aquí diversas informaciones relativas a los artículos:
    - Números de notas de pie de página; ej. 963) aparece al final de la página.
    - Artículos sustituidos. Ej. (955884)
    - Números de producto o fabricación.
    - Abreviaturas e información técnica.
    - Remisiones a páginas y grupos.

Grupo 10 Artículos sustituidos/Índice de números

- Artículos sustituidos. Se marcan aquí con "SS" (en la columna PS) los números de artículo con sus sustituciones. Los artículos sustituidos, a su vez, pueden haber sido sustituidos, etc.
- Índice de números. Aparecen aquí todos los artículos existentes en el catálogo con remisión a grupo, sección y página.

En su modelo de máquina pueden haberse introducido mejoras que no aparecen en esta publicación. Las publicaciones son revisadas para incluir las mejoras en ediciones posteriores.

Este documento está protegido por los derechos de autor y por lo tanto está prohibida su copia, impresión o cualquier otro tipo de reproducción indebida. La infracción de esta prohibición será penalizada. Reservado el derecho a introducir modificaciones.

Fig.	Part No.	Quantity 1	2	3	PS	KIT	Description	Dénomination	Bezeichnung	품명	说明	Notes
	VOE 14570757	1					Bucket cylinder	Vérin godet	Löffelzylinder	버킷 실린더	铲斗汽缸	STD See group 924-600 page 723
1	**VOE 14530666**	1					•Washer	•Rondelle	•Scheibe	•워셔	•垫圈	
2	**VOE 14524063**	1					•Cushion	•Coussin	•Sitzkissen	•쿠션	•坐垫	
3	**VOE 14524049**	1					•Lock nut	•Contre-écrou	•Sicherungsmutter	•잠금장치 너트	•锁紧螺母	
4	**VOE 14641451**	1					•Head	•Tete	•Kopf	•헤드	•活塞盖	
5	**SA 9567-21100**	1				K	•Ring	•Anneau	•Ring	•링	•密封环	
6	**SA 1146-08140**	1				K	•Buffer Ring	•Butee	•Puffer Ring	•버퍼 링	•减震器环	
7		1			NS		•Tube	•Tube	•Rohr	•튜브	•缸筒	
8	**VOE 14560208**	2					••Seal	••Joint	••Dichtring	••시일	••密封	
9	**VOE 14517186**	1					••Bushing	••Bague	••Buchse	••부싱	••轴衬	
10	**VOE 14571039**	1					•Rod	•Monture	•Fühler	•로드	•棒	
11	**VOE 14560211**	2					••Seal	••Joint	••Dichtring	••시일	••密封	
12	**VOE 914167**	1					••Lubricating nipple	••Graisseur	••Schmiernippel	••윤활 니플	••润滑管嘴	
13	**VOE 14515349**	1					••Bushing	••Bague	••Buchse	••부싱	••轴衬	
14	**SA 9612-11050**	1					•Bushing	•Bague	•Buchse	•부싱	•轴衬	(VOE 14517946)
15	**VOE 14512072**	1				K	•Seal	•Joint	•Dichtring	•시일	•密封	
16	**VOE 14570905**	2				K	•Wear ring	•Bague d'usure	•Verschleißring	•마모 링	•磨损环	
17	**SA 9568-01650**	2				K	•Seal	•Joint	•Dichtring	•시일	•密封	
18		1			NS		•Piston	•Piston	•Kolben	•피스톤	•活塞	
19	**VOE 13947695**	13					•Screw	•Vis	•Schraube	•나사	•螺丝	
20	**VOE 14535763**	1					•Set Screw	•Vis Butee	•Anschlagschraub	•세트 스크류	•紧固螺钉	
21	**SA 1046-05730**	1				K	•O-ring	•Joint torique	•O-Ring	•O 링	•0型圈	
22	**VOE 990640**	1				K	•O-ring	•Joint torique	•O-Ring	•O 링	•0型圈	
	VOE 14589145	1					Sealing kit	Kit plombage	Plombiersatz	씰링 키트	密封套件	1)

7 **8** **9** **10** **11** **12** **13**

3 **1** **2** **6** **4** **5**

1) GB: Replacement version FR: Version piéce de rechange. DE: Ersatzteil-ausführung. KR: 대체 부품 CH: 更换版本

1	**8277540**	**Cylinder head** **Culasse** **Zylinderkopf** 실린더 헤드 气缸	Catalogue id **56142**	Group **975**
2			Illustr. No **1009392**	Section **1000**
3				
4				
5		**8277540, S/N 13489-**	Issue **20027087-B**	Page **727**

VOLVO

I reservdelskatalogen presenteras förutom artikelnummer också en mängd information som är viktig att känna till.
Med katalogguiden vill vi på ett överskådligt sätt visa hur våra kataloger är uppbyggda och vad det är för information som presenteras.

Grupp 1 Förord och anvisningar
Här finner man följande:
- Titelsida med publikationsnummer
- Gruppregister
- Produktskyltar
- Förord
- Förteckning över införda marknadsanpassade utrustningar
- Katalogguiden
- Förkortningstabell

Grupp 2 - 9 Text- och bildsidor

- Innehållsförteckningen visar huvudgruppens indelning i undergrupper med hänvisning till sida och avsnitt.
- Bildsida. Illustrationens positionsnr. hänvisar till textsidan
- Textsida
  1. Rubrik
  2. Tilläggstext som begränsar avsnittets giltighet t.ex information om tillverkningsnummer och marknadsanpassade utrustningar.
  3. Beteckning för antalskolumner
  4. Illustrationsnr.
  5. Grupp, avsnitt, sida, användes då man söker i katalogen
  6. Katalogid. och utgåvebeteckning
  7. Artikelns positionsnummer på tillhörande illustration
  8. Artikelnummer
  9. Antal. Kolumnbeteckningen visar vilket utförande som redovisas per kolumn. Angivet antal avser, antal per maskin eller i förekommande fall, per komplettenhet. "REQ" avser erforderlig mängd, se Notes- kolumn.
  10. PS (Parts Status) visar artikelns statuskod.
      -"NS" betyder att artikeln inte lagerföres.
      -"OP" betyder att artikeln har utgått och lagerföres inte längre.
      -"SE" betyder att alternativ artikel ska användas.
      -"SS" Betyder att artikeln är ersatt.

SWE

Se grupp 10, ersatta artiklar för vidare information.

11. KIT. Artiklar som är markerade med ett "K" ingår i en sats. Satsens nummer redovisas oftast efter övriga artikelnummer.
12. Benämning. Stegförskjutning visar om en eller flera artiklar ingår i en ovanför redovisad sammansatt enhet. Artiklarna medföljer vid beställning av den kompletta enheten.
13. Notes (Anmärkning). Här redovisas övrig information för en artikel;
    - Fotnotsnr, Ex. 963) återges längst ned på sidan.
    - Ersatta artiklar. Ex. (955884)
    - Produkt- eller tillverkningsnummer
    - Förkortningar och tekniska upplysningar
    - Sid- och grupphänvisning.

Grupp 10 Ersatta artiklar / Nummerregister

- Ersatta artiklar. Här återfinns de med "SS" markerade (i PS -kolumn) artikelnumren med sina ersättningar. De ersättande artiklarna kan i sin tur vara ersatta osv.
- Nummerregister. Här finns alla i katalogen förekommande artiklar med hänvisning till grupp, avsnitt, sida.

Fortsatta förbättringar och framsteg vad det gäller konstruktion kan förorsaka förändringar på din maskin som inte omfattas av denna publikation. Varje publikation revideras vid behov för att inkludera dessa förändringar i senare utgåvor.

Detta dokument är upphovsrättsligt skyddat och åtnjuter därför skydd mot otillbörlig kopiering, eftertryck eller annan avbildning. Överträdelse mot detta förbud är förenat med straffansvar. Rätt till ändringar förbehålles.

TABLE OF ABBREVIATION
POUR LA LISTE DES ABRÉVIATIONS EMPLOYÉES
ABKÜRZUNGSVERZEICHNIS
PABLO DE ABREVIATIONS
FÖRKORTNINGSTABELL

ABBREVIATION	ENGLISH	FRANÇAIS	DEUTSCH	ESPAÑOL	SVENSKA
A	ampere	Ampères	Ampere	amperio	ampere
AC	Alternating Current	Courant alternatif	Wechselstrom	Corriente alterna	Växelström
ALT	alternative	alternative	wahlweise	alternativa	alternativ
AWD	All Wheel Drive	Toutes roues motrices	Allradantrieb	Tracción en las todas las ruedas	Allhjulsdrift
AX - ####	up to and incl. axle No.	jusqu'au N° d'essieu	bis Achsennr.	hasta el eje nro	t o m axel nr
AX ####-	as from axle No.	à partir du N° d'essieu	ab Achsennr.	a partir del eje nro	fr o m axel nr
BL	black	noir	schwarz	negro	svart
BLUE	blue	bleu	blau	azul	blå
BR	brown	brun	braun	marrón	brun
BRA	Brazil	Brésil	Brasilien	Brasil	Brasilien
CAB - ####	up to and incl. cab No.	jusqu'au N° de cabine	bis Kabinen-herstellnr.	hasta la cabina nro	t o m hytt nr
CAB #### -	as from cab No.	à partir du N° de cabine	ab Kabinen-herstellnr.	a partir de la cabina	fr o m hytt nr
CAN	Canada	Canada	Kanada	Canadá	Kanada
CENT	centre	au milieu	Mittere	central	mittre
CHN	China	Chine	China	China	Kina
CIN	component identification number	Numéro de référence de sous-ensemble	Bauteil-Identifizierungsnummer	Número de identificación del componente	komponentidentifikationsnummer
CPL	complete	complet	komplett	completo	komplett
Cu Yd	Cubic Yard	Yard cube	Kubikyard	Yarda cúbica	Kubikyard
DC	Direct Current	Courant continu	Gleichstrom	Corriente continua	Likström
DEG	numbers of degrees, C°	nombres de degré de chaleur, C°	Anzahl in Graden C°	numero de grado de calor, C°	antal grader, C°
DELETED	deleted	supprimé	Nicht mehr lieferbar	Retirado	utgått
DEU	Germany	Allemagne	Deutschland	Alemania	Tyskland
DNK	Denmark	Danemark	Dänemark	Dinamarca	Danmark
E PROD	early production	production antérieure	Frühere Ausführung	producción anterior	tidigare utförande
EEC	European Economic Community (EEC)	pays du marche commun (EEC)	EU-Markt (EEC)	el mercado común (EEC)	EU-marknad (EEC)
ENG	Engine	moteur	Motor	motor	motor
ENG - ####	up to and incl. engine No.	jusqu'au N° de moteur	bis Motornr.	hasta el motor nro	t o m motor nr
ENG #### -	as from engine No.	à partir du N° de moteur	ab Motornr.	a partir del motor nro	fr o m motor nr
ESP	Spain	Espagne	Spanien	España	Spanien
EU	European Union	Union Européenne	Europäische Union	Unión Europea	Europeiska unionen
EXC - ###	up to and incl. excavator unit No.	jusqu'au N° d'excavateur	bis Bagger-Aggregatnr	hasta el agregado excavador nro	t o m grävaggregat nr
EXC ### -	as from excavator unit No.	à partir du N° d'excavateur	Ab Bagger-Aggregatnr.	a partir de agregado excavador nro	fr o m grävaggregat nr
EXCL	excluding	exclus	auschliesslich	exclusivo	exklusive

ABBREVIATION	ENGLISH	FRANÇAIS	DEUTSCH	ESPAÑOL	SVENSKA
FIN	Finland	Finlande	Finnland	Finlandia	Finland
F-N-R	Forward-Neutral-Reverse	Marche avant-Point mort-Marche arrière	Vorwärts-Neutral-Rückwärts	Adelante - Punto muerto - Atrás	Fram-Neutral-Back
FOPS	Falling Object Protection System	Système de protection contre la chute d'objets	FOPS (Schutz vor herabfallenden Gegenständen)	Sistema de protección contra caída de objetos	Skydd mot fallande föremål
FORW	forward	avant	vordere	delante	främre
FRA	France	France	Frankreich	Francia	Frankrike
g (GRAM)	gram	gramme	Gramm	gramo	gram
GBR	Great Britain	Angleterre	England	Inglaterra	Storbritannien
GREEN	green	vert	grün	verde	grön
GREY	grey	gris	grau	gris	grå
HD	Heavy Duty	Heavy Duty	Heavy Duty	Heavy Duty	Heavy Duty
HT - ####	up to and incl. hydraulic transmission No.	jusqu'au transmission hydraulique N°	bis Hydraulikgetriebe	hasta el transmisión hidráulico nro	t o m hydraultransmission nr
HT #### -	as from hydraulic transmission No.	à partir du transmission hydraulique N°	ab Hydraulikgetriebe	a partir de transmisión hidráulico nro	fr o m hydraultransmission nr
ID	diameter, inner	diamètre, intérieur	Innendurchmesser	diámetro, interior	diameter, inre
IN	inch(es)	pouce	Zoll	pulgada	tum
INCL	inclusive	inclus	einschliesslich	inclusive	inklusive
INCL IN	included in	inclus dans	gehört zur	forma parte de	ingår i
INLET	inlet	entrée	Einlass	entrada	inlopp
INNER	inner	intérieur	innen	interior	inre
IRN	Iran	Iran	Iran	Iran	Iran
ITA	Italy	Italie	Italien	Italia	Italien
ITEM NO	see item No.	voir position	siehe Position Nr.	véase posición	se positionsnummer
K	included in parts kits	fait partie du jeu complet de réparation	gehört zur Satzverpackung	forma parte del juego por juego	ingår i satsförpackning
KOR	Korea	Corée	Korea	Corea	Korea
L	litre, length	litre, longueur	Liter, Länge	litros, longitud	liter, längd
L PROD	late production	production postérieure	jetzige Ausführung	producción posterior	senare utförande
LH	left	gauche	links	izquierdo	vänster
LOAD - ####	up to and incl. loading unit No.	jusqu'au N° de chargeur	bis Hubaggregatnr.	hasta unidad carga nro	t o m lastaggregat nr
LOAD #### -	as from loading unit No.	à partir du N° de chargeur	ab Hubaggregatnr.	a partir du unibad carga nro	t o m lastaggregat nr
LOW	lower	dessous	unten	inferior	undre
m (M)	metric	mètre	Meter	métrico	meter
m3 (CU M)	cubic metre	mètre cube	Kubikmeter	metro cúbico	kubikmeter

TABLE OF ABBREVIATION
POUR LA LISTE DES ABRÉVIATIONS EMPLOYÉES
ABKÜRZUNGSVERZEICHNIS

PABLO DE ABREVIATIONS
FÖRKORTNINGSTABELL

ABBREVIATION	ENGLISH	FRANÇAIS	DEUTSCH	ESPAÑOL	SVENSKA
MARKED	marked	marque de	gekennzeichnet mit	marcado	märkt med
MEX	Mexico	Mexique	Mexiko	México	Mexiko
ml (ML)	millilitre	millilitre	Milliliter	mililitro	milliliter
mm (MM)	millimetre	millimètre	Millimeter	milimetros	millimeter
mm2 (SQ MM)	square millimeters	millimètre carré	Quadratmillimeter	milimetros cuadrados	kvadratmillimeter
MODEL	model designation	Désignation de modèle	Modellbezeichnung	Designación de modelo	modellbeteckning
NLD	Netherlands	Pays-Bas	Holland	Holanda	Nederländerna
NO	number	numéro	Nummer	número	nummer
NOR	Norway	Norvège	Norwegen	Noruega	Norge
NS	part not stocked as spare part	n`est pas stocké comme pièce de rechange	nicht als Ersatzteil vorrätig	no disponible como repuesto pieza de repuesto	detaljen lagerföres ej som reservdel
O SZ	over size	côte supérieur	Übergrösse	sobredimensión	överdimension
OD	diameter, outer	diamètre extérieur	Aussendurchmesser	diámetro, exterior	diameter, yttre
OP	The part is no longer in stock	La pièce n'est plus en stock	Der Artikel wird nicht länger geführt	El artículo no se mantiene ya en stock	Artikeln lagerföres ej längre
OR	orange	orange	orange	naranja	orange
ORDER	order	commander	bestellen	hacer un pedido	beställ
OUTER	outer	extérieur	aussen	exterior	yttre
OUTLET	outlet	échappement	Auslass	escape	utlopp
PAGE	see page	voir page	siehe Seite	véase página	se sida
PAIR	pair	paire	Paar	par	par
PCS	piece(s)	pièce	Stück	cada uno	styck
PIN	product identification number	Numéro d'identification de produit	Produktidentifizierungs-Nummer	Número de identificación del producto	produktidentifikationsnummer
PINK	pink	rose	rosa	rosa	rosa
POL	Poland	Pologne	Polen	Polonia	Polen
PROD NO	product No.	N° de produit	Produktnr.	nro de producto	produktnummer
PRT	Portugal	Portugal	Portugal	Portugal	Portugal
Q	Quantity l/min	Quantité l/min	Quantität l/min	Cantidad l/min	Kvantitet l/min
REAR	rear	arrière	hinten	detrás	bakre
RED	red	rouge	rot	rojo	röd
REMAN	Remanufactured component	Composant remis à neuf	Generalüberholtes Bauteil	Componente remanufacturado	Renoverad komponent
REPL BY -	replaced by	remplacé par	ersetzt durch	substituido por	ersättes av
REQ	order as required	quantité nécessaire	erforderliche Anzahl	cantidad necesaria	erforderligt antal
RH	right	droite	rechts	derecha	höger
ROPS	Roll-Over Protection System	Système de protection en cas de retournement	ROPS (Überrollschutz)	Sistema de protección antivuelco	Störtbågar
RPM	revolutions per minute	tours par minute	Umdrehungen je Minute	revoluciones por minuto	varv per minut
S/N - ####	up to and incl. serial No.	jusqu'au N° de série	bis Fabrikationsnr.	hasta el fabricación nro.	t o m tillverkningsnr

ABBREVIATION	ENGLISH	FRANÇAIS	DEUTSCH	ESPAÑOL	SVENSKA
S/N #### -	as from serial No.	à partir du N° de série	ab Fabrikationsnr.	a partir de fabricación nro.	fr o m tillverkningsnr
SE	alternative spare part version exists	une version pièce de rechange existe également	Alternative Ersatzteilausführung lieferbar	Existen otras versiones de las piezas de repuesto	alternativt reservdelsutförande finns
SEE GROUP	see group	voir groupe	siehe Gruppe	véase grupo	se grupp
SEE SB	see Service Bulletin	voir bulletin de service	siehe Kundendienstmitteilung	ver boletin de servicio	se servicemeddelande
SER NO - #	up to and incl.serial No.	jusqu'au N° de fabrication	bis Fabrikationsnr.	hasta el fabric. nro	t o m tillverkningsnr
SER NO # -	as from serial No.	à partir du N° de fabrication	ab Fabrikationsnr.	a partir de fabric. nro	fr o m tillverkningsnr
SMV	slow-moving vehicle	véhicule lent	Langsames Fahrzeug	Vehículo lento	långsamtgående fordon
SPECIAL	special model	construction spéciale	Sonderausführung	modelo especial	specialutförande
SS	superseded part	pièce remplacée	ersetztes Teil	pieza substituida	ersatt artikel
STD	standard version	version standard	Standardausführung	versión standard	standardutförande
STD SZ	standard size	dimension standard	Standardabmessung	dimensión standard	standarddimension
SUPPL	supplementary details, no spare part	indication compléter	zuzätliche Angaben	parte completar	kompletterande uppgift, ej reservdel
SWE	Sweden	Suède	Schweden	Suecia	Sverige
THICK	thickness	épaisseur	Dicke	espesor	tjocklek
TM NO - #	up to and incl. transmission No.	jusqu'au N° de transmission	bis Getriebenr.	hasta el de transmisión nro	t o m transmission nr
TM NO # -	as from transmission No.	à partir du N° de transmission	ab Getriebenr.	a partir de transmisión nro	fr o m transmission nr
U SZ	under size	côte interieur	Untergrösse	subdimensión	underdimension
UPPER	upper	supérieur	oben	superior	övre
USA	United States of America	États-Unis	Vereinigte Staaten	Estados Unidos	USA
V	volt	volt	Volt	voltio	volt
VIOL	violet	violet	violett	violeta	violett
VPM	vibrations per minute	vibrations par minute	Vibrationen je Minute	Vibraciones por minuto	vibrationer per minut
W	Watt	watt	Watt	watio	watt
WHITE	white	blanc	weiss	blanco	vit
WID	width	largeur	Breite	ancho	bredd
YELL	yellow	jaune	gelb	amarillo	gul
ZAF	South Africa	Afrique du Sud	Südafrika	Sudáfrica	Sydafrika

PRODUCT AND EQUIPMENT VARIANTS
VARIANTES DE PRODUITS ET D'EQUIPMENTS
PRODUKT- UND AUSRÜSTUNGVARIANTEN

VARIANTES DE PRODUCTOS Y EQUIPAMIENTOS
PRODUKT- OCH UTRUSTNINGSVARIANTER

Equipment	Kit No	Description
99183		Tool kit
		Outillage
		Werkzeugsatz
		Juego de herramientas
		Verktygssats
94925	VOE 11104125	Seat Belt Retractable
		Ceinture abdominate
		Hüftgurt
		Cinturon cadera
		Höftbälte
		3 in
94916		Arm rest
		Accoudoir
		Armlehne
		Reposabrazos
		Armstöd
		LH, ISRI
94804	VOE 11701773	Automatic greasing system for Att. bracket
		Graissage central, fixation outil
		Zentralschmierung, Geräteträger
		Lubricación central, fijacion herramientas
		Centralsmörjning, redskapsfäste
93988		Refill pump for grease for automatic lube system
		Pompe de remplissage, système de graissage centralisé
		Nachfüllpumpe für Fett im Zentralschmiersystem
		Llenado de bomba con grasa para el sistema de lubricación central
		Påfylln.pump för fett till centralsmörjsystem
90007		Wheel nut wrench
		Kit clefs douille
		Schlüsselsatz
		Juego de llaves
		Hjulnyckelsats
87258		Engine Installation
		Installation moteur
		Motor, Einbau
		Montaje del motor
		Motorinstallation
		TIER 4F, US
86832		Bracket
		Support
		Träger
		Soporte
		Fäste
86828		Protective grating headlights front
		Grilles de protection des phares
		Schutzgitter für vordere Scheinwerfer
		Rejilla de protección para faros delanteros
		Skyddsgaller främre färdbelysning
86713		Locking device
		Dispositif de blocage
		Sperrvorrichtung
		Dispositivo de bloqueo
		Låsanordning
		FOR BATTERY MAIN SWITCH
86655		Noise Reduction
		Insonorisation
		Lärmminderung
		Reducción de ruido
		Ljudreducering
		FRAME
86652		
86651		
86602		Steering Wheel Knob
		Boule pour volant
		Lenkradknopf
		Botón del volante
		Rattknopp

Equipment	Kit No	Description
86596		Work lights front, extra
		Eclairage de travail suppl`mentaire
		Zusätzliche Arbeitsbeleuchtung
		Alumbrado de trabajo, extra
		Arbetsbelysn. främre, extra
		HALOGEN
86595		Work lights front, extra
		Eclairage de travail suppl`mentaire
		Zusätzliche Arbeitsbeleuchtung
		Alumbrado de trabajo, extra
		Arbetsbelysn. främre, extra
		LED
86593		Brkt Headlights
		Support de phares
		Halterung Scheinwerfer
		Soporte de faros
		Fäste strålkastare
86592		Load Indication
		Indication de charge
		Lastanzeige
		Indicación de carga
		Lastindikering
86586		Road light, left-hand asymmetrical
		Feux asymétriques à gauche
		Linkasymmetrisches Abblendlicht
		Alumbrado de protección
		Färdljus, vänsterasymmetriskt
		LED
86585		Road light right-hand asymmetrical
		Feu de route droit asymétrique
		Fahrscheinwerfer rechts asymmetrisch
		Iluminación de carretera derecha asimétrica
		Färdbelysning höger asymmetrisk
		LED

Equipment	Kit No	Description
86582		Drivers seat
		Siège de conducteur
		Fahrersitz
		Asiento del conductor
		Förarstol
86581		Drivers seat
		Siège de conducteur
		Fahrersitz
		Asiento del conductor
		Förarstol
		CDC
86580		Drivers seat
		Siège de conducteur
		Fahrersitz
		Asiento del conductor
		Förarstol
		CDC
86579		Drivers seat
		Siège de conducteur
		Fahrersitz
		Asiento del conductor
		Förarstol
86575		Radiator
		Vattenkylare
		CORROSION PROTECTED
86574		Radiator
		Vattenkylare
		STANDARD
86573		Engine Installation
		Installation moteur
		Motor, Einbau
		Montaje del motor
		Motorinstallation
		STAGE II

PRODUCT AND EQUIPMENT VARIANTS
VARIANTES DE PRODUCTOS Y EQUIPAMIENTOS
VARIANTES DE PRODUITS ET D'EQUIPMENTS
PRODUKT- OCH UTRUSTNINGSVARIANTER
PRODUKT- UND AUSRÜSTUNGVARIANTEN

Equipment	Kit No	Description
86568		Loudspeaker subwoofer
		Haut-parleur d'extrêmes graves
		Lautsprecher Subwoofer
		Subwoofer de altavoz
		Högtalare subwoofer (lågfrekvenshögtalare)
86567	VOE 17444890	20 Amp radiokit, left side
		Kit radio 20 A, côté gauche
		Radiosatz 20 A, linke Seite
		Juego de radio de 20 A, lado izquierdo
		20 Amp radiosats, vänster sida
86566	VOE 17444890	20 Amp radiokit, right side
		Kit radio 20 A, côté droit
		Radiosatz 20 A, rechte Seite
		Juego de radio de 20 A, lado derecho
		20 Amp radiosats, höger sida
86565		Radio without Cd-player
		Radio sans lecteur de CD
		Radio ohne CD-Spieler
		Radio sin reproductor de CD
		Radio utan CD-spelare
86547	VOE 17444891	Work light Atch
		Feu de travail, outil
		Arbeitsleuchtenbefestigung
		Acoplamiento del alumbrado de trabajo
		Arbetsbelysning redskap
		LED
86541		Cover
		Couvercle
		Deckel
		Tapa
		Lucka
86539		Towing hitch
		Dispositif d'attelage
		Zugvorrichtung
		Ojete de remolque
		Draganordning
86525		Exhaust system
		Système d'échappement
		Abgasanlage
		Sistema de escape
		Avgassystem
		EXHAUST EQUIPMENT FOR STAGE 4F MACHINES
86523		Exhaust system
		Système d'échappement
		Abgasanlage
		Sistema de escape
		Avgassystem
		EXHAUST EQUIPMENT FOR STAGE II AND III MACHINES
86522		Engine Installation
		Installation moteur
		Motor, Einbau
		Montaje del motor
		Motorinstallation
		STAGEIIIA
86508		Cab suspension
		Suspension cabine
		Kabinenaufhängung
		Suspension de la cabina
		Hyttupphängning
		HD
86507		Cab suspension
		Suspension cabine
		Kabinenaufhängung
		Suspension de la cabina
		Hyttupphängning
		STD
86493	VOE 17202465	Back-up alarm
		Avertisseur recul
		Rückfahrwarner
		Avisador reroceso
		Backvarnare

Equipment	Kit No	Description
86491		Back-up warning light
		Feu de recul
		Rückfahrwarnleuchte
		Luz de advertencia de marcha atrás
		Backvarningslampa, stroboskoplampa
86490		Towing device
		INCLUDE CHAIN
86489		Towing device
86486		Telematics with satelite modem
		Système télématique avec modem satellite
		Telematik mit Satellitenmodem
		Telemática con módem para satélite
		Telematik med satellitmodem
86485		Telematics without satelite modem
		Système télématique sans modem satellite
		Telematik ohne Satellitenmodem
		Telemática sin módem para satélite
		Telematik utan satellitmodem
86391		Interior Equipment
		Equipement intérieur
		Innenausstattung
		Equipamiento interior
		Inredning
86381		Wheel housing
		Passage de roue
		Radhaus
		Paso de rueda
		Hjulhus
86380		Wheel housing
		Passage de roue
		Radhaus
		Paso de rueda
		Hjulhus

Equipment	Kit No	Description
86377		Decals
		Autocollants
		Aufkleber
		Pegatinas
		Dekaler
		US
86374		Spanish decals
		Enseignes, Esp
		Schildern, Esp
		Muestras, Esp
		Spanska dekaler
		US
86373		Footsteps
		Marchepied
		Trittbrett
		Estribos
		Fotsteg
		WIRE SUSPENDED
86372		Footsteps
		Marchepied
		Trittbrett
		Estribos
		Fotsteg
		NORMAL CAB LADDER
86371		Footsteps
		Marchepied
		Trittbrett
		Estribos
		Fotsteg
		RUBBER SUSPENDED CAB
86366		Road light, left-hand asymmetrical
		Feux asymétriques à gauche
		Linkasymmetrisches Abblendlicht
		Alumbrado de protección
		Färdljus, vänsterasymmetriskt
		HALOGEN

PRODUCT AND EQUIPMENT VARIANTS
VARIANTES DE PRODUITS ET D'EQUIPMENTS
PRODUKT- UND AUSRÜSTUNGVARIANTEN

VARIANTES DE PRODUCTOS Y EQUIPAMIENTOS
PRODUKT- OCH UTRUSTNINGSVARIANTER

Equipment	Kit No	Description
86365		Road light right-hand asymmetrical
		Feu de route droit asymétrique
		Fahrscheinwerfer rechts asymmetrisch
		Iluminación de carretera derecha asimétrica
		Färdbelysning höger asymmetrisk
		HALOGEN
86359		Shortened headlight support brackets
		Eclairage de route AV, fixations en retrait
		Vordere Fahrscheinwerfer, eingefahrener Halter
		Faros delanteros, soportes acortados
		Främre färdbelysning, indraget fäste
86358		Relocated headlights
		Phares déplacés
		Versetzte Hauptscheinwerfer
		Faros trasladados
		Flyttade färdljus
86355		Alternator
		Alternateur
		Generator
		Alternador
		Generator
86275		Lock kit
		Kit serrure
		Schlossteilsatz
		Juego seguridad
		Låssats
86271		Wheels
		Roues
		Räder
		Ruedas
		Hjul
		26,5R25-22,00/3,0
86269		Wheels
		Roues
		Räder
		Ruedas
		Hjul
86264		Wheels
		Roues
		Räder
		Ruedas
		Hjul
		25-22.00/3.0
86243		Operator seat, heated, airsuspended
		Siege conducteur, chaffé, suspension pneumat
		Fahrersitz, beheizt, luftfedert
		Asiento conductor, termico, suspension neumati
		Förarstol, eluppvärmd, luftfjädrad, hög rygg
86237		Rapid Oil Exchange
		Échange d'huile rapide
		Schnell-Ölwechsel
		Cambio rápido de aceite
		Snabbt oljebyte
86198		Cleaner kit, Pneumatic gun
		Kit de nettoyage, pistolet pneumatique
		Reinigungskit, Druckluftpistole
		Juego de limpieza, pistola neumática
		Rengöringssats, tryckluftspistol
86195		Warning Decal
		Autocollant d'avertissement
		Warnschild
		Pegatina de advertencia
		Varningsdekal
86194		Decals
		Autocollants
		Aufkleber
		Pegatinas
		Dekaler

Equipment	Kit No	Description
86193		Operator seat, heated, airsuspended
		Siege conducteur, chaffé, suspension pneumat
		Fahrersitz, beheizt, luftfedert
		Asiento conductor, termico, suspension neumati
		Förarstol, eluppvärmd, luftfjädrad, hög rygg
86185		Multi Lever Control
		Commande par levier multifonctions
		Multihebelsteuerung.
		Control multipalancas
		Flerspaksmanövrering
86184		Radio with Cd-player
		Radio et lecteur de CD
		Radio mit CD-Spieler
		Radio con reproductor de CD
		Radio med Cd-spelare
86182		Single Lever Control
		Commande à levier unique
		Einhebelbedienung
		Mando monopalanca
		Styrning med en manöverspak
		4 FUNCTIONS
86181		Single Lever Control
		Commande à levier unique
		Einhebelbedienung
		Mando monopalanca
		Styrning med en manöverspak
		3 FUNCTIONS
86180		Single Lever Control
		Commande à levier unique
		Einhebelbedienung
		Mando monopalanca
		Styrning med en manöverspak
		2 FUNCTIONS

Equipment	Kit No	Description
86179		Multi Lever Control
		Commande par levier multifonctions
		Multihebelsteuerung.
		Control multipalancas
		Flerspaksmanövrering
86178		Multi Lever Control
		Commande par levier multifonctions
		Multihebelsteuerung.
		Control multipalancas
		Flerspaksmanövrering
86176		Lubricating system automatic
		Fordonssmörjning automatisk
86171		Speed limiter (max. 20 km/h)
		Limiteur de vitesse, max. 20 km/h
		Begrenzung auf max. 20 km/h
		Limitación de velocidad (20 km/h)
		Begränsning max 20 km/h
86163		Reflect sticker
		Autocollant réfléchissant
		Reflexaufkleber
		Pegatina refractaria
		Reflex självhäftande dekal
86158		Decal set
		Lot d'autocollants
		Kit calcomania
		Aufklebersatz
		Dekalsats
86156		Door, electrical with central lock
		Porte, électrique avec verrouillage centralisé
		Tür, elektrisch mit Zentralverriegelung
		Puerta, eléctrica con cierre centralizado
		Dörr, elektrisk med centrallås

PRODUCT AND EQUIPMENT VARIANTS
VARIANTES DE PRODUITS ET D'EQUIPMENTS
PRODUKT- UND AUSRÜSTUNGVARIANTEN

VARIANTES DE PRODUCTOS Y EQUIPAMIENTOS
PRODUKT- OCH UTRUSTNINGSVARIANTER

Equipment	Kit No	Description
86155		Lock kit
		Kit serrure
		Schlossteilsatz
		Juego seguridad
		Låssats
86154		Lock kit
		Kit serrure
		Schlossteilsatz
		Juego seguridad
		Låssats
		ELECTRICAL
86153		Automatic lubrication system for Att. bracket
		Graissage centrale,porte-outils
		Zentralschmierung des Geräteträgers
		Lubricación automática,portaimplementos
		Centralsmörjning,redskapsfäste
86152		Extra fuel filter
		Filtre à combustible supplémentaire
		Extra Brennstoff - Filter
		Extra filtro de combustible
		Extra bränslefilter
86137		Decal
		Autocollant
		Aufkleber
		Pegatina
		Dekal
86132		Differential lock
		Blocage de différentiel
		Ausgleichsperre
		Bloqueador de diferencial
		Differentialspärr
86131		Servo system
		Système servo
		Servohydraulik
		Sistema servo
		Servohydraulik
86126		Brake system
		Système de freinage
		Bremsanlage
		Sistema de frenos
		Bromssystem
86125		Brake system
		Système de freinage
		Bremsanlage
		Sistema de frenos
		Bromssystem
86120		Attachment lock
		Verrouillage de l'outil/accessoire
		Geräteschnellkupplung
		Cierre de implemento
		Redskapslåsning
86119		Hydraulic function 3rd/4th
		Système hydraulique, 3ème et 4ème fonction
		Druckölsystem, 3. und 4. Funktion
		Sistema hidráulico, 3a y 4a función
		Hydraulfunktion 3:e/4:e
86117		3rd and 4th hydraulic function
		3 ème et 4 ème fonction hydrauliques
		3. und 4. Druckölfunktion
		3a y 4a funciónes hidraulicas
		Hydraulfunktion, 3:e och 4:e
86112		3rd hydraulic function
		3eme fonction hydraulique
		3. Druckölfunktion
		3a fonccion hidraulica
		3:e hydraulfunktion
86111		Hydraulic function, 3rd
		Système hydraulique, 3ème fonction
		Druckölsystem, 3. Funktion
		Sistema hidráulico, 3a función
		Hydraulfunktion 3:e

Equipment	Kit No	Description
86109		3rd hydraulic function
		3eme fonction hydraulique
		3. Druckölfunktion
		3a fonccion hidraulica
		3:e hydraulfunktion
86107		2nd hydraulic function
		2ème fonction hydraulique
		2. Hydraulikfunktion
		2ª función hidráulica
		2:a hydraulfunktion
86106		2nd hydraulic function
		2ème fonction hydraulique
		2. Hydraulikfunktion
		2ª función hidráulica
		2:a hydraulfunktion
86093		Lubricating system automatic
		Fordonssmörjning automatisk
86089		Lubricating system automatic
		Fordonssmörjning automatisk
86040		Lateral Emergency Stop
		Arrêt d'urgence latéral
		Seitlicher Notausschalter
		Parada de emergencia lateral
		Sidomonterat nödstopp
86039		Battery Main Switch
		Coupe-batteries
		Batterietrennschalter
		Interruptor de desconexión de la batería
		Batterifrånskiljare
86025		Battery Main Switch
		Coupe-batteries
		Batterietrennschalter
		Interruptor de desconexión de la batería
		Batterifrånskiljare

Equipment	Kit No	Description
86024		Telematics with satelite modem
		Système télématique avec modem satellite
		Telematik mit Satellitenmodem
		Telemática con módem para satélite
		Telematik med satellitmodem
86023		Telematics without satelite modem
		Système télématique sans modem satellite
		Telematik ohne Satellitenmodem
		Telemática sin módem para satélite
		Telematik utan satellitmodem
86018		Rear lights
		Feu AR
		Rücklicht
		Luces traseras
		Bakljus
86017		Rear lights
		Feu AR
		Rücklicht
		Luces traseras
		Bakljus
		LED
86015		Fuel filter
		Filtre à combustible
		Brennstoff-filter
		Filtro de combustible
		Bränslefilter
86013		Door, standard
		Porte, standard
		Tür, Standard
		Puerta, estándar
		Dörr, standard
86009		Rear fender
		Garde-boue AR
		Hinterkotflügel
		Guardabarros trasero
		Bakskärm

PRODUCT AND EQUIPMENT VARIANTS
VARIANTES DE PRODUCTOS Y EQUIPAMIENTOS
VARIANTES DE PRODUITS ET D'EQUIPMENTS
PRODUKT- OCH UTRUSTNINGSVARIANTER
PRODUKT- UND AUSRÜSTUNGVARIANTEN

Equipment	Kit No	Description
86000	VOE 17433156	Hand throttle Accélérateur manuel Handgas Mariposa manual Handgas
85999		Climate unit Groupe climatiseur Klimaanlage Unidad de climatización Klimatenhet
85997		Heater Chauffage Heizung Calefactor Värmare
85990		Radiator Vattenkylare
85989		Radiator Vattenkylare
85979		Alternator Alternateur Drehstromlichtmaschine Alternador Växelströmsgenerator
85972		2nd hydraulic function 2ème fonction hydraulique 2. Hydraulikfunktion 2ª función hidráulica 2:a hydraulfunktion
85968		Oil cooler Refroidisseur d'huile Ölkühler Enfriador de aceite Oljekylare
85967		Reversible fan Ventilateur réversible Umkehrbarer Lüfter Ventilador reversible Reverserbar fläkt
85965		Differential lock Blocage de différentiel Ausgleichsperre Bloqueador de diferencial Differentialspärr
85963		Boom suspension Suspension des bras de levage Hubgerüstdämpfung Suspensión del brazo de carga Lastarmsfjädring
85962		3rd and 4th hydraulic function 3 ème et 4 ème fonction hydrauliques 3. und 4. Druckölfunktion 3a y 4a funciónes hidraulicas Hydraulfunktion, 3:e och 4:e
85956		Secondary steering system Direction de secours Sicherheitslenkung Equipo de dirección de reserva Reservstyrning
85952		Comfort Drive Control, CDC Comfort Drive Control, CDC CDC-komfort-lenk- und Fahrschaltung Conducción de confort, CDC Spakstyrning, CDC
85948		Reversible fan with axle oil cooling Ventilateur réversible à arbre refroidi par huile Umkehrbarer Lüfter mit Achsölkühlung Ventilador reversible con refrigeración del eje por aceite Reverserbar fläkt med axeloljekylning

Equipment	Kit No	Description
85939		Radio installation kit incl. loudspeakers etc. Kit montage pour panneau radio et haut - parleur Einbausatz für Radiotafel und Lautsprecher Juego montaje para radio y altavoz Monteringssats för radio inkl. högtalare m.m.
85938		Radio installation kit incl. loudspeakers etc. Kit montage pour panneau radio et haut - parleur Einbausatz für Radiotafel und Lautsprecher Juego montaje para radio y altavoz Monteringssats för radio inkl. högtalare m.m.
85922		Work lamp Eclairage de travail Arbeitsscheinwerfer Lámpara de trabajo Arbetsbelysning *LED*
85921		Work lamp Eclairage de travail Arbeitsscheinwerfer Lámpara de trabajo Arbetsbelysning
85919		Power outlet Prise de courant Steckdose Dispositivo de toma de corriente Eluttag
85917		Work lamp Eclairage de travail Arbeitsscheinwerfer Lámpara de trabajo Arbetsbelysning *LED*
85904		Fire suppression system Système d'extinction incendie Feuerlöschanlage Sistema de extinción de incendios Brandskyddssystem
85902		Belly guard, rear Tôle capotage, AR Schutzblech, hintere Defensa, trasero Bukplåt, bakre *FOR WASTE EQUIPMENT*
85844		Extra fuel filter Filtre à combustible supplémentaire Extra Brennstoff - Filter Extra filtro de combustible Extra bränslefilter
85838		Fuel filter, extra with water trap and heating Filtre à carburant supplémentaire avec cuve de décantation et chauffage Kraftstofffilter, zusätzlicher Wasserabscheider mit Heizung Filtro de combustible, adicional con separador de agua y calefactor Bränslefilter, extra, med vattenavskiljare med värme
85836	VOE 17287442	Work lights front, extra Eclairage de travail suppl`mentaire Zusätzliche Arbeitsbeleuchtung Alumbrado de trabajo, extra Arbetsbelysn. främre, extra *LED*
85835	VOE 17287441	Work lights Phare travail Arbeitsscheinwerfer Farol de trabajo Arbetsbelysning, *REAR, LED*

Equipment	Kit No	Description
85834		Work lights Phare travail Arbeitsscheinwerfer Farol de trabajo Arbetsbelysning, *REAR*
85825	VOE 17287434	Work lights Phare travail Arbeitsscheinwerfer Farol de trabajo Arbetsbelysning, *REAR CAB, LED*
85824	VOE 17287429	Work lights Phare travail Arbeitsscheinwerfer Farol de trabajo Arbetsbelysning, *REAR CAB, LED*
85823	VOE 17287426	Work lights Phare travail Arbeitsscheinwerfer Farol de trabajo Arbetsbelysning, *FRONT CAB, LED*
85822		Work lights Phare travail Arbeitsscheinwerfer Farol de trabajo Arbetsbelysning, *FRONT CAB, LED*
85816		Mud guard front and rear Bavettes pare-boue AV et AR Spritzschutz vorne und hinten Parafangos delanteros y traseros Stänkskydd fram och bak
85807		Front Fenders Gardeboue AV Vordere Stoßstange Guardabarros delanteros Främre Avbärare
85798		Footsteps Marchepied Trittbrett Estribos Fotsteg *NORMAL CAB LADDER*
85794		Pre cleaner oil bath type Pré-filtre à bain d'huile Ölbad-vorreiniger Predepurador en baño de aceite Förrenare oljebadstyp
85793		Attachment lock Verrouillage de l'outil/accessoire Geräteschnellkupplung Cierre de implemento Redskapslåsning
85792		Cover plate, front frame Tole recouvrement Abdeckblech Placa tapa Täckplåt, framram *SLAG APPLICATION*
85791		Fender Widening Kit Kits élargisseurs d'ailes Kotflügelverbreiterungssatz Kit de ampliación del guardabarros Skärmbreddningssats
85790		Cover plate

Equipment	Kit No	Description
85789		Protection for Gdf link
		Protection pour liaison Gdf
		Schutz für Gdf-Verbindung
		Protección para la articulación GDF
85788		Cover plate
85787		Mud guard front and rear
		Bavettes pare-boue AV et AR
		Spritzschutz vorne und hinten
		Parafangos delanteros y traseros
		Stänkskydd fram och bak
85785		Towing device
85784		Towing device
		INCLUDE CHAIN
85782		Fire Extinguisher
		Extincteur incendie
		Feuerlöscher
		Extintor
		Brandsläckare
		6KG
85781		Footsteps
		Marchepied
		Trittbrett
		Estribos
		Fotsteg
		WIRE SUSPENDED
85779		Protection, rear inner fender
85776		Center Hinge Guard
		Protection d'articulation centrale
		Mittlerer Scharnierschutz
		Guarda de la bisagra central
		Ramled skyddsplåt
85771		Protected hoses, Lift and tilt cylinders

Equipment	Kit No	Description
85768		Rear view mirror
		Rétroviseur
		Rückspiegel
		Retrovisor
		Backspegel
85766		Fire Extinguisher
		Extincteur incendie
		Feuerlöscher
		Extintor
		Brandsläckare
		SLAG APPLICATION
85765		Cover
		Couvercle
		Deckel
		Tapa
		Lucka
85764		Cab Roof
		Toit de cabine
		Kabinendach
		Techo de cabina
		Hyttak
		SLAG APPLICATION
85763		Windshield
		Pare-brise
		Frontscheibe
		Parabrisas
		Framruta
85761		Fan drive, standard.
		Entraînement de ventilateur, standard
		Lüfterantrieb, Standard
		Accionamiento del ventilador, estándar
		Fläktdrivning, standard

PRODUCT AND EQUIPMENT VARIANTS
VARIANTES DE PRODUITS ET D'EQUIPMENTS
PRODUKT- UND AUSRÜSTUNGVARIANTEN

VARIANTES DE PRODUCTOS Y EQUIPAMIENTOS
PRODUKT- OCH UTRUSTNINGSVARIANTER

Equipment	Kit No	Description
85758		Work lamp, front Projecteur de travail AV Arbeitsbeleuchtung, vorne Lámpara de trabajo, delantera Arbetsbelysning, fram
85757		Servo system Système servo Servohydraulik Sistema servo Servohydraulik
85756		Cover Couvercle Deckel Tapa Lucka
85752		Brake pipe Conduit de frein Bremsrohr Tubo de frenos Bromsrör
85742		Accumulator Accumulateur Akkumulator Acumulador Ackumulator
85739		Extended lube points Kit graissage Schmiersatz Juego lubricacion Framdragna smörjpunkter
85734		Extended lube points Kit graissage Schmiersatz Juego lubricacion Framdragna smörjpunkter
85731		Frame Chassis Rahmen Bastidor Ram
85726		Protection Plates Tôles de protection Schutzbleche Placas de protección Skyddsplåtar
85724		Control panel Tableau de bord Instrumententafel Panel de control Manöverpanel
85723		Pre cleaner oil bath type Pré-filtre à bain d'huile Ölbad-vorreiniger Predepurador en baño de aceite Förrenare oljebadstyp
85722		Pre cleaner cyclone type Préfiltre, type turbo Vorfilter in Turboausführung Prefiltor, tipo turbo Förrenare cyklontyp
85721		Pre cleaner Turbo Pre-filtre type Turbo Vorreiniger typ Turbo Predepurador tipo Turbo Förrenare Turbo-typ
85715		Climate unit Groupe climatiseur Klimaanlage Unidad de climatización Klimatenhet

Equipment	Kit No	Description
85709		Cover plate, front frame
		Tole recouvrement
		Abdeckblech
		Placa tapa
		Täckplåt, framram
		NORMAL DESIGN
85691		Hoses, Lifting cylinder
85678		Door window
85660		Air Cleaner
		Filtre à air
		Luftfilter
		Filtro de aire
		Luftrenare
85656		Cab Roof
		Toit de cabine
		Kabinendach
		Techo de cabina
		Hyttak
		PLASTIC
85646		Loading Unit
		Groupe chargeur
		Laderaggregat
		Unidad carga
		Lastaggregat
85626		Engine Installation
		Installation moteur
		Motor, Einbau
		Montaje del motor
		Motorinstallation
		TIER 4F, US
85625		Engine Installation
		Installation moteur
		Motor, Einbau
		Montaje del motor
		Motorinstallation
		STAGE IV, EU

Equipment	Kit No	Description
85554	VOE 17244817	Forward camera
		Caméra avant
		Frontkamera
		Cámara de visión delantera
		Framåtriktad kamera
85549	VOE 17217046	Rear view camera, colour, Lcd monitor
		Caméra de vision arrière, écran LCD couleur
		Rückfahrkamera, Farbe, LCD-Monitor
		Cámara trasera, color, pantalla LCD
		Backkamera, färg, Lcd skärm
85518	VOE 17206879	Extra air cleaner with cyclon cleaning for cab
		Filtre à air supplémentaire avec filtrage cyclone pour cabine
		Zusätzl. Luftfilter mit Zyklonreinigung für Kabine
		Filtro de aire adicional con ciclón para cabina
		Extra luftrenare med cyklonrening för hytt
85499		Extended lube points
		Kit graissage
		Schmiersatz
		Juego lubricacion
		Framdragna smörjpunkter
85495		Arctic kit; accumulators,brake and pilot hoses
		Jeu flexibles, accu et frein
		Schlaucharmatur, Speicher und Bremse
		Juego manguera, acumulador y freno
		Utr. för kallt klimat pilotslangar, bromsack.
85459		Wheels
		Roues
		Räder
		Ruedas
		Hjul
		29-24.00/3.0 WP

PRODUCT AND EQUIPMENT VARIANTS
VARIANTES DE PRODUCTOS Y EQUIPAMIENTOS
VARIANTES DE PRODUITS ET D'EQUIPMENTS
PRODUKT- OCH UTRUSTNINGSVARIANTER
PRODUKT- UND AUSRÜSTUNGVARIANTEN

Equipment	Kit No	Description
85458		Wheels
		Roues
		Räder
		Ruedas
		Hjul
		29-24.00/3.0
85432		Counterweight
		Contrepoids
		Gegengewicht
		Contrapeso
		Motvikt
		BLOCK HANDLING
85426		Decals, Us
		Autocollants, USA
		Aufkleber, USA
		Letreros, EE.UU.
		Dekal Usa
85419		Decals
		Autocollants
		Aufkleber
		Pegatinas
		Dekaler
		WARNING
85401		Decals, waste management
		Autocollants, traitement des déchets
		Aufkleber, Abfallentsorgung
		Pegatinas, gestión de residuos
		Dekaler, avfallshantering
85382		Hose protection, lift cylinder
		Protection de flexible, vérin de levage
		Schlauchschutz, Hubzylinder
		Protección de manguera, cilindro de elevación
		Slangskydd, lyftcylinder
85362		Tools
		Outil
		Werkzeug
		Herramienta
		Verktyg
85357		Smm - sign
		Enseigne, Lgf
		Schilder, Lgf
		Placa velocidad limitada
		Lgf - skylt
85356		Light, licence plate
		Eclaire de plaque
		Nummernschildbeleuchtung
		Alumbrado places matricula
		Belysning, registreringsskylt
85355		Center Hinge Guard
		Protection d'articulation centrale
		Mittlerer Scharnierschutz
		Guarda de la bisagra central
		Ramled skyddsplåt
85347		Attachment bracket, hydr.
		Porte-outil à verrouillage hydraulique
		Geräteträger, hydraulisch
		Portaimplementos hidráulico
		Redskapsfäste hydrauliskt
85342		Cover plate, front frame
		Tole recouvrement
		Abdeckblech
		Placa tapa
		Täckplåt, framram
		HEAVY DUTY
85330		Belly Guard rear
		Tôle capotage, Ar
		Schutzblech, hintere
		Defensa, trasero
		Bukplåt bakre

Equipment	Kit No	Description
85327		Counterweight
		Contrepoids
		Gegengewicht
		Contrapeso
		Motvikt
		RE-HANDLING
85316		Rear mudflaps
		Garde-boue, Ar
		Kotflügel, hintere
		Guardabarros, trasero
		Stänkskydd framför bakhjul
85184		Log pusher
		Pousseur
		Holruder
		Empujador
		Hopskjutare
85134	VOE 15158793	Forward Mirror
		Rétroviseur avant
		Vorderer Spiegel
		Retrovisor delantero
		Närsiktsspegel
85084		Fender Widening Kit
		Kits élargisseurs d'ailes
		Kotflügelverbreiterungssatz
		Kit de ampliación del guardabarros
		Skärmbreddningssats
		FOR 65-SERIES TIERS
85081		Widener kit for standard mudguards, front/rear
		Elargisseur d'aile, AV/AR
		Kotflügelansatz, vorne/hinter
		Guardabarro reforzado, delantero/trasero
		Skärmbreddare till standardskärmar, fram/bak

Equipment	Kit No	Description
85080		Widener kit for standard mudguards, front/rear
		Elargisseur d'aile, AV/AR
		Kotflügelansatz, vorne/hinter
		Guardabarro reforzado, delantero/trasero
		Skärmbreddare till standardskärmar, fram/bak
85037		Radiator Grill Guard
		Grille de protection de calandre
		Kühlergrillschutz
		Guarda de la rejilla del radiador
		Skyddsgaller för kylvätskekylare
85033	VOE 17433152	Heater
		Chauffage
		Heizung
		Calefactor
		Värmare
85032		Heater
		Chauffage
		Heizung
		Calefactor
		Värmare
85012		Central lubrication Long Boom
		Graissage centralisé, flèche longue
		Zentralschmierung langer Ausleger
		Lubricación central de pluma larga
		Centralsmörjning lång bom
		CTL LUB AUTO
85011		Automatic greasing system
		Graissage central
		Zentralschmierung
		Lubricación central
		Centralsmörjning
		STD

PRODUCT AND EQUIPMENT VARIANTS
VARIANTES DE PRODUITS ET D'EQUIPMENTS
PRODUKT- UND AUSRÜSTUNGVARIANTEN

VARIANTES DE PRODUCTOS Y EQUIPAMIENTOS
PRODUKT- OCH UTRUSTNINGSVARIANTER

Catalogue id	Group
20694	1
Issue	Page
20039665-F	40

Equipment	Kit No	Description
84976		Side marker lamps Feu gabarit lateral Seitenbegrenzungsleuchte Lampara enmarcacion Sidomarkeringslykta *LED*
84903		Long Bom Elhyd Commande électrohydraulique, flèche prolongée Langer Ausleger, elektrohydraulisch Pluma larga Elhyd Long Boom (lång bom) elhyd
84882		Counterweight Contrepoids Gegengewicht Contrapeso Motvikt *LOGGING*
84877		Fire Extinguisher Bracket Support d'extincteur Halterung für Feuerlöscher Soporte del extintor Brandsläckarfäste
84794		Arctic kit; hoses for att. bracket and/or 3rd func Kit arctique: équipement pour grands froids, flexibles pour outils/accessoires et/ou 3ème fonction hydraulique Ausrüstung für kaltes Klima; Schläuche für Geräteträger und/oder 3. Funktion Equipo ártico, mangueras para portaimplemento y/o 3a función hidráulica Utr. för kyla, slangar redskap och/eller 3:e funk
84789		Brake pipe Conduit de frein Bremsrohr Tubo de frenos Bromsrör
84688	VOE 17215643	Fender Widening Kit Kits élargisseurs d'ailes Kotflügelverbreiterungssatz Kit de ampliación del guardabarros Skärmbreddningssats *FOR 80-SERIES TIERS*
84687		Rear Light Protection Protection arrière de lanterne Rücklichtschutz Protección de luz trasera Bakljusskydd
84681	VOE 17210469	Attachment lights Eclairage outil Gerätesscheinwerfer Iluminacion herramientas Redskapsbelysning *HALOGEN*
84680		Work lights front, extra Eclairage de travail suppl`mentaire Zusätzliche Arbeitsbeleuchtung Alumbrado de trabajo, extra Arbetsbelysn. främre, extra
84580		Strainer, fuel fill Crépine (remplissage carburant) Sieb (kraftstoffbefüllung) Calador y combustible Sil för bränslepåfyllning
84481		Bio Hydraulic Oil Huile hydraulique bio biologisch abbaubares Öl Aceite biohidráulico Bio hydraulolja

Equipment	Kit No	Description
84473	VOE 17202041	Windshield guard
		Grille protection, par-brise
		Schutzgitter, cristal delantero
		Rejilla proteccion, Frontscheibe
		Skyddsgaller, frontrutan
84419		Anchorage, Operator's manual
		Fixation pour manuel d'opérateur
		Verankerung manuell
		Anclaje manual
		Fäste för instruktionsboken
83877	VOE 15091278	Protection guards for head lights front
		Grille de protection, AV eclairage
		Schutzgitter, vorwärts Beleuchtung
		Rejilla de protección, delantero alumbrado
		Skyddsgaller för främre standard färdbelysning
83832	VOE 17429610	Sun blinds, side windows
		Jalousie
		Sonnenvorhang
		Cortina Parasol
		Solskyddsgardiner, sido-rutorna
83831		Sun blinds, rear window
		Rideaux pare-soleil, lunette AR
		Sonnenblende, Heckscheibe
		Persianas de protección solar, ventana trasera
		Solskyddsgardiner, bakruta
83708		Operator seat, heated, airsuspended
		Siege conducteur, chaffé, suspension pneumat
		Fahrersitz, beheizt, luftfedert
		Asiento conductor, termico, suspension neumati
		Förarstol, eluppvärmd, luftfjädrad, hög rygg
		ISRI
83572		Protective plate under cab
		Plaques de protection sous la cabine
		Schutzbleche unter der Kabine
		Placas de protección debajo de la cabina
		Skyddsplåt under hytt

Equipment	Kit No	Description
83493	VOE 11716826	Work lights cab, rear
		Eclairage de travail AR, option
		Arbeitsbeleuchtung Kabine, hinten
		Alumbrado de trabajo trasero, equipo opcional
		Arbetsbelysning hytt, bak
83492	VOE 11716825	Work lights cab, rear
		Eclairage de travail AR, option
		Arbeitsbeleuchtung Kabine, hinten
		Alumbrado de trabajo trasero, equipo opcional
		Arbetsbelysning hytt, bak
		HALOGEN
83463	VOE 11716827	Works light front, extra
		Eclairage de travail,av
		Arbeitbeleuchtung,vorn
		Alumbrado de baja, delantero
		Arbetsbelysning främre
83437		Lunch box holder
		Fixation, caisse
		Halterung, Kasten
		Fijacion, caja
		Fäste för lunchbox m.m.
83435		Control panel, ACC Farenheit
		Tableau de commande, ACC, Fahrenheit
		Bedienungstafel, Klimaanlage Fahrenheit
		Panel de mando, ACC Fahrenheit
		Reglagepanel, ACC Farenheit
83395	VOE 17429609	Sliding window
		Ventana despla
		Schiebefenster
		Vitre coulissante
		Skjutfönster
83376		Armrest
		Accoudoir
		Armlehne
		Reposabrazos
		Armstöd

PRODUCT AND EQUIPMENT VARIANTS
VARIANTES DE PRODUITS ET D'EQUIPMENTS
PRODUKT- UND AUSRÜSTUNGVARIANTEN

VARIANTES DE PRODUCTOS Y EQUIPAMIENTOS
PRODUKT- OCH UTRUSTNINGSVARIANTER

Equipment	Kit No	Description
83355	VOE 11716928	Rotating beacon with col-lapsible mounting Avertisseur lumineux a' feu tournant Drehfeuerleuchte Farol de señal con luz revolvadora Roterande varningsljus med fällbart fäste
83311		Hydraulic fluid Fluide hydraulique Hydrauliköl Aceite hidraulico Hydraulolja *SYNTHETIC OIL*
83155		Hydraulic fluid Fluide hydraulique Hydrauliköl Aceite hidraulico Hydraulolja *MINERAL OIL*
83074	VOE 11716833	Rotating beacon with col-lapsible mounting Avertisseur lumineux a' feu tournant Drehfeuerleuchte Farol de señal con luz revolvadora Roterande varningsljus med fällbart fäste
83033		Cab Roof Toit de cabine Kabinendach Techo de cabina Hyttak *HEAVY DUTY, STEEL ROOF*
82856		Work lights front, cab extra Phare travail Arbeitsscheinwerfer Faro de trabajo Arbetsbelysning främre, hytt extra
82225		Belly guard, front Tôle capotage, AV Schutzblech, vorn Defensa, delantero Bukplåt, främre
82195		Wheel/axle seal guards Protections joints de pont moteur Schutz für Antriebsachsendichtungen Protecciones de retenes de eje/rueda Skydd drivaxeltätningar
82005		Belly guard, front Tôle capotage, AV Schutzblech, vorn Defensa, delantero Bukplåt, främre
80581		Bucket tooth protection Protection de dent, godet Zahnschutz Protección de dientes cuchara Skoptandskydd
80309		Steering knob Volant Bille Lenkrad Kugel Volante Bola Rattkula
56052		Planetary axle, rear Axe satelite, AR Planetenwelle, hinten Eje planeta, trasero Planetaxel, bak *AWB40B LIMITED SLIP*

Equipment	Kit No	Description
56049		Planetary axle, rear
		Axe satelite, AR
		Planetenwelle, hinten
		Eje planeta, trasero
		Planetaxel, bak
		AWB40B
56000		Planetary axle, front
		Axe satelite, AV
		Planetenwelle, vorn
		Eje planeta, delantero
		Planetaxel, fram
		AWB40B
33862		Loading unit
		Groupe chargeur
		Laderaggregat
		Unidad carga
		Lastaggregat
		L180G
33044		Wheel Loader
		Chargeuse sur pneus
		Radlader
		Caragadora sobre rueda
		Hjullastare
		L180H
33037		Loading unit
		Groupe chargeur
		Laderaggregat
		Unidad carga
		Lastaggregat
		LONG BOOM
33011		Wheel Loader
		Chargeuse sur pneus
		Radlader
		Caragadora sobre rueda
		Hjullastare
		L180G

Equipment	Kit No	Description
22728		Transmission
		Transmission
		Getriebe
		Transmisión
		Transmission
22706		Transmission
		Transmission
		Getriebe
		Transmisión
		Transmission
22596		Transmission
		Transmission
		Getriebe
		Transmisión
		Transmission
		HTL222C
17481128		Engine
		Moteur
		Motor
		Motor
		Motor
		D13J TIER4F
15185567		Engine
		Moteur
		Motor
		Motor
		Motor
		D13E STAGEIIIA
15185566		Engine
		Moteur
		Motor
		Motor
		Motor
		D13F

PRODUCT AND EQUIPMENT VARIANTS
VARIANTES DE PRODUITS ET D'EQUIPMENTS
PRODUKT- UND AUSRÜSTUNGVARIANTEN

VARIANTES DE PRODUCTOS Y EQUIPAMIENTOS
PRODUKT- OCH UTRUSTNINGSVARIANTER

Equipment	Kit No	Description
15185565		Engine
		Moteur
		Motor
		Motor
		Motor
		D13J TIER4F
15185564		Engine
		Moteur
		Motor
		Motor
		Motor
		D13J STAGEIV
11298539		Electrically adjustable rear-view mirrors
		Rétroviseurs à réglage électrique
		Elektrisch einstellbare Rückspiegel
		Retrovisores, con regulación eléctrica
		Elektriskt reglerbara backspeglar
11298531		Electrically adjustable rear-view mirrors
		Rétroviseurs à réglage électrique
		Elektrisch einstellbare Rückspiegel
		Retrovisores, con regulación eléctrica
		Elektriskt reglerbara backspeglar
11298530	VOE 17430640	Electrically adjustable rear-view mirrors
		Rétroviseurs à réglage électrique
		Elektrisch einstellbare Rückspiegel
		Retrovisores, con regulación eléctrica
		Elektriskt reglerbara backspeglar
11298505		Panel cab
		Panneau, cabine
		Verkleidung, Kabine
		Panel, cabina
		Panel hytt

Equipment	Kit No	Description
11298503		Filter
		Filtre
		Filter
		Filtro
		Filter
11298502		Mirror
		Retroviseur
		Ruckblickspiegel
		Retrovisor
		Backspegel
11298501		Reflect sticker
		Autocollant réfléchissant
		Reflexaufkleber
		Pegatina refractaria
		Reflex självhäftande dekal
11298499		Monitor
		Moniteur
		Monitor
		Monitor
		Monitor
11298498		Rear view mirror
		Rétroviseur
		Rückspiegel
		Retrovisor
		Backspegel
11298495		Lock kit
		Kit serrure
		Schlossteilsatz
		Juego seguridad
		Låssats
11298448		Window guards, side and rear windows
		Grille protection, vitre laterale y lunrtte AR
		Schutzgitter, Seitenscheibe und Heckfenster
		Rejilla proteccion, ventana lateral et luneta post
		Skyddsgaller, sidorutor och bakruta

Equipment	Kit No	Description
11298443		Rear view mirror
		Rétroviseur
		Rückspiegel
		Retrovisor
		Backspegel
11298440		Lock kit
		Kit serrure
		Schlossteilsatz
		Juego seguridad
		Låssats
		USA
11298380		Carbon filter
		Filtre à charbon
		Kohlefilter
		Filtro de carbono
		Kolfilter
11298379		Asbestos dust protection filter
		Filtre, contre asbeste
		Filter, gegen asbest
		Filtro, contra asbesto
		Asbestskyddsfilter
11294120		Cab
		Cabine
		Fahrerhaus
		Cabina
		Hytt
		L180H

Equipment	Kit No	Description

VOLVO

Volvo Construction Equipment
www.volvoce.com

GROUP	Section	Page
210 Engine 85625	200	63
210 Engine	300	67
210 Engine 86522	400	71
210 Engine 86573	500	73
211 Cylinder head with fitting parts 15185564, 15185565, 17481128	100	75
211 Cylinder head with fitting parts	120	77
211 Cylinder head 15185564, 15185565, ENG - 458665	200	79
211 Cylinder head 15185564, 15185565, 17481128, ENG 458666 -	210	83
211 Cylinder head 15185567	220	87
211 Cylinder head 15185566	240	91
212 Cylinder block 15185564, 15185565, 17481128	100	95
212 Cylinder block 15185567	120	97
212 Cylinder block 15185566	140	99
212 Cover 15185564, 15185565, 17481128	200	101
212 Cover 15185566, 15185567	220	103
212 Crankcase ventilation 15185564, 15185565, 17481128	300	105
212 Crankcase ventilation 15185566, 15185567	320	107
212 Crankcase ventilation 86523	400	109
213 Cylinder liner and piston 15185564, 15185565, 17481128	100	111
213 Cylinder liner and piston	120	113
214 Valve mechanism 15185564, 15185565, 17481128	100	115
214 Valve mechanism 15185567	120	121
214 Valve mechanism 15185566	140	125
214 Intermediate housing 15185564, 15185565, 17481128	200	127
214 Intermediate housing 15185567	220	129
214 Intermediate housing 15185566	240	131
215 Timing gear 15185564, 15185565, 17481128	100	133
215 Timing gear	120	135
215 Camshaft 15185564, 15185565, 17481128	200	139
215 Camshaft 15185567	220	141
215 Camshaft 15185566	240	143
216 Crankshaft and related parts 15185564, 15185565, 15185567, 17481128	100	145
216 Crankshaft and related parts 15185566	120	149
216 Flywheel housing 15185564, 15185565 ENG - 605434	200	153
216 Flywheel housing 15185564, 15185565, 17481128 ENG 605435 -	210	155
216 Flywheel housing 15185566, 15185567 ENG - 605434	220	157
216 Flywheel housing 15185566, 15185567 ENG 605435 -	230	159
216 Flywheel housing 15185564, 15185565, 15185566, 15185567, 17481128	300	161
217 Oil sump with mounting parts 15185564, 15185565, 17481128	100	163
217 Oil sump with mounting parts 15185566, 15185567	120	165
217 Oil sump 15185564, 15185565, 15185566, 15185567, 17481128	200	167
217 Draining of oil sump S/N - 3446	300	169
217 Draining of oil sump S/N 3447 -	310	171
218 Engine mounting 15185564, 15185565, 15185566, 15185567, 17481128	100	173
218 Engine mounting	200	175
221 Lubricating oil system 15185564, 15185565 ENG -528294	100	177
221 Lubricating oil system 15185564, 15185565, 17481128 ENG 528295-	110	179
221 Lubricating oil system 15185567 ENG -528294	120	181
221 Lubricating oil system 15185566, 15185567 ENG 528295-	130	183
221 Oil pump 15185564, 15185565, 15185566, 15185567, 17481128	200	185
221 Lubrication system, EGR-valve 15185564, 15185565, 17481128	300	187
221 Lubricating system, compressor 15185564, 15185565, 17481128	400	189
221 Lubrication system, Oil cooler 15185564, 15185565, 17481128	500	191
221 Lubrication system, Oil cooler 15185566, 15185567	520	193
221 Oil pump, engine oil 86237	600	195

INDEX OF CONTENTS

INDEX OF CONTENTS

GROUP		Section	Page
222	Oil filter with fitting parts 15185564, 15185565, 17481128	100	199
222	Oil filter with fitting parts 15185566, 15185567	120	203
222	Oil filter housing 15185564, 15185565, 15185566, 15185567, 17481128	200	207
222	Oil filter housing 15185564, 15185565, 15185566, 15185567	300	209
223	Oil cooler 15185564, 15185565, 17481128	100	211
223	Oil cooler 15185566, 15185567	120	213
233	Fuel filter 85838	100	215
233	Fuel filter 86015	200	217
233	Extra fuel filter 85844	300	219
233	Extra fuel filter 86152	350	221
233	Water separator 85838	400	223
233	Water separator 85844,86152	500	225
233	Fuel pump 15185564, 15185565, 15185566, 15185567, 17481128	600	227
234	Fuel tank	100	229
234	Fuel tank	200	231
234	Fuel Strainer 84580	300	233
235	Fuel Lines 85838	100	235
235	Fuel Lines 86015	200	237
235	Fuel pipes, fuel pump 15185564, 15185565, 17481128	300	241
235	Fuel pipes, fuel pump 15185566, 15185567	320	245
237	Injector 15185564, 15185565, 17481128	100	249
237	Injector 15185566, 15185567	120	251
251	Inlet manifold and exhaust manifold 15185564, 15185565, 17481128	100	253
251	Inlet manifold and exhaust manifold 15185566, 15185567	120	255
252	Exhaust system, silencer 86525	100	257
252	Exhaust system, silencer	110	259
252	Exhaust system, silencer 86523	120	261
254	AdBlue/DEF system 86525	100	263
254	AdBlue/DEF air system 86525	200	265
254	AdBlue/DEF air filter 86525	300	267
254	AdBlue/DEF pump installation 86525	400	269
254	AdBlue/DEF pump 15185564, 15185565, 17481128	520	271
254	AdBlue/DEF coolant hoses 86525	600	273
254	AdBlue/DEF tank installation 86525	700	275
254	Filler neck	750	279
254	Compressed air system 86525	800	281
254	Air-compressor with fitting parts 15185564, 15185565, 17481128	900	283
254	Receiver drier with fitting parts 86525 S/N - 3297	1000	285
254	Receiver drier with fitting parts 86525 S/N 3298 -	1050	287
254	Compressed-air reservoir with fitting parts 86525	1100	289
254	Compressed-air reservoir with fitting parts 86525	1200	291
254	Diesel Particulate Filter installation 86525	1300	293
254	Heat shield	1400	295
254	Diesel Particulate Filter 15185564, 15185565, 17481128	1500	297
254	Fuel system 15185564, 15185565, 17481128	1600	299
254	Control unit 15185564, 15185565	1700	301
255	Turbocharger with fitting parts 15185564, 15185565, 17481128	100	303
255	Turbocharger with fitting parts	120	307
256	Air inlet 85660	100	311
256	Air filter with fitting parts S/N - 3926, - 8030, - 13035	200	313
256	Air filter with fitting parts S/N 3927 -, 8031 -, 13036 -	250	315
256	Air filter	300	317
256	Precleaner. 85721	400	319
256	Precleaner. 85722	500	321
256	Precleaner. 85723, 85794	600	323
256	Air filter 85723, 85794	700	325
258	Intercooler	100	327
258	Charge air cooler, plumbing 15185564, 15185565, 17481128	200	329
258	Charge air cooler, plumbing 15185566, 15185567	220	331

GROUP	Section	Page
261 Radiator with fitting parts 85989, 85990	100	333
261 Radiator with fitting parts	110	337
261 Radiator with fitting parts S/N - 3446	200	341
261 Radiator with fitting parts S/N 3447 -	210	345
261 Radiator 85989	300	349
261 Radiator 85990	400	351
261 Radiator 86574	500	353
261 Radiator 86575	600	355
262 Cooling system 15185564, 15185565, 17481128	100	357
262 Cooling system 15185566, 15185567	120	361
262 Water pump 15185564, 15185565, 15185566, 15185567, 17481128	200	363
262 Coolant system, Kompressor 15185564, 15185565, 17481128	300	365
262 Turbocharger with coolant pipe 15185564, 15185565, 17481128	400	367
262 Turbocharger with coolant pipe 15185566, 15185567	420	369
262 Water pipe 15185564, 15185565, 17481128	500	371
263 Belt transmission 15185564, 15185565, 17481128	100	373
263 Belt transmission 15185566, 15185567	120	375
263 Bearing mounting 15185564, 15185565, 15185566, 15185567, 17481128	200	377
263 Fan S/N - 4045, - 8039, - 13043	300	379
263 Fan S/N 4046 -, 8040 -, 13044 -	310	381
263 Hydraulic motor 85968	400	383
263 Hydraulic motor 85761	450	385
263 Hoses to fan drive 85968	500	387
263 Hoses to fan drive 85761	550	391
263 Hydraulic motor 85967, 85948	600	395
263 Hoses to fan drive 85967	700	397
263 Hoses to fan drive 85948	800	401
263 Belt transmission 85999	900	405
263 Belt transmission	1000	407
269 Engine heater 85032	100	409
269 Engine heater 85033	200	411
272 Hand throttle control 86000	100	413
284 Engine ECU 15185564, 15185565, 15185566, 15185567, 17481128	100	415
284 Sensors 15185564, 15185565, 15185566, 15185567, 17481128	200	417
284 Sensors 15185564, 15185565, 17481128	300	419
284 Sensors 15185566, 15185567	320	421
286 Cable harness, engine 15185564, 15185565, 17481128	100	423
286 Cable harness, engine 15185566, 15185567	120	425
286 Ground cable 15185564, 15185565, 17481128	200	427
293 EGR - warm side 15185564, 15185565, 17481128	100	429
293 EGR - cold side 15185564, 15185565, 17481128	200	431
293 Egr - Radiator with fitting parts 15185564, 15185565, 17481128	300	433
293 Venturi 15185564, 15185565, 17481128	400	435

TABLE DES MATIÈRES

Catalogue id 20694 | Group 2
Issue 20039665-F | Page 50

GROUPE		Section	Page
210	Moteur 85625	200	63
210	Moteur	300	67
210	Moteur 86522	400	71
210	Moteur 86573	500	73
211	Culasse du cylindre avec pièces de montage 15185564, 15185565, 17481128	100	75
211	Culasse du cylindre avec pièces de montage	120	77
211	Culasse 15185564, 15185565, ENG - 458665	200	79
211	Culasse 15185564, 15185565, 17481128, ENG 458666 -	210	83
211	Culasse 15185567	220	87
211	Culasse 15185566	240	91
212	Bloc-cylindres 15185564, 15185565, 17481128	100	95
212	Bloc-cylindres 15185567	120	97
212	Bloc-cylindres 15185566	140	99
212	Couvercle 15185564, 15185565, 17481128	200	101
212	Couvercle 15185566, 15185567	220	103
212	Ventilation de carter 15185564, 15185565, 17481128	300	105
212	Ventilation de carter 15185566, 15185567	320	107
212	Ventilation de carter 86523	400	109
213	Chemise cylindre et piston 15185564, 15185565, 17481128	100	111
213	Chemise cylindre et piston	120	113
214	Commande des soupapes 15185564, 15185565, 17481128	100	115
214	Commande des soupapes 15185567	120	121
214	Commande des soupapes 15185566	140	125
214	Boîtier intermédiaire 15185564, 15185565, 17481128	200	127
214	Boîtier intermédiaire 15185567	220	129
214	Boîtier intermédiaire 15185566	240	131
215	Transmission à roues 15185564, 15185565, 17481128	100	133
215	Transmission à roues	120	135
215	Arbre à cames 15185564, 15185565, 17481128	200	139
215	Arbre à cames 15185567	220	141
215	Arbre à cames 15185566	240	143
216	Axe à vilebreguintas 15185564, 15185565, 15185567, 17481128	100	145
216	Axe à vilebreguintas 15185566	120	149
216	Carter de volant 15185564, 15185565 ENG - 605434	200	153
216	Carter de volant 15185564, 15185565, 17481128 ENG 605435 -	210	155
216	Carter de volant 15185566, 15185567 ENG - 605434	220	157
216	Carter de volant 15185566, 15185567 ENG 605435 -	230	159
216	Carter de volant 15185564, 15185565, 15185566, 15185567, 17481128	300	161
217	Carter d'huile avec fixations 15185564, 15185565, 17481128	100	163
217	Carter d'huile avec fixations 15185566, 15185567	120	165
217	Carter d'huile 15185564, 15185565, 15185566, 15185567, 17481128	200	167
217	Vidange du carter d'huile S/N - 3446	300	169
217	Vidange du carter d'huile S/N 3447 -	310	171
218	Suspension du moteur 15185564, 15185565, 15185566, 15185567, 17481128	100	173
218	Suspension du moteur	200	175
221	Système de graissage 15185564, 15185565 ENG -528294	100	177
221	Système de graissage 15185564, 15185565, 17481128 ENG 528295-	110	179
221	Système de graissage 15185567 ENG -528294	120	181
221	Système de graissage 15185566, 15185567 ENG 528295-	130	183
221	Pompe à huile 15185564, 15185565, 15185566, 15185567, 17481128	200	185
221	Système de graissage, valve EGR 15185564, 15185565, 17481128	300	187
221	Système de graissage, compresseur 15185564, 15185565, 17481128	400	189
221	Système de graissage, refroidisseur d'huile 15185564, 15185565, 17481128	500	191
221	Système de graissage, refroidisseur d'huile 15185566, 15185567	520	193

GROUPE	Section	Page
221 Pompe à huile, huile moteur 86237	600	195
222 Filtre à huile avec pièces de montage 15185564, 15185565, 17481128	100	199
222 Filtre à huile avec pièces de montage 15185566, 15185567	120	203
222 Filtre à huile 15185564, 15185565, 15185566, 15185567, 17481128	200	207
222 Filtre à huile 15185564, 15185565, 15185566, 15185567	300	209
223 Radiateur d 'huile 15185564, 15185565, 17481128	100	211
223 Radiateur d 'huile 15185566, 15185567	120	213
233 Filtre à carburant 85838	100	215
233 Filtre à carburant 86015	200	217
233 Filtre extra à carburant 85844	300	219
233 Filtre extra à carburant 86152	350	221
233 Separateur d'eau 85838	400	223
233 Séparateur d'eau 85844,86152	500	225
233 Pompe carburant 15185564, 15185565, 15185566, 15185567, 17481128	600	227
234 Réservoir de carburant	100	229
234 Réservoir de carburant	200	231
234 Crépine de carburant 84580	300	233
235 Conduits d'alimentation en carburant 85838	100	235
235 Conduits d'alimentation en carburant 86015	200	237
235 Canalisations à combus, pompe carburant 15185564, 15185565, 17481128	300	241
235 Canalisations à combus, pompe carburant 15185566, 15185567	320	245
237 Injecteur complet 15185564, 15185565, 17481128	100	249
237 Injecteur complet 15185566, 15185567	120	251
251 Tubulure admission et tubulure echappement 15185564, 15185565, 17481128	100	253
251 Tubulure admission et tubulure echappement 15185566, 15185567	120	255
252 Système d'áspiration, silencieux 86525	100	257
252 Système d'áspiration, silencieux	110	259
252 Système d'áspiration, silencieux 86523	120	261
254 AdBlue/DEF system 86525	100	263
254 86525	200	265
254 86525	300	267
254 86525	400	269
254 15185564, 15185565, 17481128	520	271
254 86525	600	273
254 AdBlue/DEF tank installation 86525	700	275
254 Goulot de remplissage	750	279
254 Système pneumatique 86525	800	281
254 Compresseur d'air avec pièces de montage 15185564, 15185565, 17481128	900	283
254 Déshydrateur avec pièces de montage 86525 S/N - 3297	1000	285
254 Déshydrateur avec pièces de montage 86525 S/N 3298 -	1050	287
254 Reservoir d'air comprime avec suspension 86525	1100	289
254 Reservoir d'air comprime avec suspension 86525	1200	291
254 86525	1300	293
254 Pare-chaleur	1400	295
254 Filtre à particules diesel 15185564, 15185565, 17481128	1500	297
254 Système d'alimentation 15185564, 15185565, 17481128	1600	299
254 Boîtier de commande 15185564, 15185565	1700	301
255 Turbocompresseur avec pièces de montage 15185564, 15185565, 17481128	100	303
255 Turbocompresseur avec pièces de montage	120	307
256 Prise d'air 85660	100	311
256 Filtre à air avec pièces de montage S/N - 3926, - 8030, - 13035	200	313
256 Filtre à air avec pièces de montage S/N 3927 -, 8031 -, 13036 -	250	315
256 Filtre à air	300	317
256 Préfiltre. 85721	400	319
256 Préfiltre. 85722	500	321

TABLE DES MATIÈRES

TABLE DES MATIÈRES

Catalogue id 20694 | Group 2
Issue 20039665-F | Page 52

GROUPE		Section	Page
256	Préfiltre. 85723, 85794	600	323
256	Filtre à air 85723, 85794	700	325
258	Refroidisseur intermédiaire	100	327
258	Echangeur intermédiaire, plombage 15185564, 15185565, 17481128	200	329
258	Echangeur intermédiaire, plombage 15185566, 15185567	220	331
261	Radiateur avec pièces de montage 85989, 85990	100	333
261	Radiateur avec pièces de montage	110	337
261	Radiateur avec pièces de montage S/N - 3446	200	341
261	Radiateur avec pièces de montage S/N 3447 -	210	345
261	Radiateur 85989	300	349
261	Radiateur 85990	400	351
261	Radiateur 86574	500	353
261	Radiateur 86575	600	355
262	Système de refroidissement 15185564, 15185565, 17481128	100	357
262	Système de refroidissement 15185566, 15185567	120	361
262	Pompe à eau 15185564, 15185565, 15185566, 15185567, 17481128	200	363
262	Système de refroidissement, compresseur 15185564, 15185565, 17481128	300	365
262	Turbocompresseur avec tuyau de liquide de refroidissement 15185564, 15185565, 17481128	400	367
262	Turbocompresseur avec tuyau de liquide de refroidissement 15185566, 15185567	420	369
262	Conduit eau 15185564, 15185565, 17481128	500	371
263	Transmission courrouie 15185564, 15185565, 17481128	100	373
263	Transmission courrouie 15185566, 15185567	120	375
263	Support de palier 15185564, 15185565, 15185566, 15185567, 17481128	200	377
263	Ventilateur S/N - 4045, - 8039, - 13043	300	379
263	Ventilateur S/N 4046 -, 8040 -, 13044 -	310	381
263	Moteur hydraulique 85968	400	383
263	Moteur hydraulique 85761	450	385
263	Commande ventilateur 85968	500	387
263	Commande ventilateur 85761	550	391
263	Moteur hydraulique 85967, 85948	600	395
263	Commande ventilateur 85967	700	397
263	Commande ventilateur 85948	800	401
263	Transmission courrouie 85999	900	405
263	Transmission courrouie	1000	407
269	Chauffe-moteur 85032	100	409
269	Chauffe-moteur 85033	200	411
272	Accélérateur à main 86000	100	413
284	Unité de commande moteur (E-ECU) 15185564, 15185565, 15185566, 15185567, 17481128	100	415
284	Détecteurs 15185564, 15185565, 15185566, 15185567, 17481128	200	417
284	Détecteurs 15185564, 15185565, 17481128	300	419
284	Détecteurs 15185566, 15185567	320	421
286	Faisceau de câbles, moteur 15185564, 15185565, 17481128	100	423
286	Faisceau de câbles, moteur 15185566, 15185567	120	425
286	Câble de masse 15185564, 15185565, 17481128	200	427
293	EGR - côté chaud 15185564, 15185565, 17481128	100	429
293	EGR - côté froid 15185564, 15185565, 17481128	200	431
293	EGR - Radiateur avec pièces de montage 15185564, 15185565, 17481128	300	433
293	Venturi 15185564, 15185565, 17481128	400	435

GRUPPE	Abschnitt	Seite
210 Motor 85625	200	63
210 Motor	300	67
210 Motor 86522	400	71
210 Motor 86573	500	73
211 Zylinderkopf mit Anbauteilen 15185564, 15185565, 17481128	100	75
211 Zylinderkopf mit Anbauteilen	120	77
211 Zylinderkopf 15185564, 15185565, ENG - 458665	200	79
211 Zylinderkopf 15185564, 15185565, 17481128, ENG 458666 -	210	83
211 Zylinderkopf 15185567	220	87
211 Zylinderkopf 15185566	240	91
212 Zylinderblock 15185564, 15185565, 17481128	100	95
212 Zylinderblock 15185567	120	97
212 Zylinderblock 15185566	140	99
212 Deckel 15185564, 15185565, 17481128	200	101
212 Deckel 15185566, 15185567	220	103
212 Kurbelgehäusebelüftung 15185564, 15185565, 17481128	300	105
212 Kurbelgehäusebelüftung 15185566, 15185567	320	107
212 Kurbelgehäusebelüftung 86523	400	109
213 Zylinderlaufbuchse und Kolben 15185564, 15185565, 17481128	100	111
213 Zylinderlaufbuchse und Kolben	120	113
214 Ventilmechanismus 15185564, 15185565, 17481128	100	115
214 Ventilmechanismus 15185567	120	121
214 Ventilmechanismus 15185566	140	125
214 Zwischengehäuse 15185564, 15185565, 17481128	200	127
214 Zwischengehäuse 15185567	220	129
214 Zwischengehäuse 15185566	240	131
215 Rädergetriebe 15185564, 15185565, 17481128	100	133
215 Rädergetriebe	120	135
215 Nockenwelle 15185564, 15185565, 17481128	200	139
215 Nockenwelle 15185567	220	141
215 Nockenwelle 15185566	240	143
216 Kurbelbewegung 15185564, 15185565, 15185567, 17481128	100	145
216 Kurbelbewegung 15185566	120	149
216 Schwungradgehäuse 15185564, 15185565 ENG - 605434	200	153
216 Schwungradgehäuse 15185564, 15185565, 17481128 ENG 605435 -	210	155
216 Schwungradgehäuse 15185566, 15185567 ENG - 605434	220	157
216 Schwungradgehäuse 15185566, 15185567 ENG 605435 -	230	159
216 Schwungradgehäuse 15185564, 15185565, 15185566, 15185567, 17481128	300	161
217 Ölwanne mit Montageteilen 15185564, 15185565, 17481128	100	163
217 Ölwanne mit Montageteilen 15185566, 15185567	120	165
217 Ölwanne 15185564, 15185565, 15185566, 15185567, 17481128	200	167
217 Entleerung der Ölwanne S/N - 3446	300	169
217 Entleerung der Ölwanne S/N 3447 -	310	171
218 Motorbefestigung 15185564, 15185565, 15185566, 15185567, 17481128	100	173
218 Motorbefestigung	200	175
221 Schmierölsystem 15185564, 15185565 ENG -528294	100	177
221 Schmierölsystem 15185564, 15185565, 17481128 ENG 528295-	110	179
221 Schmierölsystem 15185567 ENG -528294	120	181
221 Schmierölsystem 15185566, 15185567 ENG 528295-	130	183
221 Ölpumpe 15185564, 15185565, 15185566, 15185567, 17481128	200	185
221 Schmieranlage, EGR-Ventil 15185564, 15185565, 17481128	300	187
221 Schmieranlage, Kompressor 15185564, 15185565, 17481128	400	189
221 Schmieranlage, Ölkühler 15185564, 15185565, 17481128	500	191
221 Schmieranlage, Ölkühler 15185566, 15185567	520	193
221 Ölpumpe, Motoröl 86237	600	195
222 Ölfilter mit Anbauteilen 15185564, 15185565, 17481128	100	199

INHALTSVERZEICHNIS

INHALTSVERZEICHNIS

GRUPPE	Abschnitt	Seite
222 Ölfilter mit Anbauteilen 15185566, 15185567	120	203
222 Ölfiltergehäuse 15185564, 15185565, 15185566, 15185567, 17481128	200	207
222 Ölfiltergehäuse 15185564, 15185565, 15185566, 15185567	300	209
223 Ölkühler 15185564, 15185565, 17481128	100	211
223 Ölkühler 15185566, 15185567	120	213
233 Kraftstoffilter 85838	100	215
233 Kraftstoffilter 86015	200	217
233 Extra Brennstoff - Filter 85844	300	219
233 Extra Brennstoff - Filter 86152	350	221
233 Wasserabscheider 85838	400	223
233 Wasserabscheider 85844,86152	500	225
233 Kraftstoffpumpe 15185564, 15185565, 15185566, 15185567, 17481128	600	227
234 Kraftstofftank	100	229
234 Kraftstofftank	200	231
234 Kraftstoffsieb 84580	300	233
235 Kraftstoffleitungen 85838	100	235
235 Kraftstoffleitungen 86015	200	237
235 Brennstoffrohre, Kraftstoffpumpe 15185564, 15185565, 17481128	300	241
235 Brennstoffrohre, Kraftstoffpumpe 15185566, 15185567	320	245
237 Einspritzdüse 15185564, 15185565, 17481128	100	249
237 Einspritzdüse 15185566, 15185567	120	251
251 Ansaugrohr und Auspuffkrümmer 15185564, 15185565, 17481128	100	253
251 Ansaugrohr und Auspuffkrümmer 15185566, 15185567	120	255
252 Auspuffsystem, Schalldämpfer 86525	100	257
252 Auspuffsystem, Schalldämpfer	110	259
252 Auspuffsystem, Schalldämpfer 86523	120	261
254 AdBlue/DEF system 86525	100	263
254 86525	200	265
254 86525	300	267
254 86525	400	269
254 15185564, 15185565, 17481128	520	271
254 86525	600	273
254 AdBlue/DEF tank installation 86525	700	275
254 Einfüllstutzen	750	279
254 Druckluftanlage 86525	800	281
254 Kompressor mit Anbauteilen 15185564, 15185565, 17481128	900	283
254 Entfeuchter mit Anbauteilen 86525 S/N - 3297	1000	285
254 Entfeuchter mit Anbauteilen 86525 S/N 3298 -	1050	287
254 Drucklufttank mit Anbauteilen 86525	1100	289
254 Drucklufttank mit Anbauteilen 86525	1200	291
254 86525	1300	293
254 Wärmeschild	1400	295
254 Diesel-Partikelfilter 15185564, 15185565, 17481128	1500	297
254 Kraftstoffsystem 15185564, 15185565, 17481128	1600	299
254 Steuereinheit 15185564, 15185565	1700	301
255 Torbolader mit Anbauteilen 15185564, 15185565, 17481128	100	303
255 Torbolader mit Anbauteilen	120	307
256 Lufteinlass 85660	100	311
256 Luftfilter mit Anbauteilen S/N - 3926, - 8030, - 13035	200	313
256 Luftfilter mit Anbauteilen S/N 3927 -, 8031 -, 13036 -	250	315
256 Luftfilter	300	317
256 Vorreiniger 85721	400	319
256 Vorreiniger 85722	500	321
256 Vorreiniger 85723, 85794	600	323
256 Luftfilter 85723, 85794	700	325
258 Intercooler	100	327
258 Ladeluftkühler, Rohre 15185564, 15185565, 17481128	200	329
258 Ladeluftkühler, Rohre 15185566, 15185567	220	331
261 Kühler mit Anbauteilen 85989, 85990	100	333

GRUPPE		Abschnitt	Seite
261	Kühler mit Anbauteilen	110	337
261	Kühler mit Anbauteilen S/N - 3446	200	341
261	Kühler mit Anbauteilen S/N 3447 -	210	345
261	Kühler 85989	300	349
261	Kühler 85990	400	351
261	Kühler 86574	500	353
261	Kühler 86575	600	355
262	Kühlanlage 15185564, 15185565, 17481128	100	357
262	Kühlanlage 15185566, 15185567	120	361
262	Wasserpumpe 15185564, 15185565, 15185566, 15185567, 17481128	200	363
262	Kühlanlage, Kompressor 15185564, 15185565, 17481128	300	365
262	Turbolader mit Kühlflüssigkeitsrohr 15185564, 15185565, 17481128	400	367
262	Turbolader mit Kühlflüssigkeitsrohr 15185566, 15185567	420	369
262	Wasserrohr 15185564, 15185565, 17481128	500	371
263	Riemenantrieb 15185564, 15185565, 17481128	100	373
263	Riemenantrieb 15185566, 15185567	120	375
263	Lageraufhängung 15185564, 15185565, 15185566, 15185567, 17481128	200	377
263	Gebläse S/N - 4045, - 8039, - 13043	300	379
263	Gebläse S/N 4046 -, 8040 -, 13044 -	310	381
263	Hydraulischer Motor 85968	400	383
263	Hydraulischer Motor 85761	450	385
263	Schlauch, Lüfterantrieb 85968	500	387
263	Schlauch, Lüfterantrieb 85761	550	391
263	Hydraulischer Motor 85967, 85948	600	395
263	Schlauch, Lüfterantrieb 85967	700	397
263	Schlauch, Lüfterantrieb 85948	800	401
263	Riemenantrieb 85999	900	405
263	Riemenantrieb	1000	407
269	Motorwärmer 85032	100	409
269	Motorwärmer 85033	200	411
272	Handgasregler 86000	100	413
284	Motor ECU 15185564, 15185565, 15185566, 15185567, 17481128	100	415
284	Sender 15185564, 15185565, 15185566, 15185567, 17481128	200	417
284	Sender 15185564, 15185565, 17481128	300	419
284	Sender 15185566, 15185567	320	421
286	Kabelbündel, Motor 15185564, 15185565, 17481128	100	423
286	Kabelbündel, Motor 15185566, 15185567	120	425
286	Massekabel 15185564, 15185565, 17481128	200	427
293	EGR - warme Seite 15185564, 15185565, 17481128	100	429
293	EGR - kalte Seite 15185564, 15185565, 17481128	200	431
293	EGR-Kühler mit Anbauteilen 15185564, 15185565, 17481128	300	433
293	Venturikanal 15185564, 15185565, 17481128	400	435

INHALTSVERZEICHNIS

INDICE

Catalogue id 20694 | Group 2
Issue 20039665-F | Page 56

GRUPO	Sección	Página
210 Motor 85625	200	63
210 Motor	300	67
210 Motor 86522	400	71
210 Motor 86573	500	73
211 Culata de cilindros con accesorios de montaje 15185564, 15185565, 17481128	100	75
211 Culata de cilindros con accesorios de montaje	120	77
211 Culata 15185564, 15185565, ENG - 458665	200	79
211 Culata 15185564, 15185565, 17481128, ENG 458666 -	210	83
211 Culata 15185567	220	87
211 Culata 15185566	240	91
212 Bloque de cilindros 15185564, 15185565, 17481128	100	95
212 Bloque de cilindros 15185567	120	97
212 Bloque de cilindros 15185566	140	99
212 Tapa 15185564, 15185565, 17481128	200	101
212 Tapa 15185566, 15185567	220	103
212 Ventilación del cárter 15185564, 15185565, 17481128	300	105
212 Ventilación del cárter 15185566, 15185567	320	107
212 Ventilación del cárter 86523	400	109
213 Camisa y piston 15185564, 15185565, 17481128	100	111
213 Camisa y piston	120	113
214 Mecanismo de vávulas 15185564, 15185565, 17481128	100	115
214 Mecanismo de vávulas 15185567	120	121
214 Mecanismo de vávulas 15185566	140	125
214 Caja intermediaria 15185564, 15185565, 17481128	200	127
214 Caja intermediaria 15185567	220	129
214 Caja intermediaria 15185566	240	131
215 Engranaje de distribución 15185564, 15185565, 17481128	100	133
215 Engranaje de distribución	120	135
215 Eje de levas 15185564, 15185565, 17481128	200	139
215 Eje de levas 15185567	220	141
215 Eje de levas 15185566	240	143
216 Cigüeñal 15185564, 15185565, 15185567, 17481128	100	145
216 Cigüeñal 15185566	120	149
216 Carcasa del volante 15185564, 15185565 ENG - 605434	200	153
216 Carcasa del volante 15185564, 15185565, 17481128 ENG 605435 -	210	155
216 Carcasa del volante 15185566, 15185567 ENG - 605434	220	157
216 Carcasa del volante 15185566, 15185567 ENG 605435 -	230	159
216 Carcasa del volante 15185564, 15185565, 15185566, 15185567, 17481128	300	161
217 Cárter de aceite con elementos de montaje 15185564, 15185565, 17481128	100	163
217 Cárter de aceite con elementos de montaje 15185566, 15185567	120	165
217 Cárter 15185564, 15185565, 15185566, 15185567, 17481128	200	167
217 Vaciado del cárter de aceite S/N - 3446	300	169
217 Vaciado del cárter de aceite S/N 3447 -	310	171
218 Suspensión del motor 15185564, 15185565, 15185566, 15185567, 17481128	100	173
218 Suspensión del motor	200	175
221 Sistema de lubricación 15185564, 15185565 ENG -528294	100	177
221 Sistema de lubricación 15185564, 15185565, 17481128 ENG 528295-	110	179
221 Sistema de lubricación 15185567 ENG -528294	120	181
221 Sistema de lubricación 15185566, 15185567 ENG 528295-	130	183
221 Bomba de aceite 15185564, 15185565, 15185566, 15185567, 17481128	200	185
221 Sistema de lubricación, válvula EGR 15185564, 15185565, 17481128	300	187
221 Sistema de lubricación, compresor 15185564, 15185565, 17481128	400	189
221 Sistema de lubricación, enfriador de aceite 15185564, 15185565, 17481128	500	191

GRUPO	Sección	Página
221 Sistema de lubricación, enfriador de aceite 15185566, 15185567	520	193
221 Bomba de aceite, aceite del motor 86237	600	195
222 Filtro de aceite con accesorios de montaje 15185564, 15185565, 17481128	100	199
222 Filtro de aceite con accesorios de montaje 15185566, 15185567	120	203
222 Caja de filtro de aceite 15185564, 15185565, 15185566, 15185567, 17481128	200	207
222 Caja de filtro de aceite 15185564, 15185565, 15185566, 15185567	300	209
223 Enfriador de aceite 15185564, 15185565, 17481128	100	211
223 Enfriador de aceite 15185566, 15185567	120	213
233 Filtro de combustible 85838	100	215
233 Filtro de combustible 86015	200	217
233 Filtro extra de combustible 85844	300	219
233 Filtro extra de combustible 86152	350	221
233 Separador de agua 85838	400	223
233 Separador de agua 85844,86152	500	225
233 Bomba de combustible 15185564, 15185565, 15185566, 15185567, 17481128	600	227
234 Depósito de combustible	100	229
234 Depósito de combustible	200	231
234 Colador de combustible 84580	300	233
235 Fuel Lines 85838	100	235
235 Fuel Lines 86015	200	237
235 Tuberias de combustible, bomba de combustible 15185564, 15185565, 17481128	300	241
235 Tuberias de combustible, bomba de combustible 15185566, 15185567	320	245
237 Inyector 15185564, 15185565, 17481128	100	249
237 Inyector 15185566, 15185567	120	251
251 Tubo admisión y múltiple escape 15185564, 15185565, 17481128	100	253
251 Tubo admisión y múltiple escape 15185566, 15185567	120	255
252 Sistema de escape, silenciador 86525	100	257
252 Sistema de escape, silenciador	110	259
252 Sistema de escape, silenciador 86523	120	261
254 AdBlue/DEF system 86525	100	263
254 86525	200	265
254 86525	300	267
254 86525	400	269
254 15185564, 15185565, 17481128	520	271
254 86525	600	273
254 AdBlue/DEF tank installation 86525	700	275
254 Boca de llenado	750	279
254 Sistema de aire comprimido 86525	800	281
254 Compresor de aire con accesorios de montaje 15185564, 15185565, 17481128	900	283
254 Secador con accesorios de montaje 86525 S/N - 3297	1000	285
254 Secador con accesorios de montaje 86525 S/N 3298 -	1050	287
254 Tanques de aire comprimido con suspensión 86525	1100	289
254 Tanques de aire comprimido con suspensión 86525	1200	291
254 86525	1300	293
254 Defensa termica	1400	295
254 Filtro de partículas diesel 15185564, 15185565, 17481128	1500	297
254 Sistema de combustible 15185564, 15185565, 17481128	1600	299
254 Caja de mando 15185564, 15185565	1700	301
255 Turboalimentador con accesorios de montaje 15185564, 15185565, 17481128	100	303
255 Turboalimentador con accesorios de montaje	120	307
256 Toma de aire 85660	100	311
256 Filtro de aire con accesoris de montaje S/N - 3926, - 8030, - 13035	200	313
256 Filtro de aire con accesoris de montaje S/N 3927 -, 8031 -, 13036 -	250	315

INDICE

INDICE

GRUPO		Sección	Página
256	Filtro de aire	300	317
256	Prefiltro 85721	400	319
256	Prefiltro 85722	500	321
256	Prefiltro 85723, 85794	600	323
256	Filtro de aire 85723, 85794	700	325
258	Intercooler	100	327
258	Enfriador del aire de admisión, tuberías 15185564, 15185565, 17481128	200	329
258	Enfriador del aire de admisión, tuberías 15185566, 15185567	220	331
261	Radiador con accesorios de montaje 85989, 85990	100	333
261	Radiador con accesorios de montaje	110	337
261	Radiador con accesorios de montaje S/N - 3446	200	341
261	Radiador con accesorios de montaje S/N 3447 -	210	345
261	Radiador 85989	300	349
261	Radiador 85990	400	351
261	Radiador 86574	500	353
261	Radiador 86575	600	355
262	Sistema de refrigeración 15185564, 15185565, 17481128	100	357
262	Sistema de refrigeración 15185566, 15185567	120	361
262	Bomba de agua 15185564, 15185565, 15185566, 15185567, 17481128	200	363
262	Sistema de refrigerante, compresor 15185564, 15185565, 17481128	300	365
262	Turbocompresor con tubo de refrigeración 15185564, 15185565, 17481128	400	367
262	Turbocompresor con tubo de refrigeración 15185566, 15185567	420	369
262	Conducto agua 15185564, 15185565, 17481128	500	371
263	Correa distribución 15185564, 15185565, 17481128	100	373
263	Correa distribución 15185566, 15185567	120	375
263	Montaje del cojinete 15185564, 15185565, 15185566, 15185567, 17481128	200	377
263	Ventilador S/N - 4045, - 8039, - 13043	300	379
263	Ventilador S/N 4046 -, 8040 -, 13044 -	310	381
263	Motor hidráulico 85968	400	383
263	Motor hidráulico 85761	450	385
263	Manguera, accionamiento del ventilador 85968	500	387
263	Manguera, accionamiento del ventilador 85761	550	391
263	Motor hidráulico 85967, 85948	600	395
263	Manguera, accionamiento del ventilador 85967	700	397
263	Manguera, accionamiento del ventilador 85948	800	401
263	Correa distribución 85999	900	405
263	Correa distribución	1000	407
269	Calefactor, motor 85032	100	409
269	Calefactor, motor 85033	200	411
272	Mando manual acelerador 86000	100	413
284	ECU de motor 15185564, 15185565, 15185566, 15185567, 17481128	100	415
284	Emisores 15185564, 15185565, 15185566, 15185567, 17481128	200	417
284	Emisores 15185564, 15185565, 17481128	300	419
284	Emisores 15185566, 15185567	320	421
286	Haz de cables, motor 15185564, 15185565, 17481128	100	423
286	Haz de cables, motor 15185566, 15185567	120	425
286	Cable de masa 15185564, 15185565, 17481128	200	427
293	EGR - Lado caliente 15185564, 15185565, 17481128	100	429
293	EGR - lado frio 15185564, 15185565, 17481128	200	431
293	EGR - Radiador con accesorios de montaje 15185564, 15185565, 17481128	300	433
293	Venturi 15185564, 15185565, 17481128	400	435

GRUPP		Avsnitt	Sida
210	Motor 85625	200	63
210	Motor	300	67
210	Motor 86522	400	71
210	Motor 86573	500	73
211	Cylinderhuvud med monteringsdetaljer 15185564, 15185565, 17481128	100	75
211	Cylinderhuvud med monteringsdetaljer	120	77
211	Cylinderhuvud 15185564, 15185565, ENG - 458665	200	79
211	Cylinderhuvud 15185564, 15185565, 17481128, ENG 458666 -	210	83
211	Cylinderhuvud 15185567	220	87
211	Cylinderhuvud 15185566	240	91
212	Cylinderblock 15185564, 15185565, 17481128	100	95
212	Cylinderblock 15185567	120	97
212	Cylinderblock 15185566	140	99
212	Lock 15185564, 15185565, 17481128	200	101
212	Lock 15185566, 15185567	220	103
212	Vevhusventilation 15185564, 15185565, 17481128	300	105
212	Vevhusventilation 15185566, 15185567	320	107
212	Vevhusventilation 86523	400	109
213	Cylinderfoder och kolv 15185564, 15185565, 17481128	100	111
213	Cylinderfoder och kolv	120	113
214	Ventilmekanism 15185564, 15185565, 17481128	100	115
214	Ventilmekanism 15185567	120	121
214	Ventilmekanism 15185566	140	125
214	Mellanhus 15185564, 15185565, 17481128	200	127
214	Mellanhus 15185567	220	129
214	Mellanhus 15185566	240	131
215	Transmissionsdrev 15185564, 15185565, 17481128	100	133
215	Transmissionsdrev	120	135
215	Kamaxel 15185564, 15185565, 17481128	200	139
215	Kamaxel 15185567	220	141
215	Kamaxel 15185566	240	143
216	Vevrörelse 15185564, 15185565, 15185567, 17481128	100	145
216	Vevrörelse 15185566	120	149
216	Svänghjulskåpa 15185564, 15185565 ENG - 605434	200	153
216	Svänghjulskåpa 15185564, 15185565, 17481128 ENG 605435 -	210	155
216	Svänghjulskåpa 15185566, 15185567 ENG - 605434	220	157
216	Svänghjulskåpa 15185566, 15185567 ENG 605435 -	230	159
216	Svänghjulskåpa 15185564, 15185565, 15185566, 15185567, 17481128	300	161
217	Oljesump med monteringsdetaljer 15185564, 15185565, 17481128	100	163
217	Oljesump med monteringsdetaljer 15185566, 15185567	120	165
217	Oljesump 15185564, 15185565, 15185566, 15185567, 17481128	200	167
217	Dränering av oljesump S/N - 3446	300	169
217	Dränering av oljesump S/N 3447 -	310	171
218	Motorupphängning 15185564, 15185565, 15185566, 15185567, 17481128	100	173
218	Motorupphängning	200	175
221	Smörjsystem 15185564, 15185565 ENG -528294	100	177
221	Smörjsystem 15185564, 15185565, 17481128 ENG 528295-	110	179
221	Smörjsystem 15185567 ENG -528294	120	181
221	Smörjsystem 15185566, 15185567 ENG 528295-	130	183
221	Oljepump 15185564, 15185565, 15185566, 15185567, 17481128	200	185
221	Smörjsystem, EGR-ventil 15185564, 15185565, 17481128	300	187
221	Smörjsystem, kompressor 15185564, 15185565, 17481128	400	189
221	Smörjsystem, Oljekylare 15185564, 15185565, 17481128	500	191
221	Smörjsystem, Oljekylare 15185566, 15185567	520	193
221	Oljepump, motorolja 86237	600	195

INNEHÅLLSFÖRTECKNING

INNEHÅLLSFÖRTECKNING

Catalogue id 20694 | Group 2
Issue 20039665-F | Page 60

GRUPP		Avsnitt	Sida
222	Oljefilter med monteringsdetaljer 15185564, 15185565, 17481128	100	199
222	Oljefilter med monteringsdetaljer 15185566, 15185567	120	203
222	Oljefilterhus 15185564, 15185565, 15185566, 15185567, 17481128	200	207
222	Oljefilterhus 15185564, 15185565, 15185566, 15185567	300	209
223	Oljekylare 15185564, 15185565, 17481128	100	211
223	Oljekylare 15185566, 15185567	120	213
233	Bränslefilter 85838	100	215
233	Bränslefilter 86015	200	217
233	Extra bränslefilter 85844	300	219
233	Extra bränslefilter 86152	350	221
233	Vattenavskiljare 85838	400	223
233	Vattenavskiljare 85844,86152	500	225
233	Bränslepump 15185564, 15185565, 15185566, 15185567, 17481128	600	227
234	Bränsletank	100	229
234	Bränsletank	200	231
234	Bränslesil 84580	300	233
235	Bränsleledningar 85838	100	235
235	Bränsleledningar 86015	200	237
235	Bränslerör, bränslepump 15185564, 15185565, 17481128	300	241
235	Bränslerör, bränslepump 15185566, 15185567	320	245
237	Insprutare 15185564, 15185565, 17481128	100	249
237	Insprutare 15185566, 15185567	120	251
251	Insugningsrör och avgasgrenrör 15185564, 15185565, 17481128	100	253
251	Insugningsrör och avgasgrenrör 15185566, 15185567	120	255
252	Avgassystem, ljuddämpare 86525	100	257
252	Avgassystem, ljuddämpare	110	259
252	Avgassystem, ljuddämpare 86523	120	261
254	AdBlue/DEF system 86525	100	263
254	AdBlue/DEF luft system 86525	200	265
254	AdBlue/DEF luftfilter 86525	300	267
254	AdBlue/DEF pump installation 86525	400	269
254	AdBlue/DEF pump 15185564, 15185565, 17481128	520	271
254	AdBlue/DEF kylslangar 86525	600	273
254	AdBlue/DEF tank installation 86525	700	275
254	Påfyllningsrör	750	279
254	Tryckluftssystem 86525	800	281
254	Kompressor med monteringsdetaljer 15185564, 15185565, 17481128	900	283
254	Torkare med monteringsdetaljer 86525 S/N - 3297	1000	285
254	Torkare med monteringsdetaljer 86525 S/N 3298 -	1050	287
254	Tryckluftstank med monteringsdetaljer 86525	1100	289
254	Tryckluftstank med monteringsdetaljer 86525	1200	291
254	Dieselpartikelfilter installation 86525	1300	293
254	Värmesköld	1400	295
254	Dieselpartikelfilter 15185564, 15185565, 17481128	1500	297
254	Bränslesystem 15185564, 15185565, 17481128	1600	299
254	Styrenhet 15185564, 15185565	1700	301
255	Turbokompressor med monteringsdetaljer 15185564, 15185565, 17481128	100	303
255	Turbokompressor med monteringsdetaljer	120	307
256	Luftintag 85660	100	311
256	Luftrenare med monteringsdetaljer S/N - 3926, - 8030, - 13035	200	313
256	Luftrenare med monteringsdetaljer S/N 3927 -, 8031 -, 13036 -	250	315
256	Luftfilter	300	317
256	Förrenare. 85721	400	319
256	Förrenare. 85722	500	321
256	Förrenare. 85723, 85794	600	323
256	Luftfilter 85723, 85794	700	325
258	Laddluftkylare	100	327

GRUPP		Avsnitt	Sida
258	Laddluftkylare, rörledningar 15185564, 15185565, 17481128	200	329
258	Laddluftkylare, rörledningar 15185566, 15185567	220	331
261	Kylare med monteringsdetaljer 85989, 85990	100	333
261	Kylare med monteringsdetaljer	110	337
261	Kylare med monteringsdetaljer S/N - 3446	200	341
261	Kylare med monteringsdetaljer S/N 3447 -	210	345
261	Kylare 85989	300	349
261	Kylare 85990	400	351
261	Kylare 86574	500	353
261	Kylare 86575	600	355
262	Kylsystem 15185564, 15185565, 17481128	100	357
262	Kylsystem 15185566, 15185567	120	361
262	Vattenpump 15185564, 15185565, 15185566, 15185567, 17481128	200	363
262	Kylsystem, Kompressor 15185564, 15185565, 17481128	300	365
262	Turboaggregat med kylvätskerör 15185564, 15185565, 17481128	400	367
262	Turboaggregat med kylvätskerör 15185566, 15185567	420	369
262	Vattenrör 15185564, 15185565, 17481128	500	371
263	Remtransmission 15185564, 15185565, 17481128	100	373
263	Remtransmission 15185566, 15185567	120	375
263	Lagerupphängning 15185564, 15185565, 15185566, 15185567, 17481128	200	377
263	Fläkt S/N - 4045, - 8039, - 13043	300	379
263	Fläkt S/N 4046 -, 8040 -, 13044 -	310	381
263	Hydraulmotor 85968	400	383
263	Hydraulmotor 85761	450	385
263	Slangar till fläktdrivning 85968	500	387
263	Slangar till fläktdrivning 85761	550	391
263	Hydraulmotor 85967, 85948	600	395
263	Slangar till fläktdrivning 85967	700	397
263	Slangar till fläktdrivning 85948	800	401
263	Remtransmission 85999	900	405
263	Remtransmission	1000	407
269	Motorvärmare 85032	100	409
269	Motorvärmare 85033	200	411
272	Handgasreglage 86000	100	413
284	Motor ECU 15185564, 15185565, 15185566, 15185567, 17481128	100	415
284	Givare 15185564, 15185565, 15185566, 15185567, 17481128	200	417
284	Givare 15185564, 15185565, 17481128	300	419
284	Givare 15185566, 15185567	320	421
286	Ledningsmatta, motor 15185564, 15185565, 17481128	100	423
286	Ledningsmatta, motor 15185566, 15185567	120	425
286	Jordledning 15185564, 15185565, 17481128	200	427
293	EGR - varm sida 15185564, 15185565, 17481128	100	429
293	EGR - kall sida 15185564, 15185565, 17481128	200	431
293	Egr - Kylare med monteringsdetaljer 15185564, 15185565, 17481128	300	433
293	Venturi 15185564, 15185565, 17481128	400	435

INNEHÅLLSFÖRTECKNING

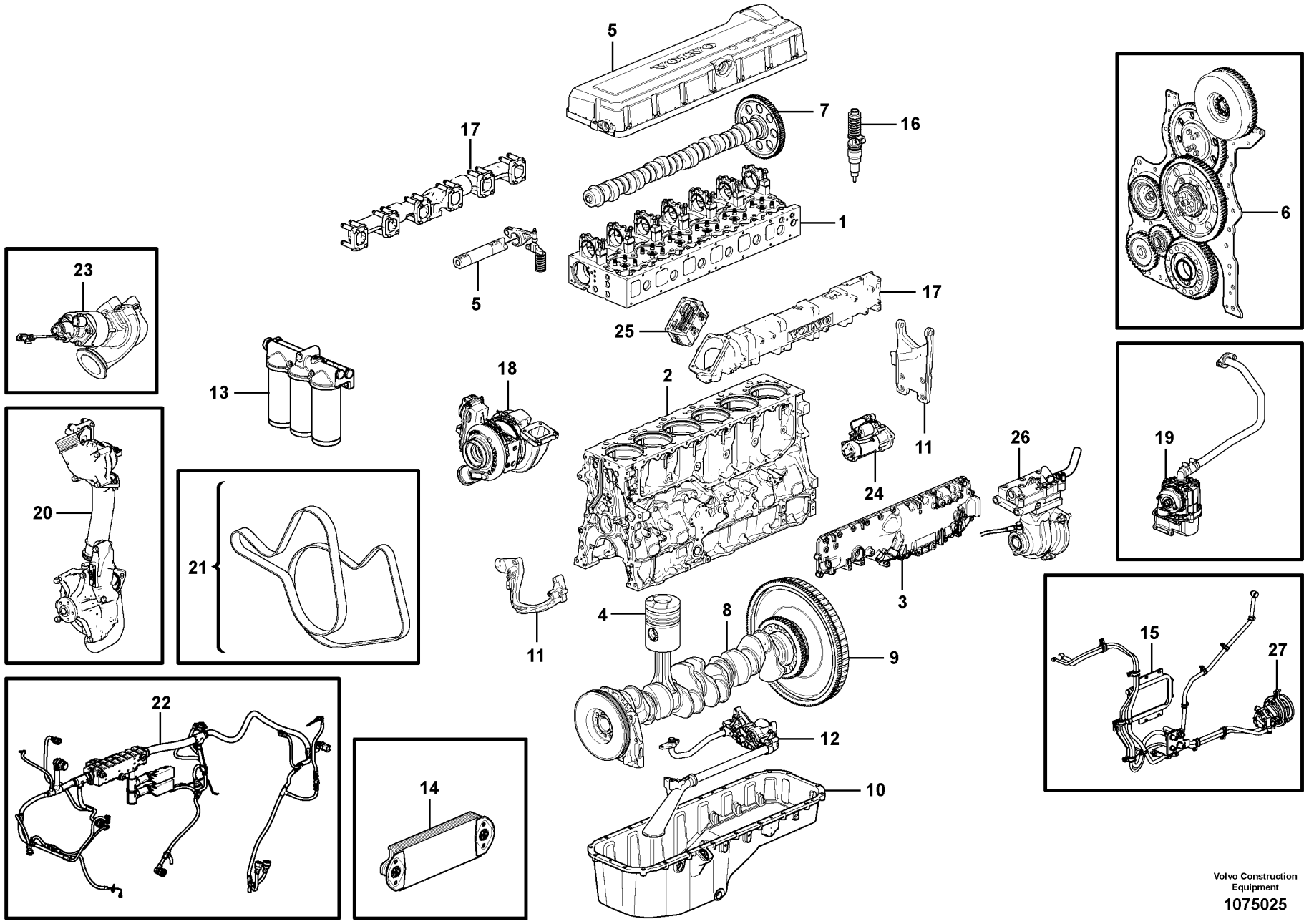

Volvo Construction Equipment

1075025

Fig.	Part No.	Quantity 1	2	3	PS	KIT	Description	Dénomination	Bezeichnung	Denominación	Benämning	Notes
	VOE 17272079	1					Engine	Moteur	Motor	Motor	Motor	1) D13J
1		1					Cylinder head	Culasse	Zylinderkopf	Culata	Cylinderhuvud	See group 211-100 page 75
2		1					Cylinder Block	Bloc-cylindres	Zylinderblock	Bloque Cilindro	Cylinderblock	See group 212-100 page 95
3		1					Cap	Chapeau	Kappe	Caperuza	Lock	See group 212-200 page 101
4		1					Cylinder liner,piston	Chemise cyl.piston	Zyl buchse,kolben	Camisa,piston	Cylinderfoder, kolv	See group 213-100 page 111
5		1					Valve mechanism	Commande des soupapes	Ventilmechanismus	Mecanismo de valvulas	Ventilmekanism	See group 214-100 page 115
6		1					Timing gear casing	Carter distribution	Steuergehäuse	Cubierta distribucion	Transmissionskåpa	See group 215-100 page 133
7		1					Camshaft	Arbre cames	Nockenwelle	Arbol levas	Kamaxel	See group 215-200 page 139
8		1					Crankshaft	Vilebrequin	Räderkasten Kubelw	Cigüeñal	Vevrörelse	See group 216-100 page 145
9		1					Flywheel	Volant	Schwungrad	Volante	Svänghjul	See group 216-100 page 145
10		1					Oil sump	Carter d'huile	Ölsumpf	Carter de aceite	Oljesump	See group 217-100 page 163
11		1					Engine mounting	Silentbloc moteur	Motorbefestigung	Fijacion motor	Motorfäste	See group 218-100 page 173
12		1					Lubricating system	Syst.de graissage	Schmierölsystem	Sist.lubrificante	Smörjsystem	See group 221-100 page 177
13		1					Oil filter	Filtre huile	Ölfilter	Filtro aceite	Oljefilter	See group 222-100 page 199
14		1					Oil cooler	Radiateur huile	Ölkühler	Enfriador aceite	Oljekylare	See group 223-100 page 211
15		1					Fuel system	Système dalimentati	Kraftstoffsystem	Sistema de combusti	Bränslesystem	See group 235-300 page 241
16		1					Injector	Injecteur	Einspritzventil	Inyector	Insprutare	See group 237-100 page 249
17		1					Inlet, exhaust syst.	Admiss.&syst.echapp.	Ansaug&auspuffan.	Admis.&sist.escape	Insug och avgassystem	See group 251-100 page 253
18		1					Turbocharger	Turbocompresse.	Turbolader	Turbocompresor	Turbokompressor	See group 255-100 page 303
19		1					Crankcase Venti	Ventilation carter de vilebrequin	Kurbelgehäuseentlüftung	Ventilación del cárter	Vevhusventilation	See group 212-300 page 105
20		1					Cooling System	Sys Refroidisse	Kühlanlage	Sist Refrigerac	Kylsystem	See group 262-100 page 357
21		1					Belt transmission	Transm. courrouie	Riemenantrieb	Correa distribución	Remtransmission	See group 263-100 page 373
22		1					Cable harness	Faisceau cables	Kabelbaum	Manojo cables	Ledningsmatta	See group 286-100 page 423
23		1					EGR valve	Soupape EGR	Abgasrückführungsventil	Válvula EGR	EGR-ventil	See group 293-100 page 429
24		1					Starter Motor	Demarreur	Anlasser	Motor de arranque	Startmotor	See group 331-100 page 465
25		1					Starter Element	Eleme.demarrage	Kaltstartelemt	Calentador Arr.	Startelement	See group 333-100 page 467
26		1					Compressor	Compresseur	Kompressor	Compresor	Kompressor	See group 254-900 page 283

1) **GB**: Replacement version **FR**: Version piéce de rechange. **DE**: Ersatzteil-ausführung. **ES**: Version piezas de repuesto. **SE**: Reservdelsutförande

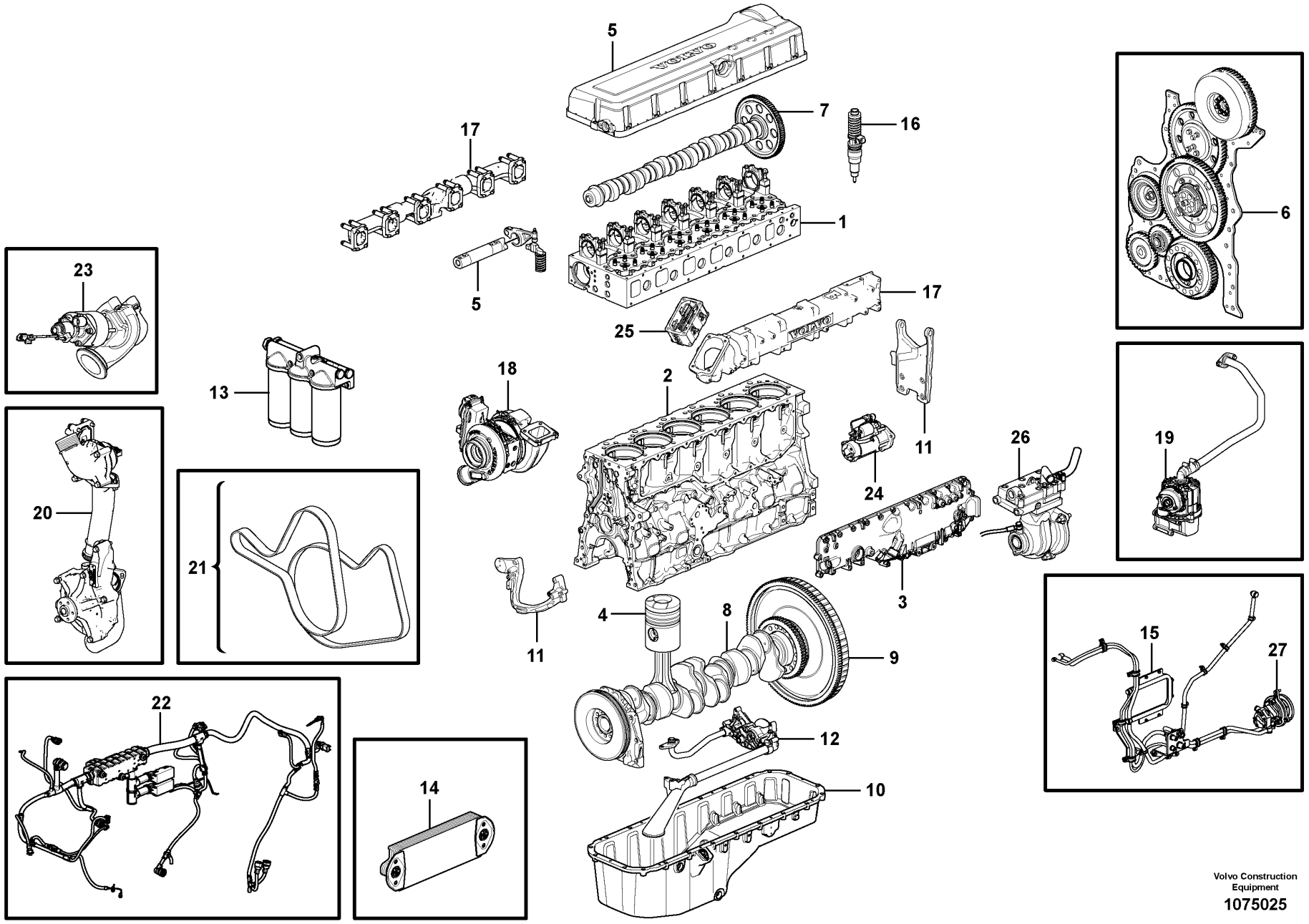

Volvo Construction Equipment

1075025

Fig.	Part No.	Quantity 1	2	3	PS	KIT	Description	Dénomination	Bezeichnung	Denominación	Benämning	Notes
27		1					Pump Unit	Unite Pompe	Pumpwerk	Unidad Bomba	Pumpenhet	See group 233-600 page 227

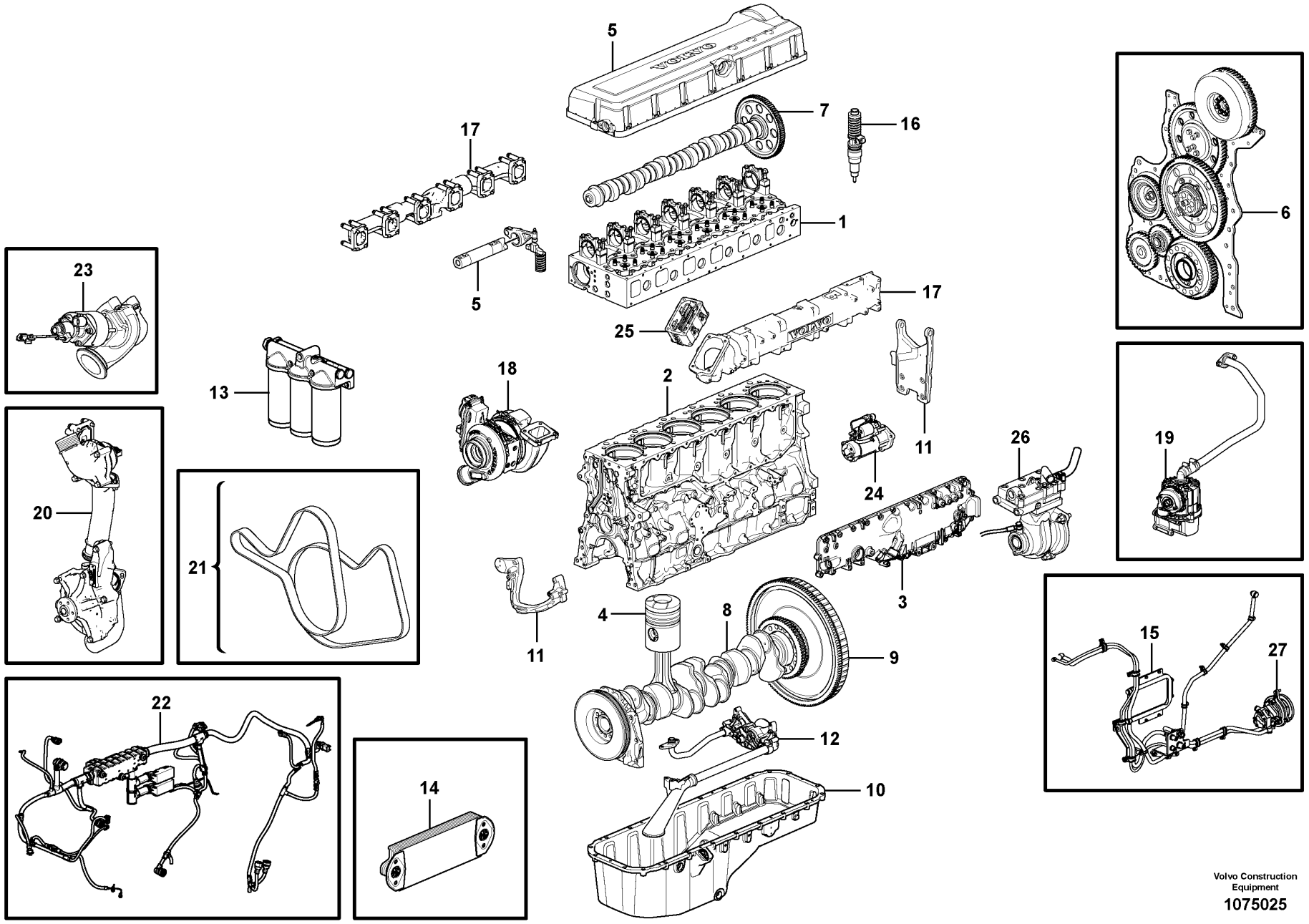

Volvo Construction Equipment

1075025

Fig.	Part No.	Quantity 1	2	3	PS	KIT	Description	Dénomination	Bezeichnung	Denominación	Benämning	Notes
	VOE 17272080	1					Engine	Moteur	Motor	Motor	Motor	1) D13J
	VOE 17481323		1				Engine	Moteur	Motor	Motor	Motor	1) D13J
1		1	1				Cylinder head	Culasse	Zylinderkopf	Culata	Cylinderhuvud	See group 211-100 page 75
2		1	1				Cylinder Block	Bloc-cylindres	Zylinderblock	Bloque Cilindro	Cylinderblock	See group 212-100 page 95
3		1	1				Cap	Chapeau	Kappe	Caperuza	Lock	See group 212-200 page 101
4		1	1				Cylinder liner,piston	Chemise cyl.piston	Zyl buchse,kolben	Camisa,piston	Cylinderfoder, kolv	See group 213-100 page 111
5		1	1				Valve mechanism	Commande des soupapes	Ventilmechanismus	Mecanismo de valvulas	Ventilmekanism	See group 214-100 page 115
6		1	1				Timing gear casing	Carter distribution	Steuergehäuse	Cubierta distribucion	Transmissionskåpa	See group 215-100 page 133
7		1	1				Camshaft	Arbre cames	Nockenwelle	Arbol levas	Kamaxel	See group 215-200 page 139
8		1	1				Crankshaft	Vilebrequin	Räderkasten Kubelw	Cigüeñal	Vevrörelse	See group 216-100 page 145
9		1	1				Flywheel	Volant	Schwungrad	Volante	Svänghjul	See group 216-100 page 145
10		1	1				Oil sump	Carter d'huile	Ölsumpf	Carter de aceite	Oljesump	See group 217-100 page 163
11		1	1				Engine mounting	Silentbloc moteur	Motorbefestigung	Fijacion motor	Motorfäste	See group 218-100 page 173
12		1	1				Lubricating system	Syst.de graissage	Schmierölsystem	Sist.lubrificante	Smörjsystem	See group 221-100 page 177
13		1	1				Oil filter	Filtre huile	Ölfilter	Filtro aceite	Oljefilter	See group 222-100 page 199
14		1	1				Oil cooler	Radiateur huile	Ölkühler	Enfriador aceite	Oljekylare	See group 223-100 page 211
15		1	1				Fuel system	Système dalimentati	Kraftstoffsystem	Sistema de combusti	Bränslesystem	See group 235-300 page 241
16		1	1				Injector	Injecteur	Einspritzventil	Inyector	Insprutare	See group 237-100 page 249
17		1	1				Inlet, exhaust syst.	Admiss.&syst.echapp.	Ansaug&auspuffan.	Admis.&sist.escape	Insug och avgassystem	See group 251-100 page 253
18		1	1				Turbocharger	Turbocompresse.	Turbolader	Turbocompresor	Turbokompressor	See group 255-100 page 303
19		1	1				Crankcase Venti	Ventilation carter de vilebrequin	Kurbelgehäuseentlüftung	Ventilación del cárter	Vevhusventilation	See group 212-300 page 105
20		1	1				Cooling System	Sys Refroidisse	Kühlanlage	Sist Refrigerac	Kylsystem	See group 262-100 page 357
21		1	1				Belt transmission	Transm. courrouie	Riemenantrieb	Correa distribución	Remtransmission	See group 263-100 page 373
22		1	1				Cable harness	Faisceau cables	Kabelbaum	Manojo cables	Ledningsmatta	See group 286-100 page 423
23		1	1				EGR valve	Soupape EGR	Abgasrückführungsventil	Válvula EGR	EGR-ventil	See group 293-100 page 429
24		1	1				Starter Motor	Demarreur	Anlasser	Motor de arranque	Startmotor	See group 331-100 page 465

1) **GB**: Replacement version **FR**: Version piéce de rechange. **DE**: Ersatzteil-ausführung. **ES**: Version piezas de repuesto. **SE**: Reservdelsutförande

1	**85626, 15185565**
2	**87258, 17481128**
3	
4	
5	

Engine
Moteur
Motor
Motor
Motor

Catalogue id **20694**	Group **210**
Illustr. No **1075025**	Section **300**
Issue **20039665-F**	Page **67**

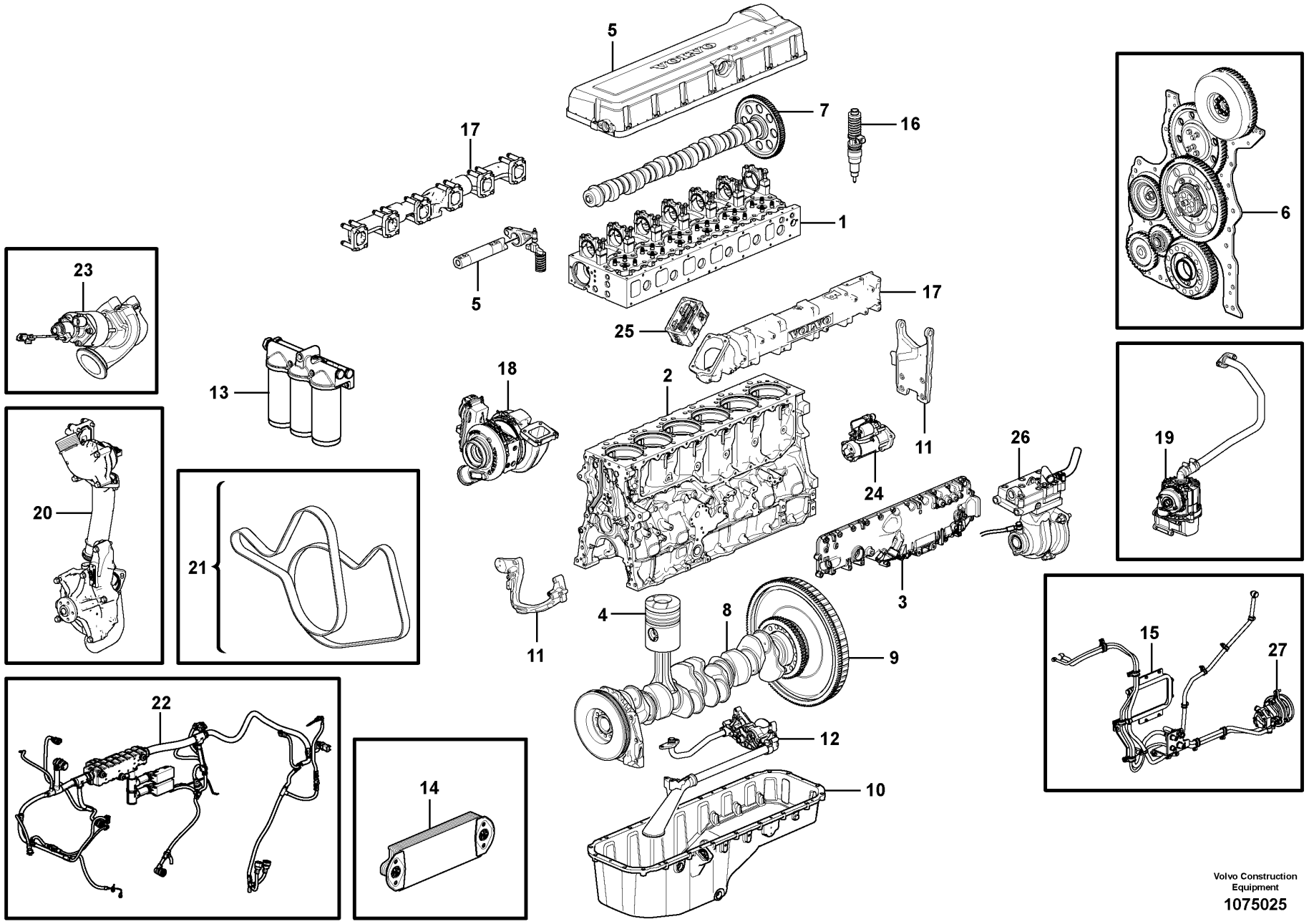

Volvo Construction Equipment

1075025

Fig.	Part No.	Quantity 1	2	3	PS	KIT	Description	Dénomination	Bezeichnung	Denominación	Benämning	Notes
25		1	1				Starter Element	Eleme.demarrage	Kaltstartelemt	Calentador Arr.	Startelement	See group 333-100 page 467
26		1	1				Compressor	Compresseur	Kompressor	Compresor	Kompressor	See group 254-900 page 283
27		1	1				Pump Unit	Unite Pompe	Pumpwerk	Unidad Bomba	Pumpenhet	See group 233-600 page 227

1	**85626, 15185565**	**Engine** **Moteur** **Motor** **Motor** **Motor**	Catalogue id **20694**	Group **210**
2	**87258, 17481128**		Illustr. No **1075025**	Section **300**
3			Issue **20039665-F**	Page **69**
4				
5				

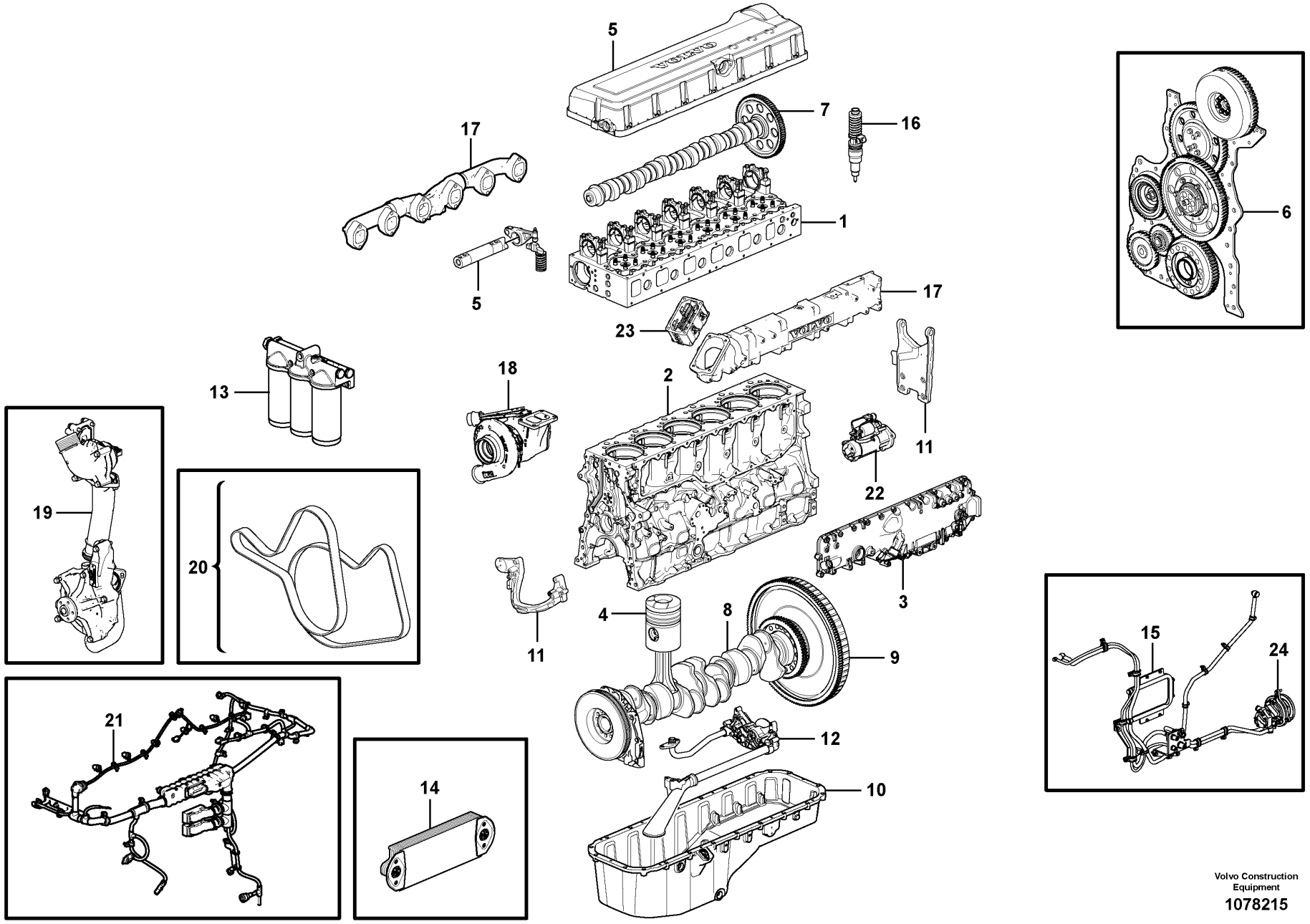

Volvo Construction Equipment

1078215

Fig.	Part No.	Quantity 1	2	3	PS	KIT	Description	Dénomination	Bezeichnung	Denominación	Benämning	Notes
	VOE 17429062	1					Engine	Moteur	Motor	Motor	Motor	1) D13E
1		1					Cylinder head	Culasse	Zylinderkopf	Culata	Cylinderhuvud	See group 211-120 page 77
2		1					Cylinder Block	Bloc-cylindres	Zylinderblock	Bloque Cilindro	Cylinderblock	See group 212-120 page 97
3		1					Cap	Chapeau	Kappe	Caperuza	Lock	See group 212-220 page 103
4		1					Cylinder liner,piston	Chemise cyl.piston	Zyl buchse,kolben	Camisa,piston	Cylinderfoder, kolv	See group 213-120 page 113
5		1					Valve mechanism	Commande des soupapes	Ventilmechanismus	Mecanismo de valvulas	Ventilmekanism	See group 214-120 page 121
6		1					Timing gear casing	Carter distribution	Steuergehäuse	Cubierta distribucion	Transmissionskåpa	See group 215-120 page 135
7		1					Camshaft	Arbre cames	Nockenwelle	Arbol levas	Kamaxel	See group 215-220 page 141
8		1					Crankshaft	Vilebrequin	Räderkasten Kubelw	Cigüeñal	Vevrörelse	See group 216-100 page 145
9		1					Flywheel	Volant	Schwungrad	Volante	Svänghjul	See group 216-100 page 145
10		1					Oil sump	Carter d'huile	Ölsumpf	Carter de aceite	Oljesump	See group 217-120 page 165
11		1					Engine mounting	Silentbloc moteur	Motorbefestigung	Fijacion motor	Motorfäste	See group 218-100 page 173
12		1					Lubricating system	Syst.de graissage	Schmierölsystem	Sist.lubrificante	Smörjsystem	See group 221-120 page 181
13		1					Oil filter	Filtre huile	Ölfilter	Filtro aceite	Oljefilter	See group 222-120 page 203
14		1					Oil cooler	Radiateur huile	Ölkühler	Enfriador aceite	Oljekylare	See group 223-120 page 213
15		1					Fuel system	Système dalimentati	Kraftstoffsystem	Sistema de combusti	Bränslesystem	See group 235-320 page 245
16		1					Injector	Injecteur	Einspritzventil	Inyector	Insprutare	See group 237-120 page 251
17		1					Inlet, exhaust syst.	Admiss.&syst.echapp.	Ansaug&auspuffan.	Admis.&sist.escape	Insug och avgassystem	See group 251-120 page 255
18		1					Turbocharger	Turbocompresse.	Turbolader	Turbocompresor	Turbokompressor	See group 255-120 page 307
19		1					Cooling System	Sys Refroidisse	Kühlanlage	Sist Refrigerac	Kylsystem	See group 262-120 page 361
20		1					Belt transmission	Transm. courrouie	Riemenantrieb	Correa distribución	Remtransmission	See group 263-120 page 375
21		1					Cable harness	Faisceau cables	Kabelbaum	Manojo cables	Ledningsmatta	See group 286-120 page 425
22		1					Starter Motor	Demarreur	Anlasser	Motor de arranque	Startmotor	See group 331-100 page 465
23		1					Starter Element	Eleme.demarrage	Kaltstartelemt	Calentador Arr.	Startelement	See group 333-120 page 469
24		1					Pump Unit	Unite Pompe	Pumpwerk	Unidad Bomba	Pumpenhet	See group 233-600 page 227

1) **GB**: Replacement version **FR**: Version piéce de rechange. **DE**: Ersatzteil-ausführung. **ES**: Version piezas de repuesto. **SE**: Reservdelsutförande

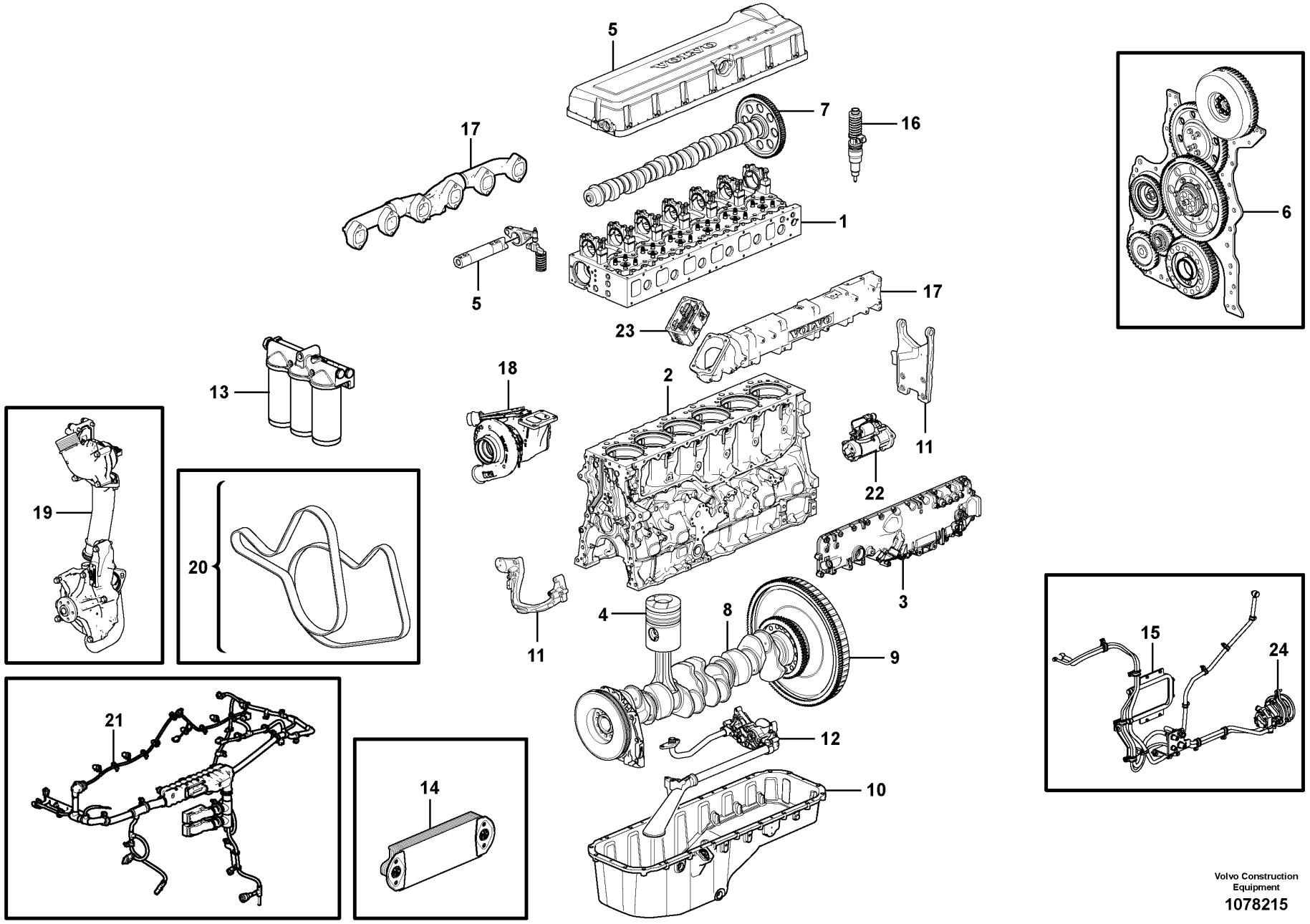

Volvo Construction Equipment

1078215

Fig.	Part No.	Quantity 1	2	3	PS	KIT	Description	Dénomination	Bezeichnung	Denominación	Benämning	Notes
	VOE 17433661	1					Engine	Moteur	Motor	Motor	Motor	1) D13F
1		1					Cylinder head	Culasse	Zylinderkopf	Culata	Cylinderhuvud	See group 211-120 page 77
2		1					Cylinder Block	Bloc-cylindres	Zylinderblock	Bloque Cilindro	Cylinderblock	See group 212-140 page 99
3		1					Cap	Chapeau	Kappe	Caperuza	Lock	See group 212-220 page 103
4		1					Cylinder liner,piston	Chemise cyl.piston	Zyl buchse,kolben	Camisa,piston	Cylinderfoder, kolv	See group 213-120 page 113
5		1					Valve mechanism	Commande des soupapes	Ventilmechanismus	Mecanismo de valvulas	Ventilmekanism	See group 214-140 page 125
6		1					Timing gear casing	Carter distribution	Steuergehäuse	Cubierta distribucion	Transmissionskåpa	See group 215-120 page 135
7		1					Camshaft	Arbre cames	Nockenwelle	Arbol levas	Kamaxel	See group 215-240 page 143
8		1					Crankshaft	Vilebrequin	Räderkasten Kubelw	Cigüeñal	Vevrörelse	See group 216-120 page 149
9		1					Flywheel	Volant	Schwungrad	Volante	Svänghjul	See group 216-120 page 149
10		1					Oil sump	Carter d'huile	Ölsumpf	Carter de aceite	Oljesump	See group 217-120 page 165
11		1					Engine mounting	Silentbloc moteur	Motorbefestigung	Fijacion motor	Motorfäste	See group 218-100 page 173
12		1					Lubricating system	Syst.de graissage	Schmierölsystem	Sist.lubrificante	Smörjsystem	See group 221-130 page 183
13		1					Oil filter	Filtre huile	Ölfilter	Filtro aceite	Oljefilter	See group 222-120 page 203
14		1					Oil cooler	Radiateur huile	Ölkühler	Enfriador aceite	Oljekylare	See group 223-120 page 213
15		1					Fuel system	Système dalimentati	Kraftstoffsystem	Sistema de combusti	Bränslesystem	See group 235-320 page 245
16		1					Injector	Injecteur	Einspritzventil	Inyector	Insprutare	See group 237-120 page 251
17		1					Inlet, exhaust syst.	Admiss.&syst.echapp.	Ansaug&auspuffan.	Admis.&sist.escape	Insug och avgassystem	See group 251-120 page 255
18		1					Turbocharger	Turbocompresse.	Turbolader	Turbocompresor	Turbokompressor	See group 255-120 page 307
19		1					Cooling System	Sys Refroidisse	Kühlanlage	Sist Refrigerac	Kylsystem	See group 262-120 page 361
20		1					Belt transmission	Transm. courrouie	Riemenantrieb	Correa distribución	Remtransmission	See group 263-120 page 375
21		1					Cable harness	Faisceau cables	Kabelbaum	Manojo cables	Ledningsmatta	See group 286-120 page 425
22		1					Starter Motor	Demarreur	Anlasser	Motor de arranque	Startmotor	See group 331-100 page 465
23		1					Starter Element	Eleme.demarrage	Kaltstartelemt	Calentador Arr.	Startelement	See group 333-120 page 469
24		1					Pump Unit	Unite Pompe	Pumpwerk	Unidad Bomba	Pumpenhet	See group 233-600 page 227

1) **GB**: Replacement version **FR**: Version piéce de rechange. **DE**: Ersatzteil-ausführung. **ES**: Version piezas de repuesto. **SE**: Reservdelsutförande

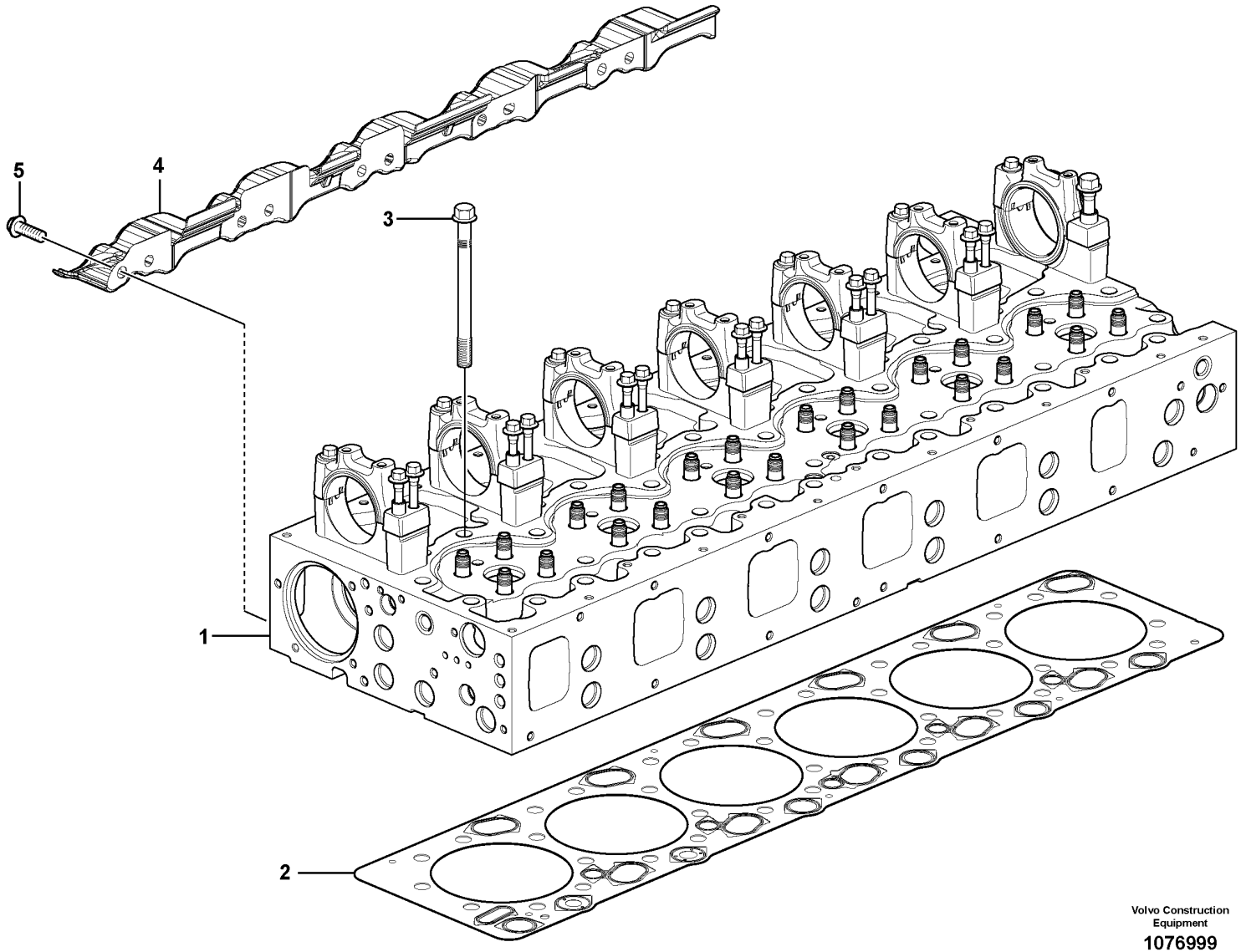

Volvo Construction Equipment

1076999

Fig.	Part No.	Quantity 1	2	3	PS	KIT	Description	Dénomination	Bezeichnung	Denominación	Benämning	Notes
1		1					Cylinder head	Culasse	Zylinderkopf	Culata	Cylinderhuvud	See group 211-200 page 79
2	VOE 21510072	1					Cylinder head gasket	Joint de culasse	Zylinderkopfdichtung	Junta de culata	Cylinderhuvudpackning	
3	VOE 21345131	38					Flange screw	Vis à embase	Flanschschraube	Tornillo embridado	Flänsskruv	
4	VOE 22213933	1					Heat shield	Écran thermique	Wärmeschild	Defensa térmica	Värmesköld	
5	VOE 984751	8					Flange screw	Vis à embase	Flanschschraube	Tornillo embridado	Flänsskruv	

1		**Cylinder head with fitting parts** **Culasse du cylindre avec pièces de montage** **Zylinderkopf mit Anbauteilen** **Culata de cilindros con accesorios de montaje** **Cylinderhuvud med monteringsdetaljer**	Catalogue id **20694**	Group **211**
2				
3			Illustr. No **1076999**	Section **100**
4				
5		**15185564, 15185565, 17481128**	Issue **20039665-F**	Page **75**

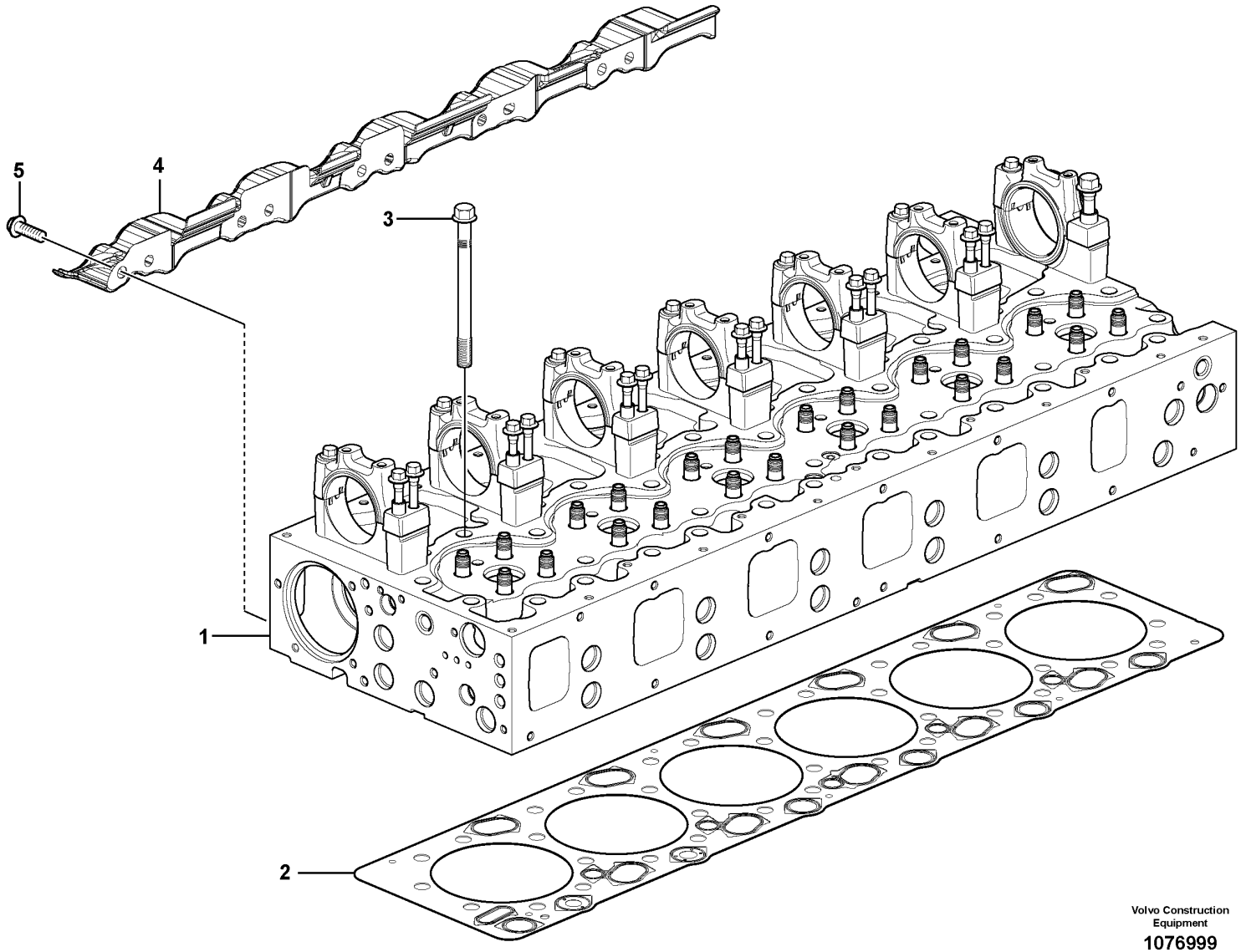

Volvo Construction Equipment

1076999

Fig.	Part No.	Quantity 1	2	3	PS	KIT	Description	Dénomination	Bezeichnung	Denominación	Benämning	Notes
1		1					Cylinder head	Culasse	Zylinderkopf	Culata	Cylinderhuvud	See group 211-220 page 87
1			1				Cylinder head	Culasse	Zylinderkopf	Culata	Cylinderhuvud	See group 211-240 page 91
2	VOE 21510072	1	1				Cylinder head gasket	Joint de culasse	Zylinderkopfdichtung	Junta de culata	Cylinderhuvudpackning	
3	VOE 21345131	38	38				Flange screw	Vis à embase	Flanschschraube	Tornillo embridado	Flänsskruv	
4	VOE 22213933	1	1				Heat shield	Écran thermique	Wärmeschild	Defensa térmica	Värmesköld	
5	VOE 984751	10	10				Flange screw	Vis à embase	Flanschschraube	Tornillo embridado	Flänsskruv	

1	15185567	**Cylinder head with fitting parts** **Culasse du cylindre avec pièces de montage** **Zylinderkopf mit Anbauteilen** **Culata de cilindros con accesorios de montaje** **Cylinderhuvud med monteringsdetaljer**	Catalogue id **20694**	Group **211**
2	15185566			
3			Illustr. No **1076999**	Section **120**
4				
5			Issue **20039665-F**	Page **77**

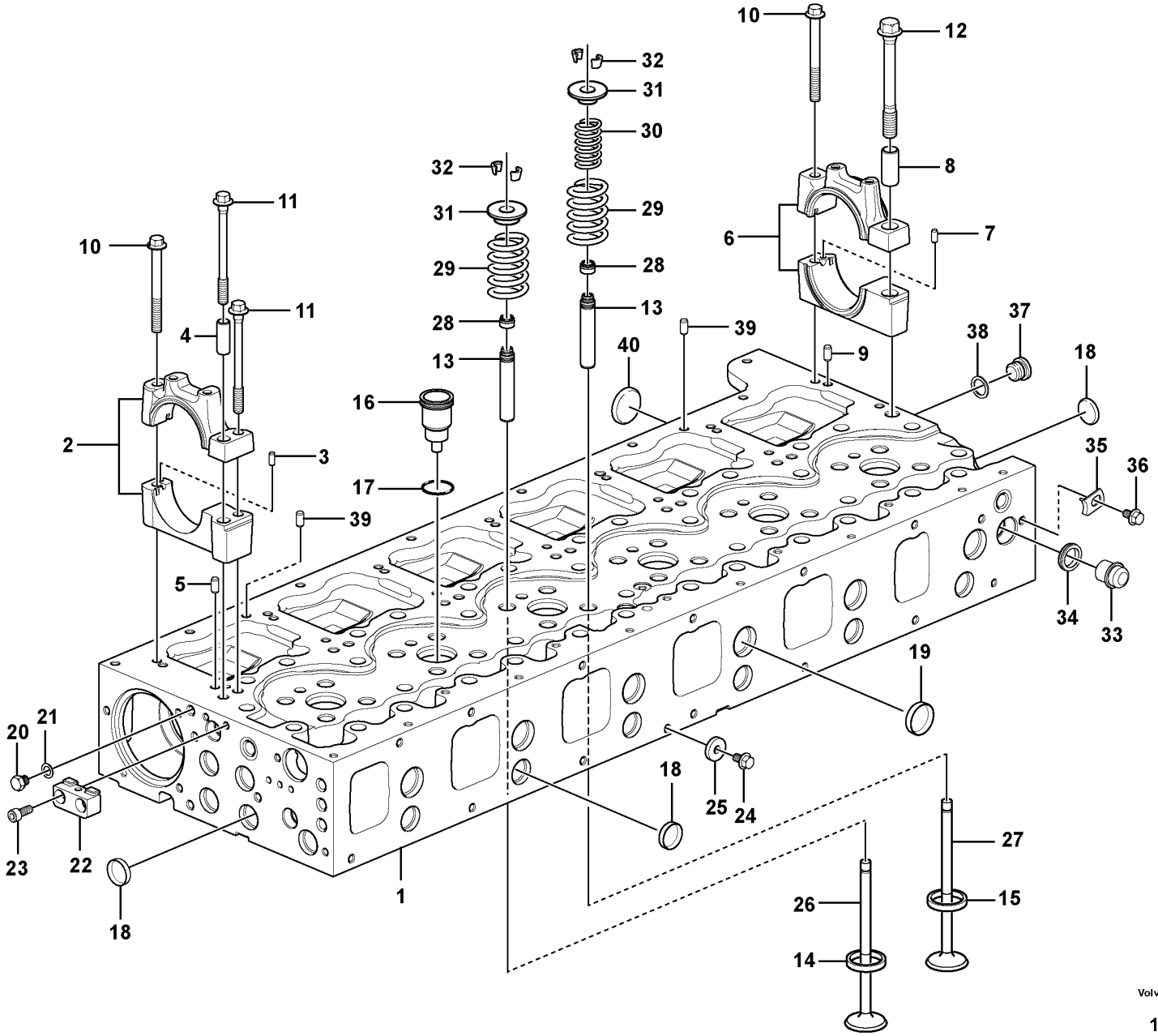

Volvo Construction Equipment

1076996

Fig.	Part No.	Quantity 1	2	3	PS	KIT	Description	Dénomination	Bezeichnung	Denominación	Benämning	Notes
1	VOE 22231050	1			SS		Cylinder head	Culasse	Zylinderkopf	Culata	Cylinderhuvud	
1		1			NS		•Cylinder head	•Culasse	•Zylinderkopf	•Culata	•Cylinderhuvud	
1		1			NS		••Cylinder head	••Culasse	••Zylinderkopf	••Culata	••Cylinderhuvud	
2		6			NS		••Bearing housing	••Ensemble tournant	••Lagergehäuse	••Caja de cojinete	••Lagerhus	1 - 6
3	VOE 950542	6					•••Pin	•••Clavette	•••Splint	•••Pasador	•••Sprint	
4		6			NS		•••Pin	•••Goupille cylindrique	•••Stift	•••Espiga	•••Rundstift	
5	VOE 950562	12					•••Pin	•••Goupille	•••Stift	•••Pasador	•••Pinne	
6		1			NS		••Bearing housing	••Ensemble tournant	••Lagergehäuse	••Caja de cojinete	••Lagerhus	
7	VOE 950542	1					•••Pin	•••Clavette	•••Splint	•••Pasador	•••Sprint	
8		1			NS		•••Pin	•••Goupille cylindrique	•••Stift	•••Espiga	•••Rundstift	
9	VOE 950562	2					•••Pin	•••Goupille	•••Stift	•••Pasador	•••Pinne	
10	VOE 13975105	7					••Flange screw	••Vis à embase	••Flanschschraube	••Tornillo embridado	••Flänsskruv	
11	VOE 21344778	12					••Flange screw	••Vis à embase	••Flanschschraube	••Tornillo embridado	••Flänsskruv	
12	VOE 20412482	1					••Flange screw	••Vis à embase	••Flanschschraube	••Tornillo embridado	••Flänsskruv	
13	VOE 20919484	24					••Valve guide	••Guide soupape	••Ventilführung	••Guía de válvula	••Ventilstyrning	
14	VOE 21413458	12					••Valve seat	••Siège de soupape	••Ventilsitz	••Asiento de válvula	••Ventilsäte	INLET
15	VOE 21405773	12					••Valve seat	••Siège de soupape	••Ventilsitz	••Asiento de válvula	••Ventilsäte	EXHAUST
16	VOE 21515329	6					••Injector sleeve	••Douille d'injecteur	••Einheitsdüsenhalter-Muffe	••Manguito de inyector	••Insprutarhylsa	
16		6			NS		•••Sleeve	•••Douille	•••Hülse	•••Manguito	•••Hylsa	
17	VOE 20536487	6					•••O-ring	•••Joint torique	•••O-Ring	•••Anillo tórico	•••O-ring	
18	VOE 24426721	16					••Expansion plug	••Tampon d'expansion	••Dehnstopfen	••Tapón expansor	••Expansionsplugg	OD = 29 mm
19	VOE 24426722	6					••Expansion plug	••Tampon d'expansion	••Dehnstopfen	••Tapón expansor	••Expansionsplugg	OD = 40 mm
	VOE 22618324	REQ					••Adhesive	••Colle	••Leim	••Cola	••Lim	(VOE 1161370) 50 ml
	VOE 1161059	REQ			SS		••Sealant	••Produit étanchéité	••Dichtmittel	••Producto de estanqueidad	••Tätningsmedel	LOCTIT 510
20	VOE 960628	1					•Plug	•Tampon	•Stopfen	•Tapón	•Plugg	
21	VOE 13947281	1					•Gasket	•Joint	•Dichtung	•Junta	•Packning	
22		1			NS		•Bracket	•Console	•Konsole	•Consola	•Konsol	
23	VOE 959220	2					•Hex. socket screw	•Vis à six pans creux	•Innensechskantschraube	•Tornillo de hexágono embutido	•Insexskruv	

1		**Cylinder head** **Culasse** **Zylinderkopf** **Culata** **Cylinderhuvud**	Catalogue id **20694**	Group **211**
2				
3			Illustr. No **1076996**	Section **200**
4				
5		**15185564, 15185565, ENG - 458665**	Issue **20039665-F**	Page **79**

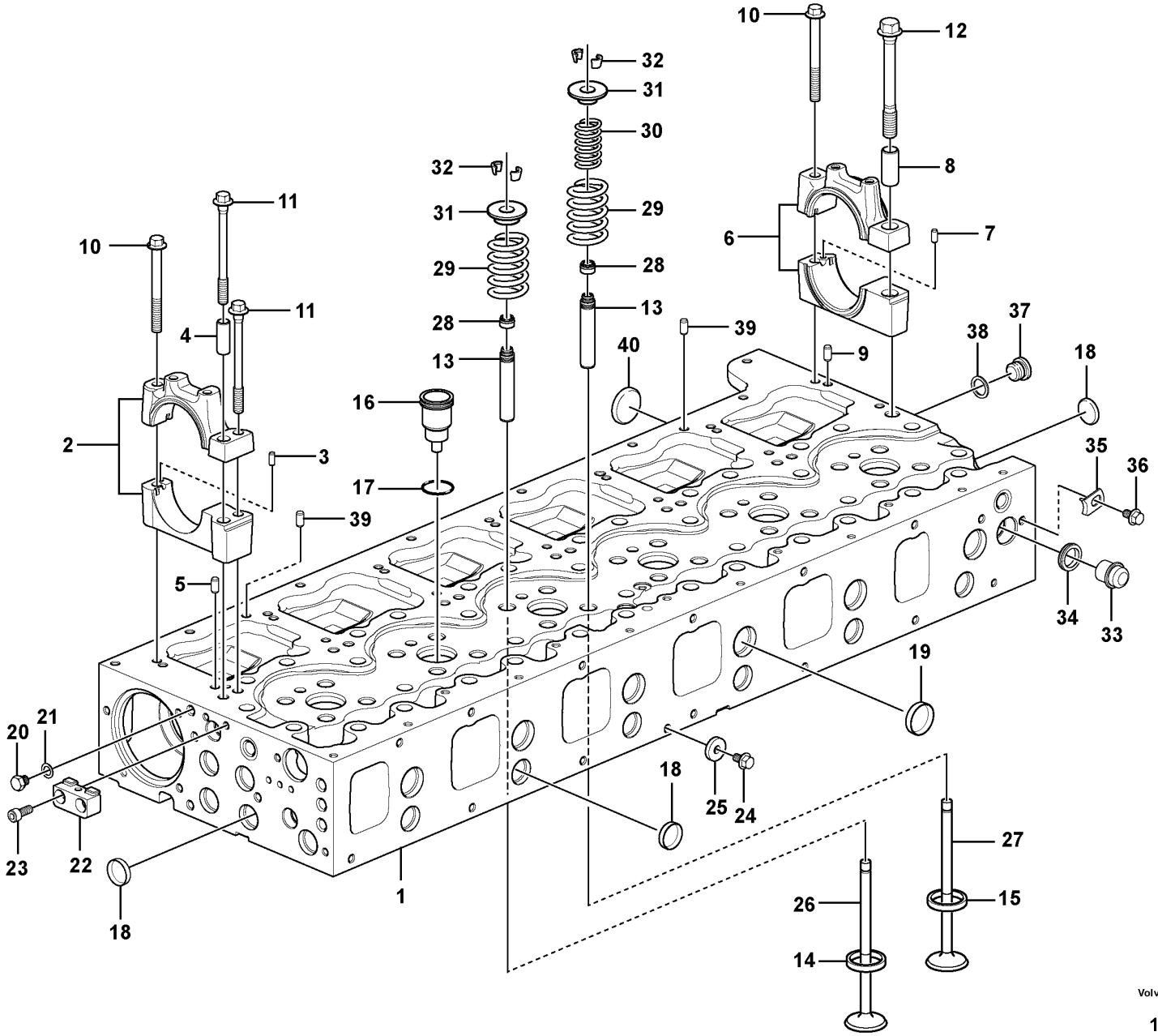

Volvo Construction Equipment

1076996

Fig.	Part No.	Quantity 1	2	3	PS	KIT	Description	Dénomination	Bezeichnung	Denominación	Benämning	Notes
24	**VOE 994383**	1					•Flange screw	•Vis à embase	•Flanschschraube	•Tornillo embridado	•Flänsskruv	
25	**VOE 945583**	1					•Washer	•Rondelle	•Scheibe	•Arandela	•Bricka	
26	**VOE 21428672**	12					•Inlet valve	•Soupape admission	•Einlassventil	•Válvula de admisión	•Inloppsventil	
27	**VOE 21428675**	12					•Exhaust valve	•Soupape d'échappement	•Auslassventil	•Válvua de escape	•Avgasventil	
28	**VOE 21990221**	24					•Valve stem seal	•Joint de tige de soupape	•Ventilschaftdichtung	•Junta de vástago de válvula	•Ventilskaftstätning	(VOE 20864662)
29	**VOE 21310068**	24					•Valve spring	•Ressort soupape	•Ventilfeder	•Resorte de válvula	•Ventilfjäder	OUTER
30	**VOE 3183211**	12					•Valve spring	•Ressort soupape	•Ventilfeder	•Resorte de válvula	•Ventilfjäder	EXHAUST, INNER
31	**VOE 20510743**	24					•Valve spring washer	•Coupelle de ressort soupape	•Ventilfederteller	•Arandela resorte de válvula	•Ventilfjäderbricka	
32	**VOE 20510747**	48					•Valve cotter	•Clavette soupape	•Ventilschloss	•Cierre válvula	•Ventillås	
33	**VOE 20845995**	1					•Plug	•Tampon	•Stopfen	•Tapón	•Plugg	
34	**VOE 1547252**	1					•Sealing ring	•Bague étanchéité	•Dichtring	•Anillo retén	•Tätningsring	
35	**VOE 1546531**	1					•Lock brace	•Étrier verrouillage	•Sperrklinke	•Brazo de seguridad	•Låsbygel	
36	**VOE 984732**	1					•Flange screw	•Vis à embase	•Flanschschraube	•Tornillo embridado	•Flänsskruv	
37	**VOE 13966143**	1					•Plug	•Tampon	•Stopfen	•Tapón	•Plugg	
38	**VOE 13947622**	1					•Plane gasket	•Joint plan	•Plandichtung	•Junta plana	•Planpackning	
39	**VOE 20908338**	2					•Guide	•Guide	•Führung	•Guía	•Styrning	
40	**VOE 24426723**	5					•Cap plug	•Bouchon capuchon	•Bundschraube	•Tapón de sombrerete	•Hattplugg	

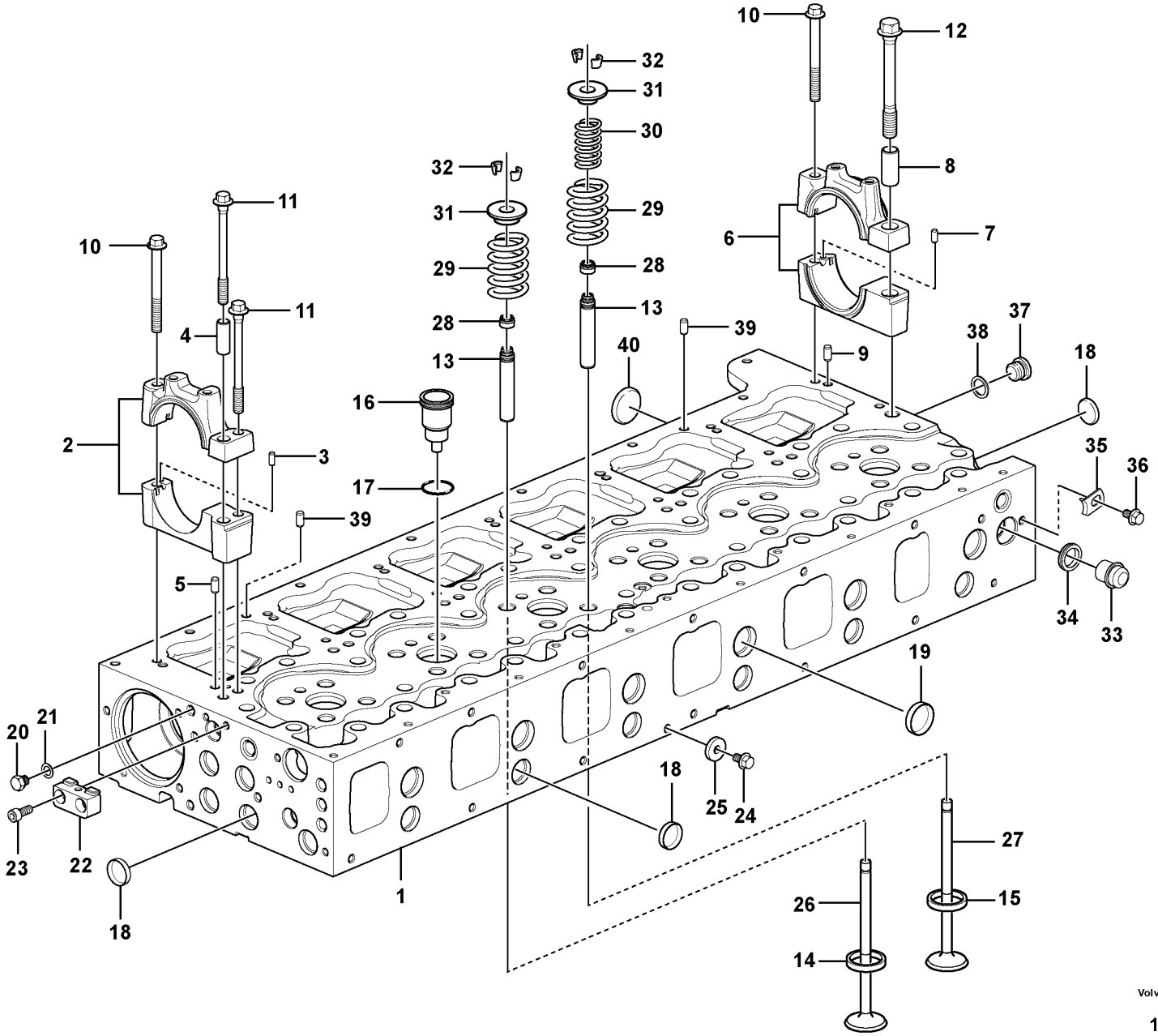

Volvo Construction Equipment

1076996

Fig.	Part No.	Quantity 1	2	3	PS	KIT	Description	Dénomination	Bezeichnung	Denominación	Benämning	Notes
1	VOE 22300167	1					Cylinder head	Culasse	Zylinderkopf	Culata	Cylinderhuvud	
1		1			NS		•Cylinder head	•Culasse	•Zylinderkopf	•Culata	•Cylinderhuvud	
1		1			NS		••Cylinder head	••Culasse	••Zylinderkopf	••Culata	••Cylinderhuvud	
2		6			NS		••Bearing housing	••Ensemble tournant	••Lagergehäuse	••Caja de cojinete	••Lagerhus	1 - 6
3	VOE 950542	6					•••Pin	•••Clavette	•••Splint	•••Pasador	•••Sprint	
4		6			NS		•••Pin	•••Goupille cylindrique	•••Stift	•••Espiga	•••Rundstift	
5	VOE 950562	12					•••Pin	•••Goupille	•••Stift	•••Pasador	•••Pinne	
6		1			NS		••Bearing housing	••Ensemble tournant	••Lagergehäuse	••Caja de cojinete	••Lagerhus	
7	VOE 950542	1					•••Pin	•••Clavette	•••Splint	•••Pasador	•••Sprint	
8		1			NS		•••Pin	•••Goupille cylindrique	•••Stift	•••Espiga	•••Rundstift	
9	VOE 950562	2					•••Pin	•••Goupille	•••Stift	•••Pasador	•••Pinne	
10	VOE 13975105	7					••Flange screw	••Vis à embase	••Flanschschraube	••Tornillo embridado	••Flänsskruv	
11	VOE 21344778	12					••Flange screw	••Vis à embase	••Flanschschraube	••Tornillo embridado	••Flänsskruv	
12	VOE 20412482	1					••Flange screw	••Vis à embase	••Flanschschraube	••Tornillo embridado	••Flänsskruv	
13	VOE 20919484	24					••Valve guide	••Guide soupape	••Ventilführung	••Guía de válvula	••Ventilstyrning	
14	VOE 21405770	12					••Valve seat	••Siège de soupape	••Ventilsitz	••Asiento de válvula	••Ventilsäte	INLET
15	VOE 21405773	12					••Valve seat	••Siège de soupape	••Ventilsitz	••Asiento de válvula	••Ventilsäte	EXHAUST
16	VOE 21515329	6					••Injector sleeve	••Douille d'injecteur	••Einheitsdüsenhalter-Muffe	••Manguito de inyector	••Insprutarhylsa	
16		6			NS		•••Sleeve	•••Douille	•••Hülse	•••Manguito	•••Hylsa	
17	VOE 20536487	6					•••O-ring	•••Joint torique	•••O-Ring	•••Anillo tórico	•••O-ring	
18	VOE 24426721	16					••Expansion plug	••Tampon d'expansion	••Dehnstopfen	••Tapón expansor	••Expansionsplugg	OD = 29 mm
19	VOE 24426722	6					••Expansion plug	••Tampon d'expansion	••Dehnstopfen	••Tapón expansor	••Expansionsplugg	OD = 40 mm
	VOE 22618324	REQ					••Adhesive	••Colle	••Leim	••Cola	••Lim	(VOE 1161370) 50 ml
	VOE 1161059	REQ			SS		••Sealant	••Produit étanchéité	••Dichtmittel	••Producto de estanqueidad	••Tätningsmedel	LOCTIT 510
20	VOE 960628	1					•Plug	•Tampon	•Stopfen	•Tapón	•Plugg	
21	VOE 13947281	1					•Gasket	•Joint	•Dichtung	•Junta	•Packning	
22		1			NS		•Bracket	•Console	•Konsole	•Consola	•Konsol	
23	VOE 959220	2					•Hex. socket screw	•Vis à six pans creux	•Innensechskantschraube	•Tornillo de hexágono embutido	•Insexskruv	

1		**Cylinder head** **Culasse** **Zylinderkopf** **Culata** **Cylinderhuvud**	Catalogue id **20694**	Group **211**
2				
3			Illustr. No **1076996**	Section **210**
4				
5		**15185564, 15185565, 17481128, ENG 458666 -**	Issue **20039665-F**	Page **83**

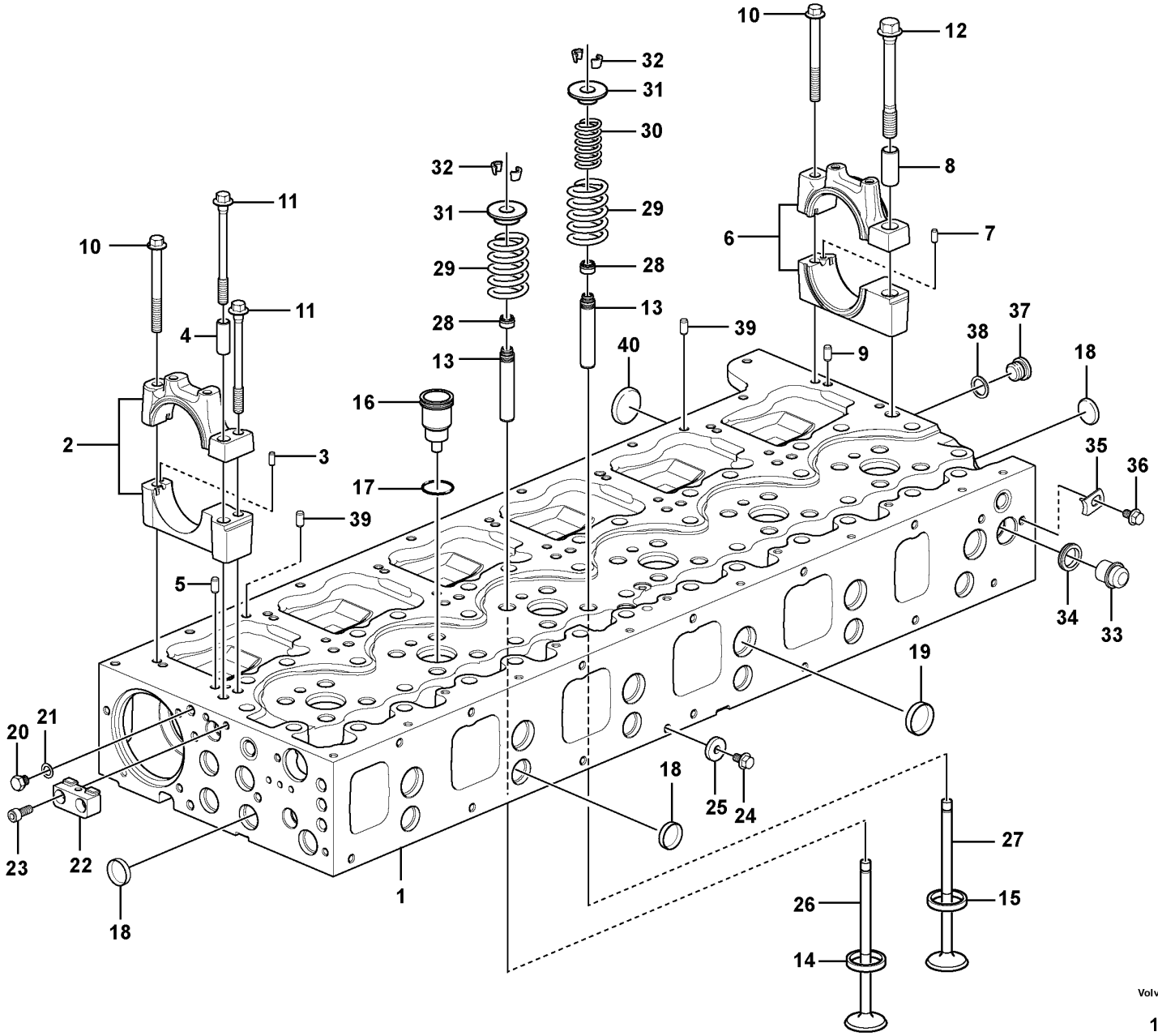

Volvo Construction Equipment

1076996

Fig.	Part No.	Quantity 1	2	3	PS	KIT	Description	Dénomination	Bezeichnung	Denominación	Benämning	Notes
24	VOE 994383	1					•Flange screw	•Vis à embase	•Flanschschraube	•Tornillo embridado	•Flänsskruv	
25	VOE 945583	1					•Washer	•Rondelle	•Scheibe	•Arandela	•Bricka	
26	VOE 21428672	12					•Inlet valve	•Soupape admission	•Einlassventil	•Válvula de admisión	•Inloppsventil	
27	VOE 21428675	12					•Exhaust valve	•Soupape d'échappement	•Auslassventil	•Válvua de escape	•Avgasventil	
28	VOE 21990221	24					•Valve stem seal	•Joint de tige de soupape	•Ventilschaftdichtung	•Junta de vástago de válvula	•Ventilskaftstätning	(VOE 20864662)
29	VOE 21310068	24					•Valve spring	•Ressort soupape	•Ventilfeder	•Resorte de válvula	•Ventilfjäder	OUTER
30	VOE 3183211	12					•Valve spring	•Ressort soupape	•Ventilfeder	•Resorte de válvula	•Ventilfjäder	EXHAUST, INNER
31	VOE 20510743	24					•Valve spring washer	•Coupelle de ressort soupape	•Ventilfederteller	•Arandela resorte de válvula	•Ventilfjäderbricka	
32	VOE 20510747	48					•Valve cotter	•Clavette soupape	•Ventilschloss	•Cierre válvula	•Ventillås	
33	VOE 20845995	1					•Plug	•Tampon	•Stopfen	•Tapón	•Plugg	
34	VOE 1547252	1					•Sealing ring	•Bague étanchéité	•Dichtring	•Anillo retén	•Tätningsring	
35	VOE 1546531	1					•Lock brace	•Étrier verrouillage	•Sperrklinke	•Brazo de seguridad	•Låsbygel	
36	VOE 984732	1					•Flange screw	•Vis à embase	•Flanschschraube	•Tornillo embridado	•Flänsskruv	
37	VOE 13966143	1					•Plug	•Tampon	•Stopfen	•Tapón	•Plugg	
38	VOE 13947622	1					•Plane gasket	•Joint plan	•Plandichtung	•Junta plana	•Planpackning	
39	VOE 20908338	2					•Guide	•Guide	•Führung	•Guía	•Styrning	
40	VOE 24426723	5					•Cap plug	•Bouchon capuchon	•Bundschraube	•Tapón de sombrerete	•Hattplugg	

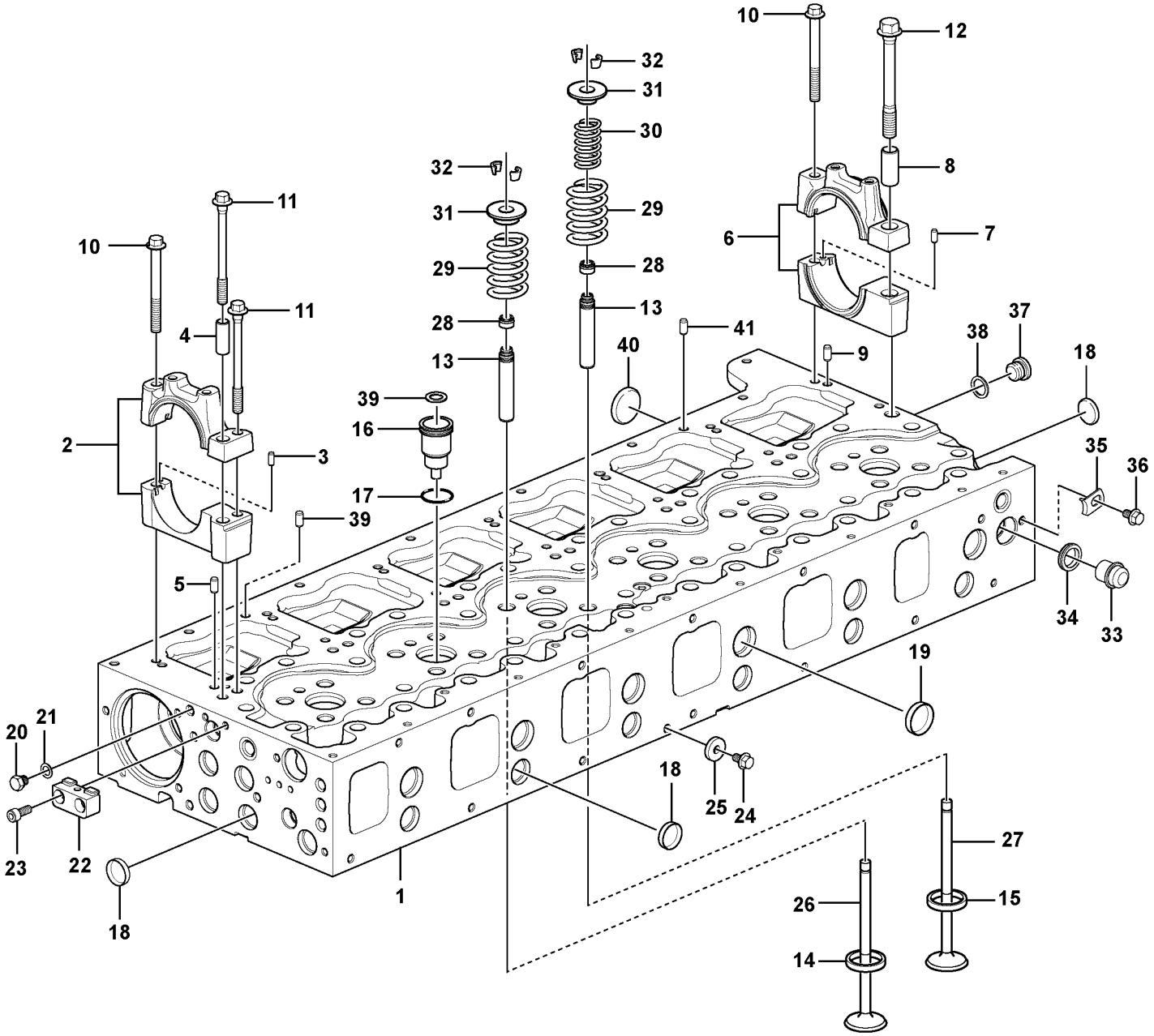

Volvo Construction Equipment

1072313

Fig.	Part No.	Quantity 1	2	3	PS	KIT	Description	Dénomination	Bezeichnung	Denominación	Benämning	Notes
1	VOE 22251142	1					Cylinder head	Culasse	Zylinderkopf	Culata	Cylinderhuvud	
1		1			NS		•Cylinder head	•Culasse	•Zylinderkopf	•Culata	•Cylinderhuvud	
1		1			NS		••Cylinder head	••Culasse	••Zylinderkopf	••Culata	••Cylinderhuvud	
2		6			NS		••Bearing housing	••Ensemble tournant	••Lagergehäuse	••Caja de cojinete	••Lagerhus	NO 1 - 6
2		6			NS		•••Bearing housing	•••Ensemble tournant	•••Lagergehäuse	•••Caja de cojinete	•••Lagerhus	
3	VOE 950542	6					•••Pin	•••Clavette	•••Splint	•••Pasador	•••Sprint	
4		6			NS		•••Pin	•••Goupille cylindrique	•••Stift	•••Espiga	•••Rundstift	
5	VOE 950562	12					•••Pin	•••Goupille	•••Stift	•••Pasador	•••Pinne	
6		1			NS		••Bearing housing	••Ensemble tournant	••Lagergehäuse	••Caja de cojinete	••Lagerhus	REAR
6		1			NS		•••Bearing housing	•••Ensemble tournant	•••Lagergehäuse	•••Caja de cojinete	•••Lagerhus	
7	VOE 950542	1					•••Pin	•••Clavette	•••Splint	•••Pasador	•••Sprint	
8		1			NS		•••Pin	•••Goupille cylindrique	•••Stift	•••Espiga	•••Rundstift	
9	VOE 950562	2					•••Pin	•••Goupille	•••Stift	•••Pasador	•••Pinne	
10	VOE 13975105	7					••Flange screw	••Vis à embase	••Flanschschraube	••Tornillo embridado	••Flänsskruv	
11	VOE 21344778	12					••Flange screw	••Vis à embase	••Flanschschraube	••Tornillo embridado	••Flänsskruv	
12	VOE 20412482	1					••Flange screw	••Vis à embase	••Flanschschraube	••Tornillo embridado	••Flänsskruv	
13	VOE 20919484	24					••Valve guide	••Guide soupape	••Ventilführung	••Guía de válvula	••Ventilstyrning	
14	VOE 21405770	12					••Valve seat	••Siège de soupape	••Ventilsitz	••Asiento de válvula	••Ventilsäte	INLET
15	VOE 20900319	12					••Valve seat	••Siège de soupape	••Ventilsitz	••Asiento de válvula	••Ventilsäte	EXHAUST
16	VOE 20981856	6					•••Sleeve	•••Douille	•••Hülse	•••Manguito	•••Hylsa	
17	VOE 20536487	6					•••O-ring	•••Joint torique	•••O-Ring	•••Anillo tórico	•••O-ring	
18	VOE 24426721	16					••Expansion plug	••Tampon d'expansion	••Dehnstopfen	••Tapón expansor	••Expansionsplugg	OD = 29 mm
19	VOE 24426722	6					••Expansion plug	••Tampon d'expansion	••Dehnstopfen	••Tapón expansor	••Expansionsplugg	OD = 40 mm
20	VOE 960628	1					•Plug	•Tampon	•Stopfen	•Tapón	•Plugg	
21	VOE 13947281	1					•Gasket	•Joint	•Dichtung	•Junta	•Packning	
22		1			NS		•Bracket	•Console	•Konsole	•Consola	•Konsol	
23	VOE 959220	2					•Hex. socket screw	•Vis à six pans creux	•Innensechskantschraube	•Tornillo de hexágono embutido	•Insexskruv	
24	VOE 994383	1					•Flange screw	•Vis à embase	•Flanschschraube	•Tornillo embridado	•Flänsskruv	
25	VOE 945583	1					•Washer	•Rondelle	•Scheibe	•Arandela	•Bricka	
26	VOE 20740798	12					•Inlet valve	•Soupape admission	•Einlassventil	•Válvula de admisión	•Inloppsventil	

1		**Cylinder head** **Culasse** **Zylinderkopf** **Culata** **Cylinderhuvud**	Catalogue id **20694**	Group **211**
2				
3			Illustr. No **1072313**	Section **220**
4				
5		**15185567**	Issue **20039665-F**	Page **87**

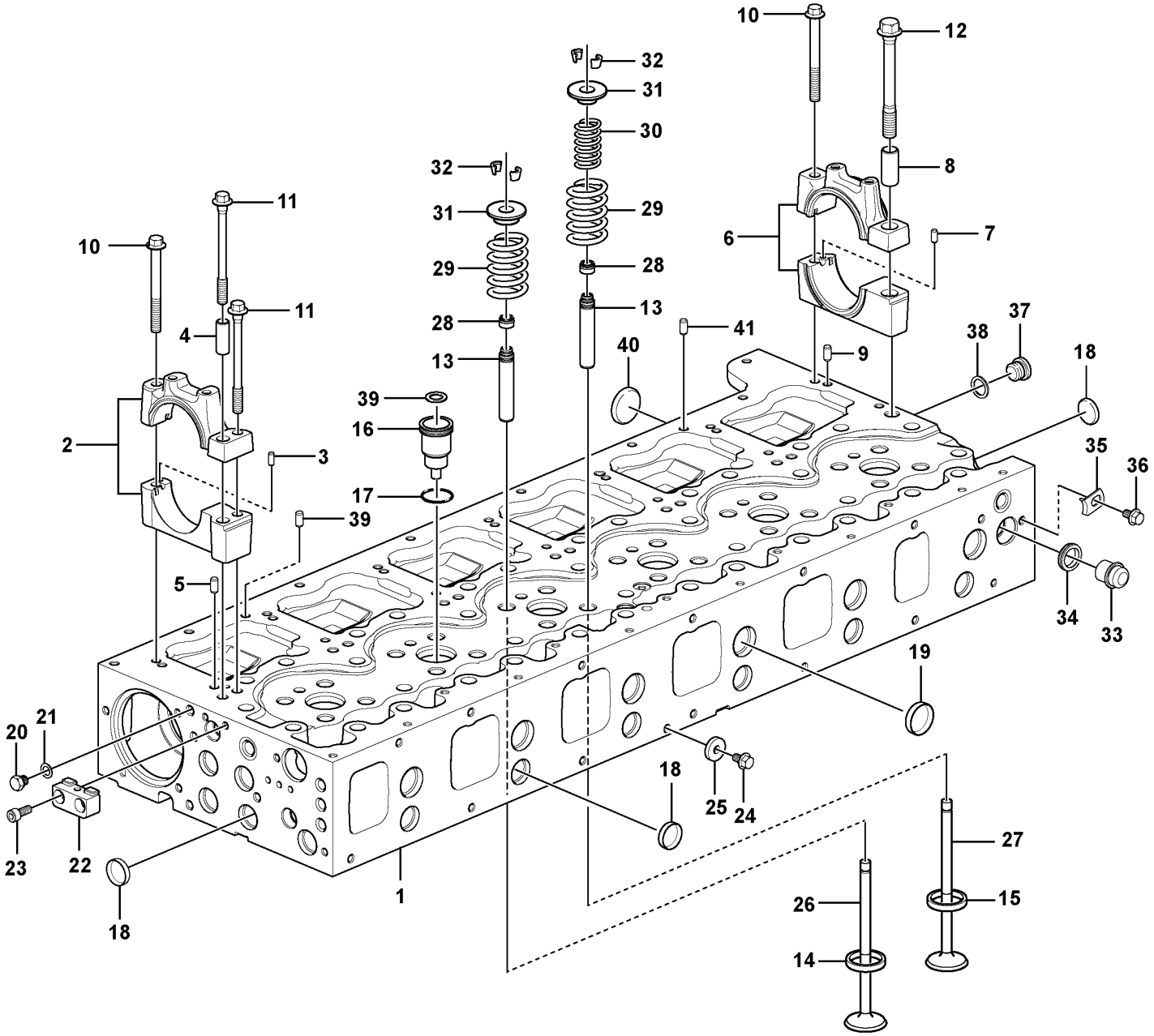

Volvo Construction Equipment

1072313

Fig.	Part No.	Quantity 1	2	3	PS	KIT	Description	Dénomination	Bezeichnung	Denominación	Benämning	Notes
27	VOE 20768519	12					•Exhaust valve	•Soupape d'échappement	•Auslassventil	•Válvua de escape	•Avgasventil	
28	VOE 21990221	24					•Valve stem seal	•Joint de tige de soupape	•Ventilschaftdichtung	•Junta de vástago de válvula	•Ventilskaftstätning	(VOE 20864662)
29	VOE 21310068	24					•Valve spring	•Ressort soupape	•Ventilfeder	•Resorte de válvula	•Ventilfjäder	
30	VOE 3183211	12					•Valve spring	•Ressort soupape	•Ventilfeder	•Resorte de válvula	•Ventilfjäder	
31	VOE 20510743	24					•Valve spring washer	•Coupelle de ressort soupape	•Ventilfederteller	•Arandela resorte de válvula	•Ventilfjäderbricka	
32	VOE 20510747	48					•Valve cotter	•Clavette soupape	•Ventilschloss	•Cierre válvula	•Ventillås	
33	VOE 20845995	1					•Plug	•Tampon	•Stopfen	•Tapón	•Plugg	
34	VOE 1547252	1					•Sealing ring	•Bague étanchéité	•Dichtring	•Anillo retén	•Tätningsring	
35	VOE 1546531	1					•Lock brace	•Étrier verrouillage	•Sperrklinke	•Brazo de seguridad	•Låsbygel	
36	VOE 984732	1					•Flange screw	•Vis à embase	•Flanschschraube	•Tornillo embridado	•Flänsskruv	
37	VOE 13966143	1					•Plug	•Tampon	•Stopfen	•Tapón	•Plugg	
38	VOE 13947622	1					•Plane gasket	•Joint plan	•Plandichtung	•Junta plana	•Planpackning	
39	VOE 20908338	2					•Guide	•Guide	•Führung	•Guía	•Styrning	
40	VOE 24426723	5					•Cap plug	•Bouchon capuchon	•Bundschraube	•Tapón de sombrerete	•Hattplugg	
41		1			NS		•Pin	•Goupille	•Stift	•Pasador	•Pinne	

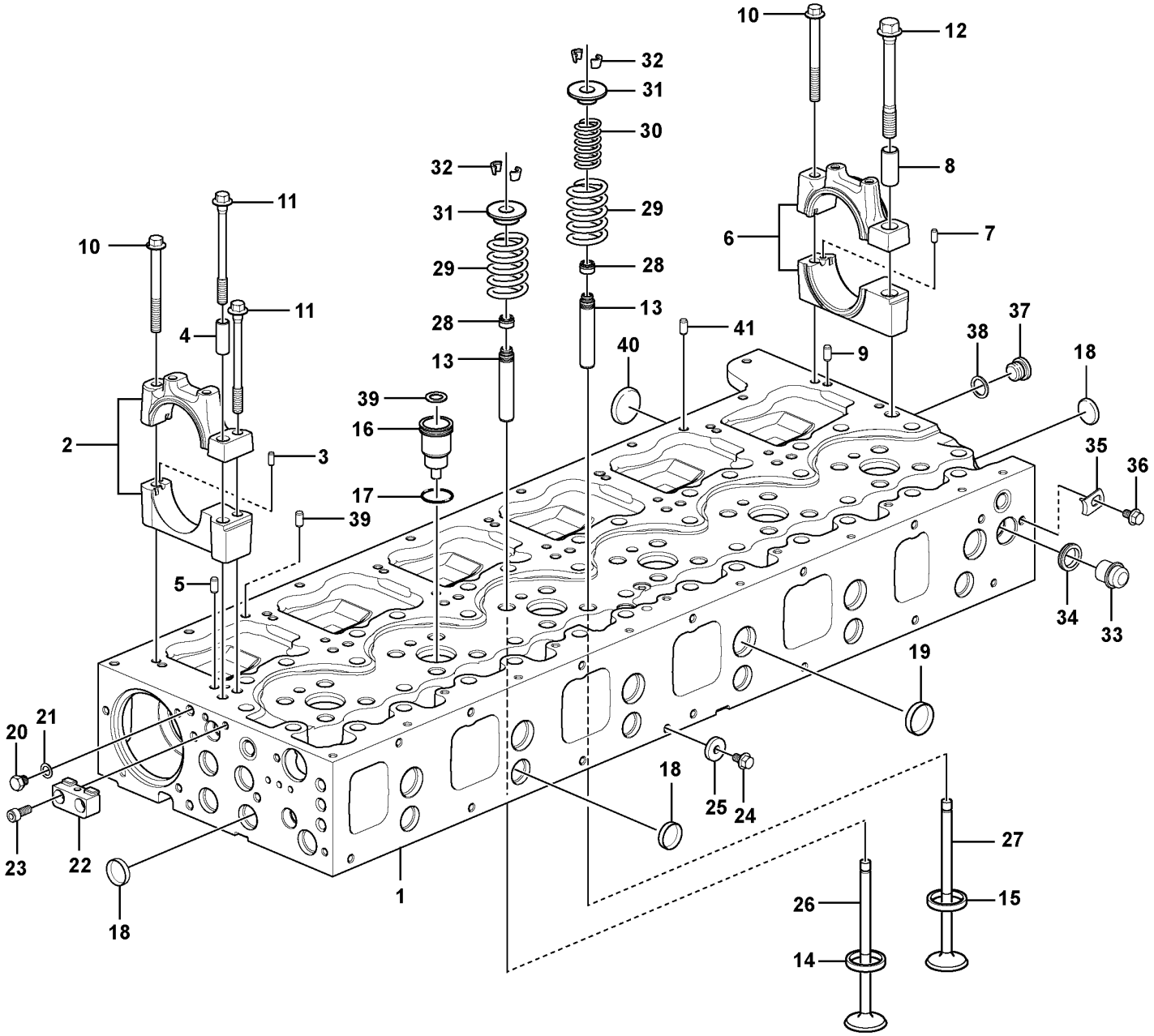

Volvo Construction Equipment

1072313

Fig.	Part No.	Quantity 1	2	3	PS	KIT	Description	Dénomination	Bezeichnung	Denominación	Benämning	Notes
1	**VOE 22250859**	1			SS		Cylinder head	Culasse	Zylinderkopf	Culata	Cylinderhuvud	
1		1			NS		•Cylinder head	•Culasse	•Zylinderkopf	•Culata	•Cylinderhuvud	
2		6			NS		•Bearing housing	•Ensemble tournant	•Lagergehäuse	•Caja de cojinete	•Lagerhus	
2		6			NS		••Bearing housing	••Ensemble tournant	••Lagergehäuse	••Caja de cojinete	••Lagerhus	
3	**VOE 950542**	6					••Pin	••Clavette	••Splint	••Pasador	••Sprint	
4		6			NS		••Pin	••Goupille cylindrique	••Stift	••Espiga	••Rundstift	
5	**VOE 950562**	12					••Pin	••Goupille	••Stift	••Pasador	••Pinne	
6		1			NS		•Bearing housing	•Ensemble tournant	•Lagergehäuse	•Caja de cojinete	•Lagerhus	
6		1			NS		••Bearing housing	••Ensemble tournant	••Lagergehäuse	••Caja de cojinete	••Lagerhus	
7	**VOE 950542**	1					••Pin	••Clavette	••Splint	••Pasador	••Sprint	
8		1			NS		••Pin	••Goupille cylindrique	••Stift	••Espiga	••Rundstift	
9	**VOE 950562**	2					••Pin	••Goupille	••Stift	••Pasador	••Pinne	
10	**VOE 13975105**	7					•Flange screw	•Vis à embase	•Flanschschraube	•Tornillo embridado	•Flänsskruv	
11	**VOE 21344778**	12					•Flange screw	•Vis à embase	•Flanschschraube	•Tornillo embridado	•Flänsskruv	
12	**VOE 20412482**	1					•Flange screw	•Vis à embase	•Flanschschraube	•Tornillo embridado	•Flänsskruv	
13	**VOE 20919484**	24					•Valve guide	•Guide soupape	•Ventilführung	•Guía de válvula	•Ventilstyrning	
14	**VOE 20900327**	12					•Valve seat	•Siège de soupape	•Ventilsitz	•Asiento de válvula	•Ventilsäte	
15	**VOE 20900319**	12					•Valve seat	•Siège de soupape	•Ventilsitz	•Asiento de válvula	•Ventilsäte	
16	**VOE 20981856**	6					••Sleeve	••Douille	••Hülse	••Manguito	••Hylsa	
17	**VOE 20536487**	6					••O-ring	••Joint torique	••O-Ring	••Anillo tórico	••O-ring	
18	**VOE 24426721**	16					•Expansion plug	•Tampon d'expansion	•Dehnstopfen	•Tapón expansor	•Expansionsplugg	
19	**VOE 24426722**	6					•Expansion plug	•Tampon d'expansion	•Dehnstopfen	•Tapón expansor	•Expansionsplugg	
20	**VOE 960628**	1					Plug	Tampon	Stopfen	Tapón	Plugg	
21	**VOE 13947281**	1					Gasket	Joint	Dichtung	Junta	Packning	
22		1			NS		Bracket	Console	Konsole	Consola	Konsol	
23	**VOE 959220**	2					Hex. socket screw	Vis à six pans creux	Innensechskantschraube	Tornillo de hexágono embutido	Insexskruv	
24	**VOE 994383**	1					Flange screw	Vis à embase	Flanschschraube	Tornillo embridado	Flänsskruv	
25	**VOE 945583**	1					Washer	Rondelle	Scheibe	Arandela	Bricka	
26	**VOE 20712128**	12					Inlet valve	Soupape admission	Einlassventil	Válvula de admisión	Inloppsventil	
27	**VOE 20768519**	12					Exhaust valve	Soupape d'échappement	Auslassventil	Válvua de escape	Avgasventil	

1		**Cylinder head** **Culasse** **Zylinderkopf** **Culata** **Cylinderhuvud**	Catalogue id **20694**	Group **211**
2				
3			Illustr. No **1072313**	Section **240**
4				
5		**15185566**	Issue **20039665-F**	Page **91**

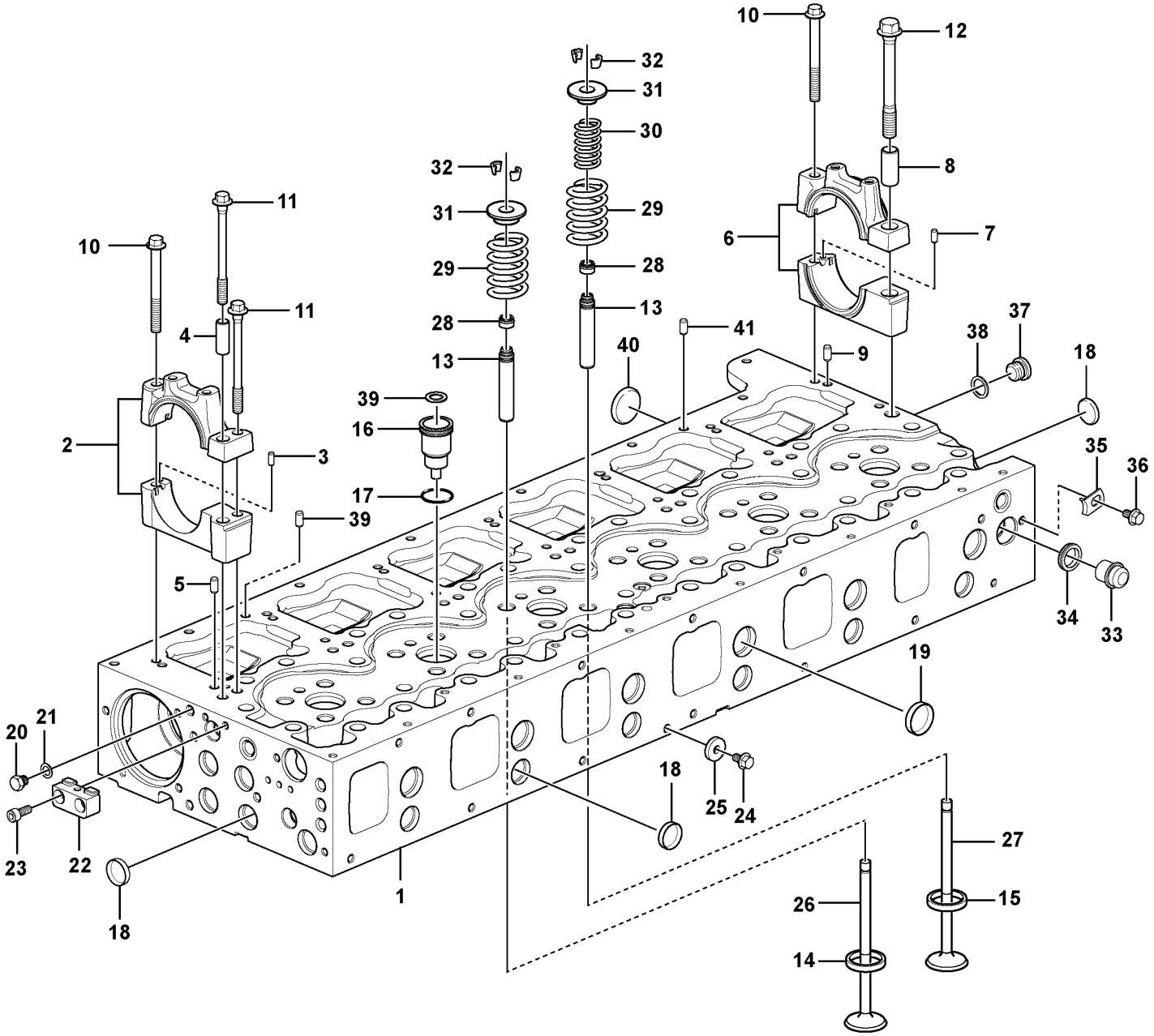

Volvo Construction Equipment

1072313

Fig.	Part No.	Quantity 1	2	3	PS	KIT	Description	Dénomination	Bezeichnung	Denominación	Benämning	Notes
28	**VOE 21990221**	24					Valve stem seal	Joint de tige de soupape	Ventilschaftdichtung	Junta de vástago de válvula	Ventilskaftstätning	(VOE 20864662)
29	**VOE 21310068**	24					Valve spring	Ressort soupape	Ventilfeder	Resorte de válvula	Ventilfjäder	
30	**VOE 3183211**	12					Valve spring	Ressort soupape	Ventilfeder	Resorte de válvula	Ventilfjäder	
31	**VOE 20510743**	24					Valve spring washer	Coupelle de ressort soupape	Ventilfederteller	Arandela resorte de válvula	Ventilfjäderbricka	
32	**VOE 20510747**	48					Valve cotter	Clavette soupape	Ventilschloss	Cierre válvula	Ventillås	
33	**VOE 20845995**	1					Plug	Tampon	Stopfen	Tapón	Plugg	
34	**VOE 1547252**	1					Sealing ring	Bague étanchéité	Dichtring	Anillo retén	Tätningsring	
35	**VOE 1546531**	1					Lock brace	Étrier verrouillage	Sperrklinke	Brazo de seguridad	Låsbygel	
36	**VOE 984732**	1					Flange screw	Vis à embase	Flanschschraube	Tornillo embridado	Flänsskruv	
37	**VOE 13966143**	1					Plug	Tampon	Stopfen	Tapón	Plugg	
38	**VOE 13947622**	1					Plane gasket	Joint plan	Plandichtung	Junta plana	Planpackning	
39	**VOE 20908338**	2					Guide	Guide	Führung	Guía	Styrning	
40	**VOE 24426723**	5					Cap plug	Bouchon capuchon	Bundschraube	Tapón de sombrerete	Hattplugg	
41		1			NS		Pin	Goupille	Stift	Pasador	Pinne	

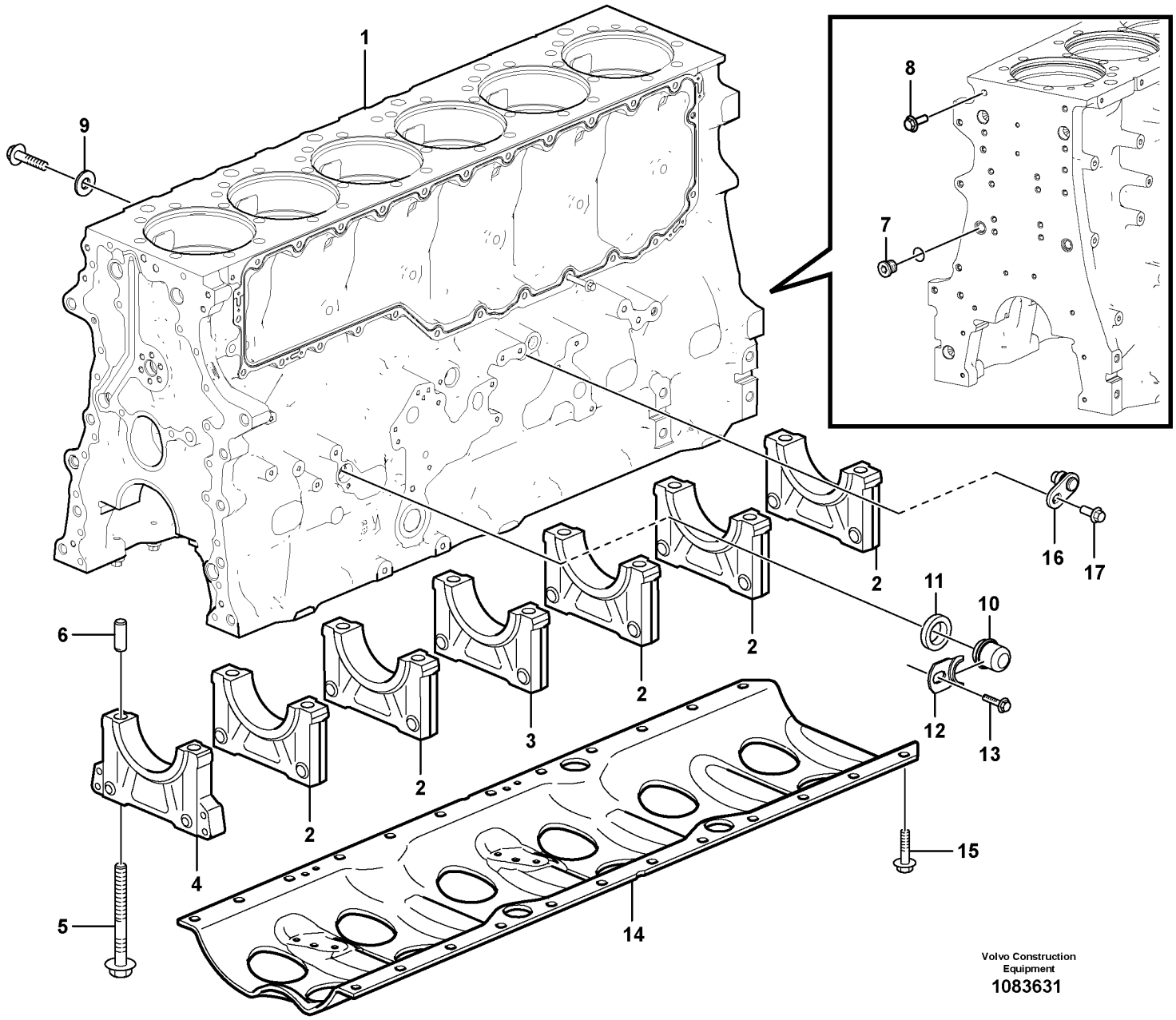

Volvo Construction Equipment
1083631

Fig.	Part No.	Quantity 1	2	3	PS	KIT	Description	Dénomination	Bezeichnung	Denominación	Benämning	Notes
	VOE 21310867	1					Cylinder block	Unite cylindre	Zylinderblock	Bloque de cilindro	Cylinderblock	
1		1			NS		•Cylinder block	•Unite cylindre	•Zylinderblock	•Bloque de cilindro	•Cylinderblock	
2		5			NS		•Main bearing cap	•Chapeau de palier de vilebrequin	•Hauptlagerdeckel	•Sombrete cojinete de bancada	•Ramlageröverfall	1, 2, 3, 5, 6
3		1			NS		•Main bearing cap	•Chapeau de palier de vilebrequin	•Hauptlagerdeckel	•Sombrete cojinete de bancada	•Ramlageröverfall	4 ID = 131x3 ID = 33x3,5 ID = 30x2,5
4		1			NS		•Main bearing cap	•Chapeau de palier de vilebrequin	•Hauptlagerdeckel	•Sombrete cojinete de bancada	•Ramlageröverfall	7
5	**VOE 21345129**	14					•Flange screw	•Vis à embase	•Flanschschraube	•Tornillo embridado	•Flänsskruv	L = 70 mm
6	**VOE 422426**	1					•Pin	•Clavette	•Splint	•Pasador	•Sprint	
7	**VOE 984793**	3					Plug	Bouchon	Stöpsel	Tapón	Propp	
8	**VOE 984752**	2					Flange screw	Vis à embase	Flanschschraube	Tornillo embridado	Flänsskruv	L = 80 mm
9	**VOE 947541**	2					Washer	Rondelle	Scheibe	Arandela	Bricka	
10	**VOE 20567779**	2					Plug	Bouchon	Stöpsel	Tapón	Propp	
11	**VOE 1547255**	2					Sealing ring	Bague étanchéité	Dichtring	Anillo retén	Tätningsring	
12	**VOE 1546531**	2					Lock brace	Étrier verrouillage	Sperrklinke	Brazo de seguridad	Låsbygel	(VOE 20844430)
13	**VOE 984733**	2					Flange screw	Vis à embase	Flanschschraube	Tornillo embridado	Flänsskruv	
14	**VOE 21644620**	1					Frame reinforcement	Renfort châssis	Rahmenverstärkung	Refuerzo bastidor	Ramförstärkning	
15	**VOE 969445**	24					Flange screw	Vis à embase	Flanschschraube	Tornillo embridado	Flänsskruv	
16	**VOE 21129485**	1					Plug	Tampon	Stopfen	Tapón	Plugg	
	VOE 1636309	1					•Sealing ring	•Bague étanchéité	•Dichtring	•Anillo retén	•Tätningsring	
17	**VOE 994446**	1					Flange screw	Vis à embase	Flanschschraube	Tornillo embridado	Flänsskruv	

1		**Cylinder block** **Bloc-cylindres** **Zylinderblock** **Bloque de cilindros** **Cylinderblock**	Catalogue id **20694**	Group **212**
2			Illustr. No **1083631**	Section **100**
3				
4			Issue **20039665-F**	Page **95**
5		**15185564, 15185565, 17481128**		

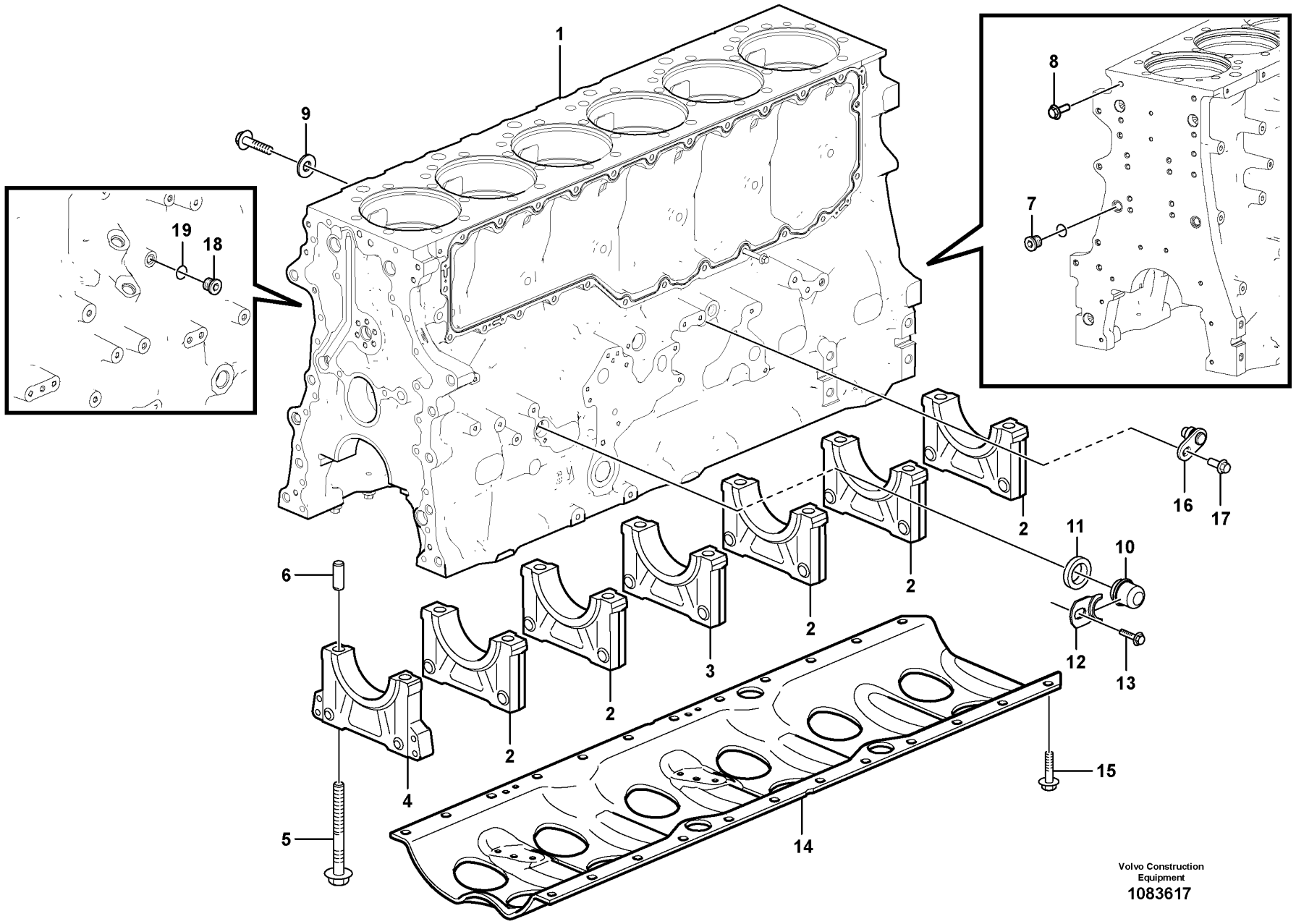

Volvo Construction Equipment
1083617

Fig.	Part No.	Quantity 1	2	3	PS	KIT	Description	Dénomination	Bezeichnung	Denominación	Benämning	Notes
	VOE 21310867	1					Cylinder block	Unite cylindre	Zylinderblock	Bloque de cilindro	Cylinderblock	
1		1			NS		•Cylinder block	•Unite cylindre	•Zylinderblock	•Bloque de cilindro	•Cylinderblock	
2		5			NS		•Main bearing cap	•Chapeau de palier de vilebrequin	•Hauptlagerdeckel	•Sombrete cojinete de bancada	•Ramlageröverfall	1, 2, 3, 5, 6
3		1			NS		•Main bearing cap	•Chapeau de palier de vilebrequin	•Hauptlagerdeckel	•Sombrete cojinete de bancada	•Ramlageröverfall	4 ID = 131x3 ID = 33x3,5 ID = 30x2,5
4		1			NS		•Main bearing cap	•Chapeau de palier de vilebrequin	•Hauptlagerdeckel	•Sombrete cojinete de bancada	•Ramlageröverfall	7
5	**VOE 21345129**	14					•Flange screw	•Vis à embase	•Flanschschraube	•Tornillo embridado	•Flänsskruv	L = 70 mm
6	**VOE 422426**	1					•Pin	•Clavette	•Splint	•Pasador	•Sprint	
7	**VOE 984793**	3					Plug	Bouchon	Stöpsel	Tapón	Propp	
8	**VOE 984752**	2					Flange screw	Vis à embase	Flanschschraube	Tornillo embridado	Flänsskruv	L = 80 mm
9	**VOE 947541**	2					Washer	Rondelle	Scheibe	Arandela	Bricka	
10	**VOE 20567779**	2					Plug	Bouchon	Stöpsel	Tapón	Propp	
11	**VOE 21940615**	2					Sealing ring	Bague étanchéité	Dichtring	Anillo retén	Tätningsring	
12	**VOE 1546531**	2					Lock brace	Étrier verrouillage	Sperrklinke	Brazo de seguridad	Låsbygel	(VOE 20844430)
13	**VOE 984733**	1					Flange screw	Vis à embase	Flanschschraube	Tornillo embridado	Flänsskruv	
14	**VOE 21644620**	1					Frame reinforcement	Renfort châssis	Rahmenverstärkung	Refuerzo bastidor	Ramförstärkning	
15	**VOE 969445**	24					Flange screw	Vis à embase	Flanschschraube	Tornillo embridado	Flänsskruv	
16	**VOE 22316718**	1					Plug	Tampon	Stopfen	Tapón	Plugg	
	VOE 21940610	1					•Sealing ring	•Bague étanchéité	•Dichtring	•Anillo retén	•Tätningsring	
17	**VOE 994446**	1					Flange screw	Vis à embase	Flanschschraube	Tornillo embridado	Flänsskruv	
18	**VOE 960629**	1					Plug	Tampon	Stopfen	Tapón	Plugg	
19	**VOE 20852763**	1					Sealing ring	Bague étanchéité	Dichtring	Anillo retén	Tätningsring	

1		**Cylinder block** **Bloc-cylindres** **Zylinderblock** **Bloque de cilindros** **Cylinderblock**	Catalogue id **20694**	Group **212**
2				
3			Illustr. No **1083617**	Section **120**
4				
5		**15185567**	Issue **20039665-F**	Page **97**

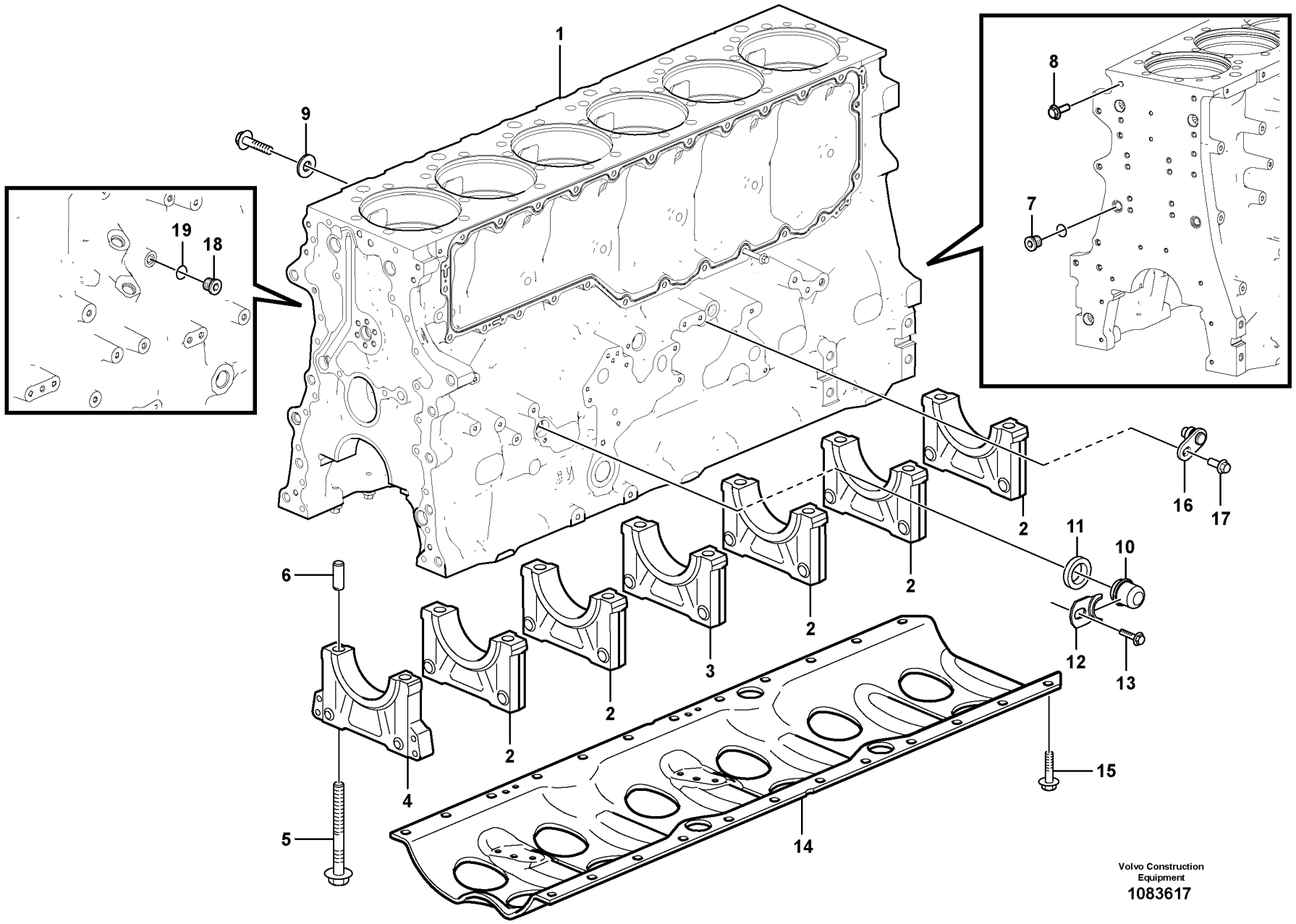

Volvo Construction Equipment
1083617

Fig.	Part No.	Quantity 1	2	3	PS	KIT	Description	Dénomination	Bezeichnung	Denominación	Benämning	Notes
	VOE 21907126	1					Cylinder block	Unite cylindre	Zylinderblock	Bloque de cilindro	Cylinderblock	
1		1			NS		•Cylinder block	•Unite cylindre	•Zylinderblock	•Bloque de cilindro	•Cylinderblock	
2		5			NS		•Main bearing cap	•Chapeau de palier de vilebrequin	•Hauptlagerdeckel	•Sombrete cojinete de bancada	•Ramlageröverfall	
3		1			NS		•Main bearing cap	•Chapeau de palier de vilebrequin	•Hauptlagerdeckel	•Sombrete cojinete de bancada	•Ramlageröverfall	
4		1			NS		•Main bearing cap	•Chapeau de palier de vilebrequin	•Hauptlagerdeckel	•Sombrete cojinete de bancada	•Ramlageröverfall	
5	**VOE 21345129**	14					•Flange screw	•Vis à embase	•Flanschschraube	•Tornillo embridado	•Flänsskruv	
6	**VOE 422426**	1					•Pin	•Clavette	•Splint	•Pasador	•Sprint	
7	**VOE 984793**	3					Plug	Bouchon	Stöpsel	Tapón	Propp	
8	**VOE 984752**	2					Flange screw	Vis à embase	Flanschschraube	Tornillo embridado	Flänsskruv	
9	**VOE 947541**	2					Washer	Rondelle	Scheibe	Arandela	Bricka	
10	**VOE 20567779**	2					Plug	Bouchon	Stöpsel	Tapón	Propp	
11	**VOE 21940615**	2					Sealing ring	Bague étanchéité	Dichtring	Anillo retén	Tätningsring	
12	**VOE 1546531**	2					Lock brace	Étrier verrouillage	Sperrklinke	Brazo de seguridad	Låsbygel	(VOE 20844430)
13	**VOE 984733**	1					Flange screw	Vis à embase	Flanschschraube	Tornillo embridado	Flänsskruv	
14	**VOE 21644620**	1					Frame reinforcement	Renfort châssis	Rahmenverstärkung	Refuerzo bastidor	Ramförstärkning	
15	**VOE 969445**	24					Flange screw	Vis à embase	Flanschschraube	Tornillo embridado	Flänsskruv	
16	**VOE 22316718**	1					Plug	Tampon	Stopfen	Tapón	Plugg	
	VOE 21940610	1					•Sealing ring	•Bague étanchéité	•Dichtring	•Anillo retén	•Tätningsring	
17	**VOE 994446**	1					Flange screw	Vis à embase	Flanschschraube	Tornillo embridado	Flänsskruv	
18	**VOE 960629**	1					Plug	Tampon	Stopfen	Tapón	Plugg	
19	**VOE 20852763**	1					Sealing ring	Bague étanchéité	Dichtring	Anillo retén	Tätningsring	

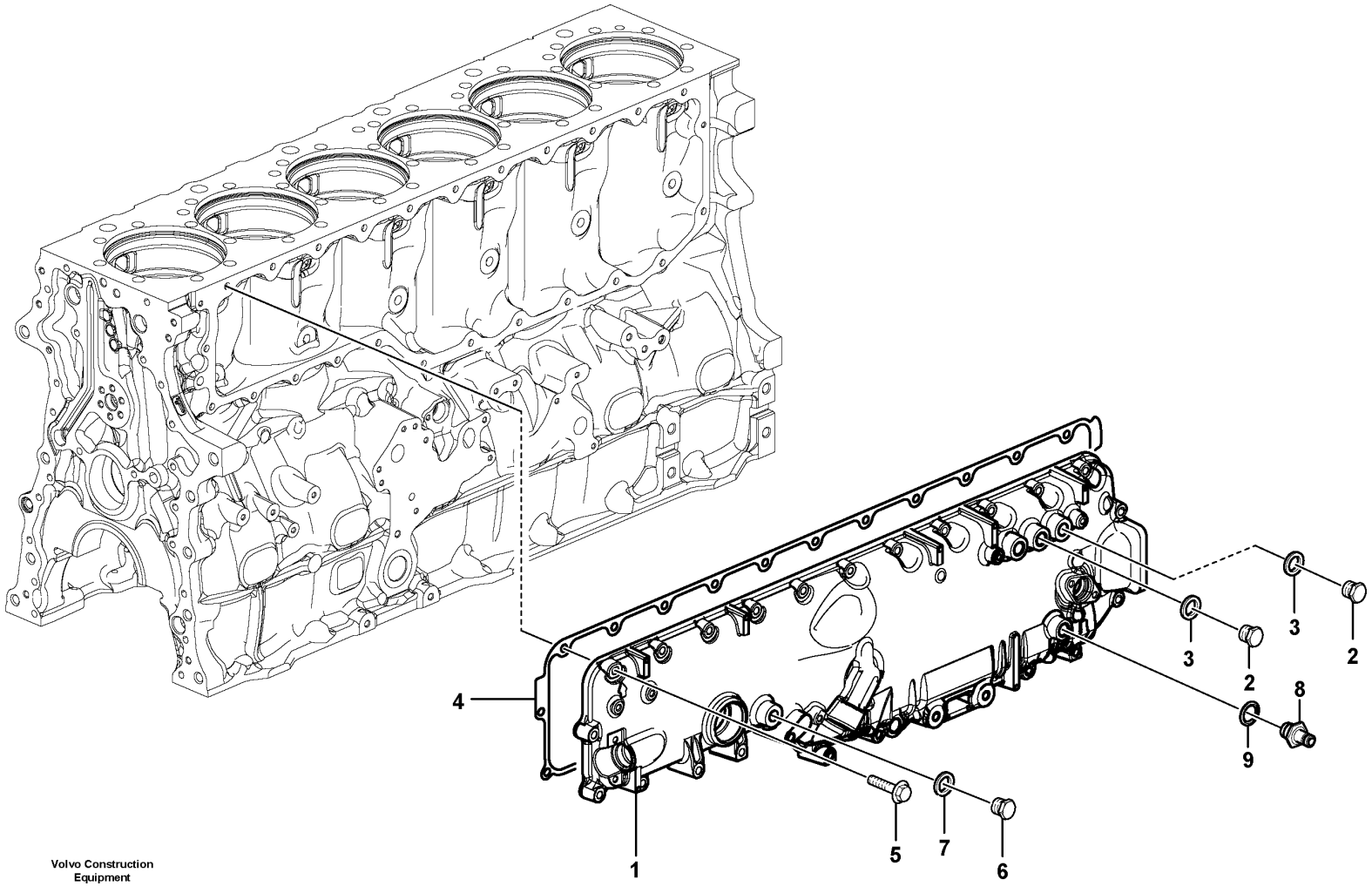

Volvo Construction Equipment

1074992

Fig.	Part No.	Quantity 1	2	3	PS	KIT	Description	Dénomination	Bezeichnung	Denominación	Benämning	Notes
1	**VOE 21677248**	1					Cover	Capot	Abdeckung	Capó	Kåpa	
2	**VOE 21666520**	3					•Plug	•Bouchon	•Stöpsel	•Tapón	•Propp	
3	**VOE 21024032**	3					•Sealing ring	•Bague étanchéité	•Dichtring	•Anillo retén	•Tätningsring	
4	**VOE 21294062**	1					Gasket	Joint	Dichtung	Junta	Packning	
5	**VOE 994385**	14					Flange screw	Vis à embase	Flanschschraube	Tornillo embridado	Flänsskruv	L = 45 mm
5	**VOE 984741**	8					Flange screw	Vis à embase	Flanschschraube	Tornillo embridado	Flänsskruv	L = 70 mm
6	**VOE 960631**	1					Plug	Tampon	Stopfen	Tapón	Plugg	
7	**VOE 982724**	1					Gasket	Joint	Dichtung	Junta	Packning	
8	**VOE 17258833**	1					Nipple	Raccord	Nippel	Niple	Nippel	
9	**VOE 21024032**	1					Sealing ring	Bague étanchéité	Dichtring	Anillo retén	Tätningsring	

1		**Cover** **Couvercle** **Deckel** **Tapa** **Lock**	Catalogue id **20694**	Group **212**
2				
3			Illustr. No **1074992**	Section **200**
4				
5		**15185564, 15185565, 17481128**	Issue **20039665-F**	Page **101**

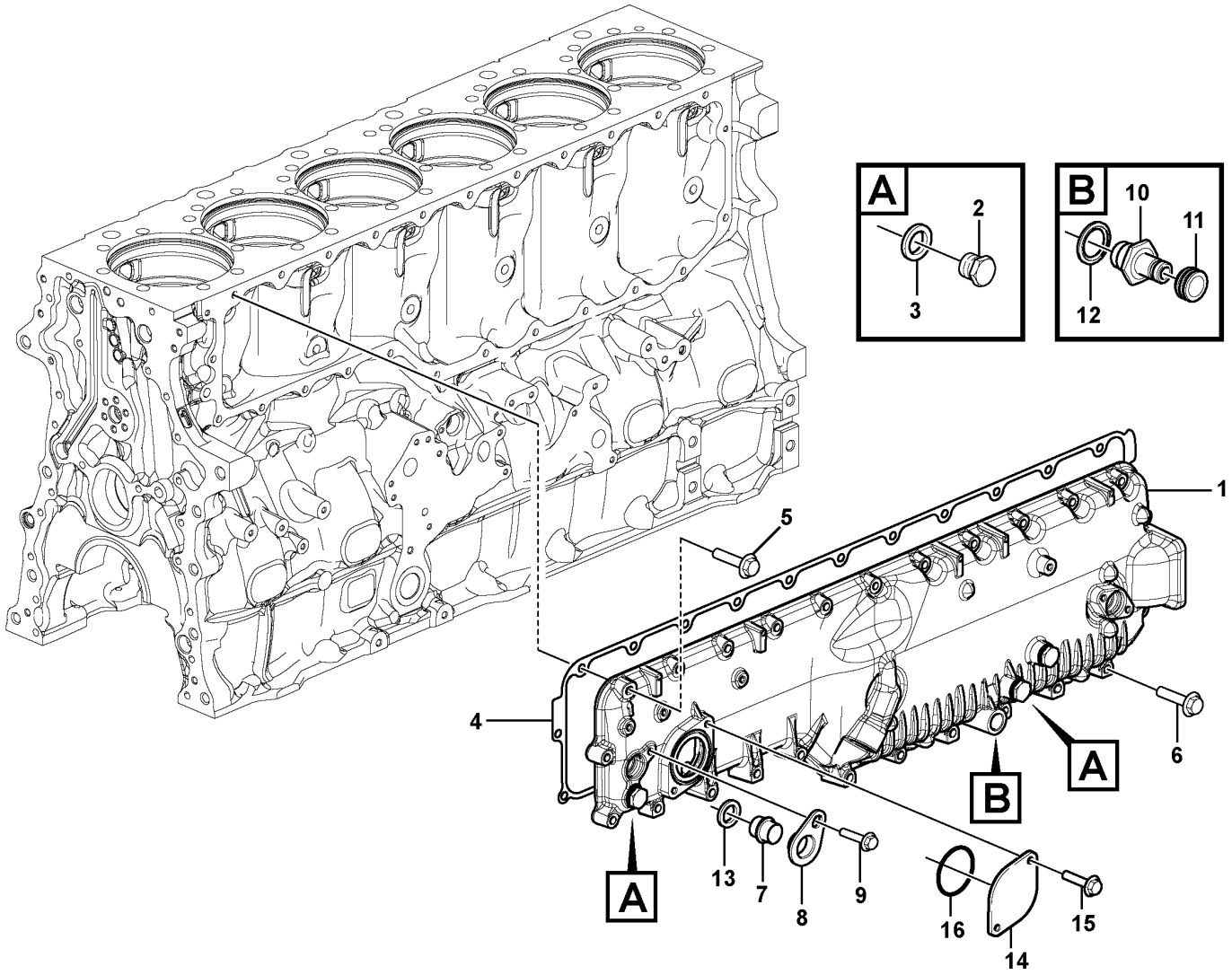

Volvo Construction Equipment
1078226

Fig.	Part No.	Quantity 1	2	3	PS	KIT	Description	Dénomination	Bezeichnung	Denominación	Benämning	Notes
1	**VOE 21677250**	1					Cover	Capot	Abdeckung	Capó	Kåpa	
2	**VOE 21666520**	3					•Plug	•Bouchon	•Stöpsel	•Tapón	•Propp	
3	**VOE 21024032**	3					•Sealing ring	•Bague étanchéité	•Dichtring	•Anillo retén	•Tätningsring	
4	**VOE 21294062**	1					Gasket	Joint	Dichtung	Junta	Packning	
5	**VOE 994385**	16					Flange screw	Vis à embase	Flanschschraube	Tornillo embridado	Flänsskruv	
6	**VOE 984740**	9					Flange screw	Vis à embase	Flanschschraube	Tornillo embridado	Flänsskruv	
7	**VOE 20845995**	1					Plug	Tampon	Stopfen	Tapón	Plugg	
8	**VOE 20718731**	1					Yoke	Chape	Joch	Mordaza	Ok	
9	**VOE 984733**	1					Flange screw	Vis à embase	Flanschschraube	Tornillo embridado	Flänsskruv	
10	**VOE 1676622**	1					Nipple	Raccord	Nippel	Niple	Nippel	
11	**VOE 476279**	1					Protecting cap	Capot de protection	Schutzhaube	Cabezal protección	Skyddshuv	
12	**VOE 979099**	1					Gasket	Joint	Dichtung	Junta	Packning	
13	**VOE 1547252**	1					Sealing ring	Bague étanchéité	Dichtring	Anillo retén	Tätningsring	
14	**VOE 3177470**	1			OP		Flange	Bride	Flansch	Brida	Fläns	
15	**VOE 984734**	2					Flange screw	Vis à embase	Flanschschraube	Tornillo embridado	Flänsskruv	
16	**VOE 13975675**	1					O-ring	Joint torique	O-Ring	Anillo tórico	O-ring	

1		**Cover** **Couvercle** **Deckel** **Tapa** **Lock**	Catalogue id **20694**	Group **212**
2				
3			Illustr. No **1078226**	Section **220**
4				
5		**15185566, 15185567**	Issue **20039665-F**	Page **103**

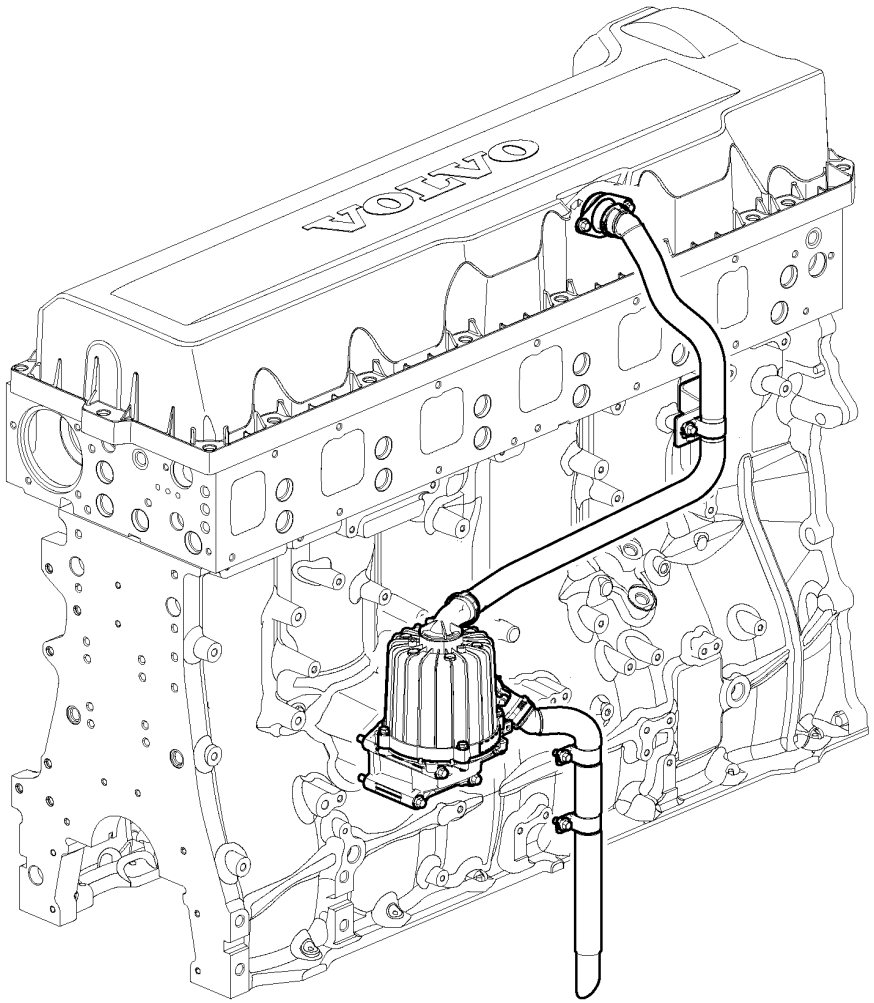

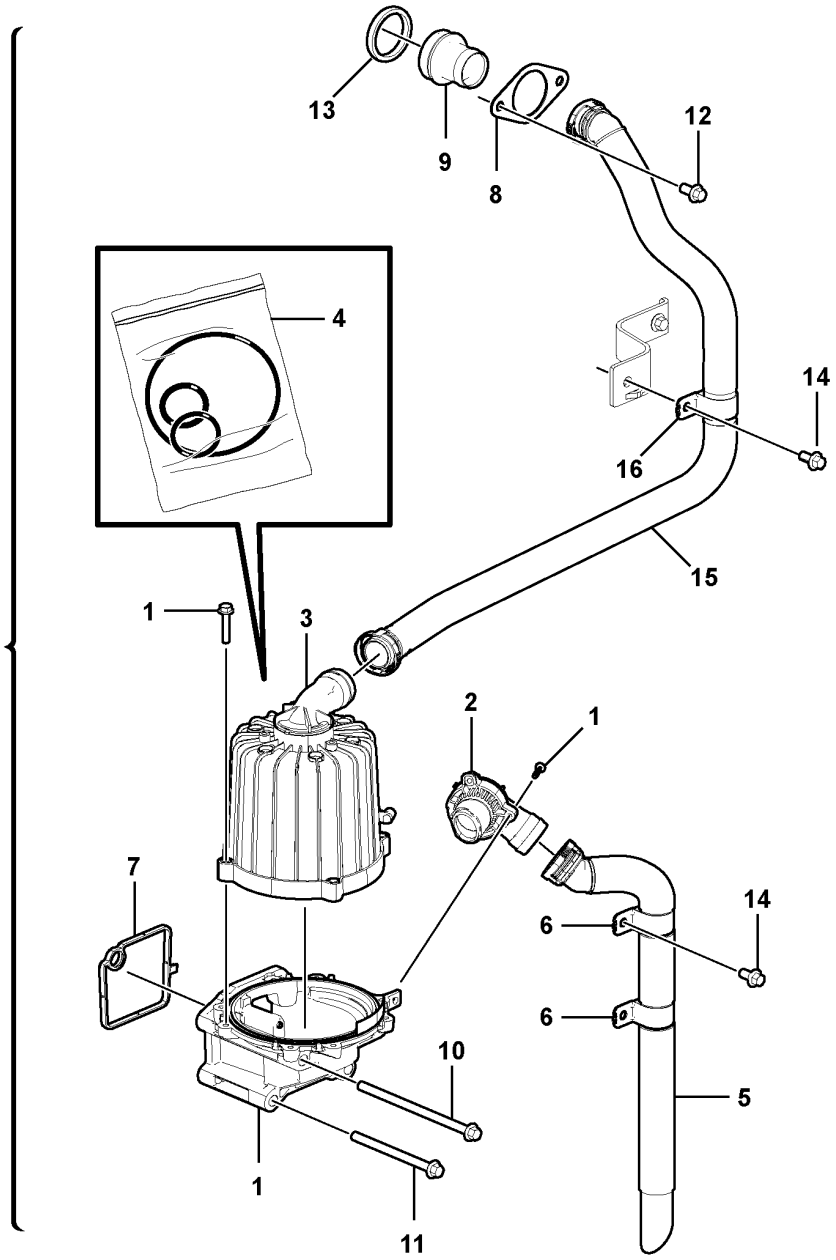

Volvo Construction Equipment
1070555

Fig.	Part No.	Quantity 1	2	3	PS	KIT	Description	Dénomination	Bezeichnung	Denominación	Benämning	Notes
1	**VOE 21373547**	1					Separator	Séparateur	Abscheider	Separador	Avskiljare	
2	**VOE 21976103**	1					•Nipple	•Raccord	•Nippel	•Niple	•Nippel	
3	**VOE 21975945**	1					•Separator	•Séparateur	•Abscheider	•Separador	•Avskiljare	
4	**VOE 21976104**	1					•O-ring	•Joint torique	•O-Ring	•Anillo tórico	•O-ring	PCS = 3 ID = 131x3 ID = 33x3,5 ID = 30x2,5
5	**VOE 17224427**	1					Hose	Flexible	Schlauch	Manguera	Slang	
6	**VOE 21664062**	1					•Clamp	•Collier serrage	•Schelle	•Abrazadera	•Klamma	
7	**VOE 20532891**	1					Gasket	Joint	Dichtung	Junta	Packning	
8	**VOE 3849250**	1					Flange	Bride	Flansch	Brida	Fläns	
9	**VOE 21518407**	1					Adapter	Adaptateur	Adapter	Adaptador	Adapter	L = 80 mm
10	**VOE 984748**	2					Flange screw	Vis à embase	Flanschschraube	Tornillo embridado	Flänsskruv	
11	**VOE 984744**	2					Flange screw	Vis à embase	Flanschschraube	Tornillo embridado	Flänsskruv	
12	**VOE 984733**	2					Flange screw	Vis à embase	Flanschschraube	Tornillo embridado	Flänsskruv	
13	**VOE 21532258**	1					Sealing ring	Bague étanchéité	Dichtring	Anillo retén	Tätningsring	
14	**VOE 984733**	4					Flange screw	Vis à embase	Flanschschraube	Tornillo embridado	Flänsskruv	
15	**VOE 21718154**	1					Pipe	Tuyau	Rohrleitung	Tubo	Rör	
16	**VOE 21664062**	1					•Clamp	•Collier serrage	•Schelle	•Abrazadera	•Klamma	

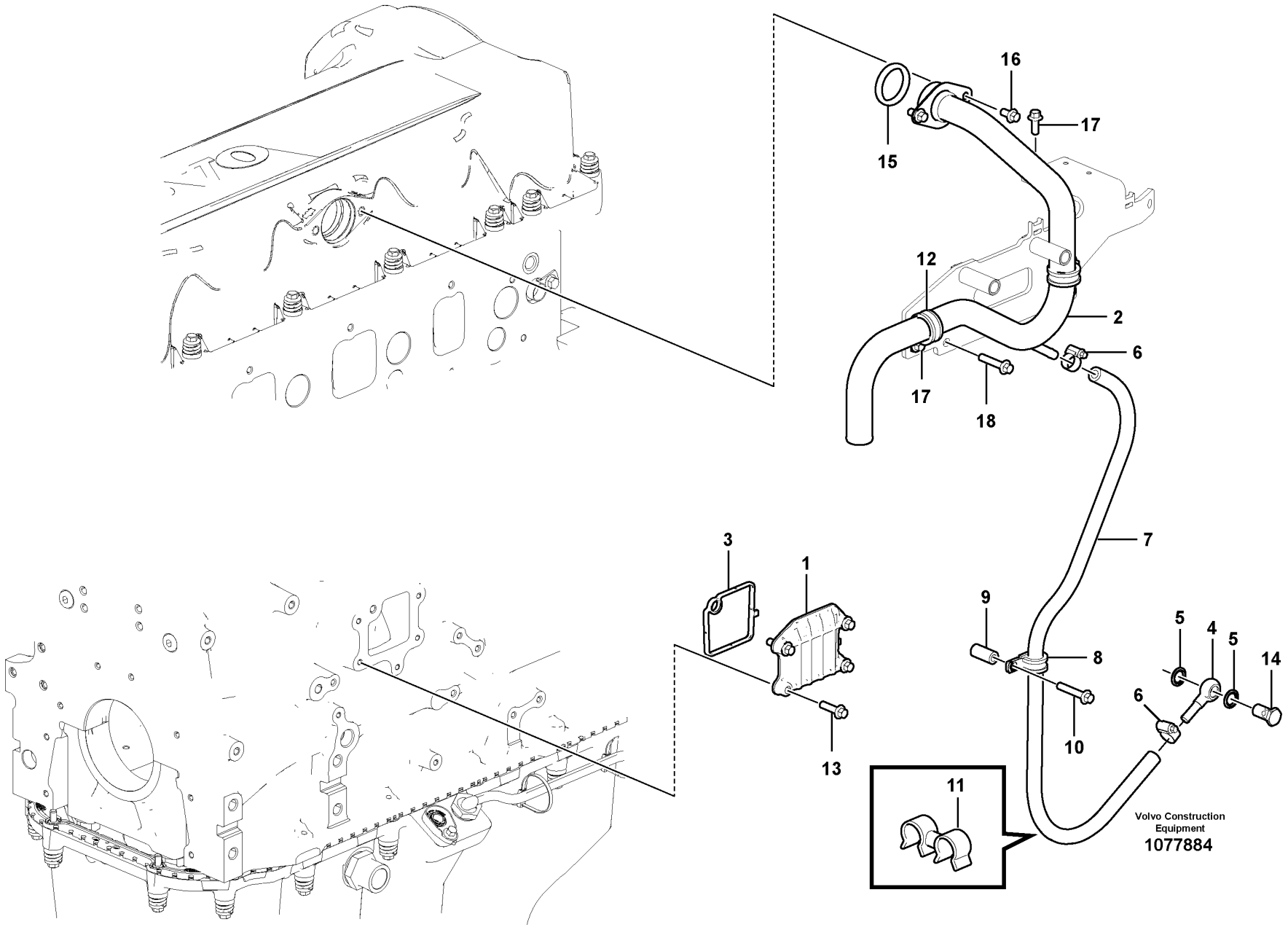
16
17
15
12
2
6
17
18
7
3
1
9
8
5
4
5
14
6
10
13
11
Volvo Construction Equipment
1077884

Fig.	Part No.	Quantity 1	2	3	PS	KIT	Description	Dénomination	Bezeichnung	Denominación	Benämning	Notes
1	VOE 20533497	1					Cap	Capot	Kappe	Tapa	Lock	
2	VOE 17264532	1					Breather pipe	Reniflard	Lüftungsrohr	Conducto de ventilación	Ventilationsrör	
3	VOE 20532891	1					Gasket	Joint	Dichtung	Junta	Packning	
4	VOE 11423224	1					Tube	Tube	Rohr	Tubo	Rör	
5	VOE 20852764	2					Sealing ring	Bague étanchéité	Dichtring	Anillo retén	Tätningsring	
6	VOE 994556	2					Hose clamp	Collier durite	Schlauchschelle	Abrazadera de manguera	Slangklamma	
7	VOE 983342	1					Hose	Flexible	Schlauch	Manguera	Slang	
8	VOE 13949747	1					Clamp	Collier serrage	Schelle	Abrazadera	Klamma	
9	VOE 848229	1					Spacer sleeve	Douille entretoise	Abstandhülse	Manguito distanciador	Distanshylsa	
10	VOE 994385	1					Flange screw	Vis à embase	Flanschschraube	Tornillo embridado	Flänsskruv	
11	VOE 9194404	1					Retainer	Retenue	Halter	Soporte	Hållare	
12	VOE 943717	2					Clamp	Collier serrage	Schelle	Abrazadera	Klamma	
13	VOE 984736	4					Flange screw	Vis à embase	Flanschschraube	Tornillo embridado	Flänsskruv	
14	VOE 991048	1					Hollow screw	Vis creuse	Hohlschraube	Tornillo perforado	Hålskruv	
15	VOE 21532258	1					Sealing ring	Bague étanchéité	Dichtring	Anillo retén	Tätningsring	
16	VOE 984733	2					Flange screw	Vis à embase	Flanschschraube	Tornillo embridado	Flänsskruv	
17	VOE 984734	3					Flange screw	Vis à embase	Flanschschraube	Tornillo embridado	Flänsskruv	
18	VOE 984738	2					Flange screw	Vis à embase	Flanschschraube	Tornillo embridado	Flänsskruv	

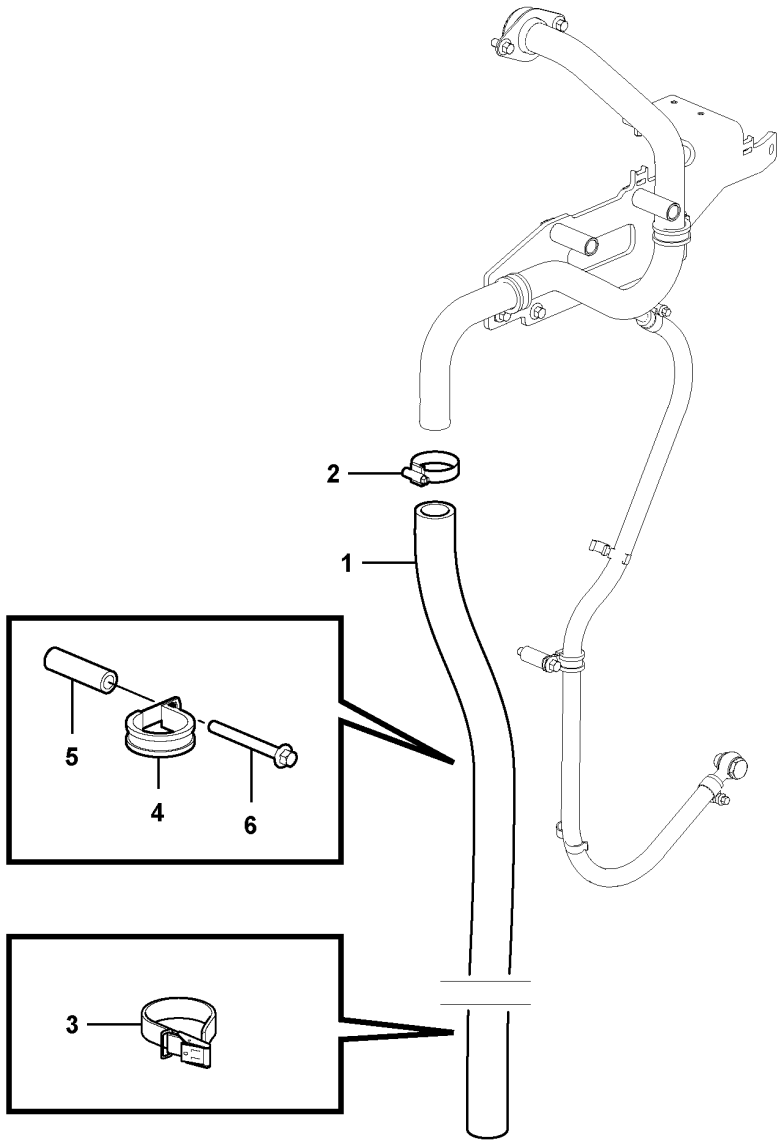
2
1
5
4
6
3

Fig.	Part No.	Quantity 1	2	3	PS	KIT	Description	Dénomination	Bezeichnung	Denominación	Benämning	Notes
1	VOE 16855635	REQ					Hose	Flexible	Schlauch	Manguera	Slang	1440mm
2	VOE 943476	1					Hose clamp	Collier durite	Schlauchschelle	Abrazadera de manguera	Slangklamma	
3	VOE 11104606	1					Retaining strap	Courroie de serrage	Halteriemen	Correa tensora	Spännrem	
4	VOE 941976	1					Clamp	Collier serrage	Schelle	Abrazadera	Klamma	
5	VOE 930440	1					Spacer ring	Bague entretoise	Abstandring	Anillo distanciador	Distansring	
6	VOE 13965180	1					Screw	Vis	Schraube	Tornillo	Skruv	

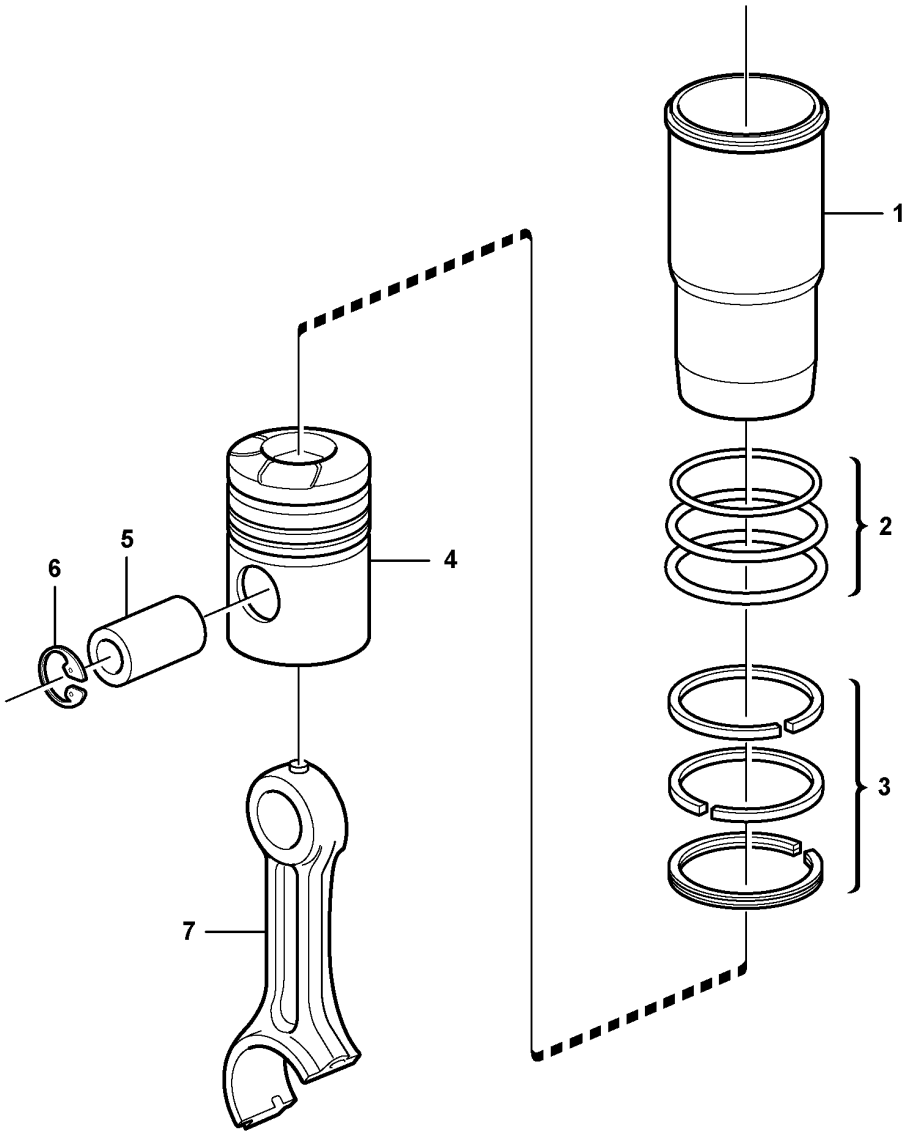

Volvo Construction Equipment

1056412

Fig.	Part No.	Quantity 1	2	3	PS	KIT	Description	Dénomination	Bezeichnung	Denominación	Benämning	Notes
	VOE 21330684	6					Cylinder liner kit	Jeu chemises de cylindres	Zylinderlaufbuchsensatz	Juego de camisa cilindro	Cylinderfodersats	
1	**VOE 21330684**	6					•Cylinder liner kit	•Jeu chemises de cylindres	•Zylinderlaufbuchsensatz	•Juego de camisa cilindro	•Cylinderfodersats	
2	**VOE 270950**	6					•Sealing kit	•Kit plombage	•Plombiersatz	•Kit de precinto	•Plomberingssats	
	VOE 470922	6					••Sealing ring	••Bague étanchéité	••Dichtring	••Anillo retén	••Tätningsring	UPPER
		12			NS		••Sealing ring	••Bague d'étanchéité	••Runddichtring	••Anillo reten	••Tätningsring	CENTRE
		6			NS		••Sealing Kit	••Jeu Joints	••Dichtungssatz	••Juego Retenes	••Tätningssats	LOWER
3	**VOE 21253763**	6					•Piston ring kit	•Jeu segments piston	•Kolbenringsatz	•Juego aro de pistón	•Kolvringsats	
		6			NS		••Compression ring	••Segment compression	••Verdichtungsring	••Aro de compresión	••Kompressionsring	UPPER
		6			NS		••Compression ring	••Segment compression	••Verdichtungsring	••Aro de compresión	••Kompressionsring	LOWER
		6			NS		••Oil scraper ring	••Racleur huile	••Ölabstreifring	••Raspador aceite	••Oljeskrapring	
4	**VOE 21330684**	6					•Cylinder liner kit	•Jeu chemises de cylindres	•Zylinderlaufbuchsensatz	•Juego de camisa cilindro	•Cylinderfodersats	
5		6			NS		•Piston Pin	•Axe Piston	•Kolbenbolzen	•Bulon	•Kolvtapp	
6	**VOE 914531**	12					•Snap ring	•Circlip	•Nutring	•Circlip	•Spårring	
7		6					Connecting rod	Barre de connexion	Verbindungsstange	Barra de connexion	Vevstake	

1		**Cylinder liner and piston** **Chemise cylindre et piston** **Zylinderlaufbuchse und Kolben** **Camisa y piston** **Cylinderfoder och kolv**	Catalogue id **20694**	Group **213**
2				
3			Illustr. No **1056412**	Section **100**
4				
5		**15185564, 15185565, 17481128**	Issue **20039665-F**	Page **111**

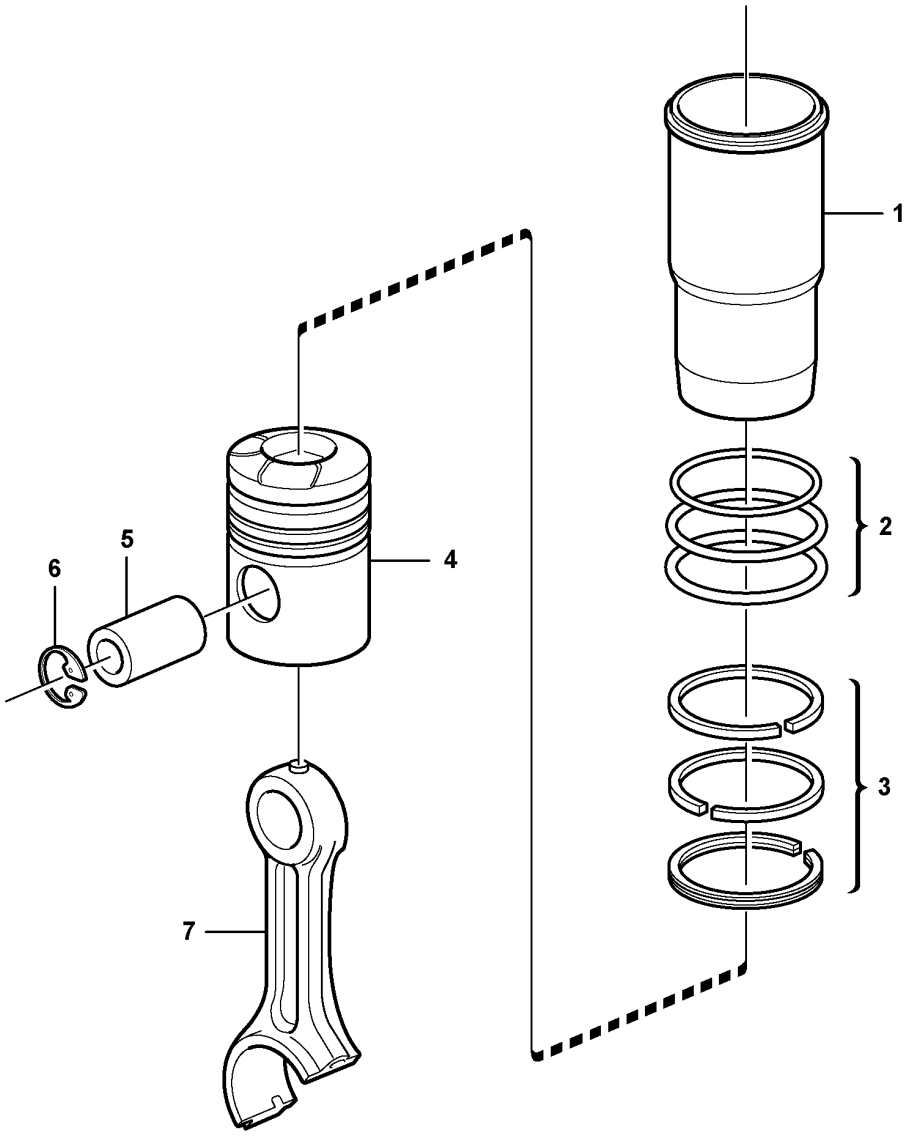

Volvo Construction Equipment

1056412

Fig.	Part No.	Quantity 1	2	3	PS	KIT	Description	Dénomination	Bezeichnung	Denominación	Benämning	Notes
	VOE 21209650	6	6				Cylinder liner kit	Jeu chemises de cylindres	Zylinderlaufbuchsensatz	Juego de camisa cilindro	Cylinderfodersats	
1		6	6				•Cylinder Liner	•Chemise Cylind.	•Zyl Buchse	•Camisa	•Cylinderfoder	
2	**VOE 270950**	6	6				•Sealing kit	•Kit plombage	•Plombiersatz	•Kit de precinto	•Plomberingssats	
	VOE 470922	6	6				••Sealing ring	••Bague étanchéité	••Dichtring	••Anillo retén	••Tätningsring	
		12	12		NS		••Sealing ring	••Bague d'étanchéité	••Runddichtring	••Anillo reten	••Tätningsring	
	VOE 21430623	6	6		OP		••Sealing ring	••Bague étanchéité	••Dichtring	••Anillo retén	••Tätningsring	
3	**VOE 21253763**	6	6				•Piston ring kit	•Jeu segments piston	•Kolbenringsatz	•Juego aro de pistón	•Kolvringsats	
		6	6		NS		••Compression ring	••Segment compression	••Verdichtungsring	••Aro de compresión	••Kompressionsring	
		6	6		NS		••Compression ring	••Segment compression	••Verdichtungsring	••Aro de compresión	••Kompressionsring	
		6	6		NS		••Oil scraper ring	••Racleur huile	••Ölabstreifring	••Raspador aceite	••Oljeskrapring	
4		6	6				•Piston	•Piston	•Kolben	•Piston	•Kolv	
5		6	6				•Piston Pin	•Axe Piston	•Kolbenbolzen	•Bulon	•Kolvtapp	
6	**VOE 914531**	12	12				•Snap ring	•Circlip	•Nutring	•Circlip	•Spårring	
7		6					Connecting rod	Barre de connexion	Verbindungsstange	Barra de connexion	Vevstake	See group 216-100 page 145
7			6				Connecting rod	Barre de connexion	Verbindungsstange	Barra de connexion	Vevstake	See group 216-120 page 149

1	**15185567**	**Cylinder liner and piston** **Chemise cylindre et piston** **Zylinderlaufbuchse und Kolben** **Camisa y piston** **Cylinderfoder och kolv**	Catalogue id **20694**	Group **213**
2	**15185566**		Illustr. No **1056412**	Section **120**
3				
4				
5			Issue **20039665-F**	Page **113**

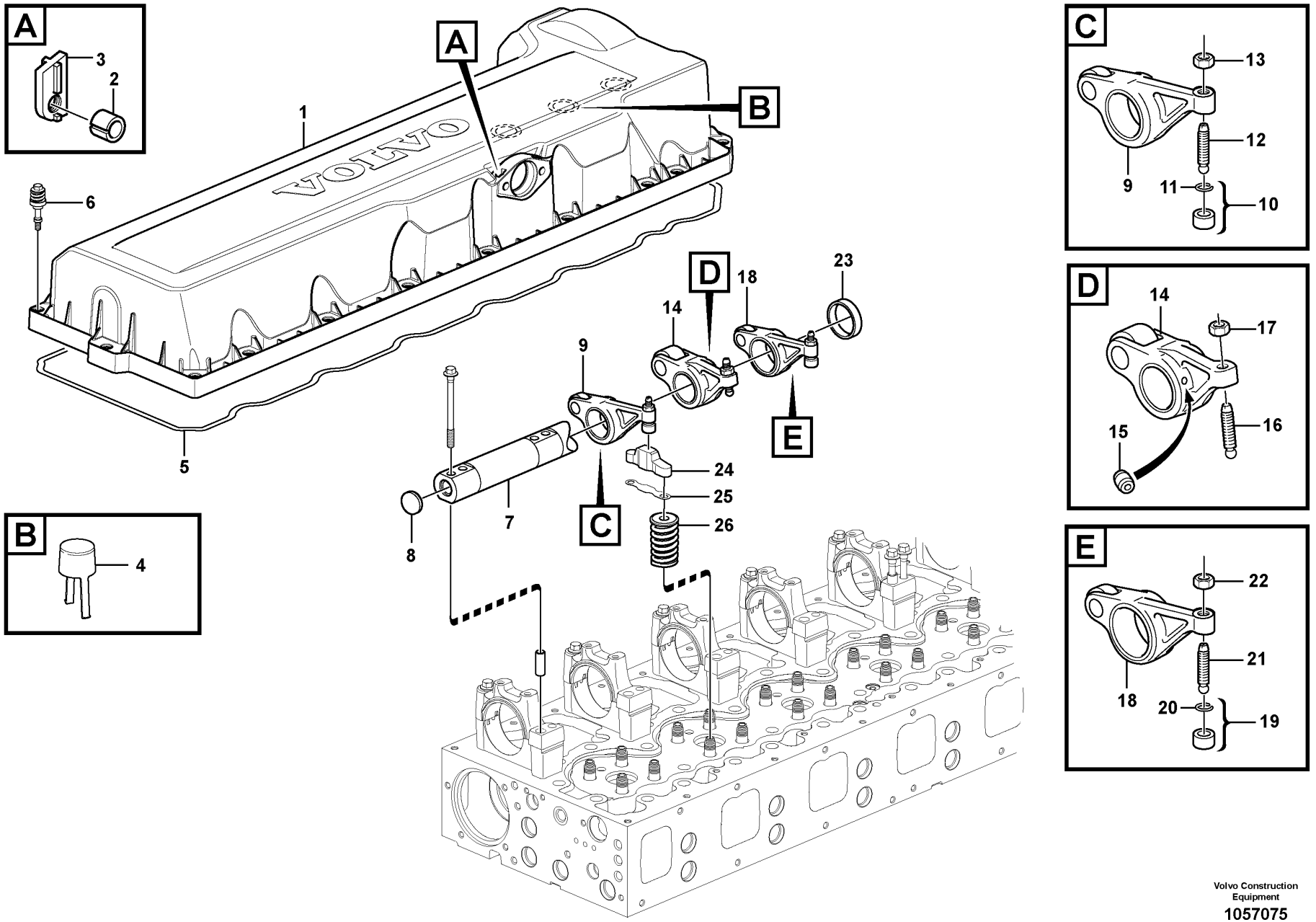

Volvo Construction Equipment

1057075

Fig.	Part No.	Quantity 1	2	3	PS	KIT	Description	Dénomination	Bezeichnung	Denominación	Benämning	Notes
1	VOE 20740683	1					Valve cover	Couvre culasse	Zylinderkopfhaube	Cubierta válvula	Ventilkåpa	
1		1			NS		•Valve cover	•Couvre culasse	•Zylinderkopfhaube	•Cubierta válvula	•Ventilkåpa	
2	VOE 20450320	2					•Spacer sleeve	•Douille entretoise	•Abstandhülse	•Manguito distanciador	•Distanshylsa	
3	VOE 24427518	2					•Nut washer	•Plaque filetée	•Mutterscheibe	•Arandela de tuerca	•Mutterbricka	
4	VOE 8131751	3					•Draining bowl	•Bol de drainage	•Abflusswanne	•Recipiente de drenaje	•Dräneringsskål	
5	VOE 20538793	1					Sealing strip	Bande d'étanchéité	Dichtleiste	Moldura retén	Tätningslist	
6	VOE 20739547	20					Flange screw	Vis à embase	Flanschschraube	Tornillo embridado	Flänsskruv	
7	VOE 22224709	1					Rocker arm shaft	Axe de culbuteurs	Kipphebelachse	Eje balancín	Vipparmsaxel	EPG
8	VOE 980176	2					•Expansion plug	•Tampon d'expansion	•Dehnstopfen	•Tapón expansor	•Expansionsplugg	
9	VOE 21637266	6					Rocker arm	Culbuteur	Kipphebel	Balancín	Vipparm	INLET ENG - 590553
9	VOE 22277031	6					Rocker arm	Culbuteur	Kipphebel	Balancín	Vipparm	INLET ENG 590554 -
10	VOE 21054149	6					•Ball socket	•Cuvette bille	•Kugelschale	•Asiento de bolas	•Kulskål	
11	VOE 944364	6					••O-ring	••Joint torique	••O-Ring	••Anillo tórico	••O-ring	
12	VOE 20501055	6					•Ball stud	•Boulon articulation	•Kugelzapfen	•Perno bola	•Kultapp	
13	VOE 13946911	6					•Nut	•Écrou	•Mutter	•Tuerca	•Mutter	
14	VOE 21266310	6			SS		Rocker arm	Culbuteur	Kipphebel	Balancín	Vipparm	INJECTOR
15	VOE 3964817	12					•Jet	•Gicleur	•Düse	•Difusor	•Strålmunstycke	
16	VOE 21794321	6					•Adjusting screw	•Vis réglage	•Stellschraube	•Tornillo ajuste	•Justerskruv	
17	VOE 1677396	6					•Hexagon nut	•Écrou hexagonal	•Sechskantmutter	•Tuerca hexagonal	•Sexkantsmutter	
18	VOE 21809012	6					Rocker arm	Culbuteur	Kipphebel	Balancín	Vipparm	EXHAUST, EPG
19	VOE 21054149	6					•Ball socket	•Cuvette bille	•Kugelschale	•Asiento de bolas	•Kulskål	
20	VOE 944364	6					••O-ring	••Joint torique	••O-Ring	••Anillo tórico	••O-ring	
21	VOE 20501055	6					•Ball stud	•Boulon articulation	•Kugelzapfen	•Perno bola	•Kultapp	
22	VOE 13946911	6					•Nut	•Écrou	•Mutter	•Tuerca	•Mutter	
23	VOE 21628455	6					Spacer sleeve	Douille entretoise	Abstandhülse	Manguito distanciador	Distanshylsa	
24	VOE 3183207	12					Valve cap	Chapeau de soupape	Ventilkappe	Sombrerete de válvula	Ventilhatt	
	VOE 11712372	1					Shim kit	Kit cales	Passscheibensatz	Kit de laminilla ajuste	Mellanläggssats	5 pcs of each
25	VOE 1547967	REQ					•Shim	•Cale de réglage	•Ausgleichblech	•Laminilla de ajuste	•Justermellanlägg	THICK = 2,00 mm
25	VOE 1547968	REQ					•Shim	•Cale de réglage	•Ausgleichblech	•Laminilla de ajuste	•Justermellanlägg	THICK = 2,05 mm
25	VOE 1547969	REQ					•Shim	•Cale de réglage	•Ausgleichblech	•Laminilla de ajuste	•Justermellanlägg	THICK = 2,10 mm

1		**Valve mechanism** **Commande des soupapes** **Ventilmechanismus** **Mecanismo de vávulas** **Ventilmekanism**	Catalogue id **20694**	Group **214**
2				
3			Illustr. No **1057075**	Section **100**
4				
5		**15185564, 15185565, 17481128**	Issue **20039665-F**	Page **115**

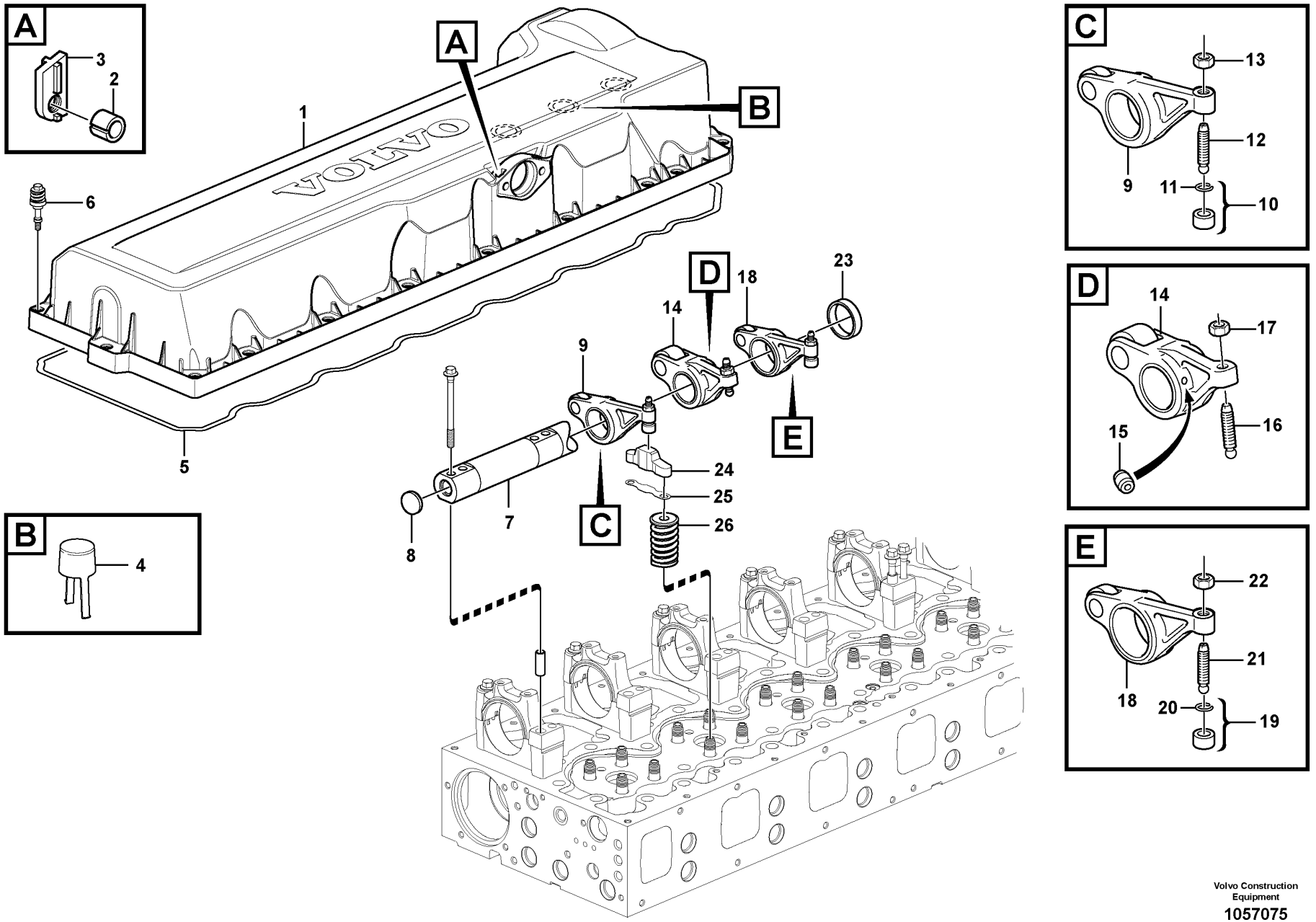

Volvo Construction Equipment

1057075

Fig.	Part No.	Quantity 1	2	3	PS	KIT	Description	Dénomination	Bezeichnung	Denominación	Benämning	Notes
25	**VOE 1547970**	REQ					•Shim	•Cale de réglage	•Ausgleichblech	•Laminilla de ajuste	•Justermellanlägg	THICK = 2,15 mm
25	**VOE 1547971**	REQ					•Shim	•Cale de réglage	•Ausgleichblech	•Laminilla de ajuste	•Justermellanlägg	THICK = 2,20 mm
25	**VOE 1547972**	REQ					•Shim	•Cale de réglage	•Ausgleichblech	•Laminilla de ajuste	•Justermellanlägg	THICK = 2,25 mm
25	**VOE 1547973**	REQ					•Shim	•Cale de réglage	•Ausgleichblech	•Laminilla de ajuste	•Justermellanlägg	THICK = 2,30 mm
25	**VOE 1547974**	REQ					•Shim	•Cale de réglage	•Ausgleichblech	•Laminilla de ajuste	•Justermellanlägg	THICK = 2,35 mm
25	**VOE 1547975**	REQ					•Shim	•Cale de réglage	•Ausgleichblech	•Laminilla de ajuste	•Justermellanlägg	THICK = 2,40 mm
25	**VOE 1547976**	REQ					•Shim	•Cale de réglage	•Ausgleichblech	•Laminilla de ajuste	•Justermellanlägg	THICK = 2,45 mm
25	**VOE 1547977**	REQ					•Shim	•Cale de réglage	•Ausgleichblech	•Laminilla de ajuste	•Justermellanlägg	THICK = 2,50 mm
25	**VOE 1547978**	REQ					•Shim	•Cale de réglage	•Ausgleichblech	•Laminilla de ajuste	•Justermellanlägg	THICK = 2,55 mm
25	**VOE 1547979**	REQ					•Shim	•Cale de réglage	•Ausgleichblech	•Laminilla de ajuste	•Justermellanlägg	THICK = 2,60 mm
25	**VOE 1547980**	REQ					•Shim	•Cale de réglage	•Ausgleichblech	•Laminilla de ajuste	•Justermellanlägg	THICK = 2,65 mm
25	**VOE 1547981**	REQ					•Shim	•Cale de réglage	•Ausgleichblech	•Laminilla de ajuste	•Justermellanlägg	THICK = 2,70 mm
25	**VOE 1547982**	REQ					•Shim	•Cale de réglage	•Ausgleichblech	•Laminilla de ajuste	•Justermellanlägg	THICK = 2,75 mm
25	**VOE 1547983**	REQ					•Shim	•Cale de réglage	•Ausgleichblech	•Laminilla de ajuste	•Justermellanlägg	THICK = 2,80 mm
25	**VOE 1547984**	REQ					•Shim	•Cale de réglage	•Ausgleichblech	•Laminilla de ajuste	•Justermellanlägg	THICK = 2,85 mm
25	**VOE 1677347**	REQ					•Shim	•Cale de réglage	•Ausgleichblech	•Laminilla de ajuste	•Justermellanlägg	THICK = 2,90 mm
25	**VOE 1677348**	REQ					•Shim	•Cale de réglage	•Ausgleichblech	•Laminilla de ajuste	•Justermellanlägg	THICK = 2,95 mm
25	**VOE 1677349**	REQ					•Shim	•Cale de réglage	•Ausgleichblech	•Laminilla de ajuste	•Justermellanlägg	THICK = 3,00 mm
25	**VOE 1677350**	REQ					•Shim	•Cale de réglage	•Ausgleichblech	•Laminilla de ajuste	•Justermellanlägg	THICK = 3,05 mm
25	**VOE 1677351**	REQ					•Shim	•Cale de réglage	•Ausgleichblech	•Laminilla de ajuste	•Justermellanlägg	THICK = 3,10 mm
25	**VOE 1677352**	REQ					•Shim	•Cale de réglage	•Ausgleichblech	•Laminilla de ajuste	•Justermellanlägg	THICK = 3,15 mm
25	**VOE 1677353**	REQ					•Shim	•Cale de réglage	•Ausgleichblech	•Laminilla de ajuste	•Justermellanlägg	THICK = 3,20 mm
25	**VOE 1677354**	REQ					•Shim	•Cale de réglage	•Ausgleichblech	•Laminilla de ajuste	•Justermellanlägg	THICK = 3,25 mm
25	**VOE 1677355**	REQ					•Shim	•Cale de réglage	•Ausgleichblech	•Laminilla de ajuste	•Justermellanlägg	THICK = 3,30 mm
25	**VOE 1677356**	REQ					•Shim	•Cale de réglage	•Ausgleichblech	•Laminilla de ajuste	•Justermellanlägg	THICK = 3,35 mm
25	**VOE 1677357**	REQ					•Shim	•Cale de réglage	•Ausgleichblech	•Laminilla de ajuste	•Justermellanlägg	THICK = 3,40 mm
25	**VOE 1677358**	REQ					•Shim	•Cale de réglage	•Ausgleichblech	•Laminilla de ajuste	•Justermellanlägg	THICK = 3,45 mm
25	**VOE 1677359**	REQ					•Shim	•Cale de réglage	•Ausgleichblech	•Laminilla de ajuste	•Justermellanlägg	THICK = 3,50 mm
25	**VOE 1677360**	REQ					•Shim	•Cale de réglage	•Ausgleichblech	•Laminilla de ajuste	•Justermellanlägg	THICK = 3,55 mm
25	**VOE 1677361**	REQ					•Shim	•Cale de réglage	•Ausgleichblech	•Laminilla de ajuste	•Justermellanlägg	THICK = 3,60 mm
25	**VOE 1677362**	REQ					•Shim	•Cale de réglage	•Ausgleichblech	•Laminilla de ajuste	•Justermellanlägg	THICK = 3,65 mm

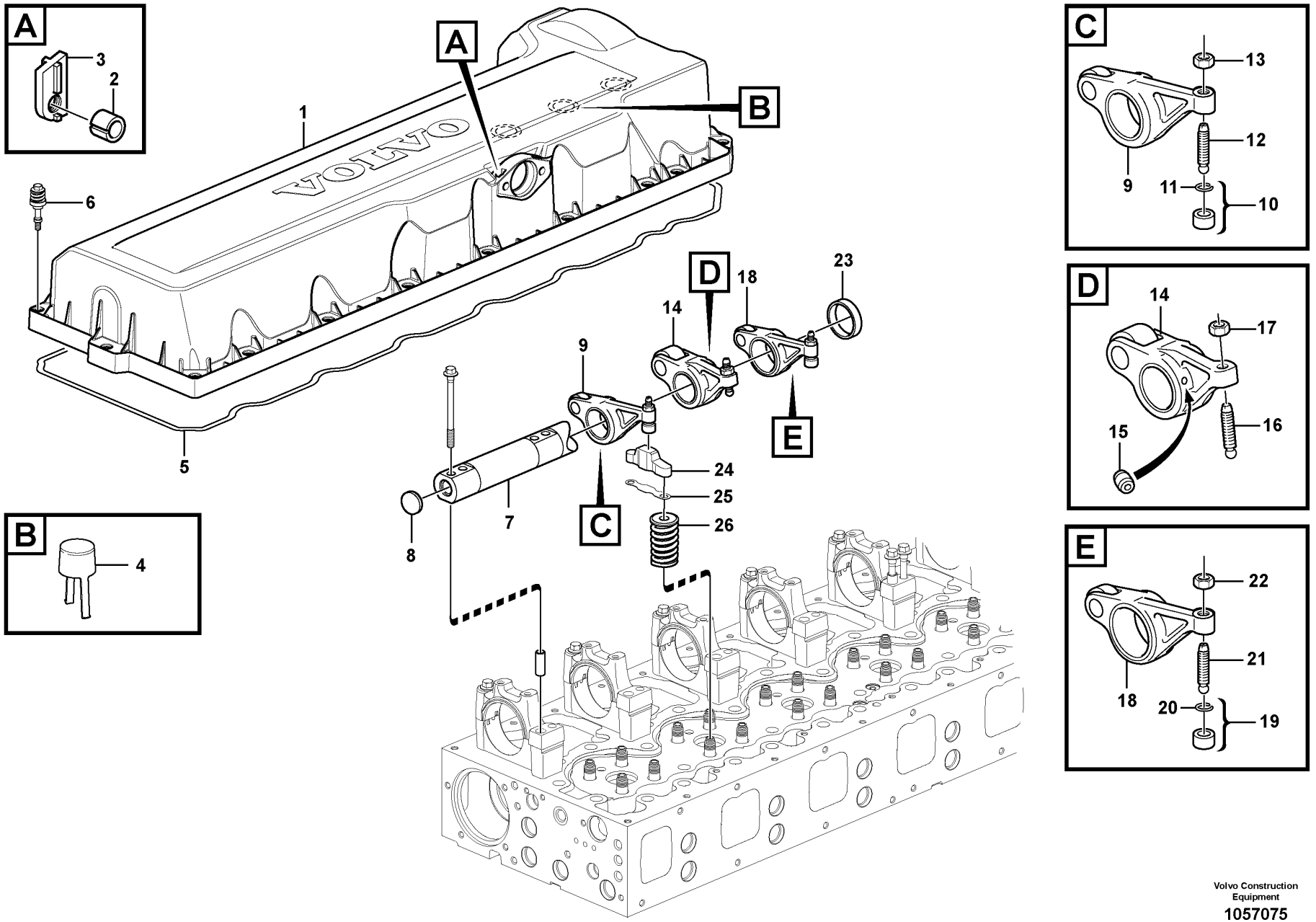

Volvo Construction Equipment

1057075

Fig.	Part No.	Quantity 1	2	3	PS	KIT	Description	Dénomination	Bezeichnung	Denominación	Benämning	Notes
25	VOE 1677363	REQ					•Shim	•Cale de réglage	•Ausgleichblech	•Laminilla de ajuste	•Justermellanlägg	THICK = 3,70 mm
25	VOE 1677364	REQ					•Shim	•Cale de réglage	•Ausgleichblech	•Laminilla de ajuste	•Justermellanlägg	THICK = 3,75 mm
25	VOE 1677365	REQ					•Shim	•Cale de réglage	•Ausgleichblech	•Laminilla de ajuste	•Justermellanlägg	THICK = 3,80 mm
25	VOE 1677366	REQ					•Shim	•Cale de réglage	•Ausgleichblech	•Laminilla de ajuste	•Justermellanlägg	THICK = 3,85 mm
25	VOE 1677367	REQ					•Shim	•Cale de réglage	•Ausgleichblech	•Laminilla de ajuste	•Justermellanlägg	THICK = 3,90 mm
25	VOE 1677368	REQ					•Shim	•Cale de réglage	•Ausgleichblech	•Laminilla de ajuste	•Justermellanlägg	THICK = 3,95 mm
26		12					Valve Spring	Ressort Soupape	Ventilfeder	Resorte Valvula	Ventilfjäder	

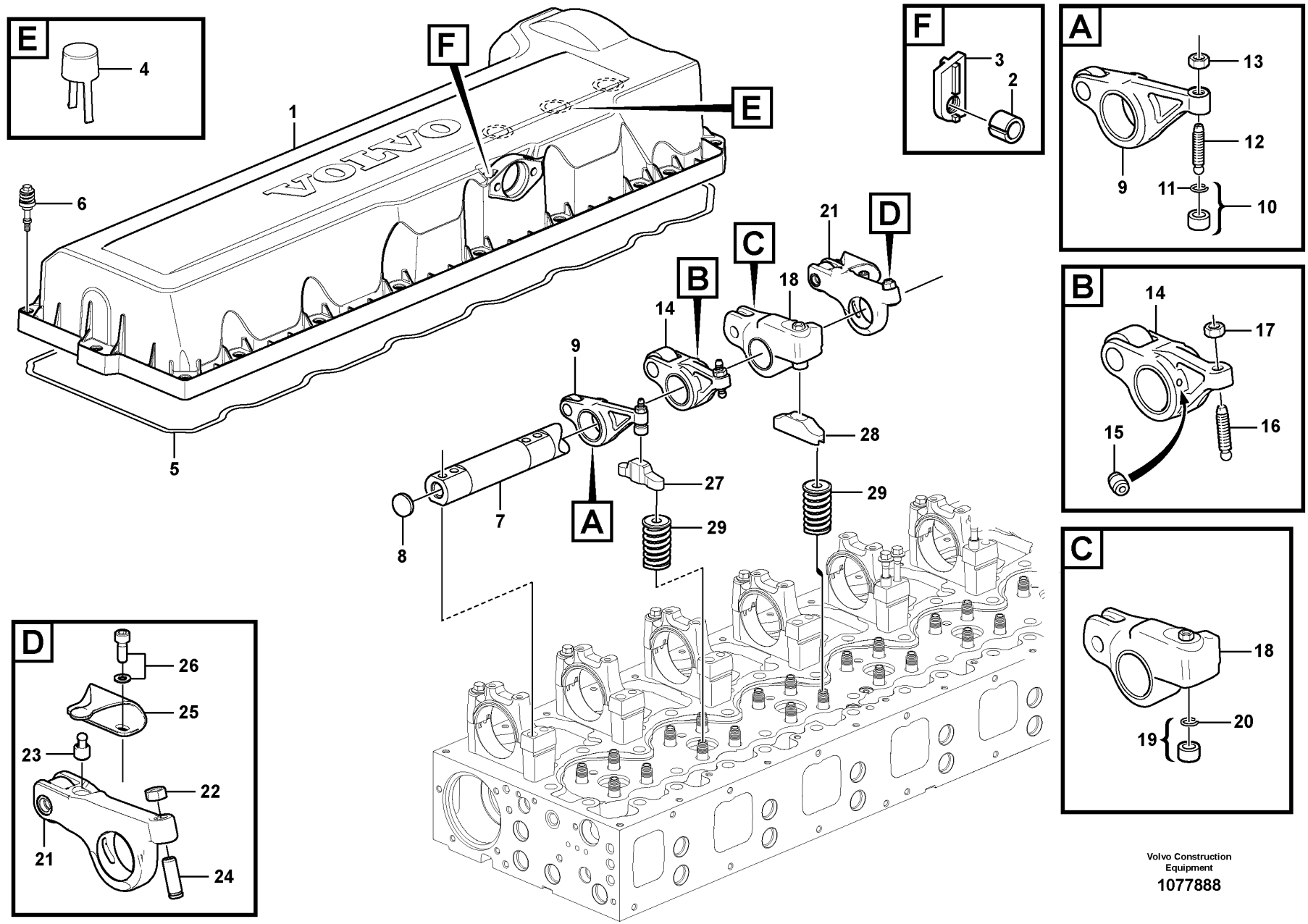

Volvo Construction Equipment

1077888

Fig.	Part No.	Quantity 1	2	3	PS	KIT	Description	Dénomination	Bezeichnung	Denominación	Benämning	Notes
1	VOE 20740683	1					Valve cover	Couvre culasse	Zylinderkopfhaube	Cubierta válvula	Ventilkåpa	
1		1			NS		•Valve cover	•Couvre culasse	•Zylinderkopfhaube	•Cubierta válvula	•Ventilkåpa	
2	VOE 20450320	2					•Spacer sleeve	•Douille entretoise	•Abstandhülse	•Manguito distanciador	•Distanshylsa	
3	VOE 24427518	2					•Nut washer	•Plaque filetée	•Mutterscheibe	•Arandela de tuerca	•Mutterbricka	
4	VOE 8131751	3					•Draining bowl	•Bol de drainage	•Abflusswanne	•Recipiente de drenaje	•Dräneringsskål	
5	VOE 20538793	1					Sealing strip	Bande d'étanchéité	Dichtleiste	Moldura retén	Tätningslist	
6	VOE 20739547	20					Flange screw	Vis à embase	Flanschschraube	Tornillo embridado	Flänsskruv	
7	VOE 22224709	1					Rocker arm shaft	Axe de culbuteurs	Kipphebelachse	Eje balancín	Vipparmsaxel	EPG
8	VOE 980176	2					•Expansion plug	•Tampon d'expansion	•Dehnstopfen	•Tapón expansor	•Expansionsplugg	
9	VOE 21637266	6					Rocker arm	Culbuteur	Kipphebel	Balancín	Vipparm	INLET ENG - 590553
9	VOE 22277031	6					Rocker arm	Culbuteur	Kipphebel	Balancín	Vipparm	INLET ENG 590554 -
10	VOE 21054149	6					•Ball socket	•Cuvette bille	•Kugelschale	•Asiento de bolas	•Kulskål	
11	VOE 944364	6					••O-ring	••Joint torique	••O-Ring	••Anillo tórico	••O-ring	
12	VOE 20501055	6					•Ball stud	•Boulon articulation	•Kugelzapfen	•Perno bola	•Kultapp	
13	VOE 13946911	6					•Nut	•Écrou	•Mutter	•Tuerca	•Mutter	
14	VOE 21881195	6					Rocker arm	Culbuteur	Kipphebel	Balancín	Vipparm	INJECTOR
15	VOE 3964817	12					•Jet	•Gicleur	•Düse	•Difusor	•Strålmunstycke	
16	VOE 1546775	6					•Ball stud	•Boulon articulation	•Kugelzapfen	•Perno bola	•Kultapp	
17	VOE 1677396	6					•Hexagon nut	•Écrou hexagonal	•Sechskantmutter	•Tuerca hexagonal	•Sexkantsmutter	
18	VOE 21406638	6					Rocker arm	Culbuteur	Kipphebel	Balancín	Vipparm	EXHAUST, EPG ENG - 614980
18	VOE 22472567	6					Rocker arm	Culbuteur	Kipphebel	Balancín	Vipparm	EXHAUST, EPG ENG 614981 -
19	VOE 21054149	6					•Ball socket	•Cuvette bille	•Kugelschale	•Asiento de bolas	•Kulskål	
20	VOE 944364	6					••O-ring	••Joint torique	••O-Ring	••Anillo tórico	••O-ring	
21	VOE 21460261	6					Rocker arm	Culbuteur	Kipphebel	Balancín	Vipparm	
22	VOE 1677396	6					•Hexagon nut	•Écrou hexagonal	•Sechskantmutter	•Tuerca hexagonal	•Sexkantsmutter	
23		6			NS		•Ball socket	•Cuvette bille	•Kugelschale	•Asiento de bolas	•Kulskål	
24		6			NS		•Adjusting Screw	•Vis De Reglage	•Stellschraube	•Tornillo Ajuste	•Justerskruv	
25	VOE 20728004	6					Leaf spring	Ressort à lames	Blattfeder	Ballesta	Bladfjäder	

1		**Valve mechanism** **Commande des soupapes** **Ventilmechanismus** **Mecanismo de vávulas** **Ventilmekanism**	Catalogue id **20694**	Group **214**
2				
3			Illustr. No **1077888**	Section **120**
4				
5		**15185567**	Issue **20039665-F**	Page **121**

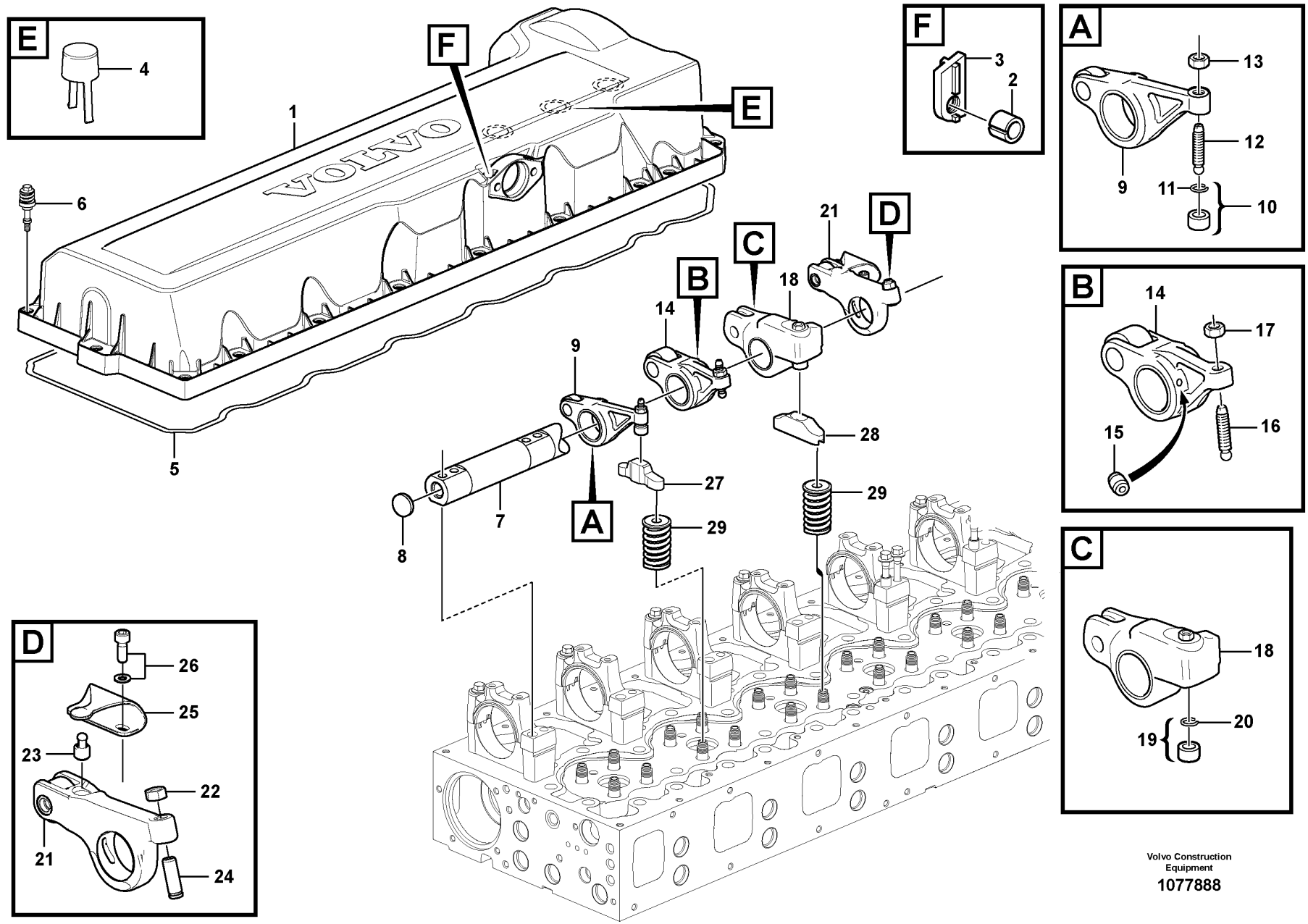

Volvo Construction Equipment

1077888

Fig.	Part No.	Quantity 1	2	3	PS	KIT	Description	Dénomination	Bezeichnung	Denominación	Benämning	Notes
26	VOE 21344803	12					Hex. socket screw	Vis à six pans creux	Innensechskantschraube	Tornillo de hexágono embutido	Insexskruv	
27	VOE 3183207	6					Valve cap	Chapeau de soupape	Ventilkappe	Sombrerete de válvula	Ventilhatt	
28	VOE 21411252	6					Valve bridge	Étrier de soupape	Ventilbrücke	Puente de válvula	Ventilbrygga	
29		12					Valve Spring	Ressort Soupape	Ventilfeder	Resorte Valvula	Ventilfjäder	See group 211-220 page 87

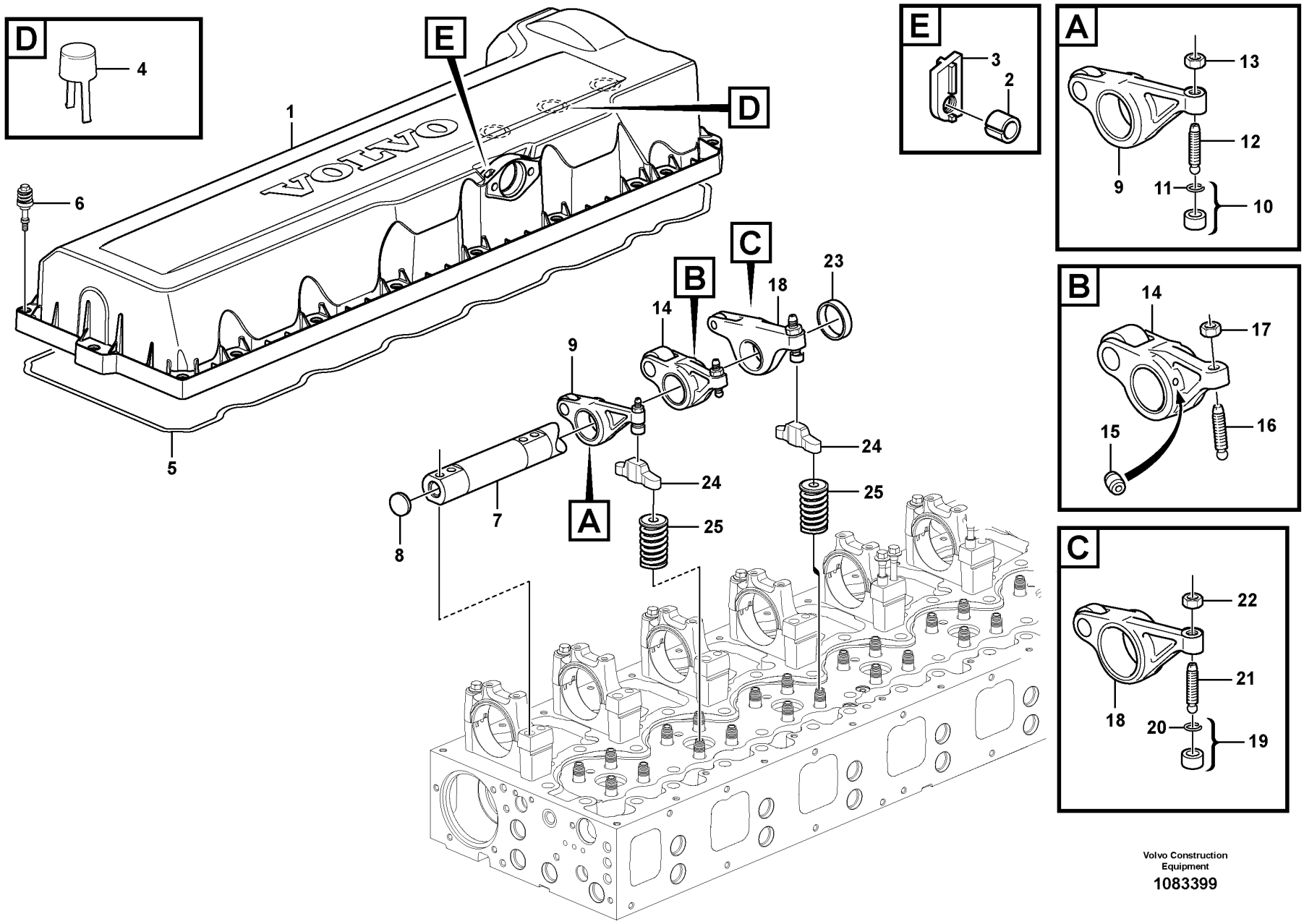

Volvo Construction Equipment

1083399

Fig.	Part No.	Quantity 1	2	3	PS	KIT	Description	Dénomination	Bezeichnung	Denominación	Benämning	Notes
1	VOE 20740683	1					Valve cover	Couvre culasse	Zylinderkopfhaube	Cubierta válvula	Ventilkåpa	
1		1			NS		•Valve cover	•Couvre culasse	•Zylinderkopfhaube	•Cubierta válvula	•Ventilkåpa	
2	VOE 20450320	2					•Spacer sleeve	•Douille entretoise	•Abstandhülse	•Manguito distanciador	•Distanshylsa	
3	VOE 24427518	2					•Nut washer	•Plaque filetée	•Mutterscheibe	•Arandela de tuerca	•Mutterbricka	
4	VOE 8131751	3					•Draining bowl	•Bol de drainage	•Abflusswanne	•Recipiente de drenaje	•Dräneringsskål	
5	VOE 20538793	1					Sealing strip	Bande d'étanchéité	Dichtleiste	Moldura retén	Tätningslist	
6	VOE 20739547	20					Flange screw	Vis à embase	Flanschschraube	Tornillo embridado	Flänsskruv	
7	VOE 22224709	1					Rocker arm shaft	Axe de culbuteurs	Kipphebelachse	Eje balancín	Vipparmsaxel	
8	VOE 980176	2					•Expansion plug	•Tampon d'expansion	•Dehnstopfen	•Tapón expansor	•Expansionsplugg	
9	VOE 21637266	6					Rocker arm	Culbuteur	Kipphebel	Balancín	Vipparm	ENG - 590553 INLET
9	VOE 22277031	6					Rocker arm	Culbuteur	Kipphebel	Balancín	Vipparm	INLET ENG 590554 -
10	VOE 21054149	6					•Ball socket	•Cuvette bille	•Kugelschale	•Asiento de bolas	•Kulskål	
11	VOE 944364	6					••O-ring	••Joint torique	••O-Ring	••Anillo tórico	••O-ring	
12	VOE 20501055	6					•Ball stud	•Boulon articulation	•Kugelzapfen	•Perno bola	•Kultapp	
13	VOE 13946911	6					•Nut	•Écrou	•Mutter	•Tuerca	•Mutter	
14	VOE 21881195	6					Rocker arm	Culbuteur	Kipphebel	Balancín	Vipparm	
15	VOE 3964817	12					•Jet	•Gicleur	•Düse	•Difusor	•Strålmunstycke	
16	VOE 1546775	6					•Ball stud	•Boulon articulation	•Kugelzapfen	•Perno bola	•Kultapp	
17	VOE 1677396	6					•Hexagon nut	•Écrou hexagonal	•Sechskantmutter	•Tuerca hexagonal	•Sexkantsmutter	
18	VOE 21809012	6					Rocker arm	Culbuteur	Kipphebel	Balancín	Vipparm	
19	VOE 21054149	6					•Ball socket	•Cuvette bille	•Kugelschale	•Asiento de bolas	•Kulskål	
20	VOE 944364	6					••O-ring	••Joint torique	••O-Ring	••Anillo tórico	••O-ring	
21	VOE 20501055	6					•Ball stud	•Boulon articulation	•Kugelzapfen	•Perno bola	•Kultapp	
22	VOE 13946911	6					•Nut	•Écrou	•Mutter	•Tuerca	•Mutter	
23	VOE 21628455	6					Spacer sleeve	Douille entretoise	Abstandhülse	Manguito distanciador	Distanshylsa	
24	VOE 3183207	12					Valve cap	Chapeau de soupape	Ventilkappe	Sombrerete de válvula	Ventilhatt	
25		12					Valve Spring	Ressort Soupape	Ventilfeder	Resorte Valvula	Ventilfjäder	See group 211-240 page 91

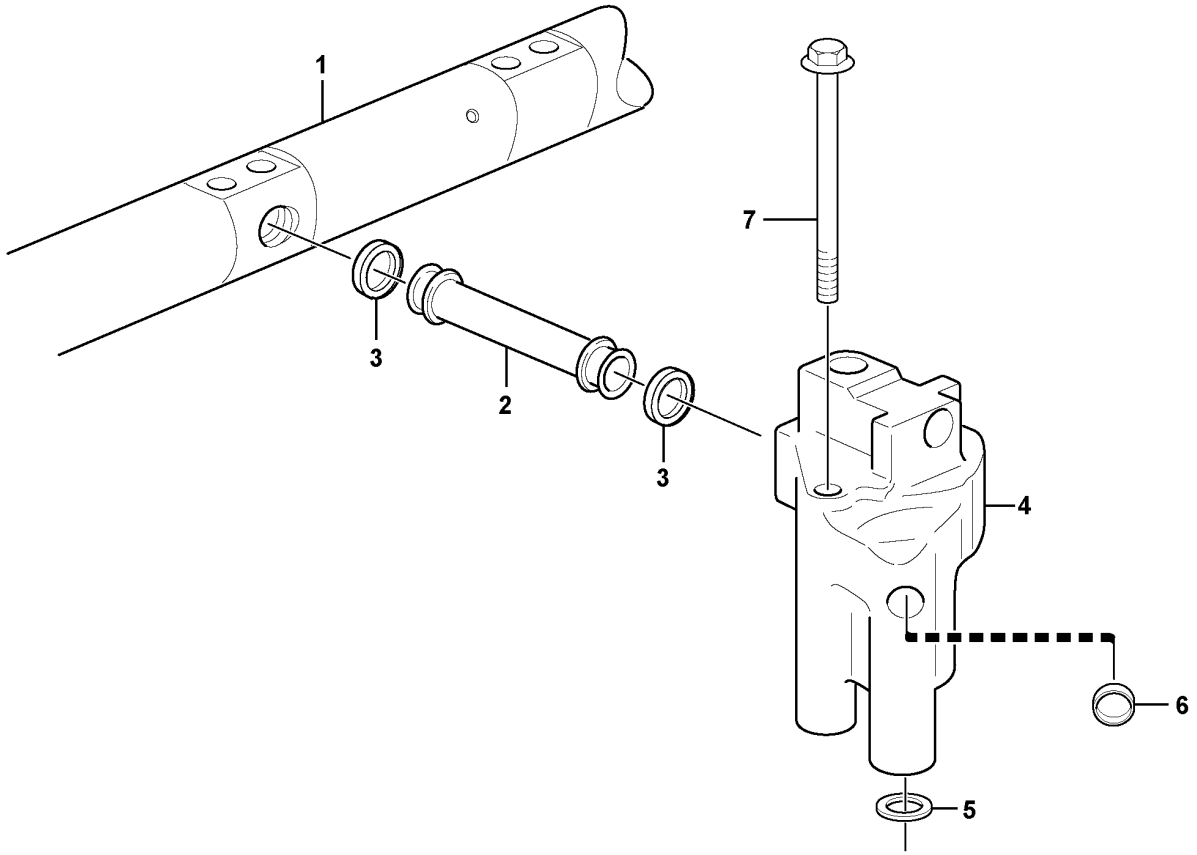

Volvo Construction Equipment
1057172

Fig.	Part No.	Quantity 1	2	3	PS	KIT	Description	Dénomination	Bezeichnung	Denominación	Benämning	Notes
1		1					Rkr Arm Shaft	Axe Culbuteurs	Kipphebelachse	Eje Balancin	Vipparmsaxel	
2	VOE 21590460	1					Outlet pipe	Tube de sortie	Auslaufrohr	Tubo de salida	Utloppsrör	
3	VOE 1677370	2					Sealing ring	Bague étanchéité	Dichtring	Anillo retén	Tätningsring	
4	VOE 21105100	1					Intermediate housing	Boîtier intermédiaire	Zwischengehäuse	Caja intermediaria	Mellanhus	
4		1			NS		•Housing	•Carter	•Gehäuse	•Carter	•Hus	
5	VOE 20526428	1					•Sealing ring	•Bague étanchéité	•Dichtring	•Anillo retén	•Tätningsring	
6	VOE 955082	1					•Cap plug	•Bouchon capuchon	•Bundschraube	•Tapón de sombrerete	•Hattplugg	
7	VOE 984746	2					Flange screw	Vis à embase	Flanschschraube	Tornillo embridado	Flänsskruv	

1		**Intermediate housing** **Boîtier intermédiaire** **Zwischengehäuse** **Caja intermediaria** **Mellanhus**	Catalogue id **20694**	Group **214**
2				
3			Illustr. No **1057172**	Section **200**
4				
5		**15185564, 15185565, 17481128**	Issue **20039665-F**	Page **127**

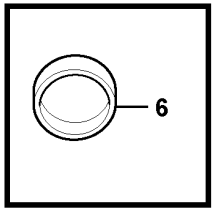
6

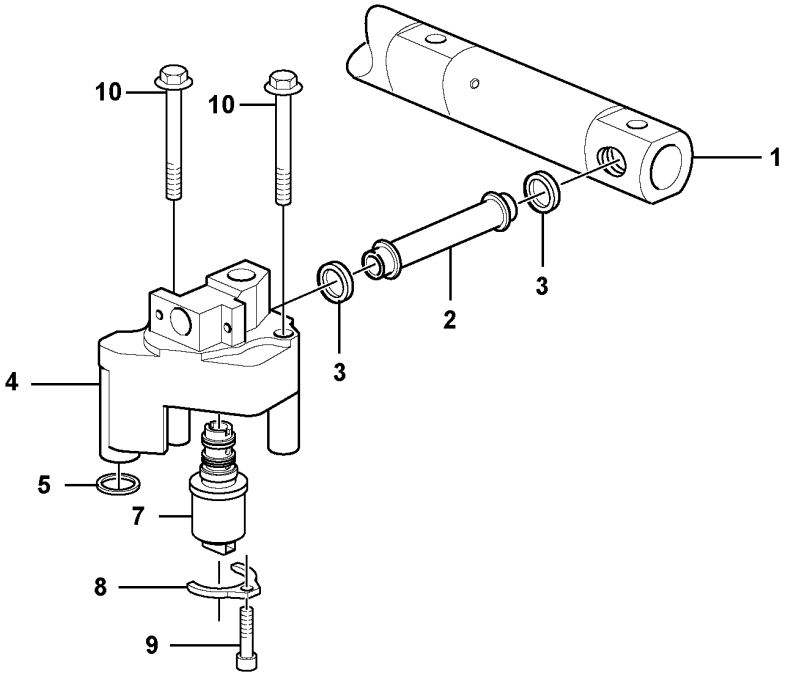
10
10
1
3
2
3
4
5
7
8
9

Fig.	Part No.	Quantity 1	2	3	PS	KIT	Description	Dénomination	Bezeichnung	Denominación	Benämning	Notes
1		1					Rkr Arm Shaft	Axe Culbuteurs	Kipphebelachse	Eje Balancin	Vipparmsaxel	See group 214-120 page 121
2	VOE 21590460	1					Outlet pipe	Tube de sortie	Auslaufrohr	Tubo de salida	Utloppsrör	
3	VOE 1677370	2					Sealing ring	Bague étanchéité	Dichtring	Anillo retén	Tätningsring	
4	VOE 21596642	1					Control valve	Valve contrôle	Steuerventil	Válvula de control	Kontrollventil	
5	VOE 20526428	1					•Sealing ring	•Bague étanchéité	•Dichtring	•Anillo retén	•Tätningsring	
6	VOE 955082	1					•Cap plug	•Bouchon capuchon	•Bundschraube	•Tapón de sombrerete	•Hattplugg	
7		1			NS		•Control valve	•Valve controle	•Steuerventil	•Válvula control	•Kontrollventil	
8	VOE 21782030	1					•Flange	•Bride	•Flansch	•Brida	•Fläns	
9	VOE 20574688	1			OP		•Hex. socket screw	•Vis à six pans creux	•Innensechskantschraube	•Tornillo de hexágono embutido	•Insexskruv	
10	VOE 984746	2					Flange screw	Vis à embase	Flanschschraube	Tornillo embridado	Flänsskruv	

1		**Intermediate housing** **Boîtier intermédiaire** **Zwischengehäuse** **Caja intermediaria** **Mellanhus**	Catalogue id **20694**	Group **214**
2				
3			Illustr. No **1077893**	Section **220**
4				
5		**15185567**	Issue **20039665-F**	Page **129**

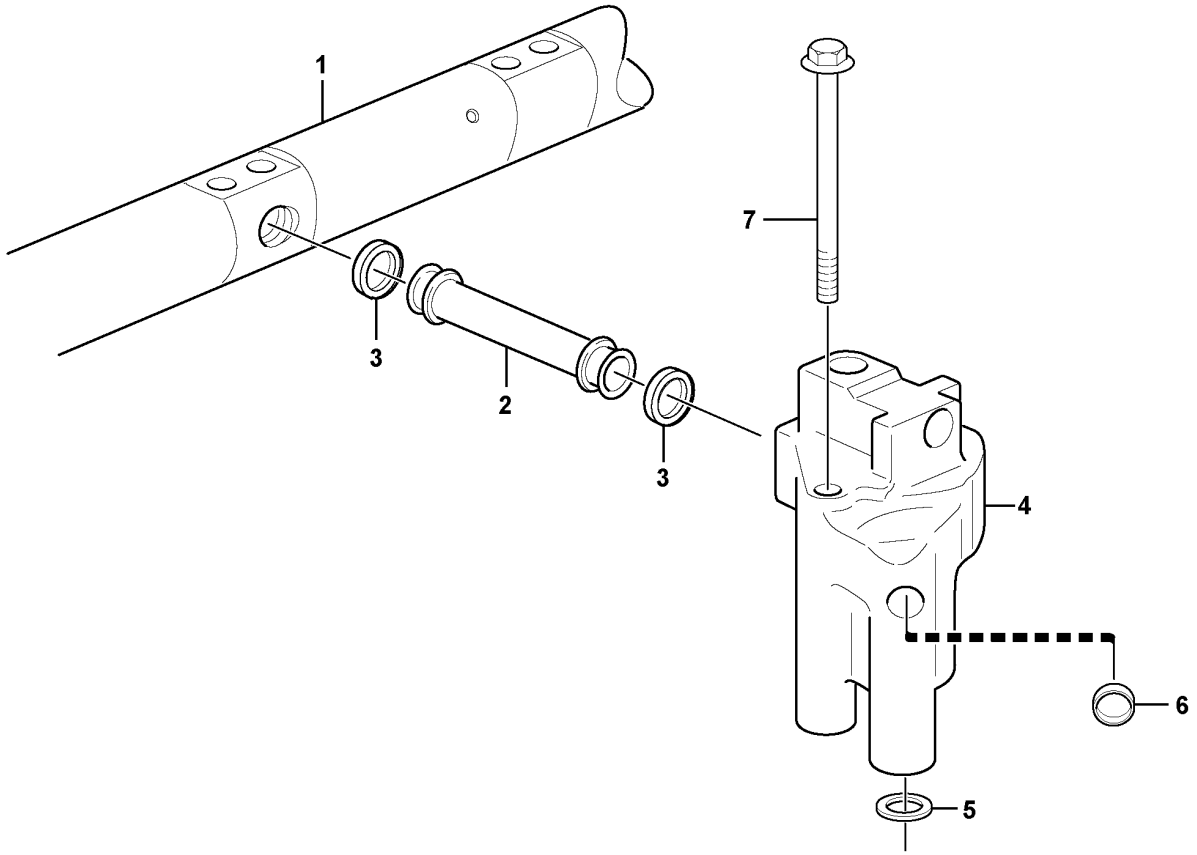

Volvo Construction Equipment
1057172

Fig.	Part No.	Quantity 1	2	3	PS	KIT	Description	Dénomination	Bezeichnung	Denominación	Benämning	Notes
1							Rkr Arm Shaft	Axe Culbuteurs	Kipphebelachse	Eje Balancin	Vipparmsaxel	See group 214-140 page 125
2	VOE 21590460	1					Outlet pipe	Tube de sortie	Auslaufrohr	Tubo de salida	Utloppsrör	
3	VOE 1677370	2					Sealing ring	Bague étanchéité	Dichtring	Anillo retén	Tätningsring	
4	VOE 21105100	1					Intermediate housing	Boîtier intermédiaire	Zwischengehäuse	Caja intermediaria	Mellanhus	
4		1			NS		Housing	Carter	Gehäuse	Carter	Hus	
5	VOE 20526428	1					•Sealing ring	•Bague étanchéité	•Dichtring	•Anillo retén	•Tätningsring	
6	VOE 955082	1					•Cap plug	•Bouchon capuchon	•Bundschraube	•Tapón de sombrerete	•Hattplugg	
7	VOE 984746	2					•Flange screw	•Vis à embase	•Flanschschraube	•Tornillo embridado	•Flänsskruv	

1		**Intermediate housing** **Boîtier intermédiaire** **Zwischengehäuse** **Caja intermediaria** **Mellanhus**	Catalogue id **20694**	Group **214**
2				
3			Illustr. No **1057172**	Section **240**
4				
5		**15185566**	Issue **20039665-F**	Page **131**

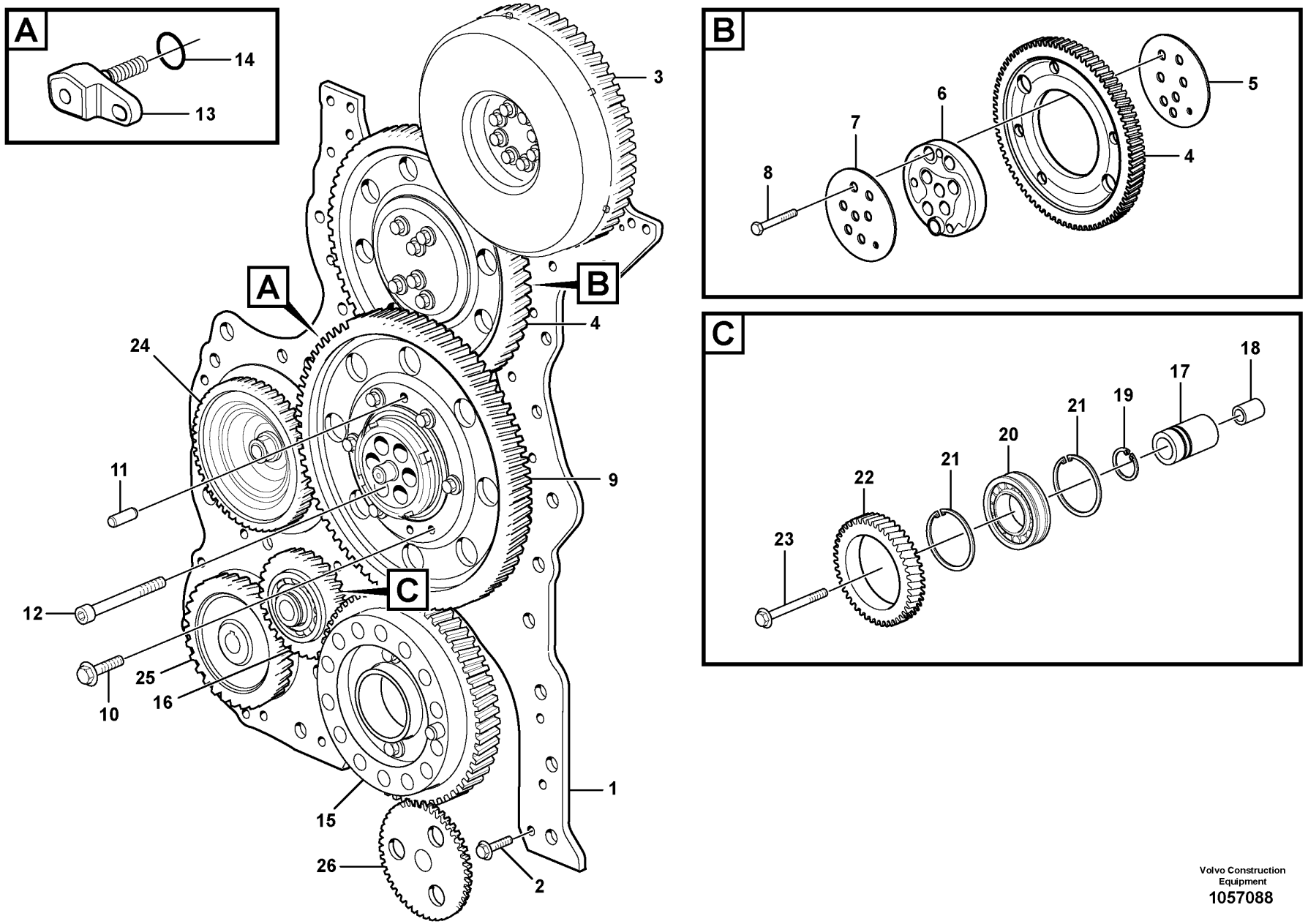

Volvo Construction Equipment
1057088

Fig.	Part No.	Quantity 1	2	3	PS	KIT	Description	Dénomination	Bezeichnung	Denominación	Benämning	Notes
1	VOE 21892734	1					Timing gear plate	Plaque distribution	Steuergehäuseplatte	Chapa de distribución	Transmissionsplåt	(VOE 21241959)
2	VOE 984735	29					Flange screw	Vis à embase	Flanschschraube	Tornillo embridado	Flänsskruv	
3		1					Gear	Pignon	Zahnradgetriebe	Engranaje	Kuggdrev	CAMSHAFT
4	VOE 20850724	1					Idler gear	Pignon fou	Vorgelegerad	Engranaje intermediario	Mellanhjul	
5	VOE 20487667	1					Thrust washer	Rondelle butée	Druckscheibe	Arandela de presión	Tryckbricka	
6	VOE 20531647	1					Hub	Moyeu	Nabe	Cubo	Nav	
7	VOE 20487676	1					Bearing shield	Flasque	Lagerschild	Defensa de cojinete	Lagersköld	
8	VOE 974615	6					Flange screw	Vis à embase	Flanschschraube	Tornillo embridado	Flänsskruv	
9	VOE 21430913	1					Idler gear	Pignon fou	Vorgelegerad	Engranaje intermediario	Mellanhjul	
10	VOE 471586	6					•Screw	•Vis	•Schraube	•Tornillo	•Skruv	
11	VOE 950564	2					•Pin	•Goupille	•Stift	•Pasador	•Pinne	
12	VOE 20483919	6					Hex. socket screw	Vis à six pans creux	Innensechskantschraube	Tornillo de hexágono embutido	Insexskruv	
13	VOE 22066002	1					Bracket	Console	Konsole	Consola	Konsol	
14	VOE 943177	1					O-ring	Joint torique	O-Ring	Anillo tórico	O-ring	
15		1					Gear	Pignon	Zahnradgetriebe	Engranaje	Kuggdrev	CRANKSHAFT
16	VOE 22081687	1					Idler gear	Pignon fou	Vorgelegerad	Engranaje intermediario	Mellanhjul	
17		1			NS		•Shaft	•Arbre	•Welle	•Eje	•Axel	
18		1			NS		•Guide sleeve	•Douille guide	•Führungshülse	•Manguito de guía	•Styrhylsa	
19	VOE 914465	1					•Snap ring	•Circlip	•Nutring	•Circlip	•Spårring	
20		1			NS		•Ball bearing	•Roulement billes	•Kugellager	•Cojinete de bolas	•Kullager	
21		2			NS		•Snap ring	•Circlip	•Nutring	•Circlip	•Spårring	
22		1			NS		•Idler gear	•Pignon fou	•Vorgelegerad	•Engranaje intermediario	•Mellanhjul	
23	VOE 21050240	1					Flange screw	Vis à embase	Flanschschraube	Tornillo embridado	Flänsskruv	
24	VOE 8131848	1					Gear	Pignon	Zahnrad	Engranaje	Kugghjul	COMPRESSOR
25		1					Gear	Pignon	Zahnradgetriebe	Engranaje	Kuggdrev	FUEL PUMP
26		1					Oil Pump	Pompe a huile	Ölpumpe	Bomba de aceite	Oljepump	

1		**Timing gear** **Transmission à roues** **Rädergetriebe** **Engranaje de distribución** **Transmissionsdrev**	Catalogue id **20694**	Group **215**
2			Illustr. No **1057088**	Section **100**
3			Issue **20039665-F**	Page **133**
4				
5		**15185564, 15185565, 17481128**		

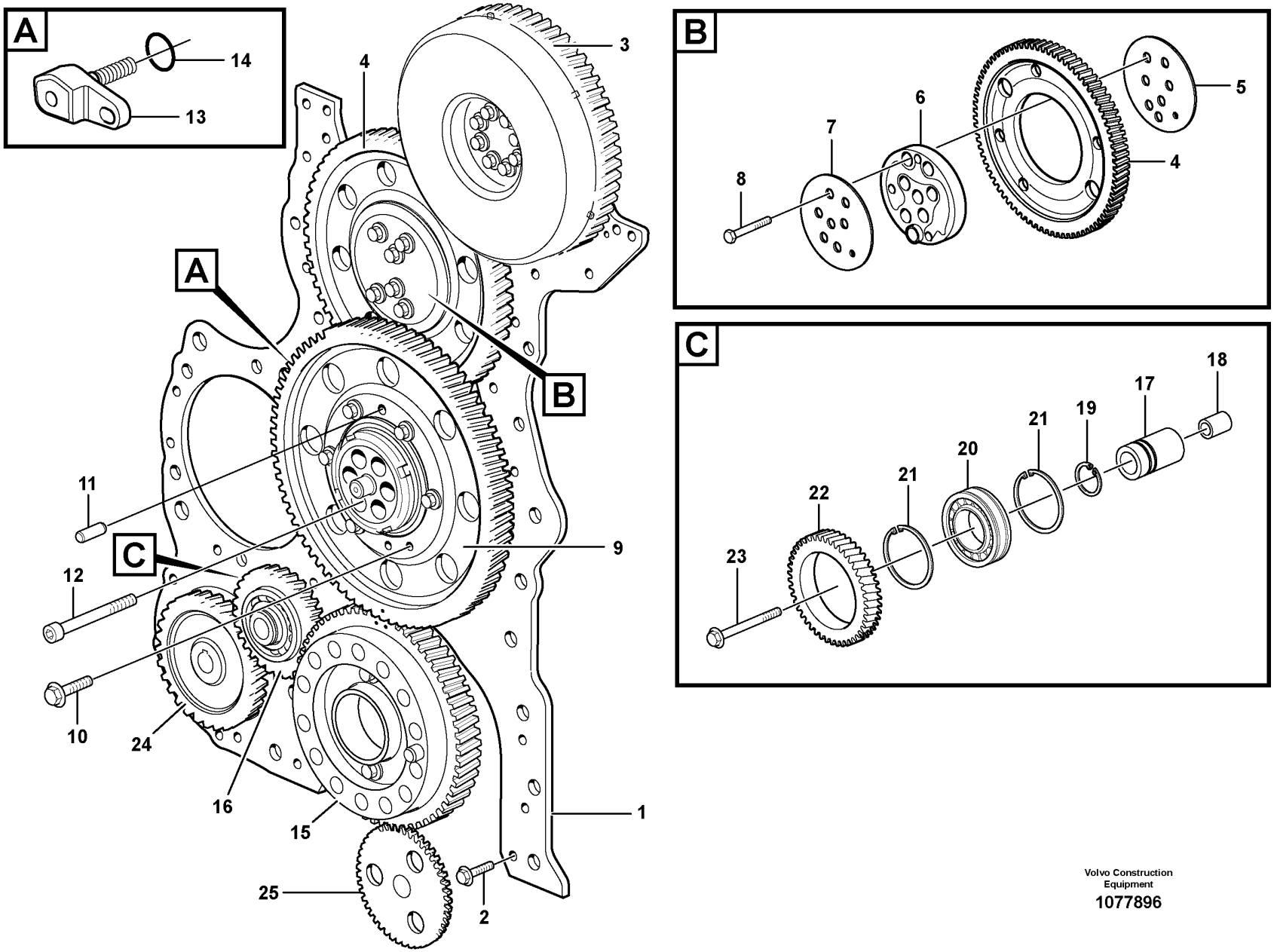

Volvo Construction Equipment

1077896

Fig.	Part No.	Quantity 1	2	3	PS	KIT	Description	Dénomination	Bezeichnung	Denominación	Benämning	Notes
1	VOE 21892734	1	1				Timing gear plate	Plaque distribution	Steuergehäuseplatte	Chapa de distribución	Transmissionsplåt	(VOE 21241959)
2	VOE 984735	29	29				Flange screw	Vis à embase	Flanschschraube	Tornillo embridado	Flänsskruv	
3		1					Gear	Pignon	Zahnradgetriebe	Engranaje	Kuggdrev	CAMSHAFT See group 215-220 page 141
3			1				Gear	Pignon	Zahnradgetriebe	Engranaje	Kuggdrev	CAMSHAFT See group 215-240 page 143
4	VOE 20850724	1	1				Idler gear	Pignon fou	Vorgelegerad	Engranaje intermediario	Mellanhjul	
5	VOE 20487667	1	1				Thrust washer	Rondelle butée	Druckscheibe	Arandela de presión	Tryckbricka	
6	VOE 20531647	1	1				Hub	Moyeu	Nabe	Cubo	Nav	
7	VOE 20487676	1	1				Bearing shield	Flasque	Lagerschild	Defensa de cojinete	Lagersköld	
8	VOE 974615	6	6				Flange screw	Vis à embase	Flanschschraube	Tornillo embridado	Flänsskruv	
9	VOE 21430913	1	1				Idler gear	Pignon fou	Vorgelegerad	Engranaje intermediario	Mellanhjul	
10	VOE 471586	6	6				•Screw	•Vis	•Schraube	•Tornillo	•Skruv	
11	VOE 950564	2	2				•Pin	•Goupille	•Stift	•Pasador	•Pinne	
12	VOE 20483919	6	6				Hex. socket screw	Vis à six pans creux	Innensechskantschraube	Tornillo de hexágono embutido	Insexskruv	
13	VOE 22066002	1	1				Bracket	Console	Konsole	Consola	Konsol	
14	VOE 943177	1	1				O-ring	Joint torique	O-Ring	Anillo tórico	O-ring	
15		1					Gear	Pignon	Zahnradgetriebe	Engranaje	Kuggdrev	CRANKSHAFT See group 216-100 page 145
15			1				Gear	Pignon	Zahnradgetriebe	Engranaje	Kuggdrev	CRANKSHAFT See group 216-120 page 149
16	VOE 22081687	1	1				Idler gear	Pignon fou	Vorgelegerad	Engranaje intermediario	Mellanhjul	
17		1	1		NS		•Shaft	•Arbre	•Welle	•Eje	•Axel	
18		1	1		NS		•Guide sleeve	•Douille guide	•Führungshülse	•Manguito de guía	•Styrhylsa	
19	VOE 914465	1	1				•Snap ring	•Circlip	•Nutring	•Circlip	•Spårring	
20		1	1		NS		•Ball bearing	•Roulement billes	•Kugellager	•Cojinete de bolas	•Kullager	
21		2	2		NS		•Snap ring	•Circlip	•Nutring	•Circlip	•Spårring	
22		1	1		NS		•Idler gear	•Pignon fou	•Vorgelegerad	•Engranaje intermediario	•Mellanhjul	
23	VOE 21050240	1	1				Flange screw	Vis à embase	Flanschschraube	Tornillo embridado	Flänsskruv	
24		1	1				Gear	Pignon	Zahnradgetriebe	Engranaje	Kuggdrev	FUEL PUMP See group 233-600 page 227

1	15185567
2	15185566
3	
4	
5	

Timing gear
Transmission à roues
Rädergetriebe
Engranaje de distribución
Transmissionsdrev

Catalogue id	Group
20694	215
Illustr. No	Section
1077896	120
Issue	Page
20039665-F	135

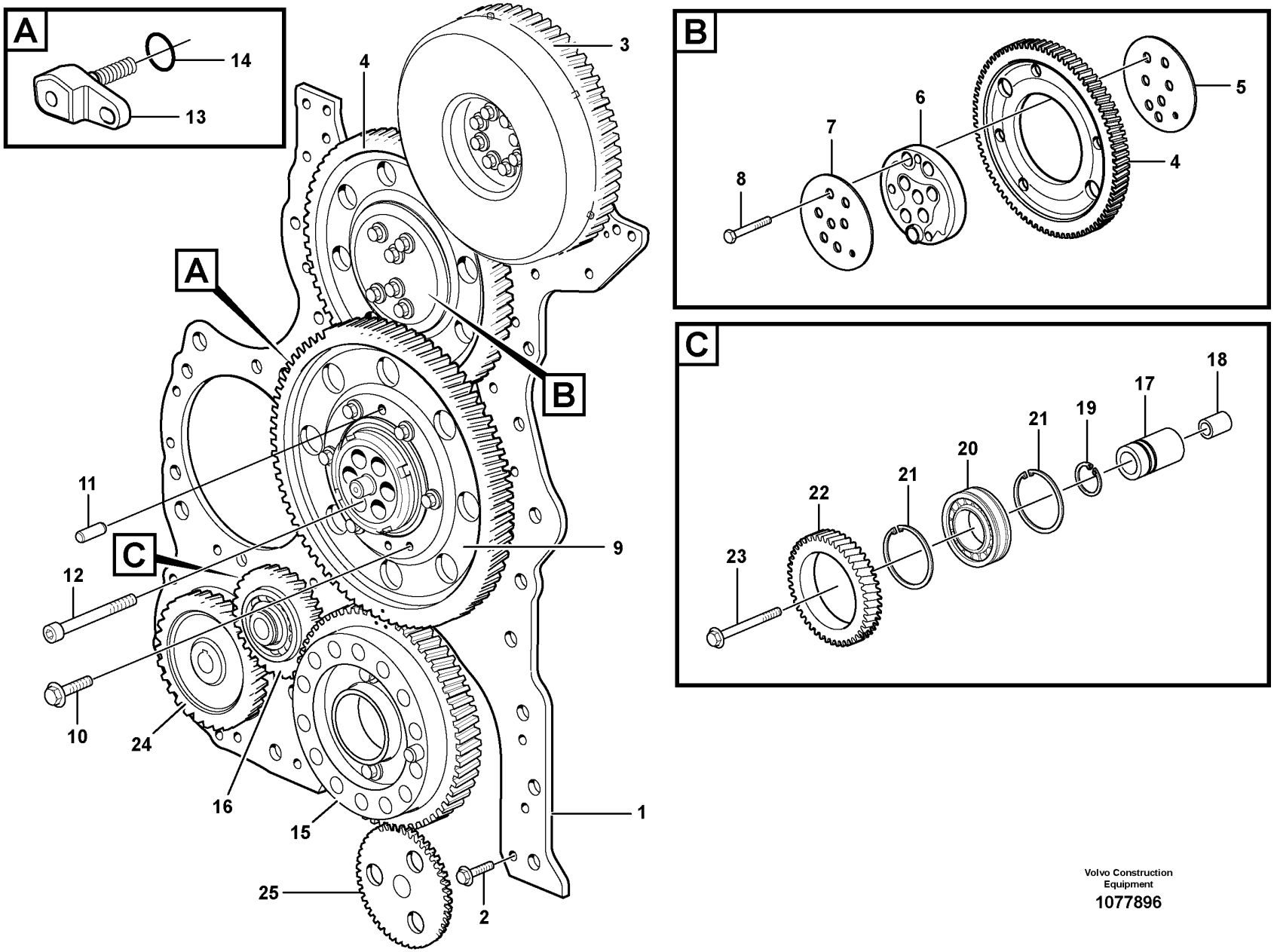

Volvo Construction Equipment

1077896

Fig.	Part No.	Quantity 1	2	3	PS	KIT	Description	Dénomination	Bezeichnung	Denominación	Benämning	Notes
25		1	1				Oil Pump	Pompe a huile	Ölpumpe	Bomba de aceite	Oljepump	See group 221-120 page 181

1	15185567	**Timing gear** **Transmission à roues** **Rädergetriebe** **Engranaje de distribución** **Transmissionsdrev**	Catalogue id **20694**	Group **215**
2	15185566			
3			Illustr. No **1077896**	Section **120**
4				
5			Issue **20039665-F**	Page **137**

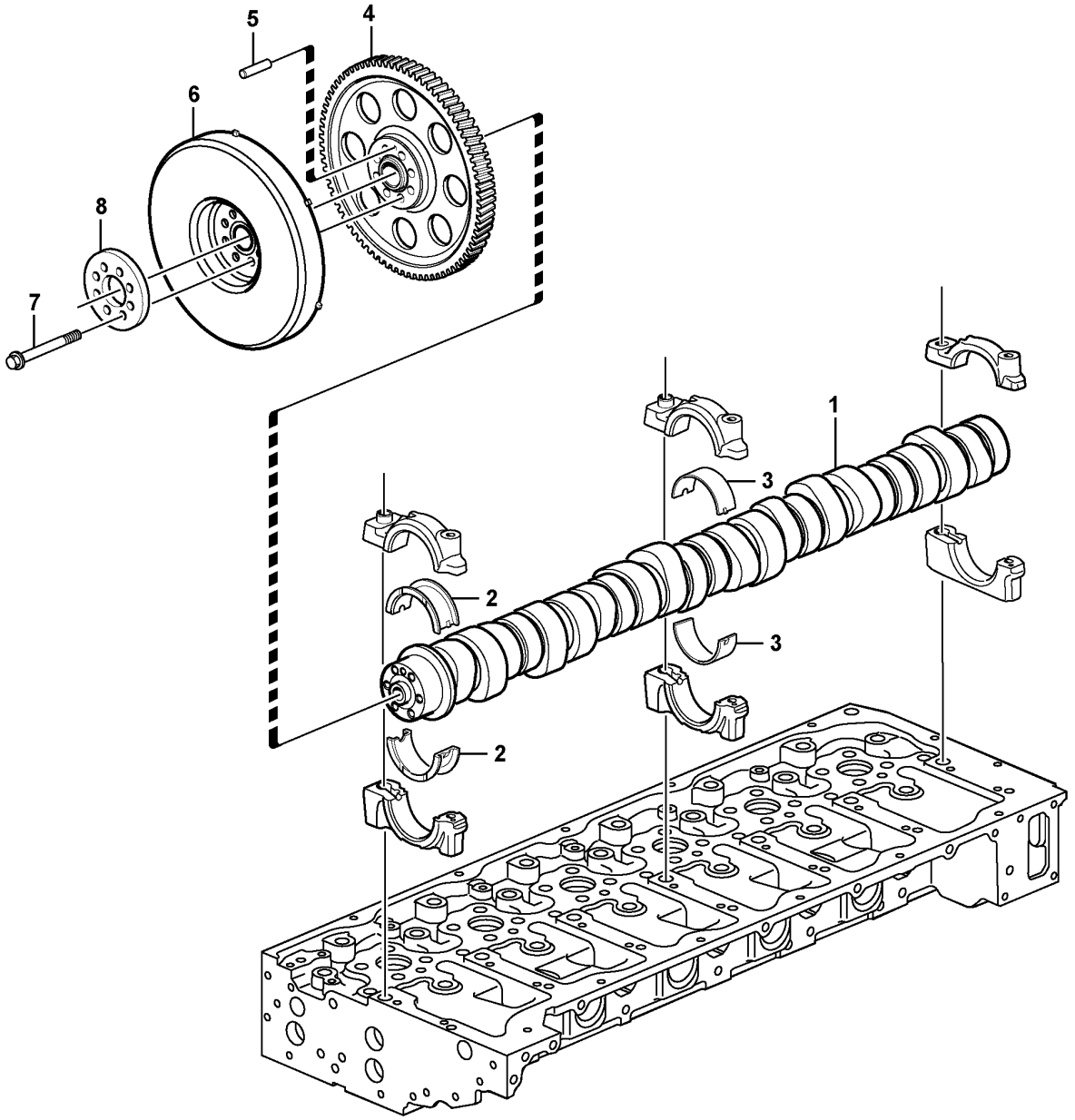

Volvo Construction Equipment

1019613

Fig.	Part No.	Quantity 1	2	3	4	5	PS	KIT	Description	Dénomination	Bezeichnung	Denominación	Benämning	Notes
1	VOE 21219818	1							Camshaft	Arbre cames	Nockenwelle	Árbol de levas	Kamaxel	
2	VOE 21006109	1							Camshaft bearing kit	Kit palier d'arbre à cames	Nockenwellenlag.Satz	Kit de apoyo de árbol de levas	Kamaxellagersats	(VOE 20756108) REAR
3	VOE 20999623	6							Camshaft bearing kit	Kit palier d'arbre à cames	Nockenwellenlag.Satz	Kit de apoyo de árbol de levas	Kamaxellagersats	No 1 - 6
4	VOE 21456239	1							Gear	Pignon	Zahnrad	Engranaje	Kugghjul	
5	VOE 950553	1							•Pin	•Goupille	•Stift	•Pasador	•Pinne	
6	VOE 21473105	1							Vibration damper	Amortisseur de vibrations	Schwingungsdämpfer	Amortiguador vibraciones	Vibrationsdämpare	
7	VOE 8192804	8							Flange screw	Vis à embase	Flanschschraube	Tornillo embridado	Flänsskruv	
8	VOE 21294882	1							Spacer	Entretoise	Abstandkörper	Distanciador	Distans	

1		**Camshaft** **Arbre à cames** **Nockenwelle** **Eje de levas** **Kamaxel**	Catalogue id **20694**	Group **215**
2				
3			Illustr. No **1019613**	Section **200**
4				
5		**15185564, 15185565, 17481128**	Issue **20039665-F**	Page **139**

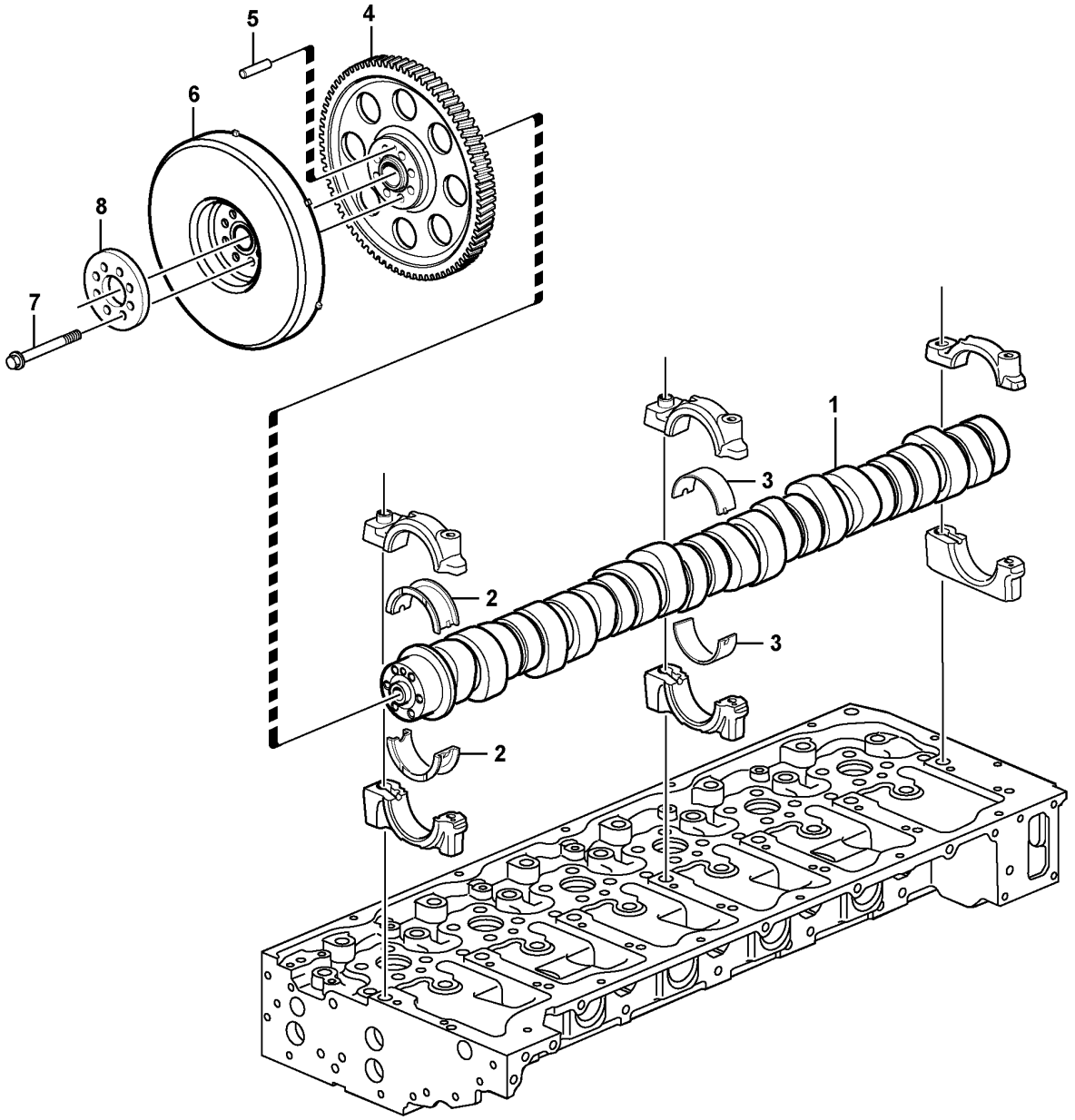

Volvo Construction Equipment

1019613

Fig.	Part No.	Quantity 1	2	3	4	5	PS	KIT	Description	Dénomination	Bezeichnung	Denominación	Benämning	Notes
1	VOE 17408190	1							Camshaft	Arbre cames	Nockenwelle	Árbol de levas	Kamaxel	
2	VOE 21006109	1							Camshaft bearing kit	Kit palier d'arbre à cames	Nockenwellenlag.Satz	Kit de apoyo de árbol de levas	Kamaxellagersats	(VOE 20756108) REAR
3	VOE 20999623	6							Camshaft bearing kit	Kit palier d'arbre à cames	Nockenwellenlag.Satz	Kit de apoyo de árbol de levas	Kamaxellagersats	No 1 - 6
4	VOE 21456239	1							Gear	Pignon	Zahnrad	Engranaje	Kugghjul	
5	VOE 950553	1							•Pin	•Goupille	•Stift	•Pasador	•Pinne	
6	VOE 21473105	1							Vibration damper	Amortisseur de vibrations	Schwingungsdämpfer	Amortiguador vibraciones	Vibrationsdämpare	
7	VOE 8192804	8							Flange screw	Vis à embase	Flanschschraube	Tornillo embridado	Flänsskruv	
8	VOE 21294882	1							Spacer	Entretoise	Abstandkörper	Distanciador	Distans	

1		**Camshaft** **Arbre à cames** **Nockenwelle** **Eje de levas** **Kamaxel**	Catalogue id **20694**	Group **215**
2				
3			Illustr. No **1019613**	Section **220**
4				
5		**15185567**	Issue **20039665-F**	Page **141**

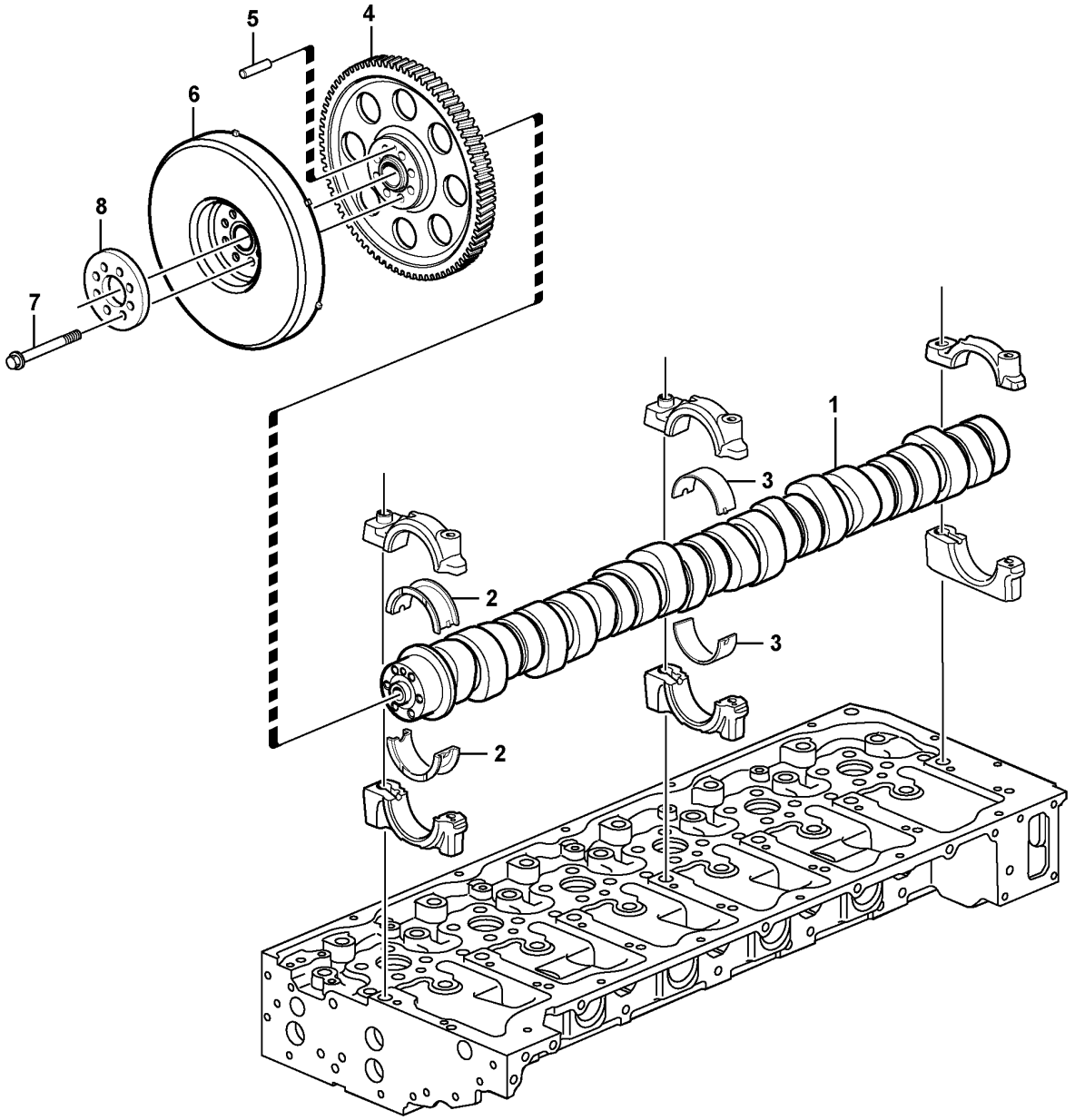

Volvo Construction Equipment

1019613

Fig.	Part No.	Quantity 1	2	3	4	5	PS	KIT	Description	Dénomination	Bezeichnung	Denominación	Benämning	Notes
1	VOE 21154172	1							Camshaft	Arbre cames	Nockenwelle	Árbol de levas	Kamaxel	
2	VOE 21006109	1							Camshaft bearing kit	Kit palier d'arbre à cames	Nockenwellenlag.Satz	Kit de apoyo de árbol de levas	Kamaxellagersats	(VOE 20756108) REAR
3	VOE 20999623	6							Camshaft bearing kit	Kit palier d'arbre à cames	Nockenwellenlag.Satz	Kit de apoyo de árbol de levas	Kamaxellagersats	No 1 - 6
4	VOE 21456239	1							Gear	Pignon	Zahnrad	Engranaje	Kugghjul	
5	VOE 950553	1							•Pin	•Goupille	•Stift	•Pasador	•Pinne	
6	VOE 21473105	1							Vibration damper	Amortisseur de vibrations	Schwingungsdämpfer	Amortiguador vibraciones	Vibrationsdämpare	
7	VOE 8192804	8							Flange screw	Vis à embase	Flanschschraube	Tornillo embridado	Flänsskruv	
8	VOE 21294882	1							Spacer	Entretoise	Abstandkörper	Distanciador	Distans	

1		**Camshaft** **Arbre à cames** **Nockenwelle** **Eje de levas** **Kamaxel**	Catalogue id **20694**	Group **215**
2				
3			Illustr. No **1019613**	Section **240**
4				
5		**15185566**	Issue **20039665-F**	Page **143**

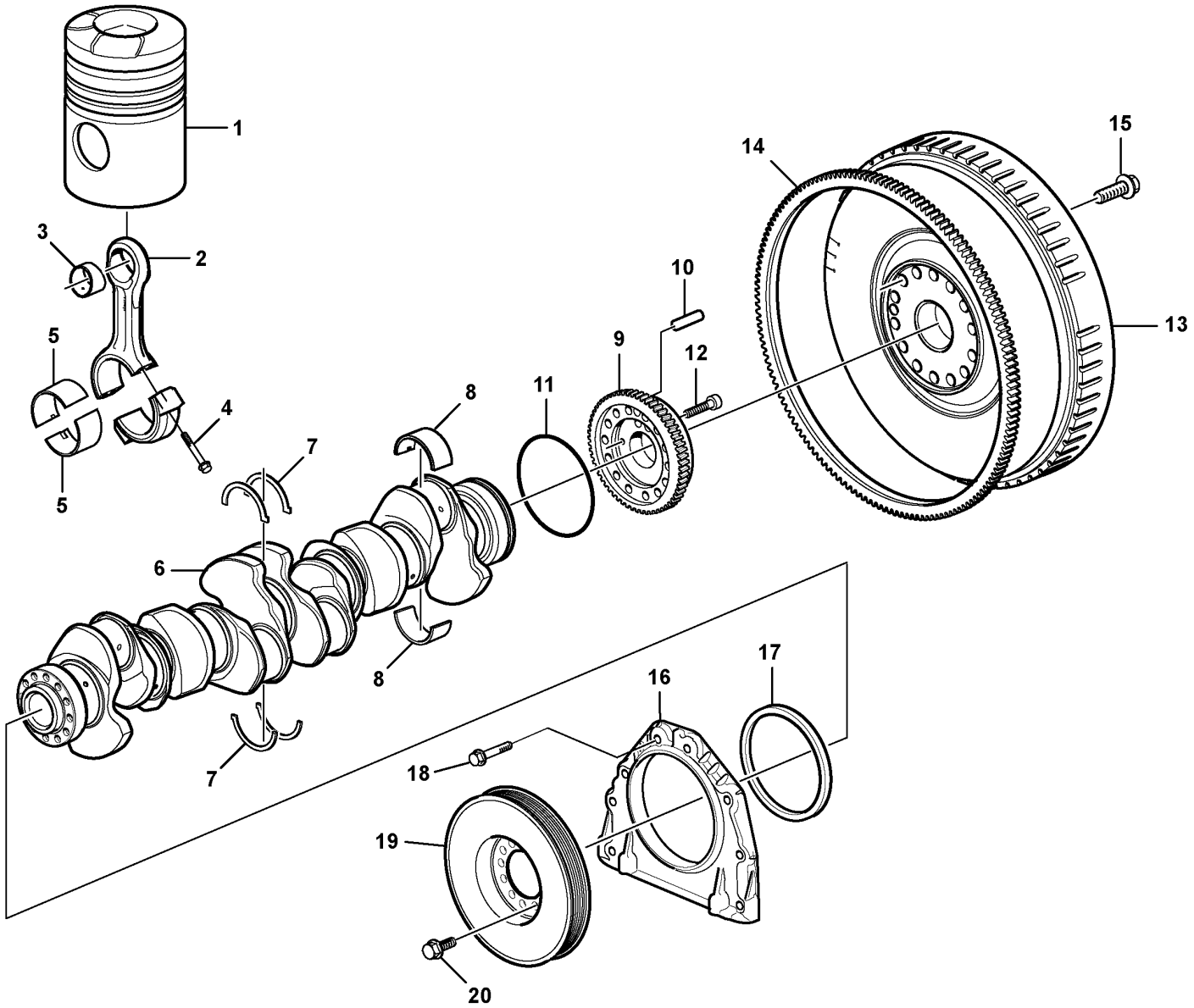

Volvo Construction Equipment

1071060

Fig.	Part No.	Quantity 1	2	3	PS	KIT	Description	Dénomination	Bezeichnung	Denominación	Benämning	Notes
1		6			SE		Piston	Piston	Kolben	Piston	Kolv	
2	VOE 20876840	6					Connecting rod	Bielle	Pleuel	Biela	Vevstake	
2		6			NS		•Connecting rod	•Bielle	•Pleuel	•Biela	•Vevstake	
3	VOE 20730398	6					•Bushing	•Bague	•Buchse	•Casquillo	•Bussning	
4	VOE 20486228	24					•Screw	•Vis	•Schraube	•Tornillo	•Skruv	
5	VOE 20580558	6					Big-end bearing kit	Jeu coussinets bielles	Pleuellagersatz	Juego cojinete biela	Vevstakslagersats	STD
5	VOE 20711963	6					Big-end bearing kit	Jeu coussinets bielles	Pleuellagersatz	Juego cojinete biela	Vevstakslagersats	THICK = 0,25 U SZ
5	VOE 20711964	6					Big-end bearing kit	Jeu coussinets bielles	Pleuellagersatz	Juego cojinete biela	Vevstakslagersats	THICK = 0,50 U SZ
5		6			NS		Big-end bearing kit	Jeu coussinets bielles	Pleuellagersatz	Juego cojinete biela	Vevstakslagersats	
5	VOE 20711966	6					Big-end bearing kit	Jeu coussinets bielles	Pleuellagersatz	Juego cojinete biela	Vevstakslagersats	THICK = 1,00 U SZ
5		6			NS		Big-end bearing kit	Jeu coussinets bielles	Pleuellagersatz	Juego cojinete biela	Vevstakslagersats	
6	VOE 20486222	1					Crankshaft	Vilebrequin	Kurbelwelle	Cigüeñal	Vevaxel	
7	VOE 21948261	1					Thrust washer kit	Kit rondelles butée	Druckscheibensatz	Juego arandela	Tryckbricksats	STD
7	VOE 21948264	1					Thrust Washer K	Kit Rondelles B	Druckscheibensa	Juego Arandela	Tryckbricksats	THICK = 0,1 O SZ
8	VOE 20530916	7					Main bearing	Palier de vilebrequin	Hauptlager	Cojinete de bancada	Ramlager	STD
8	VOE 20578624	7					Main bearing kit	Kit de palier vilebrequin	Hauptlagersatz	Juego cojinete de bancada	Ramlagersats	THICK = 0,25 U SZ
8	VOE 20578625	7					Main bearing kit	Kit de palier vilebrequin	Hauptlagersatz	Juego cojinete de bancada	Ramlagersats	THICK = 0,50 U SZ
8	VOE 20578626	7			OP		Main bearing kit	Kit de palier vilebrequin	Hauptlagersatz	Juego cojinete de bancada	Ramlagersats	THICK = 0,75 U SZ
8	VOE 20578627	7					Main bearing kit	Kit de palier vilebrequin	Hauptlagersatz	Juego cojinete de bancada	Ramlagersats	THICK = 1,00 U SZ
8	VOE 20578628	7			OP		Main bearing kit	Kit de palier vilebrequin	Hauptlagersatz	Juego cojinete de bancada	Ramlagersats	THICK = 1,25 U SZ
9	VOE 21430914	1					Gear	Pignon	Zahnrad	Engranaje	Kugghjul	
9		1			NS		•Gear	•Pignon	•Zahnrad	•Engranaje	•Kugghjul	
10		1			NS		•Pin	•Goupille	•Stift	•Pasador	•Pinne	
11	VOE 995658	1					O-ring	Joint torique	O-Ring	Anillo tórico	O-ring	
12	VOE 984738	2					Flange screw	Vis à embase	Flanschschraube	Tornillo embridado	Flänsskruv	
13	VOE 15195917	1					Flywheel	Volant moteur	Schwungrad	Volante	Svänghjul	(VOE 15032862)
13		1			NS		•Flywheel	•Volant	•Schwungrad	•Volante	•Svänghjul	
14	VOE 20711957	1					•Ring gear	•Couronne	•Hohlrad	•Corona	•Ringhjul	

1		**Crankshaft and related parts** **Axe à vilebreguintas** **Kurbelbewegung** **Cigüeñal** **Vevrörelse**	Catalogue id **20694**	Group **216**
2				
3			Illustr. No **1071060**	Section **100**
4				
5		**15185564, 15185565, 15185567, 17481128**	Issue **20039665-F**	Page **145**

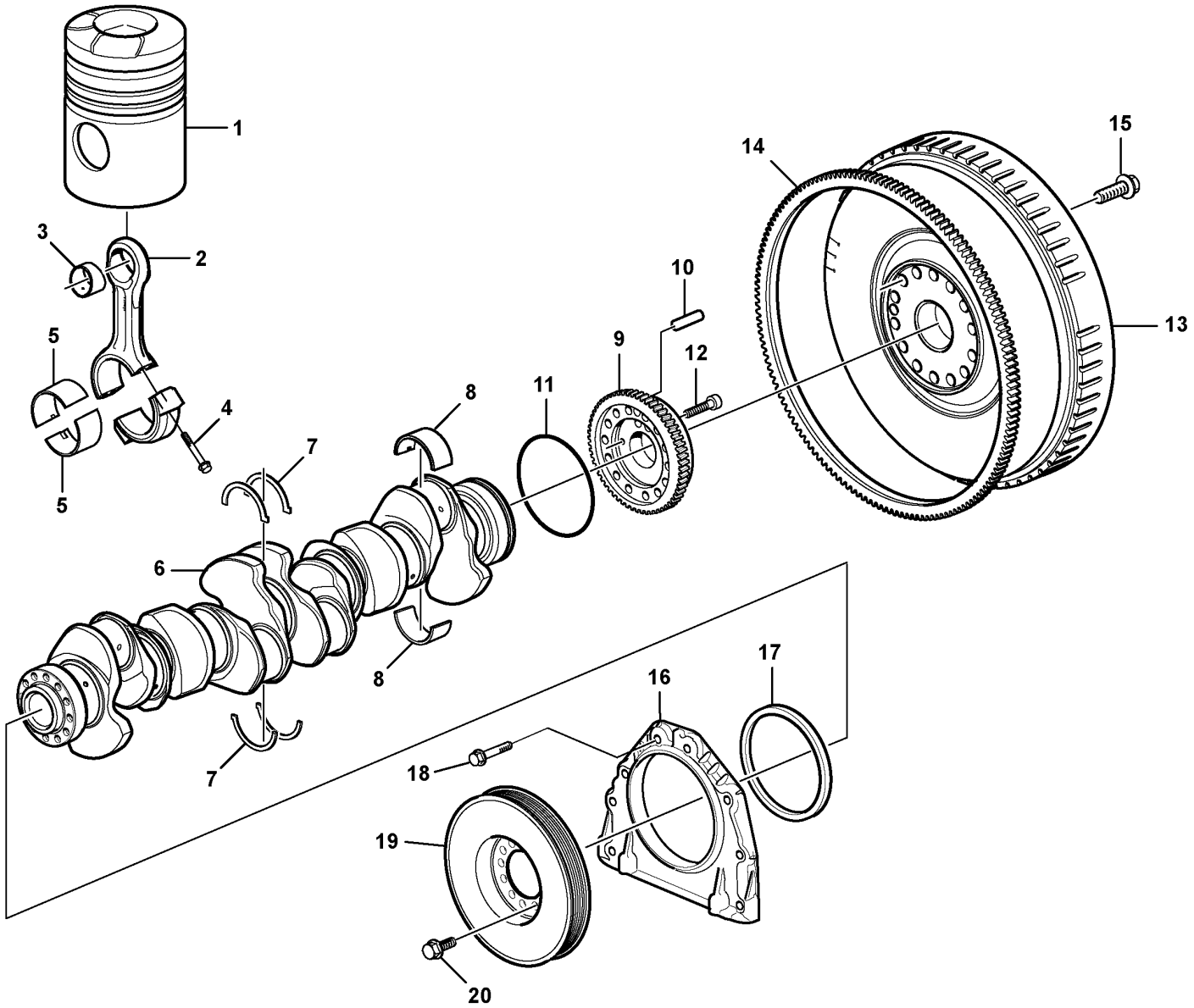

Volvo Construction Equipment

1071060

Fig.	Part No.	Quantity 1	2	3	PS	KIT	Description	Dénomination	Bezeichnung	Denominación	Benämning	Notes
15	VOE 21344746	14					Flange screw	Vis à embase	Flanschschraube	Tornillo embridado	Flänsskruv	
16	VOE 21054681	1					Cover	Capot	Haube	Cubierta	Kåpa	ENG - 614979
16	VOE 20777236	1					•Cover	•Couvercle	•Deckel	•Tapa	•Lock	ENG - 614979
16	VOE 20777236	1					Cover	Couvercle	Deckel	Tapa	Lock	ENG 614980 -
17	VOE 21347087	1					•Crankshaft seal	•Joint de vilebrequin	•Kurbelwellendichtung	•Retén cigüeñal	•Vevaxeltätning	ENG - 614979
17	VOE 21779548	1					Crankshaft Seal	Joint Vilebreq.	Kurbelw Dichtg	Reten Ciguenal	Vevaxeltätning	ENG 614980 -
18	VOE 984736	8					Flange screw	Vis à embase	Flanschschraube	Tornillo embridado	Flänsskruv	
19	VOE 20792248	1					Vibration damper	Amortisseur de vibrations	Schwingungsdämpfer	Amortiguador vibraciones	Vibrationsdämpare	
20	VOE 984815	6					Flange screw	Vis à embase	Flanschschraube	Tornillo embridado	Flänsskruv	

1		**Crankshaft and related parts** **Axe à vilebreguintas** **Kurbelbewegung** **Cigüeñal** **Vevrörelse**	Catalogue id **20694**	Group **216**
2				
3			Illustr. No **1071060**	Section **100**
4				
5		**15185564, 15185565, 15185567, 17481128**	Issue **20039665-F**	Page **147**

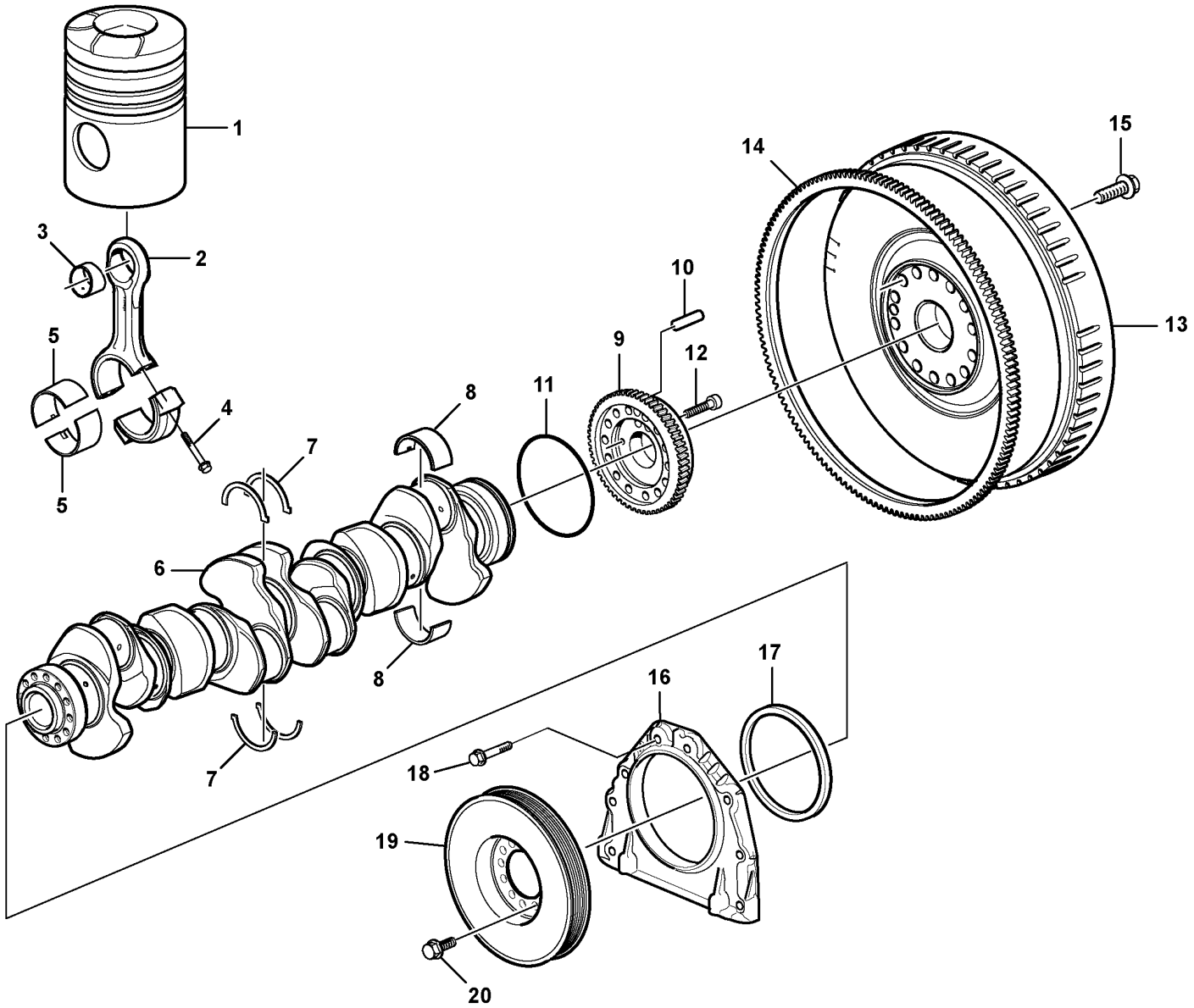

Volvo Construction Equipment

1071060

Fig.	Part No.	Quantity 1	2	3	PS	KIT	Description	Dénomination	Bezeichnung	Denominación	Benämning	Notes
1		6			SE		Piston	Piston	Kolben	Piston	Kolv	
2	VOE 20876840	6					Connecting rod	Bielle	Pleuel	Biela	Vevstake	
2		6			NS		•Connecting rod	•Bielle	•Pleuel	•Biela	•Vevstake	
3	VOE 20730398	6					•Bushing	•Bague	•Buchse	•Casquillo	•Bussning	
4	VOE 20486228	24					•Screw	•Vis	•Schraube	•Tornillo	•Skruv	
5	VOE 20580558	6					Big-end bearing kit	Jeu coussinets bielles	Pleuellagersatz	Juego cojinete biela	Vevstakslagersats	STD
5	VOE 20711963	6					Big-end bearing kit	Jeu coussinets bielles	Pleuellagersatz	Juego cojinete biela	Vevstakslagersats	THICK = 0,25 U SZ
5	VOE 20711964	6					Big-end bearing kit	Jeu coussinets bielles	Pleuellagersatz	Juego cojinete biela	Vevstakslagersats	THICK = 0,50 U SZ
5		6			NS		Big-end bearing kit	Jeu coussinets bielles	Pleuellagersatz	Juego cojinete biela	Vevstakslagersats	
5	VOE 20711966	6					Big-end bearing kit	Jeu coussinets bielles	Pleuellagersatz	Juego cojinete biela	Vevstakslagersats	THICK = 1,00 U SZ
5		6			NS		Big-end bearing kit	Jeu coussinets bielles	Pleuellagersatz	Juego cojinete biela	Vevstakslagersats	
6	VOE 20486222	1					Crankshaft	Vilebrequin	Kurbelwelle	Cigüeñal	Vevaxel	
7	VOE 21948261	1					Thrust washer kit	Kit rondelles butée	Druckscheibensatz	Juego arandela	Tryckbricksats	STD
7	VOE 21948264	1					Thrust Washer K	Kit Rondelles B	Druckscheibensa	Juego Arandela	Tryckbricksats	THICK = 0,1 O SZ
8	VOE 20530916	7					Main bearing	Palier de vilebrequin	Hauptlager	Cojinete de bancada	Ramlager	STD
8	VOE 20578624	7					Main bearing kit	Kit de palier vilebrequin	Hauptlagersatz	Juego cojinete de bancada	Ramlagersats	THICK = 0,25 U SZ
8	VOE 20578625	7					Main bearing kit	Kit de palier vilebrequin	Hauptlagersatz	Juego cojinete de bancada	Ramlagersats	THICK = 0,50 U SZ
8	VOE 20578626	7			OP		Main bearing kit	Kit de palier vilebrequin	Hauptlagersatz	Juego cojinete de bancada	Ramlagersats	THICK = 0,75 U SZ
8	VOE 20578627	7					Main bearing kit	Kit de palier vilebrequin	Hauptlagersatz	Juego cojinete de bancada	Ramlagersats	THICK = 1,00 U SZ
8	VOE 20578628	7			OP		Main bearing kit	Kit de palier vilebrequin	Hauptlagersatz	Juego cojinete de bancada	Ramlagersats	THICK = 1,25 U SZ
9	VOE 21430914	1					Gear	Pignon	Zahnrad	Engranaje	Kugghjul	
9		1			NS		•Gear	•Pignon	•Zahnrad	•Engranaje	•Kugghjul	
10		1			NS		•Pin	•Goupille	•Stift	•Pasador	•Pinne	
11	VOE 995658	1					O-ring	Joint torique	O-Ring	Anillo tórico	O-ring	
12	VOE 984738	2					Flange screw	Vis à embase	Flanschschraube	Tornillo embridado	Flänsskruv	
13	VOE 15195917	1					Flywheel	Volant moteur	Schwungrad	Volante	Svänghjul	(VOE 15032862)
13		1			NS		•Flywheel	•Volant	•Schwungrad	•Volante	•Svänghjul	
14	VOE 20711957	1					•Ring gear	•Couronne	•Hohlrad	•Corona	•Ringhjul	

1		**Crankshaft and related parts** **Axe à vilebreguintas** **Kurbelbewegung** **Cigüeñal** **Vevrörelse**	Catalogue id **20694**	Group **216**
2				
3			Illustr. No **1071060**	Section **120**
4				
5		**15185566**	Issue **20039665-F**	Page **149**

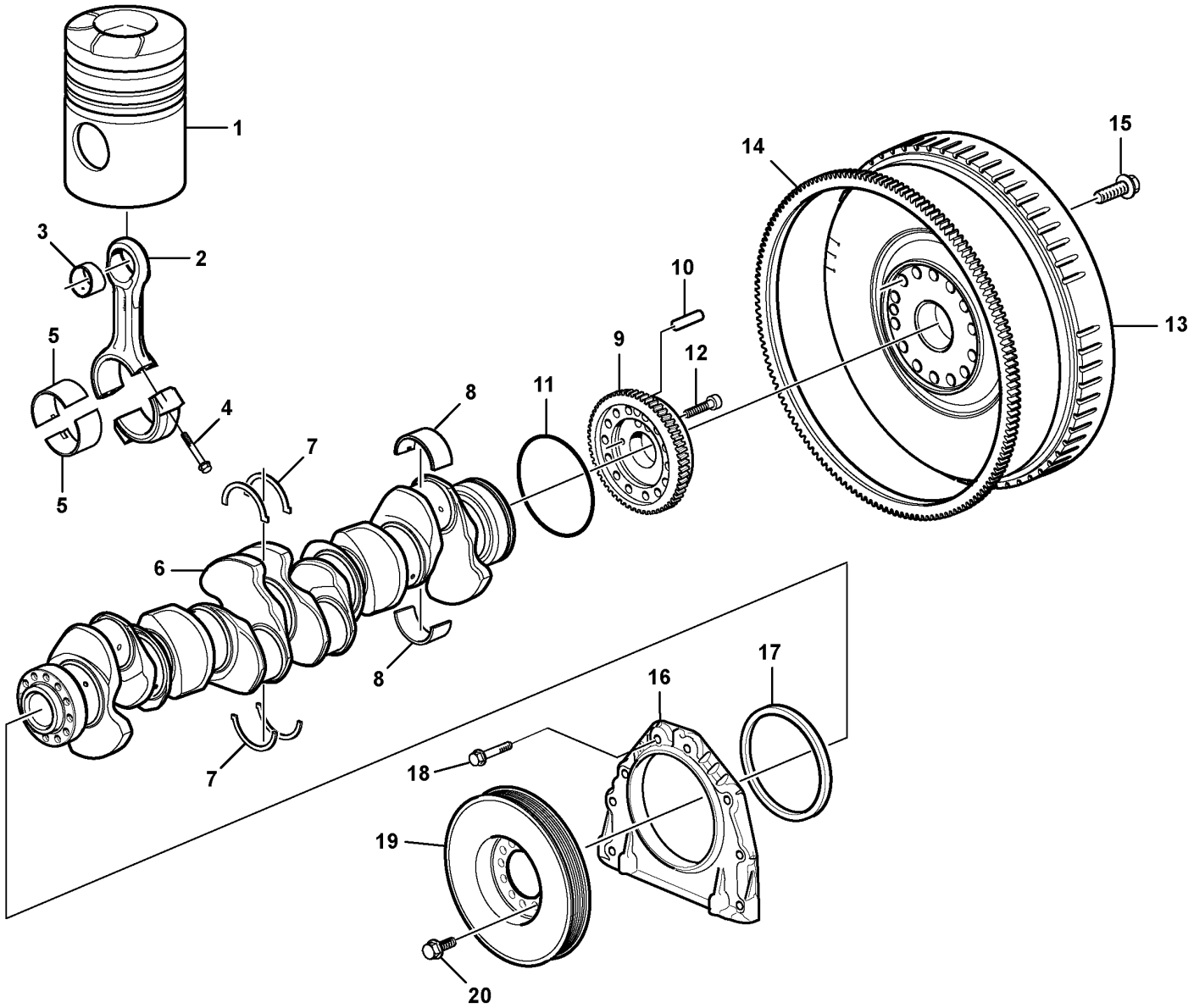

Volvo Construction Equipment

1071060

Fig.	Part No.	Quantity 1	2	3	PS	KIT	Description	Dénomination	Bezeichnung	Denominación	Benämning	Notes
15	VOE 21344746	14					Flange screw	Vis à embase	Flanschschraube	Tornillo embridado	Flänsskruv	
16	VOE 20777236	1					Cover	Couvercle	Deckel	Tapa	Lock	
17	VOE 21779548	1					Crankshaft Seal	Joint Vilebreq.	Kurbelw Dichtg	Reten Ciguenal	Vevaxeltätning	
18	VOE 984736	8					Flange screw	Vis à embase	Flanschschraube	Tornillo embridado	Flänsskruv	
19	VOE 20792248	1					Vibration damper	Amortisseur de vibrations	Schwingungsdämpfer	Amortiguador vibraciones	Vibrationsdämpare	
20	VOE 984815	6					Flange screw	Vis à embase	Flanschschraube	Tornillo embridado	Flänsskruv	

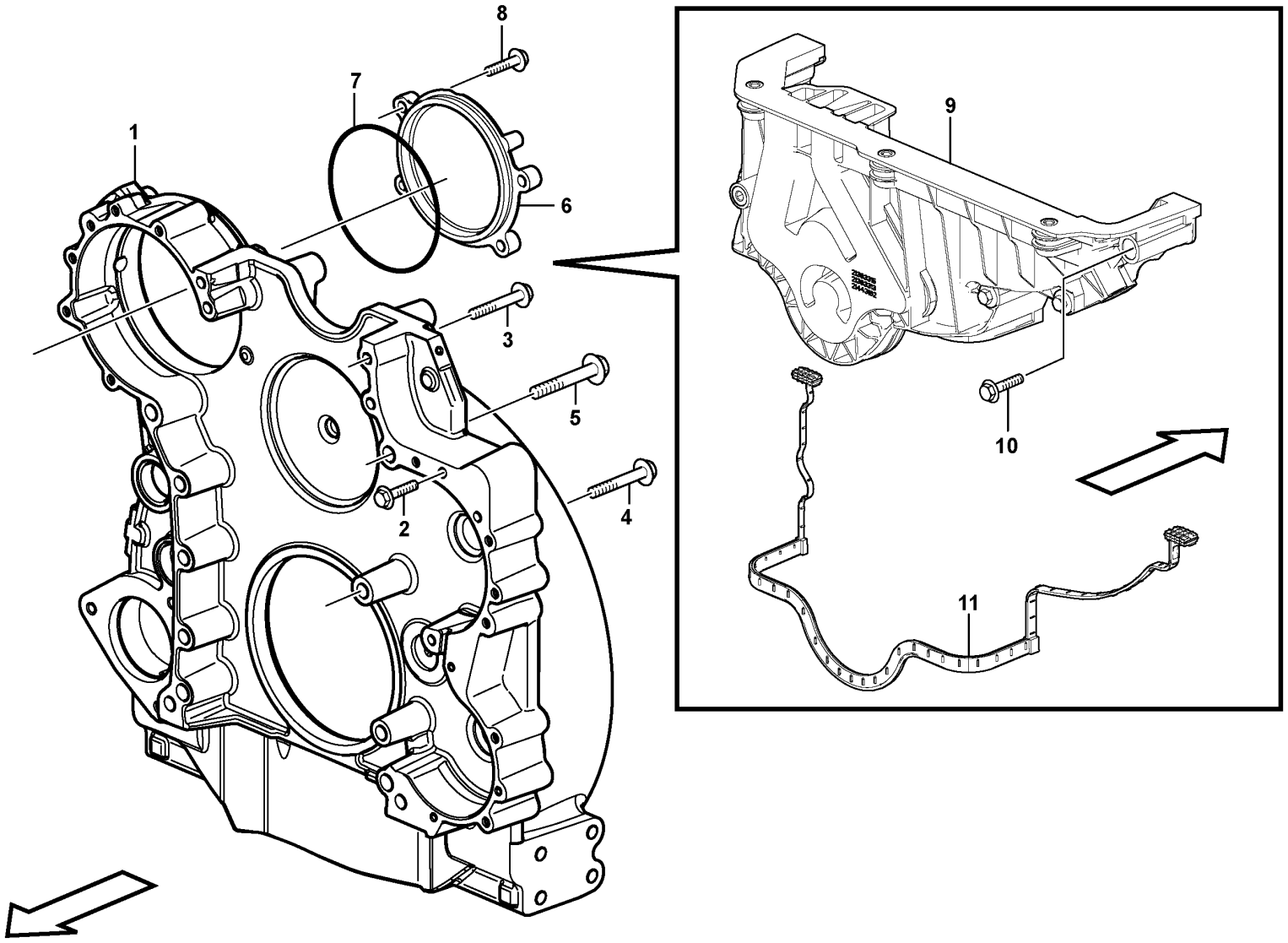

Volvo Construction Equipment
1070997

Fig.	Part No.	Quantity 1	2	3	PS	KIT	Description	Dénomination	Bezeichnung	Denominación	Benämning	Notes
1		1					Flywheel Hsg	Carter Volant	Schwungradgeh	Cubiert Volante	Svänghjulskåpa	See group 216-300 page 161
2	VOE 984736	13					Flange screw	Vis à embase	Flanschschraube	Tornillo embridado	Flänsskruv	M8 x 30 mm
3	VOE 984762	3					Flange screw	Vis à embase	Flanschschraube	Tornillo embridado	Flänsskruv	M10 x 110 mm
4	VOE 984863	7					Flange screw	Vis à embase	Flanschschraube	Tornillo embridado	Flänsskruv	M14 x 100 mm
5	VOE 984869	2					Flange screw	Vis à embase	Flanschschraube	Tornillo embridado	Flänsskruv	M16 x 110 mm
6	VOE 21145853	1					Cover	Couvercle	Deckel	Tapa	Lock	
7	VOE 976068	1					O-ring	Joint torique	O-Ring	Anillo tórico	O-ring	
8	VOE 984816	3					Flange screw	Vis à embase	Flanschschraube	Tornillo embridado	Flänsskruv	M12 x 40 mm
8	VOE 984764	1					Flange screw	Vis à embase	Flanschschraube	Tornillo embridado	Flänsskruv	M10 x 130 mm
9	VOE 21383316	1			SS		Timing gear cover	Couvercle distribution	Steuergehäusedeckel	Tapa distribución	Transmissionslock	
10		5			NS		•Allen Hd Screw	•Vis A 6 Pans Cr	•Inbusschraube	•Torn Hex Embut	•Insexskruv	
11	VOE 21383310	1					•Gasket	•Joint	•Dichtung	•Junta	•Packning	

1		**Flywheel housing** **Carter de volant** **Schwungradgehäuse** **Carcasa del volante** **Svänghjulskåpa**	Catalogue id **20694**	Group **216**
2				
3			Illustr. No **1070997**	Section **200**
4				
5		**15185564, 15185565 ENG - 605434**	Issue **20039665-F**	Page **153**

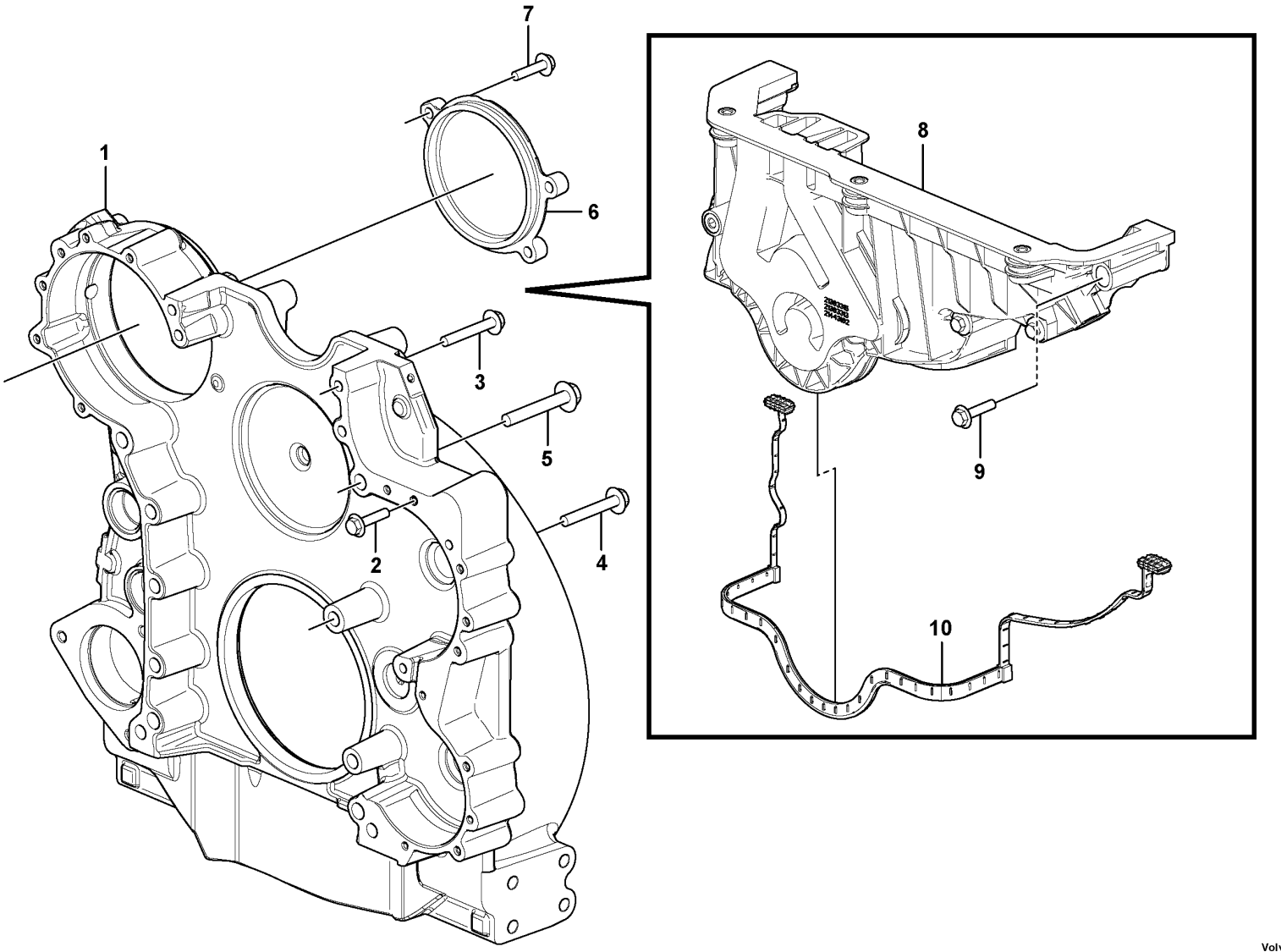

Volvo Construction Equipment
1088198

Fig.	Part No.	Quantity 1	2	3	PS	KIT	Description	Dénomination	Bezeichnung	Denominación	Benämning	Notes
1		1					Flywheel Hsg	Carter Volant	Schwungradgeh	Cubiert Volante	Svänghjulskåpa	
2	VOE 984736	13					Flange screw	Vis à embase	Flanschschraube	Tornillo embridado	Flänsskruv	M8 x 30 mm
3	VOE 984762	3					Flange screw	Vis à embase	Flanschschraube	Tornillo embridado	Flänsskruv	M10 x 110 mm
4	VOE 984863	7					Flange screw	Vis à embase	Flanschschraube	Tornillo embridado	Flänsskruv	M14 x 100 mm
5	VOE 984869	2					Flange screw	Vis à embase	Flanschschraube	Tornillo embridado	Flänsskruv	M16 x 110 mm
6	VOE 21145853	1					Cover	Couvercle	Deckel	Tapa	Lock	
7	VOE 984816	1					Flange screw	Vis à embase	Flanschschraube	Tornillo embridado	Flänsskruv	M12 x 40 mm
7	VOE 984764	1					Flange screw	Vis à embase	Flanschschraube	Tornillo embridado	Flänsskruv	M12 x 130 mm
8	VOE 21383316	1			SS		Timing gear cover	Couvercle distribution	Steuergehäusedeckel	Tapa distribución	Transmissionslock	
9		5			NS		•Allen Hd Screw	•Vis A 6 Pans Cr	•Inbusschraube	•Torn Hex Embut	•Insexskruv	
10	VOE 21383310	1					•Gasket	•Joint	•Dichtung	•Junta	•Packning	

1		**Flywheel housing** **Carter de volant** **Schwungradgehäuse** **Carcasa del volante** **Svänghjulskåpa**	Catalogue id **20694**	Group **216**
2				
3			Illustr. No **1088198**	Section **210**
4				
5		**15185564, 15185565, 17481128 ENG 605435 -**	Issue **20039665-F**	Page **155**

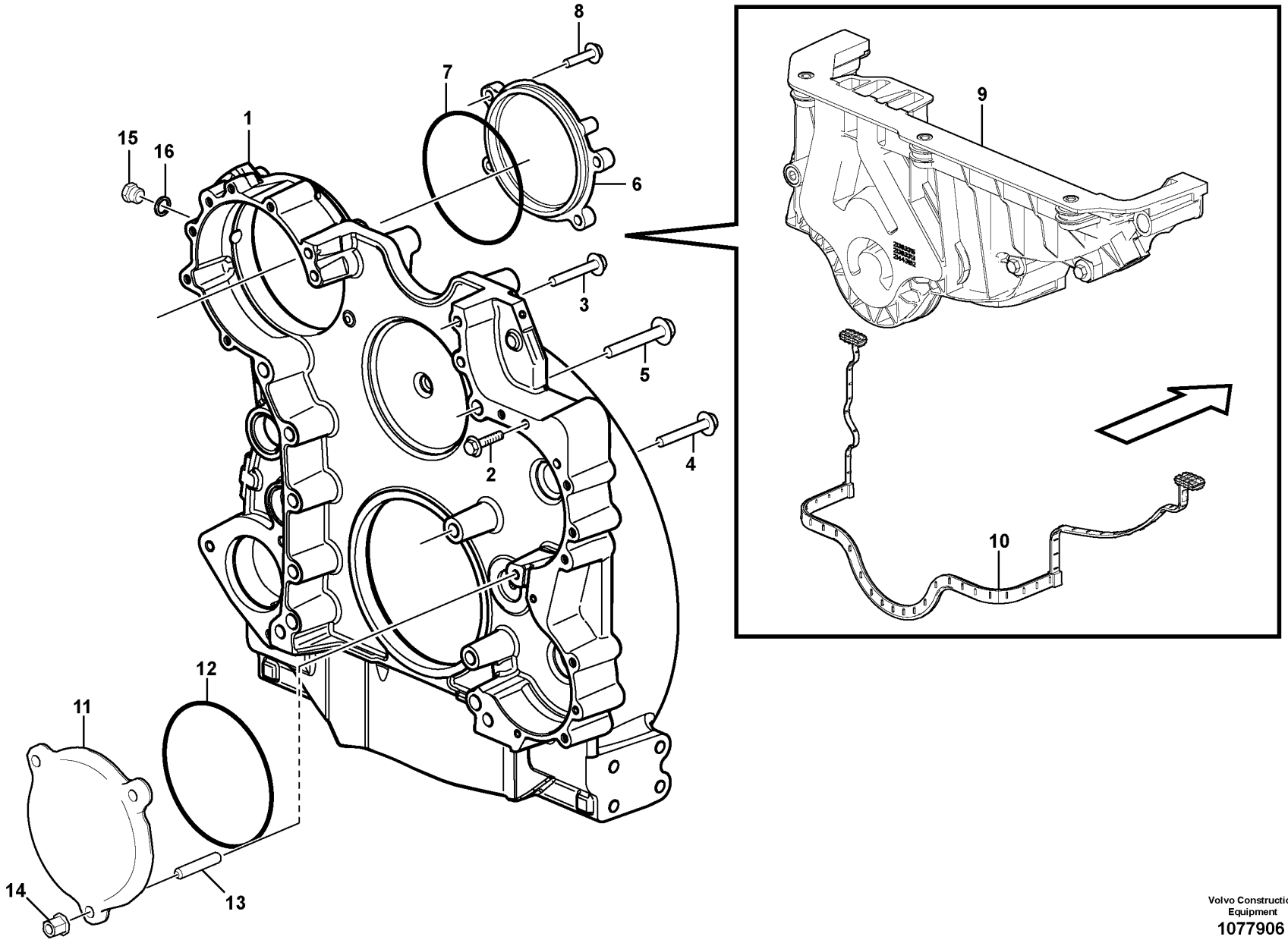

Volvo Construction Equipment
1077906

Fig.	Part No.	Quantity 1	2	3	PS	KIT	Description	Dénomination	Bezeichnung	Denominación	Benämning	Notes
1		1					Flywheel Hsg	Carter Volant	Schwungradgeh	Cubiert Volante	Svänghjulskåpa	See group 216-300 page 161
2	**VOE 984736**	13					Flange screw	Vis à embase	Flanschschraube	Tornillo embridado	Flänsskruv	M8 x 30 mm
3	**VOE 984762**	3					Flange screw	Vis à embase	Flanschschraube	Tornillo embridado	Flänsskruv	M10 x 110 mm
4	**VOE 984863**	7					Flange screw	Vis à embase	Flanschschraube	Tornillo embridado	Flänsskruv	M14 x 100 mm
5	**VOE 984869**	2					Flange screw	Vis à embase	Flanschschraube	Tornillo embridado	Flänsskruv	M16 x 110 mm
6	**VOE 21145853**	1					Cover	Couvercle	Deckel	Tapa	Lock	
7	**VOE 976068**	1					O-ring	Joint torique	O-Ring	Anillo tórico	O-ring	
8	**VOE 984816**	3					Flange screw	Vis à embase	Flanschschraube	Tornillo embridado	Flänsskruv	M12 x 40 mm
8	**VOE 984764**	1					Flange screw	Vis à embase	Flanschschraube	Tornillo embridado	Flänsskruv	M10 x 130 mm
9	**VOE 22121028**	1					Timing gear cover	Couvercle distribution	Steuergehäusedeckel	Tapa distribución	Transmissionslock	
10	**VOE 21383310**	1					•Gasket	•Joint	•Dichtung	•Junta	•Packning	
11	**VOE 21872746**	1					Cover	Couvercle	Deckel	Tapa	Lock	
12	**VOE 992065**	1					O-ring	Joint torique	O-Ring	Anillo tórico	O-ring	
13	**VOE 953102**	2					Stud	Goujon	Stiftschraube	Espárrago	Pinnskruv	
14	**VOE 990946**	3					Flange nut	Écrou à embase	Flanschmutter	Tuerca embridada	Flänsmutter	
15	**VOE 13960632**	1					Plug	Tampon	Stopfen	Tapón	Plugg	
16	**VOE 948884**	1					Gasket	Joint	Dichtung	Junta	Packning	

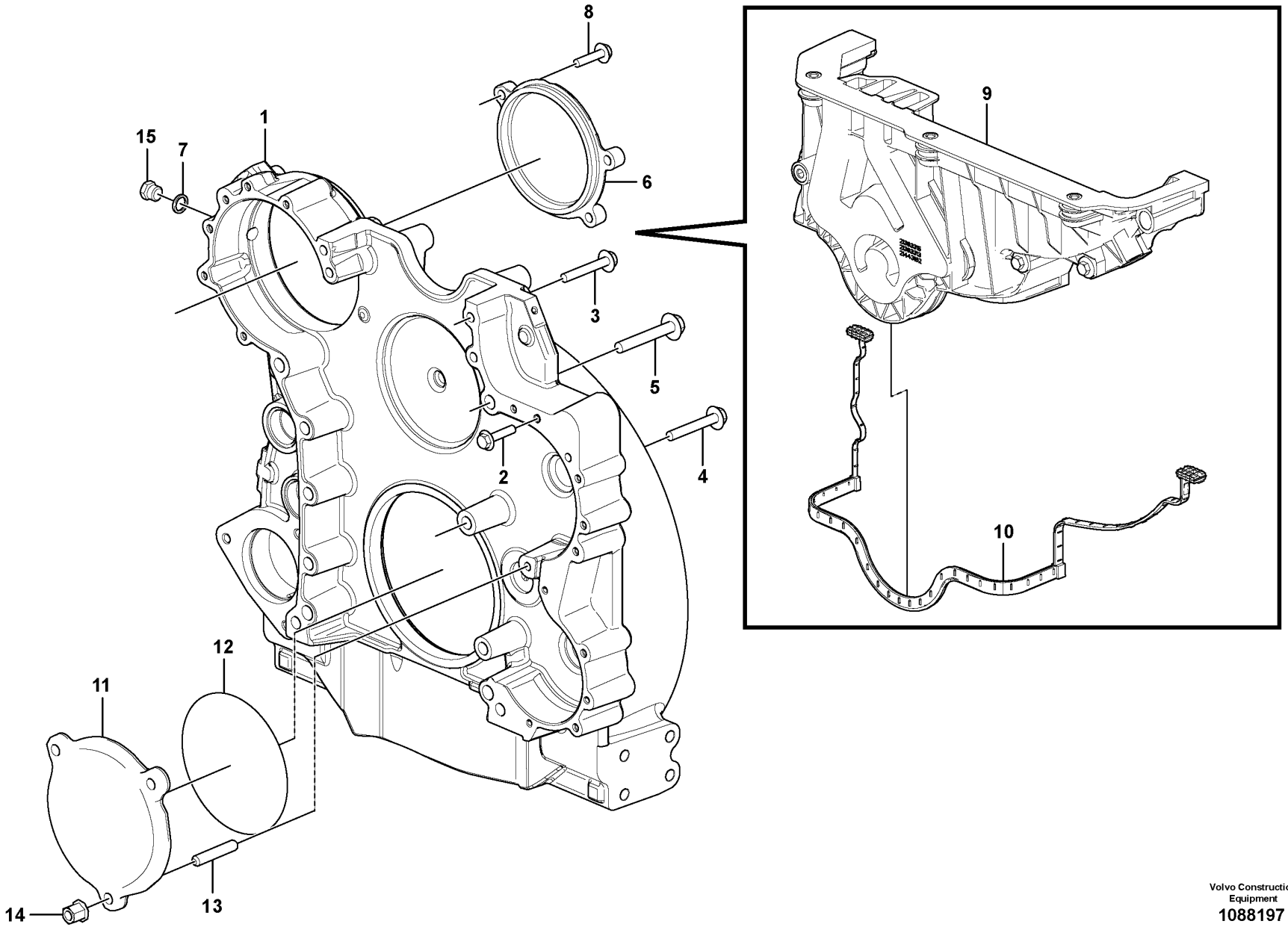

Volvo Construction Equipment
1088197

Fig.	Part No.	Quantity 1	2	3	PS	KIT	Description	Dénomination	Bezeichnung	Denominación	Benämning	Notes
1		1					Flywheel Hsg	Carter Volant	Schwungradgeh	Cubiert Volante	Svänghjulskåpa	
2	VOE 984736	13					Flange screw	Vis à embase	Flanschschraube	Tornillo embridado	Flänsskruv	M8 x 30 mm
3	VOE 984762	3					Flange screw	Vis à embase	Flanschschraube	Tornillo embridado	Flänsskruv	M10 x 110 mm
4	VOE 984863	7					Flange screw	Vis à embase	Flanschschraube	Tornillo embridado	Flänsskruv	M14 x 100 mm
5	VOE 984869	2					Flange screw	Vis à embase	Flanschschraube	Tornillo embridado	Flänsskruv	M16 x 110 mm
6	VOE 21145853	1					Cover	Couvercle	Deckel	Tapa	Lock	
7	VOE 948884	1					Gasket	Joint	Dichtung	Junta	Packning	
8	VOE 984816	1					Flange screw	Vis à embase	Flanschschraube	Tornillo embridado	Flänsskruv	M12 x 40 mm
8	VOE 984764	1					Flange screw	Vis à embase	Flanschschraube	Tornillo embridado	Flänsskruv	M10 x 130 mm
9	VOE 22121028	1					Timing gear cover	Couvercle distribution	Steuergehäusedeckel	Tapa distribución	Transmissionslock	
10	VOE 21383310	1					•Gasket	•Joint	•Dichtung	•Junta	•Packning	
11	VOE 21872746	1					Cover	Couvercle	Deckel	Tapa	Lock	
12	VOE 992065	1					O-ring	Joint torique	O-Ring	Anillo tórico	O-ring	
13	VOE 953102	2					Stud	Goujon	Stiftschraube	Espárrago	Pinnskruv	
14	VOE 990946	3					Flange nut	Écrou à embase	Flanschmutter	Tuerca embridada	Flänsmutter	
15	VOE 13960632	1					Plug	Tampon	Stopfen	Tapón	Plugg	

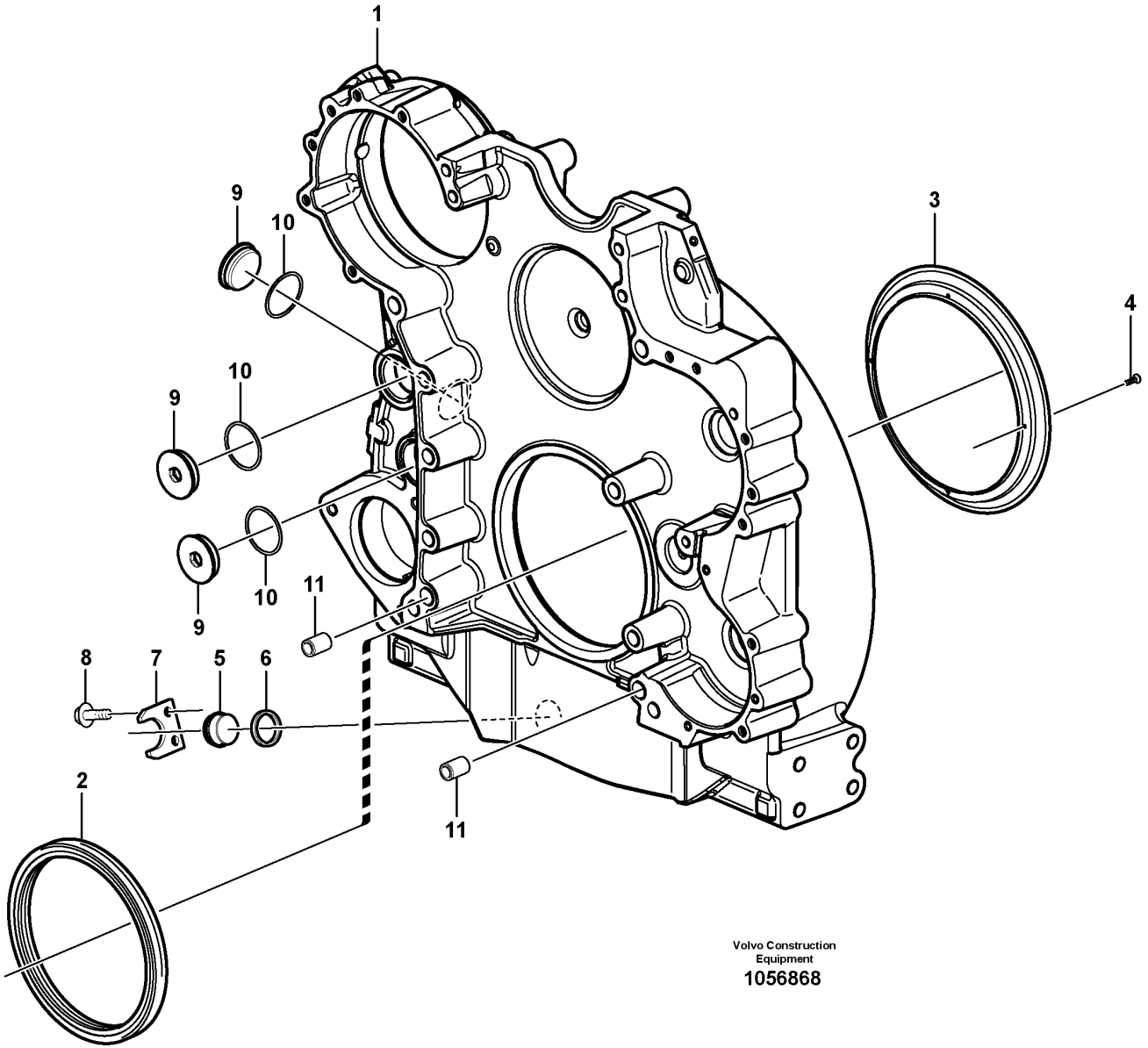

Volvo Construction Equipment

1056868

Fig.	Part No.	Quantity 1	2	3	PS	KIT	Description	Dénomination	Bezeichnung	Denominación	Benämning	Notes
	VOE 17254580	1					Flywheel housing	Carter de volant	Schwungradgehäuse	Cubierta de volante	Svänghjulskåpa	
1		1			NS		•Flywheel housing	•Carter de volant	•Schwungradgehäuse	•Cubierta de volante	•Svänghjulskåpa	
2	**VOE 1543896**	1					•Sealing ring	•Bague étanchéité	•Dichtring	•Anillo retén	•Tätningsring	
3	**VOE 15004855**	1					•Oil deflector ring	•Plaque retour huile	•Ölschleuderring	•Aro deflector de aceite	•Oljeavkastarring	
4	**VOE 13905650**	4					•Drive screw	•Vis de commande	•Durchsetzschraube	•Tornillo motriz	•Drivskruv	
5	**VOE 11031785**	1					•Plug	•Tampon	•Stopfen	•Tapón	•Plugg	
6	**VOE 421158**	1					•Sealing ring	•Bague étanchéité	•Dichtring	•Anillo retén	•Tätningsring	
7	**VOE 11031769**	1					•Lock washer	•Rondelle verrouillage	•Sicherungsscheibe	•Arandela seguridad	•Låsbricka	
8	**VOE 946440**	2					•Flange screw	•Vis à embase	•Flanschschraube	•Tornillo embridado	•Flänsskruv	
9	**VOE 15134976**	3					•Plug	•Bouchon	•Stöpsel	•Tapón	•Propp	
10	**VOE 469328**	3			SS		•Gasket	•Joint	•Dichtung	•Junta	•Packning	
11	**VOE 1547940**	2					•Pin	•Clavette	•Splint	•Pasador	•Sprint	

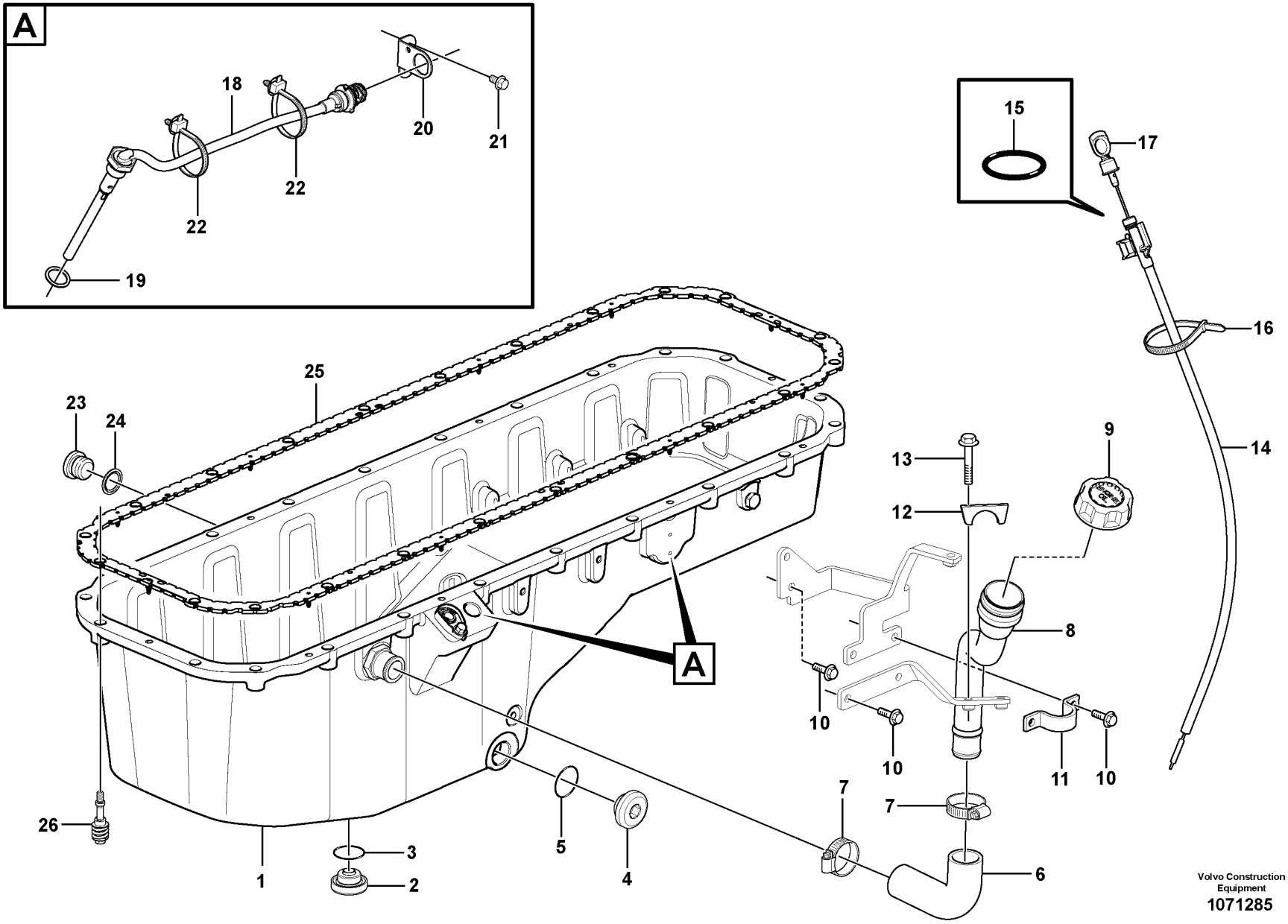

Volvo Construction Equipment
1071285

Fig.	Part No.	Quantity 1	2	3	PS	KIT	Description	Dénomination	Bezeichnung	Denominación	Benämning	Notes
1		1					Oil Pan	Carter d'huile	Ölwanne	Carter de aceite	Oljesump	See group 217-200 page 167
2	VOE 11127354	1					Plug	Tampon	Stopfen	Tapón	Plugg	
3	VOE 13948610	1					O-ring	Joint torique	O-Ring	Anillo tórico	O-ring	
4	VOE 11127354	1					Plug	Tampon	Stopfen	Tapón	Plugg	
5	VOE 13948610	1					O-ring	Joint torique	O-Ring	Anillo tórico	O-ring	
6	VOE 17233199	1					Hose	Flexible	Schlauch	Manguera	Slang	
7	VOE 994561	2					Hose clamp	Collier durite	Schlauchschelle	Abrazadera de manguera	Slangklamma	
8	VOE 17394345	1					Oil filler pipe	Tube remplissage huile	Öleinfullstützen	Tubo de llenado de aceite	Oljepåfyllningsrör	
9	VOE 20807510	1					Oil filler cap	Bouchon de remplissage d'huile	Öleinfülldeckel	Tapa de llenado de aceite	Oljepåfyllningslock	
10	VOE 984734	6					Flange screw	Vis à embase	Flanschschraube	Tornillo embridado	Flänsskruv	L = 20 mm
11	VOE 15148247	1					Clamp	Collier serrage	Schelle	Abrazadera	Klamma	
12	VOE 15161227	1					Clamp	Collier serrage	Schelle	Abrazadera	Klamma	
13	VOE 984740	2					Flange screw	Vis à embase	Flanschschraube	Tornillo embridado	Flänsskruv	L = 60 mm
14	VOE 15166309	1					Pipe	Tuyau	Rohrleitung	Tubo	Rör	
15	VOE 944124	1					•O-ring	•Joint torique	•O-Ring	•Anillo tórico	•O-ring	
16	VOE 4881440	1					Cable tie	Serre-câble	Kabelbinder	Abrazadera de cinta	Buntband	
17	VOE 15166414	1					Oil dipstick	Jauge d'huile	Ölmessstab	Varilla medidora de aceite	Oljemätsticka	
18	VOE 11423761	1					Oil level sensor	Capteur de niveau d'huile	Ölstandgeber	Sensor nivel aceite	Oljenivåsensor	FX1006
19	VOE 949329	1					Gasket	Joint	Dichtung	Junta	Packning	
20	VOE 3988328	1					Bracket	Console	Konsole	Consola	Konsol	
21	VOE 984733	1					Flange screw	Vis à embase	Flanschschraube	Tornillo embridado	Flänsskruv	
22	VOE 980881	2					Cable tie	Serre-câble	Kabelbinder	Abrazadera de cinta	Buntband	
23	VOE 960630	1					Plug	Tampon	Stopfen	Tapón	Plugg	
24	VOE 993685	1					Gasket	Joint	Dichtung	Junta	Packning	
25	VOE 21293367	1					Sealing strip	Bande d'étanchéité	Dichtleiste	Moldura retén	Tätningslist	
26	VOE 20739547	22					Flange screw	Vis à embase	Flanschschraube	Tornillo embridado	Flänsskruv	

1		**Oil sump with mounting parts** **Carter d'huile avec fixations** **Ölwanne mit Montageteilen** **Cárter de aceite con elementos de montaje** **Oljesump med monteringsdetaljer**	Catalogue id **20694**	Group **217**
2				
3			Illustr. No **1071285**	Section **100**
4				
5		**15185564, 15185565, 17481128**	Issue **20039665-F**	Page **163**

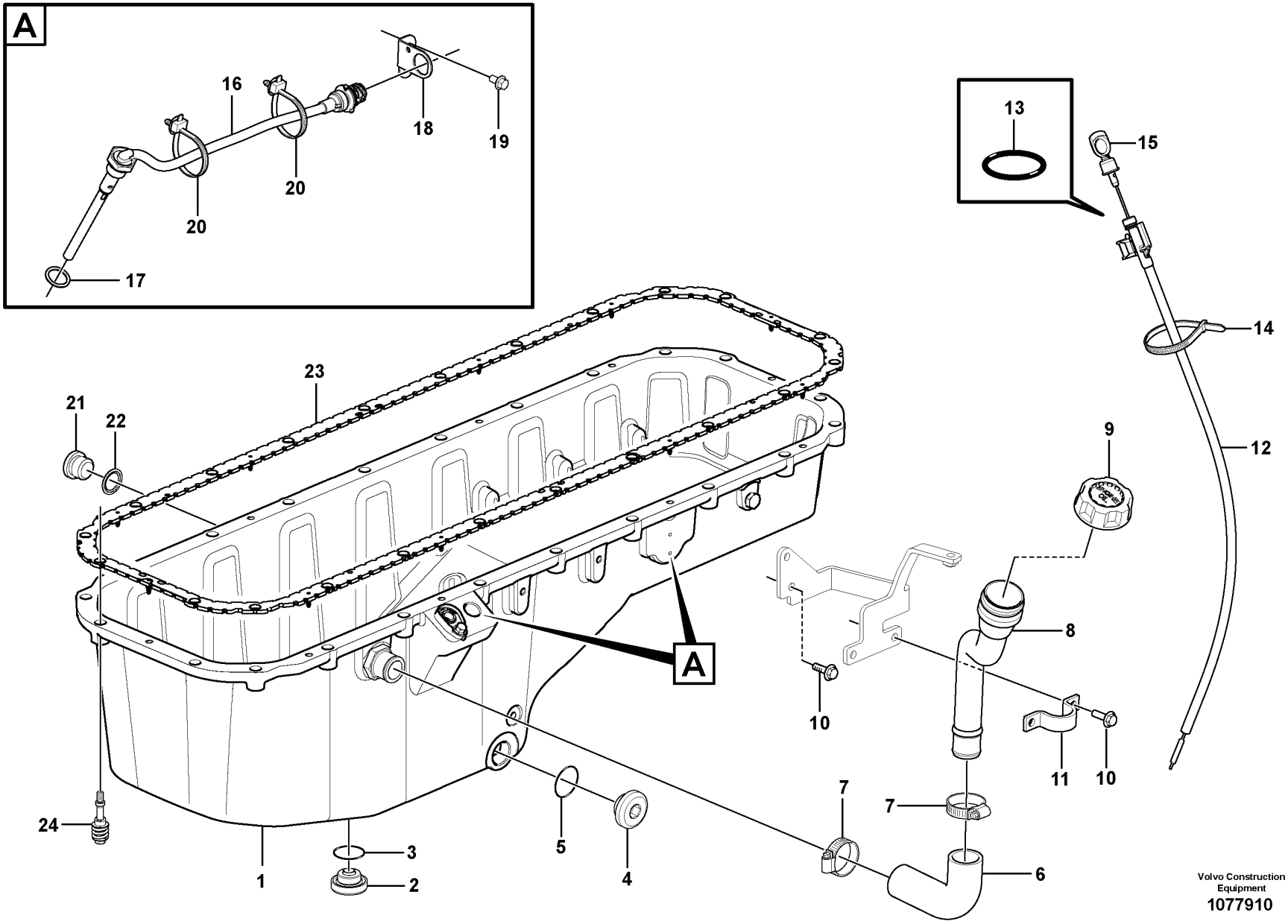

Volvo Construction Equipment
1077910

Fig.	Part No.	Quantity 1	2	3	PS	KIT	Description	Dénomination	Bezeichnung	Denominación	Benämning	Notes
1		1					Oil Pan	Carter d'huile	Ölwanne	Carter de aceite	Oljesump	See group 217-200 page 167
2	VOE 11127354	1					Plug	Tampon	Stopfen	Tapón	Plugg	
3	VOE 13948610	1					O-ring	Joint torique	O-Ring	Anillo tórico	O-ring	
4	VOE 11127354	1					Plug	Tampon	Stopfen	Tapón	Plugg	
5	VOE 13948610	1					O-ring	Joint torique	O-Ring	Anillo tórico	O-ring	
6	VOE 17233199	1					Hose	Flexible	Schlauch	Manguera	Slang	
7	VOE 994561	2					Hose clamp	Collier durite	Schlauchschelle	Abrazadera de manguera	Slangklamma	
8	VOE 17394345	1					Oil filler pipe	Tube remplissage huile	Öleinfullstützen	Tubo de llenado de aceite	Oljepåfyllningsrör	
9	VOE 20807510	1					Oil filler cap	Bouchon de remplissage d'huile	Öleinfülldeckel	Tapa de llenado de aceite	Oljepåfyllningslock	
10	VOE 984734	4					Flange screw	Vis à embase	Flanschschraube	Tornillo embridado	Flänsskruv	L = 20 mm
11	VOE 15148247	1					Clamp	Collier serrage	Schelle	Abrazadera	Klamma	
12	VOE 15166309	1					Pipe	Tuyau	Rohrleitung	Tubo	Rör	
13	VOE 944124	1					•O-ring	•Joint torique	•O-Ring	•Anillo tórico	•O-ring	
14	VOE 4881440	1					Cable tie	Serre-câble	Kabelbinder	Abrazadera de cinta	Buntband	
15	VOE 15166414	1					Oil dipstick	Jauge d'huile	Ölmessstab	Varilla medidora de aceite	Oljemätsticka	
16	VOE 11423761	1					Oil level sensor	Capteur de niveau d'huile	Ölstandgeber	Sensor nivel aceite	Oljenivåsensor	FX1006
17	VOE 949329	1					Gasket	Joint	Dichtung	Junta	Packning	
18	VOE 3988328	1					Bracket	Console	Konsole	Consola	Konsol	
19	VOE 984733	1					Flange screw	Vis à embase	Flanschschraube	Tornillo embridado	Flänsskruv	
20	VOE 980881	2					Cable tie	Serre-câble	Kabelbinder	Abrazadera de cinta	Buntband	
21	VOE 960630	1					Plug	Tampon	Stopfen	Tapón	Plugg	
22	VOE 993685	1					Gasket	Joint	Dichtung	Junta	Packning	
23	VOE 21293367	1					Sealing strip	Bande d'étanchéité	Dichtleiste	Moldura retén	Tätningslist	
24	VOE 20739547	22					Flange screw	Vis à embase	Flanschschraube	Tornillo embridado	Flänsskruv	

1		**Oil sump with mounting parts** **Carter d'huile avec fixations** **Ölwanne mit Montageteilen** **Cárter de aceite con elementos de montaje** **Oljesump med monteringsdetaljer**	Catalogue id **20694**	Group **217**
2				
3			Illustr. No **1077910**	Section **120**
4				
5		**15185566, 15185567**	Issue **20039665-F**	Page **165**

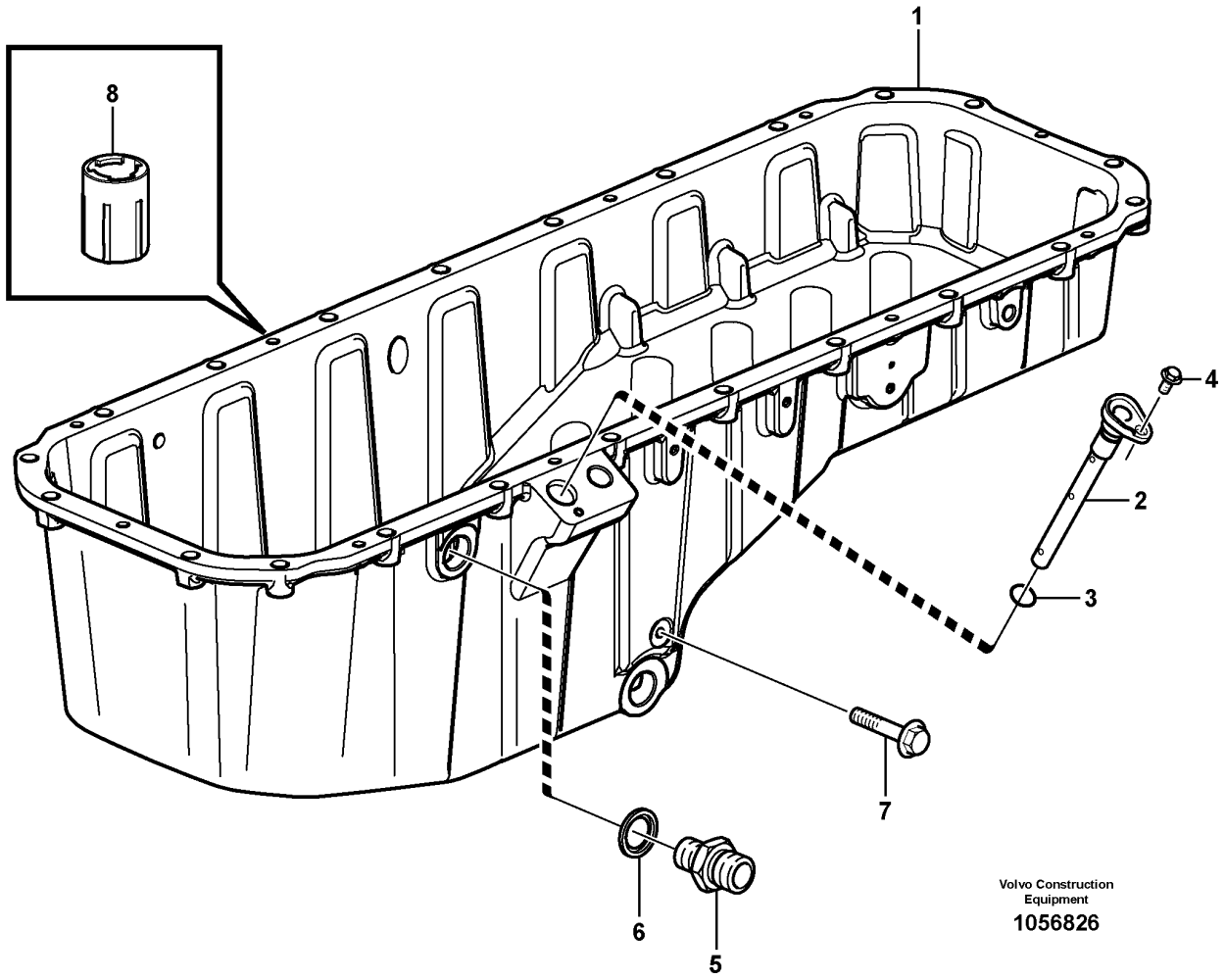
1
8
4
2
3
7
6
5
Volvo Construction
Equipment
1056826

Fig.	Part No.	Quantity 1	2	3	PS	KIT	Description	Dénomination	Bezeichnung	Denominación	Benämning	Notes
1	**VOE 17219254**	1					Oil pan	Carter d'huile	Ölwanne	Cárter de aceite	Oljetråg	
2	**VOE 21523327**	1					•Pipe	•Tuyau	•Rohrleitung	•Tubo	•Rör	
3		1			NS		••O-ring	••Joint Torique	••O-Ring	••Junta torica	••O-ring	
4	**VOE 984734**	1					•Flange screw	•Vis à embase	•Flanschschraube	•Tornillo embridado	•Flänsskruv	
5	**VOE 11162582**	1					•Nipple	•Raccord	•Nippel	•Niple	•Nippel	
6	**VOE 982509**	1					•Gasket	•Joint	•Dichtung	•Junta	•Packning	
7	**VOE 994208**	2					•Flange screw	•Vis à embase	•Flanschschraube	•Tornillo embridado	•Flänsskruv	
8	**VOE 15127201**	10					•Retainer	•Retenue	•Halter	•Soporte	•Hållare	

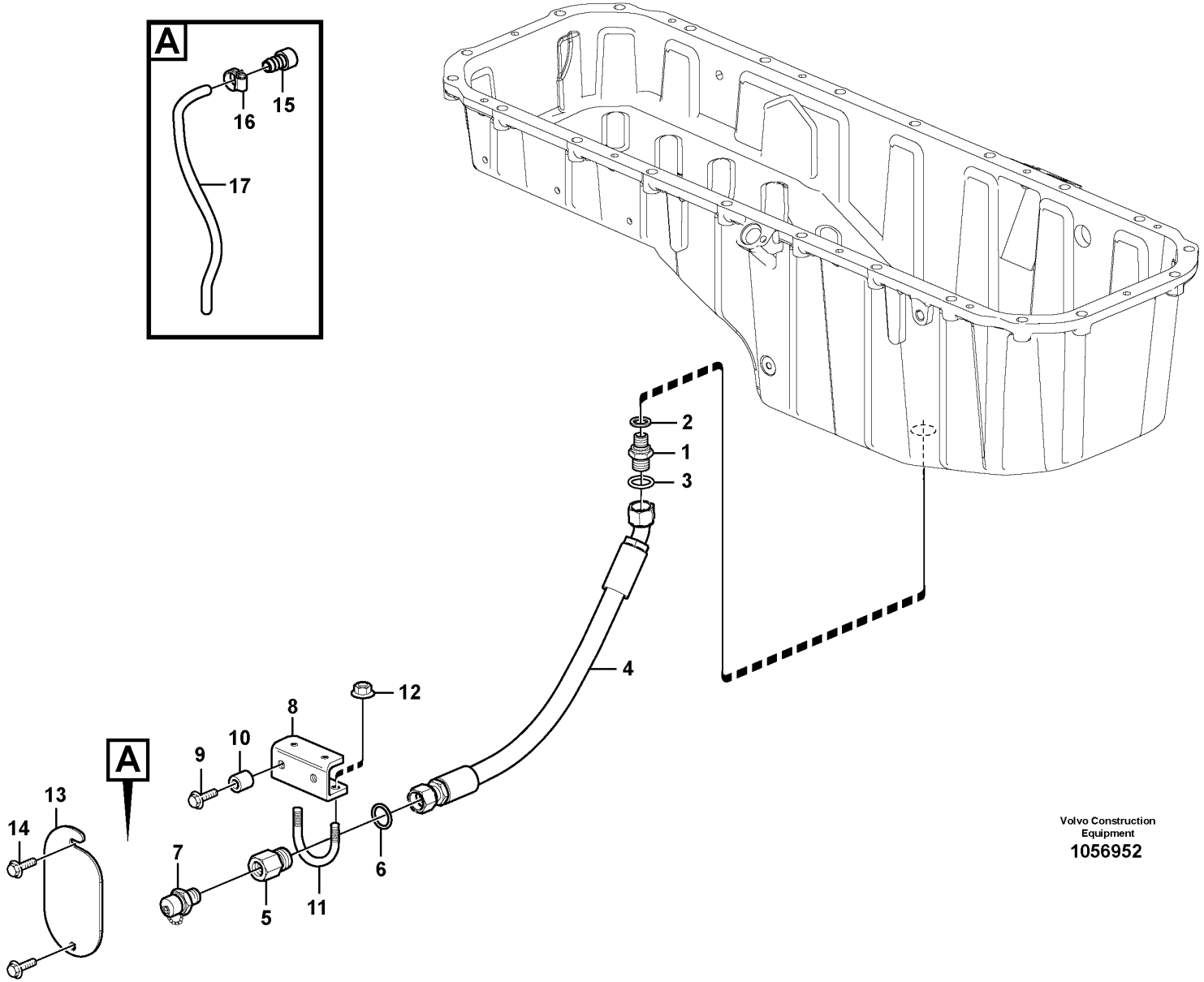

Volvo Construction Equipment

1056952

Fig.	Part No.	Quantity 1	2	3	PS	KIT	Description	Dénomination	Bezeichnung	Denominación	Benämning	Notes
1	VOE 11163064	1					Nipple	Raccord	Nippel	Niple	Nippel	S/N -3430
2	VOE 993600	1					Gasket	Joint	Dichtung	Junta	Packning	S/N -3430
3	VOE 990740	1					O-ring	Joint torique	O-Ring	Anillo tórico	O-ring	S/N -3430
4	VOE 936525	1					Hose assembly	Conduit flexible	Schlauchleitung	Conducto	Slangledning	(VOE 935661) S/N -3430
4	VOE 16893092	1					Hose assembly	Conduit flexible	Schlauchleitung	Conducto	Slangledning	S/N 3431-
5	VOE 11130085	1					Nipple	Raccord	Nippel	Niple	Nippel	
6	VOE 990740	1					O-ring	Joint torique	O-Ring	Anillo tórico	O-ring	
7	VOE 11054692	1					Valve	Valve	Ventil	Válvula	Ventil	
8	VOE 11130593	1					Bracket	Console	Konsole	Consola	Konsol	
9	VOE 947760	2					Flange screw	Vis à embase	Flanschschraube	Tornillo embridado	Flänsskruv	
10	VOE 4973473	2					Spacer sleeve	Douille entretoise	Abstandhülse	Manguito distanciador	Distanshylsa	
11	VOE 11130269	1					Clamp	Collier serrage	Schelle	Abrazadera	Klamma	
12	VOE 948645	2					Flange lock nut	Contre-écrou à embase	Flanschverschlussmutter	Contratuerca embridada	Flänslåsmutter	
13	VOE 11130592	1					Cover	Capot	Abdeckung	Capó	Kåpa	
14	VOE 946472	2					Flange screw	Vis à embase	Flanschschraube	Tornillo embridado	Flänsskruv	
15	VOE 16027695	1					Nipple	Raccord	Nippel	Niple	Nippel	(VOE 11054659)
16	VOE 13943474	1					Hose clamp	Collier durite	Schlauchschelle	Abrazadera de manguera	Slangklamma	
17	VOE 11027418	1					Hose	Flexible	Schlauch	Manguera	Slang	

1		**Draining of oil sump** **Vidange du carter d'huile** **Entleerung der Ölwanne** **Vaciado del cárter de aceite** **Dränering av oljesump**	Catalogue id **20694**	Group **217**
2				
3			Illustr. No **1056952**	Section **300**
4				
5		**S/N - 3446**	Issue **20039665-F**	Page **169**

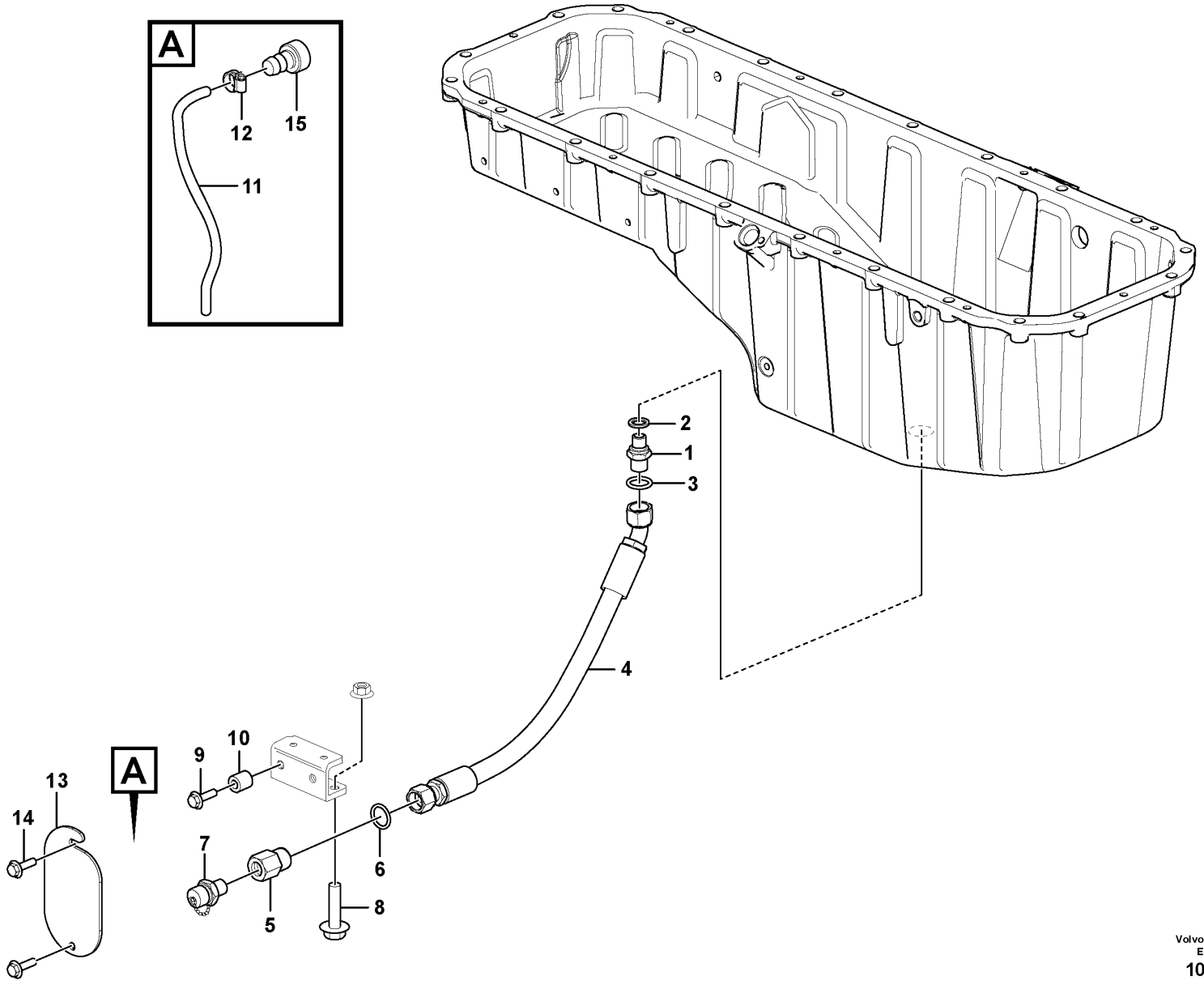

Volvo Construction Equipment
1085195

Fig.	Part No.	Quantity 1	2	3	PS	KIT	Description	Dénomination	Bezeichnung	Denominación	Benämning	Notes
1	VOE 11163064	1					Nipple	Raccord	Nippel	Niple	Nippel	S/N -3430
2	VOE 993600	1					Gasket	Joint	Dichtung	Junta	Packning	S/N -3430
3	VOE 990740	1					O-ring	Joint torique	O-Ring	Anillo tórico	O-ring	S/N -3430
4	VOE 936525	1					Hose assembly	Conduit flexible	Schlauchleitung	Conducto	Slangledning	(VOE 935661) S/N -3430
4	VOE 16893092	1					Hose assembly	Conduit flexible	Schlauchleitung	Conducto	Slangledning	S/N 3431-
5	VOE 11130085	1					Nipple	Raccord	Nippel	Niple	Nippel	
6	VOE 990740	1					O-ring	Joint torique	O-Ring	Anillo tórico	O-ring	
7	VOE 11054692	1					Valve	Valve	Ventil	Válvula	Ventil	
8	VOE 13965216	2					Screw	Vis	Schraube	Tornillo	Skruv	
9	VOE 947760	2					Flange screw	Vis à embase	Flanschschraube	Tornillo embridado	Flänsskruv	
10	VOE 4973473	2					Spacer sleeve	Douille entretoise	Abstandhülse	Manguito distanciador	Distanshylsa	
11	VOE 11027418	1					Hose	Flexible	Schlauch	Manguera	Slang	
12	VOE 13943474	1					Hose clamp	Collier durite	Schlauchschelle	Abrazadera de manguera	Slangklamma	
13	VOE 11130592	1					Cover	Capot	Abdeckung	Capó	Kåpa	
14	VOE 946472	2					Flange screw	Vis à embase	Flanschschraube	Tornillo embridado	Flänsskruv	
15	VOE 16027695	1					Nipple	Raccord	Nippel	Niple	Nippel	(VOE 11054659)

1		**Draining of oil sump** **Vidange du carter d'huile** **Entleerung der Ölwanne** **Vaciado del cárter de aceite** **Dränering av oljesump**	Catalogue id **20694**	Group **217**
2				
3			Illustr. No **1085195**	Section **310**
4				
5		**S/N 3447 -**	Issue **20039665-F**	Page **171**

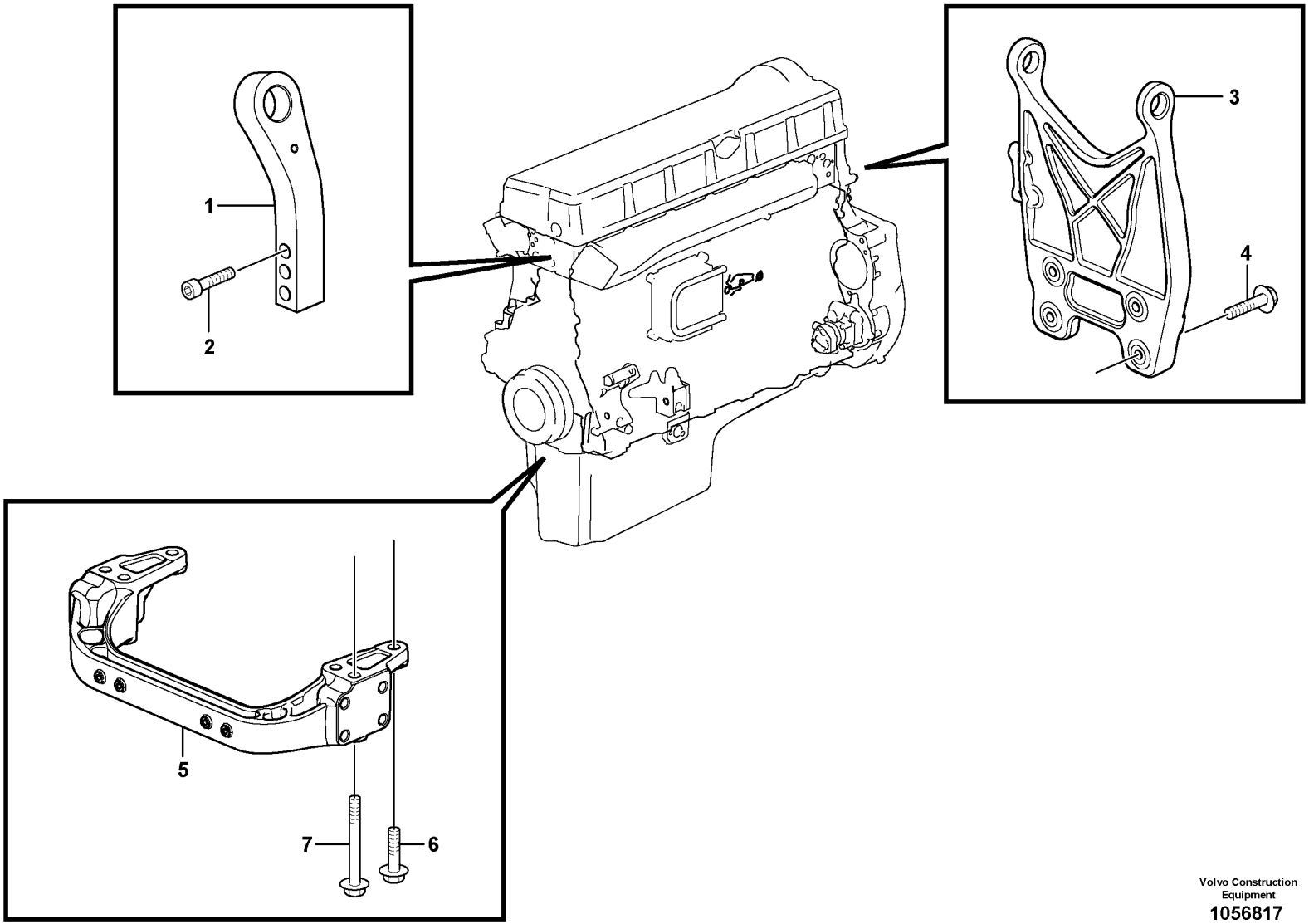

Volvo Construction Equipment
1056817

Fig.	Part No.	Quantity 1	2	3	PS	KIT	Description	Dénomination	Bezeichnung	Denominación	Benämning	Notes
1	VOE 21732324	1					Lifting eye	Oeillet levage	Hebeöse	Argolla de elevación	Lyftögla	FRONT
2	VOE 977282	3					Hex. socket screw	Vis à six pans creux	Innensechskantschraube	Tornillo de hexágono embutido	Insexskruv	
3		1			NS		Lifting eye	Oeillet levage	Hebeöse	Argoll elev	Lyftögla	REAR
4	VOE 975112	4					Flange screw	Vis à embase	Flanschschraube	Tornillo embridado	Flänsskruv	
5	VOE 21315115	1					Engine bracket	Support moteur	Motorbock	Soporte de motor	Motorkonsol	
6	VOE 975126	2					Flange screw	Vis à embase	Flanschschraube	Tornillo embridado	Flänsskruv	L = 50 mm
7	VOE 975127	4					Flange screw	Vis à embase	Flanschschraube	Tornillo embridado	Flänsskruv	L = 120 mm

1		**Engine mounting** **Suspension du moteur** **Motorbefestigung** **Suspensión del motor** **Motorupphängning**	Catalogue id **20694**	Group **218**
2				
3			Illustr. No **1056817**	Section **100**
4				
5		**15185564, 15185565, 15185566, 15185567, 17481128**	Issue **20039665-F**	Page **173**

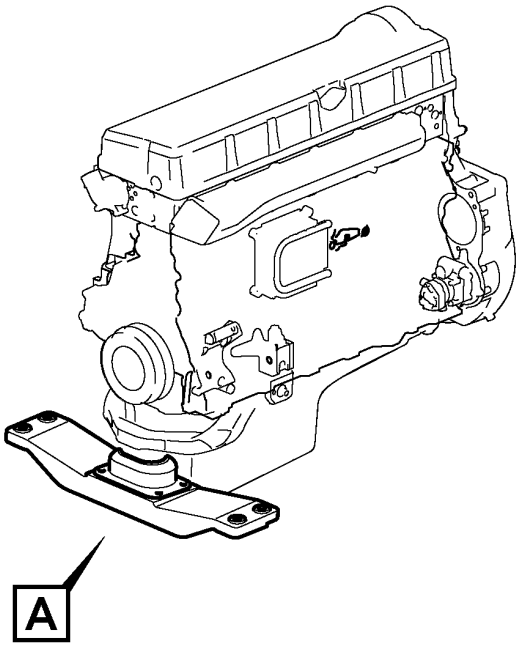
A

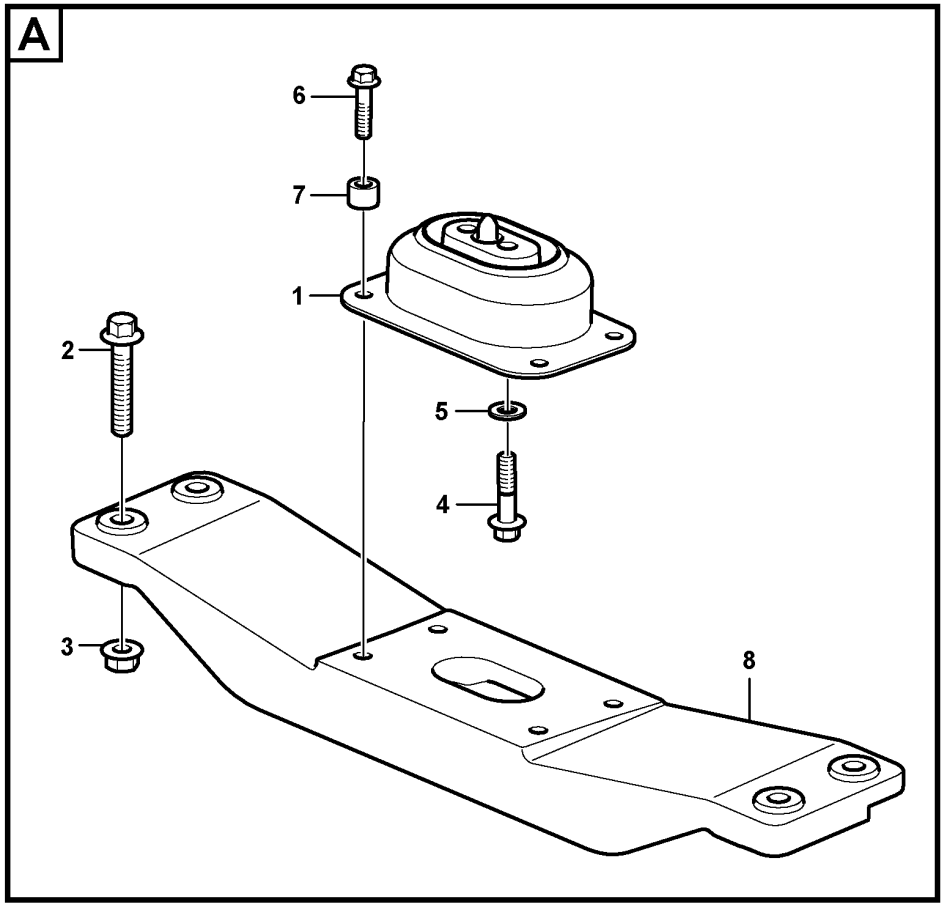
A
6
7
1
2
5
4
3
8

Fig.	Part No.	Quantity 1	2	3	PS	KIT	Description	Dénomination	Bezeichnung	Denominación	Benämning	Notes
1	VOE 16860170	1					Rubber cushion	Coussin caoutchouc	Gummikissen	Cojín de goma	Gummikudde	
2	VOE 968298	4					Flange screw	Vis à embase	Flanschschraube	Tornillo embridado	Flänsskruv	
3	VOE 13967934	4					Flange lock nut	Contre-écrou à embase	Flanschverschlussmutter	Contratuerca embridada	Flänslåsmutter	
4	VOE 966362	2					Flange screw	Vis à embase	Flanschschraube	Tornillo embridado	Flänsskruv	
5	VOE 930844	2					Plain washer	Rondelle plane	Flachscheibe	Arandela plana	Planbricka	
6	VOE 13965193	4					Screw	Vis	Schraube	Tornillo	Skruv	
7	VOE 11025923	2					Spacer	Entretoise	Abstandkörper	Distanciador	Distans	
8	VOE 16855490	1					Engine bracket	Support moteur	Motorbock	Soporte de motor	Motorkonsol	

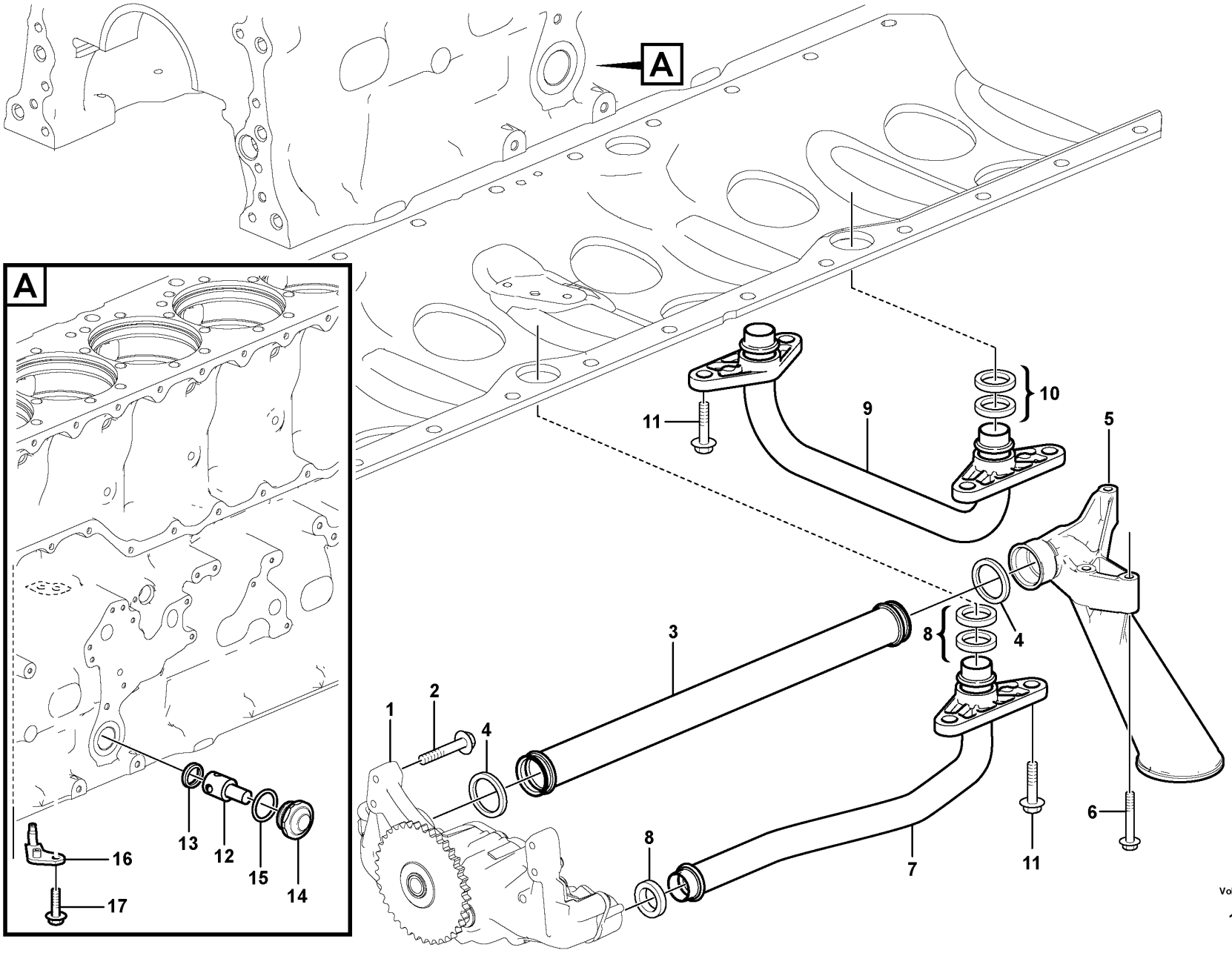

Volvo Construction Equipment
1074929

Fig.	Part No.	Quantity 1	2	3	PS	KIT	Description	Dénomination	Bezeichnung	Denominación	Benämning	Notes
1		1					Oil Pump	Pompe a huile	Ölpumpe	Bomba de aceite	Oljepump	See group 221-200 page 185
2	VOE 984740	4					Flange screw	Vis à embase	Flanschschraube	Tornillo embridado	Flänsskruv	
3	VOE 21599118	1					Suction pipe	Tuyau aspiration	Saugrohr	Tubo de aspiración	Sugrör	
4	VOE 20451487	2					Sealing ring	Bague étanchéité	Dichtring	Anillo retén	Tätningsring	
5	VOE 15032706	1					Oil strainer	Crépine d'huile	Ölsieb	Colador	Oljesil	
6	VOE 994451	3					Flange screw	Vis à embase	Flanschschraube	Tornillo embridado	Flänsskruv	
7	VOE 21599113	1					Pressure pipe	Conduit pression	Druckrohr	Tubo de presión	Tryckrör	
8	VOE 21092243	3					Sealing ring	Bague étanchéité	Dichtring	Anillo retén	Tätningsring	
9	VOE 21599109	1					Pressure pipe	Conduit pression	Druckrohr	Tubo de presión	Tryckrör	
10	VOE 21092243	4					Sealing ring	Bague étanchéité	Dichtring	Anillo retén	Tätningsring	
11		6					Screw	Vis	Schraube	Tornillo	Skruv	See group 212-120 page 97
12	VOE 3826265	1					Reducing Valve	Soupape Reduc.	Reduzierventil	Valv Reductora	Reducerventil	LILAC
13	VOE 469846	1					Sealing ring	Bague étanchéité	Dichtring	Anillo retén	Tätningsring	
14	VOE 1547934	1					Cover	Capot	Abdeckung	Capó	Kåpa	
15	VOE 13948610	1					O-ring	Joint torique	O-Ring	Anillo tórico	O-ring	
16	VOE 3155151	6					Piston cooling jet	Buse refroidissement de piston	Kolbenkühldüse	Boquilla refrigeración pistón	Kolvkylningsmunstycke	
17	VOE 994445	6					Flange screw	Vis à embase	Flanschschraube	Tornillo embridado	Flänsskruv	

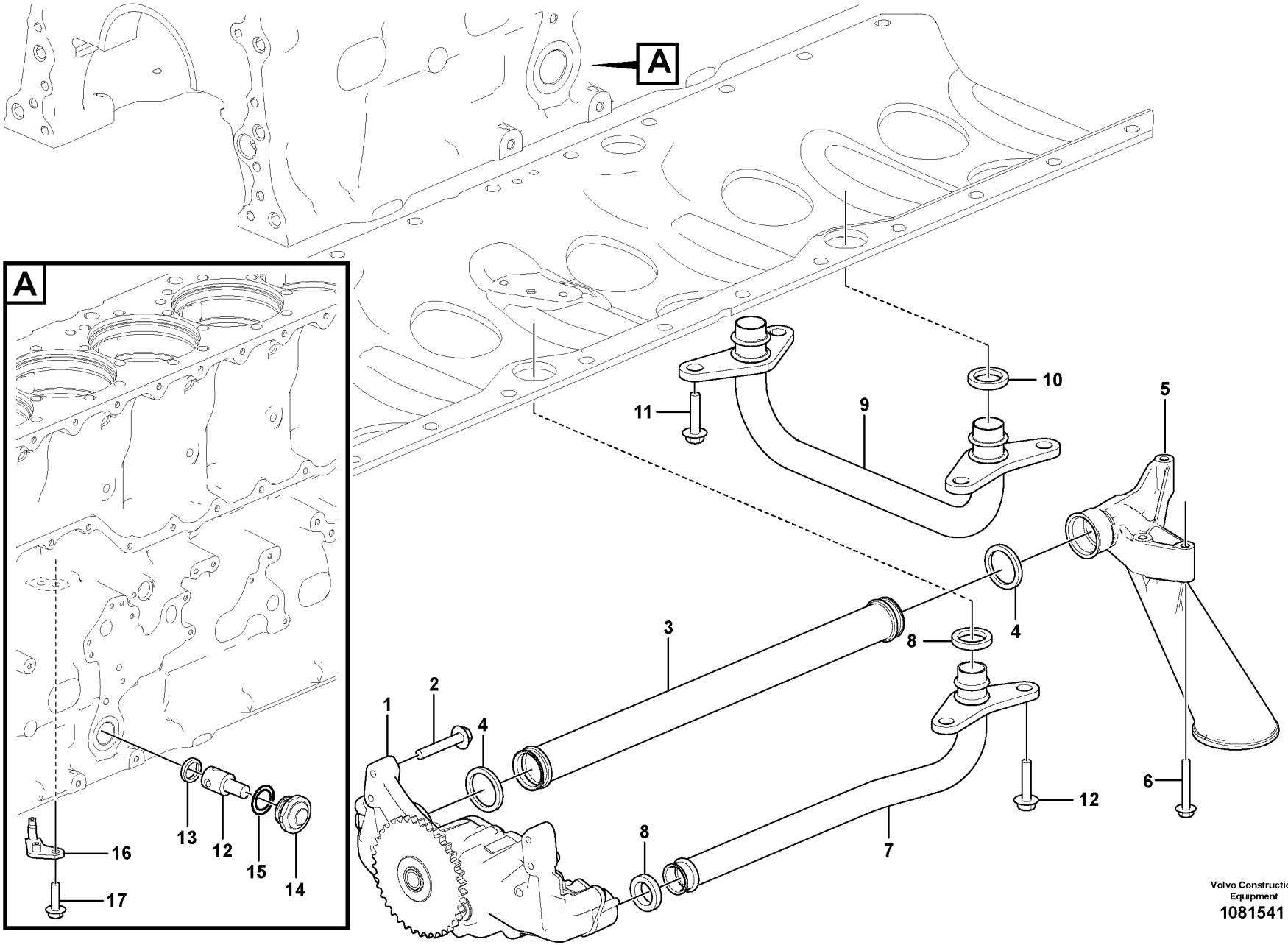

Volvo Construction Equipment
1081541

Fig.	Part No.	Quantity 1	2	3	PS	KIT	Description	Dénomination	Bezeichnung	Denominación	Benämning	Notes
1		1					Oil Pump	Pompe a huile	Ölpumpe	Bomba de aceite	Oljepump	See group 221-200 page 185
2	VOE 984740	4					Flange screw	Vis à embase	Flanschschraube	Tornillo embridado	Flänsskruv	
3	VOE 21599118	1					Suction pipe	Tuyau aspiration	Saugrohr	Tubo de aspiración	Sugrör	
4	VOE 20451487	2					Sealing ring	Bague étanchéité	Dichtring	Anillo retén	Tätningsring	
5	VOE 15032706	1					Oil strainer	Crépine d'huile	Ölsieb	Colador	Oljesil	
6	VOE 994451	3					Flange screw	Vis à embase	Flanschschraube	Tornillo embridado	Flänsskruv	
7	VO 21874957	1					Pressure Pipe	Condui.pression	Druckrohr	Tubo Presion	Tryckrör	
8	VOE 21092243	2					Sealing ring	Bague étanchéité	Dichtring	Anillo retén	Tätningsring	
9	VOE 21876770	1					Pressure pipe	Conduit pression	Druckrohr	Tubo de presión	Tryckrör	
10	VOE 21092243	2					Sealing ring	Bague étanchéité	Dichtring	Anillo retén	Tätningsring	
11		6					Screw	Vis	Schraube	Tornillo	Skruv	See group 212-100 page 95
12	VOE 3826265	1					Reducing Valve	Soupape Reduc.	Reduzierventil	Valv Reductora	Reducerventil	LILAC
13	VOE 469846	1					Sealing ring	Bague étanchéité	Dichtring	Anillo retén	Tätningsring	
14	VOE 1547934	1					Cover	Capot	Abdeckung	Capó	Kåpa	
15	VOE 13948610	1					O-ring	Joint torique	O-Ring	Anillo tórico	O-ring	
16	VOE 3155151	6					Piston cooling jet	Buse refroidissement de piston	Kolbenkühldüse	Boquilla refrigeración pistón	Kolvkylningsmunstycke	
17	VOE 994445	6					Flange screw	Vis à embase	Flanschschraube	Tornillo embridado	Flänsskruv	

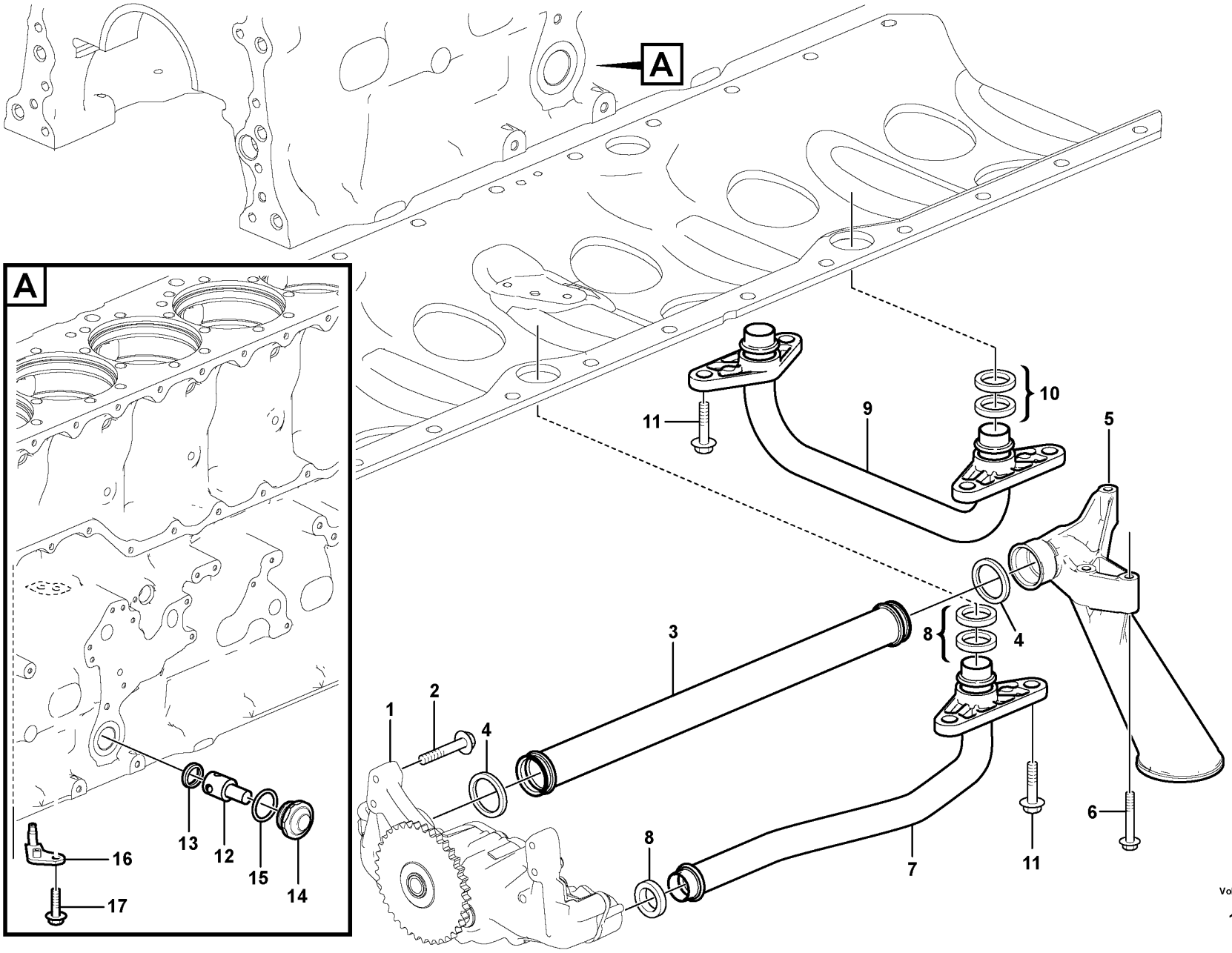

Volvo Construction Equipment
1074929

Fig.	Part No.	Quantity 1	2	3	PS	KIT	Description	Dénomination	Bezeichnung	Denominación	Benämning	Notes
1		1					Oil Pump	Pompe a huile	Ölpumpe	Bomba de aceite	Oljepump	See group 221-200 page 185
2	VOE 984740	4					Flange screw	Vis à embase	Flanschschraube	Tornillo embridado	Flänsskruv	
3	VOE 21599118	1					Suction pipe	Tuyau aspiration	Saugrohr	Tubo de aspiración	Sugrör	
4	VOE 20451487	2					Sealing ring	Bague étanchéité	Dichtring	Anillo retén	Tätningsring	
5	VOE 15032706	1					Oil strainer	Crépine d'huile	Ölsieb	Colador	Oljesil	
6	VOE 994451	3					Flange screw	Vis à embase	Flanschschraube	Tornillo embridado	Flänsskruv	
7	VOE 21874957	1					Pressure pipe	Conduit pression	Druckrohr	Tubo de presión	Tryckrör	
8	VOE 21092243	3					Sealing ring	Bague étanchéité	Dichtring	Anillo retén	Tätningsring	
9	VOE 21599109	1					Pressure pipe	Conduit pression	Druckrohr	Tubo de presión	Tryckrör	
10	VOE 21092243	4					Sealing ring	Bague étanchéité	Dichtring	Anillo retén	Tätningsring	
11		6					Screw	Vis	Schraube	Tornillo	Skruv	See group 212-120 page 97
12	VOE 22416685	1					Reduction valve	Soupape de décharge	Reduzierventil	Válvula reductora	Reducerventil	LILAC
13	VOE 469846	1					Sealing ring	Bague étanchéité	Dichtring	Anillo retén	Tätningsring	
14	VOE 1547934	1					Cover	Capot	Abdeckung	Capó	Kåpa	
15	VOE 13948610	1					O-ring	Joint torique	O-Ring	Anillo tórico	O-ring	
16	VOE 22295738	6					Piston cooling jet	Buse refroidissement de piston	Kolbenkühldüse	Boquilla refrigeración pistón	Kolvkylningsmunstycke	
17	VOE 994445	6					Flange screw	Vis à embase	Flanschschraube	Tornillo embridado	Flänsskruv	

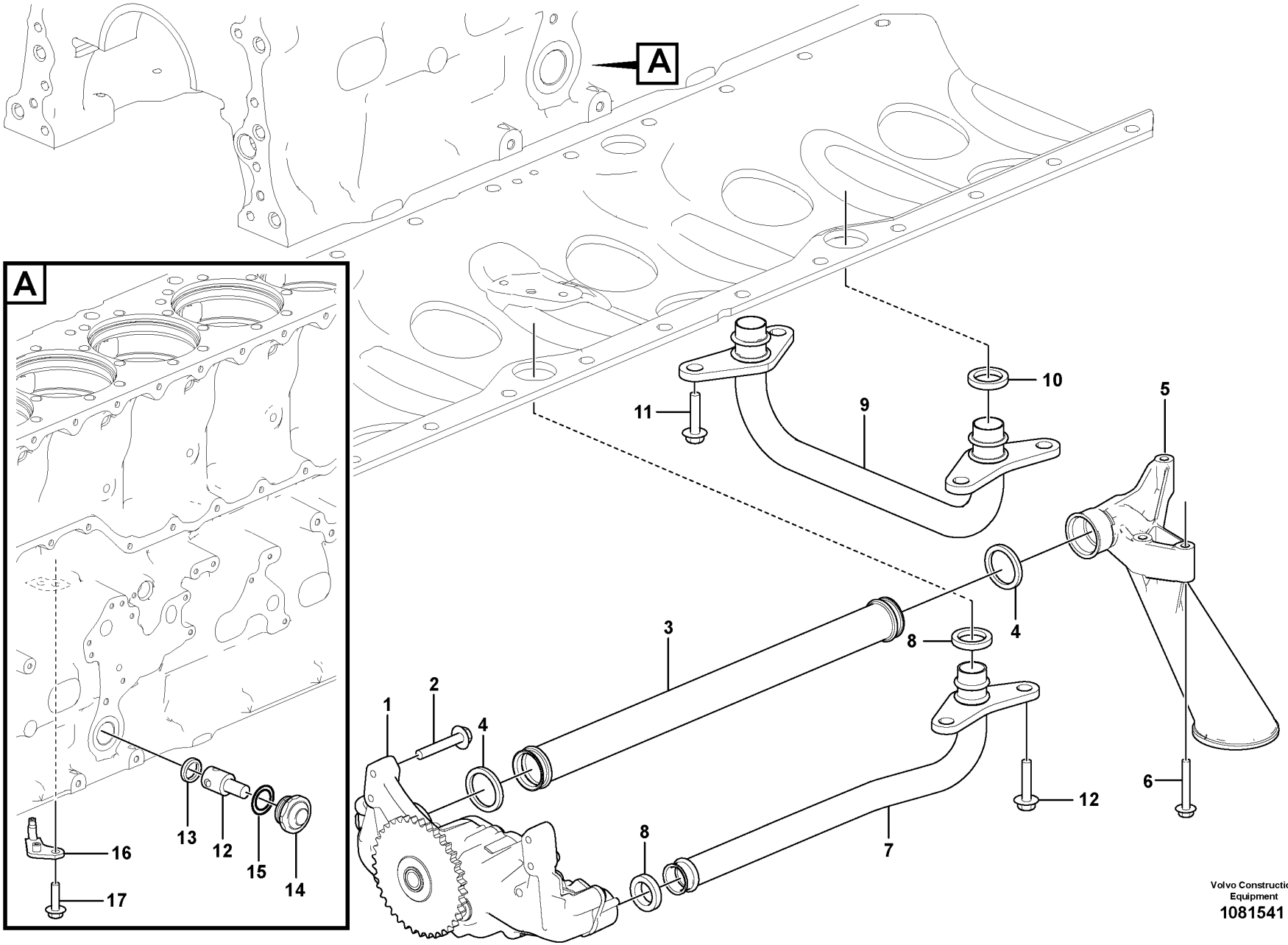

Volvo Construction Equipment
1081541

Fig.	Part No.	Quantity 1	2	3	PS	KIT	Description	Dénomination	Bezeichnung	Denominación	Benämning	Notes
1		1					Oil Pump	Pompe a huile	Ölpumpe	Bomba de aceite	Oljepump	See group 221-200 page 185
2	VOE 984740	4					Flange screw	Vis à embase	Flanschschraube	Tornillo embridado	Flänsskruv	
3	VOE 21599118	1					Suction pipe	Tuyau aspiration	Saugrohr	Tubo de aspiración	Sugrör	
4	VOE 20451487	2					Sealing ring	Bague étanchéité	Dichtring	Anillo retén	Tätningsring	
5	VOE 15032706	1					Oil strainer	Crépine d'huile	Ölsieb	Colador	Oljesil	
6	VOE 994451	3					Flange screw	Vis à embase	Flanschschraube	Tornillo embridado	Flänsskruv	
7	VO 21874957	1					Pressure Pipe	Condui.pression	Druckrohr	Tubo Presion	Tryckrör	
8	VOE 21092243	2					Sealing ring	Bague étanchéité	Dichtring	Anillo retén	Tätningsring	
9	VOE 21876770	1					Pressure pipe	Conduit pression	Druckrohr	Tubo de presión	Tryckrör	
10	VOE 21092243	2					Sealing ring	Bague étanchéité	Dichtring	Anillo retén	Tätningsring	
11		6					Screw	Vis	Schraube	Tornillo	Skruv	See group 212-120 page 97
12	VOE 22416685	1					Reduction valve	Soupape de décharge	Reduzierventil	Válvula reductora	Reducerventil	LILAC
13	VOE 469846	1					Sealing ring	Bague étanchéité	Dichtring	Anillo retén	Tätningsring	
14	VOE 1547934	1					Cover	Capot	Abdeckung	Capó	Kåpa	
15	VOE 13948610	1					O-ring	Joint torique	O-Ring	Anillo tórico	O-ring	
16	VOE 22295738	6					Piston cooling jet	Buse refroidissement de piston	Kolbenkühldüse	Boquilla refrigeración pistón	Kolvkylningsmunstycke	
17	VOE 994445	6					Flange screw	Vis à embase	Flanschschraube	Tornillo embridado	Flänsskruv	

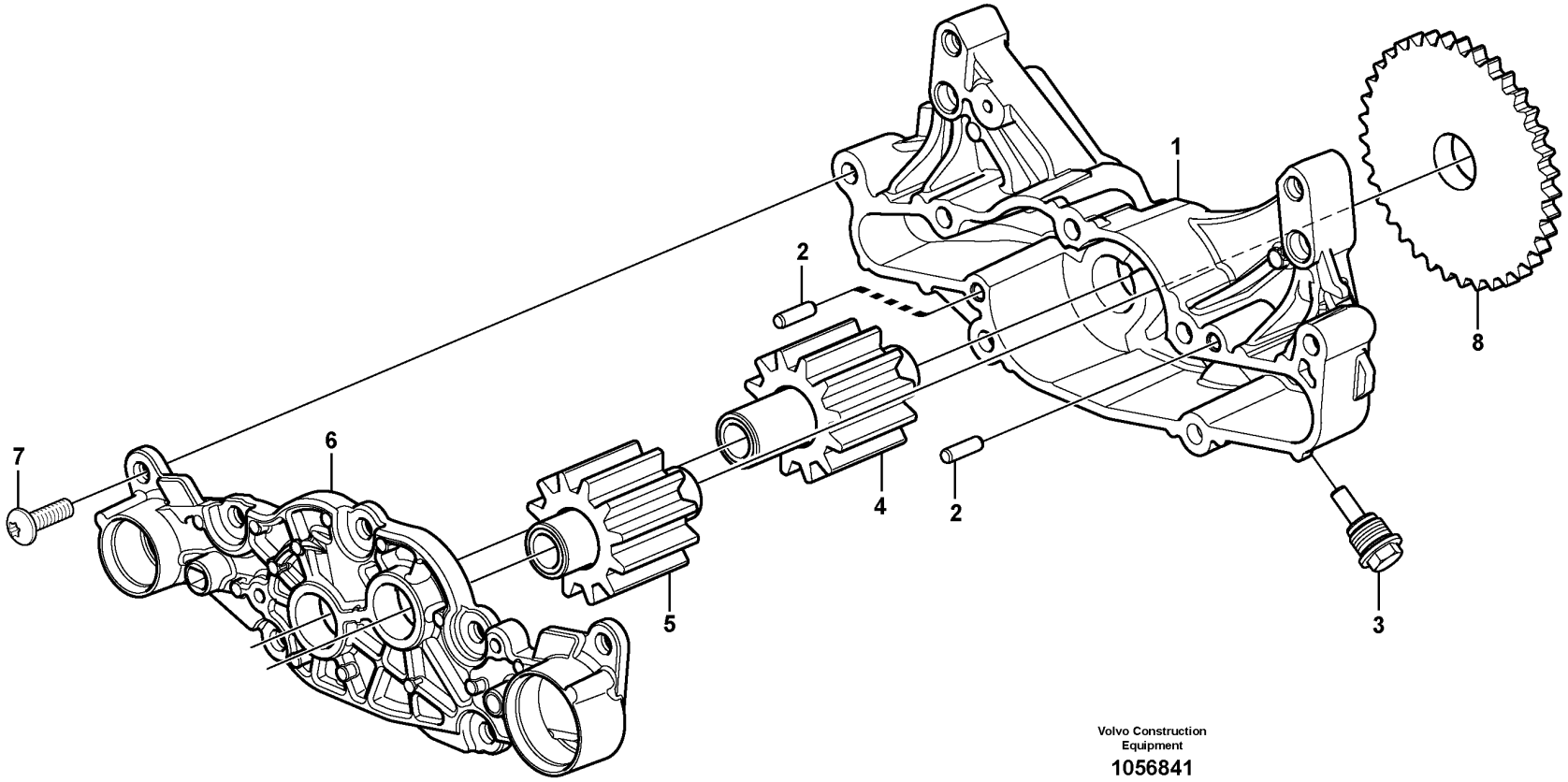

Volvo Construction Equipment

1056841

Fig.	Part No.	Quantity 1	2	3	PS	KIT	Description	Dénomination	Bezeichnung	Denominación	Benämning	Notes
	VOE 20824906	1					Oil pump	Pompe à huile	Ölpumpe	Bomba de aceite	Oljepump	
1		1			NS		•Oil pump housing	•Carter pompe huile	•Ölpumpengehäuse	•Caja de bomba de aceite	•Oljepumphus	
2	**VOE 950545**	2					•Pin	•Goupille	•Stift	•Pasador	•Pinne	
3	**VOE 20731590**	1					•Plug	•Tampon	•Stopfen	•Tapón	•Plugg	
4		1			NS		•Gear	•Pignon	•Zahnrad	•Engranaje	•Kugghjul	
5		1			NS		•Gear	•Pignon	•Zahnrad	•Engranaje	•Kugghjul	
6		1			NS		•Cover	•Couvercle	•Deckel	•Tapa	•Lock	
7	**VOE 969600**	7					•Six point socket screw	•Vis à 6 pans creux	•Sechszahn-Hohlschraube	•Racor de seis dientes	•Sextandhålskruv	
8		1			NS		•Gear	•Pignon	•Zahnrad	•Engranaje	•Kugghjul	

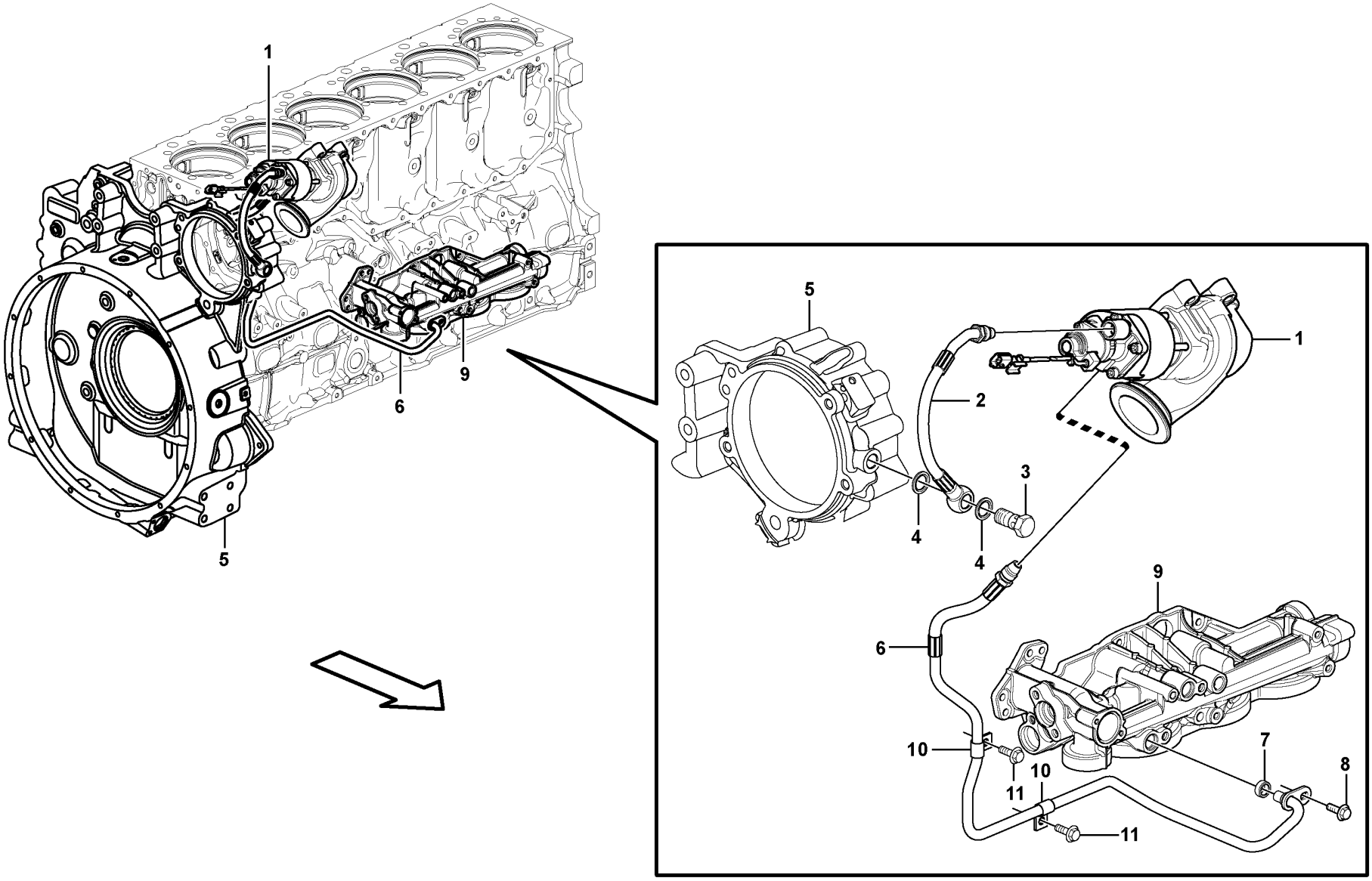

Volvo Construction Equipment

1057369

Fig.	Part No.	Quantity 1	2	3	PS	KIT	Description	Dénomination	Bezeichnung	Denominación	Benämning	Notes
1		1					EGR valve	Soupape EGR	Abgasrückführungsventil	Válvula EGR	EGR-ventil	See group 293-100 page 429
2	VOE 15179834	1					Oil hose	Durit d'huile	Ölschlauch	Manguera de aceite	Oljeslang	
3	VOE 992061	1					•Hollow screw	•Vis creuse	•Hohlschraube	•Tornillo perforado	•Hålskruv	
4	VOE 977935	2					•Gasket	•Joint	•Dichtung	•Junta	•Packning	
5		1					Bearing Housing	Carter Palier	Lagergehäuse	Caja Cojinete	Lagerhus	See group 216-200 page 153
6	VOE 21303063	1					Hose	Flexible	Schlauch	Manguera	Slang	
7	VOE 21940610	1					•Sealing ring	•Bague étanchéité	•Dichtring	•Anillo retén	•Tätningsring	
8	VOE 994446	1					Flange screw	Vis à embase	Flanschschraube	Tornillo embridado	Flänsskruv	
9		1					Oil Filter Hous	Carter de filtre à huile	Ölfiltergehäuse	Caja del filtro de aceite	Oljefilterhus	See group 222-100 page 199
10	VOE 18387	2					Clamp	Pince Serrage	Klemme	Abrazadera	Klämma	
11	VOE 984733	2					Flange screw	Vis à embase	Flanschschraube	Tornillo embridado	Flänsskruv	

1		**Lubrication system, EGR-valve** **Système de graissage, valve EGR** **Schmieranlage, EGR-Ventil** **Sistema de lubricación, válvula EGR** **Smörjsystem, EGR-ventil**	Catalogue id **20694**	Group **221**
2				
3			Illustr. No **1057369**	Section **300**
4				
5		**15185564, 15185565, 17481128**	Issue **20039665-F**	Page **187**

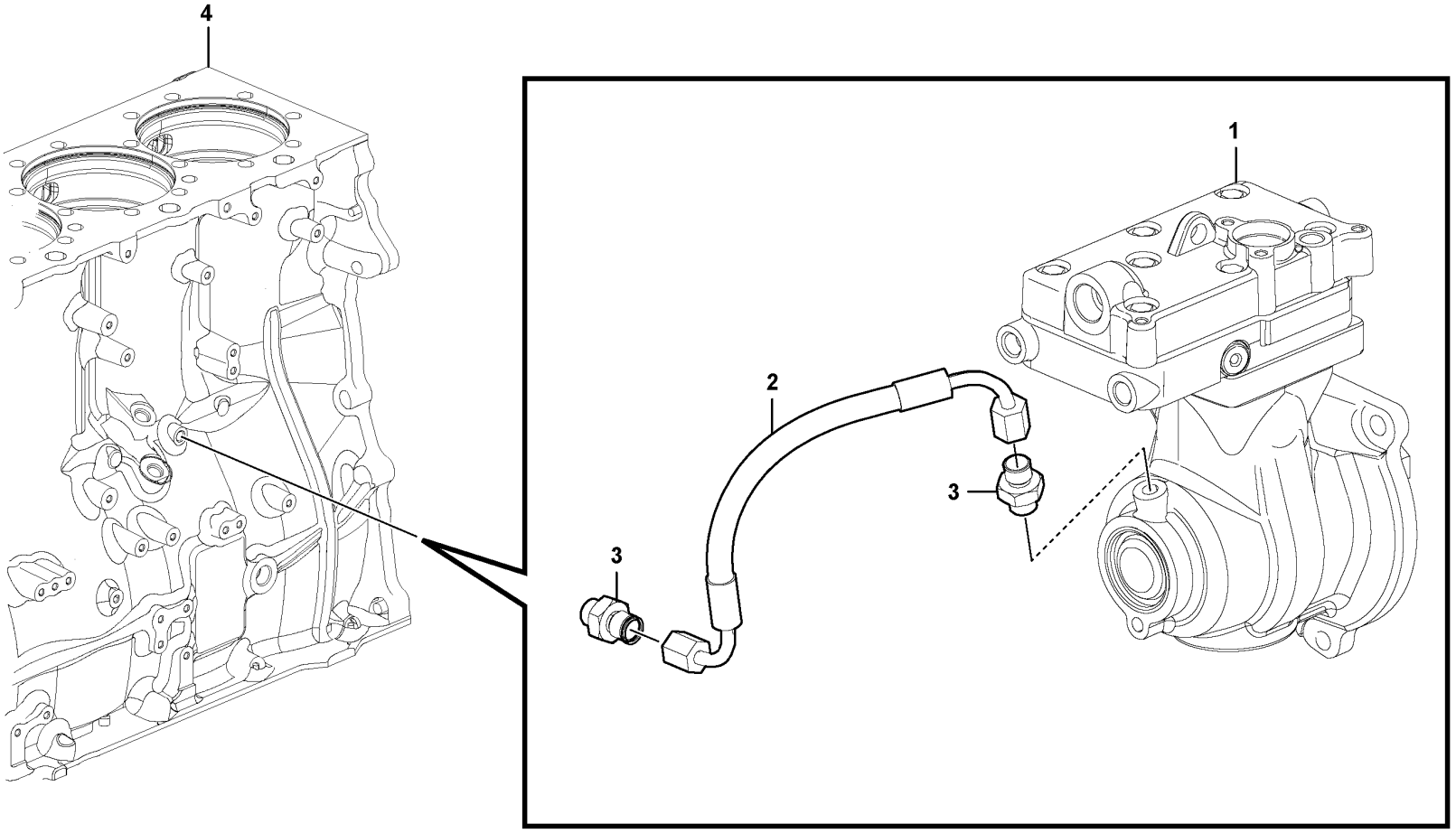

Volvo Construction Equipment
1070796

Fig.	Part No.	Quantity 1	2	3	PS	KIT	Description	Dénomination	Bezeichnung	Denominación	Benämning	Notes
1		1					Compressor	Compresseur	Kompressor	Compresor	Kompressor	See group 254-400 page 269
2	VOE 990424	1					Hose assembly	Conduit flexible	Schlauchleitung	Conducto	Slangledning	L = 225 mm
3	VOE 977639	2					Nipple	Raccord	Nippel	Niple	Nippel	
4		1					Cylinder Block	Bloc-cylindres	Zylinderblock	Bloque Cilindro	Cylinderblock	See group 212-100 page 95

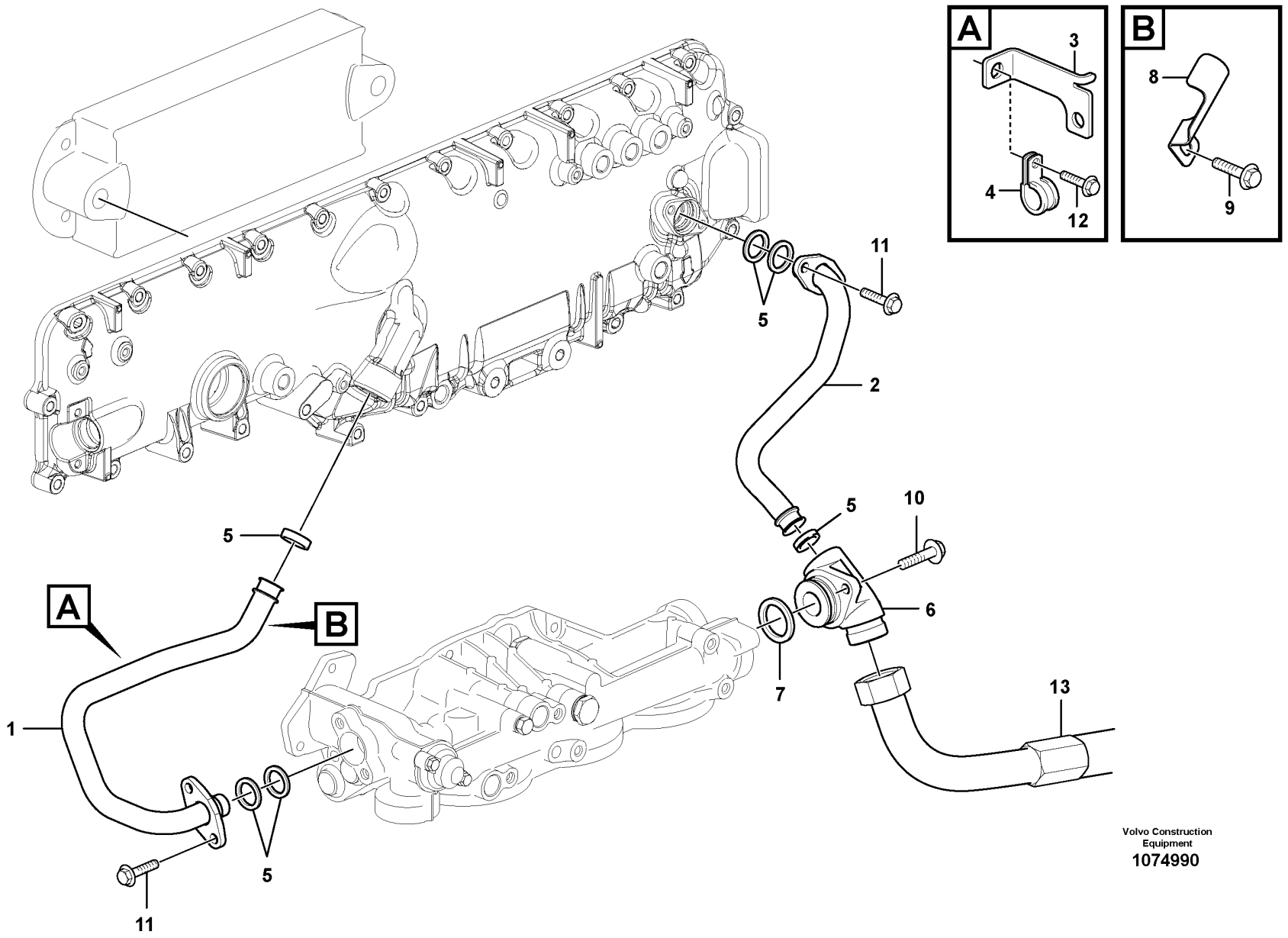

Volvo Construction Equipment

1074990

Fig.	Part No.	Quantity 1	2	3	PS	KIT	Description	Dénomination	Bezeichnung	Denominación	Benämning	Notes
1	VOE 21599161	1					Pipe	Tuyau	Rohrleitung	Tubo	Rör	
2	VOE 21599162	1					Pipe	Tuyau	Rohrleitung	Tubo	Rör	
3	VOE 20909752	1					Bracket	Console	Konsole	Consola	Konsol	
4	VOE 11000239	1					Clamp	Collier serrage	Schelle	Abrazadera	Klamma	
5	VOE 471626	6					Sealing ring	Bague étanchéité	Dichtring	Anillo retén	Tätningsring	
6	VOE 17225824	1					Connector	Pièce connexion	Verbindungsstück	Pieza de conexión	Förbindningsstycke	
7	VOE 21780371	1					Sealing ring	Bague étanchéité	Dichtring	Anillo retén	Tätningsring	
8	VOE 21965217	1					Bracket	Console	Konsole	Consola	Konsol	
9	VOE 984733	1					Flange screw	Vis à embase	Flanschschraube	Tornillo embridado	Flänsskruv	
10	VOE 984735	2					Flange screw	Vis à embase	Flanschschraube	Tornillo embridado	Flänsskruv	
11	VOE 994446	4					Flange screw	Vis à embase	Flanschschraube	Tornillo embridado	Flänsskruv	
12	VOE 984732	1					Flange screw	Vis à embase	Flanschschraube	Tornillo embridado	Flänsskruv	
13	VOE 15180274	1					Oil pipe	Conduit d'huile	Ölrohr	Tubo de aceite	Oljerör	

1		**Lubrication system, Oil cooler** **Système de graissage, refroidisseur d'huile** **Schmieranlage, Ölkühler** **Sistema de lubricación, enfriador de aceite** **Smörjsystem, Oljekylare**	Catalogue id **20694**	Group **221**
2				
3			Illustr. No **1074990**	Section **500**
4				
5		**15185564, 15185565, 17481128**	Issue **20039665-F**	Page **191**

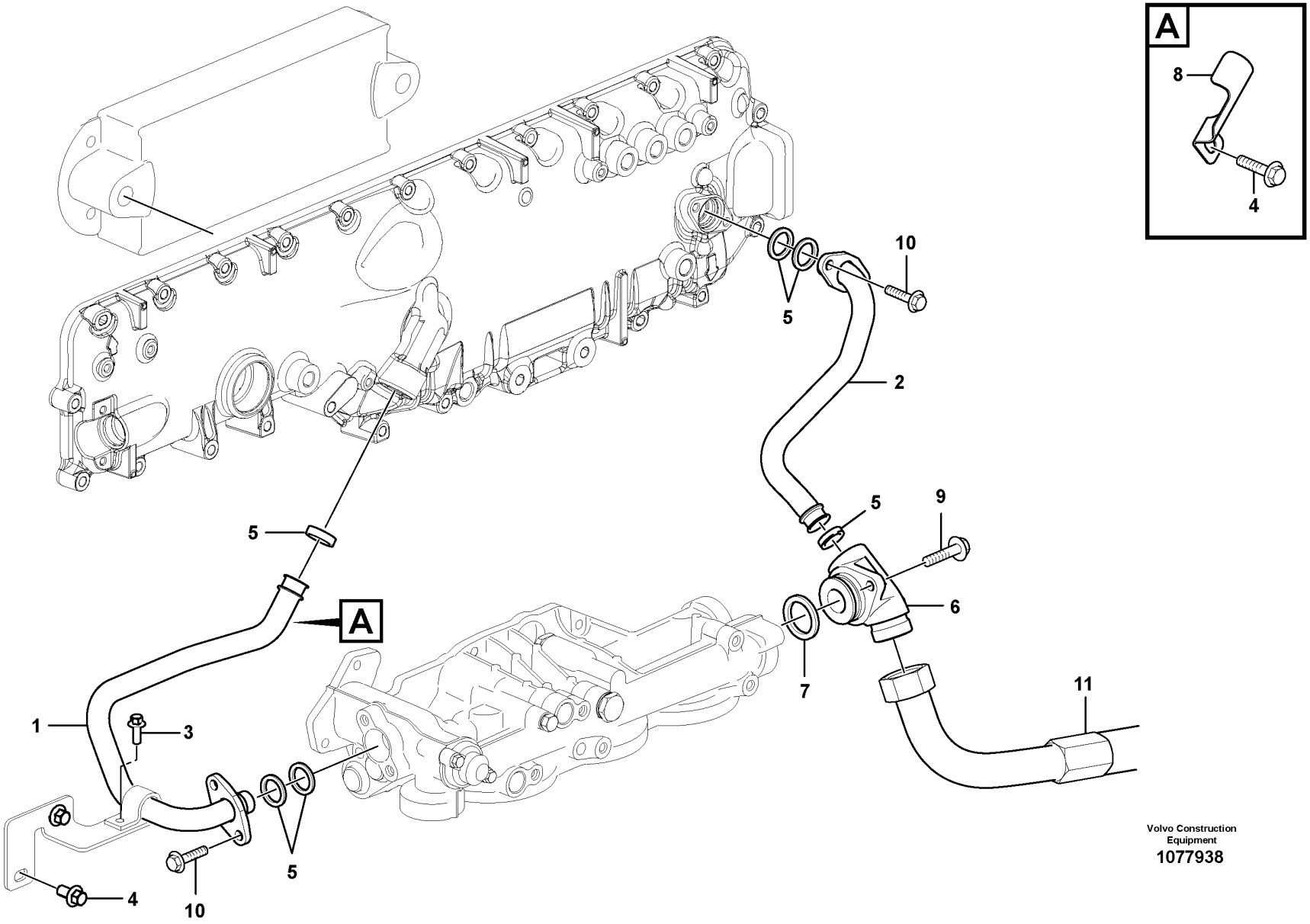

Volvo Construction Equipment
1077938

Fig.	Part No.	Quantity 1	2	3	PS	KIT	Description	Dénomination	Bezeichnung	Denominación	Benämning	Notes
1	VOE 21262063	1					Pipe	Tuyau	Rohrleitung	Tubo	Rör	
2	VOE 21081799	1					Pipe	Tuyau	Rohrleitung	Tubo	Rör	
3	VOE 984725	1					Flange screw	Vis à embase	Flanschschraube	Tornillo embridado	Flänsskruv	
4	VOE 984733	2					Flange screw	Vis à embase	Flanschschraube	Tornillo embridado	Flänsskruv	
5	VOE 471626	6					Sealing ring	Bague étanchéité	Dichtring	Anillo retén	Tätningsring	
6	VOE 17225824	1					Connector	Pièce connexion	Verbindungsstück	Pieza de conexión	Förbindningsstycke	
7	VOE 21780371	1					Sealing ring	Bague étanchéité	Dichtring	Anillo retén	Tätningsring	
8	VOE 21965217	1					Bracket	Console	Konsole	Consola	Konsol	
9	VOE 984735	2					Flange screw	Vis à embase	Flanschschraube	Tornillo embridado	Flänsskruv	
10	VOE 994446	4					Flange screw	Vis à embase	Flanschschraube	Tornillo embridado	Flänsskruv	
11	VOE 15180274	1					Oil pipe	Conduit d'huile	Ölrohr	Tubo de aceite	Oljerör	

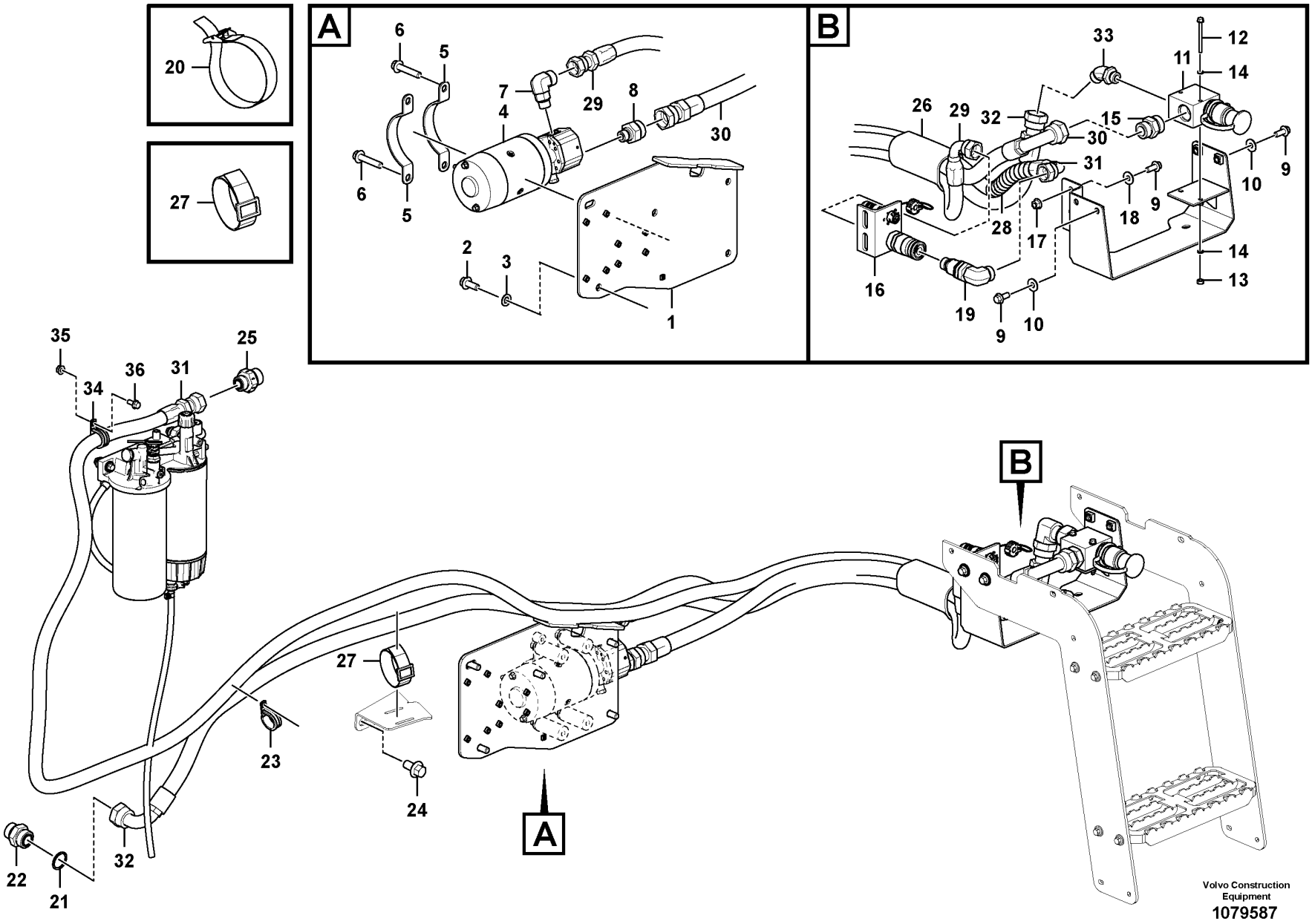
A
B
20
27
6
5
7
4
29
8
30
2
3
1
33
12
11
14
26
29
32
15
30
31
10
9
18
9
28
17
14
13
16
19
9
10
35
34
36
31
25
27
23
24
22
21
32
A
B
Volvo Construction Equipment
1079587

Fig.	Part No.	Quantity 1	2	3	PS	KIT	Description	Dénomination	Bezeichnung	Denominación	Benämning	Notes
1	VOE 16860893	1					Bracket	Console	Konsole	Consola	Konsol	
2	VOE 13965191	5					Screw	Vis	Schraube	Tornillo	Skruv	
3	VOE 13955897	5					Washer	Rondelle	Scheibe	Arandela	Bricka	
4	VOE 16835661	1					Pump unit	Unité de pompe	Pumpenaggregat	Unidad bomba	Pumpenhet	
5	VOE 16859857	2					Clamp	Collier serrage	Schelle	Abrazadera	Klamma	
6	VOE 13965194	4					Screw	Vis	Schraube	Tornillo	Skruv	
7	VOE 16843594	1					Fitting	Écrou raccord	Verschraubung	Racor	Förskruvning	
8	VOE 16843681	1					Fitting	Écrou raccord	Verschraubung	Racor	Förskruvning	
9	VOE 946329	6					Flange screw	Vis à embase	Flanschschraube	Tornillo embridado	Flänsskruv	
10	VOE 13960143	4					Washer	Rondelle	Scheibe	Arandela	Bricka	
11	VOE 16835738	1					Oil draining	Vidange huile	Ölablass	Vaciado de aceite	Oljeavtappning	
12	VOE 973871	2					Flange screw	Vis à embase	Flanschschraube	Tornillo embridado	Flänsskruv	
13	VOE 13949278	2					Flange lock nut	Contre-écrou à embase	Flanschverschlussmutter	Contratuerca embridada	Flänslåsmutter	
14	VOE 955892	4					Plain washer	Rondelle plane	Flachscheibe	Arandela plana	Planbricka	
15	VOE 16843579	1					Fitting	Écrou raccord	Verschraubung	Racor	Förskruvning	
16	VOE 16836004	1					Bracket kit	Kit console	Auslegersatz	Kit de consola	Konsolsats	
17	VOE 13971098	2					Flange nut	Écrou à embase	Flanschmutter	Tuerca embridada	Flänsmutter	
18	VOE 976945	2					Washer	Rondelle	Scheibe	Arandela	Bricka	
19	VOE 16862904	1					Fitting	Écrou raccord	Verschraubung	Racor	Förskruvning	
20	VOE 11104606	5					Retaining strap	Courroie de serrage	Halteriemen	Correa tensora	Spännrem	
21	VOE 993600	1					Gasket	Joint	Dichtung	Junta	Packning	
22	VOE 16843611	1					Fitting	Écrou raccord	Verschraubung	Racor	Förskruvning	
23	VOE 13949997	1					Clamp	Collier serrage	Schelle	Abrazadera	Klamma	
24	VOE 974428	2					Flange screw	Vis à embase	Flanschschraube	Tornillo embridado	Flänsskruv	
25	VOE 16843622	1					Fitting	Écrou raccord	Verschraubung	Racor	Förskruvning	
26	VOE 16862216	1			SS		Protecting hose	Gaine de protection	Schutzschlauch	Manguera de protección	Skyddsslang	
27	VOE 4861701	4					Retaining strap	Courroie de serrage	Halteriemen	Correa tensora	Spännrem	
28	VOE 4880647	REQ					Sheath	Gaine Spirale	Spiralhulle	Vaina Espiral	Spiralhölje	L = 200mm
29	VOE 16867558	1					Hose assembly	Conduit flexible	Schlauchleitung	Conducto	Slangledning	
30	VOE 16867559	1					Hose assembly	Conduit flexible	Schlauchleitung	Conducto	Slangledning	

1		**Oil pump, engine oil** **Pompe à huile, huile moteur** **Ölpumpe, Motoröl** **Bomba de aceite, aceite del motor** **Oljepump, motorolja**	Catalogue id **20694**	Group **221**
2				
3			Illustr. No **1079587**	Section **600**
4				
5		**86237**	Issue **20039665-F**	Page **195**

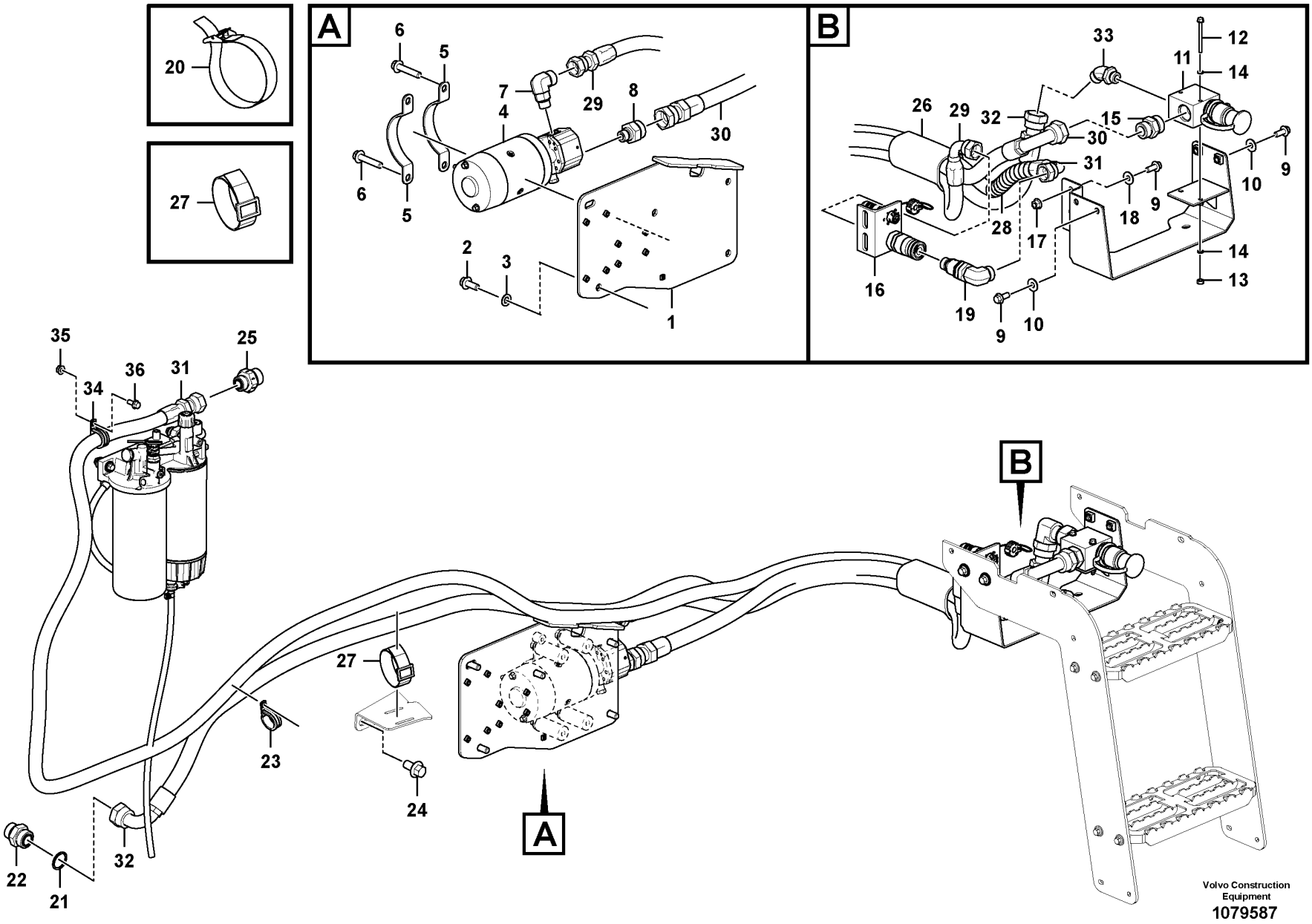
A
B
20
27
6
5
7
4
29
8
30
2
3
1
33
12
11
14
26
29
32
15
30
31
10
9
18
9
28
17
14
13
16
19
9
10
35
34
36
31
25
27
23
24
22
21
32
A
B
Volvo Construction Equipment
1079587

Fig.	Part No.	Quantity 1	2	3	PS	KIT	Description	Dénomination	Bezeichnung	Denominación	Benämning	Notes
31	VOE 16890380	1					Hose assembly	Conduit flexible	Schlauchleitung	Conducto	Slangledning	
32	VOE 16867560	1					Hose assembly	Conduit flexible	Schlauchleitung	Conducto	Slangledning	
33	VOE 16864440	1					Fitting	Écrou raccord	Verschraubung	Racor	Förskruvning	
34	VOE 943717	1					Clamp	Collier serrage	Schelle	Abrazadera	Klamma	
35	VOE 948645	1					Flange lock nut	Contre-écrou à embase	Flanschverschlussmutter	Contratuerca embridada	Flänslåsmutter	
36	VOE 13946173	1					Screw	Vis	Schraube	Tornillo	Skruv	

1		**Oil pump, engine oil** **Pompe à huile, huile moteur** **Ölpumpe, Motoröl** **Bomba de aceite, aceite del motor** **Oljepump, motorolja**	Catalogue id **20694**	Group **221**
2				
3			Illustr. No **1079587**	Section **600**
4				
5		**86237**	Issue **20039665-F**	Page **197**

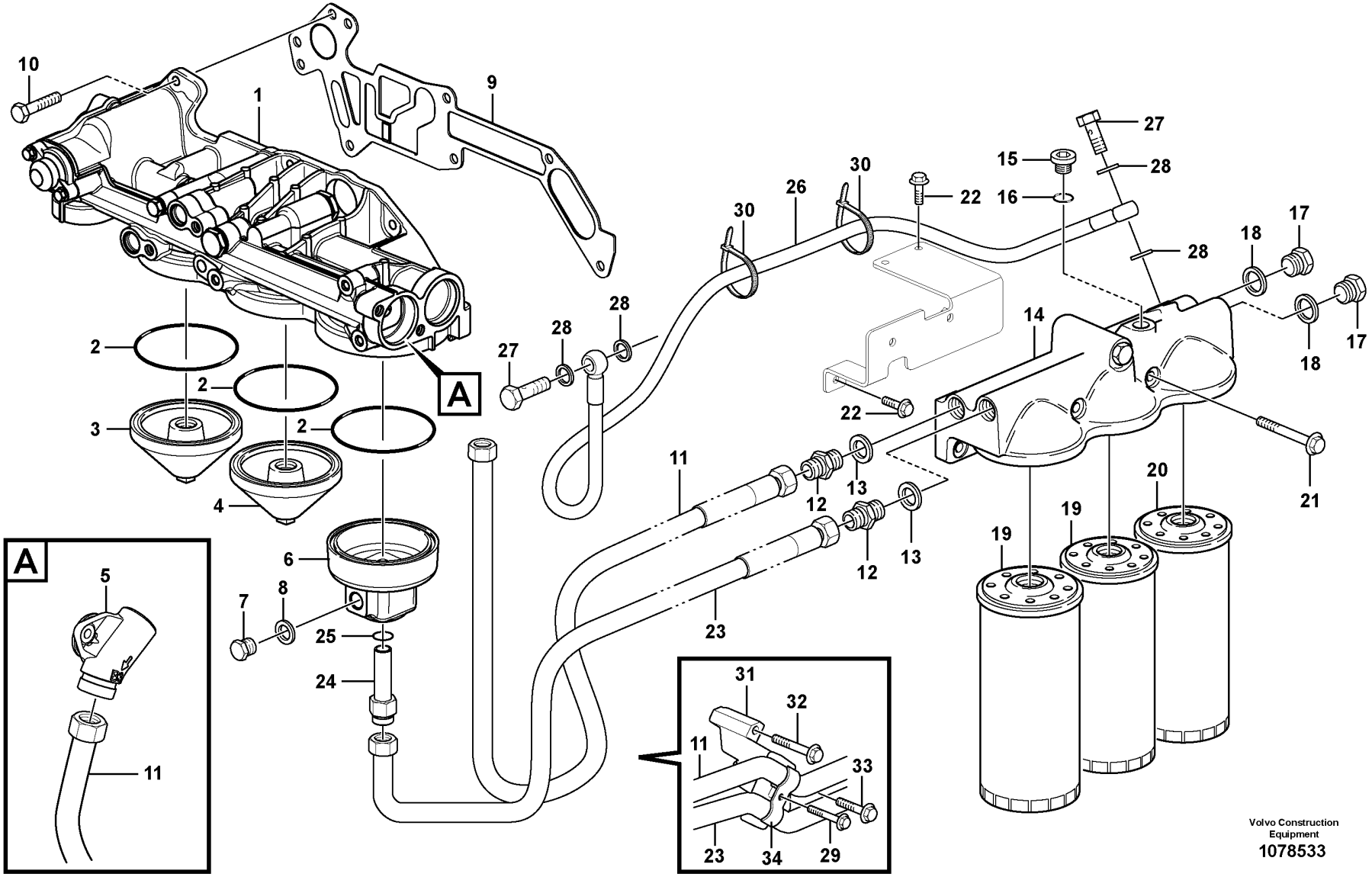

Volvo Construction Equipment

1078533

Fig.	Part No.	Quantity 1	2	3	PS	KIT	Description	Dénomination	Bezeichnung	Denominación	Benämning	Notes
1		1					Oil filter housing	Boitier de filtre à huile	Ölfiltergehäuse	Caja del filtro de aceite	Oljefilterhus	See group 222-200 page 207
2	VOE 993235	3					X-ring	Bague en x	X-Ring	Anillo x	X-ring	
3	VOE 21145971	1					Cover	Couvercle	Deckel	Tapa	Lock	
4	VOE 21145970	1					Cover	Couvercle	Deckel	Tapa	Lock	
5		1					Connector	Raccord	Anschluss	Union	Anslutning	
6	VOE 17417260	1					Cover	Capot	Haube	Cubierta	Kåpa	(VOE 15148125)
7	VOE 13960632	1					Plug	Tampon	Stopfen	Tapón	Plugg	
8	VOE 13947624	1					Plane gasket	Joint plan	Plandichtung	Junta plana	Planpackning	
9	VOE 20787167	1					Gasket	Joint	Dichtung	Junta	Packning	
10	VOE 984735	6					Flange screw	Vis à embase	Flanschschraube	Tornillo embridado	Flänsskruv	L = 25 mm
10	VOE 984749	1					Flange screw	Vis à embase	Flanschschraube	Tornillo embridado	Flänsskruv	L = 150 mm
11	VOE 15180274	1					Oil pipe	Conduit d'huile	Ölrohr	Tubo de aceite	Oljerör	L = 1200 mm
12	VOE 17222136	2					Adapter	Adaptateur	Adapter	Adaptador	Adapter	
13	VOE 982509	2					Gasket	Joint	Dichtung	Junta	Packning	
14		1					Oil Filter Hous	Carter de filtre à huile	Ölfiltergehäuse	Caja del filtro de aceite	Oljefilterhus	See group 222-300 page 209
15	VOE 984793	2					Plug	Bouchon	Stöpsel	Tapón	Propp	
16	VOE 983333	2					•O-ring	•Joint torique	•O-Ring	•Anillo tórico	•O-ring	
17	VOE 13966147	2					Plug	Tampon	Stopfen	Tapón	Plugg	
18	VOE 982509	2					Gasket	Joint	Dichtung	Junta	Packning	
19	VOE 21707133	2					Oil filter	Filtre à huile	Ölfilter	Filtro de aceite	Oljefilter	LONG LIFE
20	VOE 21707132	1					Oil filter	Filtre à huile	Ölfilter	Filtro de aceite	Oljefilter	BY PASS
21	VOE 984762	2					Flange screw	Vis à embase	Flanschschraube	Tornillo embridado	Flänsskruv	
22	VOE 984734	3					Flange screw	Vis à embase	Flanschschraube	Tornillo embridado	Flänsskruv	
23	VOE 17431212	1					Oil pipe	Conduit d'huile	Ölrohr	Tubo de aceite	Oljerör	(VOE 15180275) L = 1420 mm
24	VOE 17225941	1					Nipple	Raccord	Nippel	Niple	Nippel	
25	VOE 944126	1					O-ring	Joint torique	O-Ring	Anillo tórico	O-ring	
26	VOE 15084210	1					Oil hose	Durit d'huile	Ölschlauch	Manguera de aceite	Oljeslang	L = 786 mm
27	VOE 991048	2					•Hollow screw	•Vis creuse	•Hohlschraube	•Tornillo perforado	•Hålskruv	
28	VOE 993685	4					•Gasket	•Joint	•Dichtung	•Junta	•Packning	
29	VOE 984736	3					Flange screw	Vis à embase	Flanschschraube	Tornillo embridado	Flänsskruv	

1		**Oil filter with fitting parts** **Filtre à huile avec pièces de montage** **Ölfilter mit Anbauteilen** **Filtro de aceite con accesorios de montaje** **Oljefilter med monteringsdetaljer**	Catalogue id **20694**	Group **222**
2				
3			Illustr. No **1078533**	Section **100**
4				
5		**15185564, 15185565, 17481128**	Issue **20039665-F**	Page **199**

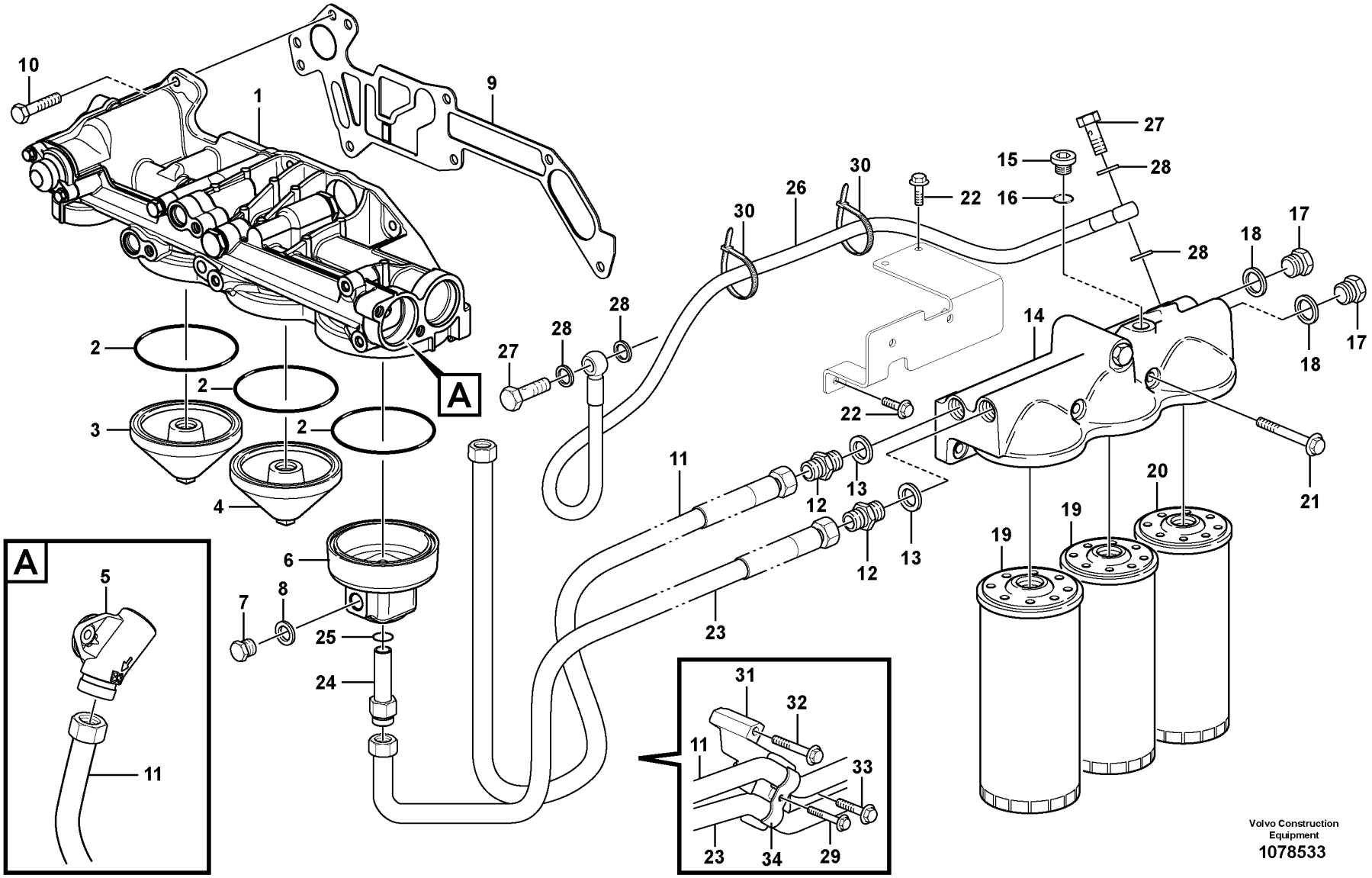

Volvo Construction Equipment

1078533

Fig.	Part No.	Quantity 1	2	3	PS	KIT	Description	Dénomination	Bezeichnung	Denominación	Benämning	Notes
30	VOE 4881440	3					Cable tie	Serre-câble	Kabelbinder	Abrazadera de cinta	Buntband	
31		1			NS		Bracket	Console	Konsole	Ménsula	Konsol	
32	VOE 984760	1					Flange screw	Vis à embase	Flanschschraube	Tornillo embridado	Flänsskruv	
33	VOE 984755	1					Flange screw	Vis à embase	Flanschschraube	Tornillo embridado	Flänsskruv	
34	VOE 11447055	3					Clamp	Collier serrage	Schelle	Abrazadera	Klamma	

1		**Oil filter with fitting parts** **Filtre à huile avec pièces de montage** **Ölfilter mit Anbauteilen** **Filtro de aceite con accesorios de montaje** **Oljefilter med monteringsdetaljer**	Catalogue id **20694**	Group **222**
2				
3			Illustr. No **1078533**	Section **100**
4				
5		**15185564, 15185565, 17481128**	Issue **20039665-F**	Page **201**

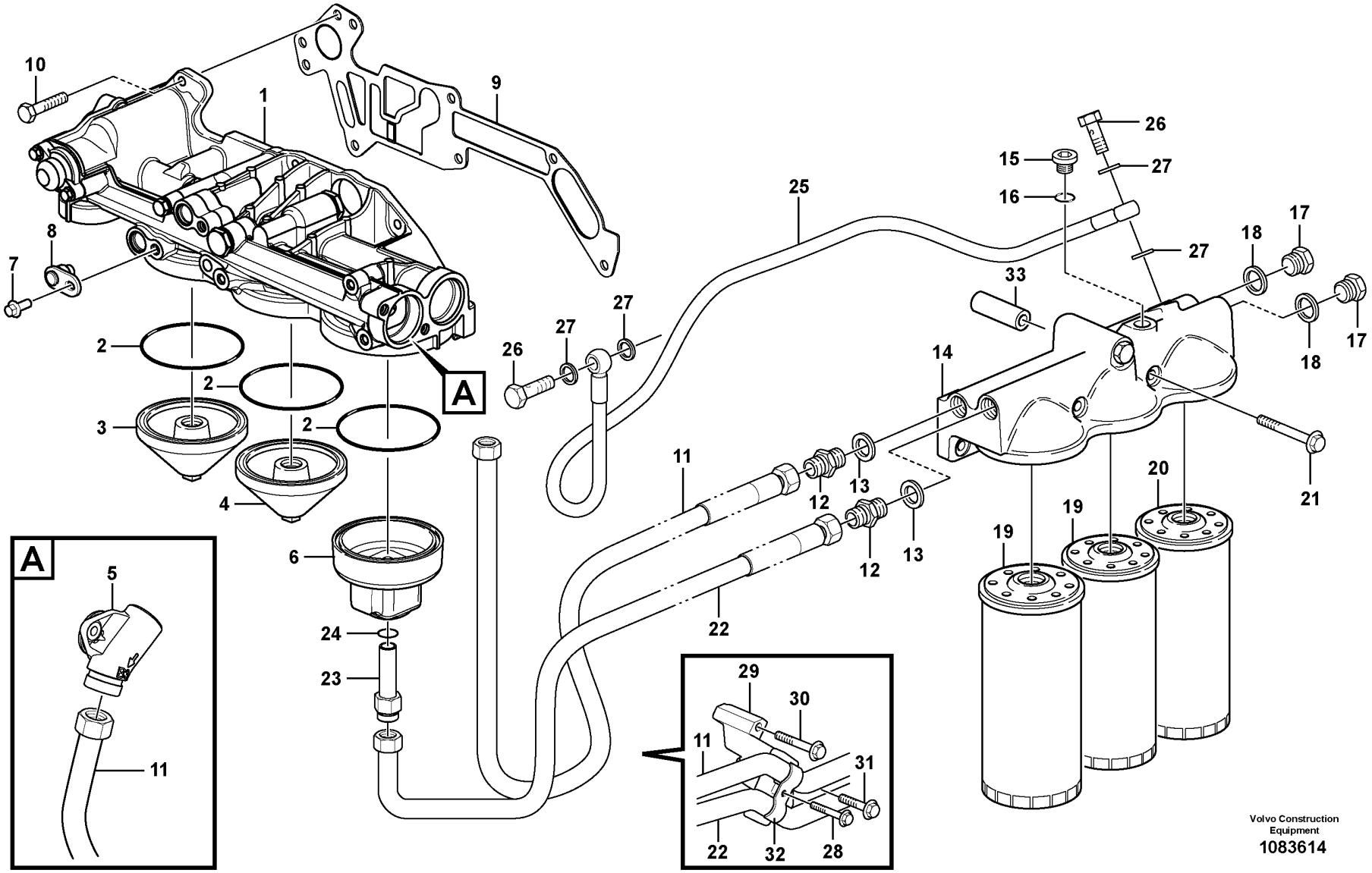
A
A
Volvo Construction Equipment
1083614

Fig.	Part No.	Quantity 1	2	3	PS	KIT	Description	Dénomination	Bezeichnung	Denominación	Benämning	Notes
1		1					Oil filter housing	Boitier de filtre à huile	Ölfiltergehäuse	Caja del filtro de aceite	Oljefilterhus	See group 222-200 page 207
2	VOE 993235	3					X-ring	Bague en x	X-Ring	Anillo x	X-ring	
3	VOE 21145971	1					Cover	Couvercle	Deckel	Tapa	Lock	
4	VOE 21145970	1					Cover	Couvercle	Deckel	Tapa	Lock	
5		1					Connector	Raccord	Anschluss	Union	Anslutning	See group 221-520 page 193
6	VOE 17417260	1					Cover	Capot	Haube	Cubierta	Kåpa	
7	VOE 994446	1					Flange screw	Vis à embase	Flanschschraube	Tornillo embridado	Flänsskruv	
8	VOE 22316718	1					Plug	Tampon	Stopfen	Tapón	Plugg	
	VOE 21940610	1					•Sealing ring	•Bague étanchéité	•Dichtring	•Anillo retén	•Tätningsring	
9	VOE 20787167	1					Gasket	Joint	Dichtung	Junta	Packning	
10	VOE 984735	6					Flange screw	Vis à embase	Flanschschraube	Tornillo embridado	Flänsskruv	L = 25 mm
10	VOE 984749	1					Flange screw	Vis à embase	Flanschschraube	Tornillo embridado	Flänsskruv	L = 150 mm
11	VOE 15180274	1					Oil pipe	Conduit d'huile	Ölrohr	Tubo de aceite	Oljerör	L = 1200 mm
12	VOE 17222136	2					Adapter	Adaptateur	Adapter	Adaptador	Adapter	
13	VOE 982509	2					Gasket	Joint	Dichtung	Junta	Packning	
14		1					Oil Filter Hous	Carter de filtre à huile	Ölfiltergehäuse	Caja del filtro de aceite	Oljefilterhus	See group 222-300 page 209
15	VOE 984793	2					Plug	Bouchon	Stöpsel	Tapón	Propp	
16	VOE 983333	2					•O-ring	•Joint torique	•O-Ring	•Anillo tórico	•O-ring	
17	VOE 13966147	2					Plug	Tampon	Stopfen	Tapón	Plugg	
18	VOE 982509	2					Gasket	Joint	Dichtung	Junta	Packning	
19	VOE 21707133	2					Oil filter	Filtre à huile	Ölfilter	Filtro de aceite	Oljefilter	LONG LIFE
20	VOE 21707132	1					Oil filter	Filtre à huile	Ölfilter	Filtro de aceite	Oljefilter	BY PASS
21	VOE 984767	2					Flange screw	Vis à embase	Flanschschraube	Tornillo embridado	Flänsskruv	
22	VOE 17431212	1					Oil pipe	Conduit d'huile	Ölrohr	Tubo de aceite	Oljerör	(VOE 15180275) L = 1420 mm
23	VOE 17225941	1					Nipple	Raccord	Nippel	Niple	Nippel	
24	VOE 944126	1					O-ring	Joint torique	O-Ring	Anillo tórico	O-ring	
25	VOE 15084210	1					Oil hose	Durit d'huile	Ölschlauch	Manguera de aceite	Oljeslang	L = 786 mm
26	VOE 991048	2					Hollow screw	Vis creuse	Hohlschraube	Tornillo perforado	Hålskruv	
27	VOE 20852764	4					Sealing ring	Bague étanchéité	Dichtring	Anillo retén	Tätningsring	
28	VOE 984736	3					Flange screw	Vis à embase	Flanschschraube	Tornillo embridado	Flänsskruv	

1	**Oil filter with fitting parts** **Filtre à huile avec pièces de montage** **Ölfilter mit Anbauteilen** **Filtro de aceite con accesorios de montaje** **Oljefilter med monteringsdetaljer**	Catalogue id **20694** / Group **222**
2		Illustr. No **1083614** / Section **120**
3		
4		Issue **20039665-F** / Page **203**
5	**15185566, 15185567**	

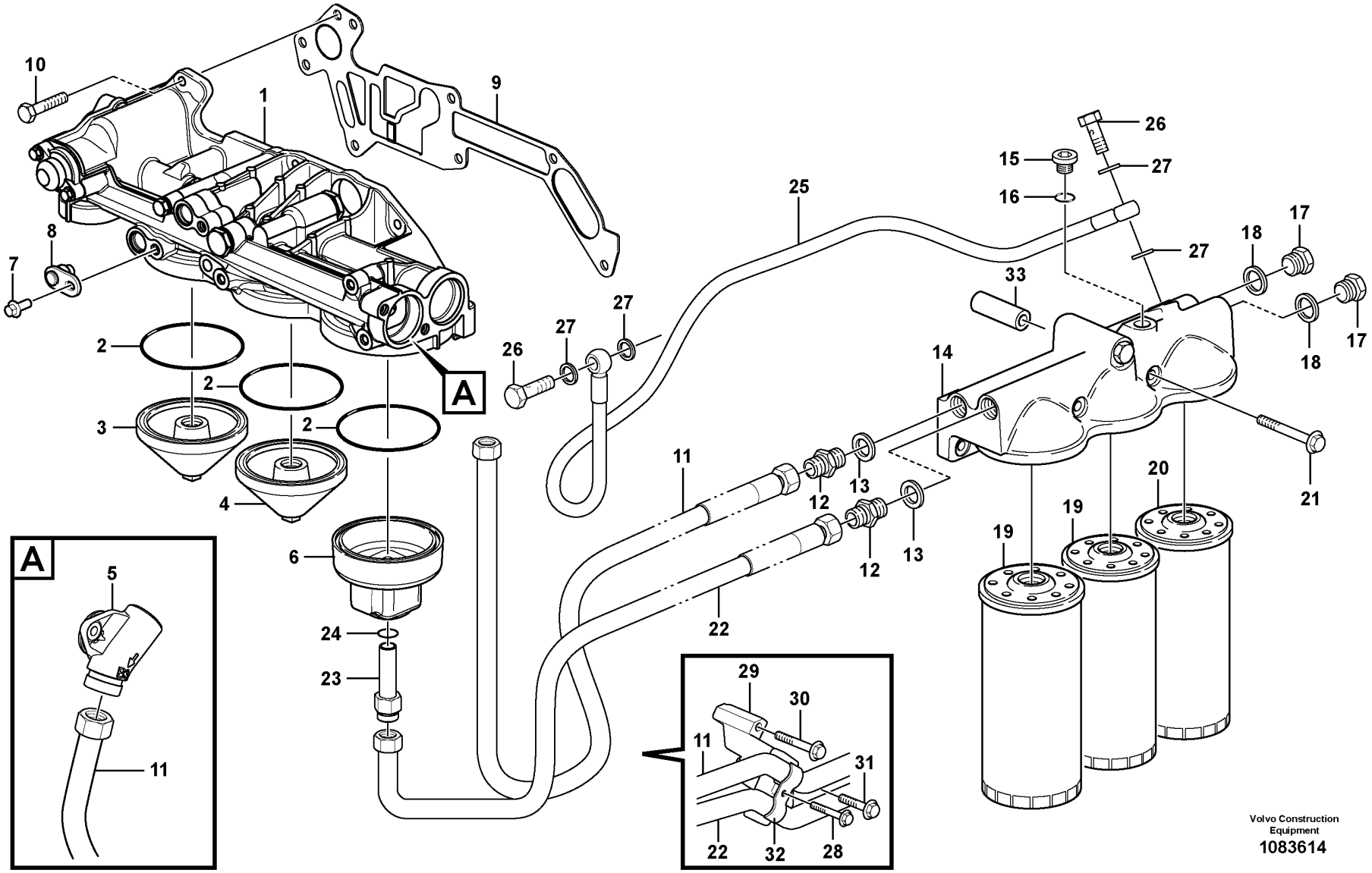
A
A
Volvo Construction Equipment
1083614

Fig.	Part No.	Quantity 1	2	3	PS	KIT	Description	Dénomination	Bezeichnung	Denominación	Benämning	Notes
29		1			NS		Bracket	Console	Konsole	Ménsula	Konsol	
30	VOE 984760	1					Flange screw	Vis à embase	Flanschschraube	Tornillo embridado	Flänsskruv	
31	VOE 984755	1					Flange screw	Vis à embase	Flanschschraube	Tornillo embridado	Flänsskruv	
32	VOE 11447055	3					Clamp	Collier serrage	Schelle	Abrazadera	Klamma	
33	VOE 993167	2					Spacer sleeve	Douille entretoise	Abstandhülse	Manguito distanciador	Distanshylsa	

1		**Oil filter with fitting parts** **Filtre à huile avec pièces de montage** **Ölfilter mit Anbauteilen** **Filtro de aceite con accesorios de montaje** **Oljefilter med monteringsdetaljer**	Catalogue id **20694**	Group **222**
2				
3			Illustr. No **1083614**	Section **120**
4				
5		**15185566, 15185567**	Issue **20039665-F**	Page **205**

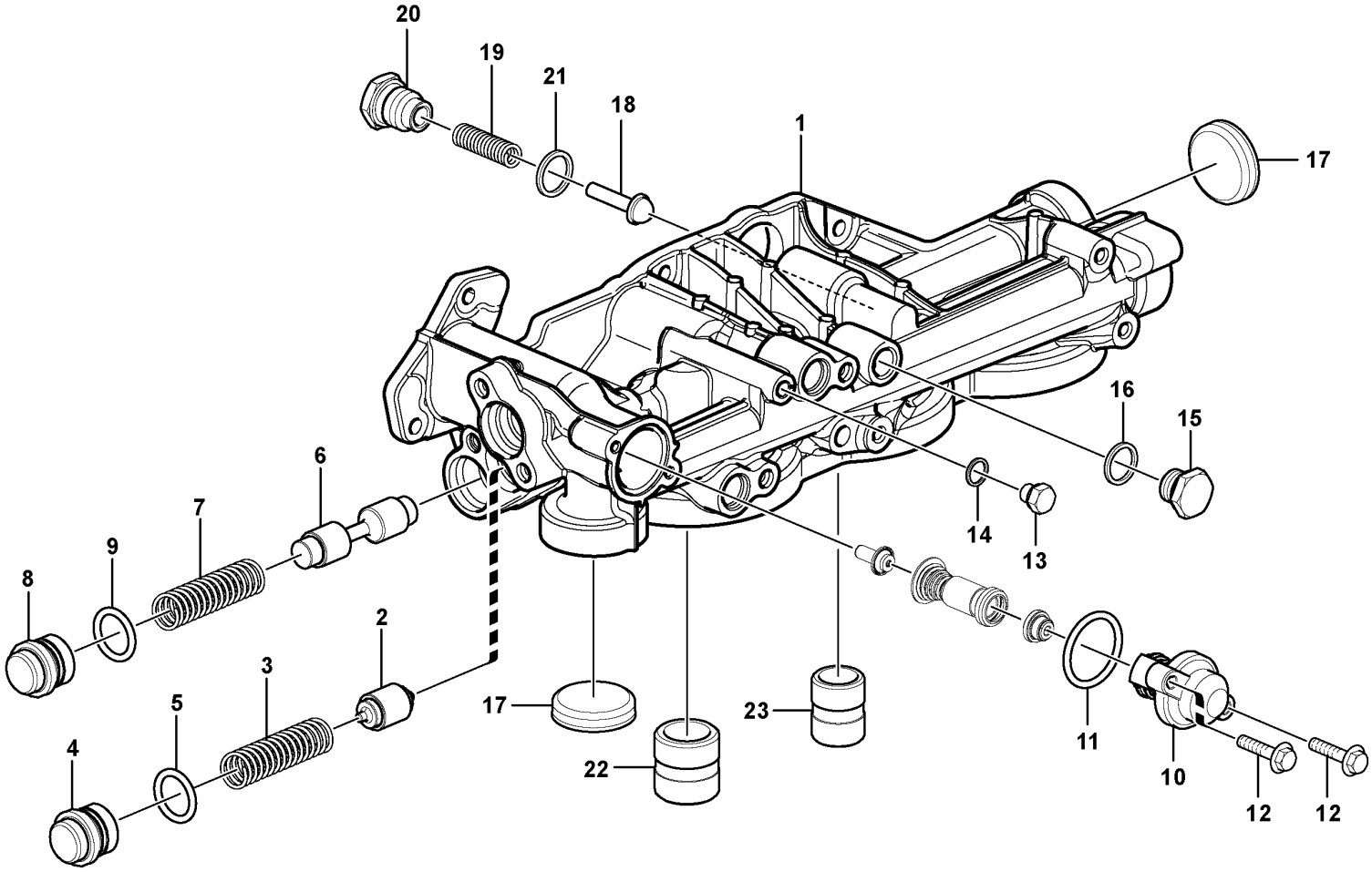

Volvo Construction Equipment
1056849

Fig.	Part No.	Quantity 1	2	3	PS	KIT	Description	Dénomination	Bezeichnung	Denominación	Benämning	Notes
	VOE 17360123	1					Oil filter housing	Boîtier filtre à huile	Ölfiltergehäuse	Caja de filtro de aceite	Oljefilterhus	
1	VOE 22093983	1					•Oil Filter Hous	•Carter de filtre à huile	•Ölfiltergehäuse	•Caja del filtro de aceite	•Oljefilterhus	
2	VOE 20440779	1					•Valve cone	•Taquet	•Ventilkegelstück	•Crujido	•Knaster	
3	VOE 20464676	1					•Spring	•Ressort	•Feder	•Resorte	•Fjäder	
4	VOE 20580032	1					•Plug	•Tampon	•Stopfen	•Tapón	•Plugg	
5	VOE 977004	1					•O-ring	•Joint torique	•O-Ring	•Anillo tórico	•O-ring	
6	VOE 20440781	1					•Piston	•Piston	•Kolben	•Piston	•Kolv	
7	VOE 20464676	1					•Spring	•Ressort	•Feder	•Resorte	•Fjäder	
8	VOE 20580032	1					•Plug	•Tampon	•Stopfen	•Tapón	•Plugg	
9	VOE 977004	1					•O-ring	•Joint torique	•O-Ring	•Anillo tórico	•O-ring	
10	VOE 20903074	1					•Thermostat	•Thermostat	•Thermostat	•Termóstato	•Termostat	
11	VOE 949659	1					•O-ring	•Joint torique	•O-Ring	•Anillo tórico	•O-ring	
12	VOE 984727	2					•Flange screw	•Vis à bride	•Flanschschraube	•Torn embridado	•Flänsskruv	
13	VOE 960628	1					•Plug	•Tampon	•Stopfen	•Tapón	•Plugg	
14	VOE 13947281	1					•Gasket	•Joint	•Dichtung	•Junta	•Packning	
15	VOE 960632	1					•Plug	•Tampon	•Stopfen	•Tapón	•Plugg	
16	VOE 13947624	1					•Plane gasket	•Joint plan	•Plandichtung	•Junta plana	•Planpackning	
17	VOE 20478143	2					•Expansion plug	•Tampon d'expansion	•Dehnstopfen	•Tapón expansor	•Expansionsplugg	
18	VOE 471085	1					•Valve cone	•Taquet	•Ventilkegelstück	•Crujido	•Knaster	
19	VOE 3830138	1					•Compression spring	•Ressort pression	•Druckfeder	•Resorte de presión	•Tryckfjäder	
20	VOE 471598	1					•Plug	•Bouchon	•Stöpsel	•Tapón	•Propp	
21	VOE 947627	1					•Gasket	•Joint	•Dichtung	•Junta	•Packning	
22	VOE 20542058	1					•Nipple	•Raccord	•Nippel	•Niple	•Nippel	
23	VOE 20542060	1					•Nipple	•Raccord	•Nippel	•Niple	•Nippel	

1		**Oil filter housing** **Filtre à huile** **Ölfiltergehäuse** **Caja de filtro de aceite** **Oljefilterhus**	Catalogue id **20694**	Group **222**
2				
3			Illustr. No **1056849**	Section **200**
4				
5		**15185564, 15185565, 15185566, 15185567, 17481128**	Issue **20039665-F**	Page **207**

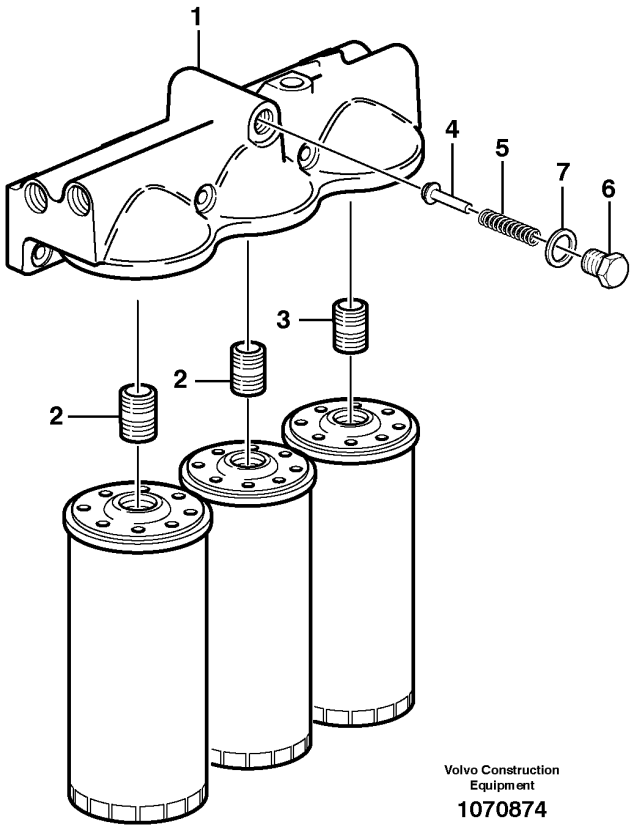
1
4
5
7
6
3
2
2
Volvo Construction
Equipment
1070874

Fig.	Part No.	Quantity 1	2	3	PS	KIT	Description	Dénomination	Bezeichnung	Denominación	Benämning	Notes
	VOE 15138785	1					Oil filter housing	Boîtier filtre à huile	Ölfiltergehäuse	Caja de filtro de aceite	Oljefilterhus	
1	**VOE 15138786**	1					•Oil filter housing	•Boîtier filtre à huile	•Ölfiltergehäuse	•Caja de filtro de aceite	•Oljefilterhus	
2	**VOE 466623**	2					•Nipple	•Raccord	•Nippel	•Niple	•Nippel	
3	**VOE 469904**	1					•Nipple	•Raccord	•Nippel	•Niple	•Nippel	
4	**VOE 471085**	1					•Valve cone	•Taquet	•Ventilkegelstück	•Crujido	•Knaster	
5	**VOE 466653**	1					•Compression spring	•Ressort pression	•Druckfeder	•Resorte de presión	•Tryckfjäder	
6	**VOE 471598**	1					•Plug	•Bouchon	•Stöpsel	•Tapón	•Propp	
7	**VOE 976932**	1					•Gasket	•Joint	•Dichtung	•Junta	•Packning	

1		**Oil filter housing** **Filtre à huile** **Ölfiltergehäuse** **Caja de filtro de aceite** **Oljefilterhus**	Catalogue id **20694**	Group **222**
2				
3			Illustr. No **1070874**	Section **300**
4				
5		**15185564, 15185565, 15185566, 15185567**	Issue **20039665-F**	Page **209**

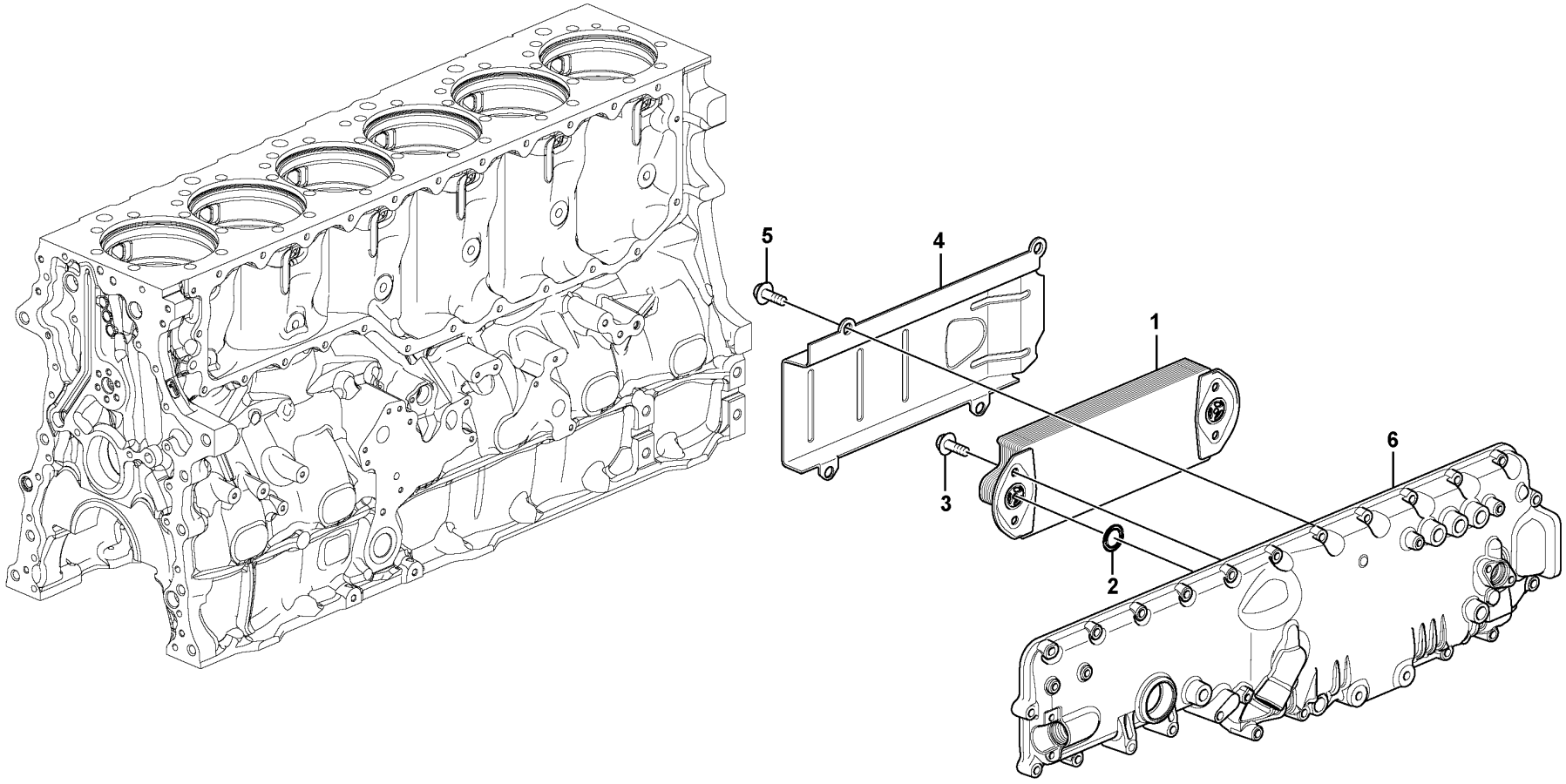

Volvo Construction Equipment

1057171

Fig.	Part No.	Quantity 1	2	3	PS	KIT	Description	Dénomination	Bezeichnung	Denominación	Benämning	Notes
1	VOE 20742946	1					Oil cooler	Radiateur huile	Ölkühler	Enfriador de aceite	Oljekylare	
2	VOE 20551483	2					Sealing ring	Bague étanchéité	Dichtring	Anillo retén	Tätningsring	
3	VOE 983585	4					Flange screw	Vis à embase	Flanschschraube	Tornillo embridado	Flänsskruv	
4	VOE 20523738	1					Cover	Couvercle	Deckel	Tapa	Lock	
5	VOE 983585	4					Flange screw	Vis à embase	Flanschschraube	Tornillo embridado	Flänsskruv	
6		1					Cover	Capot	Haube	Capo	Lock	See group 212-200 page 101

1		**Oil cooler** **Radiateur d 'huile** **Ölkühler** **Enfriador de aceite** **Oljekylare**	Catalogue id **20694**	Group **223**
2				
3			Illustr. No **1057171**	Section **100**
4				
5		**15185564, 15185565, 17481128**	Issue **20039665-F**	Page **211**

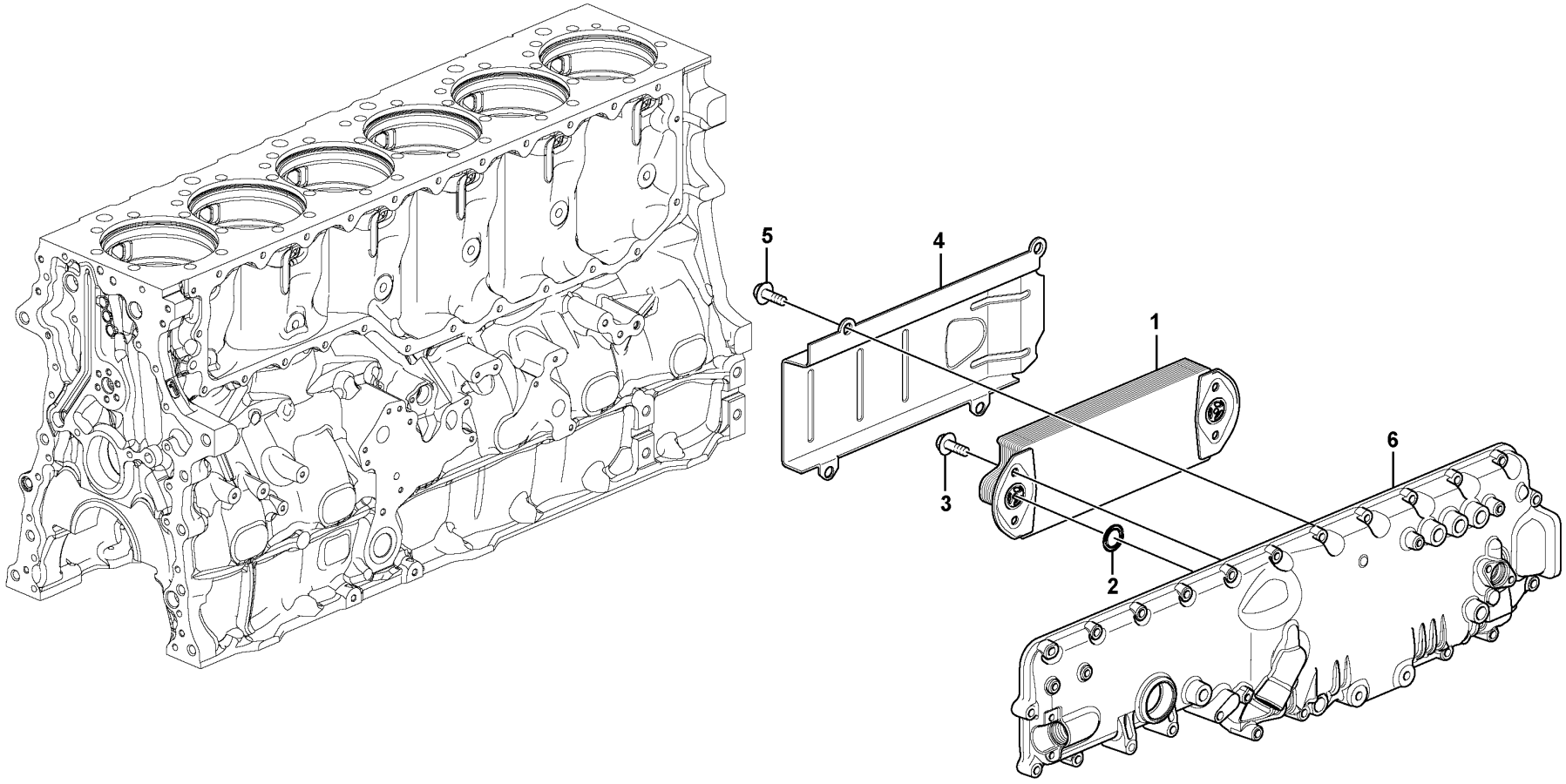

Volvo Construction Equipment

1057171

Fig.	Part No.	Quantity 1	2	3	PS	KIT	Description	Dénomination	Bezeichnung	Denominación	Benämning	Notes
1	VOE 20505537	1					Oil cooler	Radiateur huile	Ölkühler	Enfriador de aceite	Oljekylare	
2	VOE 20551483	2					Sealing ring	Bague étanchéité	Dichtring	Anillo retén	Tätningsring	
3	VOE 983585	4					Flange screw	Vis à embase	Flanschschraube	Tornillo embridado	Flänsskruv	
4	VOE 20523738	1					Cover	Couvercle	Deckel	Tapa	Lock	
5	VOE 983585	4					Flange screw	Vis à embase	Flanschschraube	Tornillo embridado	Flänsskruv	
6		1					Cover	Capot	Haube	Capo	Lock	See group 212-220 page 103

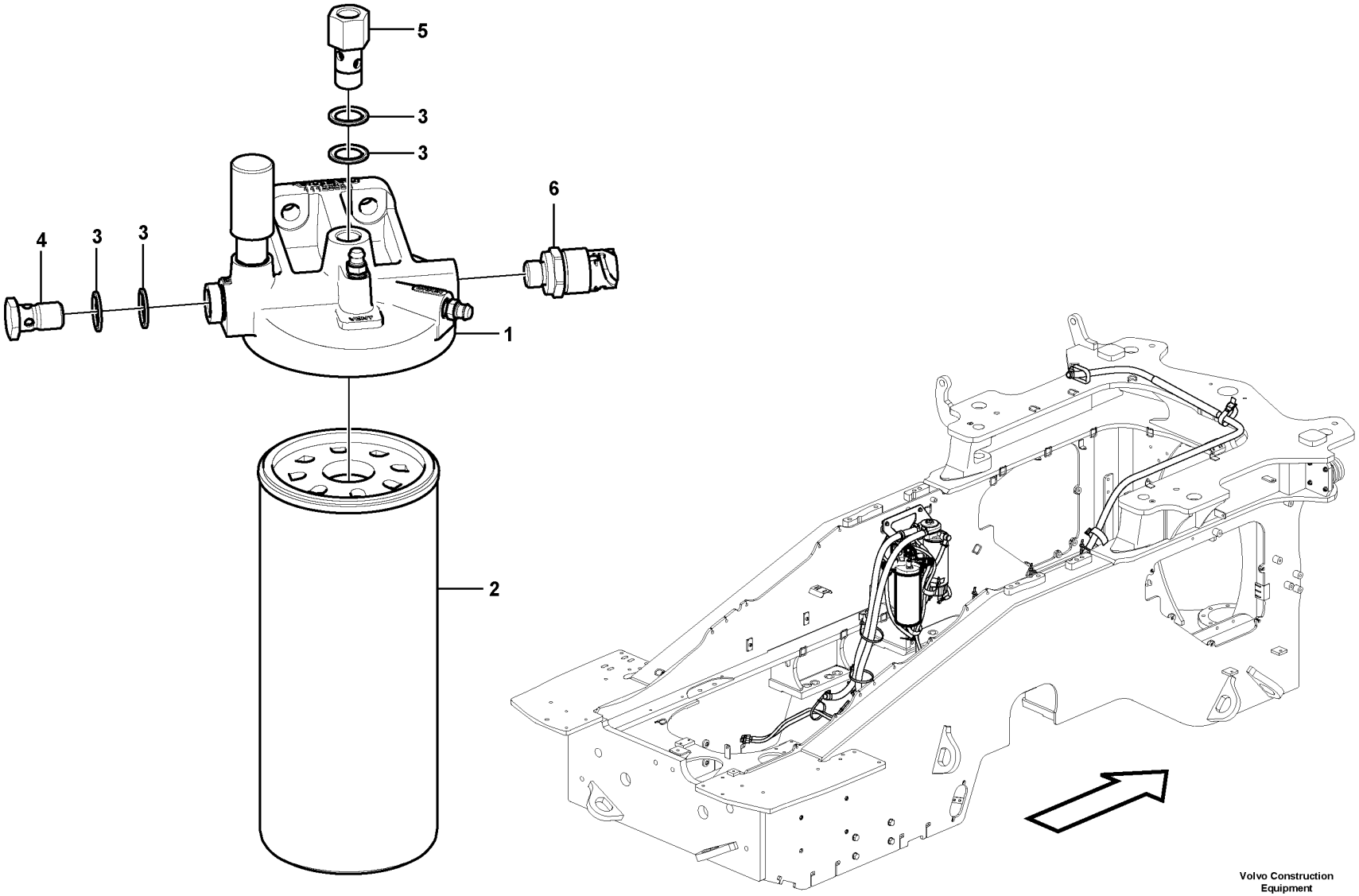

Volvo Construction Equipment

1071545

Fig.	Part No.	Quantity 1	2	3	PS	KIT	Description	Dénomination	Bezeichnung	Denominación	Benämning	Notes
1	**VOE 11128033**	1					Filter housing	Cloche de filtre	Filtergehäuse	Caja del filtro	Filterhus	
2	**VOE 20976003**	1					Fuel filter	Filtre a combustible	Kraftstofffilter	Filtro de combustible	Bränslefilter	S/N - 3132
2	**VOE 15126069**	1					Fuel filter	Filtre a combustible	Kraftstofffilter	Filtro de combustible	Bränslefilter	S/N 3133 -
3	**VOE 20852765**	4					Sealing ring	Bague étanchéité	Dichtring	Anillo retén	Tätningsring	
4	**VOE 991046**	1					Hollow screw	Vis creuse	Hohlschraube	Tornillo perforado	Hålskruv	
5	**VOE 16849414**	1					Hollow screw	Vis creuse	Hohlschraube	Tornillo perforado	Hålskruv	
6	**VOE 21540602**	1					Pressure sensor	Capteur de pression	Drucksensor	Sensor de presión	Trycksensor	SE2301

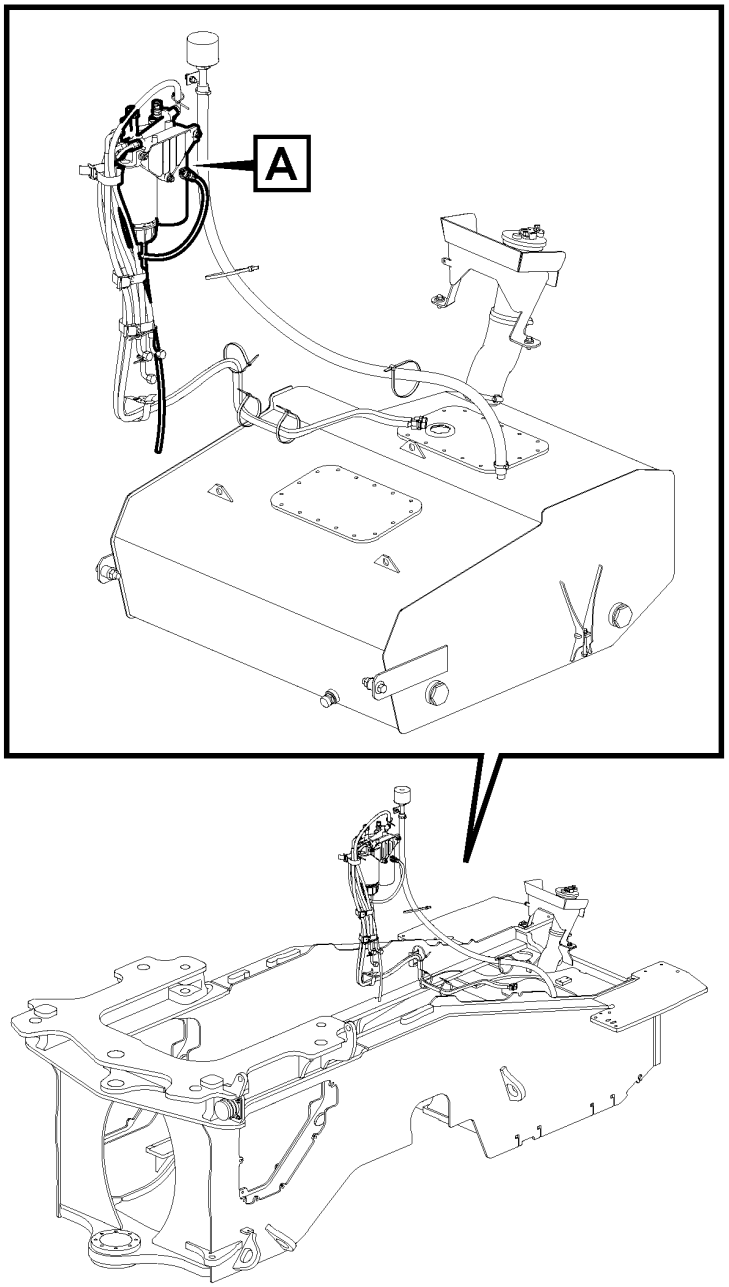

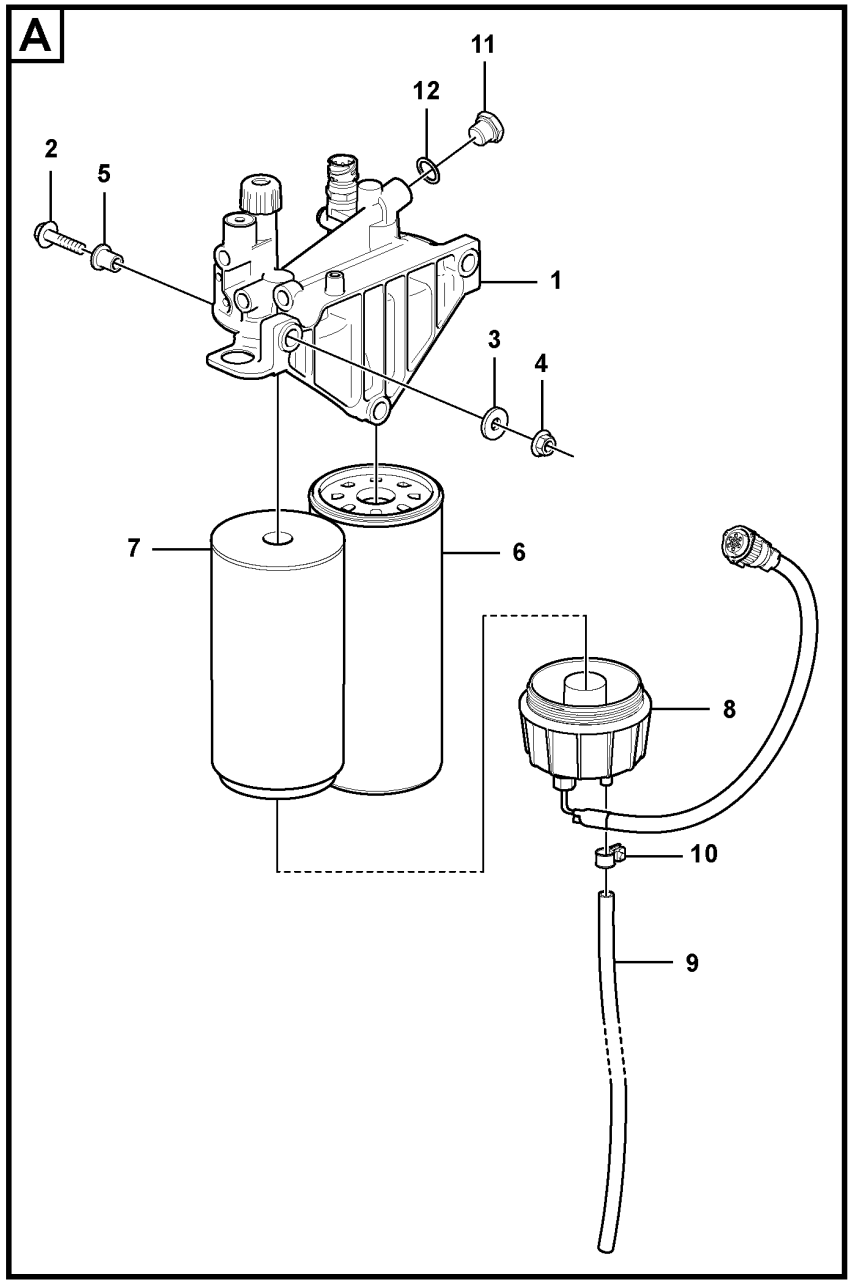

Volvo Construction Equipment
1071562

Fig.	Part No.	Quantity 1	2	3	PS	KIT	Description	Dénomination	Bezeichnung	Denominación	Benämning	Notes
1	VOE 22035823	1					Fuel filter housing	Boîtier de filtre	Kraftstofffiltergehäuse	Cuerpo de filtro de combustible	Bränslefilterhus	
2	VOE 947760	3					Flange screw	Vis à embase	Flanschschraube	Tornillo embridado	Flänsskruv	
3	VOE 11117464	3					Plain washer	Rondelle plane	Flachscheibe	Arandela plana	Planbricka	
4	VOE 948645	3					Flange lock nut	Contre-écrou à embase	Flanschverschlussmutter	Contratuerca embridada	Flänslåsmutter	
5	VOE 17200523	3					Sleeve	Douille	Hülse	Manguito	Hylsa	
6	VOE 15126069	1					Fuel filter	Filtre a combustible	Kraftstofffilter	Filtro de combustible	Bränslefilter	
7	VOE 11110683	1					Primary filter	Préfiltre	Vorfilter	Prefiltro	Förfilter	
8	VOE 11110737	1					Bowl	Bol	Schale	Taza	Skål	
9	VOE 949908	REQ					Hose	Flexible	Schlauch	Manguera	Slang	L = 900 mm
10	VOE 13975269	1					Clamp	Collier serrage	Schelle	Abrazadera	Klamma	
11	VOE 960632	1					Plug	Tampon	Stopfen	Tapón	Plugg	
12	VOE 13947624	1					Plane gasket	Joint plan	Plandichtung	Junta plana	Planpackning	

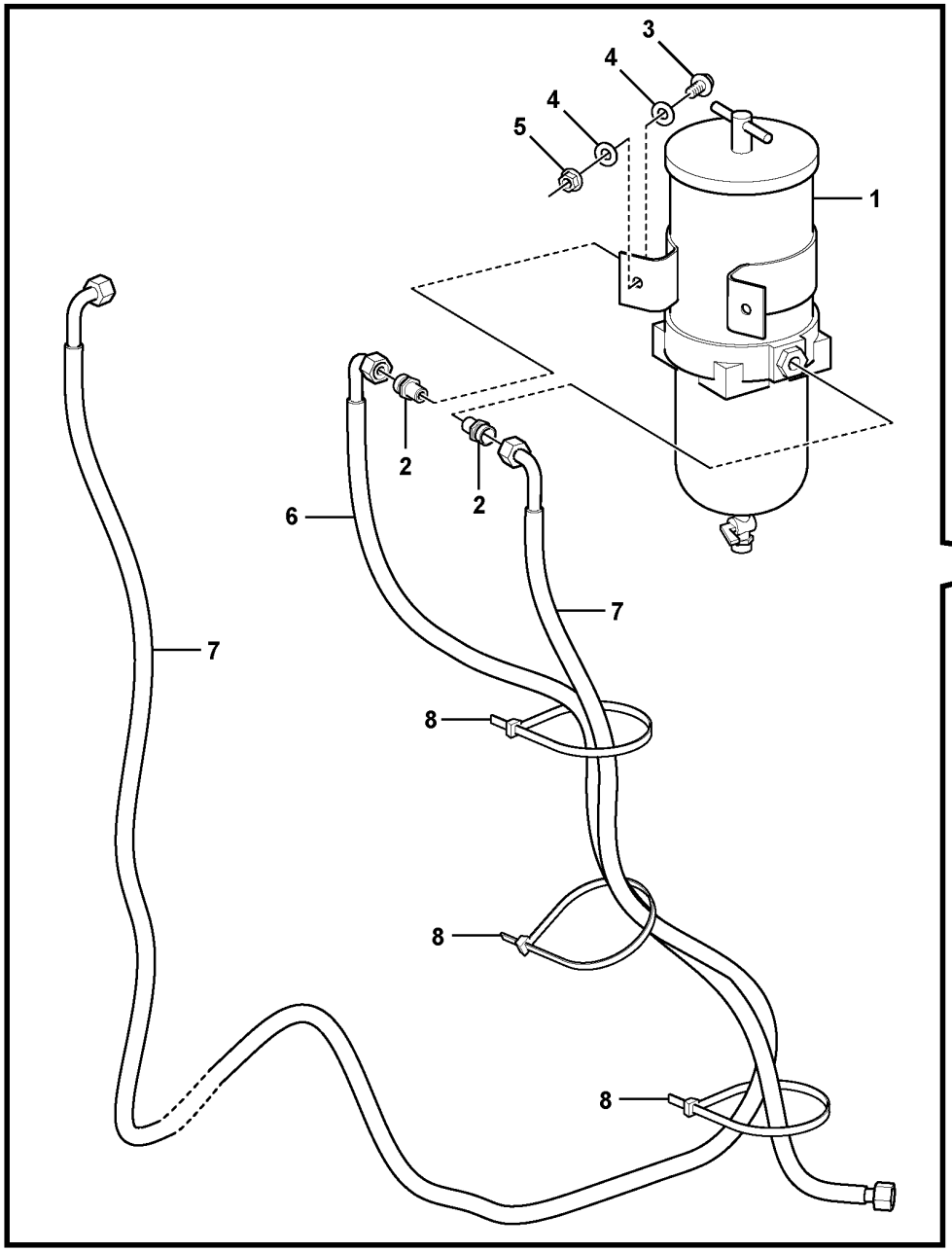

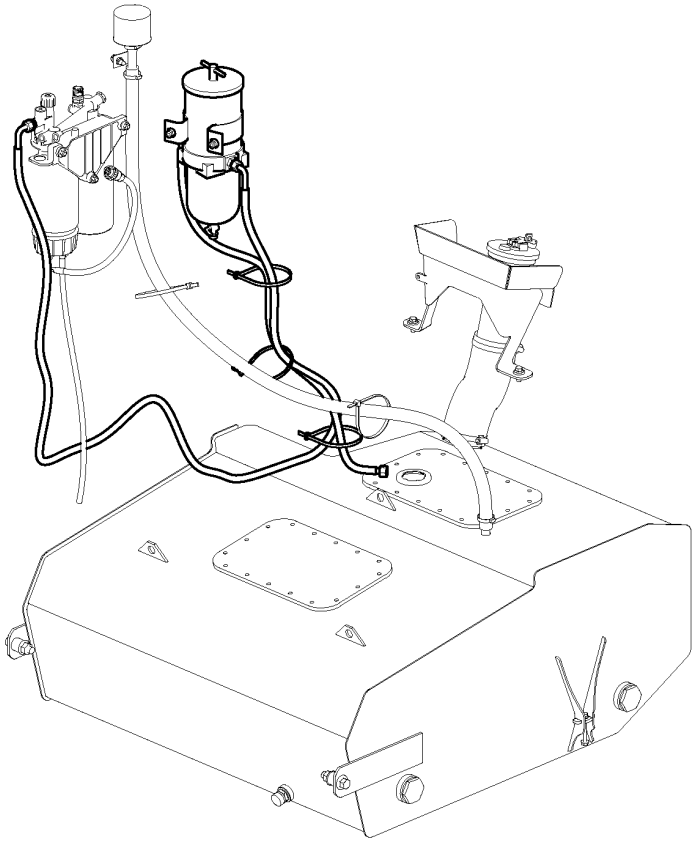

Volvo Construction Equipment

1071573

Fig.	Part No.	Quantity 1	2	3	PS	KIT	Description	Dénomination	Bezeichnung	Denominación	Benämning	Notes
1	VOE 877768	1					Water separator	Séparateur d'eau	Wasserabscheider	Separador de agua	Vattenavskiljare	See group 233-500 page 225
2	VOE 943299	2					Nipple	Raccord	Nippel	Niple	Nippel	
3	VOE 946441	2					Flange screw	Vis à embase	Flanschschraube	Tornillo embridado	Flänsskruv	
4	VOE 960148	4			SS		Plain washer	Rondelle plane	Flachscheibe	Arandela plana	Planbricka	
5	VOE 13971098	2					Flange nut	Écrou à embase	Flanschmutter	Tuerca embridada	Flänsmutter	
6	VOE 11431606	1					Fuel pipe	Tuyau de carburant	Kraftstoffrohr	Tubo de combustible	Bränslerör	
7	VOE 16835893	1					Fuel hose	Flexible de carburant	Kraftstoffschlauch	Manguera de combustible	Bränsleslang	
8	VOE 4881440	3					Cable tie	Serre-câble	Kabelbinder	Abrazadera de cinta	Buntband	

1		**Extra fuel filter** **Filtre extra à carburant** **Extra Brennstoff - Filter** **Filtro extra de combustible** **Extra bränslefilter**	Catalogue id **20694**	Group **233**
2				
3			Illustr. No **1071573**	Section **300**
4				
5		**85844**	Issue **20039665-F**	Page **219**

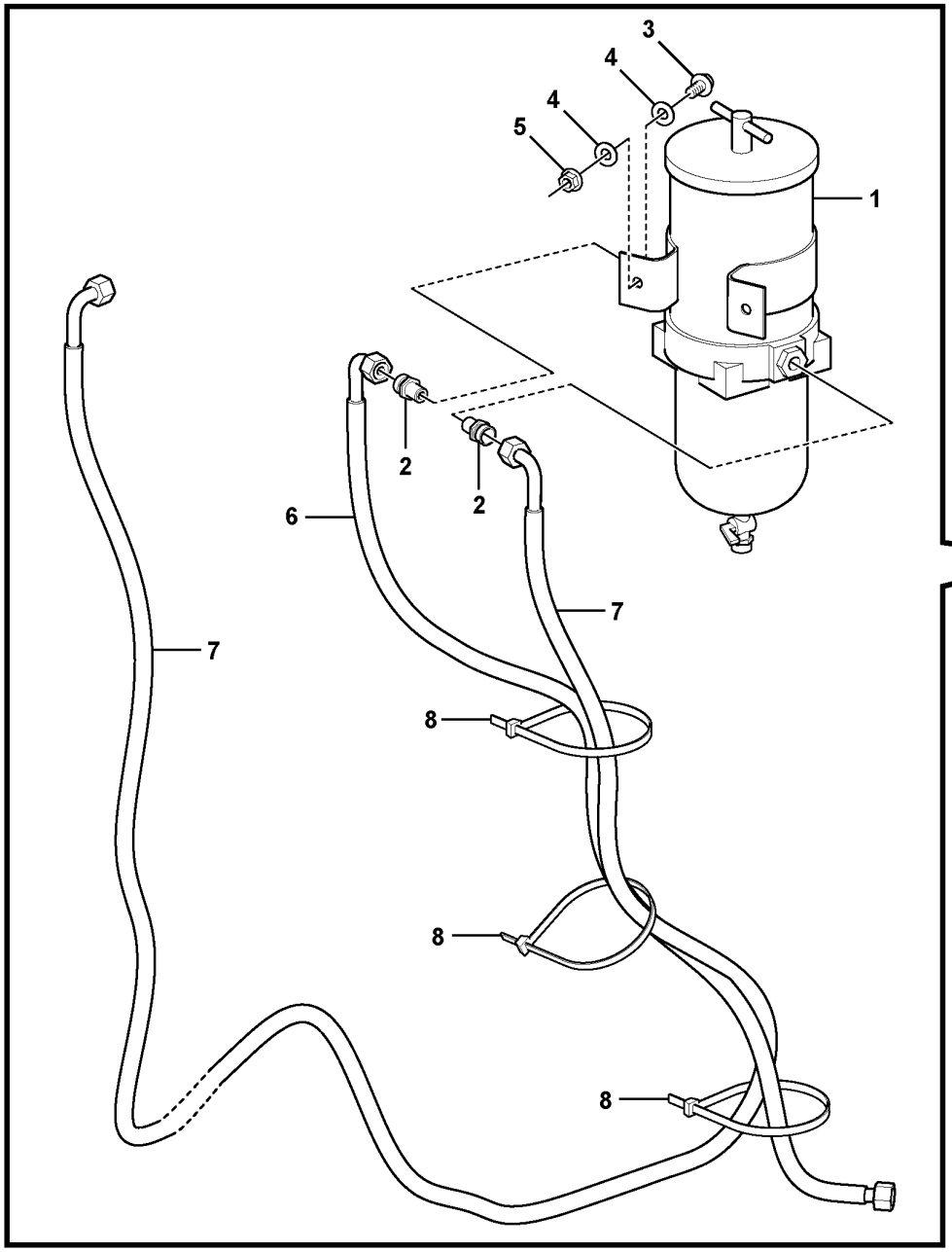

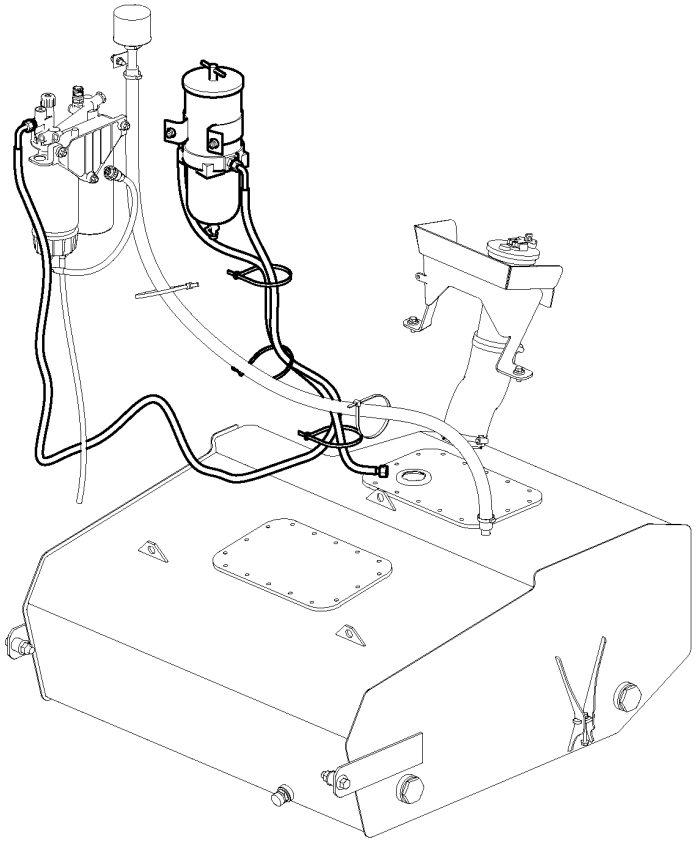

Volvo Construction Equipment

1071573

Fig.	Part No.	Quantity 1	2	3	PS	KIT	Description	Dénomination	Bezeichnung	Denominación	Benämning	Notes
1	VOE 877768	1					Water separator	Séparateur d'eau	Wasserabscheider	Separador de agua	Vattenavskiljare	See group 233-500 page 225
2	VOE 943299	2					Nipple	Raccord	Nippel	Niple	Nippel	
3	VOE 946329	2					Flange screw	Vis à embase	Flanschschraube	Tornillo embridado	Flänsskruv	
4	VOE 976945	4					Washer	Rondelle	Scheibe	Arandela	Bricka	
5	VOE 13971098	2					Flange nut	Écrou à embase	Flanschmutter	Tuerca embridada	Flänsmutter	
6	VOE 17272454	1					Fuel hose	Flexible de carburant	Kraftstoffschlauch	Manguera de combustible	Bränsleslang	
7	VOE 17272455	1					Fuel hose	Flexible de carburant	Kraftstoffschlauch	Manguera de combustible	Bränsleslang	
8	VOE 4881440	3					Cable tie	Serre-câble	Kabelbinder	Abrazadera de cinta	Buntband	

1		**Extra fuel filter** **Filtre extra à carburant** **Extra Brennstoff - Filter** **Filtro extra de combustible** **Extra bränslefilter**	Catalogue id **20694**	Group **233**
2				
3			Illustr. No **1071573**	Section **350**
4				
5		**86152**	Issue **20039665-F**	Page **221**

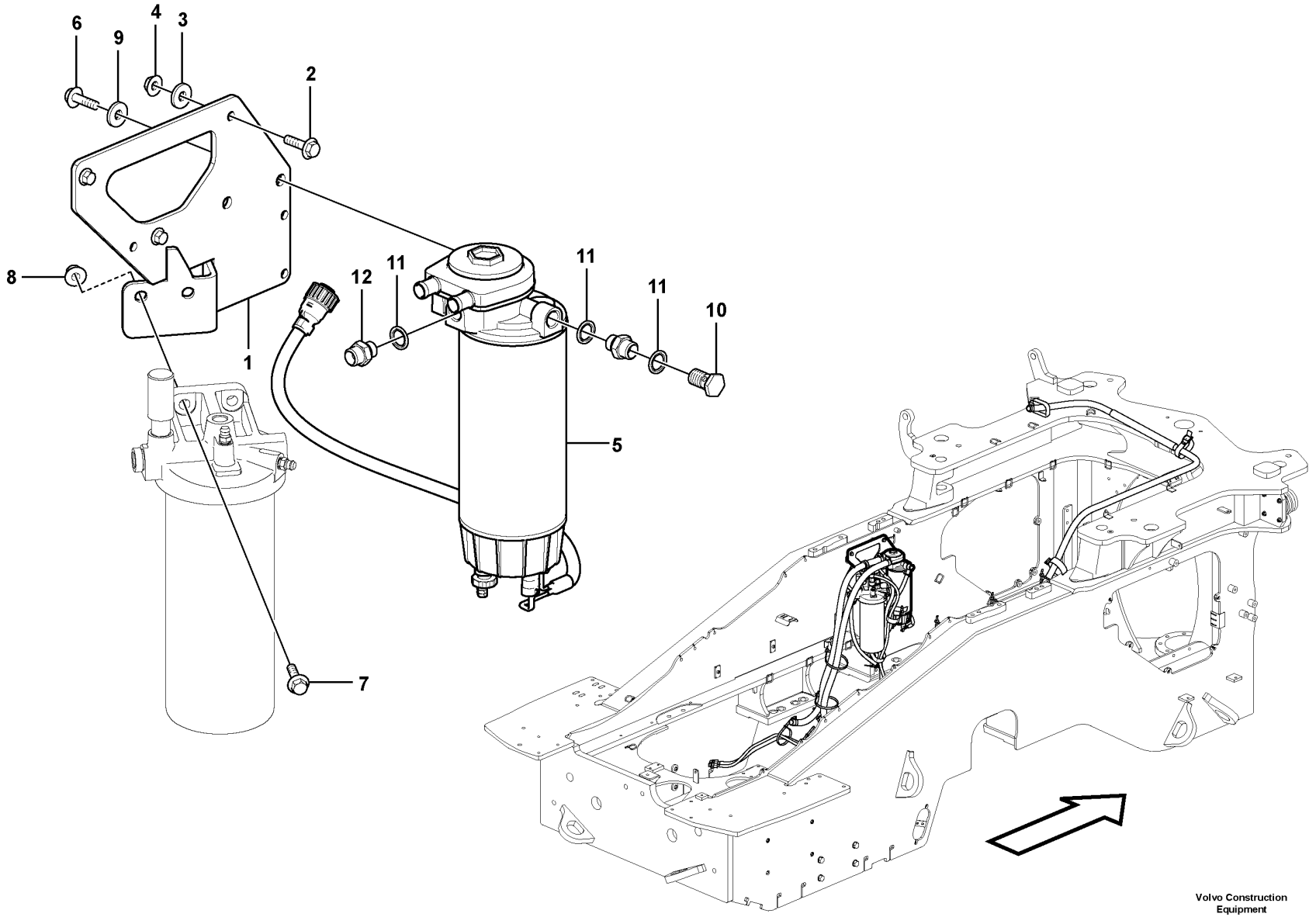

Volvo Construction Equipment

1071539

Fig.	Part No.	Quantity 1	2	3	PS	KIT	Description	Dénomination	Bezeichnung	Denominación	Benämning	Notes
1	VOE 16836122	1					Bracket	Console	Konsole	Ménsula	Konsol	
2	VOE 945444	3					Flange screw	Vis à embase	Flanschschraube	Tornillo embridado	Flänsskruv	
3	VOE 11117464	3					Plain washer	Rondelle plane	Flachscheibe	Arandela plana	Planbricka	
4	VOE 948645	3					Flange lock nut	Contre-écrou à embase	Flanschverschlussmutter	Contratuerca embridada	Flänslåsmutter	
5	VOE 11110740	1					Water separator	Séparateur d'eau	Wasserabscheider	Separador de agua	Vattenavskiljare	
6	VOE 946441	2					Flange screw	Vis à embase	Flanschschraube	Tornillo embridado	Flänsskruv	
7	VOE 965185	2					Flange screw	Vis à embase	Flanschschraube	Tornillo embridado	Flänsskruv	
8	VOE 13971095	2					Flange nut	Écrou à embase	Flanschmutter	Tuerca embridada	Flänsmutter	
9	VOE 11117464	2					Plain washer	Rondelle plane	Flachscheibe	Arandela plana	Planbricka	
10	VOE 991046	1					Hollow screw	Vis creuse	Hohlschraube	Tornillo perforado	Hålskruv	
11	VOE 20852765	3					Sealing ring	Bague étanchéité	Dichtring	Anillo retén	Tätningsring	
12	VOE 16885445	1					Nipple	Raccord	Nippel	Niple	Nippel	

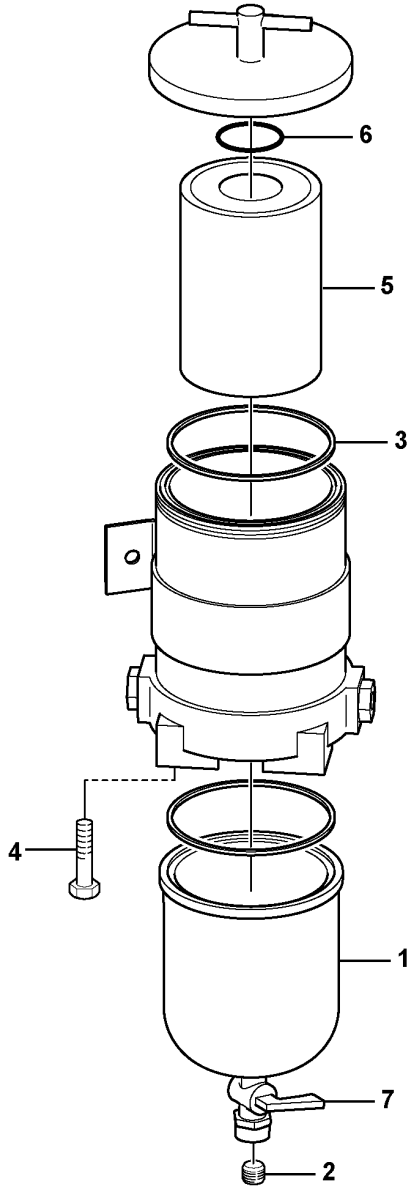
6
5
3
4
1
7
2

Fig.	Part No.	Quantity 1	2	3	PS	KIT	Description	Dénomination	Bezeichnung	Denominación	Benämning	Notes
	VOE 877768	1					Water separator	Séparateur d'eau	Wasserabscheider	Separador de agua	Vattenavskiljare	
1		1			NS		•Bowl	•Coussinet	•Schale	•Taza	•Skål	
2	**VOE 952075**	1					•Plug	•Tampon	•Stopfen	•Tapón	•Plugg	
3	**VOE 846719**	1					•Gasket	•Joint	•Dichtung	•Junta	•Packning	
4	**VOE 940094**	1					•Hexagon screw	•Vis à tête hexagonale	•Sechskantschraube	•Tornillo hexagonal	•Sexkantsskruv	
5	**VOE 3838852**	1					•Fuel filter insert	•Cartouche de filtre à carburant	•Kraftstofffilter	•Cartucho de filtro de combustible	•Bränslefilterinsats	
6	**VOE 838506**	1					•O-ring	•Joint torique	•O-Ring	•Anillo tórico	•O-ring	
7	**VOE 17245505**	1					•Drain valve	•Vanne de vidange	•Ablassventil	•Válvula de vaciado	•Avtappningsventil	

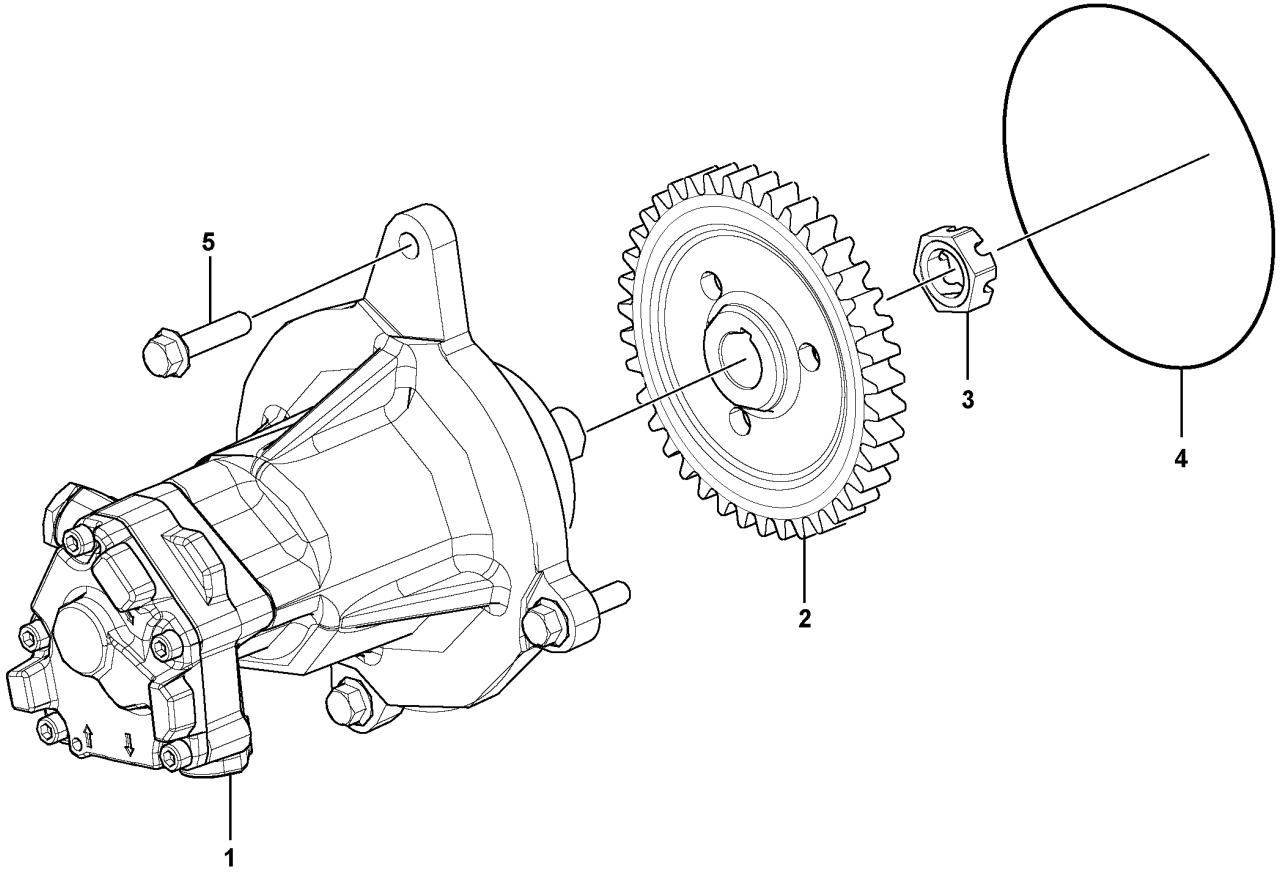

Volvo Construction Equipment
1063284

Fig.	Part No.	Quantity 1	2	3	PS	KIT	Description	Dénomination	Bezeichnung	Denominación	Benämning	Notes
1	**VOE 21635801**	1					Fuel pump	Pompe à carburant	Kraftstoffpumpe	Bomba de combustible	Bränslepump	
1		1			NS		•Bearing housing	•Ensemble tournant	•Lagergehäuse	•Caja de cojinete	•Lagerhus	
2	**VOE 8131292**	1					•Gear	•Pignon	•Zahnrad	•Engranaje	•Kugghjul	
3	**VOE 20367040**	1					•Castle nut	•Écrou crénelé	•Kronenmutter	•Tuerca almenada	•Kronmutter	
4	**VOE 977030**	1					O-ring	Joint torique	O-Ring	Anillo tórico	O-ring	
5	**VOE 984737**	3					Flange screw	Vis à embase	Flanschschraube	Tornillo embridado	Flänsskruv	

1		**Fuel pump** **Pompe carburant** **Kraftstoffpumpe** **Bomba de combustible** **Bränslepump**	Catalogue id **20694**	Group **233**
2				
3			Illustr. No **1063284**	Section **600**
4				
5		**15185564, 15185565, 15185566, 15185567, 17481128**	Issue **20039665-F**	Page **227**

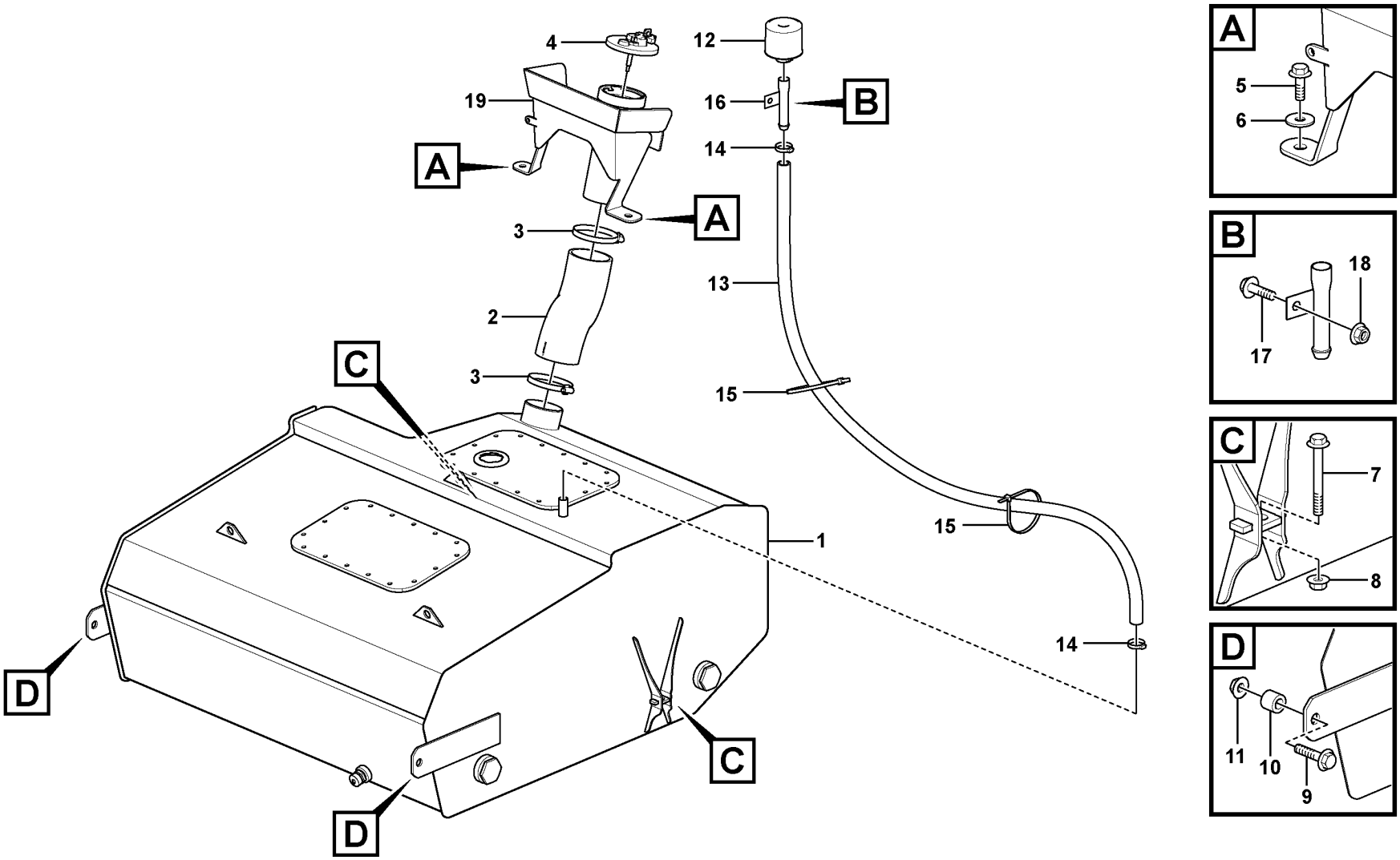

Volvo Construction Equipment
1085059

Fig.	Part No.	Quantity 1	2	3	PS	KIT	Description	Dénomination	Bezeichnung	Denominación	Benämning	Notes
1	VOE 16870053	1			SS		Fuel tank	Réservoir de carburant	Kraftstofftank	Depósito de combustible	Bränsletank	See group 234-200 page 231
1	VOE 16691310	1					Fuel tank	Réservoir de carburant	Kraftstofftank	Depósito de combustible	Bränsletank	See group 234-200 page 231
2	VOE 16661044	1					Fuel hose	Flexible de carburant	Kraftstoffschlauch	Manguera de combustible	Bränsleslang	
3	VOE 943483	2					Hose clamp	Collier durite	Schlauchschelle	Abrazadera de manguera	Slangklamma	
4	VOE 11118857	1					Filler cap	Bouchon remplissage	Tankverschluss	Tapa de llenado	Påfyllningslock	
5	VOE 946329	2					Flange screw	Vis à embase	Flanschschraube	Tornillo embridado	Flänsskruv	
6	VOE 960143	2					Plain washer	Rondelle plane	Flachscheibe	Arandela plana	Planbricka	
7	VOE 965181	2					Flange screw	Vis à embase	Flanschschraube	Tornillo embridado	Flänsskruv	
8	VOE 948645	2					Flange lock nut	Contre-écrou à embase	Flanschverschlussmutter	Contratuerca embridada	Flänslåsmutter	
9	VOE 968297	2					Flange screw	Vis à embase	Flanschschraube	Tornillo embridado	Flänsskruv	
10	VOE 11176535	2					Spacer	Entretoise	Abstandkörper	Distanciador	Distans	
11	VOE 13967934	2					Flange lock nut	Contre-écrou à embase	Flanschverschlussmutter	Contratuerca embridada	Flänslåsmutter	
12	VOE 11172907	1					Air filter	Filtre à air	Luftfilter	Filtro de aire	Luftfilter	
13	VOE 992109	REQ					Hose	Flexible	Schlauch	Manguera	Slang	L = 1615 mm
14	VOE 13943474	2					Hose clamp	Collier durite	Schlauchschelle	Abrazadera de manguera	Slangklamma	
15	VOE 4881440	2					Cable tie	Serre-câble	Kabelbinder	Abrazadera de cinta	Buntband	
16	VOE 11057015	1					Filter retainer	Porte-filtre	Filtertopf	Soporte filtro	Filterhållare	
17	VOE 946472	1					Flange screw	Vis à embase	Flanschschraube	Tornillo embridado	Flänsskruv	
18	VOE 948645	1					Flange lock nut	Contre-écrou à embase	Flanschverschlussmutter	Contratuerca embridada	Flänslåsmutter	
19	VOE 16855115	1					Bracket	Console	Konsole	Consola	Konsol	

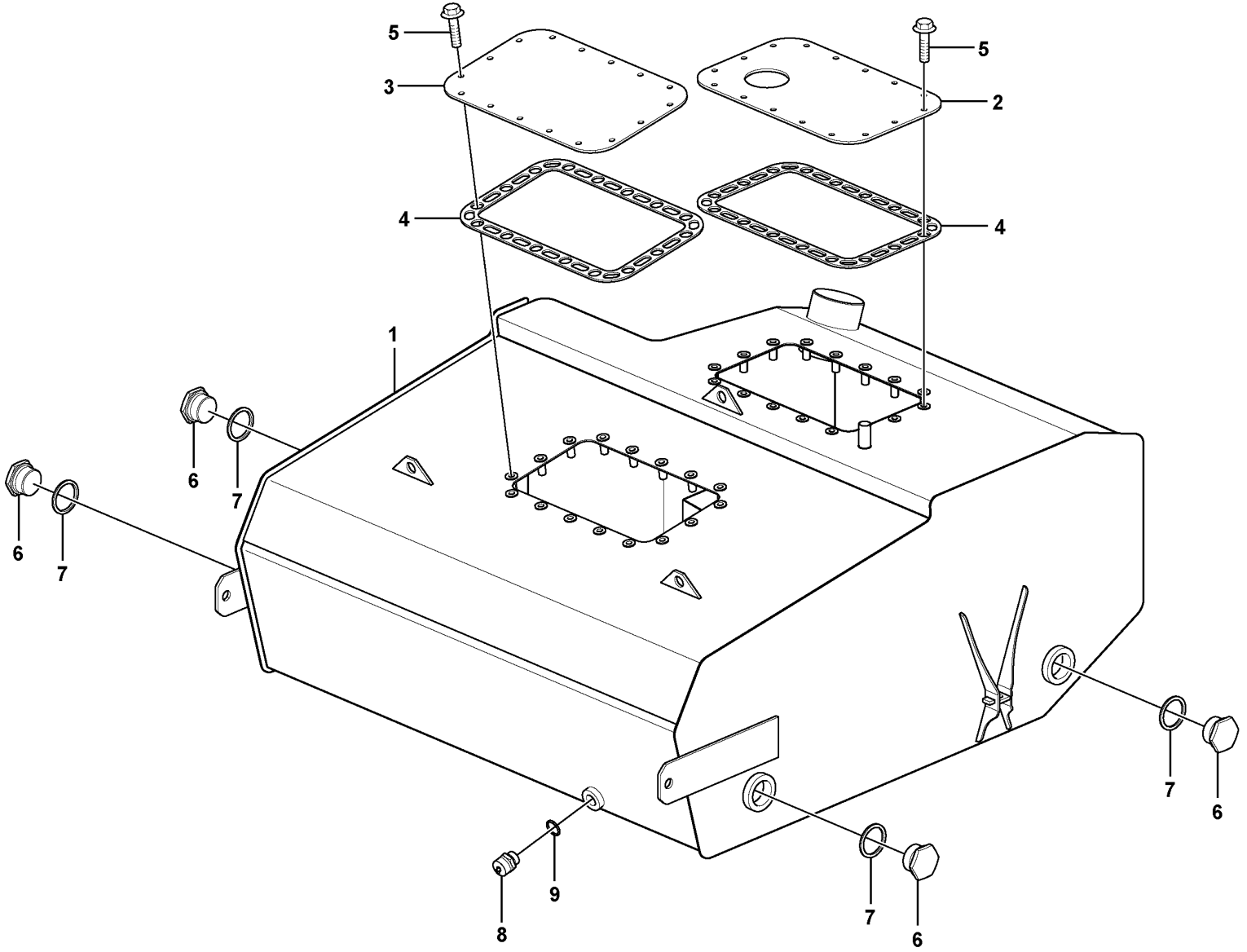

Volvo Construction Equipment
1071517

Fig.	Part No.	Quantity 1	2	3	PS	KIT	Description	Dénomination	Bezeichnung	Denominación	Benämning	Notes
	VOE 16870053	1			SS		Fuel tank	Réservoir de carburant	Kraftstofftank	Depósito de combustible	Bränsletank	
	VOE 16691310	1					Fuel tank	Réservoir de carburant	Kraftstofftank	Depósito de combustible	Bränsletank	
1		1			NS		•Fuel tank	•Réservoir de carburant	•Kraftstofftank	•Depósito de combustible	•Bränsletank	
2		1			NS		•Hatch	•Trappe	•Klappe	•Tapa	•Lucka	
3	VOE 16860206	1					•Cover	•Capot	•Abdeckung	•Capó	•Kåpa	
4	VOE 16801897	2					•Gasket	•Joint	•Dichtung	•Junta	•Packning	
5	VOE 945444	32					•Flange screw	•Vis à embase	•Flanschschraube	•Tornillo embridado	•Flänsskruv	
	VOE 984529	32					•Rivet nut	•Écrou rivet	•Nietmutter	•Tuerca de remache	•Nitmutter	
6	VOE 929192	4					•Plug	•Tampon	•Stopfen	•Tapón	•Plugg	
7	VOE 946228	4					•Gasket	•Joint	•Dichtung	•Junta	•Packning	
8	VOE 11054692	1					•Valve	•Valve	•Ventil	•Válvula	•Ventil	
9	VOE 949329	1					•Gasket	•Joint	•Dichtung	•Junta	•Packning	

1		**Fuel tank** **Réservoir de carburant** **Kraftstofftank** **Depósito de combustible** **Bränsletank**	Catalogue id **20694**	Group **234**
2			Illustr. No **1071517**	Section **200**
3			Issue **20039665-F**	Page **231**
4				
5				

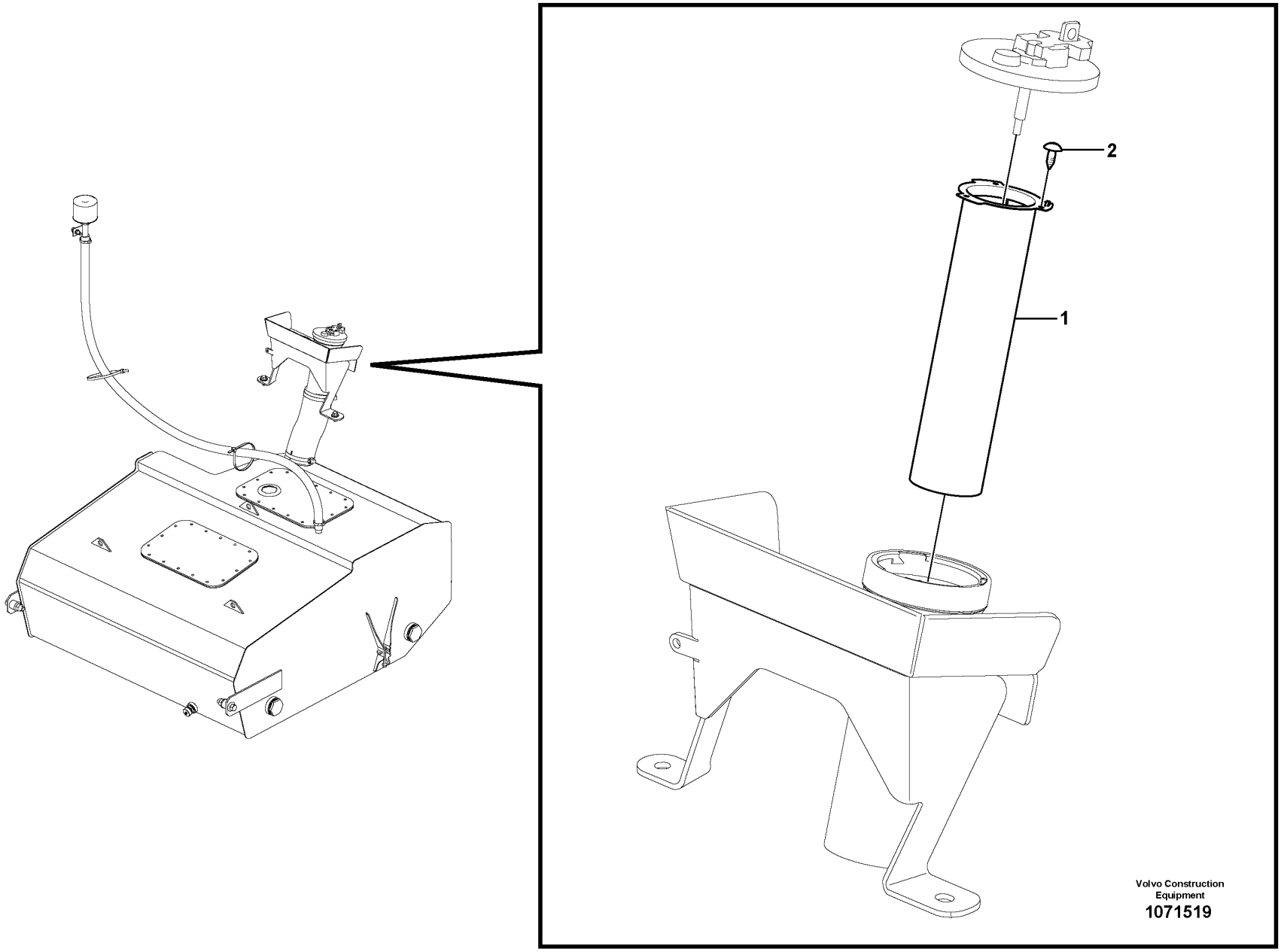
2
1
Volvo Construction
Equipment
1071519

Fig.	Part No.	Quantity 1	2	3	PS	KIT	Description	Dénomination	Bezeichnung	Denominación	Benämning	Notes
1	VOE 15048799	1					Strainer	Crépine	Sieb	Colador	Sil	
2	VOE 972264	3					Six point socket screw	Vis à 6 pans creux	Sechszahn-Hohlschraube	Racor de seis dientes	Sextandhålskruv	

1		**Fuel Strainer** **Crépine de carburant** **Kraftstoffsieb** **Colador de combustible** **Bränslesil**	Catalogue id **20694**	Group **234**
2				
3			Illustr. No **1071519**	Section **300**
4				
5		**84580**	Issue **20039665-F**	Page **233**

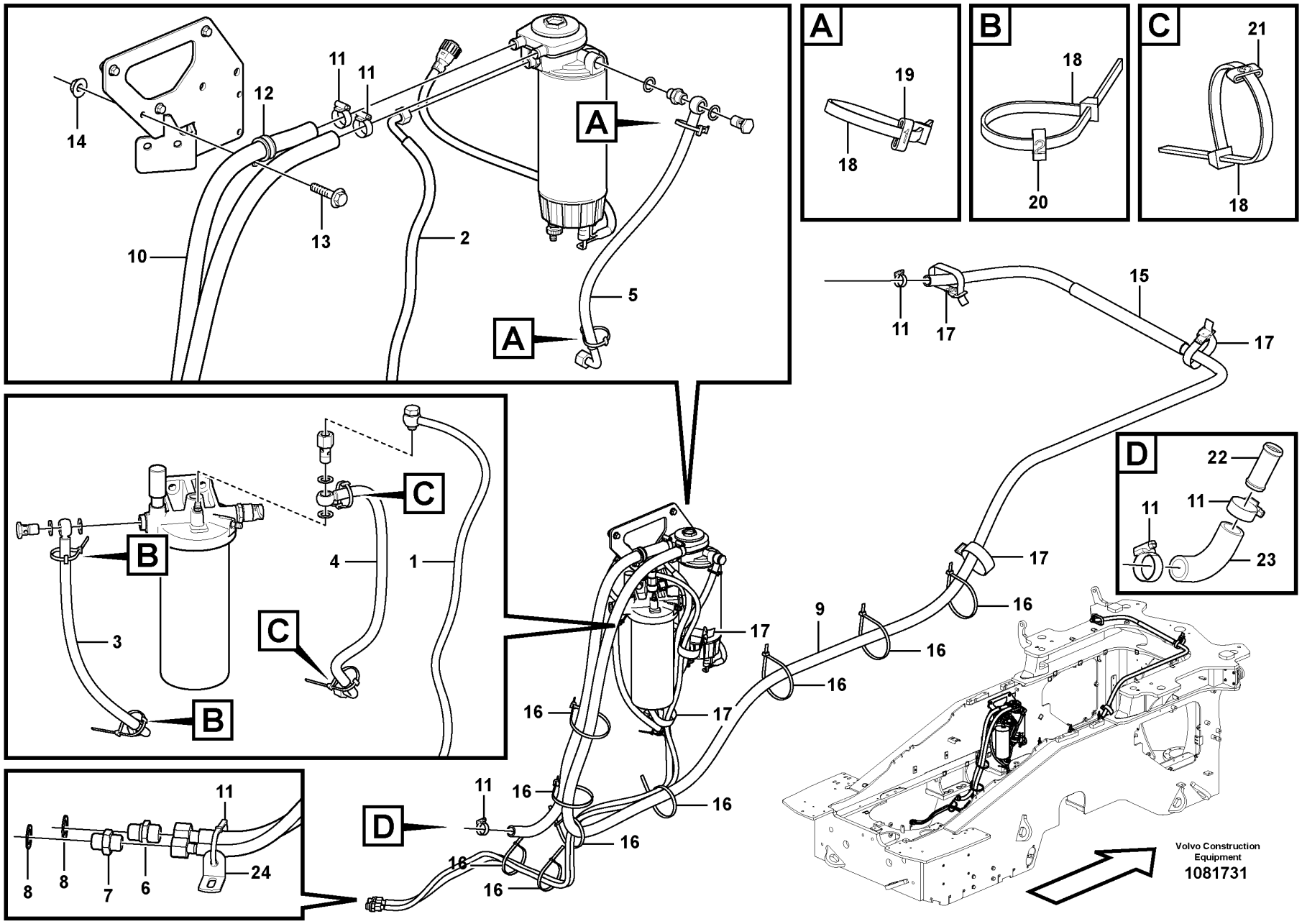
A
B
C
D
1
2
3
4
5
6
7
8
9
10
11
12
13
14
15
16
17
18
19
20
21
22
23
24
Volvo Construction Equipment
1081731

Fig.	Part No.	Quantity 1	2	3	PS	KIT	Description	Dénomination	Bezeichnung	Denominación	Benämning	Notes
1	VOE 16888224	1					Fuel hose	Flexible de carburant	Kraftstoffschlauch	Manguera de combustible	Bränsleslang	
2	VOE 16836079	1					Fuel hose	Flexible de carburant	Kraftstoffschlauch	Manguera de combustible	Bränsleslang	
3	VOE 16851187	1					Fuel hose	Flexible de carburant	Kraftstoffschlauch	Manguera de combustible	Bränsleslang	
4	VOE 16851218	1					Fuel hose	Flexible de carburant	Kraftstoffschlauch	Manguera de combustible	Bränsleslang	
5	VOE 16851208	1					Fuel hose	Flexible de carburant	Kraftstoffschlauch	Manguera de combustible	Bränsleslang	
6	VOE 16885445	1					Nipple	Raccord	Nippel	Niple	Nippel	
7	VOE 16885443	1					Nipple	Raccord	Nippel	Niple	Nippel	
8	VOE 20852765	2					Sealing ring	Bague étanchéité	Dichtring	Anillo retén	Tätningsring	
9	VOE 943369	REQ					Hose	Flexible	Schlauch	Manguera	Slang	L = 4950 mm
10	VOE 943369	REQ					Hose	Flexible	Schlauch	Manguera	Slang	S/N - 3297, L = 1125 mm
10	VOE 943369	REQ					Hose	Flexible	Schlauch	Manguera	Slang	S/N 3298 -, L = 950 mm
11	VOE 13943474	6					Hose clamp	Collier durite	Schlauchschelle	Abrazadera de manguera	Slangklamma	
12	VOE 943717	1					Clamp	Collier serrage	Schelle	Abrazadera	Klamma	
13	VOE 945444	1					Flange screw	Vis à embase	Flanschschraube	Tornillo embridado	Flänsskruv	
14	VOE 948645	1					Flange lock nut	Contre-écrou à embase	Flanschverschlussmutter	Contratuerca embridada	Flänslåsmutter	
15	VOE 4880647	1					Sheath	Gaine Spirale	Spiralhulle	Vaina Espiral	Spiralhölje	
16	VOE 4881440	9					Cable tie	Serre-câble	Kabelbinder	Abrazadera de cinta	Buntband	
17	VOE 11104606	5					Retaining strap	Courroie de serrage	Halteriemen	Correa tensora	Spännrem	
18	VOE 4821292	6					Cable tie	Serre-câble	Kabelbinder	Abrazadera de cinta	Buntband	
19	VOE 11120701	2					Marking sleeve	Douille marquage	Kennhülse	Manguito de marcaje	Märkhylsa	1
20	VOE 11120702	2					Marking sleeve	Douille marquage	Kennhülse	Manguito de marcaje	Märkhylsa	2
21	VOE 11120703	2					Marking sleeve	Douille marquage	Kennhülse	Manguito de marcaje	Märkhylsa	3
22	VOE 11006631	1					Tube	Tube	Rohr	Tubo	Rör	S/N 3298 -
23	VOE 16668537	1					Hose	Flexible	Schlauch	Manguera	Slang	S/N 3298 -
24	VOE 965552	1					Bracket	Console	Konsole	Consola	Konsol	S/N 3298 -

1		**Fuel Lines** **Conduits d'alimentation en carburant** **Kraftstoffleitungen** **Fuel Lines** **Bränsleledningar**	Catalogue id **20694**	Group **235**
2				
3			Illustr. No **1081731**	Section **100**
4				
5		**85838**	Issue **20039665-F**	Page **235**

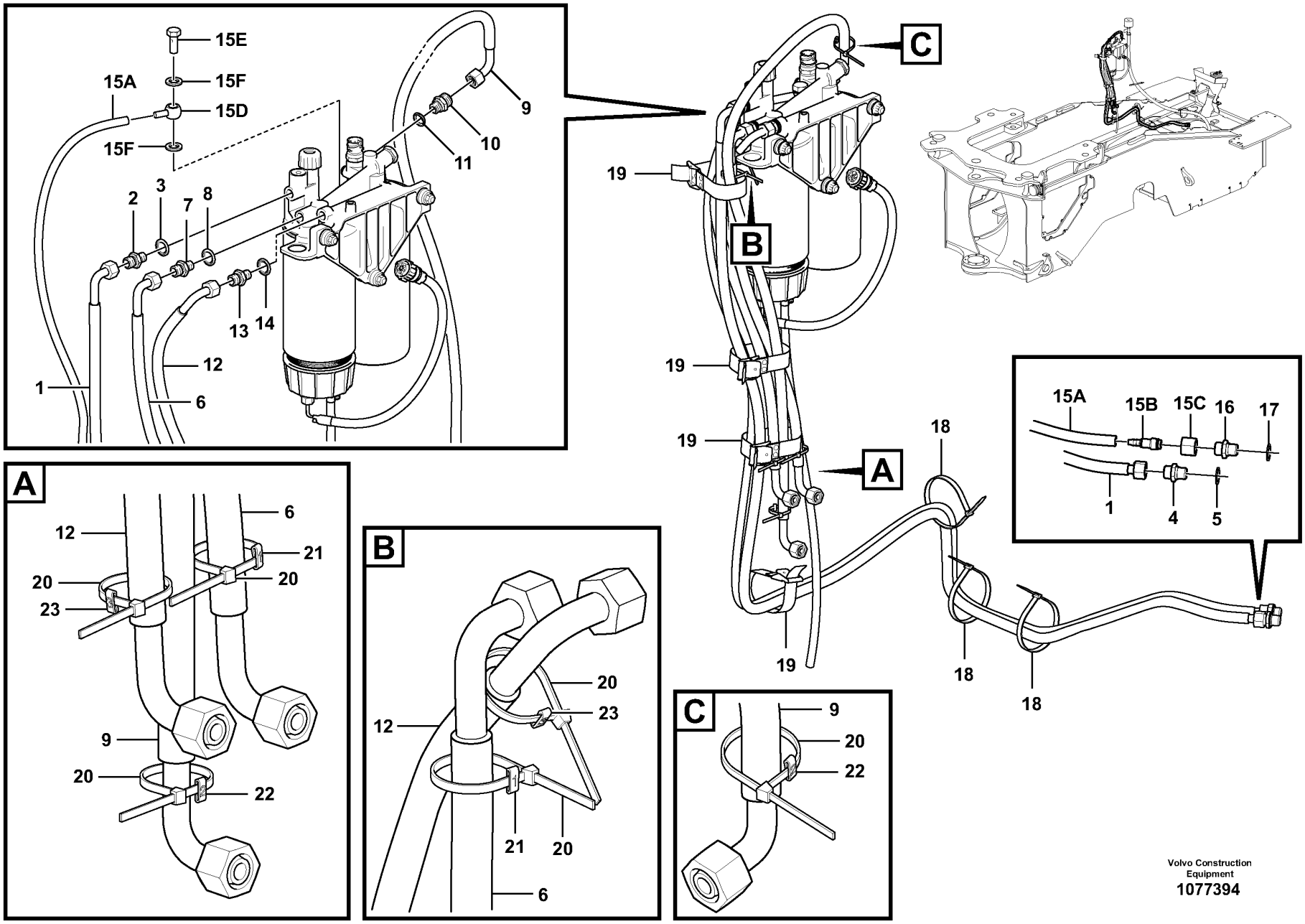

Volvo Construction Equipment
1077394

Fig.	Part No.	Quantity 1	2	3	PS	KIT	Description	Dénomination	Bezeichnung	Denominación	Benämning	Notes
1	VOE 16859474	1					Fuel hose	Flexible de carburant	Kraftstoffschlauch	Manguera de combustible	Bränsleslang	
2	VOE 13946602	1					Nipple	Raccord	Nippel	Niple	Nippel	
3	VOE 20852764	1					Sealing ring	Bague étanchéité	Dichtring	Anillo retén	Tätningsring	
4	VOE 963948	1					Nipple	Raccord	Nippel	Niple	Nippel	
5	VOE 20852765	1					Sealing ring	Bague étanchéité	Dichtring	Anillo retén	Tätningsring	
6	VOE 16839048	1					Fuel hose	Flexible de carburant	Kraftstoffschlauch	Manguera de combustible	Bränsleslang	
7	VOE 13946602	1					Nipple	Raccord	Nippel	Niple	Nippel	
8	VOE 20852764	1					Sealing ring	Bague étanchéité	Dichtring	Anillo retén	Tätningsring	
9	VOE 16851337	1					Fuel hose	Flexible de carburant	Kraftstoffschlauch	Manguera de combustible	Bränsleslang	
10	VOE 13946602	1					Nipple	Raccord	Nippel	Niple	Nippel	
11	VOE 20852764	1					Sealing ring	Bague étanchéité	Dichtring	Anillo retén	Tätningsring	
12	VOE 16851339	1					Fuel hose	Flexible de carburant	Kraftstoffschlauch	Manguera de combustible	Bränsleslang	
13	VOE 13946602	1					Nipple	Raccord	Nippel	Niple	Nippel	
14	VOE 20852764	1					Sealing ring	Bague étanchéité	Dichtring	Anillo retén	Tätningsring	
15	VOE 16888195	1					Fuel hose	Flexible de carburant	Kraftstoffschlauch	Manguera de combustible	Bränsleslang	
15A	VOE 978880	REQ					•Tube	•Tube	•Rohr	•Tubo	•Rör	L = 2100 mm
15B	VOE 1075552	1					•Nipple	•Raccord	•Nippel	•Niple	•Nippel	
15C	VOE 956983	1					•Fitting nut	•Écrou accouplement	•Überwurfmutter	•Tuerca de acoplamiento	•Kopplingsmutter	
15D	VOE 982161	1					•Banjo nipple	•Raccord banjo	•Schwenknippel	•Racor banjo	•Banjonippel	
15E	VOE 3594288	1					•Valve	•Valve	•Ventil	•Válvula	•Ventil	
15F	VOE 20852764	2					•Sealing ring	•Bague étanchéité	•Dichtring	•Anillo retén	•Tätningsring	
16	VOE 973546	1					Nipple	Raccord	Nippel	Niple	Nippel	
17	VOE 20852765	1					Sealing ring	Bague étanchéité	Dichtring	Anillo retén	Tätningsring	
18	VOE 4881440	3					Cable tie	Serre-câble	Kabelbinder	Abrazadera de cinta	Buntband	
19	VOE 11104606	4					Retaining strap	Courroie de serrage	Halteriemen	Correa tensora	Spännrem	
20	VOE 4821292	6					Cable tie	Serre-câble	Kabelbinder	Abrazadera de cinta	Buntband	
21	VOE 11120701	2					Marking sleeve	Douille marquage	Kennhülse	Manguito de marcaje	Märkhylsa	1

1		**Fuel Lines** **Conduits d'alimentation en carburant** **Kraftstoffleitungen** **Fuel Lines** **Bränsleledningar**	Catalogue id **20694**	Group **235**
2				
3			Illustr. No **1077394**	Section **200**
4				
5		**86015**	Issue **20039665-F**	Page **237**

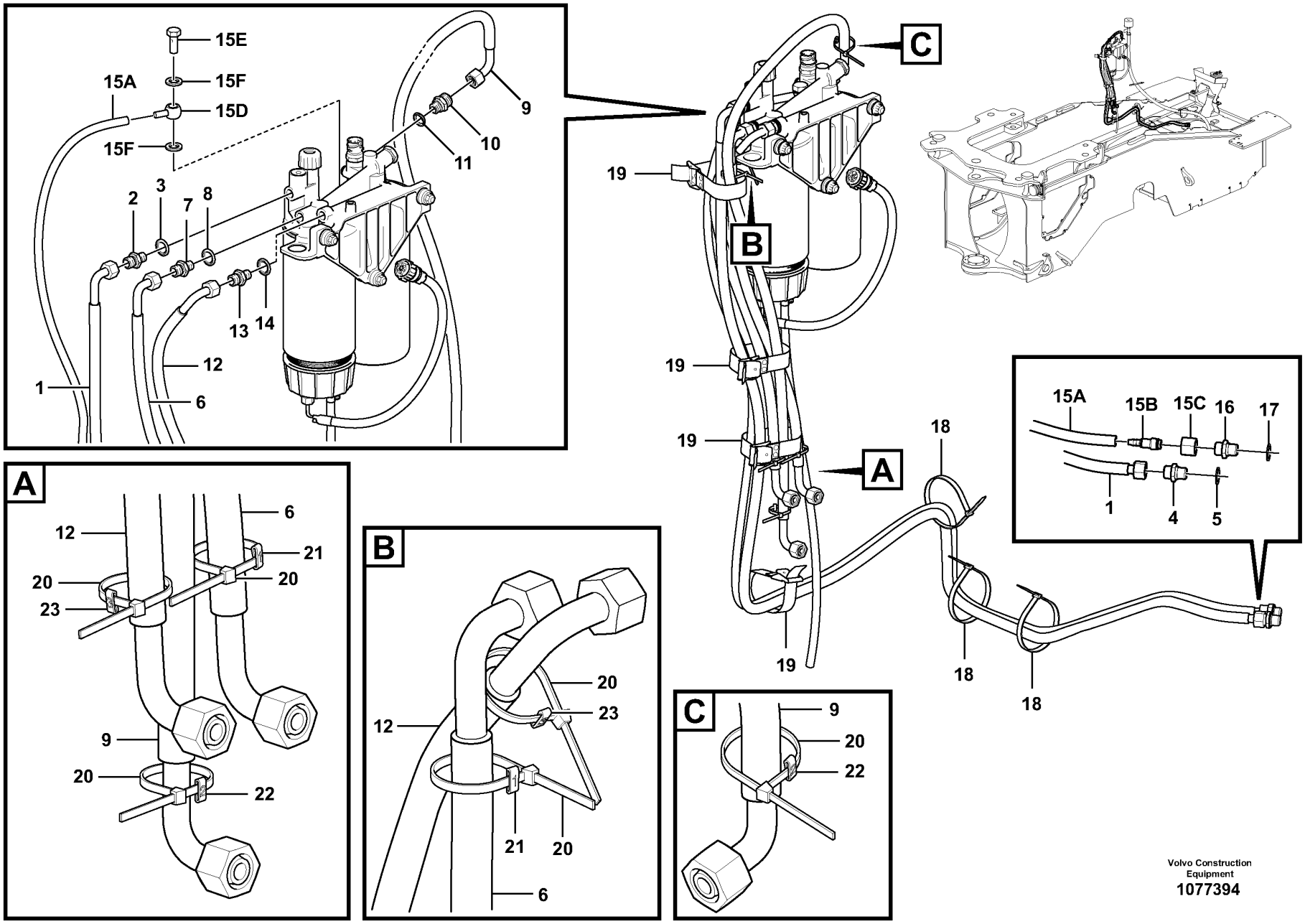

Volvo Construction Equipment
1077394

Fig.	Part No.	Quantity 1	2	3	PS	KIT	Description	Dénomination	Bezeichnung	Denominación	Benämning	Notes
22	VOE 11120702	2					Marking sleeve	Douille marquage	Kennhülse	Manguito de marcaje	Märkhylsa	2
23	VOE 11120703	2					Marking sleeve	Douille marquage	Kennhülse	Manguito de marcaje	Märkhylsa	3

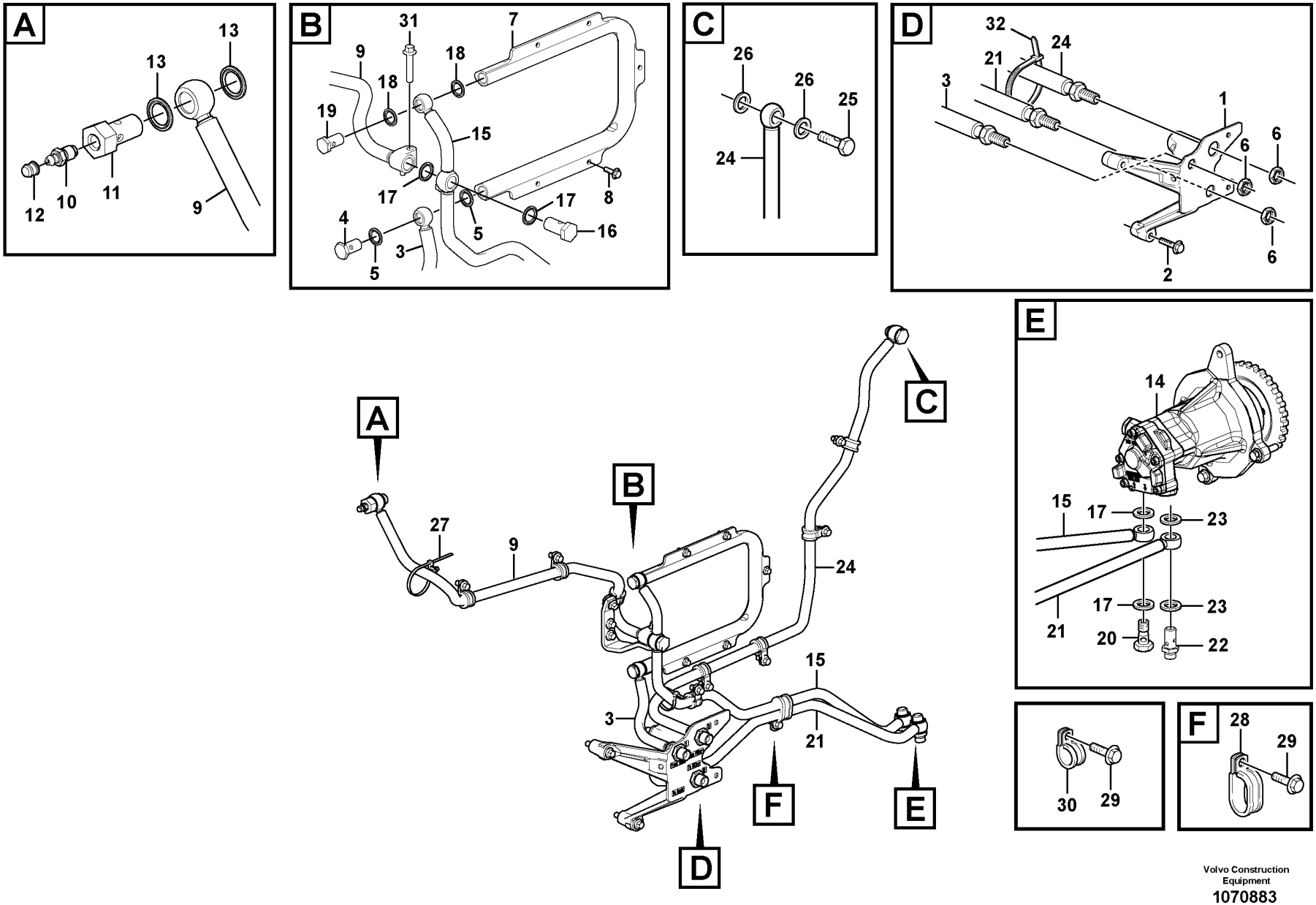

Volvo Construction Equipment

1070883

Fig.	Part No.	Quantity 1	2	3	PS	KIT	Description	Dénomination	Bezeichnung	Denominación	Benämning	Notes
1		1			NS		Bracket	Console	Konsole	Consola	Konsol	
2	VOE 984739	3					Flange screw	Vis à embase	Flanschschraube	Tornillo embridado	Flänsskruv	
3	VOE 17252569	1					Fuel pipe	Tuyau de carburant	Kraftstoffrohr	Tubo de combustible	Bränslerör	
4	VOE 991048	1					•Hollow screw	•Vis creuse	•Hohlschraube	•Tornillo perforado	•Hålskruv	
5	VOE 20852764	2					•Sealing ring	•Bague étanchéité	•Dichtring	•Anillo retén	•Tätningsring	
6	VOE 957019	3					Hexagon nut	Écrou hexagonal	Sechskantmutter	Tuerca hexagonal	Sexkantsmutter	
7	VOE 17208196	1					Radiator	Radiateur	Kühler	Radiador	Kylare	
8	VOE 994258	5					Flange screw	Vis à embase	Flanschschraube	Tornillo embridado	Flänsskruv	
9	VOE 15197431	1					Fuel pipe	Tuyau de carburant	Kraftstoffrohr	Tubo de combustible	Bränslerör	
10	VOE 20548012	1					•Nipple	•Raccord	•Nippel	•Niple	•Nippel	
11	VOE 3595375	1					•Hollow screw	•Vis creuse	•Hohlschraube	•Tornillo perforado	•Hålskruv	
12	VOE 20547976	1					•Cap	•Chapeau	•Kappe	•Caperuza	•Lock	
13	VOE 20852765	2					•Sealing ring	•Bague étanchéité	•Dichtring	•Anillo retén	•Tätningsring	
14		1					Fuel pump	Pompe Carburant	Kraftstoffpumpe	Bomba Combustib	Bränslepump	See group 233-600 page 227
15	VOE 17415751	1					Fuel pipe	Tuyau de carburant	Kraftstoffrohr	Tubo de combustible	Bränslerör	(VOE 15197430)
16	VOE 21088049	1					•Overflow valve	•Valve de barrage	•Überstromventil	•Válvula de rebose	•Överströmningsventil	
17	VOE 20852765	4					•Sealing ring	•Bague étanchéité	•Dichtring	•Anillo retén	•Tätningsring	
18	VOE 20852764	2					•Sealing ring	•Bague étanchéité	•Dichtring	•Anillo retén	•Tätningsring	
19	VOE 991048	1					•Hollow screw	•Vis creuse	•Hohlschraube	•Tornillo perforado	•Hålskruv	
20	VOE 991046	1					•Hollow screw	•Vis creuse	•Hohlschraube	•Tornillo perforado	•Hålskruv	
21	VOE 17252579	1					Fuel pipe	Tuyau de carburant	Kraftstoffrohr	Tubo de combustible	Bränslerör	
	VOE 977754	1					•Banjo nipple	•Raccord banjo	•Schwenknippel	•Racor banjo	•Banjonippel	
22	VOE 17219175	1					Hollow screw	Vis creuse	Hohlschraube	Tornillo perforado	Hålskruv	
23	VOE 20852765	2					Sealing ring	Bague étanchéité	Dichtring	Anillo retén	Tätningsring	
24	VOE 17252572	1					Fuel pipe	Tuyau de carburant	Kraftstoffrohr	Tubo de combustible	Bränslerör	
25	VOE 991046	1					•Hollow screw	•Vis creuse	•Hohlschraube	•Tornillo perforado	•Hålskruv	
26	VOE 20852765	2					•Sealing ring	•Bague étanchéité	•Dichtring	•Anillo retén	•Tätningsring	
27	VOE 980881	1					Cable tie	Serre-câble	Kabelbinder	Abrazadera de cinta	Buntband	
28	VOE 981664	1					Clamp	Collier serrage	Schelle	Abrazadera	Klamma	
29	VOE 984733	12					Flange screw	Vis à embase	Flanschschraube	Tornillo embridado	Flänsskruv	
30	VOE 13949747	9					Clamp	Collier serrage	Schelle	Abrazadera	Klamma	

1		**Fuel pipes, fuel pump** **Canalisations à combus, pompe carburant** **Brennstoffrohre, Kraftstoffpumpe** **Tuberias de combustible, bomba de combustible** **Bränslerör, bränslepump**	Catalogue id **20694**	Group **235**
2				
3			Illustr. No **1070883**	Section **300**
4				
5		**15185564, 15185565, 17481128**	Issue **20039665-F**	Page **241**

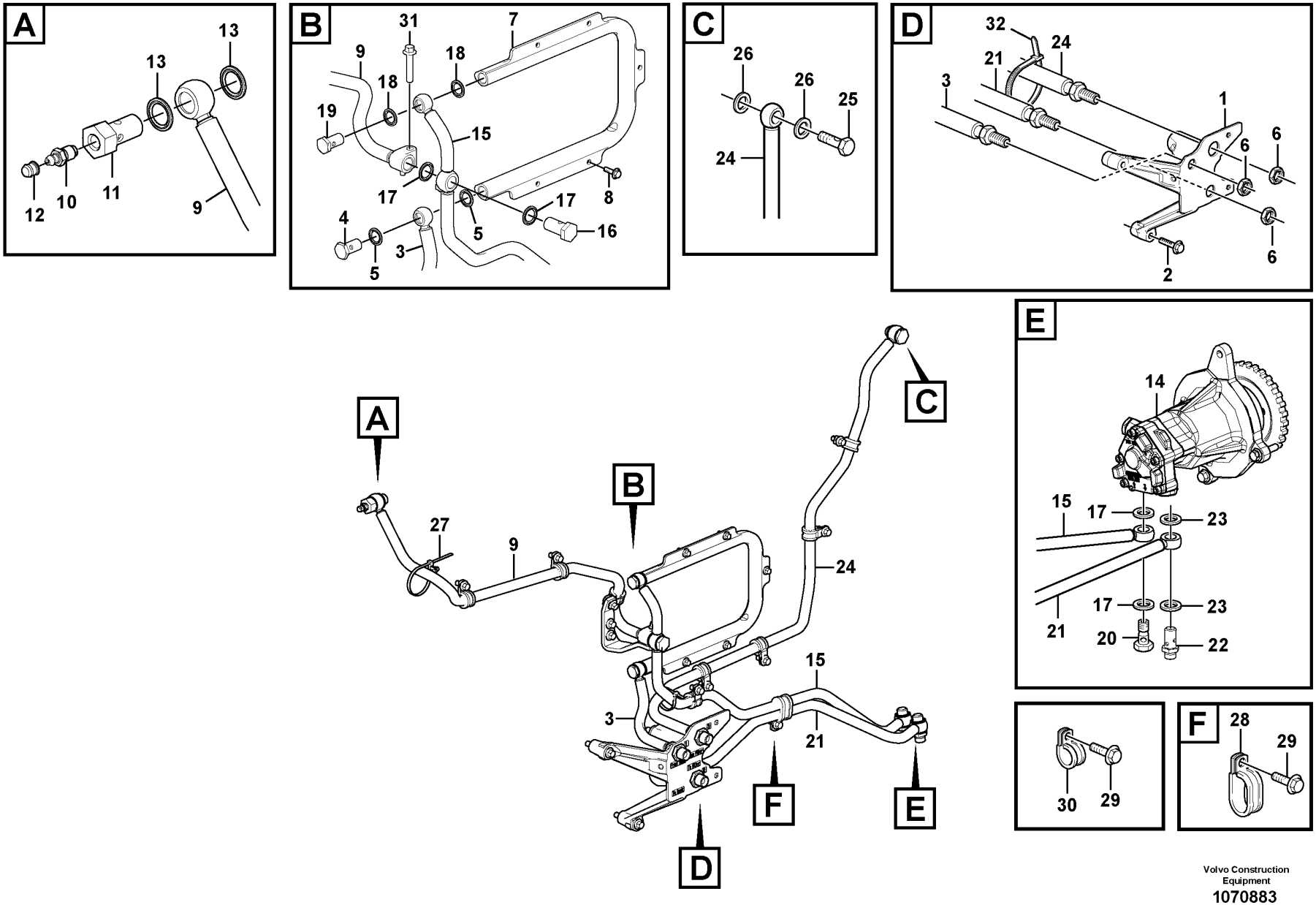

Volvo Construction Equipment

1070883

Fig.	Part No.	Quantity 1	2	3	PS	KIT	Description	Dénomination	Bezeichnung	Denominación	Benämning	Notes
31	**VOE 984738**	1					Flange screw	Vis à embase	Flanschschraube	Tornillo embridado	Flänsskruv	
32	**VOE 4881440**	1					Cable tie	Serre-câble	Kabelbinder	Abrazadera de cinta	Buntband	

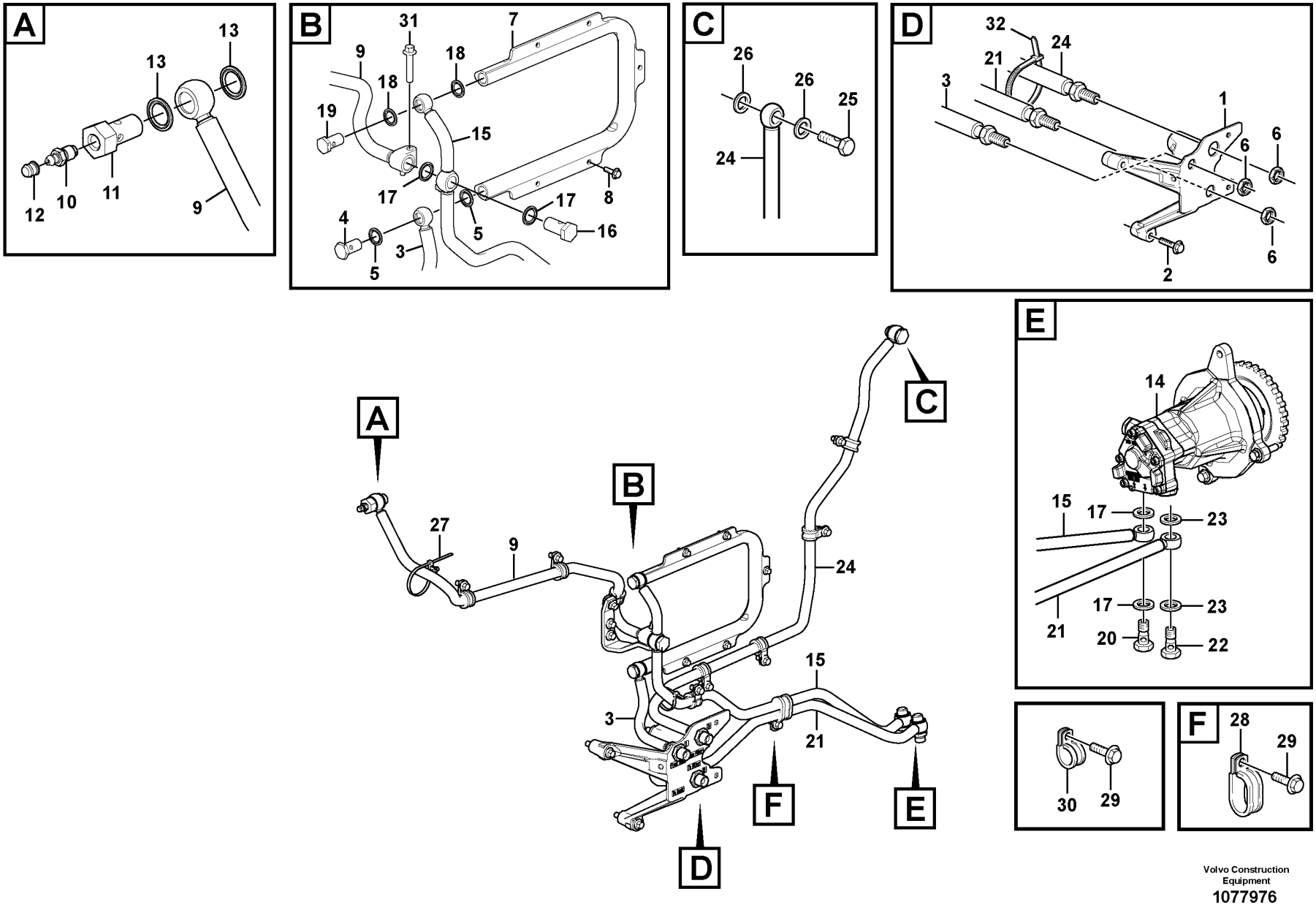

Volvo Construction Equipment

1077976

Fig.	Part No.	Quantity 1	2	3	PS	KIT	Description	Dénomination	Bezeichnung	Denominación	Benämning	Notes
1		1			NS		Bracket	Console	Konsole	Consola	Konsol	
2	VOE 984739	3					Flange screw	Vis à embase	Flanschschraube	Tornillo embridado	Flänsskruv	
3	VOE 17252569	1					Fuel pipe	Tuyau de carburant	Kraftstoffrohr	Tubo de combustible	Bränslerör	
4	VOE 991048	1					•Hollow screw	•Vis creuse	•Hohlschraube	•Tornillo perforado	•Hålskruv	
5	VOE 20852764	2					•Sealing ring	•Bague étanchéité	•Dichtring	•Anillo retén	•Tätningsring	
6	VOE 957019	3					Hexagon nut	Écrou hexagonal	Sechskantmutter	Tuerca hexagonal	Sexkantsmutter	
7	VOE 17208196	1					Radiator	Radiateur	Kühler	Radiador	Kylare	
8	VOE 994258	5					Flange screw	Vis à embase	Flanschschraube	Tornillo embridado	Flänsskruv	
9	VOE 15197431	1					Fuel pipe	Tuyau de carburant	Kraftstoffrohr	Tubo de combustible	Bränslerör	
10	VOE 20548012	1					•Nipple	•Raccord	•Nippel	•Niple	•Nippel	
11	VOE 3595375	1					•Hollow screw	•Vis creuse	•Hohlschraube	•Tornillo perforado	•Hålskruv	
12	VOE 20547976	1					•Cap	•Chapeau	•Kappe	•Caperuza	•Lock	
13	VOE 20852765	2					•Sealing ring	•Bague étanchéité	•Dichtring	•Anillo retén	•Tätningsring	
14		1					Fuel pump	Pompe Carburant	Kraftstoffpumpe	Bomba Combustib	Bränslepump	See group 233-600 page 227
15	VOE 17415751	1					Fuel pipe	Tuyau de carburant	Kraftstoffrohr	Tubo de combustible	Bränslerör	
16	VOE 21088049	1					•Overflow valve	•Valve de barrage	•Überstromventil	•Válvula de rebose	•Överströmningsventil	
17	VOE 20852765	4					•Sealing ring	•Bague étanchéité	•Dichtring	•Anillo retén	•Tätningsring	
18	VOE 20852764	2					•Sealing ring	•Bague étanchéité	•Dichtring	•Anillo retén	•Tätningsring	
19	VOE 991048	1					•Hollow screw	•Vis creuse	•Hohlschraube	•Tornillo perforado	•Hålskruv	
20	VOE 991046	1					•Hollow screw	•Vis creuse	•Hohlschraube	•Tornillo perforado	•Hålskruv	
21	VOE 17252579	1					Fuel pipe	Tuyau de carburant	Kraftstoffrohr	Tubo de combustible	Bränslerör	
	VOE 977754	1					•Banjo nipple	•Raccord banjo	•Schwenknippel	•Racor banjo	•Banjonippel	
22	VOE 991046	1					Hollow screw	Vis creuse	Hohlschraube	Tornillo perforado	Hålskruv	
23	VOE 20852765	2					Sealing ring	Bague étanchéité	Dichtring	Anillo retén	Tätningsring	
24	VOE 17252572	1					Fuel pipe	Tuyau de carburant	Kraftstoffrohr	Tubo de combustible	Bränslerör	
25	VOE 991046	1					•Hollow screw	•Vis creuse	•Hohlschraube	•Tornillo perforado	•Hålskruv	
26	VOE 20852765	2					•Sealing ring	•Bague étanchéité	•Dichtring	•Anillo retén	•Tätningsring	
27	VOE 980881	1					Cable tie	Serre-câble	Kabelbinder	Abrazadera de cinta	Buntband	
28	VOE 981664	1					Clamp	Collier serrage	Schelle	Abrazadera	Klamma	
29	VOE 984733	12					Flange screw	Vis à embase	Flanschschraube	Tornillo embridado	Flänsskruv	
30	VOE 13949747	9					Clamp	Collier serrage	Schelle	Abrazadera	Klamma	

1		**Fuel pipes, fuel pump** **Canalisations à combus, pompe carburant** **Brennstoffrohre, Kraftstoffpumpe** **Tuberias de combustible, bomba de combustible** **Bränslerör, bränslepump**	Catalogue id **20694**	Group **235**
2				
3			Illustr. No **1077976**	Section **320**
4				
5		**15185566, 15185567**	Issue **20039665-F**	Page **245**

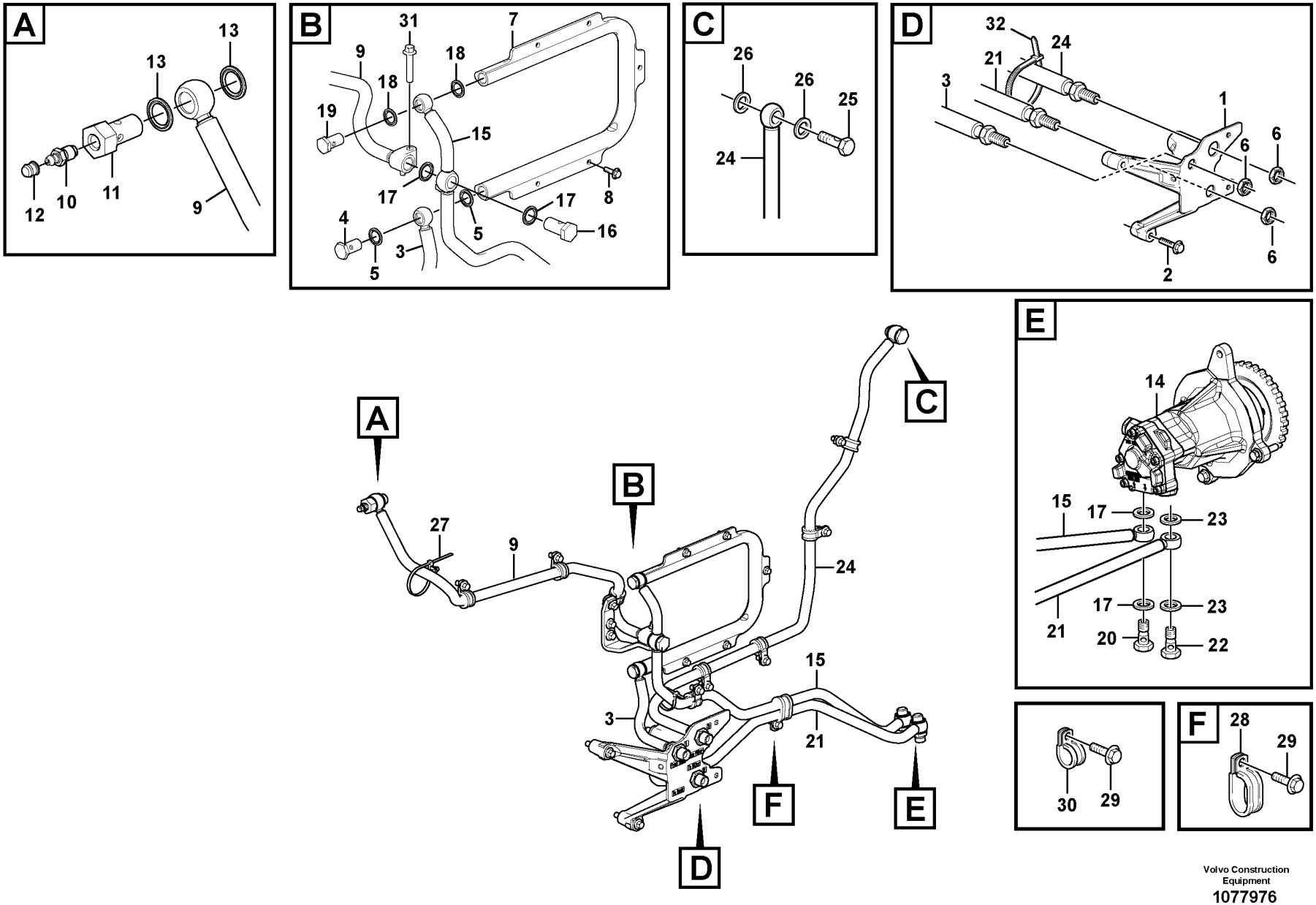

Volvo Construction Equipment

1077976

Fig.	Part No.	Quantity 1	2	3	PS	KIT	Description	Dénomination	Bezeichnung	Denominación	Benämning	Notes
31	VOE 984738	1					Flange screw	Vis à embase	Flanschschraube	Tornillo embridado	Flänsskruv	
32	VOE 4881440	1					Cable tie	Serre-câble	Kabelbinder	Abrazadera de cinta	Buntband	

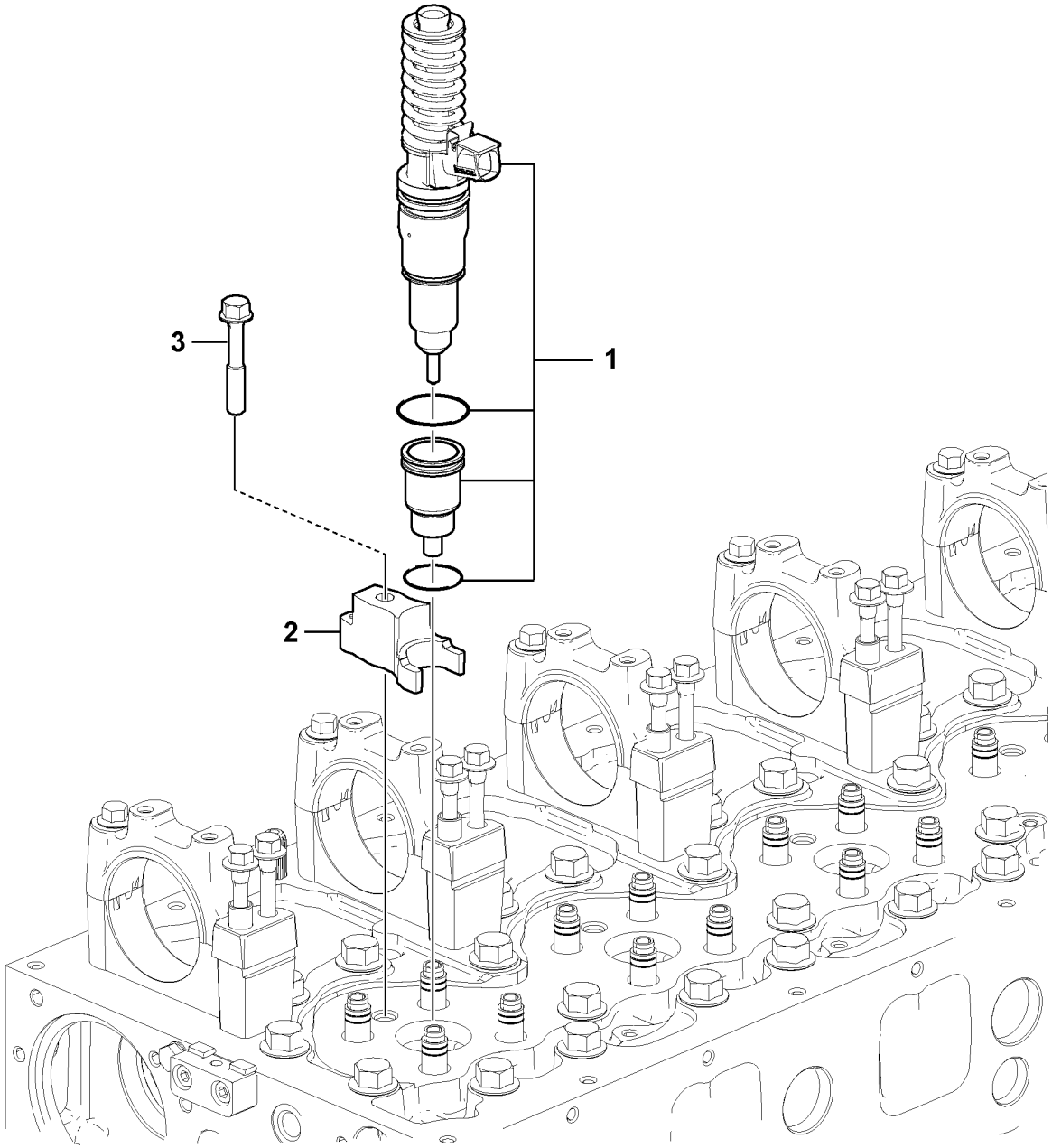

Volvo Construction Equipment
1072567

Fig.	Part No.	Quantity 1	2	3	PS	KIT	Description	Dénomination	Bezeichnung	Denominación	Benämning	Notes
1	**VOE 22340652**	6					Injector	Injecteur	Einspritzventil	Inyector	Insprutare	
2	**VOE 21425162**	6					Yoke	Chape	Joch	Mordaza	Ok	
3	**VOE 21344774**	6					Flange screw	Vis à embase	Flanschschraube	Tornillo embridado	Flänsskruv	

1		**Injector** **Injecteur complet** **Einspritzdüse** **Inyector** **Insprutare**	Catalogue id **20694**	Group **237**
2				
3			Illustr. No **1072567**	Section **100**
4				
5		**15185564, 15185565, 17481128**	Issue **20039665-F**	Page **249**

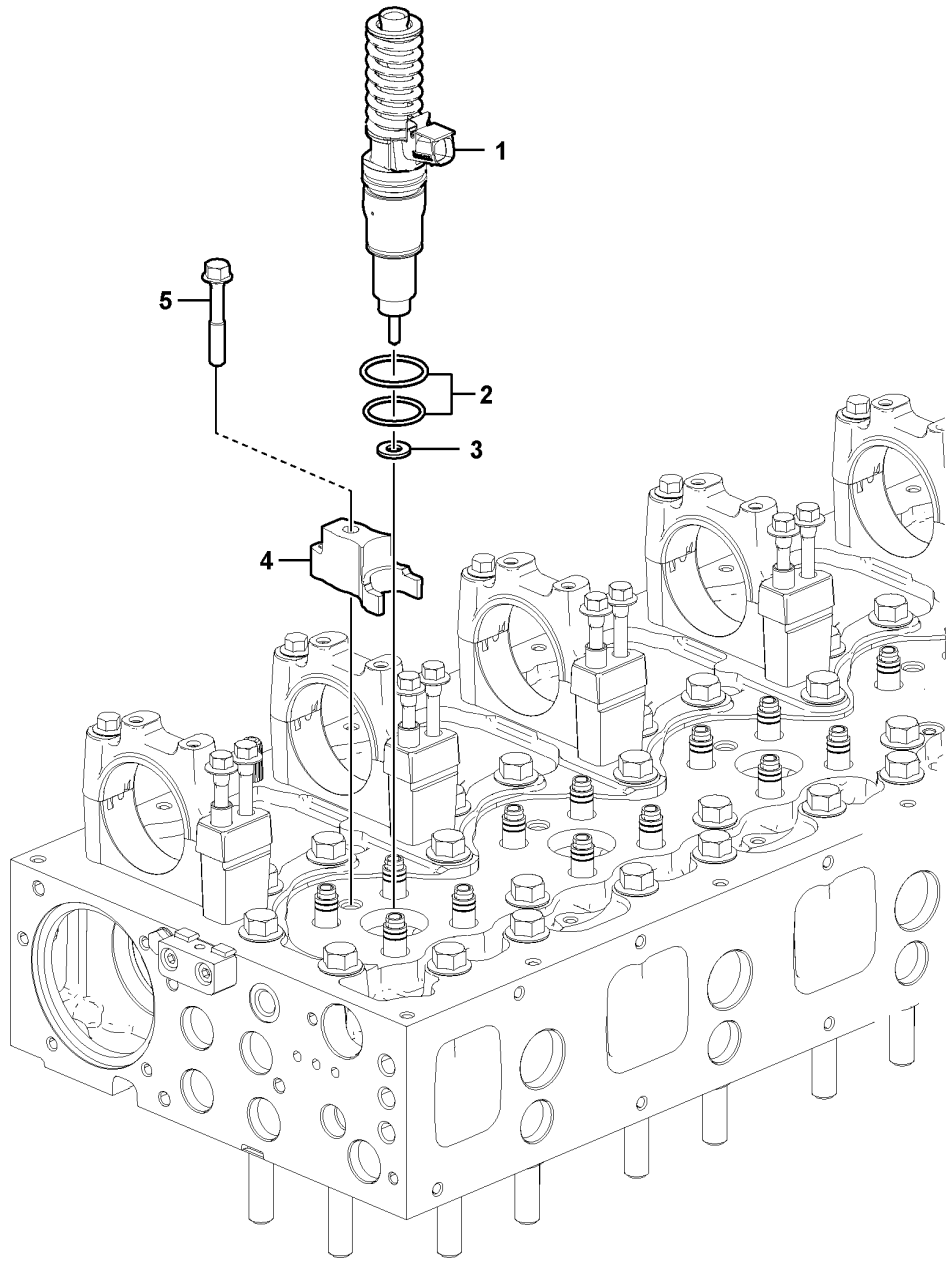

Volvo Construction Equipment
1072410

Fig.	Part No.	Quantity 1	2	3	PS	KIT	Description	Dénomination	Bezeichnung	Denominación	Benämning	Notes
1	**VOE 21371672**	6					Unit injector	Injecteur pompe	Einheitsdüsenhalter	Inyector-bomba	Enhetsinsprutare	
2	**VOE 276935**	6					•Sealing ring kit	•Kit joints étanchéité	•Dichtringsatz	•Juego anillo de retén	•Tätningsringsats	UPPER
3	**VOE 21261987**	6					•Washer	•Rondelle	•Scheibe	•Arandela	•Bricka	
4	**VOE 21509801**	6					Yoke	Chape	Joch	Mordaza	Ok	
5	**VOE 8192804**	6					Flange screw	Vis à embase	Flanschschraube	Tornillo embridado	Flänsskruv	

1		**Injector** **Injecteur complet** **Einspritzdüse** **Inyector** **Insprutare**	Catalogue id **20694**	Group **237**
2				
3			Illustr. No **1072410**	Section **120**
4				
5		**15185566, 15185567**	Issue **20039665-F**	Page **251**

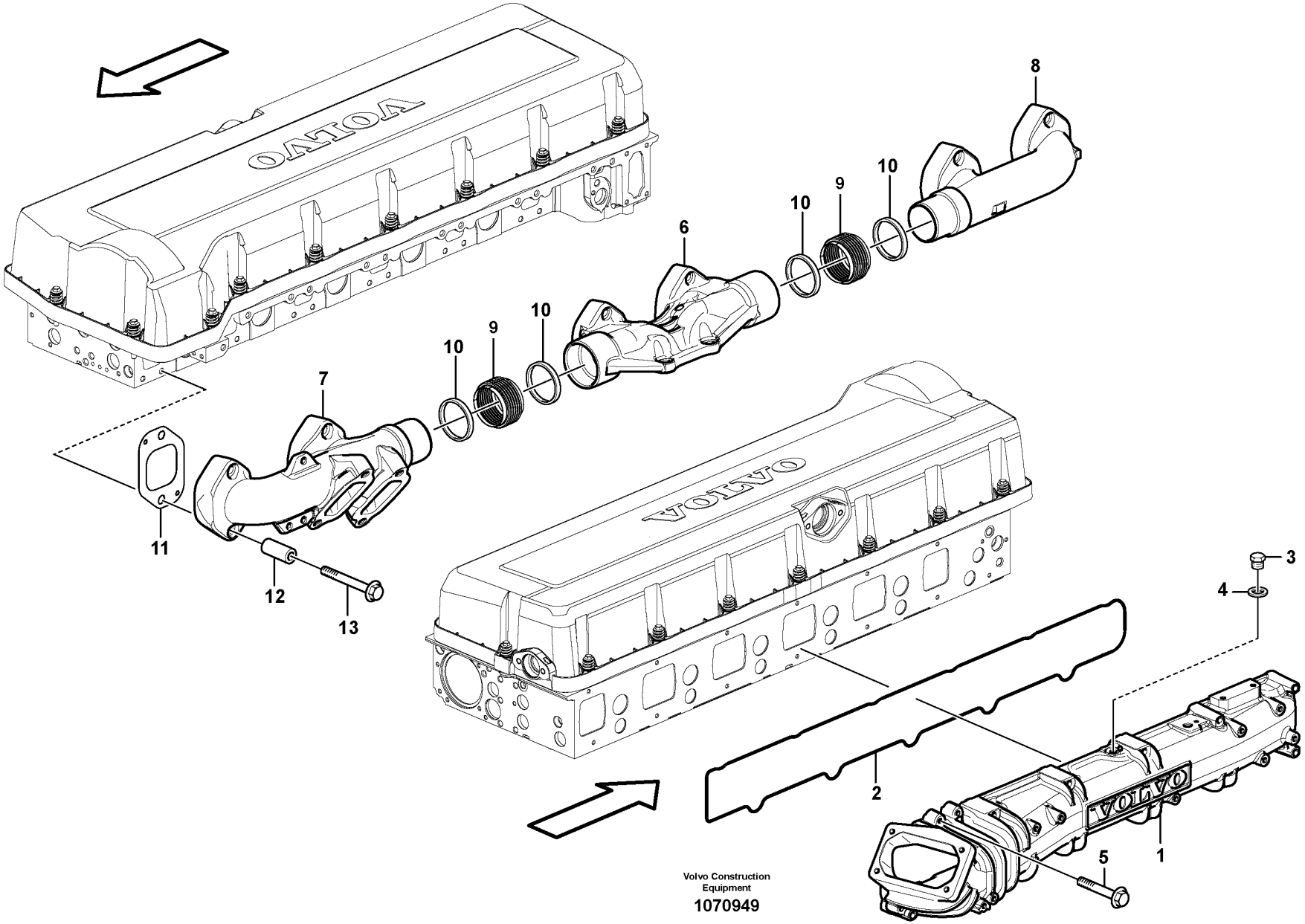

Volvo Construction Equipment

1070949

Fig.	Part No.	Quantity 1	2	3	PS	KIT	Description	Dénomination	Bezeichnung	Denominación	Benämning	Notes
1	VOE 21839416	1					Inlet manifold	Collecteur admission	Einlassrohr	Tubo de admisión	Insugningsrör	
2	VOE 21282255	1					•Gasket	•Joint	•Dichtung	•Junta	•Packning	
3	VOE 960628	1					Plug	Tampon	Stopfen	Tapón	Plugg	
4	VOE 13947281	1					Gasket	Joint	Dichtung	Junta	Packning	
5	VOE 996457	12					Flange screw	Vis à embase	Flanschschraube	Tornillo embridado	Flänsskruv	
6	VOE 21469805	1					Exhaust manifold	Collecteur d'échappement	Auspuffkrümmer	Múltiple escape	Avgasgrenrör	
6		1			NS		•Exhaust manifold	•Collecteur d'échappement	•Auspuffkrümmer	•Múltiple escape	•Avgasgrenrör	
7		1			NS		•Exhaust manifold	•Collecteur d'échappement	•Auspuffkrümmer	•Múltiple escape	•Avgasgrenrör	
8		1			NS		•Exhaust manifold	•Collecteur d'échappement	•Auspuffkrümmer	•Múltiple escape	•Avgasgrenrör	
9		2			NS		•Bellows	•Capot Caoutcho.	•Gummimantel	•Cubierta Goma	•Gummikåpa	
10		4			NS		•Collar	•Collier	•Bördel	•Collar	•Krage	
11	VOE 20855371	6					Gasket	Joint	Dichtung	Junta	Packning	
12	VOE 993167	12					Spacer sleeve	Douille entretoise	Abstandhülse	Manguito distanciador	Distanshylsa	
13	VOE 21344787	12					Flange screw	Vis à embase	Flanschschraube	Tornillo embridado	Flänsskruv	

1		**Inlet manifold and exhaust manifold** **Tubulure admission et tubulure echappement** **Ansaugrohr und Auspuffkrümmer** **Tubo admisión y múltiple escape** **Insugningsrör och avgasgrenrör**	Catalogue id **20694**	Group **251**
2				
3			Illustr. No **1070949**	Section **100**
4				
5		**15185564, 15185565, 17481128**	Issue **20039665-F**	Page **253**

VOLVO

L180H

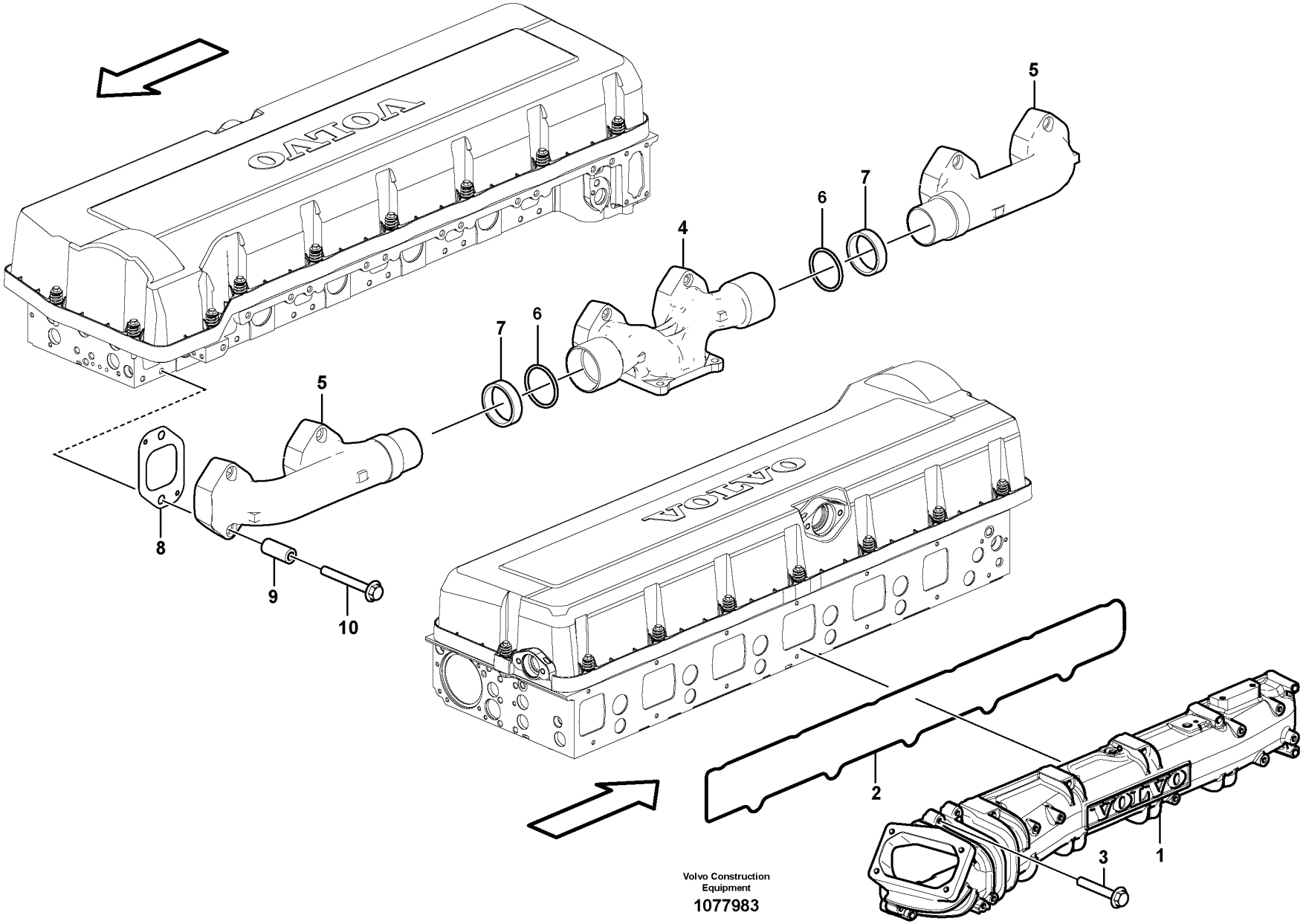

Volvo Construction Equipment

1077983

Fig.	Part No.	Quantity 1	2	3	PS	KIT	Description	Dénomination	Bezeichnung	Denominación	Benämning	Notes
1	VOE 21833410	1					Inlet manifold	Collecteur admission	Einlassrohr	Tubo de admisión	Insugningsrör	
2	VOE 20805850	1					•Seal	•Étanchéité	•dichtung	•Junta	•Tätning	
3	VOE 996457	12					Flange screw	Vis à embase	Flanschschraube	Tornillo embridado	Flänsskruv	
	VOE 21528906	1					Exhaust manifold	Collecteur d'échappement	Auspuffkrümmer	Múltiple escape	Avgasgrenrör	
4		1			NS		•Exhaust manifold	•Collecteur d'échappement	•Auspuffkrümmer	•Múltiple escape	•Avgasgrenrör	
5		2			NS		•Exhaust manifold	•Collecteur d'échappement	•Auspuffkrümmer	•Múltiple escape	•Avgasgrenrör	
6	VOE 21433769	2					•Sealing ring	•Bague étanchéité	•Dichtring	•Anillo retén	•Tätningsring	
7	VOE 20883450	2					•Sealing ring	•Bague étanchéité	•Dichtring	•Anillo retén	•Tätningsring	
8	VOE 20855371	6					Gasket	Joint	Dichtung	Junta	Packning	
9	VOE 993167	12					Spacer sleeve	Douille entretoise	Abstandhülse	Manguito distanciador	Distanshylsa	
10	VOE 21344787	12					Flange screw	Vis à embase	Flanschschraube	Tornillo embridado	Flänsskruv	

1		**Inlet manifold and exhaust manifold** **Tubulure admission et tubulure echappement** **Ansaugrohr und Auspuffkrümmer** **Tubo admisión y múltiple escape** **Insugningsrör och avgasgrenrör**	Catalogue id **20694**	Group **251**
2				
3			Illustr. No **1077983**	Section **120**
4				
5		**15185566, 15185567**	Issue **20039665-F**	Page **255**

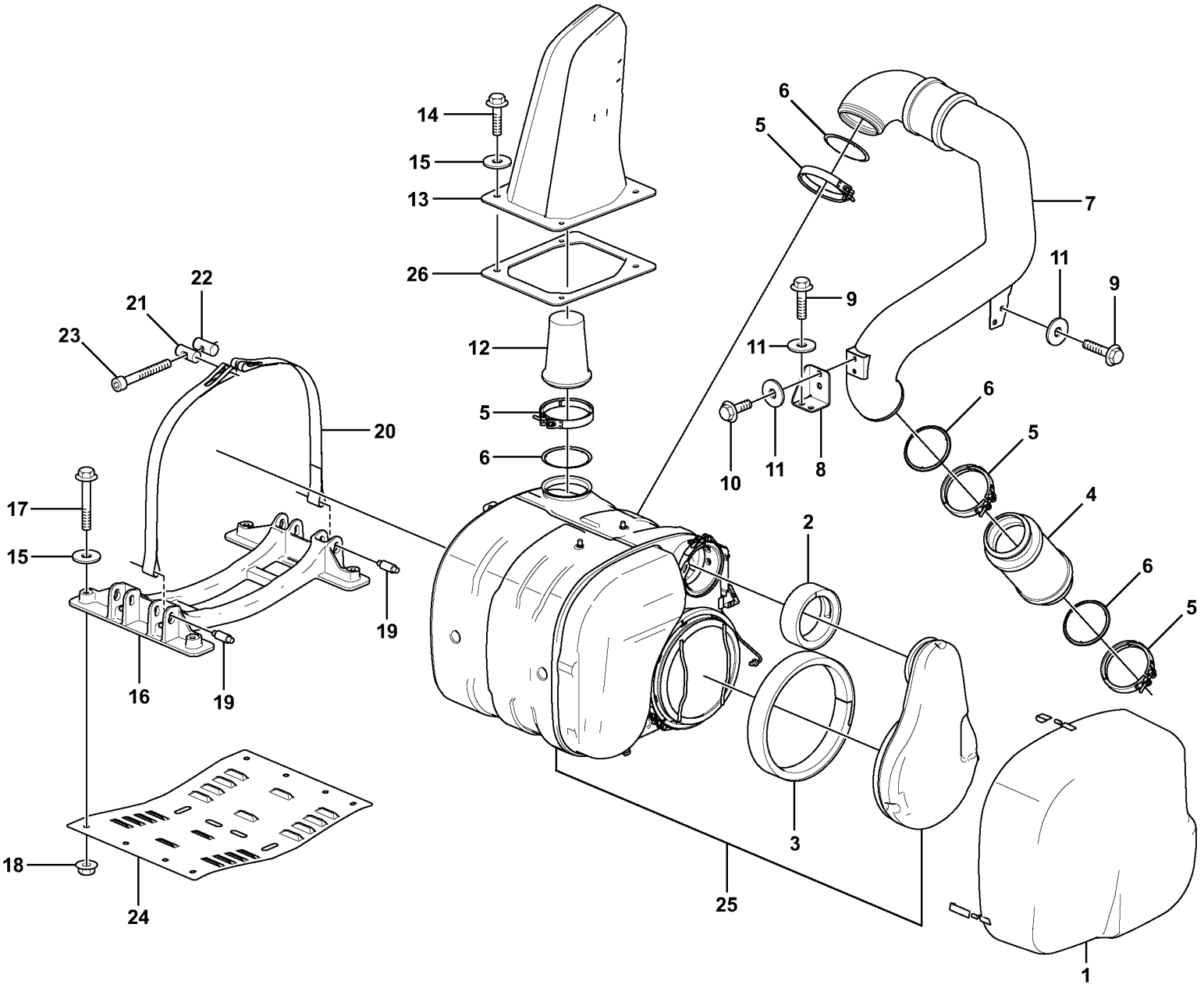

Volvo Construction Equipment
1079317

Fig.	Part No.	Quantity 1	2	3	PS	KIT	Description	Dénomination	Bezeichnung	Denominación	Benämning	Notes
1	VOE 16852685	1					Heat insulation	Isolation thermique	Wärmeisolierung	Aislamiento calor	Värmeisolering	
2	VOE 16837526	1					Heat insulation	Isolation thermique	Wärmeisolierung	Aislamiento calor	Värmeisolering	
3	VOE 16837063	1					Heat insulation	Isolation thermique	Wärmeisolierung	Aislamiento calor	Värmeisolering	
4	VOE 17400580	1					Exhaust hose	Flexible d'échappement	Auspuffschlauch	Manguera de escape	Avgasslang	
5	VOE 15113226	4					V-clamp	Collier en v	V-Profilschelle	Abrazadera v	V-klämma	
6	VOE 21119083	4					Gasket	Joint	Dichtung	Junta	Packning	
7	VOE 16860213	1					Exhaust pipe	Tube d'échappement	Auspuffrohr	Tubo de escape	Avgasrör	
8		1			NS		Bracket	Console	Konsole	Consola	Konsol	
9	VOE 946671	4					Flange screw	Vis à embase	Flanschschraube	Tornillo embridado	Flänsskruv	
10	VOE 946173	2					Flange screw	Vis à embase	Flanschschraube	Tornillo embridado	Flänsskruv	
11	VOE 925739	6					Washer	Rondelle	Scheibe	Arandela	Bricka	
12	VOE 16865152	1					Exhaust pipe	Tube d'échappement	Auspuffrohr	Tubo de escape	Avgasrör	
13	VOE 16844001	1					Ejector pipe	Tube éjecteur	Ejektorrohr	Tubo eyector	Ejektorrör	
14	VOE 13965192	4					Screw	Vis	Schraube	Tornillo	Skruv	
15	VOE 960145	12					Plain washer	Rondelle plane	Flachscheibe	Arandela plana	Planbricka	
16		1			NS		Bracket	Console	Konsole	Consola	Konsol	
17	VOE 965195	8					Flange screw	Vis à embase	Flanschschraube	Tornillo embridado	Flänsskruv	
18	VOE 971099	8					Flange lock nut	Contre-écrou à embase	Flanschverschlussmutter	Contratuerca embridada	Flänslåsmutter	
19	VOE 17200262	4					Clevis pin	Boulon à trou goupille	Splintbolzen	Perno pasador hendido	Sprintbult	
20	VOE 17200272	4					Mounting strap	Bande de fixation	Heftband	Cinta de fijación	Fästband	
21	VOE 21497050	2					Stub	Tourillon	Lagerhals	Eje cojinete	Lagertapp	
22	VOE 21497047	2					Stub	Tourillon	Lagerhals	Eje cojinete	Lagertapp	
23	VOE 992326	2					Hex. socket screw	Vis à six pans creux	Innensechskantschraube	Tornillo de hexágono embutido	Insexskruv	
24		1			NS		Heat shield	Écran thermique	Wärmeschild	Defensa térmica	Värmesköld	
25	VOE 21364824	1					Silencer	Silencieux	Schalldämpfer	Silenciador	Ljuddämpare	See group 254-1500 page 297
26	VOE 16882430	1					Seal	Étanchéité	dichtung	Junta	Tätning	

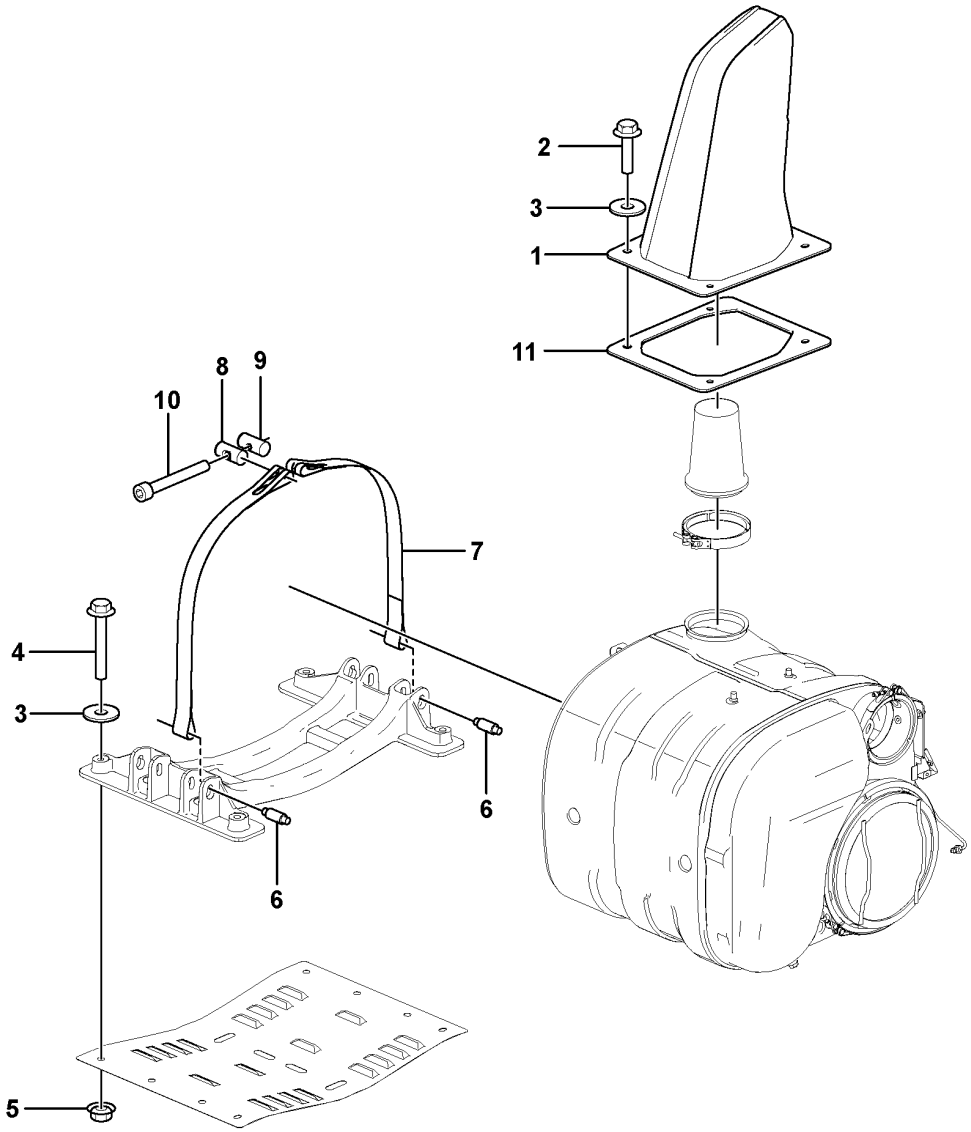

Volvo Construction Equipment
1084028

Fig.	Part No.	Quantity 1	2	3	PS	KIT	Description	Dénomination	Bezeichnung	Denominación	Benämning	Notes
1	VOE 16844001	1					Ejector pipe	Tube éjecteur	Ejektorrohr	Tubo eyector	Ejektorrör	
2	VOE 13965192	4					Screw	Vis	Schraube	Tornillo	Skruv	
3	VOE 13960145	12					Washer	Rondelle	Scheibe	Arandela	Bricka	
4	VOE 965195	8					Flange screw	Vis à embase	Flanschschraube	Tornillo embridado	Flänsskruv	
5	VOE 971099	8					Flange lock nut	Contre-écrou à embase	Flanschverschlussmutter	Contratuerca embridada	Flänslåsmutter	
6	VOE 17200262	4					Clevis pin	Boulon à trou goupille	Splintbolzen	Perno pasador hendido	Sprintbult	
7	VOE 17200272	4					Mounting strap	Bande de fixation	Heftband	Cinta de fijación	Fästband	
8	VOE 21497050	2					Stub	Tourillon	Lagerhals	Eje cojinete	Lagertapp	
9	VOE 21497047	2					Stub	Tourillon	Lagerhals	Eje cojinete	Lagertapp	
10	VOE 992326	2					Hex. socket screw	Vis à six pans creux	Innensechskantschraube	Tornillo de hexágono embutido	Insexskruv	
11	VOE 16882430	1					Seal	Étanchéité	dichtung	Junta	Tätning	

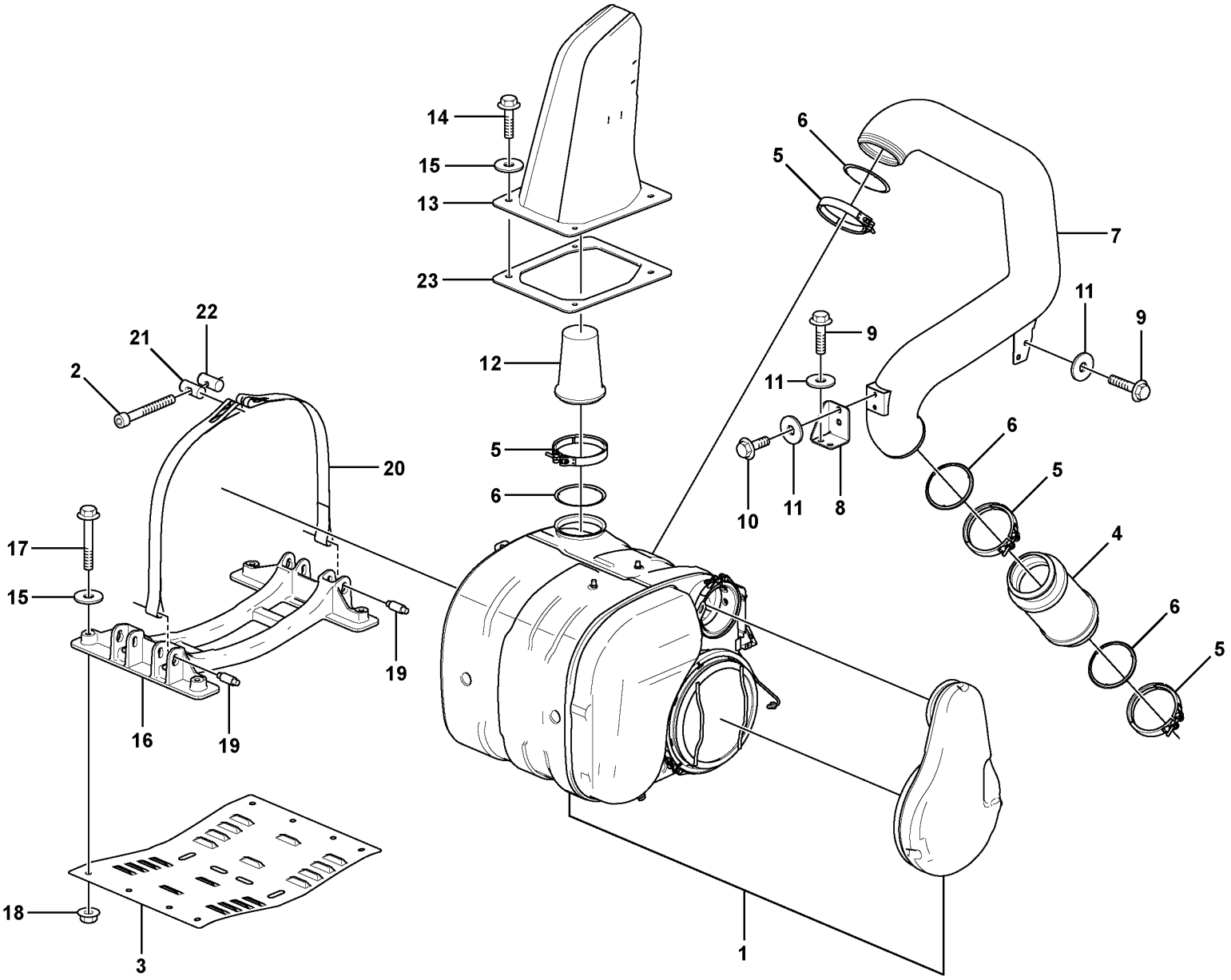

Volvo Construction Equipment
1079351

Fig.	Part No.	Quantity 1	2	3	PS	KIT	Description	Dénomination	Bezeichnung	Denominación	Benämning	Notes
1	VOE 17416742	1					Silencer	Silencieux	Schalldämpfer	Silenciador	Ljuddämpare	
2	VOE 992326	2					Hex. socket screw	Vis à six pans creux	Innensechskantschraube	Tornillo de hexágono embutido	Insexskruv	
3		1			NS		Heat shield	Écran thermique	Wärmeschild	Defensa térmica	Värmesköld	
4	VOE 15096943	1					Exhaust pipe kit	Jeu de ligne d'échappement	Auspuffrohrsatz	Juego de tubo de escape	Avgasrörsats	
5	VOE 15113226	4					V-clamp	Collier en v	V-Profilschelle	Abrazadera v	V-klämma	
6	VOE 21119083	4					Gasket	Joint	Dichtung	Junta	Packning	
7	VOE 16878290	1					Exhaust Pipe	Tuyau d'échappement	Auspuffrohr	Tubo de escape	Avgasrör	
8		1			NS		Bracket	Console	Konsole	Ménsula	Konsol	
9	VOE 946671	4					Flange screw	Vis à embase	Flanschschraube	Tornillo embridado	Flänsskruv	
10	VOE 946173	2					Flange screw	Vis à embase	Flanschschraube	Tornillo embridado	Flänsskruv	
11	VOE 925739	6					Washer	Rondelle	Scheibe	Arandela	Bricka	
12		1			NS		Exhaust Pipe	Tuyau d'échappement	Auspuffrohr	Tubo de escape	Avgasrör	
13	VOE 16844001	1					Ejector pipe	Tube éjecteur	Ejektorrohr	Tubo eyector	Ejektorrör	
14	VOE 13965192	4					Screw	Vis	Schraube	Tornillo	Skruv	
15	VOE 960145	12					Plain washer	Rondelle plane	Flachscheibe	Arandela plana	Planbricka	
16		1			NS		Bracket	Console	Konsole	Consola	Konsol	
17	VOE 965195	8					Flange screw	Vis à embase	Flanschschraube	Tornillo embridado	Flänsskruv	
18	VOE 971099	8					Flange lock nut	Contre-écrou à embase	Flanschverschlussmutter	Contratuerca embridada	Flänslåsmutter	
19	VOE 17200262	4					Clevis pin	Boulon à trou goupille	Splintbolzen	Perno pasador hendido	Sprintbult	
20	VOE 17200272	4					Mounting strap	Bande de fixation	Heftband	Cinta de fijación	Fästband	
21	VOE 21497050	2					Stub	Tourillon	Lagerhals	Eje cojinete	Lagertapp	
22	VOE 21497047	2					Stub	Tourillon	Lagerhals	Eje cojinete	Lagertapp	
23	VOE 16882430	1					Seal	Étanchéité	dichtung	Junta	Tätning	

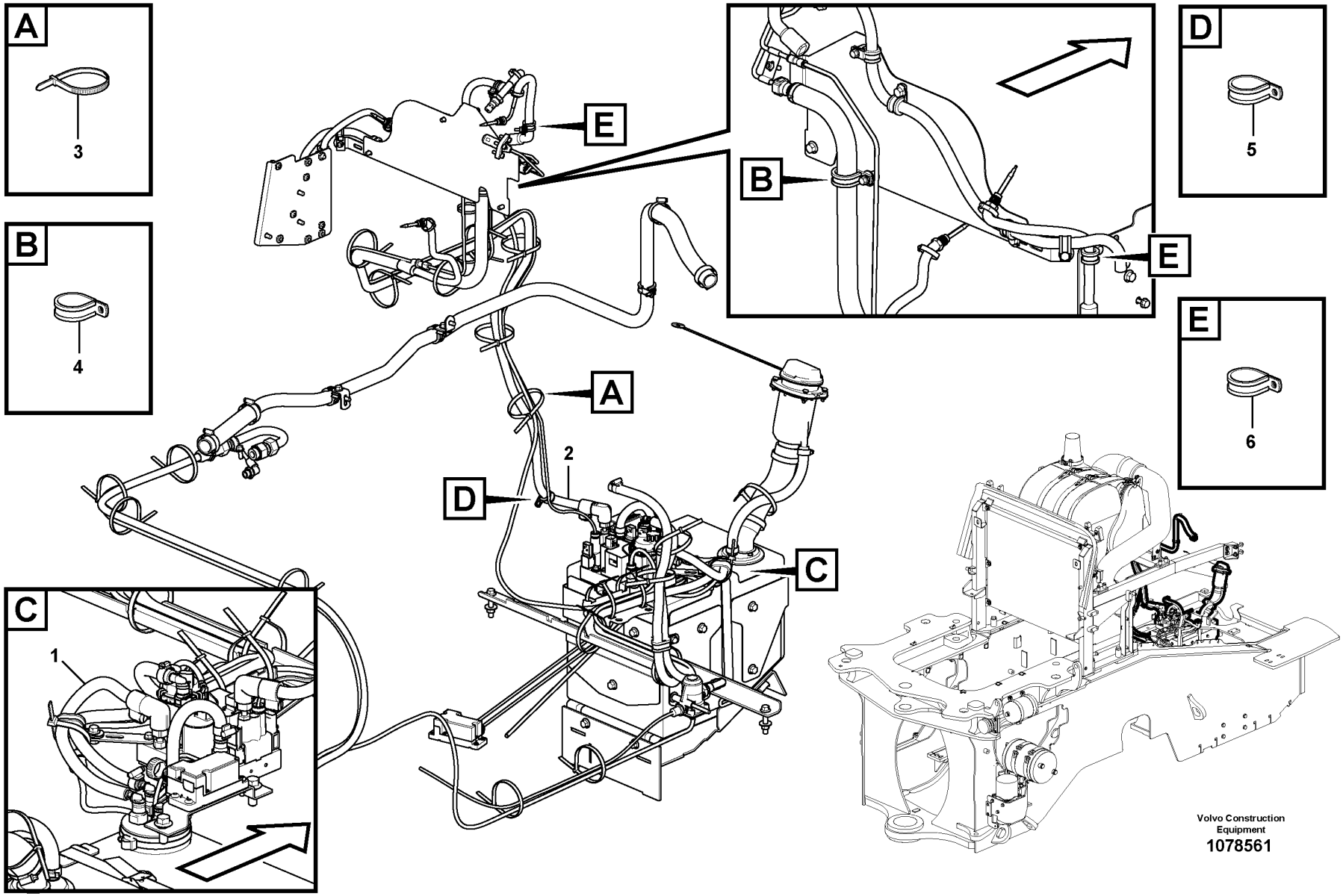

Volvo Construction Equipment

1078561

Fig.	Part No.	Quantity 1	2	3	PS	KIT	Description	Dénomination	Bezeichnung	Denominación	Benämning	Notes
1	VOE 17221454	1					Hose assembly	Conduit flexible	Schlauchleitung	Conducto	Slangledning	
2	VOE 17221462	1					Hose assembly	Conduit flexible	Schlauchleitung	Conducto	Slangledning	
3	VOE 4881440	REQ					Cable tie	Serre-câble	Kabelbinder	Abrazadera de cinta	Buntband	
4	VOE 942810	2					Clamp	Collier serrage	Schelle	Abrazadera	Klamma	S/N - 3132
4	VOE 942810	1					Clamp	Collier serrage	Schelle	Abrazadera	Klamma	S/N 3133 -
5	VOE 942542	1					Clamp	Collier serrage	Schelle	Abrazadera	Klamma	S/N 3133 -
6	VOE 13946834	2					Clamp	Collier serrage	Schelle	Abrazadera	Klamma	S/N 3133 -

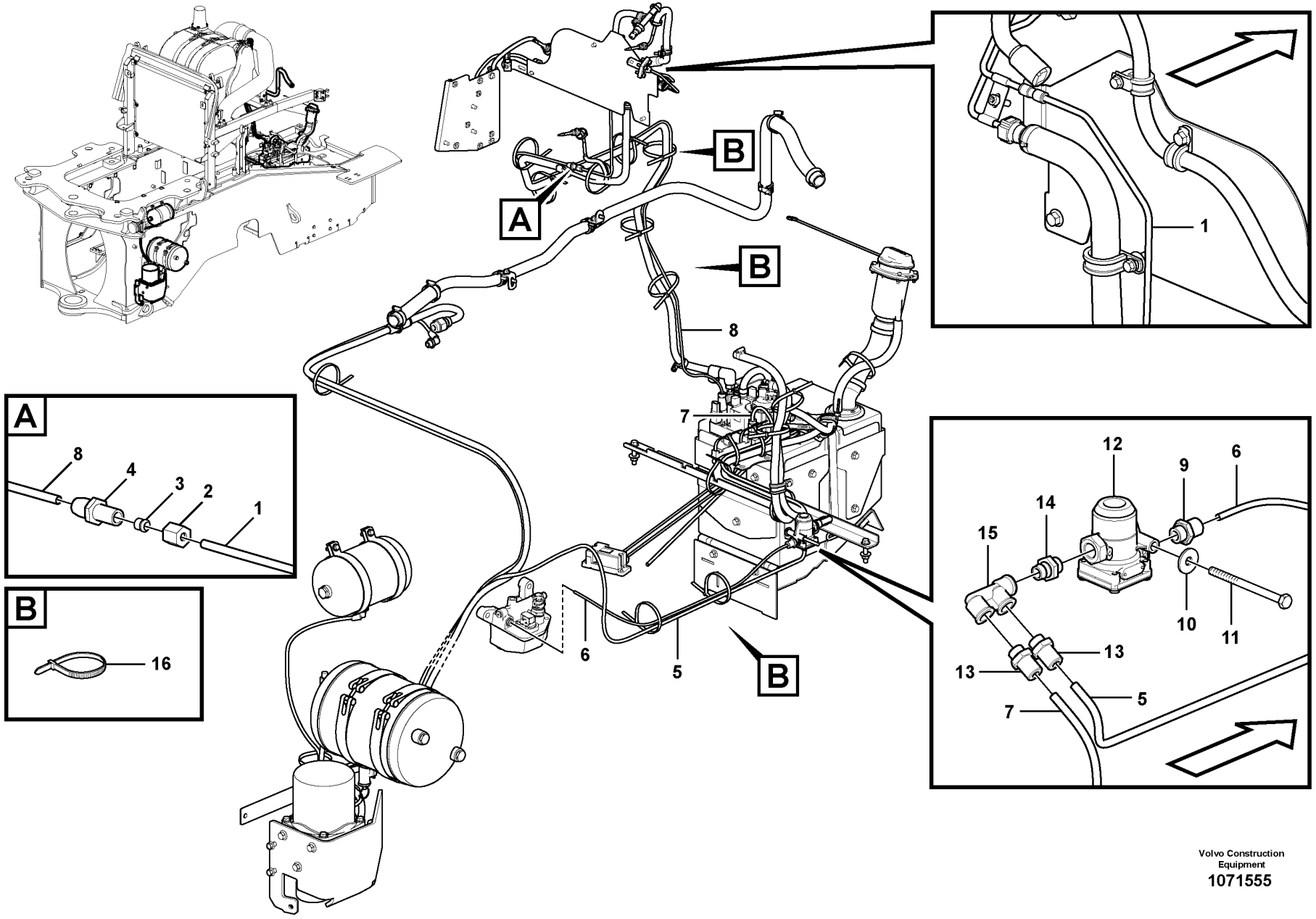

Volvo Construction Equipment

1071555

Fig.	Part No.	Quantity 1	2	3	PS	KIT	Description	Dénomination	Bezeichnung	Denominación	Benämning	Notes
1	**VOE 16854484**	1			SS		Pipe line	Conduite tubulaire	Rohrleitung	Tuberia	Rörledning	
1	**VOE 16885864**	1					•Tube	•Tube	•Rohr	•Tubo	•Rör	(VOE 16849823)
2	**VOE 956981**	1					•Fitting nut	•Écrou accouplement	•Überwurfmutter	•Tuerca de acoplamiento	•Kopplingsmutter	
3	**VOE 13956967**	1					•Ferrule	•Bague de sûreté	•Schneidring	•Anillo de acoplamiento	•Skärring	
4	**VOE 996814**	1					•Nipple	•Raccord	•Nippel	•Niple	•Nippel	
5	**VOE 980832**	1					Tube	Tube	Rohr	Tubo	Rör	L = 2800 mm
6	**VOE 980831**	1					Plastic pipe	Tube plastique	Kunststoffrohr	Tubo plástico	Plaströr	L = 840 mm
7	**VOE 980832**	1					Tube	Tube	Rohr	Tubo	Rör	L = 900 mm
8	**VOE 980831**	1					Plastic pipe	Tube plastique	Kunststoffrohr	Tubo plástico	Plaströr	L = 2050 mm
9	**VOE 979282**	1					Nipple	Raccord	Nippel	Niple	Nippel	
10	**VOE 11055605**	1					Plain washer	Rondelle plane	Flachscheibe	Arandela plana	Planbricka	
11	**VOE 969225**	1					Flange screw	Vis à embase	Flanschschraube	Tornillo embridado	Flänsskruv	
12	**VOE 21076527**	1					Pressure limiting valve	Valve limitatrice de pression	Druckbegrenzungsventil	Válvula limitadora de presión	Tryckbegränsningsventil	
13	**VOE 977789**	2					Nipple	Raccord	Nippel	Niple	Nippel	
14	**VOE 11196161**	1					Nipple	Raccord	Nippel	Niple	Nippel	
15	**VOE 11197098**	1					F-nipple	Raccord f	F-Nippel	Niple f	F-nippel	
16	**VOE 4881440**	REQ					Cable tie	Serre-câble	Kabelbinder	Abrazadera de cinta	Buntband	

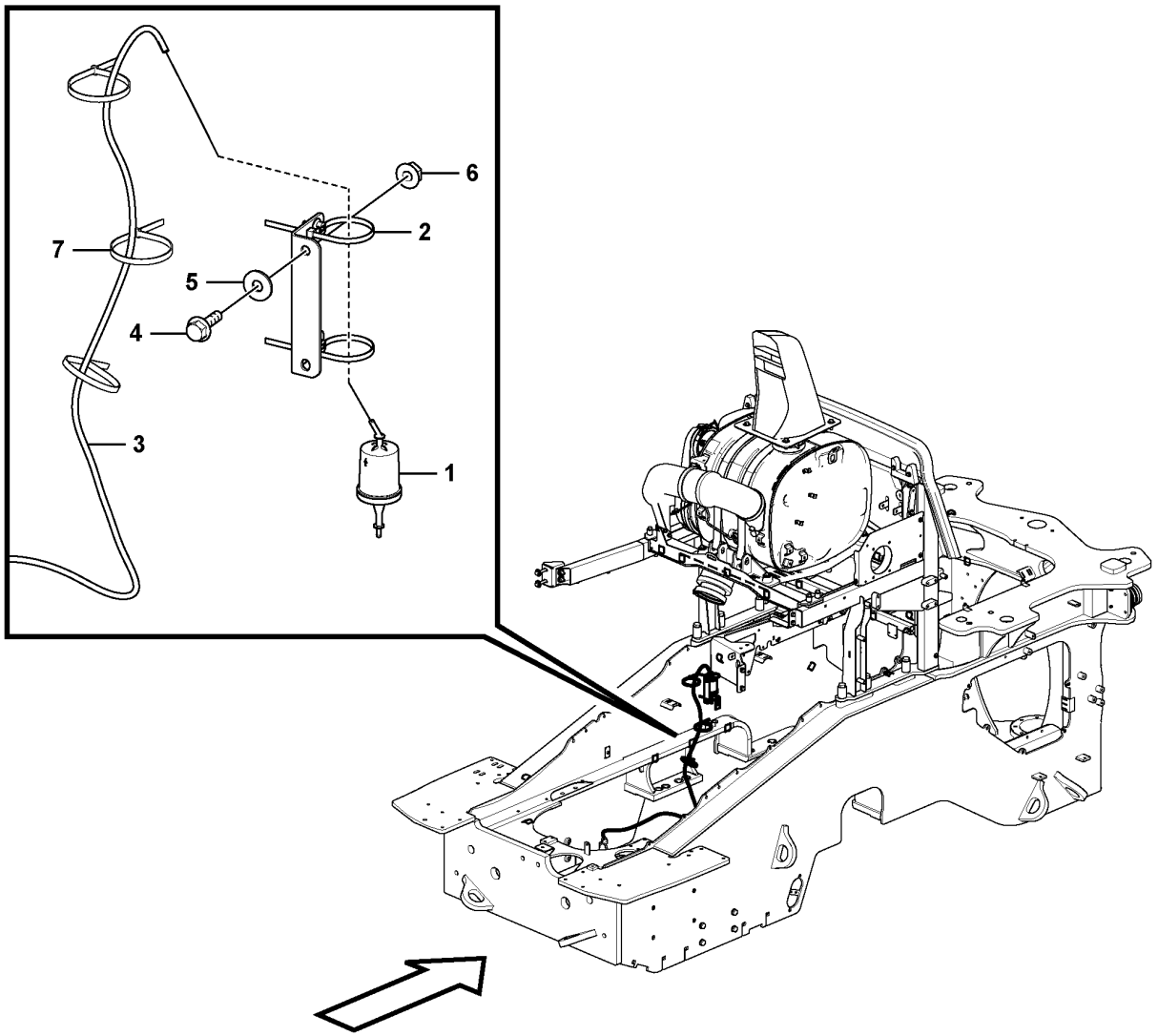
6
2
7
5
4
3
1

Fig.	Part No.	Quantity 1	2	3	PS	KIT	Description	Dénomination	Bezeichnung	Denominación	Benämning	Notes
1	**VOE 21743197**	1					Air cleaner	Filtre air	Luftfilter	Filtro de aire	Luftrenare	
2	**VOE 980881**	2					Cable tie	Serre-câble	Kabelbinder	Abrazadera de cinta	Buntband	
3	**VOE 941363**	1					Hose	Flexible	Schlauch	Manguera	Slang	L = 1800 mm S/N - 3132
3	**VOE 11024720**	1					Plastic hose	Tube plastique	Kunststoffschlauch	Manguera plástico	Plastslang	L = 1800 mm S/N 3133 -
4	**VOE 946173**	2					Flange screw	Vis à embase	Flanschschraube	Tornillo embridado	Flänsskruv	
5	**VOE 11117464**	2					Plain washer	Rondelle plane	Flachscheibe	Arandela plana	Planbricka	
6	**VOE 948645**	2					Flange lock nut	Contre-écrou à embase	Flanschverschlussmutter	Contratuerca embridada	Flänslåsmutter	
7	**VOE 4881440**	REQ					Cable tie	Serre-câble	Kabelbinder	Abrazadera de cinta	Buntband	

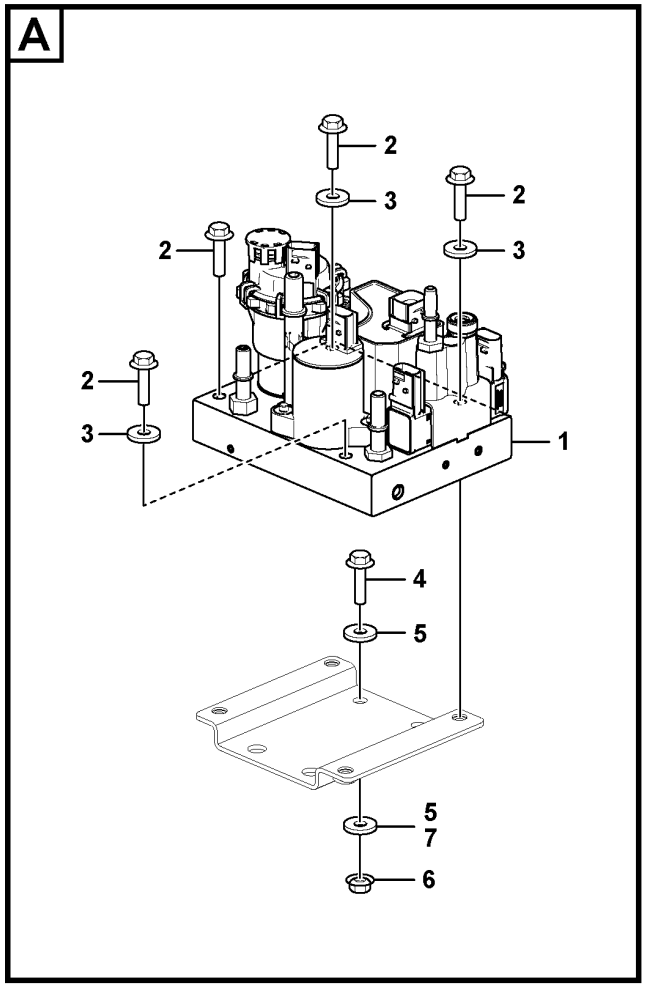
A
2
3
2
2
3
2
3
1
4
5
5
7
6

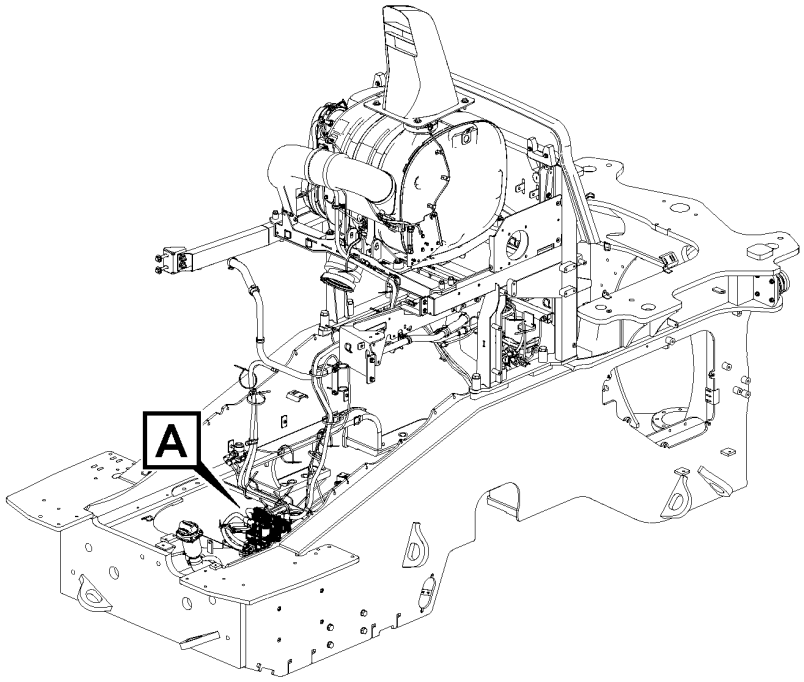
A

Fig.	Part No.	Quantity 1	2	3	PS	KIT	Description	Dénomination	Bezeichnung	Denominación	Benämning	Notes
1	VOE 22608244	1					Pump	Pompe	Pumpe	Bomba	Pump	See group 254-520 page 271
2	VOE 965177	4					Flange screw	Vis à embase	Flanschschraube	Tornillo embridado	Flänsskruv	
3	VOE 960139	3					Plain washer	Rondelle plane	Flachscheibe	Arandela plana	Planbricka	
4	VOE 946671	4					Flange screw	Vis à embase	Flanschschraube	Tornillo embridado	Flänsskruv	S/N - 3828
4	VOE 13945444	4					Screw	Vis	Schraube	Tornillo	Skruv	S/N 3829 -
5	VOE 11117464	8					Plain washer	Rondelle plane	Flachscheibe	Arandela plana	Planbricka	S/N - 3828
6	VOE 948645	4					Flange lock nut	Contre-écrou à embase	Flanschverschlussmutter	Contratuerca embridada	Flänslåsmutter	
7	VOE 11117464	4					Plain washer	Rondelle plane	Flachscheibe	Arandela plana	Planbricka	S/N 3829 -

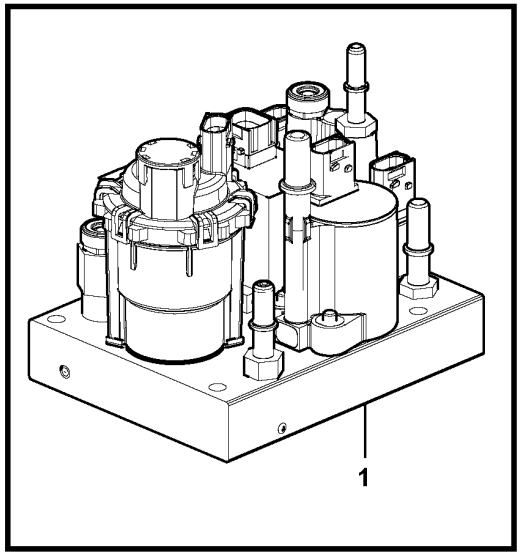

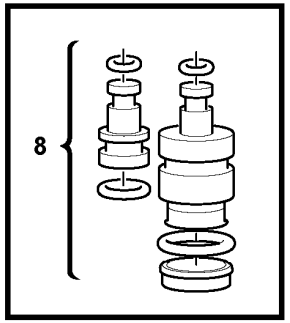

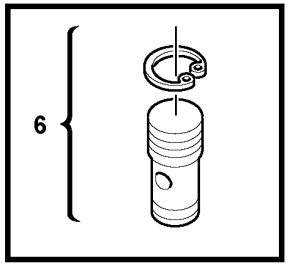

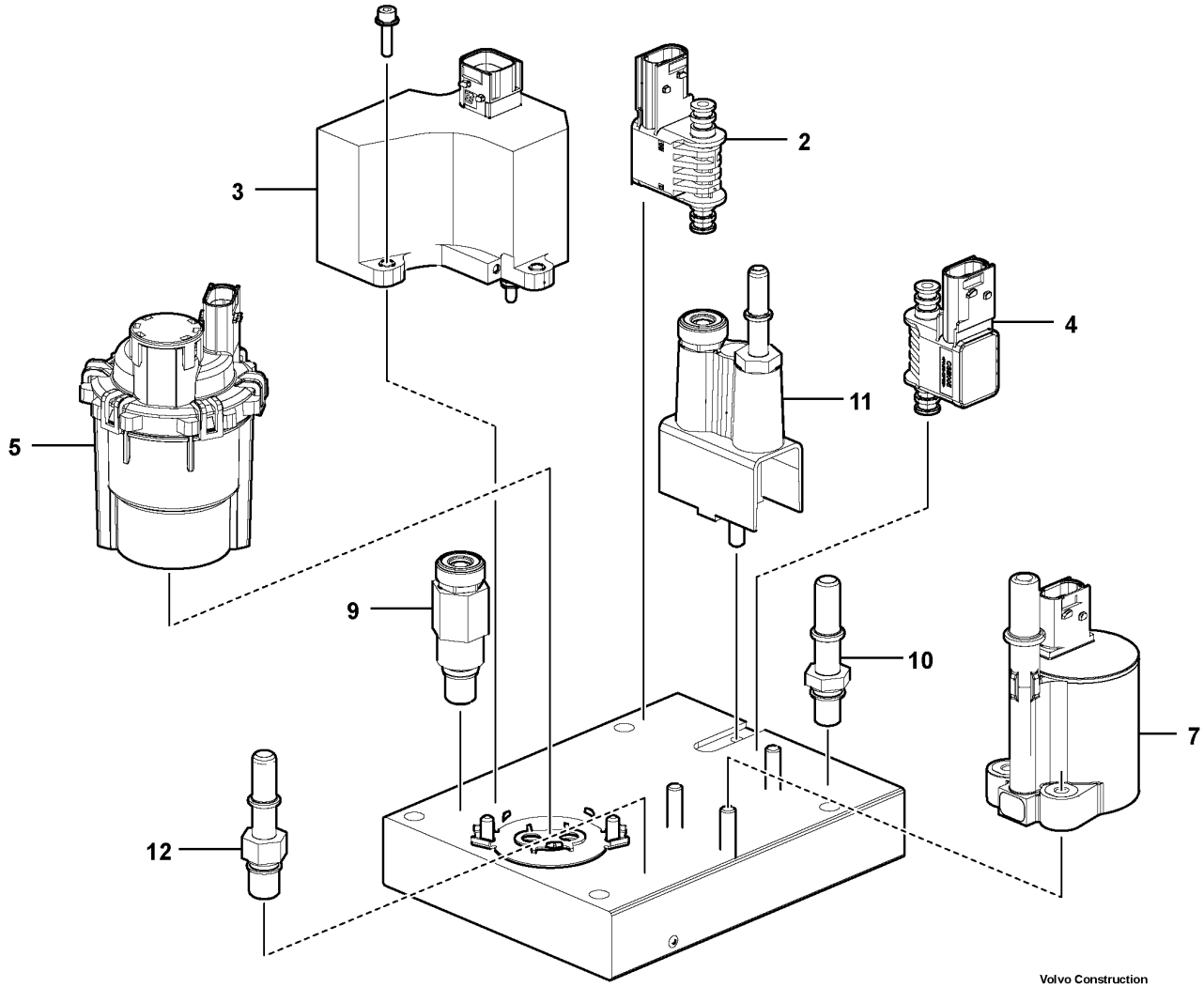

Volvo Construction Equipment

1071296

Fig.	Part No.	Quantity 1	2	3	PS	KIT	Description	Dénomination	Bezeichnung	Denominación	Benämning	Notes
1	VOE 22608244	1					Pump	Pompe	Pumpe	Bomba	Pump	
2	VOE 21687877	1					•Pressure sensor	•Capteur de pression	•Drucksensor	•Sensor de presión	•Trycksensor	GREEN
3	VOE 21687880	1					•Combination valve	•Valve combinée	•Kombinationsventil	•Válvula combinada	•Kombinationsventil	
4	VOE 22209505	1					•Pressure sensor	•Capteur de pression	•Drucksensor	•Sensor de presión	•Trycksensor	
5	VOE 21687873	1					•Pump	•Pompe	•Pumpe	•Bomba	•Pump	
6	VOE 22608093	1					•Overflow valve	•Soupape by-pass	•Überstromventil	•Valvula rebose	•Överströmn.vent	
7	VOE 21687882	1					•Valve	•Valve	•Ventil	•Válvula	•Ventil	
8	VOE 21781135	1					•Adapter kit	•Jeu d'adaptateurs	•Adaptersatz	•Kit de adaptación	•Adaptersats	
9	VOE 22040854	1					•Air filter	•Filtre à air	•Luftfilter	•Filtro de aire	•Luftfilter	
10	VOE 21687888	1					•Connector	•Connexion	•Anschluss	•Unión	•Anslutning	
11	VOE 21688317	1					•Bracket kit	•Kit console	•Auslegersatz	•Kit de consola	•Konsolsats	
12	VOE 21687885	1					•Connector	•Connexion	•Anschluss	•Unión	•Anslutning	
	VOE 22105222	1					•Protecting cover	•Couvercle protection	•Schutzdeckel	•Tapa de protección	•Skyddslock	

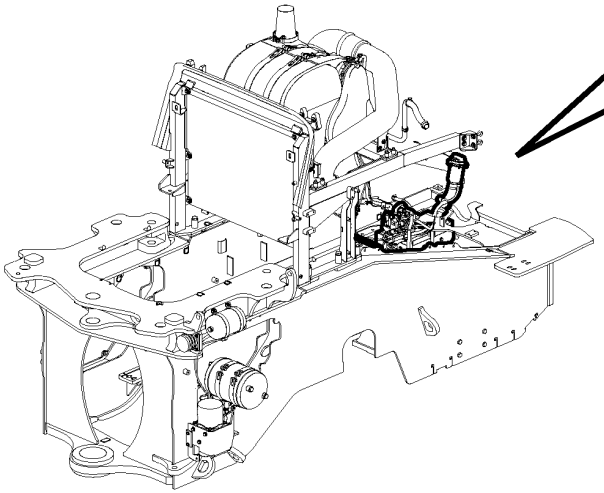

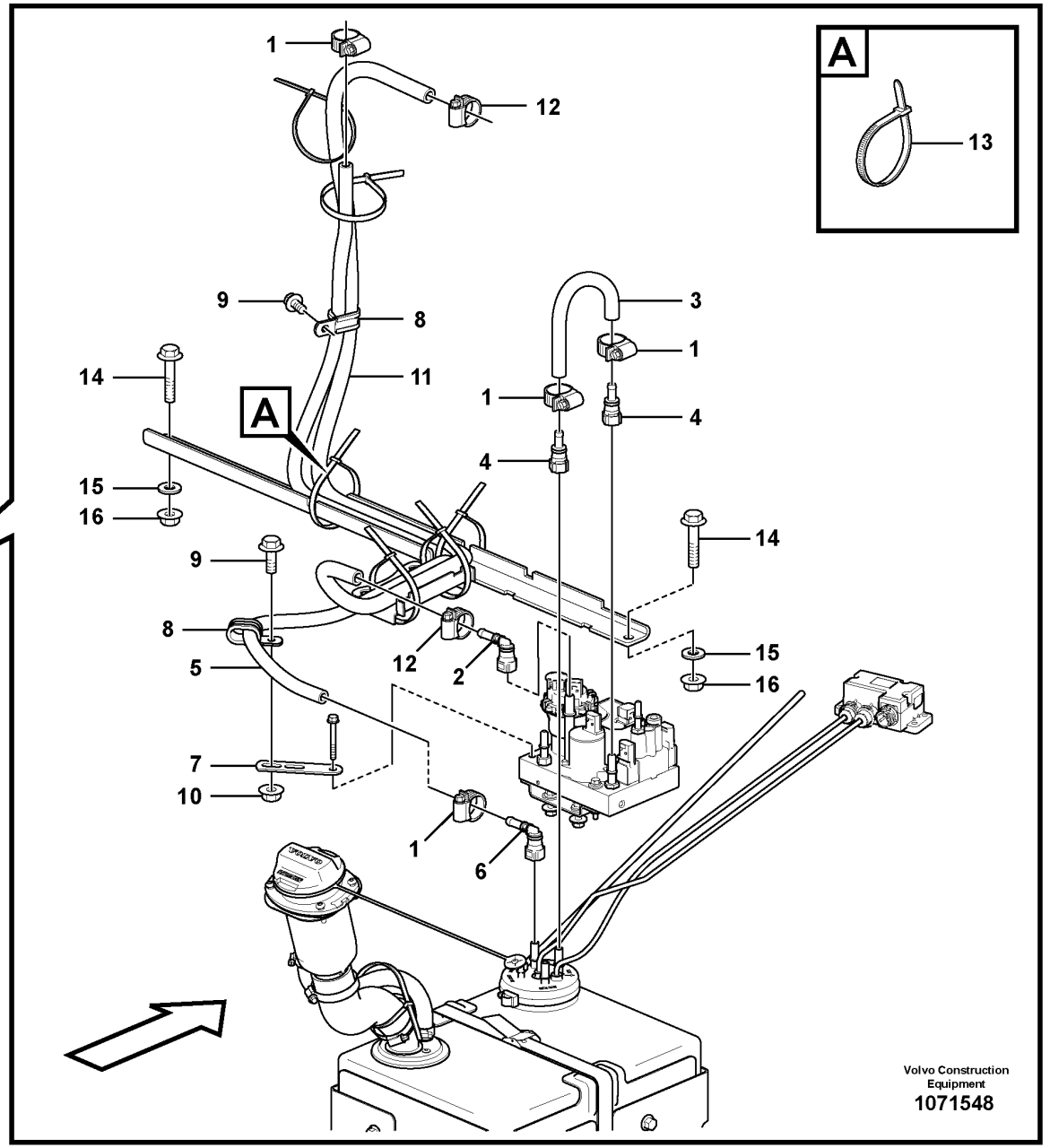
A
13
1
12
9
8
11
14
A
15
16
3
1
1
4
4
14
9
8
5
12
2
15
16
7
10
1
6
Volvo Construction Equipment
1071548

Fig.	Part No.	Quantity 1	2	3	PS	KIT	Description	Dénomination	Bezeichnung	Denominación	Benämning	Notes
1	VOE 943471	4					Hose clamp	Collier durite	Schlauchschelle	Abrazadera de manguera	Slangklamma	
2	VOE 16845755	1					Connector	Pièce connexion	Verbindungsstück	Pieza de conexión	Förbindningsstycke	
3	VOE 943367	1					Hose	Flexible	Schlauch	Manguera	Slang	L = 235 mm
4	VOE 20805109	2					Connector	Connexion	Anschluss	Unión	Anslutning	
5	VOE 11193735	1			SS		Rubber hose	Durit caoutchouc	Gummischlauch	Manguera	Gummislang	
6	VOE 20805110	1					Connector	Connexion	Anschluss	Unión	Anslutning	
7	VOE 13965540	1					Bracket	Console	Konsole	Consola	Konsol	
8	VOE 13949386	2					Clamp	Collier serrage	Schelle	Abrazadera	Klamma	
9	VOE 946440	2					Flange screw	Vis à embase	Flanschschraube	Tornillo embridado	Flänsskruv	
10	VOE 948645	1					Flange lock nut	Contre-écrou à embase	Flanschverschlussmutter	Contratuerca embridada	Flänslåsmutter	
11	VOE 982200	1					Hose	Flexible	Schlauch	Manguera	Slang	L = 1700 mm
12	VOE 13943472	2					Hose clamp	Collier durite	Schlauchschelle	Abrazadera de manguera	Slangklamma	
13	VOE 4881440	REQ					Cable tie	Serre-câble	Kabelbinder	Abrazadera de cinta	Buntband	
14	VOE 965221	2					Flange screw	Vis à embase	Flanschschraube	Tornillo embridado	Flänsskruv	
15	VOE 960143	2					Plain washer	Rondelle plane	Flachscheibe	Arandela plana	Planbricka	
16	VOE 13971098	2					Flange nut	Écrou à embase	Flanschmutter	Tuerca embridada	Flänsmutter	

1		**AdBlue/DEF coolant hoses**	Catalogue id **20694**	Group **254**
2				
3			Illustr. No **1071548**	Section **600**
4		**AdBlue/DEF kylslangar**		
5		**86525**	Issue **20039665-F**	Page **273**

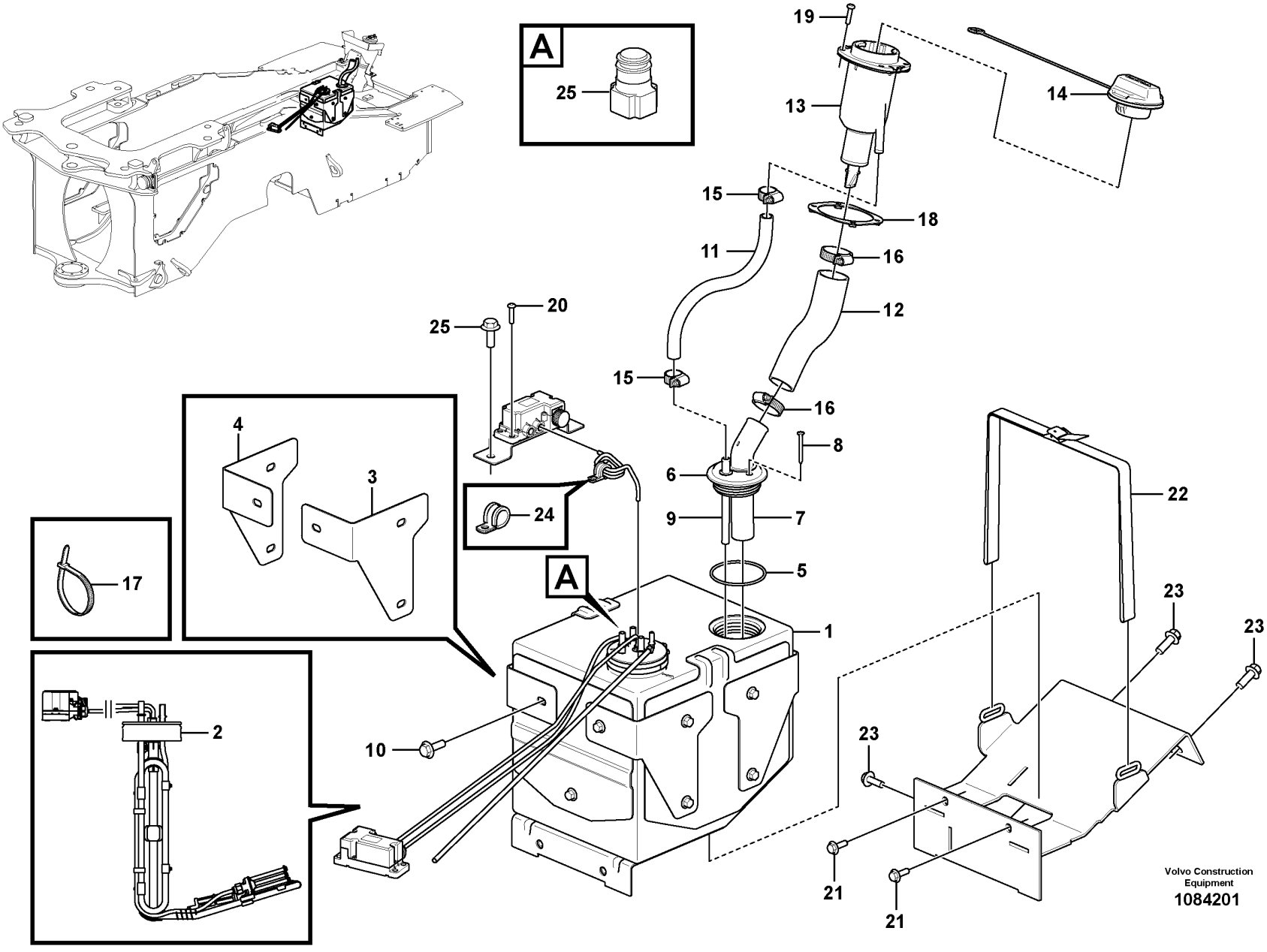
A
25
19
13
14
15
18
11
16
12
20
25
15
16
8
6
4
3
24
9
7
5
A
17
22
1
23
23
23
2
10
21
21
Volvo Construction Equipment
1084201

Fig.	Part No.	Quantity 1	2	3	PS	KIT	Description	Dénomination	Bezeichnung	Denominación	Benämning	Notes
	VOE 17424341	1					Tank	Réservoir	Tank	Depósito	Tank	S/N - 3838
	VOE 17434974	1					Tank	Réservoir	Tank	Depósito	Tank	S/N 3839 -
1	VOE 17418258	1					Tank	Réservoir	Tank	Depósito	Tank	S/N - 3838
1	VOE 17477748	1					Tank	Réservoir	Tank	Depósito	Tank	(VOE 17433017) S/N 3839 -
2	VOE 17479802	1					•Kit	•Lot	•Einbausatz	•Juego	•Sats	
3		1			NS		•Bracket	•Console	•Konsole	•Ménsula	•Konsol	
4		1			NS		•Bracket	•Console	•Konsole	•Ménsula	•Konsol	
5	VOE 996713	1					•O-ring	•Joint torique	•O-Ring	•Anillo tórico	•O-ring	
6	VOE 17243351	1					•Cap	•Capot	•Kappe	•Capuchón	•Hatt	
7	VOE 17409588	1					•Hose connection	•Raccord flexible	•Schlauchanschluss	•Conexión de manguera	•Slanganslutning	
8	VOE 17295601	2					•Six point socket screw	•Vis à 6 pans creux	•Sechszahn-Hohlschraube	•Racor de seis dientes	•Sextandhålskruv	
9	VOE 17409583	1					•Hose connection	•Raccord flexible	•Schlauchanschluss	•Conexión de manguera	•Slanganslutning	
10	VOE 946441	15					Flange screw	Vis à embase	Flanschschraube	Tornillo embridado	Flänsskruv	
11	VOE 60112830	1					Hose	Flexible	Schlauch	Manguera	Slang	
12	VOE 16855479	1					Hose	Flexible	Schlauch	Manguera	Slang	
13	VOE 17454821	1					Filler neck	Tuyau de remplissage	Einfüllstützen	Cuello de llenado	Påfyllningshals	S/N 3685 - S/N 8023 - S/N 13013 -
13	VOE 17254372	1			SS		Filler neck	Tuyau de remplissage	Einfüllstützen	Cuello de llenado	Påfyllningshals	S/N - 3684 S/N - 8022 S/N - 13012 See group 254-750 page 279
14	VOE 17248402	1					Filler cap	Bouchon remplissage	Tankverschluss	Tapa de llenado	Påfyllningslock	S/N - 3684 S/N - 8022 S/N - 13012
15	VOE 943471	2					Hose clamp	Collier durite	Schlauchschelle	Abrazadera de manguera	Slangklamma	
16	VOE 943478	2					Hose clamp	Collier durite	Schlauchschelle	Abrazadera de manguera	Slangklamma	
17	VOE 4881440	REQ					Cable tie	Serre-câble	Kabelbinder	Abrazadera de cinta	Buntband	
18	VOE 16852701	1					Bracket	Console	Konsole	Consola	Konsol	
19	VOE 969423	4					Six point socket screw	Vis à 6 pans creux	Sechszahn-Hohlschraube	Racor de seis dientes	Sextandhålskruv	

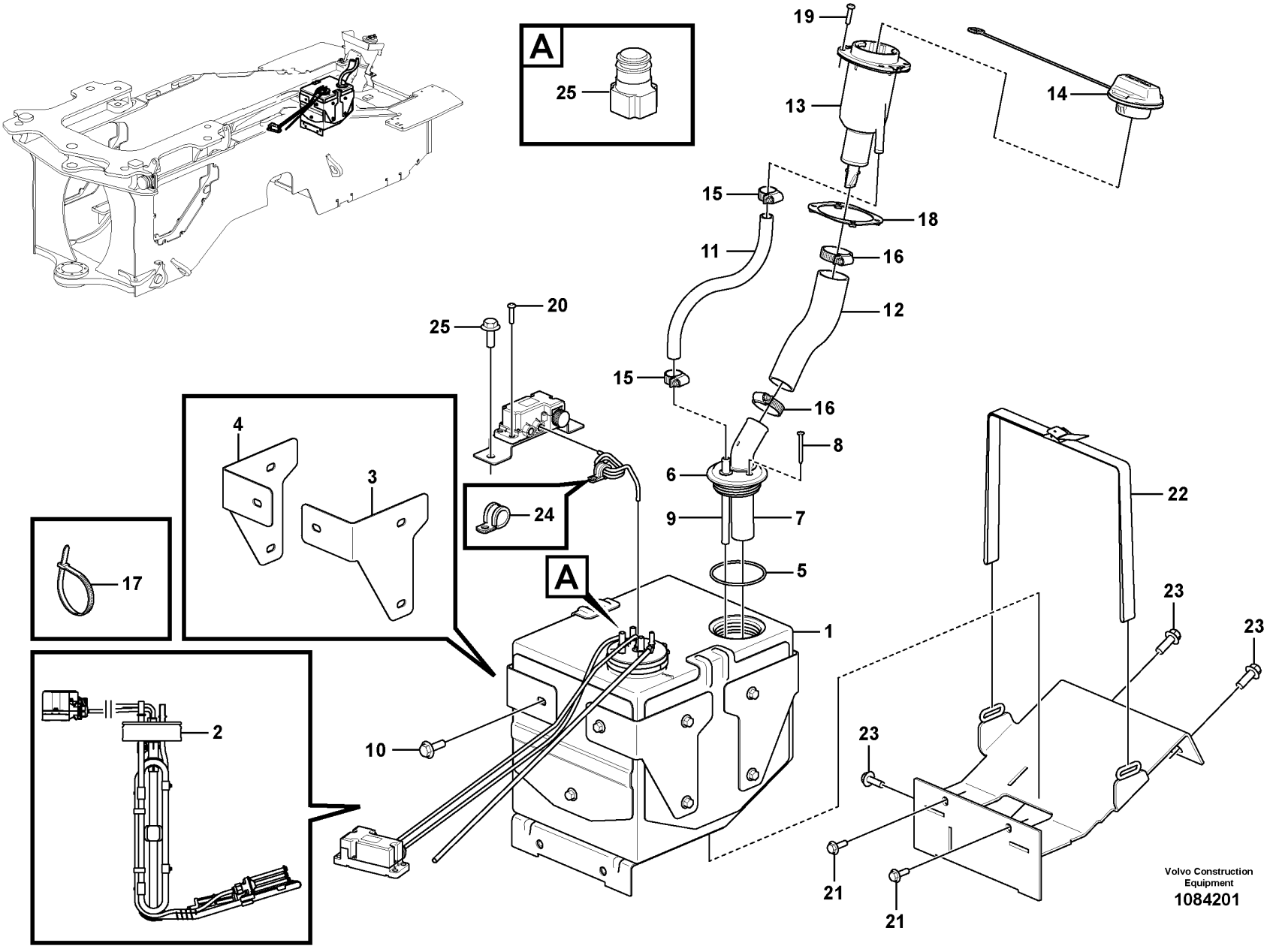
A
25
19
13
14
15
18
11
16
12
20
25
15
16
8
6
4
3
24
9
7
5
A
17
22
1
23
23
23
2
10
21
21
Volvo Construction Equipment
1084201

Fig.	Part No.	Quantity 1	2	3	PS	KIT	Description	Dénomination	Bezeichnung	Denominación	Benämning	Notes
20	**VOE 969423**	4					Six point socket screw	Vis à 6 pans creux	Sechszahn-Hohlschraube	Racor de seis dientes	Sextandhålskruv	
21	**VOE 946329**	2					Flange screw	Vis à embase	Flanschschraube	Tornillo embridado	Flänsskruv	
22	**VOE 11172369**	1					Retaining strap	Courroie de serrage	Halteriemen	Correa tensora	Spännrem	
23	**VOE 13965191**	5					Screw	Vis	Schraube	Tornillo	Skruv	
24	**VOE 949747**	1					Clamp	Collier serrage	Schelle	Abrazadera	Klamma	
24	**VOE 21280355**	1					Connector	Connexion	Anschluss	Unión	Anslutning	

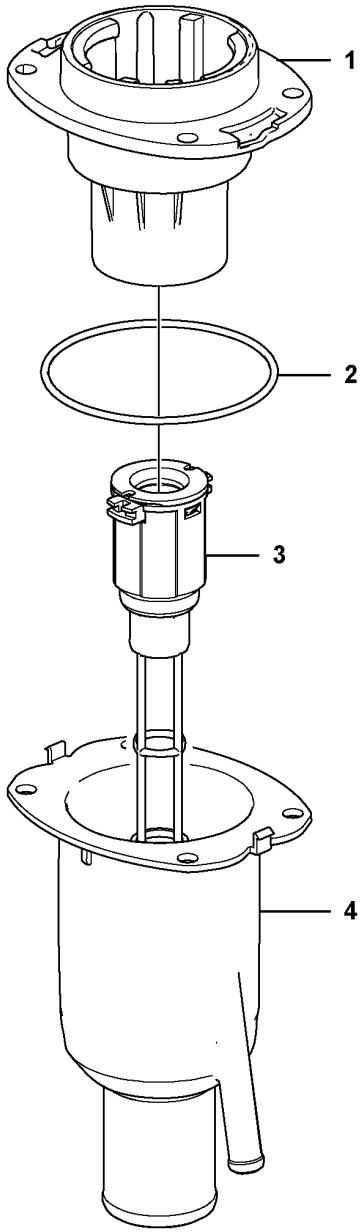
1
2
3
4

Fig.	Part No.	Quantity 1	2	3	PS	KIT	Description	Dénomination	Bezeichnung	Denominación	Benämning	Notes
	VOE 17254372	1			SS		Filler neck	Tuyau de remplissage	Einfüllstützen	Cuello de llenado	Påfyllningshals	
1	**VOE 17246509**	1			OP		•Filler neck	•Tuyau de remplissage	•Einfüllstützen	•Cuello de llenado	•Påfyllningshals	
2	**VOE 925257**	1					•O-ring	•Joint torique	•O-Ring	•Anillo tórico	•O-ring	
3	**VOE 82269261**	1					•Filter	•Filtre	•Filter	•Filtro	•Filter	
4	**VOE 17245964**	1			OP		•Filler neck	•Tuyau de remplissage	•Einfüllstützen	•Cuello de llenado	•Påfyllningshals	

1		**Filler neck** **Goulot de remplissage** **Einfüllstutzen** **Boca de llenado** **Påfyllningsrör**	Catalogue id **20694**	Group **254**
2				
3			Illustr. No **1083710**	Section **750**
4				
5			Issue **20039665-F**	Page **279**

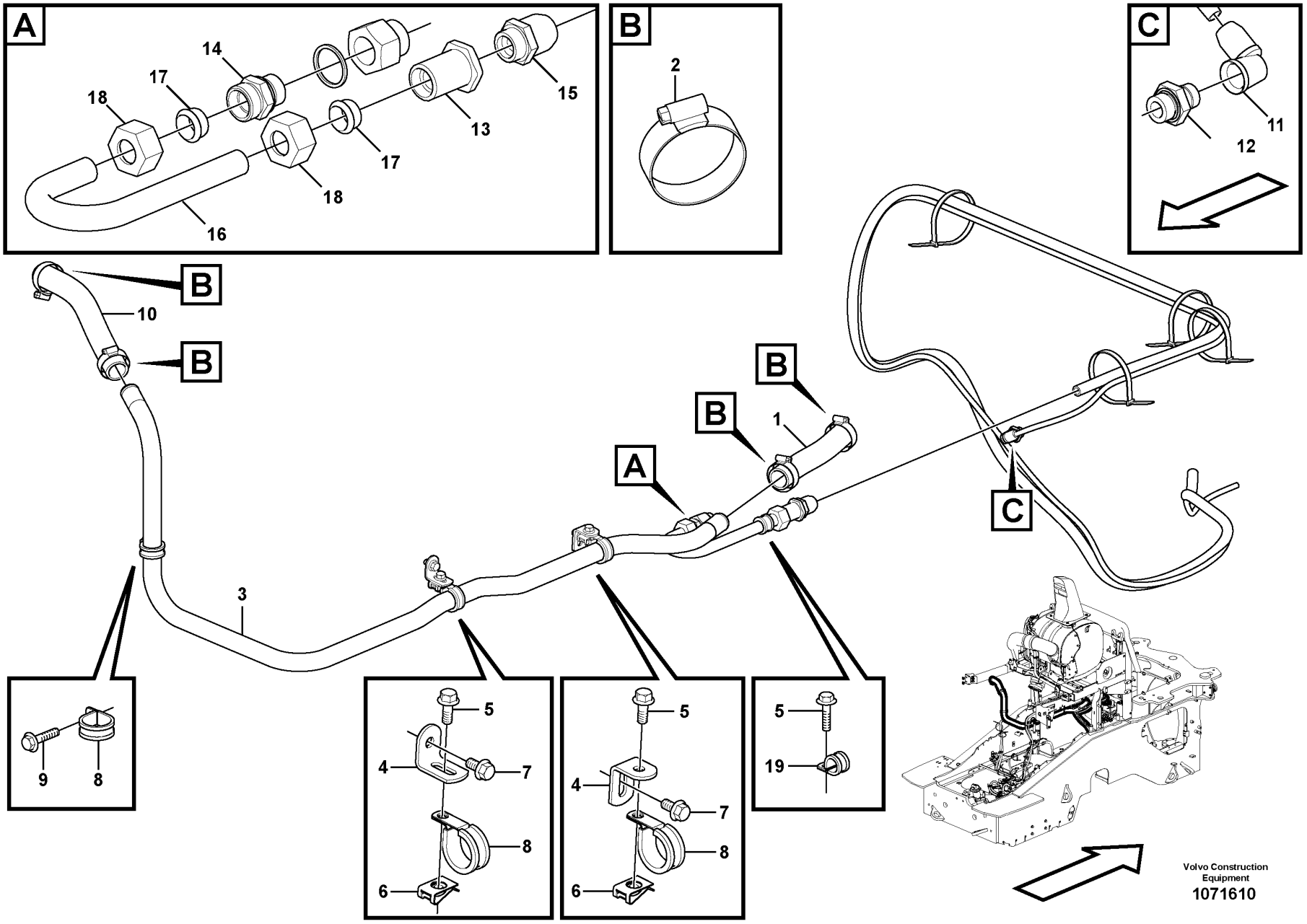

Volvo Construction Equipment
1071610

Fig.	Part No.	Quantity 1	2	3	PS	KIT	Description	Dénomination	Bezeichnung	Denominación	Benämning	Notes
1	**VOE 969149**	1					Hose	Flexible	Schlauch	Manguera	Slang	L = 205 mm
2	**VOE 11059294**	4					Hose clamp	Collier durite	Schlauchschelle	Abrazadera de manguera	Slangklamma	
3	**VOE 16848888**	1					Pipe line	Conduite tubulaire	Rohrleitung	Tuberia	Rörledning	
4	**VOE 13965552**	1					Bracket	Console	Konsole	Consola	Konsol	
5	**VOE 946173**	3					Flange screw	Vis à embase	Flanschschraube	Tornillo embridado	Flänsskruv	
6	**VOE 949867**	2					Spring nut	Écrou de ressort	Federverschlussmutter	Tuerca resorte	Fjädermutter	
7	**VOE 946440**	2					Flange screw	Vis à embase	Flanschschraube	Tornillo embridado	Flänsskruv	
8	**VOE 943717**	3					Clamp	Collier serrage	Schelle	Abrazadera	Klamma	
9	**VOE 946544**	1					Flange screw	Vis à embase	Flanschschraube	Tornillo embridado	Flänsskruv	
10	**VOE 969149**	1					Hose	Flexible	Schlauch	Manguera	Slang	L = 400 mm
11	**VOE 11196162**	1					Elbow nipple	Raccord coudé	Winkelnippel	Niple angular	V-nippel	
12	**VOE 11196161**	1					Nipple	Raccord	Nippel	Niple	Nippel	
13	**VOE 15183609**	1					Nipple	Raccord	Nippel	Niple	Nippel	
14	**VOE 994509**	1					Nipple	Raccord	Nippel	Niple	Nippel	
15	**VOE 11196166**	1					Nipple	Raccord	Nippel	Niple	Nippel	
16	**VOE 16866696**	1					Cooling coil	Serpentin refroidisseur	Kühlschlange	Serpentín enfriamiento	Kylslinga	
17	**VOE 980786**	2					•Ferrule	•Bague de sûreté	•Schneidring	•Anillo de acoplamiento	•Skärring	
18	**VOE 956986**	2					•Fitting nut	•Écrou accouplement	•Überwurfmutter	•Tuerca de acoplamiento	•Kopplingsmutter	
19	**VOE 942810**	1					Clamp	Collier serrage	Schelle	Abrazadera	Klamma	

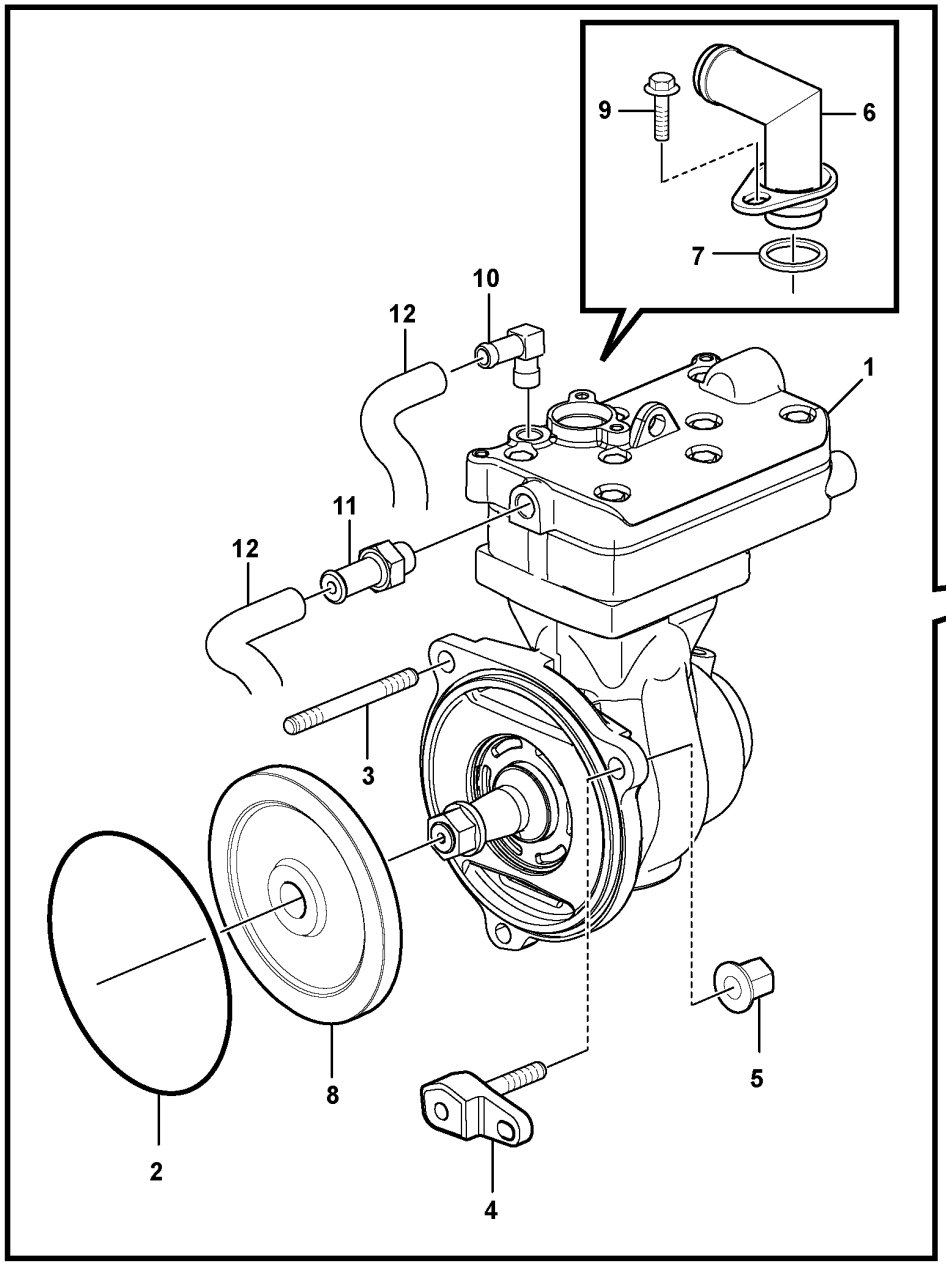

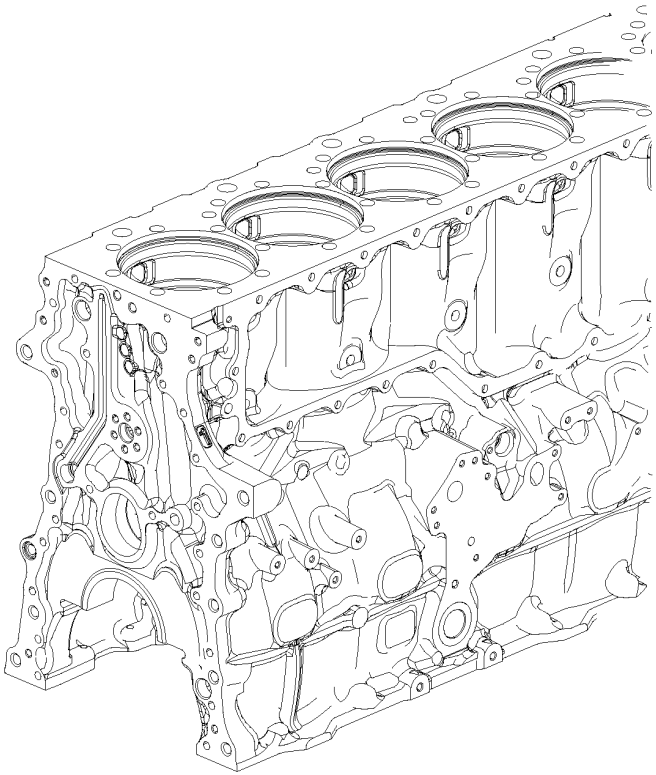

Volvo Construction Equipment
1077590

Fig.	Part No.	Quantity 1	2	3	PS	KIT	Description	Dénomination	Bezeichnung	Denominación	Benämning	Notes
1	**VOE 22040500**	1					Air compressor	Compresseur d'air	Luftpresseraggregat	Unidad compresor de aire	Luftkompressoraggregat	(VOE 21353433)
	VOE 85104248	1					•Cylinder head	•Culasse	•Zylinderkopf	•Culata	•Cylinderhuvud	
	VOE 85103938	1					Gasket kit	Kit joints	Dichtungssatz	Juego de juntas	Packningsats	1197)
2	**VOE 992065**	1					O-ring	Joint torique	O-Ring	Anillo tórico	O-ring	
3	**VOE 953102**	2					Stud	Goujon	Stiftschraube	Espárrago	Pinnskruv	
4		1					Screw	Vis	Schraube	Tornillo	Skruv	
5	**VOE 990946**	3					Flange nut	Écrou à embase	Flanschmutter	Tuerca embridada	Flänsmutter	
6	**VOE 17422812**	1					Inlet pipe	Tubulure admission	Einlassrohr	Tubo de admisión	Inloppsrör	
7	**VOE 471708**	1					Sealing ring	Bague étanchéité	Dichtring	Anillo retén	Tätningsring	
8		1					Gear	Pignon	Zahnradgetriebe	Engranaje	Kuggdrev	See group 215-100 page 133
9	**VOE 984733**	1					Flange screw	Vis à embase	Flanschschraube	Tornillo embridado	Flänsskruv	
10	**VOE 979270**	1					Hose nipple	Raccord flexible	Schlauchnippel	Niple de manguera	Slangnippel	
11	**VOE 20819607**	1					Hose nipple	Raccord flexible	Schlauchnippel	Niple de manguera	Slangnippel	
12		2					Hose	Durit	Schlauch	Tubo flexible	Slang	See group 262-300 page 365

1197) **GB**: Set of gasket for cylinder head. **FR**: Jue des joints pour culasse du cylinder. **DE**: Packungsats für Zylinderkopf. **ES**: Juego de juntas para culata de motor. **SE**: Packningssats för cylinderlock.

1		**Air-compressor with fitting parts** **Compresseur d'air avec pièces de montage** **Kompressor mit Anbauteilen** **Compresor de aire con accesorios de montaje** **Kompressor med monteringsdetaljer**	Catalogue id **20694**	Group **254**
2				
3			Illustr. No **1077590**	Section **900**
4				
5		**15185564, 15185565, 17481128**	Issue **20039665-F**	Page **283**

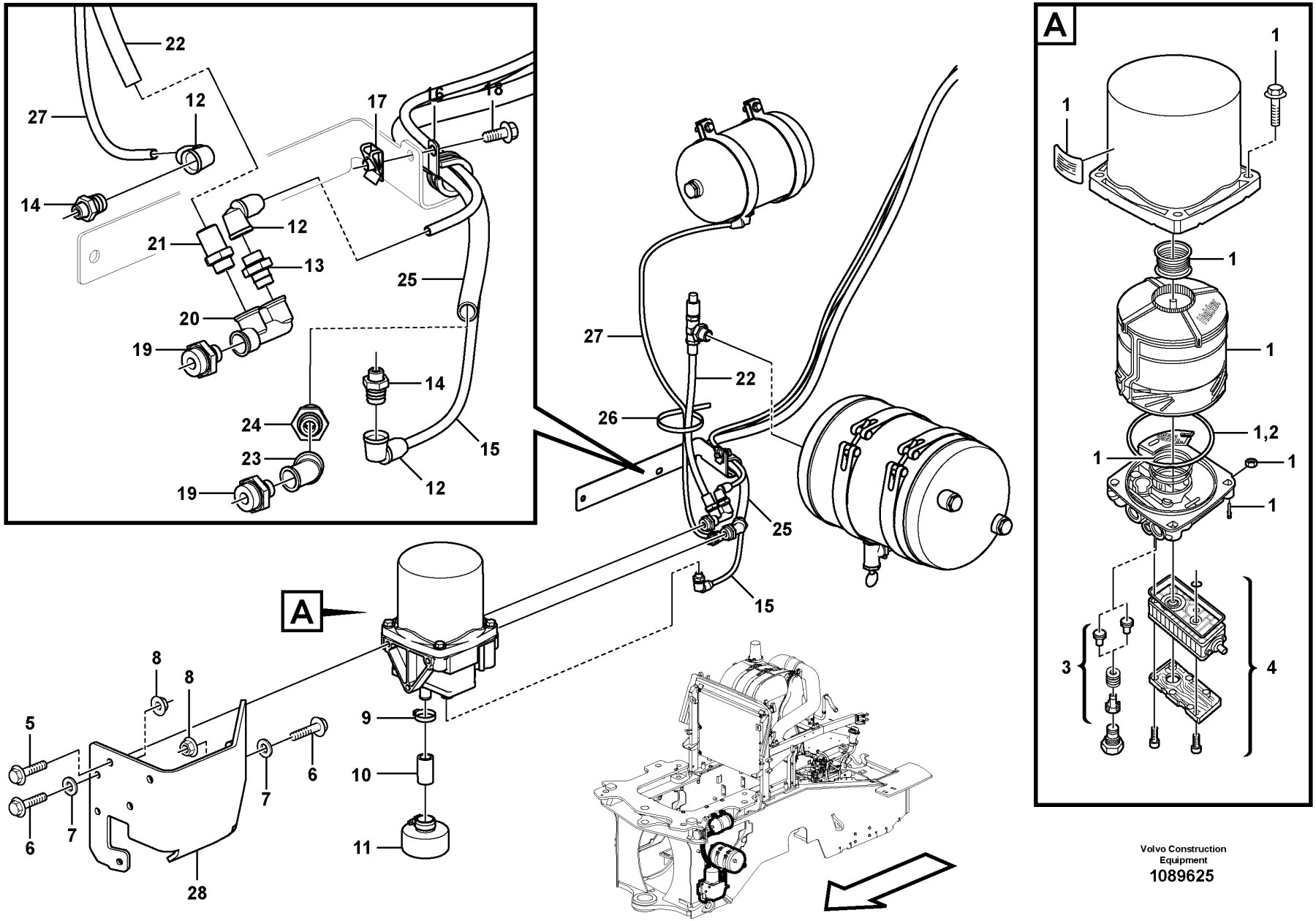

Volvo Construction Equipment
1089625

Fig.	Part No.	Quantity 1	2	3	PS	KIT	Description	Dénomination	Bezeichnung	Denominación	Benämning	Notes
	VOE 11117870	1					Air drier	Dessiccateur d'air	Luftentfeuchter	Secador de aire	Lufttork	
1	VOE 20424148	1					Filter kit	Jeu de filtre	Filtersatz	Juego filtro	Filtersats	
2	VOE 15168073	1					O-ring	Joint torique	O-Ring	Anillo tórico	O-ring	
3	VOE 3097527	1					Non-return valve kit	Kit clapet antiretour	Rückschlagventilsatz	Juego de válvula antirretorno	Backventilsats	
4	VOE 11195089	1					Regulator	Regulateur	Regler	Regulador	Regulator	
5	VOE 946817	3					Flange screw	Vis à embase	Flanschschraube	Tornillo embridado	Flänsskruv	
6	VOE 946752	3					Flange screw	Vis à embase	Flanschschraube	Tornillo embridado	Flänsskruv	
7	VOE 960143	3					Plain washer	Rondelle plane	Flachscheibe	Arandela plana	Planbricka	
8	VOE 13971098	3					Flange nut	Écrou à embase	Flanschmutter	Tuerca embridada	Flänsmutter	
9	VOE 13943474	1					Hose clamp	Collier durite	Schlauchschelle	Abrazadera de manguera	Slangklamma	
10	VOE 997704	1					Hose	Flexible	Schlauch	Manguera	Slang	
11	VOE 16858101	1					Silencer	Silencieux	Schalldämpfer	Silenciador	Ljuddämpare	
12	VOE 11196162	2					Elbow nipple	Raccord coudé	Winkelnippel	Niple angular	V-nippel	
13	VOE 11196161	1					Nipple	Raccord	Nippel	Niple	Nippel	
14	VOE 11196159	2					Nipple	Raccord	Nippel	Niple	Nippel	
15	VOE 980832	1					Tube	Tube	Rohr	Tubo	Rör	L = 3150 mm
16	VOE 13803052	1					Clamp	Collier serrage	Schelle	Abrazadera	Klamma	
17	VOE 949867	1					Spring nut	Écrou de ressort	Federverschlussmutter	Tuerca resorte	Fjädermutter	
18	VOE 946173	1					Flange screw	Vis à embase	Flanschschraube	Tornillo embridado	Flänsskruv	
19	VOE 11196164	2					Nipple	Raccord	Nippel	Niple	Nippel	
20	VOE 11197098	1					F-nipple	Raccord f	F-Nippel	Niple f	F-nippel	
21	VOE 977790	1					Nipple	Raccord	Nippel	Niple	Nippel	
22	VOE 980833	1					Tube	Tube	Rohr	Tubo	Rör	L = 360 mm
23	VOE 11197099	1					Elbow nipple	Raccord coudé	Winkelnippel	Niple angular	V-nippel	
24	VOE 977791	1					Nipple	Raccord	Nippel	Niple	Nippel	
25	VOE 13980834	1					Tube	Tube	Rohr	Tubo	Rör	L = 2800 mm
26	VOE 4881440	REQ					Cable tie	Serre-câble	Kabelbinder	Abrazadera de cinta	Buntband	
27	VOE 980832	1					Tube	Tube	Rohr	Tubo	Rör	L = 900 mm
28	VOE 16876257	1					Bracket	Console	Konsole	Consola	Konsol	

1		**Receiver drier with fitting parts** **Déshydrateur avec pièces de montage** **Entfeuchter mit Anbauteilen** **Secador con accesorios de montaje** **Torkare med monteringsdetaljer**	Catalogue id **20694**	Group **254**
2				
3			Illustr. No **1089625**	Section **1000**
4				
5		**86525 S/N - 3297**	Issue **20039665-F**	Page **285**

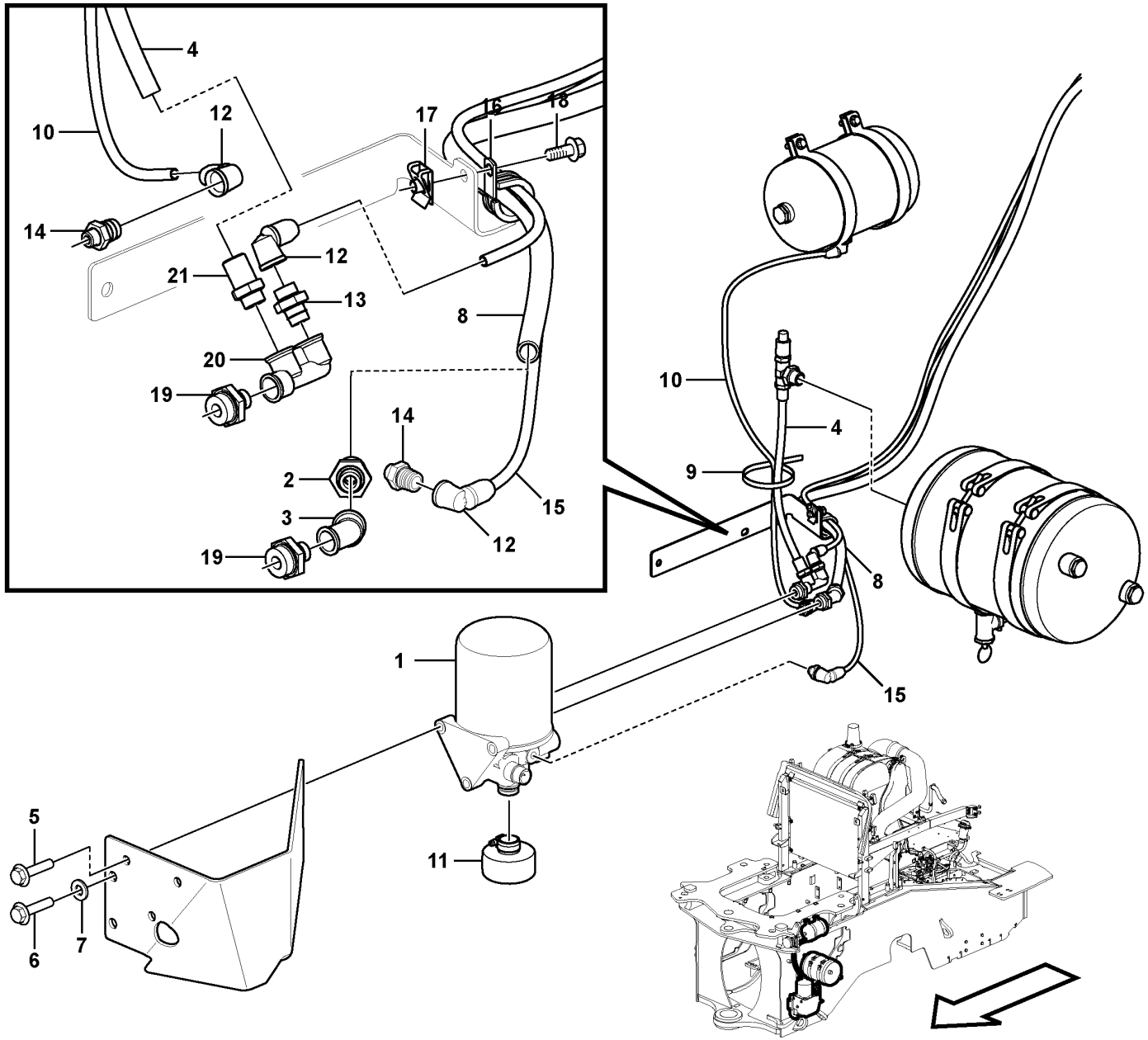

Volvo Construction Equipment
1080930

Fig.	Part No.	Quantity 1	2	3	PS	KIT	Description	Dénomination	Bezeichnung	Denominación	Benämning	Notes
1	VOE 20553336	1					Air drier	Dessiccateur d'air	Luftentfeuchter	Secador de aire	Lufttork	
	VOE 85102265	1					•Repair kit	•Kit de réparation	•Reparatursatz	•Kit de reparación	•Reparationssats	
	VOE 20972915	1				K	•Filter cartridge	•Cartouche filtrante	•Filterpatrone	•Patrón filtrante	•Filterpatron	
		1			NS	K	•O-ring	•Joint Torique	•O-Ring	•Junta torica	•O-ring	
	VOE 20467891	1					•Silencer	•Silencieux	•Schalldämpfer	•Silenciador	•Ljuddämpare	
	VOE 85102266	1					•Repair kit	•Kit de réparation	•Reparatursatz	•Kit de reparación	•Reparationssats	
2	VOE 977791	1					Nipple	Raccord	Nippel	Niple	Nippel	
3	VOE 11197099	1					Elbow nipple	Raccord coudé	Winkelnippel	Niple angular	V-nippel	
4	VOE 980833	REQ					Tube	Tube	Rohr	Tubo	Rör	L = 360 mm
5	VOE 946817	3					Flange screw	Vis à embase	Flanschschraube	Tornillo embridado	Flänsskruv	
6	VOE 946752	3					Flange screw	Vis à embase	Flanschschraube	Tornillo embridado	Flänsskruv	
7	VOE 960143	3					Plain washer	Rondelle plane	Flachscheibe	Arandela plana	Planbricka	
8	VOE 13980834	REQ					Tube	Tube	Rohr	Tubo	Rör	L = 2800 mm
9	VOE 4881440	REQ					Cable tie	Serre-câble	Kabelbinder	Abrazadera de cinta	Buntband	
10	VOE 980832	1					Tube	Tube	Rohr	Tubo	Rör	L = 900 mm
11	VOE 16858101	1					Silencer	Silencieux	Schalldämpfer	Silenciador	Ljuddämpare	
12	VOE 11196162	2					Elbow nipple	Raccord coudé	Winkelnippel	Niple angular	V-nippel	
13	VOE 11196161	1					Nipple	Raccord	Nippel	Niple	Nippel	
14	VOE 11196159	2					Nipple	Raccord	Nippel	Niple	Nippel	
15	VOE 980832	1					Tube	Tube	Rohr	Tubo	Rör	L = 3150 mm
16	VOE 13803052	1					Clamp	Collier serrage	Schelle	Abrazadera	Klamma	
17	VOE 949867	1					Spring nut	Écrou de ressort	Federverschlussmutter	Tuerca resorte	Fjädermutter	
18	VOE 946173	1					Flange screw	Vis à embase	Flanschschraube	Tornillo embridado	Flänsskruv	
19	VOE 11196164	2					Nipple	Raccord	Nippel	Niple	Nippel	
20	VOE 11197098	1					F-nipple	Raccord f	F-Nippel	Niple f	F-nippel	
21	VOE 977790	1					Nipple	Raccord	Nippel	Niple	Nippel	
	VOE 21620181	1				K	Filter kit	Jeu de filtre	Filtersatz	Juego filtro	Filtersats	

1		**Receiver drier with fitting parts** **Déshydrateur avec pièces de montage** **Entfeuchter mit Anbauteilen** **Secador con accesorios de montaje** **Torkare med monteringsdetaljer**	Catalogue id **20694**	Group **254**
2				
3			Illustr. No **1080930**	Section **1050**
4				
5		**86525 S/N 3298 -**	Issue **20039665-F**	Page **287**

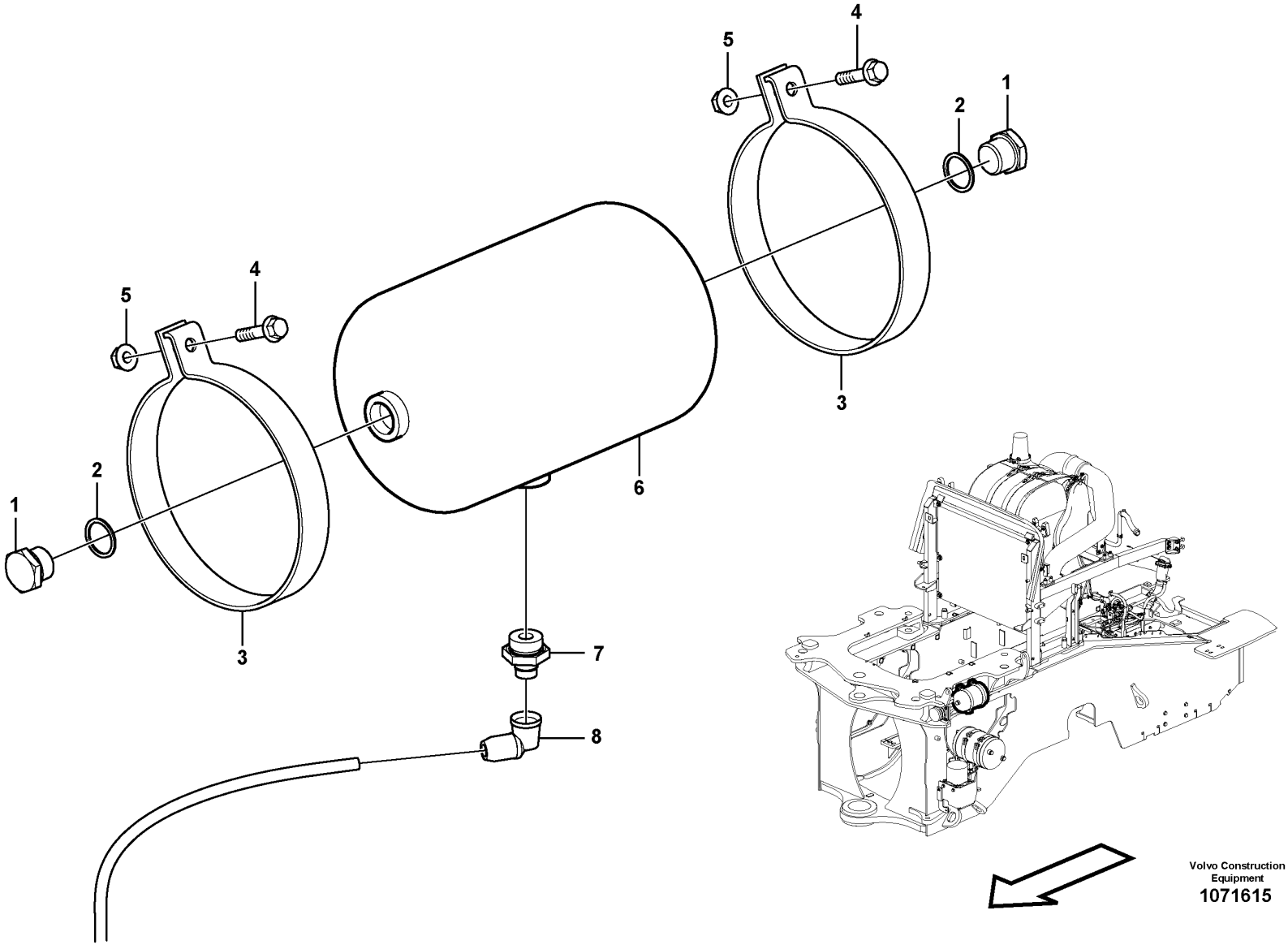
1
2
3
4
5
6
7
8
Volvo Construction Equipment
1071615

Fig.	Part No.	Quantity 1	2	3	PS	KIT	Description	Dénomination	Bezeichnung	Denominación	Benämning	Notes
1	VOE 968611	2					Plug	Tampon	Stopfen	Tapón	Plugg	
2	VOE 967751	2					O-ring	Joint torique	O-Ring	Anillo tórico	O-ring	
3	VOE 11194981	2					Tensioning band	Ruban de serrage	Spannband	Cinta tensora	Spännband	
4	VOE 946470	2					Flange screw	Vis à embase	Flanschschraube	Tornillo embridado	Flänsskruv	
5	VOE 948645	2					Flange lock nut	Contre-écrou à embase	Flanschverschlussmutter	Contratuerca embridada	Flänslåsmutter	
6	VOE 11194245	1					Tank	Réservoir	Tank	Depósito	Tank	
7	VOE 11196164	1					Nipple	Raccord	Nippel	Niple	Nippel	
8	VOE 11196162	1					Elbow nipple	Raccord coudé	Winkelnippel	Niple angular	V-nippel	

1		**Compressed-air reservoir with fitting parts** **Reservoir d'air comprime avec suspension** **Druckluftank mit Anbauteilen** **Tanques de aire comprimido con suspensión** **Tryckluftstank med monteringsdetaljer**	Catalogue id **20694**	Group **254**
2			Illustr. No **1071615**	Section **1100**
3				
4			Issue **20039665-F**	Page **289**
5		**86525**		

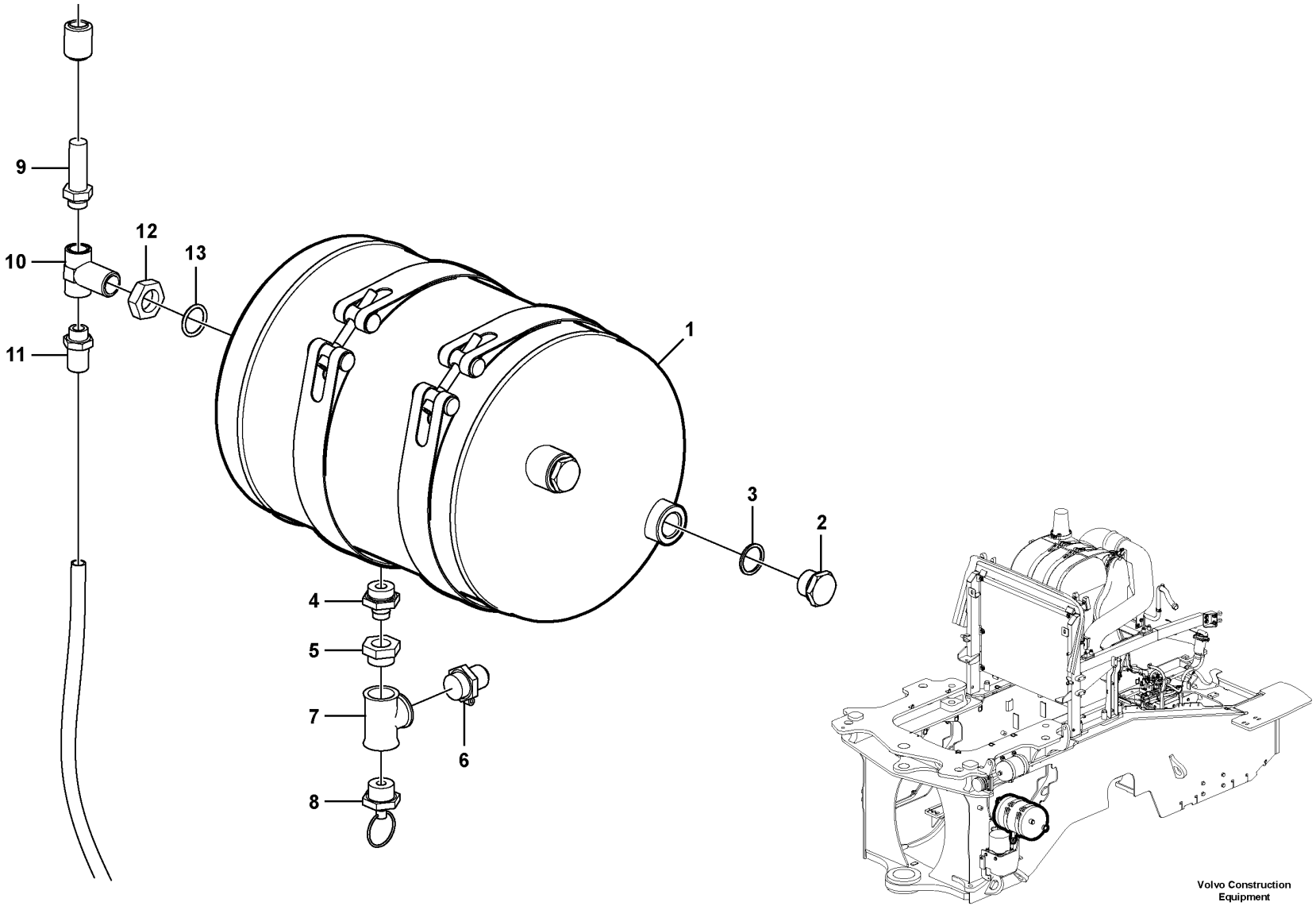

Volvo Construction Equipment

1071617

Fig.	Part No.	Quantity 1	2	3	PS	KIT	Description	Dénomination	Bezeichnung	Denominación	Benämning	Notes
1	VOE 20772295	1					Air tank	Réservoir d'air	Luftbehälter	Depósito de aire	Lufttank	
2	VOE 968611	2					Plug	Tampon	Stopfen	Tapón	Plugg	
3	VOE 967751	2					O-ring	Joint torique	O-Ring	Anillo tórico	O-ring	
4	VOE 11196164	1					Nipple	Raccord	Nippel	Niple	Nippel	
5	VOE 11197642	1					Adapter	Adaptateur	Adapter	Adaptador	Adapter	
6	VOE 11197140	1					Testing nipple	Raccord contrôle	Prüfnippel	Niple de medición	Mätnippel	
7	VOE 11197139	1					T-nipple	Raccord-t	T-Nippel	Niple t	T-nippel	
8	VOE 11197144	1					Draining valve	Robinet de drainage	Ablassventil	Válvula de drenaje	Dräneringsventil	
9	VOE 3173104	1					Safety valve	Soupape sûreté	Sicherheitsventil	Válvula de seguridad	Säkerhetsventil	
10	VOE 966441	1					T-nipple	Raccord-t	T-Nippel	Niple t	T-nippel	
11	VOE 977790	1					Nipple	Raccord	Nippel	Niple	Nippel	
12	VOE 945895	1					Hexagon nut	Écrou hexagonal	Sechskantmutter	Tuerca hexagonal	Sexkantsmutter	
13	VOE 13949657	1					O-ring	Joint torique	O-Ring	Anillo tórico	O-ring	

1		**Compressed-air reservoir with fitting parts** **Reservoir d'air comprime avec suspension** **Drucklufttank mit Anbauteilen** **Tanques de aire comprimido con suspensión** **Tryckluftstank med monteringsdetaljer**	Catalogue id **20694**	Group **254**
2			Illustr. No **1071617**	Section **1200**
3				
4			Issue **20039665-F**	Page **291**
5		**86525**		

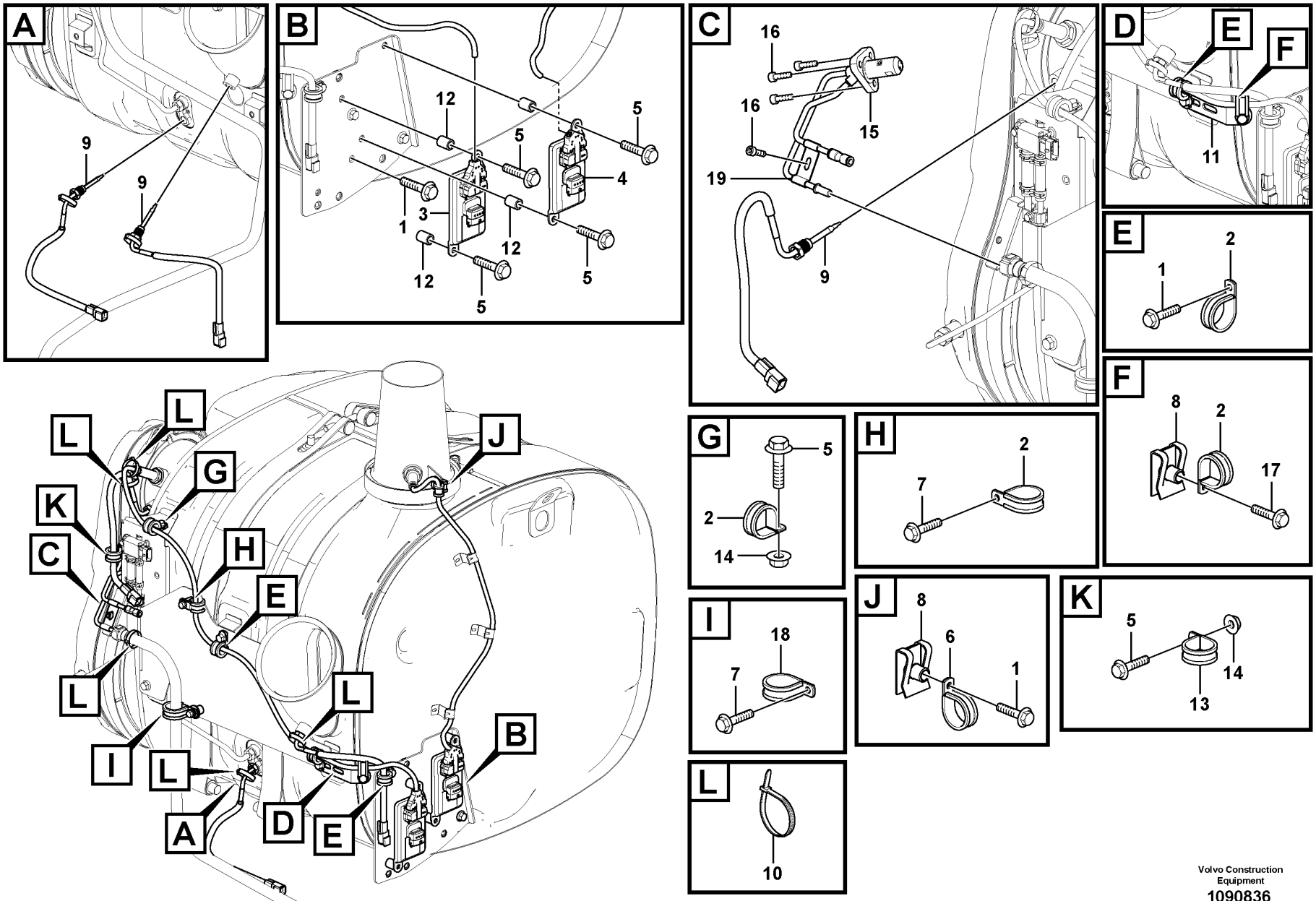

Volvo Construction Equipment

1090836

Fig.	Part No.	Quantity 1	2	3	PS	KIT	Description	Dénomination	Bezeichnung	Denominación	Benämning	Notes
1	VOE 946440	8					Flange screw	Vis à embase	Flanschschraube	Tornillo embridado	Flänsskruv	
2	VOE 949747	6					Clamp	Collier serrage	Schelle	Abrazadera	Klamma	
3	VOE 22219276	1					Sensor	Capteur	Geber	Sensor	Sensor	SE2513
4	VOE 22219283	1					Sensor	Capteur	Geber	Sensor	Sensor	SE2533
5	VOE 946934	6					Flange screw	Vis à embase	Flanschschraube	Tornillo embridado	Flänsskruv	
6	VOE 942400	1					Clamp	Collier serrage	Schelle	Abrazadera	Klamma	
7	VOE 13965175	2					Screw	Vis	Schraube	Tornillo	Skruv	
8	VOE 949867	2					Spring nut	Écrou de ressort	Federverschlussmutter	Tuerca resorte	Fjädermutter	
9	VOE 21285163	3					Temperature sensor	Sonde de température	Temperaturgeber	Sensor de temperatura	Temperatursensor	S/N - 3309
9	VOE 22035664	3					Temperature sensor	Sonde de température	Temperaturgeber	Sensor de temperatura	Temperatursensor	S/N 3310 -
10	VOE 11190170	5					Clamp	Collier serrage	Schelle	Abrazadera	Klamma	
11	VOE 965576	1					Bracket	Console	Konsole	Consola	Konsol	
12	VOE 930416	4					Spacer ring	Bague entretoise	Abstandring	Anillo distanciador	Distansring	
13	VOE 952630	1					Clamp	Collier serrage	Schelle	Abrazadera	Klamma	
14	VOE 13949278	2					Flange lock nut	Contre-écrou à embase	Flanschverschlussmutter	Contratuerca embridada	Flänslåsmutter	
15	VOE 22588468	1					Nozzle	Gicleur	Düse	Difusor	Munstycke	
	VOE 21712927	1					•Connector	•Connexion	•Anschluss	•Unión	•Anslutning	
	VOE 21687867	1					•Gasket	•Joint	•Dichtung	•Junta	•Packning	
16	VOE 963684	4					Hex. socket screw	Vis à six pans creux	Innensechskantschraube	Tornillo de hexágono embutido	Insexskruv	
17	VOE 946173	1					Flange screw	Vis à embase	Flanschschraube	Tornillo embridado	Flänsskruv	
18	VOE 942810	1					Clamp	Collier serrage	Schelle	Abrazadera	Klamma	
19	VOE 17403805	1					Clamping connector	Plaque de serrage	Klemmenblech	Placa	Klämbleck	

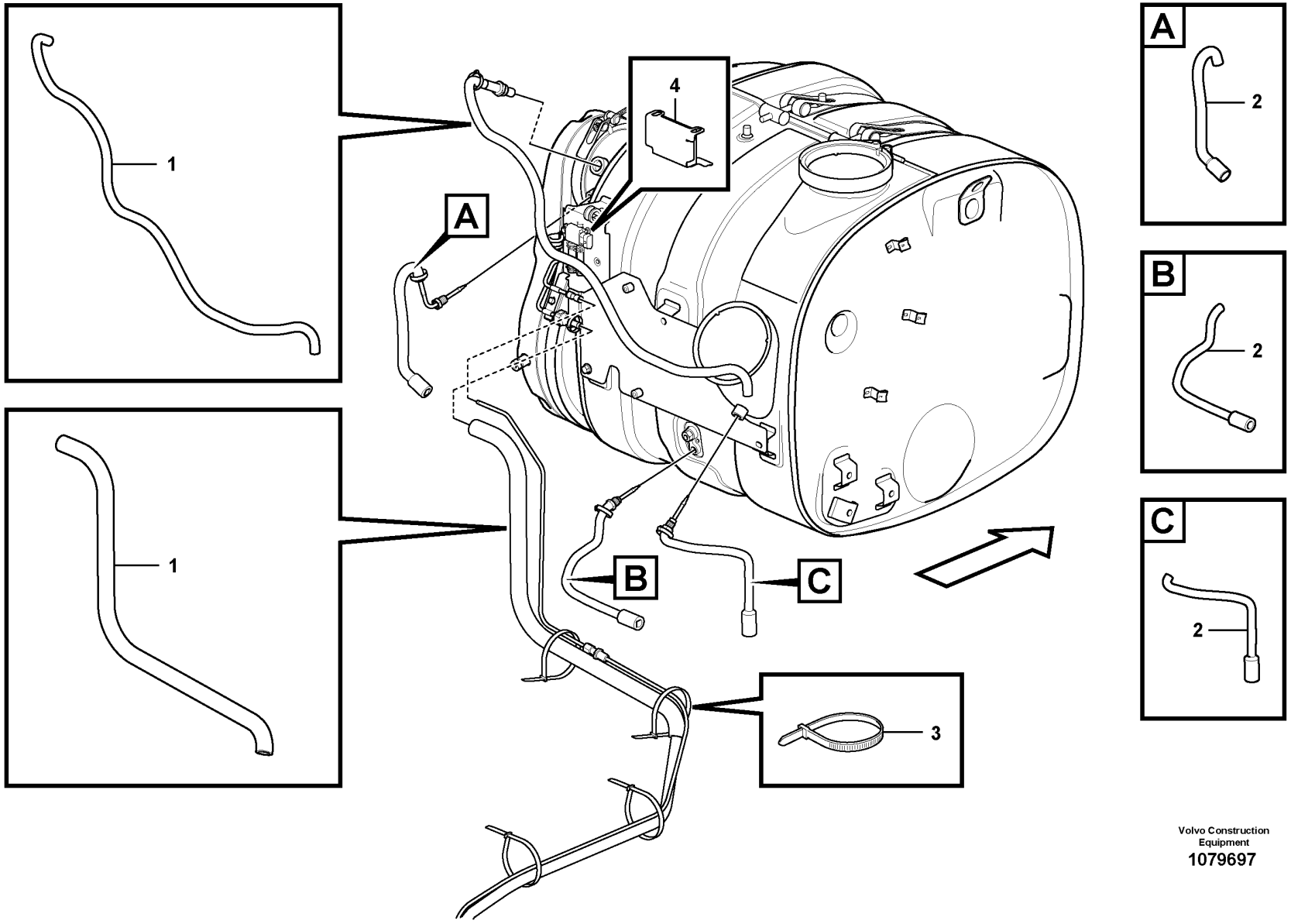

Volvo Construction Equipment
1079697

Fig.	Part No.	Quantity 1	2	3	PS	KIT	Description	Dénomination	Bezeichnung	Denominación	Benämning	Notes
1	VOE 16837105	2					Heat insulation	Isolation thermique	Wärmeisolierung	Aislamiento calor	Värmeisolering	
2	VOE 20711293	3					Tube	Tube	Rohr	Tubo	Rör	
3	VOE 4881440	REQ					Cable tie	Serre-câble	Kabelbinder	Abrazadera de cinta	Buntband	
4	VOE 17439368	1					Filter cover	Couvercle de filtre	Filterdeckel	Tapa filtro	Filterlock	86525

1		**Heat shield** **Pare-chaleur** **Wärmeschild** **Defensa termica** **Värmesköld**
2		
3		
4		
5		

Catalogue id **20694**	Group **254**
Illustr. No **1079697**	Section **1400**
Issue **20039665-F**	Page **295**

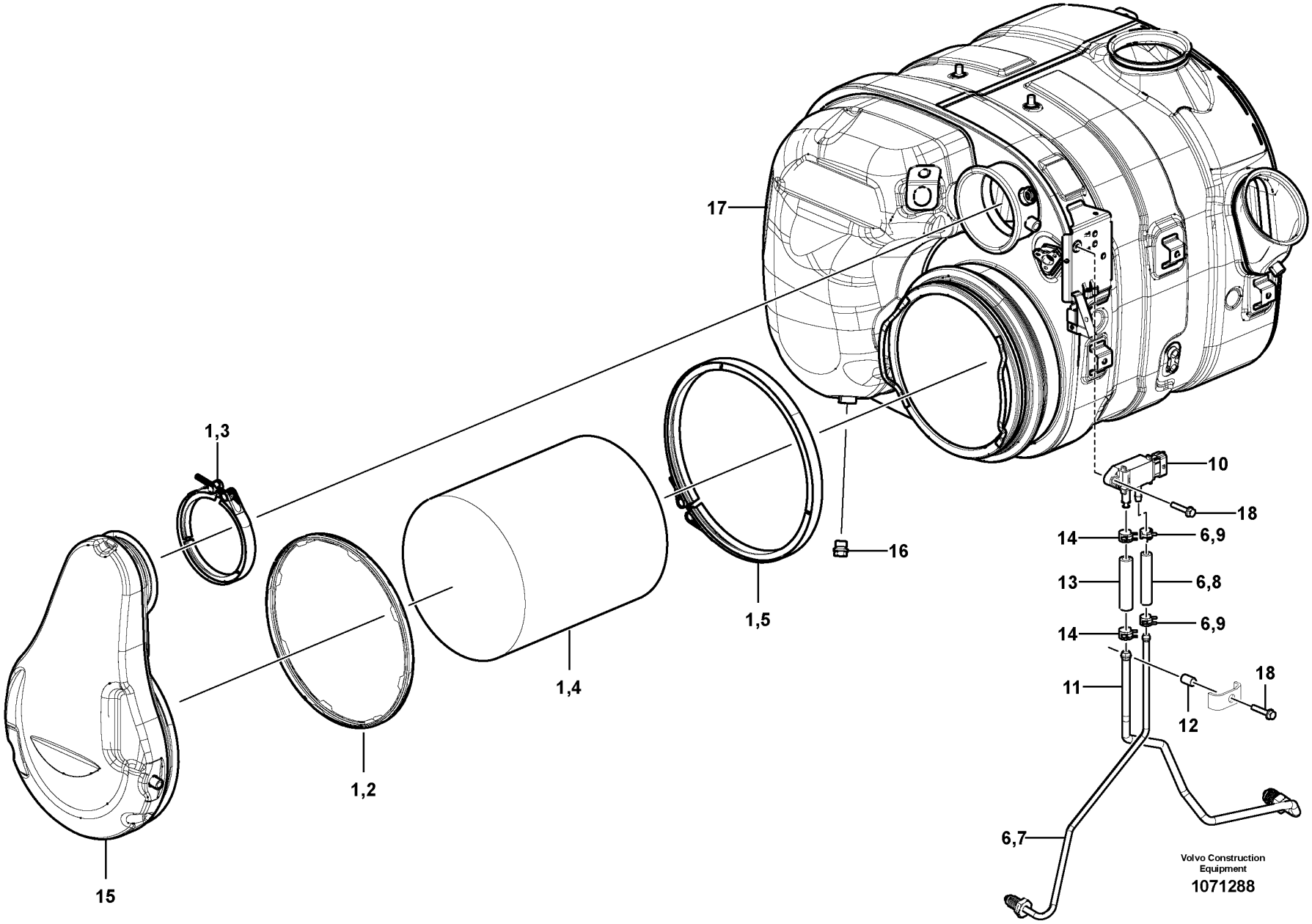
17
1,3
10
18
14
6,9
16
13
6,8
1,5
14
6,9
1,4
11
18
12
1,2
6,7
15
Volvo Construction Equipment
1071288

Fig.	Part No.	Quantity 1	2	3	PS	KIT	Description	Dénomination	Bezeichnung	Denominación	Benämning	Notes
	VOE 21364824	1					Silencer	Silencieux	Schalldämpfer	Silenciador	Ljuddämpare	
1	**VOE 21775801**	1					•Particulate filter	•Filtre à suie	•Partikelfilter	•Filtro de partículas	•Partikelfilter	
2	**VOE 21570880**	2					••Gasket	••Joint	••Dichtung	••Junta	••Packning	
3	**VOE 21445536**	1					••V-clamp	••Collier en v	••V-Profilschelle	••Abrazadera v	••V-klämma	
4		1			NS		••Particulate filter	••Filtre à suie	••Partikelfilter	••Filtro de partículas	••Partikelfilter	
5	**VOE 21445539**	1					••V-clamp	••Collier en v	••V-Profilschelle	••Abrazadera v	••V-klämma	
6	**VOE 21861035**	1					•Service kit	•Kit de service	•Servicesatz	•Juego de servicio	•Servicesats	
7		1			NS		••Pressure Pipe	••Condui.pression	••Druckrohr	••Tubo Presion	••Tryckrör	
8		1			NS		••Hose	••Durit	••Schlauch	••Tubo flexible	••Slang	
9	**VOE 21321340**	2					••Hose connection	••Raccord flexible	••Schlauchanschluss	••Conexión de manguera	••Slanganslutning	
10	**VOE 21403962**	1					•Sensor	•Capteur	•Geber	•Sensor	•Sensor	
11	**VOE 21746823**	1			SS		•Pressure pipe	•Conduit pression	•Druckrohr	•Tubo de presión	•Tryckrör	
12	**VOE 21748791**	1					•Spacer sleeve	•Douille entretoise	•Abstandhülse	•Manguito distanciador	•Distanshylsa	
13	**VOE 21229589**	1					•Hose	•Flexible	•Schlauch	•Manguera	•Slang	
14	**VOE 21321338**	2					•Hose connection	•Raccord flexible	•Schlauchanschluss	•Conexión de manguera	•Slanganslutning	
15	**VOE 21445470**	1					•Cover	•Capot	•Haube	•Cubierta	•Kåpa	
16	**VOE 22324013**	1					•Plug	•Bouchon	•Stöpsel	•Tapón	•Propp	
17	**VOE 21582827**	1			OP		•Silencer	•Silencieux	•Schalldämpfer	•Silenciador	•Ljuddämpare	
18	**VOE 13965203**	2					•Flange screw	•Vis à embase	•Flanschschraube	•Tornillo embridado	•Flänsskruv	

1		**Diesel Particulate Filter** **Filtre à particules diesel** **Diesel-Partikelfilter** **Filtro de partículas diesel** **Dieselpartikelfilter**	Catalogue id **20694**	Group **254**
2				
3			Illustr. No **1071288**	Section **1500**
4				
5		**15185564, 15185565, 17481128**	Issue **20039665-F**	Page **297**

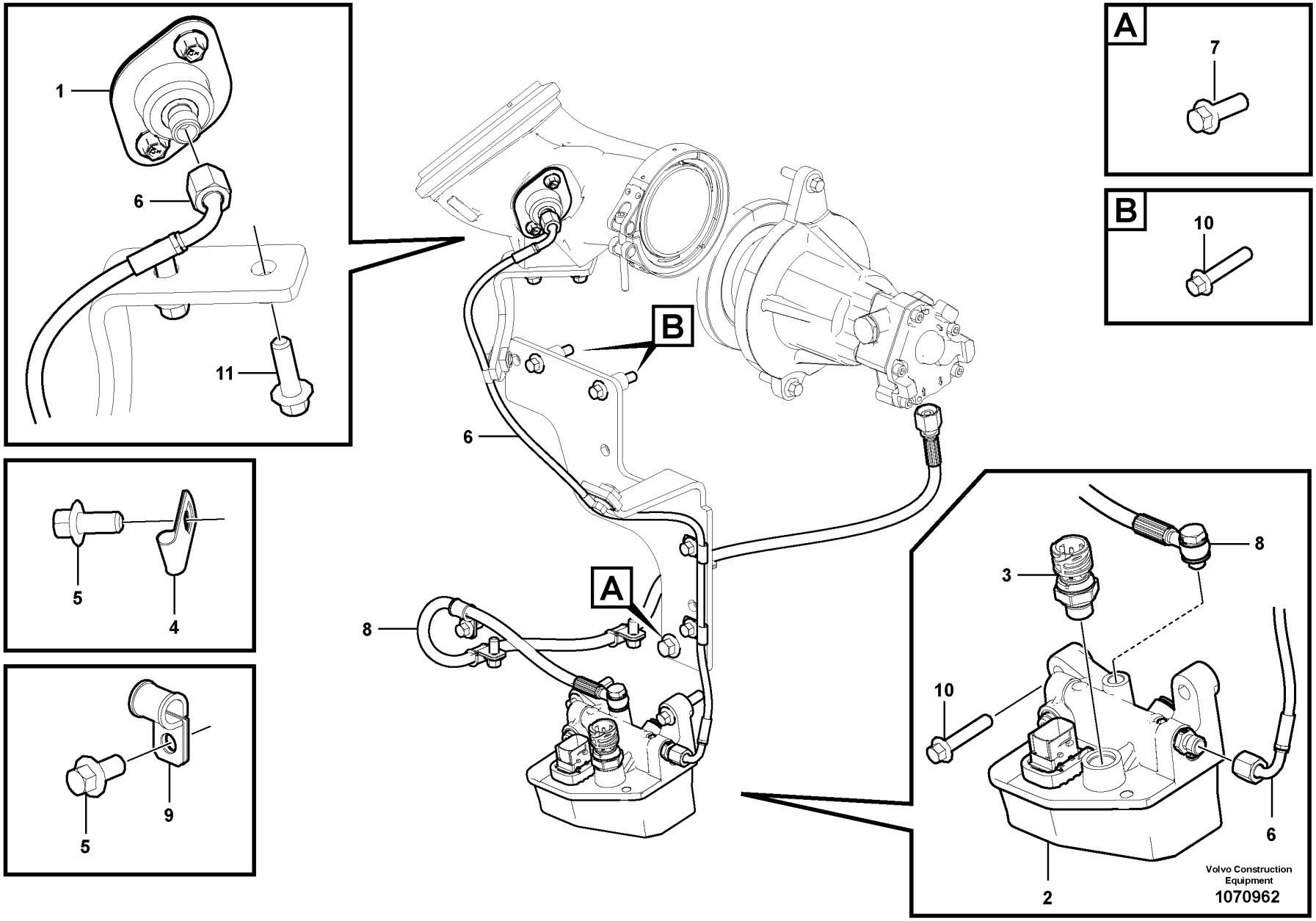
1
6
11
A
7
B
10
B
6
A
8
5
4
5
9
8
3
10
6
2
Volvo Construction Equipment
1070962

Fig.	Part No.	Quantity 1	2	3	PS	KIT	Description	Dénomination	Bezeichnung	Denominación	Benämning	Notes
1	VOE 21407772	1					Injector	Injecteur	Einspritzventil	Inyector	Insprutare	
	VOE 85144326	1					•Installation kit	•Kit installation	•Montagesatz	•Juego de instalación	•Installationssats	
2	VOE 22452554	1					Module	Module	Modul	Módulo	Modul	(VOE 21870672)
3	VOE 21634021	1					•Pressure sensor	•Capteur de pression	•Drucksensor	•Sensor de presión	•Trycksensor	SE2542
4	VOE 940374	4					Clamp	Collier serrage	Schelle	Abrazadera	Klamma	
5	VOE 984733	8					Flange screw	Vis à embase	Flanschschraube	Tornillo embridado	Flänsskruv	
6	VOE 17257002	1					Fuel hose	Flexible de carburant	Kraftstoffschlauch	Manguera de combustible	Bränsleslang	
7	VOE 969445	1					Flange screw	Vis à embase	Flanschschraube	Tornillo embridado	Flänsskruv	
8	VOE 17219568	1					Fuel hose	Flexible de carburant	Kraftstoffschlauch	Manguera de combustible	Bränsleslang	
9	VOE 990178	4					Attaching clamp	Collier de fixation	Befestigungsklemme	Abrazadera de fijación	Fästklamma	
10	VOE 984738	4					Flange screw	Vis à embase	Flanschschraube	Tornillo embridado	Flänsskruv	
11	VOE 984735	2					Flange screw	Vis à embase	Flanschschraube	Tornillo embridado	Flänsskruv	

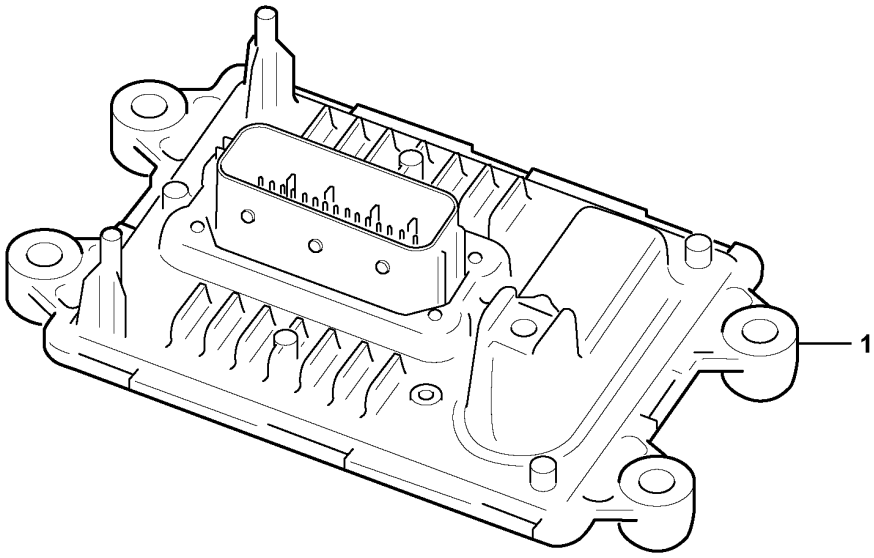
1

Fig.	Part No.	Quantity 1	2	3	PS	KIT	Description	Dénomination	Bezeichnung	Denominación	Benämning	Notes
1	VOE 21870075	1					Control unit	Unite de controle	Steuereinheit	Unidad de mando	Reglerenhet	ACM

1		**Control unit** **Boîtier de commande** **Steuereinheit** **Caja de mando** **Styrenhet**	Catalogue id **20694**	Group **254**
2				
3			Illustr. No **1071429**	Section **1700**
4				
5		**15185564, 15185565**	Issue **20039665-F**	Page **301**

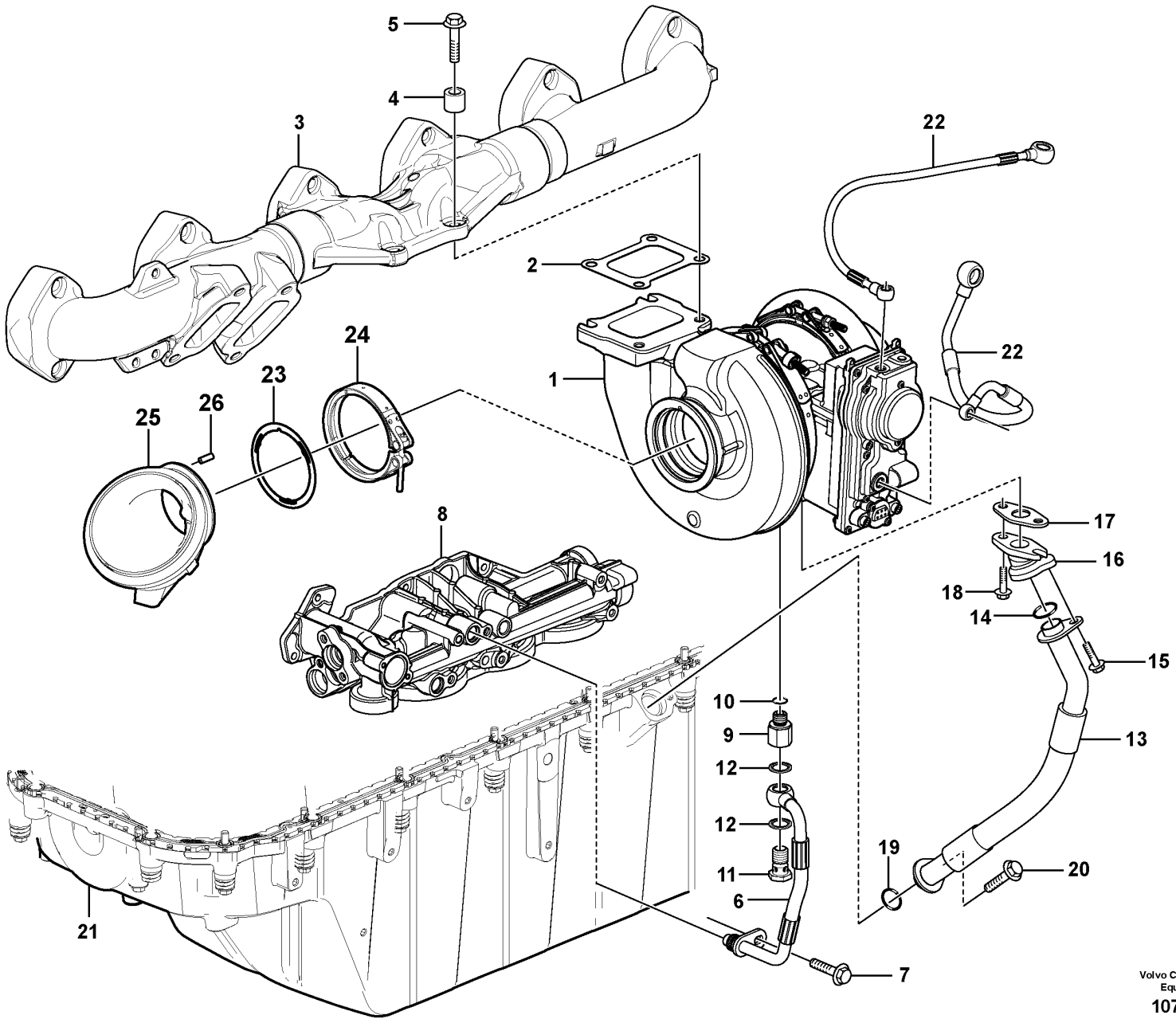

Volvo Construction Equipment
1070970

Fig.	Part No.	Quantity 1	2	3	PS	KIT	Description	Dénomination	Bezeichnung	Denominación	Benämning	Notes
1	VOE 22233319	1					Turbocharger	Turbocompresseur	Abgasturbolader	Turbocompresor	Turbokompressor	(VOE 21808904)
2	VOE 20781146	1					Gasket	Joint	Dichtung	Junta	Packning	
3		1					Exh Manifold	Tub.echappement	Auspuffkrummer	Multiple Escape	Avgasgrenrör	
4	VOE 20573472	4					Spacer sleeve	Douille entretoise	Abstandhülse	Manguito distanciador	Distanshylsa	
5	VOE 993811	4					Flange screw	Vis à embase	Flanschschraube	Tornillo embridado	Flänsskruv	
6	VOE 15050575	1					Pressure hose	Durit refoulement	Druckschlauch	Manguera de presión	Tryckslang	
	VOE 21940610	1					•Sealing ring	•Bague étanchéité	•Dichtring	•Anillo retén	•Tätningsring	
7	VOE 994446	1					Flange screw	Vis à embase	Flanschschraube	Tornillo embridado	Flänsskruv	
8		1					Oil Filter Hous	Carter de filtre à huile	Ölfiltergehäuse	Caja del filtro de aceite	Oljefilterhus	
9	VOE 15148031	1					Nipple	Raccord	Nippel	Niple	Nippel	
10	VOE 984890	1					•O-ring	•Joint torique	•O-Ring	•Anillo tórico	•O-ring	
11	VOE 941686	1					Hollow screw	Vis creuse	Hohlschraube	Tornillo perforado	Hålskruv	
12	VOE 13947622	2					Plane gasket	Joint plan	Plandichtung	Junta plana	Planpackning	
13	VOE 17212488	1					Oil hose	Durit d'huile	Ölschlauch	Manguera de aceite	Oljeslang	(VOE 15048391)
14	VOE 21092243	1					Sealing ring	Bague étanchéité	Dichtring	Anillo retén	Tätningsring	
15	VOE 984726	1					Flange screw	Vis à embase	Flanschschraube	Tornillo embridado	Flänsskruv	
16	VOE 15185344	1					Connector	Connexion	Anschluss	Unión	Anslutning	
17	VOE 470993	1					Gasket	Joint	Dichtung	Junta	Packning	
18	VOE 994446	2					Flange screw	Vis à embase	Flanschschraube	Tornillo embridado	Flänsskruv	
19	VOE 21092243	1					Sealing ring	Bague étanchéité	Dichtring	Anillo retén	Tätningsring	
20	VOE 984735	1					Flange screw	Vis à embase	Flanschschraube	Tornillo embridado	Flänsskruv	
21		1					Oil Pan	Carter d'huile	Ölwanne	Carter de aceite	Oljesump	
22		2					Hose	Durit	Schlauch	Tubo flexible	Slang	
23	VOE 21007187	1					Gasket	Joint	Dichtung	Junta	Packning	
24	VOE 21545619	1					V-clamp	Collier en v	V-Profilschelle	Abrazadera v	V-klämma	
25	VOE 17200366	1					Diffuser	Diffuseur	Diffusor	Difusor	Diffusor	
26	VOE 951940	1					•Spring pin	•Goupille tubulaire	•Federstift	•Pasador tubular	•Fjädrande pinne	
	VOE 21508269	1					Sensor	Capteur	Geber	Captador	Givare	(VOE 17413781) KIT W/ SENSOR See group 284-300 page 419

1		**Turbocharger with fitting parts** **Turbocompresseur avec pièces de montage** **Torbolader mit Anbauteilen** **Turboalimentador con accesorios de montaje** **Turbokompressor med monteringsdetaljer**	Catalogue id **20694**	Group **255**
2			Illustr. No **1070970**	Section **100**
3			Issue **20039665-F**	Page **303**
4				
5		**15185564, 15185565, 17481128**		

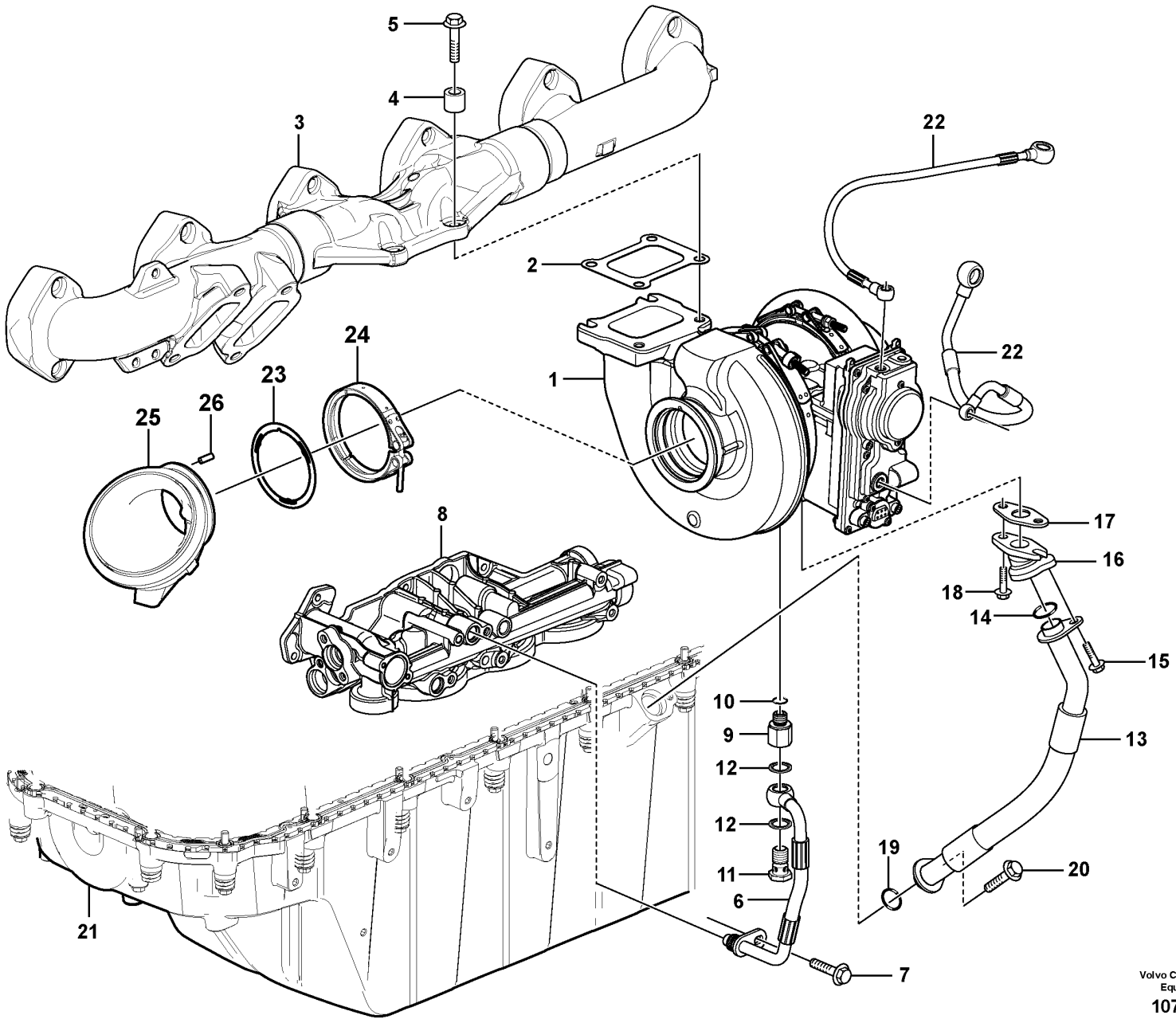

Volvo Construction Equipment
1070970

Fig.	Part No.	Quantity 1	2	3	PS	KIT	Description	Dénomination	Bezeichnung	Denominación	Benämning	Notes
	VOE 21343037	1					Actuator service kit	Actionneur kit de service	Servicesatz Stellorgan	Kit de servicio de actuador	Aktuatorservicesats	2624)

2624) **GB**: Not Shown **FR**: Non représenté **DE**: Nicht abgebildet **ES**: No ilustrado **SE**: Ej avbildad

1		**Turbocharger with fitting parts** **Turbocompresseur avec pièces de montage** **Torbolader mit Anbauteilen** **Turboalimentador con accesorios de montaje** **Turbokompressor med monteringsdetaljer**	Catalogue id **20694**	Group **255**
2				
3			Illustr. No **1070970**	Section **100**
4				
5		**15185564, 15185565, 17481128**	Issue **20039665-F**	Page **305**

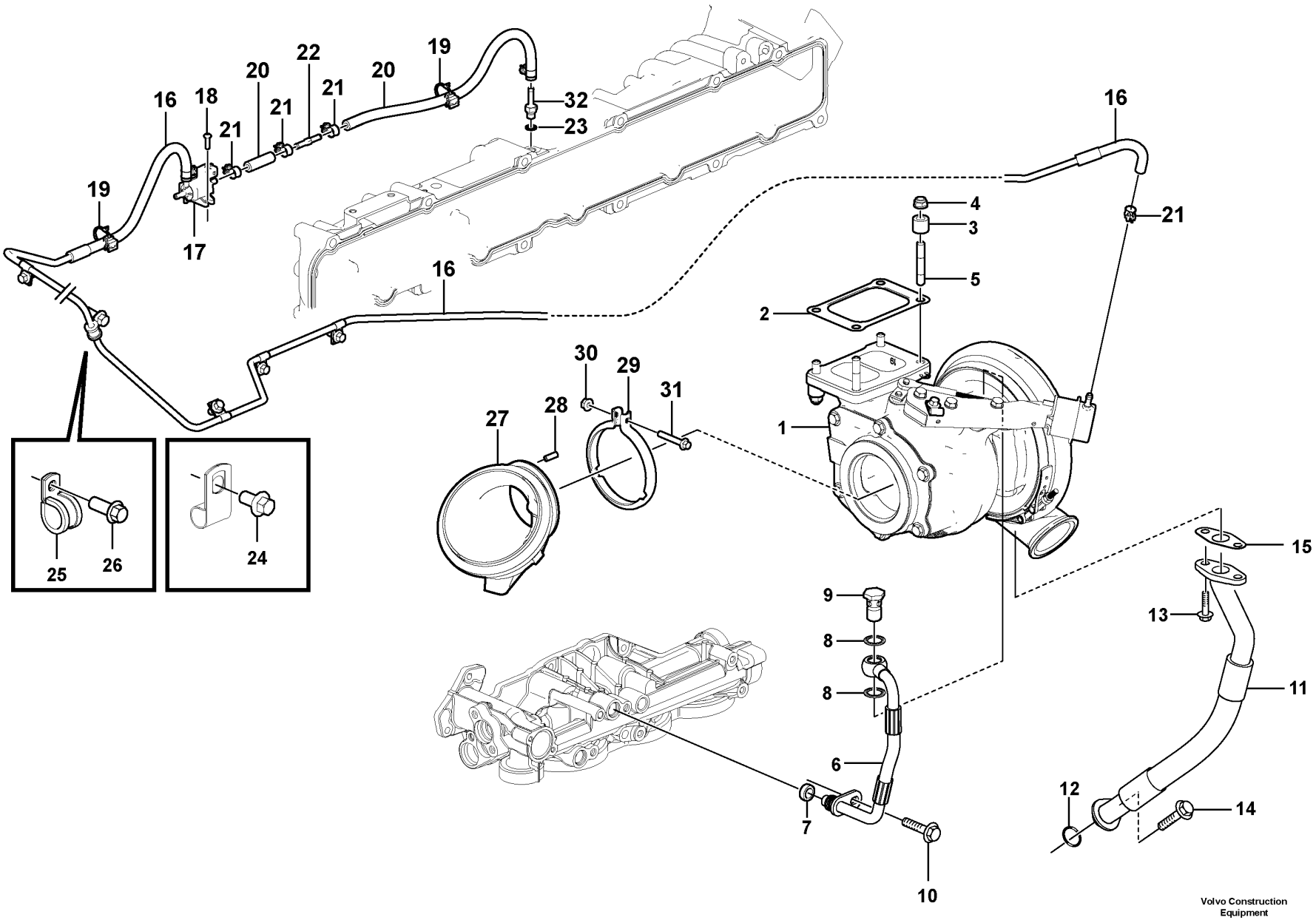

Volvo Construction Equipment

1083593

Fig.	Part No.	Quantity 1	2	3	PS	KIT	Description	Dénomination	Bezeichnung	Denominación	Benämning	Notes
1	VOE 17408191	1					Turbocharger	Turbocompresseur	Abgasturbolader	Turbocompresor	Turbokompressor	(VOE 21808904)
1	VOE 15196770		1				Turbocharger	Turbocompresseur	Abgasturbolader	Turbocompresor	Turbokompressor	
2	VOE 20784537	1	1				Gasket	Joint	Dichtung	Junta	Packning	
3	VOE 20573472	4	4				Spacer sleeve	Douille entretoise	Abstandhülse	Manguito distanciador	Distanshylsa	
4	VOE 1543499	4	4				Flange nut	Écrou à embase	Flanschmutter	Tuerca embridada	Flänsmutter	
5	VOE 21345127	4	4				Stud	Goujon	Stiftschraube	Espárrago	Pinnskruv	
6	VOE 15194680	1	1				Pressure hose	Durit refoulement	Druckschlauch	Manguera de presión	Tryckslang	
7	VOE 21940610	1	1				•Sealing ring	•Bague étanchéité	•Dichtring	•Anillo retén	•Tätningsring	
8	VOE 977935	2	2				•Gasket	•Joint	•Dichtung	•Junta	•Packning	
9	VOE 190714	1	1				•Hollow screw	•Vis creuse	•Hohlschraube	•Tornillo perforado	•Hålskruv	
10	VOE 994446	1	1				Flange screw	Vis à embase	Flanschschraube	Tornillo embridado	Flänsskruv	
11	VOE 17204704	1	1				Oil hose	Durit d'huile	Ölschlauch	Manguera de aceite	Oljeslang	(VOE 15048391)
12	VOE 21092243	1	1				Sealing ring	Bague étanchéité	Dichtring	Anillo retén	Tätningsring	
13	VOE 994446	2	2				Flange screw	Vis à embase	Flanschschraube	Tornillo embridado	Flänsskruv	
14	VOE 984735	1	1				Flange screw	Vis à embase	Flanschschraube	Tornillo embridado	Flänsskruv	
15	VOE 20707685	1	1				Plane gasket	Joint plan	Plandichtung	Junta plana	Planpackning	
16	VOE 17344512	1	1				Pipe Set	Kit Tuyaux	Rohrsatz	Juego Tubos	Rörsats	
17	VOE 3819161	1	1				Solenoid valve	Électrovanne	Magnetventil	Electroválvula	Magnetventil	
18	VOE 969407	2	2				Six point socket screw	Vis à 6 pans creux	Sechszahn-Hohlschraube	Racor de seis dientes	Sextandhålskruv	
19	VOE 25375469	2	2				Retainer	Retenue	Halter	Soporte	Hållare	
20	VOE 1266870	REQ	REQ				Fuel hose	Flexible de carburant	Kraftstoffschlauch	Manguera de combustible	Bränsleslang	
21	VOE 13975269	6	6				Clamp	Collier serrage	Schelle	Abrazadera	Klamma	
22	VOE 15188030	1	1				Restrictor	Etrangleur	Drosselung	Estrangulacion	Strypning	
23	VOE 13947281	1	1				Gasket	Joint	Dichtung	Junta	Packning	
24	VOE 984733	5	5				Flange screw	Vis à embase	Flanschschraube	Tornillo embridado	Flänsskruv	
25	VOE 942400	1	1				Clamp	Collier serrage	Schelle	Abrazadera	Klamma	
26	VOE 984753	1	1				Flange screw	Vis à embase	Flanschschraube	Tornillo embridado	Flänsskruv	
27	VOE 15186953	1	1				Diffuser	Diffuseur	Diffusor	Difusor	Diffusor	
28	VOE 951940	1	1				•Spring pin	•Goupille tubulaire	•Federstift	•Pasador tubular	•Fjädrande pinne	
29	VOE 21211715	1	1				V-clamp	Collier en v	V-Profilschelle	Abrazadera v	V-klämma	

1	15185567
2	15185566
3	
4	
5	

Turbocharger with fitting parts
Turbocompresseur avec pièces de montage
Torbolader mit Anbauteilen
Turboalimentador con accesorios de montaje
Turbokompressor med monteringsdetaljer

Catalogue id **20694**	Group **255**
Illustr. No **1083593**	Section **120**
Issue **20039665-F**	Page **307**

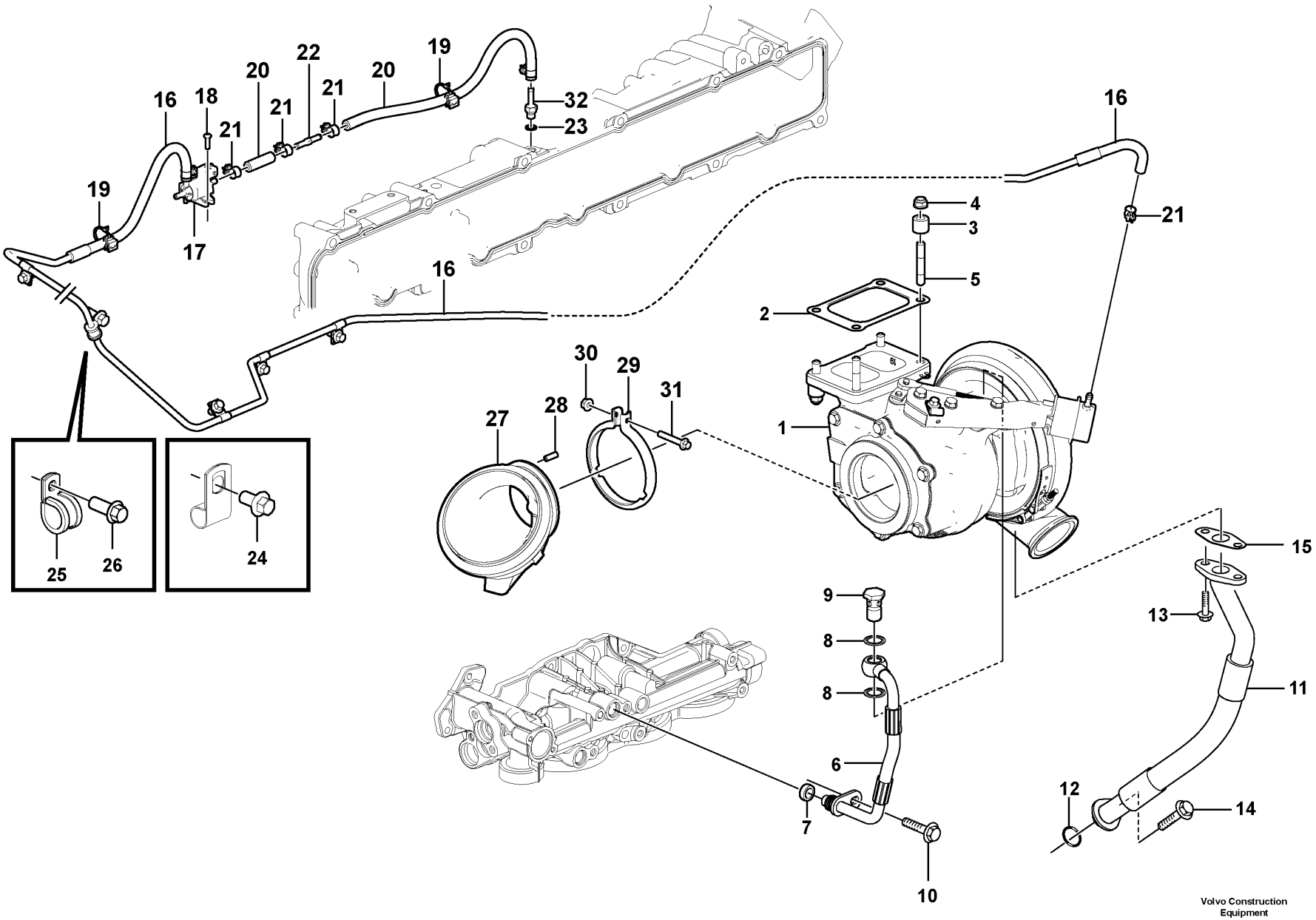

Volvo Construction Equipment

1083593

Fig.	Part No.	Quantity 1	2	3	PS	KIT	Description	Dénomination	Bezeichnung	Denominación	Benämning	Notes
30	**VOE 990950**	1	1				Flange lock nut	Contre-écrou à embase	Flanschverschlussmutter	Contratuerca embridada	Flänslåsmutter	
31	**VOE 994441**	1	1				Flange screw	Vis à embase	Flanschschraube	Tornillo embridado	Flänsskruv	
32	**VOE 945713**	1	1				Nipple	Raccord	Nippel	Niple	Nippel	

1	**15185567**	**Turbocharger with fitting parts** **Turbocompresseur avec pièces de montage** **Torbolader mit Anbauteilen** **Turboalimentador con accesorios de montaje** **Turbokompressor med monteringsdetaljer**	Catalogue id **20694**	Group **255**
2	**15185566**			
3			Illustr. No **1083593**	Section **120**
4				
5			Issue **20039665-F**	Page **309**

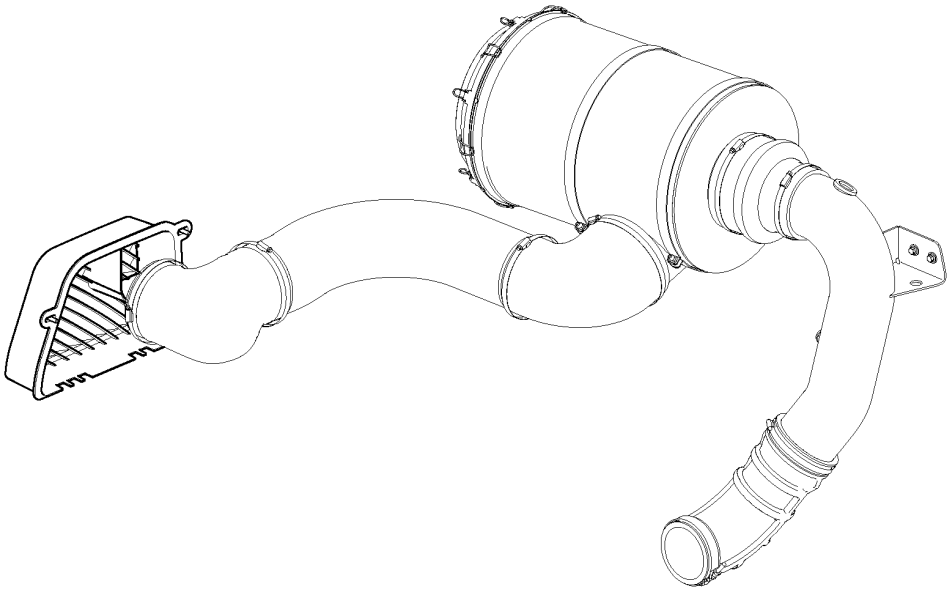

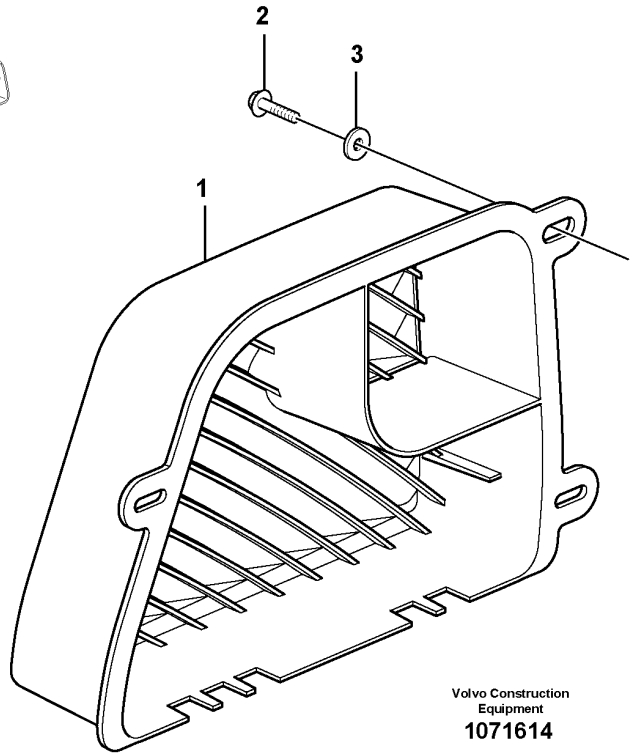

Volvo Construction Equipment

1071614

Fig.	Part No.	Quantity 1	2	3	PS	KIT	Description	Dénomination	Bezeichnung	Denominación	Benämning	Notes
1	VOE 15161162	1					Air inlet	Entrée d'air	Lufteinlass	Toma de aire	Luftintag	
2	VOE 945444	3					Flange screw	Vis à embase	Flanschschraube	Tornillo embridado	Flänsskruv	
3	VOE 11117464	3					Plain washer	Rondelle plane	Flachscheibe	Arandela plana	Planbricka	

1		**Air inlet** **Prise d'air** **Lufteinlass** **Toma de aire** **Luftintag**	Catalogue id **20694**	Group **256**
2				
3			Illustr. No **1071614**	Section **100**
4				
5		**85660**	Issue **20039665-F**	Page **311**

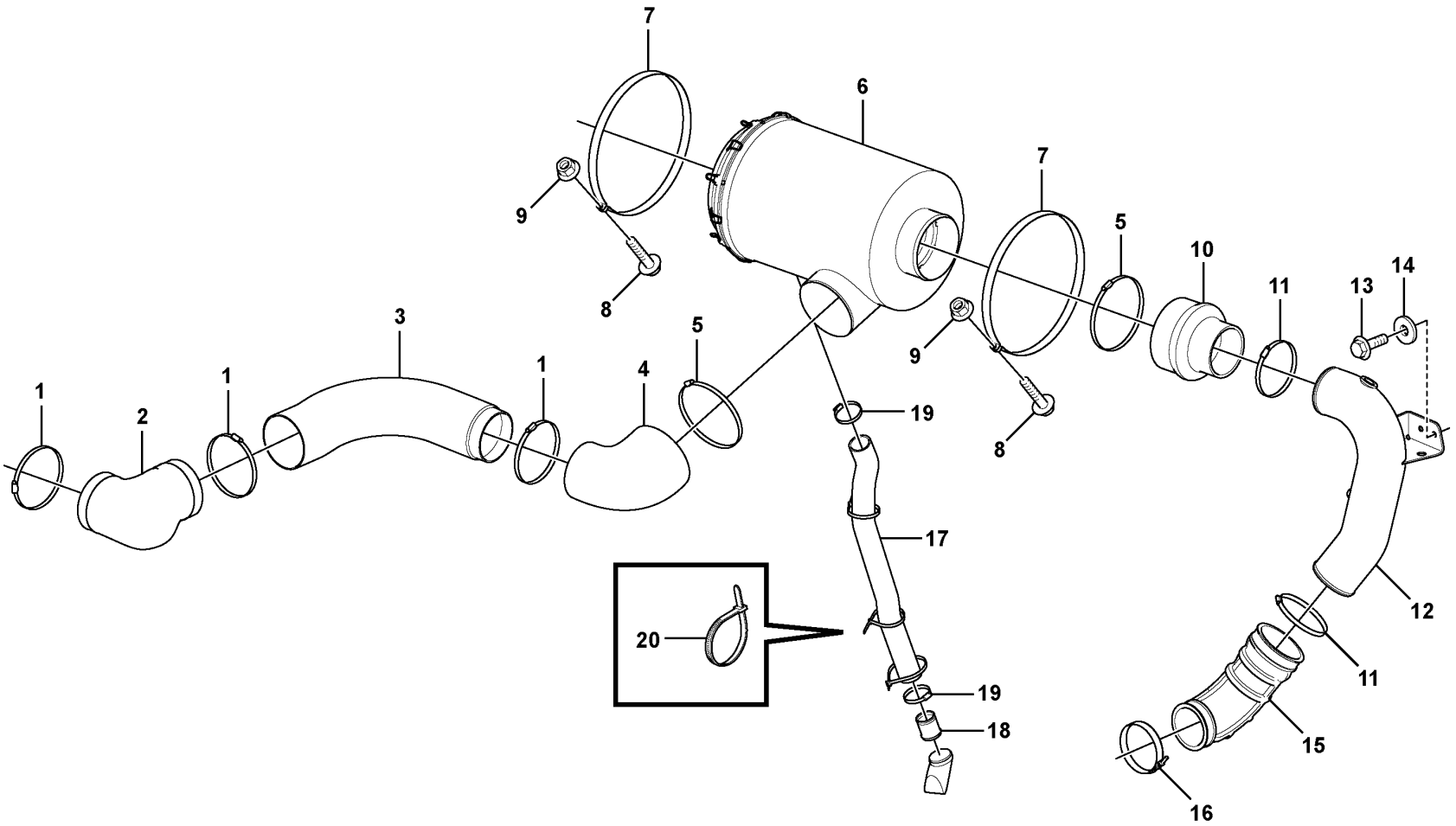

Volvo Construction Equipment
1071504

Fig.	Part No.	Quantity 1	2	3	PS	KIT	Description	Dénomination	Bezeichnung	Denominación	Benämning	Notes
1	VOE 16831829	3					Hose clamp	Collier durite	Schlauchschelle	Abrazadera de manguera	Slangklamma	
2	VOE 16805492	1					Plastic pipe	Tube plastique	Kunststoffrohr	Tubo plástico	Plaströr	
3	VOE 16842643	1					Air duct	Canal d'air	Luftkanal	Canal de aire	Luftkanal	
4	VOE 16639964	1					Rubber bellows	Soufflet caoutchouc	Gummibalg	Fuelle de goma	Gummibälg	
5	VOE 16826601	2					Hose clamp	Collier durite	Schlauchschelle	Abrazadera de manguera	Slangklamma	
6	VOE 11110605	1					Air cleaner	Filtre air	Luftfilter	Filtro de aire	Luftrenare	See group 256-300 page 317
7	VOE 11027036	2					Tensioning band	Ruban de serrage	Spannband	Cinta tensora	Spännband	
8	VOE 946671	2					Flange screw	Vis à embase	Flanschschraube	Tornillo embridado	Flänsskruv	
9	VOE 948645	2					Flange lock nut	Contre-écrou à embase	Flanschverschlussmutter	Contratuerca embridada	Flänslåsmutter	
10	VOE 15105430	1					Rubber bellows	Soufflet caoutchouc	Gummibalg	Fuelle de goma	Gummibälg	
11	VOE 16831828	2					Hose clamp	Collier durite	Schlauchschelle	Abrazadera de manguera	Slangklamma	
12	VOE 16890475	1					Air inlet pipe	Tuyau entrée air	Lufteinlassrohr	Tubo toma de aire	Luftintagsrör	86525
12	VOE 16890471	1					Air inlet pipe	Tuyau entrée air	Lufteinlassrohr	Tubo toma de aire	Luftintagsrör	86523
13	VOE 946173	2					Flange screw	Vis à embase	Flanschschraube	Tornillo embridado	Flänsskruv	
14	VOE 11117464	2					Plain washer	Rondelle plane	Flachscheibe	Arandela plana	Planbricka	
15	VOE 16890214	1					Rubber hose	Durit caoutchouc	Gummischlauch	Manguera	Gummislang	
16	VOE 16830937	1					Hose clamp	Collier durite	Schlauchschelle	Abrazadera de manguera	Slangklamma	
17	VOE 943371	1					Hose	Flexible	Schlauch	Manguera	Slang	L = 825 mm S/N - 3132
18	VOE 16842872	1			OP		Pipe	Tuyau	Rohrleitung	Tubo	Rör	S/N - 3132
19	VOE 993974	2					Hose clamp	Collier durite	Schlauchschelle	Abrazadera de manguera	Slangklamma	S/N - 3132
20	VOE 4881440	2					Cable tie	Serre-câble	Kabelbinder	Abrazadera de cinta	Buntband	S/N - 3132

1		**Air filter with fitting parts** **Filtre à air avec pièces de montage** **Luftfilter mit Anbauteilen** **Filtro de aire con accesoris de montaje** **Luftrenare med monteringsdetaljer**	Catalogue id **20694**	Group **256**
2				
3			Illustr. No **1071504**	Section **200**
4				
5		**S/N - 3926, - 8030, - 13035**	Issue **20039665-F**	Page **313**

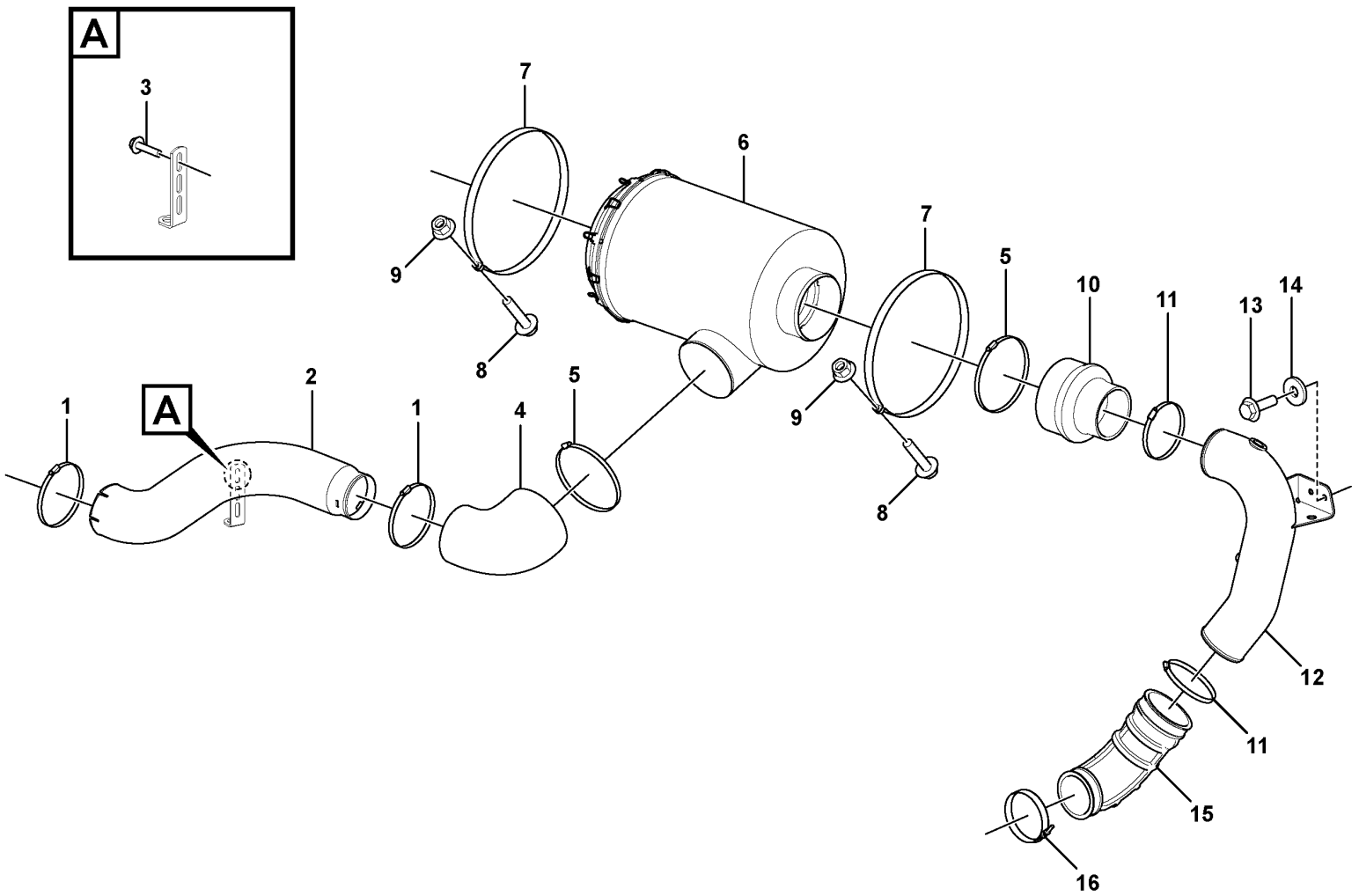

Volvo Construction Equipment
1087592

Fig.	Part No.	Quantity 1	2	3	PS	KIT	Description	Dénomination	Bezeichnung	Denominación	Benämning	Notes
1	VOE 16831829	2					Hose clamp	Collier durite	Schlauchschelle	Abrazadera de manguera	Slangklamma	
2	VOE 16888917	1					Air inlet pipe	Tuyau entrée air	Lufteinlassrohr	Tubo toma de aire	Luftintagsrör	
3	VOE 13949853	1					Flange screw	Vis à embase	Flanschschraube	Tornillo embridado	Flänsskruv	
4	VOE 16639964	1					Rubber bellows	Soufflet caoutchouc	Gummibalg	Fuelle de goma	Gummibälg	
5	VOE 16826601	2					Hose clamp	Collier durite	Schlauchschelle	Abrazadera de manguera	Slangklamma	
6	VOE 11110605	1					Air cleaner	Filtre air	Luftfilter	Filtro de aire	Luftrenare	See group 256-300 page 317
7	VOE 11027036	2					Tensioning band	Ruban de serrage	Spannband	Cinta tensora	Spännband	
8	VOE 946671	2					Flange screw	Vis à embase	Flanschschraube	Tornillo embridado	Flänsskruv	
9	VOE 948645	2					Flange lock nut	Contre-écrou à embase	Flanschverschlussmutter	Contratuerca embridada	Flänslåsmutter	
10	VOE 15105430	1					Rubber bellows	Soufflet caoutchouc	Gummibalg	Fuelle de goma	Gummibälg	
11	VOE 16831828	2					Hose clamp	Collier durite	Schlauchschelle	Abrazadera de manguera	Slangklamma	
12	VOE 16890475	1					Air inlet pipe	Tuyau entrée air	Lufteinlassrohr	Tubo toma de aire	Luftintagsrör	86525
12	VOE 16890471	1					Air inlet pipe	Tuyau entrée air	Lufteinlassrohr	Tubo toma de aire	Luftintagsrör	86523
13	VOE 946173	2					Flange screw	Vis à embase	Flanschschraube	Tornillo embridado	Flänsskruv	
14	VOE 11117464	2					Plain washer	Rondelle plane	Flachscheibe	Arandela plana	Planbricka	
15	VOE 16890214	1					Rubber hose	Durit caoutchouc	Gummischlauch	Manguera	Gummislang	
16	VOE 16830937	1					Hose clamp	Collier durite	Schlauchschelle	Abrazadera de manguera	Slangklamma	

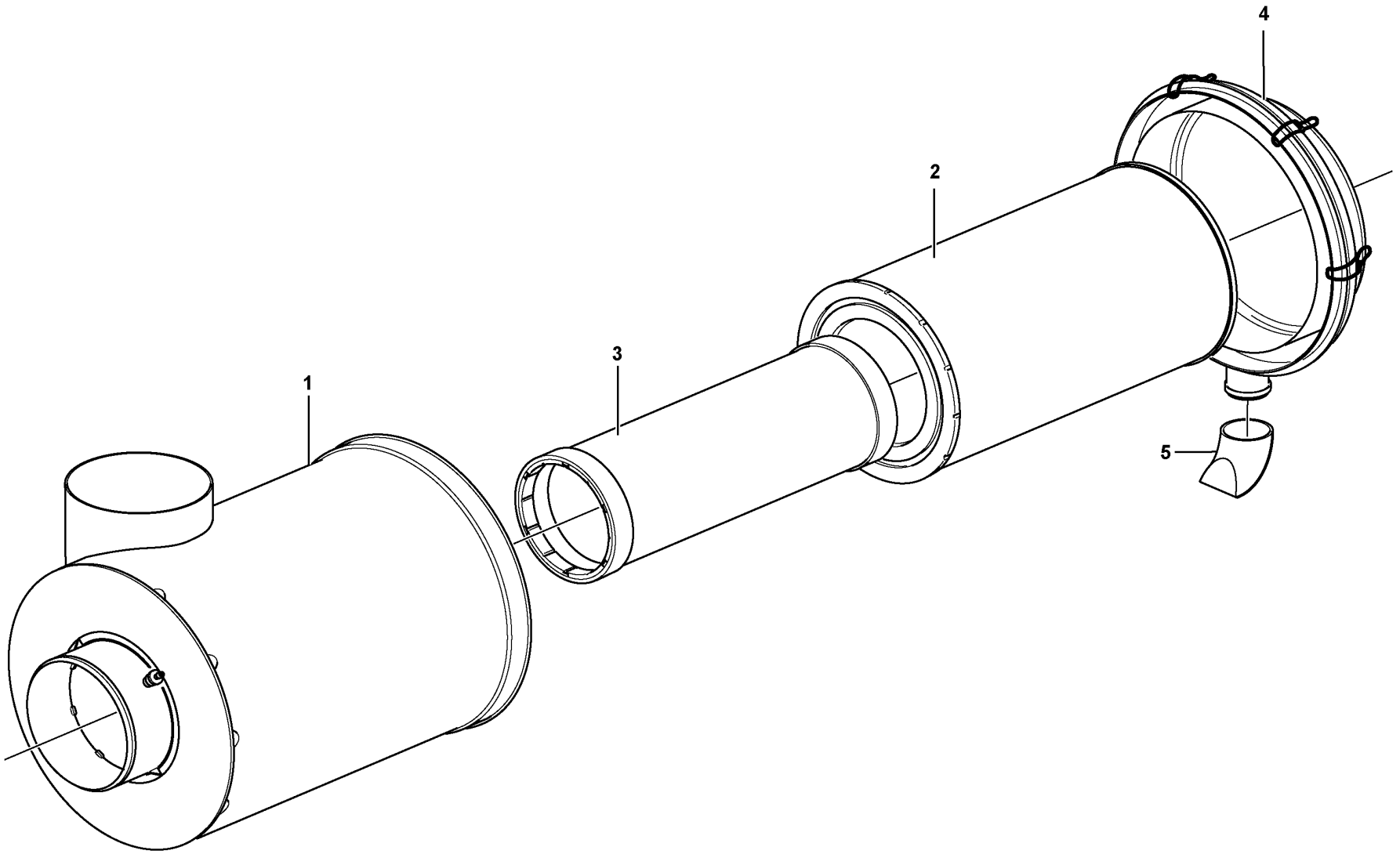

Volvo Construction Equipment
1033472

Fig.	Part No.	Quantity 1	2	3	PS	KIT	Description	Dénomination	Bezeichnung	Denominación	Benämning	Notes
	VOE 11110605	1					Air cleaner	Filtre air	Luftfilter	Filtro de aire	Luftrenare	
1		1			NS		•Housing	•Carter	•Gehäuse	•Carter	•Hus	
2	**VOE 11033998**	1					•Air filter	•Filtre à air	•Luftfilter	•Filtro de aire	•Luftfilter	
3	**VOE 15193226**	1			SS		•Filter kit	•Jeu de filtre	•Filtersatz	•Juego filtro	•Filtersats	
4	**VOE 11701954**	1					•End cover	•Couvercle extrémité	•Stirndeckel	•Tapa final	•Gavellock	
5	**VOE 11706618**	1					•Valve	•Valve	•Ventil	•Válvula	•Ventil	

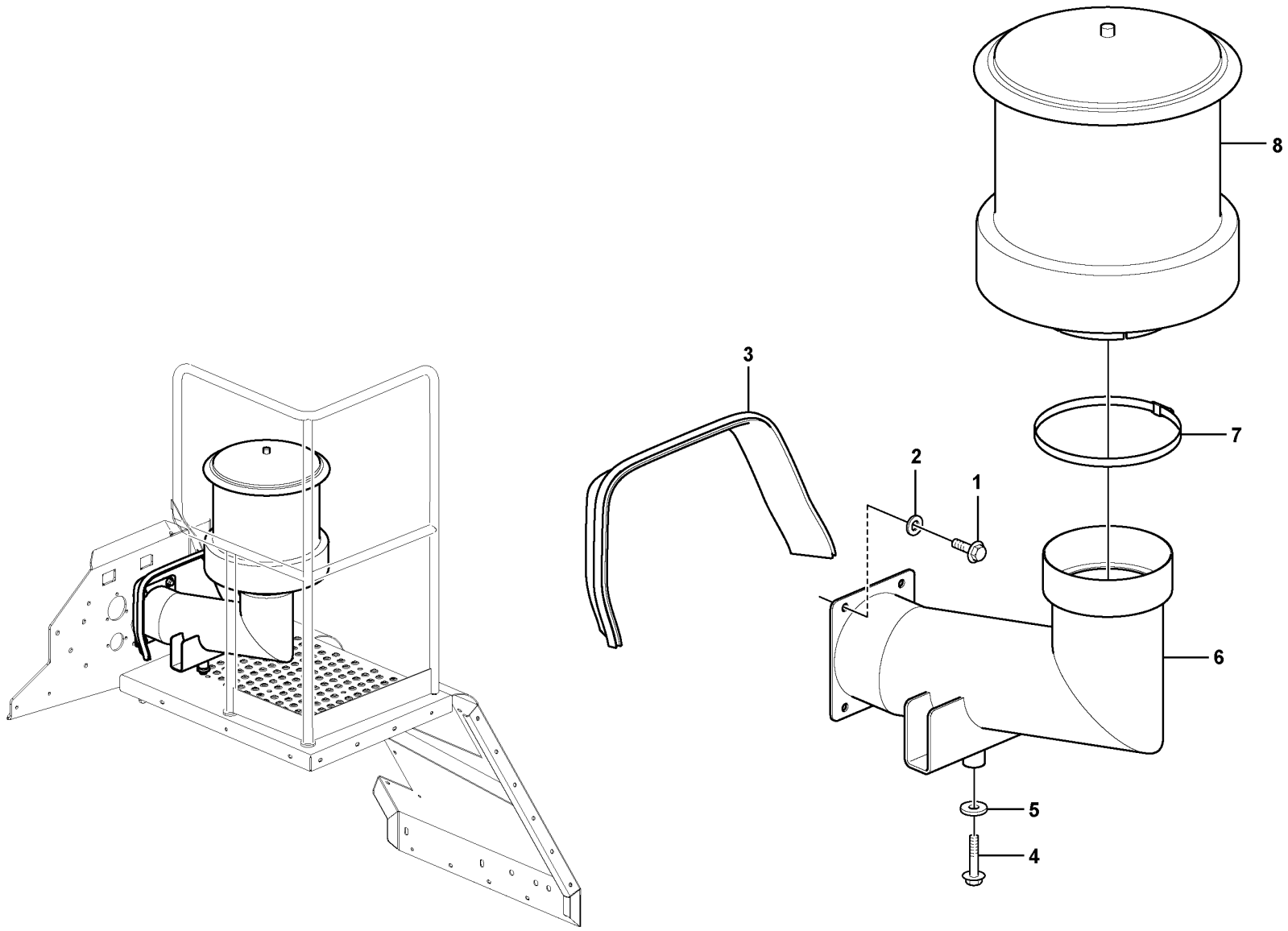

Volvo Construction Equipment
1071508

Fig.	Part No.	Quantity 1	2	3	PS	KIT	Description	Dénomination	Bezeichnung	Denominación	Benämning	Notes
1	VOE 946329	4					Flange screw	Vis à embase	Flanschschraube	Tornillo embridado	Flänsskruv	
2	VOE 960143	4					Plain washer	Rondelle plane	Flachscheibe	Arandela plana	Planbricka	
3	VOE 15095391	REQ					Sealing strip	Bande d'étanchéité	Dichtleiste	Moldura retén	Tätningslist	L = 790 mm
4	VOE 13965194	2					Screw	Vis	Schraube	Tornillo	Skruv	
5	VOE 11055614	2					Plain washer	Rondelle plane	Flachscheibe	Arandela plana	Planbricka	
6	VOE 16680686	1					Air inlet pipe	Tuyau entrée air	Lufteinlassrohr	Tubo toma de aire	Luftintagsrör	
7	VOE 16826601	1					Hose clamp	Collier durite	Schlauchschelle	Abrazadera de manguera	Slangklamma	
8	VOE 15025920	1					Pre-cleaner	Préfiltre	Vorreiniger	Prefiltro	Förrenare	

1		**Precleaner.** **Préfiltre.** **Vorreiniger** **Prefiltro** **Förrenare.**	Catalogue id **20694**	Group **256**
2			Illustr. No **1071508**	Section **400**
3				
4			Issue **20039665-F**	Page **319**
5		**85721**		

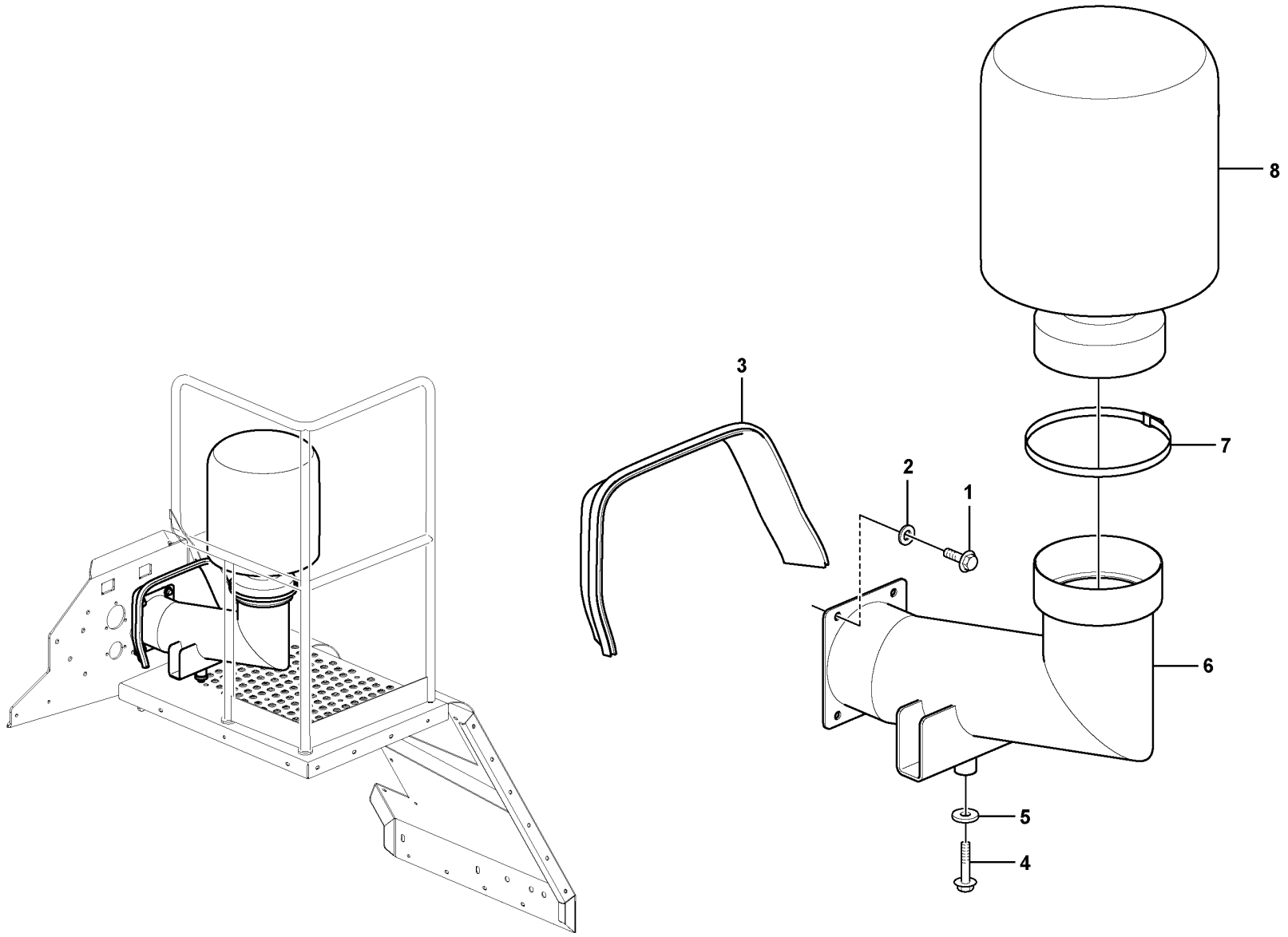

Volvo Construction Equipment
1071509

Fig.	Part No.	Quantity 1	2	3	PS	KIT	Description	Dénomination	Bezeichnung	Denominación	Benämning	Notes
1	VOE 946329	4					Flange screw	Vis à embase	Flanschschraube	Tornillo embridado	Flänsskruv	
2	VOE 960143	4					Plain washer	Rondelle plane	Flachscheibe	Arandela plana	Planbricka	
3	VOE 15095391	REQ					Sealing strip	Bande d'étanchéité	Dichtleiste	Moldura retén	Tätningslist	L = 790 mm
4	VOE 13965194	2					Screw	Vis	Schraube	Tornillo	Skruv	
5	VOE 11055614	2					Plain washer	Rondelle plane	Flachscheibe	Arandela plana	Planbricka	
6	VOE 16680686	1					Air inlet pipe	Tuyau entrée air	Lufteinlassrohr	Tubo toma de aire	Luftintagsrör	
7	VOE 16826601	1					Hose clamp	Collier durite	Schlauchschelle	Abrazadera de manguera	Slangklamma	
8	VOE 11180659	1					Pre-cleaner	Préfiltre	Vorreiniger	Prefiltro	Förrenare	
	VOE 1544736	1					•Hose clamp	•Collier durite	•Schlauchschelle	•Abrazadera de manguera	•Slangklamma	
	VOE 8149758	1					•Hose clamp	•Collier durite	•Schlauchschelle	•Abrazadera de manguera	•Slangklamma	

1		**Precleaner.** **Préfiltre.** **Vorreiniger** **Prefiltro** **Förrenare.**	Catalogue id **20694**	Group **256**
2				
3			Illustr. No **1071509**	Section **500**
4				
5		**85722**	Issue **20039665-F**	Page **321**

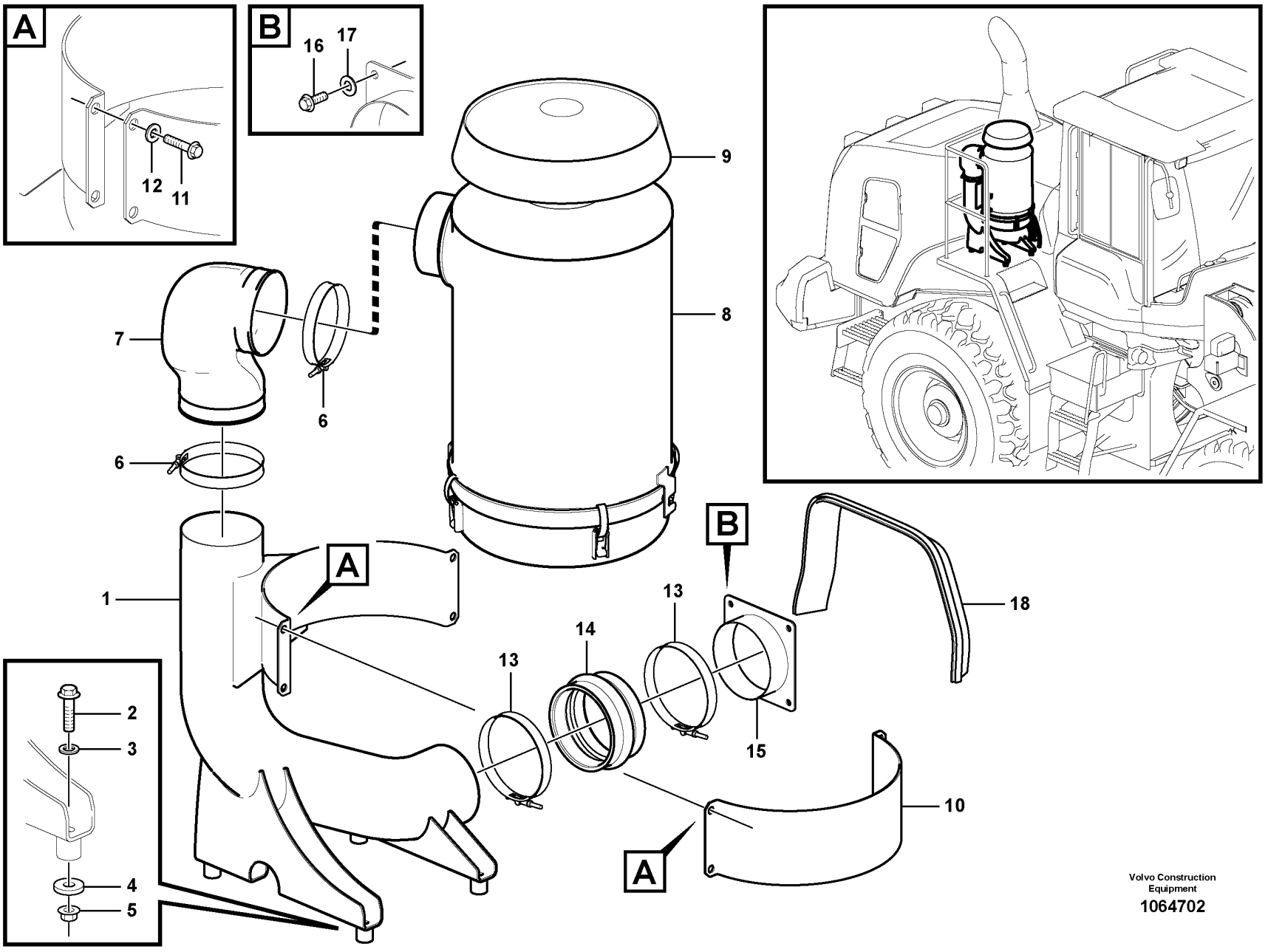

Volvo Construction Equipment

1064702

Fig.	Part No.	Quantity 1	2	3	PS	KIT	Description	Dénomination	Bezeichnung	Denominación	Benämning	Notes
1	VOE 16829263	1			SS		Bracket	Console	Konsole	Consola	Konsol	
2	VOE 13965194	4					Screw	Vis	Schraube	Tornillo	Skruv	
3	VOE 13955897	4					Washer	Rondelle	Scheibe	Arandela	Bricka	
4	VOE 11055614	4					Plain washer	Rondelle plane	Flachscheibe	Arandela plana	Planbricka	
5	VOE 971099	4					Flange lock nut	Contre-écrou à embase	Flanschverschlussmutter	Contratuerca embridada	Flänslåsmutter	
6	VOE 1544736	2					Hose clamp	Collier durite	Schlauchschelle	Abrazadera de manguera	Slangklamma	
7	VOE 16805492	1					Plastic pipe	Tube plastique	Kunststoffrohr	Tubo plástico	Plaströr	
8	VOE 11110614	1					Oil bath air cleaner	Filtre à air bain d'huile	Ölbadluftfilter	Filtro de aire en baño de aceite	Oljebadsluftrenare	See group 256-700 page 325
9	VOE 11110260	1					Cover	Capot	Abdeckung	Capó	Kåpa	
10	VOE 11435348	1					Brace	Étrier	Bügel	Brida	Bygel	S/N - 3132
10	VOE 11026850	1					Brace	Étrier	Bügel	Brida	Bygel	S/N 3133 -
11	VOE 13965186	4					Screw	Vis	Schraube	Tornillo	Skruv	
12	VOE 960148	4			SS		Plain washer	Rondelle plane	Flachscheibe	Arandela plana	Planbricka	
13	VOE 1674223	2					Hose clamp	Collier durite	Schlauchschelle	Abrazadera de manguera	Slangklamma	
14	VOE 1676005	1					Rubber bellows	Soufflet caoutchouc	Gummibalg	Fuelle de goma	Gummibälg	
15	VOE 16833398	1					Pipe connection	Raccord tuyau	Rohranschluss	Conexión de tubo	Röranslutning	
16	VOE 946329	4					Flange screw	Vis à embase	Flanschschraube	Tornillo embridado	Flänsskruv	
17	VOE 13960143	4					Washer	Rondelle	Scheibe	Arandela	Bricka	
18	VOE 15095391	REQ					Sealing strip	Bande d'étanchéité	Dichtleiste	Moldura retén	Tätningslist	L = 790 mm

1		**Precleaner.** **Préfiltre.** **Vorreiniger** **Prefiltro** **Förrenare.**	Catalogue id **20694**	Group **256**
2				
3			Illustr. No **1064702**	Section **600**
4				
5		**85723, 85794**	Issue **20039665-F**	Page **323**

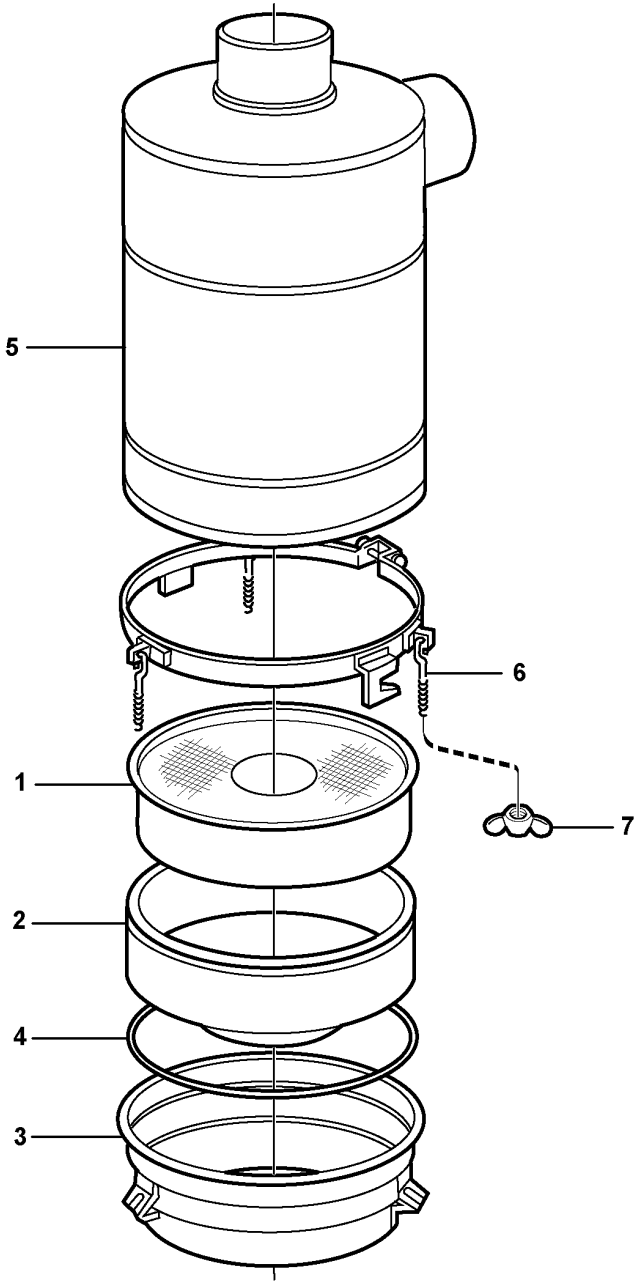

Volvo Construction Equipment
1033246

Fig.	Part No.	Quantity 1	2	3	PS	KIT	Description	Dénomination	Bezeichnung	Denominación	Benämning	Notes
	VOE 11110614	1					Oil bath air cleaner	Filtre à air bain d'huile	Ölbadluftfilter	Filtro de aire en baño de aceite	Oljebadsluftrenare	
1	**VOE 11712792**	1					•Filter insert	•Cartouche de filtre	•Filtereinsatz	•Cartucho filtrante	•Filterinsats	
2	**VOE 11999931**	1					•Reservoir	•Réservoir	•Behälter	•Depósito	•Behållare	
3	**VOE 11712793**	1					•Reservoir	•Réservoir	•Behälter	•Depósito	•Behållare	
4	**VOE 11712791**	1					•O-ring	•Joint torique	•O-Ring	•Anillo tórico	•O-ring	
5	**VOE 11712790**	1					•Reservoir	•Réservoir	•Behälter	•Depósito	•Behållare	
6	**VOE 11708591**	3					•Screw eye	•Boulon oeillet	•Ringschraube	•Argolla tornillo	•Skruvögla	
7	**VOE 956903**	3					•Wing nut	•Écrou à oreilles	•Flügelmutter	•Tuerca de aletas	•Vingmutter	

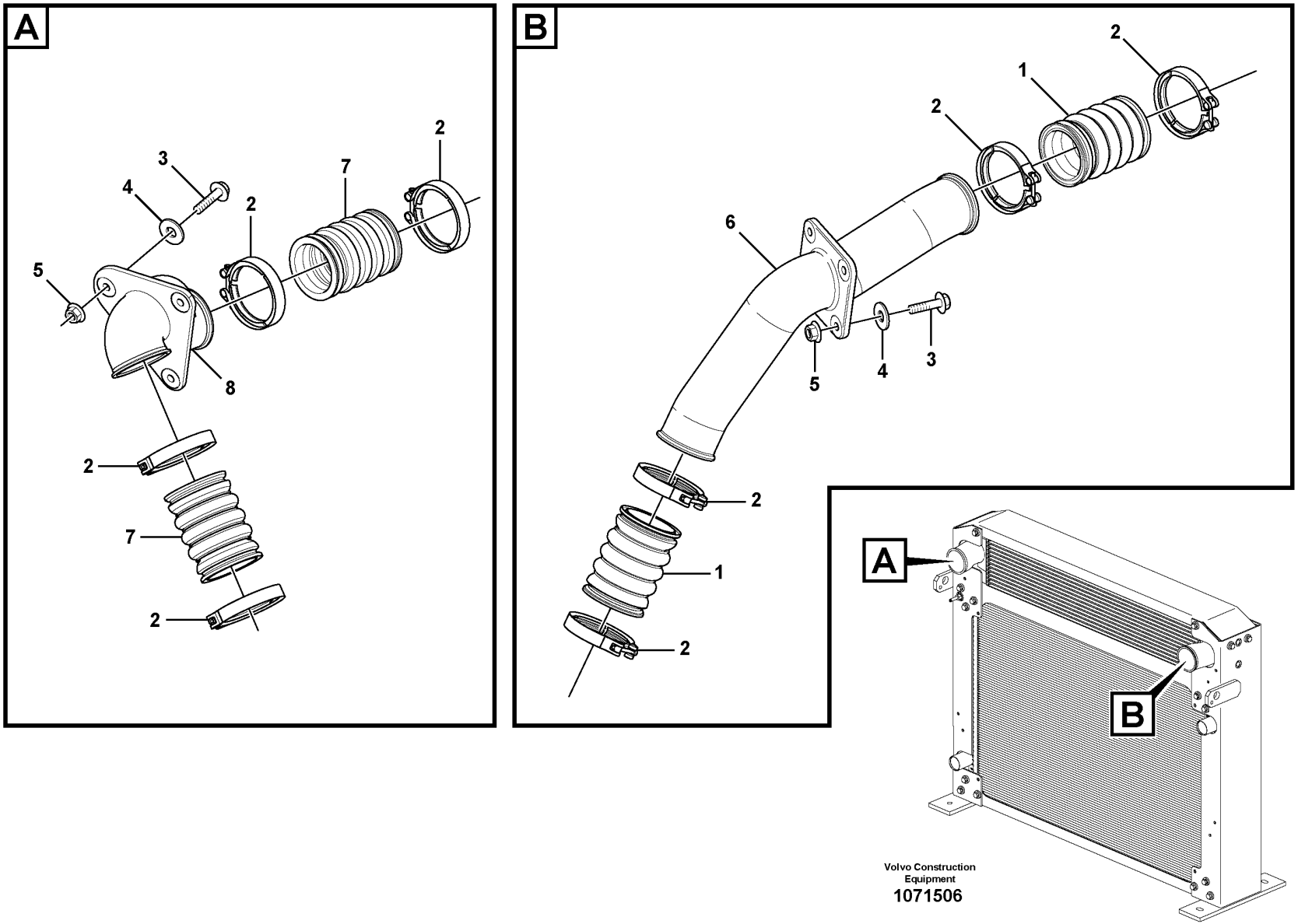

Volvo Construction Equipment

1071506

Fig.	Part No.	Quantity 1	2	3	PS	KIT	Description	Dénomination	Bezeichnung	Denominación	Benämning	Notes
1	VOE 17247681	2					Charge air hose	Flexible suralimentation	Ladeluftschlauch	Manguera carga aire	Laddluftslang	
2	VOE 20592783	8					V-clamp	Collier en v	V-Profilschelle	Abrazadera v	V-klämma	
3	VOE 965225	7					Flange screw	Vis à embase	Flanschschraube	Tornillo embridado	Flänsskruv	
4	VOE 960145	7					Plain washer	Rondelle plane	Flachscheibe	Arandela plana	Planbricka	
5	VOE 971099	7					Flange lock nut	Contre-écrou à embase	Flanschverschlussmutter	Contratuerca embridada	Flänslåsmutter	
6	VOE 15089031	1					Charge air pipe	Tuyau suralimentation	Ladeluftrohr	Tubo admisión aire	Laddluftrör	
7	VOE 17247682	2					Charge air hose	Flexible suralimentation	Ladeluftschlauch	Manguera carga aire	Laddluftslang	86525
7	VOE 17426314	1					Charge air hose	Flexible suralimentation	Ladeluftschlauch	Manguera carga aire	Laddluftslang	86523
8	VOE 16825948	1					Charge air pipe	Tuyau suralimentation	Ladeluftrohr	Tubo admisión aire	Laddluftrör	

1		**Intercooler** **Refroidisseur intermédiaire** **Intercooler** **Intercooler** **Laddluftkylare**	Catalogue id **20694**	Group **258**
2				
3			Illustr. No **1071506**	Section **100**
4				
5			Issue **20039665-F**	Page **327**

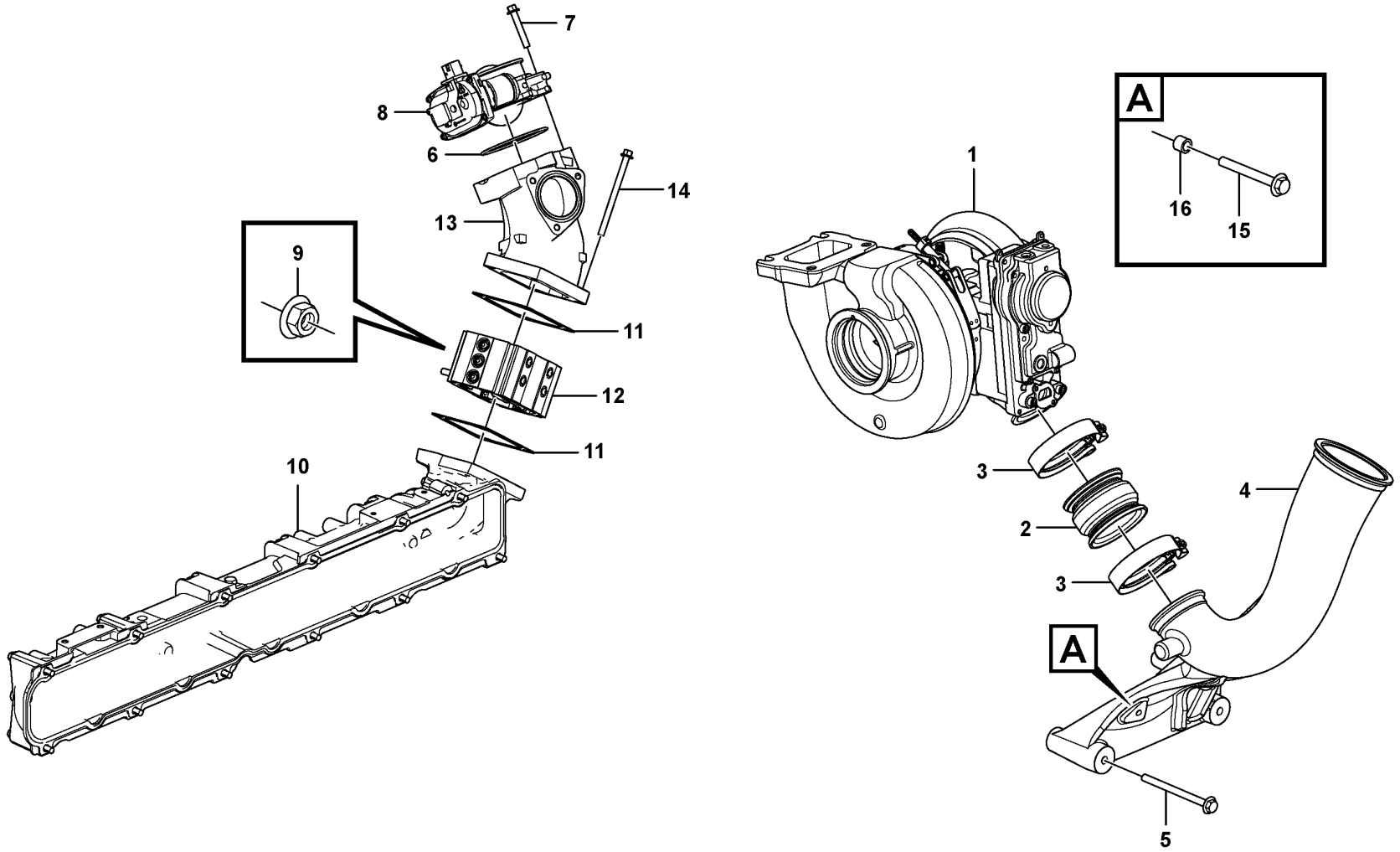

Volvo Construction Equipment
1089607

Fig.	Part No.	Quantity 1	2	3	PS	KIT	Description	Dénomination	Bezeichnung	Denominación	Benämning	Notes
1		1					Turbocharger	Turbocompresse.	Abgasturbolader	Turbocompresor	Turbokompressor	See group 255-100 page 303
2	VOE 17247801	1					Charge air hose	Flexible suralimentation	Ladeluftschlauch	Manguera carga aire	Laddluftslang	
3	VOE 20592787	2					Hose clamp	Collier durite	Schlauchschelle	Abrazadera de manguera	Slangklamma	
4	VOE 15117053	1					Charge air pipe	Tuyau suralimentation	Ladeluftrohr	Tubo admisión aire	Laddluftrör	86525
5	VOE 993471	3					Flange screw	Vis à embase	Flanschschraube	Tornillo embridado	Flänsskruv	
6	VOE 948980	1					O-ring	Joint torique	O-Ring	Anillo tórico	O-ring	
7	VOE 984739	4					Flange screw	Vis à embase	Flanschschraube	Tornillo embridado	Flänsskruv	
8	VOE 22143686	1					Throttle	Papillon accélérateur	Drosselventil	Mariposa acelerador	Gasspjäll	MO2503
9	VOE 983715	2					Sems nut	Écrou à tête bombée	Semsmutter	Tuerca sems	Semsmutter	
10		1					Inlet Manifold	Tubul.admission	Einlassrohr	Tubo Admision	Inloppsrör	See group 251-100 page 253
11	VOE 3979639	2					Gasket	Joint	Dichtung	Junta	Packning	
12		1					Starter Element	Eleme.demarrage	Kaltstartelemt	Calentador Arr.	Startelement	See group 333-100 page 467
13	VOE 21626772	1					Mixing chamber	Cylindre de mélange	Mischkammer	Cámara de mezcla	Blandningskammare	
14	VOE 984745	4					Flange screw	Vis à embase	Flanschschraube	Tornillo embridado	Flänsskruv	
15	VOE 946671	1					Flange screw	Vis à embase	Flanschschraube	Tornillo embridado	Flänsskruv	86525
16	VOE 930431	1					Spacer ring	Bague entretoise	Abstandring	Anillo distanciador	Distansring	86525

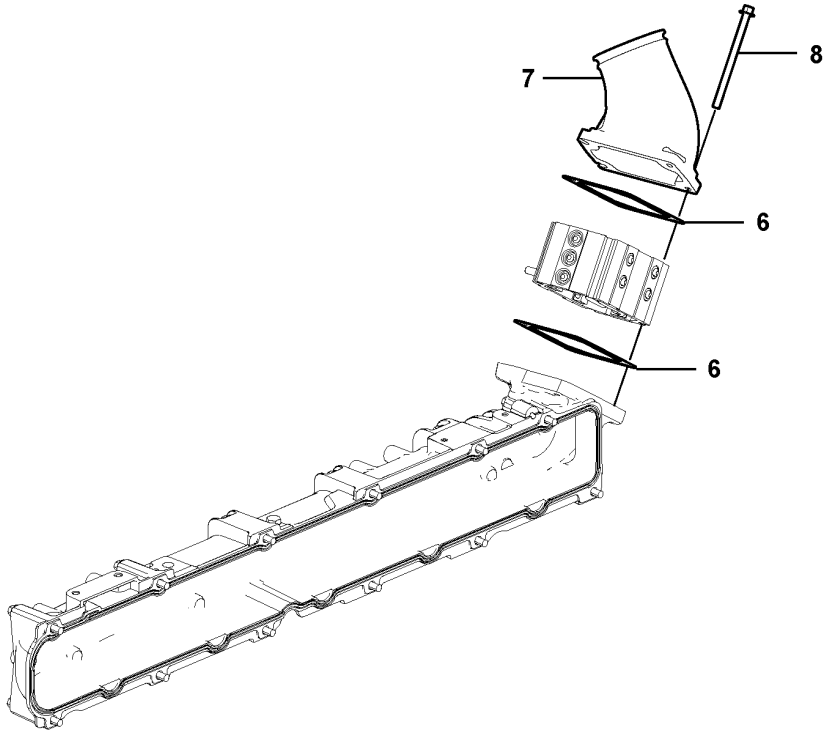

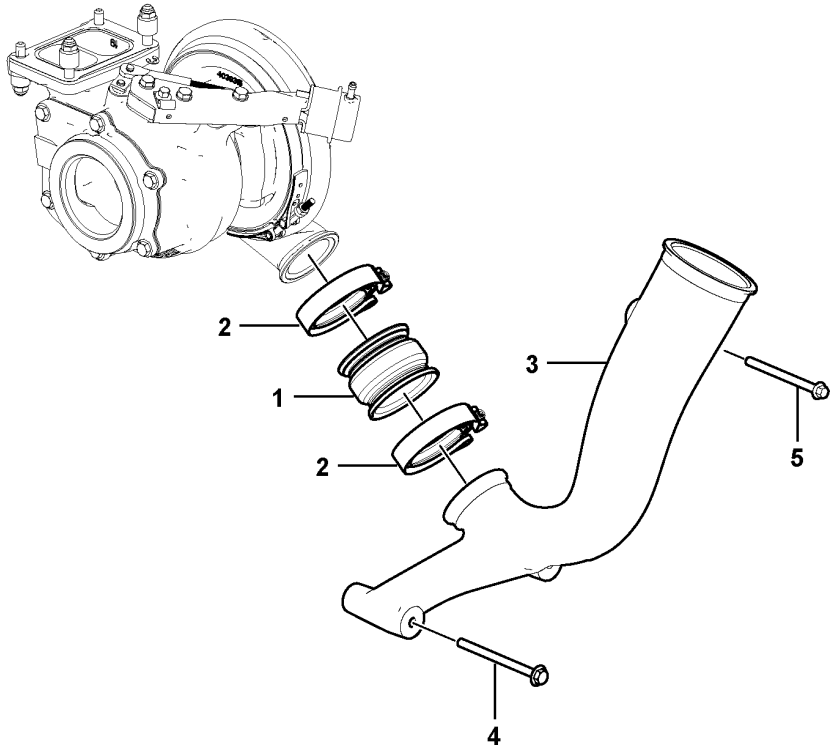

Volvo Construction Equipment
1078089

Fig.	Part No.	Quantity 1	2	3	PS	KIT	Description	Dénomination	Bezeichnung	Denominación	Benämning	Notes
1	VOE 17247801	1					Charge air hose	Flexible suralimentation	Ladeluftschlauch	Manguera carga aire	Laddluftslang	
2	VOE 20592787	2					Hose clamp	Collier durite	Schlauchschelle	Abrazadera de manguera	Slangklamma	
3	VOE 15086771	1			SS		Charge air pipe	Tuyau suralimentation	Ladeluftrohr	Tubo admisión aire	Laddluftrör	
4	VOE 993471	2					Flange screw	Vis à embase	Flanschschraube	Tornillo embridado	Flänsskruv	
5	VOE 996066	1					Flange screw	Vis à embase	Flanschschraube	Tornillo embridado	Flänsskruv	
6	VOE 3979639	2					Gasket	Joint	Dichtung	Junta	Packning	
7	VOE 15084865	1					Charge air pipe	Tuyau suralimentation	Ladeluftrohr	Tubo admisión aire	Laddluftrör	
8	VOE 984744	4					Flange screw	Vis à embase	Flanschschraube	Tornillo embridado	Flänsskruv	

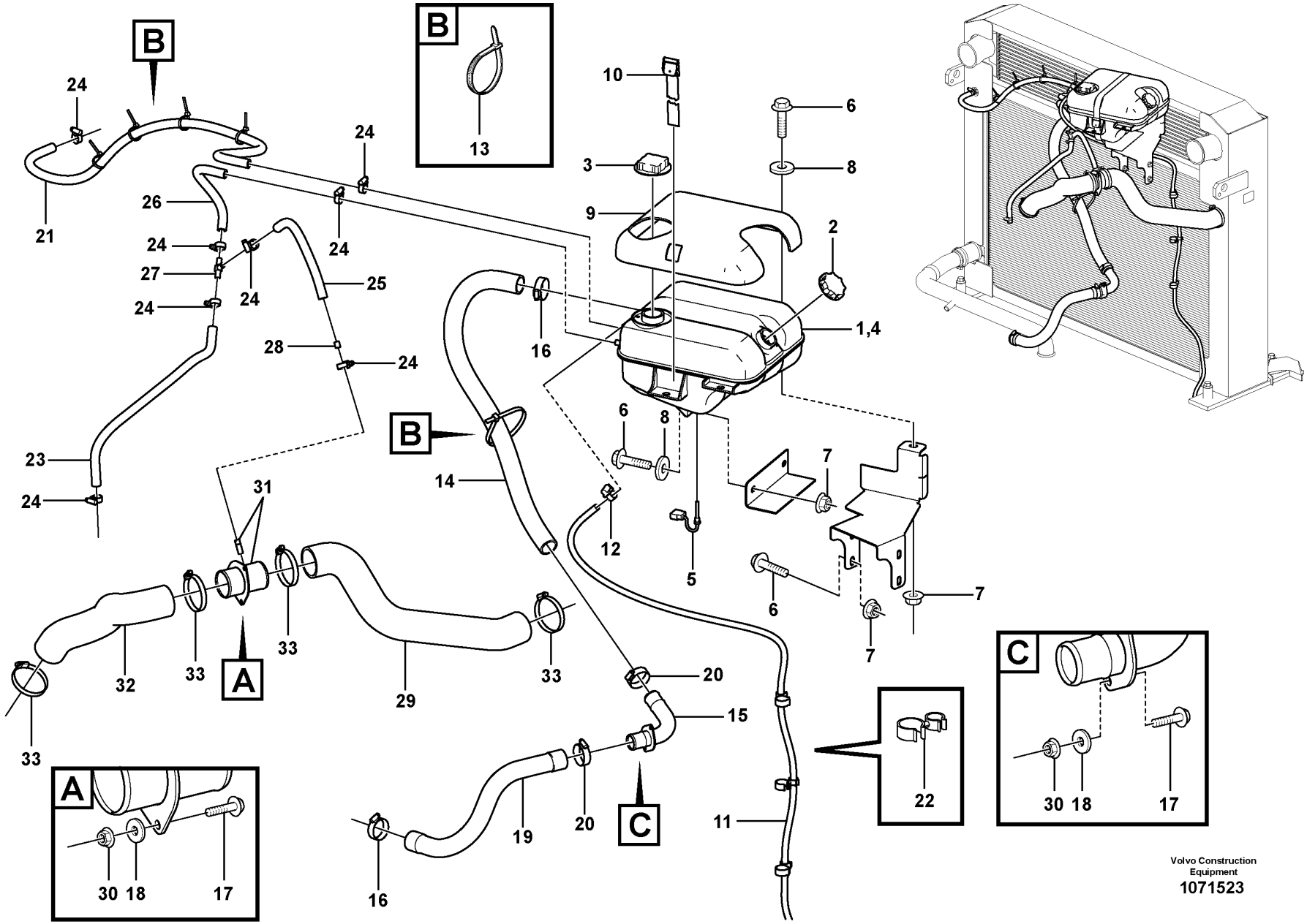

Volvo Construction Equipment
1071523

Fig.	Part No.	Quantity 1	2	3	PS	KIT	Description	Dénomination	Bezeichnung	Denominación	Benämning	Notes
1	VOE 17336824	1				K	Expansion tank	Vase d'expansion	Ausgleichbehälter	Vaso de expansión	Expansionstank	
2	VOE 3979593	1					•Filler cap	•Bouchon remplissage	•Tankverschluss	•Tapa de llenado	•Påfyllningslock	
3	VOE 1674083	1					•Cap	•Capot	•Kappe	•Capuchón	•Hatt	
4	VOE 17336823	1				K	•Expansion tank	•Vase d'expansion	•Ausgleichbehälter	•Vaso de expansión	•Expansionstank	
5	VOE 8140024	1			SS		•Sensor	•Capteur	•Geber	•Sensor	•Sensor	
6	VOE 946329	7					Flange screw	Vis à embase	Flanschschraube	Tornillo embridado	Flänsskruv	
7	VOE 13971098	7					Flange nut	Écrou à embase	Flanschmutter	Tuerca embridada	Flänsmutter	
8	VOE 960143	3					Plain washer	Rondelle plane	Flachscheibe	Arandela plana	Planbricka	
9	VOE 16828958	1					Sun shade	Pare-soleil	Sonnensegel	Visera	Solskärm	
10	VOE 11104606	1					Retaining strap	Courroie de serrage	Halteriemen	Correa tensora	Spännrem	
11	VOE 945791	1					Hose	Flexible	Schlauch	Manguera	Slang	
12	VOE 943469	1					Hose clamp	Collier durite	Schlauchschelle	Abrazadera de manguera	Slangklamma	
13	VOE 4881440	6					Cable tie	Serre-câble	Kabelbinder	Abrazadera de cinta	Buntband	
14	VOE 13949315	REQ					Hose	Flexible	Schlauch	Manguera	Slang	L = 830 mm
15	VOE 16812238	1				K	Water pipe	Conduite d'eau	Wasserrohr	Conducto de agua	Vattenrör	
16	VOE 11059294	2					Hose clamp	Collier durite	Schlauchschelle	Abrazadera de manguera	Slangklamma	
17	VOE 946544	2					Flange screw	Vis à embase	Flanschschraube	Tornillo embridado	Flänsskruv	
18	VOE 960139	2					Plain washer	Rondelle plane	Flachscheibe	Arandela plana	Planbricka	
19	VOE 16822964	1					Radiator hose	Durit de radiateur	Kühlerschlauch	Manguera radiador	Kylarslang	
20	VOE 11059294	2					Hose clamp	Collier durite	Schlauchschelle	Abrazadera de manguera	Slangklamma	
21	VOE 943367	REQ					Hose	Flexible	Schlauch	Manguera	Slang	L = 1250 mm
22	VOE 1271494	3					Retainer	Retenue	Halter	Soporte	Hållare	
23	VOE 943367	REQ					Hose	Flexible	Schlauch	Manguera	Slang	L = 500 mm
24	VOE 943470	8					Hose clamp	Collier durite	Schlauchschelle	Abrazadera de manguera	Slangklamma	
25	VOE 943367	REQ					Hose	Flexible	Schlauch	Manguera	Slang	L = 255 mm
26	VOE 943367	REQ					Hose	Flexible	Schlauch	Manguera	Slang	L = 240 mm
27	VOE 16860698	1			SS		Nipple	Raccord	Nippel	Niple	Nippel	
28	VOE 11033572	1					Restrictor	Etrangleur	Drosselung	Estrangulacion	Strypning	

1		**Radiator with fitting parts** **Radiateur avec pièces de montage** **Kühler mit Anbauteilen** **Radiador con accesorios de montaje** **Kylare med monteringsdetaljer**	Catalogue id **20694**	Group **261**
2				
3			Illustr. No **1071523**	Section **100**
4				
5		**85989, 85990**	Issue **20039665-F**	Page **333**

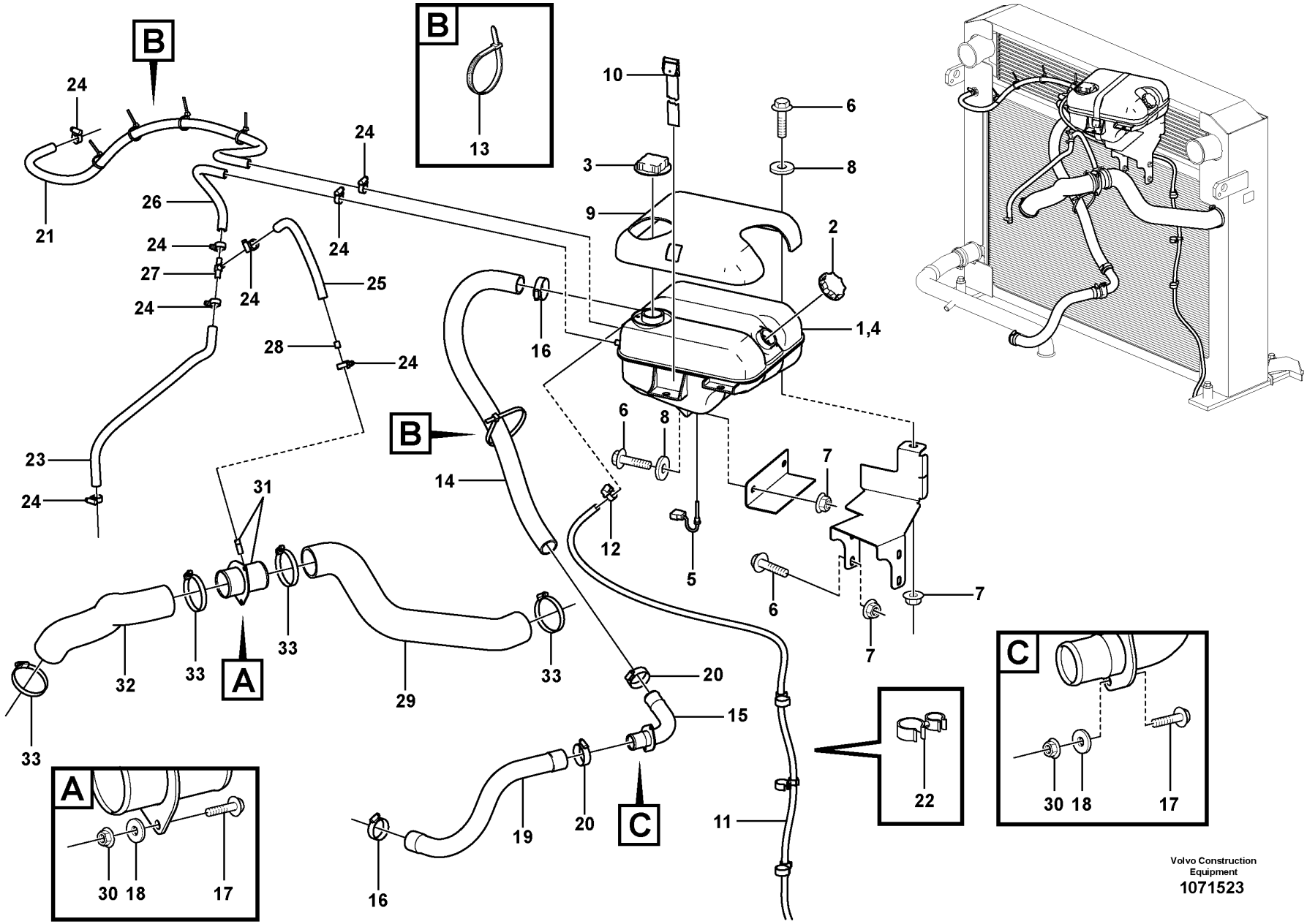

Volvo Construction Equipment
1071523

Fig.	Part No.	Quantity 1	2	3	PS	KIT	Description	Dénomination	Bezeichnung	Denominación	Benämning	Notes
29	VOE 16841800	1					Water Hose	Durite	Wasserschlauch	Manguera Agua	Vattenslang	
30	VOE 949278	5			SS		Flange lock nut	Contre-écrou à embase	Flanschverschlussmutter	Contratuerca embridada	Flänslåsmutter	
31	VOE 16841505	1					Water pipe	Conduite d'eau	Wasserrohr	Conducto de agua	Vattenrör	
32	VOE 16849587	1					Water hose	Flexible de circulation d'eau	Wasserschlauch	Manguera agua	Vattenslang	
33	VOE 993974	4					Hose clamp	Collier durite	Schlauchschelle	Abrazadera de manguera	Slangklamma	

1		**Radiator with fitting parts** **Radiateur avec pièces de montage** **Kühler mit Anbauteilen** **Radiador con accesorios de montaje** **Kylare med monteringsdetaljer**	Catalogue id **20694**	Group **261**
2				
3			Illustr. No **1071523**	Section **100**
4				
5		**85989, 85990**	Issue **20039665-F**	Page **335**

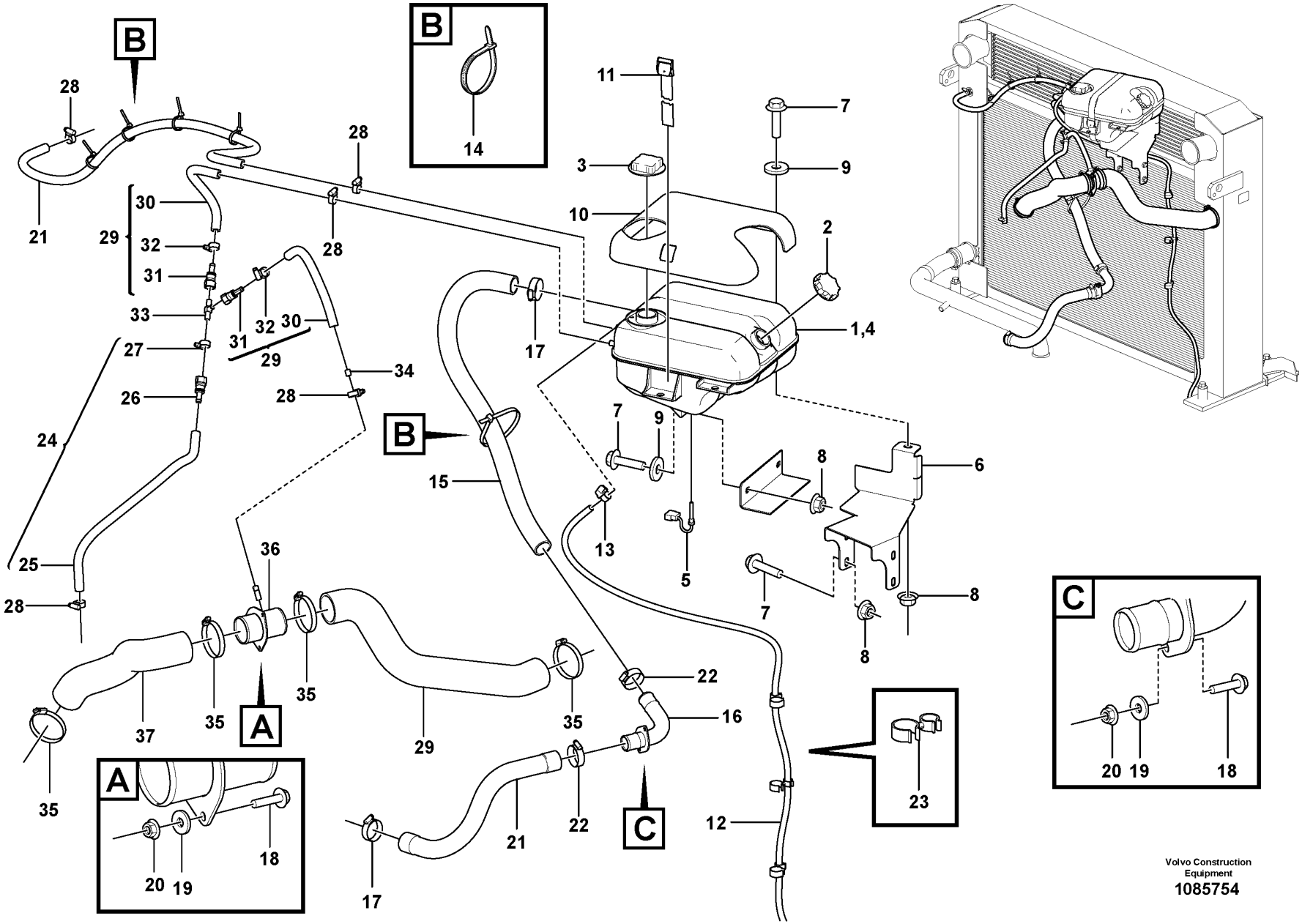

Volvo Construction Equipment
1085754

Fig.	Part No.	Quantity 1	2	3	PS	KIT	Description	Dénomination	Bezeichnung	Denominación	Benämning	Notes
1	VOE 17336824	1				K	Expansion tank	Vase d'expansion	Ausgleichbehälter	Vaso de expansión	Expansionstank	
2	VOE 3979593	1					•Filler cap	•Bouchon remplissage	•Tankverschluss	•Tapa de llenado	•Påfyllningslock	
3	VOE 1674083	1					•Cap	•Capot	•Kappe	•Capuchón	•Hatt	
4	VOE 17336823	1				K	•Expansion tank	•Vase d'expansion	•Ausgleichbehälter	•Vaso de expansión	•Expansionstank	
5	VOE 21399626	1					•Sensor	•Capteur	•Geber	•Sensor	•Sensor	
6	VOE 16868026	1					Bracket	Console	Konsole	Consola	Konsol	
7	VOE 946329	7					Flange screw	Vis à embase	Flanschschraube	Tornillo embridado	Flänsskruv	
8	VOE 13971098	7					Flange nut	Écrou à embase	Flanschmutter	Tuerca embridada	Flänsmutter	
9	VOE 13960143	3					Washer	Rondelle	Scheibe	Arandela	Bricka	
10	VOE 16828958	1					Sun shade	Pare-soleil	Sonnensegel	Visera	Solskärm	
11	VOE 11104606	1					Retaining strap	Courroie de serrage	Halteriemen	Correa tensora	Spännrem	
12	VOE 945791	1					Hose	Flexible	Schlauch	Manguera	Slang	
13	VOE 943469	1					Hose clamp	Collier durite	Schlauchschelle	Abrazadera de manguera	Slangklamma	
14	VOE 4881440	6					Cable tie	Serre-câble	Kabelbinder	Abrazadera de cinta	Buntband	
15	VOE 13949315	1					Hose	Flexible	Schlauch	Manguera	Slang	L = 830 mm
16	VOE 16812238	1				K	Water pipe	Conduite d'eau	Wasserrohr	Conducto de agua	Vattenrör	
17	VOE 11059294	2					Hose clamp	Collier durite	Schlauchschelle	Abrazadera de manguera	Slangklamma	
18	VOE 13946544	5					Screw	Vis	Schraube	Tornillo	Skruv	
19	VOE 960139	5					Plain washer	Rondelle plane	Flachscheibe	Arandela plana	Planbricka	
20	VOE 13949278	5					Flange lock nut	Contre-écrou à embase	Flanschverschlussmutter	Contratuerca embridada	Flänslåsmutter	
21	VOE 16822964	1					Radiator hose	Durit de radiateur	Kühlerschlauch	Manguera radiador	Kylarslang	L = 1250 mm
22	VOE 11059294	2					Hose clamp	Collier durite	Schlauchschelle	Abrazadera de manguera	Slangklamma	
23	VOE 1271494	3					Retainer	Retenue	Halter	Soporte	Hållare	L = 500 mm
24	VOE 16883305	1					Hose assembly	Conduit flexible	Schlauchleitung	Conducto	Slangledning	
25	VOE 943367	1					•Hose	•Flexible	•Schlauch	•Manguera	•Slang	L = 590 mm
26	VOE 20805109	2					•Connector	•Connexion	•Anschluss	•Unión	•Anslutning	L = 240 mm
27	VOE 978171	2					•Hose clamp	•Collier durite	•Schlauchschelle	•Abrazadera de manguera	•Slangklamma	

1	
2	
3	
4	
5	

Radiator with fitting parts
Radiateur avec pièces de montage
Kühler mit Anbauteilen
Radiador con accesorios de montaje
Kylare med monteringsdetaljer

Catalogue id	Group
20694	**261**
Illustr. No	Section
1085754	**110**
Issue	Page
20039665-F	**337**

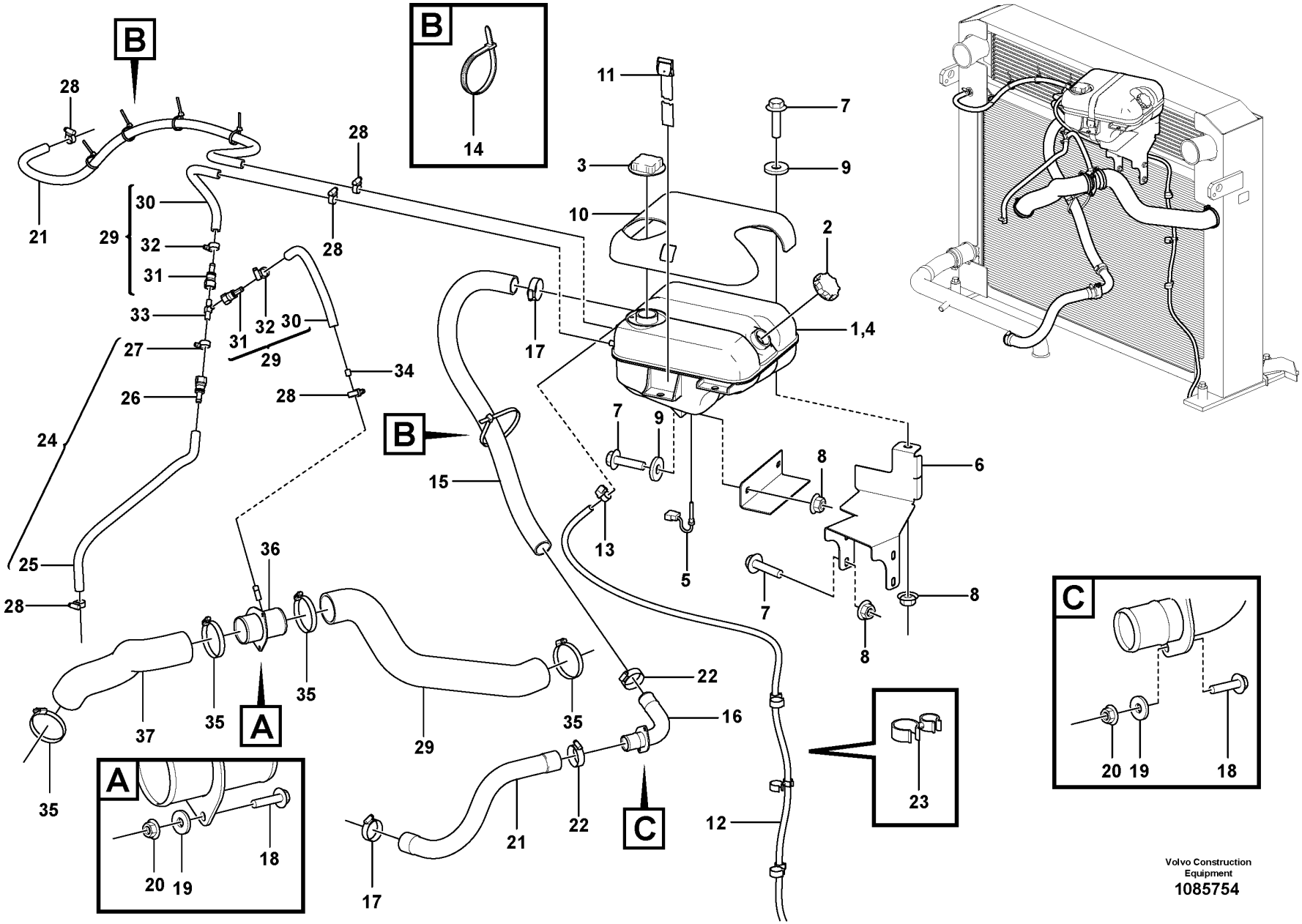

Volvo Construction Equipment
1085754

Fig.	Part No.	Quantity 1	2	3	PS	KIT	Description	Dénomination	Bezeichnung	Denominación	Benämning	Notes
28	VOE 943470	5					Hose clamp	Collier durite	Schlauchschelle	Abrazadera de manguera	Slangklamma	
29	VOE 16865142	2					Hose kit	Jeu flexibles	Schlaucharmatur	Juego de manguera	Slangsats	
30	VOE 943367	2					•Hose	•Flexible	•Schlauch	•Manguera	•Slang	L = 300 MM
31	VOE 20805109	2					•Connector	•Connexion	•Anschluss	•Unión	•Anslutning	
32	VOE 978171	2					•Hose clamp	•Collier durite	•Schlauchschelle	•Abrazadera de manguera	•Slangklamma	
33	VOE 17247162	1					Tee piece	Connexion en t	T-Stück	Acoplamiento en t	T-koppling	
34	VOE 11033572	1					Restrictor	Etrangleur	Drosselung	Estrangulacion	Strypning	
35	VOE 993974	4					Hose clamp	Collier durite	Schlauchschelle	Abrazadera de manguera	Slangklamma	
36	VOE 16841505	1					Water pipe	Conduite d'eau	Wasserrohr	Conducto de agua	Vattenrör	
37	VOE 16849587	1					Water hose	Flexible de circulation d'eau	Wasserschlauch	Manguera agua	Vattenslang	

1		**Radiator with fitting parts** **Radiateur avec pièces de montage** **Kühler mit Anbauteilen** **Radiador con accesorios de montaje** **Kylare med monteringsdetaljer**
2		
3		
4		
5		

Catalogue id **20694**	Group **261**
Illustr. No **1085754**	Section **110**
Issue **20039665-F**	Page **339**

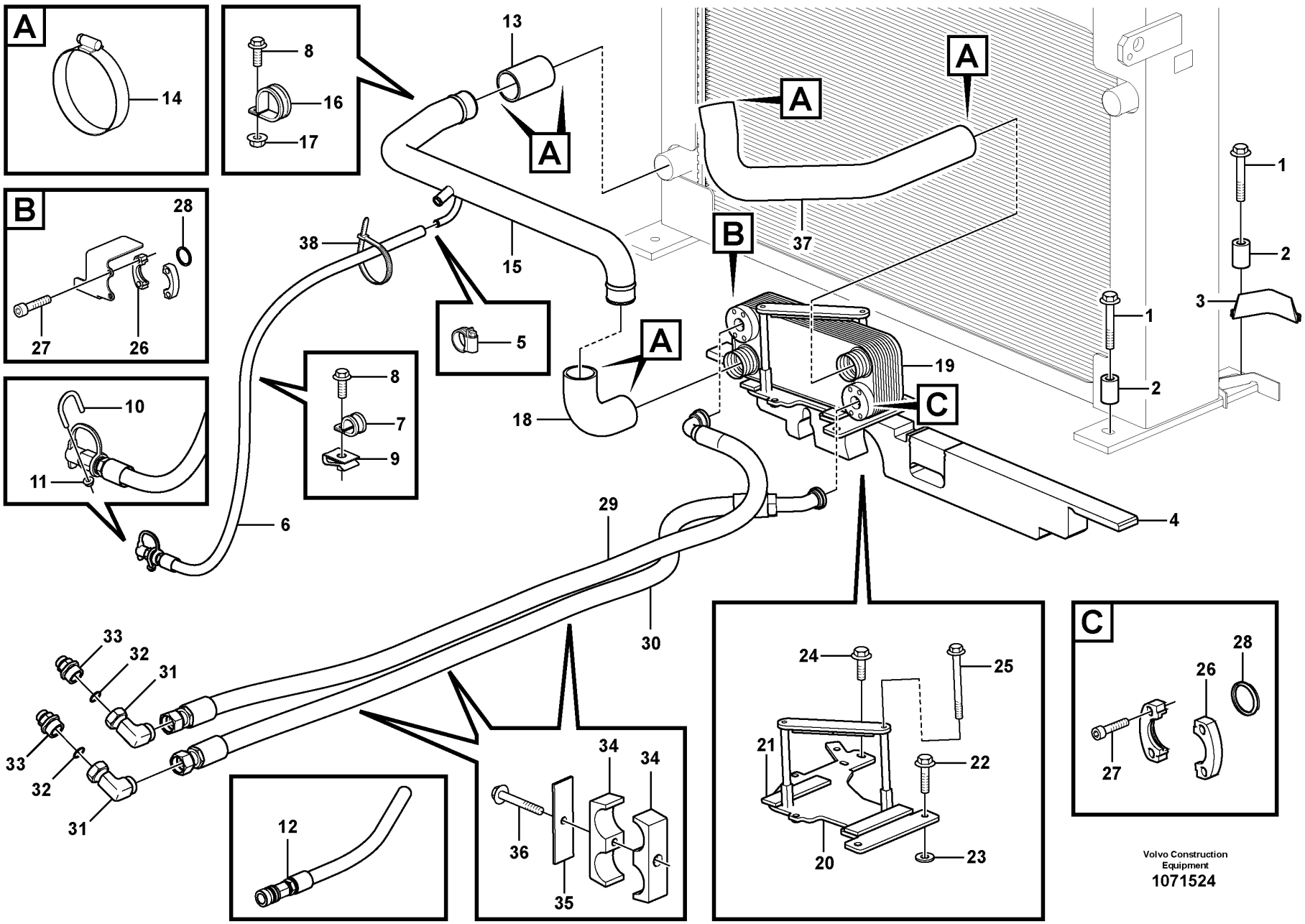

Volvo Construction Equipment

1071524

Fig.	Part No.	Quantity 1	2	3	PS	KIT	Description	Dénomination	Bezeichnung	Denominación	Benämning	Notes
1	VOE 968298	4					Flange screw	Vis à embase	Flanschschraube	Tornillo embridado	Flänsskruv	
2	VOE 866395	4					Spacer	Entretoise	Abstandkörper	Distanciador	Distans	
3	VOE 15180863	REQ					Sealing strip	Bande d'étanchéité	Dichtleiste	Moldura retén	Tätningslist	L = 2x170 mm
4	VOE 16842540	1					Radiator seal	Joint radiateur	Kühlerdichtmittel	Retén radiador	Kylartätning	
5	VOE 996427	1					Hose clamp	Collier durite	Schlauchschelle	Abrazadera de manguera	Slangklamma	
6	VOE 16868842	1					Drain hose	Flexible de vidange	Abflussschlauch	Manguera de vaciado	Avtappningsslang	
7	VOE 977599	1					Clamp	Collier serrage	Schelle	Abrazadera	Klamma	
8	VOE 946173	2					Flange screw	Vis à embase	Flanschschraube	Tornillo embridado	Flänsskruv	
9	VOE 949867	1					Spring nut	Écrou de ressort	Federverschlussmutter	Tuerca resorte	Fjädermutter	
10	VOE 11130271	1					Clamp	Collier serrage	Schelle	Abrazadera	Klamma	
11	VOE 949278	2			SS		Flange lock nut	Contre-écrou à embase	Flanschverschlussmutter	Contratuerca embridada	Flänslåsmutter	
12	VOE 11410428	1					Drain hose	Flexible de vidange	Abflussschlauch	Manguera de vaciado	Avtappningsslang	
13	VOE 943372	REQ					Hose	Flexible	Schlauch	Manguera	Slang	L = 100 mm
14	VOE 993974	6					Hose clamp	Collier durite	Schlauchschelle	Abrazadera de manguera	Slangklamma	
15	VOE 16811979	1					Water pipe	Conduite d'eau	Wasserrohr	Conducto de agua	Vattenrör	
16	VOE 969354	1					Clamp	Collier serrage	Schelle	Abrazadera	Klamma	
17	VOE 948645	1					Flange lock nut	Contre-écrou à embase	Flanschverschlussmutter	Contratuerca embridada	Flänslåsmutter	
18	VOE 11061686	1					Radiator hose	Durit de radiateur	Kühlerschlauch	Manguera radiador	Kylarslang	
19	VOE 15135094	1					Heat exchanger	Echangeur temperature	Wärmetauscher	Cambiador de calor	Värmeväxlare	
20		1			NS		Bracket	Console	Konsole	Consola	Konsol	
21	VOE 11056489	2					•Rubber mat	•Tapis caoutchouc	•Gummimatte	•Alfombra de goma	•Gummimatta	
22	VOE 965191	2			SS		Flange screw	Vis à embase	Flanschschraube	Tornillo embridado	Flänsskruv	
23	VOE 13930908	2					Washer	Rondelle	Scheibe	Arandela	Bricka	
24	VOE 946441	2					Flange screw	Vis à embase	Flanschschraube	Tornillo embridado	Flänsskruv	
25	VOE 968893	2					Flange screw	Vis à embase	Flanschschraube	Tornillo embridado	Flänsskruv	
26	VOE 11015455	4					Flange half	Demi-bride	Flanschhälfte	Mitad brida	Flänshalva	
27	VOE 959239	8					Hex. socket screw	Vis à six pans creux	Innensechskantschraube	Tornillo de hexágono embutido	Insexskruv	
28	VOE 990756	2					Sealing ring	Bague étanchéité	Dichtring	Anillo retén	Tätningsring	

1		**Radiator with fitting parts** **Radiateur avec pièces de montage** **Kühler mit Anbauteilen** **Radiador con accesorios de montaje** **Kylare med monteringsdetaljer**	Catalogue id **20694**	Group **261**
2			Illustr. No **1071524**	Section **200**
3				
4			Issue **20039665-F**	Page **341**
5		**S/N - 3446**		

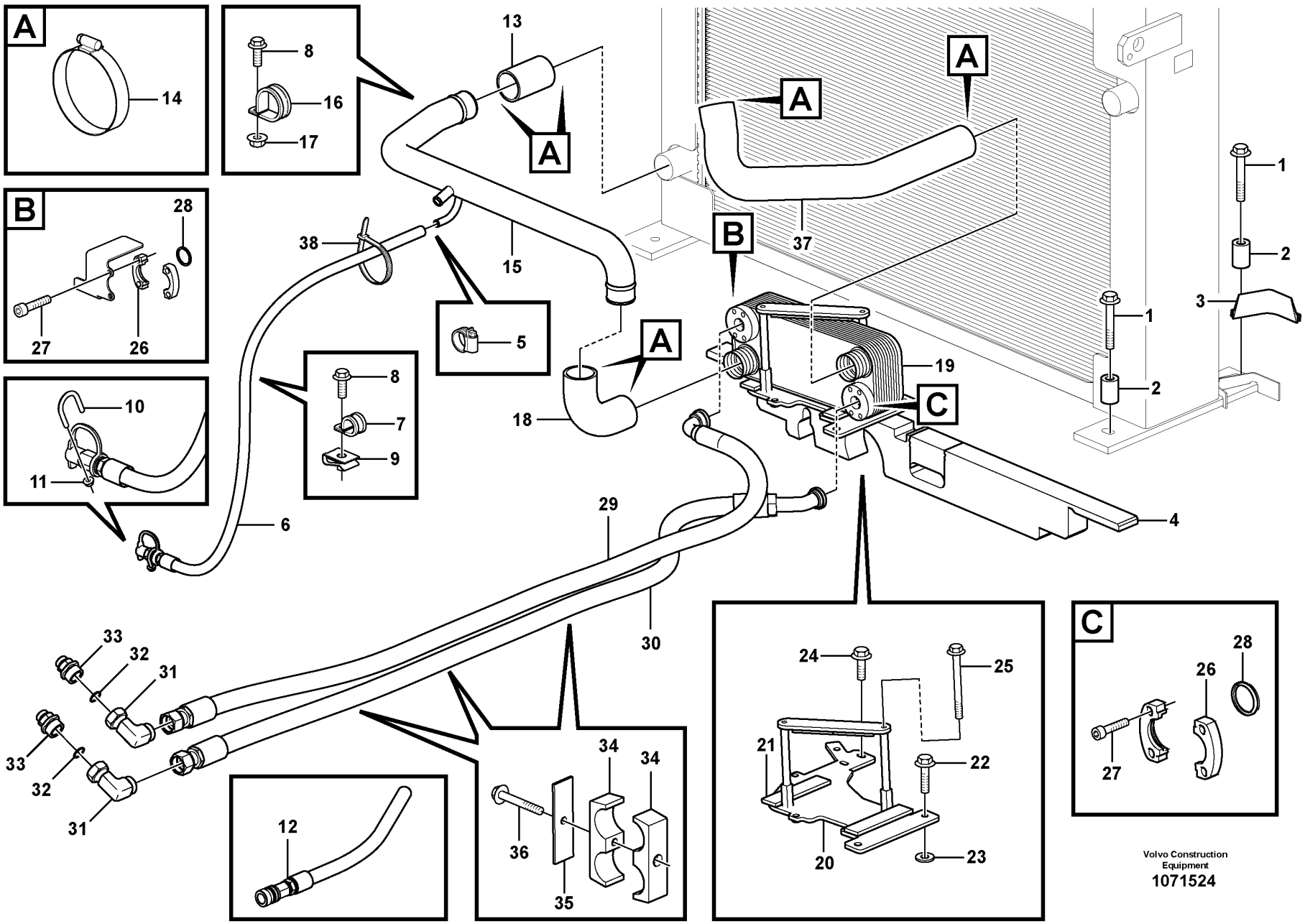

Volvo Construction Equipment

1071524

Fig.	Part No.	Quantity 1	2	3	PS	KIT	Description	Dénomination	Bezeichnung	Denominación	Benämning	Notes
29	VOE 15138691	1					Hose assembly	Conduit flexible	Schlauchleitung	Conducto	Slangledning	
30	VOE 15138563	1					Hose assembly	Conduit flexible	Schlauchleitung	Conducto	Slangledning	
31	VOE 11130090	2					Nipple	Raccord	Nippel	Niple	Nippel	
32	VOE 11130091	2					O-ring	Joint torique	O-Ring	Anillo tórico	O-ring	
33	VOE 11411501	2					Nipple	Raccord	Nippel	Niple	Nippel	
34	VOE 11411425	3					Clamp	Collier serrage	Schelle	Abrazadera	Klamma	
35	VOE 4880586	3					Cover plate	Plaque de recouvrement	Oberblech	Placa recurbrición	Ovanplåt	
36	VOE 965180	3					Flange screw	Vis à embase	Flanschschraube	Tornillo embridado	Flänsskruv	
37	VOE 15161985	1					Water hose	Flexible de circulation d'eau	Wasserschlauch	Manguera agua	Vattenslang	
38	VOE 4881440	1					Cable tie	Serre-câble	Kabelbinder	Abrazadera de cinta	Buntband	

1		**Radiator with fitting parts** **Radiateur avec pièces de montage** **Kühler mit Anbauteilen** **Radiador con accesorios de montaje** **Kylare med monteringsdetaljer**	Catalogue id **20694**	Group **261**
2				
3			Illustr. No **1071524**	Section **200**
4				
5		**S/N - 3446**	Issue **20039665-F**	Page **343**

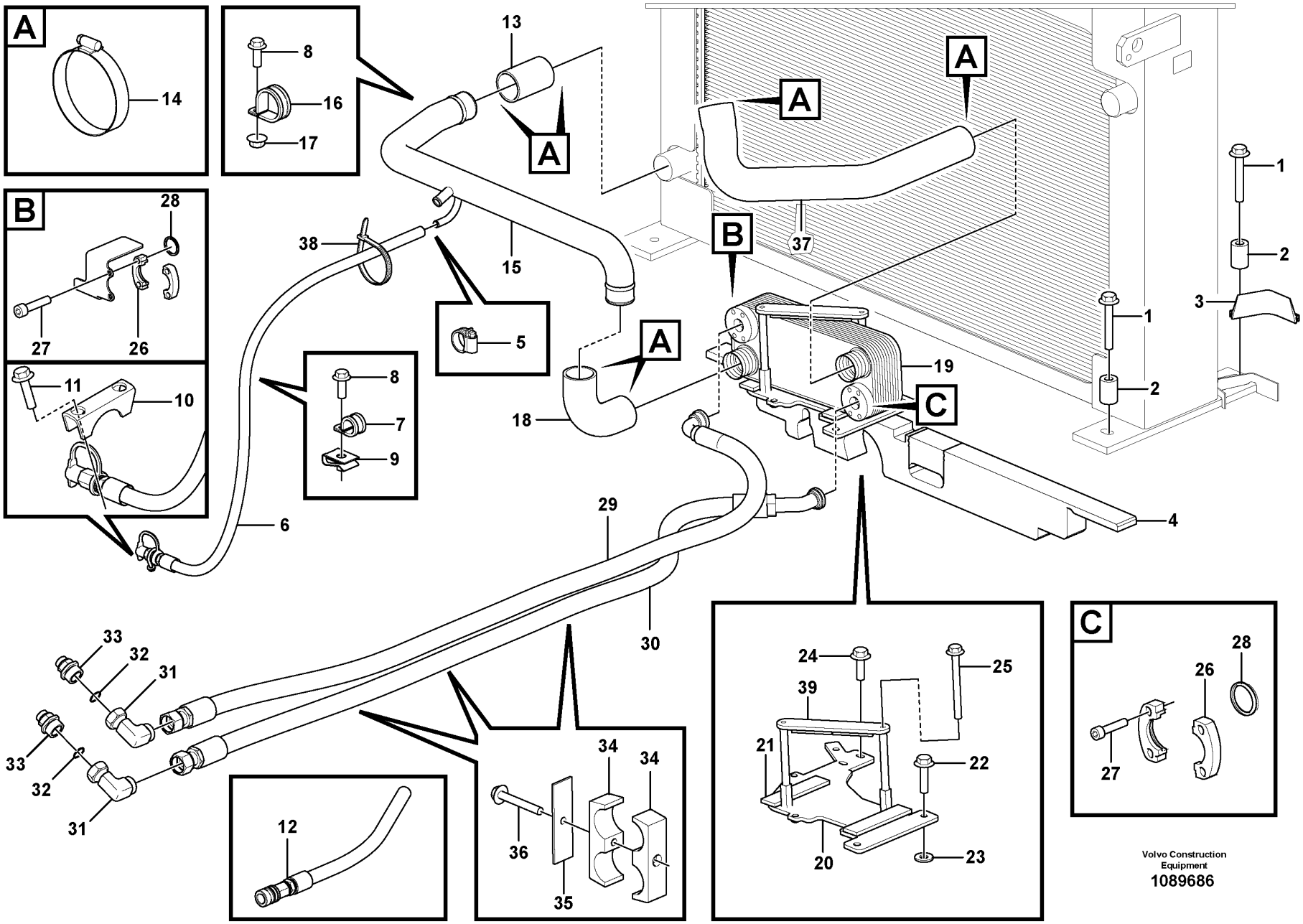
A
14
8
16
17
13
A
A
A
B
28
27
26
38
15
5
A
18
8
7
9
B
37
1
2
3
1
2
19
C
11
10
6
29
4
30
33
32
31
33
32
31
12
34
34
36
35
24
25
39
21
22
20
23
C
28
26
27
Volvo Construction Equipment
1089686

Fig.	Part No.	Quantity 1	2	3	PS	KIT	Description	Dénomination	Bezeichnung	Denominación	Benämning	Notes
1	VOE 968298	4					Flange screw	Vis à embase	Flanschschraube	Tornillo embridado	Flänsskruv	
2	VOE 866395	4					Spacer	Entretoise	Abstandkörper	Distanciador	Distans	
3	VOE 15180863	REQ					Sealing strip	Bande d'étanchéité	Dichtleiste	Moldura retén	Tätningslist	L = 2x170 mm
4	VOE 16842540	1					Radiator seal	Joint radiateur	Kühlerdichtmittel	Retén radiador	Kylartätning	
5	VOE 996427	1					Hose clamp	Collier durite	Schlauchschelle	Abrazadera de manguera	Slangklamma	
6	VOE 16868842	1					Drain hose	Flexible de vidange	Abflussschlauch	Manguera de vaciado	Avtappningsslang	
7	VOE 977599	1					Clamp	Collier serrage	Schelle	Abrazadera	Klamma	
8	VOE 946173	2					Flange screw	Vis à embase	Flanschschraube	Tornillo embridado	Flänsskruv	
9	VOE 949867	1					Spring nut	Écrou de ressort	Federverschlussmutter	Tuerca resorte	Fjädermutter	
10	VOE 11117142	1					Clamp	Collier serrage	Schelle	Abrazadera	Klamma	
11	VOE 13948217	2					Screw	Vis	Schraube	Tornillo	Skruv	
12	VOE 11410428	1					Drain hose	Flexible de vidange	Abflussschlauch	Manguera de vaciado	Avtappningsslang	
13	VOE 943372	REQ					Hose	Flexible	Schlauch	Manguera	Slang	L = 100 mm
14	VOE 993974	6					Hose clamp	Collier durite	Schlauchschelle	Abrazadera de manguera	Slangklamma	
15	VOE 16811979	1					Water pipe	Conduite d'eau	Wasserrohr	Conducto de agua	Vattenrör	
16	VOE 969354	1					Clamp	Collier serrage	Schelle	Abrazadera	Klamma	
17	VOE 948645	1					Flange lock nut	Contre-écrou à embase	Flanschverschlussmutter	Contratuerca embridada	Flänslåsmutter	
18	VOE 11061686	1					Radiator hose	Durit de radiateur	Kühlerschlauch	Manguera radiador	Kylarslang	
19	VOE 15135094	1					Heat exchanger	Echangeur temperature	Wärmetauscher	Cambiador de calor	Värmeväxlare	
20		1			NS		Bracket	Console	Konsole	Consola	Konsol	
21	VOE 11056489	2					•Rubber mat	•Tapis caoutchouc	•Gummimatte	•Alfombra de goma	•Gummimatta	
22	VOE 965191	2			SS		Flange screw	Vis à embase	Flanschschraube	Tornillo embridado	Flänsskruv	
23	VOE 13930908	2					Washer	Rondelle	Scheibe	Arandela	Bricka	
24	VOE 946441	2					Flange screw	Vis à embase	Flanschschraube	Tornillo embridado	Flänsskruv	
25	VOE 968893	2					Flange screw	Vis à embase	Flanschschraube	Tornillo embridado	Flänsskruv	
26	VOE 11015455	4					Flange half	Demi-bride	Flanschhälfte	Mitad brida	Flänshalva	
27	VOE 959239	8					Hex. socket screw	Vis à six pans creux	Innensechskantschraube	Tornillo de hexágono embutido	Insexskruv	
28	VOE 990756	2					Sealing ring	Bague étanchéité	Dichtring	Anillo retén	Tätningsring	

1		**Radiator with fitting parts** **Radiateur avec pièces de montage** **Kühler mit Anbauteilen** **Radiador con accesorios de montaje** **Kylare med monteringsdetaljer**	Catalogue id **20694**	Group **261**
2			Illustr. No **1089686**	Section **210**
3				
4			Issue **20039665-F**	Page **345**
5		**S/N 3447 -**		

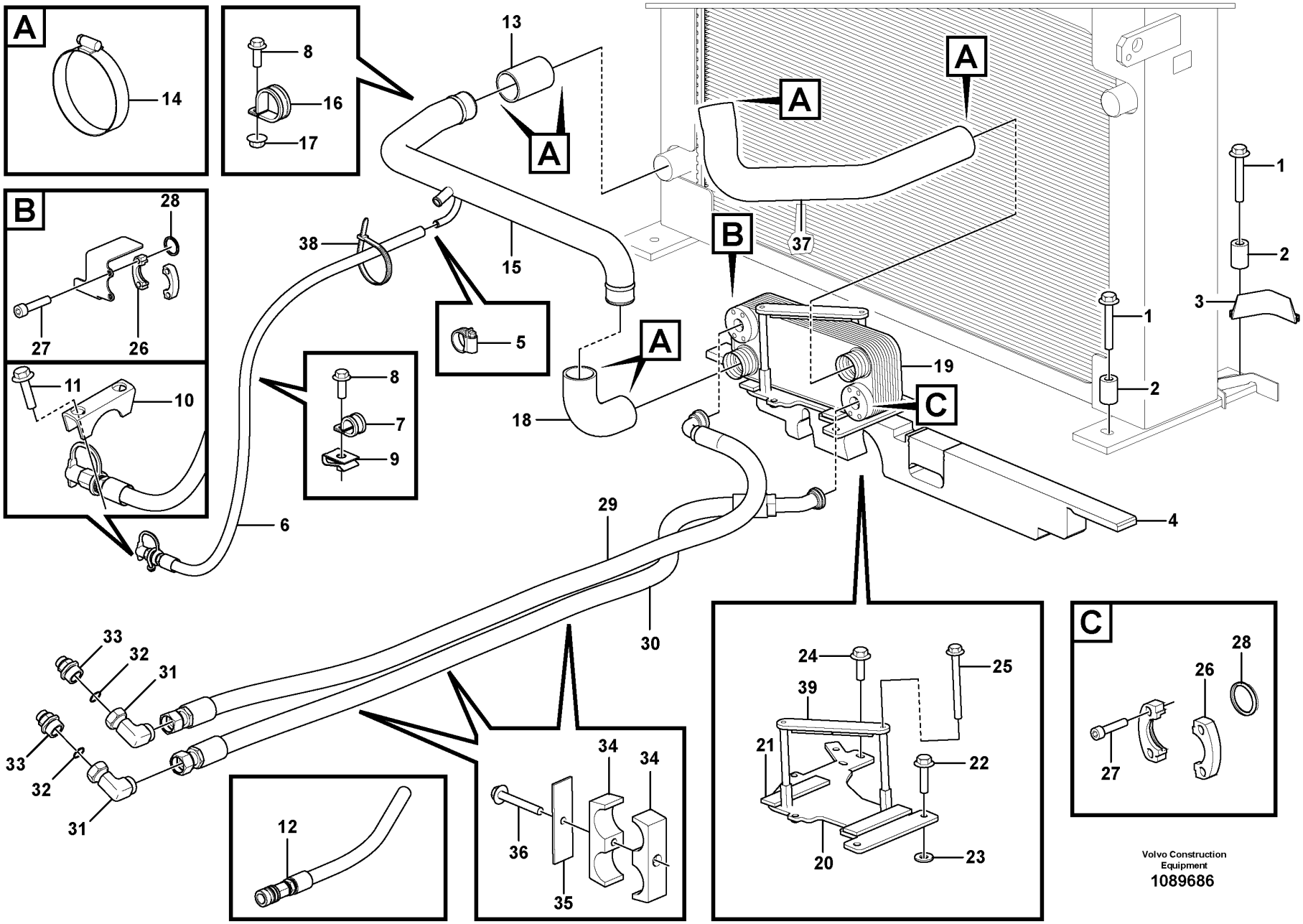
A
14
8
16
17
13
A
A
A
B
28
27
26
38
15
5
A
18
8
7
9
B
37
1
2
3
1
2
19
C
11
10
6
29
4
30
33
32
31
33
32
31
12
34
34
36
35
24
25
39
21
22
20
23
C
28
26
27
Volvo Construction Equipment
1089686

Fig.	Part No.	Quantity 1	2	3	PS	KIT	Description	Dénomination	Bezeichnung	Denominación	Benämning	Notes
29	VOE 15138691	1					Hose assembly	Conduit flexible	Schlauchleitung	Conducto	Slangledning	
30	VOE 15138563	1					Hose assembly	Conduit flexible	Schlauchleitung	Conducto	Slangledning	
31	VOE 11130090	2					Nipple	Raccord	Nippel	Niple	Nippel	
32	VOE 11130091	2					O-ring	Joint torique	O-Ring	Anillo tórico	O-ring	
33	VOE 11411501	2					Nipple	Raccord	Nippel	Niple	Nippel	
34	VOE 11411425	3					Clamp	Collier serrage	Schelle	Abrazadera	Klamma	
35	VOE 4880586	3					Cover plate	Plaque de recouvrement	Oberblech	Placa recurbrición	Ovanplåt	
36	VOE 965180	3					Flange screw	Vis à embase	Flanschschraube	Tornillo embridado	Flänsskruv	
37	VOE 15161985	1					Water hose	Flexible de circulation d'eau	Wasserschlauch	Manguera agua	Vattenslang	
38	VOE 4881440	1					Cable tie	Serre-câble	Kabelbinder	Abrazadera de cinta	Buntband	
39	VOE 15122123	1					Tensioning plate	Plaque serrage	Spannplatte	Placa tensora	Spännplatta	

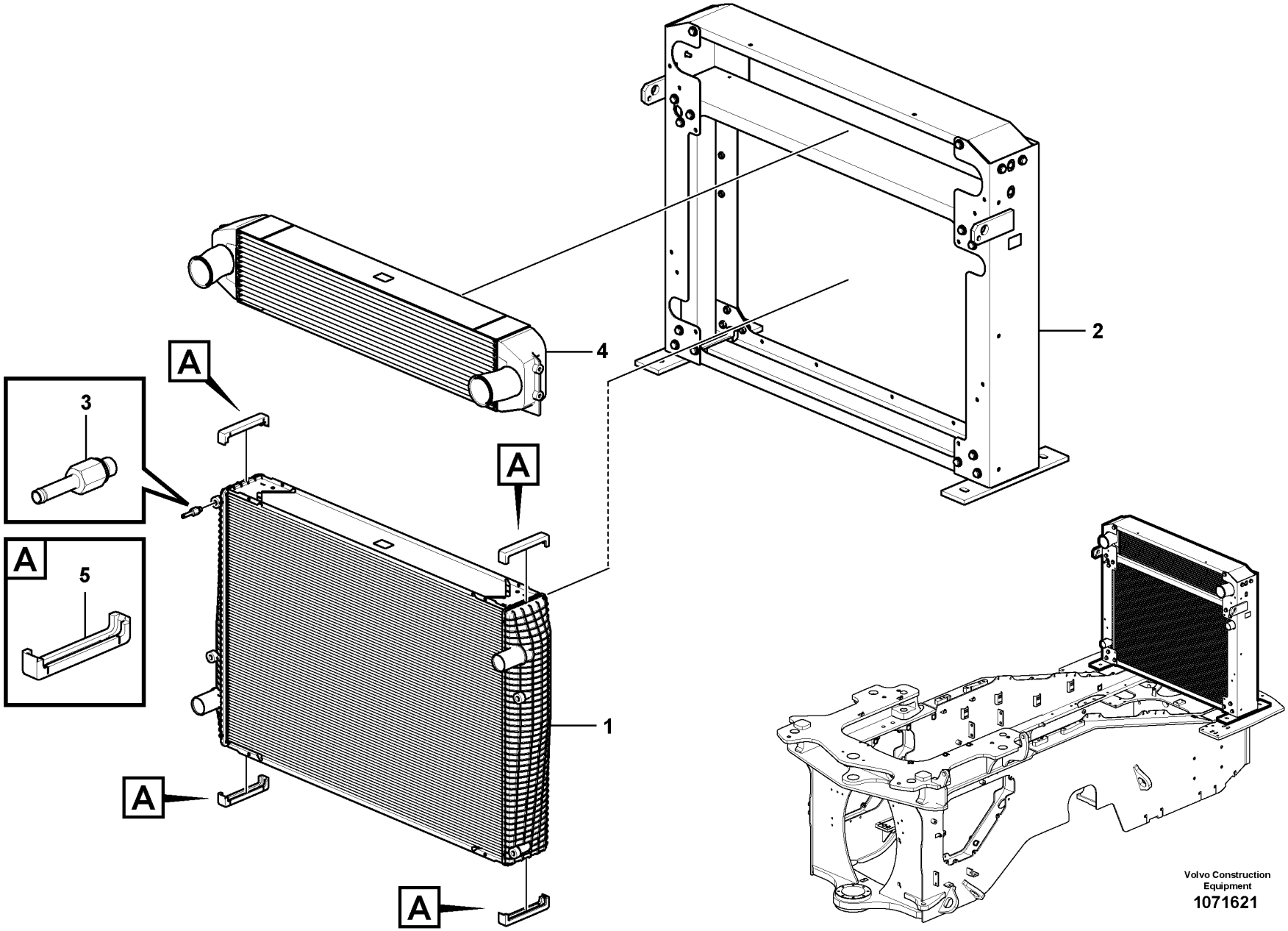

Volvo Construction Equipment
1071621

Fig.	Part No.	Quantity 1	2	3	PS	KIT	Description	Dénomination	Bezeichnung	Denominación	Benämning	Notes
	VOE 15096620	1					Cooling unit	Ensemble radiateur	Kühlerpaket	Paquete refrigeración	Kylarpaket	
1	**VOE 15147619**	1					•Radiator	•Radiateur	•Kühler	•Radiador	•Kylare	
2	**VOE 15147641**	1					•Radiator frame	•Bâti de radiateur	•Kühlerrahmen	•	•Kylarram	
3	**VOE 11110624**	1					•Bleeder nipple	•Purgeur	•Entlüftungsnippel	•Niple de purga	•Avluftningsnippel	
4	**VOE 17203855**	1					•Charge air cooler	•Refroidissement d'air de suralimentaion	•Ladeluftkühler	•Enfriador aire carga	•Laddluftkylare	
5	**VOE 11110641**	4					•Rubber damper	•Amortisseur caoutchouc	•Gummidämpfer	•Amortiguador de goma	•Gummidämpare	

1		**Radiator** **Radiateur** **Kühler** **Radiador** **Kylare**	Catalogue id **20694**	Group **261**
2				
3			Illustr. No **1071621**	Section **300**
4				
5		**85989**	Issue **20039665-F**	Page **349**

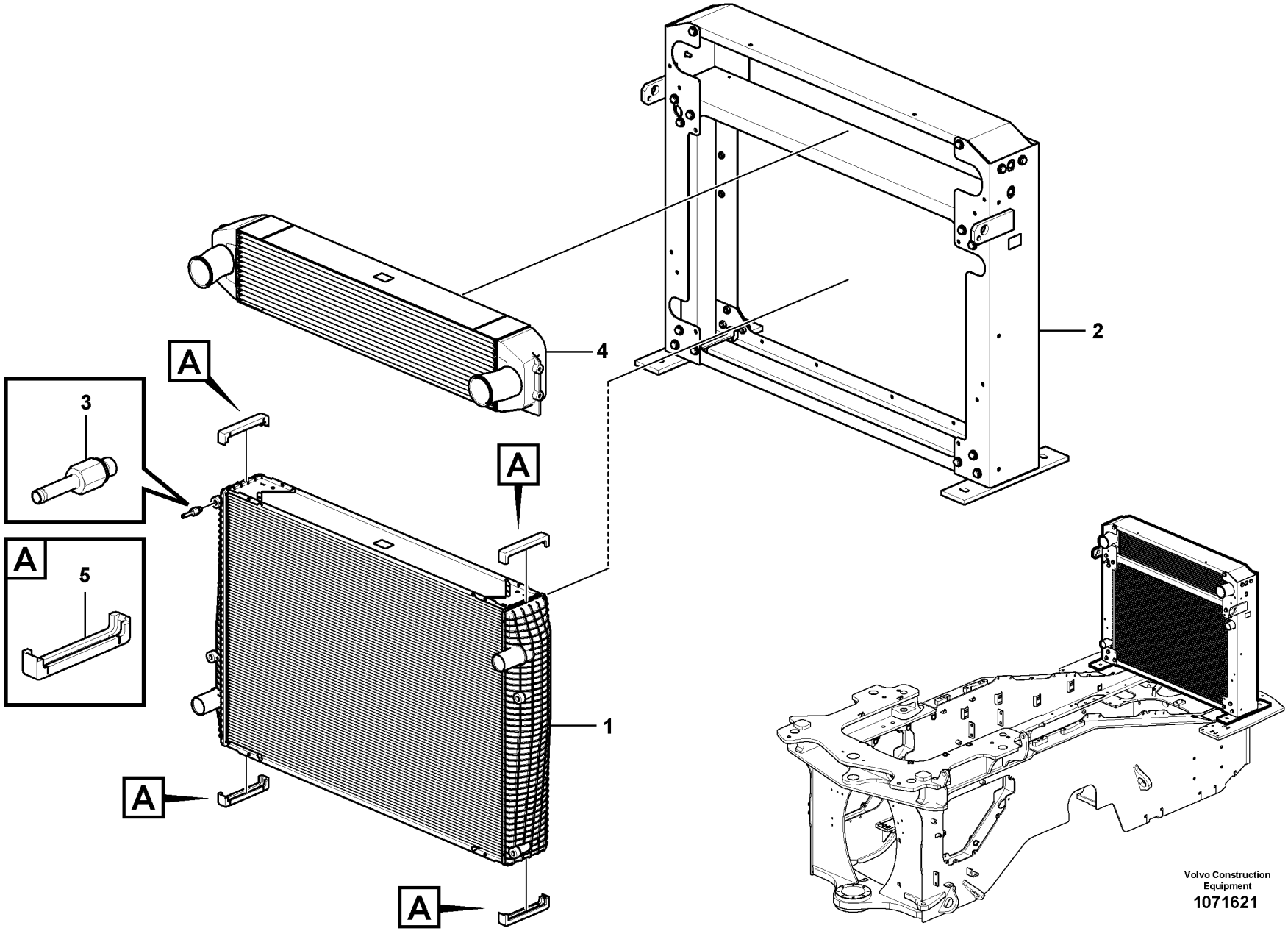

Volvo Construction Equipment
1071621

Fig.	Part No.	Quantity 1	2	3	PS	KIT	Description	Dénomination	Bezeichnung	Denominación	Benämning	Notes
		1			NS		Cooling unit	Ensemble radiateur	Kühlerpaket	Paquete refrigeración	Kylarpaket	
1	VOE 15156195	1					•Radiator	•Radiateur	•Kühler	•Radiador	•Kylare	
2	VOE 15147641	1					•Radiator frame	•Bâti de radiateur	•Kühlerrahmen	•	•Kylarram	
3	VOE 11110624	1					•Bleeder nipple	•Purgeur	•Entlüftungsnippel	•Niple de purga	•Avluftningsnippel	
4	VOE 17203997	1					•Charge air cooler	•Refroidissement d'air de suralimentaion	•Ladeluftkühler	•Enfriador aire carga	•Laddluftkylare	
5	VOE 11110641	4					•Rubber damper	•Amortisseur caoutchouc	•Gummidämpfer	•Amortiguador de goma	•Gummidämpare	

1		**Radiator** **Radiateur** **Kühler** **Radiador** **Kylare**	Catalogue id **20694**	Group **261**
2				
3			Illustr. No **1071621**	Section **400**
4				
5		**85990**	Issue **20039665-F**	Page **351**

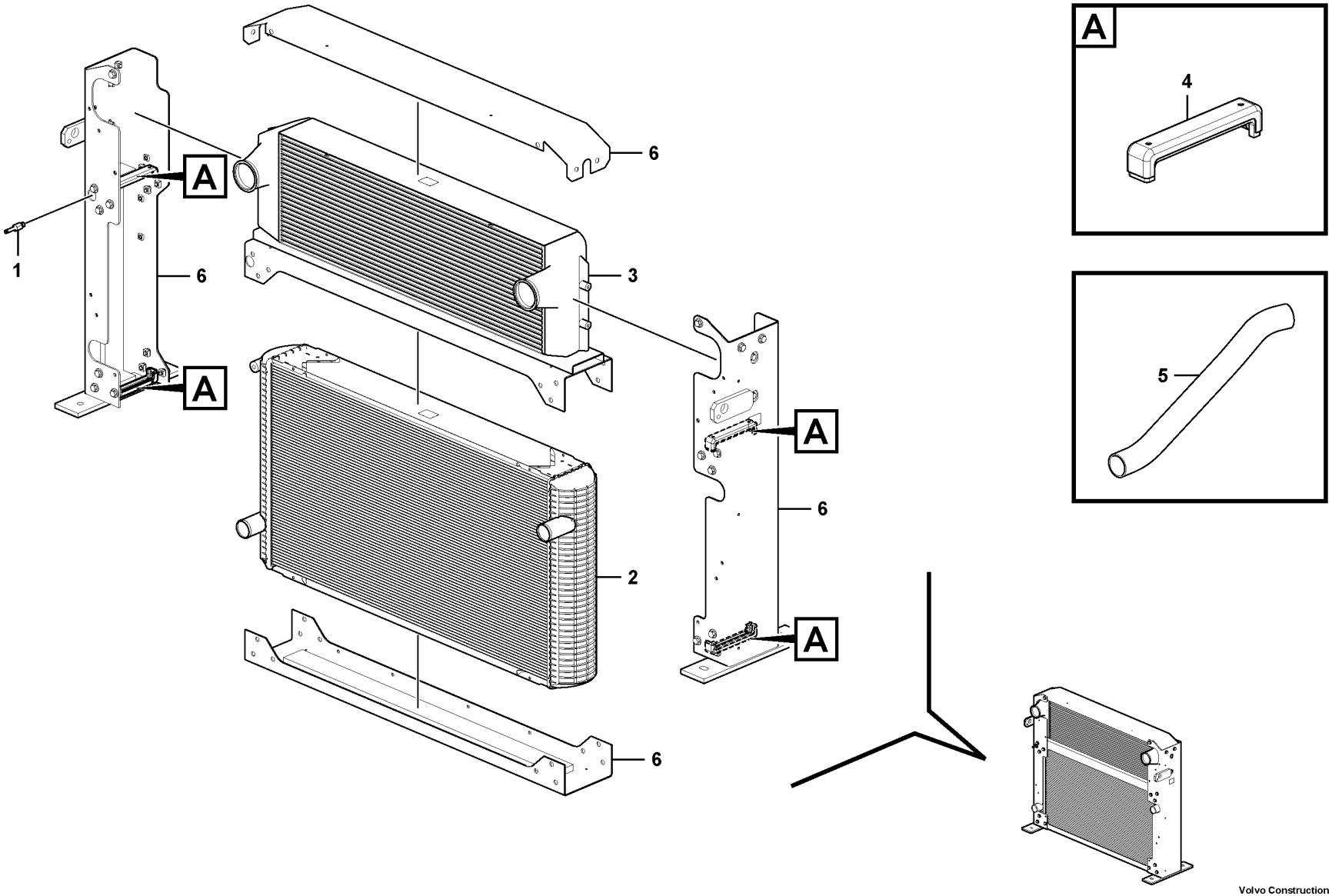

Volvo Construction Equipment

1075026

Fig.	Part No.	Quantity 1	2	3	PS	KIT	Description	Dénomination	Bezeichnung	Denominación	Benämning	Notes
1	VOE 11110624	1					Bleeder nipple	Purgeur	Entlüftungsnippel	Niple de purga	Avluftningsnippel	
2	VOE 15147470	1					Radiator	Radiateur	Kühler	Radiador	Kylare	
3	VOE 15147507	1					Charge air cooler	Refroidissement d'air de suralimentaion	Ladeluftkühler	Enfriador aire carga	Laddluftkylare	
4	VOE 11110641	4					Rubber damper	Amortisseur caoutchouc	Gummidämpfer	Amortiguador de goma	Gummidämpare	
5	VOE 16886887	1					Water hose	Flexible de circulation d'eau	Wasserschlauch	Manguera agua	Vattenslang	
6	VOE 15154414	1					Radiator frame	Bâti de radiateur	Kühlerrahmen		Kylarram	

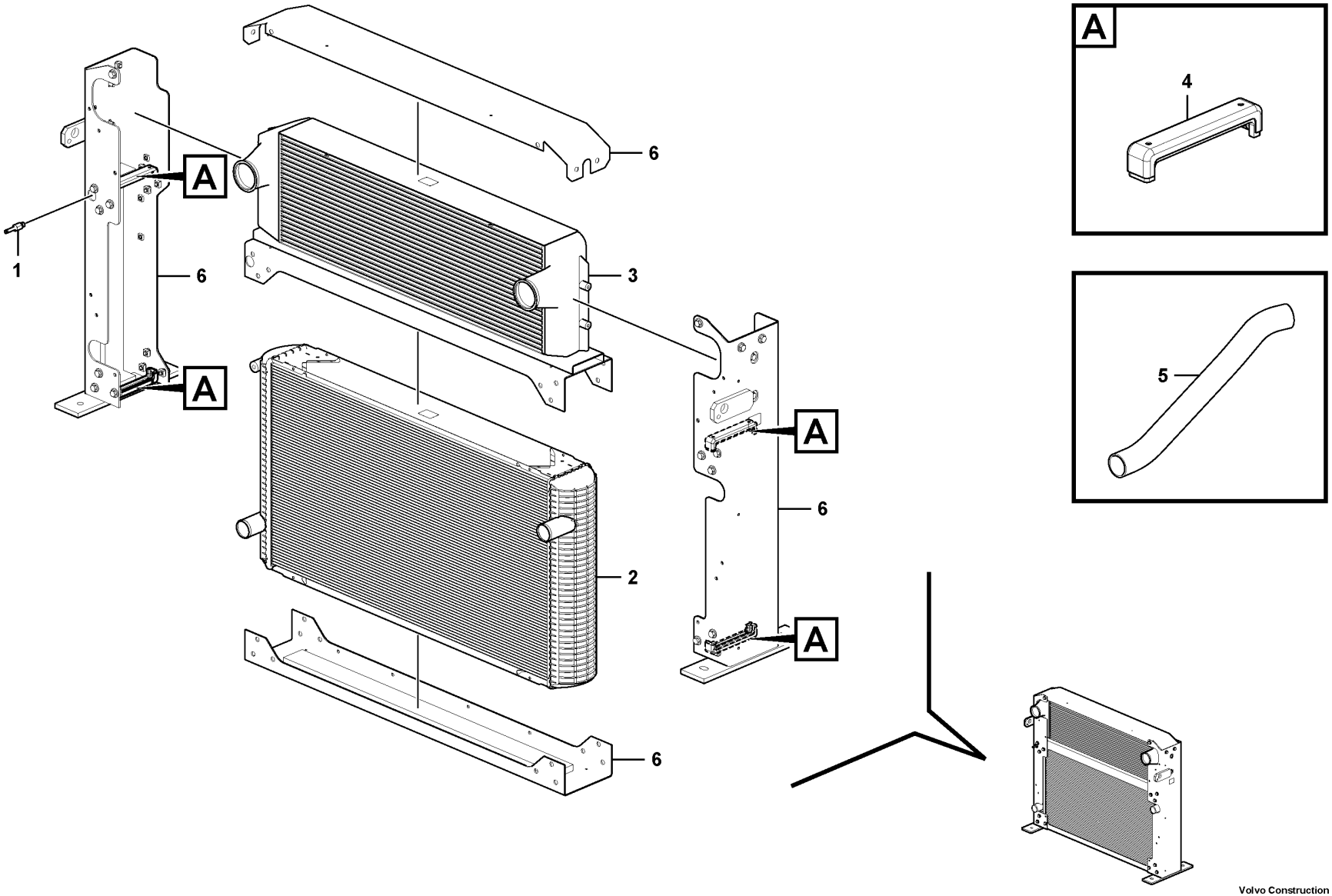

Volvo Construction Equipment

1075026

Fig.	Part No.	Quantity 1	2	3	PS	KIT	Description	Dénomination	Bezeichnung	Denominación	Benämning	Notes
1	**VOE 11110624**	1					Bleeder nipple	Purgeur	Entlüftungsnippel	Niple de purga	Avluftningsnippel	
2	**VOE 15156258**	1					Radiator	Radiateur	Kühler	Radiador	Kylare	
3	**VOE 15156259**	1					Charge air cooler	Refroidissement d'air de suralimentaion	Ladeluftkühler	Enfriador aire carga	Laddluftkylare	
4	**VOE 11110641**	4					Rubber damper	Amortisseur caoutchouc	Gummidämpfer	Amortiguador de goma	Gummidämpare	
5	**VOE 16886887**	1					Water hose	Flexible de circulation d'eau	Wasserschlauch	Manguera agua	Vattenslang	
6	**VOE 15154414**	1					Radiator frame	Bâti de radiateur	Kühlerrahmen		Kylarram	

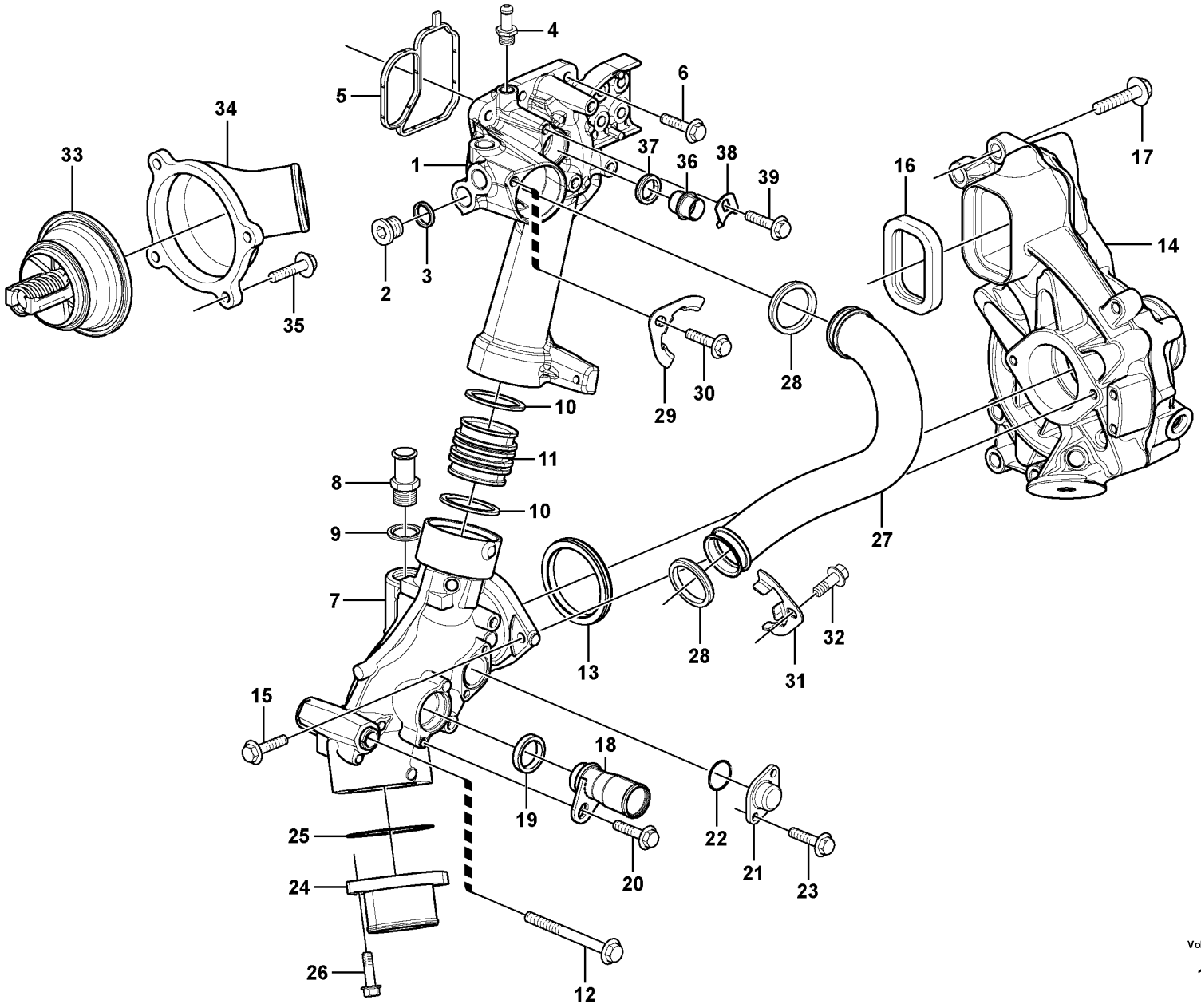

Volvo Construction Equipment
1058265

Fig.	Part No.	Quantity 1	2	3	PS	KIT	Description	Dénomination	Bezeichnung	Denominación	Benämning	Notes
1	VOE 21743647	1					Connection pipe	Tube de connexion	Anschlussrohr	Tubo de conexión	Anslutningsrör	BY PASS
2	VOE 13966144	1					•Plug	•Tampon	•Stopfen	•Tapón	•Plugg	
3	VOE 13947624	1					•Plane gasket	•Joint plan	•Plandichtung	•Junta plana	•Planpackning	
4	VOE 20715491	1					Hose nipple	Raccord flexible	Schlauchnippel	Niple de manguera	Slangnippel	
5	VOE 21298915	1					Sealing strip	Bande d'étanchéité	Dichtleiste	Moldura retén	Tätningslist	
6	VOE 984735	5					Flange screw	Vis à embase	Flanschschraube	Tornillo embridado	Flänsskruv	
7	VOE 22531007	1					Coolant Pipe	Conduit.refroi.	Kuhlmittelrohr	Tubo Refrig	Kylvattenrör	(VOE 20726992)
8	VOE 948931	1					•Nipple	•Raccord	•Nippel	•Niple	•Nippel	
9	VOE 976932	1					•Gasket	•Joint	•Dichtung	•Junta	•Packning	
10	VOE 1547254	1					Sealing ring	Bague étanchéité	Dichtring	Anillo retén	Tätningsring	
11	VOE 21021925	1					Connection pipe	Tube de connexion	Anschlussrohr	Tubo de conexión	Anslutningsrör	
12	VOE 984761	1					Flange screw	Vis à embase	Flanschschraube	Tornillo embridado	Flänsskruv	
13	VOE 975697	1					O-ring	Joint torique	O-Ring	Anillo tórico	O-ring	
14		1					Water Pump	Pompe a eau	Wasserpumpe	Bomba de agua	Vattenpump	
15	VOE 984736	2					Flange screw	Vis à embase	Flanschschraube	Tornillo embridado	Flänsskruv	
16	VOE 20430678	1					Sealing ring	Bague étanchéité	Dichtring	Anillo retén	Tätningsring	
17	VOE 984755	6					Flange screw	Vis à embase	Flanschschraube	Tornillo embridado	Flänsskruv	
18	VOE 15197469	1					Connecting pipe	Tuyau de connexion	Verbindungsrohr	Tubo de conexión	Förbindningsrör	
19	VOE 1547252	1					Sealing ring	Bague étanchéité	Dichtring	Anillo retén	Tätningsring	
20	VOE 984733	1					Flange screw	Vis à embase	Flanschschraube	Tornillo embridado	Flänsskruv	
21	VOE 471752	1					Cover	Couvercle	Deckel	Tapa	Lock	
22	VOE 975664	1					O-ring	Joint torique	O-Ring	Anillo tórico	O-ring	
23	VOE 984725	2					Flange screw	Vis à embase	Flanschschraube	Tornillo embridado	Flänsskruv	
24	VOE 21843564	1					Coolant pipe	Tube de refroidissement	Kühlmittelrohr	Tubo de refrigeración	Kylvätskerör	
25	VOE 13975675	1					O-ring	Joint torique	O-Ring	Anillo tórico	O-ring	
26	VOE 984737	2					Flange screw	Vis à embase	Flanschschraube	Tornillo embridado	Flänsskruv	
27	VOE 21558121	1					Pipe	Tuyau	Rohrleitung	Tubo	Rör	
28	VOE 1547253	2					Sealing ring	Bague étanchéité	Dichtring	Anillo retén	Tätningsring	
29	VOE 21174150	1					Lock brace	Étrier verrouillage	Sperrklinke	Brazo de seguridad	Låsbygel	
30	VOE 946440	1					Flange screw	Vis à embase	Flanschschraube	Tornillo embridado	Flänsskruv	

1		**Cooling system** **Système de refroidissement** **Kühlanlage** **Sistema de refrigeración** **Kylsystem**	Catalogue id **20694**	Group **262**
2				
3			Illustr. No **1058265**	Section **100**
4				
5		**15185564, 15185565, 17481128**	Issue **20039665-F**	Page **357**

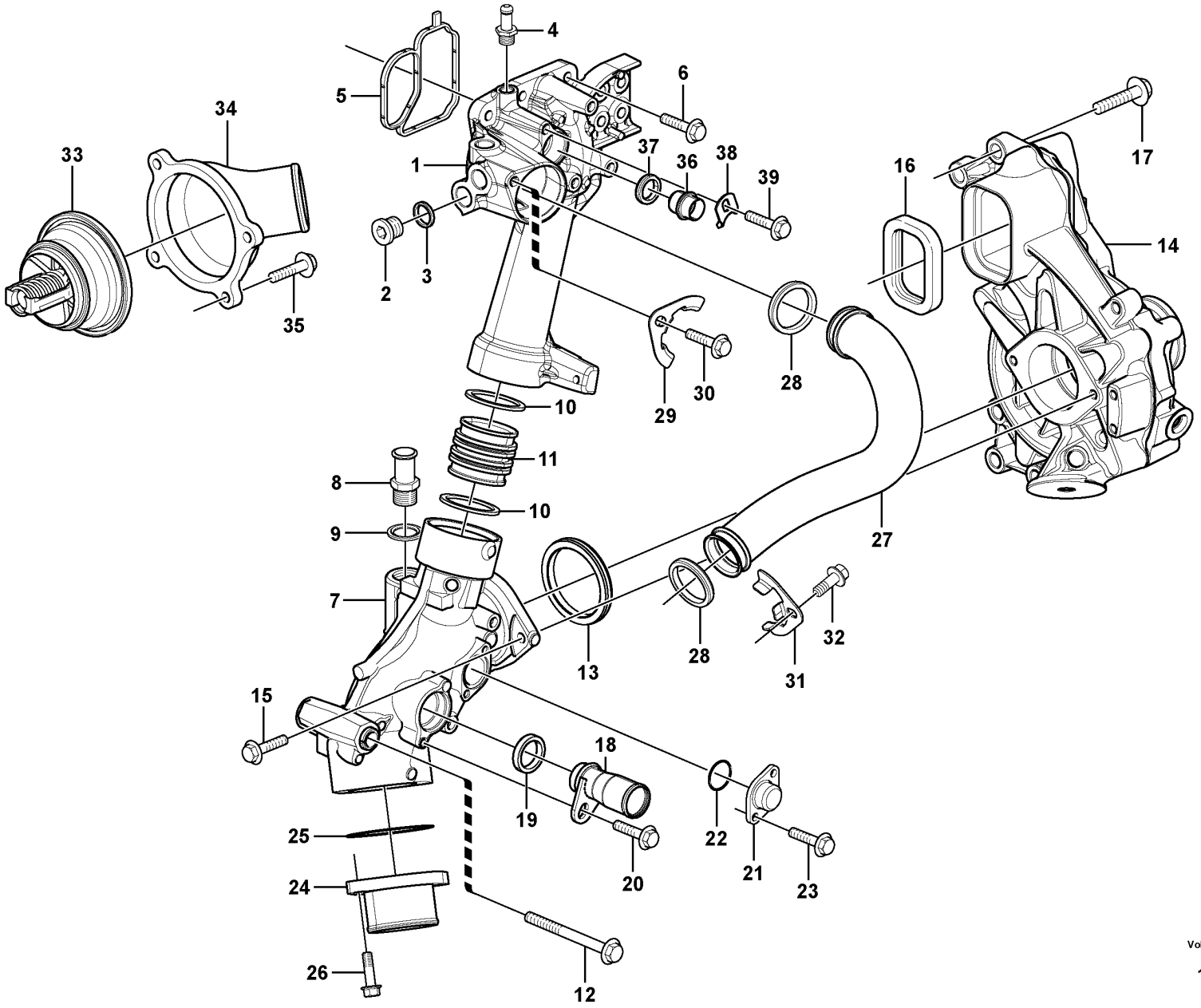

Volvo Construction Equipment
1058265

Fig.	Part No.	Quantity 1	2	3	PS	KIT	Description	Dénomination	Bezeichnung	Denominación	Benämning	Notes
31	VOE 21174150	1					Lock brace	Étrier verrouillage	Sperrklinke	Brazo de seguridad	Låsbygel	
32	VOE 946440	1					Flange screw	Vis à embase	Flanschschraube	Tornillo embridado	Flänsskruv	
33	VOE 21412639	1					Thermostat	Thermostat	Thermostat	Termóstato	Termostat	
34	VOE 21861948	1					Cover	Capot	Abdeckung	Capó	Kåpa	(VOE 21519562)
35	VOE 994441	4					Flange screw	Vis à embase	Flanschschraube	Tornillo embridado	Flänsskruv	
36	VOE 20845995	1					Plug	Tampon	Stopfen	Tapón	Plugg	
37	VOE 1547252	1					Sealing ring	Bague étanchéité	Dichtring	Anillo retén	Tätningsring	
38	VOE 1546531	1					Lock brace	Étrier verrouillage	Sperrklinke	Brazo de seguridad	Låsbygel	(VOE 20844430)
39	VOE 984734	1					Flange screw	Vis à embase	Flanschschraube	Tornillo embridado	Flänsskruv	

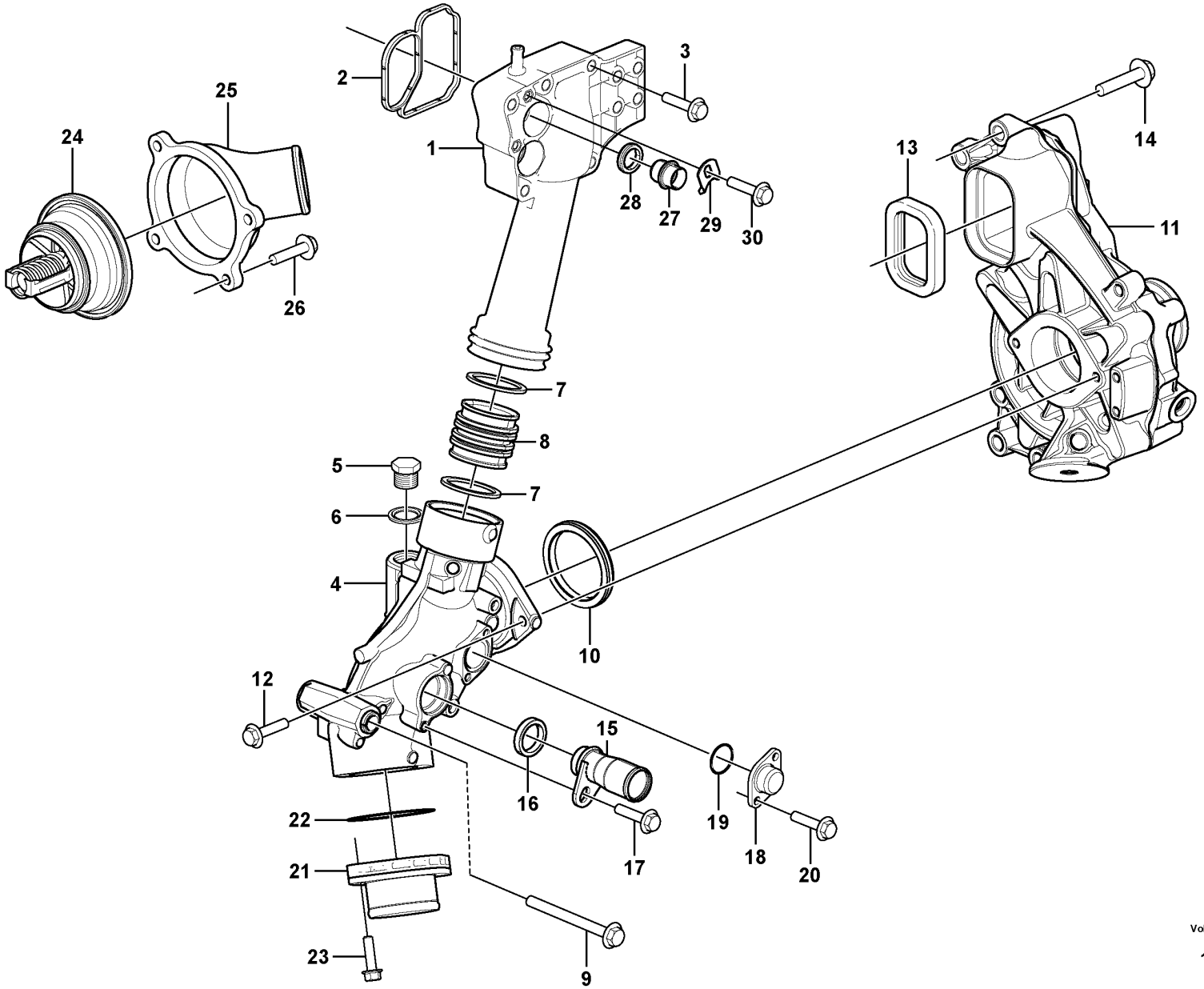

Volvo Construction Equipment
1078114

Fig.	Part No.	Quantity 1	2	3	PS	KIT	Description	Dénomination	Bezeichnung	Denominación	Benämning	Notes
1	VOE 20542128	1					Connection pipe	Tube de connexion	Anschlussrohr	Tubo de conexión	Anslutningsrör	BY PASS
2	VOE 20479636	1					Sealing strip	Bande d'étanchéité	Dichtleiste	Moldura retén	Tätningslist	
3	VOE 994441	5					Flange screw	Vis à embase	Flanschschraube	Tornillo embridado	Flänsskruv	
4	VOE 21158384	1					Coolant pipe	Tube de refroidissement	Kühlmittelrohr	Tubo de refrigeración	Kylvätskerör	
5	VOE 960634	1					•Plug	•Tampon	•Stopfen	•Tapón	•Plugg	
6	VOE 976932	1					•Gasket	•Joint	•Dichtung	•Junta	•Packning	
7	VOE 1547254	1					Sealing ring	Bague étanchéité	Dichtring	Anillo retén	Tätningsring	
8	VOE 21021925	1					Connection pipe	Tube de connexion	Anschlussrohr	Tubo de conexión	Anslutningsrör	
9	VOE 984761	1					Flange screw	Vis à embase	Flanschschraube	Tornillo embridado	Flänsskruv	
10	VOE 975697	1					O-ring	Joint torique	O-Ring	Anillo tórico	O-ring	
11		1					Water Pump	Pompe a eau	Wasserpumpe	Bomba de agua	Vattenpump	See group 262-200 page 363
12	VOE 984736	2					Flange screw	Vis à embase	Flanschschraube	Tornillo embridado	Flänsskruv	
13	VOE 20430678	1					Sealing ring	Bague étanchéité	Dichtring	Anillo retén	Tätningsring	
14	VOE 984755	6					Flange screw	Vis à embase	Flanschschraube	Tornillo embridado	Flänsskruv	
15	VOE 15156983	1					Connecting pipe	Tuyau de connexion	Verbindungsrohr	Tubo de conexión	Förbindningsrör	
16	VOE 471708	1					Sealing ring	Bague étanchéité	Dichtring	Anillo retén	Tätningsring	
17	VOE 984733	1					Flange screw	Vis à embase	Flanschschraube	Tornillo embridado	Flänsskruv	
18	VOE 471752	1					Cover	Couvercle	Deckel	Tapa	Lock	
19	VOE 975664	1					O-ring	Joint torique	O-Ring	Anillo tórico	O-ring	
20	VOE 984725	2					Flange screw	Vis à embase	Flanschschraube	Tornillo embridado	Flänsskruv	
21	VOE 21843564	1					Coolant pipe	Tube de refroidissement	Kühlmittelrohr	Tubo de refrigeración	Kylvätskerör	
22	VOE 13975675	1					O-ring	Joint torique	O-Ring	Anillo tórico	O-ring	
23	VOE 984737	2					Flange screw	Vis à embase	Flanschschraube	Tornillo embridado	Flänsskruv	
24	VOE 21412639	1					Thermostat	Thermostat	Thermostat	Termóstato	Termostat	
25	VOE 21861948	1					Cover	Capot	Abdeckung	Capó	Kåpa	(VOE 21519562)
26	VOE 994441	4					Flange screw	Vis à embase	Flanschschraube	Tornillo embridado	Flänsskruv	
27	VOE 20845995	1					Plug	Tampon	Stopfen	Tapón	Plugg	
28	VOE 1547252	1					Sealing ring	Bague étanchéité	Dichtring	Anillo retén	Tätningsring	
29	VOE 1546531	1					Lock brace	Étrier verrouillage	Sperrklinke	Brazo de seguridad	Låsbygel	(VOE 20844430)
30	VOE 984732	1					Flange screw	Vis à embase	Flanschschraube	Tornillo embridado	Flänsskruv	

1		**Cooling system** **Système de refroidissement** **Kühlanlage** **Sistema de refrigeración** **Kylsystem**	Catalogue id **20694**	Group **262**
2			Illustr. No **1078114**	Section **120**
3				
4			Issue **20039665-F**	Page **361**
5		**15185566, 15185567**		

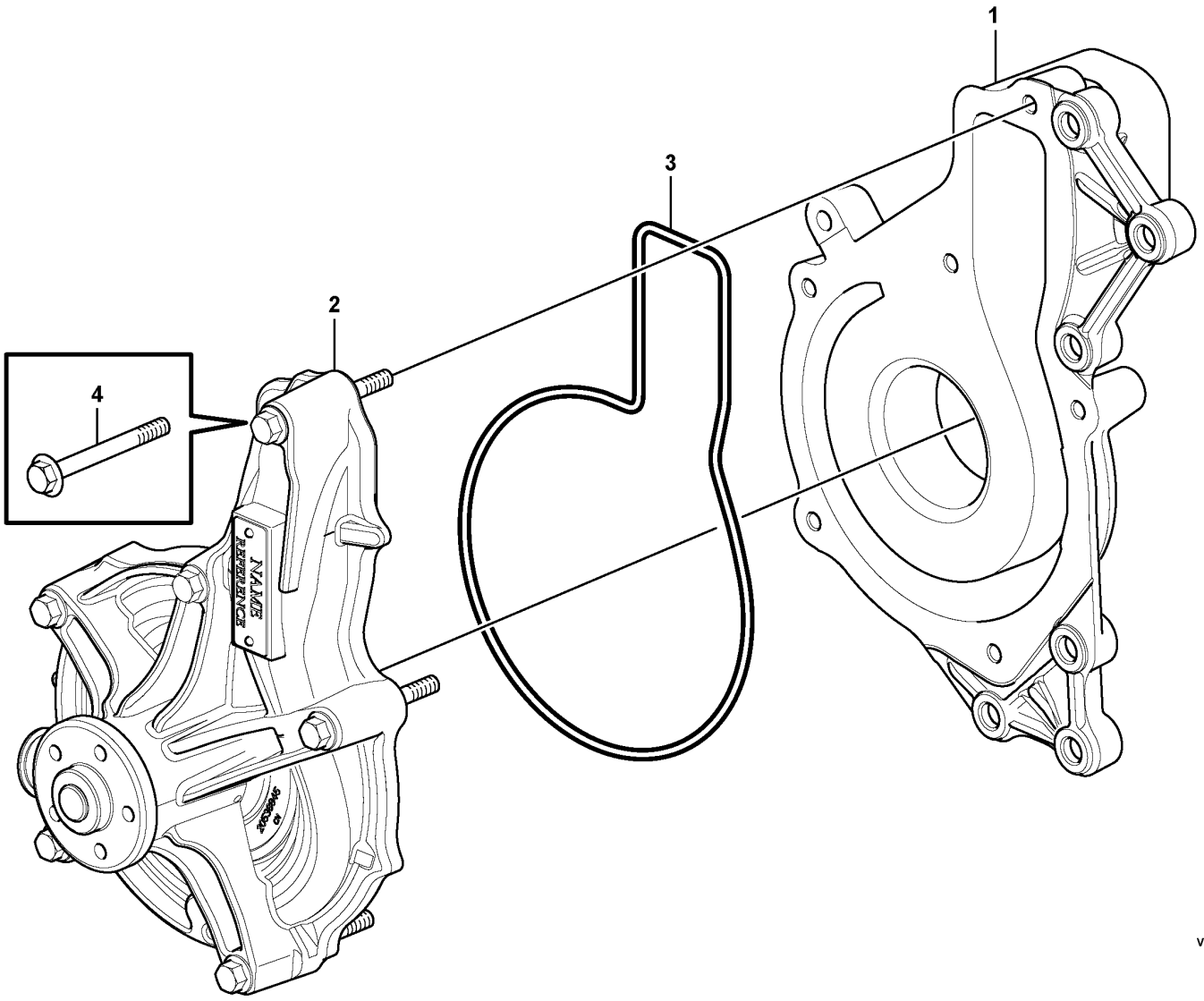

Volvo Construction Equipment

1071000

Fig.	Part No.	Quantity 1	2	3	PS	KIT	Description	Dénomination	Bezeichnung	Denominación	Benämning	Notes
		1			NS		Coolant pump	Pompe de refroidissement	Kühlmittelpumpe	Bomba de agua refrigeración	Kylvätskepump	REAR SIDE COVER
1	VOE 20505543	1					•Coolant pump	•Pompe de refroidissement	•Kühlmittelpumpe	•Bomba de agua refrigeración	•Kylvätskepump	
2	VOE 21468471	1					•Pump unit	•Unité de pompe	•Pumpenaggregat	•Unidad bomba	•Pumpenhet	
3	VOE 21415427	1					•Rubber moulding	•Joint caoutchouc	•Gummileiste	•Listón de goma	•Gummilist	
4	VOE 13965180	6					•Screw	•Vis	•Schraube	•Tornillo	•Skruv	

1		**Water pump** **Pompe à eau** **Wasserpumpe** **Bomba de agua** **Vattenpump**	Catalogue id **20694**	Group **262**
2				
3			Illustr. No **1071000**	Section **200**
4				
5		**15185564, 15185565, 15185566, 15185567, 17481128**	Issue **20039665-F**	Page **363**

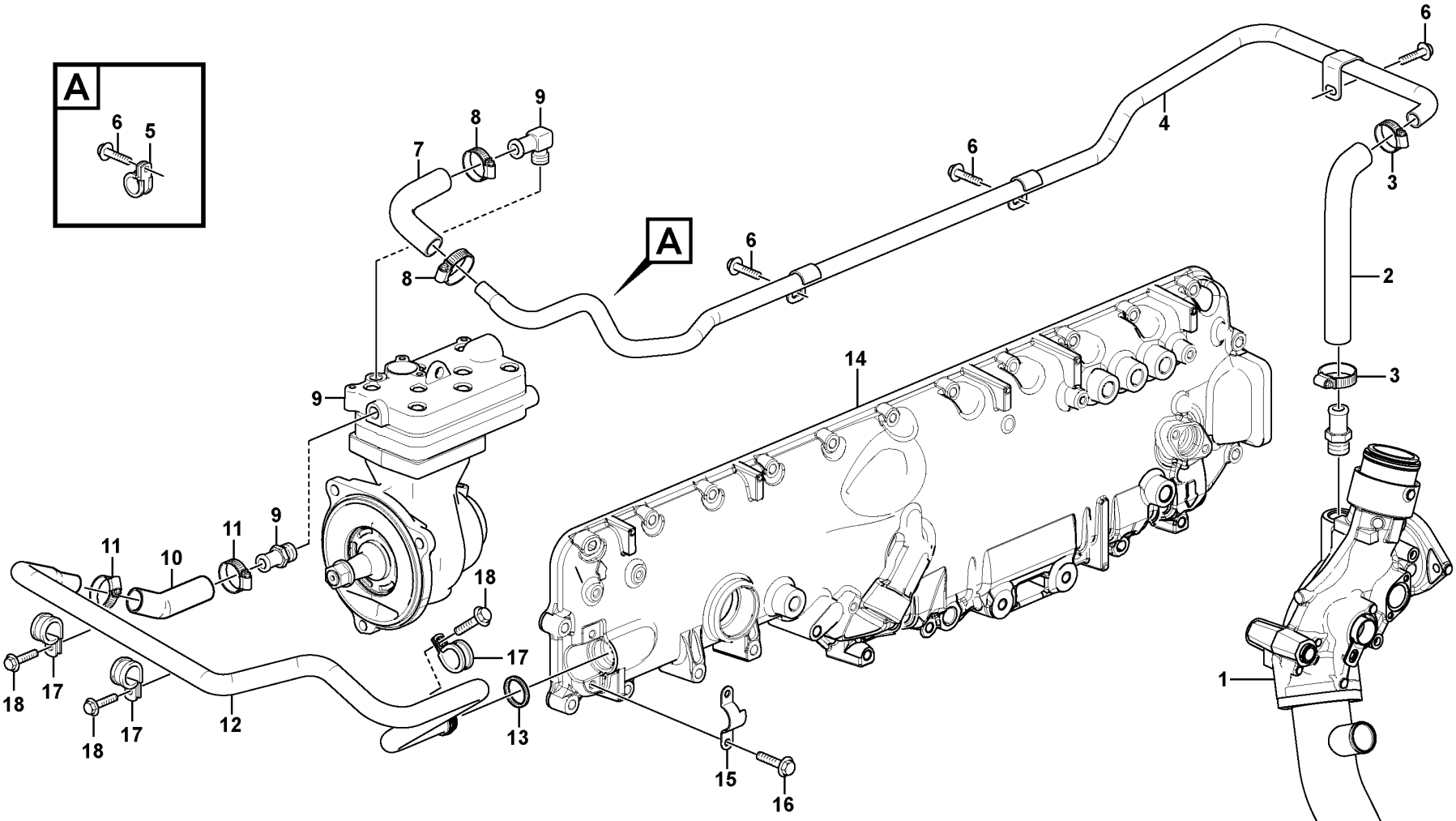

Volvo Construction Equipment

1071004

Fig.	Part No.	Quantity 1	2	3	PS	KIT	Description	Dénomination	Bezeichnung	Denominación	Benämning	Notes
1		1					Coolant Pipe	Conduit.refroi.	Kuhlmittelrohr	Tubo Refrig	Kylvattenrör	See group 262-100 page 357
2	VOE 21987759	1					Hose	Flexible	Schlauch	Manguera	Slang	
3	VOE 992083	2					Hose clamp	Collier durite	Schlauchschelle	Abrazadera de manguera	Slangklamma	
4	VOE 15185799	1					Coolant pipe	Tube de refroidissement	Kühlmittelrohr	Tubo de refrigeración	Kylvätskerör	
5	VOE 942810	1					Clamp	Collier serrage	Schelle	Abrazadera	Klamma	
6	VOE 984733	4					Flange screw	Vis à embase	Flanschschraube	Tornillo embridado	Flänsskruv	
7	VOE 13946652	REQ					Hose	Flexible	Schlauch	Manguera	Slang	
8	VOE 992082	2					Hose clamp	Collier durite	Schlauchschelle	Abrazadera de manguera	Slangklamma	
9		1					Compressor	Compresseur	Kompressor	Compresor	Kompressor	See group 254-900 page 283
10	VOE 13946652	REQ					Hose	Flexible	Schlauch	Manguera	Slang	
11	VOE 992082	2					Hose clamp	Collier durite	Schlauchschelle	Abrazadera de manguera	Slangklamma	
12	VOE 15109059	1					Coolant pipe	Tube de refroidissement	Kühlmittelrohr	Tubo de refrigeración	Kylvätskerör	
13	VOE 1547252	1					Sealing ring	Bague étanchéité	Dichtring	Anillo retén	Tätningsring	
14		1			NS		Cover	Capot	Haube	Capo	Lock	See group 212-200 page 101
15	VOE 21046528	1					Attaching clamp	Collier de fixation	Befestigungsklemme	Abrazadera de fijación	Fästklamma	
16	VOE 984733	2					Flange screw	Vis à embase	Flanschschraube	Tornillo embridado	Flänsskruv	
17	VOE 20731581	3					Clamp	Collier serrage	Schelle	Abrazadera	Klamma	
18	VOE 984736	2					Flange screw	Vis à embase	Flanschschraube	Tornillo embridado	Flänsskruv	

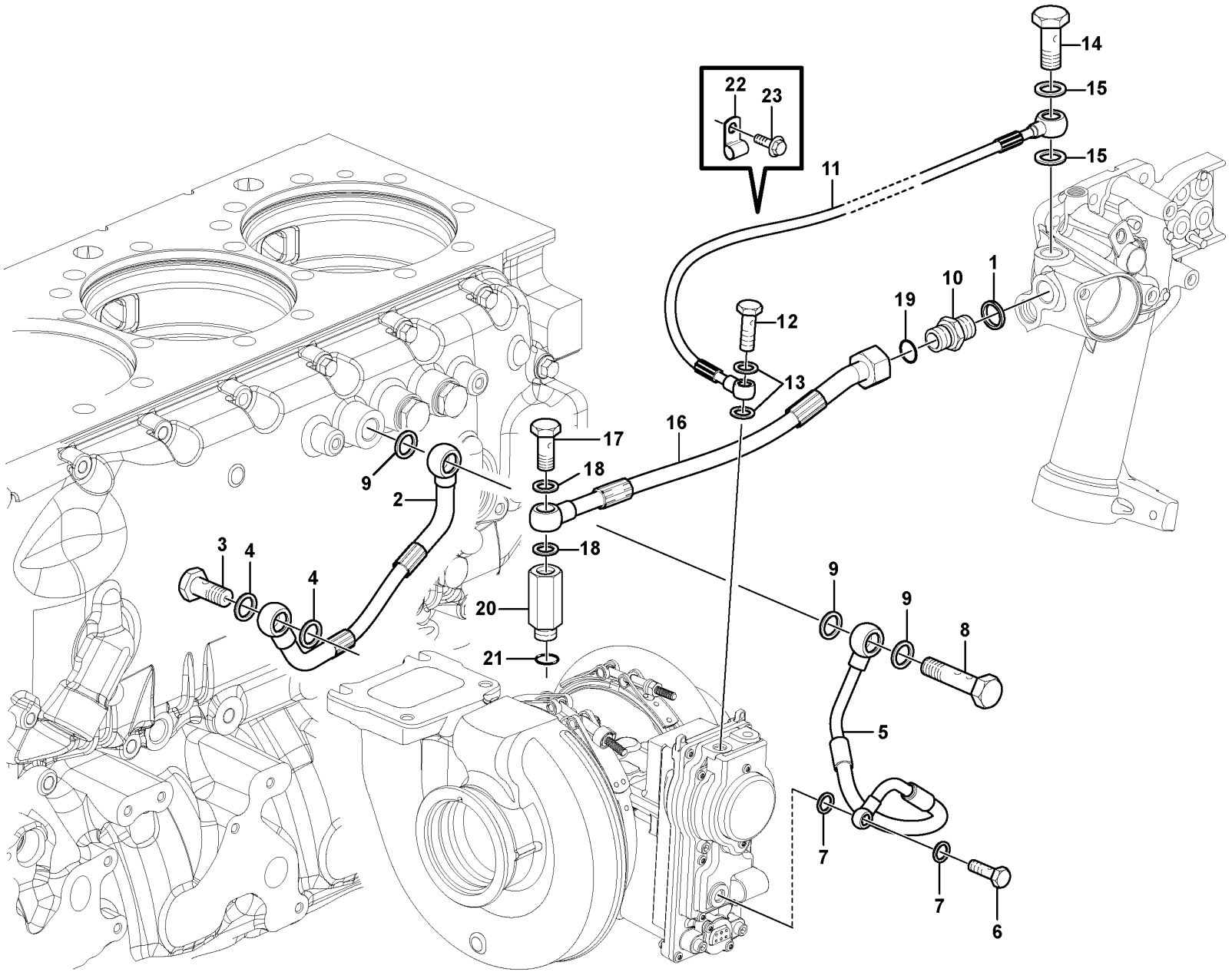

Volvo Construction Equipment
1075512

Fig.	Part No.	Quantity 1	2	3	PS	KIT	Description	Dénomination	Bezeichnung	Denominación	Benämning	Notes
1	VOE 977935	1					Gasket	Joint	Dichtung	Junta	Packning	
2	VOE 21744911	1					Hose	Flexible	Schlauch	Manguera	Slang	L = 265 mm, SUPPLY
3	VOE 992061	1					•Hollow screw	•Vis creuse	•Hohlschraube	•Tornillo perforado	•Hålskruv	
4	VOE 977935	2					•Gasket	•Joint	•Dichtung	•Junta	•Packning	
5	VOE 21361764	1					Hose	Flexible	Schlauch	Manguera	Slang	
6	VOE 980973	1					•Hollow screw	•Vis creuse	•Hohlschraube	•Tornillo perforado	•Hålskruv	
7	VOE 947281	2					•Gasket	•Joint	•Dichtung	•Junta	•Packning	
8	VOE 16221	1					Hollow screw	Vis creuse	Hohlschraube	Tornillo perforado	Hålskruv	
9	VOE 977935	3					Gasket	Joint	Dichtung	Junta	Packning	
10	VOE 192639	1					Nipple	Raccord	Nippel	Niple	Nippel	
11	VOE 21689131	1					Hose	Flexible	Schlauch	Manguera	Slang	L = 551 mm, ACTUATOR
12	VOE 980973	1					•Hollow screw	•Vis creuse	•Hohlschraube	•Tornillo perforado	•Hålskruv	
13	VOE 13947281	2					•Gasket	•Joint	•Dichtung	•Junta	•Packning	
14	VOE 941686	1					Hollow screw	Vis creuse	Hohlschraube	Tornillo perforado	Hålskruv	
15	VOE 982724	2					Gasket	Joint	Dichtung	Junta	Packning	
16	VOE 21688752	1					Hose	Flexible	Schlauch	Manguera	Slang	
17	VOE 941686	1					•Hollow screw	•Vis creuse	•Hohlschraube	•Tornillo perforado	•Hålskruv	
18	VOE 982724	2					•Gasket	•Joint	•Dichtung	•Junta	•Packning	
19		1			NS		•O-ring	•Joint torique	•O-Ring	•Anillo tórico	•O-ring	
20	VOE 20794396	1					Nipple	Raccord	Nippel	Niple	Nippel	
21	VOE 984797	1					•O-ring	•Joint torique	•O-Ring	•Anillo tórico	•O-ring	
22	VOE 18387	1					Clamp	Pince Serrage	Klemme	Abrazadera	Klämma	
23	VOE 984734	1					Flange screw	Vis à embase	Flanschschraube	Tornillo embridado	Flänsskruv	

1		**Turbocharger with coolant pipe** **Turbocompresseur avec tuyau de liquide de refroidissement** **Turbolader mit Kühlflüssigkeitsrohr** **Turbocompresor con tubo de refrigeración** **Turboaggregat med kylvätskerör**	Catalogue id **20694**	Group **262**
2				
3			Illustr. No **1075512**	Section **400**
4				
5		**15185564, 15185565, 17481128**	Issue **20039665-F**	Page **367**

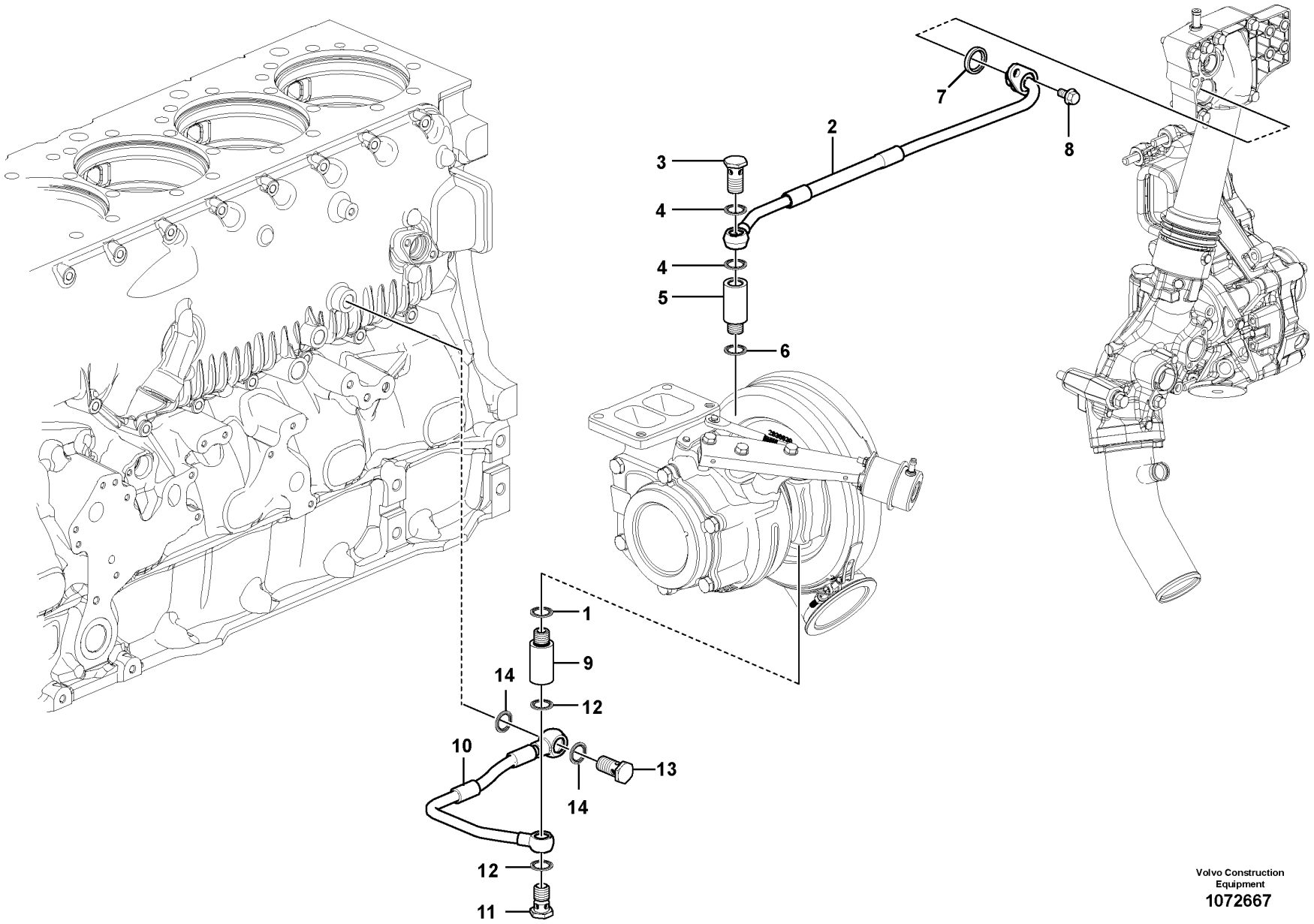

Volvo Construction Equipment
1072667

Fig.	Part No.	Quantity 1	2	3	PS	KIT	Description	Dénomination	Bezeichnung	Denominación	Benämning	Notes
1	VOE 20852765	1					Sealing ring	Bague étanchéité	Dichtring	Anillo retén	Tätningsring	
2	VOE 15103798	1					Hose	Flexible	Schlauch	Manguera	Slang	
3	VOE 991046	1					•Hollow screw	•Vis creuse	•Hohlschraube	•Tornillo perforado	•Hålskruv	
4	VOE 20852765	2					•Sealing ring	•Bague étanchéité	•Dichtring	•Anillo retén	•Tätningsring	
5	VOE 15134276	1					Nipple	Raccord	Nippel	Niple	Nippel	
6	VOE 20852765	1					Sealing ring	Bague étanchéité	Dichtring	Anillo retén	Tätningsring	
7	VOE 1547252	1					Sealing ring	Bague étanchéité	Dichtring	Anillo retén	Tätningsring	
8	VOE 984733	1					Flange screw	Vis à embase	Flanschschraube	Tornillo embridado	Flänsskruv	
9	VOE 15134276	1					Nipple	Raccord	Nippel	Niple	Nippel	
10	VOE 15108329	1					Hose	Flexible	Schlauch	Manguera	Slang	
11	VOE 941686	1					•Hollow screw	•Vis creuse	•Hohlschraube	•Tornillo perforado	•Hålskruv	
12	VOE 982724	2					•Gasket	•Joint	•Dichtung	•Junta	•Packning	
13	VOE 190714	1					•Hollow screw	•Vis creuse	•Hohlschraube	•Tornillo perforado	•Hålskruv	
14	VOE 977935	2					•Gasket	•Joint	•Dichtung	•Junta	•Packning	

1		**Turbocharger with coolant pipe** **Turbocompresseur avec tuyau de liquide de refroidissement** **Turbolader mit Kühlflüssigkeitsrohr** **Turbocompresor con tubo de refrigeración** **Turboaggregat med kylvätskerör**	Catalogue id **20694**	Group **262**
2				
3			Illustr. No **1072667**	Section **420**
4				
5		**15185566, 15185567**	Issue **20039665-F**	Page **369**

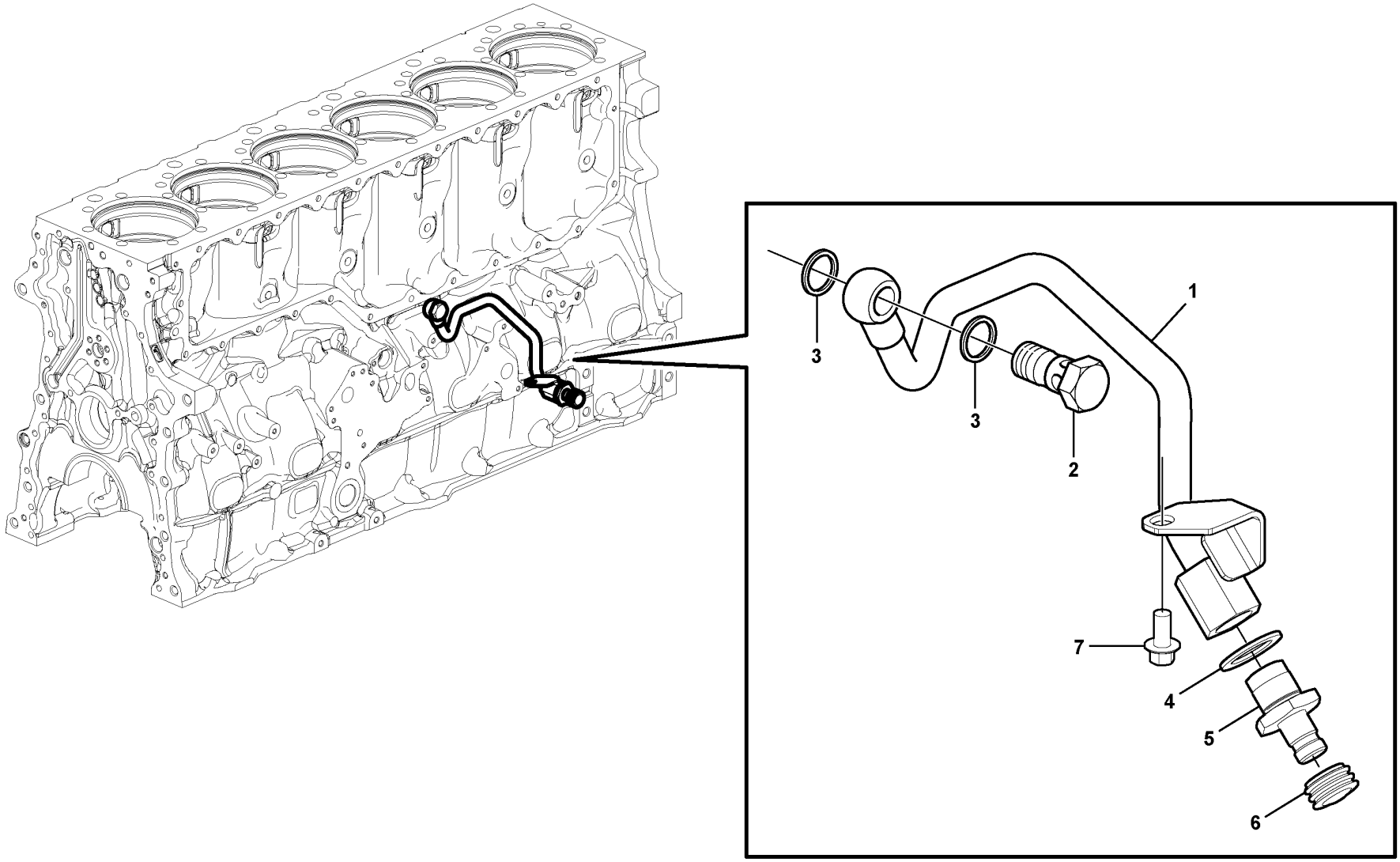

Volvo Construction Equipment

1071025

Fig.	Part No.	Quantity 1	2	3	PS	KIT	Description	Dénomination	Bezeichnung	Denominación	Benämning	Notes
1	VOE 21816700	1					Pipe	Tuyau	Rohrleitung	Tubo	Rör	
2	VOE 992061	1					•Hollow screw	•Vis creuse	•Hohlschraube	•Tornillo perforado	•Hålskruv	
3	VOE 979097	2					•Gasket	•Joint	•Dichtung	•Junta	•Packning	
4	VOE 979099	1					•Gasket	•Joint	•Dichtung	•Junta	•Packning	
5	VOE 1676622	1					•Nipple	•Raccord	•Nippel	•Niple	•Nippel	
6	VOE 476279	1					•Protecting cap	•Capot de protection	•Schutzhaube	•Cabezal protección	•Skyddshuv	
7	VOE 984733	1					Flange screw	Vis à embase	Flanschschraube	Tornillo embridado	Flänsskruv	

1		**Water pipe** **Conduit eau** **Wasserrohr** **Conducto agua** **Vattenrör**	Catalogue id **20694**	Group **262**
2				
3			Illustr. No **1071025**	Section **500**
4				
5		**15185564, 15185565, 17481128**	Issue **20039665-F**	Page **371**

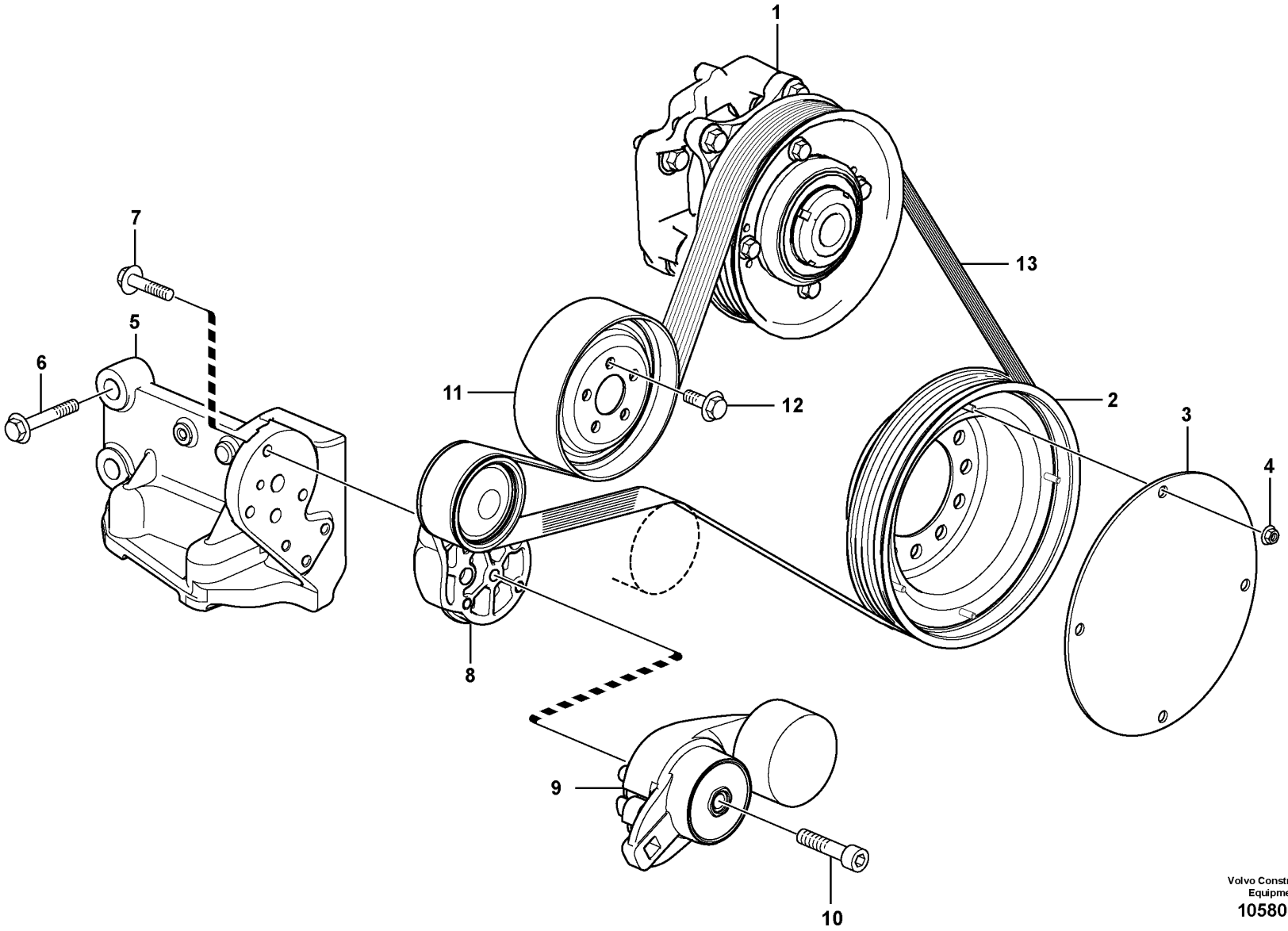

Volvo Construction Equipment
1058000

Fig.	Part No.	Quantity 1	2	3	PS	KIT	Description	Dénomination	Bezeichnung	Denominación	Benämning	Notes
1		1					Bearing mounting	Suspension palier	Lageraufhängung	Suspension cojinete	Lagerupphängning	
2	VOE 21469531	1					Pulley	Poulie	Riemenscheibe	Polea	Remskiva	
3		1			NS		Noise shield	Panneau insonorisant	Lärmschutz	Panel insonorizante	Ljudpanel	
4	VOE 990949	4					Flange lock nut	Contre-écrou à embase	Flanschverschlussmutter	Contratuerca embridada	Flänslåsmutter	
5	VOE 22026929	1					Bracket	Console	Konsole	Consola	Konsol	
6	VOE 975121	4					Flange screw	Vis à embase	Flanschschraube	Tornillo embridado	Flänsskruv	
7	VOE 984735	3					Flange screw	Vis à embase	Flanschschraube	Tornillo embridado	Flänsskruv	
8	VOE 21766717	1					Idler pulley	Galet-tendeur	Umlenkrad	Polea de ruptura	Brythjul	
9	VOE 21479276	1					Belt tensioner	Tendeur de courroie	Riemenspanner	Tensor de correa	Remspännare	
10	VOE 959249	1					Hex. socket screw	Vis à six pans creux	Innensechskantschraube	Tornillo de hexágono embutido	Insexskruv	
11	VOE 20524754	1					Pulley	Poulie	Riemenscheibe	Polea	Remskiva	
12	VOE 984732	5					Flange screw	Vis à embase	Flanschschraube	Tornillo embridado	Flänsskruv	
13	VOE 17418267	1					V-ribbed belt	Courroie striée	Mehrspurriemen	Correa en v	Flerspårsrem	(VOE 21080427)

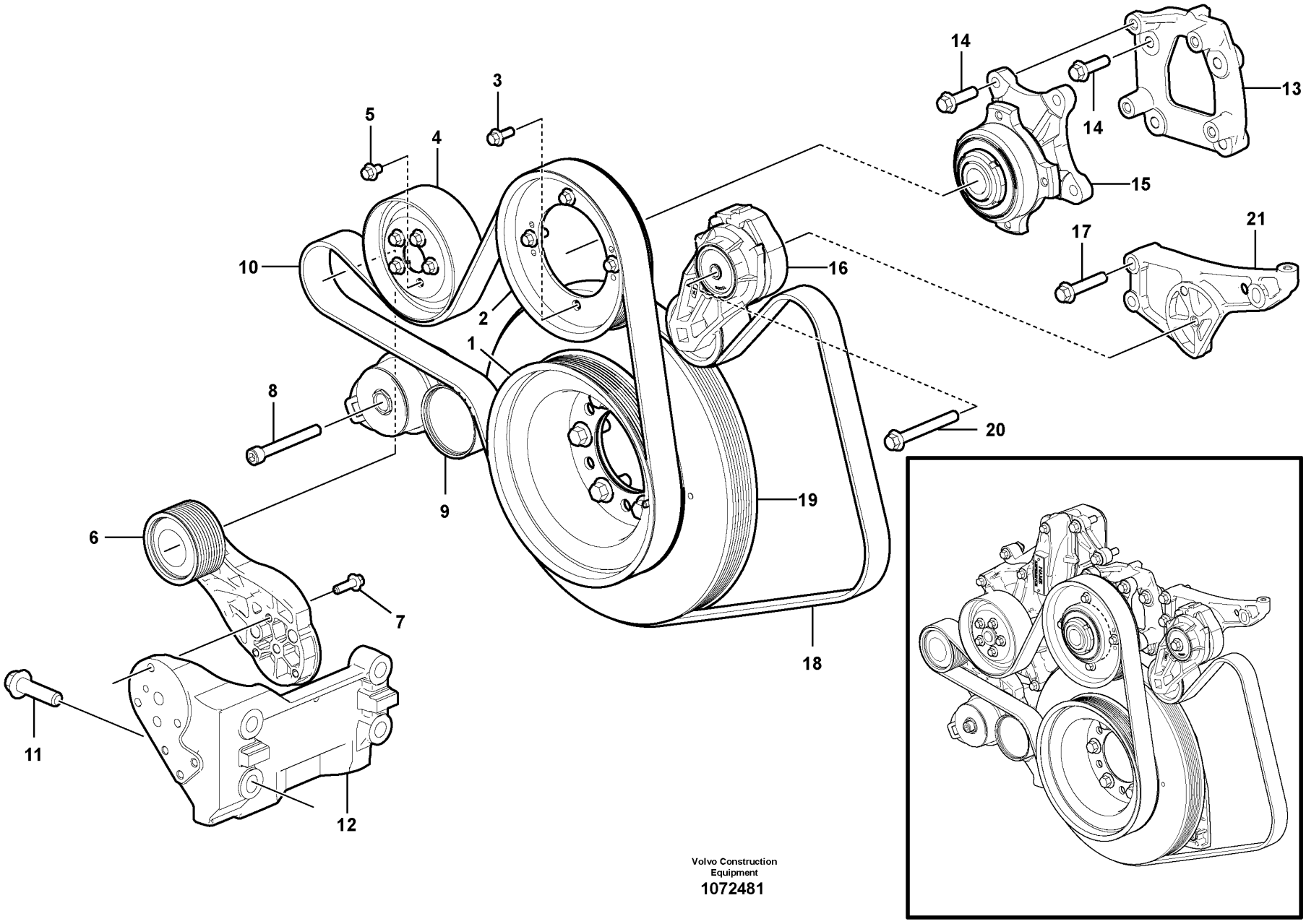

Volvo Construction Equipment
1072481

Fig.	Part No.	Quantity 1	2	3	PS	KIT	Description	Dénomination	Bezeichnung	Denominación	Benämning	Notes
1	VOE 20799474	1					Pulley	Poulie	Riemenscheibe	Polea	Remskiva	
2	VOE 8149875	1					Pulley	Poulie	Zahnriemenscheibe	Polea correa dentada	Kuggremhjul	
3	VOE 984734	4					Flange screw	Vis à embase	Flanschschraube	Tornillo embridado	Flänsskruv	
4	VOE 20524754	1					Pulley	Poulie	Riemenscheibe	Polea	Remskiva	
5	VOE 984732	5					Flange screw	Vis à embase	Flanschschraube	Tornillo embridado	Flänsskruv	
6	VOE 21766717	1					Idler pulley	Galet-tendeur	Umlenkrad	Polea de ruptura	Brythjul	
7	VOE 984735	3					Flange screw	Vis à embase	Flanschschraube	Tornillo embridado	Flänsskruv	
8	VOE 959249	1					Hex. socket screw	Vis à six pans creux	Innensechskantschraube	Tornillo de hexágono embutido	Insexskruv	
9	VOE 21479276	1					Belt tensioner	Tendeur de courroie	Riemenspanner	Tensor de correa	Remspännare	
10	VOE 17418267	1					V-ribbed belt	Courroie striée	Mehrspurriemen	Correa en v	Flerspårsrem	(VOE 21080427)
11	VOE 975121	4					Flange screw	Vis à embase	Flanschschraube	Tornillo embridado	Flänsskruv	
12	VOE 22026929	1					Bracket	Console	Konsole	Consola	Konsol	
13	VOE 15177160	1					Bracket	Console	Konsole	Consola	Konsol	
14	VOE 984754	8					Flange screw	Vis à embase	Flanschschraube	Tornillo embridado	Flänsskruv	
15		1					Fan Hub	Moyeu Ventilat.	Lufternabe	Cubo Ventilador	Fläktnav	See group 263-200 page 377
16	VOE 21549016	1					Belt tensioner	Tendeur de courroie	Riemenspanner	Tensor de correa	Remspännare	
17	VOE 968163	2					Flange screw	Vis à embase	Flanschschraube	Tornillo embridado	Flänsskruv	
18	VOE 17418271	1					V-ribbed belt	Courroie striée	Mehrspurriemen	Correa en v	Flerspårsrem	
19		1					Vibration Dampe	Amortisseur Vib	Schwingungsdämpfer	Amortiguador de vibraciones	Vibrationsdämp	See group 216-100 page 145
20	VOE 975103	1					Flange screw	Vis à embase	Flanschschraube	Tornillo embridado	Flänsskruv	
21		1			NS		Bracket	Console	Konsole	Consola	Konsol	

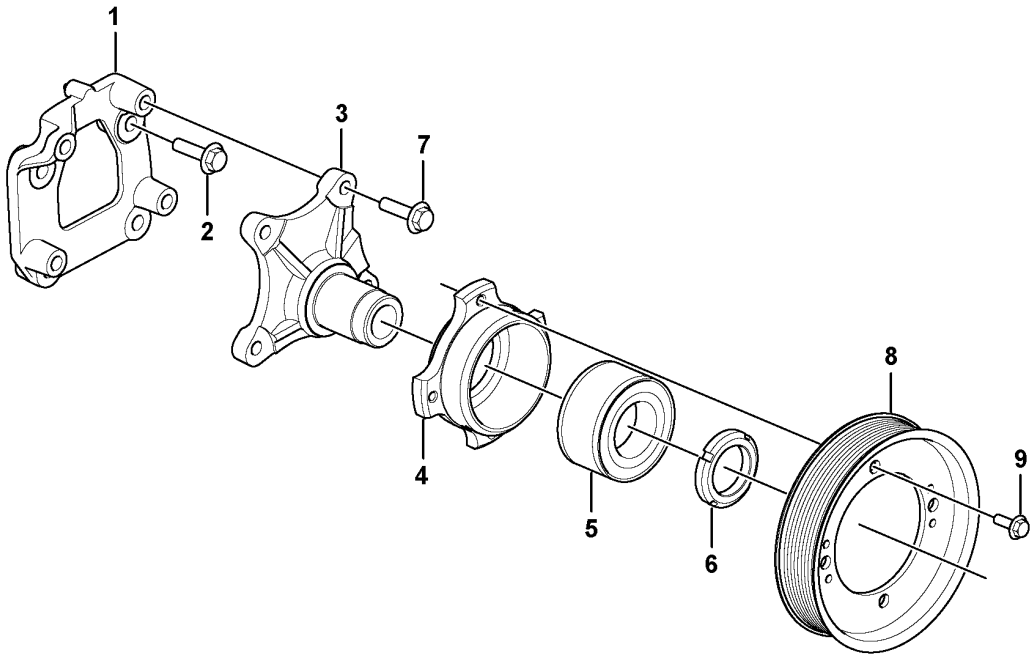
1
2
3
4
5
6
7
8
9

Fig.	Part No.	Quantity 1	2	3	PS	KIT	Description	Dénomination	Bezeichnung	Denominación	Benämning	Notes
1	**VOE 15177160**	1					Bracket	Console	Konsole	Consola	Konsol	
2	**VOE 984754**	4					Flange screw	Vis à embase	Flanschschraube	Tornillo embridado	Flänsskruv	
	VOE 21986107	1					Fan hub	Moyeu de ventilateur	Lüfternabe	Cubo ventilador	Fläktnav	
3		1			NS		•Shaft	•Arbre	•Welle	•Eje	•Axel	
4		1			NS		•Bearing housing	•Ensemble tournant	•Lagergehäuse	•Caja de cojinete	•Lagerhus	
5	**VOE 17248194**	1					•Ball bearing	•Roulement billes	•Kugellager	•Cojinete de bolas	•Kullager	(VOE 21146660)
6		1			NS		•Round nut	•Écrou rond	•Rundmutter	•Tuerca redonda	•Rundmutter	
7	**VOE 984754**	4					Flange screw	Vis à embase	Flanschschraube	Tornillo embridado	Flänsskruv	
8	**VOE 8149875**	1					Pulley	Poulie	Zahnriemenscheibe	Polea correa dentada	Kuggremhjul	
9	**VOE 984734**	4					Flange screw	Vis à embase	Flanschschraube	Tornillo embridado	Flänsskruv	

1		**Bearing mounting** **Support de palier** **Lageraufhängung** **Montaje del cojinete** **Lagerupphängning**	Catalogue id **20694**	Group **263**
2				
3			Illustr. No **1075503**	Section **200**
4				
5		**15185564, 15185565, 15185566, 15185567, 17481128**	Issue **20039665-F**	Page **377**

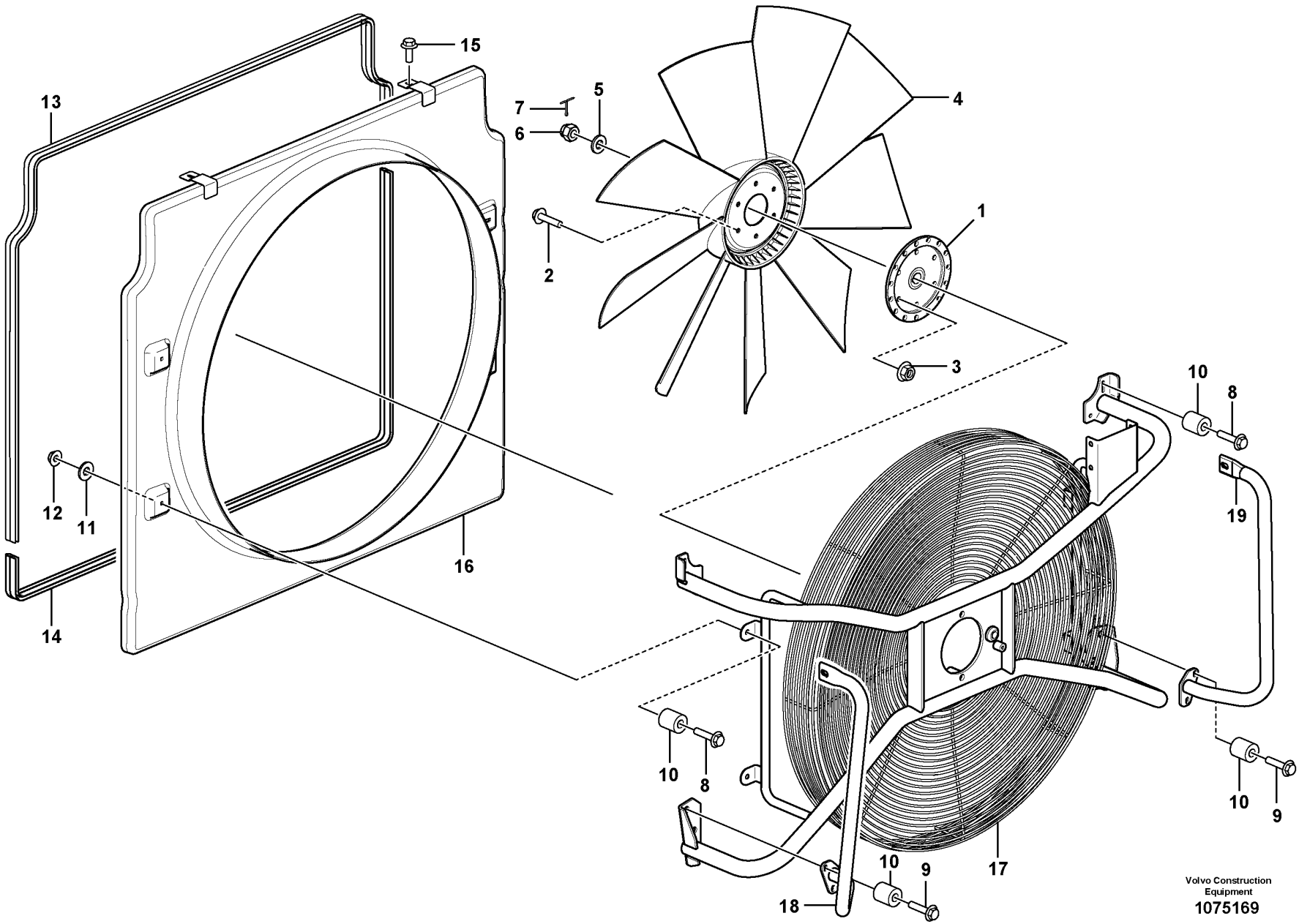
13
15
7
6
5
4
2
1
3
10
8
19
12
11
16
14
10
8
10
9
10
9
18
17
Volvo Construction Equipment
1075169

Fig.	Part No.	Quantity 1	2	3	PS	KIT	Description	Dénomination	Bezeichnung	Denominación	Benämning	Notes
1	VOE 11410722	1					Fan hub	Moyeu de ventilateur	Lüfternabe	Cubo ventilador	Fläktnav	
2	VOE 946472	6					Flange screw	Vis à embase	Flanschschraube	Tornillo embridado	Flänsskruv	
3	VOE 13971098	6					Flange nut	Écrou à embase	Flanschmutter	Tuerca embridada	Flänsmutter	
4	VOE 11110585	1					Fan	Ventilateur	Gebläse	Ventilador	Fläkt	
5	VOE 955900	1					Plain washer	Rondelle plane	Flachscheibe	Arandela plana	Planbricka	
6	VOE 153035	1					Castle nut	Écrou crénelé	Kronenmutter	Tuerca almenada	Kronmutter	
7	VOE 13907851	1					Cotter Pin	Goupille Fendue	Splint	Pasador Hendido	Saxpinne	
8	VOE 947760	8					Flange screw	Vis à embase	Flanschschraube	Tornillo embridado	Flänsskruv	
9	VOE 948217	4					Flange screw	Vis à embase	Flanschschraube	Tornillo embridado	Flänsskruv	
10	VOE 11130278	12					Spacer sleeve	Douille entretoise	Abstandhülse	Manguito distanciador	Distanshylsa	
11	VOE 11117464	4					Plain washer	Rondelle plane	Flachscheibe	Arandela plana	Planbricka	
12	VOE 948645	4					Flange lock nut	Contre-écrou à embase	Flanschverschlussmutter	Contratuerca embridada	Flänslåsmutter	
13	VOE 15104739	REQ					Sealing strip	Bande d'étanchéité	Dichtleiste	Moldura retén	Tätningslist	L = 2400 mm
14	VOE 15104739	REQ					Sealing strip	Bande d'étanchéité	Dichtleiste	Moldura retén	Tätningslist	L = 1980 mm
15	VOE 946440	2					Flange screw	Vis à embase	Flanschschraube	Tornillo embridado	Flänsskruv	
16	VOE 15163204	1					Fan shroud	Buse de ventilateur	Lüfterhaube	Cubierta ventilador	Fläktkåpa	
17	VOE 16841337	1					Fan guard	Protège-ventilateur	Lüfterverkleidung	Protección ventilador	Fläktskydd	
18	VOE 15173342	1					Hand rail	Tige articulée	Handlauf	Pasamanos	Ledstång	
19	VOE 15173115	1					Hand rail	Tige articulée	Handlauf	Pasamanos	Ledstång	

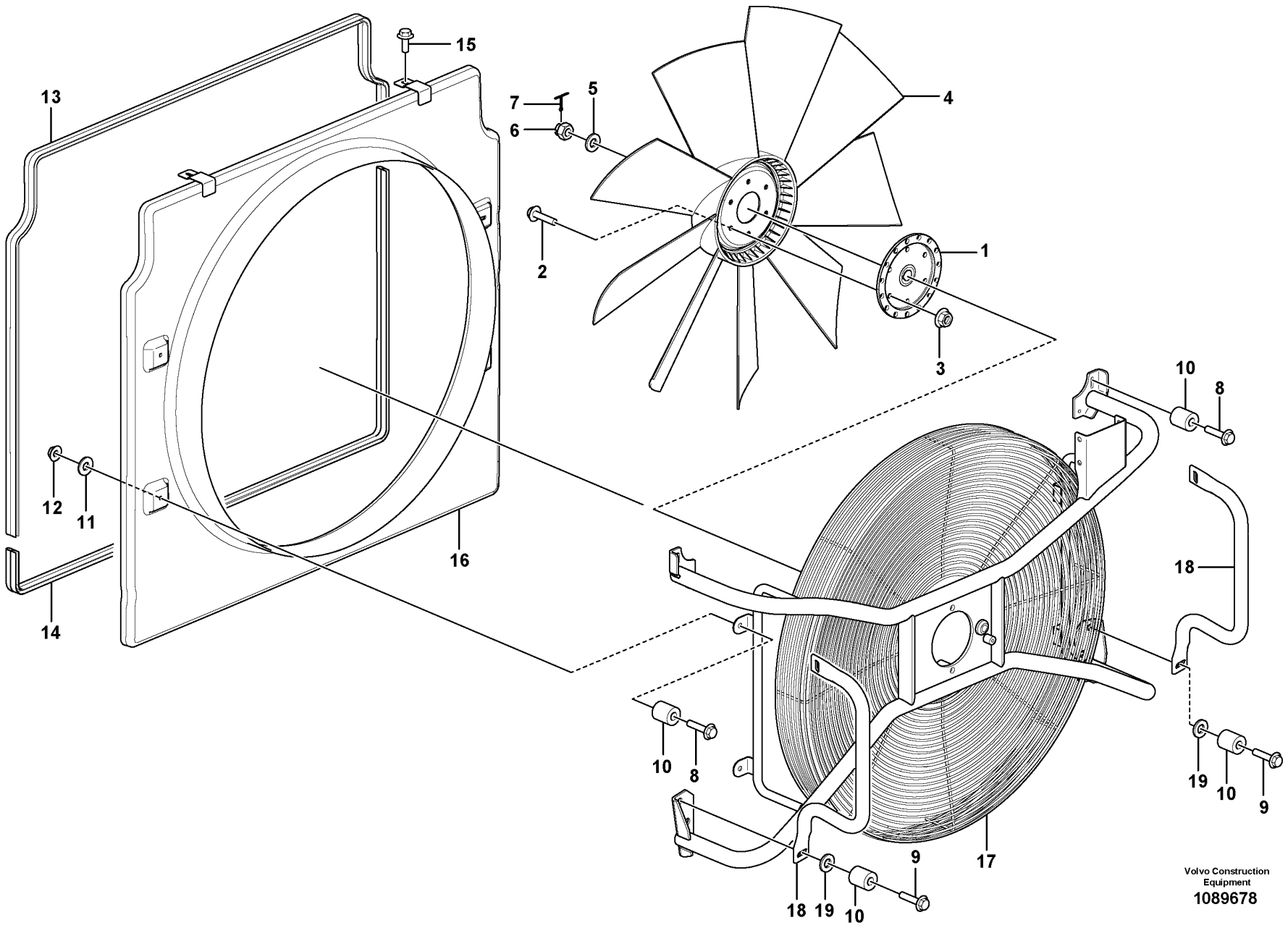
13
15
7
6
5
4
2
1
3
10
8
12
11
16
18
14
10
8
19
10
9
18
19
10
9
17
Volvo Construction Equipment
1089678

Fig.	Part No.	Quantity 1	2	3	PS	KIT	Description	Dénomination	Bezeichnung	Denominación	Benämning	Notes
1	VOE 11410722	1					Fan hub	Moyeu de ventilateur	Lüfternabe	Cubo ventilador	Fläktnav	
2	VOE 946472	6					Flange screw	Vis à embase	Flanschschraube	Tornillo embridado	Flänsskruv	
3	VOE 13971098	6					Flange nut	Écrou à embase	Flanschmutter	Tuerca embridada	Flänsmutter	
4	VOE 11110585	1					Fan	Ventilateur	Gebläse	Ventilador	Fläkt	
5	VOE 955900	1					Plain washer	Rondelle plane	Flachscheibe	Arandela plana	Planbricka	
6	VOE 153035	1					Castle nut	Écrou crénelé	Kronenmutter	Tuerca almenada	Kronmutter	
7	VOE 13907851	1					Cotter Pin	Goupille Fendue	Splint	Pasador Hendido	Saxpinne	
8	VOE 947760	8					Flange screw	Vis à embase	Flanschschraube	Tornillo embridado	Flänsskruv	
9	VOE 948217	4					Flange screw	Vis à embase	Flanschschraube	Tornillo embridado	Flänsskruv	
10	VOE 11130278	12					Spacer sleeve	Douille entretoise	Abstandhülse	Manguito distanciador	Distanshylsa	
11	VOE 11117464	4					Plain washer	Rondelle plane	Flachscheibe	Arandela plana	Planbricka	
12	VOE 948645	4					Flange lock nut	Contre-écrou à embase	Flanschverschlussmutter	Contratuerca embridada	Flänslåsmutter	
13	VOE 15104739	REQ					Sealing strip	Bande d'étanchéité	Dichtleiste	Moldura retén	Tätningslist	L = 2400 mm
14	VOE 15104739	REQ					Sealing strip	Bande d'étanchéité	Dichtleiste	Moldura retén	Tätningslist	L = 1980 mm
15	VOE 946440	2					Flange screw	Vis à embase	Flanschschraube	Tornillo embridado	Flänsskruv	
16	VOE 15163204	1					Fan shroud	Buse de ventilateur	Lüfterhaube	Cubierta ventilador	Fläktkåpa	
17	VOE 16841337	1					Fan guard	Protège-ventilateur	Lüfterverkleidung	Protección ventilador	Fläktskydd	
18	VOE 16899848	2					Hand rail	Tige articulée	Handlauf	Pasamanos	Ledstång	
19	VOE 925739	2					Washer	Rondelle	Scheibe	Arandela	Bricka	

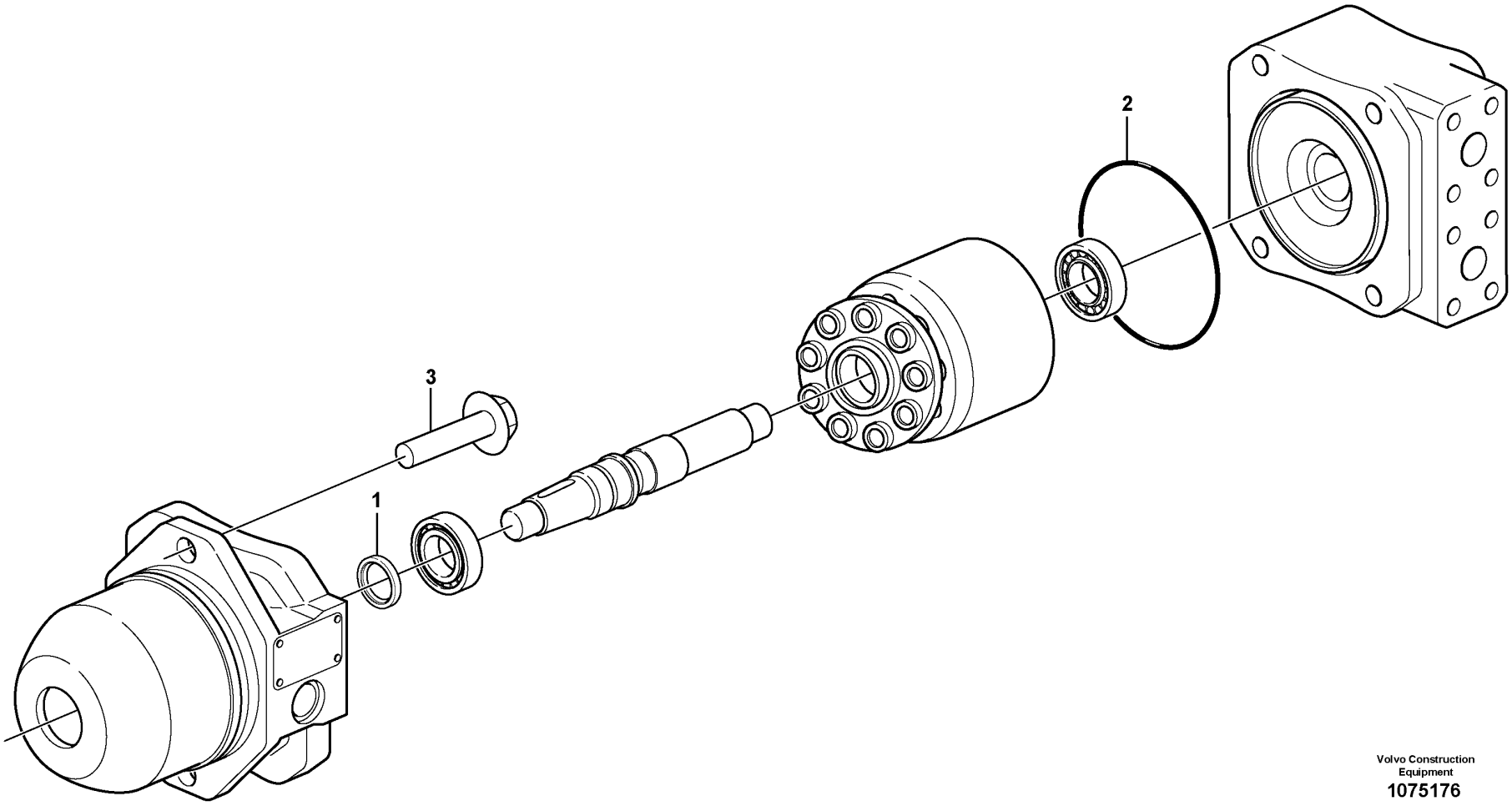

Volvo Construction Equipment
1075176

Fig.	Part No.	Quantity 1	2	3	PS	KIT	Description	Dénomination	Bezeichnung	Denominación	Benämning	Notes
	VOE 11410653						Hydraulic motor	Moteur hydraulique	Hydromotor	Motor hidráulico	Hydraulmotor	
1	**VOE 11709645**	1					•Seal	•Étanchéité	•dichtung	•Junta	•Tätning	
2	**VOE 11708230**	1					•O-ring	•Joint torique	•O-Ring	•Anillo tórico	•O-ring	
3	**VOE 13965194**	2					Screw	Vis	Schraube	Tornillo	Skruv	

1		**Hydraulic motor** **Moteur hydraulique** **Hydraulischer Motor** **Motor hidráulico** **Hydraulmotor**	Catalogue id **20694**	Group **263**
2				
3			Illustr. No **1075176**	Section **400**
4				
5		**85968**	Issue **20039665-F**	Page **383**

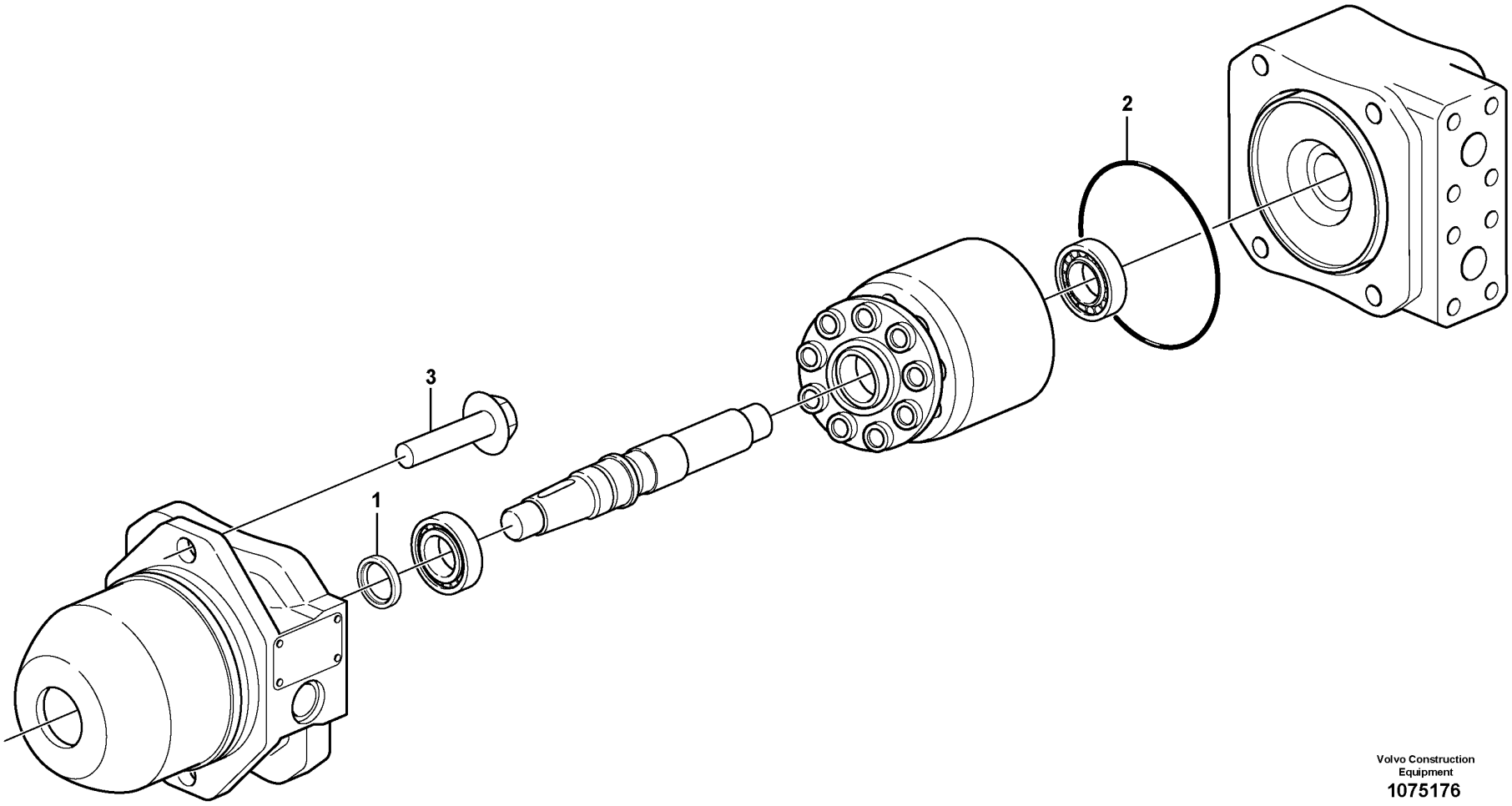

Volvo Construction Equipment
1075176

Fig.	Part No.	Quantity 1	2	3	PS	KIT	Description	Dénomination	Bezeichnung	Denominación	Benämning	Notes
	VOE 11410665						Hydraulic motor	Moteur hydraulique	Hydromotor	Motor hidráulico	Hydraulmotor	
1	**VOE 11709645**	1					•Seal	•Étanchéité	•dichtung	•Junta	•Tätning	
2	**VOE 11708230**	1					•O-ring	•Joint torique	•O-Ring	•Anillo tórico	•O-ring	
3	**VOE 13965194**	2					Screw	Vis	Schraube	Tornillo	Skruv	

1		**Hydraulic motor** **Moteur hydraulique** **Hydraulischer Motor** **Motor hidráulico** **Hydraulmotor**	Catalogue id **20694**	Group **263**
2				
3			Illustr. No **1075176**	Section **450**
4				
5		**85761**	Issue **20039665-F**	Page **385**

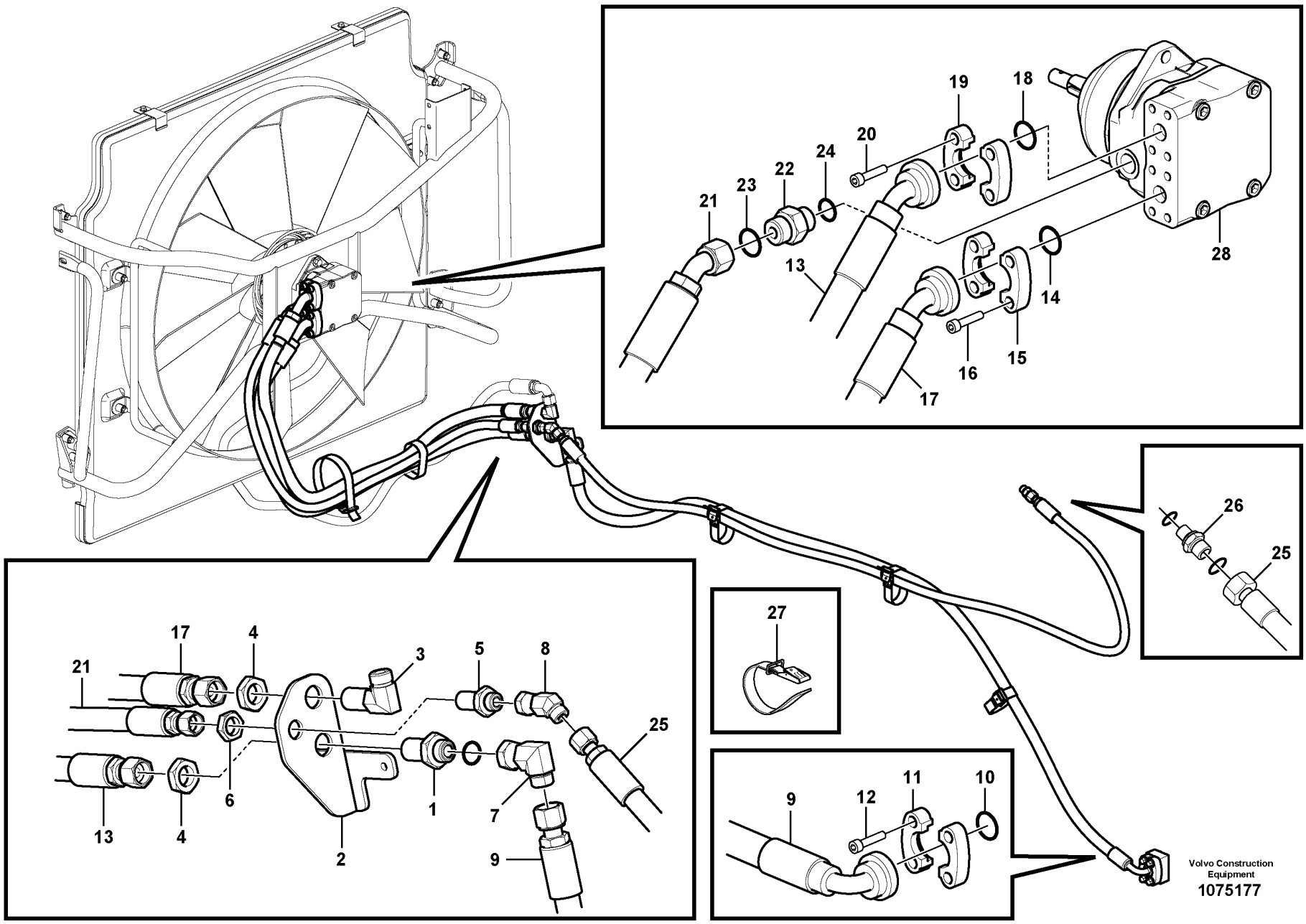

Volvo Construction Equipment

1075177

Fig.	Part No.	Quantity 1	2	3	PS	KIT	Description	Dénomination	Bezeichnung	Denominación	Benämning	Notes
1	VOE 13933961	1					Nipple	Raccord	Nippel	Niple	Nippel	
	VOE 990739	2					•O-ring	•Joint torique	•O-Ring	•Anillo tórico	•O-ring	
2	VOE 15165456	1					Bracket	Console	Konsole	Consola	Konsol	
3	VOE 936888	1					Elbow nipple	Raccord coudé	Winkelnippel	Niple angular	V-nippel	
	VOE 990739	2					•O-ring	•Joint torique	•O-Ring	•Anillo tórico	•O-ring	
4	VOE 13933962	2					Lock nut	Contre-écrou	Sicherungsmutter	Contratuerca	Låsmutter	
5	VOE 13933922	1					Nipple	Raccord	Nippel	Niple	Nippel	
	VOE 990738	2					•O-ring	•Joint torique	•O-Ring	•Anillo tórico	•O-ring	
6	VOE 13933867	1					Lock nut	Contre-écrou	Sicherungsmutter	Contratuerca	Låsmutter	
7	VOE 935423	1					Elbow nipple	Raccord coudé	Winkelnippel	Niple angular	V-nippel	
	VOE 990739	1					•O-ring	•Joint torique	•O-Ring	•Anillo tórico	•O-ring	
8	VOE 936081	1					Elbow nipple	Raccord coudé	Winkelnippel	Niple angular	V-nippel	
9	VOE 15108062	1					Hose assembly	Conduit flexible	Schlauchleitung	Conducto	Slangledning	
10	VOE 990742	1					O-ring	Joint torique	O-Ring	Anillo tórico	O-ring	
11	VOE 935312	2					Flange half	Demi-bride	Flanschhälfte	Mitad brida	Flänshalva	
12	VOE 946752	4					Flange screw	Vis à embase	Flanschschraube	Tornillo embridado	Flänsskruv	
13	VOE 15104544	1					Hose assembly	Conduit flexible	Schlauchleitung	Conducto	Slangledning	
14	VOE 990742	1					O-ring	Joint torique	O-Ring	Anillo tórico	O-ring	
15	VOE 935312	2					Flange half	Demi-bride	Flanschhälfte	Mitad brida	Flänshalva	
16	VOE 959240	4					Hex. socket screw	Vis à six pans creux	Innensechskantschraube	Tornillo de hexágono embutido	Insexskruv	
17	VOE 15104544	1					Hose assembly	Conduit flexible	Schlauchleitung	Conducto	Slangledning	
18	VOE 990742	1					O-ring	Joint torique	O-Ring	Anillo tórico	O-ring	
19	VOE 935312	2					Flange half	Demi-bride	Flanschhälfte	Mitad brida	Flänshalva	
20	VOE 959240	4					Hex. socket screw	Vis à six pans creux	Innensechskantschraube	Tornillo de hexágono embutido	Insexskruv	
21	VOE 11411630	1					Hose assembly	Conduit flexible	Schlauchleitung	Conducto	Slangledning	
22	VOE 935092	1					Nipple	Raccord	Nippel	Niple	Nippel	
23	VOE 993322	1					•O-ring	•Joint torique	•O-Ring	•Anillo tórico	•O-ring	
24	VOE 990738	1					•O-ring	•Joint torique	•O-Ring	•Anillo tórico	•O-ring	
25	VOE 17247898	1					Hose assembly	Conduit flexible	Schlauchleitung	Conducto	Slangledning	
26	VOE 935076	1					Elbow nipple	Raccord coudé	Winkelnippel	Niple angular	V-nippel	

1		**Hoses to fan drive** **Commande ventilateur** **Schlauch, Lüfterantrieb** **Manguera, accionamiento del ventilador** **Slangar till fläktdrivning**	Catalogue id **20694**	Group **263**
2				
3			Illustr. No **1075177**	Section **500**
4				
5		**85968**	Issue **20039665-F**	Page **387**

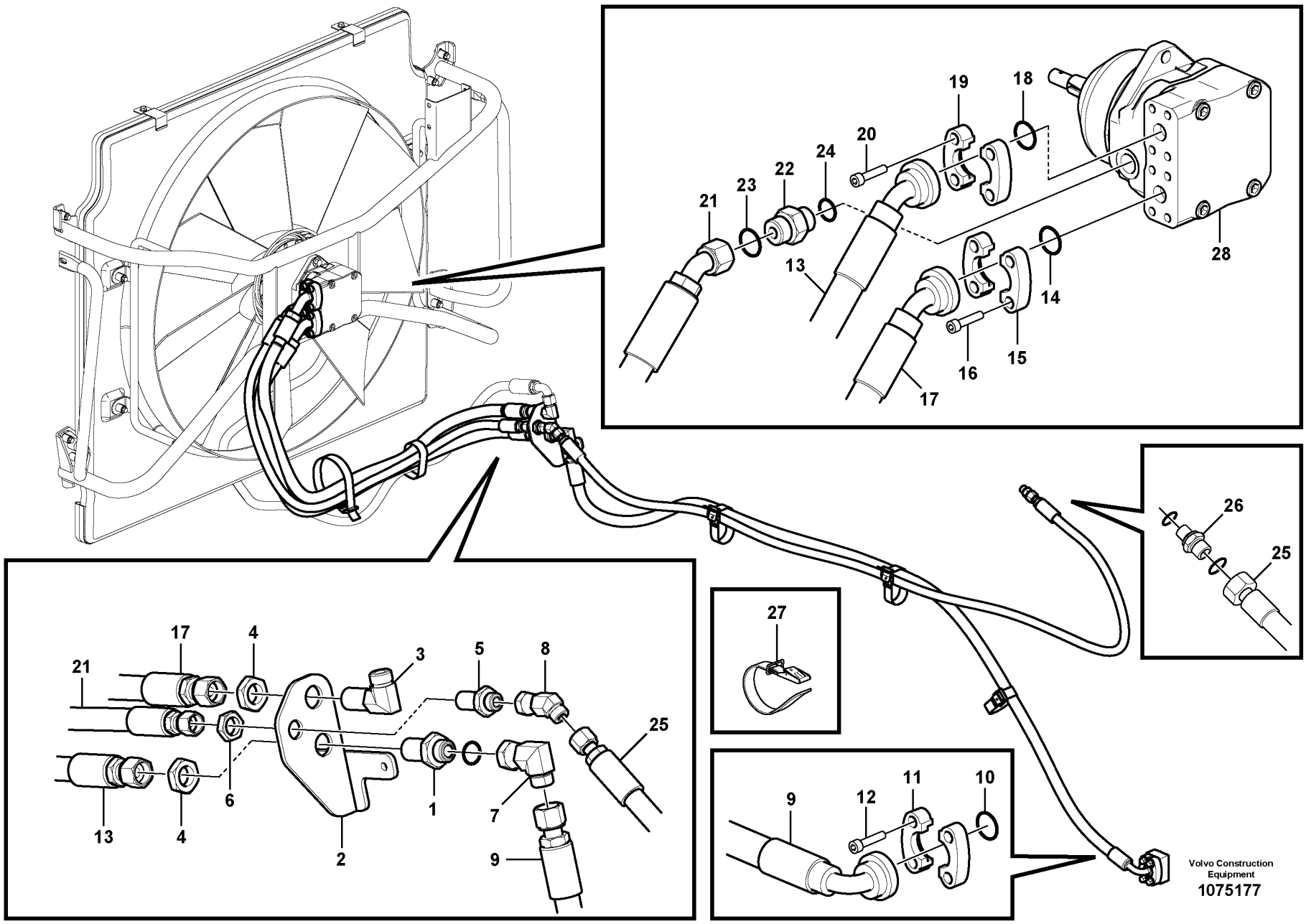

Volvo Construction Equipment

1075177

Fig.	Part No.	Quantity 1	2	3	PS	KIT	Description	Dénomination	Bezeichnung	Denominación	Benämning	Notes
27	VOE 11104606	6					Retaining strap	Courroie de serrage	Halteriemen	Correa tensora	Spännrem	
28	VOE 11410653	1					Hydraulic motor	Moteur hydraulique	Hydromotor	Motor hidráulico	Hydraulmotor	See group 263-400 page 383

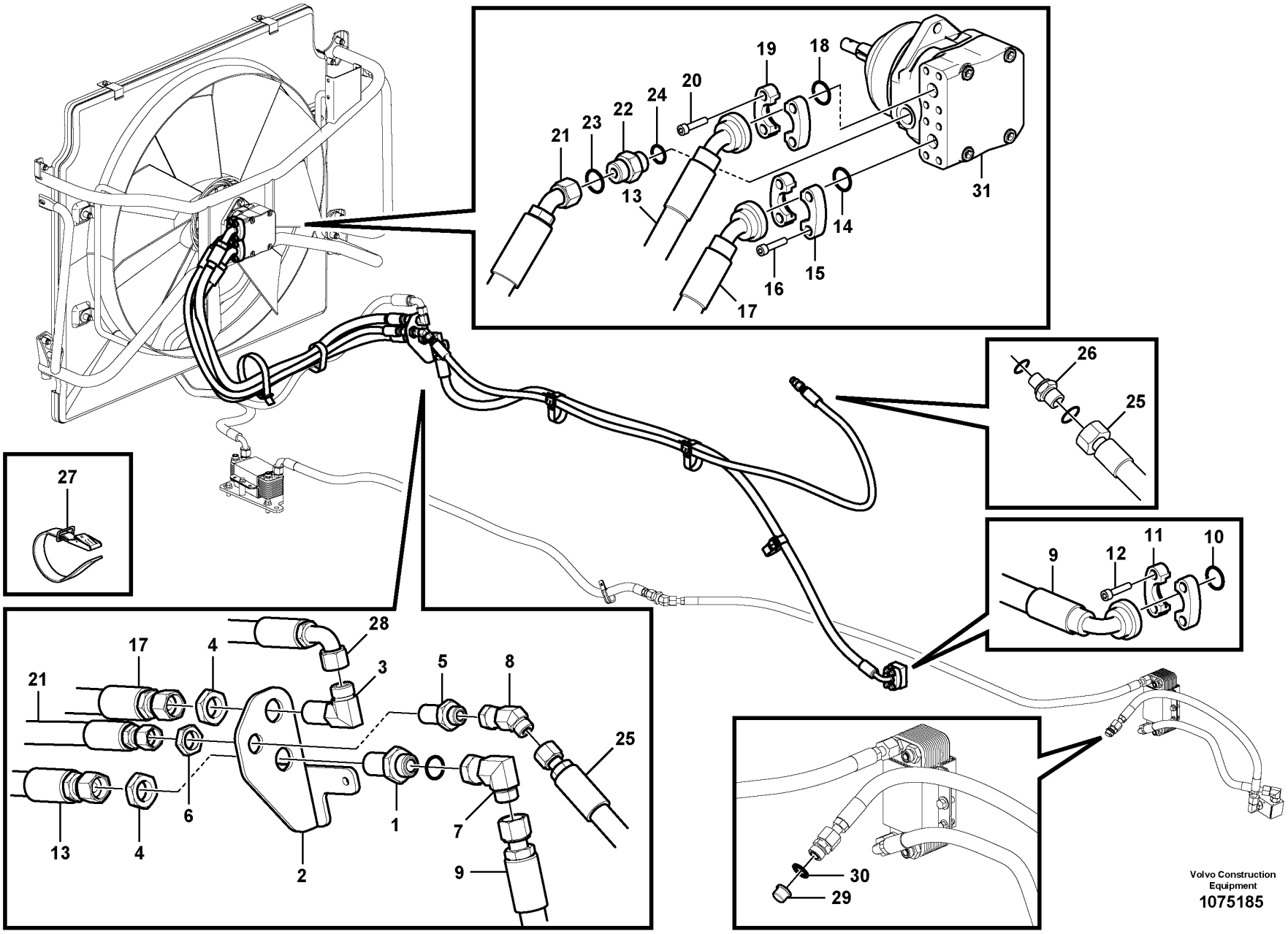

Volvo Construction Equipment

1075185

Fig.	Part No.	Quantity 1	2	3	PS	KIT	Description	Dénomination	Bezeichnung	Denominación	Benämning	Notes
1	VOE 13933961	1					Nipple	Raccord	Nippel	Niple	Nippel	
	VOE 990739	2					•O-ring	•Joint torique	•O-Ring	•Anillo tórico	•O-ring	
2	VOE 15165456	1					Bracket	Console	Konsole	Consola	Konsol	
3	VOE 936888	1					Elbow nipple	Raccord coudé	Winkelnippel	Niple angular	V-nippel	
	VOE 990739	2					•O-ring	•Joint torique	•O-Ring	•Anillo tórico	•O-ring	
4	VOE 13933962	2					Lock nut	Contre-écrou	Sicherungsmutter	Contratuerca	Låsmutter	
5	VOE 13933922	1					Nipple	Raccord	Nippel	Niple	Nippel	
	VOE 990738	2					•O-ring	•Joint torique	•O-Ring	•Anillo tórico	•O-ring	
6	VOE 13933867	1					Lock nut	Contre-écrou	Sicherungsmutter	Contratuerca	Låsmutter	
7	VOE 935423	1					Elbow nipple	Raccord coudé	Winkelnippel	Niple angular	V-nippel	
	VOE 990739	1					•O-ring	•Joint torique	•O-Ring	•Anillo tórico	•O-ring	
8	VOE 936081	1					Elbow nipple	Raccord coudé	Winkelnippel	Niple angular	V-nippel	
9	VOE 15108062	1					Hose assembly	Conduit flexible	Schlauchleitung	Conducto	Slangledning	
10	VOE 990742	1					O-ring	Joint torique	O-Ring	Anillo tórico	O-ring	
11	VOE 935312	2					Flange half	Demi-bride	Flanschhälfte	Mitad brida	Flänshalva	
12	VOE 946752	4					Flange screw	Vis à embase	Flanschschraube	Tornillo embridado	Flänsskruv	
13	VOE 15104544	1					Hose assembly	Conduit flexible	Schlauchleitung	Conducto	Slangledning	
14	VOE 990742	1					O-ring	Joint torique	O-Ring	Anillo tórico	O-ring	
15	VOE 935312	2					Flange half	Demi-bride	Flanschhälfte	Mitad brida	Flänshalva	
16	VOE 959240	4					Hex. socket screw	Vis à six pans creux	Innensechskantschraube	Tornillo de hexágono embutido	Insexskruv	
17	VOE 15104544	1					Hose assembly	Conduit flexible	Schlauchleitung	Conducto	Slangledning	
18	VOE 990742	1					O-ring	Joint torique	O-Ring	Anillo tórico	O-ring	
19	VOE 935312	2					Flange half	Demi-bride	Flanschhälfte	Mitad brida	Flänshalva	
20	VOE 959240	4					Hex. socket screw	Vis à six pans creux	Innensechskantschraube	Tornillo de hexágono embutido	Insexskruv	
21	VOE 11411630	1					Hose assembly	Conduit flexible	Schlauchleitung	Conducto	Slangledning	
22	VOE 935092	1					Nipple	Raccord	Nippel	Niple	Nippel	
23	VOE 993322	1					•O-ring	•Joint torique	•O-Ring	•Anillo tórico	•O-ring	
24	VOE 990738	1					•O-ring	•Joint torique	•O-Ring	•Anillo tórico	•O-ring	
25	VOE 17247898	1					Hose assembly	Conduit flexible	Schlauchleitung	Conducto	Slangledning	
26	VOE 935076	1					Elbow nipple	Raccord coudé	Winkelnippel	Niple angular	V-nippel	

1		**Hoses to fan drive** **Commande ventilateur** **Schlauch, Lüfterantrieb** **Manguera, accionamiento del ventilador** **Slangar till fläktdrivning**	Catalogue id **20694**	Group **263**
2				
3			Illustr. No **1075185**	Section **550**
4				
5		**85761**	Issue **20039665-F**	Page **391**

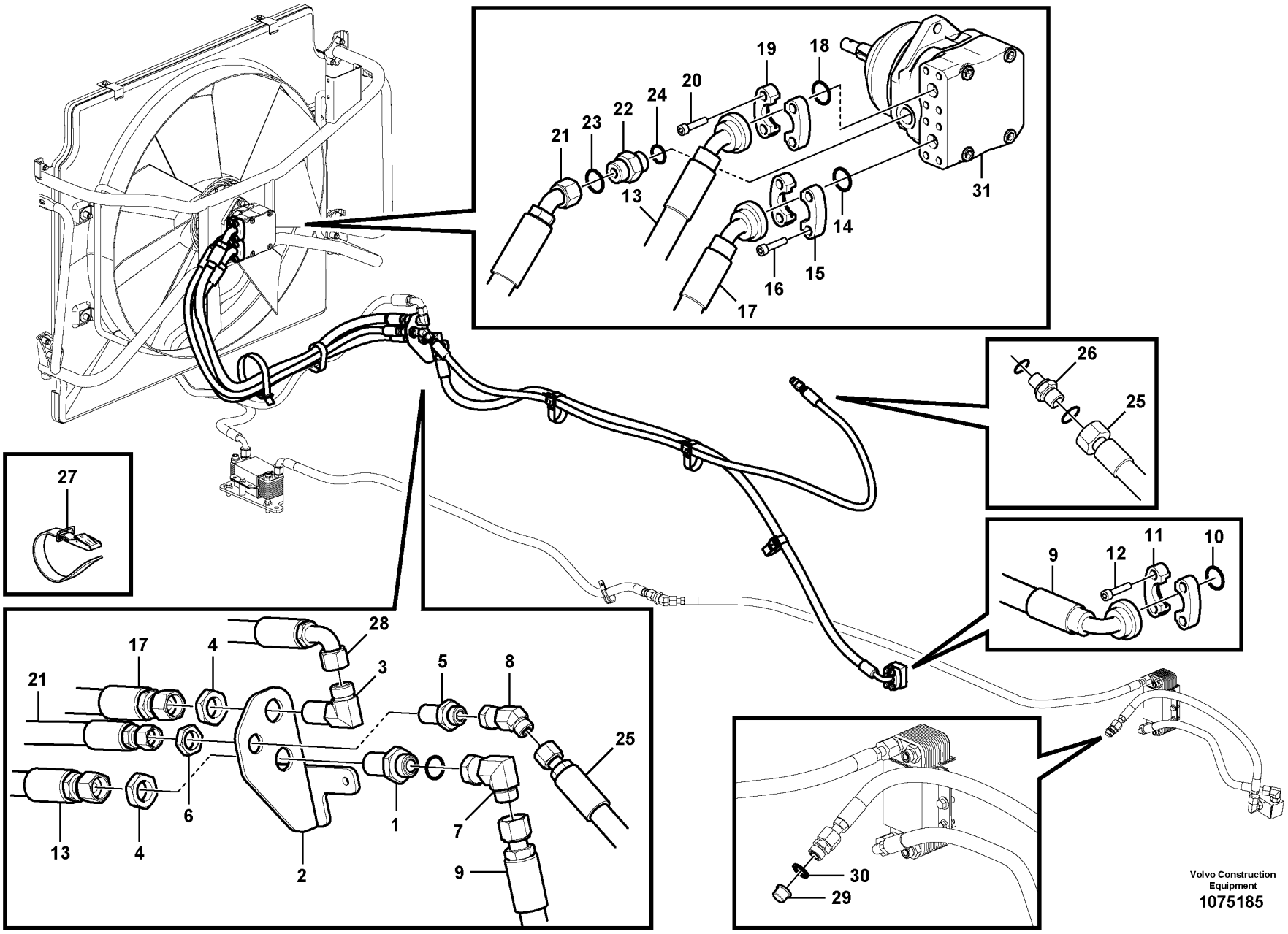

Volvo Construction Equipment

1075185

Fig.	Part No.	Quantity 1	2	3	PS	KIT	Description	Dénomination	Bezeichnung	Denominación	Benämning	Notes
27	VOE 11104606	6					Retaining strap	Courroie de serrage	Halteriemen	Correa tensora	Spännrem	
28	VOE 15129739	1					Hose assembly	Conduit flexible	Schlauchleitung	Conducto	Slangledning	
29	VOE 13966145	1					Plug	Tampon	Stopfen	Tapón	Plugg	
30	VOE 948885	1					Plane gasket	Joint plan	Plandichtung	Junta plana	Planpackning	
31	VOE 11410665	1					Hydraulic motor	Moteur hydraulique	Hydromotor	Motor hidráulico	Hydraulmotor	See group 263-450 page 385

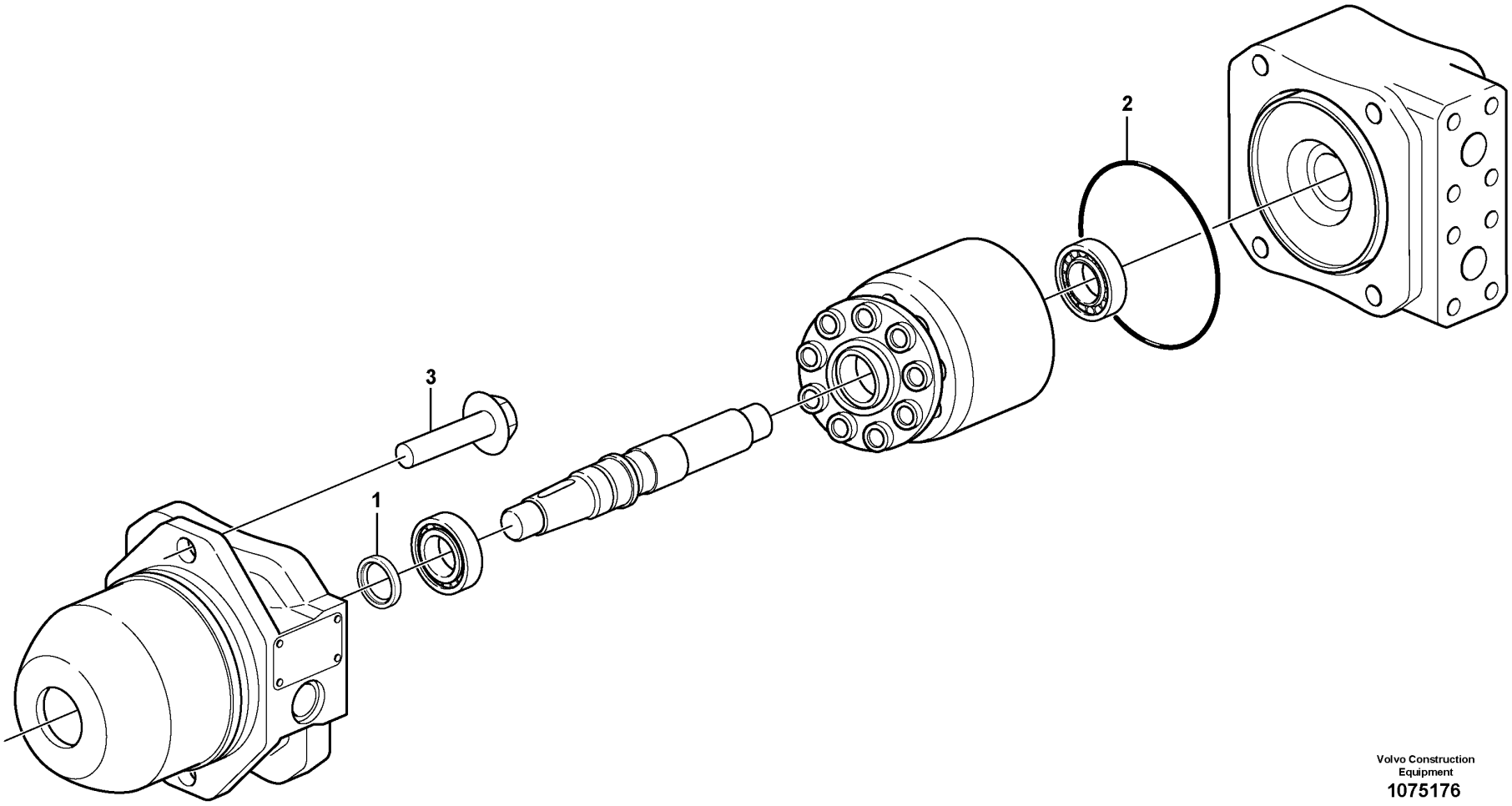

Volvo Construction Equipment
1075176

Fig.	Part No.	Quantity 1	2	3	PS	KIT	Description	Dénomination	Bezeichnung	Denominación	Benämning	Notes
	VOE 11410665						Hydraulic motor	Moteur hydraulique	Hydromotor	Motor hidráulico	Hydraulmotor	
1	**VOE 11709645**	1					•Seal	•Étanchéité	•dichtung	•Junta	•Tätning	
2	**VOE 11708230**	1					•O-ring	•Joint torique	•O-Ring	•Anillo tórico	•O-ring	
3	**VOE 13965194**	2					Screw	Vis	Schraube	Tornillo	Skruv	

1		**Hydraulic motor** **Moteur hydraulique** **Hydraulischer Motor** **Motor hidráulico** **Hydraulmotor**	Catalogue id **20694**	Group **263**
2				
3			Illustr. No **1075176**	Section **600**
4				
5		**85967, 85948**	Issue **20039665-F**	Page **395**

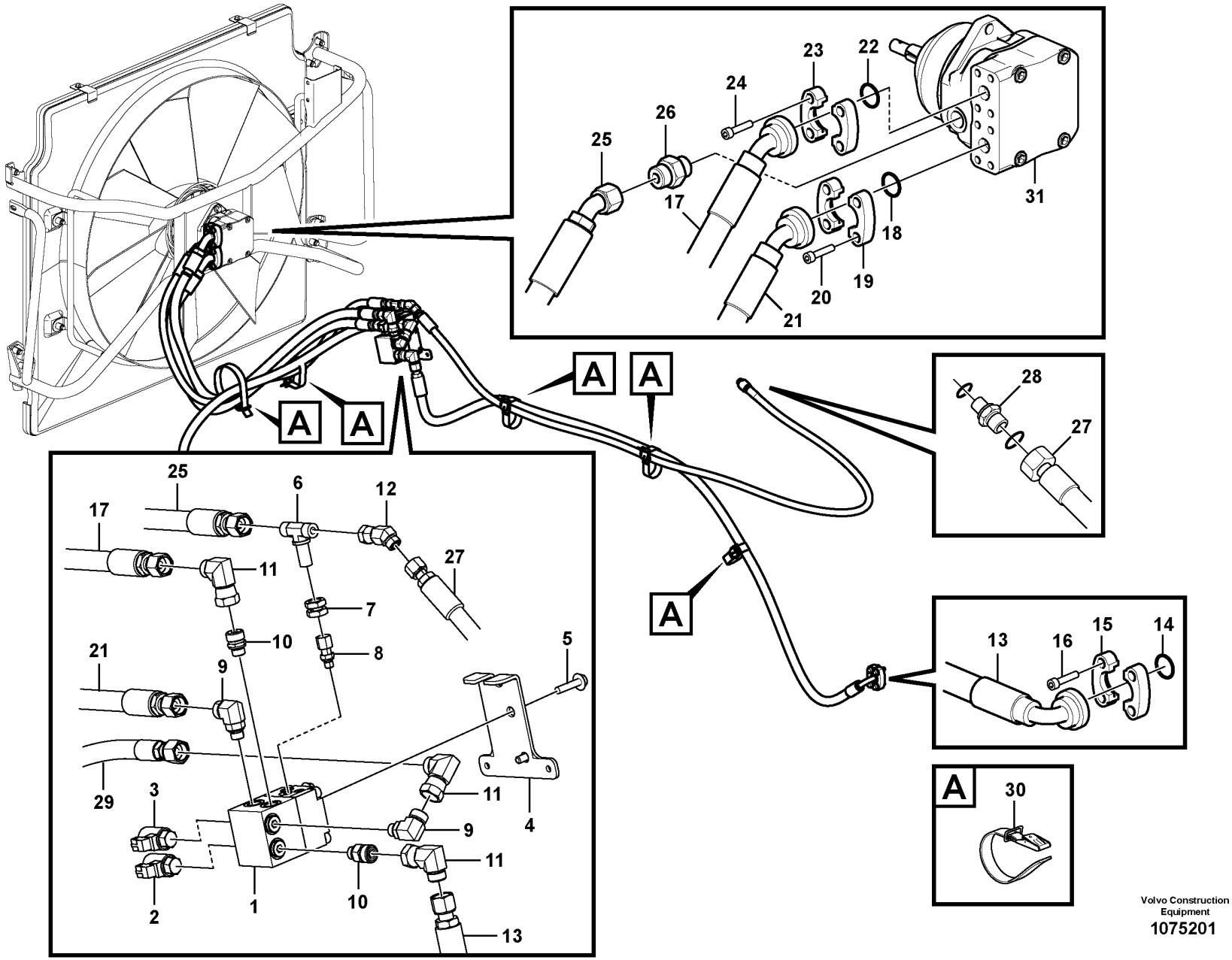

Volvo Construction Equipment
1075201

Fig.	Part No.	Quantity 1	2	3	PS	KIT	Description	Dénomination	Bezeichnung	Denominación	Benämning	Notes
1	VOE 11411727	1					Hydraulic valve	Valve hydraulique	Druckölventil	Válvula hidráulica	Hydraulventil	
2	VOE 11709804	1					•Solenoid valve	•Électrovanne	•Magnetventil	•Electroválvula	•Magnetventil	
	VOE 11709807	1					••Sealing kit	••Kit plombage	••Plombiersatz	••Kit de precinto	••Plomberingssats	
3	VOE 11709805	1					•Solenoid valve	•Électrovanne	•Magnetventil	•Electroválvula	•Magnetventil	
	VOE 11709808	1					••Sealing kit	••Kit plombage	••Plombiersatz	••Kit de precinto	••Plomberingssats	
	VOE 11714323	1					•Sealing kit	•Kit plombage	•Plombiersatz	•Kit de precinto	•Plomberingssats	
	VOE 11709806	1					•Coil	•Bobine	•Wickel	•Bobina	•Spole	
	VOE 17428521	1					•Sealing plug	•Tampon étanchéité	•Dichtstopfen	•Tapón obturacion	•Tätningsplugg	
	VOE 17428535	1					•Sealing plug	•Tampon étanchéité	•Dichtstopfen	•Tapón obturacion	•Tätningsplugg	
	VOE 17428537	1					•Sealing plug	•Tampon étanchéité	•Dichtstopfen	•Tapón obturacion	•Tätningsplugg	
4	VOE 15166336	1					Bracket	Console	Konsole	Consola	Konsol	
5	VOE 946441	2					Flange screw	Vis à embase	Flanschschraube	Tornillo embridado	Flänsskruv	
6	VOE 935609	1					T-nipple	Raccord-t	T-Nippel	Niple t	T-nippel	
	VOE 9907383	2					•O-ring	•Joint Torique	•O-Ring	•Junta torica	•O-ring	
	VOE 990737	1					•O-ring	•Joint torique	•O-Ring	•Anillo tórico	•O-ring	
7	VOE 935429	2					Lock nut	Contre-écrou	Sicherungsmutter	Contratuerca	Låsmutter	
8	VOE 15157914	1					Nipple	Raccord	Nippel	Niple	Nippel	
9	VOE 936149	2					Elbow nipple	Raccord coudé	Winkelnippel	Niple angular	V-nippel	
10	VOE 936148	2					Nipple	Raccord	Nippel	Niple	Nippel	
11	VOE 935423	3					Elbow nipple	Raccord coudé	Winkelnippel	Niple angular	V-nippel	
12	VOE 936081	1					Elbow nipple	Raccord coudé	Winkelnippel	Niple angular	V-nippel	
13	VOE 15108062	1					Hose assembly	Conduit flexible	Schlauchleitung	Conducto	Slangledning	
14	VOE 990742	1					O-ring	Joint torique	O-Ring	Anillo tórico	O-ring	
15	VOE 935312	2					Flange half	Demi-bride	Flanschhälfte	Mitad brida	Flänshalva	
16	VOE 946752	4					Flange screw	Vis à embase	Flanschschraube	Tornillo embridado	Flänsskruv	
17	VOE 15104544	1					Hose assembly	Conduit flexible	Schlauchleitung	Conducto	Slangledning	
18	VOE 990742	1					O-ring	Joint torique	O-Ring	Anillo tórico	O-ring	
19	VOE 935312	2					Flange half	Demi-bride	Flanschhälfte	Mitad brida	Flänshalva	
20	VOE 959240	4					Hex. socket screw	Vis à six pans creux	Innensechskantschraube	Tornillo de hexágono embutido	Insexskruv	
21	VOE 15104544	1					Hose assembly	Conduit flexible	Schlauchleitung	Conducto	Slangledning	

1		**Hoses to fan drive** **Commande ventilateur** **Schlauch, Lüfterantrieb** **Manguera, accionamiento del ventilador** **Slangar till fläktdrivning**	Catalogue id **20694**	Group **263**
2				
3			Illustr. No **1075201**	Section **700**
4				
5		**85967**	Issue **20039665-F**	Page **397**

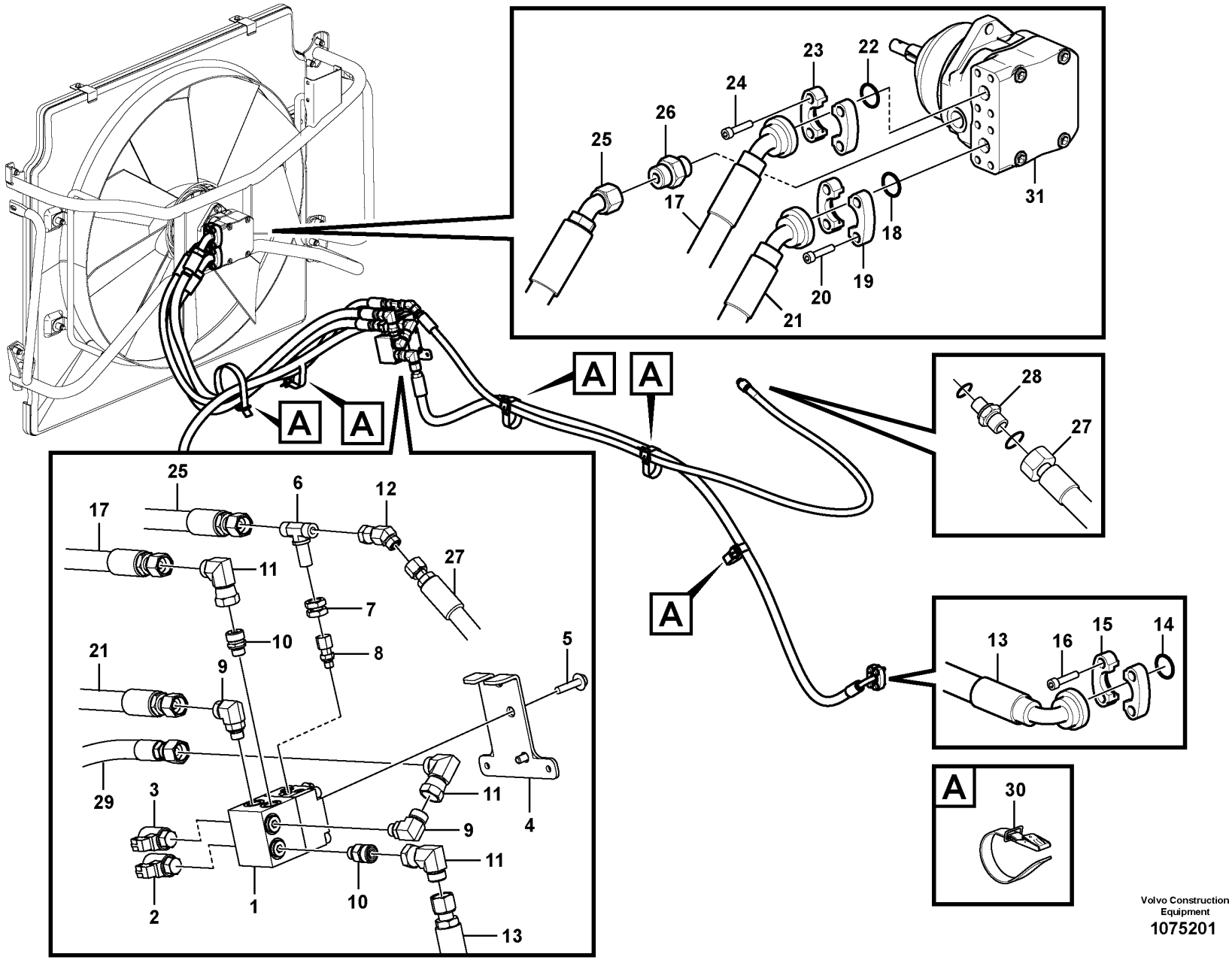

Volvo Construction Equipment
1075201

Fig.	Part No.	Quantity 1	2	3	PS	KIT	Description	Dénomination	Bezeichnung	Denominación	Benämning	Notes
22	**VOE 990742**	1					O-ring	Joint torique	O-Ring	Anillo tórico	O-ring	
23	**VOE 935312**	2					Flange half	Demi-bride	Flanschhälfte	Mitad brida	Flänshalva	
24	**VOE 959240**	4					Hex. socket screw	Vis à six pans creux	Innensechskantschraube	Tornillo de hexágono embutido	Insexskruv	
25	**VOE 11411630**	1					Hose assembly	Conduit flexible	Schlauchleitung	Conducto	Slangledning	
26	**VOE 935092**	1					Nipple	Raccord	Nippel	Niple	Nippel	
27	**VOE 17247898**	1					Hose assembly	Conduit flexible	Schlauchleitung	Conducto	Slangledning	
28	**VOE 17226293**	1					Nipple	Raccord	Nippel	Niple	Nippel	
29	**VOE 15129739**	1					Hose assembly	Conduit flexible	Schlauchleitung	Conducto	Slangledning	
30	**VOE 11104606**	5					Retaining strap	Courroie de serrage	Halteriemen	Correa tensora	Spännrem	
31	**VOE 11410665**	1					Hydraulic motor	Moteur hydraulique	Hydromotor	Motor hidráulico	Hydraulmotor	See group 263-600 page 395

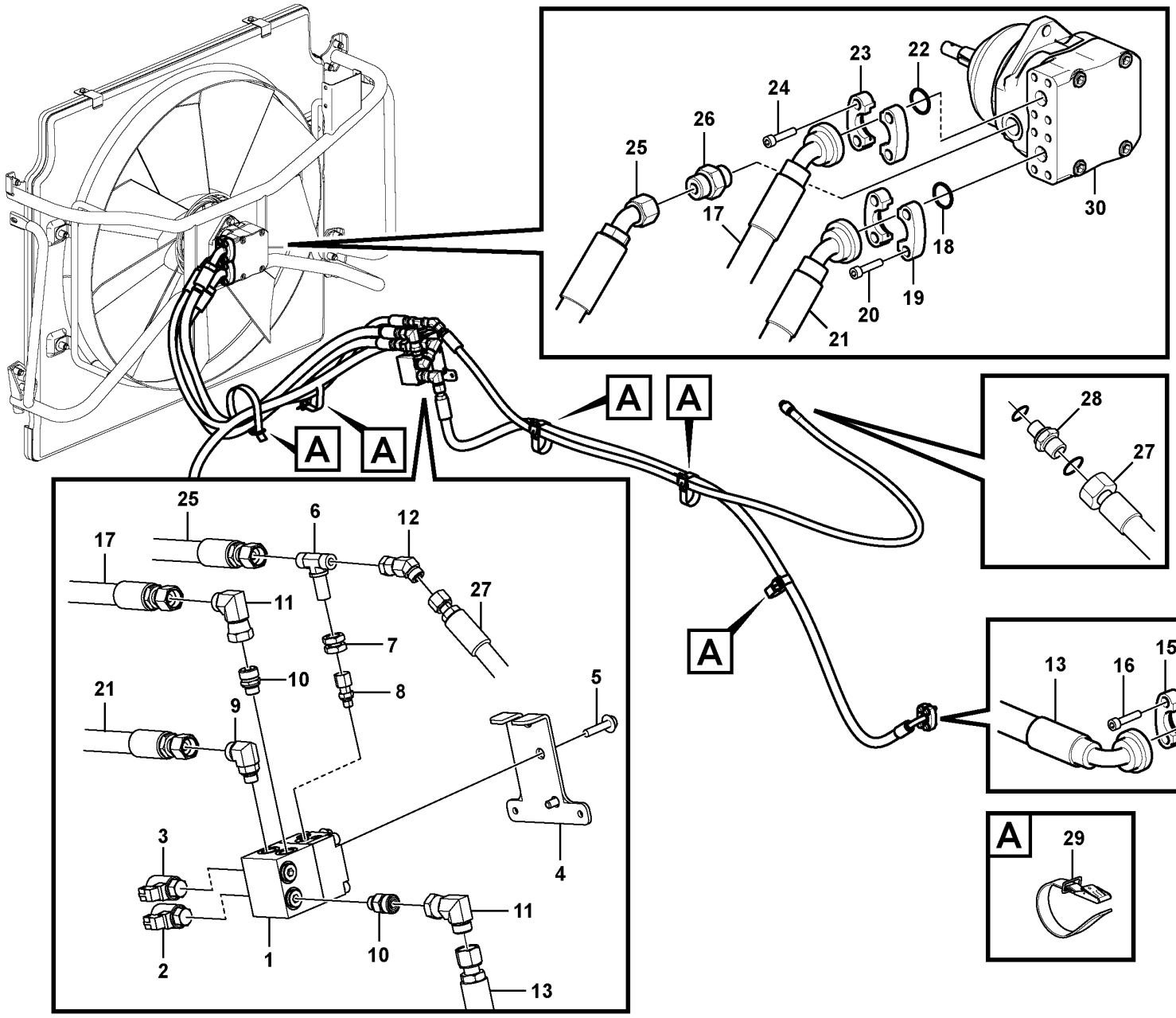

Volvo Construction Equipment
1075202

Fig.	Part No.	Quantity 1	2	3	PS	KIT	Description	Dénomination	Bezeichnung	Denominación	Benämning	Notes
1	VOE 11411727	1					Hydraulic valve	Valve hydraulique	Druckölventil	Válvula hidráulica	Hydraulventil	
2	VOE 11709804	1					•Solenoid valve	•Électrovanne	•Magnetventil	•Electroválvula	•Magnetventil	
	VOE 11709807	1					••Sealing kit	••Kit plombage	••Plombiersatz	••Kit de precinto	••Plomberingssats	
3	VOE 11709805	1					•Solenoid valve	•Électrovanne	•Magnetventil	•Electroválvula	•Magnetventil	
	VOE 11709808	1					••Sealing kit	••Kit plombage	••Plombiersatz	••Kit de precinto	••Plomberingssats	
	VOE 11714323	1					•Sealing kit	•Kit plombage	•Plombiersatz	•Kit de precinto	•Plomberingssats	
	VOE 11709806	1					•Coil	•Bobine	•Wickel	•Bobina	•Spole	
	VOE 17428521	1					•Sealing plug	•Tampon étanchéité	•Dichtstopfen	•Tapón obturacion	•Tätningsplugg	
	VOE 17428535	1					•Sealing plug	•Tampon étanchéité	•Dichtstopfen	•Tapón obturacion	•Tätningsplugg	
	VOE 17428537	1					•Sealing plug	•Tampon étanchéité	•Dichtstopfen	•Tapón obturacion	•Tätningsplugg	
4	VOE 15166336	1					Bracket	Console	Konsole	Consola	Konsol	
5	VOE 946441	2					Flange screw	Vis à embase	Flanschschraube	Tornillo embridado	Flänsskruv	
6	VOE 935609	1					T-nipple	Raccord-t	T-Nippel	Niple t	T-nippel	
	VOE 9907383	2					•O-ring	•Joint Torique	•O-Ring	•Junta torica	•O-ring	
	VOE 990737	1					•O-ring	•Joint torique	•O-Ring	•Anillo tórico	•O-ring	
7	VOE 935429	2					Lock nut	Contre-écrou	Sicherungsmutter	Contratuerca	Låsmutter	
8	VOE 15157914	1					Nipple	Raccord	Nippel	Niple	Nippel	
9	VOE 936149	2					Elbow nipple	Raccord coudé	Winkelnippel	Niple angular	V-nippel	
10	VOE 936148	2					Nipple	Raccord	Nippel	Niple	Nippel	
11	VOE 935423	2					Elbow nipple	Raccord coudé	Winkelnippel	Niple angular	V-nippel	
12	VOE 936081	1					Elbow nipple	Raccord coudé	Winkelnippel	Niple angular	V-nippel	
13	VOE 15108062	1					Hose assembly	Conduit flexible	Schlauchleitung	Conducto	Slangledning	
14	VOE 990742	1					O-ring	Joint torique	O-Ring	Anillo tórico	O-ring	
15	VOE 935312	2					Flange half	Demi-bride	Flanschhälfte	Mitad brida	Flänshalva	
16	VOE 946752	4					Flange screw	Vis à embase	Flanschschraube	Tornillo embridado	Flänsskruv	
17	VOE 15104544	1					Hose assembly	Conduit flexible	Schlauchleitung	Conducto	Slangledning	
18	VOE 990742	1					O-ring	Joint torique	O-Ring	Anillo tórico	O-ring	
19	VOE 935312	2					Flange half	Demi-bride	Flanschhälfte	Mitad brida	Flänshalva	
20	VOE 959240	4					Hex. socket screw	Vis à six pans creux	Innensechskantschraube	Tornillo de hexágono embutido	Insexskruv	
21	VOE 15104544	1					Hose assembly	Conduit flexible	Schlauchleitung	Conducto	Slangledning	

1		**Hoses to fan drive** **Commande ventilateur** **Schlauch, Lüfterantrieb** **Manguera, accionamiento del ventilador** **Slangar till fläktdrivning**	Catalogue id **20694**	Group **263**
2				
3			Illustr. No **1075202**	Section **800**
4				
5		**85948**	Issue **20039665-F**	Page **401**

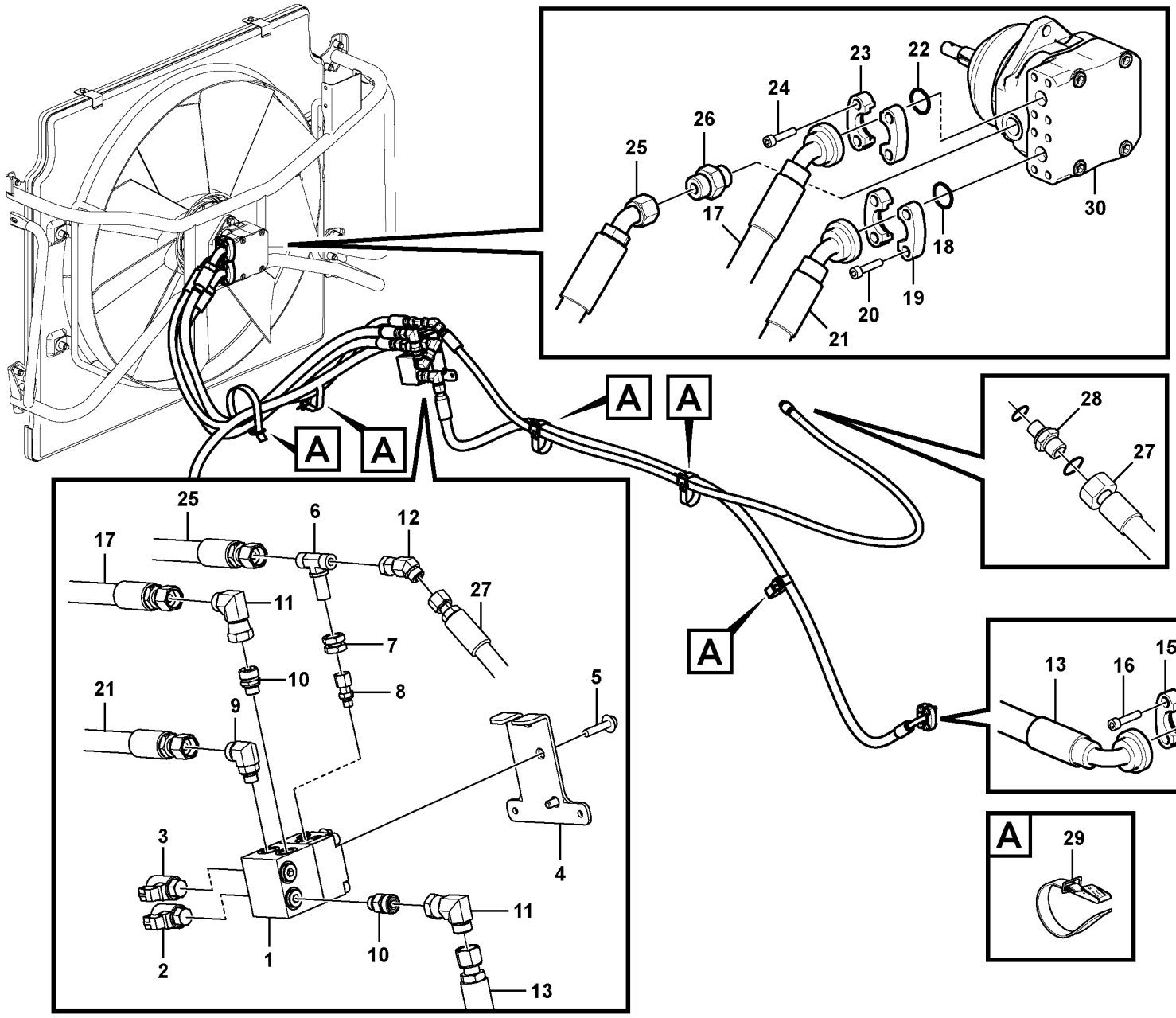

Volvo Construction Equipment
1075202

Fig.	Part No.	Quantity 1	2	3	PS	KIT	Description	Dénomination	Bezeichnung	Denominación	Benämning	Notes
22	**VOE 990742**	1					O-ring	Joint torique	O-Ring	Anillo tórico	O-ring	
23	**VOE 935312**	2					Flange half	Demi-bride	Flanschhälfte	Mitad brida	Flänshalva	
24	**VOE 959240**	4					Hex. socket screw	Vis à six pans creux	Innensechskantschraube	Tornillo de hexágono embutido	Insexskruv	
25	**VOE 11411630**	1					Hose assembly	Conduit flexible	Schlauchleitung	Conducto	Slangledning	
26	**VOE 935092**	1					Nipple	Raccord	Nippel	Niple	Nippel	
27	**VOE 17247898**	1					Hose assembly	Conduit flexible	Schlauchleitung	Conducto	Slangledning	
28	**VOE 17226293**	1					Nipple	Raccord	Nippel	Niple	Nippel	
29	**VOE 11104606**	5					Retaining strap	Courroie de serrage	Halteriemen	Correa tensora	Spännrem	
30	**VOE 11410665**	1					Hydraulic motor	Moteur hydraulique	Hydromotor	Motor hidráulico	Hydraulmotor	See group 263-600 page 395

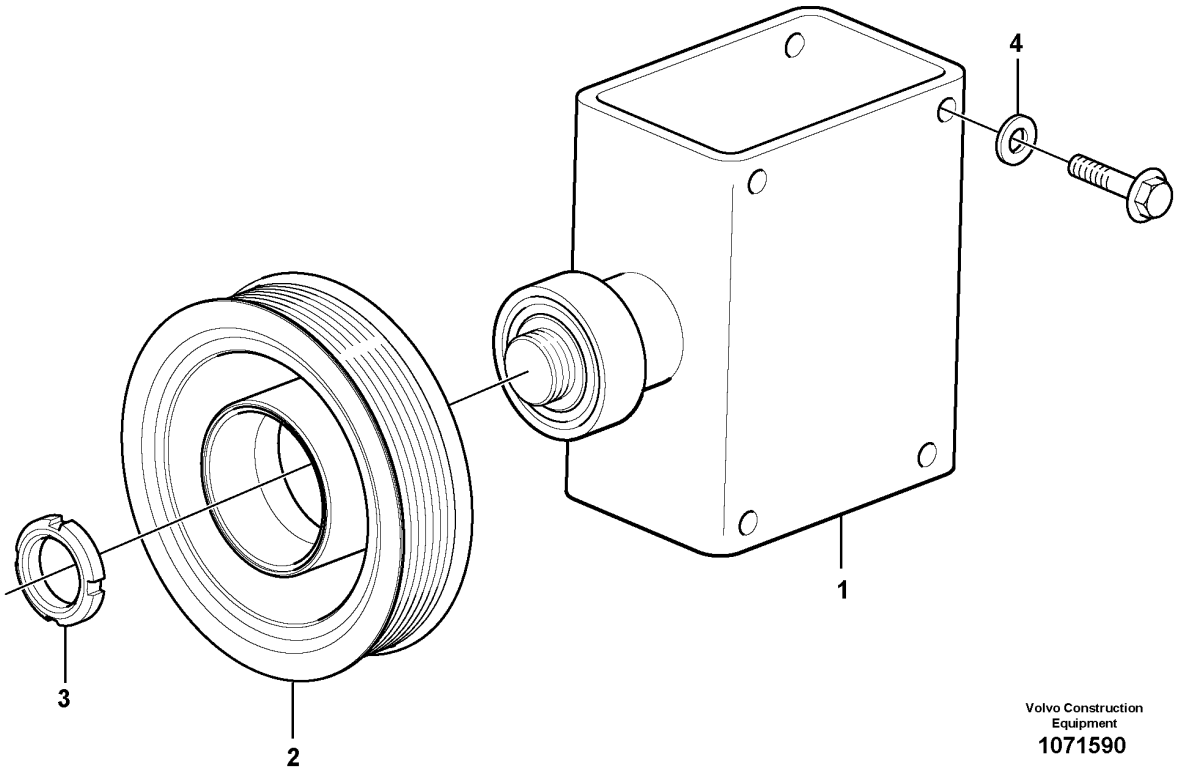

Volvo Construction Equipment
1071590

Fig.	Part No.	Quantity 1	2	3	PS	KIT	Description	Dénomination	Bezeichnung	Denominación	Benämning	Notes
1	VOE 16849749	1					Dummy	Modèle	Attrappe	Pieza falsa	Attrapp	
2	VOE 15164570	1					•Pulley	•Poulie	•Riemenscheibe	•Polea	•Remskiva	
3	VOE 914465	1					•Snap ring	•Circlip	•Nutring	•Circlip	•Spårring	
4	VOE 11055605	2					Plain washer	Rondelle plane	Flachscheibe	Arandela plana	Planbricka	

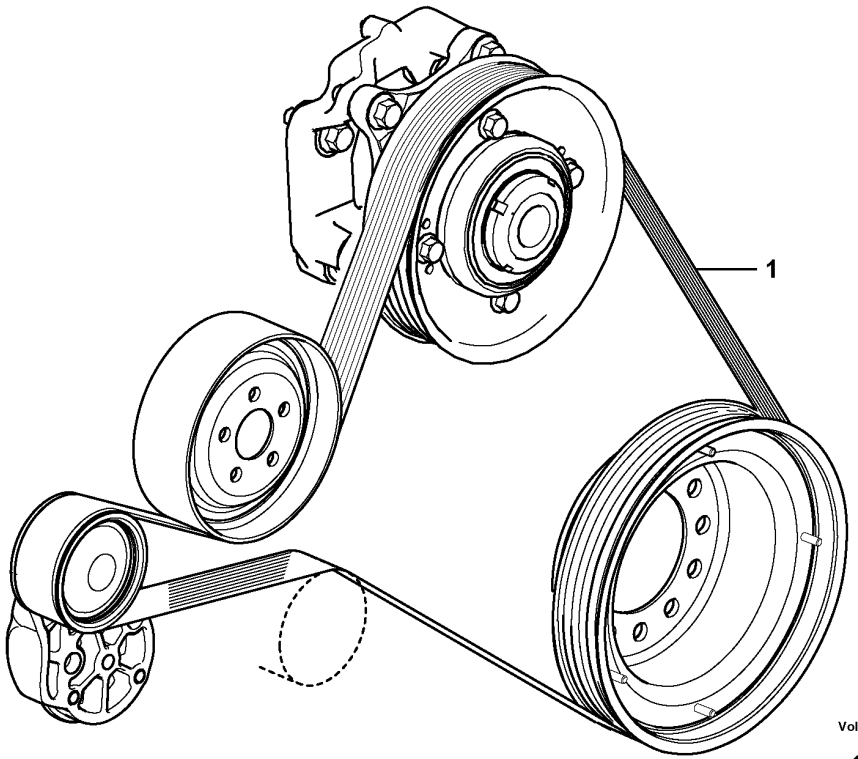

Volvo Construction Equipment

1071647

Fig.	Part No.	Quantity 1	2	3	PS	KIT	Description	Dénomination	Bezeichnung	Denominación	Benämning	Notes
1	VOE 17418271	1					V-ribbed belt	Courroie striée	Mehrspurriemen	Correa en v	Flerspårsrem	

1		**Belt transmission** **Transmission courrouie** **Riemenantrieb** **Correa distribución** **Remtransmission**	Catalogue id **20694**	Group **263**
2				
3			Illustr. No **1071647**	Section **1000**
4				
5			Issue **20039665-F**	Page **407**

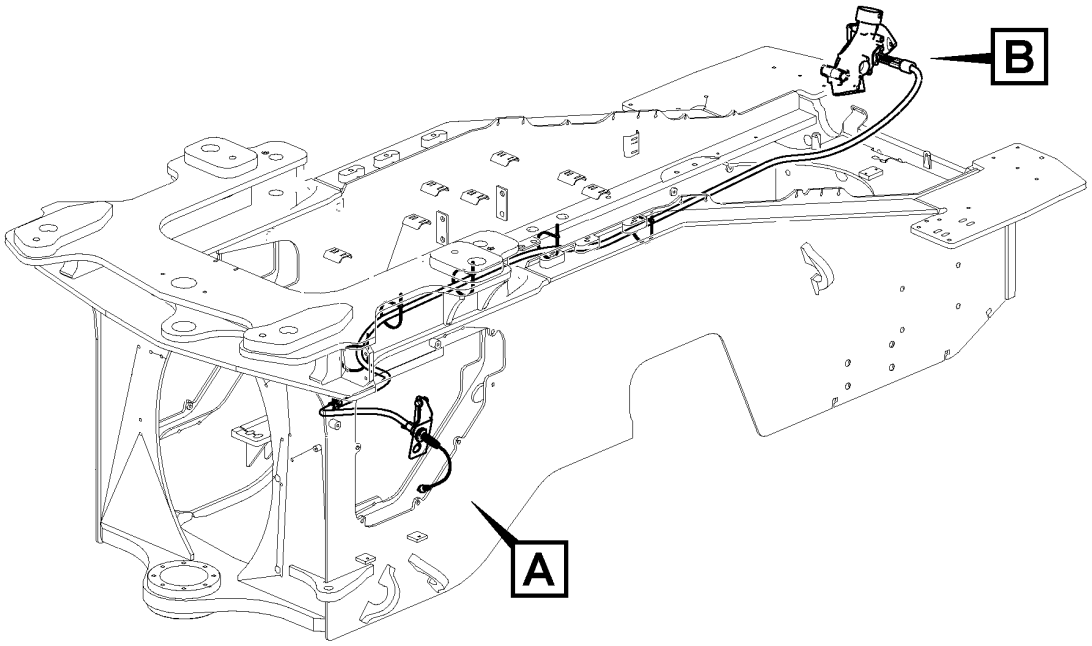

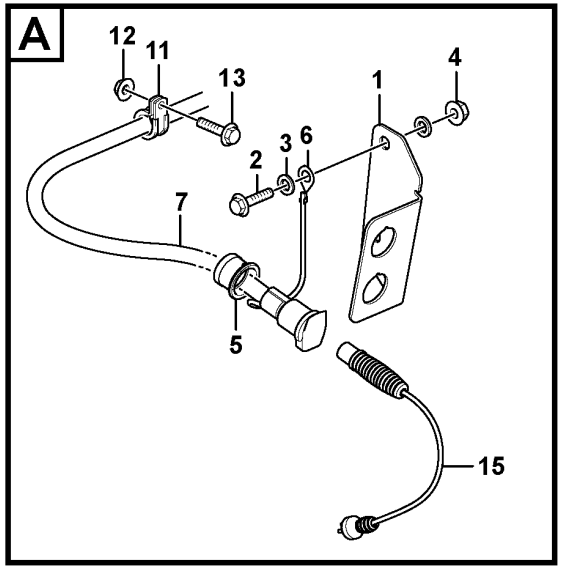

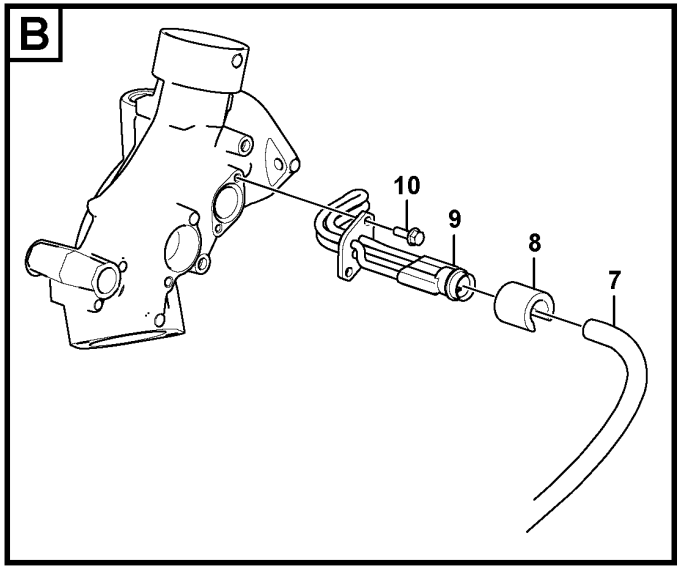

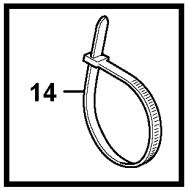

Volvo Construction Equipment
1056956

Fig.	Part No.	Quantity 1	2	3	PS	KIT	Description	Dénomination	Bezeichnung	Denominación	Benämning	Notes
1	VOE 16805778	1					Bracket	Console	Konsole	Consola	Konsol	
2	VOE 946329	2					Flange screw	Vis à embase	Flanschschraube	Tornillo embridado	Flänsskruv	
3	VOE 945987	3					Toothed washer	Rondelle dentée	Zahnscheibe	Arandela dentada	Tandbricka	
4	VOE 13971095	2					Flange nut	Écrou à embase	Flanschmutter	Tuerca embridada	Flänsmutter	
5	VOE 11115555	1					Sleeve	Manchon	Muffe	Manguito	Muff	
6	VOE 970791	1					Cable terminal	Cosse câble	Kabelschuh	Terminal de cable	Ledningssko	
7	VOE 11152169	1					Cable	Câble	Kabel	Cable	Kabel	
8	VOE 11004943	1					Locking device	Dispositif de verrouillage	Verriegelung	Dispositivo cierre	Låsanordning	
9	VOE 21119958	1					Engine heater	Réchauffeur de moteur	Motorwärmer	Calefactor motor	Motorvärmare	220V / 1500W
10	VOE 946544	2					Flange screw	Vis à embase	Flanschschraube	Tornillo embridado	Flänsskruv	
11	VOE 949747	1					Clamp	Collier serrage	Schelle	Abrazadera	Klamma	
12	VOE 945407	1					Flange nut	Écrou à embase	Flanschmutter	Tuerca embridada	Flänsmutter	
13	VOE 946173	1					Flange screw	Vis à embase	Flanschschraube	Tornillo embridado	Flänsskruv	
14	VOE 4881440	6					Cable tie	Serre-câble	Kabelbinder	Abrazadera de cinta	Buntband	
15	VOE 3986351	1					Cable	Câble	Kabel	Cable	Kabel	

1		**Engine heater** **Chauffe-moteur** **Motorwärmer** **Calefactor, motor** **Motorvärmare**	Catalogue id **20694**	Group **269**
2			Illustr. No **1056956**	Section **100**
3				
4			Issue **20039665-F**	Page **409**
5		**85032**		

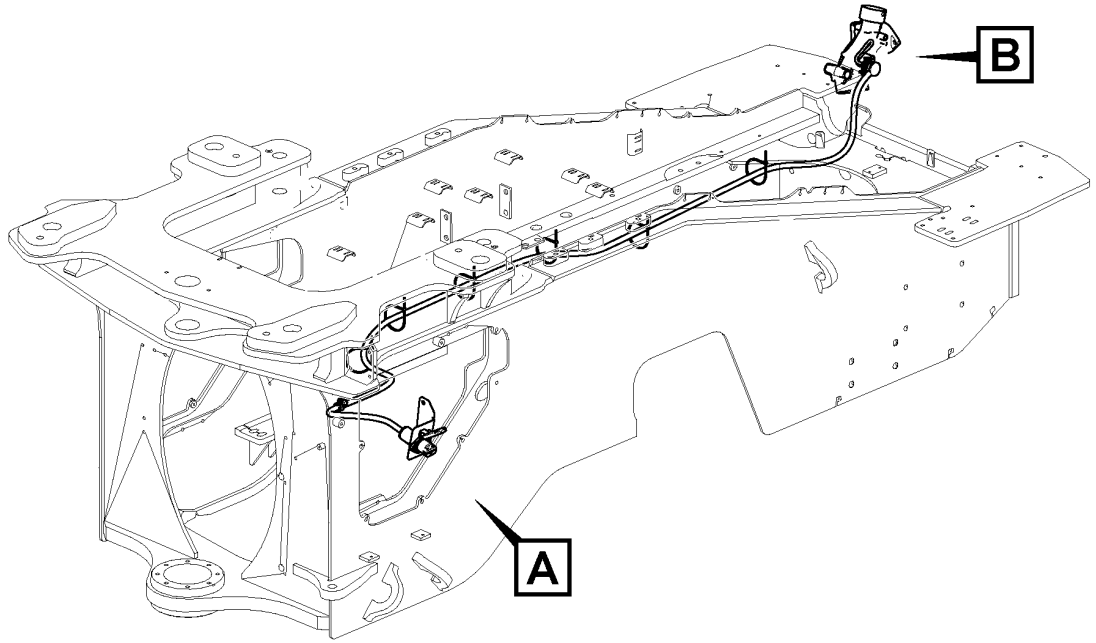

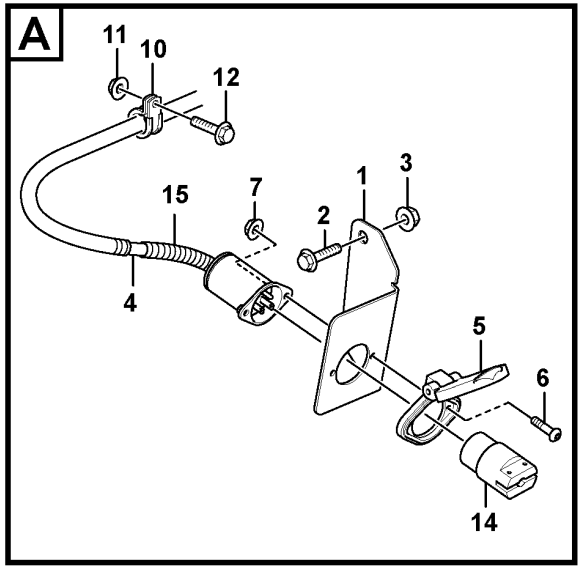

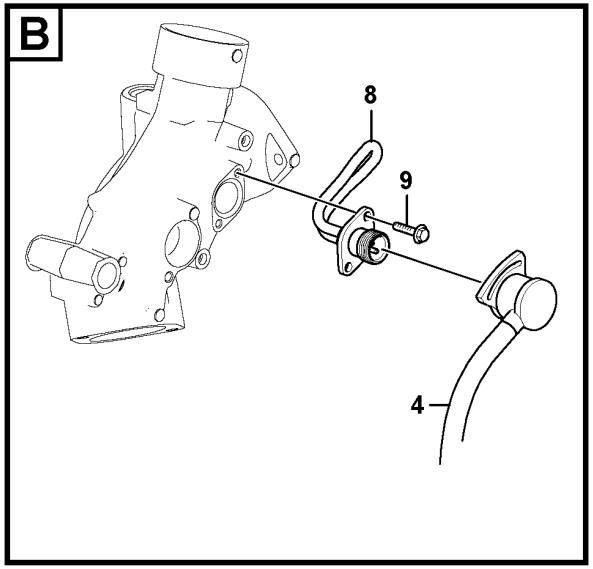

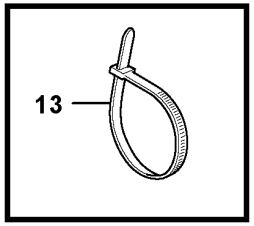

Volvo Construction Equipment
1071513

Fig.	Part No.	Quantity 1	2	3	PS	KIT	Description	Dénomination	Bezeichnung	Denominación	Benämning	Notes
1	VOE 16805826	1					Bracket	Console	Konsole	Consola	Konsol	
2	VOE 946329	2					Flange screw	Vis à embase	Flanschschraube	Tornillo embridado	Flänsskruv	
3	VOE 13971095	2					Flange nut	Écrou à embase	Flanschmutter	Tuerca embridada	Flänsmutter	
4	VOE 11301428	1					Cable	Câble	Kabel	Cable	Kabel	
5	VOE 11109685	1					Cover	Capot	Abdeckung	Capó	Kåpa	
6	VOE 969408	2					Six point socket screw	Vis à 6 pans creux	Sechszahn-Hohlschraube	Racor de seis dientes	Sextandhålskruv	
7	VOE 13965483	2					Nut	Écrou	Mutter	Tuerca	Mutter	
8	VOE 21762285	1					Engine heater	Réchauffeur de moteur	Motorwärmer	Calefactor motor	Motorvärmare	110V / 1500W
9	VOE 946544	2					Flange screw	Vis à embase	Flanschschraube	Tornillo embridado	Flänsskruv	
10	VOE 949747	2					Clamp	Collier serrage	Schelle	Abrazadera	Klamma	
11	VOE 945407	1					Flange nut	Écrou à embase	Flanschmutter	Tuerca embridada	Flänsmutter	
12	VOE 946173	1					Flange screw	Vis à embase	Flanschschraube	Tornillo embridado	Flänsskruv	
13	VOE 4881440	6					Cable tie	Serre-câble	Kabelbinder	Abrazadera de cinta	Buntband	
14	VOE 11046803	1					Receptacle housing	Douille isolante	Steckbuchse	Aislador manguito	Flatstiftshylsisolator	
15	VOE 979236	REQ					Hose	Flexible	Schlauch	Manguera	Slang	L = 3500 mm

1		**Engine heater** **Chauffe-moteur** **Motorwärmer** **Calefactor, motor** **Motorvärmare**	Catalogue id **20694**	Group **269**
2				
3			Illustr. No **1071513**	Section **200**
4				
5		**85033**	Issue **20039665-F**	Page **411**

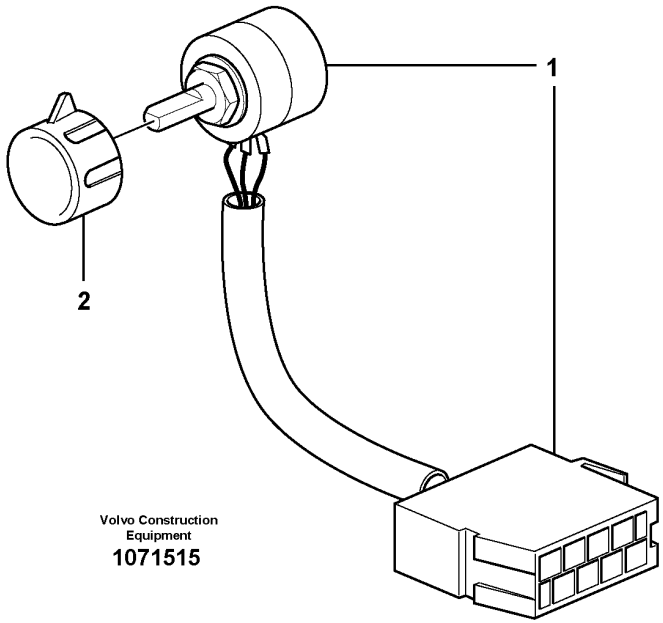
1
2
Volvo Construction
Equipment
1071515

Fig.	Part No.	Quantity 1	2	3	PS	KIT	Description	Dénomination	Bezeichnung	Denominación	Benämning	Notes
1	VOE 11039727	1					Hand Throt Cont	Accelerat Main	Handgasregler	Mando Man Acel	Handgasreglage	
2	VOE 11039800	1					Knob	Bouton	Bedienungsknopf	Volante	Ratt	

1		**Hand throttle control** **Accélérateur à main** **Handgasregler** **Mando manual acelerador** **Handgasreglage**	Catalogue id **20694**	Group **272**
2				
3			Illustr. No **1071515**	Section **100**
4				
5		**86000**	Issue **20039665-F**	Page **413**

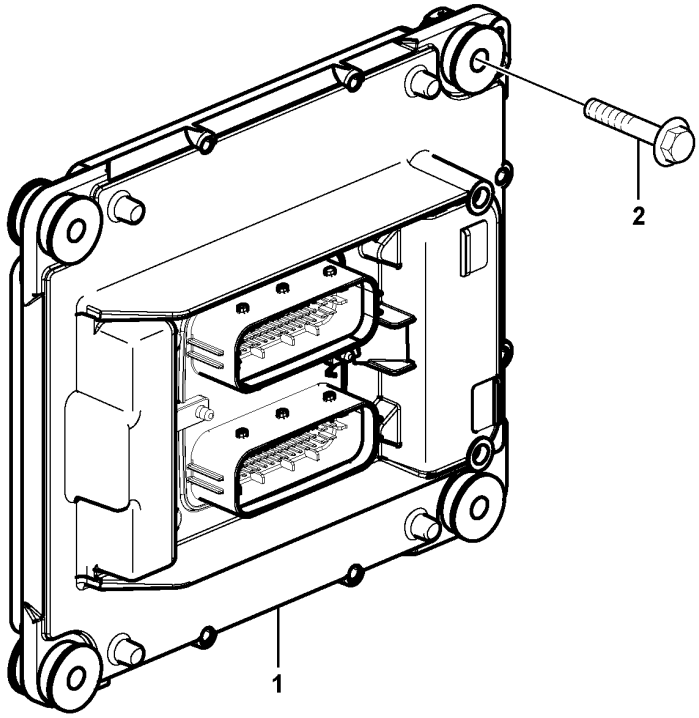
2
1

Fig.	Part No.	Quantity 1	2	3	PS	KIT	Description	Dénomination	Bezeichnung	Denominación	Benämning	Notes
1	**VOE 22423434**	1					Control Unit	Unité de commande	Steuereinheit	Unidad de mando	Reglerenhet	(VOE 21900557)
2	**VOE 984738**	4					Flange screw	Vis à embase	Flanschschraube	Tornillo embridado	Flänsskruv	

1		**Engine ECU** **Unité de commande moteur (E-ECU)** **Motor ECU** **ECU de motor** **Motor ECU**	Catalogue id **20694**	Group **284**
2				
3			Illustr. No **1058233**	Section **100**
4			Issue **20039665-F**	Page **415**
5		**15185564, 15185565, 15185566, 15185567, 17481128**		

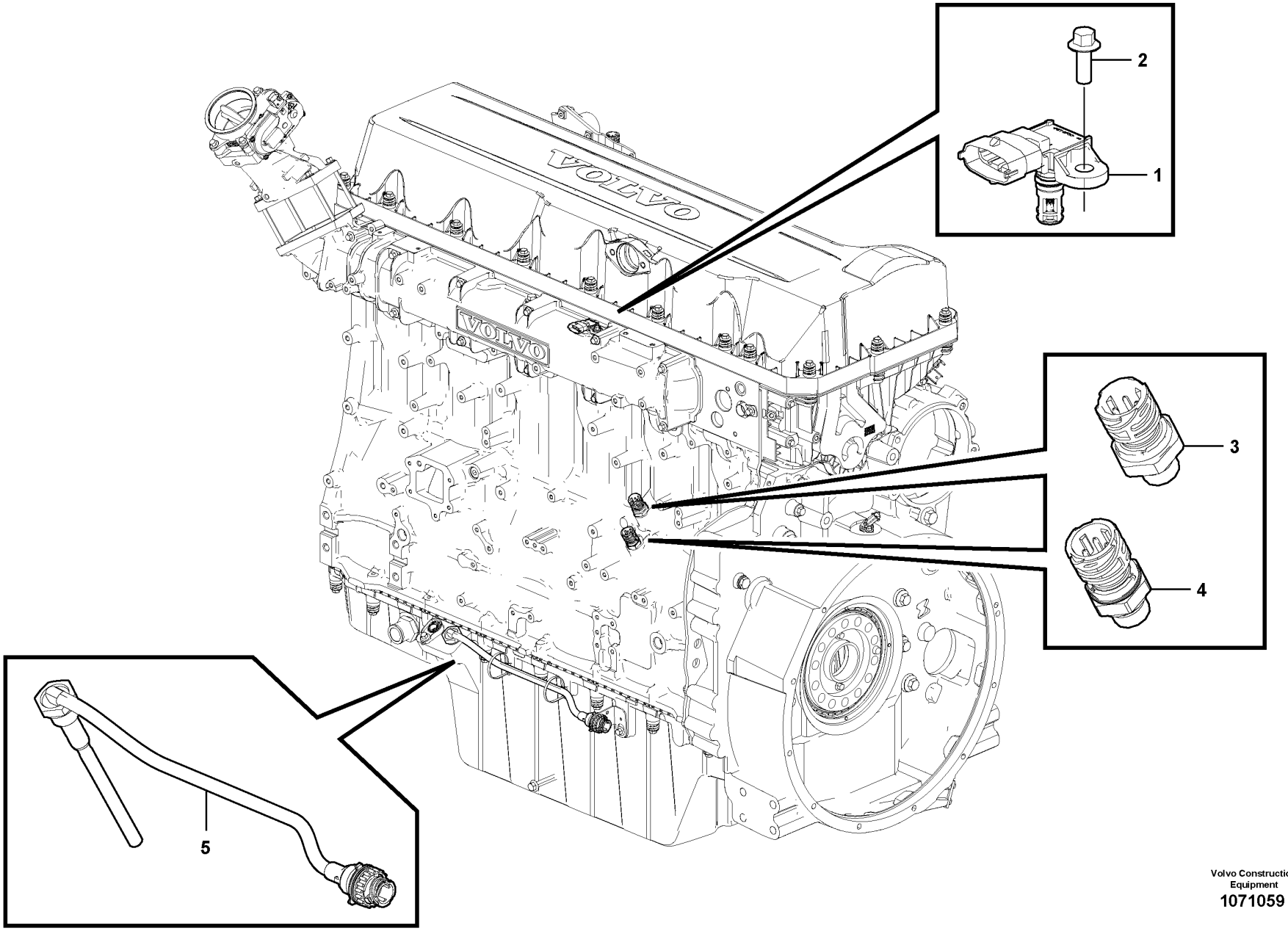

Volvo Construction Equipment
1071059

Fig.	Part No.	Quantity 1	2	3	PS	KIT	Description	Dénomination	Bezeichnung	Denominación	Benämning	Notes
1	**VOE 21097978**	1					Sensor	Capteur	Geber	Sensor	Sensor	FX1007
2	**VOE 984725**	1					Flange screw	Vis à embase	Flanschschraube	Tornillo embridado	Flänsskruv	
3	**VOE 21634017**	1					Pressure sensor	Capteur de pression	Drucksensor	Sensor de presión	Trycksensor	SE2509
4	**VOE 21634021**	1					Pressure sensor	Capteur de pression	Drucksensor	Sensor de presión	Trycksensor	SE2203
5	**VOE 11423761**	1					Oil level sensor	Capteur de niveau d'huile	Ölstandgeber	Sensor nivel aceite	Oljenivåsensor	FX1006

1		**Sensors** **Détecteurs** **Sender** **Emisores** **Givare**	Catalogue id **20694**	Group **284**
2				
3			Illustr. No **1071059**	Section **200**
4				
5		**15185564, 15185565, 15185566, 15185567, 17481128**	Issue **20039665-F**	Page **417**

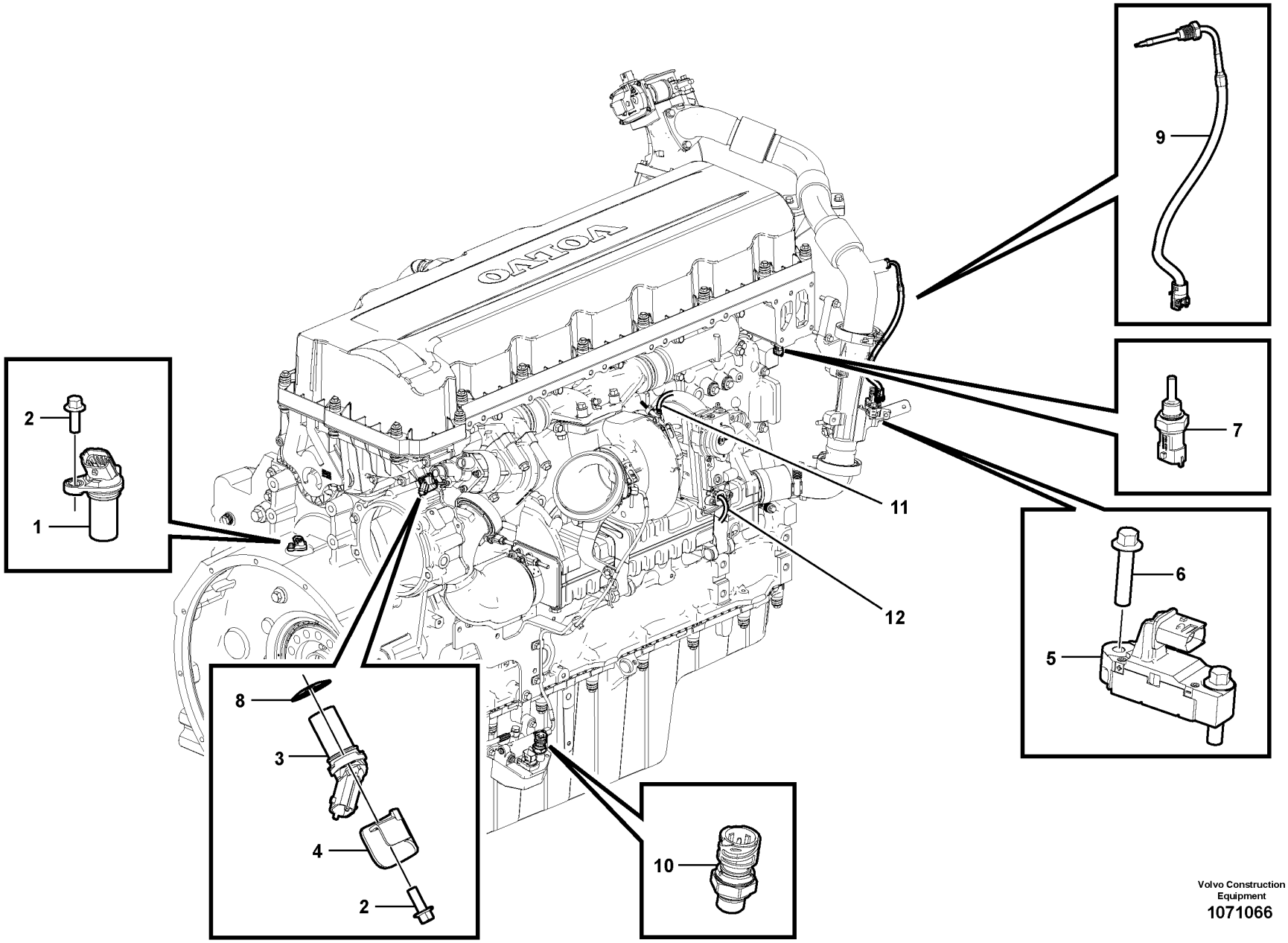

Volvo Construction Equipment
1071066

Fig.	Part No.	Quantity 1	2	3	PS	KIT	Description	Dénomination	Bezeichnung	Denominación	Benämning	Notes
1	**VOE 21426987**	1					Speed monitor	Contrôleur de régime	Drehzahlwächter	Detector revoluciones	Varvtalsvakt	SE2701
2	**VOE 984725**	2					Flange screw	Vis à embase	Flanschschraube	Tornillo embridado	Flänsskruv	
3	**VOE 21426987**	1					Speed monitor	Contrôleur de régime	Drehzahlwächter	Detector revoluciones	Varvtalsvakt	SE2703
4	**VOE 20749801**	1					Heat shield	Écran thermique	Wärmeschild	Defensa térmica	Värmesköld	
5	**VOE 21634076**	1					Pressure sensor	Capteur de pression	Drucksensor	Sensor de presión	Trycksensor	SE2515
6	**VOE 984737**	2					Flange screw	Vis à embase	Flanschschraube	Tornillo embridado	Flänsskruv	
7	**VOE 21531072**	1					Temperature sensor	Sonde de température	Temperaturgeber	Sensor de temperatura	Temperatursensor	SE2606
8	**VOE 20556179**	1					Shim	Cale de réglage	Ausgleichblech	Laminilla de ajuste	Justermellanlägg	THICK = 0,6 mm
9	**VOE 21285163**	1					Temperature sensor	Sonde de température	Temperaturgeber	Sensor de temperatura	Temperatursensor	SE2516
10	**VOE 21634021**	1					Pressure sensor	Capteur de pression	Drucksensor	Sensor de presión	Trycksensor	SE2542
11	**VOE 21508269**	1					Sensor	Capteur	Geber	Captador	Givare	(VOE 17413781) SE2514
12		1			NS							MO2501

1		**Sensors** **Détecteurs** **Sender** **Emisores** **Givare**	Catalogue id **20694**	Group **284**
2				
3			Illustr. No **1071066**	Section **300**
4				
5		**15185564, 15185565, 17481128**	Issue **20039665-F**	Page **419**

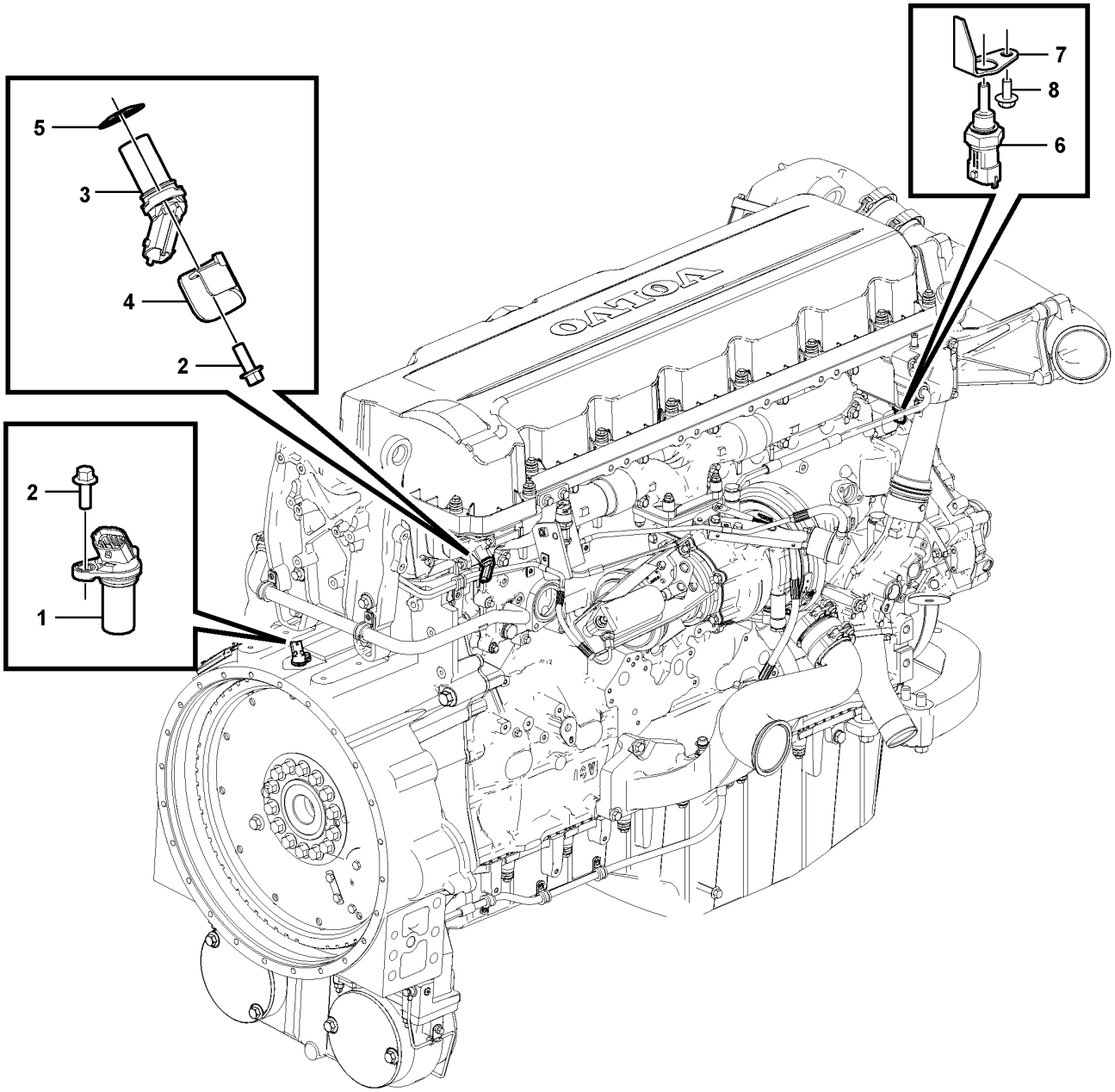

Volvo Construction Equipment
1078181

Fig.	Part No.	Quantity 1	2	3	PS	KIT	Description	Dénomination	Bezeichnung	Denominación	Benämning	Notes
1	VOE 21426987	1					Speed monitor	Contrôleur de régime	Drehzahlwächter	Detector revoluciones	Varvtalsvakt	SE2701
2	VOE 984725	2					Flange screw	Vis à embase	Flanschschraube	Tornillo embridado	Flänsskruv	
3	VOE 21426987	1					Speed monitor	Contrôleur de régime	Drehzahlwächter	Detector revoluciones	Varvtalsvakt	SE2703
4	VOE 20749801	1					Heat shield	Écran thermique	Wärmeschild	Defensa térmica	Värmesköld	
5	VOE 20556179	1					Shim	Cale de réglage	Ausgleichblech	Laminilla de ajuste	Justermellanlägg	THICK = 0,6 mm
6	VOE 21531072	1					Temperature sensor	Sonde de température	Temperaturgeber	Sensor de temperatura	Temperatursensor	SE2606
7	VOE 17202304	1					Heat shield	Écran thermique	Wärmeschild	Defensa térmica	Värmesköld	
8	VOE 984732	1					Flange screw	Vis à embase	Flanschschraube	Tornillo embridado	Flänsskruv	

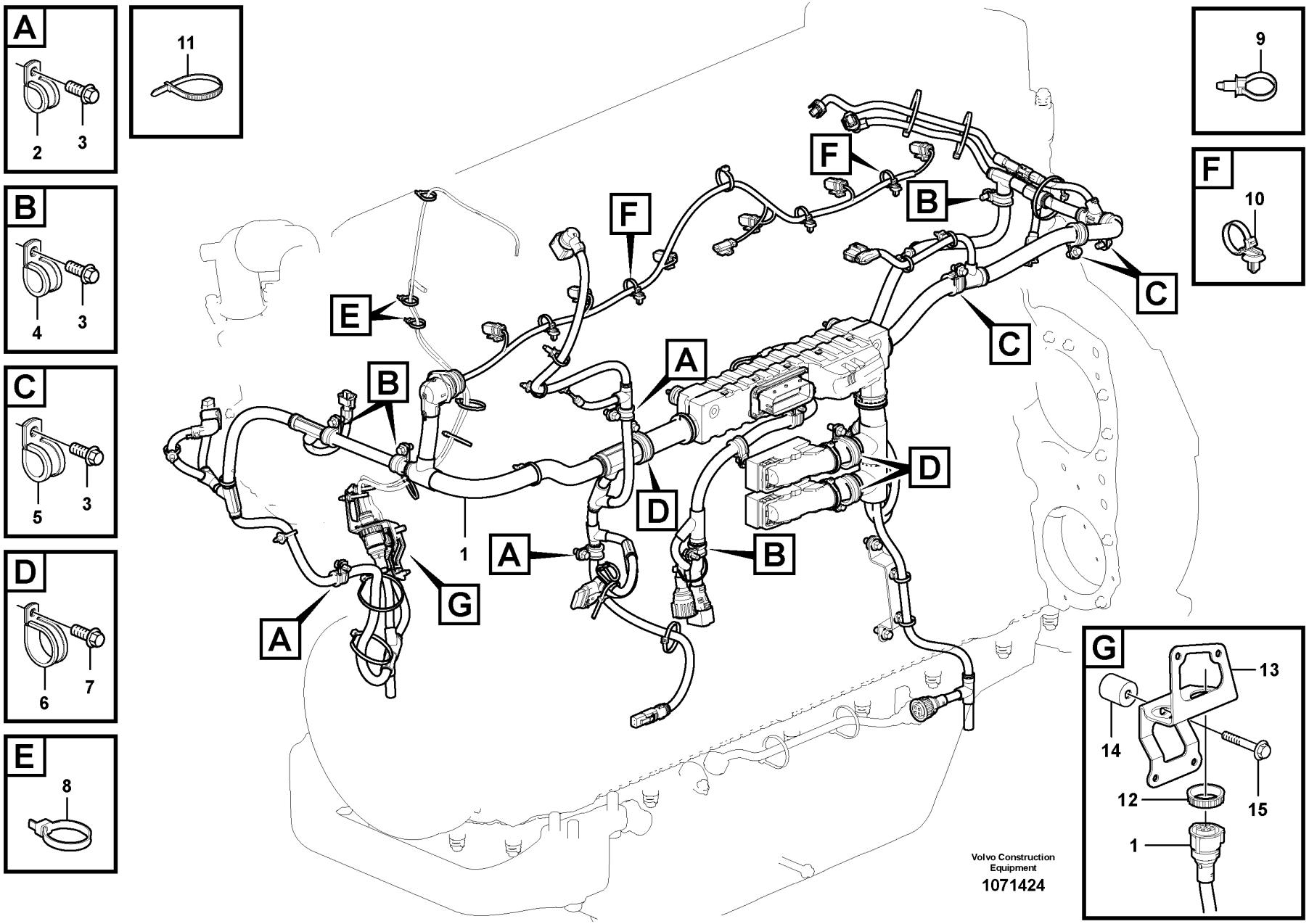
A
2
3
B
4
3
C
5
3
D
6
7
E
8
11
9
F
10
G
13
14
12
15
1
A
B
C
D
E
F
G
Volvo Construction Equipment
1071424

Fig.	Part No.	Quantity 1	2	3	PS	KIT	Description	Dénomination	Bezeichnung	Denominación	Benämning	Notes
1	VOE 17401007	1					Wiring harness	Faisceau de câbles	Kabelbaum	Manojo cables	Ledningsmatta	
2	VOE 13949746	3					Clamp	Collier serrage	Schelle	Abrazadera	Klamma	
3	VOE 984733	14					Flange screw	Vis à embase	Flanschschraube	Tornillo embridado	Flänsskruv	
4	VOE 13949747	6					Clamp	Collier serrage	Schelle	Abrazadera	Klamma	
5	VOE 977599	3					Clamp	Collier serrage	Schelle	Abrazadera	Klamma	
6	VOE 13949997	3					Clamp	Collier serrage	Schelle	Abrazadera	Klamma	
7	VOE 984734	4					Flange screw	Vis à embase	Flanschschraube	Tornillo embridado	Flänsskruv	
8	VOE 983472	7					Cable tie	Serre-câble	Kabelbinder	Abrazadera de cinta	Buntband	
9	VOE 980881	15					Cable tie	Serre-câble	Kabelbinder	Abrazadera de cinta	Buntband	
10	VOE 994891	4					Cable tie	Serre-câble	Kabelbinder	Abrazadera de cinta	Buntband	
11	VOE 4881440	9					Cable tie	Serre-câble	Kabelbinder	Abrazadera de cinta	Buntband	
12	VOE 3963413	2					Ring	Bague	Ring	Anillo	Ring	
13	VOE 17210493	1					Bracket	Console	Konsole	Consola	Konsol	
14	VOE 826652	1					Spacer sleeve	Douille entretoise	Abstandhülse	Manguito distanciador	Distanshylsa	
15	VOE 984737	1					Flange screw	Vis à embase	Flanschschraube	Tornillo embridado	Flänsskruv	

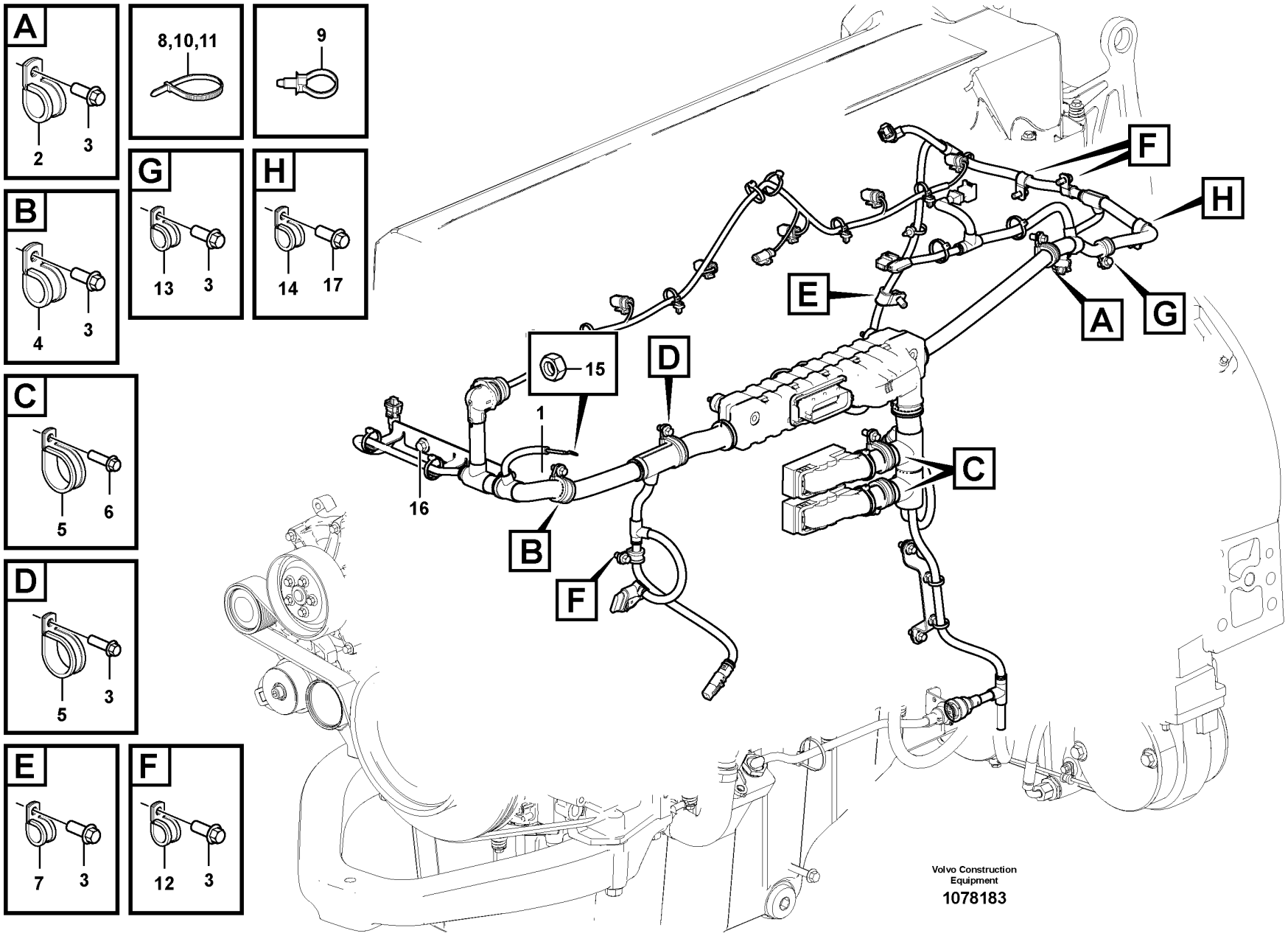
A
2
3
8,10,11
9
G
13
3
H
14
17
B
4
3
C
5
6
D
5
3
E
7
3
F
12
3
15
1
16
B
D
F
E
A
G
H
C
Volvo Construction Equipment
1078183

Fig.	Part No.	Quantity 1	2	3	PS	KIT	Description	Dénomination	Bezeichnung	Denominación	Benämning	Notes
1	VOE 17441798	1					Wiring harness	Faisceau de câbles	Kabelbaum	Manojo cables	Ledningsmatta	
2	VOE 977599	1					Clamp	Collier serrage	Schelle	Abrazadera	Klamma	
3	VOE 984733	9					Flange screw	Vis à embase	Flanschschraube	Tornillo embridado	Flänsskruv	
4	VOE 13977600	1					Clamp	Collier serrage	Schelle	Abrazadera	Klamma	
5	VOE 13949997	3					Clamp	Collier serrage	Schelle	Abrazadera	Klamma	
6	VOE 984734	4					Flange screw	Vis à embase	Flanschschraube	Tornillo embridado	Flänsskruv	
7	VOE 990178	1					Attaching clamp	Collier de fixation	Befestigungsklemme	Abrazadera de fijación	Fästklamma	
8	VOE 983472	2					Cable tie	Serre-câble	Kabelbinder	Abrazadera de cinta	Buntband	35 mm
9	VOE 980881	4					Cable tie	Serre-câble	Kabelbinder	Abrazadera de cinta	Buntband	
10	VOE 994891	4					Cable tie	Serre-câble	Kabelbinder	Abrazadera de cinta	Buntband	50 mm
11	VOE 948211	4					Cable tie	Serre-câble	Kabelbinder	Abrazadera de cinta	Buntband	73 mm
12	VOE 13949746	3					Clamp	Collier serrage	Schelle	Abrazadera	Klamma	45 mm
13	VOE 949747	1					Clamp	Collier serrage	Schelle	Abrazadera	Klamma	
14	VOE 984943	1					Clamp	Collier serrage	Schelle	Abrazadera	Klamma	
15	VOE 983715	1					Sems nut	Écrou à tête bombée	Semsmutter	Tuerca sems	Semsmutter	
16	VOE 984752	2					Flange screw	Vis à embase	Flanschschraube	Tornillo embridado	Flänsskruv	
17	VOE 984736	1					Flange screw	Vis à embase	Flanschschraube	Tornillo embridado	Flänsskruv	

1		**Cable harness, engine** **Faisceau de câbles, moteur** **Kabelbündel, Motor** **Haz de cables, motor** **Ledningsmatta, motor**	Catalogue id **20694**	Group **286**
2				
3			Illustr. No **1078183**	Section **120**
4				
5		**15185566, 15185567**	Issue **20039665-F**	Page **425**

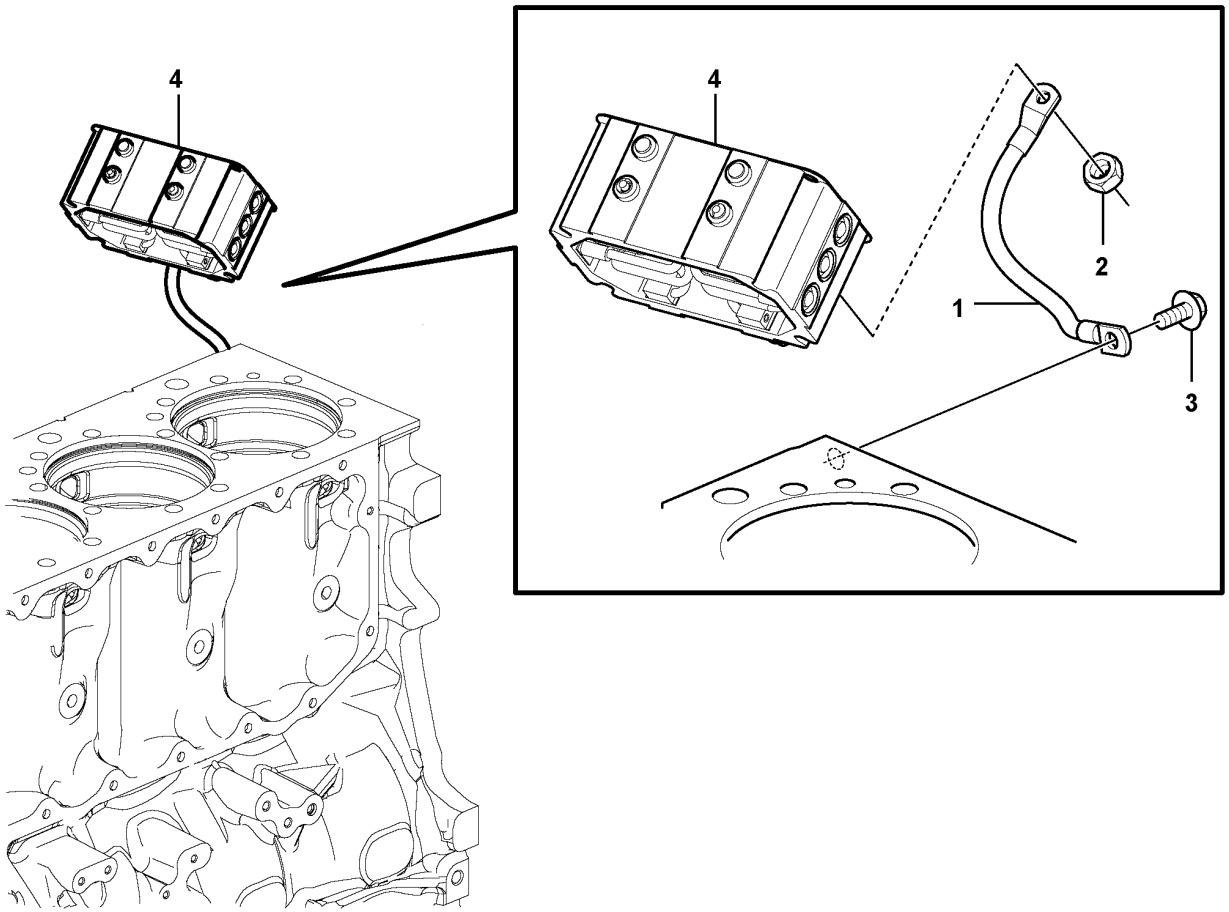
4
4
1
2
3

Fig.	Part No.	Quantity 1	2	3	PS	KIT	Description	Dénomination	Bezeichnung	Denominación	Benämning	Notes
1	VOE 15199264	1					Power cable	Câble d'alimentation	Stromkabel	Cable de fuerza	Kraftkabel	
2	VOE 983715	2					Sems nut	Écrou à tête bombée	Semsmutter	Tuerca sems	Semsmutter	
3	VOE 984752	1					Flange screw	Vis à embase	Flanschschraube	Tornillo embridado	Flänsskruv	
4							Starter Element	Eleme.demarrage	Kaltstartelemt	Calentador Arr.	Startelement	

1		**Ground cable** **Câble de masse** **Massekabel** **Cable de masa** **Jordledning**	Catalogue id **20694**	Group **286**
2				
3			Illustr. No **1071361**	Section **200**
4				
5		**15185564, 15185565, 17481128**	Issue **20039665-F**	Page **427**

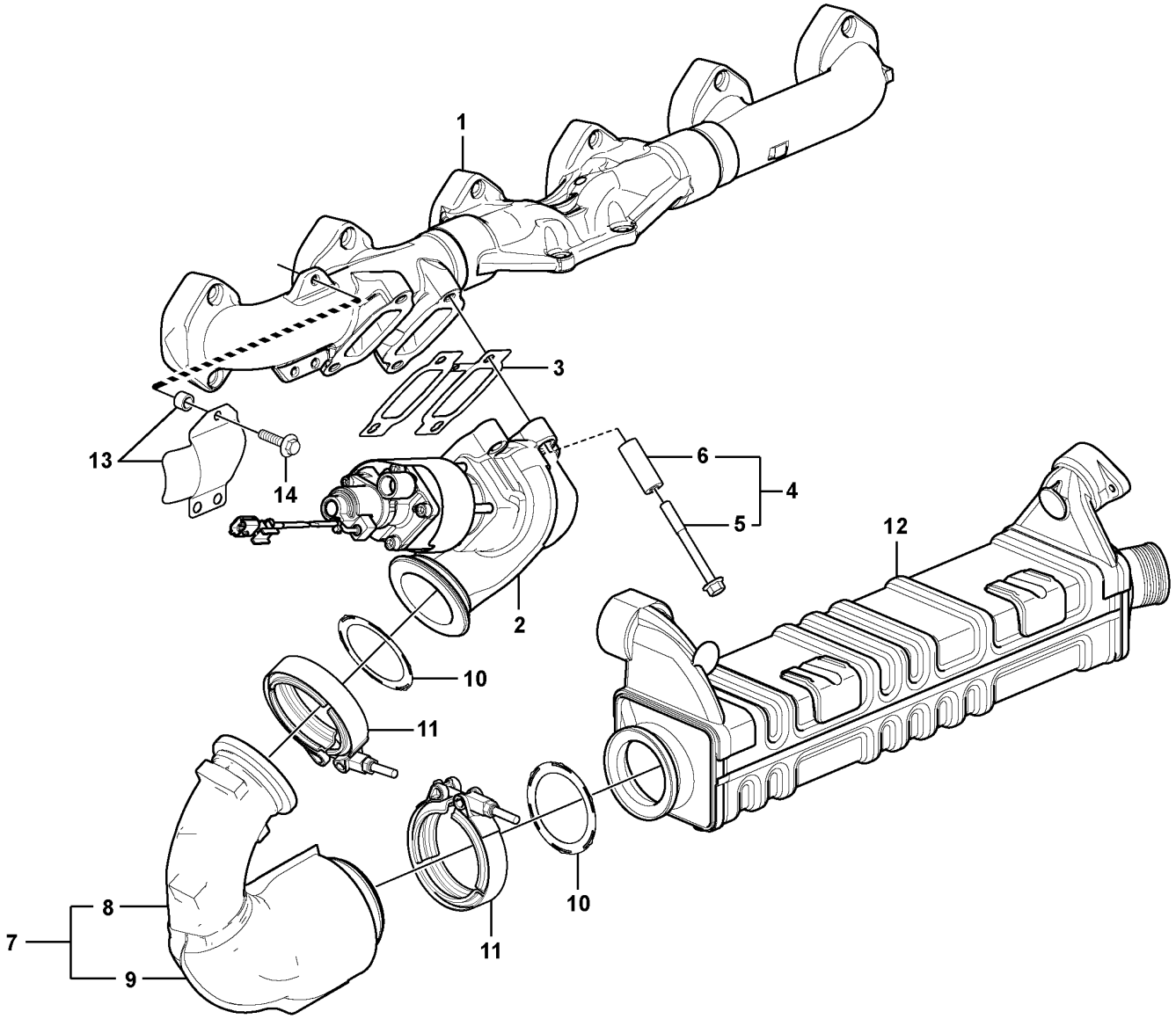

Volvo Construction Equipment
1071370

Fig.	Part No.	Quantity 1	2	3	PS	KIT	Description	Dénomination	Bezeichnung	Denominación	Benämning	Notes
1		1					Exh Manifold	Tub.echappement	Auspuffkrummer	Multiple Escape	Avgasgrenrör	
2	**VOE 22026655**	1					Egr valve	Soupape egr	EGR-Ventil	Válvula-egr	Egr-ventil	
3	**VOE 20850815**	1					Gasket	Joint	Dichtung	Junta	Packning	
4	**VOE 21528673**	4					Shoulder screw	Vis d'appui	Ansatzschraube	Tornillo de tope	Ansatsskruv	
5	**VOE 21344787**	4					•Flange screw	•Vis à embase	•Flanschschraube	•Tornillo embridado	•Flänsskruv	
6		4			NS		•Spacer sleeve	•Douille entretoise	•Abstandhülse	•Manguito distanciador	•Distanshylsa	
7	**VOE 21454324**	1					Tube	Tube	Rohr	Tubo	Rör	
8	**VOE 21119814**	1					•Tube	•Tube	•Rohr	•Tubo	•Rör	
9		1			NS		•Isolation	•	•	•	•	
10	**VOE 20841816**	2					Gasket	Joint	Dichtung	Junta	Packning	
11	**VOE 20755169**	2					V-clamp	Collier en v	V-Profilschelle	Abrazadera v	V-klämma	
12		1					Egr Cooler	Radiateur EGR	AGR-Kühler	Enfriador EGR	EGR-kylare	
13	**VOE 22239948**	1			OP		Heat shield	Écran thermique	Wärmeschild	Defensa térmica	Värmesköld	ENG - 466834
14	**VOE 977400**	3					Flange screw	Vis à embase	Flanschschraube	Tornillo embridado	Flänsskruv	(VOE 980999) ENG - 466834

1		**EGR - warm side** **EGR - côté chaud** **EGR - warme Seite** **EGR - Lado caliente** **EGR - varm sida**	Catalogue id **20694**	Group **293**
2				
3			Illustr. No **1071370**	Section **100**
4				
5		**15185564, 15185565, 17481128**	Issue **20039665-F**	Page **429**

VOLVO

L180H

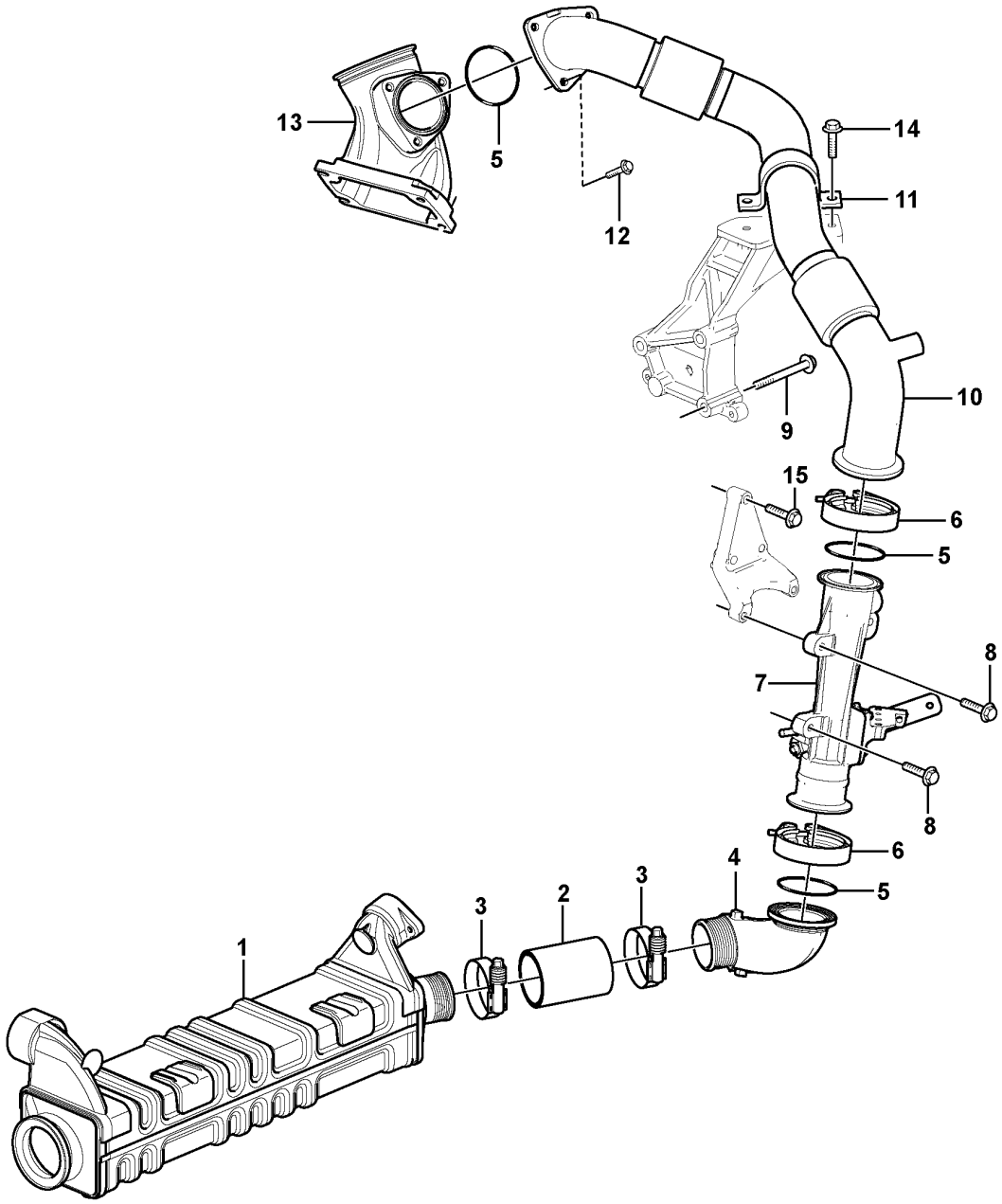
13
5
12
14
11
10
9
15
6
5
8
7
8
6
5
4
3
2
3
1

Fig.	Part No.	Quantity 1	2	3	PS	KIT	Description	Dénomination	Bezeichnung	Denominación	Benämning	Notes
1		1					Egr Cooler	Radiateur EGR	AGR-Kühler	Enfriador EGR	EGR-kylare	
2	VOE 21431012	1					Hose	Flexible	Schlauch	Manguera	Slang	L = 87 mm ID = 56,0
3	VOE 20920723	2					Hose clamp	Collier durite	Schlauchschelle	Abrazadera de manguera	Slangklamma	
4	VOE 21069880	1					Pipe	Tuyau	Rohrleitung	Tubo	Rör	
5	VOE 967343	3					O-ring	Joint torique	O-Ring	Anillo tórico	O-ring	
6	VOE 20504408	2					V-clamp	Collier en v	V-Profilschelle	Abrazadera v	V-klämma	
7		1					Venturi	Venturi	Venturikanal	Venturi	Venturi	
8	VOE 984737	3					Flange screw	Vis à embase	Flanschschraube	Tornillo embridado	Flänsskruv	L = 25 mm
9	VOE 984757	3					Flange screw	Vis à embase	Flanschschraube	Tornillo embridado	Flänsskruv	M10 x 70 mm
10	VOE 21832525	1					Pipe	Tuyau	Rohrleitung	Tubo	Rör	
11	VOE 21928656	1					Clamp	Collier serrage	Schelle	Abrazadera	Klamma	
12	VOE 984735	3					Flange screw	Vis à embase	Flanschschraube	Tornillo embridado	Flänsskruv	
13		1					Mixing Chamber	Chambre de mélange	Mischkammer	Cámara de mezcla	Blandningskammare	
14	VOE 984734	2					Flange screw	Vis à embase	Flanschschraube	Tornillo embridado	Flänsskruv	
15	VOE 984738	2					Flange screw	Vis à embase	Flanschschraube	Tornillo embridado	Flänsskruv	

1		**EGR - cold side** **EGR - côté froid** **EGR - kalte Seite** **EGR - lado frio** **EGR - kall sida**	Catalogue id **20694**	Group **293**
2				
3			Illustr. No **1071371**	Section **200**
4				
5		**15185564, 15185565, 17481128**	Issue **20039665-F**	Page **431**

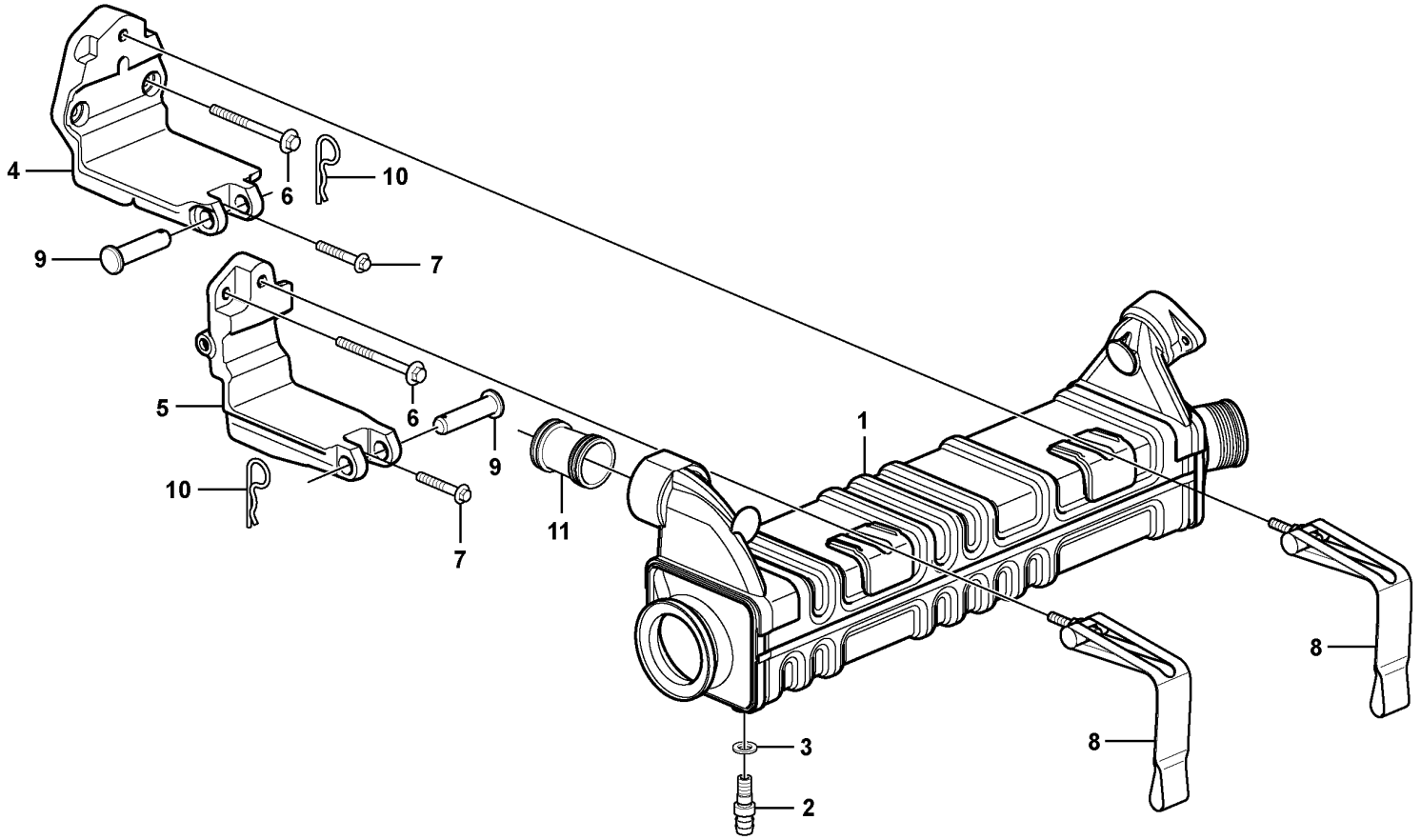

Volvo Construction Equipment

1071388

Fig.	Part No.	Quantity 1	2	3	PS	KIT	Description	Dénomination	Bezeichnung	Denominación	Benämning	Notes
1	VOE 22134241	1					Egr cooler	Refroidisseur egr	EGR-Kühler	Enfriador egr	Egr-kylare	
2	VOE 960629	1					Plug	Tampon	Stopfen	Tapón	Plugg	
3	VOE 13947282	1					Gasket	Joint	Dichtung	Junta	Packning	
4	VOE 21399313	1			OP		Bracket	Console	Konsole	Consola	Konsol	FRONT
5	VOE 21399311	1					Bracket	Console	Konsole	Consola	Konsol	REAR
6	VOE 996066	3					Flange screw	Vis à embase	Flanschschraube	Tornillo embridado	Flänsskruv	
7	VOE 994441	2					Flange screw	Vis à embase	Flanschschraube	Tornillo embridado	Flänsskruv	
8	VOE 20996835	2					Strap	Sangle	Stropp	Cable	Stropp	
9	VOE 13964907	2					Clevis pin	Boulon à trou goupille	Splintbolzen	Perno pasador hendido	Sprintbult	
10		2			NS		Locking pin	Goupille verrouillage	Sicherungsstift	Pasador de seguridad	Låspinne	
11	VOE 21434720	1					Connection pipe	Tube de connexion	Anschlussrohr	Tubo de conexión	Anslutningsrör	

1		**Egr - Radiator with fitting parts** **EGR - Radiateur avec pièces de montage** **EGR-Kühler mit Anbauteilen** **EGR - Radiador con accesorios de montaje** **Egr - Kylare med monteringsdetaljer**	Catalogue id **20694**	Group **293**
2			Illustr. No **1071388**	Section **300**
3				
4			Issue **20039665-F**	Page **433**
5		**15185564, 15185565, 17481128**		

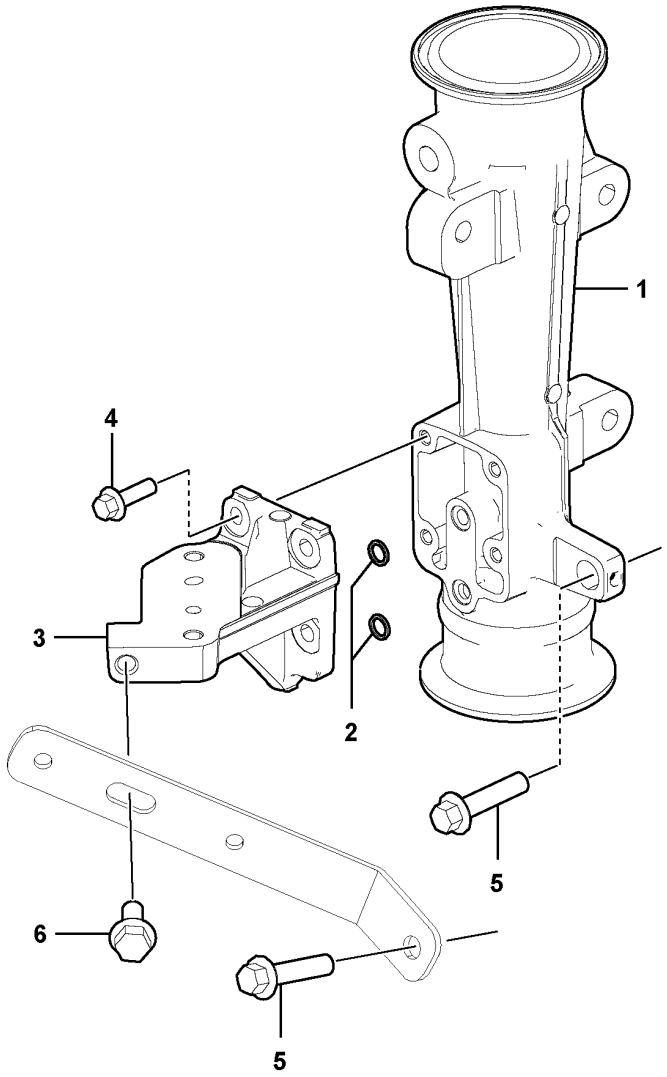
1
4
3
2
5
6
5

Fig.	Part No.	Quantity 1	2	3	PS	KIT	Description	Dénomination	Bezeichnung	Denominación	Benämning	Notes
	VOE 22118765	1					Venturi	Venturi	Venturikanal	Venturi	Venturi	(VOE 22160742)
1		1			NS		•Venturi	•Venturi	•Venturikanal	•Venturi	•Venturi	
2	**VOE 968617**	2					•O-ring	•Joint torique	•O-Ring	•Anillo tórico	•O-ring	
3		1			NS		•Bracket	•Console	•Konsole	•Consola	•Konsol	
4	**VOE 984726**	4					•Flange screw	•Vis à embase	•Flanschschraube	•Tornillo embridado	•Flänsskruv	
5	**VOE 984737**	2					Flange screw	Vis à embase	Flanschschraube	Tornillo embridado	Flänsskruv	
6	**VOE 984734**	1					Flange screw	Vis à embase	Flanschschraube	Tornillo embridado	Flänsskruv	

1		**Venturi**	Catalogue id **20694**	Group **293**
2		**Venturi**		
3		**Venturikanal**	Illustr. No **1071387**	Section **400**
4		**Venturi**		
5		**15185564, 15185565, 17481128**	Issue **20039665-F**	Page **435**

VOLVO

Volvo Construction Equipment
www.volvoce.com

GROUP		Section	Page
313	Battery box with fitting parts	100	453
313	Battery box with fitting parts S/N 3298 -	125	455
321	Alternator 86355	100	457
321	Alternator 85979	200	459
321	Alternator-attachment 15185564, 15185565, 15185566, 15185567, 17481128	300	461
321	Alternator with assembling details	400	463
331	Starter motor with assembling details 15185564, 15185565, 15185566, 15185567, 17481128	100	465
333	Pre-heater 15185564, 15185565, 17481128	100	467
333	Pre-heater 15185566, 15185567	120	469
334	Ignition Starter Switch 11294120	100	471
334	Lock Kit 11298440	200	473
334	Lock Kit 11298495	300	475
352	Lighting, front 86359	100	477
352	Lighting, front 86358	200	479
352	Side marking lamp. 84976	300	481
352	Work lights, front. 84680	400	483
352	Work lights, front. 85836	500	485
352	Protection front lighting. 83877	600	487
352	Protection front lighting. 86828	650	489
352	Lighting, front 86365	700	491
352	Lighting, front 86366	800	493
352	Lighting, front 86547	900	495
352	Lighting, front 86585	1000	497
352	Lighting, front 2009), 86586	1100	499
352	Lighting, front 86593	1200	501
352	Work lights, front. 86595	1300	503
352	Work lights, front. 86596	1400	505
353	Lighting, rear 85834	100	507
353	Lighting, rear 85835	200	509
353	Sign lamp. 85356	300	511
353	Lighting, rear 86017	400	513
353	Lighting, rear 86018	500	515
353	Protective grill rear 84687 S/N -3428	600	517
353	Protective grill rear 84687 S/N 3429-	700	519
354	Lighting, cab 11294120	100	521
356	Work lights, front 84681	100	523
356	Work lights, front. 82856	200	525
356	Work lights, front. 83463	300	527
356	Work lights, front. 85758	400	529
356	Work lights, front 85822	500	531
356	Work lights, front 85823	600	533
356	Work lights, side 85917	700	535
356	Work lights, side 85922	800	537
356	Work lights, rear. 83492	900	539
356	Work lights, rear. 83493	1000	541
356	Work lights, rear. 85824	1100	543
356	Work lights, rear. 85825	1200	545
362	Horn 86358, 86359	100	547
362	Back-up warning unit 86493	200	549
362	Back-up warning light, strobe light 86491	300	551
362	Rotating beacon. 83074	400	553
362	Rotating beacon. 83355	500	555
362	Horn 86593	600	557
362	Horn 86358	700	559
363	Windshield wiper, front 85763	100	561
363	Windshield washer	200	563
363	Windshield wiper, front 11294120	300	565
363	Windshield wiper, rear 11294120	400	567
364	Battery main switch 86039	100	569

INDEX OF CONTENTS

INDEX OF CONTENTS

Catalogue id 20694 | Group 3 | Issue 20039665-F | Page 438

GROUP	Section	Page
364 Locking device for battery main switch 86713	150	571
364 Switch 85917,85922	200	573
364 Switch 85963	300	575
364 Switch 86132,85965,86120	400	577
364 Rear-view mirrors, electric adjustable 11298530	600	579
364 Rear-view mirrors, electric adjustable 11298531	700	581
364 Rear-view mirrors, electric adjustable 11298539	800	583
366 Electronic unit 86178, 86179, 86180, 86181, 86182, 86185	100	585
366 Electronic unit 11294120	200	587
366 Electronic unit 11294120	300	589
366 Electronic unit 86024	400	591
366 Electronic unit 86023	500	593
366 Wireless electronic unit, W-ecu3 86485	600	595
366 Wireless electronic unit, W-ecu3 86486	700	597
371 Cables, battery	100	599
371 Cable harness, rear	200	605
371 Cable harness, rear S/N 3298 -	210	609
371 Cable harness, rear	250	613
371 Cable harness 86525	275	617
371 Cable harness 86523	285	619
371 Cable harness, front	300	621
371 Cable harness, under cab	400	625
371 Cable harness and traversing motor, for manoeuvring the hood	500	629
371 Cable harness for transmission	600	631
371 Cable harness for transmission 22596	700	635
371 Cable harness, ceiling 11294120	800	637
371 Cable harness, load indication 86592	810	639
371 Cable harness, headlight 86359	1000	641
371 Cable harness, headlight 86358	1100	643
371 Cable harness, headlight 86593, S/N 4562 -, 3429 - , 1030 -	1160	645
371 Cable harness, work lights 85917	1200	647
371 Cable harness, work lights 85921	1250	649
371 Cable harness, work lights 85922	1300	651
371 Cable harness, electrical distribution unit 85919	1400	653
371 Cable harness, electric servo 86120, 86132, 85965	1500	655
371 Cable harness, CDC steering 85952	1700	657
371 Cable harness for CDC-steering in cab 85952	1800	659
371 Cable harness, two-lever el.hydraulic servo 86185	2000	663
371 Cable harness, three-lever el.hydraulic servo 86178	2100	667
371 Cable harness, four-lever el.hydraulic servo 86179	2200	671
371 Cable harness, single lever el. Hydraulic servo 86180	2300	675
371 Cable harness, single lever el. Hydraulic servo 86181	2400	679
371 Cable harness, single lever el. Hydraulic servo 86182	2500	683
371 Cable harness, secondary steering system. 85956	2600	687
371 Cable harness, secondary steering system. 85956	2650	689
371 Cable harness door 86156	2700	691
371 Cable harness, heating fuel filter 85838	2800	693
371 Cable harness, emergency stop in cab 86040	2900	695
371 Cable harness battery disconnector in cab 86025	3000	697
371 Cable harness reversible fan 85948, 85967	3100	699
371 Cable harness, electrical distribution unit 11294120	3200	701
371 Cable harness air cleaner, cab 85518	3300	715
371 Cable harness air cleaner, cab 85518	3400	717
371 Cable harness, electr. heated rear-view mirror 11298530, 11298531	3500	719
371 Cable harness, electr. heated rear-view mirror 11298539	3600	721
371 Cable harness, log pusher 85184	3700	723
371 Cable harness for central lubrication 86089, 86093, 86176	3800	727
371 Cable harness for radio 86568	3900	729
371 Cable harness, Rox outside cab 86237	4000	731
371 Cable harness, inside cab 86237	4100	733
371 Cable harness, circulation pump 85997	5000	735

GROUP		Section	Page
372	Electrical distribution box 11294120	100	737
372	Circuit board 84681	200	739
372	Circuit board 83492, 83493, 85824, 85825	300	741
372	Circuit board 85963	400	743
372	Circuit board 11294120	500	745
372	Circuit board 84680, 85836	600	747
380	Instrument panel 11294120	100	749
380	Rocker switch panel 11294120	200	751
380	Air cond. control panel 83435	300	755
380	Air cond. control panel 85724	400	757
386	Electrical sensor	100	759
386	Electrical sensor 85660	200	761
386	Electrical sensor 85721, 85722, 85723, 85794	300	763
387	Forward camera 85554	100	765
387	Rear view camera 85549	200	767
390	Monitor 11298499	100	769
390	Display 86592	200	771
393	Radio installation with converter 85938, 85939	100	773
393	Radio installation with converter 86566, 86567	300	775
393	Radio with CD player 86184	400	777
393	Radio without Cd player 86565	500	779
393	Loudspeaker 86568	600	781
398	System for wireless electronic controlled communication (telematics) 86023	100	783
398	System for wireless electronic controlled communication (telematics) 86024	200	785
398	System for wireless electronic controlled communication (telematics) 86485, 86652	300	787
398	System for wireless electronic controlled communication (telematics) 86486	400	789
398	System for wireless electronic controlled communication (telematics) 86651	410	791

TABLE DES MATIÈRES

Catalogue id 20694 | Group 3
Issue 20039665-F | Page 440

GROUPE		Section	Page
313	Cage batterie avec pièces de montage	100	453
313	Cage batterie avec pièces de montage S/N 3298 -	125	455
321	Alternateur 86355	100	457
321	Alternateur 85979	200	459
321	Fixation de générateur 15185564, 15185565, 15185566, 15185567, 17481128	300	461
321	Alternateur avec pièces d'assemblage	400	463
331	Démarreur avec pieces de montage 15185564, 15185565, 15185566, 15185567, 17481128	100	465
333	Préchauffeur 15185564, 15185565, 17481128	100	467
333	Préchauffeur 15185566, 15185567	120	469
334	Interrupteur de démarreur allumage 11294120	100	471
334	Kit serrures 11298440	200	473
334	Kit serrures 11298495	300	475
352	Eclairage, anterieur 86359	100	477
352	Eclairage, anterieur 86358	200	479
352	Feu gabarit lateral. 84976	300	481
352	Phare de travail. 84680	400	483
352	Phare de travail. 85836	500	485
352	Grille de protection. 83877	600	487
352	Grille de protection. 86828	650	489
352	Eclairage, anterieur 86365	700	491
352	Eclairage, anterieur 86366	800	493
352	Eclairage, anterieur 86547	900	495
352	Eclairage, anterieur 86585	1000	497
352	Eclairage, anterieur 2009), 86586	1100	499
352	Eclairage, anterieur 86593	1200	501
352	Phare de travail. 86595	1300	503
352	Phare de travail. 86596	1400	505
353	Eclairage, arriére 85834	100	507
353	Eclairage, arriére 85835	200	509
353	Eclairage de plaque. 85356	300	511
353	Eclairage, arriére 86017	400	513
353	Eclairage, arriére 86018	500	515
353	Grille de protection arrière 84687 S/N -3428	600	517
353	Grille de protection arrière 84687 S/N 3429-	700	519
354	Eclairage, cabine 11294120	100	521
356	Phare de travail, avant 84681	100	523
356	Phare de travail. 82856	200	525
356	Phare de travail. 83463	300	527
356	Phare de travail. 85758	400	529
356	Phare de travail, avant 85822	500	531
356	Phare de travail, avant 85823	600	533
356	Feux de travail, latéraux 85917	700	535
356	Feux de travail, latéraux 85922	800	537
356	Phare de travail, AR. 83492	900	539
356	Phare de travail, AR. 83493	1000	541
356	Phare de travail, AR. 85824	1100	543
356	Phare de travail, AR. 85825	1200	545
362	Avertisseur sonore 86358, 86359	100	547
362	Unité d'alerte de secours 86493	200	549
362	Feu de recul, éclairage stroboscopique 86491	300	551
362	Avertisseur lumineux à feu tournant. 83074	400	553
362	Avertisseur lumineux à feu tournant. 83355	500	555
362	Avertisseur sonore 86593	600	557
362	Avertisseur sonore 86358	700	559
363	Essuie-vitre, avant 85763	100	561
363	Lave - glace	200	563
363	Essuie-vitre, avant 11294120	300	565
363	Essuie-vitre, arrière 11294120	400	567
364	Coupe-batteries 86039	100	569
364	Dispositif de verrouillage pour interrupteur coupe-batterie 86713	150	571

GROUPE		Section	Page
364	Interrupteur 85917,85922	200	573
364	Interrupteur 85963	300	575
364	Interrupteur 86132,85965,86120	400	577
364	Rétroviseurs à réglage électrique 11298530	600	579
364	Rétroviseurs à réglage électrique 11298531	700	581
364	Rétroviseurs à réglage électrique 11298539	800	583
366	Unité électronique 86178, 86179, 86180, 86181, 86182, 86185	100	585
366	Unité électronique 11294120	200	587
366	Unité électronique 11294120	300	589
366	Unité électronique 86024	400	591
366	Unité électronique 86023	500	593
366	Unité électronique sans fil, W-ECU3 86485	600	595
366	Unité électronique sans fil, W-ECU3 86486	700	597
371	Câbles, batterie	100	599
371	Faisceau de câble, arrière	200	605
371	Faisceau de câble, arrière S/N 3298 -	210	609
371	Faisceau de câble, arrière	250	613
371	Faisceau cables 86525	275	617
371	Faisceau cables 86523	285	619
371	Faisceau de câbles, antérieur	300	621
371	Faisceau de câbles, cabine	400	625
371	Faisceau de câbles et servomoteur d'ouverture du capot	500	629
371	Faisceau de câbles pourtransmission	600	631
371	Faisceau de câbles pourtransmission 22596	700	635
371	Faisceau de câbles, pavillon toit 11294120	800	637
371	Faisceau de câbles, indication de charge 86592	810	639
371	Faisceau de câbles, éclairage 86359	1000	641
371	Faisceau de câbles, éclairage 86358	1100	643
371	Faisceau de câbles, éclairage 86593, S/N 4562 -, 3429 - , 1030 -	1160	645
371	Faisceau de câbles, phare de travail. 85917	1200	647
371	Faisceau de câbles, phare de travail. 85921	1250	649
371	Faisceau de câbles, phare de travail. 85922	1300	651
371	Faisceau de câbles, centrale electrique 85919	1400	653
371	Faisceau de câbles, commande électrique servo 86120, 86132, 85965	1500	655
371	Faisceau de câbles, CDC-direction 85952	1700	657
371	Faisceau de câbles pour commande CDC dans la cabine 85952	1800	659
371	Faisceau de câblage, système d'assistance électrohydraulique à deux leviers 86185	2000	663
371	Faisceau de câblage, système d'assistance électrohydraulique de levier triple 86178	2100	667
371	Faisceau du câbles, système d'assistance électrohydraulique à quatre leviers 86179	2200	671
371	Faisceau de câbles, simple levier, servo électro-hydraulique 86180	2300	675
371	Faisceau de câbles, simple levier, servo électro-hydraulique 86181	2400	679
371	Faisceau de câbles, simple levier, servo électro-hydraulique 86182	2500	683
371	Faisceau de câbles, direction de secours. 85956	2600	687
371	Faisceau de câbles, direction de secours. 85956	2650	689
371	Faisceau de câbles, porte 86156	2700	691
371	Faisceau de câbles, chauffage du filtre à carburant 85838	2800	693
371	86040	2900	695
371	Faisceau de câbles, coupe-batteries dans la cabine 86025	3000	697
371	Faisceau de câbles, ventilateur réversible 85948, 85967	3100	699
371	Faisceau de câbles, centrale electrique 11294120	3200	701
371	Faisceau de câbles, filtre à air, cabine 85518	3300	715
371	Faisceau de câbles, filtre à air, cabine 85518	3400	717
371	Faisceau de câbles, rétroviseur chauffant 11298530, 11298531	3500	719
371	Faisceau de câbles, rétroviseur chauffant 11298539	3600	721
371	Faisceau de câbles, pousseur 85184	3700	723
371	Faisceau câbles pour graissage central 86089, 86093, 86176	3800	727
371	Faisceau de câbles, radio 86568	3900	729

TABLE DES MATIÈRES

TABLE DES MATIÈRES

Catalogue id 20694 | Group 3
Issue 20039665-F | Page 442

GROUPE		Section	Page
371	86237	4000	731
371	Faisceau de câbles, intérieur cabine 86237	4100	733
371	Faisceau de câbles, pompe de circulation 85997	5000	735
372	Unité de distribution électrique 11294120	100	737
372	Carte circuit 84681	200	739
372	Carte circuit 83492, 83493, 85824, 85825	300	741
372	Carte circuit 85963	400	743
372	Carte circuit 11294120	500	745
372	Carte circuit 84680, 85836	600	747
380	Tableau de bord 11294120	100	749
380	Interrupteur bascule panneau 11294120	200	751
380	Tableau de commande chauffage/ventilation 83435	300	755
380	Tableau de commande chauffage/ventilation 85724	400	757
386	Capteur électrique	100	759
386	Capteur électrique 85660	200	761
386	Capteur électrique 85721, 85722, 85723, 85794	300	763
387	Caméra avant 85554	100	765
387	Caméra de recul 85549	200	767
390	Moniteur 11298499	100	769
390	Display 86592	200	771
393	Console radio,avec repartieur de tension 85938, 85939	100	773
393	Console radio,avec repartieur de tension 86566, 86567	300	775
393	Radio-CD 86184	400	777
393	Radio sans lecteur de CD 86565	500	779
393	Haut-parleur 86568	600	781
398	Système de communication électronique sans fil (télématique) 86023	100	783
398	Système de communication électronique sans fil (télématique) 86024	200	785
398	Système de communication électronique sans fil (télématique) 86485, 86652	300	787
398	Système de communication électronique sans fil (télématique) 86486	400	789
398	Système de communication électronique sans fil (télématique) 86651	410	791

GRUPPE	Abschnitt	Seite
313 Batteriekasten mit Anbauteilen	100	453
313 Batteriekasten mit Anbauteilen S/N 3298 -	125	455
321 Generator 86355	100	457
321 Generator 85979	200	459
321 Generator, Befestigung 15185564, 15185565, 15185566, 15185567, 17481128	300	461
321 Generator mit Anbauteilen	400	463
331 Anlasser mit Anbauteilen 15185564, 15185565, 15185566, 15185567, 17481128	100	465
333 Vorwärmer 15185564, 15185565, 17481128	100	467
333 Vorwärmer 15185566, 15185567	120	469
334 Zündschalter 11294120	100	471
334 Schlossteilsatz 11298440	200	473
334 Schlossteilsatz 11298495	300	475
352 Beleuchtung, vorder 86359	100	477
352 Beleuchtung, vorder 86358	200	479
352 Seitenbegrenzungsleuchte. 84976	300	481
352 Arbeitsscheinwerfer, vorder. 84680	400	483
352 Arbeitsscheinwerfer, vorder. 85836	500	485
352 Schutzgitter. 83877	600	487
352 Schutzgitter. 86828	650	489
352 Beleuchtung, vorder 86365	700	491
352 Beleuchtung, vorder 86366	800	493
352 Beleuchtung, vorder 86547	900	495
352 Beleuchtung, vorder 86585	1000	497
352 Beleuchtung, vorder 2009), 86586	1100	499
352 Beleuchtung, vorder 86593	1200	501
352 Arbeitsscheinwerfer, vorder. 86595	1300	503
352 Arbeitsscheinwerfer, vorder. 86596	1400	505
353 Beleuchtung, hinter 85834	100	507
353 Beleuchtung, hinter 85835	200	509
353 Nummernschildbeleuchtung. 85356	300	511
353 Beleuchtung, hinter 86017	400	513
353 Beleuchtung, hinter 86018	500	515
353 Schutzgitter hinten 84687 S/N -3428	600	517
353 Schutzgitter hinten 84687 S/N 3429-	700	519
354 Beleuchtung, Kabine 11294120	100	521
356 Arbeitsscheinwerfer, vorne 84681	100	523
356 Arbeitsscheinwerfer, vorder. 82856	200	525
356 Arbeitsscheinwerfer, vorder. 83463	300	527
356 Arbeitsscheinwerfer, vorder. 85758	400	529
356 Arbeitsscheinwerfer, vorne 85822	500	531
356 Arbeitsscheinwerfer, vorne 85823	600	533
356 Arbeitsscheinwerfer, seitlich 85917	700	535
356 Arbeitsscheinwerfer, seitlich 85922	800	537
356 Arbeitsscheinwerfer, hinter. 83492	900	539
356 Arbeitsscheinwerfer, hinter. 83493	1000	541
356 Arbeitsscheinwerfer, hinter. 85824	1100	543
356 Arbeitsscheinwerfer, hinter. 85825	1200	545
362 Signalhorn 86358, 86359	100	547
362 Reserve-warneinheit 86493	200	549
362 Rückfahrwarnleuchte, Stroboskoplampe 86491	300	551
362 Drehfeuerleuchte. 83074	400	553
362 Drehfeuerleuchte. 83355	500	555
362 Signalhorn 86593	600	557
362 Signalhorn 86358	700	559
363 Scheibenwischer, vorne 85763	100	561
363 Scheibenwaschanlage	200	563
363 Scheibenwischer, vorne 11294120	300	565
363 Scheibenwischer, hinten 11294120	400	567
364 Batterietrennschalter 86039	100	569

INHALTSVERZEICHNIS

INHALTSVERZEICHNIS

GRUPPE		Abschnitt	Seite
364	Verriegelungsvorrichtung für Batteriehauptschalter 86713	150	571
364	Schalter 85917,85922	200	573
364	Schalter 85963	300	575
364	Schalter 86132,85965,86120	400	577
364	Rückspiegel, elektrisch einstellbar 11298530	600	579
364	Rückspiegel, elektrisch einstellbar 11298531	700	581
364	Rückspiegel, elektrisch einstellbar 11298539	800	583
366	Elektronische Einheit 86178, 86179, 86180, 86181, 86182, 86185	100	585
366	Elektronische Einheit 11294120	200	587
366	Elektronische Einheit 11294120	300	589
366	Elektronische Einheit 86024	400	591
366	Elektronische Einheit 86023	500	593
366	Drahtlos-Elektronikeinheit, W-ECU3 86485	600	595
366	Drahtlos-Elektronikeinheit, W-ECU3 86486	700	597
371	Batteriekabel	100	599
371	Kabelbaum, hinten	200	605
371	Kabelbaum, hinten S/N 3298 -	210	609
371	Kabelbaum, hinten	250	613
371	Kabelbaum 86525	275	617
371	Kabelbaum 86523	285	619
371	Kabelbaum, vorne	300	621
371	Kabelbäume, Kabine	400	625
371	Kabelbaum und Servomotor, für Motorhaube	500	629
371	Kabelbaum für Getriebe	600	631
371	Kabelbaum für Getriebe 22596	700	635
371	Kabelbäume, Innendach 11294120	800	637
371	Kabelbaum, Lastanzeige 86592	810	639
371	Kabelbaum, Fahrscheinwerfer 86359	1000	641
371	Kabelbaum, Fahrscheinwerfer 86358	1100	643
371	Kabelbaum, Fahrscheinwerfer 86593, S/N 4562 -, 3429 - , 1030 -	1160	645
371	Kabelbaum, Arbeitsscheinwerfer. 85917	1200	647
371	Kabelbaum, Arbeitsscheinwerfer. 85921	1250	649
371	Kabelbaum, Arbeitsscheinwerfer. 85922	1300	651
371	Kabelbäume, Elektrozentrale 85919	1400	653
371	Kabel, Elektroservo 86120, 86132, 85965	1500	655
371	Kabelbäume, CDC- Lenkung 85952	1700	657
371	Kabelbäume für Hebellenkung (CDC) in Kabine 85952	1800	659
371	Kabelbaum für elektrohydr. Servosystem mit Doppelhebel 86185	2000	663
371	Kabelbaum für elektrohydraulische Servoanlage mit drei Hebeln 86178	2100	667
371	Kabelbaum, elektrohydr. Servo mit vier Hebeln 86179	2200	671
371	86180	2300	675
371	86181	2400	679
371	86182	2500	683
371	Kabelbäume, Hilfslenkung. 85956	2600	687
371	Kabelbäume, Hilfslenkung. 85956	2650	689
371	Kabelbaum Tür 86156	2700	691
371	Kabelbaum. Heizung Kraftstofffilter 85838	2800	693
371	86040	2900	695
371	Kabel, Batterietrennschalter in Kabine 86025	3000	697
371	Kabel, umkehrbarer Lüfter 85948, 85967	3100	699
371	Kabelbäume, Elektrozentrale 11294120	3200	701
371	Kabelbaum Luftfilter, Kab 85518	3300	715
371	Kabelbaum Luftfilter, Kab 85518	3400	717
371	Kabelbäume, rückspiegelheizung 11298530, 11298531	3500	719
371	Kabelbäume, rückspiegelheizung 11298539	3600	721
371	Kabelbaum, Holzschieber 85184	3700	723
371	Kabelbaum für Zentralschmierung 86089, 86093, 86176	3800	727
371	Kabelbäume für radio 86568	3900	729

GRUPPE		Abschnitt	Seite
371	86237	4000	731
371	Kabelbaum, in Kabine 86237	4100	733
371	Kabelbaum, Umwälzpumpe 85997	5000	735
372	Elektrozentrale 11294120	100	737
372	Leiterbahnplatte 84681	200	739
372	Leiterbahnplatte 83492, 83493, 85824, 85825	300	741
372	Leiterbahnplatte 85963	400	743
372	Leiterbahnplatte 11294120	500	745
372	Leiterbahnplatte 84680, 85836	600	747
380	Instrumententafel 11294120	100	749
380	Schaltertafel 11294120	200	751
380	Klimaanlagentafel 83435	300	755
380	Klimaanlagentafel 85724	400	757
386	Elektr. Sensor	100	759
386	Elektr. Sensor 85660	200	761
386	Elektr. Sensor 85721, 85722, 85723, 85794	300	763
387	Frontkamera 85554	100	765
387	Rückfahrkamera 85549	200	767
390	Monitor 11298499	100	769
390	Display 86592	200	771
393	Radioinstallation mit Spannungsteiler 85938, 85939	100	773
393	Radioinstallation mit Spannungsteiler 86566, 86567	300	775
393	Radio mit CD-Spieler 86184	400	777
393	Radio ohne CD-Spieler 86565	500	779
393	Lautsprecher 86568	600	781
398	System für drahtlose elektronische Kommunikation (Telematik) 86023	100	783
398	System für drahtlose elektronische Kommunikation (Telematik) 86024	200	785
398	System für drahtlose elektronische Kommunikation (Telematik) 86485, 86652	300	787
398	System für drahtlose elektronische Kommunikation (Telematik) 86486	400	789
398	System für drahtlose elektronische Kommunikation (Telematik) 86651	410	791

INDICE

Catalogue id 20694 | Group 3
Issue 20039665-F | Page 446

GRUPO		Sección	Página
313	Caja de batería con accesorios de montaje	100	453
313	Caja de batería con accesorios de montaje S/N 3298 -	125	455
321	Alternador 86355	100	457
321	Alternador 85979	200	459
321	Accesorio de alternador 15185564, 15185565, 15185566, 15185567, 17481128	300	461
321	Alternador con accesorios de montaje	400	463
331	Motor de arranque con assesorios de montaje 15185564, 15185565, 15185566, 15185567, 17481128	100	465
333	Precalentador 15185564, 15185565, 17481128	100	467
333	Precalentador 15185566, 15185567	120	469
334	Interruptor de motor de arranque 11294120	100	471
334	Juego de seguridad 11298440	200	473
334	Juego de seguridad 11298495	300	475
352	Alumbrado, delantero 86359	100	477
352	Alumbrado, delantero 86358	200	479
352	Lampara enmarcacion. 84976	300	481
352	Alumbrado de trabajo, delantero. 84680	400	483
352	Alumbrado de trabajo, delantero. 85836	500	485
352	Rejilla de protección. 83877	600	487
352	Rejilla de protección. 86828	650	489
352	Alumbrado, delantero 86365	700	491
352	Alumbrado, delantero 86366	800	493
352	Alumbrado, delantero 86547	900	495
352	Alumbrado, delantero 86585	1000	497
352	Alumbrado, delantero 2009), 86586	1100	499
352	Alumbrado, delantero 86593	1200	501
352	Alumbrado de trabajo, delantero. 86595	1300	503
352	Alumbrado de trabajo, delantero. 86596	1400	505
353	Alumbrado, trasero 85834	100	507
353	Alumbrado, trasero 85835	200	509
353	Alumbrado places matricula. 85356	300	511
353	Alumbrado, trasero 86017	400	513
353	Alumbrado, trasero 86018	500	515
353	Rejilla protectora detrás 84687 S/N -3428	600	517
353	Rejilla protectora detrás 84687 S/N 3429-	700	519
354	Alumbrado, cabina 11294120	100	521
356	Alumbrado de trabajo, delantero 84681	100	523
356	Alumbrado de trabajo, delantero. 82856	200	525
356	Alumbrado de trabajo, delantero. 83463	300	527
356	Alumbrado de trabajo, delantero. 85758	400	529
356	Alumbrado de trabajo, delantero 85822	500	531
356	Alumbrado de trabajo, delantero 85823	600	533
356	Alumbrado de trabajo, lateral 85917	700	535
356	Alumbrado de trabajo, lateral 85922	800	537
356	Alumbrado de trabajo, trasero. 83492	900	539
356	Alumbrado de trabajo, trasero. 83493	1000	541
356	Alumbrado de trabajo, trasero. 85824	1100	543
356	Alumbrado de trabajo, trasero. 85825	1200	545
362	Bocina 86358, 86359	100	547
362	Unidad de advertencia de reserva 86493	200	549
362	Luz de advertencia de marcha atrás, lámpara estroboscópica 86491	300	551
362	Faro de advertencia giratorio. 83074	400	553
362	Faro de advertencia giratorio. 83355	500	555
362	Bocina 86593	600	557
362	Bocina 86358	700	559
363	Limpiaparabrisas, delantero 85763	100	561
363	Lavaparabrisas	200	563
363	Limpiaparabrisas, delantero 11294120	300	565
363	Limpiaparabrisas, trasero 11294120	400	567
364	Interruptor de desconexión de la batería 86039	100	569

GRUPO		Sección	Página
364	Dispositivo de bloqueo para interruptor principal de batería 86713	150	571
364	Interruptor 85917,85922	200	573
364	Interruptor 85963	300	575
364	Interruptor 86132,85965,86120	400	577
364	Retrovisores, con regulación eléctrica 11298530	600	579
364	Retrovisores, con regulación eléctrica 11298531	700	581
364	Retrovisores, con regulación eléctrica 11298539	800	583
366	Unidad electrónica 86178, 86179, 86180, 86181, 86182, 86185	100	585
366	Unidad electrónica 11294120	200	587
366	Unidad electrónica 11294120	300	589
366	Unidad electrónica 86024	400	591
366	Unidad electrónica 86023	500	593
366	Unidad electrónica inalámbrica, W-ECU3 86485	600	595
366	Unidad electrónica inalámbrica, W-ECU3 86486	700	597
371	Cables, batería	100	599
371	Manojo de cable, trasero	200	605
371	Manojo de cable, trasero S/N 3298 -	210	609
371	Manojo de cable, trasero	250	613
371	Manojo cables 86525	275	617
371	Manojo cables 86523	285	619
371	Manojo de cables, delantero	300	621
371	Haz de cables, cabina	400	625
371	Mazo de cables y motor transversal, para maniobrar el capó	500	629
371	Manojo de cable para transmision	600	631
371	Manojo de cable para transmision 22596	700	635
371	Haz de cables, techo de la cabina 11294120	800	637
371	Mazo de cables, indicación de carga 86592	810	639
371	Manojo de cables, alumbrado 86359	1000	641
371	Manojo de cables, alumbrado 86358	1100	643
371	Manojo de cables, alumbrado 86593, S/N 4562 -, 3429 - , 1030 -	1160	645
371	Manojo de cables, alumbradode trabajo. 85917	1200	647
371	Manojo de cables, alumbradode trabajo. 85921	1250	649
371	Manojo de cables, alumbradode trabajo. 85922	1300	651
371	Manojos de cables, central eléctrica 85919	1400	653
371	Mazo de cables, servoeléctrico 86120, 86132, 85965	1500	655
371	Manojo de cables, CDC-dirección 85952	1700	657
371	Haz de cables para dirección CDC en cabina 85952	1800	659
371	Haz de cables para servo electrohidráulico de dos palancas 86185	2000	663
371	Haz de cables para servo electrohidráulico de tres palancas 86178	2100	667
371	Haz de cables, servo electrohiráulico de cuatro palancas 86179	2200	671
371	Mazo de cables, servo el. hidr. de palanca individual 86180	2300	675
371	Mazo de cables, servo el. hidr. de palanca individual 86181	2400	679
371	Mazo de cables, servo el. hidr. de palanca individual 86182	2500	683
371	Manojo de cables, equipo de dirección de reserva. 85956	2600	687
371	Manojo de cables, equipo de dirección de reserva. 85956	2650	689
371	Mazo de cables puerta 86156	2700	691
371	Haz de cables, calefacción de filtro de combustible 85838	2800	693
371	86040	2900	695
371	Cable harness battery disconnector in cab 86025	3000	697
371	Cable harness reversible fan 85948, 85967	3100	699
371	Manojos de cables, central eléctrica 11294120	3200	701
371	Manojo de cable, filtro de aire, cab 85518	3300	715
371	Manojo de cable, filtro de aire, cab 85518	3400	717
371	Manojos de cables, retrovisor térmico 11298530, 11298531	3500	719
371	Manojos de cables, retrovisor térmico 11298539	3600	721
371	Haz cables, empujador de troncos 85184	3700	723
371	Manojo cables para lubricación central 86089, 86093, 86176	3800	727
371	Manojos decables, para radio 86568	3900	729
371	Mazo de cables, Rox fuera de la cabina 86237	4000	731

INDICE

INDICE

Catalogue id 20694 | Group 3
Issue 20039665-F | Page 448

GRUPO		Sección	Página
371	Mazo de cables, dentro de la cabina 86237	4100	733
371	Haz de cables, bomba de ciculación 85997	5000	735
372	Unidad de distribución eléctrica 11294120	100	737
372	Placa de circuito 84681	200	739
372	Placa de circuito 83492, 83493, 85824, 85825	300	741
372	Placa de circuito 85963	400	743
372	Placa de circuito 11294120	500	745
372	Placa de circuito 84680, 85836	600	747
380	Panel de instrumentos 11294120	100	749
380	Panel de interruptores basculantes 11294120	200	751
380	Panel de control de aire acondicionado 83435	300	755
380	Panel de control de aire acondicionado 85724	400	757
386	Sensor eléctrico	100	759
386	Sensor eléctrico 85660	200	761
386	Sensor eléctrico 85721, 85722, 85723, 85794	300	763
387	Cámara de visión delantera 85554	100	765
387	Cámara retrovisora 85549	200	767
390	Monitor 11298499	100	769
390	Display 86592	200	771
393	Instalaciõn de radio, con dovisor de tension 85938, 85939	100	773
393	Instalaciõn de radio, con dovisor de tension 86566, 86567	300	775
393	Radio con CD 86184	400	777
393	Radio sin reproductor de CD 86565	500	779
393	Altavoz 86568	600	781
398	Sistema de comunicación electrónica inalámbrica (telemática) 86023	100	783
398	Sistema de comunicación electrónica inalámbrica (telemática) 86024	200	785
398	Sistema de comunicación electrónica inalámbrica (telemática) 86485, 86652	300	787
398	Sistema de comunicación electrónica inalámbrica (telemática) 86486	400	789
398	Sistema de comunicación electrónica inalámbrica (telemática) 86651	410	791

GRUPP		Avsnitt	Sida
313	Batterilåda med monteringsdetaljer	100	453
313	Batterilåda med monteringsdetaljer S/N 3298 -	125	455
321	Växelströmsgenerator 86355	100	457
321	Växelströmsgenerator 85979	200	459
321	Generatorfäste 15185564, 15185565, 15185566, 15185567, 17481128	300	461
321	Växelströmsgenerator med hopsättningsdetaljer	400	463
331	Startmotor med monteringsdetaljer 15185564, 15185565, 15185566, 15185567, 17481128	100	465
333	Startelement 15185564, 15185565, 17481128	100	467
333	Startelement 15185566, 15185567	120	469
334	Startlås 11294120	100	471
334	Låssats 11298440	200	473
334	Låssats 11298495	300	475
352	Belysning, främre 86359	100	477
352	Belysning, främre 86358	200	479
352	Sidomarkeringslykta. 84976	300	481
352	Arbetsbelysning, fram. 84680	400	483
352	Arbetsbelysning, fram. 85836	500	485
352	Skydd främre belysning. 83877	600	487
352	Skydd främre belysning. 86828	650	489
352	Belysning, främre 86365	700	491
352	Belysning, främre 86366	800	493
352	Belysning, främre 86547	900	495
352	Belysning, främre 86585	1000	497
352	Belysning, främre 2009), 86586	1100	499
352	Belysning, främre 86593	1200	501
352	Arbetsbelysning, fram. 86595	1300	503
352	Arbetsbelysning, fram. 86596	1400	505
353	Belysning, bakre 85834	100	507
353	Belysning, bakre 85835	200	509
353	Nummerskyltsbelysning. 85356	300	511
353	Belysning, bakre 86017	400	513
353	Belysning, bakre 86018	500	515
353	Skyddsgaller bakre 84687 S/N -3428	600	517
353	Skyddsgaller bakre 84687 S/N 3429-	700	519
354	Belysning, hytt 11294120	100	521
356	Arbetsbelysning, fram 84681	100	523
356	Arbetsbelysning, fram. 82856	200	525
356	Arbetsbelysning, fram. 83463	300	527
356	Arbetsbelysning, fram. 85758	400	529
356	Arbetsbelysning, fram 85822	500	531
356	Arbetsbelysning, fram 85823	600	533
356	Arbetsbelysning, sida 85917	700	535
356	Arbetsbelysning, sida 85922	800	537
356	Arbetsbelysning, bak. 83492	900	539
356	Arbetsbelysning, bak. 83493	1000	541
356	Arbetsbelysning, bak. 85824	1100	543
356	Arbetsbelysning, bak. 85825	1200	545
362	Signalhorn 86358, 86359	100	547
362	Backning av maskin, varningsenhet 86493	200	549
362	Backvarningslampa, stroboskoplampa 86491	300	551
362	Roterande varningslykta. 83074	400	553
362	Roterande varningslykta. 83355	500	555
362	Signalhorn 86593	600	557
362	Signalhorn 86358	700	559
363	Vindrutetorkare, fram 85763	100	561
363	Vindrutespolare	200	563
363	Vindrutetorkare, fram 11294120	300	565
363	Vindrutetorkare, bak 11294120	400	567
364	Batterifrånskiljare 86039	100	569

INNEHÅLLSFÖRTECKNING

Catalogue id	Group
20694	**3**
Issue	Page
20039665-F	**449**

INNEHÅLLSFÖRTECKNING

Catalogue id 20694 | Group 3 | Issue 20039665-F | Page 450

GRUPP		Avsnitt	Sida
364	Låsanordning till batterifrånskiljare 86713	150	571
364	Brytare 85917,85922	200	573
364	Brytare 85963	300	575
364	Brytare 86132,85965,86120	400	577
364	Backspeglar, elektriskt reglerbara 11298530	600	579
364	Backspeglar, elektriskt reglerbara 11298531	700	581
364	Backspeglar, elektriskt reglerbara 11298539	800	583
366	Elektronikenhet 86178, 86179, 86180, 86181, 86182, 86185	100	585
366	Elektronikenhet 11294120	200	587
366	Elektronikenhet 11294120	300	589
366	Elektronikenhet 86024	400	591
366	Elektronikenhet 86023	500	593
366	Trådlös elektronisk styrenhet, W-ECU3 86485	600	595
366	Trådlös elektronisk styrenhet, W-ECU3 86486	700	597
371	Kablar, batteri	100	599
371	Ledningsmatta, bakre	200	605
371	Ledningsmatta, bakre S/N 3298 -	210	609
371	Ledningsmatta, bakre	250	613
371	Ledningsmatta 86525	275	617
371	Ledningsmatta 86523	285	619
371	Ledningsmatta, främre	300	621
371	Ledningsmatta, under hytt	400	625
371	Kablage och ställmotor, för manövrering av motorhuv	500	629
371	Ledningsmatta för transmission	600	631
371	Ledningsmatta för transmission 22596	700	635
371	Ledningsmatta, innertak 11294120	800	637
371	Kablage, lastindikering 86592	810	639
371	Kablage, strålkastare 86359	1000	641
371	Kablage, strålkastare 86358	1100	643
371	Kablage, strålkastare 86593, S/N 4562 -, 3429 - , 1030 -	1160	645
371	Ledningsmatta, arbetsbelysning. 85917	1200	647
371	Ledningsmatta, arbetsbelysning. 85921	1250	649
371	Ledningsmatta, arbetsbelysning. 85922	1300	651
371	Ledningsmatta, elcentral 85919	1400	653
371	Kablage, elservo 86120, 86132, 85965	1500	655
371	Ledningsmatta, CDC-styrning 85952	1700	657
371	Ledningsmatta för CDC-styrning i hytt 85952	1800	659
371	Ledningsmatta, två-spakars el.hydraulisk servo 86185	2000	663
371	Ledningsmatta, tre-spakars el.hydraulisk servo 86178	2100	667
371	Ledningsmatta, fyra-spakars el.hydrauliskt servo 86179	2200	671
371	Kablage, enspak elhydraulisk servo 86180	2300	675
371	Kablage, enspak elhydraulisk servo 86181	2400	679
371	Kablage, enspak elhydraulisk servo 86182	2500	683
371	Ledningsmatta, reservstyrning. 85956	2600	687
371	Ledningsmatta, reservstyrning. 85956	2650	689
371	Ledningsmatta dörr 86156	2700	691
371	Ledningsmatta, uppvärmning bränslefilter 85838	2800	693
371	86040	2900	695
371	Ledningsmatta batterifrånskiljare i hytt 86025	3000	697
371	Ledningsmatta reverserbar fläkt 85948, 85967	3100	699
371	Ledningsmatta, elcentral 11294120	3200	701
371	Ledningsmatta luftrenare, hytt 85518	3300	715
371	Ledningsmatta luftrenare, hytt 85518	3400	717
371	Ledningsmatta, eluppvärmd backspegel 11298530, 11298531	3500	719
371	Ledningsmatta, eluppvärmd backspegel 11298539	3600	721
371	Ledningsmatta, hopskjutare 85184	3700	723
371	Ledningsmatta för centralsmörjning 86089, 86093, 86176	3800	727
371	Ledningsmatta för radio 86568	3900	729
371	Kablage, utanför hytt 86237	4000	731
371	Kablage, i hytt 86237	4100	733
371	Ledningsmatta, cirkulationspump 85997	5000	735
372	Elcentral 11294120	100	737

GRUPP		Avsnitt	Sida
372	Kretskort 84681	200	739
372	Kretskort 83492, 83493, 85824, 85825	300	741
372	Kretskort 85963	400	743
372	Kretskort 11294120	500	745
372	Kretskort 84680, 85836	600	747
380	Instrumentpanel 11294120	100	749
380	Strömställarepanel 11294120	200	751
380	Klimatreglagepanel 83435	300	755
380	Klimatreglagepanel 85724	400	757
386	Elektrisk sensor	100	759
386	Elektrisk sensor 85660	200	761
386	Elektrisk sensor 85721, 85722, 85723, 85794	300	763
387	Framåtriktad kamera 85554	100	765
387	Backkamera 85549	200	767
390	Monitor 11298499	100	769
390	Display 86592	200	771
393	Radioinstallation 85938, 85939	100	773
393	Radioinstallation 86566, 86567	300	775
393	Radio med CD-spelare 86184	400	777
393	Radio utan CD-spelare 86565	500	779
393	Högtalare 86568	600	781
398	System för trådlös elektronisk kommunikation (telematik) 86023	100	783
398	System för trådlös elektronisk kommunikation (telematik) 86024	200	785
398	System för trådlös elektronisk kommunikation (telematik) 86485, 86652	300	787
398	System för trådlös elektronisk kommunikation (telematik) 86486	400	789
398	System för trådlös elektronisk kommunikation (telematik) 86651	410	791

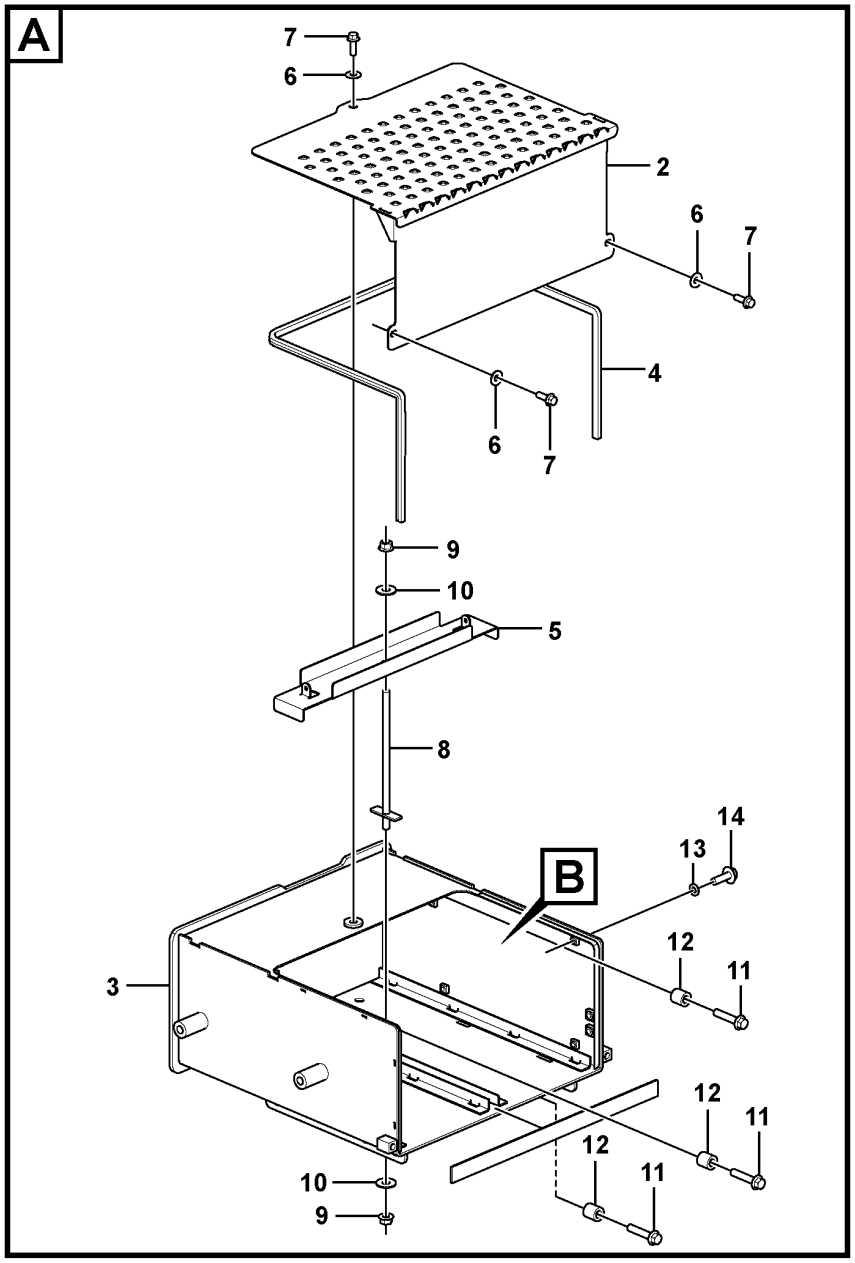

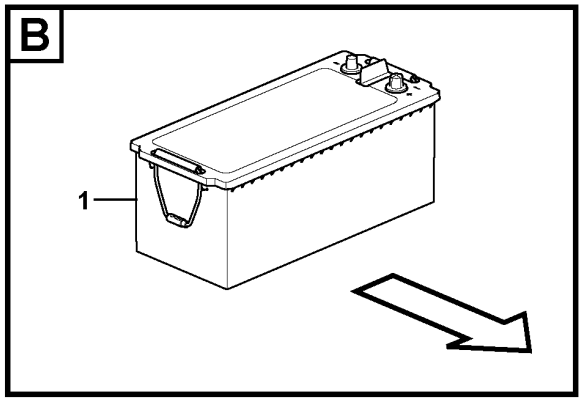

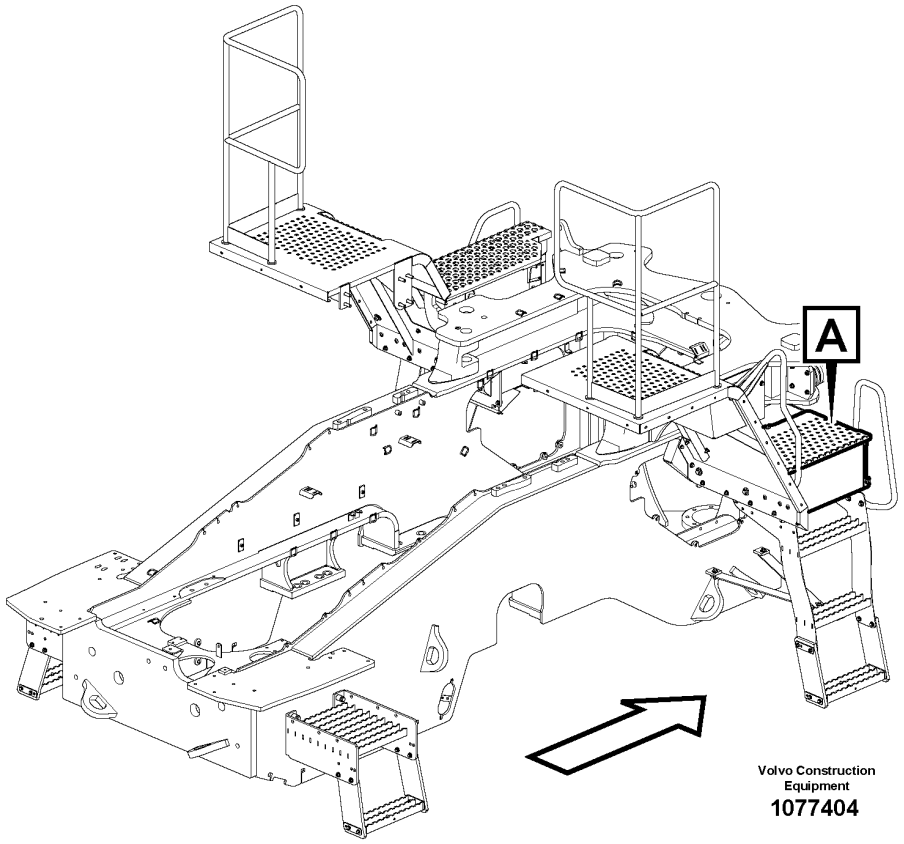

Volvo Construction Equipment
1077404

Fig.	Part No.	Quantity 1	2	3	PS	KIT	Description	Dénomination	Bezeichnung	Denominación	Benämning	Notes
1	**VOE 21293376**	2					Battery	Batterie	Batterie	Batería	Batteri	
2	**VOE 16848416**	1					Lid	Porte	Deckel	Tapa	Lock	
3	**VOE 16848257**	1					Battery box	Coffre à batterie	Batteriekasten	Caja de batería	Batterilåda	S/N - 3297
3	**VOE 16874355**	1					Battery box	Coffre à batterie	Batteriekasten	Caja de batería	Batterilåda	S/N 3298 -
4	**VOE 15179279**	REQ					Sealing strip	Bande d'étanchéité	Dichtleiste	Moldura retén	Tätningslist	L = 1585 mm
5	**VOE 16685566**	1					Battery retainer	Porte-batterie	Batteriehalter	Portabatería	Batterihållare	
6	**VOE 960143**	3					Plain washer	Rondelle plane	Flachscheibe	Arandela plana	Planbricka	
7	**VOE 946472**	3					Flange screw	Vis à embase	Flanschschraube	Tornillo embridado	Flänsskruv	
8	**VOE 16686182**	1					Bolt	Boulon	Bolzen	Perno	Bult	
9	**VOE 971099**	2					Flange lock nut	Contre-écrou à embase	Flanschverschlussmutter	Contratuerca embridada	Flänslåsmutter	
10	**VOE 960145**	2					Plain washer	Rondelle plane	Flachscheibe	Arandela plana	Planbricka	
11	**VOE 13965194**	3					Screw	Vis	Schraube	Tornillo	Skruv	
12	**VOE 4861316**	3					Spacer ring	Bague entretoise	Abstandring	Anillo distanciador	Distansring	
13	**VOE 11117464**	4					Plain washer	Rondelle plane	Flachscheibe	Arandela plana	Planbricka	
14	**VOE 946440**	4					Flange screw	Vis à embase	Flanschschraube	Tornillo embridado	Flänsskruv	

1		**Battery box with fitting parts** **Cage batterie avec pièces de montage** **Batteriekasten mit Anbauteilen** **Caja de batería con accesorios de montaje** **Batterilåda med monteringsdetaljer**
2		
3		
4		
5		

Catalogue id **20694**	Group **313**
Illustr. No **1077404**	Section **100**
Issue **20039665-F**	Page **453**

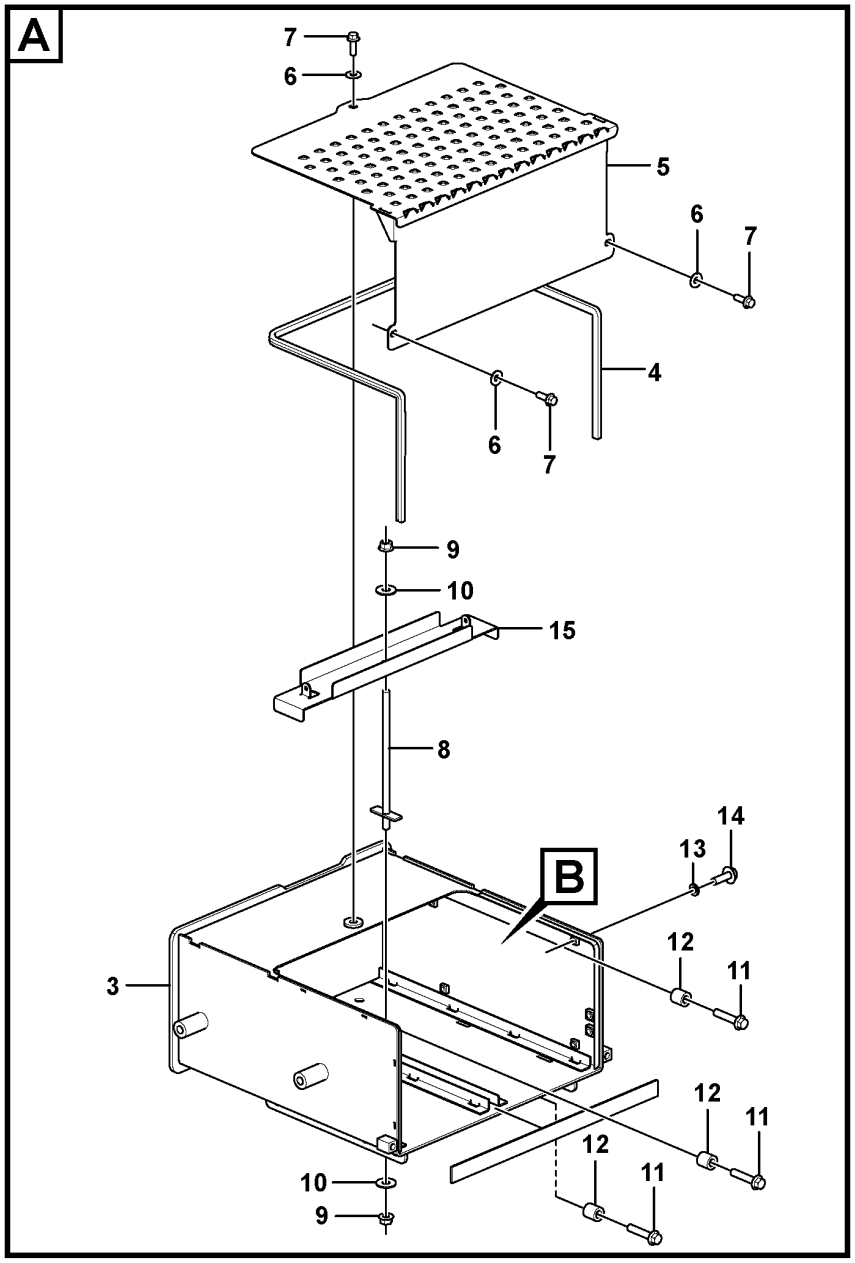

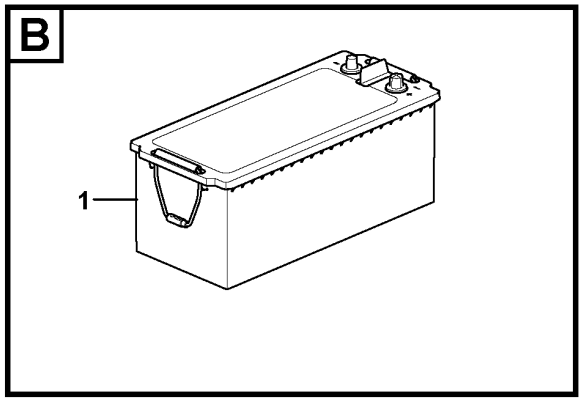

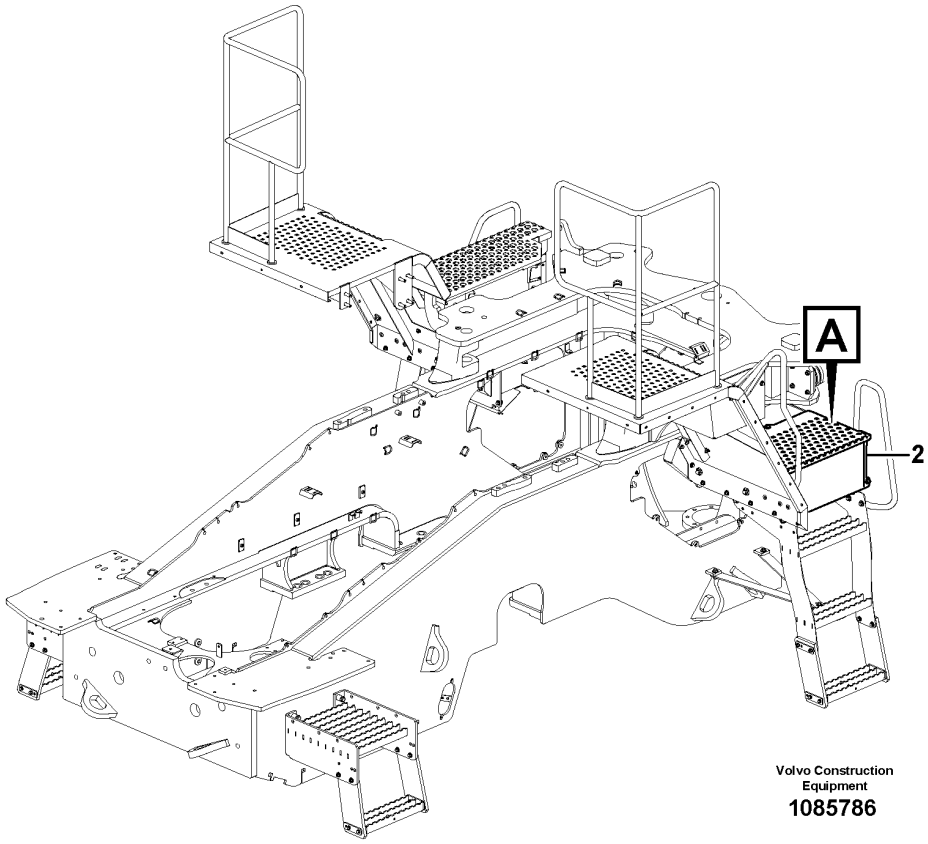

Volvo Construction Equipment
1085786

Fig.	Part No.	Quantity 1	2	3	PS	KIT	Description	Dénomination	Bezeichnung	Denominación	Benämning	Notes
1	VOE 21293376	2					Battery	Batterie	Batterie	Batería	Batteri	
2	VOE 16874356	1					Battery box	Coffre à batterie	Batteriekasten	Caja de batería	Batterilåda	
3	VOE 16874355	1					•Battery box	•Coffre à batterie	•Batteriekasten	•Caja de batería	•Batterilåda	S/N - 3297
4	VOE 15179279	REQ					•Sealing strip	•Bande d'étanchéité	•Dichtleiste	•Moldura retén	•Tätningslist	L = 1585 mm
5	VOE 16848416	1					•Lid	•Porte	•Deckel	•Tapa	•Lock	
6	VOE 13960143	3					•Washer	•Rondelle	•Scheibe	•Arandela	•Bricka	
7	VOE 946472	3					•Flange screw	•Vis à embase	•Flanschschraube	•Tornillo embridado	•Flänsskruv	
8	VOE 16686182	1					Bolt	Boulon	Bolzen	Perno	Bult	
9	VOE 971099	2					Flange lock nut	Contre-écrou à embase	Flanschverschlussmutter	Contratuerca embridada	Flänslåsmutter	
10	VOE 960145	2					Plain washer	Rondelle plane	Flachscheibe	Arandela plana	Planbricka	
11	VOE 13965194	3					Screw	Vis	Schraube	Tornillo	Skruv	
12	VOE 4861316	3					Spacer ring	Bague entretoise	Abstandring	Anillo distanciador	Distansring	
13	VOE 11117464	4					Plain washer	Rondelle plane	Flachscheibe	Arandela plana	Planbricka	
14	VOE 946440	4					Flange screw	Vis à embase	Flanschschraube	Tornillo embridado	Flänsskruv	
15	VOE 16685566	1					Battery retainer	Porte-batterie	Batteriehalter	Portabatería	Batterihållare	

1		**Battery box with fitting parts** **Cage batterie avec pièces de montage** **Batteriekasten mit Anbauteilen** **Caja de batería con accesorios de montaje** **Batterilåda med monteringsdetaljer**	Catalogue id **20694**	Group **313**
2				
3			Illustr. No **1085786**	Section **125**
4				
5		**S/N 3298 -**	Issue **20039665-F**	Page **455**

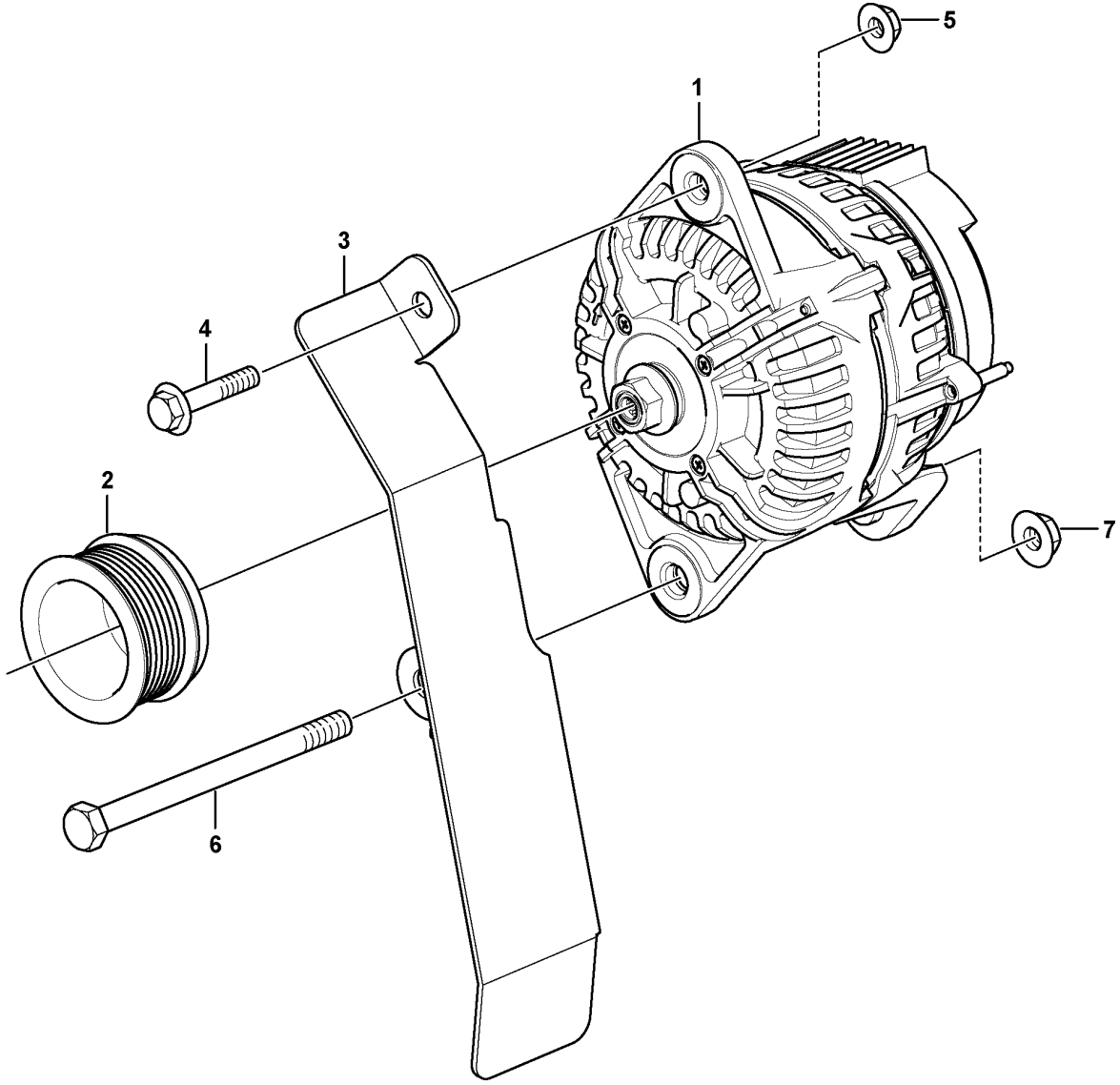

Volvo Construction Equipment
1074792

Fig.	Part No.	Quantity 1	2	3	PS	KIT	Description	Dénomination	Bezeichnung	Denominación	Benämning	Notes
1	VOE 17204355	1					Alternator	Alternateur	Generator	Alternador	Generator	
2	VOE 20523395	1					Pulley	Poulie	Zahnriemenscheibe	Polea correa dentada	Kuggremhjul	
3	VOE 16868713	1					Belt protector	Garde-courroie	Riemenschutz	Protección de correa	Remskydd	
4	VOE 13965186	1					Screw	Vis	Schraube	Tornillo	Skruv	
5	VOE 13971098	1					Flange nut	Écrou à embase	Flanschmutter	Tuerca embridada	Flänsmutter	
6	VOE 970988	1					Hexagon screw	Vis à tête hexagonale	Sechskantschraube	Tornillo hexagonal	Sexkantsskruv	
7	VOE 971099	1					Flange lock nut	Contre-écrou à embase	Flanschverschlussmutter	Contratuerca embridada	Flänslåsmutter	

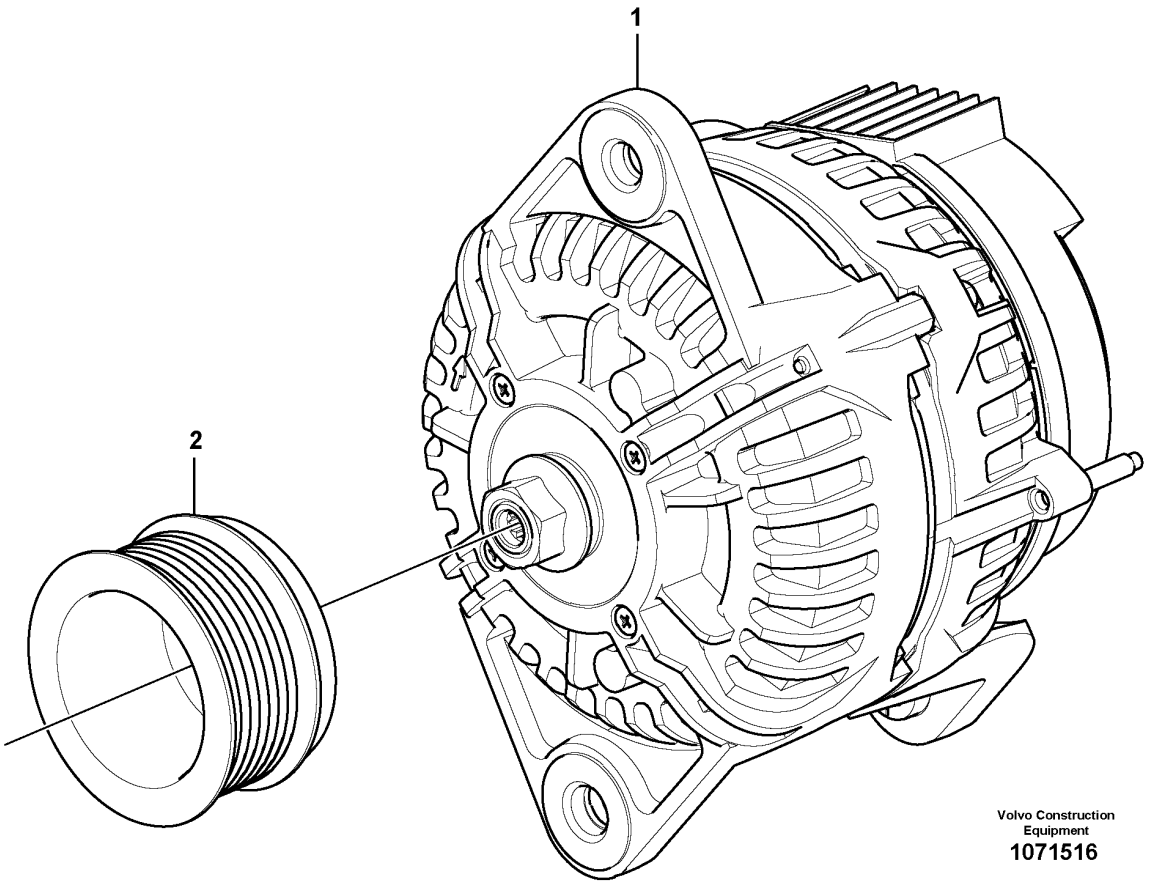
1
2
Volvo Construction
Equipment
1071516

Fig.	Part No.	Quantity 1	2	3	PS	KIT	Description	Dénomination	Bezeichnung	Denominación	Benämning	Notes
1	**VOE 15196041**	1					Alternator	Alternateur	Generator	Alternador	Generator	
2	**VOE 20523395**	1					Pulley	Poulie	Zahnriemenscheibe	Polea correa dentada	Kuggremhjul	

1		**Alternator** **Alternateur** **Generator** **Alternador** **Växelströmsgenerator**	Catalogue id **20694**	Group **321**
2				
3			Illustr. No **1071516**	Section **200**
4				
5		**85979**	Issue **20039665-F**	Page **459**

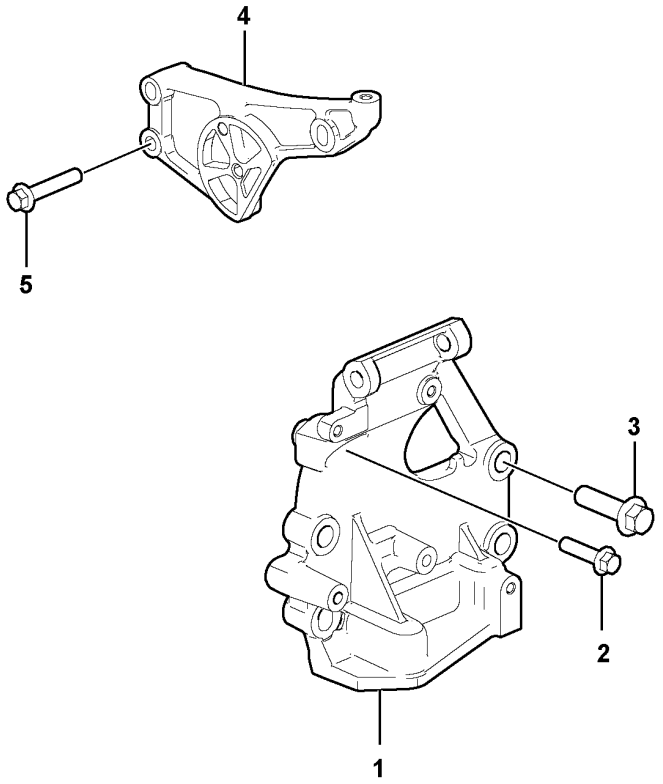
4
5
3
2
1

Fig.	Part No.	Quantity 1	2	3	PS	KIT	Description	Dénomination	Bezeichnung	Denominación	Benämning	Notes
1	VOE 22026927	1					Bracket	Console	Konsole	Consola	Konsol	
2	VOE 984755	1					Flange screw	Vis à embase	Flanschschraube	Tornillo embridado	Flänsskruv	
3	VOE 975121	4					Flange screw	Vis à embase	Flanschschraube	Tornillo embridado	Flänsskruv	
4		1			NS		Bracket	Console	Konsole	Ménsula	Konsol	
5	VOE 968163	2					Flange screw	Vis à embase	Flanschschraube	Tornillo embridado	Flänsskruv	

1		**Alternator-attachment** **Fixation de générateur** **Generator, Befestigung** **Accesorio de alternador** **Generatorfäste**	Catalogue id **20694**	Group **321**
2				
3			Illustr. No **1077094**	Section **300**
4				
5		**15185564, 15185565, 15185566, 15185567, 17481128**	Issue **20039665-F**	Page **461**

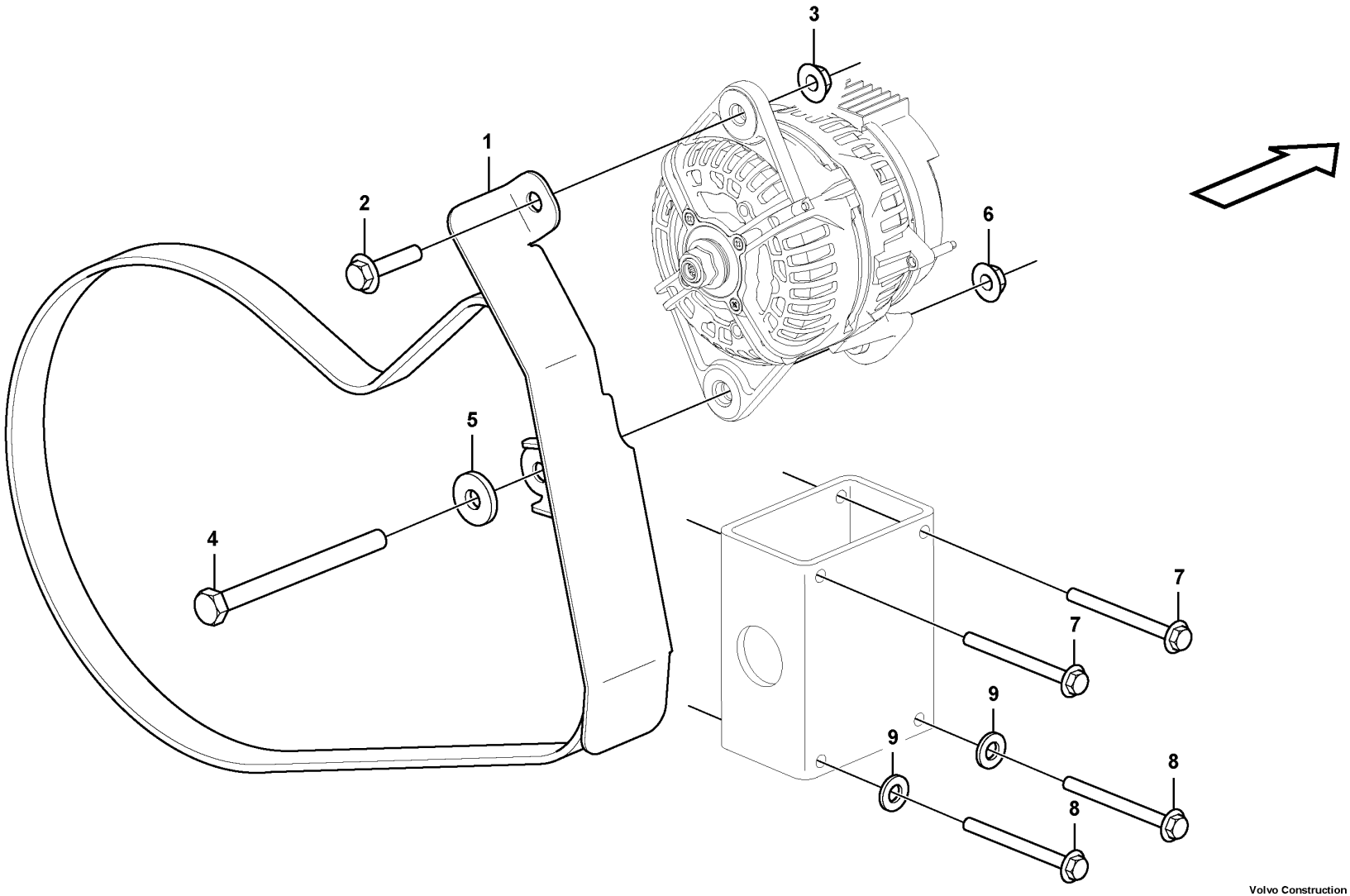

Volvo Construction Equipment
1075167

Fig.	Part No.	Quantity 1	2	3	PS	KIT	Description	Dénomination	Bezeichnung	Denominación	Benämning	Notes
1	VOE 16868713	1					Belt protector	Garde-courroie	Riemenschutz	Protección de correa	Remskydd	
2	VOE 965186	1					Flange screw	Vis à embase	Flanschschraube	Tornillo embridado	Flänsskruv	
3	VOE 13971098	1					Flange nut	Écrou à embase	Flanschmutter	Tuerca embridada	Flänsmutter	
4	VOE 970988	1					Hexagon screw	Vis à tête hexagonale	Sechskantschraube	Tornillo hexagonal	Sexkantsskruv	
5	VOE 960145	1					Plain washer	Rondelle plane	Flachscheibe	Arandela plana	Planbricka	
6	VOE 971099	1					Flange lock nut	Contre-écrou à embase	Flanschverschlussmutter	Contratuerca embridada	Flänslåsmutter	
7	VOE 968842	2					Flange screw	Vis à embase	Flanschschraube	Tornillo embridado	Flänsskruv	
8	VOE 13965184	2					Flange screw	Vis à embase	Flanschschraube	Tornillo embridado	Flänsskruv	
9	VOE 11055605	2					Plain washer	Rondelle plane	Flachscheibe	Arandela plana	Planbricka	

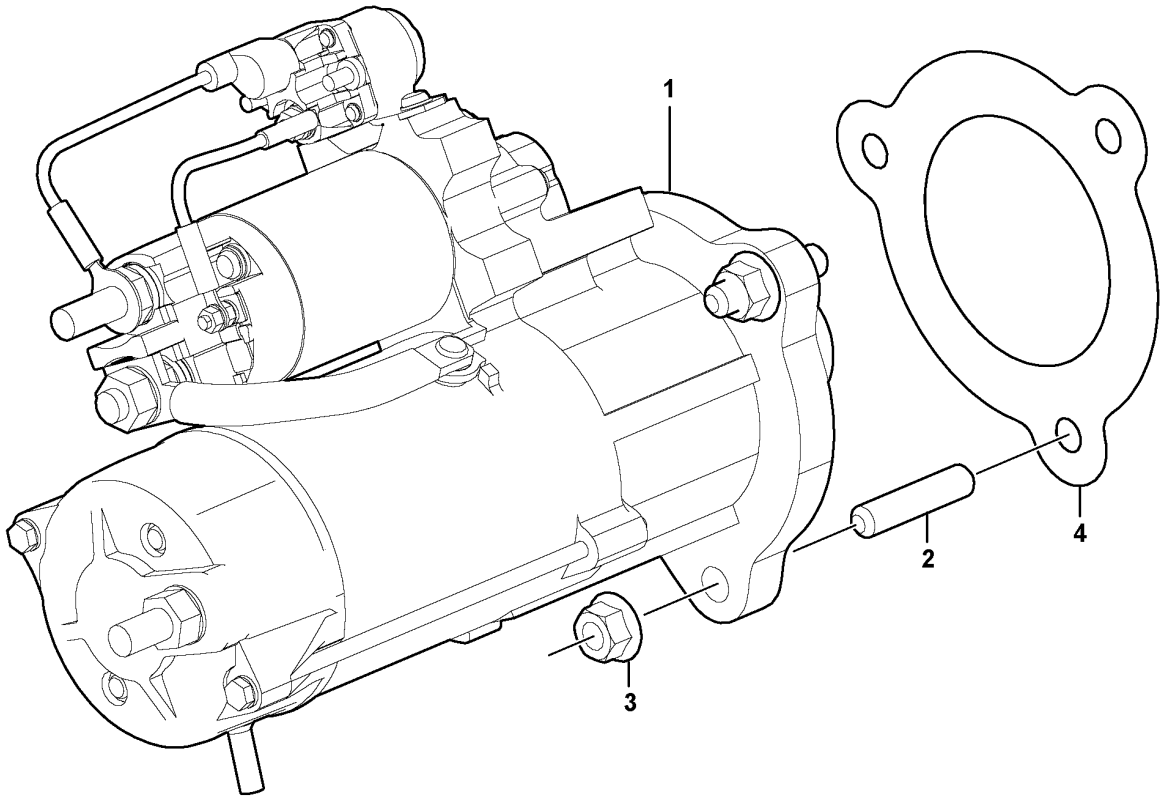
1
2
3
4

Fig.	Part No.	Quantity 1	2	3	PS	KIT	Description	Dénomination	Bezeichnung	Denominación	Benämning	Notes
1	VOE 17233221	1					Starter motor	Démarreur	Anlasser	Motor de arranque	Startmotor	
	VOE 21019175	1					•Relay	•Relais	•Relais	•Relé	•Relä	
2	VOE 953098	3					Stud	Goujon	Stiftschraube	Espárrago	Pinnskruv	
3	VOE 990942	3					Flange nut	Écrou à embase	Flanschmutter	Tuerca embridada	Flänsmutter	
4	VOE 11127393	1					Gasket	Joint	Dichtung	Junta	Packning	

1		**Starter motor with assembling details** **Démarreur avec pieces de montage** **Anlasser mit Anbauteilen** **Motor de arranque con assesorios de montaje** **Startmotor med monteringsdetaljer**	Catalogue id **20694**	Group **331**
2				
3			Illustr. No **1077087**	Section **100**
4				
5		**15185564, 15185565, 15185566, 15185567, 17481128**	Issue **20039665-F**	Page **465**

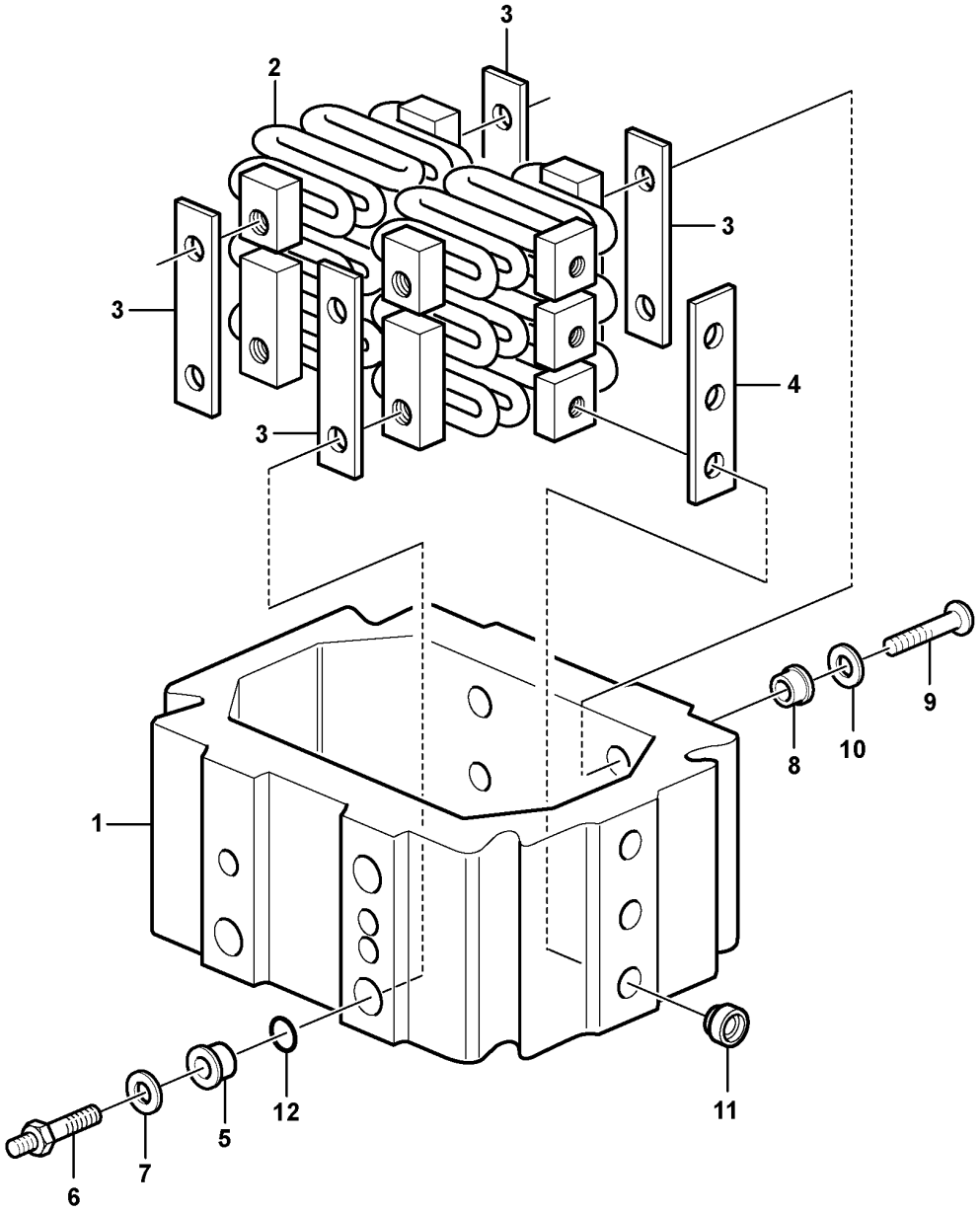

Volvo Construction Equipment
1071225

Fig.	Part No.	Quantity 1	2	3	PS	KIT	Description	Dénomination	Bezeichnung	Denominación	Benämning	Notes
	VOE 21933716	1			SS		Starter element	Élément de démarrage	Kaltstartelement	Calentador de arranque	Startelement	
1		1			NS		•Intermediate housing	•Boîtier intermédiaire	•Zwischengehäuse	•Caja intermediaria	•Mellanhus	
2		1			NS		•Heater	•Chauffage	•Heizkörper	•Unidad calentadora	•Värmeelement	
3	**VOE 477268**	4			OP		•Insulating plate	•Plaque isolante	•Isolierplatte	•Placa de aislamiento	•Isoleringsplatta	
4	**VOE 477113**	2			OP		•Insulating plate	•Plaque isolante	•Isolierplatte	•Placa de aislamiento	•Isoleringsplatta	
5	**VOE 21980343**	2					•Guide sleeve	•Douille guide	•Führungshülse	•Manguito de guía	•Styrhylsa	
6	**VOE 21955036**	2					•Stud	•Goujon	•Stiftschraube	•Espárrago	•Pinnskruv	
7	**VOE 192288**	2					•Washer	•Rondelle	•Scheibe	•Arandela	•Bricka	
8	**VOE 21746768**	6					•Guide sleeve	•Douille guide	•Führungshülse	•Manguito de guía	•Styrhylsa	
9	**VOE 996606**	12					•Six point socket screw	•Vis à 6 pans creux	•Sechszahn-Hohlschraube	•Racor de seis dientes	•Sextandhålskruv	
10	**VOE 191156**	12					•Washer	•Rondelle	•Scheibe	•Arandela	•Bricka	
11	**VOE 20942283**	6					•Sleeve	•Douille	•Hülse	•Manguito	•Hylsa	
12	**VOE 944123**	2					•O-ring	•Joint torique	•O-Ring	•Anillo tórico	•O-ring	

1		**Pre-heater** **Préchauffeur** **Vorwärmer** **Precalentador** **Startelement**	Catalogue id **20694**	Group **333**
2				
3			Illustr. No **1071225**	Section **100**
4				
5		**15185564, 15185565, 17481128**	Issue **20039665-F**	Page **467**

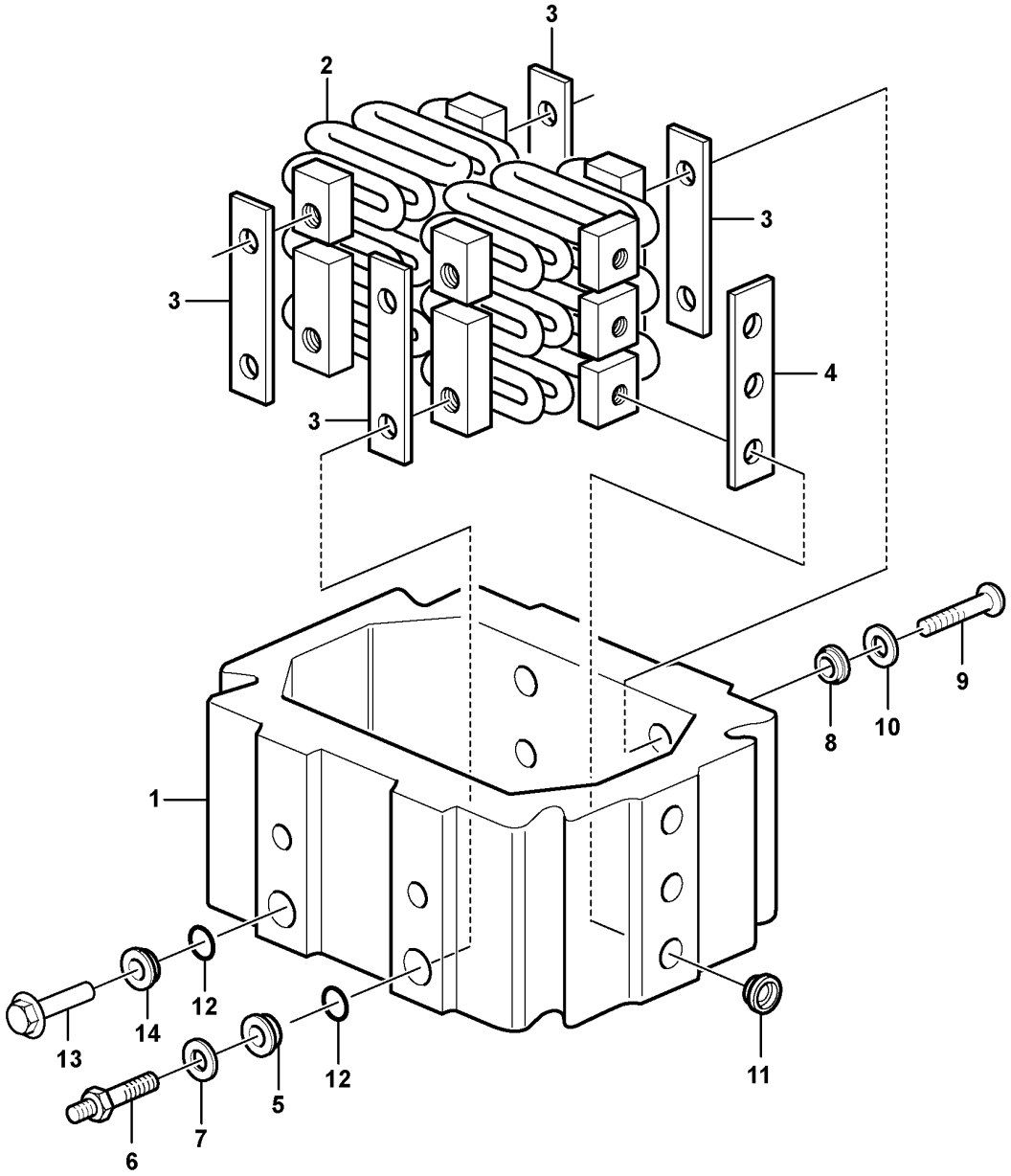
3
2
3
3
4
3
1
9
8
10
13
14
12
12
11
6
7
5

Fig.	Part No.	Quantity 1	2	3	PS	KIT	Description	Dénomination	Bezeichnung	Denominación	Benämning	Notes
	VOE 21933674	1			SS		Starter element	Élément de démarrage	Kaltstartelement	Calentador de arranque	Startelement	
1		1			NS		•Intermediate housing	•Boîtier intermédiaire	•Zwischengehäuse	•Caja intermediaria	•Mellanhus	
2		1			NS		•Heater	•Chauffage	•Heizkörper	•Unidad calentadora	•Värmeelement	
3		4			OP		•Insulating plate	•Plaque isolante	•Isolierplatte	•Placa aislamiento	•Isoleringsplatta	
4		2			OP		•Insulating plate	•Plaque isolante	•Isolierplatte	•Placa aislamiento	•Isoleringsplatta	
5	**VOE 21980343**	1					•Guide sleeve	•Douille guide	•Führungshülse	•Manguito de guía	•Styrhylsa	
6	**VOE 21955036**	1					•Stud	•Goujon	•Stiftschraube	•Espárrago	•Pinnskruv	
7	**VOE 192288**	1					•Washer	•Rondelle	•Scheibe	•Arandela	•Bricka	
8	**VOE 21746768**	6					•Guide sleeve	•Douille guide	•Führungshülse	•Manguito de guía	•Styrhylsa	
9	**VOE 996606**	12					•Six point socket screw	•Vis à 6 pans creux	•Sechszahn-Hohlschraube	•Racor de seis dientes	•Sextandhålskruv	
10	**VOE 191156**	12					•Washer	•Rondelle	•Scheibe	•Arandela	•Bricka	
11	**VOE 20942283**	6					•Sleeve	•Douille	•Hülse	•Manguito	•Hylsa	
12	**VOE 944123**	2					•O-ring	•Joint torique	•O-Ring	•Anillo tórico	•O-ring	
13	**VOE 21982552**	1					•Flange screw	•Vis à embase	•Flanschschraube	•Tornillo embridado	•Flänsskruv	
14	**VOE 21980351**	1					•Guide sleeve	•Douille guide	•Führungshülse	•Manguito de guía	•Styrhylsa	

1		**Pre-heater** **Préchauffeur** **Vorwärmer** **Precalentador** **Startelement**	Catalogue id **20694**	Group **333**
2				
3			Illustr. No **1078205**	Section **120**
4				
5		**15185566, 15185567**	Issue **20039665-F**	Page **469**

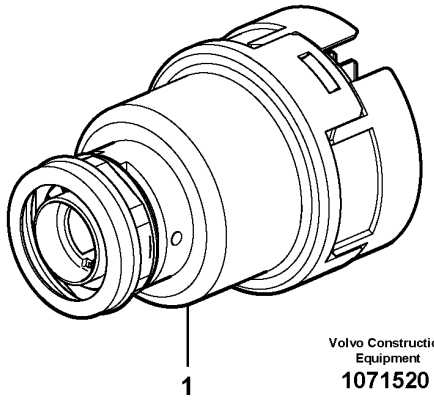

Volvo Construction Equipment

1071520

Fig.	Part No.	Quantity 1	2	3	PS	KIT	Description	Dénomination	Bezeichnung	Denominación	Benämning	Notes
1	VOE 15144740	1					Starter switch	Verrouillage de démarrage	Startschloss	Cerradura de arranque	Startlås	

1		**Ignition Starter Switch** **Interrupteur de démarreur allumage** **Zündschalter** **Interruptor de motor de arranque** **Startlås**	Catalogue id **20694**	Group **334**
2				
3			Illustr. No **1071520**	Section **100**
4				
5		**11294120**	Issue **20039665-F**	Page **471**

VOLVO

L180H

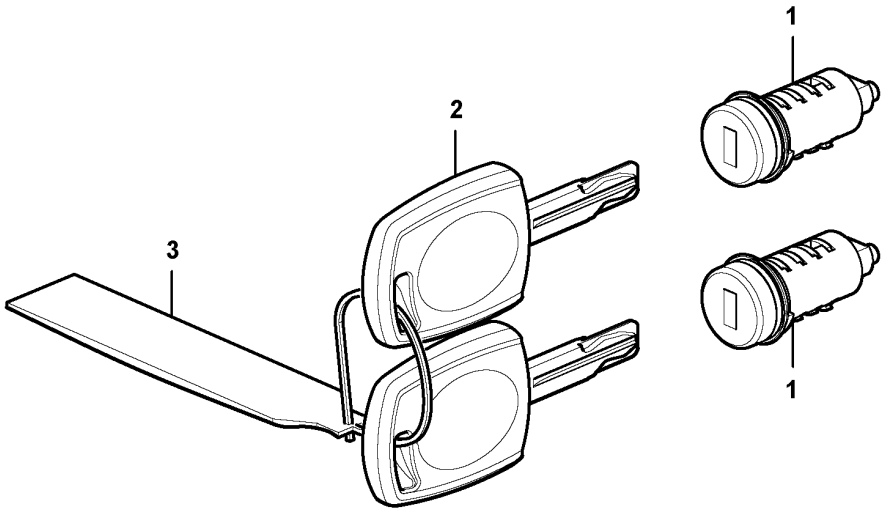
1
2
3
1

Fig.	Part No.	Quantity 1	2	3	PS	KIT	Description	Dénomination	Bezeichnung	Denominación	Benämning	Notes
	VOE 15199486	1					Lock kit	Collection verrou	Schlossteilsatz	Juego de seguridad	Låssats	
1	**VOE 15164333**	2					•Lock cylinder	•Barillet de serrure	•Schließzylinder	•Cilindro de cierre	•Låscylinder	
2	**VOE 17225331**	2					•Key	•Clé	•Schlüssel	•Llave	•Nyckel	
3		1			NS		•Marking strip	•Ruban de marquage	•Kennfaden	•Cinta de marcaje	•Märkband	

1		**Lock Kit** **Kit serrures** **Schlossteilsatz** **Juego de seguridad** **Låssats**	Catalogue id **20694**	Group **334**
2				
3			Illustr. No **1064529**	Section **200**
4				
5		**11298440**	Issue **20039665-F**	Page **473**

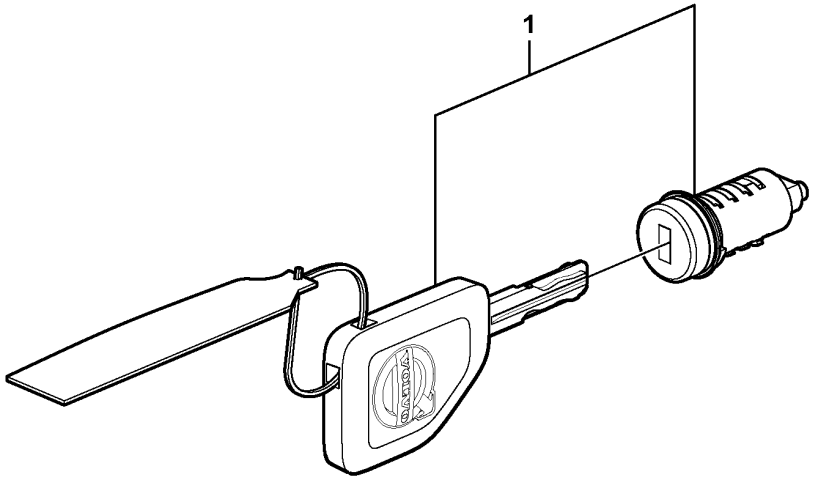

Volvo Construction Equipment
1079917

Fig.	Part No.	Quantity 1	2	3	PS	KIT	Description	Dénomination	Bezeichnung	Denominación	Benämning	Notes
1	VOE 15199485	1					Lock kit	Collection verrou	Schlossteilsatz	Juego de seguridad	Låssats	

1		**Lock Kit** **Kit serrures** **Schlossteilsatz** **Juego de seguridad** **Låssats**	Catalogue id **20694**	Group **334**
2				
3			Illustr. No **1079917**	Section **300**
4				
5		**11298495**	Issue **20039665-F**	Page **475**

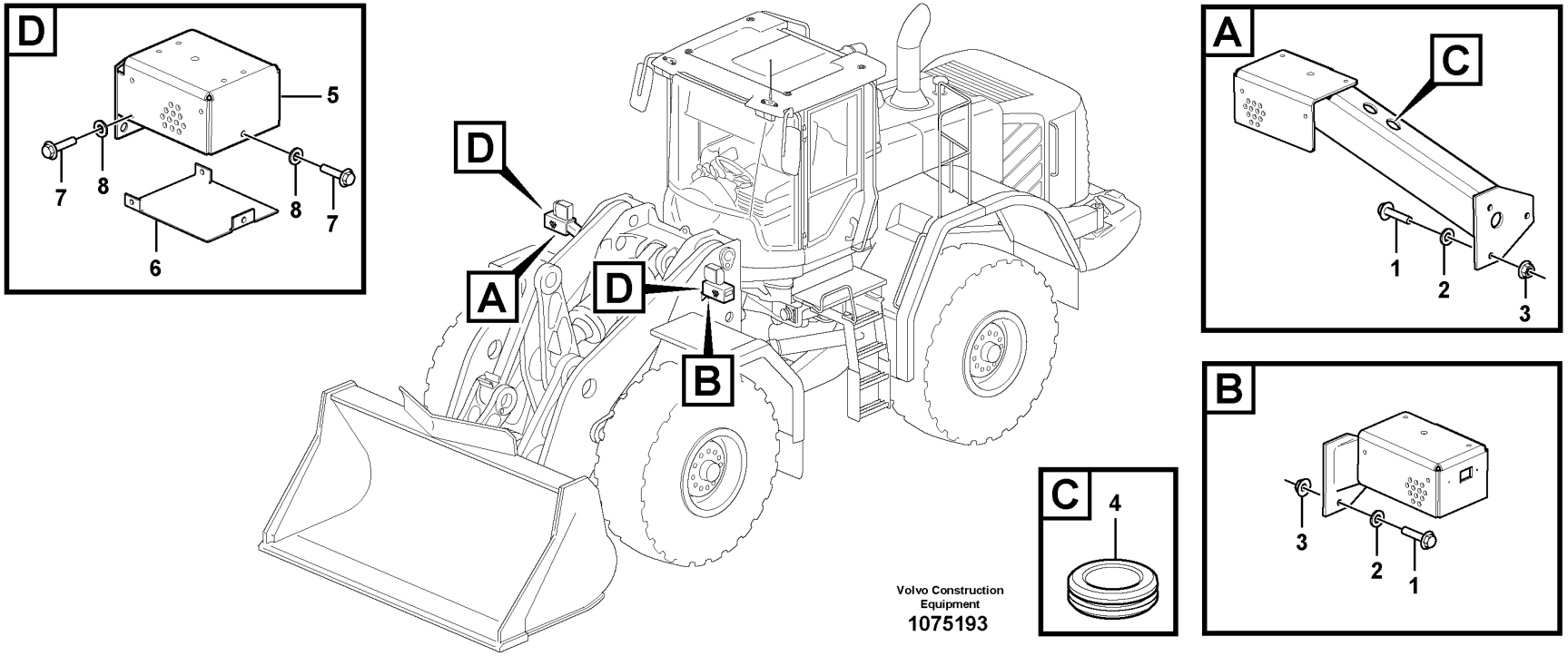
D
5
7
8
8
7
6
A
D
B
C
4
A
C
1
2
3
B
3
2
1
Volvo Construction
Equipment
1075193

Fig.	Part No.	Quantity 1	2	3	4	5	PS	KIT	Description	Dénomination	Bezeichnung	Denominación	Benämning	Notes
1	VOE 965186	6							Flange screw	Vis à embase	Flanschschraube	Tornillo embridado	Flänsskruv	
2	VOE 960143	6							Plain washer	Rondelle plane	Flachscheibe	Arandela plana	Planbricka	
3	VOE 13971098	6							Flange nut	Écrou à embase	Flanschmutter	Tuerca embridada	Flänsmutter	
4	VOE 961971	2							Plug	Tampon	Stopfen	Tapón	Plugg	
5	VOE 11436132	2							Bracket	Console	Konsole	Consola	Konsol	
6	VOE 11439101	2							Protection	Protection	Abdeckung	Protección	Skydd	
7	VOE 946173	6							Flange screw	Vis à embase	Flanschschraube	Tornillo embridado	Flänsskruv	
8	VOE 11117464	6							Plain washer	Rondelle plane	Flachscheibe	Arandela plana	Planbricka	

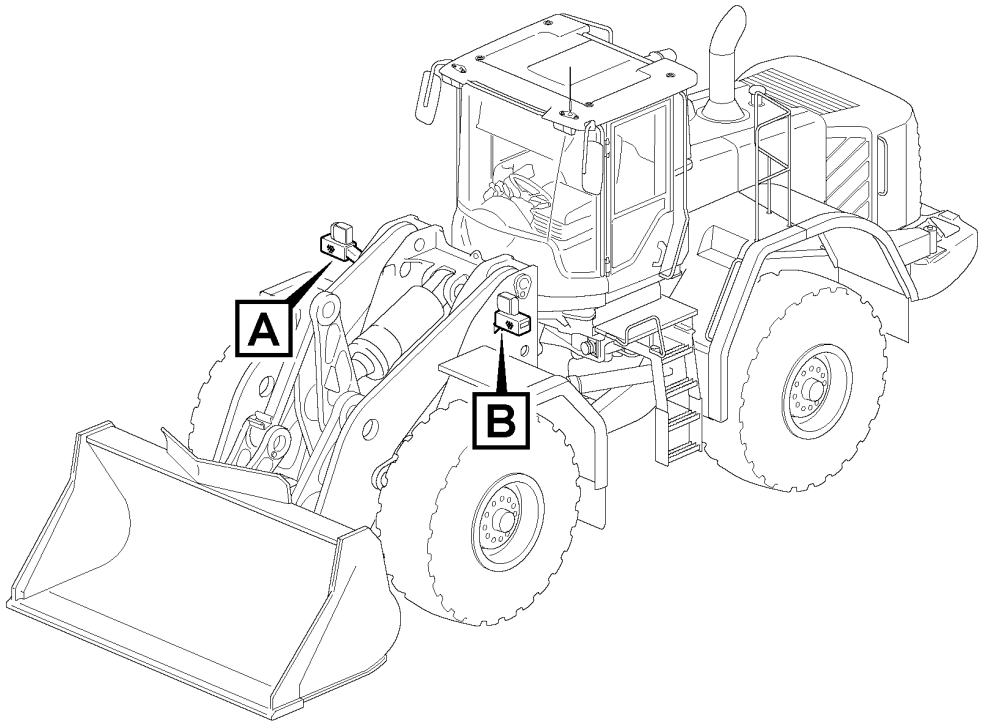

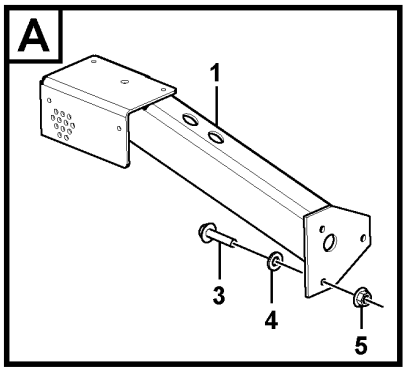

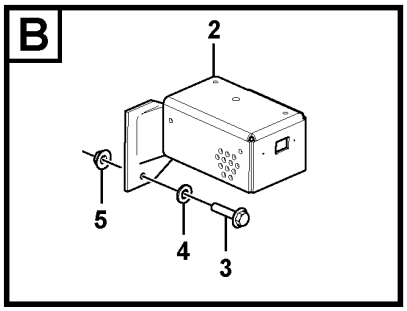

Volvo Construction Equipment

1075175

Fig.	Part No.	Quantity 1	2	3	4	5	PS	KIT	Description	Dénomination	Bezeichnung	Denominación	Benämning	Notes
1	VOE 15020768	1							Bracket	Console	Konsole	Consola	Konsol	
2	VOE 15020771	1							Bracket	Console	Konsole	Consola	Konsol	
3	VOE 13965186	6							Screw	Vis	Schraube	Tornillo	Skruv	
4	VOE 13960143	6							Washer	Rondelle	Scheibe	Arandela	Bricka	
5	VOE 13971098	6							Flange nut	Écrou à embase	Flanschmutter	Tuerca embridada	Flänsmutter	

1		**Lighting, front** **Eclairage, anterieur** **Beleuchtung, vorder** **Alumbrado, delantero** **Belysning, främre**	Catalogue id **20694**	Group **352**
2				
3			Illustr. No **1075175**	Section **200**
4				
5		**86358**	Issue **20039665-F**	Page **479**

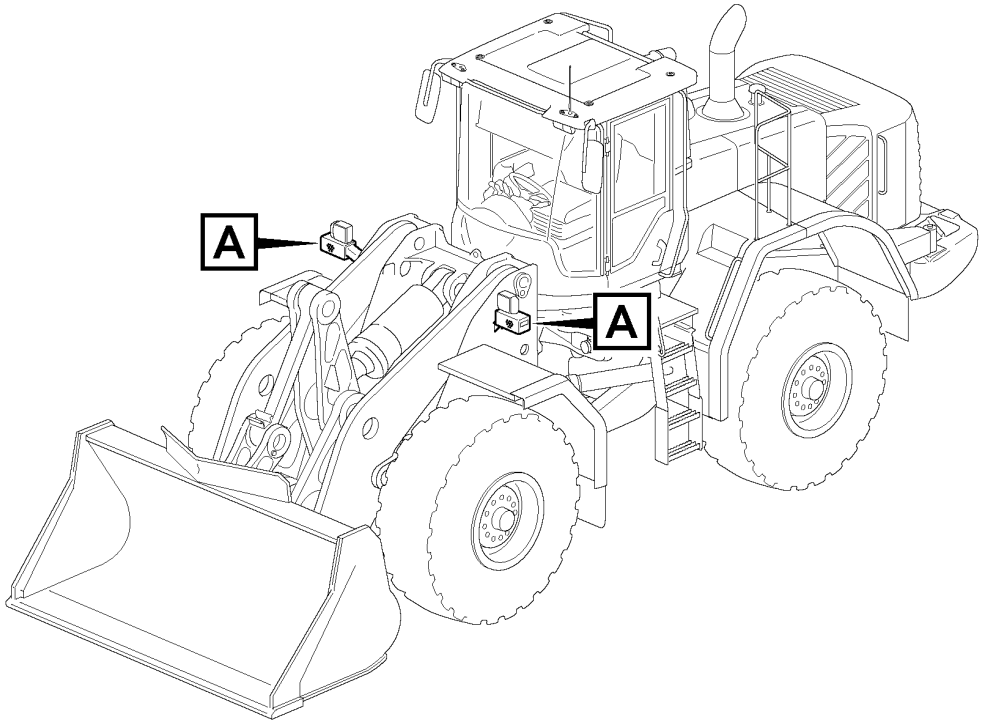

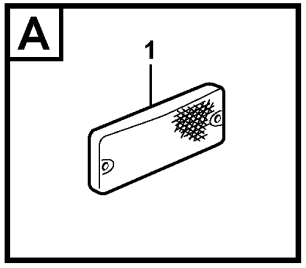

Volvo Construction Equipment

1075178

Fig.	Part No.	Quantity 1	2	3	4	5	PS	KIT	Description	Dénomination	Bezeichnung	Denominación	Benämning	Notes
1	VOE 11170068	2							Side marking lamp	Feu gabarit latéral	Seitenbegrenzungsleuchte	Luz de posición lateral	Sidomarkeringslykta	

1		**Side marking lamp.** **Feu gabarit lateral.** **Seitenbegrenzungsleuchte.** **Lampara enmarcacion.** **Sidomarkeringslykta.**	Catalogue id **20694**	Group **352**
2				
3			Illustr. No **1075178**	Section **300**
4				
5		**84976**	Issue **20039665-F**	Page **481**

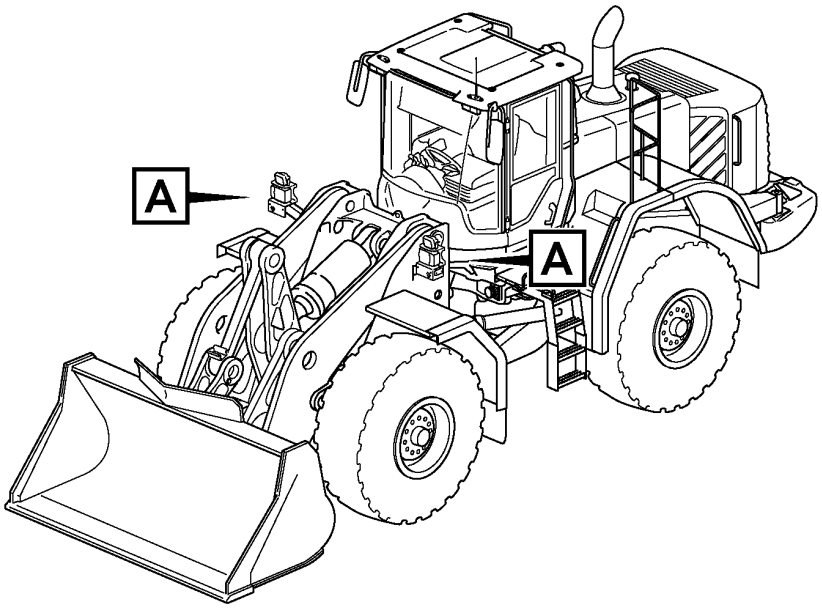

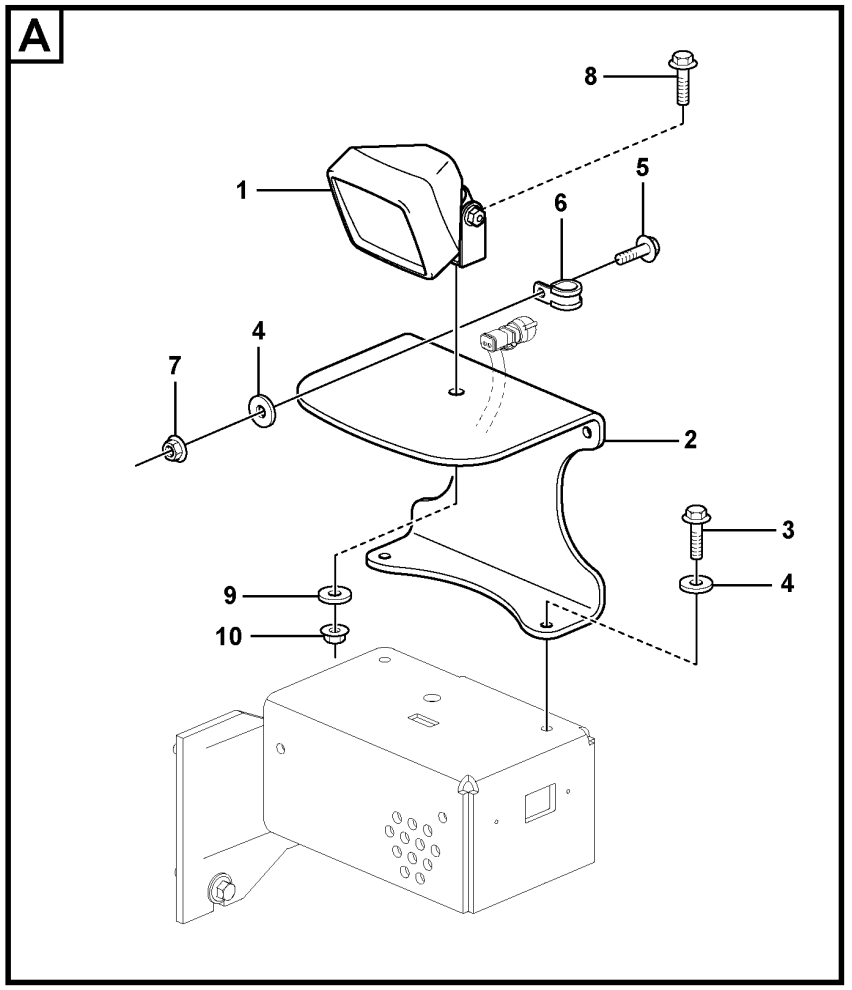

Volvo Construction Equipment
1071522

Fig.	Part No.	Quantity 1	2	3	PS	KIT	Description	Dénomination	Bezeichnung	Denominación	Benämning	Notes
1	**VOE 11170009**	2					Work lamp	Projecteur de travail	Arbeitsscheinwerfer	Faro de trabajo	Arbetsstrålkastare	
	VOE 992517	2					•Bulb	•Ampoule	•Glühlampe	•Bombilla	•Glödlampa	(VOE 943903)
2	**VOE 16872525**	2					Protecting plate	Tôle protection	Schutzblech	Placa de protección	Skyddsplåt	
3	**VOE 945444**	4					Flange screw	Vis à embase	Flanschschraube	Tornillo embridado	Flänsskruv	
4	**VOE 11117464**	4					Plain washer	Rondelle plane	Flachscheibe	Arandela plana	Planbricka	
5	**VOE 946173**	2					Flange screw	Vis à embase	Flanschschraube	Tornillo embridado	Flänsskruv	
6	**VOE 13946834**	2					Clamp	Collier serrage	Schelle	Abrazadera	Klamma	
7	**VOE 945408**	2					Flange nut	Écrou à embase	Flanschmutter	Tuerca embridada	Flänsmutter	
8	**VOE 946329**	2					Flange screw	Vis à embase	Flanschschraube	Tornillo embridado	Flänsskruv	
9	**VOE 960143**	2					Plain washer	Rondelle plane	Flachscheibe	Arandela plana	Planbricka	
10	**VOE 13971095**	2					Flange nut	Écrou à embase	Flanschmutter	Tuerca embridada	Flänsmutter	

1		**Work lights, front.** **Phare de travail.** **Arbeitsscheinwerfer, vorder.** **Alumbrado de trabajo, delantero.** **Arbetsbelysning, fram.**	Catalogue id **20694**	Group **352**
2				
3			Illustr. No **1071522**	Section **400**
4				
5		**84680**	Issue **20039665-F**	Page **483**

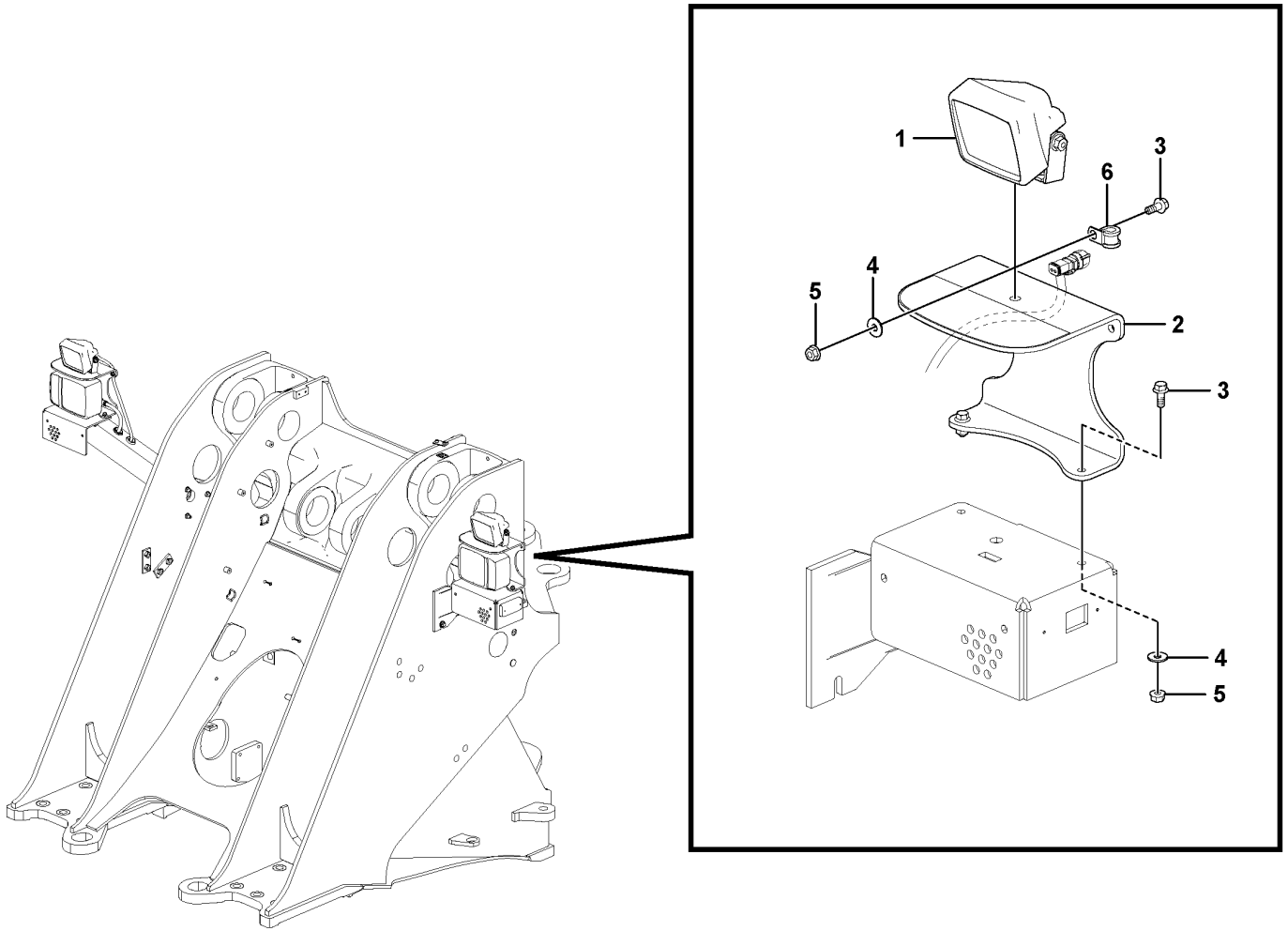

Volvo Construction Equipment

1070471

Fig.	Part No.	Quantity 1	2	3	PS	KIT	Description	Dénomination	Bezeichnung	Denominación	Benämning	Notes
1	VOE 15670553	2					Work lamp	Projecteur de travail	Arbeitsscheinwerfer	Faro de trabajo	Arbetsstrålkastare	
2	VOE 16872525	2					Protecting plate	Tôle protection	Schutzblech	Placa de protección	Skyddsplåt	
3	VOE 13946173	6					Screw	Vis	Schraube	Tornillo	Skruv	
4	VOE 11117464	6					Plain washer	Rondelle plane	Flachscheibe	Arandela plana	Planbricka	
5	VOE 13945408	6					Nut	Écrou	Mutter	Tuerca	Mutter	
6	VOE 13946834	2					Clamp	Collier serrage	Schelle	Abrazadera	Klamma	

1		**Work lights, front.** **Phare de travail.** **Arbeitsscheinwerfer, vorder.** **Alumbrado de trabajo, delantero.** **Arbetsbelysning, fram.**	Catalogue id **20694**	Group **352**
2				
3			Illustr. No **1070471**	Section **500**
4				
5		**85836**	Issue **20039665-F**	Page **485**

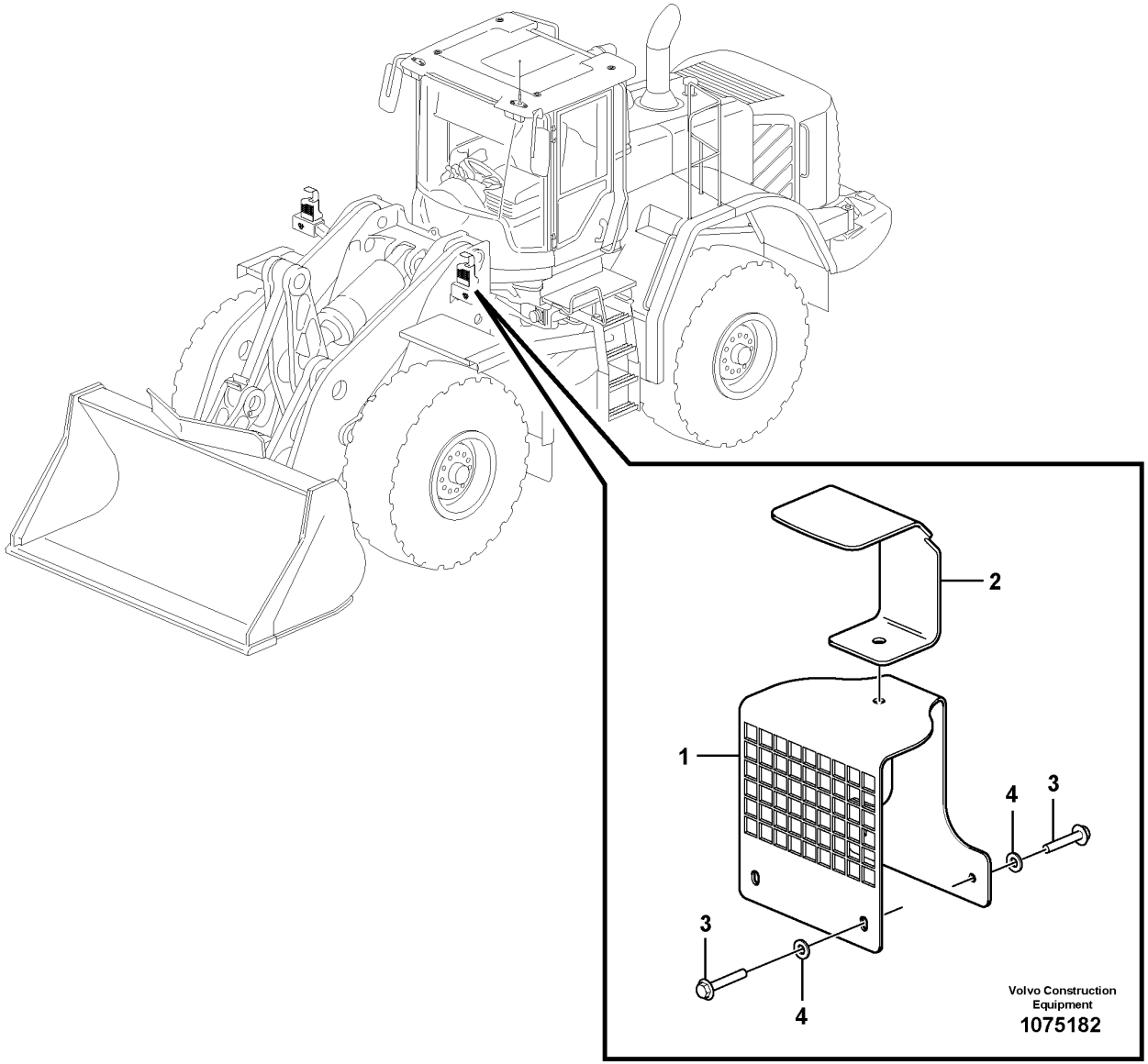
2
1
4
3
3
4
Volvo Construction Equipment
1075182

Fig.	Part No.	Quantity 1	2	3	PS	KIT	Description	Dénomination	Bezeichnung	Denominación	Benämning	Notes
1	VOE 16871892	2					Protecting grating	Grille protection	Schutzgitter	Rejilla de protección	Skyddsgaller	
2	VOE 16840105	2					Protecting plate	Tôle protection	Schutzblech	Placa de protección	Skyddsplåt	
3	VOE 946173	8					Flange screw	Vis à embase	Flanschschraube	Tornillo embridado	Flänsskruv	
4	VOE 11117464	8					Plain washer	Rondelle plane	Flachscheibe	Arandela plana	Planbricka	

1		**Protection front lighting.** **Grille de protection.** **Schutzgitter.** **Rejilla de protección.** **Skydd främre belysning.**	Catalogue id **20694**	Group **352**
2				
3			Illustr. No **1075182**	Section **600**
4				
5		**83877**	Issue **20039665-F**	Page **487**

VOLVO

L180H

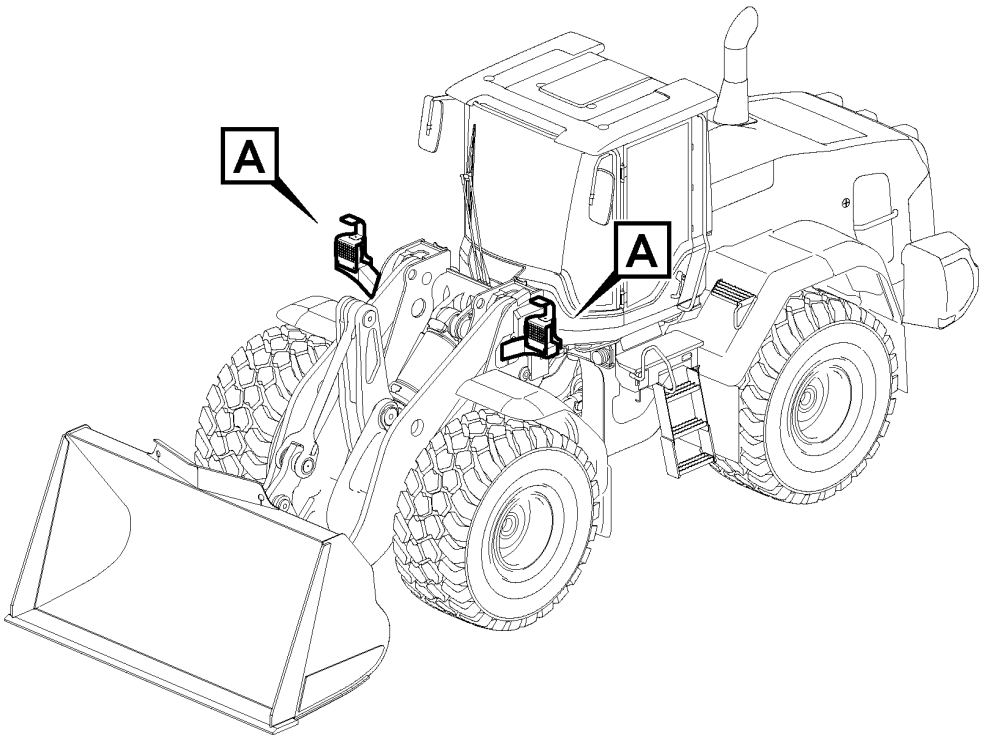

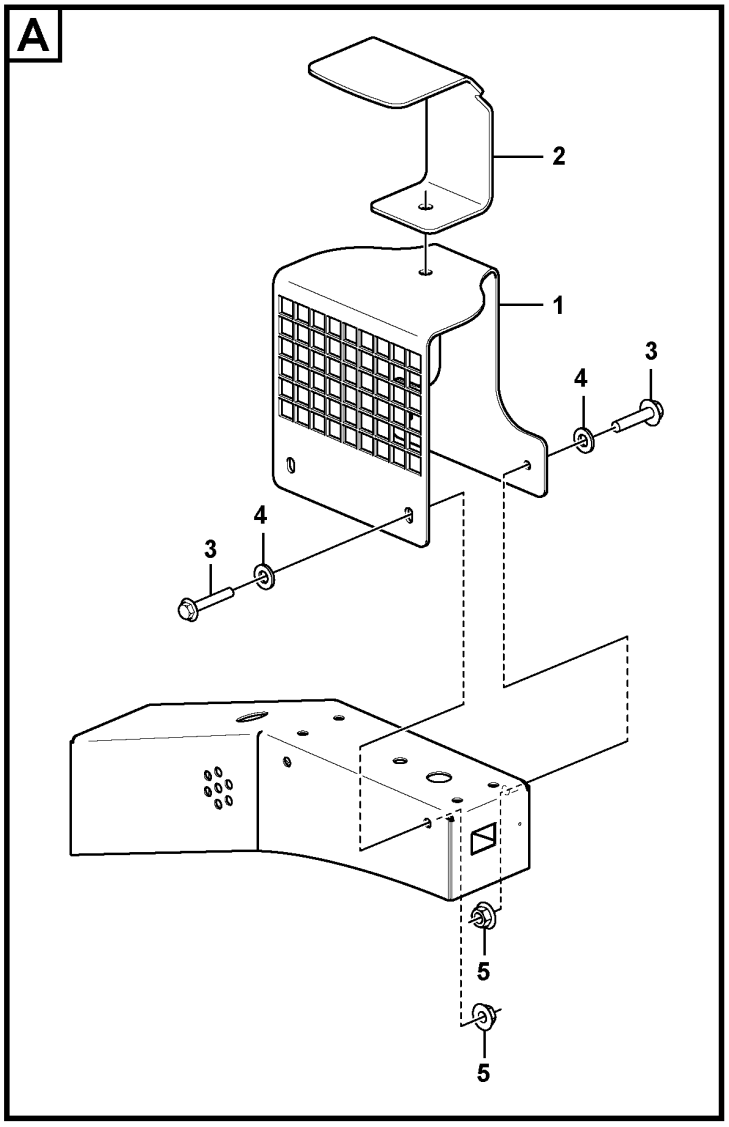

Volvo Construction Equipment
1088989

Fig.	Part No.	Quantity 1	2	3	PS	KIT	Description	Dénomination	Bezeichnung	Denominación	Benämning	Notes
1	VOE 16891179	2					Protecting grating	Grille protection	Schutzgitter	Rejilla de protección	Skyddsgaller	
2	VOE 16840105	2					Protecting plate	Tôle protection	Schutzblech	Placa de protección	Skyddsplåt	
3	VOE 13945444	8					Screw	Vis	Schraube	Tornillo	Skruv	
4	VOE 11117464	16					Plain washer	Rondelle plane	Flachscheibe	Arandela plana	Planbricka	
5	VOE 13945408	8					Nut	Écrou	Mutter	Tuerca	Mutter	

1		**Protection front lighting.** **Grille de protection.** **Schutzgitter.** **Rejilla de protección.** **Skydd främre belysning.**	Catalogue id **20694**	Group **352**
2				
3			Illustr. No **1088989**	Section **650**
4				
5		**86828**	Issue **20039665-F**	Page **489**

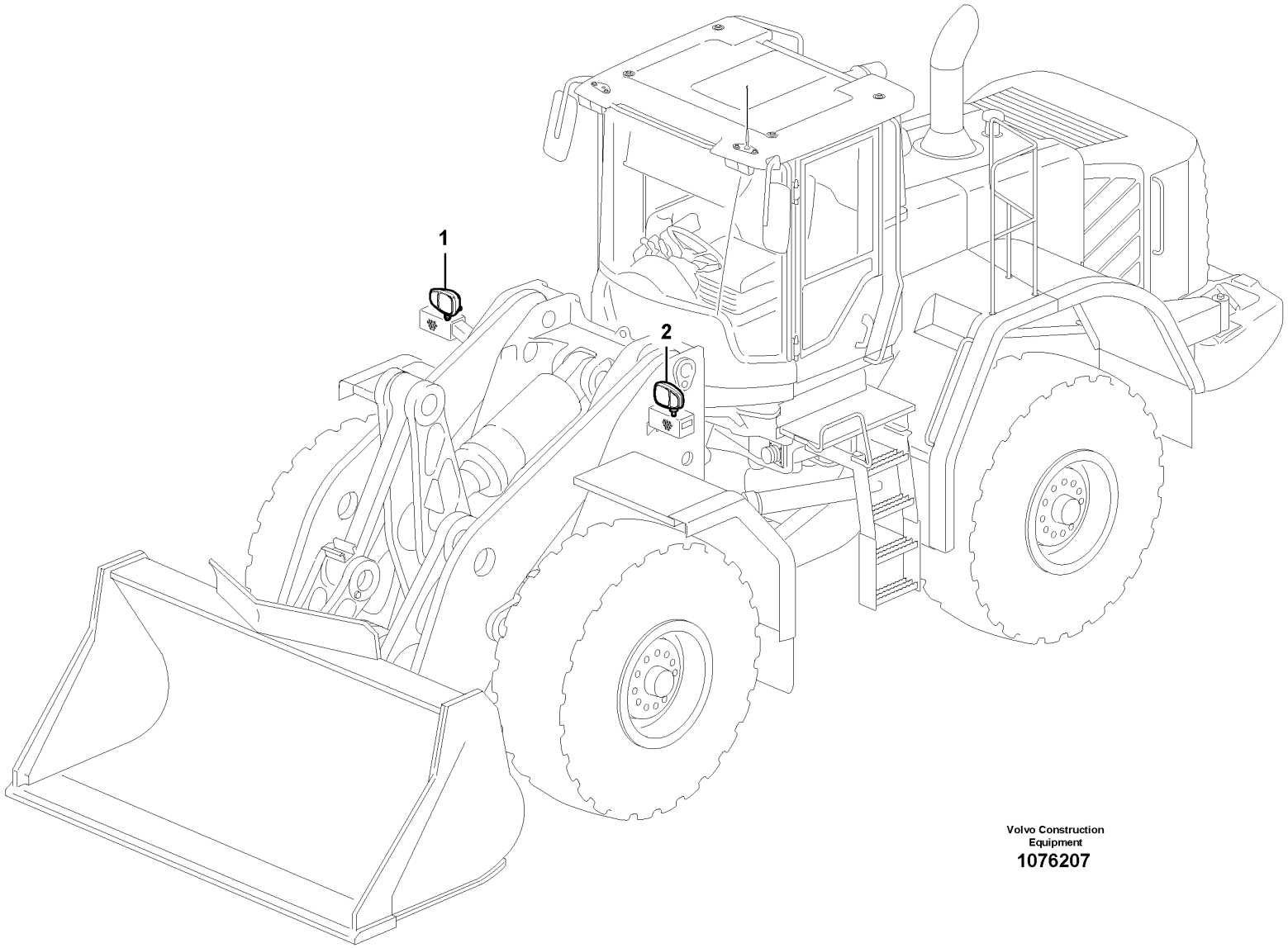

Volvo Construction Equipment

1076207

Fig.	Part No.	Quantity 1	2	3	PS	KIT	Description	Dénomination	Bezeichnung	Denominación	Benämning	Notes
1	**VOE 17286451**	1					Headlamp	Projecteur	Scheinwerfer	Faro	Strålkastare	RH, LA3513
	VOE 992518	1					•Bulb	•Ampoule	•Glühlampe	•Bombilla	•Glödlampa	24V/4W
	VOE 992517	1					•Bulb	•Ampoule	•Glühlampe	•Bombilla	•Glödlampa	H3, 24V/70W
	VOE 990037	1					•Bulb	•Ampoule	•Glühlampe	•Bombilla	•Glödlampa	H7, 24V/70W
	VOE 982558	1					•Bulb	•Ampoule	•Glühlampe	•Bombilla	•Glödlampa	24V/21W
2	**VOE 17286452**	1					Headlamp	Projecteur	Scheinwerfer	Faro	Strålkastare	LH, LA3512
	VOE 992518	1					•Bulb	•Ampoule	•Glühlampe	•Bombilla	•Glödlampa	24V/4W
	VOE 992517	1					•Bulb	•Ampoule	•Glühlampe	•Bombilla	•Glödlampa	H3, 24V/70W
	VOE 990037	1					•Bulb	•Ampoule	•Glühlampe	•Bombilla	•Glödlampa	H7, 24V/70W
	VOE 982558	1					•Bulb	•Ampoule	•Glühlampe	•Bombilla	•Glödlampa	24V/21W

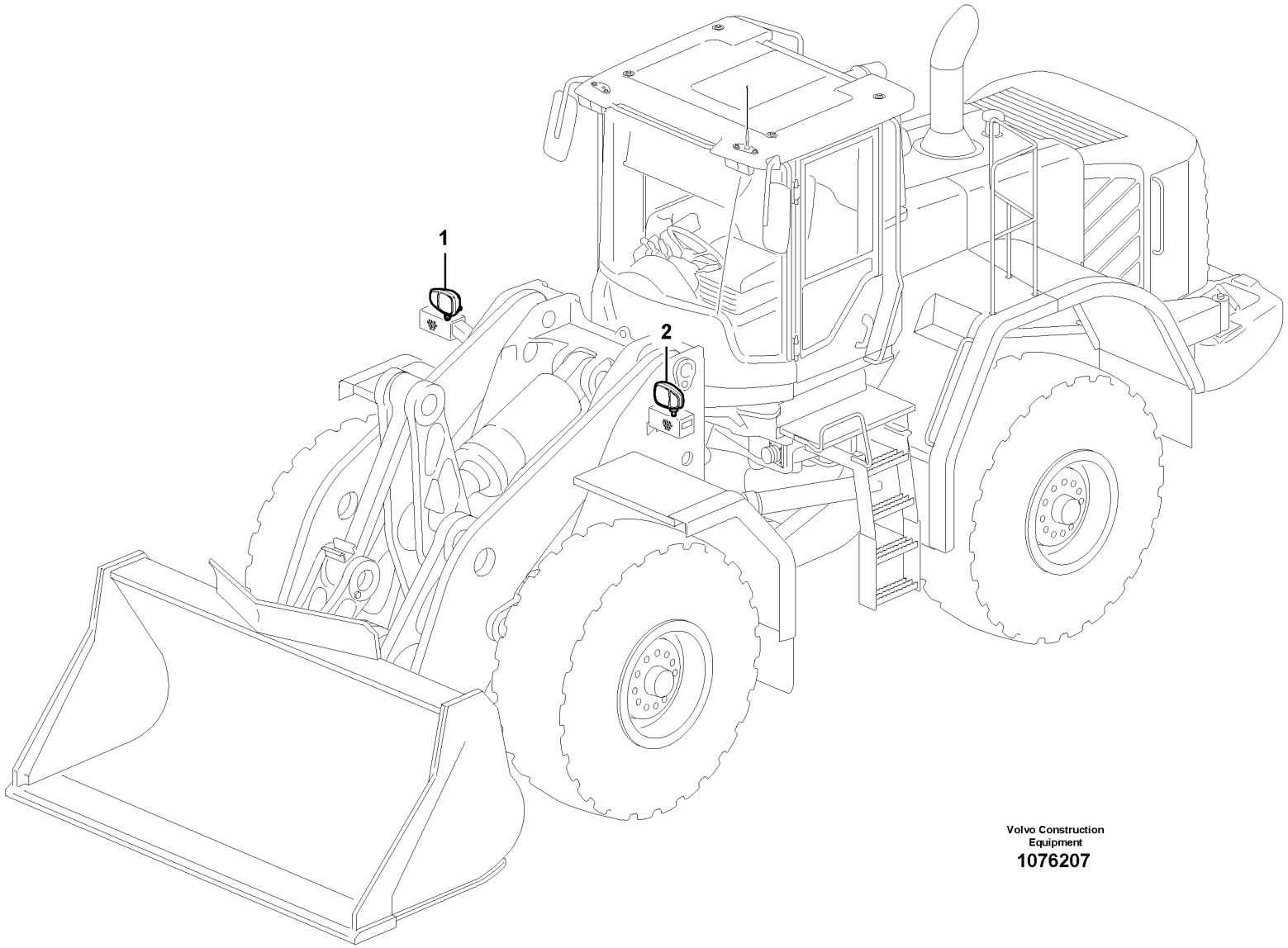

Volvo Construction Equipment

1076207

Fig.	Part No.	Quantity 1	2	3	PS	KIT	Description	Dénomination	Bezeichnung	Denominación	Benämning	Notes
1	**VOE 17405000**	1					Headlamp	Projecteur	Scheinwerfer	Faro	Strålkastare	RH, HALOGEN
2	**VOE 17405001**	1					Headlamp	Projecteur	Scheinwerfer	Faro	Strålkastare	LH, HALOGEN

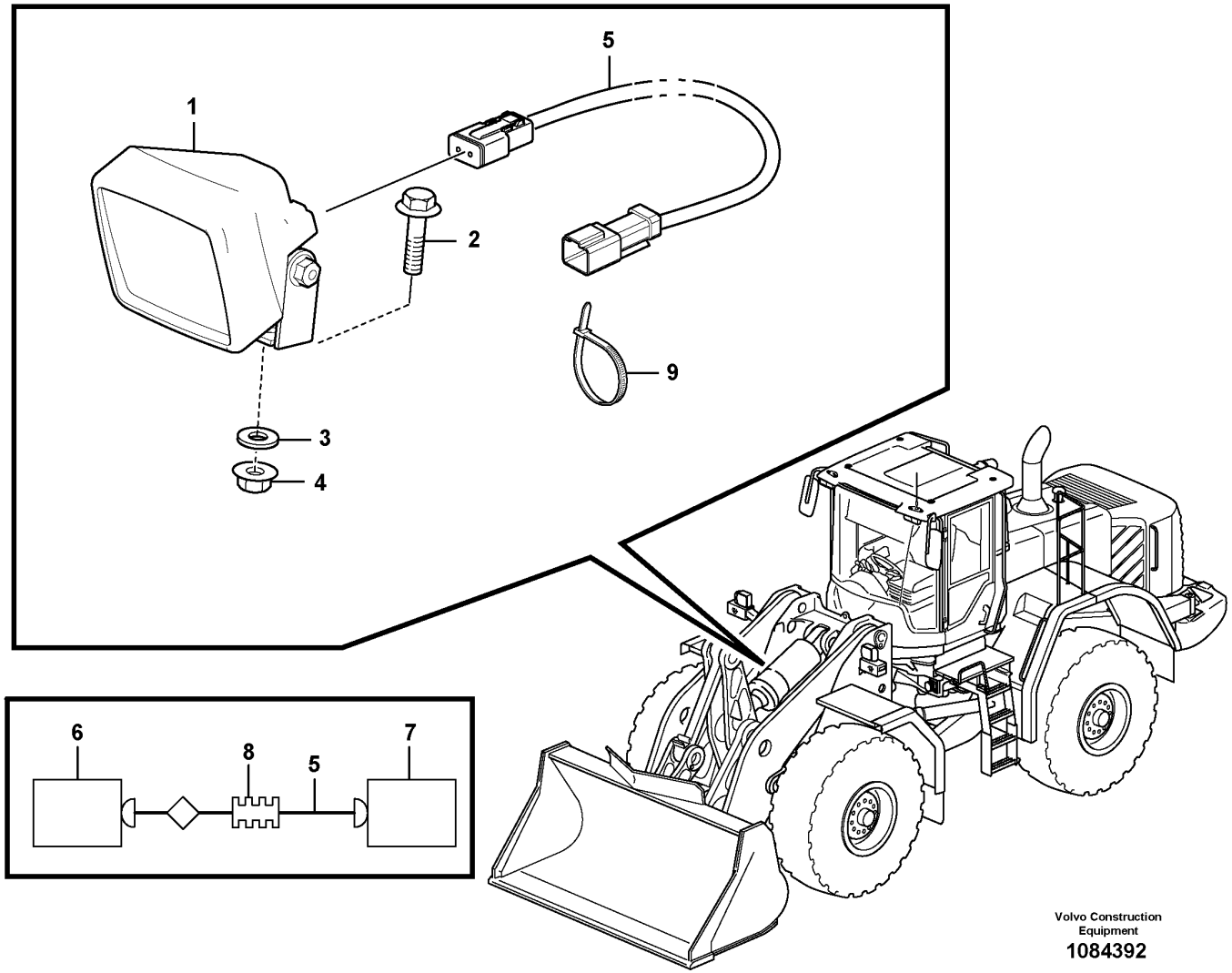
1
2
3
4
5
6
7
8
5
9
Volvo Construction Equipment
1084392

Fig.	Part No.	Quantity 1	2	3	PS	KIT	Description	Dénomination	Bezeichnung	Denominación	Benämning	Notes
1	VOE 15670553	1					Work lamp	Projecteur de travail	Arbeitsscheinwerfer	Faro de trabajo	Arbetsstrålkastare	LA3529
2	VOE 946472	1					Flange screw	Vis à embase	Flanschschraube	Tornillo embridado	Flänsskruv	
3	VOE 13960143	1					Washer	Rondelle	Scheibe	Arandela	Bricka	
4	VOE 13971098	1					Flange nut	Écrou à embase	Flanschmutter	Tuerca embridada	Flänsmutter	
5	VOE 15088078	1					Wiring harness	Faisceau de câbles	Kabelbaum	Manojo cables	Ledningsmatta	S/N - 11185, - 12145, - 13265, - 621131
5	VOE 17443653	1					Wiring harness	Faisceau de câbles	Kabelbaum	Manojo cables	Ledningsmatta	S/N 11186 -, 12146 -, 13266 -, 621132 -
6	VOE 874954	1					•Housing	•Carter	•Gehäuse	•Cuerpo	•Hus	
6	VOE 20846136	1					•Housing	•Carter	•Gehäuse	•Cuerpo	•Hus	FF
6	VOE 25560440	REQ					•Wedge	•Cale	•Keil	•Chaveta	•Kil	
6	VOE 874033	REQ					•Cable terminal	•Cosse câble	•Kabelschuh	•Terminal de cable	•Ledningssko	
6	VOE 994158	REQ					•Adapter	•Adaptateur	•Adapter	•Adaptador	•Adapter	
7	VOE 874955	REQ					•Housing	•Carter	•Gehäuse	•Cuerpo	•Hus	LA3529
7	VOE 11806306	1					•Stop	•Arrêt	•Anschlag	•Parada	•Stopp	
7	VOE 25350489	1					•Wedge	•Cale	•Keil	•Chaveta	•Kil	
8	VOE 4803746	REQ					•Hose	•Flexible	•Schlauch	•Manguera	•Slang	
9	VOE 4881440	1					Cable tie	Serre-câble	Kabelbinder	Abrazadera de cinta	Buntband	

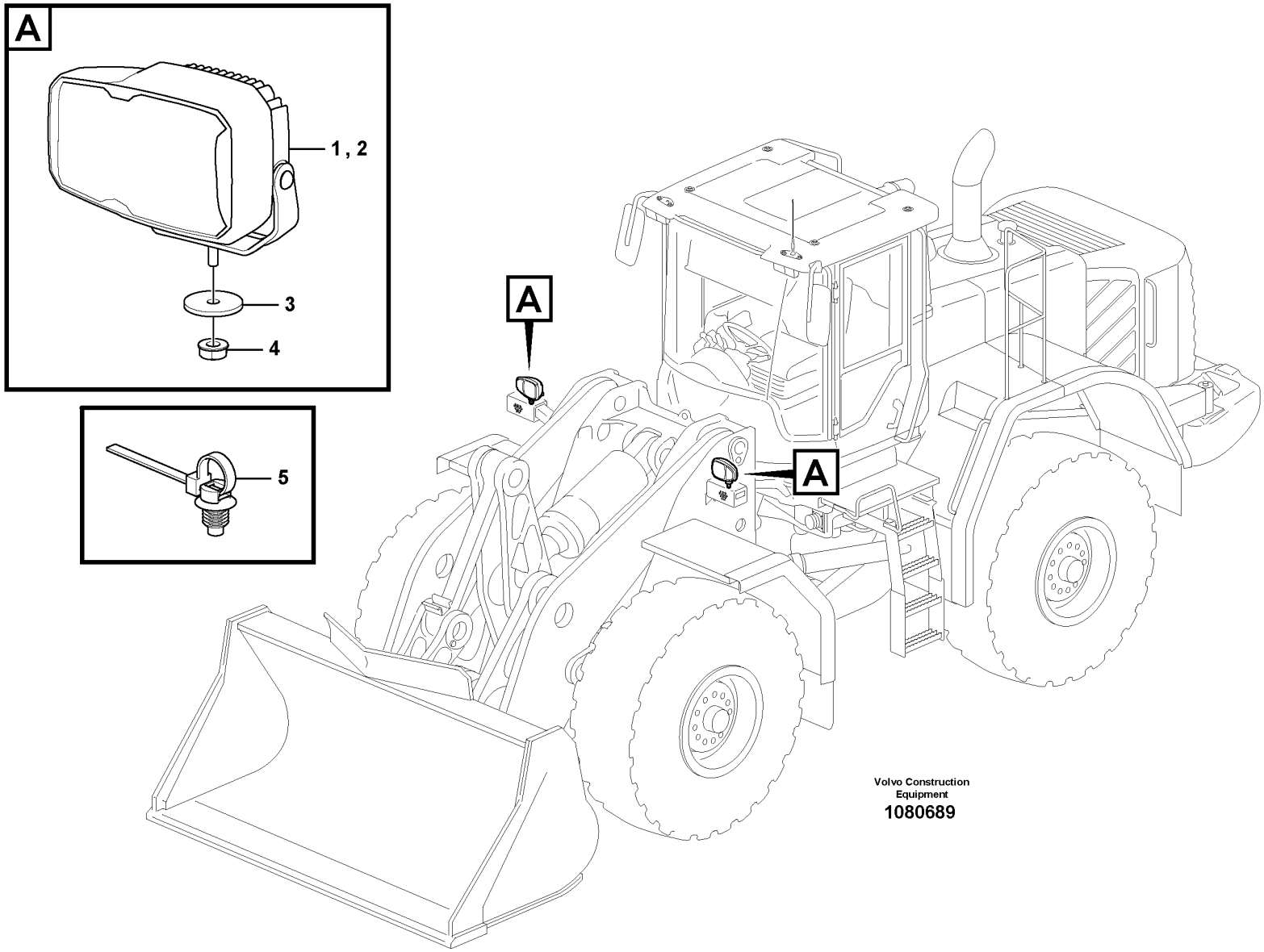
A
1 , 2
3
4
5
A
A
Volvo Construction Equipment
1080689

Fig.	Part No.	Quantity 1	2	3	PS	KIT	Description	Dénomination	Bezeichnung	Denominación	Benämning	Notes
1	VOE 17450000	1					Headlamp	Projecteur	Scheinwerfer	Faro	Strålkastare	RH, LED
2	VOE 17450001	1					Headlamp	Projecteur	Scheinwerfer	Faro	Strålkastare	LH, LED
3	VOE 16862645	2					Washer	Rondelle	Scheibe	Arandela	Bricka	
4	VOE 983716	2					Sems nut	Écrou à tête bombée	Semsmutter	Tuerca sems	Semsmutter	
5	VOE 980881	1					Cable tie	Serre-câble	Kabelbinder	Abrazadera de cinta	Buntband	

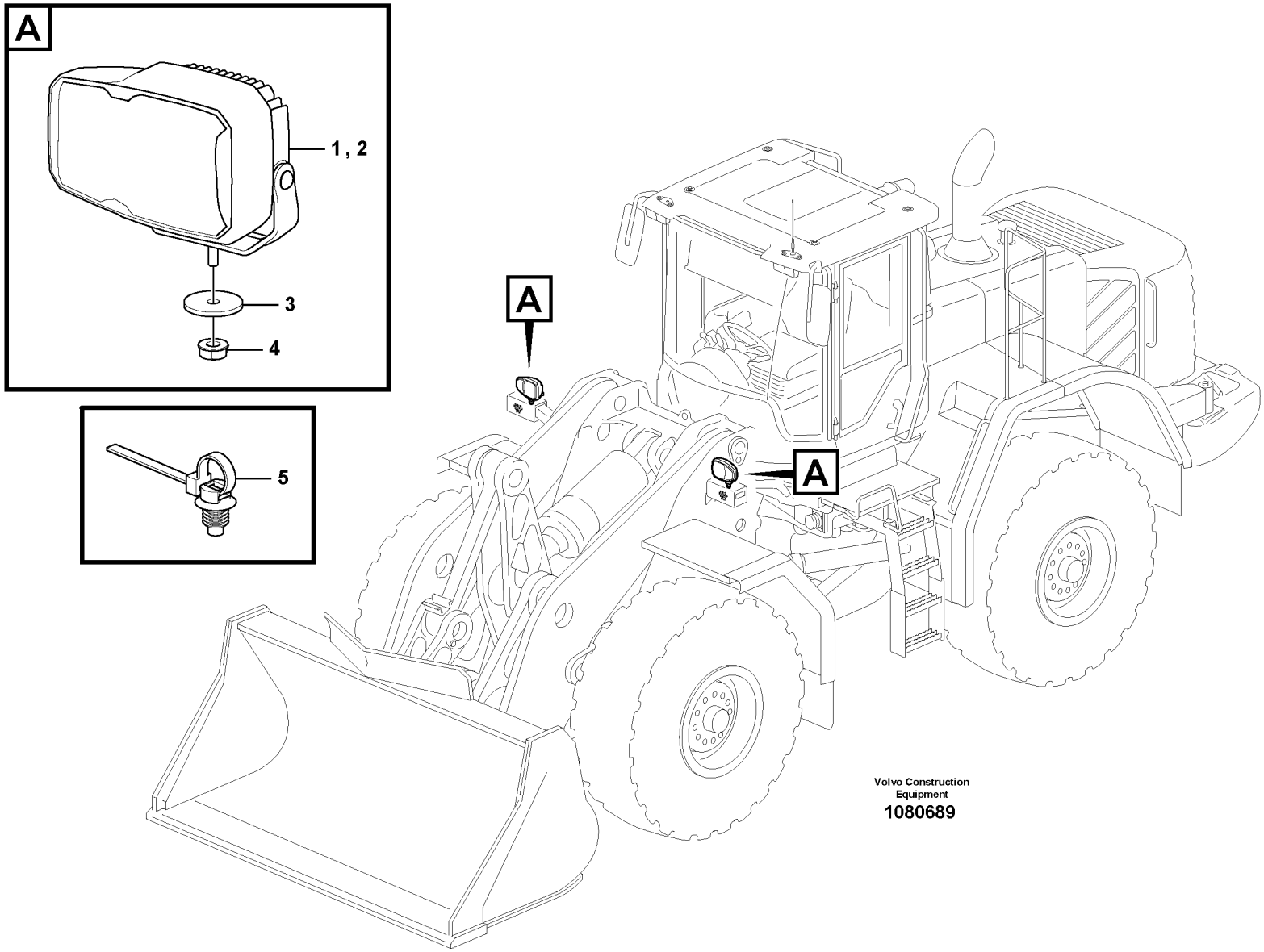
A
1 , 2
3
4
5
A
A
Volvo Construction Equipment
1080689

Fig.	Part No.	Quantity 1	2	3	PS	KIT	Description	Dénomination	Bezeichnung	Denominación	Benämning	Notes
1	VOE 17450010	1					Headlamp	Projecteur	Scheinwerfer	Faro	Strålkastare	RH, LED
2	VOE 17450011	1					Headlamp	Projecteur	Scheinwerfer	Faro	Strålkastare	LH, LED
3	VOE 16862645	2					Washer	Rondelle	Scheibe	Arandela	Bricka	
4	VOE 983716	2					Sems nut	Écrou à tête bombée	Semsmutter	Tuerca sems	Semsmutter	
5	VOE 980881	1					Cable tie	Serre-câble	Kabelbinder	Abrazadera de cinta	Buntband	

2009) **GB**: Lighting left traffic **FR**: Éclairage, conduite à gauche **DE**: Beleuchtung, Linksverkehr **ES**: Alumbrado para circulación por la izquierda **SE**: Belysning vänstertrafik

1		**Lighting, front** **Eclairage, anterieur** **Beleuchtung, vorder** **Alumbrado, delantero** **Belysning, främre**	Catalogue id **20694**	Group **352**
2				
3			Illustr. No **1080689**	Section **1100**
4				
5		**2009), 86586**	Issue **20039665-F**	Page **499**

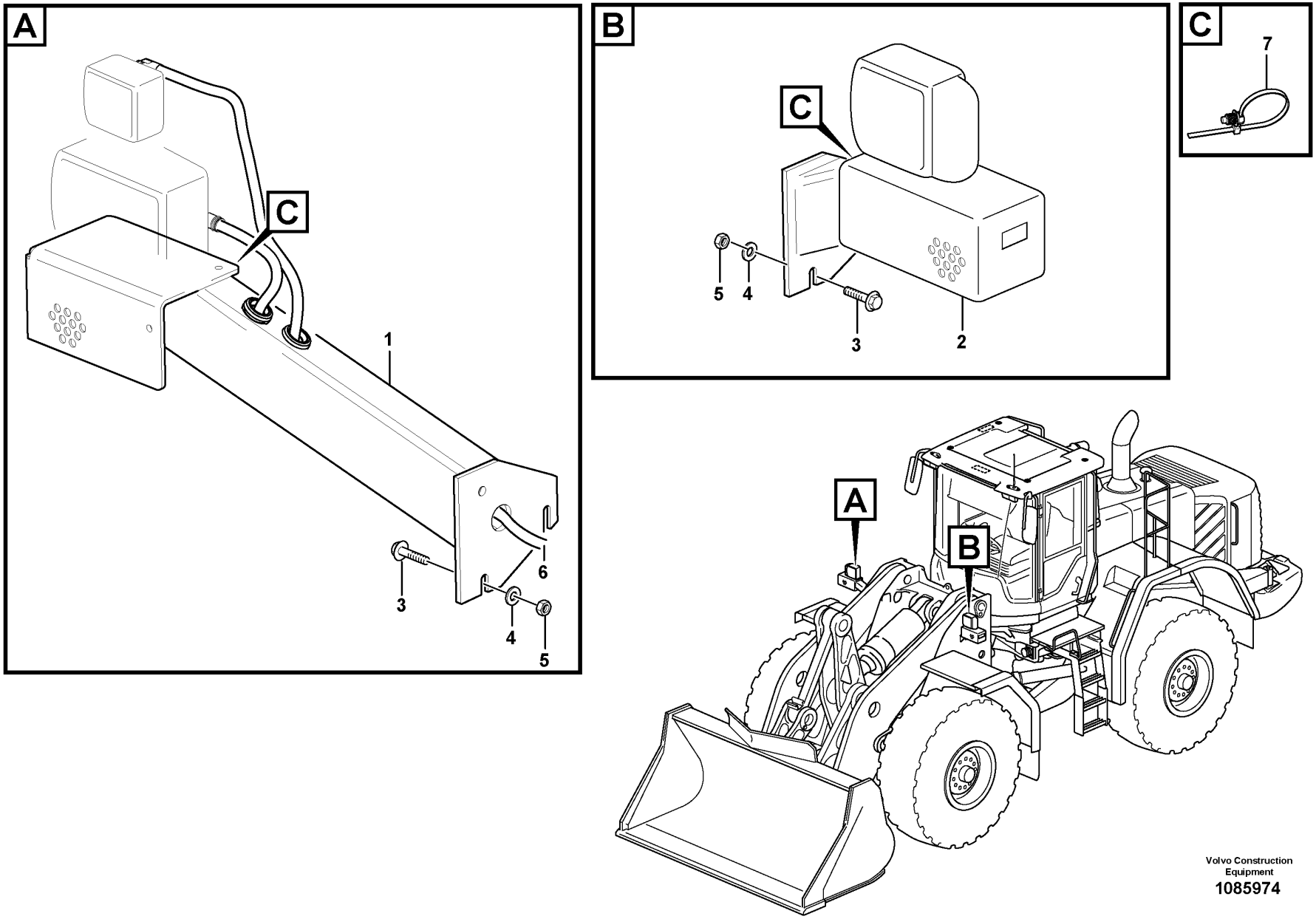

Volvo Construction Equipment

1085974

Fig.	Part No.	Quantity 1	2	3	PS	KIT	Description	Dénomination	Bezeichnung	Denominación	Benämning	Notes
1	VOE 16888366	1					Bracket	Console	Konsole	Consola	Konsol	
2	VOE 16888370	1					Bracket	Console	Konsole	Consola	Konsol	
3	VOE 13965186	6					Screw	Vis	Schraube	Tornillo	Skruv	
4	VOE 13960143	6					Washer	Rondelle	Scheibe	Arandela	Bricka	
5	VOE 13971098	6					Flange nut	Écrou à embase	Flanschmutter	Tuerca embridada	Flänsmutter	
6	VOE 17406644	2					Wiring harness	Faisceau de câbles	Kabelbaum	Manojo cables	Ledningsmatta	S/N -4561, - 3428, - 1029
6	VOE 17439563	2					Wiring harness	Faisceau de câbles	Kabelbaum	Manojo cables	Ledningsmatta	S/N 4562 -,3429 - ,1030 - See group 371-1160 page 645
7	VOE 980881	2					Cable tie	Serre-câble	Kabelbinder	Abrazadera de cinta	Buntband	S/N 4562 -,3429 -,1030 -

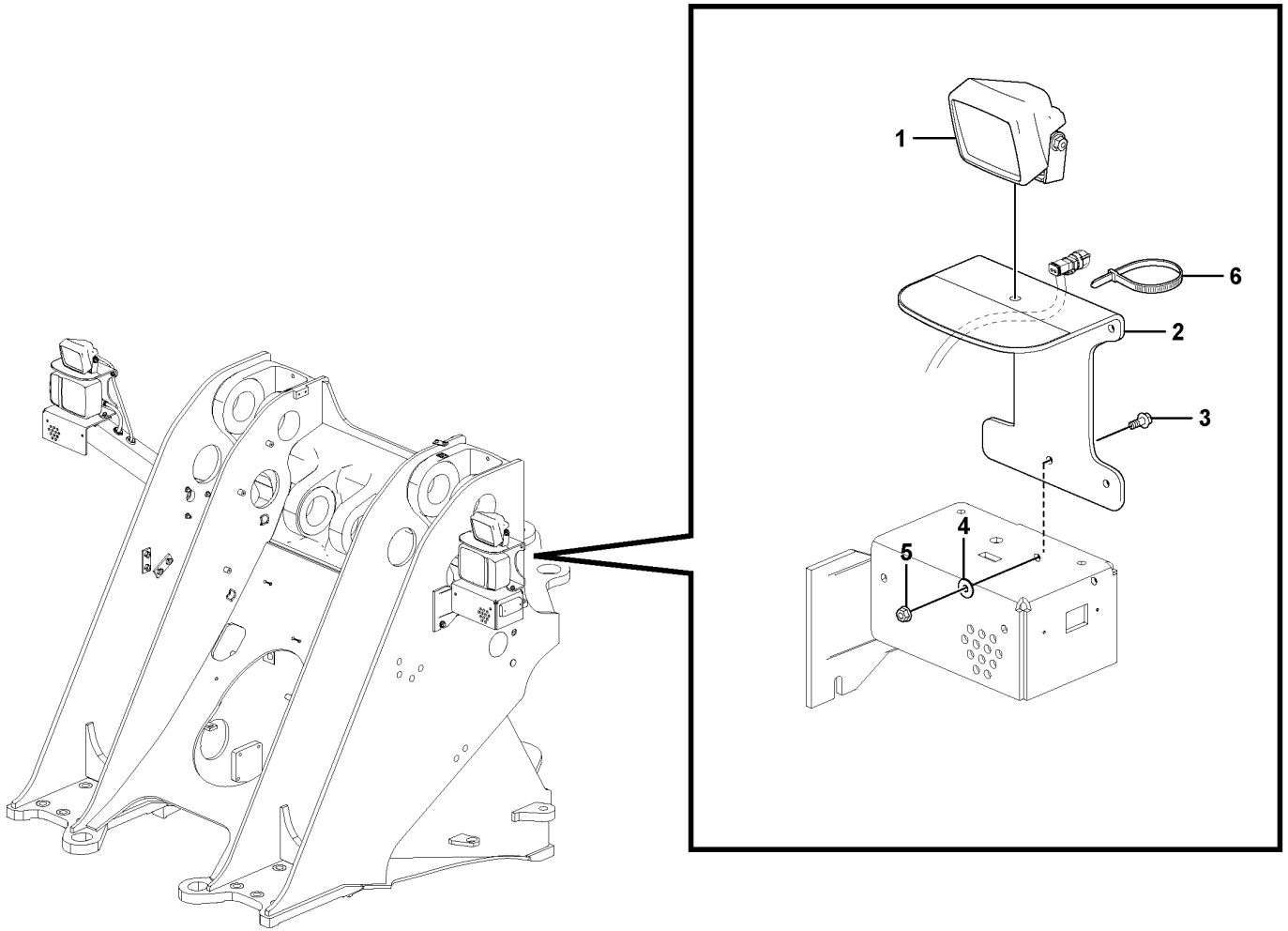

Volvo Construction Equipment

1079035

Fig.	Part No.	Quantity 1	2	3	PS	KIT	Description	Dénomination	Bezeichnung	Denominación	Benämning	Notes
1	VOE 15670553	2					Work lamp	Projecteur de travail	Arbeitsscheinwerfer	Faro de trabajo	Arbetsstrålkastare	
2	VOE 16887768	2					Protecting plate	Tôle protection	Schutzblech	Placa de protección	Skyddsplåt	
3	VOE 13945444	4					Screw	Vis	Schraube	Tornillo	Skruv	
4	VOE 11117464	4					Plain washer	Rondelle plane	Flachscheibe	Arandela plana	Planbricka	
5	VOE 13945408	4					Nut	Écrou	Mutter	Tuerca	Mutter	
6	VOE 980881	2					Cable tie	Serre-câble	Kabelbinder	Abrazadera de cinta	Buntband	

1		**Work lights, front.** **Phare de travail.** **Arbeitsscheinwerfer, vorder.** **Alumbrado de trabajo, delantero.** **Arbetsbelysning, fram.**	Catalogue id **20694**	Group **352**
2				
3			Illustr. No **1079035**	Section **1300**
4				
5		**86595**	Issue **20039665-F**	Page **503**

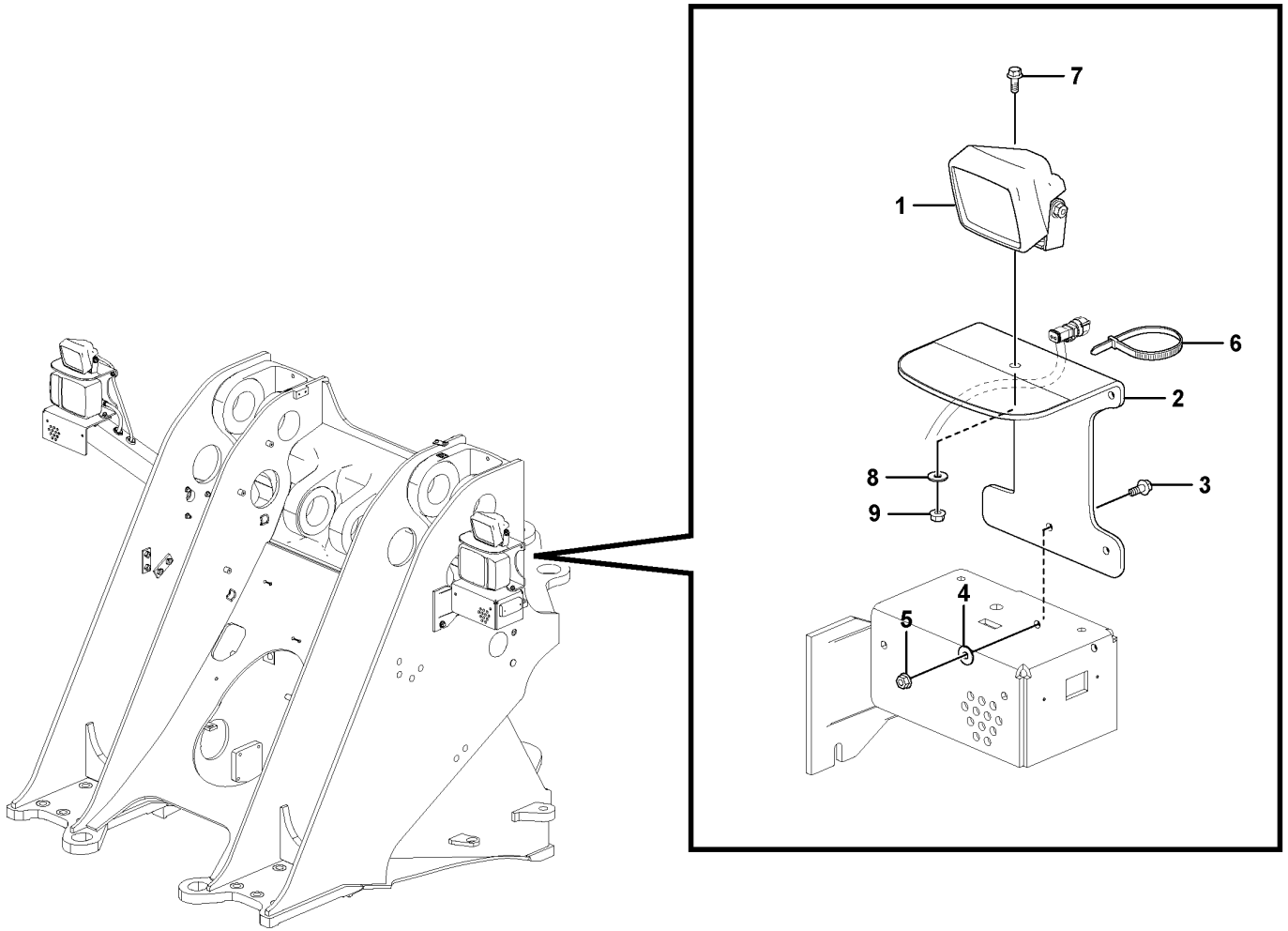

Volvo Construction Equipment

1079044

Fig.	Part No.	Quantity 1	2	3	PS	KIT	Description	Dénomination	Bezeichnung	Denominación	Benämning	Notes
1	**VOE 11170009**	2					Work lamp	Projecteur de travail	Arbeitsscheinwerfer	Faro de trabajo	Arbetsstrålkastare	
	VOE 992517	2					•Bulb	•Ampoule	•Glühlampe	•Bombilla	•Glödlampa	(VOE 943903) 24V x 70W
2	**VOE 16887768**	2					Protecting plate	Tôle protection	Schutzblech	Placa de protección	Skyddsplåt	
3	**VOE 13945444**	4					Screw	Vis	Schraube	Tornillo	Skruv	
4	**VOE 11117464**	4					Plain washer	Rondelle plane	Flachscheibe	Arandela plana	Planbricka	
5	**VOE 13945408**	4					Nut	Écrou	Mutter	Tuerca	Mutter	
6	**VOE 980881**	2					Cable tie	Serre-câble	Kabelbinder	Abrazadera de cinta	Buntband	
7	**VOE 946329**	2					Flange screw	Vis à embase	Flanschschraube	Tornillo embridado	Flänsskruv	
8	**VOE 13960143**	2					Washer	Rondelle	Scheibe	Arandela	Bricka	
9	**VOE 13971095**	2					Flange nut	Écrou à embase	Flanschmutter	Tuerca embridada	Flänsmutter	

1		**Work lights, front.** **Phare de travail.** **Arbeitsscheinwerfer, vorder.** **Alumbrado de trabajo, delantero.** **Arbetsbelysning, fram.**	Catalogue id **20694**	Group **352**
2				
3			Illustr. No **1079044**	Section **1400**
4				
5		**86596**	Issue **20039665-F**	Page **505**

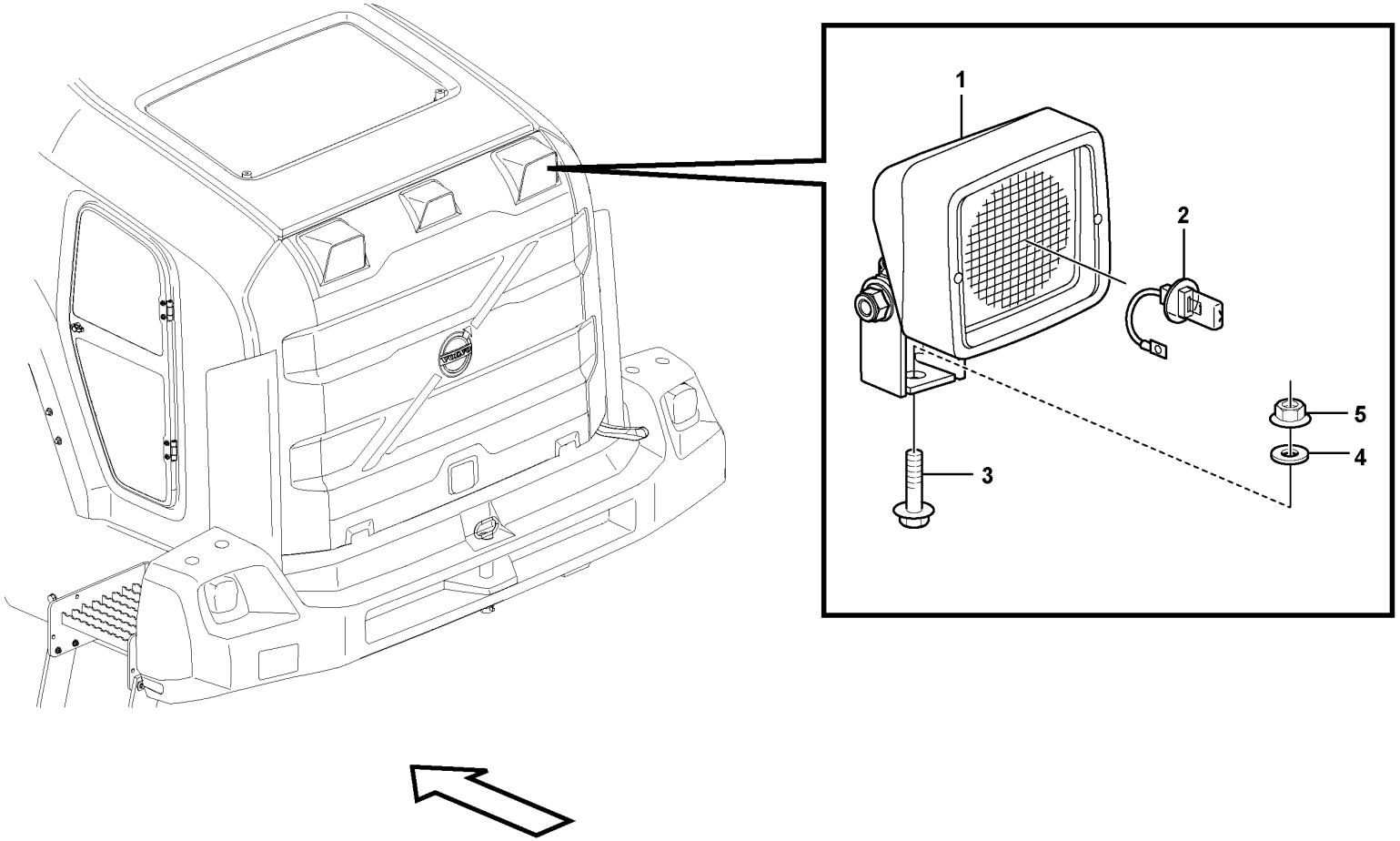

Volvo Construction Equipment

1071526

Fig.	Part No.	Quantity 1	2	3	PS	KIT	Description	Dénomination	Bezeichnung	Denominación	Benämning	Notes
1	VOE 11170009	2	2				Work lamp	Projecteur de travail	Arbeitsscheinwerfer	Faro de trabajo	Arbetsstrålkastare	
2	VOE 992517	2	2				•Bulb	•Ampoule	•Glühlampe	•Bombilla	•Glödlampa	(VOE 943903) 70W
3	VOE 946329	2	2				Flange screw	Vis à embase	Flanschschraube	Tornillo embridado	Flänsskruv	
4	VOE 13960143	2	2				Washer	Rondelle	Scheibe	Arandela	Bricka	
5	VOE 13971095	2	2				Flange nut	Écrou à embase	Flanschmutter	Tuerca embridada	Flänsmutter	

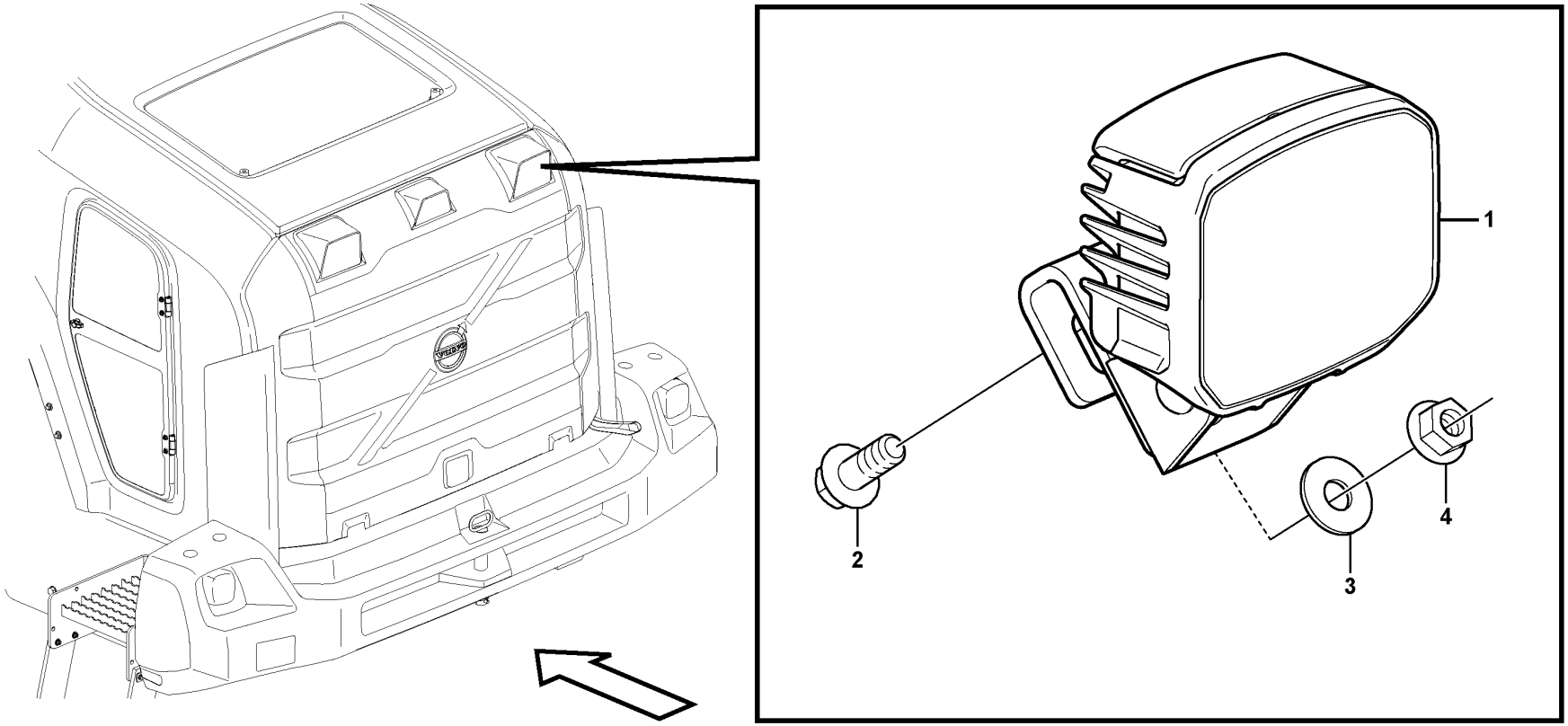

Volvo Construction Equipment
1071527

Fig.	Part No.	Quantity 1	2	3	PS	KIT	Description	Dénomination	Bezeichnung	Denominación	Benämning	Notes
1	VOE 15670553	2					Work lamp	Projecteur de travail	Arbeitsscheinwerfer	Faro de trabajo	Arbetsstrålkastare	
2	VOE 946329	2					Flange screw	Vis à embase	Flanschschraube	Tornillo embridado	Flänsskruv	
3	VOE 960143	2					Plain washer	Rondelle plane	Flachscheibe	Arandela plana	Planbricka	
4	VOE 13971095	2					Flange nut	Écrou à embase	Flanschmutter	Tuerca embridada	Flänsmutter	

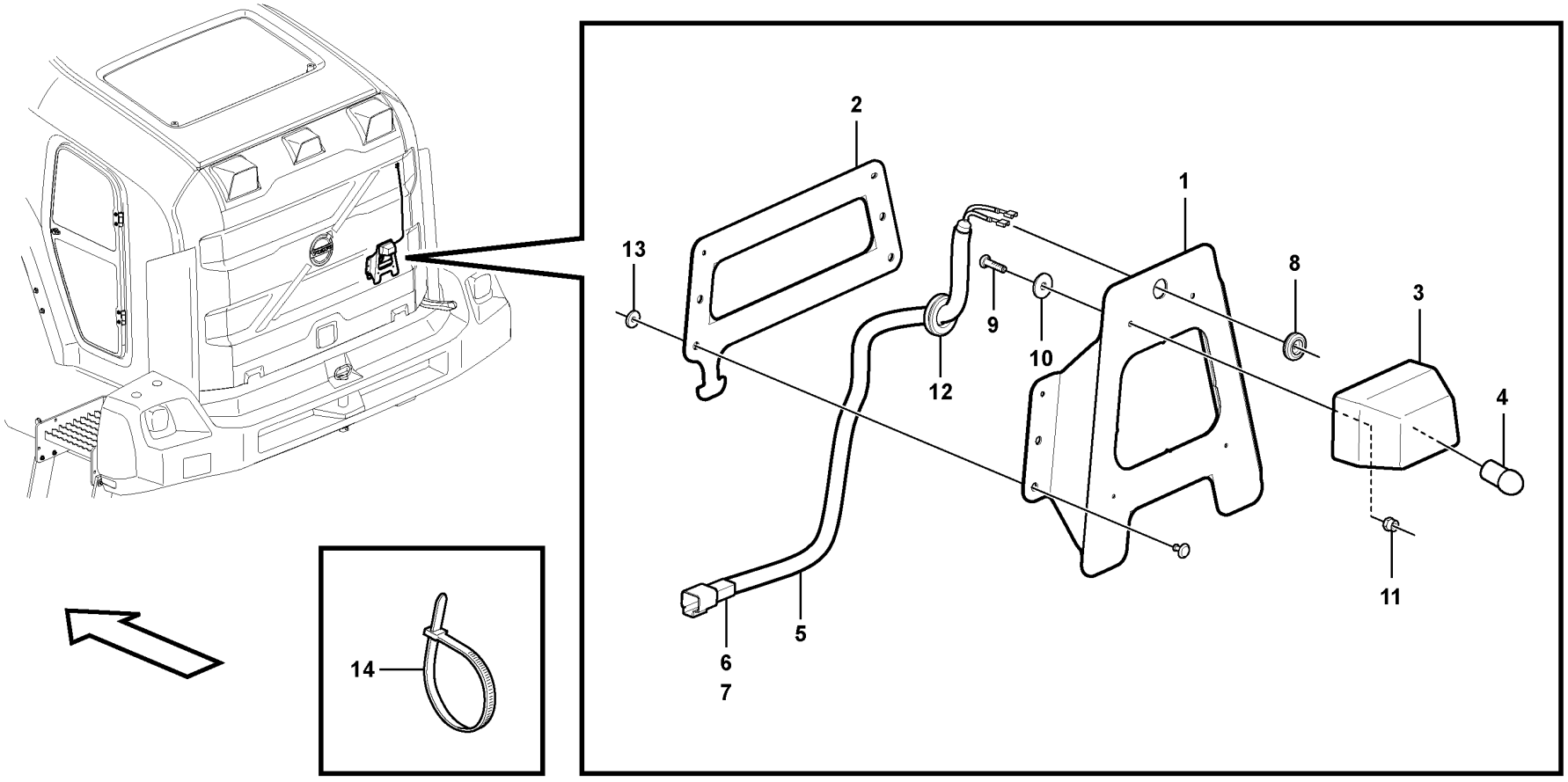

Volvo Construction Equipment

1071531

Fig.	Part No.	Quantity 1	2	3	PS	KIT	Description	Dénomination	Bezeichnung	Denominación	Benämning	Notes
1	VOE 15180637	1					Number plate retainer	Porte-plaque d'immatriculation	Kennzeichenhalter	Soporte de matrícula	Nummerplåthållare	
2	VOE 15180639	1					Number plate retainer	Porte-plaque d'immatriculation	Kennzeichenhalter	Soporte de matrícula	Nummerplåthållare	
3	VOE 11147756	1					Sign lamp	Éclairage de plaque	Kennzeichenleuchte	Lámpara letrero	Skyltlykta	
4	VOE 992520	1					Bulb	Ampoule	Glühlampe	Bombilla	Glödlampa	
5	VOE 15152087	1					Wiring harness	Faisceau de câbles	Kabelbaum	Manojo cables	Ledningsmatta	
6	VOE 874954	REQ					•Housing	•Carter	•Gehäuse	•Cuerpo	•Hus	
7	VOE 14370881	REQ					•Spacer	•Entretoise	•Abstandkörper	•Distanciador	•Distans	
8	VOE 941267	1					Plug	Tampon	Stopfen	Tapón	Plugg	
9	VOE 13969516	2					Six point socket screw	Vis à 6 pans creux	Sechszahn-Hohlschraube	Racor de seis dientes	Sextandhålskruv	
10	VOE 960137	2					Washer	Rondelle	Scheibe	Arandela	Bricka	
11	VOE 13963103	2					Lock nut	Contre-écrou	Sicherungsmutter	Contratuerca	Låsmutter	
12	VOE 941269	1					Plug	Tampon	Stopfen	Tapón	Plugg	
13	VOE 960135	6					Washer	Rondelle	Scheibe	Arandela	Bricka	
14	VOE 4881440	REQ					Cable tie	Serre-câble	Kabelbinder	Abrazadera de cinta	Buntband	
15	VOE 15166104	1					Protecting sleeve	Manchon protection	Schutzhülle	Manguito de protección	Skyddshylsa	

1		**Sign lamp.** **Eclairage de plaque.** **Nummernschildbeleuchtung.** **Alumbrado places matricula.** **Nummerskyltsbelysning.**	Catalogue id **20694**	Group **353**
2				
3			Illustr. No **1071531**	Section **300**
4				
5		**85356**	Issue **20039665-F**	Page **511**

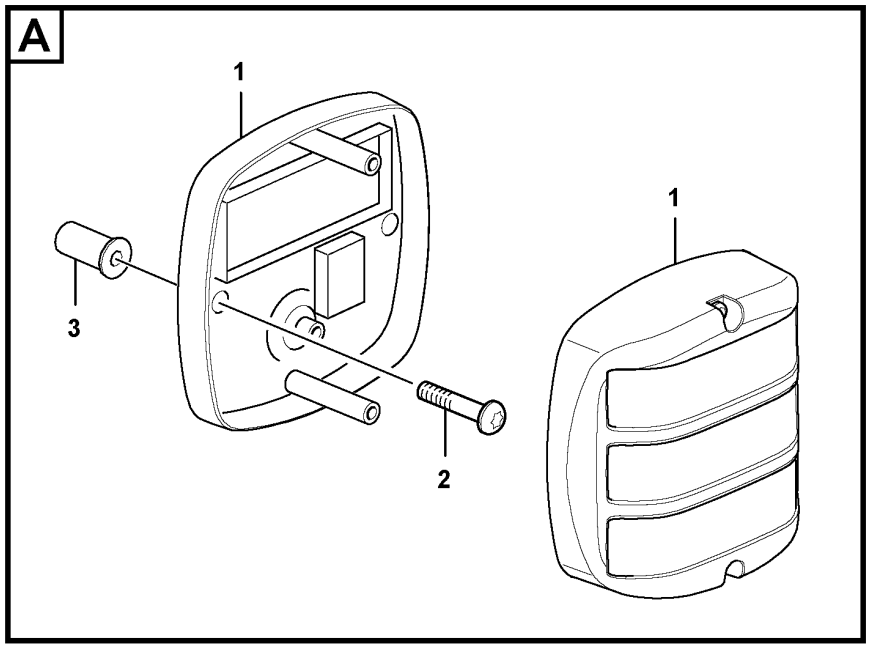
A
1
1
3
2

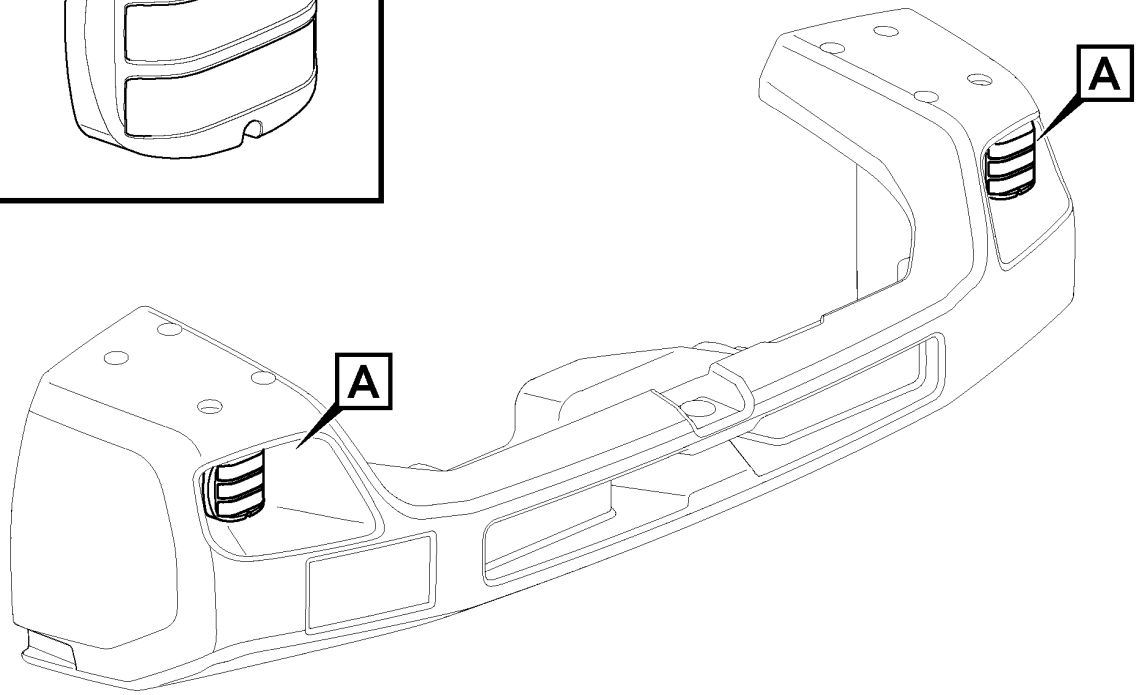
A
A

Fig.	Part No.	Quantity 1	2	3	PS	KIT	Description	Dénomination	Bezeichnung	Denominación	Benämning	Notes
1	VOE 17244681	2					Lamp	Lampe	Leuchte	Lámpara	Lykta	
2	VOE 969587	4					Six point socket screw	Vis à 6 pans creux	Sechszahn-Hohlschraube	Racor de seis dientes	Sextandhålskruv	
3	VOE 930761	4					Expanding nut	Écrou expenseur	Spreizmutter	Tuerca expansora	Expandermutter	

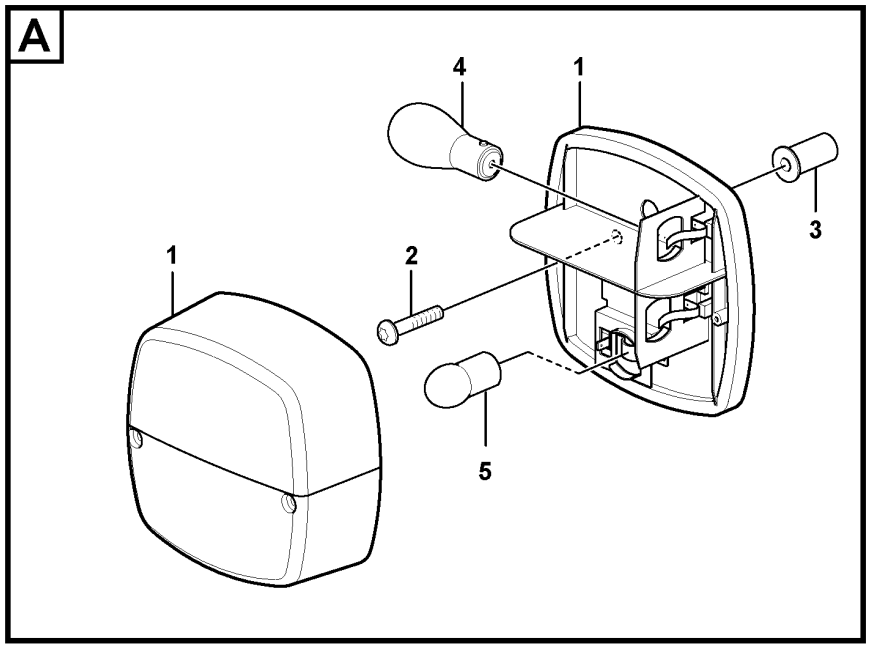

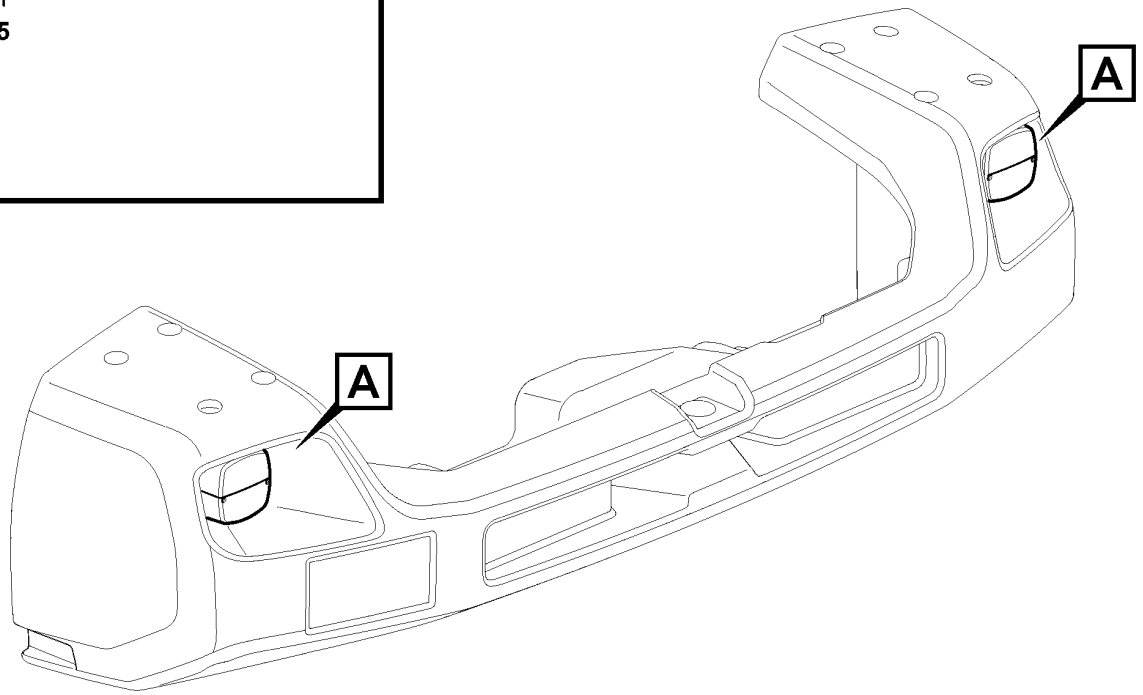

Volvo Construction Equipment
1068161

Fig.	Part No.	Quantity 1	2	3	PS	KIT	Description	Dénomination	Bezeichnung	Denominación	Benämning	Notes
1	VOE 11039553	2					Tail lamp	Feu ar	Heckleuchte	Piloto trasero	Baklykta	
2	VOE 969587	4					Six point socket screw	Vis à 6 pans creux	Sechszahn-Hohlschraube	Racor de seis dientes	Sextandhålskruv	
3	VOE 930761	4					Expanding nut	Écrou expenseur	Spreizmutter	Tuerca expansora	Expandermutter	
4	VOE 992521	4					Bulb	Ampoule	Glühlampe	Bombilla	Glödlampa	
5	VOE 992520	2					Bulb	Ampoule	Glühlampe	Bombilla	Glödlampa	

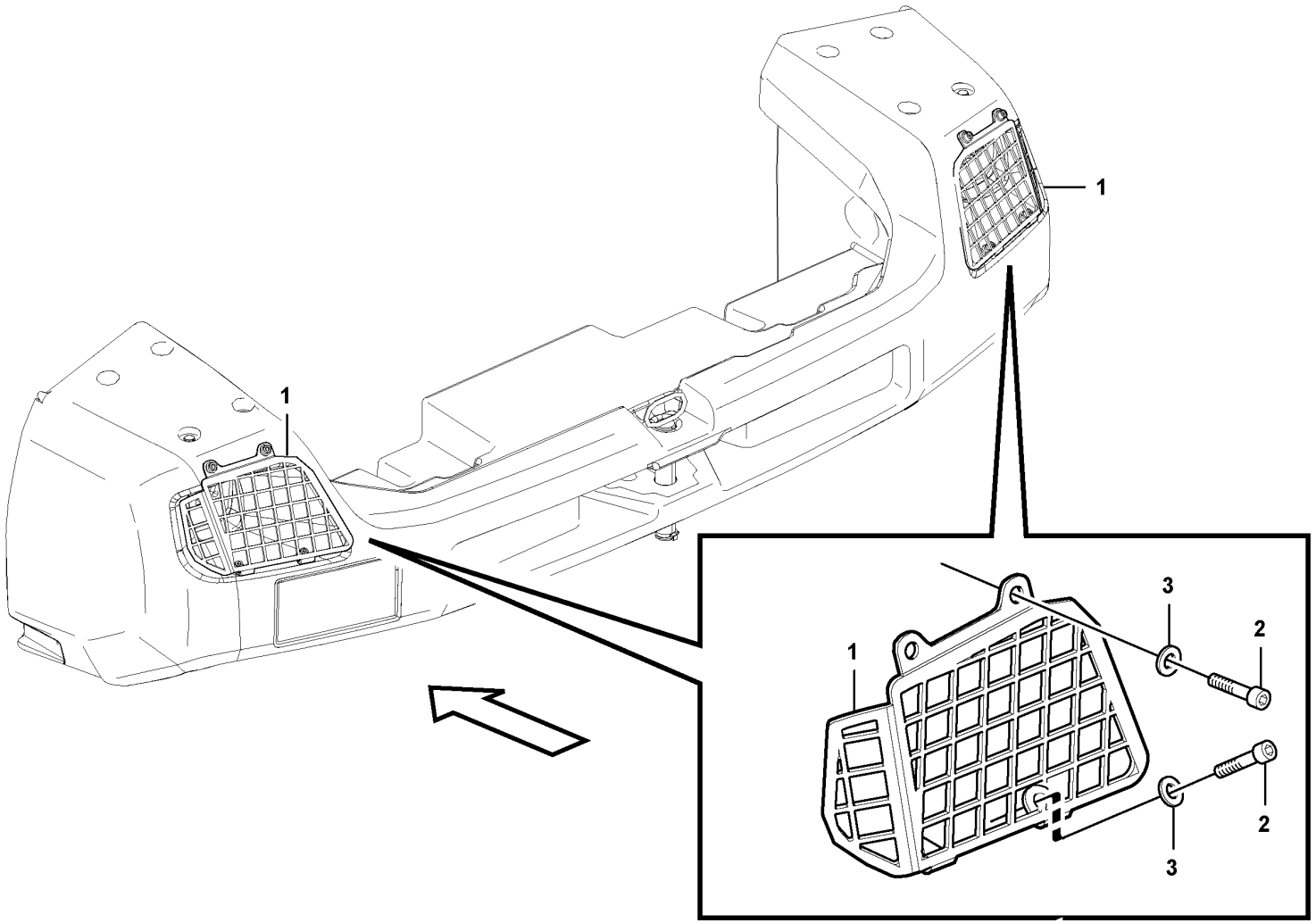

Volvo Construction Equipment

1058451

Fig.	Part No.	Quantity 1	2	3	PS	KIT	Description	Dénomination	Bezeichnung	Denominación	Benämning	Notes
1	VOE 16805495	1					Tail light protection	Garde-feu ar	Heckleuchtenschutz	Protec pilot tr	Bakljusskydd	LH
1	VOE 16805496	1					Tail light protection	Garde-feu ar	Heckleuchtenschutz	Protec pilot tr	Bakljusskydd	RH
2	VOE 959236	8					Hex. socket screw	Vis à six pans creux	Innensechskantschraube	Tornillo de hexágono embutido	Insexskruv	
3	VOE 930842	8					Plain washer	Rondelle plane	Flachscheibe	Arandela plana	Planbricka	

1		**Protective grill rear** **Grille de protection arrière** **Schutzgitter hinten** **Rejilla protectora detrás** **Skyddsgaller bakre**	Catalogue id **20694**	Group **353**
2				
3			Illustr. No **1058451**	Section **600**
4				
5		**84687 S/N -3428**	Issue **20039665-F**	Page **517**

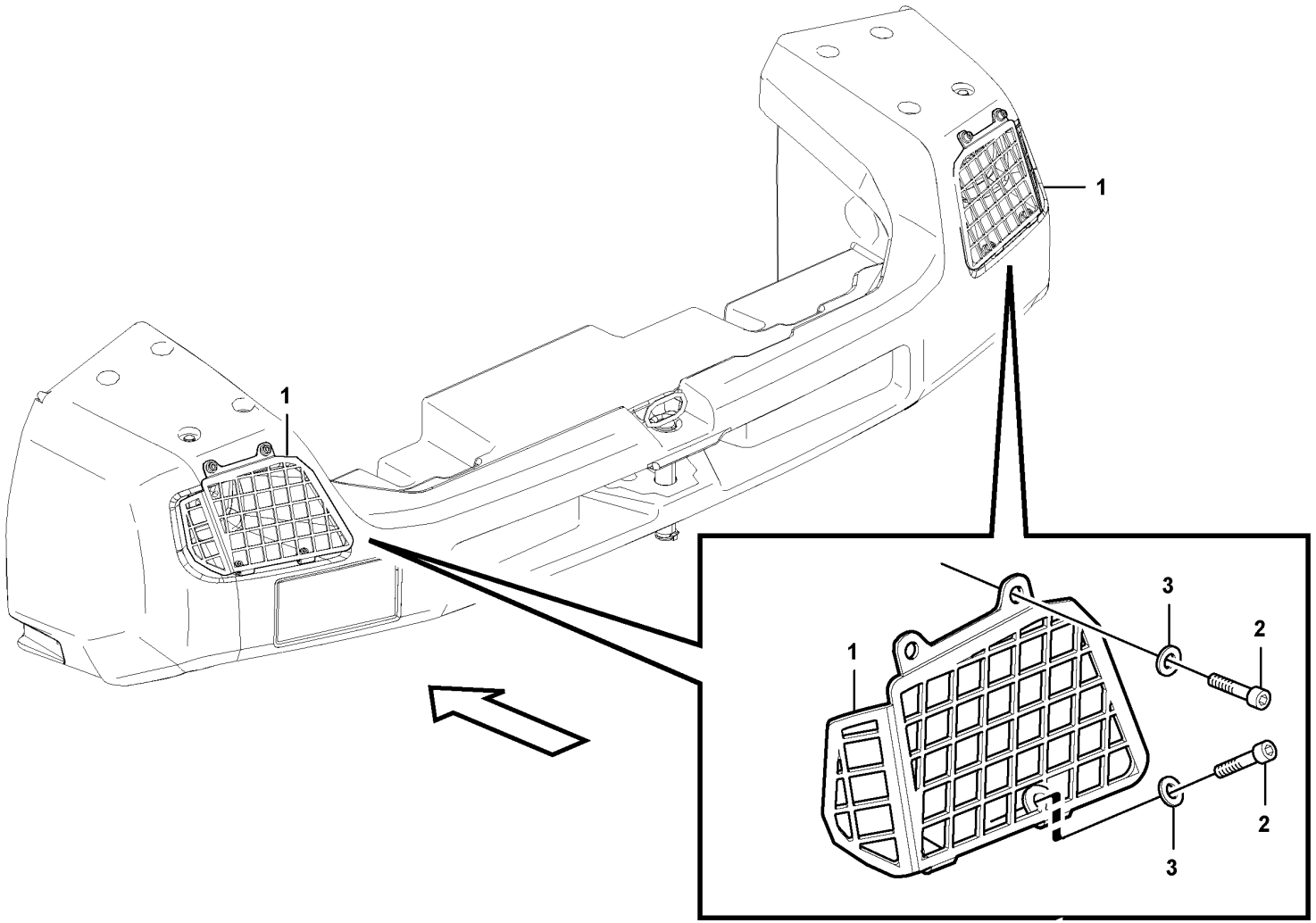

Volvo Construction Equipment

1058451

Fig.	Part No.	Quantity 1	2	3	PS	KIT	Description	Dénomination	Bezeichnung	Denominación	Benämning	Notes
1	VOE 16688977	1					Tail light protection	Garde-feu ar	Heckleuchtenschutz	Protec pilot tr	Bakljusskydd	LH
1	VOE 16688667	1					Tail light protection	Garde-feu ar	Heckleuchtenschutz	Protec pilot tr	Bakljusskydd	RH
2	VOE 983242	8					Hexagon screw	Vis à tête hexagonale	Sechskantschraube	Tornillo hexagonal	Sexkantsskruv	
3	VOE 11117464	8					Plain washer	Rondelle plane	Flachscheibe	Arandela plana	Planbricka	(VOE 13930842)

1		**Protective grill rear** **Grille de protection arrière** **Schutzgitter hinten** **Rejilla protectora detrás** **Skyddsgaller bakre**	Catalogue id **20694**	Group **353**
2				
3			Illustr. No **1058451**	Section **700**
4				
5		**84687 S/N 3429-**	Issue **20039665-F**	Page **519**

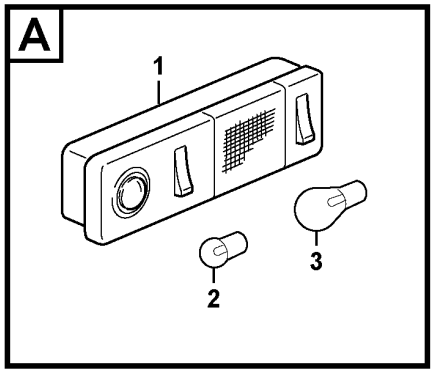

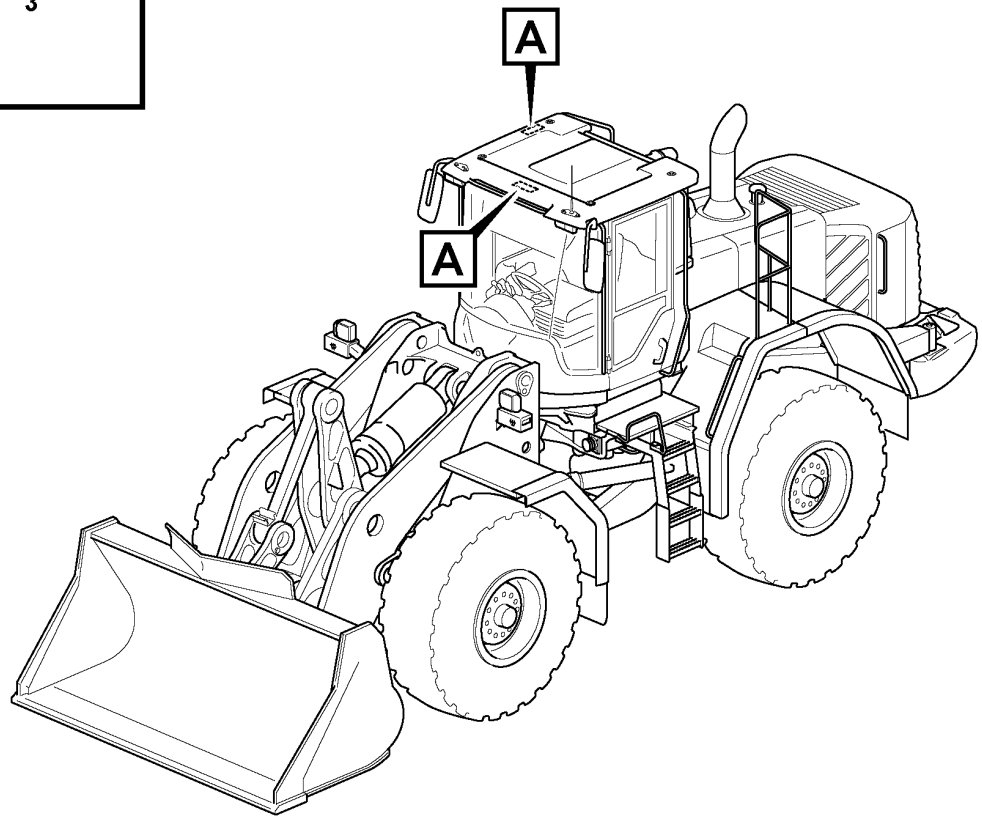

Volvo Construction Equipment

1031085

Fig.	Part No.	Quantity 1	2	3	4	5	PS	KIT	Description	Dénomination	Bezeichnung	Denominación	Benämning	Notes
1	**VOE 20438083**	1							Interior Lamp	Lampe Inter.	Innenleuchte	Lamp Interior	Innerlampa	
2	**VOE 992520**	2							•Bulb	•Ampoule	•Glühlampe	•Bombilla	•Glödlampa	10W
3	**VOE 992521**	2							•Bulb	•Ampoule	•Glühlampe	•Bombilla	•Glödlampa	21W

1		**Lighting, cab** **Eclairage, cabine** **Beleuchtung, Kabine** **Alumbrado, cabina** **Belysning, hytt**	Catalogue id **20694**	Group **354**
2				
3			Illustr. No **1031085**	Section **100**
4				
5		**11294120**	Issue **20039665-F**	Page **521**

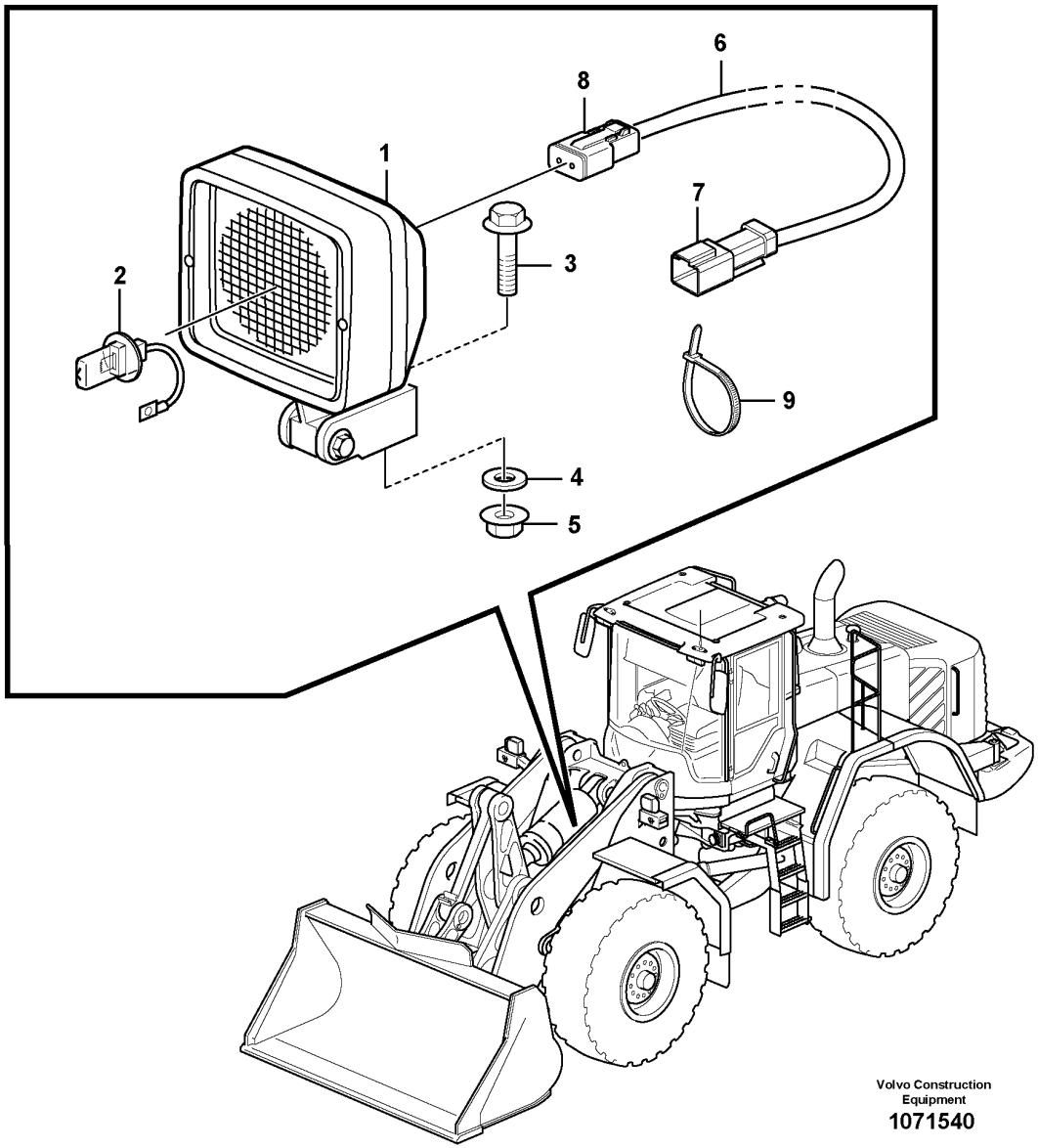
6
8
1
7
3
2
9
4
5
Volvo Construction
Equipment
1071540

Fig.	Part No.	Quantity 1	2	3	PS	KIT	Description	Dénomination	Bezeichnung	Denominación	Benämning	Notes
1	**VOE 11170009**	1					Work lamp	Projecteur de travail	Arbeitsscheinwerfer	Faro de trabajo	Arbetsstrålkastare	LA3529
2	**VOE 992517**	1					•Bulb	•Ampoule	•Glühlampe	•Bombilla	•Glödlampa	(VOE 943903) 70W
3	**VOE 946472**	1					Flange screw	Vis à embase	Flanschschraube	Tornillo embridado	Flänsskruv	
4	**VOE 960143**	1					Plain washer	Rondelle plane	Flachscheibe	Arandela plana	Planbricka	
5	**VOE 13971098**	1					Flange nut	Écrou à embase	Flanschmutter	Tuerca embridada	Flänsmutter	
6	**VOE 15088078**	1					Wiring harness	Faisceau de câbles	Kabelbaum	Manojo cables	Ledningsmatta	S/N - 11185, - 12145, - 13265, - 6211321
6	**VOE 17443653**	1					Wiring harness	Faisceau de câbles	Kabelbaum	Manojo cables	Ledningsmatta	S/N 11186 -, 12146 -, 13266 -, 621132 -
6	**VOE 4803746**	REQ					•Hose	•Flexible	•Schlauch	•Manguera	•Slang	(NW10)
7	**VOE 874954**	1					•Housing	•Carter	•Gehäuse	•Cuerpo	•Hus	(FF)
7	**VOE 20846136**	1					•Housing	•Carter	•Gehäuse	•Cuerpo	•Hus	(FF)
7	**VOE 25560440**	REQ					•Wedge	•Cale	•Keil	•Chaveta	•Kil	
7	**VOE 874033**	REQ					•Cable terminal	•Cosse câble	•Kabelschuh	•Terminal de cable	•Ledningssko	
7	**VOE 994158**	REQ					•Adapter	•Adaptateur	•Adapter	•Adaptador	•Adapter	
8	**VOE 874955**	1					•Housing	•Carter	•Gehäuse	•Cuerpo	•Hus	(LA3529)
8	**VOE 11806306**	1					•Stop	•Arrêt	•Anschlag	•Parada	•Stopp	
8	**VOE 25350489**	REQ					•Wedge	•Cale	•Keil	•Chaveta	•Kil	
9	**VOE 4881440**	1					Cable tie	Serre-câble	Kabelbinder	Abrazadera de cinta	Buntband	

1		**Work lights, front** **Phare de travail, avant** **Arbeitsscheinwerfer, vorne** **Alumbrado de trabajo, delantero** **Arbetsbelysning, fram**	Catalogue id **20694**	Group **356**
2				
3			Illustr. No **1071540**	Section **100**
4				
5		**84681**	Issue **20039665-F**	Page **523**

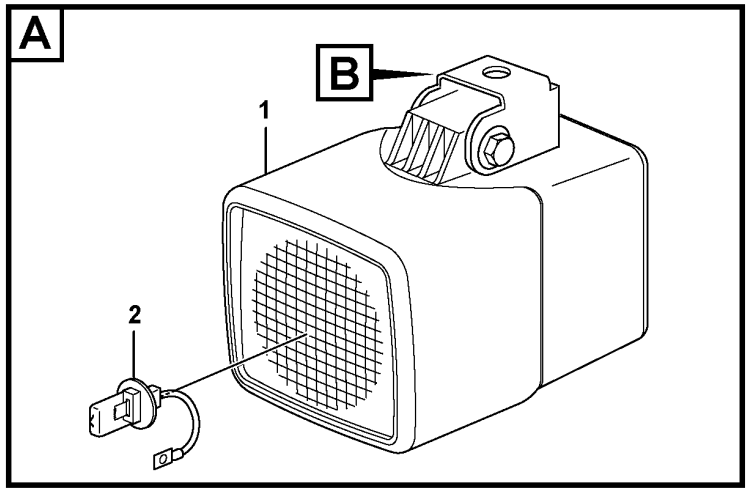

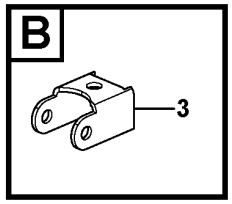

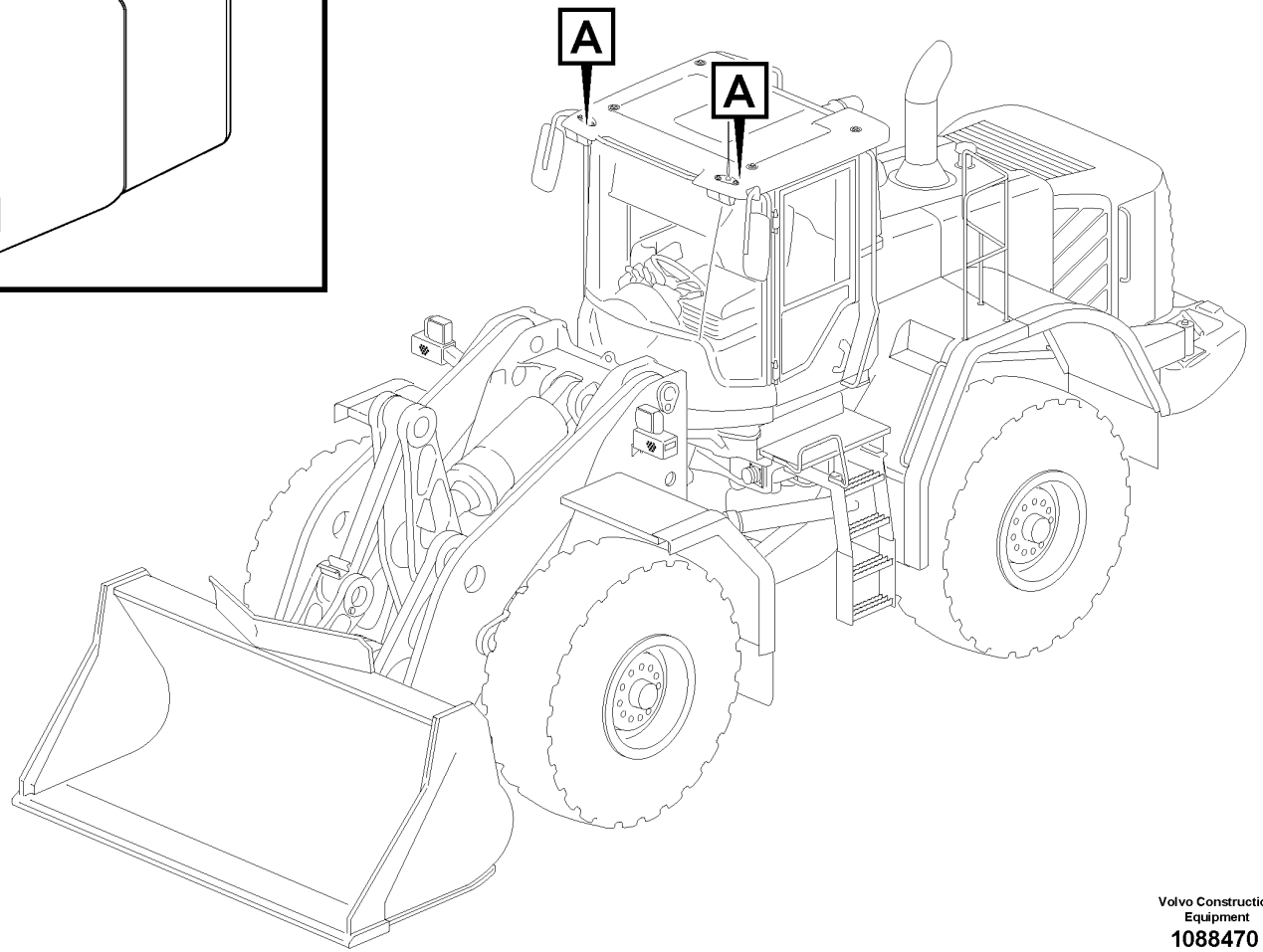

Volvo Construction Equipment
1088470

Fig.	Part No.	Quantity 1	2	3	PS	KIT	Description	Dénomination	Bezeichnung	Denominación	Benämning	Notes
1	VOE 11170348	2					Work lamp	Projecteur de travail	Arbeitsscheinwerfer	Faro de trabajo	Arbetsstrålkastare	
2	VOE 11716829	2					•Bulb	•Ampoule	•Glühlampe	•Bombilla	•Glödlampa	24V/35W
3	VOE 15015567	2					Attachment bracket	Porte-outil	Geräteträger	Soporte de implementos	Redskapsfäste	

1		**Work lights, front.** **Phare de travail.** **Arbeitsscheinwerfer, vorder.** **Alumbrado de trabajo, delantero.** **Arbetsbelysning, fram.**	Catalogue id **20694**	Group **356**
2				
3			Illustr. No **1088470**	Section **200**
4				
5		**82856**	Issue **20039665-F**	Page **525**

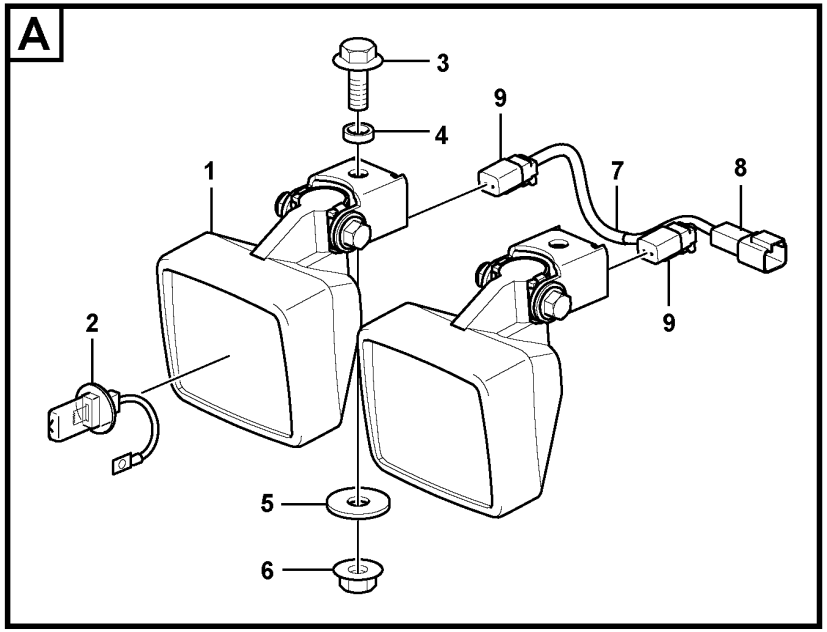

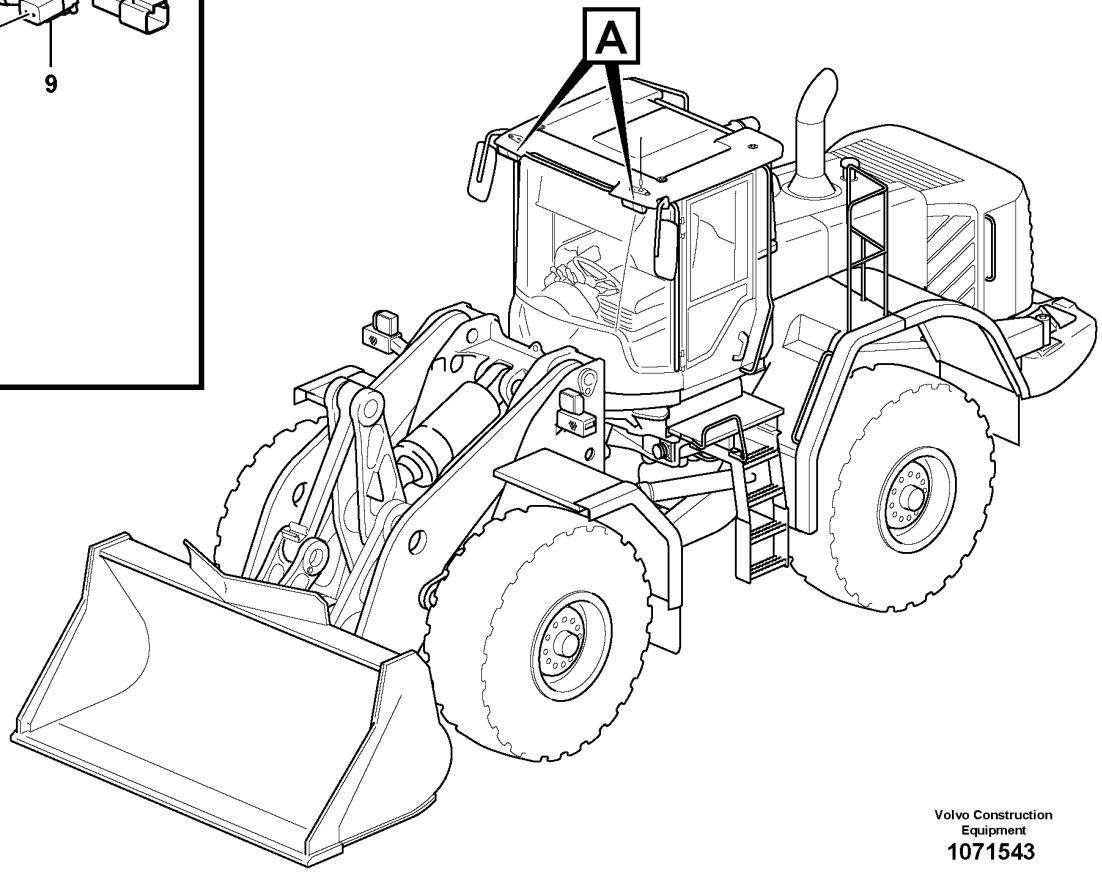

Volvo Construction Equipment
1071543

Fig.	Part No.	Quantity 1	2	3	PS	KIT	Description	Dénomination	Bezeichnung	Denominación	Benämning	Notes
1	VOE 11170010	4					Work lamp	Projecteur de travail	Arbeitsscheinwerfer	Faro de trabajo	Arbetsstrålkastare	
2	VOE 992517	4					•Bulb	•Ampoule	•Glühlampe	•Bombilla	•Glödlampa	(VOE 943903) 24V/70W
3	VOE 946329	2					Flange screw	Vis à embase	Flanschschraube	Tornillo embridado	Flänsskruv	
4	VOE 15021902	2					Spacer	Entretoise	Abstandkörper	Distanciador	Distans	
5	VOE 13960143	2					Washer	Rondelle	Scheibe	Arandela	Bricka	
6	VOE 13971095	2					Flange nut	Écrou à embase	Flanschmutter	Tuerca embridada	Flänsmutter	
7	VOE 11171733	2					Cable harness	Faisceau câbles	Kabelbaum	Manojo cables	Ledningsmatta	
8	VOE 14370761	2					•Connector	•Pièce connexion	•Verbindungsstück	•Pieza de conexión	•Förbindningsstycke	
9	VOE 874955	4					•Housing	•Carter	•Gehäuse	•Cuerpo	•Hus	

1		**Work lights, front.** **Phare de travail.** **Arbeitsscheinwerfer, vorder.** **Alumbrado de trabajo, delantero.** **Arbetsbelysning, fram.**	Catalogue id **20694**	Group **356**
2				
3			Illustr. No **1071543**	Section **300**
4				
5		**83463**	Issue **20039665-F**	Page **527**

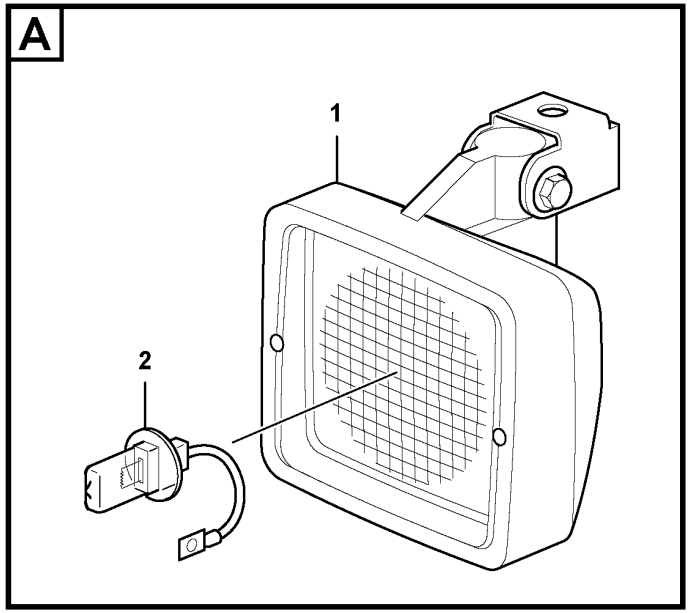

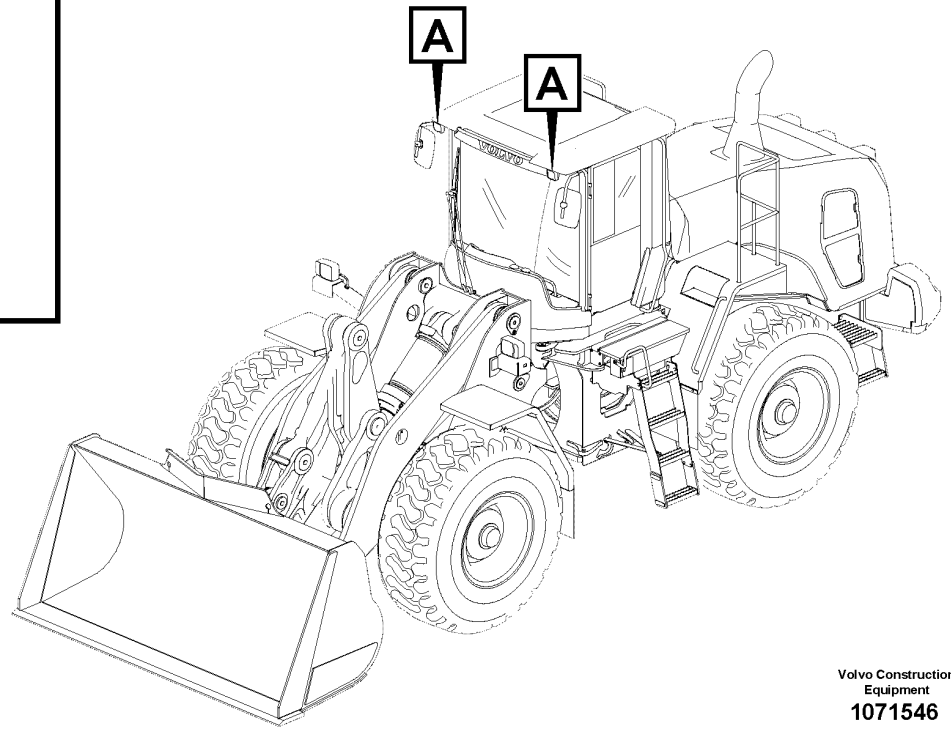

Volvo Construction Equipment
1071546

Fig.	Part No.	Quantity 1	2	3	PS	KIT	Description	Dénomination	Bezeichnung	Denominación	Benämning	Notes
1	VOE 11170010	2					Work lamp	Projecteur de travail	Arbeitsscheinwerfer	Faro de trabajo	Arbetsstrålkastare	
2	VOE 992517	2					•Bulb	•Ampoule	•Glühlampe	•Bombilla	•Glödlampa	(VOE 943903) 24V/70W

1		**Work lights, front.**	Catalogue id **20694**	Group **356**
2		**Phare de travail.**		
3		**Arbeitsscheinwerfer, vorder.**	Illustr. No **1071546**	Section **400**
4		**Alumbrado de trabajo, delantero.**		
5		**Arbetsbelysning, fram.**	Issue **20039665-F**	Page **529**
		85758		

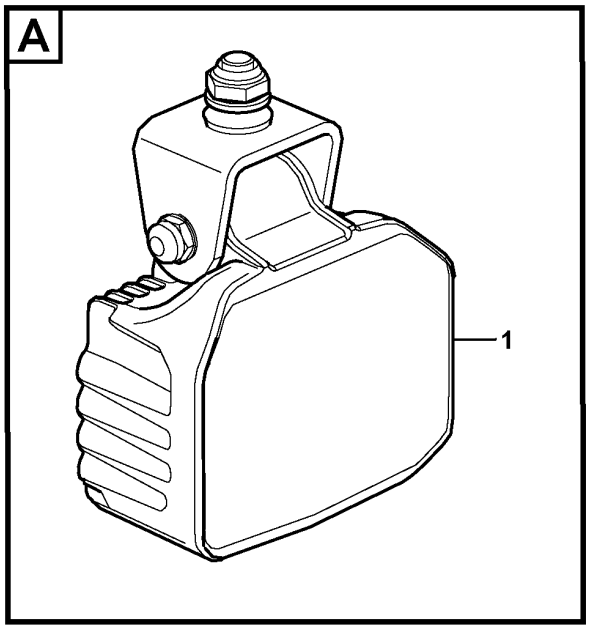

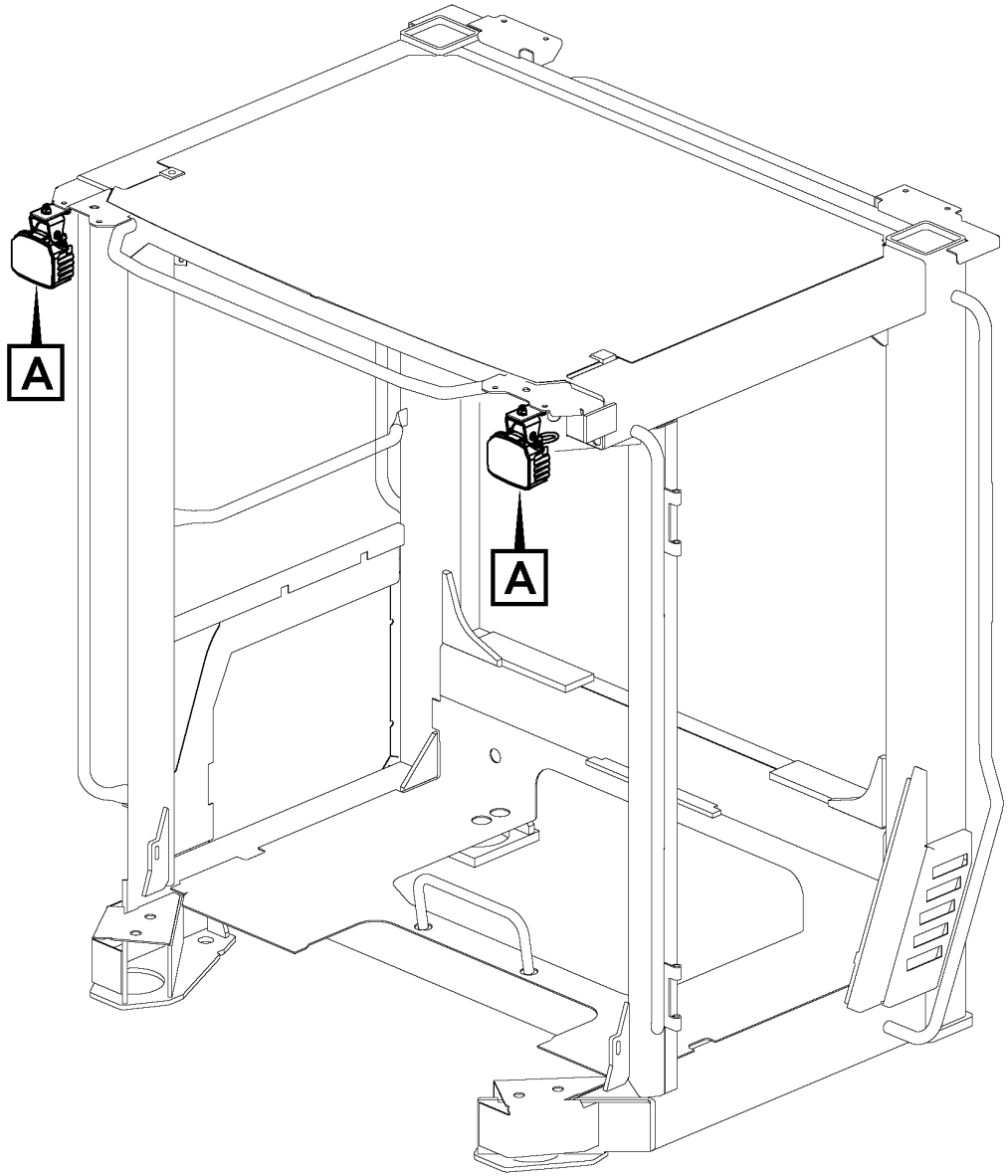

Volvo Construction Equipment
1071547

Fig.	Part No.	Quantity 1	2	3	PS	KIT	Description	Dénomination	Bezeichnung	Denominación	Benämning	Notes
1	VOE 15670554	2					Work lamp	Projecteur de travail	Arbeitsscheinwerfer	Faro de trabajo	Arbetsstrålkastare	
2	VOE 17408985	2					Lantern bracket	Support de feux	Lampenhalter	Soporte lámpara	Lykthållare	

1		**Work lights, front** **Phare de travail, avant** **Arbeitsscheinwerfer, vorne** **Alumbrado de trabajo, delantero** **Arbetsbelysning, fram**	Catalogue id **20694**	Group **356**
2				
3			Illustr. No **1071547**	Section **500**
4				
5		**85822**	Issue **20039665-F**	Page **531**

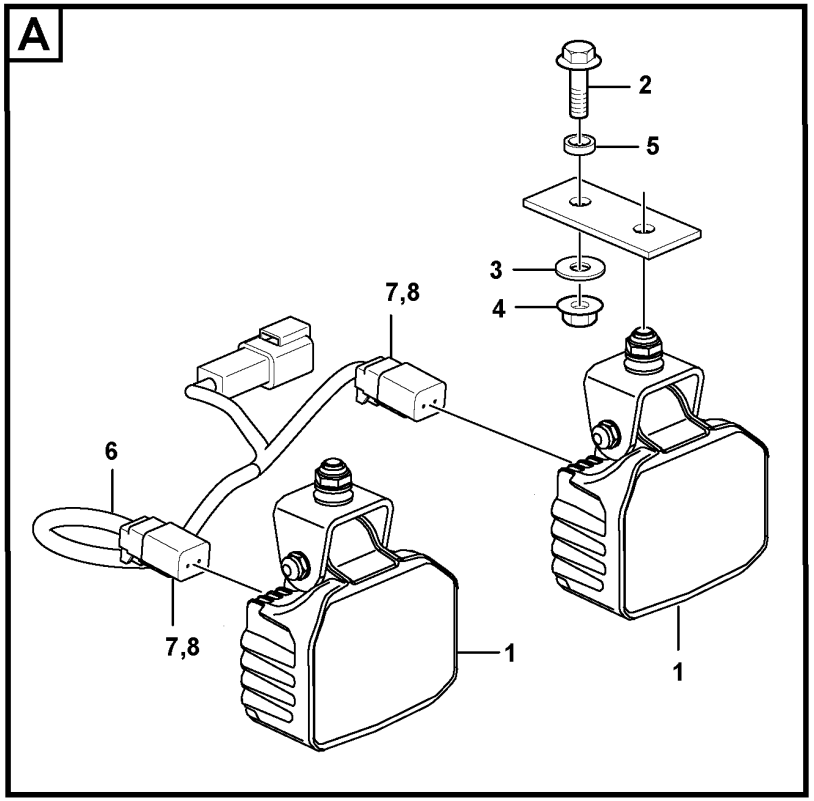

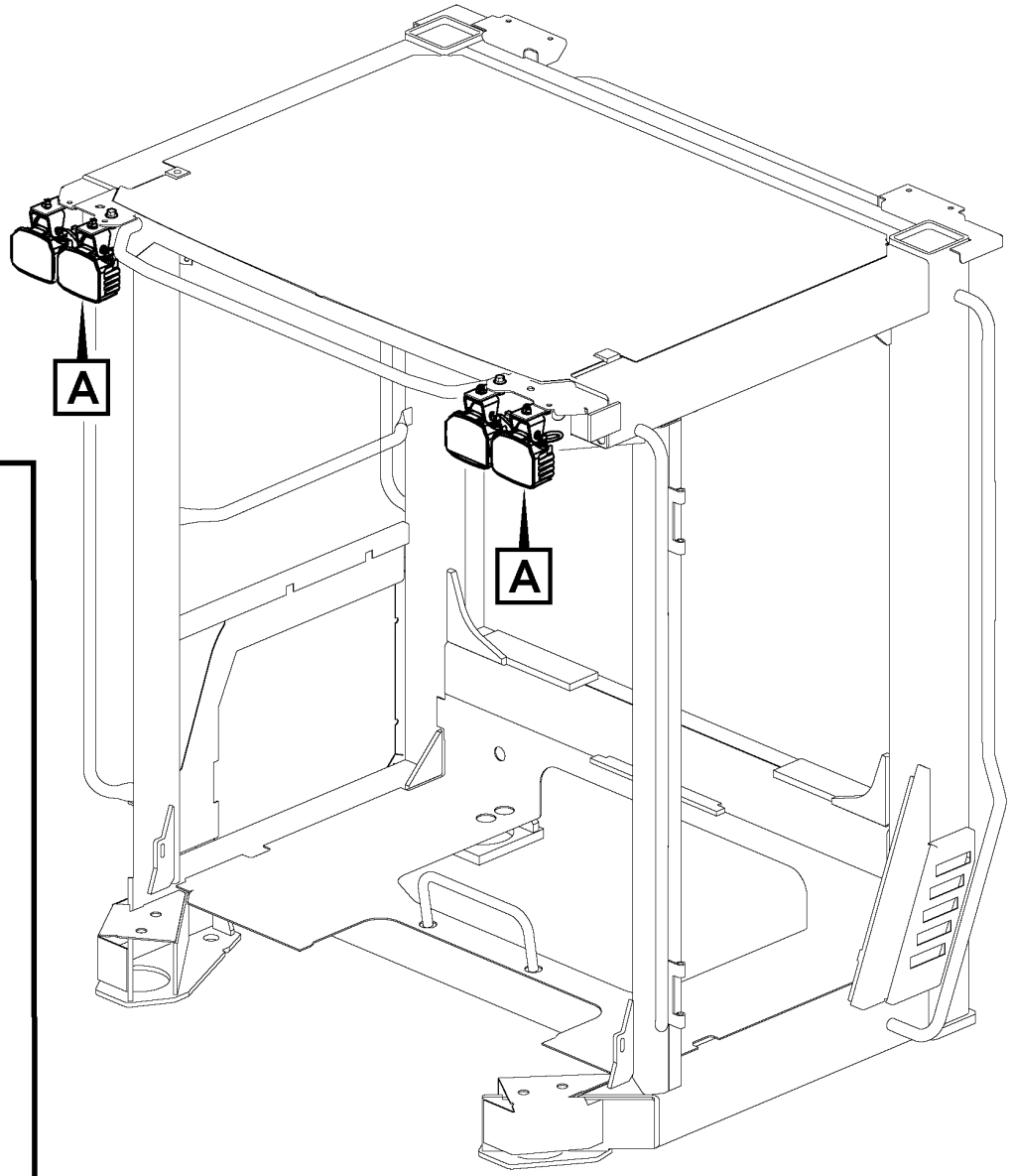

Volvo Construction Equipment

1066063

Fig.	Part No.	Quantity 1	2	3	PS	KIT	Description	Dénomination	Bezeichnung	Denominación	Benämning	Notes
1	VOE 15670554	4					Work lamp	Projecteur de travail	Arbeitsscheinwerfer	Faro de trabajo	Arbetsstrålkastare	
2	VOE 946329	2					Flange screw	Vis à embase	Flanschschraube	Tornillo embridado	Flänsskruv	
3	VOE 960143	2					Plain washer	Rondelle plane	Flachscheibe	Arandela plana	Planbricka	
4	VOE 13971095	2					Flange nut	Écrou à embase	Flanschmutter	Tuerca embridada	Flänsmutter	
5	VOE 15021902	2					Spacer	Entretoise	Abstandkörper	Distanciador	Distans	
6	VOE 11171733	2					Cable harness	Faisceau câbles	Kabelbaum	Manojo cables	Ledningsmatta	
7	VOE 874955	4					•Housing	•Carter	•Gehäuse	•Cuerpo	•Hus	
8	VOE 11806306	4					•Stop	•Arrêt	•Anschlag	•Parada	•Stopp	

1		**Work lights, front** **Phare de travail, avant** **Arbeitsscheinwerfer, vorne** **Alumbrado de trabajo, delantero** **Arbetsbelysning, fram**	Catalogue id **20694**	Group **356**
2				
3			Illustr. No **1066063**	Section **600**
4				
5		**85823**	Issue **20039665-F**	Page **533**

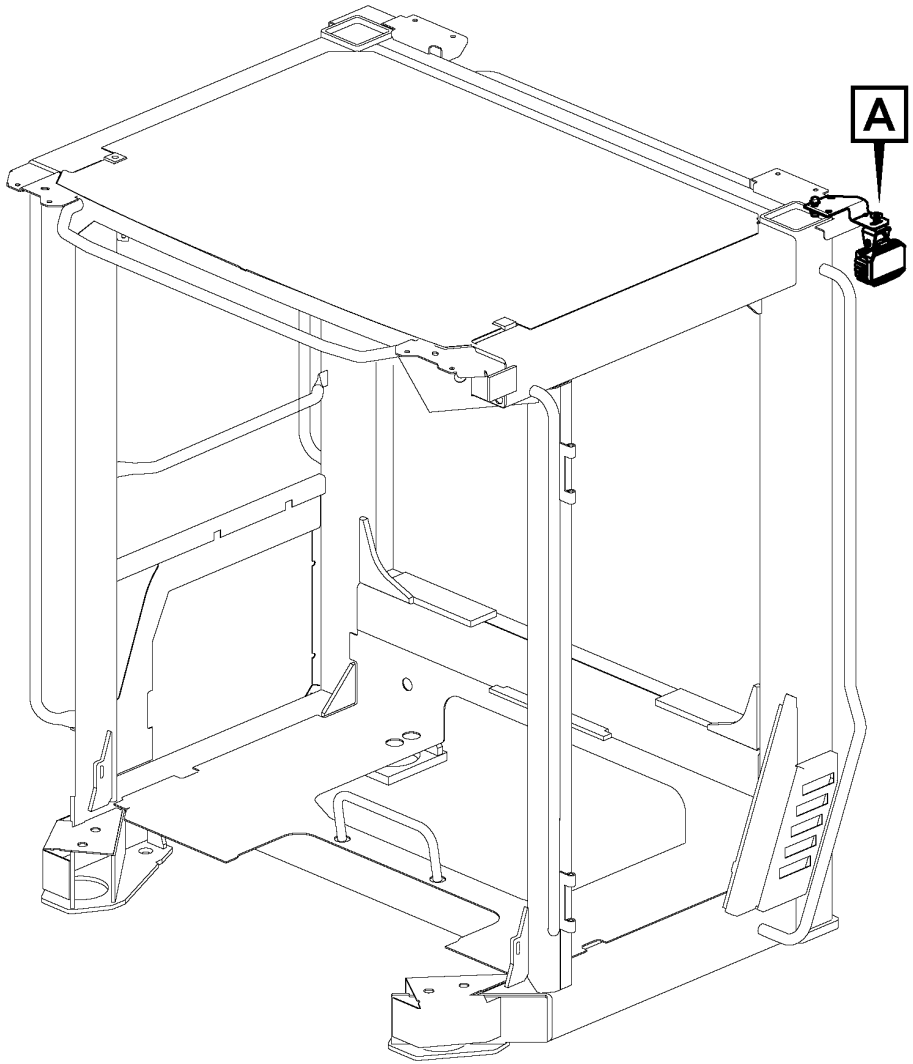

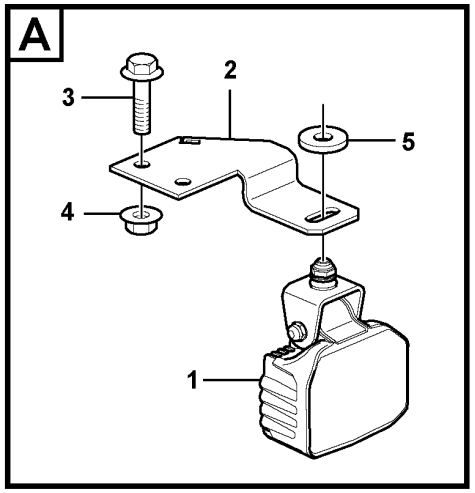

Volvo Construction Equipment
1071553

Fig.	Part No.	Quantity 1	2	3	PS	KIT	Description	Dénomination	Bezeichnung	Denominación	Benämning	Notes
1	VOE 15670553	1					Work lamp	Projecteur de travail	Arbeitsscheinwerfer	Faro de trabajo	Arbetsstrålkastare	
2	VOE 17221436	1					Lantern bracket	Support de feux	Lampenhalter	Soporte lámpara	Lykthållare	
3	VOE 946441	2					Flange screw	Vis à embase	Flanschschraube	Tornillo embridado	Flänsskruv	
4	VOE 13971095	2					Flange nut	Écrou à embase	Flanschmutter	Tuerca embridada	Flänsmutter	
5	VOE 960143	1					Plain washer	Rondelle plane	Flachscheibe	Arandela plana	Planbricka	

1		**Work lights, side** **Feux de travail, latéraux** **Arbeitsscheinwerfer, seitlich** **Alumbrado de trabajo, lateral** **Arbetsbelysning, sida**	Catalogue id **20694**	Group **356**
2				
3			Illustr. No **1071553**	Section **700**
4				
5		**85917**	Issue **20039665-F**	Page **535**

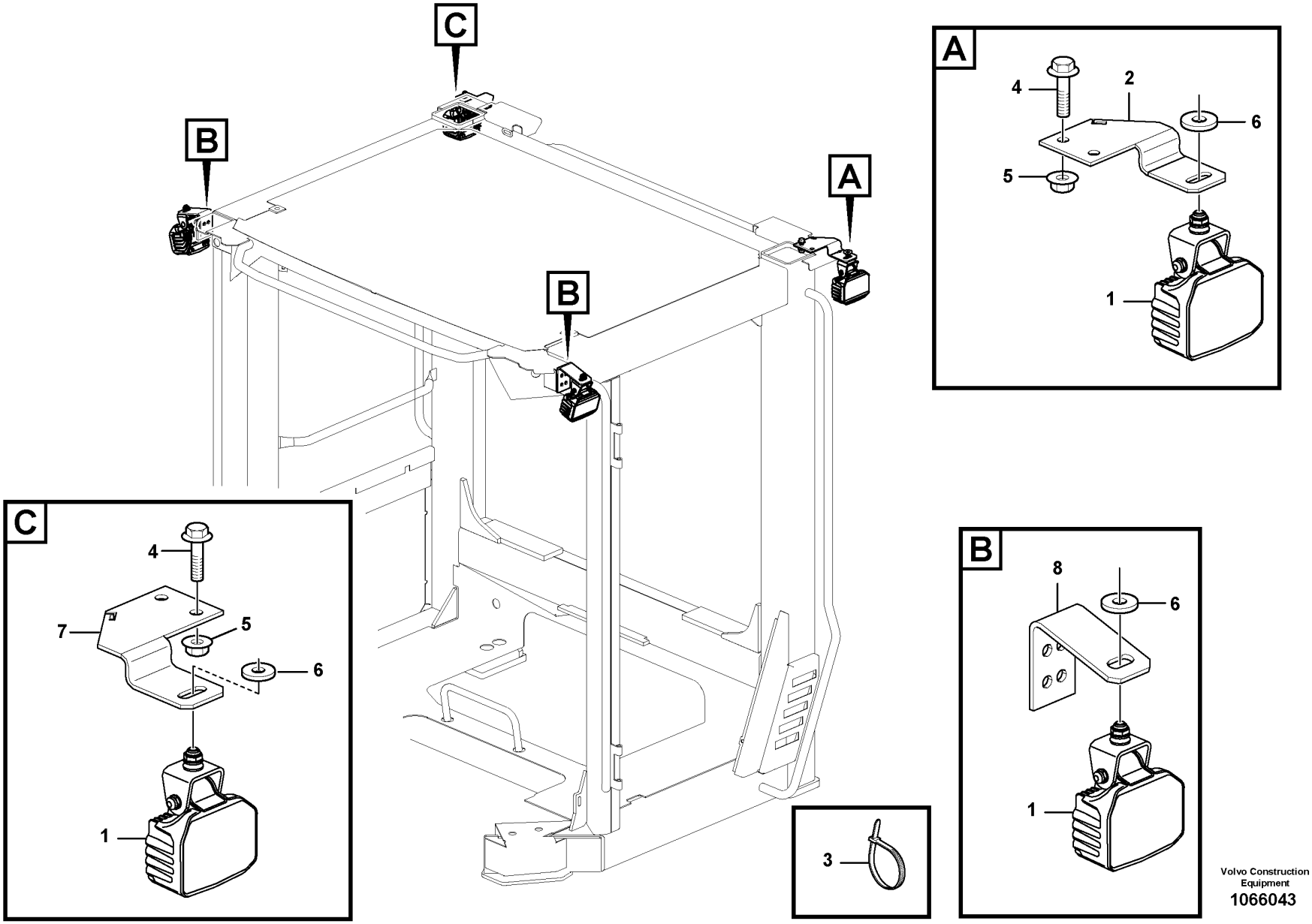

Volvo Construction Equipment

1066043

Fig.	Part No.	Quantity 1	2	3	PS	KIT	Description	Dénomination	Bezeichnung	Denominación	Benämning	Notes
1	VOE 15670553	4					Work lamp	Projecteur de travail	Arbeitsscheinwerfer	Faro de trabajo	Arbetsstrålkastare	
2	VOE 17221436	1					Lantern bracket	Support de feux	Lampenhalter	Soporte lámpara	Lykthållare	
3	VOE 4881440	REQ					Cable tie	Serre-câble	Kabelbinder	Abrazadera de cinta	Buntband	
4	VOE 946441	4					Flange screw	Vis à embase	Flanschschraube	Tornillo embridado	Flänsskruv	
5	VOE 13971095	4					Flange nut	Écrou à embase	Flanschmutter	Tuerca embridada	Flänsmutter	
6	VOE 960143	4					Plain washer	Rondelle plane	Flachscheibe	Arandela plana	Planbricka	
7	VOE 17223229	1					Lantern bracket	Support de feux	Lampenhalter	Soporte lámpara	Lykthållare	
8	VOE 17221438	2					Lantern bracket	Support de feux	Lampenhalter	Soporte lámpara	Lykthållare	

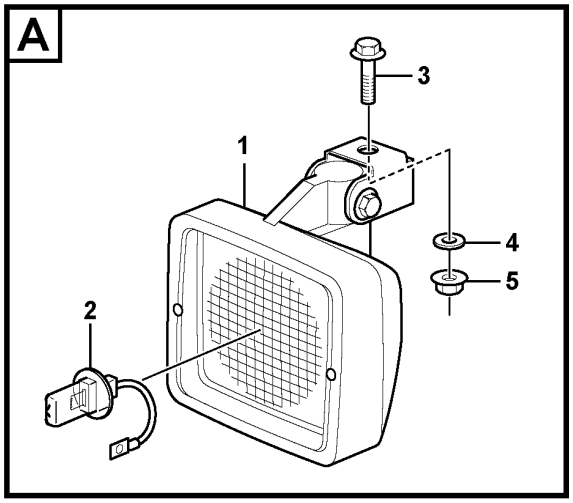

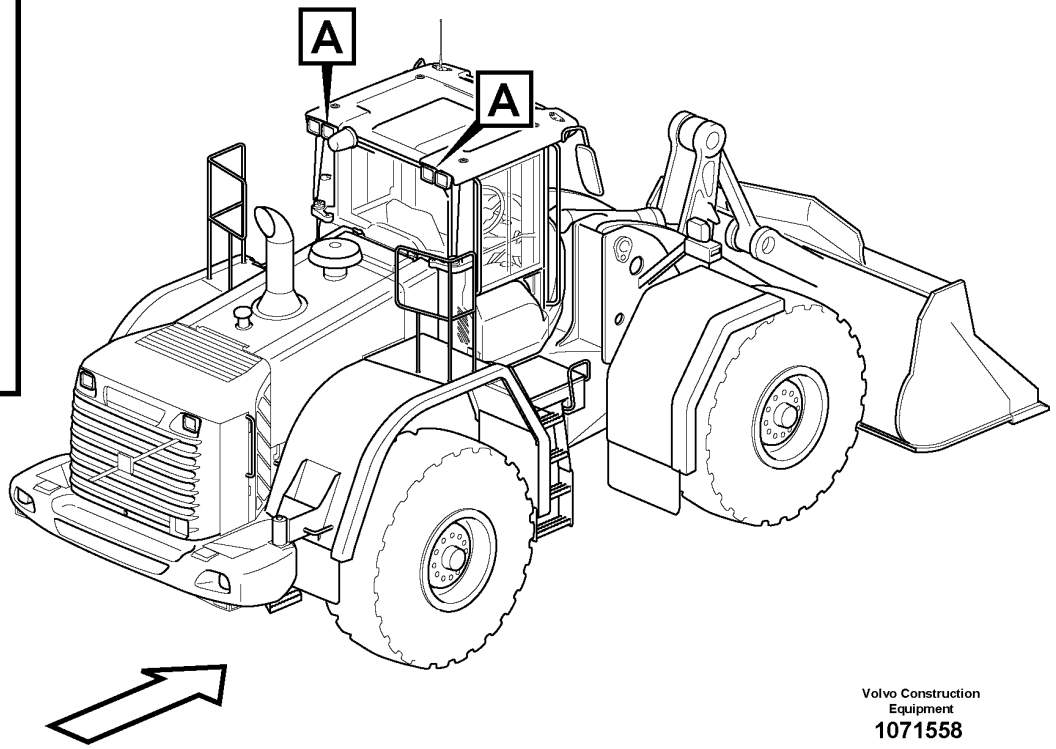

Volvo Construction Equipment
1071558

Fig.	Part No.	Quantity 1	2	3	PS	KIT	Description	Dénomination	Bezeichnung	Denominación	Benämning	Notes
1	VOE 11170010	2					Work lamp	Projecteur de travail	Arbeitsscheinwerfer	Faro de trabajo	Arbetsstrålkastare	
2	VOE 992517	2					•Bulb	•Ampoule	•Glühlampe	•Bombilla	•Glödlampa	(VOE 943903) 24V/70W
3	VOE 946329	2					Flange screw	Vis à embase	Flanschschraube	Tornillo embridado	Flänsskruv	
4	VOE 13960143	2					Washer	Rondelle	Scheibe	Arandela	Bricka	
5	VOE 13971095	2					Flange nut	Écrou à embase	Flanschmutter	Tuerca embridada	Flänsmutter	

1		**Work lights, rear.** **Phare de travail, AR.** **Arbeitsscheinwerfer, hinter.** **Alumbrado de trabajo, trasero.** **Arbetsbelysning, bak.**	Catalogue id **20694**	Group **356**
2				
3			Illustr. No **1071558**	Section **900**
4				
5		**83492**	Issue **20039665-F**	Page **539**

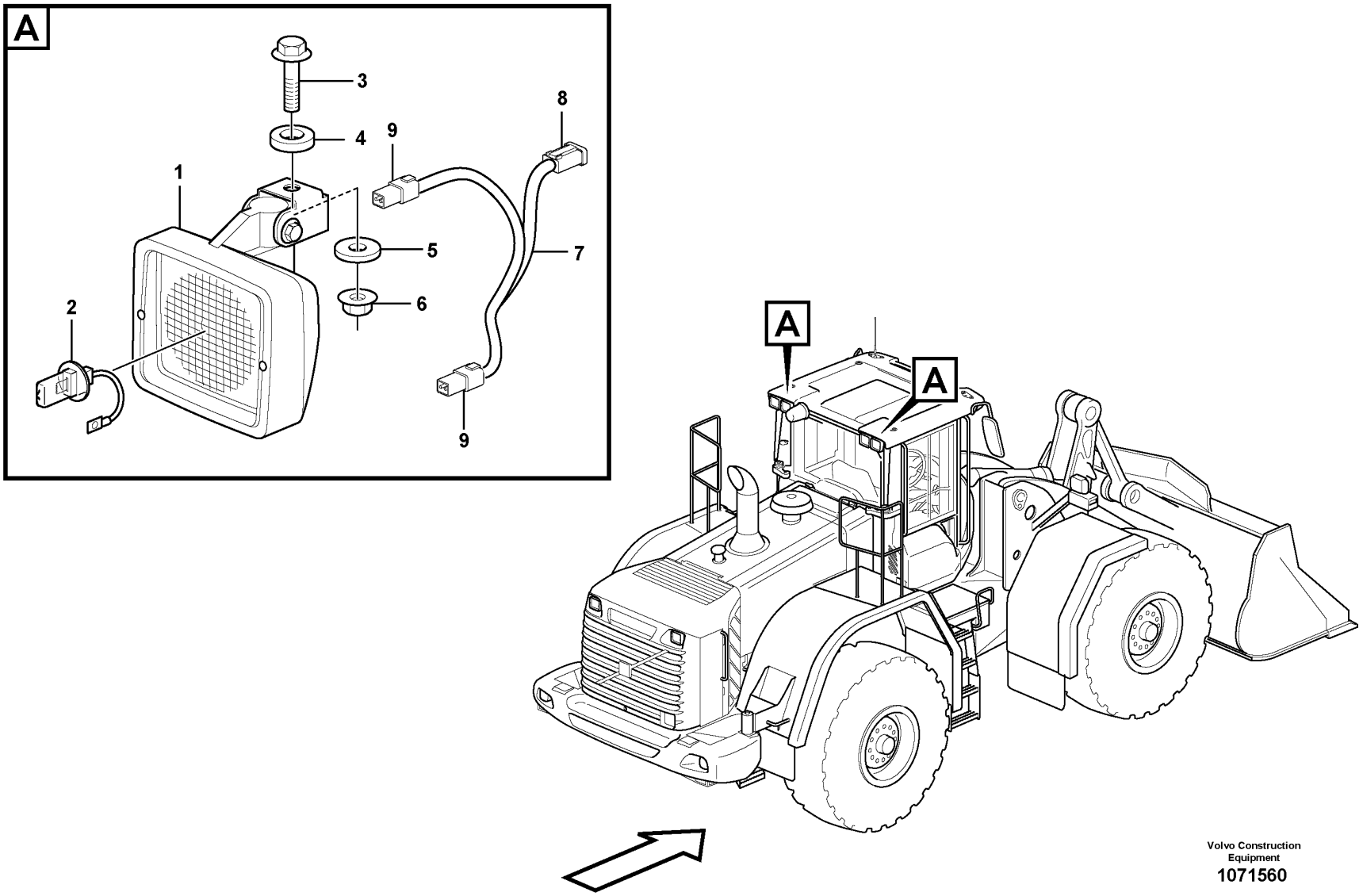

Volvo Construction Equipment

1071560

Fig.	Part No.	Quantity 1	2	3	PS	KIT	Description	Dénomination	Bezeichnung	Denominación	Benämning	Notes
1	VOE 11170010	4					Work lamp	Projecteur de travail	Arbeitsscheinwerfer	Faro de trabajo	Arbetsstrålkastare	
2	VOE 992517	4					•Bulb	•Ampoule	•Glühlampe	•Bombilla	•Glödlampa	(VOE 943903) 24V/70W
3	VOE 946329	4					Flange screw	Vis à embase	Flanschschraube	Tornillo embridado	Flänsskruv	
4	VOE 15021902	2					Spacer	Entretoise	Abstandkörper	Distanciador	Distans	
5	VOE 13960143	4					Washer	Rondelle	Scheibe	Arandela	Bricka	
6	VOE 13971095	4					Flange nut	Écrou à embase	Flanschmutter	Tuerca embridada	Flänsmutter	
7	VOE 11171733	2					Cable harness	Faisceau câbles	Kabelbaum	Manojo cables	Ledningsmatta	
8	VOE 14370761	2					•Connector	•Pièce connexion	•Verbindungsstück	•Pieza de conexión	•Förbindningsstycke	
9	VOE 874955	4					•Housing	•Carter	•Gehäuse	•Cuerpo	•Hus	

1		**Work lights, rear.** **Phare de travail, AR.** **Arbeitsscheinwerfer, hinter.** **Alumbrado de trabajo, trasero.** **Arbetsbelysning, bak.**	Catalogue id **20694**	Group **356**
2				
3			Illustr. No **1071560**	Section **1000**
4				
5		**83493**	Issue **20039665-F**	Page **541**

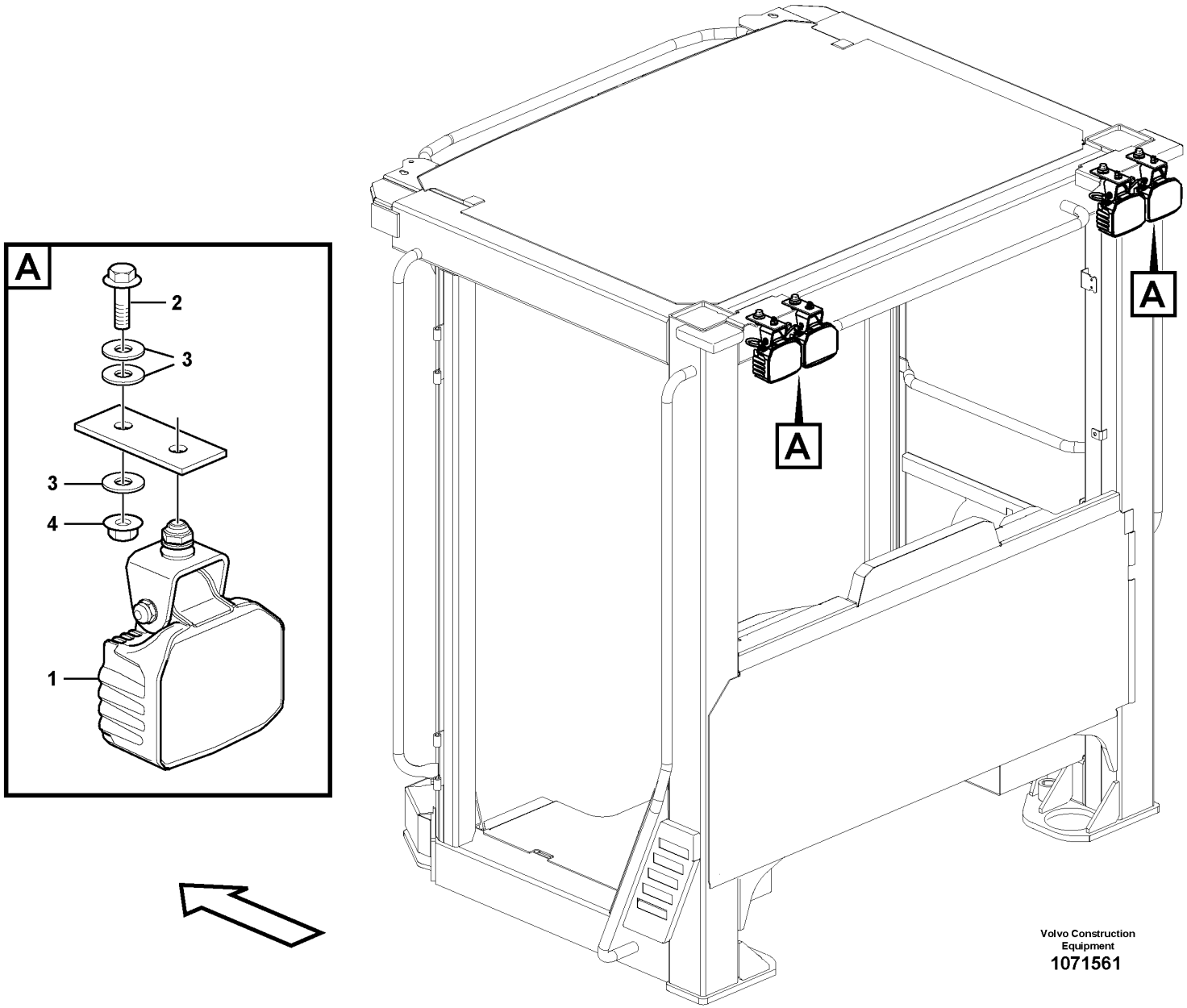

Volvo Construction Equipment

1071561

Fig.	Part No.	Quantity 1	2	3	PS	KIT	Description	Dénomination	Bezeichnung	Denominación	Benämning	Notes
1	VOE 15670554	2					Work lamp	Projecteur de travail	Arbeitsscheinwerfer	Faro de trabajo	Arbetsstrålkastare	
2	VOE 946329	2					Flange screw	Vis à embase	Flanschschraube	Tornillo embridado	Flänsskruv	
3	VOE 960143	6					Plain washer	Rondelle plane	Flachscheibe	Arandela plana	Planbricka	
4	VOE 13971095	2					Flange nut	Écrou à embase	Flanschmutter	Tuerca embridada	Flänsmutter	
5	VOE 17408985	2					Lantern bracket	Support de feux	Lampenhalter	Soporte lámpara	Lykthållare	

1		**Work lights, rear.** **Phare de travail, AR.** **Arbeitsscheinwerfer, hinter.** **Alumbrado de trabajo, trasero.** **Arbetsbelysning, bak.**	Catalogue id **20694**	Group **356**
2				
3			Illustr. No **1071561**	Section **1100**
4				
5		**85824**	Issue **20039665-F**	Page **543**

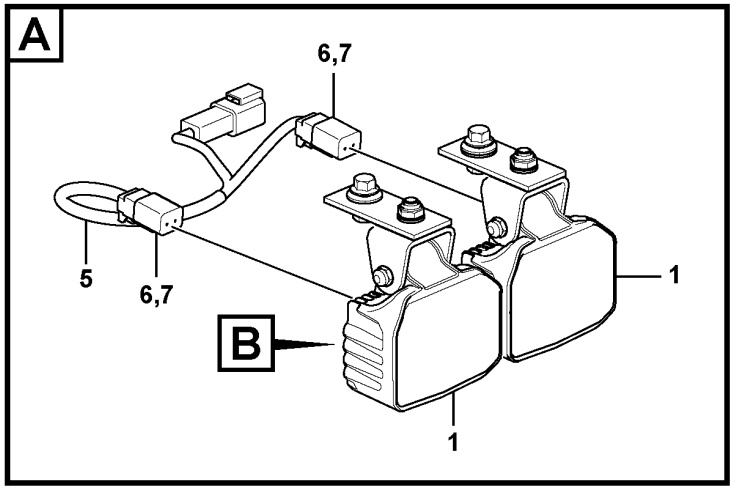

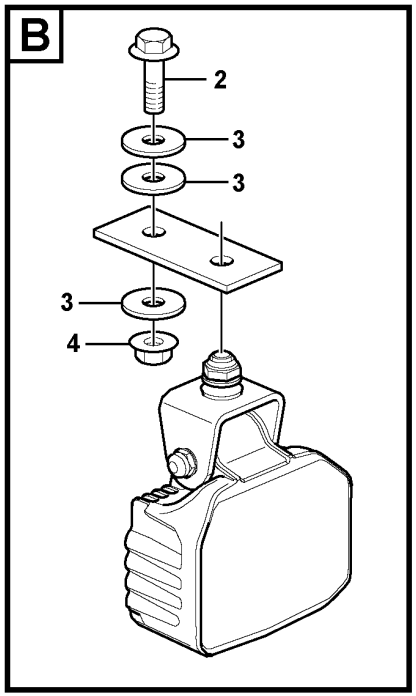

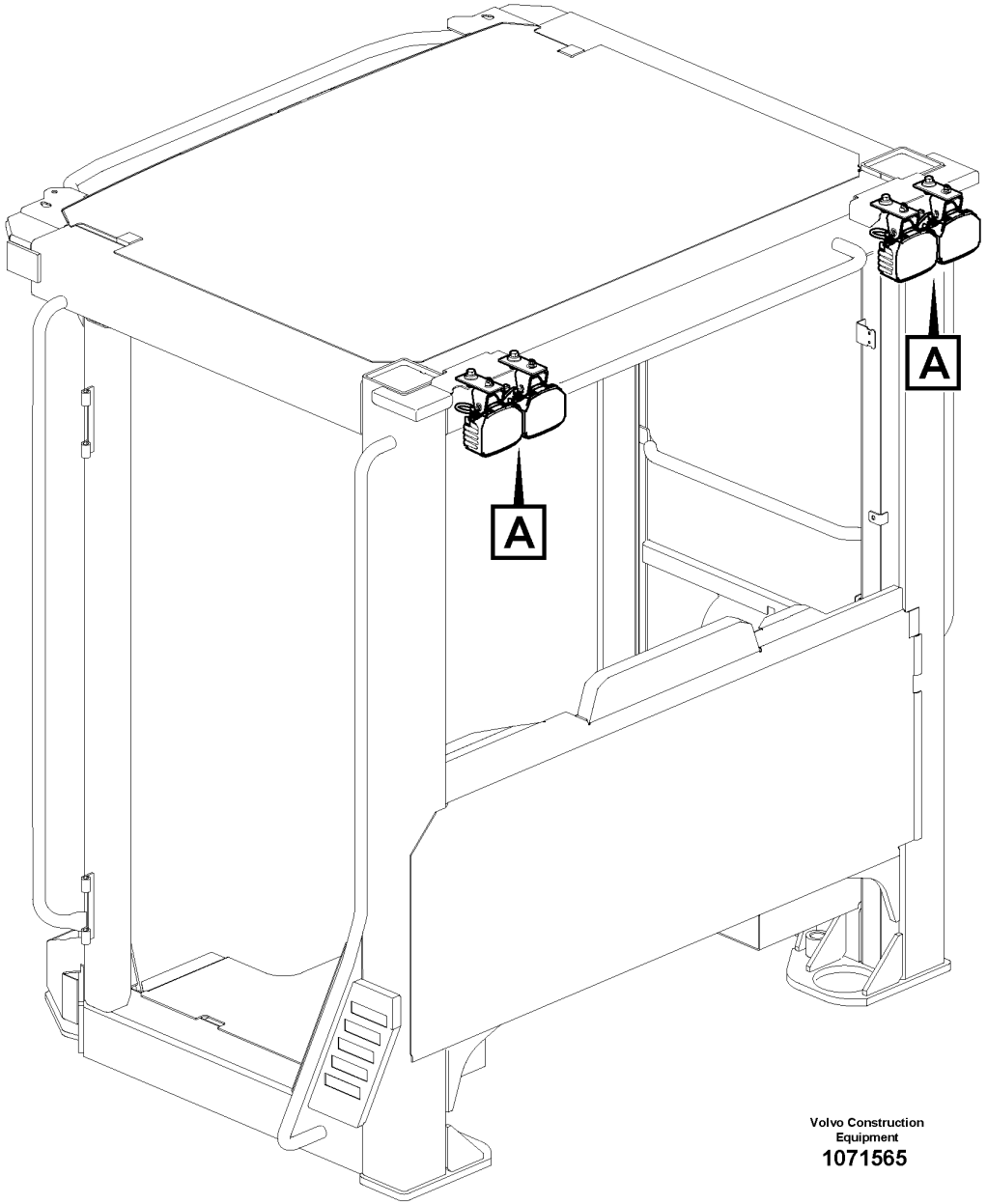

Volvo Construction Equipment
1071565

Fig.	Part No.	Quantity 1	2	3	PS	KIT	Description	Dénomination	Bezeichnung	Denominación	Benämning	Notes
1	VOE 15670554	4					Work lamp	Projecteur de travail	Arbeitsscheinwerfer	Faro de trabajo	Arbetsstrålkastare	
2	VOE 946329	4					Flange screw	Vis à embase	Flanschschraube	Tornillo embridado	Flänsskruv	
3	VOE 960143	12					Plain washer	Rondelle plane	Flachscheibe	Arandela plana	Planbricka	
4	VOE 13971095	4					Flange nut	Écrou à embase	Flanschmutter	Tuerca embridada	Flänsmutter	
5	VOE 11171733	2					Cable harness	Faisceau câbles	Kabelbaum	Manojo cables	Ledningsmatta	
6	VOE 874955	4					•Housing	•Carter	•Gehäuse	•Cuerpo	•Hus	
7	VOE 11806306	4					•Stop	•Arrêt	•Anschlag	•Parada	•Stopp	
8	VOE 17408985	4					Lantern bracket	Support de feux	Lampenhalter	Soporte lámpara	Lykthållare	

1		**Work lights, rear.** **Phare de travail, AR.** **Arbeitsscheinwerfer, hinter.** **Alumbrado de trabajo, trasero.** **Arbetsbelysning, bak.**	Catalogue id **20694**	Group **356**
2				
3			Illustr. No **1071565**	Section **1200**
4				
5		**85825**	Issue **20039665-F**	Page **545**

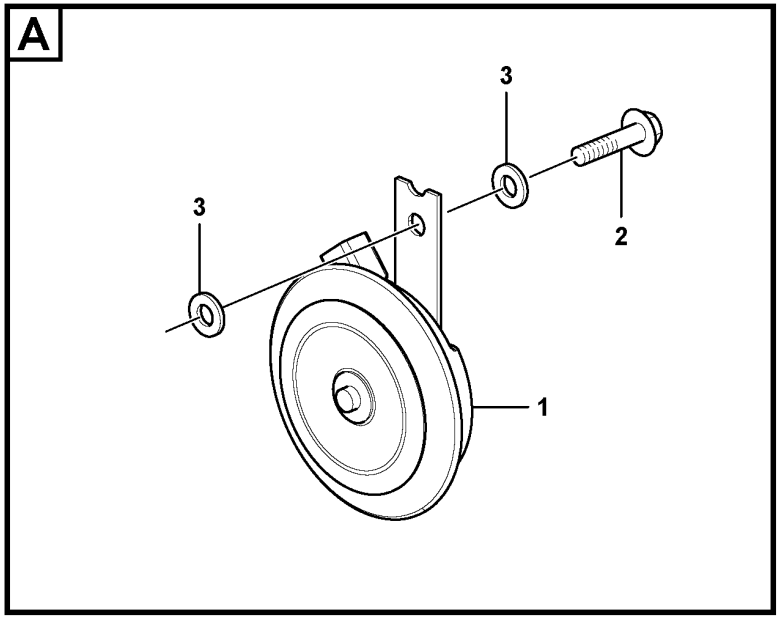

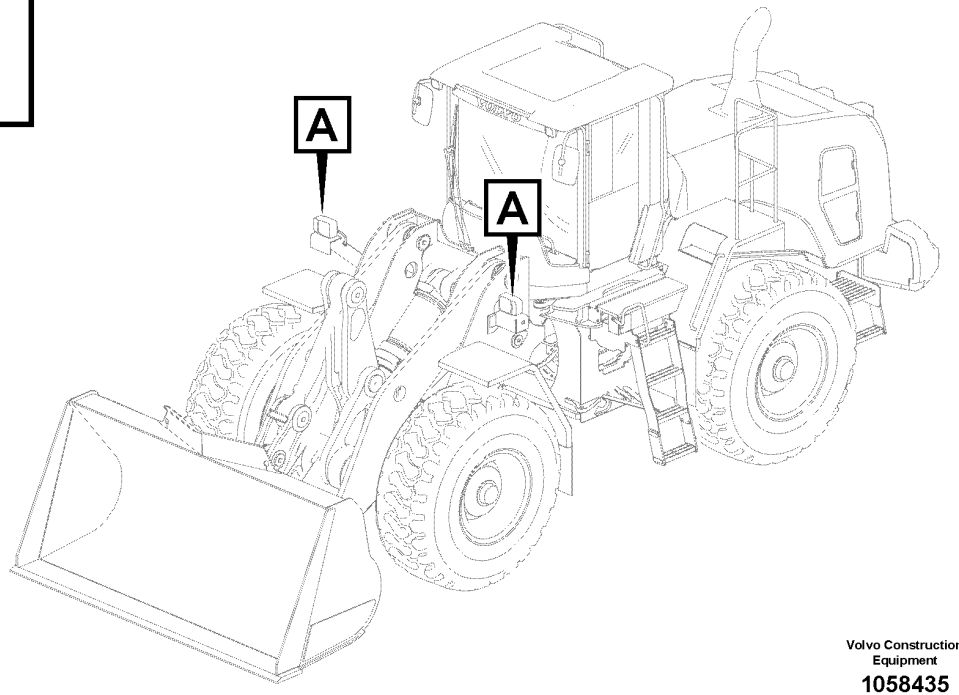

Volvo Construction Equipment

1058435

Fig.	Part No.	Quantity 1	2	3	PS	KIT	Description	Dénomination	Bezeichnung	Denominación	Benämning	Notes
1	**VOE 11306643**	2					Horn	Avertisseur	Signalhorn	Bocina	Signalhorn	
1	**VOE 940341**	2					Cable terminal	Cosse câble	Kabelschuh	Terminal de cable	Ledningssko	
1	**VOE 1573077**	2					Bellows	Soufflet	Balg	Fuelle	Bälg	
2	**VOE 945444**	2					Flange screw	Vis à embase	Flanschschraube	Tornillo embridado	Flänsskruv	
3	**VOE 11117464**	4					Plain washer	Rondelle plane	Flachscheibe	Arandela plana	Planbricka	

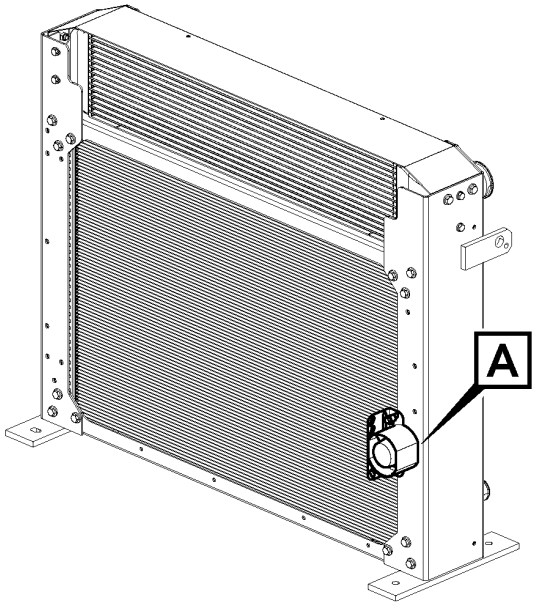
A

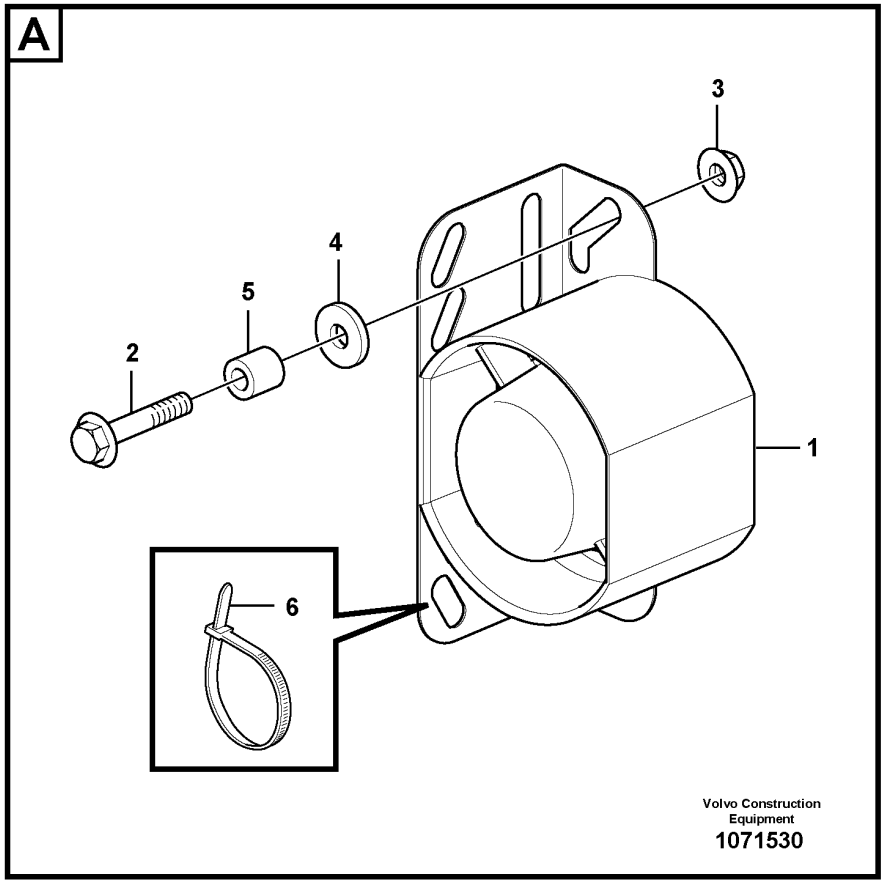
A
3
4
5
2
1
6
Volvo Construction
Equipment
1071530

Fig.	Part No.	Quantity 1	2	3	PS	KIT	Description	Dénomination	Bezeichnung	Denominación	Benämning	Notes
1	VOE 17222610	1					Reversing warning unit	Avertisseur de recul	Rückfahrwarner	Avisador de retroceso	Backvarnare	
2	VOE 947760	2					Flange screw	Vis à embase	Flanschschraube	Tornillo embridado	Flänsskruv	
3	VOE 945408	2					Flange nut	Écrou à embase	Flanschmutter	Tuerca embridada	Flänsmutter	
4	VOE 11117464	2					Plain washer	Rondelle plane	Flachscheibe	Arandela plana	Planbricka	
5	VOE 4973473	2					Spacer sleeve	Douille entretoise	Abstandhülse	Manguito distanciador	Distanshylsa	
6	VOE 4881440	1					Cable tie	Serre-câble	Kabelbinder	Abrazadera de cinta	Buntband	

1		**Back-up warning unit** **Unité d'alerte de secours** **Reserve-warneinheit** **Unidad de advertencia de reserva** **Backning av maskin, varningsenhet**	Catalogue id **20694**	Group **362**
2				
3			Illustr. No **1071530**	Section **200**
4				
5		**86493**	Issue **20039665-F**	Page **549**

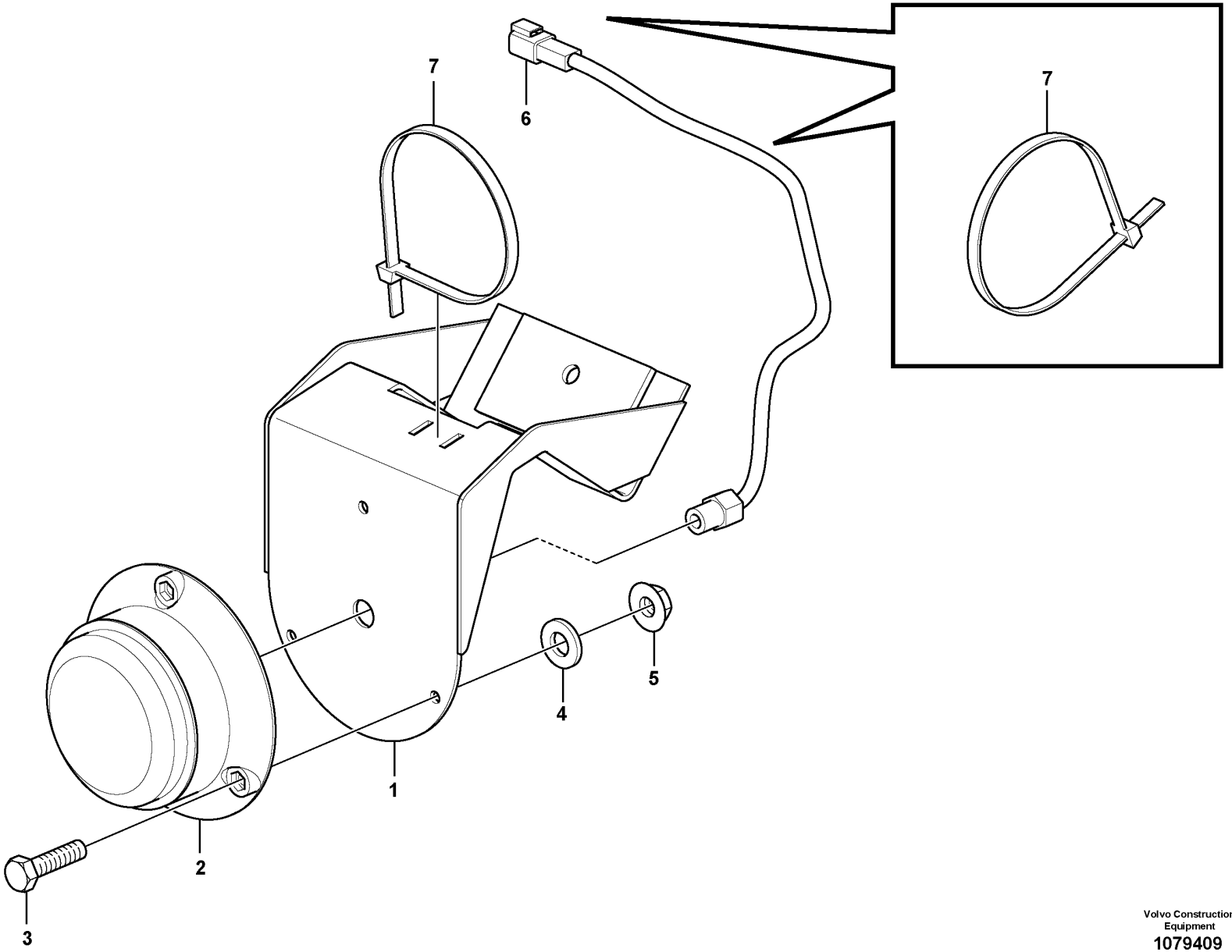

Volvo Construction Equipment
1079409

Fig.	Part No.	Quantity 1	2	3	PS	KIT	Description	Dénomination	Bezeichnung	Denominación	Benämning	Notes
1	VOE 15180962	1					Plate	Tôle	Blech	Chapa	Plåt	
2	VOE 15066411	1					Lamp	Lampe	Leuchte	Lámpara	Lykta	
	VOE 15066396	1			OP		••Lamp	••Lampe	••Leuchte	••Lámpara	••Lykta	
3	VOE 13955272	3					Screw	Vis	Schraube	Tornillo	Skruv	
4	VOE 960139	3					Plain washer	Rondelle plane	Flachscheibe	Arandela plana	Planbricka	
5	VOE 949278	3			SS		Flange lock nut	Contre-écrou à embase	Flanschverschlussmutter	Contratuerca embridada	Flänslåsmutter	
6	VOE 874955	1					Housing	Carter	Gehäuse	Cuerpo	Hus	
7	VOE 4881440	3					Cable tie	Serre-câble	Kabelbinder	Abrazadera de cinta	Buntband	

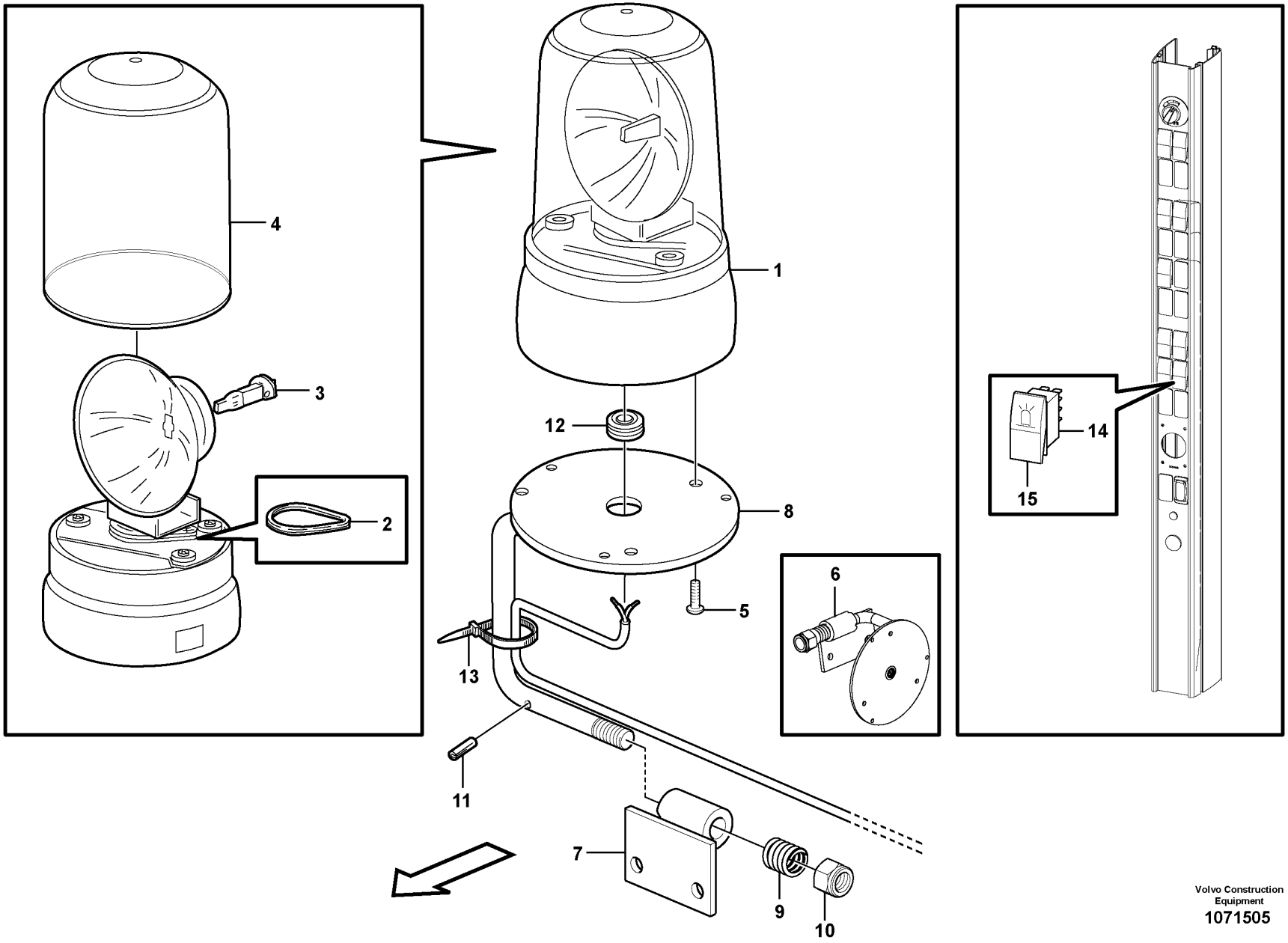

Volvo Construction Equipment
1071505

Fig.	Part No.	Quantity 1	2	3	PS	KIT	Description	Dénomination	Bezeichnung	Denominación	Benämning	Notes
1	VOE 11170098	1					Rotating beacon	Gyrophare	Rundumleuchte	Alumbrado rotativo	Roterande varningsljus	
2	VOE 11994484	1					•Drive belt	•Courroie de transmission	•Treibriemen	•Correa motriz	•Drivrem	2 PCS
3	VOE 992516	1					•Bulb	•Ampoule	•Glühlampe	•Bombilla	•Glödlampa	(VOE 943904) 70W
4	VOE 11713980	1					•Lens	•Verre lampe	•Leuchtenglas	•Cristal	•Lyktglas	
5	VOE 976155	3					Six point socket screw	Vis à 6 pans creux	Sechszahn-Hohlschraube	Racor de seis dientes	Sextandhålskruv	
6	VOE 11412552	1					Release mechanism	Dispositif d'inclinaison	Klappvorrichtung	Mecanismo liberador	Fällningsanordning	
7	VOE 11412553	1					•Attachment bracket	•Porte-outil	•Geräteträger	•Soporte de implementos	•Redskapsfäste	
8	VOE 11412556	1					•Attachment bracket	•Porte-outil	•Geräteträger	•Soporte de implementos	•Redskapsfäste	
9	VOE 4935756	1					•Spring	•Ressort	•Feder	•Resorte	•Fjäder	
10	VOE 13967934	1					•Flange lock nut	•Contre-écrou à embase	•Flanschverschlussmutter	•Contratuerca embridada	•Flänslåsmutter	
11	VOE 13961647	1					•Pin	•Clavette	•Splint	•Pasador	•Sprint	
12	VOE 941267	1					•Plug	•Tampon	•Stopfen	•Tapón	•Plugg	
13	VOE 4881438	2					Cable tie	Serre-câble	Kabelbinder	Abrazadera de cinta	Buntband	
14	VOE 70377101	1					Switch	Contacteur	Schalter	Interruptor	Strömställare	
15	VOE 11428013	1					Rocker arm	Culbuteur	Kipphebel	Balancín	Vipparm	

1		**Rotating beacon.** **Avertisseur lumineux à feu tournant.** **Drehfeuerleuchte.** **Faro de advertencia giratorio.** **Roterande varningslykta.**
2		
3		
4		
5		**83074**

Catalogue id **20694**	Group **362**
Illustr. No **1071505**	Section **400**
Issue **20039665-F**	Page **553**

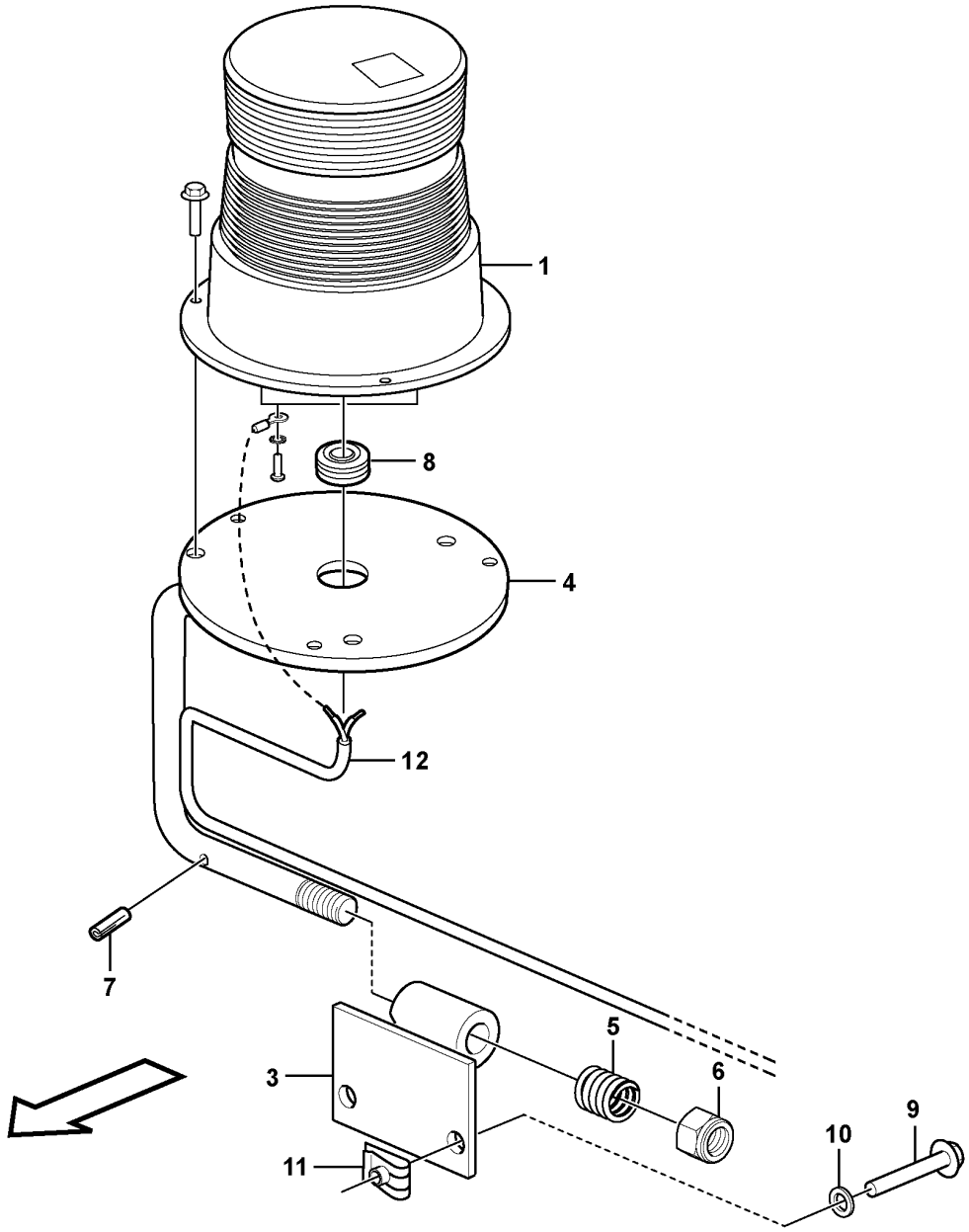

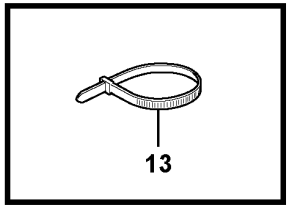

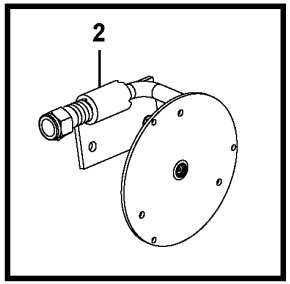

Volvo Construction Equipment
1075170

Fig.	Part No.	Quantity 1	2	3	PS	KIT	Description	Dénomination	Bezeichnung	Denominación	Benämning	Notes
1	**VOE 11170087**	1					Rotating beacon	Gyrophare	Rundumleuchte	Alumbrado rotativo	Roterande varningsljus	
2	**VOE 11412552**	1					Release mechanism	Dispositif d'inclinaison	Klappvorrichtung	Mecanismo liberador	Fällningsanordning	
3	**VOE 11412553**	1					•Attachment bracket	•Porte-outil	•Geräteträger	•Soporte de implementos	•Redskapsfäste	
4	**VOE 11412556**	1					•Attachment bracket	•Porte-outil	•Geräteträger	•Soporte de implementos	•Redskapsfäste	
5	**VOE 4935756**	1					•Spring	•Ressort	•Feder	•Resorte	•Fjäder	
6	**VOE 13967934**	1					•Flange lock nut	•Contre-écrou à embase	•Flanschverschlussmutter	•Contratuerca embridada	•Flänslåsmutter	
7	**VOE 13961647**	1					•Pin	•Clavette	•Splint	•Pasador	•Sprint	
8	**VOE 941267**	1					•Plug	•Tampon	•Stopfen	•Tapón	•Plugg	
9	**VOE 13945444**	2					Screw	Vis	Schraube	Tornillo	Skruv	
10	**VOE 11117464**	2					Plain washer	Rondelle plane	Flachscheibe	Arandela plana	Planbricka	
11	**VOE 13949867**	2					Spring nut	Écrou de ressort	Federverschlussmutter	Tuerca resorte	Fjädermutter	
12	**VOE 11170891**	1					Cable harness	Faisceau câbles	Kabelbaum	Manojo cables	Ledningsmatta	
13	**VOE 4881440**	REQ					Cable tie	Serre-câble	Kabelbinder	Abrazadera de cinta	Buntband	

1		**Rotating beacon.** **Avertisseur lumineux à feu tournant.** **Drehfeuerleuchte.** **Faro de advertencia giratorio.** **Roterande varningslykta.**	Catalogue id **20694**	Group **362**
2				
3			Illustr. No **1075170**	Section **500**
4				
5		**83355**	Issue **20039665-F**	Page **555**

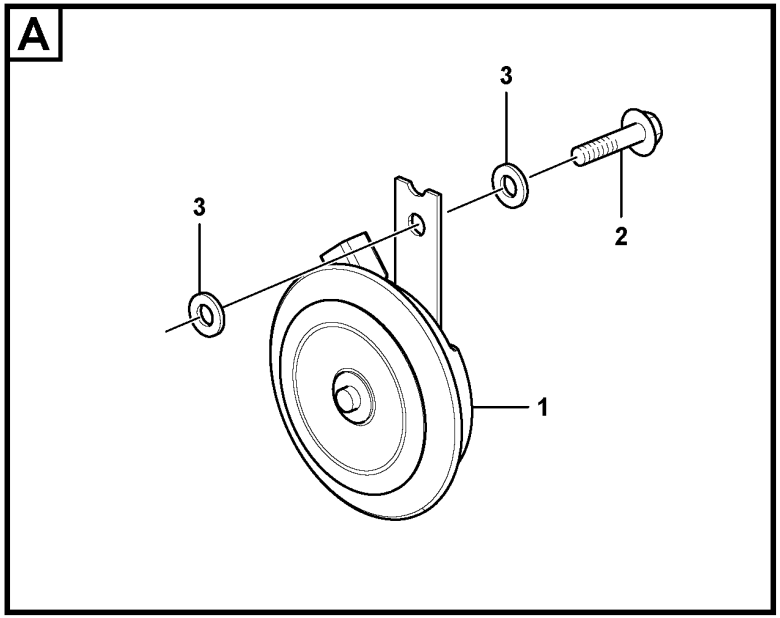

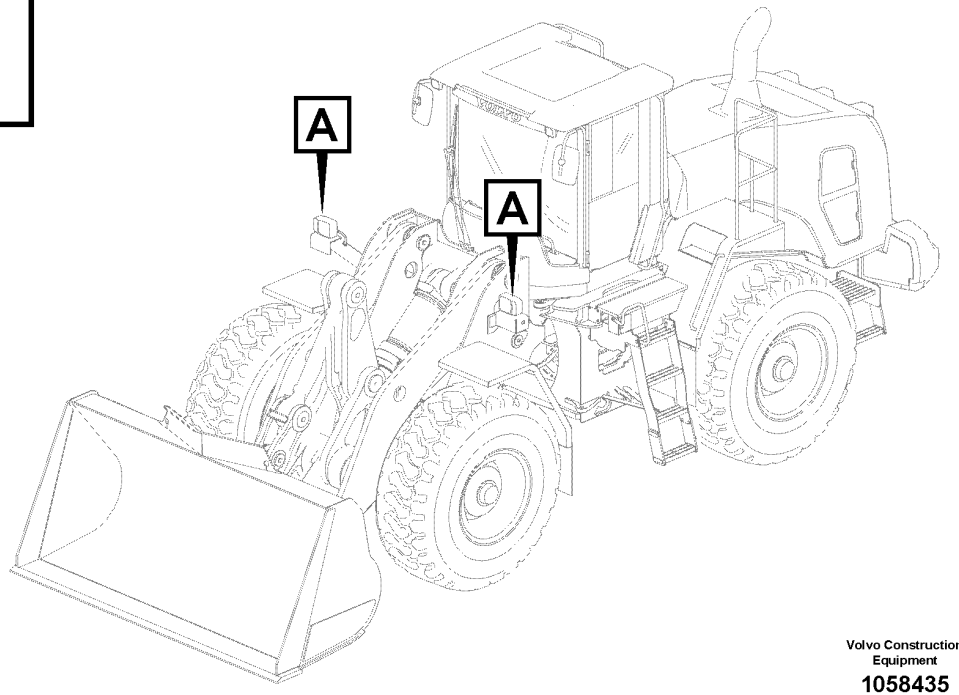

Volvo Construction Equipment

1058435

Fig.	Part No.	Quantity 1	2	3	PS	KIT	Description	Dénomination	Bezeichnung	Denominación	Benämning	Notes
1	VOE 11170070	2					Horn	Avertisseur	Signalhorn	Bocina	Signalhorn	(VOE 14514356) (11170070) 24V
2	VOE 13945444	2					Screw	Vis	Schraube	Tornillo	Skruv	
3	VOE 11117464	4					Plain washer	Rondelle plane	Flachscheibe	Arandela plana	Planbricka	

1		**Horn** **Avertisseur sonore** **Signalhorn** **Bocina** **Signalhorn**	Catalogue id **20694**	Group **362**
2				
3			Illustr. No **1058435**	Section **600**
4				
5		**86593**	Issue **20039665-F**	Page **557**

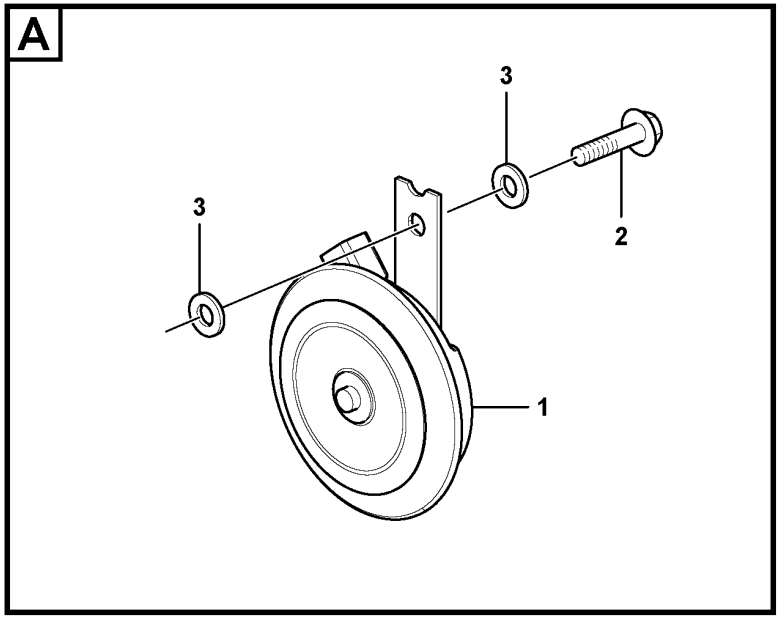

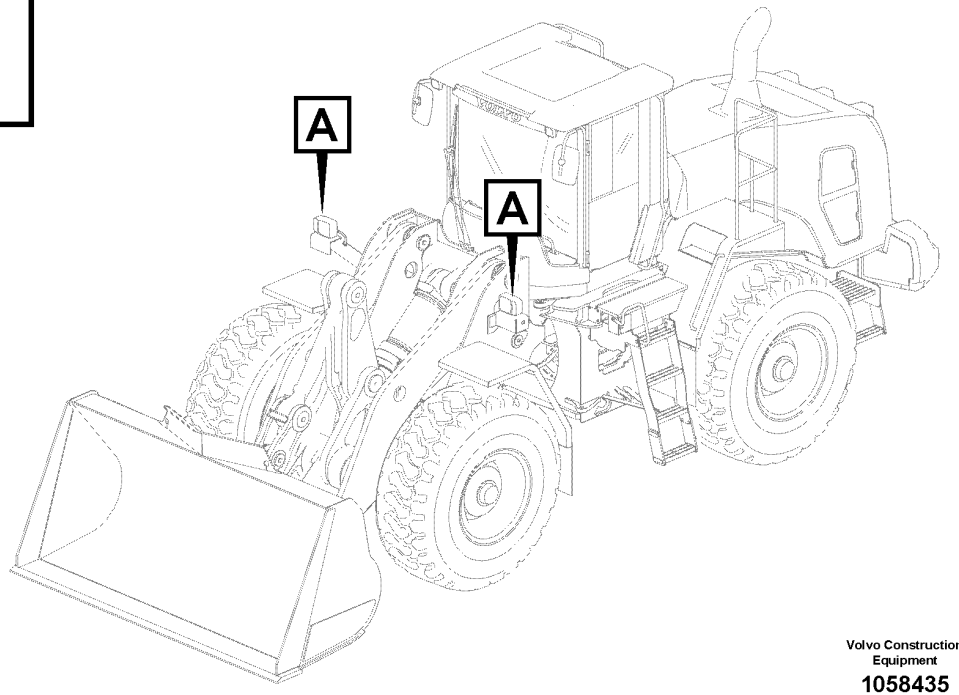

Volvo Construction Equipment

1058435

Fig.	Part No.	Quantity 1	2	3	PS	KIT	Description	Dénomination	Bezeichnung	Denominación	Benämning	Notes
1	VOE 11170070	2					Horn	Avertisseur	Signalhorn	Bocina	Signalhorn	(VOE 14514356) (11170070) 24V
2	VOE 13945444	2					Screw	Vis	Schraube	Tornillo	Skruv	
3	VOE 11117464	4					Plain washer	Rondelle plane	Flachscheibe	Arandela plana	Planbricka	

1		**Horn** **Avertisseur sonore** **Signalhorn** **Bocina** **Signalhorn**	Catalogue id **20694**	Group **362**
2				
3			Illustr. No **1058435**	Section **700**
4				
5		**86358**	Issue **20039665-F**	Page **559**

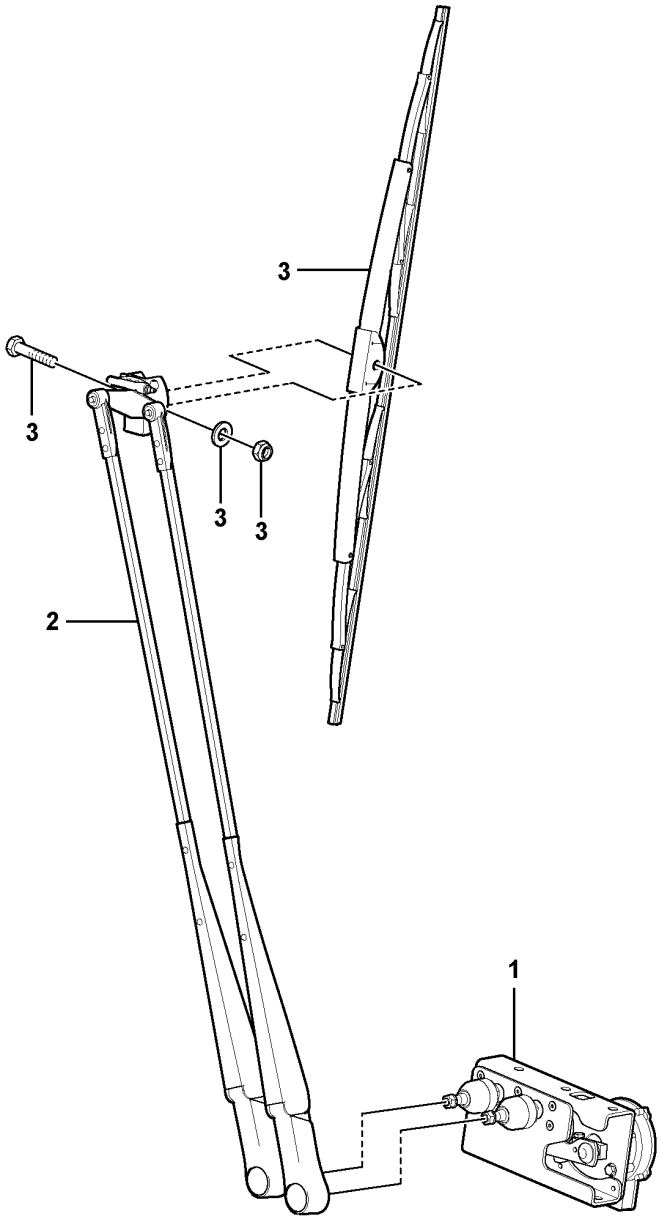

Volvo Construction Equipment
1071575

Fig.	Part No.	Quantity 1	2	3	PS	KIT	Description	Dénomination	Bezeichnung	Denominación	Benämning	Notes
1	VOE 17258570	1					Wiper motor	Moteur essuie-glace	Wischermotor	Motor limpiaparabrisas	Torkarmotor	
2	VOE 17258576	1					Wiper arm	Bras d'essuie-glace	Wischerarm	Brazo limpiaparabrisas	Torkararm	
3	VOE 14508629	1					Wiper blade	Balai d'essuie-glace	Wischerblatt	Hoja limpiafaros	Torkarblad	

1		**Windshield wiper, front** **Essuie-vitre, avant** **Scheibenwischer, vorne** **Limpiaparabrisas, delantero** **Vindrutetorkare, fram**	Catalogue id **20694**	Group **363**
2				
3			Illustr. No **1071575**	Section **100**
4				
5		**85763**	Issue **20039665-F**	Page **561**

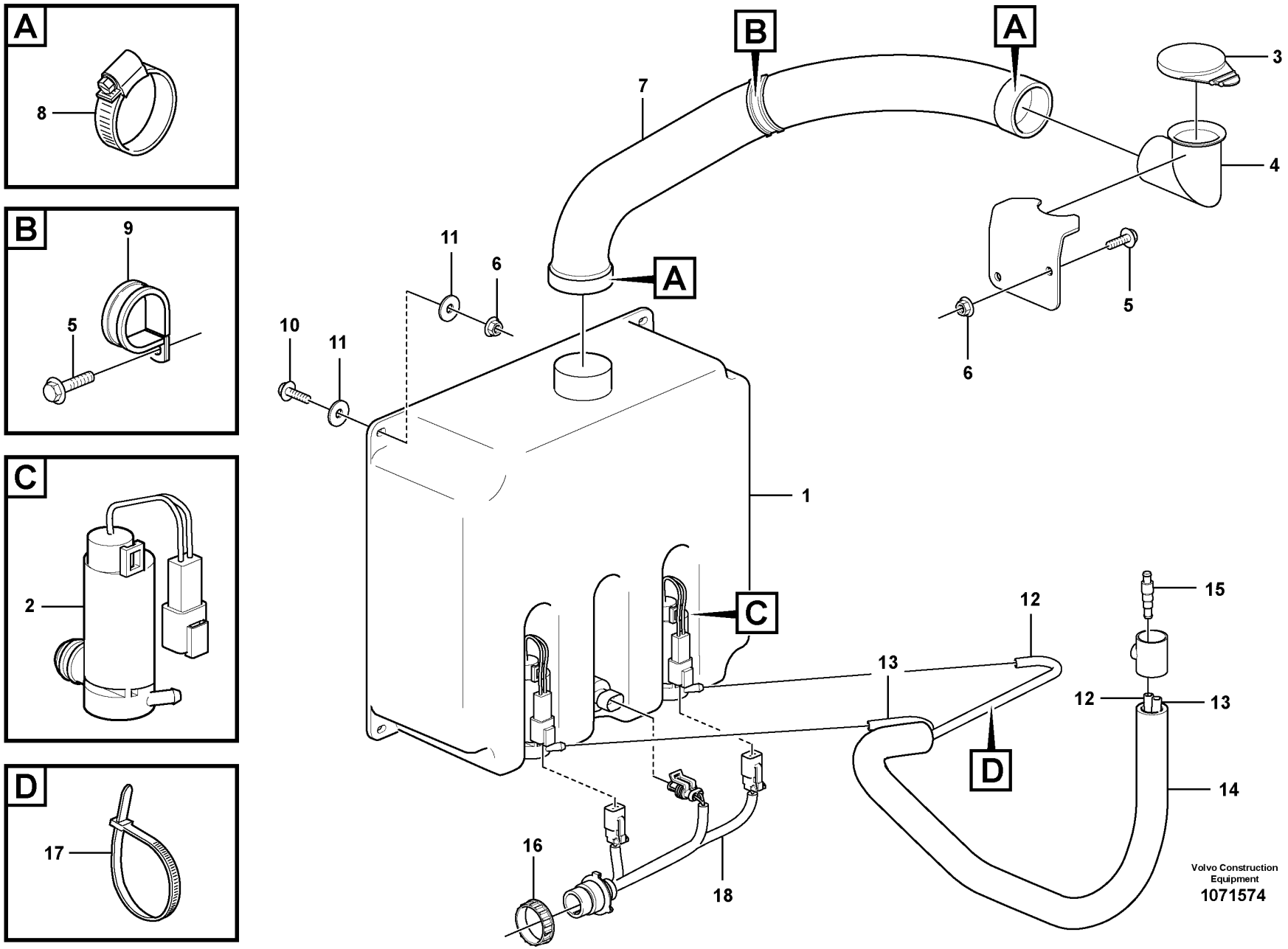
A
8
B
9
5
C
2
D
17
B
A
7
3
4
5
6
11
6
10
11
A
1
C
12
15
13
12
13
14
D
16
18
Volvo Construction Equipment
1071574

Fig.	Part No.	Quantity 1	2	3	PS	KIT	Description	Dénomination	Bezeichnung	Denominación	Benämning	Notes
1	**VOE 15105646**	1					Washer fluid reservoir	Réservoir de lave-glace	Waschflüssigkeitsbehälter	Depósito detergente	Spolarvätskebehållare	2381) 8 L, SE3601
2	**VOE 11716534**	2					•Pump	•Pompe	•Pumpe	•Bomba	•Pump	
3	**VOE 11708358**	1					•Cover	•Capot	•Abdeckung	•Capó	•Kåpa	
4	**VOE 15135698**	1					Filler pipe	Tube de remplissage	Füllrohr	Tubo de llenado	Påfyllningsrör	
5	**VOE 946544**	3					Flange screw	Vis à embase	Flanschschraube	Tornillo embridado	Flänsskruv	
6	**VOE 949278**	6			SS		Flange lock nut	Contre-écrou à embase	Flanschverschlussmutter	Contratuerca embridada	Flänslåsmutter	
7	**VOE 16845027**	1					Hose	Flexible	Schlauch	Manguera	Slang	
8	**VOE 943477**	2					Hose clamp	Collier durite	Schlauchschelle	Abrazadera de manguera	Slangklamma	
9	**VOE 13945734**	1					Clamp	Collier serrage	Schelle	Abrazadera	Klamma	
10	**VOE 946934**	4					Flange screw	Vis à embase	Flanschschraube	Tornillo embridado	Flänsskruv	
11	**VOE 960139**	8					Plain washer	Rondelle plane	Flachscheibe	Arandela plana	Planbricka	
12	**VOE 1304841**	REQ					Hose	Flexible	Schlauch	Manguera	Slang	L = 820 mm
13	**VOE 1304841**	REQ					Hose	Flexible	Schlauch	Manguera	Slang	L = 670 mm
14	**VOE 4803751**	REQ					Hose	Flexible	Schlauch	Manguera	Slang	L = 610 mm
15	**VOE 667352**	1					Non-return valve	Clapet antiretour	Rückschlagventil	Válvula antirretorno	Backventil	
16	**VOE 3963413**	1					Ring	Bague	Ring	Anillo	Ring	
17	**VOE 4881440**	REQ					Cable tie	Serre-câble	Kabelbinder	Abrazadera de cinta	Buntband	
18	**VOE 15185433**	REQ					Wiring harness	Faisceau de câbles	Kabelbaum	Manojo cables	Ledningsmatta	

2381) **GB**: Sensor included **FR**: Capteur inclus **DE**: Einschl. Geber **ES**: Sensor incluido **SE**: Givare ingår

1		**Windshield washer** **Lave - glace** **Scheibenwaschanlage** **Lavaparabrisas** **Vindrutespolare**
2		
3		
4		
5		

Catalogue id **20694**	Group **363**
Illustr. No **1071574**	Section **200**
Issue **20039665-F**	Page **563**

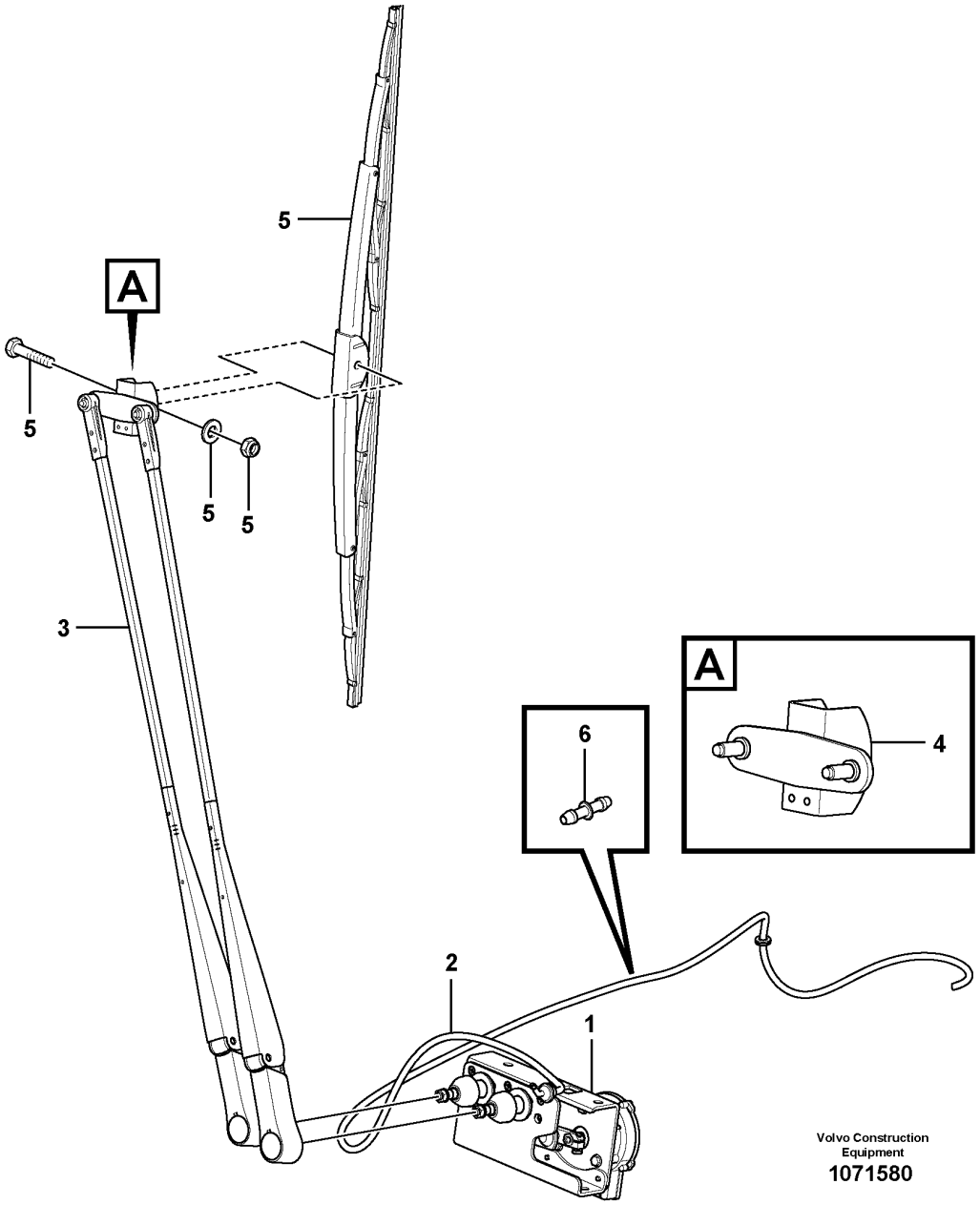

Volvo Construction Equipment
1071580

Fig.	Part No.	Quantity 1	2	3	PS	KIT	Description	Dénomination	Bezeichnung	Denominación	Benämning	Notes
1	**VOE 15190412**	1					Wiper motor	Moteur essuie-glace	Wischermotor	Motor limpiaparabrisas	Torkarmotor	
2	**VOE 1304841**	REQ					Hose	Flexible	Schlauch	Manguera	Slang	L = 2400 mm S/N - 3561, S/N - 13000 S/N - 8006
2	**VOE 1304841**	REQ					Hose	Flexible	Schlauch	Manguera	Slang	L = 4600 mm S/N 3562 -, S/N 13001 - S/N 8007 -
3	**VOE 15190478**	1					Wiper arm	Bras d'essuie-glace	Wischerarm	Brazo limpiaparabrisas	Torkararm	
4	**VOE 15175456**	1					•Nozzle	•Gicleur	•Düse	•Difusor	•Munstycke	
5	**VOE 14508629**	1					Wiper blade	Balai d'essuie-glace	Wischerblatt	Hoja limpiafaros	Torkarblad	
6	**VOE 1070124**	1					Connection piece	Connecteur	Anschlussstück	Pieza de conexión	Anslutningsstycke	S/N - 3561, S/N - 13000 S/N - 8006

1		**Windshield wiper, front** **Essuie-vitre, avant** **Scheibenwischer, vorne** **Limpiaparabrisas, delantero** **Vindrutetorkare, fram**	Catalogue id **20694**	Group **363**
2				
3			Illustr. No **1071580**	Section **300**
4				
5		**11294120**	Issue **20039665-F**	Page **565**

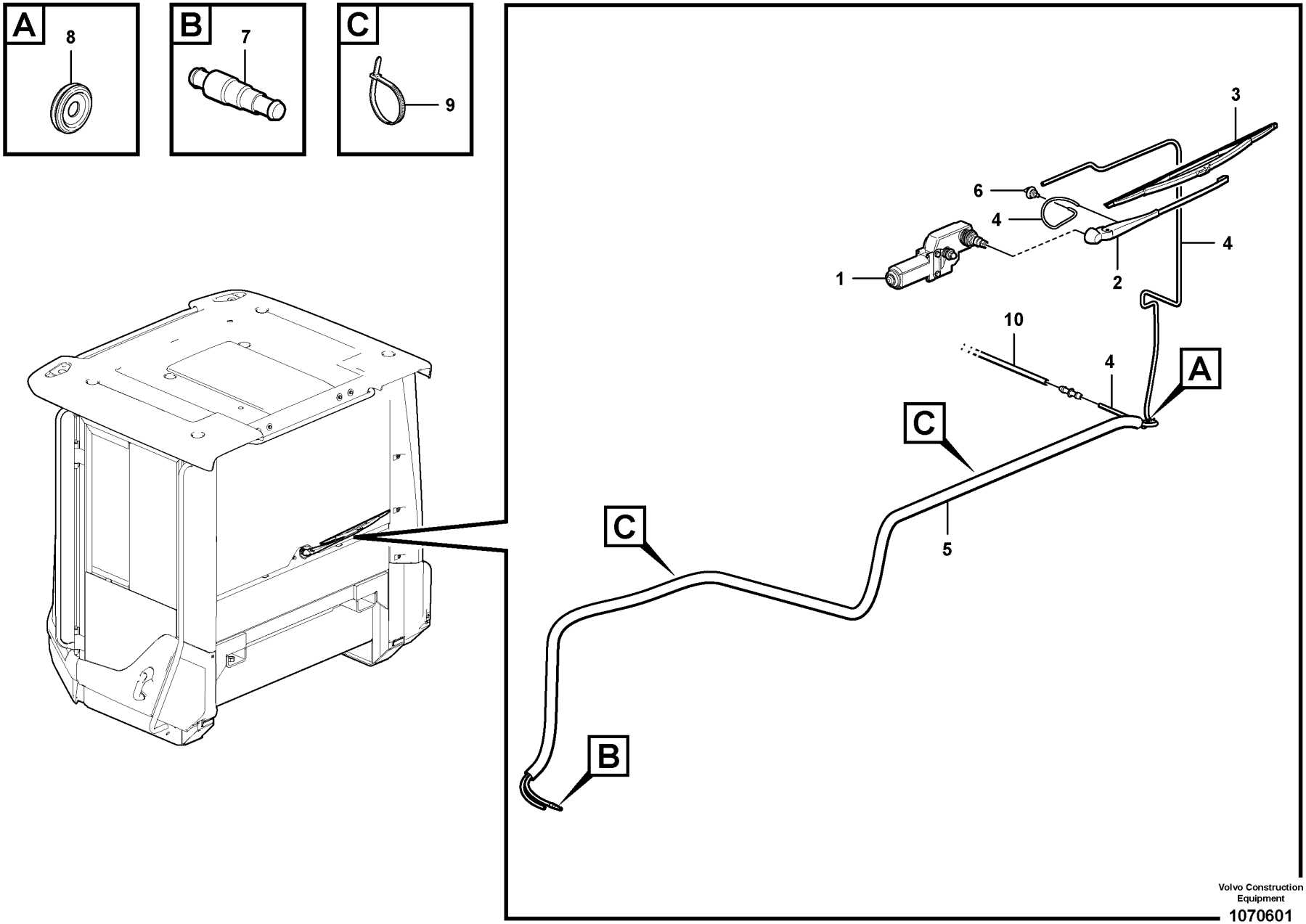

Volvo Construction Equipment

1070601

Fig.	Part No.	Quantity 1	2	3	PS	KIT	Description	Dénomination	Bezeichnung	Denominación	Benämning	Notes
1	VOE 15010653	1					Wiper motor	Moteur essuie-glace	Wischermotor	Motor limpiaparabrisas	Torkarmotor	
2	VOE 11170170	1					Wiper arm	Bras d'essuie-glace	Wischerarm	Brazo limpiaparabrisas	Torkararm	
3	VOE 11170171	1					Wiper blade	Balai d'essuie-glace	Wischerblatt	Hoja limpiafaros	Torkarblad	
4	VOE 1304841	REQ					Hose	Flexible	Schlauch	Manguera	Slang	L = 3800 mm
5	VOE 4803751	REQ					Hose	Flexible	Schlauch	Manguera	Slang	L = 2150 mm
6	VOE 14508639	1					Elbow	Coude	Winkel	Ángulo	Vinkel	
7	VOE 667352	1					Non-return valve	Clapet antiretour	Rückschlagventil	Válvula antirretorno	Backventil	
8	VOE 941262	2					Grommet	Passe fil	Durchführung	Pasaje	Genomföring	
9	VOE 4881440	REQ					Cable tie	Serre-câble	Kabelbinder	Abrazadera de cinta	Buntband	
10	VOE 1304841	REQ					Hose	Flexible	Schlauch	Manguera	Slang	L = 1800 mm

1		**Windshield wiper, rear** **Essuie-vitre, arrière** **Scheibenwischer, hinten** **Limpiaparabrisas, trasero** **Vindrutetorkare, bak**	Catalogue id **20694**	Group **363**
2				
3			Illustr. No **1070601**	Section **400**
4				
5		**11294120**	Issue **20039665-F**	Page **567**

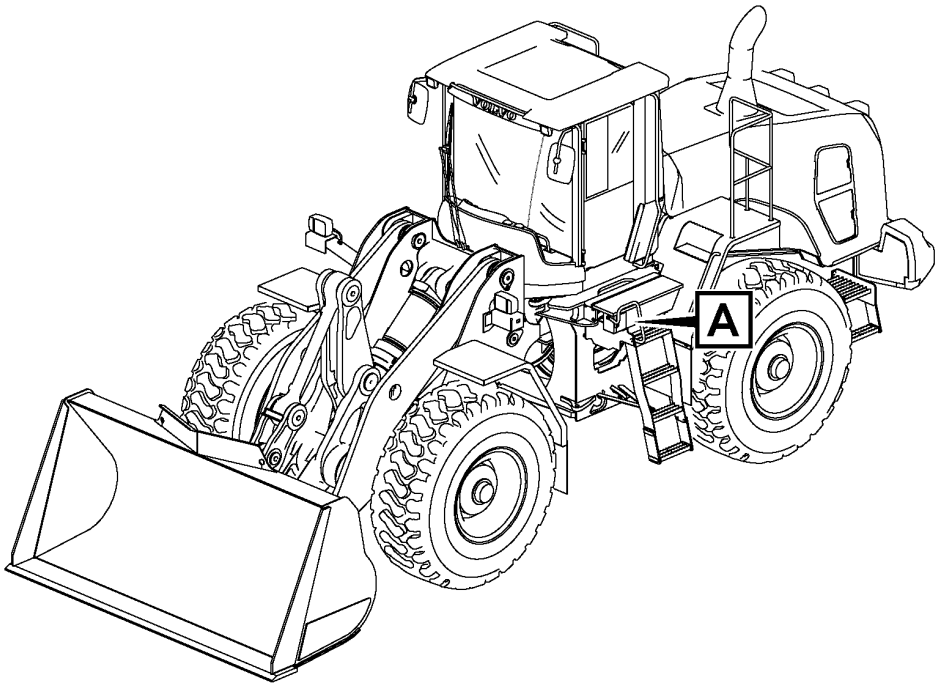

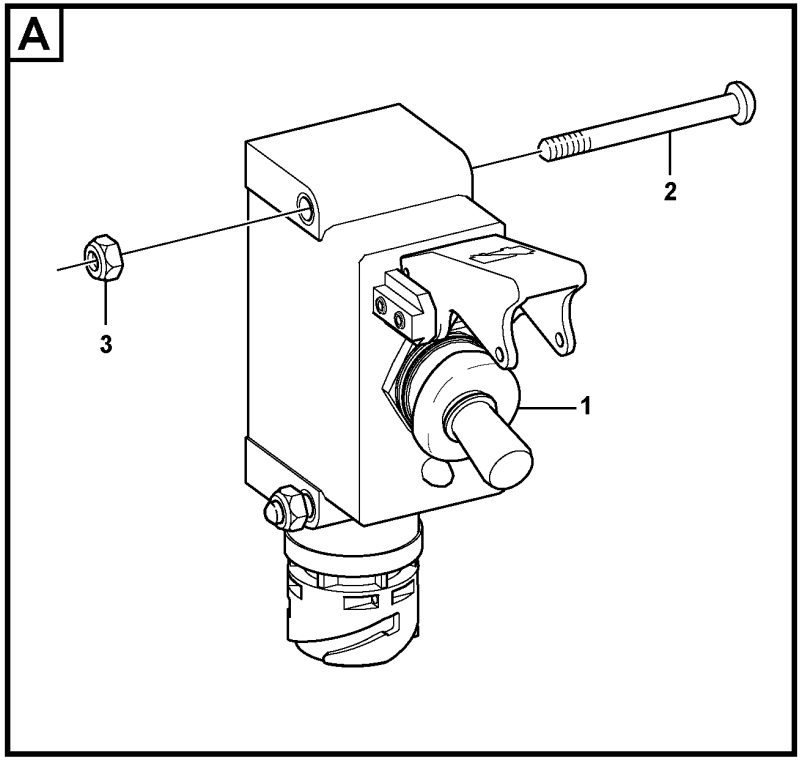

Volvo Construction Equipment
1071581

Fig.	Part No.	Quantity 1	2	3	PS	KIT	Description	Dénomination	Bezeichnung	Denominación	Benämning	Notes
1	VOE 17264641	1					Switch	Rupteur	Ausschalter	Interruptor	Brytkontakt	
2	VOE 969560	2					Six point socket screw	Vis à 6 pans creux	Sechszahn-Hohlschraube	Racor de seis dientes	Sextandhålskruv	(PJ 969560)
3	VOE 975237	2					Lock nut	Contre-écrou	Sicherungsmutter	Contratuerca	Låsmutter	

1		**Battery main switch** **Coupe-batteries** **Batterietrennschalter** **Interruptor de desconexión de la batería** **Batterifrånskiljare**	Catalogue id **20694**	Group **364**
2				
3			Illustr. No **1071581**	Section **100**
4				
5		**86039**	Issue **20039665-F**	Page **569**

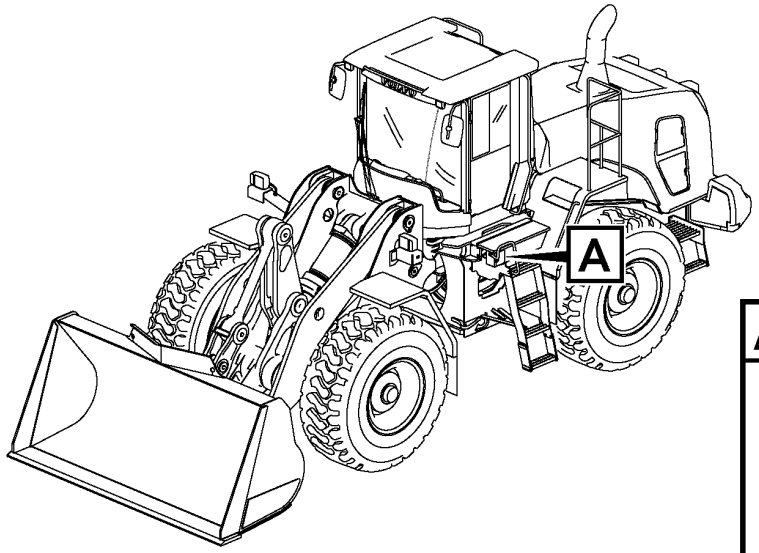
A

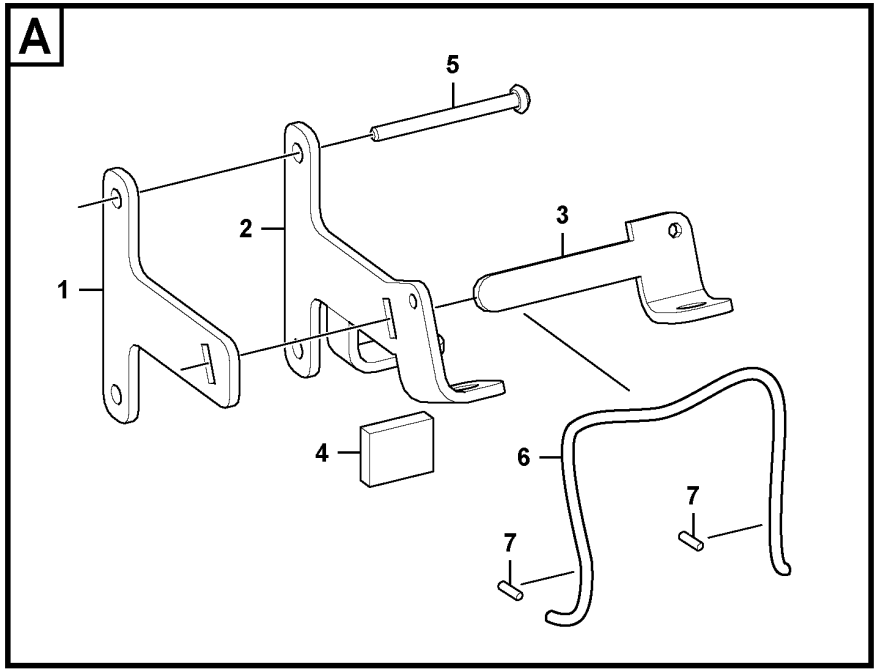
A
5
2
3
1
4
6
7
7

Fig.	Part No.	Quantity 1	2	3	PS	KIT	Description	Dénomination	Bezeichnung	Denominación	Benämning	Notes
1	VOE 17451811	1					Bracket	Console	Konsole	Consola	Konsol	
2	VOE 17451809	1					Bracket	Console	Konsole	Consola	Konsol	
3	VOE 17451808	1					Bracket	Console	Konsole	Consola	Konsol	
4	VOE 17452073	1					Rubber block	Plot caoutchouc	Gummiklotz	Pastilla de goma	Gummiklots	
5	VOE 969522	2					Six point socket screw	Vis à 6 pans creux	Sechszahn-Hohlschraube	Racor de seis dientes	Sextandhålskruv	
6	RM 59436741	1					Cable	Câble	Kabel	Cable	Kabel	2624)
7	RM 59214775	2					Sleeve	Douille	Hülse	Manguito	Hylsa	

2624) **GB**: Not Shown **FR**: Non représenté **DE**: Nicht abgebildet **ES**: No ilustrado **SE**: Ej avbildad

1		**Locking device for battery main switch** **Dispositif de verrouillage pour interrupteur coupe-batterie** **Verriegelungsvorrichtung für Batteriehauptschalter** **Dispositivo de bloqueo para interruptor principal de batería** **Låsanordning till batterifrånskiljare**
2		
3		
4		
5		**86713**

Catalogue id	Group
20694	**364**
Illustr. No	Section
1087492	**150**
Issue	Page
20039665-F	**571**

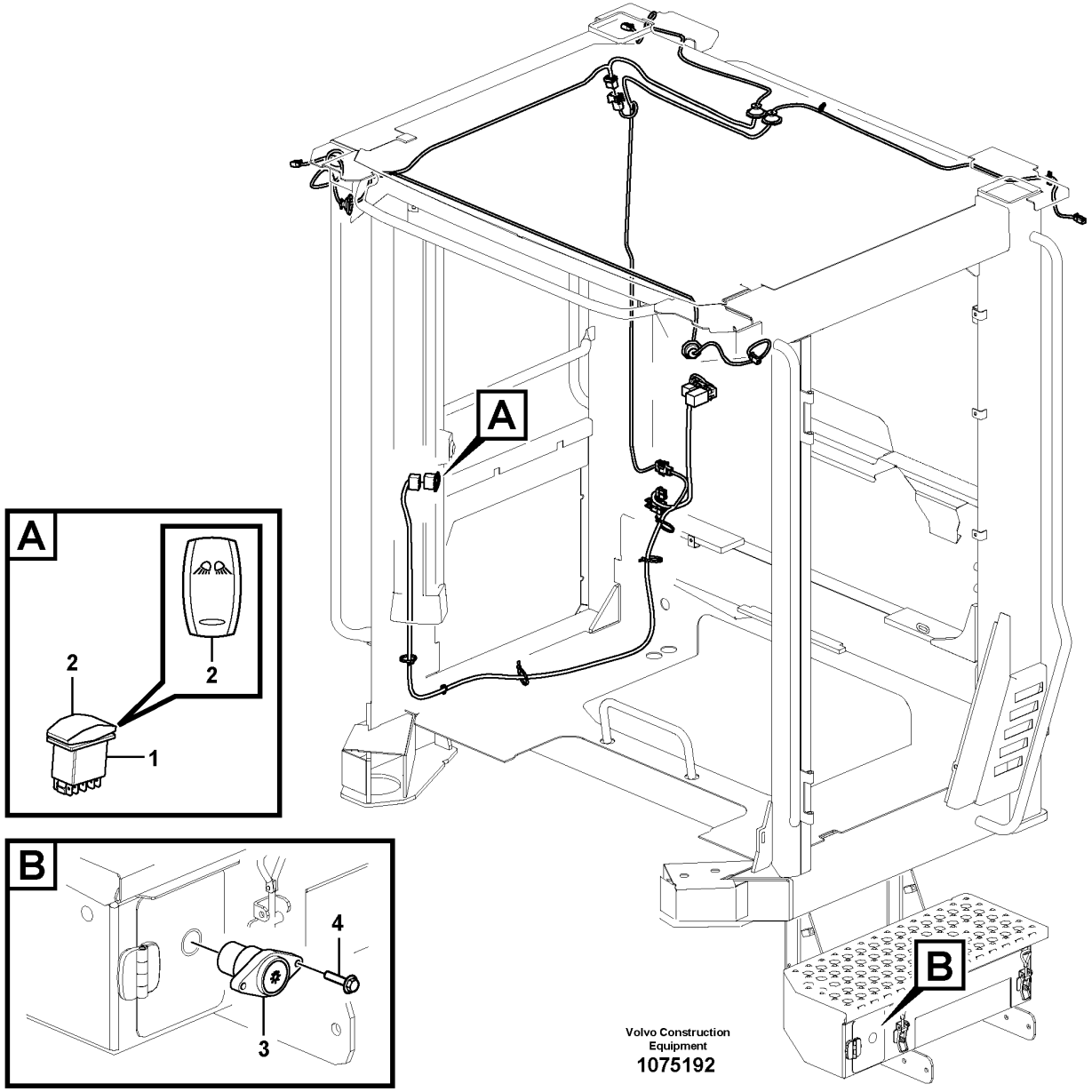
A
2
2
1
B
4
3
A
B
Volvo Construction
Equipment
1075192

Fig.	Part No.	Quantity 1	2	3	PS	KIT	Description	Dénomination	Bezeichnung	Denominación	Benämning	Notes
1	VOE 70369702	1					Switch	Contacteur	Schalter	Interruptor	Strömställare	
2	VOE 11428156	1					Rocker arm	Culbuteur	Kipphebel	Balancín	Vipparm	
3	VOE 17222931	1					Switch	Interrupteur	Schalter	Interruptor	Elkopplare	
4	VOE 13946934	2					Screw	Vis	Schraube	Tornillo	Skruv	

1		**Switch** **Interrupteur** **Schalter** **Interruptor** **Brytare**	Catalogue id **20694**	Group **364**
2				
3			Illustr. No **1075192**	Section **200**
4				
5		**85917,85922**	Issue **20039665-F**	Page **573**

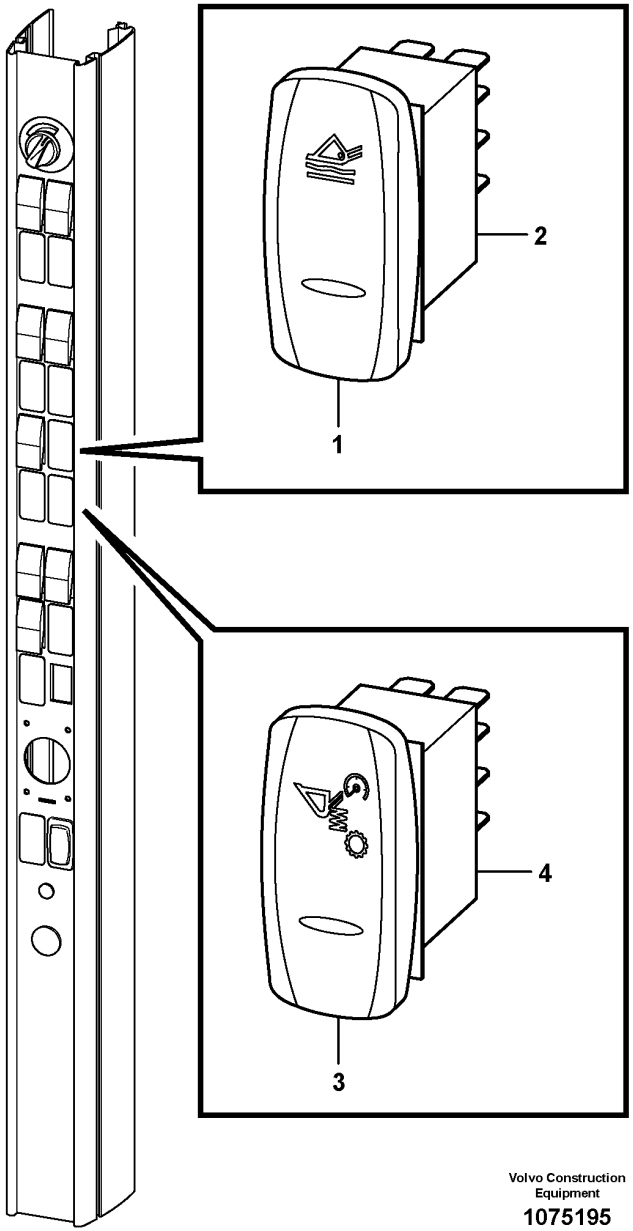

Volvo Construction Equipment

1075195

Fig.	Part No.	Quantity 1	2	3	PS	KIT	Description	Dénomination	Bezeichnung	Denominación	Benämning	Notes
1	VOE 11428027	1					Rocker arm	Culbuteur	Kipphebel	Balancín	Vipparm	
2	VOE 70377101	1					Switch	Contacteur	Schalter	Interruptor	Strömställare	
3	VOE 11428173	1					Rocker arm	Culbuteur	Kipphebel	Balancín	Vipparm	
4	VOE 70369702	1					Switch	Contacteur	Schalter	Interruptor	Strömställare	

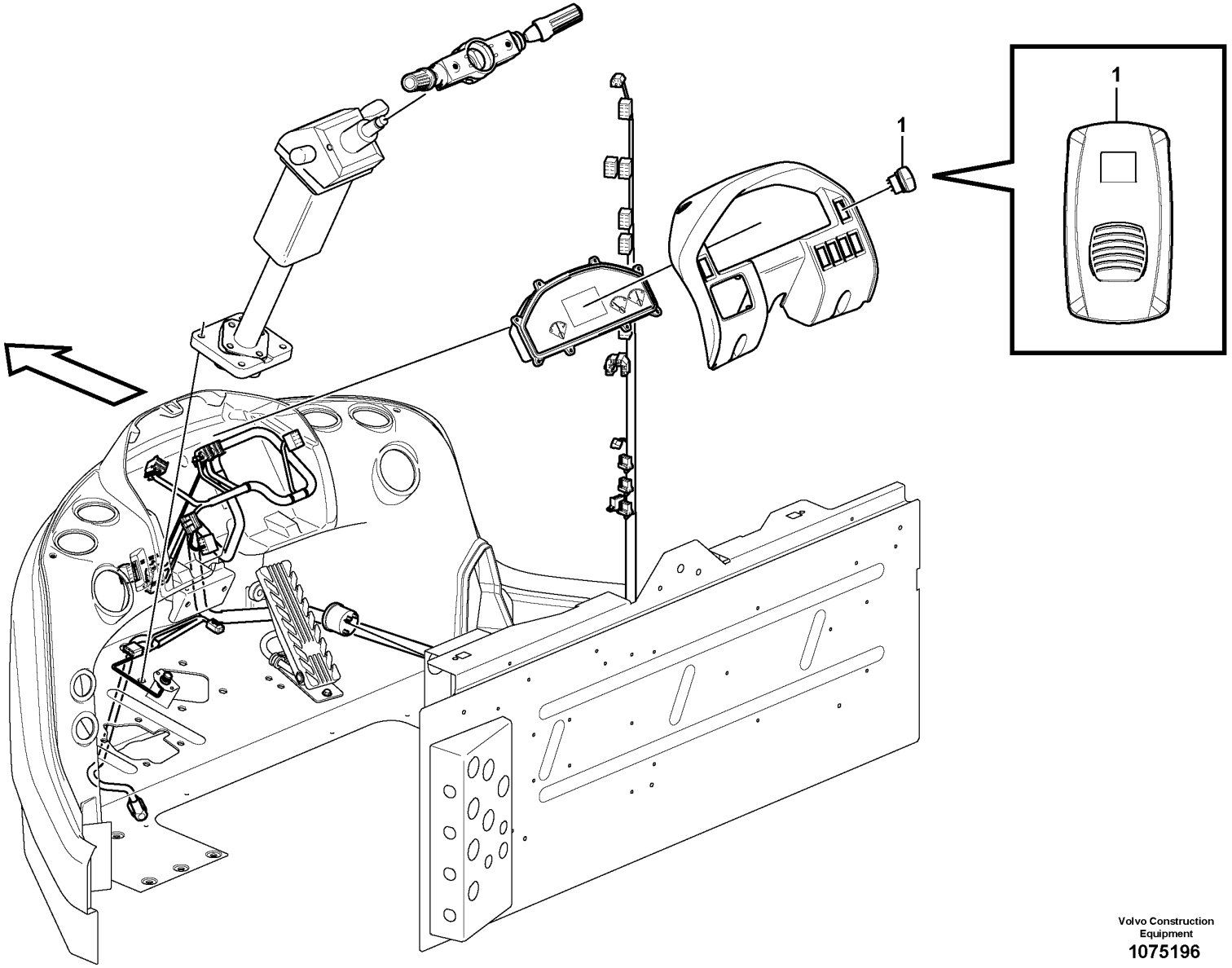

Volvo Construction Equipment
1075196

Fig.	Part No.	Quantity 1	2	3	PS	KIT	Description	Dénomination	Bezeichnung	Denominación	Benämning	Notes
1	VOE 17232649	1					Rocker switch	Commutateur à bascule	Wippschalter	Commutador cuna	Vaggomkopplare	

1		**Switch** **Interrupteur** **Schalter** **Interruptor** **Brytare**	Catalogue id **20694**	Group **364**
2				
3			Illustr. No **1075196**	Section **400**
4				
5		**86132,85965,86120**	Issue **20039665-F**	Page **577**

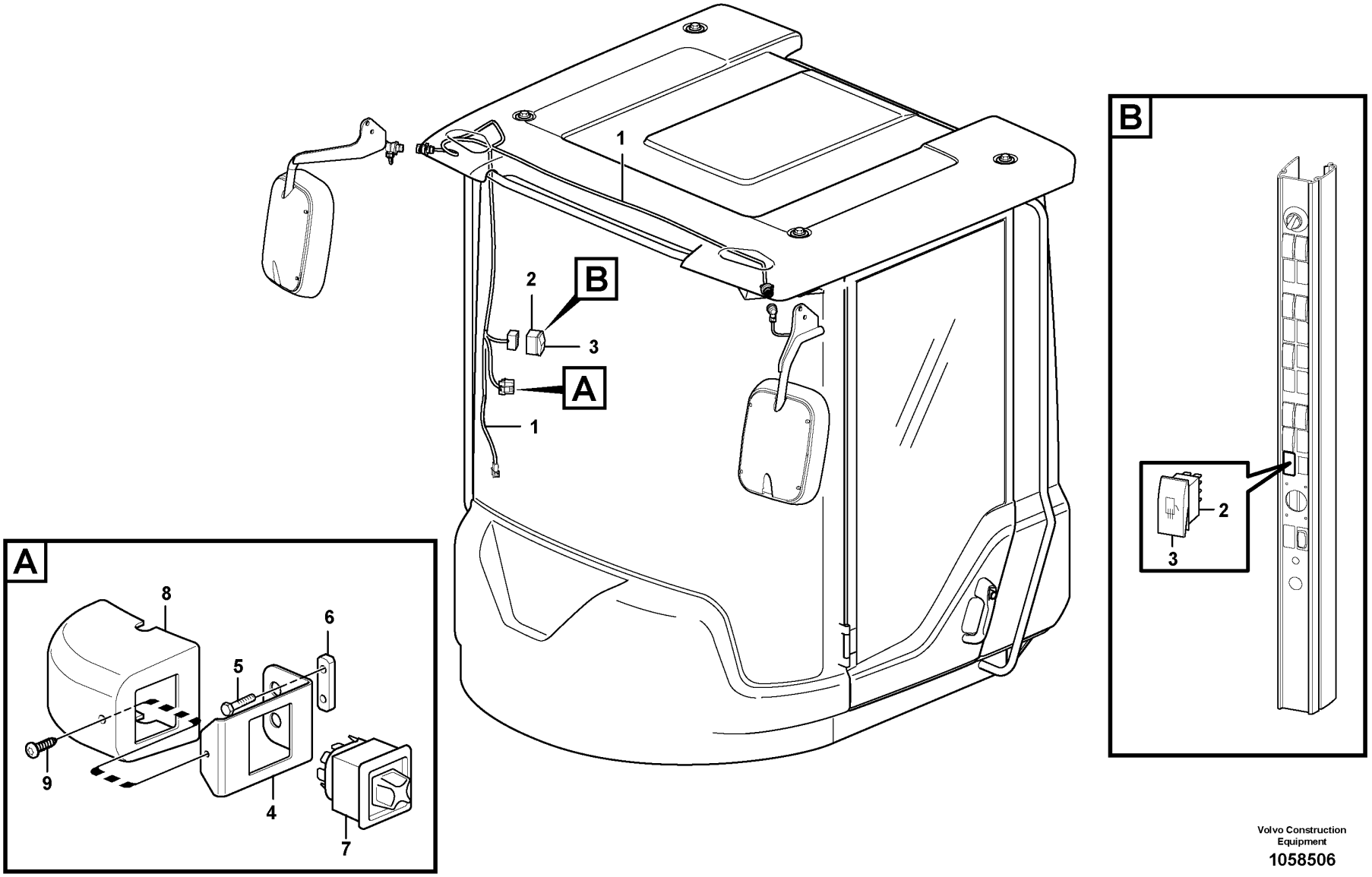

Volvo Construction Equipment

1058506

Fig.	Part No.	Quantity 1	2	3	PS	KIT	Description	Dénomination	Bezeichnung	Denominación	Benämning	Notes
1		1					Cable harness	Faisceau cables	Kabelbaum	Manojo cables	Ledningsmatta	
2	VOE 70377101	1					Switch	Contacteur	Schalter	Interruptor	Strömställare	
3	VOE 15088143	1					Rocker arm	Culbuteur	Kipphebel	Balancín	Vipparm	
4	VOE 15149454	1					Attaching plate	Plaque de fixation	Befestigungsplatte	Placa de fijación	Fästplatta	
5	VOE 13965175	2					Screw	Vis	Schraube	Tornillo	Skruv	
6	VOE 11412709	1					Nut plate	Plaque filetée	Gewindeplatte	Placa de tuerca	Mutterplatta	
7	VOE 15099184	1					Control lever	Levier de commande	Bedienungshebel	Palanca mando	Manöverspak	
8	VOE 11429260	1					Cover	Capot	Abdeckung	Capó	Kåpa	
9	VOE 972079	1					Six point socket screw	Vis à 6 pans creux	Sechszahn-Hohlschraube	Racor de seis dientes	Sextandhålskruv	

1		**Rear-view mirrors, electric adjustable** **Rétroviseurs à réglage électrique** **Rückspiegel, elektrisch einstellbar** **Retrovisores, con regulación eléctrica** **Backspeglar, elektriskt reglerbara**	Catalogue id **20694**	Group **364**
2				
3			Illustr. No **1058506**	Section **600**
4				
5		**11298530**	Issue **20039665-F**	Page **579**

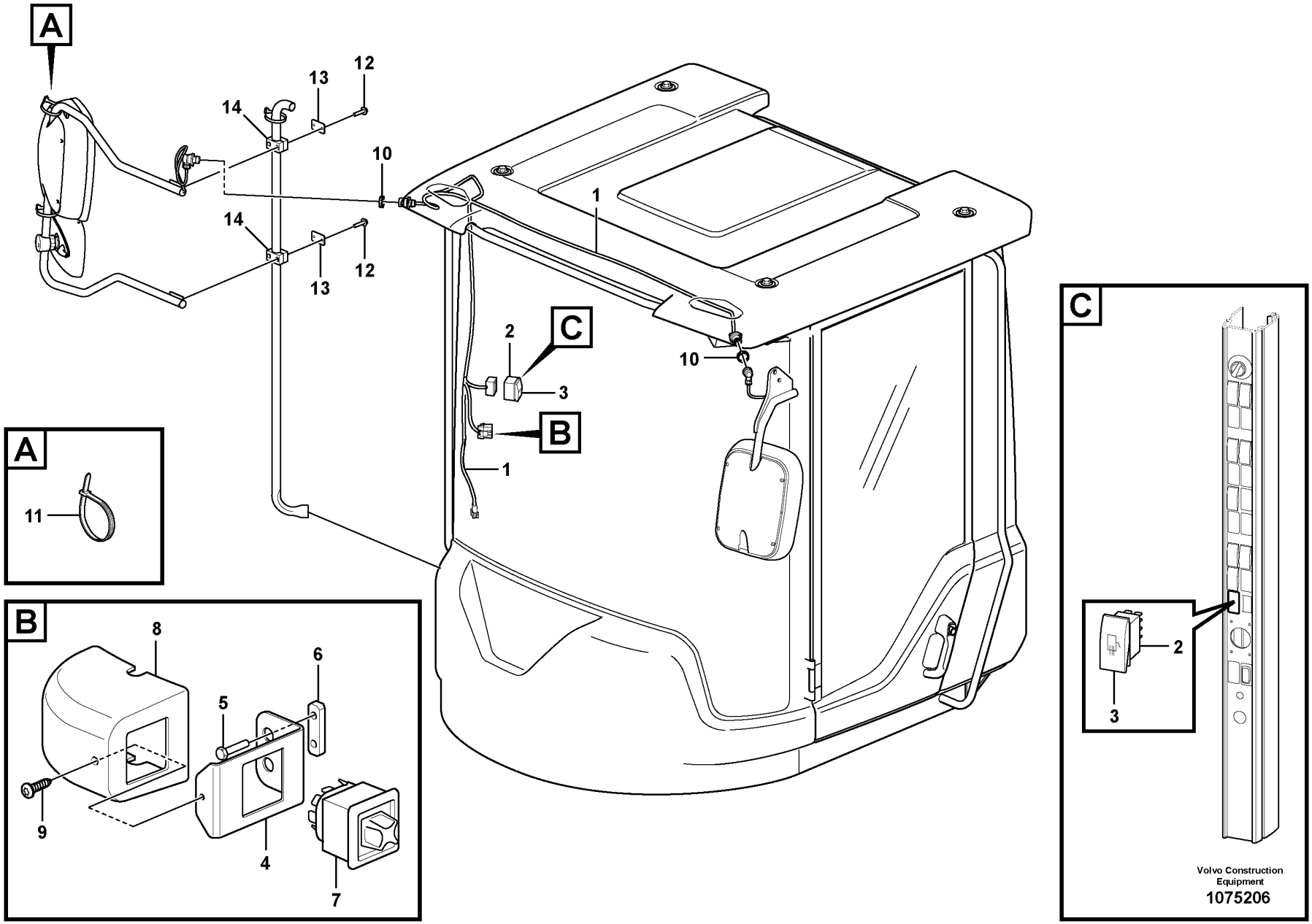

Volvo Construction Equipment

1075206

Fig.	Part No.	Quantity 1	2	3	PS	KIT	Description	Dénomination	Bezeichnung	Denominación	Benämning	Notes
1		1					Cable harness	Faisceau cables	Kabelbaum	Manojo cables	Ledningsmatta	
2	**VOE 70377101**	1					Switch	Contacteur	Schalter	Interruptor	Strömställare	
3	**VOE 15088143**	1					Rocker arm	Culbuteur	Kipphebel	Balancín	Vipparm	
4	**VOE 15149454**	1					Attaching plate	Plaque de fixation	Befestigungsplatte	Placa de fijación	Fästplatta	
5	**VOE 13965175**	2					Screw	Vis	Schraube	Tornillo	Skruv	
6	**VOE 11412709**	1					Nut plate	Plaque filetée	Gewindeplatte	Placa de tuerca	Mutterplatta	
7	**VOE 15099184**	1					Control lever	Levier de commande	Bedienungshebel	Palanca mando	Manöverspak	
8	**VOE 11429260**	1					Cover	Capot	Abdeckung	Capó	Kåpa	
9	**VOE 972079**	1					Six point socket screw	Vis à 6 pans creux	Sechszahn-Hohlschraube	Racor de seis dientes	Sextandhålskruv	
10	**VOE 3963413**	2					Ring	Bague	Ring	Anillo	Ring	
11	**VOE 4881438**	REQ					Cable tie	Serre-câble	Kabelbinder	Abrazadera de cinta	Buntband	
12	**VOE 965176**	4			SS		Flange screw	Vis à embase	Flanschschraube	Tornillo embridado	Flänsskruv	
13	**VOE 11003048**	2					Cover plate	Plaque de recouvrement	Oberblech	Placa recurbrición	Ovanplåt	
14	**VOE 4785462**	2					Clamp	Collier serrage	Schelle	Abrazadera	Klamma	

1		**Rear-view mirrors, electric adjustable** **Rétroviseurs à réglage électrique** **Rückspiegel, elektrisch einstellbar** **Retrovisores, con regulación eléctrica** **Backspeglar, elektriskt reglerbara**	Catalogue id **20694**	Group **364**
2			Illustr. No **1075206**	Section **700**
3			Issue **20039665-F**	Page **581**
4				
5		**11298531**		

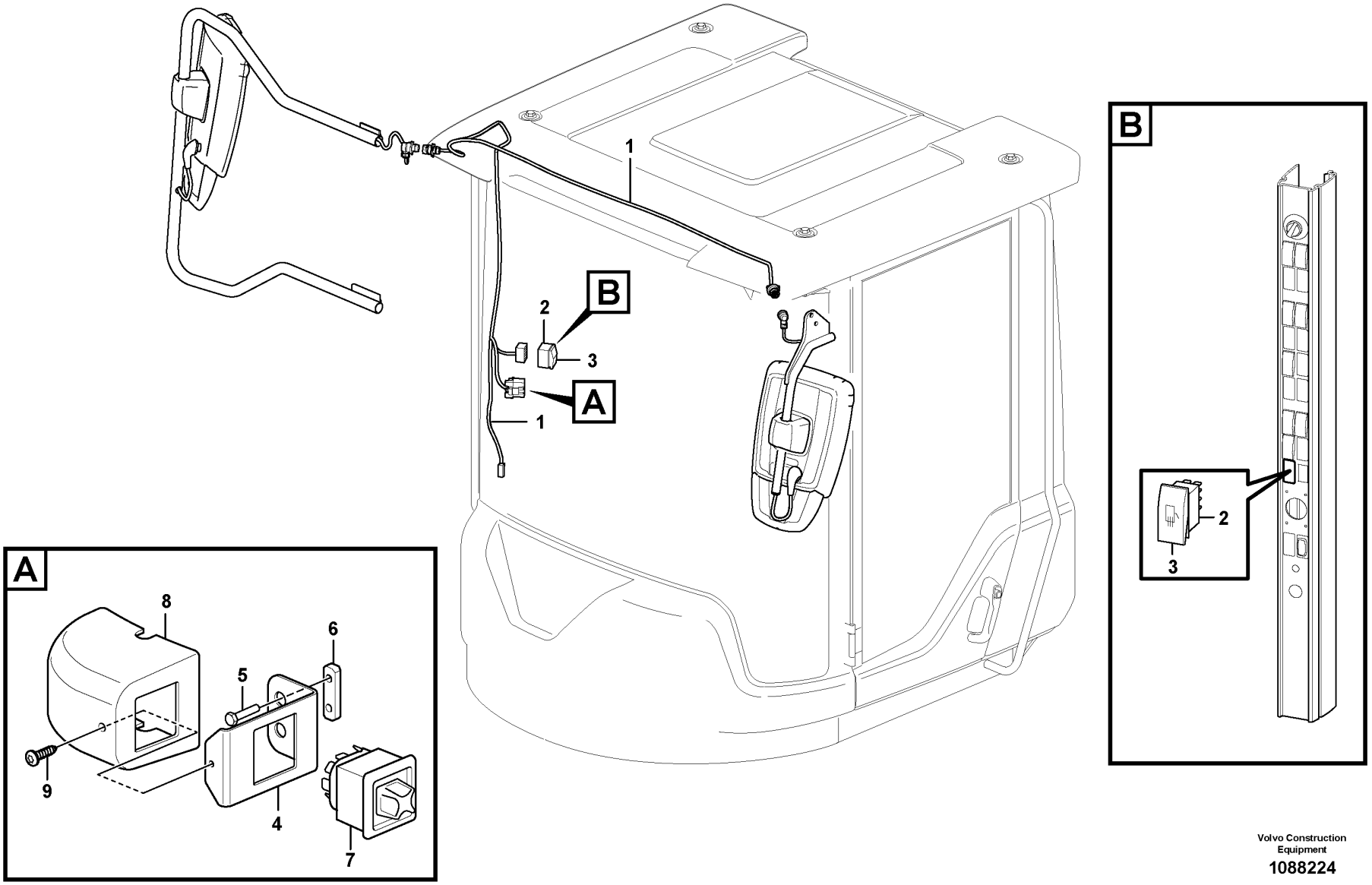

Volvo Construction Equipment

1088224

Fig.	Part No.	Quantity 1	2	3	PS	KIT	Description	Dénomination	Bezeichnung	Denominación	Benämning	Notes
1	VOE 15153662	1					Wiring harness	Faisceau de câbles	Kabelbaum	Manojo cables	Ledningsmatta	See group 371-3600 page 721
2	VOE 70377101	1					Switch	Contacteur	Schalter	Interruptor	Strömställare	
3	VOE 15088143	1					Rocker arm	Culbuteur	Kipphebel	Balancín	Vipparm	
4	VOE 15149454	1					Attaching plate	Plaque de fixation	Befestigungsplatte	Placa de fijación	Fästplatta	
5	VOE 13965175	2					Screw	Vis	Schraube	Tornillo	Skruv	
6	VOE 11412709	1					Nut plate	Plaque filetée	Gewindeplatte	Placa de tuerca	Mutterplatta	
7	VOE 15099184	1					Control lever	Levier de commande	Bedienungshebel	Palanca mando	Manöverspak	
8	VOE 11429260	1					Cover	Capot	Abdeckung	Capó	Kåpa	
9	VOE 972079	1					Six point socket screw	Vis à 6 pans creux	Sechszahn-Hohlschraube	Racor de seis dientes	Sextandhålskruv	

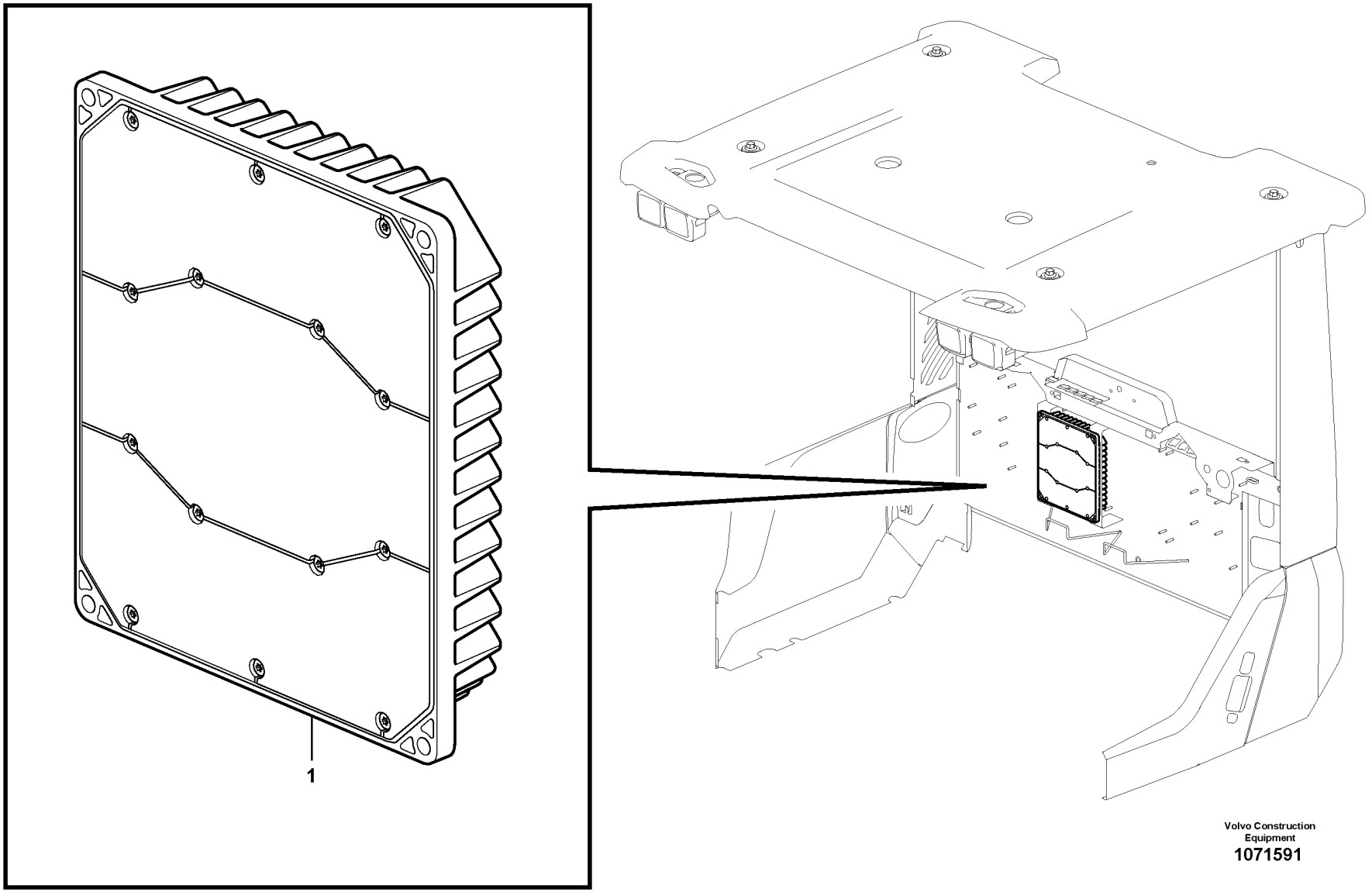

Volvo Construction Equipment

1071591

Fig.	Part No.	Quantity 1	2	3	PS	KIT	Description	Dénomination	Bezeichnung	Denominación	Benämning	Notes
1	VOE 11383003	1					Electronic unit	Unité électronique	Elektronikeinheit	Unidad electrónica	Elektronikenhet	

1		**Electronic unit** **Unité électronique** **Elektronische Einheit** **Unidad electrónica** **Elektronikenhet**	Catalogue id **20694**	Group **366**
2				
3			Illustr. No **1071591**	Section **100**
4				
5		**86178, 86179, 86180, 86181, 86182, 86185**	Issue **20039665-F**	Page **585**

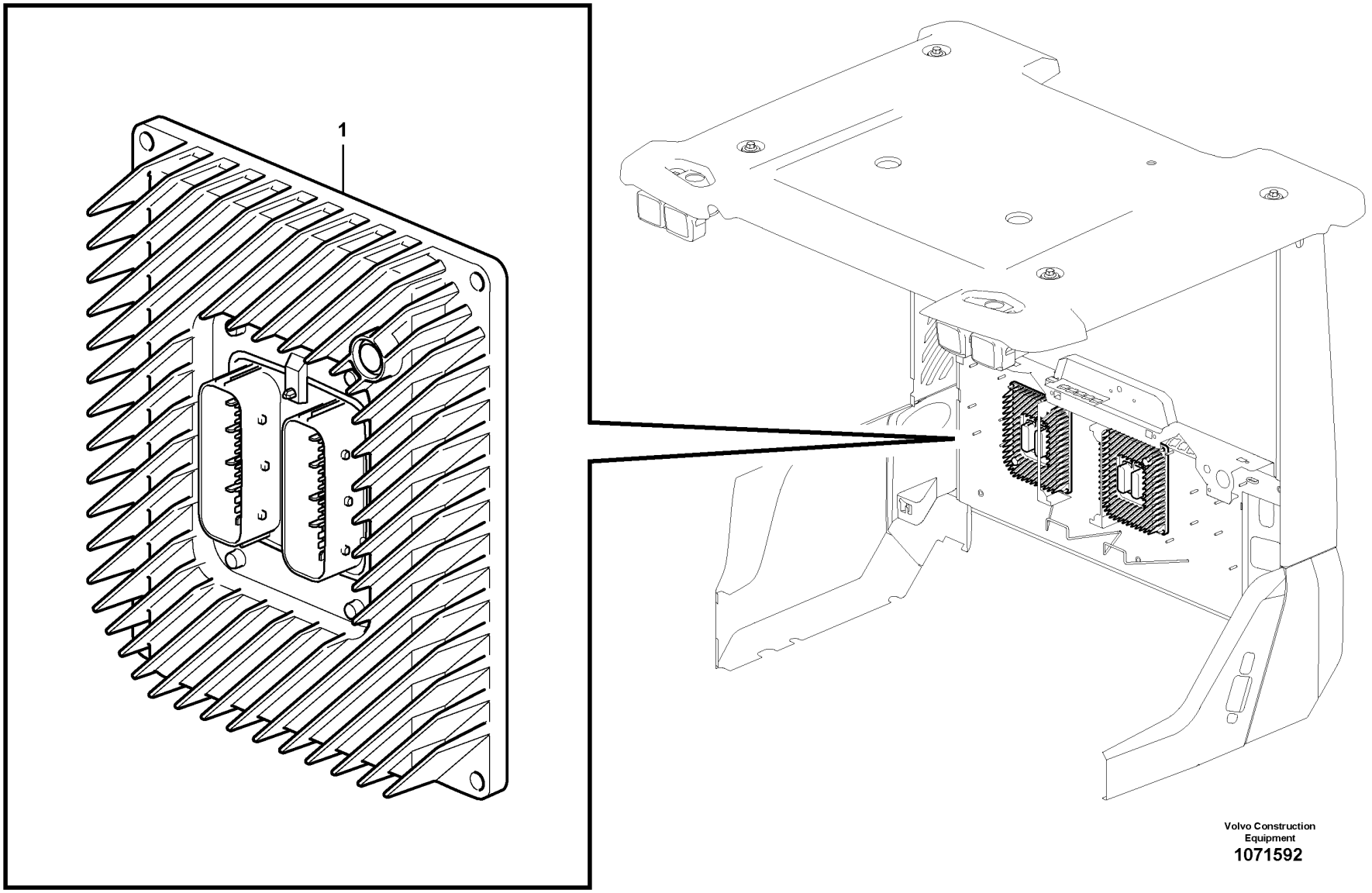

Volvo Construction Equipment

1071592

Fig.	Part No.	Quantity 1	2	3	PS	KIT	Description	Dénomination	Bezeichnung	Denominación	Benämning	Notes
1	VOE 11383002	2					Electronic unit	Unité électronique	Elektronikeinheit	Unidad electrónica	Elektronikenhet	V-ECU

1		**Electronic unit** **Unité électronique** **Elektronische Einheit** **Unidad electrónica** **Elektronikenhet**	Catalogue id **20694**	Group **366**
2				
3			Illustr. No **1071592**	Section **200**
4				
5		**11294120**	Issue **20039665-F**	Page **587**

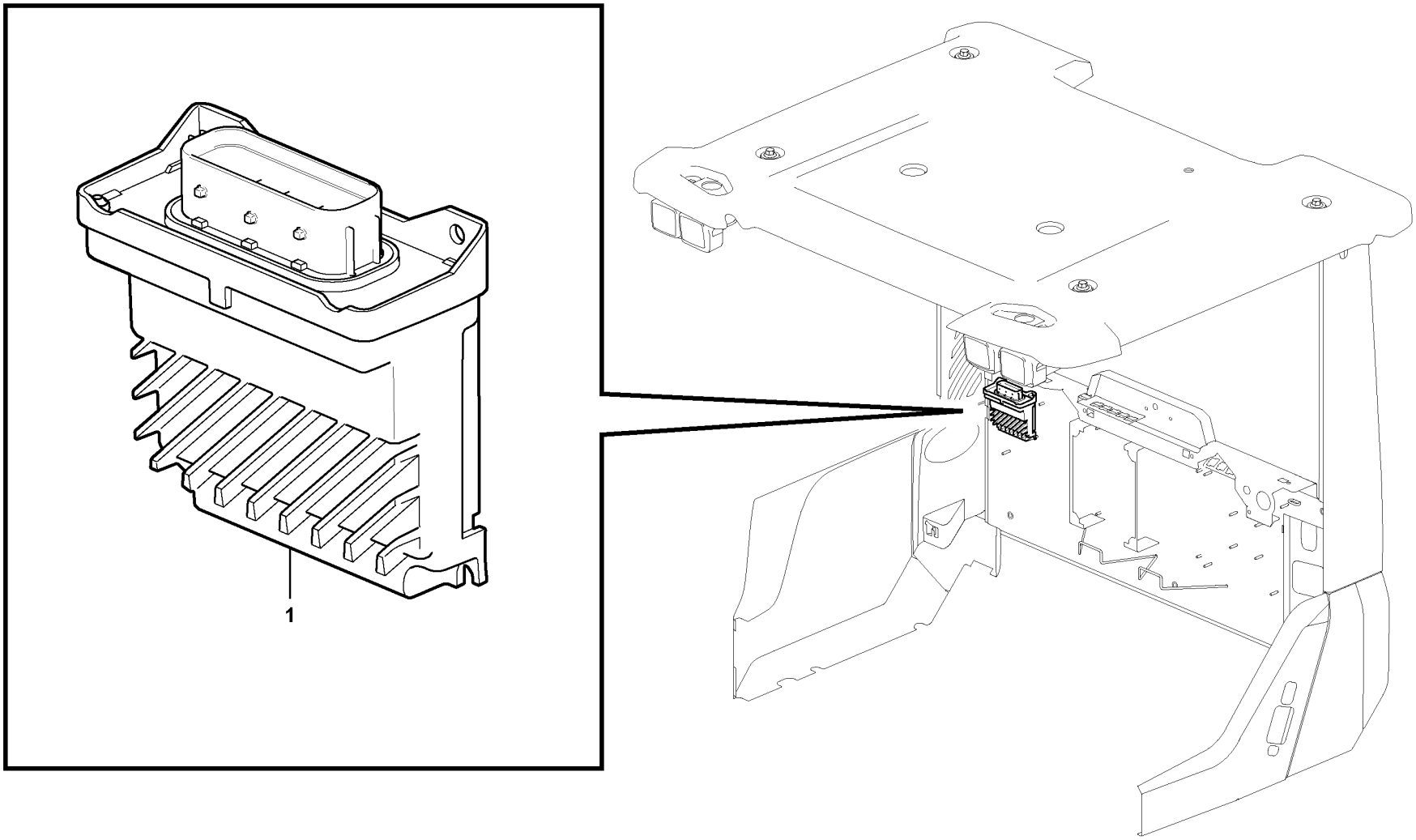

Volvo Construction Equipment
1071593

Fig.	Part No.	Quantity 1	2	3	PS	KIT	Description	Dénomination	Bezeichnung	Denominación	Benämning	Notes
1	VOE 11381435	1					Electronic unit	Unité électronique	Elektronikeinheit	Unidad electrónica	Elektronikenhet	HMICU

1		**Electronic unit** **Unité électronique** **Elektronische Einheit** **Unidad electrónica** **Elektronikenhet**	Catalogue id **20694**	Group **366**
2				
3			Illustr. No **1071593**	Section **300**
4				
5		**11294120**	Issue **20039665-F**	Page **589**

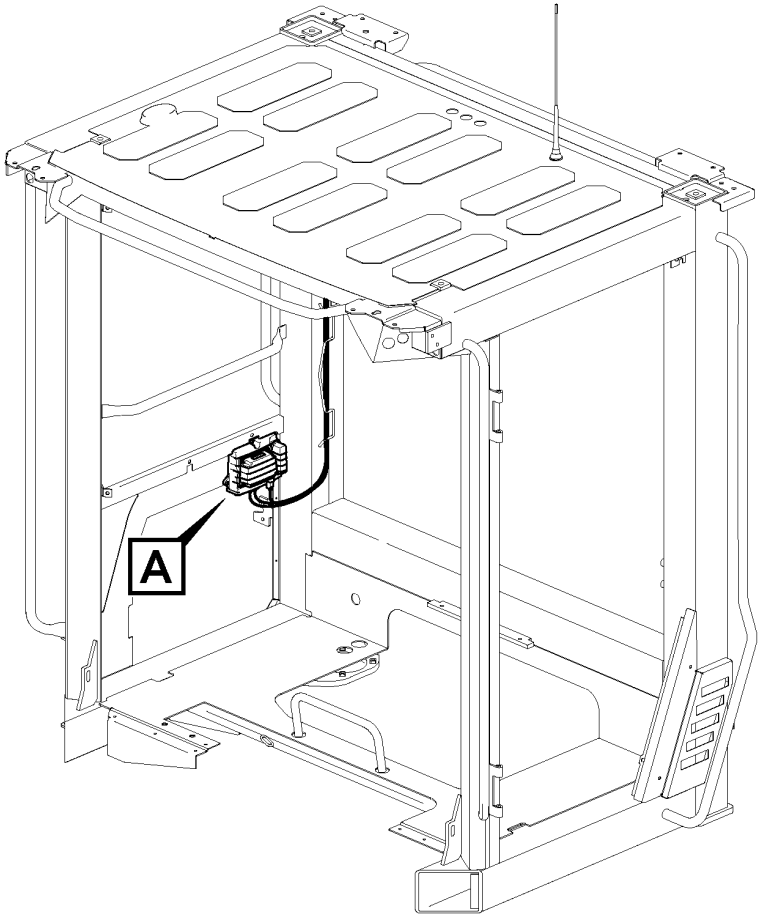

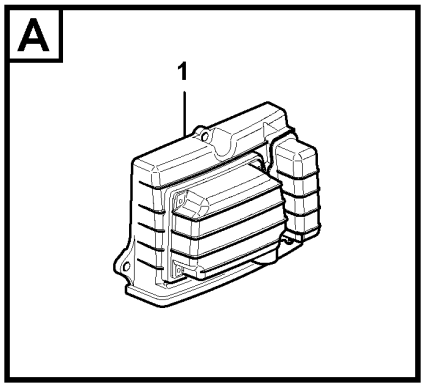

Volvo Construction Equipment
1071990

Fig.	Part No.	Quantity 1	2	3	PS	KIT	Description	Dénomination	Bezeichnung	Denominación	Benämning	Notes
1	**VOE 11383207**	1					Electronic unit	Unité électronique	Elektronikeinheit	Unidad electrónica	Elektronikenhet	
1	**VOE 15180716**	1					•Battery	•Batterie	•Batterie	•Batería	•Batteri	

1		**Electronic unit** **Unité électronique** **Elektronische Einheit** **Unidad electrónica** **Elektronikenhet**	Catalogue id **20694**	Group **366**
2				
3			Illustr. No **1071990**	Section **400**
4				
5		**86024**	Issue **20039665-F**	Page **591**

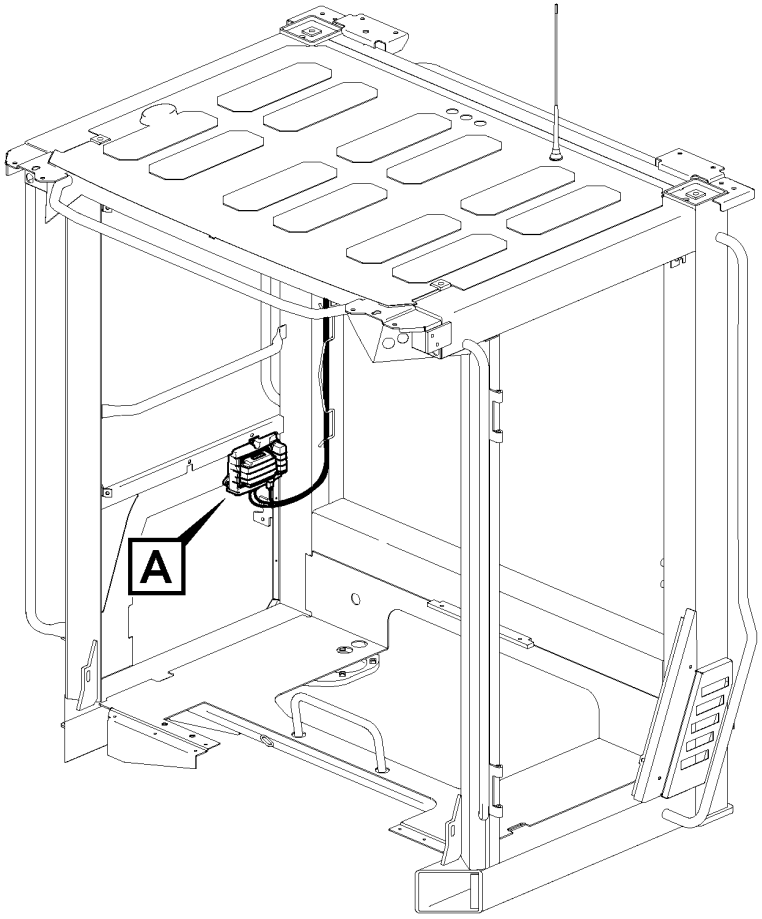

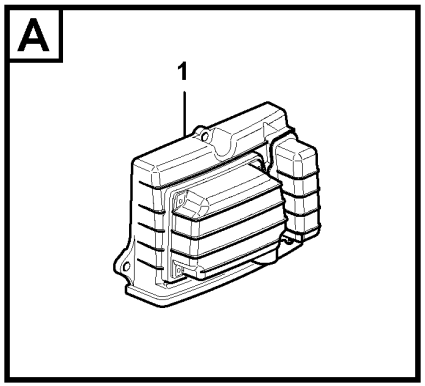

Volvo Construction Equipment
1071990

Fig.	Part No.	Quantity 1	2	3	PS	KIT	Description	Dénomination	Bezeichnung	Denominación	Benämning	Notes
1	**VOE 11383209**	1					Electronic unit	Unité électronique	Elektronikeinheit	Unidad electrónica	Elektronikenhet	
1	**VOE 15180716**	1					•Battery	•Batterie	•Batterie	•Batería	•Batteri	

1		**Electronic unit** **Unité électronique** **Elektronische Einheit** **Unidad electrónica** **Elektronikenhet**	Catalogue id **20694**	Group **366**
2				
3			Illustr. No **1071990**	Section **500**
4				
5		**86023**	Issue **20039665-F**	Page **593**

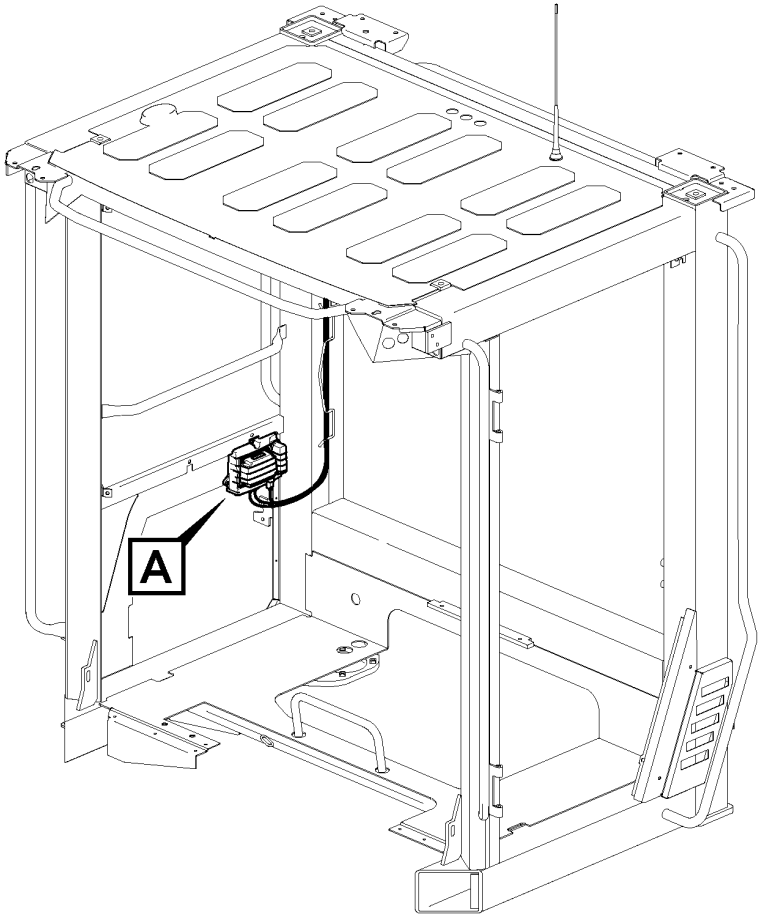

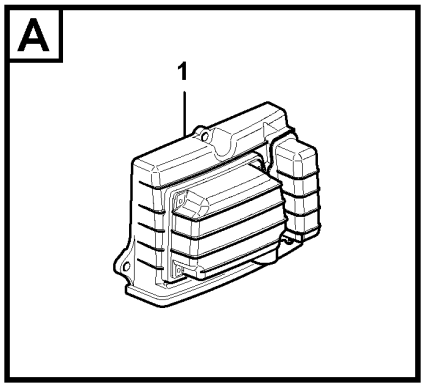

Volvo Construction Equipment
1071990

Fig.	Part No.	Quantity 1	2	3	PS	KIT	Description	Dénomination	Bezeichnung	Denominación	Benämning	Notes
1	**VOE 11384310**	1					Electronic unit	Unité électronique	Elektronikeinheit	Unidad electrónica	Elektronikenhet	
1	**VOE 15180716**	1					•Battery	•Batterie	•Batterie	•Batería	•Batteri	

1		**Wireless electronic unit, W-ecu3** **Unité électronique sans fil, W-ECU3** **Drahtlos-Elektronikeinheit, W-ECU3** **Unidad electrónica inalámbrica, W-ECU3** **Trådlös elektronisk styrenhet, W-ECU3**	Catalogue id **20694**	Group **366**
2				
3			Illustr. No **1071990**	Section **600**
4				
5		**86485**	Issue **20039665-F**	Page **595**

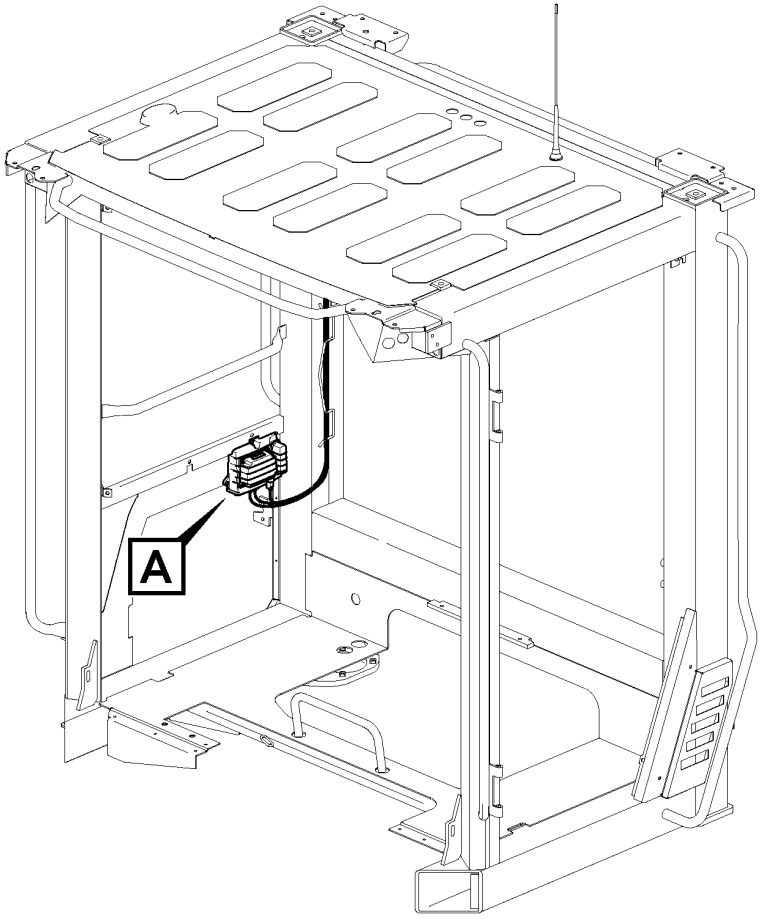

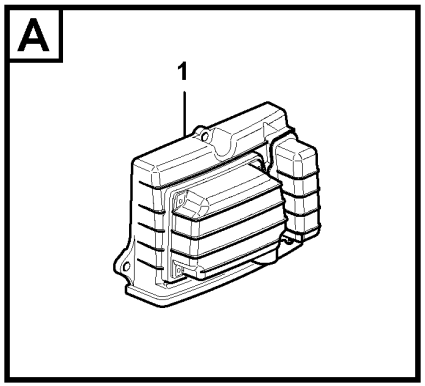

Volvo Construction Equipment
1071990

Fig.	Part No.	Quantity 1	2	3	PS	KIT	Description	Dénomination	Bezeichnung	Denominación	Benämning	Notes
1	**VOE 11443992**	1					Control unit	Calculateur	Steuergerät	Unidad de mando	Styrenhet	(VOE 11384320)
1	**VOE 15180716**	1					•Battery	•Batterie	•Batterie	•Batería	•Batteri	

1		**Wireless electronic unit, W-ecu3** **Unité électronique sans fil, W-ECU3** **Drahtlos-Elektronikeinheit, W-ECU3** **Unidad electrónica inalámbrica, W-ECU3** **Trådlös elektronisk styrenhet, W-ECU3**	Catalogue id **20694**	Group **366**
2				
3			Illustr. No **1071990**	Section **700**
4				
5		**86486**	Issue **20039665-F**	Page **597**

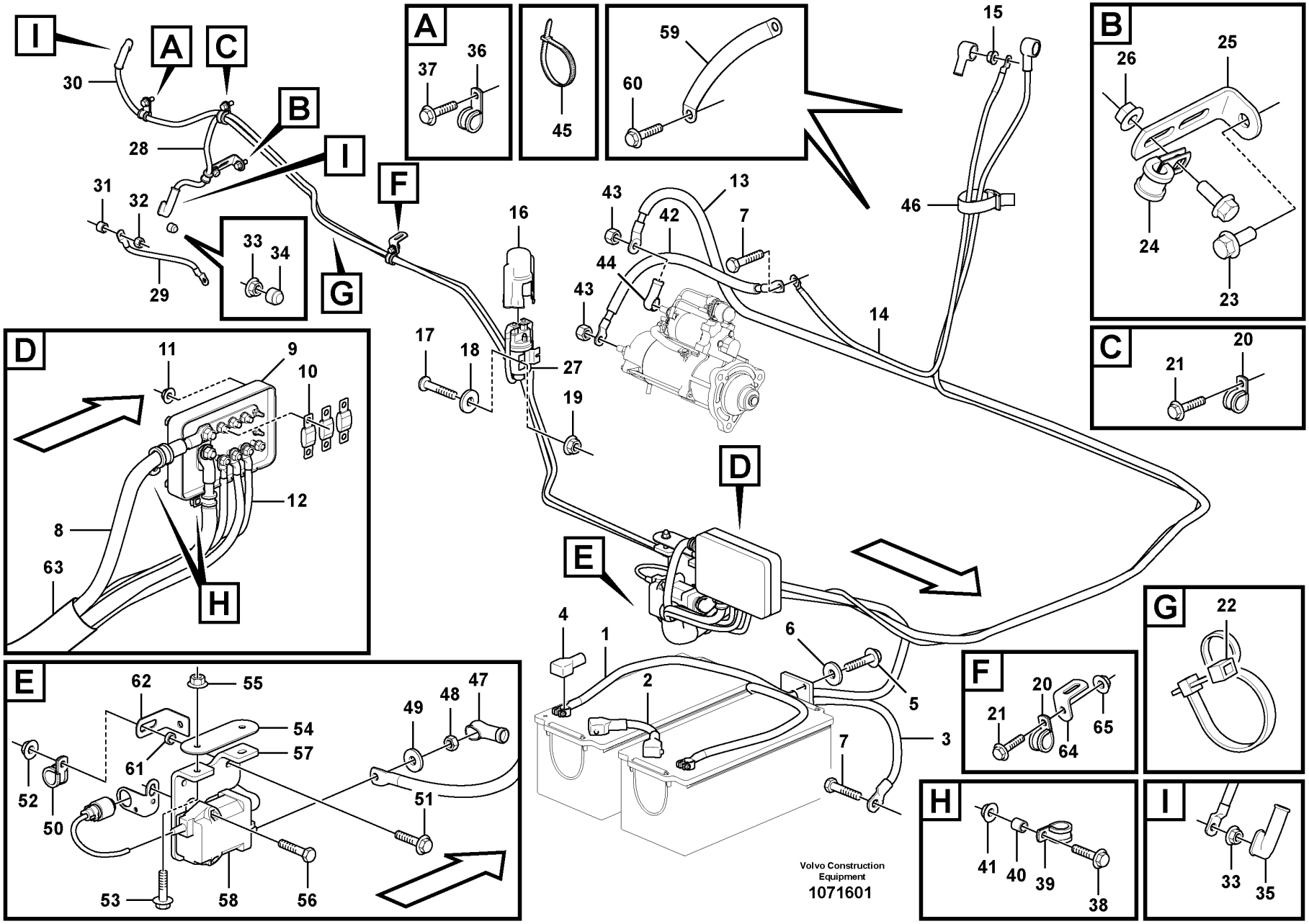
A
B
C
D
E
F
G
H
I
30
28
31
32
29
33
34
37
36
45
59
60
15
46
25
26
24
23
21
20
43
13
42
7
44
16
17
18
27
19
14
11
9
10
12
8
63
4
1
2
6
5
3
22
65
64
62
55
54
57
61
52
50
49
48
47
51
53
58
56
41
40
39
38
35
Volvo Construction Equipment
1071601

Fig.	Part No.	Quantity 1	2	3	PS	KIT	Description	Dénomination	Bezeichnung	Denominación	Benämning	Notes
1	VOE 17244186	1					Battery cable	Câble de batterie	Batterieleitung	Cable de batería	Batteriledning	
	VOE 990919	REQ					•Square head screw	•Vis à tête carrée	•Vierkantschraube	•Tornillo cuadrangular	•Fyrkantsskruv	
	VOE 990917	REQ					•Hexagon nut	•Écrou hexagonal	•Sechskantmutter	•Tuerca hexagonal	•Sexkantsmutter	
2	VOE 17219153	1					Battery cable	Câble de batterie	Batterieleitung	Cable de batería	Batteriledning	
3	VOE 17205871	1					Battery cable	Câble de batterie	Batterieleitung	Cable de batería	Batteriledning	
4	VOE 1259727	3					Cover	Capot	Abdeckung	Capó	Kåpa	
5	VOE 946671	2					Flange screw	Vis à embase	Flanschschraube	Tornillo embridado	Flänsskruv	
6	VOE 11117464	2					Plain washer	Rondelle plane	Flachscheibe	Arandela plana	Planbricka	
7	VOE 13949888	2					Screw	Vis	Schraube	Tornillo	Skruv	
8	VOE 17244183	1					Battery cable	Câble de batterie	Batterieleitung	Cable de batería	Batteriledning	
9	VOE 11170016	1					Fuse box	Boîtier fusible	Sicherungsdose	Caja de fusibles	Säkringsdosa	
10	VOE 982617	3					Fuse	Fusible	Sicherung	Fusible	Säkring	32V x 125A
11	VOE 948645	4					Flange lock nut	Contre-écrou à embase	Flanschverschlussmutter	Contratuerca embridada	Flänslåsmutter	
12	VOE 17405798	1					Battery cable	Câble de batterie	Batterieleitung	Cable de batería	Batteriledning	
13	VOE 17243800	1					Battery cable	Câble de batterie	Batterieleitung	Cable de batería	Batteriledning	
14	VOE 17243803	1			SS		Battery cable	Câble de batterie	Batterieleitung	Cable de batería	Batteriledning	
15	VOE 983715	2					Sems nut	Écrou à tête bombée	Semsmutter	Tuerca sems	Semsmutter	
16	VOE 1581123	1					Cover	Capot	Abdeckung	Capó	Kåpa	
17	VOE 969407	2					Six point socket screw	Vis à 6 pans creux	Sechszahn-Hohlschraube	Racor de seis dientes	Sextandhålskruv	
18	VOE 13960138	2					Washer	Rondelle	Scheibe	Arandela	Bricka	
19	VOE 949874	2					Flange lock nut	Contre-écrou à embase	Flanschverschlussmutter	Contratuerca embridada	Flänslåsmutter	
20	VOE 949747	2					Clamp	Collier serrage	Schelle	Abrazadera	Klamma	S/N - 3297
21	VOE 946173	2					Flange screw	Vis à embase	Flanschschraube	Tornillo embridado	Flänsskruv	S/N - 3297
22	VOE 11003221	2					Mounting ring	Bague montage	Montagering	Anillo de montaje	Monteringsring	S/N - 3297
23	VOE 946173	2					Flange screw	Vis à embase	Flanschschraube	Tornillo embridado	Flänsskruv	S/N - 3297
24	VOE 13945611	1					Clamp	Collier serrage	Schelle	Abrazadera	Klamma	S/N - 3297
25	VOE 13965558	1					Bracket	Console	Konsole	Consola	Konsol	S/N - 3297
26	VOE 948645	1					Flange lock nut	Contre-écrou à embase	Flanschverschlussmutter	Contratuerca embridada	Flänslåsmutter	S/N - 3297

1		**Cables, battery** **Câbles, batterie** **Batteriekabel** **Cables, batería** **Kablar, batteri**	Catalogue id **20694**	Group **371**
2			Illustr. No **1071601**	Section **100**
3			Issue **20039665-F**	Page **599**
4				
5				

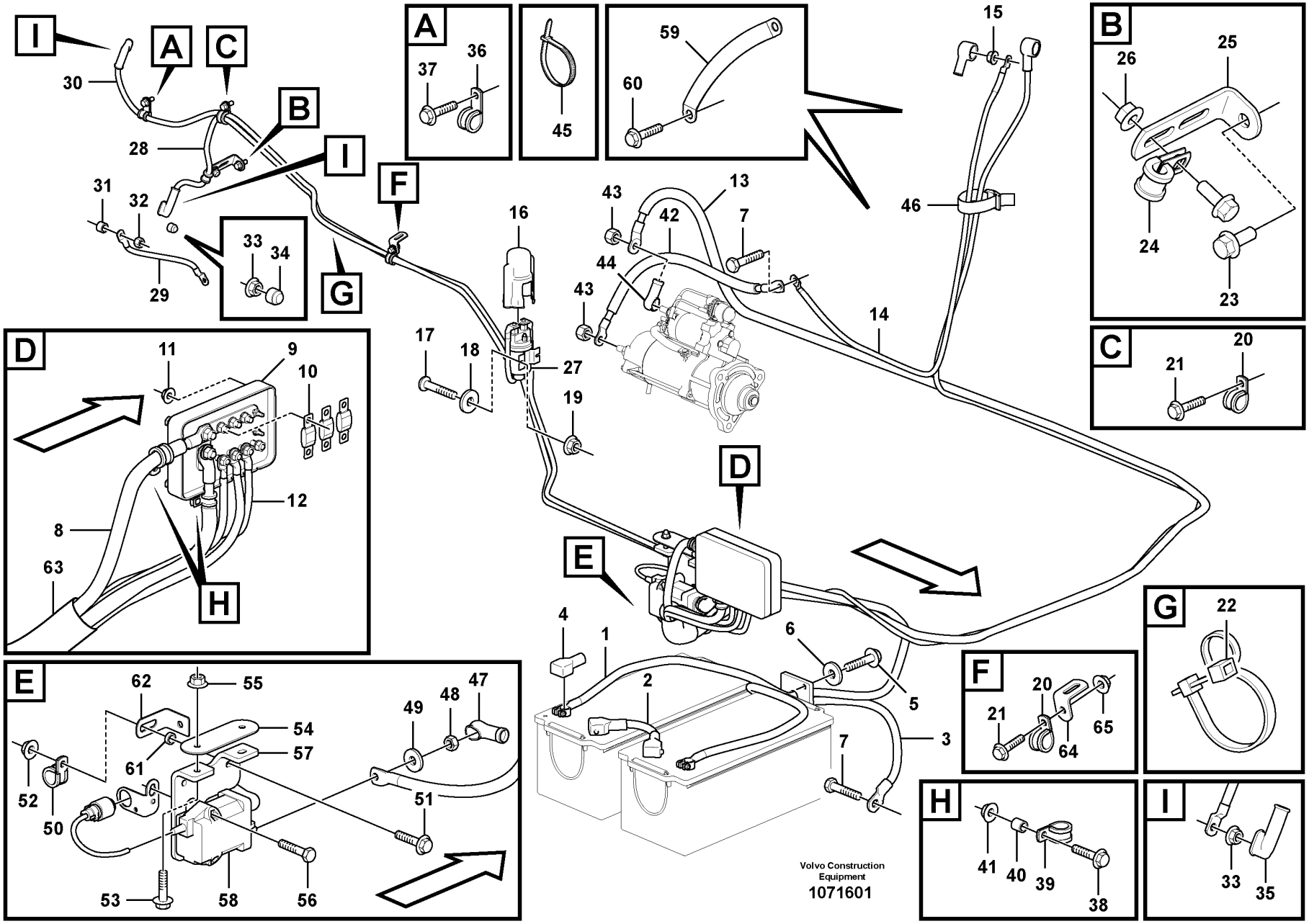
A
B
C
D
E
F
G
H
I
30
28
31
32
29
33
34
37
36
45
59
60
15
46
25
26
24
23
21
20
43
13
42
7
44
16
17
18
27
19
14
11
9
10
12
8
63
4
1
2
6
5
3
22
65
64
62
55
54
57
61
52
50
49
48
47
51
53
58
56
41
40
39
38
35
Volvo Construction Equipment
1071601

Fig.	Part No.	Quantity 1	2	3	PS	KIT	Description	Dénomination	Bezeichnung	Denominación	Benämning	Notes
27	VOE 20367490	1					Relay	Relais	Relais	Relé	Relä	
28	VOE 17405755	1			SS		Battery cable	Câble de batterie	Batterieleitung	Cable de batería	Batteriledning	86525
29	VOE 15097661	1					Battery cable	Câble de batterie	Batterieleitung	Cable de batería	Batteriledning	
	VOE 970731	REQ					•El Cable	•Fil Electrique	•El-leitung	•Cable Electrico	•Elledning	
	VOE 4803746	REQ					•Hose	•Flexible	•Schlauch	•Manguera	•Slang	
30	VOE 17243797	1			SS		Battery cable	Câble de batterie	Batterieleitung	Cable de batería	Batteriledning	86525
31	VOE 930416	1					Spacer ring	Bague entretoise	Abstandring	Anillo distanciador	Distansring	
32	VOE 983714	1					Hexagon nut	Écrou hexagonal	Sechskantmutter	Tuerca hexagonal	Sexkantsmutter	
33	VOE 983715	3					Sems nut	Écrou à tête bombée	Semsmutter	Tuerca sems	Semsmutter	S/N - 3297
33	VOE 983715	1					Sems nut	Écrou à tête bombée	Semsmutter	Tuerca sems	Semsmutter	S/N 3298 -
34	VOE 20576874	1					Nut cap	Capot écrou	Mutterabdeckkappe	Tapa tuerca	Mutterkåpa	
35	VOE 241308	2					Protecting cap	Capot de protection	Schutzhaube	Cabezal protección	Skyddshuv	S/N - 3297
36	VOE 13945611	1					Clamp	Collier serrage	Schelle	Abrazadera	Klamma	S/N - 3297
37	VOE 946173	1					Flange screw	Vis à embase	Flanschschraube	Tornillo embridado	Flänsskruv	S/N - 3297
38	VOE 946671	2					Flange screw	Vis à embase	Flanschschraube	Tornillo embridado	Flänsskruv	
39	VOE 949747	2					Clamp	Collier serrage	Schelle	Abrazadera	Klamma	
40	VOE 930432	2					Spacer ring	Bague entretoise	Abstandring	Anillo distanciador	Distansring	
41	VOE 948645	2					Flange lock nut	Contre-écrou à embase	Flanschverschlussmutter	Contratuerca embridada	Flänslåsmutter	
42	VOE 15088952	1					Battery cable	Câble de batterie	Batterieleitung	Cable de batería	Batteriledning	
43	VOE 983717	2					Sems nut	Écrou à tête bombée	Semsmutter	Tuerca sems	Semsmutter	
44	VOE 7025971	1					Protection	Protection	Abdeckung	Protección	Skydd	
45	VOE 4881440	REQ					Cable tie	Serre-câble	Kabelbinder	Abrazadera de cinta	Buntband	S/N - 3297
46	VOE 11104606	1					Retaining strap	Courroie de serrage	Halteriemen	Correa tensora	Spännrem	
47	VOE 7025971	2					Protection	Protection	Abdeckung	Protección	Skydd	
48	VOE 983304	2					Hexagon nut	Écrou hexagonal	Sechskantmutter	Tuerca hexagonal	Sexkantsmutter	
49	VOE 960143	2					Plain washer	Rondelle plane	Flachscheibe	Arandela plana	Planbricka	
50	VOE 949747	1					Clamp	Collier serrage	Schelle	Abrazadera	Klamma	
51	VOE 945444	1					Flange screw	Vis à embase	Flanschschraube	Tornillo embridado	Flänsskruv	
52	VOE 945408	1					Flange nut	Écrou à embase	Flanschmutter	Tuerca embridada	Flänsmutter	S/N - 3297
53	VOE 948217	2					Flange screw	Vis à embase	Flanschschraube	Tornillo embridado	Flänsskruv	

1		**Cables, battery** **Câbles, batterie** **Batteriekabel** **Cables, batería** **Kablar, batteri**
2		
3		
4		
5		

Catalogue id **20694**	Group **371**
Illustr. No **1071601**	Section **100**
Issue **20039665-F**	Page **601**

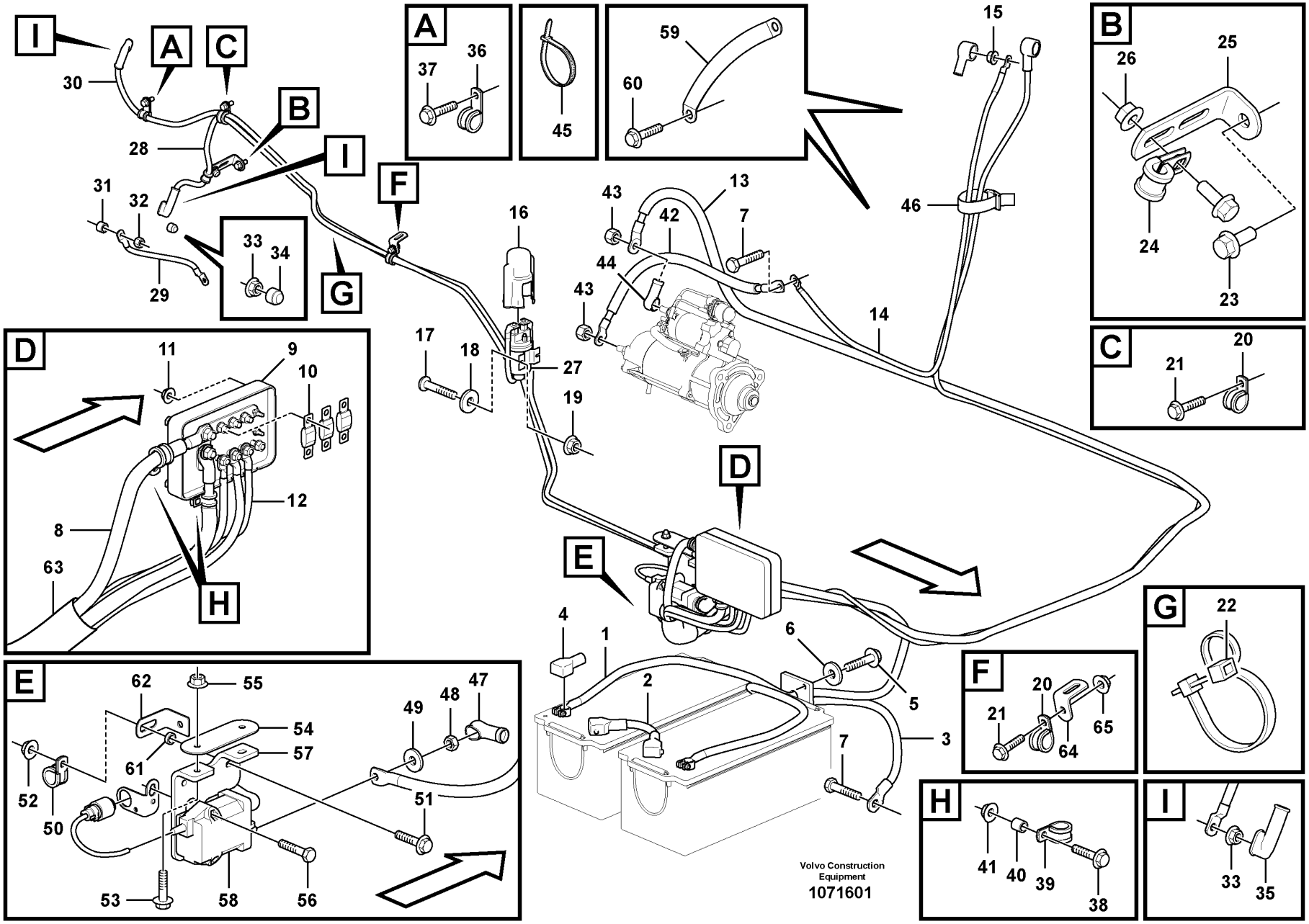
A
B
C
D
E
F
G
H
I
30
28
31
32
29
33
34
37
36
45
59
60
15
46
25
26
24
23
21
20
43
13
42
7
44
16
17
18
27
19
14
11
9
10
12
8
63
4
1
2
6
5
3
22
65
64
62
55
54
57
61
52
50
49
48
47
51
53
58
56
41
40
39
38
35
Volvo Construction Equipment
1071601

Fig.	Part No.	Quantity 1	2	3	PS	KIT	Description	Dénomination	Bezeichnung	Denominación	Benämning	Notes
54	**VOE 16876216**	1					Washer	Rondelle	Scheibe	Arandela	Bricka	
55	**VOE 945408**	2					Flange nut	Écrou à embase	Flanschmutter	Tuerca embridada	Flänsmutter	
56	**VOE 983247**	2					Hexagon screw	Vis à tête hexagonale	Sechskantschraube	Tornillo hexagonal	Sexkantsskruv	
57	**VOE 16856410**	1					Anchorage	Fixation	Halterung	Fijación	Fäste	
58	**VOE 20514313**	1					Switch	Rupteur	Ausschalter	Interruptor	Brytkontakt	
59	**VOE 190339**	2					Chassis ground cable	Câble masse	Masseleitung	Cable masa	Stomledning	
60	**VOE 13949888**	4					Screw	Vis	Schraube	Tornillo	Skruv	
61	**VOE 930428**	1					Spacer ring	Bague entretoise	Abstandring	Anillo distanciador	Distansring	
62	**VOE 3988328**	1					Bracket	Console	Konsole	Consola	Konsol	
63	**VOE 17411863**	1					Protecting hose	Gaine de protection	Schutzschlauch	Manguera de protección	Skyddsslang	L = 175 mm
64	**VOE 13965552**	1					Bracket	Console	Konsole	Consola	Konsol	S/N - 3297
65	**VOE 945408**	1					Flange nut	Écrou à embase	Flanschmutter	Tuerca embridada	Flänsmutter	

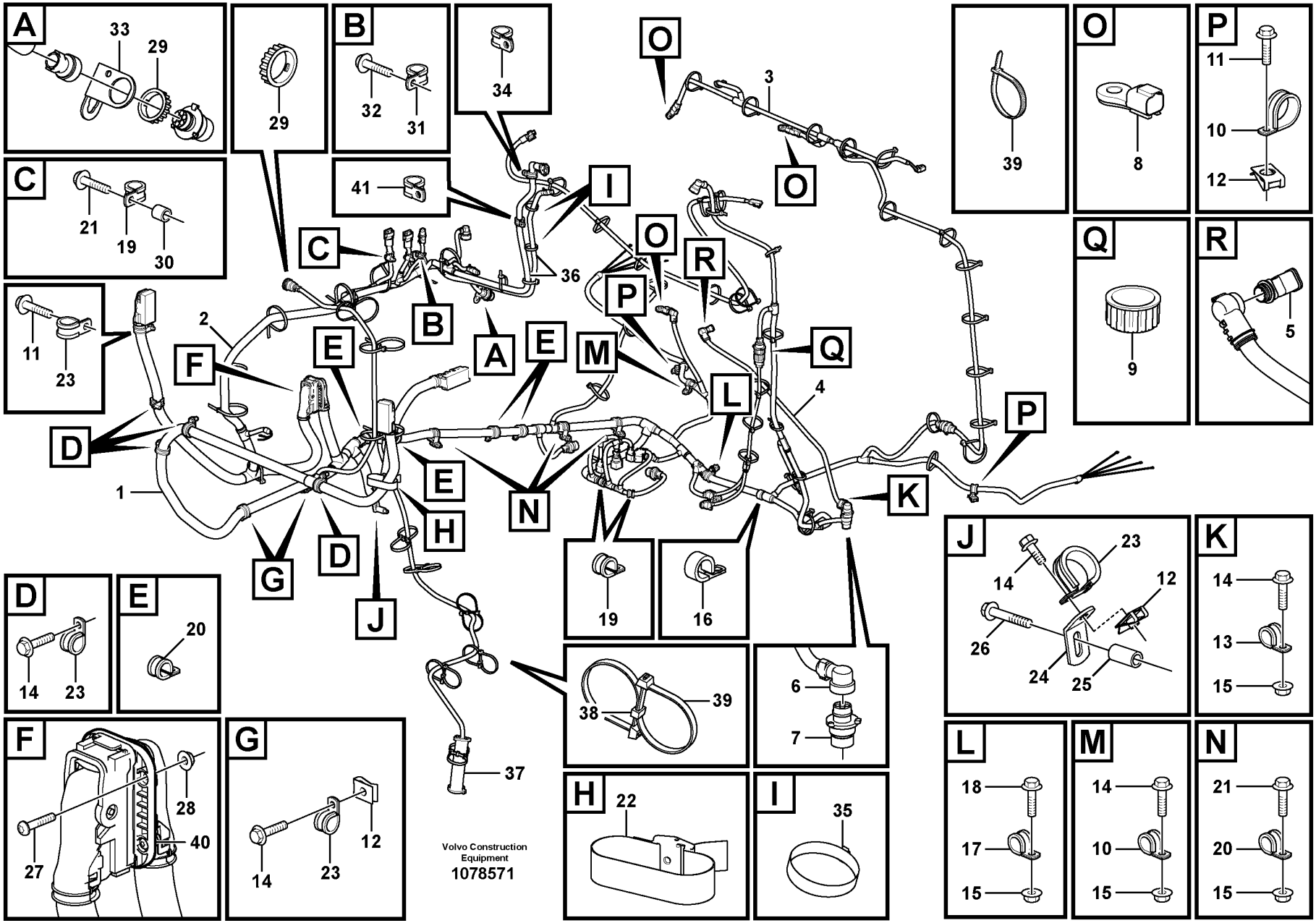
A
33
29
29
B
32
31
34
41
C
21
19
30
11
23
2
F
E
B
A
E
M
O
3
O
I
C
36
O
R
P
Q
4
L
P
D
1
E
N
K
H
G
D
J
19
16
38
39
6
7
37
22
35
39
8
O
11
10
12
P
9
Q
5
R
J
14
23
12
26
24
25
K
14
13
15
D
14
23
E
20
F
28
40
27
G
14
23
12
L
18
17
15
M
14
10
15
N
21
20
15
Volvo Construction Equipment
1078571

Fig.	Part No.	Quantity 1	2	3	PS	KIT	Description	Dénomination	Bezeichnung	Denominación	Benämning	Notes
1	VOE 17409728	1			SS		Wiring harness	Faisceau de câbles	Kabelbaum	Manojo cables	Ledningsmatta	S/N - 3297 See group 371-250 page 613
1	VOE 17421427	1					Wiring harness	Faisceau de câbles	Kabelbaum	Manojo cables	Ledningsmatta	S/N 3298 - See group 371-210 page 609
2	VOE 17406821	1			SS		Wiring harness	Faisceau de câbles	Kabelbaum	Manojo cables	Ledningsmatta	86525 See group 371-250 page 613
3	VOE 17242240	1					Wiring harness	Faisceau de câbles	Kabelbaum	Manojo cables	Ledningsmatta	See group 371-250 page 613
4	VOE 15157955	1					Wiring harness	Faisceau de câbles	Kabelbaum	Manojo cables	Ledningsmatta	
5	VOE 993828	1					•Housing	•Carter	•Gehäuse	•Cuerpo	•Hus	(SE2604)
6	VOE 3985598	1					•Adapter	•Adaptateur	•Adapter	•Adaptador	•Adapter	
7	VOE 3944972	1					•Housing	•Carter	•Gehäuse	•Cuerpo	•Hus	(RC)
8	VOE 14546942	3					Plug	Tampon	Stopfen	Tapón	Plugg	
9	VOE 20374157	1					Cap	Chapeau	Kappe	Caperuza	Lock	
10	VOE 949747	3					Clamp	Collier serrage	Schelle	Abrazadera	Klamma	
11	VOE 946440	2					Flange screw	Vis à embase	Flanschschraube	Tornillo embridado	Flänsskruv	S/N - 3297
11	VOE 946440	1					Flange screw	Vis à embase	Flanschschraube	Tornillo embridado	Flänsskruv	S/N 3298 -
12	VOE 949867	5					Spring nut	Écrou de ressort	Federverschlussmutter	Tuerca resorte	Fjädermutter	
13	VOE 942810	1					Clamp	Collier serrage	Schelle	Abrazadera	Klamma	
14	VOE 946173	7					Flange screw	Vis à embase	Flanschschraube	Tornillo embridado	Flänsskruv	S/N - 3297
14	VOE 946173	6					Flange screw	Vis à embase	Flanschschraube	Tornillo embridado	Flänsskruv	S/N 3298 -
15	VOE 948645	6					Flange lock nut	Contre-écrou à embase	Flanschverschlussmutter	Contratuerca embridada	Flänslåsmutter	
16	VOE 967531	1					Clamp	Collier serrage	Schelle	Abrazadera	Klamma	
17	VOE 977599	1					Clamp	Collier serrage	Schelle	Abrazadera	Klamma	
18	VOE 945444	1					Flange screw	Vis à embase	Flanschschraube	Tornillo embridado	Flänsskruv	
19	VOE 949746	4					Clamp	Collier serrage	Schelle	Abrazadera	Klamma	S/N - 3297
20	VOE 13977600	7					Clamp	Collier serrage	Schelle	Abrazadera	Klamma	
21	VOE 946470	2					Flange screw	Vis à embase	Flanschschraube	Tornillo embridado	Flänsskruv	S/N - 3297
21	VOE 946671	3					Flange screw	Vis à embase	Flanschschraube	Tornillo embridado	Flänsskruv	
22	VOE 11104606	1					Retaining strap	Courroie de serrage	Halteriemen	Correa tensora	Spännrem	
23	VOE 13949997	8					Clamp	Collier serrage	Schelle	Abrazadera	Klamma	S/N - 3297
23	VOE 13949997	6					Clamp	Collier serrage	Schelle	Abrazadera	Klamma	S/N 3298 -

1	
2	
3	
4	
5	

Cable harness, rear
Faisceau de câble, arrière
Kabelbaum, hinten
Manojo de cable, trasero
Ledningsmatta, bakre

Catalogue id **20694**	Group **371**
Illustr. No **1078571**	Section **200**
Issue **20039665-F**	Page **605**

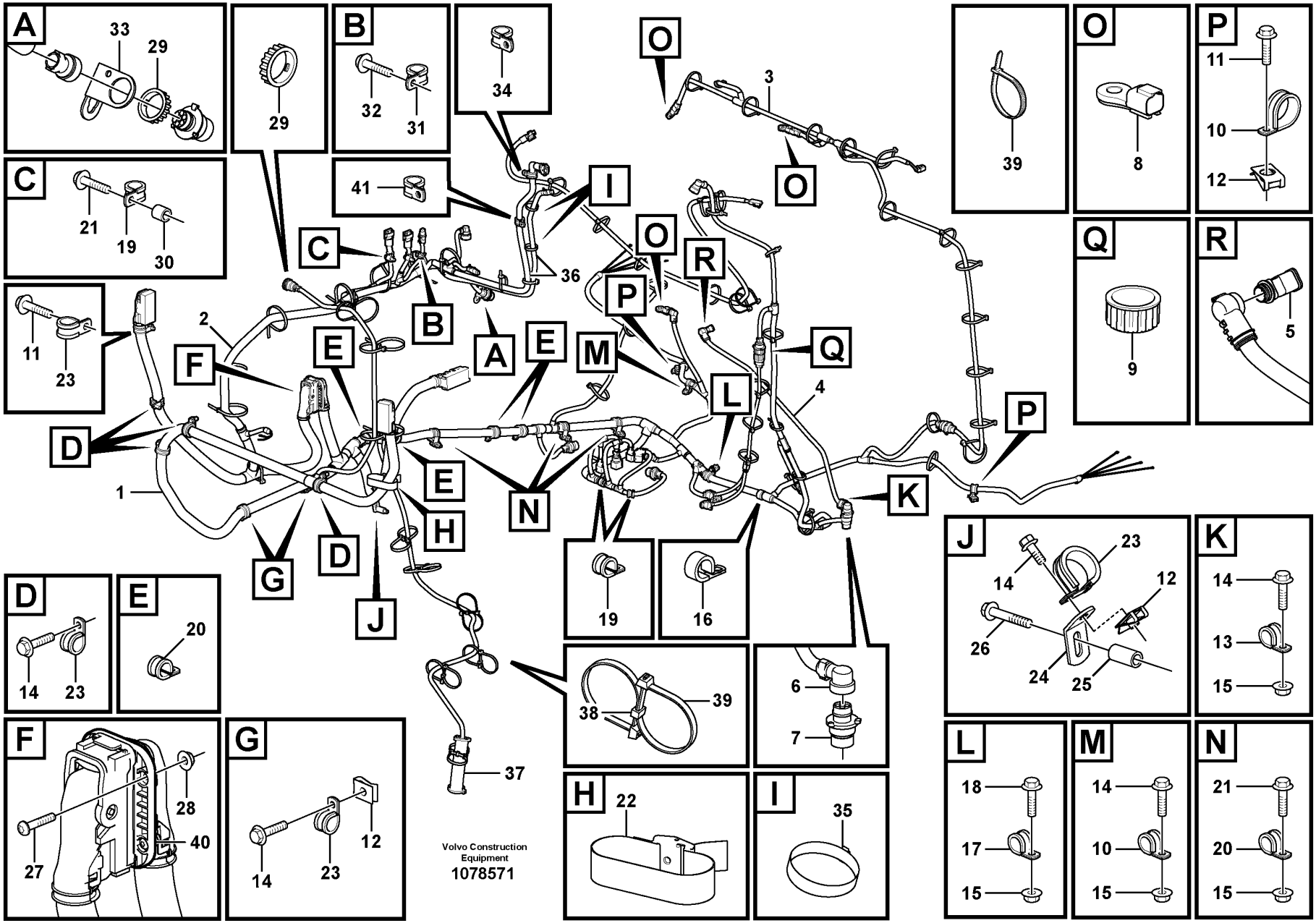
A
33
29
29
B
32
31
34
41
C
21
19
30
11
23
2
F
E
B
A
E
M
O
3
O
I
C
36
O
R
P
Q
4
L
P
D
1
E
N
K
H
G
D
J
19
16
38
39
6
7
37
22
35
39
8
O
11
10
12
P
9
Q
5
R
J
14
23
12
26
24
25
K
14
13
15
D
14
23
E
20
F
28
40
27
G
14
23
12
L
18
17
15
M
14
10
15
N
21
20
15
Volvo Construction Equipment
1078571

Fig.	Part No.	Quantity 1	2	3	PS	KIT	Description	Dénomination	Bezeichnung	Denominación	Benämning	Notes
24	VOE 965570	1					Bracket	Console	Konsole	Consola	Konsol	
25	VOE 930438	1					Spacer ring	Bague entretoise	Abstandring	Anillo distanciador	Distansring	
26	VOE 13965179	1					Screw	Vis	Schraube	Tornillo	Skruv	
27	VOE 969407	4					Six point socket screw	Vis à 6 pans creux	Sechszahn-Hohlschraube	Racor de seis dientes	Sextandhålskruv	
28	VOE 949874	4					Flange lock nut	Contre-écrou à embase	Flanschverschlussmutter	Contratuerca embridada	Flänslåsmutter	
29	VOE 3963413	2					Ring	Bague	Ring	Anillo	Ring	
30	VOE 930434	2					Spacer ring	Bague entretoise	Abstandring	Anillo distanciador	Distansring	S/N - 3297
31	VOE 13946834	1					Clamp	Collier serrage	Schelle	Abrazadera	Klamma	S/N - 3132
31	VOE 942542	1					Clamp	Collier serrage	Schelle	Abrazadera	Klamma	S/N 3133 -, - 3297
32	VOE 947107	1					Flange screw	Vis à embase	Flanschschraube	Tornillo embridado	Flänsskruv	S/N - 3132
32	VOE 946440	1					Flange screw	Vis à embase	Flanschschraube	Tornillo embridado	Flänsskruv	S/N 3133 -, - 3297
33	VOE 3988328	1					Bracket	Console	Konsole	Consola	Konsol	
34	VOE 952630	2					Clamp	Collier serrage	Schelle	Abrazadera	Klamma	S/N - 3132
34	VOE 949746	1					Clamp	Collier serrage	Schelle	Abrazadera	Klamma	S/N 3133 -, - 3297
35	VOE 11190170	2					Clamp	Collier serrage	Schelle	Abrazadera	Klamma	
36	VOE 16837105	2					Heat insulation	Isolation thermique	Wärmeisolierung	Aislamiento calor	Värmeisolering	
37	VOE 13976739	REQ					Hose	Flexible	Schlauch	Manguera	Slang	L = 180 mm
38	VOE 11003221	REQ					Mounting ring	Bague montage	Montagering	Anillo de montaje	Monteringsring	
39	VOE 4881440	REQ					Cable tie	Serre-câble	Kabelbinder	Abrazadera de cinta	Buntband	
40	VOE 17409649	1					Adapter	Adaptateur	Adapter	Adaptador	Adapter	
41	VOE 949747	1					Clamp	Collier serrage	Schelle	Abrazadera	Klamma	S/N 3133 -, - 3297

1		**Cable harness, rear** **Faisceau de câble, arrière** **Kabelbaum, hinten** **Manojo de cable, trasero** **Ledningsmatta, bakre**
2		
3		
4		
5		

Catalogue id **20694**	Group **371**
Illustr. No **1078571**	Section **200**
Issue **20039665-F**	Page **607**

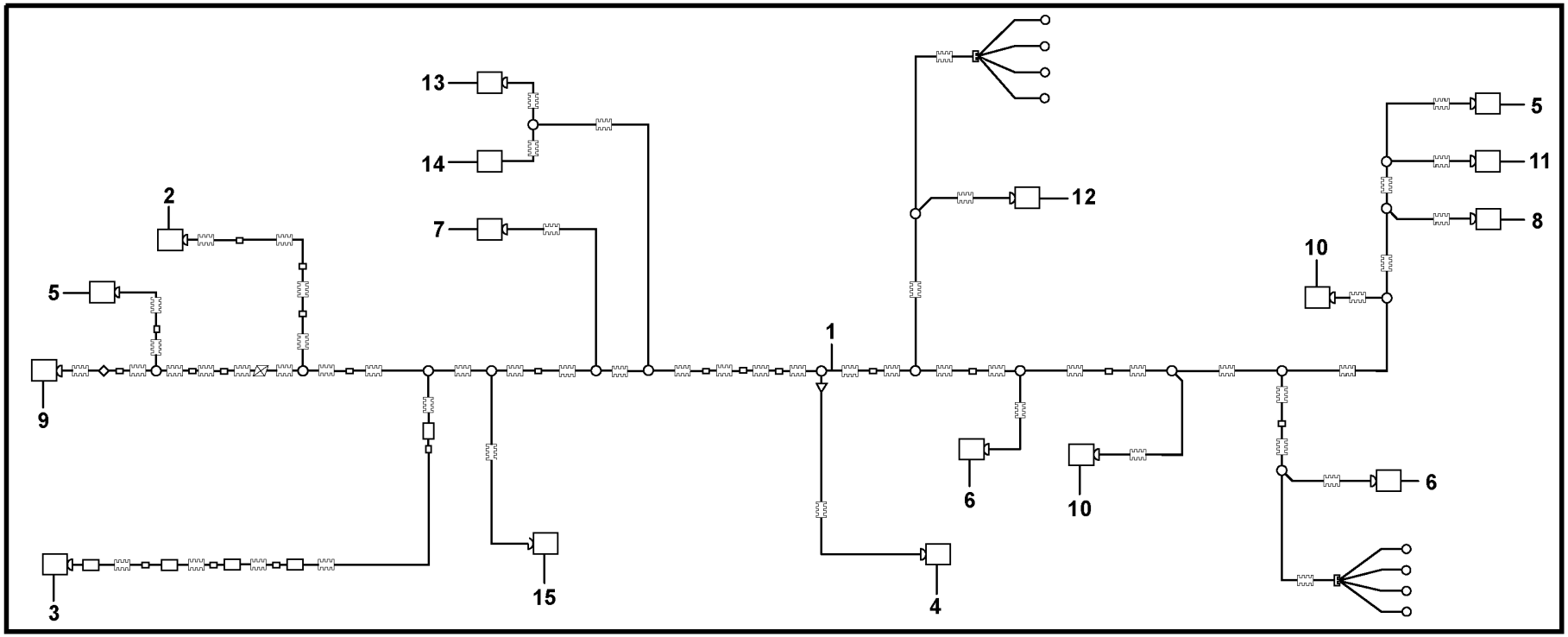

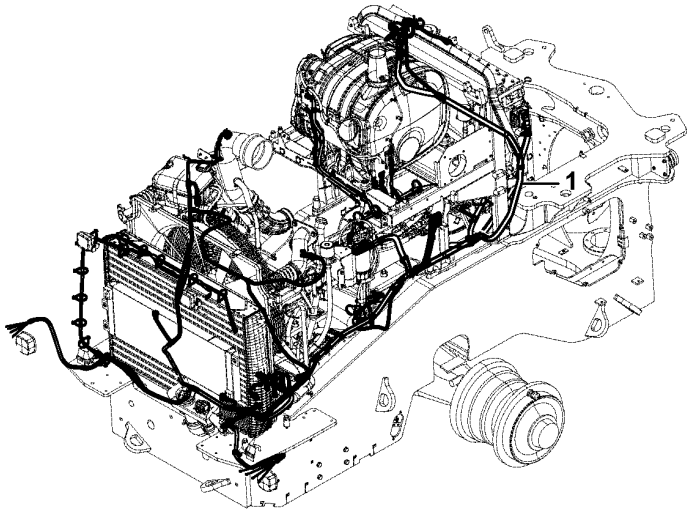

Volvo Construction Equipment
1086352

Fig.	Part No.	Quantity 1	2	3	PS	KIT	Description	Dénomination	Bezeichnung	Denominación	Benämning	Notes
1	VOE 17421427	1					Wiring harness	Faisceau de câbles	Kabelbaum	Manojo cables	Ledningsmatta	
2		1			NS		•Housing	•Carter	•Gehäuse	•Carter	•Hus	EG
2	VOE 978298	REQ					•Cable terminal	•Cosse câble	•Kabelschuh	•Terminal de cable	•Ledningssko	
2	VOE 978299	REQ					•Cable terminal	•Cosse câble	•Kabelschuh	•Terminal de cable	•Ledningssko	
2	VOE 970772	REQ					•Cable seal	•Joint sur fil	•Leitungsdichtung	•Sellador de cable	•Ledningstätning	
2	VOE 970773	REQ					•Cable seal	•Joint sur fil	•Leitungsdichtung	•Sellador de cable	•Ledningstätning	
2	VOE 970771	REQ					•Cable seal	•Joint sur fil	•Leitungsdichtung	•Sellador de cable	•Ledningstätning	
3	VOE 20567733	1					•Housing	•Carter	•Gehäuse	•Cuerpo	•Hus	EI
3	VOE 983013	REQ					•Cable terminal	•Cosse câble	•Kabelschuh	•Terminal de cable	•Ledningssko	
3	VOE 17245010	REQ					•Terminal	•Contact électrique	•Anschlussstift	•Espiga terminal	•Anslutningsstift	
3	VOE 970772	REQ					•Cable seal	•Joint sur fil	•Leitungsdichtung	•Sellador de cable	•Ledningstätning	
3	VOE 970773	REQ					•Cable seal	•Joint sur fil	•Leitungsdichtung	•Sellador de cable	•Ledningstätning	
3	VOE 970771	REQ					•Cable seal	•Joint sur fil	•Leitungsdichtung	•Sellador de cable	•Ledningstätning	
4	993379	1					•Housing	•Carter	•Gehäuse	•Carter	•Hus	EL
4	VOE 17245081	REQ					•Terminal	•Contact électrique	•Anschlussstift	•Espiga terminal	•Anslutningsstift	
4	VOE 17245080	REQ					•Terminal	•Contact électrique	•Anschlussstift	•Espiga terminal	•Anslutningsstift	
4	VOE 983016	REQ					•Cable seal	•Joint sur fil	•Leitungsdichtung	•Sellador de cable	•Ledningstätning	
4	VOE 983017	REQ					•Plug	•Bouchon	•Stopfen	•Tapón	•Plugg	
5	VOE 984849	2					•Housing	•Carter	•Gehäuse	•Cuerpo	•Hus	FX1008(1), FX1009
5	VOE 984846	REQ					•Cable terminal	•Cosse câble	•Kabelschuh	•Terminal de cable	•Ledningssko	
5	VOE 3963410	REQ					•Cable seal	•Joint sur fil	•Leitungsdichtung	•Sellador de cable	•Ledningstätning	
6	VOE 984849	2					•Housing	•Carter	•Gehäuse	•Cuerpo	•Hus	FX1079, RZ(1)
6	VOE 984847	REQ					•Cable terminal	•Cosse câble	•Kabelschuh	•Terminal de cable	•Ledningssko	
6	VOE 984846	REQ					•Cable terminal	•Cosse câble	•Kabelschuh	•Terminal de cable	•Ledningssko	
6	VOE 3986691	REQ					•Cable seal	•Joint sur fil	•Leitungsdichtung	•Sellador de cable	•Ledningstätning	
6	VOE 3963410	REQ					•Cable seal	•Joint sur fil	•Leitungsdichtung	•Sellador de cable	•Ledningstätning	
7	VOE 990705	1					•Housing	•Carter	•Gehäuse	•Cuerpo	•Hus	HE2512.A
7	VOE 3963047	REQ					•Cable terminal	•Cosse câble	•Kabelschuh	•Terminal de cable	•Ledningssko	
7	VOE 3986691	REQ					•Cable seal	•Joint sur fil	•Leitungsdichtung	•Sellador de cable	•Ledningstätning	
7	VOE 970771	REQ					•Cable seal	•Joint sur fil	•Leitungsdichtung	•Sellador de cable	•Ledningstätning	
8	VOE 874955	1					•Housing	•Carter	•Gehäuse	•Cuerpo	•Hus	MO3611

1		**Cable harness, rear** **Faisceau de câble, arrière** **Kabelbaum, hinten** **Manojo de cable, trasero** **Ledningsmatta, bakre**	Catalogue id **20694**	Group **371**
2				
3			Illustr. No **1086352**	Section **210**
4				
5		**S/N 3298 -**	Issue **20039665-F**	Page **609**

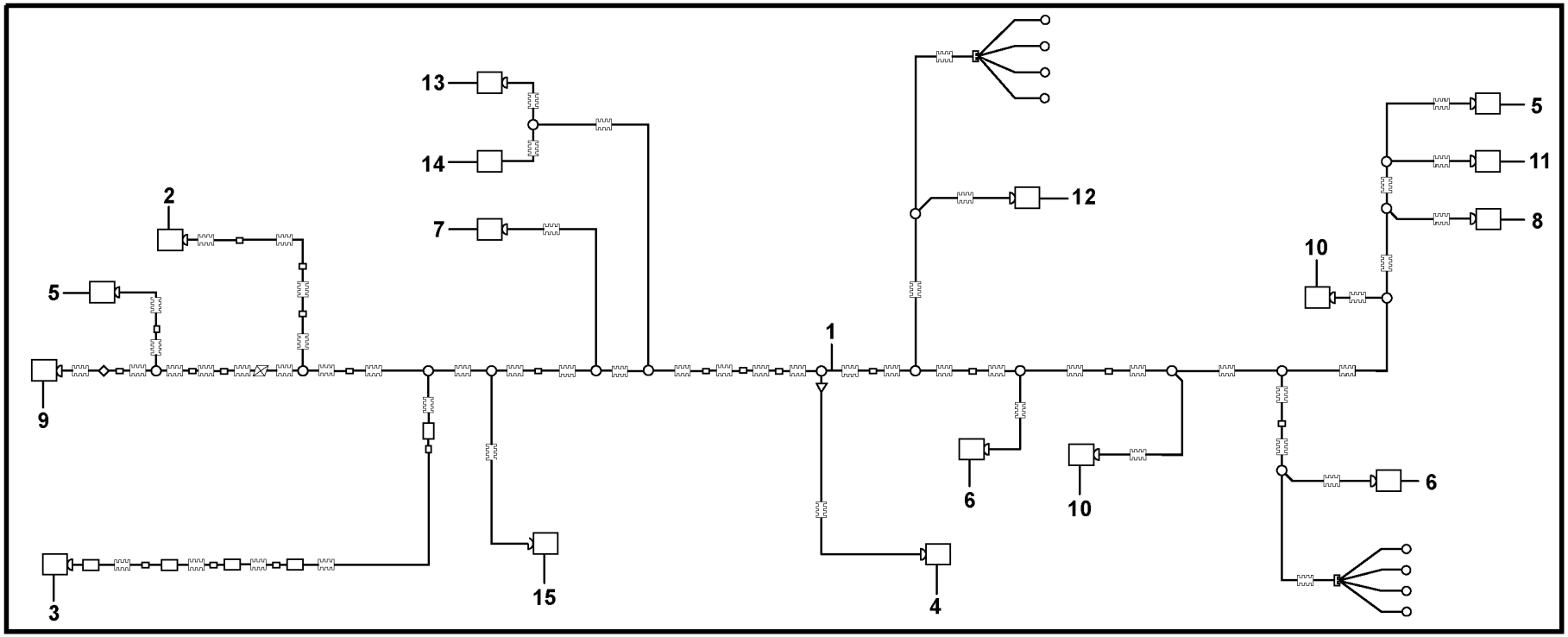

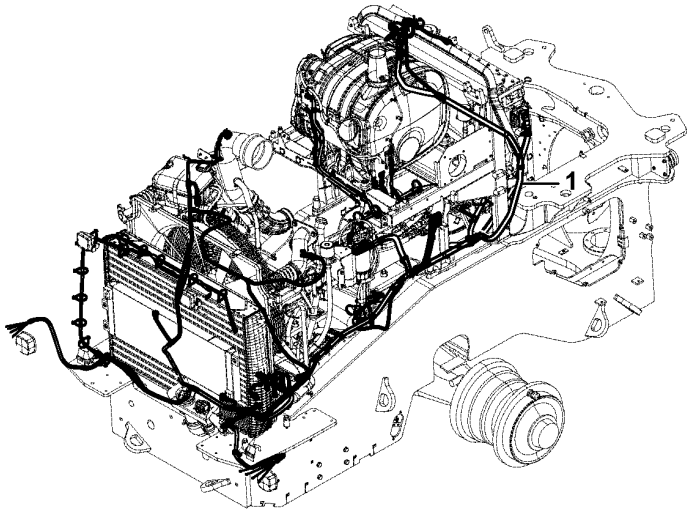

Volvo Construction Equipment
1086352

Fig.	Part No.	Quantity 1	2	3	PS	KIT	Description	Dénomination	Bezeichnung	Denominación	Benämning	Notes
8	VOE 874849	REQ					•Cable terminal	•Cosse câble	•Kabelschuh	•Terminal de cable	•Ledningssko	
8	VOE 25350489	REQ					•Wedge	•Cale	•Keil	•Chaveta	•Kil	
9	VOE 20429842	1					•Housing	•Carter	•Gehäuse	•Cuerpo	•Hus	RA
9	VOE 17245008	REQ					•Terminal	•Contact électrique	•Anschlussstift	•Espiga terminal	•Anslutningsstift	
9	VOE 17245009	REQ					•Terminal	•Contact électrique	•Anschlussstift	•Espiga terminal	•Anslutningsstift	
9	VOE 983016	REQ					•Cable seal	•Joint sur fil	•Leitungsdichtung	•Sellador de cable	•Ledningstätning	
9	VOE 17245010	REQ					•Terminal	•Contact électrique	•Anschlussstift	•Espiga terminal	•Anslutningsstift	
9	VOE 983017	REQ					•Plug	•Bouchon	•Stopfen	•Tapón	•Plugg	
9	VOE 970773	REQ					•Cable seal	•Joint sur fil	•Leitungsdichtung	•Sellador de cable	•Ledningstätning	
9	VOE 970771	REQ					•Cable seal	•Joint sur fil	•Leitungsdichtung	•Sellador de cable	•Ledningstätning	
10	VOE 984849	2					•Housing	•Carter	•Gehäuse	•Cuerpo	•Hus	RC, SE2303
10	VOE 984846	REQ					•Cable terminal	•Cosse câble	•Kabelschuh	•Terminal de cable	•Ledningssko	
10	VOE 3963410	1REQ					•Cable seal	•Joint sur fil	•Leitungsdichtung	•Sellador de cable	•Ledningstätning	
10	VOE 970771	REQ					•Cable seal	•Joint sur fil	•Leitungsdichtung	•Sellador de cable	•Ledningstätning	
11	VOE 3944972	1					•Housing	•Carter	•Gehäuse	•Cuerpo	•Hus	RP
11	VOE 3963047	REQ					•Cable terminal	•Cosse câble	•Kabelschuh	•Terminal de cable	•Ledningssko	
11	VOE 3986691	REQ					•Cable seal	•Joint sur fil	•Leitungsdichtung	•Sellador de cable	•Ledningstätning	
11	VOE 970771	REQ					•Cable seal	•Joint sur fil	•Leitungsdichtung	•Sellador de cable	•Ledningstätning	
12	VOE 993828	1					•Housing	•Carter	•Gehäuse	•Cuerpo	•Hus	SA3604(1)
12	VOE 20501086	REQ					•Cable terminal	•Cosse câble	•Kabelschuh	•Terminal de cable	•Ledningssko	
12	VOE 25350489	REQ					•Wedge	•Cale	•Keil	•Chaveta	•Kil	
13	VOE 990051	1					•Housing	•Carter	•Gehäuse	•Cuerpo	•Hus	SE2512.A(3)
13	VOE 984524	REQ					•Cable terminal	•Cosse câble	•Kabelschuh	•Terminal de cable	•Ledningssko	
13	VOE 970772	REQ					•Cable seal	•Joint sur fil	•Leitungsdichtung	•Sellador de cable	•Ledningstätning	
13	VOE 970771	REQ					•Cable seal	•Joint sur fil	•Leitungsdichtung	•Sellador de cable	•Ledningstätning	
14	VOE 1624477	1					•Receptacle housing	•Douille isolante	•Steckbuchse	•Aislador manguito	•Flatstiftshylsisolator	SE2603.A1(2)
14	VOE 1598753	REQ					•Insulator	•Isolateur	•Isolator	•Aislador	•Isolator	
14	VOE 13949003	REQ					•Cable terminal	•Cosse câble	•Kabelschuh	•Terminal de cable	•Ledningssko	
15	VOE 874955	1					•Housing	•Carter	•Gehäuse	•Cuerpo	•Hus	SE5223
15	VOE 20501086	REQ					•Cable terminal	•Cosse câble	•Kabelschuh	•Terminal de cable	•Ledningssko	
15	VOE 25350489	REQ					•Wedge	•Cale	•Keil	•Chaveta	•Kil	

1		**Cable harness, rear** **Faisceau de câble, arrière** **Kabelbaum, hinten** **Manojo de cable, trasero** **Ledningsmatta, bakre**	Catalogue id **20694**	Group **371**
2				
3			Illustr. No **1086352**	Section **210**
4				
5		**S/N 3298 -**	Issue **20039665-F**	Page **611**

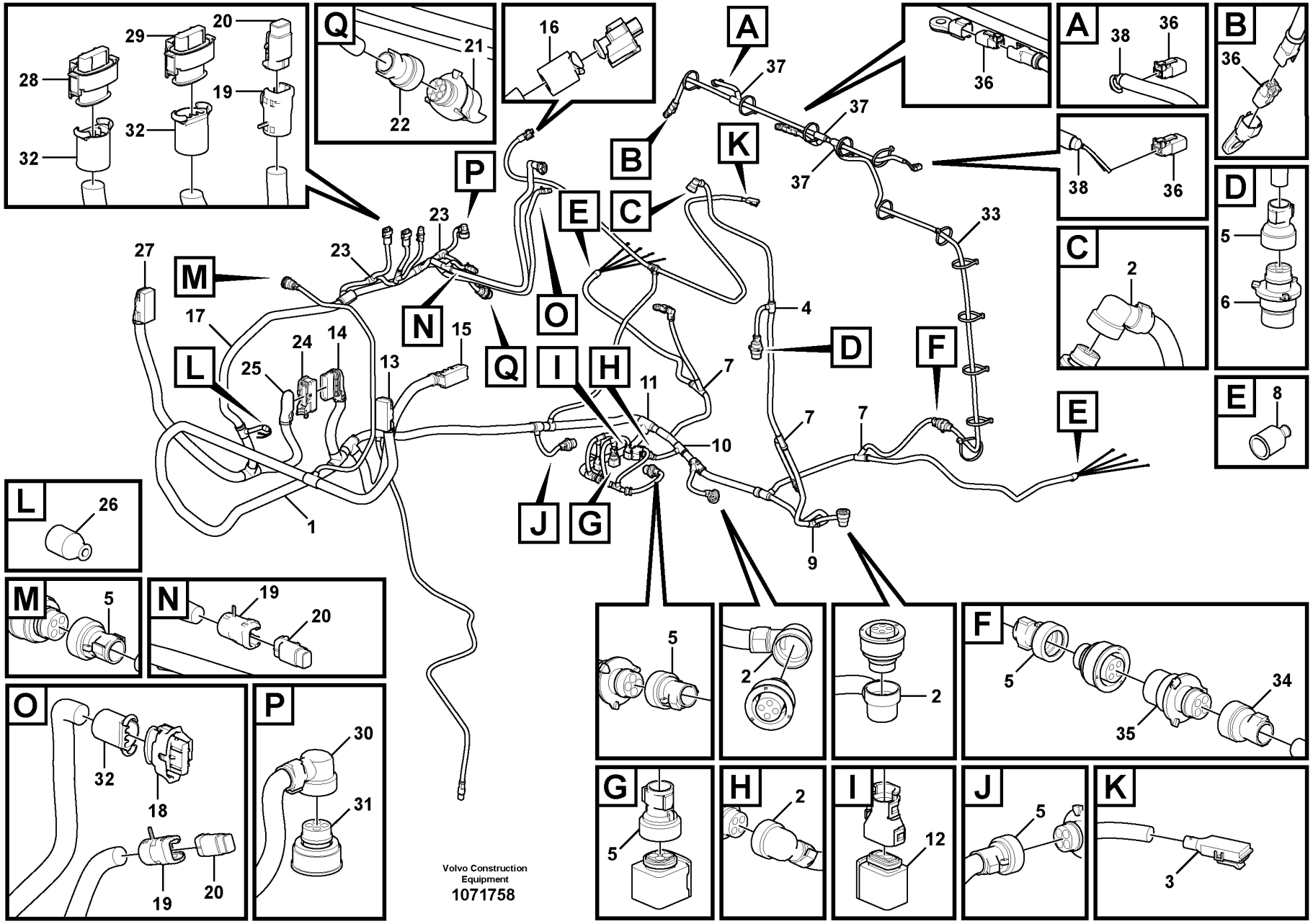
Volvo Construction Equipment
1071758

Fig.	Part No.	Quantity 1	2	3	PS	KIT	Description	Dénomination	Bezeichnung	Denominación	Benämning	Notes
1	VOE 17409728	1			SS		Wiring harness	Faisceau de câbles	Kabelbaum	Manojo cables	Ledningsmatta	
2	VOE 3985598	4					•Adapter	•Adaptateur	•Adapter	•Adaptador	•Adapter	
3	VOE 1624477	1					•Receptacle housing	•Douille isolante	•Steckbuchse	•Aislador manguito	•Flatstiftshylsisolator	(SE2603)
4	VOE 14346331	1					•Manifold	•Tubulure	•Verzweigung	•Bifurcación	•Förgrening	
5	VOE 3985597	6					•Adapter	•Adaptateur	•Adapter	•Adaptador	•Adapter	
6	VOE 3944972	1					•Housing	•Carter	•Gehäuse	•Cuerpo	•Hus	(RP)
7	VOE 11039747	3					•Manifold	•Tubulure	•Verzweigung	•Bifurcación	•Förgrening	
8	VOE 4803711	2					•End sleeve	•Douille d'extrémité	•Endhülse	•Manguito final	•Ändhylsa	
9	VOE 14267351	1					•Manifold	•Tubulure	•Verzweigung	•Bifurcación	•Förgrening	
10	VOE 11039710	1					•Manifold	•Tubulure	•Verzweigung	•Bifurcación	•Förgrening	
11	VOE 11039663	1					•Manifold	•Tubulure	•Verzweigung	•Bifurcación	•Förgrening	
12	VOE 994227	1					•Housing	•Carter	•Gehäuse	•Cuerpo	•Hus	(MA2517)
13	VOE 20429842	1					•Housing	•Carter	•Gehäuse	•Cuerpo	•Hus	
14	VOE 20554674	1					•Adapter	•Adaptateur	•Adapter	•Adaptador	•Adapter	
15	VOE 20567733	1					•Housing	•Carter	•Gehäuse	•Cuerpo	•Hus	(EI)
16	VOE 20527801	1					•Tooth adapter	•Raccord reducteur	•Zahnhalter	•Adaptador	•Tandhållare	
17	VOE 17406821	1			SS		Wiring harness	Faisceau de câbles	Kabelbaum	Manojo cables	Ledningsmatta	86525
18	VOE 990052	1					•Housing	•Carter	•Gehäuse	•Cuerpo	•Hus	(SE2519)
19	VOE 21248079	3					•Adapter	•Adaptateur	•Adapter	•Adaptador	•Adapter	
20	VOE 993665	3					•Housing	•Carter	•Gehäuse	•Cuerpo	•Hus	(SE2510)(SE2521, 2522)
21	VOE 984944	1					•Housing	•Carter	•Gehäuse	•Cuerpo	•Hus	(FX1005)
22	VOE 3985597	1					•Adapter	•Adaptateur	•Adapter	•Adaptador	•Adapter	
23	VOE 14346331	2					•Manifold	•Tubulure	•Verzweigung	•Bifurcación	•Förgrening	
24	VOE 20567733	1					•Housing	•Carter	•Gehäuse	•Cuerpo	•Hus	(EG)
25	VOE 20554674	1					•Adapter	•Adaptateur	•Adapter	•Adaptador	•Adapter	
26	VOE 11039397	1					•End sleeve	•Douille d'extrémité	•Endhülse	•Manguito final	•Ändhylsa	
27	VOE 20429843	1					•Housing	•Carter	•Gehäuse	•Cuerpo	•Hus	
28	VOE 990051	1					•Housing	•Carter	•Gehäuse	•Cuerpo	•Hus	(SE2513)
29	VOE 993444	1					•Housing	•Carter	•Gehäuse	•Cuerpo	•Hus	(SE2533)
30	VOE 3985598	1					•Adapter	•Adaptateur	•Adapter	•Adaptador	•Adapter	
31	VOE 984849	1					•Housing	•Carter	•Gehäuse	•Cuerpo	•Hus	(SE2301)

1		**Cable harness, rear** **Faisceau de câble, arrière** **Kabelbaum, hinten** **Manojo de cable, trasero** **Ledningsmatta, bakre**	Catalogue id **20694**	Group **371**
2			Illustr. No **1071758**	Section **250**
3			Issue **20039665-F**	Page **613**
4				
5				

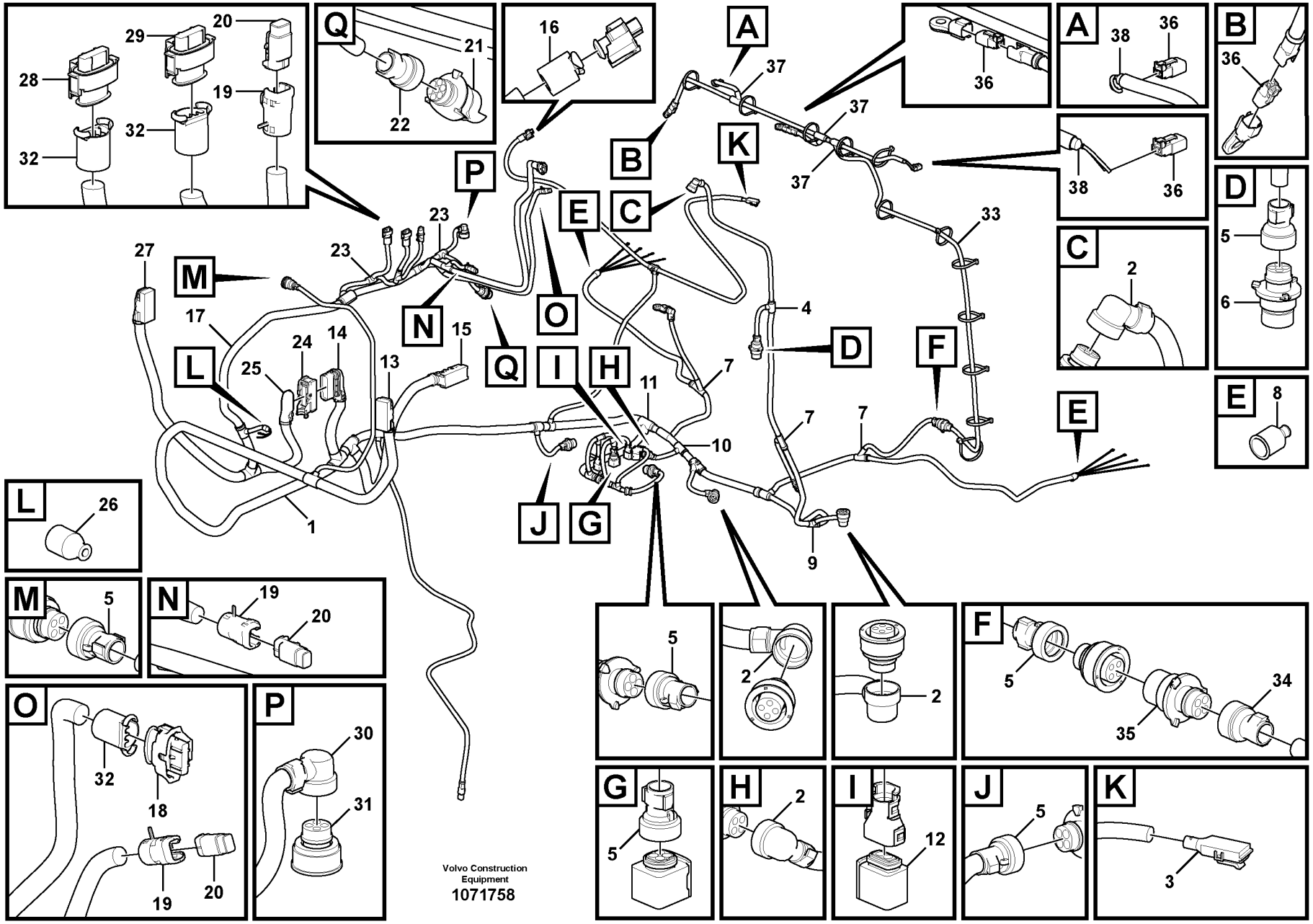
Volvo Construction Equipment
1071758

Fig.	Part No.	Quantity 1	2	3	PS	KIT	Description	Dénomination	Bezeichnung	Denominación	Benämning	Notes
32	**VOE 20527801**	3					•Tooth adapter	•Raccord reducteur	•Zahnhalter	•Adaptador	•Tandhållare	
33	**VOE 17242240**	1					Wiring harness	Faisceau de câbles	Kabelbaum	Manojo cables	Ledningsmatta	
34	**VOE 3985597**	1					•Adapter	•Adaptateur	•Adapter	•Adaptador	•Adapter	
35	**VOE 3944972**	1					•Housing	•Carter	•Gehäuse	•Cuerpo	•Hus	(RZ)
36	**VOE 874955**	4					•Housing	•Carter	•Gehäuse	•Cuerpo	•Hus	(LA3514)(LA3612) (LA3515)(RE)
37	**VOE 11039665**	3					•Manifold	•Tubulure	•Verzweigung	•Bifurcación	•Förgrening	
38	**VOE 11039397**	2					•End sleeve	•Douille d'extrémité	•Endhülse	•Manguito final	•Ändhylsa	

1		**Cable harness, rear** **Faisceau de câble, arrière** **Kabelbaum, hinten** **Manojo de cable, trasero** **Ledningsmatta, bakre**	Catalogue id **20694**	Group **371**
2				
3			Illustr. No **1071758**	Section **250**
4				
5			Issue **20039665-F**	Page **615**

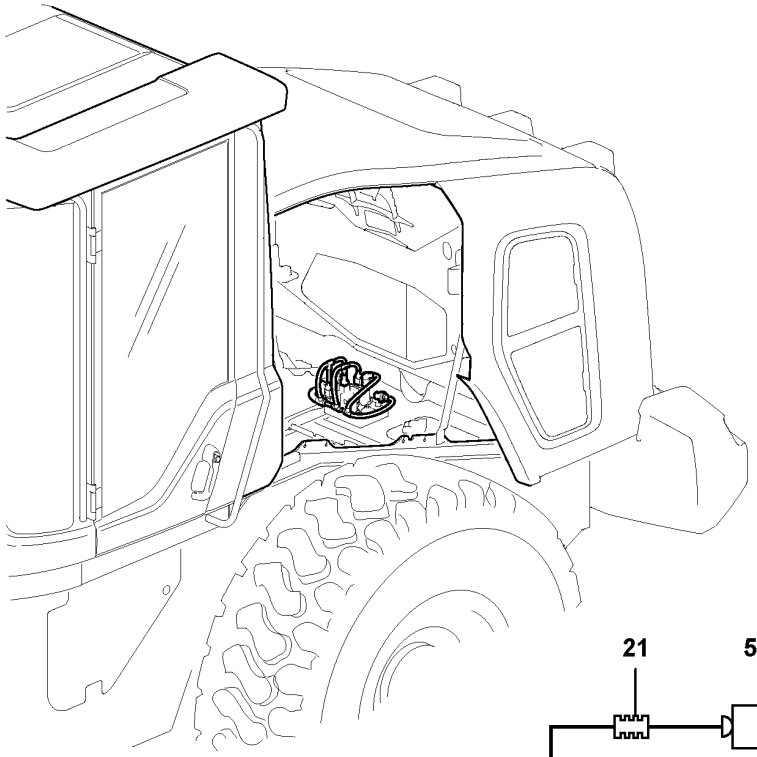

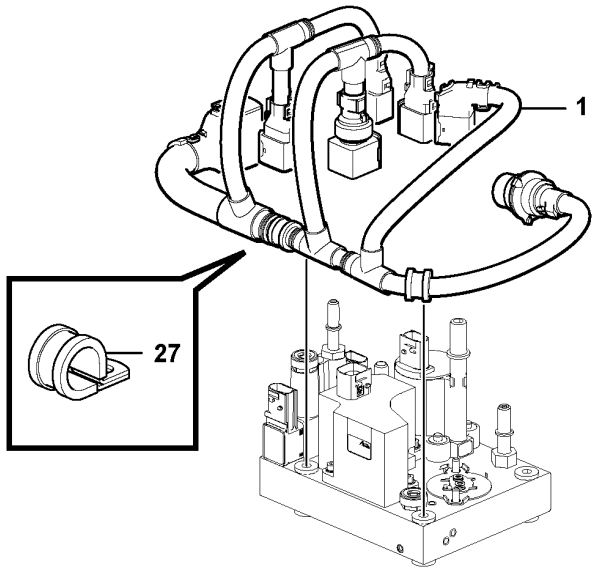

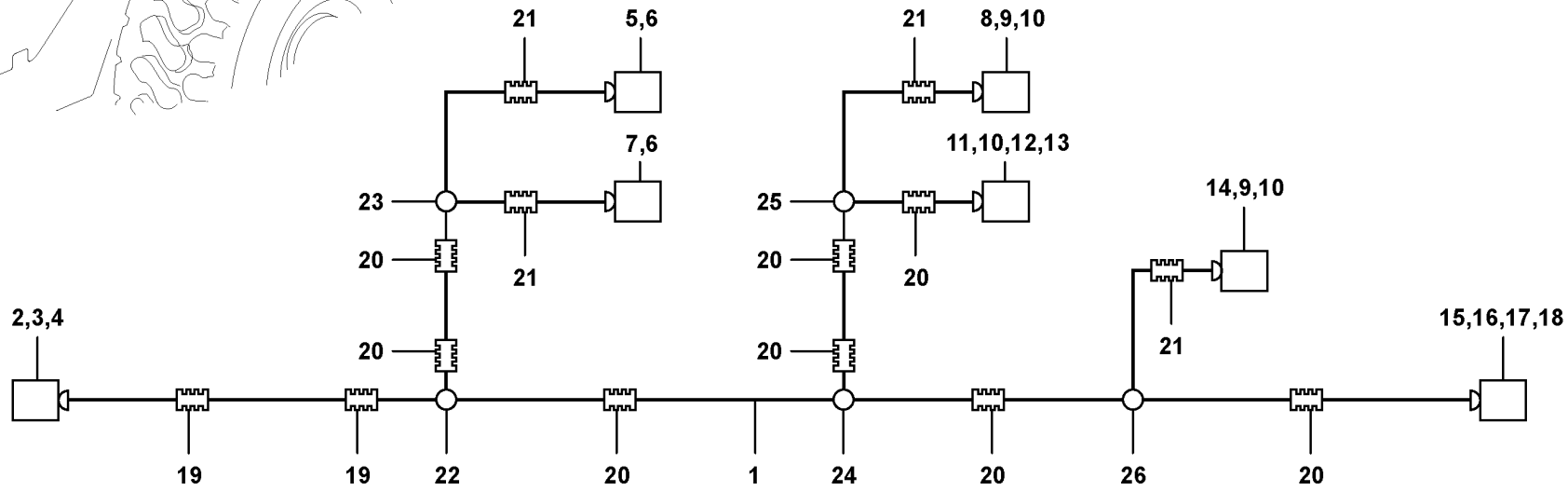

Volvo Construction Equipment
1077515

Fig.	Part No.	Quantity 1	2	3	PS	KIT	Description	Dénomination	Bezeichnung	Denominación	Benämning	Notes
1	VOE 17423123	1					Wiring harness	Faisceau de câbles	Kabelbaum	Manojo cables	Ledningsmatta	
2	VOE 993378	1					•Housing	•Carter	•Gehäuse	•Cuerpo	•Hus	EL
3	VOE 17245009	REQ					•Terminal	•Contact électrique	•Anschlussstift	•Espiga terminal	•Anslutningsstift	
4	VOE 983017	REQ					•Plug	•Bouchon	•Stopfen	•Tapón	•Plugg	
5	VOE 993363	1					•Housing	•Carter	•Gehäuse	•Cuerpo	•Hus	SE2539
6	VOE 983014	REQ					•Cable terminal	•Cosse câble	•Kabelschuh	•Terminal de cable	•Ledningssko	
7	VOE 995794	1					•Housing	•Carter	•Gehäuse	•Cuerpo	•Hus	SE2540
8	VOE 994227	1					•Housing	•Carter	•Gehäuse	•Cuerpo	•Hus	MA2517
9	VOE 991610	REQ					•Cable terminal	•Cosse câble	•Kabelschuh	•Terminal de cable	•Ledningssko	
10	VOE 970773	REQ					•Cable seal	•Joint sur fil	•Leitungsdichtung	•Sellador de cable	•Ledningstätning	
11	VOE 993655	1					•Housing	•Carter	•Gehäuse	•Cuerpo	•Hus	FX1065
12	VOE 983020	REQ					•Cable terminal	•Cosse câble	•Kabelschuh	•Terminal de cable	•Ledningssko	
13	VOE 984975	REQ					•Cable terminal	•Cosse câble	•Kabelschuh	•Terminal de cable	•Ledningssko	
14	VOE 995794	REQ					•Housing	•Carter	•Gehäuse	•Cuerpo	•Hus	MO2507
15	VOE 990704	1					•Housing	•Carter	•Gehäuse	•Cuerpo	•Hus	HE2511
16	VOE 3963047	REQ					•Cable terminal	•Cosse câble	•Kabelschuh	•Terminal de cable	•Ledningssko	
17	VOE 3986691	REQ					•Cable seal	•Joint sur fil	•Leitungsdichtung	•Sellador de cable	•Ledningstätning	
18	VOE 970771	REQ					•Cable seal	•Joint sur fil	•Leitungsdichtung	•Sellador de cable	•Ledningstätning	
19	VOE 4803751	REQ					•Hose	•Flexible	•Schlauch	•Manguera	•Slang	
20	VOE 4803746	REQ					•Hose	•Flexible	•Schlauch	•Manguera	•Slang	
21	VOE 4803745	REQ					•Hose	•Flexible	•Schlauch	•Manguera	•Slang	
22		1			NS		•Manifold	•Tubulure	•Verzweigung	•Bifurcación	•Förgrening	
23	VOE 11039709	1					•Manifold	•Tubulure	•Verzweigung	•Bifurcación	•Förgrening	
24		1			NS		•Manifold	•Tubulure	•Verzweigung	•Bifurcación	•Förgrening	
25		1			NS		•Manifold	•Tubulure	•Verzweigung	•Bifurcación	•Förgrening	
26		1			NS		•Manifold	•Tubulure	•Verzweigung	•Bifurcación	•Förgrening	
27	946746	2										

1		**Cable harness** **Faisceau cables** **Kabelbaum** **Manojo cables** **Ledningsmatta**	Catalogue id **20694**	Group **371**
2				
3			Illustr. No **1077515**	Section **275**
4				
5		**86525**	Issue **20039665-F**	Page **617**

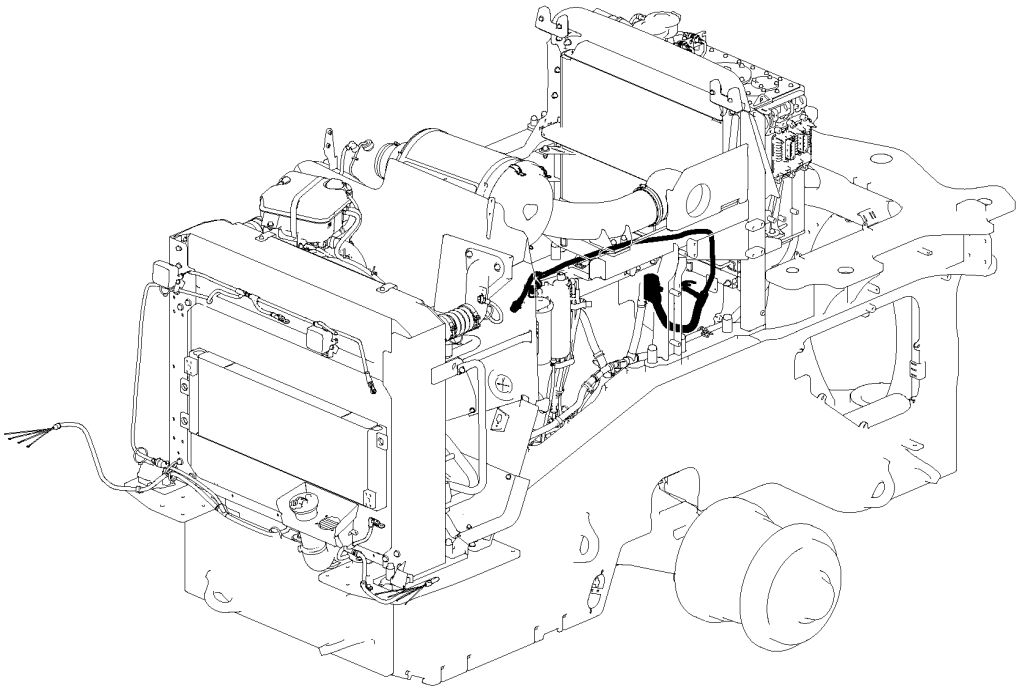

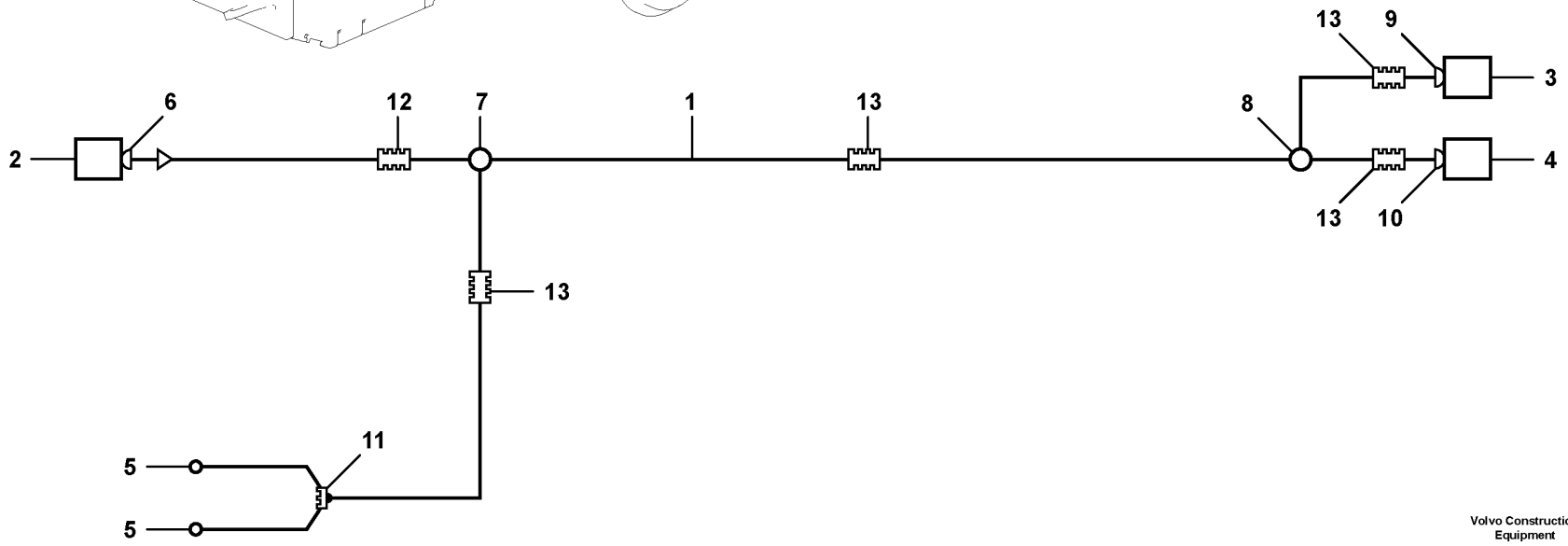

Volvo Construction Equipment

1078238

Fig.	Part No.	Quantity 1	2	3	PS	KIT	Description	Dénomination	Bezeichnung	Denominación	Benämning	Notes
1	VOE 17423114	1					Wiring harness	Faisceau de câbles	Kabelbaum	Manojo cables	Ledningsmatta	EG
2	VOE 20567733	1					•Housing	•Carter	•Gehäuse	•Cuerpo	•Hus	
2	VOE 983013	5					•Cable terminal	•Cosse câble	•Kabelschuh	•Terminal de cable	•Ledningssko	
2	VOE 17245010	2					•Terminal	•Contact électrique	•Anschlussstift	•Espiga terminal	•Anslutningsstift	
2	VOE 970772	5					•Cable seal	•Joint sur fil	•Leitungsdichtung	•Sellador de cable	•Ledningstätning	
2	VOE 970773	2					•Cable seal	•Joint sur fil	•Leitungsdichtung	•Sellador de cable	•Ledningstätning	
2	VOE 970771	2					•Cable seal	•Joint sur fil	•Leitungsdichtung	•Sellador de cable	•Ledningstätning	
3	VOE 984944	1					•Housing	•Carter	•Gehäuse	•Cuerpo	•Hus	FX1005.A
3	VOE 984946	2					•Cable terminal	•Cosse câble	•Kabelschuh	•Terminal de cable	•Ledningssko	
3	VOE 984945	2					•Cable terminal	•Cosse câble	•Kabelschuh	•Terminal de cable	•Ledningssko	
3	VOE 970773	2					•Cable seal	•Joint sur fil	•Leitungsdichtung	•Sellador de cable	•Ledningstätning	
3	VOE 970772	2					•Cable seal	•Joint sur fil	•Leitungsdichtung	•Sellador de cable	•Ledningstätning	
3	VOE 970771	4					•Cable seal	•Joint sur fil	•Leitungsdichtung	•Sellador de cable	•Ledningstätning	
4	VOE 984849	1					•Housing	•Carter	•Gehäuse	•Cuerpo	•Hus	SE2303
4	VOE 984846	3					•Cable terminal	•Cosse câble	•Kabelschuh	•Terminal de cable	•Ledningssko	
4	VOE 3963410	3					•Cable seal	•Joint sur fil	•Leitungsdichtung	•Sellador de cable	•Ledningstätning	
4	VOE 970771	1					•Cable seal	•Joint sur fil	•Leitungsdichtung	•Sellador de cable	•Ledningstätning	
5	VOE 978968	2					•Cable terminal	•Cosse de câbles	•Kabelschuh	•Terminal de cable	•Kabelsko	
6	VOE 20554674	1					•Adapter	•Adaptateur	•Adapter	•Adaptador	•Adapter	
7	20429389	1					•	•	•	•	•	
8	VOE 11039709	1					•Manifold	•Tubulure	•Verzweigung	•Bifurcación	•Förgrening	
9	VOE 3985597	1					•Adapter	•Adaptateur	•Adapter	•Adaptador	•Adapter	
10	VOE 3985598	1					•Adapter	•Adaptateur	•Adapter	•Adaptador	•Adapter	
11	VOE 11039397	1					•End sleeve	•Douille d'extrémité	•Endhülse	•Manguito final	•Ändhylsa	
12	VOE 4803752	REQ					•Hose	•Flexible	•Schlauch	•Manguera	•Slang	
13	VOE 4803746	REQ					•Hose	•Flexible	•Schlauch	•Manguera	•Slang	

1		**Cable harness** **Faisceau cables** **Kabelbaum** **Manojo cables** **Ledningsmatta**	Catalogue id **20694**	Group **371**
2				
3			Illustr. No **1078238**	Section **285**
4				
5		**86523**	Issue **20039665-F**	Page **619**

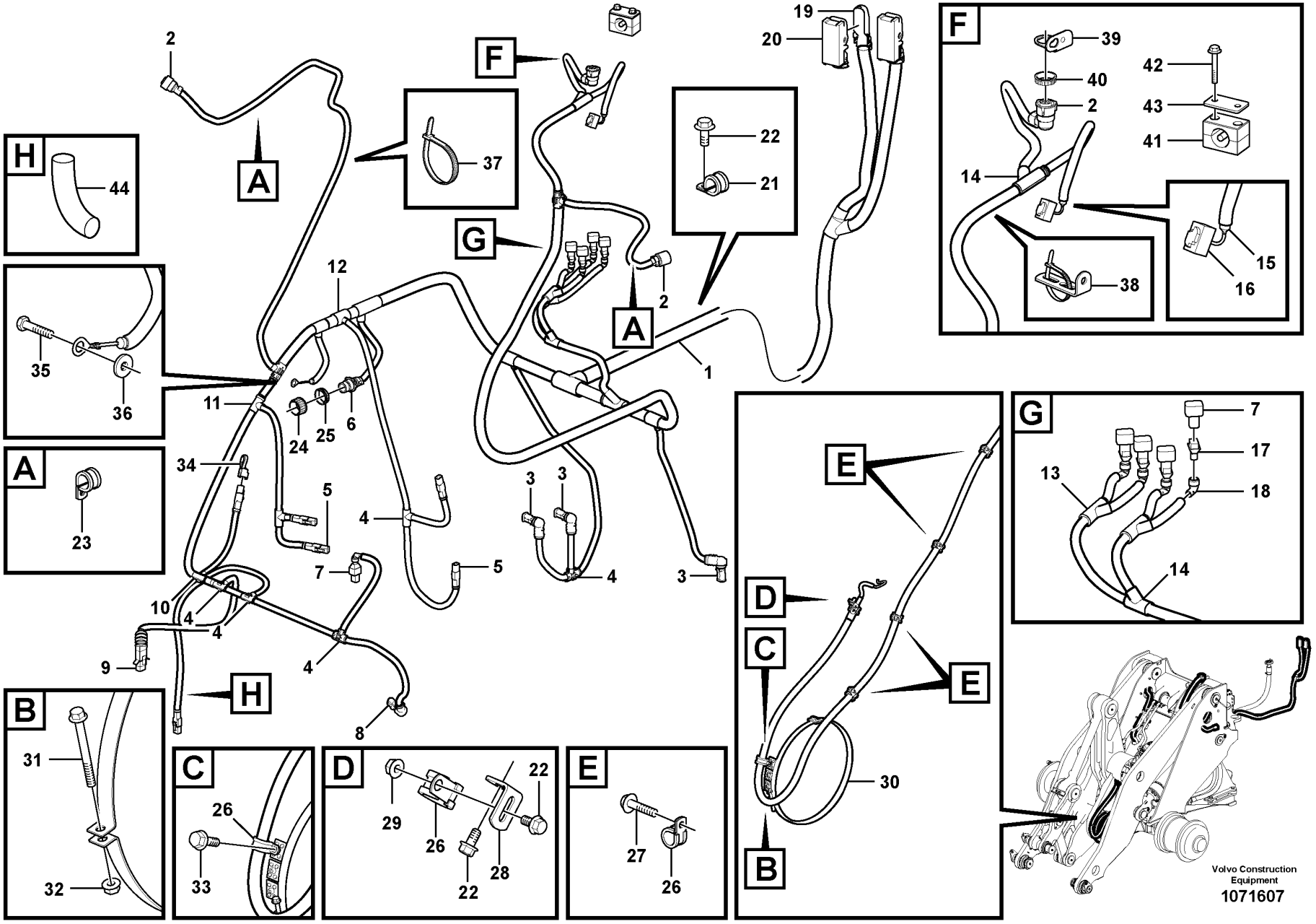
A
B
C
D
E
F
G
H
1
2
3
4
5
6
7
8
9
10
11
12
13
14
15
16
17
18
19
20
21
22
23
24
25
26
27
28
29
30
31
32
33
34
35
36
37
38
39
40
41
42
43
44
Volvo Construction Equipment
1071607

Fig.	Part No.	Quantity 1	2	3	PS	KIT	Description	Dénomination	Bezeichnung	Denominación	Benämning	Notes
1	VOE 17241484	1					Wiring harness	Faisceau de câbles	Kabelbaum	Manojo cables	Ledningsmatta	
2	VOE 3963412	REQ					•Housing	•Carter	•Gehäuse	•Cuerpo	•Hus	(FE, FM, FN)
3	VOE 993828	REQ					•Housing	•Carter	•Gehäuse	•Cuerpo	•Hus	(MA9104)
4	VOE 11039709	REQ					•Manifold	•Tubulure	•Verzweigung	•Bifurcación	•Förgrening	
5	VOE 874955	REQ					•Housing	•Carter	•Gehäuse	•Cuerpo	•Hus	(PWM9104, 9102) (PWM9107, 9108)
6	VOE 3944972	REQ					•Housing	•Carter	•Gehäuse	•Cuerpo	•Hus	(FC)
7	VOE 976256	REQ					•Housing	•Carter	•Gehäuse	•Cuerpo	•Hus	(PWM9105,9106) (PWM9107,9108)
8	VOE 993829	REQ					•Housing	•Carter	•Gehäuse	•Cuerpo	•Hus	(MA9103,9114)
9	VOE 1307048	REQ					•Housing	•Carter	•Gehäuse	•Cuerpo	•Hus	(SE4609)
10	VOE 14346331	REQ					•Manifold	•Tubulure	•Verzweigung	•Bifurcación	•Förgrening	
11	VOE 14267351	REQ					•Manifold	•Tubulure	•Verzweigung	•Bifurcación	•Förgrening	
12	VOE 11039710	REQ					•Manifold	•Tubulure	•Verzweigung	•Bifurcación	•Förgrening	
13	VOE 11039665	REQ					•Manifold	•Tubulure	•Verzweigung	•Bifurcación	•Förgrening	
14	VOE 11039723	REQ					•Manifold	•Tubulure	•Verzweigung	•Bifurcación	•Förgrening	
15	VOE 11039397	REQ					•End sleeve	•Douille d'extrémité	•Endhülse	•Manguito final	•Ändhylsa	
16	VOE 11170130	REQ					•Housing	•Carter	•Gehäuse	•Cuerpo	•Hus	(SE9116)
17	VOE 8142100	REQ					•Adapter	•Adaptateur	•Adapter	•Adaptador	•Adapter	
18	VOE 1095059	REQ					•Joint nipple	•Raccord de jonction	•Verbindungsnippel	•Niple de unión	•Skarvnippel	
19	VOE 20554674	REQ					•Adapter	•Adaptateur	•Adapter	•Adaptador	•Adapter	
20	VOE 20567733	REQ					•Housing	•Carter	•Gehäuse	•Cuerpo	•Hus	(FA, FB)
21	VOE 13949997	1					Clamp	Collier serrage	Schelle	Abrazadera	Klamma	
22	VOE 946440	3					Flange screw	Vis à embase	Flanschschraube	Tornillo embridado	Flänsskruv	
23	VOE 980614	2					Clamp	Collier serrage	Schelle	Abrazadera	Klamma	
24	VOE 20374157	1					Cap	Chapeau	Kappe	Caperuza	Lock	
25	VOE 3963413	1					Ring	Bague	Ring	Anillo	Ring	
26	VOE 13977600	6					Clamp	Collier serrage	Schelle	Abrazadera	Klamma	
27	VOE 946471	4					Flange screw	Vis à embase	Flanschschraube	Tornillo embridado	Flänsskruv	
28	VOE 13965552	1					Bracket	Console	Konsole	Consola	Konsol	
29	VOE 948645	1					Flange lock nut	Contre-écrou à embase	Flanschverschlussmutter	Contratuerca embridada	Flänslåsmutter	

1		**Cable harness, front** **Faisceau de câbles, antérieur** **Kabelbaum, vorne** **Manojo de cables, delantero** **Ledningsmatta, främre**
2		
3		
4		
5		

Catalogue id **20694**	Group **371**
Illustr. No **1071607**	Section **300**
Issue **20039665-F**	Page **621**

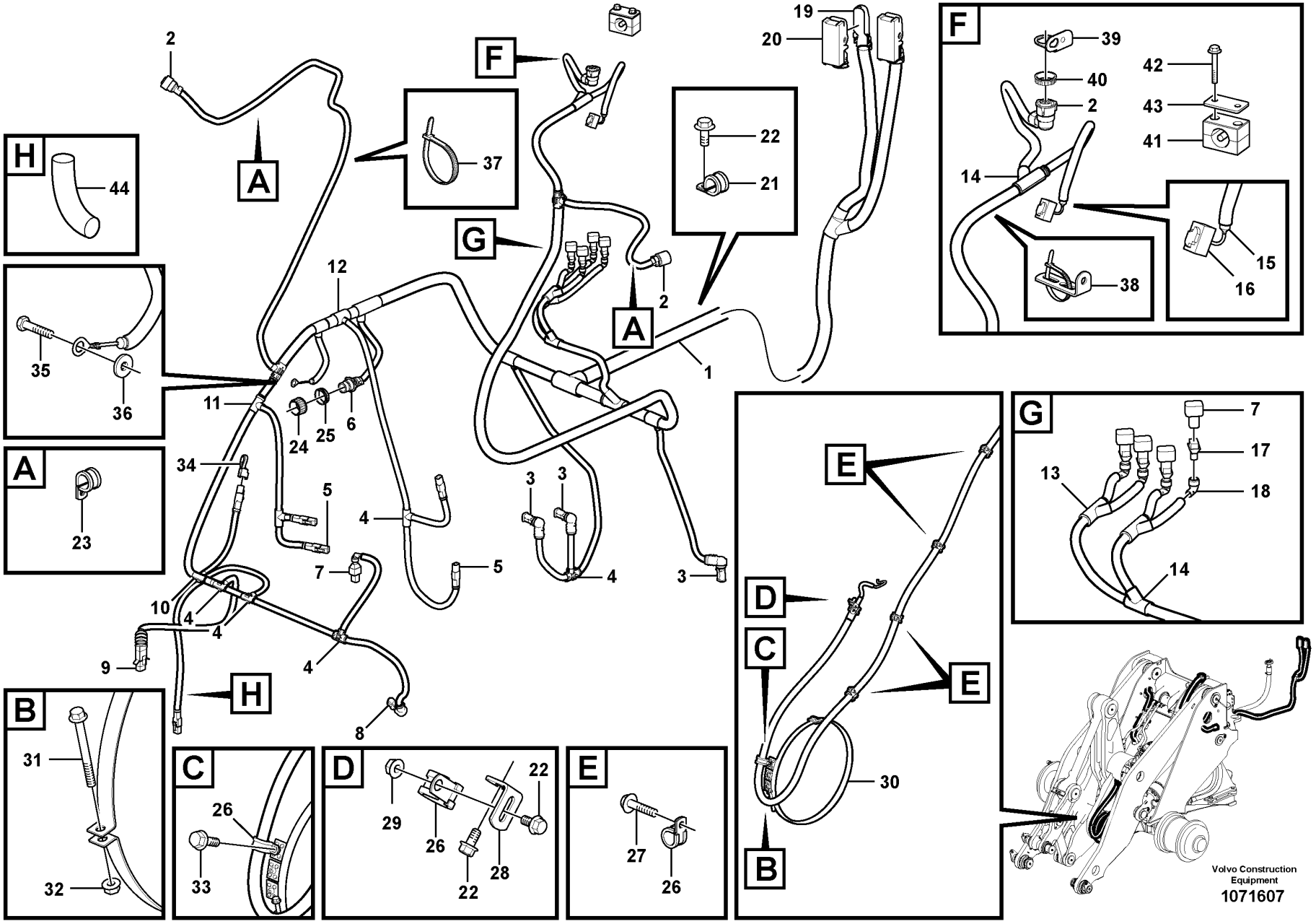
A
B
C
D
E
F
G
H
1
2
3
4
5
6
7
8
9
10
11
12
13
14
15
16
17
18
19
20
21
22
23
24
25
26
27
28
29
30
31
32
33
34
35
36
37
38
39
40
41
42
43
44
Volvo Construction Equipment
1071607

Fig.	Part No.	Quantity 1	2	3	PS	KIT	Description	Dénomination	Bezeichnung	Denominación	Benämning	Notes
30	VOE 11707879	1					Connector	Pièce connexion	Verbindungsstück	Pieza de conexión	Förbindningsstycke	
31	VOE 13965182	1					Screw	Vis	Schraube	Tornillo	Skruv	
32	VOE 948645	1					Flange lock nut	Contre-écrou à embase	Flanschverschlussmutter	Contratuerca embridada	Flänslåsmutter	
33	VOE 965175	1			SS		Flange screw	Vis à embase	Flanschschraube	Tornillo embridado	Flänsskruv	
34	VOE 14546942	1					Plug	Tampon	Stopfen	Tapón	Plugg	
35	VOE 13949888	1					Screw	Vis	Schraube	Tornillo	Skruv	
36	VOE 13960143	1					Washer	Rondelle	Scheibe	Arandela	Bricka	
37	VOE 4881440	REQ					Cable tie	Serre-câble	Kabelbinder	Abrazadera de cinta	Buntband	
38	VOE 980614	2					Clamp	Collier serrage	Schelle	Abrazadera	Klamma	
39	VOE 3988328	1					Bracket	Console	Konsole	Consola	Konsol	
40	VOE 3963413	1					Ring	Bague	Ring	Anillo	Ring	
41	VOE 11410603	1					Clamp	Collier serrage	Schelle	Abrazadera	Klamma	
42	VOE 965176	2			SS		Flange screw	Vis à embase	Flanschschraube	Tornillo embridado	Flänsskruv	
43	VOE 11003048	1					Cover plate	Plaque de recouvrement	Oberblech	Placa recurbrición	Ovanplåt	
44	VOE 13976739	REQ					Hose	Flexible	Schlauch	Manguera	Slang	L = 180 mm

1		**Cable harness, front** **Faisceau de câbles, antérieur** **Kabelbaum, vorne** **Manojo de cables, delantero** **Ledningsmatta, främre**	Catalogue id **20694**	Group **371**
2			Illustr. No **1071607**	Section **300**
3			Issue **20039665-F**	Page **623**
4				
5				

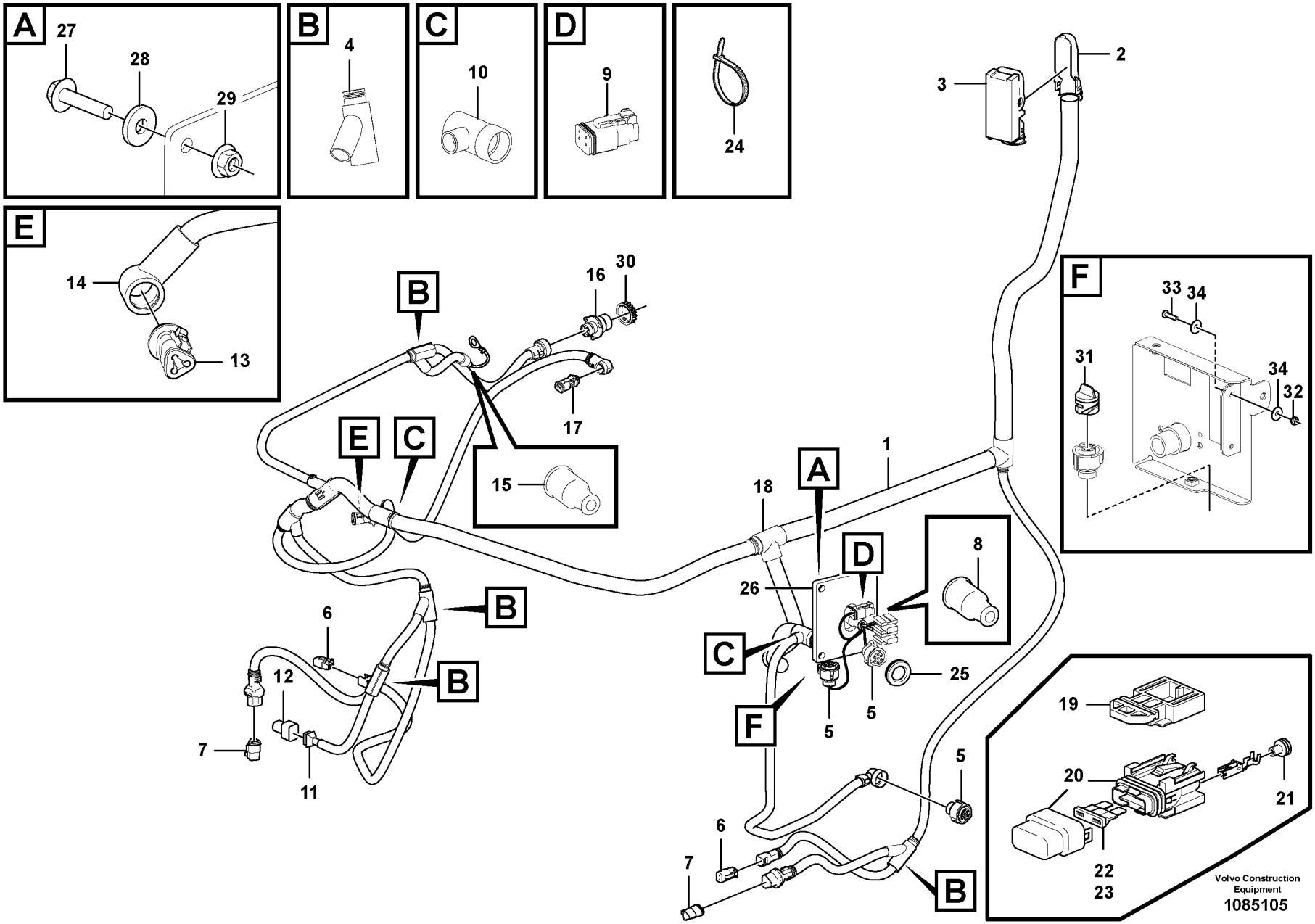
A
27
28
29
B
4
C
10
D
9
24
E
14
13
F
33
34
31
34
32
B
16
30
17
15
E
C
1
18
A
D
26
8
C
25
5
5
F
B
6
12
7
11
B
5
6
7
B
19
20
21
22
23
2
3
Volvo Construction Equipment
1085105

Fig.	Part No.	Quantity 1	2	3	PS	KIT	Description	Dénomination	Bezeichnung	Denominación	Benämning	Notes
1	VOE 17273470	1					Wiring harness	Faisceau de câbles	Kabelbaum	Manojo cables	Ledningsmatta	
2	VOE 20554674	1					•Adapter	•Adaptateur	•Adapter	•Adaptador	•Adapter	
3	VOE 20567733	1					•Housing	•Carter	•Gehäuse	•Cuerpo	•Hus	(UA)
4	VOE 11039665	4					•Manifold	•Tubulure	•Verzweigung	•Bifurcación	•Förgrening	
5	VOE 3963412	3					•Housing	•Carter	•Gehäuse	•Cuerpo	•Hus	(RW) (SW3701, 3525)
6	VOE 874955	2					•Housing	•Carter	•Gehäuse	•Cuerpo	•Hus	(PWM5202) (MA5503)
7	VOE 874654	2					•Housing	•Carter	•Gehäuse	•Cuerpo	•Hus	(SE5501) (SE9119)
8	VOE 4803714	1					•End sleeve	•Douille d'extrémité	•Endhülse	•Manguito final	•Ändhylsa	
9	VOE 874957	1					•Housing	•Carter	•Gehäuse	•Cuerpo	•Hus	(SW3620)
10	VOE 11039710	2					•Manifold	•Tubulure	•Verzweigung	•Bifurcación	•Förgrening	
11	VOE 8142100	1					•Adapter	•Adaptateur	•Adapter	•Adaptador	•Adapter	
12	VOE 976256	1					•Housing	•Carter	•Gehäuse	•Cuerpo	•Hus	(MA5501)
13	VOE 993829	1					•Housing	•Carter	•Gehäuse	•Cuerpo	•Hus	(SE5201)
14	VOE 3987768	1					•Adapter	•Adaptateur	•Adapter	•Adaptador	•Adapter	
15	VOE 11039397	1					•End sleeve	•Douille d'extrémité	•Endhülse	•Manguito final	•Ändhylsa	
16	VOE 3944972	1					•Housing	•Carter	•Gehäuse	•Cuerpo	•Hus	(RE3705)
17	VOE 993828	1					•Housing	•Carter	•Gehäuse	•Cuerpo	•Hus	(PWM2602)
18	VOE 11039663	1					•Manifold	•Tubulure	•Verzweigung	•Bifurcación	•Förgrening	
19	VOE 11039713	1					•Bracket	•Console	•Konsole	•Consola	•Konsol	
20	VOE 11039714	2					•Fuse holder	•Porte-fusible	•Sicherungshalter	•Portafusibles	•Säkringshållare	(FU74, 75)
21	VOE 873854	1					•Sealing sleeve	•Douille étanchéité	•Dichthülse	•Manguito retén	•Tätningshylsa	
22	VOE 969161	1					•Fuse	•Fusible	•Sicherung	•Fusible	•Säkring	FU74
23	VOE 969164	1					•Fuse	•Fusible	•Sicherung	•Fusible	•Säkring	FU75
24	VOE 4881440	REQ					Cable tie	Serre-câble	Kabelbinder	Abrazadera de cinta	Buntband	
25	VOE 961970	1					Plug	Tampon	Stopfen	Tapón	Plugg	
26	VOE 16823120	1					Grommet	Passe fil	Durchführung	Pasaje	Genomföring	
27	VOE 945444	3					Flange screw	Vis à embase	Flanschschraube	Tornillo embridado	Flänsskruv	
28	VOE 11117464	3					Plain washer	Rondelle plane	Flachscheibe	Arandela plana	Planbricka	
29	VOE 948645	3					Flange lock nut	Contre-écrou à embase	Flanschverschlussmutter	Contratuerca embridada	Flänslåsmutter	
30	VOE 3963413	1					Ring	Bague	Ring	Anillo	Ring	

1		**Cable harness, under cab** **Faisceau de câbles, cabine** **Kabelbäume, Kabine** **Haz de cables, cabina** **Ledningsmatta, under hytt**	Catalogue id **20694**	Group **371**
2				
3			Illustr. No **1085105**	Section **400**
4				
5			Issue **20039665-F**	Page **625**

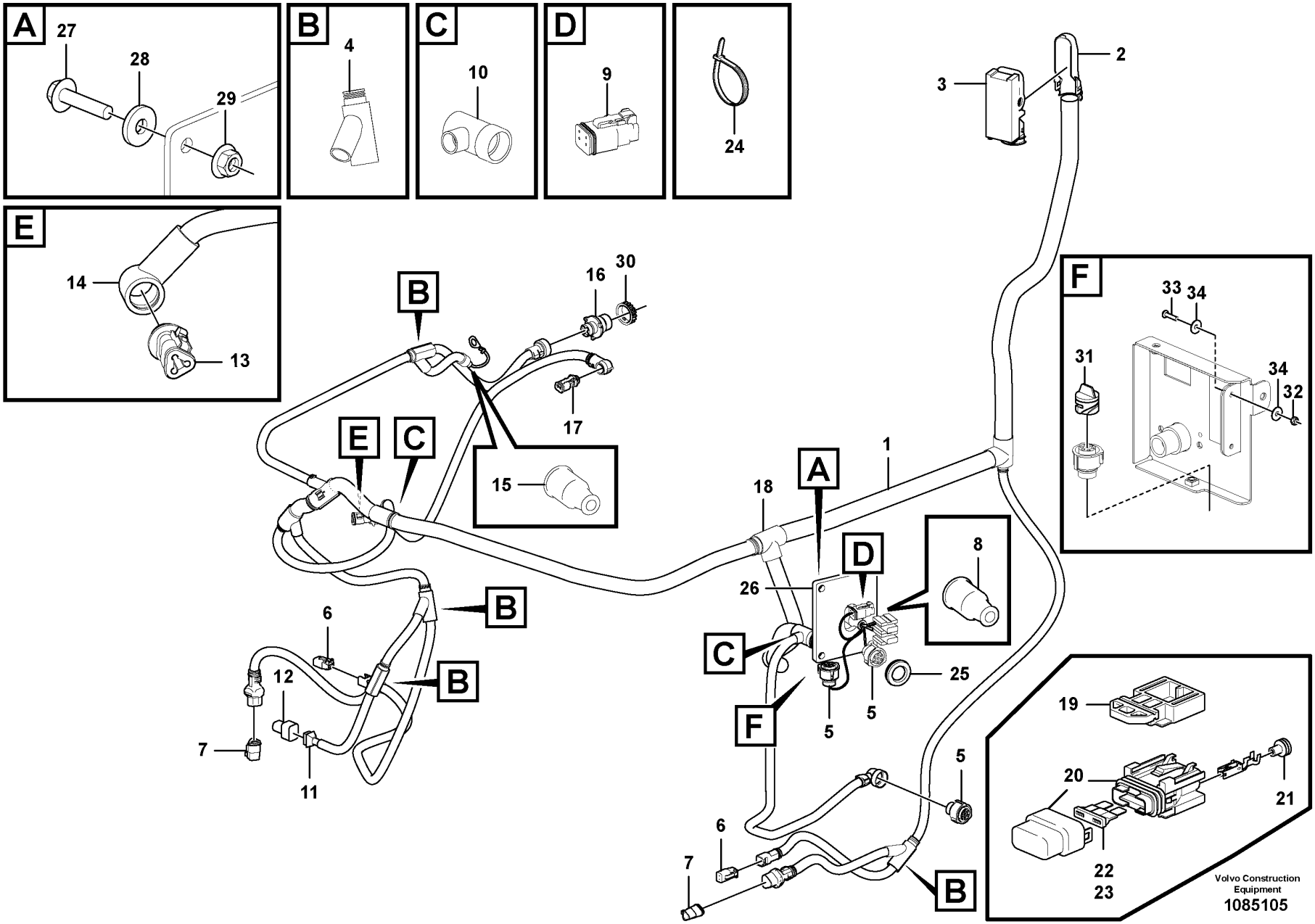
A
27
28
29
B
4
C
10
D
9
24
E
14
13
F
33
34
31
34
32
B
16
30
17
15
E
C
1
18
A
D
26
8
C
25
5
5
F
B
6
12
7
11
B
5
6
7
B
19
20
21
22
23
2
3
Volvo Construction Equipment
1085105

Fig.	Part No.	Quantity 1	2	3	PS	KIT	Description	Dénomination	Bezeichnung	Denominación	Benämning	Notes
31	**VOE 1079283**	1					Cap	Capot	Kappe	Capuchón	Hatt	86025
32	**VOE 975237**	2					Lock nut	Contre-écrou	Sicherungsmutter	Contratuerca	Låsmutter	86025
33	**VOE 13969516**	2					Six point socket screw	Vis à 6 pans creux	Sechszahn-Hohlschraube	Racor de seis dientes	Sextandhålskruv	86025
34	**VOE 960137**	4					Washer	Rondelle	Scheibe	Arandela	Bricka	86025

1		**Cable harness, under cab** **Faisceau de câbles, cabine** **Kabelbäume, Kabine** **Haz de cables, cabina** **Ledningsmatta, under hytt**	Catalogue id **20694**	Group **371**
2			Illustr. No **1085105**	Section **400**
3			Issue **20039665-F**	Page **627**
4				
5				

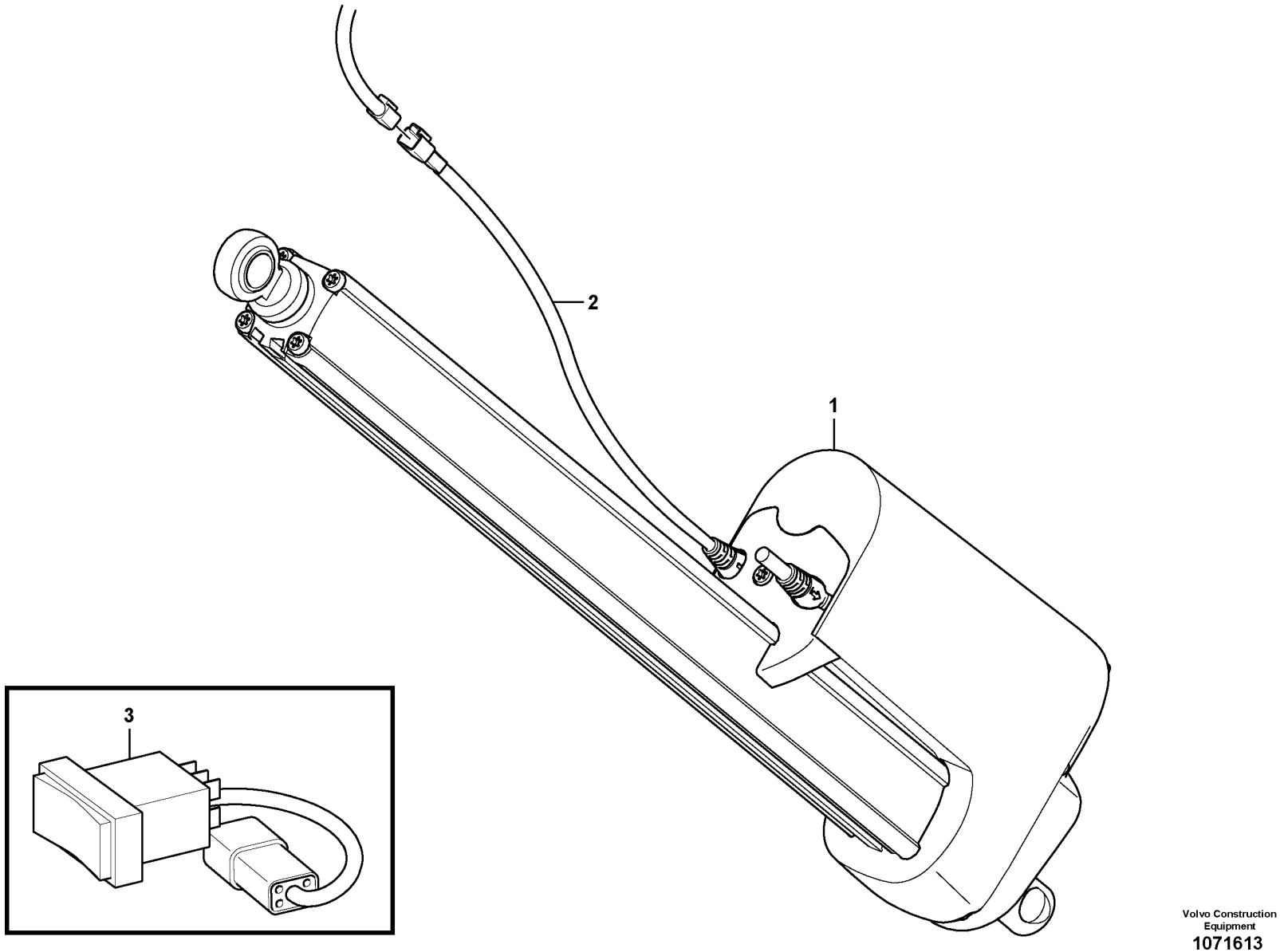

Volvo Construction Equipment
1071613

Fig.	Part No.	Quantity 1	2	3	PS	KIT	Description	Dénomination	Bezeichnung	Denominación	Benämning	Notes
1	VOE 15141094	1					Actuator	Actionneur	Stellorgan	Actuador	Aktuator	MO3611, 24V/10,4A
2	VOE 15194266	1			OP		•Wiring harness	•Faisceau de câbles	•Kabelbaum	•Manojo cables	•Ledningsmatta	
3	VOE 17219969	1					Switch	Rupteur	Ausschalter	Interruptor	Brytkontakt	SW3620

1		**Cable harness and traversing motor, for manoeuvring the hood** **Faisceau de câbles et servomoteur d'ouverture du capot** **Kabelbaum und Servomotor, für Motorhaube** **Mazo de cables y motor transversal, para maniobrar el capó** **Kablage och ställmotor, för manövrering av motorhuv**
2		
3		
4		
5		

Catalogue id **20694**	Group **371**
Illustr. No **1071613**	Section **500**
Issue **20039665-F**	Page **629**

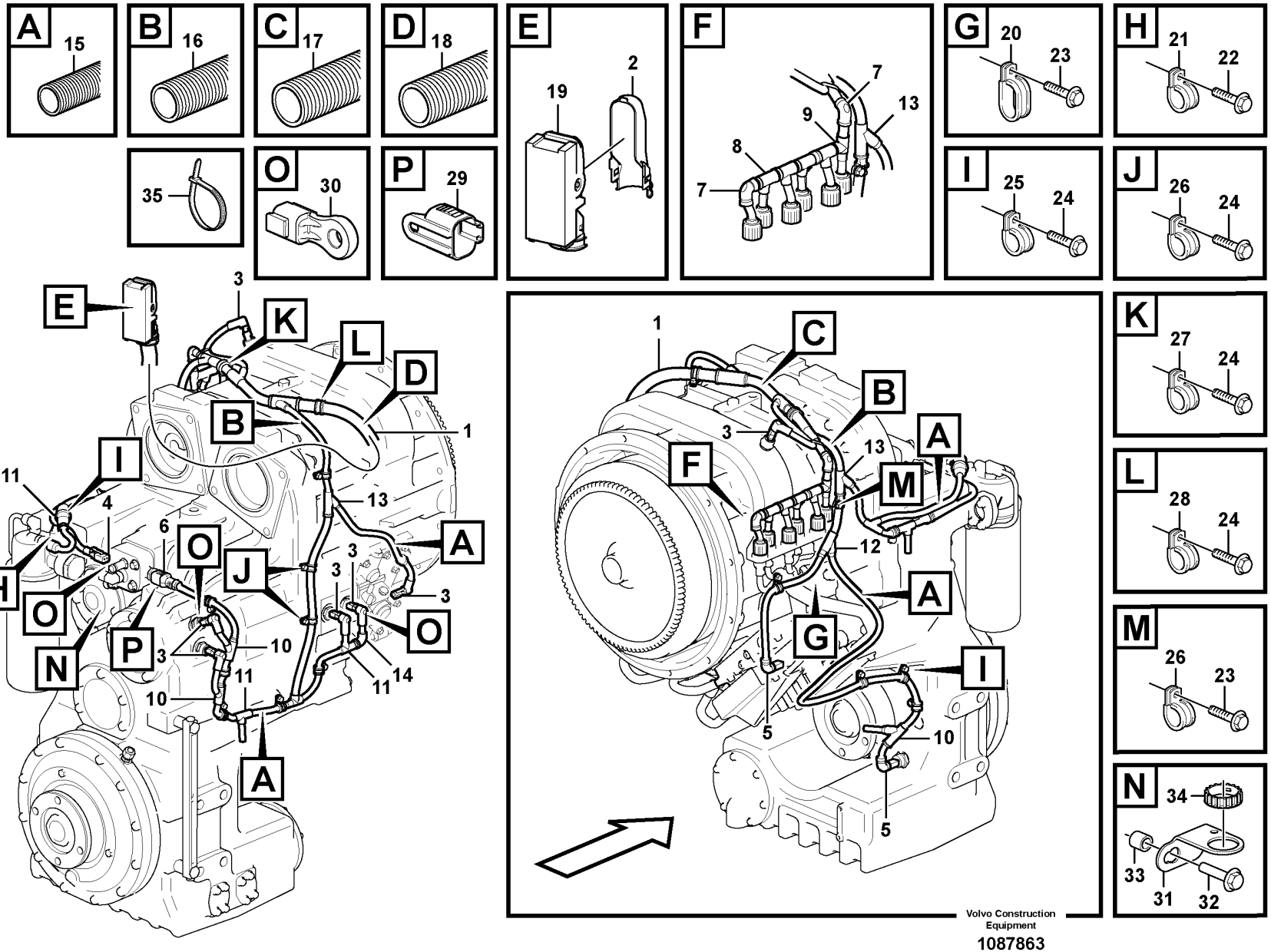
A
15
B
16
C
17
D
18
E
19
2
F
7
13
9
8
7
G
20
23
H
21
22
35
O
30
P
29
I
25
24
J
26
24
K
27
24
L
28
24
M
26
23
N
34
33
31
32
E
3
K
L
D
B
1
I
11
4
13
A
6
O
J
3
3
3
O
H
O
N
P
3
10
11
14
11
10
A
1
C
B
3
13
A
F
M
12
A
G
I
5
10
5
Volvo Construction Equipment
1087863

Fig.	Part No.	Quantity 1	2	3	PS	KIT	Description	Dénomination	Bezeichnung	Denominación	Benämning	Notes
1	VOE 17241980	1					Wiring harness	Faisceau de câbles	Kabelbaum	Manojo cables	Ledningsmatta	S/N -3896
1	VOE 17438114	1					Wiring harness	Faisceau de câbles	Kabelbaum	Manojo cables	Ledningsmatta	S/N 3897-
2	VOE 20554674	1					•Adapter	•Adaptateur	•Adapter	•Adaptador	•Adapter	
3	VOE 993828	6					•Housing	•Carter	•Gehäuse	•Cuerpo	•Hus	
4	VOE 874955	1					•Housing	•Carter	•Gehäuse	•Cuerpo	•Hus	
5	VOE 993830	2					•Housing	•Carter	•Gehäuse	•Cuerpo	•Hus	
6	VOE 874957	1					•Housing	•Carter	•Gehäuse	•Cuerpo	•Hus	
7	VOE 11039843	2					•Elbow	•Coude	•Winkel	•Ángulo	•Vinkel	
8	VOE 14267351	4					•Manifold	•Tubulure	•Verzweigung	•Bifurcación	•Förgrening	
9	VOE 14340330	1					•Manifold	•Tubulure	•Verzweigung	•Bifurcación	•Förgrening	
10	VOE 11039665	3					•Manifold	•Tubulure	•Verzweigung	•Bifurcación	•Förgrening	
11	VOE 11039709	3					•Manifold	•Tubulure	•Verzweigung	•Bifurcación	•Förgrening	
12	VOE 11039723	1					•Manifold	•Tubulure	•Verzweigung	•Bifurcación	•Förgrening	
13	VOE 11039747	2					•Manifold	•Tubulure	•Verzweigung	•Bifurcación	•Förgrening	
14	VOE 11170084	1					•Elbow	•Coude	•Winkel	•Ángulo	•Vinkel	
15	VOE 4803746	REQ					•Hose	•Flexible	•Schlauch	•Manguera	•Slang	
16	VOE 4803748	REQ					•Hose	•Flexible	•Schlauch	•Manguera	•Slang	
17	VOE 4803751	REQ					•Hose	•Flexible	•Schlauch	•Manguera	•Slang	
18	VOE 4803752	REQ					•Hose	•Flexible	•Schlauch	•Manguera	•Slang	
19	VOE 20567733	1					•Housing	•Carter	•Gehäuse	•Cuerpo	•Hus	
20	VOE 11019169	1					Clamp	Collier serrage	Schelle	Abrazadera	Klamma	
21	VOE 952635	1					Clamp	Collier serrage	Schelle	Abrazadera	Klamma	
22	VOE 965175	1			SS		Flange screw	Vis à embase	Flanschschraube	Tornillo embridado	Flänsskruv	
23	VOE 946440	2					Flange screw	Vis à embase	Flanschschraube	Tornillo embridado	Flänsskruv	
24	VOE 947107	16					Flange screw	Vis à embase	Flanschschraube	Tornillo embridado	Flänsskruv	
25	VOE 949746	11					Clamp	Collier serrage	Schelle	Abrazadera	Klamma	
26	VOE 949747	4					Clamp	Collier serrage	Schelle	Abrazadera	Klamma	
27	VOE 977599	1					Clamp	Collier serrage	Schelle	Abrazadera	Klamma	
28	VOE 13803052	1					Clamp	Collier serrage	Schelle	Abrazadera	Klamma	
29	VOE 995828	1					Cover	Capot	Abdeckung	Capó	Kåpa	
30	VOE 14546942	3					Plug	Tampon	Stopfen	Tapón	Plugg	

1		**Cable harness for transmission** **Faisceau de câbles pourtransmission** **Kabelbaum für Getriebe** **Manojo de cable para transmision** **Ledningsmatta för transmission**	Catalogue id **20694**	Group **371**
2				
3			Illustr. No **1087863**	Section **600**
4				
5			Issue **20039665-F**	Page **631**

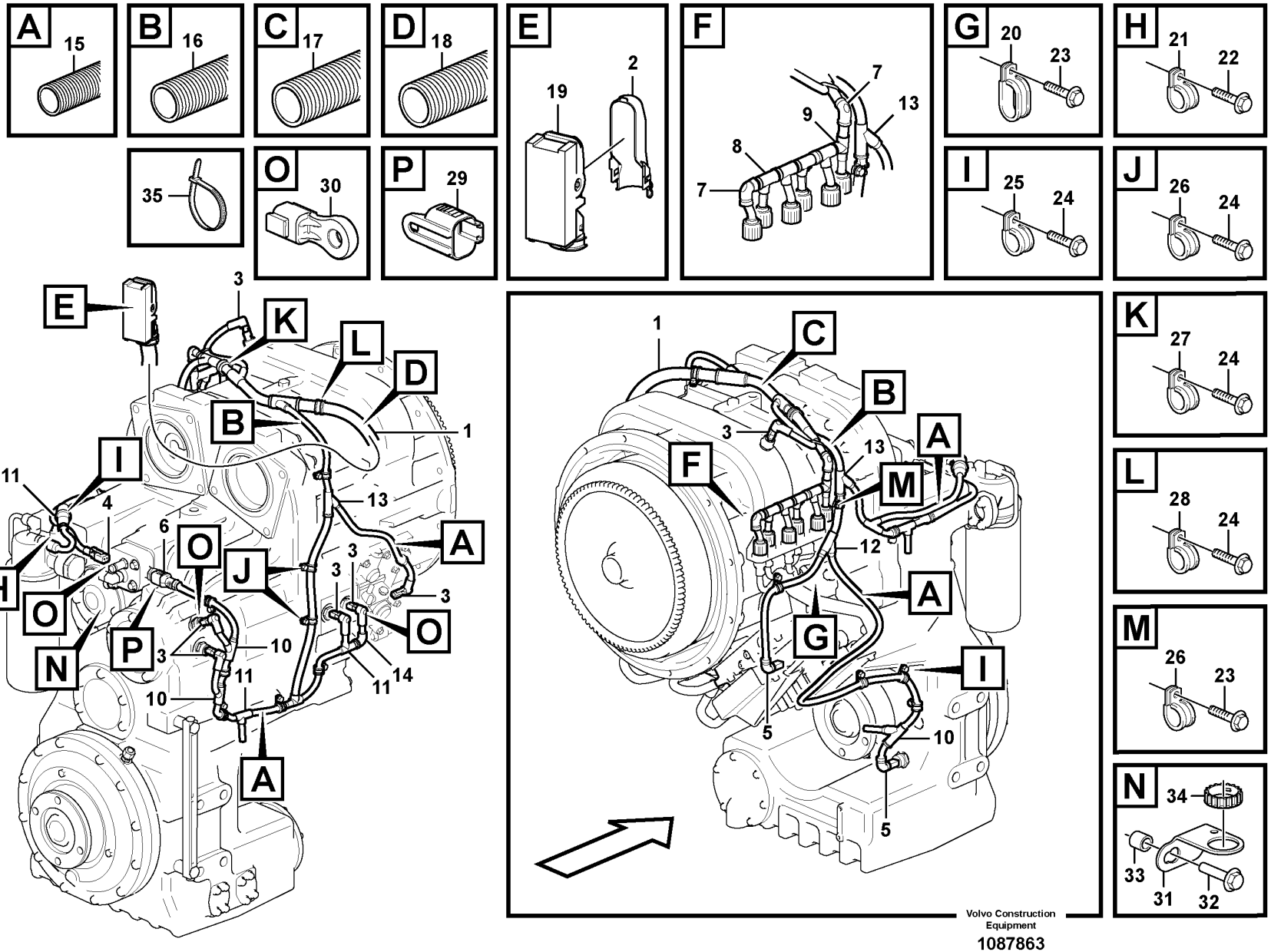
A
15
B
16
C
17
D
18
E
19
2
F
7
13
9
8
7
G
20
23
H
21
22
35
O
30
P
29
I
25
24
J
26
24
K
27
24
L
28
24
M
26
23
N
34
33
31
32
E
3
K
L
D
B
1
I
11
4
13
A
6
O
J
3
3
3
O
H
O
N
P
3
10
11
14
11
10
A
1
C
B
3
13
A
F
M
12
A
G
I
5
10
5
Volvo Construction Equipment
1087863

Fig.	Part No.	Quantity 1	2	3	PS	KIT	Description	Dénomination	Bezeichnung	Denominación	Benämning	Notes
31	**VOE 3988328**	1					Bracket	Console	Konsole	Consola	Konsol	S/N 3897-
32	**VOE 13946752**	1					Screw	Vis	Schraube	Tornillo	Skruv	
33	**VOE 4943026**	1					Spacer sleeve	Douille entretoise	Abstandhülse	Manguito distanciador	Distanshylsa	
34	**VOE 3963413**	1					Ring	Bague	Ring	Anillo	Ring	S/N 3897-
35	**VOE 4881440**	REQ					Cable tie	Serre-câble	Kabelbinder	Abrazadera de cinta	Buntband	

1		**Cable harness for transmission** **Faisceau de câbles pourtransmission** **Kabelbaum für Getriebe** **Manojo de cable para transmision** **Ledningsmatta för transmission**	Catalogue id **20694**	Group **371**
2				
3			Illustr. No **1087863**	Section **600**
4				
5			Issue **20039665-F**	Page **633**

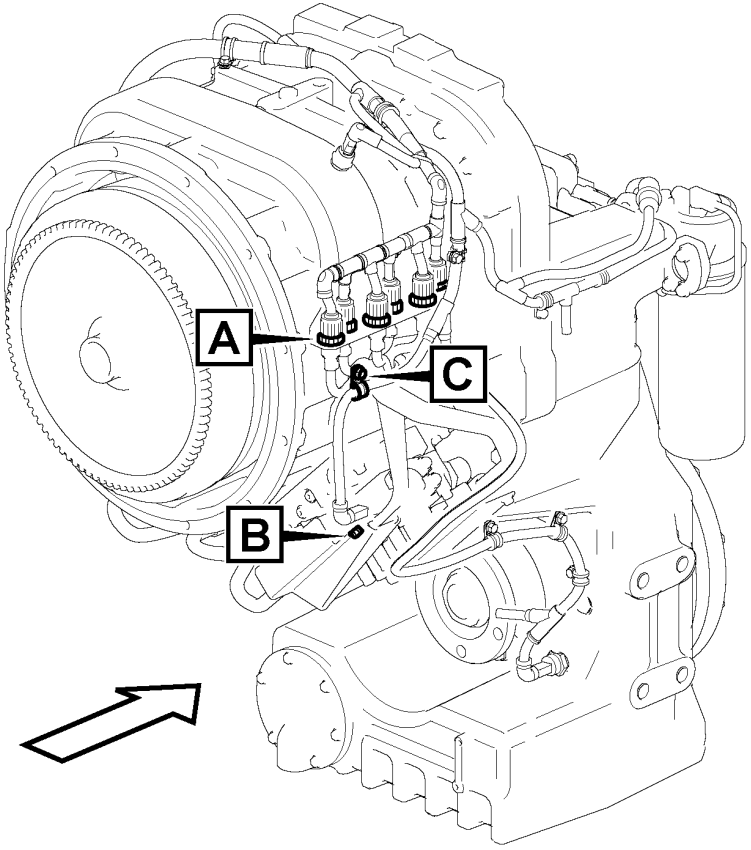
A
C
B

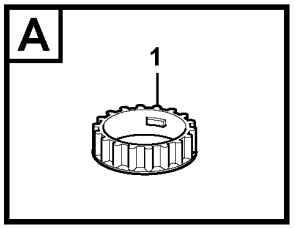
A
1

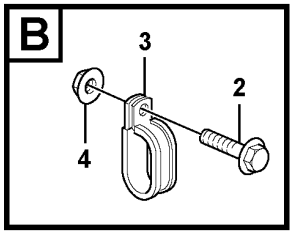
B
3
2
4

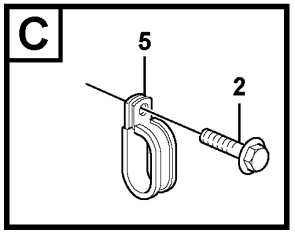
C
5
2

Fig.	Part No.	Quantity 1	2	3	PS	KIT	Description	Dénomination	Bezeichnung	Denominación	Benämning	Notes
1	VOE 3963413	6					Ring	Bague	Ring	Anillo	Ring	
2	VOE 946440	1					Flange screw	Vis à embase	Flanschschraube	Tornillo embridado	Flänsskruv	S/N - 10429
2	VOE 946440	2					Flange screw	Vis à embase	Flanschschraube	Tornillo embridado	Flänsskruv	S/N 10430 -
3	VOE 11145346	1					Clamp	Collier serrage	Schelle	Abrazadera	Klamma	
4	VOE 945408	1					Flange nut	Écrou à embase	Flanschmutter	Tuerca embridada	Flänsmutter	
5	VOE 11019169	1					Clamp	Collier serrage	Schelle	Abrazadera	Klamma	S/N 10430 -

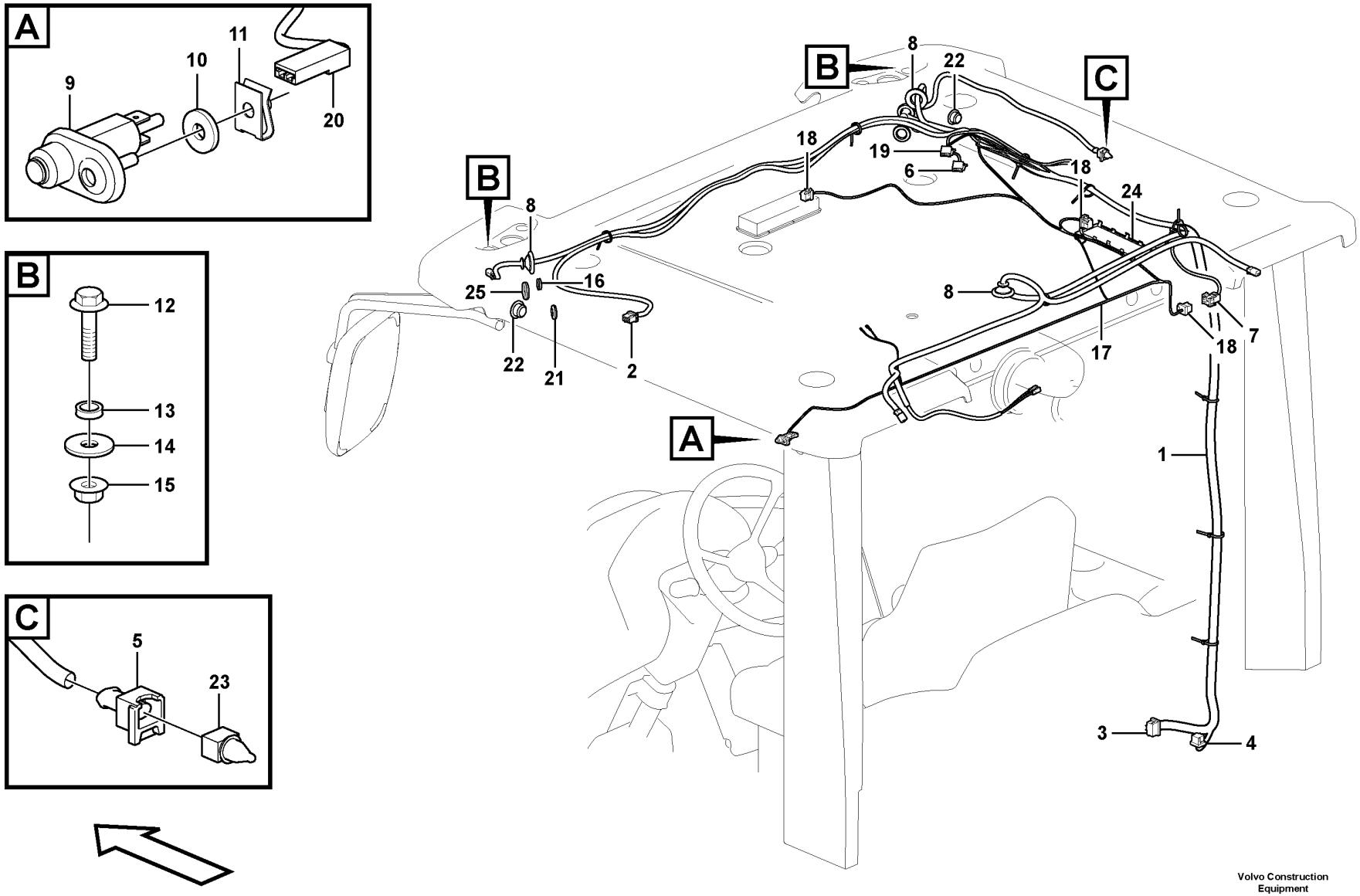

Volvo Construction Equipment
1071536

Fig.	Part No.	Quantity 1	2	3	PS	KIT	Description	Dénomination	Bezeichnung	Denominación	Benämning	Notes
1	VOE 17425020	1					Wiring harness	Faisceau de câbles	Kabelbaum	Manojo cables	Ledningsmatta	
2	VOE 20367822	1					•Housing	•Carter	•Gehäuse	•Cuerpo	•Hus	(12V DC)
3	VOE 20367827	1					•Housing	•Carter	•Gehäuse	•Cuerpo	•Hus	(CA)
4	VOE 20367824	1					•Housing	•Carter	•Gehäuse	•Cuerpo	•Hus	(SO3902)
5	VOE 976256	1					•Housing	•Carter	•Gehäuse	•Cuerpo	•Hus	(SE8705)
6	VOE 20429800	1					•Housing	•Carter	•Gehäuse	•Cuerpo	•Hus	(CR3901)
7	VOE 3987479	1					•Housing	•Carter	•Gehäuse	•Cuerpo	•Hus	(CK)
8	VOE 1259854	REQ					•Grommet	•Passe fil	•Durchführung	•Pasaje	•Genomföring	
9	VOE 15007855	1					Door switch	Contact sur porte	Türschalter	Contacto de puerta	Dörrkontakt	
10	VOE 960137	1					Washer	Rondelle	Scheibe	Arandela	Bricka	
11	VOE 942866	1					Spring nut	Écrou de ressort	Federverschlussmutter	Tuerca resorte	Fjädermutter	
12	VOE 946329	2					Flange screw	Vis à embase	Flanschschraube	Tornillo embridado	Flänsskruv	
13	VOE 15021902	2					Spacer	Entretoise	Abstandkörper	Distanciador	Distans	
14	VOE 960143	2					Plain washer	Rondelle plane	Flachscheibe	Arandela plana	Planbricka	
15	VOE 13971095	2					Flange nut	Écrou à embase	Flanschmutter	Tuerca embridada	Flänsmutter	
16	VOE 941267	1					Plug	Tampon	Stopfen	Tapón	Plugg	
17	VOE 17424532	1					Wiring harness	Faisceau de câbles	Kabelbaum	Manojo cables	Ledningsmatta	
18	VOE 20367823	3					•Housing	•Carter	•Gehäuse	•Cuerpo	•Hus	(CK, LA3523, LA3524, LA3525, LA3528)
19	VOE 20429801	1					•Housing	•Carter	•Gehäuse	•Cuerpo	•Hus	(B)
20	VOE 13949597	2					•Protecting sleeve	•Manchon protection	•Schutzhülle	•Manguito de protección	•Skyddshylsa	(SE8301)
21	VOE 941269	2					Plug	Tampon	Stopfen	Tapón	Plugg	
22	VOE 15073580	2					Plug	Tampon	Stopfen	Tapón	Plugg	
23	VOE 20717624	1					Sensor	Capteur	Geber	Sensor	Sensor	SE8705
24	VOE 11444164	1					Lid	Porte	Deckel	Tapa	Lock	
25	VOE 961970	4					Plug	Tampon	Stopfen	Tapón	Plugg	
26	VOE 14213026	3					Tie plate	Tôle jointure	Knotenblech	Placa unión	Knutplåt	

1		**Cable harness, ceiling** **Faisceau de câbles, pavillon toit** **Kabelbäume, Innendach** **Haz de cables, techo de la cabina** **Ledningsmatta, innertak**	Catalogue id **20694**	Group **371**
2				
3			Illustr. No **1071536**	Section **800**
4				
5		**11294120**	Issue **20039665-F**	Page **637**

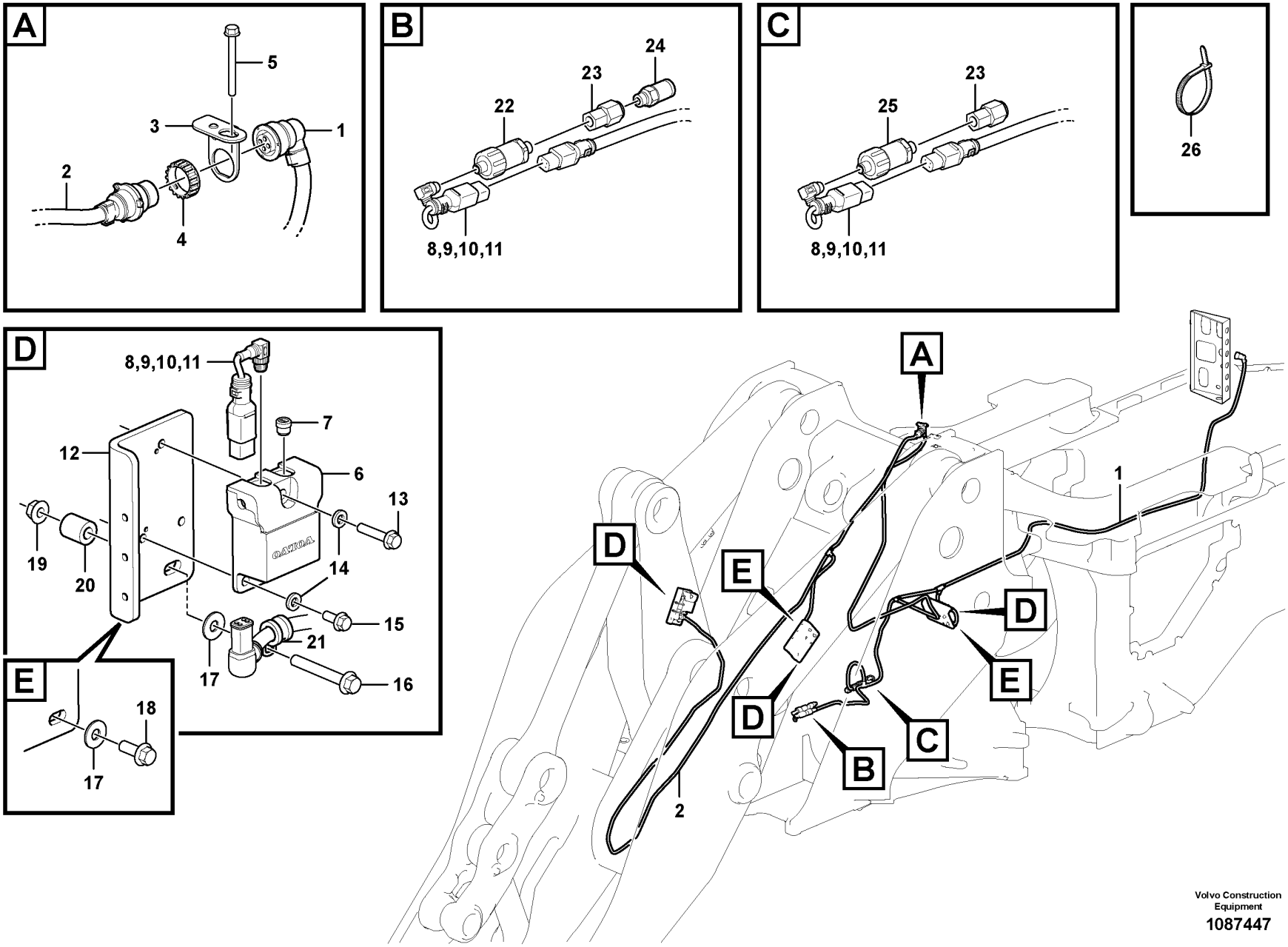

Volvo Construction Equipment

1087447

Fig.	Part No.	Quantity 1	2	3	PS	KIT	Description	Dénomination	Bezeichnung	Denominación	Benämning	Notes
1	VOE 17433320	1					Wiring harness	Faisceau de câbles	Kabelbaum	Manojo cables	Ledningsmatta	
2	VOE 17434054	1					Wiring harness	Faisceau de câbles	Kabelbaum	Manojo cables	Ledningsmatta	
3	VOE 3988328	1					Bracket	Console	Konsole	Consola	Konsol	
4	VOE 3963413	1					Ring	Bague	Ring	Anillo	Ring	
5	VOE 13965178	1					Screw	Vis	Schraube	Tornillo	Skruv	
6	VOE 17442045	3					Sensor	Capteur	Geber	Sensor	Sensor	
7	VOE 17473639	3					Protecting cap	Capot de protection	Schutzhaube	Cabezal protección	Skyddshuv	(VOE 17470089)
8	VOE 17433969	5					Cable	Câble	Seil	Cable	Lina	
9	VOE 25371135	1					•Housing	•Carter	•Gehäuse	•Cuerpo	•Hus	
10	VOE 20501086	REQ					•Cable terminal	•Cosse câble	•Kabelschuh	•Terminal de cable	•Ledningssko	
11	VOE 25560442	REQ					•Wedge	•Cale	•Keil	•Chaveta	•Kil	
12	VOE 16911178	3					Bracket	Console	Konsole	Consola	Konsol	
13	VOE 13947760	3					Screw	Vis	Schraube	Tornillo	Skruv	
14	VOE 930842	9					Plain washer	Rondelle plane	Flachscheibe	Arandela plana	Planbricka	
15	VOE 13946173	6					Screw	Vis	Schraube	Tornillo	Skruv	
16	VOE 984758	2					Flange screw	Vis à embase	Flanschschraube	Tornillo embridado	Flänsskruv	
17	VOE 13960143	6					Washer	Rondelle	Scheibe	Arandela	Bricka	
18	VOE 60113092	4					Flange screw	Vis à embase	Flanschschraube	Tornillo embridado	Flänsskruv	
19	VOE 13971098	2					Flange nut	Écrou à embase	Flanschmutter	Tuerca embridada	Flänsmutter	
20	VOE 843028	2					Spacer sleeve	Douille entretoise	Abstandhülse	Manguito distanciador	Distanshylsa	
21	VOE 980614	2					Clamp	Collier serrage	Schelle	Abrazadera	Klamma	
22	VOE 17470337	1					Pressure sensor	Capteur de pression	Drucksensor	Sensor de presión	Trycksensor	
23	VOE 17416699	2					Nipple	Raccord	Nippel	Niple	Nippel	
24	VOE 936446	1					Testing nipple	Raccord contrôle	Prüfnippel	Niple de medición	Mätnippel	
25	VOE 17470338	1					Pressure sensor	Capteur de pression	Drucksensor	Sensor de presión	Trycksensor	
26	VOE 4881440	REQ					Cable tie	Serre-câble	Kabelbinder	Abrazadera de cinta	Buntband	
27		REQ			NS		Cable tie	Serre-câble	Kabelbinder	Abrazadera de cinta	Buntband	

1		**Cable harness, load indication** **Faisceau de câbles, indication de charge** **Kabelbaum, Lastanzeige** **Mazo de cables, indicación de carga** **Kablage, lastindikering**	Catalogue id **20694**	Group **371**
2				
3			Illustr. No **1087447**	Section **810**
4				
5		**86592**	Issue **20039665-F**	Page **639**

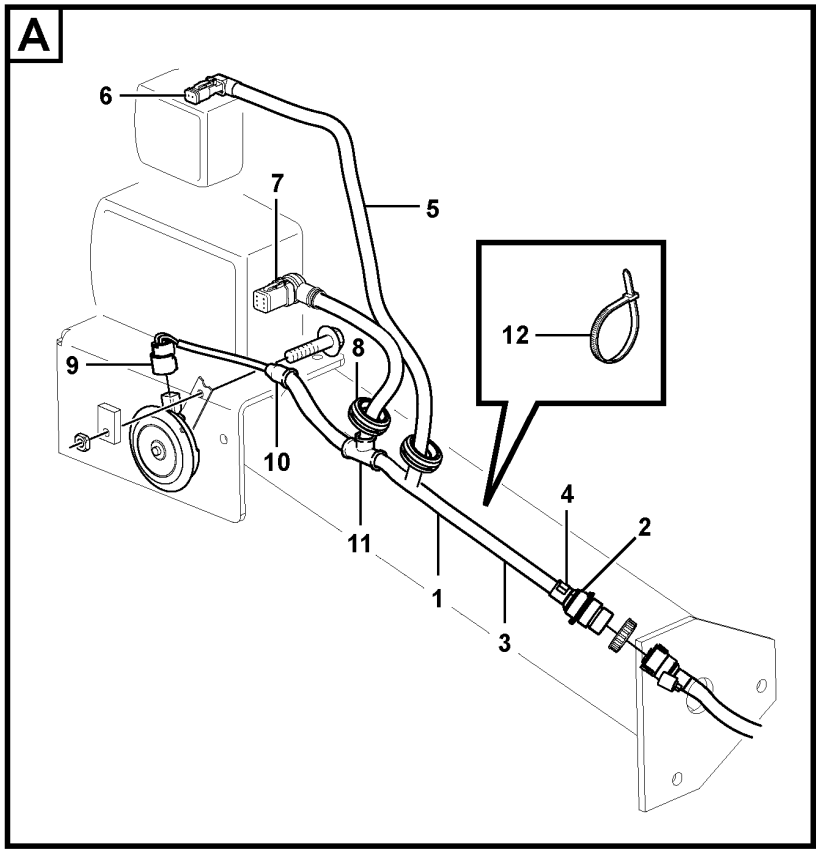

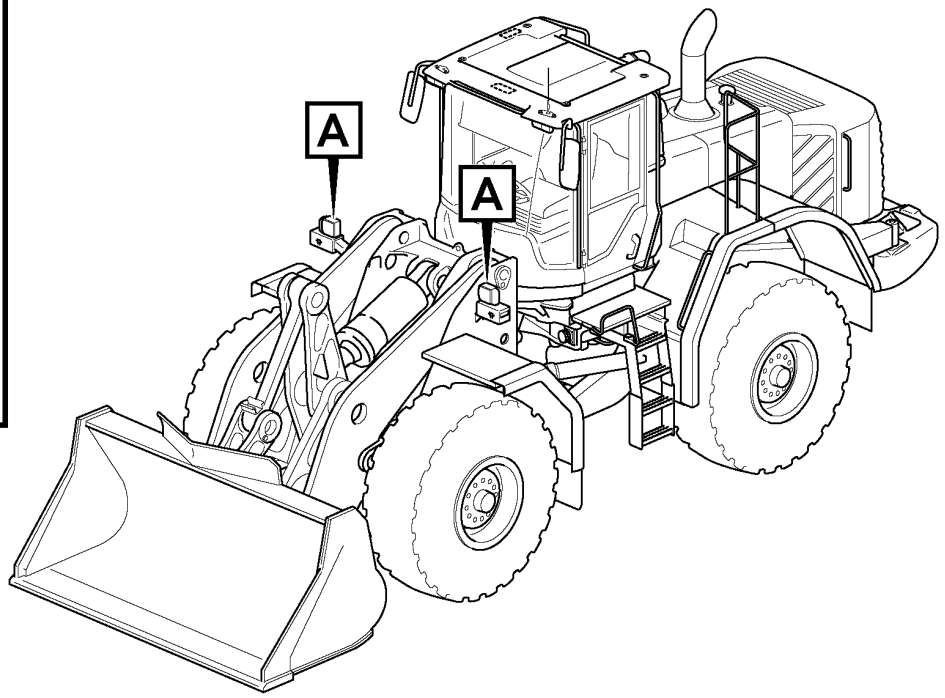

Volvo Construction Equipment
1071634

Fig.	Part No.	Quantity 1	2	3	PS	KIT	Description	Dénomination	Bezeichnung	Denominación	Benämning	Notes
1	**VOE 17406646**	2					Wiring harness	Faisceau de câbles	Kabelbaum	Manojo cables	Ledningsmatta	See group 352-1200 page 501
2	**VOE 984944**	2					•Housing	•Carter	•Gehäuse	•Cuerpo	•Hus	(FE)
3	**VOE 4803746**	REQ					•Hose	•Flexible	•Schlauch	•Manguera	•Slang	
4	**VOE 3888501**	2					•Adapter	•Adaptateur	•Adapter	•Adaptador	•Adapter	
5	**VOE 11170006**	REQ					•Hose	•Flexible	•Schlauch	•Manguera	•Slang	
6	**VOE 993828**	2					•Housing	•Carter	•Gehäuse	•Cuerpo	•Hus	(LA3513)
7	**VOE 11170199**	2					•Housing	•Carter	•Gehäuse	•Cuerpo	•Hus	(FX1073)
8	**VOE 961960**	4					•Grommet	•Passe fil	•Durchführung	•Pasaje	•Genomföring	
9	**VOE 11170066**	2					•Housing	•Carter	•Gehäuse	•Cuerpo	•Hus	(SA3603)
10	**VOE 11039397**	2					•End sleeve	•Douille d'extrémité	•Endhülse	•Manguito final	•Ändhylsa	
11	**VOE 11039709**	2					•Manifold	•Tubulure	•Verzweigung	•Bifurcación	•Förgrening	
12	**VOE 4881440**	REQ					•Cable tie	•Serre-câble	•Kabelbinder	•Abrazadera de cinta	•Buntband	

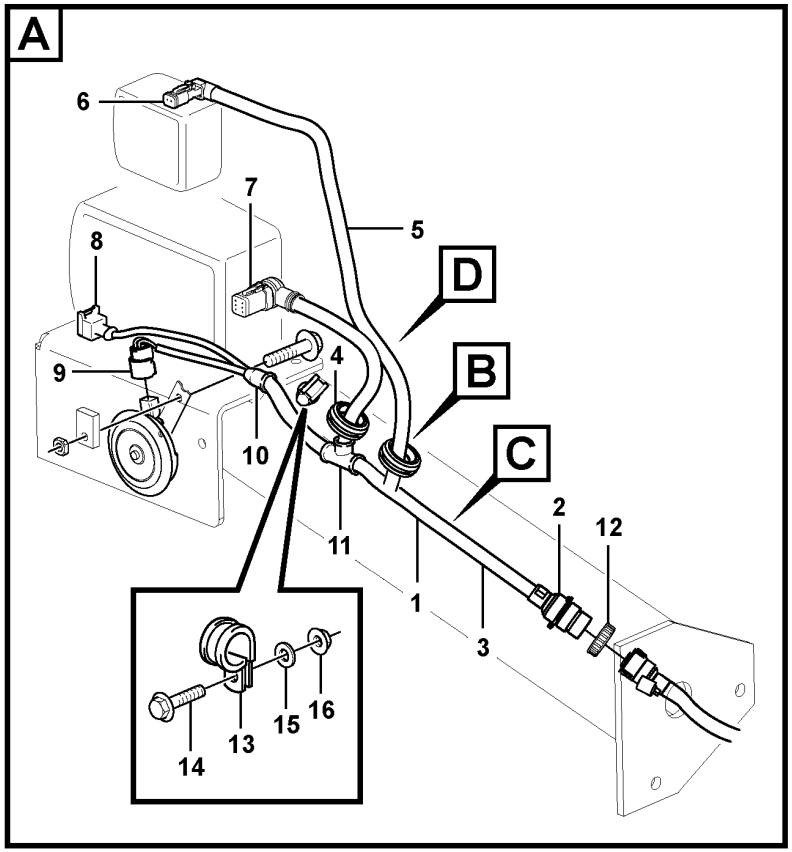

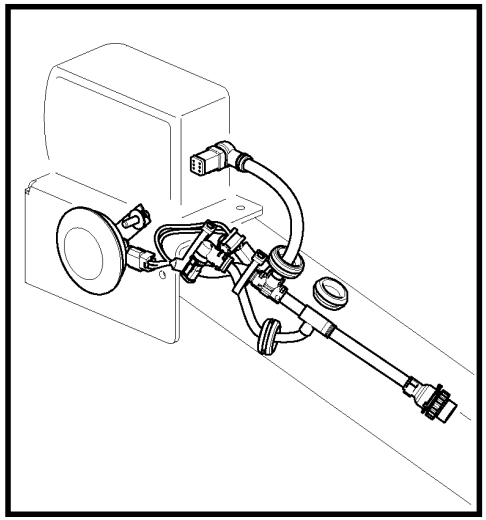

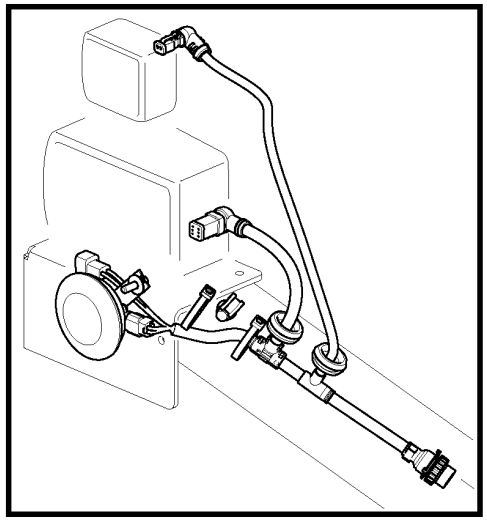

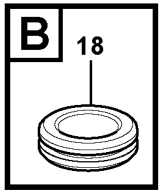

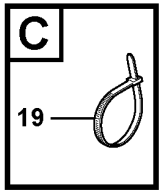

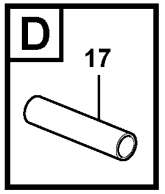

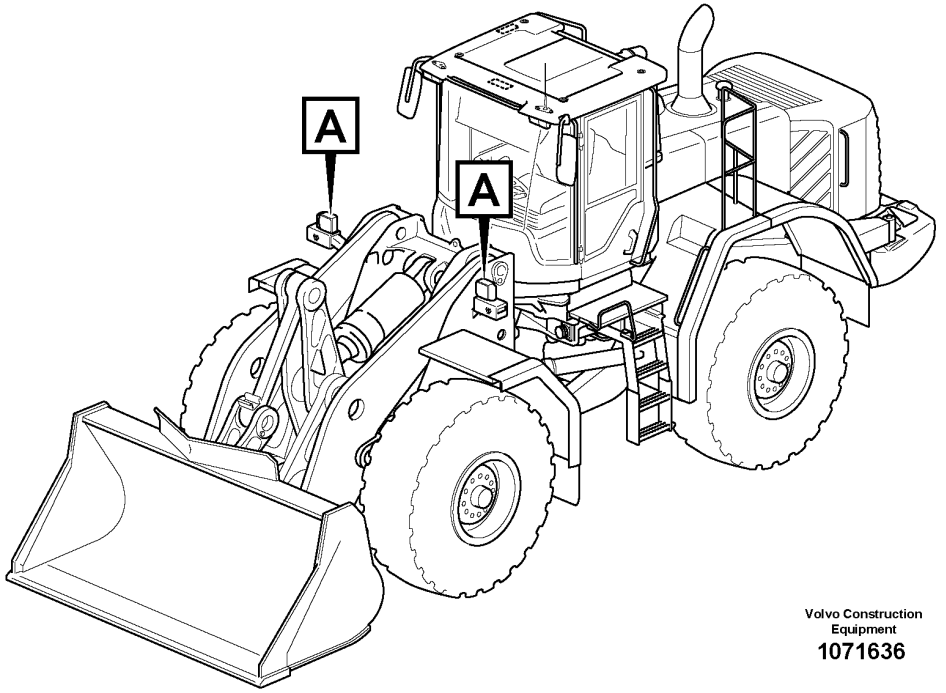

Volvo Construction Equipment

1071636

Fig.	Part No.	Quantity 1	2	3	PS	KIT	Description	Dénomination	Bezeichnung	Denominación	Benämning	Notes
1	**VOE 17406644**	2					Wiring harness	Faisceau de câbles	Kabelbaum	Manojo cables	Ledningsmatta	
2	**VOE 984944**	2					•Housing	•Carter	•Gehäuse	•Cuerpo	•Hus	(FE)
3	**VOE 4803746**	REQ					•Hose	•Flexible	•Schlauch	•Manguera	•Slang	
4	**VOE 961960**	4					•Grommet	•Passe fil	•Durchführung	•Pasaje	•Genomföring	
5	**VOE 11170006**	REQ					•Hose	•Flexible	•Schlauch	•Manguera	•Slang	
6	**VOE 993828**	2					•Housing	•Carter	•Gehäuse	•Cuerpo	•Hus	(LA3513)
7	**VOE 11170199**	2					•Housing	•Carter	•Gehäuse	•Cuerpo	•Hus	(FX1073)
8	**VOE 976256**	2					•Housing	•Carter	•Gehäuse	•Cuerpo	•Hus	(LA3509)
9	**VOE 11170066**	2					•Housing	•Carter	•Gehäuse	•Cuerpo	•Hus	(SA3603)
10	**VOE 11039397**	2					•End sleeve	•Douille d'extrémité	•Endhülse	•Manguito final	•Ändhylsa	
11	**VOE 11039709**	2					•Manifold	•Tubulure	•Verzweigung	•Bifurcación	•Förgrening	
12	**VOE 3963413**	2					Ring	Bague	Ring	Anillo	Ring	
13	**VOE 949746**	2					Clamp	Collier serrage	Schelle	Abrazadera	Klamma	
14	**VOE 946173**	2					Flange screw	Vis à embase	Flanschschraube	Tornillo embridado	Flänsskruv	
15	**VOE 11117464**	2					Plain washer	Rondelle plane	Flachscheibe	Arandela plana	Planbricka	
16	**VOE 945408**	2					Flange nut	Écrou à embase	Flanschmutter	Tuerca embridada	Flänsmutter	
17	**VOE 13976739**	REQ					Hose	Flexible	Schlauch	Manguera	Slang	L = 180 mm
18	**VOE 961971**	2					Plug	Tampon	Stopfen	Tapón	Plugg	
19	**VOE 4881440**	REQ					Cable tie	Serre-câble	Kabelbinder	Abrazadera de cinta	Buntband	

1		**Cable harness, headlight** **Faisceau de câbles, éclairage** **Kabelbaum, Fahrscheinwerfer** **Manojo de cables, alumbrado** **Kablage, strålkastare**	Catalogue id **20694**	Group **371**
2				
3			Illustr. No **1071636**	Section **1100**
4				
5		**86358**	Issue **20039665-F**	Page **643**

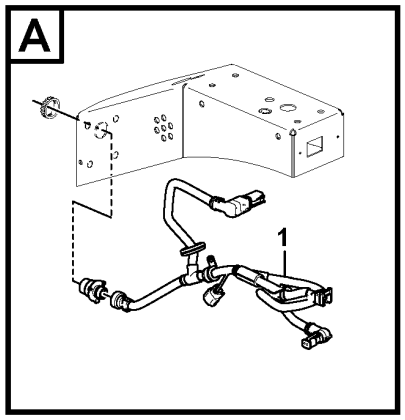

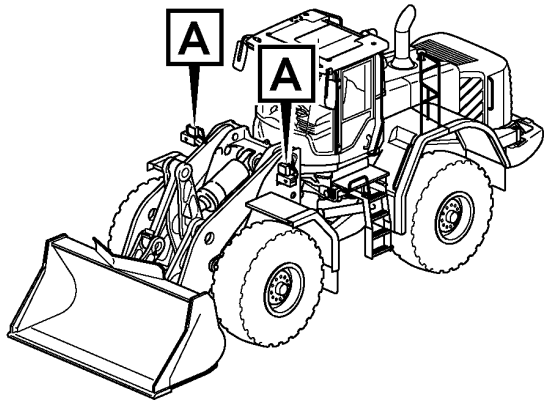

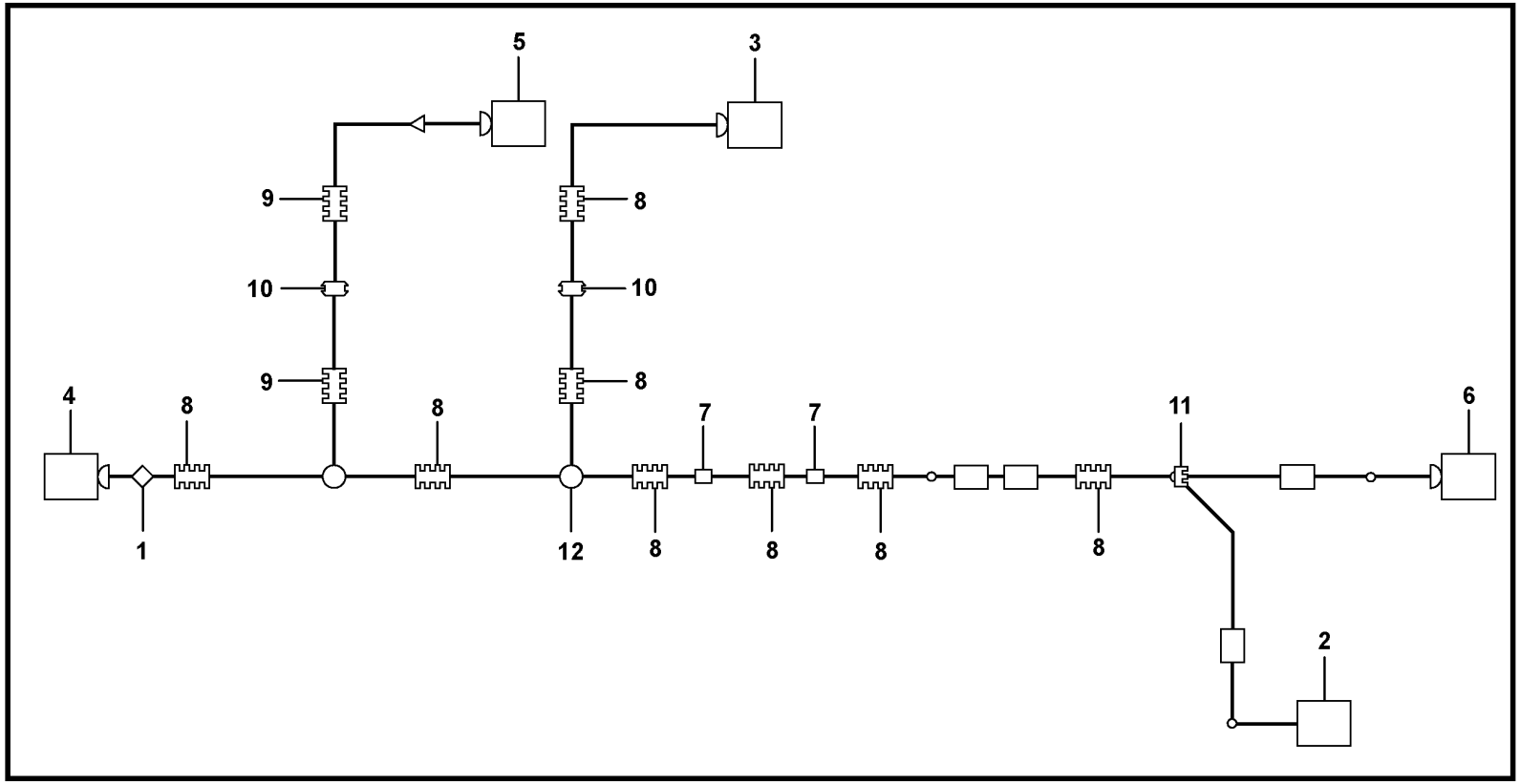

Volvo Construction Equipment
1085707

Fig.	Part No.	Quantity 1	2	3	PS	KIT	Description	Dénomination	Bezeichnung	Denominación	Benämning	Notes
1	VOE 17439563	2					Wiring harness	Faisceau de câbles	Kabelbaum	Manojo cables	Ledningsmatta	
2	VOE 11170066	2					•Housing	•Carter	•Gehäuse	•Cuerpo	•Hus	(FE)
2	VOE 11170067	REQ					•Cable terminal	•Cosse câble	•Kabelschuh	•Terminal de cable	•Ledningssko	
2	VOE 11170065	REQ					•Seal	•Étanchéité	•dichtung	•Junta	•Tätning	
3	VOE 11170199	2					•Housing	•Carter	•Gehäuse	•Cuerpo	•Hus	FX1073
3	VOE 874849	REQ					•Cable terminal	•Cosse câble	•Kabelschuh	•Terminal de cable	•Ledningssko	(LA3513)
3	VOE 11305821	REQ					•Wedge	•Cale	•Keil	•Chaveta	•Kil	(FX1073)
3	VOE 3888501	2					•Adapter	•Adaptateur	•Adapter	•Adaptador	•Adapter	(LA3509)
4	VOE 984944	2					•Housing	•Carter	•Gehäuse	•Cuerpo	•Hus	(SA3603)
4	VOE 984946	REQ					•Cable terminal	•Cosse câble	•Kabelschuh	•Terminal de cable	•Ledningssko	
4	VOE 970773	REQ					•Cable seal	•Joint sur fil	•Leitungsdichtung	•Sellador de cable	•Ledningstätning	
4	VOE 3985597	REQ					•Adapter	•Adaptateur	•Adapter	•Adaptador	•Adapter	
5	VOE 993828	2					•Housing	•Carter	•Gehäuse	•Cuerpo	•Hus	L = 180 mm
5	VOE 874849	REQ					•Cable terminal	•Cosse câble	•Kabelschuh	•Terminal de cable	•Ledningssko	
5	VOE 25350489	REQ					•Wedge	•Cale	•Keil	•Chaveta	•Kil	
6	VOE 976256	2					•Housing	•Carter	•Gehäuse	•Cuerpo	•Hus	LA3509
6	VOE 970779	REQ					•Cable terminal	•Cosse câble	•Kabelschuh	•Terminal de cable	•Ledningssko	
6	VOE 970773	REQ					•Cable seal	•Joint sur fil	•Leitungsdichtung	•Sellador de cable	•Ledningstätning	
7	VOE 1095431	4					•Heat-shrinkable tubing	•Tube d'étranglement	•Schrumpfhülle	•Manguera de contracción	•Krympslang	S120, S25
8	VOE 4803746	REQ					•Hose	•Flexible	•Schlauch	•Manguera	•Slang	J03, J09, J12, J14
9	VOE 11170006	REQ					•Hose	•Flexible	•Schlauch	•Manguera	•Slang	J06
10	VOE 961960	4					•Grommet	•Passe fil	•Durchführung	•Pasaje	•Genomföring	
11	VOE 11039397	2					•End sleeve	•Douille d'extrémité	•Endhülse	•Manguito final	•Ändhylsa	
12	VOE 11039709	2					•Manifold	•Tubulure	•Verzweigung	•Bifurcación	•Förgrening	

1		**Cable harness, headlight** **Faisceau de câbles, éclairage** **Kabelbaum, Fahrscheinwerfer** **Manojo de cables, alumbrado** **Kablage, strålkastare**	Catalogue id **20694**	Group **371**
2				
3			Illustr. No **1085707**	Section **1160**
4				
5		**86593, S/N 4562 -, 3429 - , 1030 -**	Issue **20039665-F**	Page **645**

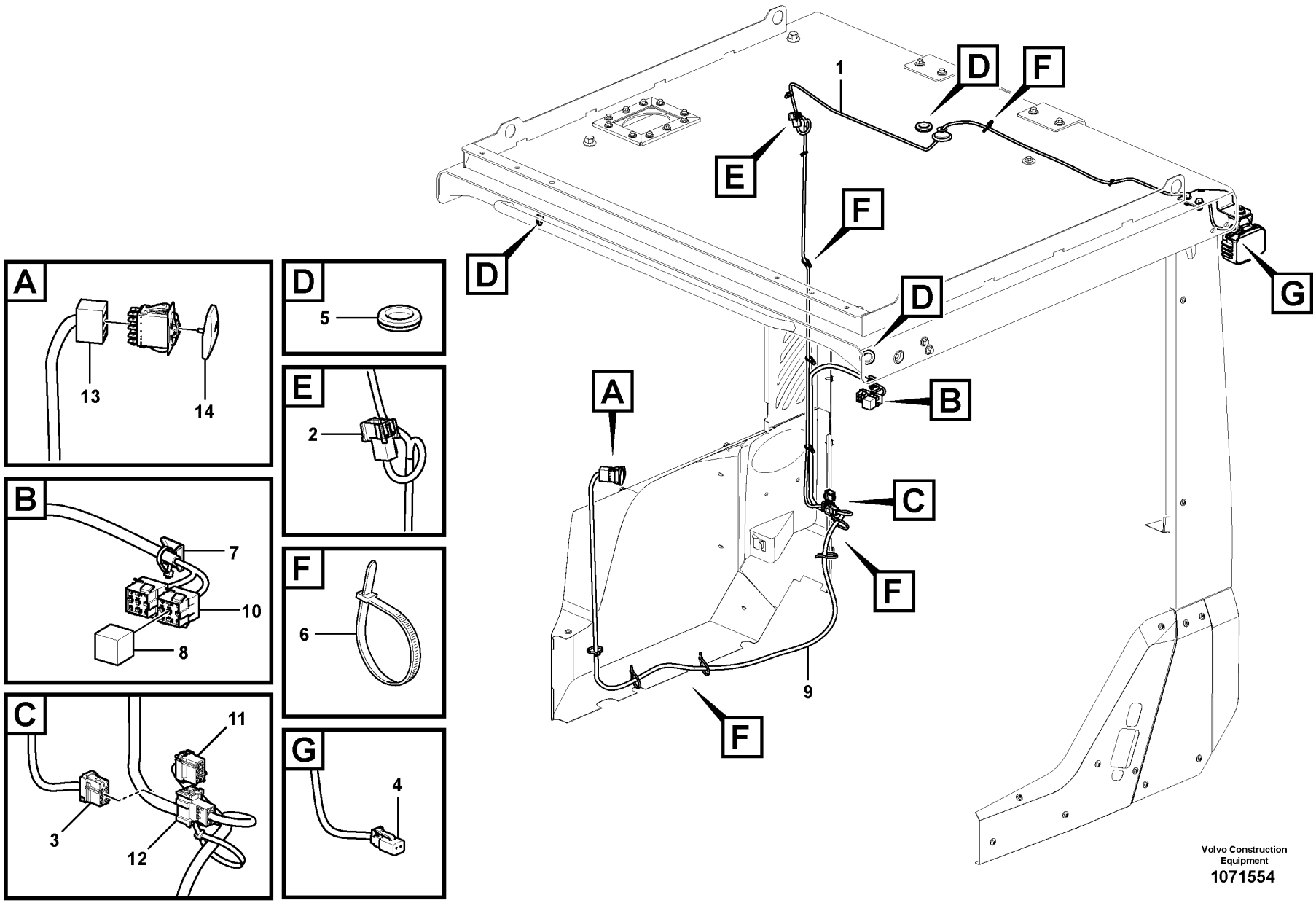

Volvo Construction Equipment

1071554

Fig.	Part No.	Quantity 1	2	3	PS	KIT	Description	Dénomination	Bezeichnung	Denominación	Benämning	Notes
1	VOE 17228327	1					Wiring harness	Faisceau de câbles	Kabelbaum	Manojo cables	Ledningsmatta	
2	VOE 3987478	1					•Housing	•Carter	•Gehäuse	•Cuerpo	•Hus	(CN)
3	VOE 20367822	1					•Housing	•Carter	•Gehäuse	•Cuerpo	•Hus	(CM)
4	VOE 874955	1					•Housing	•Carter	•Gehäuse	•Cuerpo	•Hus	(LA3548)
5	VOE 961970	3					Plug	Tampon	Stopfen	Tapón	Plugg	
6	VOE 4881440	REQ					Cable tie	Serre-câble	Kabelbinder	Abrazadera de cinta	Buntband	
7	VOE 14213026	2					Tie plate	Tôle jointure	Knotenblech	Placa unión	Knutplåt	
8	VOE 21244697	1					Relay	Relais	Relais	Relé	Relä	
9	VOE 17246009	1			SS		Wiring harness	Faisceau de câbles	Kabelbaum	Manojo cables	Ledningsmatta	S/N -3297
9	VOE 17412568	1					Wiring harness	Faisceau de câbles	Kabelbaum	Manojo cables	Ledningsmatta	S/N 3298-
10	VOE 8141996	2					•Housing	•Carter	•Gehäuse	•Cuerpo	•Hus	(RE3507, RE3504)
11	VOE 20367822	1					•Housing	•Carter	•Gehäuse	•Cuerpo	•Hus	(MO)
12	VOE 3987478	1					•Housing	•Carter	•Gehäuse	•Cuerpo	•Hus	(CM)
13	VOE 70369714	1					•Housing	•Carter	•Gehäuse	•Cuerpo	•Hus	(SW3526)
14	VOE 11428156	1					Rocker arm	Culbuteur	Kipphebel	Balancín	Vipparm	

1		**Cable harness, work lights** **Faisceau de câbles, phare de travail.** **Kabelbaum, Arbeitsscheinwerfer.** **Manojo de cables, alumbradode trabajo.** **Ledningsmatta, arbetsbelysning.**	Catalogue id **20694**	Group **371**
2				
3			Illustr. No **1071554**	Section **1200**
4				
5		**85917**	Issue **20039665-F**	Page **647**

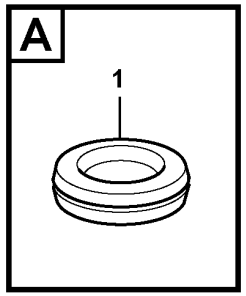

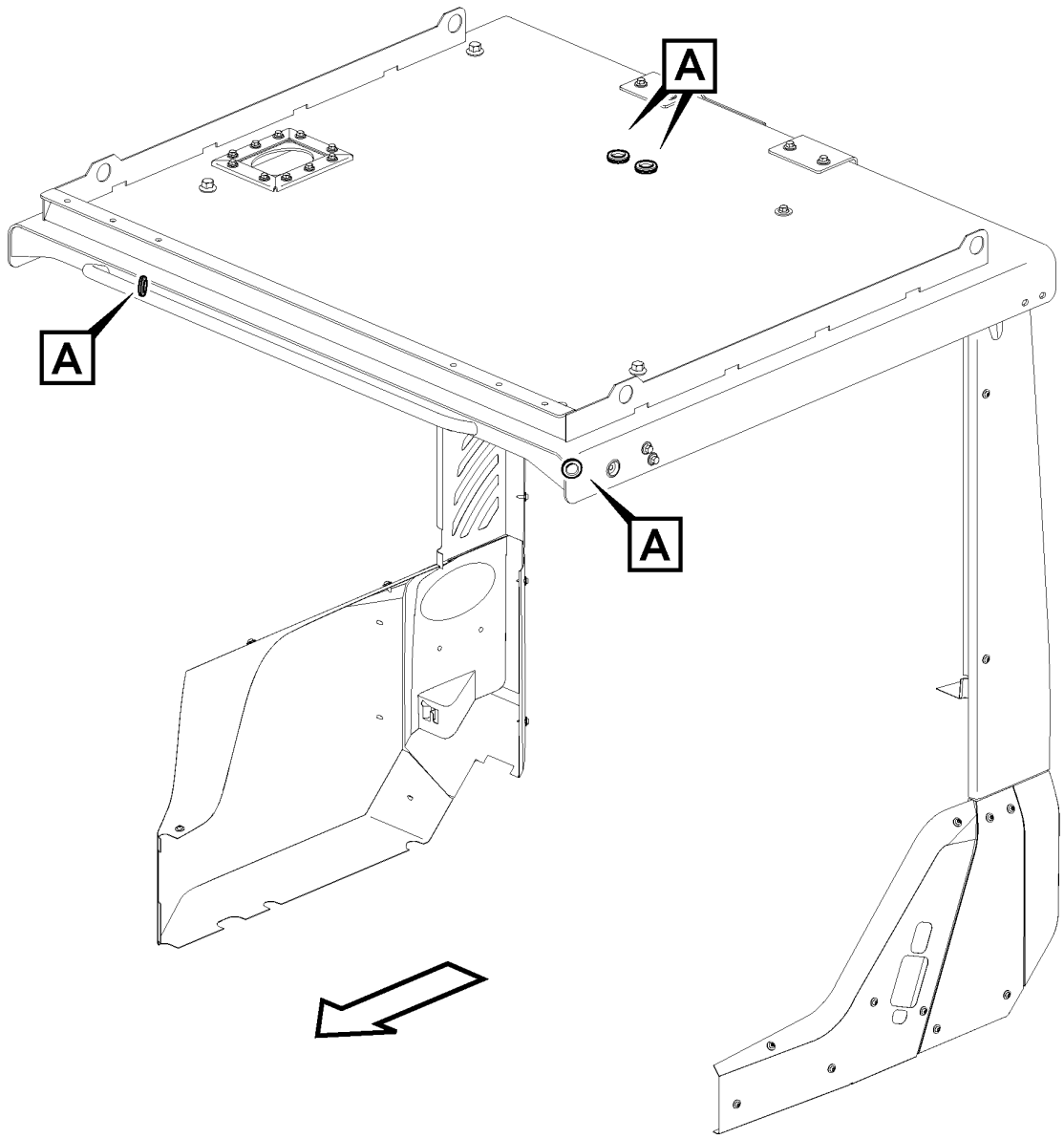

Volvo Construction Equipment
1075188

Fig.	Part No.	Quantity 1	2	3	PS	KIT	Description	Dénomination	Bezeichnung	Denominación	Benämning	Notes
1	VOE 961970	4					Plug	Tampon	Stopfen	Tapón	Plugg	

1		**Cable harness, work lights** **Faisceau de câbles, phare de travail.** **Kabelbaum, Arbeitsscheinwerfer.** **Manojo de cables, alumbradode trabajo.** **Ledningsmatta, arbetsbelysning.**	Catalogue id **20694**	Group **371**
2				
3			Illustr. No **1075188**	Section **1250**
4				
5		**85921**	Issue **20039665-F**	Page **649**

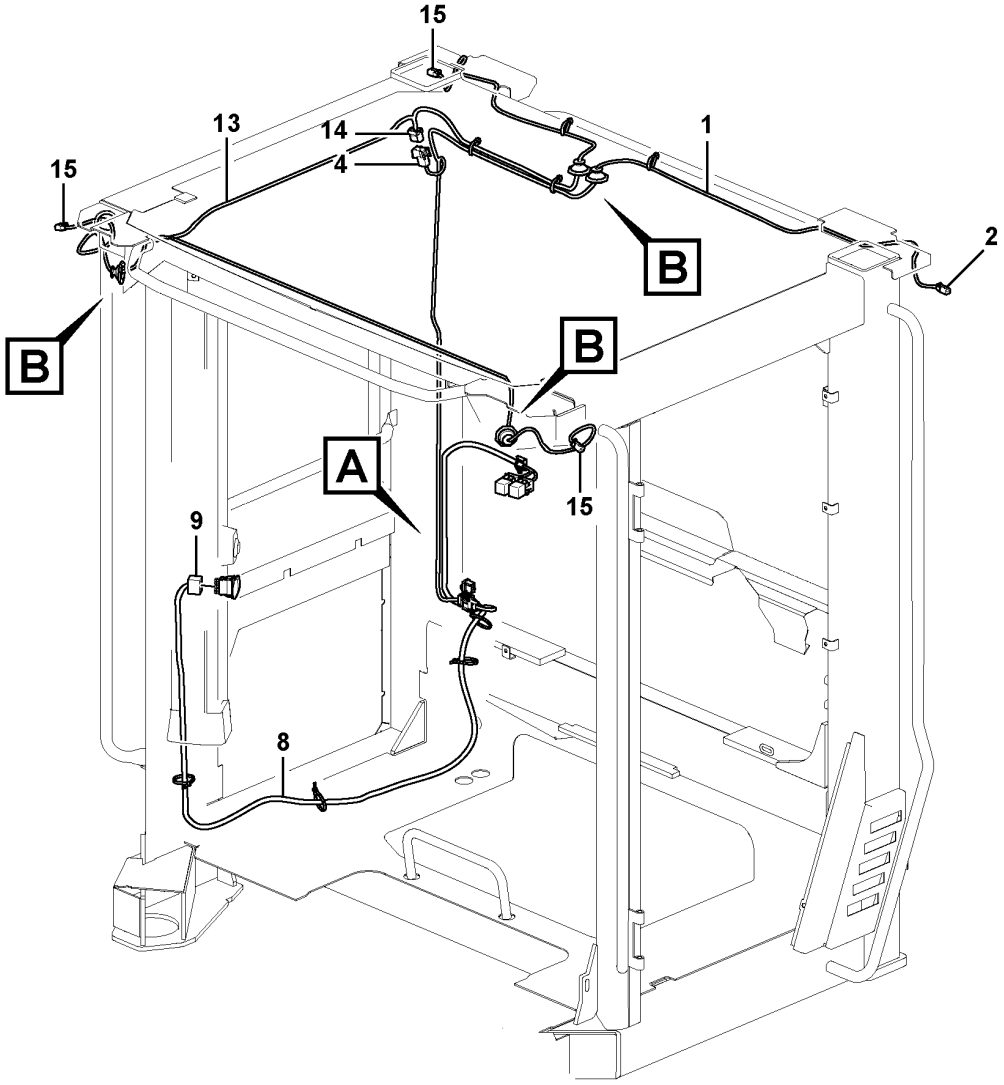

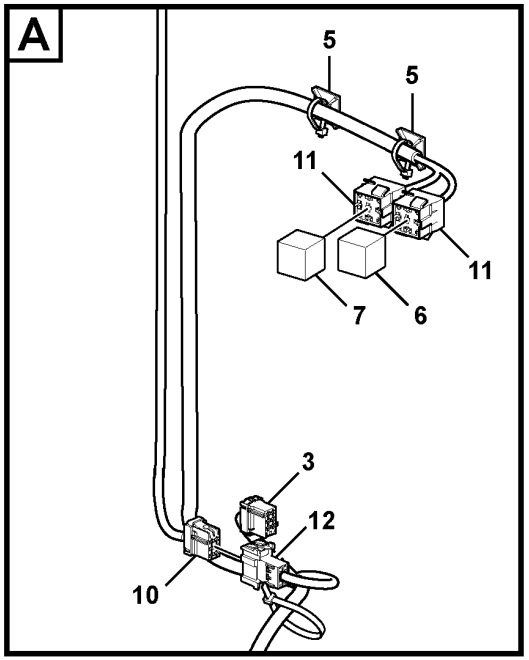

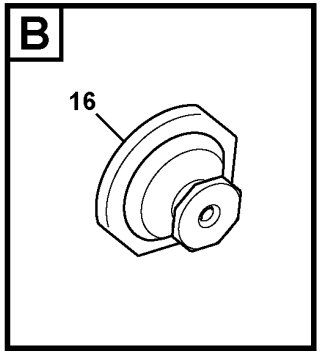

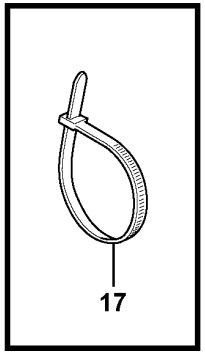

Volvo Construction Equipment
1071557

Fig.	Part No.	Quantity 1	2	3	PS	KIT	Description	Dénomination	Bezeichnung	Denominación	Benämning	Notes
1	VOE 17228327	1					Wiring harness	Faisceau de câbles	Kabelbaum	Manojo cables	Ledningsmatta	
2	VOE 874955	1					•Housing	•Carter	•Gehäuse	•Cuerpo	•Hus	(LA3548)
3	VOE 20367822	1					•Housing	•Carter	•Gehäuse	•Cuerpo	•Hus	(CM)
4	VOE 3987478	1					•Housing	•Carter	•Gehäuse	•Cuerpo	•Hus	(CN)
5	VOE 14213026	2					Tie plate	Tôle jointure	Knotenblech	Placa unión	Knutplåt	
6	VOE 21244697	1					Relay	Relais	Relais	Relé	Relä	RE3524
7	VOE 20374662	1					Relay	Relais	Relais	Relé	Relä	RE3507
8	VOE 17246009	1			SS		Wiring harness	Faisceau de câbles	Kabelbaum	Manojo cables	Ledningsmatta	S/N -3297
8	VOE 17412568	1					Wiring harness	Faisceau de câbles	Kabelbaum	Manojo cables	Ledningsmatta	S/N 3298-
9	VOE 70369714	1					•Housing	•Carter	•Gehäuse	•Cuerpo	•Hus	(SW3526)
10	VOE 20367822	1					•Housing	•Carter	•Gehäuse	•Cuerpo	•Hus	(MO)
11	VOE 8141996	2					•Housing	•Carter	•Gehäuse	•Cuerpo	•Hus	(RE3507, RE3524)
12	VOE 3987478	1					•Housing	•Carter	•Gehäuse	•Cuerpo	•Hus	(CM)
13	VOE 17228332	1					Wiring harness	Faisceau de câbles	Kabelbaum	Manojo cables	Ledningsmatta	
14	VOE 20367822	1					•Housing	•Carter	•Gehäuse	•Cuerpo	•Hus	(CN)
15	VOE 874955	3					•Housing	•Carter	•Gehäuse	•Cuerpo	•Hus	(LA550, LA3551, LA3549)
16	VOE 1259854	REQ					•Grommet	•Passe fil	•Durchführung	•Pasaje	•Genomföring	
17	VOE 4881440	REQ					Cable tie	Serre-câble	Kabelbinder	Abrazadera de cinta	Buntband	

1		**Cable harness, work lights** **Faisceau de câbles, phare de travail.** **Kabelbaum, Arbeitsscheinwerfer.** **Manojo de cables, alumbradode trabajo.** **Ledningsmatta, arbetsbelysning.**	Catalogue id **20694**	Group **371**
2				
3			Illustr. No **1071557**	Section **1300**
4				
5		**85922**	Issue **20039665-F**	Page **651**

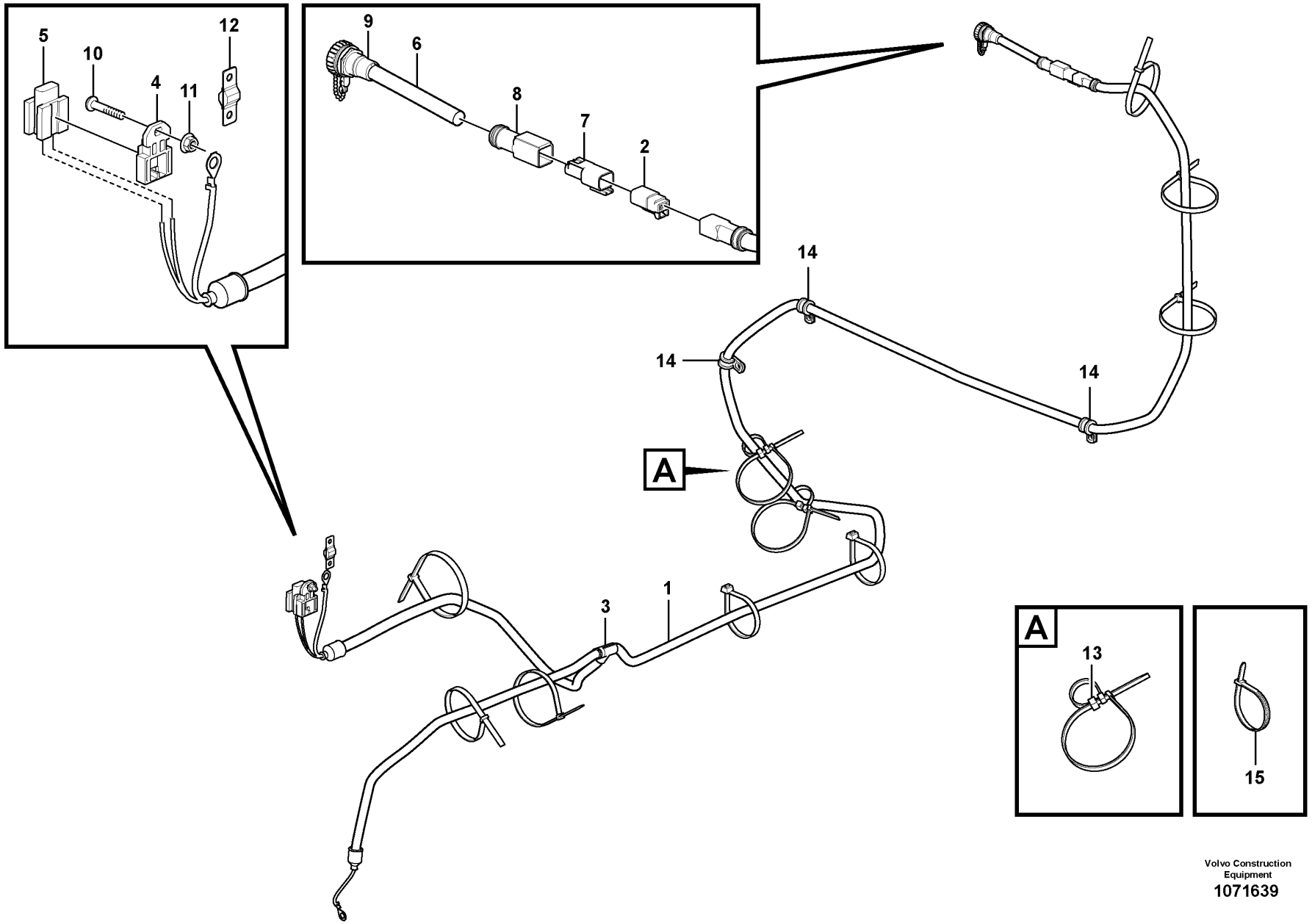

Volvo Construction Equipment

1071639

Fig.	Part No.	Quantity 1	2	3	PS	KIT	Description	Dénomination	Bezeichnung	Denominación	Benämning	Notes
1	**VOE 17246633**	1					Wiring harness	Faisceau de câbles	Kabelbaum	Manojo cables	Ledningsmatta	
2	**VOE 874955**	1					•Housing	•Carter	•Gehäuse	•Cuerpo	•Hus	(PO3910)
3	**VOE 11039709**	1					•Manifold	•Tubulure	•Verzweigung	•Bifurcación	•Förgrening	
4	**VOE 11039713**	1					•Bracket	•Console	•Konsole	•Consola	•Konsol	
5	**VOE 11039714**	1					•Fuse holder	•Porte-fusible	•Sicherungshalter	•Portafusibles	•Säkringshållare	(FU3604)
6	**VOE 17236165**	1					Wiring harness	Faisceau de câbles	Kabelbaum	Manojo cables	Ledningsmatta	
7	**VOE 20846136**	1					•Housing	•Carter	•Gehäuse	•Cuerpo	•Hus	
8	**VOE 994158**	1					•Adapter	•Adaptateur	•Adapter	•Adaptador	•Adapter	
9	**VOE 16828094**	1					•Power outlet	•Prise électrique	•Steckdose	•Toma corriente	•Eluttag	
10	**VOE 969407**	1					Six point socket screw	Vis à 6 pans creux	Sechszahn-Hohlschraube	Racor de seis dientes	Sextandhålskruv	
11	**VOE 949874**	1					Flange lock nut	Contre-écrou à embase	Flanschverschlussmutter	Contratuerca embridada	Flänslåsmutter	
12	**VOE 992453**	1					Fuse	Fusible	Sicherung	Fusible	Säkring	
13	**VOE 11003221**	REQ					Mounting ring	Bague montage	Montagering	Anillo de montaje	Monteringsring	
14	**VOE 949746**	4					Clamp	Collier serrage	Schelle	Abrazadera	Klamma	
15	**VOE 4881440**	REQ					Cable tie	Serre-câble	Kabelbinder	Abrazadera de cinta	Buntband	

1		**Cable harness, electrical distribution unit** **Faisceau de câbles, centrale electrique** **Kabelbäume, Elektrozentrale** **Manojos de cables, central eléctrica** **Ledningsmatta, elcentral**	Catalogue id **20694**	Group **371**
2				
3			Illustr. No **1071639**	Section **1400**
4				
5		**85919**	Issue **20039665-F**	Page **653**

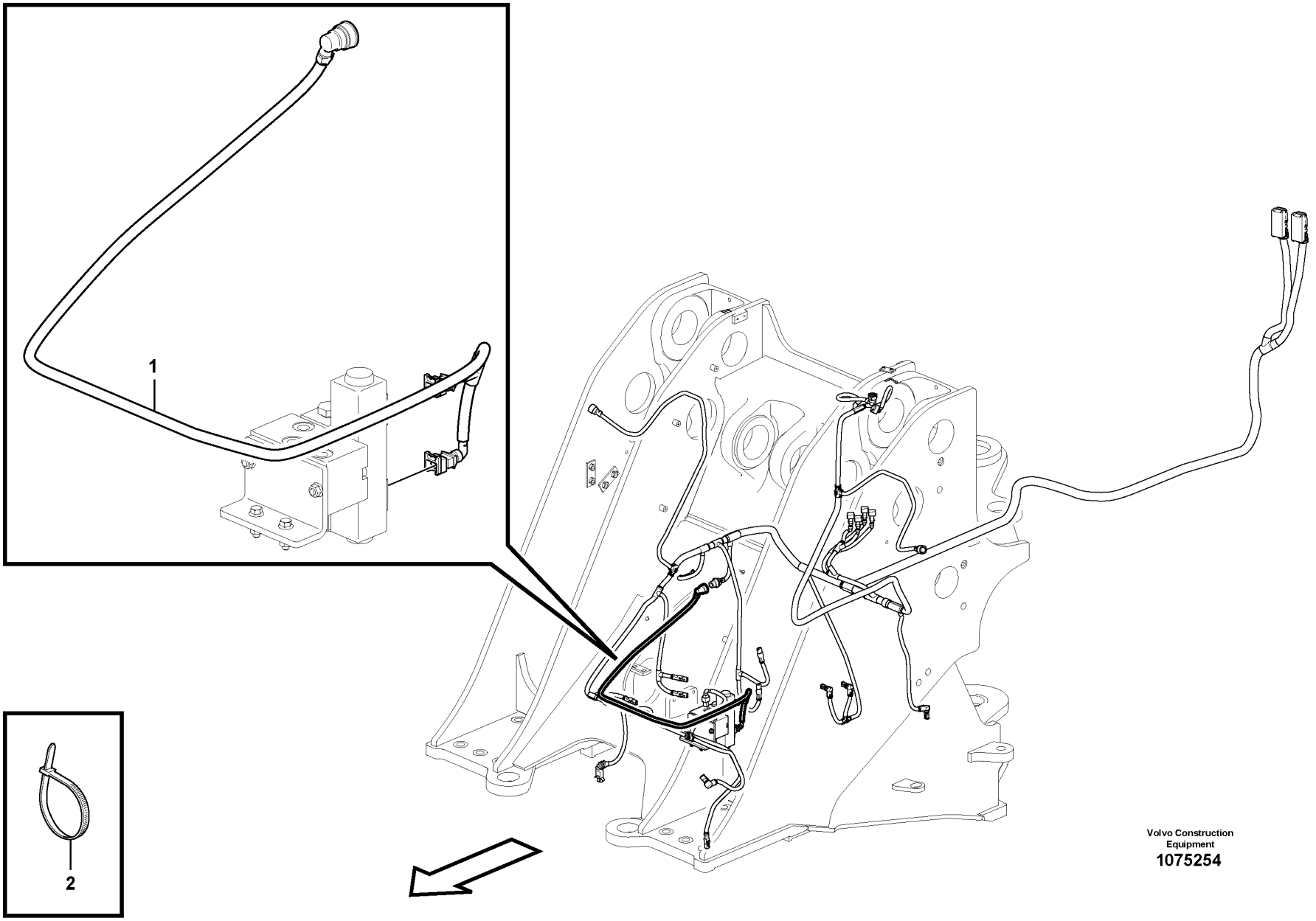

Volvo Construction Equipment
1075254

Fig.	Part No.	Quantity 1	2	3	PS	KIT	Description	Dénomination	Bezeichnung	Denominación	Benämning	Notes
1	**VOE 15158170**	1					Wiring harness	Faisceau de câbles	Kabelbaum	Manojo cables	Ledningsmatta	
2	**VOE 4881440**	REQ					Cable tie	Serre-câble	Kabelbinder	Abrazadera de cinta	Buntband	

1		**Cable harness, electric servo** **Faisceau de câbles, commande électrique servo** **Kabel, Elektroservo** **Mazo de cables, servoeléctrico** **Kablage, elservo**	Catalogue id **20694**	Group **371**
2				
3			Illustr. No **1075254**	Section **1500**
4				
5		**86120, 86132, 85965**	Issue **20039665-F**	Page **655**

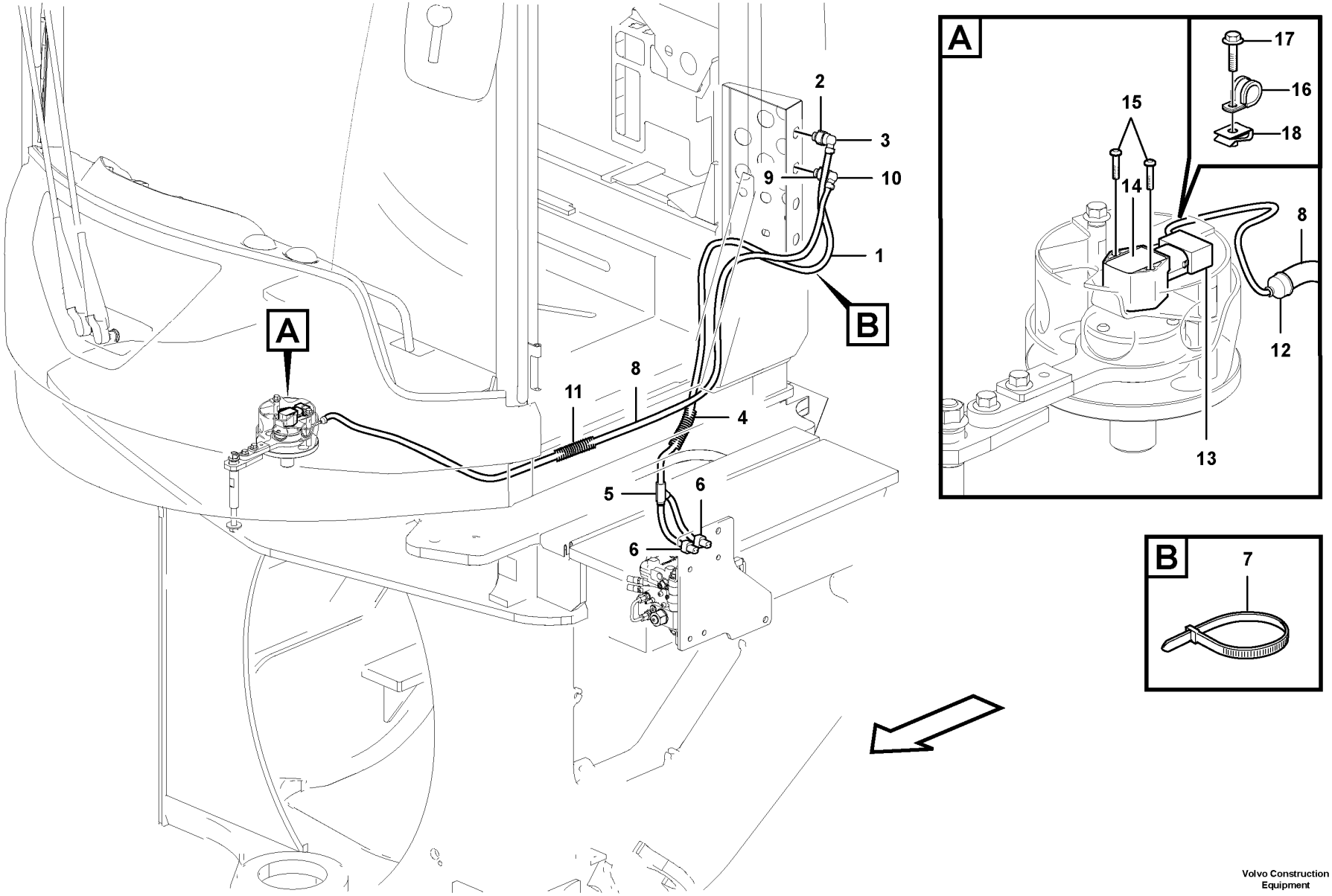

Volvo Construction Equipment

1058564

Fig.	Part No.	Quantity 1	2	3	PS	KIT	Description	Dénomination	Bezeichnung	Denominación	Benämning	Notes
1	VOE 15088011	1					Wiring harness	Faisceau de câbles	Kabelbaum	Manojo cables	Ledningsmatta	
2	VOE 3963412	1					•Housing	•Carter	•Gehäuse	•Cuerpo	•Hus	(UB)
3	VOE 3985598	1					•Adapter	•Adaptateur	•Adapter	•Adaptador	•Adapter	
4	VOE 4803746	REQ					•Hose	•Flexible	•Schlauch	•Manguera	•Slang	
5	VOE 11039665	1					•Manifold	•Tubulure	•Verzweigung	•Bifurcación	•Förgrening	
6	VOE 976256	2					•Housing	•Carter	•Gehäuse	•Cuerpo	•Hus	(PWM6601, PWM6602)
7	VOE 4881440	5					•Cable tie	•Serre-câble	•Kabelbinder	•Abrazadera de cinta	•Buntband	
8	VOE 15088023	1					Wiring harness	Faisceau de câbles	Kabelbaum	Manojo cables	Ledningsmatta	
9	VOE 3963412	1					•Housing	•Carter	•Gehäuse	•Cuerpo	•Hus	(SV)
10	VOE 3985598	1					•Adapter	•Adaptateur	•Adapter	•Adaptador	•Adapter	
11	VOE 4803746	REQ					•Hose	•Flexible	•Schlauch	•Manguera	•Slang	
12	VOE 11039397	1					•End sleeve	•Douille d'extrémité	•Endhülse	•Manguito final	•Ändhylsa	
13	VOE 11170130	1					•Housing	•Carter	•Gehäuse	•Cuerpo	•Hus	(SE6411)
14	VOE 11170282	1					Angle sensor	Indicateur d'angle	Winkelgeber	Sensor de angulo	Vinkelsensor	SE6411
15	VOE 969558	2					Six point socket screw	Vis à 6 pans creux	Sechszahn-Hohlschraube	Racor de seis dientes	Sextandhålskruv	
16	VOE 952624	1					Clamp	Collier serrage	Schelle	Abrazadera	Klamma	
17	VOE 965175	1			SS		Flange screw	Vis à embase	Flanschschraube	Tornillo embridado	Flänsskruv	
18	VOE 949921	1					Spring nut	Écrou de ressort	Federverschlussmutter	Tuerca resorte	Fjädermutter	

1		**Cable harness, CDC steering** **Faisceau de câbles, CDC-direction** **Kabelbäume, CDC- Lenkung** **Manojo de cables, CDC-dirección** **Ledningsmatta, CDC-styrning**	Catalogue id **20694**	Group **371**
2				
3			Illustr. No **1058564**	Section **1700**
4				
5		**85952**	Issue **20039665-F**	Page **657**

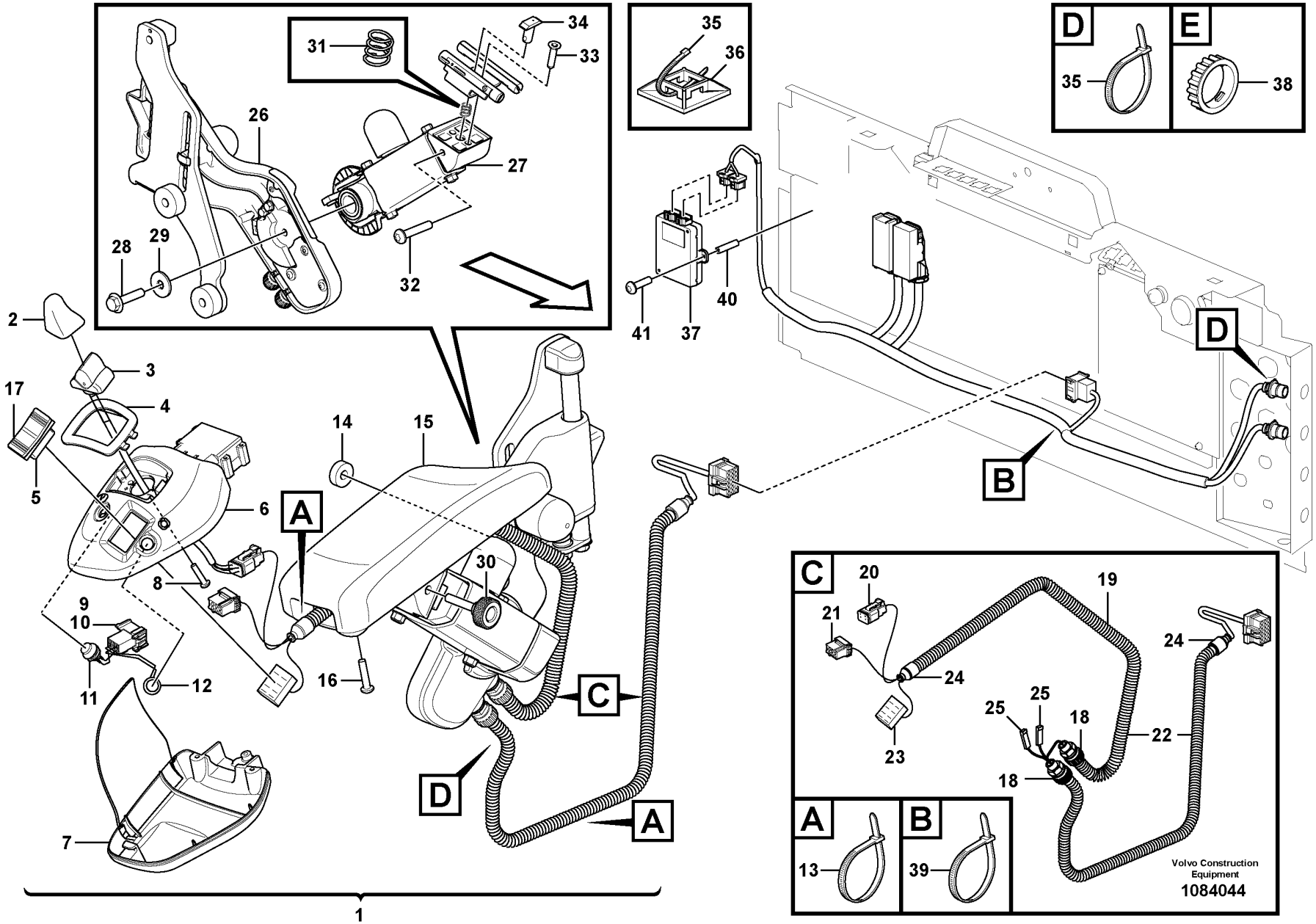
1
2
3
4
5
6
7
8
9
10
11
12
13
14
15
16
17
18
19
20
21
22
23
24
25
26
27
28
29
30
31
32
33
34
35
36
37
38
39
40
41
A
B
C
D
E
Volvo Construction Equipment
1084044

Fig.	Part No.	Quantity 1	2	3	PS	KIT	Description	Dénomination	Bezeichnung	Denominación	Benämning	Notes
1	VOE 17238623	1					Lever steering	Direction par levier	Hebellenkung	Direccion de palanca	Spakstyrning	
2	VOE 15188306	1					•Hand lever	•Levier main	•Handhebel	•Palanca	•Handspak	
3	VOE 15092744	1					•Lever steering	•Direction par levier	•Hebellenkung	•Direccion de palanca	•Spakstyrning	
4	VOE 15029609	1					•Frame	•Cadre châssis	•Rahmen	•Bastidor	•Ram	
5	VOE 21866297	1					•Switch	•Contacteur	•Schalter	•Interruptor	•Strömställare	
6	VOE 15013674	1					•Cover	•Capot	•Haube	•Cubierta	•Kåpa	
7	VOE 11444380	1					•Cover	•Capot	•Haube	•Cubierta	•Kåpa	
8	VOE 975367	4					•Six point socket screw	•Vis à 6 pans creux	•Sechszahn-Hohlschraube	•Racor de seis dientes	•Sextandhålskruv	
9	VOE 1078184	1					•Lock plate	•Plaque verrouillage	•Verschlussplatte	•Placa de seguridad	•Låsplatta	
10	VOE 3987478	1					•Housing	•Carter	•Gehäuse	•Cuerpo	•Hus	
11	VOE 11039681	1					•Switch	•Contacteur	•Schalter	•Interruptor	•Strömställare	
12	VOE 11039681	1					•Switch	•Contacteur	•Schalter	•Interruptor	•Strömställare	
13	VOE 4821292	REQ					•Cable tie	•Serre-câble	•Kabelbinder	•Abrazadera de cinta	•Buntband	
14	VOE 11444330	2					•Spacer	•Entretoise	•Abstandkörper	•Distanciador	•Distans	
15	VOE 11164943	1					•Arm rest	•Accoudoir	•Armlehne	•Reposabrazos	•Armstöd	
	VOE 11164941	1					••Arm rest	••Accoudoir	••Armlehne	••Reposabrazos	••Armstöd	
	VOE 975372	4					••Six point socket screw	••Vis à 6 pans creux	••Sechszahn-Hohlschraube	••Racor de seis dientes	••Sextandhålskruv	
	VOE 969464	4					••Six point socket screw	••Vis à 6 pans creux	••Sechszahn-Hohlschraube	••Racor de seis dientes	••Sextandhålskruv	
16	VOE 975367	4					•Six point socket screw	•Vis à 6 pans creux	•Sechszahn-Hohlschraube	•Racor de seis dientes	•Sextandhålskruv	
17	VOE 11170288	1					•Rocker arm	•Culbuteur	•Kipphebel	•Balancín	•Vipparm	
18	VOE 4803765	2					••Hose coupling	••Raccord flexible	••Schlauchkupplung	••Acoplamiento de manguera	••Slangkoppling	
19	VOE 17235086	1					•Wiring harness	•Faisceau de câbles	•Kabelbaum	•Manojo cables	•Ledningsmatta	
20	VOE 20367822	1					••Housing	••Carter	••Gehäuse	••Cuerpo	••Hus	(SU)
21	VOE 874960	1					••Housing	••Carter	••Gehäuse	••Cuerpo	••Hus	(SE6601)
22	VOE 11039491	1					••Hose	••Flexible	••Schlauch	••Manguera	••Slang	
23	VOE 70369714	1					••Housing	••Carter	••Gehäuse	••Cuerpo	••Hus	(SW4217)
24	VOE 11039397	2					••End sleeve	••Douille d'extrémité	••Endhülse	••Manguito final	••Ändhylsa	

1		**Cable harness for CDC-steering in cab** **Faisceau de câbles pour commande CDC dans la cabine** **Kabelbäume für Hebellenkung (CDC) in Kabine** **Haz de cables para dirección CDC en cabina** **Ledningsmatta för CDC-styrning i hytt**	Catalogue id **20694**	Group **371**
2				
3			Illustr. No **1084044**	Section **1800**
4				
5		**85952**	Issue **20039665-F**	Page **659**

VOLVO

L180H

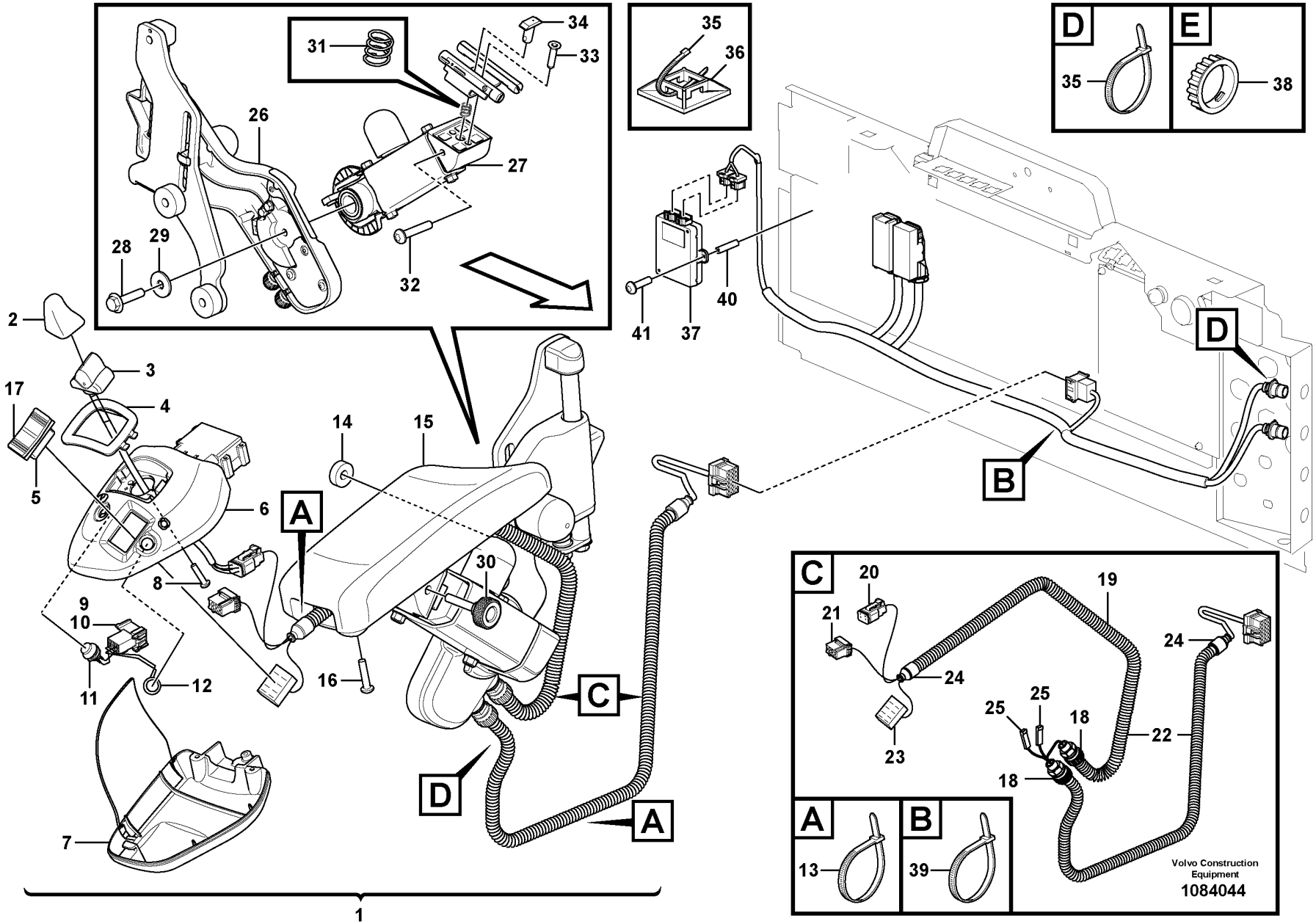
1
2
3
4
5
6
7
8
9
10
11
12
13
14
15
16
17
18
19
20
21
22
23
24
25
26
27
28
29
30
31
32
33
34
35
36
37
38
39
40
41
A
B
C
D
E
Volvo Construction Equipment
1084044

Fig.	Part No.	Quantity 1	2	3	PS	KIT	Description	Dénomination	Bezeichnung	Denominación	Benämning	Notes
25	VOE 13949597	2					••Protecting sleeve	••Manchon protection	••Schutzhülle	••Manguito de protección	••Skyddshylsa	(SE4227_B, SE4227_A)
26	VOE 11164957	1					•Release mechanism	•Dispositif d'inclinaison	•Klappvorrichtung	•Mecanismo liberador	•Fällningsanordning	See group 882-650 page ####
27	VOE 15087956	1					•Release mechanism	•Dispositif d'inclinaison	•Klappvorrichtung	•Mecanismo liberador	•Fällningsanordning	
28	VOE 947760	1					•Flange screw	•Vis à embase	•Flanschschraube	•Tornillo embridado	•Flänsskruv	
29	VOE 15084764	1					•Washer	•Rondelle	•Scheibe	•Arandela	•Bricka	
30	VOE 15020249	1					•Locking knob	•Bouton de blocage	•Verriegelungsrad	•Botón de cierre	•Låsratt	
31	VOE 11429090	1					•Spring	•Ressort	•Feder	•Resorte	•Fjäder	
32	VOE 969518	1					•Six point socket screw	•Vis à 6 pans creux	•Sechszahn-Hohlschraube	•Racor de seis dientes	•Sextandhålskruv	
33	VOE 13977628	2					•Six point socket screw	•Vis à 6 pans creux	•Sechszahn-Hohlschraube	•Racor de seis dientes	•Sextandhålskruv	
34	VOE 11429087	1					•Lock brace	•Étrier verrouillage	•Sperrklinke	•Brazo de seguridad	•Låsbygel	
35	VOE 4881440	2					•Cable tie	•Serre-câble	•Kabelbinder	•Abrazadera de cinta	•Buntband	
36	VOE 14213026	1					•Tie plate	•Tôle jointure	•Knotenblech	•Placa unión	•Knutplåt	
37	VOE 15121169	1					Control unit	Unité de commande	Automatikeinheit	Unidad automática	Automatikenhet	
38	VOE 3963413	2					Ring	Bague	Ring	Anillo	Ring	
39	VOE 4881438	1					Cable tie	Serre-câble	Kabelbinder	Abrazadera de cinta	Buntband	
40	VOE 11100247	2					Spacer	Entretoise	Abstandkörper	Distanciador	Distans	
41	VOE 969419	2					Six point socket screw	Vis à 6 pans creux	Sechszahn-Hohlschraube	Racor de seis dientes	Sextandhålskruv	

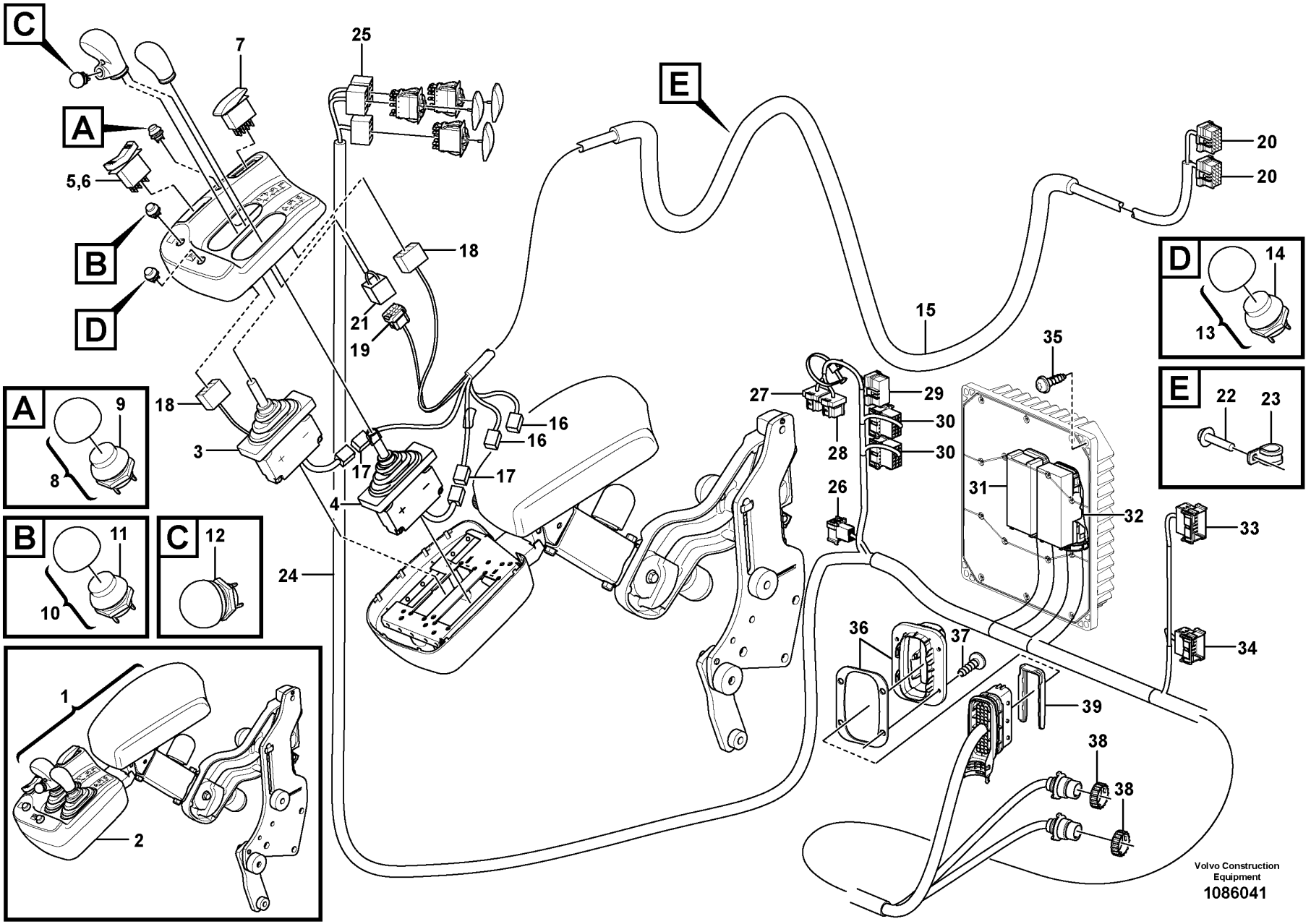
C
A
B
D
E
7
25
5,6
18
21
19
15
20
20
14
13
35
27
29
30
30
28
26
31
32
33
34
36
37
39
38
38
16
16
17
17
4
3
18
24
9
8
11
10
12
22
23
1
2
Volvo Construction Equipment
1086041

Fig.	Part No.	Quantity 1	2	3	PS	KIT	Description	Dénomination	Bezeichnung	Denominación	Benämning	Notes
1	VOE 17270251	1					Arm rest	Accoudoir	Armlehne	Reposabrazos	Armstöd	See group 882-700 page 1367
2	VOE 11164936	1					•Cover	•Capot	•Abdeckung	•Capó	•Kåpa	See group 882-700 page 1367
3	VOE 17416942	1					•Control lever	•Levier de commande	•Bedienungshebel	•Palanca mando	•Manöverspak	(VOE 17352345)
	VOE 15104958	1					••Gaiter	••Gaine	••Manschette	••Fuelle	••Damask	
4	VOE 17416942	1					•Control lever	•Levier de commande	•Bedienungshebel	•Palanca mando	•Manöverspak	(VOE 17352345)
	VOE 15104958	1					••Gaiter	••Gaine	••Manschette	••Fuelle	••Damask	
5	VOE 21866297	1					•Switch	•Contacteur	•Schalter	•Interruptor	•Strömställare	SW4208
6	VOE 11170288	1					•Rocker arm	•Culbuteur	•Kipphebel	•Balancín	•Vipparm	
7	VOE 15021452	1					•Contact button	•Bouton contact	•Kontaktknopf	•Botón de contacto	•Kontaktknapp	
8	VOE 11170231	1					•Switch	•Contacteur	•Schalter	•Interruptor	•Strömställare	SW4207
9	VOE 11039681	1					••Switch	••Contacteur	••Schalter	••Interruptor	••Strömställare	
10	VOE 11170232	1					•Switch	•Contacteur	•Schalter	•Interruptor	•Strömställare	SW4210
11	VOE 11039681	1					••Switch	••Contacteur	••Schalter	••Interruptor	••Strömställare	
12	VOE 11170293	1					•Switch	•Contacteur	•Schalter	•Interruptor	•Strömställare	
13	VOE 11170380	1					•Switch	•Contacteur	•Schalter	•Interruptor	•Strömställare	
14	VOE 11039681	1					••Switch	••Contacteur	••Schalter	••Interruptor	••Strömställare	SW4209
15	VOE 15197308	1					•Wiring harness	•Faisceau de câbles	•Kabelbaum	•Manojo cables	•Ledningsmatta	
16	VOE 874957	2					••Housing	••Carter	••Gehäuse	••Cuerpo	••Hus	(SE9147, 9148)
16	VOE 874958	2					••Wedge	••Cale	••Keil	••Chaveta	••Kil	
17	VOE 874960	2					••Housing	••Carter	••Gehäuse	••Cuerpo	••Hus	(FX1024, 1025)
18	VOE 70369714	2					••Housing	••Carter	••Gehäuse	••Cuerpo	••Hus	(SW4208.A, SW9174(1))
19	VOE 3987479	1					••Housing	••Carter	••Gehäuse	••Cuerpo	••Hus	(LC)
20	VOE 20367826	2					••Housing	••Carter	••Gehäuse	••Cuerpo	••Hus	(LG, LH)
21	VOE 20367823	1					•Housing	•Carter	•Gehäuse	•Cuerpo	•Hus	
22	VOE 13946544	1					•Screw	•Vis	•Schraube	•Tornillo	•Skruv	
23	VOE 977599	1					•Clamp	•Collier serrage	•Schelle	•Abrazadera	•Klamma	
24	VOE 17430788	1					Wiring harness	Faisceau de câbles	Kabelbaum	Manojo cables	Ledningsmatta	
25	VOE 70369714	3					•Housing	•Carter	•Gehäuse	•Cuerpo	•Hus	(SW9170, 9171, 9172)
26	VOE 3987478	1					•Housing	•Carter	•Gehäuse	•Cuerpo	•Hus	(LL)
27	VOE 25370978	1					•Housing	•Carter	•Gehäuse	•Cuerpo	•Hus	(CU6601.SF)
28	VOE 20367824	1					•Housing	•Carter	•Gehäuse	•Cuerpo	•Hus	(CU6601.SG)

1		**Cable harness, two-lever el.hydraulic servo** **Faisceau de câblage, système d'assistance électrohydraulique à deux leviers** **Kabelbaum für elektrohydr. Servosystem mit Doppelhebel** **Haz de cables para servo electrohidráulico de dos palancas** **Ledningsmatta, två-spakars el.hydraulisk servo**	Catalogue id **20694**	Group **371**
2				
3			Illustr. No **1086041**	Section **2000**
4				
5		**86185**	Issue **20039665-F**	Page **663**

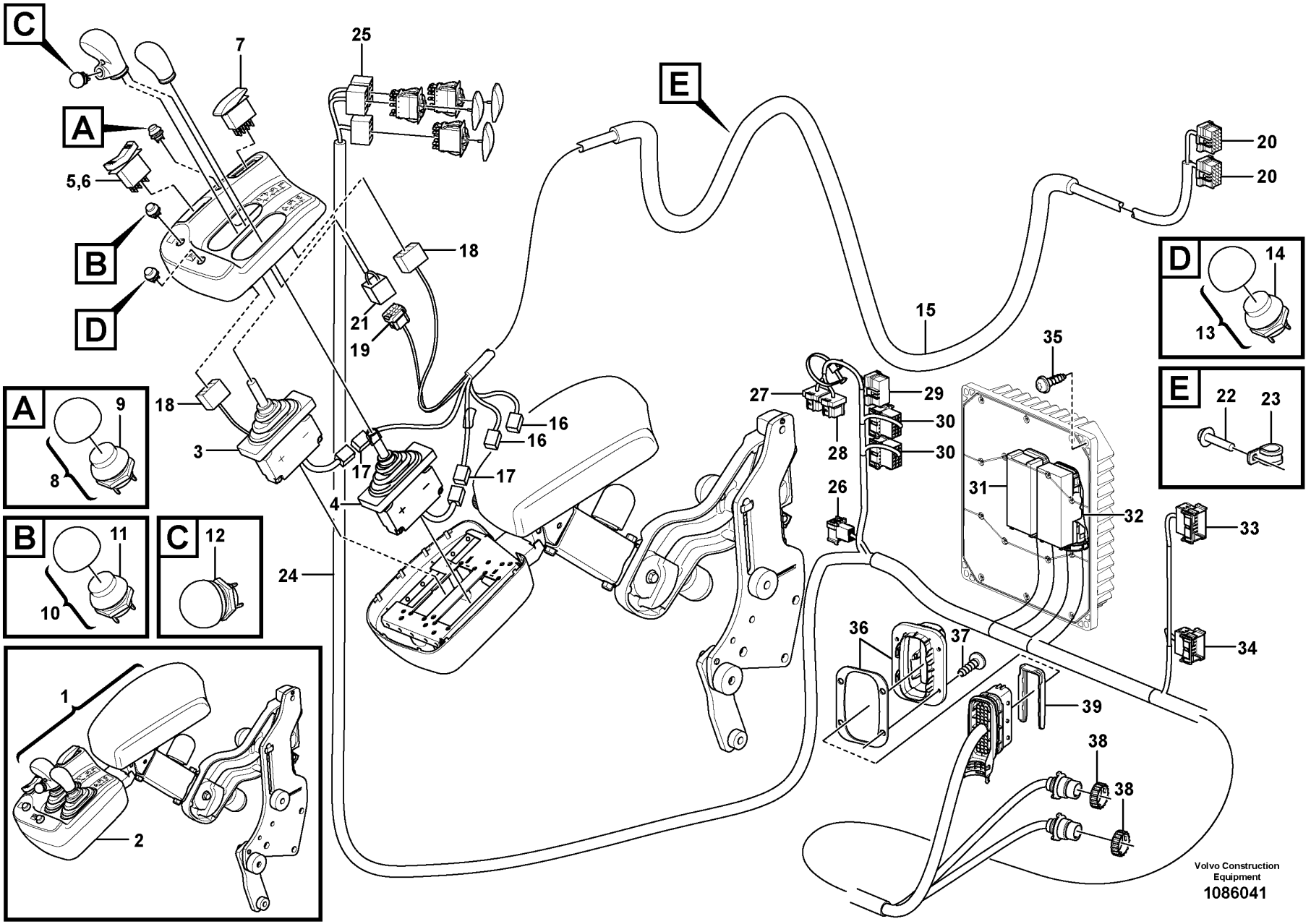
C
A
B
D
E
7
25
5,6
18
21
19
15
20
20
14
13
35
27
29
30
30
28
26
31
32
33
34
36
37
39
38
38
16
16
17
17
4
3
18
24
9
8
11
10
12
22
23
1
2
Volvo Construction Equipment
1086041

Fig.	Part No.	Quantity 1	2	3	PS	KIT	Description	Dénomination	Bezeichnung	Denominación	Benämning	Notes
29	VOE 20367827	1					•Housing	•Carter	•Gehäuse	•Cuerpo	•Hus	(LB)
30	VOE 3987482	2					•Housing	•Carter	•Gehäuse	•Cuerpo	•Hus	(LH, LG)
31	VOE 20429842	1					•Housing	•Carter	•Gehäuse	•Cuerpo	•Hus	(GPMECU2.A)
32	VOE 20429843	1					•Housing	•Carter	•Gehäuse	•Cuerpo	•Hus	(GPMECU2.B)
33	VOE 3987483	1					•Housing	•Carter	•Gehäuse	•Cuerpo	•Hus	(LF)
34	VOE 3987481	1					•Housing	•Carter	•Gehäuse	•Cuerpo	•Hus	(ST)
35	VOE 17413231	4					Screw	Vis	Schraube	Tornillo	Skruv	
36	VOE 17409649	1					Adapter	Adaptateur	Adapter	Adaptador	Adapter	
37	VOE 15135364	4					Screw	Vis	Schraube	Tornillo	Skruv	
38	VOE 3963413	2					Ring	Bague	Ring	Anillo	Ring	
39	VOE 20567741	1					Adapter	Adaptateur	Adapter	Adaptador	Adapter	

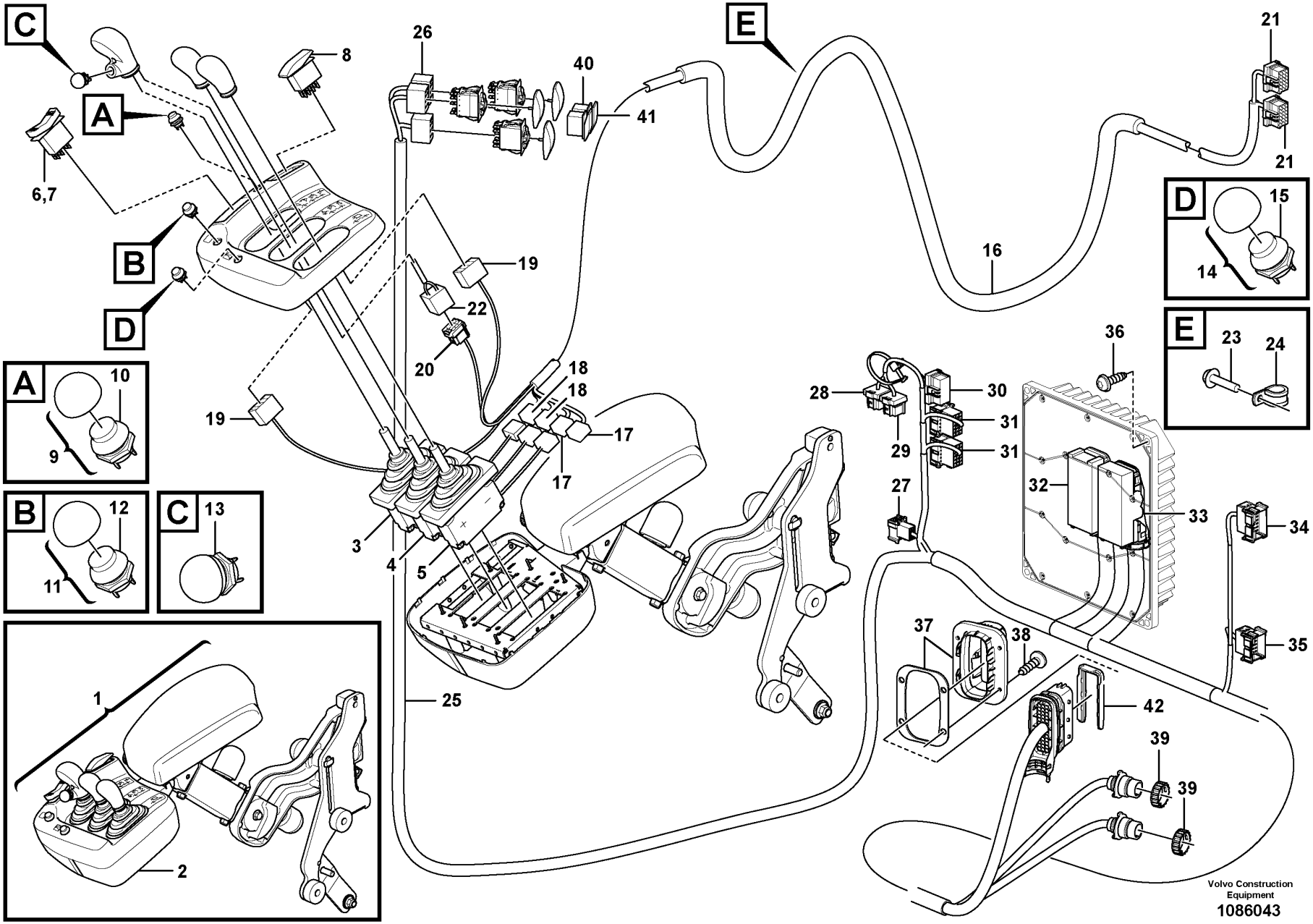
C
A
B
D
E
6,7
8
26
40
41
21
21
16
19
22
20
18
18
19
17
17
3
4
5
25
D
15
14
E
23
24
36
28
30
31
31
29
27
32
33
34
35
37
38
42
39
39
A
10
9
B
12
11
C
13
1
2
Volvo Construction Equipment
1086043

Fig.	Part No.	Quantity 1	2	3	PS	KIT	Description	Dénomination	Bezeichnung	Denominación	Benämning	Notes
1	VOE 17270264	1					Arm rest	Accoudoir	Armlehne	Reposabrazos	Armstöd	See group 882-800 page 1373
2	VOE 11164790	1					•Cover	•Capot	•Abdeckung	•Capó	•Kåpa	See group 882-800 page 1373
3	VOE 17416942	1					•Control lever	•Levier de commande	•Bedienungshebel	•Palanca mando	•Manöverspak	(VOE 17352345)
	VOE 15104958	1					••Gaiter	••Gaine	••Manschette	••Fuelle	••Damask	
4	VOE 17416942	1					•Control lever	•Levier de commande	•Bedienungshebel	•Palanca mando	•Manöverspak	(VOE 17352345)
	VOE 15104958	1					••Gaiter	••Gaine	••Manschette	••Fuelle	••Damask	
5	VOE 15038826	1					•Control lever	•Levier commande	•Umstellarm	•Palanca conmutación	•Omställararm	
	VOE 15104958	1					••Gaiter	••Gaine	••Manschette	••Fuelle	••Damask	
6	VOE 21866297	1					•Switch	•Contacteur	•Schalter	•Interruptor	•Strömställare	SW4208
7	VOE 11170288	1					•Rocker arm	•Culbuteur	•Kipphebel	•Balancín	•Vipparm	
8	VOE 15021452	1					•Contact button	•Bouton contact	•Kontaktknopf	•Botón de contacto	•Kontaktknapp	
9	VOE 11170231	1					•Switch	•Contacteur	•Schalter	•Interruptor	•Strömställare	SW4207
10	VOE 11039681	1					••Switch	••Contacteur	••Schalter	••Interruptor	••Strömställare	
11	VOE 11170232	1					•Switch	•Contacteur	•Schalter	•Interruptor	•Strömställare	SW4210
12	VOE 11039681	1					••Switch	••Contacteur	••Schalter	••Interruptor	••Strömställare	
13	VOE 11170293	1					•Switch	•Contacteur	•Schalter	•Interruptor	•Strömställare	
14	VOE 11170380	1					•Switch	•Contacteur	•Schalter	•Interruptor	•Strömställare	
15	VOE 11039681	1					••Switch	••Contacteur	••Schalter	••Interruptor	••Strömställare	SW4209
16	VOE 15197308	1					•Wiring harness	•Faisceau de câbles	•Kabelbaum	•Manojo cables	•Ledningsmatta	
17	VOE 874957	2					••Housing	••Carter	••Gehäuse	••Cuerpo	••Hus	(SE9147, 9148)
17	VOE 874958	2					••Wedge	••Cale	••Keil	••Chaveta	••Kil	
18	VOE 874960	2					••Housing	••Carter	••Gehäuse	••Cuerpo	••Hus	(FX1024, 1025)
19	VOE 70369714	2					••Housing	••Carter	••Gehäuse	••Cuerpo	••Hus	(SW4208.A, SW9174(1))
20	VOE 3987479	1					••Housing	••Carter	••Gehäuse	••Cuerpo	••Hus	(LC)
21	VOE 20367826	2					••Housing	••Carter	••Gehäuse	••Cuerpo	••Hus	(LG, LH)
22	VOE 20367823	1					•Housing	•Carter	•Gehäuse	•Cuerpo	•Hus	
23	VOE 13946544	1					•Screw	•Vis	•Schraube	•Tornillo	•Skruv	
24	VOE 977599	1					•Clamp	•Collier serrage	•Schelle	•Abrazadera	•Klamma	
25	VOE 17430788	1					Wiring harness	Faisceau de câbles	Kabelbaum	Manojo cables	Ledningsmatta	
26	VOE 70369714	3					•Housing	•Carter	•Gehäuse	•Cuerpo	•Hus	(SW9170, 9171, 9172)
27	VOE 3987478	1					•Housing	•Carter	•Gehäuse	•Cuerpo	•Hus	(LL)

1		**Cable harness, three-lever el.hydraulic servo** **Faisceau de câblage, système d'assistance électrohydraulique de levier triple** **Kabelbaum für elektrohydraulische Servoanlage mit drei Hebeln** **Haz de cables para servo electrohidráulico de tres palancas** **Ledningsmatta, tre-spakars el.hydraulisk servo**	Catalogue id **20694**	Group **371**
2				
3			Illustr. No **1086043**	Section **2100**
4				
5		**86178**	Issue **20039665-F**	Page **667**

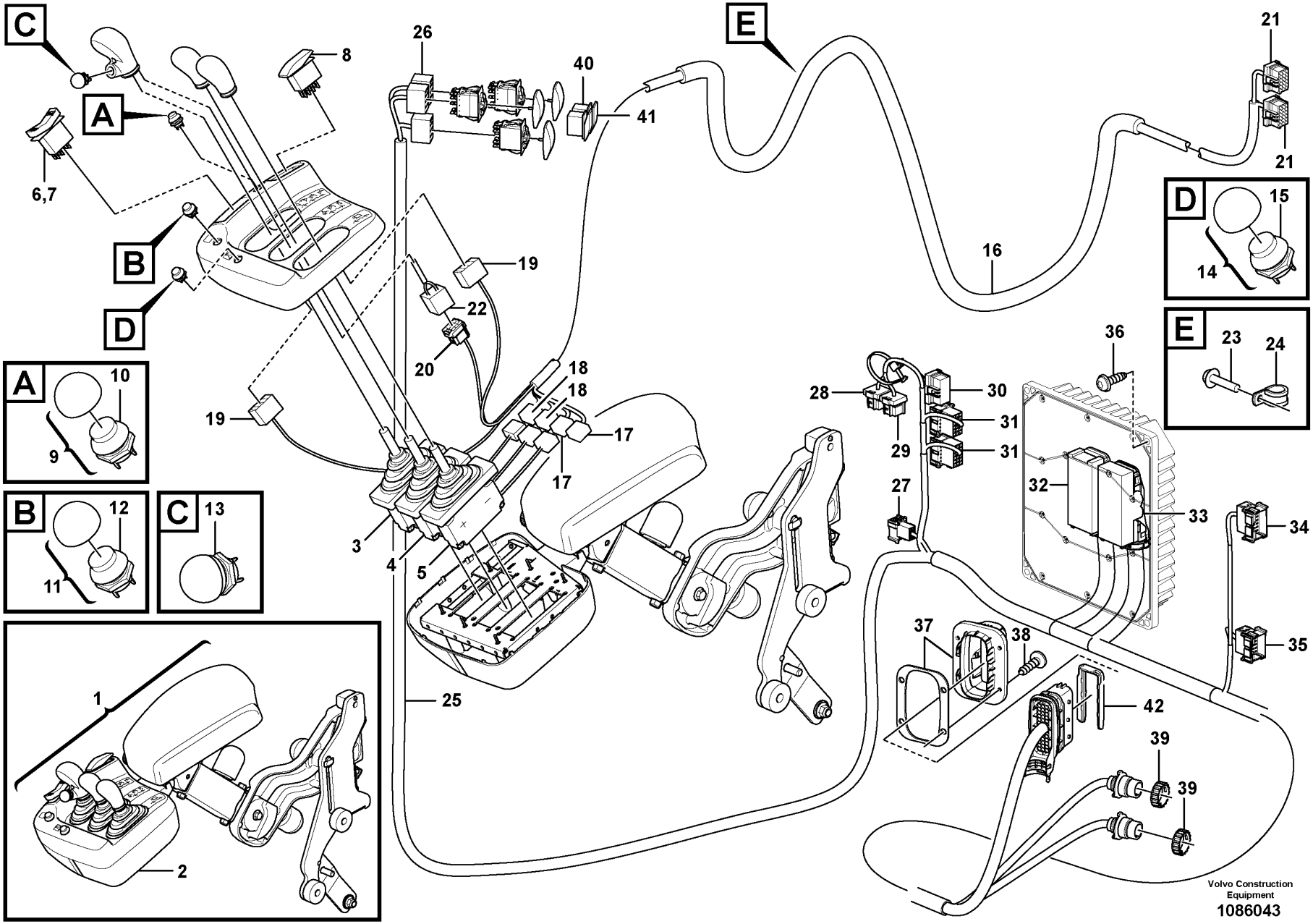
C
A
B
D
E
6,7
8
26
40
41
21
21
16
19
22
20
18
18
19
17
17
3
4
5
25
28
29
30
31
31
27
36
32
33
34
35
37
38
42
39
39
D
15
14
E
23
24
A
10
9
B
12
11
C
13
1
2
Volvo Construction Equipment
1086043

Fig.	Part No.	Quantity 1	2	3	PS	KIT	Description	Dénomination	Bezeichnung	Denominación	Benämning	Notes
28	**VOE 25370978**	1					•Housing	•Carter	•Gehäuse	•Cuerpo	•Hus	(CU6601.SF)
29	**VOE 20367824**	1					•Housing	•Carter	•Gehäuse	•Cuerpo	•Hus	(CU6601.SG)
30	**VOE 20367827**	1					•Housing	•Carter	•Gehäuse	•Cuerpo	•Hus	(LB)
31	**VOE 3987482**	2					•Housing	•Carter	•Gehäuse	•Cuerpo	•Hus	(LH, LG)
32	**VOE 20429842**	1					•Housing	•Carter	•Gehäuse	•Cuerpo	•Hus	(GPMECU2.A)
33	**VOE 20429843**	1					•Housing	•Carter	•Gehäuse	•Cuerpo	•Hus	(GPMECU2.B)
34	**VOE 3987483**	1					•Housing	•Carter	•Gehäuse	•Cuerpo	•Hus	(LF)
35	**VOE 3987481**	1					•Housing	•Carter	•Gehäuse	•Cuerpo	•Hus	(ST)
36	**VOE 17413231**	4					Screw	Vis	Schraube	Tornillo	Skruv	
37	**VOE 17409649**	1					Adapter	Adaptateur	Adapter	Adaptador	Adapter	
38	**VOE 15135364**	4					Screw	Vis	Schraube	Tornillo	Skruv	
39	**VOE 3963413**	2					Ring	Bague	Ring	Anillo	Ring	
40	**VOE 70369704**	1					Switch	Contacteur	Schalter	Interruptor	Strömställare	
41	**VOE 15011502**	1					Rocker arm	Culbuteur	Kipphebel	Balancín	Vipparm	
42	**VOE 20567741**	1					Adapter	Adaptateur	Adapter	Adaptador	Adapter	

1		**Cable harness, three-lever el.hydraulic servo** **Faisceau de câblage, système d'assistance électrohydraulique de levier triple** **Kabelbaum für elektrohydraulische Servoanlage mit drei Hebeln** **Haz de cables para servo electrohidráulico de tres palancas** **Ledningsmatta, tre-spakars el.hydraulisk servo**
2		
3		
4		
5		**86178**

Catalogue id **20694**	Group **371**
Illustr. No **1086043**	Section **2100**
Issue **20039665-F**	Page **669**

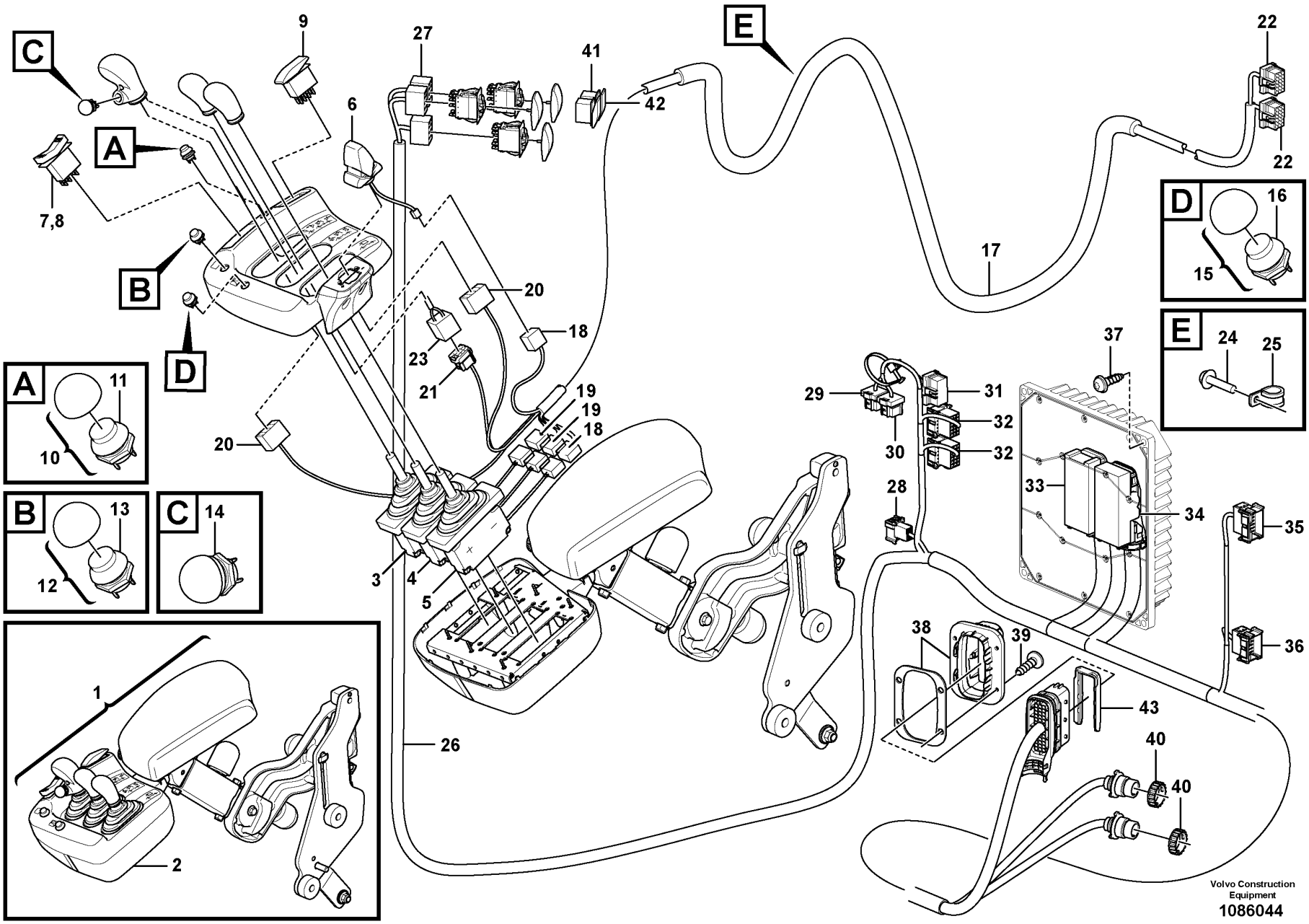
C
A
B
D
E
9
27
41
42
22
22
6
7,8
17
D
16
15
E
24
25
20
18
23
21
19
19
18
20
37
29
31
32
32
30
28
33
34
35
36
38
39
43
40
40
A
11
10
B
13
12
C
14
3
4
5
26
1
2
Volvo Construction Equipment
1086044

Fig.	Part No.	Quantity 1	2	3	PS	KIT	Description	Dénomination	Bezeichnung	Denominación	Benämning	Notes
1	VOE 17270273	1					Arm rest	Accoudoir	Armlehne	Reposabrazos	Armstöd	See group 882-900 page 1379
2	VOE 11164790	1					•Cover	•Capot	•Abdeckung	•Capó	•Kåpa	See group 882-900 page 1379
3	VOE 17416942	1					•Control lever	•Levier de commande	•Bedienungshebel	•Palanca mando	•Manöverspak	(VOE 17352345)
	VOE 15104958	1					••Gaiter	••Gaine	••Manschette	••Fuelle	••Damask	
4	VOE 17416942	1					•Control lever	•Levier de commande	•Bedienungshebel	•Palanca mando	•Manöverspak	(VOE 17352345)
	VOE 15104958	1					••Gaiter	••Gaine	••Manschette	••Fuelle	••Damask	
5	VOE 15038826	1					•Control lever	•Levier commande	•Umstellarm	•Palanca conmutación	•Omställararm	
	VOE 15104958	1					••Gaiter	••Gaine	••Manschette	••Fuelle	••Damask	
6	VOE 11170158	1					•Hand lever	•Levier	•Hebel	•Palanca	•Spak	
7	VOE 21866297	1					•Switch	•Contacteur	•Schalter	•Interruptor	•Strömställare	SW4208
8	VOE 11170288	1					•Rocker arm	•Culbuteur	•Kipphebel	•Balancín	•Vipparm	
9	VOE 15021452	1					•Contact button	•Bouton contact	•Kontaktknopf	•Botón de contacto	•Kontaktknapp	
10	VOE 11170231	1					•Switch	•Contacteur	•Schalter	•Interruptor	•Strömställare	SW4207
11	VOE 11039681	1					••Switch	••Contacteur	••Schalter	••Interruptor	••Strömställare	
12	VOE 11170232	1					•Switch	•Contacteur	•Schalter	•Interruptor	•Strömställare	SW4210
13	VOE 11039681	1					••Switch	••Contacteur	••Schalter	••Interruptor	••Strömställare	
14	VOE 11170293	1					•Switch	•Contacteur	•Schalter	•Interruptor	•Strömställare	
15	VOE 11170380	1					•Switch	•Contacteur	•Schalter	•Interruptor	•Strömställare	
16	VOE 11039681	1					••Switch	••Contacteur	••Schalter	••Interruptor	••Strömställare	SW4209
17	VOE 15197308	1					•Wiring harness	•Faisceau de câbles	•Kabelbaum	•Manojo cables	•Ledningsmatta	
18	VOE 874957	2					••Housing	••Carter	••Gehäuse	••Cuerpo	••Hus	(SE9147, 9148)
18	VOE 874958	2					••Wedge	••Cale	••Keil	••Chaveta	••Kil	
19	VOE 874960	2					••Housing	••Carter	••Gehäuse	••Cuerpo	••Hus	(FX1024, 1025)
20	VOE 70369714	2					••Housing	••Carter	••Gehäuse	••Cuerpo	••Hus	(SW4208.A, SW9174(1))
21	VOE 3987479	1					••Housing	••Carter	••Gehäuse	••Cuerpo	••Hus	(LC)
22	VOE 20367826	2					••Housing	••Carter	••Gehäuse	••Cuerpo	••Hus	(LG, LH)
23	VOE 20367823	1					•Housing	•Carter	•Gehäuse	•Cuerpo	•Hus	
24	VOE 13946544	1					•Screw	•Vis	•Schraube	•Tornillo	•Skruv	
25	VOE 977599	1					•Clamp	•Collier serrage	•Schelle	•Abrazadera	•Klamma	
26	VOE 17430788	1					Wiring harness	Faisceau de câbles	Kabelbaum	Manojo cables	Ledningsmatta	
27	VOE 70369714	3					•Housing	•Carter	•Gehäuse	•Cuerpo	•Hus	(SW9170, 9171, 9172)

1		**Cable harness, four-lever el.hydraulic servo** **Faisceau du câbles, système d'assistance électrohydraulique à quatre leviers** **Kabelbaum, elektrohydr. Servo mit vier Hebeln** **Haz de cables, servo electrohiráulico de cuatro palancas** **Ledningsmatta, fyra-spakars el.hydrauliskt servo**	Catalogue id **20694**	Group **371**
2				
3			Illustr. No **1086044**	Section **2200**
4				
5		**86179**	Issue **20039665-F**	Page **671**

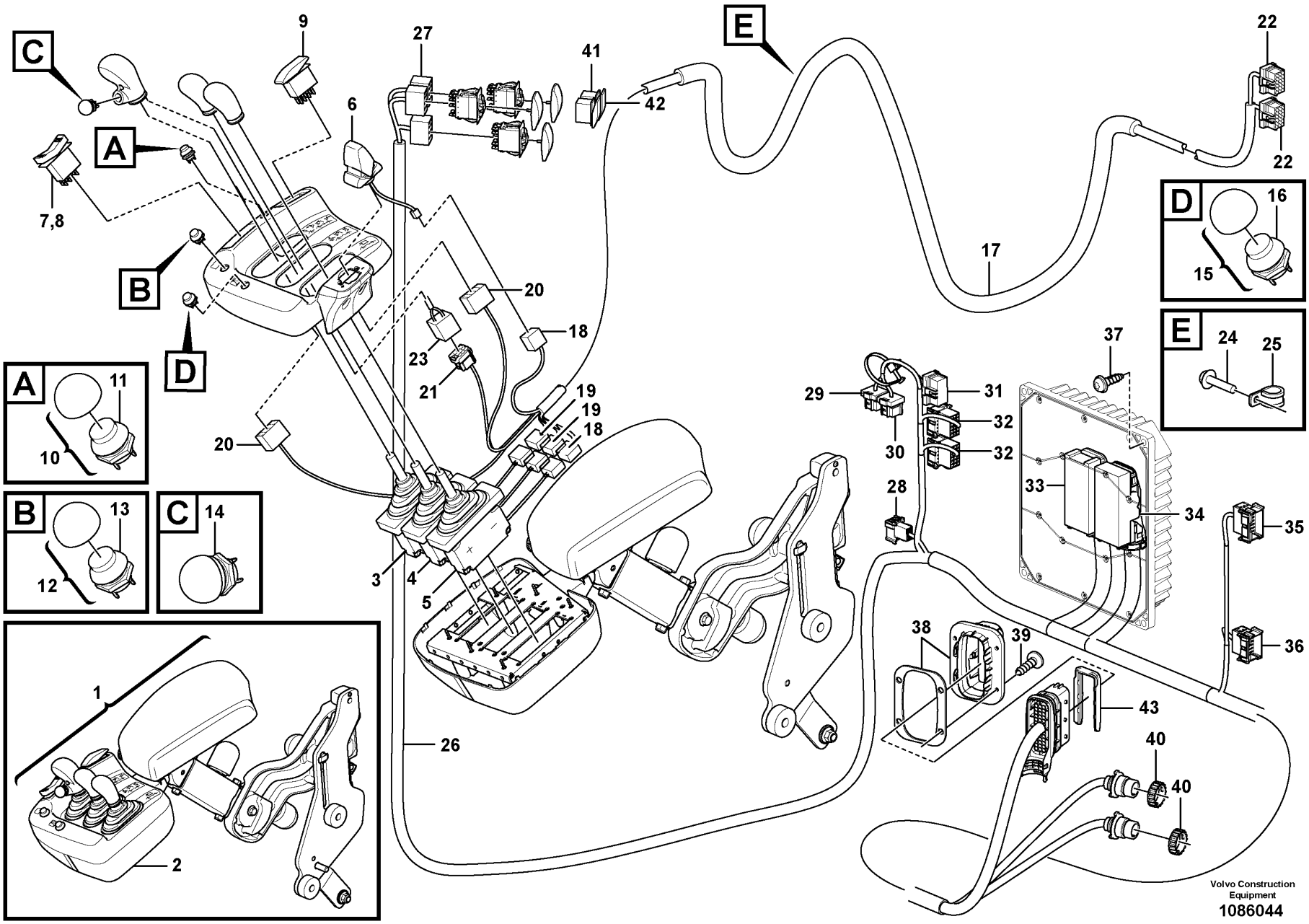
C
A
B
D
E
9
27
41
42
22
22
6
7,8
17
D
16
15
E
24
25
20
18
23
21
19
19
18
20
37
29
31
32
32
30
28
33
34
35
36
38
39
43
40
40
A
11
10
B
13
12
C
14
3
4
5
26
1
2
Volvo Construction Equipment
1086044

Fig.	Part No.	Quantity 1	2	3	PS	KIT	Description	Dénomination	Bezeichnung	Denominación	Benämning	Notes
28	VOE 3987478	1					•Housing	•Carter	•Gehäuse	•Cuerpo	•Hus	(LL)
29	VOE 25370978	1					•Housing	•Carter	•Gehäuse	•Cuerpo	•Hus	(CU6601.SF)
30	VOE 20367824	1					•Housing	•Carter	•Gehäuse	•Cuerpo	•Hus	(CU6601.SG)
31	VOE 20367827	1					•Housing	•Carter	•Gehäuse	•Cuerpo	•Hus	(LB)
32	VOE 3987482	2					•Housing	•Carter	•Gehäuse	•Cuerpo	•Hus	(LH, LG)
33	VOE 20429842	1					•Housing	•Carter	•Gehäuse	•Cuerpo	•Hus	(GPMECU2.A)
34	VOE 20429843	1					•Housing	•Carter	•Gehäuse	•Cuerpo	•Hus	(GPMECU2.B)
35	VOE 3987483	1					•Housing	•Carter	•Gehäuse	•Cuerpo	•Hus	(LF)
36	VOE 3987481	1					•Housing	•Carter	•Gehäuse	•Cuerpo	•Hus	(ST)
37	VOE 17413231	4					Screw	Vis	Schraube	Tornillo	Skruv	
38	VOE 17409649	1					Adapter	Adaptateur	Adapter	Adaptador	Adapter	
39	VOE 15135364	4					Screw	Vis	Schraube	Tornillo	Skruv	
40	VOE 3963413	2					Ring	Bague	Ring	Anillo	Ring	
41	VOE 70369704	1					Switch	Contacteur	Schalter	Interruptor	Strömställare	
42	VOE 15011502	1					Rocker arm	Culbuteur	Kipphebel	Balancín	Vipparm	
43	VOE 20567741	1					Adapter	Adaptateur	Adapter	Adaptador	Adapter	

1		**Cable harness, four-lever el.hydraulic servo** **Faisceau du câbles, système d'assistance électrohydraulique à quatre leviers** **Kabelbaum, elektrohydr. Servo mit vier Hebeln** **Haz de cables, servo electrohiráulico de cuatro palancas** **Ledningsmatta, fyra-spakars el.hydrauliskt servo**
2		
3		
4		
5		**86179**

Catalogue id	Group
20694	**371**
Illustr. No	Section
1086044	**2200**
Issue	Page
20039665-F	**673**

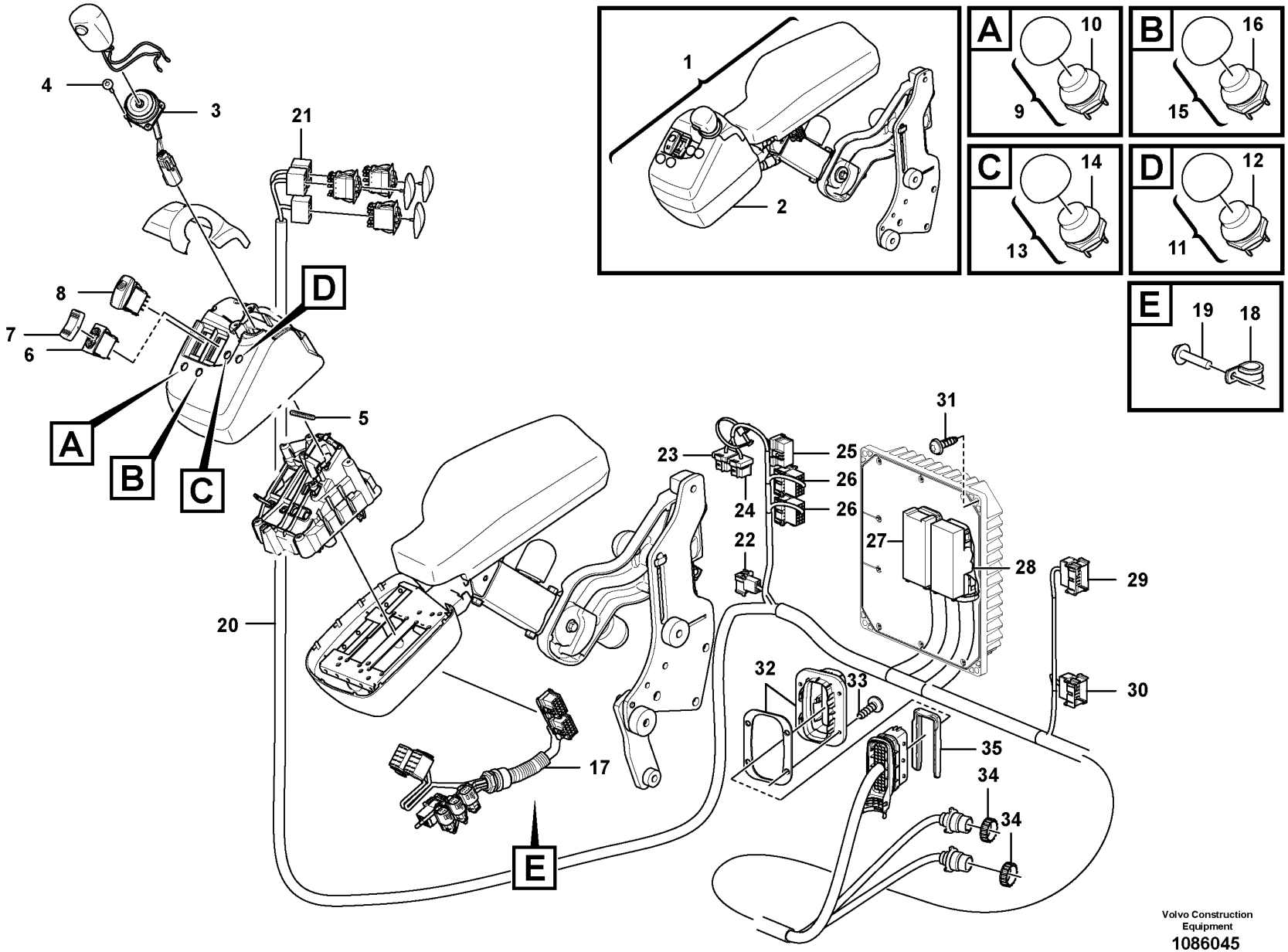

Volvo Construction Equipment

1086045

Fig.	Part No.	Quantity 1	2	3	PS	KIT	Description	Dénomination	Bezeichnung	Denominación	Benämning	Notes
1	VOE 17270758	1					Arm Rest	Accoudoir	Armlehne	Reposabrazos	Armstöd	
2	VOE 17314482	1			SS		•Control lever carrier	•Support de levier de commande	•Steuerhebelgestell	•Alojamiento palanca de mando	•Manöverspakställ	
3	VOE 17314429	1					••Single lever control	••Commande à levier unique	••Einhebelsteuerung	••	••Enspaksreglage	
4	VOE 975358	4					••Six point socket screw	••Vis à 6 pans creux	••Sechszahn-Hohlschraube	••Racor de seis dientes	••Sextandhålskruv	
5	VOE 17258425	1					••Screw	••Vis	••Schraube	••Tornillo	••Skruv	
6	VOE 21866297	1					••Switch	••Contacteur	••Schalter	••Interruptor	••Strömställare	SW4208
7	VOE 11170288	1					••Rocker arm	••Culbuteur	••Kipphebel	••Balancín	••Vipparm	
8	VOE 15021452	1					••Contact button	••Bouton contact	••Kontaktknopf	••Botón de contacto	••Kontaktknapp	
9	VOE 11170231	1					••Switch	••Contacteur	••Schalter	••Interruptor	••Strömställare	SW4207
10	VOE 11039681	1					•••Switch	•••Contacteur	•••Schalter	•••Interruptor	•••Strömställare	
11	VOE 11170232	1					••Switch	••Contacteur	••Schalter	••Interruptor	••Strömställare	SW4210
12	VOE 11039681	1					•••Switch	•••Contacteur	•••Schalter	•••Interruptor	•••Strömställare	
13	VOE 11170293	1					••Switch	••Contacteur	••Schalter	••Interruptor	••Strömställare	SW4209
14	VOE 11039681	1					•••Switch	•••Contacteur	•••Schalter	•••Interruptor	•••Strömställare	
15	VOE 11170380	1					••Switch	••Contacteur	••Schalter	••Interruptor	••Strömställare	
16	VOE 11039681	1					•••Switch	•••Contacteur	•••Schalter	•••Interruptor	•••Strömställare	
17	VOE 17258392	1					••Wiring harness	••Faisceau de câbles	••Kabelbaum	••Manojo cables	••Ledningsmatta	
18	VOE 977599	1					•Clamp	•Collier serrage	•Schelle	•Abrazadera	•Klamma	
19	VOE 13946544	1					•Screw	•Vis	•Schraube	•Tornillo	•Skruv	
20	VOE 17430788	1					Wiring harness	Faisceau de câbles	Kabelbaum	Manojo cables	Ledningsmatta	
21	VOE 70369714	3					•Housing	•Carter	•Gehäuse	•Cuerpo	•Hus	(SW9170, 9171, 9172)
22	VOE 3987478	1					•Housing	•Carter	•Gehäuse	•Cuerpo	•Hus	(LL)
23	VOE 25370978	1					•Housing	•Carter	•Gehäuse	•Cuerpo	•Hus	(CU6601.SF)
24	VOE 20367824	1					•Housing	•Carter	•Gehäuse	•Cuerpo	•Hus	(CU6601.SG)
25	VOE 20367827	1					•Housing	•Carter	•Gehäuse	•Cuerpo	•Hus	(LB)
26	VOE 3987482	2					•Housing	•Carter	•Gehäuse	•Cuerpo	•Hus	(LH, LG)
27	VOE 20429842	1					•Housing	•Carter	•Gehäuse	•Cuerpo	•Hus	(GPMECU2.A)
28	VOE 20429843	1					•Housing	•Carter	•Gehäuse	•Cuerpo	•Hus	(GPMECU2.B)
29	VOE 3987483	1					•Housing	•Carter	•Gehäuse	•Cuerpo	•Hus	(LF)

1		**Cable harness, single lever el. Hydraulic servo** **Faisceau de câbles, simple levier, servo électro-hydraulique** **Mazo de cables, servo el. hidr. de palanca individual** **Kablage, enspak elhydraulisk servo**	Catalogue id **20694**	Group **371**
2				
3			Illustr. No **1086045**	Section **2300**
4				
5		**86180**	Issue **20039665-F**	Page **675**

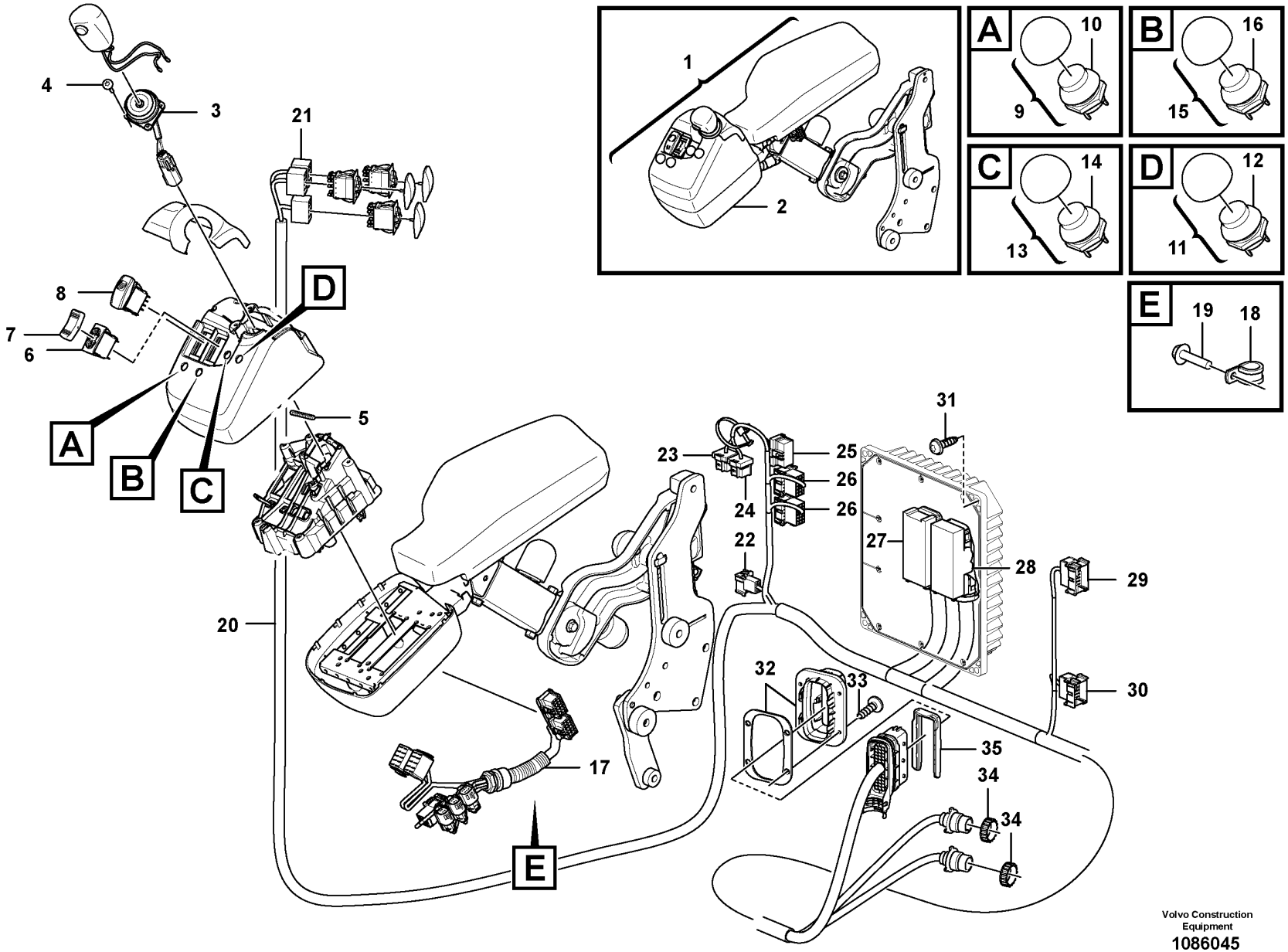

Volvo Construction Equipment

1086045

Fig.	Part No.	Quantity 1	2	3	PS	KIT	Description	Dénomination	Bezeichnung	Denominación	Benämning	Notes
30	VOE 3987481	1					•Housing	•Carter	•Gehäuse	•Cuerpo	•Hus	(ST)
31	VOE 17413231	4					Screw	Vis	Schraube	Tornillo	Skruv	
32	VOE 17409649	1					Adapter	Adaptateur	Adapter	Adaptador	Adapter	
33	VOE 15135364	4					Screw	Vis	Schraube	Tornillo	Skruv	
34	VOE 3963413	2					Ring	Bague	Ring	Anillo	Ring	
35	VOE 20567741	1					Adapter	Adaptateur	Adapter	Adaptador	Adapter	

1		**Cable harness, single lever el. Hydraulic servo** **Faisceau de câbles, simple levier, servo électro-hydraulique** **Mazo de cables, servo el. hidr. de palanca individual** **Kablage, enspak elhydraulisk servo**	Catalogue id **20694**	Group **371**
2				
3			Illustr. No **1086045**	Section **2300**
4				
5		**86180**	Issue **20039665-F**	Page **677**

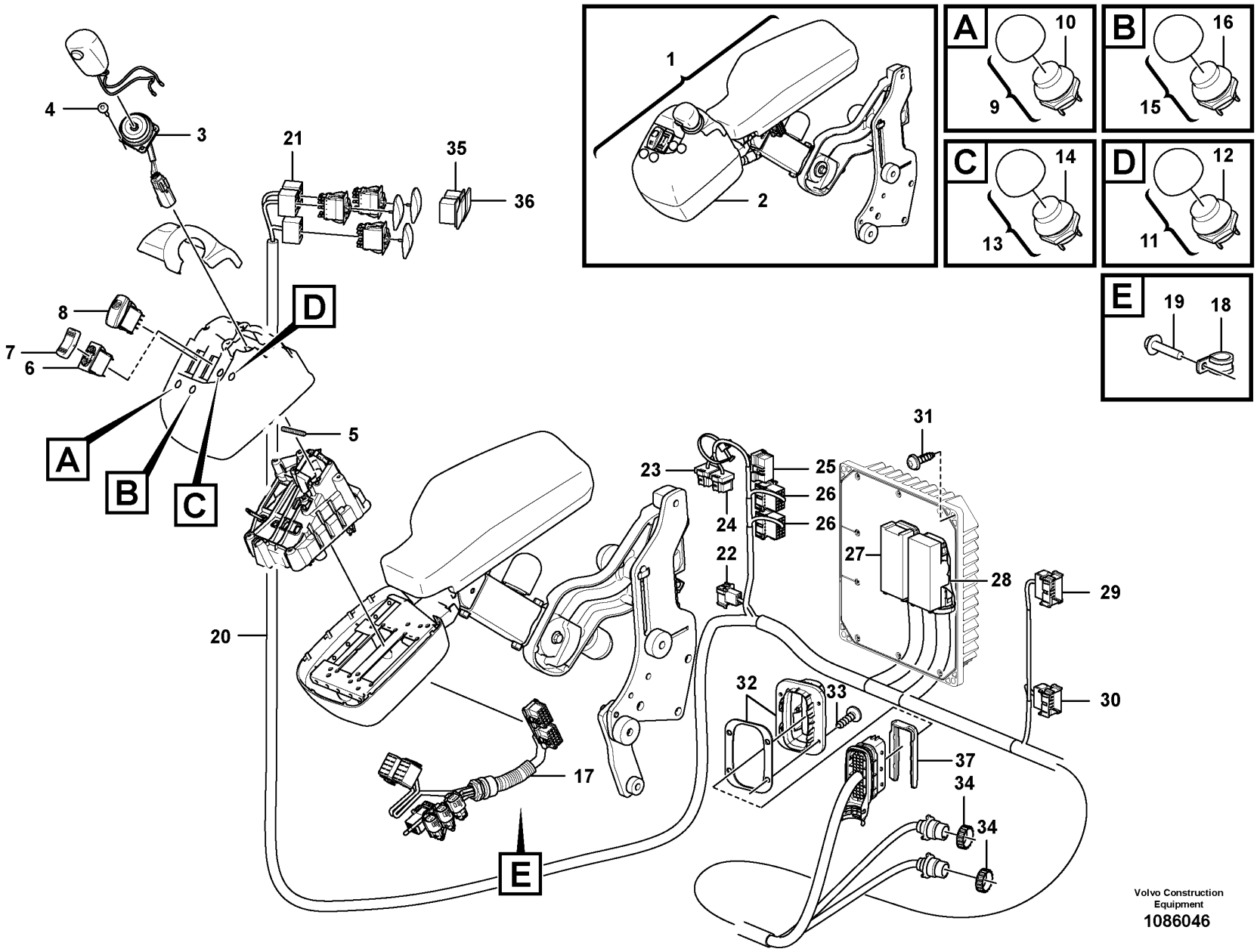

Volvo Construction Equipment

1086046

Fig.	Part No.	Quantity 1	2	3	PS	KIT	Description	Dénomination	Bezeichnung	Denominación	Benämning	Notes
1	VOE 17270757	1					Arm rest	Accoudoir	Armlehne	Reposabrazos	Armstöd	See group 882-1100 page 1391
2	VOE 17314462	1			SS		•Control lever carrier	•Support de levier de commande	•Steuerhebelgestell	•Alojamiento palanca de mando	•Manöverspakställ	
3	VOE 17314429	1					••Single lever control	••Commande à levier unique	••Einhebelsteuerung	••	••Enspaksreglage	
4	VOE 975358	4					••Six point socket screw	••Vis à 6 pans creux	••Sechszahn-Hohlschraube	••Racor de seis dientes	••Sextandhålskruv	
5	VOE 17258425	1					••Screw	••Vis	••Schraube	••Tornillo	••Skruv	
6	VOE 21866297	1					••Switch	••Contacteur	••Schalter	••Interruptor	••Strömställare	SW4208
7	VOE 11170288	1					••Rocker arm	••Culbuteur	••Kipphebel	••Balancín	••Vipparm	
8	VOE 15021452	1					••Contact button	••Bouton contact	••Kontaktknopf	••Botón de contacto	••Kontaktknapp	
9	VOE 11170231	1					••Switch	••Contacteur	••Schalter	••Interruptor	••Strömställare	SW4207
10	VOE 11039681	1					•••Switch	•••Contacteur	•••Schalter	•••Interruptor	•••Strömställare	
11	VOE 11170232	1					••Switch	••Contacteur	••Schalter	••Interruptor	••Strömställare	SW4210
12	VOE 11039681	1					•••Switch	•••Contacteur	•••Schalter	•••Interruptor	•••Strömställare	
13	VOE 11170293	1					••Switch	••Contacteur	••Schalter	••Interruptor	••Strömställare	SW4209
14	VOE 11039681	1					•••Switch	•••Contacteur	•••Schalter	•••Interruptor	•••Strömställare	
15	VOE 11170380	1					••Switch	••Contacteur	••Schalter	••Interruptor	••Strömställare	
16	VOE 11039681	1					•••Switch	•••Contacteur	•••Schalter	•••Interruptor	•••Strömställare	
17	VOE 17258392	1					••Wiring harness	••Faisceau de câbles	••Kabelbaum	••Manojo cables	••Ledningsmatta	
18	VOE 977599	1					•Clamp	•Collier serrage	•Schelle	•Abrazadera	•Klamma	
19	VOE 13946544	1					•Screw	•Vis	•Schraube	•Tornillo	•Skruv	
20	VOE 17430788	1					Wiring harness	Faisceau de câbles	Kabelbaum	Manojo cables	Ledningsmatta	
21	VOE 70369714	3					•Housing	•Carter	•Gehäuse	•Cuerpo	•Hus	(SW9170, 9171, 9172)
22	VOE 3987478	1					•Housing	•Carter	•Gehäuse	•Cuerpo	•Hus	(LL)
23	VOE 25370978	1					•Housing	•Carter	•Gehäuse	•Cuerpo	•Hus	(CU6601.SF)
24	VOE 20367824	1					•Housing	•Carter	•Gehäuse	•Cuerpo	•Hus	(CU6601.SG)
25	VOE 20367827	1					•Housing	•Carter	•Gehäuse	•Cuerpo	•Hus	(LB)
26	VOE 3987482	2					•Housing	•Carter	•Gehäuse	•Cuerpo	•Hus	(LH, LG)
27	VOE 20429842	1					•Housing	•Carter	•Gehäuse	•Cuerpo	•Hus	(GPMECU2.A)
28	VOE 20429843	1					•Housing	•Carter	•Gehäuse	•Cuerpo	•Hus	(GPMECU2.B)
29	VOE 3987483	1					•Housing	•Carter	•Gehäuse	•Cuerpo	•Hus	(LF)

1		**Cable harness, single lever el. Hydraulic servo** **Faisceau de câbles, simple levier, servo électro-hydraulique** **Mazo de cables, servo el. hidr. de palanca individual** **Kablage, enspak elhydraulisk servo**	Catalogue id **20694**	Group **371**
2				
3			Illustr. No **1086046**	Section **2400**
4				
5		**86181**	Issue **20039665-F**	Page **679**

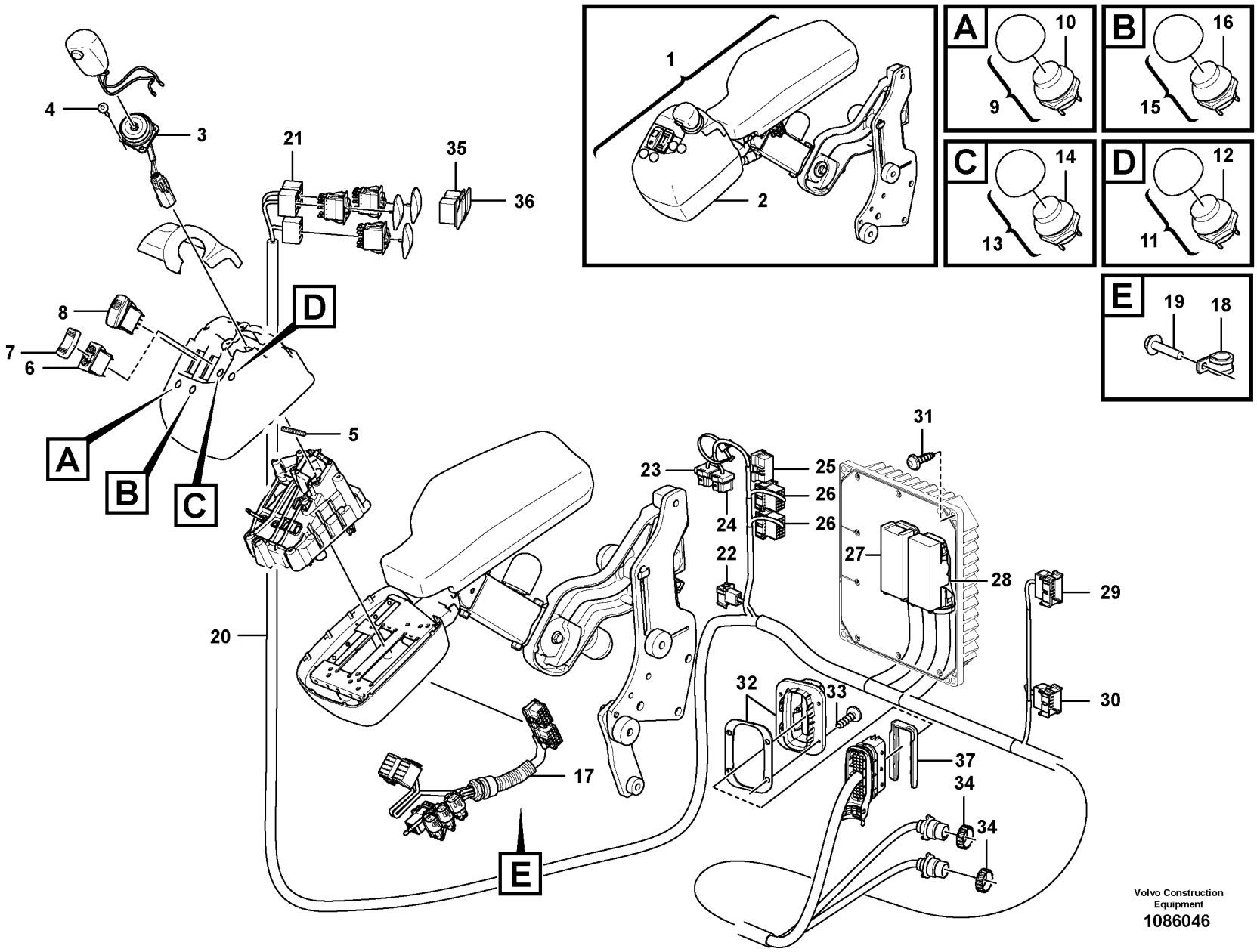

Volvo Construction Equipment

1086046

Fig.	Part No.	Quantity 1	2	3	PS	KIT	Description	Dénomination	Bezeichnung	Denominación	Benämning	Notes
30	VOE 3987481	1					•Housing	•Carter	•Gehäuse	•Cuerpo	•Hus	(ST)
31	VOE 17413231	4					Screw	Vis	Schraube	Tornillo	Skruv	
32	VOE 17409649	1					Adapter	Adaptateur	Adapter	Adaptador	Adapter	
33	VOE 15135364	4					Screw	Vis	Schraube	Tornillo	Skruv	
34	VOE 3963413	2					Ring	Bague	Ring	Anillo	Ring	
35	VOE 70369704	1					Switch	Contacteur	Schalter	Interruptor	Strömställare	
36	VOE 15011502	1					Rocker arm	Culbuteur	Kipphebel	Balancín	Vipparm	
37	VOE 20567741	1					Adapter	Adaptateur	Adapter	Adaptador	Adapter	

1		**Cable harness, single lever el. Hydraulic servo** **Faisceau de câbles, simple levier, servo électro-hydraulique** **Mazo de cables, servo el. hidr. de palanca individual** **Kablage, enspak elhydraulisk servo**	Catalogue id **20694**	Group **371**
2				
3			Illustr. No **1086046**	Section **2400**
4				
5		**86181**	Issue **20039665-F**	Page **681**

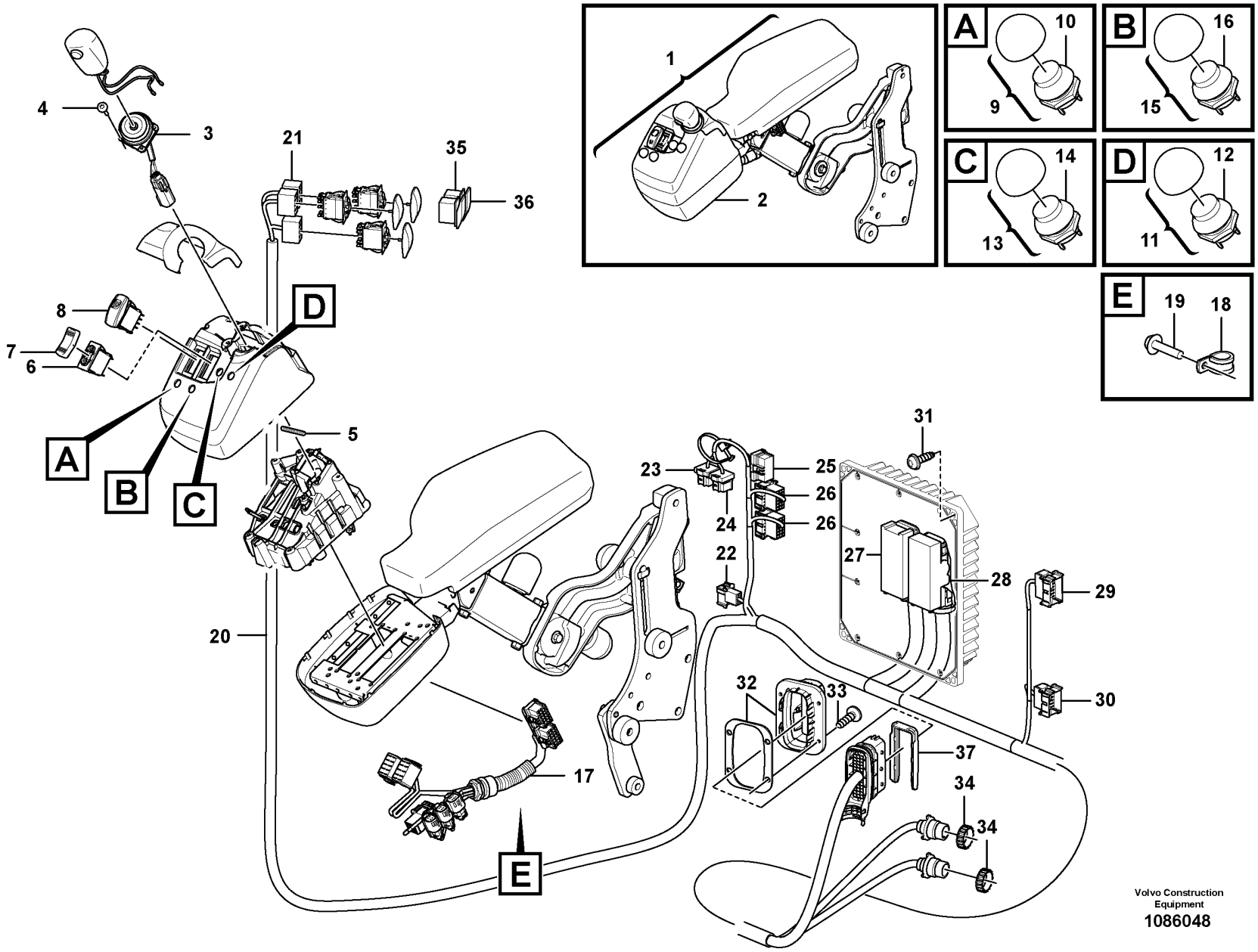

Volvo Construction Equipment

1086048

Fig.	Part No.	Quantity 1	2	3	PS	KIT	Description	Dénomination	Bezeichnung	Denominación	Benämning	Notes
1	VOE 17270756	1					Arm rest	Accoudoir	Armlehne	Reposabrazos	Armstöd	See group 882-1200 page 1397
2	VOE 17314454	1					•Control lever carrier	•Support de levier de commande	•Steuerhebelgestell	•Alojamiento palanca de mando	•Manöverspakställ	
3	VOE 17314429	1					••Single lever control	••Commande à levier unique	••Einhebelsteuerung	••	••Enspaksreglage	
4	VOE 975358	4					••Six point socket screw	••Vis à 6 pans creux	••Sechszahn-Hohlschraube	••Racor de seis dientes	••Sextandhålskruv	
5	VOE 17258425	1					••Screw	••Vis	••Schraube	••Tornillo	••Skruv	
6	VOE 21866297	1					••Switch	••Contacteur	••Schalter	••Interruptor	••Strömställare	SW4208
7	VOE 11170288	1					••Rocker arm	••Culbuteur	••Kipphebel	••Balancín	••Vipparm	
8	VOE 15021452	1					••Contact button	••Bouton contact	••Kontaktknopf	••Botón de contacto	••Kontaktknapp	
9	VOE 11170231	1					••Switch	••Contacteur	••Schalter	••Interruptor	••Strömställare	SW4207
10	VOE 11039681	1					•••Switch	•••Contacteur	•••Schalter	•••Interruptor	•••Strömställare	
11	VOE 11170232	1					••Switch	••Contacteur	••Schalter	••Interruptor	••Strömställare	SW4210
12	VOE 11039681	1					•••Switch	•••Contacteur	•••Schalter	•••Interruptor	•••Strömställare	
13	VOE 11170293	1					••Switch	••Contacteur	••Schalter	••Interruptor	••Strömställare	SW4209
14	VOE 11039681	1					•••Switch	•••Contacteur	•••Schalter	•••Interruptor	•••Strömställare	
15	VOE 11170380	1					••Switch	••Contacteur	••Schalter	••Interruptor	••Strömställare	
16	VOE 11039681	1					•••Switch	•••Contacteur	•••Schalter	•••Interruptor	•••Strömställare	
17	VOE 17258392	1					••Wiring harness	••Faisceau de câbles	••Kabelbaum	••Manojo cables	••Ledningsmatta	
18	VOE 977599	1					•Clamp	•Collier serrage	•Schelle	•Abrazadera	•Klamma	
19	VOE 13946544	1					•Screw	•Vis	•Schraube	•Tornillo	•Skruv	
20	VOE 17430788	1					Wiring harness	Faisceau de câbles	Kabelbaum	Manojo cables	Ledningsmatta	
21	VOE 70369714	3					•Housing	•Carter	•Gehäuse	•Cuerpo	•Hus	(SW9170, 9171, 9172)
22	VOE 3987478	1					•Housing	•Carter	•Gehäuse	•Cuerpo	•Hus	(LL)
23	VOE 25370978	1					•Housing	•Carter	•Gehäuse	•Cuerpo	•Hus	(CU6601.SF)
24	VOE 20367824	1					•Housing	•Carter	•Gehäuse	•Cuerpo	•Hus	(CU6601.SG)
25	VOE 20367827	1					•Housing	•Carter	•Gehäuse	•Cuerpo	•Hus	(LB)
26	VOE 3987482	2					•Housing	•Carter	•Gehäuse	•Cuerpo	•Hus	(LH, LG)
27	VOE 20429842	1					•Housing	•Carter	•Gehäuse	•Cuerpo	•Hus	(GPMECU2.A)
28	VOE 20429843	1					•Housing	•Carter	•Gehäuse	•Cuerpo	•Hus	(GPMECU2.B)
29	VOE 3987483	1					•Housing	•Carter	•Gehäuse	•Cuerpo	•Hus	(LF)

1		**Cable harness, single lever el. Hydraulic servo** **Faisceau de câbles, simple levier, servo électro-hydraulique** **Mazo de cables, servo el. hidr. de palanca individual** **Kablage, enspak elhydraulisk servo**	Catalogue id **20694**	Group **371**
2				
3			Illustr. No **1086048**	Section **2500**
4				
5		**86182**	Issue **20039665-F**	Page **683**

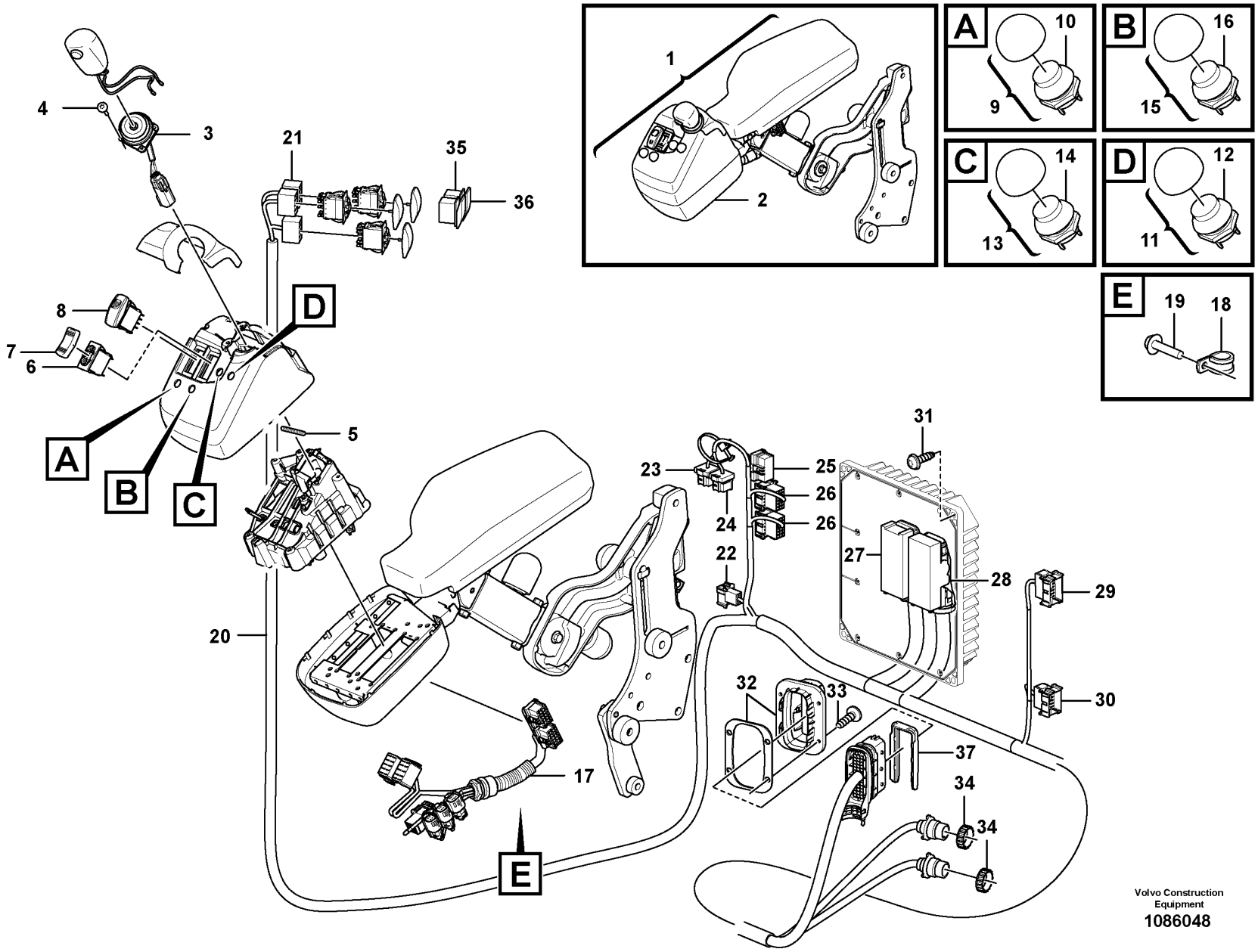

Volvo Construction Equipment

1086048

Fig.	Part No.	Quantity 1	2	3	PS	KIT	Description	Dénomination	Bezeichnung	Denominación	Benämning	Notes
30	VOE 3987481	1					•Housing	•Carter	•Gehäuse	•Cuerpo	•Hus	(ST)
31	VOE 17413231	4					Screw	Vis	Schraube	Tornillo	Skruv	
32	VOE 17409649	1					Adapter	Adaptateur	Adapter	Adaptador	Adapter	
33	VOE 15135364	4					Screw	Vis	Schraube	Tornillo	Skruv	
34	VOE 3963413	2					Ring	Bague	Ring	Anillo	Ring	
35	VOE 70369704	1					Switch	Contacteur	Schalter	Interruptor	Strömställare	S/N 3298-
36	VOE 15011502	1					Rocker arm	Culbuteur	Kipphebel	Balancín	Vipparm	S/N 3298-
37	VOE 20567741	1					Adapter	Adaptateur	Adapter	Adaptador	Adapter	

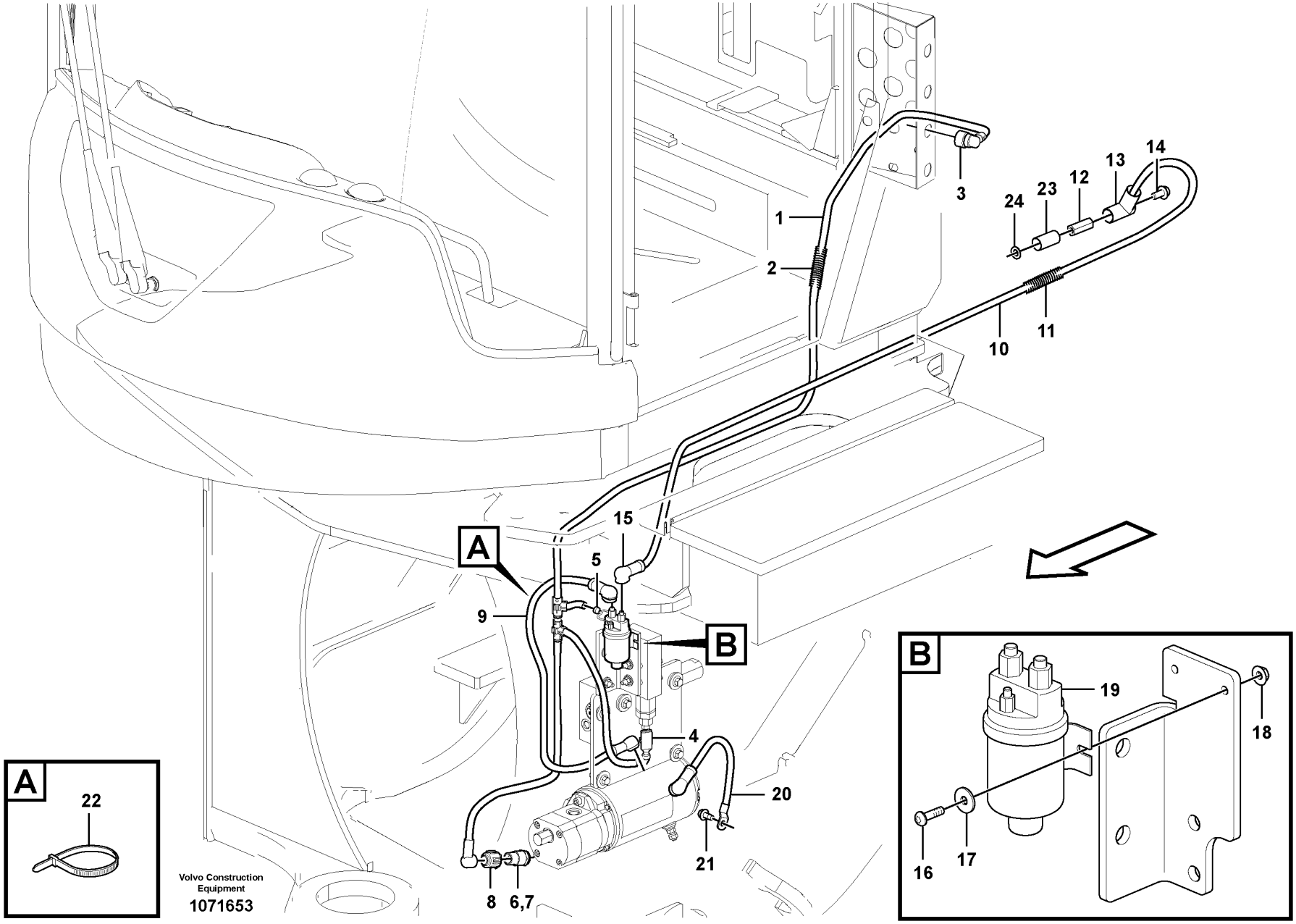
A
B
1
2
3
4
5
6,7
8
9
10
11
12
13
14
15
16
17
18
19
20
21
22
23
24
Volvo Construction Equipment
1071653

Fig.	Part No.	Quantity 1	2	3	PS	KIT	Description	Dénomination	Bezeichnung	Denominación	Benämning	Notes
1	VOE 15088001	1					Wiring harness	Faisceau de câbles	Kabelbaum	Manojo cables	Ledningsmatta	
2	VOE 4803746	REQ					•Hose	•Flexible	•Schlauch	•Manguera	•Slang	
3	VOE 3963412	1					•Housing	•Carter	•Gehäuse	•Cuerpo	•Hus	(SS)
4	VOE 1624477	1					•Receptacle housing	•Douille isolante	•Steckbuchse	•Aislador manguito	•Flatstiftshylsisolator	(SE6404)
5	VOE 11039397	1					•End sleeve	•Douille d'extrémité	•Endhülse	•Manguito final	•Ändhylsa	
6	VOE 993829	1					•Housing	•Carter	•Gehäuse	•Cuerpo	•Hus	(SE6407)
7	VOE 947083	1					Gasket	Joint	Dichtung	Junta	Packning	S/N -3260
8	VOE 17202577	1					Pressure sensor	Capteur de pression	Drucksensor	Sensor de presión	Trycksensor	S/N -3260
8	VOE 17271140	1					Pressure sensor	Capteur de pression	Drucksensor	Sensor de presión	Trycksensor	S/N 3261-
9	VOE 15092491	1					Wiring harness	Faisceau de câbles	Kabelbaum	Manojo cables	Ledningsmatta	
10	VOE 15092496	1					Battery cable	Câble de batterie	Batterieleitung	Cable de batería	Batteriledning	
11	VOE 4803751	REQ					•Hose	•Flexible	•Schlauch	•Manguera	•Slang	
12	VOE 11170726	1					Nut	Écrou	Mutter	Tuerca	Mutter	
13	VOE 855798	1					Protecting sleeve	Manchon protection	Schutzhülle	Manguito de protección	Skyddshylsa	
14	VOE 13946817	1					Screw	Vis	Schraube	Tornillo	Skruv	
15	VOE 7025971	4					Protection	Protection	Abdeckung	Protección	Skydd	
16	VOE 969407	2					Six point socket screw	Vis à 6 pans creux	Sechszahn-Hohlschraube	Racor de seis dientes	Sextandhålskruv	
17	VOE 13960138	2					Washer	Rondelle	Scheibe	Arandela	Bricka	
18	VOE 949874	2					Flange lock nut	Contre-écrou à embase	Flanschverschlussmutter	Contratuerca embridada	Flänslåsmutter	
19	VOE 20367490	1					Relay	Relais	Relais	Relé	Relä	
20	VOE 15092501	1					Battery cable	Câble de batterie	Batterieleitung	Cable de batería	Batteriledning	
21	VOE 13949888	1					Screw	Vis	Schraube	Tornillo	Skruv	
22	VOE 4881440	2					Cable tie	Serre-câble	Kabelbinder	Abrazadera de cinta	Buntband	
23	VOE 4803752	1					Hose	Flexible	Schlauch	Manguera	Slang	
24	VOE 955897	1					Plain washer	Rondelle plane	Flachscheibe	Arandela plana	Planbricka	

1		**Cable harness, secondary steering system.** **Faisceau de câbles, direction de secours.** **Kabelbäume, Hilfslenkung.** **Manojo de cables, equipo de dirección de reserva.** **Ledningsmatta, reservstyrning.**	Catalogue id **20694**	Group **371**
2				
3			Illustr. No **1071653**	Section **2600**
4				
5		**85956**	Issue **20039665-F**	Page **687**

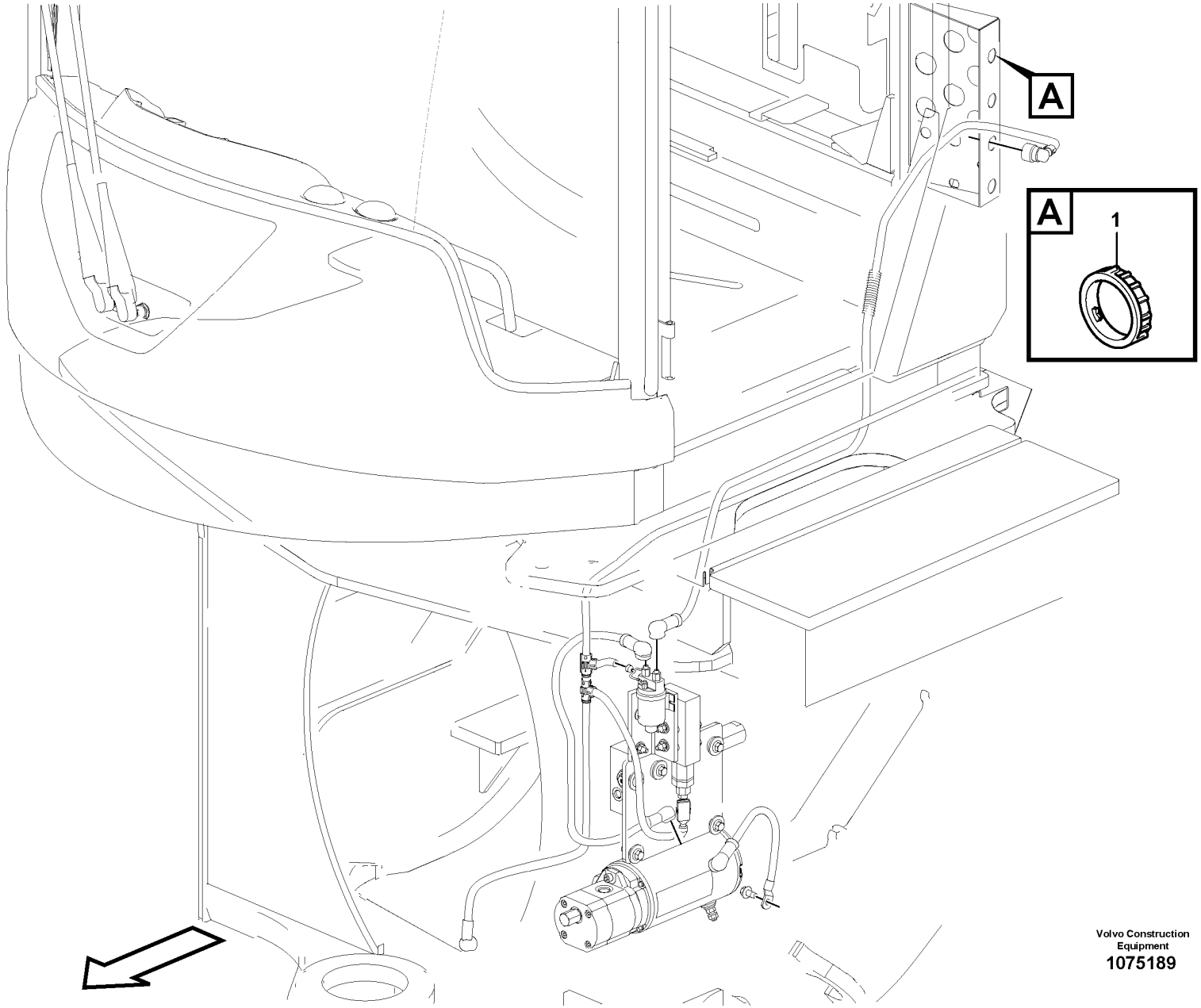

Volvo Construction Equipment
1075189

Fig.	Part No.	Quantity 1	2	3	PS	KIT	Description	Dénomination	Bezeichnung	Denominación	Benämning	Notes
1	VOE 3963413	1					Ring	Bague	Ring	Anillo	Ring	

1		**Cable harness, secondary steering system.** **Faisceau de câbles, direction de secours.** **Kabelbäume, Hilfslenkung.** **Manojo de cables, equipo de dirección de reserva.** **Ledningsmatta, reservstyrning.**	Catalogue id **20694**	Group **371**
2				
3			Illustr. No **1075189**	Section **2650**
4				
5		**85956**	Issue **20039665-F**	Page **689**

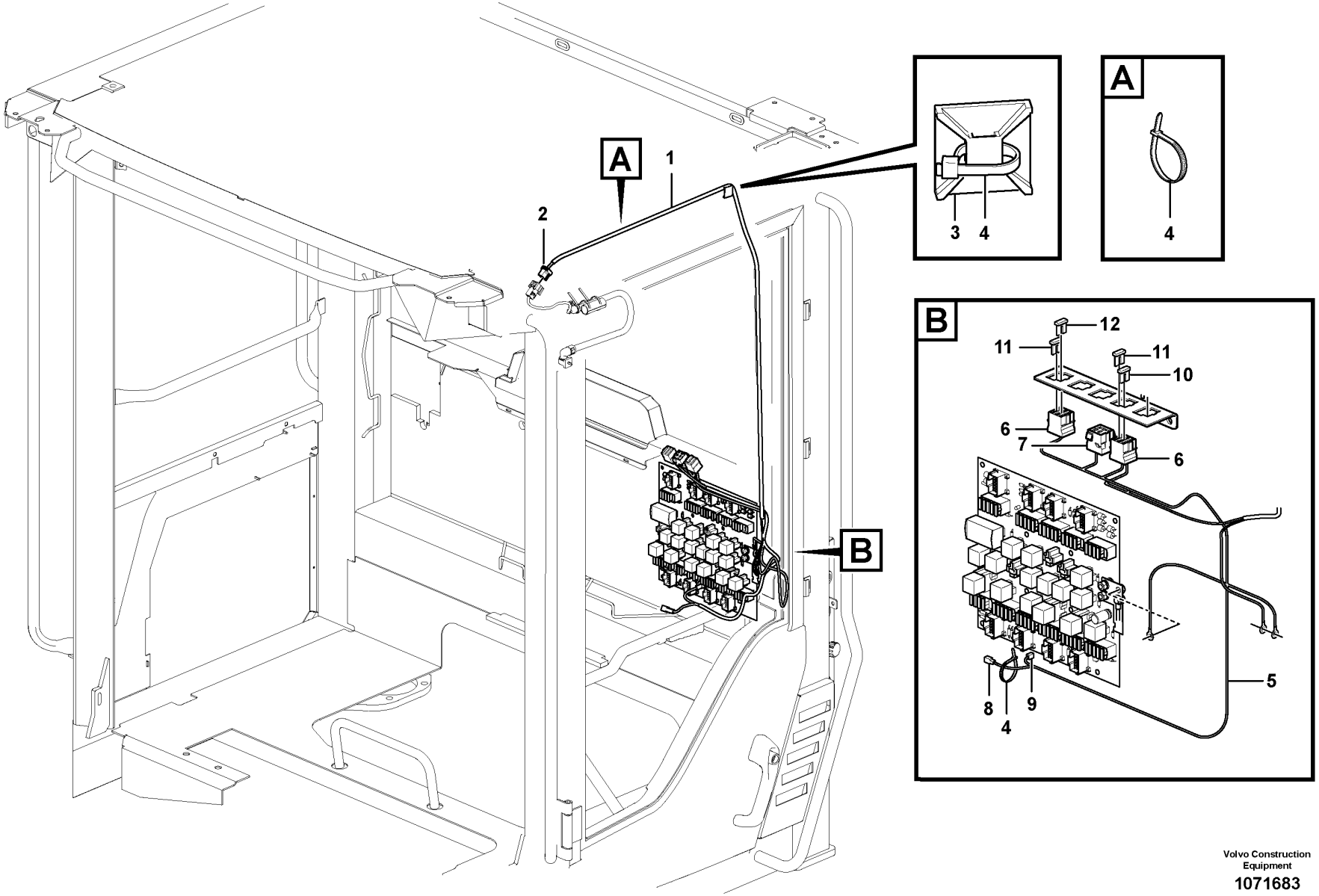

Volvo Construction Equipment

1071683

Fig.	Part No.	Quantity 1	2	3	PS	KIT	Description	Dénomination	Bezeichnung	Denominación	Benämning	Notes
1	VOE 17317990	1					Wiring harness	Faisceau de câbles	Kabelbaum	Manojo cables	Ledningsmatta	
2	VOE 20367822	1					•Housing	•Carter	•Gehäuse	•Cuerpo	•Hus	(CP)
3	VOE 14213026	REQ					Tie plate	Tôle jointure	Knotenblech	Placa unión	Knutplåt	
4	VOE 4881440	REQ					Cable tie	Serre-câble	Kabelbinder	Abrazadera de cinta	Buntband	
5	VOE 15194026	1					Wiring harness	Faisceau de câbles	Kabelbaum	Manojo cables	Ledningsmatta	
6	VOE 3986188	2					•Fuse holder	•Porte-fusible	•Sicherungshalter	•Portafusibles	•Säkringshållare	FX1027.A, FX1028.A
7	VOE 8141996	1					•Housing	•Carter	•Gehäuse	•Cuerpo	•Hus	(RE3610)
8	VOE 958207	1					•Housing	•Carter	•Gehäuse	•Cuerpo	•Hus	
9	VOE 13949597	1					•Protecting sleeve	•Manchon protection	•Schutzhülle	•Manguito de protección	•Skyddshylsa	(P)
10	VOE 13969160	1					•Fuse	•Fusible	•Sicherung	•Fusible	•Säkring	5A
11	VOE 13969162	2					•Fuse	•Fusible	•Sicherung	•Fusible	•Säkring	15A
12	VOE 969161	1					Fuse	Fusible	Sicherung	Fusible	Säkring	10A

1		**Cable harness door** **Faisceau de câbles, porte** **Kabelbaum Tür** **Mazo de cables puerta** **Ledningsmatta dörr**	Catalogue id **20694**	Group **371**
2				
3			Illustr. No **1071683**	Section **2700**
4				
5		**86156**	Issue **20039665-F**	Page **691**

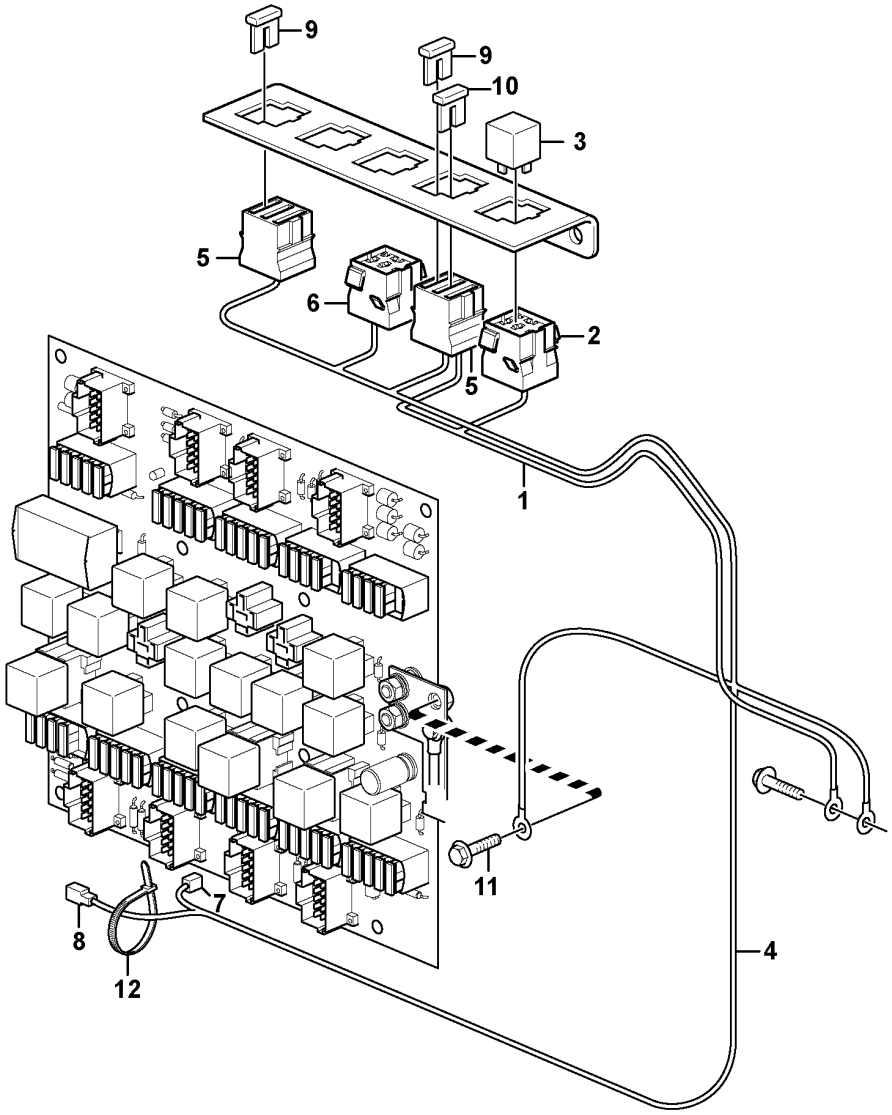

Volvo Construction Equipment

1058640

Fig.	Part No.	Quantity 1	2	3	PS	KIT	Description	Dénomination	Bezeichnung	Denominación	Benämning	Notes
1	VOE 15003234	1					Wiring harness	Faisceau de câbles	Kabelbaum	Manojo cables	Ledningsmatta	
2	VOE 8141996	1					•Housing	•Carter	•Gehäuse	•Cuerpo	•Hus	
3	VOE 21244697	1					Relay	Relais	Relais	Relé	Relä	RE2301
4	VOE 15194026	1					Wiring harness	Faisceau de câbles	Kabelbaum	Manojo cables	Ledningsmatta	
5	VOE 3986188	2					•Fuse holder	•Porte-fusible	•Sicherungshalter	•Portafusibles	•Säkringshållare	FX1027.A, FX1028.A
6	VOE 8141996	1					•Housing	•Carter	•Gehäuse	•Cuerpo	•Hus	(RE3610)
7	VOE 13949597	1					•Protecting sleeve	•Manchon protection	•Schutzhülle	•Manguito de protección	•Skyddshylsa	(P)
8	VOE 958207	2					•Housing	•Carter	•Gehäuse	•Cuerpo	•Hus	
9	VOE 13969162	2					•Fuse	•Fusible	•Sicherung	•Fusible	•Säkring	15A
10	VOE 13969160	1					•Fuse	•Fusible	•Sicherung	•Fusible	•Säkring	5A
11	VOE 946440	1					Flange screw	Vis à embase	Flanschschraube	Tornillo embridado	Flänsskruv	
12	VOE 4881438	1					Cable tie	Serre-câble	Kabelbinder	Abrazadera de cinta	Buntband	

1		**Cable harness, heating fuel filter** **Faisceau de câbles, chauffage du filtre à carburant** **Kabelbaum. Heizung Kraftstofffilter** **Haz de cables, calefacción de filtro de combustible** **Ledningsmatta, uppvärmning bränslefilter**	Catalogue id **20694**	Group **371**
2				
3			Illustr. No **1058640**	Section **2800**
4				
5		**85838**	Issue **20039665-F**	Page **693**

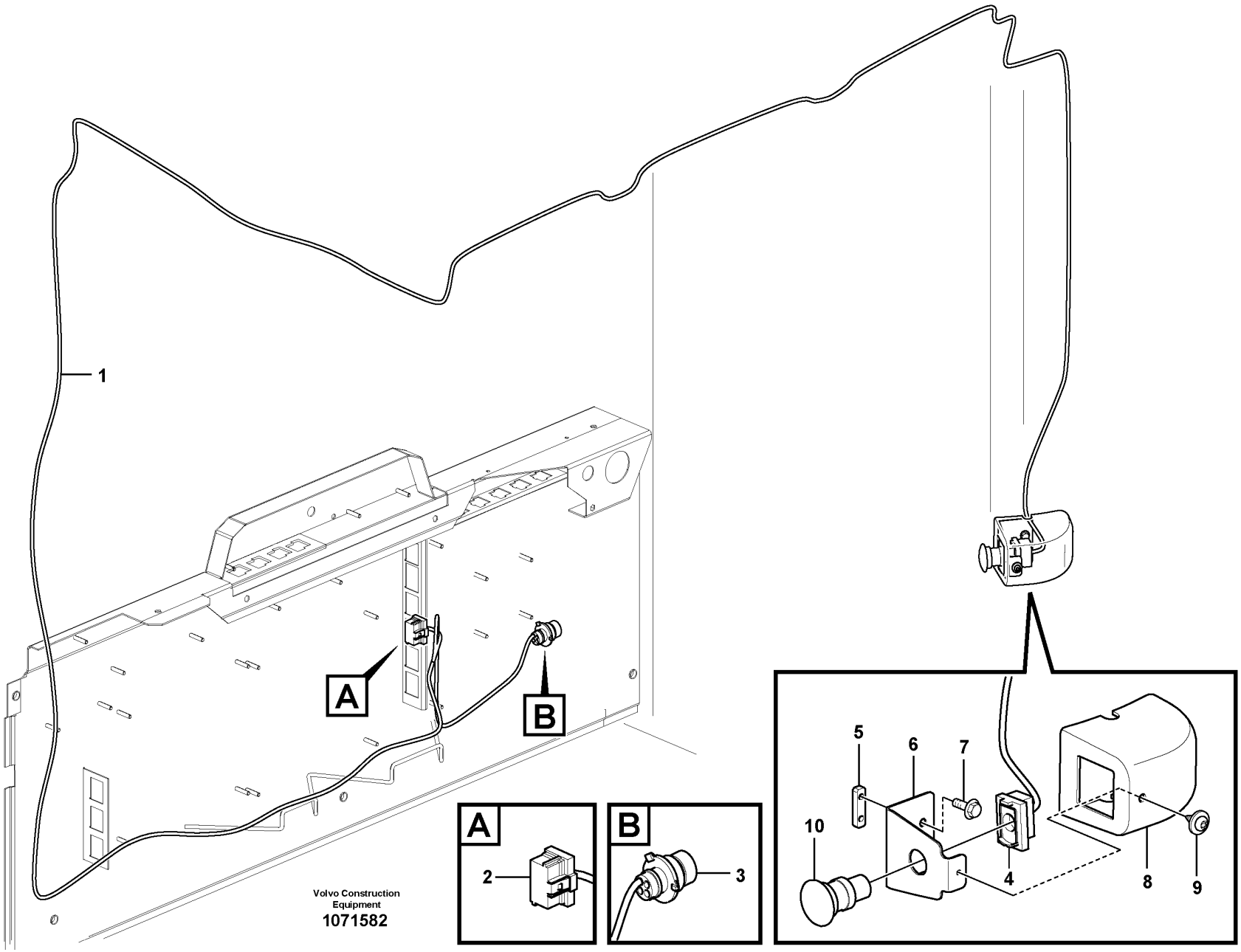
1
A
B
2
3
5
6
7
10
4
8
9
Volvo Construction Equipment
1071582

Fig.	Part No.	Quantity 1	2	3	PS	KIT	Description	Dénomination	Bezeichnung	Denominación	Benämning	Notes
1	VOE 17261277	1					Wiring harness	Faisceau de câbles	Kabelbaum	Manojo cables	Ledningsmatta	
2	VOE 20367826	1					•Housing	•Carter	•Gehäuse	•Cuerpo	•Hus	(MK1)
3	VOE 3944972	1					•Housing	•Carter	•Gehäuse	•Cuerpo	•Hus	(KG)
4	VOE 15147536	1					•Contact block	•Bloc contact	•Kontaktklotz	•Bloque de contacto	•Kontaktblock	SW3102
5	VOE 11412709	1					Nut plate	Plaque filetée	Gewindeplatte	Placa de tuerca	Mutterplatta	
6	VOE 15010248	1					Attaching plate	Plaque de fixation	Befestigungsplatte	Placa de fijación	Fästplatta	S/N - 3392
6	VOE 17426597	1					Attaching Plate	Fer Fixation	Befestigungslasche	Plato Fijacion	Fästjärn	S/N 3393 -
7	VOE 13965175	2					Screw	Vis	Schraube	Tornillo	Skruv	
8	VOE 11429260	1					Cover	Capot	Abdeckung	Capó	Kåpa	S/N - 3392
8	VOE 17428298	1					Cover	Capot	Haube	Capó	Huv	S/N 3393 -
9	VOE 972079	1					Six point socket screw	Vis à 6 pans creux	Sechszahn-Hohlschraube	Racor de seis dientes	Sextandhålskruv	
10	VOE 11118970	1					Sponge	Éponge	Schwamm	Esponja	Svamp	

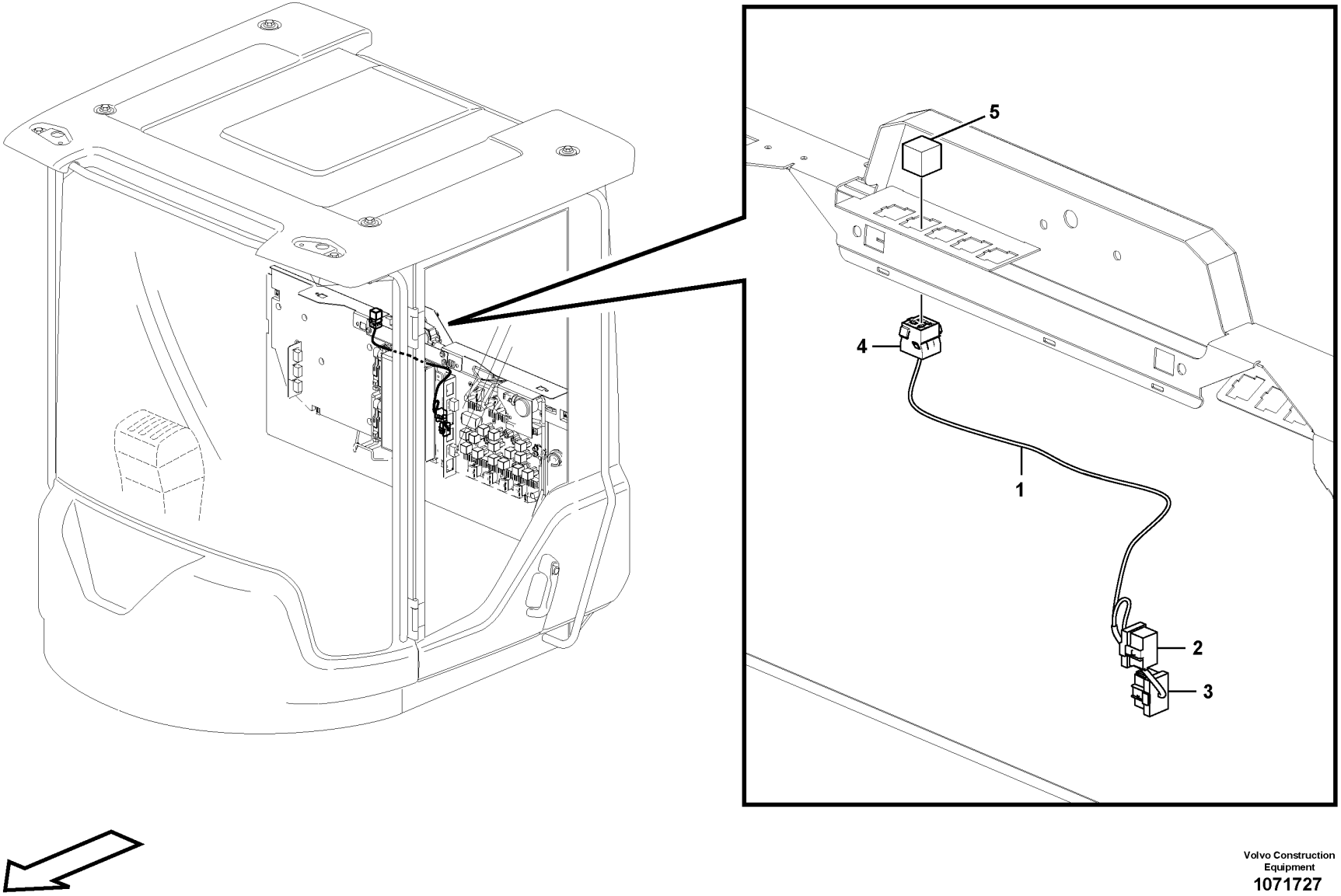

Volvo Construction Equipment
1071727

Fig.	Part No.	Quantity 1	2	3	PS	KIT	Description	Dénomination	Bezeichnung	Denominación	Benämning	Notes
1	VOE 17409825	1					Wiring harness	Faisceau de câbles	Kabelbaum	Manojo cables	Ledningsmatta	
2	VOE 3987482	REQ					•Housing	•Carter	•Gehäuse	•Cuerpo	•Hus	(MK1)
3	VOE 20367826	REQ					•Housing	•Carter	•Gehäuse	•Cuerpo	•Hus	(MK)
4	VOE 8141996	REQ					•Housing	•Carter	•Gehäuse	•Cuerpo	•Hus	(RE3102)
5	VOE 21244697	1					Relay	Relais	Relais	Relé	Relä	RE3102

1		**Cable harness battery disconnector in cab** **Faisceau de câbles, coupe-batteries dans la cabine** **Kabel, Batterietrennschalter in Kabine** **Cable harness battery disconnector in cab** **Ledningsmatta batterifrånskiljare i hytt**	Catalogue id **20694**	Group **371**
2				
3			Illustr. No **1071727**	Section **3000**
4				
5		**86025**	Issue **20039665-F**	Page **697**

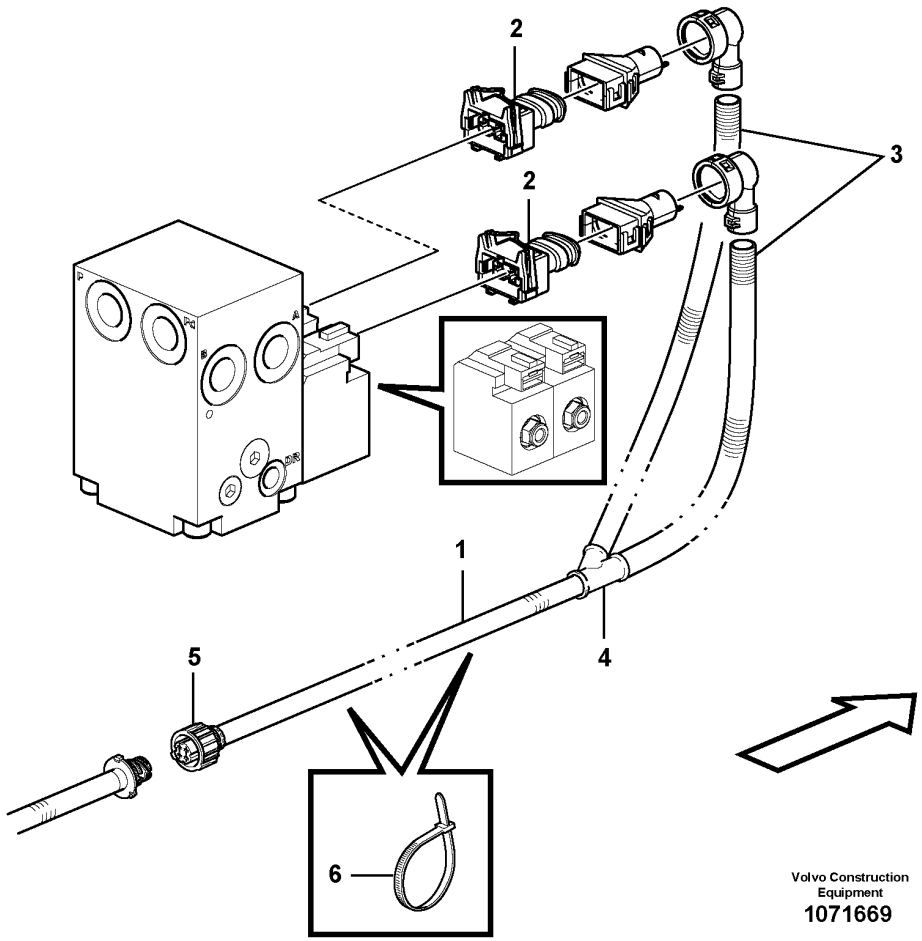

Volvo Construction Equipment
1071669

Fig.	Part No.	Quantity 1	2	3	PS	KIT	Description	Dénomination	Bezeichnung	Denominación	Benämning	Notes
1	**VOE 11171256**	1					Cable harness	Faisceau câbles	Kabelbaum	Manojo cables	Ledningsmatta	
2	**VOE 976256**	2					•Housing	•Carter	•Gehäuse	•Cuerpo	•Hus	(MA2601, MA2602)
3	**VOE 11039491**	REQ					•Hose	•Flexible	•Schlauch	•Manguera	•Slang	
4	**VOE 11039665**	1					•Manifold	•Tubulure	•Verzweigung	•Bifurcación	•Förgrening	
5	**VOE 8159013**	1					•Housing	•Carter	•Gehäuse	•Cuerpo	•Hus	
6	**VOE 4881440**	3					Cable tie	Serre-câble	Kabelbinder	Abrazadera de cinta	Buntband	

1		**Cable harness reversible fan** **Faisceau de câbles, ventilateur réversible** **Kabel, umkehrbarer Lüfter** **Cable harness reversible fan** **Ledningsmatta reverserbar fläkt**	Catalogue id **20694**	Group **371**
2				
3			Illustr. No **1071669**	Section **3100**
4				
5		**85948, 85967**	Issue **20039665-F**	Page **699**

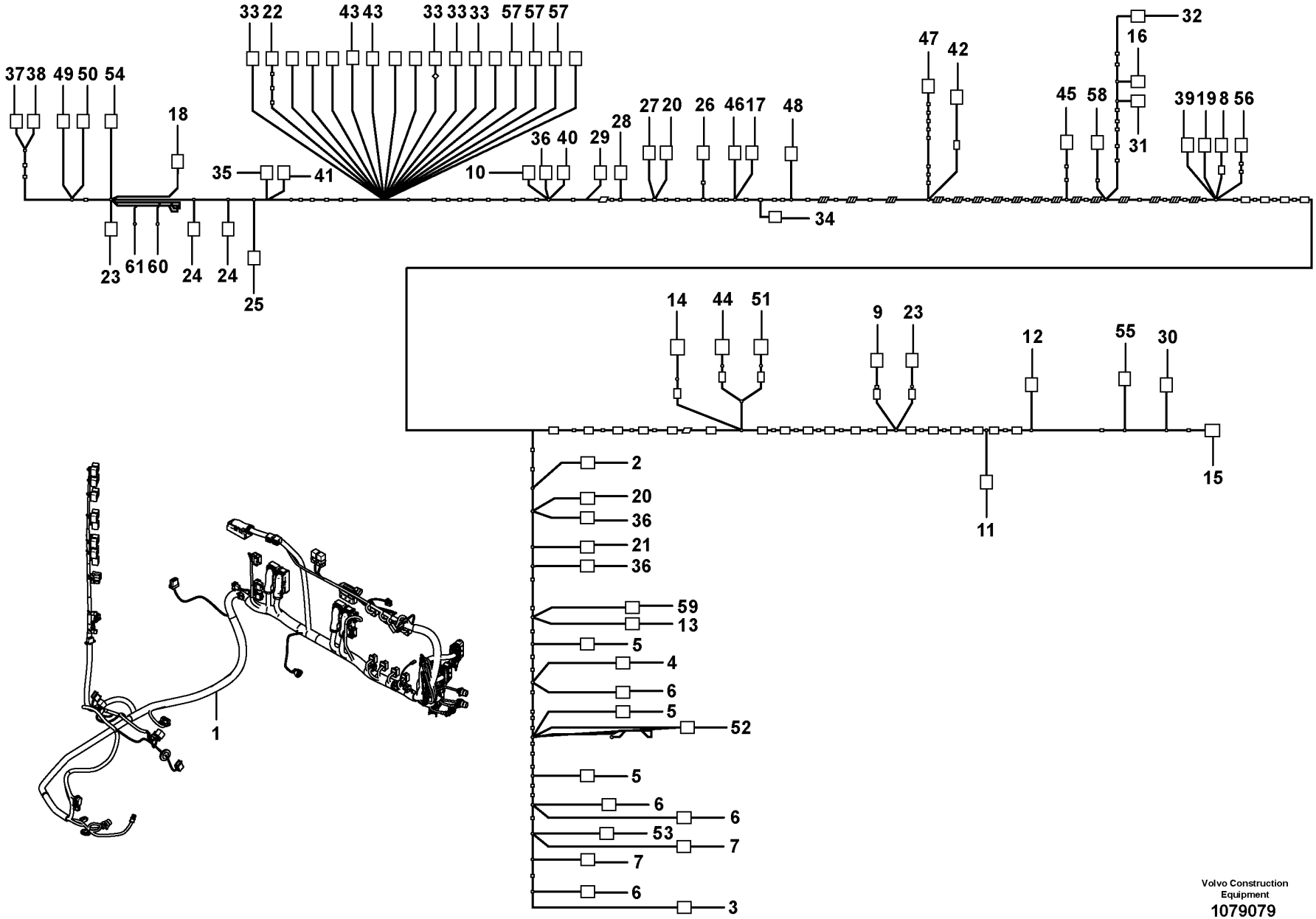

Volvo Construction Equipment

1079079

Fig.	Part No.	Quantity 1	2	3	PS	KIT	Description	Dénomination	Bezeichnung	Denominación	Benämning	Notes
1	**VOE 17432777**	1					Wiring harness	Faisceau de câbles	Kabelbaum	Manojo cables	Ledningsmatta	
2	**VOE 1096618**	1					•Housing	•Carter	•Gehäuse	•Cuerpo	•Hus	R2701
2	**VOE 970776**	3					•Cable terminal	•Cosse câble	•Kabelschuh	•Terminal de cable	•Ledningssko	
3	**VOE 70369714**	1					•Housing	•Carter	•Gehäuse	•Cuerpo	•Hus	SW2506
3	**VOE 970745**	5					•Cable terminal	•Cosse câble	•Kabelschuh	•Terminal de cable	•Ledningssko	
4	**VOE 70369714**	1					•Housing	•Carter	•Gehäuse	•Cuerpo	•Hus	SW3501
4	**VOE 970746**	5					•Cable terminal	•Cosse câble	•Kabelschuh	•Terminal de cable	•Ledningssko	
4	**VOE 970745**	3					•Cable terminal	•Cosse câble	•Kabelschuh	•Terminal de cable	•Ledningssko	
5	**VOE 70369714**	3					•Housing	•Carter	•Gehäuse	•Cuerpo	•Hus	SW3504 SW3612 SW9148
5	**VOE 970745**	8					•Cable terminal	•Cosse câble	•Kabelschuh	•Terminal de cable	•Ledningssko	
6	**VOE 70369714**	4					•Housing	•Carter	•Gehäuse	•Cuerpo	•Hus	SW3607 SW4211 SW9144 SW9149
6	**VOE 970745**	6					•Cable terminal	•Cosse câble	•Kabelschuh	•Terminal de cable	•Ledningssko	
7	**VOE 70369714**	2					•Housing	•Carter	•Gehäuse	•Cuerpo	•Hus	SW4219 SW9141
7	**VOE 970745**	5					•Cable terminal	•Cosse câble	•Kabelschuh	•Terminal de cable	•Ledningssko	
7	**VOE 970746**	1					•Cable terminal	•Cosse câble	•Kabelschuh	•Terminal de cable	•Ledningssko	
8	**VOE 20367827**	1					•Housing	•Carter	•Gehäuse	•Cuerpo	•Hus	LF
8	**VOE 20375161**	12					•Cable terminal	•Cosse câble	•Kabelschuh	•Terminal de cable	•Ledningssko	
9	**VOE 20367824**	1					•Housing	•Carter	•Gehäuse	•Cuerpo	•Hus	GA
9	**VOE 20375161**	10					•Cable terminal	•Cosse câble	•Kabelschuh	•Terminal de cable	•Ledningssko	
10	**VOE 20367824**	1					•Housing	•Carter	•Gehäuse	•Cuerpo	•Hus	MB
10	**VOE 20375161**	7					•Cable terminal	•Cosse câble	•Kabelschuh	•Terminal de cable	•Ledningssko	
11	**VOE 17202097**	1					•Housing	•Carter	•Gehäuse	•Cuerpo	•Hus	SW5501
11	**VOE 970745**	8					•Cable terminal	•Cosse câble	•Kabelschuh	•Terminal de cable	•Ledningssko	
12	**VOE 17202097**	1					•Housing	•Carter	•Gehäuse	•Cuerpo	•Hus	SW9143
12	**VOE 970745**	4					•Cable terminal	•Cosse câble	•Kabelschuh	•Terminal de cable	•Ledningssko	
13	**VOE 11171654**	1					•Housing	•Carter	•Gehäuse	•Cuerpo	•Hus	SW3301.B
13	**VOE 11170352**	1					•Cable terminal	•Cosse câble	•Kabelschuh	•Terminal de cable	•Ledningssko	

1		**Cable harness, electrical distribution unit** **Faisceau de câbles, centrale electrique** **Kabelbäume, Elektrozentrale** **Manojos de cables, central eléctrica** **Ledningsmatta, elcentral**	Catalogue id **20694**	Group **371**
2				
3			Illustr. No **1079079**	Section **3200**
4				
5		**11294120**	Issue **20039665-F**	Page **701**

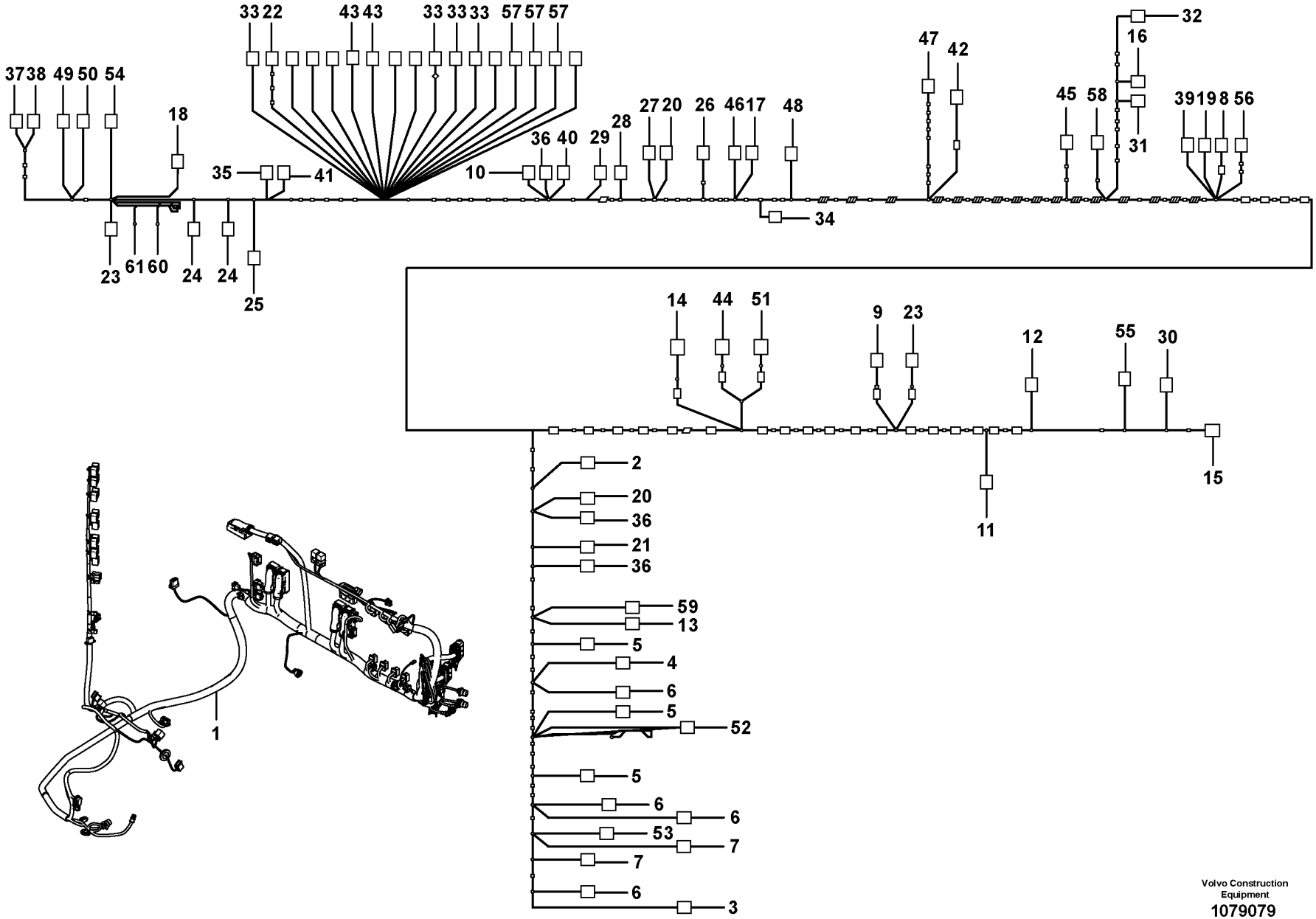

Volvo Construction Equipment

1079079

Fig.	Part No.	Quantity 1	2	3	PS	KIT	Description	Dénomination	Bezeichnung	Denominación	Benämning	Notes
14	VOE 874960	1					•Housing	•Carter	•Gehäuse	•Cuerpo	•Hus	SE2702
14	VOE 874251	6					•Socket	•Socle	•Steckdose	•Toma de corriente	•Stickdosa	
15	VOE 70377147	1					•Connector	•Pièce connexion	•Verbindungsstück	•Pieza de conexión	•Förbindningsstycke	SW3606
15	VOE 970745	9					•Cable terminal	•Cosse câble	•Kabelschuh	•Terminal de cable	•Ledningssko	
16	VOE 3987482	1					•Housing	•Carter	•Gehäuse	•Cuerpo	•Hus	BA
16	VOE 978295	8					•Cable terminal	•Cosse câble	•Kabelschuh	•Terminal de cable	•Ledningssko	
16	VOE 978296	4					•Cable terminal	•Cosse câble	•Kabelschuh	•Terminal de cable	•Ledningssko	
17	VOE 3987482	1					•Housing	•Carter	•Gehäuse	•Cuerpo	•Hus	MK
17	VOE 978295	6					•Cable terminal	•Cosse câble	•Kabelschuh	•Terminal de cable	•Ledningssko	
17	VOE 978296	4					•Cable terminal	•Cosse câble	•Kabelschuh	•Terminal de cable	•Ledningssko	
18	VOE 20367822	1					•Housing	•Carter	•Gehäuse	•Cuerpo	•Hus	BC
18	VOE 20375162	1					•Cable terminal	•Cosse câble	•Kabelschuh	•Terminal de cable	•Ledningssko	
18	VOE 20375161	2					•Cable terminal	•Cosse câble	•Kabelschuh	•Terminal de cable	•Ledningssko	
19	VOE 20367822	1					•Housing	•Carter	•Gehäuse	•Cuerpo	•Hus	LL
19	VOE 20375161	5					•Cable terminal	•Cosse câble	•Kabelschuh	•Terminal de cable	•Ledningssko	
20	VOE 20367822	2					•Housing	•Carter	•Gehäuse	•Cuerpo	•Hus	ME MF
20	VOE 20375161	3					•Cable terminal	•Cosse câble	•Kabelschuh	•Terminal de cable	•Ledningssko	
21	VOE 20367822	1					•Housing	•Carter	•Gehäuse	•Cuerpo	•Hus	MG
21	VOE 20375161	4					•Cable terminal	•Cosse câble	•Kabelschuh	•Terminal de cable	•Ledningssko	
22	VOE 20740092	1					•Housing	•Carter	•Gehäuse	•Cuerpo	•Hus	RA
22	VOE 17245080	28					•Terminal	•Contact électrique	•Anschlussstift	•Espiga terminal	•Anslutningsstift	
22	VOE 17245081	18					•Terminal	•Contact électrique	•Anschlussstift	•Espiga terminal	•Anslutningsstift	
22	VOE 978299	4					•Cable terminal	•Cosse câble	•Kabelschuh	•Terminal de cable	•Ledningssko	
22	VOE 994844	18					•Sealing wire	•Fil plombage	•Plombierdraht	•Alambre de precinto	•Plomberingstråd	
22	VOE 970773	4					•Cable seal	•Joint sur fil	•Leitungsdichtung	•Sellador de cable	•Ledningstätning	
22	VOE 983017	10					•Plug	•Bouchon	•Stopfen	•Tapón	•Plugg	
22	VOE 970771	2					•Cable seal	•Joint sur fil	•Leitungsdichtung	•Sellador de cable	•Ledningstätning	
23	VOE 20367826	2					•Housing	•Carter	•Gehäuse	•Cuerpo	•Hus	DA WA
23	VOE 20375161	9					•Cable terminal	•Cosse câble	•Kabelschuh	•Terminal de cable	•Ledningssko	
23	VOE 20375162	3					•Cable terminal	•Cosse câble	•Kabelschuh	•Terminal de cable	•Ledningssko	

1		**Cable harness, electrical distribution unit** **Faisceau de câbles, centrale electrique** **Kabelbäume, Elektrozentrale** **Manojos de cables, central eléctrica** **Ledningsmatta, elcentral**	Catalogue id **20694**	Group **371**
2				
3			Illustr. No **1079079**	Section **3200**
4				
5		**11294120**	Issue **20039665-F**	Page **703**

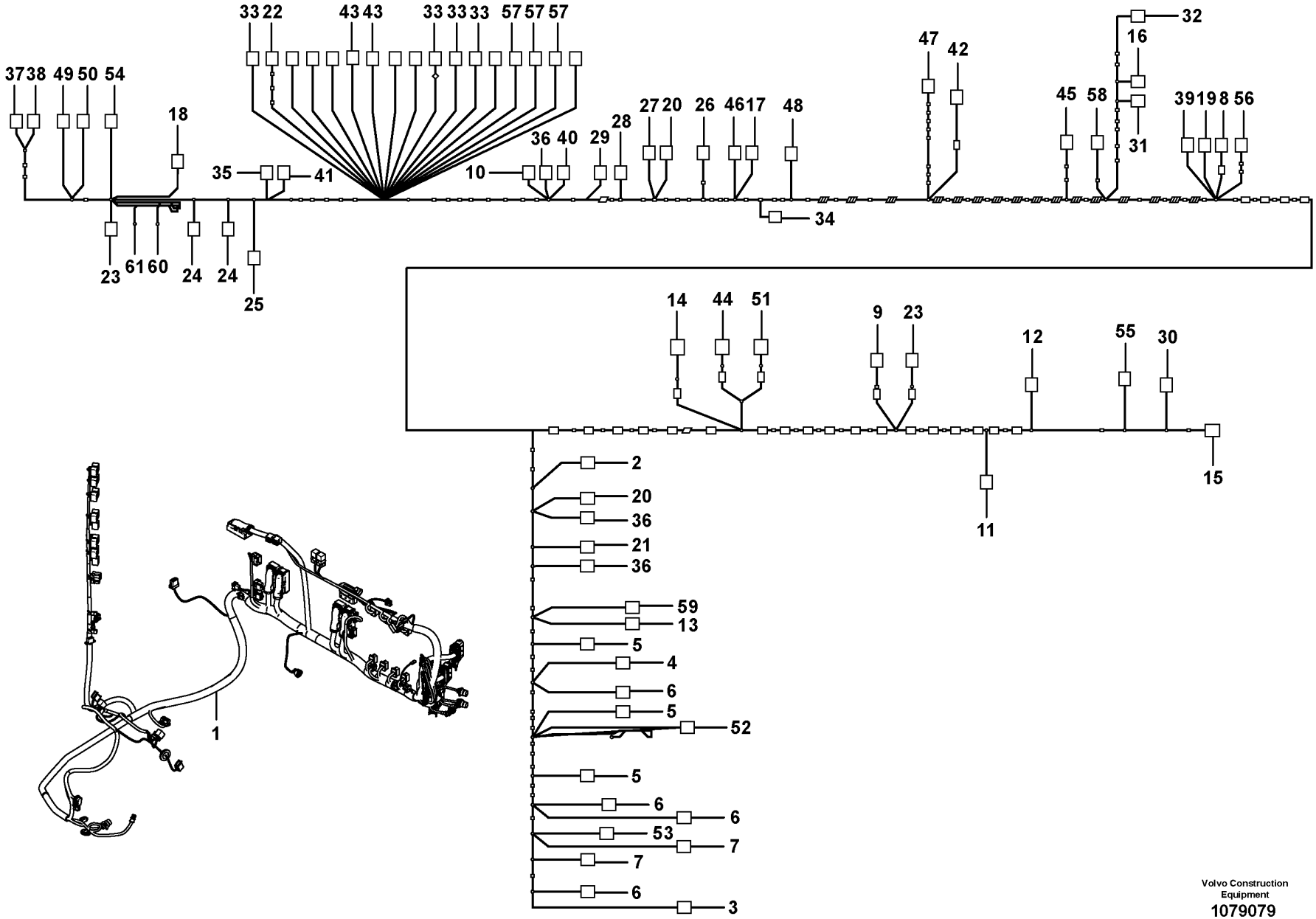

Volvo Construction Equipment

1079079

Fig.	Part No.	Quantity 1	2	3	PS	KIT	Description	Dénomination	Bezeichnung	Denominación	Benämning	Notes
24	VOE 20367826	2					•Housing	•Carter	•Gehäuse	•Cuerpo	•Hus	DB DC
24	VOE 20375161	10					•Cable terminal	•Cosse câble	•Kabelschuh	•Terminal de cable	•Ledningssko	
24	VOE 20375162	3					•Cable terminal	•Cosse câble	•Kabelschuh	•Terminal de cable	•Ledningssko	
25	VOE 20367826	1					•Housing	•Carter	•Gehäuse	•Cuerpo	•Hus	DD
25	VOE 20375161	10					•Cable terminal	•Cosse câble	•Kabelschuh	•Terminal de cable	•Ledningssko	
25	VOE 20375162	4					•Cable terminal	•Cosse câble	•Kabelschuh	•Terminal de cable	•Ledningssko	
26	VOE 20367826	1					•Housing	•Carter	•Gehäuse	•Cuerpo	•Hus	DE
26	VOE 20375161	3					•Cable terminal	•Cosse câble	•Kabelschuh	•Terminal de cable	•Ledningssko	
26	VOE 20375162	4					•Cable terminal	•Cosse câble	•Kabelschuh	•Terminal de cable	•Ledningssko	
27	VOE 20367826	1					•Housing	•Carter	•Gehäuse	•Cuerpo	•Hus	DF
27	VOE 20375161	10					•Cable terminal	•Cosse câble	•Kabelschuh	•Terminal de cable	•Ledningssko	
28	VOE 20367826	1					•Housing	•Carter	•Gehäuse	•Cuerpo	•Hus	DG
28	VOE 20375161	9					•Cable terminal	•Cosse câble	•Kabelschuh	•Terminal de cable	•Ledningssko	
28	VOE 20375162	2					•Cable terminal	•Cosse câble	•Kabelschuh	•Terminal de cable	•Ledningssko	
29	VOE 20367826	1					•Housing	•Carter	•Gehäuse	•Cuerpo	•Hus	DH
29	VOE 20375161	7					•Cable terminal	•Cosse câble	•Kabelschuh	•Terminal de cable	•Ledningssko	
29	VOE 20375162	1					•Cable terminal	•Cosse câble	•Kabelschuh	•Terminal de cable	•Ledningssko	
30	VOE 20367826	1					•Housing	•Carter	•Gehäuse	•Cuerpo	•Hus	SW3801
30	VOE 20375161	3					•Cable terminal	•Cosse câble	•Kabelschuh	•Terminal de cable	•Ledningssko	
31	VOE 3987483	1					•Housing	•Carter	•Gehäuse	•Cuerpo	•Hus	CA
31	VOE 978295	6					•Cable terminal	•Cosse câble	•Kabelschuh	•Terminal de cable	•Ledningssko	
31	VOE 978296	8					•Cable terminal	•Cosse câble	•Kabelschuh	•Terminal de cable	•Ledningssko	
32	VOE 3987483	1					•Housing	•Carter	•Gehäuse	•Cuerpo	•Hus	LB
32	VOE 978295	17					•Cable terminal	•Cosse câble	•Kabelschuh	•Terminal de cable	•Ledningssko	
32	VOE 978296	2					•Cable terminal	•Cosse câble	•Kabelschuh	•Terminal de cable	•Ledningssko	
33	VOE 944159	4					•Cable terminal	•Cosse câble	•Kabelschuh	•Terminal de cable	•Ledningssko	30C 31C1.A PA.B PB.A
33	VOE 944159	4					•Cable terminal	•Cosse câble	•Kabelschuh	•Terminal de cable	•Ledningssko	
34	VOE 13958210	1					•Receptacle housing	•Douille isolante	•Steckbuchse	•Aislador manguito	•Flatstiftshylsisolator	DI3301

1		**Cable harness, electrical distribution unit** **Faisceau de câbles, centrale electrique** **Kabelbäume, Elektrozentrale** **Manojos de cables, central eléctrica** **Ledningsmatta, elcentral**	Catalogue id **20694**	Group **371**
2				
3			Illustr. No **1079079**	Section **3200**
4				
5		**11294120**	Issue **20039665-F**	Page **705**

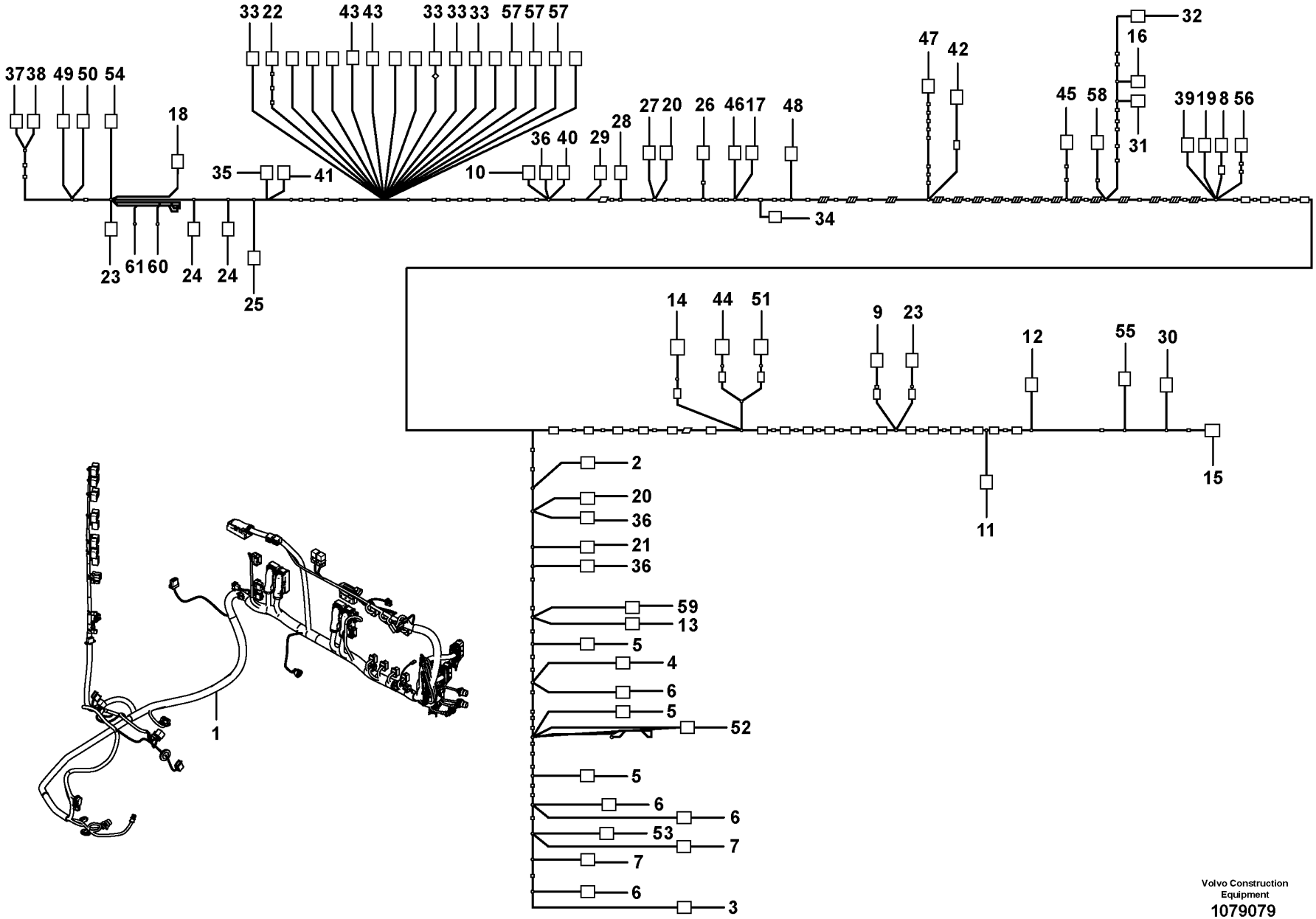

Volvo Construction Equipment

1079079

Fig.	Part No.	Quantity 1	2	3	PS	KIT	Description	Dénomination	Bezeichnung	Denominación	Benämning	Notes
34	VOE 973149	1					•Cable terminal	•Cosse câble	•Kabelschuh	•Terminal de cable	•Ledningssko	
35	VOE 13958210	2					•Receptacle housing	•Douille isolante	•Steckbuchse	•Aislador manguito	•Flatstiftshylsisolator	MM PO3901
35	VOE 973149	2					•Cable terminal	•Cosse câble	•Kabelschuh	•Terminal de cable	•Ledningssko	
36	VOE 13958210	2					•Receptacle housing	•Douille isolante	•Steckbuchse	•Aislador manguito	•Flatstiftshylsisolator	MN PO3902
36	VOE 973150	2					•Cable terminal	•Cosse câble	•Kabelschuh	•Terminal de cable	•Ledningssko	
37	VOE 3986188	1					•Fuse holder	•Porte-fusible	•Sicherungshalter	•Portafusibles	•Säkringshållare	FX1040
37	VOE 979003	4					•Cable terminal	•Cosse câble	•Kabelschuh	•Terminal de cable	•Ledningssko	
37	VOE 979002	2					•Cable terminal	•Cosse câble	•Kabelschuh	•Terminal de cable	•Ledningssko	
38	VOE 3986188	1					•Fuse holder	•Porte-fusible	•Sicherungshalter	•Portafusibles	•Säkringshållare	FX1041
38	VOE 979002	5					•Cable terminal	•Cosse câble	•Kabelschuh	•Terminal de cable	•Ledningssko	
38	VOE 979001	1					•Cable terminal	•Cosse câble	•Kabelschuh	•Terminal de cable	•Ledningssko	
39	VOE 3987478	1					•Housing	•Carter	•Gehäuse	•Cuerpo	•Hus	MO
39	VOE 978295	4					•Cable terminal	•Cosse câble	•Kabelschuh	•Terminal de cable	•Ledningssko	
39	VOE 978296	2					•Cable terminal	•Cosse câble	•Kabelschuh	•Terminal de cable	•Ledningssko	
40	VOE 13949597	1					•Protecting sleeve	•Manchon protection	•Schutzhülle	•Manguito de protección	•Skyddshylsa	P2
40	VOE 973121	1					•Cable terminal	•Cosse câble	•Kabelschuh	•Terminal de cable	•Ledningssko	
41	VOE 60110514	1					•Housing	•Carter	•Gehäuse	•Cuerpo	•Hus	(VOE 20716772) VP
41	VOE 20716774	6					•Cable terminal	•Cosse câble	•Kabelschuh	•Terminal de cable	•Ledningssko	
42	VOE 3963412	1					•Housing	•Carter	•Gehäuse	•Cuerpo	•Hus	FX1096.A
42	VOE 3963409	6					•Cable terminal	•Cosse câble	•Kabelschuh	•Terminal de cable	•Ledningssko	
42	VOE 970772	6					•Cable seal	•Joint sur fil	•Leitungsdichtung	•Sellador de cable	•Ledningstätning	
42	VOE 970771	1					•Cable seal	•Joint sur fil	•Leitungsdichtung	•Sellador de cable	•Ledningstätning	
43	VOE 984944	2					•Housing	•Carter	•Gehäuse	•Cuerpo	•Hus	MC SS
43	VOE 984945	7					•Cable terminal	•Cosse câble	•Kabelschuh	•Terminal de cable	•Ledningssko	
43	VOE 970772	7					•Cable seal	•Joint sur fil	•Leitungsdichtung	•Sellador de cable	•Ledningstätning	
44	VOE 984944	1					•Housing	•Carter	•Gehäuse	•Cuerpo	•Hus	MO3602
44	VOE 984945	5					•Cable terminal	•Cosse câble	•Kabelschuh	•Terminal de cable	•Ledningssko	
44	VOE 970772	5					•Cable seal	•Joint sur fil	•Leitungsdichtung	•Sellador de cable	•Ledningstätning	

1		**Cable harness, electrical distribution unit** **Faisceau de câbles, centrale electrique** **Kabelbäume, Elektrozentrale** **Manojos de cables, central eléctrica** **Ledningsmatta, elcentral**	Catalogue id **20694**	Group **371**
2				
3			Illustr. No **1079079**	Section **3200**
4				
5		**11294120**	Issue **20039665-F**	Page **707**

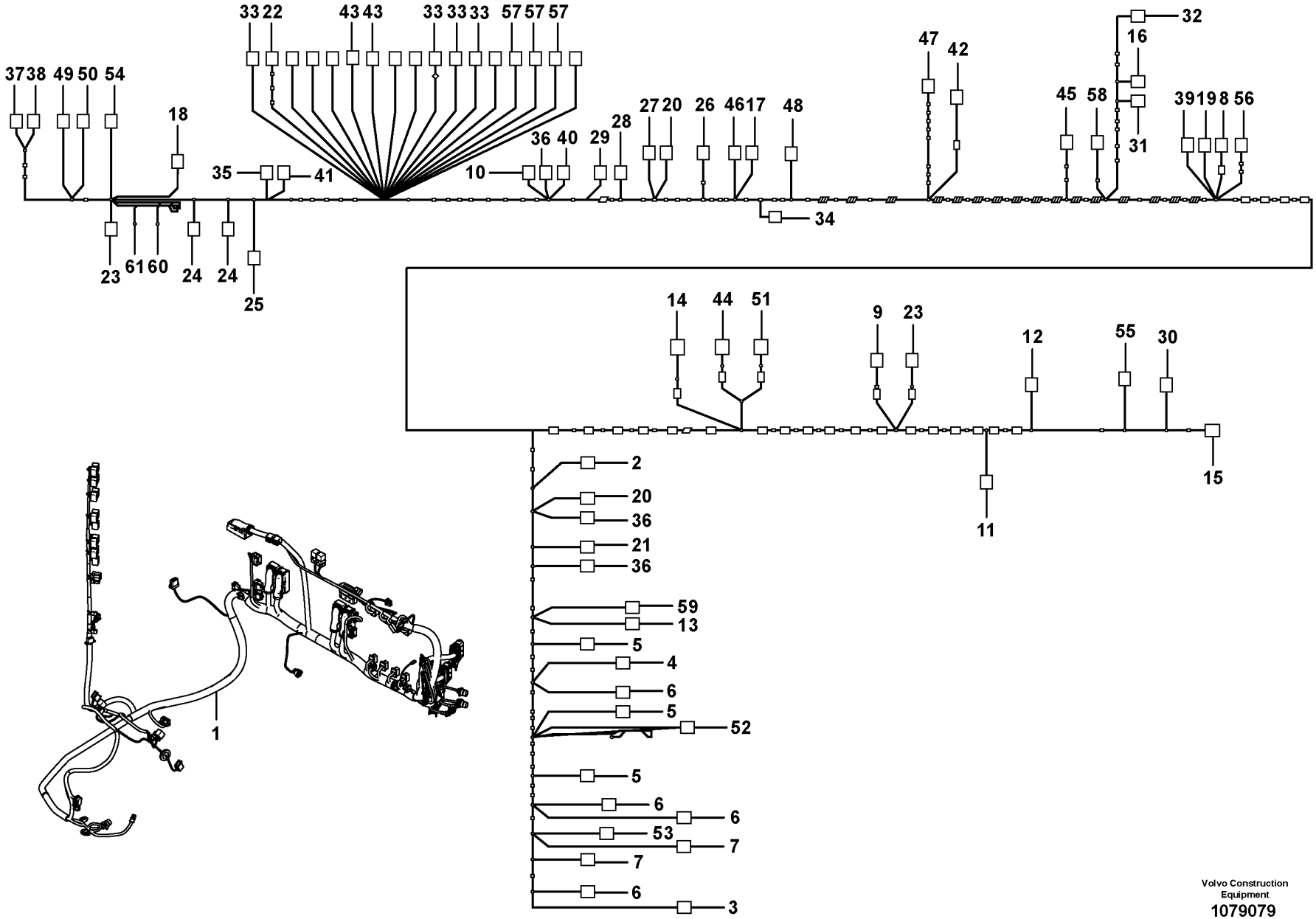

Volvo Construction Equipment

1079079

Fig.	Part No.	Quantity 1	2	3	PS	KIT	Description	Dénomination	Bezeichnung	Denominación	Benämning	Notes
44	VOE 970771	2					•Cable seal	•Joint sur fil	•Leitungsdichtung	•Sellador de cable	•Ledningstätning	
45	VOE 20429842	1					•Housing	•Carter	•Gehäuse	•Cuerpo	•Hus	GPMECU1.A
45	VOE 983014	35					•Cable terminal	•Cosse câble	•Kabelschuh	•Terminal de cable	•Ledningssko	
45	VOE 983020	2					•Cable terminal	•Cosse câble	•Kabelschuh	•Terminal de cable	•Ledningssko	
45	VOE 984975	1					•Cable terminal	•Cosse câble	•Kabelschuh	•Terminal de cable	•Ledningssko	
45	VOE 970773	2					•Cable seal	•Joint sur fil	•Leitungsdichtung	•Sellador de cable	•Ledningstätning	
45	VOE 970772	1					•Cable seal	•Joint sur fil	•Leitungsdichtung	•Sellador de cable	•Ledningstätning	
45	VOE 983017	21					•Plug	•Bouchon	•Stopfen	•Tapón	•Plugg	
45	VOE 970771	3					•Cable seal	•Joint sur fil	•Leitungsdichtung	•Sellador de cable	•Ledningstätning	
46	VOE 20429842	1					•Housing	•Carter	•Gehäuse	•Cuerpo	•Hus	GPMECU3.A
46	VOE 983014	28					•Cable terminal	•Cosse câble	•Kabelschuh	•Terminal de cable	•Ledningssko	
46	VOE 983020	2					•Cable terminal	•Cosse câble	•Kabelschuh	•Terminal de cable	•Ledningssko	
46	VOE 984975	1					•Cable terminal	•Cosse câble	•Kabelschuh	•Terminal de cable	•Ledningssko	
46	VOE 970773	2					•Cable seal	•Joint sur fil	•Leitungsdichtung	•Sellador de cable	•Ledningstätning	
46	VOE 970772	1					•Cable seal	•Joint sur fil	•Leitungsdichtung	•Sellador de cable	•Ledningstätning	
46	VOE 983017	28					•Plug	•Bouchon	•Stopfen	•Tapón	•Plugg	
46	VOE 970771	3					•Cable seal	•Joint sur fil	•Leitungsdichtung	•Sellador de cable	•Ledningstätning	
47	VOE 20429842	1					•Housing	•Carter	•Gehäuse	•Cuerpo	•Hus	HMICU
47	VOE 983014	39					•Cable terminal	•Cosse câble	•Kabelschuh	•Terminal de cable	•Ledningssko	
47	VOE 991610	3					•Cable terminal	•Cosse câble	•Kabelschuh	•Terminal de cable	•Ledningssko	
47	VOE 983020	2					•Cable terminal	•Cosse câble	•Kabelschuh	•Terminal de cable	•Ledningssko	
47	VOE 984975	4					•Cable terminal	•Cosse câble	•Kabelschuh	•Terminal de cable	•Ledningssko	
47	VOE 970773	2					•Cable seal	•Joint sur fil	•Leitungsdichtung	•Sellador de cable	•Ledningstätning	
47	VOE 970772	4					•Cable seal	•Joint sur fil	•Leitungsdichtung	•Sellador de cable	•Ledningstätning	
47	VOE 983017	14					•Plug	•Bouchon	•Stopfen	•Tapón	•Plugg	
48	VOE 20429843	1					•Housing	•Carter	•Gehäuse	•Cuerpo	•Hus	GPMECU1.B
48	VOE 983014	11					•Cable terminal	•Cosse câble	•Kabelschuh	•Terminal de cable	•Ledningssko	
48	VOE 983020	2					•Cable terminal	•Cosse câble	•Kabelschuh	•Terminal de cable	•Ledningssko	
48	VOE 984975	2					•Cable terminal	•Cosse câble	•Kabelschuh	•Terminal de cable	•Ledningssko	
48	VOE 970773	2					•Cable seal	•Joint sur fil	•Leitungsdichtung	•Sellador de cable	•Ledningstätning	
48	VOE 970772	2					•Cable seal	•Joint sur fil	•Leitungsdichtung	•Sellador de cable	•Ledningstätning	

1		**Cable harness, electrical distribution unit** **Faisceau de câbles, centrale electrique** **Kabelbäume, Elektrozentrale** **Manojos de cables, central eléctrica** **Ledningsmatta, elcentral**	Catalogue id **20694**	Group **371**
2				
3			Illustr. No **1079079**	Section **3200**
4				
5		**11294120**	Issue **20039665-F**	Page **709**

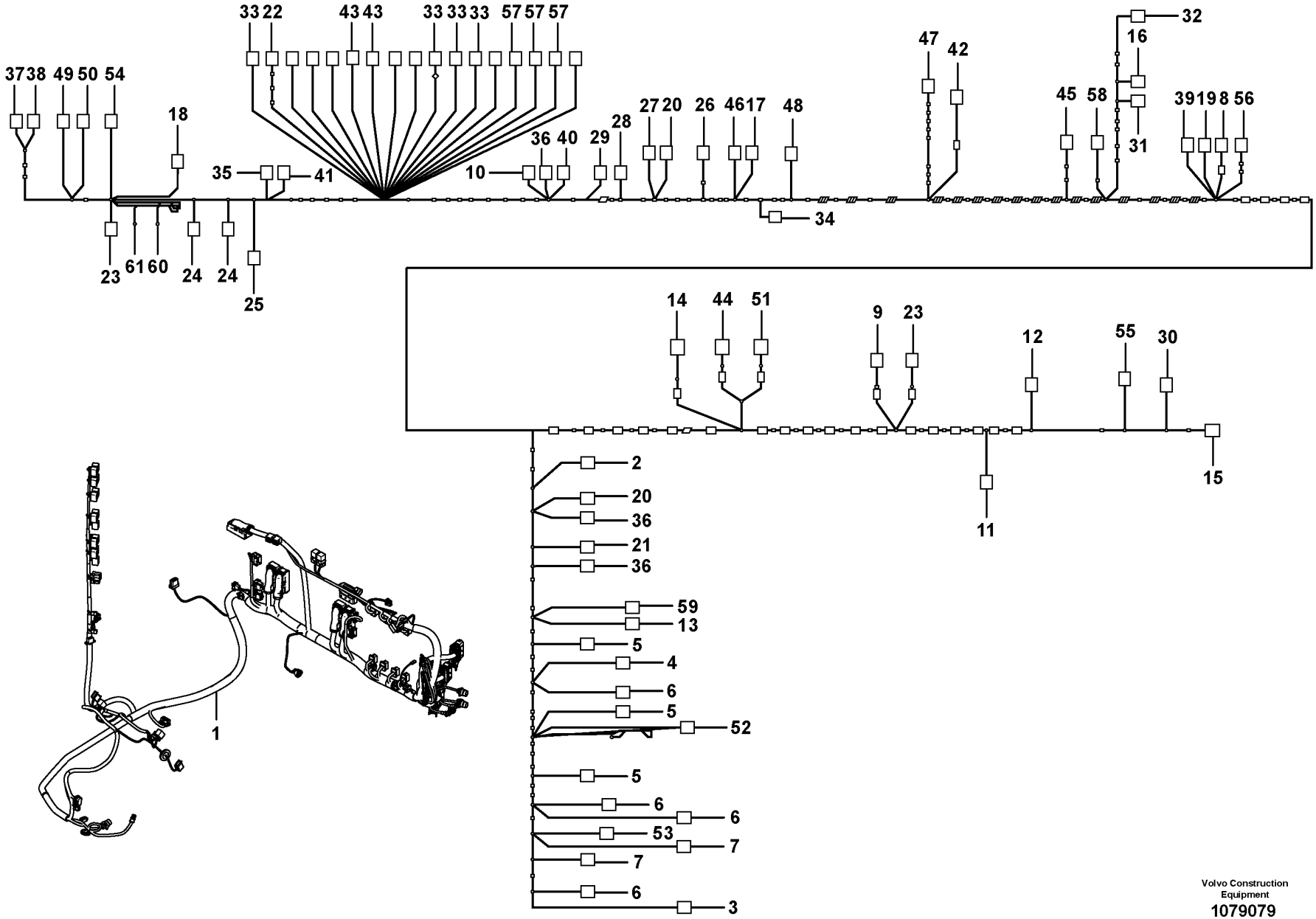

Volvo Construction Equipment

1079079

Fig.	Part No.	Quantity 1	2	3	PS	KIT	Description	Dénomination	Bezeichnung	Denominación	Benämning	Notes
48	VOE 983017	45					•Plug	•Bouchon	•Stopfen	•Tapón	•Plugg	
48	VOE 970771	2					•Cable seal	•Joint sur fil	•Leitungsdichtung	•Sellador de cable	•Ledningstätning	
49	VOE 8141996	1					•Housing	•Carter	•Gehäuse	•Cuerpo	•Hus	RE2502
49	VOE 979003	2					•Cable terminal	•Cosse câble	•Kabelschuh	•Terminal de cable	•Ledningssko	
49	VOE 979001	2					•Cable terminal	•Cosse câble	•Kabelschuh	•Terminal de cable	•Ledningssko	
50	VOE 8141996	1					•Housing	•Carter	•Gehäuse	•Cuerpo	•Hus	RE5502
50	VOE 979001	4					•Cable terminal	•Cosse câble	•Kabelschuh	•Terminal de cable	•Ledningssko	
51	VOE 949005	1					•Receptacle housing	•Douille isolante	•Steckbuchse	•Aislador manguito	•Flatstiftshylsisolator	SW4602
51	VOE 13949371	2					•Cable terminal	•Cosse câble	•Kabelschuh	•Terminal de cable	•Ledningssko	
51	VOE 11000257	2					•Plug	•Tampon	•Stopfen	•Tapón	•Plugg	
52	VOE 70377146	1					•Connector	•Pièce connexion	•Verbindungsstück	•Pieza de conexión	•Förbindningsstycke	SW3505
52	VOE 970745	8					•Cable terminal	•Cosse câble	•Kabelschuh	•Terminal de cable	•Ledningssko	
52	VOE 970746	2					•Cable terminal	•Cosse câble	•Kabelschuh	•Terminal de cable	•Ledningssko	
53	VOE 70377146	1					•Connector	•Pièce connexion	•Verbindungsstück	•Pieza de conexión	•Förbindningsstycke	SW9142
53	VOE 970745	6					•Cable terminal	•Cosse câble	•Kabelschuh	•Terminal de cable	•Ledningssko	
54	VOE 958213	1					•Housing	•Carter	•Gehäuse	•Cuerpo	•Hus	MO3604
54	VOE 970745	4					•Cable terminal	•Cosse câble	•Kabelschuh	•Terminal de cable	•Ledningssko	
55	VOE 874091	1					•Housing	•Carter	•Gehäuse	•Cuerpo	•Hus	IC
55	VOE 874849	2					•Cable terminal	•Cosse câble	•Kabelschuh	•Terminal de cable	•Ledningssko	
55	VOE 14346322	1					•Cable seal	•Joint sur fil	•Leitungsdichtung	•Sellador de cable	•Ledningstätning	
56	VOE 11170366	1					•Contact	•Contact	•Kontakt	•Contacto	•Kontakt	W-ECU
56	VOE 874849	3					•Cable terminal	•Cosse câble	•Kabelschuh	•Terminal de cable	•Ledningssko	
56	VOE 14346322	12					•Cable seal	•Joint sur fil	•Leitungsdichtung	•Sellador de cable	•Ledningstätning	
57	VOE 947745	6					•Cable terminal	•Cosse câble	•Kabelschuh	•Terminal de cable	•Ledningssko	
58	VOE 20429843	1					•Housing	•Carter	•Gehäuse	•Cuerpo	•Hus	GPMECU3.B
58	VOE 983014	35					•Cable terminal	•Cosse câble	•Kabelschuh	•Terminal de cable	•Ledningssko	
58	VOE 983020	1					•Cable terminal	•Cosse câble	•Kabelschuh	•Terminal de cable	•Ledningssko	
58	VOE 984975	4					•Cable terminal	•Cosse câble	•Kabelschuh	•Terminal de cable	•Ledningssko	
58	VOE 970773	1					•Cable seal	•Joint sur fil	•Leitungsdichtung	•Sellador de cable	•Ledningstätning	
58	VOE 970772	4					•Cable seal	•Joint sur fil	•Leitungsdichtung	•Sellador de cable	•Ledningstätning	
58	VOE 983017	21					•Plug	•Bouchon	•Stopfen	•Tapón	•Plugg	

1		**Cable harness, electrical distribution unit** **Faisceau de câbles, centrale electrique** **Kabelbäume, Elektrozentrale** **Manojos de cables, central eléctrica** **Ledningsmatta, elcentral**	Catalogue id **20694**	Group **371**
2				
3			Illustr. No **1079079**	Section **3200**
4				
5		**11294120**	Issue **20039665-F**	Page **711**

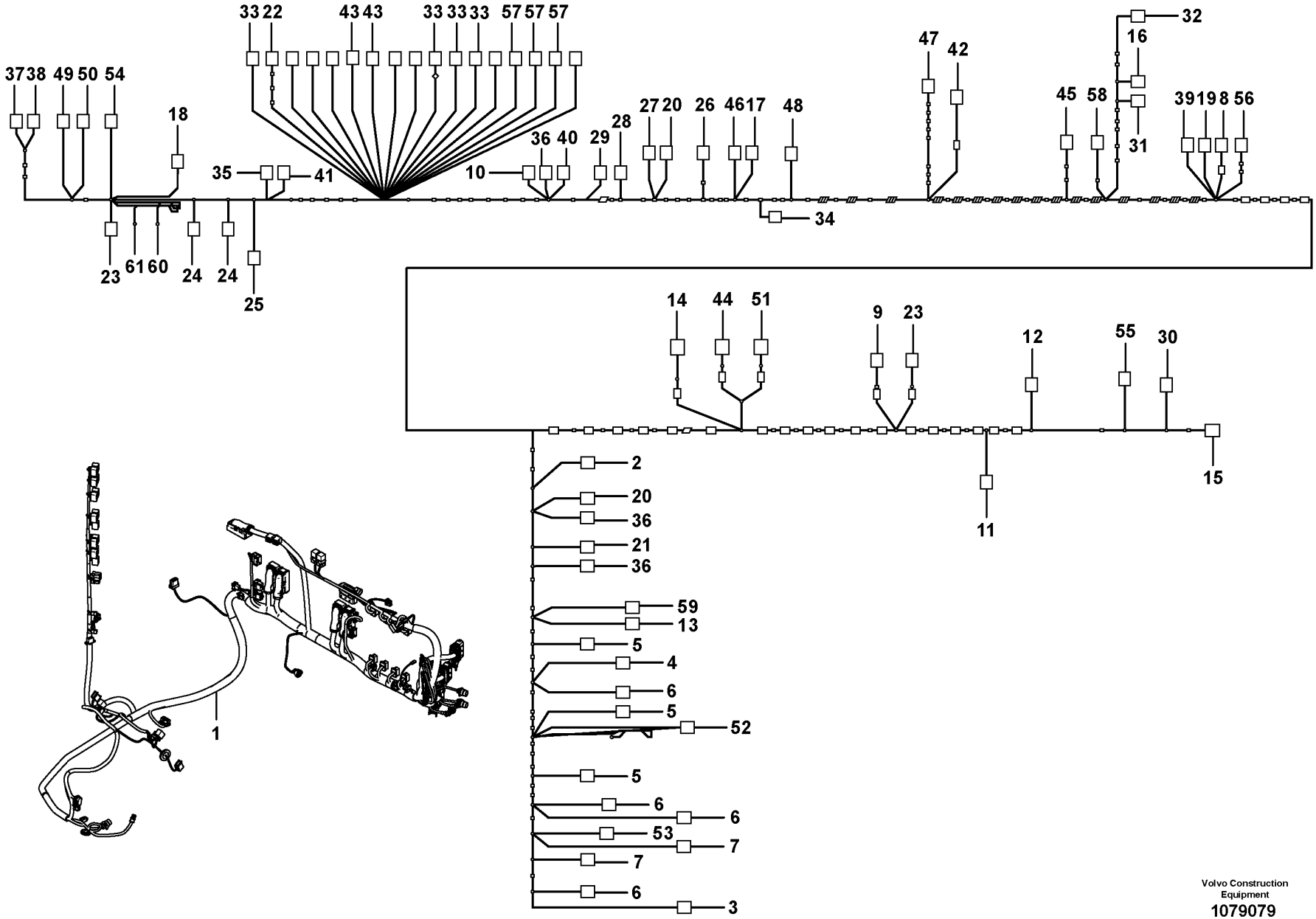

Volvo Construction Equipment

1079079

Fig.	Part No.	Quantity 1	2	3	PS	KIT	Description	Dénomination	Bezeichnung	Denominación	Benämning	Notes
58	VOE 970771	1					•Cable seal	•Joint sur fil	•Leitungsdichtung	•Sellador de cable	•Ledningstätning	
59	VOE 11171653	1					•Housing	•Carter	•Gehäuse	•Cuerpo	•Hus	SW3301.A
59	VOE 11170352	1					•Cable terminal	•Cosse câble	•Kabelschuh	•Terminal de cable	•Ledningssko	
60	VOE 979001	1					•Cable terminal	•Cosse câble	•Kabelschuh	•Terminal de cable	•Ledningssko	RE2301:86
61	VOE 979002	1					•Cable terminal	•Cosse câble	•Kabelschuh	•Terminal de cable	•Ledningssko	RE2301:87

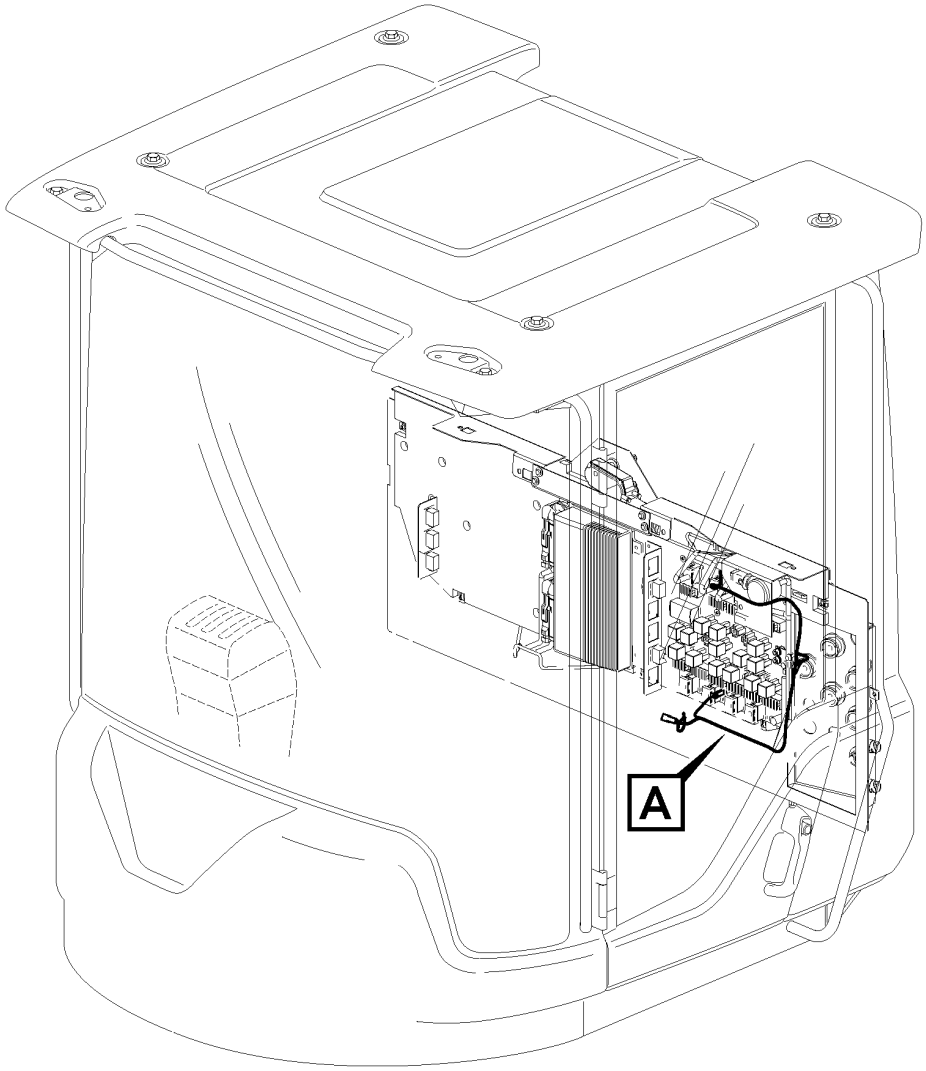

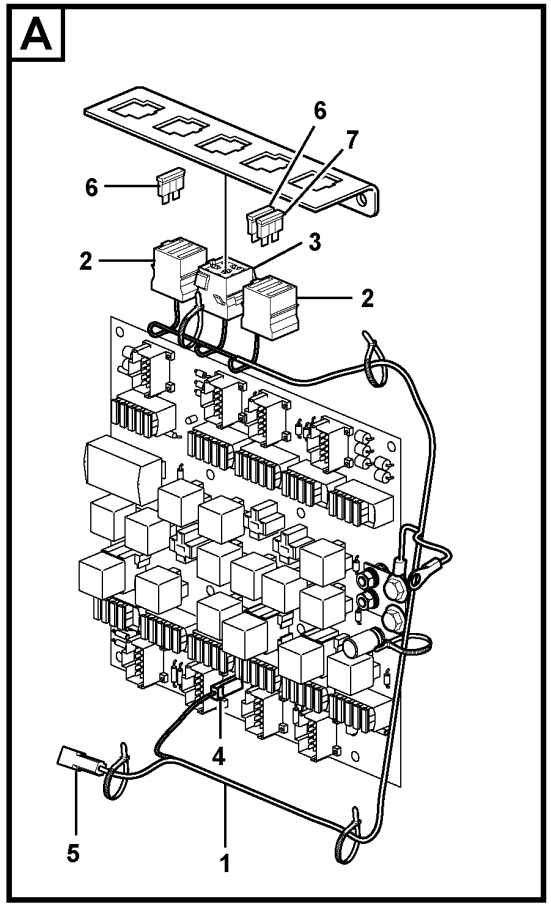

Volvo Construction Equipment
1071551

Fig.	Part No.	Quantity 1	2	3	PS	KIT	Description	Dénomination	Bezeichnung	Denominación	Benämning	Notes
1	VOE 11171857	1					Wiring harness	Faisceau de câbles	Kabelbaum	Manojo cables	Ledningsmatta	
2	VOE 3986188	1					•Fuse holder	•Porte-fusible	•Sicherungshalter	•Portafusibles	•Säkringshållare	
3	VOE 8141996	1					•Housing	•Carter	•Gehäuse	•Cuerpo	•Hus	
4	VOE 13949597	1					•Protecting sleeve	•Manchon protection	•Schutzhülle	•Manguito de protección	•Skyddshylsa	
5	VOE 958207	1					•Housing	•Carter	•Gehäuse	•Cuerpo	•Hus	
6	VOE 13969162	2					•Fuse	•Fusible	•Sicherung	•Fusible	•Säkring	15A
7	VOE 13969160	1					•Fuse	•Fusible	•Sicherung	•Fusible	•Säkring	5A

1		**Cable harness air cleaner, cab** **Faisceau de câbles, filtre à air, cabine** **Kabelbaum Luftfilter, Kab** **Manojo de cable, filtro de aire, cab** **Ledningsmatta luftrenare, hytt**	Catalogue id **20694**	Group **371**
2				
3			Illustr. No **1071551**	Section **3300**
4				
5		**85518**	Issue **20039665-F**	Page **715**

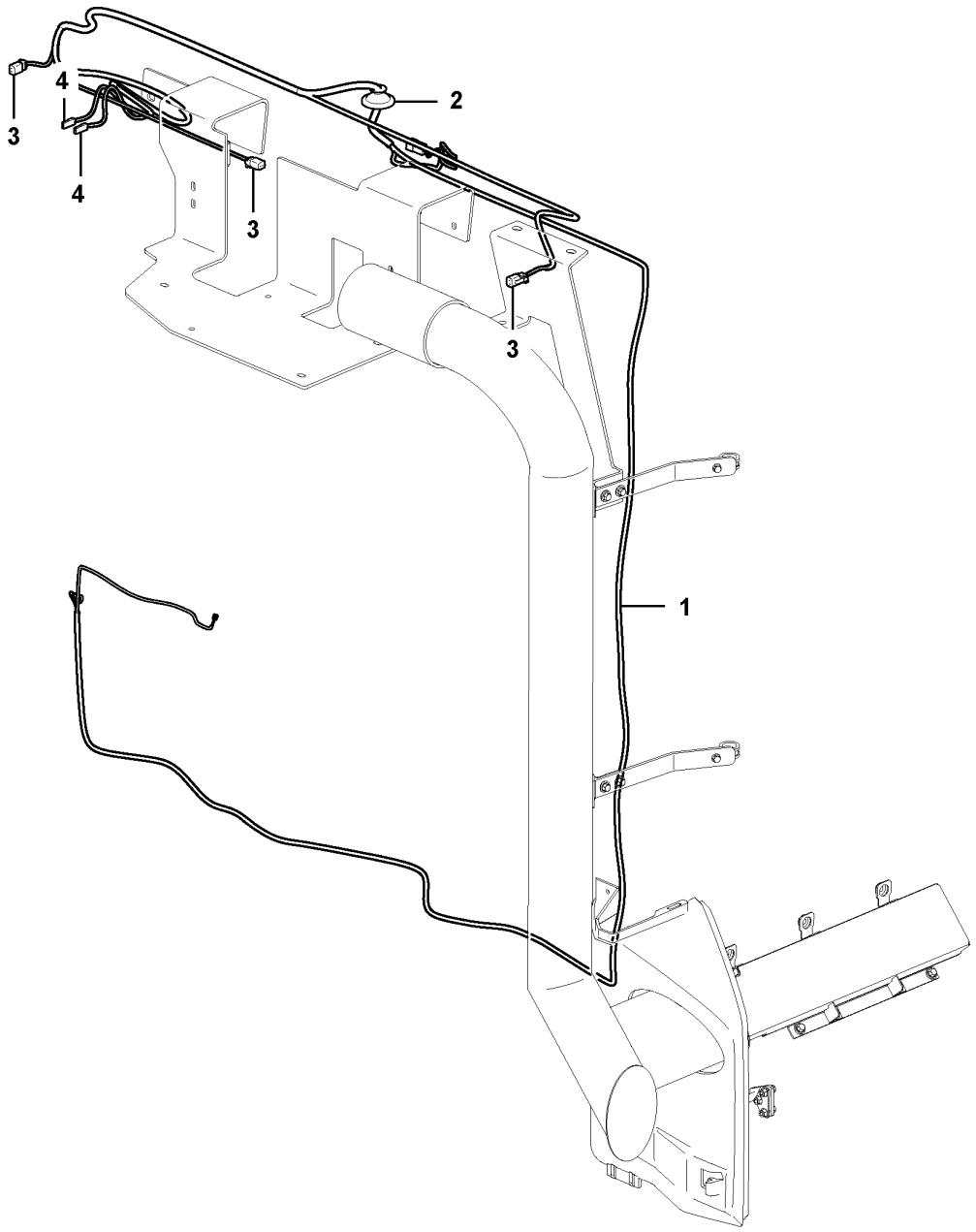

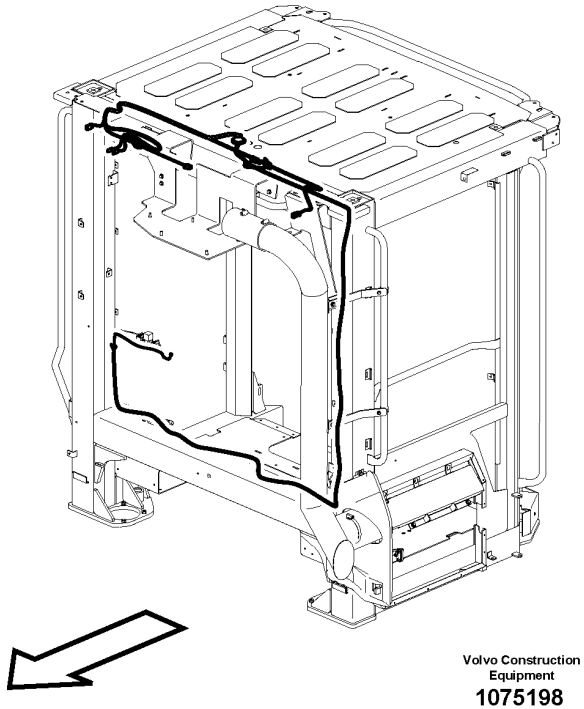

Volvo Construction Equipment

1075198

Fig.	Part No.	Quantity 1	2	3	PS	KIT	Description	Dénomination	Bezeichnung	Denominación	Benämning	Notes
1	VOE 17374435	1					Wiring harness	Faisceau de câbles	Kabelbaum	Manojo cables	Ledningsmatta	
2	VOE 1259854	1					•Grommet	•Passe fil	•Durchführung	•Pasaje	•Genomföring	
3	VOE 874955	3					•Housing	•Carter	•Gehäuse	•Cuerpo	•Hus	
4	VOE 13949597	2					•Protecting sleeve	•Manchon protection	•Schutzhülle	•Manguito de protección	•Skyddshylsa	

1		**Cable harness air cleaner, cab** **Faisceau de câbles, filtre à air, cabine** **Kabelbaum Luftfilter, Kab** **Manojo de cable, filtro de aire, cab** **Ledningsmatta luftrenare, hytt**	Catalogue id **20694**	Group **371**
2				
3			Illustr. No **1075198**	Section **3400**
4				
5		**85518**	Issue **20039665-F**	Page **717**

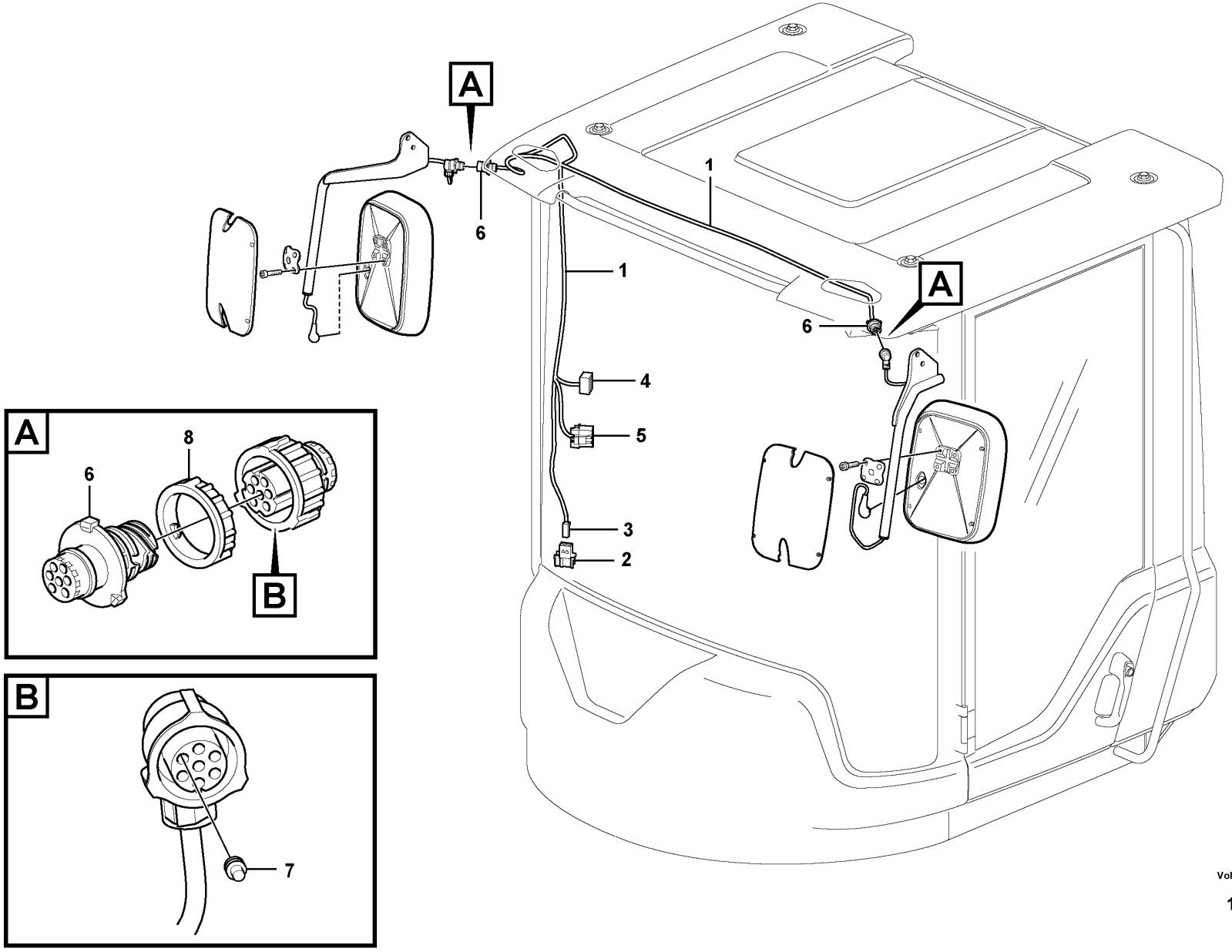

Volvo Construction Equipment

1071608

Fig.	Part No.	Quantity 1	2	3	PS	KIT	Description	Dénomination	Bezeichnung	Denominación	Benämning	Notes
1	VOE 15153662	1					Wiring harness	Faisceau de câbles	Kabelbaum	Manojo cables	Ledningsmatta	
2	VOE 3987478	1					•Housing	•Carter	•Gehäuse	•Cuerpo	•Hus	(ME)
3	VOE 1078184	1					•Lock plate	•Plaque verrouillage	•Verschlussplatte	•Placa de seguridad	•Låsplatta	
4	VOE 70369714	1					•Housing	•Carter	•Gehäuse	•Cuerpo	•Hus	(SW3601)
5	VOE 15120635	1					•Housing	•Carter	•Gehäuse	•Cuerpo	•Hus	(SW3614)
5	VOE 15122437	1					•Wedge	•Cale	•Keil	•Chaveta	•Kil	
6	VOE 984944	2					•Housing	•Carter	•Gehäuse	•Cuerpo	•Hus	(CF, CG)
7	VOE 970771	4					•Cable seal	•Joint sur fil	•Leitungsdichtung	•Sellador de cable	•Ledningstätning	
	VOE 970773	3					•Cable seal	•Joint sur fil	•Leitungsdichtung	•Sellador de cable	•Ledningstätning	
	VOE 970772	7					•Cable seal	•Joint sur fil	•Leitungsdichtung	•Sellador de cable	•Ledningstätning	
8	VOE 3963413	2					Ring	Bague	Ring	Anillo	Ring	

1		**Cable harness, electr. heated rear-view mirror** **Faisceau de câbles, rétroviseur chauffant** **Kabelbäume, rückspiegelheizung** **Manojos de cables, retrovisor térmico** **Ledningsmatta, eluppvärmd backspegel**	Catalogue id **20694**	Group **371**
2				
3			Illustr. No **1071608**	Section **3500**
4				
5		**11298530, 11298531**	Issue **20039665-F**	Page **719**

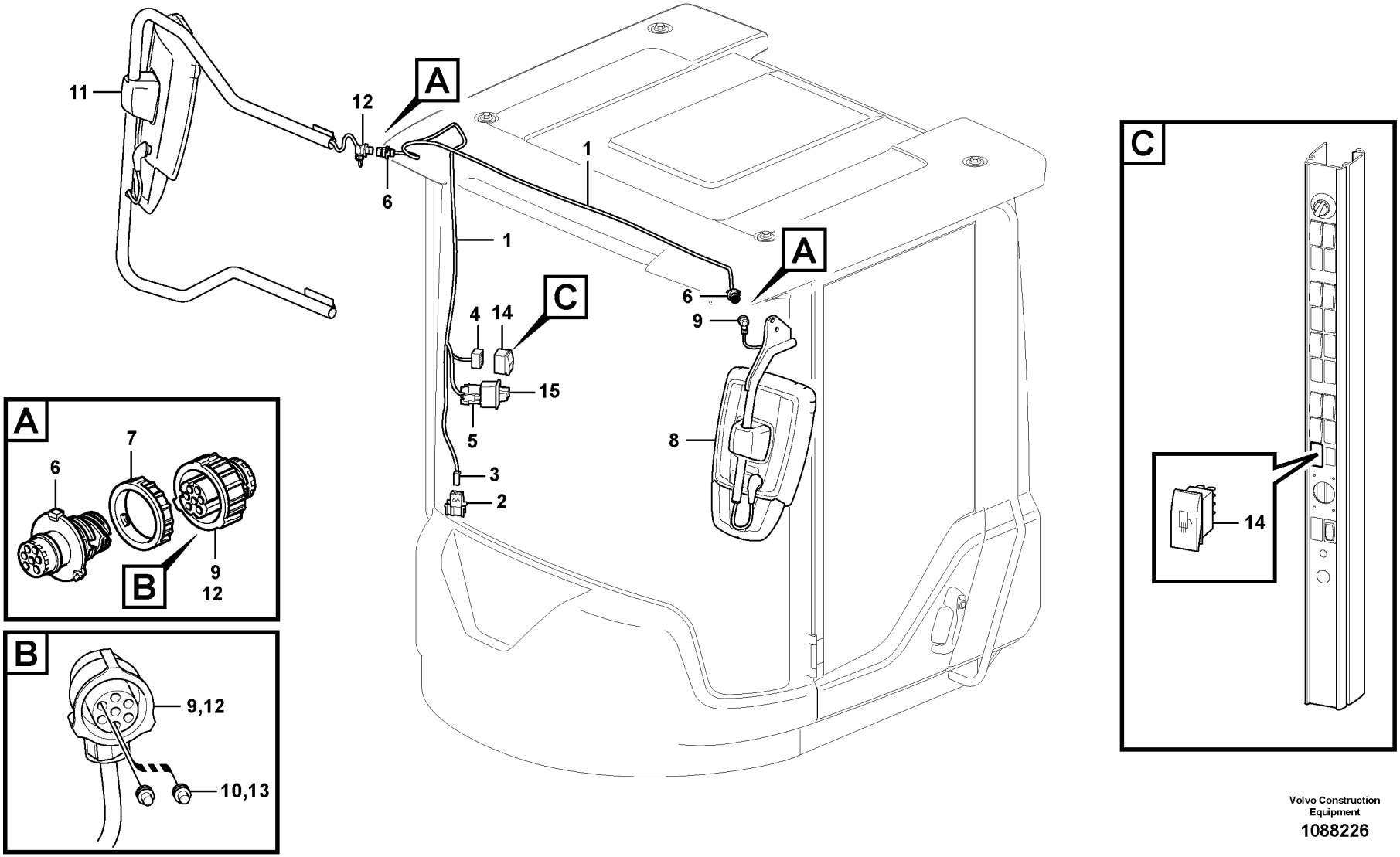

Volvo Construction Equipment

1088226

Fig.	Part No.	Quantity 1	2	3	PS	KIT	Description	Dénomination	Bezeichnung	Denominación	Benämning	Notes
1	**VOE 15153662**	1					Wiring harness	Faisceau de câbles	Kabelbaum	Manojo cables	Ledningsmatta	
							•CONNECTED TO:	•CONNECTÉ A:	•ANGESCHLOSSEN:	•CONECTADO A:	•ANSLUTER TILL:	
							••Cable connection	••Connexion de câble	••Kabelanschluss	••Conexión de cable	••Kabelanslutning	ME
							••Switch	••Commutateur	••Schalter	••Contactor	••Strömställare	SW3601, SW3614
							••Cable connection	••Connexion de câble	••Kabelanschluss	••Conexión de cable	••Kabelanslutning	CG, CF
2	**VOE 3987478**	1					•Housing	•Carter	•Gehäuse	•Cuerpo	•Hus	
3	**VOE 1078184**	1					•Lock plate	•Plaque verrouillage	•Verschlussplatte	•Placa de seguridad	•Låsplatta	
4	**VOE 70369714**	1					•Housing	•Carter	•Gehäuse	•Cuerpo	•Hus	
5	**VOE 15120635**	1					•Housing	•Carter	•Gehäuse	•Cuerpo	•Hus	
5	**VOE 15122437**	1					•Wedge	•Cale	•Keil	•Chaveta	•Kil	
6	**VOE 984944**	2					•Housing	•Carter	•Gehäuse	•Cuerpo	•Hus	
7	**VOE 3963413**	2					Ring	Bague	Ring	Anillo	Ring	
8	**VOE 16286434**	1					Mirror arm	Bras miroir	Spiegelträger	Marco espejo	Spegelarm	See group 841-350 page 1257
							•CONNECTED TO:	•CONNECTÉ A:	•ANGESCHLOSSEN:	•CONECTADO A:	•ANSLUTER TILL:	
							••R V Mirror	••Retroviseur	••Rückspiegel	••Retrovisor	••Backspegel	
							••Cable connection	••Connexion de câble	••Kabelanschluss	••Conexión de cable	••Kabelanslutning	CG
9	**VOE 3963412**	1					•Housing	•Carter	•Gehäuse	•Cuerpo	•Hus	
10	**VOE 970771**	2					•Cable seal	•Joint sur fil	•Leitungsdichtung	•Sellador de cable	•Ledningstätning	
11		1					Mirror Arm	Bras Miroir	Spiegelträger	Marco Espejo	Spegelarm	See group 841-350 page 1257
							•CONNECTED TO:	•CONNECTÉ A:	•ANGESCHLOSSEN:	•CONECTADO A:	•ANSLUTER TILL:	
							••R V Mirror	••Retroviseur	••Rückspiegel	••Retrovisor	••Backspegel	
							••Cable connection	••Connexion de câble	••Kabelanschluss	••Conexión de cable	••Kabelanslutning	CF
12	**VOE 3963412**	1					•Housing	•Carter	•Gehäuse	•Cuerpo	•Hus	
13	**VOE 970771**	2					•Cable seal	•Joint sur fil	•Leitungsdichtung	•Sellador de cable	•Ledningstätning	
14		1					Switch	Commutateur	Schalter	Contactor	Strömställare	See group 364-800 page 583
15		1					Control Lever	Levier Commande	Bedienungshebel	Palanca Mando	Manöverspak	See group 364-800 page 583

1		**Cable harness, electr. heated rear-view mirror** **Faisceau de câbles, rétroviseur chauffant** **Kabelbäume, rückspiegelheizung** **Manojos de cables, retrovisor térmico** **Ledningsmatta, eluppvärmd backspegel**	Catalogue id **20694**	Group **371**
2				
3			Illustr. No **1088226**	Section **3600**
4				
5		**11298539**	Issue **20039665-F**	Page **721**

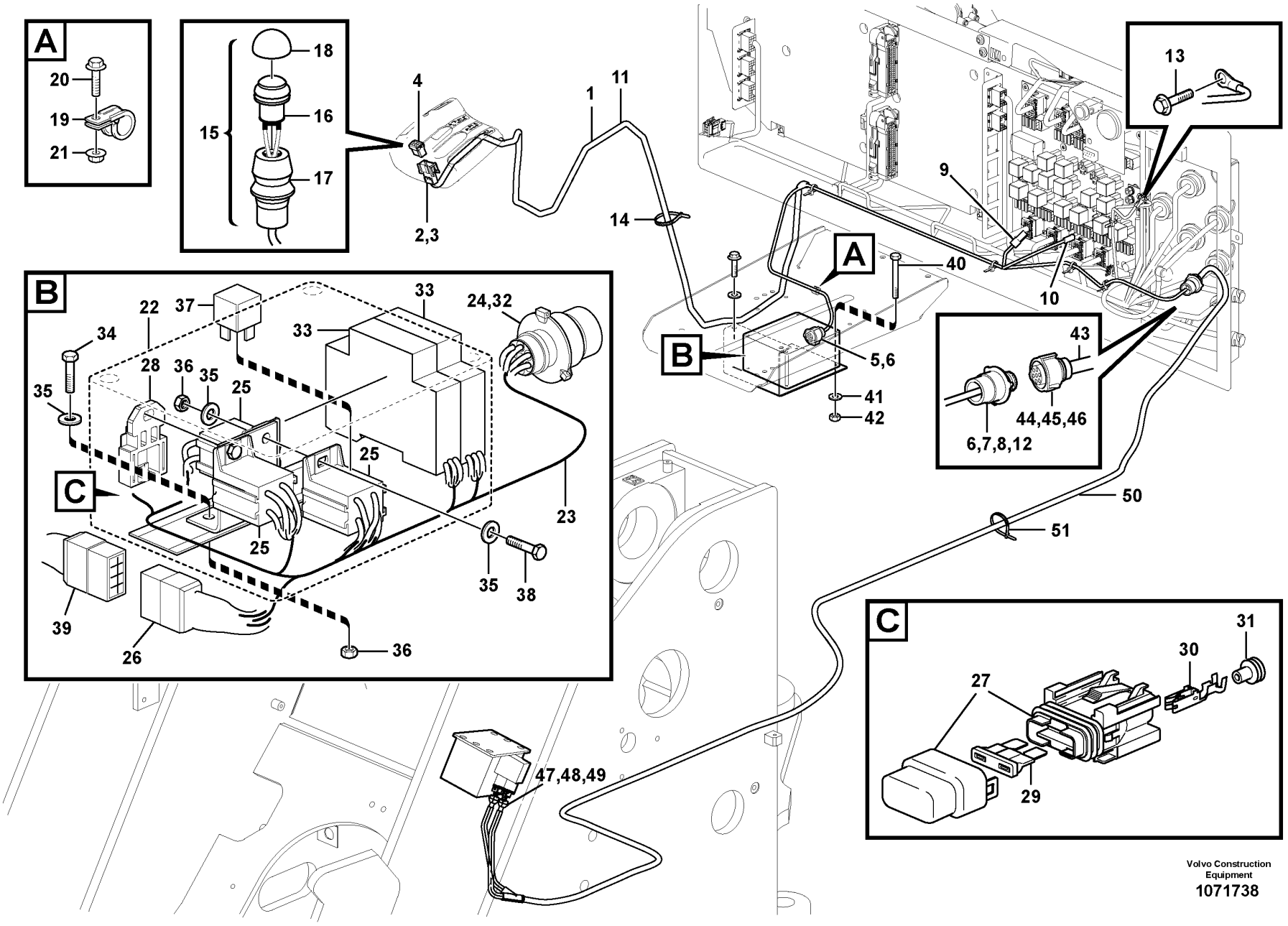

Volvo Construction Equipment
1071738

Fig.	Part No.	Quantity 1	2	3	PS	KIT	Description	Dénomination	Bezeichnung	Denominación	Benämning	Notes
1	VOE 15017562	1					Wiring harness	Faisceau de câbles	Kabelbaum	Manojo cables	Ledningsmatta	
2	VOE 3987478	2					•Housing	•Carter	•Gehäuse	•Cuerpo	•Hus	
3	VOE 1078184	2					•Lock plate	•Plaque verrouillage	•Verschlussplatte	•Placa de seguridad	•Låsplatta	
4	VOE 20367822	1					•Housing	•Carter	•Gehäuse	•Cuerpo	•Hus	
5	VOE 3963412	1					•Housing	•Carter	•Gehäuse	•Cuerpo	•Hus	
6	VOE 970772	10					•Cable seal	•Joint sur fil	•Leitungsdichtung	•Sellador de cable	•Ledningstätning	
7	VOE 3944972	1					•Housing	•Carter	•Gehäuse	•Cuerpo	•Hus	(KA)
8	VOE 970771	1					•Cable seal	•Joint sur fil	•Leitungsdichtung	•Sellador de cable	•Ledningstätning	
9	VOE 958207	1					•Housing	•Carter	•Gehäuse	•Cuerpo	•Hus	
10	VOE 13949597	1					•Protecting sleeve	•Manchon protection	•Schutzhülle	•Manguito de protección	•Skyddshylsa	
11	VOE 11170006	REQ					•Hose	•Flexible	•Schlauch	•Manguera	•Slang	
12	VOE 3963413	1					Ring	Bague	Ring	Anillo	Ring	
13	VOE 946440	2					Flange screw	Vis à embase	Flanschschraube	Tornillo embridado	Flänsskruv	
14	VOE 4881440	15					Cable tie	Serre-câble	Kabelbinder	Abrazadera de cinta	Buntband	
15	VOE 11170284	2					Switch	Commutateur	Umsteuerventil	Commutador	Omkopplare	SW9182, SW9183
16	VOE 11039681	2					•Switch	•Contacteur	•Schalter	•Interruptor	•Strömställare	
17	VOE 11104727	2					•Anchorage	•Fixation	•Halterung	•Fijación	•Fäste	
18	VOE 11170040	2					•Protecting cap	•Capot de protection	•Schutzhaube	•Cabezal protección	•Skyddshuv	
19	VOE 942400	1					Clamp	Collier serrage	Schelle	Abrazadera	Klamma	
20	VOE 13946173	1					Screw	Vis	Schraube	Tornillo	Skruv	
21	VOE 948645	1					Flange lock nut	Contre-écrou à embase	Flanschverschlussmutter	Contratuerca embridada	Flänslåsmutter	
22	VOE 15047113	1					Relay box	Boîte relais	Relaiskasten	Caja de relés	Reläbox	
23	VOE 15017877	1					•Wiring harness	•Faisceau de câbles	•Kabelbaum	•Manojo cables	•Ledningsmatta	
24	VOE 984944	1					••Housing	••Carter	••Gehäuse	••Cuerpo	••Hus	
25	VOE 977184	3					••Housing	••Carter	••Gehäuse	••Cuerpo	••Hus	
26	VOE 13965756	1					••Housing	••Carter	••Gehäuse	••Cuerpo	••Hus	
27	VOE 11039714	1					••Fuse holder	••Porte-fusible	••Sicherungshalter	••Portafusibles	••Säkringshållare	
28	VOE 11039713	1					••Bracket	••Console	••Konsole	••Consola	••Konsol	
29	VOE 969161	1					••Fuse	••Fusible	••Sicherung	••Fusible	••Säkring	10A
30	VOE 11039715	2					••Cable terminal	••Cosse câble	••Kabelschuh	••Terminal de cable	••Ledningssko	

1		**Cable harness, log pusher** **Faisceau de câbles, pousseur** **Kabelbaum, Holzschieber** **Haz cables, empujador de troncos** **Ledningsmatta, hopskjutare**	Catalogue id **20694**	Group **371**
2				
3			Illustr. No **1071738**	Section **3700**
4				
5		**85184**	Issue **20039665-F**	Page **723**

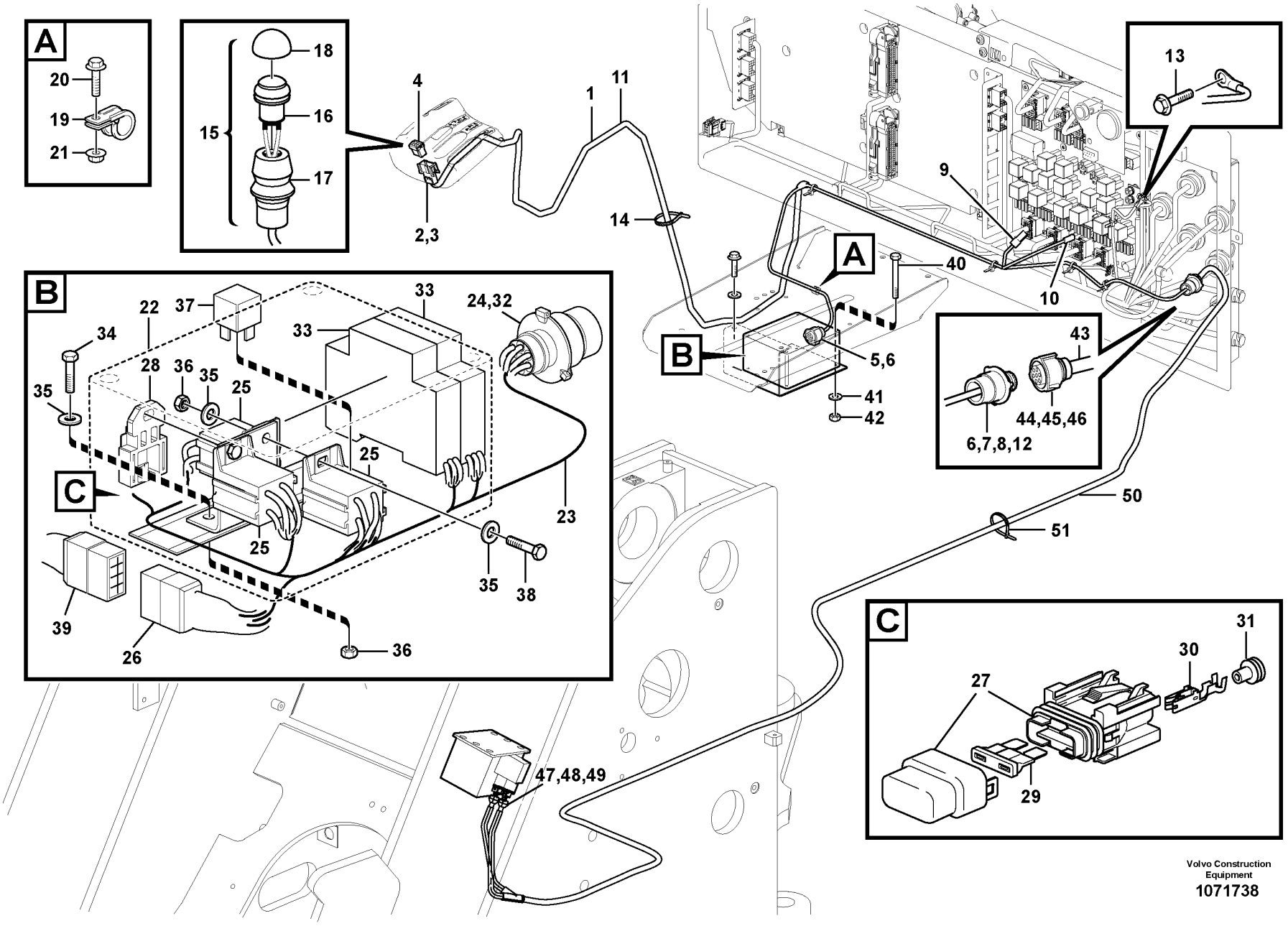

Volvo Construction Equipment
1071738

Fig.	Part No.	Quantity 1	2	3	PS	KIT	Description	Dénomination	Bezeichnung	Denominación	Benämning	Notes
31	VOE 873854	2					••Sealing sleeve	••Douille étanchéité	••Dichthülse	••Manguito retén	••Tätningshylsa	
32	VOE 3963413	1					•Ring	•Bague	•Ring	•Anillo	•Ring	
33	VOE 11170051	2					•Timer relay	•Relais differé	•Zeitrelais	•Relé de tiempo	•Tidrelä	
34	VOE 969403	2					•Six point socket screw	•Vis à 6 pans creux	•Sechszahn-Hohlschraube	•Racor de seis dientes	•Sextandhålskruv	
35	VOE 13940090	8					•Washer	•Rondelle	•Scheibe	•Arandela	•Bricka	
36	VOE 955780	4					•Hexagon nut	•Écrou hexagonal	•Sechskantmutter	•Tuerca hexagonal	•Sexkantsmutter	
37	VOE 21244697	3					•Relay	•Relais	•Relais	•Relé	•Relä	
38	VOE 969405	2					•Six point socket screw	•Vis à 6 pans creux	•Sechszahn-Hohlschraube	•Racor de seis dientes	•Sextandhålskruv	
39	VOE 11004121	1					•Diode unit	•Unité de diode	•Diodengruppe	•Unidad de diodo	•Diodenhet	
40	VOE 969556	4					Six point socket screw	Vis à 6 pans creux	Sechszahn-Hohlschraube	Racor de seis dientes	Sextandhålskruv	
41	VOE 955891	4					Plain washer	Rondelle plane	Flachscheibe	Arandela plana	Planbricka	
42	VOE 955779	4					Hexagon nut	Écrou hexagonal	Sechskantmutter	Tuerca hexagonal	Sexkantsmutter	
43	VOE 15017803	1					Wiring harness	Faisceau de câbles	Kabelbaum	Manojo cables	Ledningsmatta	
44	VOE 8159013	1					•Housing	•Carter	•Gehäuse	•Cuerpo	•Hus	(KA)
45	VOE 8159012	3					•Seal	•Étanchéité	•dichtung	•Junta	•Tätning	
46	VOE 8155899	1					•Sealing plug	•Tampon étanchéité	•Dichtstopfen	•Tapón obturacion	•Tätningsplugg	
47	VOE 8142100	2					•Adapter	•Adaptateur	•Adapter	•Adaptador	•Adapter	
48	VOE 970773	2					•Cable seal	•Joint sur fil	•Leitungsdichtung	•Sellador de cable	•Ledningstätning	
49	VOE 976256	2					•Housing	•Carter	•Gehäuse	•Cuerpo	•Hus	
50	VOE 4803746	REQ					•Hose	•Flexible	•Schlauch	•Manguera	•Slang	
51	VOE 4881440	25					•Cable tie	•Serre-câble	•Kabelbinder	•Abrazadera de cinta	•Buntband	

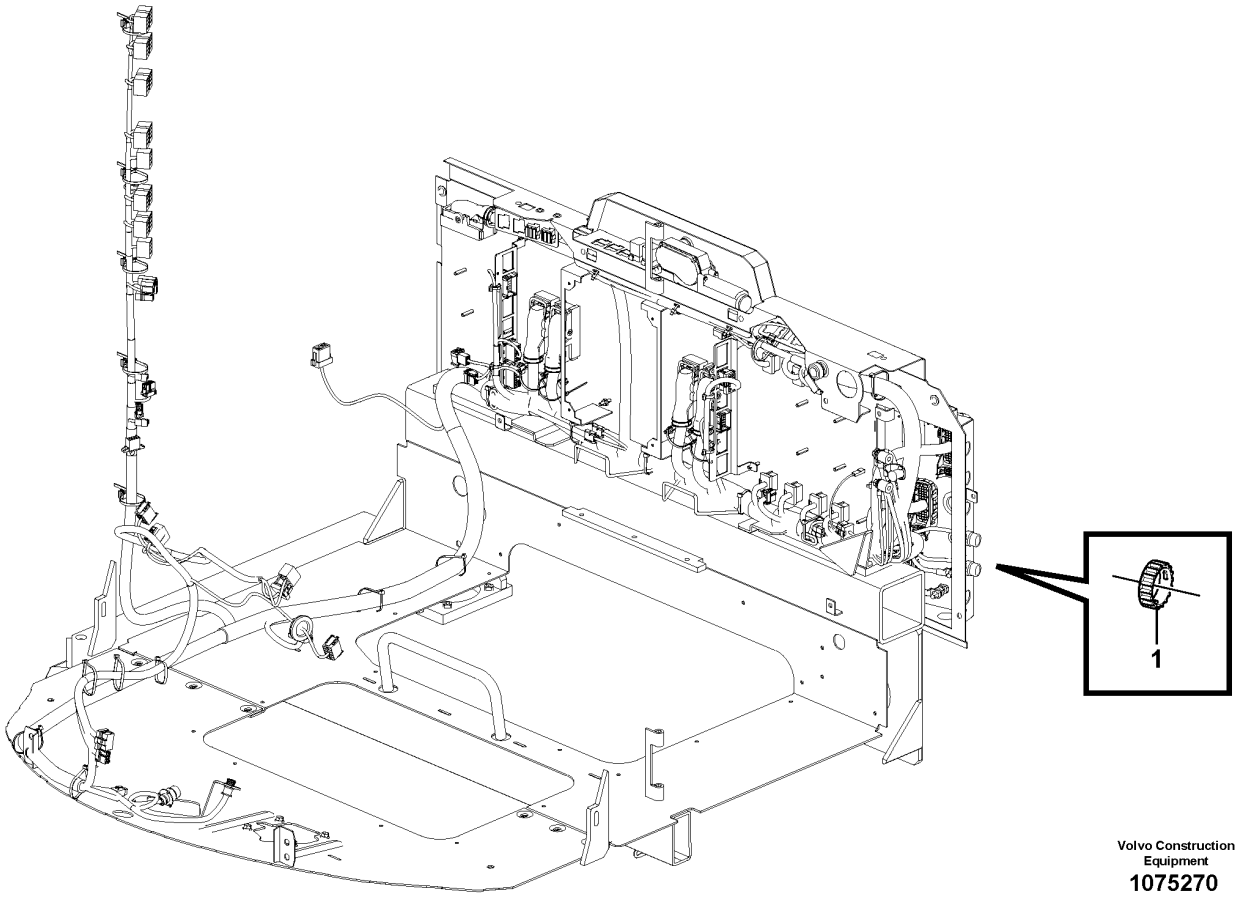

Volvo Construction Equipment

1075270

Fig.	Part No.	Quantity 1	2	3	PS	KIT	Description	Dénomination	Bezeichnung	Denominación	Benämning	Notes
1	VOE 3963413	1					Ring	Bague	Ring	Anillo	Ring	

1		**Cable harness for central lubrication** **Faisceau câbles pour graissage central** **Kabelbaum für Zentralschmierung** **Manojo cables para lubricación central** **Ledningsmatta för centralsmörjning**	Catalogue id **20694**	Group **371**
2					
3			Illustr. No **1075270**	Section **3800**
4					
5		**86089, 86093, 86176**	Issue **20039665-F**	Page **727**

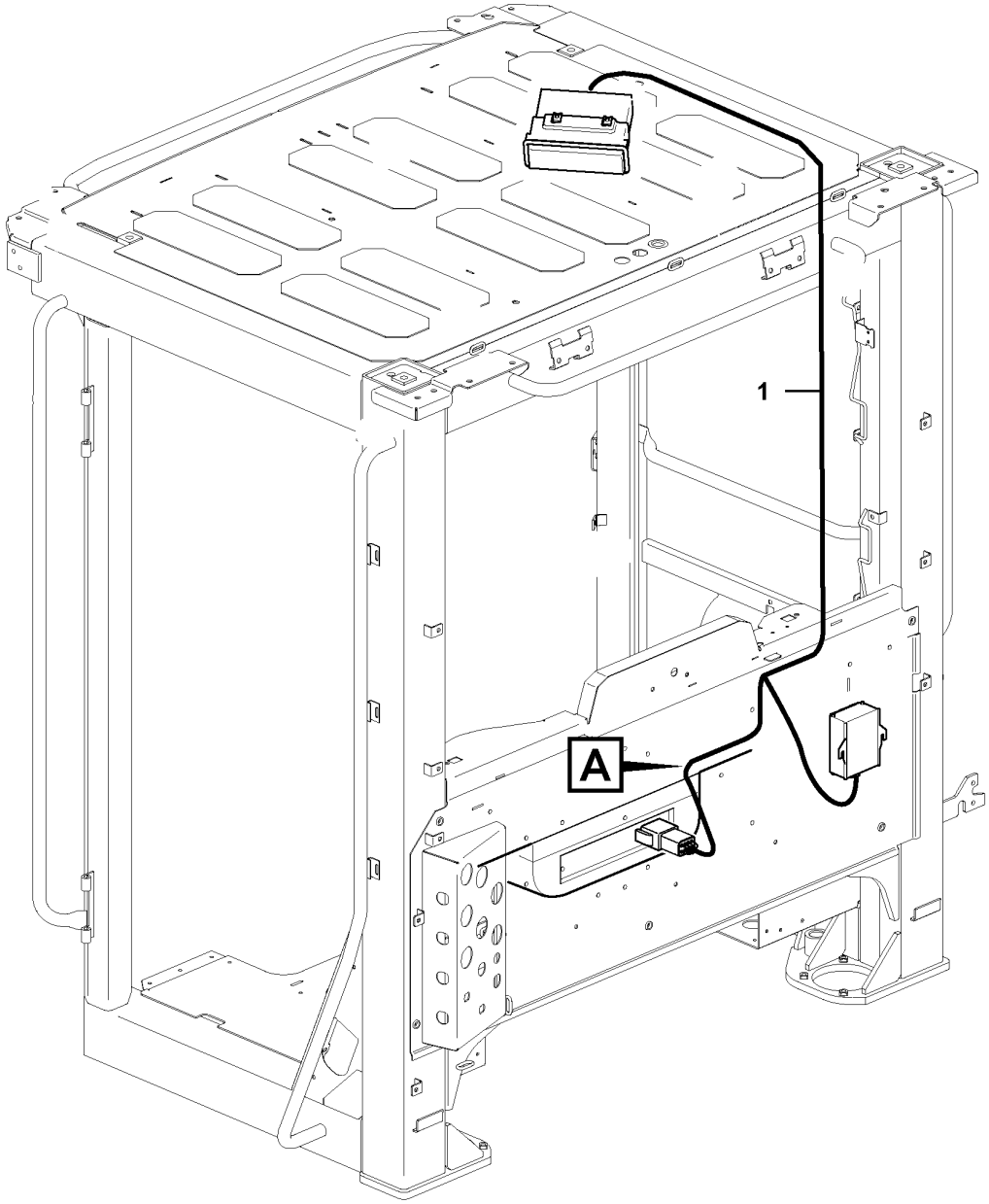
1
A

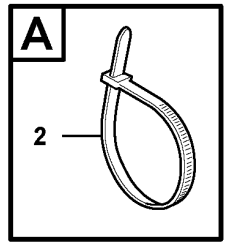
A
2

Fig.	Part No.	Quantity 1	2	3	PS	KIT	Description	Dénomination	Bezeichnung	Denominación	Benämning	Notes
1	**VOE 17430863**	1					Wiring harness	Faisceau de câbles	Kabelbaum	Manojo cables	Ledningsmatta	See group 393-600 page 781
	VOE 14577847	1					•Terminal	•Contact électrique	•Anschlussstift	•Espiga terminal	•Anslutningsstift	
	VOE 20367824	1					•Housing	•Carter	•Gehäuse	•Cuerpo	•Hus	
	VOE 1078187	1					•Lock plate	•Plaque verrouillage	•Verschlussplatte	•Placa de seguridad	•Låsplatta	
2	**VOE 980881**	1					Cable tie	Serre-câble	Kabelbinder	Abrazadera de cinta	Buntband	

1		**Cable harness for radio** **Faisceau de câbles, radio** **Kabelbäume für radio** **Manojos decables, para radio** **Ledningsmatta för radio**	Catalogue id **20694**	Group **371**
2				
3			Illustr. No **1079411**	Section **3900**
4				
5		**86568**	Issue **20039665-F**	Page **729**

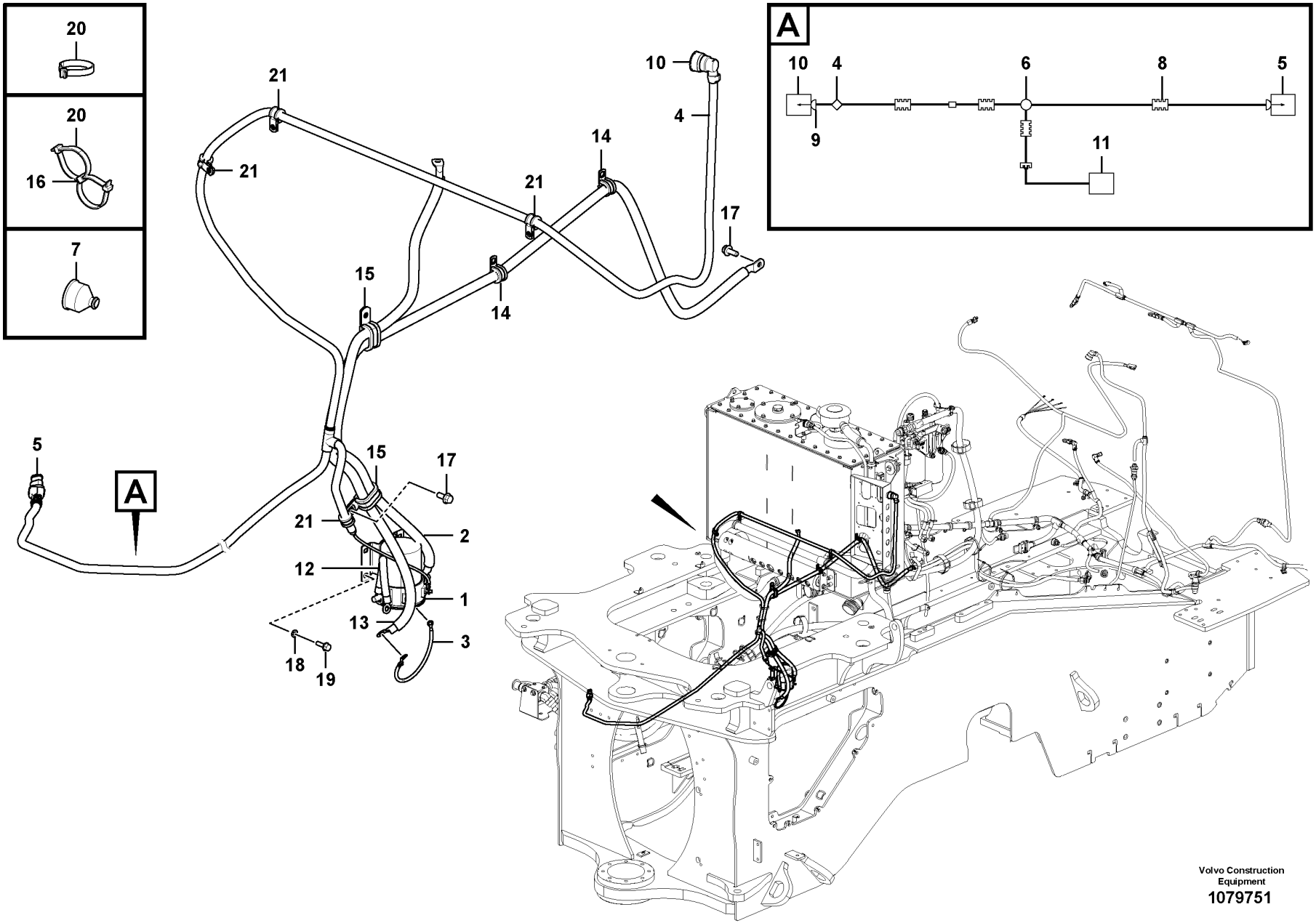

Volvo Construction Equipment
1079751

Fig.	Part No.	Quantity 1	2	3	PS	KIT	Description	Dénomination	Bezeichnung	Denominación	Benämning	Notes
1	VOE 16890374	1					Switch	Rupteur	Ausschalter	Interruptor	Brytkontakt	
2	VOE 17248274	1					Battery cable	Câble de batterie	Batterieleitung	Cable de batería	Batteriledning	
3	VOE 17249656	1					Wiring harness	Faisceau de câbles	Kabelbaum	Manojo cables	Ledningsmatta	
4	VOE 17403039	1					Wiring harness	Faisceau de câbles	Kabelbaum	Manojo cables	Ledningsmatta	
5	VOE 874654	1					•Housing	•Carter	•Gehäuse	•Cuerpo	•Hus	RH
5	VOE 14346322	1					•Cable seal	•Joint sur fil	•Leitungsdichtung	•Sellador de cable	•Ledningstätning	
5	VOE 11806303	1					•Stop	•Arrêt	•Anschlag	•Parada	•Stopp	RH
6	VOE 11039709	1					•Manifold	•Tubulure	•Verzweigung	•Bifurcación	•Förgrening	
7	VOE 11039397	REQ					•End sleeve	•Douille d'extrémité	•Endhülse	•Manguito final	•Ändhylsa	
8	VOE 4803746	REQ					•Hose	•Flexible	•Schlauch	•Manguera	•Slang	
9	VOE 3985598	1					•Adapter	•Adaptateur	•Adapter	•Adaptador	•Adapter	
10	VOE 984849	1					•Housing	•Carter	•Gehäuse	•Cuerpo	•Hus	RG
10	VOE 3963410	1					•Cable seal	•Joint sur fil	•Leitungsdichtung	•Sellador de cable	•Ledningstätning	
10	VOE 970771	1					•Cable seal	•Joint sur fil	•Leitungsdichtung	•Sellador de cable	•Ledningstätning	
11	VOE 978964	1					•Cable terminal	•Cosse câble	•Kabelschuh	•Terminal de cable	•Ledningssko	
12	VOE 17248272	1					Battery cable	Câble de batterie	Batterieleitung	Cable de batería	Batteriledning	
13	VOE 17248277	1					Battery cable	Câble de batterie	Batterieleitung	Cable de batería	Batteriledning	
14	VOE 13949747	2					Clamp	Collier serrage	Schelle	Abrazadera	Klamma	
15	VOE 13949386	2					Clamp	Collier serrage	Schelle	Abrazadera	Klamma	
16	VOE 11003221	10					Mounting ring	Bague montage	Montagering	Anillo de montaje	Monteringsring	
17	VOE 13946173	2					Screw	Vis	Schraube	Tornillo	Skruv	
18	VOE 955892	4					Plain washer	Rondelle plane	Flachscheibe	Arandela plana	Planbricka	
19	VOE 13946934	4					Screw	Vis	Schraube	Tornillo	Skruv	
20	VOE 4881440	26					Cable tie	Serre-câble	Kabelbinder	Abrazadera de cinta	Buntband	
21	VOE 13949746	4					Clamp	Collier serrage	Schelle	Abrazadera	Klamma	

1		**Cable harness, Rox outside cab**	Catalogue id **20694**	Group **371**
2				
3		**Mazo de cables, Rox fuera de la cabina**	Illustr. No **1079751**	Section **4000**
4		**Kablage, utanför hytt**		
5		**86237**	Issue **20039665-F**	Page **731**

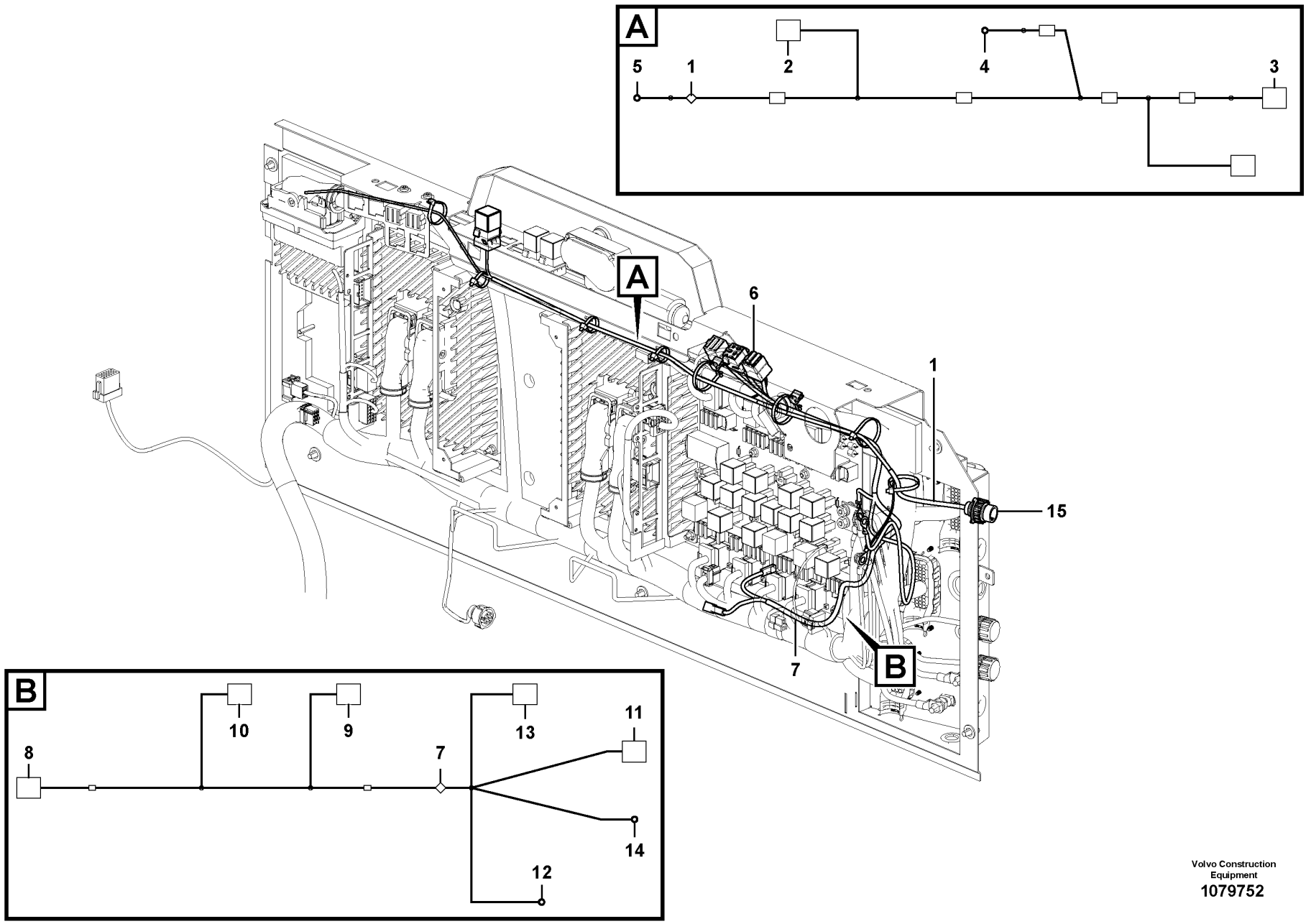

Volvo Construction Equipment
1079752

Fig.	Part No.	Quantity 1	2	3	PS	KIT	Description	Dénomination	Bezeichnung	Denominación	Benämning	Notes
1	VOE 17439382	1					Wiring harness	Faisceau de câbles	Kabelbaum	Manojo cables	Ledningsmatta	
2	VOE 21244697	1					•Relay	•Relais	•Relais	•Relé	•Relä	RE2212
2	VOE 8141996	1					•Housing	•Carter	•Gehäuse	•Cuerpo	•Hus	RE2212
2	VOE 3963410	2					•Cable seal	•Joint sur fil	•Leitungsdichtung	•Sellador de cable	•Ledningstätning	
2	VOE 979001	4					•Cable terminal	•Cosse câble	•Kabelschuh	•Terminal de cable	•Ledningssko	
3	VOE 3944972	1					•Housing	•Carter	•Gehäuse	•Cuerpo	•Hus	RG
3	VOE 3963046	2					•Cable terminal	•Cosse câble	•Kabelschuh	•Terminal de cable	•Ledningssko	
3	VOE 3963410	2					•Cable seal	•Joint sur fil	•Leitungsdichtung	•Sellador de cable	•Ledningstätning	
3	VOE 970771	2					•Cable seal	•Joint sur fil	•Leitungsdichtung	•Sellador de cable	•Ledningstätning	
4	VOE 979002	1					•Cable terminal	•Cosse câble	•Kabelschuh	•Terminal de cable	•Ledningssko	
5	VOE 983014	1					•Cable terminal	•Cosse câble	•Kabelschuh	•Terminal de cable	•Ledningssko	HMICU.40
6	VOE 13969160	1					Fuse	Fusible	Sicherung	Fusible	Säkring	5A
7	VOE 15194026	1					Wiring harness	Faisceau de câbles	Kabelbaum	Manojo cables	Ledningsmatta	
8	VOE 3986188	1					•Fuse holder	•Porte-fusible	•Sicherungshalter	•Portafusibles	•Säkringshållare	FX1027.A
8	VOE 979002	3					•Cable terminal	•Cosse câble	•Kabelschuh	•Terminal de cable	•Ledningssko	
8	VOE 13969162	1					•Fuse	•Fusible	•Sicherung	•Fusible	•Säkring	FX1027.A
9	VOE 3986188	1					•Fuse holder	•Porte-fusible	•Sicherungshalter	•Portafusibles	•Säkringshållare	FX1028.A
9	VOE 979002	3					•Cable terminal	•Cosse câble	•Kabelschuh	•Terminal de cable	•Ledningssko	
9	VOE 13969162	1					•Fuse	•Fusible	•Sicherung	•Fusible	•Säkring	FX1028.A
10	VOE 8141996	1					•Housing	•Carter	•Gehäuse	•Cuerpo	•Hus	RE3610
10	VOE 979001	2					•Cable terminal	•Cosse câble	•Kabelschuh	•Terminal de cable	•Ledningssko	
10	VOE 979002	2					•Cable terminal	•Cosse câble	•Kabelschuh	•Terminal de cable	•Ledningssko	
11	VOE 13949597	1					•Protecting sleeve	•Manchon protection	•Schutzhülle	•Manguito de protección	•Skyddshylsa	P
11	VOE 973122	2					•Cable terminal	•Cosse câble	•Kabelschuh	•Terminal de cable	•Ledningssko	
12	VOE 970795	1					•Cable terminal	•Cosse câble	•Kabelschuh	•Terminal de cable	•Ledningssko	
13	VOE 970796	1					•Cable terminal	•Cosse câble	•Kabelschuh	•Terminal de cable	•Ledningssko	
14	VOE 973115	1					•Cable terminal	•Cosse câble	•Kabelschuh	•Terminal de cable	•Ledningssko	
14	VOE 958207	1					•Housing	•Carter	•Gehäuse	•Cuerpo	•Hus	
15	VOE 3963413	1					Ring	Bague	Ring	Anillo	Ring	

1		**Cable harness, inside cab** **Faisceau de câbles, intérieur cabine** **Kabelbaum, in Kabine** **Mazo de cables, dentro de la cabina** **Kablage, i hytt**	Catalogue id **20694**	Group **371**
2				
3			Illustr. No **1079752**	Section **4100**
4				
5		**86237**	Issue **20039665-F**	Page **733**

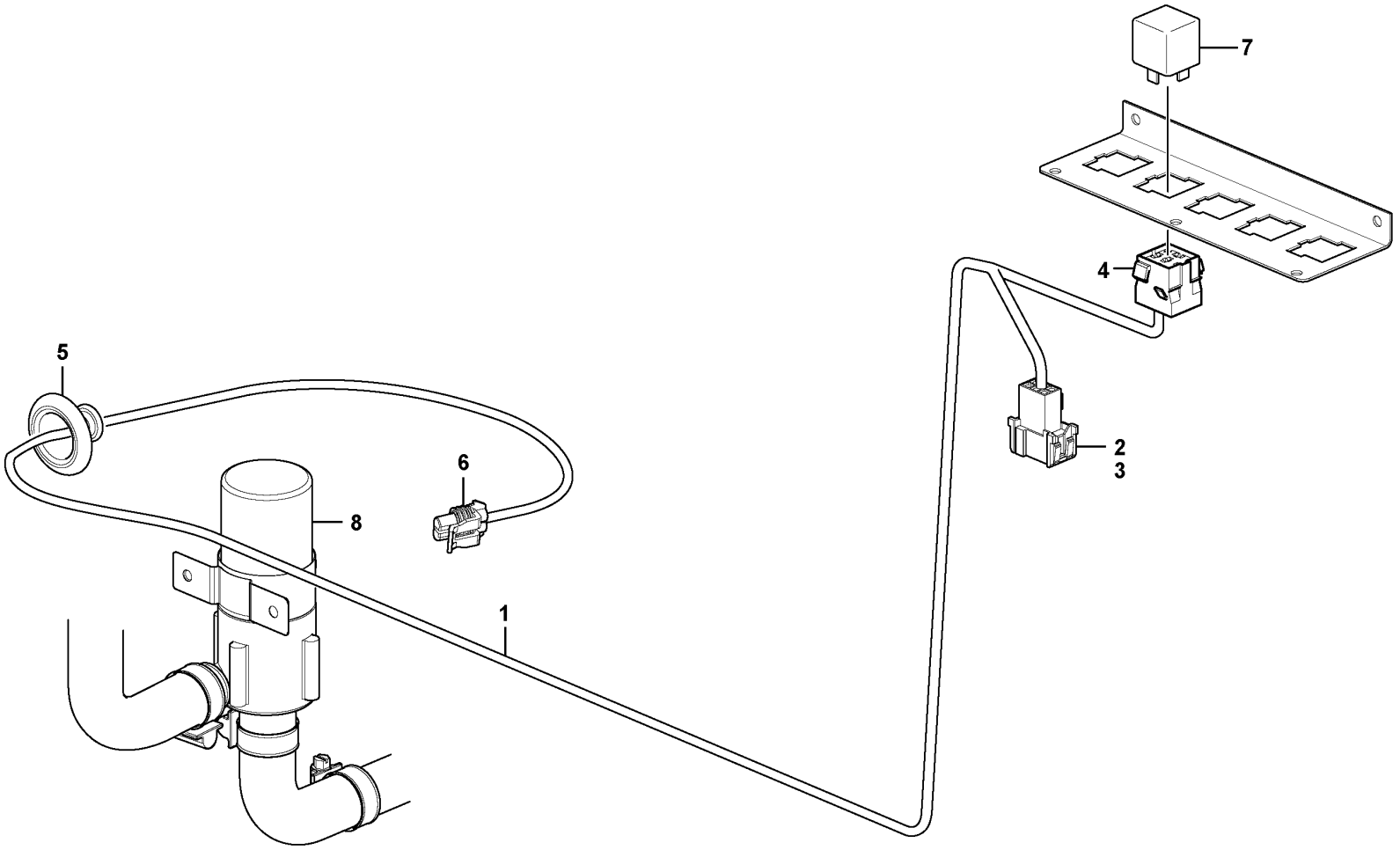

Volvo Construction Equipment

1024623

Fig.	Part No.	Quantity 1	2	3	PS	KIT	Description	Dénomination	Bezeichnung	Denominación	Benämning	Notes
1	VOE 17207335	1					Wiring harness	Faisceau de câbles	Kabelbaum	Manojo cables	Ledningsmatta	
							•CONNECTED TO:	•CONNECTÉ A:	•ANGESCHLOSSEN:	•CONECTADO A:	•ANSLUTER TILL:	
							••Cable connection	••Connexion de câble	••Kabelanschluss	••Conexión de cable	••Kabelanslutning	BC
							••Relay	••Relais	••Relais	••Rele	••Relä	RE8701
							••Circulation pump	••Pompe circulation	••Umwälzpumpe	••Bomba circulación	••Cirkulationspump	MO8711
2	VOE 3987478	1					•Housing	•Carter	•Gehäuse	•Cuerpo	•Hus	
3	VOE 1078184	1					•Lock plate	•Plaque verrouillage	•Verschlussplatte	•Placa de seguridad	•Låsplatta	
4	VOE 8141996	1					•Housing	•Carter	•Gehäuse	•Cuerpo	•Hus	
5	VOE 1259854	1					•Grommet	•Passe fil	•Durchführung	•Pasaje	•Genomföring	
6	VOE 11850242	1					•Connector	•Pièce connexion	•Verbindungsstück	•Pieza de conexión	•Förbindningsstycke	
7	VOE 21244697	1					Relay	Relais	Relais	Relé	Relä	RE8701
8		1					Circulation pump	Pompe circulation	Umwälzpumpe	Bomba circulación	Cirkulationspump	See group 875-100 page 1351

1		**Cable harness, circulation pump** **Faisceau de câbles, pompe de circulation** **Kabelbaum, Umwälzpumpe** **Haz de cables, bomba de ciculación** **Ledningsmatta, cirkulationspump**	Catalogue id **20694**	Group **371**
2				
3			Illustr. No **1024623**	Section **5000**
4				
5		**85997**	Issue **20039665-F**	Page **735**

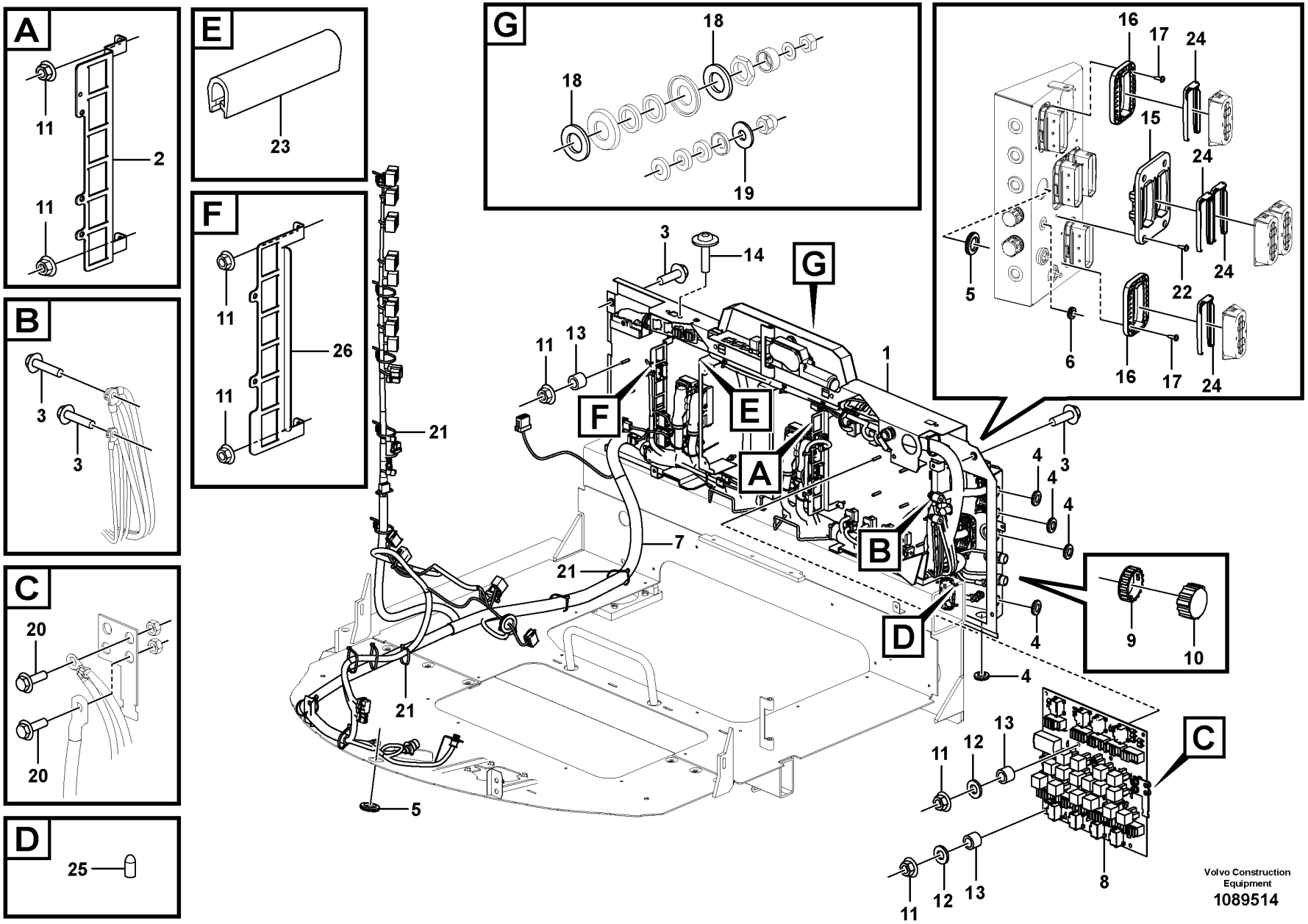
A
11
2
11
B
3
3
C
20
20
D
25
E
23
F
11
26
11
G
18
18
19
16
17
24
15
24
24
22
24
5
6
16
17
24
3
14
G
11
13
1
F
E
A
21
4
4
4
3
7
B
21
D
4
9
10
21
5
C
11
12
13
11
12
13
8
Volvo Construction Equipment
1089514

Fig.	Part No.	Quantity 1	2	3	PS	KIT	Description	Dénomination	Bezeichnung	Denominación	Benämning	Notes
1		1			NS		Rear wall panel	Panneau dossier	Rückwandbekleidung	Panel respaldo	Ryggpanel	
2	VOE 17414215	1					Bracket	Console	Konsole	Consola	Konsol	
3	VOE 13966807	7					Flange screw	Vis à embase	Flanschschraube	Tornillo embridado	Flänsskruv	
4	VOE 941269	5					Plug	Tampon	Stopfen	Tapón	Plugg	
5	VOE 943920	2					Plug	Tampon	Stopfen	Tapón	Plugg	
6	VOE 941268	1					Plug	Tampon	Stopfen	Tapón	Plugg	
7	VOE 17432777	1					Wiring harness	Faisceau de câbles	Kabelbaum	Manojo cables	Ledningsmatta	See group 371-3200 page 701
8	VOE 17429329	1					Circuit Board	Carte Circuit	Leiterrbahnpl	Placa Circuito	Kretskort	See group 372-500 page 745
9	VOE 3963413	2					Ring	Bague	Ring	Anillo	Ring	
10	VOE 20374157	2					Cap	Chapeau	Kappe	Caperuza	Lock	
11	VOE 13949278	20					Flange lock nut	Contre-écrou à embase	Flanschverschlussmutter	Contratuerca embridada	Flänslåsmutter	
12	VOE 962656	8					Washer	Rondelle	Scheibe	Arandela	Bricka	
13	VOE 11006880	12					Spacer sleeve	Douille entretoise	Abstandhülse	Manguito distanciador	Distanshylsa	
14	VOE 972092	2					Six point socket screw	Vis à 6 pans creux	Sechszahn-Hohlschraube	Racor de seis dientes	Sextandhålskruv	
15	VOE 996269	1					Adapter	Adaptateur	Adapter	Adaptador	Adapter	
16	VOE 17409649	2					Adapter	Adaptateur	Adapter	Adaptador	Adapter	
17	VOE 15135364	8					Screw	Vis	Schraube	Tornillo	Skruv	
18	VOE 13955900	2					Washer	Rondelle	Scheibe	Arandela	Bricka	
19	VOE 11117464	1					Plain washer	Rondelle plane	Flachscheibe	Arandela plana	Planbricka	
20	VOE 946440	2					Flange screw	Vis à embase	Flanschschraube	Tornillo embridado	Flänsskruv	
21	VOE 14016673	REQ					Strip clamp	Serrage de ruban	Bandklemme	Abrazadera de cinta	Bandklamma	
22	VOE 15135358	4					Screw	Vis	Schraube	Tornillo	Skruv	
23	VOE 4785436	REQ					Protecting moulding	Lisse de protection	Schonleiste	Moldura de protección	Skyddslist	L = 115 MM
24	VOE 20567741	4					Adapter	Adaptateur	Adapter	Adaptador	Adapter	
25	VOE 15081857	1					Protecting cover	Couvercle protection	Schutzdeckel	Tapa de protección	Skyddslock	
26	VOE 16283279	1					Bracket	Console	Konsole	Consola	Konsol	

1		**Electrical distribution box** **Unité de distribution électrique** **Elektrozentrale** **Unidad de distribución eléctrica** **Elcentral**	Catalogue id **20694**	Group **372**
2				
3			Illustr. No **1089514**	Section **100**
4				
5		**11294120**	Issue **20039665-F**	Page **737**

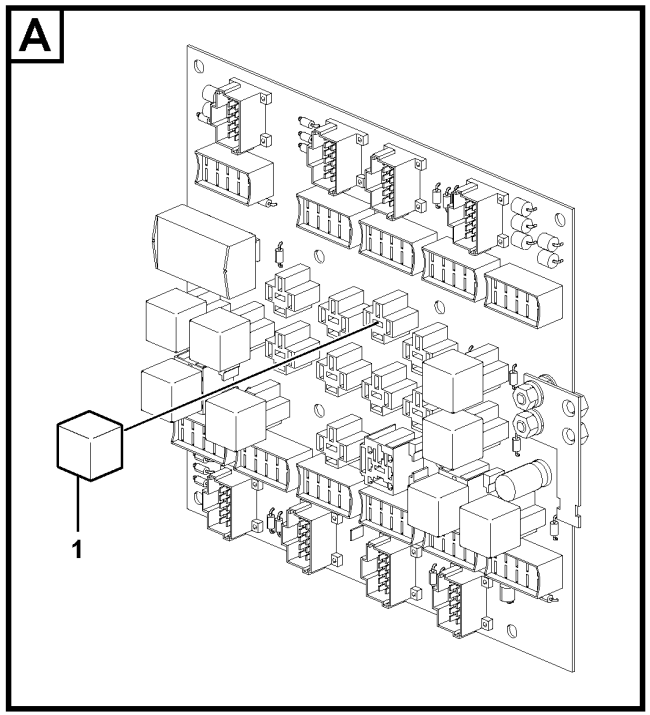

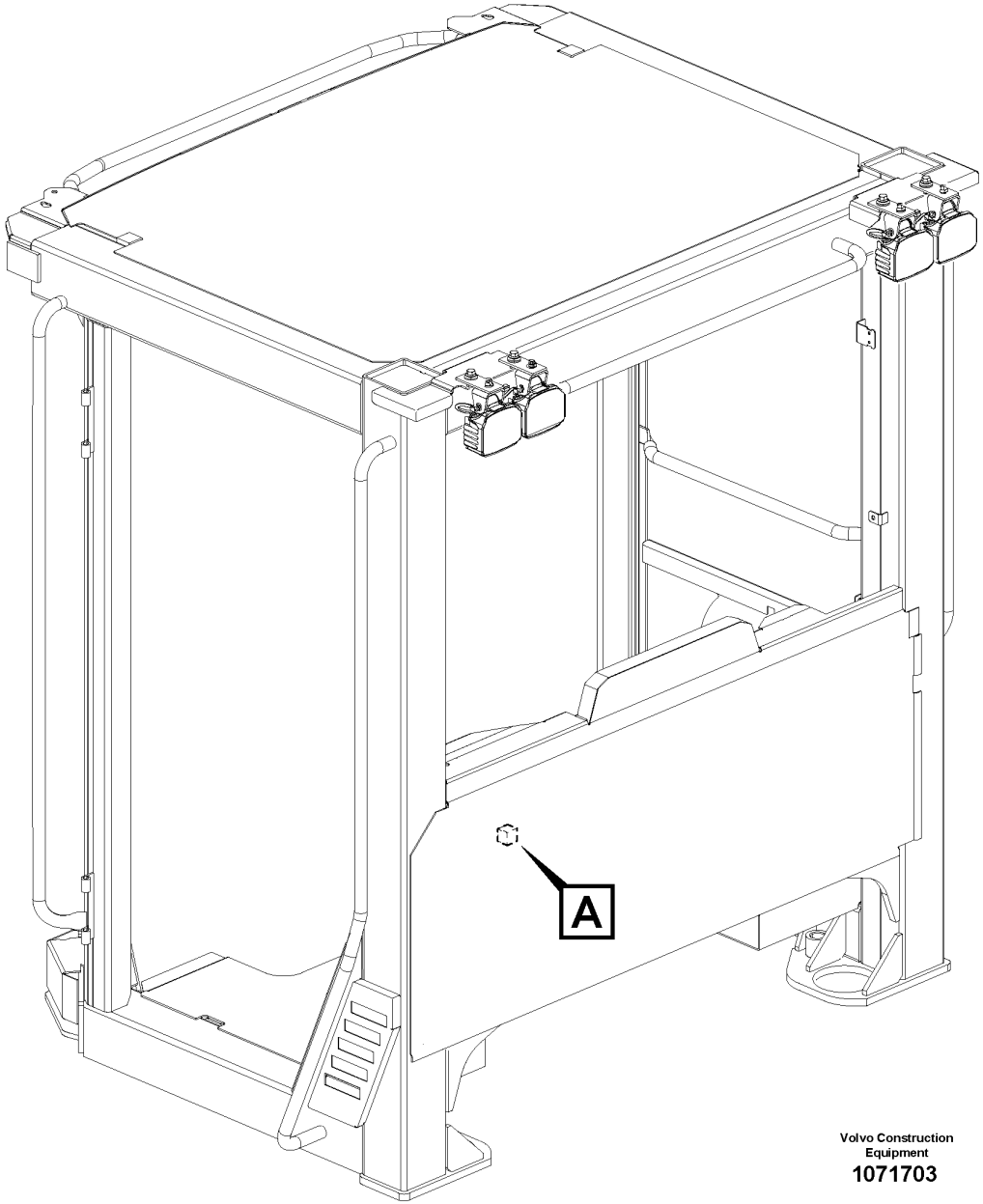

Volvo Construction Equipment
1071703

Fig.	Part No.	Quantity 1	2	3	PS	KIT	Description	Dénomination	Bezeichnung	Denominación	Benämning	Notes
1	**VOE 21244697**	1					Relay	Relais	Relais	Relé	Relä	RE03

1		**Circuit board** **Carte circuit** **Leiterbahnplatte** **Placa de circuito** **Kretskort**	Catalogue id **20694**	Group **372**
2				
3			Illustr. No **1071703**	Section **200**
4				
5		**84681**	Issue **20039665-F**	Page **739**

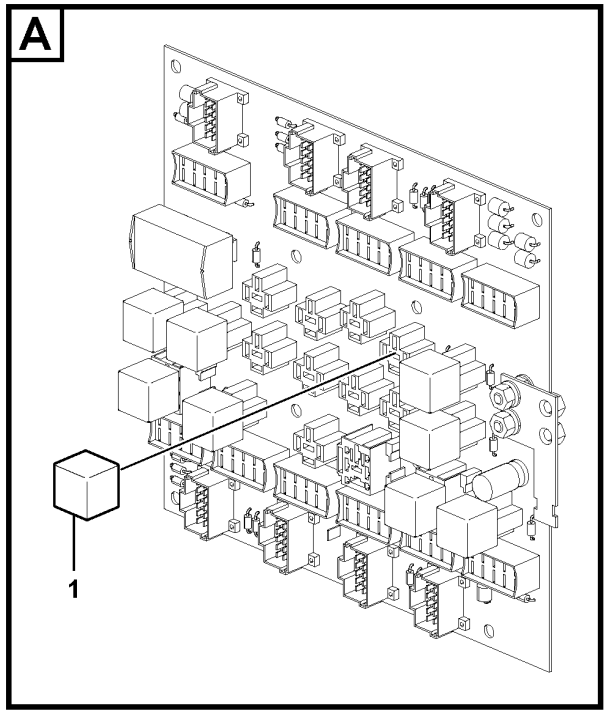

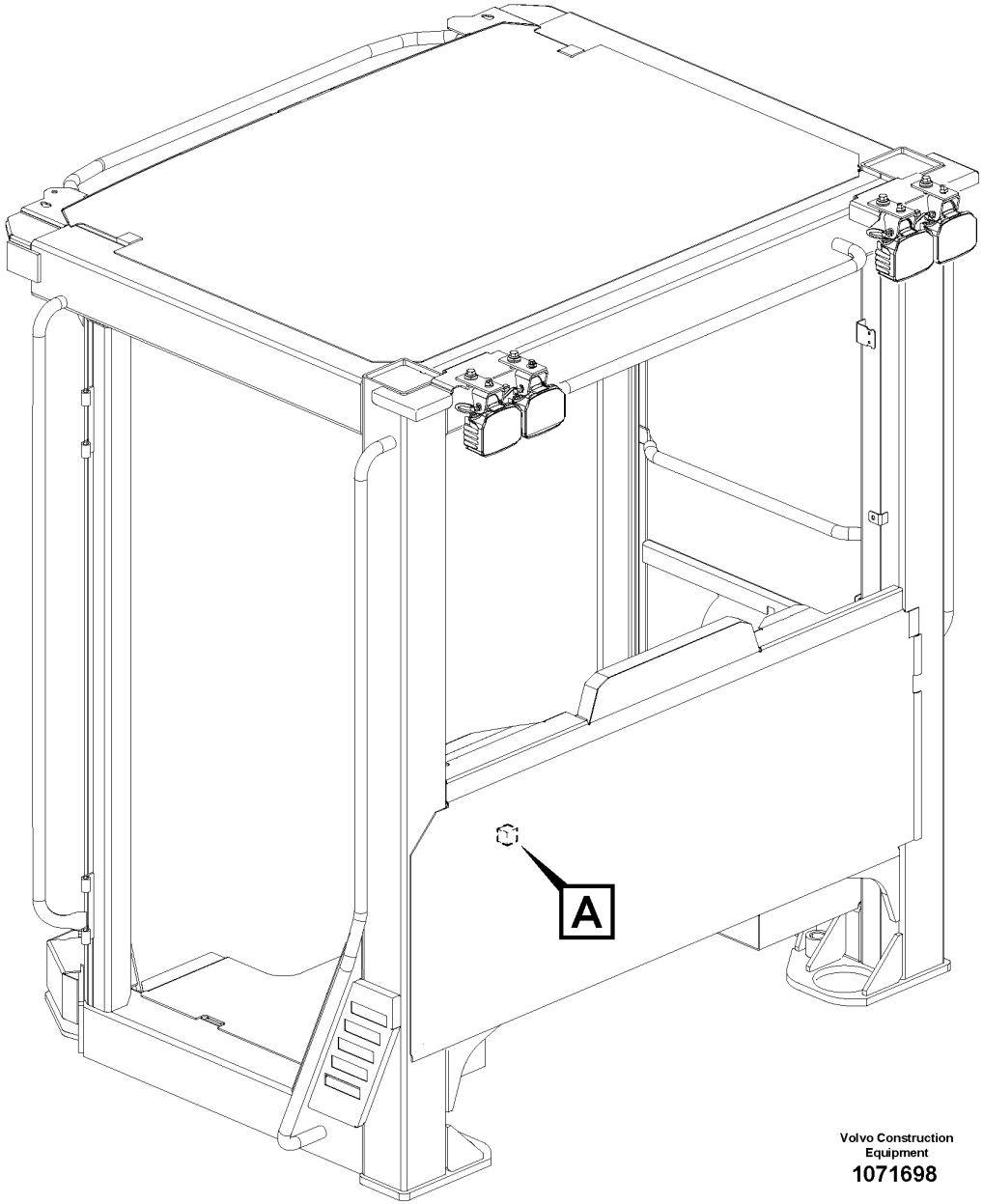

Volvo Construction Equipment
1071698

Fig.	Part No.	Quantity 1	2	3	PS	KIT	Description	Dénomination	Bezeichnung	Denominación	Benämning	Notes
1	**VOE 21244697**	1					Relay	Relais	Relais	Relé	Relä	RE04

1		**Circuit board** **Carte circuit** **Leiterbahnplatte** **Placa de circuito** **Kretskort**	Catalogue id **20694**	Group **372**
2				
3			Illustr. No **1071698**	Section **300**
4				
5		**83492, 83493, 85824, 85825**	Issue **20039665-F**	Page **741**

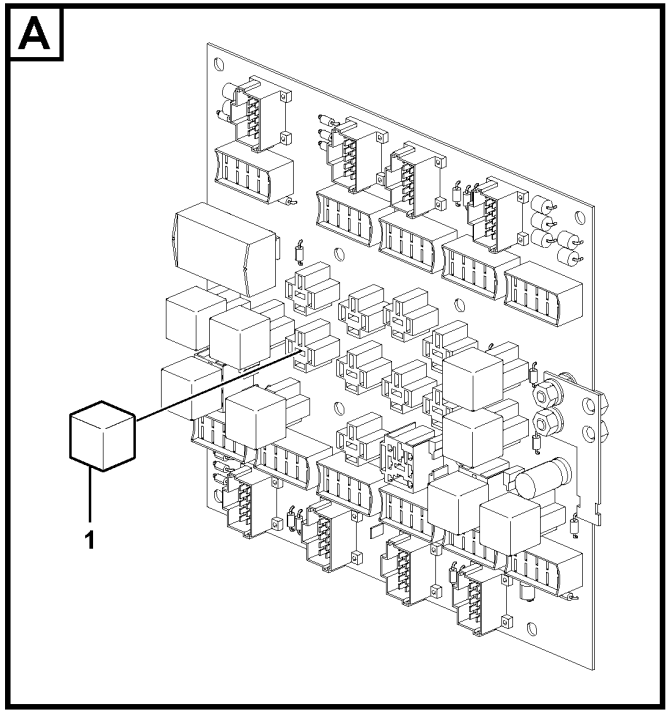

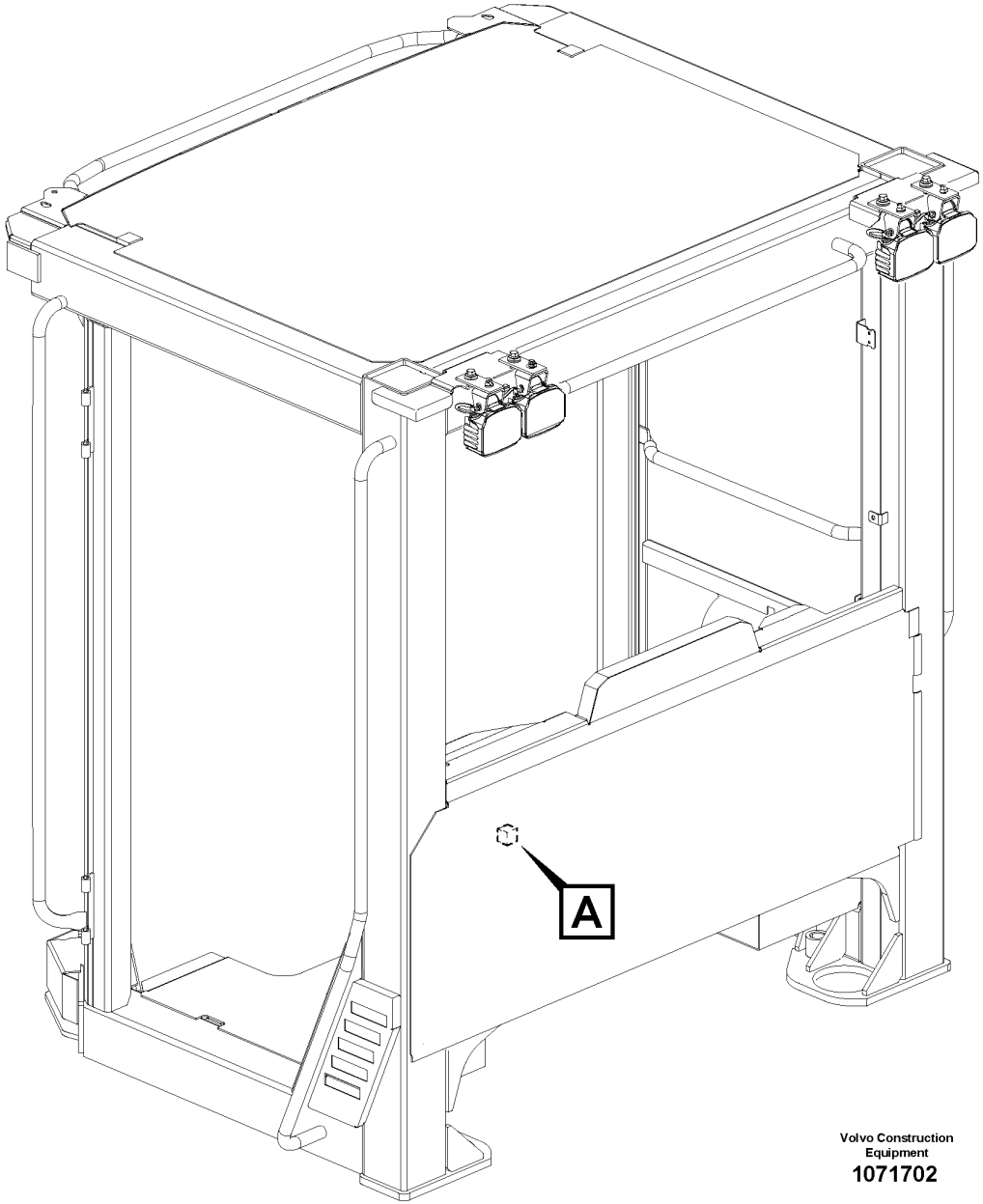

Volvo Construction Equipment
1071702

Fig.	Part No.	Quantity 1	2	3	PS	KIT	Description	Dénomination	Bezeichnung	Denominación	Benämning	Notes
1	**VOE 21244697**	1					Relay	Relais	Relais	Relé	Relä	RE08

1		**Circuit board** **Carte circuit** **Leiterbahnplatte** **Placa de circuito** **Kretskort**	Catalogue id **20694**	Group **372**
2				
3			Illustr. No **1071702**	Section **400**
4				
5		**85963**	Issue **20039665-F**	Page **743**

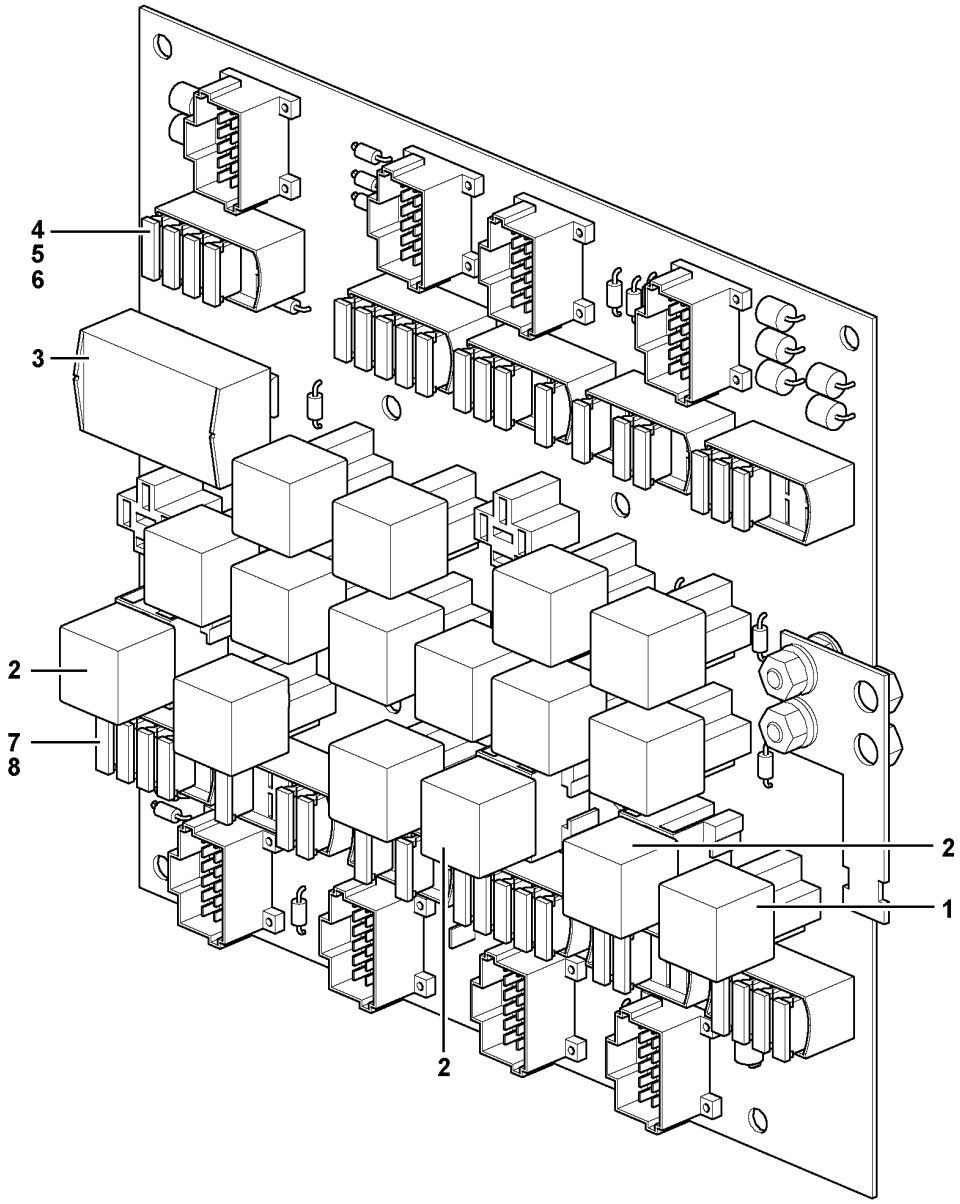

Volvo Construction Equipment
1075267

Fig.	Part No.	Quantity 1	2	3	PS	KIT	Description	Dénomination	Bezeichnung	Denominación	Benämning	Notes
	VOE 17429329	1					Circuit Board	Carte Circuit	Leiterrbahnpl	Placa Circuito	Kretskort	(VOE 17241597)
1	**VOE 21244697**	14					•Relay	•Relais	•Relais	•Relé	•Relä	
2	**VOE 21244698**	3					•Relay	•Relais	•Relais	•Relé	•Relä	
3	**VOE 15048941**	1					•Flasher unit	•Centrale clignotante	•Blinkgeber	•Relé intermitentes	•Blinkdon	
4	**VOE 13969160**	22					•Fuse	•Fusible	•Sicherung	•Fusible	•Säkring	5A
5	**VOE 969161**	12					•Fuse	•Fusible	•Sicherung	•Fusible	•Säkring	10A
6	**VOE 13969162**	6					•Fuse	•Fusible	•Sicherung	•Fusible	•Säkring	15A
7	**VOE 978999**	3					•Fuse	•Fusible	•Sicherung	•Fusible	•Säkring	20A
8	**VOE 969163**	1					•Fuse	•Fusible	•Sicherung	•Fusible	•Säkring	25A

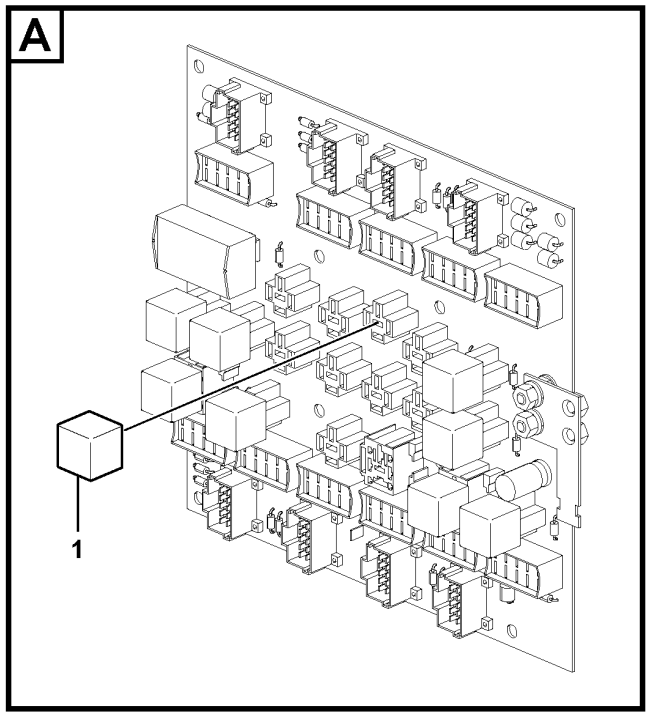

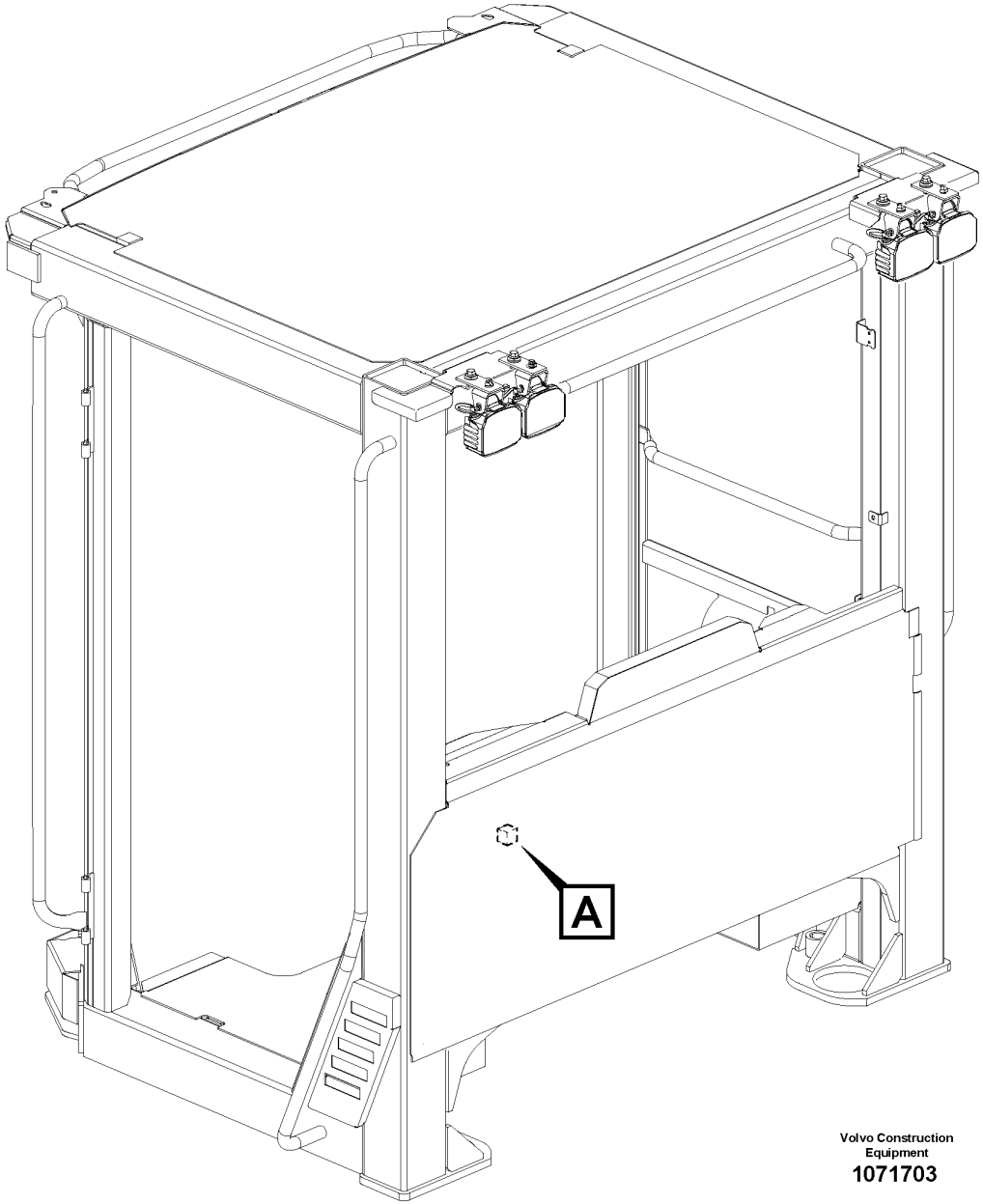

Volvo Construction Equipment
1071703

Fig.	Part No.	Quantity 1	2	3	PS	KIT	Description	Dénomination	Bezeichnung	Denominación	Benämning	Notes
1	**VOE 21244697**	1					Relay	Relais	Relais	Relé	Relä	RE03

1		**Circuit board** **Carte circuit** **Leiterbahnplatte** **Placa de circuito** **Kretskort**	Catalogue id **20694**	Group **372**
2				
3			Illustr. No **1071703**	Section **600**
4				
5		**84680, 85836**	Issue **20039665-F**	Page **747**

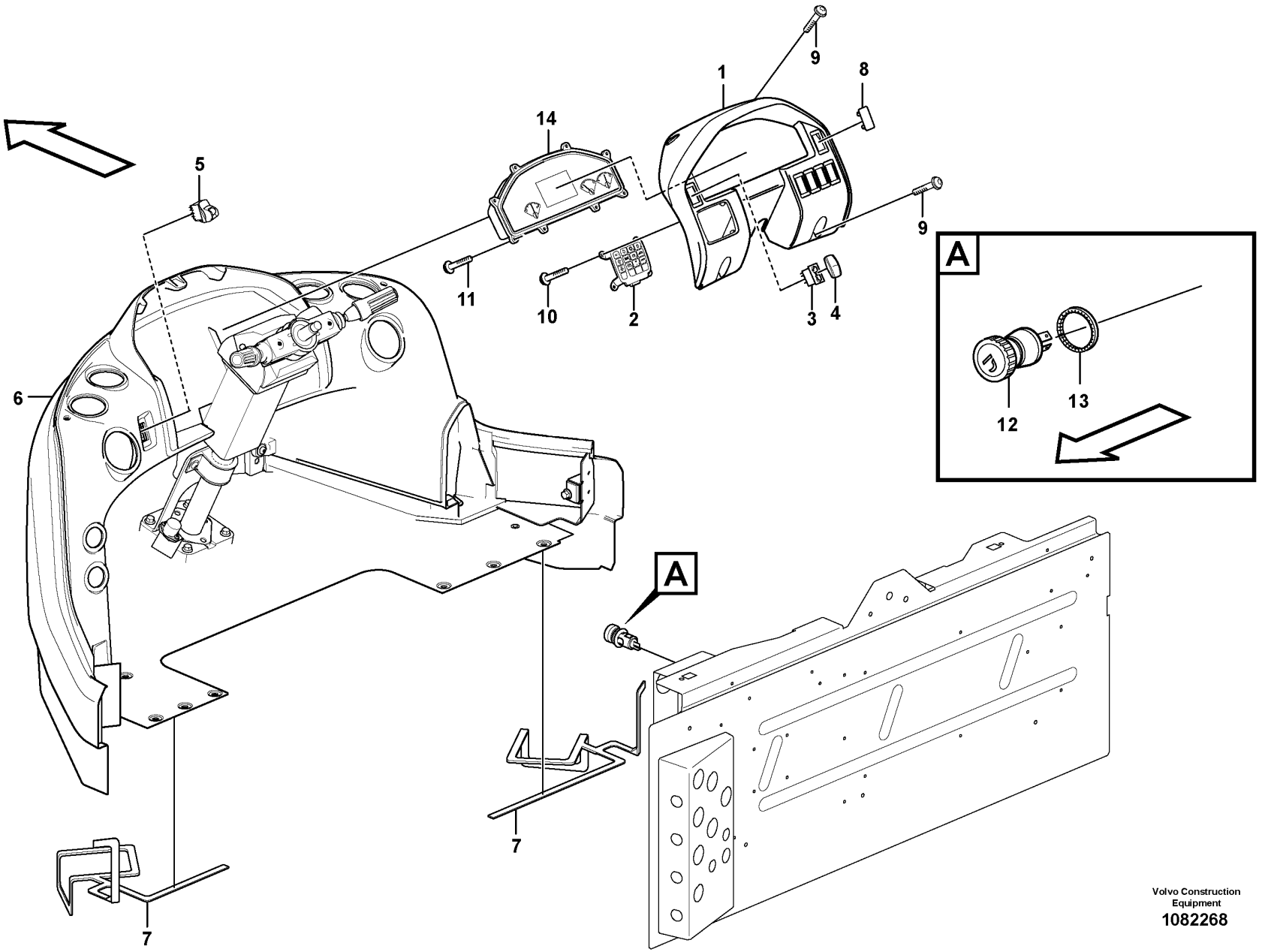

Volvo Construction Equipment
1082268

Fig.	Part No.	Quantity 1	2	3	PS	KIT	Description	Dénomination	Bezeichnung	Denominación	Benämning	Notes
1	VOE 11444203	1					Panel	Panneau	Paneel	Panel	Panel	
2	VOE 15118696	1					Keyboard	Clavier	Tastatur	Teclado	Tangentbord	
3	VOE 70377112	1					Switch	Contacteur	Schalter	Interruptor	Strömställare	SW3606
4	VOE 15052460	1					Rocker arm	Culbuteur	Kipphebel	Balancín	Vipparm	
5	VOE 17201798	1					Switch	Rupteur	Ausschalter	Interruptor	Brytkontakt	
6		1			NS		Front section	Section av	Vorderwand	Sección frontal	Framstycke	See group 881-100 page 1353
7	VOE 11704359	REQ					Sealant	Produit étanchéité	Dichtmittel	Producto de estanqueidad	Tätningsmedel	
8	VOE 70369713	1					Cover	Capot	Abdeckung	Capó	Kåpa	
9	VOE 975387	4					Six point socket screw	Vis à 6 pans creux	Sechszahn-Hohlschraube	Racor de seis dientes	Sextandhålskruv	
10	VOE 976162	4					Six point socket screw	Vis à 6 pans creux	Sechszahn-Hohlschraube	Racor de seis dientes	Sextandhålskruv	
11	VOE 975380	8					Six point socket screw	Vis à 6 pans creux	Sechszahn-Hohlschraube	Racor de seis dientes	Sextandhålskruv	
12	VOE 1586917	1					Cigarette lighter	Allume-cigares	Zigarrenanzünder	Encendedor	Cigarettändare	
13	VOE 13946222	1					Retainer	Retenue	Halter	Soporte	Hållare	
14	VOE 17422411	1					Instrument cluster	Afficheur multifonction	Kombinationsinstrument	Instrumento combinado	Instrumentkluster	11294120, 86525
14	VOE 17468331	1					Instrument Clus	CombinÉ Instrum	Kombinationsins	Instrumento Com	Kombinationsins	(VOE 17418904) 86523

1		**Instrument panel** **Tableau de bord** **Instrumententafel** **Panel de instrumentos** **Instrumentpanel**	Catalogue id **20694**	Group **380**
2				
3			Illustr. No **1082268**	Section **100**
4				
5		**11294120**	Issue **20039665-F**	Page **749**

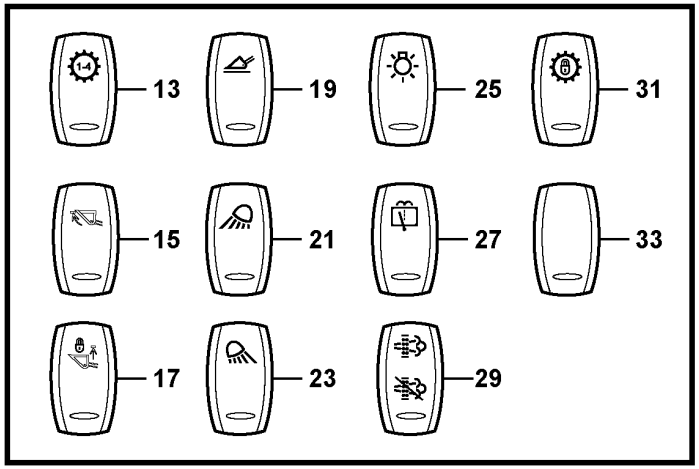
13
19
25
31
15
21
27
33
17
23
29

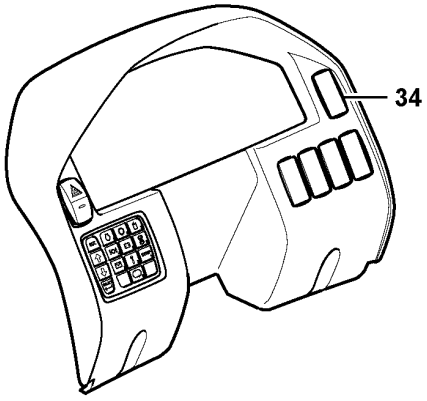
34

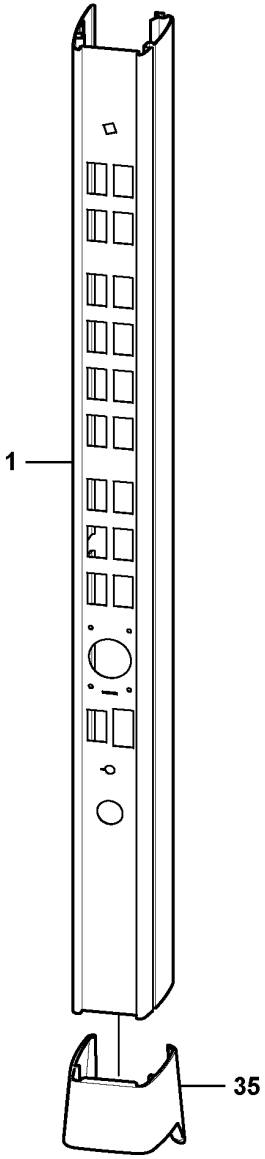
1
35

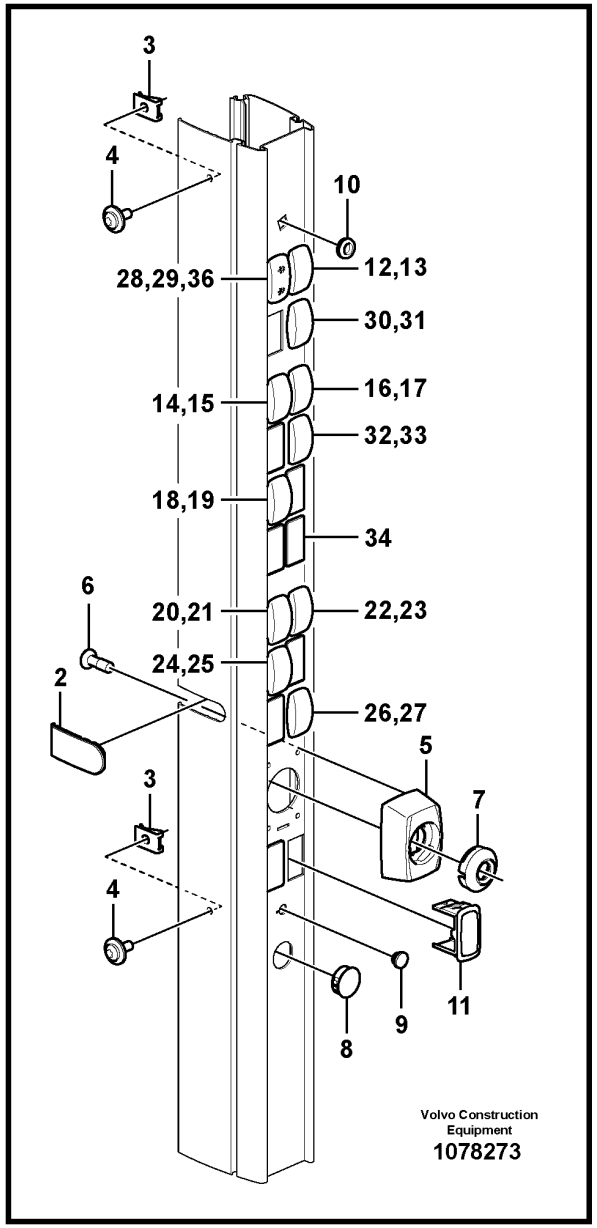
3
4
10
28,29,36
12,13
30,31
14,15
16,17
32,33
18,19
34
6
20,21
22,23
24,25
2
26,27
5
3
7
4
11
9
8
Volvo Construction Equipment
1078273

Fig.	Part No.	Quantity 1	2	3	PS	KIT	Description	Dénomination	Bezeichnung	Denominación	Benämning	Notes
1	VOE 11444304	1					Panel plate	Tôle panneau	Paneelblech	Placa panel	Panelplåt	
2	VOE 15015301	1					Cap	Capot	Kappe	Capuchón	Hatt	
3	VOE 949921	2					Spring nut	Écrou de ressort	Federverschlussmutter	Tuerca resorte	Fjädermutter	
4	VOE 971321	2					Six point socket screw	Vis à 6 pans creux	Sechszahn-Hohlschraube	Racor de seis dientes	Sextandhålskruv	
5	VOE 11412864	1					Cover	Capot	Abdeckung	Capó	Kåpa	
6	VOE 975366	4					Six point socket screw	Vis à 6 pans creux	Sechszahn-Hohlschraube	Racor de seis dientes	Sextandhålskruv	
7	VOE 11412865	1					Cover ring	Bague recouvrement	Rosettenring	Anillo de tapa	Täckring	
8	VOE 15014411	1					Plug	Tampon	Stopfen	Tapón	Plugg	
9	VOE 944436	1					Plug	Tampon	Stopfen	Tapón	Plugg	
10	VOE 941266	1					Plug	Tampon	Stopfen	Tapón	Plugg	
11	VOE 17399917	1					Cover	Couvercle	Deckel	Tapa	Lock	
12	VOE 70377101	1					Switch	Contacteur	Schalter	Interruptor	Strömställare	FAPS, SW4211
13	VOE 11428004	1					Rocker arm	Culbuteur	Kipphebel	Balancín	Vipparm	
14	VOE 70369704	1					Switch	Contacteur	Schalter	Interruptor	Strömställare	SW9141/SW9170
15	VOE 11428008	1					Rocker arm	Culbuteur	Kipphebel	Balancín	Vipparm	
16	VOE 70369704	1					Switch	Contacteur	Schalter	Interruptor	Strömställare	SW9142
17	VOE 11428023	1					Rocker arm	Culbuteur	Kipphebel	Balancín	Vipparm	
18	VOE 70377101	1					Switch	Contacteur	Schalter	Interruptor	Strömställare	SW9144
19	VOE 11428025	1					Rocker arm	Culbuteur	Kipphebel	Balancín	Vipparm	
20	VOE 70369702	1					Switch	Contacteur	Schalter	Interruptor	Strömställare	SW3504
21	VOE 11428010	1					Rocker arm	Culbuteur	Kipphebel	Balancín	Vipparm	
22	VOE 70377122	1					Switch	Contacteur	Schalter	Interruptor	Strömställare	SW3505
23	VOE 11428011	1					Rocker arm	Culbuteur	Kipphebel	Balancín	Vipparm	
24	VOE 70369702	1					Switch	Contacteur	Schalter	Interruptor	Strömställare	SW3501
25	VOE 11428009	1					Rocker arm	Culbuteur	Kipphebel	Balancín	Vipparm	
26	VOE 70369704	1					Switch	Contacteur	Schalter	Interruptor	Strömställare	SW3612
27	VOE 11428017	1					Rocker arm	Culbuteur	Kipphebel	Balancín	Vipparm	
28	VOE 70369710	1					Switch	Interrupteur	Schalter	Interruptor	Elkopplare	11294120, 86525 SW2506
29	VOE 15120621	1					Rocker arm	Culbuteur	Kipphebel	Balancín	Vipparm	11294120, 86525

1		**Rocker switch panel** **Interrupteur bascule panneau** **Schaltertafel** **Panel de interruptores basculantes** **Strömställarepanel**	Catalogue id **20694**	Group **380**
2				
3			Illustr. No **1078273**	Section **200**
4				
5		**11294120**	Issue **20039665-F**	Page **751**

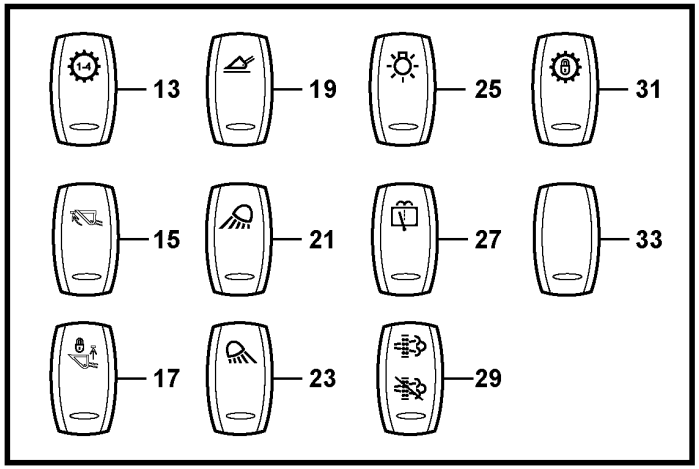
13
19
25
31
15
21
27
33
17
23
29

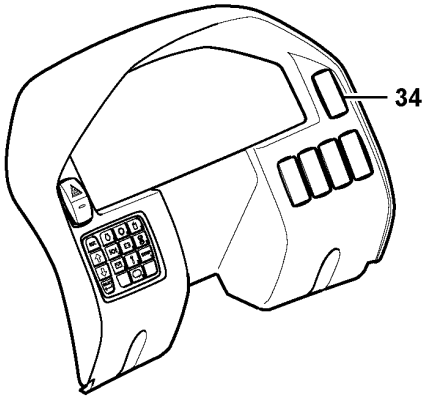
34

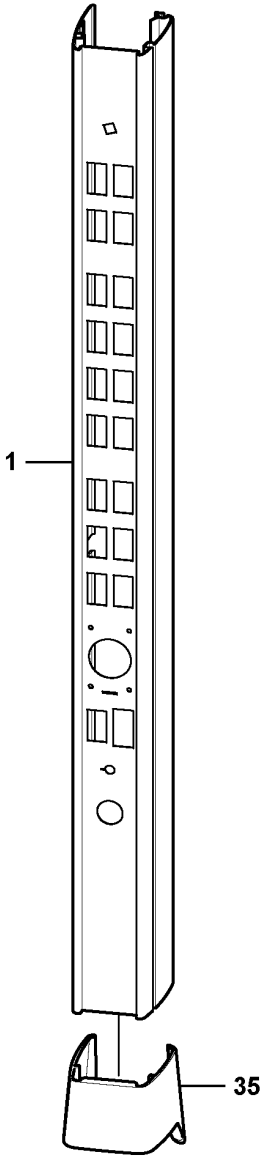
1
35

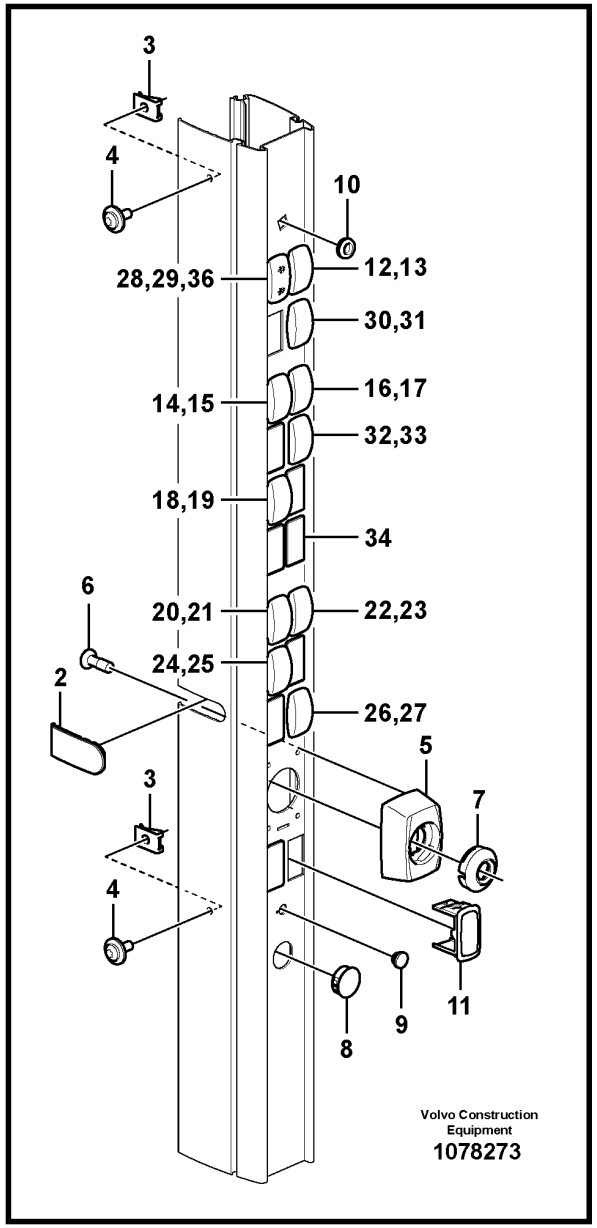
3
4
10
28,29,36
12,13
30,31
14,15
16,17
32,33
18,19
34
6
20,21
22,23
24,25
2
26,27
5
3
7
4
11
9
8
Volvo Construction Equipment
1078273

Fig.	Part No.	Quantity 1	2	3	PS	KIT	Description	Dénomination	Bezeichnung	Denominación	Benämning	Notes
30	VOE 70377101	1					Switch	Contacteur	Schalter	Interruptor	Strömställare	SW4219
31	VOE 11428003	1					Rocker arm	Culbuteur	Kipphebel	Balancín	Vipparm	
32	VOE 70369704	1					Switch	Contacteur	Schalter	Interruptor	Strömställare	SW9172
33	VOE 11428024	1					Rocker arm	Culbuteur	Kipphebel	Balancín	Vipparm	
34	VOE 70369713	12					Cover	Capot	Abdeckung	Capó	Kåpa	
35	VOE 11444237	1					Retainer	Retenue	Halter	Soporte	Hållare	
36	VOE 70369713	1					Cover	Capot	Abdeckung	Capó	Kåpa	86523

1		**Rocker switch panel** **Interrupteur bascule panneau** **Schaltertafel** **Panel de interruptores basculantes** **Strömställarepanel**	Catalogue id **20694**	Group **380**
2				
3			Illustr. No **1078273**	Section **200**
4				
5		**11294120**	Issue **20039665-F**	Page **753**

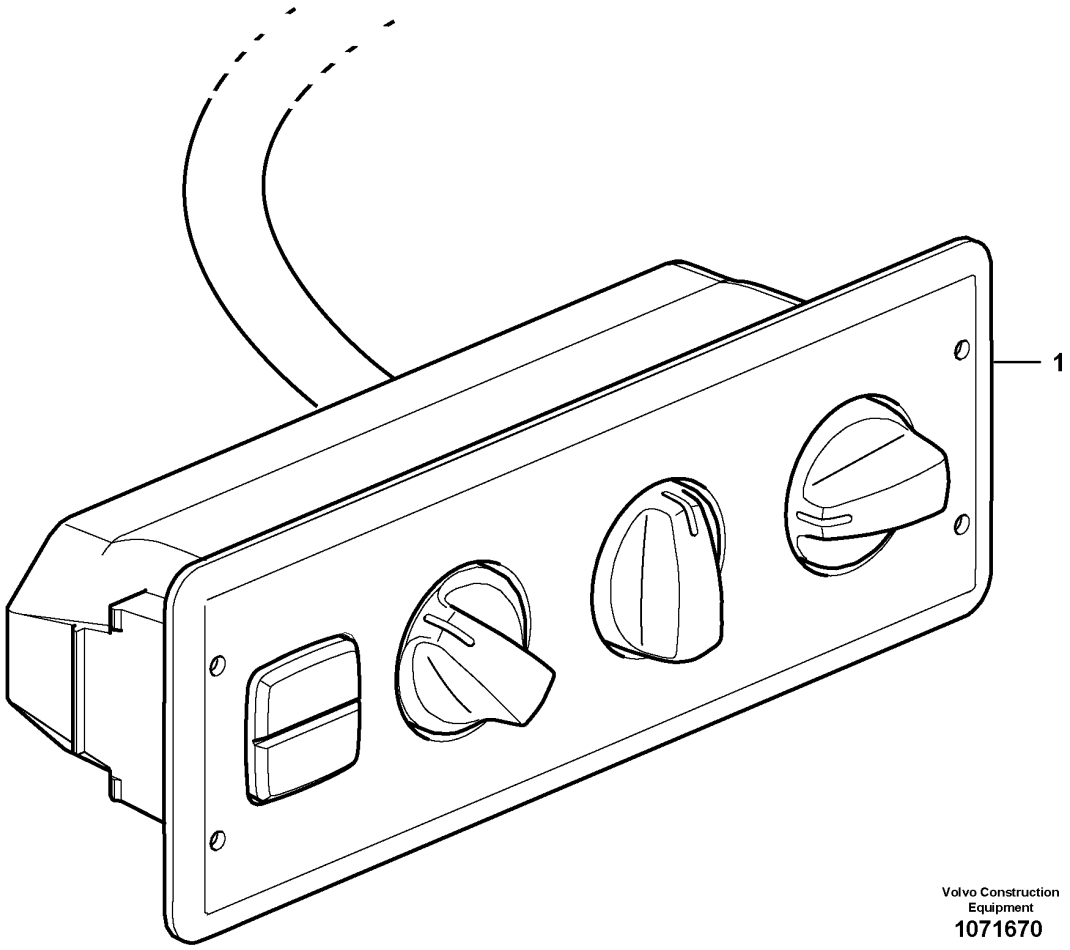

Volvo Construction Equipment
1071670

Fig.	Part No.	Quantity 1	2	3	PS	KIT	Description	Dénomination	Bezeichnung	Denominación	Benämning	Notes
1	VOE 15155956	1			SS		Control panel	Pupitre de commande	Steuerpult	Panel de mandos	Manöverpanel	2364)

2364) **GB**: With a scale in Fahrenheit **FR**: Avec graduation en degrés Farenheit **DE**: Mit Fahrenheit-Graduierung **ES**: Con graduación Farenheit **SE**: Med gradering i Fahrenheit

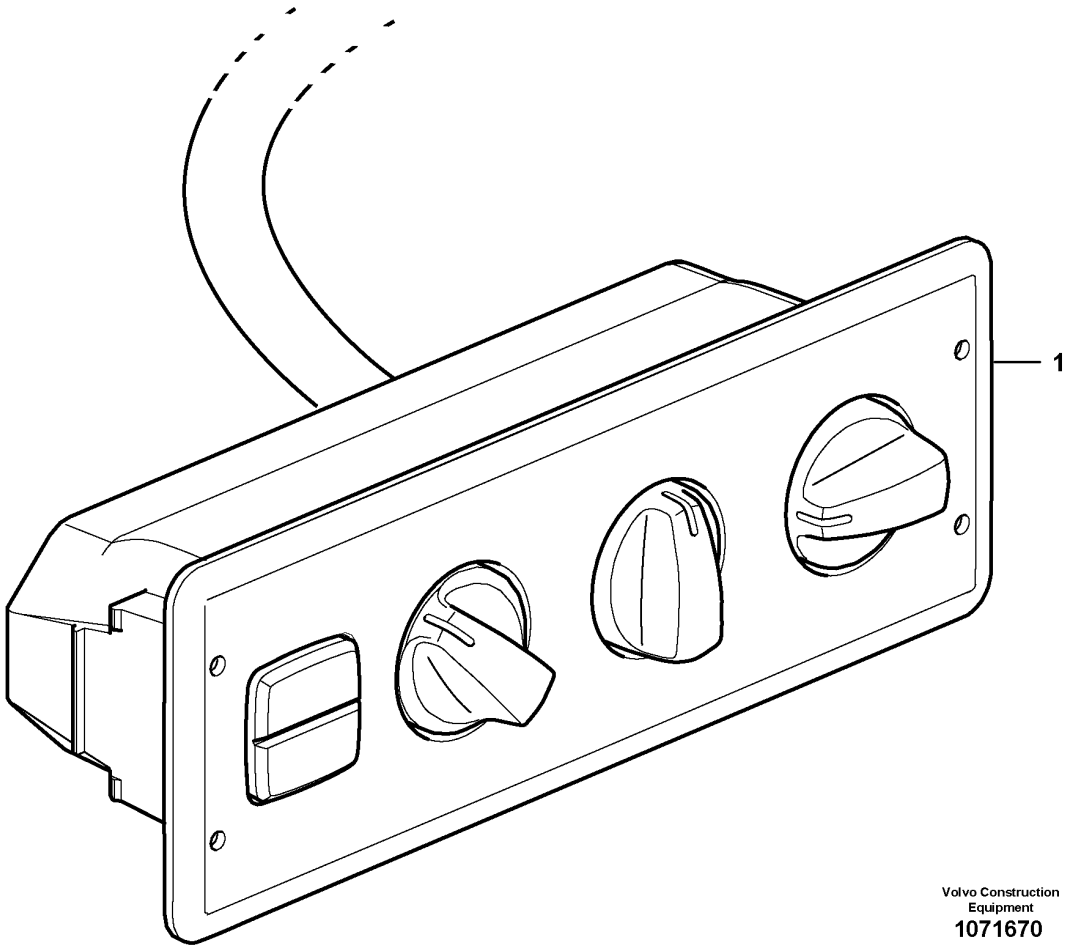

Volvo Construction Equipment
1071670

Fig.	Part No.	Quantity 1	2	3	PS	KIT	Description	Dénomination	Bezeichnung	Denominación	Benämning	Notes
1	VOE 15155940	1			SS		Control panel	Pupitre de commande	Steuerpult	Panel de mandos	Manöverpanel	

1		**Air cond. control panel** **Tableau de commande chauffage/ventilation** **Klimaanlagentafel** **Panel de control de aire acondicionado** **Klimatreglagepanel**	Catalogue id **20694**	Group **380**
2				
3			Illustr. No **1071670**	Section **400**
4				
5		**85724**	Issue **20039665-F**	Page **757**

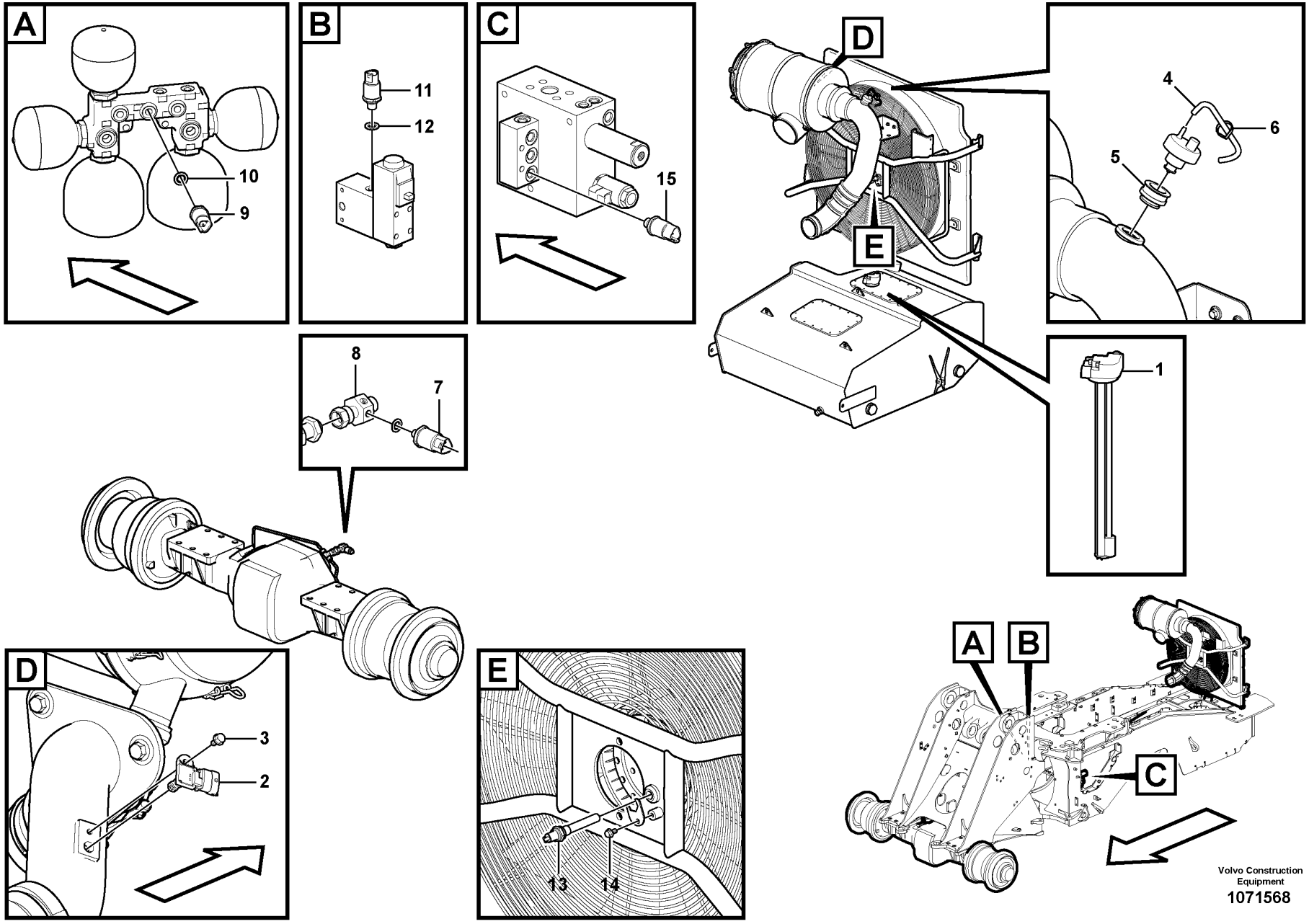

Volvo Construction Equipment

1071568

Fig.	Part No.	Quantity 1	2	3	PS	KIT	Description	Dénomination	Bezeichnung	Denominación	Benämning	Notes
1	VOE 15010273	1					Tank unit	Ensemble réservoir	Tankaggregat	Unidad de depósito	Tankaggregat	SE2303
	VOE 8151926	1					•O-ring	•Joint torique	•O-Ring	•Anillo tórico	•O-ring	
2	VOE 21097978	1					Sensor	Capteur	Geber	Sensor	Sensor	SE2512
3	VOE 965175	1			SS		Flange screw	Vis à embase	Flanschschraube	Tornillo embridado	Flänsskruv	
4	VOE 969021	1					Hose	Flexible	Schlauch	Manguera	Slang	(FX1008)
5	VOE 3979616	1					Bushing	Bague	Buchse	Casquillo	Bussning	(FX1008)
6	VOE 4881440	1					Cable tie	Serre-câble	Kabelbinder	Abrazadera de cinta	Buntband	
7	VOE 17271140	1					Pressure sensor	Capteur de pression	Drucksensor	Sensor de presión	Trycksensor	SE5203, S/N -3260
8	VOE 947083	1					Gasket	Joint	Dichtung	Junta	Packning	S/N -3260
9	VOE 17202579	1					Pressure sensor	Capteur de pression	Drucksensor	Sensor de presión	Trycksensor	SE5201 S/N -3084
9	VOE 17271141	1					Pressure sensor	Capteur de pression	Drucksensor	Sensor de presión	Trycksensor	SE5201 S/N 3085-
10	VOE 13945653	1					•Plane gasket	•Joint plan	•Plandichtung	•Junta plana	•Planpackning	S/N -3084
10	VOE 993320	1					•O-ring	•Joint torique	•O-Ring	•Anillo tórico	•O-ring	S/N 3085-
11	VOE 17202579	1					Pressure sensor	Capteur de pression	Drucksensor	Sensor de presión	Trycksensor	SE5501
12	VOE 13945653	1					Plane gasket	Joint plan	Plandichtung	Junta plana	Planpackning	
13	VOE 15090264	1					Speed monitor	Contrôleur de régime	Drehzahlwächter	Detector revoluciones	Varvtalsvakt	SE2604
14	VOE 946440	1					Flange screw	Vis à embase	Flanschschraube	Tornillo embridado	Flänsskruv	
15	VOE 17202584	1					Pressure sensor	Capteur de pression	Drucksensor	Sensor de presión	Trycksensor	SE9119

1		**Electrical sensor** **Capteur électrique** **Elektr. Sensor** **Sensor eléctrico** **Elektrisk sensor**	Catalogue id **20694**	Group **386**
2				
3			Illustr. No **1071568**	Section **100**
4				
5			Issue **20039665-F**	Page **759**

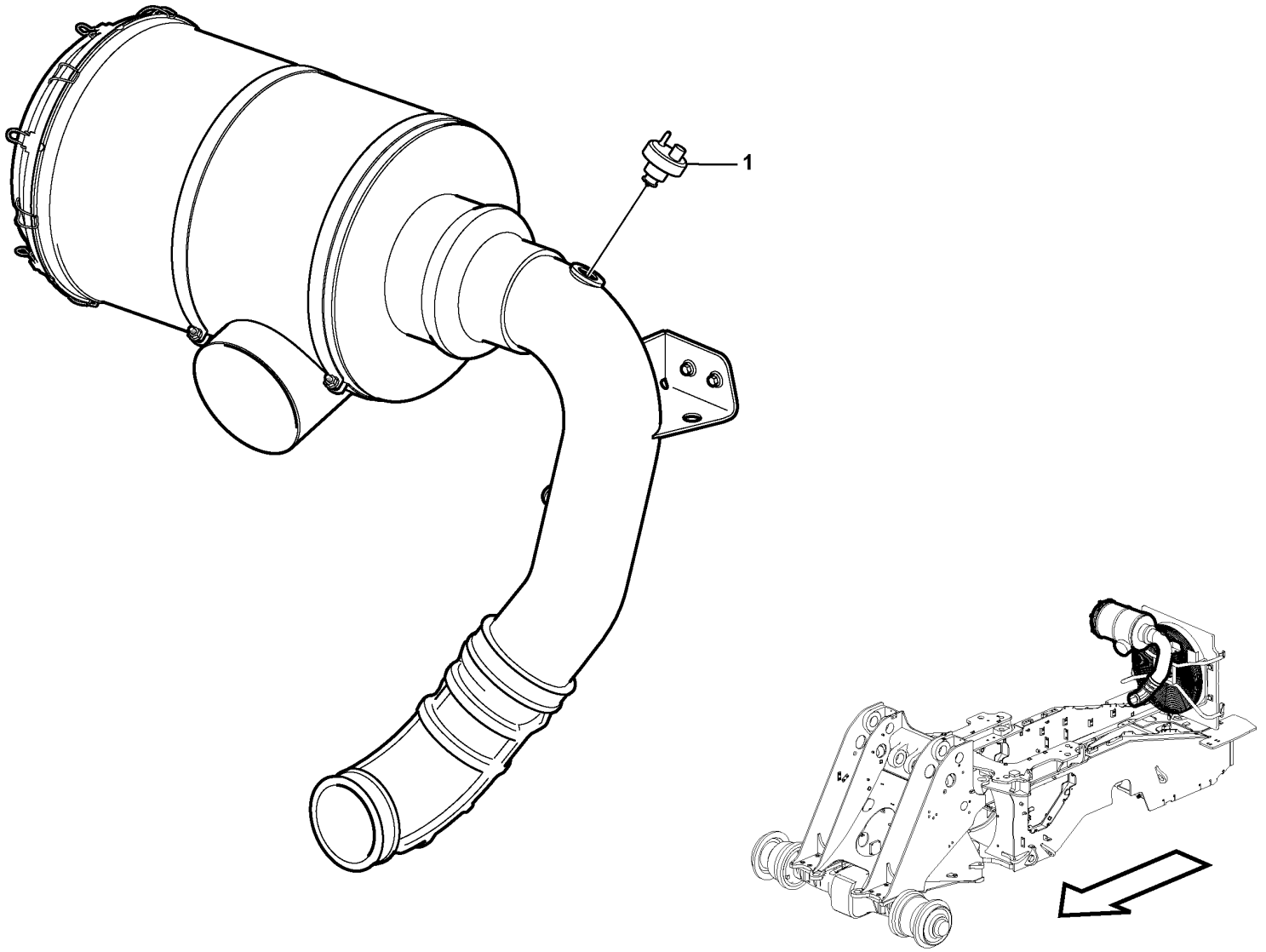

Volvo Construction Equipment
1071569

Fig.	Part No.	Quantity 1	2	3	PS	KIT	Description	Dénomination	Bezeichnung	Denominación	Benämning	Notes
1	VOE 20560843	1					Vacuum switch	Contact à dépression	Vakuumschalter	Contacto de vacío	Vakuumkontakt	FX1008

1		**Electrical sensor** **Capteur électrique** **Elektr. Sensor** **Sensor eléctrico** **Elektrisk sensor**	Catalogue id **20694**	Group **386**
2				
3			Illustr. No **1071569**	Section **200**
4				
5		**85660**	Issue **20039665-F**	Page **761**

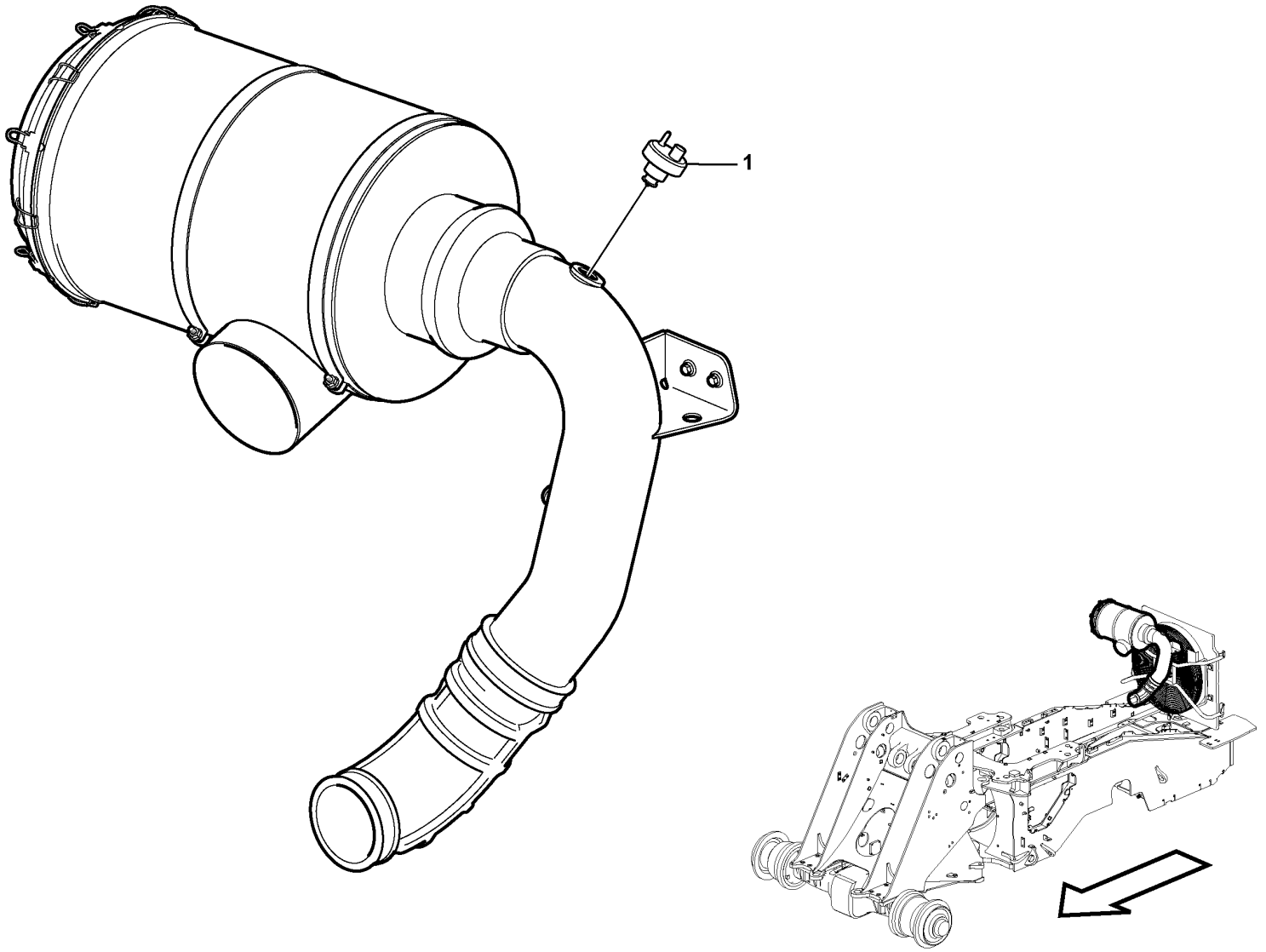

Volvo Construction Equipment
1071569

Fig.	Part No.	Quantity 1	2	3	PS	KIT	Description	Dénomination	Bezeichnung	Denominación	Benämning	Notes
1	VOE 20565673	1					Vacuum switch	Contact à dépression	Vakuumschalter	Contacto de vacío	Vakuumkontakt	FX1008

1		**Electrical sensor** **Capteur électrique** **Elektr. Sensor** **Sensor eléctrico** **Elektrisk sensor**	Catalogue id **20694**	Group **386**
2				
3			Illustr. No **1071569**	Section **300**
4				
5		**85721, 85722, 85723, 85794**	Issue **20039665-F**	Page **763**

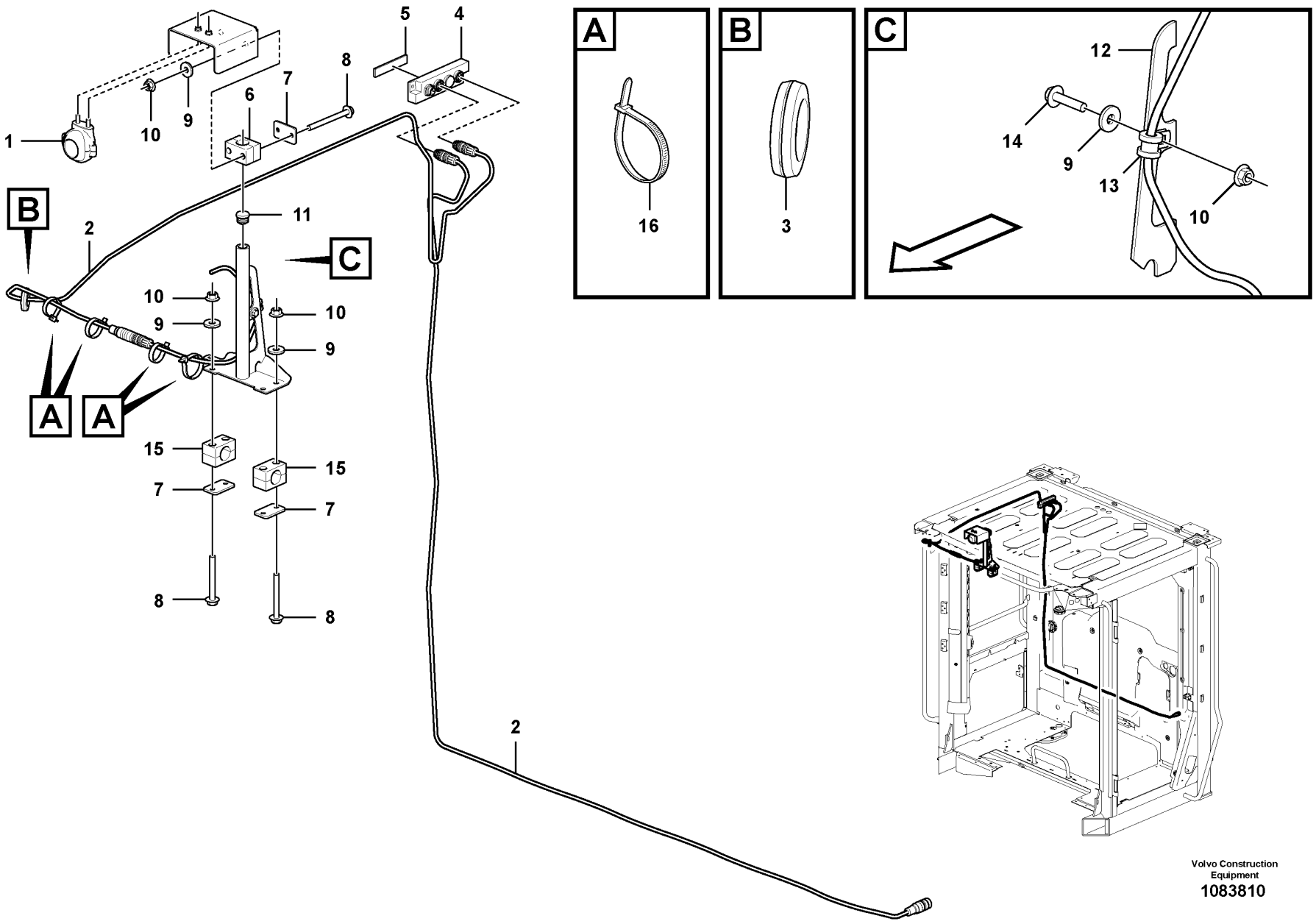

Volvo Construction Equipment
1083810

Fig.	Part No.	Quantity 1	2	3	PS	KIT	Description	Dénomination	Bezeichnung	Denominación	Benämning	Notes
1	VOE 17444241	1					Camera	Caméra	Kamera	Cámara	Kamera	(VOE 16817194)
2	VOE 17234368	2					Cable	Câble	Leitung	Cable	Ledning	
3	VOE 961970	1					Plug	Tampon	Stopfen	Tapón	Plugg	
4	VOE 17216337	1					Switch box	Boîtier connexion	Schaltschrank	Caja de conexiones	Kopplingsskåp	
5	VOE 15194883	1					Tape	Ruban	Klebestreifen	Cinta adhesiva	Tejp	
6	VOE 4786737	1					Clamp	Collier serrage	Schelle	Abrazadera	Klamma	
7	VOE 11003048	3					Cover plate	Plaque de recouvrement	Oberblech	Placa recurbrición	Ovanplåt	
8	VOE 965178	6					Flange screw	Vis à embase	Flanschschraube	Tornillo embridado	Flänsskruv	
9	VOE 960139	7					Plain washer	Rondelle plane	Flachscheibe	Arandela plana	Planbricka	
10	VOE 949278	7			SS		Flange lock nut	Contre-écrou à embase	Flanschverschlussmutter	Contratuerca embridada	Flänslåsmutter	
11	VOE 11006457	1					Plug	Tampon	Stopfen	Tapón	Plugg	
12	VOE 15155712	1					Bracket	Console	Konsole	Consola	Konsol	
13	VOE 952624	1					Clamp	Collier serrage	Schelle	Abrazadera	Klamma	
14	VOE 946544	1					Flange screw	Vis à embase	Flanschschraube	Tornillo embridado	Flänsskruv	
15	VOE 4785462	2					Clamp	Collier serrage	Schelle	Abrazadera	Klamma	
16	VOE 4881440	4					Cable tie	Serre-câble	Kabelbinder	Abrazadera de cinta	Buntband	

1		**Forward camera** **Caméra avant** **Frontkamera** **Cámara de visión delantera** **Framåtriktad kamera**	Catalogue id **20694**	Group **387**
2				
3			Illustr. No **1083810**	Section **100**
4				
5		**85554**	Issue **20039665-F**	Page **765**

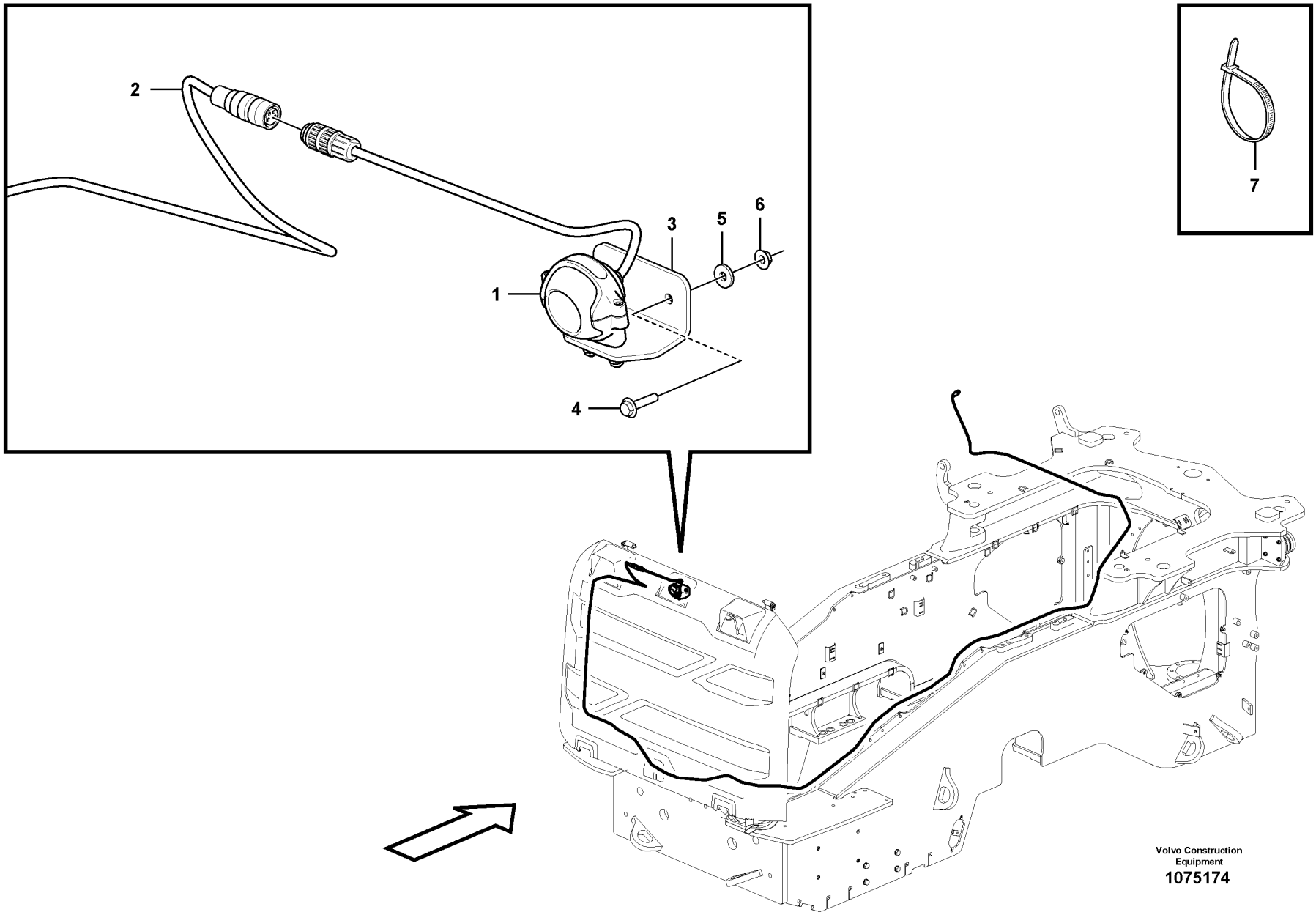
2
1
3
5
6
4
7
Volvo Construction Equipment
1075174

Fig.	Part No.	Quantity 1	2	3	PS	KIT	Description	Dénomination	Bezeichnung	Denominación	Benämning	Notes
1	**VOE 17444241**	1					Camera	Caméra	Kamera	Cámara	Kamera	(VOE 16817194)
2	**VOE 17208454**	1					Cable	Câble	Kabel	Cable	Kabel	
3	**VOE 16817377**	1					Bracket	Console	Konsole	Consola	Konsol	
4	**VOE 946934**	2					Flange screw	Vis à embase	Flanschschraube	Tornillo embridado	Flänsskruv	
5	**VOE 960139**	2					Plain washer	Rondelle plane	Flachscheibe	Arandela plana	Planbricka	
6	**VOE 949278**	2			SS		Flange lock nut	Contre-écrou à embase	Flanschverschlussmutter	Contratuerca embridada	Flänslåsmutter	
7	**VOE 4881440**	REQ					Cable tie	Serre-câble	Kabelbinder	Abrazadera de cinta	Buntband	

1		**Rear view camera** **Caméra de recul** **Rückfahrkamera** **Cámara retrovisora** **Backkamera**	Catalogue id **20694**	Group **387**
2				
3			Illustr. No **1075174**	Section **200**
4				
5		**85549**	Issue **20039665-F**	Page **767**

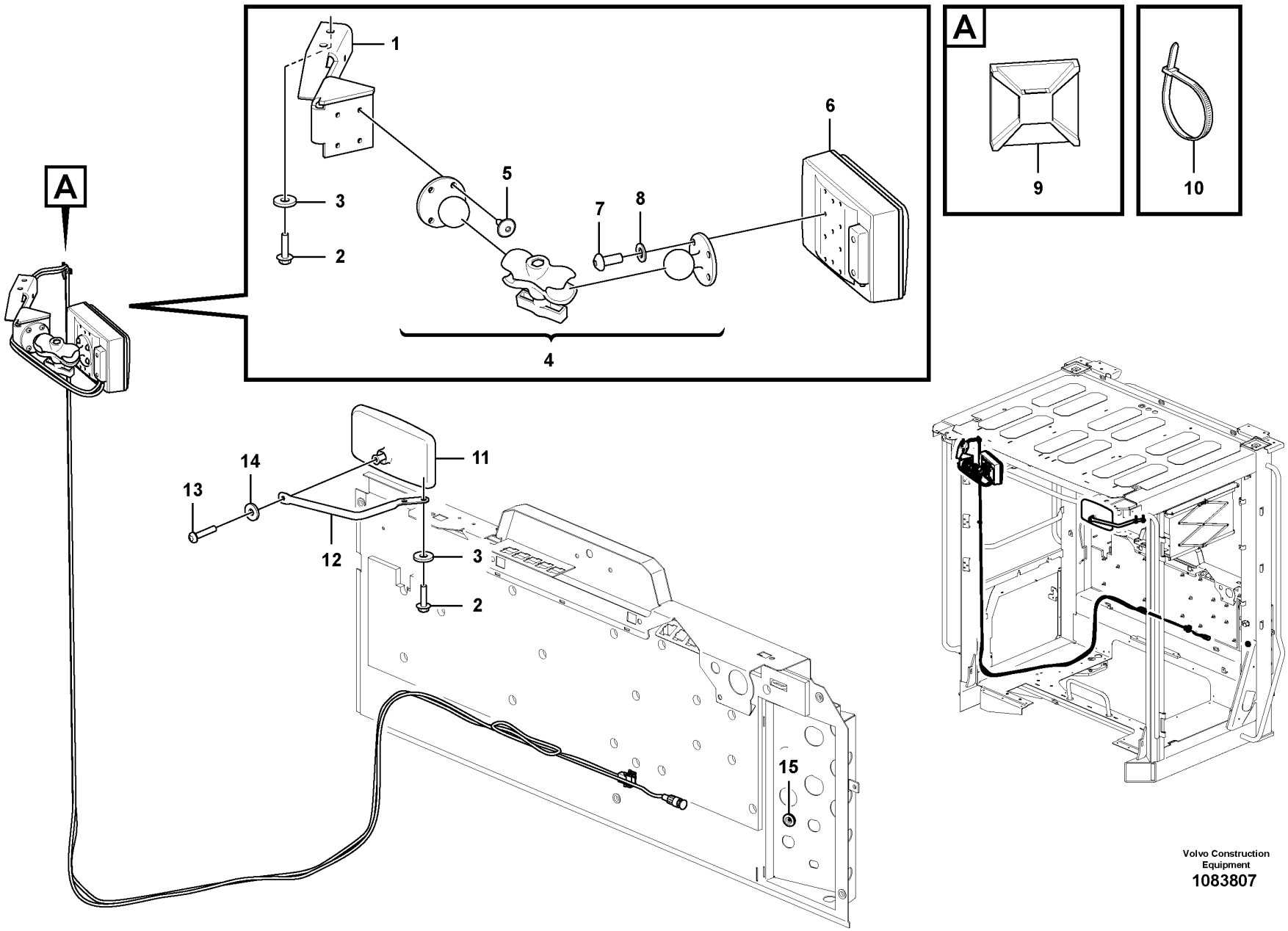

Volvo Construction Equipment
1083807

Fig.	Part No.	Quantity 1	2	3	PS	KIT	Description	Dénomination	Bezeichnung	Denominación	Benämning	Notes
1	**VOE 16265422**	1					Bracket	Console	Konsole	Consola	Konsol	(VOE 17220337)
2	**VOE 949894**	4					Flange screw	Vis à embase	Flanschschraube	Tornillo embridado	Flänsskruv	
3	**VOE 11117464**	4					Plain washer	Rondelle plane	Flachscheibe	Arandela plana	Planbricka	
4	**VOE 17232837**	1					Clamp	Collier serrage	Schelle	Abrazadera	Klamma	
5	**VOE 15155016**	4					Screw	Vis	Schraube	Tornillo	Skruv	
6	**VOE 17444242**	1					Monitor	Moniteur video	Monitor	Monitor	Monitor	(VOE 17240343)
7	**VOE 969405**	4					Six point socket screw	Vis à 6 pans creux	Sechszahn-Hohlschraube	Racor de seis dientes	Sextandhålskruv	
8	**VOE 13940090**	4					Washer	Rondelle	Scheibe	Arandela	Bricka	
9	**VOE 14213026**	1					Tie plate	Tôle jointure	Knotenblech	Placa unión	Knutplåt	
10	**VOE 14016673**	REQ					Strip clamp	Serrage de ruban	Bandklemme	Abrazadera de cinta	Bandklamma	
11	**VOE 11164488**	1					Rear view mirror	Rétroviseur	Rückblickspiegel	Retrovisor	Backspegel	
12	**VOE 11412532**	1					Mirror arm	Bras miroir	Spiegelträger	Marco espejo	Spegelarm	
13	**VOE 969587**	1					Six point socket screw	Vis à 6 pans creux	Sechszahn-Hohlschraube	Racor de seis dientes	Sextandhålskruv	
14	**VOE 960139**	1					Plain washer	Rondelle plane	Flachscheibe	Arandela plana	Planbricka	
15	**VOE 941264**	1					Grommet	Passe fil	Durchführung	Pasaje	Genomföring	

1		**Monitor** **Moniteur** **Monitor** **Monitor** **Monitor**	Catalogue id **20694**	Group **390**
2				
3			Illustr. No **1083807**	Section **100**
4				
5		**11298499**	Issue **20039665-F**	Page **769**

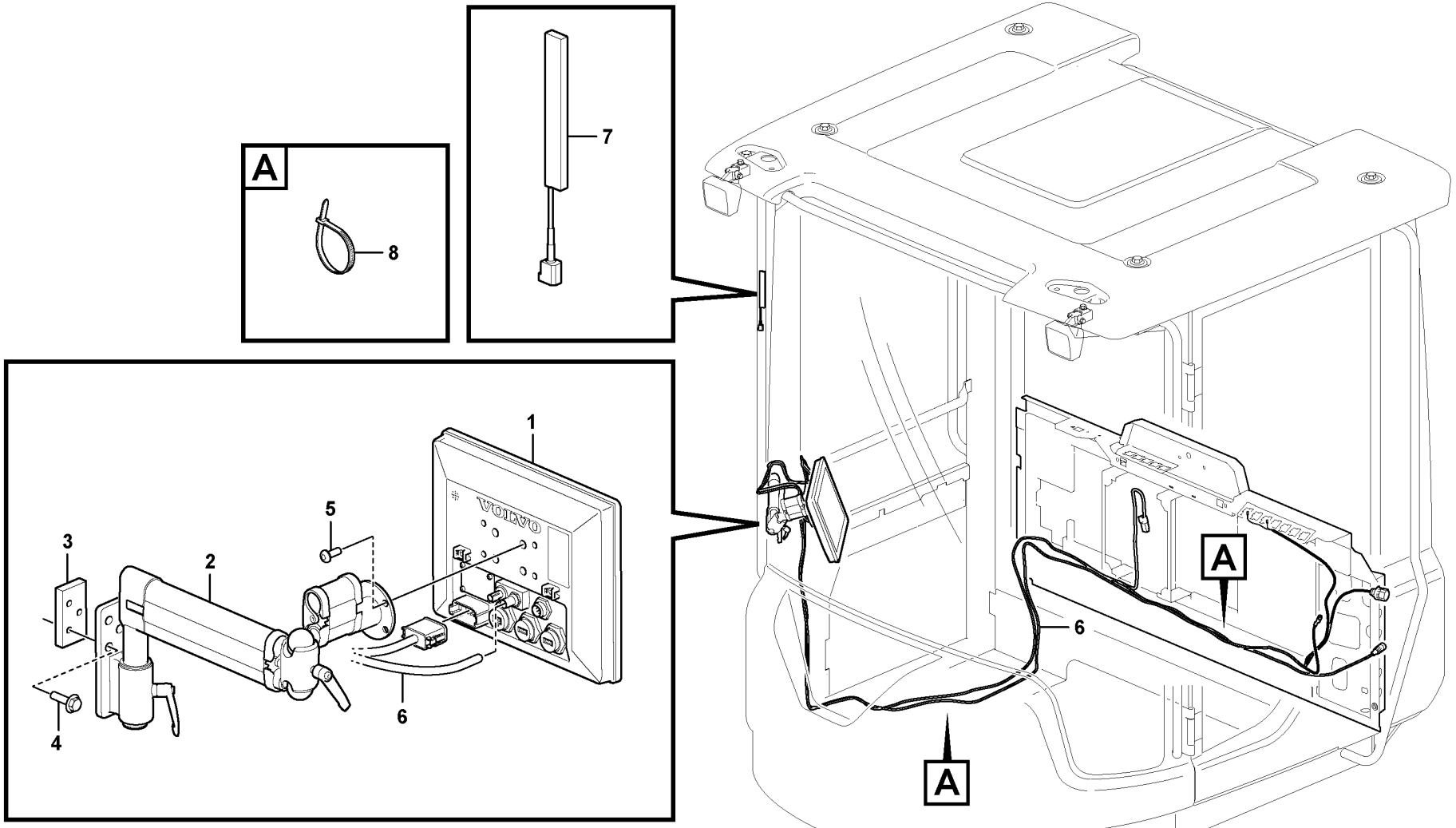

Volvo Construction Equipment
1087333

Fig.	Part No.	Quantity 1	2	3	PS	KIT	Description	Dénomination	Bezeichnung	Denominación	Benämning	Notes
1	VOE 11383885	1					Electronic unit	Unité électronique	Elektronikeinheit	Unidad electrónica	Elektronikenhet	
2	VOE 16287411	1					Anchorage	Fixation	Halterung	Fijación	Fäste	
3	VOE 11171564	1					Nut	Écrou	Mutter	Tuerca	Mutter	
4	VOE 13945444	4					Screw	Vis	Schraube	Tornillo	Skruv	
5	VOE 972419	4					Six point socket screw	Vis à 6 pans creux	Sechszahn-Hohlschraube	Racor de seis dientes	Sextandhålskruv	
6	VOE 17470992	1					Wiring harness	Faisceau de câbles	Kabelbaum	Manojo cables	Ledningsmatta	
7	VOE 17457789	1					Antenna	Antenne	Antenne	Antena	Antenn	
8	VOE 4881440	REQ					Cable tie	Serre-câble	Kabelbinder	Abrazadera de cinta	Buntband	

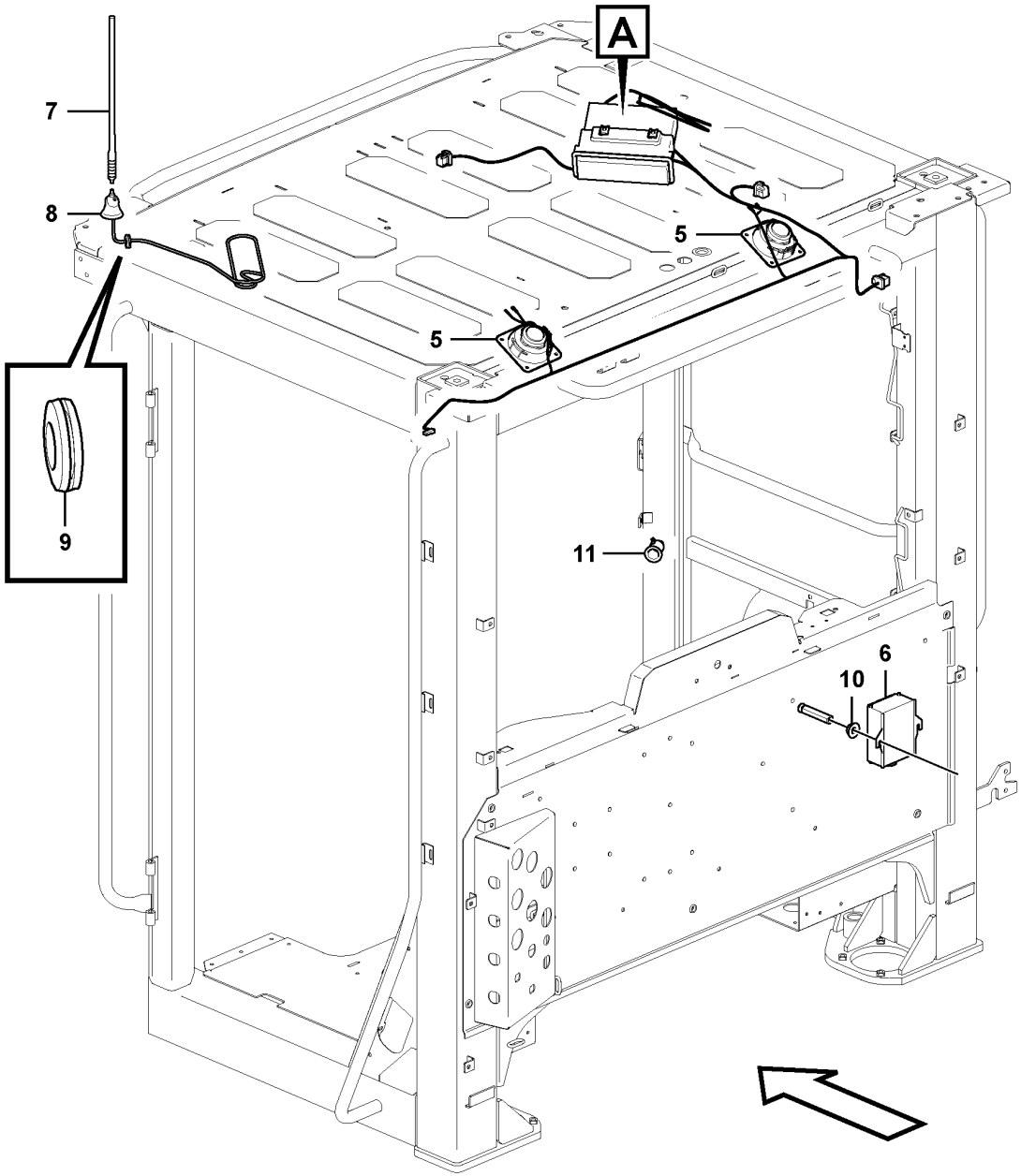
A
7
8
9
5
5
11
6
10

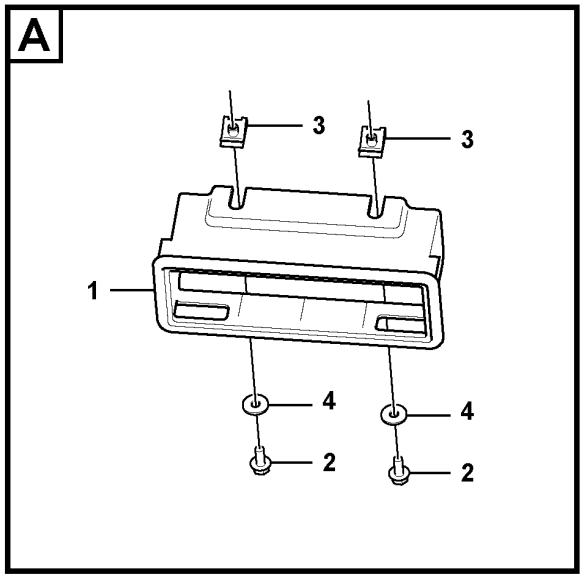
A
3
3
1
4
4
2
2

Fig.	Part No.	Quantity 1	2	3	PS	KIT	Description	Dénomination	Bezeichnung	Denominación	Benämning	Notes
1	**VOE 11164554**	1					Radio bracket	Support radio	Radioträger	Consola radio	Radiokonsol	
2	**VOE 946544**	2					Flange screw	Vis à embase	Flanschschraube	Tornillo embridado	Flänsskruv	
3	**VOE 949921**	2					Spring nut	Écrou de ressort	Federverschlussmutter	Tuerca resorte	Fjädermutter	
4	**VOE 960139**	2					Plain washer	Rondelle plane	Flachscheibe	Arandela plana	Planbricka	
5	**VOE 11201898**	2					Loudspeaker	Haut-parleur	Lautsprecher	Altavoz	Högtalare	
6	**VOE 20724975**	1					Voltage converter	Transformateur	Transformator	Rectificador de tensión	Spänningsomvandlare	
7	**VOE 1083597**	1					Antenna	Antenne	Antenne	Antena	Antenn	
8	**VOE 20565961**	1					Antenna base	Fixation d'antenne	Antennenträger	Fijación de antena	Antennfäste	
9	**VOE 941267**	1					Plug	Tampon	Stopfen	Tapón	Plugg	
10	**VOE 949278**	2			SS		Flange lock nut	Contre-écrou à embase	Flanschverschlussmutter	Contratuerca embridada	Flänslåsmutter	
11	**VOE 11170371**	1					Power outlet	Prise électrique	Steckdose	Toma corriente	Eluttag	

1		**Radio installation with converter** **Console radio,avec repartieur de tension** **Radioinstallation mit Spannungsteiler** **Instalaciõn de radio, con dovisor de tension** **Radioinstallation**	Catalogue id **20694**	Group **393**
2				
3			Illustr. No **1083811**	Section **100**
4				
5		**85938, 85939**	Issue **20039665-F**	Page **773**

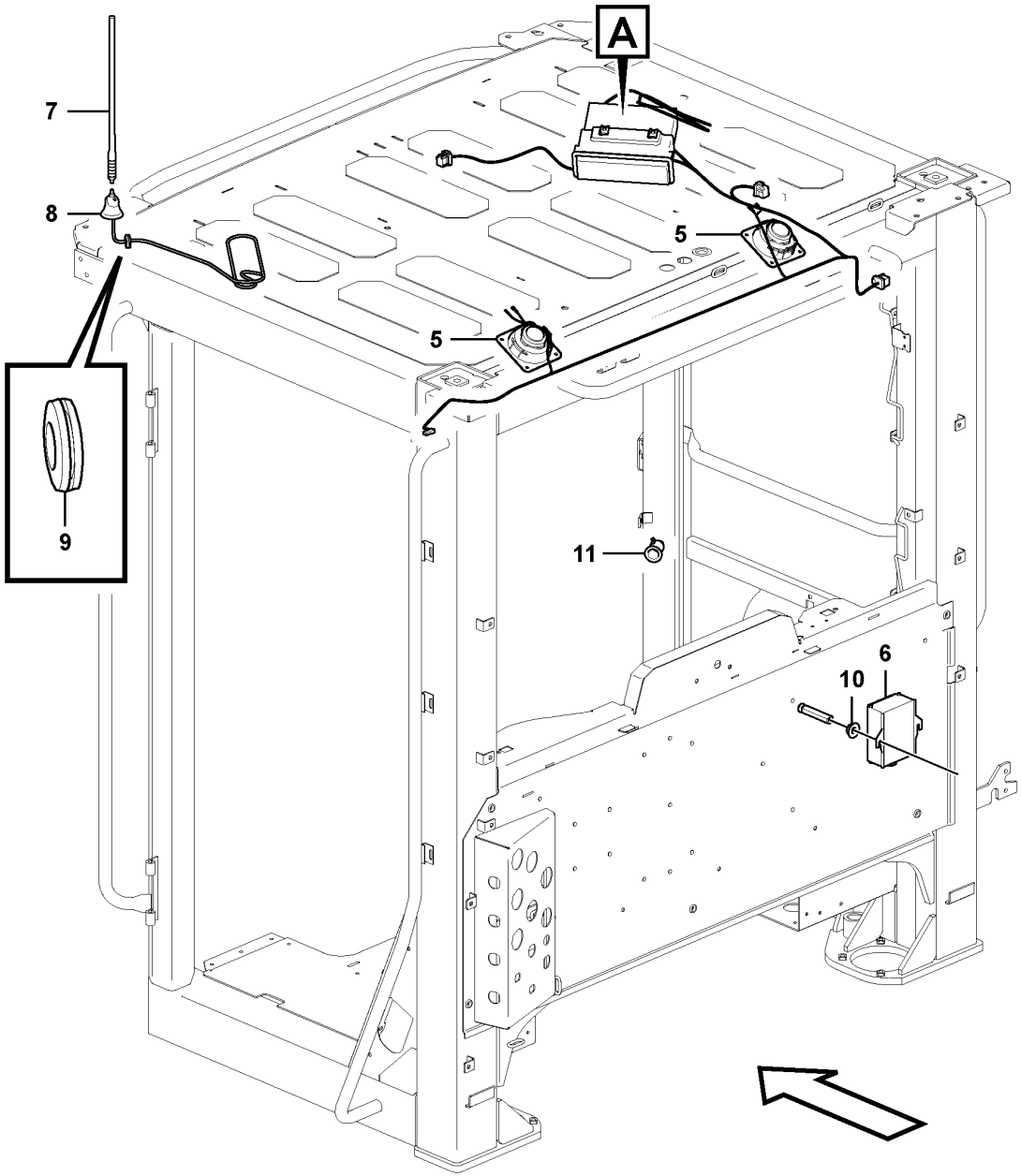
A
7
8
9
5
5
11
6
10

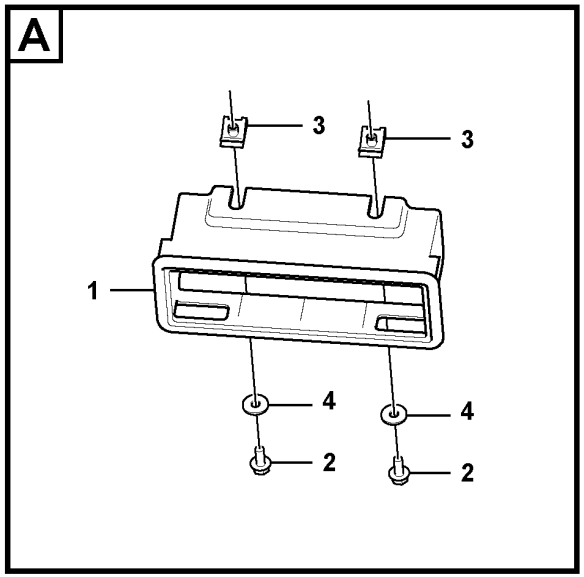
A
3
3
1
4
4
2
2

Fig.	Part No.	Quantity 1	2	3	PS	KIT	Description	Dénomination	Bezeichnung	Denominación	Benämning	Notes
1	**VOE 11164554**	1					Radio bracket	Support radio	Radioträger	Consola radio	Radiokonsol	
2	**VOE 13946544**	2					Screw	Vis	Schraube	Tornillo	Skruv	
3	**VOE 949921**	2					Spring nut	Écrou de ressort	Federverschlussmutter	Tuerca resorte	Fjädermutter	
4	**VOE 960139**	2					Plain washer	Rondelle plane	Flachscheibe	Arandela plana	Planbricka	
5	**VOE 17431016**	2					Loudspeaker	Haut-parleur	Lautsprecher	Altavoz	Högtalare	
6	**VOE 20724975**	1					Voltage converter	Transformateur	Transformator	Rectificador de tensión	Spänningsomvandlare	
7	**VOE 1083597**	1					Antenna	Antenne	Antenne	Antena	Antenn	
8	**VOE 20565961**	1					Antenna base	Fixation d'antenne	Antennenträger	Fijación de antena	Antennfäste	
9	**VOE 941267**	1					Plug	Tampon	Stopfen	Tapón	Plugg	
10	**VOE 13949278**	2					Flange lock nut	Contre-écrou à embase	Flanschverschlussmutter	Contratuerca embridada	Flänslåsmutter	
11	**VOE 11170371**	1					Power outlet	Prise électrique	Steckdose	Toma corriente	Eluttag	

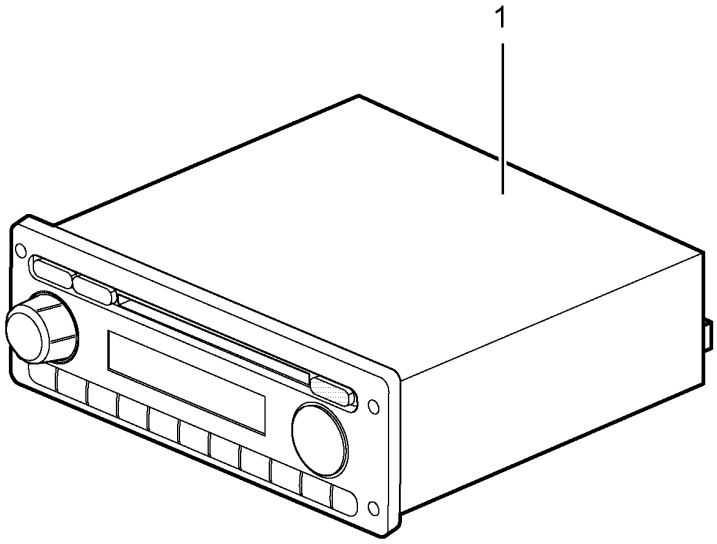
1

Fig.	Part No.	Quantity 1	2	3	PS	KIT	Description	Dénomination	Bezeichnung	Denominación	Benämning	Notes
1	VOE 15139155	1					Radio	Radio	Radio	Radio	Radio	

1		**Radio with CD player** **Radio-CD** **Radio mit CD-Spieler** **Radio con CD** **Radio med CD-spelare**	Catalogue id **20694**	Group **393**
2				
3			Illustr. No **1079078**	Section **400**
4				
5		**86184**	Issue **20039665-F**	Page **777**

VOLVO

L180H

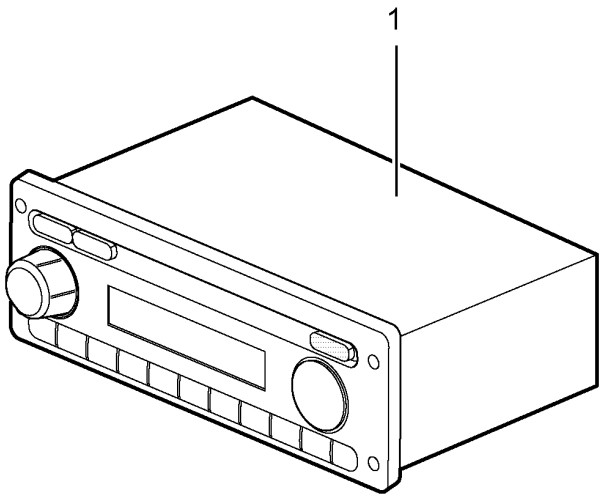
1

Fig.	Part No.	Quantity 1	2	3	PS	KIT	Description	Dénomination	Bezeichnung	Denominación	Benämning	Notes
1	VOE 17431224	1					Radio	Radio	Radio	Radio	Radio	

1		**Radio without Cd player** **Radio sans lecteur de CD** **Radio ohne CD-Spieler** **Radio sin reproductor de CD** **Radio utan CD-spelare**	Catalogue id **20694**	Group **393**
2					
3			Illustr. No **1079239**	Section **500**
4					
5		**86565**	Issue **20039665-F**	Page **779**

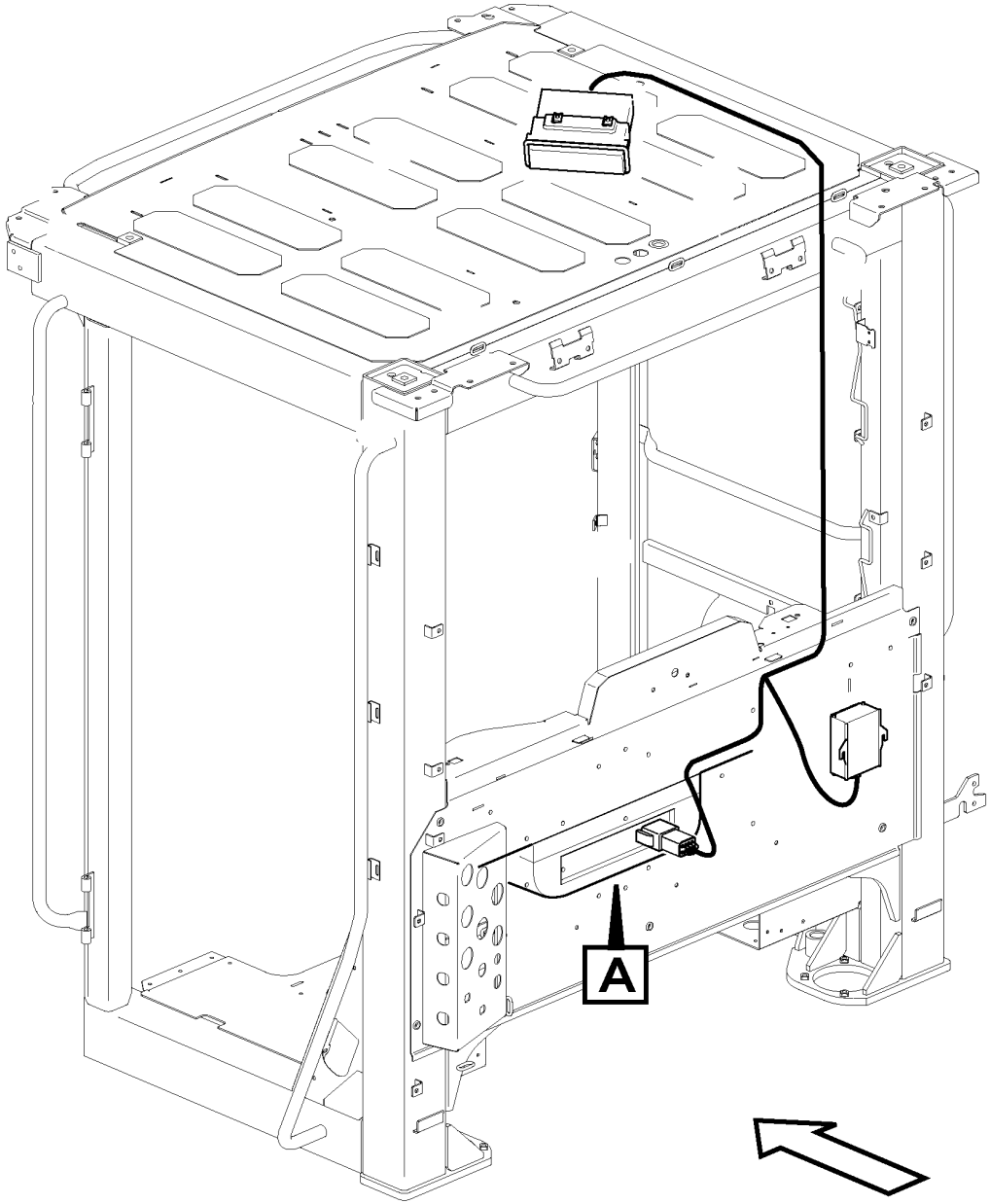

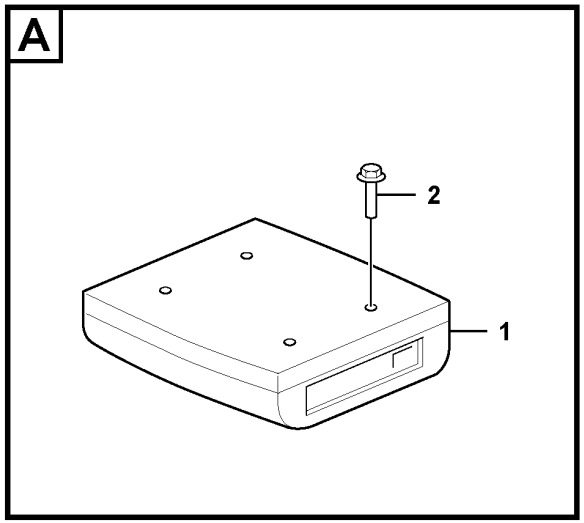

Volvo Construction Equipment
1083816

Fig.	Part No.	Quantity 1	2	3	PS	KIT	Description	Dénomination	Bezeichnung	Denominación	Benämning	Notes
1	VOE 17431039	1					Loudspeaker	Haut-parleur	Lautsprecher	Altavoz	Högtalare	
2	VOE 13965200	4			SS		Screw	Vis	Schraube	Tornillo	Skruv	
	VOE 17430863	1					Wiring harness	Faisceau de câbles	Kabelbaum	Manojo cables	Ledningsmatta	See group 371-3900 page 729

1		**Loudspeaker** **Haut-parleur** **Lautsprecher** **Altavoz** **Högtalare**	Catalogue id **20694**	Group **393**
2				
3			Illustr. No **1083816**	Section **600**
4				
5		**86568**	Issue **20039665-F**	Page **781**

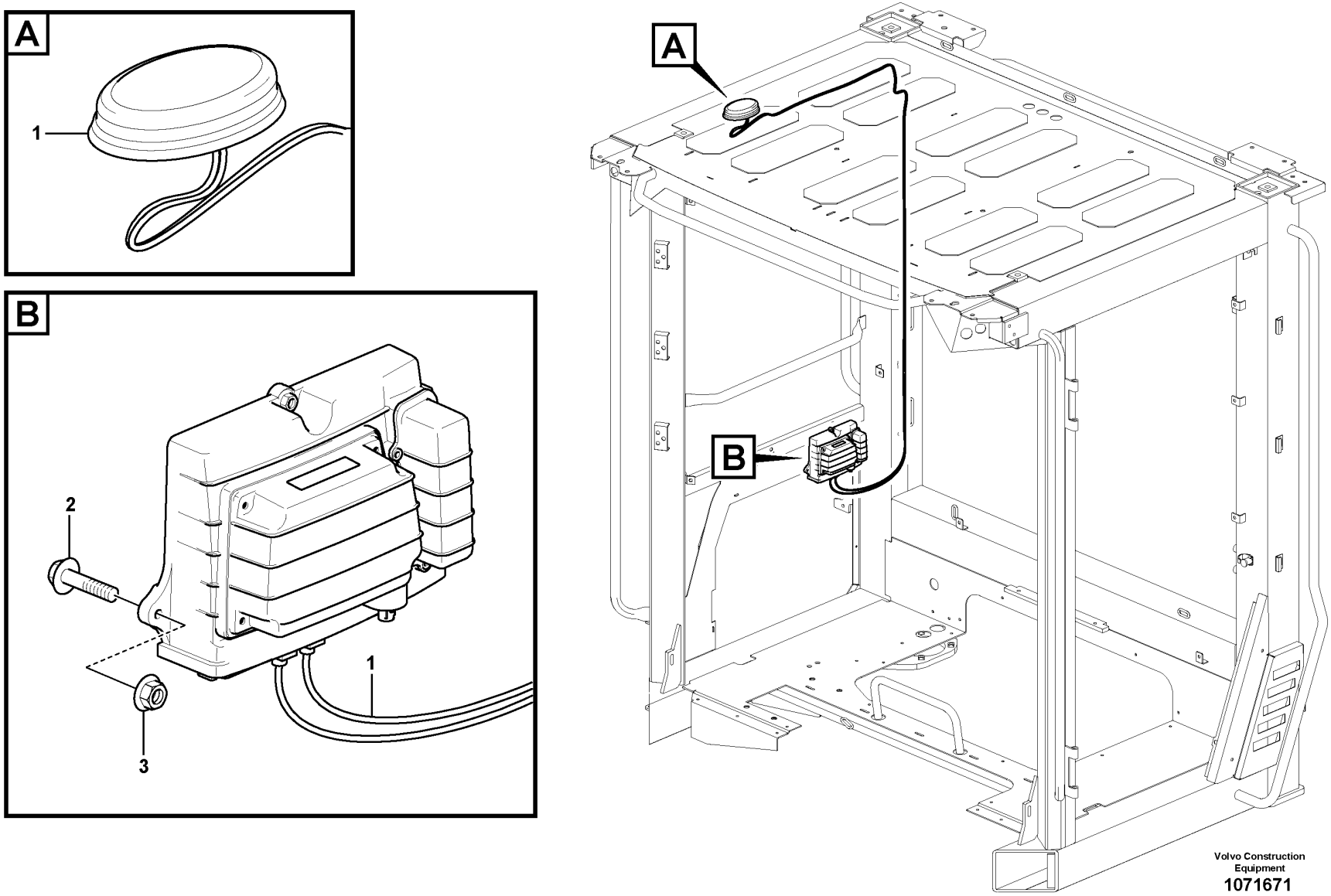

Volvo Construction Equipment

1071671

Fig.	Part No.	Quantity 1	2	3	PS	KIT	Description	Dénomination	Bezeichnung	Denominación	Benämning	Notes
1	VOE 11170362	1					Antenna	Antenne	Antenne	Antena	Antenn	
2	VOE 15135364	3					Screw	Vis	Schraube	Tornillo	Skruv	
3	VOE 949874	3					Flange lock nut	Contre-écrou à embase	Flanschverschlussmutter	Contratuerca embridada	Flänslåsmutter	

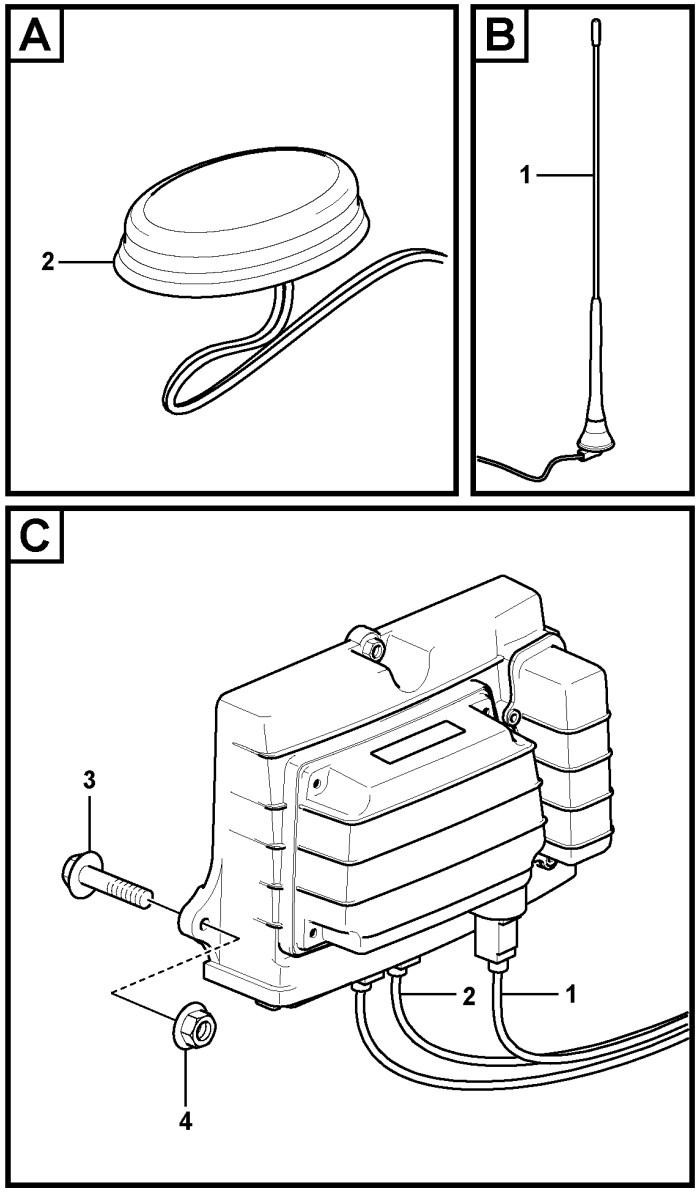

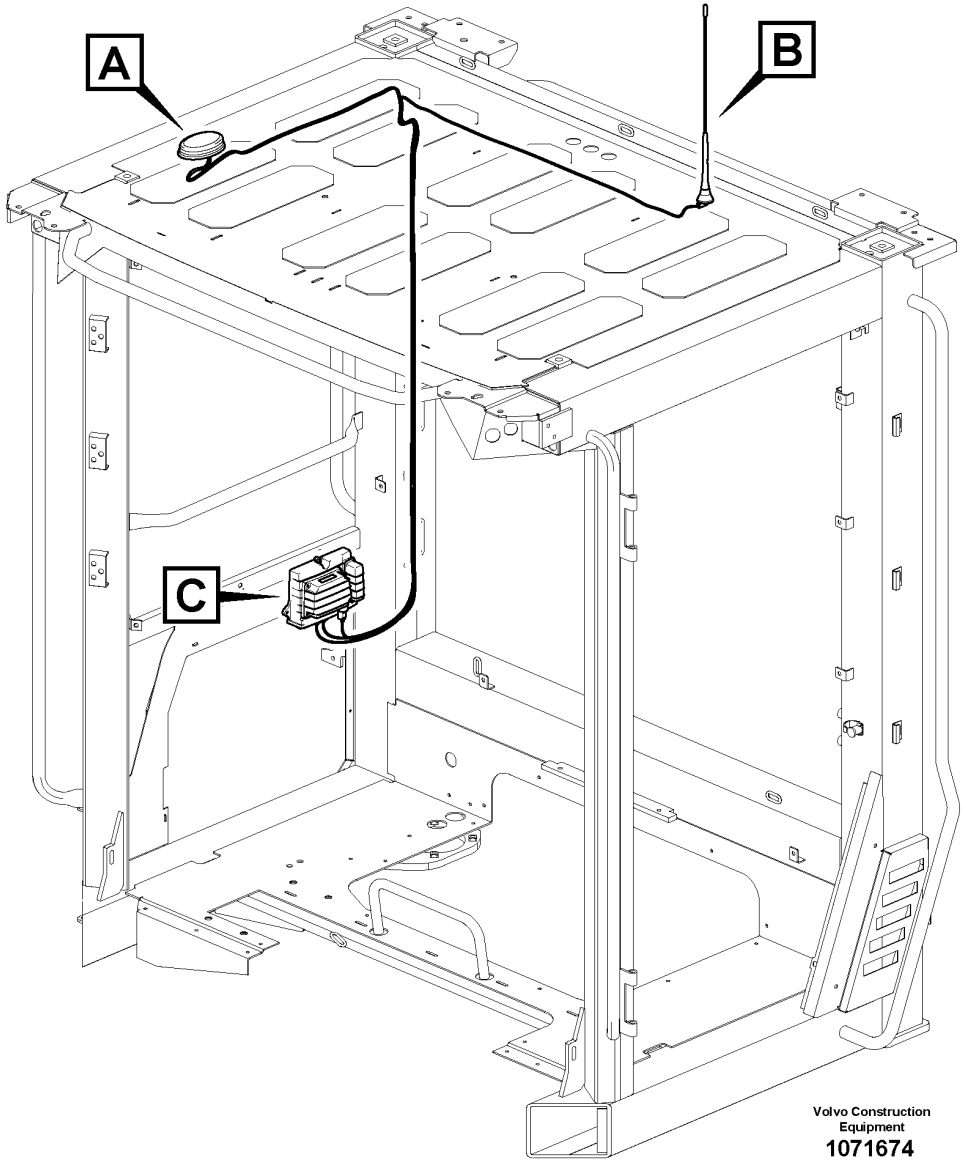

Volvo Construction Equipment
1071674

Fig.	Part No.	Quantity 1	2	3	PS	KIT	Description	Dénomination	Bezeichnung	Denominación	Benämning	Notes
1	VOE 15198186	1					Antenna	Antenne	Antenne	Antena	Antenn	
2	VOE 11170362	1					Antenna	Antenne	Antenne	Antena	Antenn	
3	VOE 15135364	3					Screw	Vis	Schraube	Tornillo	Skruv	
4	VOE 949874	3					Flange lock nut	Contre-écrou à embase	Flanschverschlussmutter	Contratuerca embridada	Flänslåsmutter	

1		**System for wireless electronic controlled communication (telematics)** **Système de communication électronique sans fil (télématique)** **System für drahtlose elektronische Kommunikation (Telematik)** **Sistema de comunicación electrónica inalámbrica (telemática)** **System för trådlös elektronisk kommunikation (telematik)**	Catalogue id **20694**	Group **398**
2				
3			Illustr. No **1071674**	Section **200**
4				
5		**86024**	Issue **20039665-F**	Page **785**

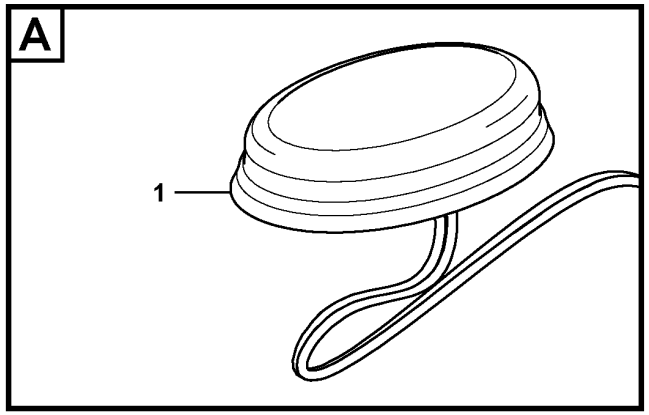

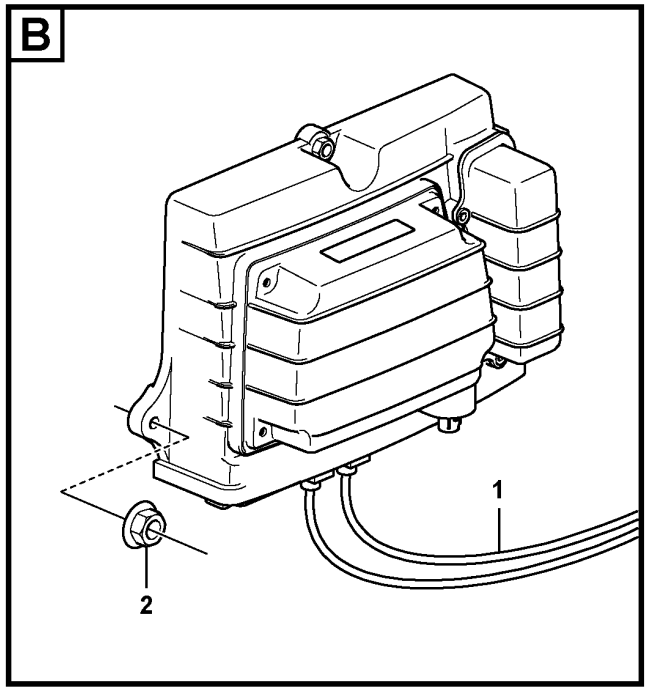

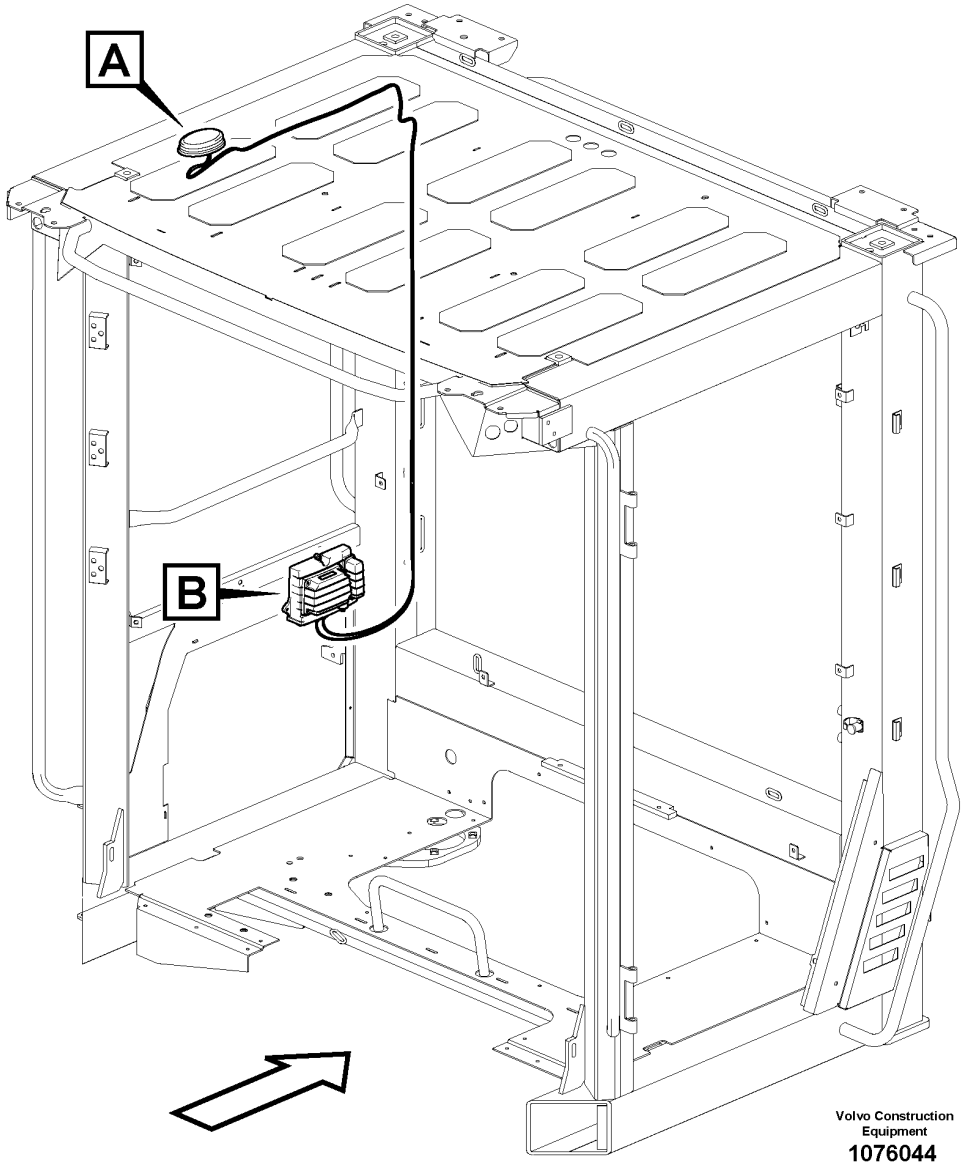

Volvo Construction Equipment

1076044

Fig.	Part No.	Quantity 1	2	3	PS	KIT	Description	Dénomination	Bezeichnung	Denominación	Benämning	Notes
1	VOE 17413636	1					Antenna	Antenne	Antenne	Antena	Antenn	
2	VOE 949874	3					Flange lock nut	Contre-écrou à embase	Flanschverschlussmutter	Contratuerca embridada	Flänslåsmutter	

1		**System for wireless electronic controlled communication (telematics)** **Système de communication électronique sans fil (télématique)** **System für drahtlose elektronische Kommunikation (Telematik)** **Sistema de comunicación electrónica inalámbrica (telemática)** **System för trådlös elektronisk kommunikation (telematik)**	Catalogue id **20694**	Group **398**
2			Illustr. No **1076044**	Section **300**
3				
4			Issue **20039665-F**	Page **787**
5		**86485, 86652**		

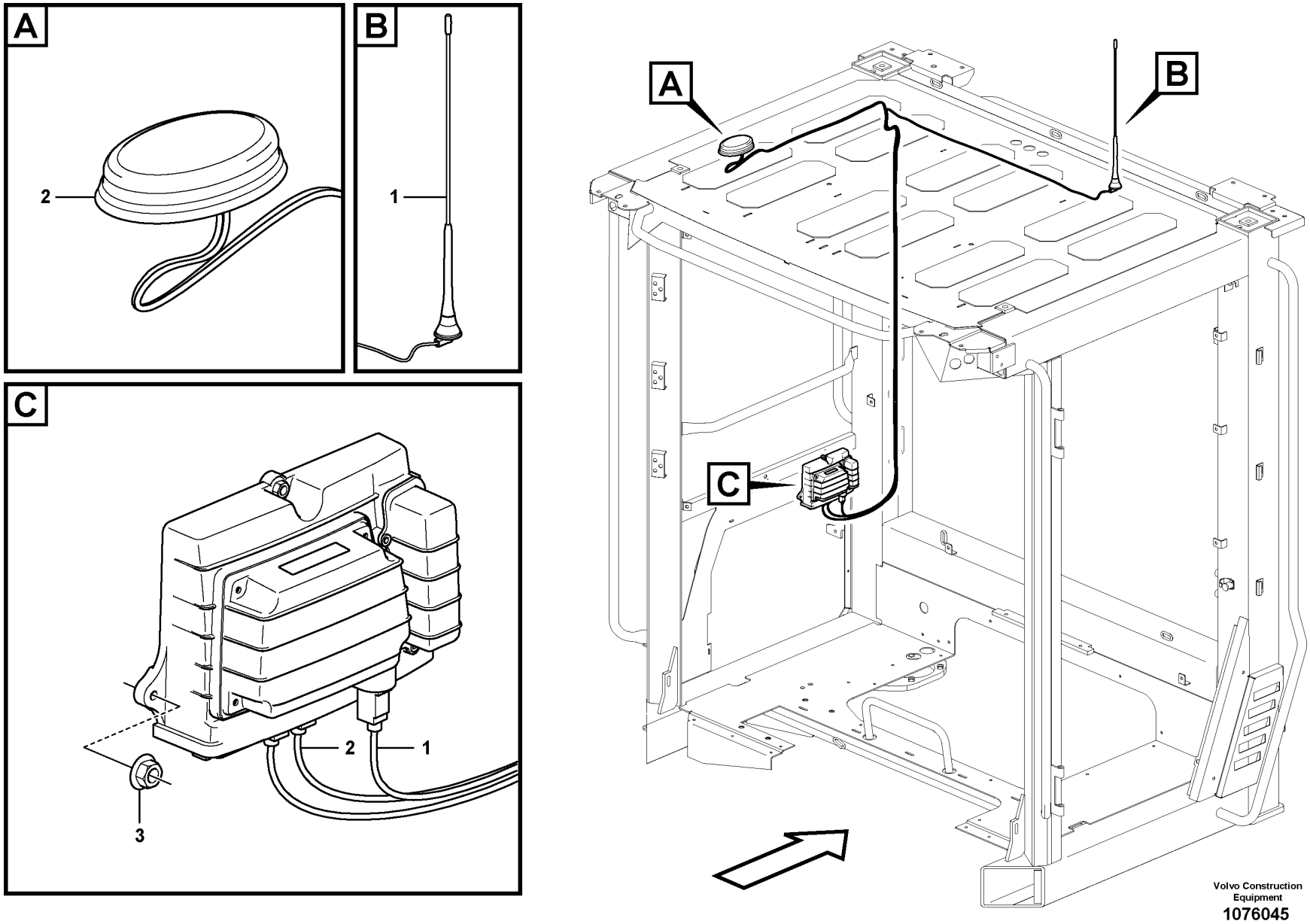

Volvo Construction Equipment

1076045

Fig.	Part No.	Quantity 1	2	3	PS	KIT	Description	Dénomination	Bezeichnung	Denominación	Benämning	Notes
1	VOE 15198186	1					Antenna	Antenne	Antenne	Antena	Antenn	
2	VOE 17413636	1					Antenna	Antenne	Antenne	Antena	Antenn	
3	VOE 949874	3					Flange lock nut	Contre-écrou à embase	Flanschverschlussmutter	Contratuerca embridada	Flänslåsmutter	

1		**System for wireless electronic controlled communication (telematics)** **Système de communication électronique sans fil (télématique)** **System für drahtlose elektronische Kommunikation (Telematik)** **Sistema de comunicación electrónica inalámbrica (telemática)** **System för trådlös elektronisk kommunikation (telematik)**	Catalogue id **20694**	Group **398**
2			Illustr. No **1076045**	Section **400**
3				
4			Issue **20039665-F**	Page **789**
5		**86486**		

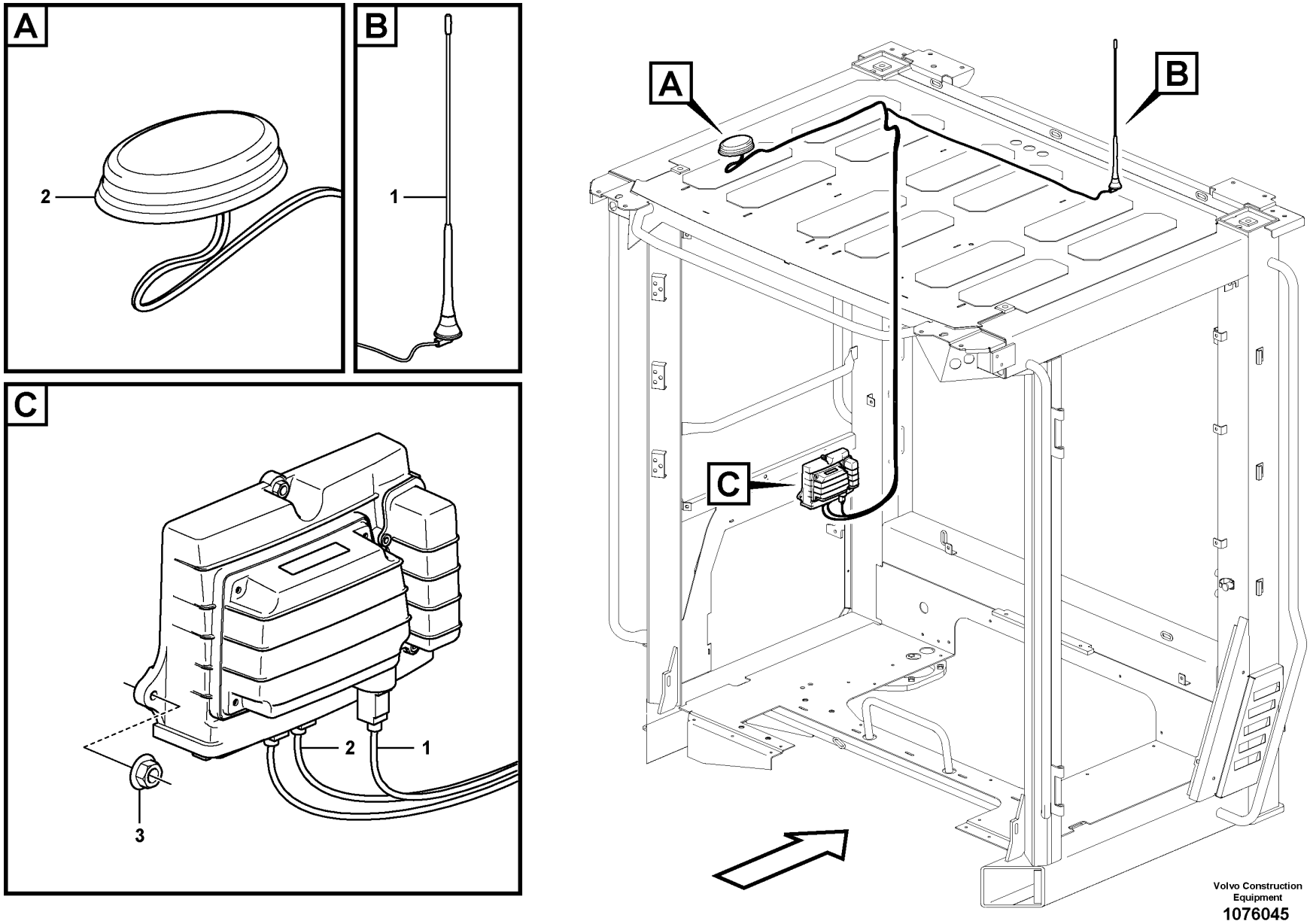

Volvo Construction Equipment

1076045

Fig.	Part No.	Quantity 1	2	3	PS	KIT	Description	Dénomination	Bezeichnung	Denominación	Benämning	Notes
1	**VOE 17437414**	1					Antenna kit	Kit d'antenne	Antennensatz	Juego de antena	Antennsats	
2	**VOE 17413636**	1					Antenna	Antenne	Antenne	Antena	Antenn	
3	**VOE 949874**	3					Flange lock nut	Contre-écrou à embase	Flanschverschlussmutter	Contratuerca embridada	Flänslåsmutter	

1		**System for wireless electronic controlled communication (telematics)** **Système de communication électronique sans fil (télématique)** **System für drahtlose elektronische Kommunikation (Telematik)** **Sistema de comunicación electrónica inalámbrica (telemática)** **System för trådlös elektronisk kommunikation (telematik)**	Catalogue id **20694**	Group **398**
2			Illustr. No **1076045**	Section **410**
3				
4			Issue **20039665-F**	Page **791**
5		**86651**		

VOLVO

Volvo Construction Equipment
www.volvoce.com

GROUP		Section	Page
414	Torque converter	100	799
420	Hydraulic transmission with fitting parts	100	801
420	Oil filler	200	805
420	Filler cap	300	807
420	Testing block	400	809
420	Ventilation for transmission	500	811
421	Converter housing, gears and shafts	100	813
421	Oil filter 22596, 22706, 22728	200	817
421	Oil distributor and tube 22596, 22706, 22728	300	819
421	Hydraulic clutch, forward / 1 st speed	400	823
421	Hydraulic clutch, reverse / 2nd speed	500	825
421	Hydraulic clutch, 3rd / 4th speed 22706, 22728, 22596	600	827
421	Lubricating oil valve with fitting parts 22596, 22706, 22728	700	831
421	Lubricating oil valve 22596, 22706, 22728	800	833
421	Range selector valve with fitting parts	900	835
421	Range selector valve 22596, 22706	1000	839
421	Range selector valve 22728	1100	841
434	Transfer case, gears and shafts	100	843
434	Transfer case, housing and covers 22596	200	845
434	Transfer case, housing and covers	250	849
434	Proportional valve 22596, 22706, 22728	300	853
436	Gear box housing with fitting parts	100	855
451	Propeller shafts with fitting parts	100	857
451	Propeller shaft	200	859
451	Propeller shaft S/N 3561 -	250	861
451	Propeller shaft	300	863
451	Propeller shaft	400	865
451	Propeller shaft S/N 3561 -	500	867
460	Planet axles with fitting parts 56052	100	869
460	Planet axles with fitting parts	200	871
460	Planet axles with fitting parts 56049	300	873
460	Planet axles with fitting parts	400	875
460	Venting, planet shafts	500	877
460	Venting, planet shafts	600	879
461	Planetary axle, front 56000	100	881
461	Final drive, front 56000	200	885
463	Planetary axle, rear 56052	100	889
463	Planetary axle, rear 56049	200	893
463	Final drive, rear 56052	300	897
463	Final drive, rear 56049	400	901
468	Differential lock, hydraulic line 86131	100	905
468	Differential lock, hydraulic line 85757	200	907
468	Differential lock 56000	300	909

TABLE DES MATIÈRES

Catalogue id 20694 | Group 4
Issue 20039665-F | Page 794

GROUPE		Section	Page
414	Convertisseur de couple	100	799
420	Transmission avec pièces de montage	100	801
420	Raccord de remplissage d'huile	200	805
420	Bouchon de remplissage	300	807
420	Bloc de contrôle	400	809
420	Aération de transmission	500	811
421	Boîtier convertisseur, engrenages et arbres	100	813
421	Filtre à huile 22596, 22706, 22728	200	817
421	Distributeur d'huile, tuyaux 22596, 22706, 22728	300	819
421	Accouplement hydraulique, avant / 1er	400	823
421	Accouplement hydraulique, arrière / 2ème	500	825
421	Accouplement hydraulique, 3ème / 4ème 22706, 22728, 22596	600	827
421	Soupape d'huile de graissage avec pièces de montage 22596, 22706, 22728	700	831
421	Soupape d'huile de graissage 22596, 22706, 22728	800	833
421	Valve sélectrice vitesse avec pièces de montage	900	835
421	Soupape sélectrice vitesse 22596, 22706	1000	839
421	Soupape sélectrice vitesse 22728	1100	841
434	Boîte de transfert, pignon et arbres	100	843
434	Boîte de transfert, boîtier et couvercle 22596	200	845
434	Boîte de transfert, boîtier et couvercle	250	849
434	Valvula proporcional 22596, 22706, 22728	300	853
436	Suspension boîte vitesses	100	855
451	Arbres de transmission avec pieces de montage	100	857
451	Arbre à cardans	200	859
451	Arbre à cardans S/N 3561 -	250	861
451	Arbre à cardans	300	863
451	Arbre à cardans	400	865
451	Arbre à cardans S/N 3561 -	500	867
460	Train planétaire avec pièces de montage 56052	100	869
460	Train planétaire avec pièces de montage	200	871
460	Train planétaire avec pièces de montage 56049	300	873
460	Train planétaire avec pièces de montage	400	875
460	Aération, train planétaire	500	877
460	Aération, train planétaire	600	879
461	Axe satellite, AV 56000	100	881
461	Réducteur central, AV 56000	200	885
463	Axe satellite, AR 56052	100	889
463	Axe satellite, AR 56049	200	893
463	Réducteur central, AR 56052	300	897
463	Réducteur central, AR 56049	400	901
468	Blocage de différentieltuyau, hydraulique 86131	100	905
468	Blocage de différentieltuyau, hydraulique 85757	200	907
468	Blocage différentiel 56000	300	909

GRUPPE		Abschnitt	Seite
414	Drehmomentwandler	100	799
420	Transmission mit Anbauteilen	100	801
420	Öleinfüllstutzen	200	805
420	Tankdeckel	300	807
420	Messblock	400	809
420	Entlüftung für Transmission	500	811
421	Wandlergehäuse, Zahnräder und Wellen	100	813
421	Ölfilter 22596, 22706, 22728	200	817
421	Ölverteiler und Rohr 22596, 22706, 22728	300	819
421	Hydraulikkupplung, vorwärts / 1. Gang	400	823
421	Hydraulikkupplung, rückwärts / 2. Gang	500	825
421	Hydraulikkupplung, 3. / 4. Gang 22706, 22728, 22596	600	827
421	Schmierölventil mit Anbauteilen 22596, 22706, 22728	700	831
421	Schmierölventil 22596, 22706, 22728	800	833
421	Getriebewählerventil mit Anbauteilen	900	835
421	Getriebewählerventil 22596, 22706	1000	839
421	Getriebewählerventil 22728	1100	841
434	Verteilergetriebe, Antrieb und Achsen	100	843
434	Verteilergetriebe, Gehäuse und Deckel 22596	200	845
434	Verteilergetriebe, Gehäuse und Deckel	250	849
434	Proportionalventil 22596, 22706, 22728	300	853
436	Getriebeaufhängung	100	855
451	Gelenkwelle mit Anbauteilen	100	857
451	Gelenkwelle	200	859
451	Gelenkwelle S/N 3561 -	250	861
451	Gelenkwelle	300	863
451	Gelenkwelle	400	865
451	Gelenkwelle S/N 3561 -	500	867
460	Planetenwellen mit Anbauteilen 56052	100	869
460	Planetenwellen mit Anbauteilen	200	871
460	Planetenwellen mit Anbauteilen 56049	300	873
460	Planetenwellen mit Anbauteilen	400	875
460	Lüftung, Planetenwellen	500	877
460	Lüftung, Planetenwellen	600	879
461	Planetenwelle, vorne 56000	100	881
461	Ausgleichgetriebe, vorne 56000	200	885
463	Planetenwelle, hinten 56052	100	889
463	Planetenwelle, hinten 56049	200	893
463	Ausgleichgetriebe, hinten 56052	300	897
463	Ausgleichgetriebe, hinten 56049	400	901
468	Differentialsperre, Hydraulikleitung 86131	100	905
468	Differentialsperre, Hydraulikleitung 85757	200	907
468	Ausgleichsperre 56000	300	909

INDICE

Catalogue id 20694 | Group 4
Issue 20039665-F | Page 796

GRUPO		Sección	Página
414	Convertidor de par	100	799
420	Transmisión con accesorios de montaje	100	801
420	Llenador de aceite	200	805
420	Tapón de llenado	300	807
420	Bloque de medición	400	809
420	Ventilación de transmisión	500	811
421	Caja del convertidor, engranajes y ejes	100	813
421	Filtro de aceite 22596, 22706, 22728	200	817
421	Distribuidor de aceite, tubos 22596, 22706, 22728	300	819
421	Embrague hidráulic, adelante / 1a velocidad	400	823
421	Embrague hidráulic, atrás / 2a velocidad	500	825
421	Embrague hidráulic, 3a / 4a velocidades 22706, 22728, 22596	600	827
421	Válvula de lubricación con accesorios de montaje 22596, 22706, 22728	700	831
421	Válvula de lubricación 22596, 22706, 22728	800	833
421	Válvula selectora de gama con accesorios de montaje	900	835
421	Válvula selectora de gama 22596, 22706	1000	839
421	Válvula selectora de gama 22728	1100	841
434	Caja de reenvío, engranajes y ejes	100	843
434	Caja de reenvío, caja y tapa 22596	200	845
434	Caja de reenvío, caja y tapa	250	849
434	Valvula proporcional 22596, 22706, 22728	300	853
436	Suspensión de la caja de cambios	100	855
451	Ejes cardán con accerorios de montaje	100	857
451	Ejes cardán	200	859
451	Ejes cardán S/N 3561 -	250	861
451	Ejes cardán	300	863
451	Ejes cardán	400	865
451	Ejes cardán S/N 3561 -	500	867
460	Ejes planetarios con accesorios de montaje 56052	100	869
460	Ejes planetarios con accesorios de montaje	200	871
460	Ejes planetarios con accesorios de montaje 56049	300	873
460	Ejes planetarios con accesorios de montaje	400	875
460	Ventilación, ejes planetarios	500	877
460	Ventilación, ejes planetarios	600	879
461	Eje planeta, delantera 56000	100	881
461	Grupo cónico, delantero 56000	200	885
463	Eje planeta, trasero 56052	100	889
463	Eje planeta, trasero 56049	200	893
463	Grupo cónico, trasero 56052	300	897
463	Grupo cónico, trasero 56049	400	901
468	Bloqueo del diferencial, conducto hidráulico 86131	100	905
468	Bloqueo del diferencial, conducto hidráulico 85757	200	907
468	Bloqueo del diferencial 56000	300	909

GRUPP		Avsnitt	Sida
414	Momentomvandlare	100	799
420	Transmission med monteringsdetaljer	100	801
420	Oljepåfyllning	200	805
420	Påfyllningslock	300	807
420	Mätblock	400	809
420	Ventilation för transmission	500	811
421	Momentomvandlarhus, drev och axlar	100	813
421	Oljefilter 22596, 22706, 22728	200	817
421	Oljefördelare och rör 22596, 22706, 22728	300	819
421	Hydraulkoppling, fram / 1-an	400	823
421	Hydraulkoppling, back / 2-an	500	825
421	Hydraulkoppling, 3-an / 4-an 22706, 22728, 22596	600	827
421	Smörjoljeventil med monteringsdetaljer 22596, 22706, 22728	700	831
421	Smörjoljeventil 22596, 22706, 22728	800	833
421	Växelväljarventil med monteringsdetaljer	900	835
421	Växelväljarventil 22596, 22706	1000	839
421	Växelväljarventil 22728	1100	841
434	Fördelningsväxellåda, drev och axlar	100	843
434	Fördelningsväxellåda, hus och lock 22596	200	845
434	Fördelningsväxellåda, hus och lock	250	849
434	Proportionalventil 22596, 22706, 22728	300	853
436	Växellådsupphängning	100	855
451	Kardanaxlar med monteringsdetaljer	100	857
451	Kardanaxel	200	859
451	Kardanaxel S/N 3561 -	250	861
451	Kardanaxel	300	863
451	Kardanaxel	400	865
451	Kardanaxel S/N 3561 -	500	867
460	Planetaxlar med monteringsdetaljer 56052	100	869
460	Planetaxlar med monteringsdetaljer	200	871
460	Planetaxlar med monteringsdetaljer 56049	300	873
460	Planetaxlar med monteringsdetaljer	400	875
460	Avluftning, planetaxlar	500	877
460	Avluftning, planetaxlar	600	879
461	Planetaxel, fram 56000	100	881
461	Centrumväxel, fram 56000	200	885
463	Planetaxel, bak 56052	100	889
463	Planetaxel, bak 56049	200	893
463	Centrumväxel, bak 56052	300	897
463	Centrumväxel, bak 56049	400	901
468	Differentialspärr, hydraulledning 86131	100	905
468	Differentialspärr, hydraulledning 85757	200	907
468	Differentialspärr 56000	300	909

INNEHÅLLSFÖRTECKNING

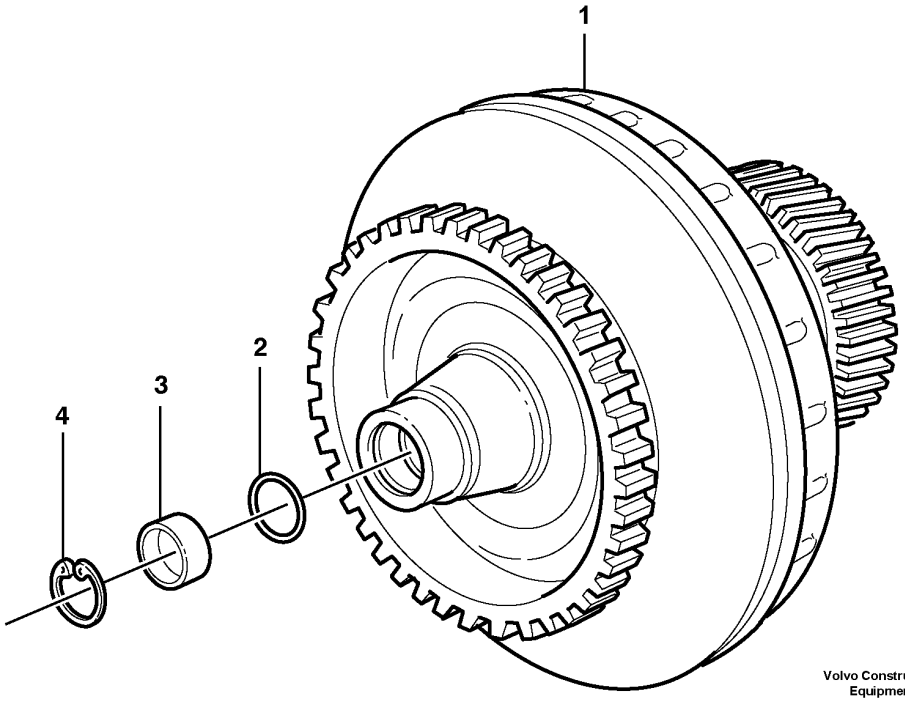

Volvo Construction Equipment
1071503

Fig.	Part No.	Quantity 1	2	3	4	5	PS	KIT	Description	Dénomination	Bezeichnung	Denominación	Benämning	Notes
1	**VOE 17403768**	1							Torque converter	Convertisseur de couple	Drehmomentwandler	Convertidor de par	Momentomvandlare	
	VOE 17443843		1						Torque converter	Convertisseur de couple	Drehmomentwandler	Convertidor de par	Momentomvandlare	
2	**VOE 11997187**	1							•O-ring	•Joint torique	•O-Ring	•Anillo tórico	•O-ring	
3	**VOE 15197418**	1							•Cap	•Capot	•Kappe	•Capuchón	•Hatt	
4	**VOE 914529**	1							•Retaining ring	•Bague retenue	•Haltering	•Anillo retén	•Hållarring	

1	**22596, 22706**
2	**22728**
3	
4	
5	

Torque converter
Convertisseur de couple
Drehmomentwandler
Convertidor de par
Momentomvandlare

Catalogue id	Group
20694	**414**
Illustr. No	Section
1071503	**100**
Issue	Page
20039665-F	**799**

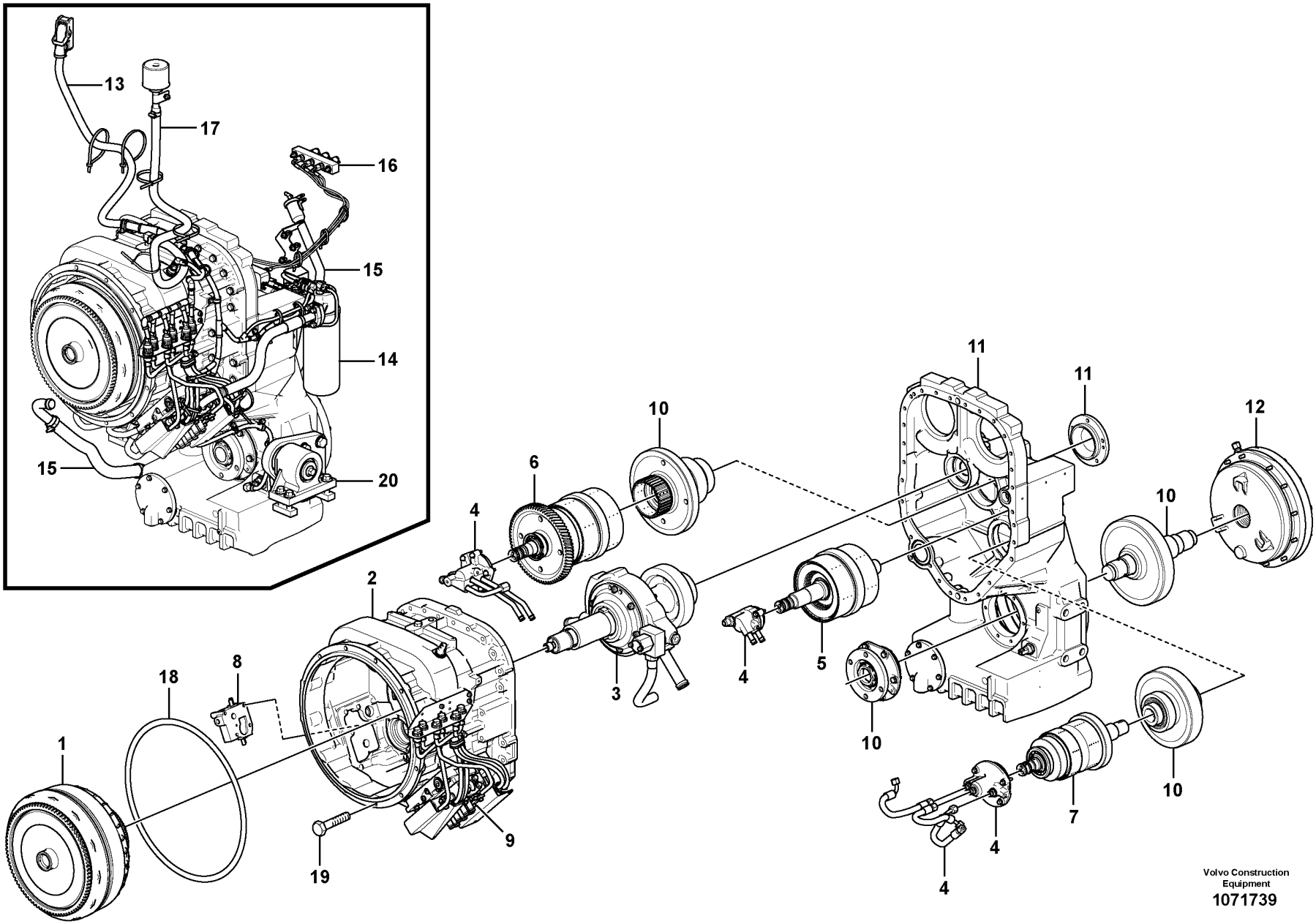

Volvo Construction Equipment
1071739

Fig.	Part No.	Quantity 1	2	3	4	5	PS	KIT	Description	Dénomination	Bezeichnung	Denominación	Benämning	Notes
	VOE 22596	1							Hydraulic transmission	Transmission hydraulique	Hydraulikantrieb	Transmisión hidráulica	Hydraultransmission	
	VOE 22706		1						Hydraulic transmission	Transmission hydraulique	Hydraulikantrieb	Transmisión hidráulica	Hydraultransmission	
	VOE 22728			1					Hydraulic transmission	Transmission hydraulique	Hydraulikantrieb	Transmisión hidráulica	Hydraultransmission	
1		1	1	1					•Torque converter	•Convertisseur couple	•Drehmomentwandler	•Convertidor momento	•Momentomvandlare	See group 414-100 page 799
2		1	1	1					•Conv. hous, gears	•Boitier conv. pignons	•Drehmoment. Antrieb	•Caja conv. engranajes	•Momentomvand. drev	See group 421-100 page 813
3		1	1	1					•Pump drive	•Commande de la pompe	•Pumpenantrieb	•Accionamiento bomba	•Pumpdrivning	See group 421-100 page 813
4		1	1	1					•Oildistributor, tubes	•Distributeur, Tuyau	•Ölverteiler, Rohr und	•Distribuidor, tubos	•Oljefördelare, rör,	See group 421-300 page 819
5		1	1	1					•Clutch, forward,1:st	•Embrayages, Av, 1 er	•Kupplungen, Vorw,1.ga	•Embragues, adel.1a ve	•Koppling, fram,1-an	See group 421-400 page 823
6		1	1	1					•Clutch, reverse, 2nd	•Embrayage, marche arrière, 2e	•Kupplung, 2. Rückwartsgang	•Embrague, atrás, 2ª marcha	•Koppling, back, 2-an	See group 421-500 page 825
7		1	1	1					•Clutch, 3rd and 4th	•Embrayages, 3-4 vites	•Kupplungen, 3. 4.gang	•Embragues, 3-4 veloci	•Koppling, 3-4-an	See group 421-600 page 827
8		1	1	1					•Lubricating oil valve	•Soupape d'huile	•Schmierölventil	•Valvula de lubricacio	•Smörjoljeventil	See group 421-700 page 831
9		1	1	1					•Gear selector valve	•Valve selectr.vitesse	•Umsteurventil	•valvula select.veloci	•Växelväljarventil	See group 421-900 page 835
10		1	1	1					•Transfer case, gears	•Boîte de transfert, pignons	•Verteilergetriebe, Gänge	•Caja de reenvío, piñones	•Fördelningsväx. drev	See group 434-100 page 843
11		1							•Transfer case, housin	•Boite transf. boitier	•Verteilerget. Gehäuse	•Caja reenvio, caja y	•Fördelningsväx. hus	See group 434-200 page 845
11			1	1					•Transfer case, housin	•Boite transf. boitier	•Verteilerget. Gehäuse	•Caja reenvio, caja y	•Fördelningsväx. hus	See group 434-250 page 849
12		1							•Parking brake	•Frein parking	•Feststellbremse	•Freio estacion	•Parkeringsbroms	See group 552-100 page 999
12			1	1					•Parking brake	•Frein parking	•Feststellbremse	•Freio estacion	•Parkeringsbroms	See group 551-200 page 993
13		1	1	1					•Wire harness	•Faisceau cables	•Kabelbaum	•Manojo cables	•Ledningsmatta	See group 371-700 page 635
14		1	1	1					•Filter Retainer	•Porte-filtre	•Filtertopf	•Soporte Filtro	•Filterhållare	See group 421-200 page 817
15		1	1	1					Oil filler	Remplissage d'huile	Öleinfüllung	Relleno de aceite y	Oljepåfyllning	See group 420-300 page 807
16		1	1	1					Measuring block	Bloc de contrôle	Messblock	Bloque de medición	Mätblock	See group 420-400 page 809
17		1	1	1					Ventilation for hydr.	Aération de transm.	Entlüftung für Tr	Ventilación del tra	Ventilation för trans	See group 420-500 page 811

1	**22596**
2	**22706**
3	**22728**
4	
5	

Hydraulic transmission with fitting parts
Transmission avec pièces de montage
Transmission mit Anbauteilen
Transmisión con accesorios de montaje
Transmission med monteringsdetaljer

Catalogue id **20694**	Group **420**
Illustr. No **1071739**	Section **100**
Issue **20039665-F**	Page **801**

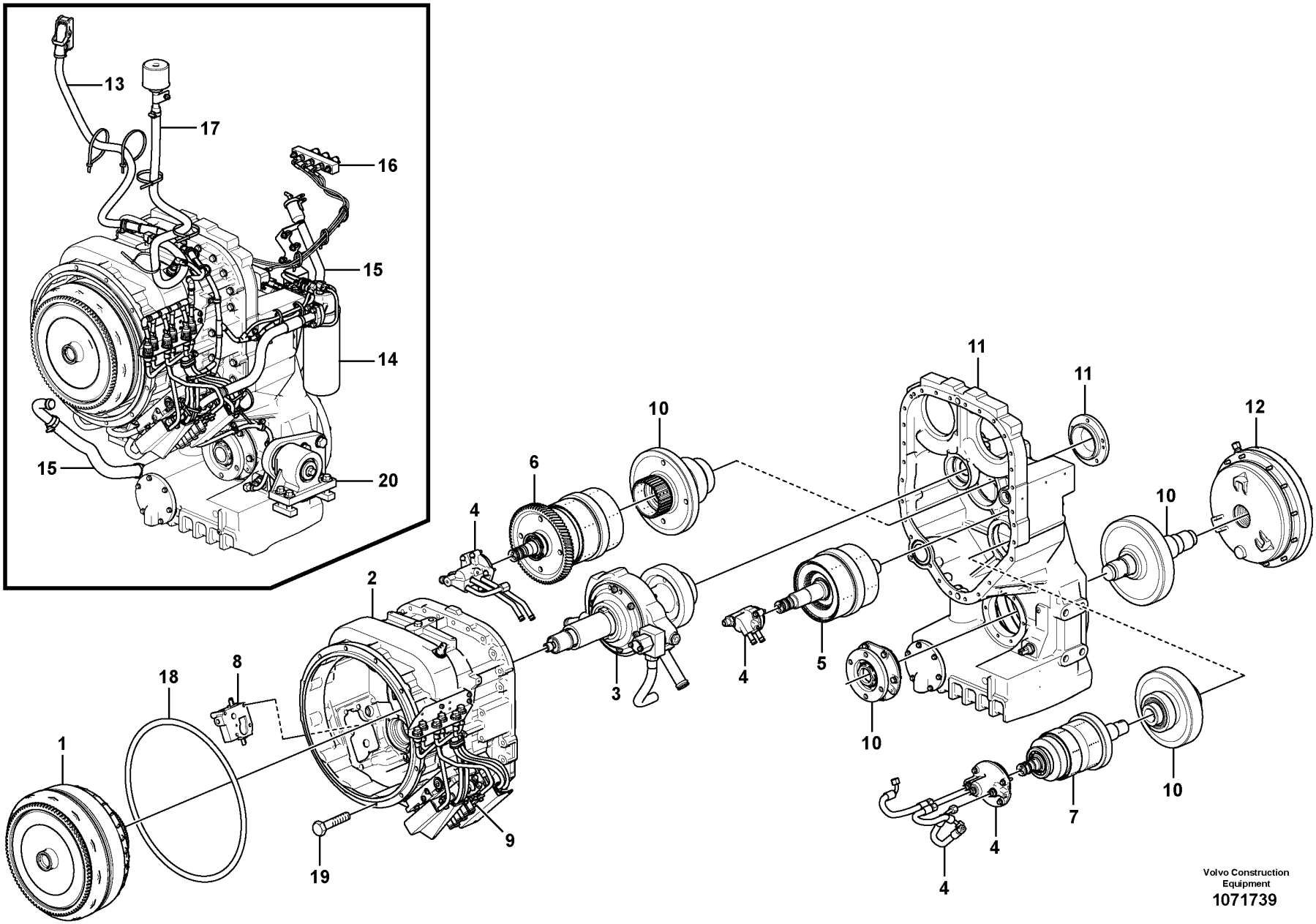

Volvo Construction Equipment
1071739

Fig.	Part No.	Quantity 1	2	3	4	5	PS	KIT	Description	Dénomination	Bezeichnung	Denominación	Benämning	Notes
18	VOE 968203	1	1	1					O-ring	Joint torique	O-Ring	Anillo tórico	O-ring	
19	VOE 13965193	12	12	12					Screw	Vis	Schraube	Tornillo	Skruv	
20		1	1	1					Gearbox mounting	Suspension de boite	Getreibeaufhängung	Suspension de la caja	Växellådsupphängning	See group 436-100 page 855
	VOE 11708284	1	1	1					Gasket kit	Kit joints	Dichtungssatz	Juego de juntas	Packningsats	

1	22596	**Hydraulic transmission with fitting parts** **Transmission avec pièces de montage** **Transmission mit Anbauteilen** **Transmisión con accesorios de montaje** **Transmission med monteringsdetaljer**	Catalogue id **20694**	Group **420**
2	22706			
3	22728		Illustr. No **1071739**	Section **100**
4				
5			Issue **20039665-F**	Page **803**

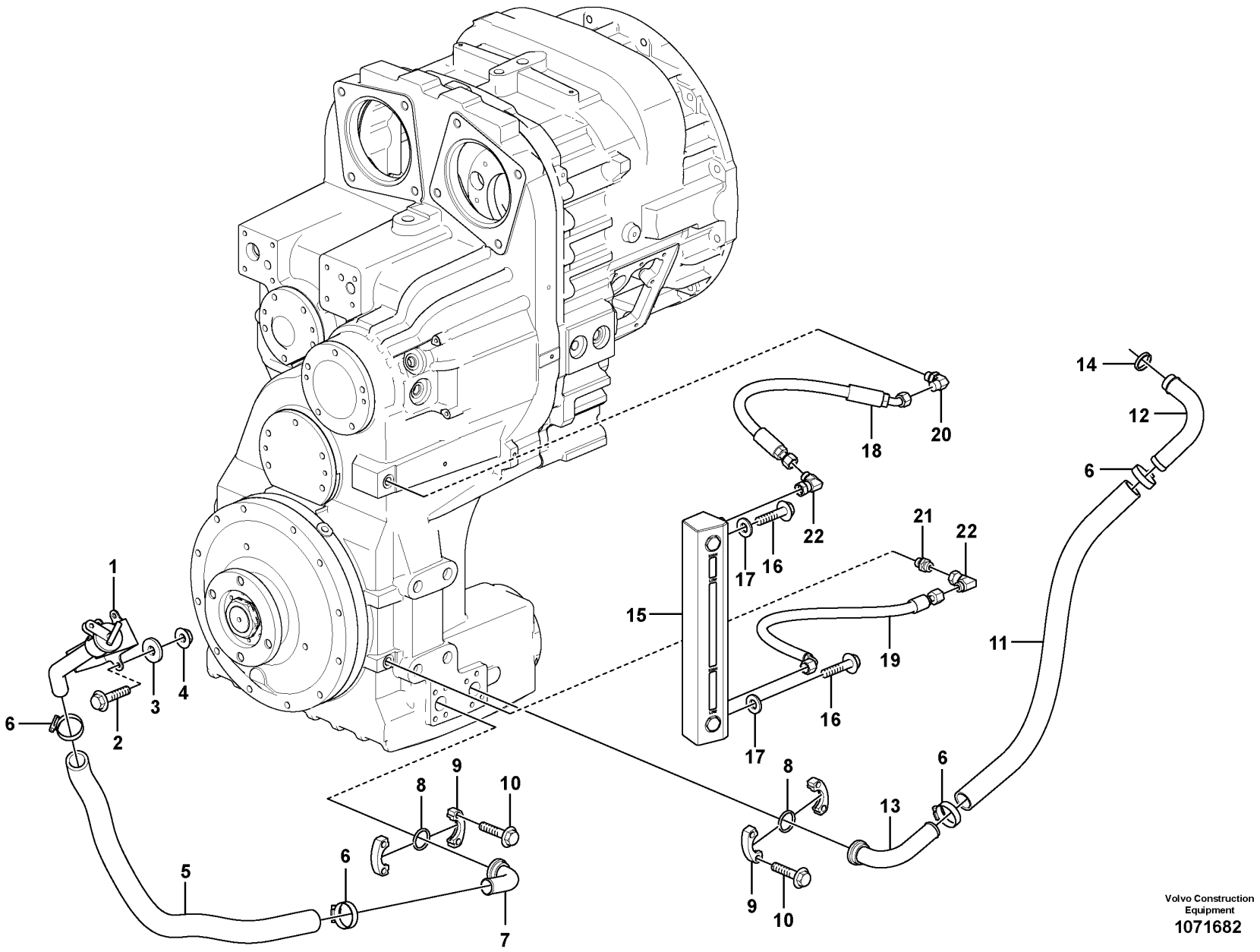

Volvo Construction Equipment
1071682

Fig.	Part No.	Quantity 1	2	3	PS	KIT	Description	Dénomination	Bezeichnung	Denominación	Benämning	Notes
1	VOE 16820242	1					Filler neck	Tuyau de remplissage	Einfüllstützen	Cuello de llenado	Påfyllningshals	See group 420-300 page 807
2	VOE 946671	3					Flange screw	Vis à embase	Flanschschraube	Tornillo embridado	Flänsskruv	
3	VOE 11117464	3					Plain washer	Rondelle plane	Flachscheibe	Arandela plana	Planbricka	
4	VOE 945408	3					Flange nut	Écrou à embase	Flanschmutter	Tuerca embridada	Flänsmutter	
5	VOE 941799	1					Hose	Flexible	Schlauch	Manguera	Slang	
6	VOE 943476	4					Hose clamp	Collier durite	Schlauchschelle	Abrazadera de manguera	Slangklamma	
7	VOE 11173586	1					Connecting pipe	Tuyau de connexion	Verbindungsrohr	Tubo de conexión	Förbindningsrör	
8	VOE 990756	2					Sealing ring	Bague étanchéité	Dichtring	Anillo retén	Tätningsring	
9	VOE 11015455	4					Flange half	Demi-bride	Flanschhälfte	Mitad brida	Flänshalva	
10	VOE 946472	8					Flange screw	Vis à embase	Flanschschraube	Tornillo embridado	Flänsskruv	
11	VOE 16855635	1					Hose	Flexible	Schlauch	Manguera	Slang	L = 720 mm
12	VOE 11173175	1					Pipe	Tuyau	Rohrleitung	Tubo	Rör	L = 1250 mm
13	VOE 11445136	1					Pipe	Tuyau	Rohrleitung	Tubo	Rör	
14	VOE 421158	1					Sealing ring	Bague étanchéité	Dichtring	Anillo retén	Tätningsring	
15	VOE 16819130	1					Level indicator	Indicateur de niveau	Niveauanzeiger	Indicador de nivel	Nivåindikator	
16	VOE 946472	2					Flange screw	Vis à embase	Flanschschraube	Tornillo embridado	Flänsskruv	
17	VOE 976945	2					Washer	Rondelle	Scheibe	Arandela	Bricka	
18	VOE 937757	1					Hose assembly	Conduit flexible	Schlauchleitung	Conducto	Slangledning	
19	VOE 11411654	1					Hose assembly	Conduit flexible	Schlauchleitung	Conducto	Slangledning	
20	VOE 13933865	1					Elbow nipple	Raccord coudé	Winkelnippel	Niple angular	V-nippel	
21	VOE 13933855	1					Nipple	Raccord	Nippel	Niple	Nippel	
	VOE 14213676	1					•Sealing ring	•Bague étanchéité	•Dichtring	•Anillo retén	•Tätningsring	
22	VOE 13933900	2					Elbow nipple	Raccord coudé	Winkelnippel	Niple angular	V-nippel	

1		**Oil filler** **Raccord de remplissage d'huile** **Öleinfüllstutzen** **Llenador de aceite** **Oljepåfyllning**	Catalogue id **20694**	Group **420**
2			Illustr. No **1071682**	Section **200**
3				
4			Issue **20039665-F**	Page **805**
5				

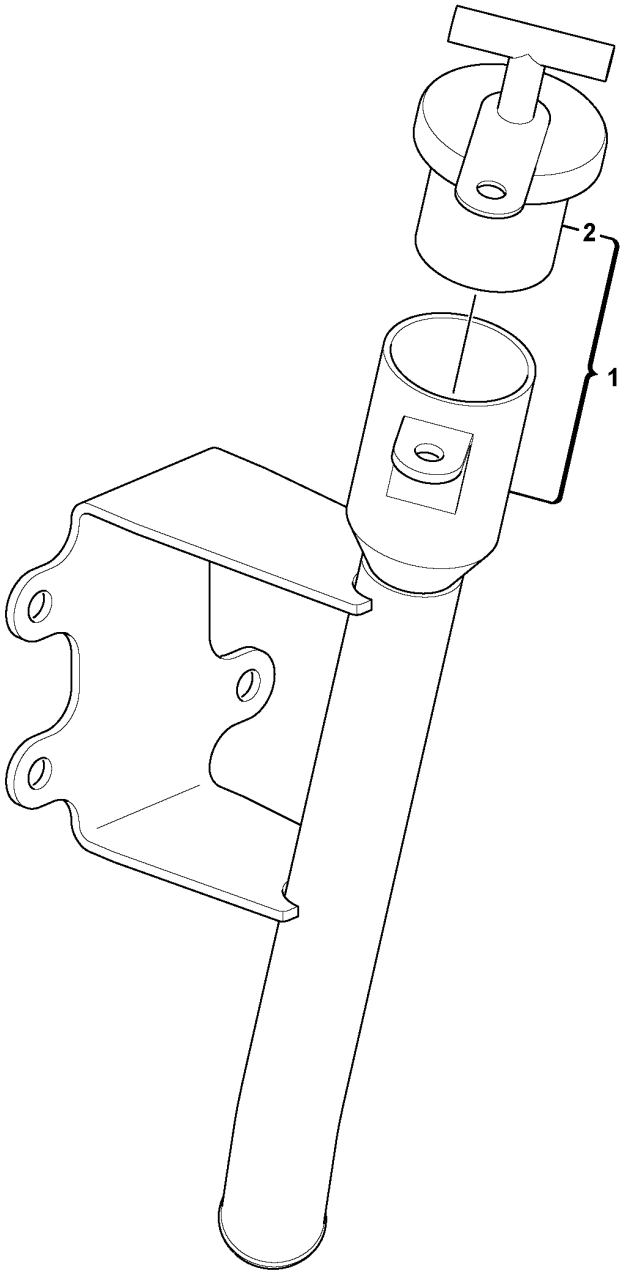

Volvo Construction Equipment

1066129

Fig.	Part No.	Quantity 1	2	3	PS	KIT	Description	Dénomination	Bezeichnung	Denominación	Benämning	Notes
1	VOE 16820242	1					Filler neck	Tuyau de remplissage	Einfüllstützen	Cuello de llenado	Påfyllningshals	
2	VOE 2509104	1					•Plug	•Tampon	•Stopfen	•Tapón	•Plugg	

1		**Filler cap** **Bouchon de remplissage** **Tankdeckel** **Tapón de llenado** **Påfyllningslock**	Catalogue id **20694**	Group **420**
2				
3			Illustr. No **1066129**	Section **300**
4				
5			Issue **20039665-F**	Page **807**

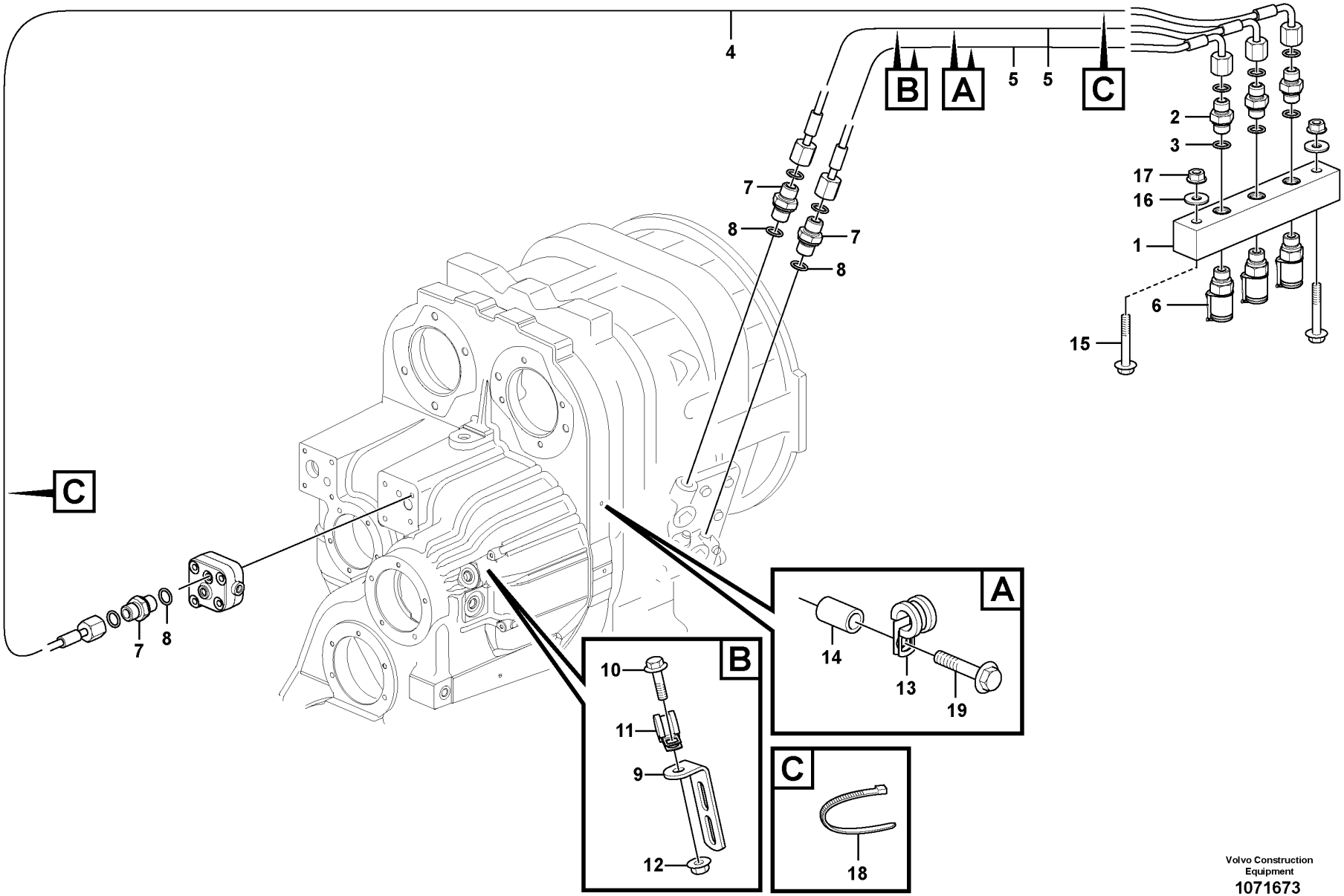

Volvo Construction Equipment
1071673

Fig.	Part No.	Quantity 1	2	3	PS	KIT	Description	Dénomination	Bezeichnung	Denominación	Benämning	Notes
1	VOE 16805758	1					Testing block	Bloc contrôle	Messblock	Bloque medición	Mätblock	
2	VOE 11410833	3					•Nipple	•Raccord	•Nippel	•Niple	•Nippel	
3	VOE 993320	3					•O-ring	•Joint torique	•O-Ring	•Anillo tórico	•O-ring	
4	VOE 995339	1					•Hose assembly	•Conduit flexible	•Schlauchleitung	•Conducto	•Slangledning	
5	VOE 994864	2					•Hose assembly	•Conduit flexible	•Schlauchleitung	•Conducto	•Slangledning	
6	VOE 936446	3					•Testing nipple	•Raccord contrôle	•Prüfnippel	•Niple de medición	•Mätnippel	
7	VOE 963968	3					Nipple	Raccord	Nippel	Niple	Nippel	
8	VOE 13949574	3					O-ring	Joint torique	O-Ring	Anillo tórico	O-ring	
9	VOE 965561	1					Bracket	Console	Konsole	Consola	Konsol	
10	VOE 947760	1					Flange screw	Vis à embase	Flanschschraube	Tornillo embridado	Flänsskruv	
11	VOE 949746	1					Clamp	Collier serrage	Schelle	Abrazadera	Klamma	
12	VOE 948645	1					Flange lock nut	Contre-écrou à embase	Flanschverschlussmutter	Contratuerca embridada	Flänslåsmutter	
13	VOE 949746	1					Clamp	Collier serrage	Schelle	Abrazadera	Klamma	
14	VOE 930436	1					Spacer ring	Bague entretoise	Abstandring	Anillo distanciador	Distansring	
15	VOE 13965179	2					Screw	Vis	Schraube	Tornillo	Skruv	
16	VOE 11117464	2					Plain washer	Rondelle plane	Flachscheibe	Arandela plana	Planbricka	
17	VOE 945408	2					Flange nut	Écrou à embase	Flanschmutter	Tuerca embridada	Flänsmutter	
18	VOE 4881440	8					Cable tie	Serre-câble	Kabelbinder	Abrazadera de cinta	Buntband	
19	VOE 946440	1					Flange screw	Vis à embase	Flanschschraube	Tornillo embridado	Flänsskruv	

1		**Testing block** **Bloc de contrôle** **Messblock** **Bloque de medición** **Mätblock**	Catalogue id **20694**	Group **420**
2			Illustr. No **1071673**	Section **400**
3			Issue **20039665-F**	Page **809**
4				
5				

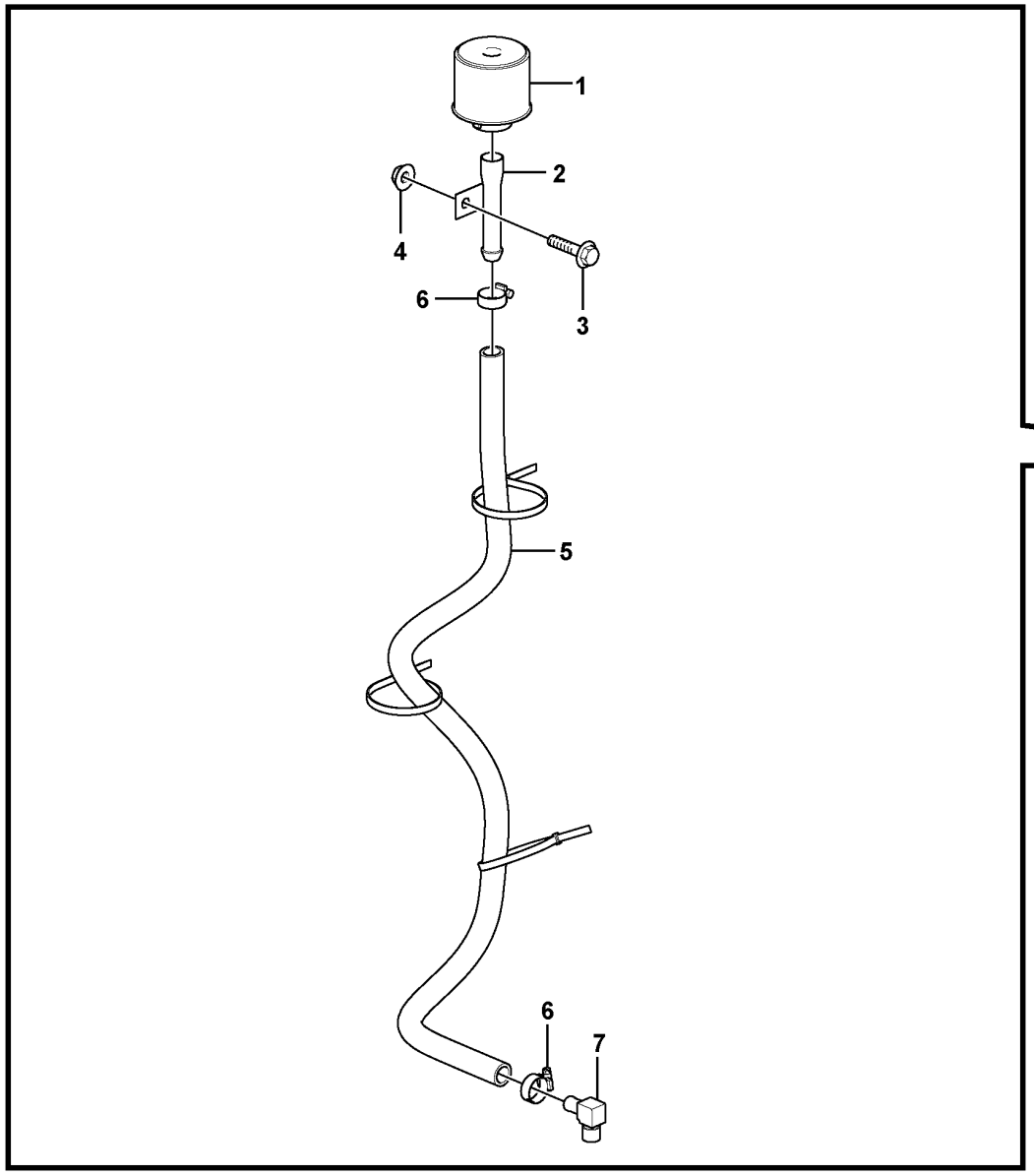

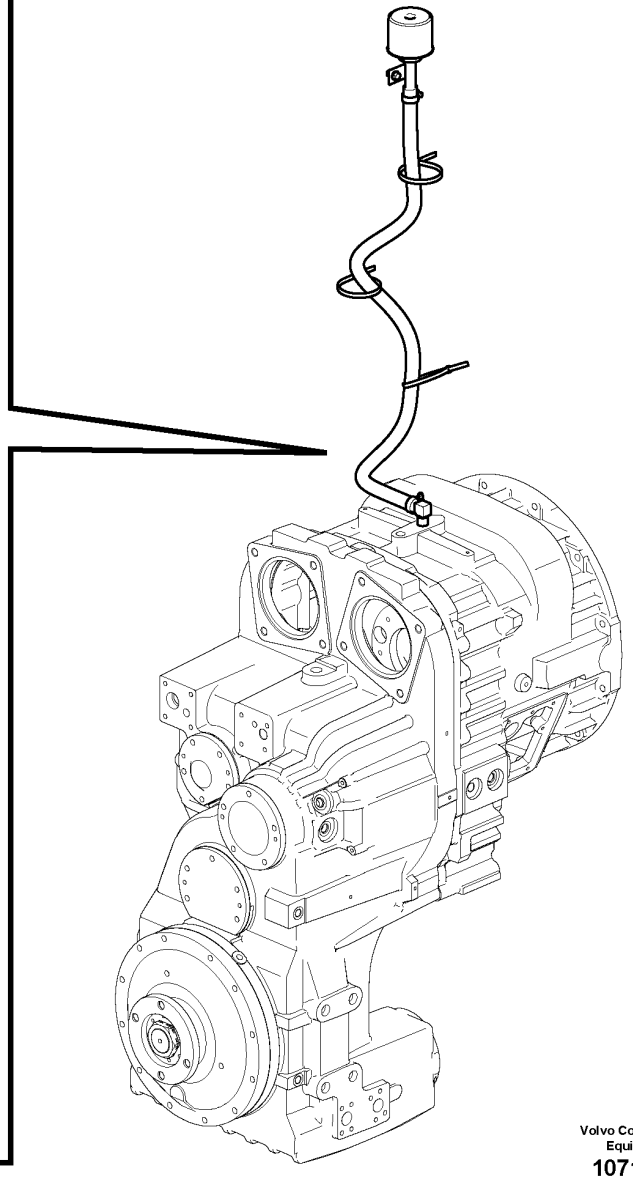

Volvo Construction Equipment
1071677

Fig.	Part No.	Quantity 1	2	3	PS	KIT	Description	Dénomination	Bezeichnung	Denominación	Benämning	Notes
1	VOE 11172907	1					Air filter	Filtre à air	Luftfilter	Filtro de aire	Luftfilter	
2	VOE 11057015	1					Filter retainer	Porte-filtre	Filtertopf	Soporte filtro	Filterhållare	
3	VOE 946173	1					Flange screw	Vis à embase	Flanschschraube	Tornillo embridado	Flänsskruv	
4	VOE 948645	1					Flange lock nut	Contre-écrou à embase	Flanschverschlussmutter	Contratuerca embridada	Flänslåsmutter	
5	VOE 11000285	1					Rubber hose	Durit caoutchouc	Gummischlauch	Manguera	Gummislang	L = 1250 mm
6	VOE 13943474	2					Hose clamp	Collier durite	Schlauchschelle	Abrazadera de manguera	Slangklamma	
7	VOE 13961607	1					Nipple	Raccord	Nippel	Niple	Nippel	

1		**Ventilation for transmission** **Aération de transmission** **Entlüftung für Transmission** **Ventilación de transmisión** **Ventilation för transmission**	Catalogue id **20694**	Group **420**
2				
3			Illustr. No **1071677**	Section **500**
4				
5			Issue **20039665-F**	Page **811**

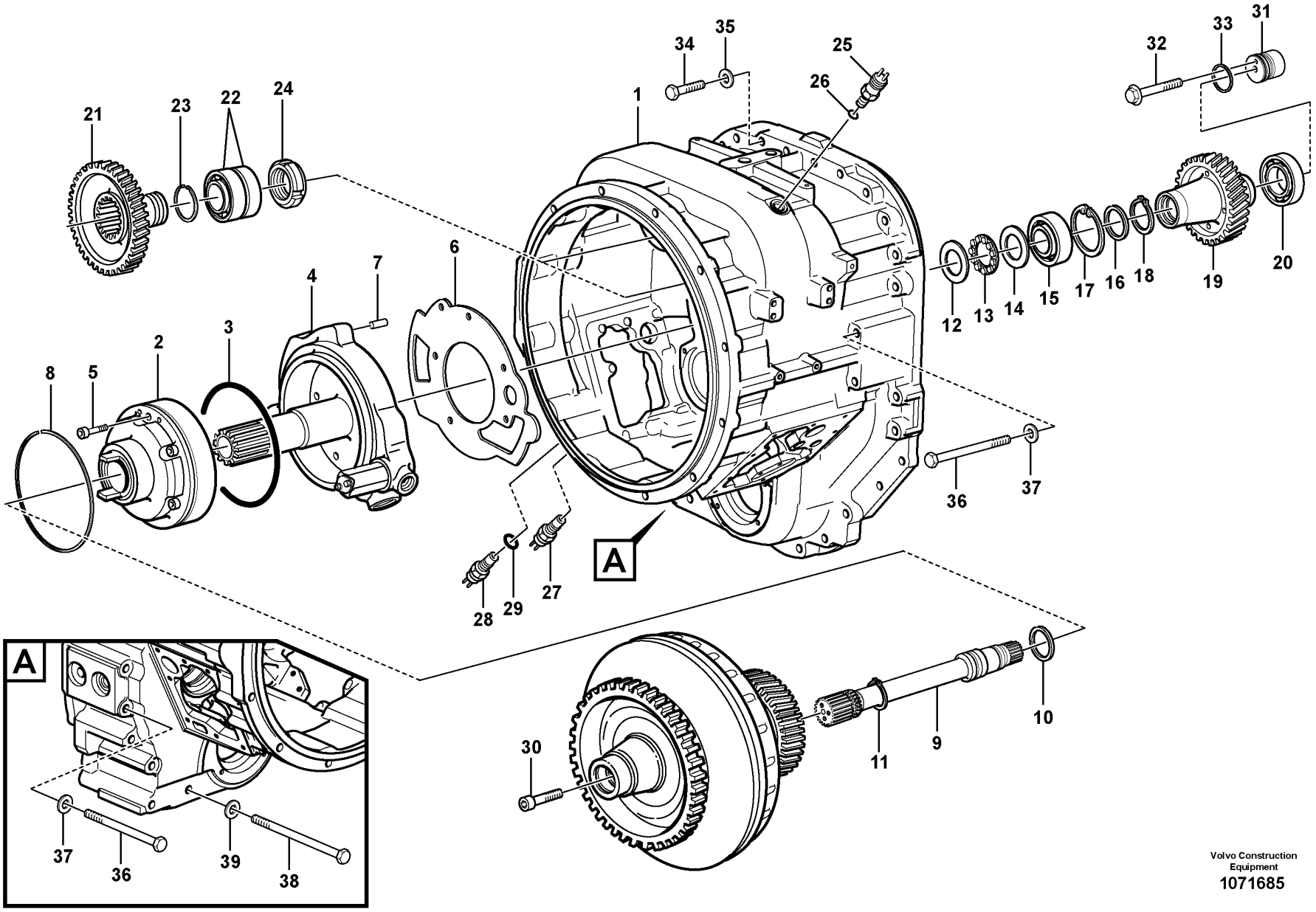

Volvo Construction Equipment
1071685

Fig.	Part No.	Quantity 1	2	3	PS	KIT	Description	Dénomination	Bezeichnung	Denominación	Benämning	Notes
1	VOE 15112296	1	1				Converter housing	Carter convertisseur	Wandlerglocke	Cubierta del convertidor	Momentomvandlarkåpa	
	VOE 17218945			1			Converter housing	Carter convertisseur	Wandlerglocke	Cubierta del convertidor	Momentomvandlarkåpa	
2	VOE 15164189	1	1	1			Pump	Pompe	Pumpe	Bomba	Pump	
	VOE 15093008	1	1	1			•Pump	•Pompe	•Pumpe	•Bomba	•Pump	
3	VOE 11706833	1	1	1			••O-ring	••Joint torique	••O-Ring	••Anillo tórico	••O-ring	
4	VOE 15164188	1	1	1			•Stator shaft	•Arbre stator	•Ständermitte	•Eje estator	•Statoraxel	
5	VOE 959250	6	6	6			Hex. socket screw	Vis à six pans creux	Innensechskantschraube	Tornillo de hexágono embutido	Insexskruv	
6	VOE 17429964	1	6	6			Gasket	Joint	Dichtung	Junta	Packning	
7	VOE 11036468	1	1	1			Locating pin	Axe de fixation	Führungsstift	Pasador de guía	Styrpinne	
8	VOE 11419318	1	1	1			Piston ring	Segment piston	Kolbenring	Aro de pistón	Kolvring	
9	VOE 15163937	1	1	1			Shaft	Arbre	Welle	Eje	Axel	
10	VOE 11037019	1	1	1			Piston ring	Segment piston	Kolbenring	Aro de pistón	Kolvring	
11	VOE 11038728	1	1	1			Snap ring	Circlip	Nutring	Circlip	Spårring	
12	VOE 15160296	1	1	1			Thrust washer	Rondelle butée	Druckscheibe	Arandela de presión	Tryckbricka	
13	VOE 184336	1	1	1			Roller and cage assembly	Bague à rouleaux	Rollenkäfig	Conjunto aro	Rullkrans	
14	VOE 15162536	1	1	1			Thrust washer	Disque de butée	Axialscheibe	Arandela axial	Axialbricka	
15	VOE 183124	1	1	1			Roller bearing	Roulement à rouleaux	Rollenlager	Cojínete rodillo	Rullager	
16	VOE 11037682	1	1	1			Washer	Rondelle	Scheibe	Arandela	Bricka	
17	VOE 13949905	1	1	1			Snap ring	Circlip	Nutring	Circlip	Spårring	
18	VOE 11038728	1	1	1			Snap ring	Circlip	Nutring	Circlip	Spårring	
19	VOE 17205927	1	1	1			Gear	Pignon	Zahnrad	Engranaje	Kugghjul	
20	VOE 184853	1	1	1			Roller bearing	Roulement à rouleaux	Rollenlager	Cojínete rodillo	Rullager	
21	VOE 15034972	2	2	2			Gear	Pignon	Zahnrad	Engranaje	Kugghjul	
22	VOE 11037809	2	2	2			Roller bearing	Roulement à rouleaux	Rollenlager	Cojínete rodillo	Rullager	
23	VOE 11037479	2	2	2			Snap ring	Circlip	Nutring	Circlip	Spårring	
24	VOE 11037807	2	2	2			Lock nut	Contre-écrou	Sicherungsmutter	Contratuerca	Låsmutter	
25	VOE 15090257	1	1	1			Induction sensor	Émetteur induction	Induktionsgeber	Sensor de induccion	Induktionssensor	SE2704
26	VOE 13976109	1	1	1			O-ring	Joint torique	O-Ring	Anillo tórico	O-ring	
27	VOE 15090261	1					Induction sensor	Émetteur induction	Induktionsgeber	Sensor de induccion	Induktionssensor	SE4213
28	VOE 15090274		1	1			Induction sensor	Émetteur induction	Induktionsgeber	Sensor de induccion	Induktionssensor	SE4312

1	22596
2	22706
3	22728
4	
5	

Converter housing, gears and shafts
Boîtier convertisseur, engrenages et arbres
Wandlergehäuse, Zahnräder und Wellen
Caja del convertidor, engranajes y ejes
Momentomvandlarhus, drev och axlar

Catalogue id **20694**	Group **421**
Illustr. No **1071685**	Section **100**
Issue **20039665-F**	Page **813**

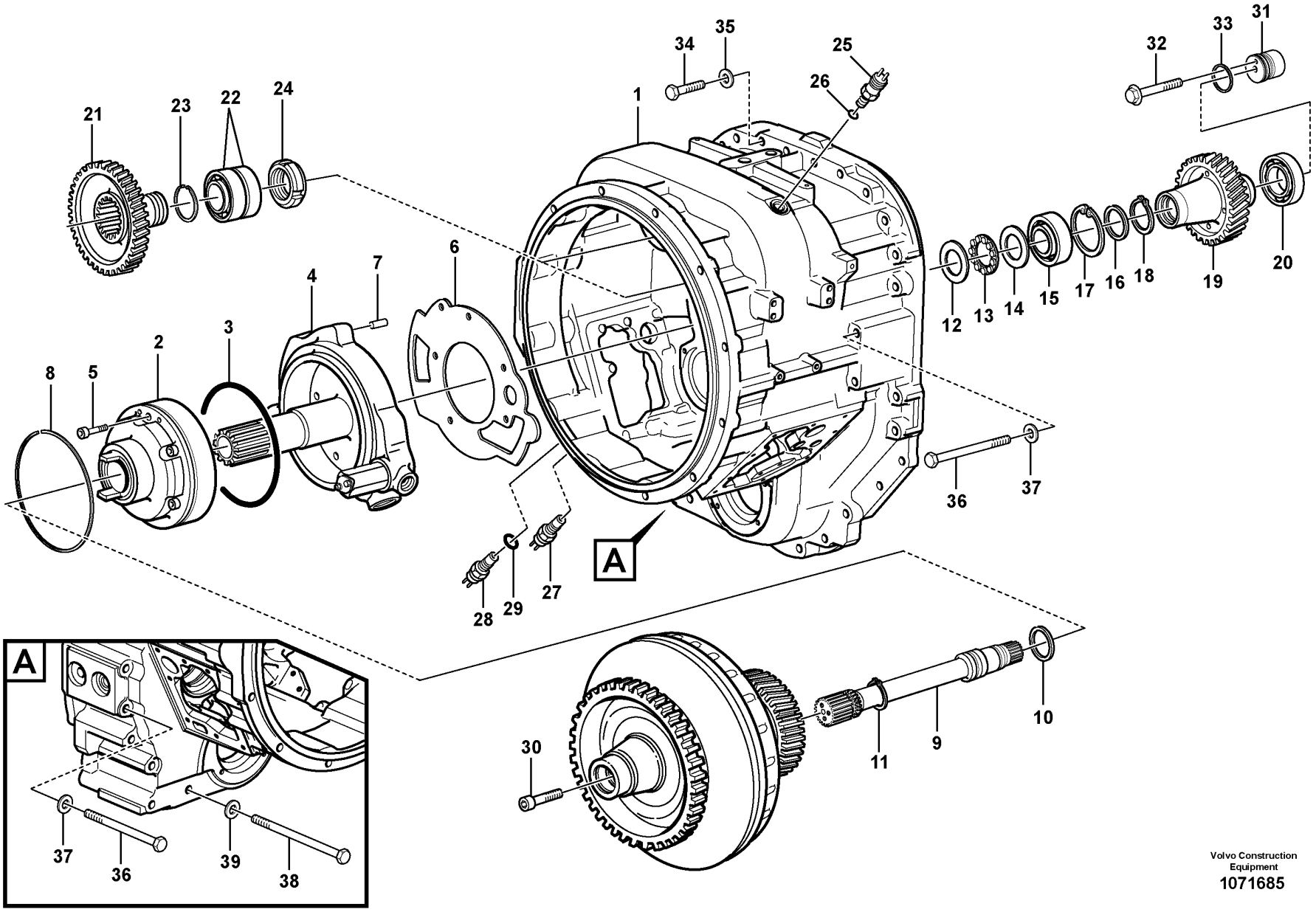

Volvo Construction Equipment
1071685

Fig.	Part No.	Quantity 1	2	3	PS	KIT	Description	Dénomination	Bezeichnung	Denominación	Benämning	Notes
29	VOE 13976109	1	1	1			O-ring	Joint torique	O-Ring	Anillo tórico	O-ring	
30	VOE 15043955	1	1	1			Screw	Vis	Schraube	Tornillo	Skruv	
31	VOE 15110003	1	1	1			Adapter sleeve	Manchon adaptateur	Adapterhülse	Manguito de adaptacion	Anpassningshylsa	
32	VOE 13965178	1	1	1			Screw	Vis	Schraube	Tornillo	Skruv	
33	VOE 15009097	1	1	1			Sealing ring	Bague étanchéité	Dichtring	Anillo retén	Tätningsring	
34	VOE 970978	23	23	23			Hexagon screw	Vis à tête hexagonale	Sechskantschraube	Tornillo hexagonal	Sexkantsskruv	
35	VOE 13949608	23	23	23			Washer	Rondelle	Scheibe	Arandela	Bricka	
36	VOE 970988	5	5	5			Hexagon screw	Vis à tête hexagonale	Sechskantschraube	Tornillo hexagonal	Sexkantsskruv	
37	VOE 13949608	5	5	5			Washer	Rondelle	Scheibe	Arandela	Bricka	
38	VOE 13970989	3	3	3			Hexagon screw	Vis à tête hexagonale	Sechskantschraube	Tornillo hexagonal	Sexkantsskruv	
39	VOE 13949608	3	3	3			Washer	Rondelle	Scheibe	Arandela	Bricka	

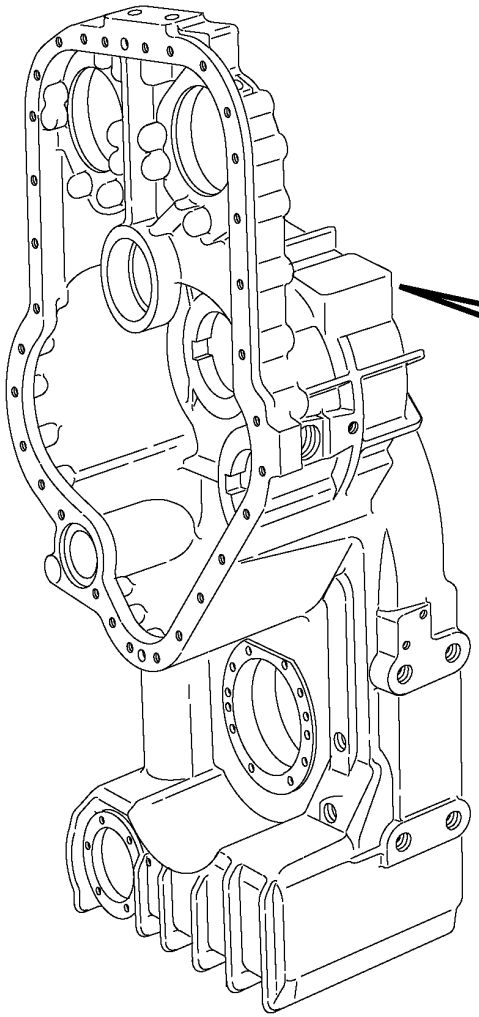

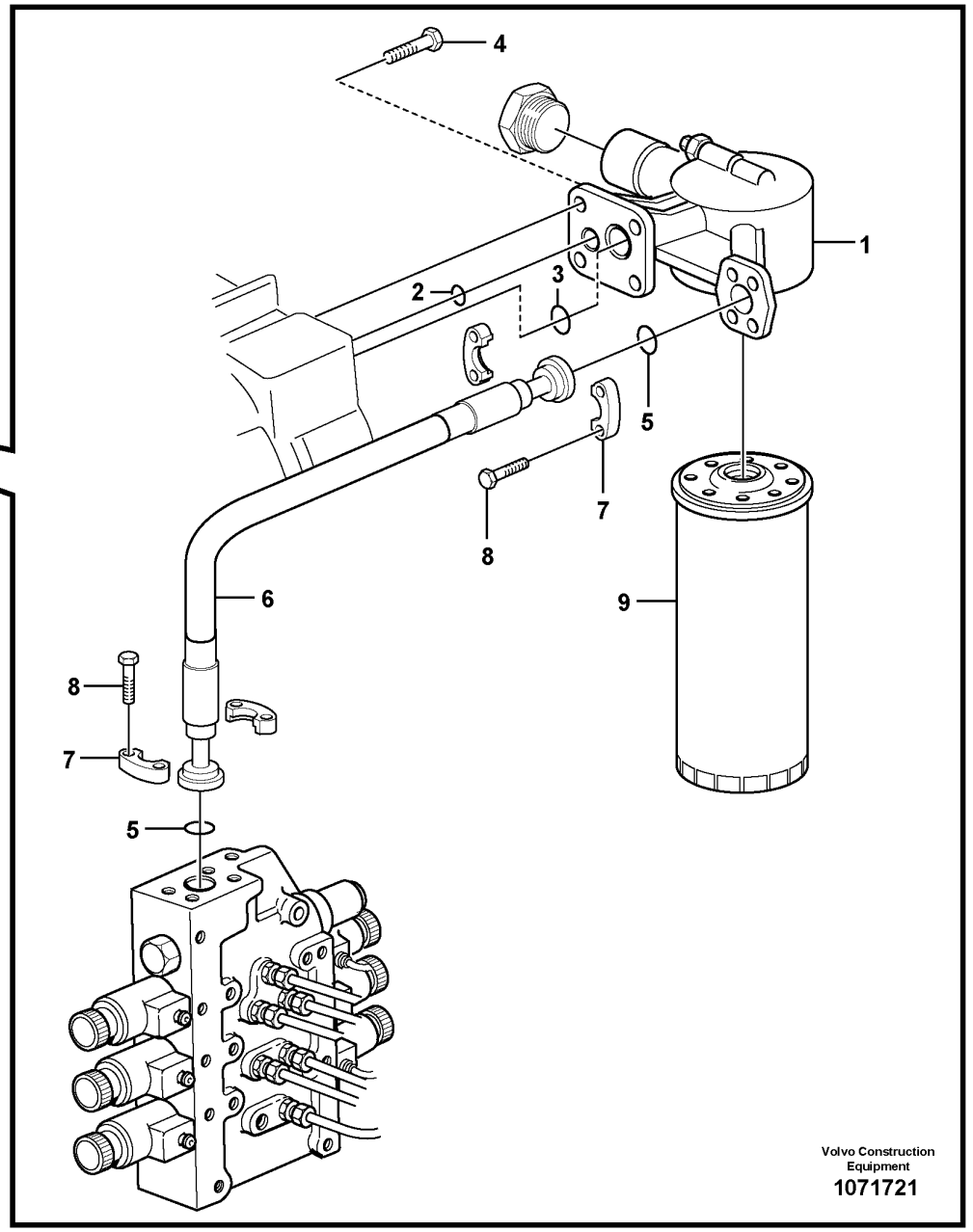
4
1
2
3
5
7
8
6
9
8
7
5
Volvo Construction Equipment
1071721

Fig.	Part No.	Quantity 1	2	3	PS	KIT	Description	Dénomination	Bezeichnung	Denominación	Benämning	Notes
1	VOE 17291997	1					Filter retainer	Porte-filtre	Filtertopf	Soporte filtro	Filterhållare	
	VOE 17286432	1					•Pressure switch	•Rupteur pression	•Druckschalter	•Interruptor presión	•Tryckbrytare	
	VOE 11708246	1					•O-ring	•Joint torique	•O-Ring	•Anillo tórico	•O-ring	
2	VOE 13949410	1					O-ring	Joint torique	O-Ring	Anillo tórico	O-ring	
3	VOE 976041	1					O-ring	Joint torique	O-Ring	Anillo tórico	O-ring	
4	VOE 946472	4					Flange screw	Vis à embase	Flanschschraube	Tornillo embridado	Flänsskruv	
5	VOE 948700	2					O-ring	Joint torique	O-Ring	Anillo tórico	O-ring	
6	VOE 11418055	1					Hose assembly	Conduit flexible	Schlauchleitung	Conducto	Slangledning	
	VOE 932274	1					•Protecting plug	•Tampon de protection	•Sicherungsstöpsel	•Tapón de protección	•Skyddspropp	
7	VOE 11015455	4					Flange half	Demi-bride	Flanschhälfte	Mitad brida	Flänshalva	
8	VOE 946752	8					Flange screw	Vis à embase	Flanschschraube	Tornillo embridado	Flänsskruv	
9	VOE 11037868	1					Filter cartridge	Cartouche filtrante	Filterpatrone	Patrón filtrante	Filterpatron	

1		**Oil filter** **Filtre à huile** **Ölfilter** **Filtro de aceite** **Oljefilter**	Catalogue id **20694**	Group **421**
2				
3			Illustr. No **1071721**	Section **200**
4				
5		**22596, 22706, 22728**	Issue **20039665-F**	Page **817**

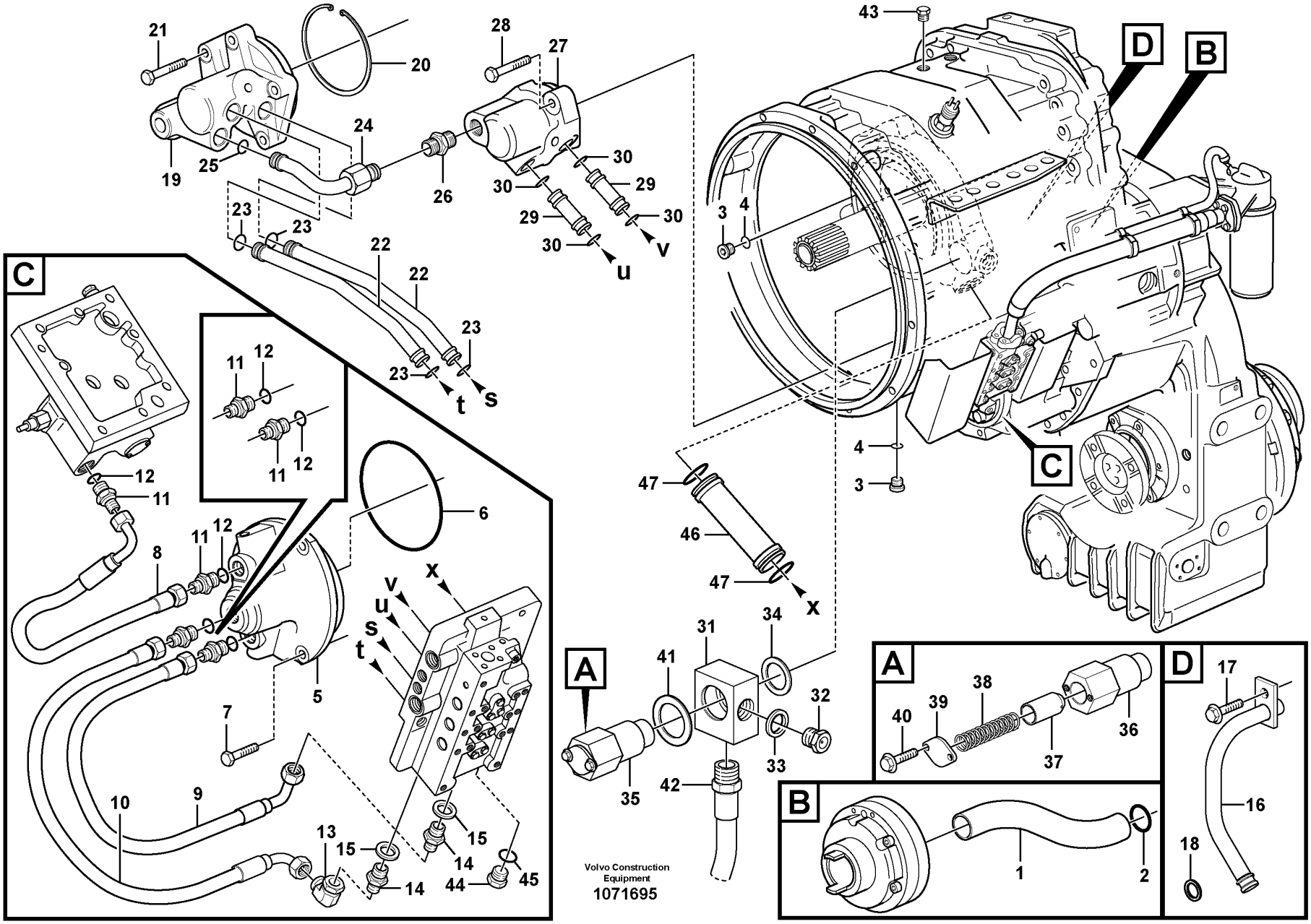
Volvo Construction Equipment
1071695

Fig.	Part No.	Quantity 1	2	3	PS	KIT	Description	Dénomination	Bezeichnung	Denominación	Benämning	Notes
1	VOE 11144497	1					Tube	Tube	Rohr	Tubo	Rör	
2	VOE 976041	1					O-ring	Joint torique	O-Ring	Anillo tórico	O-ring	
3	VOE 13968614	2					Plug	Tampon	Stopfen	Tapón	Plugg	
4	VOE 13968561	2					O-ring	Joint torique	O-Ring	Anillo tórico	O-ring	
5	VOE 15147262	1					Oil distributor	Distributeur huile	Ölverteiler	Distribuidor aceite	Oljefördelare	
6	VOE 925263	1					O-ring	Joint torique	O-Ring	Anillo tórico	O-ring	
7	VOE 13947760	4					Screw	Vis	Schraube	Tornillo	Skruv	
8	VOE 11418052	1					Hose assembly	Conduit flexible	Schlauchleitung	Conducto	Slangledning	
	VOE 927503	REQ					•Hydraulic hose	•Flexible hydraulique	•Druckölschlauch	•Manguera hidráulica	•Hydraulslang	L = 260 mm
9	VOE 11418052	1					Hose assembly	Conduit flexible	Schlauchleitung	Conducto	Slangledning	
	VOE 927503	REQ					•Hydraulic hose	•Flexible hydraulique	•Druckölschlauch	•Manguera hidráulica	•Hydraulslang	L = 260 mm
10	VOE 11145413	1					Hose assembly	Conduit flexible	Schlauchleitung	Conducto	Slangledning	
	VOE 927503	REQ					•Hydraulic hose	•Flexible hydraulique	•Druckölschlauch	•Manguera hidráulica	•Hydraulslang	L = 298 mm
11	VOE 957031	4					Nipple	Raccord	Nippel	Niple	Nippel	
12	VOE 958226	4					O-ring	Joint torique	O-Ring	Anillo tórico	O-ring	
13	VOE 13964016	1					Nipple	Raccord	Nippel	Niple	Nippel	
14	VOE 981018	2					Nipple	Raccord	Nippel	Niple	Nippel	
15	VOE 4881251	2					Plane gasket	Joint plan	Plandichtung	Junta plana	Planpackning	
16	VOE 11418456	1					Pipe	Tuyau	Rohrleitung	Tubo	Rör	
17	VOE 946440	1					Flange screw	Vis à embase	Flanschschraube	Tornillo embridado	Flänsskruv	
18	VOE 968007	1					O-ring	Joint torique	O-Ring	Anillo tórico	O-ring	
19	VOE 15142570	1					Oil distributor	Distributeur huile	Ölverteiler	Distribuidor aceite	Oljefördelare	
20	VOE 11037186	1					Snap ring	Circlip	Nutring	Circlip	Spårring	
21	VOE 13947760	4					Screw	Vis	Schraube	Tornillo	Skruv	
22	VOE 11144407	2					Pipe	Tuyau	Rohrleitung	Tubo	Rör	
23	VOE 968007	4					O-ring	Joint torique	O-Ring	Anillo tórico	O-ring	
24	VOE 11144406	1					Pipe	Tuyau	Rohrleitung	Tubo	Rör	
25	VOE 968007	1					O-ring	Joint torique	O-Ring	Anillo tórico	O-ring	
26	VOE 931227	1					Nipple	Raccord	Nippel	Niple	Nippel	
	VOE 931211	1					•O-ring	•Joint torique	•O-Ring	•Anillo tórico	•O-ring	
	VOE 931218	1					•Back-up ring	•Bague support	•Stützring	•Anillo de apoyo	•Stödring	

1		**Oil distributor and tube** **Distributeur d'huile, tuyaux** **Ölverteiler und Rohr** **Distribuidor de aceite, tubos** **Oljefördelare och rör**	Catalogue id **20694**	Group **421**
2				
3			Illustr. No **1071695**	Section **300**
4				
5		**22596, 22706, 22728**	Issue **20039665-F**	Page **819**

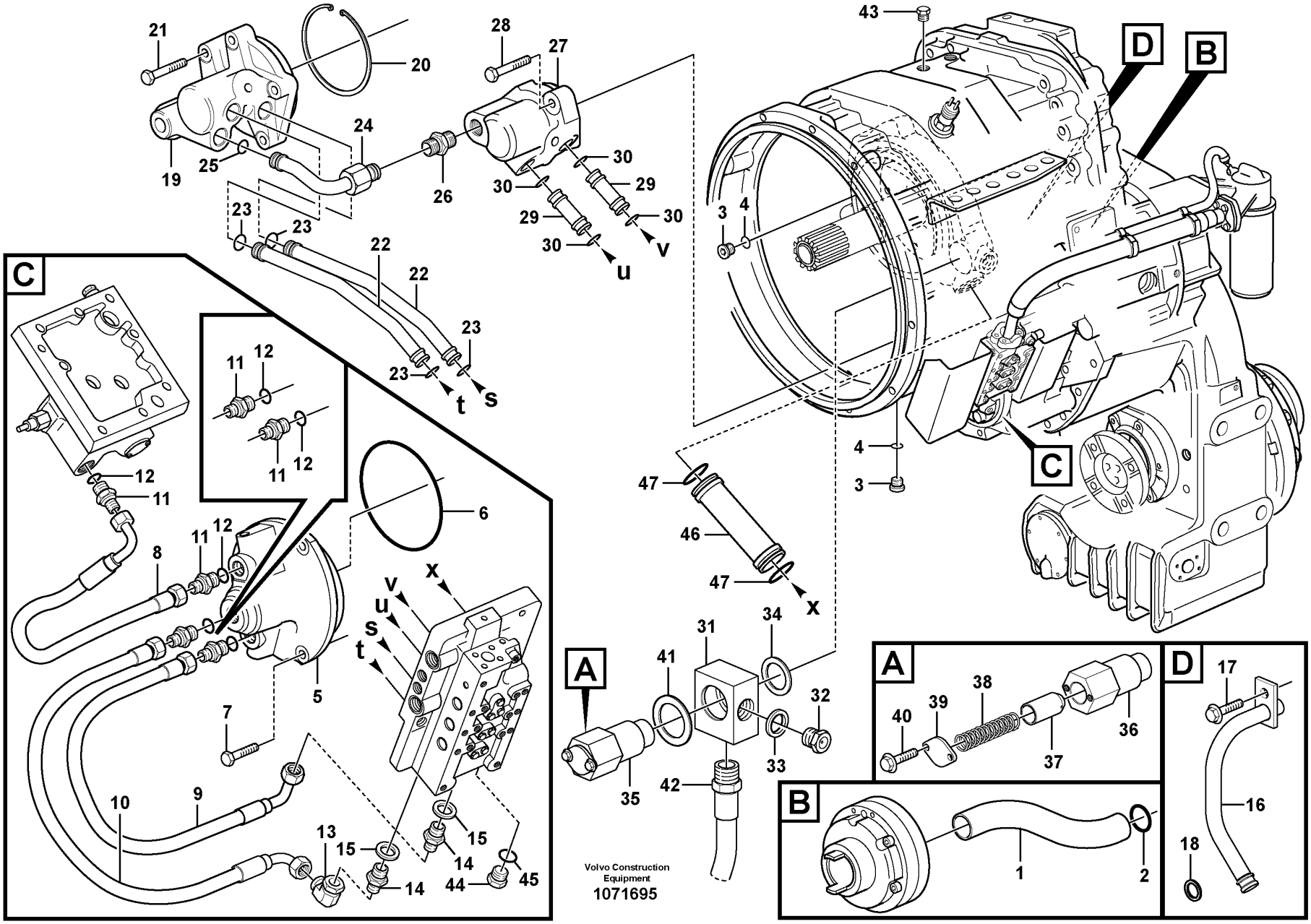
Volvo Construction Equipment
1071695

Fig.	Part No.	Quantity 1	2	3	PS	KIT	Description	Dénomination	Bezeichnung	Denominación	Benämning	Notes
27	VOE 15151026	1					Oil distributor	Distributeur huile	Ölverteiler	Distribuidor aceite	Oljefördelare	
28	VOE 13947760	2					Screw	Vis	Schraube	Tornillo	Skruv	
29	VOE 11144077	2					Tube	Tube	Rohr	Tubo	Rör	
30	VOE 968007	4					O-ring	Joint torique	O-Ring	Anillo tórico	O-ring	
31	VOE 11144858	1					Block	Bloc	Block	Bloque	Block	
32	VOE 11144859	1					Plug	Tampon	Stopfen	Tapón	Plugg	
	VOE 13960634	1					•Plug	•Tampon	•Stopfen	•Tapón	•Plugg	
33	VOE 13947627	1					Plane gasket	Joint plan	Plandichtung	Junta plana	Planpackning	
34	VOE 13960150	1					Washer	Rondelle	Scheibe	Arandela	Bricka	
35	VOE 11144910	1					Safety valve	Soupape sûreté	Sicherheitsventil	Válvula de seguridad	Säkerhetsventil	
36		1			NS		•Valve housing	•Carter soupape	•Ventilgehäuse	•Cuerpo de válvula	•Ventilhus	
37	VOE 11036776	1					•Piston	•Piston	•Kolben	•Pistón	•Kolv	
38	VOE 11036777	1					•Spring	•Ressort	•Feder	•Resorte	•Fjäder	
39	VOE 6718062	1					•Cover	•Couvercle	•Deckel	•Tapa	•Lock	
40	VOE 13946544	2					•Screw	•Vis	•Schraube	•Tornillo	•Skruv	
41	VOE 120291	1					Washer	Rondelle	Scheibe	Arandela	Bricka	
42	VOE 11144952	1					Hose assembly	Conduit flexible	Schlauchleitung	Conducto	Slangledning	
43	VOE 479956	1					Plug	Tampon	Stopfen	Tapón	Plugg	
44	VOE 914392	1					Plug	Tampon	Stopfen	Tapón	Plugg	
45	VOE 4881251	1					Plane gasket	Joint plan	Plandichtung	Junta plana	Planpackning	
46	VOE 11144087	1					Tube	Tube	Rohr	Tubo	Rör	
47	VOE 944126	2					O-ring	Joint torique	O-Ring	Anillo tórico	O-ring	

1		**Oil distributor and tube** **Distributeur d'huile, tuyaux** **Ölverteiler und Rohr** **Distribuidor de aceite, tubos** **Oljefördelare och rör**	Catalogue id **20694**	Group **421**
2				
3			Illustr. No **1071695**	Section **300**
4				
5		**22596, 22706, 22728**	Issue **20039665-F**	Page **821**

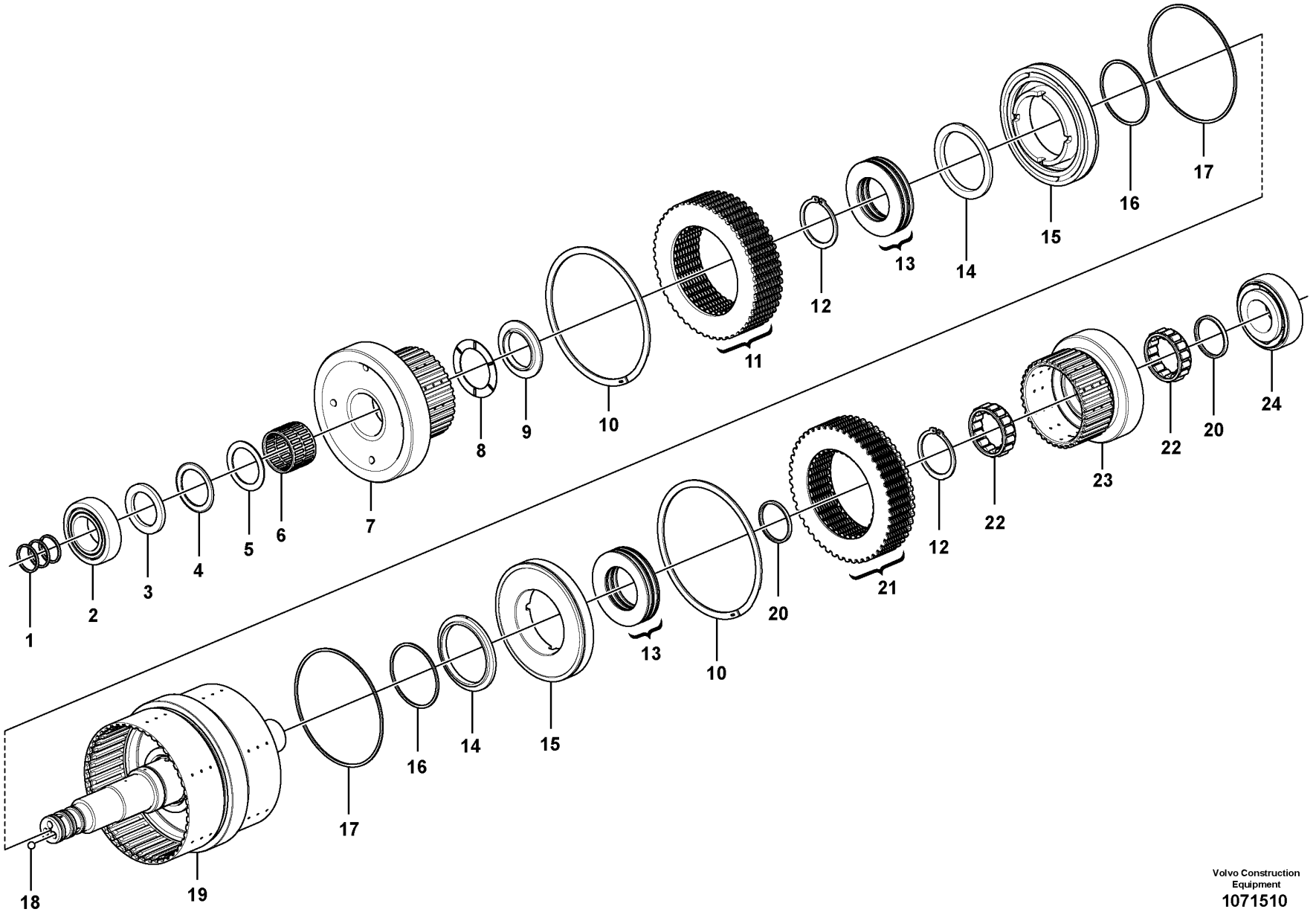

Volvo Construction Equipment
1071510

Fig.	Part No.	Quantity 1	2	3	PS	KIT	Description	Dénomination	Bezeichnung	Denominación	Benämning	Notes
	VOE 15179057	1					Hydraulic clutch	Accouplement hydraulique	Hydraulikkupplung	Acoplamiento hidráulico	Hydraulkoppling	
	VOE 17423684		1				Hydraulic clutch	Accouplement hydraulique	Hydraulikkupplung	Acoplamiento hidráulico	Hydraulkoppling	
1	VOE 11038835	3	3				•Piston ring	•Segment piston	•Kolbenring	•Aro de pistón	•Kolvring	
2	VOE 181006	1	1				•Roller bearing	•Roulement à rouleaux	•Rollenlager	•Cojinete rodillo	•Rullager	
3	VOE 4871208	1	1				•Washer	•Rondelle	•Scheibe	•Arandela	•Bricka	
4	VOE 4785772	1	1				•Needle bearing	•Roulement à aiguilles	•Nadellager	•Cojinete de agujas	•Nållager	
5	VOE 4871338	1	1				•Thrust washer	•Disque de butée	•Axialscheibe	•Arandela axial	•Axialbricka	
6	VOE 11145265	1	1				•Needle bearing	•Roulement à aiguilles	•Nadellager	•Cojinete de agujas	•Nållager	
7	VOE 11145773	1	1				•Gear	•Pignon	•Zahnrad	•Engranaje	•Kugghjul	
8	VOE 184347	1	1				•Thrust needle roller assy	•Butée à aiguilles	•Axialnadelrollenkäfig	•Corona agujas axiales	•Axialnålrullkrans	
9	VOE 11145781	1	1				•Washer	•Rondelle	•Scheibe	•Arandela	•Bricka	
10	VOE 15069332	2	2				•Lock ring	•Anneau verrouillage	•Sicherungsring	•Anillo de seguridad	•Låsring	
11	VOE 15171276	1	1				•Disc kit	•Jeu disques	•Lamellensatz	•Juego de frenos	•Lamellsats	
12	VOE 11037183	2	2				•Snap ring	•Circlip	•Nutring	•Circlip	•Spårring	
13	VOE 15182085	10	10				•Disc spring	•Ressort diaphragme	•Tellerfeder	•Resorte de disco	•Tallriksfjäder	
14	VOE 11418305	2	2				•Thrust ring	•Bague butée	•Druckring	•Anillo de presión	•Tryckring	
15	VOE 11418304	2	2				•Piston	•Piston	•Kolben	•Pistón	•Kolv	
16	VOE 11145529	2	2				•Sealing ring	•Bague étanchéité	•Dichtring	•Anillo retén	•Tätningsring	
17	VOE 11145533	2	2				•Sealing ring	•Bague étanchéité	•Dichtring	•Anillo retén	•Tätningsring	
18	VOE 11037637	2	2				•Ball	•Bille	•Kugel	•Bola	•Kula	
19	VOE 15146422	1	1				•Clutch shaft	•Arbre embrayage	•Kupplungswelle	•Eje de acoplamiento	•Kopplingsaxel	
20	VOE 15186685	2	2				•Wear ring	•Bague d'usure	•Verschleißring	•Anillo de desgaste	•Slitring	
21	VOE 15171280	1	1				•Disc kit	•Jeu disques	•Lamellensatz	•Juego de frenos	•Lamellsats	
22	VOE 15191854	2	2				•Roller kit	•Kit rouleaux	•Rollensatz	•Juego rodillos	•Rullsats	
23	VOE 11145775	1					•Gear	•Pignon	•Zahnrad	•Engranaje	•Kugghjul	
	VOE 17223211		1				•Gear	•Pignon	•Zahnrad	•Engranaje	•Kugghjul	
24	VOE 11145390	1	1				•Bearing	•Roulement	•Lager	•Cojinete	•Lager	

1	22596, 22706
2	22728
3	
4	
5	

Hydraulic clutch, forward / 1 st speed
Accouplement hydraulique, avant / 1er
Hydraulikkupplung, vorwärts / 1. Gang
Embrague hidráulic, adelante / 1a velocidad
Hydraulkoppling, fram / 1-an

Catalogue id **20694**	Group **421**
Illustr. No **1071510**	Section **400**
Issue **20039665-F**	Page **823**

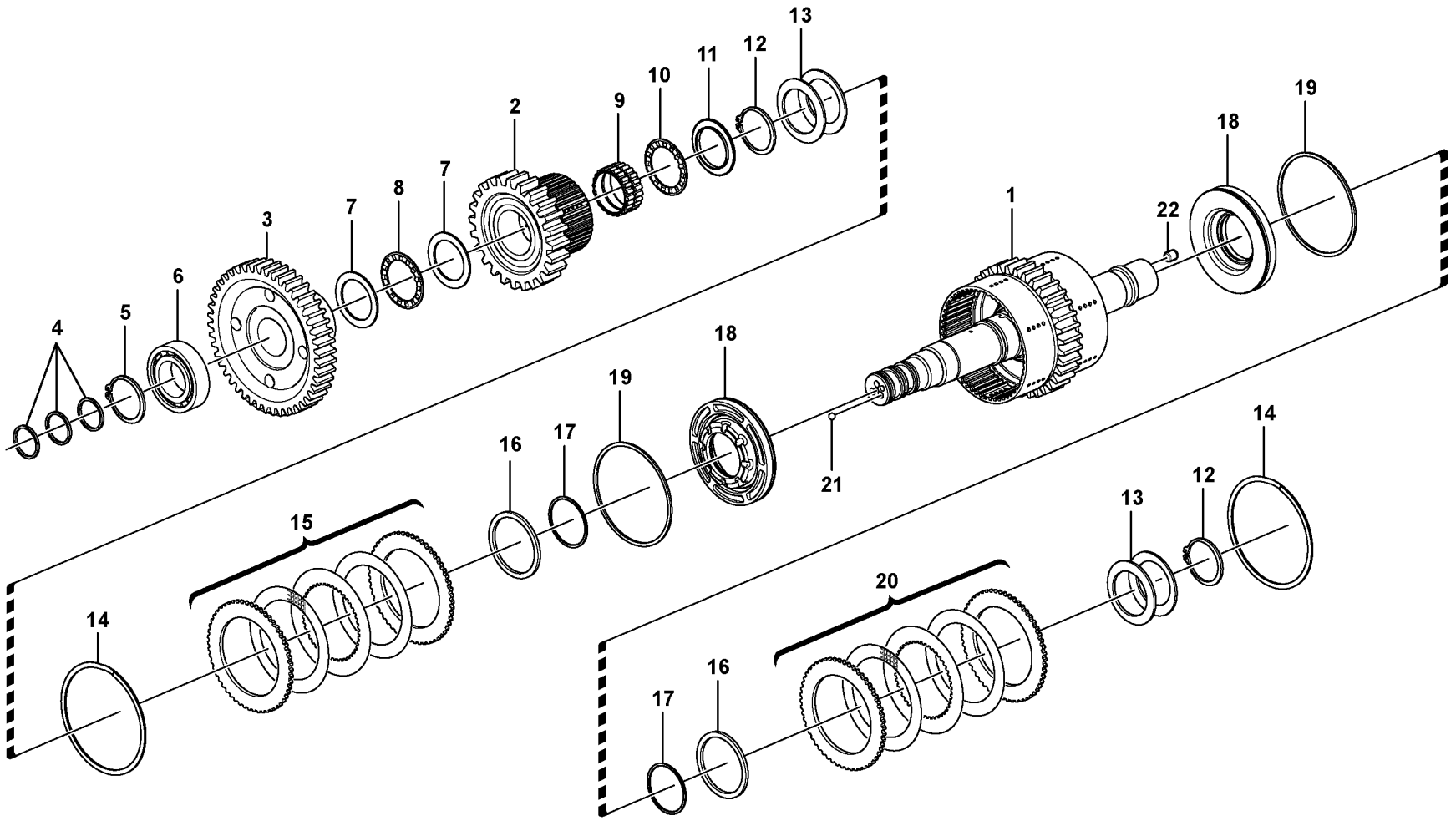

Volvo Construction Equipment

1057822

Fig.	Part No.	Quantity 1	2	3	PS	KIT	Description	Dénomination	Bezeichnung	Denominación	Benämning	Notes
	VOE 15179060	1					Hydraulic clutch	Accouplement hydraulique	Hydraulikkupplung	Acoplamiento hidráulico	Hydraulkoppling	
	VOE 17424206		1				Hydraulic clutch	Accouplement hydraulique	Hydraulikkupplung	Acoplamiento hidráulico	Hydraulkoppling	
1	VOE 17241421	1	1				•Clutch shaft	•Arbre embrayage	•Kupplungswelle	•Eje de acoplamiento	•Kopplingsaxel	
2	VOE 11145773	1	1				•Gear	•Pignon	•Zahnrad	•Engranaje	•Kugghjul	
3	VOE 11037272	1					•Gear	•Pignon	•Zahnrad	•Engranaje	•Kugghjul	
	VOE 17218422		1				•Gear	•Pignon	•Zahnrad	•Engranaje	•Kugghjul	
4	VOE 11038835	3	3				•Piston ring	•Segment piston	•Kolbenring	•Aro de pistón	•Kolvring	
5	VOE 11037179	1	1				•Snap ring	•Circlip	•Nutring	•Circlip	•Spårring	
6	VOE 11144999	1	1				•Roller bearing	•Roulement à rouleaux	•Rollenlager	•Cojínete rodillo	•Rullager	
7	VOE 4871338	2	2				•Thrust washer	•Disque de butée	•Axialscheibe	•Arandela axial	•Axialbricka	
8	VOE 4785772	1	1				•Needle bearing	•Roulement à aiguilles	•Nadellager	•Cojinete de agujas	•Nållager	
9	VOE 11145265	1	1				•Needle bearing	•Roulement à aiguilles	•Nadellager	•Cojinete de agujas	•Nållager	
10	VOE 184347	1	1				•Thrust needle roller assy	•Butée à aiguilles	•Axialnadelrollenkäfig	•Corona agujas axiales	•Axialnålrullkrans	
11	VOE 11145781	1	1				•Washer	•Rondelle	•Scheibe	•Arandela	•Bricka	
12	VOE 11037183	2	2				•Snap ring	•Circlip	•Nutring	•Circlip	•Spårring	
13	VOE 15182085	10	10				•Disc spring	•Ressort diaphragme	•Tellerfeder	•Resorte de disco	•Tallriksfjäder	
14	VOE 15069332	2	2				•Lock ring	•Anneau verrouillage	•Sicherungsring	•Anillo de seguridad	•Låsring	
15	VOE 15171276	1	1				•Disc kit	•Jeu disques	•Lamellensatz	•Juego de frenos	•Lamellsats	
16	VOE 11418305	2	2				•Thrust ring	•Bague butée	•Druckring	•Anillo de presión	•Tryckring	
17	VOE 11145529	2	2				•Sealing ring	•Bague étanchéité	•Dichtring	•Anillo retén	•Tätningsring	
18	VOE 11418304	2	2				•Piston	•Piston	•Kolben	•Pistón	•Kolv	
19	VOE 11145533	2	2				•Sealing ring	•Bague étanchéité	•Dichtring	•Anillo retén	•Tätningsring	
20	VOE 15171280	1	1				•Disc kit	•Jeu disques	•Lamellensatz	•Juego de frenos	•Lamellsats	
21	VOE 11037637	2	2				•Ball	•Bille	•Kugel	•Bola	•Kula	
22	VOE 7061177	1	1				•Ball	•Bille	•Kugel	•Bola	•Kula	

1	22596, 22706
2	22728
3	
4	
5	

Hydraulic clutch, reverse / 2nd speed
Accouplement hydraulique, arrière / 2ème
Hydraulikkupplung, rückwärts / 2. Gang
Embrague hidráulic, atrás / 2a velocidad
Hydraulkoppling, back / 2-an

Catalogue id **20694**	Group **421**
Illustr. No **1057822**	Section **500**
Issue **20039665-F**	Page **825**

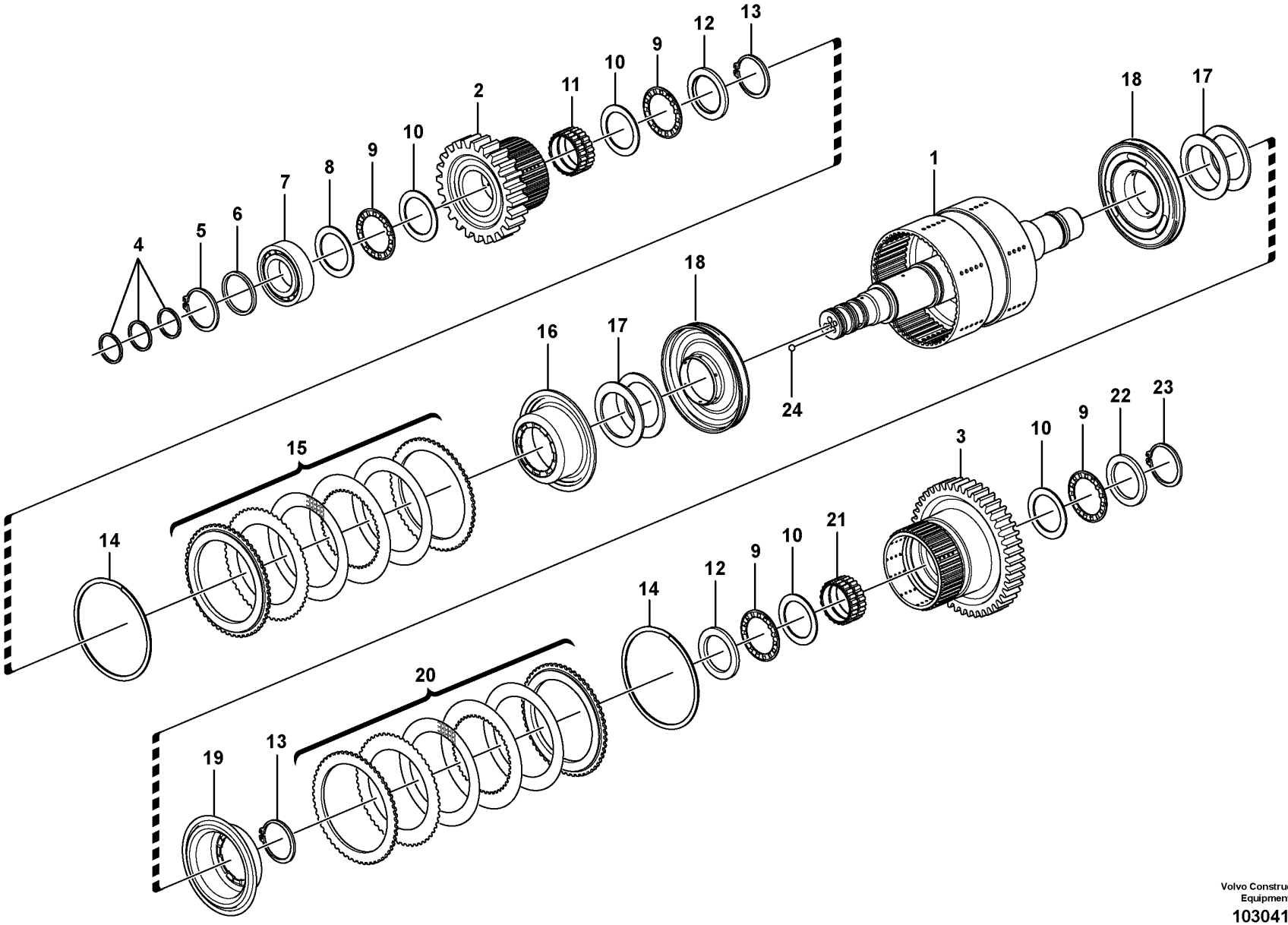

Volvo Construction Equipment

1030418

Fig.	Part No.	Quantity 1	2	3	PS	KIT	Description	Dénomination	Bezeichnung	Denominación	Benämning	Notes
	VOE 15179061	1		1			Hydraulic clutch	Accouplement hydraulique	Hydraulikkupplung	Acoplamiento hidráulico	Hydraulkoppling	
	VOE 17224925		1				Hydraulic clutch	Accouplement hydraulique	Hydraulikkupplung	Acoplamiento hidráulico	Hydraulkoppling	
1	VOE 15156906	1	1	1			•Clutch shaft	•Arbre embrayage	•Kupplungswelle	•Eje de acoplamiento	•Kopplingsaxel	
2	VOE 11418028	1		1			•Gear	•Pignon	•Zahnrad	•Engranaje	•Kugghjul	
	VOE 17223360		1				•Gear	•Pignon	•Zahnrad	•Engranaje	•Kugghjul	
3	VOE 11418029	1	1	1			•Gear	•Pignon	•Zahnrad	•Engranaje	•Kugghjul	
4	VOE 11038835	3	3	3			•Piston ring	•Segment piston	•Kolbenring	•Aro de pistón	•Kolvring	
5	VOE 11037179	1	1	1			•Snap ring	•Circlip	•Nutring	•Circlip	•Spårring	
6	VOE 13949851	1	1	1			•Washer	•Rondelle	•Scheibe	•Arandela	•Bricka	
7	SA 7241-00421	1		1			•Bearing	•Palier	•Lager	•Cojinete	•Lager	
	VOE 184164		1				•Roller bearing	•Roulement à rouleaux	•Rollenlager	•Cojinete rodillo	•Rullager	
8	VOE 15175531	1	1	1			•Thrust washer	•Disque de butée	•Axialscheibe	•Arandela axial	•Axialbricka	
9	VOE 4785772	4	4	4			•Needle bearing	•Roulement à aiguilles	•Nadellager	•Cojinete de agujas	•Nållager	
10	VOE 4871338	4	4	4			•Thrust washer	•Disque de butée	•Axialscheibe	•Arandela axial	•Axialbricka	
11	VOE 11144006	1	1	1			•Needle bearing	•Roulement à aiguilles	•Nadellager	•Cojinete de agujas	•Nållager	
12	VOE 11418206	2	2	2			•Thrust washer	•Disque de butée	•Axialscheibe	•Arandela axial	•Axialbricka	
13	VOE 11037594	2	2	2			•Lock ring	•Anneau verrouillage	•Sicherungsring	•Anillo de seguridad	•Låsring	
14	VOE 15069329	2	2	2			•Lock ring	•Anneau verrouillage	•Sicherungsring	•Anillo de seguridad	•Låsring	
15	VOE 17221078	1	1	1			•Disc kit	•Jeu disques	•Lamellensatz	•Juego de frenos	•Lamellsats	
16	VOE 11418263	1	1	1			•Piston	•Piston	•Kolben	•Pistón	•Kolv	
17	VOE 11418390	14					•Disc spring	•Ressort diaphragme	•Tellerfeder	•Resorte de disco	•Tallriksfjäder	TM NO - 11527
17	VOE 15169605	14					•Disc spring	•Ressort diaphragme	•Tellerfeder	•Resorte disco	•Tallriksfjäder	TM NO 11528 -
17	VOE 15169605		14	14			•Disc spring	•Ressort diaphragme	•Tellerfeder	•Resorte disco	•Tallriksfjäder	
18	VOE 11418407	2		2			•Piston	•Piston	•Kolben	•Pistón	•Kolv	
	VOE 17412985		2				•Piston	•Piston	•Kolben	•Piston	•Kolv	
19	VOE 11418262	1	1	1			•Piston	•Piston	•Kolben	•Pistón	•Kolv	
20	VOE 17220884	1	1	1			•Disc kit	•Jeu disques	•Lamellensatz	•Juego de frenos	•Lamellsats	
21	VOE 11145380	1	1	1			•Needle holder	•Porte-aiguille	•Nadelkäfig	•Portaagujas	•Nålhållare	
22	VOE 15175558	1	1	1			•Thrust washer	•Disque de butée	•Axialscheibe	•Arandela axial	•Axialbricka	
23	VOE 11037181	1	1	1			•Snap ring	•Circlip	•Nutring	•Circlip	•Spårring	

1	22596	**Hydraulic clutch, 3rd / 4th speed** **Accouplement hydraulique, 3ème / 4ème** **Hydraulikkupplung, 3. / 4. Gang** **Embrague hidráulic, 3a / 4a velocidades** **Hydraulkoppling, 3-an / 4-an**	Catalogue id **20694**	Group **421**
2	22728		Illustr. No **1030418**	Section **600**
3	22706			
4			Issue **20039665-F**	Page **827**
5		**22706, 22728, 22596**		

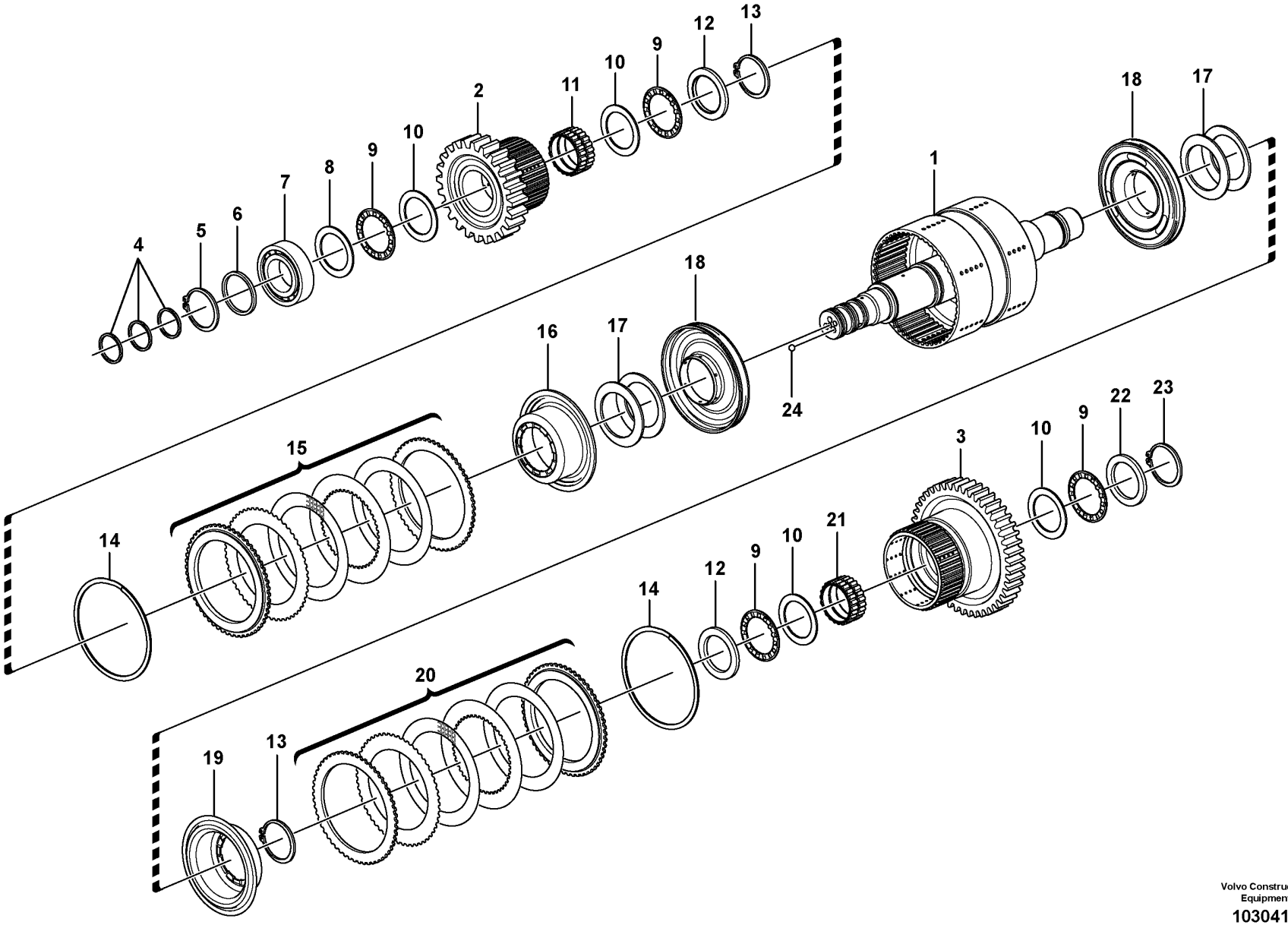

Volvo Construction Equipment

1030418

Fig.	Part No.	Quantity 1	2	3	P S	K I T	Description	Dénomination	Bezeichnung	Denominación	Benämning	Notes
24	VOE 11037637	2	2	2			•Ball	•Bille	•Kugel	•Bola	•Kula	

1	22596	**Hydraulic clutch, 3rd / 4th speed** **Accouplement hydraulique, 3ème / 4ème** **Hydraulikkupplung, 3. / 4. Gang** **Embrague hidráulic, 3a / 4a velocidades** **Hydraulkoppling, 3-an / 4-an**	Catalogue id **20694**	Group **421**
2	22728			
3	22706		Illustr. No **1030418**	Section **600**
4				
5		**22706, 22728, 22596**	Issue **20039665-F**	Page **829**

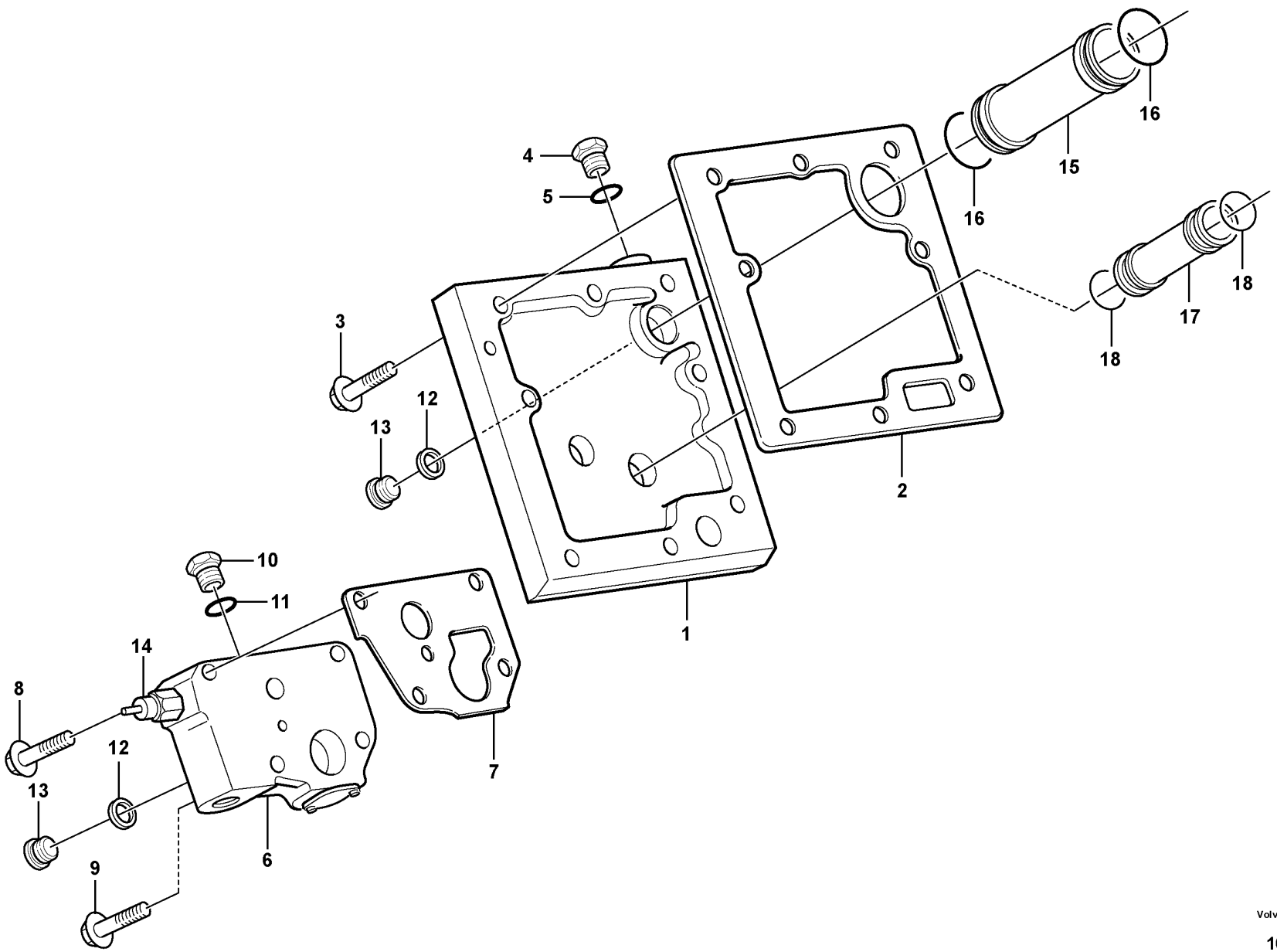

Volvo Construction Equipment
1071678

Fig.	Part No.	Quantity 1	2	3	PS	KIT	Description	Dénomination	Bezeichnung	Denominación	Benämning	Notes
1	VOE 11144069	1					Connection plate	Plaque de connexion	Anschlussplatte	Disco de conexión	Anslutningsplatta	
2	VOE 11144070	1					Gasket	Joint	Dichtung	Junta	Packning	
3	VOE 13947760	6					Screw	Vis	Schraube	Tornillo	Skruv	
4	VOE 926370	1					Plug	Tampon	Stopfen	Tapón	Plugg	
5	VOE 13949574	1					O-ring	Joint torique	O-Ring	Anillo tórico	O-ring	
6	VOE 11037252	1					Lub Oil Valve	Soup.huil.grai.	Schmierventil	Valv Lubricac	Smörjoljeventil	See group 421-800 page 833
7	VOE 11037012	1					Gasket	Joint	Dichtung	Junta	Packning	
8	VOE 13965181	2					Screw	Vis	Schraube	Tornillo	Skruv	L = 70 mm
9	VOE 13965184	2					Flange screw	Vis à embase	Flanschschraube	Tornillo embridado	Flänsskruv	L = 100 mm
10	VOE 926370	1					Plug	Tampon	Stopfen	Tapón	Plugg	
11	VOE 13949574	1					O-ring	Joint torique	O-Ring	Anillo tórico	O-ring	
12	VOE 4881255	2					Plane gasket	Joint plan	Plandichtung	Junta plana	Planpackning	
13	VOE 11034156	2					Plug	Tampon	Stopfen	Tapón	Plugg	
14	VOE 11419486	1					Temperature sensor	Sonde de température	Temperaturgeber	Sensor de temperatura	Temperatursensor	SE4202
15	VOE 11144086	1					Tube	Tube	Rohr	Tubo	Rör	
16	VOE 944126	2					O-ring	Joint torique	O-Ring	Anillo tórico	O-ring	
17	VOE 11144081	1					Tube	Tube	Rohr	Tubo	Rör	
18	VOE 13949656	2					O-ring	Joint torique	O-Ring	Anillo tórico	O-ring	

1		**Lubricating oil valve with fitting parts** **Soupape d'huile de graissage avec pièces de montage** **Schmierölventil mit Anbauteilen** **Válvula de lubricación con accesorios de montaje** **Smörjoljeventil med monteringsdetaljer**	Catalogue id **20694**	Group **421**
2				
3			Illustr. No **1071678**	Section **700**
4				
5		**22596, 22706, 22728**	Issue **20039665-F**	Page **831**

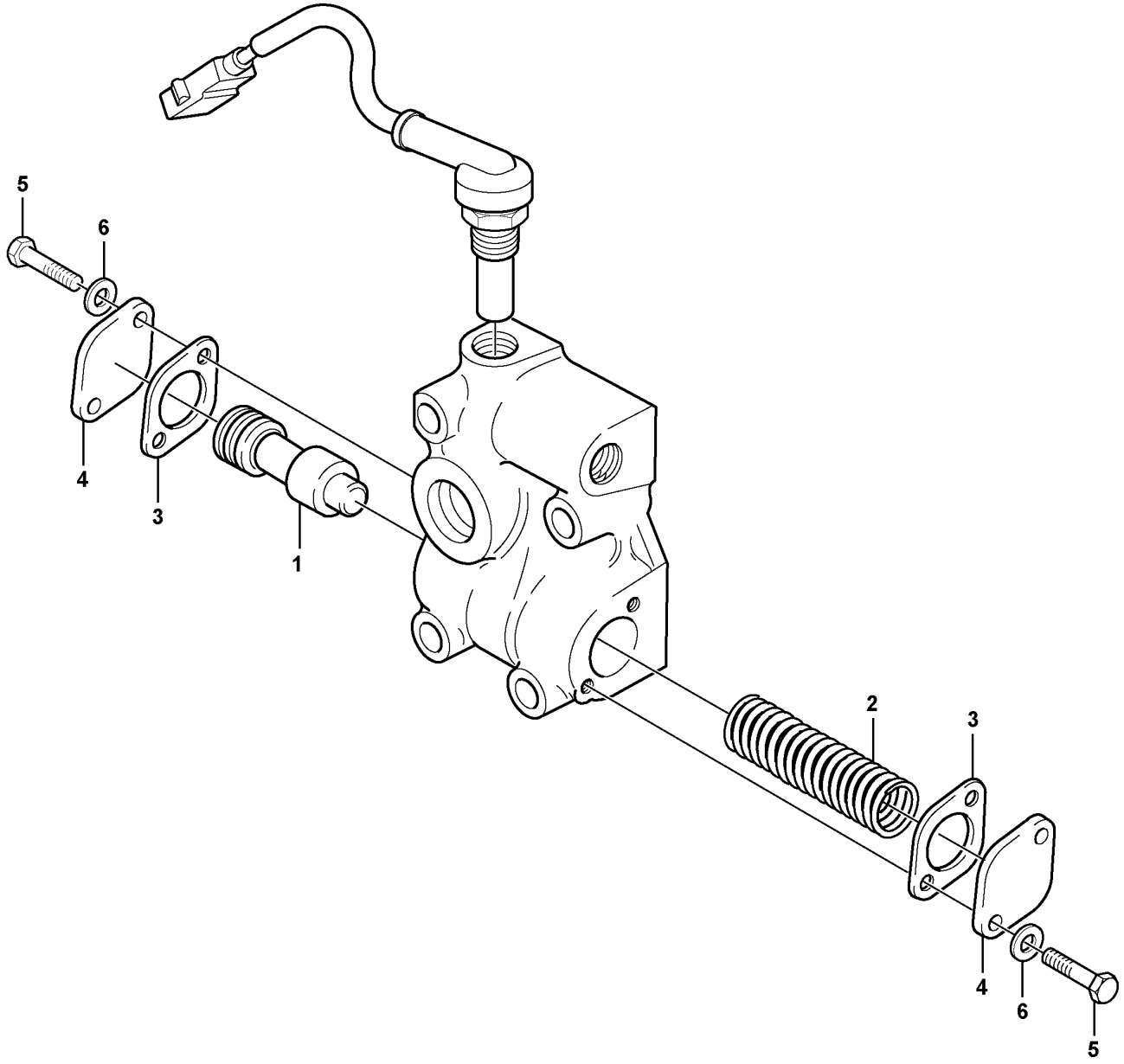

Volvo Construction Equipment
1071679

Fig.	Part No.	Quantity 1	2	3	P S	K I T	Description	Dénomination	Bezeichnung	Denominación	Benämning	Notes
	VOE 11037252	1					Lub Oil Valve	Soup.huil.grai.	Schmierventil	Valv Lubricac	Smörjoljeventil	
1	**VOE 4720787**	1					•Control plunger	•Piston de contrôle	•Stößel	•Pasador de accionamiento	•Manöverpinne	
2	**VOE 11038807**	1					•Compression spring	•Ressort pression	•Druckfeder	•Resorte de presión	•Tryckfjäder	
3	**VOE 11036049**	2					•Gasket	•Joint	•Dichtung	•Junta	•Packning	
4	**VOE 4718062**	2					•Cover	•Capot	•Abdeckung	•Capó	•Kåpa	
5	**VOE 13947542**	4					•Screw	•Vis	•Schraube	•Tornillo	•Skruv	
6	**VOE 984306**	4					•Spacer sleeve	•Douille entretoise	•Abstandhülse	•Manguito distanciador	•Distanshylsa	

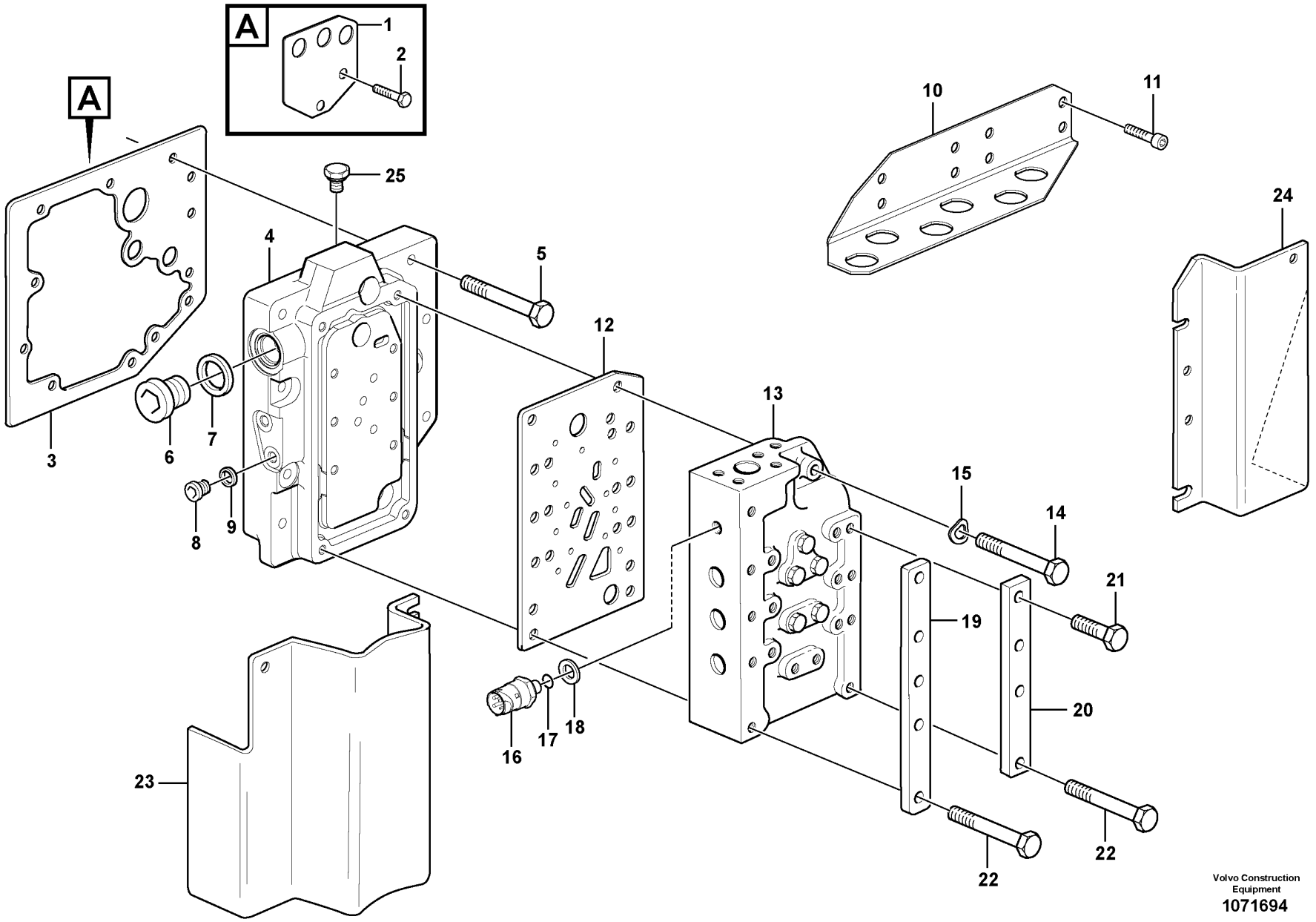

Volvo Construction Equipment
1071694

Fig.	Part No.	Quantity 1	2	3	PS	KIT	Description	Dénomination	Bezeichnung	Denominación	Benämning	Notes
1	VOE 11037689	1	1				Plate	Tôle	Blech	Chapa	Plåt	
2	VOE 946440	2	2				Flange screw	Vis à embase	Flanschschraube	Tornillo embridado	Flänsskruv	
3	VOE 17429156	1	1				Gasket	Joint	Dichtung	Junta	Packning	(VOE 11144620)
4	VOE 17222577	1					Connection plate	Plaque de connexion	Anschlussplatte	Disco de conexión	Anslutningsplatta	
	VOE 17446230		1				Connection plate	Plaque de connexion	Anschlussplatte	Disco de conexión	Anslutningsplatta	
5	VOE 13965179	9	9				Screw	Vis	Schraube	Tornillo	Skruv	
6	VOE 11034156	1	1				Plug	Tampon	Stopfen	Tapón	Plugg	
7	VOE 958228	1	1				O-ring	Joint torique	O-Ring	Anillo tórico	O-ring	
8	VOE 13963925	2	2				Plug	Tampon	Stopfen	Tapón	Plugg	
9	VOE 11038702	2	2				Gasket	Joint	Dichtung	Junta	Packning	
10	VOE 15012292	1					Attaching bracket	Équerre de fixation	Befestigungswinkel	Fijación angular	Fästvinkel	
11	VOE 959223	4					Hex. socket screw	Vis à six pans creux	Innensechskantschraube	Tornillo de hexágono embutido	Insexskruv	
12	VOE 17428827	1					Gasket	Joint	Dichtung	Junta	Packning	
	VOE 17445411		1				Gasket	Joint	Dichtung	Junta	Packning	
13	VOE 17234985	1					Gear selector valve	Valve sélectrice de vitesse	Umsteuerventil	Válvula selectora de velocidad	Växelväljarventil	See group 421-1000 page 839
	VOE 17444764		1				Gear selector valve	Valve sélectrice de vitesse	Umsteuerventil	Válvula selectora de velocidad	Växelväljarventil	See group 421-1100 page 841
14	VOE 955304	7	7				Hexagon screw	Vis à tête hexagonale	Sechskantschraube	Tornillo hexagonal	Sexkantsskruv	
15	VOE 13941907	7	7				Washer	Rondelle	Scheibe	Arandela	Bricka	
16	VOE 17202563	1	1				Pressure sensor	Capteur de pression	Drucksensor	Sensor de presión	Trycksensor	SE4219
	VOE 968562	1	1				•O-ring	•Joint torique	•O-Ring	•Anillo tórico	•O-ring	
17	VOE 931209	1	1				O-ring	Joint torique	O-Ring	Anillo tórico	O-ring	
18	VOE 931216	1	1				Back-up ring	Bague support	Stützring	Anillo de apoyo	Stödring	
19	VOE 11037677	1					Plate	Tôle	Blech	Chapa	Plåt	
20	VOE 11037678	1					Plate	Tôle	Blech	Chapa	Plåt	
21	VOE 13945444	6					Screw	Vis	Schraube	Tornillo	Skruv	
22	VOE 13965182	3					Screw	Vis	Schraube	Tornillo	Skruv	
23	VOE 11145345	1					Protecting plate	Tôle protection	Schutzblech	Placa de protección	Skyddsplåt	
24	VOE 11144965	1					Protecting plate	Tôle protection	Schutzblech	Placa de protección	Skyddsplåt	
25	VOE 926370	1	1				Plug	Tampon	Stopfen	Tapón	Plugg	

1	22596, 22706
2	22728
3	
4	
5	

Range selector valve with fitting parts
Valve sélectrice vitesse avec pièces de montage
Getriebewählerventil mit Anbauteilen
Válvula selectora de gama con accesorios de montaje
Växelväljarventil med monteringsdetaljer

Catalogue id **20694**	Group **421**
Illustr. No **1071694**	Section **900**
Issue **20039665-F**	Page **835**

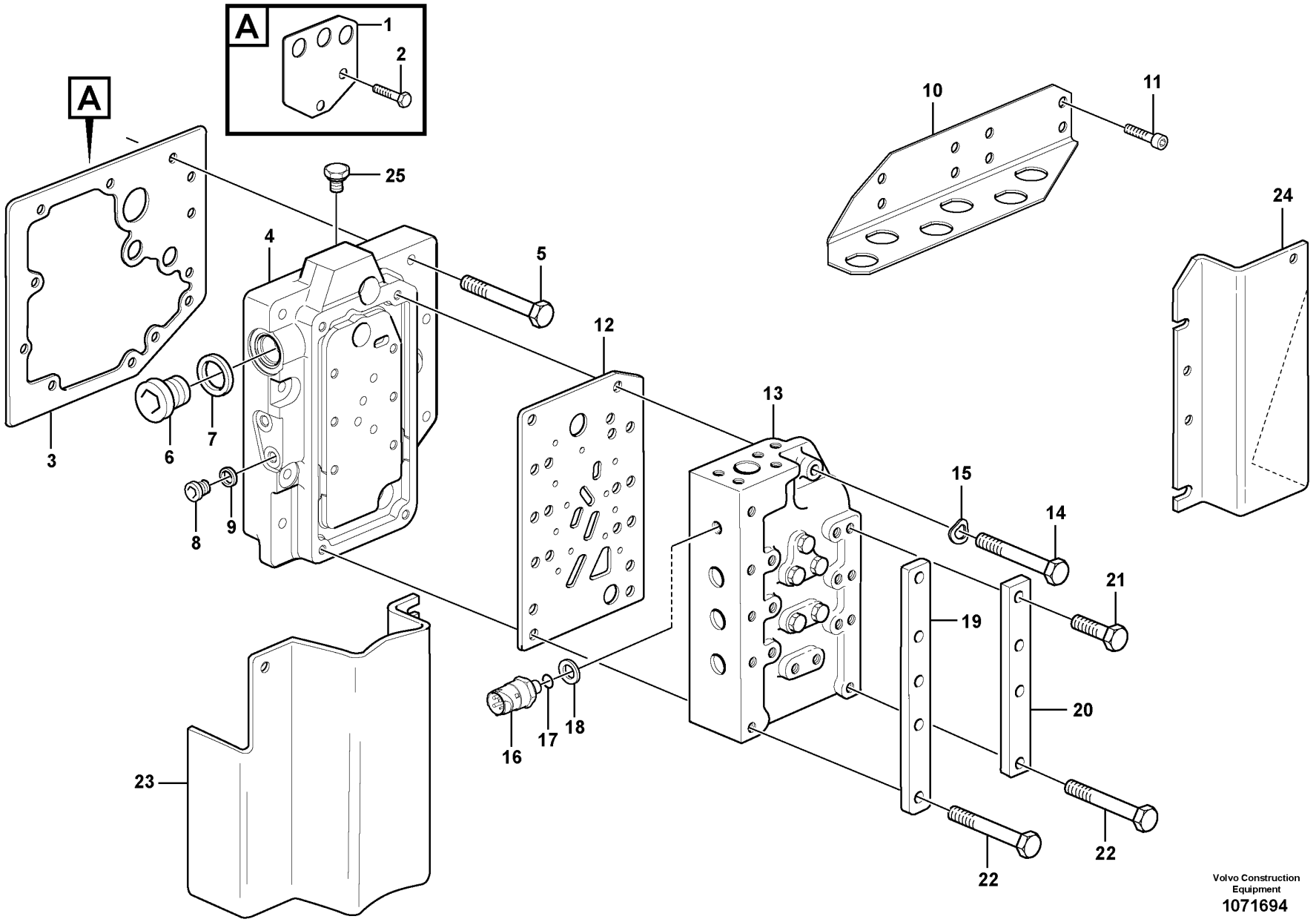

Volvo Construction Equipment
1071694

Fig.	Part No.	Quantity 1	2	3	PS	KIT	Description	Dénomination	Bezeichnung	Denominación	Benämning	Notes
1	VOE 11037689	1	1				Plate	Tôle	Blech	Chapa	Plåt	
2	VOE 946440	2	2				Flange screw	Vis à embase	Flanschschraube	Tornillo embridado	Flänsskruv	
3	VOE 17429156	1	1				Gasket	Joint	Dichtung	Junta	Packning	(VOE 11144620)
4	VOE 17222577	1					Connection plate	Plaque de connexion	Anschlussplatte	Disco de conexión	Anslutningsplatta	
	VOE 17446230		1				Connection plate	Plaque de connexion	Anschlussplatte	Disco de conexión	Anslutningsplatta	
5	VOE 13965179	9	9				Screw	Vis	Schraube	Tornillo	Skruv	
6	VOE 11034156	1	1				Plug	Tampon	Stopfen	Tapón	Plugg	
7	VOE 958228	1	1				O-ring	Joint torique	O-Ring	Anillo tórico	O-ring	
8	VOE 13963925	2	2				Plug	Tampon	Stopfen	Tapón	Plugg	
9	VOE 11038702	2	2				Gasket	Joint	Dichtung	Junta	Packning	
10	VOE 15012292	1					Attaching bracket	Équerre de fixation	Befestigungswinkel	Fijación angular	Fästvinkel	
11	VOE 959223	4					Hex. socket screw	Vis à six pans creux	Innensechskantschraube	Tornillo de hexágono embutido	Insexskruv	
12	VOE 17428827	1					Gasket	Joint	Dichtung	Junta	Packning	
	VOE 17445411		1				Gasket	Joint	Dichtung	Junta	Packning	
13	VOE 17234985	1					Gear selector valve	Valve sélectrice de vitesse	Umsteuerventil	Válvula selectora de velocidad	Växelväljarventil	
	VOE 17444764		1				Gear selector valve	Valve sélectrice de vitesse	Umsteuerventil	Válvula selectora de velocidad	Växelväljarventil	
14	VOE 955304	7	7				Hexagon screw	Vis à tête hexagonale	Sechskantschraube	Tornillo hexagonal	Sexkantsskruv	
15	VOE 13941907	7	7				Washer	Rondelle	Scheibe	Arandela	Bricka	
16	VOE 17202563	1	1				Pressure sensor	Capteur de pression	Drucksensor	Sensor de presión	Trycksensor	SE4219
	VOE 968562	1	1				•O-ring	•Joint torique	•O-Ring	•Anillo tórico	•O-ring	
17	VOE 931209	1	1				O-ring	Joint torique	O-Ring	Anillo tórico	O-ring	
18	VOE 931216	1	1				Back-up ring	Bague support	Stützring	Anillo de apoyo	Stödring	
19	VOE 11037677	1					Plate	Tôle	Blech	Chapa	Plåt	
20	VOE 11037678	1					Plate	Tôle	Blech	Chapa	Plåt	
21	VOE 13945444	6					Screw	Vis	Schraube	Tornillo	Skruv	
22	VOE 13965182	3					Screw	Vis	Schraube	Tornillo	Skruv	
23	VOE 11145345	1					Protecting plate	Tôle protection	Schutzblech	Placa de protección	Skyddsplåt	
24	VOE 11144965	1					Protecting plate	Tôle protection	Schutzblech	Placa de protección	Skyddsplåt	
25	VOE 926370	1	1				Plug	Tampon	Stopfen	Tapón	Plugg	

1	22596, 22706
2	22728
3	
4	
5	

Range selector valve with fitting parts
Valve sélectrice vitesse avec pièces de montage
Getriebewählerventil mit Anbauteilen
Válvula selectora de gama con accesorios de montaje
Växelväljarventil med monteringsdetaljer

Catalogue id **20694**	Group **421**
Illustr. No **1071694**	Section **900**
Issue **20039665-F**	Page **837**

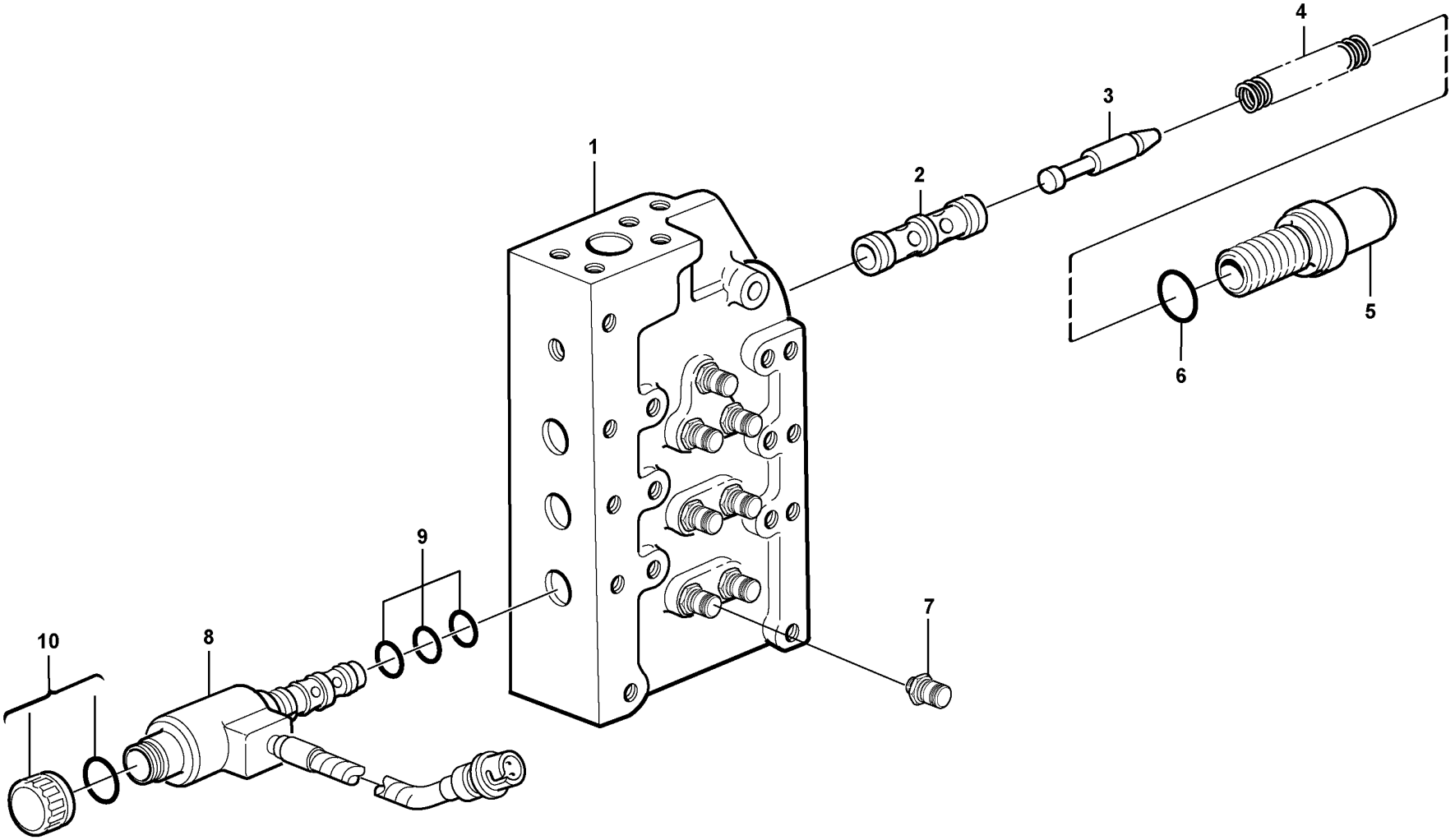

Volvo Construction Equipment
1057832

Fig.	Part No.	Quantity 1	2	3	PS	KIT	Description	Dénomination	Bezeichnung	Denominación	Benämning	Notes
	VOE 17234985	1					Gear selector valve	Valve sélectrice de vitesse	Umsteuerventil	Válvula selectora de velocidad	Växelväljarventil	
1		1			NS		•Valve housing	•Carter soupape	•Ventilgehäuse	•Cuerpo de válvula	•Ventilhus	
2	**VOE 11037894**	1					•Sleeve	•Manchon	•Muffe	•Manguito	•Muff	
3	**VOE 11144020**	1					•Control plunger	•Piston de contrôle	•Stößel	•Pasador de accionamiento	•Manöverpinne	
4	**VOE 11036947**	1					•Spring	•Ressort	•Feder	•Resorte	•Fjäder	
5	**VOE 11037443**	1					•Spring housing	•Boîtier de ressort	•Federgehäuse	•Caja de resorte	•Fjäderhus	
6	**VOE 964117**	1					•O-ring	•Joint torique	•O-Ring	•Anillo tórico	•O-ring	
7	**VOE 936441**	7					•Testing nipple	•Raccord contrôle	•Prüfnippel	•Niple de medición	•Mätnippel	
	VOE 983502	7					••O-ring	••Joint torique	••O-Ring	••Anillo tórico	••O-ring	
8	**VOE 15066984**	6					•Solenoid valve	•Électrovanne	•Magnetventil	•Electroválvula	•Magnetventil	
9	**VOE 15159873**	6					••O-ring kit	••Jeu joint toriques	••O-Ringsatz	••Juego de anillo tórico	••O-ringsats	
10	**VOE 15159904**	6					••Plastic nut	••Écrou plastique	••Kunststoffmutter	••Tuerca plástica	••Plastmutter	

1		**Range selector valve** **Soupape sélectrice vitesse** **Getriebewählerventil** **Válvula selectora de gama** **Växelväljarventil**	Catalogue id **20694**	Group **421**
2				
3			Illustr. No **1057832**	Section **1000**
4				
5		**22596, 22706**	Issue **20039665-F**	Page **839**

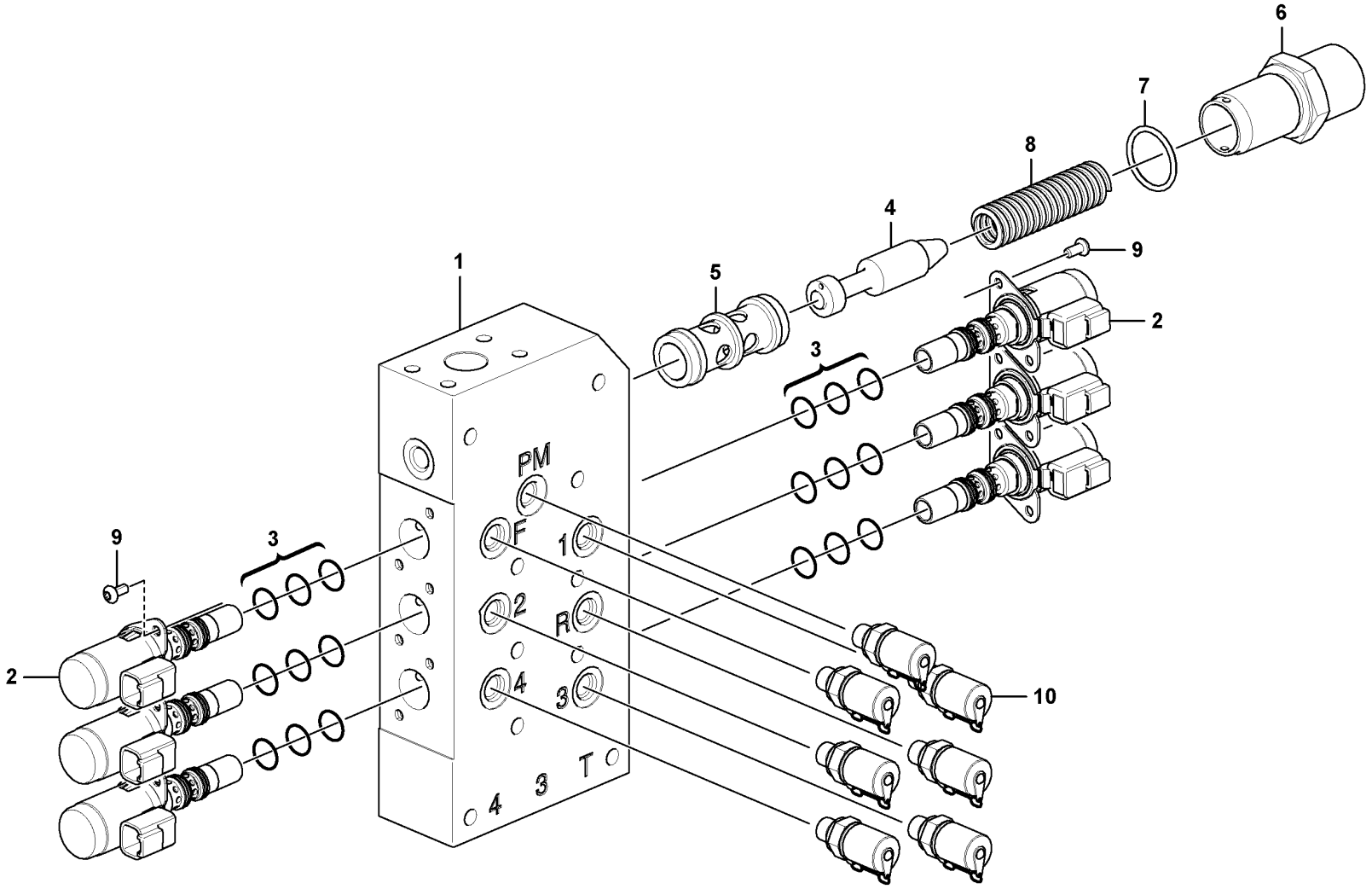

Volvo Construction Equipment
1087279

Fig.	Part No.	Quantity 1	2	3	PS	KIT	Description	Dénomination	Bezeichnung	Denominación	Benämning	Notes
	VOE 17444764	1					Gear selector valve	Valve sélectrice de vitesse	Umsteuerventil	Válvula selectora de velocidad	Växelväljarventil	
1		1			NS		•Valve housing	•Carter soupape	•Ventilgehäuse	•Cuerpo de válvula	•Ventilhus	
2	**VOE 11418522**	6					•Valve	•Soupape	•Ventil	•Valvula	•Ventil	
3	**VOE 15089650**	6					••Sealing kit	••Jeu joints	••Dichtungssatz	••Juego de reténes	••Tätningssats	
4	**VOE 17422314**	1					•Control plunger	•Piston de contrôle	•Stößel	•Pasador de accionamiento	•Manöverpinne	
5	**VOE 11037894**	1					•Sleeve	•Manchon	•Muffe	•Manguito	•Muff	
6	**VOE 17422176**	1					•Spring housing	•Boîtier de ressort	•Federgehäuse	•Caja de resorte	•Fjäderhus	
7	**VOE 964117**	1					•O-ring	•Joint torique	•O-Ring	•Anillo tórico	•O-ring	
8	**VOE 17424692**	1					•Spring	•Ressort	•Feder	•Resorte	•Fjäder	
9	**VOE 969404**	12					•Six point socket screw	•Vis à 6 pans creux	•Sechszahn-Hohlschraube	•Racor de seis dientes	•Sextandhålskruv	
10	**VOE 17432191**	7					•Testing nipple	•Raccord contrôle	•Prüfnippel	•Niple de medición	•Mätnippel	

1		**Range selector valve** **Soupape sélectrice vitesse** **Getriebewählerventil** **Válvula selectora de gama** **Växelväljarventil**	Catalogue id **20694**	Group **421**
2				
3			Illustr. No **1087279**	Section **1100**
4				
5		**22728**	Issue **20039665-F**	Page **841**

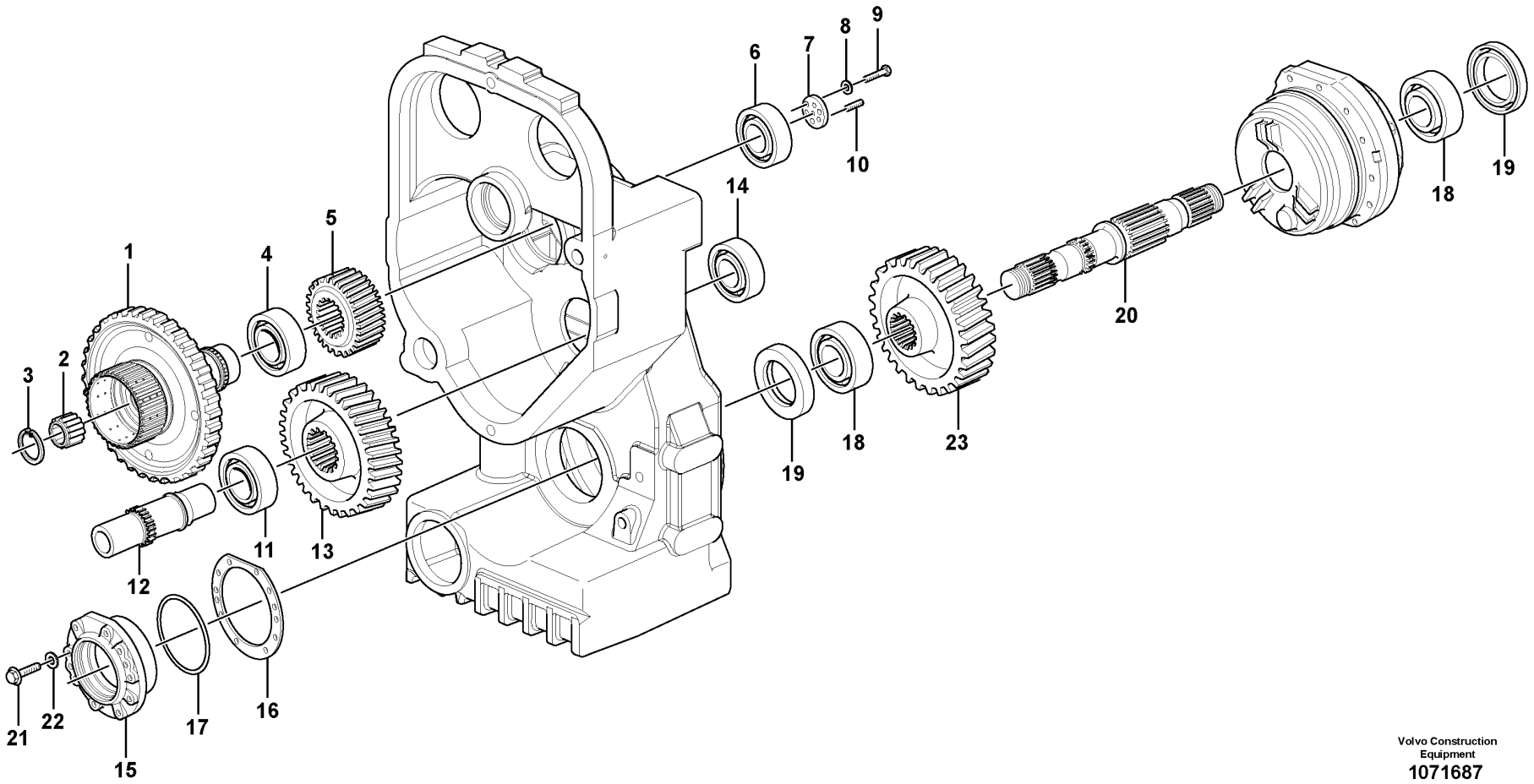

Volvo Construction Equipment
1071687

Fig.	Part No.	Quantity 1	2	3	PS	KIT	Description	Dénomination	Bezeichnung	Denominación	Benämning	Notes
1	VOE 11145777	1					Gear	Pignon	Zahnrad	Engranaje	Kugghjul	
	VOE 17220354		1				Gear	Pignon	Zahnrad	Engranaje	Kugghjul	
2	VOE 4787288	1	1				Needle bearing	Roulement à aiguilles	Nadellager	Cojinete de agujas	Nållager	
3	VOE 914528	1	1				Retaining ring	Bague retenue	Haltering	Anillo retén	Hållarring	
4	VOE 184698	1	1				Roller bearing	Roulement à rouleaux	Rollenlager	Cojinete rodillo	Rullager	
5	VOE 4720881	1					Gear	Pignon	Zahnrad	Engranaje	Kugghjul	
	VOE 17220354		1				Gear	Pignon	Zahnrad	Engranaje	Kugghjul	
6	VOE 184697	1	1				Roller bearing	Roulement à rouleaux	Rollenlager	Cojinete rodillo	Rullager	
7	VOE 4720947	1	1				Washer	Rondelle	Scheibe	Arandela	Bricka	
8	VOE 13949608	3	3				Washer	Rondelle	Scheibe	Arandela	Bricka	
9	VOE 970976	3	3				Hexagon screw	Vis à tête hexagonale	Sechskantschraube	Tornillo hexagonal	Sexkantsskruv	
10	VOE 13963077	3	3				Set screw	Vis butée	Anschlagschraube	Tornillo tope	Stoppskruv	
11	VOE 184810	1	1				Roller bearing	Roulement à rouleaux	Rollenlager	Cojinete rodillo	Rullager	
12	VOE 11037038	1	1				Shaft	Arbre	Welle	Eje	Axel	
13	VOE 4720882	1					Gear	Pignon	Zahnrad	Engranaje	Kugghjul	
	VOE 17218404		1				Gear	Pignon	Zahnrad	Engranaje	Kugghjul	
14	VOE 183665	1	1				Roller bearing	Roulement à rouleaux	Rollenlager	Cojinete rodillo	Rullager	
15	VOE 4720913	1	1				Bearing housing	Ensemble tournant	Lagergehäuse	Caja de cojinete	Lagerhus	
16	VOE 4720915	REQ	REQ				Shim	Cale de réglage	Ausgleichblech	Laminilla de ajuste	Justermellanlägg	THICK = 0,10 mm
16	VOE 4720916	REQ	REQ				Shim	Cale de réglage	Ausgleichblech	Laminilla de ajuste	Justermellanlägg	THICK = 0,35 mm
16	VOE 4720917	REQ	REQ				Shim	Cale de réglage	Ausgleichblech	Laminilla de ajuste	Justermellanlägg	THICK = 1,0 mm
17	VOE 925265	1	1				O-ring	Joint torique	O-Ring	Anillo tórico	O-ring	
18	VOE 7011076	2	2				Roller bearing	Roulement à rouleaux	Rollenlager	Cojinete rodillo	Rullager	
19	VOE 11103132	2	2				Seal	Étanchéité	dichtung	Junta	Tätning	
20	VOE 11037022	1	1				Shaft	Arbre	Welle	Eje	Axel	
21	VOE 13970948	6	6				Hexagon screw	Vis à tête hexagonale	Sechskantschraube	Tornillo hexagonal	Sexkantsskruv	
22	VOE 941908	6	6				Spring washer	Rondelle élastique	Federscheibe	Arandela elástica	Fjäderbricka	
23	VOE 4720883	1					Gear	Pignon	Zahnrad	Engranaje	Kugghjul	
	VOE 17217345		1				Gear	Pignon	Zahnrad	Engranaje	Kugghjul	

1	22596, 22706	**Transfer case, gears and shafts** **Boîte de transfert, pignon et arbres** **Verteilergetriebe, Antrieb und Achsen** **Caja de reenvío, engranajes y ejes** **Fördelningsväxellåda, drev och axlar**	Catalogue id **20694**	Group **434**
2	22728		Illustr. No **1071687**	Section **100**
3			Issue **20039665-F**	Page **843**
4				
5				

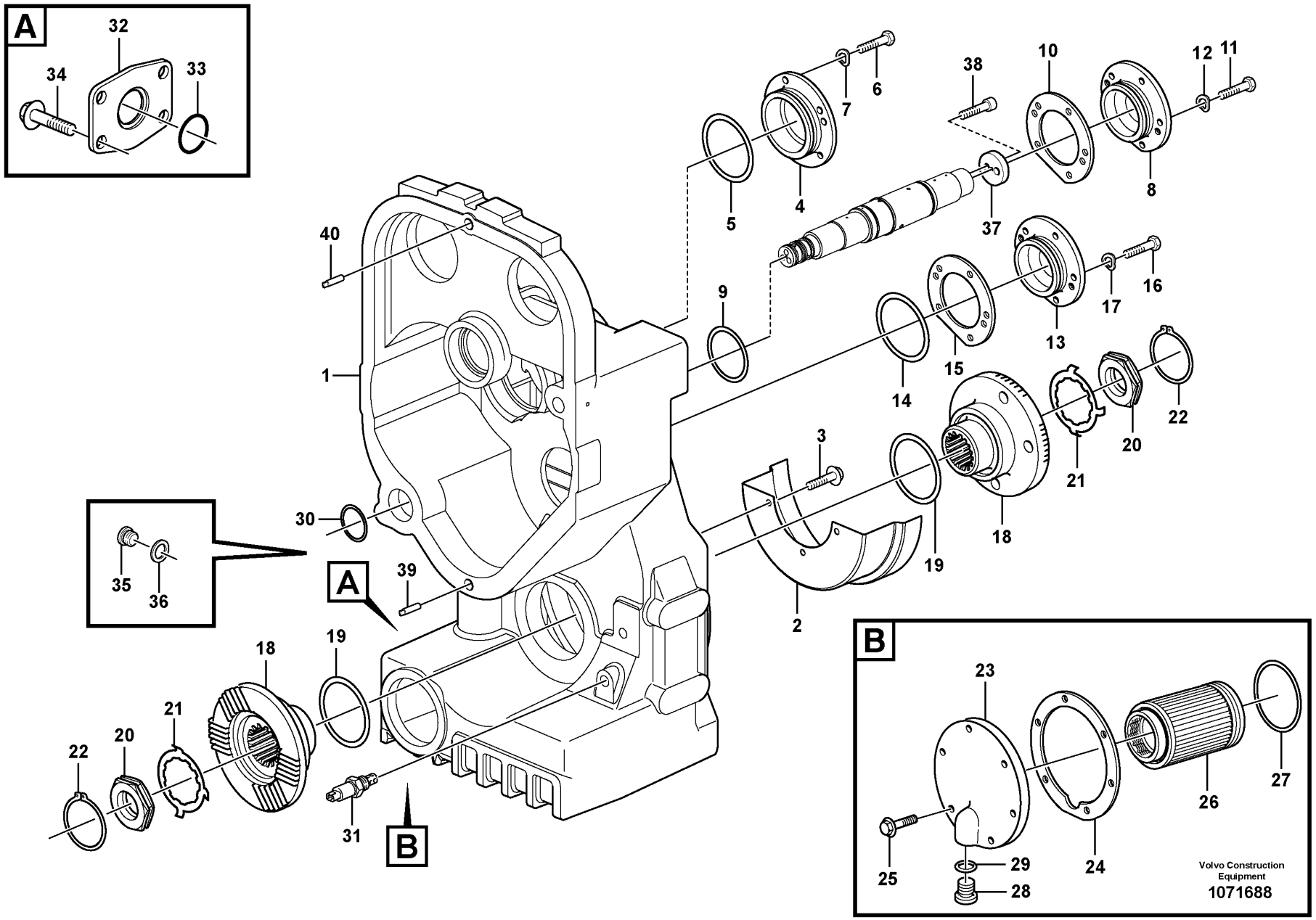
A
32
34
33
40
1
30
35
36
39
A
B
31
18
19
21
20
22
5
4
7
6
38
10
12
11
8
37
9
14
15
13
17
16
3
2
19
18
21
20
22
B
23
26
27
25
29
28
24
Volvo Construction Equipment
1071688

Fig.	Part No.	Quantity 1	2	3	PS	KIT	Description	Dénomination	Bezeichnung	Denominación	Benämning	Notes
1	VOE 15099142	1					Drop box housing	Carter boîte de transfert	Wasserkasten	Cuerpo caja	Droppboxhus	
2	VOE 4837016	1					Oil plate	Plaque huile	Ölspritzblech	Chapa de aceite	Oljeplåt	
3	VOE 946441	3					Flange screw	Vis à embase	Flanschschraube	Tornillo embridado	Flänsskruv	
4	VOE 11037586	1					Cover	Capot	Abdeckung	Capó	Kåpa	
5	VOE 976047	1					O-ring	Joint torique	O-Ring	Anillo tórico	O-ring	
6	VOE 13970948	5					Hexagon screw	Vis à tête hexagonale	Sechskantschraube	Tornillo hexagonal	Sexkantsskruv	
7	VOE 941908	5					Spring washer	Rondelle élastique	Federscheibe	Arandela elástica	Fjäderbricka	
8	VOE 11144424	1					Cover	Capot	Abdeckung	Capó	Kåpa	
9	VOE 925258	1					O-ring	Joint torique	O-Ring	Anillo tórico	O-ring	
10	VOE 11144470	REQ					Shim	Cale de réglage	Ausgleichblech	Laminilla de ajuste	Justermellanlägg	THICK = 0,10 mm
10	VOE 11144469	REQ					Shim	Cale de réglage	Ausgleichblech	Laminilla de ajuste	Justermellanlägg	THICK = 0,35 mm
10	VOE 11144468	REQ					Shim	Cale de réglage	Ausgleichblech	Laminilla de ajuste	Justermellanlägg	THICK = 1,0 mm
11	VOE 13970948	5					Hexagon screw	Vis à tête hexagonale	Sechskantschraube	Tornillo hexagonal	Sexkantsskruv	
12	VOE 941908	5					Spring washer	Rondelle élastique	Federscheibe	Arandela elástica	Fjäderbricka	
13	VOE 11145366	1					Bearing housing	Ensemble tournant	Lagergehäuse	Caja de cojinete	Lagerhus	
14	VOE 925096	1					O-ring	Joint torique	O-Ring	Anillo tórico	O-ring	
15	VOE 11037246	REQ					Shim	Cale de réglage	Ausgleichblech	Laminilla de ajuste	Justermellanlägg	THICK = 0,10 mm
15	VOE 11037244	REQ					Shim	Cale de réglage	Ausgleichblech	Laminilla de ajuste	Justermellanlägg	THICK = 0,35 mm
15	VOE 11037243	REQ					Shim	Cale de réglage	Ausgleichblech	Laminilla de ajuste	Justermellanlägg	THICK = 1,0 mm
16	VOE 13970948	5					Hexagon screw	Vis à tête hexagonale	Sechskantschraube	Tornillo hexagonal	Sexkantsskruv	
17	VOE 941908	5					Spring washer	Rondelle élastique	Federscheibe	Arandela elástica	Fjäderbricka	
18	VOE 11103128	2					Companion flange	Flasque entraînement	Antriebsflansch	Brida	Medbringare	
19	VOE 925071	2					O-ring	Joint torique	O-Ring	Anillo tórico	O-ring	
20	VOE 4716226	2					Nut	Écrou	Mutter	Tuerca	Mutter	
21	VOE 382779	REQ					Lock washer	Rondelle verrouillage	Sicherungsscheibe	Arandela seguridad	Låsbricka	0 deg
21	VOE 383992	REQ					Lock washer	Rondelle verrouillage	Sicherungsscheibe	Arandela seguridad	Låsbricka	7,5 deg
22	VOE 914480	2					Snap ring	Circlip	Nutring	Circlip	Spårring	
23	VOE 11038368	1					Cover	Capot	Abdeckung	Capó	Kåpa	
24	VOE 11038369	1					Gasket	Joint	Dichtung	Junta	Packning	
25	VOE 946671	6					Flange screw	Vis à embase	Flanschschraube	Tornillo embridado	Flänsskruv	
26	VOE 11144432	1					Strainer	Crépine	Sieb	Colador	Sil	

1		**Transfer case, housing and covers** **Boîte de transfert, boîtier et couvercle** **Verteilergetriebe, Gehäuse und Deckel** **Caja de reenvío, caja y tapa** **Fördelningsväxellåda, hus och lock**	Catalogue id **20694**	Group **434**
2			Illustr. No **1071688**	Section **200**
3			Issue **20039665-F**	Page **845**
4				
5		**22596**		

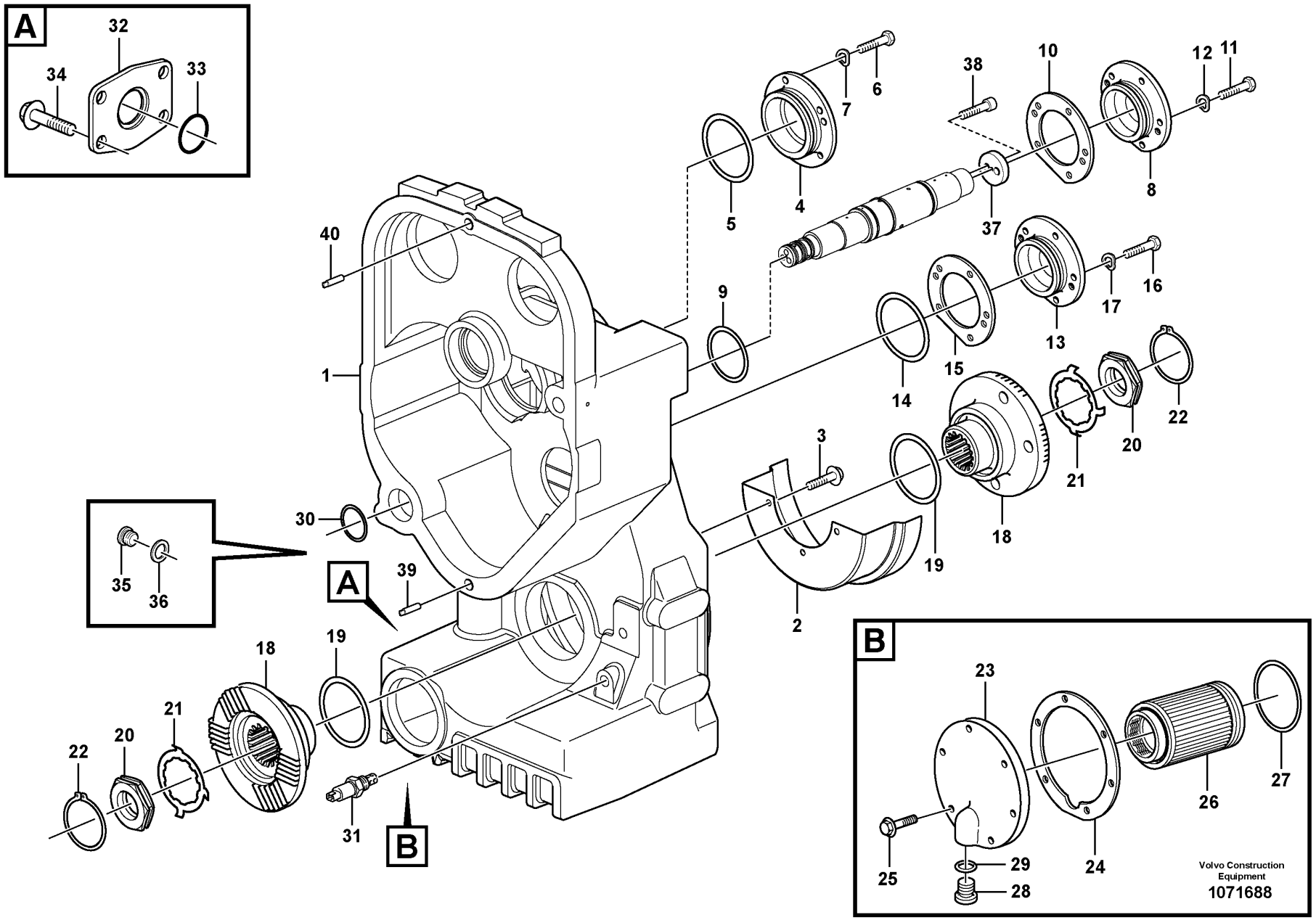
A
32
34
33
40
1
30
35
36
39
A
B
31
18
19
21
20
22
5
4
7
6
38
10
12
11
8
37
9
14
15
13
17
16
3
2
19
18
21
20
22
B
23
26
27
25
29
28
24
Volvo Construction Equipment
1071688

Fig.	Part No.	Quantity 1	2	3	PS	KIT	Description	Dénomination	Bezeichnung	Denominación	Benämning	Notes
27	VOE 977016	1					O-ring	Joint torique	O-Ring	Anillo tórico	O-ring	
28	VOE 11102187	1					Magnetic plug	Bouchon magnétique	Magnetstopfen	Tapón magnético	Magnetpropp	
29	VOE 958228	1					O-ring	Joint torique	O-Ring	Anillo tórico	O-ring	
30	VOE 925256	1					O-ring	Joint torique	O-Ring	Anillo tórico	O-ring	
31		1			NS		Oil Level Senso	Capteur De Nive	Ölstandgeber	Sensor Nivel Ac	Oljenivågivare	SE4203
32	VOE 11037816	2					Cover	Capot	Abdeckung	Capó	Kåpa	
33	VOE 949659	2					O-ring	Joint torique	O-Ring	Anillo tórico	O-ring	
34	VOE 946441	8					Flange screw	Vis à embase	Flanschschraube	Tornillo embridado	Flänsskruv	
35	VOE 13966143	2					Plug	Tampon	Stopfen	Tapón	Plugg	
36	VOE 976930	2					Gasket	Joint	Dichtung	Junta	Packning	
37	VOE 11037606	1					Washer	Rondelle	Scheibe	Arandela	Bricka	
38	VOE 959261	2					Hex. socket screw	Vis à six pans creux	Innensechskantschraube	Tornillo de hexágono embutido	Insexskruv	
39	VOE 950711	1					Pin	Clavette	Splint	Pasador	Sprint	
40	VOE 4718167	1					Pin	Clavette	Splint	Pasador	Sprint	

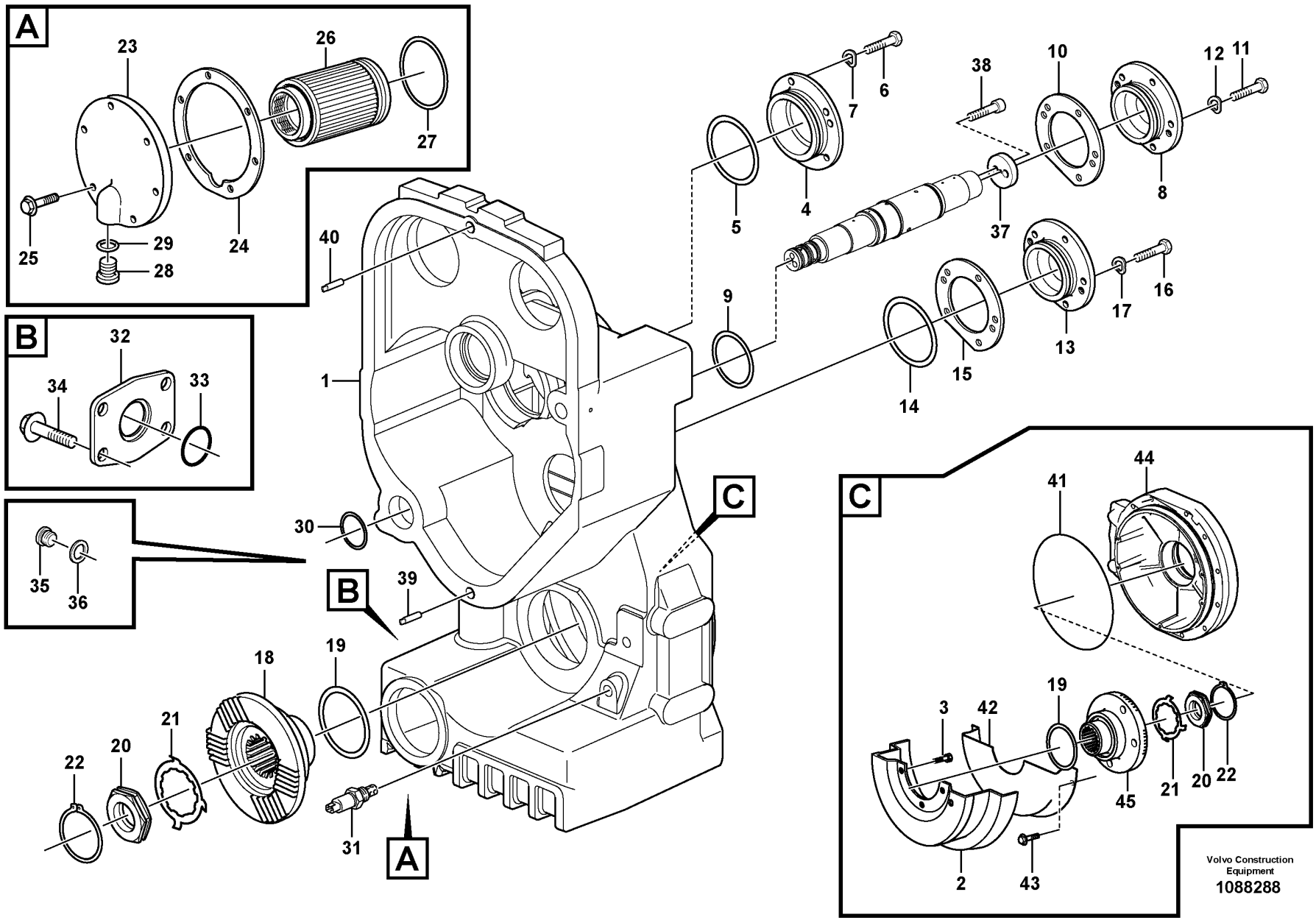

Volvo Construction Equipment

1088288

Fig.	Part No.	Quantity 1	2	3	PS	KIT	Description	Dénomination	Bezeichnung	Denominación	Benämning	Notes
1	VOE 15099142	1					Drop box housing	Carter boîte de transfert	Wasserkasten	Cuerpo caja	Droppboxhus	
	VOE 17219070		1				Drop box housing	Carter boîte de transfert	Wasserkasten	Cuerpo caja	Droppboxhus	
2	VOE 4837016	1					Oil plate	Plaque huile	Ölspritzblech	Chapa de aceite	Oljeplåt	
	VOE 17216999		1				Oil plate	Plaque huile	Ölspritzblech	Chapa de aceite	Oljeplåt	
3	VOE 946441	3	3				Flange screw	Vis à embase	Flanschschraube	Tornillo embridado	Flänsskruv	
4	VOE 11037586	1	1				Cover	Capot	Abdeckung	Capó	Kåpa	
5	VOE 976047	1	1				O-ring	Joint torique	O-Ring	Anillo tórico	O-ring	
6	VOE 13970948	5	5				Hexagon screw	Vis à tête hexagonale	Sechskantschraube	Tornillo hexagonal	Sexkantsskruv	
7	VOE 941908	5	5				Spring washer	Rondelle élastique	Federscheibe	Arandela elástica	Fjäderbricka	
8	VOE 11144424	1	1				Cover	Capot	Abdeckung	Capó	Kåpa	
9	VOE 925258	1	1				O-ring	Joint torique	O-Ring	Anillo tórico	O-ring	
10	VOE 11144470	REQ	REQ				Shim	Cale de réglage	Ausgleichblech	Laminilla de ajuste	Justermellanlägg	THICK = 0,10 mm
10	VOE 11144469	REQ	REQ				Shim	Cale de réglage	Ausgleichblech	Laminilla de ajuste	Justermellanlägg	THICK = 0,35 mm
10	VOE 11144468	REQ	REQ				Shim	Cale de réglage	Ausgleichblech	Laminilla de ajuste	Justermellanlägg	THICK = 1,0 mm
11	VOE 13970948	5	5				Hexagon screw	Vis à tête hexagonale	Sechskantschraube	Tornillo hexagonal	Sexkantsskruv	
12	VOE 941908	5	5				Spring washer	Rondelle élastique	Federscheibe	Arandela elástica	Fjäderbricka	
13	VOE 11145366	1	1				Bearing housing	Ensemble tournant	Lagergehäuse	Caja de cojinete	Lagerhus	
14	VOE 925096	1	1				O-ring	Joint torique	O-Ring	Anillo tórico	O-ring	
15	VOE 11037246	REQ	REQ				Shim	Cale de réglage	Ausgleichblech	Laminilla de ajuste	Justermellanlägg	THICK = 0,10 mm
15	VOE 11037244	REQ	REQ				Shim	Cale de réglage	Ausgleichblech	Laminilla de ajuste	Justermellanlägg	THICK = 0,35 mm
15	VOE 11037243	REQ	REQ				Shim	Cale de réglage	Ausgleichblech	Laminilla de ajuste	Justermellanlägg	THICK = 1,0 mm
16	VOE 13970948	5	5				Hexagon screw	Vis à tête hexagonale	Sechskantschraube	Tornillo hexagonal	Sexkantsskruv	
17	VOE 941908	5	5				Spring washer	Rondelle élastique	Federscheibe	Arandela elástica	Fjäderbricka	
18	VOE 11103128	2	2				Companion flange	Flasque entraînement	Antriebsflansch	Brida	Medbringare	
19	VOE 925071	2	2				O-ring	Joint torique	O-Ring	Anillo tórico	O-ring	
20	VOE 4716226	2	2				Nut	Écrou	Mutter	Tuerca	Mutter	
21	VOE 382779	REQ	REQ				Lock washer	Rondelle verrouillage	Sicherungsscheibe	Arandela seguridad	Låsbricka	0 deg
21	VOE 383992	REQ	REQ				Lock washer	Rondelle verrouillage	Sicherungsscheibe	Arandela seguridad	Låsbricka	7,5 deg
22	VOE 914480	2	2				Snap ring	Circlip	Nutring	Circlip	Spårring	
23	VOE 11038368	1	1				Cover	Capot	Abdeckung	Capó	Kåpa	
24	VOE 11038369	1	1				Gasket	Joint	Dichtung	Junta	Packning	

1	22706	**Transfer case, housing and covers** **Boîte de transfert, boîtier et couvercle** **Verteilergetriebe, Gehäuse und Deckel** **Caja de reenvío, caja y tapa** **Fördelningsväxellåda, hus och lock**	Catalogue id **20694**	Group **434**
2	22728		Illustr. No **1088288**	Section **250**
3			Issue **20039665-F**	Page **849**
4				
5				

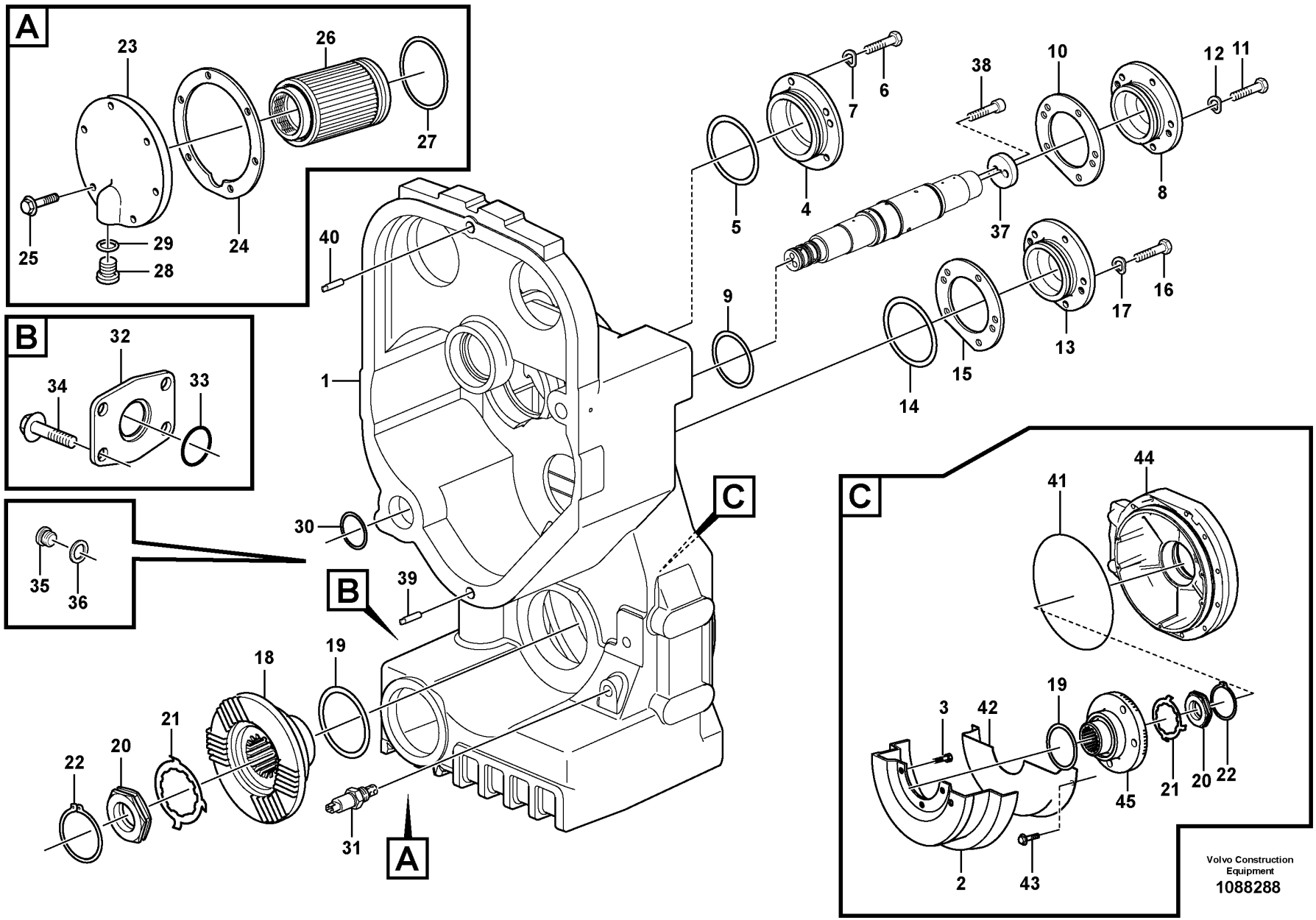

Volvo Construction Equipment

1088288

Fig.	Part No.	Quantity 1	2	3	PS	KIT	Description	Dénomination	Bezeichnung	Denominación	Benämning	Notes
25	VOE 946671	6	6				Flange screw	Vis à embase	Flanschschraube	Tornillo embridado	Flänsskruv	
26	VOE 11144432	1	1				Strainer	Crépine	Sieb	Colador	Sil	
27	VOE 977016	1	1				O-ring	Joint torique	O-Ring	Anillo tórico	O-ring	
28	VOE 11102187	1	1				Magnetic plug	Bouchon magnétique	Magnetstopfen	Tapón magnético	Magnetpropp	
29	VOE 958228	1	1				O-ring	Joint torique	O-Ring	Anillo tórico	O-ring	
30	VOE 925256	1	1				O-ring	Joint torique	O-Ring	Anillo tórico	O-ring	
31	VOE 15048183	1	1				Oil level sensor	Capteur de niveau d'huile	Ölstandgeber	Sensor nivel aceite	Oljenivåsensor	SE4203
32	VOE 11037816	2	2				Cover	Capot	Abdeckung	Capó	Kåpa	
33	VOE 949659	2	2				O-ring	Joint torique	O-Ring	Anillo tórico	O-ring	
34	VOE 946441	8	8				Flange screw	Vis à embase	Flanschschraube	Tornillo embridado	Flänsskruv	
35	VOE 13966143	2	2				Plug	Tampon	Stopfen	Tapón	Plugg	
36	VOE 976930	2	2				Gasket	Joint	Dichtung	Junta	Packning	
37	VOE 11037606	1	2				Washer	Rondelle	Scheibe	Arandela	Bricka	
38	VOE 959261	2	2				Hex. socket screw	Vis à six pans creux	Innensechskantschraube	Tornillo de hexágono embutido	Insexskruv	
39	VOE 950711	1	1				Pin	Clavette	Splint	Pasador	Sprint	
40	VOE 4718167	1	1				Pin	Clavette	Splint	Pasador	Sprint	
41	VOE 926254	1	1				O-ring	Joint torique	O-Ring	Anillo tórico	O-ring	
42	VOE 15192853	1	1				Oil plate	Plaque huile	Ölspritzblech	Chapa de aceite	Oljeplåt	
43	VOE 946440	3	3				Flange screw	Vis à embase	Flanschschraube	Tornillo embridado	Flänsskruv	
44	VOE 17258041	1	1				Cover	Capot	Haube	Capó	Huv	
45	VOE 17203650	1	1				Companion flange	Flasque entraînement	Antriebsflansch	Brida	Medbringare	

1	22706
2	22728
3	
4	
5	

Transfer case, housing and covers
Boîte de transfert, boîtier et couvercle
Verteilergetriebe, Gehäuse und Deckel
Caja de reenvío, caja y tapa
Fördelningsväxellåda, hus och lock

Catalogue id **20694**	Group **434**
Illustr. No **1088288**	Section **250**
Issue **20039665-F**	Page **851**

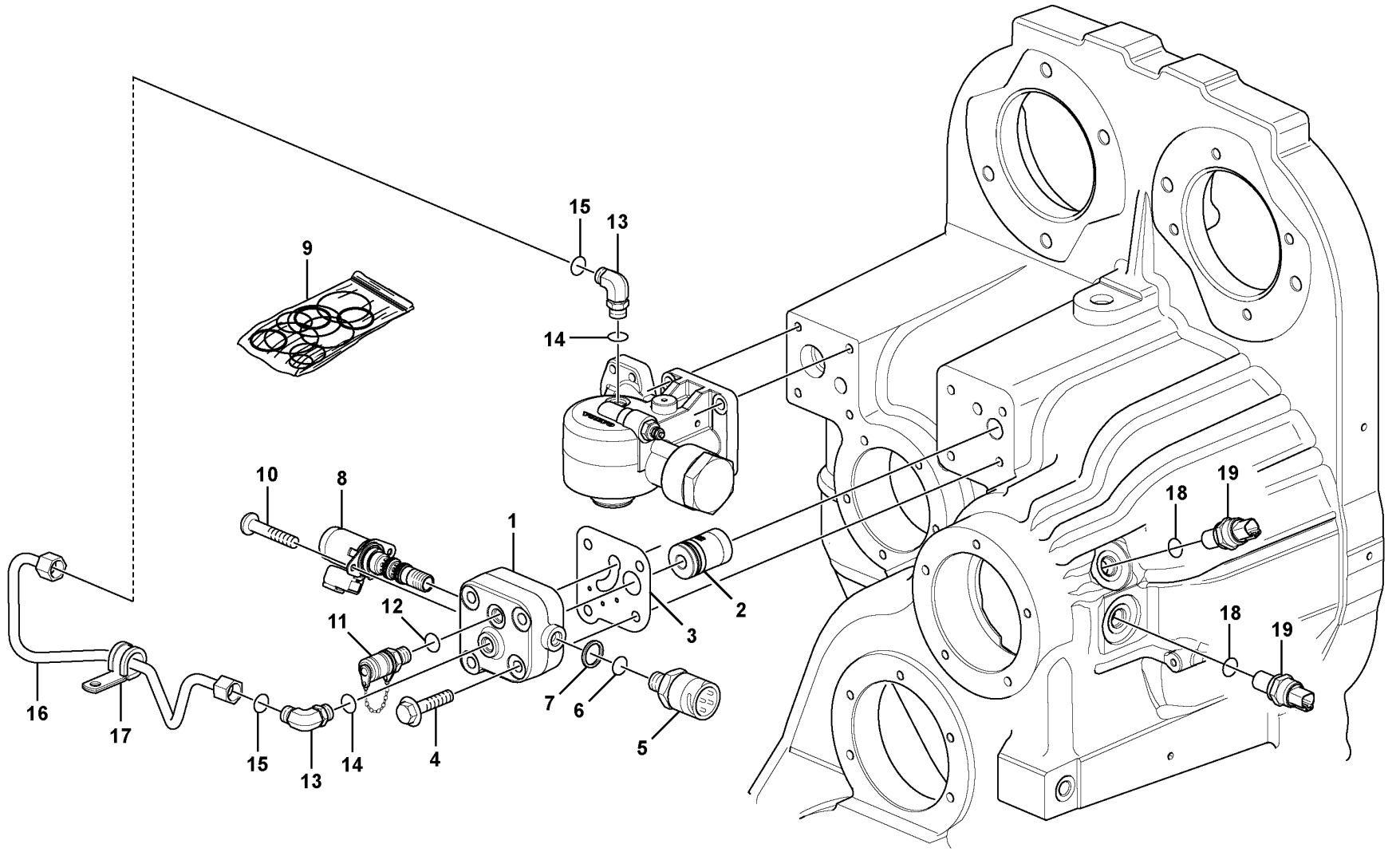

Volvo Construction Equipment
1071686

Fig.	Part No.	Quantity 1	2	3	PS	KIT	Description	Dénomination	Bezeichnung	Denominación	Benämning	Notes
1	VOE 15065514	1					Housing	Carter	Gehäuse	Cuerpo	Hus	
2	VOE 15064608	1					Non-return valve	Clapet antiretour	Rückschlagventil	Válvula antirretorno	Backventil	
3	VOE 15065773	1					Gasket	Joint	Dichtung	Junta	Packning	
4	VOE 13965187	4					Screw	Vis	Schraube	Tornillo	Skruv	
5	VOE 17202563	1					Pressure sensor	Capteur de pression	Drucksensor	Sensor de presión	Trycksensor	SE4226
	VOE 968562	1					•O-ring	•Joint torique	•O-Ring	•Anillo tórico	•O-ring	
6	VOE 931209	1					O-ring	Joint torique	O-Ring	Anillo tórico	O-ring	
7	VOE 931216	1					Back-up ring	Bague support	Stützring	Anillo de apoyo	Stödring	
8	VOE 11418522	1					Valve	Soupape	Ventil	Valvula	Ventil	PWM4203
9	VOE 15089650	1					•Sealing kit	•Jeu joints	•Dichtungssatz	•Juego de reténes	•Tätningssats	
10	VOE 969404	2					Six point socket screw	Vis à 6 pans creux	Sechszahn-Hohlschraube	Racor de seis dientes	Sextandhålskruv	
11	VOE 936441	1					Testing nipple	Raccord contrôle	Prüfnippel	Niple de medición	Mätnippel	
12	VOE 983502	1					•O-ring	•Joint torique	•O-Ring	•Anillo tórico	•O-ring	
13	VOE 935069	2					Elbow nipple	Raccord coudé	Winkelnippel	Niple angular	V-nippel	
14	VOE 990737	2					•O-ring	•Joint torique	•O-Ring	•Anillo tórico	•O-ring	
15	VOE 990736	2					•O-ring	•Joint torique	•O-Ring	•Anillo tórico	•O-ring	
16	VOE 15147126	1					Tube	Tube	Rohr	Tubo	Rör	
17	VOE 990732	1					Clamp	Collier serrage	Schelle	Abrazadera	Klamma	
18	VOE 13976109	2					O-ring	Joint torique	O-Ring	Anillo tórico	O-ring	
19	VOE 15090257	2					Induction sensor	Émetteur induction	Induktionsgeber	Sensor de induccion	Induktionssensor	SE4209

1		**Proportional valve** **Valvula proporcional** **Proportionalventil** **Valvula proporcional** **Proportionalventil**	Catalogue id **20694**	Group **434**
2				
3			Illustr. No **1071686**	Section **300**
4				
5		**22596, 22706, 22728**	Issue **20039665-F**	Page **853**

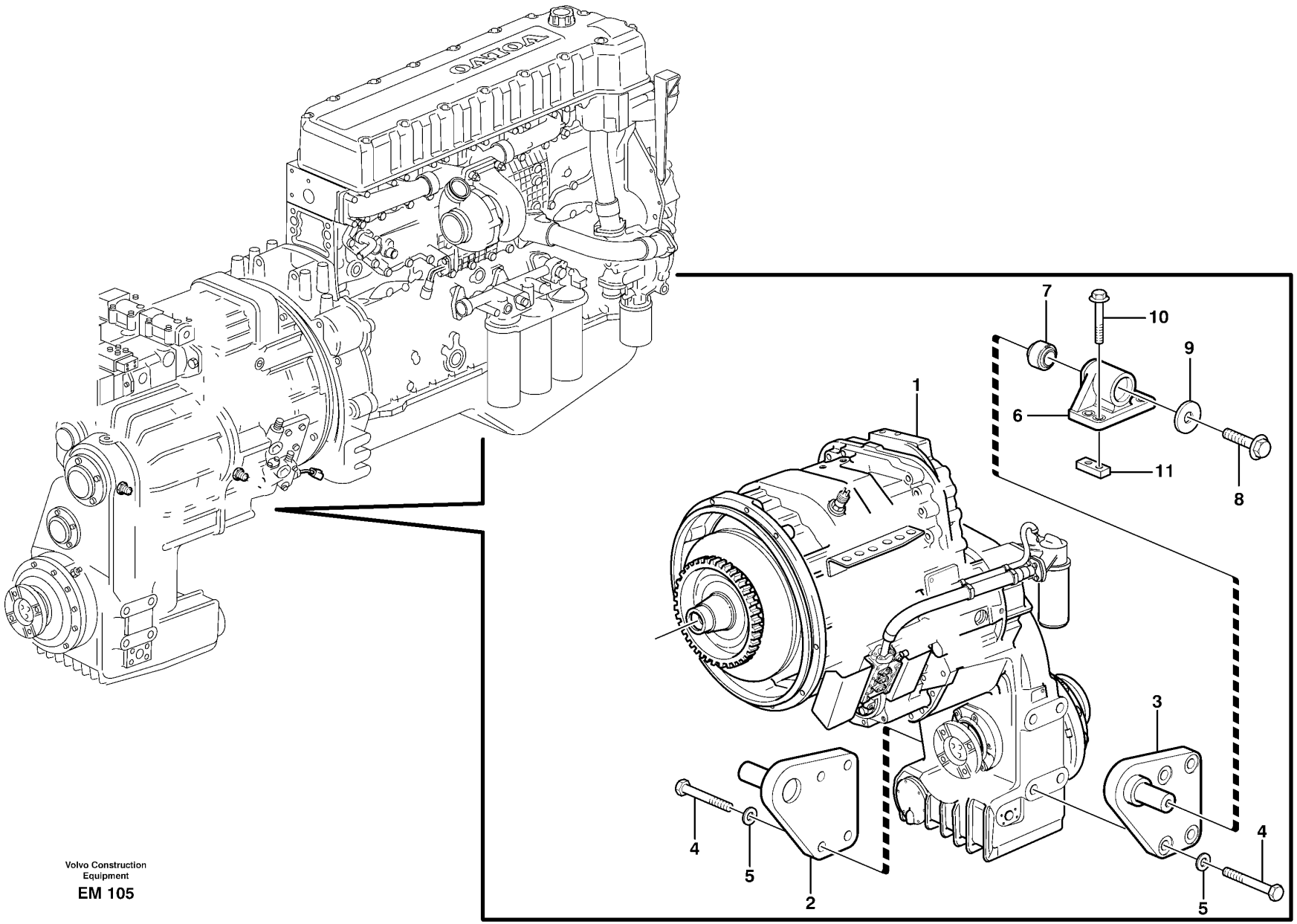
1
2
3
4
5
6
7
8
9
10
11

Fig.	Part No.	Quantity 1	2	3	PS	KIT	Description	Dénomination	Bezeichnung	Denominación	Benämning	Notes
1	VOE 22596	1					Hydraulic transmission	Transmission hydraulique	Hydraulikantrieb	Transmisión hidráulica	Hydraultransmission	See group 420-100 page 801
2	VOE 11176391	1					Attachment	Fixation	Halterung	Fijacion	Fäste	LH
3	VOE 11176390	1					Attachment	Fixation	Halterung	Fijacion	Fäste	RH
4	VOE 978950	8					Hexagon screw	Vis à tête hexagonale	Sechskantschraube	Tornillo hexagonal	Sexkantsskruv	
5	VOE 11055609	8					Plain washer	Rondelle plane	Flachscheibe	Arandela plana	Planbricka	
6	VOE 11154068	2					Attachment	Fixation	Halterung	Fijacion	Fäste	
7	VOE 11130778	2					•Rubber element	•Élément caoutchouc	•Gummiteil	•Taco de goma	•Gummielement	
8	VOE 968435	2					Flange screw	Vis à embase	Flanschschraube	Tornillo embridado	Flänsskruv	
9	VOE 11024597	2					Washer	Rondelle	Scheibe	Arandela	Bricka	
10	VOE 13968302	8					Flange screw	Vis à embase	Flanschschraube	Tornillo embridado	Flänsskruv	
11	VOE 4898544	4					Nut plate	Plaque filetée	Gewindeplatte	Placa de tuerca	Mutterplatta	

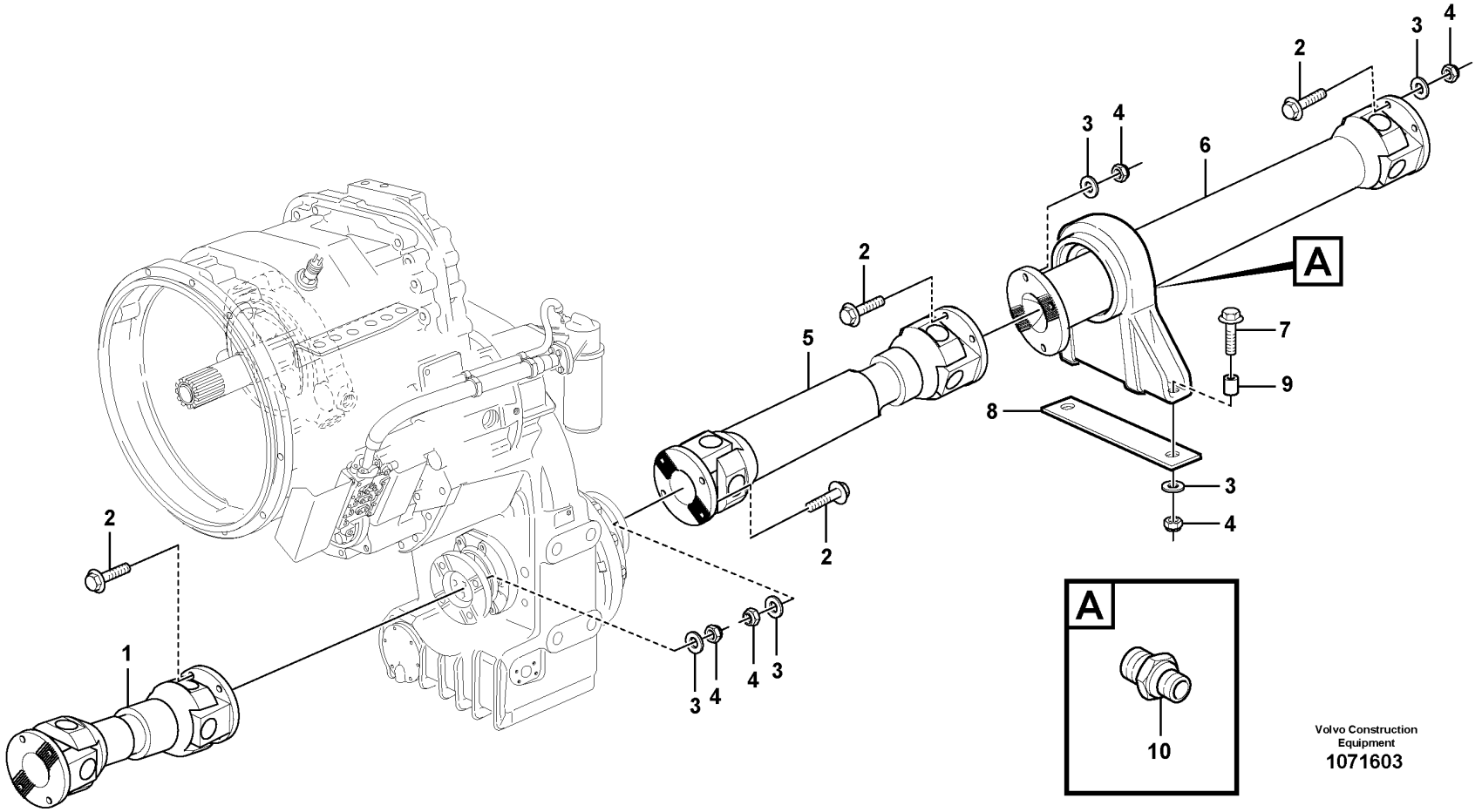
1
2
3
4
5
6
7
8
9
10
A
A
Volvo Construction Equipment
1071603

Fig.	Part No.	Quantity 1	2	3	PS	KIT	Description	Dénomination	Bezeichnung	Denominación	Benämning	Notes
1	**VOE 15085429**	1					Propeller shaft	Arbre cardan	Gelenkwelle	Árbol de transmisión	Kardanaxel	See group 451-400 page 865
2	**VOE 975121**	20					Flange screw	Vis à embase	Flanschschraube	Tornillo embridado	Flänsskruv	
3	**VOE 930844**	22					Plain washer	Rondelle plane	Flachscheibe	Arandela plana	Planbricka	
4	**VOE 981316**	18					Lock nut	Contre-écrou	Sicherungsmutter	Contratuerca	Låsmutter	
5	**VOE 15085426**	1					Propeller shaft	Arbre cardan	Gelenkwelle	Árbol de transmisión	Kardanaxel	See group 451-300 page 863
6	**VOE 15085424**	1					Propeller shaft	Arbre cardan	Gelenkwelle	Árbol de transmisión	Kardanaxel	See group 451-200 page 859
7	**VOE 13966367**	2					Flange screw	Vis à embase	Flanschschraube	Tornillo embridado	Flänsskruv	
8	**VOE 16812687**	REQ					Shim	Cale de réglage	Ausgleichblech	Laminilla de ajuste	Justermellanlägg	Thick = 2 mm
8	**VOE 16812683**	1					Shim	Cale de réglage	Ausgleichblech	Laminilla de ajuste	Justermellanlägg	Thick = 6 mm
9	**VOE 4854494**	2					Spacer	Entretoise	Abstandkörper	Distanciador	Distans	
10	**VOE 11027540**	2					Nipple	Raccord	Nippel	Niple	Nippel	

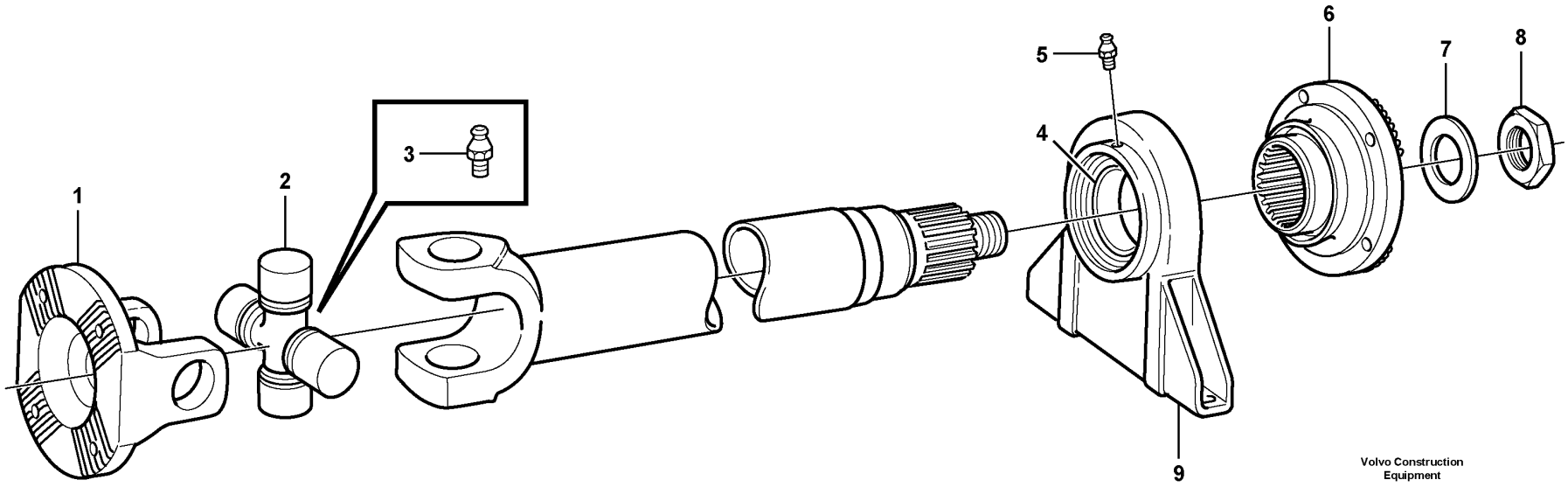

Volvo Construction Equipment

1071604

Fig.	Part No.	Quantity 1	2	3	PS	KIT	Description	Dénomination	Bezeichnung	Denominación	Benämning	Notes
	VOE 15085424	1					Propeller shaft	Arbre cardan	Gelenkwelle	Árbol de transmisión	Kardanaxel	
1	**VOE 11703680**	1					•Companion flange	•Flasque entraînement	•Antriebsflansch	•Brida	•Medbringare	
2	**VOE 1651164**	1					•Spider	•Croisillon	•Achsstern	•Cruceta	•Axelkors	
3	**VOE 1651165**	1					•Lubricating nipple	•Graisseur	•Schmiernippel	•Niple lubricador	•Smörjnippel	
4	**VOE 11703968**	1					•Bearing	•Roulement	•Lager	•Cojinete	•Lager	
5	**VOE 13951740**	2					•Nipple	•Raccord	•Nippel	•Niple	•Nippel	
6	**VOE 11703969**	1					•Companion flange	•Flasque entraînement	•Antriebsflansch	•Brida	•Medbringare	
7	**VOE 13948269**	1					•Washer	•Rondelle	•Scheibe	•Arandela	•Bricka	
8	**VOE 13948320**	1					•Nut	•Écrou	•Mutter	•Tuerca	•Mutter	
9	**VOE 263006**	1					•Clamp	•Collier serrage	•Schelle	•Abrazadera	•Klamma	

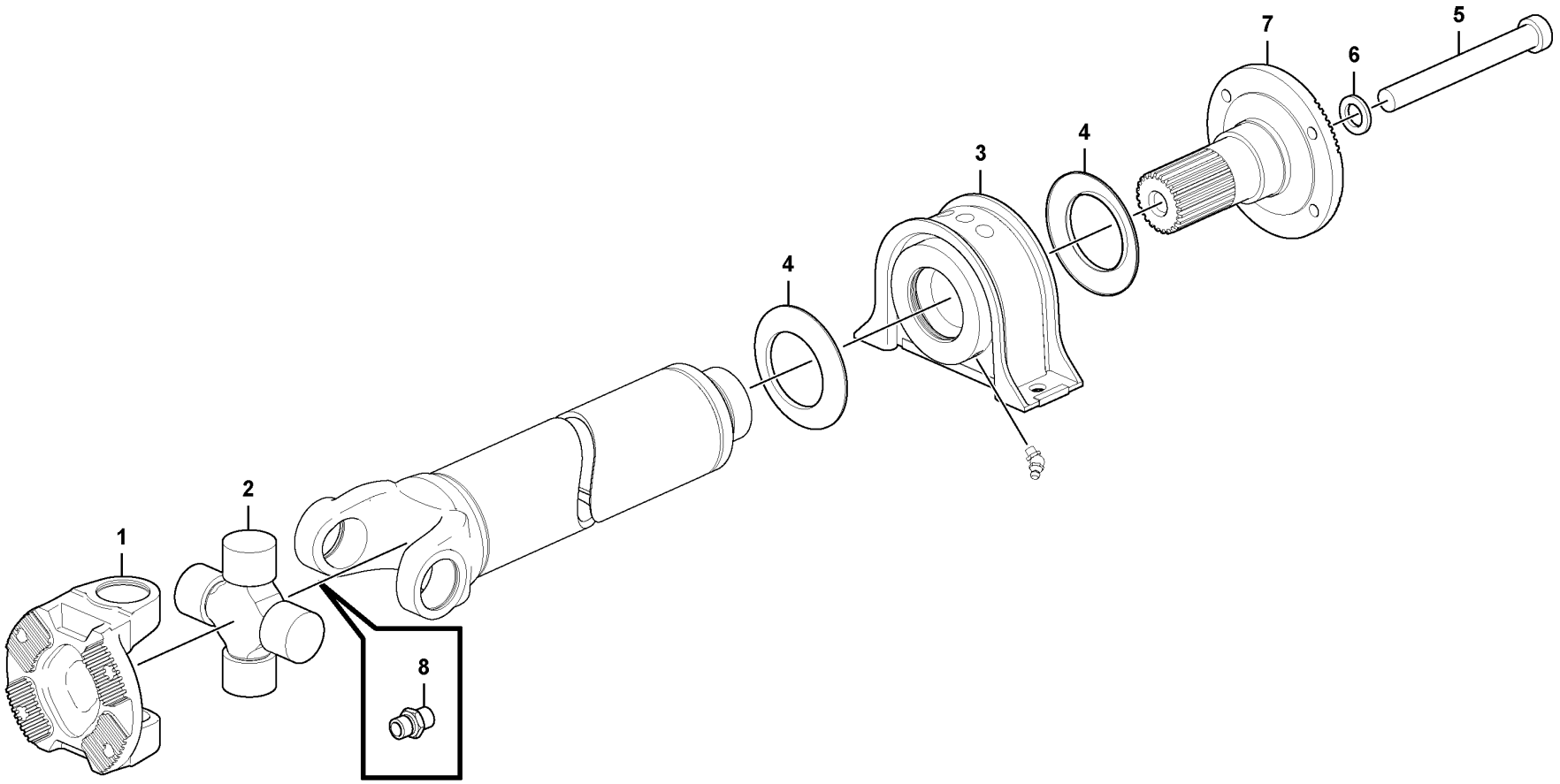

Volvo Construction Equipment
1085181

Fig.	Part No.	Quantity 1	2	3	PS	KIT	Description	Dénomination	Bezeichnung	Denominación	Benämning	Notes
	VOE 17273983	1					Propeller shaft	Arbre cardan	Gelenkwelle	Árbol de transmisión	Kardanaxel	
1	**VOE 17436889**	1					•Flange yoke	•Chape bridée	•Flanschgabel	•Horquilla embridada	•Flänsgaffel	
2	**VOE 17436891**	1					•Spider kit	•Kit de croissillon	•Achssternsatz	•Juego de cruceta	•Axelkorssats	
3	**VOE 17436895**	1					•Bearing	•Roulement	•Lager	•Cojinete	•Lager	
4	**VOE 17436893**	2					•Dust cover	•Pare-poussière	•Staubschutz	•Protección de polvo	•Dammskydd	
5	**VOE 17436905**	1					•Bolt	•Boulon	•Bolzen	•Perno	•Bult	
6	**VOE 17436908**	1					•Spacer washer	•Rondelle entretoise	•Abstandscheibe	•Arandela distanciadora	•Distansbricka	
7	**VOE 17450719**	1					•Companion flange	•Flasque entraînement	•Antriebsflansch	•Brida	•Medbringare	
8	**VOE 17465326**	1					•Lubricating nipple	•Graisseur	•Schmiernippel	•Niple lubricador	•Smörjnippel	

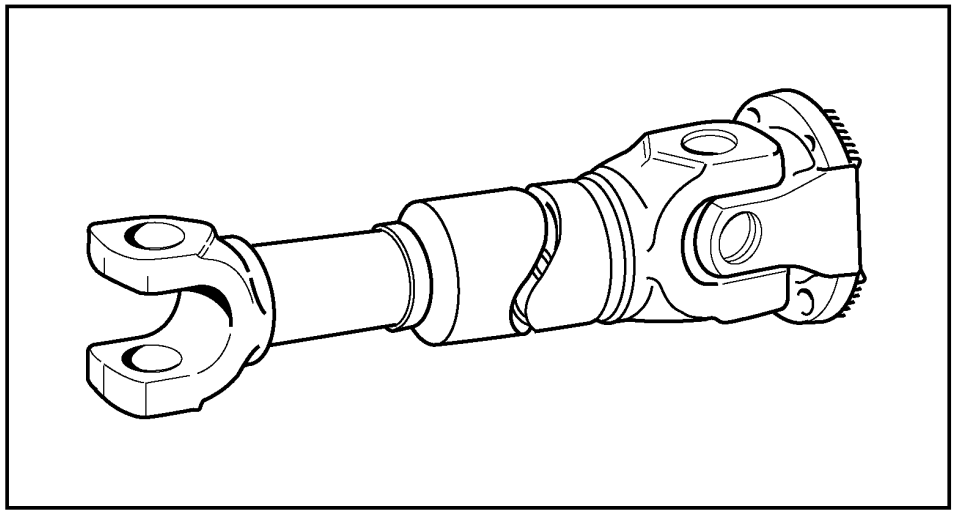

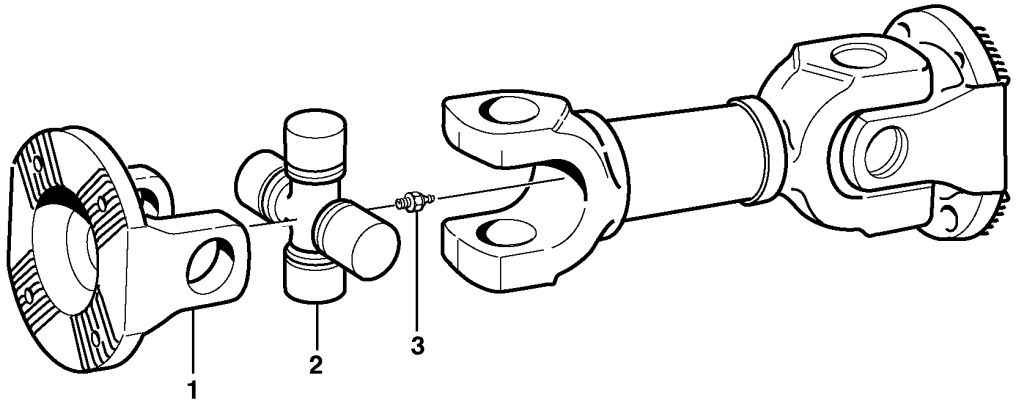
1
2
3

Fig.	Part No.	Quantity 1	2	3	PS	KIT	Description	Dénomination	Bezeichnung	Denominación	Benämning	Notes
	VOE 15085426	1					Propeller shaft	Arbre cardan	Gelenkwelle	Árbol de transmisión	Kardanaxel	
1	**VOE 11703680**	2					Companion flange	Flasque entraînement	Antriebsflansch	Brida	Medbringare	
2	**VOE 1651164**	2					Spider	Croisillon	Achsstern	Cruceta	Axelkors	
3	**VOE 1651165**	2					Lubricating nipple	Graisseur	Schmiernippel	Niple lubricador	Smörjnippel	

1		**Propeller shaft** **Arbre à cardans** **Gelenkwelle** **Ejes cardán** **Kardanaxel**	Catalogue id **20694**	Group **451**
2				
3			Illustr. No **1058239**	Section **300**
4				
5			Issue **20039665-F**	Page **863**

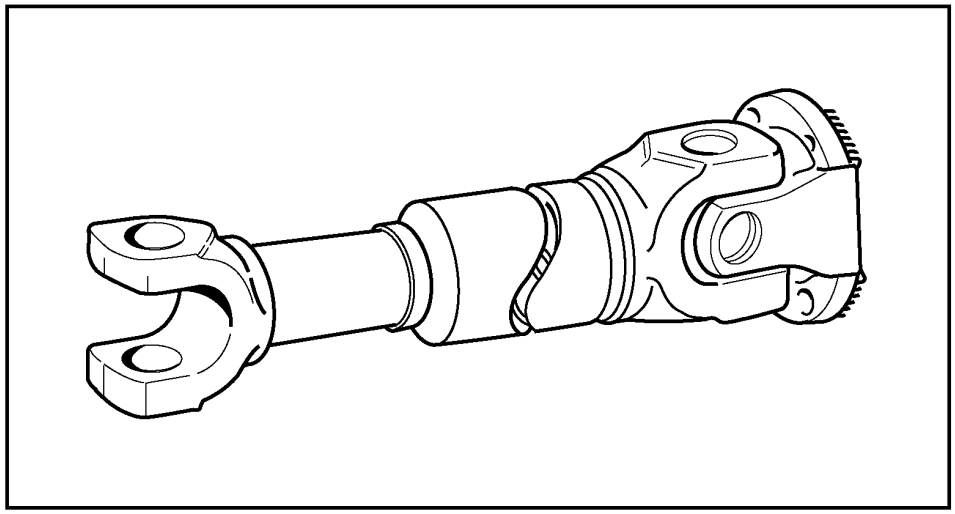

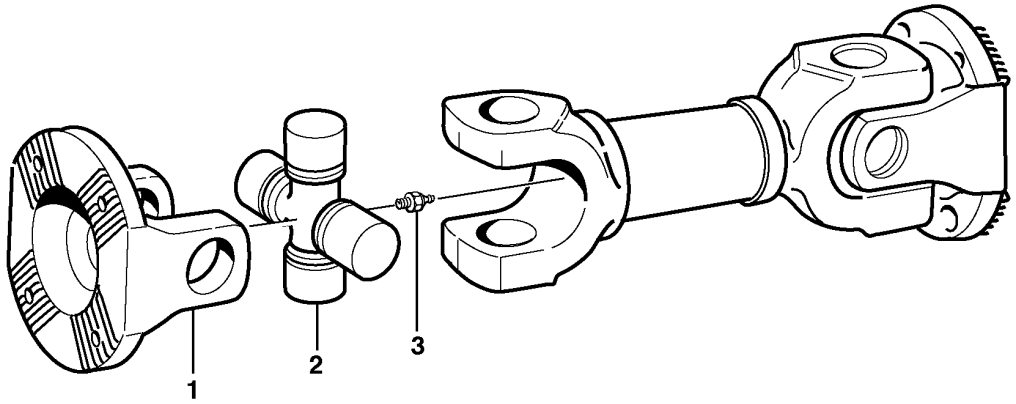
1
2
3

Fig.	Part No.	Quantity 1	2	3	PS	KIT	Description	Dénomination	Bezeichnung	Denominación	Benämning	Notes
	VOE 15085429	1					Propeller shaft	Arbre cardan	Gelenkwelle	Árbol de transmisión	Kardanaxel	
1	**VOE 11703680**	2					•Companion flange	•Flasque entraînement	•Antriebsflansch	•Brida	•Medbringare	
2	**VOE 1651164**	2					•Spider	•Croisillon	•Achsstern	•Cruceta	•Axelkors	
3	**VOE 1651165**	2					•Lubricating nipple	•Graisseur	•Schmiernippel	•Niple lubricador	•Smörjnippel	

1		**Propeller shaft** **Arbre à cardans** **Gelenkwelle** **Ejes cardán** **Kardanaxel**	Catalogue id **20694**	Group **451**
2				
3			Illustr. No **1058239**	Section **400**
4				
5			Issue **20039665-F**	Page **865**

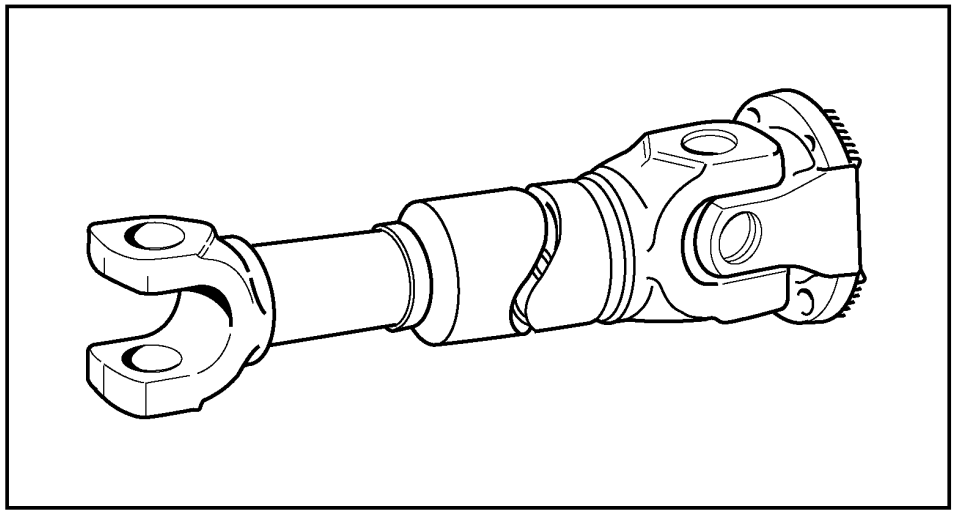

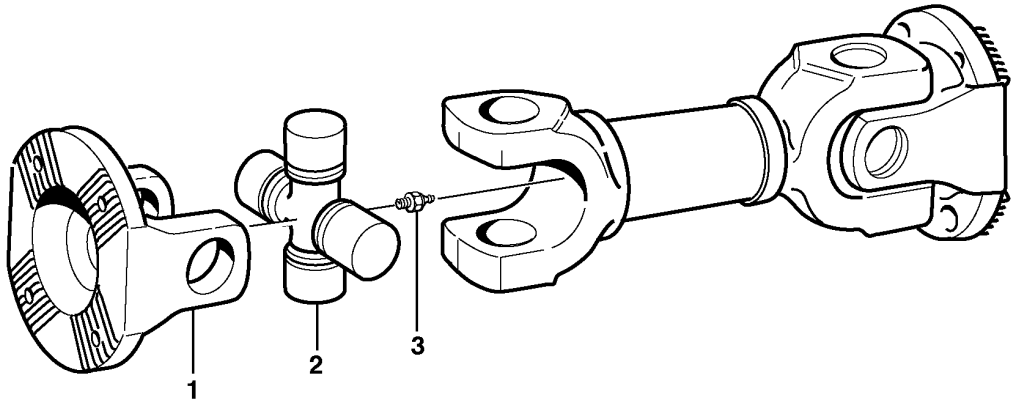
1
2
3

Fig.	Part No.	Quantity 1	2	3	PS	KIT	Description	Dénomination	Bezeichnung	Denominación	Benämning	Notes
	VOE 17273989	1			SS		Propeller shaft	Arbre cardan	Gelenkwelle	Árbol de transmisión	Kardanaxel	
	VOE 17273987	1			SS		Propeller shaft	Arbre cardan	Gelenkwelle	Árbol de transmisión	Kardanaxel	
1	**VOE 17436889**	2					•Flange yoke	•Chape bridée	•Flanschgabel	•Horquilla embridada	•Flänsgaffel	
2	**VOE 17436891**	2					•Spider kit	•Kit de croissillon	•Achssternsatz	•Juego de cruceta	•Axelkorssats	
3	**VOE 17465326**	2					•Lubricating nipple	•Graisseur	•Schmiernippel	•Niple lubricador	•Smörjnippel	

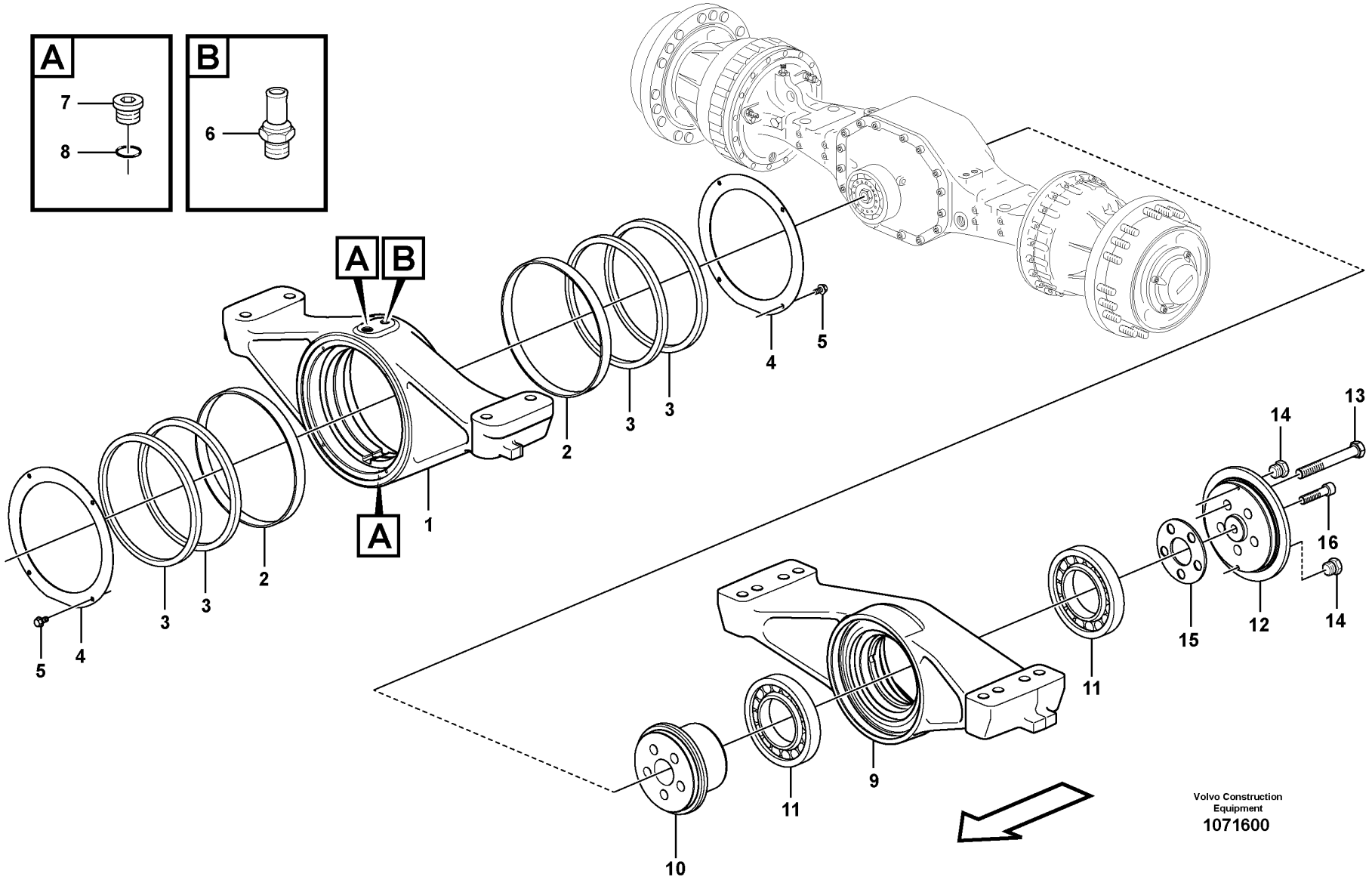
A
7
8
B
6
A
B
A
1
2
3
3
2
3
3
4
5
4
5
9
10
11
11
12
13
14
14
15
16
Volvo Construction Equipment
1071600

Fig.	Part No.	Quantity 1	2	3	PS	KIT	Description	Dénomination	Bezeichnung	Denominación	Benämning	Notes
1	VOE 11103454	1					Rear axle bridge	Pont d'essieu ar	Hinterachsbrücke	Puente de eje trasero	Bakaxelbrygga	
2	VOE 11103241	2					Slide ring	Bague guidage	Gleitring	Anillo deslizante	Glidring	
3	VOE 11103240	4					Sealing ring	Bague étanchéité	Dichtring	Anillo retén	Tätningsring	
4	VOE 11103455	2					Plate	Tôle	Blech	Chapa	Plåt	
5	VOE 946440	8					Flange screw	Vis à embase	Flanschschraube	Tornillo embridado	Flänsskruv	
6	VOE 942337	1					Nipple	Raccord	Nippel	Niple	Nippel	
7	VOE 13968610	2					Plug	Tampon	Stopfen	Tapón	Plugg	
8	VOE 13976109	2					O-ring	Joint torique	O-Ring	Anillo tórico	O-ring	
9	VOE 11103243	1					Rear axle bridge	Pont d'essieu ar	Hinterachsbrücke	Puente de eje trasero	Bakaxelbrygga	
10	VOE 11103239	1					Pivot pin	Boulon articulation	Gelenkbolzen	Perno articulación	Länkbult	
11	VOE 184838	2					Roller bearing	Roulement à rouleaux	Rollenlager	Cojínete rodillo	Rullager	
12	VOE 11103238	1					Cover	Capot	Abdeckung	Capó	Kåpa	
13	VOE 978956	5					Hexagon screw	Vis à tête hexagonale	Sechskantschraube	Tornillo hexagonal	Sexkantsskruv	
14	VOE 479979	2					Plug	Bouchon	Stopfen	Tapon	Plugg	
15	VOE 11103251	REQ					Spacer	Entretoise	Abstandkörper	Distanciador	Distans	Thick = 0,10 mm
15	VOE 11103252	REQ					Spacer	Entretoise	Abstandkörper	Distanciador	Distans	Thick = 0,35 mm
15	VOE 11103253	REQ					Spacer	Entretoise	Abstandkörper	Distanciador	Distans	Thick = 0,50 mm
16	VOE 949544	1					Hex. socket screw	Vis à six pans creux	Innensechskantschraube	Tornillo de hexágono embutido	Insexskruv	

1		**Planet axles with fitting parts** **Train planétaire avec pièces de montage** **Planetenwellen mit Anbauteilen** **Ejes planetarios con accesorios de montaje** **Planetaxlar med monteringsdetaljer**	Catalogue id **20694**	Group **460**
2			Illustr. No **1071600**	Section **100**
3				
4			Issue **20039665-F**	Page **869**
5		**56052**		

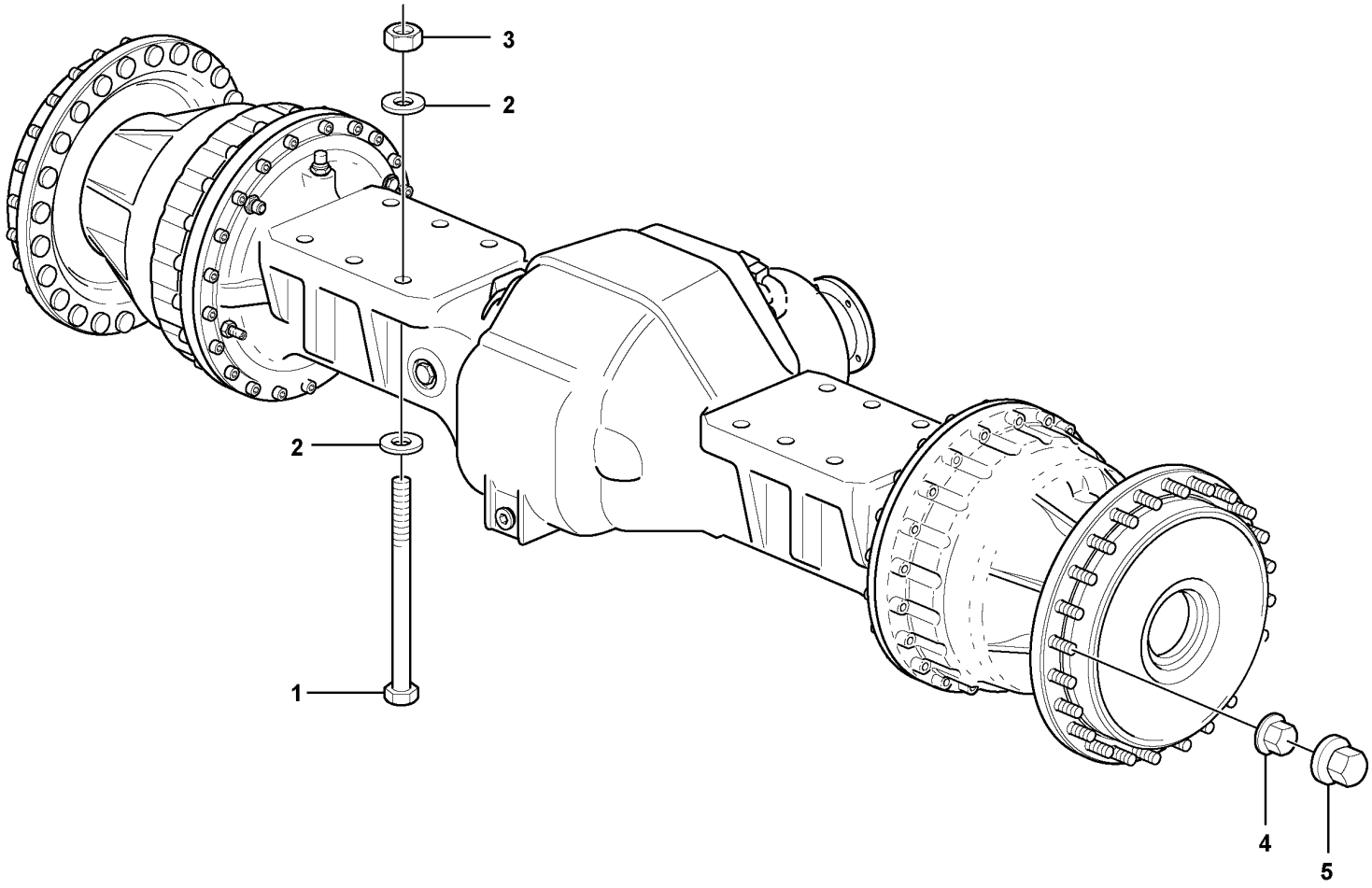

Volvo Construction Equipment
1071578

Fig.	Part No.	Quantity 1	2	3	PS	KIT	Description	Dénomination	Bezeichnung	Denominación	Benämning	Notes
1	VOE 11093521	12					Screw	Vis	Schraube	Tornillo	Skruv	
2	VOE 13930888	24					Washer	Rondelle	Scheibe	Arandela	Bricka	
3	VOE 11181104	12					Nut	Écrou	Mutter	Tuerca	Mutter	
4	VOE 947972	48					Wheel nut	Écrou de roue	Radmutter	Tuerca de rueda	Hjulmutter	
5	VOE 11100354	48					Nut cap	Capot écrou	Mutterabdeckkappe	Tapa tuerca	Mutterkåpa	

1		**Planet axles with fitting parts** **Train planétaire avec pièces de montage** **Planetenwellen mit Anbauteilen** **Ejes planetarios con accesorios de montaje** **Planetaxlar med monteringsdetaljer**	Catalogue id **20694**	Group **460**
2			Illustr. No **1071578**	Section **200**
3			Issue **20039665-F**	Page **871**
4				
5				

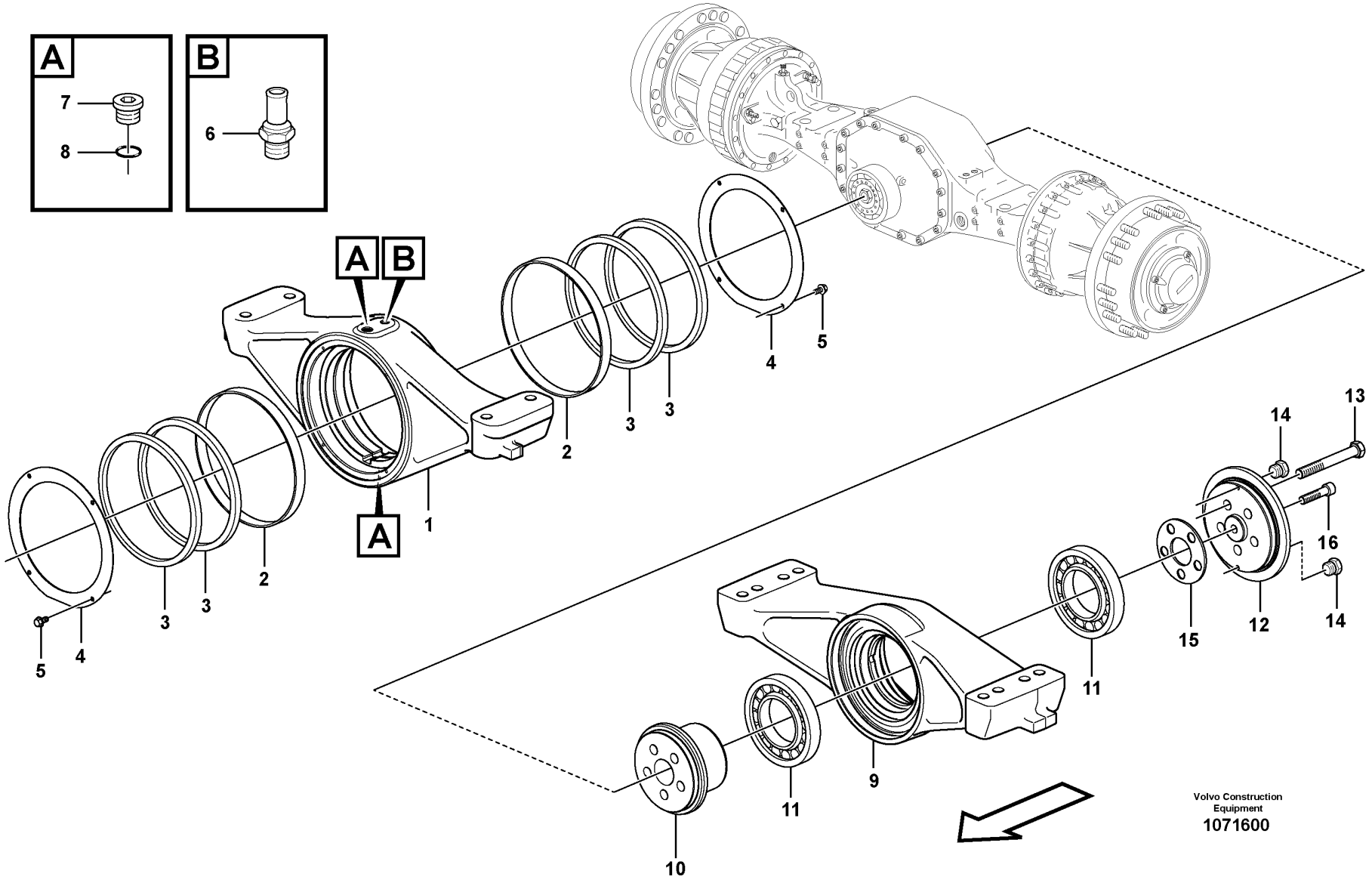
A
7
8
B
6
A
B
A
1
2
3
3
2
3
3
4
5
4
5
9
10
11
11
12
13
14
14
15
16
Volvo Construction Equipment
1071600

Fig.	Part No.	Quantity 1	2	3	PS	KIT	Description	Dénomination	Bezeichnung	Denominación	Benämning	Notes
1	VOE 11103454	1					Rear axle bridge	Pont d'essieu ar	Hinterachsbrücke	Puente de eje trasero	Bakaxelbrygga	
2	VOE 11103241	2					Slide ring	Bague guidage	Gleitring	Anillo deslizante	Glidring	
3	VOE 11103240	4					Sealing ring	Bague étanchéité	Dichtring	Anillo retén	Tätningsring	
4	VOE 11103455	2					Plate	Tôle	Blech	Chapa	Plåt	
5	VOE 946440	8					Flange screw	Vis à embase	Flanschschraube	Tornillo embridado	Flänsskruv	
6	VOE 942337	1					Nipple	Raccord	Nippel	Niple	Nippel	
7	VOE 13968610	2					Plug	Tampon	Stopfen	Tapón	Plugg	
8	VOE 13976109	2					O-ring	Joint torique	O-Ring	Anillo tórico	O-ring	
9	VOE 11103243	1					Rear axle bridge	Pont d'essieu ar	Hinterachsbrücke	Puente de eje trasero	Bakaxelbrygga	
10	VOE 11103239	1					Pivot pin	Boulon articulation	Gelenkbolzen	Perno articulación	Länkbult	
11	VOE 184838	2					Roller bearing	Roulement à rouleaux	Rollenlager	Cojínete rodillo	Rullager	
12	VOE 11103238	1					Cover	Capot	Abdeckung	Capó	Kåpa	
13	VOE 978956	5					Hexagon screw	Vis à tête hexagonale	Sechskantschraube	Tornillo hexagonal	Sexkantsskruv	
14	VOE 479979	2					Plug	Bouchon	Stopfen	Tapon	Plugg	
15	VOE 11103251	REQ					Spacer	Entretoise	Abstandkörper	Distanciador	Distans	THICK = 0,10 mm
15	VOE 11103252	REQ					Spacer	Entretoise	Abstandkörper	Distanciador	Distans	THICK = 0,35 mm
15	VOE 11103253	REQ					Spacer	Entretoise	Abstandkörper	Distanciador	Distans	THICK = 0,50 mm
16	VOE 949544	1					Hex. socket screw	Vis à six pans creux	Innensechskantschraube	Tornillo de hexágono embutido	Insexskruv	

1		**Planet axles with fitting parts** **Train planétaire avec pièces de montage** **Planetenwellen mit Anbauteilen** **Ejes planetarios con accesorios de montaje** **Planetaxlar med monteringsdetaljer**	Catalogue id **20694**	Group **460**
2			Illustr. No **1071600**	Section **300**
3				
4			Issue **20039665-F**	Page **873**
5		**56049**		

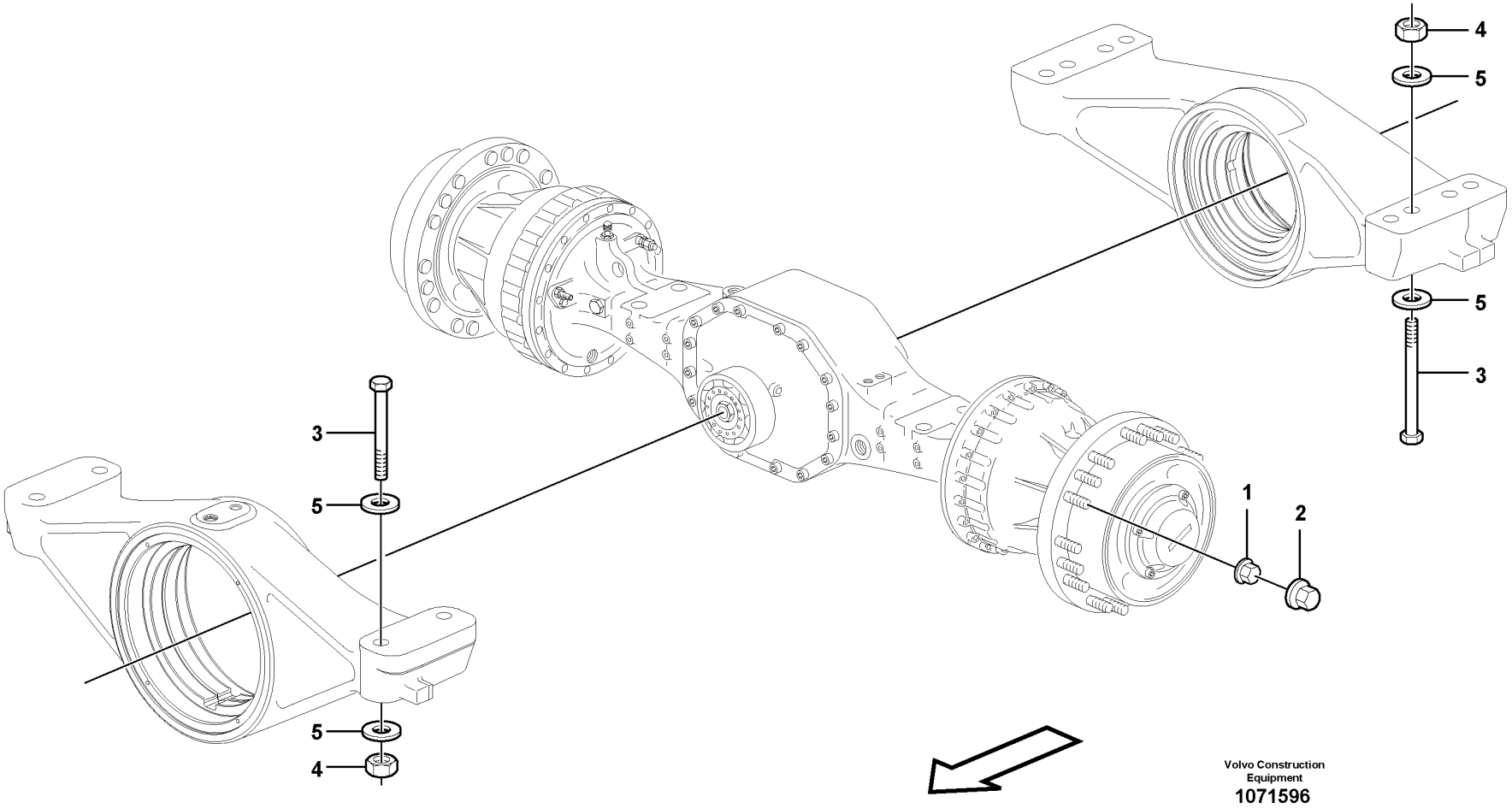

Volvo Construction Equipment

1071596

Fig.	Part No.	Quantity 1	2	3	PS	KIT	Description	Dénomination	Bezeichnung	Denominación	Benämning	Notes
1	VOE 947972	48					Wheel nut	Écrou de roue	Radmutter	Tuerca de rueda	Hjulmutter	
2	VOE 11100354	48					Nut cap	Capot écrou	Mutterabdeckkappe	Tapa tuerca	Mutterkåpa	
3	VOE 13963367	12					Screw	Vis	Schraube	Tornillo	Skruv	
4	VOE 961997	12					Hexagon nut	Écrou hexagonal	Sechskantmutter	Tuerca hexagonal	Sexkantsmutter	
5	VOE 930853	24					Plain washer	Rondelle plane	Flachscheibe	Arandela plana	Planbricka	

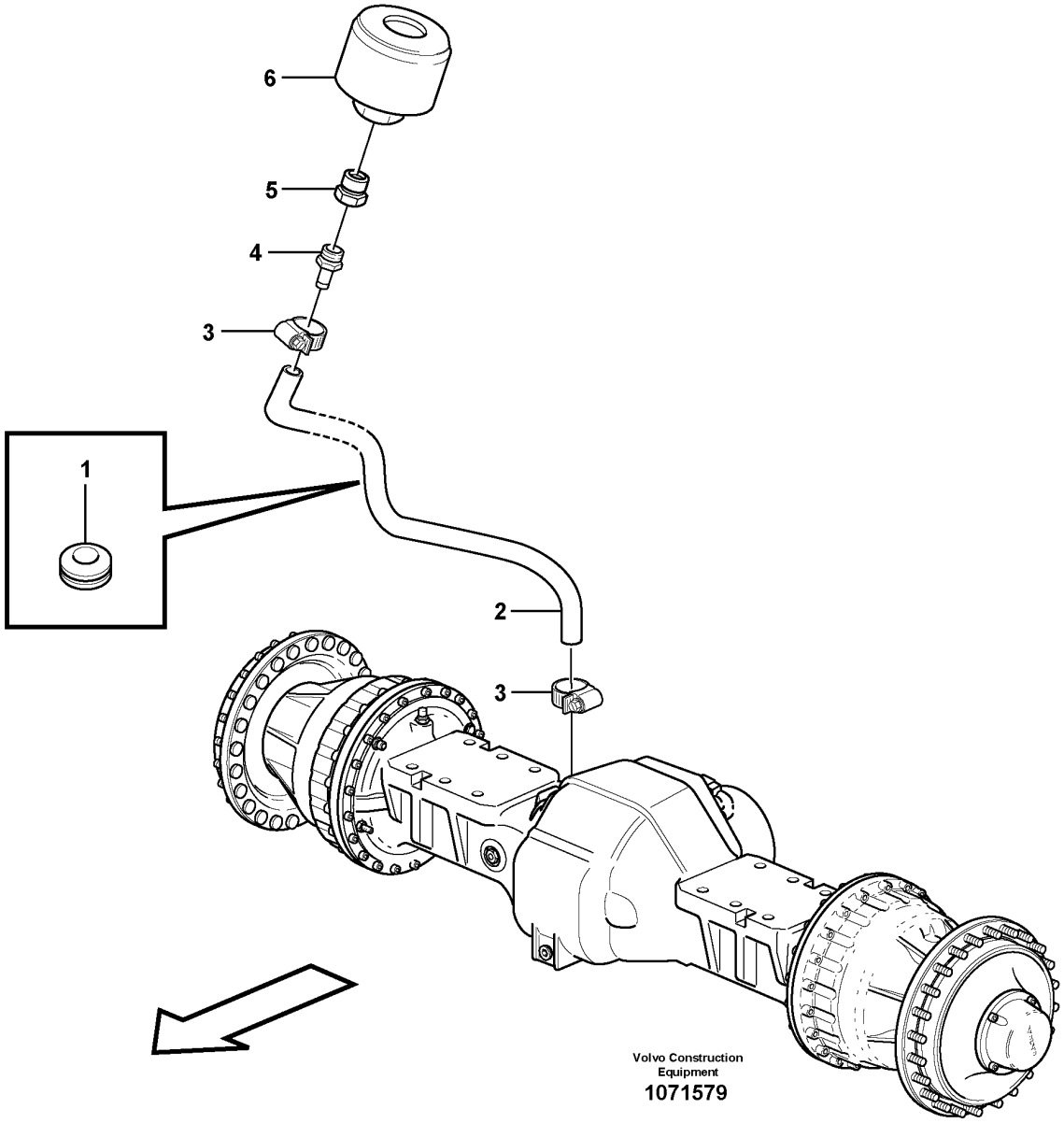
6
5
4
3
1
2
3
Volvo Construction
Equipment
1071579

Fig.	Part No.	Quantity 1	2	3	PS	KIT	Description	Dénomination	Bezeichnung	Denominación	Benämning	Notes
1	VOE 13961963	1					Protecting bushing	Bague protection	Schutzhülse	Buje de protección	Skyddsbussning	
2	VOE 13961192	1					Hydraulic hose	Flexible hydraulique	Druckölschlauch	Manguera hidráulica	Hydraulslang	
3	VOE 13943472	2					Hose clamp	Collier durite	Schlauchschelle	Abrazadera de manguera	Slangklamma	
4	VOE 11410458	1					Nipple	Raccord	Nippel	Niple	Nippel	
5	VOE 11055905	1					Nipple	Raccord	Nippel	Niple	Nippel	
6	VOE 11172907	1					Air filter	Filtre à air	Luftfilter	Filtro de aire	Luftfilter	

1		**Venting, planet shafts** **Aération, train planétaire** **Lüftung, Planetenwellen** **Ventilación, ejes planetarios** **Avluftning, planetaxlar**	Catalogue id **20694**	Group **460**
2			Illustr. No **1071579**	Section **500**
3			Issue **20039665-F**	Page **877**
4				
5				

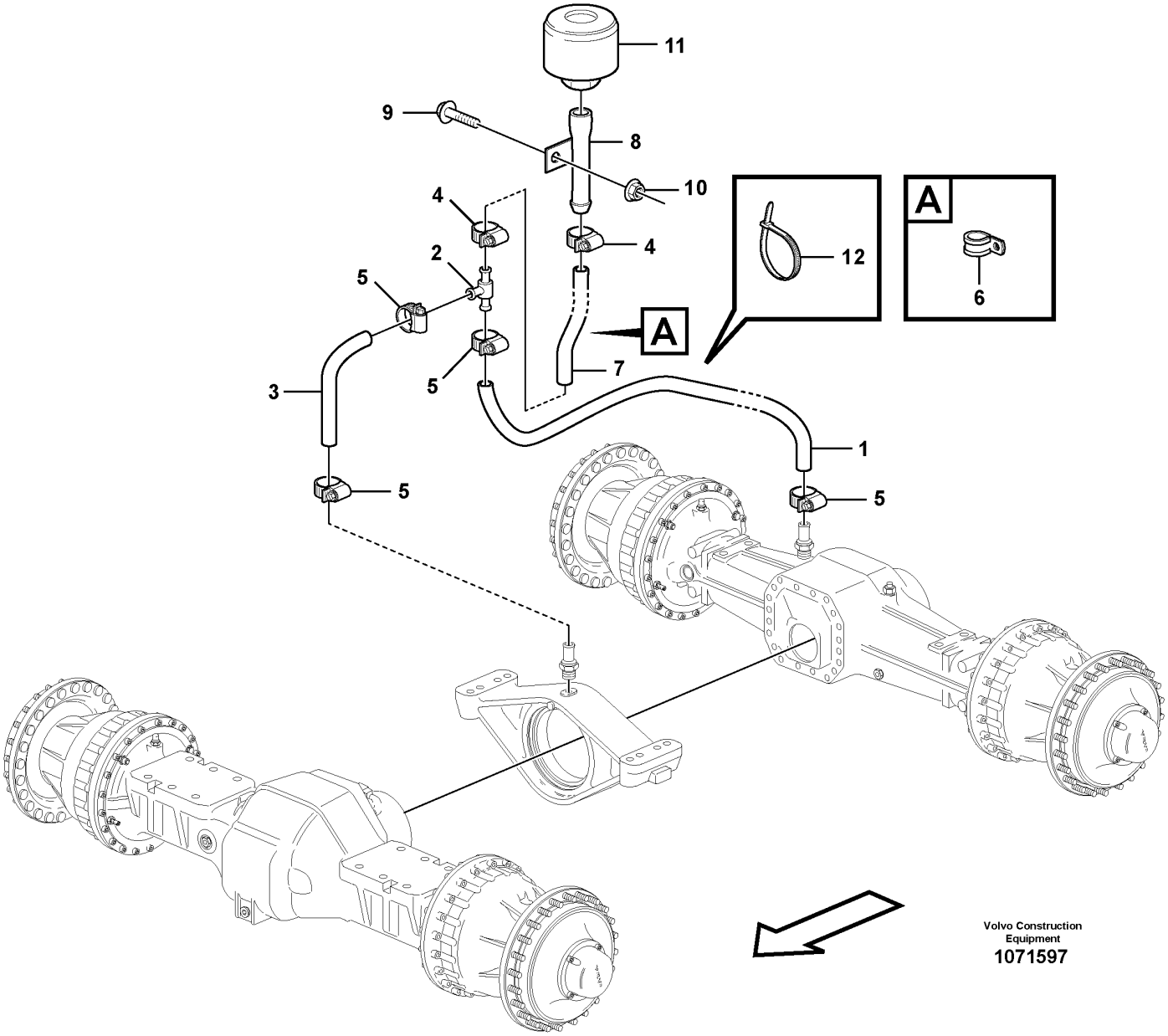

Volvo Construction Equipment
1071597

Fig.	Part No.	Quantity 1	2	3	PS	KIT	Description	Dénomination	Bezeichnung	Denominación	Benämning	Notes
1	VOE 13961192	1					Hydraulic hose	Flexible hydraulique	Druckölschlauch	Manguera hidráulica	Hydraulslang	
2	VOE 11411342	1					T-pipe	Tuyau-t	T-Stück	Tubo-t	T-rör	
3	VOE 949816	1					Hose	Flexible	Schlauch	Manguera	Slang	
4	VOE 13943474	2					Hose clamp	Collier durite	Schlauchschelle	Abrazadera de manguera	Slangklamma	
5	VOE 13943472	4					Hose clamp	Collier durite	Schlauchschelle	Abrazadera de manguera	Slangklamma	
6	VOE 13977600	1					Clamp	Collier serrage	Schelle	Abrazadera	Klamma	S/N - 3896 S/N - 8026 S/N - 13034
7	VOE 11000285	REQ					Rubber hose	Durit caoutchouc	Gummischlauch	Manguera	Gummislang	L = 1570 mm
8	VOE 11057015	1					Filter retainer	Porte-filtre	Filtertopf	Soporte filtro	Filterhållare	
9	VOE 13946173	1					Screw	Vis	Schraube	Tornillo	Skruv	
10	VOE 948645	1					Flange lock nut	Contre-écrou à embase	Flanschverschlussmutter	Contratuerca embridada	Flänslåsmutter	
11	VOE 11172907	1					Air filter	Filtre à air	Luftfilter	Filtro de aire	Luftfilter	
12	VOE 4861701	1					Retaining strap	Courroie de serrage	Halteriemen	Correa tensora	Spännrem	

1		**Venting, planet shafts** **Aération, train planétaire** **Lüftung, Planetenwellen** **Ventilación, ejes planetarios** **Avluftning, planetaxlar**	Catalogue id **20694**	Group **460**
2			Illustr. No **1071597**	Section **600**
3				
4			Issue **20039665-F**	Page **879**
5				

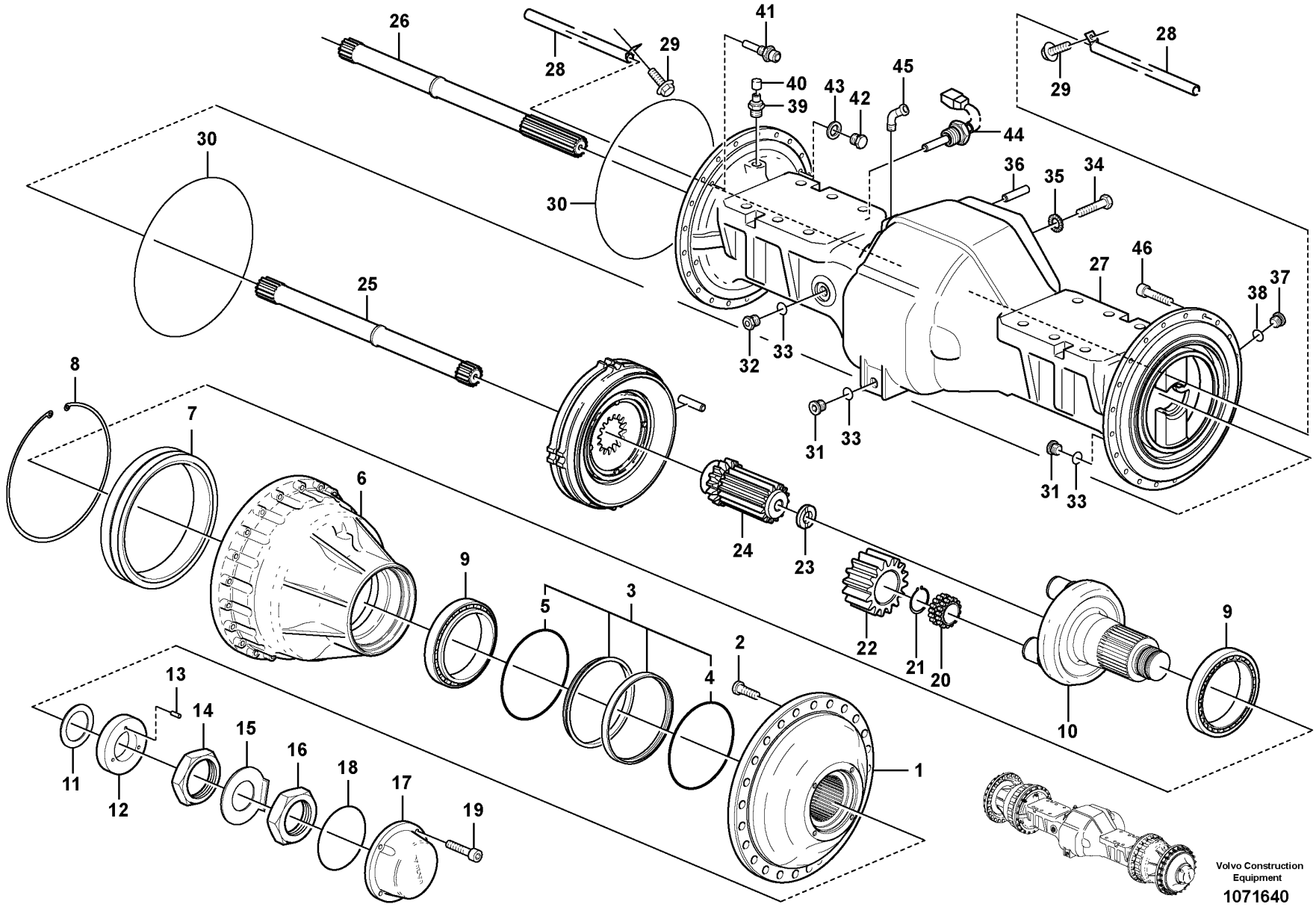
26
28
29
41
40
39
43
42
45
44
28
29
30
36
35
34
27
46
37
38
25
32
33
31
33
31
33
8
7
6
9
24
23
22
21
20
9
10
5
3
4
2
1
13
14
15
16
18
17
19
11
12
Volvo Construction Equipment
1071640

Fig.	Part No.	Quantity 1	2	3	PS	KIT	Description	Dénomination	Bezeichnung	Denominación	Benämning	Notes
1	VOE 15122410	2				K	Hub	Moyeu	Nabe	Cubo	Nav	
2	VOE 15123158	48				K	•Wheel stud	•Goujon de roue	•Radbolzen	•Perno de rueda	•Hjulbult	
3	VOE 11102685	2				K	Sealing ring	Bague étanchéité	Dichtring	Anillo retén	Tätningsring	
4	VOE 11704008	2				K	•O-ring	•Joint torique	•O-Ring	•Anillo tórico	•O-ring	
5	VOE 11704009	2				K	•O-ring	•Joint torique	•O-Ring	•Anillo tórico	•O-ring	
6	VOE 11102439	2			SS	K	Hub retainer	Porte-moyeu	Nabenhalter	Retén de cubo	Navhållare	
7	VOE 17246956	2				K	•Gear ring	•Couronne	•Zahnkranz	•Corona dentada	•Kuggkrans	
8	VOE 13976937	2					•Snap ring	•Circlip	•Nutring	•Circlip	•Spårring	
9	VOE 11997036	4				K	Roller bearing	Roulement à rouleaux	Rollenlager	Cojinete rodillo	Rullager	
10	VOE 11035764	2				K	Planet carrier	Porte-satellite	Planetenträger	Portasatélites	Planethållare	
11	VOE 11035769	REQ				K	Shim	Cale de réglage	Ausgleichblech	Laminilla de ajuste	Justermellanlägg	THICK = 0,20 mm
11	VOE 11035768	REQ				K	Shim	Cale de réglage	Ausgleichblech	Laminilla de ajuste	Justermellanlägg	THICK = 0,25 mm
11	VOE 11035767	REQ				K	Shim	Cale de réglage	Ausgleichblech	Laminilla de ajuste	Justermellanlägg	THICK = 0,35 mm
11	VOE 11035766	REQ				K	Shim	Cale de réglage	Ausgleichblech	Laminilla de ajuste	Justermellanlägg	THICK = 0,5 mm
11	VOE 11102775	REQ				K	Shim	Cale de réglage	Ausgleichblech	Laminilla de ajuste	Justermellanlägg	THICK = 1,0 mm
12	VOE 17295864	2				K	Washer	Rondelle	Scheibe	Arandela	Bricka	
		2			NS	K	•Washer	•Rondelle	•Scheibe	•Arandela	•Bricka	
13	VOE 951954	6				K	•Spring pin	•Goupille tubulaire	•Federstift	•Pasador tubular	•Fjädrande pinne	
14	VOE 11035779	2				K	Nut	Écrou	Mutter	Tuerca	Mutter	
15	VOE 11035960	2				K	Lock washer	Rondelle verrouillage	Sicherungsscheibe	Arandela seguridad	Låsbricka	
16	VOE 11035778	2				K	Nut	Écrou	Mutter	Tuerca	Mutter	
17	VOE 11102396	2				K	Cover	Capot	Abdeckung	Capó	Kåpa	
18	VOE 13980042	2					O-ring	Joint torique	O-Ring	Anillo tórico	O-ring	
19	VOE 967634	12				K	Hex. socket screw	Vis à six pans creux	Innensechskantschraube	Tornillo de hexágono embutido	Insexskruv	
20	VOE 15010933	8				K	Bearing	Roulement	Lager	Cojinete	Lager	
21	VOE 914478	8				K	Snap ring	Circlip	Nutring	Circlip	Spårring	
22	VOE 15003253	8				K	Planet gear	Satellite	Planetenrad	Satélite	Planethjul	
23	VOE 11035554	2				K	Washer	Rondelle	Scheibe	Arandela	Bricka	
24	VOE 11102840	2					Sun gear	Planétaire	Sonnenrad	Planeta	Solhjul	
25	VOE 11102828	1					Drive shaft	Arbre d'entrainement	Antriebswelle	Eje propulsor	Drivaxel	L = 802 mm

1		**Planetary axle, front** **Axe satellite, AV** **Planetenwelle, vorne** **Eje planeta, delantera** **Planetaxel, fram**	Catalogue id **20694**	Group **461**
2				
3			Illustr. No **1071640**	Section **100**
4				
5		**56000**	Issue **20039665-F**	Page **881**

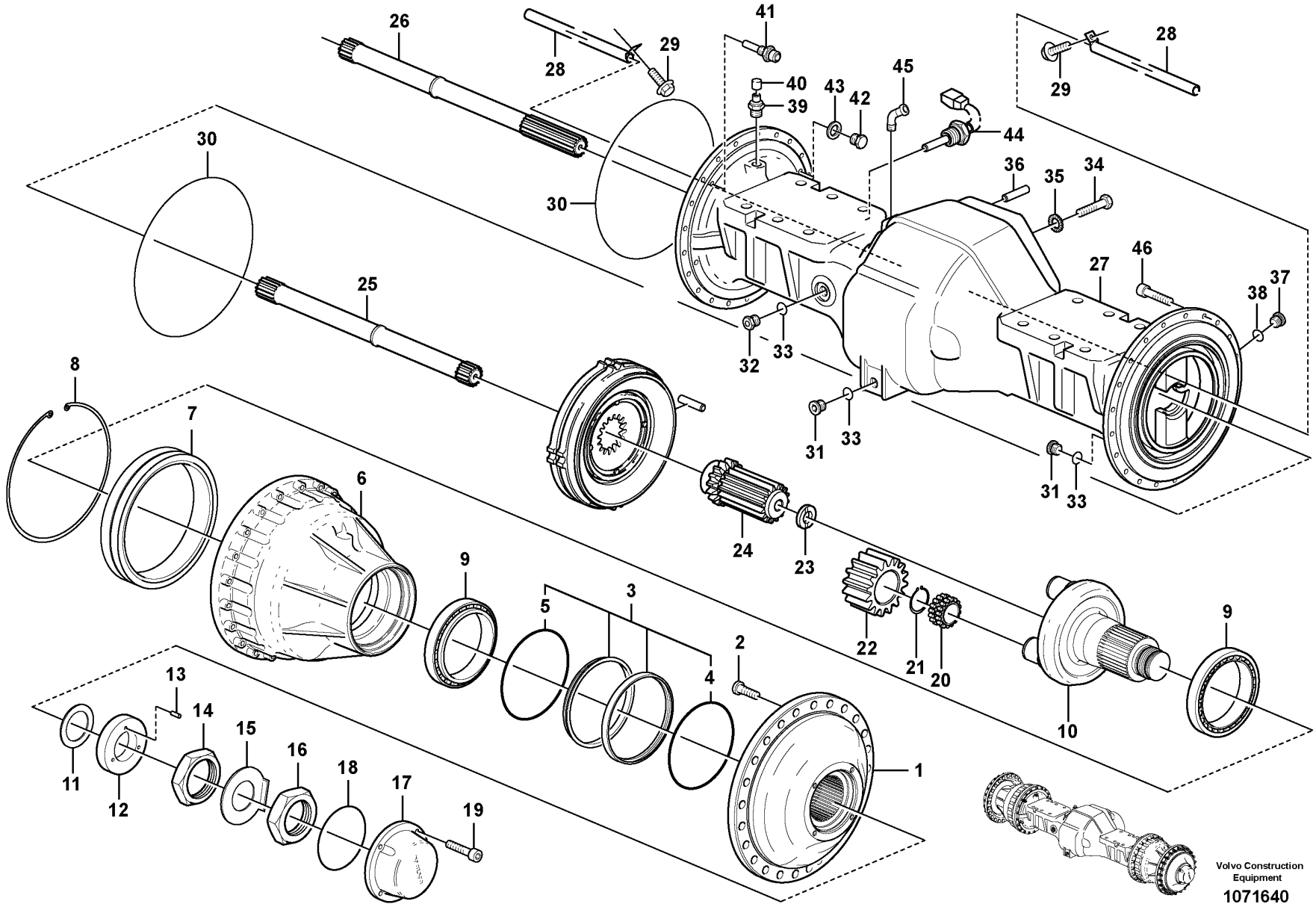
26
28
29
41
40
39
43
42
45
44
28
29
30
36
35
34
27
46
37
38
25
32
33
31
33
31
33
8
7
6
9
24
23
22
21
20
9
10
5
3
4
2
1
13
14
15
16
18
17
19
11
12
Volvo Construction Equipment
1071640

Fig.	Part No.	Quantity 1	2	3	PS	KIT	Description	Dénomination	Bezeichnung	Denominación	Benämning	Notes
26	VOE 11102827	1					Drive shaft	Arbre d'entrainement	Antriebswelle	Eje propulsor	Drivaxel	L = 959 mm
27	VOE 17211611	1					Axle casing	Carter d'essieu	Achsgehäuse	Cubierta de eje	Axelkåpa	
28	VOE 11102370	2					Pipe	Tuyau	Rohrleitung	Tubo	Rör	
29	VOE 996328	4					Flange screw	Vis à embase	Flanschschraube	Tornillo embridado	Flänsskruv	
30	VOE 11034910	2				K	O-ring	Joint torique	O-Ring	Anillo tórico	O-ring	
31	VOE 11102187	3					Magnetic plug	Bouchon magnétique	Magnetstopfen	Tapón magnético	Magnetpropp	
32	VOE 11034156	1					Plug	Tampon	Stopfen	Tapón	Plugg	
33	VOE 958228	4					O-ring	Joint torique	O-Ring	Anillo tórico	O-ring	
34	VOE 949544	20					Hex. socket screw	Vis à six pans creux	Innensechskantschraube	Tornillo de hexágono embutido	Insexskruv	
35	VOE 941912	20					Spring washer	Rondelle élastique	Federscheibe	Arandela elástica	Fjäderbricka	
36	VOE 950711	1					Pin	Clavette	Splint	Pasador	Sprint	
37	VOE 13968610	2					Plug	Tampon	Stopfen	Tapón	Plugg	
38	VOE 13976109	2					O-ring	Joint torique	O-Ring	Anillo tórico	O-ring	
39	VOE 4871469	2					Air vent valve	Robinet de purge	Entlüftungsventil	Válvula de aireación	Avluftningsventil	
40	VOE 11034256	2					•Protecting cap	•Capot de protection	•Schutzhaube	•Cabezal protección	•Skyddshuv	
41	VOE 11102446	2					Wear Indicator	Indicat.d'usure	Versch.anzeiger	Indicador Desga	Slit.indikator	
42	VOE 960631	2					Plug	Tampon	Stopfen	Tapón	Plugg	
43	VOE 13947622	2					Plane gasket	Joint plan	Plandichtung	Junta plana	Planpackning	
44	VOE 15153124	1					Temperature sensor	Sonde de température	Temperaturgeber	Sensor de temperatura	Temperatursensor	SE5222
45	VOE 942337	1					Nipple	Raccord	Nippel	Niple	Nippel	
46	VOE 949544	52					Hex. socket screw	Vis à six pans creux	Innensechskantschraube	Tornillo de hexágono embutido	Insexskruv	
	VOE 17279049	2					Hub kit	Kit moyeux	Nabensatz	Juego de cubos	Navsats	

1		**Planetary axle, front** **Axe satellite, AV** **Planetenwelle, vorne** **Eje planeta, delantera** **Planetaxel, fram**	Catalogue id **20694**	Group **461**
2				
3			Illustr. No **1071640**	Section **100**
4				
5		**56000**	Issue **20039665-F**	Page **883**

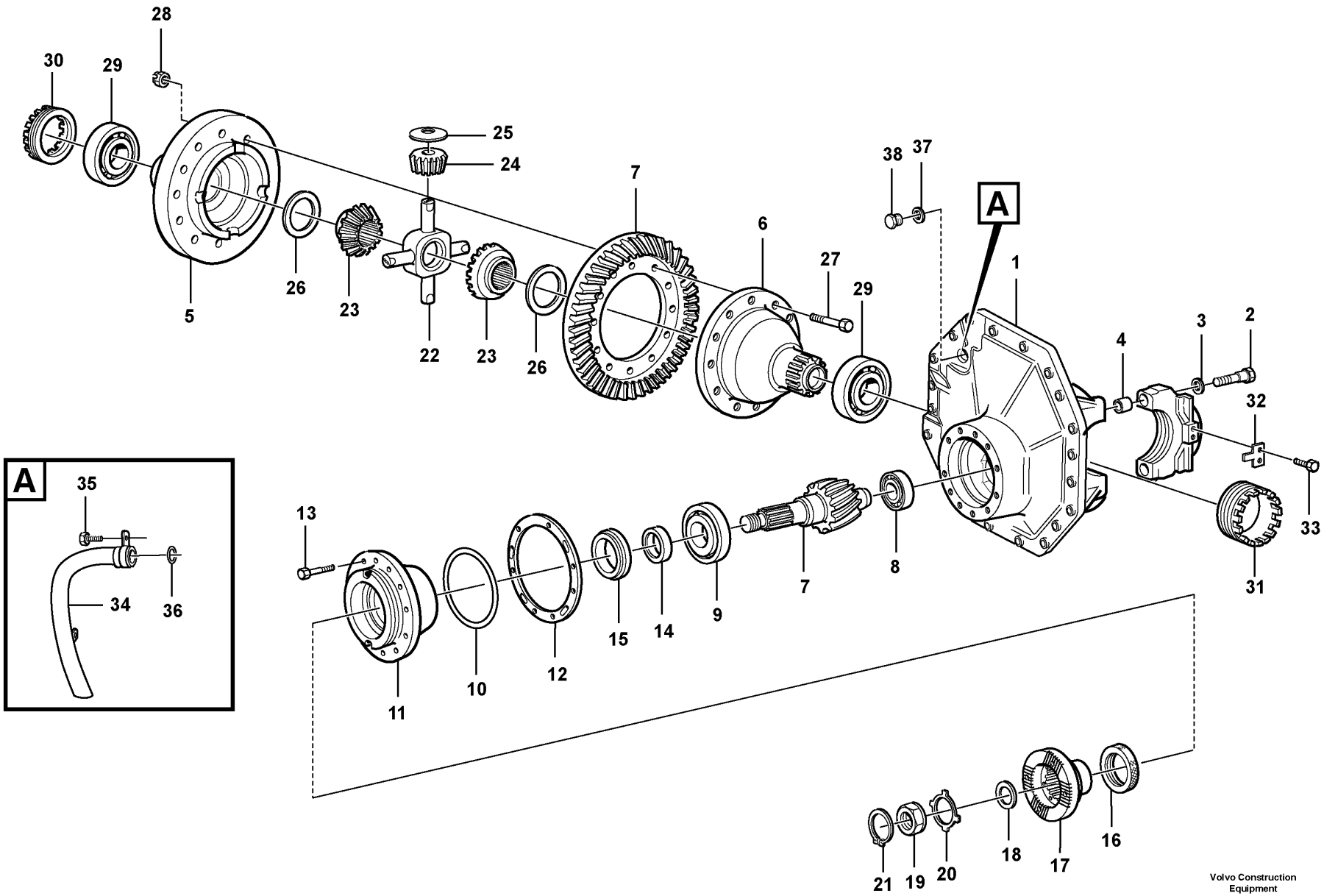

Volvo Construction Equipment

1071705

Fig.	Part No.	Quantity 1	2	3	PS	KIT	Description	Dénomination	Bezeichnung	Denominación	Benämning	Notes
	VOE 15199817	1					Differential carrier	Tete de pont	Ausgleichgetriebe	Grupo cónico	Centrumväxel	
1	VOE 15172265	1					•Centre housing	•Carter central	•Zentralgehäuse	•Cubierta central	•Centrumhus	
2	VOE 13947695	4					••Screw	••Vis	••Schraube	••Tornillo	••Skruv	
3	VOE 13946304	4					••Washer	••Rondelle	••Scheibe	••Arandela	••Bricka	
4	VOE 310719	4					••Bushing	••Bague	••Buchse	••Casquillo	••Bussning	
5	VOE 15155278	1					•Differential housing	•Boîtier différentiel	•Ausgleichgetriebegehäuse	•Cárter diferencial	•Differentialhus	
6	VOE 15156306	1					•Differential housing	•Boîtier différentiel	•Ausgleichgetriebegehäuse	•Cárter diferencial	•Differentialhus	
7	VOE 15184705	1					•Drive gear set	•Kit de pignon	•Triebsatz	•Juego piñón	•Drevsats	
8	VOE 183688	1					•Roller bearing	•Roulement à rouleaux	•Rollenlager	•Cojínete rodillo	•Rullager	
9	VOE 1523666	1					•Roller bearing	•Roulement à rouleaux	•Rollenlager	•Cojínete rodillo	•Rullager	
10	VOE 13944686	1					•O-ring	•Joint torique	•O-Ring	•Anillo tórico	•O-ring	
11	VOE 11103006	1					•Pinion bearing sleeve	•Manchon roulements pignon	•Antriebskegelradgehäuse	•Manguera cojinete piñón	•Pinjonglagerhylsa	
12	VOE 11035603	REQ					•Shim	•Cale de réglage	•Ausgleichblech	•Laminilla de ajuste	•Justermellanlägg	THICK = 0,1 mm
12	VOE 11035606	REQ					•Shim	•Cale de réglage	•Ausgleichblech	•Laminilla de ajuste	•Justermellanlägg	THICK = 0,15 mm
12	VOE 11035607	REQ					•Shim	•Cale de réglage	•Ausgleichblech	•Laminilla de ajuste	•Justermellanlägg	THICK = 0,35 mm
12	VOE 11035608	REQ					•Shim	•Cale de réglage	•Ausgleichblech	•Laminilla de ajuste	•Justermellanlägg	THICK = 1,0 mm
13	VOE 4755949	8					•Hex. socket screw	•Vis à six pans creux	•Innensechskantschraube	•Tornillo de hexágono embutido	•Insexskruv	
14	VOE 1523232	REQ					•Spacer sleeve	•Douille entretoise	•Abstandhülse	•Manguito distanciador	•Distanshylsa	THICK = 7,46 mm
14	VOE 1523233	REQ					•Spacer sleeve	•Douille entretoise	•Abstandhülse	•Manguito distanciador	•Distanshylsa	THICK = 7,48 mm
14	VOE 1523234	REQ					•Spacer sleeve	•Douille entretoise	•Abstandhülse	•Manguito distanciador	•Distanshylsa	THICK = 7,54 mm
14	VOE 1523235	REQ					•Spacer sleeve	•Douille entretoise	•Abstandhülse	•Manguito distanciador	•Distanshylsa	THICK = 7,60 mm
14	VOE 1523236	REQ					•Spacer sleeve	•Douille entretoise	•Abstandhülse	•Manguito distanciador	•Distanshylsa	THICK = 7,66 mm
14	VOE 1523237	REQ					•Spacer sleeve	•Douille entretoise	•Abstandhülse	•Manguito distanciador	•Distanshylsa	THICK = 7,68 mm
14	VOE 1523623	REQ					•Spacer sleeve	•Douille entretoise	•Abstandhülse	•Manguito distanciador	•Distanshylsa	THICK = 7,74 mm
14	VOE 1523624	REQ					•Spacer sleeve	•Douille entretoise	•Abstandhülse	•Manguito distanciador	•Distanshylsa	THICK = 7,76 mm
15	VOE 11035994	1					•Roller bearing	•Roulement à rouleaux	•Rollenlager	•Cojínete rodillo	•Rullager	
16	VOE 17264219	1					•Sealing ring	•Bague étanchéité	•Dichtring	•Anillo retén	•Tätningsring	
17	VOE 11102881	1					•Companion flange	•Flasque entraînement	•Antriebsflansch	•Brida	•Medbringare	

1		**Final drive, front** **Réducteur central, AV** **Ausgleichgetriebe, vorne** **Grupo cónico, delantero** **Centrumväxel, fram**	Catalogue id **20694**	Group **461**
2				
3			Illustr. No **1071705**	Section **200**
4				
5		**56000**	Issue **20039665-F**	Page **885**

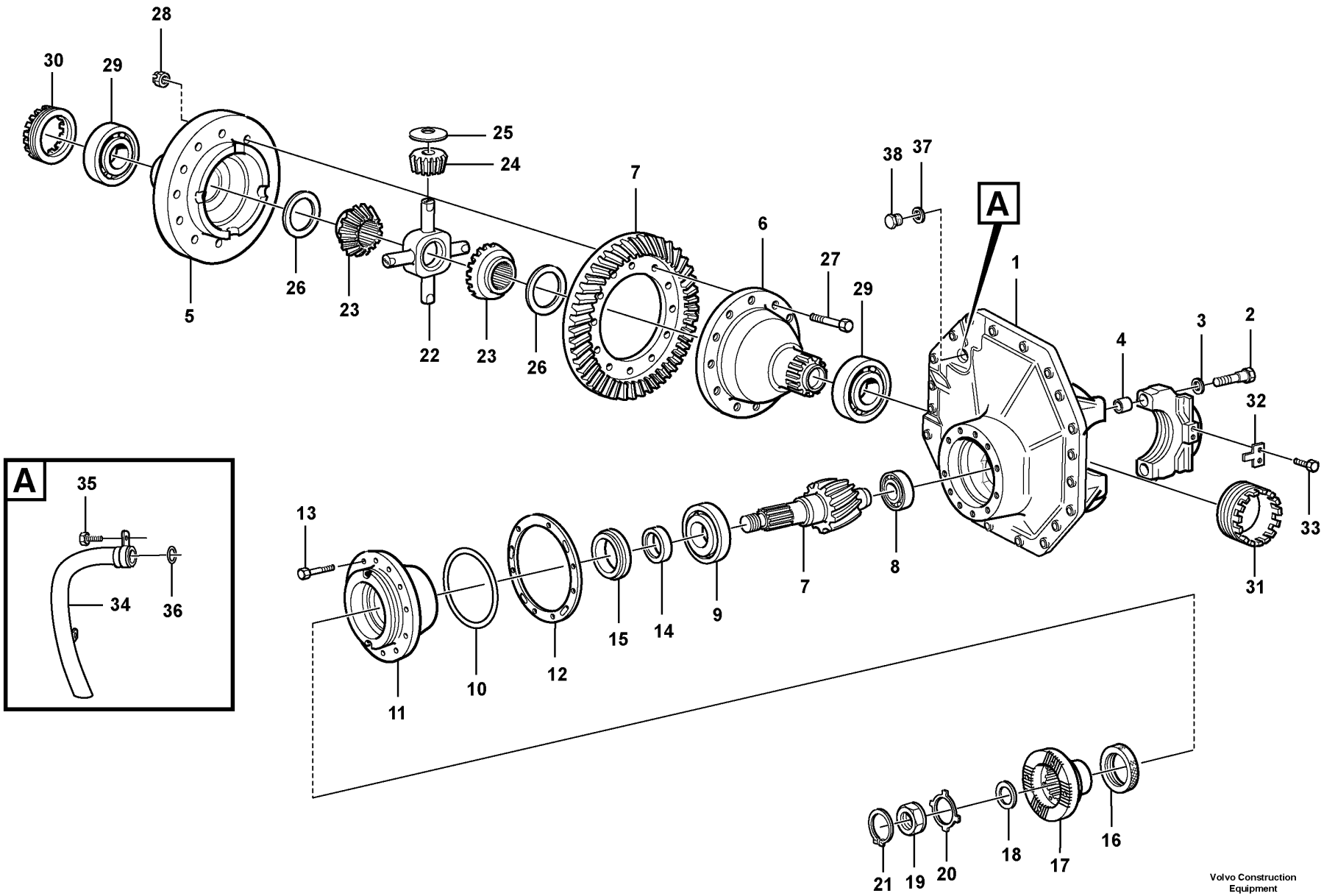

Volvo Construction Equipment

1071705

Fig.	Part No.	Quantity 1	2	3	PS	KIT	Description	Dénomination	Bezeichnung	Denominación	Benämning	Notes
18	VOE 1523317	1					•Washer	•Rondelle	•Scheibe	•Arandela	•Bricka	
19	VOE 1522293	1					•Nut	•Écrou	•Mutter	•Tuerca	•Mutter	
20	VOE 1523318	REQ					•Lock washer	•Rondelle verrouillage	•Sicherungsscheibe	•Arandela seguridad	•Låsbricka	
20	VOE 1523319	REQ					•Lock washer	•Rondelle verrouillage	•Sicherungsscheibe	•Arandela seguridad	•Låsbricka	
21	VOE 914484	1					•Snap ring	•Circlip	•Nutring	•Circlip	•Spårring	
22	VOE 11102257	1					•Spider	•Croisillon	•Achsstern	•Cruceta	•Axelkors	
23	VOE 15160851	2					•Differential side gear	•Pignon différentiel	•Ausgleichstirnrad	•Engranaje diferencial	•Differentialhjul	
24	VOE 11103175	4					•Differential side gear	•Pignon différentiel	•Ausgleichstirnrad	•Engranaje diferencial	•Differentialhjul	
25	VOE 17203642	4					•Thrust washer	•Disque de butée	•Axialscheibe	•Arandela axial	•Axialbricka	
26	VOE 15156391	2					•Thrust washer	•Disque de butée	•Axialscheibe	•Arandela axial	•Axialbricka	
27	VOE 1524673	16					•Screw	•Vis	•Schraube	•Tornillo	•Skruv	
28	VOE 13946363	16					•Lock nut	•Contre-écrou	•Sicherungsmutter	•Contratuerca	•Låsmutter	
29	VOE 184637	2					•Roller bearing	•Roulement à rouleaux	•Rollenlager	•Cojínete rodillo	•Rullager	
30	VOE 1523736	1					•Setting nut	•Écrou réglage	•Stellmutter	•Tuerca ajuste	•Ställmutter	
31	VOE 11102411	1					•Bearing adjuster	•Écrou de réglage	•Lagerstellmutter	•Tuerca ajuste	•Ställmutter	
32	VOE 1524631	2					•Lock plate	•Plaque verrouillage	•Verschlussplatte	•Placa de seguridad	•Låsplatta	
33	VOE 996328	4					•Flange screw	•Vis à embase	•Flanschschraube	•Tornillo embridado	•Flänsskruv	
34	VOE 11102886	1					•Pipe	•Tuyau	•Rohrleitung	•Tubo	•Rör	
35	VOE 997349	2					•Flange screw	•Vis à embase	•Flanschschraube	•Tornillo embridado	•Flänsskruv	
36	VOE 13977183	1					•O-ring	•Joint torique	•O-Ring	•Anillo tórico	•O-ring	
37	VOE 13947630	1					•Gasket	•Joint	•Dichtung	•Junta	•Packning	
38	VOE 914396	1					•Plug	•Tampon	•Stopfen	•Tapón	•Plugg	

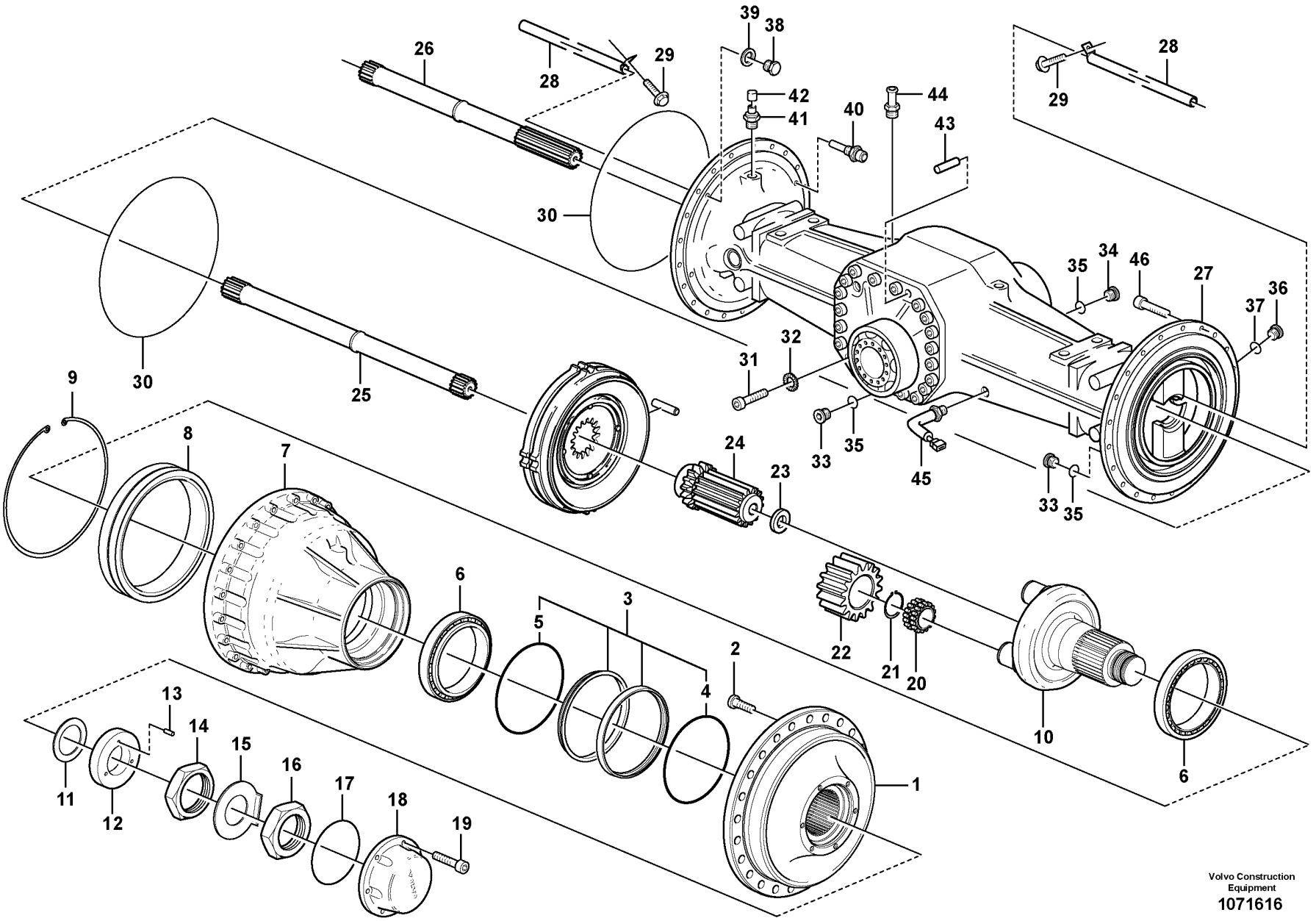
Volvo Construction Equipment
1071616

Fig.	Part No.	Quantity 1	2	3	PS	KIT	Description	Dénomination	Bezeichnung	Denominación	Benämning	Notes
1	VOE 15122410	2					Hub	Moyeu	Nabe	Cubo	Nav	
2	VOE 15123158	48					•Wheel stud	•Goujon de roue	•Radbolzen	•Perno de rueda	•Hjulbult	
3	VOE 11102685	2					Sealing ring	Bague étanchéité	Dichtring	Anillo retén	Tätningsring	
4	VOE 11704008	2					•O-ring	•Joint torique	•O-Ring	•Anillo tórico	•O-ring	
5	VOE 11704009	2					•O-ring	•Joint torique	•O-Ring	•Anillo tórico	•O-ring	
6	VOE 11997036	4					Roller bearing	Roulement à rouleaux	Rollenlager	Cojínete rodillo	Rullager	
7	VOE 11102439	2			SS		Hub retainer	Porte-moyeu	Nabenhalter	Retén de cubo	Navhållare	
8	VOE 17246956	2					•Gear ring	•Couronne	•Zahnkranz	•Corona dentada	•Kuggkrans	
9	VOE 13976937	2					•Snap ring	•Circlip	•Nutring	•Circlip	•Spårring	
10	VOE 11035763	2					Planet carrier	Porte-satellite	Planetenträger	Portasatélites	Planethållare	
11	VOE 11035769	REQ					Shim	Cale de réglage	Ausgleichblech	Laminilla de ajuste	Justermellanlägg	THICK = 0,20 mm
11	VOE 11035768	REQ					Shim	Cale de réglage	Ausgleichblech	Laminilla de ajuste	Justermellanlägg	THICK = 0,25 mm
11	VOE 11035767	REQ					Shim	Cale de réglage	Ausgleichblech	Laminilla de ajuste	Justermellanlägg	THICK = 0,35 mm
11	VOE 11035766	REQ					Shim	Cale de réglage	Ausgleichblech	Laminilla de ajuste	Justermellanlägg	THICK = 0,50 mm
11	VOE 11102775	REQ					Shim	Cale de réglage	Ausgleichblech	Laminilla de ajuste	Justermellanlägg	THICK = 1,00 mm
12	VOE 17295864	2					Washer	Rondelle	Scheibe	Arandela	Bricka	
		2			NS		•Washer	•Rondelle	•Scheibe	•Arandela	•Bricka	
13	VOE 951954	6					•Spring pin	•Goupille tubulaire	•Federstift	•Pasador tubular	•Fjädrande pinne	
14	VOE 11035779	2					Nut	Écrou	Mutter	Tuerca	Mutter	
15	VOE 11035960	2					Lock washer	Rondelle verrouillage	Sicherungsscheibe	Arandela seguridad	Låsbricka	
16	VOE 11035778	2					Nut	Écrou	Mutter	Tuerca	Mutter	
17	VOE 13980042	2					O-ring	Joint torique	O-Ring	Anillo tórico	O-ring	
18	VOE 11102396	2					Cover	Capot	Abdeckung	Capó	Kåpa	
19	VOE 967634	12					Hex. socket screw	Vis à six pans creux	Innensechskantschraube	Tornillo de hexágono embutido	Insexskruv	
20	VOE 15010933	6					Bearing	Roulement	Lager	Cojinete	Lager	
21	VOE 914478	6					Snap ring	Circlip	Nutring	Circlip	Spårring	
22	VOE 15003253	6					Planet gear	Satellite	Planetenrad	Satélite	Planethjul	
23	VOE 11035554	2					Washer	Rondelle	Scheibe	Arandela	Bricka	
24	VOE 15047789	2					Sun gear	Planétaire	Sonnenrad	Planeta	Solhjul	
25	VOE 11102988	1					Drive shaft	Arbre d'entrainement	Antriebswelle	Eje propulsor	Drivaxel	L = 982,5 mm

1	
2	
3	
4	
5	

Planetary axle, rear
Axe satellite, AR
Planetenwelle, hinten
Eje planeta, trasero
Planetaxel, bak

56052

Catalogue id	Group
20694	**463**
Illustr. No	Section
1071616	**100**
Issue	Page
20039665-F	**889**

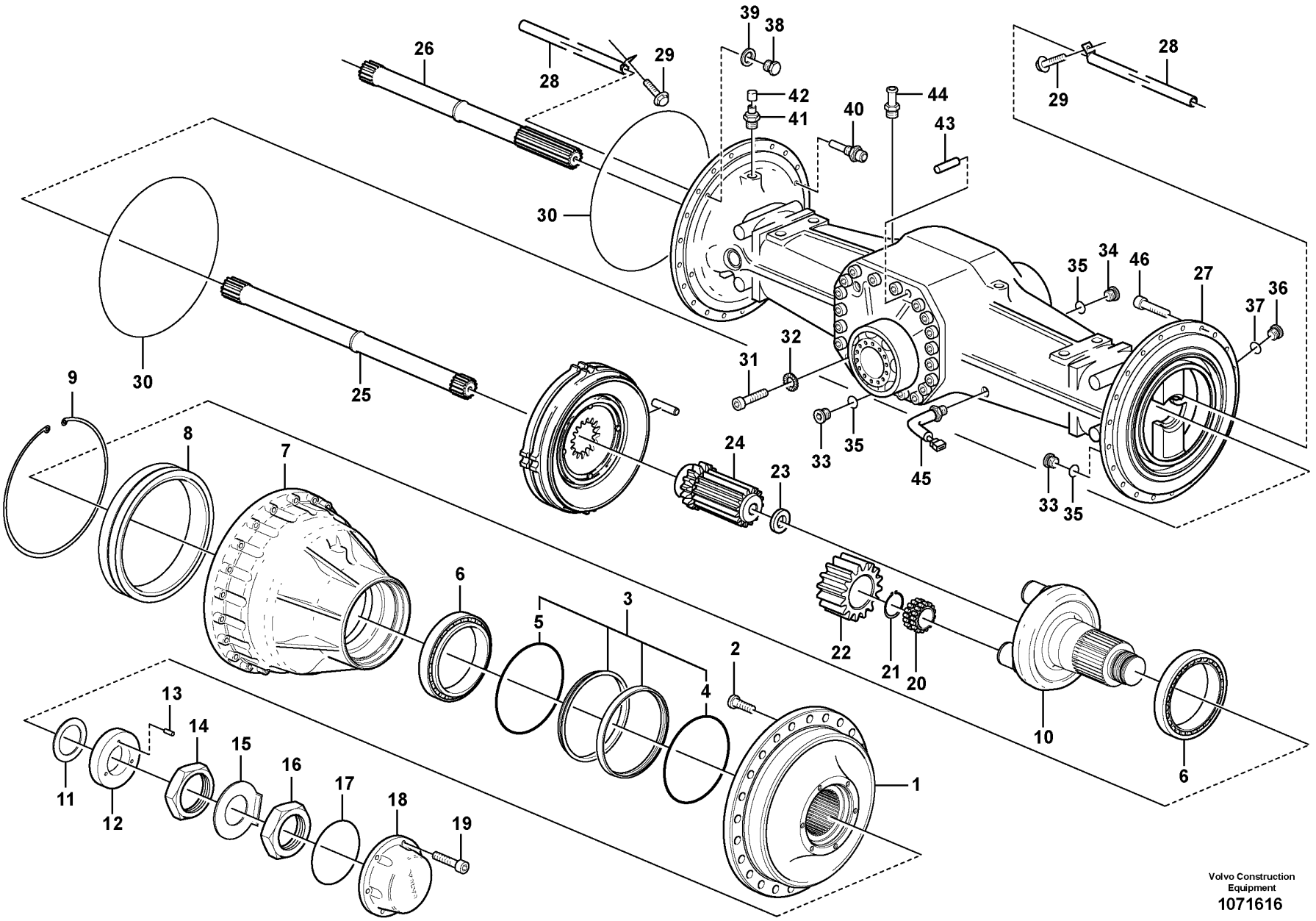
Volvo Construction Equipment
1071616

Fig.	Part No.	Quantity 1	2	3	PS	KIT	Description	Dénomination	Bezeichnung	Denominación	Benämning	Notes
26	VOE 11102989	1					Drive shaft	Arbre d'entrainement	Antriebswelle	Eje propulsor	Drivaxel	L = 778,5 mm
27	VOE 17210969	1					Axle casing	Carter d'essieu	Achsgehäuse	Cubierta de eje	Axelkåpa	
28	VOE 11102370	2					Pipe	Tuyau	Rohrleitung	Tubo	Rör	
29	VOE 996328	4					Flange screw	Vis à embase	Flanschschraube	Tornillo embridado	Flänsskruv	
30	VOE 11034910	2					O-ring	Joint torique	O-Ring	Anillo tórico	O-ring	
31	VOE 949544	20					Hex. socket screw	Vis à six pans creux	Innensechskantschraube	Tornillo de hexágono embutido	Insexskruv	
32	VOE 941912	20					Spring washer	Rondelle élastique	Federscheibe	Arandela elástica	Fjäderbricka	
33	VOE 11102187	3					Magnetic plug	Bouchon magnétique	Magnetstopfen	Tapón magnético	Magnetpropp	
34	VOE 11034156	1					Plug	Tampon	Stopfen	Tapón	Plugg	
35	VOE 958228	4					O-ring	Joint torique	O-Ring	Anillo tórico	O-ring	
36	VOE 13968610	2					Plug	Tampon	Stopfen	Tapón	Plugg	
37	VOE 13976109	2					O-ring	Joint torique	O-Ring	Anillo tórico	O-ring	
38	VOE 960631	2					Plug	Tampon	Stopfen	Tapón	Plugg	
39	VOE 13947622	2					Plane gasket	Joint plan	Plandichtung	Junta plana	Planpackning	
40	VOE 11102446	2					Wear Indicator	Indicat.d'usure	Versch.anzeiger	Indicador Desga	Slit.indikator	
41	VOE 4871469	2					Air vent valve	Robinet de purge	Entlüftungsventil	Válvula de aireación	Avluftningsventil	
42	VOE 11034256	2					•Protecting cap	•Capot de protection	•Schutzhaube	•Cabezal protección	•Skyddshuv	
43	VOE 950711	1					Pin	Clavette	Splint	Pasador	Sprint	
44	VOE 13961656	1					Nipple	Raccord	Nippel	Niple	Nippel	
45	VOE 15153124	1					Temperature sensor	Sonde de température	Temperaturgeber	Sensor de temperatura	Temperatursensor	SE5223
46	VOE 949544	40					Hex. socket screw	Vis à six pans creux	Innensechskantschraube	Tornillo de hexágono embutido	Insexskruv	

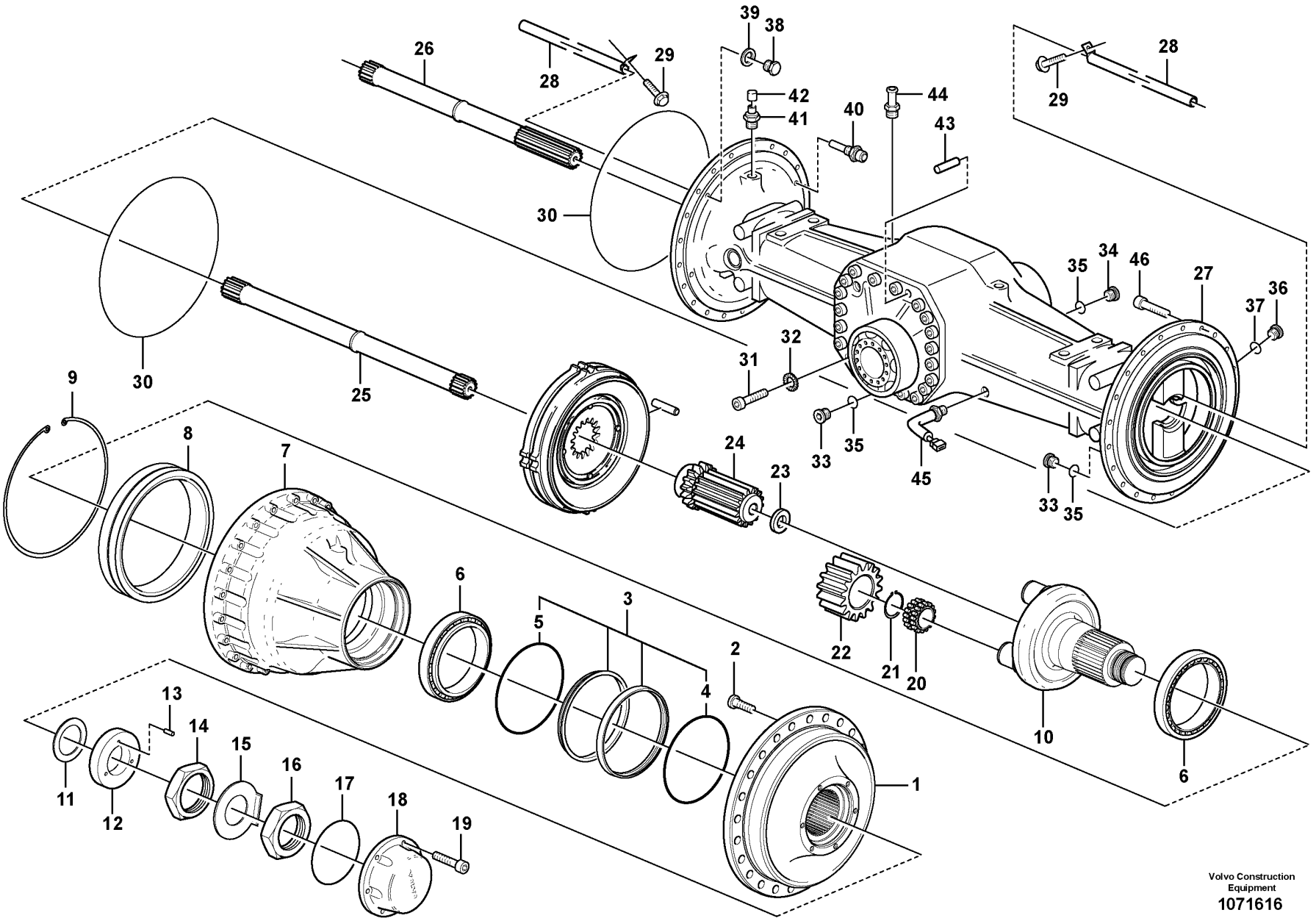
Volvo Construction Equipment
1071616

Fig.	Part No.	Quantity 1	2	3	PS	KIT	Description	Dénomination	Bezeichnung	Denominación	Benämning	Notes
1	VOE 15122410	2					Hub	Moyeu	Nabe	Cubo	Nav	
2	VOE 15123158	48					•Wheel stud	•Goujon de roue	•Radbolzen	•Perno de rueda	•Hjulbult	
3	VOE 11102685	2					Sealing ring	Bague étanchéité	Dichtring	Anillo retén	Tätningsring	
4	VOE 11704008	2					•O-ring	•Joint torique	•O-Ring	•Anillo tórico	•O-ring	
5	VOE 11704009	2					•O-ring	•Joint torique	•O-Ring	•Anillo tórico	•O-ring	
6	VOE 11997036	4					Roller bearing	Roulement à rouleaux	Rollenlager	Cojínete rodillo	Rullager	
7	VOE 11102439	2			SS		Hub retainer	Porte-moyeu	Nabenhalter	Retén de cubo	Navhållare	
8	VOE 17246956	2					•Gear ring	•Couronne	•Zahnkranz	•Corona dentada	•Kuggkrans	
9	VOE 13976937	2					•Snap ring	•Circlip	•Nutring	•Circlip	•Spårring	
10	VOE 11035763	2					Planet carrier	Porte-satellite	Planetenträger	Portasatélites	Planethållare	
11	VOE 11035769	REQ					Shim	Cale de réglage	Ausgleichblech	Laminilla de ajuste	Justermellanlägg	THICK = 0,20 mm
11	VOE 11035768	REQ					Shim	Cale de réglage	Ausgleichblech	Laminilla de ajuste	Justermellanlägg	THICK = 0,25 mm
11	VOE 11035767	REQ					Shim	Cale de réglage	Ausgleichblech	Laminilla de ajuste	Justermellanlägg	THICK = 0,35 mm
11	VOE 11035766	REQ					Shim	Cale de réglage	Ausgleichblech	Laminilla de ajuste	Justermellanlägg	THICK = 0,50 mm
11	VOE 11102775	REQ					Shim	Cale de réglage	Ausgleichblech	Laminilla de ajuste	Justermellanlägg	THICK = 1,00 mm
12	VOE 17295864	2					Washer	Rondelle	Scheibe	Arandela	Bricka	
13	VOE 951954	6					•Spring pin	•Goupille tubulaire	•Federstift	•Pasador tubular	•Fjädrande pinne	
14	VOE 11035779	2					Nut	Écrou	Mutter	Tuerca	Mutter	
15	VOE 11035960	2					Lock washer	Rondelle verrouillage	Sicherungsscheibe	Arandela seguridad	Låsbricka	
16	VOE 11035778	2					Nut	Écrou	Mutter	Tuerca	Mutter	
17	VOE 13980042	2					O-ring	Joint torique	O-Ring	Anillo tórico	O-ring	
18	VOE 11102396	2					Cover	Capot	Abdeckung	Capó	Kåpa	
19	VOE 967634	12					Hex. socket screw	Vis à six pans creux	Innensechskantschraube	Tornillo de hexágono embutido	Insexskruv	
20	VOE 15010933	6					Bearing	Roulement	Lager	Cojinete	Lager	
21	VOE 914478	6					Snap ring	Circlip	Nutring	Circlip	Spårring	
22	VOE 15003253	6					Planet gear	Satellite	Planetenrad	Satélite	Planethjul	
23	VOE 11035554	2					Washer	Rondelle	Scheibe	Arandela	Bricka	
24	VOE 11102840	2					Sun gear	Planétaire	Sonnenrad	Planeta	Solhjul	
25	VOE 11102830	1					Drive shaft	Arbre d'entrainement	Antriebswelle	Eje propulsor	Drivaxel	L = 778,5 mm
26	VOE 11102829	1					Drive shaft	Arbre d'entrainement	Antriebswelle	Eje propulsor	Drivaxel	L = 982,5 mm

1		**Planetary axle, rear** **Axe satellite, AR** **Planetenwelle, hinten** **Eje planeta, trasero** **Planetaxel, bak**	Catalogue id **20694**	Group **463**
2			Illustr. No **1071616**	Section **200**
3				
4			Issue **20039665-F**	Page **893**
5		**56049**		

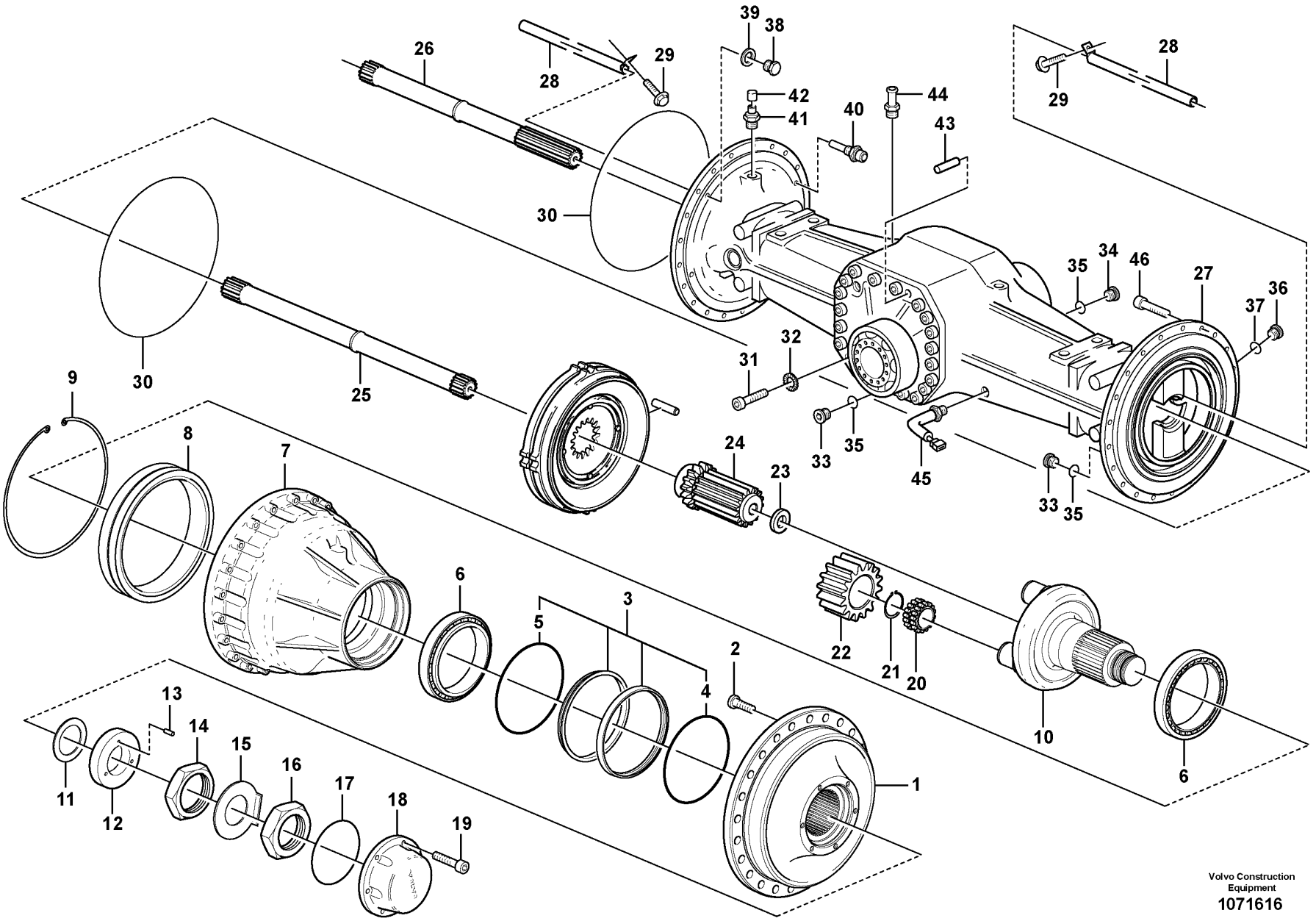
Volvo Construction Equipment
1071616

Fig.	Part No.	Quantity 1	2	3	PS	KIT	Description	Dénomination	Bezeichnung	Denominación	Benämning	Notes
27	VOE 17210969	1					Axle casing	Carter d'essieu	Achsgehäuse	Cubierta de eje	Axelkåpa	
28	VOE 11102370	2					Pipe	Tuyau	Rohrleitung	Tubo	Rör	
29	VOE 996328	4					Flange screw	Vis à embase	Flanschschraube	Tornillo embridado	Flänsskruv	
30	VOE 11034910	2					O-ring	Joint torique	O-Ring	Anillo tórico	O-ring	
31	VOE 949544	20					Hex. socket screw	Vis à six pans creux	Innensechskantschraube	Tornillo de hexágono embutido	Insexskruv	
32	VOE 941912	20					Spring washer	Rondelle élastique	Federscheibe	Arandela elástica	Fjäderbricka	
33	VOE 11102187	3					Magnetic plug	Bouchon magnétique	Magnetstopfen	Tapón magnético	Magnetpropp	
34	VOE 11034156	1					Plug	Tampon	Stopfen	Tapón	Plugg	
35	VOE 958228	4					O-ring	Joint torique	O-Ring	Anillo tórico	O-ring	
36	VOE 13968610	2					Plug	Tampon	Stopfen	Tapón	Plugg	
37	VOE 13976109	2					O-ring	Joint torique	O-Ring	Anillo tórico	O-ring	
38	VOE 960631	2					Plug	Tampon	Stopfen	Tapón	Plugg	
39	VOE 7011996	2					Gasket	Joint	Dichtung	Junta	Packning	
40	VOE 11102446	2					Wear Indicator	Indicat.d'usure	Versch.anzeiger	Indicador Desga	Slit.indikator	
41	VOE 4871469	2					Air vent valve	Robinet de purge	Entlüftungsventil	Válvula de aireación	Avluftningsventil	
42	VOE 11034256	2					•Protecting cap	•Capot de protection	•Schutzhaube	•Cabezal protección	•Skyddshuv	
43	VOE 950711	1					Pin	Clavette	Splint	Pasador	Sprint	
44	VOE 13961656	1					Nipple	Raccord	Nippel	Niple	Nippel	
45	VOE 15153124	1					Temperature sensor	Sonde de température	Temperaturgeber	Sensor de temperatura	Temperatursensor	SE5223
46	VOE 949544	40					Hex. socket screw	Vis à six pans creux	Innensechskantschraube	Tornillo de hexágono embutido	Insexskruv	

1		**Planetary axle, rear** **Axe satellite, AR** **Planetenwelle, hinten** **Eje planeta, trasero** **Planetaxel, bak**	Catalogue id **20694**	Group **463**
2				
3			Illustr. No **1071616**	Section **200**
4				
5		**56049**	Issue **20039665-F**	Page **895**

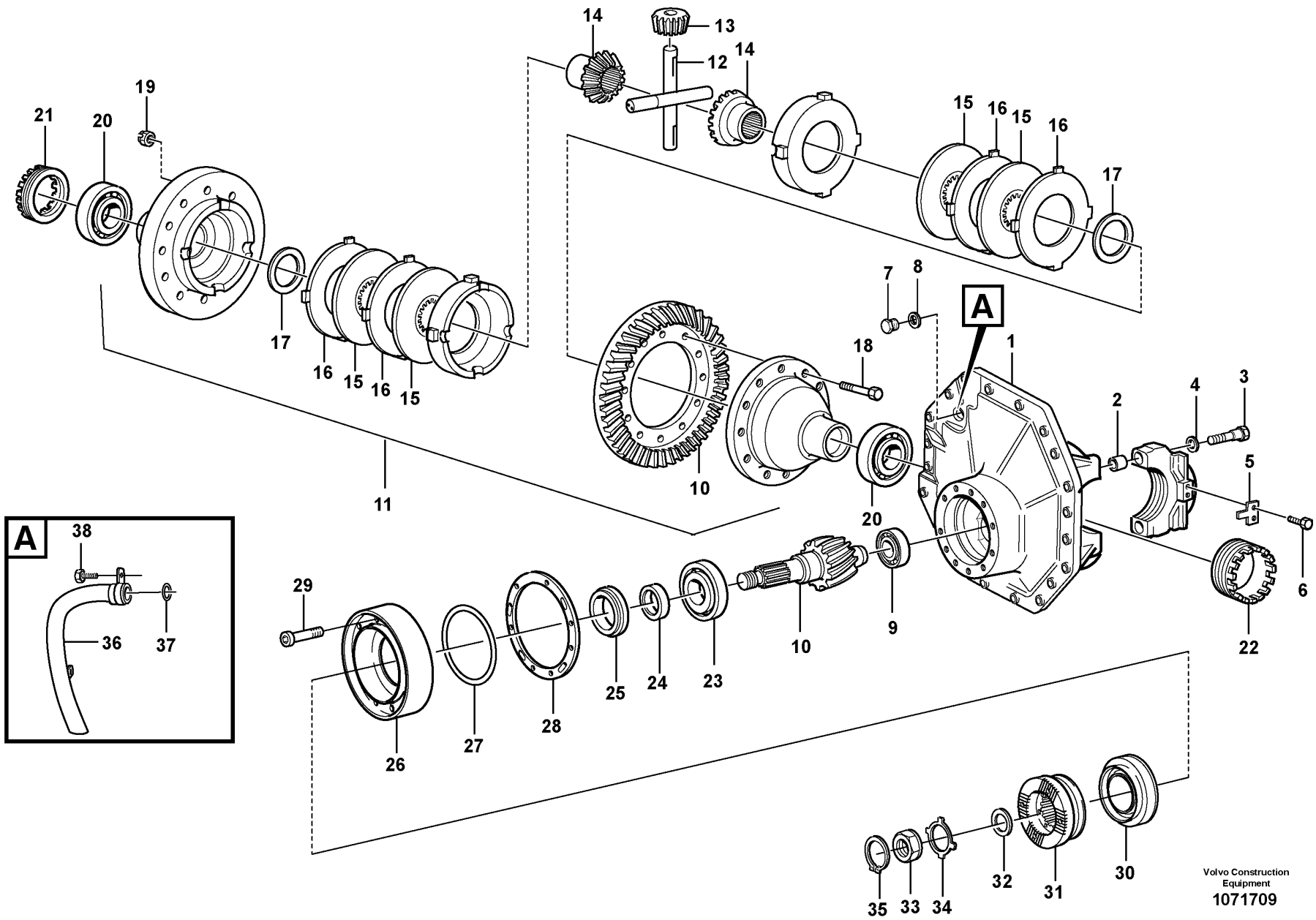

Volvo Construction Equipment

1071709

Fig.	Part No.	Quantity 1	2	3	PS	KIT	Description	Dénomination	Bezeichnung	Denominación	Benämning	Notes
	VOE 11103248	1					Differential carrier	Tete de pont	Ausgleichgetriebe	Grupo cónico	Centrumväxel	
1	VOE 15172265	1					•Centre housing	•Carter central	•Zentralgehäuse	•Cubierta central	•Centrumhus	
2	VOE 310719	4					••Bushing	••Bague	••Buchse	••Casquillo	••Bussning	
3	VOE 13947695	4					••Screw	••Vis	••Schraube	••Tornillo	••Skruv	
4	VOE 13946304	4					••Washer	••Rondelle	••Scheibe	••Arandela	••Bricka	
5	VOE 1524631	2					•Lock plate	•Plaque verrouillage	•Verschlussplatte	•Placa de seguridad	•Låsplatta	
6	VOE 996328	4					•Flange screw	•Vis à embase	•Flanschschraube	•Tornillo embridado	•Flänsskruv	
7	VOE 914396	1					•Plug	•Tampon	•Stopfen	•Tapón	•Plugg	
8	VOE 13947630	1					•Gasket	•Joint	•Dichtung	•Junta	•Packning	
9	VOE 183688	1					•Roller bearing	•Roulement à rouleaux	•Rollenlager	•Cojínete rodillo	•Rullager	
10	VOE 15184708	1					•Drive gear set	•Kit de pignon	•Triebsatz	•Juego piñón	•Drevsats	
11	VOE 11102884	1					•Limited slip differential	•Différentiel autobloquant	•Sperrdifferential	•Bloqueo diferencial	•Spärrdifferential	
12	VOE 11988234	2					••Spider	••Croisillon	••Achsstern	••Cruceta	••Axelkors	
13	VOE 11707504	4					••Differential side gear	••Pignon différentiel	••Ausgleichstirnrad	••Engranaje diferencial	••Differentialhjul	
14	VOE 11707505	2					••Differential side gear	••Pignon différentiel	••Ausgleichstirnrad	••Engranaje diferencial	••Differentialhjul	
15	VOE 11707507	4					••Friction disc	••Disque de frottement	••Reibkupplungslamelle	••Disco de fricción	••Friktionslamell	
16	VOE 11707508	REQ					••Friction plate	••Plaque de friction	••Reibschlussplatte	••Plato de fricción	••Friktionsplatta	
16	VOE 11707509	REQ					••Friction plate	••Plaque de friction	••Reibschlussplatte	••Plato de fricción	••Friktionsplatta	
16	VOE 11707510	REQ					••Friction plate	••Plaque de friction	••Reibschlussplatte	••Plato de fricción	••Friktionsplatta	
17	VOE 11707506	2					••Thrust washer	••Disque de butée	••Axialscheibe	••Arandela axial	••Axialbricka	
18	VOE 1524673	16					•Screw	•Vis	•Schraube	•Tornillo	•Skruv	
19	VOE 13946363	16					•Lock nut	•Contre-écrou	•Sicherungsmutter	•Contratuerca	•Låsmutter	
20	VOE 184637	2					•Roller bearing	•Roulement à rouleaux	•Rollenlager	•Cojínete rodillo	•Rullager	
21	VOE 1523736	1					•Setting nut	•Écrou réglage	•Stellmutter	•Tuerca ajuste	•Ställmutter	
22	VOE 11102411	1					•Bearing adjuster	•Écrou de réglage	•Lagerstellmutter	•Tuerca ajuste	•Ställmutter	
23	VOE 1523666	1					•Roller bearing	•Roulement à rouleaux	•Rollenlager	•Cojínete rodillo	•Rullager	
24	VOE 1523232	REQ					•Spacer sleeve	•Douille entretoise	•Abstandhülse	•Manguito distanciador	•Distanshylsa	THICK = 7,46 mm
24	VOE 1523233	REQ					•Spacer sleeve	•Douille entretoise	•Abstandhülse	•Manguito distanciador	•Distanshylsa	THICK = 7,48 mm
24	VOE 1523234	REQ					•Spacer sleeve	•Douille entretoise	•Abstandhülse	•Manguito distanciador	•Distanshylsa	THICK = 7,54 mm
24	VOE 1523235	REQ					•Spacer sleeve	•Douille entretoise	•Abstandhülse	•Manguito distanciador	•Distanshylsa	THICK = 7,60 mm

1		**Final drive, rear** **Réducteur central, AR** **Ausgleichgetriebe, hinten** **Grupo cónico, trasero** **Centrumväxel, bak**	Catalogue id **20694**	Group **463**
2				
3			Illustr. No **1071709**	Section **300**
4				
5		**56052**	Issue **20039665-F**	Page **897**

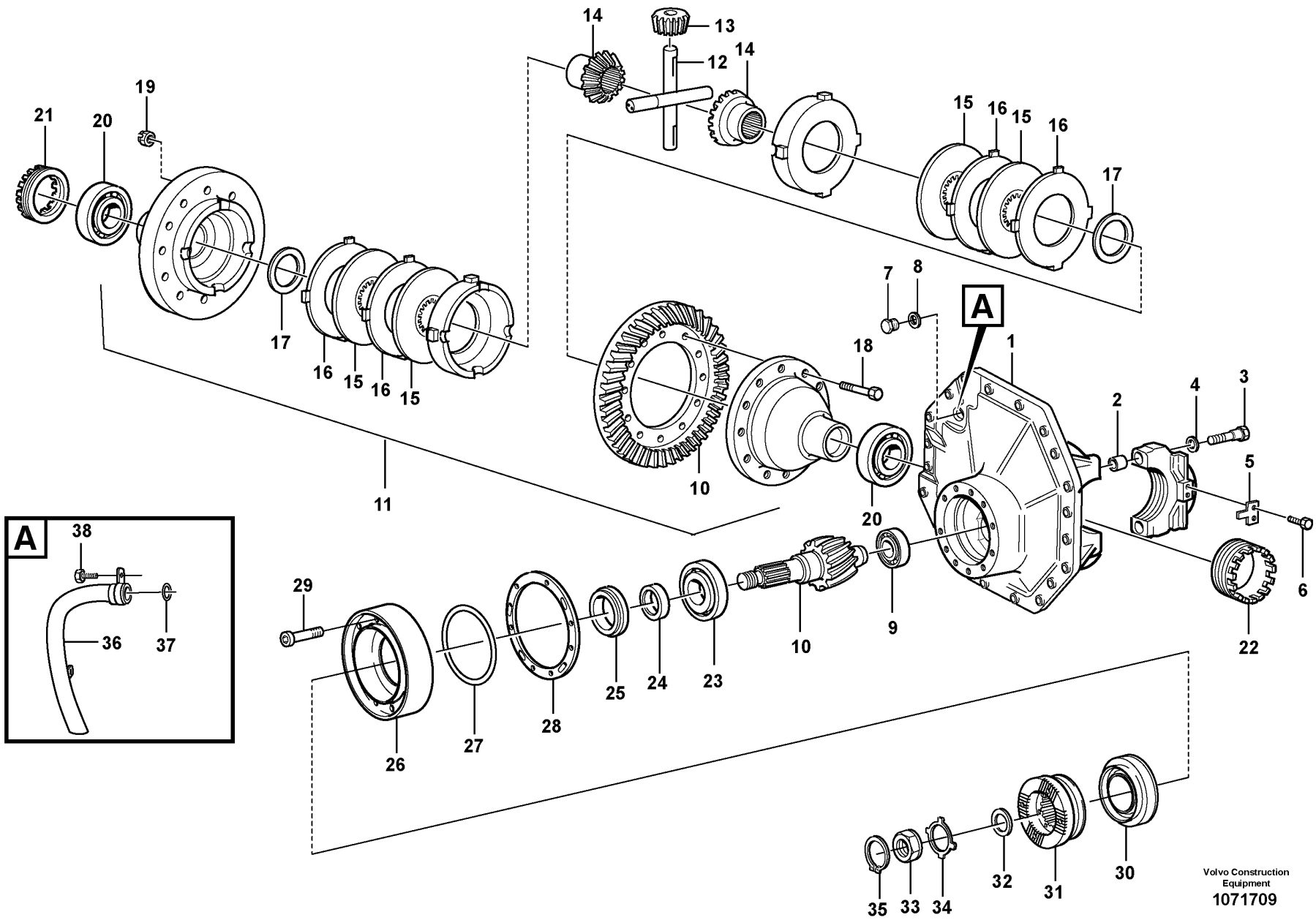

Volvo Construction Equipment

1071709

Fig.	Part No.	Quantity 1	2	3	PS	KIT	Description	Dénomination	Bezeichnung	Denominación	Benämning	Notes
24	VOE 1523236	REQ					•Spacer sleeve	•Douille entretoise	•Abstandhülse	•Manguito distanciador	•Distanshylsa	THICK = 7,66 mm
24	VOE 1523237	REQ					•Spacer sleeve	•Douille entretoise	•Abstandhülse	•Manguito distanciador	•Distanshylsa	THICK = 7,68 mm
24	VOE 1523623	REQ					•Spacer sleeve	•Douille entretoise	•Abstandhülse	•Manguito distanciador	•Distanshylsa	THICK = 7,74 mm
24	VOE 1523624	REQ					•Spacer sleeve	•Douille entretoise	•Abstandhülse	•Manguito distanciador	•Distanshylsa	THICK = 7,76 mm
25	VOE 11035994	1					•Roller bearing	•Roulement à rouleaux	•Rollenlager	•Cojínete rodillo	•Rullager	
26	VOE 11103236	1					•Pinion bearing sleeve	•Manchon roulements pignon	•Antriebskegelradgehäuse	•Manguera cojinete piñón	•Pinjonglagerhylsa	
27	VOE 13944686	1					•O-ring	•Joint torique	•O-Ring	•Anillo tórico	•O-ring	
28	VOE 11035603	REQ					•Shim	•Cale de réglage	•Ausgleichblech	•Laminilla de ajuste	•Justermellanlägg	THICK = 0,10 mm
28	VOE 11035606	REQ					•Shim	•Cale de réglage	•Ausgleichblech	•Laminilla de ajuste	•Justermellanlägg	THICK = 0,15 mm
28	VOE 11035607	REQ					•Shim	•Cale de réglage	•Ausgleichblech	•Laminilla de ajuste	•Justermellanlägg	THICK = 0,35 mm
28	VOE 11035608	REQ					•Shim	•Cale de réglage	•Ausgleichblech	•Laminilla de ajuste	•Justermellanlägg	THICK = 1,00 mm
29	VOE 13977111	8					•Allen Hd Screw	•Vis A 6 Pans Cr	•Inbusschraube	•Torn Hex Embut	•Insexskruv	
30	VOE 17264219	1					•Sealing ring	•Bague étanchéité	•Dichtring	•Anillo retén	•Tätningsring	
31	VOE 11103308	1					•Companion flange	•Flasque entraînement	•Antriebsflansch	•Brida	•Medbringare	
32	VOE 1523317	1					•Washer	•Rondelle	•Scheibe	•Arandela	•Bricka	
33	VOE 1522293	1					•Nut	•Écrou	•Mutter	•Tuerca	•Mutter	
34	VOE 1523318	REQ					•Lock washer	•Rondelle verrouillage	•Sicherungsscheibe	•Arandela seguridad	•Låsbricka	
34	VOE 1523319	REQ					•Lock washer	•Rondelle verrouillage	•Sicherungsscheibe	•Arandela seguridad	•Låsbricka	
35	VOE 914484	1					•Snap ring	•Circlip	•Nutring	•Circlip	•Spårring	
36	VOE 11102886	1					•Pipe	•Tuyau	•Rohrleitung	•Tubo	•Rör	
37	VOE 13977183	1					•O-ring	•Joint torique	•O-Ring	•Anillo tórico	•O-ring	
38	VOE 997349	2					•Flange screw	•Vis à embase	•Flanschschraube	•Tornillo embridado	•Flänsskruv	

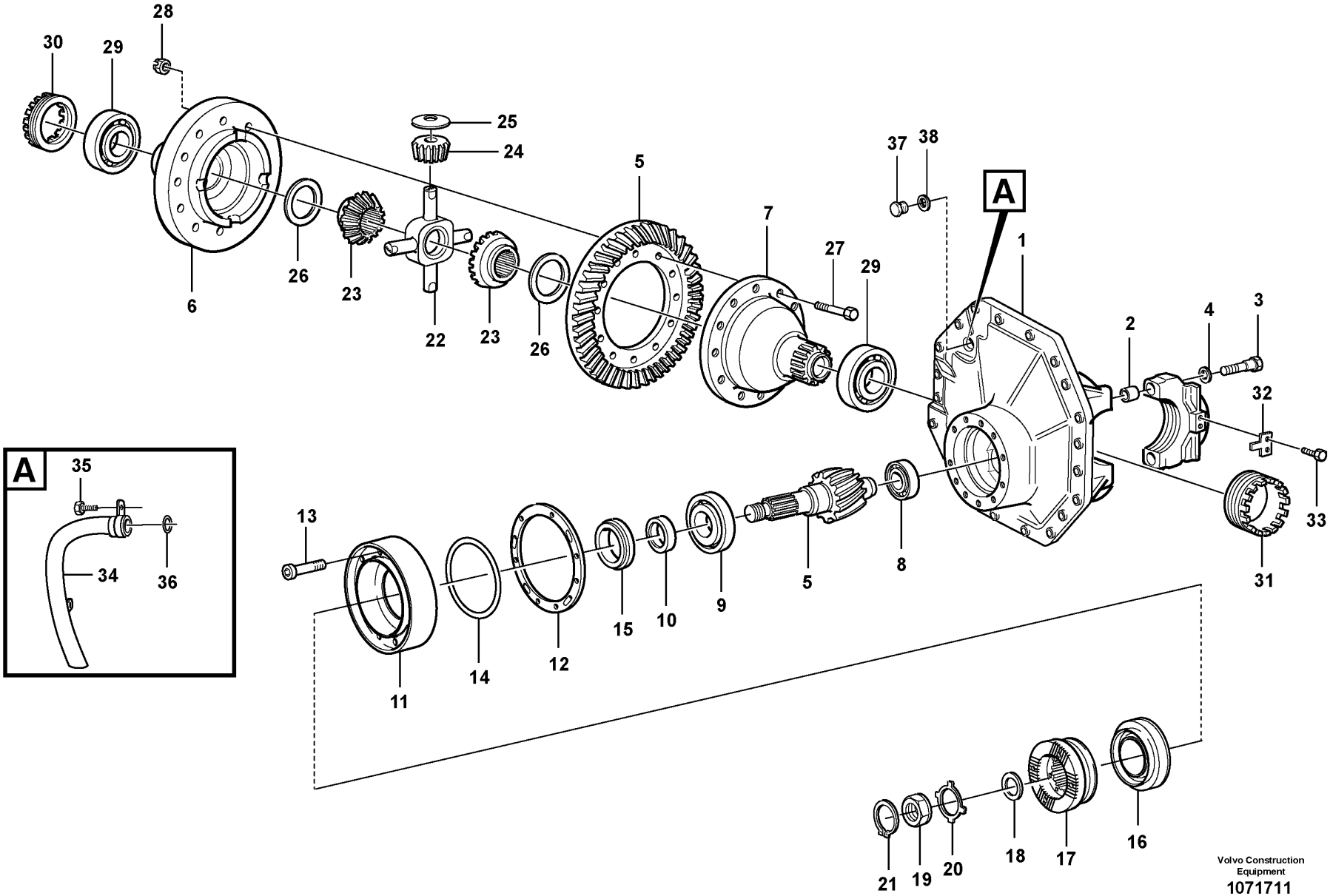

Volvo Construction Equipment
1071711

Fig.	Part No.	Quantity 1	2	3	PS	KIT	Description	Dénomination	Bezeichnung	Denominación	Benämning	Notes
	VOE 15199830	1					Differential carrier	Tete de pont	Ausgleichgetriebe	Grupo cónico	Centrumväxel	
1	VOE 15172265	1					•Centre housing	•Carter central	•Zentralgehäuse	•Cubierta central	•Centrumhus	
2	VOE 310719	4					••Bushing	••Bague	••Buchse	••Casquillo	••Bussning	
3	VOE 13947695	4					••Screw	••Vis	••Schraube	••Tornillo	••Skruv	
4	VOE 13946304	4					••Washer	••Rondelle	••Scheibe	••Arandela	••Bricka	
5	VOE 15184708	1					•Drive gear set	•Kit de pignon	•Triebsatz	•Juego piñón	•Drevsats	
6	VOE 15155278	1					•Differential housing	•Boîtier différentiel	•Ausgleichgetriebegehäuse	•Cárter diferencial	•Differentialhus	
7	VOE 15160319	1					•Differential housing	•Boîtier différentiel	•Ausgleichgetriebegehäuse	•Cárter diferencial	•Differentialhus	
8	VOE 183688	1					•Roller bearing	•Roulement à rouleaux	•Rollenlager	•Cojínete rodillo	•Rullager	
9	VOE 1523666	1					•Roller bearing	•Roulement à rouleaux	•Rollenlager	•Cojínete rodillo	•Rullager	
10	VOE 1523232	REQ					•Spacer sleeve	•Douille entretoise	•Abstandhülse	•Manguito distanciador	•Distanshylsa	THICK = 7,46 mm
10	VOE 1523233	REQ					•Spacer sleeve	•Douille entretoise	•Abstandhülse	•Manguito distanciador	•Distanshylsa	THICK = 7,48 mm
10	VOE 1523234	REQ					•Spacer sleeve	•Douille entretoise	•Abstandhülse	•Manguito distanciador	•Distanshylsa	THICK = 7,54 mm
10	VOE 1523235	REQ					•Spacer sleeve	•Douille entretoise	•Abstandhülse	•Manguito distanciador	•Distanshylsa	THICK = 7,60 mm
10	VOE 1523236	REQ					•Spacer sleeve	•Douille entretoise	•Abstandhülse	•Manguito distanciador	•Distanshylsa	THICK = 7,66 mm
10	VOE 1523237	REQ					•Spacer sleeve	•Douille entretoise	•Abstandhülse	•Manguito distanciador	•Distanshylsa	THICK = 7,68 mm
10	VOE 1523623	REQ					•Spacer sleeve	•Douille entretoise	•Abstandhülse	•Manguito distanciador	•Distanshylsa	THICK = 7,74 mm
10	VOE 1523624	REQ					•Spacer sleeve	•Douille entretoise	•Abstandhülse	•Manguito distanciador	•Distanshylsa	THICK = 7,76 mm
11	VOE 11103236	1					•Pinion bearing sleeve	•Manchon roulements pignon	•Antriebskegelradgehäuse	•Manguera cojinete piñón	•Pinjonglagerhylsa	
12	VOE 11035603	REQ					•Shim	•Cale de réglage	•Ausgleichblech	•Laminilla de ajuste	•Justermellanlägg	THICK = 0,1 mm
12	VOE 11035606	REQ					•Shim	•Cale de réglage	•Ausgleichblech	•Laminilla de ajuste	•Justermellanlägg	THICK = 0,15 mm
12	VOE 11035607	REQ					•Shim	•Cale de réglage	•Ausgleichblech	•Laminilla de ajuste	•Justermellanlägg	THICK = 0,35 mm
12	VOE 11035608	REQ					•Shim	•Cale de réglage	•Ausgleichblech	•Laminilla de ajuste	•Justermellanlägg	THICK = 1,0 mm
13	VOE 13977111	8					•Allen Hd Screw	•Vis A 6 Pans Cr	•Inbusschraube	•Torn Hex Embut	•Insexskruv	
14	VOE 13944686	1					•O-ring	•Joint torique	•O-Ring	•Anillo tórico	•O-ring	
15	VOE 11035994	1					•Roller bearing	•Roulement à rouleaux	•Rollenlager	•Cojínete rodillo	•Rullager	
16	VOE 17264219	1					•Sealing ring	•Bague étanchéité	•Dichtring	•Anillo retén	•Tätningsring	
17	VOE 11103308	1					•Companion flange	•Flasque entraînement	•Antriebsflansch	•Brida	•Medbringare	
18	VOE 1523317	1					•Washer	•Rondelle	•Scheibe	•Arandela	•Bricka	

1		**Final drive, rear** **Réducteur central, AR** **Ausgleichgetriebe, hinten** **Grupo cónico, trasero** **Centrumväxel, bak**	Catalogue id **20694**	Group **463**
2				
3			Illustr. No **1071711**	Section **400**
4				
5		**56049**	Issue **20039665-F**	Page **901**

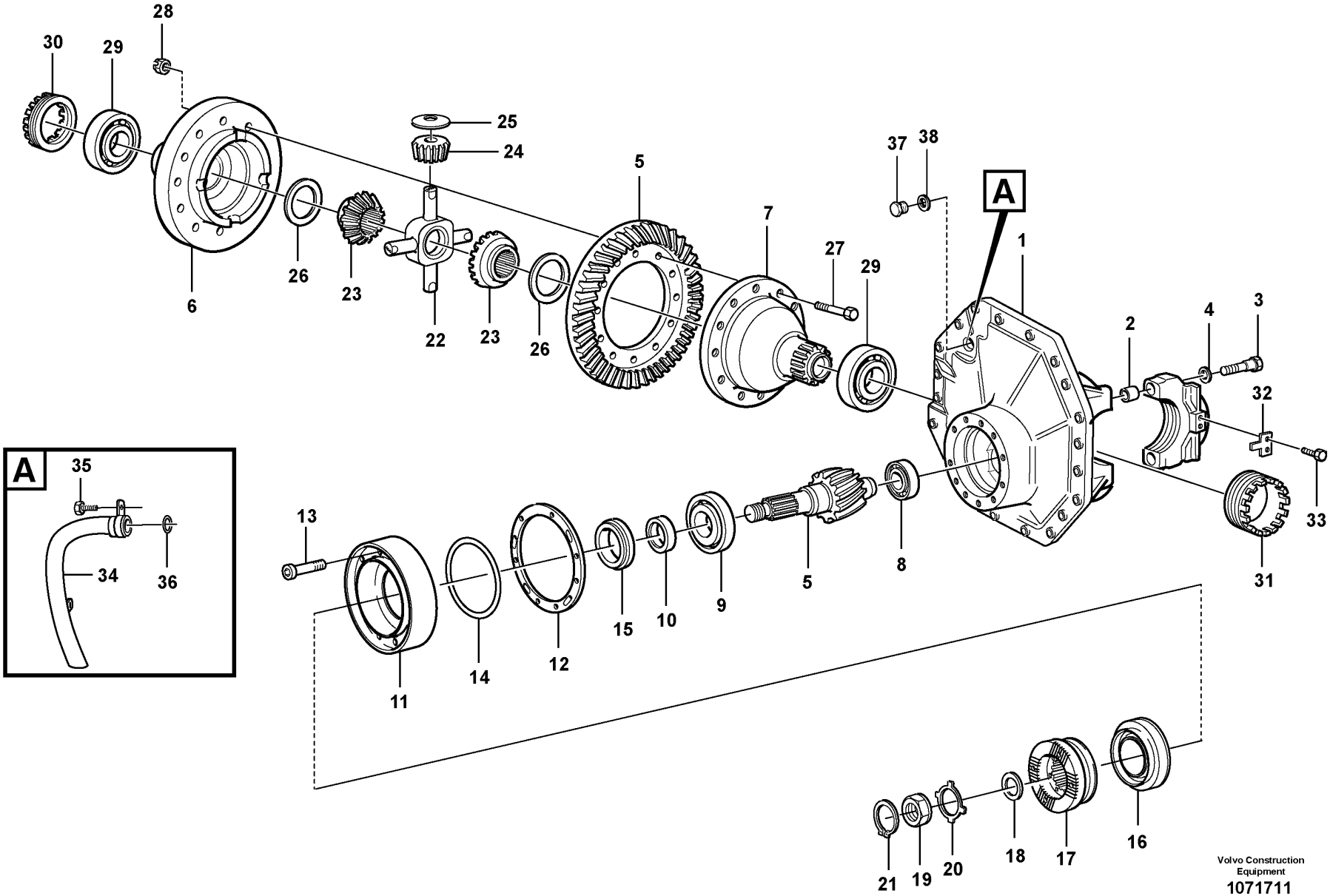

Volvo Construction Equipment
1071711

Fig.	Part No.	Quantity 1	2	3	PS	KIT	Description	Dénomination	Bezeichnung	Denominación	Benämning	Notes
19	VOE 1522293	1					•Nut	•Écrou	•Mutter	•Tuerca	•Mutter	
20	VOE 1523318	REQ					•Lock washer	•Rondelle verrouillage	•Sicherungsscheibe	•Arandela seguridad	•Låsbricka	
20	VOE 1523319	REQ					•Lock washer	•Rondelle verrouillage	•Sicherungsscheibe	•Arandela seguridad	•Låsbricka	
21	VOE 914484	1					•Snap ring	•Circlip	•Nutring	•Circlip	•Spårring	
22	VOE 11102257	1					•Spider	•Croisillon	•Achsstern	•Cruceta	•Axelkors	
23	VOE 15160851	2					•Differential side gear	•Pignon différentiel	•Ausgleichstirnrad	•Engranaje diferencial	•Differentialhjul	
24	VOE 11103175	4					•Differential side gear	•Pignon différentiel	•Ausgleichstirnrad	•Engranaje diferencial	•Differentialhjul	
25	VOE 17203642	4					•Thrust washer	•Disque de butée	•Axialscheibe	•Arandela axial	•Axialbricka	
26	VOE 15156391	2					•Thrust washer	•Disque de butée	•Axialscheibe	•Arandela axial	•Axialbricka	
27	VOE 1524673	16					•Screw	•Vis	•Schraube	•Tornillo	•Skruv	
28	VOE 13946363	16					•Lock nut	•Contre-écrou	•Sicherungsmutter	•Contratuerca	•Låsmutter	
29	VOE 184637	2					•Roller bearing	•Roulement à rouleaux	•Rollenlager	•Cojínete rodillo	•Rullager	
30	VOE 1523736	1					•Setting nut	•Écrou réglage	•Stellmutter	•Tuerca ajuste	•Ställmutter	
31	VOE 11102411	1					•Bearing adjuster	•Écrou de réglage	•Lagerstellmutter	•Tuerca ajuste	•Ställmutter	
32	VOE 1524631	2					•Lock plate	•Plaque verrouillage	•Verschlussplatte	•Placa de seguridad	•Låsplatta	
33	VOE 996328	4					•Flange screw	•Vis à embase	•Flanschschraube	•Tornillo embridado	•Flänsskruv	
34	VOE 11102886	1					•Pipe	•Tuyau	•Rohrleitung	•Tubo	•Rör	
35	VOE 997349	2					•Flange screw	•Vis à embase	•Flanschschraube	•Tornillo embridado	•Flänsskruv	
36	VOE 13977183	1					•O-ring	•Joint torique	•O-Ring	•Anillo tórico	•O-ring	
37	VOE 914396	1					•Plug	•Tampon	•Stopfen	•Tapón	•Plugg	
38	VOE 13947630	1					•Gasket	•Joint	•Dichtung	•Junta	•Packning	

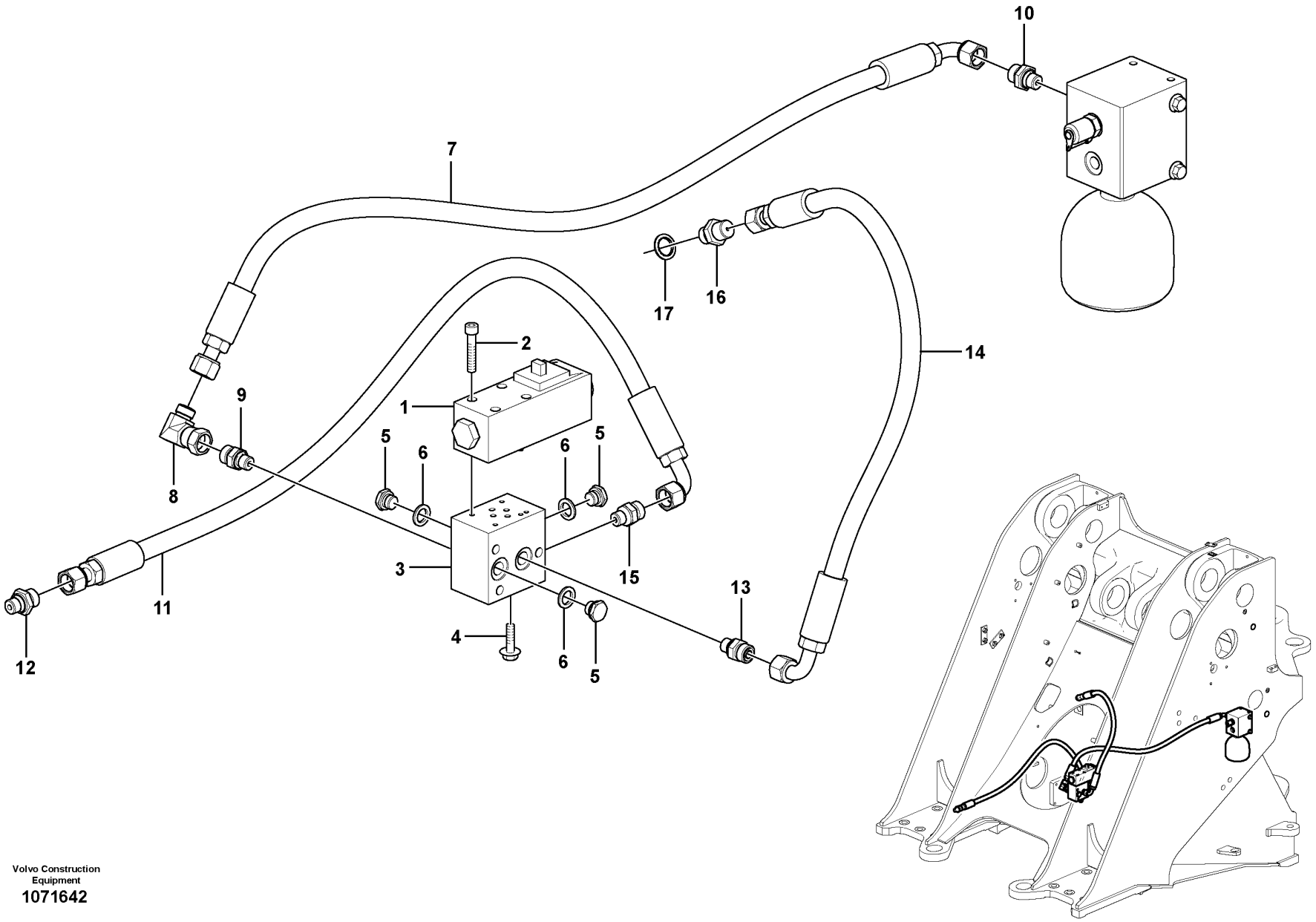

Volvo Construction Equipment
1071642

Fig.	Part No.	Quantity 1	2	3	PS	KIT	Description	Dénomination	Bezeichnung	Denominación	Benämning	Notes
1	VOE 11173166	1					Solenoid valve	Électrovanne	Magnetventil	Electroválvula	Magnetventil	
	VOE 11708930	1					•Magnet	•Aimant	•Magnet	•Imán	•Magnet	
	VOE 11993637	1					•Sealing kit	•Kit plombage	•Plombiersatz	•Kit de precinto	•Plomberingssats	
2	VOE 959193	4					Hex. socket screw	Vis à six pans creux	Innensechskantschraube	Tornillo de hexágono embutido	Insexskruv	
3	VOE 4974291	1					Connection block	Bloc connexion	Kupplungskopf	Bloque de conexión	Kopplingsblock	
4	VOE 946173	1					Flange screw	Vis à embase	Flanschschraube	Tornillo embridado	Flänsskruv	
5	VOE 914390	3					Plug	Tampon	Stopfen	Tapón	Plugg	
6	VOE 14013067	3					Sealing washer	Rondelle étanchéité	Dichtscheibe	Arandela de retén	Tätningsbricka	
7	VOE 11410582	1					Hose assembly	Conduit flexible	Schlauchleitung	Conducto	Slangledning	
8	VOE 13933900	1					Elbow nipple	Raccord coudé	Winkelnippel	Niple angular	V-nippel	
9	VOE 13933897	1					Nipple	Raccord	Nippel	Niple	Nippel	
	VOE 14211856	1					•Sealing ring	•Bague étanchéité	•Dichtring	•Anillo retén	•Tätningsring	
10	VOE 935085	1					Nipple	Raccord	Nippel	Niple	Nippel	
	VOE 932039	1			SS		•O-ring	•Joint torique	•O-Ring	•Anillo tórico	•O-ring	
11	VOE 15153010	1					Hose assembly	Conduit flexible	Schlauchleitung	Conducto	Slangledning	
12	VOE 14345423	1					Nipple	Raccord	Nippel	Niple	Nippel	
	VOE 14211856	1					•Sealing ring	•Bague étanchéité	•Dichtring	•Anillo retén	•Tätningsring	
13	VOE 13933897	1					Nipple	Raccord	Nippel	Niple	Nippel	
	VOE 14211856	1					•Sealing ring	•Bague étanchéité	•Dichtring	•Anillo retén	•Tätningsring	
14	VOE 11130856	1					Hose assembly	Conduit flexible	Schlauchleitung	Conducto	Slangledning	
15	VOE 13933897	1					Nipple	Raccord	Nippel	Niple	Nippel	
	VOE 14211856	1					•Sealing ring	•Bague étanchéité	•Dichtring	•Anillo retén	•Tätningsring	
16	VOE 11108800	1					Non-return valve	Clapet antiretour	Rückschlagventil	Válvula antirretorno	Backventil	
	VOE 192601	1					•Ball	•Bille	•Kugel	•Bola	•Kula	
	VOE 11019434	1					•Compression spring	•Ressort pression	•Druckfeder	•Resorte de presión	•Tryckfjäder	
	VOE 13951941	1					•Spring pin	•Goupille tubulaire	•Federstift	•Pasador tubular	•Fjädrande pinne	
	VOE 990737	1					•O-ring	•Joint torique	•O-Ring	•Anillo tórico	•O-ring	
17	VOE 948883	1					Gasket	Joint	Dichtung	Junta	Packning	

1		**Differential lock, hydraulic line** **Blocage de différentieltuyau, hydraulique** **Differentialsperre, Hydraulikleitung** **Bloqueo del diferencial, conducto hidráulico** **Differentialspärr, hydraulledning**	Catalogue id **20694**	Group **468**
2				
3			Illustr. No **1071642**	Section **100**
4				
5		**86131**	Issue **20039665-F**	Page **905**

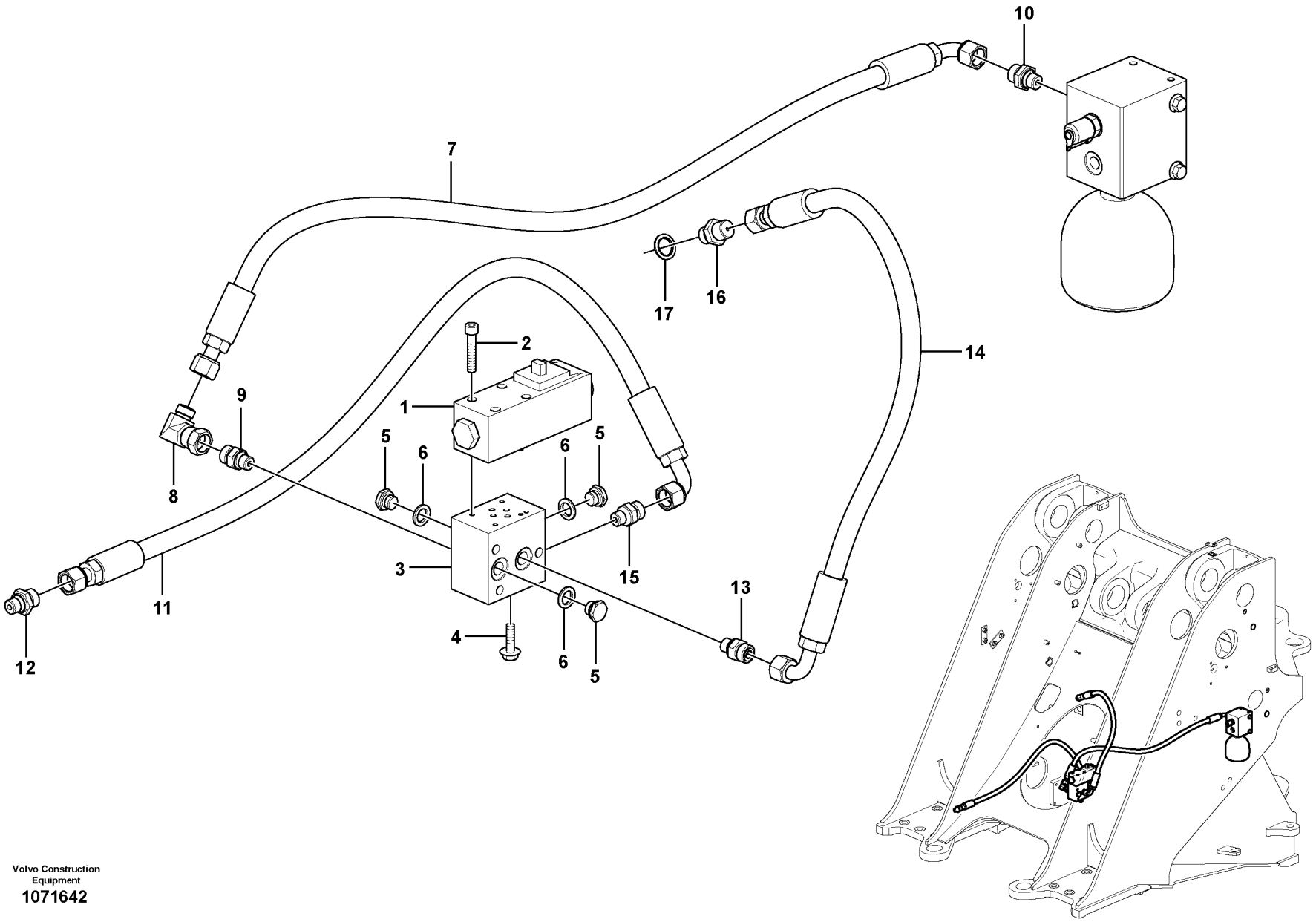

Volvo Construction Equipment
1071642

Fig.	Part No.	Quantity 1	2	3	PS	KIT	Description	Dénomination	Bezeichnung	Denominación	Benämning	Notes
1	VOE 11173166	1					Solenoid valve	Électrovanne	Magnetventil	Electroválvula	Magnetventil	
	VOE 11708930	1					•Magnet	•Aimant	•Magnet	•Imán	•Magnet	
	VOE 11993637	1					•Sealing kit	•Kit plombage	•Plombiersatz	•Kit de precinto	•Plomberingssats	
2	VOE 959193	4					Hex. socket screw	Vis à six pans creux	Innensechskantschraube	Tornillo de hexágono embutido	Insexskruv	
3	VOE 4974291	1					Connection block	Bloc connexion	Kupplungskopf	Bloque de conexión	Kopplingsblock	
4	VOE 946173	1					Flange screw	Vis à embase	Flanschschraube	Tornillo embridado	Flänsskruv	
5	VOE 914390	3					Plug	Tampon	Stopfen	Tapón	Plugg	
6	VOE 14013067	3					Sealing washer	Rondelle étanchéité	Dichtscheibe	Arandela de retén	Tätningsbricka	
7	VOE 11148973	1					Hose assembly	Conduit flexible	Schlauchleitung	Conducto	Slangledning	
8	VOE 13933900	1					Elbow nipple	Raccord coudé	Winkelnippel	Niple angular	V-nippel	
9	VOE 13933897	1					Nipple	Raccord	Nippel	Niple	Nippel	
	VOE 14211856	1					•Sealing ring	•Bague étanchéité	•Dichtring	•Anillo retén	•Tätningsring	
10	VOE 935085	1					Nipple	Raccord	Nippel	Niple	Nippel	
	VOE 932039	1			SS		•O-ring	•Joint torique	•O-Ring	•Anillo tórico	•O-ring	
11	VOE 11163049	1					Hose assembly	Conduit flexible	Schlauchleitung	Conducto	Slangledning	
12	VOE 14345423	1					Nipple	Raccord	Nippel	Niple	Nippel	
	VOE 14211856	1					•Sealing ring	•Bague étanchéité	•Dichtring	•Anillo retén	•Tätningsring	
13	VOE 13933897	1					Nipple	Raccord	Nippel	Niple	Nippel	
	VOE 14211856	1					•Sealing ring	•Bague étanchéité	•Dichtring	•Anillo retén	•Tätningsring	
14	VOE 11148958	1					Hose assembly	Conduit flexible	Schlauchleitung	Conducto	Slangledning	
15	VOE 13933897	1					Nipple	Raccord	Nippel	Niple	Nippel	
	VOE 14211856	1					•Sealing ring	•Bague étanchéité	•Dichtring	•Anillo retén	•Tätningsring	
16	VOE 11108800	1					Non-return valve	Clapet antiretour	Rückschlagventil	Válvula antirretorno	Backventil	
	VOE 192601	1					•Ball	•Bille	•Kugel	•Bola	•Kula	
	VOE 11019434	1					•Compression spring	•Ressort pression	•Druckfeder	•Resorte de presión	•Tryckfjäder	
	VOE 13951941	1					•Spring pin	•Goupille tubulaire	•Federstift	•Pasador tubular	•Fjädrande pinne	
	VOE 990737	1					•O-ring	•Joint torique	•O-Ring	•Anillo tórico	•O-ring	
17	VOE 948883	1					Gasket	Joint	Dichtung	Junta	Packning	

1		**Differential lock, hydraulic line** **Blocage de différentieltuyau, hydraulique** **Differentialsperre, Hydraulikleitung** **Bloqueo del diferencial, conducto hidráulico** **Differentialspärr, hydraulledning**	Catalogue id **20694**	Group **468**
2				
3			Illustr. No **1071642**	Section **200**
4				
5		**85757**	Issue **20039665-F**	Page **907**

VOLVO

L180H

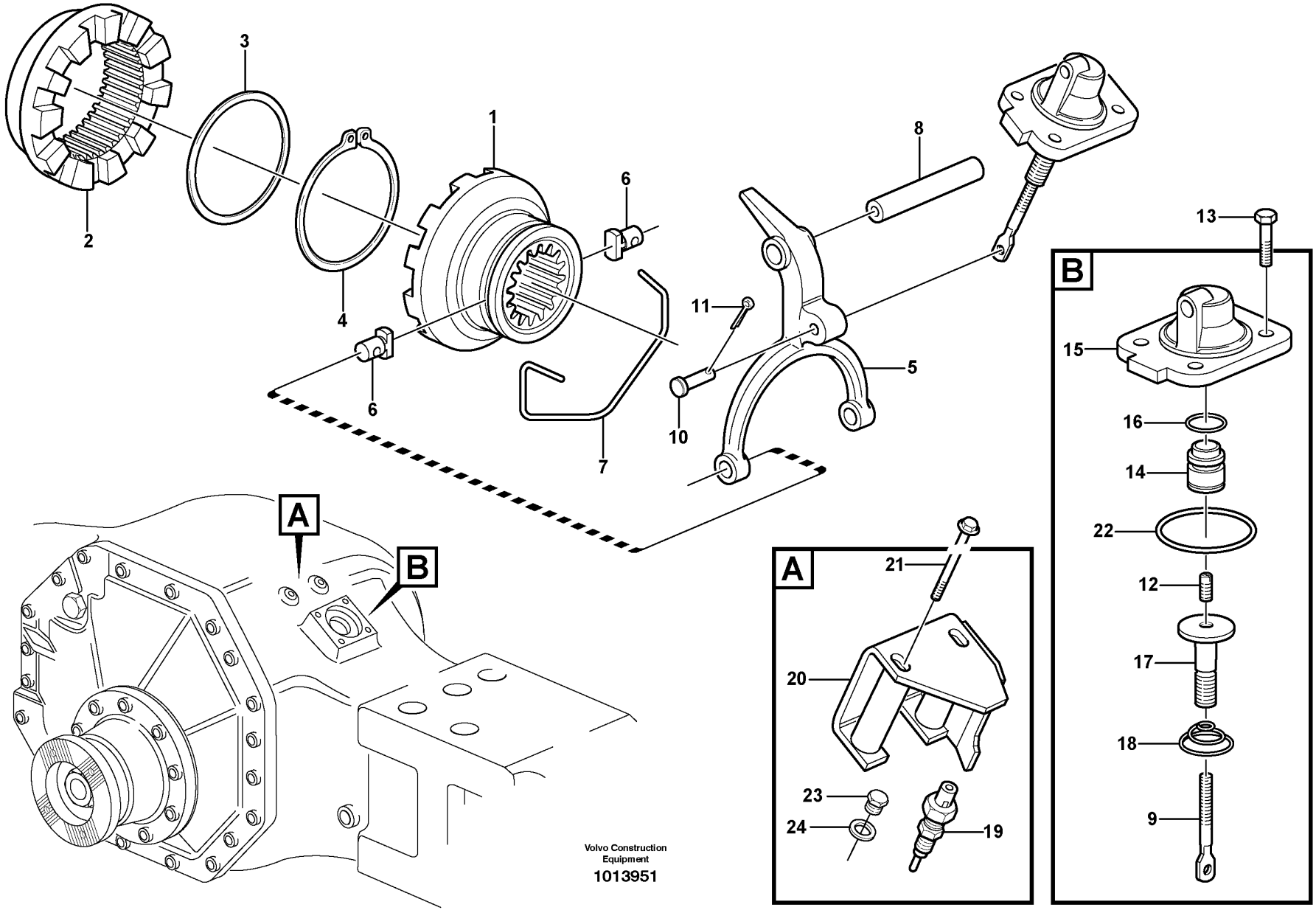
1
2
3
4
5
6
6
7
8
10
11
A
B
A
21
20
23
24
19
B
13
15
16
14
22
12
17
18
9
Volvo Construction Equipment
1013951

Fig.	Part No.	Quantity 1	2	3	PS	KIT	Description	Dénomination	Bezeichnung	Denominación	Benämning	Notes
1	VOE 1522098	1					Companion flange	Flasque entraînement	Antriebsflansch	Brida	Medbringare	
2	VOE 1522099	1					Companion flange	Flasque entraînement	Antriebsflansch	Brida	Medbringare	
3	VOE 1522102	1					Washer	Rondelle	Scheibe	Arandela	Bricka	
4	VOE 945506	1					Snap ring	Circlip	Nutring	Circlip	Spårring	
5	VOE 11102885	1					Selector fork	Fourchette	Schaltgabel	Horquilla de cambio	Skiftgaffel	
6	VOE 1523087	2					Pin	Clavette	Splint	Pasador	Sprint	
7	VOE 1523084	1					Lock brace	Étrier verrouillage	Sperrklinke	Brazo de seguridad	Låsbygel	
8	VOE 11035441	1					Selector rail	Coulisseau	Schaltschiene	Eje de cambio	Skiftaxel	
9	VOE 11035652	1					Selector bar	Tige changement de vitesse	Schaltschiene	Varilla de cambio	Skiftstång	
10	VOE 13964845	1					Clevis pin	Boulon à trou goupille	Splintbolzen	Perno pasador hendido	Sprintbult	
11	VOE 907822	1					Split pin	Goupille fendue	Splint	Pasador hendido	Saxpinne	
12	VOE 13962985	1					Set screw	Vis butée	Anschlagschraube	Tornillo tope	Stoppskruv	
13	VOE 946440	4					Flange screw	Vis à embase	Flanschschraube	Tornillo embridado	Flänsskruv	
14	VOE 11102799	1					Piston	Piston	Kolben	Pistón	Kolv	
15	VOE 11102798	1					Cover	Capot	Abdeckung	Capó	Kåpa	
16	VOE 925059	1					O-ring	Joint torique	O-Ring	Anillo tórico	O-ring	
17	VOE 383971	1					Diaphragm sleeve	Douille membrane	Membrandose	Manguito diafragma	Membranhylsa	
18	VOE 1523094	1					Return spring	Ressort de rappel	Rückholfeder	Resorte antagonista	Returfjäder	
19	VOE 11039219	1					Switch	Contacteur	Schalter	Interruptor	Strömställare	
20	VOE 11093621	1					Protecting casing	Capot protection	Schutzhaube	Cubierta de protección	Skyddskåpa	
21	VOE 13965184	2					Flange screw	Vis à embase	Flanschschraube	Tornillo embridado	Flänsskruv	
22	VOE 925074	1					O-ring	Joint torique	O-Ring	Anillo tórico	O-ring	
23	VOE 960630	1					Plug	Tampon	Stopfen	Tapón	Plugg	
24	VOE 13969011	1					Gasket	Joint	Dichtung	Junta	Packning	

VOLVO

Volvo Construction Equipment
www.volvoce.com

GROUP	Section	Page
516 Multi-disc brake, front 56000	100	917
517 Multi-disc brake, rear 56052	100	919
517 Multi-disc brake, rear 56049	200	921
522 Brake lines, front axle and rear axle 86125	100	923
522 Brake line, front and rear axle, arctic 86126	200	925
522 Brake line, others 86125	300	927
522 Brake line, others 86126	400	931
522 Brake pipes 85752	500	935
522 Brake pipes 84789	600	937
522 Hose protection	700	939
523 Oil cooler, forword, pump circuit. 85948	100	941
523 Oil cooler, forword, pump circuit. 85948	200	945
523 Oil cooler, forword, pump circuit. 85968	300	949
523 Oil cooler, forword, motor circuit. 85968	400	953
523 Oil cooler, rear, pump circuit. 85948	500	957
523 Oil cooler, rear, motor circuit. 85948	600	961
523 Oil cooler, rear, pump circuit. 85968	700	965
523 Oil cooler, rear, motor circuit. 85968	800	969
525 Dual brake pedals	100	973
525 Footbrake valve	150	975
525 Valve S/N -3084	200	977
525 Valve S/N 3085-	250	979
525 Valve S/N -3084	300	981
525 Valve S/N 3085-	400	983
527 Accumulators 85742	200	985
527 Accumulators 85495	300	987
527 Accumulators S/N 3068-	400	989
551 Valve	100	991
551 Parking brake	200	993
551 Parking brake	250	995
551 Parking brake 22706, 33044	300	997
552 Parking brake 22596	100	999

TABLE DES MATIÈRES

Catalogue id	Group
20694	5
Issue	**Page**
20039665-F	912

GROUPE	Section	Page
516 Frein à disques, AV 56000	100	917
517 Frein à disques, AR 56052	100	919
517 Frein à disques, AR 56049	200	921
522 86125	100	923
522 86126	200	925
522 86125	300	927
522 86126	400	931
522 85752	500	935
522 84789	600	937
522	700	939
523 Radiateur à huile, AV, circuit de pompe. 85948	100	941
523 Radiateur à huile, AV, circuit de pompe. 85948	200	945
523 Radiateur à huile, AV, circuit de pompe. 85968	300	949
523 Radiateur à huile, AV, circuit de moteur. 85968	400	953
523 Radiateur à huile, AR, circuit de pompe. 85948	500	957
523 Radiateur à huile, AR, circuit de moteur. 85948	600	961
523 Radiateur à huile, AR, circuit de pompe. 85968	700	965
523 Radiateur à huile, AR, circuit de moteur. 85968	800	969
525 Pédales de frein couplées	100	973
525 Soupape de frein à pedal	150	975
525 Valve S/N -3084	200	977
525 Valve S/N 3085-	250	979
525 Valve S/N -3084	300	981
525 Valve S/N 3085-	400	983
527 Accumulateurs 85742	200	985
527 Accumulateurs 85495	300	987
527 Accumulateurs S/N 3068-	400	989
551 Valve	100	991
551 Frein parking	200	993
551 Frein parking	250	995
551 Frein parking 22706, 33044	300	997
552 Frein parking 22596	100	999

GRUPPE		Abschnitt	Seite
516	Lamellenbremse, vorn 56000	100	917
517	Lamellenbremse, hinten 56052	100	919
517	Lamellenbremse, hinten 56049	200	921
522	86125	100	923
522	86126	200	925
522	86125	300	927
522	86126	400	931
522	85752	500	935
522	84789	600	937
522		700	939
523	Ölkühler, vordere. Pumpekreis. 85948	100	941
523	Ölkühler, vordere. Pumpekreis. 85948	200	945
523	Ölkühler, vordere. Pumpekreis. 85968	300	949
523	Ölkühler, vordere. Motorkreis. 85968	400	953
523	Ölkühler, hinten, Pumpekreis. 85948	500	957
523	Ölkühler, hinten, Motorkreis. 85948	600	961
523	Ölkühler, hinten, Pumpekreis. 85968	700	965
523	Ölkühler, hinten, Motorkreis. 85968	800	969
525	Doppelte Bremspedale	100	973
525	Fussbremsventil	150	975
525	Ventil S/N -3084	200	977
525	Ventil S/N 3085-	250	979
525	Ventil S/N -3084	300	981
525	Ventil S/N 3085-	400	983
527	Druckspeicher 85742	200	985
527	Druckspeicher 85495	300	987
527	Druckspeicher S/N 3068-	400	989
551	Ventil	100	991
551	Feststellbremse	200	993
551	Feststellbremse	250	995
551	Feststellbremse 22706, 33044	300	997
552	Feststellbremse 22596	100	999

INDICE

Catalogue id 20694 | Group 5
Issue 20039665-F | Page 914

GRUPO		Sección	Página
516	Freno de disco, delantero 56000	100	917
517	Freno de disco, trasero 56052	100	919
517	Freno de disco, trasero 56049	200	921
522	86125	100	923
522	86126	200	925
522	86125	300	927
522	86126	400	931
522	85752	500	935
522	84789	600	937
522		700	939
523	Enfriador de aceite, delantero, ciclo de bomba. 85948	100	941
523	Enfriador de aceite, delantero, ciclo de bomba. 85948	200	945
523	Enfriador de aceite, delantero, ciclo de bomba. 85968	300	949
523	Enfriador de aceite, delantero, ciclo de motor. 85968	400	953
523	Enfriador de aceite, trasero, ciclo de bomba. 85948	500	957
523	Enfriador de aceite, trasero, ciclo de motor. 85948	600	961
523	Enfriador de aceite, trasero, ciclo de bomba. 85968	700	965
523	Enfriador de aceite, trasero, ciclo de motor. 85968	800	969
525	Pedales de freno, dobles	100	973
525	Válvula de freno de servicio	150	975
525	Válvula S/N -3084	200	977
525	Válvula S/N 3085-	250	979
525	Válvula S/N -3084	300	981
525	Válvula S/N 3085-	400	983
527	Acumuladores 85742	200	985
527	Acumuladores 85495	300	987
527	Acumuladores S/N 3068-	400	989
551	Válvula	100	991
551	Freno estacionamiento	200	993
551	Freno estacionamiento	250	995
551	Freno estacionamiento 22706, 33044	300	997
552	Freno estacionamiento 22596	100	999

GRUPP		Avsnitt	Sida
516	Lamellbroms, fram 56000	100	917
517	Lamellbroms, bak 56052	100	919
517	Lamellbroms, bak 56049	200	921
522	86125	100	923
522	86126	200	925
522	86125	300	927
522	86126	400	931
522	85752	500	935
522	84789	600	937
522		700	939
523	Axeloljekylare, fram, pumpkrets. 85948	100	941
523	Axeloljekylare, fram, pumpkrets. 85948	200	945
523	Axeloljekylare, fram, pumpkrets. 85968	300	949
523	Axeloljekylare, fram, motorkrets. 85968	400	953
523	Axeloljekylare, bak, pumpkrets. 85948	500	957
523	Axeloljekylare, bak, motorkrets. 85948	600	961
523	Axeloljekylare, bak, pumpkrets. 85968	700	965
523	Axeloljekylare, bak, motorkrets. 85968	800	969
525	Dubbla bromspedaler	100	973
525	Fotbromsventil	150	975
525	Ventil S/N -3084	200	977
525	Ventil S/N 3085-	250	979
525	Ventil S/N -3084	300	981
525	Ventil S/N 3085-	400	983
527	85742	200	985
527	85495	300	987
527	S/N 3068-	400	989
551	Ventil	100	991
551	Parkeringsbroms	200	993
551	Parkeringsbroms	250	995
551	Parkeringsbroms 22706, 33044	300	997
552	Parkeringsbroms 22596	100	999

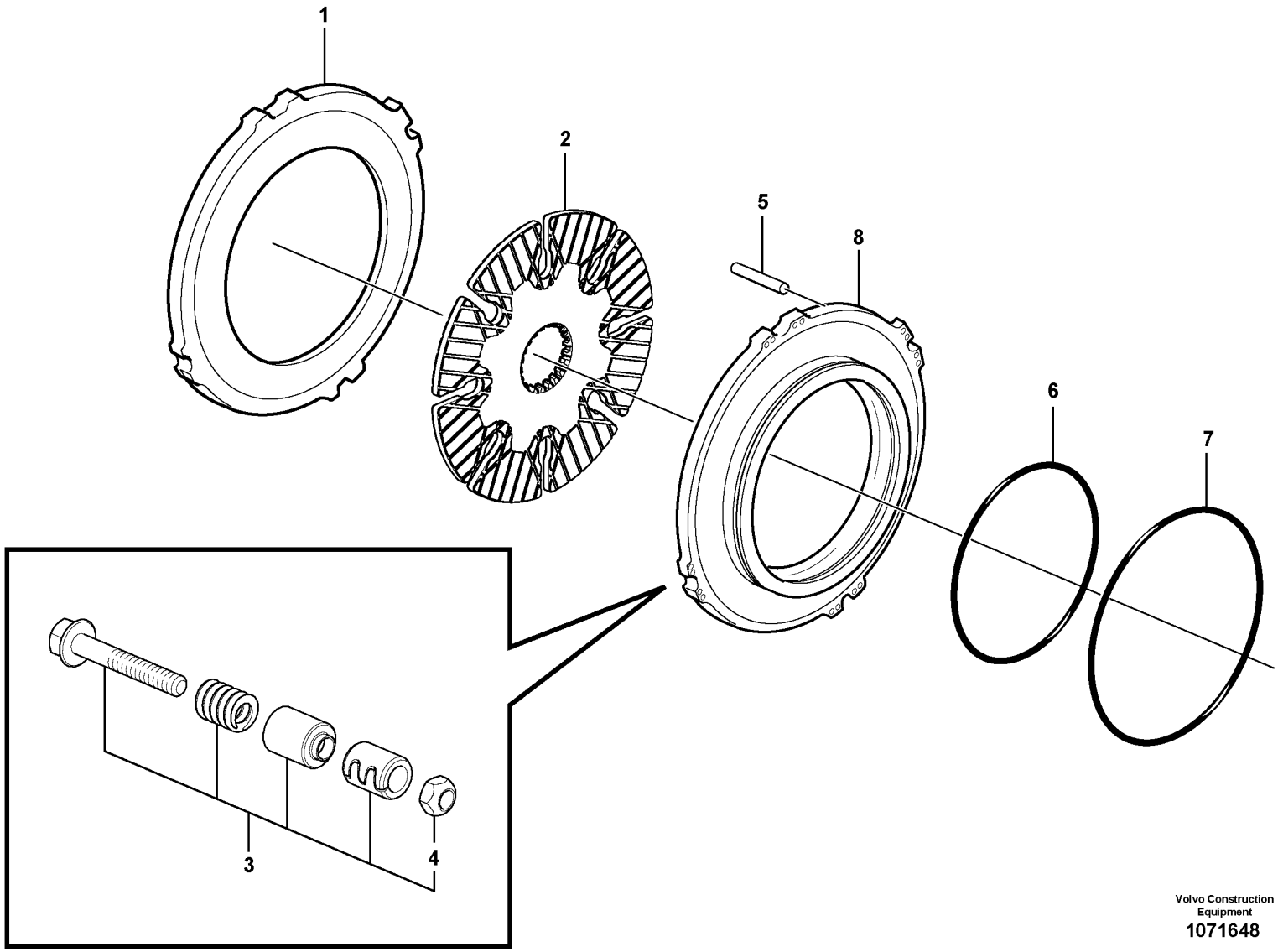

Volvo Construction Equipment
1071648

Fig.	Part No.	Quantity 1	2	3	PS	KIT	Description	Dénomination	Bezeichnung	Denominación	Benämning	Notes
1	VOE 15010224	2					Brake plate	Plaque de frein		Placa de freno	Bromsplatta	
2	VOE 15010426	2					Friction disc	Disque de frottement	Reibkupplungslamelle	Disco de fricción	Friktionslamell	
3	VOE 15010424	16					Adjusting device	Dispositif réglage	Nachstellvorrichtung	Dispositivo de ajuste	Justeranordning	
4	VOE 946035	16					•Lock nut	•Contre-écrou	•Sicherungsmutter	•Contratuerca	•Låsmutter	
5	VOE 1523278	8					Selector rail	Coulisseau	Schaltschiene	Eje de cambio	Skiftaxel	
6	VOE 11103386	2					Seal	Étanchéité	dichtung	Junta	Tätning	
7	VOE 11103387	2					Seal	Étanchéité	dichtung	Junta	Tätning	
8	VOE 11103471	2					Brake piston	Piston de frein	Bremskolben	Pistón de frenos	Bromskolv	

1		**Multi-disc brake, front** **Frein à disques, AV** **Lamellenbremse, vorn** **Freno de disco, delantero** **Lamellbroms, fram**	Catalogue id **20694**	Group **516**
2				
3			Illustr. No **1071648**	Section **100**
4				
5		**56000**	Issue **20039665-F**	Page **917**

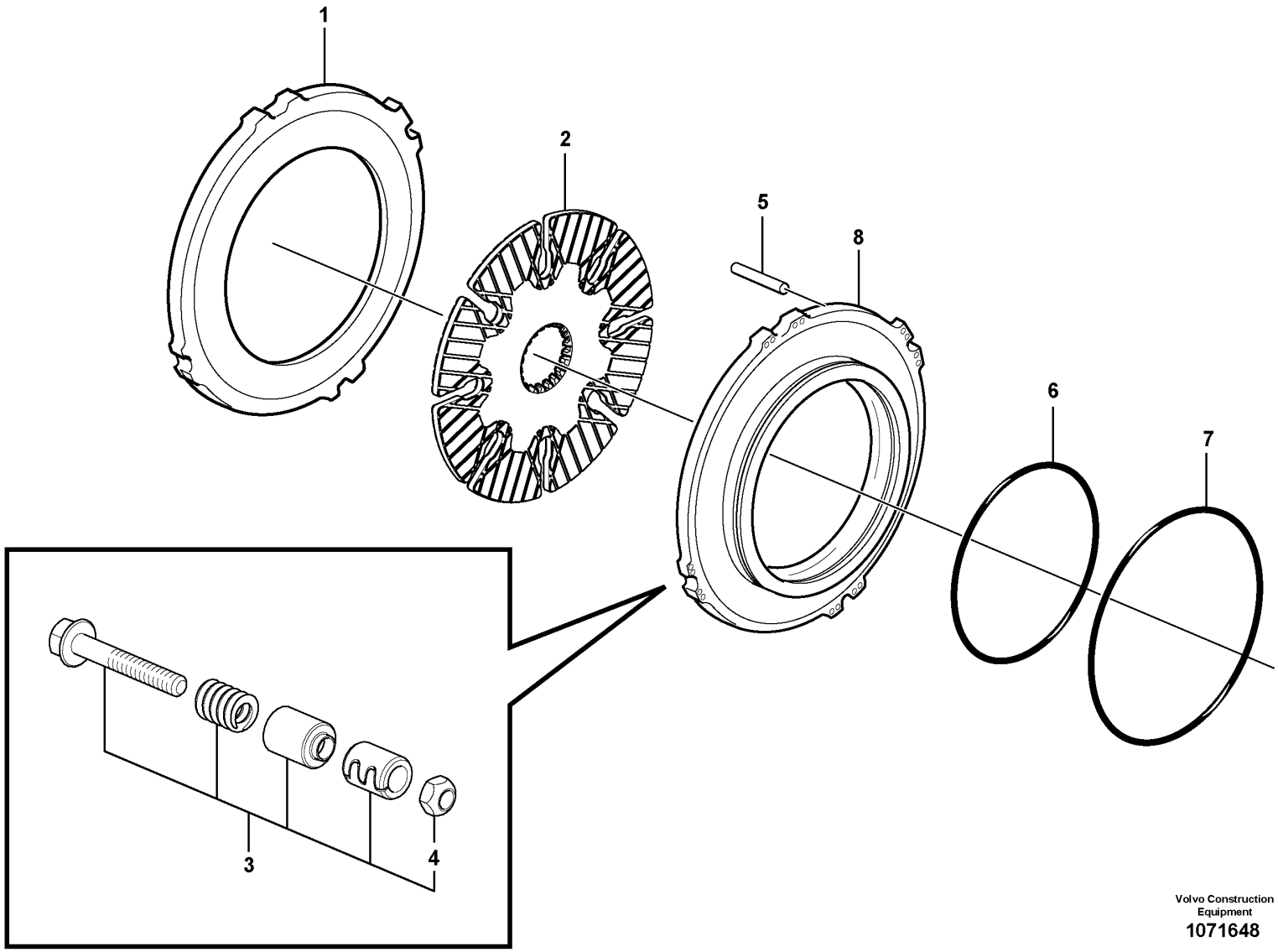

Volvo Construction Equipment
1071648

Fig.	Part No.	Quantity 1	2	3	PS	KIT	Description	Dénomination	Bezeichnung	Denominación	Benämning	Notes
1	VOE 15010224	2					Brake plate	Plaque de frein		Placa de freno	Bromsplatta	
2	VOE 15047926	2					Brake disc	Disque de frein	Bremsscheibe	Disco de freno	Bromsskiva	
3	VOE 15010424	16					Adjusting device	Dispositif réglage	Nachstellvorrichtung	Dispositivo de ajuste	Justeranordning	
4	VOE 946035	16					•Lock nut	•Contre-écrou	•Sicherungsmutter	•Contratuerca	•Låsmutter	
5	VOE 1523278	8					Selector rail	Coulisseau	Schaltschiene	Eje de cambio	Skiftaxel	
6	VOE 11103386	2					Seal	Étanchéité	dichtung	Junta	Tätning	
7	VOE 11103387	2					Seal	Étanchéité	dichtung	Junta	Tätning	
8	VOE 11103471	2					Brake piston	Piston de frein	Bremskolben	Pistón de frenos	Bromskolv	

1		**Multi-disc brake, rear** **Frein à disques, AR** **Lamellenbremse, hinten** **Freno de disco, trasero** **Lamellbroms, bak**	Catalogue id **20694**	Group **517**
2				
3			Illustr. No **1071648**	Section **100**
4				
5		**56052**	Issue **20039665-F**	Page **919**

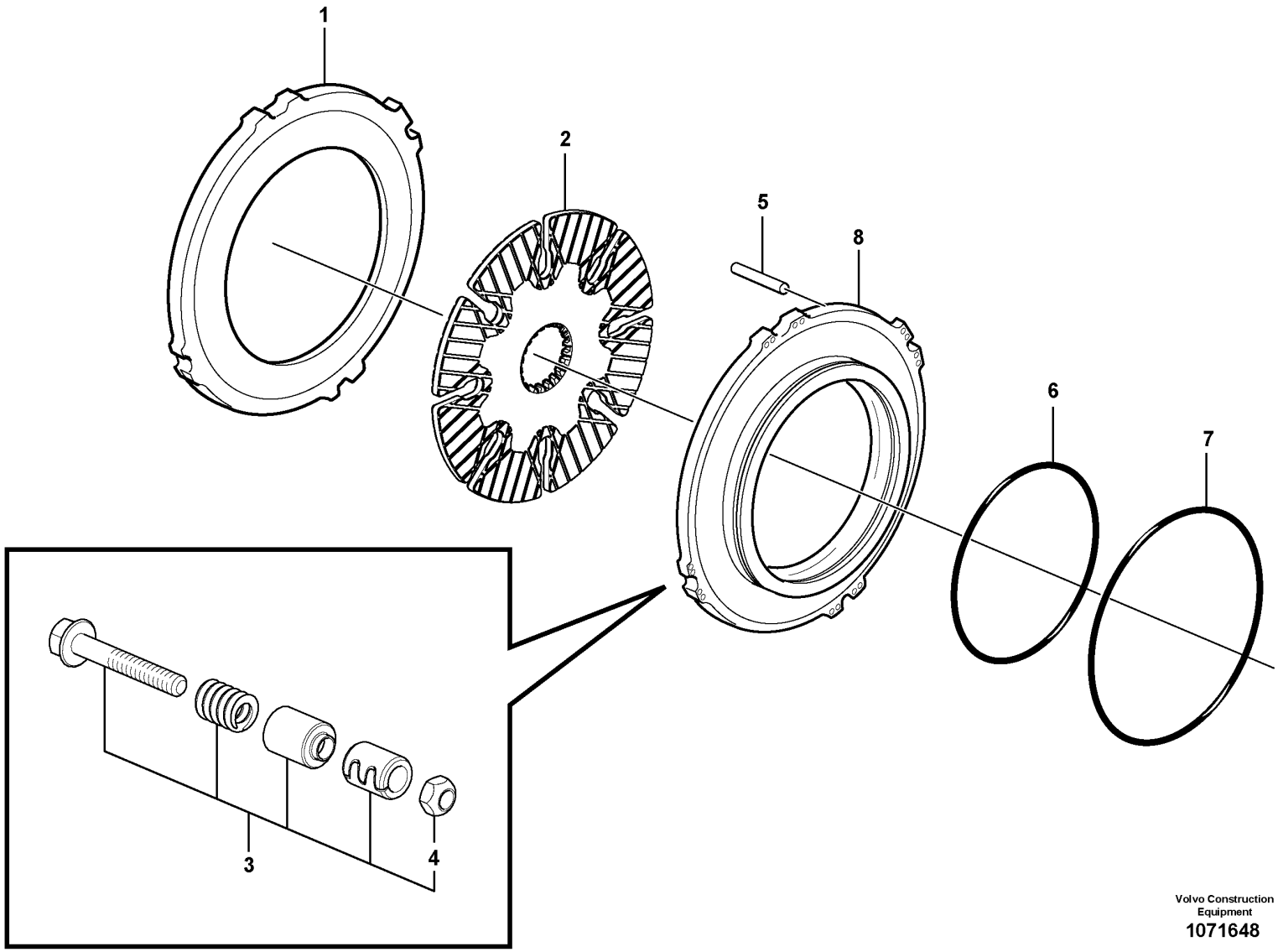

Volvo Construction Equipment
1071648

Fig.	Part No.	Quantity 1	2	3	PS	KIT	Description	Dénomination	Bezeichnung	Denominación	Benämning	Notes
1	VOE 15010224	2					Brake plate	Plaque de frein		Placa de freno	Bromsplatta	
2	VOE 15010426	2					Friction disc	Disque de frottement	Reibkupplungslamelle	Disco de fricción	Friktionslamell	
3	VOE 15010424	16					Adjusting device	Dispositif réglage	Nachstellvorrichtung	Dispositivo de ajuste	Justeranordning	
4	VOE 946035	16					•Lock nut	•Contre-écrou	•Sicherungsmutter	•Contratuerca	•Låsmutter	
5	VOE 1523278	8					Selector rail	Coulisseau	Schaltschiene	Eje de cambio	Skiftaxel	
6	VOE 11103386	2					Seal	Étanchéité	dichtung	Junta	Tätning	
7	VOE 11103387	2					Seal	Étanchéité	dichtung	Junta	Tätning	
8	VOE 11103471	2					Brake piston	Piston de frein	Bremskolben	Pistón de frenos	Bromskolv	

1		**Multi-disc brake, rear** **Frein à disques, AR** **Lamellenbremse, hinten** **Freno de disco, trasero** **Lamellbroms, bak**	Catalogue id **20694**	Group **517**
2				
3			Illustr. No **1071648**	Section **200**
4				
5		**56049**	Issue **20039665-F**	Page **921**

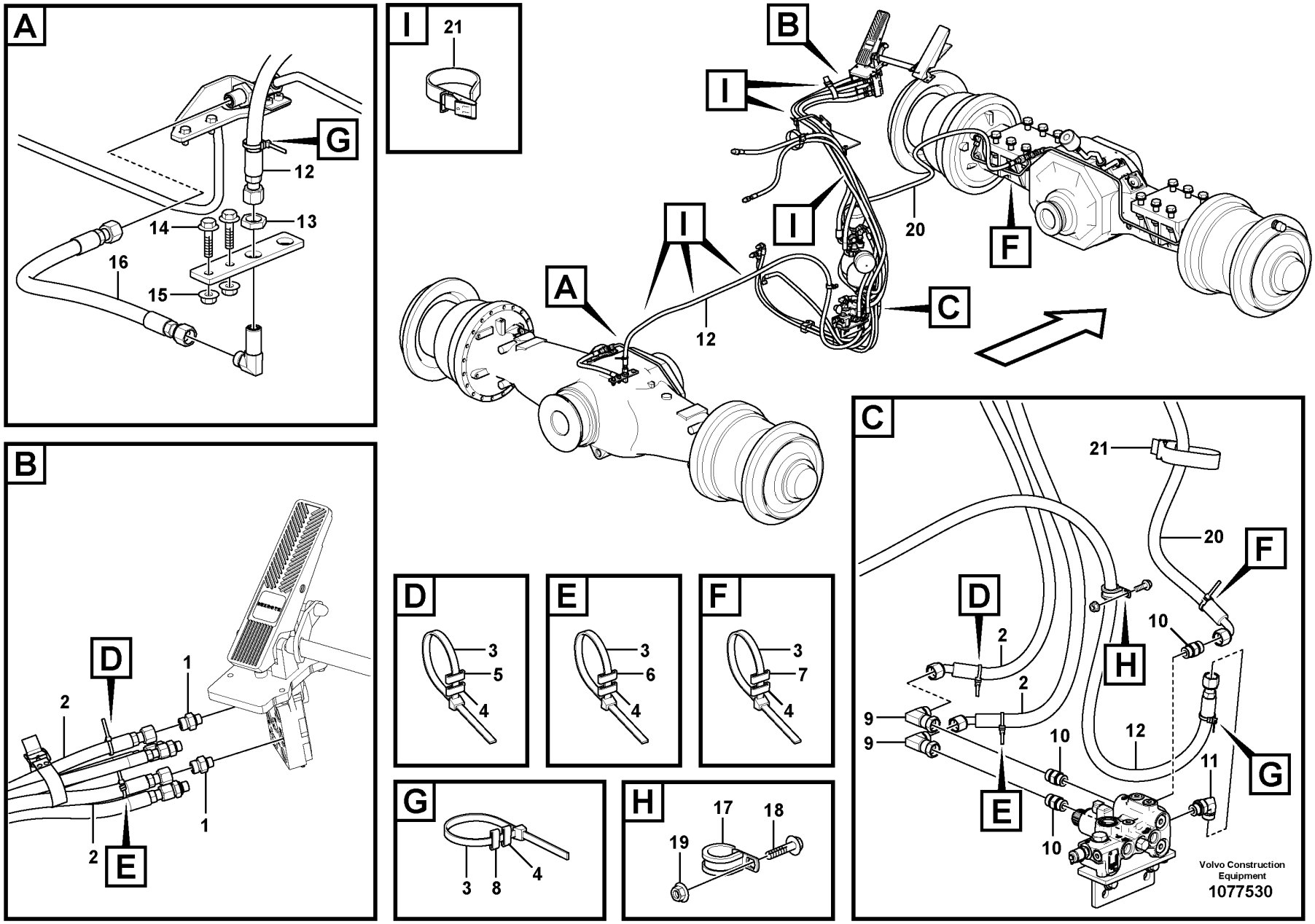
A
G
12
13
14
16
15
I
21
B
I
I
I
20
F
A
12
C
C
21
20
F
D
2
H
10
2
9
9
10
12
11
G
E
10
Volvo Construction Equipment
1077530
D
3
5
4
E
3
6
4
F
3
7
4
B
D
1
2
1
2
E
G
3
8
4
H
17
18
19

Fig.	Part No.	Quantity 1	2	3	PS	KIT	Description	Dénomination	Bezeichnung	Denominación	Benämning	Notes
1	VOE 15662147	2					Restrictor	Etrangleur	Drosselung	Estrangulacion	Strypning	
2	VOE 15800622	2					Hose assembly	Conduit flexible	Schlauchleitung	Conducto	Slangledning	
3	VOE 14016673	8					Strip clamp	Serrage de ruban	Bandklemme	Abrazadera de cinta	Bandklamma	
4	VOE 4881454	8					Marking sleeve	Douille marquage	Kennhülse	Manguito de marcaje	Märkhylsa	PINK
5	VOE 4881452	2					Marking sleeve	Douille marquage	Kennhülse	Manguito de marcaje	Märkhylsa	WHITE
6	VOE 4881457	2					Marking sleeve	Douille marquage	Kennhülse	Manguito de marcaje	Märkhylsa	GREEN
7	VOE 4881456	2					Marking sleeve	Douille marquage	Kennhülse	Manguito de marcaje	Märkhylsa	OR
8	VOE 4881458	2					Marking sleeve	Douille marquage	Kennhülse	Manguito de marcaje	Märkhylsa	BR
9	VOE 13933872	2					Elbow nipple	Raccord coudé	Winkelnippel	Niple angular	V-nippel	
	VOE 990738	2					•O-ring	•Joint torique	•O-Ring	•Anillo tórico	•O-ring	
10	VOE 13933923	3					Nipple	Raccord	Nippel	Niple	Nippel	
	VOE 990738	3					•O-ring	•Joint torique	•O-Ring	•Anillo tórico	•O-ring	
	VOE 993321	3					•O-ring	•Joint torique	•O-Ring	•Anillo tórico	•O-ring	
11	VOE 13933868	1					Elbow nipple	Raccord coudé	Winkelnippel	Niple angular	V-nippel	
	VOE 990738	1					•O-ring	•Joint torique	•O-Ring	•Anillo tórico	•O-ring	
	VOE 993321	1					•O-ring	•Joint torique	•O-Ring	•Anillo tórico	•O-ring	
12	VOE 15119476	1					Hose assembly	Conduit flexible	Schlauchleitung	Conducto	Slangledning	
13	VOE 13933867	1					Lock nut	Contre-écrou	Sicherungsmutter	Contratuerca	Låsmutter	
14	VOE 946472	2					Flange screw	Vis à embase	Flanschschraube	Tornillo embridado	Flänsskruv	
15	VOE 13971095	2					Flange nut	Écrou à embase	Flanschmutter	Tuerca embridada	Flänsmutter	
16	VOE 936931	1					Hose assembly	Conduit flexible	Schlauchleitung	Conducto	Slangledning	S/N - 23597
16	VOE 937059	1					Hose assembly	Conduit flexible	Schlauchleitung	Conducto	Slangledning	S/N 23598 -
17	VOE 13974598	1					Clamp	Collier serrage	Schelle	Abrazadera	Klamma	
18	VOE 945444	1					Flange screw	Vis à embase	Flanschschraube	Tornillo embridado	Flänsskruv	
19	VOE 945408	1					Flange nut	Écrou à embase	Flanschmutter	Tuerca embridada	Flänsmutter	
20	VOE 11148990	1					Hose assembly	Conduit flexible	Schlauchleitung	Conducto	Slangledning	
21	VOE 11104606	REQ					Retaining strap	Courroie de serrage	Halteriemen	Correa tensora	Spännrem	

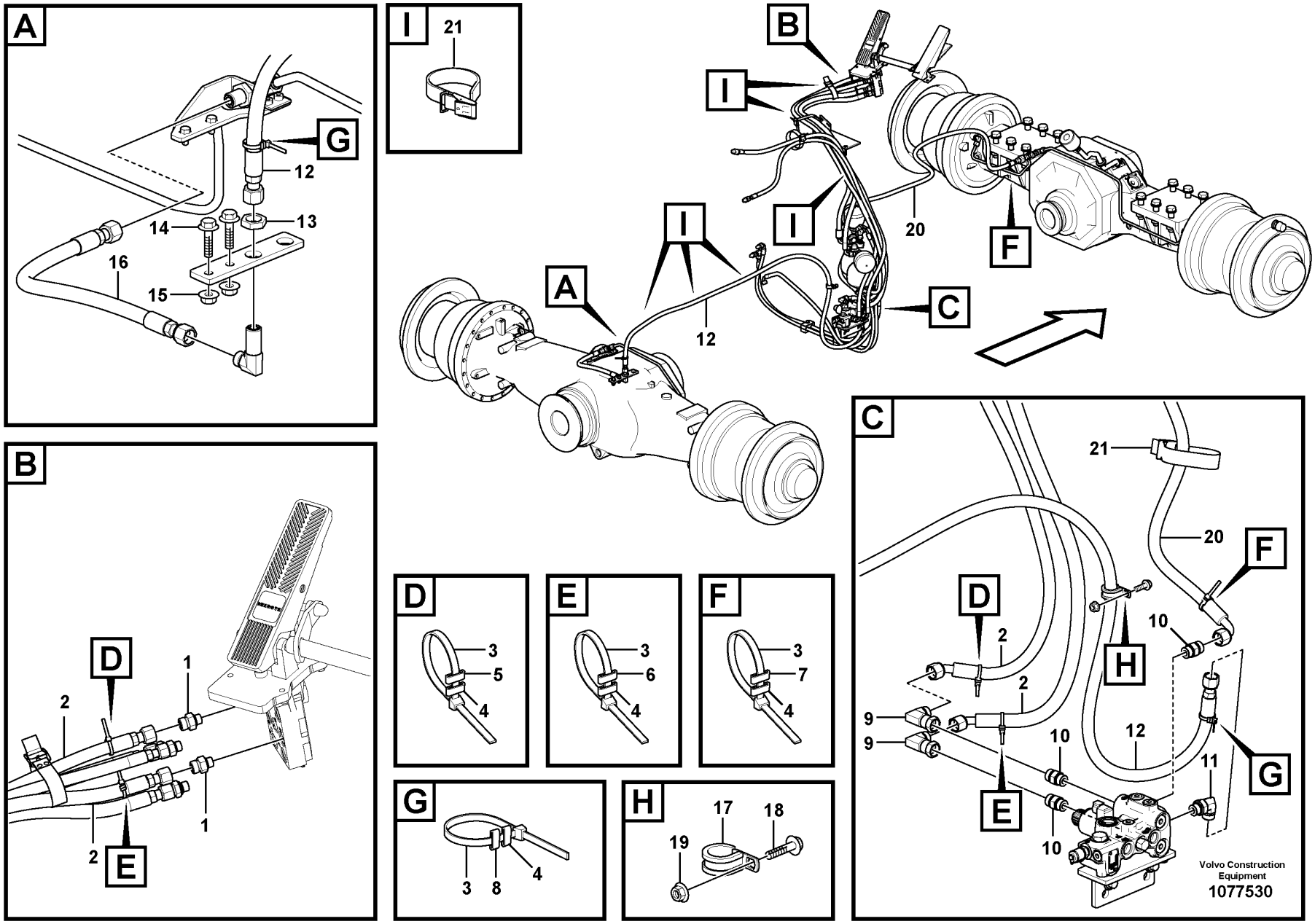
A
G
12
13
14
16
15
I
21
B
I
I
I
20
F
A
12
C
C
21
20
F
D
2
H
10
2
9
9
10
12
11
G
E
10
Volvo Construction Equipment
1077530
D
3
5
4
E
3
6
4
F
3
7
4
B
D
1
2
1
2
E
G
3
8
4
H
17
18
19

Fig.	Part No.	Quantity 1	2	3	PS	KIT	Description	Dénomination	Bezeichnung	Denominación	Benämning	Notes
1	VOE 15662147	2					Restrictor	Etrangleur	Drosselung	Estrangulacion	Strypning	
2	VOE 17295427	2					Hose assembly	Conduit flexible	Schlauchleitung	Conducto	Slangledning	
3	VOE 14016673	8					Strip clamp	Serrage de ruban	Bandklemme	Abrazadera de cinta	Bandklamma	
4	VOE 4881454	8					Marking sleeve	Douille marquage	Kennhülse	Manguito de marcaje	Märkhylsa	PINK
5	VOE 4881452	2					Marking sleeve	Douille marquage	Kennhülse	Manguito de marcaje	Märkhylsa	WHITE
6	VOE 4881457	2					Marking sleeve	Douille marquage	Kennhülse	Manguito de marcaje	Märkhylsa	GREEN
7	VOE 4881456	2					Marking sleeve	Douille marquage	Kennhülse	Manguito de marcaje	Märkhylsa	OR
8	VOE 4881458	2					Marking sleeve	Douille marquage	Kennhülse	Manguito de marcaje	Märkhylsa	BR
9	VOE 13933872	2					Elbow nipple	Raccord coudé	Winkelnippel	Niple angular	V-nippel	
	VOE 990738	2					•O-ring	•Joint torique	•O-Ring	•Anillo tórico	•O-ring	
10	VOE 13933923	3					Nipple	Raccord	Nippel	Niple	Nippel	
	VOE 990738	3					•O-ring	•Joint torique	•O-Ring	•Anillo tórico	•O-ring	
	VOE 993321	3					•O-ring	•Joint torique	•O-Ring	•Anillo tórico	•O-ring	
11	VOE 13933868	1					Elbow nipple	Raccord coudé	Winkelnippel	Niple angular	V-nippel	
	VOE 990738	1					•O-ring	•Joint torique	•O-Ring	•Anillo tórico	•O-ring	
	VOE 993321	1					•O-ring	•Joint torique	•O-Ring	•Anillo tórico	•O-ring	
12	VOE 11172986	1					Hose assembly	Conduit flexible	Schlauchleitung	Conducto	Slangledning	
13	VOE 13933867	1					Lock nut	Contre-écrou	Sicherungsmutter	Contratuerca	Låsmutter	
14	VOE 946472	2					Flange screw	Vis à embase	Flanschschraube	Tornillo embridado	Flänsskruv	
15	VOE 13971095	2					Flange nut	Écrou à embase	Flanschmutter	Tuerca embridada	Flänsmutter	
16	VOE 11180960	1					Hose assembly	Conduit flexible	Schlauchleitung	Conducto	Slangledning	
17	VOE 13974598	1					Clamp	Collier serrage	Schelle	Abrazadera	Klamma	
18	VOE 945444	1					Flange screw	Vis à embase	Flanschschraube	Tornillo embridado	Flänsskruv	
19	VOE 945408	1					Flange nut	Écrou à embase	Flanschmutter	Tuerca embridada	Flänsmutter	
20	VOE 15152607	1					Hose assembly	Conduit flexible	Schlauchleitung	Conducto	Slangledning	
21	VOE 11104606	REQ					Retaining strap	Courroie de serrage	Halteriemen	Correa tensora	Spännrem	

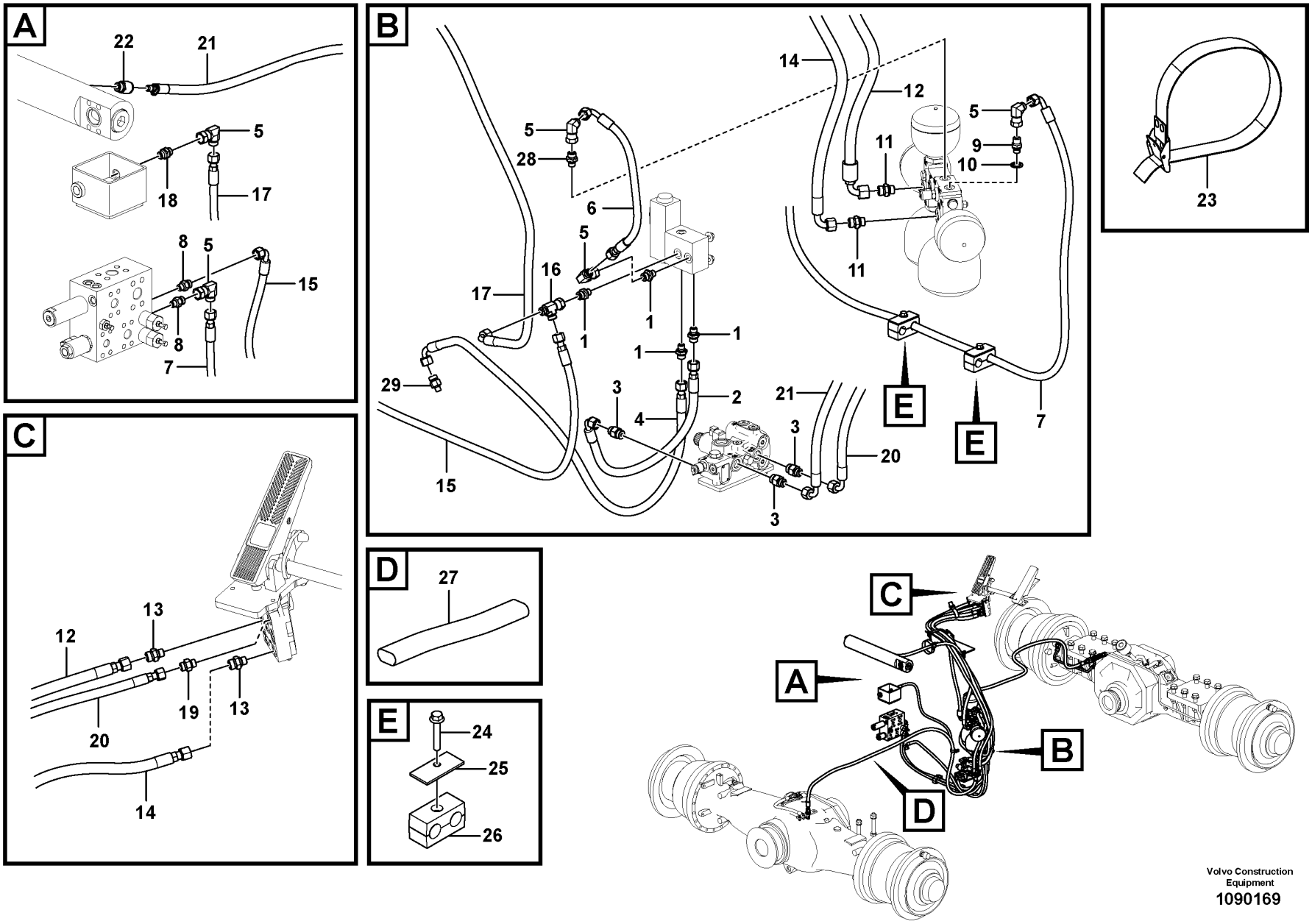

Volvo Construction Equipment

1090169

Fig.	Part No.	Quantity 1	2	3	PS	KIT	Description	Dénomination	Bezeichnung	Denominación	Benämning	Notes
1	VOE 14345423	4					Nipple	Raccord	Nippel	Niple	Nippel	
	VOE 14211856	5					•Sealing ring	•Bague étanchéité	•Dichtring	•Anillo retén	•Tätningsring	
2	VOE 11172007	1					Hose assembly	Conduit flexible	Schlauchleitung	Conducto	Slangledning	
3	VOE 935089	3					Nipple	Raccord	Nippel	Niple	Nippel	
	VOE 993321	3					•O-ring	•Joint torique	•O-Ring	•Anillo tórico	•O-ring	
	VOE 993319	3					•O-ring	•Joint torique	•O-Ring	•Anillo tórico	•O-ring	
4	VOE 936502	1					Hose assembly	Conduit flexible	Schlauchleitung	Conducto	Slangledning	
5	VOE 13933900	5					Elbow nipple	Raccord coudé	Winkelnippel	Niple angular	V-nippel	
	VOE 990737	5					•O-ring	•Joint torique	•O-Ring	•Anillo tórico	•O-ring	
6	VOE 936536	1					Hose assembly	Conduit flexible	Schlauchleitung	Conducto	Slangledning	
7	VOE 936534	1					Hose assembly	Conduit flexible	Schlauchleitung	Conducto	Slangledning	
8	VOE 935085	2					Nipple	Raccord	Nippel	Niple	Nippel	
	VOE 993320	2					•O-ring	•Joint torique	•O-Ring	•Anillo tórico	•O-ring	
9	VOE 11411982	1					Non-return valve	Clapet antiretour	Rückschlagventil	Válvula antirretorno	Backventil	S/N -3067
9	VOE 17361807	1					Non-return valve	Clapet antiretour	Rückschlagventil	Válvula antirretorno	Backventil	S/N 3068-
10	VOE 13945653	1					Plane gasket	Joint plan	Plandichtung	Junta plana	Planpackning	S/N -3067
11	VOE 13933853	2					Nipple	Raccord	Nippel	Niple	Nippel	S/N -3067
11	VOE 13933923	2					Nipple	Raccord	Nippel	Niple	Nippel	S/N 3068-
	VOE 990738	2					•O-ring	•Joint torique	•O-Ring	•Anillo tórico	•O-ring	
12	VOE 937652	1					Hose assembly	Conduit flexible	Schlauchleitung	Conducto	Slangledning	
13	VOE 17208060	2					Nipple	Raccord	Nippel	Niple	Nippel	
14	VOE 936921	1					Hose assembly	Conduit flexible	Schlauchleitung	Conducto	Slangledning	
15	VOE 936519	1					Hose assembly	Conduit flexible	Schlauchleitung	Conducto	Slangledning	
16	VOE 13933936	1					T-nipple	Raccord-t	T-Nippel	Niple t	T-nippel	
17	VOE 936548	1					Hose assembly	Conduit flexible	Schlauchleitung	Conducto	Slangledning	
18	VOE 13933855	1					Nipple	Raccord	Nippel	Niple	Nippel	
	VOE 14213676	1					•Sealing ring	•Bague étanchéité	•Dichtring	•Anillo retén	•Tätningsring	
19	VOE 13933856	1					Nipple	Raccord	Nippel	Niple	Nippel	
	VOE 967749	1					•O-ring	•Joint torique	•O-Ring	•Anillo tórico	•O-ring	
20	VOE 938313	1					Hose assembly	Conduit flexible	Schlauchleitung	Conducto	Slangledning	
21	VOE 17246344	1					Hose assembly	Conduit flexible	Schlauchleitung	Conducto	Slangledning	

1		**Brake line, others**	Catalogue id **20694**	Group **522**
2				
3			Illustr. No **1090169**	Section **300**
4				
5		**86125**	Issue **20039665-F**	Page **927**

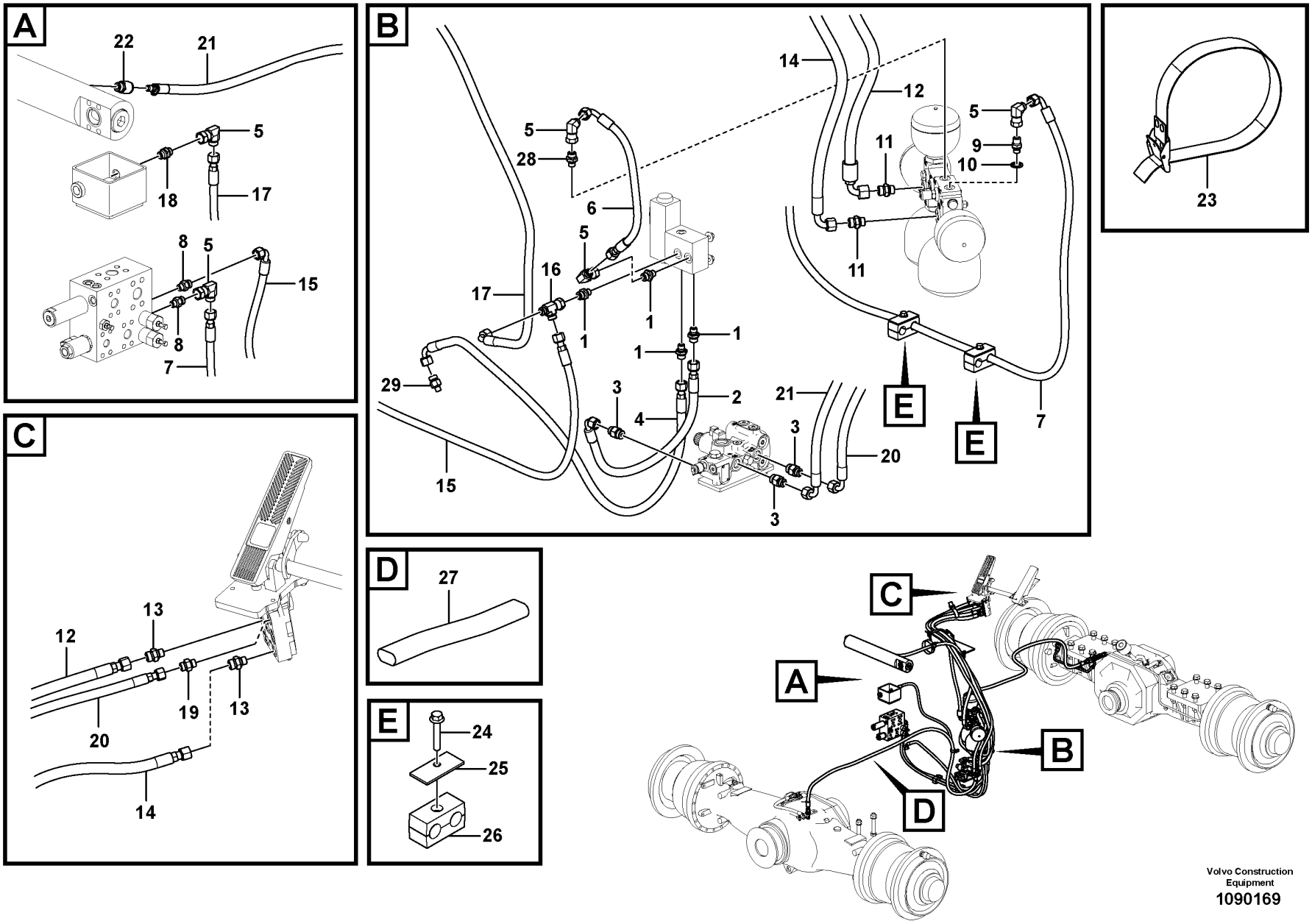

Volvo Construction Equipment

1090169

Fig.	Part No.	Quantity 1	2	3	PS	KIT	Description	Dénomination	Bezeichnung	Denominación	Benämning	Notes
22	VOE 17226204	1					Nipple	Raccord	Nippel	Niple	Nippel	
23	VOE 4861701	REQ					Retaining strap	Courroie de serrage	Halteriemen	Correa tensora	Spännrem	
24	VOE 13947760	2					Screw	Vis	Schraube	Tornillo	Skruv	
25	VOE 4880579	2					Cover plate	Plaque de recouvrement	Oberblech	Placa recurbrición	Ovanplåt	
26	VOE 11411408	2					Clamp	Collier serrage	Schelle	Abrazadera	Klamma	
27	VOE 11173522	1					Protecting hose	Gaine de protection	Schutzschlauch	Manguera de protección	Skyddsslang	
28	VOE 14345423	1					Nipple	Raccord	Nippel	Niple	Nippel	S/N -3067
	VOE 14211856	1					•Sealing ring	•Bague étanchéité	•Dichtring	•Anillo retén	•Tätningsring	
28	VOE 935085	1					Nipple	Raccord	Nippel	Niple	Nippel	S/N 3068-
	VOE 993320	1					•O-ring	•Joint torique	•O-Ring	•Anillo tórico	•O-ring	
29	VOE 935084	1					Nipple	Raccord	Nippel	Niple	Nippel	

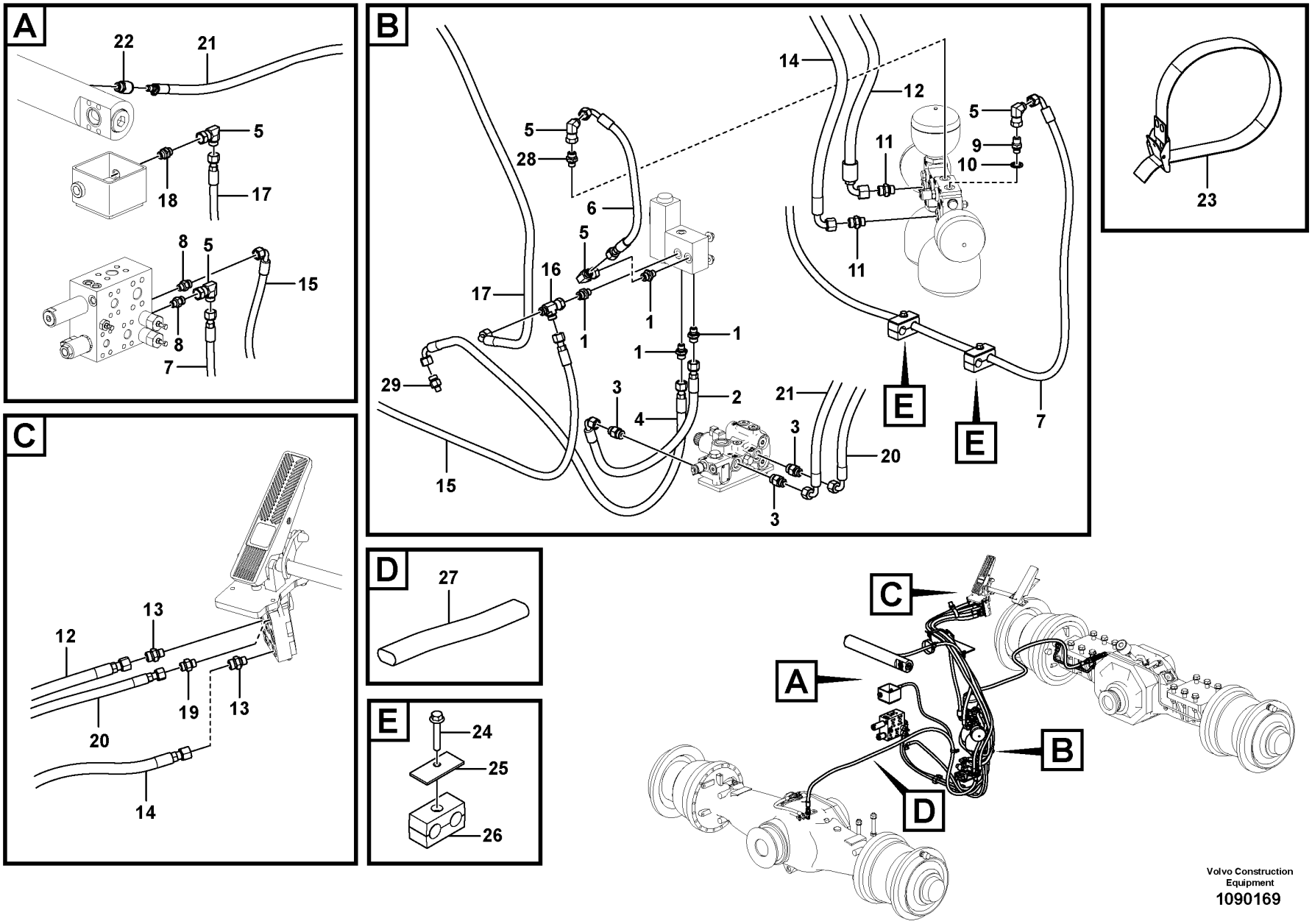

Volvo Construction Equipment

1090169

Fig.	Part No.	Quantity 1	2	3	PS	KIT	Description	Dénomination	Bezeichnung	Denominación	Benämning	Notes
1	VOE 14345423	4					Nipple	Raccord	Nippel	Niple	Nippel	
	VOE 14211856	5					•Sealing ring	•Bague étanchéité	•Dichtring	•Anillo retén	•Tätningsring	
2	VOE 11172007	1					Hose assembly	Conduit flexible	Schlauchleitung	Conducto	Slangledning	
3	VOE 935089	3					Nipple	Raccord	Nippel	Niple	Nippel	
	VOE 993321	3					•O-ring	•Joint torique	•O-Ring	•Anillo tórico	•O-ring	
	VOE 993319	3					•O-ring	•Joint torique	•O-Ring	•Anillo tórico	•O-ring	
4	VOE 936502	1					Hose assembly	Conduit flexible	Schlauchleitung	Conducto	Slangledning	
5	VOE 13933900	5					Elbow nipple	Raccord coudé	Winkelnippel	Niple angular	V-nippel	
	VOE 990737	5					•O-ring	•Joint torique	•O-Ring	•Anillo tórico	•O-ring	
6	VOE 936536	1					Hose assembly	Conduit flexible	Schlauchleitung	Conducto	Slangledning	
7	VOE 11410581	1					Hose assembly	Conduit flexible	Schlauchleitung	Conducto	Slangledning	
8	VOE 935085	2					Nipple	Raccord	Nippel	Niple	Nippel	
	VOE 993320	2					•O-ring	•Joint torique	•O-Ring	•Anillo tórico	•O-ring	
9	VOE 11411982	1					Non-return valve	Clapet antiretour	Rückschlagventil	Válvula antirretorno	Backventil	S/N -3067
9	VOE 17361807	1					Non-return valve	Clapet antiretour	Rückschlagventil	Válvula antirretorno	Backventil	S/N 3068-
10	VOE 13945653	1					Plane gasket	Joint plan	Plandichtung	Junta plana	Planpackning	S/N -3067
11	VOE 13933853	2					Nipple	Raccord	Nippel	Niple	Nippel	S/N -3067
11	VOE 13933923	2					Nipple	Raccord	Nippel	Niple	Nippel	S/N 3068-
	VOE 990738	2					•O-ring	•Joint torique	•O-Ring	•Anillo tórico	•O-ring	
12	VOE 11160191	1					Hose assembly	Conduit flexible	Schlauchleitung	Conducto	Slangledning	
13	VOE 17208060	2					Nipple	Raccord	Nippel	Niple	Nippel	
14	VOE 11173969	1					Hose assembly	Conduit flexible	Schlauchleitung	Conducto	Slangledning	
15	VOE 936519	1					Hose assembly	Conduit flexible	Schlauchleitung	Conducto	Slangledning	
16	VOE 13933936	1					T-nipple	Raccord-t	T-Nippel	Niple t	T-nippel	
17	VOE 936548	1					Hose assembly	Conduit flexible	Schlauchleitung	Conducto	Slangledning	
18	VOE 13933855	1					Nipple	Raccord	Nippel	Niple	Nippel	
	VOE 14213676	1					•Sealing ring	•Bague étanchéité	•Dichtring	•Anillo retén	•Tätningsring	
19	VOE 13933856	1					Nipple	Raccord	Nippel	Niple	Nippel	
	VOE 967749	1					•O-ring	•Joint torique	•O-Ring	•Anillo tórico	•O-ring	
20	VOE 938313	1					Hose assembly	Conduit flexible	Schlauchleitung	Conducto	Slangledning	
21	VOE 17246344	1					Hose assembly	Conduit flexible	Schlauchleitung	Conducto	Slangledning	

1		**Brake line, others**	Catalogue id **20694**	Group **522**
2				
3			Illustr. No **1090169**	Section **400**
4				
5		**86126**	Issue **20039665-F**	Page **931**

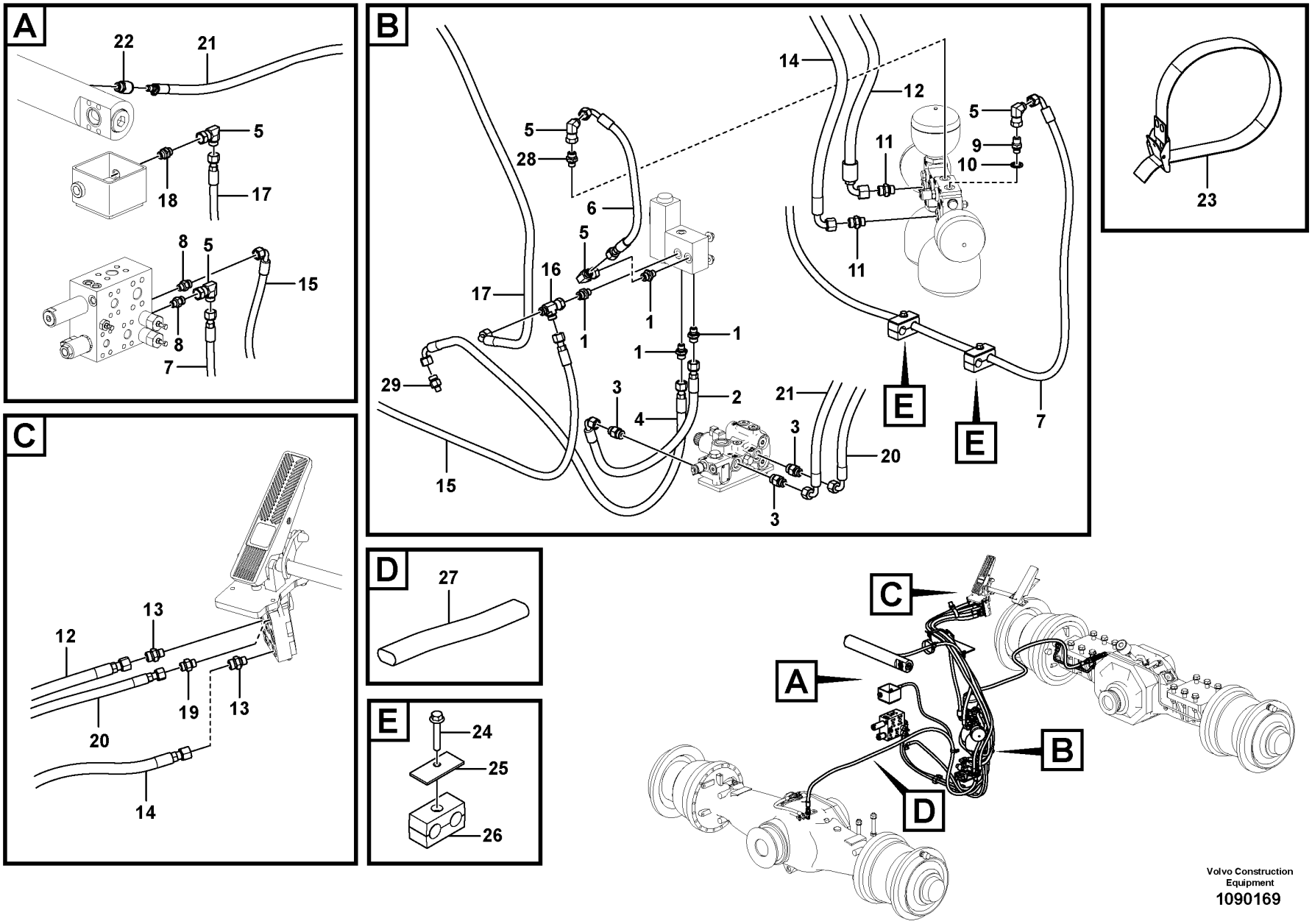

Volvo Construction Equipment

1090169

Fig.	Part No.	Quantity 1	2	3	PS	KIT	Description	Dénomination	Bezeichnung	Denominación	Benämning	Notes
22	VOE 17226204	1					Nipple	Raccord	Nippel	Niple	Nippel	
23	VOE 4861701	REQ					Retaining strap	Courroie de serrage	Halteriemen	Correa tensora	Spännrem	
24	VOE 948217	2					Flange screw	Vis à embase	Flanschschraube	Tornillo embridado	Flänsskruv	
25	VOE 4880578	2					Cover plate	Plaque de recouvrement	Oberblech	Placa recurbrición	Ovanplåt	
26	VOE 11411417	2					Clamp	Collier serrage	Schelle	Abrazadera	Klamma	
27	VOE 11173522	1					Protecting hose	Gaine de protection	Schutzschlauch	Manguera de protección	Skyddsslang	
28	VOE 14345423	1					Nipple	Raccord	Nippel	Niple	Nippel	S/N -3067
	VOE 14211856	1					•Sealing ring	•Bague étanchéité	•Dichtring	•Anillo retén	•Tätningsring	
28	VOE 935085	1					Nipple	Raccord	Nippel	Niple	Nippel	S/N 3068-
	VOE 993320	1					•O-ring	•Joint torique	•O-Ring	•Anillo tórico	•O-ring	
29	VOE 935084	1					Nipple	Raccord	Nippel	Niple	Nippel	

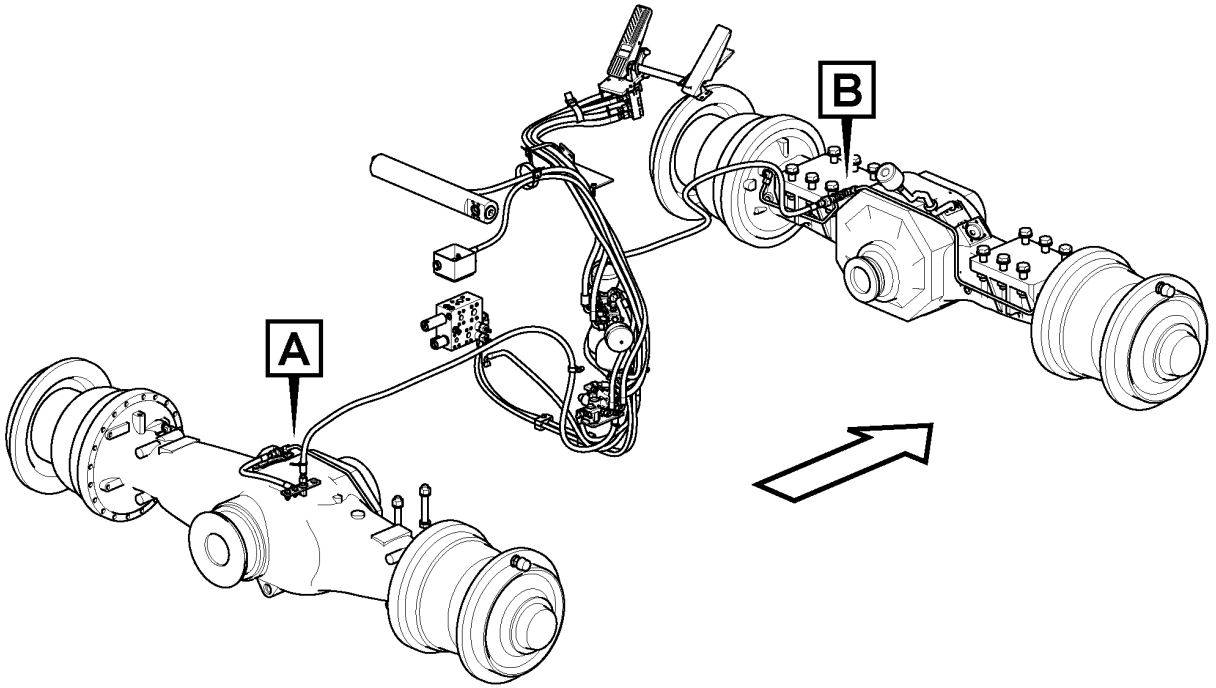
A
B

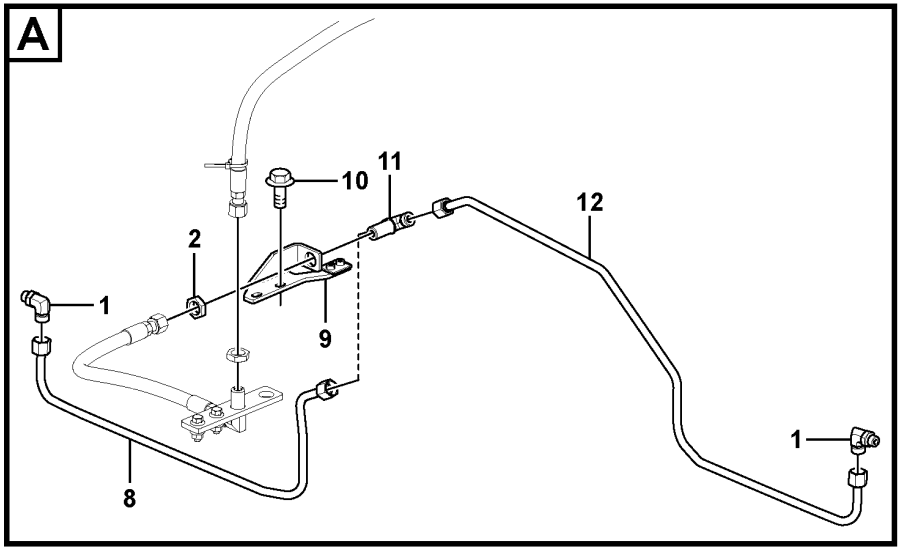
A
1
2
8
9
10
11
12
1

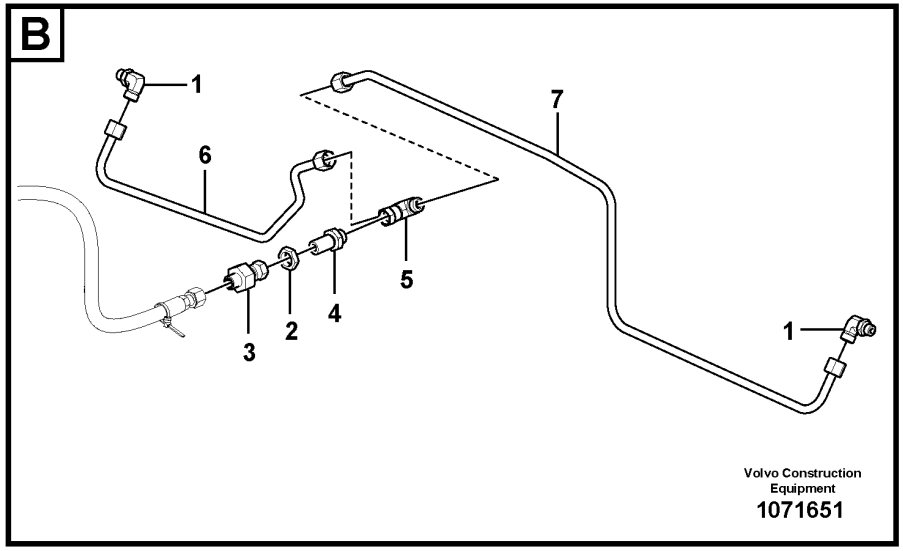
B
1
6
7
5
4
2
3
1
Volvo Construction Equipment
1071651

Fig.	Part No.	Quantity 1	2	3	PS	KIT	Description	Dénomination	Bezeichnung	Denominación	Benämning	Notes
1	VOE 935710	4					Elbow nipple	Raccord coudé	Winkelnippel	Niple angular	V-nippel	
	VOE 990738	4					•O-ring	•Joint torique	•O-Ring	•Anillo tórico	•O-ring	
	VOE 13960164	4					•O-ring	•Joint torique	•O-Ring	•Anillo tórico	•O-ring	
2	VOE 13933867	2					Lock nut	Contre-écrou	Sicherungsmutter	Contratuerca	Låsmutter	
3	VOE 11411988	1					Union	Teton de connexion	Anschlussnippel	Niple de conexion	Anslutningsnippel	S/N -3260
3	VOE 17241043	1					T-nipple	Raccord-t	T-Nippel	Niple t	T-nippel	S/N 3261-
4	VOE 13933922	1					Nipple	Raccord	Nippel	Niple	Nippel	
	VOE 990738	1					•O-ring	•Joint torique	•O-Ring	•Anillo tórico	•O-ring	
5	VOE 13933935	1					T-nipple	Raccord-t	T-Nippel	Niple t	T-nippel	
	VOE 990738	1					•O-ring	•Joint torique	•O-Ring	•Anillo tórico	•O-ring	
6	VOE 11410292	1					Brake pipe	Conduite de frein	Bremsrohr	Tubo de freno	Bromsrör	
7	VOE 15194800	1					Brake pipe	Conduite de frein	Bremsrohr	Tubo de freno	Bromsrör	
8	VOE 11410353	1					Brake pipe	Conduite de frein	Bremsrohr	Tubo de freno	Bromsrör	
9	VOE 15114913	1					Bracket	Console	Konsole	Consola	Konsol	
10	VOE 946440	2					Flange screw	Vis à embase	Flanschschraube	Tornillo embridado	Flänsskruv	
11	VOE 935605	1					T-nipple	Raccord-t	T-Nippel	Niple t	T-nippel	
	VOE 990738	3					•O-ring	•Joint torique	•O-Ring	•Anillo tórico	•O-ring	
12	VOE 11410355	1					Brake pipe	Conduite de frein	Bremsrohr	Tubo de freno	Bromsrör	

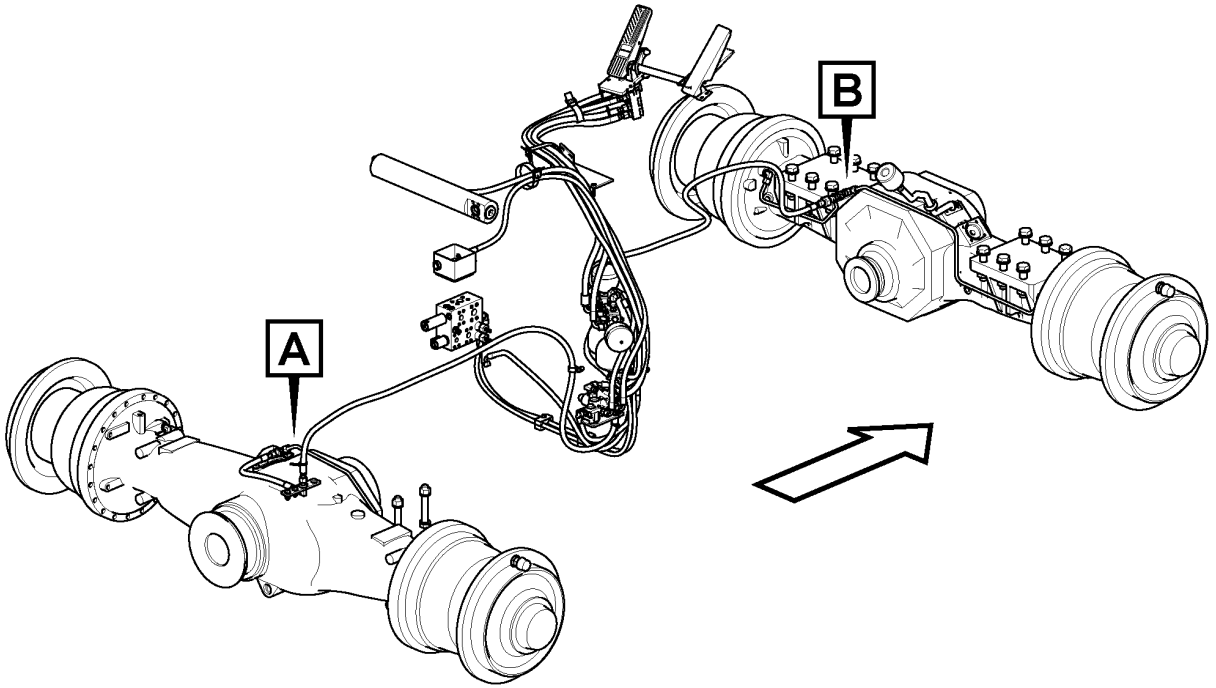
A
B

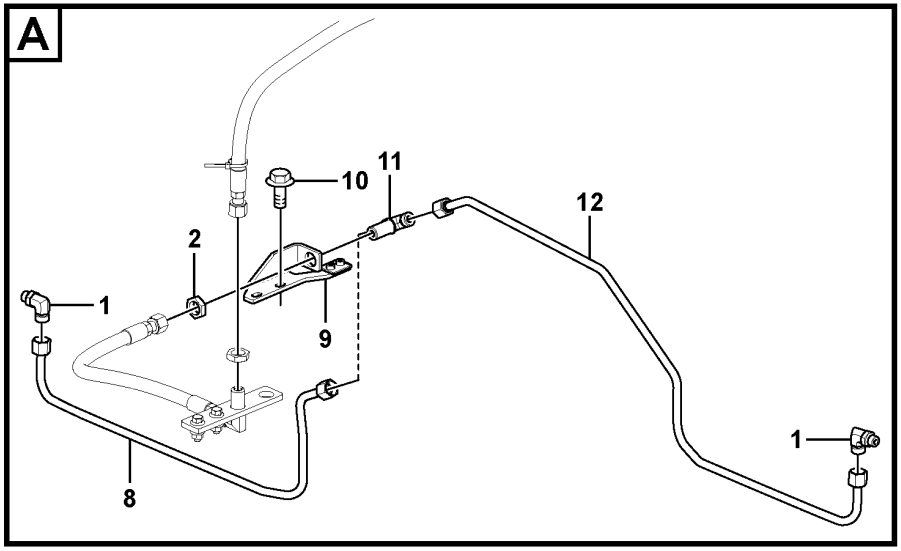
A
1
2
8
9
10
11
12
1

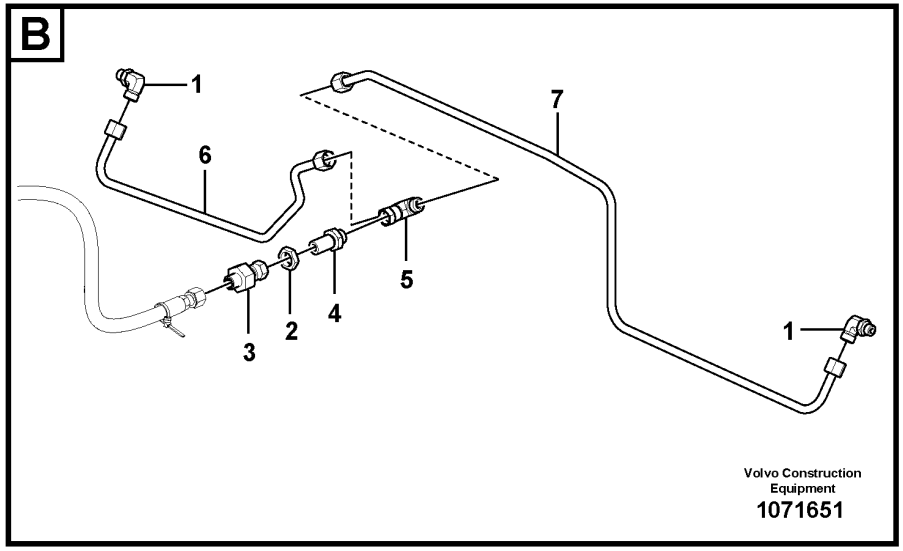
B
1
6
7
5
4
2
3
1
Volvo Construction Equipment
1071651

Fig.	Part No.	Quantity 1	2	3	PS	KIT	Description	Dénomination	Bezeichnung	Denominación	Benämning	Notes
1	VOE 935710	4					Elbow nipple	Raccord coudé	Winkelnippel	Niple angular	V-nippel	
	VOE 990738	4					•O-ring	•Joint torique	•O-Ring	•Anillo tórico	•O-ring	
	VOE 967749	4					•O-ring	•Joint torique	•O-Ring	•Anillo tórico	•O-ring	
2	VOE 13933867	2					Lock nut	Contre-écrou	Sicherungsmutter	Contratuerca	Låsmutter	
3	VOE 11411988	1					Union	Teton de connexion	Anschlussnippel	Niple de conexion	Anslutningsnippel	S/N -3260
3	VOE 17241043	1					T-nipple	Raccord-t	T-Nippel	Niple t	T-nippel	S/N 3261-
4	VOE 13933922	1					Nipple	Raccord	Nippel	Niple	Nippel	
	VOE 990738	1					•O-ring	•Joint torique	•O-Ring	•Anillo tórico	•O-ring	
5	VOE 13933935	1					T-nipple	Raccord-t	T-Nippel	Niple t	T-nippel	
	VOE 990738	1					•O-ring	•Joint torique	•O-Ring	•Anillo tórico	•O-ring	
6	VOE 11410292	1					Brake pipe	Conduite de frein	Bremsrohr	Tubo de freno	Bromsrör	
7	VOE 17270740	1					Brake pipe	Conduite de frein	Bremsrohr	Tubo de freno	Bromsrör	
8	VOE 11417854	1					Brake pipe	Conduite de frein	Bremsrohr	Tubo de freno	Bromsrör	
9	VOE 15114913	1					Bracket	Console	Konsole	Consola	Konsol	
10	VOE 946440	2					Flange screw	Vis à embase	Flanschschraube	Tornillo embridado	Flänsskruv	
11	VOE 935605	1					T-nipple	Raccord-t	T-Nippel	Niple t	T-nippel	
	VOE 990738	3					•O-ring	•Joint torique	•O-Ring	•Anillo tórico	•O-ring	
12	VOE 11417855	1					Brake pipe	Conduite de frein	Bremsrohr	Tubo de freno	Bromsrör	

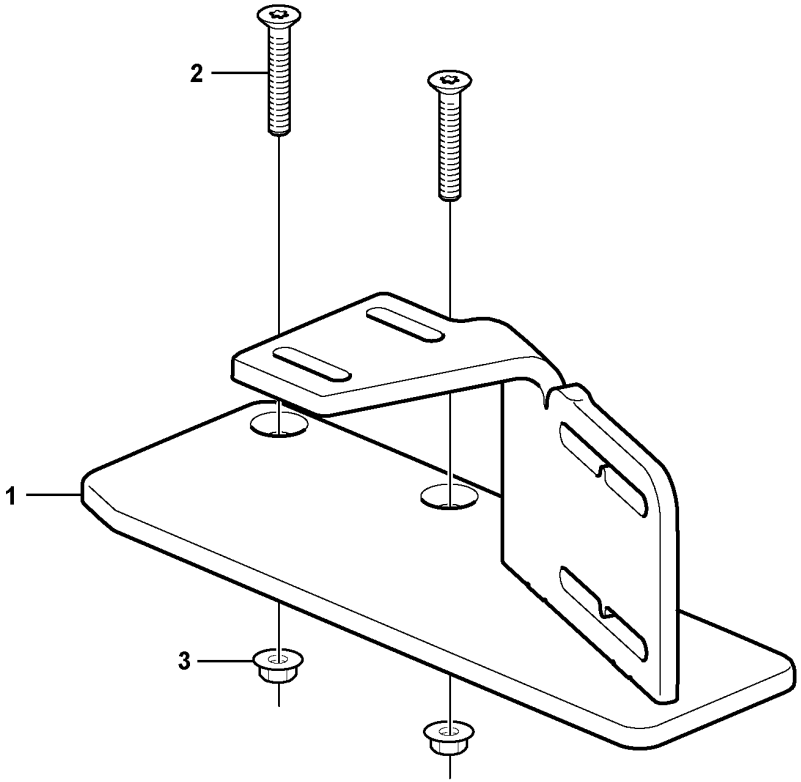
2
1
3

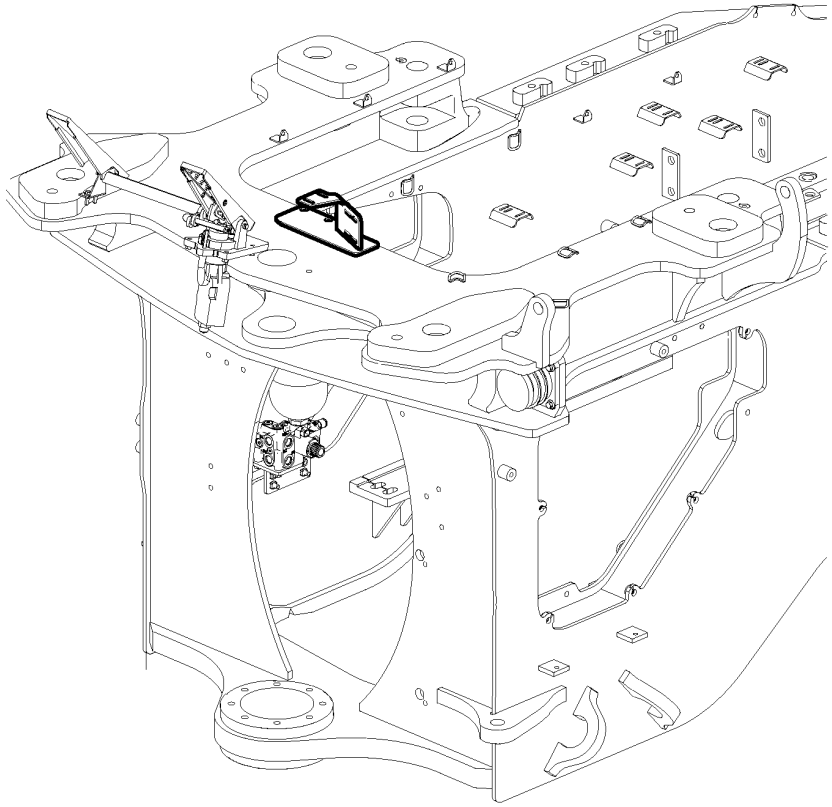

Fig.	Part No.	Quantity 1	2	3	PS	KIT	Description	Dénomination	Bezeichnung	Denominación	Benämning	Notes
1		1			NS		Bracket	Console	Konsole	Consola	Konsol	
2	VOE 60110104	2					Six Point Socket Screw	Vis à six pans creux	Innensechskantschraube	Tornillo de cabeza hexagonal tipo Allen	Sexkantsskruv	(VOE 969754)
3	VOE 945408	2					Flange nut	Écrou à embase	Flanschmutter	Tuerca embridada	Flänsmutter	

1		**Hose protection**	Catalogue id **20694**	Group **522**
2				
3			Illustr. No **1071533**	Section **700**
4				
5			Issue **20039665-F**	Page **939**

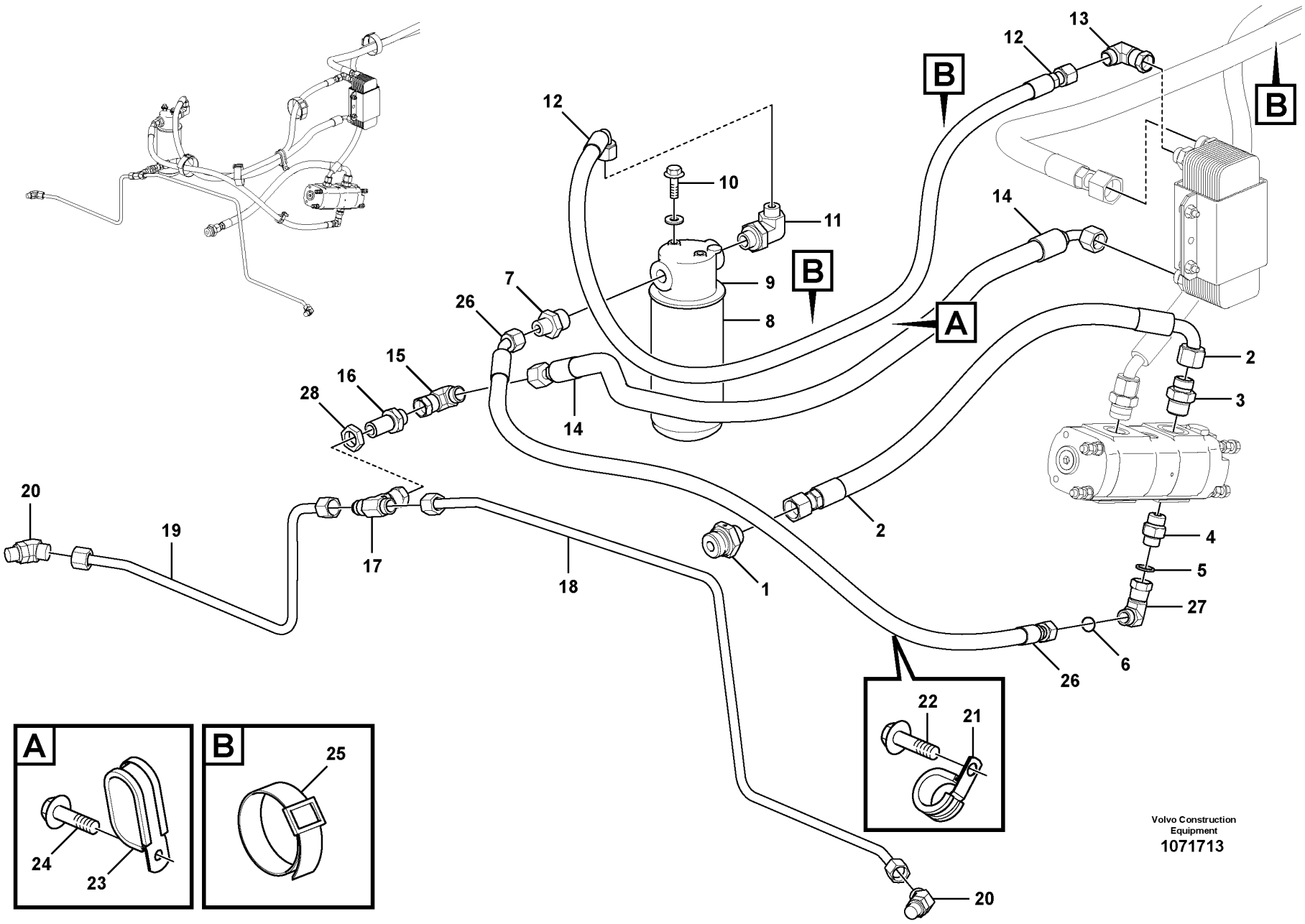
A
B
1
2
3
4
5
6
7
8
9
10
11
12
13
14
15
16
17
18
19
20
21
22
23
24
25
26
27
28
Volvo Construction Equipment
1071713

Fig.	Part No.	Quantity 1	2	3	PS	KIT	Description	Dénomination	Bezeichnung	Denominación	Benämning	Notes
1	VOE 935203	1					Nipple	Raccord	Nippel	Niple	Nippel	
	VOE 990739	1					•O-ring	•Joint torique	•O-Ring	•Anillo tórico	•O-ring	
	VOE 14211860	1					•Sealing ring	•Bague étanchéité	•Dichtring	•Anillo retén	•Tätningsring	
2	VOE 11163119	1					Hose assembly	Conduit flexible	Schlauchleitung	Conducto	Slangledning	
3	VOE 935032	1					Nipple	Raccord	Nippel	Niple	Nippel	
	VOE 990739	1					•O-ring	•Joint torique	•O-Ring	•Anillo tórico	•O-ring	
	VOE 993323	1					•O-ring	•Joint torique	•O-Ring	•Anillo tórico	•O-ring	(VOE 932042)
4	VOE 935092	1					Nipple	Raccord	Nippel	Niple	Nippel	
	VOE 990738	1					•O-ring	•Joint torique	•O-Ring	•Anillo tórico	•O-ring	
	VOE 993322	1					•O-ring	•Joint torique	•O-Ring	•Anillo tórico	•O-ring	(VOE 932041)
5	VOE 948885	1					Plane gasket	Joint plan	Plandichtung	Junta plana	Planpackning	
6	VOE 990738	1					O-ring	Joint torique	O-Ring	Anillo tórico	O-ring	
7	VOE 13933917	1					Nipple	Raccord	Nippel	Niple	Nippel	
	VOE 990738	1					•O-ring	•Joint torique	•O-Ring	•Anillo tórico	•O-ring	
	VOE 14211859	1					•Sealing ring	•Bague étanchéité	•Dichtring	•Anillo retén	•Tätningsring	
8	VOE 11061436	1					Return filter	Filtre de retour	Rückstromfilter	Filtro retorno	Returfilter	
9	VOE 3831236	1					•Oil filter	•Filtre à huile	•Ölfilter	•Filtro de aceite	•Oljefilter	
10	VOE 946329	1					Flange screw	Vis à embase	Flanschschraube	Tornillo embridado	Flänsskruv	
11	VOE 13933901	1					Elbow nipple	Raccord coudé	Winkelnippel	Niple angular	V-nippel	
	VOE 990738	1					•O-ring	•Joint torique	•O-Ring	•Anillo tórico	•O-ring	
12	VOE 11148988	1					Hose assembly	Conduit flexible	Schlauchleitung	Conducto	Slangledning	
13	VOE 13933872	1					Elbow nipple	Raccord coudé	Winkelnippel	Niple angular	V-nippel	
	VOE 990738	1					•O-ring	•Joint torique	•O-Ring	•Anillo tórico	•O-ring	
14	VOE 11148987	1					Hose assembly	Conduit flexible	Schlauchleitung	Conducto	Slangledning	
15	VOE 13933872	1					Elbow nipple	Raccord coudé	Winkelnippel	Niple angular	V-nippel	
	VOE 990738	1					•O-ring	•Joint torique	•O-Ring	•Anillo tórico	•O-ring	
16	VOE 13933922	1					Nipple	Raccord	Nippel	Niple	Nippel	
	VOE 990738	1					•O-ring	•Joint torique	•O-Ring	•Anillo tórico	•O-ring	
17	VOE 13933935	1					T-nipple	Raccord-t	T-Nippel	Niple t	T-nippel	
	VOE 990738	1					•O-ring	•Joint torique	•O-Ring	•Anillo tórico	•O-ring	
18	VOE 17262819	1					Pipe	Tuyau	Rohrleitung	Tubo	Rör	

1		**Oil cooler, forword, pump circuit.** **Radiateur à huile, AV, circuit de pompe.** **Ölkühler, vordere. Pumpekreis.** **Enfriador de aceite, delantero, ciclo de bomba.** **Axeloljekylare, fram, pumpkrets.**	Catalogue id **20694**	Group **523**
2			Illustr. No **1071713**	Section **100**
3				
4			Issue **20039665-F**	Page **941**
5		**85948**		

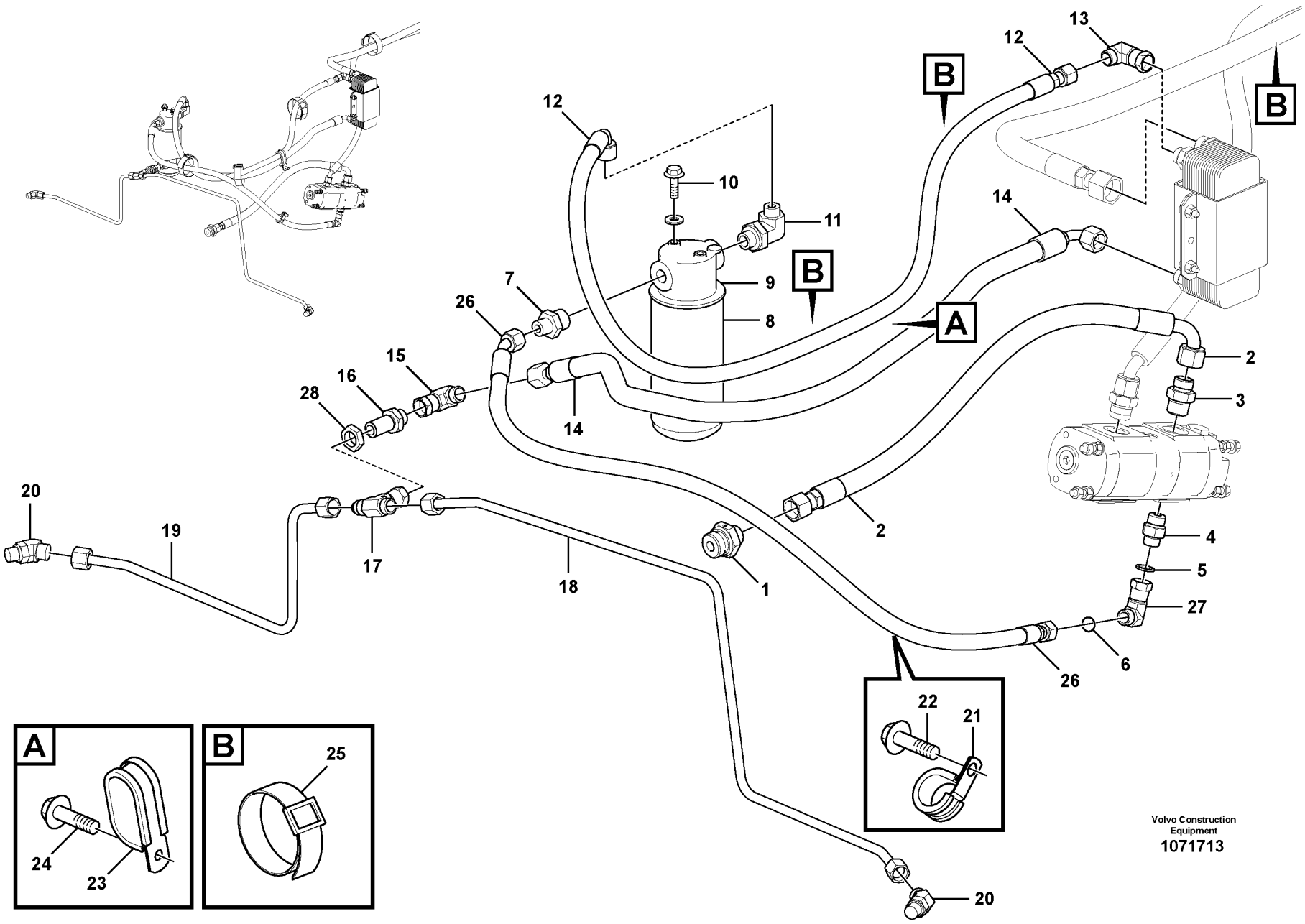
A
B
1
2
3
4
5
6
7
8
9
10
11
12
13
14
15
16
17
18
19
20
21
22
23
24
25
26
27
28
Volvo Construction Equipment
1071713

Fig.	Part No.	Quantity 1	2	3	PS	KIT	Description	Dénomination	Bezeichnung	Denominación	Benämning	Notes
19	VOE 17262859	1					Pipe	Tuyau	Rohrleitung	Tubo	Rör	
20	VOE 13933903	2					Elbow nipple	Raccord coudé	Winkelnippel	Niple angular	V-nippel	
	VOE 990738	2					•O-ring	•Joint torique	•O-Ring	•Anillo tórico	•O-ring	
	VOE 967750	2					•O-ring	•Joint torique	•O-Ring	•Anillo tórico	•O-ring	
21	VOE 977599	1					Clamp	Collier serrage	Schelle	Abrazadera	Klamma	
22	VOE 946173	1					Flange screw	Vis à embase	Flanschschraube	Tornillo embridado	Flänsskruv	
23	VOE 11025709	1					Clamp	Collier serrage	Schelle	Abrazadera	Klamma	
24	VOE 946173	1					Flange screw	Vis à embase	Flanschschraube	Tornillo embridado	Flänsskruv	
25	VOE 11104606	4					Retaining strap	Courroie de serrage	Halteriemen	Correa tensora	Spännrem	
26	VOE 15107934	1					Hose assembly	Conduit flexible	Schlauchleitung	Conducto	Slangledning	
27	VOE 13933872	1					Elbow nipple	Raccord coudé	Winkelnippel	Niple angular	V-nippel	
28	VOE 13933867	1					Lock nut	Contre-écrou	Sicherungsmutter	Contratuerca	Låsmutter	

1		**Oil cooler, forword, pump circuit.** **Radiateur à huile, AV, circuit de pompe.** **Ölkühler, vordere. Pumpekreis.** **Enfriador de aceite, delantero, ciclo de bomba.** **Axeloljekylare, fram, pumpkrets.**	Catalogue id **20694**	Group **523**
2				
3			Illustr. No **1071713**	Section **100**
4				
5		**85948**	Issue **20039665-F**	Page **943**

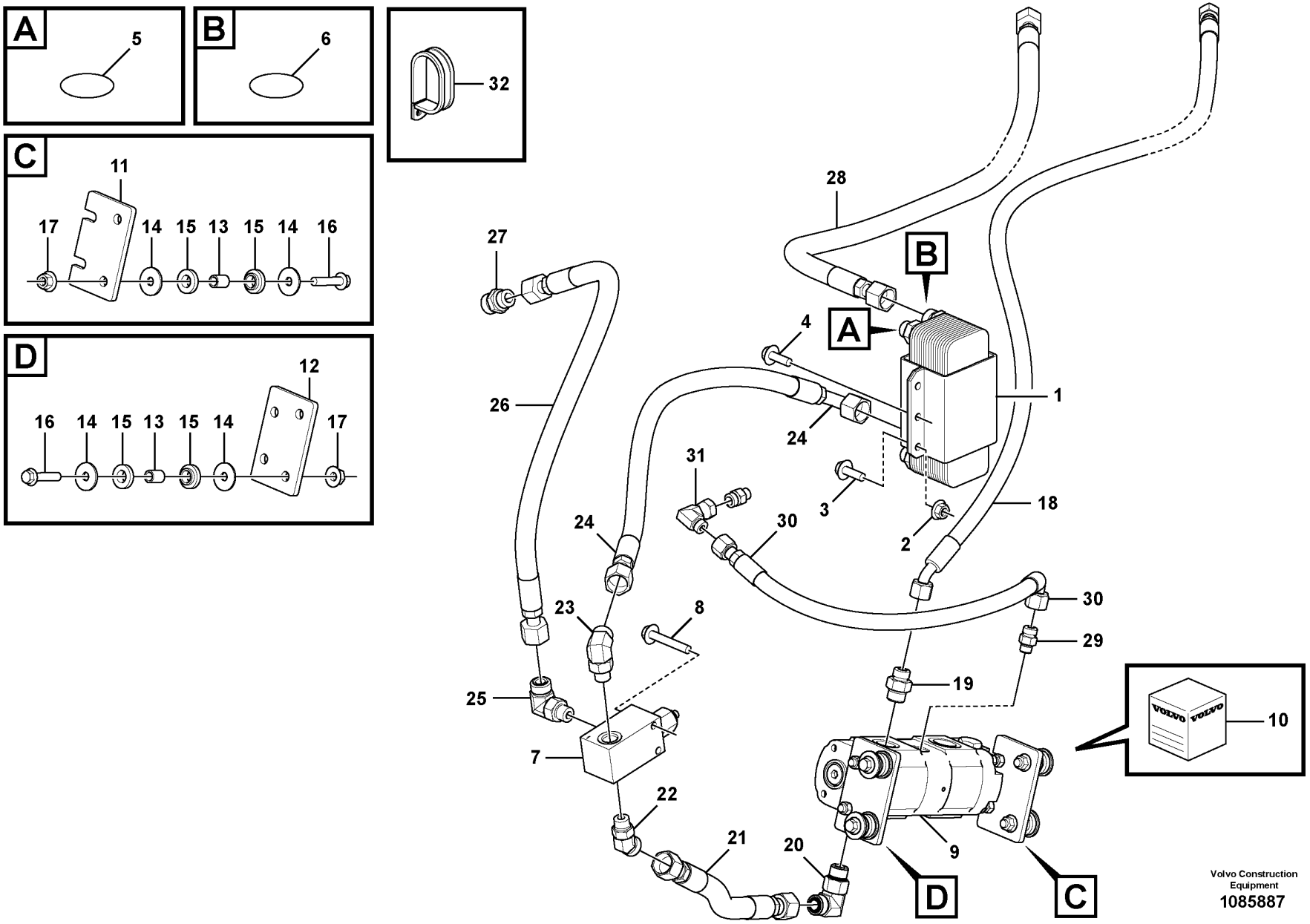
A
5
B
6
32
C
11
17
14
15
13
15
14
16
D
12
16
14
15
13
15
14
17
28
27
B
A
4
26
1
24
31
3
18
24
30
2
30
23
8
29
19
25
10
7
22
21
20
9
D
C
Volvo Construction Equipment
1085887

Fig.	Part No.	Quantity 1	2	3	PS	KIT	Description	Dénomination	Bezeichnung	Denominación	Benämning	Notes
1	VOE 11110903	1					Heat exchanger	Echangeur temperature	Wärmetauscher	Cambiador de calor	Värmeväxlare	
2	VOE 945408	4					•Flange nut	•Écrou à embase	•Flanschmutter	•Tuerca embridada	•Flänsmutter	
3	VOE 946173	4					•Flange screw	•Vis à embase	•Flanschschraube	•Tornillo embridado	•Flänsskruv	
4	VOE 946441	2					Flange screw	Vis à embase	Flanschschraube	Tornillo embridado	Flänsskruv	
5	VOE 990738	2					O-ring	Joint torique	O-Ring	Anillo tórico	O-ring	
6	VOE 990739	2					O-ring	Joint torique	O-Ring	Anillo tórico	O-ring	
7	VOE 11411969	1					Pressure limiting valve	Valve limitatrice de pression	Druckbegrenzungsventil	Válvula limitadora de presión	Tryckbegränsningsventil	
8	VOE 965180	2					Flange screw	Vis à embase	Flanschschraube	Tornillo embridado	Flänsskruv	
9	VOE 17262775	1					Pump unit	Unité de pompe	Pumpenaggregat	Unidad bomba	Pumpenhet	
10	VOE 17413250	1					•Sealing kit	•Kit plombage	•Plombiersatz	•Kit de precinto	•Plomberingssats	
11	VOE 15147927	1					Bracket	Console	Konsole	Consola	Konsol	
12	VOE 15147937	1					Bracket	Console	Konsole	Consola	Konsol	
13	VOE 11411966	4					Spacer ring	Bague entretoise	Abstandring	Anillo distanciador	Distansring	
14	VOE 925743	8					Washer	Rondelle	Scheibe	Arandela	Bricka	
15	VOE 11411143	8					Rubber damper	Amortisseur caoutchouc	Gummidämpfer	Amortiguador de goma	Gummidämpare	
16	VOE 965186	4					Flange screw	Vis à embase	Flanschschraube	Tornillo embridado	Flänsskruv	
17	VOE 13971098	4					Flange nut	Écrou à embase	Flanschmutter	Tuerca embridada	Flänsmutter	
18	VOE 15187994	1					Hose assembly	Conduit flexible	Schlauchleitung	Conducto	Slangledning	
19	VOE 935092	1					Nipple	Raccord	Nippel	Niple	Nippel	
	VOE 990738	1					•O-ring	•Joint torique	•O-Ring	•Anillo tórico	•O-ring	
	VOE 993322	1					•O-ring	•Joint torique	•O-Ring	•Anillo tórico	•O-ring	(VOE 932041)
20	VOE 935077	1					Elbow nipple	Raccord coudé	Winkelnippel	Niple angular	V-nippel	
	VOE 990739	1					•O-ring	•Joint torique	•O-Ring	•Anillo tórico	•O-ring	
	VOE 993322	1					•O-ring	•Joint torique	•O-Ring	•Anillo tórico	•O-ring	(VOE 932041)
21	VOE 11411962	1					Hose assembly	Conduit flexible	Schlauchleitung	Conducto	Slangledning	
22	VOE 936610	1					Elbow nipple	Raccord coudé	Winkelnippel	Niple angular	V-nippel	
	VOE 990739	1					•O-ring	•Joint torique	•O-Ring	•Anillo tórico	•O-ring	
	VOE 993321	1					•O-ring	•Joint torique	•O-Ring	•Anillo tórico	•O-ring	
23	VOE 935076	1					Elbow nipple	Raccord coudé	Winkelnippel	Niple angular	V-nippel	
	VOE 990739	1					•O-ring	•Joint torique	•O-Ring	•Anillo tórico	•O-ring	

1		**Oil cooler, forword, pump circuit.** **Radiateur à huile, AV, circuit de pompe.** **Ölkühler, vordere. Pumpekreis.** **Enfriador de aceite, delantero, ciclo de bomba.** **Axeloljekylare, fram, pumpkrets.**	Catalogue id **20694**	Group **523**
2			Illustr. No **1085887**	Section **200**
3				
4			Issue **20039665-F**	Page **945**
5		**85948**		

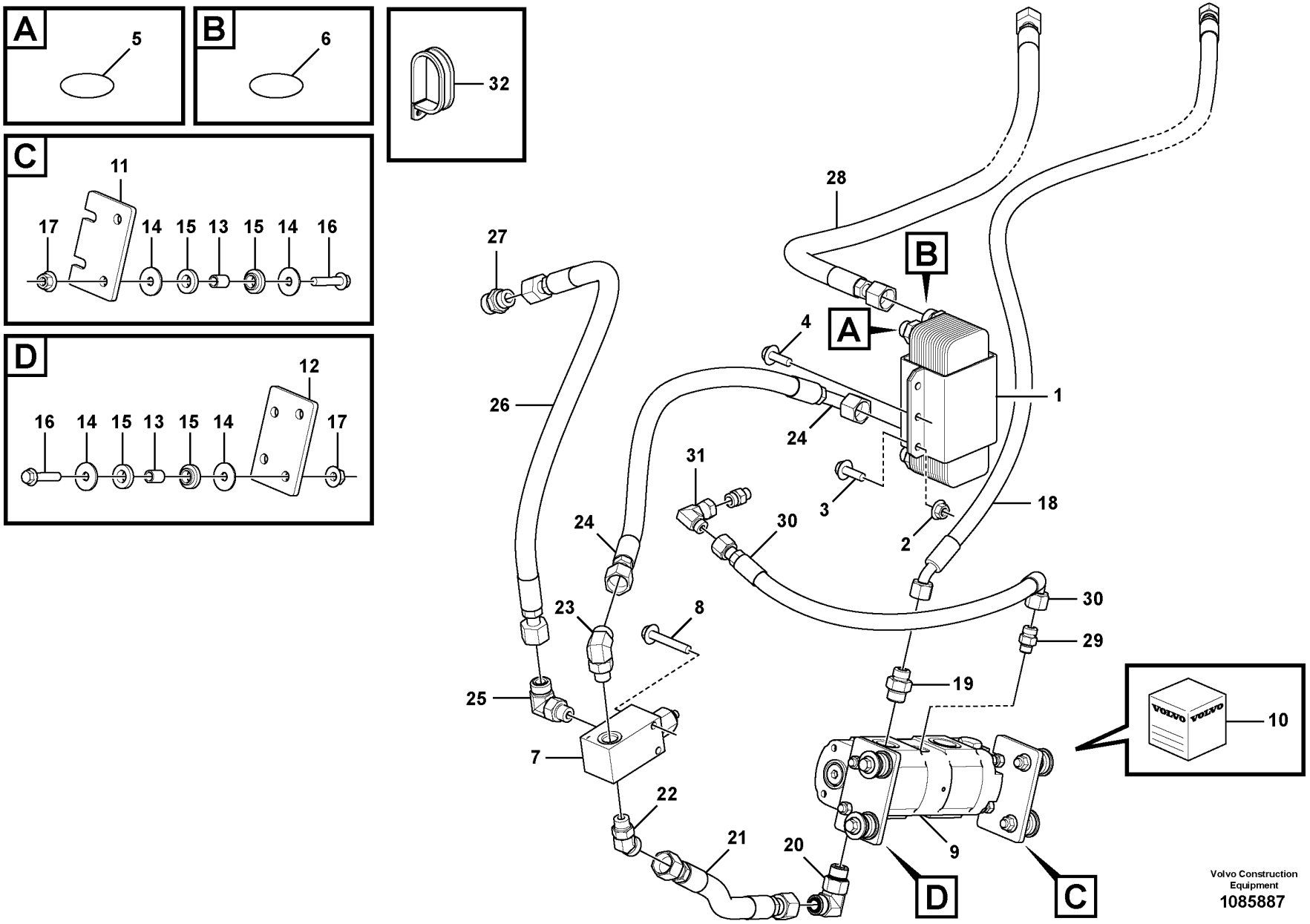
A
5
B
6
32
C
11
17
14
15
13
15
14
16
D
12
16
14
15
13
15
14
17
28
27
B
A
4
26
1
24
31
3
18
24
30
2
30
23
8
29
19
25
10
7
22
21
20
9
D
C
Volvo Construction Equipment
1085887

Fig.	Part No.	Quantity 1	2	3	PS	KIT	Description	Dénomination	Bezeichnung	Denominación	Benämning	Notes
	VOE 993321	1					•O-ring	•Joint torique	•O-Ring	•Anillo tórico	•O-ring	
24	VOE 11172047	1					Hose assembly	Conduit flexible	Schlauchleitung	Conducto	Slangledning	
25	VOE 935076	1					Elbow nipple	Raccord coudé	Winkelnippel	Niple angular	V-nippel	
	VOE 990739	1					•O-ring	•Joint torique	•O-Ring	•Anillo tórico	•O-ring	
	VOE 993321	1					•O-ring	•Joint torique	•O-Ring	•Anillo tórico	•O-ring	
26	VOE 11163085	1					Hose assembly	Conduit flexible	Schlauchleitung	Conducto	Slangledning	
27	VOE 935037	1					Nipple	Raccord	Nippel	Niple	Nippel	
	VOE 990739	1					•O-ring	•Joint torique	•O-Ring	•Anillo tórico	•O-ring	
	VOE 14211864	1					•Sealing ring	•Bague étanchéité	•Dichtring	•Anillo retén	•Tätningsring	
28	VOE 11410104	1					Hose assembly	Conduit flexible	Schlauchleitung	Conducto	Slangledning	
29	VOE 935085	1					Nipple	Raccord	Nippel	Niple	Nippel	
	VOE 990737	1					•O-ring	•Joint torique	•O-Ring	•Anillo tórico	•O-ring	
	VOE 993320	1					•O-ring	•Joint torique	•O-Ring	•Anillo tórico	•O-ring	
30	VOE 11148958	1					Hose assembly	Conduit flexible	Schlauchleitung	Conducto	Slangledning	
31	VOE 13933900	1					Elbow nipple	Raccord coudé	Winkelnippel	Niple angular	V-nippel	
	VOE 990737	1					•O-ring	•Joint torique	•O-Ring	•Anillo tórico	•O-ring	
32	VOE 13974598	1					Clamp	Collier serrage	Schelle	Abrazadera	Klamma	

1		**Oil cooler, forword, pump circuit.** **Radiateur à huile, AV, circuit de pompe.** **Ölkühler, vordere. Pumpekreis.** **Enfriador de aceite, delantero, ciclo de bomba.** **Axeloljekylare, fram, pumpkrets.**	Catalogue id **20694**	Group **523**
2				
3			Illustr. No **1085887**	Section **200**
4				
5		**85948**	Issue **20039665-F**	Page **947**

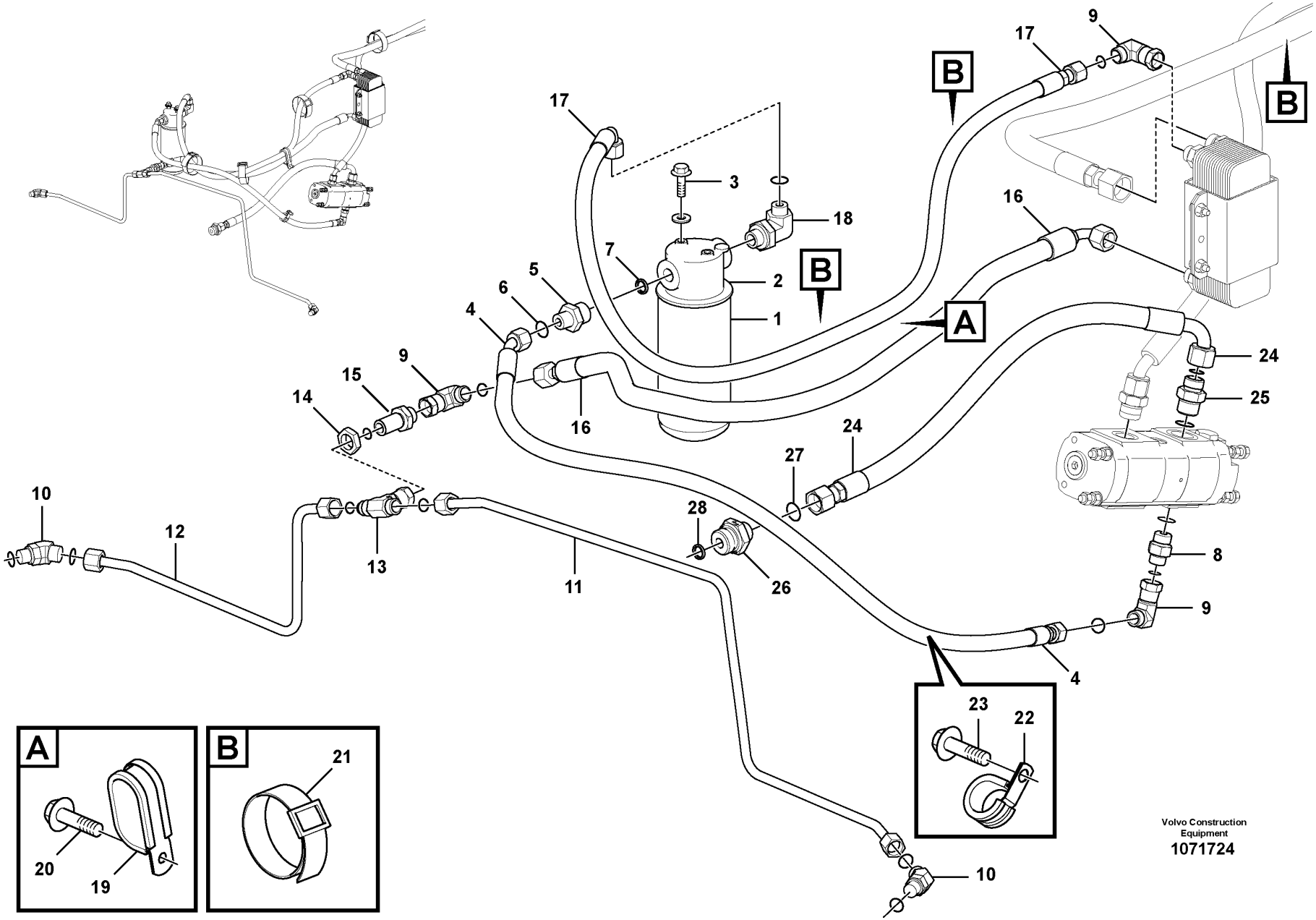
A
B
1
2
3
4
5
6
7
8
9
10
11
12
13
14
15
16
17
18
19
20
21
22
23
24
25
26
27
28
Volvo Construction Equipment
1071724

Fig.	Part No.	Quantity 1	2	3	PS	KIT	Description	Dénomination	Bezeichnung	Denominación	Benämning	Notes
1	VOE 11061436	1					Return filter	Filtre de retour	Rückstromfilter	Filtro retorno	Returfilter	
2	VOE 3831236	1					•Oil filter	•Filtre à huile	•Ölfilter	•Filtro de aceite	•Oljefilter	
3	VOE 946329	2					Flange screw	Vis à embase	Flanschschraube	Tornillo embridado	Flänsskruv	
4	VOE 15107934	1					Hose assembly	Conduit flexible	Schlauchleitung	Conducto	Slangledning	
5	VOE 13933917	1					Nipple	Raccord	Nippel	Niple	Nippel	
6	VOE 990738	1					•O-ring	•Joint torique	•O-Ring	•Anillo tórico	•O-ring	
7	VOE 14211859	1					•Sealing ring	•Bague étanchéité	•Dichtring	•Anillo retén	•Tätningsring	
8	VOE 935092	1					Nipple	Raccord	Nippel	Niple	Nippel	
	VOE 990738	1					•O-ring	•Joint torique	•O-Ring	•Anillo tórico	•O-ring	
	VOE 993322	1					•O-ring	•Joint torique	•O-Ring	•Anillo tórico	•O-ring	
9	VOE 13933872	3					Elbow nipple	Raccord coudé	Winkelnippel	Niple angular	V-nippel	
	VOE 990738	3					•O-ring	•Joint torique	•O-Ring	•Anillo tórico	•O-ring	
10	VOE 13933903	2					Elbow nipple	Raccord coudé	Winkelnippel	Niple angular	V-nippel	
	VOE 990738	1					•O-ring	•Joint torique	•O-Ring	•Anillo tórico	•O-ring	
	VOE 967750	1					•O-ring	•Joint torique	•O-Ring	•Anillo tórico	•O-ring	
11	VOE 17262819	1					Pipe	Tuyau	Rohrleitung	Tubo	Rör	
12	VOE 17262859	1					Pipe	Tuyau	Rohrleitung	Tubo	Rör	
13	VOE 13933935	1					T-nipple	Raccord-t	T-Nippel	Niple t	T-nippel	
	VOE 990738	2					•O-ring	•Joint torique	•O-Ring	•Anillo tórico	•O-ring	
14	VOE 13933867	1					Lock nut	Contre-écrou	Sicherungsmutter	Contratuerca	Låsmutter	
15	VOE 13933922	1					Nipple	Raccord	Nippel	Niple	Nippel	
	VOE 990738	2					•O-ring	•Joint torique	•O-Ring	•Anillo tórico	•O-ring	
16	VOE 11148987	1					Hose assembly	Conduit flexible	Schlauchleitung	Conducto	Slangledning	
17	VOE 11148988	1					Hose assembly	Conduit flexible	Schlauchleitung	Conducto	Slangledning	
18	VOE 13933901	1					Elbow nipple	Raccord coudé	Winkelnippel	Niple angular	V-nippel	
	VOE 990738	1					•O-ring	•Joint torique	•O-Ring	•Anillo tórico	•O-ring	
19	VOE 11025709	1					Clamp	Collier serrage	Schelle	Abrazadera	Klamma	
20	VOE 13946173	1					Screw	Vis	Schraube	Tornillo	Skruv	
21	VOE 11104606	1					Retaining strap	Courroie de serrage	Halteriemen	Correa tensora	Spännrem	
22	VOE 977599	1					Clamp	Collier serrage	Schelle	Abrazadera	Klamma	
23	VOE 13946173	1					Screw	Vis	Schraube	Tornillo	Skruv	

1		**Oil cooler, forword, pump circuit.** **Radiateur à huile, AV, circuit de pompe.** **Ölkühler, vordere. Pumpekreis.** **Enfriador de aceite, delantero, ciclo de bomba.** **Axeloljekylare, fram, pumpkrets.**
2		
3		
4		
5		**85968**

Catalogue id	Group
20694	**523**
Illustr. No	Section
1071724	**300**
Issue	Page
20039665-F	**949**

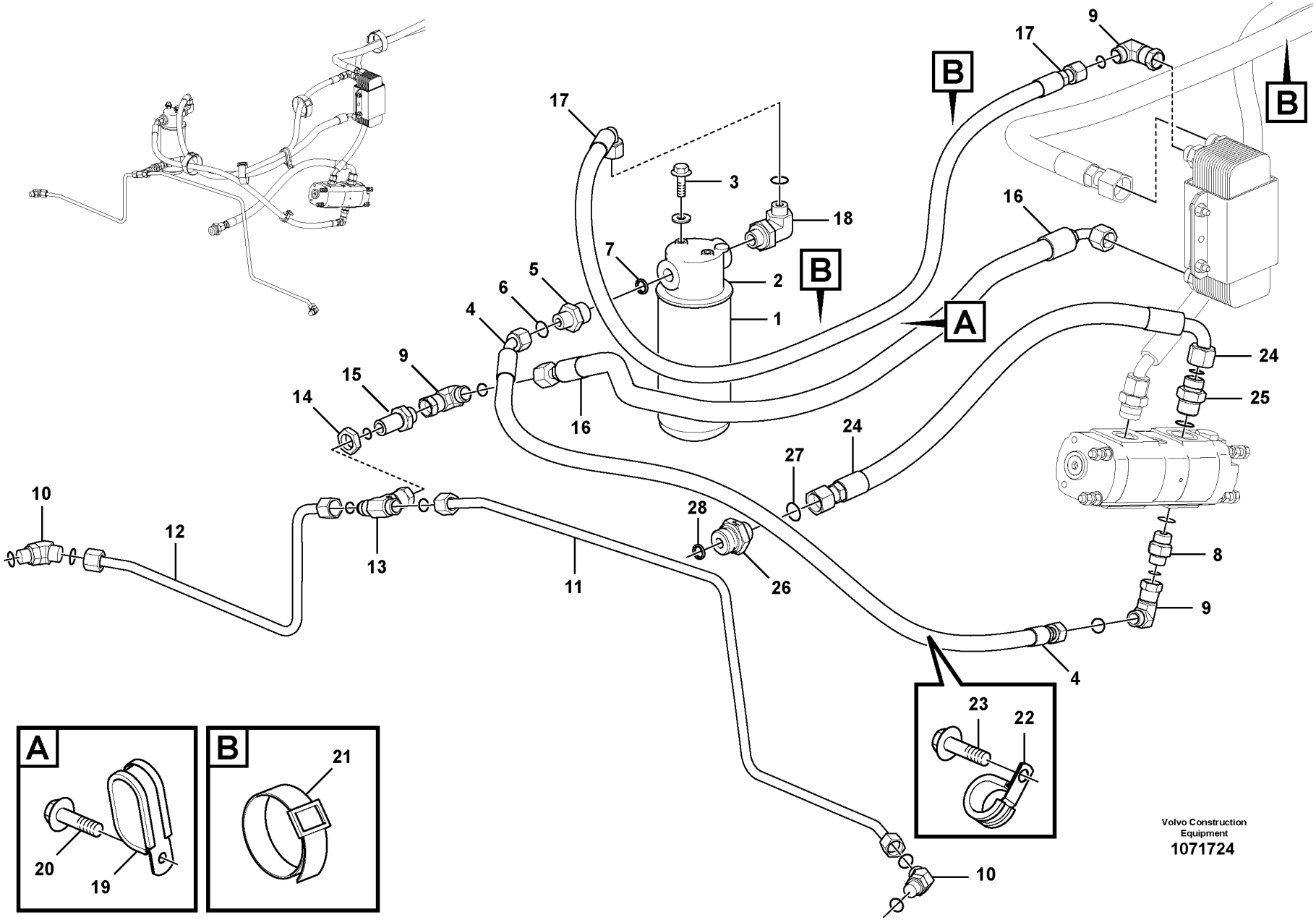
A
B
1
2
3
4
5
6
7
8
9
10
11
12
13
14
15
16
17
18
19
20
21
22
23
24
25
26
27
28
Volvo Construction Equipment
1071724

Fig.	Part No.	Quantity 1	2	3	PS	KIT	Description	Dénomination	Bezeichnung	Denominación	Benämning	Notes
24	VOE 11163119	1					Hose assembly	Conduit flexible	Schlauchleitung	Conducto	Slangledning	
25	VOE 935032	1					Nipple	Raccord	Nippel	Niple	Nippel	
	VOE 990739	1					•O-ring	•Joint torique	•O-Ring	•Anillo tórico	•O-ring	
	VOE 993323	1					•O-ring	•Joint torique	•O-Ring	•Anillo tórico	•O-ring	(VOE 932042)
26	VOE 935203	1					Nipple	Raccord	Nippel	Niple	Nippel	
27	VOE 990739	1					•O-ring	•Joint torique	•O-Ring	•Anillo tórico	•O-ring	
28	VOE 14211860	1					•Sealing ring	•Bague étanchéité	•Dichtring	•Anillo retén	•Tätningsring	

1		**Oil cooler, forword, pump circuit.** **Radiateur à huile, AV, circuit de pompe.** **Ölkühler, vordere. Pumpekreis.** **Enfriador de aceite, delantero, ciclo de bomba.** **Axeloljekylare, fram, pumpkrets.**	Catalogue id **20694**	Group **523**
2				
3			Illustr. No **1071724**	Section **300**
4				
5		**85968**	Issue **20039665-F**	Page **951**

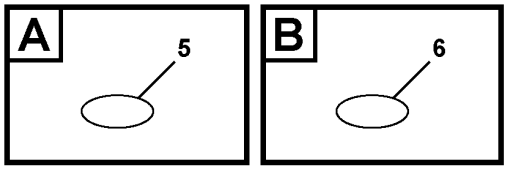

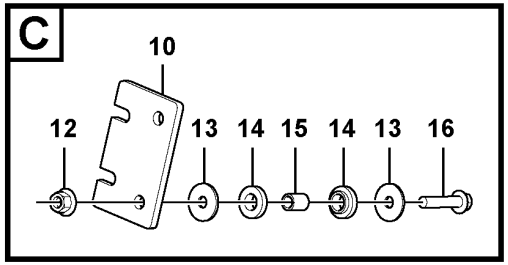

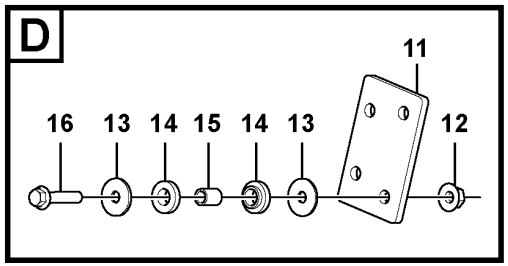

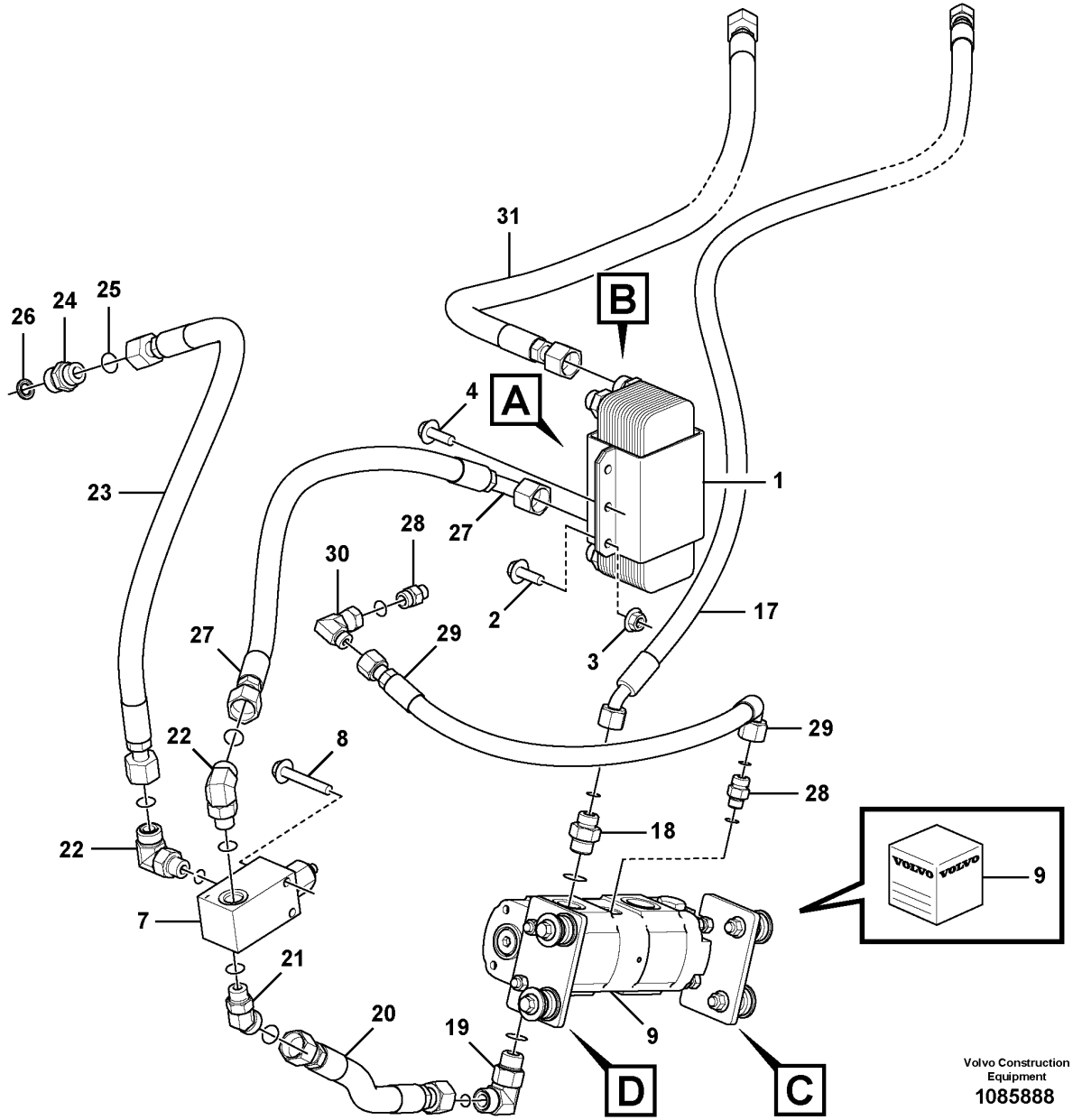

Volvo Construction Equipment
1085888

Fig.	Part No.	Quantity 1	2	3	PS	KIT	Description	Dénomination	Bezeichnung	Denominación	Benämning	Notes
1	VOE 11110903	1					Heat exchanger	Echangeur temperature	Wärmetauscher	Cambiador de calor	Värmeväxlare	
2	VOE 13946173	4					•Screw	•Vis	•Schraube	•Tornillo	•Skruv	
3	VOE 13945408	4					•Nut	•Écrou	•Mutter	•Tuerca	•Mutter	
4	VOE 946441	2					Flange screw	Vis à embase	Flanschschraube	Tornillo embridado	Flänsskruv	
5	VOE 990738	2					O-ring	Joint torique	O-Ring	Anillo tórico	O-ring	
6	VOE 990739	2					O-ring	Joint torique	O-Ring	Anillo tórico	O-ring	
7	VOE 11411969	1					Pressure limiting valve	Valve limitatrice de pression	Druckbegrenzungsventil	Válvula limitadora de presión	Tryckbegränsningsventil	
8	VOE 13965180	2					Screw	Vis	Schraube	Tornillo	Skruv	
9	VOE 17262775	1					Pump unit	Unité de pompe	Pumpenaggregat	Unidad bomba	Pumpenhet	
	VOE 17413250	1					•Sealing kit	•Kit plombage	•Plombiersatz	•Kit de precinto	•Plomberingssats	
10	VOE 15147927	1					Bracket	Console	Konsole	Consola	Konsol	
11	VOE 15147937	1					Bracket	Console	Konsole	Consola	Konsol	
12	VOE 13971098	4					Flange nut	Écrou à embase	Flanschmutter	Tuerca embridada	Flänsmutter	
13	VOE 925743	8					Washer	Rondelle	Scheibe	Arandela	Bricka	
14	VOE 11411143	8					Rubber damper	Amortisseur caoutchouc	Gummidämpfer	Amortiguador de goma	Gummidämpare	
15	VOE 11411966	4					Spacer ring	Bague entretoise	Abstandring	Anillo distanciador	Distansring	
16	VOE 965186	4					Flange screw	Vis à embase	Flanschschraube	Tornillo embridado	Flänsskruv	
17	VOE 15187994	1					Hose assembly	Conduit flexible	Schlauchleitung	Conducto	Slangledning	
18	VOE 935092	1					Nipple	Raccord	Nippel	Niple	Nippel	
	VOE 990738	1					•O-ring	•Joint torique	•O-Ring	•Anillo tórico	•O-ring	
	VOE 993322	1					•O-ring	•Joint torique	•O-Ring	•Anillo tórico	•O-ring	
19	VOE 935077	1					Elbow nipple	Raccord coudé	Winkelnippel	Niple angular	V-nippel	
	VOE 990739	1					•O-ring	•Joint torique	•O-Ring	•Anillo tórico	•O-ring	
	VOE 993322	1					•O-ring	•Joint torique	•O-Ring	•Anillo tórico	•O-ring	
20	VOE 11411962	1					Hose assembly	Conduit flexible	Schlauchleitung	Conducto	Slangledning	
21	VOE 936610	1					Elbow nipple	Raccord coudé	Winkelnippel	Niple angular	V-nippel	
	VOE 990739	1					•O-ring	•Joint torique	•O-Ring	•Anillo tórico	•O-ring	
	VOE 993321	1					•O-ring	•Joint torique	•O-Ring	•Anillo tórico	•O-ring	
22	VOE 935076	1					Elbow nipple	Raccord coudé	Winkelnippel	Niple angular	V-nippel	
	VOE 990739	1					•O-ring	•Joint torique	•O-Ring	•Anillo tórico	•O-ring	

1		**Oil cooler, forword, motor circuit.**
2		**Radiateur à huile, AV, circuit de moteur.**
3		**Ölkühler, vordere. Motorkreis.**
4		**Enfriador de aceite, delantero, ciclo de motor.**
5		**Axeloljekylare, fram, motorkrets.**
		85968

Catalogue id	Group
20694	**523**
Illustr. No	Section
1085888	**400**
Issue	Page
20039665-F	**953**

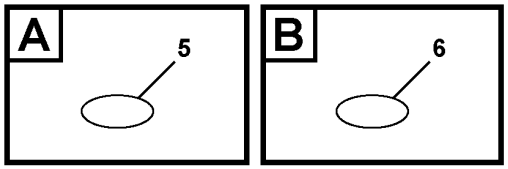

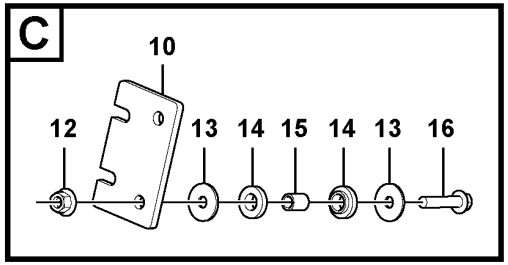

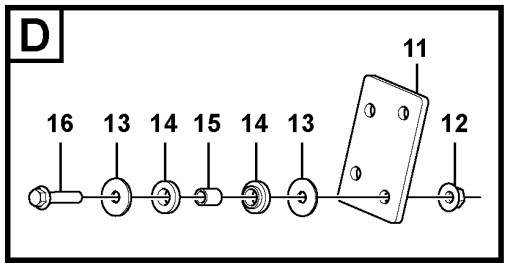

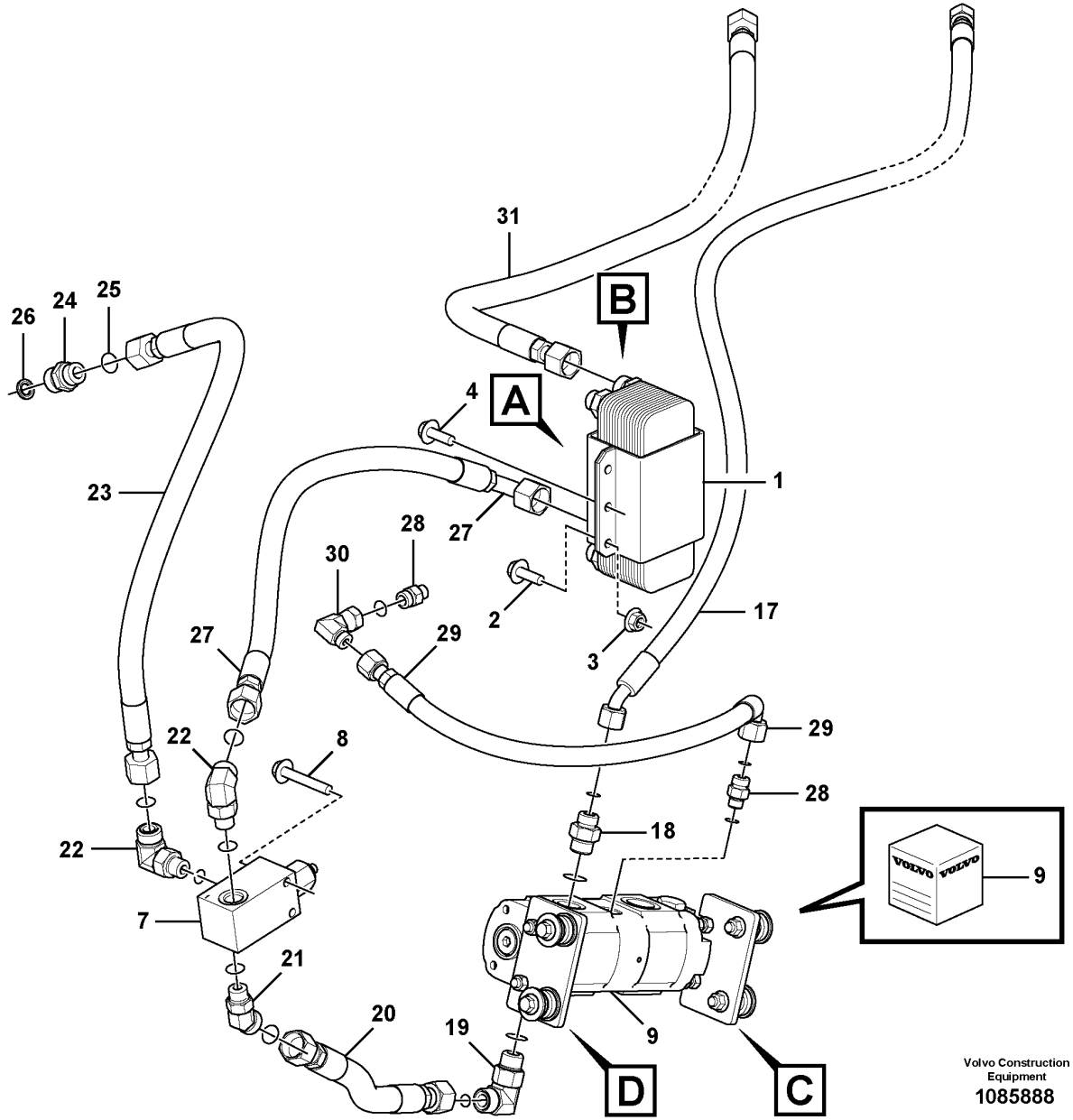

Volvo Construction Equipment
1085888

Fig.	Part No.	Quantity 1	2	3	PS	KIT	Description	Dénomination	Bezeichnung	Denominación	Benämning	Notes
	VOE 993321	1					•O-ring	•Joint torique	•O-Ring	•Anillo tórico	•O-ring	
23	**VOE 11163085**	1					Hose assembly	Conduit flexible	Schlauchleitung	Conducto	Slangledning	
24	**VOE 935037**	1					Nipple	Raccord	Nippel	Niple	Nippel	
25	**VOE 990739**	1					•O-ring	•Joint torique	•O-Ring	•Anillo tórico	•O-ring	
26	**VOE 14211864**	1					•Sealing ring	•Bague étanchéité	•Dichtring	•Anillo retén	•Tätningsring	
27	**VOE 11172047**	1					Hose assembly	Conduit flexible	Schlauchleitung	Conducto	Slangledning	
28	**VOE 935085**	1					Nipple	Raccord	Nippel	Niple	Nippel	
	VOE 993320	1					•O-ring	•Joint torique	•O-Ring	•Anillo tórico	•O-ring	
29	**VOE 11148958**	1					Hose assembly	Conduit flexible	Schlauchleitung	Conducto	Slangledning	
30	**VOE 13933900**	1					Elbow nipple	Raccord coudé	Winkelnippel	Niple angular	V-nippel	
31	**VOE 11410104**	1					Hose assembly	Conduit flexible	Schlauchleitung	Conducto	Slangledning	
32	**VOE 13974598**	1					Clamp	Collier serrage	Schelle	Abrazadera	Klamma	

1		**Oil cooler, forword, motor circuit.** **Radiateur à huile, AV, circuit de moteur.** **Ölkühler, vordere. Motorkreis.** **Enfriador de aceite, delantero, ciclo de motor.** **Axeloljekylare, fram, motorkrets.**	Catalogue id **20694**	Group **523**
2				
3			Illustr. No **1085888**	Section **400**
4				
5		**85968**	Issue **20039665-F**	Page **955**

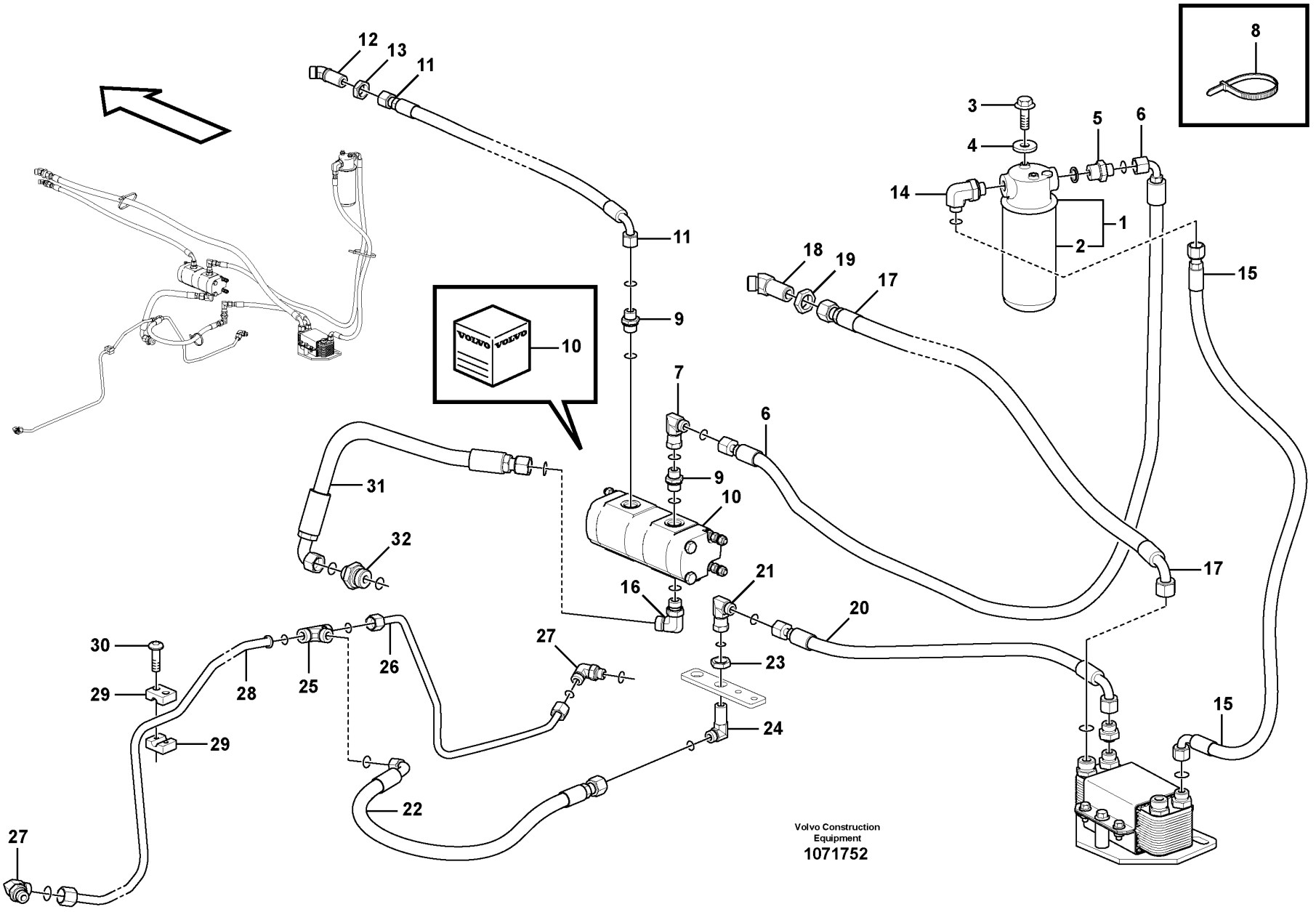
12
13
11
11
9
10
7
6
9
10
31
32
16
21
20
17
17
15
18
19
17
3
4
5
6
14
1
2
8
15
30
29
29
28
25
26
27
23
24
22
27
15
Volvo Construction Equipment
1071752

Fig.	Part No.	Quantity 1	2	3	PS	KIT	Description	Dénomination	Bezeichnung	Denominación	Benämning	Notes
1	VOE 11061436	1					Return filter	Filtre de retour	Rückstromfilter	Filtro retorno	Returfilter	
2	VOE 3831236	1					•Oil filter	•Filtre à huile	•Ölfilter	•Filtro de aceite	•Oljefilter	
3	VOE 946329	2					Flange screw	Vis à embase	Flanschschraube	Tornillo embridado	Flänsskruv	
4	VOE 13960143	2					Washer	Rondelle	Scheibe	Arandela	Bricka	
5	VOE 13933917	1					Nipple	Raccord	Nippel	Niple	Nippel	
	VOE 990738	1					•O-ring	•Joint torique	•O-Ring	•Anillo tórico	•O-ring	
	VOE 14211859	1					•Sealing ring	•Bague étanchéité	•Dichtring	•Anillo retén	•Tätningsring	
6	VOE 11148989	1					Hose assembly	Conduit flexible	Schlauchleitung	Conducto	Slangledning	
7	VOE 13933872	1					Elbow nipple	Raccord coudé	Winkelnippel	Niple angular	V-nippel	
	VOE 990738	1					•O-ring	•Joint torique	•O-Ring	•Anillo tórico	•O-ring	
8	VOE 4881440	REQ					Cable tie	Serre-câble	Kabelbinder	Abrazadera de cinta	Buntband	
9	VOE 935092	2					Nipple	Raccord	Nippel	Niple	Nippel	
	VOE 990738	2					•O-ring	•Joint torique	•O-Ring	•Anillo tórico	•O-ring	
	VOE 993322	2					•O-ring	•Joint torique	•O-Ring	•Anillo tórico	•O-ring	
10	VOE 17262775	1					Pump unit	Unité de pompe	Pumpenaggregat	Unidad bomba	Pumpenhet	
	VOE 17413250	1					•Sealing kit	•Kit plombage	•Plombiersatz	•Kit de precinto	•Plomberingssats	
11	VOE 15166306	1					Hose assembly	Conduit flexible	Schlauchleitung	Conducto	Slangledning	
12	VOE 937275	1					Elbow nipple	Raccord coudé	Winkelnippel	Niple angular	V-nippel	
13	VOE 13933867	1					Lock nut	Contre-écrou	Sicherungsmutter	Contratuerca	Låsmutter	
14	VOE 13933901	1					Elbow nipple	Raccord coudé	Winkelnippel	Niple angular	V-nippel	
	VOE 990738	1					•O-ring	•Joint torique	•O-Ring	•Anillo tórico	•O-ring	
15	VOE 15166306	1					Hose assembly	Conduit flexible	Schlauchleitung	Conducto	Slangledning	
16	VOE 935033	1					Elbow nipple	Raccord coudé	Winkelnippel	Niple angular	V-nippel	
	VOE 990739	1					•O-ring	•Joint torique	•O-Ring	•Anillo tórico	•O-ring	
	VOE 993323	1					•O-ring	•Joint torique	•O-Ring	•Anillo tórico	•O-ring	
17	VOE 937096	1					Hose assembly	Conduit flexible	Schlauchleitung	Conducto	Slangledning	
18	VOE 937539	1					Elbow nipple	Raccord coudé	Winkelnippel	Niple angular	V-nippel	
19	VOE 13933962	1					Lock nut	Contre-écrou	Sicherungsmutter	Contratuerca	Låsmutter	
20	VOE 936733	1					Hose assembly	Conduit flexible	Schlauchleitung	Conducto	Slangledning	
21	VOE 13933872	1					Elbow nipple	Raccord coudé	Winkelnippel	Niple angular	V-nippel	
	VOE 990738	1					•O-ring	•Joint torique	•O-Ring	•Anillo tórico	•O-ring	

1		**Oil cooler, rear, pump circuit.** **Radiateur à huile, AR, circuit de pompe.** **Ölkühler, hinten, Pumpekreis.** **Enfriador de aceite, trasero, ciclo de bomba.** **Axeloljekylare, bak, pumpkrets.**	Catalogue id **20694**	Group **523**
2				
3			Illustr. No **1071752**	Section **500**
4				
5		**85948**	Issue **20039665-F**	Page **957**

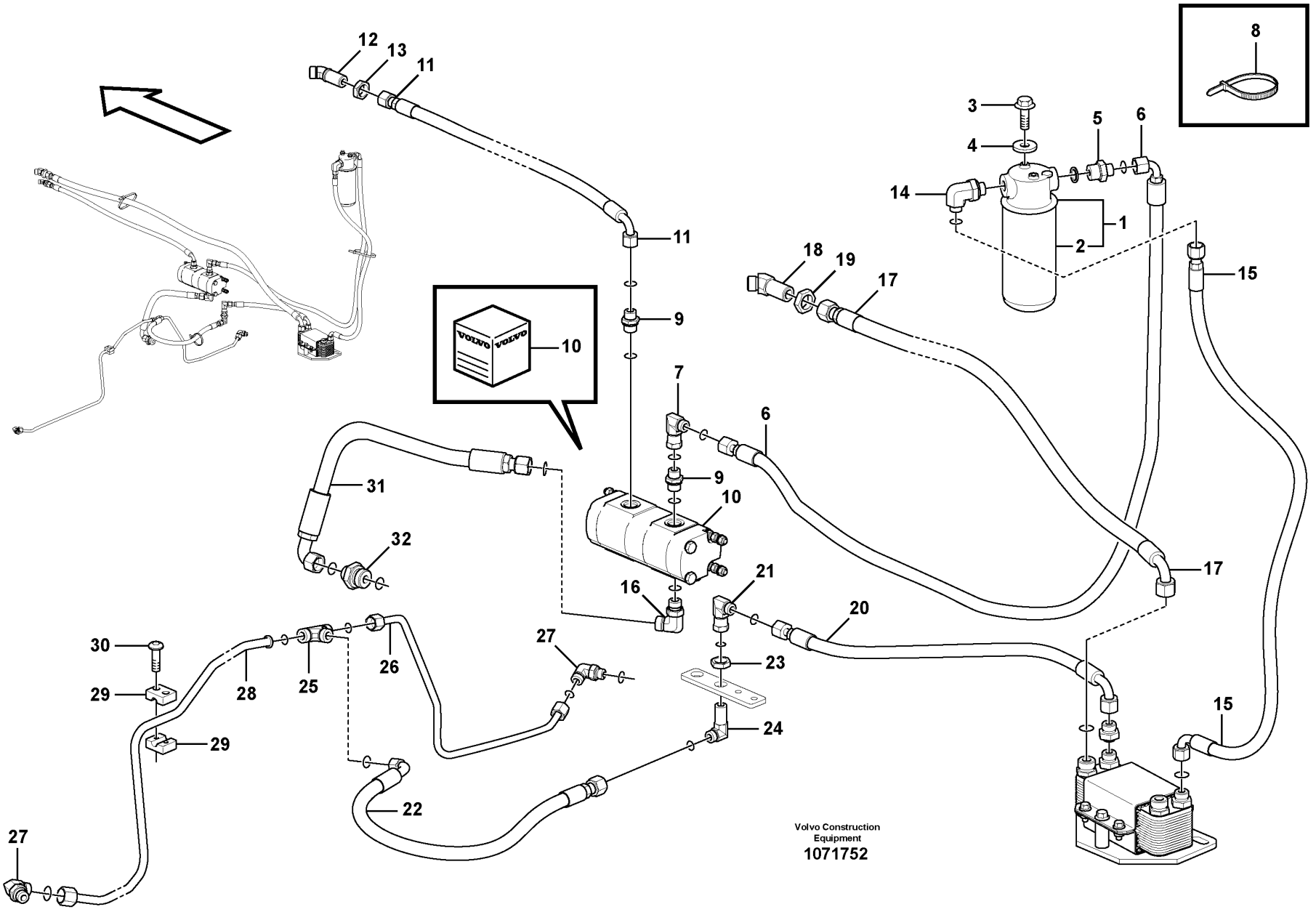
12
13
11
11
9
10
7
6
9
10
31
32
16
21
20
17
17
15
18
19
17
3
4
5
6
14
1
2
8
15
30
29
29
28
25
26
27
23
24
22
27
15
Volvo Construction Equipment
1071752

Fig.	Part No.	Quantity 1	2	3	PS	KIT	Description	Dénomination	Bezeichnung	Denominación	Benämning	Notes
22	VOE 936758	1					Hose assembly	Conduit flexible	Schlauchleitung	Conducto	Slangledning	
23	VOE 13933867	1					Lock nut	Contre-écrou	Sicherungsmutter	Contratuerca	Låsmutter	
24	VOE 13933866	1					Elbow nipple	Raccord coudé	Winkelnippel	Niple angular	V-nippel	
25	VOE 935453	1					T-nipple	Raccord-t	T-Nippel	Niple t	T-nippel	
	VOE 990738	2					•O-ring	•Joint torique	•O-Ring	•Anillo tórico	•O-ring	
26	VOE 11410304	1					Oil pipe	Conduit d'huile	Ölrohr	Tubo de aceite	Oljerör	
27	VOE 935034	2					Elbow nipple	Raccord coudé	Winkelnippel	Niple angular	V-nippel	
	VOE 990738	1					•O-ring	•Joint torique	•O-Ring	•Anillo tórico	•O-ring	
	VOE 967750	1					•O-ring	•Joint torique	•O-Ring	•Anillo tórico	•O-ring	
28	VOE 11410302	1					Oil pipe	Conduit d'huile	Ölrohr	Tubo de aceite	Oljerör	
29	VOE 4785459	1					Clamp	Collier serrage	Schelle	Abrazadera	Klamma	
30	VOE 13975980	2					Six point socket screw	Vis à 6 pans creux	Sechszahn-Hohlschraube	Racor de seis dientes	Sextandhålskruv	
31	VOE 11163024	1					Hose assembly	Conduit flexible	Schlauchleitung	Conducto	Slangledning	
32	VOE 935203	1					Nipple	Raccord	Nippel	Niple	Nippel	
	VOE 990739	1					•O-ring	•Joint torique	•O-Ring	•Anillo tórico	•O-ring	
	VOE 14211860	1					•Sealing ring	•Bague étanchéité	•Dichtring	•Anillo retén	•Tätningsring	
	VOE 13974598	1					Clamp	Collier serrage	Schelle	Abrazadera	Klamma	3394)

3394) **GB**: not illustrated **FR**: non-illustré **DE**: nicht abgebildet **ES**: No ilustrado **SE**: ej illustrerat

1		**Oil cooler, rear, pump circuit.** **Radiateur à huile, AR, circuit de pompe.** **Ölkühler, hinten, Pumpekreis.** **Enfriador de aceite, trasero, ciclo de bomba.** **Axeloljekylare, bak, pumpkrets.**	Catalogue id **20694**	Group **523**
2				
3			Illustr. No **1071752**	Section **500**
4				
5		**85948**	Issue **20039665-F**	Page **959**

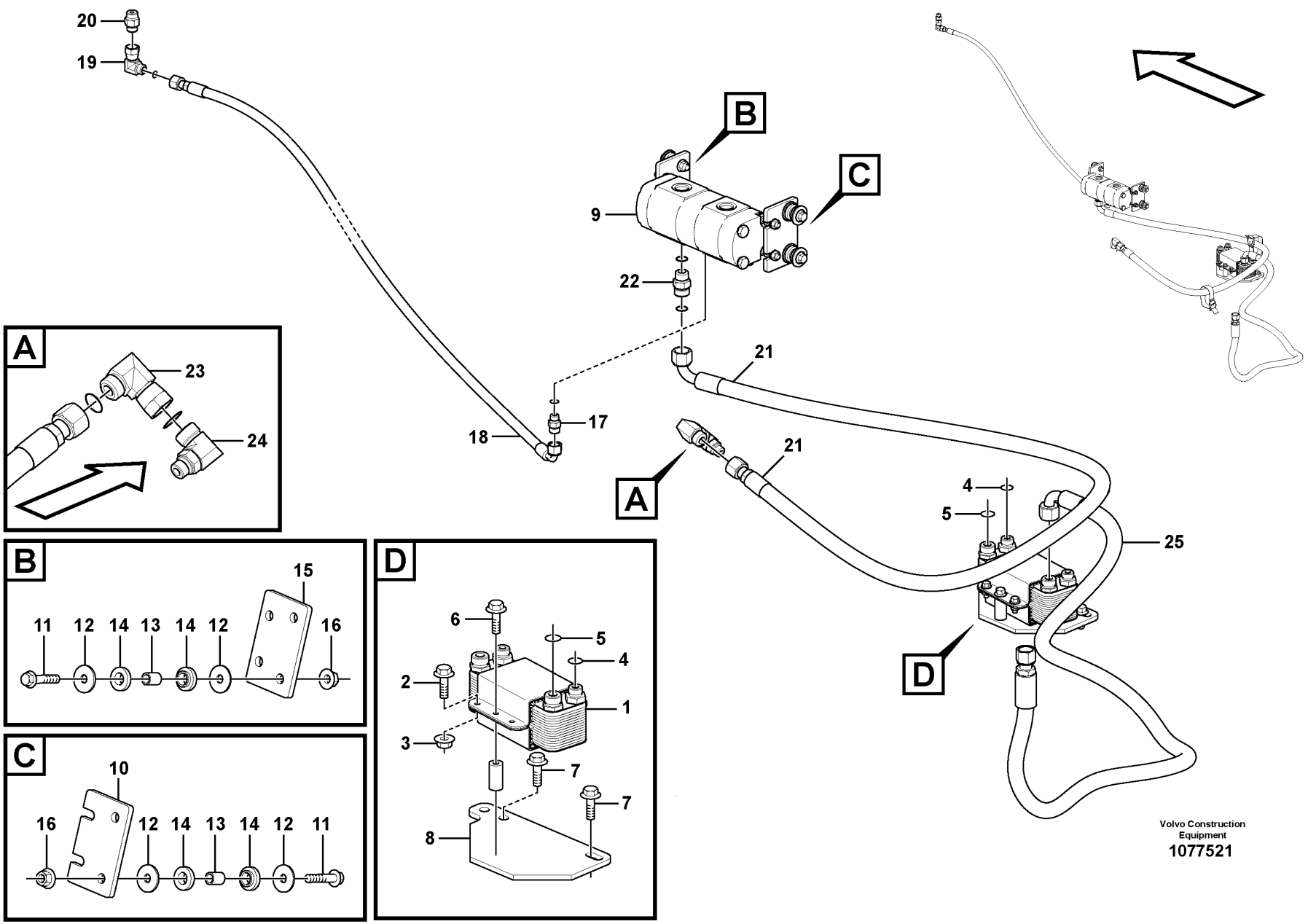

Volvo Construction Equipment

1077521

Fig.	Part No.	Quantity 1	2	3	PS	KIT	Description	Dénomination	Bezeichnung	Denominación	Benämning	Notes
1	VOE 11110903	1					Heat exchanger	Echangeur temperature	Wärmetauscher	Cambiador de calor	Värmeväxlare	
2	VOE 13946173	1					•Screw	•Vis	•Schraube	•Tornillo	•Skruv	
3	VOE 13945408	1					•Nut	•Écrou	•Mutter	•Tuerca	•Mutter	
4	VOE 990738	2					O-ring	Joint torique	O-Ring	Anillo tórico	O-ring	
5	VOE 990739	2					O-ring	Joint torique	O-Ring	Anillo tórico	O-ring	
6	VOE 946472	2					Flange screw	Vis à embase	Flanschschraube	Tornillo embridado	Flänsskruv	
7	VOE 13965191	2					Screw	Vis	Schraube	Tornillo	Skruv	
8	VOE 17236580	1					Bracket	Console	Konsole	Consola	Konsol	
9	VOE 17262775	1					Pump unit	Unité de pompe	Pumpenaggregat	Unidad bomba	Pumpenhet	
10	VOE 15147927	1					Bracket	Console	Konsole	Consola	Konsol	
11	VOE 13965186	4					Screw	Vis	Schraube	Tornillo	Skruv	
12	VOE 925743	8					Washer	Rondelle	Scheibe	Arandela	Bricka	
13	VOE 11411966	4					Spacer ring	Bague entretoise	Abstandring	Anillo distanciador	Distansring	
14	VOE 11411143	8					Rubber damper	Amortisseur caoutchouc	Gummidämpfer	Amortiguador de goma	Gummidämpare	
15	VOE 15147937	1					Bracket	Console	Konsole	Consola	Konsol	
16	VOE 13971098	4					Flange nut	Écrou à embase	Flanschmutter	Tuerca embridada	Flänsmutter	
17	VOE 935085	1					Nipple	Raccord	Nippel	Niple	Nippel	
	VOE 993320	1					•O-ring	•Joint torique	•O-Ring	•Anillo tórico	•O-ring	
18	VOE 15107964	1					Hose assembly	Conduit flexible	Schlauchleitung	Conducto	Slangledning	
19	VOE 13933900	1					Elbow nipple	Raccord coudé	Winkelnippel	Niple angular	V-nippel	
20	VOE 935089	1					Nipple	Raccord	Nippel	Niple	Nippel	
	VOE 993321	1					•O-ring	•Joint torique	•O-Ring	•Anillo tórico	•O-ring	
21	VOE 15129739	1					Hose assembly	Conduit flexible	Schlauchleitung	Conducto	Slangledning	
22	VOE 935095	1					Nipple	Raccord	Nippel	Niple	Nippel	
	VOE 990739	1					•O-ring	•Joint torique	•O-Ring	•Anillo tórico	•O-ring	
	VOE 993322	1					•O-ring	•Joint torique	•O-Ring	•Anillo tórico	•O-ring	
23	VOE 935423	1					Elbow nipple	Raccord coudé	Winkelnippel	Niple angular	V-nippel	
	VOE 990739	1					•O-ring	•Joint torique	•O-Ring	•Anillo tórico	•O-ring	
24	VOE 936149	1					Elbow nipple	Raccord coudé	Winkelnippel	Niple angular	V-nippel	
	VOE 990739	1					•O-ring	•Joint torique	•O-Ring	•Anillo tórico	•O-ring	

1		**Oil cooler, rear, motor circuit.** **Radiateur à huile, AR, circuit de moteur.** **Ölkühler, hinten, Motorkreis.** **Enfriador de aceite, trasero, ciclo de motor.** **Axeloljekylare, bak, motorkrets.**	Catalogue id **20694**	Group **523**
2				
3			Illustr. No **1077521**	Section **600**
4				
5		**85948**	Issue **20039665-F**	Page **961**

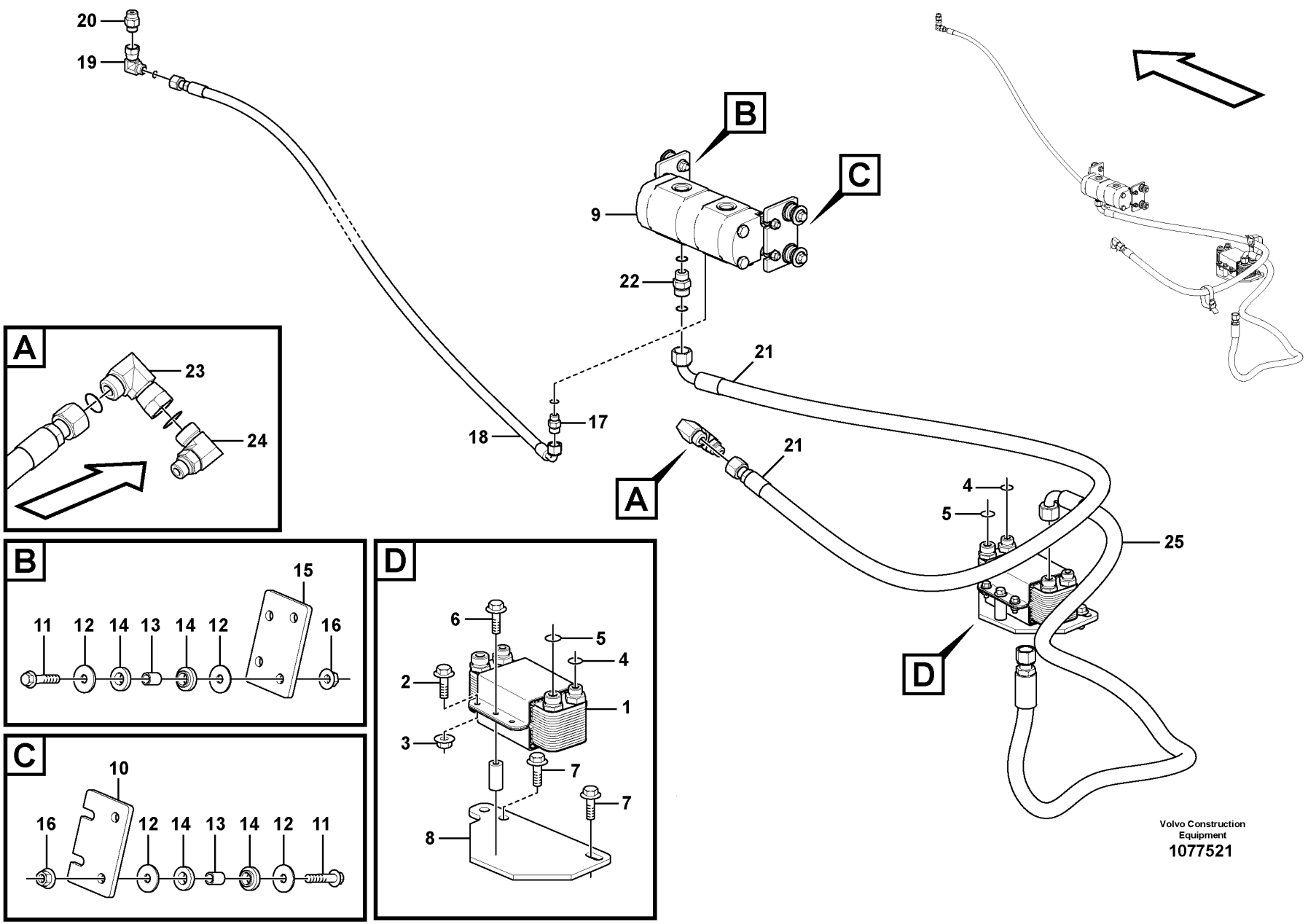

Volvo Construction Equipment

1077521

Fig.	Part No.	Quantity 1	2	3	PS	KIT	Description	Dénomination	Bezeichnung	Denominación	Benämning	Notes
25	VOE 11173894	1					Hose assembly	Conduit flexible	Schlauchleitung	Conducto	Slangledning	

1		**Oil cooler, rear, motor circuit.** **Radiateur à huile, AR, circuit de moteur.** **Ölkühler, hinten, Motorkreis.** **Enfriador de aceite, trasero, ciclo de motor.** **Axeloljekylare, bak, motorkrets.**	Catalogue id **20694**	Group **523**
2				
3			Illustr. No **1077521**	Section **600**
4				
5		**85948**	Issue **20039665-F**	Page **963**

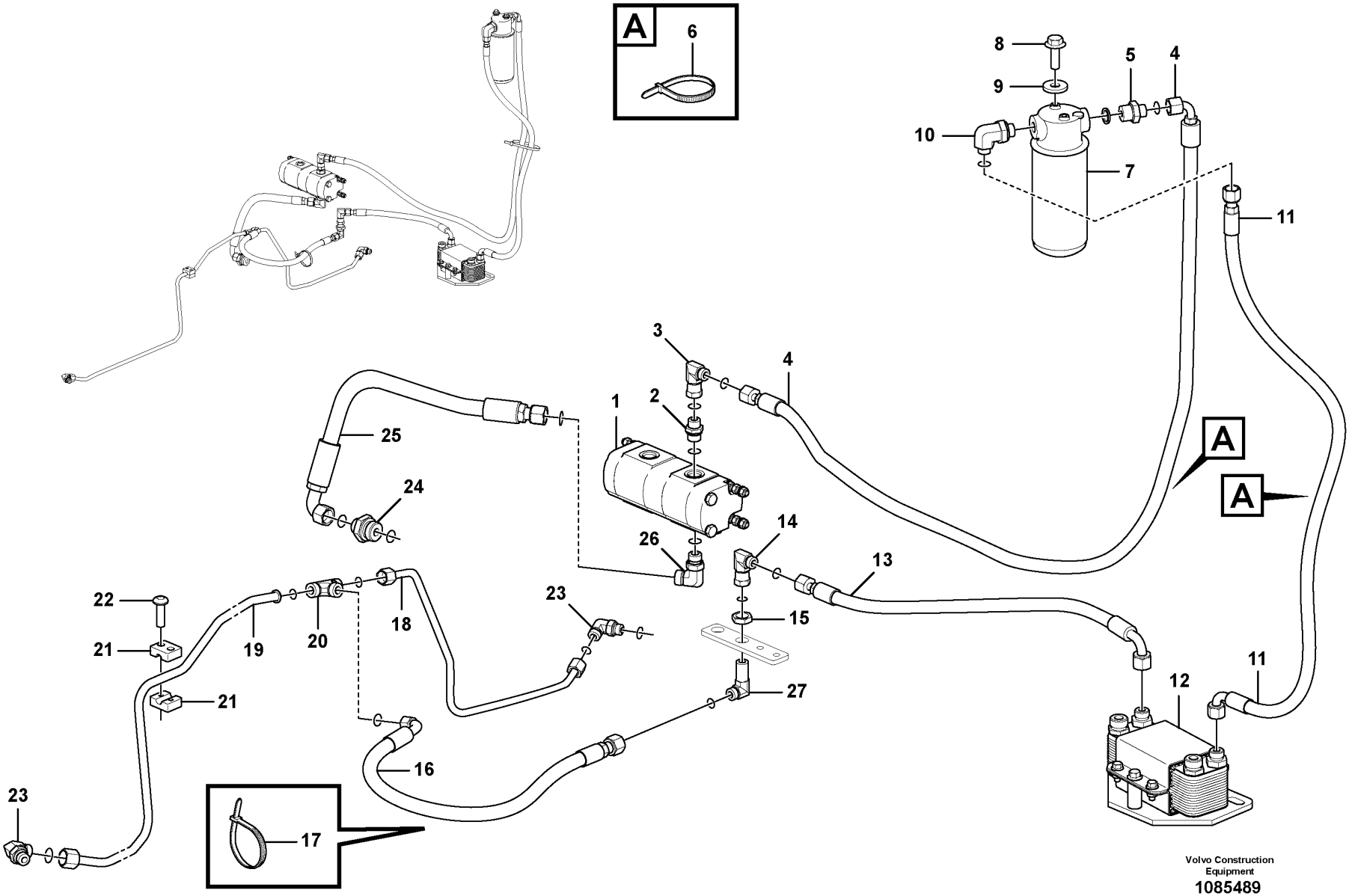

Volvo Construction Equipment
1085489

Fig.	Part No.	Quantity 1	2	3	PS	KIT	Description	Dénomination	Bezeichnung	Denominación	Benämning	Notes
1		1					Pump Unit	Unite Pompe	Pumpwerk	Unidad Bomba	Pumpenhet	
2	VOE 935092	1					Nipple	Raccord	Nippel	Niple	Nippel	
	VOE 990738	1					•O-ring	•Joint torique	•O-Ring	•Anillo tórico	•O-ring	
	VOE 993322	1					•O-ring	•Joint torique	•O-Ring	•Anillo tórico	•O-ring	
3	VOE 13933872	1					Elbow nipple	Raccord coudé	Winkelnippel	Niple angular	V-nippel	
	VOE 990738	1					•O-ring	•Joint torique	•O-Ring	•Anillo tórico	•O-ring	
4	VOE 11148989	1					Hose assembly	Conduit flexible	Schlauchleitung	Conducto	Slangledning	
5	VOE 13933917	1					Nipple	Raccord	Nippel	Niple	Nippel	
	VOE 990738	1					•O-ring	•Joint torique	•O-Ring	•Anillo tórico	•O-ring	
	VOE 14211859	1					•Sealing ring	•Bague étanchéité	•Dichtring	•Anillo retén	•Tätningsring	
6	VOE 4881440	1					Cable tie	Serre-câble	Kabelbinder	Abrazadera de cinta	Buntband	
7	VOE 11061436	1					Return filter	Filtre de retour	Rückstromfilter	Filtro retorno	Returfilter	
	VOE 3831236	1					•Oil filter	•Filtre à huile	•Ölfilter	•Filtro de aceite	•Oljefilter	
8	VOE 946329	2					Flange screw	Vis à embase	Flanschschraube	Tornillo embridado	Flänsskruv	
9	VOE 960143	2					Plain washer	Rondelle plane	Flachscheibe	Arandela plana	Planbricka	
10	VOE 13933901	1					Elbow nipple	Raccord coudé	Winkelnippel	Niple angular	V-nippel	
	VOE 990738	1					•O-ring	•Joint torique	•O-Ring	•Anillo tórico	•O-ring	
11	VOE 15166306	1					Hose assembly	Conduit flexible	Schlauchleitung	Conducto	Slangledning	
12		1					Heat Exchanger	Echange.chaleur	Wärmetauscher	Cambiador Calor	Värmeväxlare	
13	VOE 936733	1					Hose assembly	Conduit flexible	Schlauchleitung	Conducto	Slangledning	
14	VOE 13933872	1					Elbow nipple	Raccord coudé	Winkelnippel	Niple angular	V-nippel	
	VOE 990738	1					•O-ring	•Joint torique	•O-Ring	•Anillo tórico	•O-ring	
15	VOE 13933867	1					Lock nut	Contre-écrou	Sicherungsmutter	Contratuerca	Låsmutter	
16	VOE 936758	1					Hose assembly	Conduit flexible	Schlauchleitung	Conducto	Slangledning	
17	VOE 4881440	REQ					Cable tie	Serre-câble	Kabelbinder	Abrazadera de cinta	Buntband	
18	VOE 11410304	1					Oil pipe	Conduit d'huile	Ölrohr	Tubo de aceite	Oljerör	
19	VOE 11410302	1					Oil pipe	Conduit d'huile	Ölrohr	Tubo de aceite	Oljerör	
20	VOE 935453	1					T-nipple	Raccord-t	T-Nippel	Niple t	T-nippel	
	VOE 990738	1					•O-ring	•Joint torique	•O-Ring	•Anillo tórico	•O-ring	
21	VOE 4785459	1					Clamp	Collier serrage	Schelle	Abrazadera	Klamma	

1		**Oil cooler, rear, pump circuit.** **Radiateur à huile, AR, circuit de pompe.** **Ölkühler, hinten, Pumpekreis.** **Enfriador de aceite, trasero, ciclo de bomba.** **Axeloljekylare, bak, pumpkrets.**
2		
3		
4		
5		**85968**

Catalogue id	Group
20694	**523**
Illustr. No	Section
1085489	**700**
Issue	Page
20039665-F	**965**

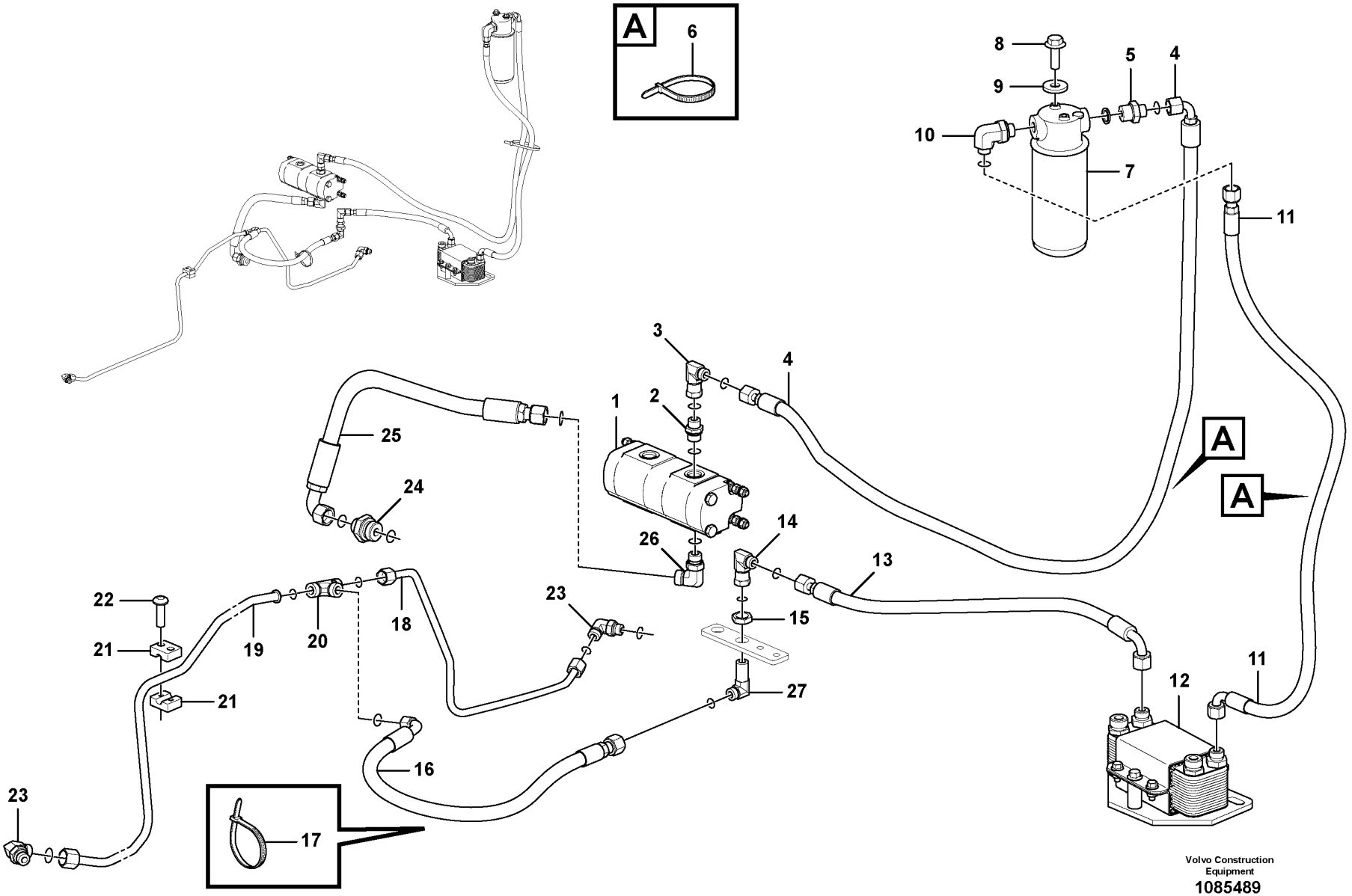

Volvo Construction Equipment
1085489

Fig.	Part No.	Quantity 1	2	3	PS	KIT	Description	Dénomination	Bezeichnung	Denominación	Benämning	Notes
22	VOE 13975980	2					Six point socket screw	Vis à 6 pans creux	Sechszahn-Hohlschraube	Racor de seis dientes	Sextandhålskruv	
23	VOE 935034	2					Elbow nipple	Raccord coudé	Winkelnippel	Niple angular	V-nippel	
	VOE 990738	2					•O-ring	•Joint torique	•O-Ring	•Anillo tórico	•O-ring	
	VOE 967750	2					•O-ring	•Joint torique	•O-Ring	•Anillo tórico	•O-ring	
24	VOE 935203	1					Nipple	Raccord	Nippel	Niple	Nippel	
	VOE 990739	1					•O-ring	•Joint torique	•O-Ring	•Anillo tórico	•O-ring	
	VOE 14211860	1					•Sealing ring	•Bague étanchéité	•Dichtring	•Anillo retén	•Tätningsring	
25	VOE 11163024	1					Hose assembly	Conduit flexible	Schlauchleitung	Conducto	Slangledning	
26	VOE 935033	1					Elbow nipple	Raccord coudé	Winkelnippel	Niple angular	V-nippel	
	VOE 990739	1					•O-ring	•Joint torique	•O-Ring	•Anillo tórico	•O-ring	
	VOE 993323	1					•O-ring	•Joint torique	•O-Ring	•Anillo tórico	•O-ring	
27	VOE 13933866	1					Elbow nipple	Raccord coudé	Winkelnippel	Niple angular	V-nippel	
	VOE 13974598	1					Clamp	Collier serrage	Schelle	Abrazadera	Klamma	3394)

3394) **GB**: not illustrated **FR**: non-illustré **DE**: nicht abgebildet **ES**: No ilustrado **SE**: ej illustrerat

1		**Oil cooler, rear, pump circuit.** **Radiateur à huile, AR, circuit de pompe.** **Ölkühler, hinten, Pumpekreis.** **Enfriador de aceite, trasero, ciclo de bomba.** **Axeloljekylare, bak, pumpkrets.**	Catalogue id **20694**	Group **523**
2				
3			Illustr. No **1085489**	Section **700**
4				
5		**85968**	Issue **20039665-F**	Page **967**

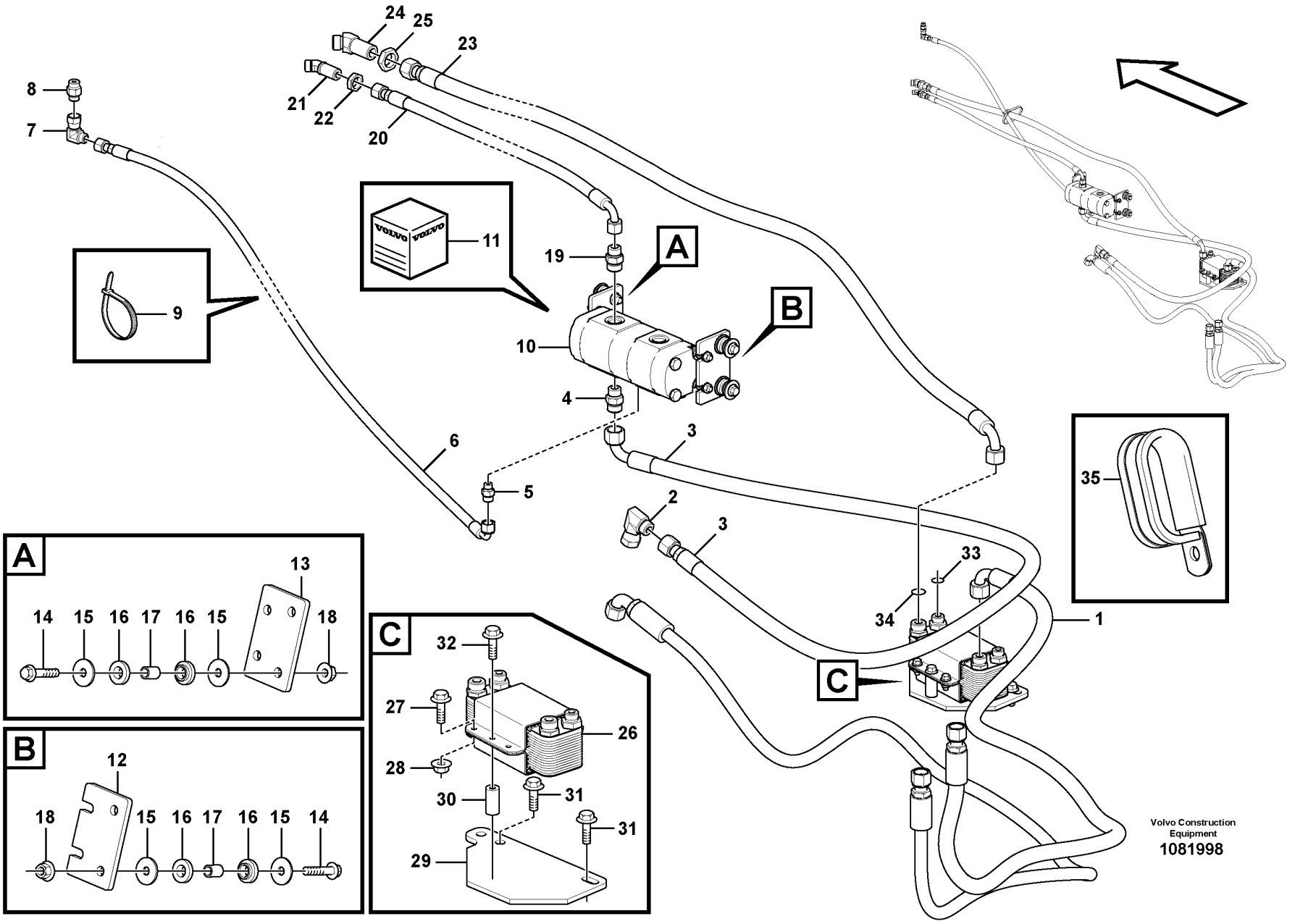
A
B
C
1
2
3
4
5
6
7
8
9
10
11
12
13
14
15
16
17
18
19
20
21
22
23
24
25
26
27
28
29
30
31
32
33
34
35
VOLVO
Volvo Construction Equipment
1081998

Fig.	Part No.	Quantity 1	2	3	PS	KIT	Description	Dénomination	Bezeichnung	Denominación	Benämning	Notes
1	VOE 11173894	1					Hose assembly	Conduit flexible	Schlauchleitung	Conducto	Slangledning	
2	VOE 935423	1					Elbow nipple	Raccord coudé	Winkelnippel	Niple angular	V-nippel	
	VOE 990739	1					•O-ring	•Joint torique	•O-Ring	•Anillo tórico	•O-ring	
3	VOE 15129739	1					Hose assembly	Conduit flexible	Schlauchleitung	Conducto	Slangledning	
4	VOE 935095	1					Nipple	Raccord	Nippel	Niple	Nippel	
	VOE 990739	1					•O-ring	•Joint torique	•O-Ring	•Anillo tórico	•O-ring	
	VOE 993322	1					•O-ring	•Joint torique	•O-Ring	•Anillo tórico	•O-ring	(VOE 932041)
5	VOE 935085	1					Nipple	Raccord	Nippel	Niple	Nippel	
	VOE 993320	1					•O-ring	•Joint torique	•O-Ring	•Anillo tórico	•O-ring	
6	VOE 15107964	1					Hose assembly	Conduit flexible	Schlauchleitung	Conducto	Slangledning	
7	VOE 13933900	1					Elbow nipple	Raccord coudé	Winkelnippel	Niple angular	V-nippel	
8	VOE 935089	1					Nipple	Raccord	Nippel	Niple	Nippel	
	VOE 993321	1					•O-ring	•Joint torique	•O-Ring	•Anillo tórico	•O-ring	
9	VOE 4881440	1					Cable tie	Serre-câble	Kabelbinder	Abrazadera de cinta	Buntband	
10	VOE 17262775	1					Pump unit	Unité de pompe	Pumpenaggregat	Unidad bomba	Pumpenhet	
11	VOE 17413250	1					•Sealing kit	•Kit plombage	•Plombiersatz	•Kit de precinto	•Plomberingssats	
12	VOE 15147927	1					Bracket	Console	Konsole	Consola	Konsol	
13	VOE 15147937	1					Bracket	Console	Konsole	Consola	Konsol	
14	VOE 965186	4					Flange screw	Vis à embase	Flanschschraube	Tornillo embridado	Flänsskruv	
15	VOE 925743	8					Washer	Rondelle	Scheibe	Arandela	Bricka	
16	VOE 11411143	8					Rubber damper	Amortisseur caoutchouc	Gummidämpfer	Amortiguador de goma	Gummidämpare	
17	VOE 11411966	4					Spacer ring	Bague entretoise	Abstandring	Anillo distanciador	Distansring	
18	VOE 13971098	4					Flange nut	Écrou à embase	Flanschmutter	Tuerca embridada	Flänsmutter	
19	VOE 935092	1					Nipple	Raccord	Nippel	Niple	Nippel	
	VOE 990738	1					•O-ring	•Joint torique	•O-Ring	•Anillo tórico	•O-ring	
	VOE 993322	1					•O-ring	•Joint torique	•O-Ring	•Anillo tórico	•O-ring	(VOE 932041)
20	VOE 15166306	1					Hose assembly	Conduit flexible	Schlauchleitung	Conducto	Slangledning	
21	VOE 937275	1					Elbow nipple	Raccord coudé	Winkelnippel	Niple angular	V-nippel	
22	VOE 13933867	1					Lock nut	Contre-écrou	Sicherungsmutter	Contratuerca	Låsmutter	
23	VOE 937096	1					Hose assembly	Conduit flexible	Schlauchleitung	Conducto	Slangledning	

1		**Oil cooler, rear, motor circuit.**
2		**Radiateur à huile, AR, circuit de moteur.**
3		**Ölkühler, hinten, Motorkreis.**
4		**Enfriador de aceite, trasero, ciclo de motor.**
5		**Axeloljekylare, bak, motorkrets.**
		85968

Catalogue id	Group
20694	**523**
Illustr. No	Section
1081998	**800**
Issue	Page
20039665-F	**969**

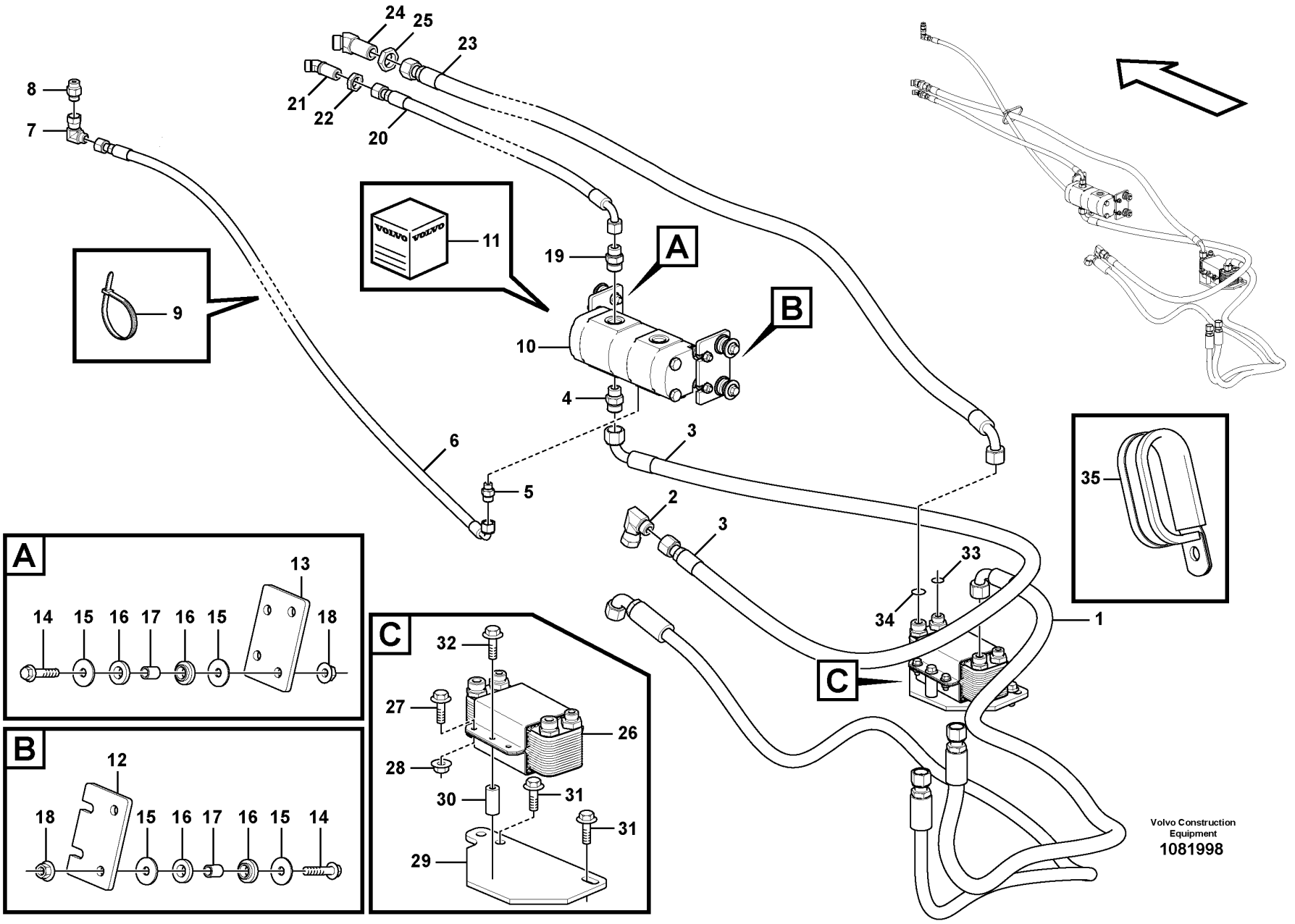
A
B
C
1
2
3
4
5
6
7
8
9
10
11
12
13
14
15
16
17
18
19
20
21
22
23
24
25
26
27
28
29
30
31
32
33
34
35
VOLVO
Volvo Construction Equipment
1081998

Fig.	Part No.	Quantity 1	2	3	PS	KIT	Description	Dénomination	Bezeichnung	Denominación	Benämning	Notes
24	VOE 937539	1					Elbow nipple	Raccord coudé	Winkelnippel	Niple angular	V-nippel	
25	VOE 13933962	1					Lock nut	Contre-écrou	Sicherungsmutter	Contratuerca	Låsmutter	
26	VOE 11110903	1					Heat exchanger	Echangeur temperature	Wärmetauscher	Cambiador de calor	Värmeväxlare	
27	VOE 946173	4					•Flange screw	•Vis à embase	•Flanschschraube	•Tornillo embridado	•Flänsskruv	
28	VOE 945408	4					•Flange nut	•Écrou à embase	•Flanschmutter	•Tuerca embridada	•Flänsmutter	
29	VOE 17236580	1					Bracket	Console	Konsole	Consola	Konsol	
30	VOE 11025750	2					•Set ring	•Butée	•Halbscheibe	•Anillo montaje	•Kuts	
31	VOE 965191	2			SS		Flange screw	Vis à embase	Flanschschraube	Tornillo embridado	Flänsskruv	
32	VOE 946472	2					Flange screw	Vis à embase	Flanschschraube	Tornillo embridado	Flänsskruv	
33	VOE 990738	2					O-ring	Joint torique	O-Ring	Anillo tórico	O-ring	
34	VOE 990739	2					O-ring	Joint torique	O-Ring	Anillo tórico	O-ring	
35	VOE 13974598	1					Clamp	Collier serrage	Schelle	Abrazadera	Klamma	S/N 3133 -

1		**Oil cooler, rear, motor circuit.** **Radiateur à huile, AR, circuit de moteur.** **Ölkühler, hinten, Motorkreis.** **Enfriador de aceite, trasero, ciclo de motor.** **Axeloljekylare, bak, motorkrets.**
2		
3		
4		
5		**85968**

Catalogue id	Group
20694	**523**
Illustr. No	Section
1081998	**800**
Issue	Page
20039665-F	**971**

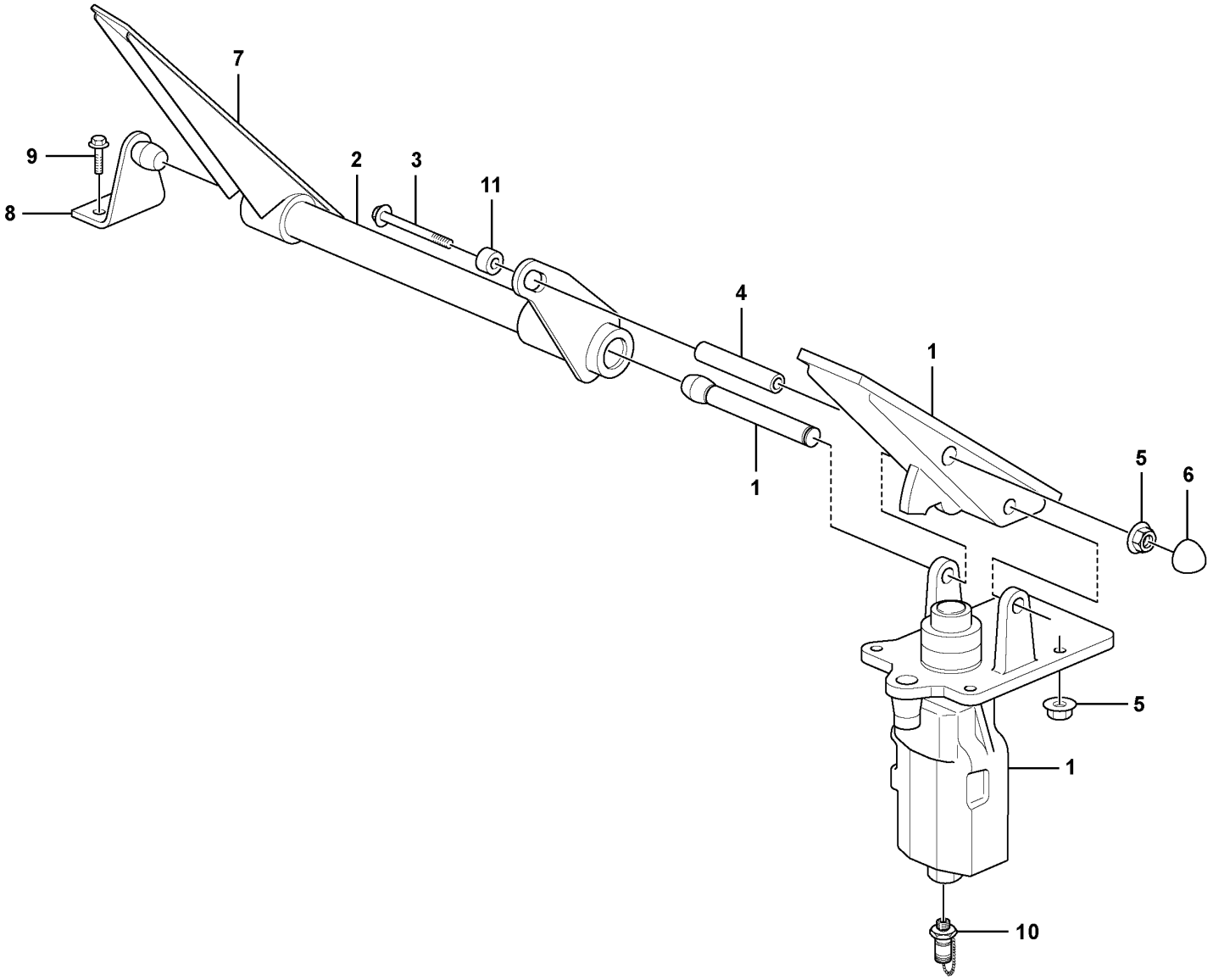

Volvo Construction Equipment
1071534

Fig.	Part No.	Quantity 1	2	3	PS	KIT	Description	Dénomination	Bezeichnung	Denominación	Benämning	Notes
1	**VOE 15120091**	1					Footbrake valve	Robinet frein à pied	Fußbremsventil	Válvula freno pie	Fotbromsventil	See group 525-150 page 975
2	**VOE 11005990**	1					Pedal	Pédale	Pedal	Pedal	Pedal	
3	**VOE 13965184**	1					Flange screw	Vis à embase	Flanschschraube	Tornillo embridado	Flänsskruv	
4	**VOE 11006430**	1					Spacer	Entretoise	Abstandkörper	Distanciador	Distans	
5	**VOE 948645**	5					Flange lock nut	Contre-écrou à embase	Flanschverschlussmutter	Contratuerca embridada	Flänslåsmutter	
6	**VOE 11006824**	1					Protecting cap	Capot de protection	Schutzhaube	Cabezal protección	Skyddshuv	
7	**VOE 11005990**	1					Pedal	Pédale	Pedal	Pedal	Pedal	
8	**VOE 11006248**	1					Anchorage	Fixation	Halterung	Fijación	Fäste	
9	**VOE 945444**	2					Flange screw	Vis à embase	Flanschschraube	Tornillo embridado	Flänsskruv	
10	**VOE 936443**	1					Testing nipple	Raccord contrôle	Prüfnippel	Niple de medición	Mätnippel	
11	**VOE 4850822**	1					Spacer	Entretoise	Abstandkörper	Distanciador	Distans	

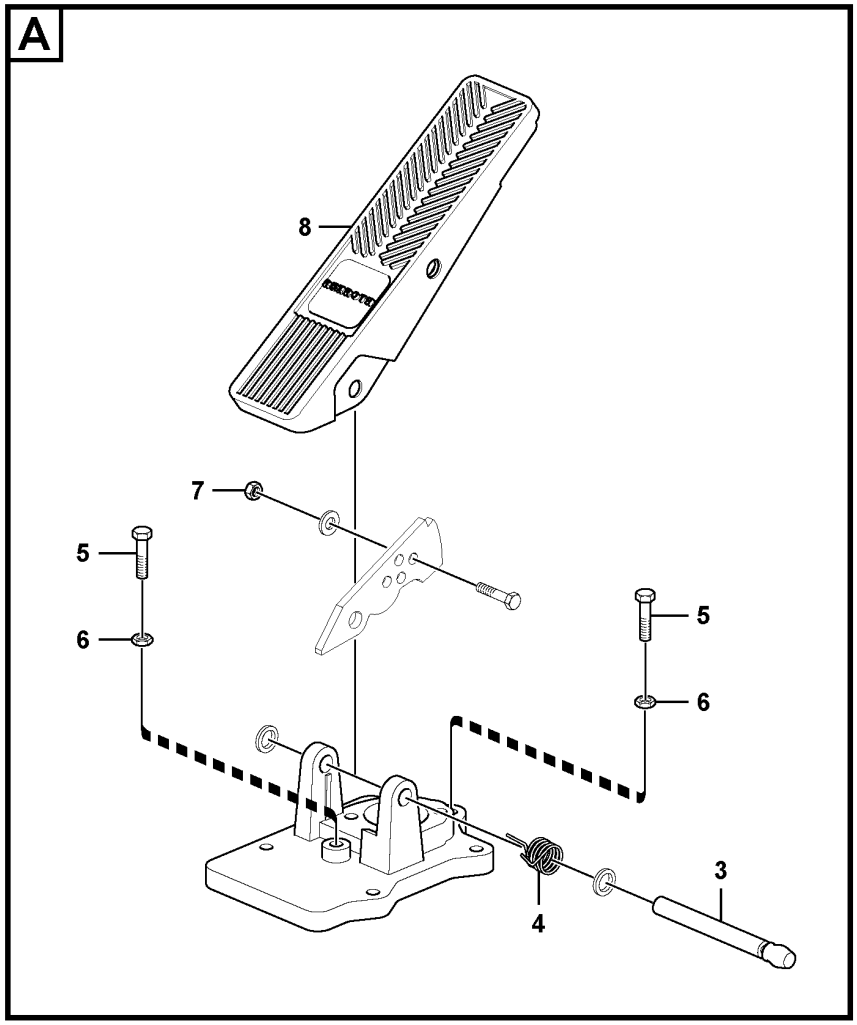

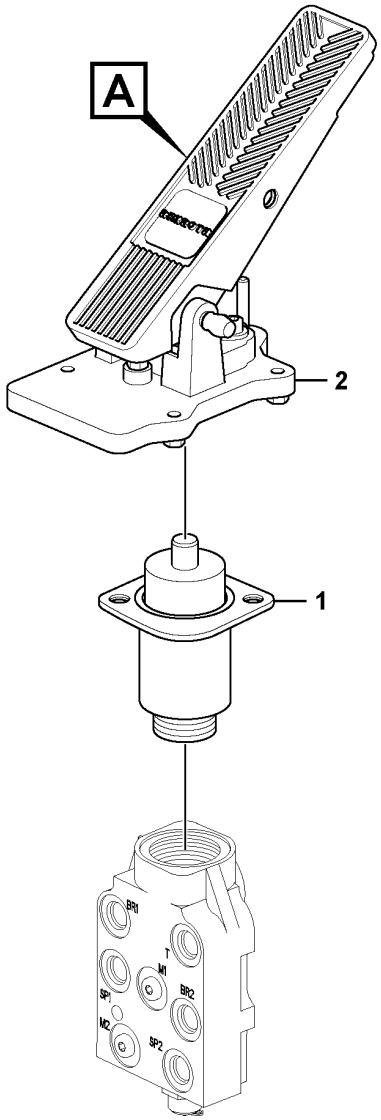

Volvo Construction Equipment
1058597

Fig.	Part No.	Quantity 1	2	3	PS	KIT	Description	Dénomination	Bezeichnung	Denominación	Benämning	Notes
	VOE 15120091	1					Footbrake valve	Robinet frein à pied	Fußbremsventil	Válvula freno pie	Fotbromsventil	
1	**VOE 15196847**	1			OP		•Valve kit	•Kit soupapes	•Ventilsatz	•Juego válvula	•Ventilsats	
2	**VOE 15197036**	1			OP		•Pedal	•Pédale	•Pedal	•Pedal	•Pedal	
3	**VOE 15197224**	1			OP		••Bolt	••Boulon	••Bolzen	••Perno	••Bult	
4	**VOE 15197049**	1			OP		••Spring	••Ressort	••Feder	••Resorte	••Fjäder	
5	**VOE 15197053**	2					••Hexagon screw	••Vis à tête hexagonale	••Sechskantschraube	••Tornillo hexagonal	••Sexkantsskruv	
6	**VOE 15197054**	2					••Hexagon nut	••Écrou hexagonal	••Sechskantmutter	••Tuerca hexagonal	••Sexkantsmutter	
7	**VOE 15197228**	1					••Hexagon nut	••Écrou hexagonal	••Sechskantmutter	••Tuerca hexagonal	••Sexkantsmutter	
8	**VOE 11998442**	1					••Rubber plate	••Plaque caoutchouc	••Gummiplatte	••Placa de goma	••Gummiplatta	

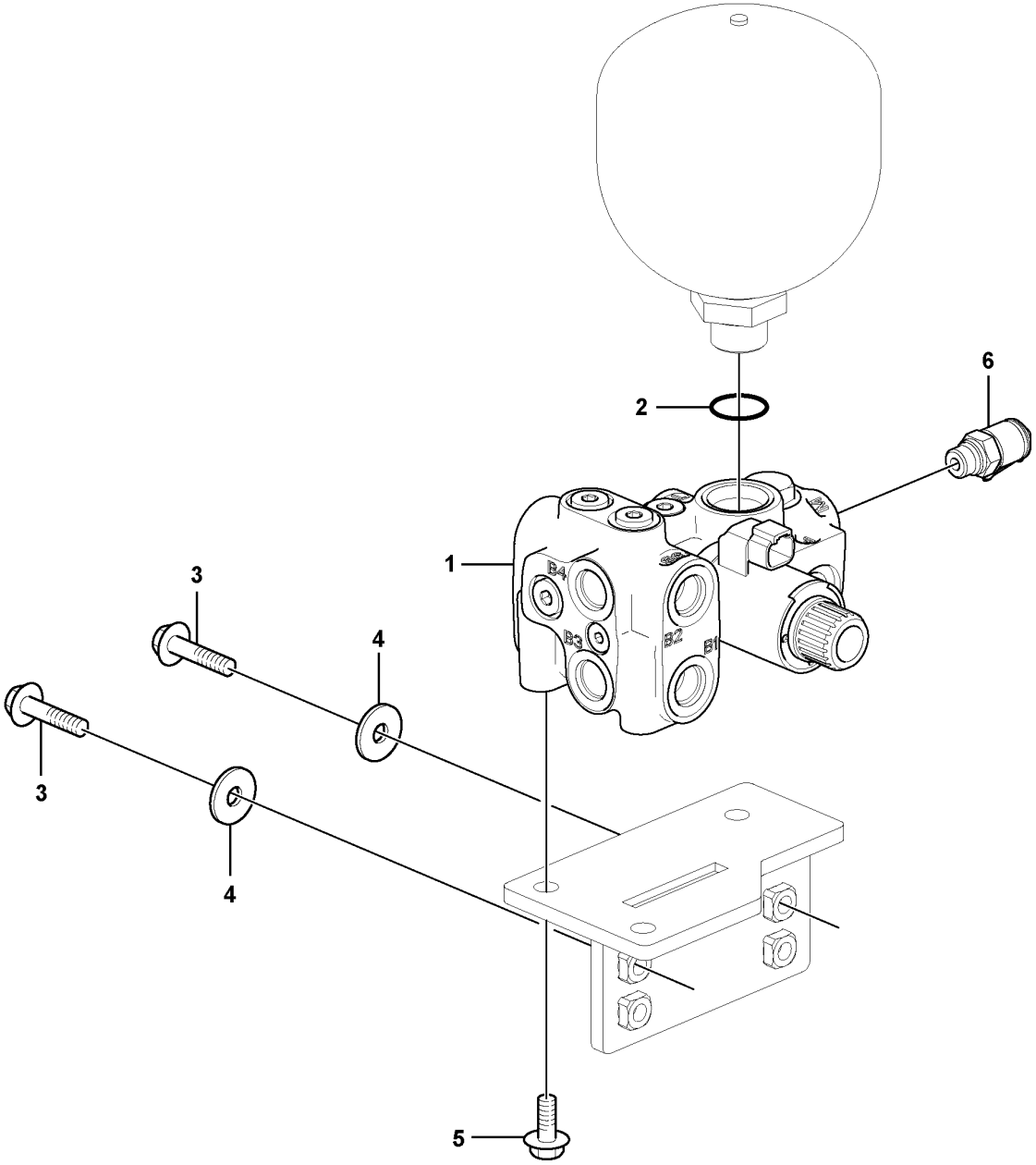

Volvo Construction Equipment
1071538

Fig.	Part No.	Quantity 1	2	3	PS	KIT	Description	Dénomination	Bezeichnung	Denominación	Benämning	Notes
1	**VOE 15182794**	1					Valve	Valve	Ventil	Válvula	Ventil	
	VOE 17254301	1					•Solenoid coil	•Bobine magnétique	•Magnetspule	•Bobina magnética	•Magnetspole	
2	**VOE 13967752**	1					O-ring	Joint torique	O-Ring	Anillo tórico	O-ring	
3	**VOE 965185**	2					Flange screw	Vis à embase	Flanschschraube	Tornillo embridado	Flänsskruv	
4	**VOE 960143**	2					Plain washer	Rondelle plane	Flachscheibe	Arandela plana	Planbricka	
5	**VOE 946441**	3					Flange screw	Vis à embase	Flanschschraube	Tornillo embridado	Flänsskruv	
6	**VOE 936446**	1					Testing nipple	Raccord contrôle	Prüfnippel	Niple de medición	Mätnippel	

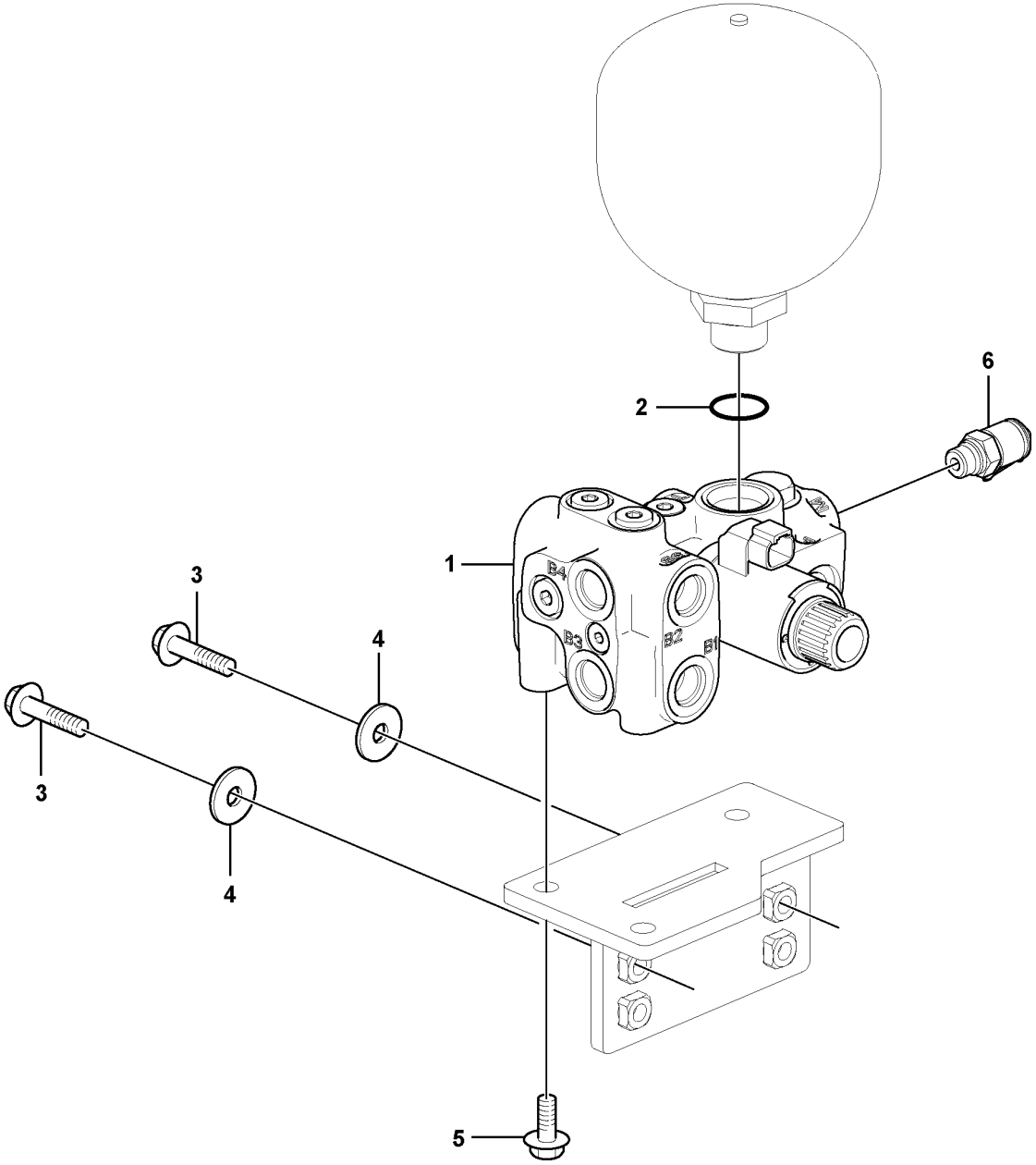

Volvo Construction Equipment
1071538

Fig.	Part No.	Quantity 1	2	3	PS	KIT	Description	Dénomination	Bezeichnung	Denominación	Benämning	Notes
1	**VOE 17262718**	1					Brake valve	Robinet de commande de frein	Bremsventil	Válvula de freno	Bromsventil	
	VOE 17453308	1					•Solenoid	•Électro-aimant	•Elektromagnet	•Electroimán	•Elektromagnet	
2	**VOE 993323**	1					O-ring	Joint torique	O-Ring	Anillo tórico	O-ring	
3	**VOE 965185**	2					Flange screw	Vis à embase	Flanschschraube	Tornillo embridado	Flänsskruv	
4	**VOE 960143**	2					Plain washer	Rondelle plane	Flachscheibe	Arandela plana	Planbricka	
5	**VOE 946441**	3					Flange screw	Vis à embase	Flanschschraube	Tornillo embridado	Flänsskruv	
6	**VOE 936446**	1					Testing nipple	Raccord contrôle	Prüfnippel	Niple de medición	Mätnippel	

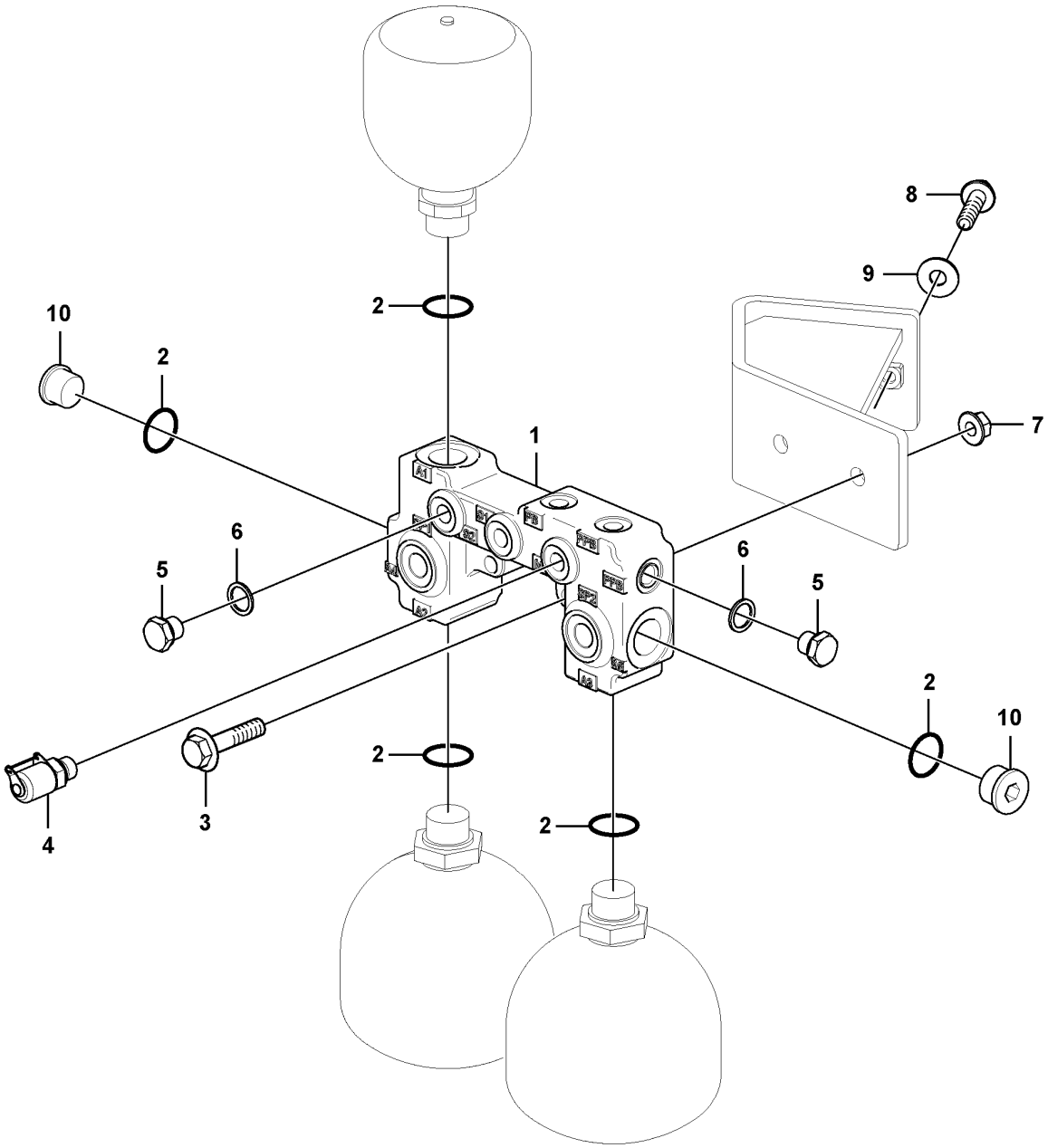

Volvo Construction Equipment
1077123

Fig.	Part No.	Quantity 1	2	3	PS	KIT	Description	Dénomination	Bezeichnung	Denominación	Benämning	Notes
1	VOE 11148622	1					Valve housing	Carter soupape	Ventilgehäuse	Cuerpo de válvula	Ventilhus	
2	VOE 13967752	5					O-ring	Joint torique	O-Ring	Anillo tórico	O-ring	
3	VOE 965186	2					Flange screw	Vis à embase	Flanschschraube	Tornillo embridado	Flänsskruv	
4	VOE 936444	1					Testing nipple	Raccord contrôle	Prüfnippel	Niple de medición	Mätnippel	
5	VOE 984646	2					Plug	Tampon	Stopfen	Tapón	Plugg	
6	VOE 984473	2					•O-ring	•Joint torique	•O-Ring	•Anillo tórico	•O-ring	
7	VOE 13971098	2					Flange nut	Écrou à embase	Flanschmutter	Tuerca embridada	Flänsmutter	
8	VOE 965185	2					Flange screw	Vis à embase	Flanschschraube	Tornillo embridado	Flänsskruv	
9	VOE 960143	2					Plain washer	Rondelle plane	Flachscheibe	Arandela plana	Planbricka	
10	VOE 968612	2					Plug	Tampon	Stopfen	Tapón	Plugg	

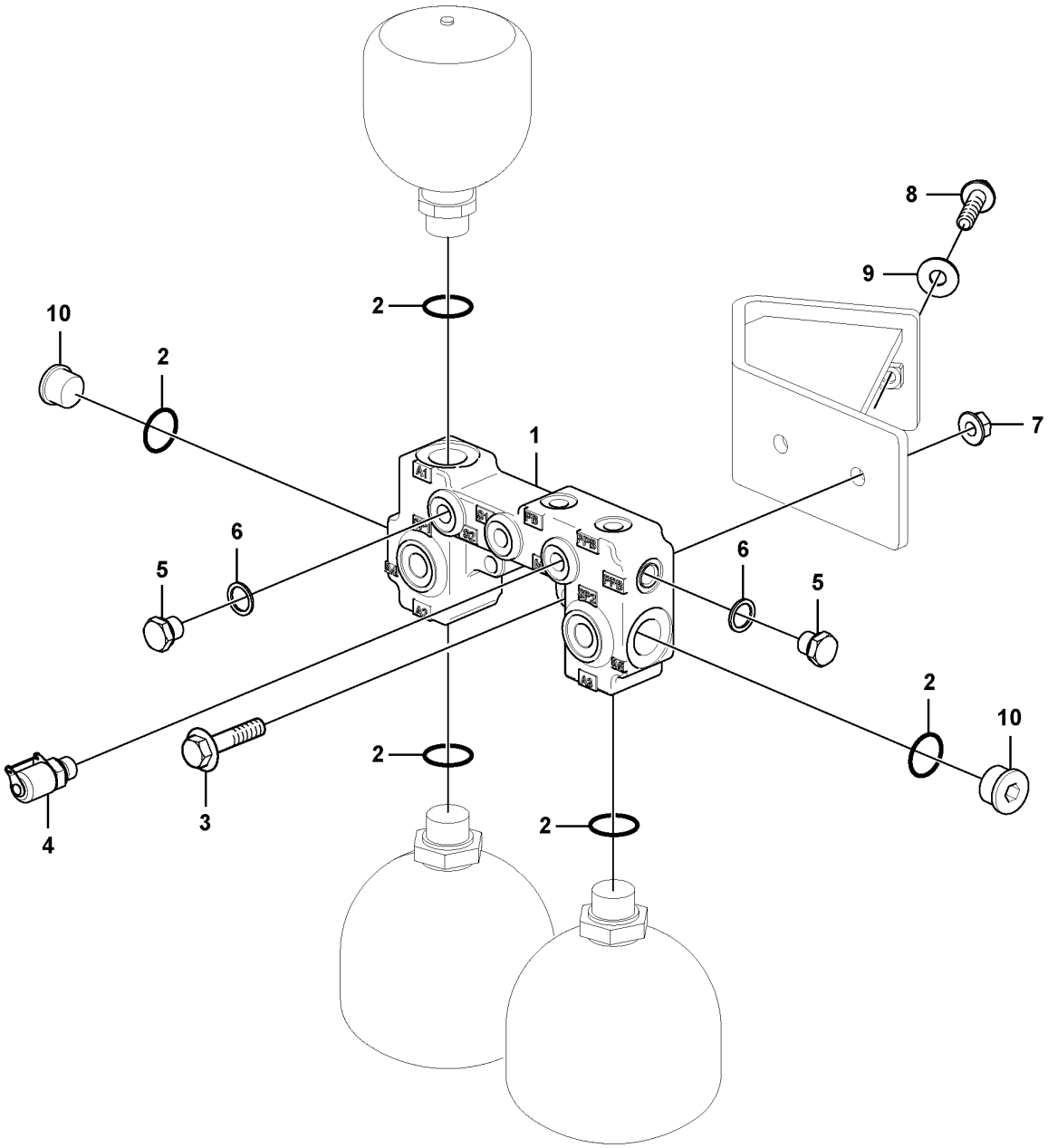

Volvo Construction Equipment
1077123

Fig.	Part No.	Quantity 1	2	3	PS	KIT	Description	Dénomination	Bezeichnung	Denominación	Benämning	Notes
1	VOE 17270707	1					Accumulator block	Bloc accus	Blockspeicher	Bloque de acumulador	Ackumulatorblock	
2	VOE 932042	5			SS		O-ring	Joint torique	O-Ring	Anillo tórico	O-ring	
3	VOE 965186	2					Flange screw	Vis à embase	Flanschschraube	Tornillo embridado	Flänsskruv	
4	VOE 936446	1					Testing nipple	Raccord contrôle	Prüfnippel	Niple de medición	Mätnippel	
5	VOE 984646	2					Plug	Tampon	Stopfen	Tapón	Plugg	
6	VOE 984473	2					•O-ring	•Joint torique	•O-Ring	•Anillo tórico	•O-ring	
7	VOE 13971098	2					Flange nut	Écrou à embase	Flanschmutter	Tuerca embridada	Flänsmutter	
8	VOE 965185	2					Flange screw	Vis à embase	Flanschschraube	Tornillo embridado	Flänsskruv	
9	VOE 960143	2					Plain washer	Rondelle plane	Flachscheibe	Arandela plana	Planbricka	
10	VOE 984657	2					Plug	Tampon	Stopfen	Tapón	Plugg	

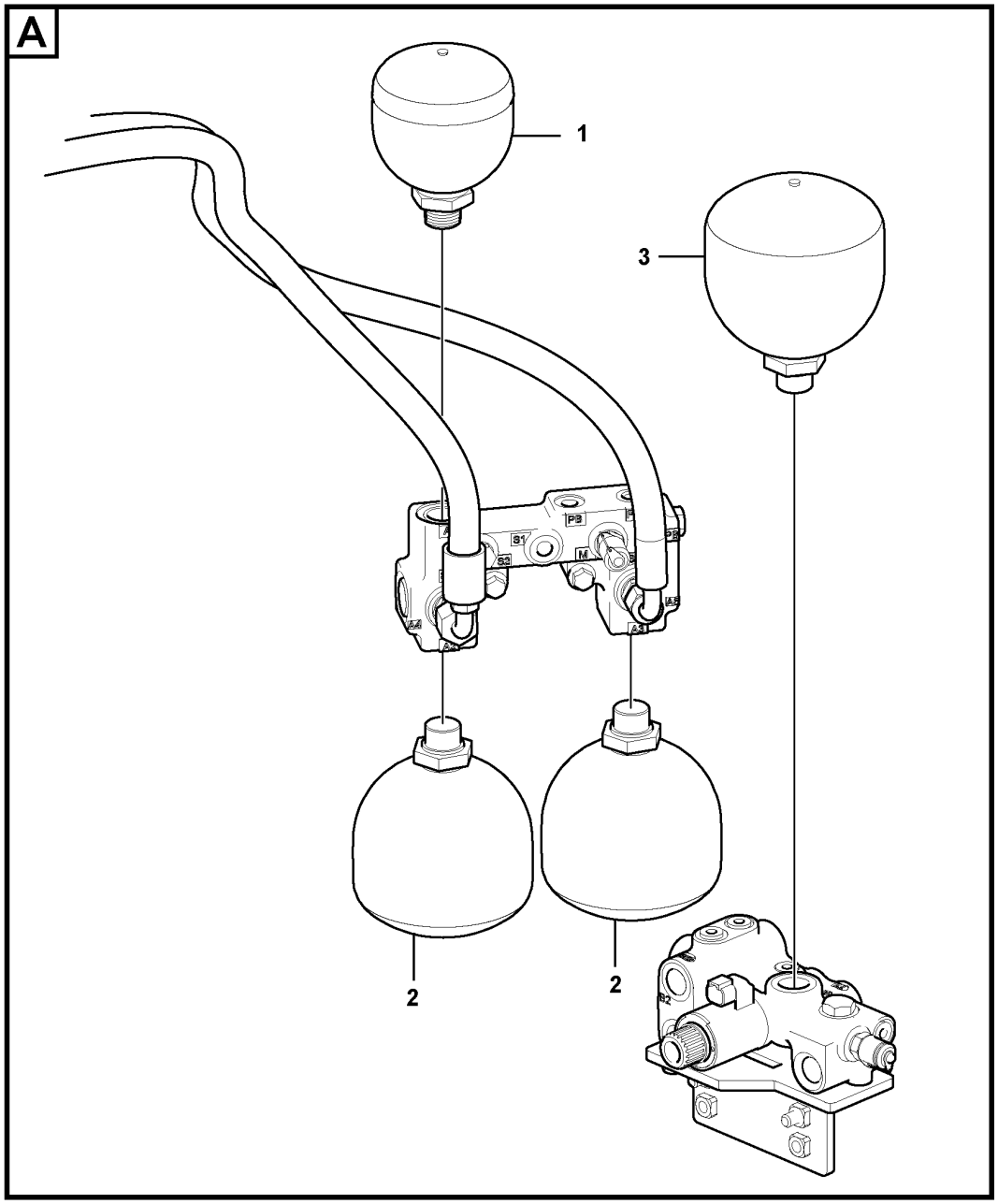

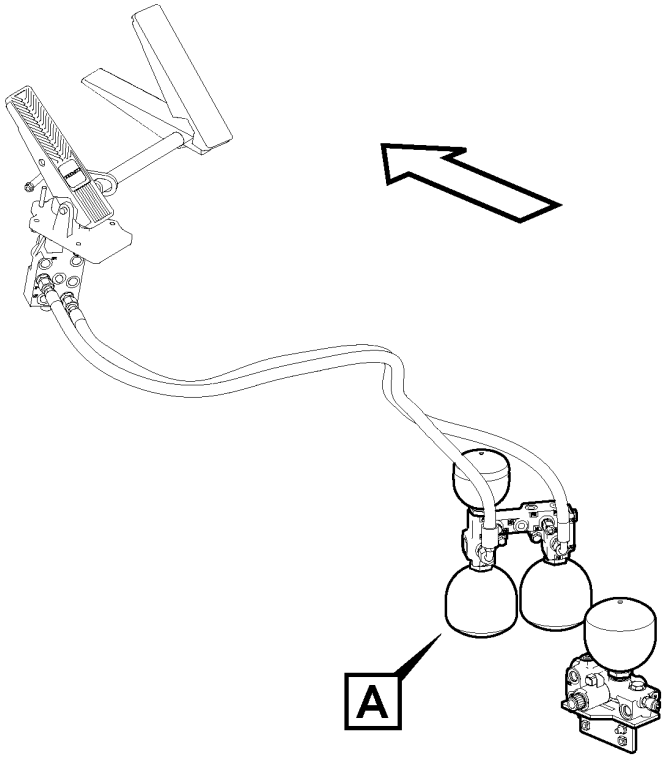

Volvo Construction Equipment
1071657

Fig.	Part No.	Quantity 1	2	3	PS	KIT	Description	Dénomination	Bezeichnung	Denominación	Benämning	Notes
1	**VOE 15187036**	1			SS		Accumulator	Accumulateur	Speicher	Acumulador	Ackumulator	
2	**VOE 11173693**	2			SS		Accumulator	Accumulateur	Speicher	Acumulador	Ackumulator	
3	**VOE 17262262**	1					Accumulator	Accumulateur	Speicher	Acumulador	Ackumulator	(VOE 15054447)

1		**Accumulators** **Accumulateurs** **Druckspeicher** **Acumuladores**	Catalogue id **20694**	Group **527**
2				
3			Illustr. No **1071657**	Section **200**
4				
5		**85742**	Issue **20039665-F**	Page **985**

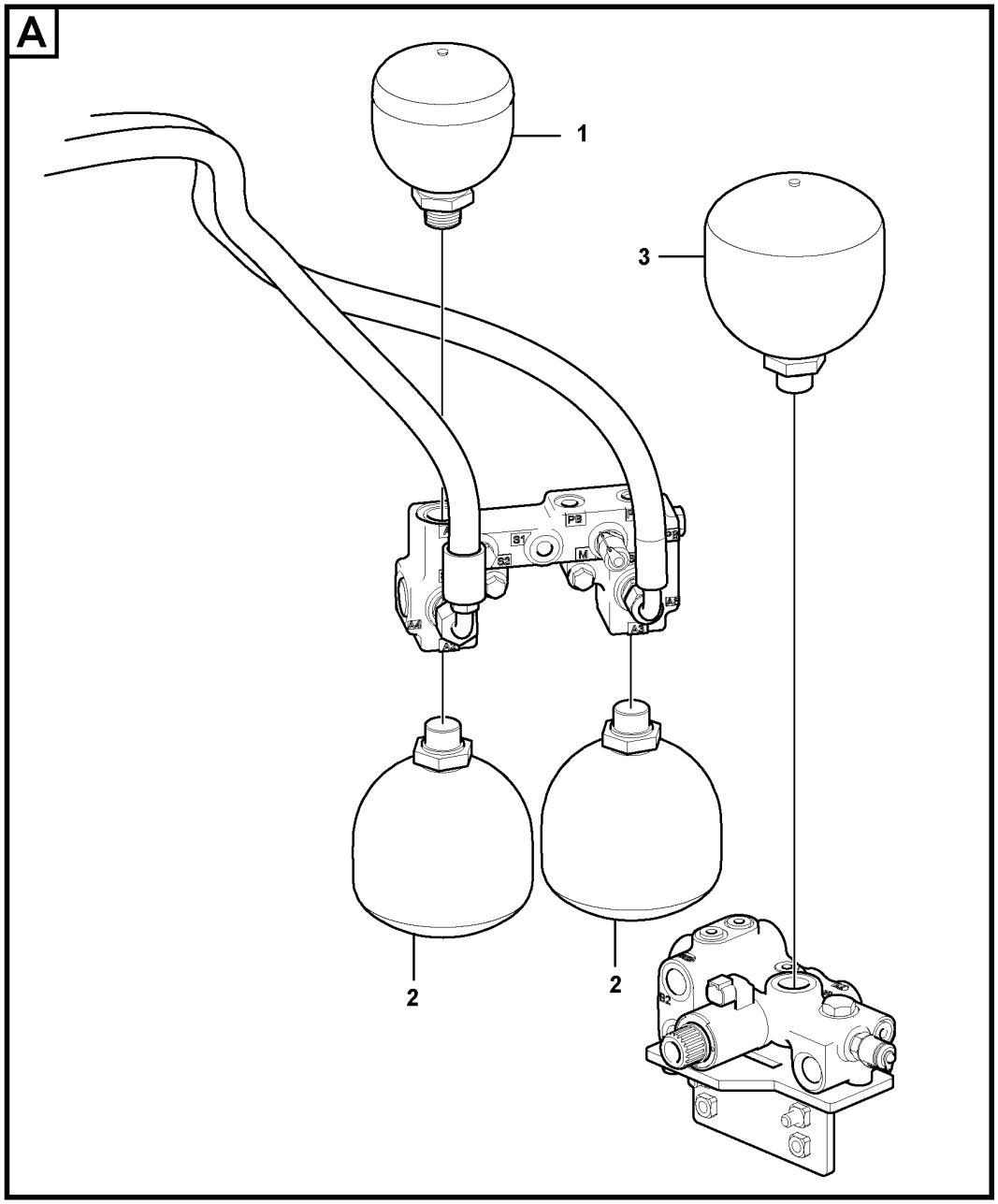

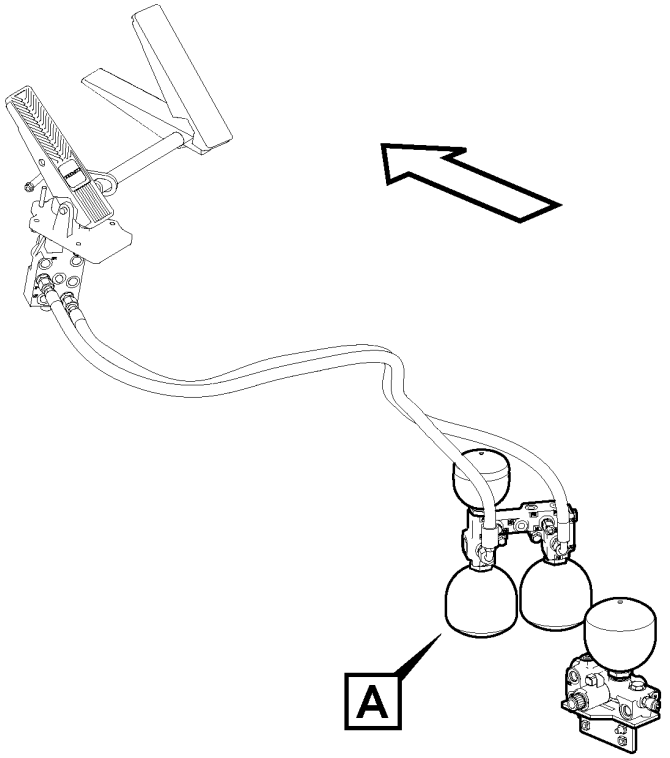

Volvo Construction Equipment
1071657

Fig.	Part No.	Quantity 1	2	3	PS	KIT	Description	Dénomination	Bezeichnung	Denominación	Benämning	Notes
1	**VOE 15193976**	1			SS		Accumulator	Accumulateur	Speicher	Acumulador	Ackumulator	(A1, A4, A5)
2	**VOE 15160600**	2			SS		Accumulator	Accumulateur	Speicher	Acumulador	Ackumulator	(A2, A3)
3	**VOE 17262262**	1					Accumulator	Accumulateur	Speicher	Acumulador	Ackumulator	(VOE 15160605) (A6, RBB)

1		**Accumulators** **Accumulateurs** **Druckspeicher** **Acumuladores**	Catalogue id **20694**	Group **527**
2				
3			Illustr. No **1071657**	Section **300**
4				
5		**85495**	Issue **20039665-F**	Page **987**

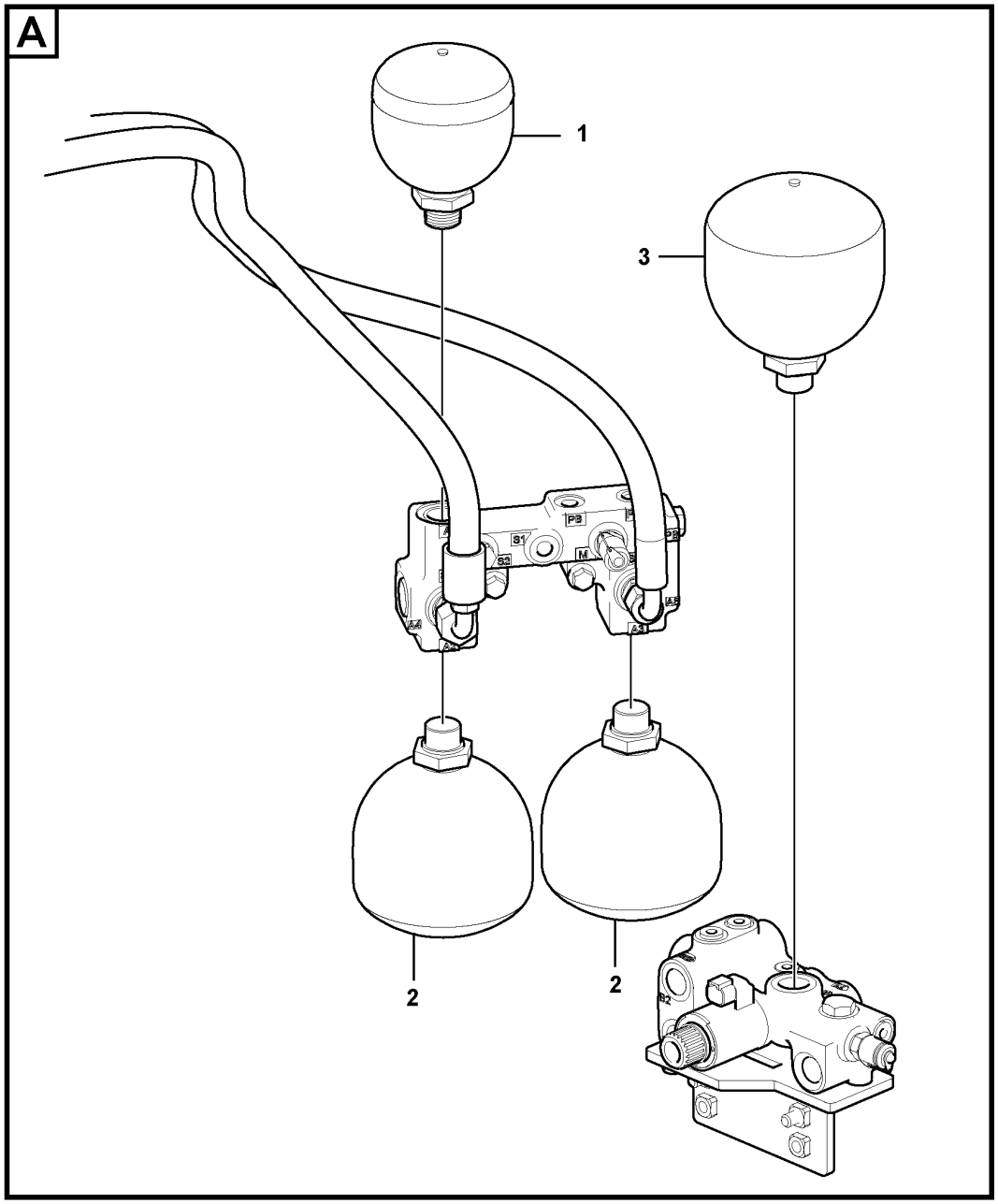

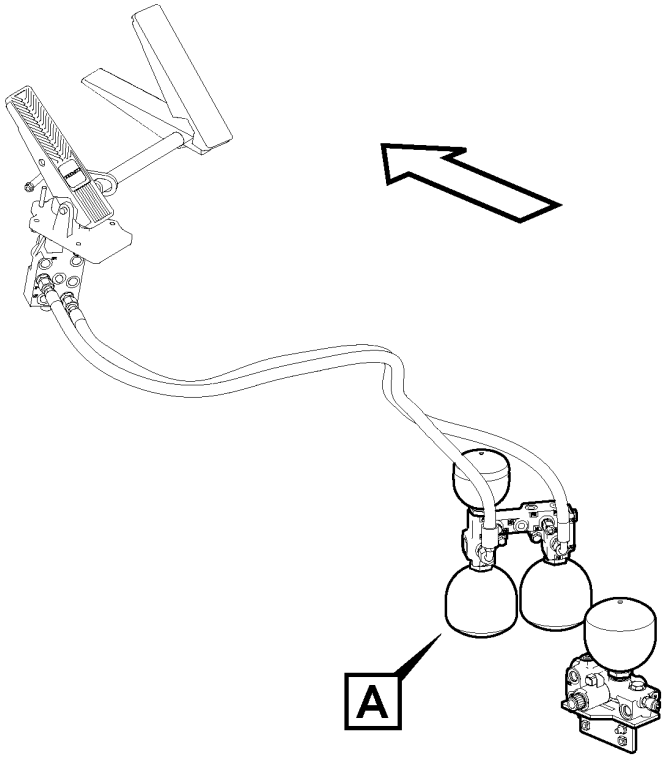

Volvo Construction Equipment
1071657

Fig.	Part No.	Quantity 1	2	3	PS	KIT	Description	Dénomination	Bezeichnung	Denominación	Benämning	Notes
1	VOE 17258319	1					Accumulator	Accumulateur	Speicher	Acumulador	Ackumulator	(A1, A4, A5)
2	VOE 17258321	2					Accumulator	Accumulateur	Speicher	Acumulador	Ackumulator	(A2, A3)
3	VOE 17258322	1					Accumulator	Accumulateur	Speicher	Acumulador	Ackumulator	(A6, RBB)

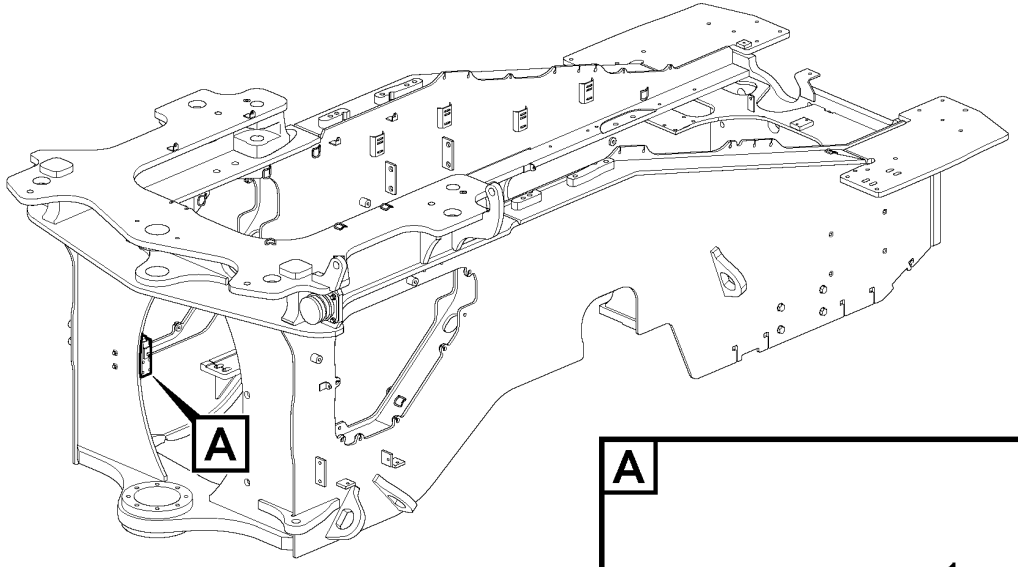

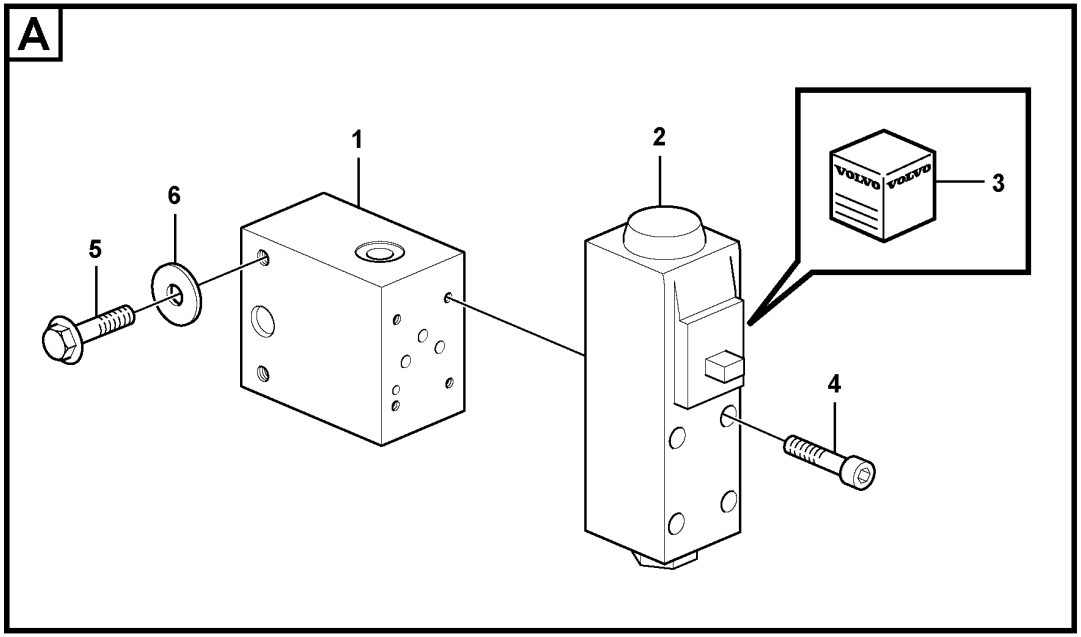

Volvo Construction Equipment
1071544

Fig.	Part No.	Quantity 1	2	3	PS	KIT	Description	Dénomination	Bezeichnung	Denominación	Benämning	Notes
1	VOE 16208884	1					Connecting block	Bloc raccord	Anschlusssockel	Bloque conector	Anslutningsblock	
2	VOE 17202132	1					Hydraulic valve	Valve hydraulique	Druckölventil	Válvula hidráulica	Hydraulventil	
3	VOE 11704729	1					•Sealing kit	•Kit plombage	•Plombiersatz	•Kit de precinto	•Plomberingssats	
4	VOE 994015	4					Hex. socket screw	Vis à six pans creux	Innensechskantschraube	Tornillo de hexágono embutido	Insexskruv	
5	VOE 946671	2					Flange screw	Vis à embase	Flanschschraube	Tornillo embridado	Flänsskruv	
6	VOE 11117464	2					Plain washer	Rondelle plane	Flachscheibe	Arandela plana	Planbricka	

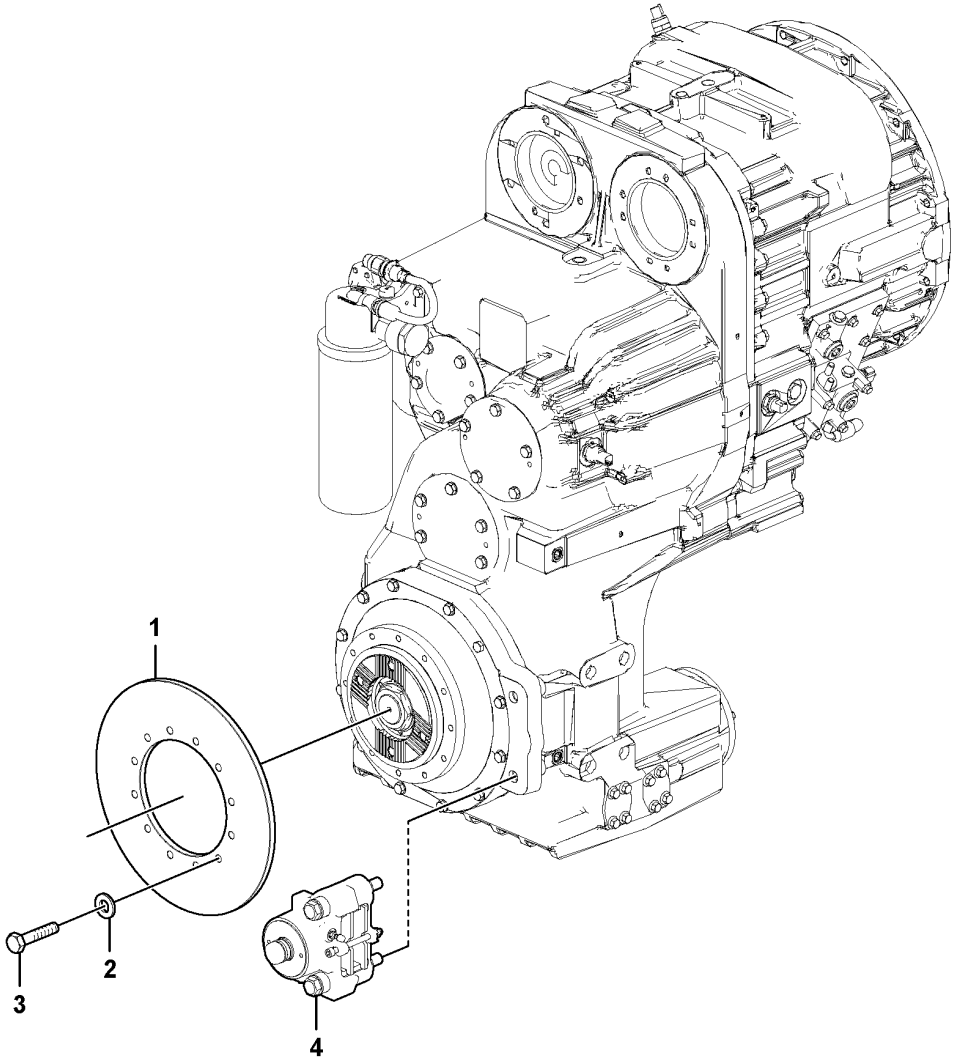
1
2
3
4

Fig.	Part No.	Quantity 1	2	3	PS	KIT	Description	Dénomination	Bezeichnung	Denominación	Benämning	Notes
1	VOE 17005123	1					Disc	Disque	Lamelle	Disco embrague	Lamell	
2	VOE 992041	12					Plain washer	Rondelle plane	Flachscheibe	Arandela plana	Planbricka	
3	VOE 993029	12					Hexagon screw	Vis à tête hexagonale	Sechskantschraube	Tornillo hexagonal	Sexkantsskruv	
4	VOE 15063767	1					Handbrake	Frein à main	Handbremse	Freno de mano	Handbroms	See group 551-300 page 997

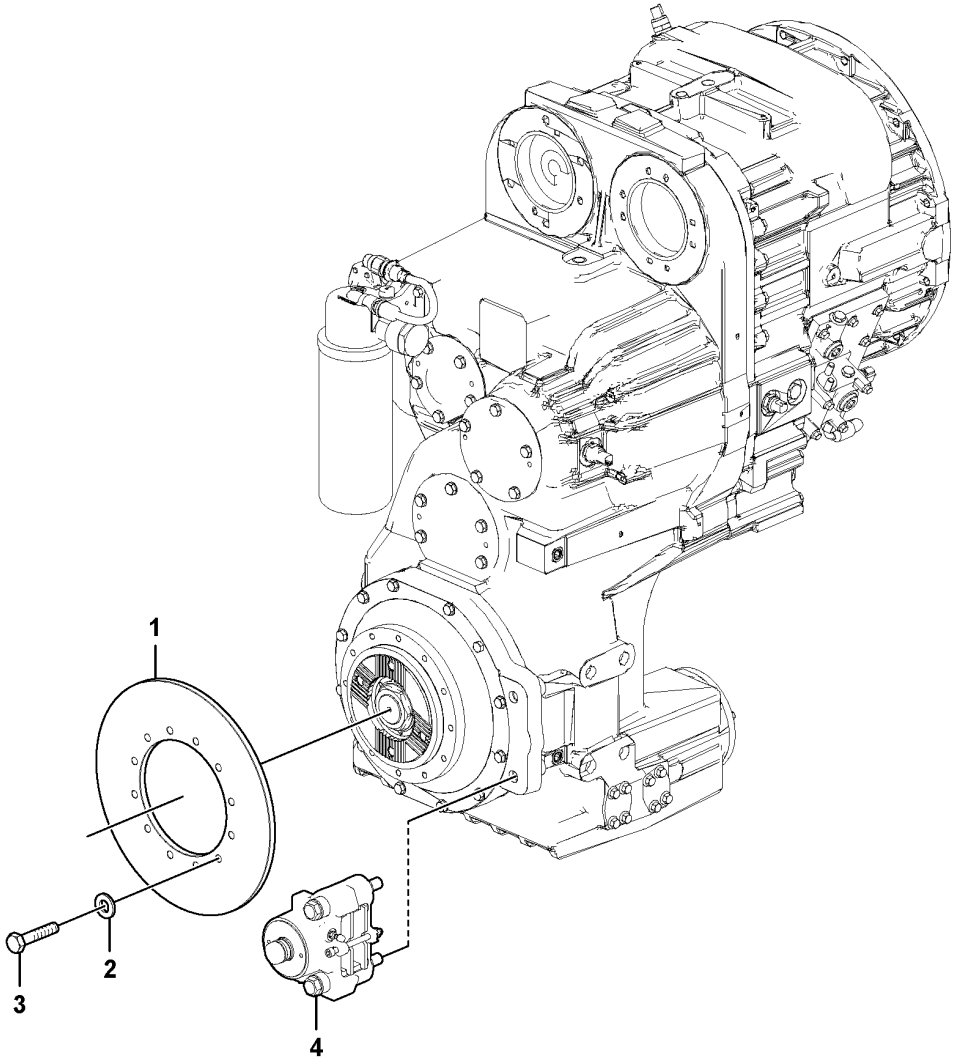
1
2
3
4

Fig.	Part No.	Quantity 1	2	3	PS	KIT	Description	Dénomination	Bezeichnung	Denominación	Benämning	Notes
1	VOE 17409273	1					Brake disc	Disque de frein	Bremsscheibe	Disco de freno	Bromsskiva	
2	VOE 930872	12					Plain washer	Rondelle plane	Flachscheibe	Arandela plana	Planbricka	
3	VOE 978933	12					Hexagon screw	Vis à tête hexagonale	Sechskantschraube	Tornillo hexagonal	Sexkantsskruv	
4	VOE 15063767	1					Handbrake	Frein à main	Handbremse	Freno de mano	Handbroms	See group 551-300 page 997

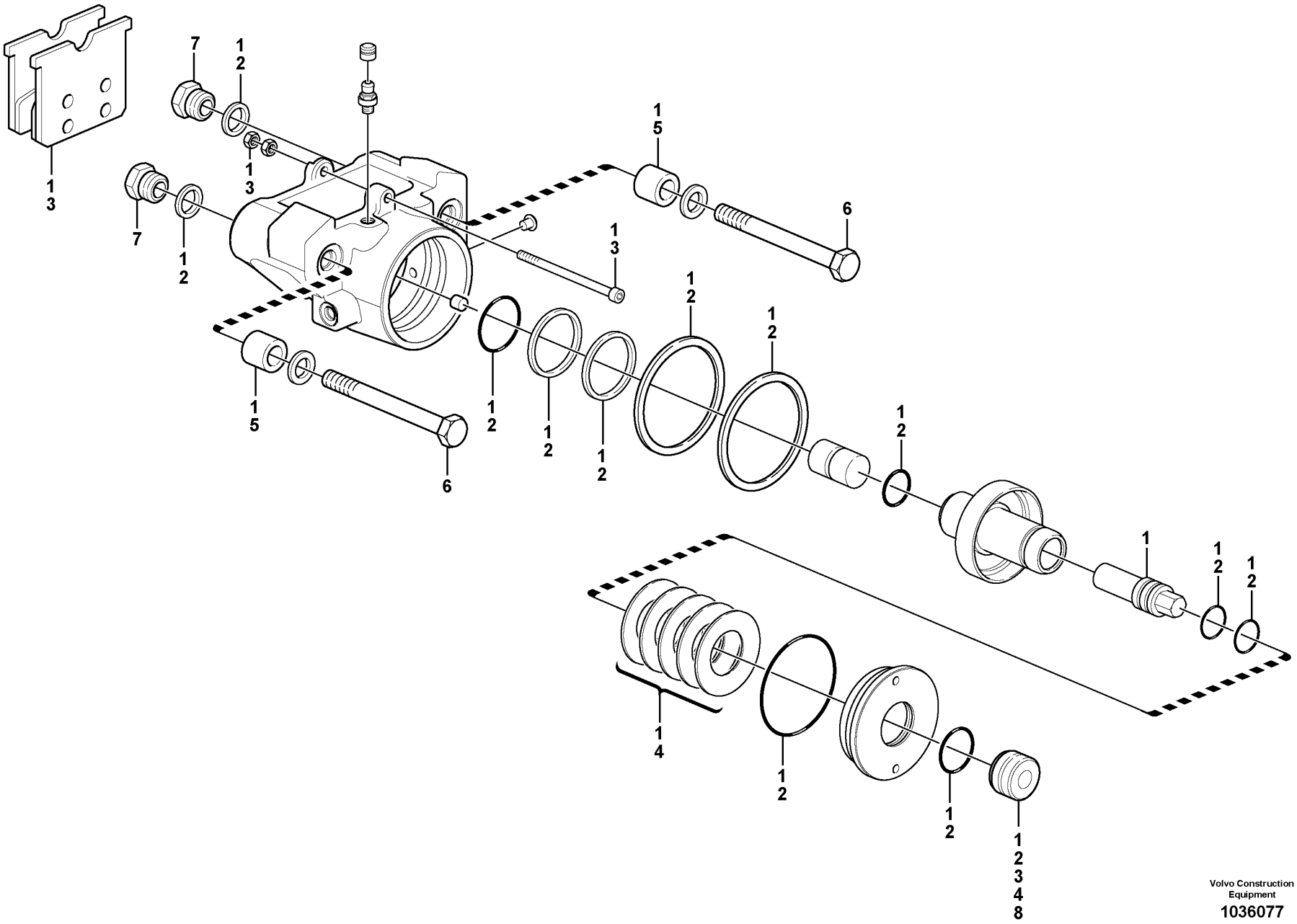
7
12
13
15
6
1
14
12
13
15
6
12
12
12
12
12
12
1
12
12
12
12
12
12

Fig.	Part No.	Quantity 1	2	3	PS	KIT	Description	Dénomination	Bezeichnung	Denominación	Benämning	Notes
	VOE 15063767	1					Handbrake	Frein à main	Handbremse	Freno de mano	Handbroms	
1	**VOE 15088062**	1					•Overhaul kit	•Kit rénovation	•Überholungssatz	•Juego de reacondicionamiento	•Renoveringssats	
2	**VOE 15088077**	1					•Sealing kit	•Kit plombage	•Plombiersatz	•Kit de precinto	•Plomberingssats	
3	**VOE 15088068**	1					•Brake kit	•Kit de freins	•Bremsreparatursatz	•Juego de frenos	•Bromssats	
4	**VOE 15088073**	1					•Spring kit	•Jeu de ressorts	•Federsatz	•Juego de resortes	•Fjädersats	
5	**VOE 11708881**	1					•Spring kit	•Jeu de ressorts	•Federsatz	•Juego de resortes	•Fjädersats	
6	**VOE 11713849**	2					•Screw	•Vis	•Schraube	•Tornillo	•Skruv	
7	**VOE 11714734**	2					•Nut	•Ecrou	•Mutter	•Tuerca	•Mutter	
8		1			NS		•Cover	•Couvercle	•Deckel	•Tapa	•Lock	

1		**Parking brake** **Frein parking** **Feststellbremse** **Freno estacionamiento** **Parkeringsbroms**	Catalogue id **20694**	Group **551**
2				
3			Illustr. No **1036077**	Section **300**
4				
5		**22706, 33044**	Issue **20039665-F**	Page **997**

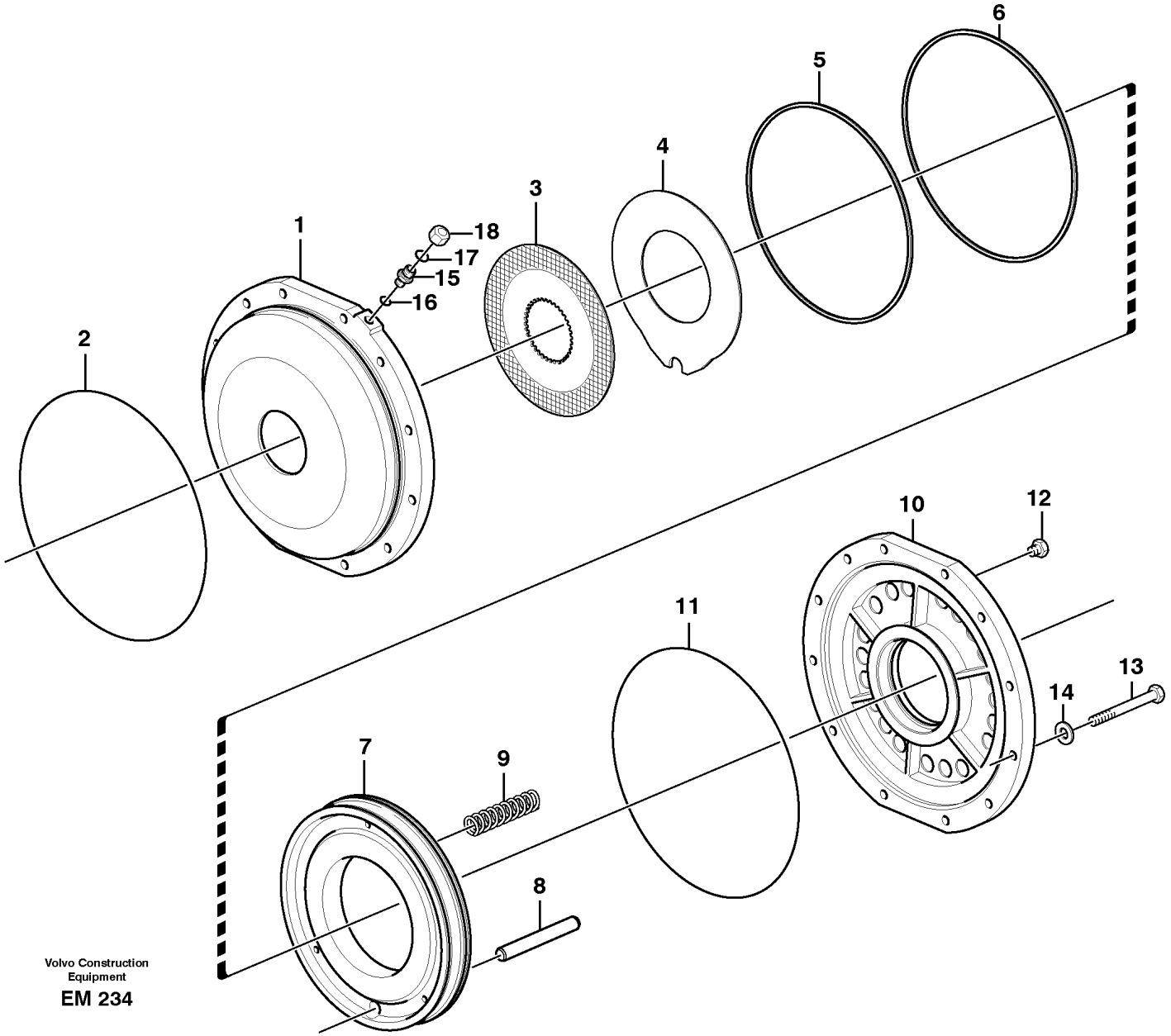
1
2
3
4
5
6
7
8
9
10
11
12
13
14
15
16
17
18

Fig.	Part No.	Quantity 1	2	3	PS	KIT	Description	Dénomination	Bezeichnung	Denominación	Benämning	Notes
1	VOE 11038785	1					Brake housing	Boîtier de frein	Bremsgehäuse	Cuerpo de freno	Bromshus	
2	VOE 926254	1					O-ring	Joint torique	O-Ring	Anillo tórico	O-ring	
3	VOE 11037030	7					Friction disc	Disque de frottement	Reibkupplungslamelle	Disco de fricción	Friktionslamell	
4	VOE 11037031	6					Steel disc	Disque en acier	Stahllamelle	Disco de acero	Stållamell	
5	VOE 17458353	1					Piston seal	Étanchéité piston	Kolbendichtung	Retén de pistón	Kolvtätning	
6	VOE 17458350	1					Piston seal	Étanchéité piston	Kolbendichtung	Retén de pistón	Kolvtätning	
7	VOE 11144812	1					Piston	Piston	Kolben	Pistón	Kolv	
8	VOE 11037581	1					Shaft	Arbre	Welle	Eje	Axel	
9	VOE 4720905	22					Spring	Ressort	Feder	Resorte	Fjäder	
10	VOE 11037862	1					Cover	Capot	Abdeckung	Capó	Kåpa	
11	VOE 926254	1					O-ring	Joint torique	O-Ring	Anillo tórico	O-ring	
12	VOE 995696	3					Plug	Tampon	Stopfen	Tapón	Plugg	
13	VOE 13970957	12					Hexagon screw	Vis à tête hexagonale	Sechskantschraube	Tornillo hexagonal	Sexkantsskruv	
14	VOE 941908	12					Spring washer	Rondelle élastique	Federscheibe	Arandela elástica	Fjäderbricka	
15	VOE 11108728	1					Nipple	Raccord	Nippel	Niple	Nippel	
16	VOE 968207	1					O-ring	Joint torique	O-Ring	Anillo tórico	O-ring	
17	VOE 990737	1					O-ring	Joint torique	O-Ring	Anillo tórico	O-ring	
18	VOE 935100	1					Plug	Tampon	Stopfen	Tapón	Plugg	

1		**Parking brake** **Frein parking** **Feststellbremse** **Freno estacionamiento** **Parkeringsbroms**	Catalogue id **20694**	Group **552**
2				
3			Illustr. No **EM 234**	Section **100**
4				
5		**22596**	Issue **20039665-F**	Page **999**

VOLVO

Volvo Construction Equipment
www.volvoce.com

GROUP		Section	Page
641	Steering wheel S/N - 3338	100	1007
641	Steering wheel S/N 3339 -, S/N 8000 -	110	1009
641	Steering Knob Installation 80309	200	1011
641	Steering Knob Installation 86602	250	1013
641	Steering column with fitting parts S/N - 3338	300	1015
641	Steering column S/N - 3338	310	1017
641	Steering column with fitting parts S/N 3339 -, S/N 8000 -	350	1019
645	Steering cylinder with fitting parts	100	1021
645	Steering cylinder	200	1023
645	Steering system, pressure and return lines	300	1025
645	Steering system	400	1029
645	Shift valve	500	1031
647	Secondary steering system. 85956	100	1033
660	Angle sensor, steering 85952	100	1037
660	CDC - steering 85952	200	1039

TABLE DES MATIÈRES

Catalogue id 20694 | Group 6
Issue 20039665-F | Page 1002

GROUPE		Section	Page
641	Volant S/N - 3338	100	1007
641	Volant S/N 3339 -, S/N 8000 -	110	1009
641	Installation du bouton de direction 80309	200	1011
641	Installation du bouton de direction 86602	250	1013
641	Colonne de direction avec pièces de montage S/N - 3338	300	1015
641	Colonne de direction S/N - 3338	310	1017
641	Colonne de direction avec pièces de montage S/N 3339 -, S/N 8000 -	350	1019
645	Cylindre de guidage avec pièces de montage	100	1021
645	Vérin direction	200	1023
645	Système de direction, conduits de refoulement et de retour	300	1025
645	Systeme de direction	400	1029
645	Valve de sélection	500	1031
647	Direction de secours. 85956	100	1033
660	Détecteur de position angulaire, direction 85952	100	1037
660	CDC - direction 85952	200	1039

GRUPPE	Abschnitt	Seite
641 Lenkrad S/N - 3338	100	1007
641 Lenkrad S/N 3339 -, S/N 8000 -	110	1009
641 Lenkradknopf, Einbau 80309	200	1011
641 Lenkradknopf, Einbau 86602	250	1013
641 Lenksäule mit Montageteilen S/N - 3338	300	1015
641 Lenkstock S/N - 3338	310	1017
641 Lenksäule mit Montageteilen S/N 3339 -, S/N 8000 -	350	1019
645 Lenkzylinder mit Anbauteilen	100	1021
645 Lenkzylinder	200	1023
645 Lenkung, Druck- und Rücklaufleitungen	300	1025
645 Lenkungssystem	400	1029
645 Schiebeventil	500	1031
647 Hilflenkung. 85956	100	1033
660 Winkelgeber, Lenkung 85952	100	1037
660 CDC - Lenkung 85952	200	1039

GRUPPE	Abschnitt	Seite

INDICE

Catalogue id 20694 | Group 6
Issue 20039665-F | Page 1004

GRUPO		Sección	Página
641	Volante S/N - 3338	100	1007
641	Volante S/N 3339 -, S/N 8000 -	110	1009
641	Instalación de pomo de dirección 80309	200	1011
641	Instalación de pomo de dirección 86602	250	1013
641	Columna de dirección con accesorios de montaje S/N - 3338	300	1015
641	Columna de dirección S/N - 3338	310	1017
641	Columna de dirección con accesorios de montaje S/N 3339 -, S/N 8000 -	350	1019
645	Cilindro de dirección con accesorios de montaje	100	1021
645	Cilindro dirección	200	1023
645	Sistema de dirección, conductos de presión y retorno	300	1025
645	Sistema de direccion	400	1029
645	Válvula de cambio	500	1031
647	Dirección de emergencia. 85956	100	1033
660	Sensor de ángulo, dirección 85952	100	1037
660	CDC - dirección 85952	200	1039

GRUPO	Sección	Página

GRUPP	Avsnitt	Sida
641 Ratt S/N - 3338	100	1007
641 Ratt S/N 3339 -, S/N 8000 -	110	1009
641 Styrknopp, ditsättning 80309	200	1011
641 Rattknopp, ditsättning 86602	250	1013
641 Rattstam med monteringsdetaljer S/N - 3338	300	1015
641 Rattstam S/N - 3338	310	1017
641 Rattstam med monteringsdetaljer S/N 3339 -, S/N 8000 -	350	1019
645 Styrcylinder med monteringsdetaljer	100	1021
645 Styrcylinder	200	1023
645 Styrsystem, tryck- och returledningar	300	1025
645 Styrsystem	400	1029
645 Skiftventil	500	1031
647 Reservstyrsystem. 85956	100	1033
660 Vinkelgivare, styrning 85952	100	1037
660 CDC - styrning 85952	200	1039

GRUPP	Avsnitt	Sida

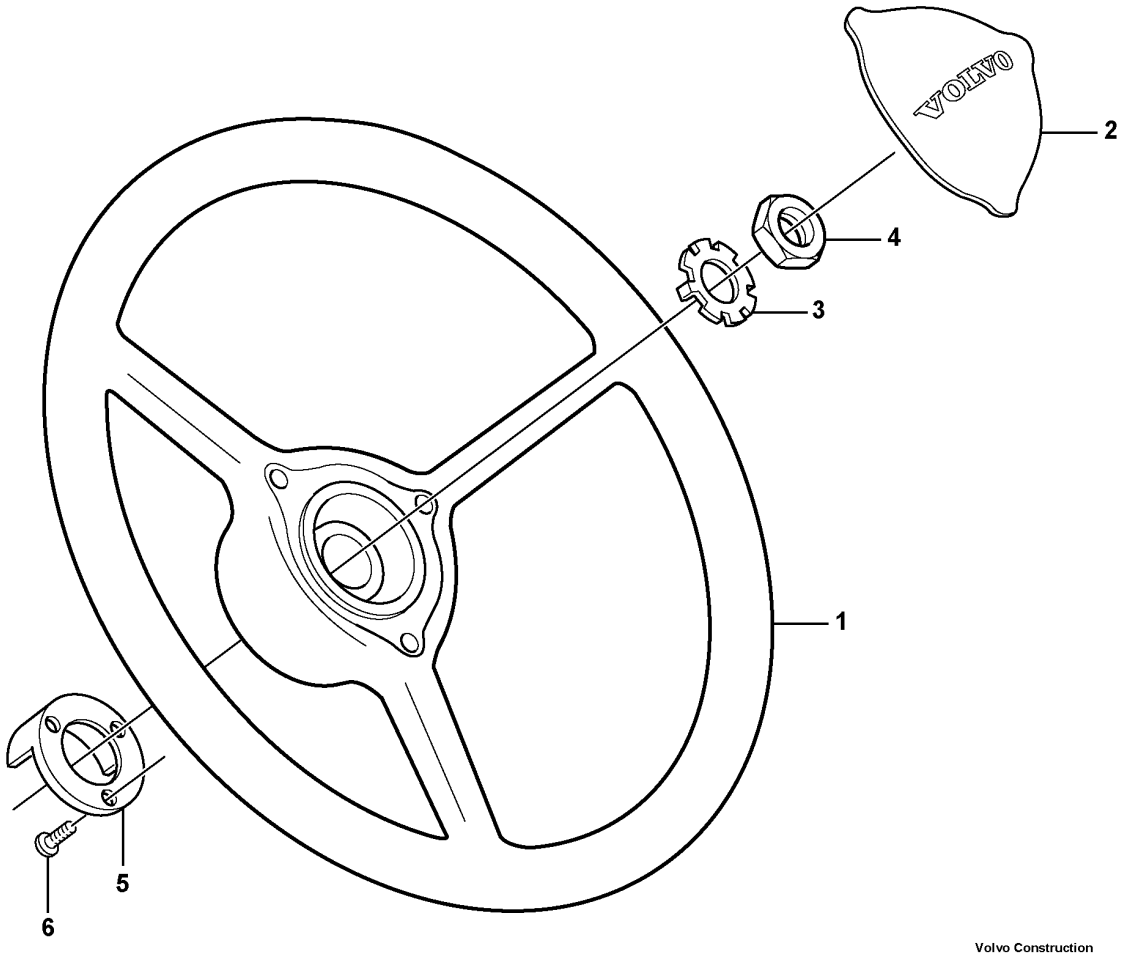

Volvo Construction Equipment
1071576

Fig.	Part No.	Quantity 1	2	3	PS	KIT	Description	Dénomination	Bezeichnung	Denominación	Benämning	Notes
1	VOE 11444189	1					Steering wheel	Volant de direction	Lenkrad	Volante	Ratt	
2	VOE 11444190	1					Cover plate	Plaque de recouvrement	Oberblech	Placa recurbrición	Ovanplåt	
3	VOE 11104898	1					Lock washer	Rondelle verrouillage	Sicherungsscheibe	Arandela seguridad	Låsbricka	
4	VOE 955822	1					Hexagon nut	Écrou hexagonal	Sechskantmutter	Tuerca hexagonal	Sexkantsmutter	
5	VOE 4714601	1					Ring	Bague	Ring	Anillo	Ring	
6	VOE 4714697	3					Screw	Vis	Schraube	Tornillo	Skruv	

1		**Steering wheel** **Volant** **Lenkrad** **Volante** **Ratt**	Catalogue id **20694**	Group **641**
2				
3			Illustr. No **1071576**	Section **100**
4				
5		**S/N - 3338**	Issue **20039665-F**	Page **1007**

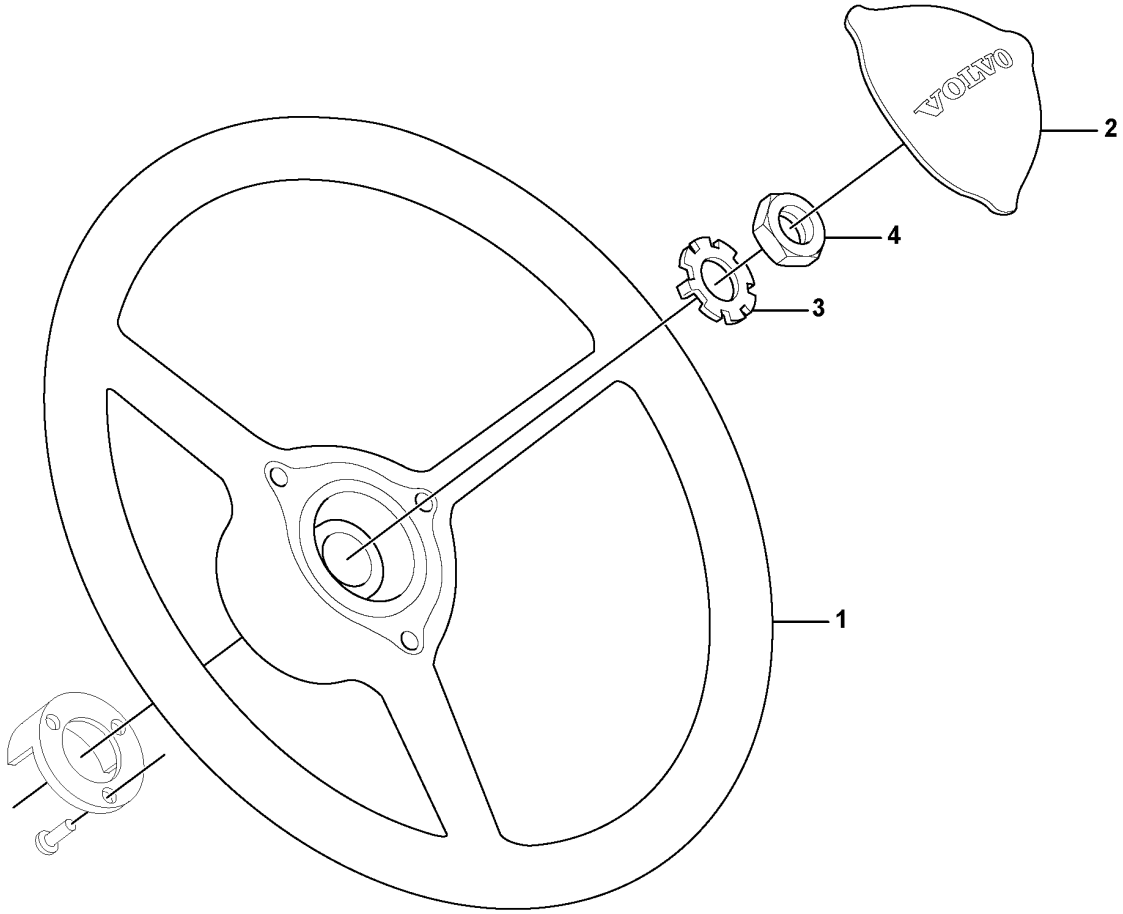

Volvo Construction Equipment
1078229

Fig.	Part No.	Quantity 1	2	3	PS	KIT	Description	Dénomination	Bezeichnung	Denominación	Benämning	Notes
1	**VOE 16688881**	1					Steering wheel	Volant de direction	Lenkrad	Volante	Ratt	
	VOE 17455745	3					•Cap	•Gaine	•Kapsel	•Cápsula	•Kapsel	2624)
2	**VOE 16685267**	1					Cap	Chapeau	Verschlusskappe	Caperuza	Hatt	
3	**VOE 17424980**	1					Lock Washer	Rondel.verroui.	Sicher Scheibe	Arandel Segurid	Låsbricka	
4	**VOE 955804**	1					Hexagon nut	Écrou hexagonal	Sechskantmutter	Tuerca hexagonal	Sexkantsmutter	

2624) **GB**: Not Shown **FR**: Non représenté **DE**: Nicht abgebildet **ES**: No ilustrado **SE**: Ej avbildad

1		**Steering wheel** **Volant** **Lenkrad** **Volante** **Ratt**	Catalogue id **20694**	Group **641**
2				
3			Illustr. No **1078229**	Section **110**
4				
5		**S/N 3339 -, S/N 8000 -**	Issue **20039665-F**	Page **1009**

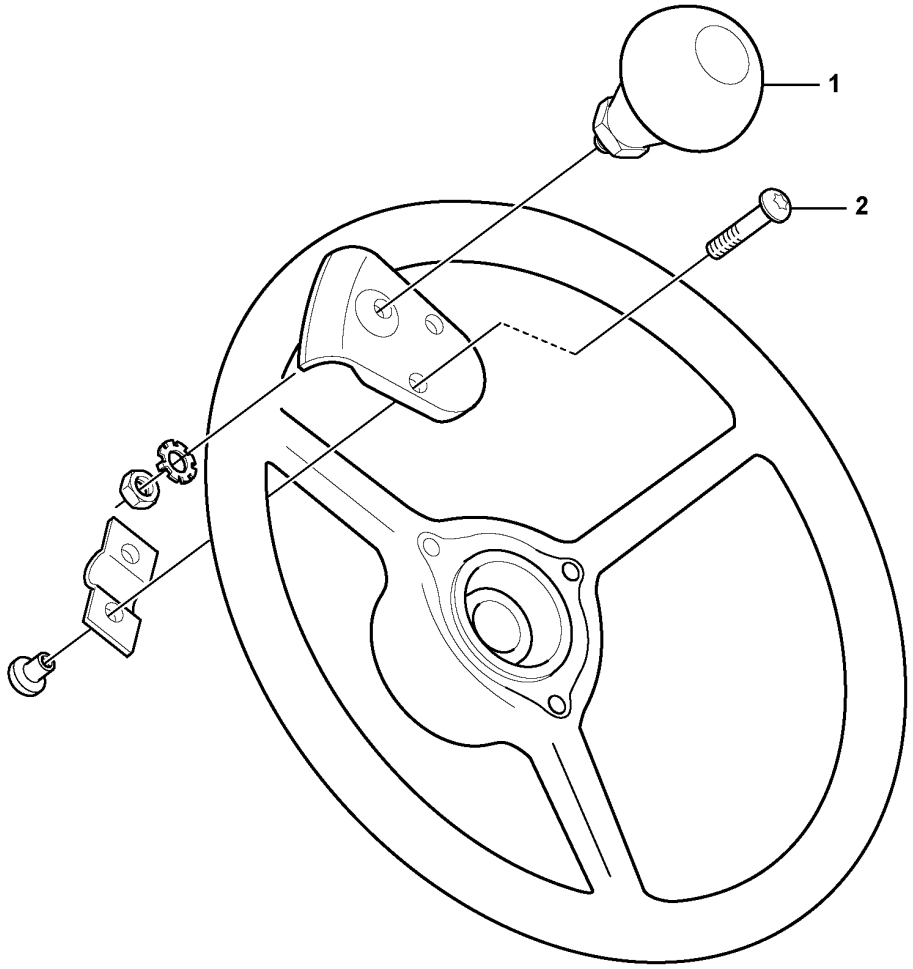
1
2

Fig.	Part No.	Quantity 1	2	3	PS	KIT	Description	Dénomination	Bezeichnung	Denominación	Benämning	Notes
1	VOE 11006061	1					Knob	Bouton	Bedienungsknopf	Volante	Ratt	
2	VOE 969423	2					Six point socket screw	Vis à 6 pans creux	Sechszahn-Hohlschraube	Racor de seis dientes	Sextandhålskruv	

1		**Steering Knob Installation** **Installation du bouton de direction** **Lenkradknopf, Einbau** **Instalación de pomo de dirección** **Styrknopp, ditsättning**	Catalogue id **20694**	Group **641**
2				
3			Illustr. No **1071611**	Section **200**
4				
5		**80309**	Issue **20039665-F**	Page **1011**

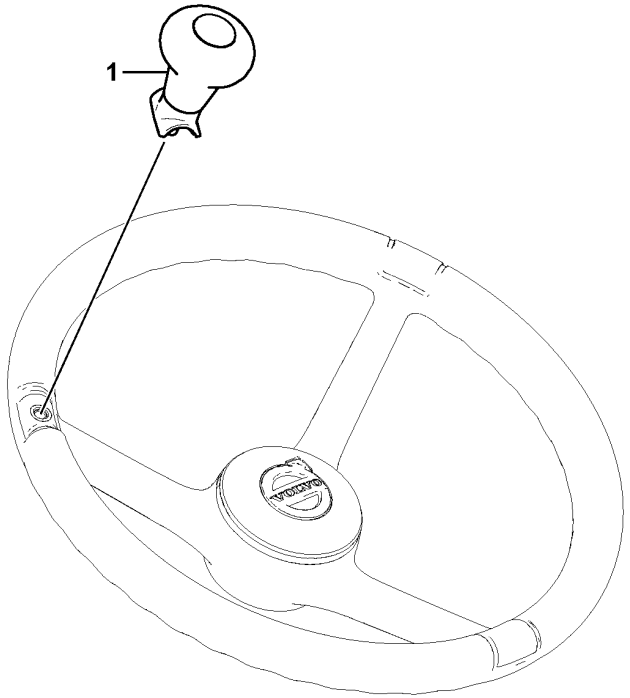
1

Fig.	Part No.	Quantity 1	2	3	PS	KIT	Description	Dénomination	Bezeichnung	Denominación	Benämning	Notes
1	VOE 16685676	1					Knob	Bouton	Knauf	Botón	Knopp	

1		**Steering Knob Installation** **Installation du bouton de direction** **Lenkradknopf, Einbau** **Instalación de pomo de dirección** **Rattknopp, ditsättning**	Catalogue id **20694**	Group **641**
2				
3			Illustr. No **1088180**	Section **250**
4				
5		**86602**	Issue **20039665-F**	Page **1013**

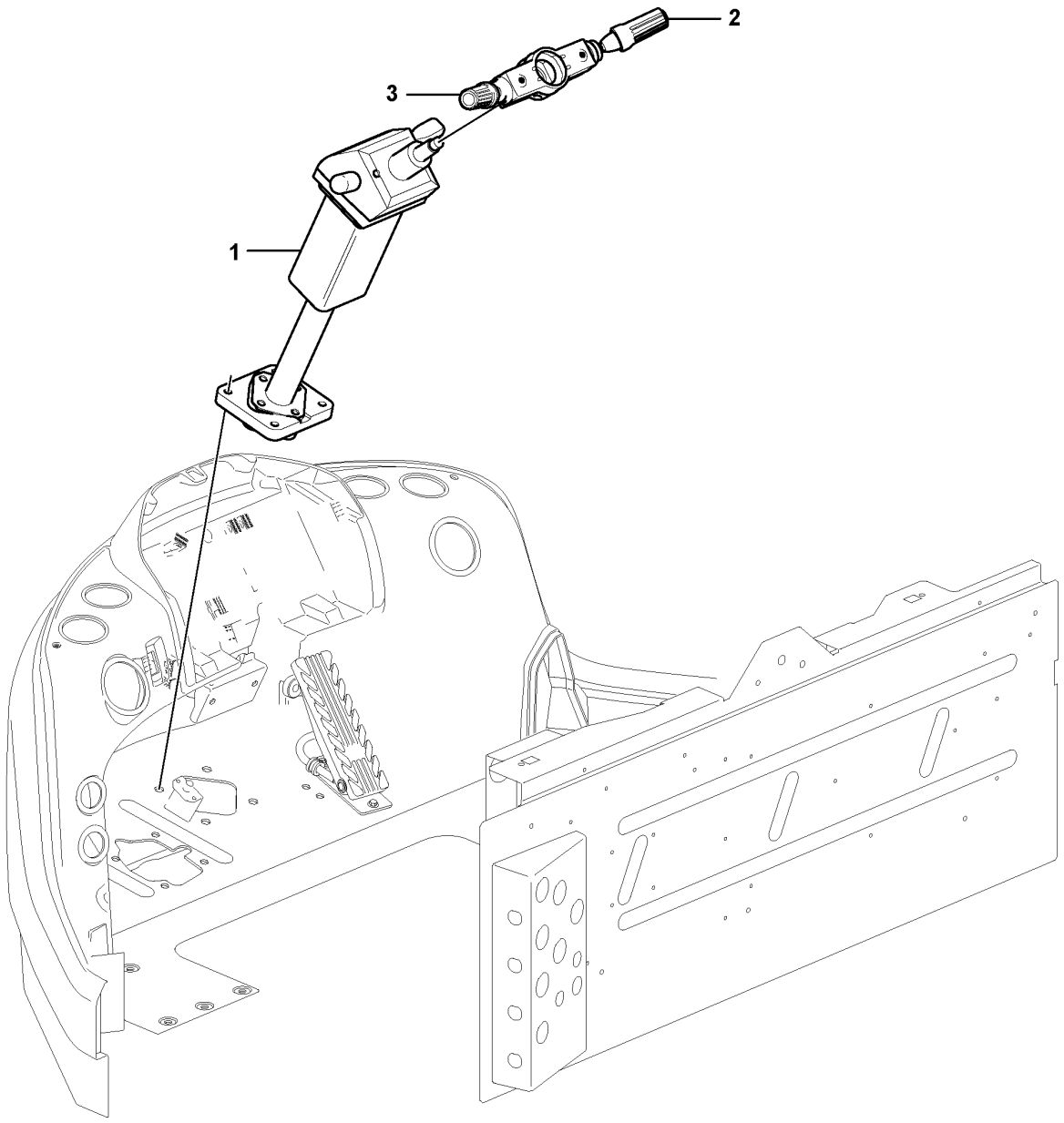

Volvo Construction Equipment
1080128

Fig.	Part No.	Quantity 1	2	3	PS	KIT	Description	Dénomination	Bezeichnung	Denominación	Benämning	Notes
	VOE 17416720	1					Steering column	Colonne de direction	Lenksäule	Columna del volante	Styrkolonn	
1	VOE 11412965	1					•Steering column	•Colonne de direction	•Lenksäule	•Columna del volante	•Styrkolonn	See group 641-310 page 1017
2	VOE 15095844	1					•Contact kit	•Jeu de contacts	•Kontaktsatz	•Juego de contacto	•Kontaktsats	
3	VOE 17416725	1					•Contact kit	•Jeu de contacts	•Kontaktsatz	•Juego de contacto	•Kontaktsats	

1	11294120	**Steering column with fitting parts** **Colonne de direction avec pièces de montage** **Lenksäule mit Montageteilen** **Columna de dirección con accesorios de montaje** **Rattstam med monteringsdetaljer**	Catalogue id **20694**	Group **641**
2				
3			Illustr. No **1080128**	Section **300**
4				
5		**S/N - 3338**	Issue **20039665-F**	Page **1015**

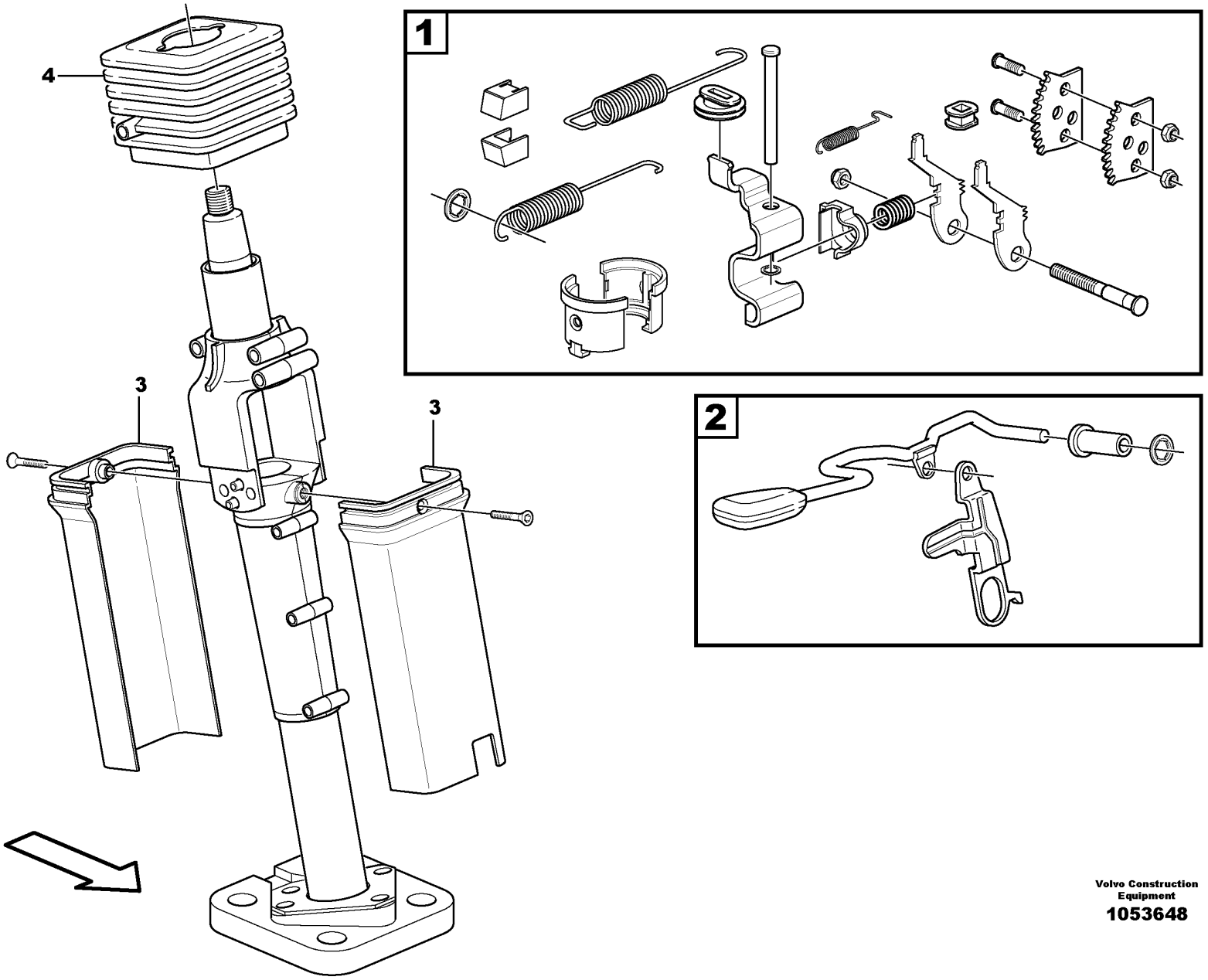

Volvo Construction Equipment

1053648

Fig.	Part No.	Quantity 1	2	3	PS	KIT	Description	Dénomination	Bezeichnung	Denominación	Benämning	Notes
	VOE 11412965	1					Steering column	Colonne de direction	Lenksäule	Columna del volante	Styrkolonn	
1	**VOE 11713580**	1					•Overhaul kit	•Kit rénovation	•Überholungssatz	•Juego de reacondicionamiento	•Renoveringssats	
2	**VOE 11713574**	1					•Lever kit	•Kit leviers	•Hebelsatz	•Juego de palanca	•Hävarmsats	
3	**VOE 15146970**	1					•Casing	•Enveloppe	•Mantel	•Cuerpo	•Mantel	
4	**VOE 11713567**	1					•Bellows	•Soufflet	•Balg	•Fuelle	•Bälg	

1	**11294120**	**Steering column** **Colonne de direction** **Lenkstock** **Columna de dirección** **Rattstam**	Catalogue id **20694**	Group **641**
2			Illustr. No **1053648**	Section **310**
3			Issue **20039665-F**	Page **1017**
4				
5		**S/N - 3338**		

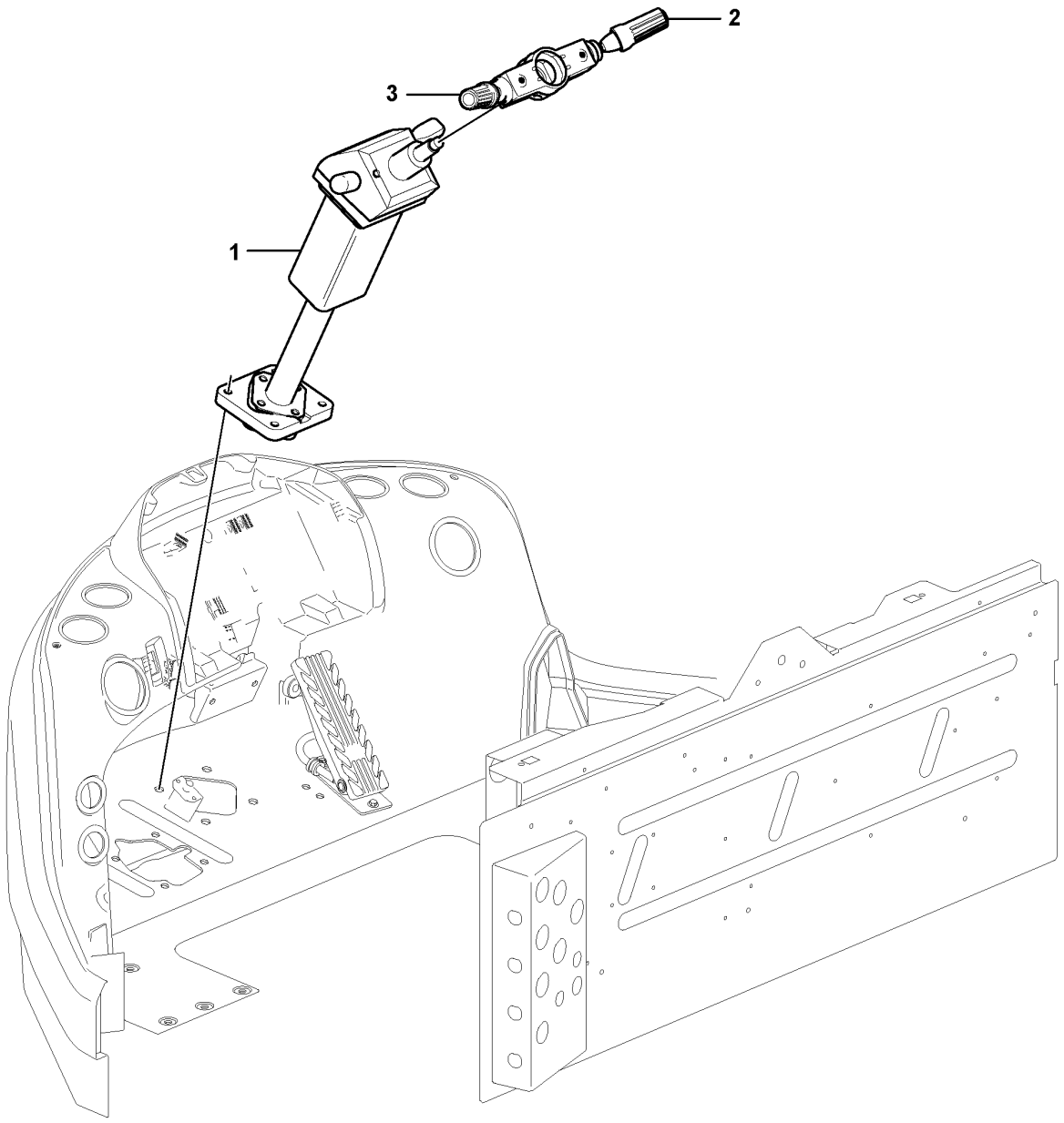

Volvo Construction Equipment
1080128

Fig.	Part No.	Quantity 1	2	3	PS	KIT	Description	Dénomination	Bezeichnung	Denominación	Benämning	Notes
	VOE 17429005	1					Steering column	Colonne de direction	Lenksäule	Columna del volante	Styrkolonn	
1	VOE 17429006	1					•Steering column	•Colonne de direction	•Lenksäule	•Columna del volante	•Styrkolonn	
2	VOE 15095844	1					•Contact kit	•Jeu de contacts	•Kontaktsatz	•Juego de contacto	•Kontaktsats	
3	VOE 17416725	1					•Contact kit	•Jeu de contacts	•Kontaktsatz	•Juego de contacto	•Kontaktsats	

1	11294120	**Steering column with fitting parts** **Colonne de direction avec pièces de montage** **Lenksäule mit Montageteilen** **Columna de dirección con accesorios de montaje** **Rattstam med monteringsdetaljer**	Catalogue id **20694**	Group **641**
2				
3			Illustr. No **1080128**	Section **350**
4				
5		**S/N 3339 -, S/N 8000 -**	Issue **20039665-F**	Page **1019**

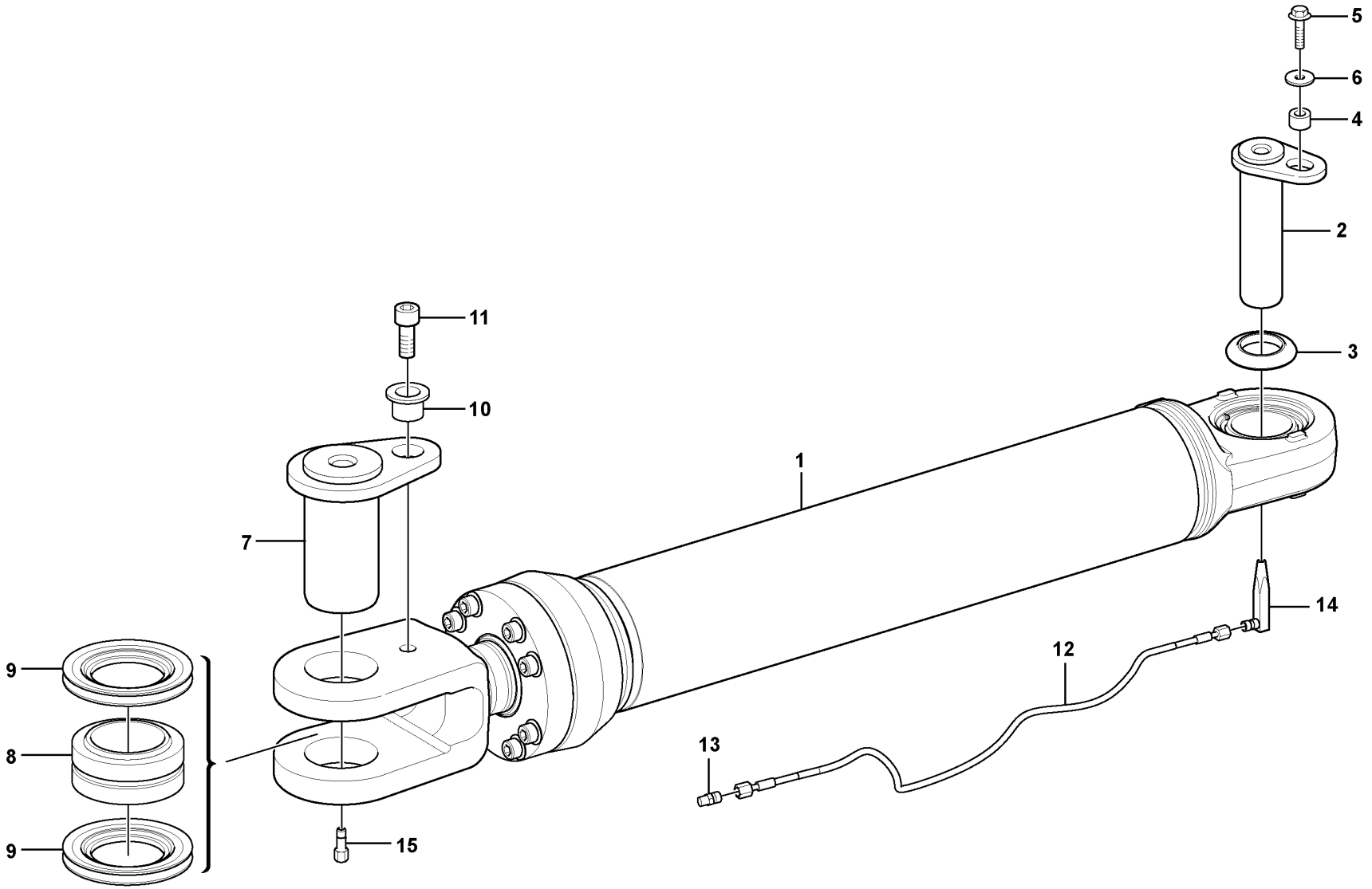

Volvo Construction Equipment
1071589

Fig.	Part No.	Quantity 1	2	3	PS	KIT	Description	Dénomination	Bezeichnung	Denominación	Benämning	Notes
1	**VOE 17225203**	2					Hydraulic cylinder	Vérin hydraulique	Hydraulikzylinder	Cilindro hidráulico	Hydraulcylinder	See group 645-200 page 1023
2	**VOE 16626398**	2					Pivot pin	Boulon articulation	Gelenkbolzen	Perno articulación	Länkbult	
3	**VOE 4782479**	4					Sealing ring	Bague étanchéité	Dichtring	Anillo retén	Tätningsring	
4	**VOE 4974453**	2					Spacer	Entretoise	Abstandkörper	Distanciador	Distans	
5	**VOE 13965192**	2					Screw	Vis	Schraube	Tornillo	Skruv	
6	**VOE 960145**	2					Plain washer	Rondelle plane	Flachscheibe	Arandela plana	Planbricka	
7	**VOE 15096407**	2					Pin	Goupille	Stift	Pasador	Pinne	
8	**VOE 356313**	2					Link bearing	Palier articulé	Pendellager	Cojinete articulación	Länklager	
9	**VOE 15099760**	4					Sealing disc	Disque étanchéité	Dichtlamelle	Disco retén	Tätningslamell	
10	**VOE 11091337**	2					Spacer	Entretoise	Abstandkörper	Distanciador	Distans	
11	**VOE 959254**	2					Hex. socket screw	Vis à six pans creux	Innensechskantschraube	Tornillo de hexágono embutido	Insexskruv	
12	**VOE 11172411**	2					Lubricating hose	Durit graissage	Schmierschlauch	Manguera de lubricación	Smörjslang	
13	**VOE 946089**	2					Nipple	Raccord	Nippel	Niple	Nippel	
14	**VOE 16843592**	2					Nipple	Raccord	Nippel	Niple	Nippel	
15	**VOE 11701850**	2					Adapter	Adaptateur	Adapter	Adaptador	Adapter	

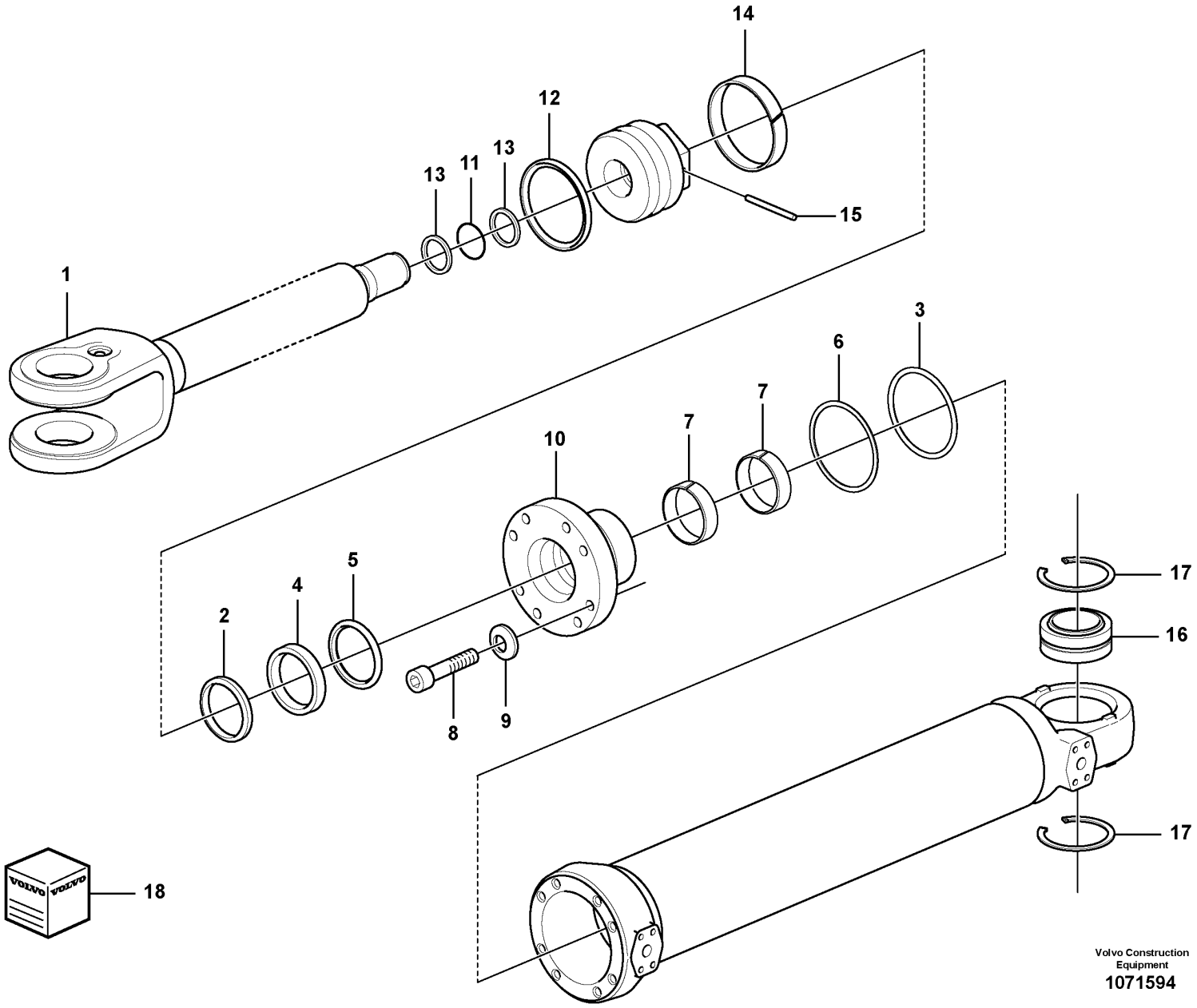

Volvo Construction Equipment

1071594

Fig.	Part No.	Quantity 1	2	3	PS	KIT	Description	Dénomination	Bezeichnung	Denominación	Benämning	Notes
	VOE 17225203	1					Hydraulic cylinder	Vérin hydraulique	Hydraulikzylinder	Cilindro hidráulico	Hydraulcylinder	
1	**VOE 17318287**	1					•Piston rod	•Tige piston	•Kolbenstange	•Varilla de pistón	•Kolvstång	
2	**VOE 11005055**	1				K	•Scraper ring	•Bague de racleur	•Abstreifring	•Anillo rascador	•Avstrykarring	
3	**VOE 925079**	1				K	•O-ring	•Joint torique	•O-Ring	•Anillo tórico	•O-ring	
4	**VOE 4784047**	1				K	•Piston rod seal	•Joint de tige de piston	•Kolbenstangendichtung	•Retén varilla de pistón	•Kolvstångstätning	
5	**VOE 17457873**	1				K	•Scraper ring	•Bague de racleur	•Abstreifring	•Anillo rascador	•Avstrykarring	
6	**VOE 4786834**	1				K	•Back-up ring	•Bague support	•Stützring	•Anillo de apoyo	•Stödring	
7	**VOE 11088053**	2				K	•Bushing	•Bague	•Buchse	•Casquillo	•Bussning	
8	**VOE 4782857**	8					•Screw	•Vis	•Schraube	•Tornillo	•Skruv	
9	**VOE 941908**	8					•Spring washer	•Rondelle élastique	•Federscheibe	•Arandela elástica	•Fjäderbricka	
10	**VOE 11107377**	1					•Piston rod guide	•Guide tige piston	•Kolbenstangenführung	•Guía varilla de pistón	•Kolvstångsstyrning	
11		1			NS	K	•O-ring	•Joint torique	•O-Ring	•Anillo tórico	•O-ring	
12	**VOE 11107804**	1				K	•Piston seal	•Étanchéité piston	•Kolbendichtung	•Retén de pistón	•Kolvtätning	
13	**VOE 11088180**	2				K	•Back-up ring	•Bague support	•Stützring	•Anillo de apoyo	•Stödring	
14	**VOE 11088148**	1				K	•Guide ring	•Bague guide	•Führungsring	•Anillo de guía	•Styrring	
15	**VOE 4782719**	1					•Spring pin	•Goupille tubulaire	•Federstift	•Pasador tubular	•Fjädrande pinne	
16	**VOE 17222699**	1					•Spherical plain bearing	•Palier articulé	•Pendellager	•Cojinete articulación	•Ledlager	
17	**VOE 914538**	2					•Retaining ring	•Bague retenue	•Haltering	•Anillo retén	•Hållarring	
18	**VOE 17254012**	1					Sealing kit	Jeu joints	Dichtungssatz	Juego de reténes	Tätningssats	

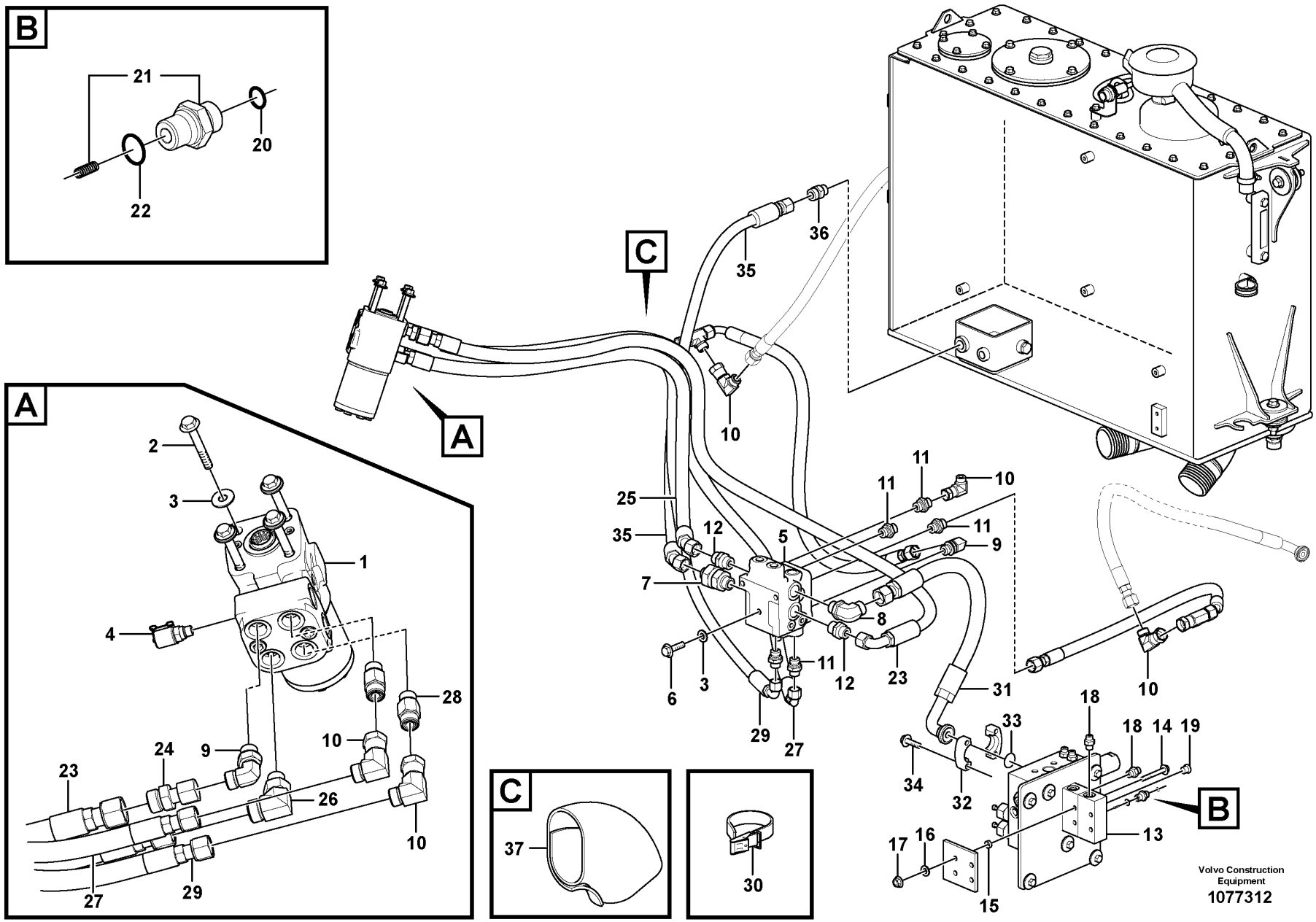
B
21
20
22
A
2
3
1
4
28
24
9
10
23
26
10
27
29
C
37
30
C
A
36
35
10
25
35
12
5
11
11
10
11
9
7
8
6
3
11
12
23
29
27
31
10
18
33
18
14
19
34
32
B
13
17
16
15
Volvo Construction Equipment
1077312

Fig.	Part No.	Quantity 1	2	3	PS	KIT	Description	Dénomination	Bezeichnung	Denominación	Benämning	Notes
1	VOE 15135165	1					Control valve	Valve commande	Steuerventil	Válvula de mando	Manöverventil	
	VOE 17469028	1					•Sealing kit	•Jeu joints	•Dichtungssatz	•Juego de retenes	•Tätningssats	
	VOE 17248734	1					•Sealing kit	•Kit plombage	•Plombiersatz	•Kit de precinto	•Plomberingssats	
2	VOE 984758	4					Flange screw	Vis à embase	Flanschschraube	Tornillo embridado	Flänsskruv	(VOE 13965188)
3	VOE 960143	7					Plain washer	Rondelle plane	Flachscheibe	Arandela plana	Planbricka	
4	VOE 936445	1					Testing nipple	Raccord contrôle	Prüfnippel	Niple de medición	Mätnippel	
5	VOE 15170348	1					Hydraulic valve	Valve hydraulique	Druckölventil	Válvula hidráulica	Hydraulventil	See group 645-500 page 1031
6	VOE 946472	3					Flange screw	Vis à embase	Flanschschraube	Tornillo embridado	Flänsskruv	
7	VOE 11172800	1					Non-return valve	Clapet antiretour	Rückschlagventil	Válvula antirretorno	Backventil	
	VOE 14211859	1					•Sealing ring	•Bague étanchéité	•Dichtring	•Anillo retén	•Tätningsring	
	VOE 990739	1					•O-ring	•Joint torique	•O-Ring	•Anillo tórico	•O-ring	
8	VOE 13933929	1					Elbow nipple	Raccord coudé	Winkelnippel	Niple angular	V-nippel	
	VOE 990738	1					•O-ring	•Joint torique	•O-Ring	•Anillo tórico	•O-ring	
9	VOE 13933868	2					Elbow nipple	Raccord coudé	Winkelnippel	Niple angular	V-nippel	
	VOE 990738	2					•O-ring	•Joint torique	•O-Ring	•Anillo tórico	•O-ring	
	VOE 993321	2					•O-ring	•Joint torique	•O-Ring	•Anillo tórico	•O-ring	
10	VOE 13933872	5					Elbow nipple	Raccord coudé	Winkelnippel	Niple angular	V-nippel	
	VOE 990738	5					•O-ring	•Joint torique	•O-Ring	•Anillo tórico	•O-ring	
11	VOE 13933923	5					Nipple	Raccord	Nippel	Niple	Nippel	
	VOE 990738	5					•O-ring	•Joint torique	•O-Ring	•Anillo tórico	•O-ring	
	VOE 993321	5					•O-ring	•Joint torique	•O-Ring	•Anillo tórico	•O-ring	
12	VOE 13933881	2					Nipple	Raccord	Nippel	Niple	Nippel	
	VOE 990739	2					•O-ring	•Joint torique	•O-Ring	•Anillo tórico	•O-ring	
	VOE 14211859	2					•Sealing ring	•Bague étanchéité	•Dichtring	•Anillo retén	•Tätningsring	
13	VOE 15128278	1					Connecting block	Bloc raccord	Anschlusssockel	Bloque conector	Anslutningsblock	
14	VOE 965181	2					Flange screw	Vis à embase	Flanschschraube	Tornillo embridado	Flänsskruv	
15	VOE 930428	2					Spacer ring	Bague entretoise	Abstandring	Anillo distanciador	Distansring	
16	VOE 11117464	2					Plain washer	Rondelle plane	Flachscheibe	Arandela plana	Planbricka	
17	VOE 948645	2					Flange lock nut	Contre-écrou à embase	Flanschverschlussmutter	Contratuerca embridada	Flänslåsmutter	
18	VOE 13933858	2					Nipple	Raccord	Nippel	Niple	Nippel	

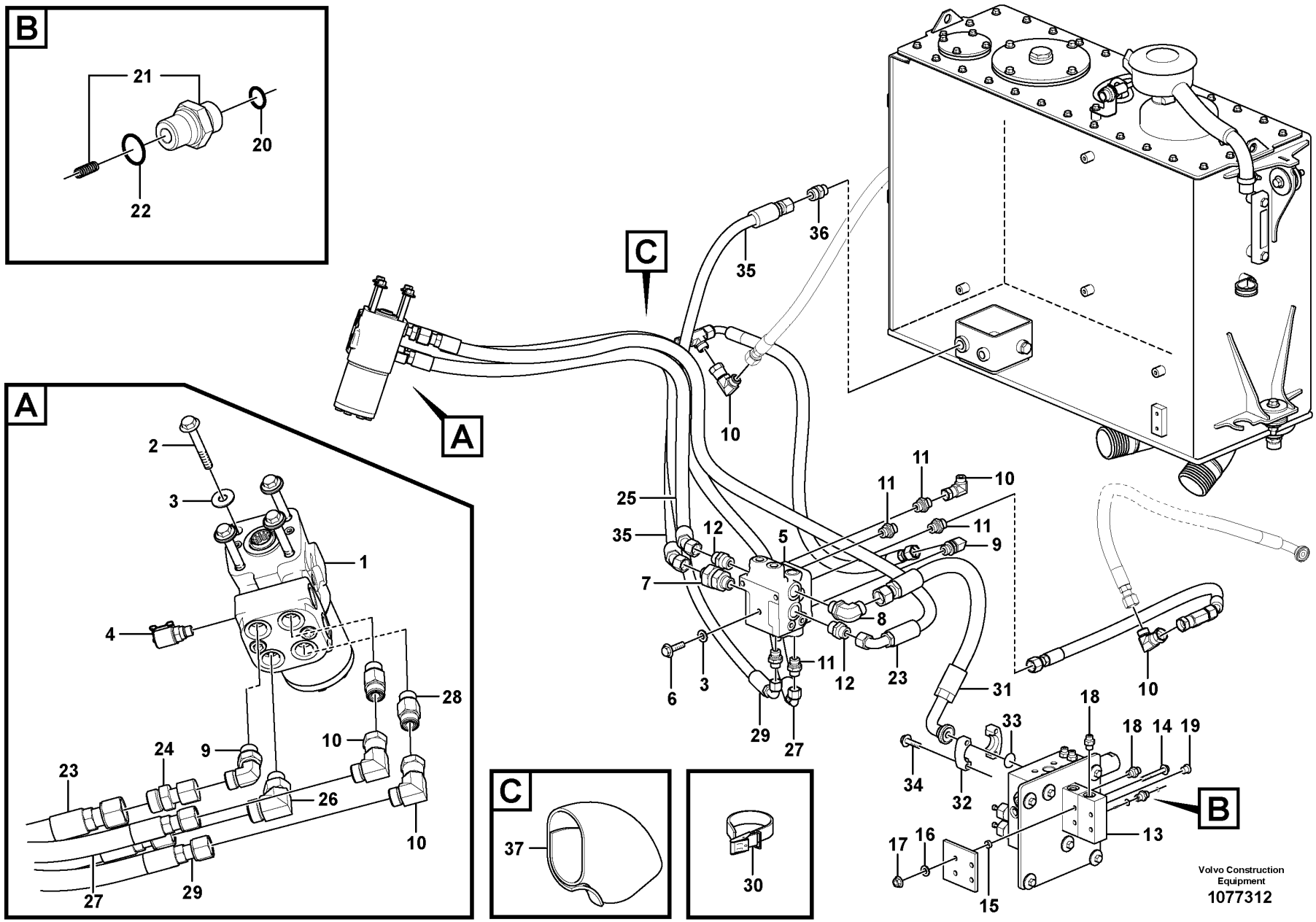
B
21
20
22
A
2
3
1
4
28
24
9
10
23
26
10
27
29
C
37
30
C
A
36
35
10
25
35
12
5
11
11
10
11
9
7
8
6
3
11
12
23
29
27
31
10
18
33
18
14
19
34
32
B
13
17
16
15
Volvo Construction Equipment
1077312

Fig.	Part No.	Quantity 1	2	3	PS	KIT	Description	Dénomination	Bezeichnung	Denominación	Benämning	Notes
	VOE 990736	2					•O-ring	•Joint torique	•O-Ring	•Anillo tórico	•O-ring	
	VOE 993320	2					•O-ring	•Joint torique	•O-Ring	•Anillo tórico	•O-ring	
19	VOE 984654	1					Plug	Tampon	Stopfen	Tapón	Plugg	
20	VOE 990736	1					O-ring	Joint torique	O-Ring	Anillo tórico	O-ring	
21	VOE 15142997	1					Restricting reverse valve	Valve etranglement antire	Drosselrückschlagventil	Valvula retencion estrang	Strypbackventil	
	VOE 15008345	1					•Nipple	•Raccord	•Nippel	•Niple	•Nippel	
	VOE 11019434	1					•Compression spring	•Ressort pression	•Druckfeder	•Resorte de presión	•Tryckfjäder	
22	VOE 993320	1					O-ring	Joint torique	O-Ring	Anillo tórico	O-ring	
23	VOE 15188116	1					Hose assembly	Conduit flexible	Schlauchleitung	Conducto	Slangledning	
24	VOE 15070437	1					Reduction nipple	Raccord réducteur	Reduziernippel	Niple reductor	Reducernippel	
25	VOE 15800624	1					Hose assembly	Conduit flexible	Schlauchleitung	Conducto	Slangledning	
26	VOE 935076	1					Elbow nipple	Raccord coudé	Winkelnippel	Niple angular	V-nippel	
	VOE 990739	1					•O-ring	•Joint torique	•O-Ring	•Anillo tórico	•O-ring	
	VOE 993321	1					•O-ring	•Joint torique	•O-Ring	•Anillo tórico	•O-ring	
27	VOE 15090333	1					Hose assembly	Conduit flexible	Schlauchleitung	Conducto	Slangledning	
28	VOE 937537	2					Nipple	Raccord	Nippel	Niple	Nippel	
	VOE 990738	2					•O-ring	•Joint torique	•O-Ring	•Anillo tórico	•O-ring	
	VOE 993321	2					•O-ring	•Joint torique	•O-Ring	•Anillo tórico	•O-ring	
29	VOE 15800620	1					Hose assembly	Conduit flexible	Schlauchleitung	Conducto	Slangledning	
30	VOE 11104606	6					Retaining strap	Courroie de serrage	Halteriemen	Correa tensora	Spännrem	
31	VOE 15193941	1					Hose assembly	Conduit flexible	Schlauchleitung	Conducto	Slangledning	
32	VOE 935312	2					Flange half	Demi-bride	Flanschhälfte	Mitad brida	Flänshalva	
33	VOE 990742	1					O-ring	Joint torique	O-Ring	Anillo tórico	O-ring	
34	VOE 946752	4					Flange screw	Vis à embase	Flanschschraube	Tornillo embridado	Flänsskruv	
35	VOE 11411316	1					Hose assembly	Conduit flexible	Schlauchleitung	Conducto	Slangledning	
	VOE 927505	REQ					•Hydraulic hose	•Flexible hydraulique	•Druckölschlauch	•Manguera hidráulica	•Hydraulslang	
36	VOE 935037	1					Nipple	Raccord	Nippel	Niple	Nippel	
	VOE 990739	1					•O-ring	•Joint torique	•O-Ring	•Anillo tórico	•O-ring	
	VOE 14211864	1					•Sealing ring	•Bague étanchéité	•Dichtring	•Anillo retén	•Tätningsring	
37	VOE 11173687	1					Protecting hose	Gaine de protection	Schutzschlauch	Manguera de protección	Skyddsslang	

1	
2	
3	
4	
5	

Steering system, pressure and return lines
Système de direction, conduits de refoulement et de retour
Lenkung, Druck- und Rücklaufleitungen
Sistema de dirección, conductos de presión y retorno
Styrsystem, tryck- och returledningar

Catalogue id	Group
20694	645
Illustr. No	Section
1077312	300
Issue	Page
20039665-F	1027

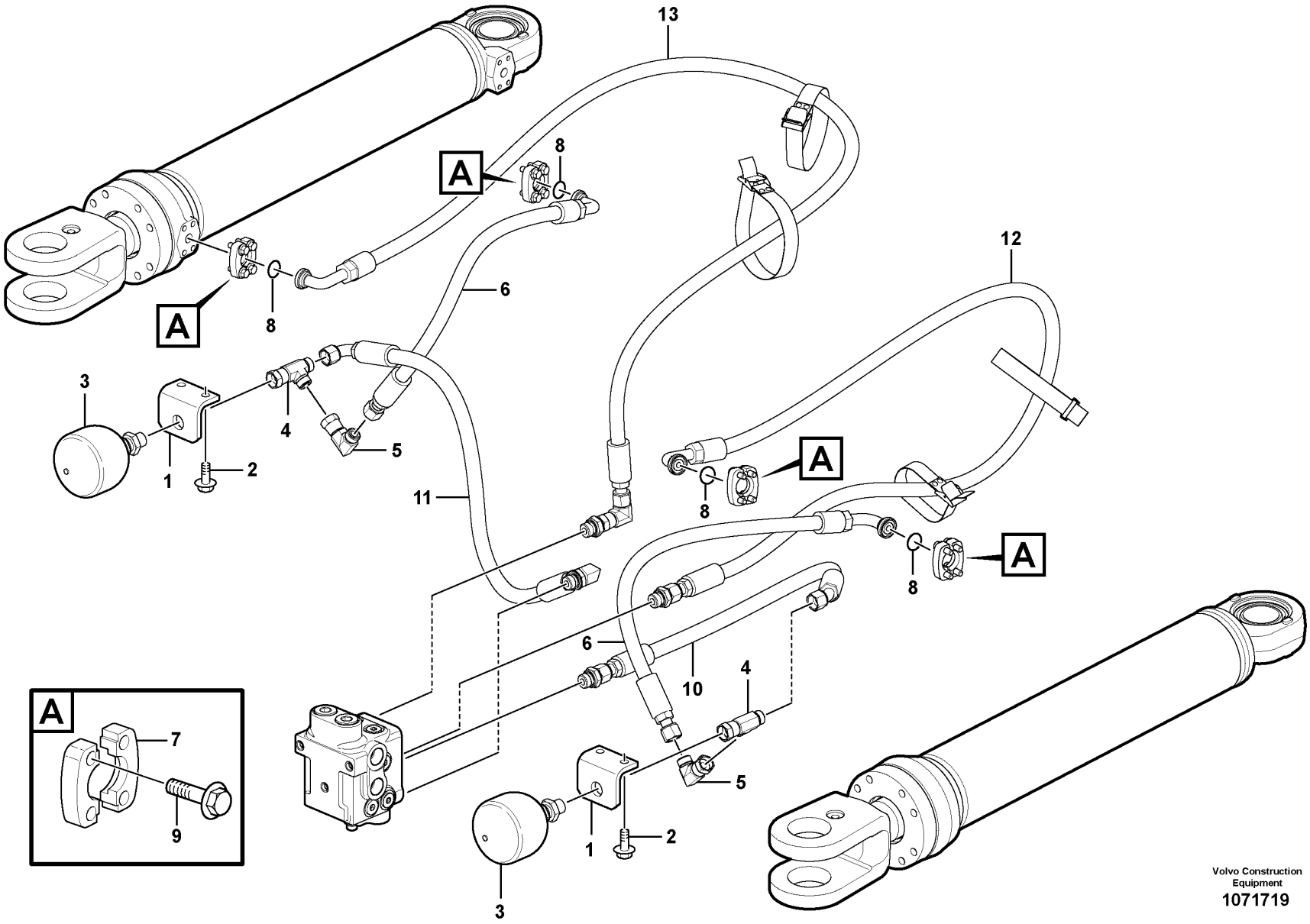

Volvo Construction Equipment
1071719

Fig.	Part No.	Quantity 1	2	3	PS	KIT	Description	Dénomination	Bezeichnung	Denominación	Benämning	Notes
1	VOE 11163176	2					Bracket	Console	Konsole	Consola	Konsol	
2	VOE 946441	4					Flange screw	Vis à embase	Flanschschraube	Tornillo embridado	Flänsskruv	
3	VOE 11172061	2			SS		Accumulator	Accumulateur	Speicher	Acumulador	Ackumulator	
	VOE 990738	2					•O-ring	•Joint torique	•O-Ring	•Anillo tórico	•O-ring	
4	VOE 13933878	2					T-nipple	Raccord-t	T-Nippel	Niple t	T-nippel	
	VOE 990738	4					•O-ring	•Joint torique	•O-Ring	•Anillo tórico	•O-ring	
5	VOE 13933872	2					Elbow nipple	Raccord coudé	Winkelnippel	Niple angular	V-nippel	
	VOE 990738	2					•O-ring	•Joint torique	•O-Ring	•Anillo tórico	•O-ring	
6	VOE 15138906	2					Hose assembly	Conduit flexible	Schlauchleitung	Conducto	Slangledning	
7	VOE 11015453	8					Flange half	Demi-bride	Flanschhälfte	Mitad brida	Flänshalva	
8	VOE 990741	4					O-ring	Joint torique	O-Ring	Anillo tórico	O-ring	
9	VOE 945444	16					Flange screw	Vis à embase	Flanschschraube	Tornillo embridado	Flänsskruv	
10	VOE 15109374	1					Hose assembly	Conduit flexible	Schlauchleitung	Conducto	Slangledning	
11	VOE 15109361	1					Hose assembly	Conduit flexible	Schlauchleitung	Conducto	Slangledning	
12	VOE 15134371	1					Hose assembly	Conduit flexible	Schlauchleitung	Conducto	Slangledning	
13	VOE 15134489	1					Hose assembly	Conduit flexible	Schlauchleitung	Conducto	Slangledning	

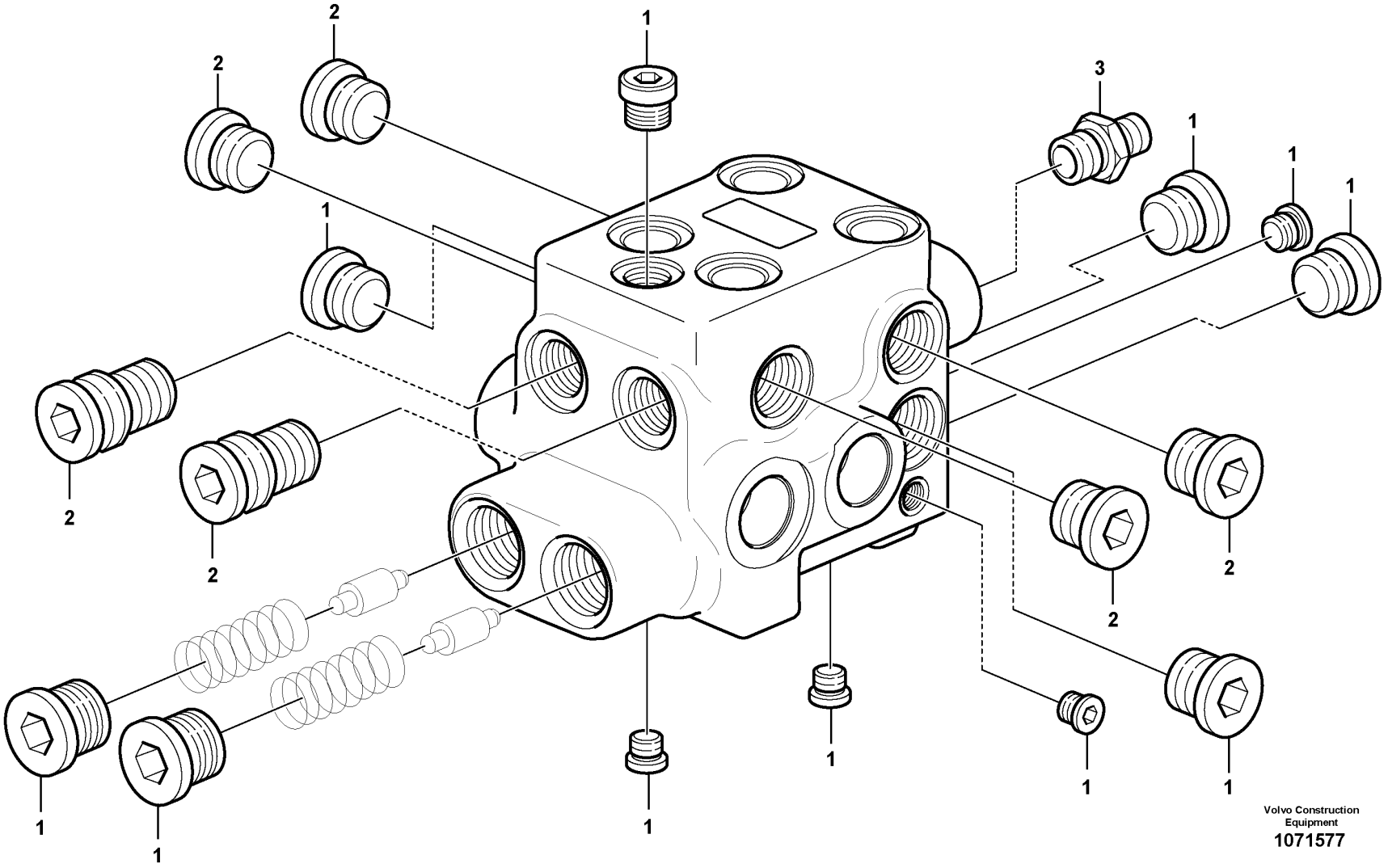
2
2
1
3
1
1
1
1
2
2
2
2
2
1
1
1
1
1
Volvo Construction Equipment
1071577

Fig.	Part No.	Quantity 1	2	3	PS	KIT	Description	Dénomination	Bezeichnung	Denominación	Benämning	Notes
	VOE 15170348	1					Hydraulic valve	Valve hydraulique	Druckölventil	Válvula hidráulica	Hydraulventil	
1	**VOE 17218693**	1					•Plug kit	•Kit tampon	•Stopfensatz	•Kit tapones	•Pluggsats	
2	**VOE 17218694**	1					•Non-return valve kit	•Kit clapet antiretour	•Rückschlagventilsatz	•Juego de válvula antirretorno	•Backventilsats	
3	**VOE 17218695**	1					•Non-return valve	•Clapet antiretour	•Rückschlagventil	•Válvula antirretorno	•Backventil	

1		**Shift valve** **Valve de sélection** **Schiebeventil** **Válvula de cambio** **Skiftventil**
2		
3		
4		
5		

Catalogue id **20694**	Group **645**
Illustr. No **1071577**	Section **500**
Issue **20039665-F**	Page **1031**

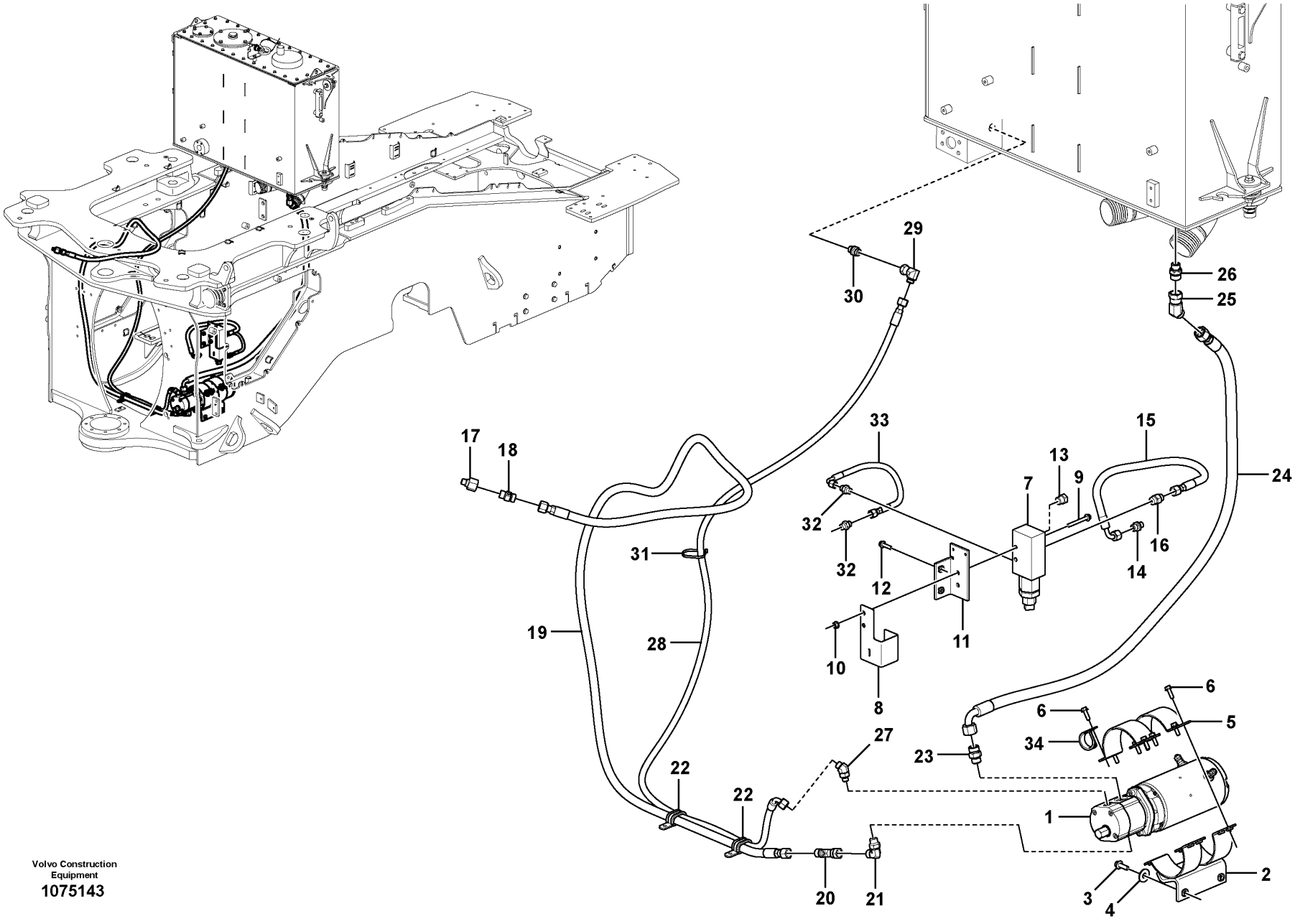

Volvo Construction Equipment
1075143

Fig.	Part No.	Quantity 1	2	3	PS	KIT	Description	Dénomination	Bezeichnung	Denominación	Benämning	Notes
1	VOE 15165818	1					Electro-hydraulic pump	Pompe électro-hydraulique	Elektro-Hydraulikpumpe	Bomba electrohidráulica	Elhydraulpump	
	VOE 17445379	1					•Electric steering motor	•Moteur de direction électrique	•Motor elektrische Servolenkung	•Motor de dirección eléctrico	•Elstyrmotor	
	VOE 17445380	1					•Gasket	•Joint	•Dichtung	•Junta	•Packning	
2	VOE 15103594	1					Anchorage	Fixation	Halterung	Fijación	Fäste	
3	VOE 60113094	2					Flange screw	Vis à embase	Flanschschraube	Tornillo embridado	Flänsskruv	
4	VOE 13960145	2					Washer	Rondelle	Scheibe	Arandela	Bricka	
5	VOE 15031151	2					Clamp	Collier serrage	Schelle	Abrazadera	Klamma	
6	VOE 13946173	8					Screw	Vis	Schraube	Tornillo	Skruv	
7	VOE 11445059	1					Pressure monitor	Chien de garde de pression	Druckwächter	Avisador de presión	Tryckvakt	
8	VOE 17231849	1					Protecting cover	Couvercle protection	Schutzdeckel	Tapa de protección	Skyddslock	
9	VOE 13965181	2					Screw	Vis	Schraube	Tornillo	Skruv	
10	VOE 948645	2					Flange lock nut	Contre-écrou à embase	Flanschverschlussmutter	Contratuerca embridada	Flänslåsmutter	
11	VOE 15105169	1					Bracket	Console	Konsole	Consola	Konsol	
12	VOE 946671	2					Flange screw	Vis à embase	Flanschschraube	Tornillo embridado	Flänsskruv	
13	VOE 984647	1					Plug	Tampon	Stopfen	Tapón	Plugg	
14	VOE 15172702	1					Restrictor	Etrangleur	Drosselung	Estrangulacion	Strypning	
15	VOE 936702	1					Hose assembly	Conduit flexible	Schlauchleitung	Conducto	Slangledning	
16	VOE 935089	1					Nipple	Raccord	Nippel	Niple	Nippel	
	VOE 993321	1					•O-ring	•Joint torique	•O-Ring	•Anillo tórico	•O-ring	
17	VOE 15183641	1					Nipple	Raccord	Nippel	Niple	Nippel	
18	VOE 11445061	1					Non-return valve	Clapet antiretour	Rückschlagventil	Válvula antirretorno	Backventil	
19	VOE 936916	1					Hose assembly	Conduit flexible	Schlauchleitung	Conducto	Slangledning	
20	VOE 17241043	1					T-nipple	Raccord-t	T-Nippel	Niple t	T-nippel	
21	VOE 13933868	1					Elbow nipple	Raccord coudé	Winkelnippel	Niple angular	V-nippel	
	VOE 990738	1					•O-ring	•Joint torique	•O-Ring	•Anillo tórico	•O-ring	
	VOE 993321	1					•O-ring	•Joint torique	•O-Ring	•Anillo tórico	•O-ring	
22	VOE 13974598	2					Clamp	Collier serrage	Schelle	Abrazadera	Klamma	
23	VOE 935095	1					Nipple	Raccord	Nippel	Niple	Nippel	

1		**Secondary steering system.** **Direction de secours.** **Hilflenkung.** **Dirección de emergencia.** **Reservstyrsystem.**	Catalogue id **20694**	Group **647**
2				
3			Illustr. No **1075143**	Section **100**
4				
5		**85956**	Issue **20039665-F**	Page **1033**

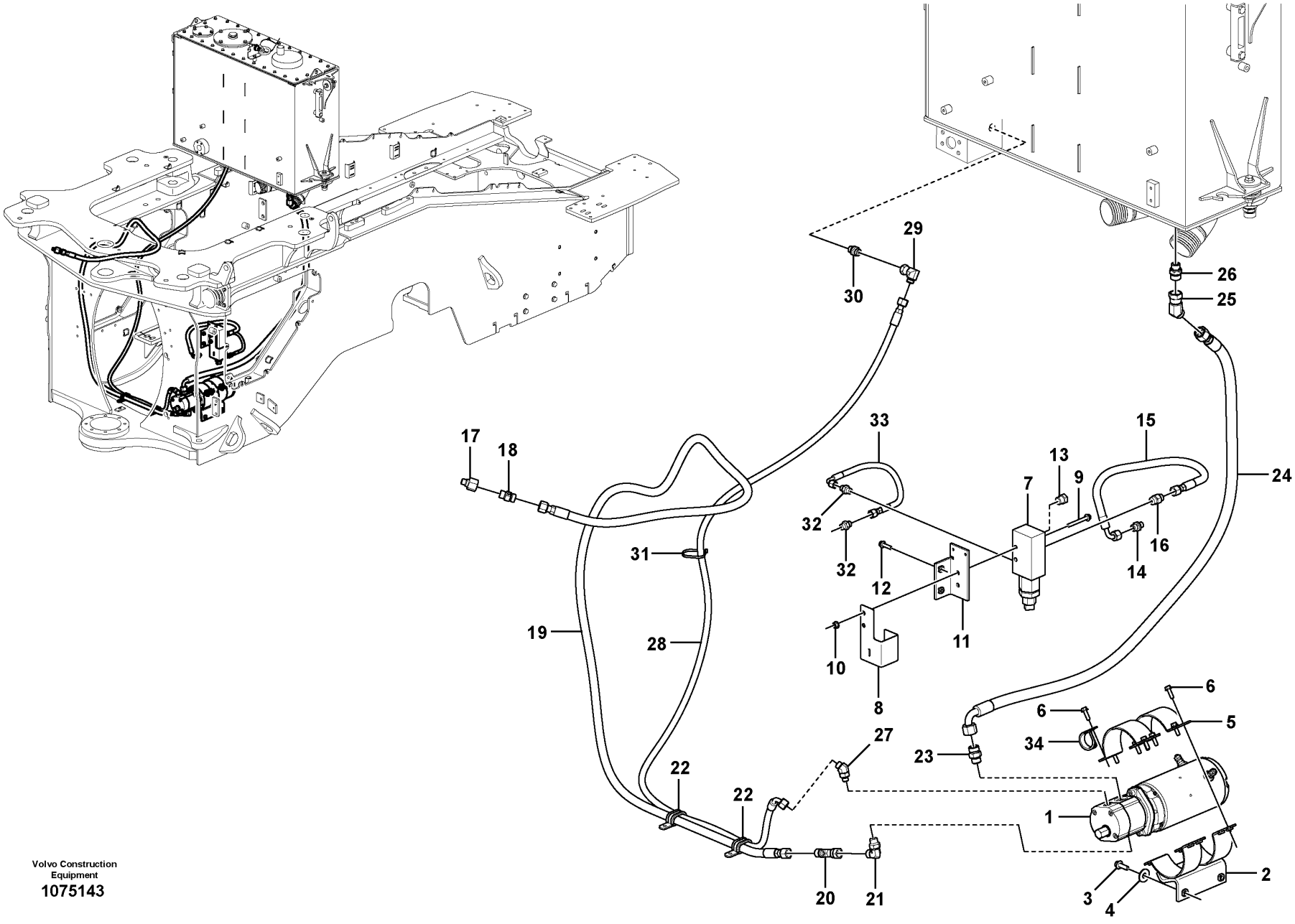

Volvo Construction Equipment
1075143

Fig.	Part No.	Quantity 1	2	3	PS	KIT	Description	Dénomination	Bezeichnung	Denominación	Benämning	Notes
	VOE 990739	1					•O-ring	•Joint torique	•O-Ring	•Anillo tórico	•O-ring	
	VOE 993322	1					•O-ring	•Joint torique	•O-Ring	•Anillo tórico	•O-ring	
24	VOE 11410776	1					Hose assembly	Conduit flexible	Schlauchleitung	Conducto	Slangledning	
25	VOE 936893	1					Nipple	Raccord	Nippel	Niple	Nippel	
26	VOE 935037	1					Nipple	Raccord	Nippel	Niple	Nippel	
	VOE 990739	1					•O-ring	•Joint torique	•O-Ring	•Anillo tórico	•O-ring	
	VOE 14211864	1					•Sealing ring	•Bague étanchéité	•Dichtring	•Anillo retén	•Tätningsring	
27	VOE 935640	1					Elbow nipple	Raccord coudé	Winkelnippel	Niple angular	V-nippel	
	VOE 993320	1					•O-ring	•Joint torique	•O-Ring	•Anillo tórico	•O-ring	
28	VOE 15800558	1					Hose assembly	Conduit flexible	Schlauchleitung	Conducto	Slangledning	
29	VOE 13933900	1					Elbow nipple	Raccord coudé	Winkelnippel	Niple angular	V-nippel	
30	VOE 13933855	1					Nipple	Raccord	Nippel	Niple	Nippel	
	VOE 14213676	1					•Sealing ring	•Bague étanchéité	•Dichtring	•Anillo retén	•Tätningsring	
31	VOE 4881438	1					Cable tie	Serre-câble	Kabelbinder	Abrazadera de cinta	Buntband	
32	VOE 13933858	2					Nipple	Raccord	Nippel	Niple	Nippel	
	VOE 990736	2					•O-ring	•Joint torique	•O-Ring	•Anillo tórico	•O-ring	
	VOE 993320	2					•O-ring	•Joint torique	•O-Ring	•Anillo tórico	•O-ring	
33	VOE 11163073	1					Hose assembly	Conduit flexible	Schlauchleitung	Conducto	Slangledning	
34	VOE 981904	1					Clamp	Collier serrage	Schelle	Abrazadera	Klamma	

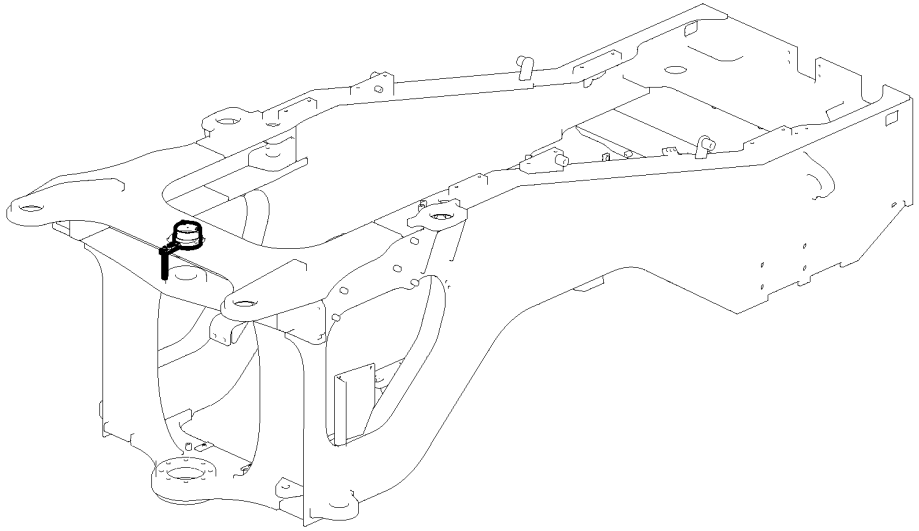

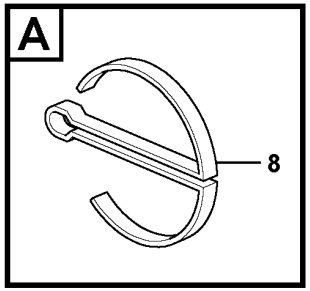

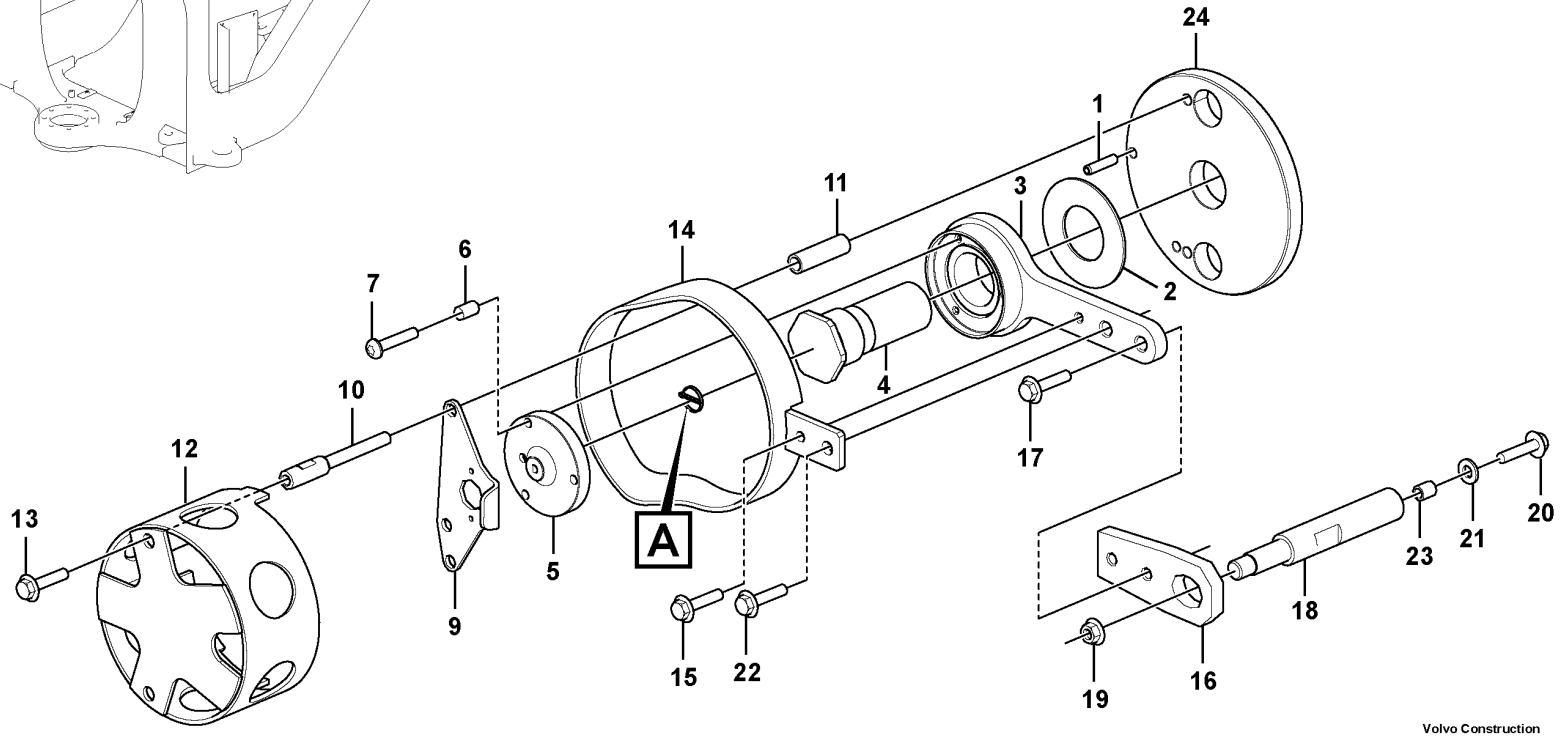

Volvo Construction Equipment

1075151

Fig.	Part No.	Quantity 1	2	3	PS	KIT	Description	Dénomination	Bezeichnung	Denominación	Benämning	Notes
1	VOE 13951977	1					Spring pin	Goupille tubulaire	Federstift	Pasador tubular	Fjädrande pinne	
2	VOE 11004639	1					Washer	Rondelle	Scheibe	Arandela	Bricka	
3	VOE 11432676	1					Arm	Bras	Arm	Brazo	Arm	
4	VOE 11177797	1					Shaft	Arbre	Welle	Eje	Axel	
5	VOE 11177422	1					Companion flange	Flasque entraînement	Antriebsflansch	Brida	Medbringare	
6	VOE 11177902	3					Spacer	Entretoise	Abstandkörper	Distanciador	Distans	
7	VOE 13969516	3					Six point socket screw	Vis à 6 pans creux	Sechszahn-Hohlschraube	Racor de seis dientes	Sextandhålskruv	
8	VOE 964955	1					Split pin	Goupille fendue	Splint	Pasador hendido	Saxpinne	
9	VOE 15153088	1					Anchorage	Fixation	Halterung	Fijación	Fäste	
10	VOE 15153090	2					Screw	Vis	Schraube	Tornillo	Skruv	
11	VOE 15153091	2					Spacer	Entretoise	Abstandkörper	Distanciador	Distans	
12	VOE 15105368	1					Protection	Protection	Abdeckung	Protección	Skydd	
13	VOE 946440	2					Flange screw	Vis à embase	Flanschschraube	Tornillo embridado	Flänsskruv	
14	VOE 15106044	1					Protection	Protection	Abdeckung	Protección	Skydd	
15	VOE 13946544	1					Screw	Vis	Schraube	Tornillo	Skruv	
16	VOE 11177421	1					Extension arm	Bras allonge	Verlängerungsarm	Brazo prolongador	Förlängningsarm	
17	VOE 13946173	1					Screw	Vis	Schraube	Tornillo	Skruv	
18	VOE 11177935	1					Pin	Goupille	Stift	Pasador	Pinne	
19	VOE 971099	1					Flange lock nut	Contre-écrou à embase	Flanschverschlussmutter	Contratuerca embridada	Flänslåsmutter	
20	VOE 13965194	1					Screw	Vis	Schraube	Tornillo	Skruv	
21	VOE 13960145	1					Washer	Rondelle	Scheibe	Arandela	Bricka	
22	VOE 13945444	1					Screw	Vis	Schraube	Tornillo	Skruv	
23	VOE 930445	1					Spacer ring	Bague entretoise	Abstandring	Anillo distanciador	Distansring	
24	VOE 16616601	1					Base plate	Plate-forme	Bodenplatte	Placa de fondo	Bottenplatta	

1		**Angle sensor, steering** **Détecteur de position angulaire, direction** **Winkelgeber, Lenkung** **Sensor de ángulo, dirección** **Vinkelgivare, styrning**	Catalogue id **20694**	Group **660**
2				
3			Illustr. No **1075151**	Section **100**
4				
5		**85952**	Issue **20039665-F**	Page **1037**

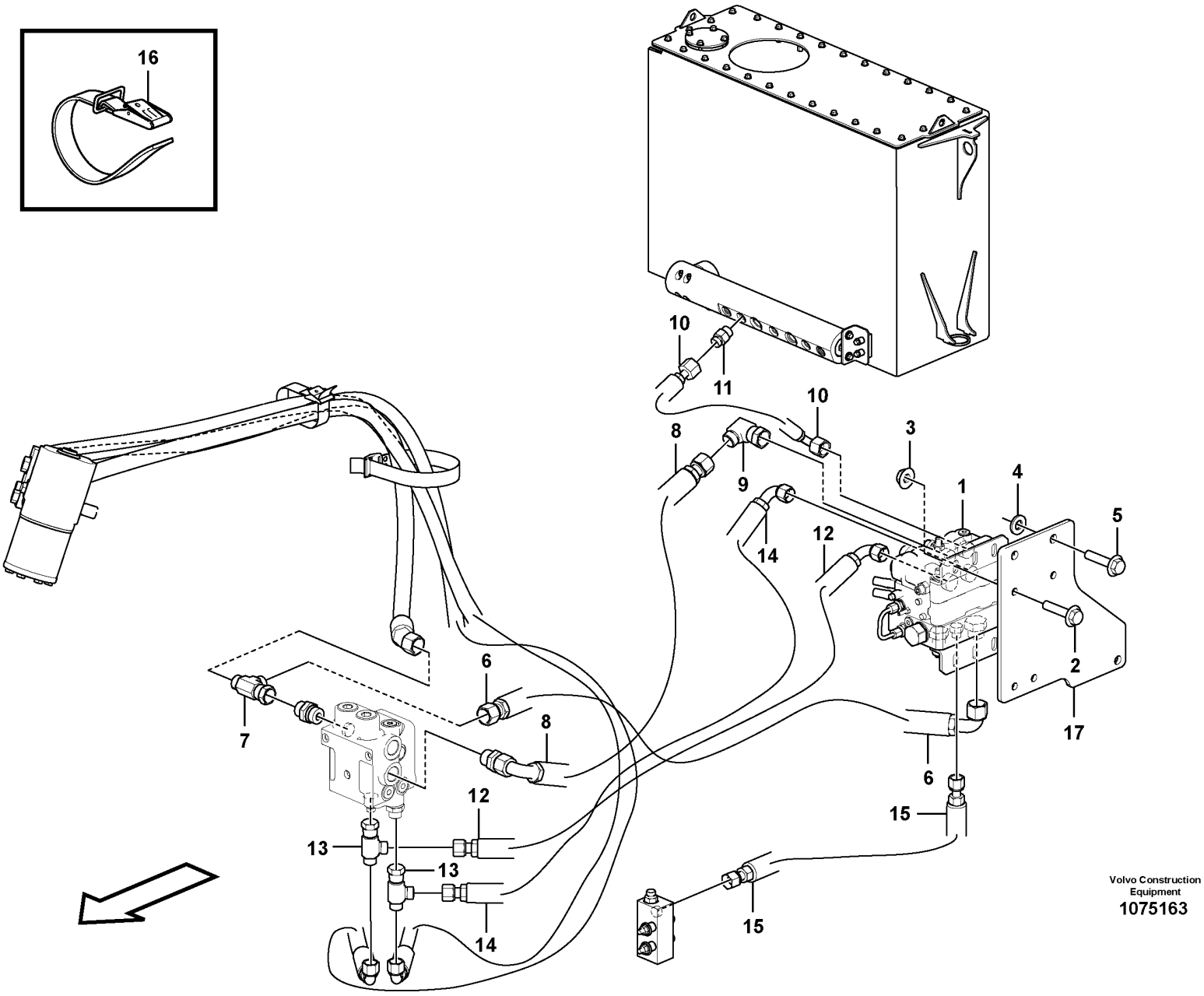

Volvo Construction Equipment
1075163

Fig.	Part No.	Quantity 1	2	3	PS	KIT	Description	Dénomination	Bezeichnung	Denominación	Benämning	Notes
1	VOE 15193451	1					Valve	Valve	Ventil	Válvula	Ventil	See group 912-1000 page 1505
2	VOE 946329	4					Flange screw	Vis à embase	Flanschschraube	Tornillo embridado	Flänsskruv	
3	VOE 13971095	4					Flange nut	Écrou à embase	Flanschmutter	Tuerca embridada	Flänsmutter	
4	VOE 13960143	3					Washer	Rondelle	Scheibe	Arandela	Bricka	
5	VOE 13946752	3					Screw	Vis	Schraube	Tornillo	Skruv	
6	VOE 15108822	1					Hose assembly	Conduit flexible	Schlauchleitung	Conducto	Slangledning	
7	VOE 935028	1					T-nipple	Raccord-t	T-Nippel	Niple t	T-nippel	
	VOE 990739	2					•O-ring	•Joint torique	•O-Ring	•Anillo tórico	•O-ring	
8	VOE 15108850	1					Hose assembly	Conduit flexible	Schlauchleitung	Conducto	Slangledning	
9	VOE 935423	1					Elbow nipple	Raccord coudé	Winkelnippel	Niple angular	V-nippel	
	VOE 990739	1					•O-ring	•Joint torique	•O-Ring	•Anillo tórico	•O-ring	
10	VOE 17246642	1					Hose assembly	Conduit flexible	Schlauchleitung	Conducto	Slangledning	
11	VOE 17226204	1					Nipple	Raccord	Nippel	Niple	Nippel	
12	VOE 15108890	1					Hose assembly	Conduit flexible	Schlauchleitung	Conducto	Slangledning	
13	VOE 13933878	2					T-nipple	Raccord-t	T-Nippel	Niple t	T-nippel	
	VOE 990738	4					•O-ring	•Joint torique	•O-Ring	•Anillo tórico	•O-ring	
14	VOE 15108889	1					Hose assembly	Conduit flexible	Schlauchleitung	Conducto	Slangledning	
15	VOE 15142857	1					Hose assembly	Conduit flexible	Schlauchleitung	Conducto	Slangledning	
16	VOE 11104606	REQ					Retaining strap	Courroie de serrage	Halteriemen	Correa tensora	Spännrem	
17	VOE 15143755	1					Bracket	Console	Konsole	Consola	Konsol	

VOLVO

Volvo Construction Equipment
www.volvoce.com

GROUP	Section	Page
711 Frame	100	1047
715 Protecting plates	100	1049
715 Protecting plates 85709	200	1051
715 Protecting plates 85342	300	1053
715 Protecting plates 85726	400	1055
715 Protection, brake pipes	500	1057
715 Protecting plates 85355	600	1059
715 Protecting plates 85788	700	1061
715 Protecting plates 85792	800	1063
715 Protecting plates 85776	900	1065
715 Protecting plates 85789	1000	1067
715 Protecting plates. 85790	1100	1069
715 Belly guard, rear. 85902	1200	1071
715 Belly guard, front 82225	1300	1073
715 Belly guard, front. 82005	1350	1075
715 Belly guard, rear. 85330	1400	1077
715 Radiator, kylare. 85037	1500	1079
716 Rear hitch and counterweight	100	1081
716 Counterweight. 84882	200	1083
716 Counterweight. 85327	300	1085
716 Counterweight. 85432	400	1087
716 Towing hitch 86541	500	1089
740 Frame joint, vertical bearing	100	1091
771 Wheel 86271	100	1093
771 Wheel 86264, 86269	200	1095
771 Wheel 85458, 85459	300	1097

GROUP	Section	Page

TABLE DES MATIÈRES

Catalogue id 20694 | Group 7
Issue 20039665-F | Page 1042

GROUPE		Section	Page
711	Chassis	100	1047
715	Tole protection	100	1049
715	Tole protection 85709	200	1051
715	Tole protection 85342	300	1053
715	Tole protection 85726	400	1055
715	Protection, conduit frein	500	1057
715	Tole protection 85355	600	1059
715	Tole protection 85788	700	1061
715	Tole protection 85792	800	1063
715	Tole protection 85776	900	1065
715	Tole protection 85789	1000	1067
715	Tôles protectrices. 85790	1100	1069
715	Tôle capotage arrière. 85902	1200	1071
715	Tôle capotage, antérieur 82225	1300	1073
715	Tôle capotage, antérieur. 82005	1350	1075
715	Tôle capotage arrière. 85330	1400	1077
715	Grille protection, radiateur. 85037	1500	1079
716	Barre attelage et contrepoids	100	1081
716	Contrepoids. 84882	200	1083
716	Contrepoids. 85327	300	1085
716	Contrepoids. 85432	400	1087
716	Towing hitch 86541	500	1089
740	Articulation de châssis, palier vertical	100	1091
771	Roue 86271	100	1093
771	Roue 86264, 86269	200	1095
771	Roue 85458, 85459	300	1097

GRUPPE	Abschnitt	Seite
711 Rahmen	100	1047
715 Schutzblechen	100	1049
715 Schutzblechen 85709	200	1051
715 Schutzblechen 85342	300	1053
715 Schutzblechen 85726	400	1055
715 Schutz, Bremsrohr	500	1057
715 Schutzblechen 85355	600	1059
715 Schutzblechen 85788	700	1061
715 Schutzblechen 85792	800	1063
715 Schutzblechen 85776	900	1065
715 Schutzblechen 85789	1000	1067
715 Schutzbleche. 85790	1100	1069
715 Schützenblech, hinten. 85902	1200	1071
715 Schürzenblech, vorne 82225	1300	1073
715 Schürzenblech, vorne. 82005	1350	1075
715 Schützenblech, hinten. 85330	1400	1077
715 Schutzgitter, Kühler. 85037	1500	1079
716 Zug und Gegengewicht	100	1081
716 Gegengewicht. 84882	200	1083
716 Gegengewicht. 85327	300	1085
716 Gegengewicht. 85432	400	1087
716 Towing hitch 86541	500	1089
740 Knickgelenk, vertikale Lagerung	100	1091
771 Rad 86271	100	1093
771 Rad 86264, 86269	200	1095
771 Rad 85458, 85459	300	1097

GRUPPE	Abschnitt	Seite

INDICE

Catalogue id 20694 | Group 7
Issue 20039665-F | Page 1044

GRUPO		Sección	Página
711	Bastidor	100	1047
715	Placas de proteccion	100	1049
715	Placas de proteccion 85709	200	1051
715	Placas de proteccion 85342	300	1053
715	Placas de proteccion 85726	400	1055
715	Protección, tubos de freno	500	1057
715	Placas de proteccion 85355	600	1059
715	Placas de proteccion 85788	700	1061
715	Placas de proteccion 85792	800	1063
715	Placas de proteccion 85776	900	1065
715	Placas de proteccion 85789	1000	1067
715	Chapas de protección. 85790	1100	1069
715	Defensa, trasera. 85902	1200	1071
715	Defensa, delantera 82225	1300	1073
715	Defensa, delantera. 82005	1350	1075
715	Defensa, trasera. 85330	1400	1077
715	Rejilla proteccion, radiador. 85037	1500	1079
716	Barra de tracción y contrapeso	100	1081
716	Contrapeso. 84882	200	1083
716	Contrapeso. 85327	300	1085
716	Contrapeso. 85432	400	1087
716	Towing hitch 86541	500	1089
740	Articulación del bastidor, cojinetes verticales	100	1091
771	Rueda 86271	100	1093
771	Rueda 86264, 86269	200	1095
771	Rueda 85458, 85459	300	1097

GRUPP		Avsnitt	Sida
711	Ram	100	1047
715	Skyddsplåtar	100	1049
715	Skyddsplåtar 85709	200	1051
715	Skyddsplåtar 85342	300	1053
715	Skyddsplåtar 85726	400	1055
715	Skydd, bromsrör	500	1057
715	Skyddsplåtar 85355	600	1059
715	Skyddsplåtar 85788	700	1061
715	Skyddsplåtar 85792	800	1063
715	Skyddsplåtar 85776	900	1065
715	Skyddsplåtar 85789	1000	1067
715	Skyddsplåtar. 85790	1100	1069
715	Bukplåt, bakre. 85902	1200	1071
715	Bukplåt fr, bk, täckplåt 82225	1300	1073
715	Bukplåt, främre. 82005	1350	1075
715	Bukplåt, bakre. 85330	1400	1077
715	Skyddsgaller, kylare. 85037	1500	1079
716	Drag och motvikt	100	1081
716	Motvikt. 84882	200	1083
716	Motvikt. 85327	300	1085
716	Motvikt. 85432	400	1087
716	Draganordning 86541	500	1089
740	Ramled, Vertikal lagring	100	1091
771	Hjul 86271	100	1093
771	Hjul 86264, 86269	200	1095
771	Hjul 85458, 85459	300	1097

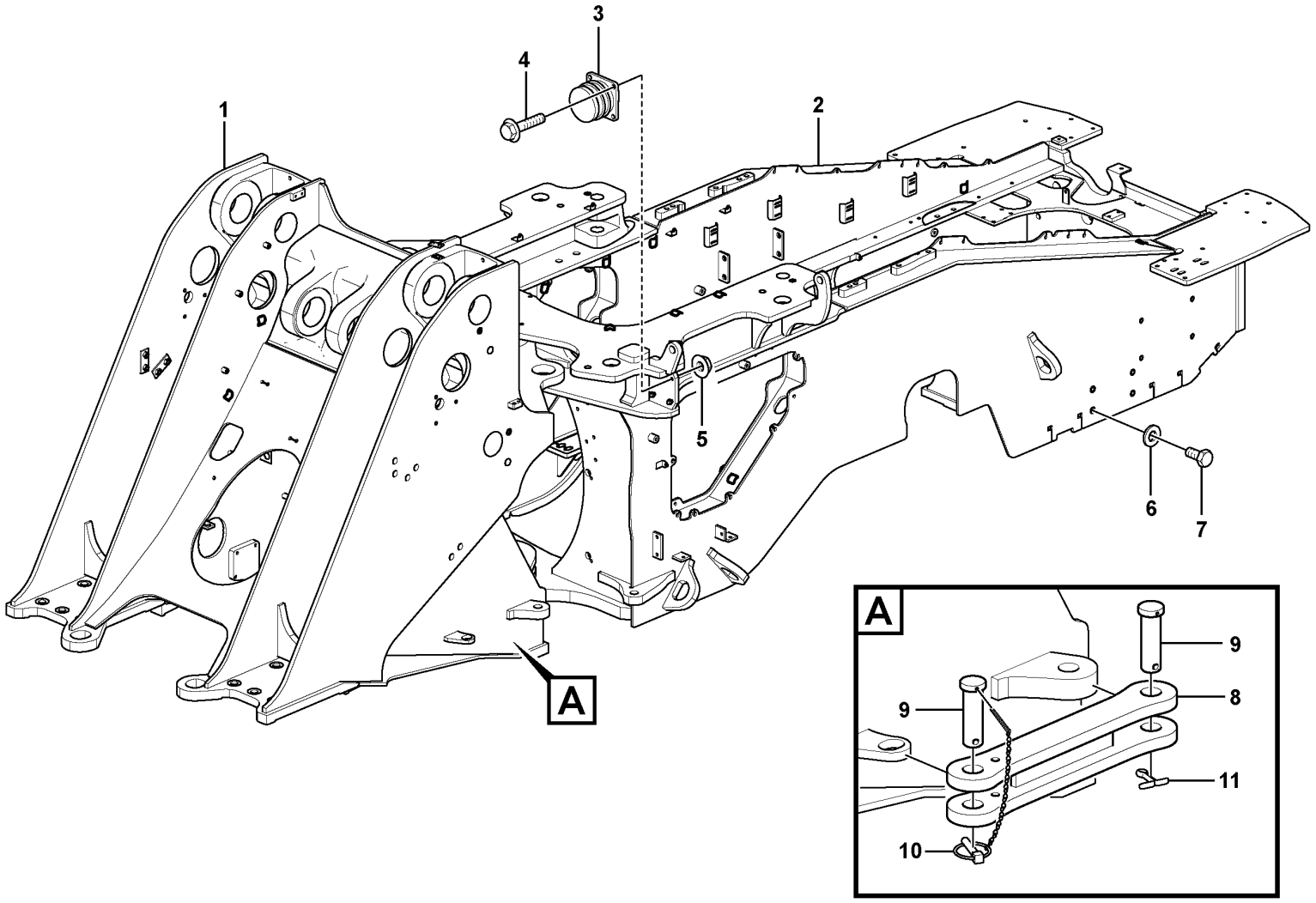

Volvo Construction Equipment
1071626

Fig.	Part No.	Quantity 1	2	3	PS	KIT	Description	Dénomination	Bezeichnung	Denominación	Benämning	Notes
1		1			NS		Front frame	Cadre av	Vorderrahmen	Marco delantero	Framram	85731
	VOE 4974462	1					•Set ring	•Butée	•Halbscheibe	•Anillo montaje	•Kuts	
	VOE 11025750	2					•Set ring	•Butée	•Halbscheibe	•Anillo montaje	•Kuts	
	VOE 4753600	6					•Set ring	•Butée	•Halbscheibe	•Anillo montaje	•Kuts	
	VOE 4850193	3					•Nipple	•Raccord	•Nippel	•Niple	•Nippel	
2		1			NS		Rear frame	Cadre ar	Heckrahmen	Bastidor posterior	Bakram	S/N -3338
2		1			NS		Rear frame	Cadre ar	Heckrahmen	Bastidor posterior	Bakram	S/N 3339-
	VOE 16849053	8					•Lifting eye	•Oeillet levage	•Hebeöse	•Argolla de elevación	•Lyftögla	
	VOE 16859532	1					•Bracket	•Console	•Konsole	•Consola	•Konsol	
	VOE 4974462	4					•Set ring	•Butée	•Halbscheibe	•Anillo montaje	•Kuts	
	VOE 11019356	8					•Nut	•Écrou	•Mutter	•Tuerca	•Mutter	
	VOE 11015459	2					•Pin	•Clavette	•Splint	•Pasador	•Sprint	S/N 3339-
3	VOE 11026989	2					Steering damper	Amortisseur direction	Lenkungsdämpfer	Amortiguador de dirección	Styrningsdämpare	
4	VOE 965185	8					Flange screw	Vis à embase	Flanschschraube	Tornillo embridado	Flänsskruv	
5	VOE 13971098	8					Flange nut	Écrou à embase	Flanschmutter	Tuerca embridada	Flänsmutter	
6	VOE 955900	8					Plain washer	Rondelle plane	Flachscheibe	Arandela plana	Planbricka	
7	VOE 955361	8					Hexagon screw	Vis à tête hexagonale	Sechskantschraube	Tornillo hexagonal	Sexkantsskruv	
8	VOE 15183392	1					Transport lock	Verrou transport	Transportsicherung	Cierre transporte	Transportlås	
9	VOE 15143692	2					Pin	Fiche	Stift	Clavija	Stift	
10	VOE 11093429	1					Lock Pin	Goupille Verro.	Sicherungsstift	Pasador Segurid	Låspinne	
11	VOE 907896	1					Split pin	Goupille fendue	Splint	Pasador hendido	Saxpinne	

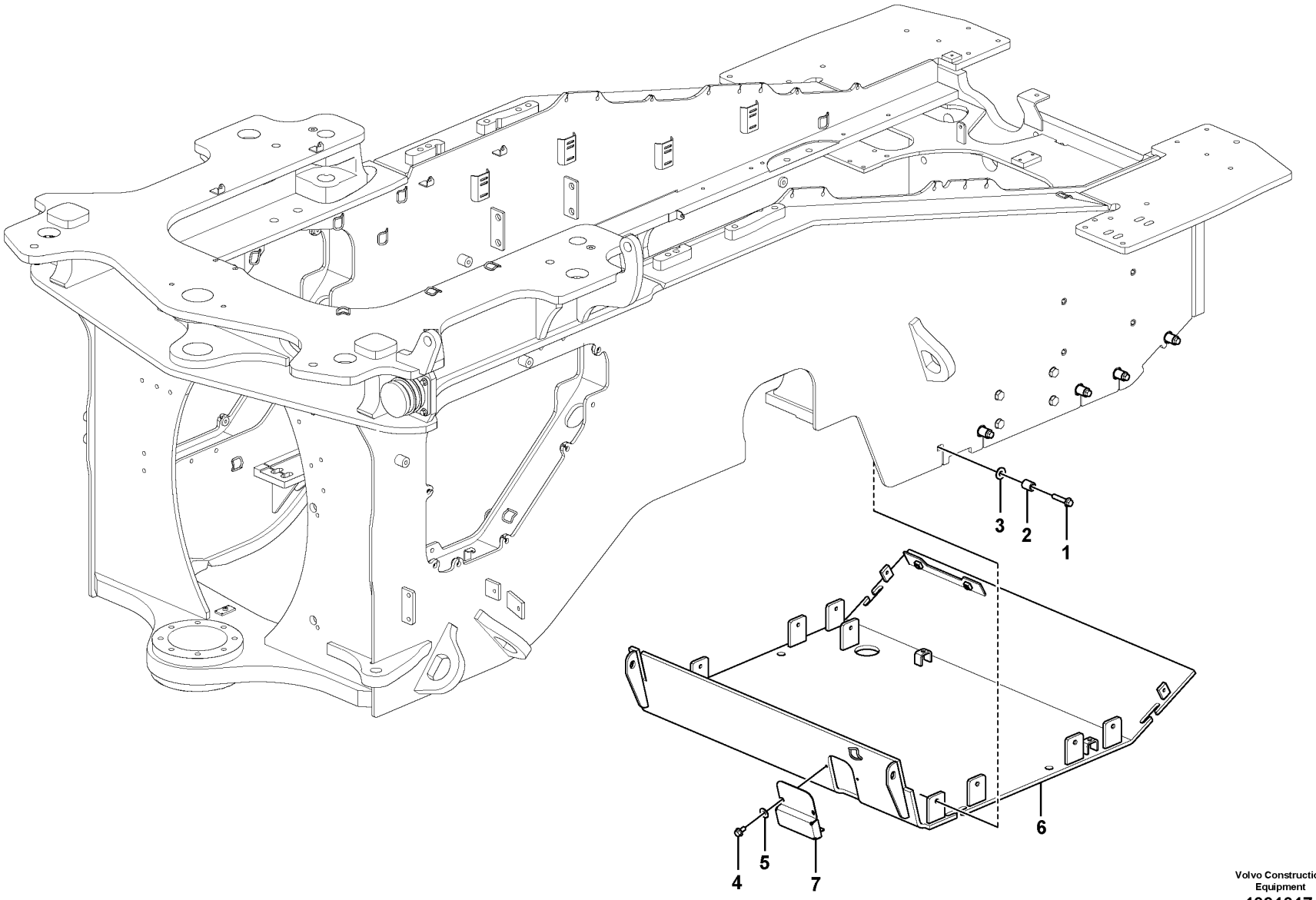

Volvo Construction Equipment
1091017

Fig.	Part No.	Quantity 1	2	3	PS	KIT	Description	Dénomination	Bezeichnung	Denominación	Benämning	Notes
1	VOE 13965194	10					Screw	Vis	Schraube	Tornillo	Skruv	
2	VOE 4854494	10					Spacer	Entretoise	Abstandkörper	Distanciador	Distans	
3	VOE 960145	10					Plain washer	Rondelle plane	Flachscheibe	Arandela plana	Planbricka	
4	VOE 946440	2					Flange screw	Vis à embase	Flanschschraube	Tornillo embridado	Flänsskruv	
5	VOE 11117464	2					Plain washer	Rondelle plane	Flachscheibe	Arandela plana	Planbricka	
6	VOE 16869844	1					Bottom guard plate	Sommier	Schürzenblech	Defensa	Hasplåt	
7	VOE 16858426	1					Plate	Tôle	Blech	Chapa	Plåt	

1		**Protecting plates** **Tole protection** **Schutzblechen** **Placas de proteccion** **Skyddsplåtar**	Catalogue id **20694**	Group **715**
2			Illustr. No **1091017**	Section **100**
3			Issue **20039665-F**	Page **1049**
4				
5				

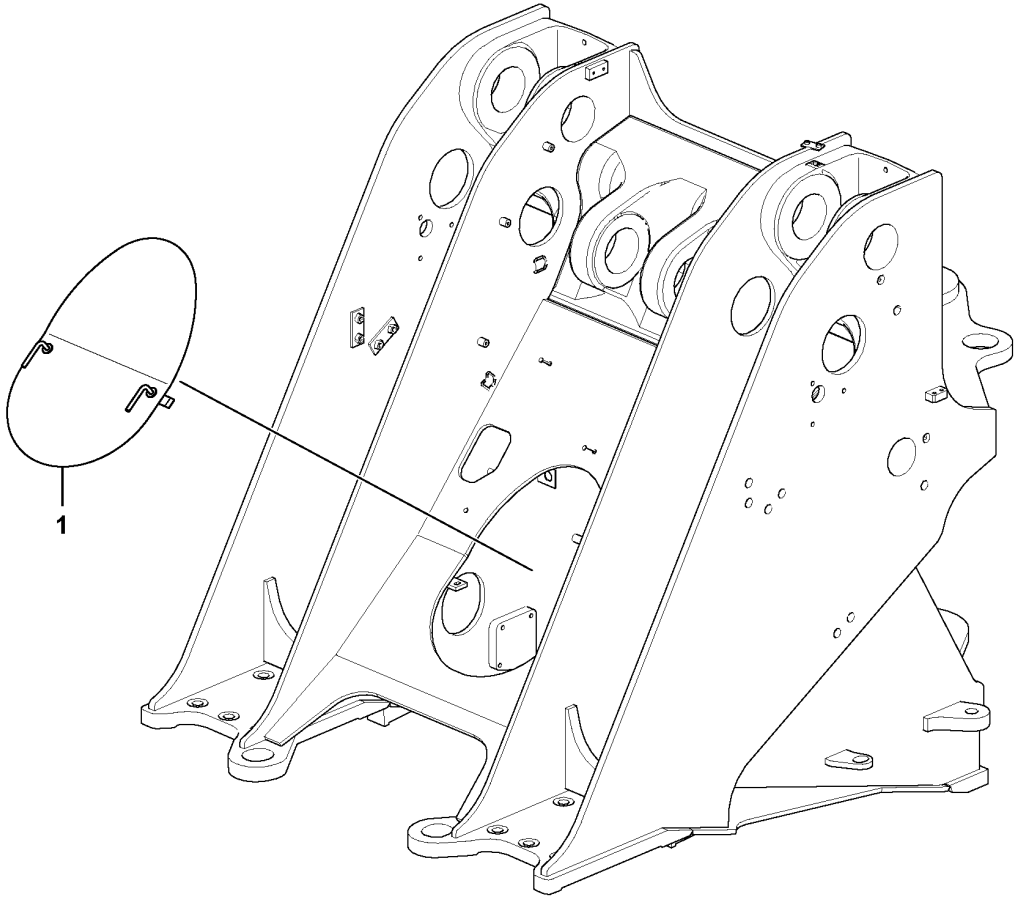

Volvo Construction Equipment
1075186

Fig.	Part No.	Quantity 1	2	3	PS	KIT	Description	Dénomination	Bezeichnung	Denominación	Benämning	Notes
1	VOE 15141457	1					Hatch	Trappe	Klappe	Tapa	Lucka	

1		**Protecting plates** **Tole protection** **Schutzblechen** **Placas de proteccion** **Skyddsplåtar**	Catalogue id **20694**	Group **715**
2				
3			Illustr. No **1075186**	Section **200**
4				
5		**85709**	Issue **20039665-F**	Page **1051**

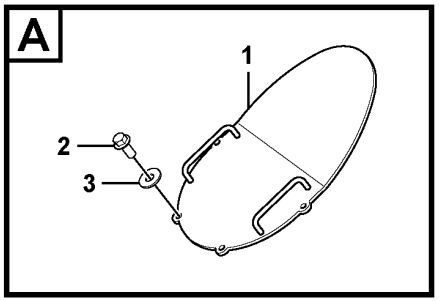
A
1
2
3

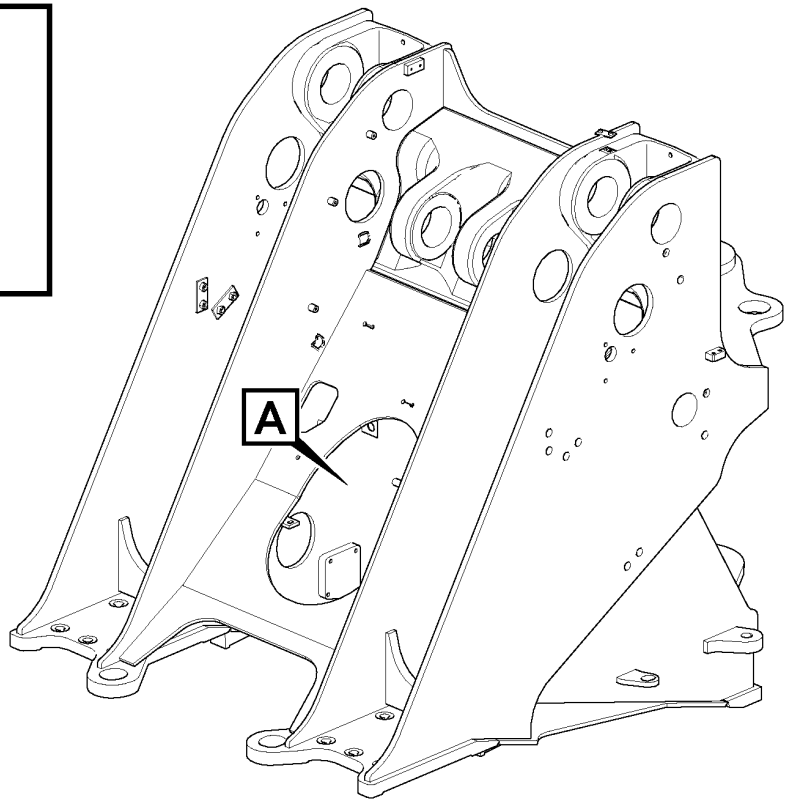
A

Fig.	Part No.	Quantity 1	2	3	PS	KIT	Description	Dénomination	Bezeichnung	Denominación	Benämning	Notes
1	VOE 15178236	1					Cover plate	Plaque de recouvrement	Oberblech	Placa recurbrición	Ovanplåt	
2	VOE 965191	4			SS		Flange screw	Vis à embase	Flanschschraube	Tornillo embridado	Flänsskruv	
3	VOE 960145	4					Plain washer	Rondelle plane	Flachscheibe	Arandela plana	Planbricka	

1		**Protecting plates** **Tole protection** **Schutzblechen** **Placas de proteccion** **Skyddsplåtar**	Catalogue id **20694**	Group **715**
2				
3			Illustr. No **1075200**	Section **300**
4				
5		**85342**	Issue **20039665-F**	Page **1053**

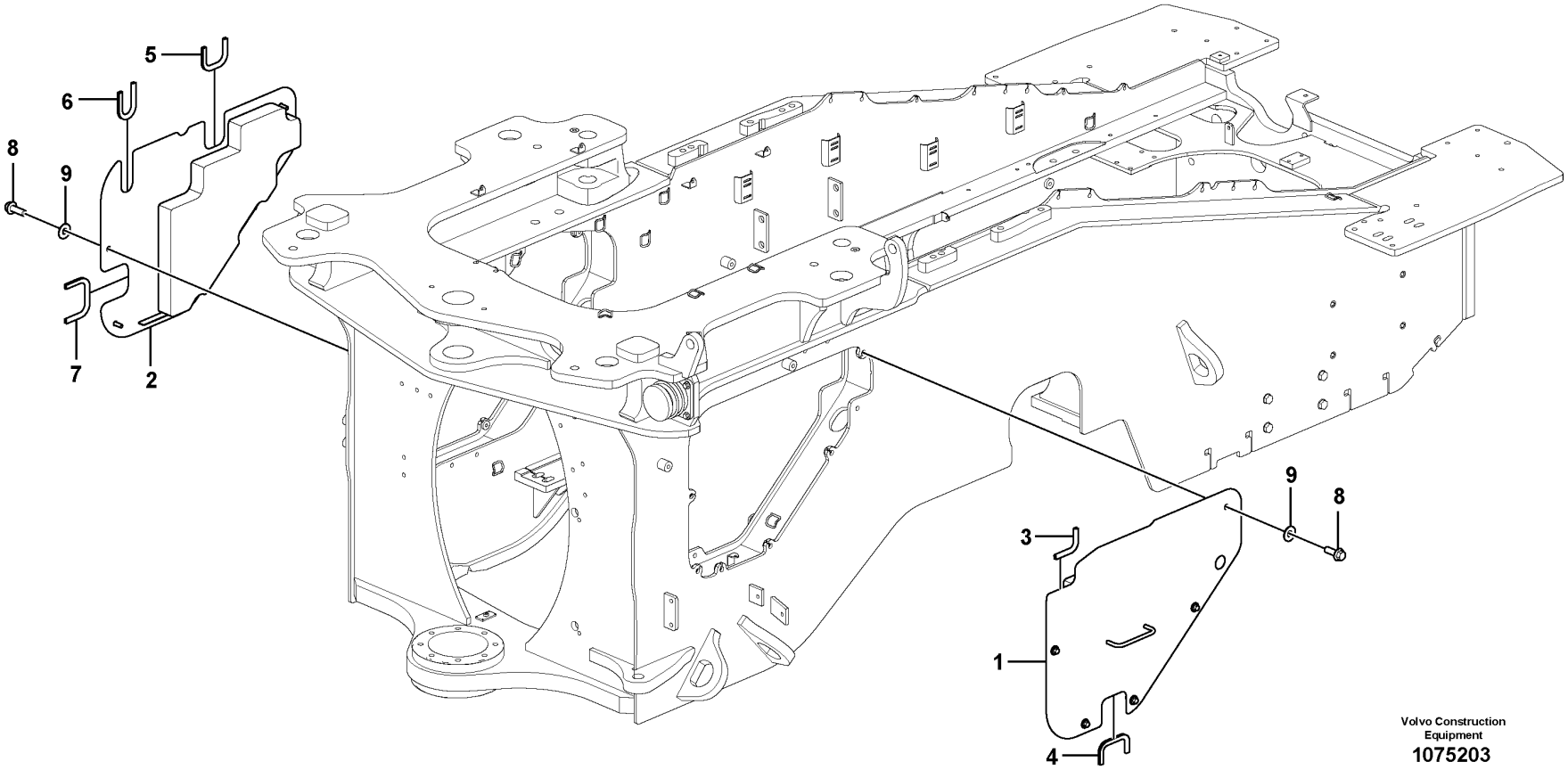

Volvo Construction Equipment

1075203

Fig.	Part No.	Quantity 1	2	3	PS	KIT	Description	Dénomination	Bezeichnung	Denominación	Benämning	Notes
1	**VOE 16858811**	1					Protecting plate	Tôle protection	Schutzblech	Placa de protección	Skyddsplåt	
2	**VOE 16877464**	1					Protecting Plat	Plaque de protection	Schutzblech	Placa protectora	Skyddsplåt	
3	**VOE 4786031**	REQ					Framework moulding	Baguette claire-voie	Rahmenleiste	Moldura armadura	Skelettlist	L = 132 mm
4	**VOE 4786031**	REQ					Framework moulding	Baguette claire-voie	Rahmenleiste	Moldura armadura	Skelettlist	L = 191 mm
5	**VOE 4786031**	REQ					Framework moulding	Baguette claire-voie	Rahmenleiste	Moldura armadura	Skelettlist	L = 198 mm
6	**VOE 4786031**	REQ					Framework moulding	Baguette claire-voie	Rahmenleiste	Moldura armadura	Skelettlist	L = 206 mm
7	**VOE 4786031**	REQ					Framework moulding	Baguette claire-voie	Rahmenleiste	Moldura armadura	Skelettlist	L = 233 mm
8	**VOE 946472**	10					Flange screw	Vis à embase	Flanschschraube	Tornillo embridado	Flänsskruv	
9	**VOE 960143**	10					Plain washer	Rondelle plane	Flachscheibe	Arandela plana	Planbricka	

1		**Protecting plates** **Tole protection** **Schutzblechen** **Placas de proteccion** **Skyddsplåtar**	Catalogue id **20694**	Group **715**
2				
3			Illustr. No **1075203**	Section **400**
4				
5		**85726**	Issue **20039665-F**	Page **1055**

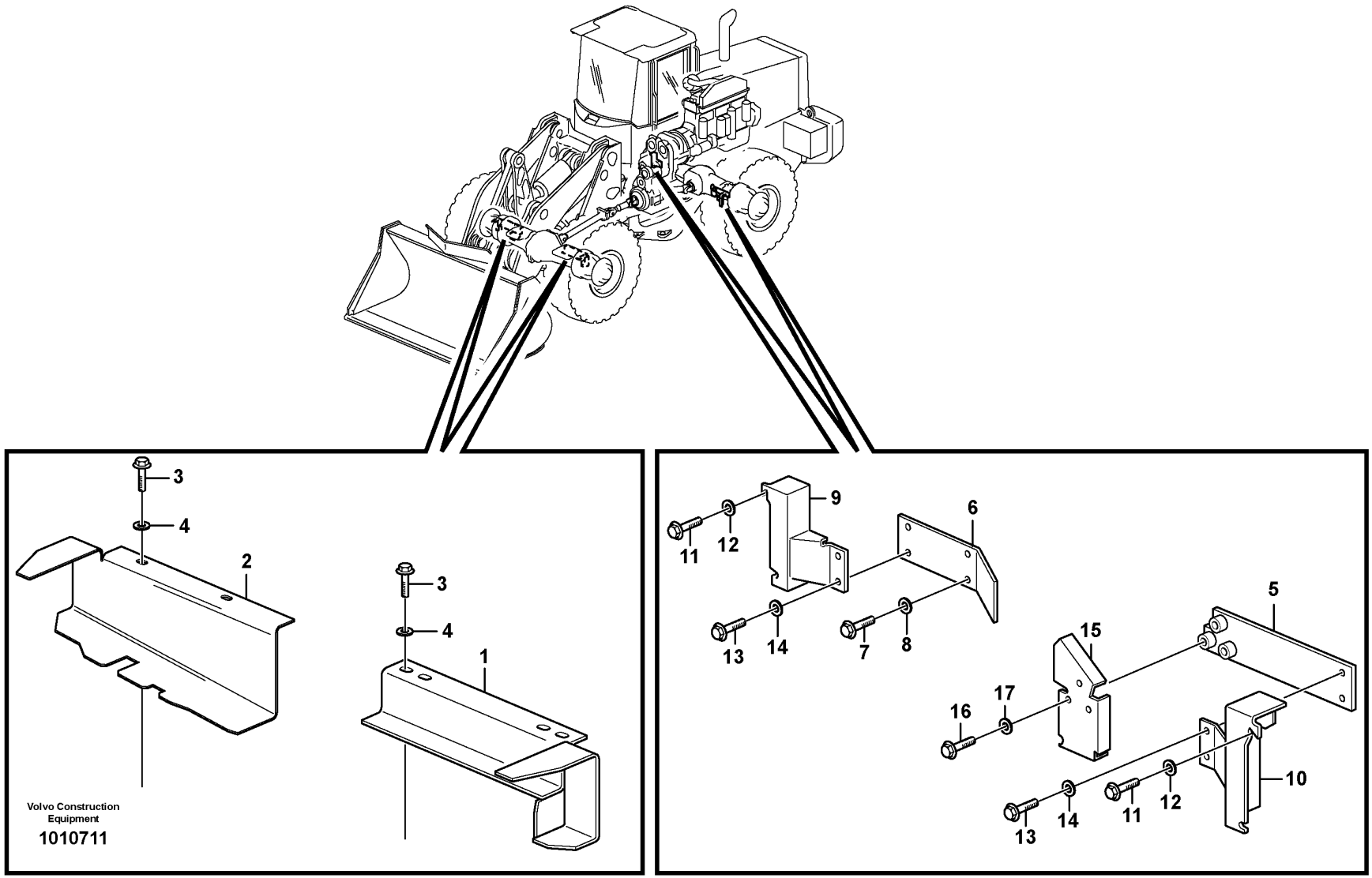
3
4
2
3
4
1
9
6
11
12
13
14
7
8
5
15
16
17
10
11
12
13
14
Volvo Construction Equipment
1010711

Fig.	Part No.	Quantity 1	2	3	PS	KIT	Description	Dénomination	Bezeichnung	Denominación	Benämning	Notes
1	VOE 11410296	1					Protection	Protection	Abdeckung	Protección	Skydd	LH
2	VOE 11410297	1					Protection	Protection	Abdeckung	Protección	Skydd	RH
3	VOE 946329	4					Flange screw	Vis à embase	Flanschschraube	Tornillo embridado	Flänsskruv	
4	VOE 13960143	4					Washer	Rondelle	Scheibe	Arandela	Bricka	
5	VOE 11075529	1					Protecting plate	Tôle protection	Schutzblech	Placa de protección	Skyddsplåt	LH
6	VOE 11075532	1					Protecting plate	Tôle protection	Schutzblech	Placa de protección	Skyddsplåt	RH
7	VOE 946440	2					Flange screw	Vis à embase	Flanschschraube	Tornillo embridado	Flänsskruv	
8	VOE 11117464	2					Plain washer	Rondelle plane	Flachscheibe	Arandela plana	Planbricka	
9	VOE 11075533	1					Protecting plate	Tôle protection	Schutzblech	Placa de protección	Skyddsplåt	RH
10	VOE 11075534	1					Protecting plate	Tôle protection	Schutzblech	Placa de protección	Skyddsplåt	LH
11	VOE 946440	4					Flange screw	Vis à embase	Flanschschraube	Tornillo embridado	Flänsskruv	
12	VOE 11117464	4					Plain washer	Rondelle plane	Flachscheibe	Arandela plana	Planbricka	
13	VOE 13946173	4					Screw	Vis	Schraube	Tornillo	Skruv	
14	VOE 11117464	4					Plain washer	Rondelle plane	Flachscheibe	Arandela plana	Planbricka	
15	VOE 11075531	1					Protecting plate	Tôle protection	Schutzblech	Placa de protección	Skyddsplåt	
16	VOE 13965179	3					Screw	Vis	Schraube	Tornillo	Skruv	
17	VOE 11117464	3					Plain washer	Rondelle plane	Flachscheibe	Arandela plana	Planbricka	

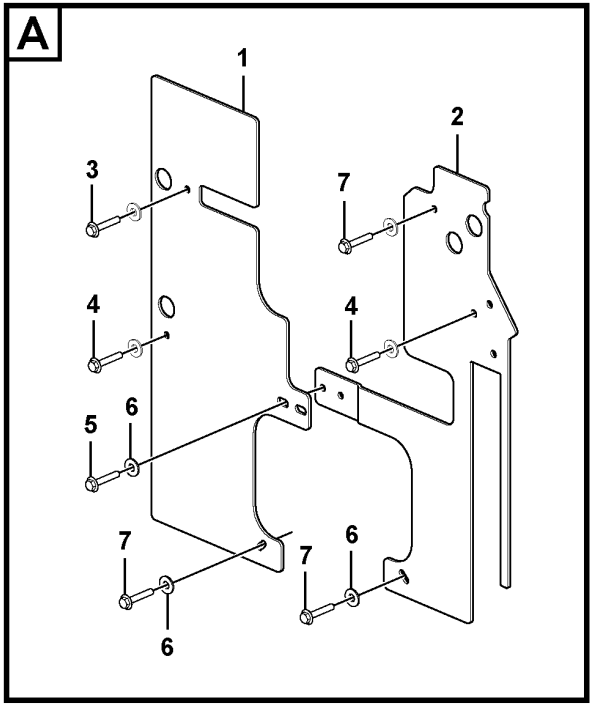

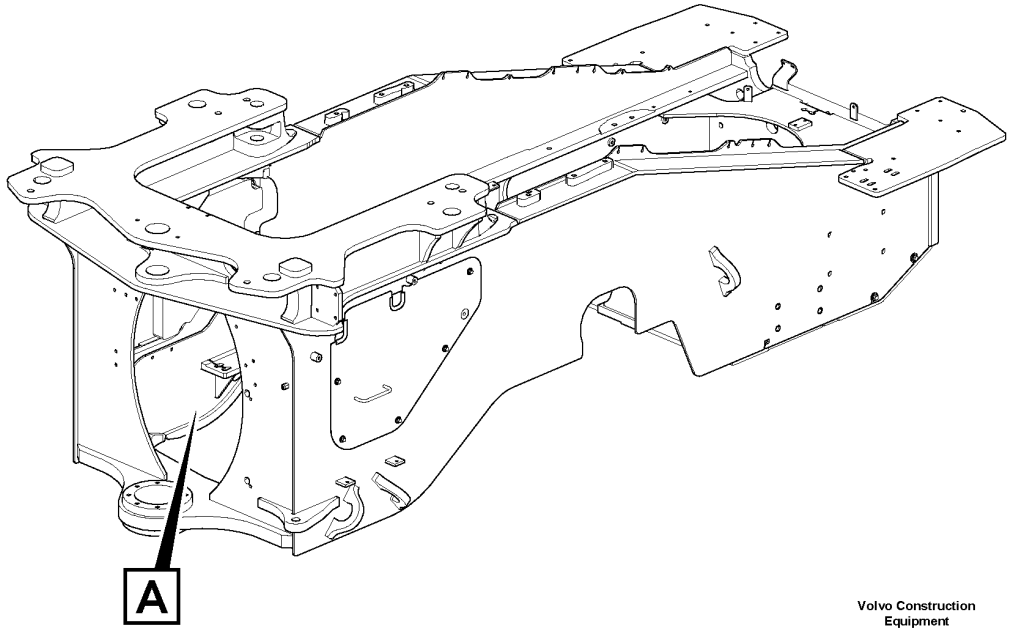

Volvo Construction Equipment

1075191

Fig.	Part No.	Quantity 1	2	3	PS	KIT	Description	Dénomination	Bezeichnung	Denominación	Benämning	Notes
1	VOE 16872921	1					Protecting plate	Tôle protection	Schutzblech	Placa de protección	Skyddsplåt	
2	VOE 16805535	1					Protecting plate	Tôle protection	Schutzblech	Placa de protección	Skyddsplåt	
3	VOE 965186	1					Flange screw	Vis à embase	Flanschschraube	Tornillo embridado	Flänsskruv	
4	VOE 947760	4					Flange screw	Vis à embase	Flanschschraube	Tornillo embridado	Flänsskruv	
5	VOE 946472	2					Flange screw	Vis à embase	Flanschschraube	Tornillo embridado	Flänsskruv	
6	VOE 960143	4					Plain washer	Rondelle plane	Flachscheibe	Arandela plana	Planbricka	
7	VOE 965185	3					Flange screw	Vis à embase	Flanschschraube	Tornillo embridado	Flänsskruv	

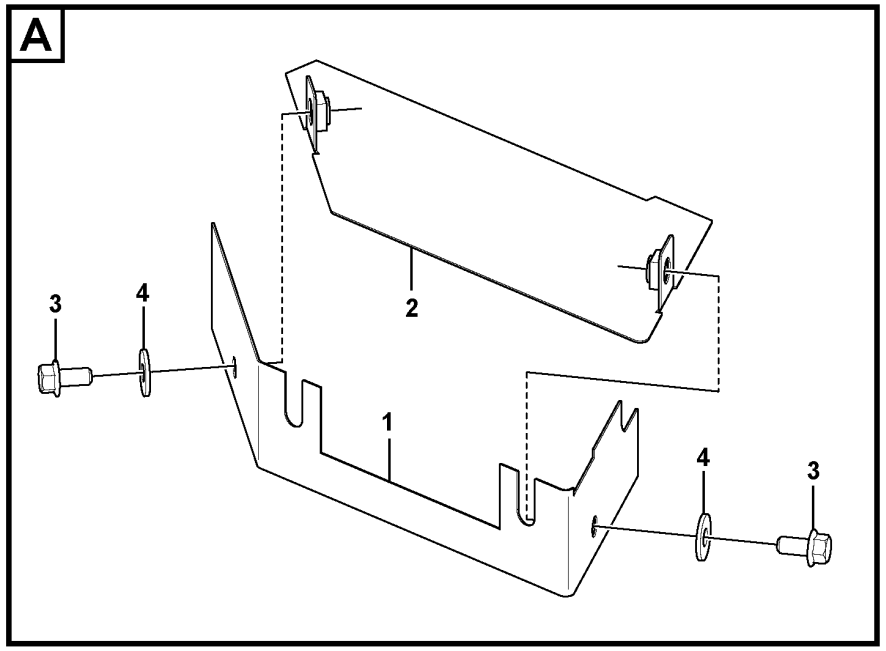

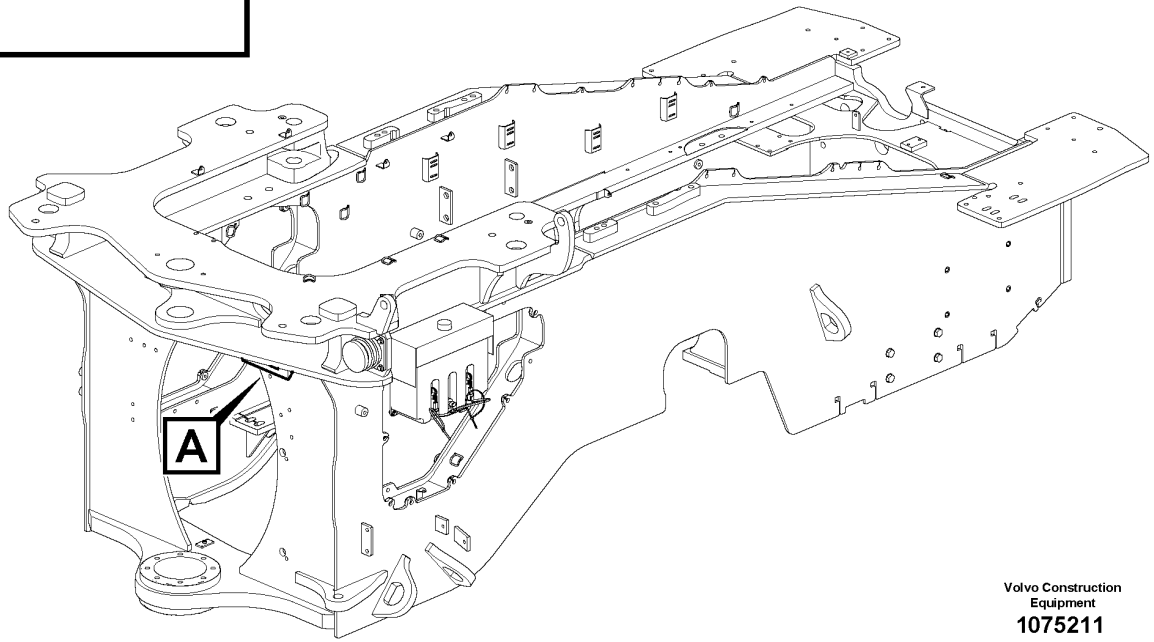

Volvo Construction Equipment

1075211

Fig.	Part No.	Quantity 1	2	3	PS	KIT	Description	Dénomination	Bezeichnung	Denominación	Benämning	Notes
1		1			NS		Plate	Tôle	Blech	Chapa	Plåt	
2		1			NS		Plate	Tôle	Blech	Chapa	Plåt	
3	VOE 946440	2					Flange screw	Vis à embase	Flanschschraube	Tornillo embridado	Flänsskruv	
4	VOE 11117464	2					Plain washer	Rondelle plane	Flachscheibe	Arandela plana	Planbricka	

1		**Protecting plates** **Tole protection** **Schutzblechen** **Placas de proteccion** **Skyddsplåtar**	Catalogue id **20694**	Group **715**
2				
3			Illustr. No **1075211**	Section **700**
4				
5		**85788**	Issue **20039665-F**	Page **1061**

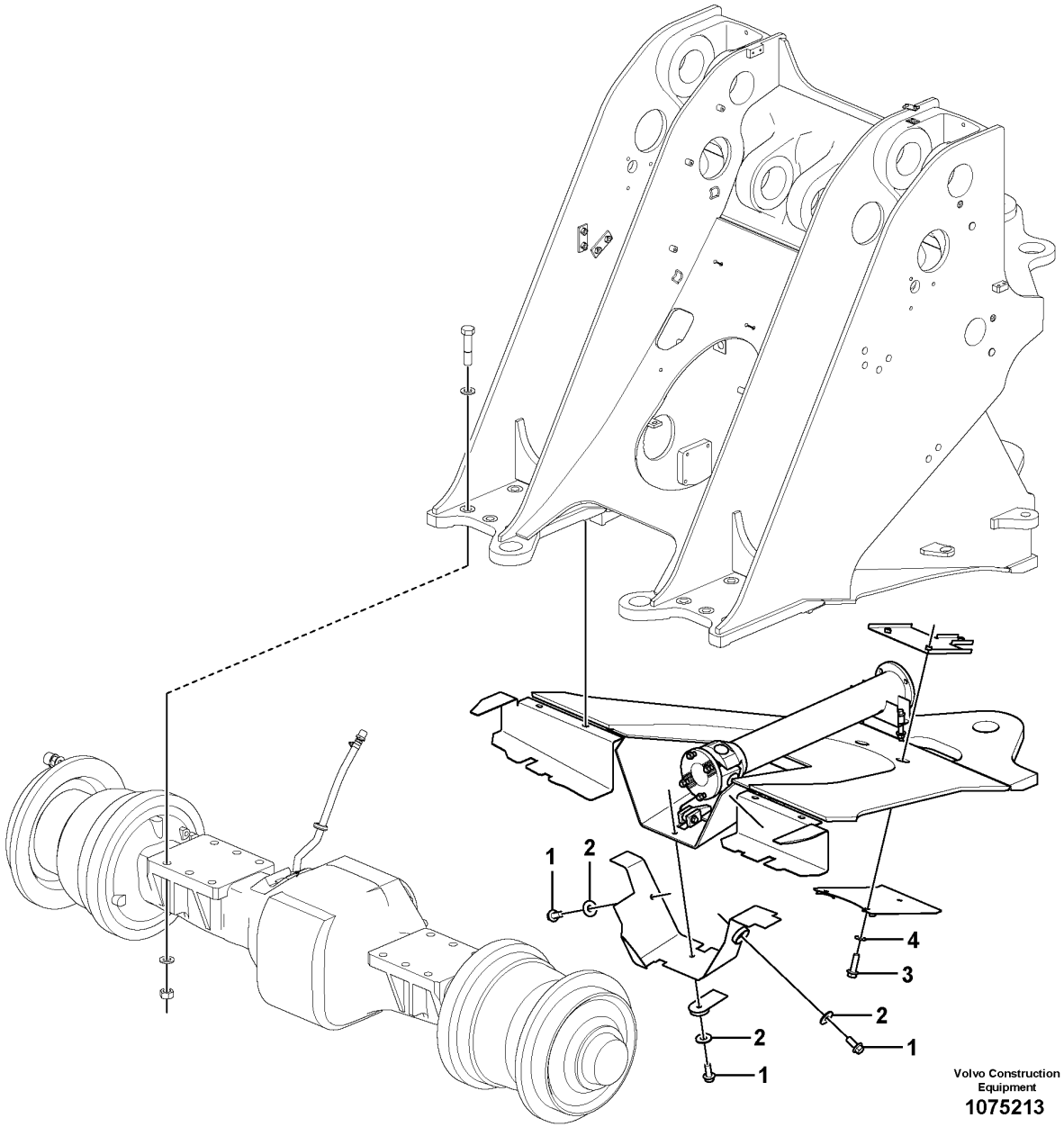

Volvo Construction Equipment

1075213

Fig.	Part No.	Quantity 1	2	3	PS	KIT	Description	Dénomination	Bezeichnung	Denominación	Benämning	Notes
1	VOE 965191	3			SS		Flange screw	Vis à embase	Flanschschraube	Tornillo embridado	Flänsskruv	
2	VOE 960145	3					Plain washer	Rondelle plane	Flachscheibe	Arandela plana	Planbricka	
3	VOE 13965192	3					Screw	Vis	Schraube	Tornillo	Skruv	
4	VOE 955897	3					Plain washer	Rondelle plane	Flachscheibe	Arandela plana	Planbricka	

1		**Protecting plates** **Tole protection** **Schutzblechen** **Placas de proteccion** **Skyddsplåtar**	Catalogue id **20694**	Group **715**
2				
3			Illustr. No **1075213**	Section **800**
4				
5		**85792**	Issue **20039665-F**	Page **1063**

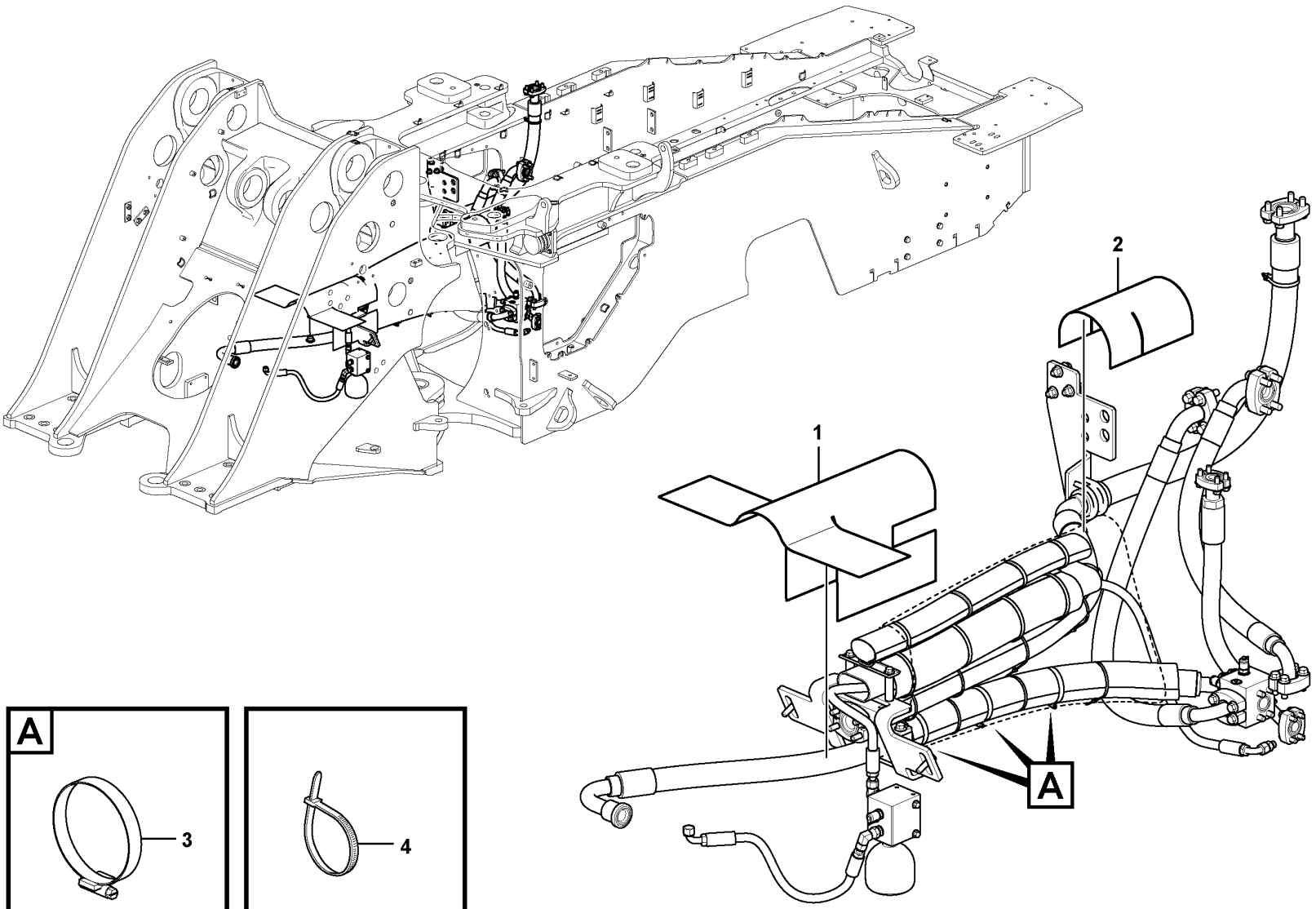

Volvo Construction Equipment
1075215

Fig.	Part No.	Quantity 1	2	3	PS	KIT	Description	Dénomination	Bezeichnung	Denominación	Benämning	Notes
1	VOE 17233071	1					Cover	Capot	Abdeckung	Capó	Kåpa	
2	VOE 17233178	1					Cover	Capot	Abdeckung	Capó	Kåpa	
3	VOE 943480	3					Hose clamp	Collier durite	Schlauchschelle	Abrazadera de manguera	Slangklamma	
4	VOE 4881440	REQ					Cable tie	Serre-câble	Kabelbinder	Abrazadera de cinta	Buntband	

1		**Protecting plates** **Tole protection** **Schutzblechen** **Placas de proteccion** **Skyddsplåtar**	Catalogue id **20694**	Group **715**
2				
3			Illustr. No **1075215**	Section **900**
4				
5		**85776**	Issue **20039665-F**	Page **1065**

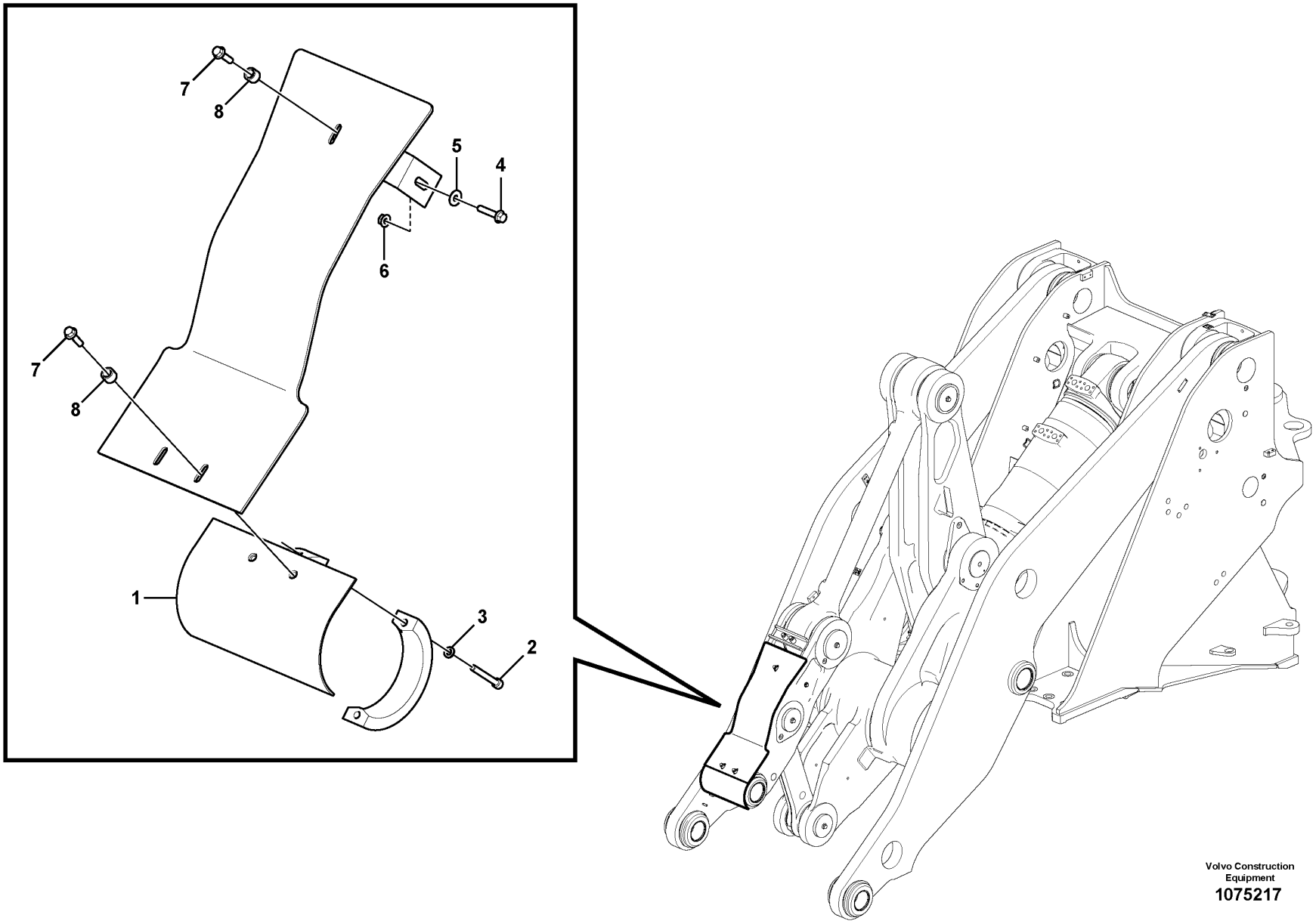

Volvo Construction Equipment
1075217

Fig.	Part No.	Quantity 1	2	3	PS	KIT	Description	Dénomination	Bezeichnung	Denominación	Benämning	Notes
1	VOE 17255453	1					Protection	Protection	Abdeckung	Protección	Skydd	
2	VOE 959229	2					Hex. socket screw	Vis à six pans creux	Innensechskantschraube	Tornillo de hexágono embutido	Insexskruv	
3	VOE 942767	2					Toothed washer	Rondelle dentée	Zahnscheibe	Arandela dentada	Tandbricka	
4	VOE 947760	2					Flange screw	Vis à embase	Flanschschraube	Tornillo embridado	Flänsskruv	
5	VOE 11117464	2					Plain washer	Rondelle plane	Flachscheibe	Arandela plana	Planbricka	
6	VOE 948645	2					Flange lock nut	Contre-écrou à embase	Flanschverschlussmutter	Contratuerca embridada	Flänslåsmutter	
7	VOE 946671	3					Flange screw	Vis à embase	Flanschschraube	Tornillo embridado	Flänsskruv	
8	VOE 930446	3					Spacer ring	Bague entretoise	Abstandring	Anillo distanciador	Distansring	

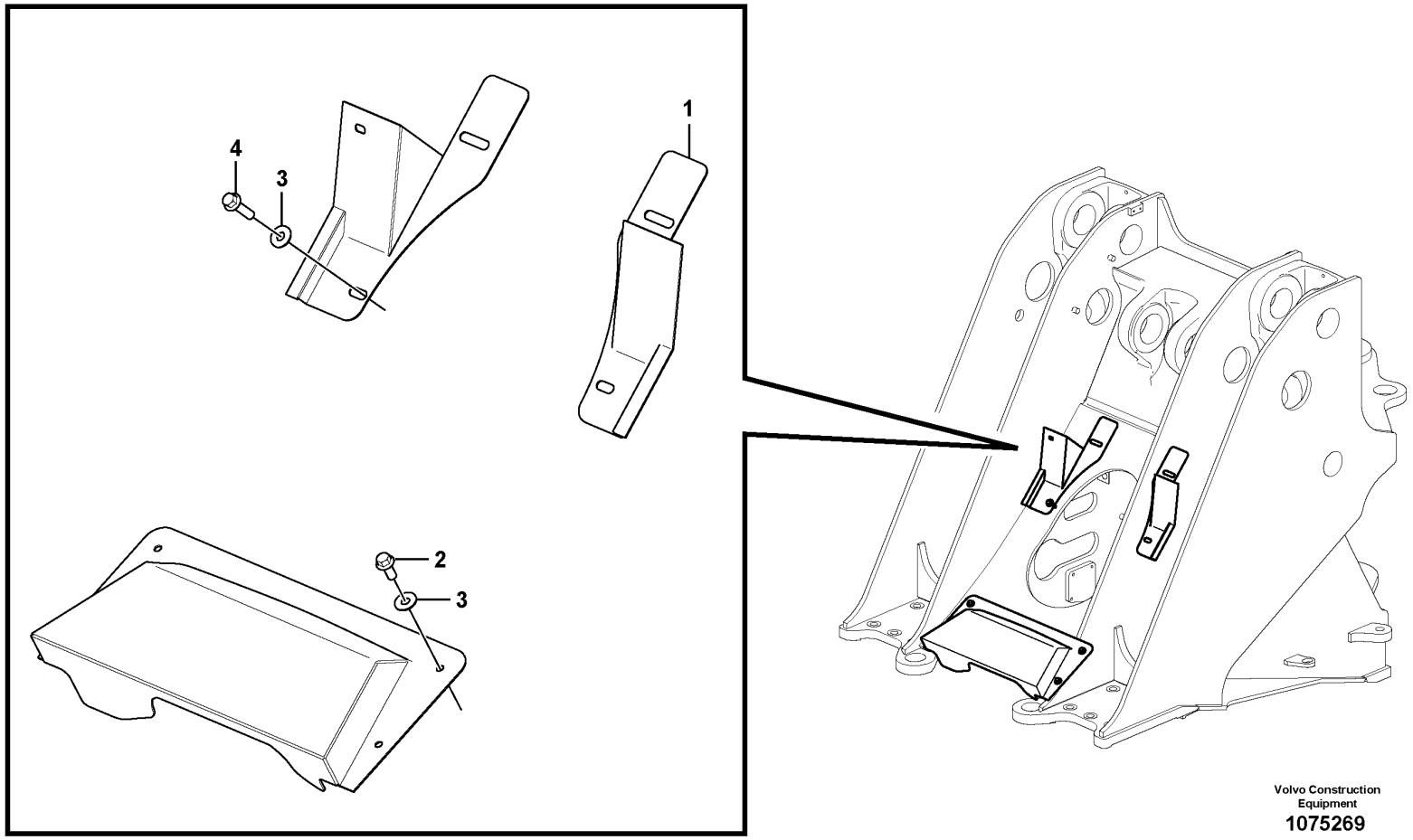

Volvo Construction Equipment

1075269

Fig.	Part No.	Quantity 1	2	3	PS	KIT	Description	Dénomination	Bezeichnung	Denominación	Benämning	Notes
1	VOE 17241284	1					Protection	Protection	Abdeckung	Protección	Skydd	
2	VOE 946329	4					Flange screw	Vis à embase	Flanschschraube	Tornillo embridado	Flänsskruv	
3	VOE 960143	5					Plain washer	Rondelle plane	Flachscheibe	Arandela plana	Planbricka	
4	VOE 965185	1					Flange screw	Vis à embase	Flanschschraube	Tornillo embridado	Flänsskruv	

1		**Protecting plates.** **Tôles protectrices.** **Schutzbleche.** **Chapas de protección.** **Skyddsplåtar.**	Catalogue id **20694**	Group **715**
2				
3			Illustr. No **1075269**	Section **1100**
4				
5		**85790**	Issue **20039665-F**	Page **1069**

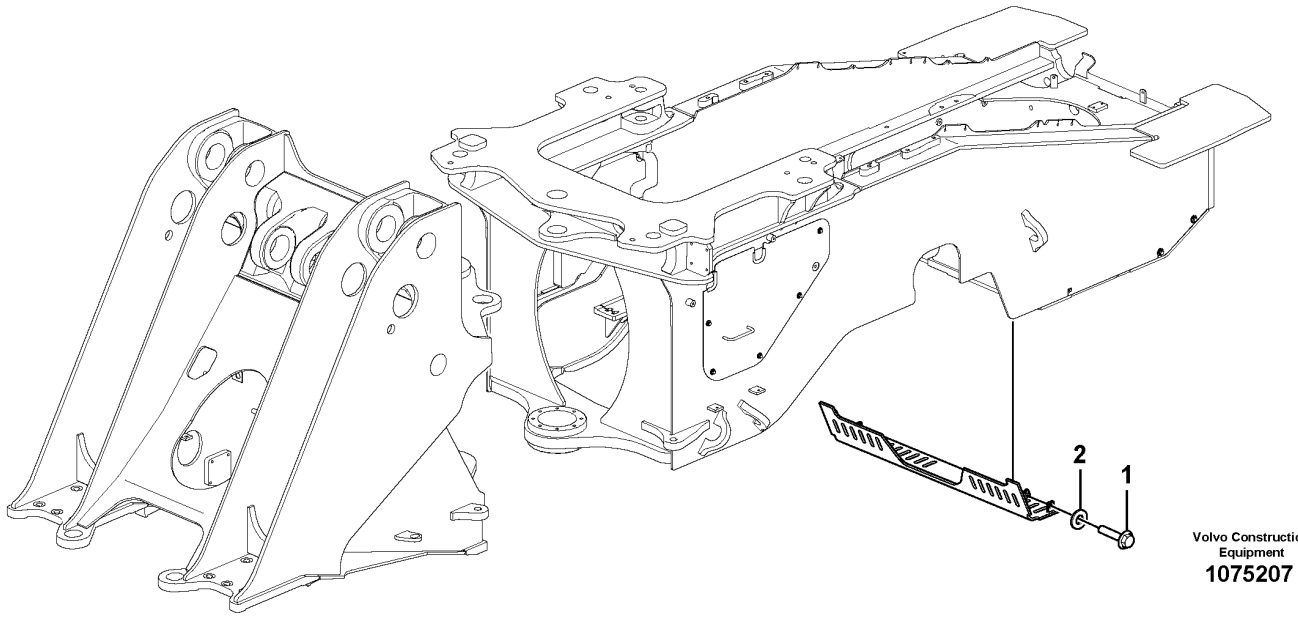

Volvo Construction Equipment

1075207

Fig.	Part No.	Quantity 1	2	3	PS	KIT	Description	Dénomination	Bezeichnung	Denominación	Benämning	Notes
1	**VOE 946472**	4					Flange screw	Vis à embase	Flanschschraube	Tornillo embridado	Flänsskruv	
2	**VOE 960143**	4					Plain washer	Rondelle plane	Flachscheibe	Arandela plana	Planbricka	

1		**Belly guard, rear.** **Tôle capotage arrière.** **Schützenblech, hinten.** **Defensa, trasera.** **Bukplåt, bakre.**	Catalogue id **20694**	Group **715**
2				
3			Illustr. No **1075207**	Section **1200**
4				
5		**85902**	Issue **20039665-F**	Page **1071**

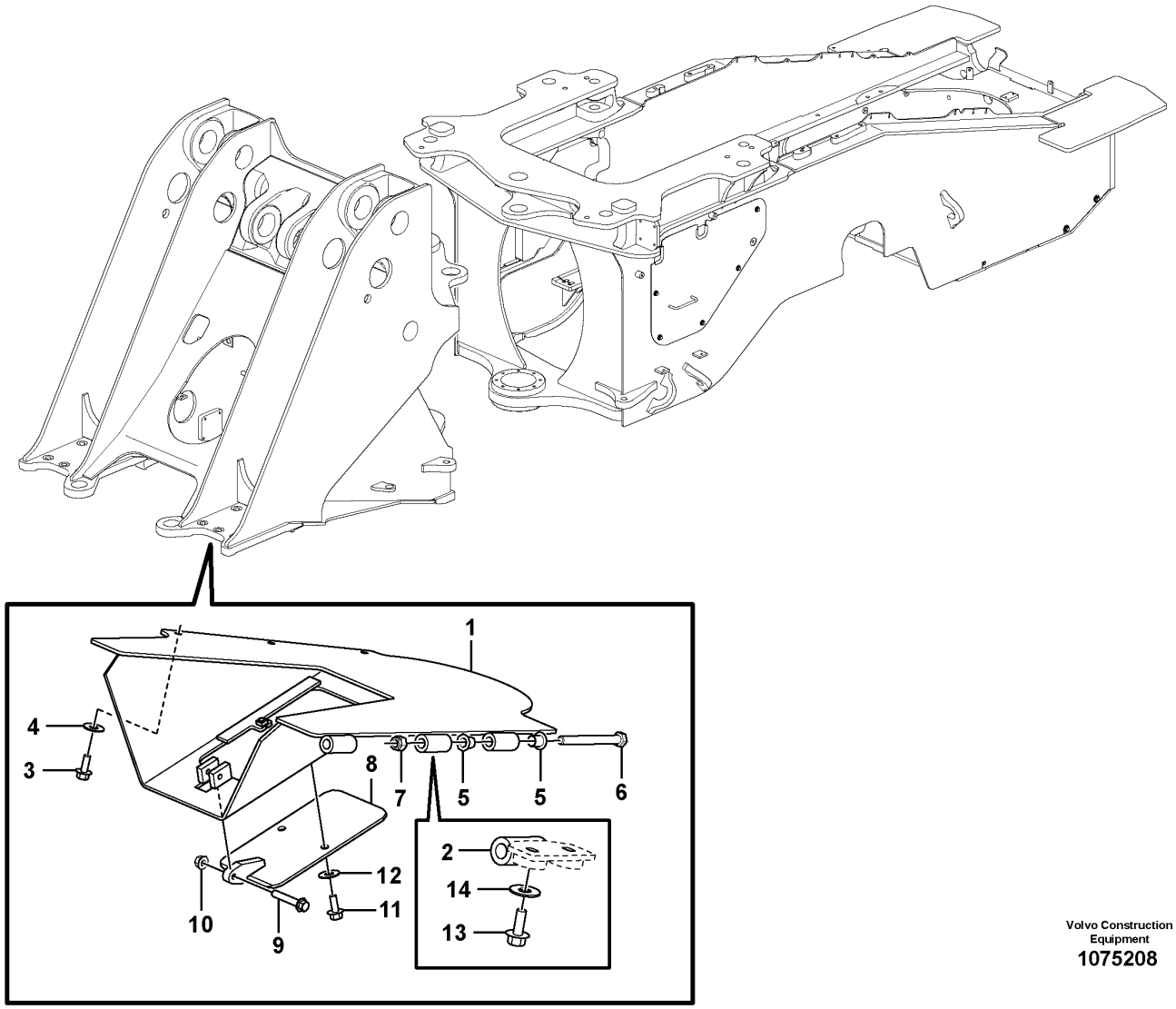

Volvo Construction Equipment

1075208

Fig.	Part No.	Quantity 1	2	3	PS	KIT	Description	Dénomination	Bezeichnung	Denominación	Benämning	Notes
1	VOE 11180766	1					Belly Guard	Tole Capotage	Schutzblech	Defensa	Bukplåt	
2	VOE 16805779	2					Hinge half	Demi-articulation	Gelenkhälfte	Mitad charnela	Ledhalva	
3	VOE 946817	3					Flange screw	Vis à embase	Flanschschraube	Tornillo embridado	Flänsskruv	
4	VOE 960145	3					Plain washer	Rondelle plane	Flachscheibe	Arandela plana	Planbricka	
5	VOE 11079432	4					Bushing	Bague	Buchse	Casquillo	Bussning	S/N -4799, -3571
6	VOE 955402	2					Hexagon screw	Vis à tête hexagonale	Sechskantschraube	Tornillo hexagonal	Sexkantsskruv	
7	VOE 963111	2					Lock nut	Contre-écrou	Sicherungsmutter	Contratuerca	Låsmutter	
8	VOE 11130393	1					Hatch	Trappe	Klappe	Tapa	Lucka	
9	VOE 965195	1					Flange screw	Vis à embase	Flanschschraube	Tornillo embridado	Flänsskruv	
10	VOE 971099	1					Flange lock nut	Contre-écrou à embase	Flanschverschlussmutter	Contratuerca embridada	Flänslåsmutter	
11	VOE 965191	2			SS		Flange screw	Vis à embase	Flanschschraube	Tornillo embridado	Flänsskruv	
12	VOE 960145	2					Plain washer	Rondelle plane	Flachscheibe	Arandela plana	Planbricka	
13	VOE 946817	4					Flange screw	Vis à embase	Flanschschraube	Tornillo embridado	Flänsskruv	
14	VOE 960145	4					Plain washer	Rondelle plane	Flachscheibe	Arandela plana	Planbricka	

1		**Belly guard, front** **Tôle capotage, antérieur** **Schürzenblech, vorne** **Defensa, delantera** **Bukplåt fr, bk, täckplåt**	Catalogue id **20694**	Group **715**
2				
3			Illustr. No **1075208**	Section **1300**
4				
5		**82225**	Issue **20039665-F**	Page **1073**

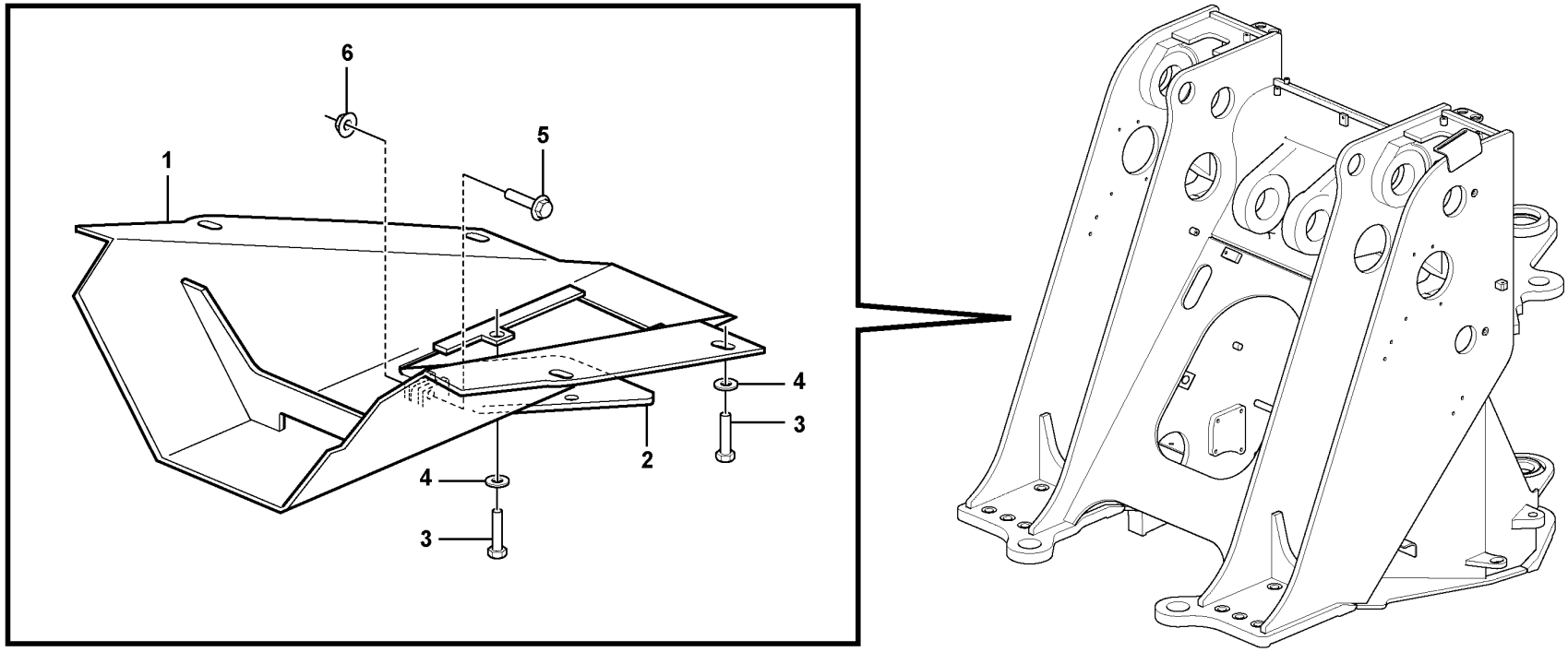

Volvo Construction Equipment
1076049

Fig.	Part No.	Quantity 1	2	3	PS	KIT	Description	Dénomination	Bezeichnung	Denominación	Benämning	Notes
1	VOE 11176669	1					Cover plate	Plaque de recouvrement	Abdeckung	Cubierta	Lucka	
2	VOE 11130393	1					Hatch	Trappe	Klappe	Tapa	Lucka	
3	VOE 13965191	6					Screw	Vis	Schraube	Tornillo	Skruv	
4	VOE 13960145	6					Washer	Rondelle	Scheibe	Arandela	Bricka	
5	VOE 965195	1					Flange screw	Vis à embase	Flanschschraube	Tornillo embridado	Flänsskruv	
6	VOE 971099	1					Flange lock nut	Contre-écrou à embase	Flanschverschlussmutter	Contratuerca embridada	Flänslåsmutter	

1		**Belly guard, front.** **Tôle capotage, antérieur.** **Schürzenblech, vorne.** **Defensa, delantera.** **Bukplåt, främre.**	Catalogue id **20694**	Group **715**
2				
3			Illustr. No **1076049**	Section **1350**
4				
5		**82005**	Issue **20039665-F**	Page **1075**

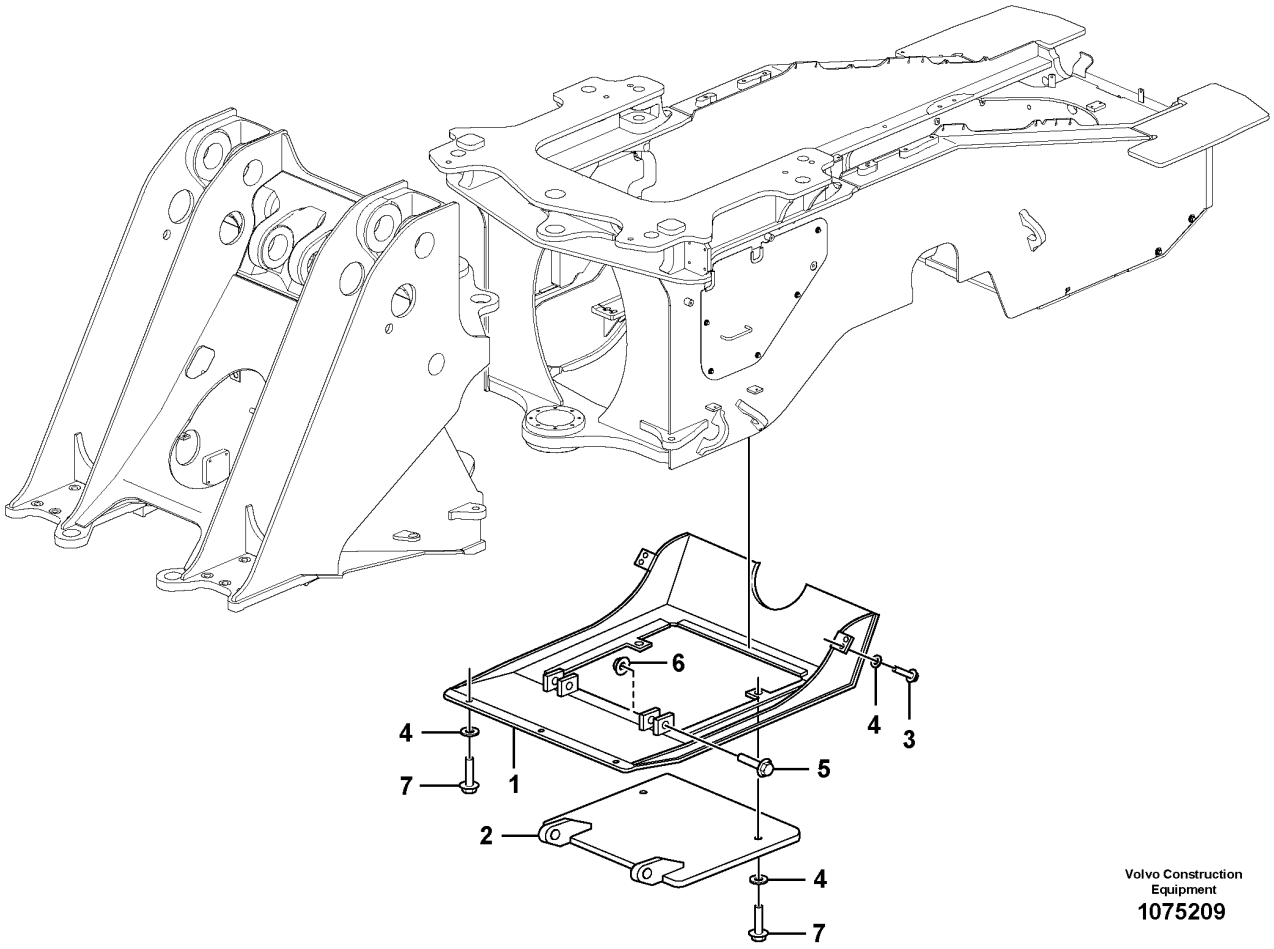

Volvo Construction Equipment
1075209

Fig.	Part No.	Quantity 1	2	3	PS	KIT	Description	Dénomination	Bezeichnung	Denominación	Benämning	Notes
1	VOE 11176580	1			SS		Belly Guard	Tole Capotage	Schutzblech	Defensa	Bukplåt	
2	VOE 11148924	1					Hatch	Trappe	Klappe	Tapa	Lucka	
3	VOE 13965192	4					Screw	Vis	Schraube	Tornillo	Skruv	
4	VOE 960145	9					Plain washer	Rondelle plane	Flachscheibe	Arandela plana	Planbricka	
5	VOE 965195	2					Flange screw	Vis à embase	Flanschschraube	Tornillo embridado	Flänsskruv	
6	VOE 971099	2					Flange lock nut	Contre-écrou à embase	Flanschverschlussmutter	Contratuerca embridada	Flänslåsmutter	
7	VOE 965191	5			SS		Flange screw	Vis à embase	Flanschschraube	Tornillo embridado	Flänsskruv	

1		**Belly guard, rear.** **Tôle capotage arrière.** **Schützenblech, hinten.** **Defensa, trasera.** **Bukplåt, bakre.**	Catalogue id **20694**	Group **715**
2				
3			Illustr. No **1075209**	Section **1400**
4				
5		**85330**	Issue **20039665-F**	Page **1077**

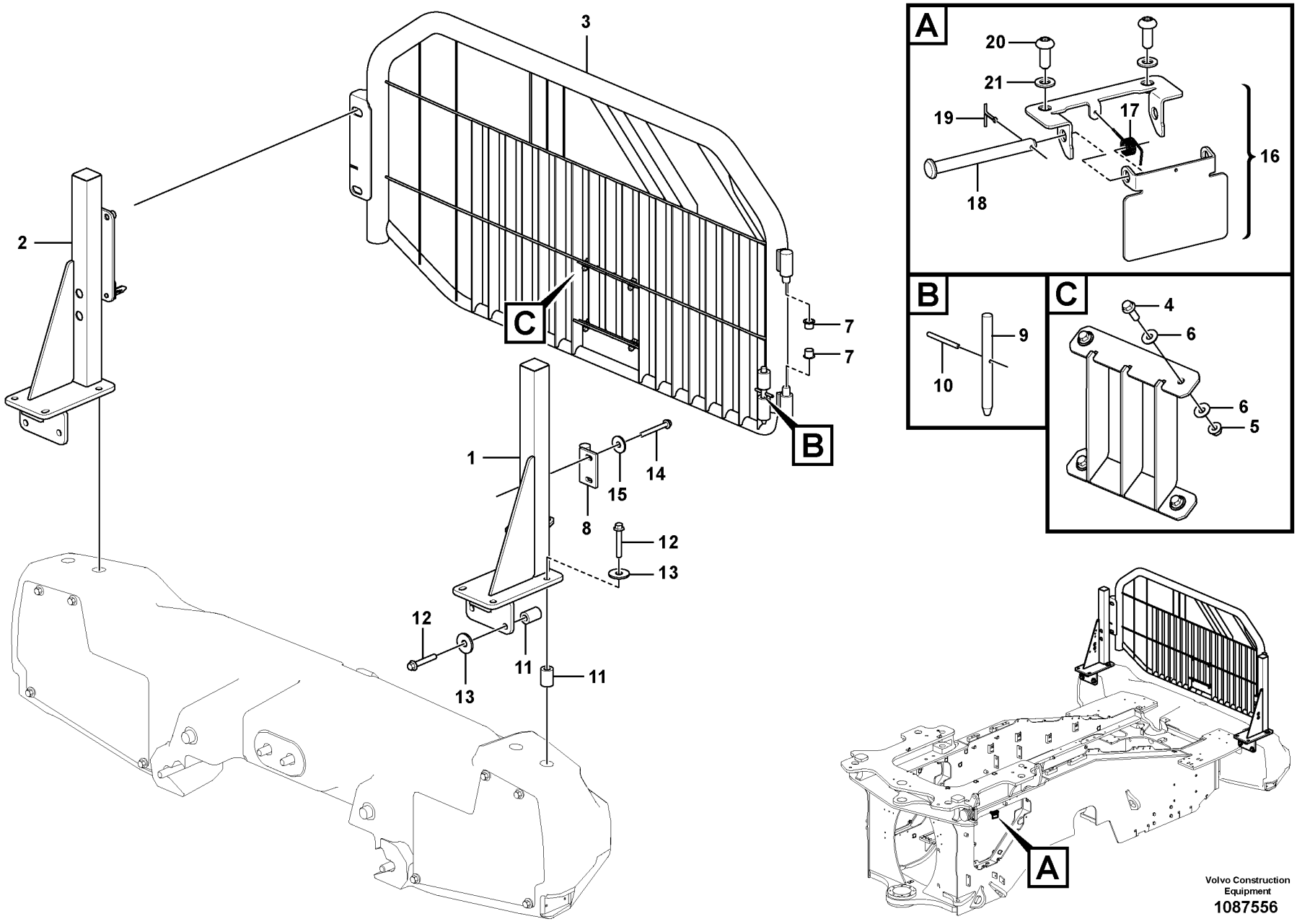

Volvo Construction Equipment

1087556

Fig.	Part No.	Quantity 1	2	3	PS	KIT	Description	Dénomination	Bezeichnung	Denominación	Benämning	Notes
1	VOE 17258568	1					Pillar	Montant	Säule	Montante	Stolpe	
2	VOE 17258569	1					Pillar	Montant	Säule	Montante	Stolpe	
3	VOE 16288183	1					Protecting grating	Grille protection	Schutzgitter	Rejilla de protección	Skyddsgaller	
4	VOE 946472	4					•Flange screw	•Vis à embase	•Flanschschraube	•Tornillo embridado	•Flänsskruv	
5	VOE 13971098	4					•Flange nut	•Écrou à embase	•Flanschmutter	•Tuerca embridada	•Flänsmutter	
6	VOE 13960143	8					•Washer	•Rondelle	•Scheibe	•Arandela	•Bricka	
7	VOE 11026547	2					Slide bearing	Palier lisse	Gleitlager	Cojinete de fricción	Glidlager	
8	VOE 15129760	1					Hinge half	Demi-articulation	Gelenkhälfte	Mitad charnela	Ledhalva	
9	VOE 11400568	1					Pin	Clavette	Splint	Pasador	Sprint	
10	VOE 951985	1					Spring pin	Goupille tubulaire	Federstift	Pasador tubular	Fjädrande pinne	
11	VOE 11400890	8					Spacer	Entretoise	Abstandkörper	Distanciador	Distans	
12	VOE 968591	8					Flange screw	Vis à embase	Flanschschraube	Tornillo embridado	Flänsskruv	
13	VOE 983338	8					Plain washer	Rondelle plane	Flachscheibe	Arandela plana	Planbricka	
14	VOE 965197	2					Flange screw	Vis à embase	Flanschschraube	Tornillo embridado	Flänsskruv	
15	VOE 13960145	2					Washer	Rondelle	Scheibe	Arandela	Bricka	
16	VOE 16812880	1					Cap	Capot	Kappe	Tapa	Lock	
17	VOE 11119224	1					•Spring	•Ressort	•Feder	•Resorte	•Fjäder	
18	VOE 964841	1					•Clevis pin	•Boulon à trou goupille	•Splintbolzen	•Perno pasador hendido	•Sprintbult	
19	VOE 907816	1					•Split pin	•Goupille fendue	•Splint	•Pasador hendido	•Saxpinne	
20	VOE 969405	2					Six point socket screw	Vis à 6 pans creux	Sechszahn-Hohlschraube	Racor de seis dientes	Sextandhålskruv	
21	VOE 13940090	2					Washer	Rondelle	Scheibe	Arandela	Bricka	

1		**Radiator, kylare.**
2		**Grille protection, radiateur.**
3		**Schutzgitter, Kühler.**
4		**Rejilla proteccion, radiador.**
5		**Skyddsgaller, kylare.**
		85037

Catalogue id **20694**	Group **715**
Illustr. No **1087556**	Section **1500**
Issue **20039665-F**	Page **1079**

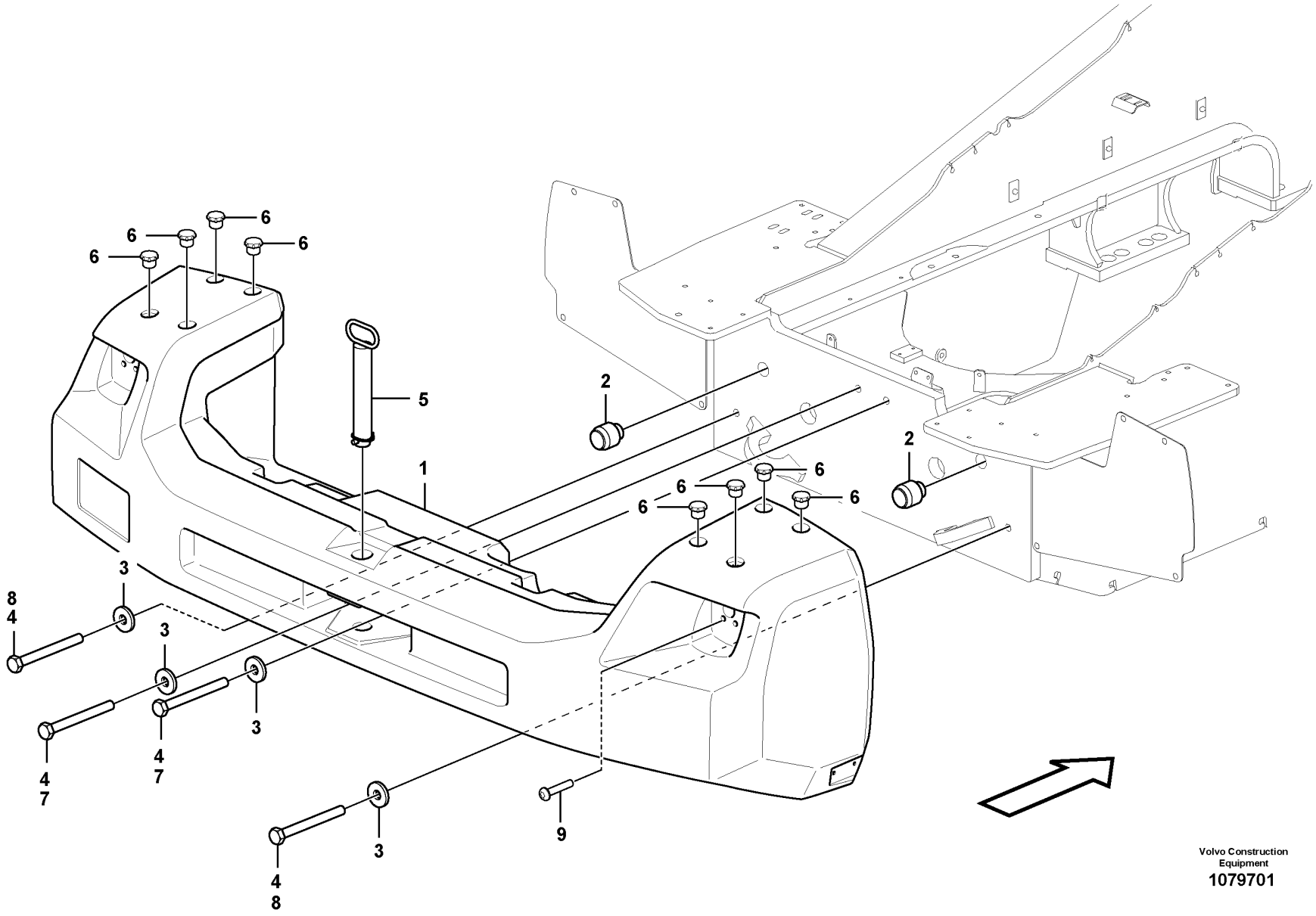

Volvo Construction Equipment

1079701

Fig.	Part No.	Quantity 1	2	3	PS	KIT	Description	Dénomination	Bezeichnung	Denominación	Benämning	Notes
1	VOE 16845513	1			SS		Counterweight	Masse d'équilibrage	Gegengewicht	Contrapeso	Motvikt	S/N -3297
1	VOE 16684022	1					Counterweight	Masse d'équilibrage	Gegengewicht	Contrapeso	Motvikt	S/N 3298-
2	VOE 11015459	2					Pin	Clavette	Splint	Pasador	Sprint	
3	VOE 11055617	4					Washer	Rondelle	Scheibe	Arandela	Bricka	
4	VOE 14024728	4					Screw	Vis	Schraube	Tornillo	Skruv	S/N -3297
5	VOE 16608652	1					Towing pin	Boulon remorquage	Abschleppbolzen	Perno de acoplamiento	Kopplingsbult	S/N -3297
	VOE 11130424	1					•Lock Pin	•Goupille Verro.	•Sicherungsstift	•Pasador Segurid	•Låspinne	
6	VOE 13931675	8					Protecting plug	Tampon de protection	Sicherungsstöpsel	Tapón de protección	Skyddspropp	S/N -3297
6	VOE 16693844	8					Protecting plug	Tampon de protection	Sicherungsstöpsel	Tapón de protección	Skyddspropp	S/N 3298-
7	VOE 16872151	2					Screw	Vis	Schraube	Tornillo	Skruv	S/N 3298-
8	VOE 14024728	2					Screw	Vis	Schraube	Tornillo	Skruv	S/N 3298-
9	VOE 969422	4					Six point socket screw	Vis à 6 pans creux	Sechszahn-Hohlschraube	Racor de seis dientes	Sextandhålskruv	S/N 3298-

1		**Rear hitch and counterweight** **Barre attelage et contrepoids** **Zug und Gegengewicht** **Barra de tracción y contrapeso** **Drag och motvikt**	Catalogue id **20694**	Group **716**
2			Illustr. No **1079701**	Section **100**
3			Issue **20039665-F**	Page **1081**
4				
5				

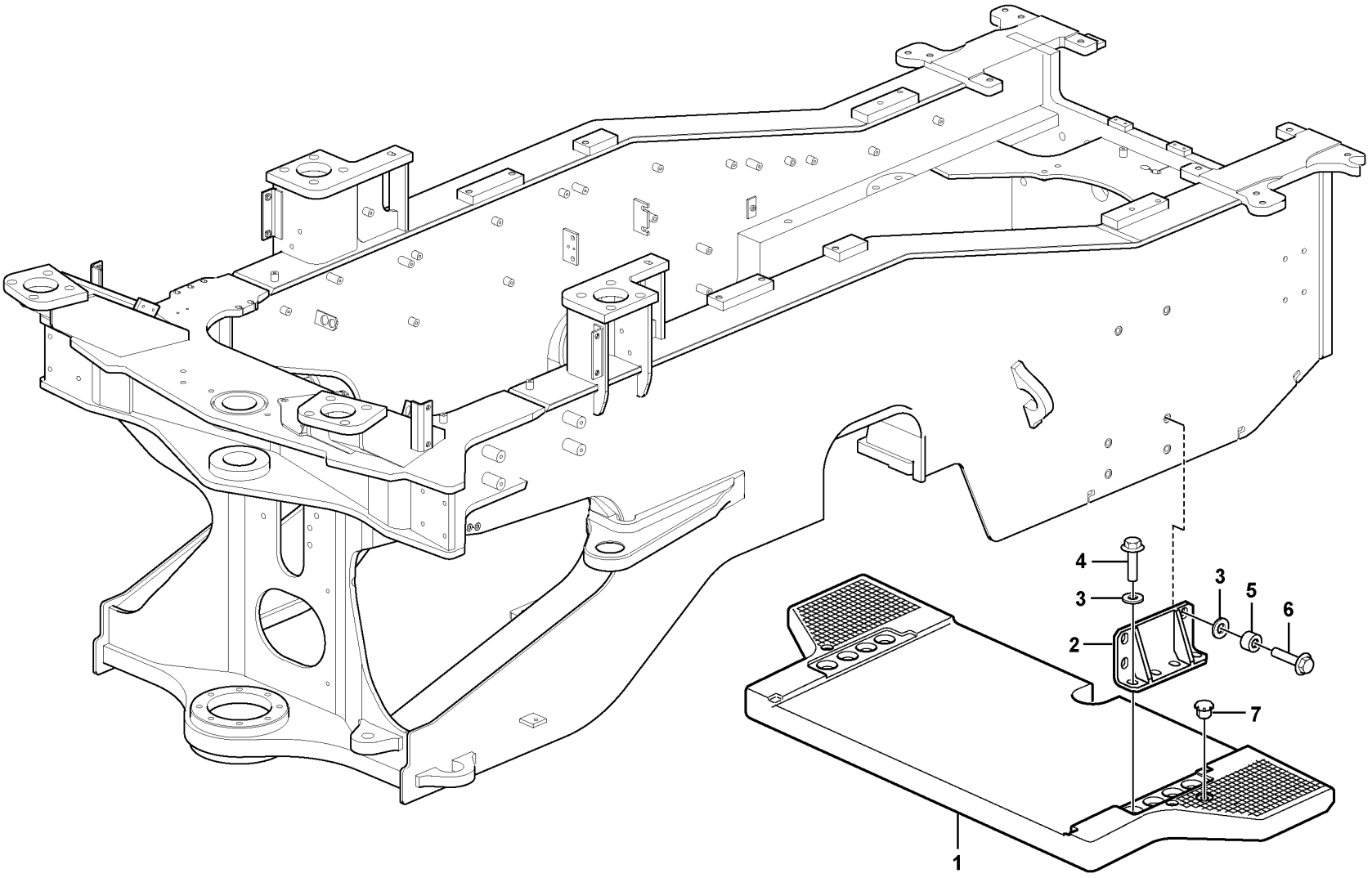

Volvo Construction Equipment

1075214

Fig.	Part No.	Quantity 1	2	3	PS	KIT	Description	Dénomination	Bezeichnung	Denominación	Benämning	Notes
1	VOE 11154152	1					Counterweight	Masse d'équilibrage	Gegengewicht	Contrapeso	Motvikt	
2	VOE 16892529	2					Anchorage	Fixation	Halterung	Fijación	Fäste	
3	VOE 191940	16					Washer	Rondelle	Scheibe	Arandela	Bricka	
4	VOE 13968302	8					Flange screw	Vis à embase	Flanschschraube	Tornillo embridado	Flänsskruv	
5	VOE 11108672	8					Spacer	Entretoise	Abstandkörper	Distanciador	Distans	
6	VOE 968297	8					Flange screw	Vis à embase	Flanschschraube	Tornillo embridado	Flänsskruv	
7	VOE 13931675	2					Protecting plug	Tampon de protection	Sicherungsstöpsel	Tapón de protección	Skyddspropp	

1		**Counterweight.** **Contrepoids.** **Gegengewicht.** **Contrapeso.** **Motvikt.**	Catalogue id **20694**	Group **716**
2				
3			Illustr. No **1075214**	Section **200**
4				
5		**84882**	Issue **20039665-F**	Page **1083**

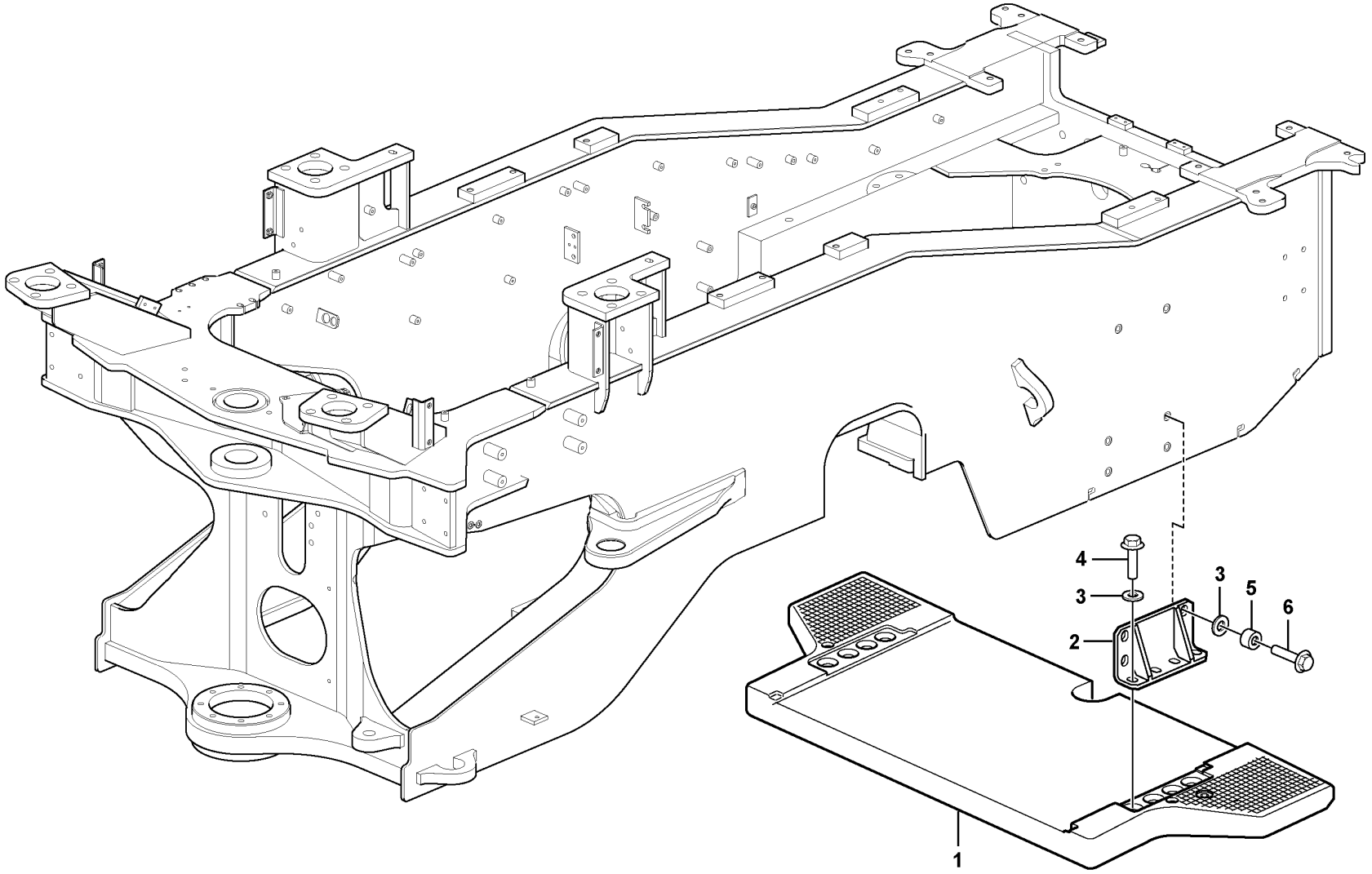

Volvo Construction Equipment

1075216

Fig.	Part No.	Quantity 1	2	3	PS	KIT	Description	Dénomination	Bezeichnung	Denominación	Benämning	Notes
1	**VOE 11154152**	1					Counterweight	Masse d'équilibrage	Gegengewicht	Contrapeso	Motvikt	
2	**VOE 16892529**	2					Anchorage	Fixation	Halterung	Fijación	Fäste	
3	**VOE 191940**	16					Washer	Rondelle	Scheibe	Arandela	Bricka	
4	**VOE 13968302**	8					Flange screw	Vis à embase	Flanschschraube	Tornillo embridado	Flänsskruv	
5	**VOE 11108672**	8					Spacer	Entretoise	Abstandkörper	Distanciador	Distans	
6	**VOE 968297**	8					Flange screw	Vis à embase	Flanschschraube	Tornillo embridado	Flänsskruv	

1		**Counterweight.** **Contrepoids.** **Gegengewicht.** **Contrapeso.** **Motvikt.**
2		
3		
4		
5		**85327**

Catalogue id **20694**	Group **716**
Illustr. No **1075216**	Section **300**
Issue **20039665-F**	Page **1085**

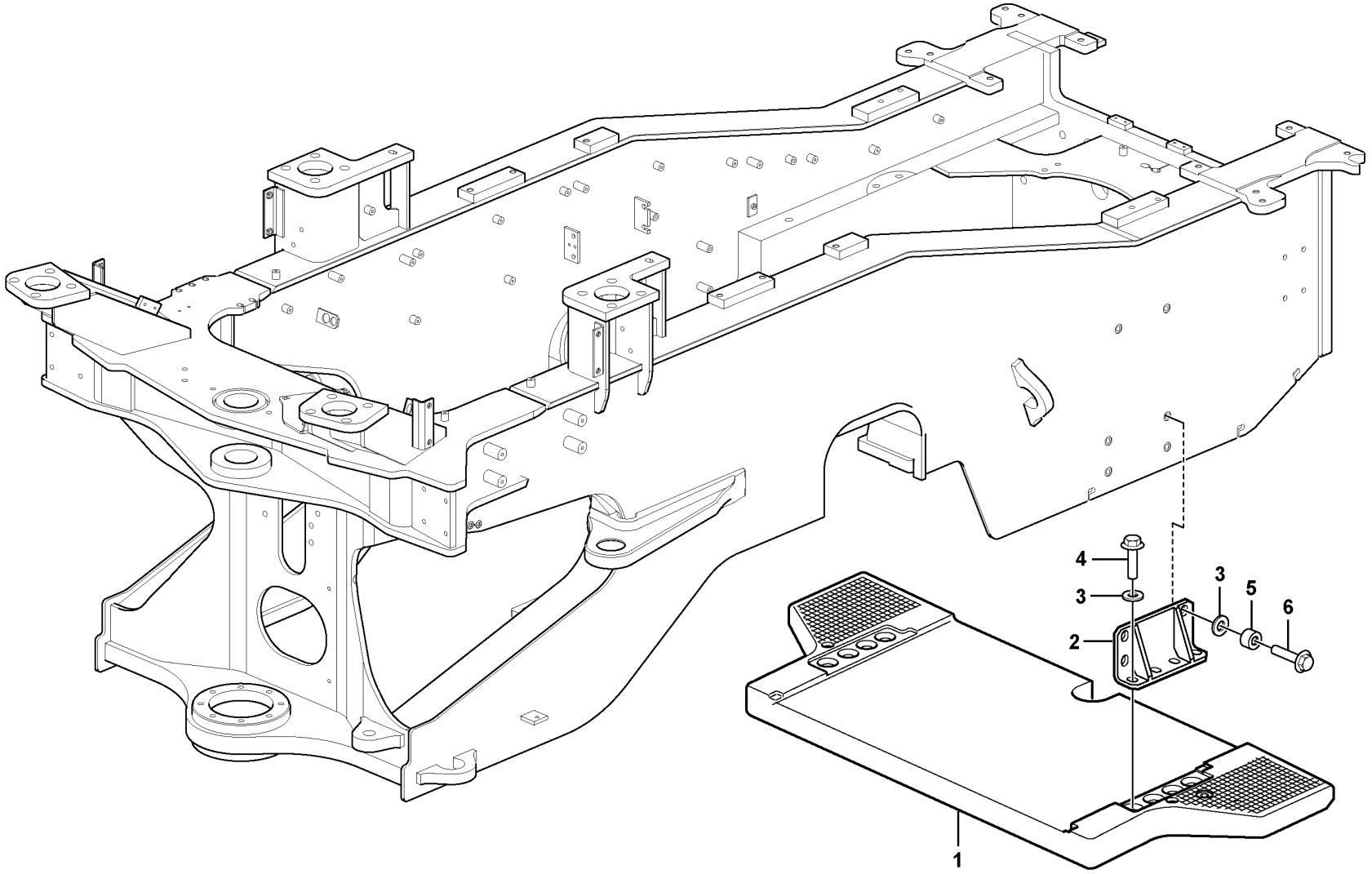

Volvo Construction Equipment

1075216

Fig.	Part No.	Quantity 1	2	3	PS	KIT	Description	Dénomination	Bezeichnung	Denominación	Benämning	Notes
1	**VOE 11154152**	1					Counterweight	Masse d'équilibrage	Gegengewicht	Contrapeso	Motvikt	
2	**VOE 16892529**	2					Anchorage	Fixation	Halterung	Fijación	Fäste	
3	**VOE 191940**	16					Washer	Rondelle	Scheibe	Arandela	Bricka	
4	**VOE 13968302**	8					Flange screw	Vis à embase	Flanschschraube	Tornillo embridado	Flänsskruv	
5	**VOE 11108672**	8					Spacer	Entretoise	Abstandkörper	Distanciador	Distans	
6	**VOE 968297**	8					Flange screw	Vis à embase	Flanschschraube	Tornillo embridado	Flänsskruv	

1		**Counterweight.** **Contrepoids.** **Gegengewicht.** **Contrapeso.** **Motvikt.**	Catalogue id **20694**	Group **716**
2				
3			Illustr. No **1075216**	Section **400**
4				
5		**85432**	Issue **20039665-F**	Page **1087**

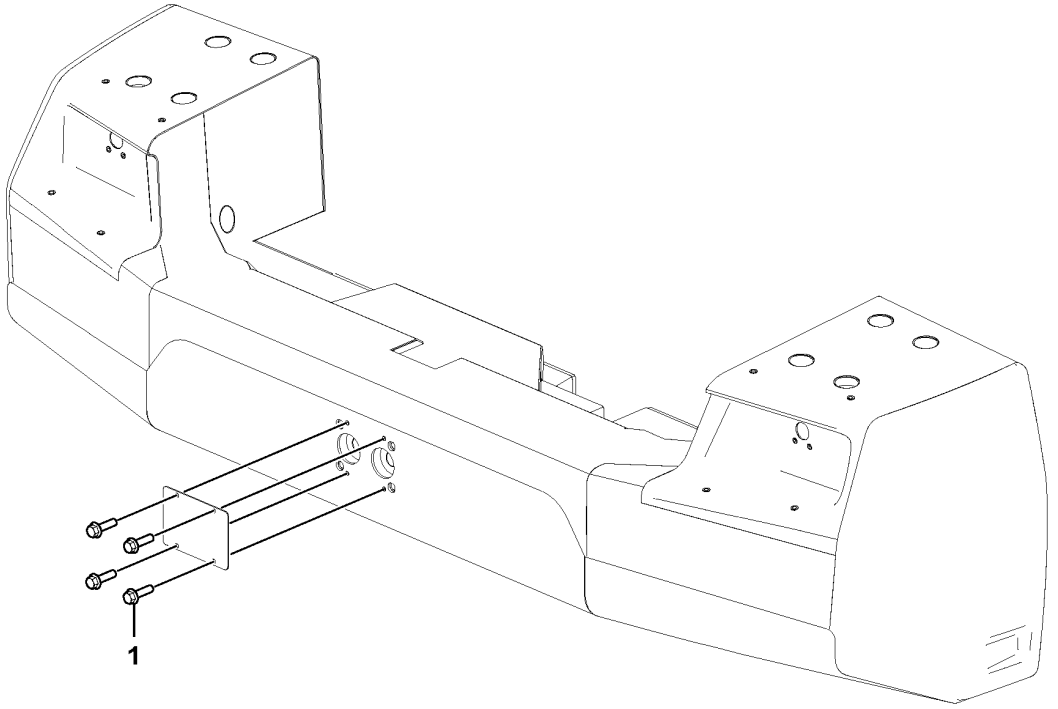

Volvo Construction Equipment
1079925

Fig.	Part No.	Quantity 1	2	3	PS	KIT	Description	Dénomination	Bezeichnung	Denominación	Benämning	Notes
1	VOE 946671	4					Flange screw	Vis à embase	Flanschschraube	Tornillo embridado	Flänsskruv	

1		**Towing hitch**	Catalogue id **20694**	Group **716**
2		**Towing hitch**		
3		**Towing hitch**	Illustr. No **1079925**	Section **500**
4		**Towing hitch**		
5		**Draganordning**	Issue **20039665-F**	Page **1089**
		86541		

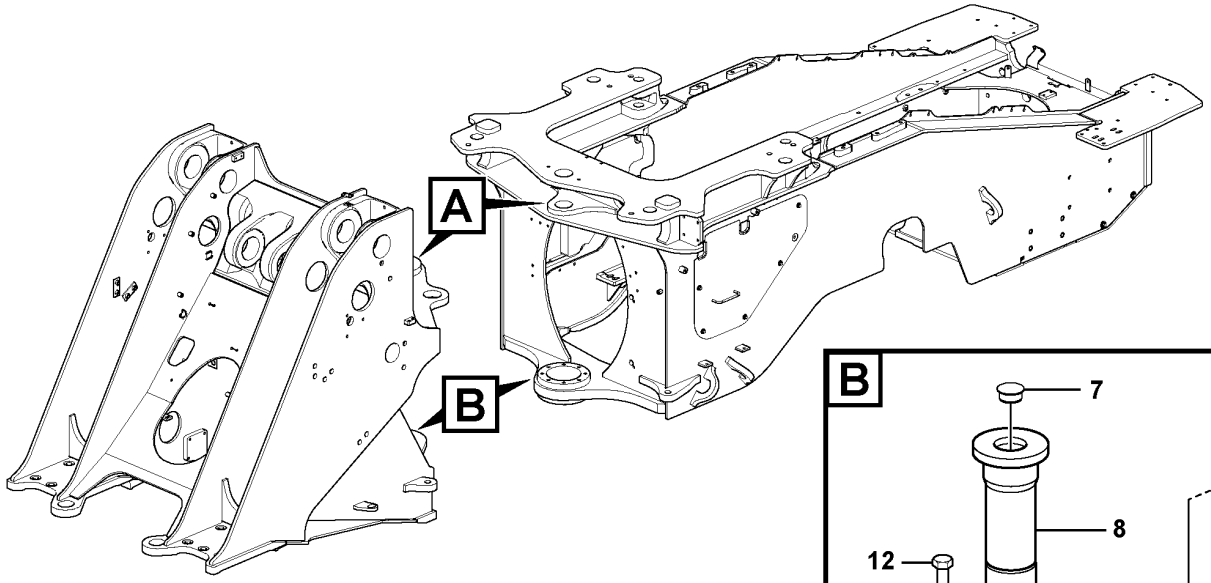

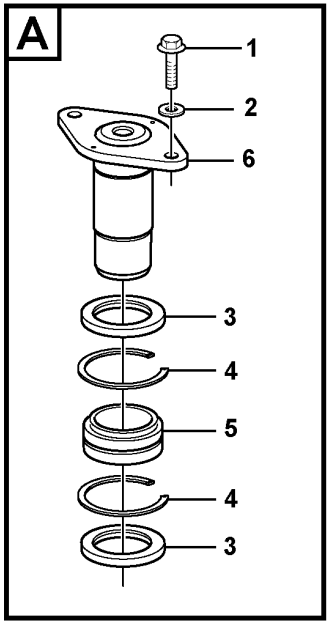

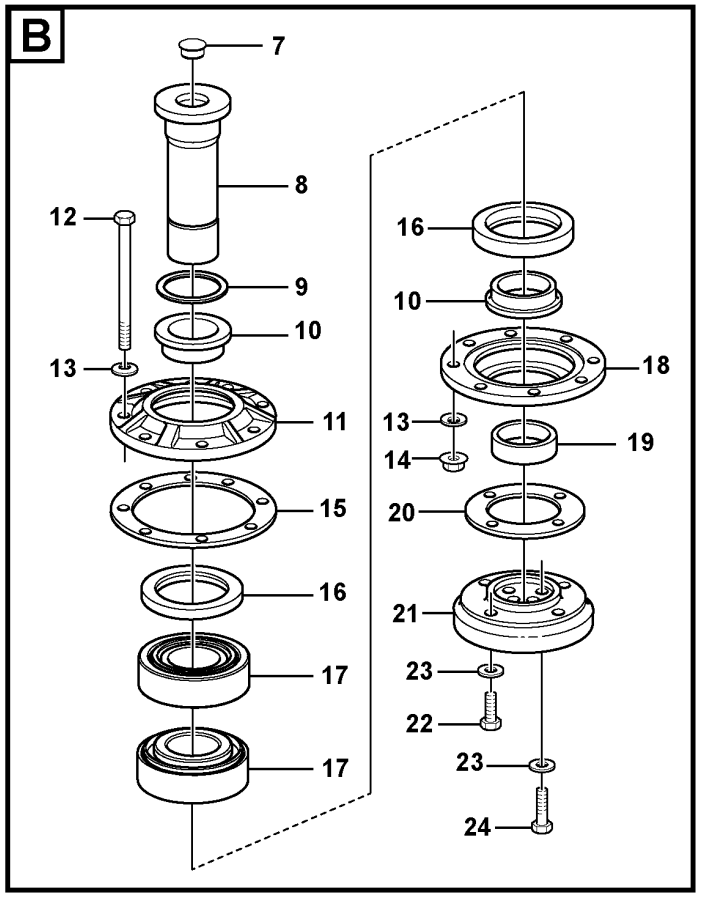

Volvo Construction Equipment
1071528

Fig.	Part No.	Quantity 1	2	3	PS	KIT	Description	Dénomination	Bezeichnung	Denominación	Benämning	Notes
1	VOE 13968436	2					Screw	Vis	Schraube	Tornillo	Skruv	
2	VOE 983338	2					Plain washer	Rondelle plane	Flachscheibe	Arandela plana	Planbricka	
3	VOE 930777	2					Sealing ring	Bague étanchéité	Dichtring	Anillo retén	Tätningsring	
4	VOE 914554	2					Retaining ring	Bague retenue	Haltering	Anillo retén	Hållarring	
5	VOE 15001575	1					Spherical plain bearing	Palier articulé	Pendellager	Cojinete articulación	Ledlager	
6	VOE 15099321	1					Pivot pin	Boulon articulation	Gelenkbolzen	Perno articulación	Länkbult	
7	VOE 948195	1					Plug	Tampon	Stopfen	Tapón	Plugg	
8	VOE 16614330	1					Pivot pin	Axe-guide	Drehzapfen	Eje de articulación	Ledtapp	
9	VOE 15100144	1					Bearing race	Bague palier	Lagerring	Anillo de cojinete	Lagerring	
10	VOE 4931019	2					Spacer ring	Bague entretoise	Abstandring	Anillo distanciador	Distansring	
11	VOE 16802889	1					Cover	Capot	Abdeckung	Capó	Kåpa	
12	VOE 13970987	8					Hexagon screw	Vis à tête hexagonale	Sechskantschraube	Tornillo hexagonal	Sexkantsskruv	
13	VOE 940280	16					Spring washer	Rondelle élastique	Federscheibe	Arandela elástica	Fjäderbricka	
14	VOE 971096	8					Flange nut	Écrou à embase	Flanschmutter	Tuerca embridada	Flänsmutter	
15	VOE 4930275	3					Shim	Cale de réglage	Ausgleichblech	Laminilla de ajuste	Justermellanlägg	THICK = 0,10 mm
15	VOE 4930276	2					Shim	Cale de réglage	Ausgleichblech	Laminilla de ajuste	Justermellanlägg	THICK = 0,15 mm
15	VOE 4930277	2					Shim	Cale de réglage	Ausgleichblech	Laminilla de ajuste	Justermellanlägg	THICK = 0,50 mm
16	VOE 16875631	2					Sealing ring	Bague étanchéité	Dichtring	Anillo retén	Tätningsring	
17	VOE 181087	2					Roller bearing	Roulement à rouleaux	Rollenlager	Cojinete rodillo	Rullager	
18	VOE 4931498	1					Cover	Capot	Abdeckung	Capó	Kåpa	
19	VOE 4850208	1					Bushing	Bague	Buchse	Casquillo	Bussning	
20	VOE 4850222	3					Shim	Cale de réglage	Ausgleichblech	Laminilla de ajuste	Justermellanlägg	THICK = 0,10 mm
20	VOE 4850223	2					Shim	Cale de réglage	Ausgleichblech	Laminilla de ajuste	Justermellanlägg	THICK = 0,15 mm
20	VOE 4850224	2					Shim	Cale de réglage	Ausgleichblech	Laminilla de ajuste	Justermellanlägg	THICK = 0,50 mm
20	VOE 4850225	1					Shim	Cale de réglage	Ausgleichblech	Laminilla de ajuste	Justermellanlägg	THICK = 1,20 mm
21	VOE 4930994	1					Attaching washer	Rondelle de fixation	Befestigungsscheibe	Arandela de fijación	Fästbricka	
22	VOE 978938	4					Hexagon screw	Vis à tête hexagonale	Sechskantschraube	Tornillo hexagonal	Sexkantsskruv	
23	VOE 955900	8					Plain washer	Rondelle plane	Flachscheibe	Arandela plana	Planbricka	
24	VOE 978941	4					Hexagon screw	Vis à tête hexagonale	Sechskantschraube	Tornillo hexagonal	Sexkantsskruv	

1		**Frame joint, vertical bearing** **Articulation de châssis, palier vertical** **Knickgelenk, vertikale Lagerung** **Articulación del bastidor, cojinetes verticales** **Ramled, Vertikal lagring**	Catalogue id **20694**	Group **740**
2				
3			Illustr. No **1071528**	Section **100**
4				
5			Issue **20039665-F**	Page **1091**

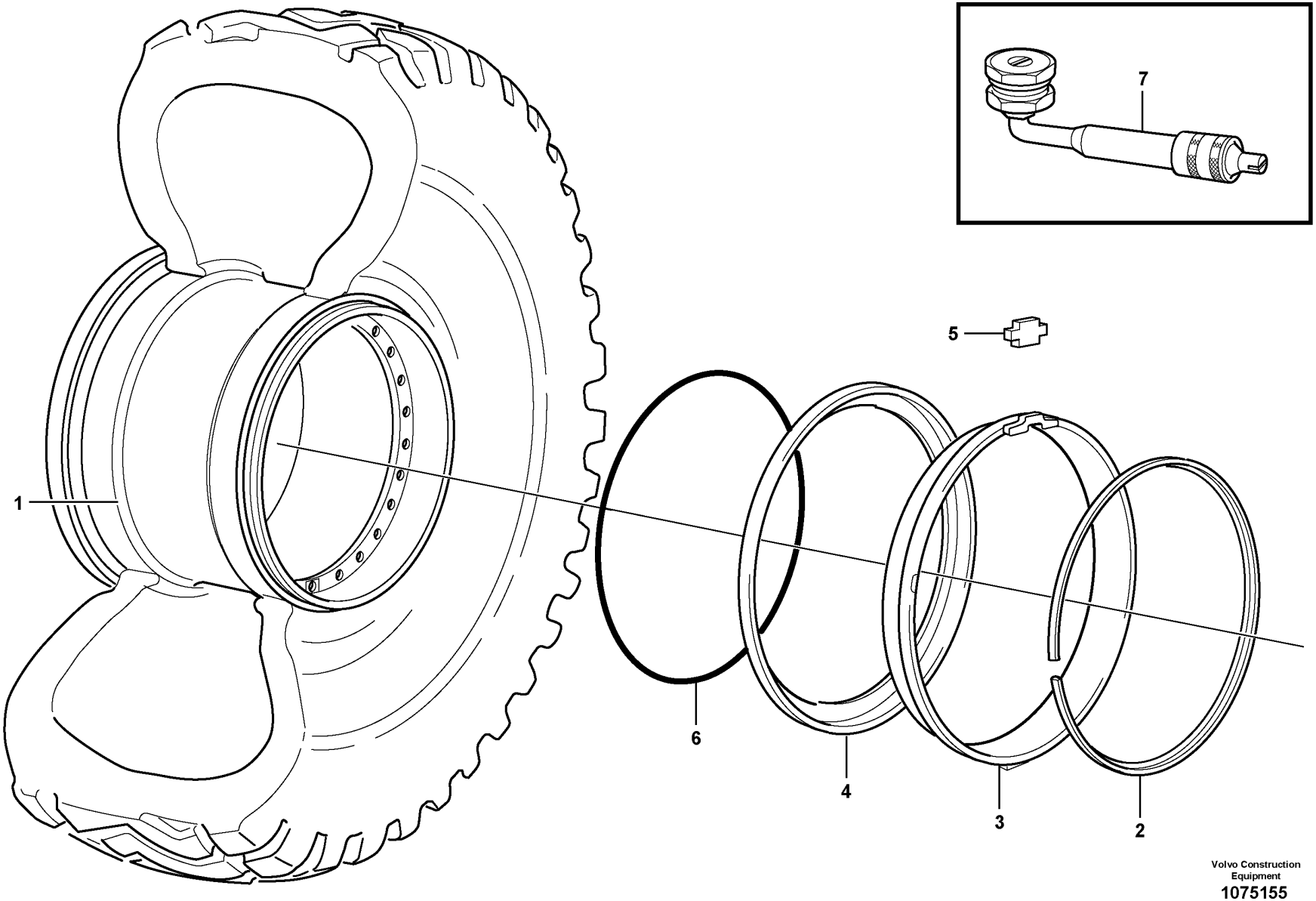

Volvo Construction Equipment

1075155

Fig.	Part No.	Quantity 1	2	3	PS	KIT	Description	Dénomination	Bezeichnung	Denominación	Benämning	Notes
1	**VOE 17395248**	4					Wheel	Roue	Rad	Rueda	Hjul	
2	**VOE 4789996**	4					•Lock ring	•Anneau verrouillage	•Sicherungsring	•Anillo de seguridad	•Låsring	
3	**VOE 4789997**	4					•Locating ring	•Bague localisation	•Positionsring	•Anillo de posición	•Lägesring	
4	**VOE 4789760**	8					•Rim flange	•Flanc de jante	•Felgenhorn	•Esquina de llanta	•Fälghorn	
5	**VOE 4789993**	4					•Lock lug	•Talon verrouillage	•Sperrzacken	•Talón de cierre	•Låsklack	
6	**VOE 4789826**	4					O-ring	Joint torique	O-Ring	Anillo tórico	O-ring	
7	**VOE 11000054**	4					Valve	Valve	Ventil	Válvula	Ventil	

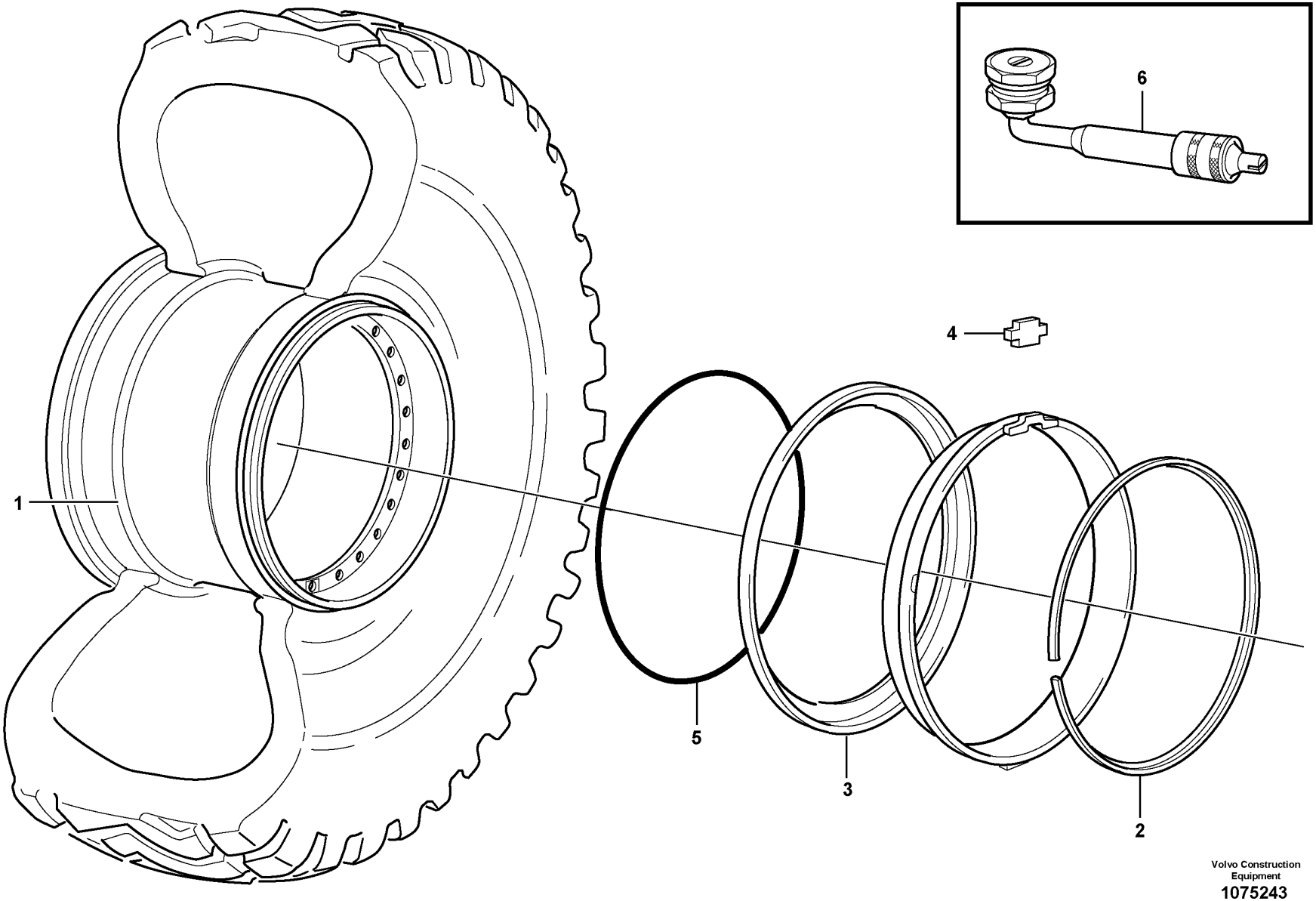

Volvo Construction Equipment

1075243

Fig.	Part No.	Quantity 1	2	3	PS	KIT	Description	Dénomination	Bezeichnung	Denominación	Benämning	Notes
1	VOE 17395211	4					Wheel	Roue	Rad	Rueda	Hjul	
2	VOE 4789996	4					•Lock ring	•Anneau verrouillage	•Sicherungsring	•Anillo de seguridad	•Låsring	
3	VOE 15021166	4					•Flange	•Bride	•Flansch	•Brida	•Fläns	
4	VOE 4789993	4					•Lock lug	•Talon verrouillage	•Sperrzacken	•Talón de cierre	•Låsklack	
5	VOE 4789826	4					O-ring	Joint torique	O-Ring	Anillo tórico	O-ring	
6	VOE 11000054	4					Valve	Valve	Ventil	Válvula	Ventil	

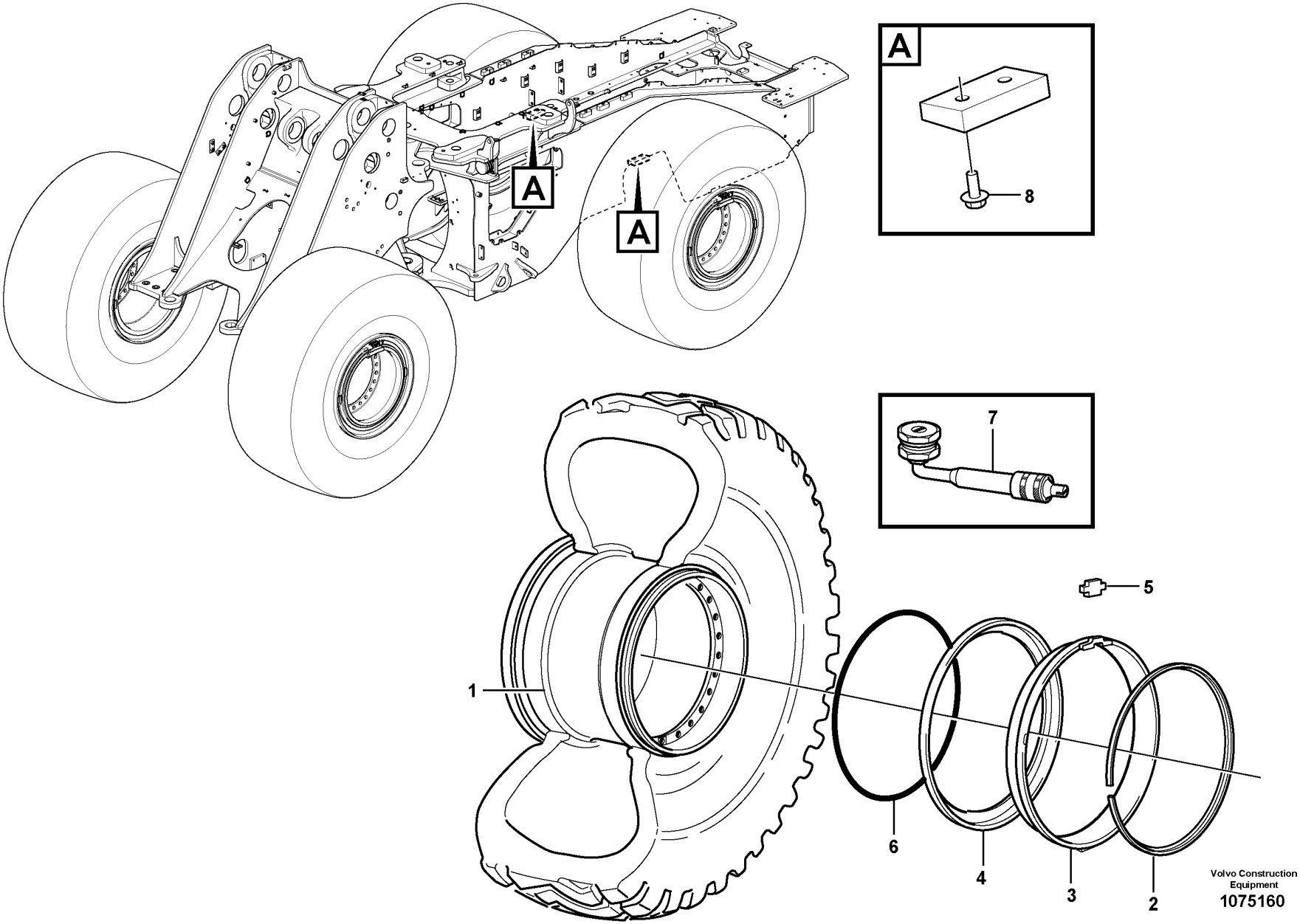
A
A
A
8
7
5
1
6
4
3
2
Volvo Construction Equipment
1075160

Fig.	Part No.	Quantity 1	2	3	PS	KIT	Description	Dénomination	Bezeichnung	Denominación	Benämning	Notes
1	VOE 15186069	4					Wheel	Roue	Rad	Rueda	Hjul	
2	VOE 11045024	1					•Lock ring	•Anneau verrouillage	•Sicherungsring	•Anillo de seguridad	•Låsring	
3	VOE 11045023	1					•Locating ring	•Bague localisation	•Positionsring	•Anillo de posición	•Lägesring	
4	VOE 11045025	1					•Rim flange	•Flanc de jante	•Felgenhorn	•Esquina de llanta	•Fälghorn	
5	VOE 4789993	1					•Lock lug	•Talon verrouillage	•Sperrzacken	•Talón de cierre	•Låsklack	
6	VOE 11045026	4					O-ring	Joint torique	O-Ring	Anillo tórico	O-ring	
7	VOE 11000054	4					Valve	Valve	Ventil	Válvula	Ventil	
8	VOE 946441	4					Flange screw	Vis à embase	Flanschschraube	Tornillo embridado	Flänsskruv	

VOLVO

Volvo Construction Equipment
www.volvoce.com

GROUP		Section	Page
810	Cab body: roof and floor panel. 11294120	100	1115
810	Roof 85656	200	1117
810	Roof 83033	300	1119
810	Roof 85764	400	1121
818	Cab mounting block	100	1123
818	Cab mounting block 86507	110	1125
818	Cab mounting block 86508	120	1127
818	Hydraulic system, cab tilt	200	1129
821	Engine hood	100	1131
821	Engine hood	200	1133
821	Engine hood	300	1135
825	Fender, front 85807	100	1141
825	Widener kit for standard mudguards, front 85081, 84688	200	1143
825	Widener kit for standard mudguards, front 85080, 85084	300	1145
825	Widener kit for standard mudguards, front 85791	350	1147
825	Mud guards, front. 85816	400	1149
825	Mud guards, front. 85787	450	1151
826	Fender, rear	100	1153
826	Fender, rear 84688	200	1155
826	Fender, rear 86009	250	1159
826	widener kit for standard mudguards, rear 85084	300	1163
826	widener kit for standard mudguards, rear 85081, 84688	400	1167
826	widener kit for standard mudguards, rear 85080, 85084	500	1169
826	widener kit for standard mudguards, rear 85791	550	1171
826	Mudguards - rear 85816, 85316	600	1173
826	Mudguards - rear 85787	650	1175
826	Fender, rear 85779	700	1177
827	Foot step	100	1179
827	Foot step	150	1181
827	Foot step 86372 S/N -3297	200	1183
827	Running board. 86371 S/N -3297	300	1185
827	Foot step 85781	400	1187
827	Foot step 86373 S/N -3297	500	1189
827	Foot step 85798	600	1191
827	Running board. 86371 S/N 3298-	700	1193
827	Running board. 86372 S/N 3298-	800	1195
827	Running board. 86373, S/N 3298-	900	1197
831	Side Door 11294120	100	1199
831	Door 86013	200	1201
831	Door 86156	300	1203
834	Lock 86154	100	1207
834	Lock 86155	200	1209
834	Lock 86275	300	1211
837	Frame, Superstructure	100	1213
837	Frame, Superstructure 86525	110	1217
837	Protecting plates S/N - 3989, - 8035, - 13039	200	1219
837	Protecting plates S/N 3990 -, 8036 -, 13040 -	250	1223
837	Coverplates 11298505	300	1227
837	Coverplates	400	1229
837	Cover plates under cab 83572	500	1231
837	Protecting plates 85765	600	1233
837	Coverplates 85756	700	1235
837	Filter cover 11294120	750	1237
837	Coverplates 11294120	800	1239
837	Protecting plates 86381 LH, S/N - 3989, - 8035, - 13039	900	1241
837	Protecting plates 86380, S/N - 3989, - 8035, - 13039	1000	1243
837	Protecting plates 86655	1100	1245
837	Protecting plates 86380, S/N 3990 -, 8036 -, 13040 -	1125	1247
837	Protecting plates 86381 LH, S/N 3990 -, 8036 -, 13040 -	1130	1249
841	Rear view mirrors 11298498	100	1251

INDEX OF CONTENTS

INDEX OF CONTENTS

Catalogue id 20694 | Group 8
Issue 20039665-F | Page 1100

GROUP	Section	Page
841 Rear-view mirrors, electric adjustable 11298530	200	1253
841 Rear-view mirrors, electric adjustable 11298531	300	1255
841 Rear-view mirrors, electric adjustable 11298539	350	1257
841 Rear view mirror 11298443	400	1259
841 Mirror; forward visibility 85134	500	1261
841 Rear view mirrors, extended arms 85768	600	1263
843 Glass panes 85763	100	1265
843 Glass panes 11294120	200	1267
843 Glass panes 85678	300	1269
843 Sliding window, door 83395	400	1271
851 Cab : accessories 11294120	100	1273
851 Cab : accessories 11298502	200	1275
851 Insulating matting	300	1277
852 Operator seat with fitting parts 83708	100	1279
852 Operator's seat 83708	200	1281
852 Operator seat with fitting parts 86193	300	1285
852 Operator seat with fitting parts 86581	325	1287
852 Operator seat with fitting parts 86582	335	1289
852 Operator seat with fitting parts 86580	350	1291
852 Operator seat with fitting parts 86579	360	1293
852 Operator's seat 86580, 86579	380	1295
852 Operator seat with fitting parts 86243	400	1297
852 Operator's seat, heated, air suspensioned. 86193, 86243	450	1299
852 Operator's seat 86193	475	1301
852 Seat belt operator's seat 94925	500	1303
852 Armrest 94916	600	1305
852 Armrest 83376	700	1307
860 Hose protection, lift cylinder 85382	100	1309
860 Windshild guard for windshield. 84473	200	1311
860 Window guards, side and rear windows 11298448	300	1313
860 Hub protection 82195	400	1315
872 Air filter 11298503	100	1317
872 Air filter 11298380	200	1319
872 Air filter 11298379	300	1321
872 Air filter 85518	400	1323
872 Air ducts 11294120	500	1327
872 Air ducts 11294120	600	1329
873 Air conditioning, climate unit 85999	100	1331
873 Air conditioning, climate unit 85999	200	1333
873 Heating system, hoses	250	1335
873 Heating system 11294120	300	1337
874 Compressor Assembly 85715	100	1339
874 Fresh air inlet, filter and fan housing 85715	200	1341
874 Condenser with fitting parts 85715	300	1345
874 Receiver drier with fitting parts. 85715	400	1347
874 Assembly of hose: evaparator, receiver drier and condenser. 85715	500	1349
875 Auxiliary Heater 85997	100	1351
881 Front section 11294120	100	1353
882 Interior equipment, cab 11294120	100	1355
882 Side panel right 11294120	200	1357
882 Interior equipment, fire suppression system 85904	300	1359
882 Lunch box holder 83437	400	1361
882 Interior components, sun blinds. 83831	500	1363
882 Interior components, sun blinds. 83832	600	1365
882 Foldable arm rest, lever steering. 86185	700	1367
882 Foldable arm rest, lever steering. 86178	800	1373
882 Foldable arm rest, lever steering. 86179	900	1379
882 Foldable arm rest, lever steering. 86180	1000	1385
882 Foldable arm rest, lever steering. 86181	1100	1391
882 Foldable arm rest, lever steering. 86182	1200	1397
882 Interior equipment, cab 84419	1300	1403
882 Ashtray 86391	1400	1405

GROUP		Section	Page
882	Bracket 86832	1500	1407
896	Tools 90007	100	1409
896	Tools 85362	200	1411
896	Tools 99183	300	1413
896	Tool box	500	1415
897	Sign plates and decals	100	1417
897	Sign plates and decals OPTIONS	200	1423
897	Sign plates and decals	300	1427
897	Emblem	400	1429
897	Sign for slow-moving vehicles 85357	500	1431
897	Reflectors	600	1433
897	Decals	900	1435

TABLE DES MATIÈRES

Catalogue id 20694 | Group 8
Issue 20039665-F | Page 1102

GROUPE	Section	Page
810 Corps de cabine: toit et tôle plancher. 11294120	100	1115
810 Toit 85656	200	1117
810 Toit 83033	300	1119
810 Toit 85764	400	1121
818 Suspension de cabine	100	1123
818 Suspension de cabine 86507	110	1125
818 Suspension de cabine 86508	120	1127
818 Système hydraulique, basculement de la cabine	200	1129
821 Capot moteur	100	1131
821 Capot moteur	200	1133
821 Capot moteur	300	1135
825 Aile, AV 85807	100	1141
825 Kit élargisseurs de garde-boue standard, AV 85081, 84688	200	1143
825 Kit élargisseurs de garde-boue standard, AV 85080, 85084	300	1145
825 Kit élargisseurs de garde-boue standard, AV 85791	350	1147
825 Garde-boue, Av 85816	400	1149
825 Garde-boue, Av 85787	450	1151
826 Aile, AR	100	1153
826 Aile, AR 84688	200	1155
826 Aile, AR 86009	250	1159
826 Kit élargisseurs de garde-boue standard, AR 85084	300	1163
826 Kit élargisseurs de garde-boue standard, AR 85081, 84688	400	1167
826 Kit élargisseurs de garde-boue standard, AR 85080, 85084	500	1169
826 Kit élargisseurs de garde-boue standard, AR 85791	550	1171
826 Garde-boue - arrière 85816, 85316	600	1173
826 Garde-boue - arrière 85787	650	1175
826 Aile, AR 85779	700	1177
827 Marche-pied	100	1179
827 Marche-pied	150	1181
827 Marche-pied 86372 S/N -3297	200	1183
827 Marche - pied. 86371 S/N -3297	300	1185
827 Marche-pied 85781	400	1187
827 Marche-pied 86373 S/N -3297	500	1189
827 Marche-pied 85798	600	1191
827 Marche - pied. 86371 S/N 3298-	700	1193
827 Marche - pied. 86372 S/N 3298-	800	1195
827 Marche - pied. 86373, S/N 3298-	900	1197
831 Porte latérale 11294120	100	1199
831 Porte 86013	200	1201
831 Porte 86156	300	1203
834 Verrou 86154	100	1207
834 Verrou 86155	200	1209
834 Verrou 86275	300	1211
837 Chassis, Partie superiere	100	1213
837 Chassis, Partie superiere 86525	110	1217
837 Tole protection S/N - 3989, - 8035, - 13039	200	1219
837 Tole protection S/N 3990 -, 8036 -, 13040 -	250	1223
837 Tôles de recouvrement 11298505	300	1227
837 Tôles de recouvrement	400	1229
837 Tôles de protection sous la cabine 83572	500	1231
837 Tole protection 85765	600	1233
837 Tôles de recouvrement 85756	700	1235
837 Couvercle de filtre 11294120	750	1237
837 Tôles de recouvrement 11294120	800	1239
837 Tole protection 86381 LH, S/N - 3989, - 8035, - 13039	900	1241
837 Tole protection 86380, S/N - 3989, - 8035, - 13039	1000	1243
837 Tole protection 86655	1100	1245
837 Tole protection 86380, S/N 3990 -, 8036 -, 13040 -	1125	1247
837 Tole protection 86381 LH, S/N 3990 -, 8036 -, 13040 -	1130	1249
841 Retroviseurs 11298498	100	1251
841 Rétroviseurs à réglage électrique 11298530	200	1253
841 Rétroviseurs à réglage électrique 11298531	300	1255

GROUPE	Section	Page
841 Rétroviseurs à réglage électrique 11298539	350	1257
841 Retroviseur 11298443	400	1259
841 Miroir orienté vers l'avant 85134	500	1261
841 85768	600	1263
843 Vitres 85763	100	1265
843 Vitres 11294120	200	1267
843 Vitres 85678	300	1269
843 Vitre coulissante, porte 83395	400	1271
851 Cabine : accessoires 11294120	100	1273
851 Cabine : accessoires 11298502	200	1275
851 Tapis isolant	300	1277
852 Siège conducteur avec pièces de montage 83708	100	1279
852 Siège du conucteur 83708	200	1281
852 Siège conducteur avec pièces de montage 86193	300	1285
852 Siège conducteur avec pièces de montage 86581	325	1287
852 Siège conducteur avec pièces de montage 86582	335	1289
852 Siège conducteur avec pièces de montage 86580	350	1291
852 Siège conducteur avec pièces de montage 86579	360	1293
852 Siège du conucteur 86580, 86579	380	1295
852 Siège conducteur avec pièces de montage 86243	400	1297
852 Siège du conducteur, suspension pneumatique, chauffage élektrique. 86193, 86243	450	1299
852 Siège du conucteur 86193	475	1301
852 Ceint. sécurité siège conduct. 94925	500	1303
852 Accoudoir 94916	600	1305
852 Accoudoir 83376	700	1307
860 Protection de flexible, vérin de levage 85382	100	1309
860 Grille protection, par-brise. 84473	200	1311
860 Grille protection, vitre latérale et lunette Ar 11298448	300	1313
860 Protection de moyeu 82195	400	1315
872 Filtre à air 11298503	100	1317
872 Filtre à air 11298380	200	1319
872 Filtre à air 11298379	300	1321
872 Filtre à air 85518	400	1323
872 Canalisation d'air 11294120	500	1327
872 Canalisation d'air 11294120	600	1329
873 Conditionnement d'air climatiseur 85999	100	1331
873 Conditionnement d'air climatiseur 85999	200	1333
873 Système de chauffage, flexibles	250	1335
873 Système du chauffage 11294120	300	1337
874 Compresseur avec pièces de montage 85715	100	1339
874 Entrée air frais, filtre a air et boîtier ventilateur 85715	200	1341
874 Condenseur d'air avec pièces de montage 85715	300	1345
874 Déshydrateur avec pièces de montage. 85715	400	1347
874 Montage flexibles: évaporateur, deshydrat.et condenseur. 85715	500	1349
875 Chauffage d'appoint 85997	100	1351
881 Section avant 11294120	100	1353
882 Equipement interieur, cabine 11294120	100	1355
882 Panneau, droite 11294120	200	1357
882 Équipement intérieur, système extincteur 85904	300	1359
882 Fixation, caisse 83437	400	1361
882 Pièces d'aménagement, jalousie. 83831	500	1363
882 Pièces d'aménagement, jalousie. 83832	600	1365
882 Accoudoir rabattable. 86185	700	1367
882 Accoudoir rabattable. 86178	800	1373
882 Accoudoir rabattable. 86179	900	1379
882 Accoudoir rabattable. 86180	1000	1385
882 Accoudoir rabattable. 86181	1100	1391
882 Accoudoir rabattable. 86182	1200	1397
882 Equipement interieur, cabine 84419	1300	1403
882 Cendrier 86391	1400	1405

TABLE DES MATIÈRES

TABLE DES MATIÈRES

Catalogue id 20694 | Group 8
Issue 20039665-F | Page 1104

GROUPE		Section	Page
882	Support 86832	1500	1407
896	Outillage 90007	100	1409
896	Outillage 85362	200	1411
896	Outillage 99183	300	1413
896	Caisse á outils	500	1415
897	Enseignes et décalcomanies	100	1417
897	Enseignes et décalcomanies OPTIONS	200	1423
897	Enseignes et décalcomanies	300	1427
897	Emblème	400	1429
897	Signe pour véhicules lents 85357	500	1431
897	Refléchisseur	600	1433
897	Calcomanies	900	1435

GRUPPE		Abschnitt	Seite
810	Fahrerhausgerippe: Dach und Bodenblech. 11294120	100	1115
810	Dach 85656	200	1117
810	Dach 83033	300	1119
810	Dach 85764	400	1121
818	Kabinenaufhängung	100	1123
818	Kabinenaufhängung 86507	110	1125
818	Kabinenaufhängung 86508	120	1127
818	Hydraulikanlage, Kabinenneigung	200	1129
821	Motorhaube	100	1131
821	Motorhaube	200	1133
821	Motorhaube	300	1135
825	Kotflügel, vorn 85807	100	1141
825	Kotflügelansatz, vorne 85081, 84688	200	1143
825	Kotflügelansatz, vorne 85080, 85084	300	1145
825	Kotflügelansatz, vorne 85791	350	1147
825	Kotflügel, vorne 85816	400	1149
825	Kotflügel, vorne 85787	450	1151
826	Kotflügel, hinten	100	1153
826	Kotflügel, hinten 84688	200	1155
826	Kotflügel, hinten 86009	250	1159
826	Kotflügelansatz, hinten 85084	300	1163
826	Kotflügelansatz, hinten 85081, 84688	400	1167
826	Kotflügelansatz, hinten 85080, 85084	500	1169
826	Kotflügelansatz, hinten 85791	550	1171
826	Kotflügel - hinten 85816, 85316	600	1173
826	Kotflügel - hinten 85787	650	1175
826	Kotflügel, hinten 85779	700	1177
827	Trittleiter	100	1179
827	Trittleiter	150	1181
827	Trittleiter 86372 S/N -3297	200	1183
827	Fusstritt. 86371 S/N -3297	300	1185
827	Trittleiter 85781	400	1187
827	Trittleiter 86373 S/N -3297	500	1189
827	Trittleiter 85798	600	1191
827	Fusstritt. 86371 S/N 3298-	700	1193
827	Fusstritt. 86372 S/N 3298-	800	1195
827	Fusstritt. 86373, S/N 3298-	900	1197
831	Seitentür 11294120	100	1199
831	Tür 86013	200	1201
831	Tür 86156	300	1203
834	Verriegelung 86154	100	1207
834	Verriegelung 86155	200	1209
834	Verriegelung 86275	300	1211
837	Rahmen, Oberwagen	100	1213
837	Rahmen, Oberwagen 86525	110	1217
837	Schutzblechen S/N - 3989, - 8035, - 13039	200	1219
837	Schutzblechen S/N 3990 -, 8036 -, 13040 -	250	1223
837	Abdeckbleche 11298505	300	1227
837	Abdeckbleche	400	1229
837	Schutzbleche unter Kabine 83572	500	1231
837	Schutzblechen 85765	600	1233
837	Abdeckbleche 85756	700	1235
837	Filterdeckel 11294120	750	1237
837	Abdeckbleche 11294120	800	1239
837	Schutzblechen 86381 LH, S/N - 3989, - 8035, - 13039	900	1241
837	Schutzblechen 86380, S/N - 3989, - 8035, - 13039	1000	1243
837	Schutzblechen 86655	1100	1245
837	Schutzblechen 86380, S/N 3990 -, 8036 -, 13040 -	1125	1247
837	Schutzblechen 86381 LH, S/N 3990 -, 8036 -, 13040 -	1130	1249
841	Seitenspiegel 11298498	100	1251

INHALTSVERZEICHNIS

INHALTSVERZEICHNIS

Catalogue id 20694 | Group 8
Issue 20039665-F | Page 1106

GRUPPE	Abschnitt	Seite
841 Rückspiegel, elektrisch einstellbar 11298530	200	1253
841 Rückspiegel, elektrisch einstellbar 11298531	300	1255
841 Rückspiegel, elektrisch einstellbar 11298539	350	1257
841 Rückspiegel 11298443	400	1259
841 Spiegel, Sicht nach vorn 85134	500	1261
841 85768	600	1263
843 Fensterscheibe 85763	100	1265
843 Fensterscheibe 11294120	200	1267
843 Fensterscheibe 85678	300	1269
843 Schiebefenster, Tür 83395	400	1271
851 Kabine : Zubehör 11294120	100	1273
851 Kabine : Zubehör 11298502	200	1275
851 Isoliermatten	300	1277
852 Fahrersitz mit Anbauteilen 83708	100	1279
852 Fahrersitz 83708	200	1281
852 Fahrersitz mit Anbauteilen 86193	300	1285
852 Fahrersitz mit Anbauteilen 86581	325	1287
852 Fahrersitz mit Anbauteilen 86582	335	1289
852 Fahrersitz mit Anbauteilen 86580	350	1291
852 Fahrersitz mit Anbauteilen 86579	360	1293
852 Fahrersitz 86580, 86579	380	1295
852 Fahrersitz mit Anbauteilen 86243	400	1297
852 Fahrersitz, luftgefedert, Elektrische Heizung. 86193, 86243	450	1299
852 Fahrersitz 86193	475	1301
852 Sicherheitsgurt, Fahrersitz 94925	500	1303
852 Armlehne 94916	600	1305
852 Armlehne 83376	700	1307
860 Schlauchschutz, Hubzylinder 85382	100	1309
860 Schutzgitter für Frontscheibe. 84473	200	1311
860 Schutzgitter für Seitenscheibe und Heckfenster 11298448	300	1313
860 Nabenschutz 82195	400	1315

GRUPPE	Abschnitt	Seite
872 Luftfilter 11298503	100	1317
872 Luftfilter 11298380	200	1319
872 Luftfilter 11298379	300	1321
872 Luftfilter 85518	400	1323
872 Luftkanäle 11294120	500	1327
872 Luftkanäle 11294120	600	1329
873 Luftkonditionierung klimator 85999	100	1331
873 Luftkonditionierung klimator 85999	200	1333
873 Heizung, Schläuche	250	1335
873 Heizsystem 11294120	300	1337
874 Luftverdichter mit Anbauteilen 85715	100	1339
874 Frischlufteinlass, Luftfilter und Gebläseschacht 85715	200	1341
874 Kondensator mit Anbauteilen 85715	300	1345
874 Entfeuchter mit Anbauteilen. 85715	400	1347
874 Anbauteile Schlauch: Verdampfer, Entfeuchter und kondensor. 85715	500	1349
875 Zusatzheizung 85997	100	1351
881 Vorderteil 11294120	100	1353
882 Innenausrüstung, Fahrerhaus 11294120	100	1355
882 Bedienkonsole,recht 11294120	200	1357
882 Innenausrüstung, Brandschutzanlage 85904	300	1359
882 Halterung, Kasten 83437	400	1361
882 Innenausstattung, Sonnenvorhang. 83831	500	1363
882 Innenausstattung, Sonnenvorhang. 83832	600	1365
882 Klappbare armlehne. 86185	700	1367
882 Klappbare armlehne. 86178	800	1373
882 Klappbare armlehne. 86179	900	1379
882 Klappbare armlehne. 86180	1000	1385
882 Klappbare armlehne. 86181	1100	1391
882 Klappbare armlehne. 86182	1200	1397
882 Innenausrüstung, Fahrerhaus 84419	1300	1403

GRUPPE	Abschnitt	Seite
882 Aschenbecher 86391	1400	1405
882 Halterung 86832	1500	1407
896 Werkzeuge 90007	100	1409
896 Werkzeuge 85362	200	1411
896 Werkzeuge 99183	300	1413
896 Werkzeugkasten	500	1415
897 Schilder und aufklebeschild	100	1417
897 Schilder und aufklebeschild OPTIONS	200	1423
897 Schilder und aufklebeschild	300	1427
897 Emblem	400	1429
897 Zeichen für langsam fahrende Fahrzeuge 85357	500	1431
897 Rückstrahler	600	1433
897 Aufklebeschild	900	1435

GRUPPE	Abschnitt	Seite

INDICE

Catalogue id	Group
20694	8
Issue	**Page**
20039665-F	1108

GRUPO	Sección	Página
810 Cuerpo de cabina: techo yplancha de piso. 11294120	100	1115
810 Techo 85656	200	1117
810 Techo 83033	300	1119
810 Techo 85764	400	1121
818 Suspensión de cabina	100	1123
818 Suspensión de cabina 86507	110	1125
818 Suspensión de cabina 86508	120	1127
818 Sistema hidráulico, basculamiento de cabina	200	1129
821 Capo	100	1131
821 Capo	200	1133
821 Capo	300	1135
825 Guardabarros, delantero 85807	100	1141
825 Juego de ampliación para guardabarros estándar, delantero 85081, 84688	200	1143
825 Juego de ampliación para guardabarros estándar, delantero 85080, 85084	300	1145
825 Juego de ampliación para guardabarros estándar, delantero 85791	350	1147
825 Guardabarros, delante. 85816	400	1149
825 Guardabarros, delante. 85787	450	1151
826 Guardabarros, trasero	100	1153
826 Guardabarros, trasero 84688	200	1155
826 Guardabarros, trasero 86009	250	1159
826 Juego de ampliación para guardabarros estándar, trasero 85084	300	1163
826 Juego de ampliación para guardabarros estándar, trasero 85081, 84688	400	1167
826 Juego de ampliación para guardabarros estándar, trasero 85080, 85084	500	1169
826 Juego de ampliación para guardabarros estándar, trasero 85791	550	1171
826 Guardabarros - trasero 85816, 85316	600	1173
826 Guardabarros - trasero 85787	650	1175
826 Guardabarros, trasero 85779	700	1177
827 Escalón de acceso	100	1179
827 Escalón de acceso	150	1181
827 Escalón de acceso 86372 S/N -3297	200	1183
827 Estribo. 86371 S/N -3297	300	1185
827 Escalón de acceso 85781	400	1187
827 Escalón de acceso 86373 S/N -3297	500	1189
827 Escalón de acceso 85798	600	1191
827 Estribo. 86371 S/N 3298-	700	1193
827 Estribo. 86372 S/N 3298-	800	1195
827 Estribo. 86373, S/N 3298-	900	1197
831 Puerta lateral 11294120	100	1199
831 Puerta 86013	200	1201
831 Puerta 86156	300	1203
834 Cerradura 86154	100	1207
834 Cerradura 86155	200	1209
834 Cerradura 86275	300	1211
837 Bastidor, Seccion superior	100	1213
837 Bastidor, Seccion superior 86525	110	1217
837 Placas de proteccion S/N - 3989, - 8035, - 13039	200	1219
837 Placas de proteccion S/N 3990 -, 8036 -, 13040 -	250	1223
837 Chapas de cubierta 11298505	300	1227
837 Chapas de cubierta	400	1229
837 Chapas de protección debajo de la cabina 83572	500	1231
837 Placas de proteccion 85765	600	1233
837 Chapas de cubierta 85756	700	1235
837 Tapa de filtro 11294120	750	1237
837 Chapas de cubierta 11294120	800	1239
837 Placas de proteccion 86381 LH, S/N - 3989, - 8035, - 13039	900	1241
837 Placas de proteccion 86380, S/N - 3989, - 8035, - 13039	1000	1243
837 Placas de proteccion 86655	1100	1245
837 Placas de proteccion 86380, S/N 3990 -, 8036 -, 13040 -	1125	1247
837 Placas de proteccion 86381 LH, S/N 3990 -, 8036 -, 13040 -	1130	1249

GRUPO	Sección	Página
841 Espejos retrovisores 11298498	100	1251
841 Retrovisores, con regulación eléctrica 11298530	200	1253
841 Retrovisores, con regulación eléctrica 11298531	300	1255
841 Retrovisores, con regulación eléctrica 11298539	350	1257
841 Retrovisor 11298443	400	1259
841 Espejo; visibilidad hacia delante 85134	500	1261
841 85768	600	1263
843 Ventanillas 85763	100	1265
843 Ventanillas 11294120	200	1267
843 Ventanillas 85678	300	1269
843 Ventanilla deslizante, puerta 83395	400	1271
851 Cabina: accesorios 11294120	100	1273
851 Cabina: accesorios 11298502	200	1275
851 Alfombras aislantes	300	1277
852 Asiento del conductor con piezas de montaje 83708	100	1279
852 Asiento del conductor 83708	200	1281
852 Asiento del conductor con piezas de montaje 86193	300	1285
852 Asiento del conductor con piezas de montaje 86581	325	1287
852 Asiento del conductor con piezas de montaje 86582	335	1289
852 Asiento del conductor con piezas de montaje 86580	350	1291
852 Asiento del conductor con piezas de montaje 86579	360	1293
852 Asiento del conductor 86580, 86579	380	1295
852 Asiento del conductor con piezas de montaje 86243	400	1297
852 Asiento del conductor de suspensión neumática, caldeo elektrocidad. 86193, 86243	450	1299
852 Asiento del conductor 86193	475	1301
852 Cinturón de seguridad asiento de conductor 94925	500	1303
852 Reposabrazos 94916	600	1305
852 Reposabrazos 83376	700	1307
860 Protección de manguera, cilindro de elevación 85382	100	1309
860 Rejilla proteccion, cristal delantero. 84473	200	1311
860 Rejilla de protección, ventana lateral y luneta posterior 11298448	300	1313
860 Protección de cubo 82195	400	1315
872 Filtro de aire 11298503	100	1317
872 Filtro de aire 11298380	200	1319
872 Filtro de aire 11298379	300	1321
872 Filtro de aire 85518	400	1323
872 Conductos de aire 11294120	500	1327
872 Conductos de aire 11294120	600	1329
873 Acondicionamiento de aire, unidad climatizadora 85999	100	1331
873 Acondicionamiento de aire, unidad climatizadora 85999	200	1333
873 Sistema de calefacción, mangueras	250	1335
873 Sistema de calefacción 11294120	300	1337
874 Compresor con accesorios de montaje 85715	100	1339
874 Toma aire fresco, filtro de aire y caja ventilador 85715	200	1341
874 Condensador con accesorios de montaje 85715	300	1345
874 Secador con accesorios de montaje. 85715	400	1347
874 Conjunto de mangueras: evaporador, secador y condensador. 85715	500	1349
875 Calefactor adicional 85997	100	1351
881 Sección frontal 11294120	100	1353
882 Equipo interior, cabina 11294120	100	1355
882 Panel lateral, derecha 11294120	200	1357
882 Equipo interior, sistema extintor de incendios 85904	300	1359
882 Fijacion, caja 83437	400	1361
882 Componentes interiores, cortina parasol. 83831	500	1363
882 Componentes interiores, cortina parasol. 83832	600	1365
882 Apoyabrazos plegable. 86185	700	1367
882 Apoyabrazos plegable. 86178	800	1373
882 Apoyabrazos plegable. 86179	900	1379
882 Apoyabrazos plegable. 86180	1000	1385
882 Apoyabrazos plegable. 86181	1100	1391

INDICE

INDICE

Catalogue id 20694 | Group 8
Issue 20039665-F | Page 1110

GRUPO		Sección	Página
882	Apoyabrazos plegable. 86182	1200	1397
882	Equipo interior, cabina 84419	1300	1403
882	Cenicero 86391	1400	1405
882	Soporte 86832	1500	1407
896	Herramientas 90007	100	1409
896	Herramientas 85362	200	1411
896	Herramientas 99183	300	1413
896	Caja herramientas	500	1415
897	Muestras y decalcomanias	100	1417
897	Muestras y decalcomanias OPTIONS	200	1423
897	Muestras y decalcomanias	300	1427
897	Emblema	400	1429
897	Señal para vehículos lentos 85357	500	1431
897	Catadióptricos	600	1433
897	Calcomanías	900	1435

GRUPP		Avsnitt	Sida
810	Hyttstomme: tak och golvplåt. 11294120	100	1115
810	Tak 85656	200	1117
810	Tak 83033	300	1119
810	Tak 85764	400	1121
818	Hyttupphängning	100	1123
818	Hyttupphängning 86507	110	1125
818	Hyttupphängning 86508	120	1127
818	Hydraulsystem, hytt tilt	200	1129
821	Motorhuv	100	1131
821	Motorhuv	200	1133
821	Motorhuv	300	1135
825	Stänkskärm, fram 85807	100	1141
825	Skärmbreddare till standardskärmar, fram 85081, 84688	200	1143
825	Skärmbreddare till standardskärmar, fram 85080, 85084	300	1145
825	Skärmbreddare till standardskärmar, fram 85791	350	1147
825	Stänkskärmar, fram. 85816	400	1149
825	Stänkskärmar, fram. 85787	450	1151
826	Stänkskärm, bak	100	1153
826	Stänkskärm, bak 84688	200	1155
826	Stänkskärm, bak 86009	250	1159
826	Skärmbreddare till standardskärmar, bak 85084	300	1163
826	Skärmbreddare till standardskärmar, bak 85081, 84688	400	1167
826	Skärmbreddare till standardskärmar, bak 85080, 85084	500	1169
826	Skärmbreddare till standardskärmar, bak 85791	550	1171
826	Stänkskärmar - bak 85816, 85316	600	1173
826	Stänkskärmar - bak 85787	650	1175
826	Stänkskärm, bak 85779	700	1177
827	Fotsteg	100	1179
827	Fotsteg	150	1181
827	Fotsteg 86372 S/N -3297	200	1183
827	Fotsteg. 86371 S/N -3297	300	1185
827	Fotsteg 85781	400	1187
827	Fotsteg 86373 S/N -3297	500	1189
827	Fotsteg 85798	600	1191
827	Fotsteg. 86371 S/N 3298-	700	1193
827	Fotsteg. 86372 S/N 3298-	800	1195
827	Fotsteg. 86373, S/N 3298-	900	1197
831	Sidodörr 11294120	100	1199
831	Dörr 86013	200	1201
831	Dörr 86156	300	1203
834	Lås 86154	100	1207
834	Lås 86155	200	1209
834	Lås 86275	300	1211
837	Ram, överdel	100	1213
837	Ram, överdel 86525	110	1217
837	Skyddsplåtar S/N - 3989, - 8035, - 13039	200	1219
837	Skyddsplåtar S/N 3990 -, 8036 -, 13040 -	250	1223
837	Täckplåtar 11298505	300	1227
837	Täckplåtar	400	1229
837	Skyddsplåtar under hytt 83572	500	1231
837	Skyddsplåtar 85765	600	1233
837	Täckplåtar 85756	700	1235
837	Filterkåpa 11294120	750	1237
837	Täckplåtar 11294120	800	1239
837	Skyddsplåtar 86381 LH, S/N - 3989, - 8035, - 13039	900	1241
837	Skyddsplåtar 86380, S/N - 3989, - 8035, - 13039	1000	1243
837	Skyddsplåtar 86655	1100	1245
837	Skyddsplåtar 86380, S/N 3990 -, 8036 -, 13040 -	1125	1247
837	Skyddsplåtar 86381 LH, S/N 3990 -, 8036 -, 13040 -	1130	1249
841	Backspeglar 11298498	100	1251

INNEHÅLLSFÖRTECKNING

Catalogue id	Group
20694	**8**
Issue	Page
20039665-F	**1111**

INNEHÅLLSFÖRTECKNING

Catalogue id 20694 | Group 8
Issue 20039665-F | Page 1112

GRUPP	Avsnitt	Sida
841 Backspeglar, elektriskt reglerbara 11298530	200	1253
841 Backspeglar, elektriskt reglerbara 11298531	300	1255
841 Backspeglar, elektriskt reglerbara 11298539	350	1257
841 Backspeglar 11298443	400	1259
841 Spegel; framåtsikt 85134	500	1261
841 85768	600	1263
843 Rutor 85763	100	1265
843 Rutor 11294120	200	1267
843 Rutor 85678	300	1269
843 Skjutfönster för dörr 83395	400	1271
851 Hytt: tillbehör 11294120	100	1273
851 Hytt: tillbehör 11298502	200	1275
851 Isolermattor	300	1277
852 Förarstol med monteringsdetaljer 83708	100	1279
852 Förarstol 83708	200	1281
852 Förarstol med monteringsdetaljer 86193	300	1285
852 Förarstol med monteringsdetaljer 86581	325	1287
852 Förarstol med monteringsdetaljer 86582	335	1289
852 Förarstol med monteringsdetaljer 86580	350	1291
852 Förarstol med monteringsdetaljer 86579	360	1293
852 Förarstol 86580, 86579	380	1295
852 Förarstol med monteringsdetaljer 86243	400	1297
852 Luftfjädrad stol, eluppvärmd. 86193, 86243	450	1299
852 Förarstol 86193	475	1301
852 Säkerhetsbälte förarstol 94925	500	1303
852 Armstöd 94916	600	1305
852 Armstöd 83376	700	1307
860 Slangskydd, lyftcylinder 85382	100	1309
860 Skyddsgaller för frontruta. 84473	200	1311
860 Skyddsgaller, sidorutor och bakruta 11298448	300	1313
860 Navskydd 82195	400	1315
872 Luftfilter 11298503	100	1317
872 Luftfilter 11298380	200	1319
872 Luftfilter 11298379	300	1321
872 Luftfilter 85518	400	1323
872 Luftkanaler 11294120	500	1327
872 Luftkanaler 11294120	600	1329
873 Luftkonditionering, klimatenhet 85999	100	1331
873 Luftkonditionering, klimatenhet 85999	200	1333
873 Värmesystem, slangar	250	1335
873 Värmesystem 11294120	300	1337
874 Kompressor Montering 85715	100	1339
874 Friskluftintag, luftfilter och fläkthus 85715	200	1341
874 Kondensor med monteringsdetaljer 85715	300	1345
874 Torkare med monteringsdetaljer. 85715	400	1347
874 Montering av slangar: evaporator, torkare och kondensor. 85715	500	1349
875 Tillsatsvärmare 85997	100	1351
881 Frontdel 11294120	100	1353
882 Invändig utrustning, hytt 11294120	100	1355
882 Sidopanel, höger 11294120	200	1357
882 Inredning, brandskyddssystem 85904	300	1359
882 Fäste för lunchlåda 83437	400	1361
882 Inredningsdetaljer, solskyddsgardiner. 83831	500	1363
882 Inredningsdetaljer, solskyddsgardiner. 83832	600	1365
882 Vikbart armstöd, spakstyrning. 86185	700	1367
882 Vikbart armstöd, spakstyrning. 86178	800	1373
882 Vikbart armstöd, spakstyrning. 86179	900	1379
882 Vikbart armstöd, spakstyrning. 86180	1000	1385
882 Vikbart armstöd, spakstyrning. 86181	1100	1391
882 Vikbart armstöd, spakstyrning. 86182	1200	1397
882 Invändig utrustning, hytt 84419	1300	1403
882 Askkopp 86391	1400	1405

GRUPP	Avsnitt	Sida
882 Fäste 86832	1500	1407
896 Verktyg 90007	100	1409
896 Verktyg 85362	200	1411
896 Verktyg 99183	300	1413
896 Verktygslåda	500	1415
897 Skyltar och dekaler	100	1417
897 Skyltar och dekaler OPTIONS	200	1423
897 Skyltar och dekaler	300	1427
897 Emblem	400	1429
897 Skylt för långsamtgående fordon 85357	500	1431
897 Reflexer	600	1433
897 Dekaler	900	1435

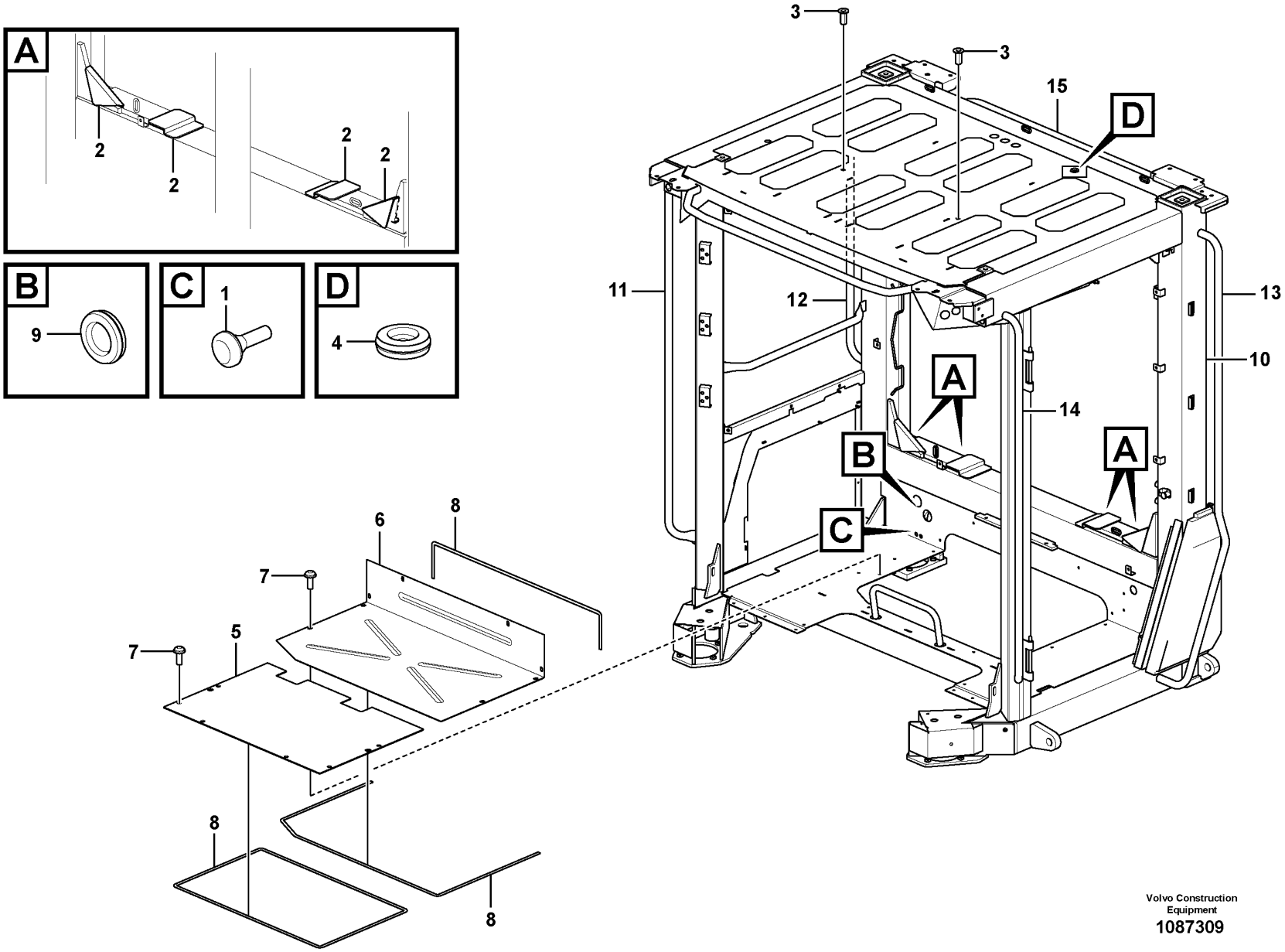

Volvo Construction Equipment
1087309

Fig.	Part No.	Quantity 1	2	3	PS	KIT	Description	Dénomination	Bezeichnung	Denominación	Benämning	Notes
1	VOE 7081803	2					Rubber button	Bouton caoutchouc	Gummiknopf	Botón de goma	Gummiknapp	
2	VOE 11104457	4					Insulating cover	Capot d'isolation	Isolierhaube	Tapa aislante	Isolerkåpa	
3	VOE 981056	2					Rivet nut	Écrou rivet	Nietmutter	Tuerca de remache	Nitmutter	
4	VOE 941268	1					Plug	Tampon	Stopfen	Tapón	Plugg	
5	VOE 11412272	1					Floor Panel	Tole Plancher	Bodenblech	Plancha Piso	Golvplåt	
6	VOE 11412273	1					Plate	Tôle	Blech	Chapa	Plåt	
7	VOE 981208	19					Six point socket screw	Vis à 6 pans creux	Sechszahn-Hohlschraube	Racor de seis dientes	Sextandhålskruv	
8	VOE 11104947	REQ					Sealing strip	Lisse étanchéité	Dichtleiste	Moldura retén	Tätningslist	L = 4940 mm
9	VOE 961970	1					Plug	Tampon	Stopfen	Tapón	Plugg	
10	VOE 16687667	1					Cab framework	Carcasse cabine	Fahrerhausgerippe	Armazón de cabina	Hyttstomme	
11	VOE 15104291	1					•Hand rail	•Tige articulée	•Handlauf	•Pasamanos	•Ledstång	
12	VOE 15104297	1					•Hand rail	•Tige articulée	•Handlauf	•Pasamanos	•Ledstång	
13	VOE 15104274	1					•Hand rail	•Tige articulée	•Handlauf	•Pasamanos	•Ledstång	
14	VOE 15104285	1					•Hand rail	•Tige articulée	•Handlauf	•Pasamanos	•Ledstång	
15	VOE 17234796	1					•Handle	•Poignée	•Griff	•Mango	•Handtag	

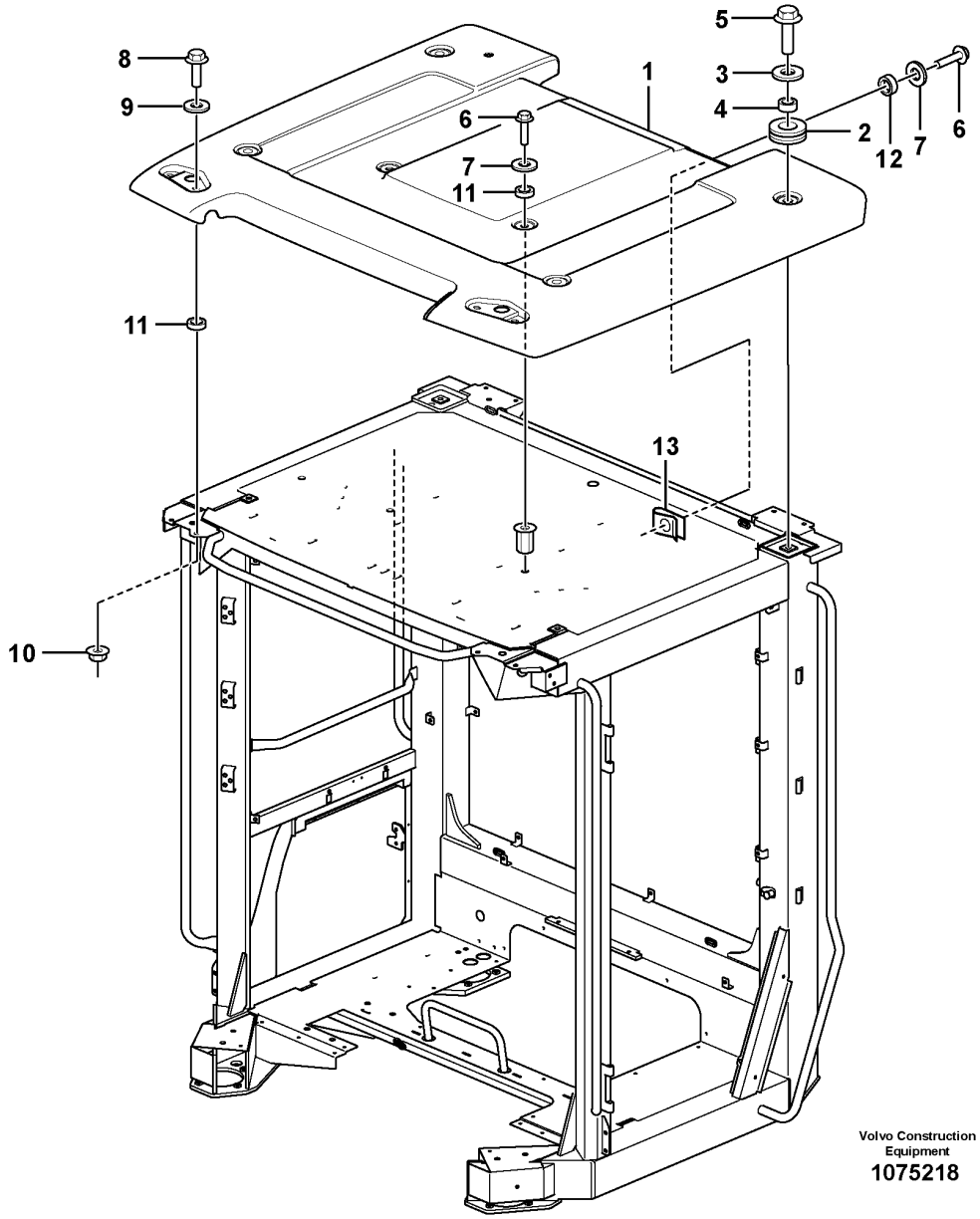
5
8
1
3
9
4
6
2
12
7
6
7
11
11
13
10
Volvo Construction
Equipment
1075218

Fig.	Part No.	Quantity 1	2	3	PS	KIT	Description	Dénomination	Bezeichnung	Denominación	Benämning	Notes
1	VOE 17242311	1					Roof	Pavillon	Dach	Techo	Tak	
2	VOE 11412307	4					•Grommet	•Passe fil	•Durchführung	•Pasaje	•Genomföring	
3	VOE 948556	4					Plain washer	Rondelle plane	Flachscheibe	Arandela plana	Planbricka	
4	VOE 11412535	4					Spacer ring	Bague entretoise	Abstandring	Anillo distanciador	Distansring	
5	VOE 968589	4					Flange screw	Vis à embase	Flanschschraube	Tornillo embridado	Flänsskruv	
6	VOE 13946173	6					Screw	Vis	Schraube	Tornillo	Skruv	
7	VOE 947354	6					Washer	Rondelle	Scheibe	Arandela	Bricka	
8	VOE 946329	2					Flange screw	Vis à embase	Flanschschraube	Tornillo embridado	Flänsskruv	
9	VOE 13960143	2					Washer	Rondelle	Scheibe	Arandela	Bricka	
10	VOE 13971095	2					Flange nut	Écrou à embase	Flanschmutter	Tuerca embridada	Flänsmutter	
11	VOE 15021902	4					Spacer	Entretoise	Abstandkörper	Distanciador	Distans	
12	VOE 930428	4					Spacer ring	Bague entretoise	Abstandring	Anillo distanciador	Distansring	
13	VOE 13949867	4					Spring nut	Écrou de ressort	Federverschlussmutter	Tuerca resorte	Fjädermutter	

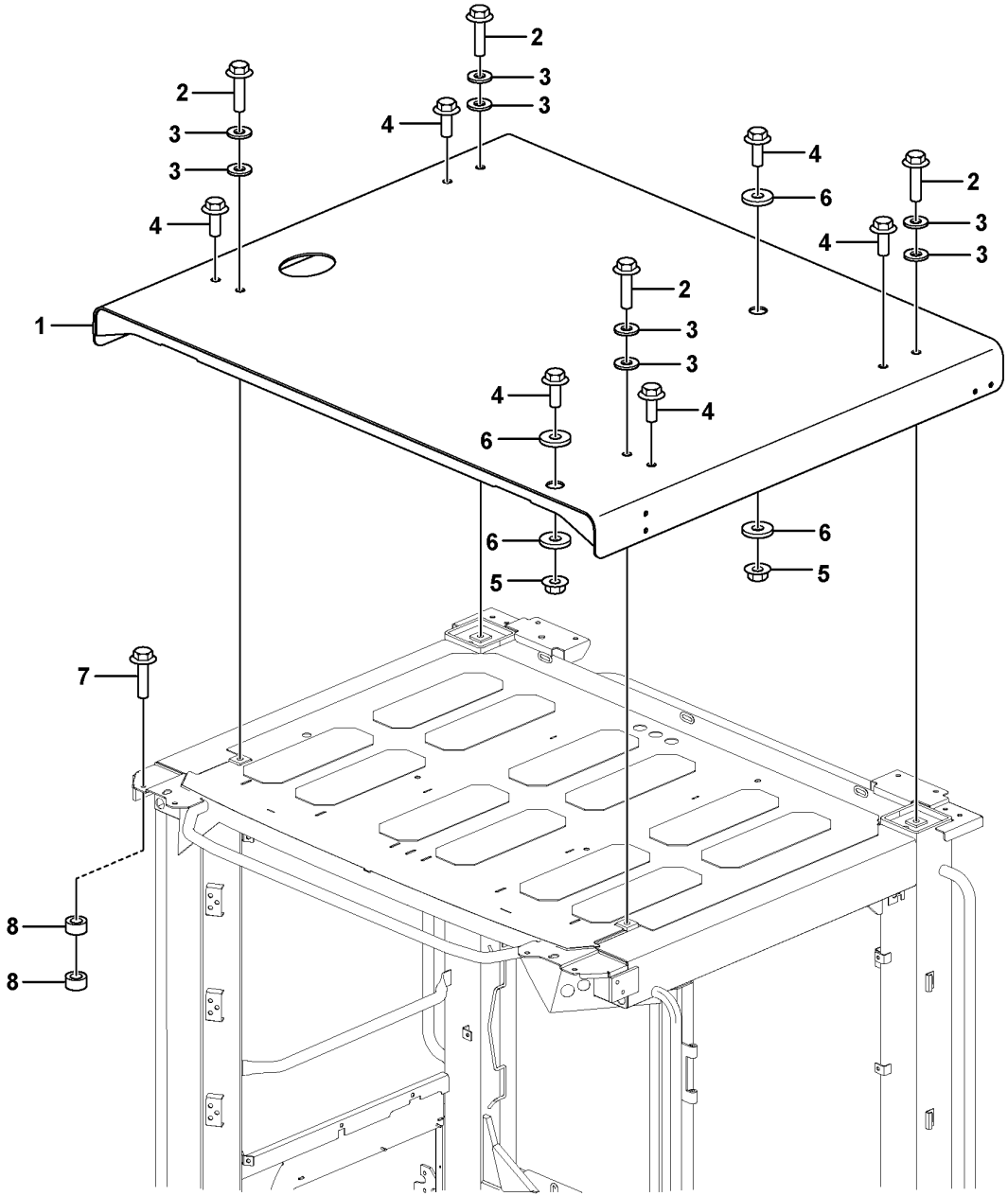

Volvo Construction Equipment
1088567

Fig.	Part No.	Quantity 1	2	3	PS	KIT	Description	Dénomination	Bezeichnung	Denominación	Benämning	Notes
1	**VOE 11439184**	1					Roof	Pavillon	Dach	Techo	Tak	
2	**VOE 968297**	4					Flange screw	Vis à embase	Flanschschraube	Tornillo embridado	Flänsskruv	
3	**VOE 13955900**	8					Washer	Rondelle	Scheibe	Arandela	Bricka	
4	**VOE 968589**	6					Flange screw	Vis à embase	Flanschschraube	Tornillo embridado	Flänsskruv	
5	**VOE 13968904**	2					Flange nut	Écrou à embase	Flanschmutter	Tuerca embridada	Flänsmutter	
6	**VOE 983338**	4					Plain washer	Rondelle plane	Flachscheibe	Arandela plana	Planbricka	
7	**VOE 13965185**	8					Screw	Vis	Schraube	Tornillo	Skruv	
8	**VOE 11204866**	16					Spacer	Entretoise	Abstandkörper	Distanciador	Distans	

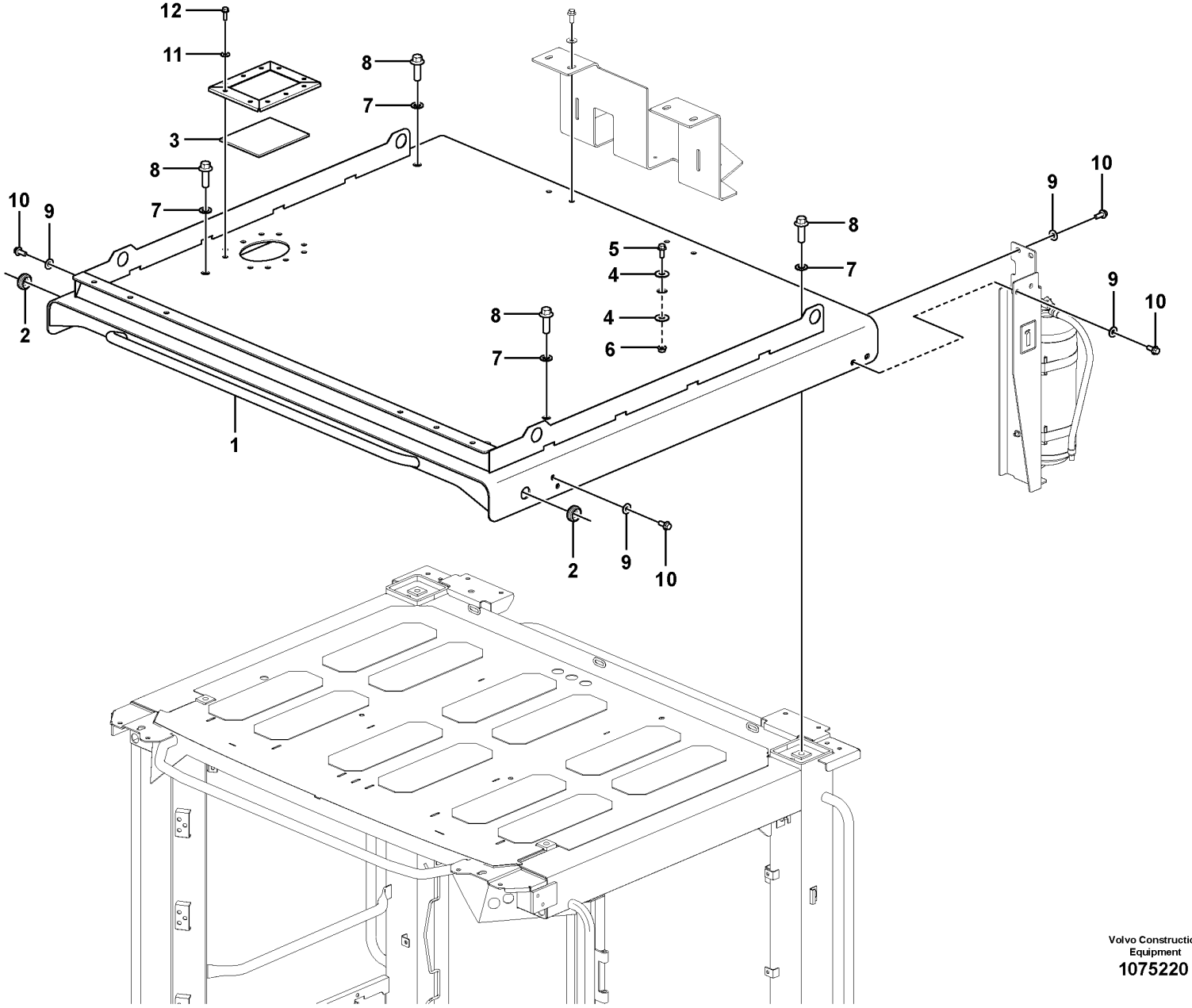

Volvo Construction Equipment
1075220

Fig.	Part No.	Quantity 1	2	3	PS	KIT	Description	Dénomination	Bezeichnung	Denominación	Benämning	Notes
1		1			NS		Roof	Toit	Dach	Techo	Tak	
2	VOE 961960	2					Grommet	Passe fil	Durchführung	Pasaje	Genomföring	
3	VOE 17228025	1					Plexiglass	Plexiglas	Plexiglas	Plexiglas	Plexiglas	
4	VOE 13960145	2					Washer	Rondelle	Scheibe	Arandela	Bricka	
5	VOE 946329	1					Flange screw	Vis à embase	Flanschschraube	Tornillo embridado	Flänsskruv	
6	VOE 13971095	1					Flange nut	Écrou à embase	Flanschmutter	Tuerca embridada	Flänsmutter	
7	VOE 13955900	4					Washer	Rondelle	Scheibe	Arandela	Bricka	
8	VOE 13968436	4					Screw	Vis	Schraube	Tornillo	Skruv	
9	VOE 13960143	8					Washer	Rondelle	Scheibe	Arandela	Bricka	
10	VOE 946329	8					Flange screw	Vis à embase	Flanschschraube	Tornillo embridado	Flänsskruv	
11	VOE 11117464	10					Plain washer	Rondelle plane	Flachscheibe	Arandela plana	Planbricka	
12	VOE 13945444	10					Screw	Vis	Schraube	Tornillo	Skruv	

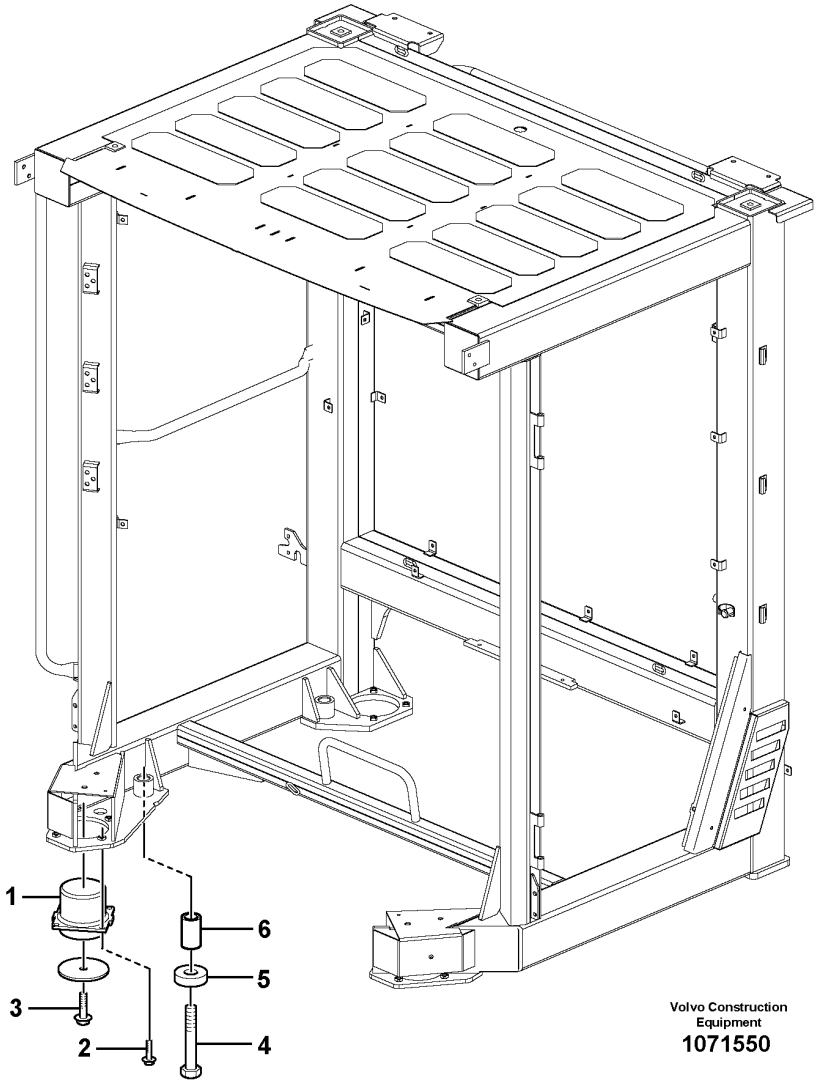
1
2
3
4
5
6
Volvo Construction Equipment
1071550

Fig.	Part No.	Quantity 1	2	3	PS	KIT	Description	Dénomination	Bezeichnung	Denominación	Benämning	Notes
1	VOE 16836005	4					Cab suspension	Suspension cabine	Fahrerhausaufhängung	Suspensión de cabina	Hyttupphängning	S/N -3067
2	VOE 965185	16					Flange screw	Vis à embase	Flanschschraube	Tornillo embridado	Flänsskruv	S/N -3067
3	VOE 13968436	4					Screw	Vis	Schraube	Tornillo	Skruv	
4	VOE 11412450	4					Bolt	Boulon	Bolzen	Perno	Bult	
5	VOE 11412452	4					Washer	Rondelle	Scheibe	Arandela	Bricka	
6	VOE 11412473	4					Spacer	Entretoise	Abstandkörper	Distanciador	Distans	

1		**Cab mounting block** **Suspension de cabine** **Kabinenaufhängung** **Suspensión de cabina** **Hyttupphängning**
2		
3		
4		
5		

Catalogue id **20694**	Group **818**
Illustr. No **1071550**	Section **100**
Issue **20039665-F**	Page **1123**

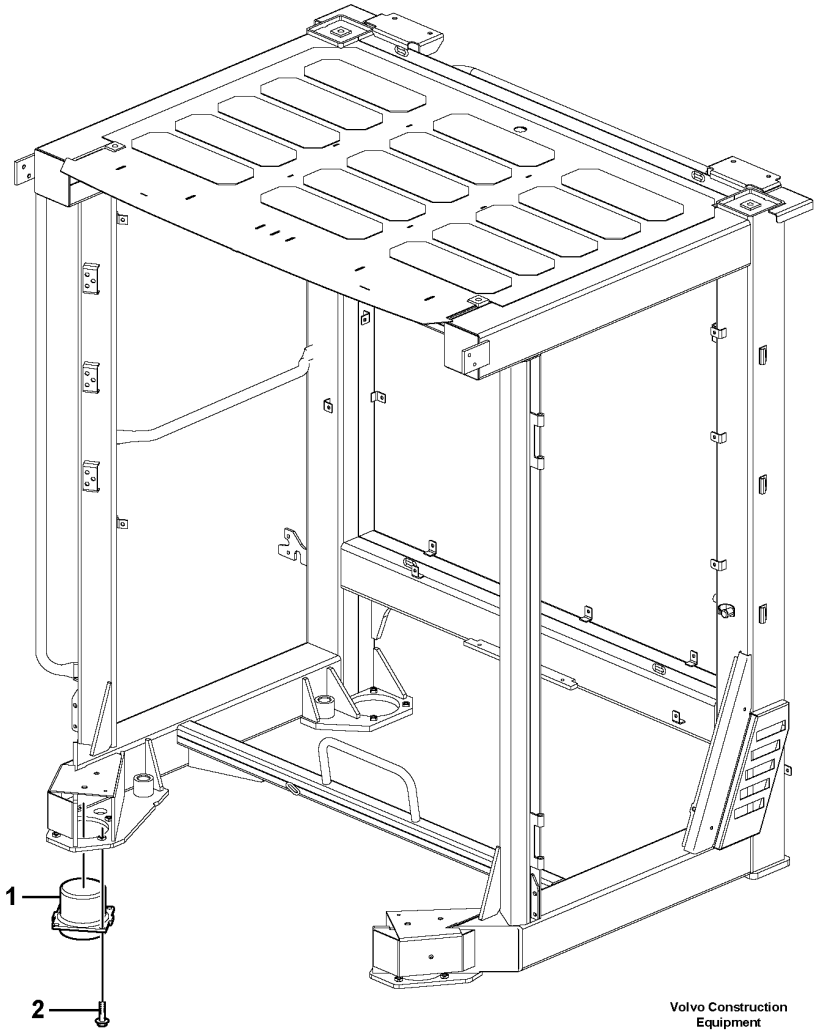

Volvo Construction Equipment

1075866

Fig.	Part No.	Quantity 1	2	3	PS	KIT	Description	Dénomination	Bezeichnung	Denominación	Benämning	Notes
1	VOE 16836005	4					Cab suspension	Suspension cabine	Fahrerhausaufhängung	Suspensión de cabina	Hyttupphängning	
2	VOE 13965185	16					Screw	Vis	Schraube	Tornillo	Skruv	

1		**Cab mounting block** **Suspension de cabine** **Kabinenaufhängung** **Suspensión de cabina** **Hyttupphängning**	Catalogue id **20694**	Group **818**
2				
3			Illustr. No **1075866**	Section **110**
4				
5		**86507**	Issue **20039665-F**	Page **1125**

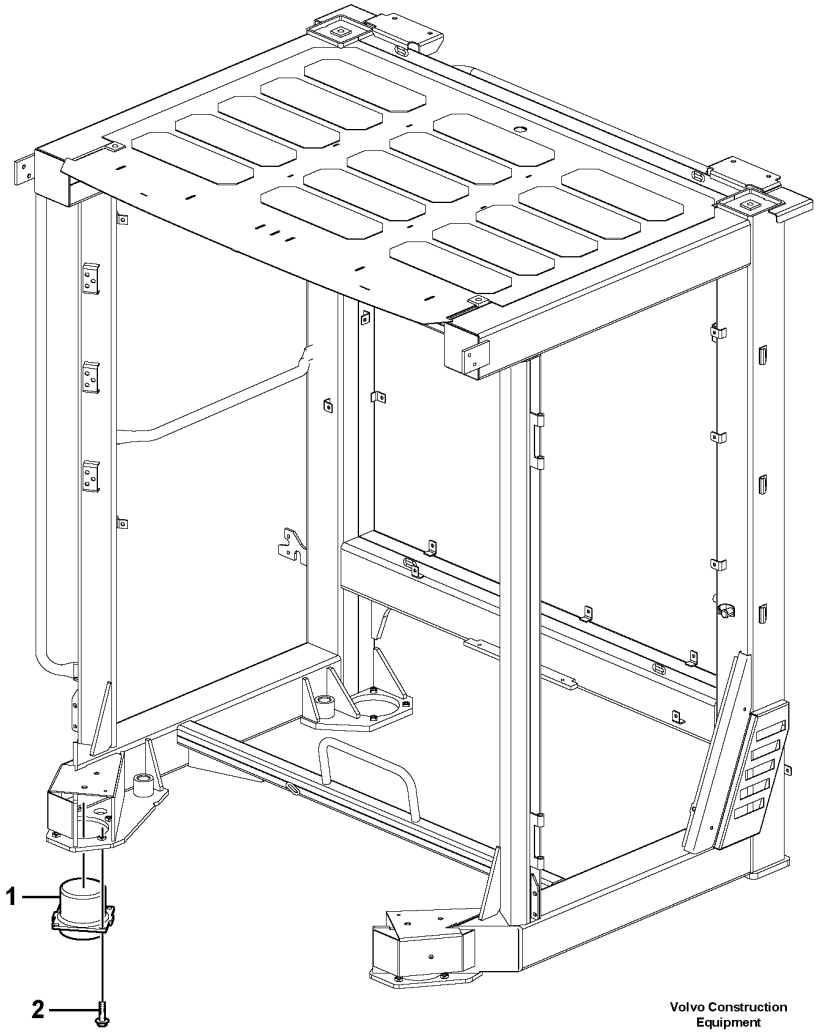

Volvo Construction Equipment

1075866

Fig.	Part No.	Quantity 1	2	3	PS	KIT	Description	Dénomination	Bezeichnung	Denominación	Benämning	Notes
1	VOE 11445173	4					Cab suspension	Suspension cabine	Fahrerhausaufhängung	Suspensión de cabina	Hyttupphängning	
2	VOE 13965185	16					Screw	Vis	Schraube	Tornillo	Skruv	

1		**Cab mounting block** **Suspension de cabine** **Kabinenaufhängung** **Suspensión de cabina** **Hyttupphängning**	Catalogue id **20694**	Group **818**
2				
3			Illustr. No **1075866**	Section **120**
4				
5		**86508**	Issue **20039665-F**	Page **1127**

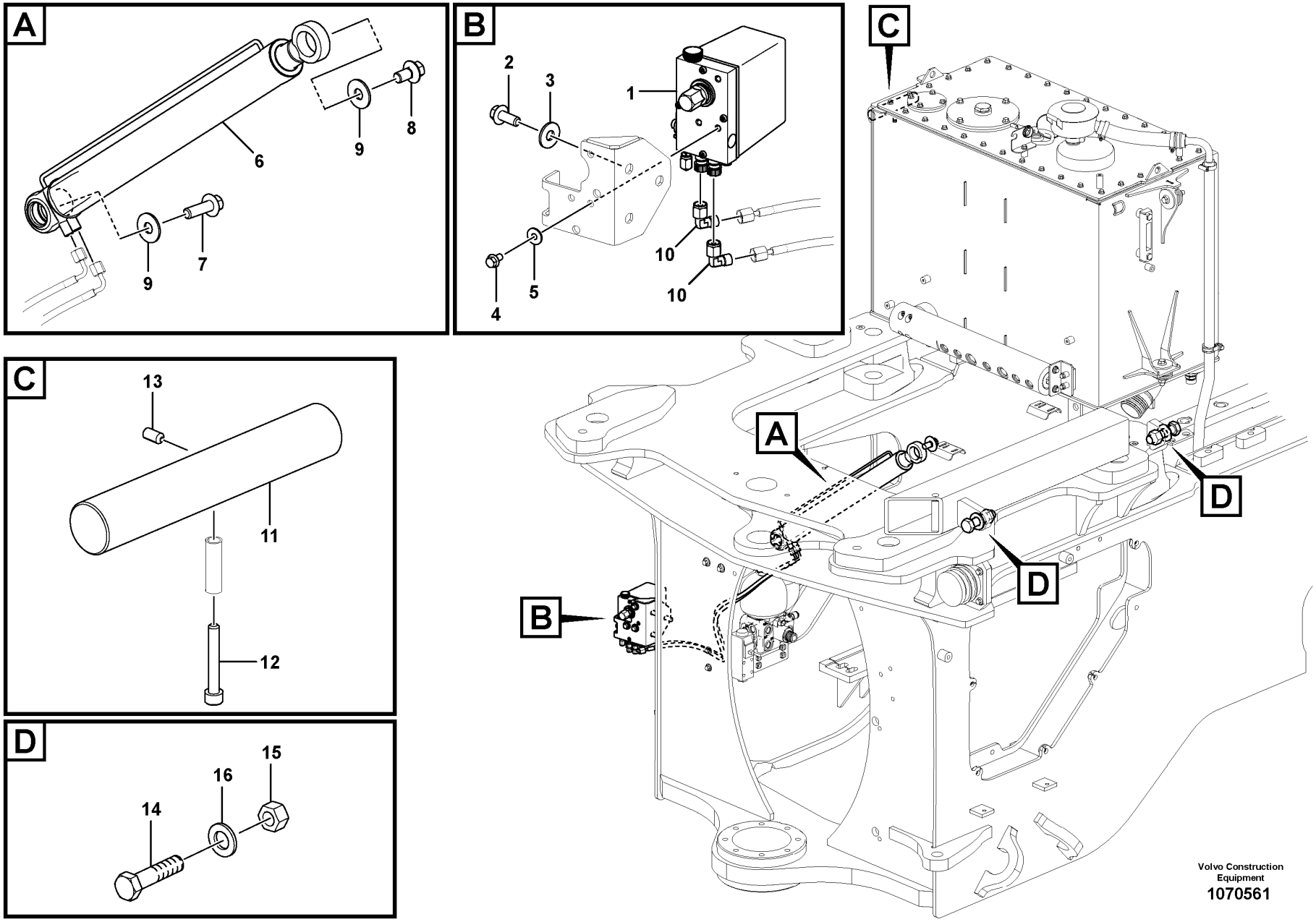

Volvo Construction Equipment

1070561

Fig.	Part No.	Quantity 1	2	3	PS	KIT	Description	Dénomination	Bezeichnung	Denominación	Benämning	Notes
1	VOE 17252299	1					Hydraulic cab tilt unit	Dispos.hydraul.bascul.	Kipphydraulik	Dispositivo hidráulico de volqueo	Hydraulisk tippanordning	
2	VOE 13965191	3					Screw	Vis	Schraube	Tornillo	Skruv	
3	VOE 13960145	3					Washer	Rondelle	Scheibe	Arandela	Bricka	
4	VOE 946440	3					Flange screw	Vis à embase	Flanschschraube	Tornillo embridado	Flänsskruv	
5	VOE 11117464	3					Plain washer	Rondelle plane	Flachscheibe	Arandela plana	Planbricka	
6	VOE 17274022	1					Hydraulic cylinder	Vérin hydraulique	Hydraulikzylinder	Cilindro hidráulico	Hydraulcylinder	
7	VOE 13968436	1					Screw	Vis	Schraube	Tornillo	Skruv	
8	VOE 974428	1					Flange screw	Vis à embase	Flanschschraube	Tornillo embridado	Flänsskruv	
9	VOE 983338	2					Plain washer	Rondelle plane	Flachscheibe	Arandela plana	Planbricka	
10	VOE 977901	2					Elbow nipple	Raccord coudé	Winkelnippel	Niple angular	V-nippel	
	VOE 955978	2					•O-ring	•Joint torique	•O-Ring	•Anillo tórico	•O-ring	
11	VOE 16851583	1					Pin	Goupille	Stift	Pasador	Pinne	
12	VOE 13959209	1					Screw	Vis	Schraube	Tornillo	Skruv	
13	VOE 963051	1					Set screw	Vis butée	Anschlagschraube	Tornillo tope	Stoppskruv	
14	VOE 984922	2					Hexagon screw	Vis à tête hexagonale	Sechskantschraube	Tornillo hexagonal	Sexkantsskruv	
15	VOE 983312	2					Hexagon nut	Écrou hexagonal	Sechskantmutter	Tuerca hexagonal	Sexkantsmutter	
16	VOE 13930888	2					Washer	Rondelle	Scheibe	Arandela	Bricka	

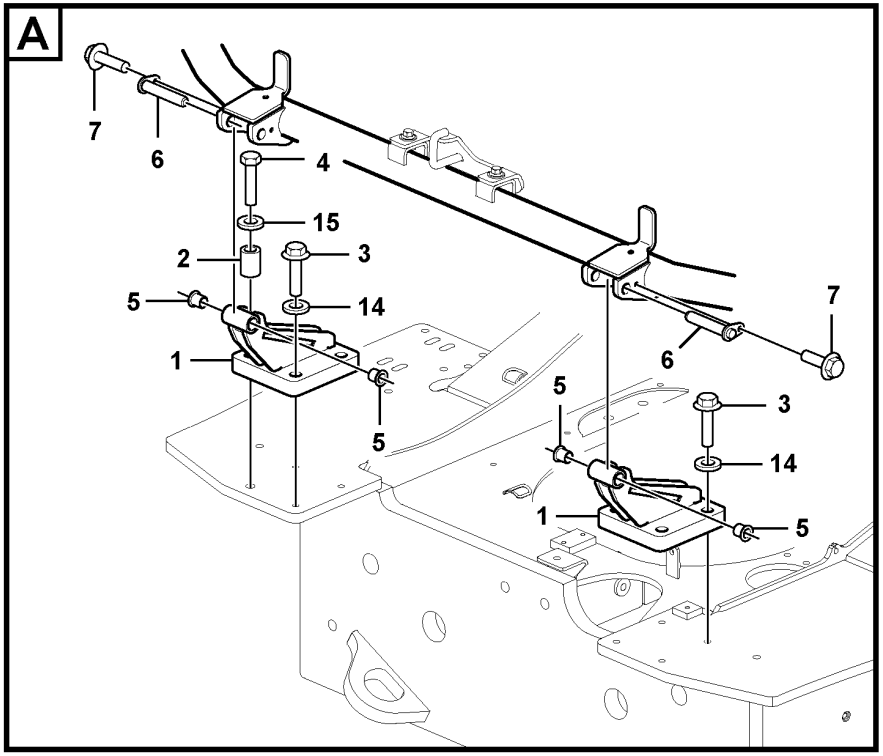

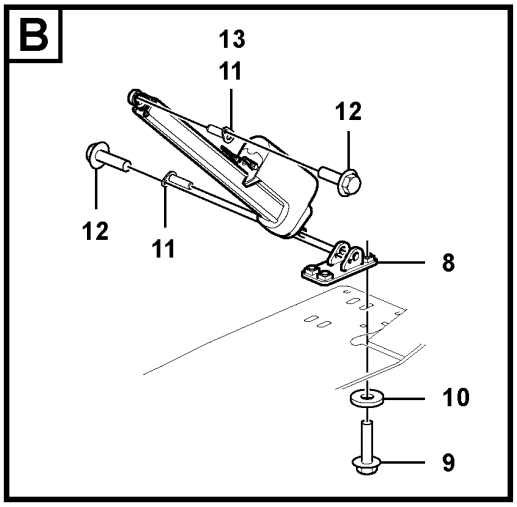

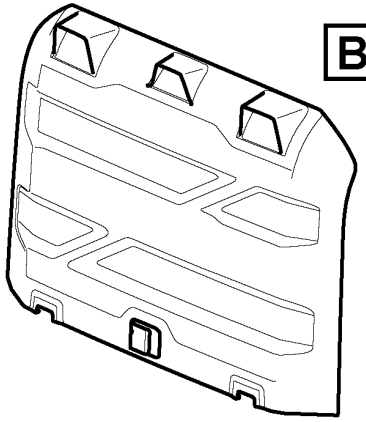

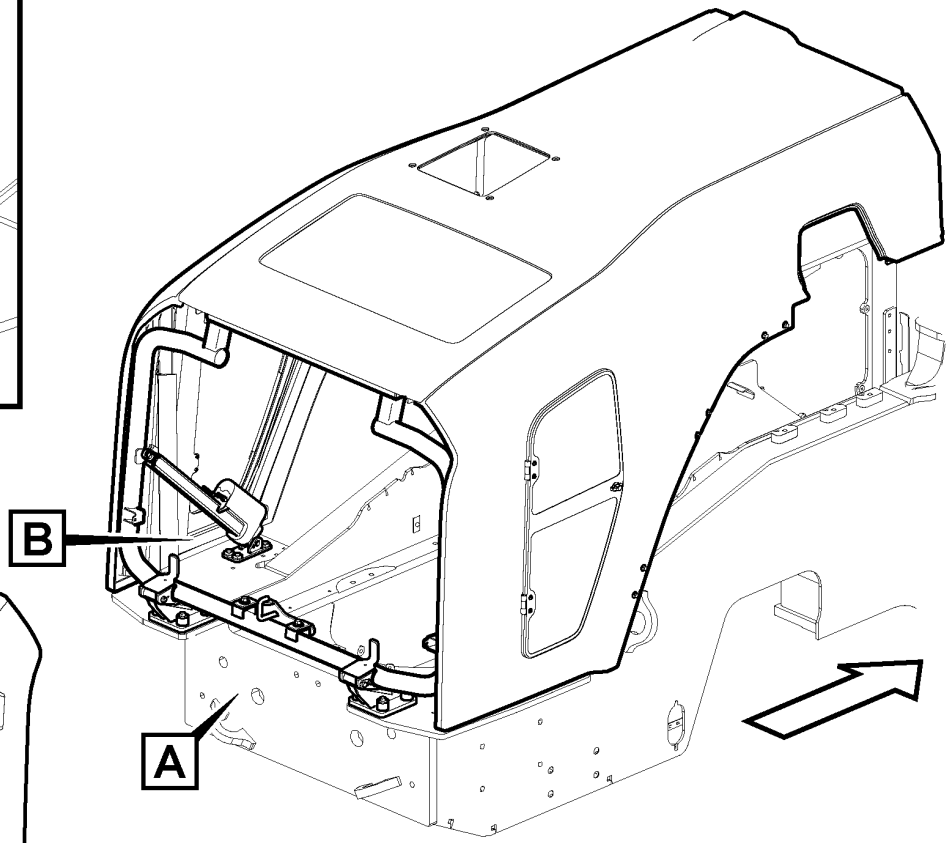

Volvo Construction Equipment

1091421

Fig.	Part No.	Quantity 1	2	3	PS	KIT	Description	Dénomination	Bezeichnung	Denominación	Benämning	Notes
1	VOE 16905159	2					Hinge	Charnière	Scharnier	Bisagra	Gångjärn	
2	VOE 16896738	1					Sleeve	Manchon	Kegelstück	Cono	Kona	
3	VOE 966364	7					Flange screw	Vis à embase	Flanschschraube	Tornillo embridado	Flänsskruv	
4	VOE 13955390	1					Screw	Vis	Schraube	Tornillo	Skruv	
5	VOE 11064908	4					Bushing	Bague	Buchse	Casquillo	Bussning	
6	VOE 16838354	2					Pin	Goupille	Stift	Pasador	Pinne	
7	VOE 13966378	2					Flange screw	Vis à embase	Flanschschraube	Tornillo embridado	Flänsskruv	
8	VOE 16802635	1					Bracket	Console	Konsole	Consola	Konsol	
9	VOE 13966360	4					Flange screw	Vis à embase	Flanschschraube	Tornillo embridado	Flänsskruv	
10	VOE 930844	4					Plain washer	Rondelle plane	Flachscheibe	Arandela plana	Planbricka	
11	VOE 16838064	2					Pin	Goupille	Stift	Pasador	Pinne	S/N - 3180
11	VOE 16838064	1					Pin	Goupille	Stift	Pasador	Pinne	S/N 3181 -
12	VOE 13966378	2					Flange screw	Vis à embase	Flanschschraube	Tornillo embridado	Flänsskruv	
13	VOE 16881087	1					Pin	Goupille	Stift	Pasador	Pinne	S/N 3181 -
14	VOE 16897066	7					Washer	Rondelle	Scheibe	Arandela	Bricka	
15	VOE 1560463	1					Washer	Rondelle	Scheibe	Arandela	Bricka	

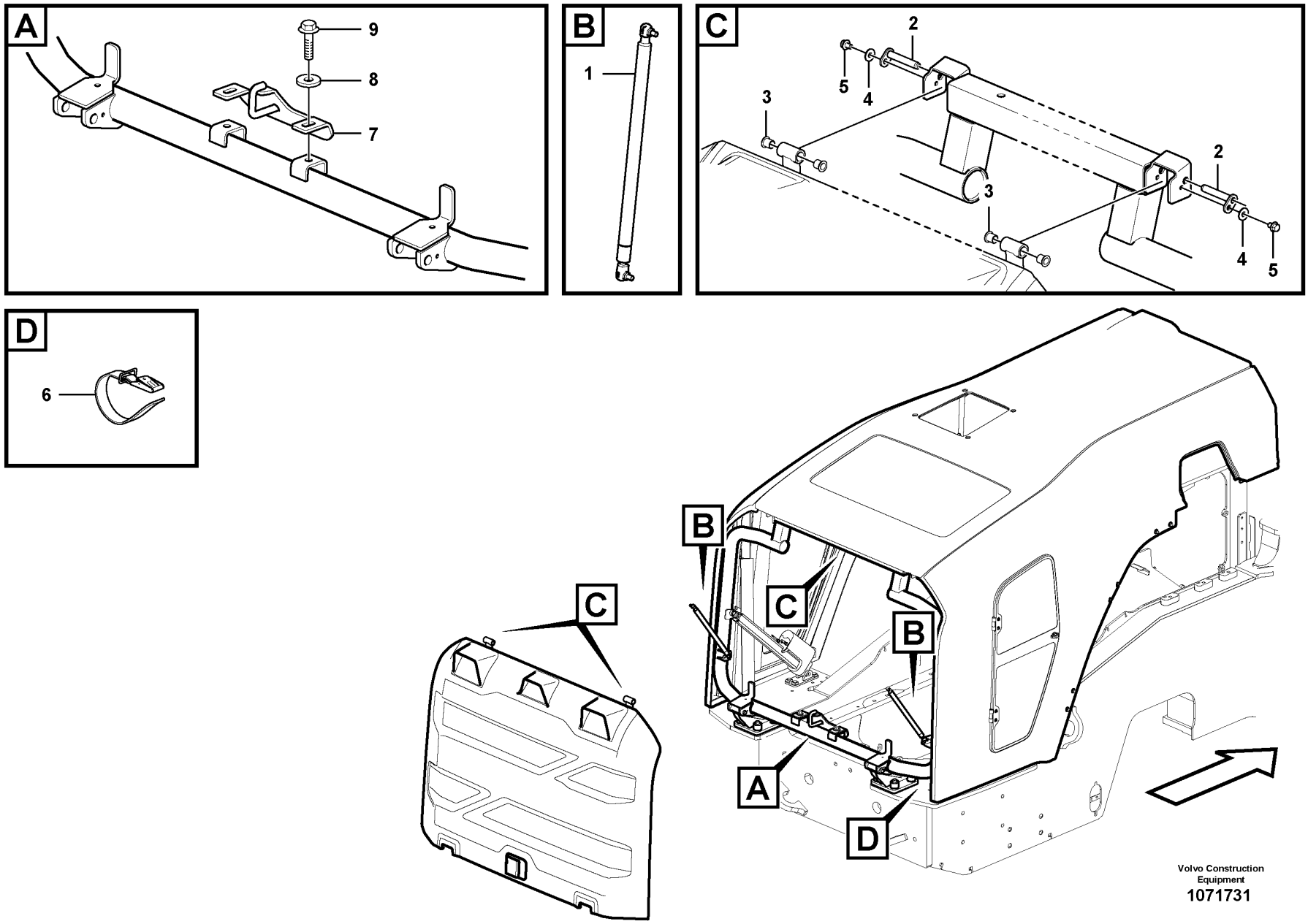

Volvo Construction Equipment

1071731

Fig.	Part No.	Quantity 1	2	3	PS	KIT	Description	Dénomination	Bezeichnung	Denominación	Benämning	Notes
1	VOE 15136840	2					Gas spring	Ressort gaz	Gasfeder	Resorte a gas	Gasfjäder	
2	VOE 16802718	2					Pin	Clavette	Splint	Pasador	Sprint	
3	VOE 1588548	4					Bushing	Bague	Buchse	Casquillo	Bussning	
4	VOE 11117464	2					Plain washer	Rondelle plane	Flachscheibe	Arandela plana	Planbricka	
5	VOE 949887	2					Flange screw	Vis à embase	Flanschschraube	Tornillo embridado	Flänsskruv	
6	VOE 11104606	1					Retaining strap	Courroie de serrage	Halteriemen	Correa tensora	Spännrem	
7	VOE 16806522	1					Lock hook anchorage	Fixa.crochet verrouillage	Zurrhakenträger	Fijación de gancho de bloqueo	Låskrokfäste	
8	VOE 960143	2					Plain washer	Rondelle plane	Flachscheibe	Arandela plana	Planbricka	
9	VOE 946329	2					Flange screw	Vis à embase	Flanschschraube	Tornillo embridado	Flänsskruv	

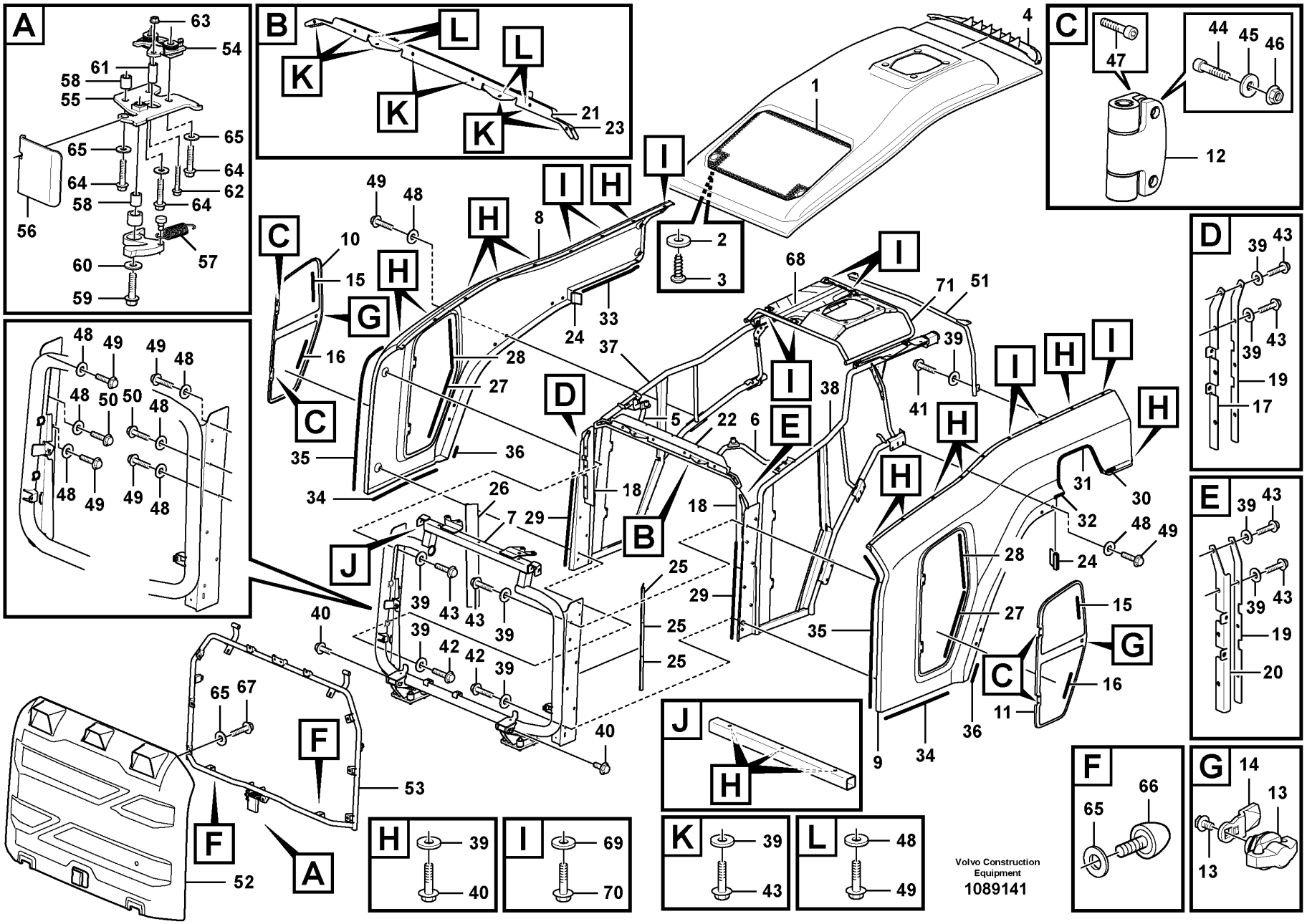
A
B
C
D
E
F
G
H
I
J
K
L
Volvo Construction Equipment
1089141

Fig.	Part No.	Quantity 1	2	3	PS	KIT	Description	Dénomination	Bezeichnung	Denominación	Benämning	Notes
1	VOE 16865956	1					Cover	Capot	Abdeckung	Capó	Kåpa	
1	VOE 16853411	1					•Ventilation hatch	•Aérateur	•Lüftungsklappe	•Tapa de ventilación	•Ventilationslucka	
2	VOE 13960138	22					•Washer	•Rondelle	•Scheibe	•Arandela	•Bricka	
3	VOE 15160897	12					•Screw	•Vis	•Schraube	•Tornillo	•Skruv	
4	VOE 16867346	1					•Air outlet	•Sortie d'air	•Belüftungsdüse	•Boquilla	•Luftmunstycke	
5	VOE 16853963	1					Bonnet support	Support capot	Haubenstütze	Juego de capó	Huvstöd	
6	VOE 16853964	1					Bonnet support	Support capot	Haubenstütze	Juego de capó	Huvstöd	
7	VOE 16824057	1					Bonnet support	Support capot	Haubenstütze	Juego de capó	Huvstöd	
8	VOE 16855664	1					Cover	Capot	Abdeckung	Capó	Kåpa	
9	VOE 16855665	1					Cover	Capot	Abdeckung	Capó	Kåpa	
10	VOE 15166785	1					Ventilation hatch	Aérateur	Lüftungsklappe	Tapa de ventilación	Ventilationslucka	
11	VOE 15166786	1					Ventilation hatch	Aérateur	Lüftungsklappe	Tapa de ventilación	Ventilationslucka	
12	VOE 15163698	4					Hinge	Charnière	Scharnier	Bisagra	Gångjärn	
13	VOE 15097868	2					Lock handle	Poignée verrouillage	Schließgriff	Manilla	Låshandtag	
14	VOE 15097360	2					Lock brace	Étrier verrouillage	Sperrklinke	Brazo de seguridad	Låsbygel	
15	VOE 4786044	2					Sealing strip	Bande d'étanchéité	Dichtleiste	Moldura retén	Tätningslist	L = 155 mm
16	VOE 4786044	2					Sealing strip	Bande d'étanchéité	Dichtleiste	Moldura retén	Tätningslist	L = 290 mm
17	VOE 15142390	1					Sealing plate	Tôle étanchéité	Dichtblech	Placa retén	Tätningsplåt	
18	VOE 15104506	2					Sealing collar	Col étanchéité	Dichtungsbund	Collar retén	Tätningskrage	
19	VOE 15142466	2					Sealing plate	Tôle étanchéité	Dichtblech	Placa retén	Tätningsplåt	
20	VOE 15142690	1					Sealing plate	Tôle étanchéité	Dichtblech	Placa retén	Tätningsplåt	
21	VOE 15164005	1					Sealing plate	Tôle étanchéité	Dichtblech	Placa retén	Tätningsplåt	
22	VOE 16832039	1					Sealing collar	Col étanchéité	Dichtungsbund	Collar retén	Tätningskrage	
23	VOE 15163685	1					Sealing plate	Tôle étanchéité	Dichtblech	Placa retén	Tätningsplåt	
24	VOE 15095391	2					Sealing strip	Bande d'étanchéité	Dichtleiste	Moldura retén	Tätningslist	L = 70 mm
25	VOE 15095391	3					Sealing strip	Bande d'étanchéité	Dichtleiste	Moldura retén	Tätningslist	L = 200 mm
26	VOE 15095391	1					Sealing strip	Bande d'étanchéité	Dichtleiste	Moldura retén	Tätningslist	L = 595 mm
27	VOE 16819458	2					Sealing strip	Bande d'étanchéité	Dichtleiste	Moldura retén	Tätningslist	L = 585 mm
28	VOE 16819458	2					Sealing strip	Bande d'étanchéité	Dichtleiste	Moldura retén	Tätningslist	L = 580 mm
29	VOE 16819458	2					Sealing strip	Bande d'étanchéité	Dichtleiste	Moldura retén	Tätningslist	L = 715 mm
30	VOE 16876965	1			SS		Sealing strip	Bande d'étanchéité	Dichtleiste	Moldura retén	Tätningslist	L = 215 mm

1	
2	
3	
4	
5	

Engine hood
Capot moteur
Motorhaube
Capo
Motorhuv

Catalogue id	Group
20694	**821**
Illustr. No **1089141**	Section **300**
Issue **20039665-F**	Page **1135**

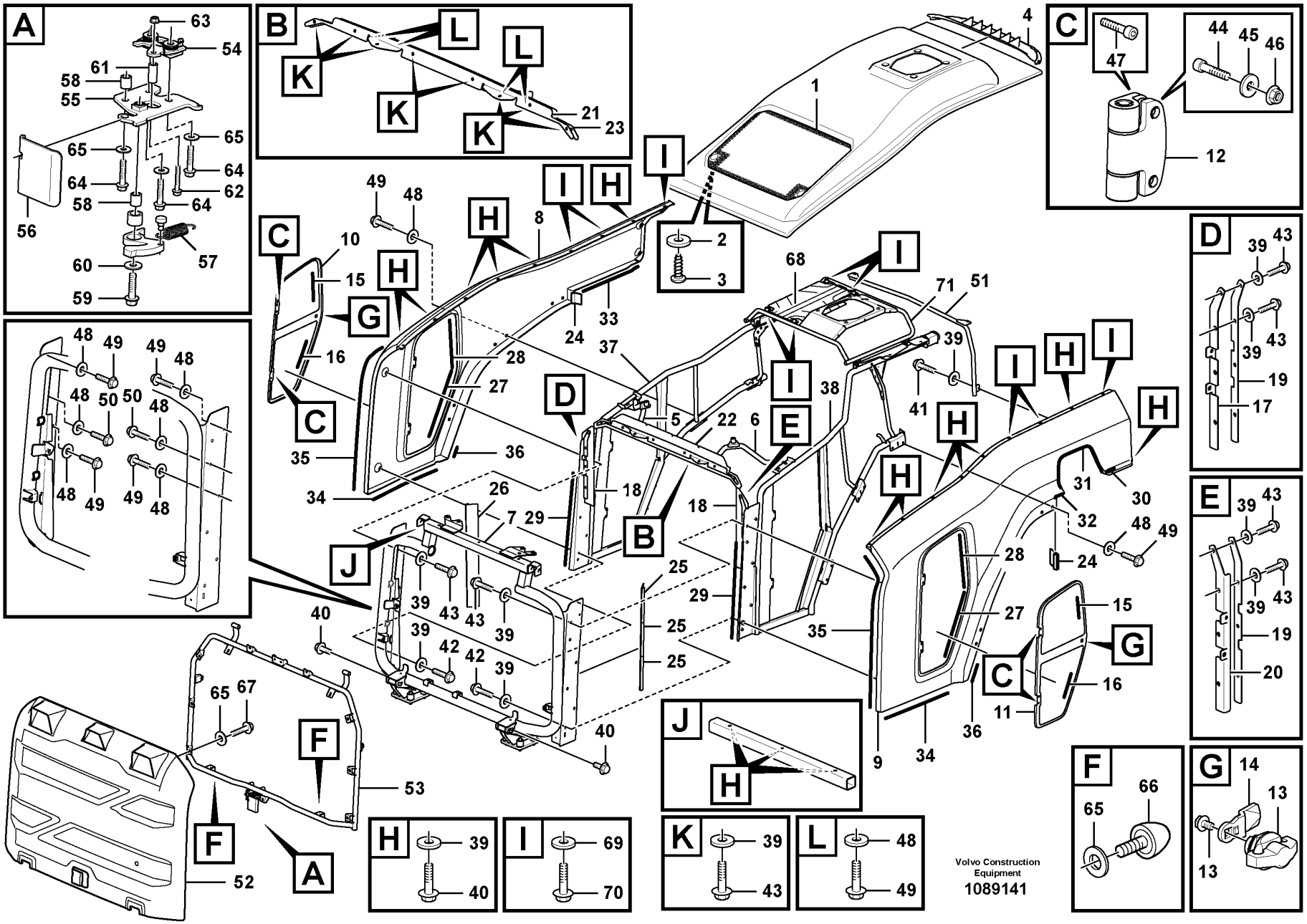
A
B
C
D
E
F
G
H
I
J
K
L
Volvo Construction Equipment
1089141

Fig.	Part No.	Quantity 1	2	3	PS	KIT	Description	Dénomination	Bezeichnung	Denominación	Benämning	Notes
31	VOE 16876965	1			SS		Sealing strip	Bande d'étanchéité	Dichtleiste	Moldura retén	Tätningslist	L = 790 mm
32	VOE 16876965	1			SS		Sealing strip	Bande d'étanchéité	Dichtleiste	Moldura retén	Tätningslist	L = 55 mm
33	VOE 16876965	1			SS		Sealing strip	Bande d'étanchéité	Dichtleiste	Moldura retén	Tätningslist	L = 625 mm
34	VOE 16876965	1			SS		Sealing strip	Bande d'étanchéité	Dichtleiste	Moldura retén	Tätningslist	L = 655 mm
35	VOE 15097283	1					Sealing strip	Bande d'étanchéité	Dichtleiste	Moldura retén	Tätningslist	L = 2270 mm
36	VOE 4766526	1					Sealing strip	Lisse étanchéité	Dichtleiste	Moldura retén	Tätningslist	L = 200 mm
37	VOE 16870379	1					Bonnet support	Support capot	Haubenstütze	Juego de capó	Huvstöd	
38	VOE 16870381	1					Bonnet support	Support capot	Haubenstütze	Juego de capó	Huvstöd	
39	VOE 11117464	42					Plain washer	Rondelle plane	Flachscheibe	Arandela plana	Planbricka	
40	VOE 13966378	16					Flange screw	Vis à embase	Flanschschraube	Tornillo embridado	Flänsskruv	
41	VOE 13949853	6					Flange screw	Vis à embase	Flanschschraube	Tornillo embridado	Flänsskruv	
42	VOE 946470	2					Flange screw	Vis à embase	Flanschschraube	Tornillo embridado	Flänsskruv	
43	VOE 945444	18					Flange screw	Vis à embase	Flanschschraube	Tornillo embridado	Flänsskruv	
44	VOE 981543	8					Hex. socket screw	Vis à six pans creux	Innensechskantschraube	Tornillo de hexágono embutido	Insexskruv	
45	VOE 960139	8					Plain washer	Rondelle plane	Flachscheibe	Arandela plana	Planbricka	
46	VOE 945407	8					Flange nut	Écrou à embase	Flanschmutter	Tuerca embridada	Flänsmutter	
47	VOE 995367	8					Hex. socket screw	Vis à six pans creux	Innensechskantschraube	Tornillo de hexágono embutido	Insexskruv	
48	VOE 960143	36					Plain washer	Rondelle plane	Flachscheibe	Arandela plana	Planbricka	
49	VOE 946329	34					Flange screw	Vis à embase	Flanschschraube	Tornillo embridado	Flänsskruv	
50	VOE 946472	2					Flange screw	Vis à embase	Flanschschraube	Tornillo embridado	Flänsskruv	
51	VOE 16858796	1					Bonnet support	Support capot	Haubenstütze	Juego de capó	Huvstöd	
52	VOE 16916878	1					Grating	Grille	Gitter	Rejilla	Galler	
52	VOE 990939	14					•Flange nut	•Écrou à embase	•Flanschmutter	•Tuerca embridada	•Flänsmutter	
52	VOE 60110304	14					•Washer	•Rondelle	•Scheibe	•Arandela	•Bricka	
53	VOE 16810584	1					Support frame	Châssis-porteur	Hilfsrahmen	Brazo de empuje	Bärram	
54	VOE 11175892	1					Lock	Serrure	Schloss	Cierre	Lås	
55	VOE 15166492	1					Lock plate	Plaque verrouillage	Verschlussplatte	Placa de seguridad	Låsplatta	
56	VOE 16821327	1					Lock hand lever	Levier verrouillage	Arretierhebel	Palanca de bloqueo	Låsspak	
57	VOE 4742010	1					Tension spring	Ressort de traction	Zugfeder	Resorte tensión	Dragfjäder	
58	VOE 15160107	2					Spacer bushing	Bague entretoise	Abstandbuchse	Buje distanciador	Distansbussning	

1	
2	
3	
4	
5	

Engine hood
Capot moteur
Motorhaube
Capo
Motorhuv

Catalogue id	Group
20694	**821**
Illustr. No	Section
1089141	**300**
Issue	Page
20039665-F	**1137**

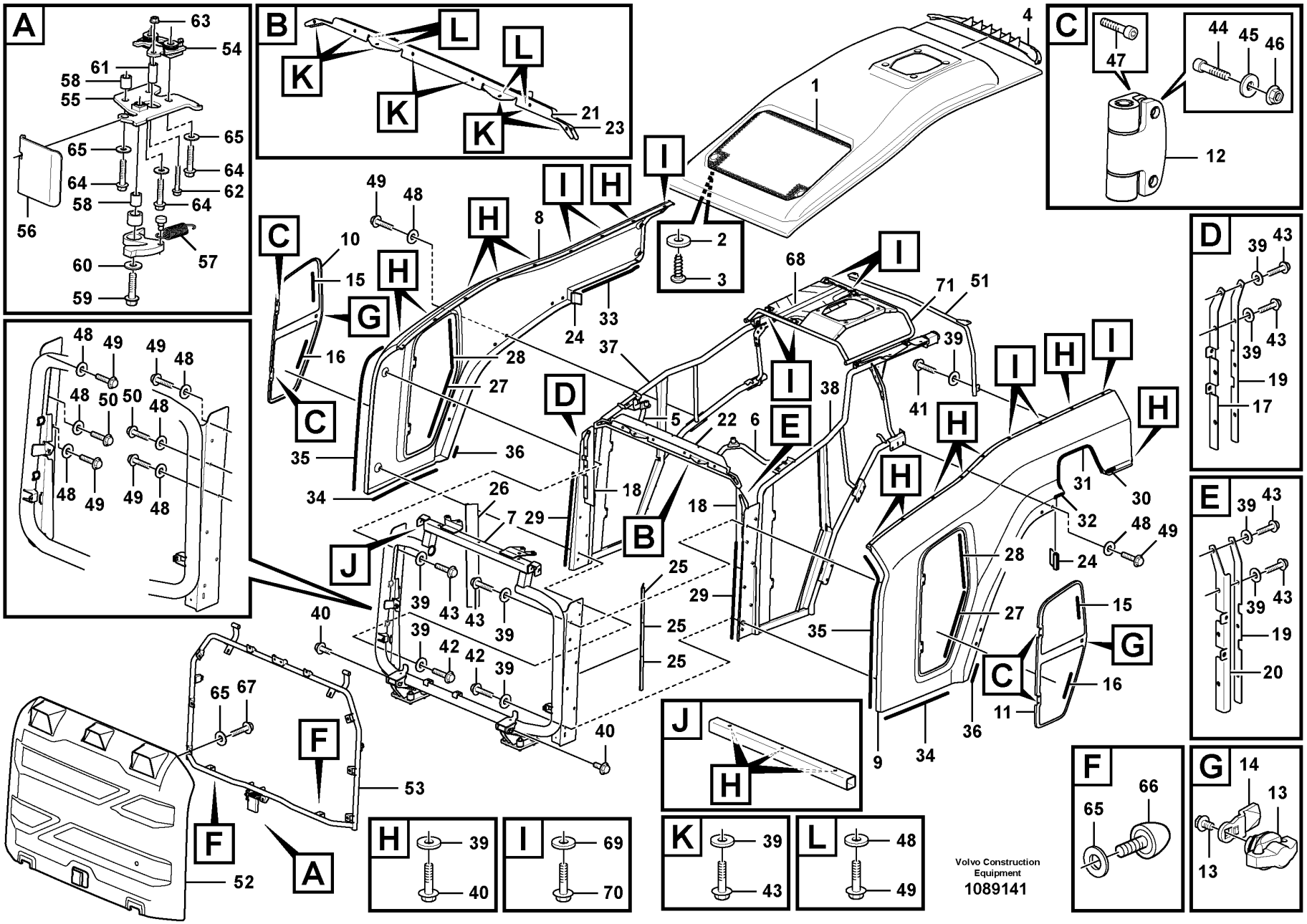
A
B
C
D
E
F
G
H
I
J
K
L
Volvo Construction Equipment
1089141

Fig.	Part No.	Quantity 1	2	3	PS	KIT	Description	Dénomination	Bezeichnung	Denominación	Benämning	Notes
59	VOE 965185	1					Flange screw	Vis à embase	Flanschschraube	Tornillo embridado	Flänsskruv	
60	VOE 960143	1					Plain washer	Rondelle plane	Flachscheibe	Arandela plana	Planbricka	
61	VOE 975547	1					Spacer sleeve	Douille entretoise	Abstandhülse	Manguito distanciador	Distanshylsa	
62	VOE 965177	1					Flange screw	Vis à embase	Flanschschraube	Tornillo embridado	Flänsskruv	
63	VOE 949278	1			SS		Flange lock nut	Contre-écrou à embase	Flanschverschlussmutter	Contratuerca embridada	Flänslåsmutter	
64	VOE 947760	3					Flange screw	Vis à embase	Flanschschraube	Tornillo embridado	Flänsskruv	
65	VOE 11117464	16					Plain washer	Rondelle plane	Flachscheibe	Arandela plana	Planbricka	
66	VOE 4881758	2					Rubber stop	Butée caoutchouc	Gummipuffer	Tope de goma	Gummistopp	
67	VOE 949887	9					Flange screw	Vis à embase	Flanschschraube	Tornillo embridado	Flänsskruv	
68	VOE 16870440	1					Heat shield	Écran thermique	Wärmeschild	Defensa térmica	Värmesköld	86525
69	VOE 11117464	4					Plain washer	Rondelle plane	Flachscheibe	Arandela plana	Planbricka	86525
70	VOE 13949853	4					Flange screw	Vis à embase	Flanschschraube	Tornillo embridado	Flänsskruv	86525
71	VOE 16870377	1			SS		Bonnet support	Support capot	Haubenstütze	Juego de capó	Huvstöd	

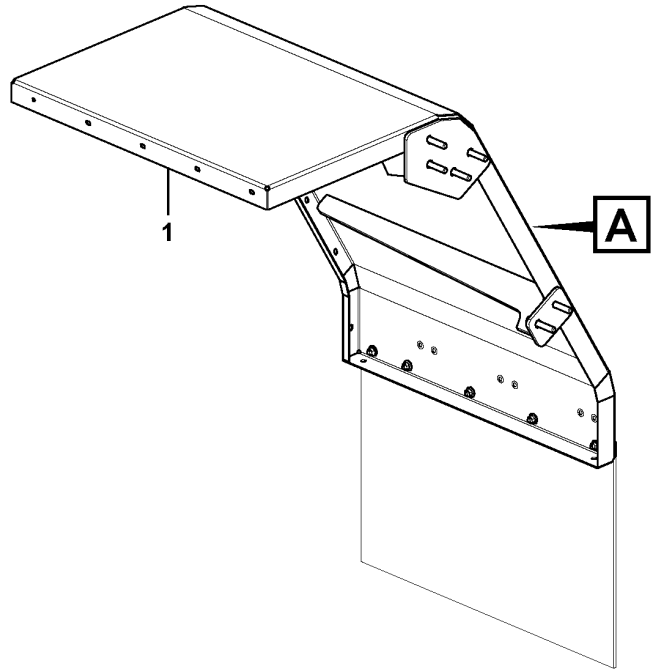

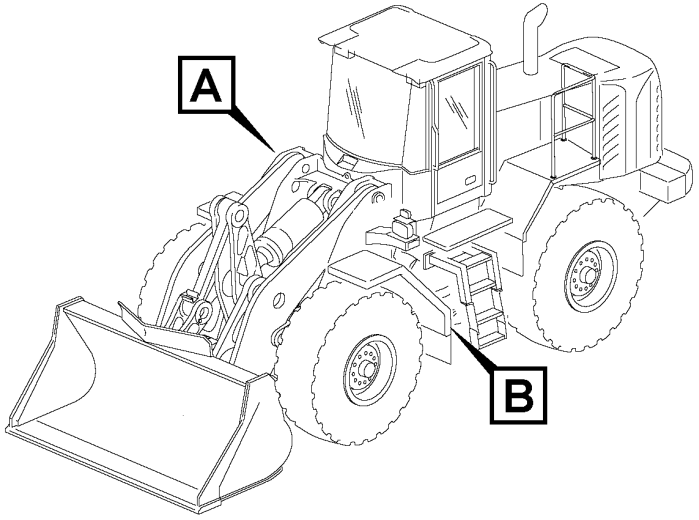

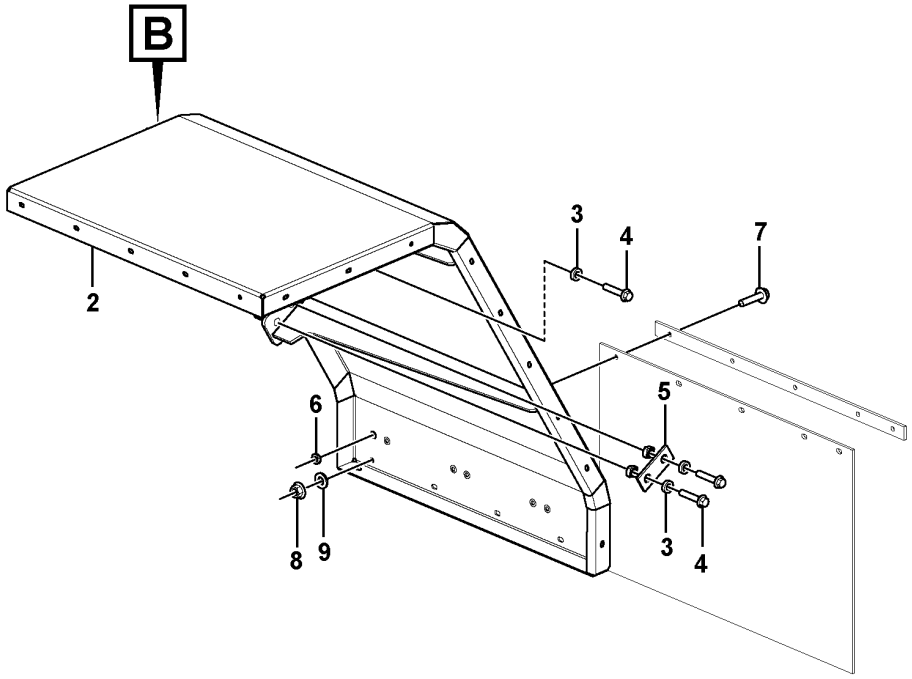

Volvo Construction Equipment
1075190

Fig.	Part No.	Quantity 1	2	3	PS	KIT	Description	Dénomination	Bezeichnung	Denominación	Benämning	Notes
1	**VOE 16826860**	1					Front mudguard	Aile av	Vorderkotflügel	Guardabarros delantero	Framskärm	
2	**VOE 16826862**	1					Front mudguard	Aile av	Vorderkotflügel	Guardabarros delantero	Framskärm	
3	**VOE 4850822**	12					Spacer	Entretoise	Abstandkörper	Distanciador	Distans	
4	**VOE 13965194**	12					Screw	Vis	Schraube	Tornillo	Skruv	
5	**VOE 11105011**	2					Nut plate	Plaque filetée	Gewindeplatte	Placa de tuerca	Mutterplatta	
6	**VOE 941267**	22					Plug	Tampon	Stopfen	Tapón	Plugg	
7	**VOE 946671**	8					Flange screw	Vis à embase	Flanschschraube	Tornillo embridado	Flänsskruv	
8	**VOE 948645**	8					Flange lock nut	Contre-écrou à embase	Flanschverschlussmutter	Contratuerca embridada	Flänslåsmutter	
9	**VOE 11117464**	8					Plain washer	Rondelle plane	Flachscheibe	Arandela plana	Planbricka	

1		**Fender, front** **Aile, AV** **Kotflügel, vorn** **Guardabarros, delantero** **Stänkskärm, fram**	Catalogue id **20694**	Group **825**
2				
3			Illustr. No **1075190**	Section **100**
4				
5		**85807**	Issue **20039665-F**	Page **1141**

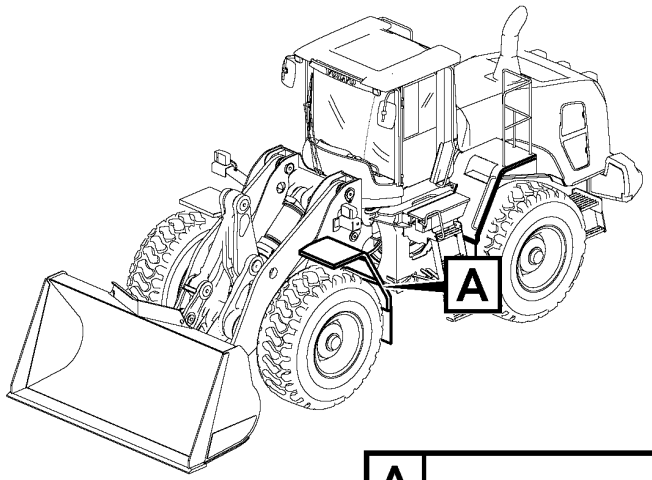
A

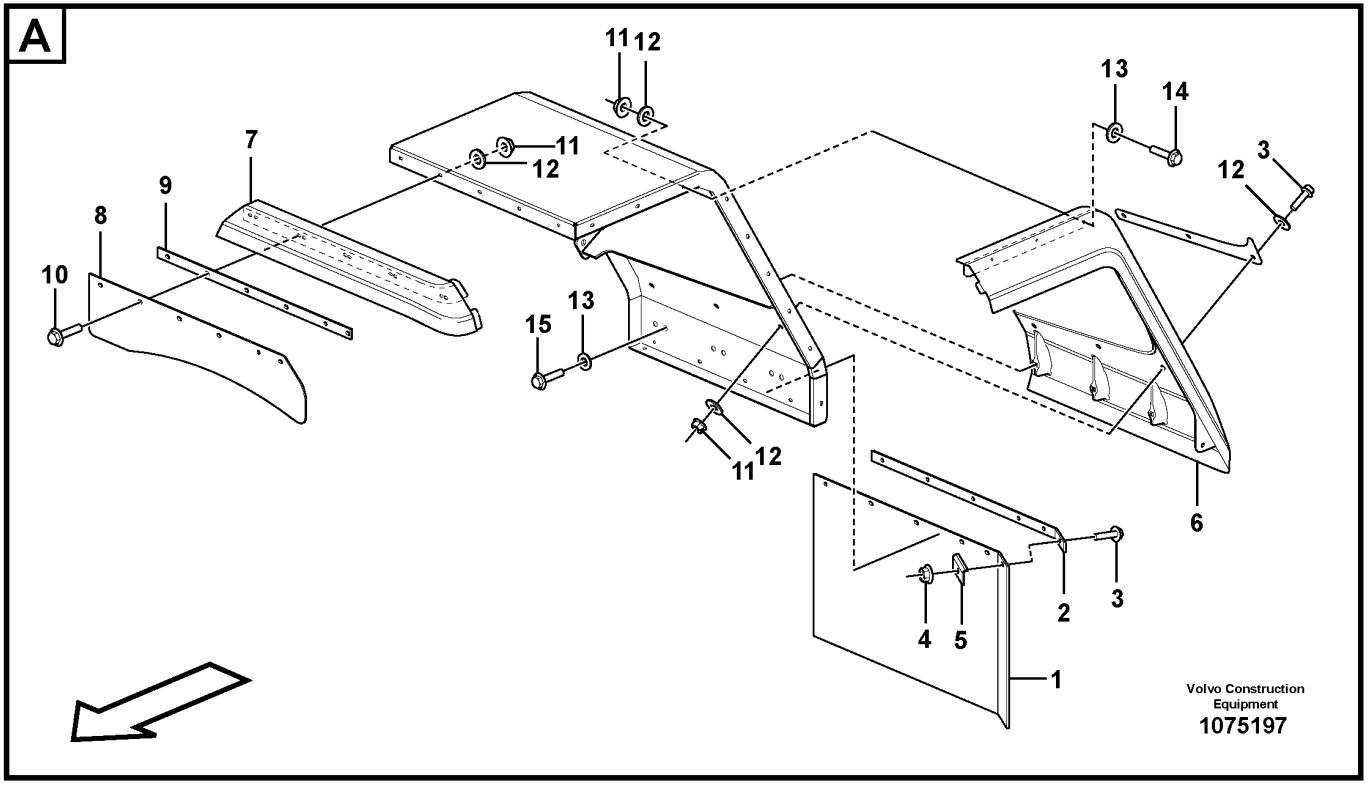
A
11
12
13
14
7
11
12
3
12
9
8
10
15
13
11
12
6
4
5
2
3
1
Volvo Construction Equipment
1075197

Fig.	Part No.	Quantity 1	2	3	PS	KIT	Description	Dénomination	Bezeichnung	Denominación	Benämning	Notes
1	VOE 15171496	2					Mudflap	Pare-boue	Schmutzfänger	Parafango	Stänkskydd	
2	VOE 15171497	2					Attaching plate	Plaque de fixation	Befestigungsplatte	Placa de fijación	Fästplatta	
3	VOE 946671	8					Flange screw	Vis à embase	Flanschschraube	Tornillo embridado	Flänsskruv	
4	VOE 948645	2					Flange lock nut	Contre-écrou à embase	Flanschverschlussmutter	Contratuerca embridada	Flänslåsmutter	
5	VOE 15169361	2					Attaching plate	Plaque de fixation	Befestigungsplatte	Placa de fijación	Fästplatta	
6	VOE 16824749	1					Mudguard widener	Élargisseur d'aile	Kotflügelansatz	Guardabarros reforzado	Skärmbreddare	LH
6	VOE 16824753	1					Mudguard widener	Élargisseur d'aile	Kotflügelansatz	Guardabarros reforzado	Skärmbreddare	RH
7	VOE 16860849	1					Mudguard widener	Élargisseur d'aile	Kotflügelansatz	Guardabarros reforzado	Skärmbreddare	LH
7	VOE 16860850	1					Mudguard widener	Élargisseur d'aile	Kotflügelansatz	Guardabarros reforzado	Skärmbreddare	RH
8	VOE 15171830	2					Mudflap	Pare-boue	Schmutzfänger	Parafango	Stänkskydd	
9	VOE 15171835	2					Attaching plate	Plaque de fixation	Befestigungsplatte	Placa de fijación	Fästplatta	
10	VOE 947760	10					Flange screw	Vis à embase	Flanschschraube	Tornillo embridado	Flänsskruv	
11	VOE 948645	34					Flange lock nut	Contre-écrou à embase	Flanschverschlussmutter	Contratuerca embridada	Flänslåsmutter	
12	VOE 11117464	38					Plain washer	Rondelle plane	Flachscheibe	Arandela plana	Planbricka	
13	VOE 925739	24	,				Washer	Rondelle	Scheibe	Arandela	Bricka	
14	VOE 945444	18					Flange screw	Vis à embase	Flanschschraube	Tornillo embridado	Flänsskruv	
15	VOE 947107	4					Flange screw	Vis à embase	Flanschschraube	Tornillo embridado	Flänsskruv	

1		**Widener kit for standard mudguards, front** **Kit élargisseurs de garde-boue standard, AV** **Kotflügelansatz, vorne** **Juego de ampliación para guardabarros estándar, delantero** **Skärmbreddare till standardskärmar, fram**	Catalogue id **20694**	Group **825**
2			Illustr. No **1075197**	Section **200**
3				
4			Issue **20039665-F**	Page **1143**
5		**85081, 84688**		

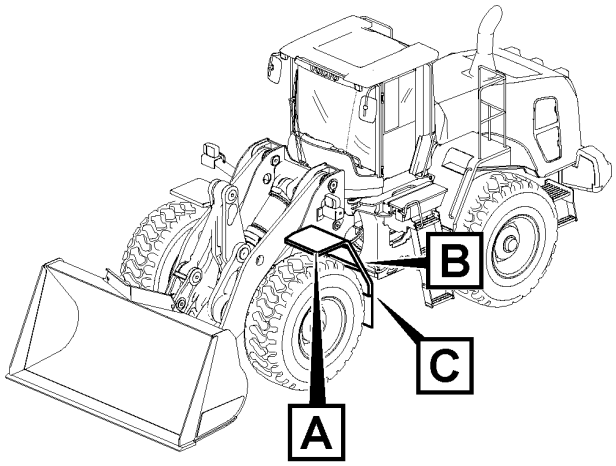
A
B
C

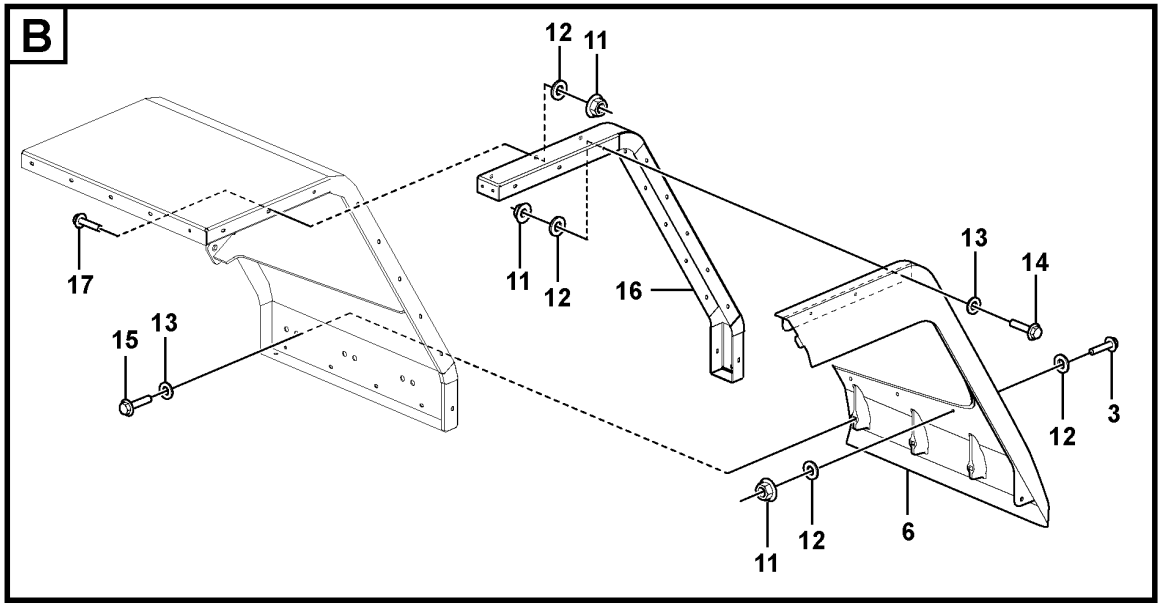
B
12
11
17
15
13
11
12
16
13
14
12
3
11
12
6

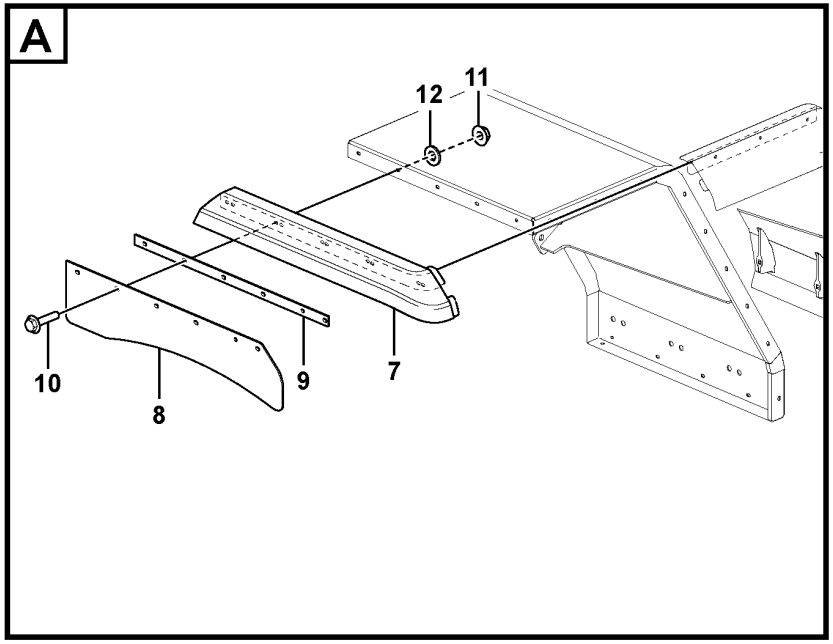
A
12
11
10
8
9
7

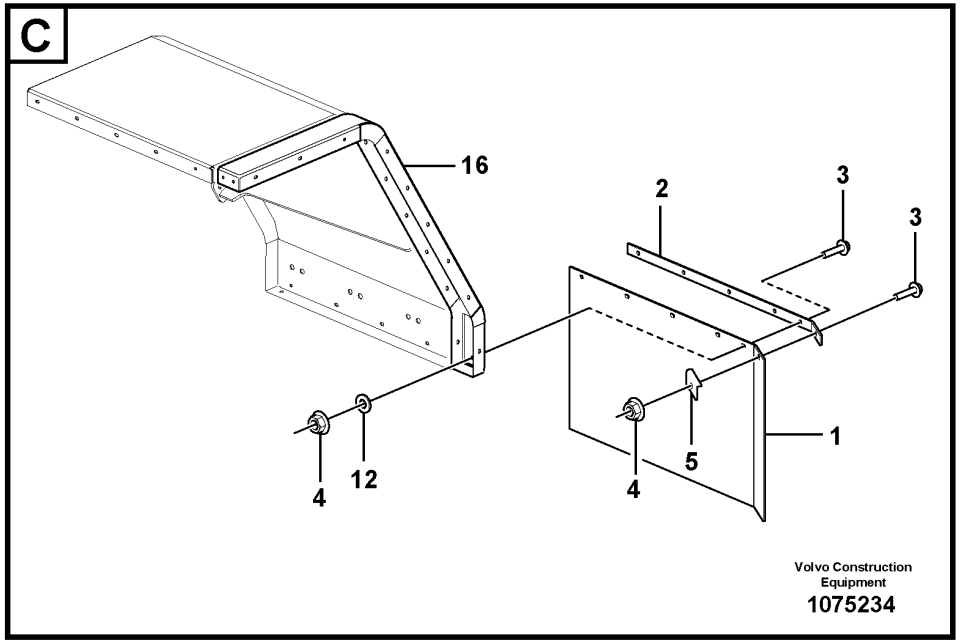
C
16
2
3
3
4
12
4
5
1
Volvo Construction Equipment
1075234

Fig.	Part No.	Quantity 1	2	3	PS	KIT	Description	Dénomination	Bezeichnung	Denominación	Benämning	Notes
1	VOE 15171105	2					Mudflap	Pare-boue	Schmutzfänger	Parafango	Stänkskydd	
2	VOE 15171108	2					Attaching plate	Plaque de fixation	Befestigungsplatte	Placa de fijación	Fästplatta	
3	VOE 946671	10					Flange screw	Vis à embase	Flanschschraube	Tornillo embridado	Flänsskruv	
4	VOE 948645	4					Flange lock nut	Contre-écrou à embase	Flanschverschlussmutter	Contratuerca embridada	Flänslåsmutter	
5	VOE 15169361	2					Attaching plate	Plaque de fixation	Befestigungsplatte	Placa de fijación	Fästplatta	
6	VOE 16824744	1					Mudguard widener	Élargisseur d'aile	Kotflügelansatz	Guardabarros reforzado	Skärmbreddare	LH
6	VOE 16824746	1					Mudguard widener	Élargisseur d'aile	Kotflügelansatz	Guardabarros reforzado	Skärmbreddare	RH
7	VOE 16860838	1					Mudguard widener	Élargisseur d'aile	Kotflügelansatz	Guardabarros reforzado	Skärmbreddare	LH
7	VOE 16860842	1					Mudguard widener	Élargisseur d'aile	Kotflügelansatz	Guardabarros reforzado	Skärmbreddare	RH
8	VOE 15171818	2					Mudflap	Pare-boue	Schmutzfänger	Parafango	Stänkskydd	
9	VOE 15171826	2					Attaching plate	Plaque de fixation	Befestigungsplatte	Placa de fijación	Fästplatta	
10	VOE 13947760	12					Screw	Vis	Schraube	Tornillo	Skruv	
11	VOE 948645	54					Flange lock nut	Contre-écrou à embase	Flanschverschlussmutter	Contratuerca embridada	Flänslåsmutter	
12	VOE 11117464	78					Plain washer	Rondelle plane	Flachscheibe	Arandela plana	Planbricka	
13	VOE 925739	26					Washer	Rondelle	Scheibe	Arandela	Bricka	
14	VOE 13945444	18					Screw	Vis	Schraube	Tornillo	Skruv	
15	VOE 947107	6					Flange screw	Vis à embase	Flanschschraube	Tornillo embridado	Flänsskruv	
16	VOE 16826774	2					Mudguard extension	Allonge d'aile	Kotflügelansatz	Prolongación guardabarros	Skärmförlängning	
16	VOE 16827031	2					Mudguard extension	Allonge d'aile	Kotflügelansatz	Prolongación guardabarros	Skärmförlängning	ALT 65′ TIRES
17	VOE 13946173	18					Screw	Vis	Schraube	Tornillo	Skruv	

1		**Widener kit for standard mudguards, front** **Kit élargisseurs de garde-boue standard, AV** **Kotflügelansatz, vorne** **Juego de ampliación para guardabarros estándar, delantero** **Skärmbreddare till standardskärmar, fram**	Catalogue id **20694**	Group **825**
2				
3			Illustr. No **1075234**	Section **300**
4				
5		**85080, 85084**	Issue **20039665-F**	Page **1145**

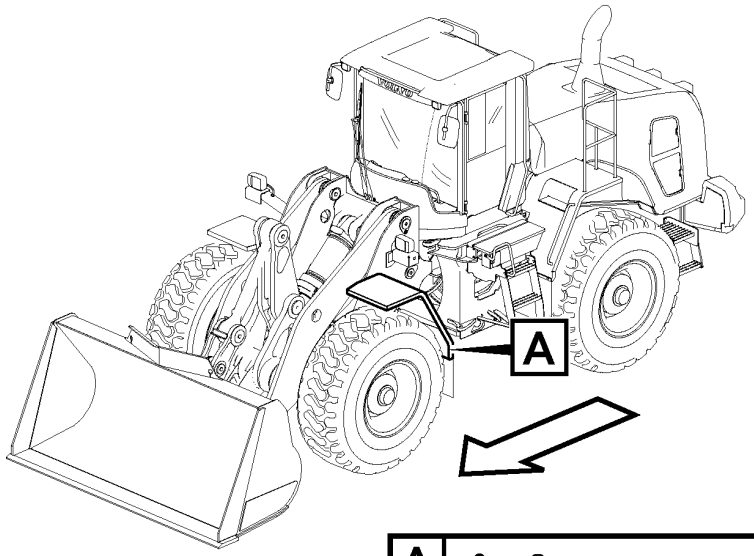
A

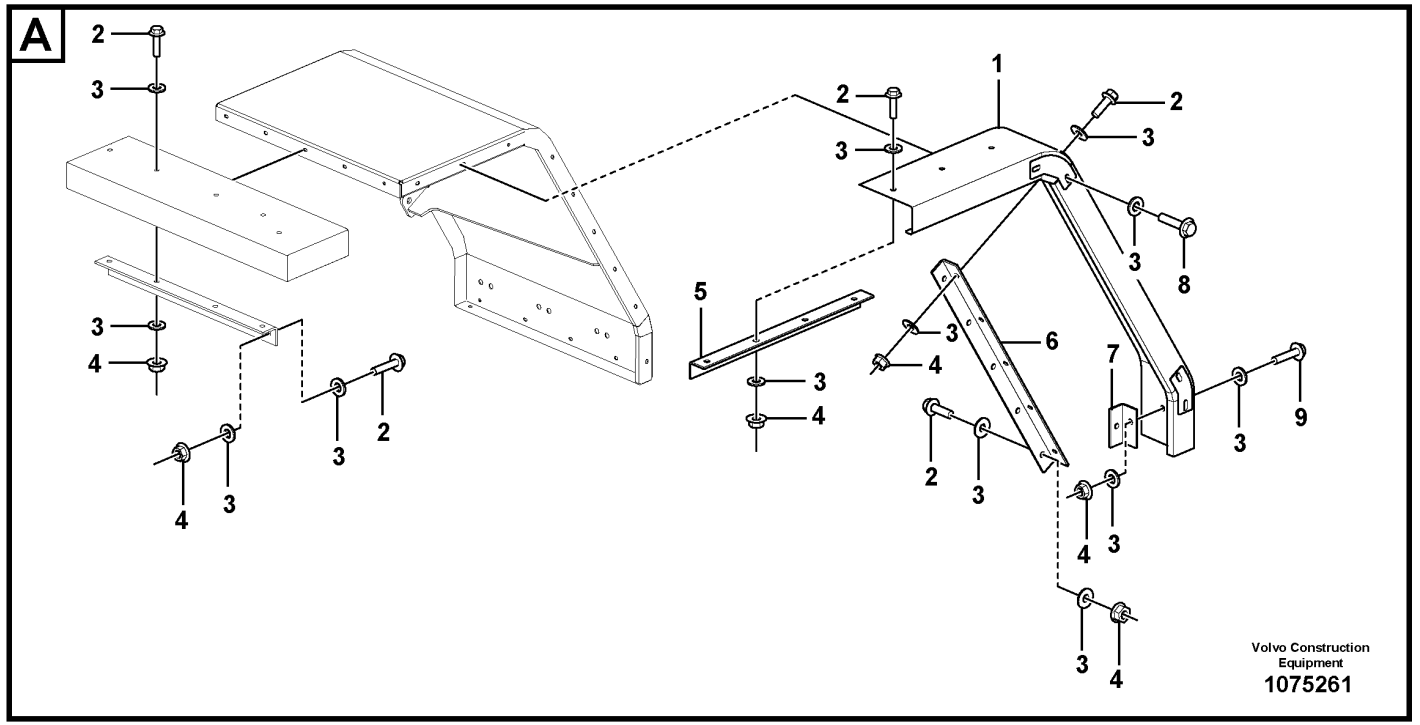
A
2
3
3
4
4
3
3
2
2
3
1
2
3
2
3
8
3
5
3
4
3
4
6
7
2
3
4
3
3
9
3
4
Volvo Construction Equipment
1075261

Fig.	Part No.	Quantity 1	2	3	PS	KIT	Description	Dénomination	Bezeichnung	Denominación	Benämning	Notes
1	VOE 17255492	1					Mudguard	Aile	Kotflügel	Guardabarros	Stänkskärm	RH
1	VOE 17255490	1					Mudguard	Aile	Kotflügel	Guardabarros	Stänkskärm	LH
2	VOE 945444	52					Flange screw	Vis à embase	Flanschschraube	Tornillo embridado	Flänsskruv	
3	VOE 11117464	104					Plain washer	Rondelle plane	Flachscheibe	Arandela plana	Planbricka	
4	VOE 948645	54					Flange lock nut	Contre-écrou à embase	Flanschverschlussmutter	Contratuerca embridada	Flänslåsmutter	
5	VOE 17220433	1					Plate	Tôle	Blech	Chapa	Plåt	RH
5	VOE 17219650	1					Plate	Tôle	Blech	Chapa	Plåt	LH
6	VOE 17219646	2					Plate	Tôle	Blech	Chapa	Plåt	
7	VOE 17220436	1					Plate	Tôle	Blech	Chapa	Plåt	RH
7	VOE 17219652	1					Plate	Tôle	Blech	Chapa	Plåt	LH
8	VOE 946173	8					Flange screw	Vis à embase	Flanschschraube	Tornillo embridado	Flänsskruv	
9	VOE 947760	2					Flange screw	Vis à embase	Flanschschraube	Tornillo embridado	Flänsskruv	

1		**Widener kit for standard mudguards, front** **Kit élargisseurs de garde-boue standard, AV** **Kotflügelansatz, vorne** **Juego de ampliación para guardabarros estándar, delantero** **Skärmbreddare till standardskärmar, fram**	Catalogue id **20694**	Group **825**
2				
3			Illustr. No **1075261**	Section **350**
4				
5		**85791**	Issue **20039665-F**	Page **1147**

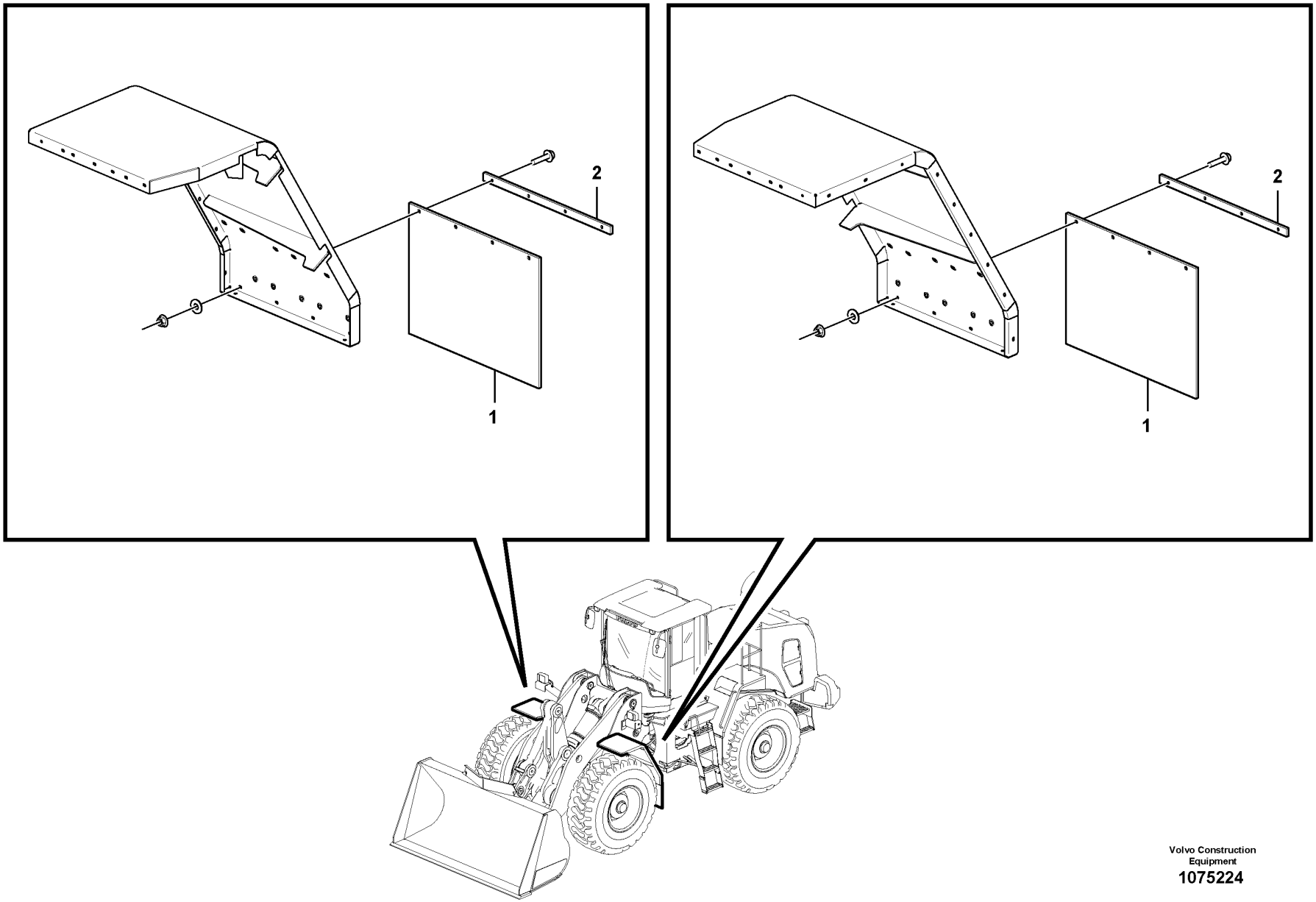

Volvo Construction Equipment

1075224

Fig.	Part No.	Quantity 1	2	3	PS	KIT	Description	Dénomination	Bezeichnung	Denominación	Benämning	Notes
1	VOE 15138704	2					Mudflap	Pare-boue	Schmutzfänger	Parafango	Stänkskydd	
2	VOE 15176298	2					Attaching plate	Plaque de fixation	Befestigungsplatte	Placa de fijación	Fästplatta	

1		**Mud guards, front.** **Garde-boue, Av** **Kotflügel, vorne** **Guardabarros, delante.** **Stänkskärmar, fram.**	Catalogue id **20694**	Group **825**
2				
3			Illustr. No **1075224**	Section **400**
4				
5		**85816**	Issue **20039665-F**	Page **1149**

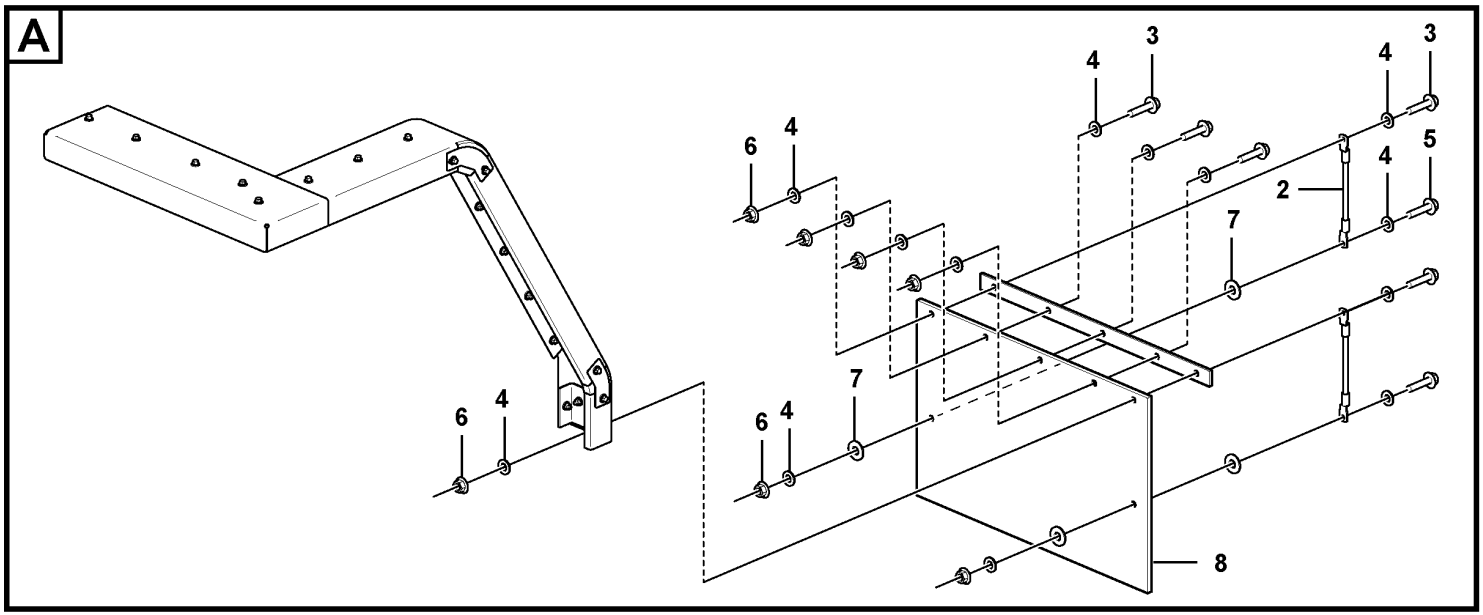

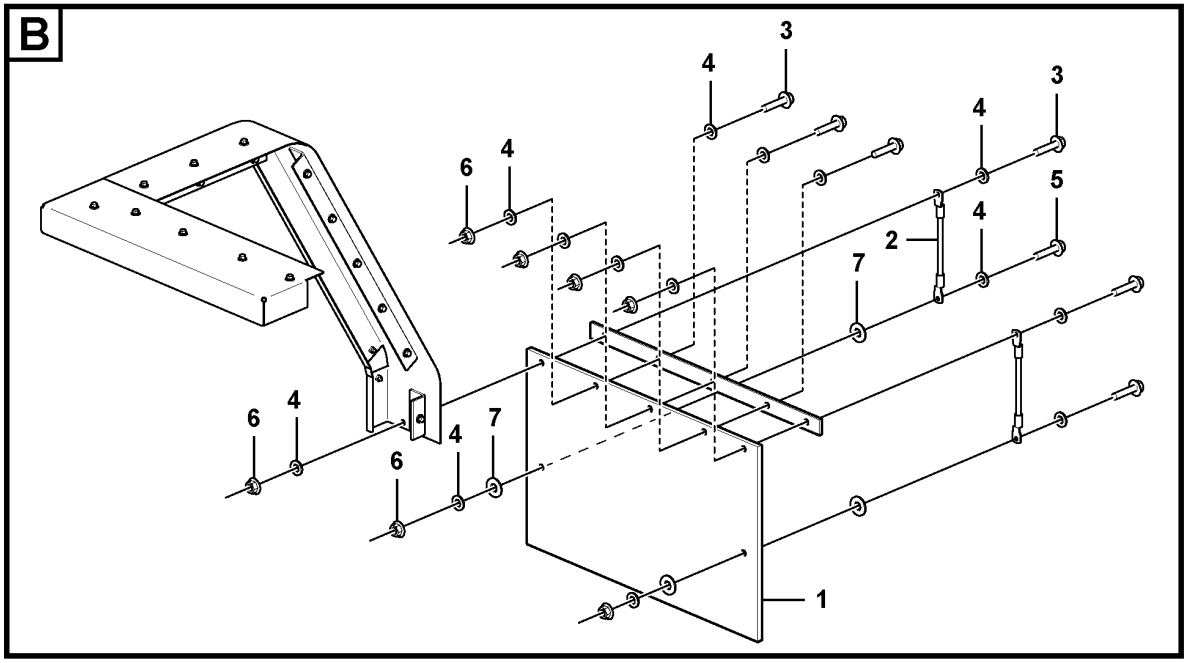

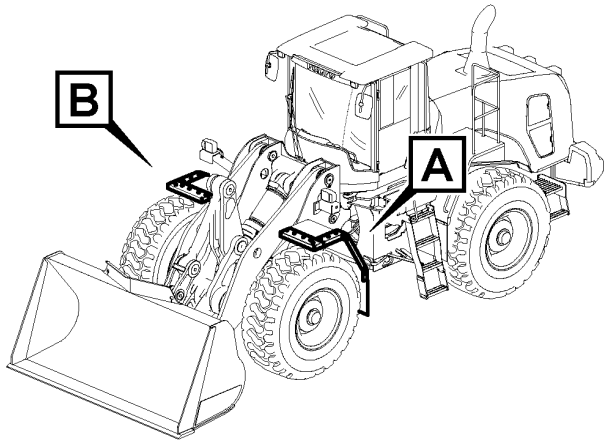

Volvo Construction Equipment

1075227

Fig.	Part No.	Quantity 1	2	3	PS	KIT	Description	Dénomination	Bezeichnung	Denominación	Benämning	Notes
1	VOE 17255497	1					Mudflap	Pare-boue	Schmutzfänger	Parafango	Stänkskydd	
2	VOE 4939726	4					Cable	Câble	Kabel	Cable	Kabel	
3	VOE 946671	10					Flange screw	Vis à embase	Flanschschraube	Tornillo embridado	Flänsskruv	
4	VOE 11117464	28					Plain washer	Rondelle plane	Flachscheibe	Arandela plana	Planbricka	
5	VOE 946470	4					Flange screw	Vis à embase	Flanschschraube	Tornillo embridado	Flänsskruv	
6	VOE 948645	14					Flange lock nut	Contre-écrou à embase	Flanschverschlussmutter	Contratuerca embridada	Flänslåsmutter	
7	VOE 13960145	8					Washer	Rondelle	Scheibe	Arandela	Bricka	
8	VOE 17255499	1					Mudflap	Pare-boue	Schmutzfänger	Parafango	Stänkskydd	

1		**Mud guards, front.** **Garde-boue, Av** **Kotflügel, vorne** **Guardabarros, delante.** **Stänkskärmar, fram.**	Catalogue id **20694**	Group **825**
2				
3			Illustr. No **1075227**	Section **450**
4				
5		**85787**	Issue **20039665-F**	Page **1151**

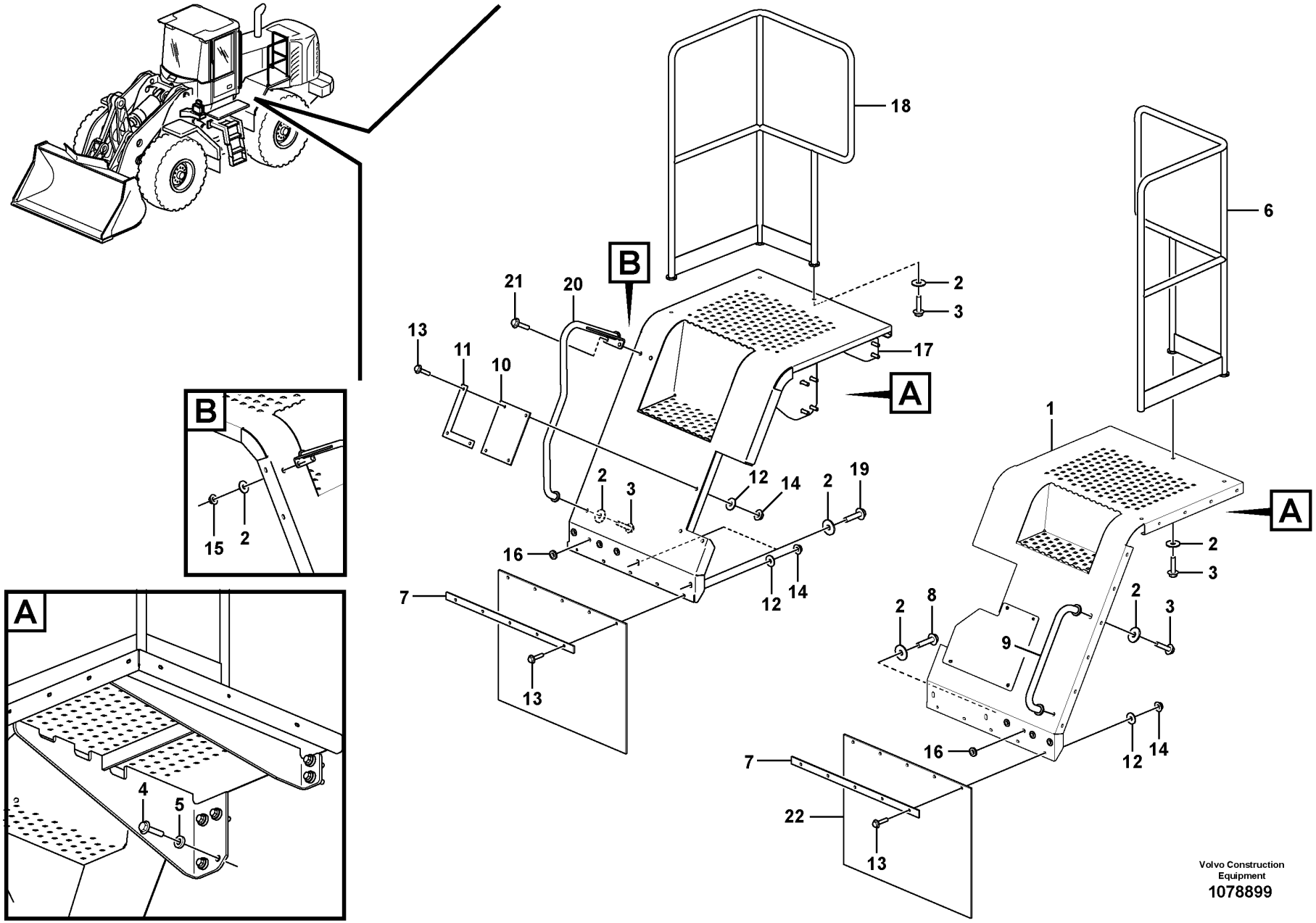

Volvo Construction Equipment
1078899

Fig.	Part No.	Quantity 1	2	3	PS	KIT	Description	Dénomination	Bezeichnung	Denominación	Benämning	Notes
1	VOE 16861375	1					Rear fender	Aile arrière	Hinterkotflügel	Guaroabarros posterior	Bakskärm	
2	VOE 13960145	15					Washer	Rondelle	Scheibe	Arandela	Bricka	
3	VOE 13965192	9					Screw	Vis	Schraube	Tornillo	Skruv	
4	VOE 13965193	12					Screw	Vis	Schraube	Tornillo	Skruv	
5	VOE 11156647	12					Washer	Rondelle	Scheibe	Arandela	Bricka	
6	VOE 15164179	1					Hand rail	Tige articulée	Handlauf	Pasamanos	Ledstång	
7	VOE 15103375	2					Bracket	Console	Konsole	Consola	Konsol	
8	VOE 965226	2			SS		Flange screw	Vis à embase	Flanschschraube	Tornillo embridado	Flänsskruv	
9	VOE 16823868	1					Handle	Poignée	Griff	Mango	Handtag	
10	VOE 15103017	1					Mudflap	Pare-boue	Schmutzfänger	Parafango	Stänkskydd	
11	VOE 15103373	1					Bracket	Console	Konsole	Consola	Konsol	
12	VOE 11117464	13					Plain washer	Rondelle plane	Flachscheibe	Arandela plana	Planbricka	
13	VOE 946671	13					Flange screw	Vis à embase	Flanschschraube	Tornillo embridado	Flänsskruv	
14	VOE 948645	13					Flange lock nut	Contre-écrou à embase	Flanschverschlussmutter	Contratuerca embridada	Flänslåsmutter	
15	VOE 971099	2					Flange lock nut	Contre-écrou à embase	Flanschverschlussmutter	Contratuerca embridada	Flänslåsmutter	
16	VOE 941267	8					Plug	Tampon	Stopfen	Tapón	Plugg	
17	VOE 16861200	1					Rear fender	Aile arrière	Hinterkotflügel	Guaroabarros posterior	Bakskärm	
18	VOE 15164670	1					Hand rail	Tige articulée	Handlauf	Pasamanos	Ledstång	
19	VOE 965227	2					Flange screw	Vis à embase	Flanschschraube	Tornillo embridado	Flänsskruv	
20	VOE 16805515	1					Handle	Poignée	Griff	Mango	Handtag	
21	VOE 965191	2			SS		Flange screw	Vis à embase	Flanschschraube	Tornillo embridado	Flänsskruv	
22	VOE 15103391	2					Mudflap	Pare-boue	Schmutzfänger	Parafango	Stänkskydd	

1		**Fender, rear** **Aile, AR** **Kotflügel, hinten** **Guardabarros, trasero** **Stänkskärm, bak**	Catalogue id **20694**	Group **826**
2			Illustr. No **1078899**	Section **100**
3				
4			Issue **20039665-F**	Page **1153**
5				

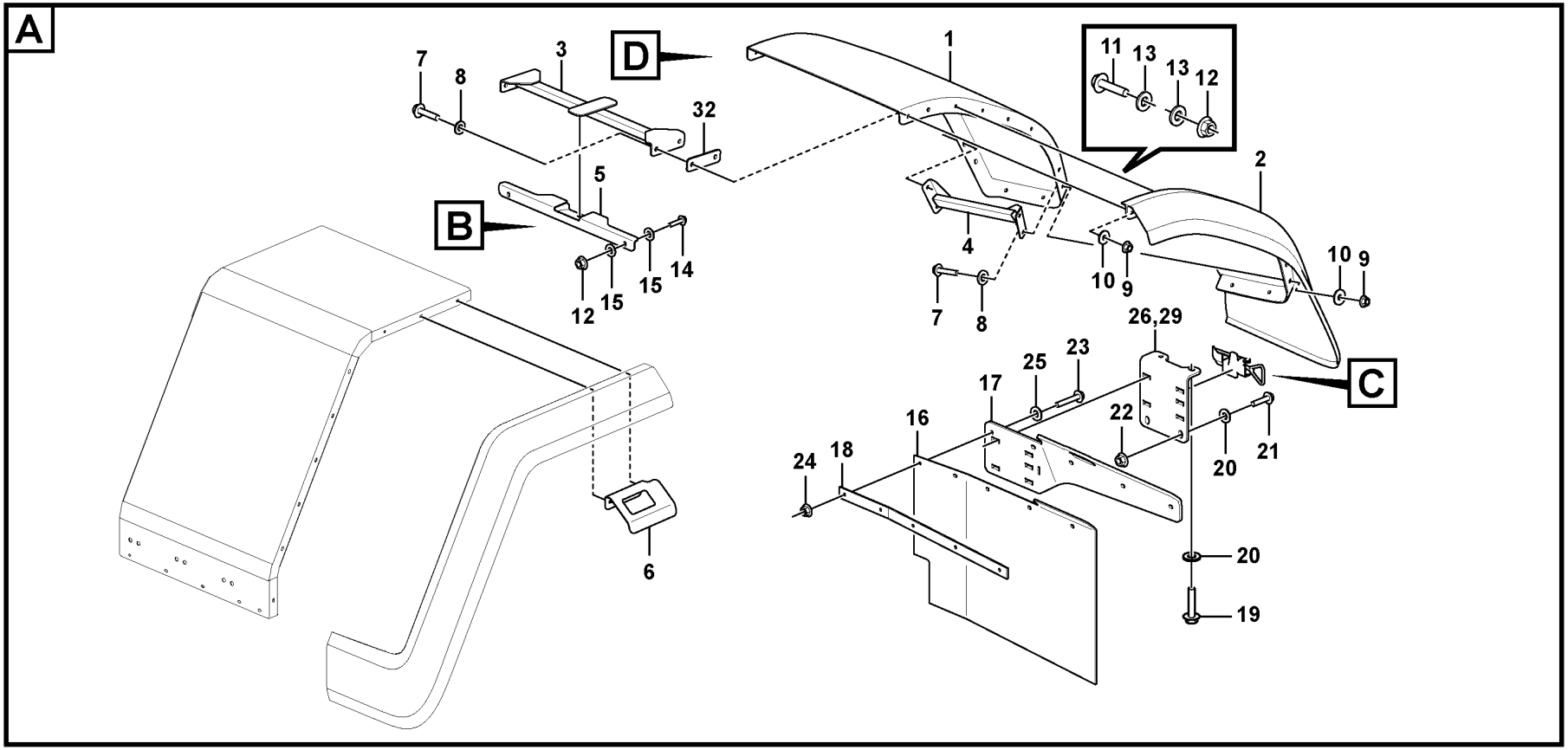
A
D
B
C
7
8
3
32
5
12
15
15
14
1
11
13
13
12
2
4
10
9
10
9
7
8
6
26,29
25
23
17
16
22
21
20
24
18
20
19

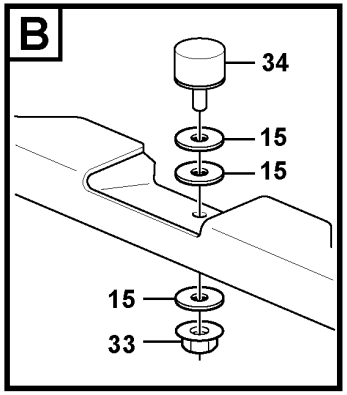
B
34
15
15
15
33

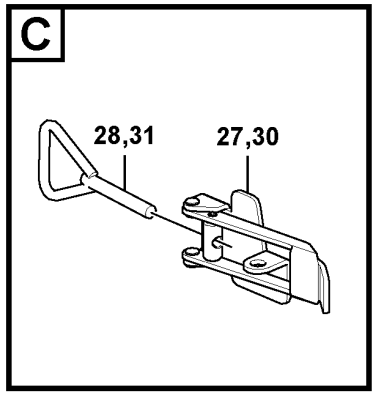
C
28,31
27,30

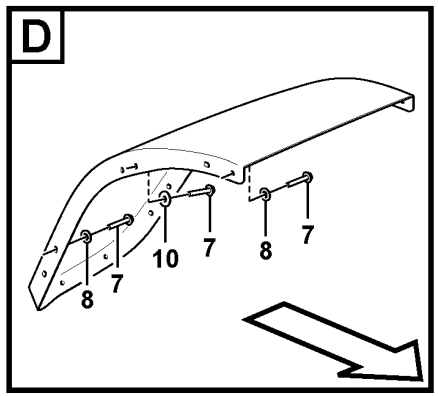
D
8
7
10
7
8
7

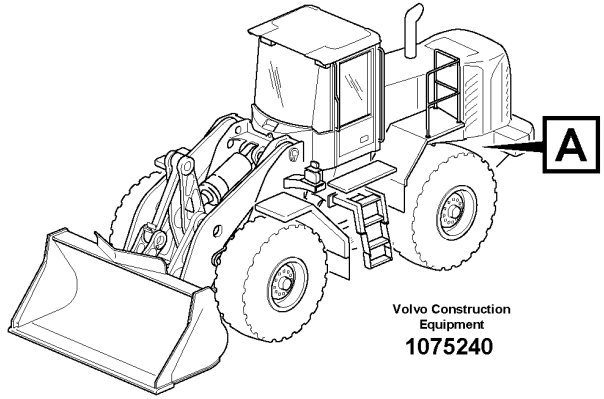
A
Volvo Construction Equipment
1075240

Fig.	Part No.	Quantity 1	2	3	PS	KIT	Description	Dénomination	Bezeichnung	Denominación	Benämning	Notes
1	VOE 16825734	1					Mudguard	Aile	Kotflügel	Guardabarros	Stänkskärm	LH
1	VOE 16825735	1					Mudguard	Aile	Kotflügel	Guardabarros	Stänkskärm	RH
2	VOE 16860755	1					Mudguard widener	Élargisseur d'aile	Kotflügelansatz	Guardabarros reforzado	Skärmbreddare	LH
2	VOE 16860756	1					Mudguard widener	Élargisseur d'aile	Kotflügelansatz	Guardabarros reforzado	Skärmbreddare	RH
3	VOE 16824434	2					Bracket	Console	Konsole	Consola	Konsol	
4	VOE 16805233	1					Bracket	Console	Konsole	Consola	Konsol	LH
4	VOE 16805235	1					Bracket	Console	Konsole	Consola	Konsol	RH
5	VOE 16824402	2					Bracket	Console	Konsole	Consola	Konsol	
6	VOE 15148351	1					Bracket	Console	Konsole	Consola	Konsol	LH
6	VOE 15148370	1					Bracket	Console	Konsole	Consola	Konsol	RH
7	VOE 13965185	20					Screw	Vis	Schraube	Tornillo	Skruv	
8	VOE 13960143	16					Washer	Rondelle	Scheibe	Arandela	Bricka	
9	VOE 13971095	8					Flange nut	Écrou à embase	Flanschmutter	Tuerca embridada	Flänsmutter	
10	VOE 925743	12					Washer	Rondelle	Scheibe	Arandela	Bricka	
11	VOE 946671	14					Flange screw	Vis à embase	Flanschschraube	Tornillo embridado	Flänsskruv	
12	VOE 948645	18					Flange lock nut	Contre-écrou à embase	Flanschverschlussmutter	Contratuerca embridada	Flänslåsmutter	
13	VOE 925739	28					Washer	Rondelle	Scheibe	Arandela	Bricka	
14	VOE 13945444	4					Screw	Vis	Schraube	Tornillo	Skruv	
15	VOE 11117464	14					Plain washer	Rondelle plane	Flachscheibe	Arandela plana	Planbricka	
16	VOE 15171358	2					Mudflap	Pare-boue	Schmutzfänger	Parafango	Stänkskydd	
17	VOE 15181186	1					Bracket	Console	Konsole	Consola	Konsol	LH
17	VOE 15181187	1					Bracket	Console	Konsole	Consola	Konsol	RH
18	VOE 15171375	2					Attaching plate	Plaque de fixation	Befestigungsplatte	Placa de fijación	Fästplatta	
19	VOE 13965193	4					Screw	Vis	Schraube	Tornillo	Skruv	
20	VOE 13960145	8					Washer	Rondelle	Scheibe	Arandela	Bricka	
21	VOE 13965192	4					Screw	Vis	Schraube	Tornillo	Skruv	
22	VOE 971099	4					Flange lock nut	Contre-écrou à embase	Flanschverschlussmutter	Contratuerca embridada	Flänslåsmutter	
23	VOE 13947760	10					Screw	Vis	Schraube	Tornillo	Skruv	
24	VOE 948645	10					Flange lock nut	Contre-écrou à embase	Flanschverschlussmutter	Contratuerca embridada	Flänslåsmutter	

1		**Fender, rear** **Aile, AR** **Kotflügel, hinten** **Guardabarros, trasero** **Stänkskärm, bak**	Catalogue id **20694**	Group **826**
2				
3			Illustr. No **1075240**	Section **200**
4				
5		**84688**	Issue **20039665-F**	Page **1155**

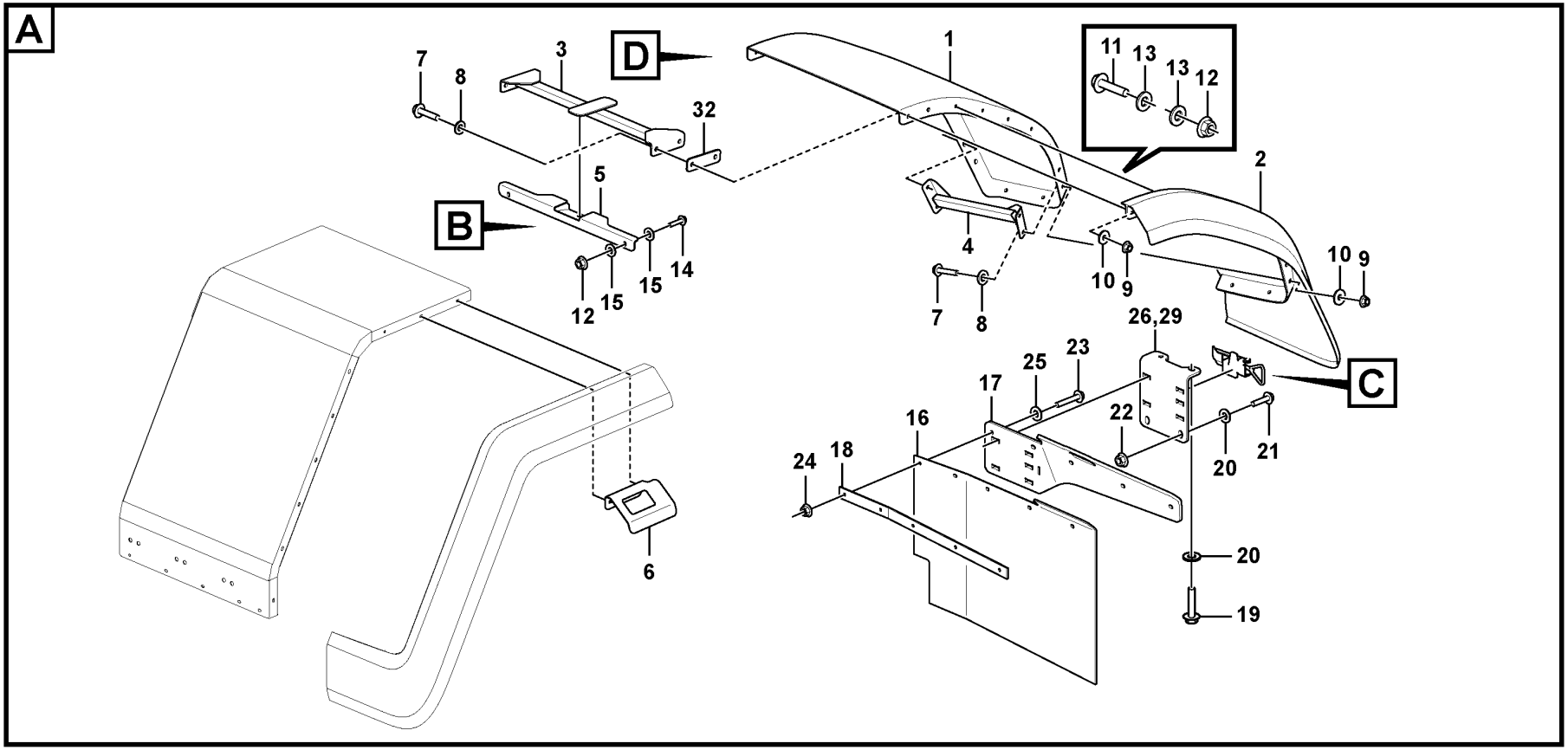
A
D
B
C
7
8
3
32
5
12
15
15
14
1
11
13
13
12
2
4
10
9
10
9
7
8
6
26,29
25
23
17
16
22
21
20
24
18
20
19

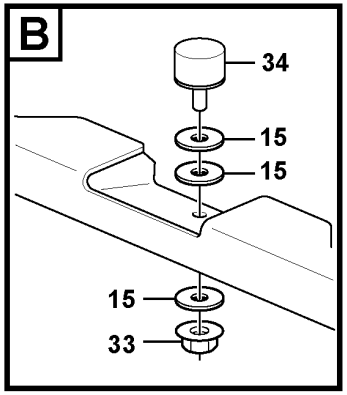
B
34
15
15
15
33

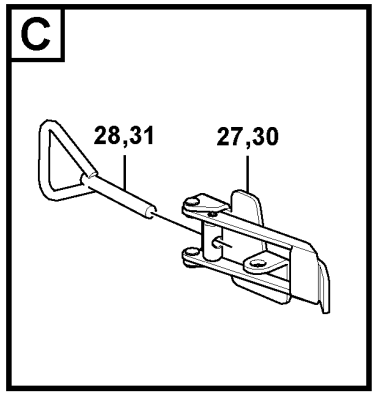
C
28,31
27,30

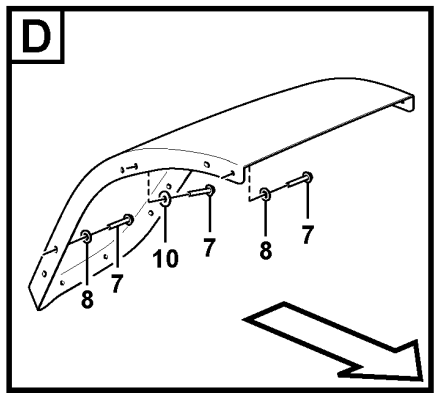
D
8
7
10
7
8
7

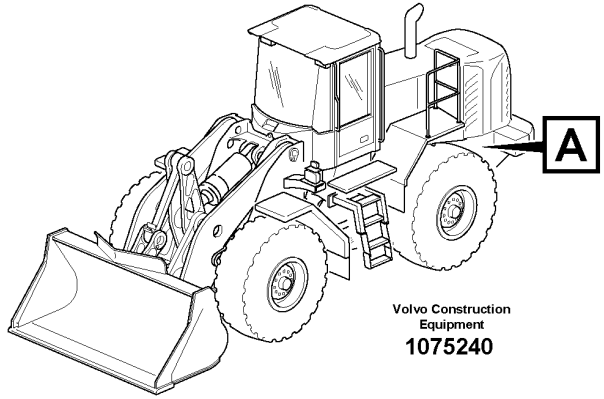
A
Volvo Construction Equipment
1075240

Fig.	Part No.	Quantity 1	2	3	PS	KIT	Description	Dénomination	Bezeichnung	Denominación	Benämning	Notes
25	**VOE 11117464**	10					Plain washer	Rondelle plane	Flachscheibe	Arandela plana	Planbricka	
26	**VOE 16809807**	1					Bracket	Console	Konsole	Consola	Konsol	LH
27	**VOE 11015641**	1					•Eccentric lock	•Verrou excentrique	•Exzentersicherung	•Cerradura excéntrica	•Excenterlås	
28	**VOE 11015640**	1					•Eye bolt	•Vis oeillet	•Ringschraube	•Ojo tornillo	•Ögleskruv	
29	**VOE 16809808**	1					Bracket	Console	Konsole	Consola	Konsol	RH
30	**VOE 11015641**	1					•Eccentric lock	•Verrou excentrique	•Exzentersicherung	•Cerradura excéntrica	•Excenterlås	
31	**VOE 11015640**	1					•Eye bolt	•Vis oeillet	•Ringschraube	•Ojo tornillo	•Ögleskruv	
32	**VOE 16824524**	REQ					Washer	Rondelle	Scheibe	Arandela	Bricka	
33	**VOE 948645**	2					Flange lock nut	Contre-écrou à embase	Flanschverschlussmutter	Contratuerca embridada	Flänslåsmutter	
34	**VOE 16818417**	2					Rubber stop	Butée caoutchouc	Gummipuffer	Tope de goma	Gummistopp	

1		**Fender, rear** **Aile, AR** **Kotflügel, hinten** **Guardabarros, trasero** **Stänkskärm, bak**	Catalogue id **20694**	Group **826**
2				
3			Illustr. No **1075240**	Section **200**
4				
5		**84688**	Issue **20039665-F**	Page **1157**

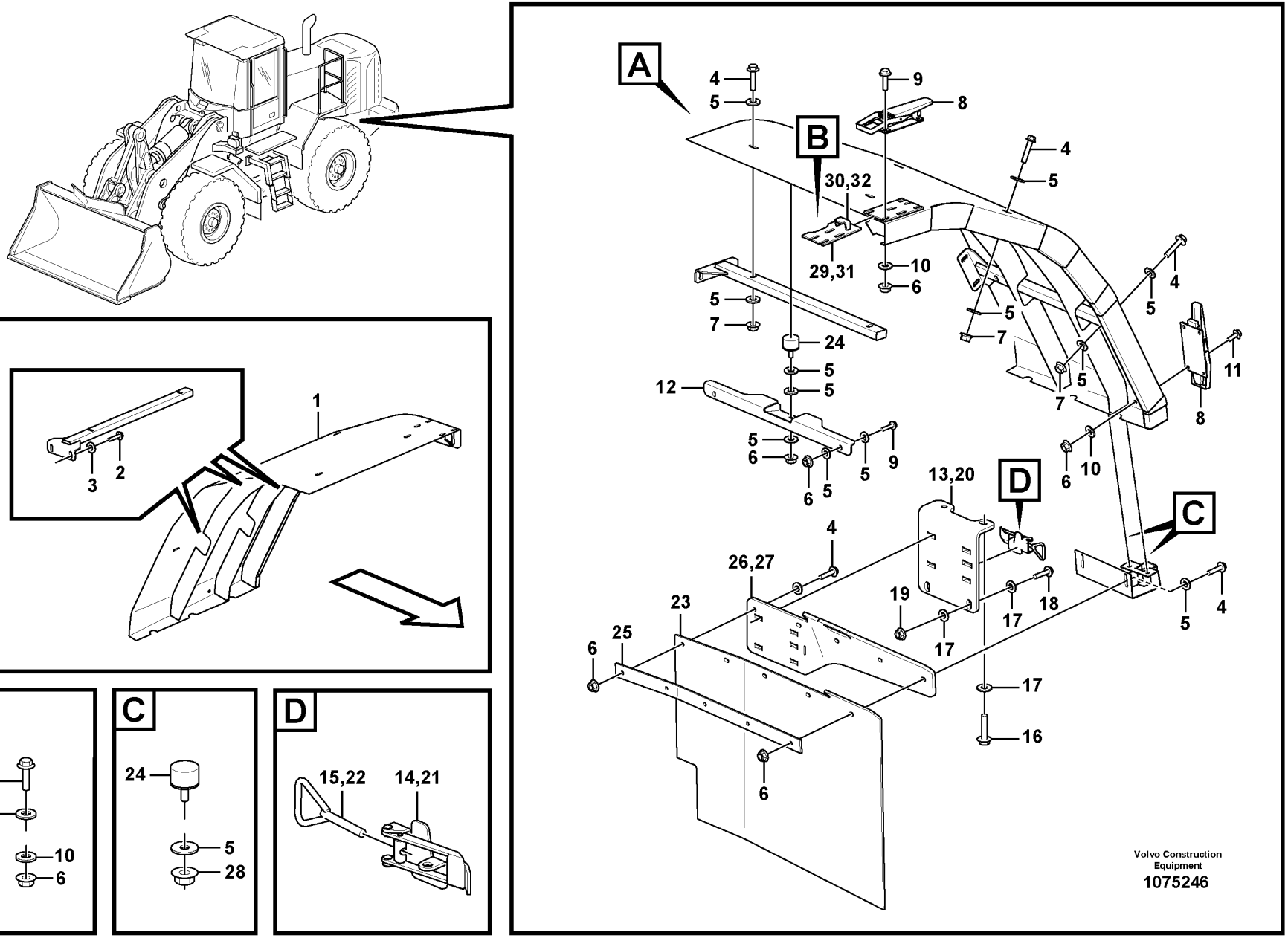
A
1
2
3
B
9
10
10
6
C
24
5
28
D
15,22
14,21
A
4
5
9
8
B
30,32
29,31
10
6
4
5
5
7
24
5
5
12
5
6
6
5
5
9
5
7
5
4
5
7
5
11
8
6
10
13,20
D
C
4
26,27
23
25
6
19
17
17
18
17
16
6
5
4
Volvo Construction Equipment
1075246

Fig.	Part No.	Quantity 1	2	3	PS	KIT	Description	Dénomination	Bezeichnung	Denominación	Benämning	Notes
1	VOE 17255729	1					Mudguard	Aile	Kotflügel	Guardabarros	Stänkskärm	RH
1	VOE 17255721	1					Mudguard	Aile	Kotflügel	Guardabarros	Stänkskärm	LH
2	VOE 13965185	12					Screw	Vis	Schraube	Tornillo	Skruv	
3	VOE 13960143	12					Washer	Rondelle	Scheibe	Arandela	Bricka	
4	VOE 947760	22					Flange screw	Vis à embase	Flanschschraube	Tornillo embridado	Flänsskruv	
5	VOE 11117464	46					Plain washer	Rondelle plane	Flachscheibe	Arandela plana	Planbricka	
6	VOE 948645	40					Flange lock nut	Contre-écrou à embase	Flanschverschlussmutter	Contratuerca embridada	Flänslåsmutter	
7	VOE 13945408	12					Nut	Écrou	Mutter	Tuerca	Mutter	
8	VOE 11018588	4					Platform catch	Verrou de plate-forme	Pritschenschloss	Seguro plataforma	Flaklås	
9	VOE 13945444	20					Screw	Vis	Schraube	Tornillo	Skruv	
10	VOE 13955894	32					Washer	Rondelle	Scheibe	Arandela	Bricka	
11	VOE 13946173	8					Screw	Vis	Schraube	Tornillo	Skruv	
12	VOE 16824402	2					Bracket	Console	Konsole	Consola	Konsol	
13	VOE 16809808	1					Bracket	Console	Konsole	Consola	Konsol	RH
14	VOE 11015641	1					•Eccentric lock	•Verrou excentrique	•Exzentersicherung	•Cerradura excéntrica	•Excenterlås	
15	VOE 11015640	1					•Eye bolt	•Vis oeillet	•Ringschraube	•Ojo tornillo	•Ögleskruv	
16	VOE 13965193	4					Screw	Vis	Schraube	Tornillo	Skruv	
17	VOE 13960145	12					Washer	Rondelle	Scheibe	Arandela	Bricka	
18	VOE 13965192	4					Screw	Vis	Schraube	Tornillo	Skruv	
19	VOE 971099	4					Flange lock nut	Contre-écrou à embase	Flanschverschlussmutter	Contratuerca embridada	Flänslåsmutter	
20	VOE 16809807	1					Bracket	Console	Konsole	Consola	Konsol	LH
21	VOE 11015641	1					•Eccentric lock	•Verrou excentrique	•Exzentersicherung	•Cerradura excéntrica	•Excenterlås	
22	VOE 11015640	1					•Eye bolt	•Vis oeillet	•Ringschraube	•Ojo tornillo	•Ögleskruv	
23	VOE 15171358	2					Mudflap	Pare-boue	Schmutzfänger	Parafango	Stänkskydd	
24	VOE 16818417	6					Rubber stop	Butée caoutchouc	Gummipuffer	Tope de goma	Gummistopp	
25	VOE 15171375	2					Attaching plate	Plaque de fixation	Befestigungsplatte	Placa de fijación	Fästplatta	
26	VOE 15181187	1					Bracket	Console	Konsole	Consola	Konsol	RH
27	VOE 15181186	1					Bracket	Console	Konsole	Consola	Konsol	LH
28	VOE 961991	4					Hexagon nut	Écrou hexagonal	Sechskantmutter	Tuerca hexagonal	Sexkantsmutter	
29		1			NS		Bracket	Console	Konsole	Consola	Konsol	

1		**Fender, rear** **Aile, AR** **Kotflügel, hinten** **Guardabarros, trasero** **Stänkskärm, bak**	Catalogue id **20694**	Group **826**
2				
3			Illustr. No **1075246**	Section **250**
4				
5		**86009**	Issue **20039665-F**	Page **1159**

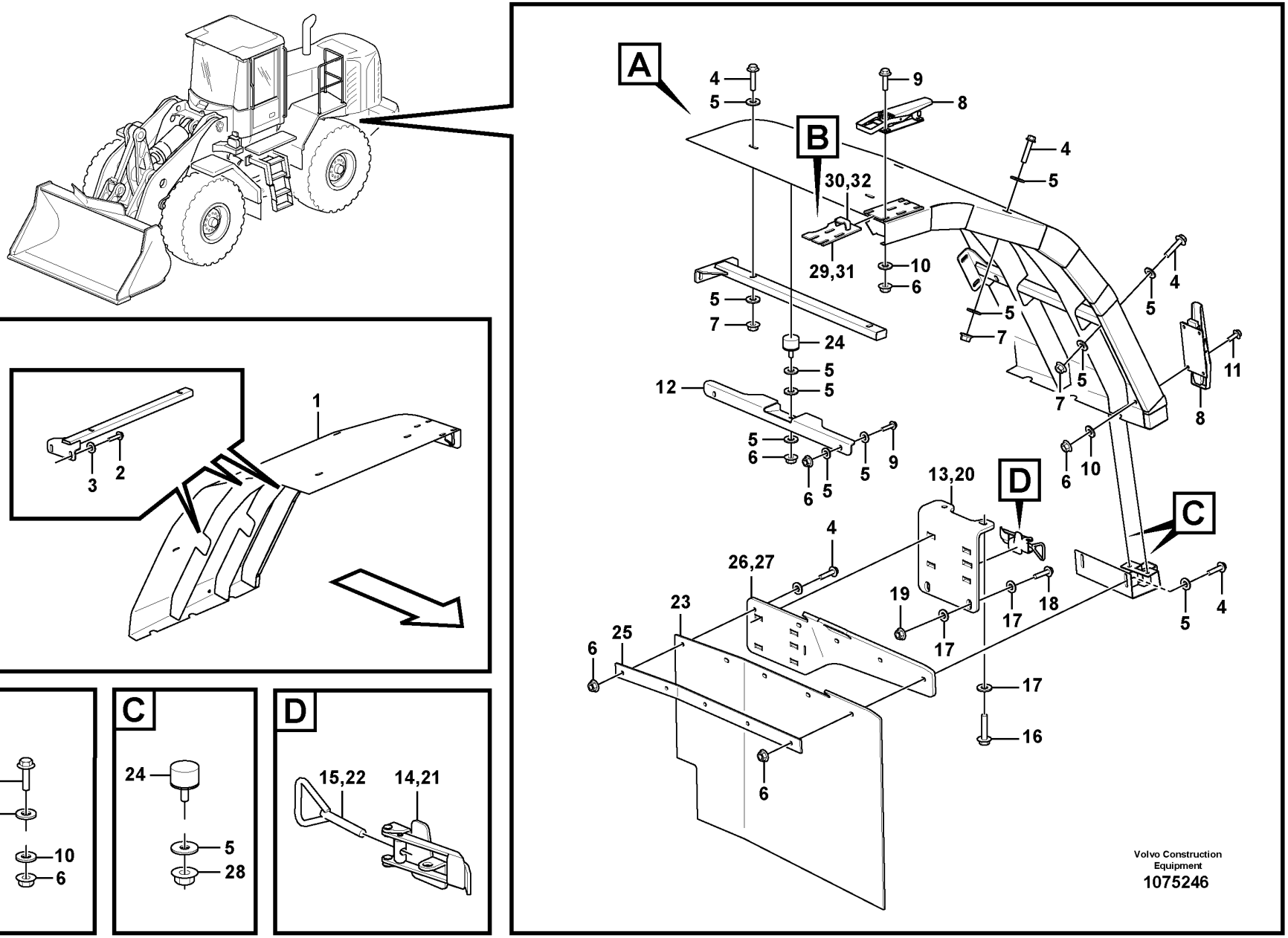
A
1
2
3
B
9
10
10
6
C
24
5
28
D
15,22
14,21
A
4
5
9
8
B
30,32
29,31
10
6
4
5
5
7
24
5
5
12
5
6
6
5
5
9
5
7
5
4
5
7
5
11
8
6
10
13,20
D
C
4
26,27
23
25
6
19
17
17
18
17
16
6
5
4
Volvo Construction Equipment
1075246

Fig.	Part No.	Quantity 1	2	3	PS	KIT	Description	Dénomination	Bezeichnung	Denominación	Benämning	Notes
30	VOE 11013712	1					•Brace	•Étrier	•Bügel	•Brida	•Bygel	
31		1			NS		Bracket	Console	Konsole	Consola	Konsol	
32	VOE 11013712	1					•Brace	•Étrier	•Bügel	•Brida	•Bygel	

1		**Fender, rear** **Aile, AR** **Kotflügel, hinten** **Guardabarros, trasero** **Stänkskärm, bak**	Catalogue id **20694**	Group **826**
2				
3			Illustr. No **1075246**	Section **250**
4				
5		**86009**	Issue **20039665-F**	Page **1161**

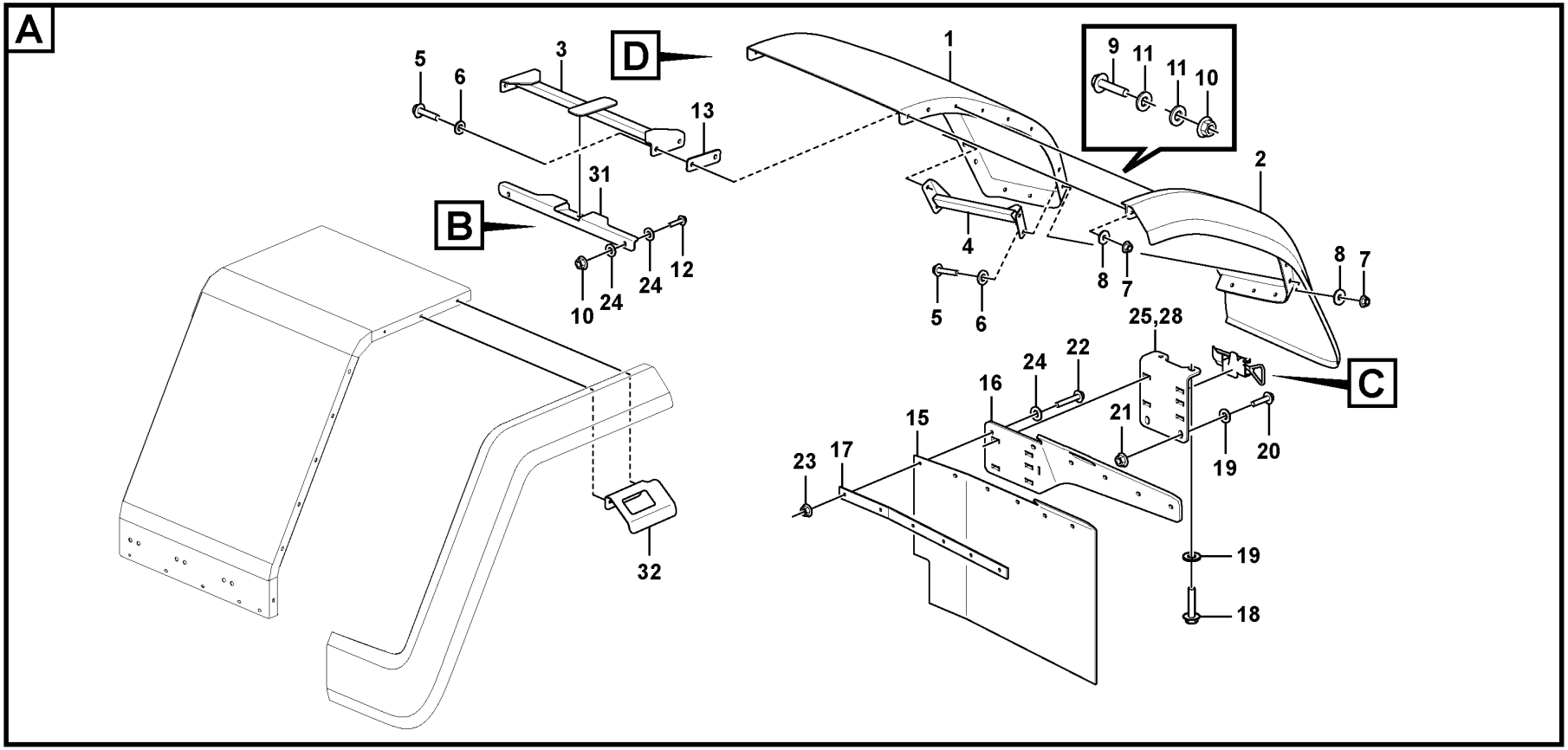
A
D
B
C
1
2
3
4
5
6
7
8
9
10
11
12
13
15
16
17
18
19
20
21
22
23
24
25,28
31
32

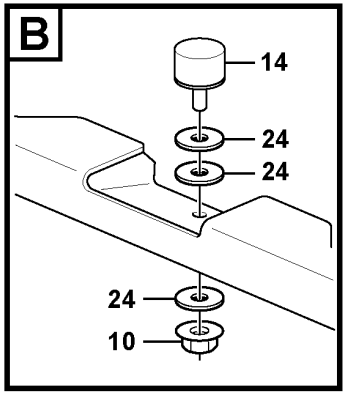
B
14
24
24
24
10

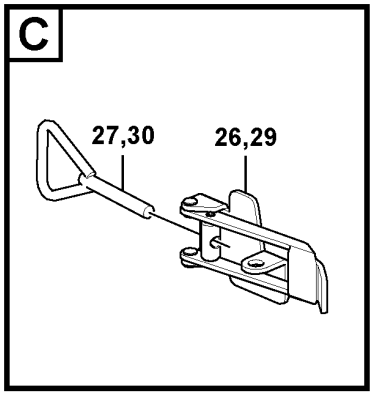
C
27,30
26,29

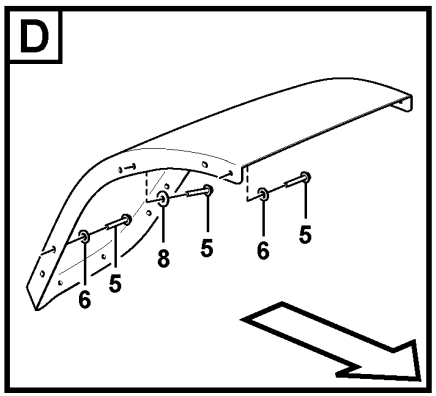
D
6
5
8
5
6
5

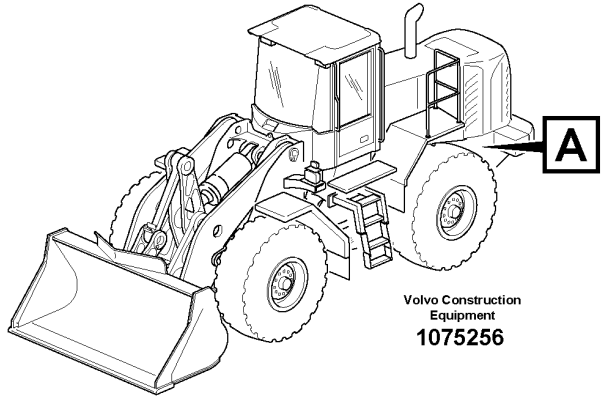
A
Volvo Construction Equipment
1075256

Fig.	Part No.	Quantity 1	2	3	PS	KIT	Description	Dénomination	Bezeichnung	Denominación	Benämning	Notes
1	VOE 16825730	1					Mudguard	Aile	Kotflügel	Guardabarros	Stänkskärm	LH
1	VOE 16825731	1					Mudguard	Aile	Kotflügel	Guardabarros	Stänkskärm	RH
2	VOE 16860752	1					Mudguard widener	Élargisseur d'aile	Kotflügelansatz	Guardabarros reforzado	Skärmbreddare	LH
2	VOE 16860754	1					Mudguard widener	Élargisseur d'aile	Kotflügelansatz	Guardabarros reforzado	Skärmbreddare	RH
3	VOE 16824437	2					Bracket	Console	Konsole	Consola	Konsol	
4	VOE 16805139	1					Bracket	Console	Konsole	Consola	Konsol	LH
4	VOE 16805142	1					Bracket	Console	Konsole	Consola	Konsol	RH
5	VOE 13965185	20					Screw	Vis	Schraube	Tornillo	Skruv	
6	VOE 13960143	16					Washer	Rondelle	Scheibe	Arandela	Bricka	
7	VOE 13971095	8					Flange nut	Écrou à embase	Flanschmutter	Tuerca embridada	Flänsmutter	
8	VOE 925743	12					Washer	Rondelle	Scheibe	Arandela	Bricka	
9	VOE 946671	16					Flange screw	Vis à embase	Flanschschraube	Tornillo embridado	Flänsskruv	
10	VOE 948645	22					Flange lock nut	Contre-écrou à embase	Flanschverschlussmutter	Contratuerca embridada	Flänslåsmutter	
11	VOE 925739	32					Washer	Rondelle	Scheibe	Arandela	Bricka	
12	VOE 13945444	4					Screw	Vis	Schraube	Tornillo	Skruv	
13	VOE 16824524	REQ					Washer	Rondelle	Scheibe	Arandela	Bricka	
14	VOE 11114711	2					Rubber stop	Butée caoutchouc	Gummipuffer	Tope de goma	Gummistopp	
15	VOE 15171009	2					Mudflap	Pare-boue	Schmutzfänger	Parafango	Stänkskydd	
16	VOE 15173074	1					Bracket	Console	Konsole	Consola	Konsol	LH
16	VOE 15173075	1					Bracket	Console	Konsole	Consola	Konsol	RH
17	VOE 15170830	2					Attaching plate	Plaque de fixation	Befestigungsplatte	Placa de fijación	Fästplatta	
18	VOE 13965193	4					Screw	Vis	Schraube	Tornillo	Skruv	
19	VOE 13960145	8					Washer	Rondelle	Scheibe	Arandela	Bricka	
20	VOE 13965192	4					Screw	Vis	Schraube	Tornillo	Skruv	
21	VOE 971099	4					Flange lock nut	Contre-écrou à embase	Flanschverschlussmutter	Contratuerca embridada	Flänslåsmutter	
22	VOE 13947760	12					Screw	Vis	Schraube	Tornillo	Skruv	
23	VOE 948645	12					Flange lock nut	Contre-écrou à embase	Flanschverschlussmutter	Contratuerca embridada	Flänslåsmutter	
24	VOE 11117464	26					Plain washer	Rondelle plane	Flachscheibe	Arandela plana	Planbricka	
25	VOE 16809807	1					Bracket	Console	Konsole	Consola	Konsol	LH

1		**widener kit for standard mudguards, rear** **Kit élargisseurs de garde-boue standard, AR** **Kotflügelansatz, hinten** **Juego de ampliación para guardabarros estándar, trasero** **Skärmbreddare till standardskärmar, bak**
2		
3		
4		
5		**85084**

Catalogue id **20694**	Group **826**
Illustr. No **1075256**	Section **300**
Issue **20039665-F**	Page **1163**

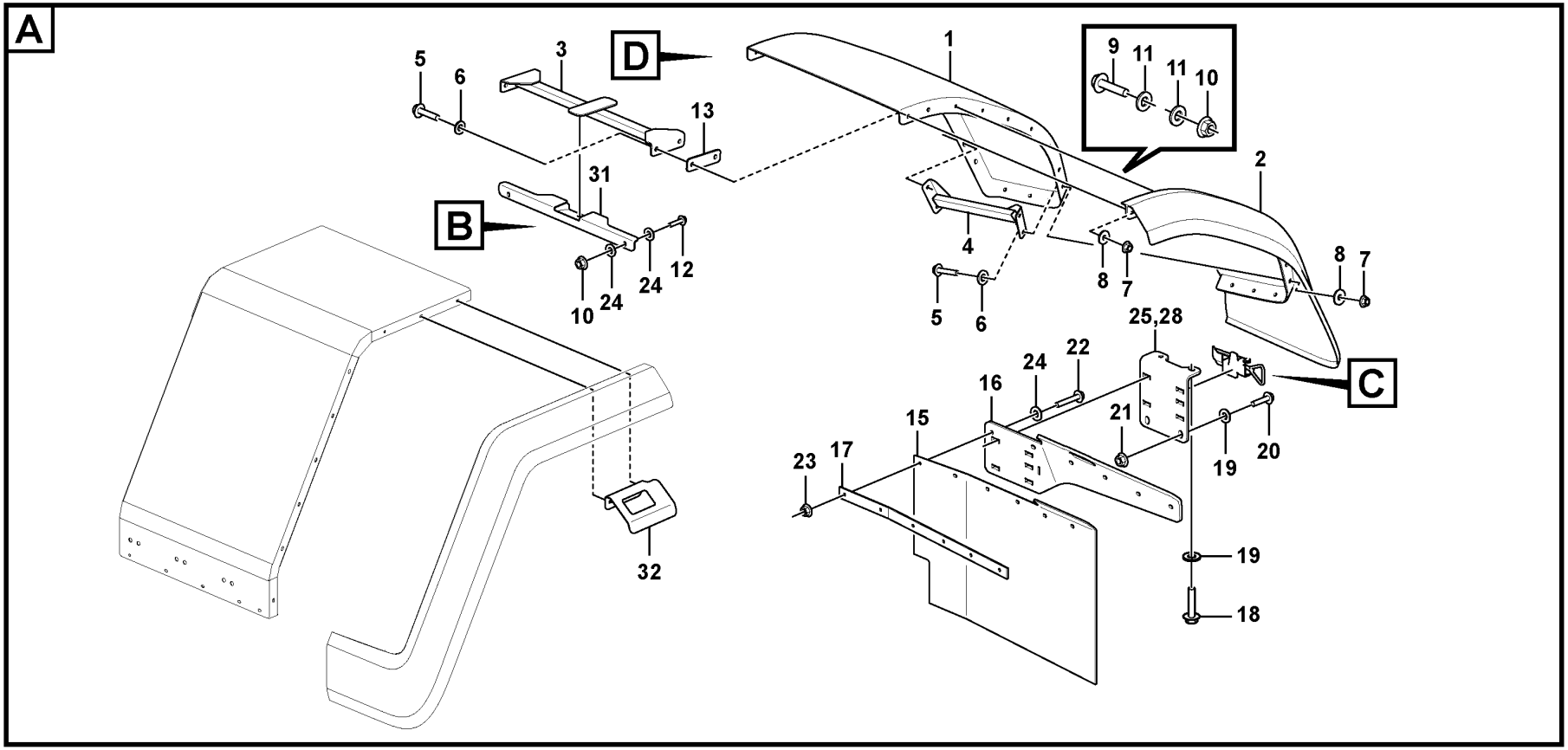
A
D
B
C
1
2
3
4
5
6
7
8
9
10
11
12
13
15
16
17
18
19
20
21
22
23
24
25,28
31
32

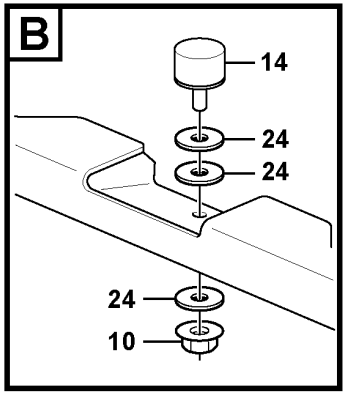
B
14
24
24
24
10

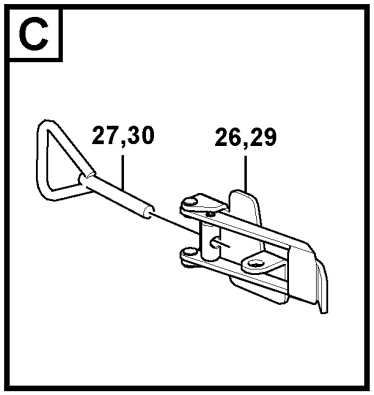
C
27,30
26,29

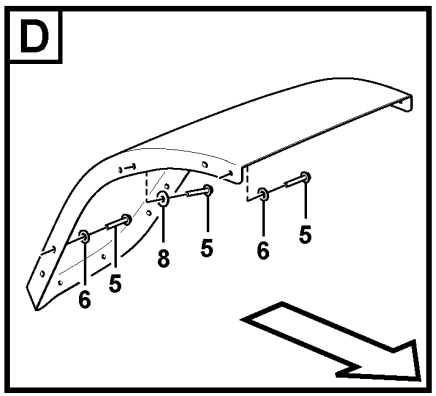
D
6
5
8
5
6
5

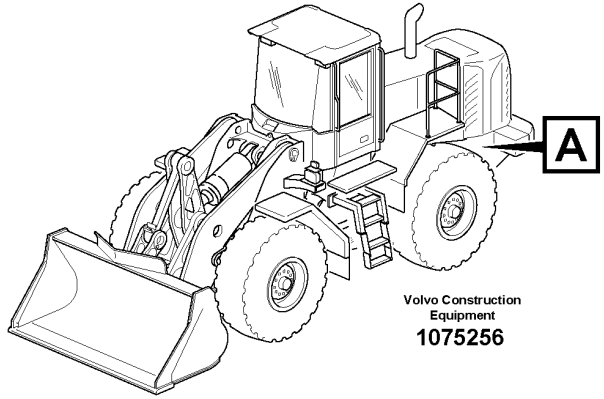
A
Volvo Construction Equipment
1075256

Fig.	Part No.	Quantity 1	2	3	PS	KIT	Description	Dénomination	Bezeichnung	Denominación	Benämning	Notes
26	VOE 11015641	1					•Eccentric lock	•Verrou excentrique	•Exzentersicherung	•Cerradura excéntrica	•Excenterlås	
27	VOE 11015640	1					•Eye bolt	•Vis oeillet	•Ringschraube	•Ojo tornillo	•Ögleskruv	
28	VOE 16809808	1					Bracket	Console	Konsole	Consola	Konsol	RH
29	VOE 11015641	1					•Eccentric lock	•Verrou excentrique	•Exzentersicherung	•Cerradura excéntrica	•Excenterlås	
30	VOE 11015640	1					•Eye bolt	•Vis oeillet	•Ringschraube	•Ojo tornillo	•Ögleskruv	
31	VOE 16824402	2					Bracket	Console	Konsole	Consola	Konsol	
32	VOE 15148351	1					Bracket	Console	Konsole	Consola	Konsol	LH
32	VOE 15148370	1					Bracket	Console	Konsole	Consola	Konsol	RH

1		**widener kit for standard mudguards, rear** **Kit élargisseurs de garde-boue standard, AR** **Kotflügelansatz, hinten** **Juego de ampliación para guardabarros estándar, trasero** **Skärmbreddare till standardskärmar, bak**	Catalogue id **20694**	Group **826**
2				
3			Illustr. No **1075256**	Section **300**
4				
5		**85084**	Issue **20039665-F**	Page **1165**

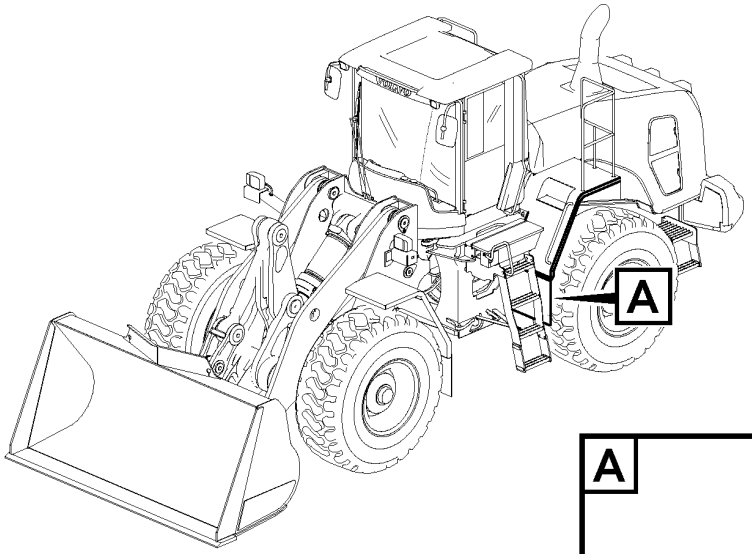

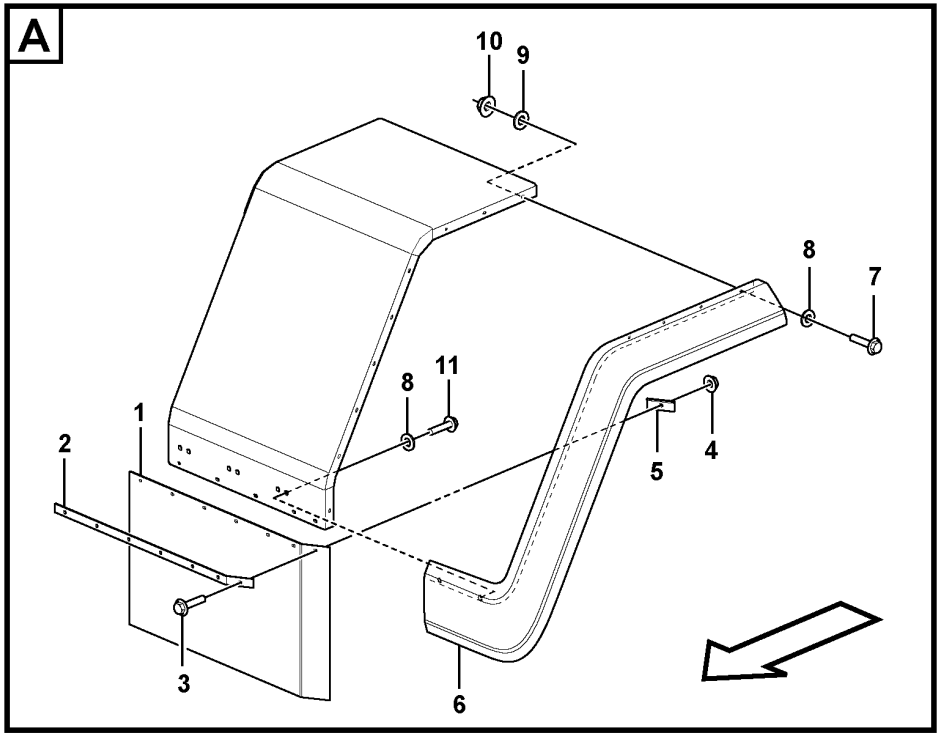

Volvo Construction Equipment
1075222

Fig.	Part No.	Quantity 1	2	3	PS	KIT	Description	Dénomination	Bezeichnung	Denominación	Benämning	Notes
1	VOE 15171468	2					Mudflap	Pare-boue	Schmutzfänger	Parafango	Stänkskydd	
2	VOE 15171495	2					Attaching plate	Plaque de fixation	Befestigungsplatte	Placa de fijación	Fästplatta	
3	VOE 946671	2					Flange screw	Vis à embase	Flanschschraube	Tornillo embridado	Flänsskruv	
4	VOE 948645	2					Flange lock nut	Contre-écrou à embase	Flanschverschlussmutter	Contratuerca embridada	Flänslåsmutter	
5	VOE 15169361	2					Attaching plate	Plaque de fixation	Befestigungsplatte	Placa de fijación	Fästplatta	
6	VOE 16824730	1					Mudguard widener	Élargisseur d'aile	Kotflügelansatz	Guardabarros reforzado	Skärmbreddare	LH
6	VOE 16824731	1					Mudguard widener	Élargisseur d'aile	Kotflügelansatz	Guardabarros reforzado	Skärmbreddare	RH
7	VOE 13945444	20					Screw	Vis	Schraube	Tornillo	Skruv	
8	VOE 925739	24					Washer	Rondelle	Scheibe	Arandela	Bricka	
9	VOE 11117464	20					Plain washer	Rondelle plane	Flachscheibe	Arandela plana	Planbricka	
10	VOE 948645	20					Flange lock nut	Contre-écrou à embase	Flanschverschlussmutter	Contratuerca embridada	Flänslåsmutter	
11	VOE 947107	4					Flange screw	Vis à embase	Flanschschraube	Tornillo embridado	Flänsskruv	

1		**widener kit for standard mudguards, rear** **Kit élargisseurs de garde-boue standard, AR** **Kotflügelansatz, hinten** **Juego de ampliación para guardabarros estándar, trasero** **Skärmbreddare till standardskärmar, bak**	Catalogue id **20694**	Group **826**
2				
3			Illustr. No **1075222**	Section **400**
4				
5		**85081, 84688**	Issue **20039665-F**	Page **1167**

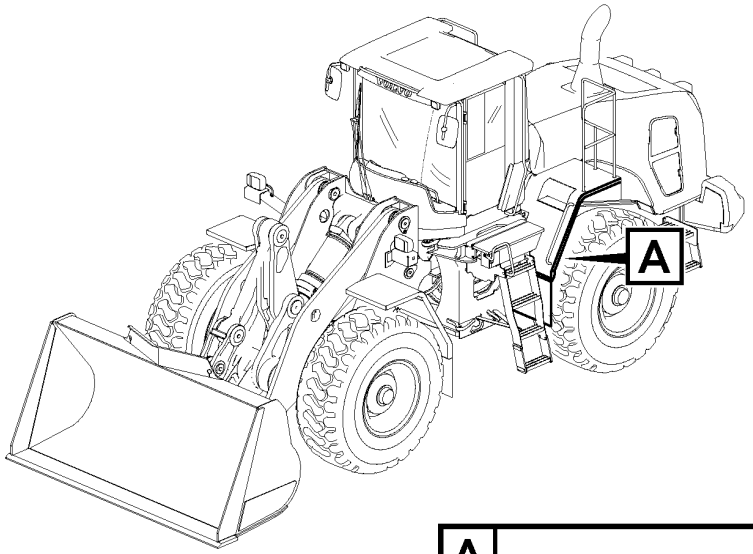

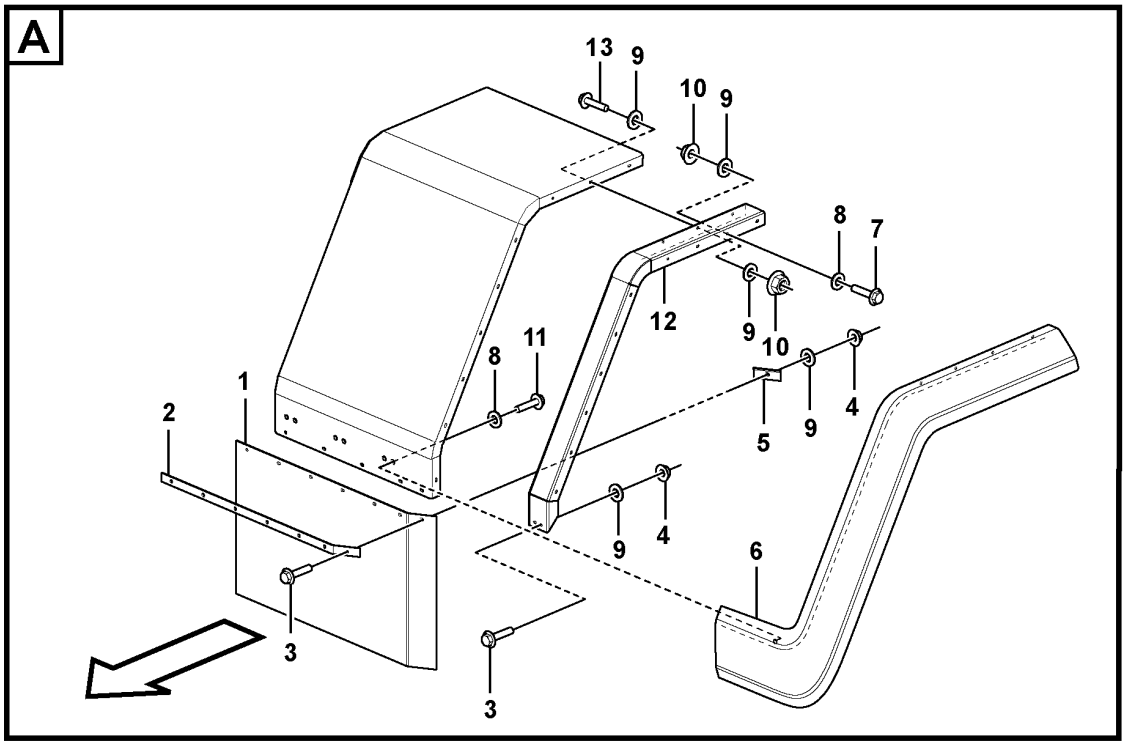

Volvo Construction Equipment
1075248

Fig.	Part No.	Quantity 1	2	3	PS	KIT	Description	Dénomination	Bezeichnung	Denominación	Benämning	Notes
1	VOE 15169917	2					Mudflap	Pare-boue	Schmutzfänger	Parafango	Stänkskydd	
2	VOE 15169857	2					Attaching plate	Plaque de fixation	Befestigungsplatte	Placa de fijación	Fästplatta	
3	VOE 946671	4					Flange screw	Vis à embase	Flanschschraube	Tornillo embridado	Flänsskruv	
4	VOE 948645	4					Flange lock nut	Contre-écrou à embase	Flanschverschlussmutter	Contratuerca embridada	Flänslåsmutter	
5	VOE 15169361	2					Attaching plate	Plaque de fixation	Befestigungsplatte	Placa de fijación	Fästplatta	
6	VOE 16824730	1					Mudguard widener	Élargisseur d'aile	Kotflügelansatz	Guardabarros reforzado	Skärmbreddare	LH
6	VOE 16824731	1					Mudguard widener	Élargisseur d'aile	Kotflügelansatz	Guardabarros reforzado	Skärmbreddare	RH
7	VOE 13945444	20					Screw	Vis	Schraube	Tornillo	Skruv	
8	VOE 925739	24					Washer	Rondelle	Scheibe	Arandela	Bricka	
9	VOE 11117464	62					Plain washer	Rondelle plane	Flachscheibe	Arandela plana	Planbricka	
10	VOE 948645	40					Flange lock nut	Contre-écrou à embase	Flanschverschlussmutter	Contratuerca embridada	Flänslåsmutter	
11	VOE 947107	4					Flange screw	Vis à embase	Flanschschraube	Tornillo embridado	Flänsskruv	
12	VOE 16826765	2					Mudguard extension	Allonge d'aile	Kotflügelansatz	Prolongación guardabarros	Skärmförlängning	
12	VOE 16827019	2					Mudguard extension	Allonge d'aile	Kotflügelansatz	Prolongación guardabarros	Skärmförlängning	ALT 65′ TIRES
13	VOE 946173	20					Flange screw	Vis à embase	Flanschschraube	Tornillo embridado	Flänsskruv	

1		**widener kit for standard mudguards, rear** **Kit élargisseurs de garde-boue standard, AR** **Kotflügelansatz, hinten** **Juego de ampliación para guardabarros estándar, trasero** **Skärmbreddare till standardskärmar, bak**	Catalogue id **20694**	Group **826**
2				
3			Illustr. No **1075248**	Section **500**
4				
5		**85080, 85084**	Issue **20039665-F**	Page **1169**

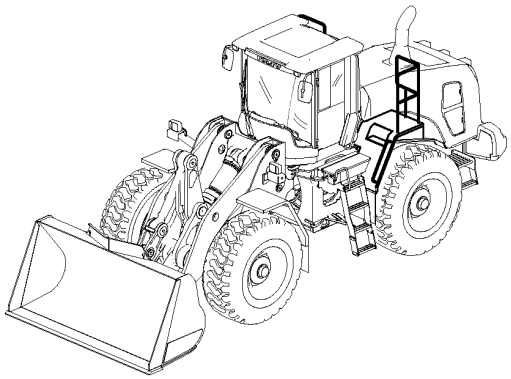

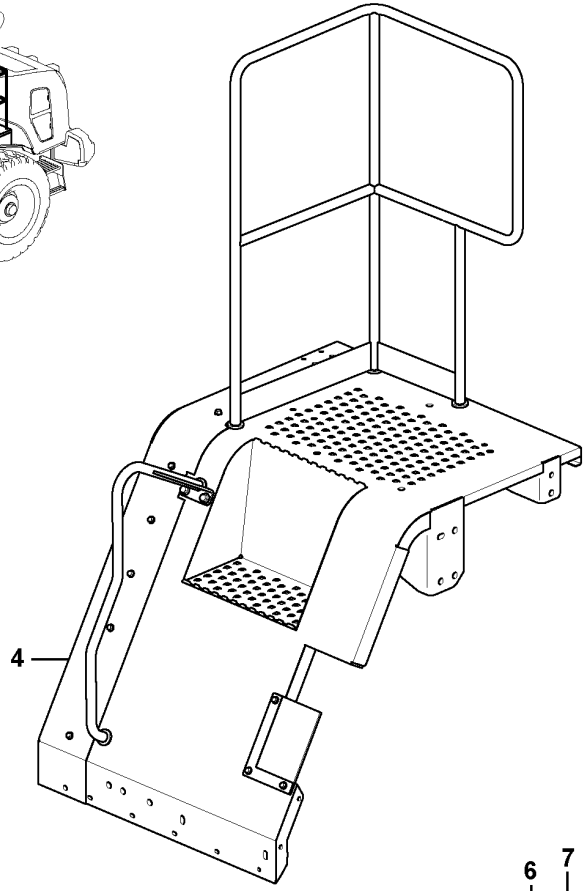

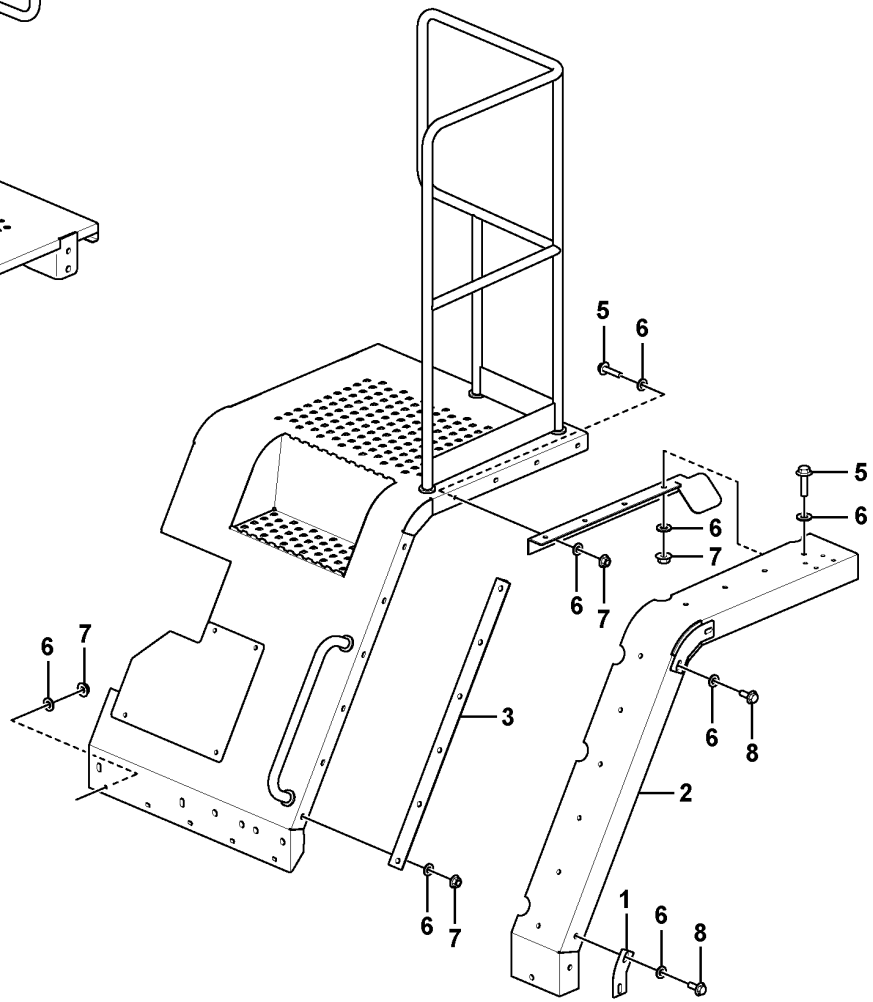

Volvo Construction Equipment

1075247

Fig.	Part No.	Quantity 1	2	3	PS	KIT	Description	Dénomination	Bezeichnung	Denominación	Benämning	Notes
1	VOE 17219861	2					Plate	Tôle	Blech	Chapa	Plåt	
2	VOE 17255343	1					Mudguard	Aile	Kotflügel	Guardabarros	Stänkskärm	
3	VOE 17220151	2					Plate	Tôle	Blech	Chapa	Plåt	
4	VOE 17255349	1					Mudguard	Aile	Kotflügel	Guardabarros	Stänkskärm	
5	VOE 945444	40					Flange screw	Vis à embase	Flanschschraube	Tornillo embridado	Flänsskruv	
6	VOE 11117464	100					Plain washer	Rondelle plane	Flachscheibe	Arandela plana	Planbricka	
7	VOE 948645	56					Flange lock nut	Contre-écrou à embase	Flanschverschlussmutter	Contratuerca embridada	Flänslåsmutter	
8	VOE 946173	8					Flange screw	Vis à embase	Flanschschraube	Tornillo embridado	Flänsskruv	

1		**widener kit for standard mudguards, rear** **Kit élargisseurs de garde-boue standard, AR** **Kotflügelansatz, hinten** **Juego de ampliación para guardabarros estándar, trasero** **Skärmbreddare till standardskärmar, bak**	Catalogue id **20694**	Group **826**
2				
3			Illustr. No **1075247**	Section **550**
4				
5		**85791**	Issue **20039665-F**	Page **1171**

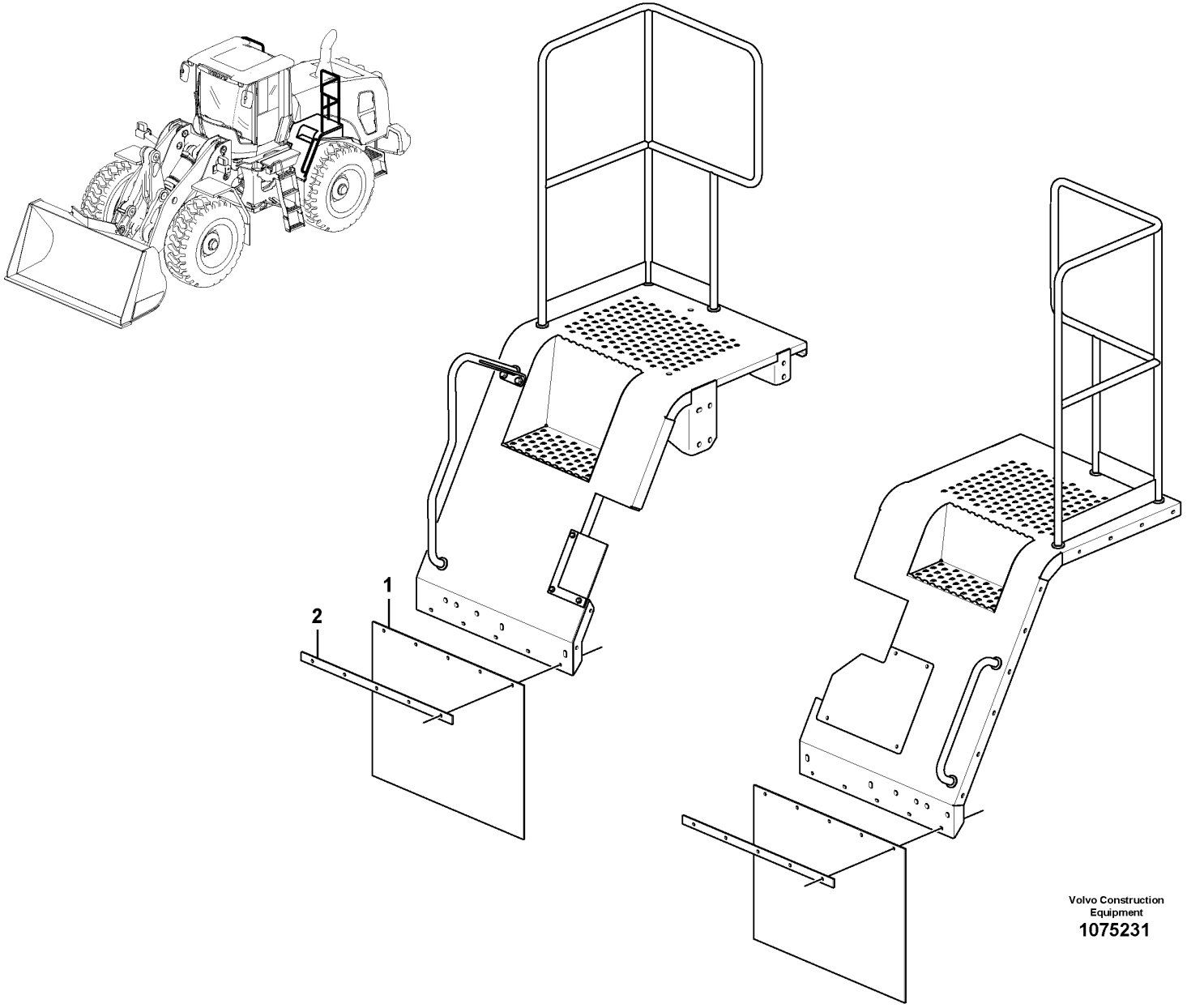

Volvo Construction Equipment

1075231

Fig.	Part No.	Quantity 1	2	3	PS	KIT	Description	Dénomination	Bezeichnung	Denominación	Benämning	Notes
1	VOE 15103391	2					Mudflap	Pare-boue	Schmutzfänger	Parafango	Stänkskydd	
2	VOE 15103375	2					Bracket	Console	Konsole	Consola	Konsol	

1		**Mudguards - rear** **Garde-boue - arrière** **Kotflügel - hinten** **Guardabarros - trasero** **Stänkskärmar - bak**	Catalogue id **20694**	Group **826**
2				
3			Illustr. No **1075231**	Section **600**
4				
5		**85816, 85316**	Issue **20039665-F**	Page **1173**

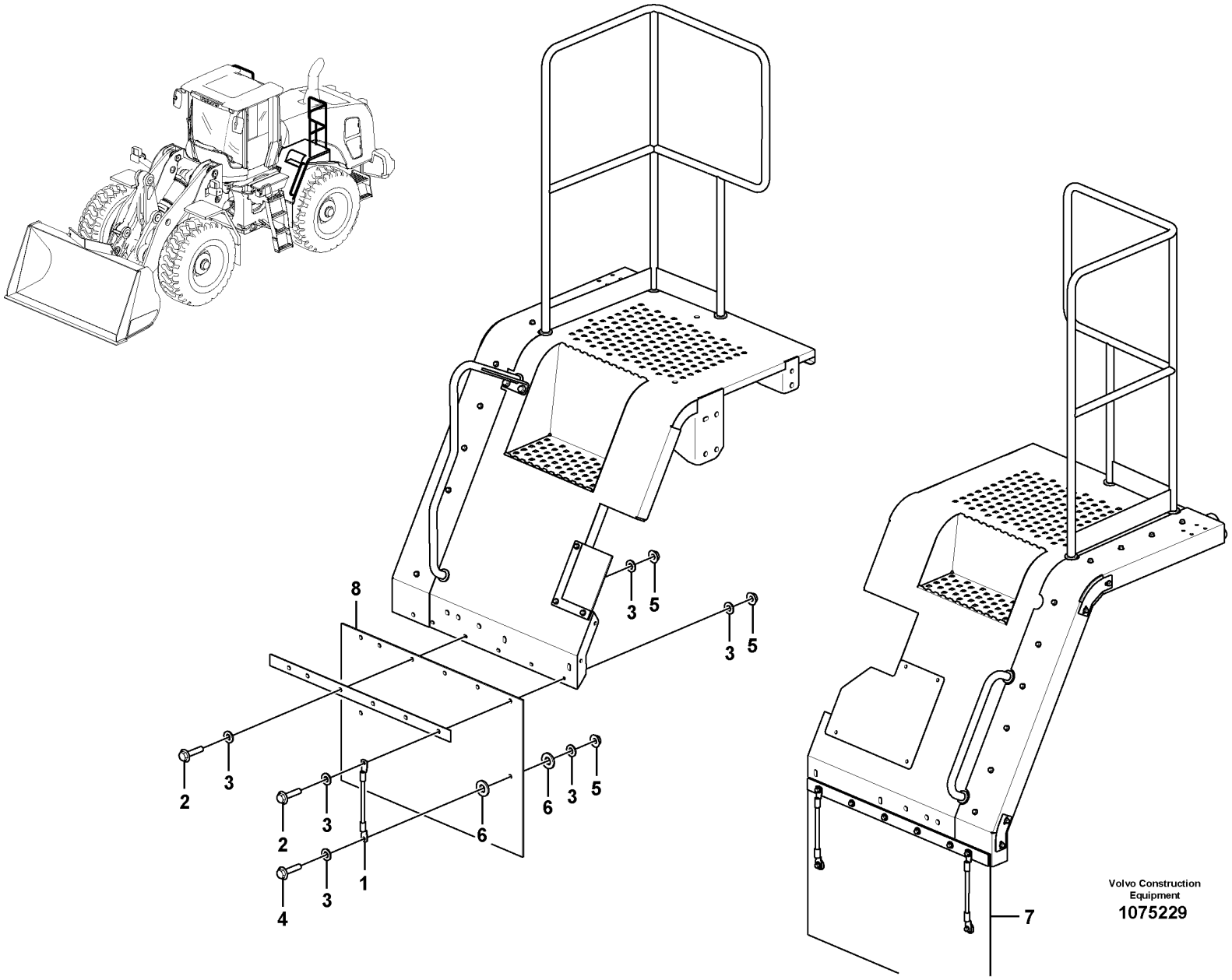

Volvo Construction Equipment

1075229

Fig.	Part No.	Quantity 1	2	3	PS	KIT	Description	Dénomination	Bezeichnung	Denominación	Benämning	Notes
1	VOE 4939726	4					Cable	Câble	Kabel	Cable	Kabel	
2	VOE 946671	12					Flange screw	Vis à embase	Flanschschraube	Tornillo embridado	Flänsskruv	
3	VOE 11117464	32					Plain washer	Rondelle plane	Flachscheibe	Arandela plana	Planbricka	
4	VOE 946470	4					Flange screw	Vis à embase	Flanschschraube	Tornillo embridado	Flänsskruv	
5	VOE 948645	16					Flange lock nut	Contre-écrou à embase	Flanschverschlussmutter	Contratuerca embridada	Flänslåsmutter	
6	VOE 13960145	8					Washer	Rondelle	Scheibe	Arandela	Bricka	
7	VOE 17255500	1					Mudflap	Pare-boue	Schmutzfänger	Parafango	Stänkskydd	
8	VOE 17255502	1					Mudflap	Pare-boue	Schmutzfänger	Parafango	Stänkskydd	

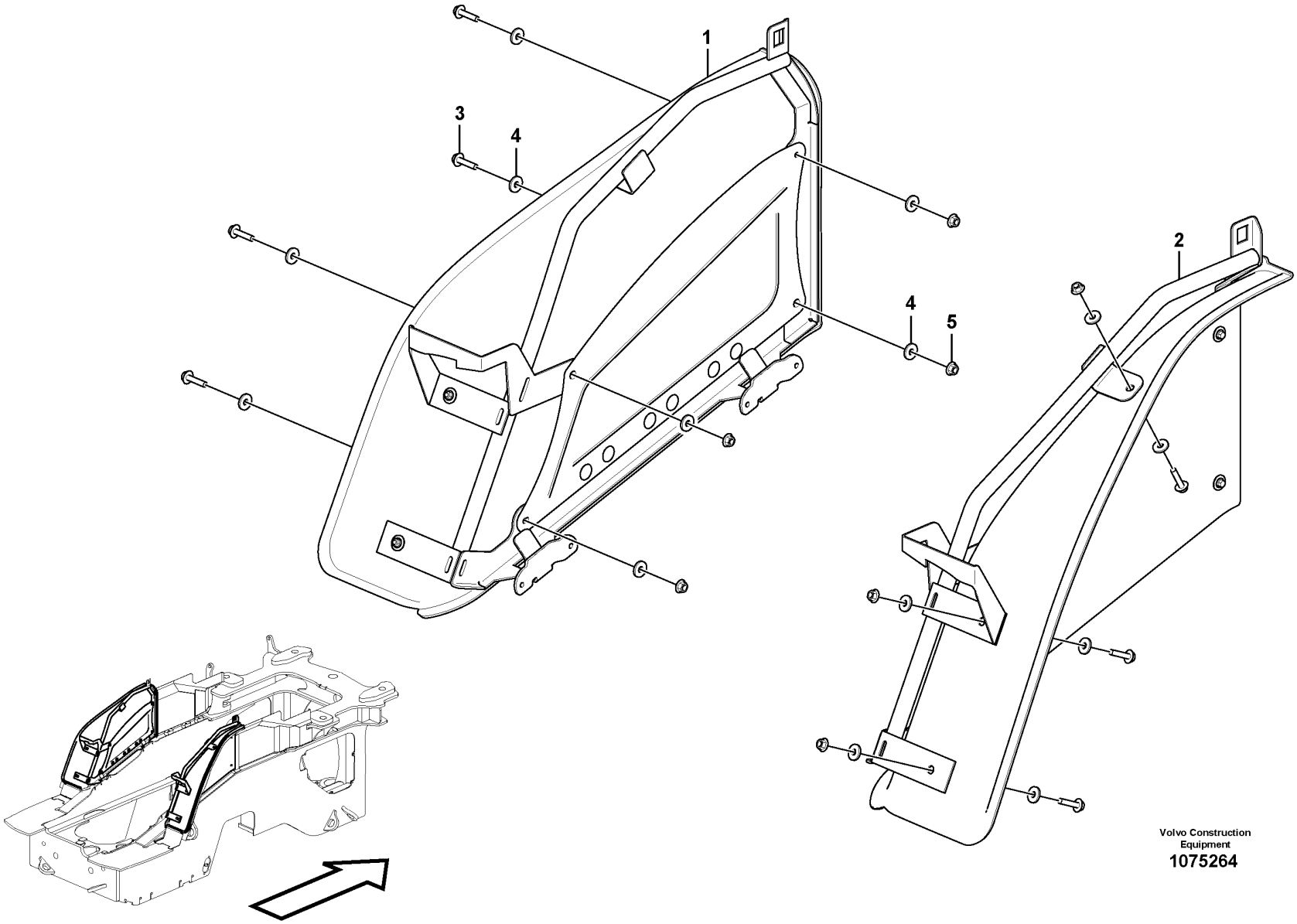

Volvo Construction Equipment

1075264

Fig.	Part No.	Quantity 1	2	3	PS	KIT	Description	Dénomination	Bezeichnung	Denominación	Benämning	Notes
1	VOE 17222037	1					Rear fender	Aile arrière	Hinterkotflügel	Guaroabarros posterior	Bakskärm	
2	VOE 17222380	1					Rear fender	Aile arrière	Hinterkotflügel	Guaroabarros posterior	Bakskärm	
3	VOE 13947760	14					Screw	Vis	Schraube	Tornillo	Skruv	
4	VOE 11117464	28					Plain washer	Rondelle plane	Flachscheibe	Arandela plana	Planbricka	
5	VOE 948645	14					Flange lock nut	Contre-écrou à embase	Flanschverschlussmutter	Contratuerca embridada	Flänslåsmutter	

1		**Fender, rear** **Aile, AR** **Kotflügel, hinten** **Guardabarros, trasero** **Stänkskärm, bak**	Catalogue id **20694**	Group **826**
2				
3			Illustr. No **1075264**	Section **700**
4				
5		**85779**	Issue **20039665-F**	Page **1177**

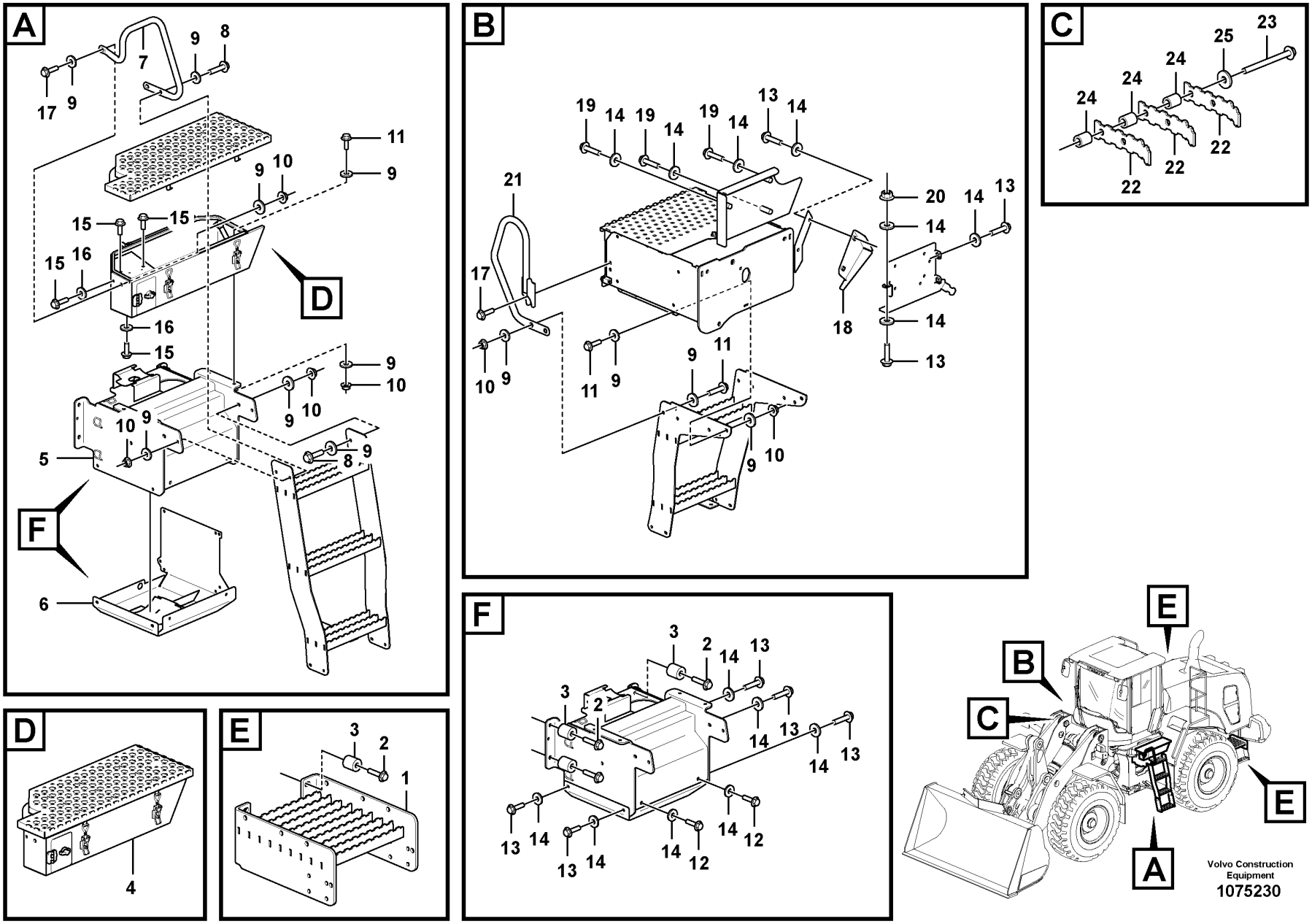
A
17
9
7
9
8
11
9
10
9
15
15
15
16
D
16
15
9
10
9
10
9
10
9
8
9
5
F
6
B
19
14
19
14
19
14
13
14
21
20
14
13
17
14
18
14
13
10
9
11
9
9
11
9
10
C
23
25
24
24
24
22
22
22
D
4
E
3
2
1
F
3
2
14
13
3
2
14
13
14
13
13
14
13
14
14
12
14
12
E
B
C
E
A
Volvo Construction Equipment
1075230

Fig.	Part No.	Quantity 1	2	3	PS	KIT	Description	Dénomination	Bezeichnung	Denominación	Benämning	Notes
1	**VOE 15179652**	2					Step	Marche escalier	Treppenstufe	Escalón	Trappsteg	S/N-3297
1		2			NS		Stairs	Escalier	Treppe	Escalera	Trappa	S/N 3298- See group 827-150 page 1181
2	**VOE 13965194**	11					Screw	Vis	Schraube	Tornillo	Skruv	
3	**VOE 4861316**	11					Spacer ring	Bague entretoise	Abstandring	Anillo distanciador	Distansring	S/N-3297
3	**VOE 4861316**	3					Spacer ring	Bague entretoise	Abstandring	Anillo distanciador	Distansring	S/N 3298-, S/N -3428 S/N -7999
3	**VOE 4861316**	11					Spacer ring	Bague entretoise	Abstandring	Anillo distanciador	Distansring	S/N 3429-, S/N 8000-
4	**VOE 16872377**	1					Tool box	Caisse à outils	Werkzeugkasten	Caja herramientas	Verktygslåda	See group 896-500 page 1415
5	**VOE 16869741**	1					Bracket	Console	Konsole	Consola	Konsol	
6	**VOE 16854833**	1					Bracket	Console	Konsole	Consola	Konsol	
7	**VOE 15178636**	1					Hand rail	Tige articulée	Handlauf	Pasamanos	Ledstång	
8	**VOE 946752**	4					Flange screw	Vis à embase	Flanschschraube	Tornillo embridado	Flänsskruv	
9	**VOE 960143**	30					Plain washer	Rondelle plane	Flachscheibe	Arandela plana	Planbricka	
10	**VOE 13971098**	15					Flange nut	Écrou à embase	Flanschmutter	Tuerca embridada	Flänsmutter	
11	**VOE 946472**	10					Flange screw	Vis à embase	Flanschschraube	Tornillo embridado	Flänsskruv	
12	**VOE 946173**	2					Flange screw	Vis à embase	Flanschschraube	Tornillo embridado	Flänsskruv	
13	**VOE 945444**	10					Flange screw	Vis à embase	Flanschschraube	Tornillo embridado	Flänsskruv	
14	**VOE 11117464**	16					Plain washer	Rondelle plane	Flachscheibe	Arandela plana	Planbricka	
15	**VOE 946544**	4					Flange screw	Vis à embase	Flanschschraube	Tornillo embridado	Flänsskruv	
16	**VOE 960139**	2					Plain washer	Rondelle plane	Flachscheibe	Arandela plana	Planbricka	
17	**VOE 946329**	3					Flange screw	Vis à embase	Flanschschraube	Tornillo embridado	Flänsskruv	
18	**VOE 16841839**	1					Plate	Tôle	Blech	Chapa	Plåt	
19	**VOE 946671**	3					Flange screw	Vis à embase	Flanschschraube	Tornillo embridado	Flänsskruv	
20	**VOE 945408**	1					Flange nut	Écrou à embase	Flanschmutter	Tuerca embridada	Flänsmutter	
21	**VOE 16684718**	1					Hand rail	Tige articulée	Handlauf	Pasamanos	Ledstång	
22	**VOE 11413359**	6					Foot rest	Repose-pied	Fußstütze	Apoyo de pie	Fotstöd	
23	**VOE 946474**	4					Flange screw	Vis à embase	Flanschschraube	Tornillo embridado	Flänsskruv	
24	**VOE 4854494**	12					Spacer	Entretoise	Abstandkörper	Distanciador	Distans	
25	**VOE 960145**	4					Plain washer	Rondelle plane	Flachscheibe	Arandela plana	Planbricka	S/N-3297
25	**VOE 960145**	8					Plain washer	Rondelle plane	Flachscheibe	Arandela plana	Planbricka	S/N 3298-

1		**Foot step** **Marche-pied** **Trittleiter** **Escalón de acceso** **Fotsteg**	Catalogue id **20694**	Group **827**
2			Illustr. No **1075230**	Section **100**
3			Issue **20039665-F**	Page **1179**
4				
5				

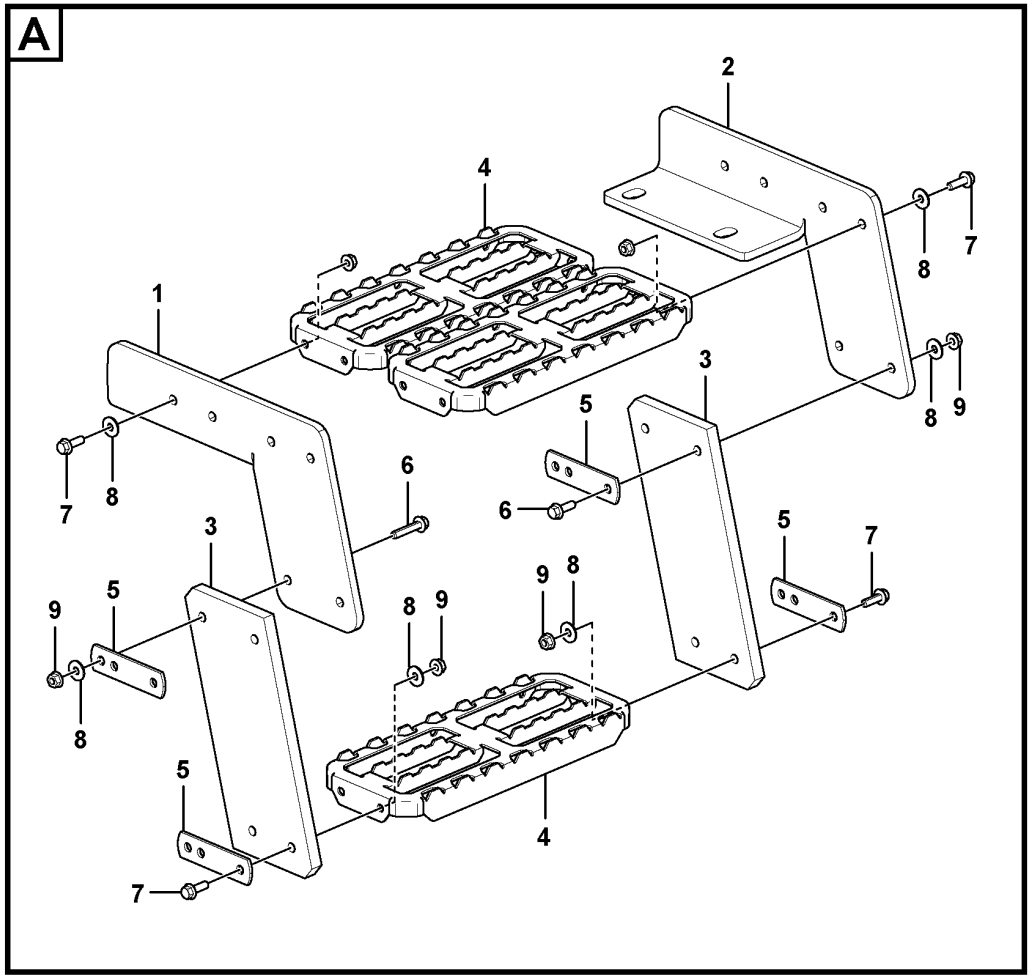
A
1
2
3
4
5
6
7
8
9

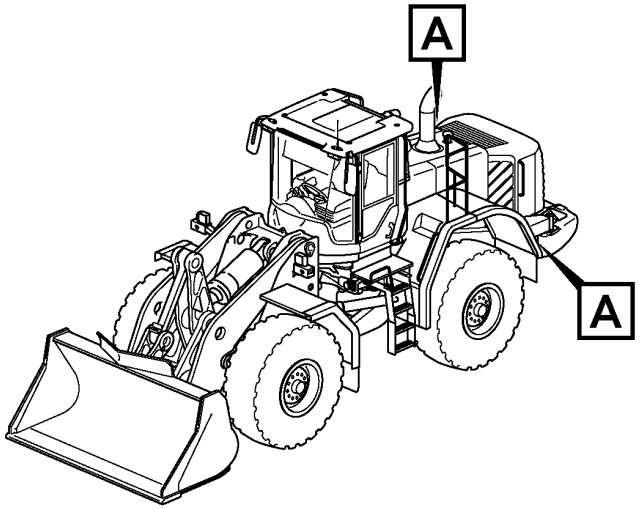
A
A

Fig.	Part No.	Quantity 1	2	3	PS	KIT	Description	Dénomination	Bezeichnung	Denominación	Benämning	Notes
1	VOE 16681364	2					Mounting plate	Plaque montage	Montageplatte	Placa de montaje	Monteringsplatta	
2	VOE 16681192	2					Mounting plate	Plaque montage	Montageplatte	Placa de montaje	Monteringsplatta	
3	VOE 16865218	4					End plate	Tôle extrémité	Stirnwandblech	Placa final	Gavelplåt	
4	VOE 16860000	6					Foot step	Marchepied	Trittblech	Estribo	Fotsteg	
5	VOE 11148718	8					Plate	Tôle	Blech	Chapa	Plåt	
6	VOE 13947760	8					Screw	Vis	Schraube	Tornillo	Skruv	
7	VOE 946671	24					Flange screw	Vis à embase	Flanschschraube	Tornillo embridado	Flänsskruv	
8	VOE 11117464	32					Plain washer	Rondelle plane	Flachscheibe	Arandela plana	Planbricka	
9	VOE 948645	32					Flange lock nut	Contre-écrou à embase	Flanschverschlussmutter	Contratuerca embridada	Flänslåsmutter	

1		**Foot step** **Marche-pied** **Trittleiter** **Escalón de acceso** **Fotsteg**	Catalogue id **20694**	Group **827**
2			Illustr. No **1078896**	Section **150**
3			Issue **20039665-F**	Page **1181**
4				
5				

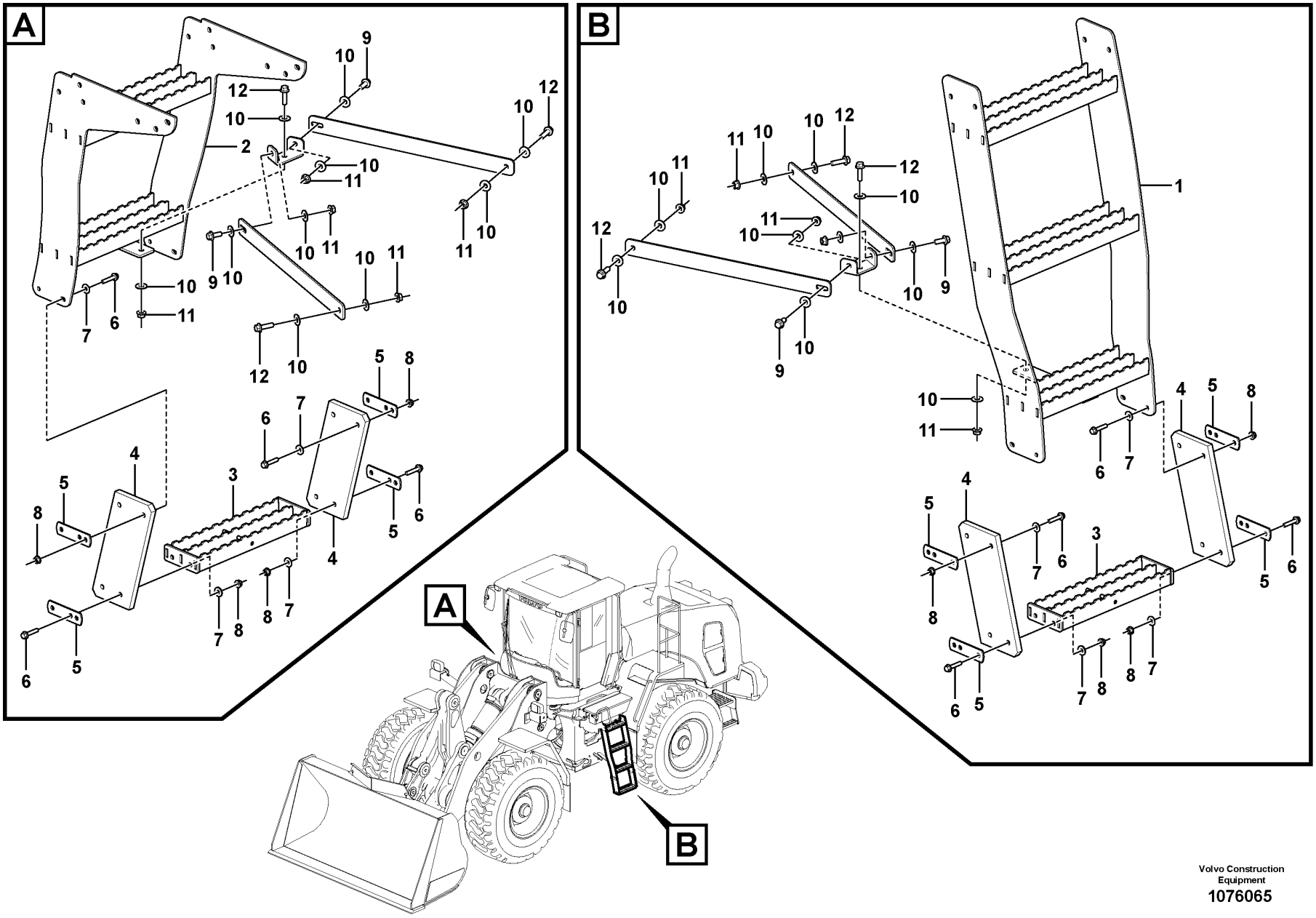

Volvo Construction Equipment
1076065

Fig.	Part No.	Quantity 1	2	3	PS	KIT	Description	Dénomination	Bezeichnung	Denominación	Benämning	Notes
1	VOE 15178640	1					Stairs	Escalier	Treppe	Escalera	Trappa	
2	VOE 15179649	1					Stairs	Escalier	Treppe	Escalera	Trappa	
3	VOE 11414150	2			SS		Foot step	Marchepied	Trittblech	Estribo	Fotsteg	
4	VOE 16865218	4					End plate	Tôle extrémité	Stirnwandblech	Placa final	Gavelplåt	
5	VOE 11148718	8					Plate	Tôle	Blech	Chapa	Plåt	
6	VOE 947760	16					Flange screw	Vis à embase	Flanschschraube	Tornillo embridado	Flänsskruv	
7	VOE 11117464	16					Plain washer	Rondelle plane	Flachscheibe	Arandela plana	Planbricka	
8	VOE 948645	16					Flange lock nut	Contre-écrou à embase	Flanschverschlussmutter	Contratuerca embridada	Flänslåsmutter	
9	VOE 946329	4					Flange screw	Vis à embase	Flanschschraube	Tornillo embridado	Flänsskruv	
10	VOE 13960143	20					Washer	Rondelle	Scheibe	Arandela	Bricka	
11	VOE 13971098	10					Flange nut	Écrou à embase	Flanschmutter	Tuerca embridada	Flänsmutter	
12	VOE 13946752	6					Screw	Vis	Schraube	Tornillo	Skruv	

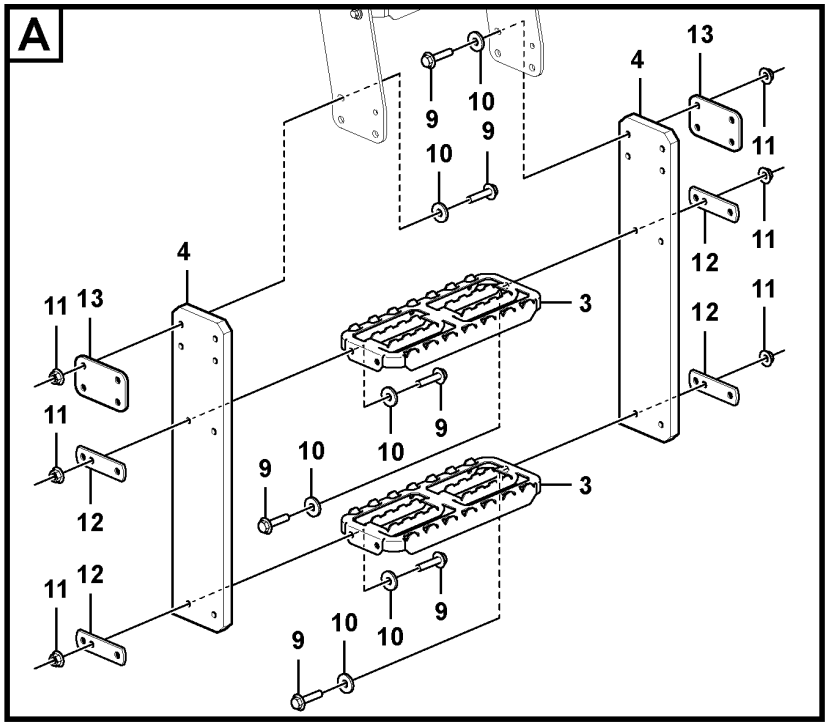

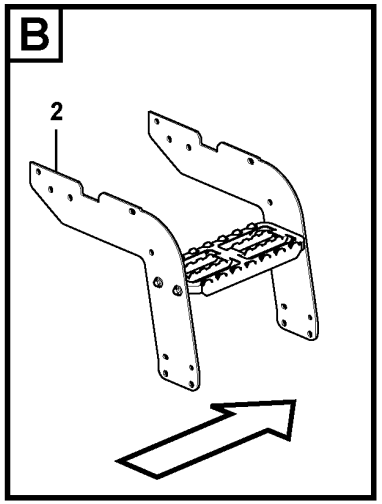

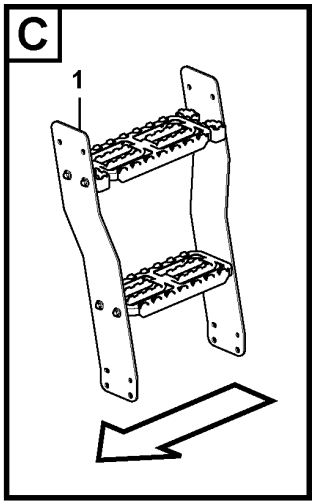

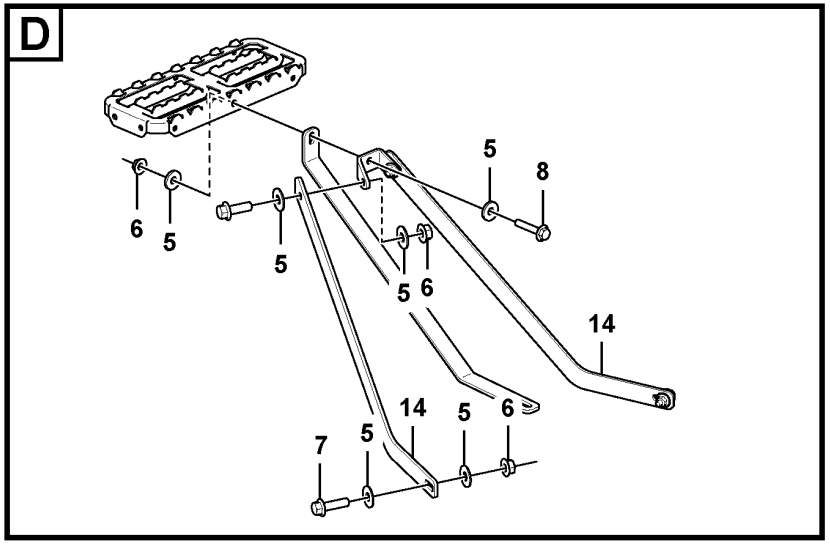

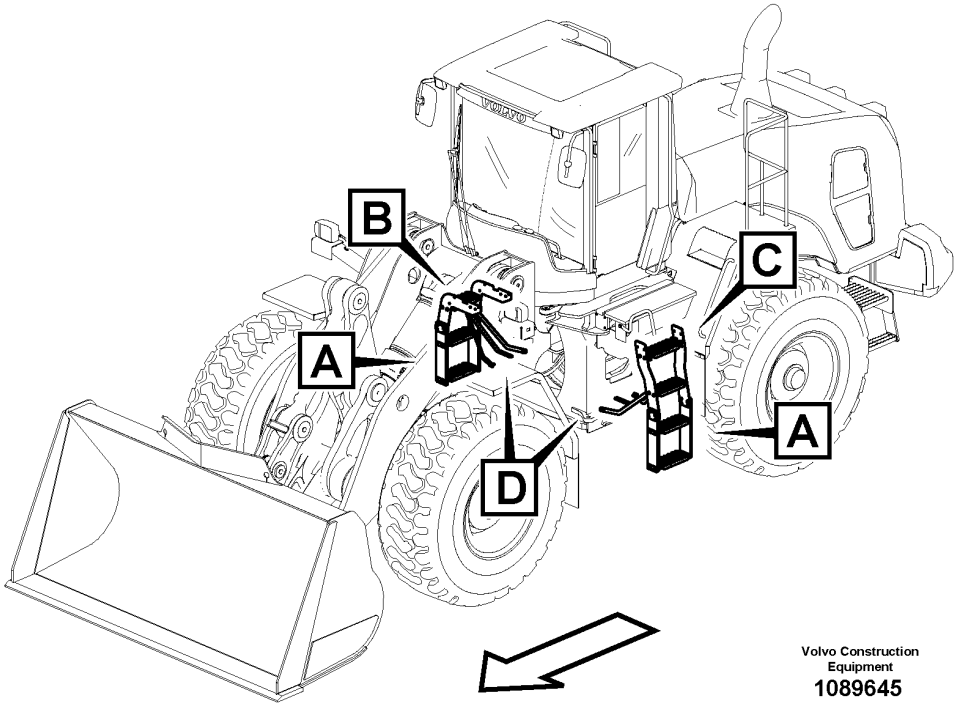

Volvo Construction Equipment
1089645

Fig.	Part No.	Quantity 1	2	3	PS	KIT	Description	Dénomination	Bezeichnung	Denominación	Benämning	Notes
1	VOE 15179969	1					Stairs	Escalier	Treppe	Escalera	Trappa	S/N -23609
2	VOE 15180069	1					Ladder	Échelle	Leiter	Escala	Lejdare	S/N -23609
3	VOE 11414150	4			SS		Foot step	Marchepied	Trittblech	Estribo	Fotsteg	S/N -23609
4	VOE 15180035	4					End plate	Tôle extrémité	Stirnwandblech	Placa final	Gavelplåt	S/N -23609
5	VOE 13960143	20					Washer	Rondelle	Scheibe	Arandela	Bricka	S/N -23609
6	VOE 13971098	10					Flange nut	Écrou à embase	Flanschmutter	Tuerca embridada	Flänsmutter	S/N -23609
7	VOE 13946752	6					Screw	Vis	Schraube	Tornillo	Skruv	S/N -23609
8	VOE 946329	4					Flange screw	Vis à embase	Flanschschraube	Tornillo embridado	Flänsskruv	S/N -23609
9	VOE 13947760	32					Screw	Vis	Schraube	Tornillo	Skruv	
10	VOE 11117464	32					Plain washer	Rondelle plane	Flachscheibe	Arandela plana	Planbricka	
11	VOE 948645	32					Flange lock nut	Contre-écrou à embase	Flanschverschlussmutter	Contratuerca embridada	Flänslåsmutter	
12	VOE 11148718	8					Plate	Tôle	Blech	Chapa	Plåt	
13	VOE 11180326	4					Plate	Tôle	Blech	Chapa	Plåt	
14	VOE 16869724	2					Flat bar	Tige plate	Flachstab	Barra plana	Plattstång	

1		**Running board.** **Marche - pied.** **Fusstritt.** **Estribo.** **Fotsteg.**	Catalogue id **20694**	Group **827**
2				
3			Illustr. No **1089645**	Section **300**
4				
5		**86371 S/N -3297**	Issue **20039665-F**	Page **1185**

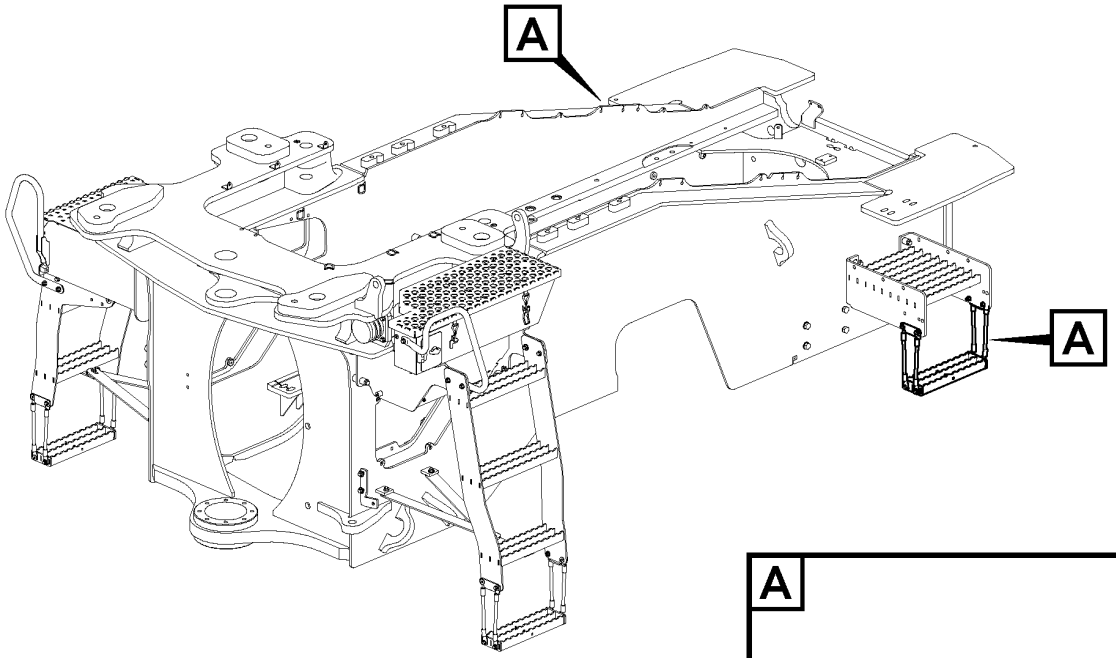
A
A

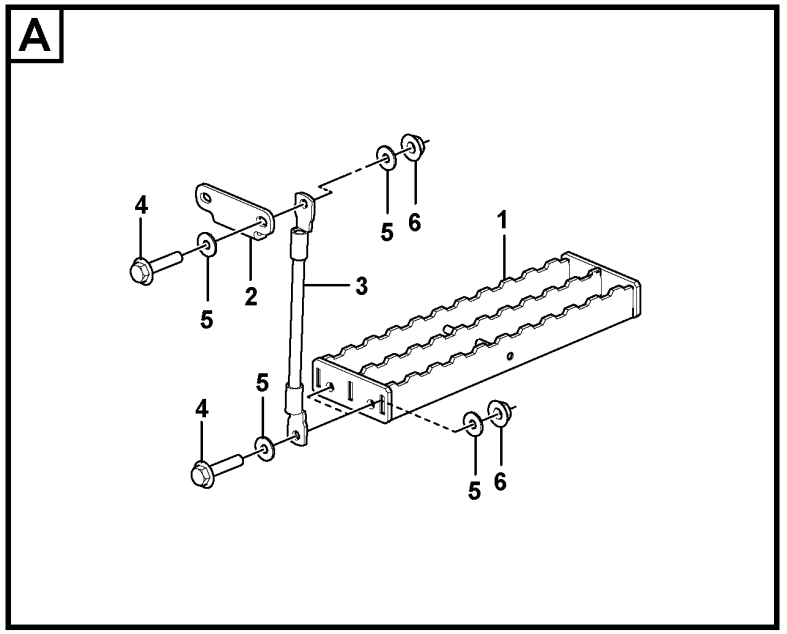
A
4
5
2
5
6
1
3
5
4
5
6

Fig.	Part No.	Quantity 1	2	3	PS	KIT	Description	Dénomination	Bezeichnung	Denominación	Benämning	Notes
1	**VOE 16860000**	2					Foot step	Marchepied	Trittblech	Estribo	Fotsteg	
2		4			NS		Plate	Tôle	Blech	Chapa	Plåt	
3	**VOE 4939726**	8					Cable	Câble	Kabel	Cable	Kabel	
4	**VOE 946671**	8					Flange screw	Vis à embase	Flanschschraube	Tornillo embridado	Flänsskruv	
5	**VOE 11117464**	32					Plain washer	Rondelle plane	Flachscheibe	Arandela plana	Planbricka	
6	**VOE 948645**	16					Flange lock nut	Contre-écrou à embase	Flanschverschlussmutter	Contratuerca embridada	Flänslåsmutter	

1		**Foot step** **Marche-pied** **Trittleiter** **Escalón de acceso** **Fotsteg**	Catalogue id **20694**	Group **827**
2			Illustr. No **1084678**	Section **400**
3				
4			Issue **20039665-F**	Page **1187**
5		**85781**		

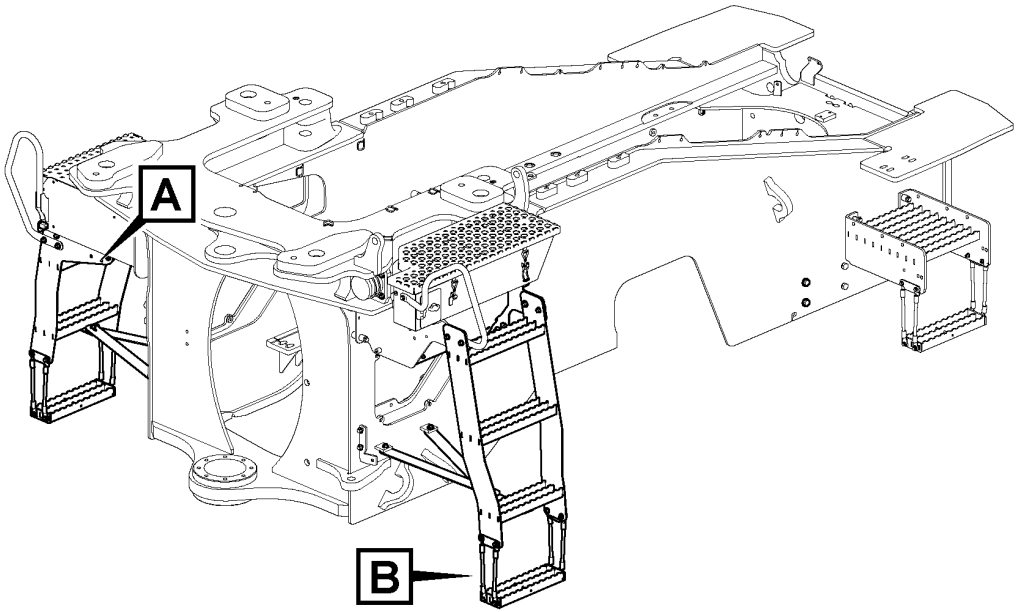
A
B

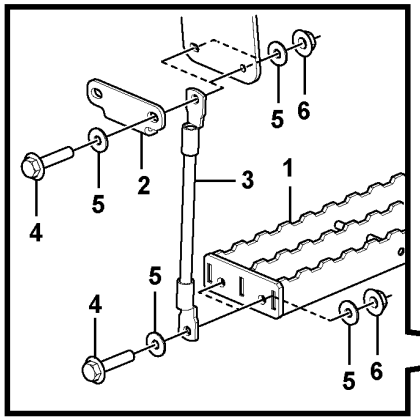
5
6
4
5
2
3
1
4
5
5
6

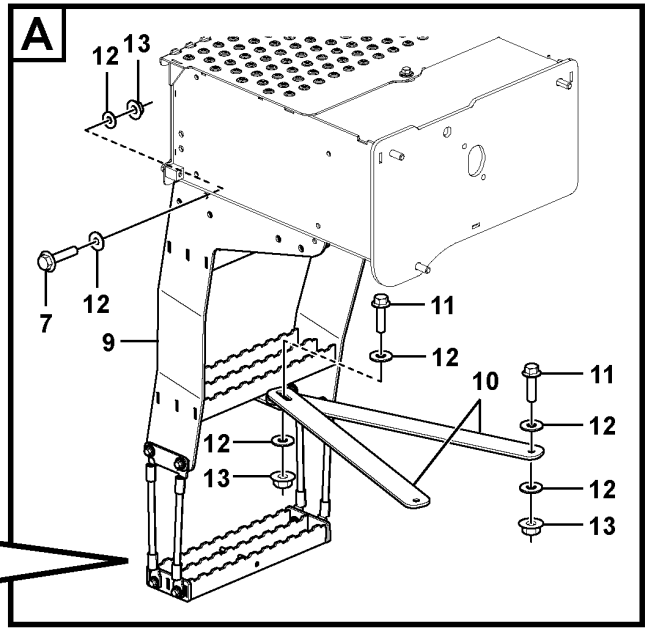
A
12
13
7
12
9
11
12
10
11
12
13
12
13
12
13

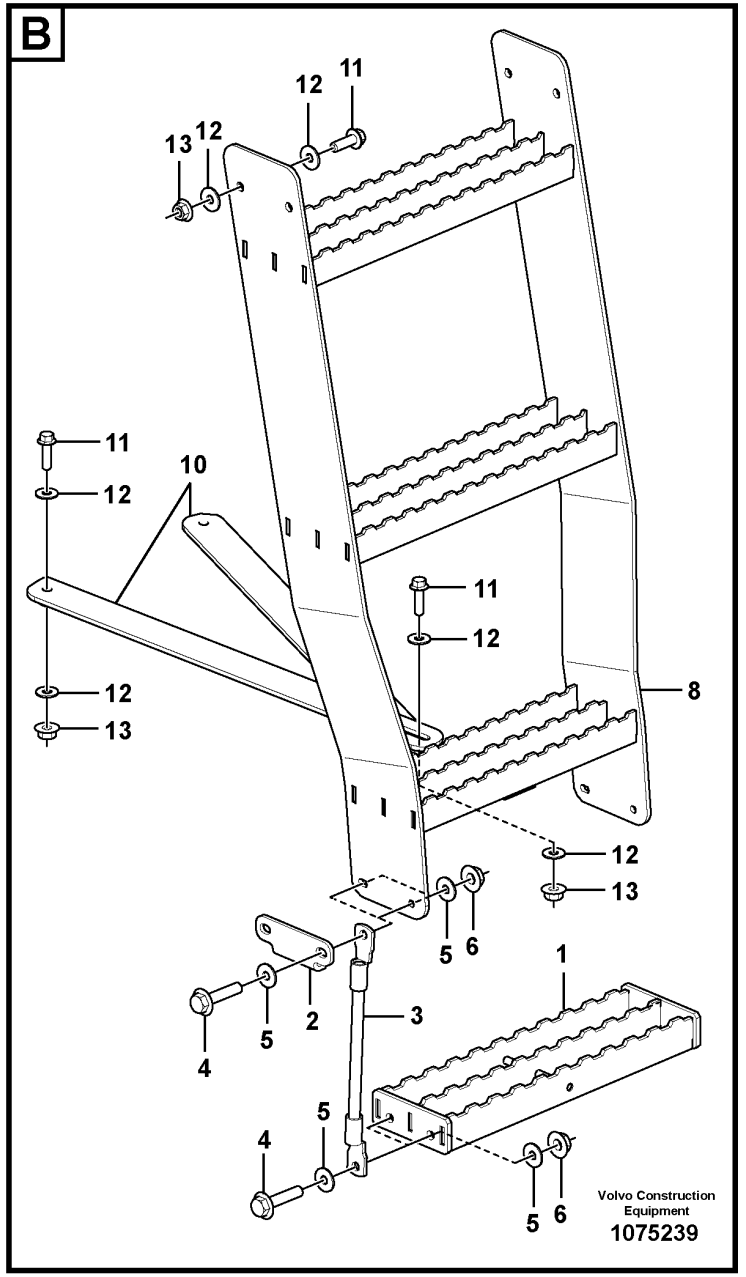
B
12
11
13
12
11
10
12
11
12
8
12
13
12
13
5
6
4
5
2
3
1
4
5
5
6
Volvo Construction Equipment
1075239

Fig.	Part No.	Quantity 1	2	3	PS	KIT	Description	Dénomination	Bezeichnung	Denominación	Benämning	Notes
1	VOE 11414150	2			SS		Foot step	Marchepied	Trittblech	Estribo	Fotsteg	
2		4			NS		Plate	Tôle	Blech	Chapa	Plåt	
3	VOE 4939726	8					Cable	Câble	Kabel	Cable	Kabel	
4	VOE 946671	16					Flange screw	Vis à embase	Flanschschraube	Tornillo embridado	Flänsskruv	
5	VOE 11117464	32					Plain washer	Rondelle plane	Flachscheibe	Arandela plana	Planbricka	
6	VOE 948645	16					Flange lock nut	Contre-écrou à embase	Flanschverschlussmutter	Contratuerca embridada	Flänslåsmutter	
7	VOE 946329	4					Flange screw	Vis à embase	Flanschschraube	Tornillo embridado	Flänsskruv	
8	VOE 15178640	1					Stairs	Escalier	Treppe	Escalera	Trappa	
9	VOE 15179649	1					Stairs	Escalier	Treppe	Escalera	Trappa	
10	VOE 16869587	4					Flat bar	Tige plate	Flachstab	Barra plana	Plattstång	
11	VOE 13946752	6					Screw	Vis	Schraube	Tornillo	Skruv	
12	VOE 13960143	20					Washer	Rondelle	Scheibe	Arandela	Bricka	
13	VOE 13971098	10					Flange nut	Écrou à embase	Flanschmutter	Tuerca embridada	Flänsmutter	

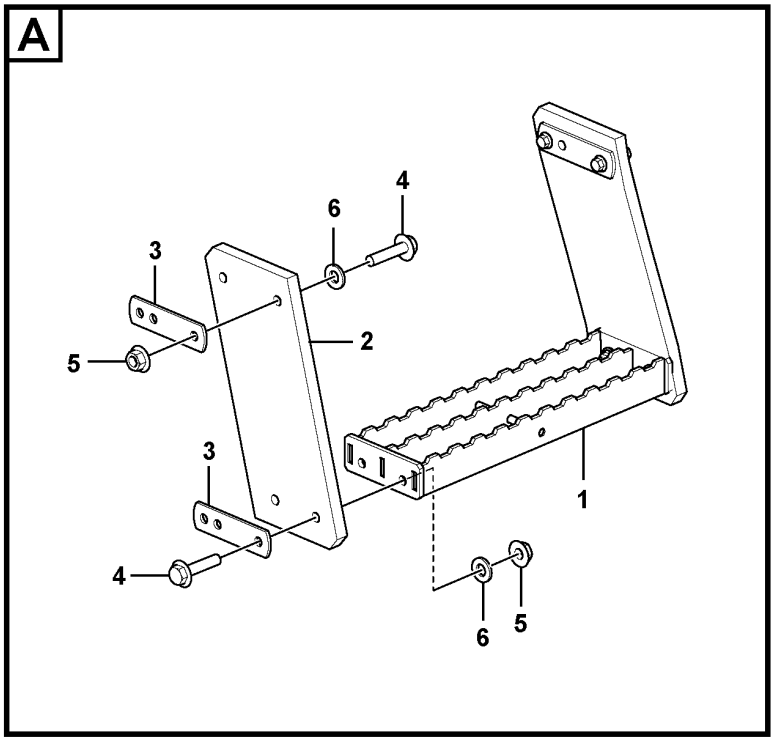

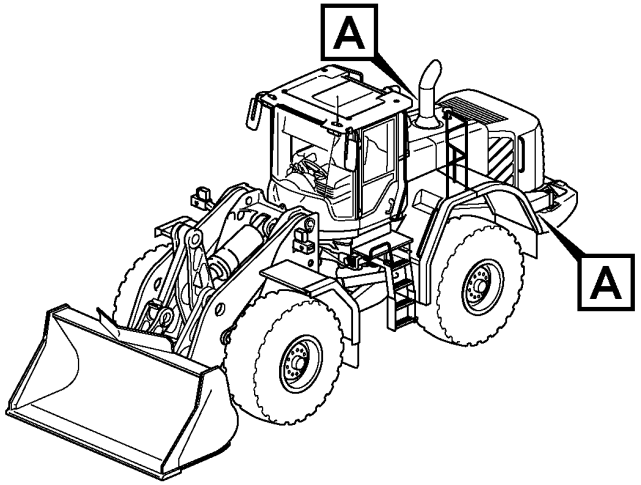

Volvo Construction Equipment

1075250

Fig.	Part No.	Quantity 1	2	3	PS	KIT	Description	Dénomination	Bezeichnung	Denominación	Benämning	Notes
1	VOE 16860000	2					Foot step	Marchepied	Trittblech	Estribo	Fotsteg	
2	VOE 11147595	4					End plate	Tôle extrémité	Stirnwandblech	Placa final	Gavelplåt	
3	VOE 11148718	8					Plate	Tôle	Blech	Chapa	Plåt	
4	VOE 947760	16					Flange screw	Vis à embase	Flanschschraube	Tornillo embridado	Flänsskruv	
5	VOE 948645	16					Flange lock nut	Contre-écrou à embase	Flanschverschlussmutter	Contratuerca embridada	Flänslåsmutter	
6	VOE 11117464	16					Plain washer	Rondelle plane	Flachscheibe	Arandela plana	Planbricka	
1	VOE 16693432	1			SS		Stairs	Escalier	Treppe	Escalera	Trappa	
2	VOE 16847857	1			SS		Stairs	Escalier	Treppe	Escalera	Trappa	
3	VOE 16860000	2					Foot step	Marchepied	Trittblech	Estribo	Fotsteg	
4	VOE 13960143	7					Washer	Rondelle	Scheibe	Arandela	Bricka	
5	VOE 13971098	3					Flange nut	Écrou à embase	Flanschmutter	Tuerca embridada	Flänsmutter	
6	VOE 13946752	2					Screw	Vis	Schraube	Tornillo	Skruv	
7	VOE 946329	2					Flange screw	Vis à embase	Flanschschraube	Tornillo embridado	Flänsskruv	

1		**Foot step** **Marche-pied** **Trittleiter** **Escalón de acceso** **Fotsteg**	Catalogue id **20694**	Group **827**
2			Illustr. No **1075250**	Section **600**
3				
4			Issue **20039665-F**	Page **1191**
5		**85798**		

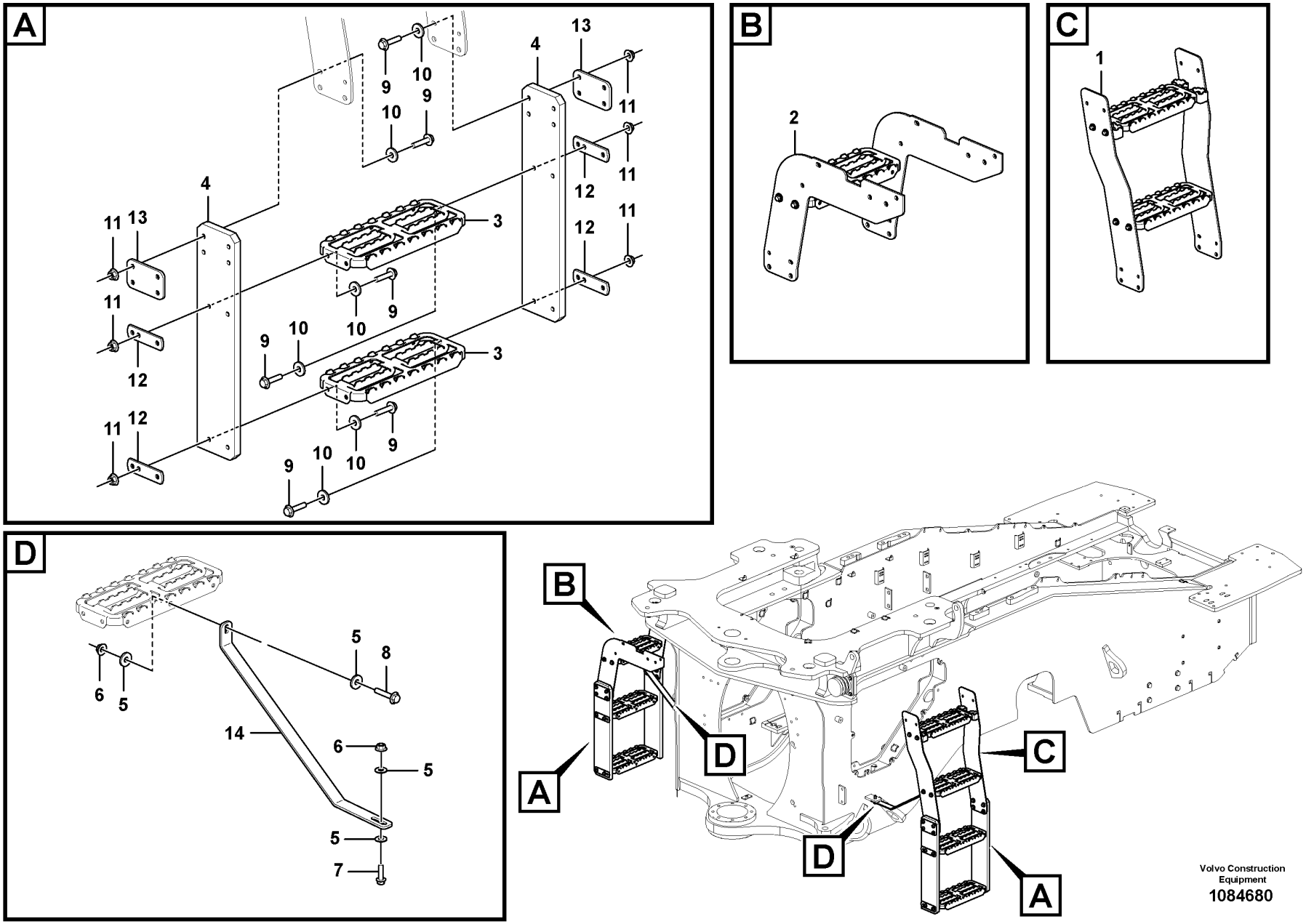

Volvo Construction Equipment

1084680

Fig.	Part No.	Quantity 1	2	3	PS	KIT	Description	Dénomination	Bezeichnung	Denominación	Benämning	Notes
1	VOE 16848489	1			SS		Stairs	Escalier	Treppe	Escalera	Trappa	
2	VOE 16693440	1			SS		Ladder	Échelle	Leiter	Escala	Lejdare	
3	VOE 16860000	4					Foot step	Marchepied	Trittblech	Estribo	Fotsteg	
4	VOE 15180035	4					End plate	Tôle extrémité	Stirnwandblech	Placa final	Gavelplåt	
5	VOE 13960143	7					Washer	Rondelle	Scheibe	Arandela	Bricka	
6	VOE 13971098	3					Flange nut	Écrou à embase	Flanschmutter	Tuerca embridada	Flänsmutter	
7	VOE 13946752	2					Screw	Vis	Schraube	Tornillo	Skruv	
8	VOE 946329	2					Flange screw	Vis à embase	Flanschschraube	Tornillo embridado	Flänsskruv	
9	VOE 13947760	32					Screw	Vis	Schraube	Tornillo	Skruv	
10	VOE 11117464	32					Plain washer	Rondelle plane	Flachscheibe	Arandela plana	Planbricka	
11	VOE 948645	32					Flange lock nut	Contre-écrou à embase	Flanschverschlussmutter	Contratuerca embridada	Flänslåsmutter	
12	VOE 11148718	8					Plate	Tôle	Blech	Chapa	Plåt	
13	VOE 11180326	4					Plate	Tôle	Blech	Chapa	Plåt	
14	VOE 16692379	2					Flat bar	Tige plate	Flachstab	Barra plana	Plattstång	

1		**Running board.** **Marche - pied.** **Fusstritt.** **Estribo.** **Fotsteg.**	Catalogue id **20694**	Group **827**
2				
3			Illustr. No **1084680**	Section **700**
4				
5		**86371 S/N 3298-**	Issue **20039665-F**	Page **1193**

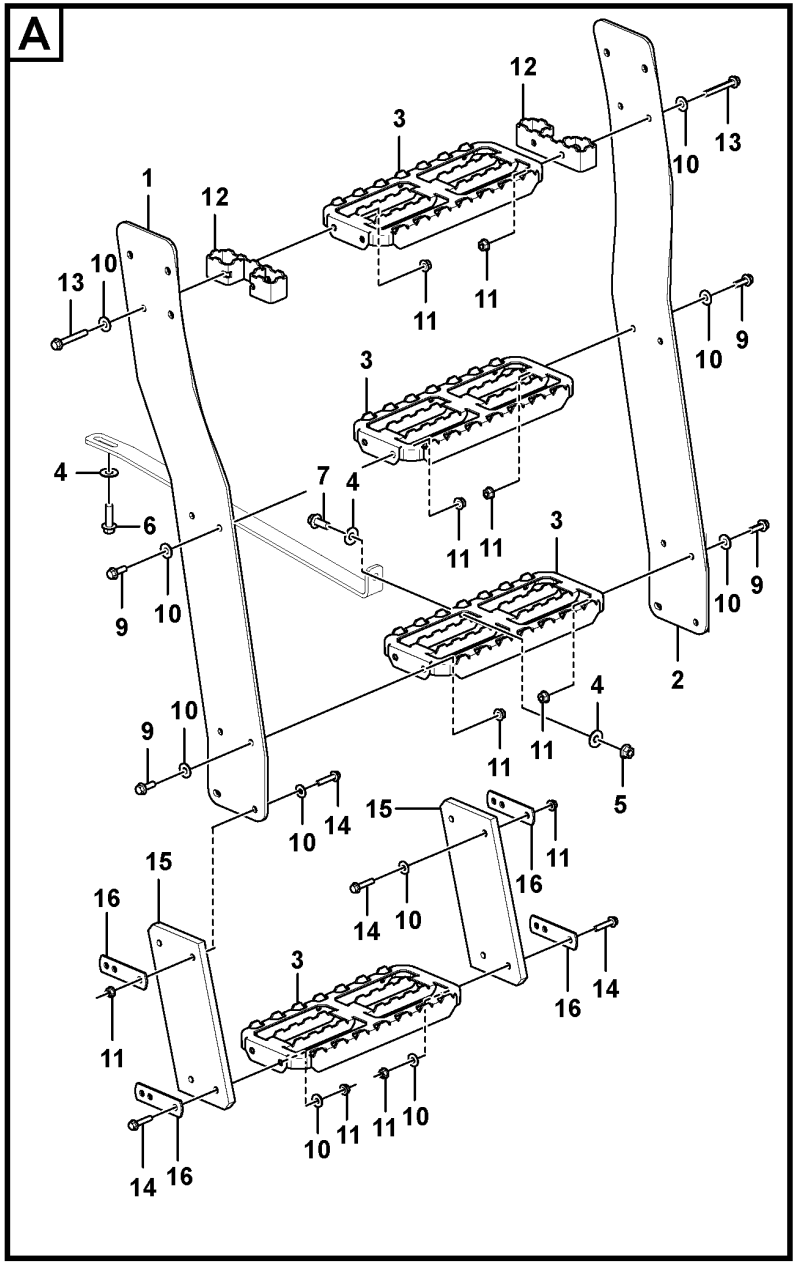

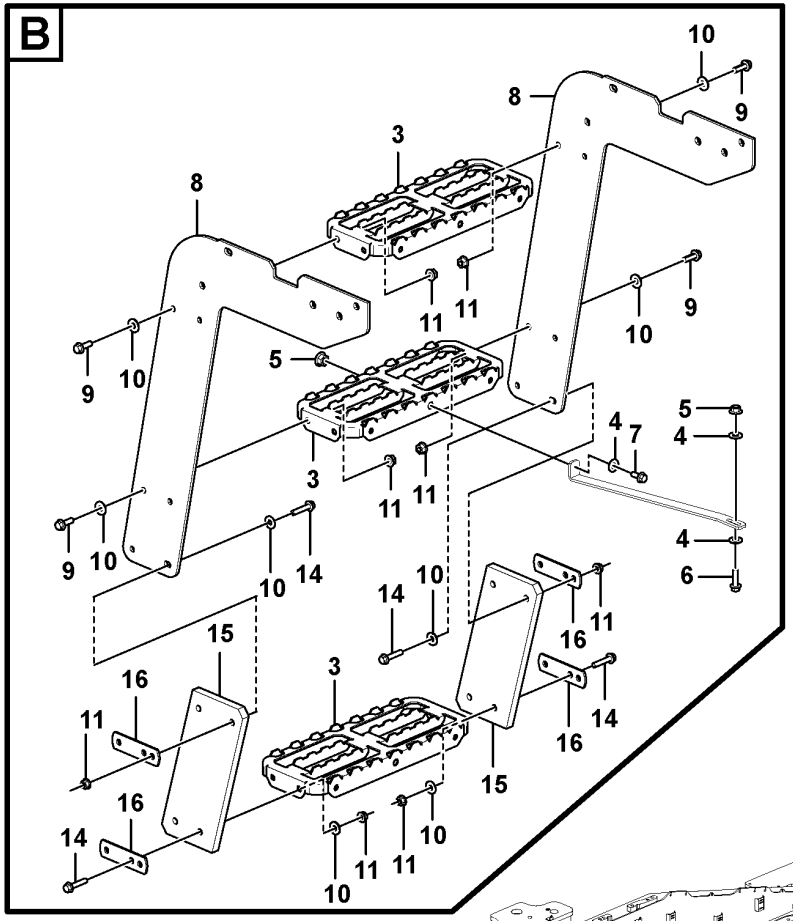

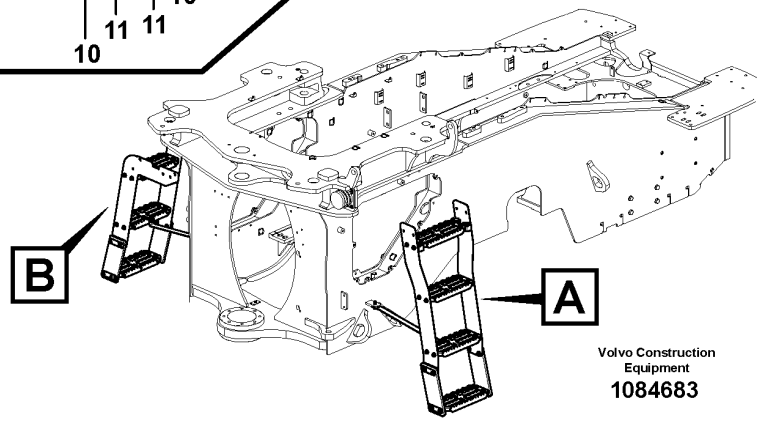

Volvo Construction Equipment

1084683

Fig.	Part No.	Quantity 1	2	3	PS	KIT	Description	Dénomination	Bezeichnung	Denominación	Benämning	Notes
1	VOE 16847859	1					Plate	Tôle	Blech	Chapa	Plåt	
2	VOE 16847860	1					Plate	Tôle	Blech	Chapa	Plåt	
3	VOE 16860000	7					Foot step	Marchepied	Trittblech	Estribo	Fotsteg	
4	VOE 13960143	7					Washer	Rondelle	Scheibe	Arandela	Bricka	
5	VOE 13971098	3					Flange nut	Écrou à embase	Flanschmutter	Tuerca embridada	Flänsmutter	
6	VOE 13946752	2					Screw	Vis	Schraube	Tornillo	Skruv	
7	VOE 946329	2					Flange screw	Vis à embase	Flanschschraube	Tornillo embridado	Flänsskruv	
8	VOE 16693428	2					Plate	Tôle	Blech	Chapa	Plåt	
9	VOE 13945444	16					Screw	Vis	Schraube	Tornillo	Skruv	
10	VOE 11117464	48					Plain washer	Rondelle plane	Flachscheibe	Arandela plana	Planbricka	
11	VOE 948645	36					Flange lock nut	Contre-écrou à embase	Flanschverschlussmutter	Contratuerca embridada	Flänslåsmutter	
12	VOE 16875231	2					Spacer plate	Plaque entretoise	Abstandplatte	Placa distanciadora	Distansplatta	
13	VOE 13965180	4					Screw	Vis	Schraube	Tornillo	Skruv	
14	VOE 13947760	16					Screw	Vis	Schraube	Tornillo	Skruv	
15	VOE 11147595	4					End plate	Tôle extrémité	Stirnwandblech	Placa final	Gavelplåt	
16	VOE 11148718	8					Plate	Tôle	Blech	Chapa	Plåt	

1		**Running board.** **Marche - pied.** **Fusstritt.** **Estribo.** **Fotsteg.**	Catalogue id **20694**	Group **827**
2				
3			Illustr. No **1084683**	Section **800**
4				
5		**86372 S/N 3298-**	Issue **20039665-F**	Page **1195**

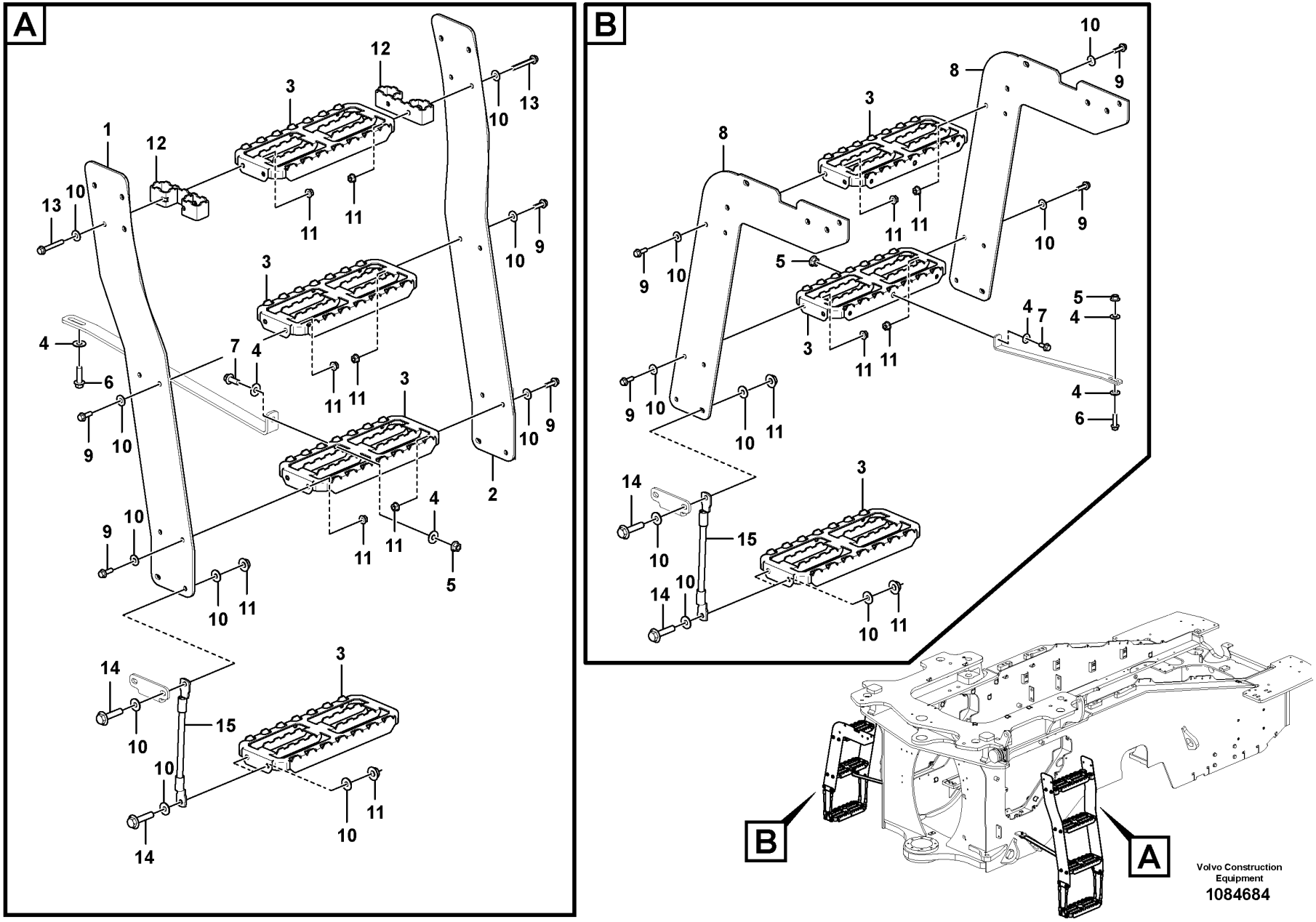
A
B
1
2
3
4
5
6
7
8
9
10
11
12
13
14
15
B
A
Volvo Construction Equipment
1084684

Fig.	Part No.	Quantity 1	2	3	PS	KIT	Description	Dénomination	Bezeichnung	Denominación	Benämning	Notes
1	VOE 16847859	1					Plate	Tôle	Blech	Chapa	Plåt	
2	VOE 16847860	1					Plate	Tôle	Blech	Chapa	Plåt	
3	VOE 16860000	7					Foot step	Marchepied	Trittblech	Estribo	Fotsteg	
4	VOE 13960143	7					Washer	Rondelle	Scheibe	Arandela	Bricka	
5	VOE 13971098	3					Flange nut	Écrou à embase	Flanschmutter	Tuerca embridada	Flänsmutter	
6	VOE 13946752	2					Screw	Vis	Schraube	Tornillo	Skruv	
7	VOE 946329	2					Flange screw	Vis à embase	Flanschschraube	Tornillo embridado	Flänsskruv	
8	VOE 16693428	2					Plate	Tôle	Blech	Chapa	Plåt	
9	VOE 13945444	16					Screw	Vis	Schraube	Tornillo	Skruv	
10	VOE 11117464	64					Plain washer	Rondelle plane	Flachscheibe	Arandela plana	Planbricka	
11	VOE 948645	36					Flange lock nut	Contre-écrou à embase	Flanschverschlussmutter	Contratuerca embridada	Flänslåsmutter	
12	VOE 16875231	2					Spacer plate	Plaque entretoise	Abstandplatte	Placa distanciadora	Distansplatta	
13	VOE 13965180	4					Screw	Vis	Schraube	Tornillo	Skruv	
14	VOE 946671	16					Flange screw	Vis à embase	Flanschschraube	Tornillo embridado	Flänsskruv	
15	VOE 4939726	8					Cable	Câble	Kabel	Cable	Kabel	

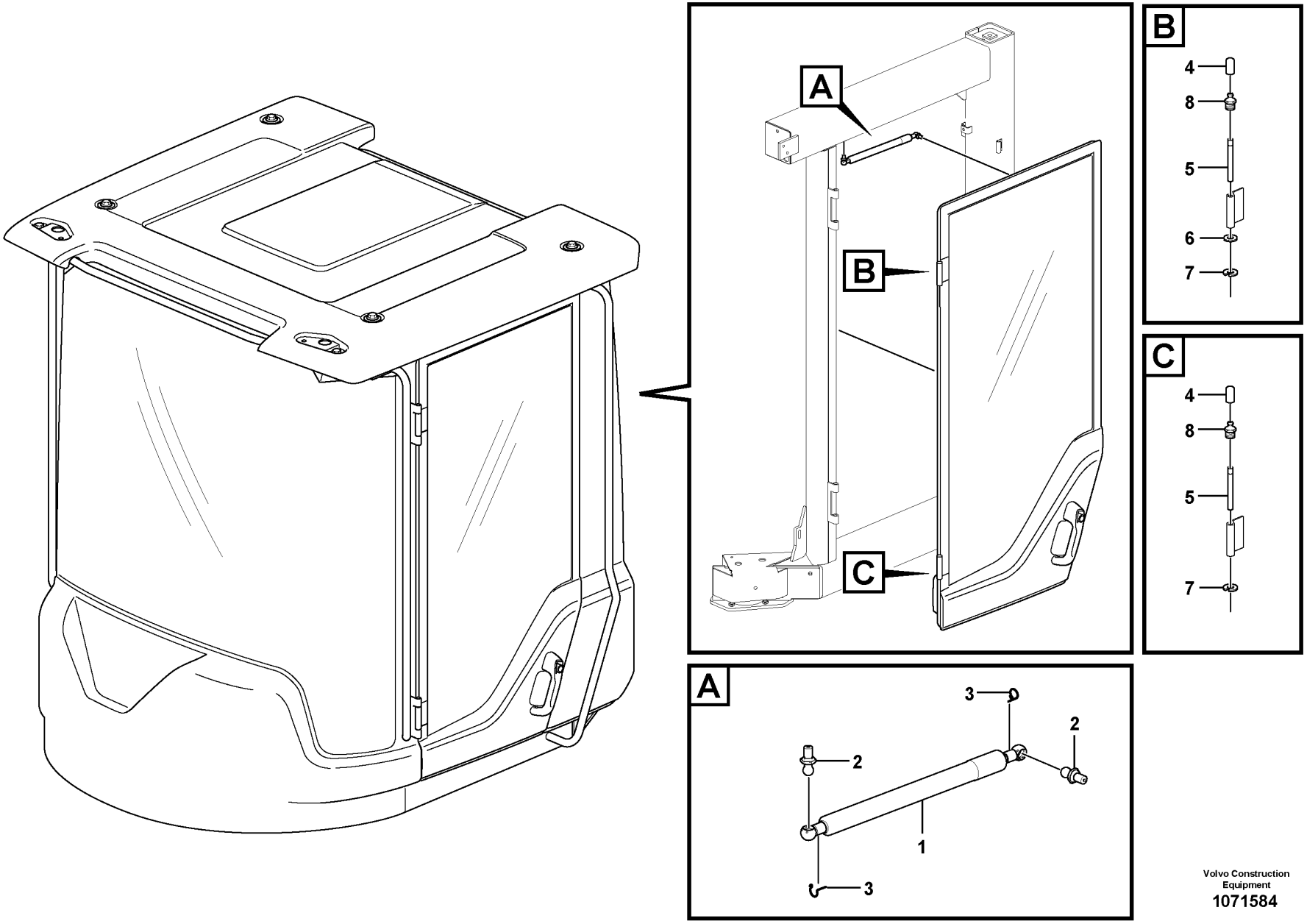

Volvo Construction Equipment
1071584

Fig.	Part No.	Quantity 1	2	3	PS	KIT	Description	Dénomination	Bezeichnung	Denominación	Benämning	Notes
1	VOE 15189718	1					Gas spring	Ressort gaz	Gasfeder	Resorte a gas	Gasfjäder	
2	VOE 15140510	2					Ball stud	Boulon articulation	Kugelzapfen	Perno bola	Kultapp	
3	VOE 15144938	2					Locking device	Dispositif de verrouillage	Verriegelung	Dispositivo cierre	Låsanordning	
4	VOE 11104749	2					Protecting cover	Couvercle protection	Schutzdeckel	Tapa de protección	Skyddslock	
5	VOE 11205676	2					Hinge pin	Axe charnière	Scharnierstift	Pasador bisagra	Gångjärnspinne	
6	VOE 13940097	1					Washer	Rondelle	Scheibe	Arandela	Bricka	
7	VOE 951671	2					E-circlip	Jonc d'arrêt	Nutenläufer	Cursor	Spårryttare	
8	VOE 966786	2					Lubricating nipple	Graisseur	Schmiernippel	Niple lubricador	Smörjnippel	

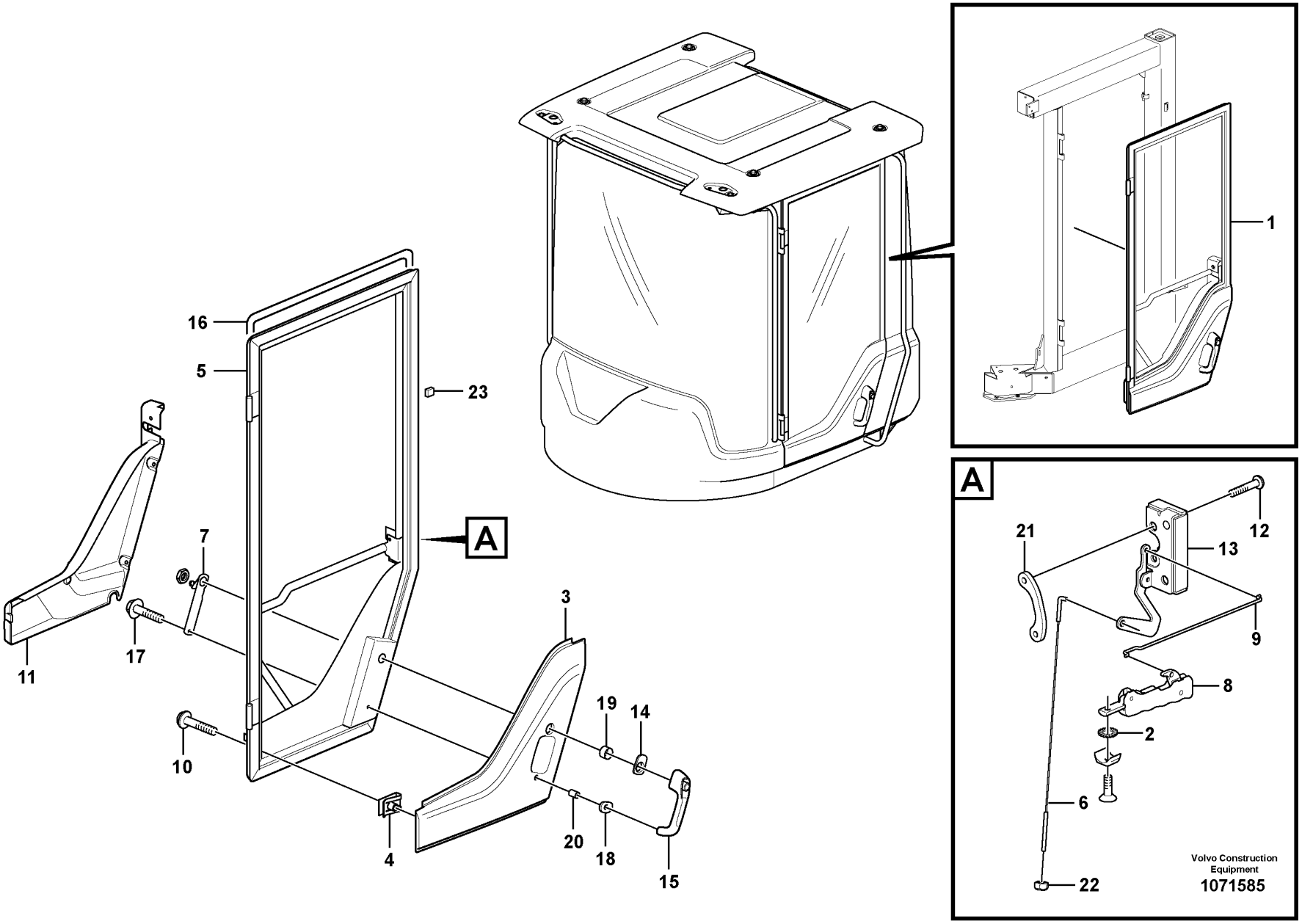
1
A
21
12
13
9
8
2
6
22
Volvo Construction Equipment
1071585
16
5
23
7
17
11
10
4
3
19
14
20
18
15

Fig.	Part No.	Quantity 1	2	3	PS	KIT	Description	Dénomination	Bezeichnung	Denominación	Benämning	Notes
1	VOE 17296415	1					Door	Porte	Tür	Puerta	Dörr	
2	VOE 942605	1					•Toothed washer	•Rondelle dentée	•Zahnscheibe	•Arandela dentada	•Tandbricka	
3	VOE 11412744	1					•Cover	•Capot	•Abdeckung	•Capó	•Kåpa	
4	VOE 11444172	8					•Spring nut	•Écrou de ressort	•Federverschlussmutter	•Tuerca resorte	•Fjädermutter	
5	VOE 17269024	1					•Door framework	•Ossature de porte	•Türgerippe	•Armazón de puerta	•Dörrstomme	
6	VOE 11444230	1					•Link stay	•Tirant articulation	•Gelenkstrebe	•Barra articulación	•Länkstag	
7	VOE 11444229	1					•Link	•Articulation	•Gelenk	•Articulacion	•Länk	
8	VOE 15038213	1					•Handle	•Poignée	•Griff	•Mango	•Handtag	
9	VOE 11412292	1					•Link stay	•Tirant articulation	•Gelenkstrebe	•Barra articulación	•Länkstag	
10	VOE 976170	8					•Six point socket screw	•Vis à 6 pans creux	•Sechszahn-Hohlschraube	•Racor de seis dientes	•Sextandhålskruv	
11	VOE 17259196	1					•Panel	•Panneau	•Paneel	•Panel	•Panel	
12	VOE 969846	2					•Six point socket screw	•Vis à 6 pans creux	•Sechszahn-Hohlschraube	•Racor de seis dientes	•Sextandhålskruv	
13	VOE 11444227	1					•Lock	•Serrure	•Schloss	•Cierre	•Lås	
14	VOE 11412563	1					•Gasket	•Joint	•Dichtung	•Junta	•Packning	
15	VOE 15143614	1					•Door handle	•Poignée de porte	•Türgriff	•Manilla puerta	•Dörrhandtag	
16	VOE 11444182	REQ					•Moulding	•Moulure	•Leiste	•Listón	•List	
17	VOE 13948356	1					•Flange screw	•Vis à embase	•Flanschschraube	•Tornillo embridado	•Flänsskruv	
18	VOE 11412564	1					•Gasket	•Joint	•Dichtung	•Junta	•Packning	
19	VOE 11412565	1					•Spacer ring	•Bague entretoise	•Abstandring	•Anillo distanciador	•Distansring	
20	VOE 11412566	1					•Spacer ring	•Bague entretoise	•Abstandring	•Anillo distanciador	•Distansring	
21	VOE 11444158	1					•Nut plate	•Plaque filetée	•Gewindeplatte	•Placa de tuerca	•Mutterplatta	
22	VOE 975237	1					•Lock nut	•Contre-écrou	•Sicherungsmutter	•Contratuerca	•Låsmutter	
23	VOE 11104728	60					•Spacer	•Entretoise	•Abstandkörper	•Distanciador	•Distans	

1		**Door** **Porte** **Tür** **Puerta** **Dörr**	Catalogue id **20694**	Group **831**
2				
3			Illustr. No **1071585**	Section **200**
4				
5		**86013**	Issue **20039665-F**	Page **1201**

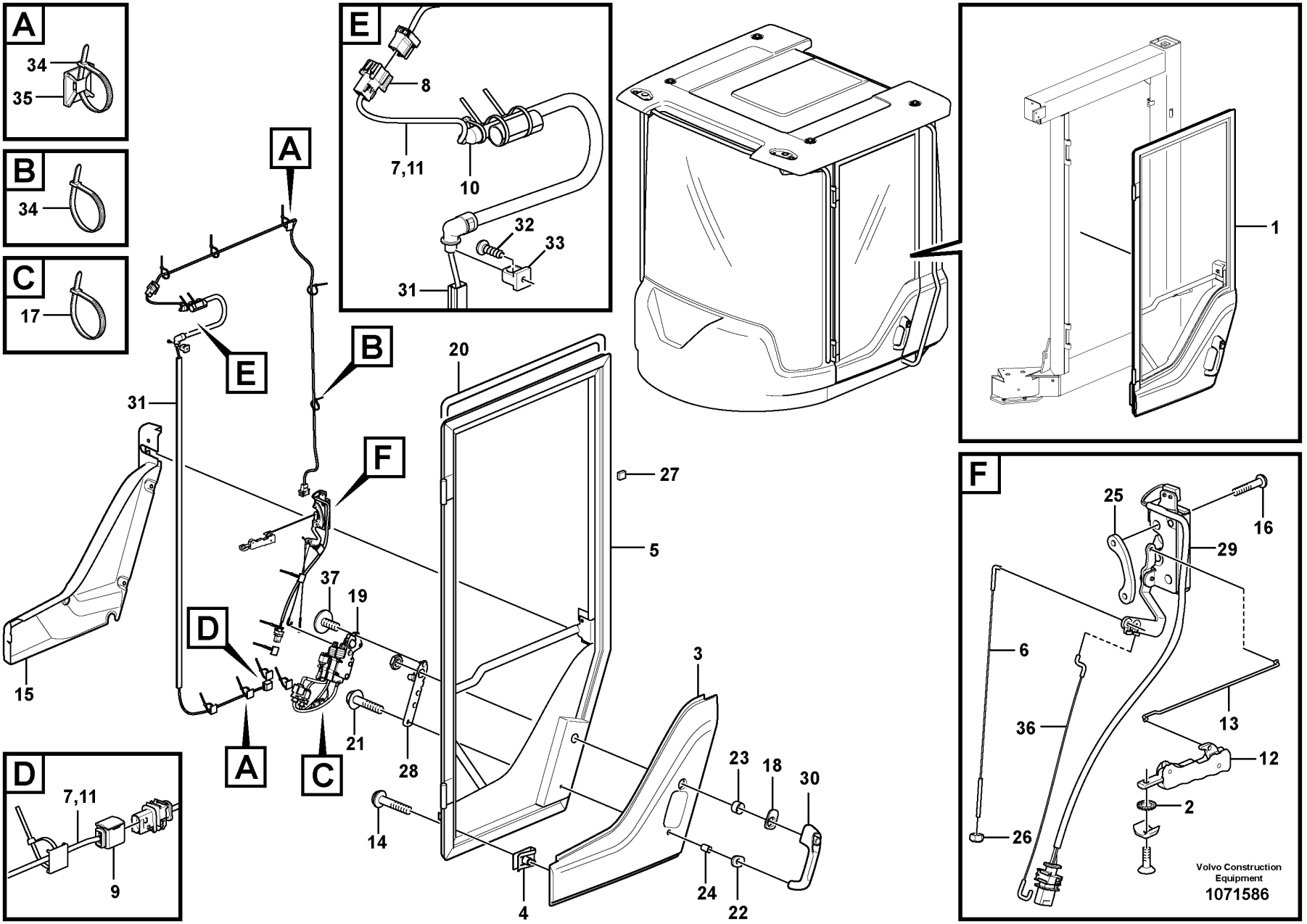
A
34
35
B
34
C
17
D
7,11
9
E
8
7,11
10
32
33
31
F
25
16
29
6
36
13
12
2
26
Volvo Construction Equipment
1071586
1
20
27
5
3
31
15
37
19
21
28
14
4
23
18
30
24
22

Fig.	Part No.	Quantity 1	2	3	PS	KIT	Description	Dénomination	Bezeichnung	Denominación	Benämning	Notes
1	VOE 17296470	1					Door	Porte	Tür	Puerta	Dörr	
2	VOE 942605	1					•Toothed washer	•Rondelle dentée	•Zahnscheibe	•Arandela dentada	•Tandbricka	
3	VOE 11412744	1					•Cover	•Capot	•Abdeckung	•Capó	•Kåpa	
4	VOE 11444172	8					•Spring nut	•Écrou de ressort	•Federverschlussmutter	•Tuerca resorte	•Fjädermutter	
5	VOE 17269024	1					•Door framework	•Ossature de porte	•Türgerippe	•Armazón de puerta	•Dörrstomme	
6	VOE 11444230	1					•Link stay	•Tirant articulation	•Gelenkstrebe	•Barra articulación	•Länkstag	
7	VOE 17248248	1					•Wiring harness	•Faisceau de câbles	•Kabelbaum	•Manojo cables	•Ledningsmatta	
8	VOE 3987478	REQ					••Housing	••Carter	••Gehäuse	••Cuerpo	••Hus	(CP)
8	VOE 1078184	REQ					••Lock plate	••Plaque verrouillage	••Verschlussplatte	••Placa de seguridad	••Låsplatta	
9	VOE 993360	REQ					••Housing	••Carter	••Gehäuse	••Cuerpo	••Hus	(CU3605)
10	VOE 11039397	REQ					••End sleeve	••Douille d'extrémité	••Endhülse	••Manguito final	••Ändhylsa	
11	VOE 17262972	REQ					••Cable	••Câble	••Kabel	••Cable	••Kabel	
12	VOE 15038213	1					•Handle	•Poignée	•Griff	•Mango	•Handtag	
13	VOE 11412292	1					•Link stay	•Tirant articulation	•Gelenkstrebe	•Barra articulación	•Länkstag	
14	VOE 976170	8					•Six point socket screw	•Vis à 6 pans creux	•Sechszahn-Hohlschraube	•Racor de seis dientes	•Sextandhålskruv	
15	VOE 17259196	1					•Panel	•Panneau	•Paneel	•Panel	•Panel	
16	VOE 969846	2					•Six point socket screw	•Vis à 6 pans creux	•Sechszahn-Hohlschraube	•Racor de seis dientes	•Sextandhålskruv	
17	VOE 4881440	1					•Cable tie	•Serre-câble	•Kabelbinder	•Abrazadera de cinta	•Buntband	
18	VOE 11412563	1					•Gasket	•Joint	•Dichtung	•Junta	•Packning	
19	VOE 17259162	1					•Door lock kit	•Jeu serrure de porte	•Türschlosssatz	•Juego de cerradura de puerta	•Dörrlåssats	
20	VOE 11444182	REQ					•Moulding	•Moulure	•Leiste	•Listón	•List	L = 4300 mm
21	VOE 13948356	1					•Flange screw	•Vis à embase	•Flanschschraube	•Tornillo embridado	•Flänsskruv	
22	VOE 11412564	1					•Gasket	•Joint	•Dichtung	•Junta	•Packning	
23	VOE 11412565	1					•Spacer ring	•Bague entretoise	•Abstandring	•Anillo distanciador	•Distansring	
24	VOE 11412566	1					•Spacer ring	•Bague entretoise	•Abstandring	•Anillo distanciador	•Distansring	
25	VOE 11444158	1					•Nut plate	•Plaque filetée	•Gewindeplatte	•Placa de tuerca	•Mutterplatta	
26	VOE 975237	1					•Lock nut	•Contre-écrou	•Sicherungsmutter	•Contratuerca	•Låsmutter	
27	VOE 11104728	60					•Spacer	•Entretoise	•Abstandkörper	•Distanciador	•Distans	
28	VOE 17259211	1					•Bell crank	•Levier coude	•Umlenker	•Derivador	•Omlänkare	

1		**Door** **Porte** **Tür** **Puerta** **Dörr**	Catalogue id **20694**	Group **831**
2				
3			Illustr. No **1071586**	Section **300**
4				
5		**86156**	Issue **20039665-F**	Page **1203**

VOLVO

L180H

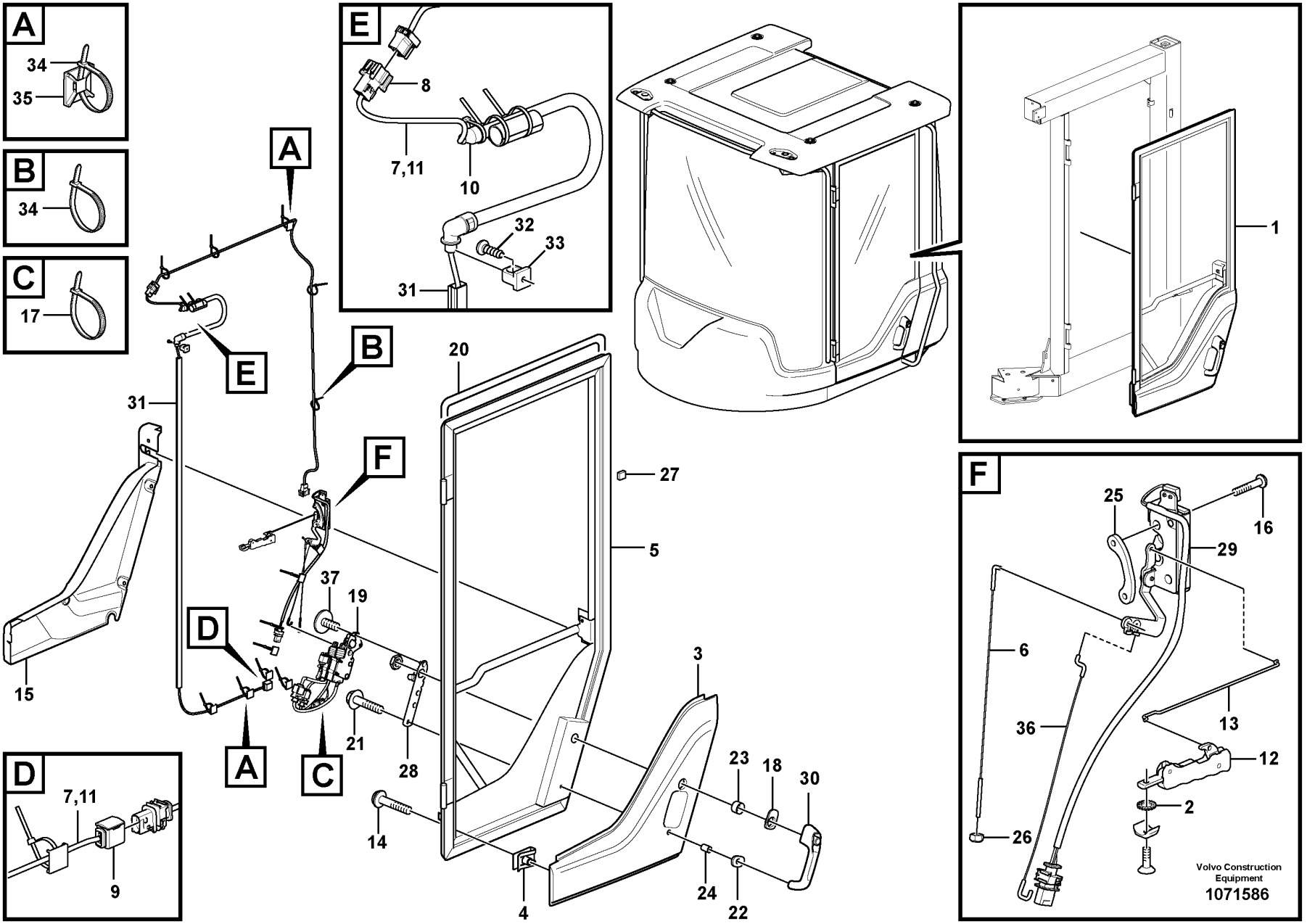
A
34
35
B
34
C
17
D
7,11
9
E
8
7,11
10
32
33
31
F
25
16
29
6
36
13
12
2
26
Volvo Construction Equipment
1071586
1
20
27
5
3
31
15
37
19
21
28
14
4
23
18
30
24
22

Fig.	Part No.	Quantity 1	2	3	PS	KIT	Description	Dénomination	Bezeichnung	Denominación	Benämning	Notes
29	**VOE 17259173**	1					•Latch	•Loquet	•Riegel	•Pestillo	•Regel	
30	**VOE 17259194**	1					•Push button	•Bouton-poussoir	•Druckknopf	•Botón de presión	•Tryckknapp	
31	**VOE 17264485**	1					•Rail	•Rail	•Schiene	•Rail	•Skena	
32	**VOE 969278**	1					•Six point socket screw	•Vis à 6 pans creux	•Sechszahn-Hohlschraube	•Racor de seis dientes	•Sextandhålskruv	
33	**VOE 17262911**	1					•Clip	•Clip	•Clip	•Clip	•Clips	
34	**VOE 983472**	REQ					•Cable tie	•Serre-câble	•Kabelbinder	•Abrazadera de cinta	•Buntband	
35	**VOE 14213026**	10					•Tie plate	•Tôle jointure	•Knotenblech	•Placa unión	•Knutplåt	
36	**VOE 17259215**	1					•Link stay	•Tirant articulation	•Gelenkstrebe	•Barra articulación	•Länkstag	
37	**VOE 971304**	3					•Six point socket screw	•Vis à 6 pans creux	•Sechszahn-Hohlschraube	•Racor de seis dientes	•Sextandhålskruv	

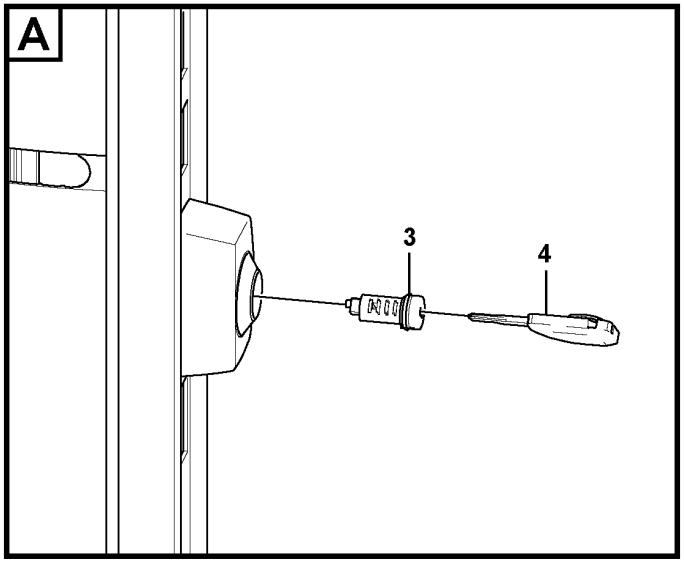

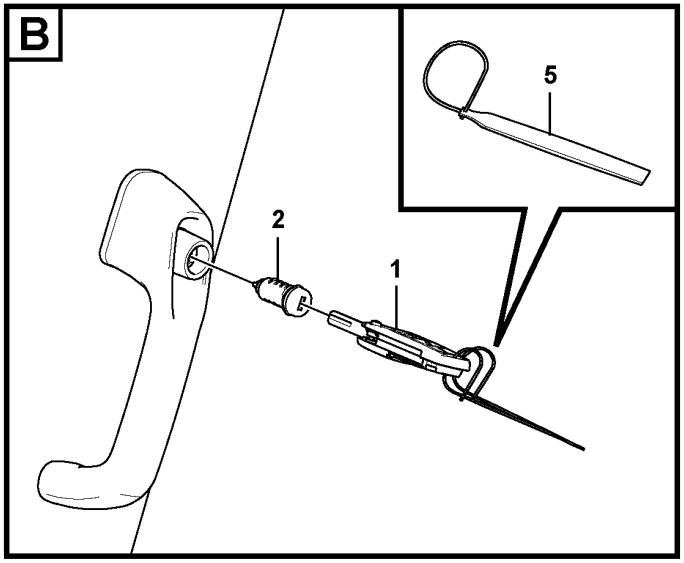

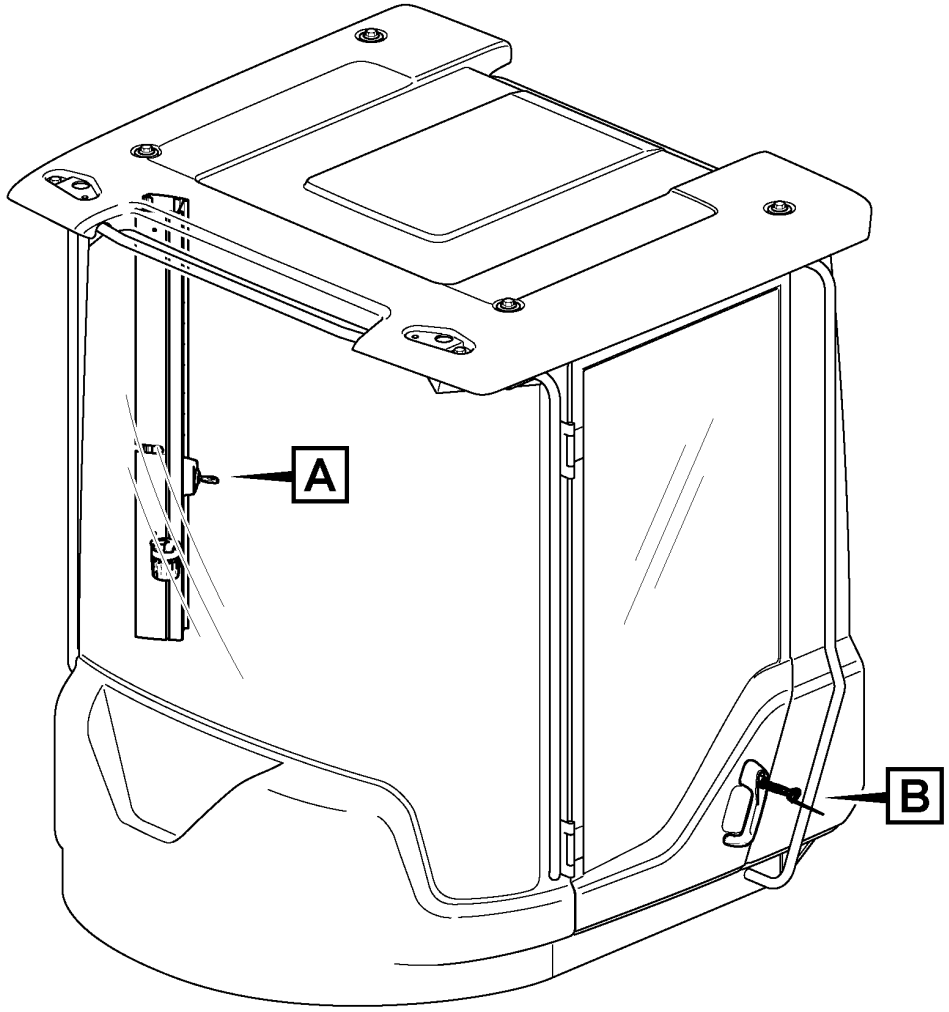

Volvo Construction Equipment
1075249

Fig.	Part No.	Quantity 1	2	3	PS	KIT	Description	Dénomination	Bezeichnung	Denominación	Benämning	Notes
	VOE 17298887	1					Lock kit	Collection verrou	Schlossteilsatz	Juego de seguridad	Låssats	
1	**VOE 17259177**	1					•Key	•Clé	•Schlüssel	•Llave	•Nyckel	
2		1			NS		•Lock Cylinder	•Barille.serrure	•Schliesszyl	•Cilindro Cierre	•Låscylinder	
3	**VOE 14646439**	1					•Switch	•Rupteur	•Ausschalter	•Interruptor	•Brytkontakt	
4	**VOE 17230740**	1					•Key	•Clé	•Schlüssel	•Llave	•Nyckel	
5	**VOE 17399610**	1					Marking strip	Ruban de marquage	Kennfaden	Cinta de marcaje	Märkband	

1		**Lock** **Verrou** **Verriegelung** **Cerradura** **Lås**	Catalogue id **20694**	Group **834**
2				
3			Illustr. No **1075249**	Section **100**
4				
5		**86154**	Issue **20039665-F**	Page **1207**

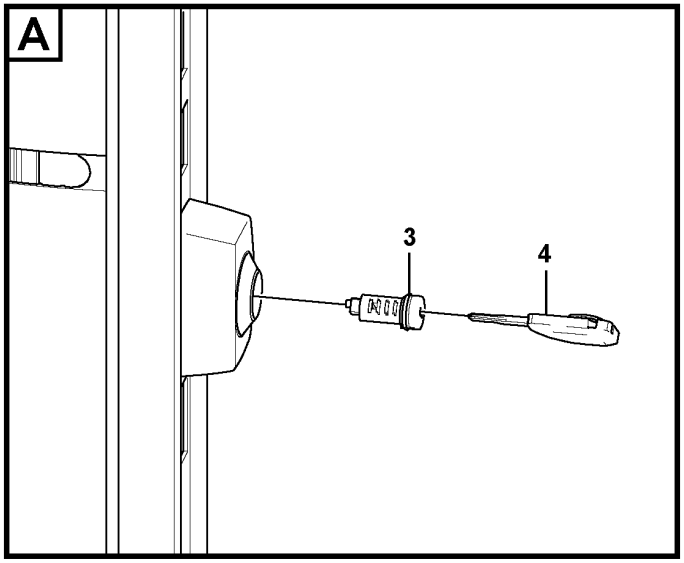

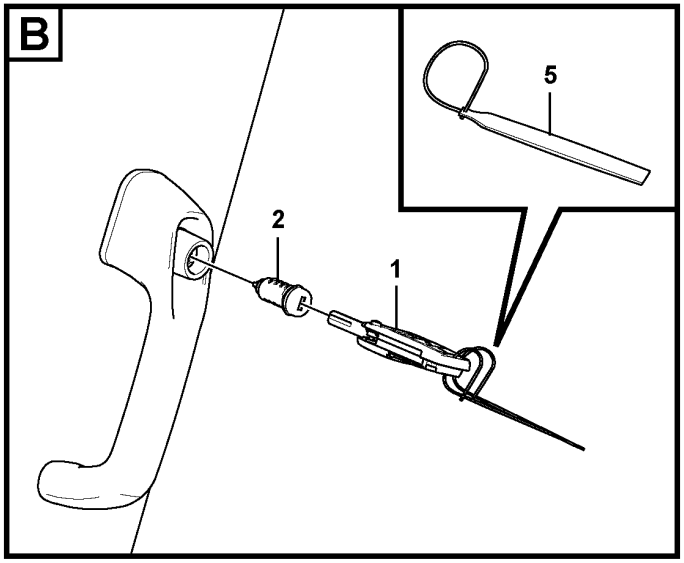

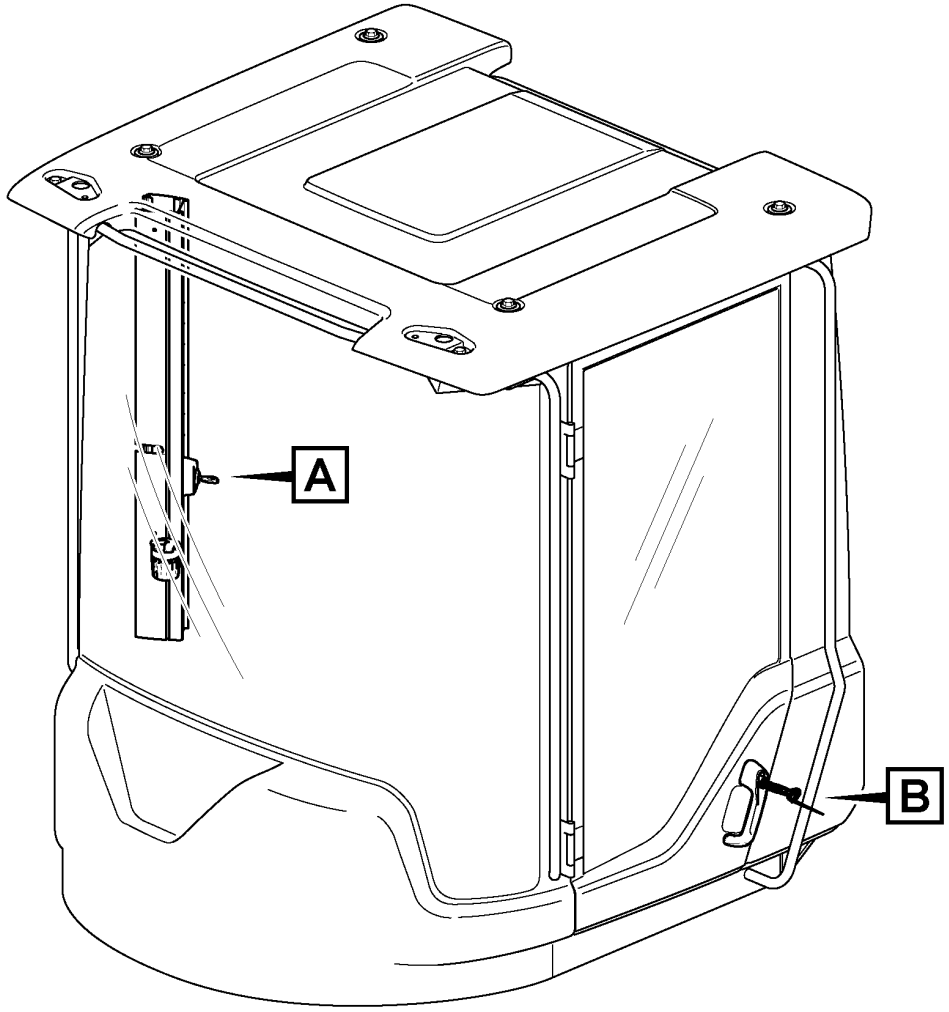

Volvo Construction Equipment
1075249

Fig.	Part No.	Quantity 1	2	3	PS	KIT	Description	Dénomination	Bezeichnung	Denominación	Benämning	Notes
	VOE 17298521	1					Lock kit	Collection verrou	Schlossteilsatz	Juego de seguridad	Låssats	
1	**VOE 17279226**	1					•Key	•Clé	•Schlüssel	•Llave	•Nyckel	
2	**VOE 17273721**	1					•Lock cylinder	•Barillet de serrure	•Schließzylinder	•Cilindro de cierre	•Låscylinder	
3	**VOE 15164333**	1					•Lock cylinder	•Barillet de serrure	•Schließzylinder	•Cilindro de cierre	•Låscylinder	
4	**VOE 15197391**	1			OP		•Key	•Clavette	•Keil	•Chaveta	•Kil	
5	**VOE 17399610**	1					Marking strip	Ruban de marquage	Kennfaden	Cinta de marcaje	Märkband	

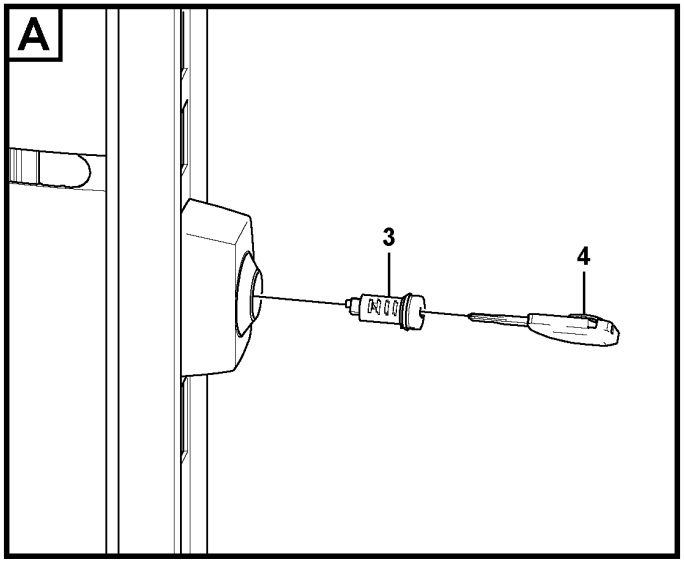

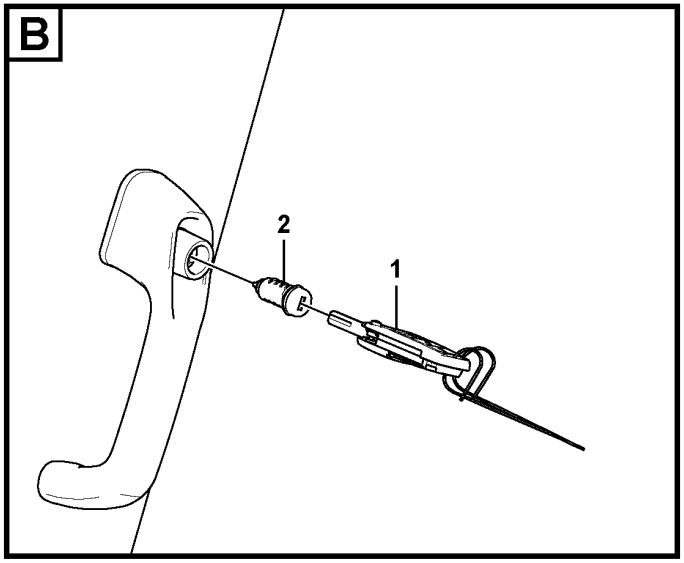

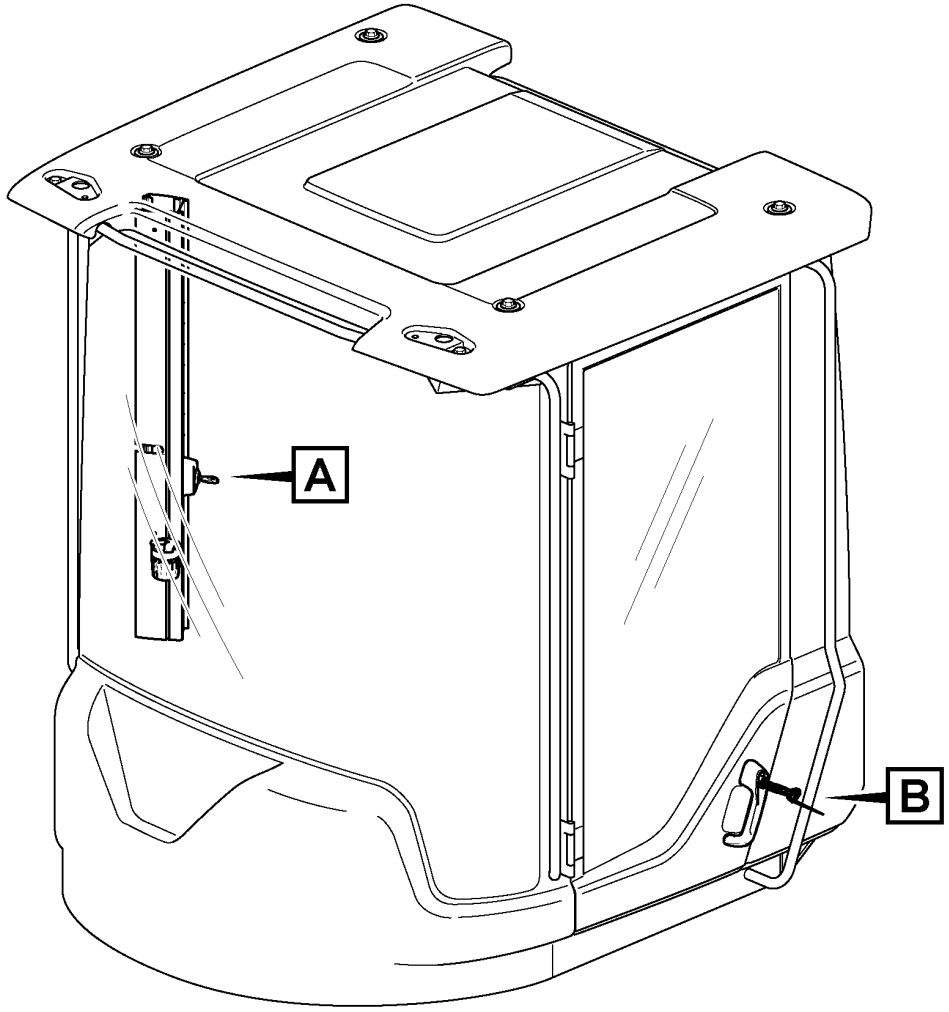

Volvo Construction Equipment
1090315

Fig.	Part No.	Quantity 1	2	3	PS	KIT	Description	Dénomination	Bezeichnung	Denominación	Benämning	Notes
	VOE 17298521	1					Lock kit	Collection verrou	Schlossteilsatz	Juego de seguridad	Låssats	
1	**VOE 17279226**	1					•Key	•Clé	•Schlüssel	•Llave	•Nyckel	
2	**VOE 17273721**	1					•Lock cylinder	•Barillet de serrure	•Schließzylinder	•Cilindro de cierre	•Låscylinder	
3	**VOE 15164333**	1					•Lock cylinder	•Barillet de serrure	•Schließzylinder	•Cilindro de cierre	•Låscylinder	
4	**VOE 15197391**	1			OP		•Key	•Clavette	•Keil	•Chaveta	•Kil	

1		**Lock** **Verrou** **Verriegelung** **Cerradura** **Lås**	Catalogue id **20694**	Group **834**
2				
3			Illustr. No **1090315**	Section **300**
4				
5		**86275**	Issue **20039665-F**	Page **1211**

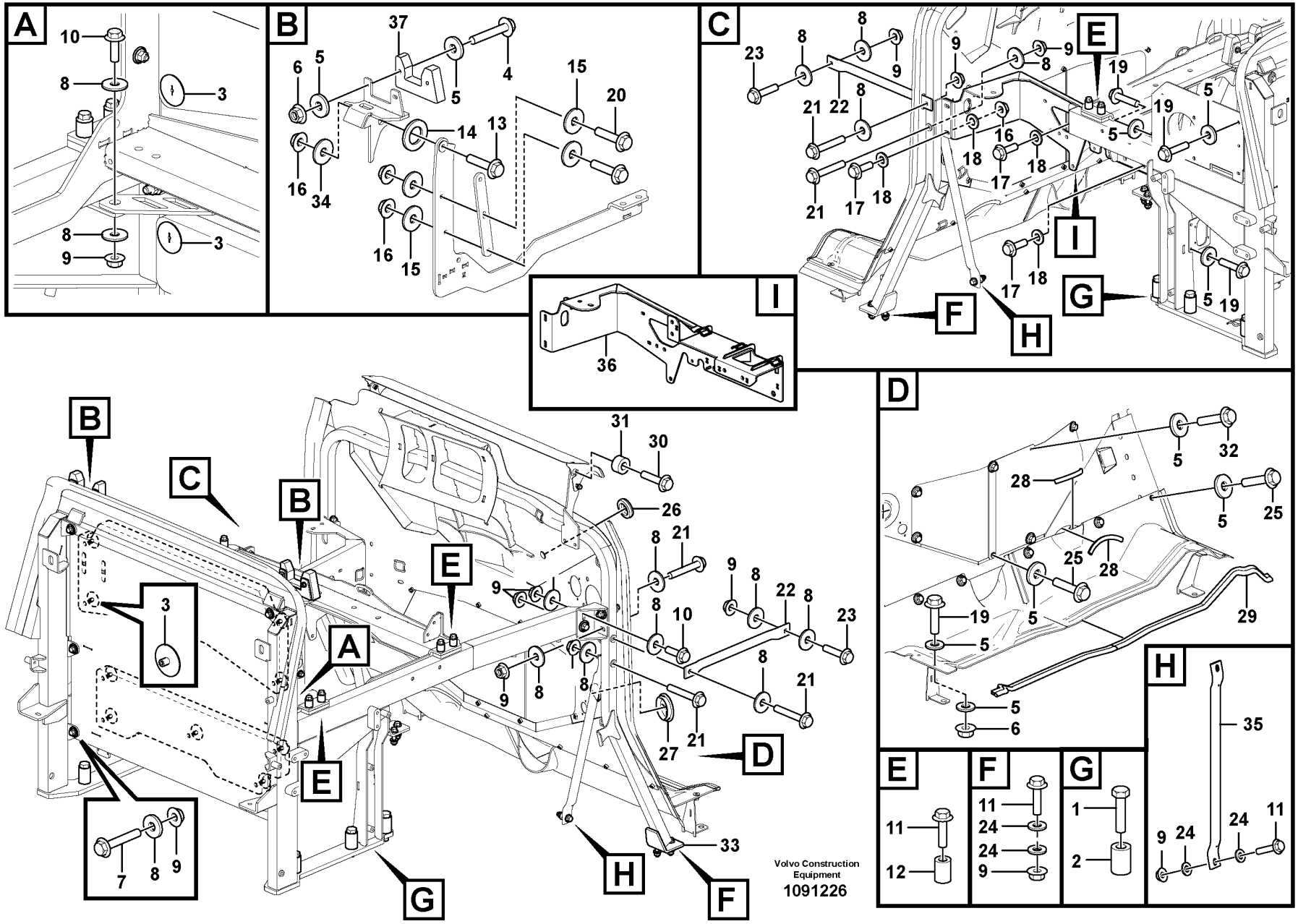

Volvo Construction Equipment
1091226

Fig.	Part No.	Quantity 1	2	3	PS	KIT	Description	Dénomination	Bezeichnung	Denominación	Benämning	Notes
1	VOE 955393	6					Hexagon screw	Vis à tête hexagonale	Sechskantschraube	Tornillo hexagonal	Sexkantsskruv	
2	VOE 11400890	6					Spacer	Entretoise	Abstandkörper	Distanciador	Distans	
3	VOE 14340879	9					Push button	Bouton-poussoir	Druckknopf	Botón de presión	Tryckknapp	
4	VOE 13965179	4					Screw	Vis	Schraube	Tornillo	Skruv	
5	VOE 11117464	27					Plain washer	Rondelle plane	Flachscheibe	Arandela plana	Planbricka	
6	VOE 948645	6					Flange lock nut	Contre-écrou à embase	Flanschverschlussmutter	Contratuerca embridada	Flänslåsmutter	
7	VOE 965195	6					Flange screw	Vis à embase	Flanschschraube	Tornillo embridado	Flänsskruv	
8	VOE 960145	26					Plain washer	Rondelle plane	Flachscheibe	Arandela plana	Planbricka	
9	VOE 971099	24					Flange lock nut	Contre-écrou à embase	Flanschverschlussmutter	Contratuerca embridada	Flänslåsmutter	
10	VOE 13965192	4					Screw	Vis	Schraube	Tornillo	Skruv	
11	VOE 13965193	12					Screw	Vis	Schraube	Tornillo	Skruv	
12	VOE 4861316	8					Spacer ring	Bague entretoise	Abstandring	Anillo distanciador	Distansring	
13	VOE 965185	2					Flange screw	Vis à embase	Flanschschraube	Tornillo embridado	Flänsskruv	
14	VOE 955903	2					Plain washer	Rondelle plane	Flachscheibe	Arandela plana	Planbricka	
15	VOE 960143	8					Plain washer	Rondelle plane	Flachscheibe	Arandela plana	Planbricka	
16	VOE 13971098	8					Flange nut	Écrou à embase	Flanschmutter	Tuerca embridada	Flänsmutter	
17	VOE 946472	6					Flange screw	Vis à embase	Flanschschraube	Tornillo embridado	Flänsskruv	
18	VOE 960148	8			SS		Plain washer	Rondelle plane	Flachscheibe	Arandela plana	Planbricka	
19	VOE 945444	7					Flange screw	Vis à embase	Flanschschraube	Tornillo embridado	Flänsskruv	
20	VOE 946752	4					Flange screw	Vis à embase	Flanschschraube	Tornillo embridado	Flänsskruv	
21	VOE 965196	6			SS		Flange screw	Vis à embase	Flanschschraube	Tornillo embridado	Flänsskruv	
22	VOE 15163125	2					Stay	Tirant	Strebe	Barra	Stag	
23	VOE 13965194	2					Screw	Vis	Schraube	Tornillo	Skruv	
24	VOE 955897	12					Plain washer	Rondelle plane	Flachscheibe	Arandela plana	Planbricka	
25	VOE 946173	14					Flange screw	Vis à embase	Flanschschraube	Tornillo embridado	Flänsskruv	S/N -3225
	VOE 946173	13					Flange screw	Vis à embase	Flanschschraube	Tornillo embridado	Flänsskruv	S/N 3226-
26	VOE 961970	1					Plug	Tampon	Stopfen	Tapón	Plugg	
27	VOE 15166243	2					Plug	Tampon	Stopfen	Tapón	Plugg	
28	VOE 4786031	REQ					Framework moulding	Baguette claire-voie	Rahmenleiste	Moldura armadura	Skelettlist	L = 349 mm
29	VOE 15104739	REQ					Sealing strip	Bande d'étanchéité	Dichtleiste	Moldura retén	Tätningslist	L = 1529 mm

1		**Frame, Superstructure** **Chassis, Partie superiere** **Rahmen, Oberwagen** **Bastidor, Seccion superior** **Ram, överdel**	Catalogue id **20694**	Group **837**
2				
3			Illustr. No **1091226**	Section **100**
4				
5			Issue **20039665-F**	Page **1213**

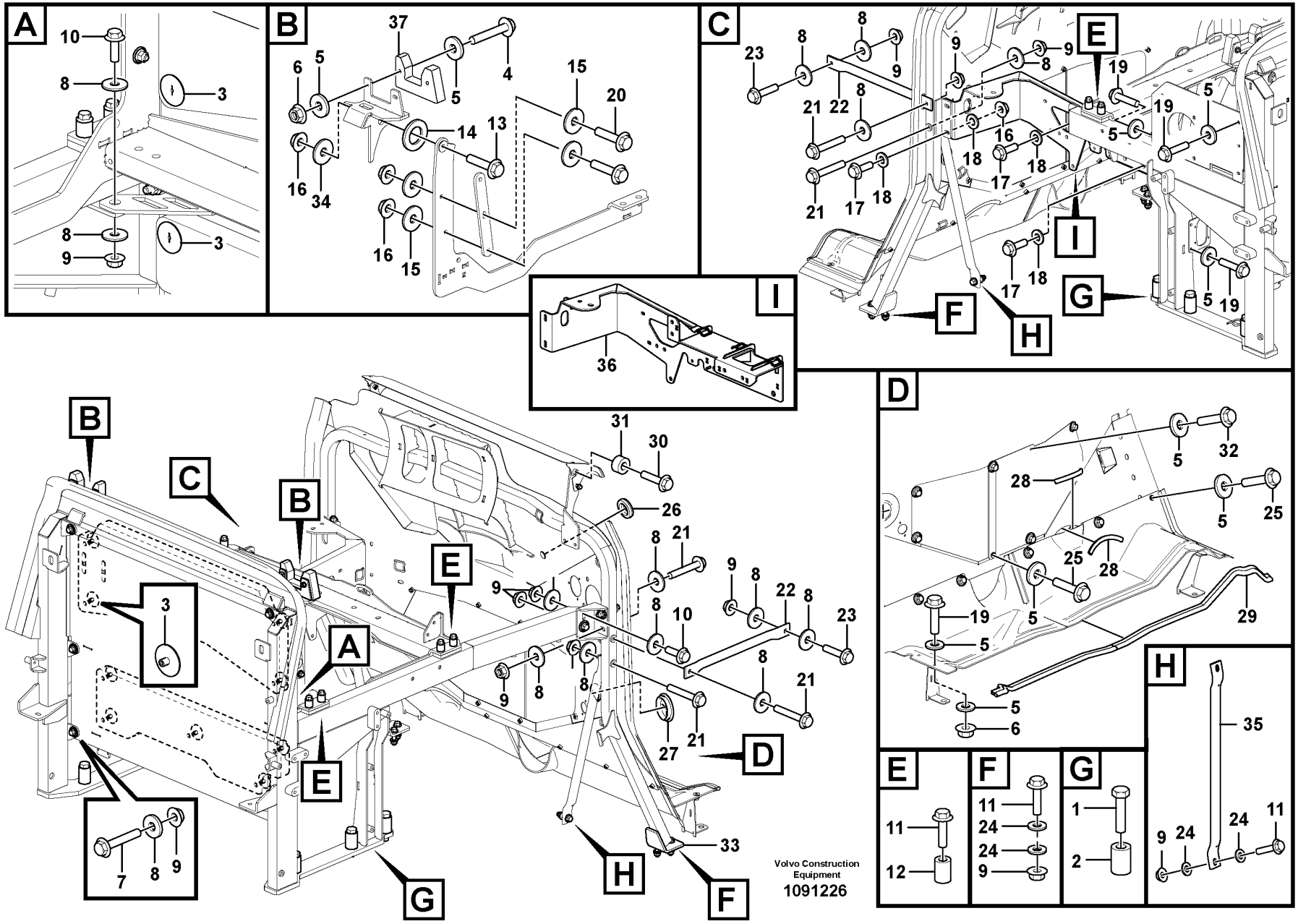

Volvo Construction Equipment
1091226

Fig.	Part No.	Quantity 1	2	3	PS	KIT	Description	Dénomination	Bezeichnung	Denominación	Benämning	Notes
30	**VOE 946671**	4					Flange screw	Vis à embase	Flanschschraube	Tornillo embridado	Flänsskruv	S/N -3297
31	**VOE 13948871**	4					Spacer washer	Rondelle entretoise	Abstandscheibe	Arandela distanciadora	Distansbricka	S/N -3297
32	**VOE 946440**	1					Flange screw	Vis à embase	Flanschschraube	Tornillo embridado	Flänsskruv	S/N 3226-
33	**VOE 16692166**	1					Partition wall	Paroi intermédiaire	Zwischenwand	Pared intermedio	Mellanvägg	
34	**VOE 13960145**	2					Washer	Rondelle	Scheibe	Arandela	Bricka	
35	**VOE 16821291**	2					Stay	Tirant	Strebe	Barra	Stag	
36	**VOE 16868793**	1					Bracket	Console	Konsole	Consola	Konsol	
37	**VOE 16855673**	1					Cleat	Bloc de support	Tragkonsole	Taco de apoyo	Stödklots	LH
37	**VOE 16855972**	1					Cleat	Bloc de support	Tragkonsole	Taco de apoyo	Stödklots	RH

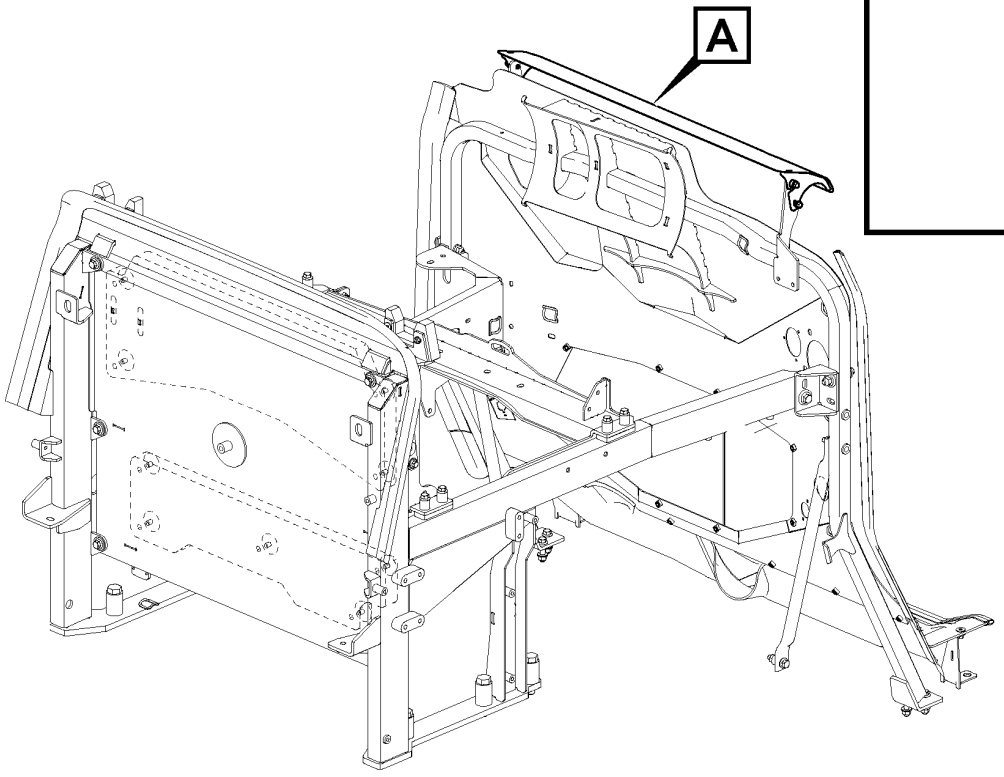

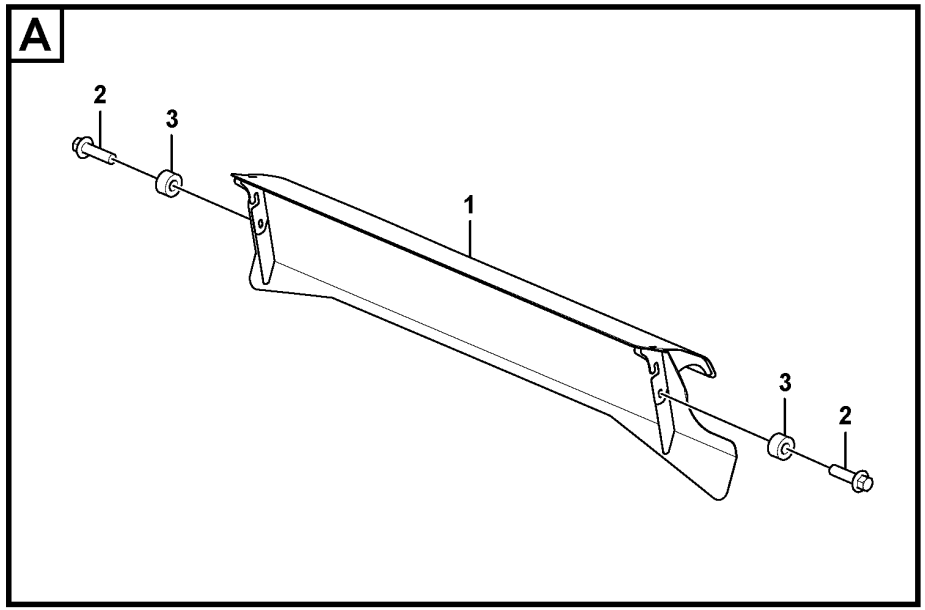

Volvo Construction Equipment
1089486

Fig.	Part No.	Quantity 1	2	3	PS	KIT	Description	Dénomination	Bezeichnung	Denominación	Benämning	Notes
1	VOE 16866315	1					Air shield	Écran air	Luftschirm	Protección aire	Luftskärm	
2	VOE 946671	4					Flange screw	Vis à embase	Flanschschraube	Tornillo embridado	Flänsskruv	
3	VOE 13948871	4					Spacer washer	Rondelle entretoise	Abstandscheibe	Arandela distanciadora	Distansbricka	

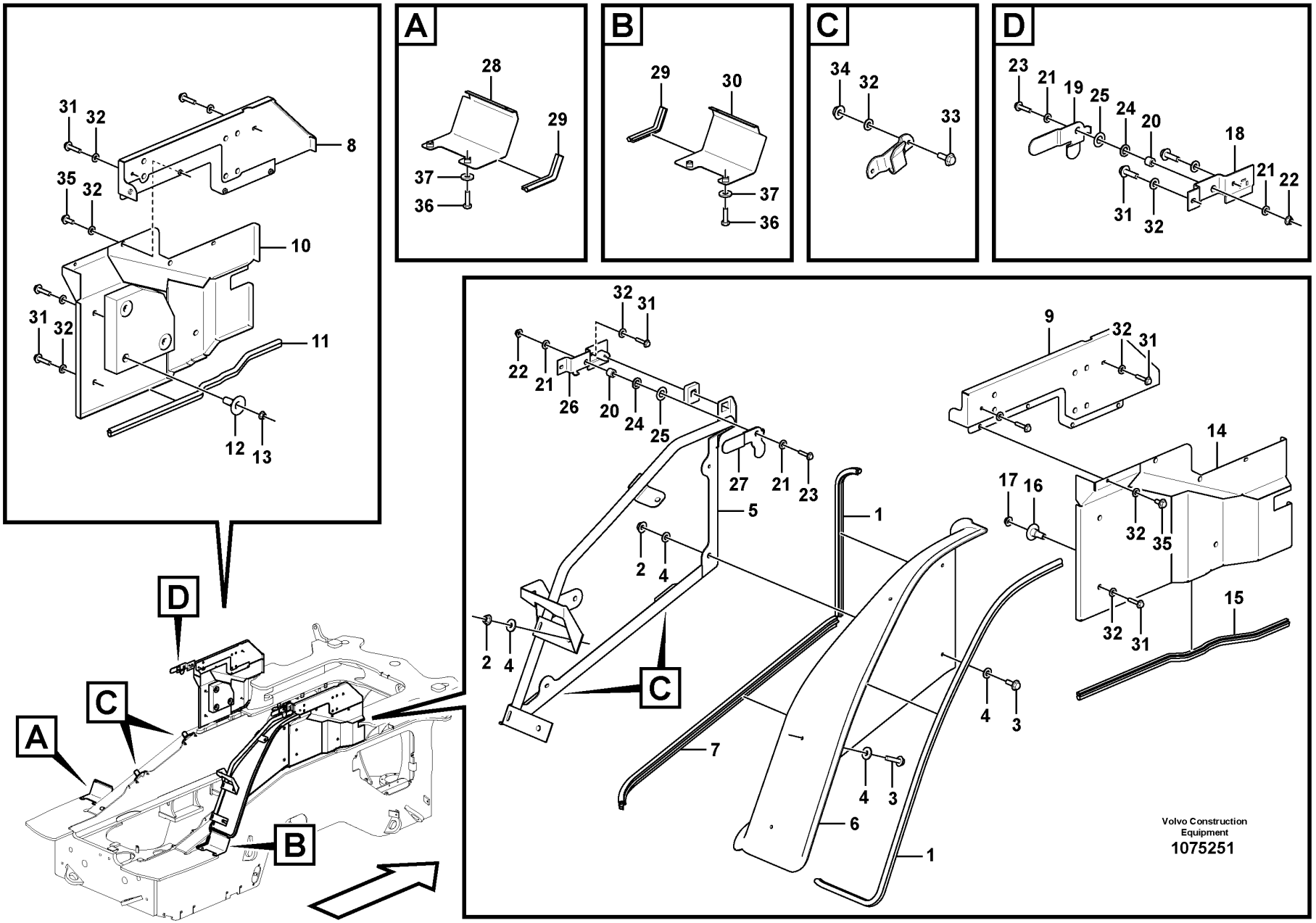
A
B
C
D
31
32
8
35
32
10
31
32
11
12
13
28
29
37
36
29
30
37
36
34
32
33
23
21
19
25
24
20
18
21
22
31
32
32
31
22
21
26
20
24
25
27
21
23
5
1
2
4
2
4
C
7
6
1
9
32
31
14
17
16
32
35
15
32
31
4
3
4
3
Volvo Construction
Equipment
1075251

Fig.	Part No.	Quantity 1	2	3	PS	KIT	Description	Dénomination	Bezeichnung	Denominación	Benämning	Notes
1	VOE 4766526	REQ					Sealing strip	Lisse étanchéité	Dichtleiste	Moldura retén	Tätningslist	L = 2490 mm
2	VOE 948645	7					Flange lock nut	Contre-écrou à embase	Flanschverschlussmutter	Contratuerca embridada	Flänslåsmutter	
3	VOE 945444	7					Flange screw	Vis à embase	Flanschschraube	Tornillo embridado	Flänsskruv	
4	VOE 925739	14					Washer	Rondelle	Scheibe	Arandela	Bricka	
5	VOE 15170887	1					Support frame	Châssis-porteur	Hilfsrahmen	Brazo de empuje	Bärram	
6	VOE 15170716	1					Wheel housing	Passage roue	Radkasten	Paso de rueda	Hjulhus	
7	VOE 16876965	REQ			SS		Sealing strip	Bande d'étanchéité	Dichtleiste	Moldura retén	Tätningslist	L = 1020 mm
8	VOE 16847287	1					Panel	Panneau	Paneel	Panel	Panel	
9	VOE 16847288	1					Panel	Panneau	Paneel	Panel	Panel	
10	VOE 16842114	1					Panel	Panneau	Paneel	Panel	Panel	LH
11	VOE 4766526	REQ					•Sealing strip	•Lisse étanchéité	•Dichtleiste	•Moldura retén	•Tätningslist	L = 830 mm
12	VOE 11413269	3					•Plastic plug	•Tampon plastique	•Kunststoffdübel	•Tapón plástico	•Plastplugg	
13	VOE 949278	3			SS		•Flange lock nut	•Contre-écrou à embase	•Flanschverschlussmutter	•Contratuerca embridada	•Flänslåsmutter	
14	VOE 16842118	1					Panel	Panneau	Paneel	Panel	Panel	RH
15	VOE 4766526	REQ					•Sealing strip	•Lisse étanchéité	•Dichtleiste	•Moldura retén	•Tätningslist	L = 830 mm
16	VOE 11413269	3					•Plastic plug	•Tampon plastique	•Kunststoffdübel	•Tapón plástico	•Plastplugg	
17	VOE 949278	3			SS		•Flange lock nut	•Contre-écrou à embase	•Flanschverschlussmutter	•Contratuerca embridada	•Flänslåsmutter	
18	VOE 15172399	1					Locking device	Dispositif de verrouillage	Verriegelung	Dispositivo cierre	Låsanordning	
19	VOE 15135943	1					Lock arm	Bras verrouillage	Sperrhebel	Brazo bloqueo	Låsarm	
20	VOE 930431	2					Spacer ring	Bague entretoise	Abstandring	Anillo distanciador	Distansring	
21	VOE 11117464	4					Plain washer	Rondelle plane	Flachscheibe	Arandela plana	Planbricka	
22	VOE 948645	2					Flange lock nut	Contre-écrou à embase	Flanschverschlussmutter	Contratuerca embridada	Flänslåsmutter	
23	VOE 946671	2					Flange screw	Vis à embase	Flanschschraube	Tornillo embridado	Flänsskruv	
24	VOE 991692	2					Washer	Rondelle	Scheibe	Arandela	Bricka	
25	VOE 991661	2					Disc spring	Ressort diaphragme	Tellerfeder	Resorte de disco	Tallriksfjäder	
26	VOE 15172400	1					Locking device	Dispositif de verrouillage	Verriegelung	Dispositivo cierre	Låsanordning	
27	VOE 15139267	1					Lock arm	Bras verrouillage	Sperrhebel	Brazo bloqueo	Låsarm	

1		**Protecting plates** **Tole protection** **Schutzblechen** **Placas de proteccion** **Skyddsplåtar**	Catalogue id **20694**	Group **837**
2				
3			Illustr. No **1075251**	Section **200**
4				
5		**S/N - 3989, - 8035, - 13039**	Issue **20039665-F**	Page **1219**

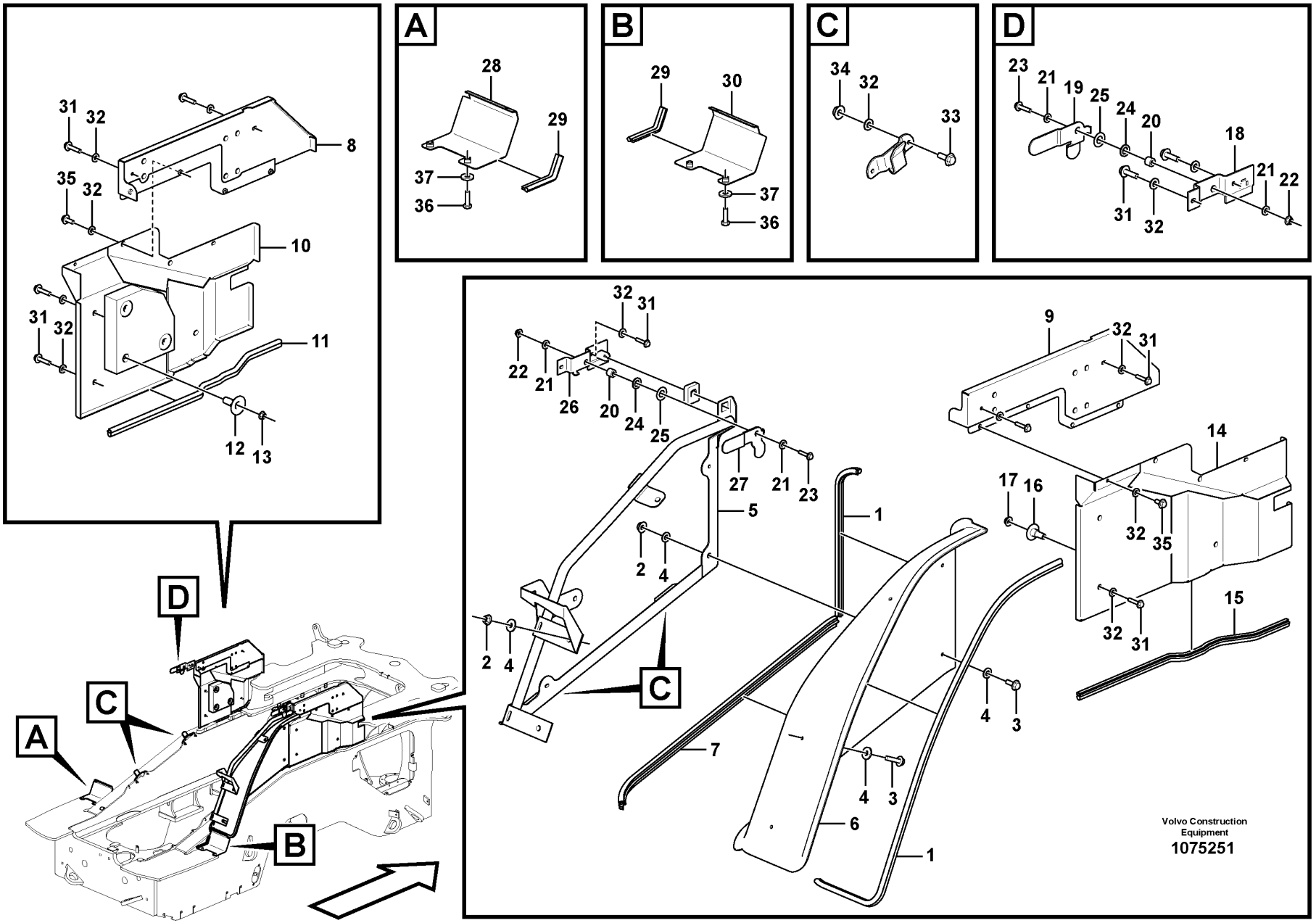
A
B
C
D
31
32
8
35
32
10
31
32
11
12
13
28
29
37
36
29
30
37
36
34
32
33
23
21
19
25
24
20
18
21
22
31
32
32
31
22
21
26
20
24
25
27
21
23
5
1
2
4
2
4
C
7
6
1
9
32
31
14
17
16
32
35
15
32
31
4
3
4
3
Volvo Construction
Equipment
1075251

Fig.	Part No.	Quantity 1	2	3	PS	KIT	Description	Dénomination	Bezeichnung	Denominación	Benämning	Notes
28	VOE 15147019	1					Plate	Tôle	Blech	Chapa	Plåt	
29	VOE 4881656	REQ					Framework moulding	Baguette claire-voie	Rahmenleiste	Moldura armadura	Skelettlist	L = 2 x 180 mm
30	VOE 15147021	1					Plate	Tôle	Blech	Chapa	Plåt	
31	VOE 946671	14					Flange screw	Vis à embase	Flanschschraube	Tornillo embridado	Flänsskruv	
32	VOE 11117464	30					Plain washer	Rondelle plane	Flachscheibe	Arandela plana	Planbricka	
33	VOE 946470	8					Flange screw	Vis à embase	Flanschschraube	Tornillo embridado	Flänsskruv	
34	VOE 948645	8					Flange lock nut	Contre-écrou à embase	Flanschverschlussmutter	Contratuerca embridada	Flänslåsmutter	
35	VOE 946440	8					Flange screw	Vis à embase	Flanschschraube	Tornillo embridado	Flänsskruv	
36	VOE 13965192	4					Screw	Vis	Schraube	Tornillo	Skruv	
37	VOE 960145	4					Plain washer	Rondelle plane	Flachscheibe	Arandela plana	Planbricka	

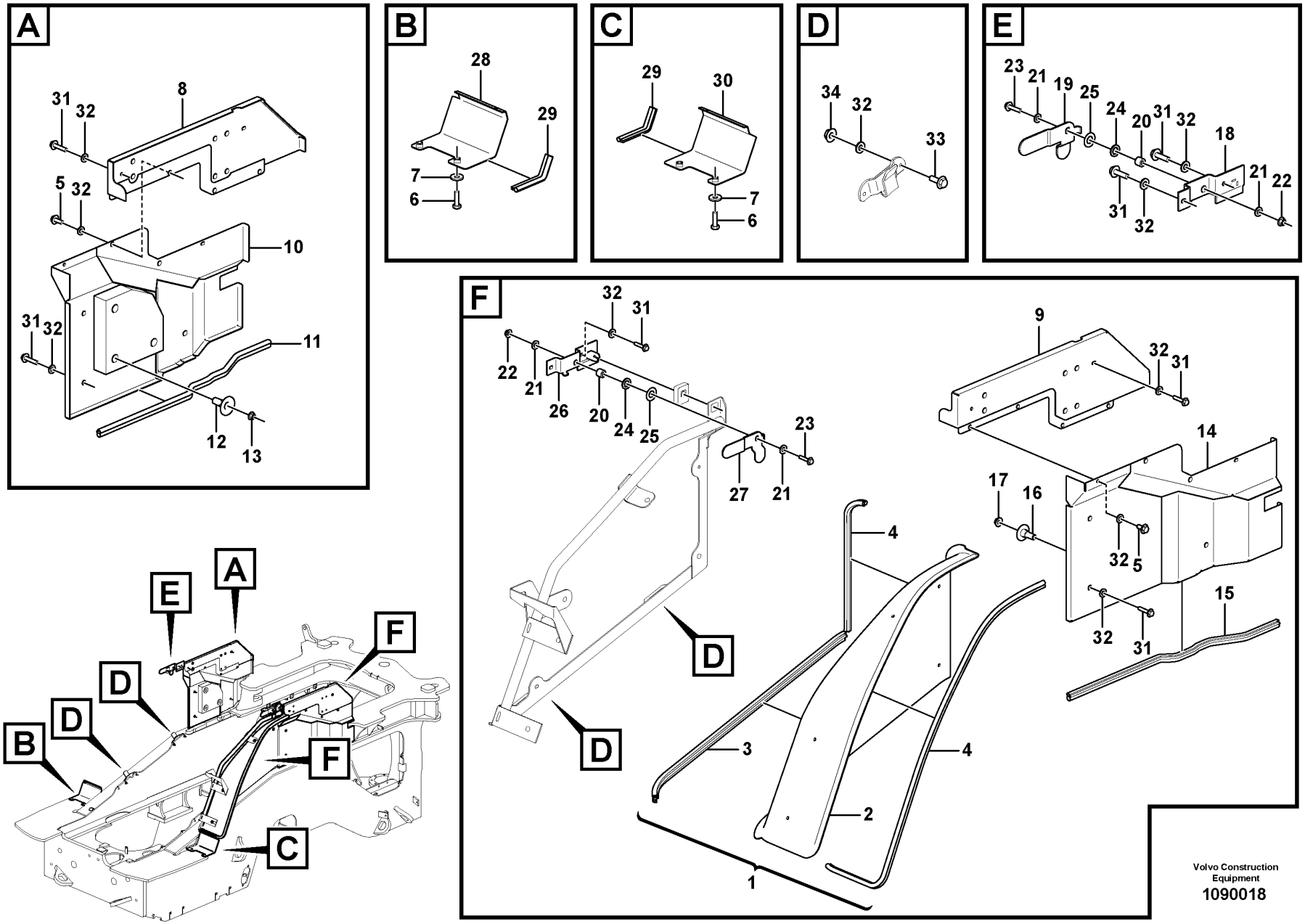

Volvo Construction Equipment

1090018

Fig.	Part No.	Quantity 1	2	3	PS	KIT	Description	Dénomination	Bezeichnung	Denominación	Benämning	Notes
1	VOE 16904303	1					Wheel housing	Passage roue	Radkasten	Paso de rueda	Hjulhus	
2		1			NS		•Wheel housing	•Passage roue	•Radkasten	•Paso de rueda	•Hjulhus	
3	VOE 16888087	REQ					•Sealing strip	•Bande d'étanchéité	•Dichtleiste	•Moldura retén	•Tätningslist	L = 1020 MM
4	VOE 16908632	REQ					•Sealing strip	•Bande d'étanchéité	•Dichtleiste	•Moldura retén	•Tätningslist	L = 2120 MM
5	VOE 946440	8					Flange screw	Vis à embase	Flanschschraube	Tornillo embridado	Flänsskruv	
6	VOE 13965192	4					Screw	Vis	Schraube	Tornillo	Skruv	
7	VOE 960145	4					Plain washer	Rondelle plane	Flachscheibe	Arandela plana	Planbricka	
8	VOE 16847287	1					Panel	Panneau	Paneel	Panel	Panel	
9	VOE 16847288	1					Panel	Panneau	Paneel	Panel	Panel	
10	VOE 16842114	1					Panel	Panneau	Paneel	Panel	Panel	
11	VOE 4766526	REQ					•Sealing strip	•Lisse étanchéité	•Dichtleiste	•Moldura retén	•Tätningslist	L = 830 mm
12	VOE 11413269	3					•Plastic plug	•Tampon plastique	•Kunststoffdübel	•Tapón plástico	•Plastplugg	
13	VOE 949278	3			SS		•Flange lock nut	•Contre-écrou à embase	•Flanschverschlussmutter	•Contratuerca embridada	•Flänslåsmutter	
14	VOE 16842118	1					Panel	Panneau	Paneel	Panel	Panel	
15	VOE 4766526	REQ					•Sealing strip	•Lisse étanchéité	•Dichtleiste	•Moldura retén	•Tätningslist	L = 830 mm
16	VOE 11413269	3					•Plastic plug	•Tampon plastique	•Kunststoffdübel	•Tapón plástico	•Plastplugg	
17	VOE 949278	3			SS		•Flange lock nut	•Contre-écrou à embase	•Flanschverschlussmutter	•Contratuerca embridada	•Flänslåsmutter	
18	VOE 15172399	1					Locking device	Dispositif de verrouillage	Verriegelung	Dispositivo cierre	Låsanordning	
19	VOE 15135943	1					Lock arm	Bras verrouillage	Sperrhebel	Brazo bloqueo	Låsarm	
20	VOE 930431	2					Spacer ring	Bague entretoise	Abstandring	Anillo distanciador	Distansring	
21	VOE 11117464	4					Plain washer	Rondelle plane	Flachscheibe	Arandela plana	Planbricka	
22	VOE 948645	2					Flange lock nut	Contre-écrou à embase	Flanschverschlussmutter	Contratuerca embridada	Flänslåsmutter	
23	VOE 946671	2					Flange screw	Vis à embase	Flanschschraube	Tornillo embridado	Flänsskruv	
24	VOE 991692	2					Washer	Rondelle	Scheibe	Arandela	Bricka	
25	VOE 991661	2					Disc spring	Ressort diaphragme	Tellerfeder	Resorte de disco	Tallriksfjäder	
26	VOE 15172400	1					Locking device	Dispositif de verrouillage	Verriegelung	Dispositivo cierre	Låsanordning	
27	VOE 15139267	1					Lock arm	Bras verrouillage	Sperrhebel	Brazo bloqueo	Låsarm	
28	VOE 15147019	1					Plate	Tôle	Blech	Chapa	Plåt	

1		**Protecting plates** **Tole protection** **Schutzblechen** **Placas de proteccion** **Skyddsplåtar**	Catalogue id **20694**	Group **837**
2				
3			Illustr. No **1090018**	Section **250**
4				
5		**S/N 3990 -, 8036 -, 13040 -**	Issue **20039665-F**	Page **1223**

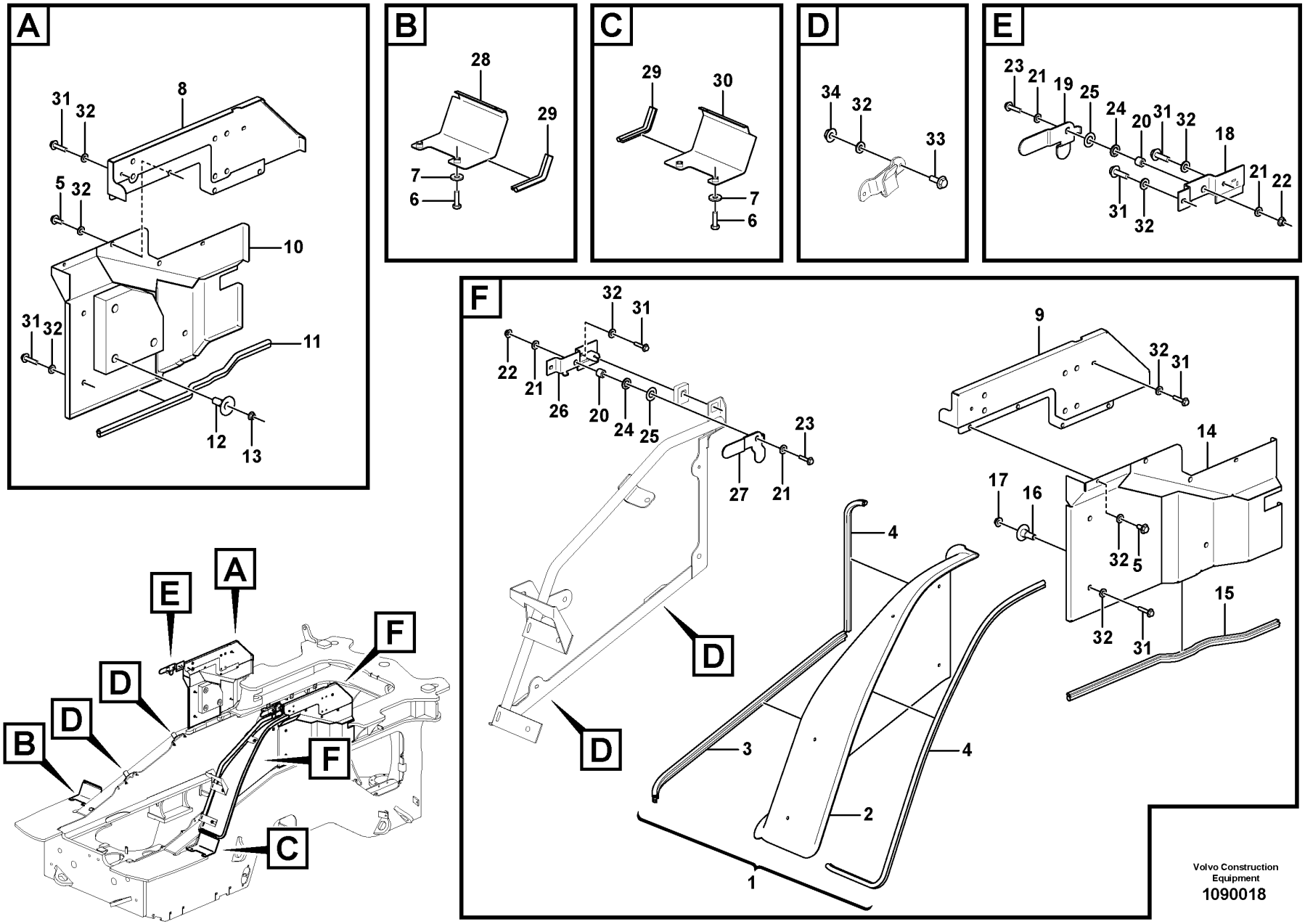

Volvo Construction Equipment

1090018

Fig.	Part No.	Quantity 1	2	3	PS	KIT	Description	Dénomination	Bezeichnung	Denominación	Benämning	Notes
29	**VOE 4881656**	REQ					Framework moulding	Baguette claire-voie	Rahmenleiste	Moldura armadura	Skelettlist	L = 2 x 180 mm
30	**VOE 15147021**	1					Plate	Tôle	Blech	Chapa	Plåt	
31	**VOE 946671**	14					Flange screw	Vis à embase	Flanschschraube	Tornillo embridado	Flänsskruv	
32	**VOE 11117464**	30					Plain washer	Rondelle plane	Flachscheibe	Arandela plana	Planbricka	
33	**VOE 946470**	8					Flange screw	Vis à embase	Flanschschraube	Tornillo embridado	Flänsskruv	
34	**VOE 948645**	8					Flange lock nut	Contre-écrou à embase	Flanschverschlussmutter	Contratuerca embridada	Flänslåsmutter	

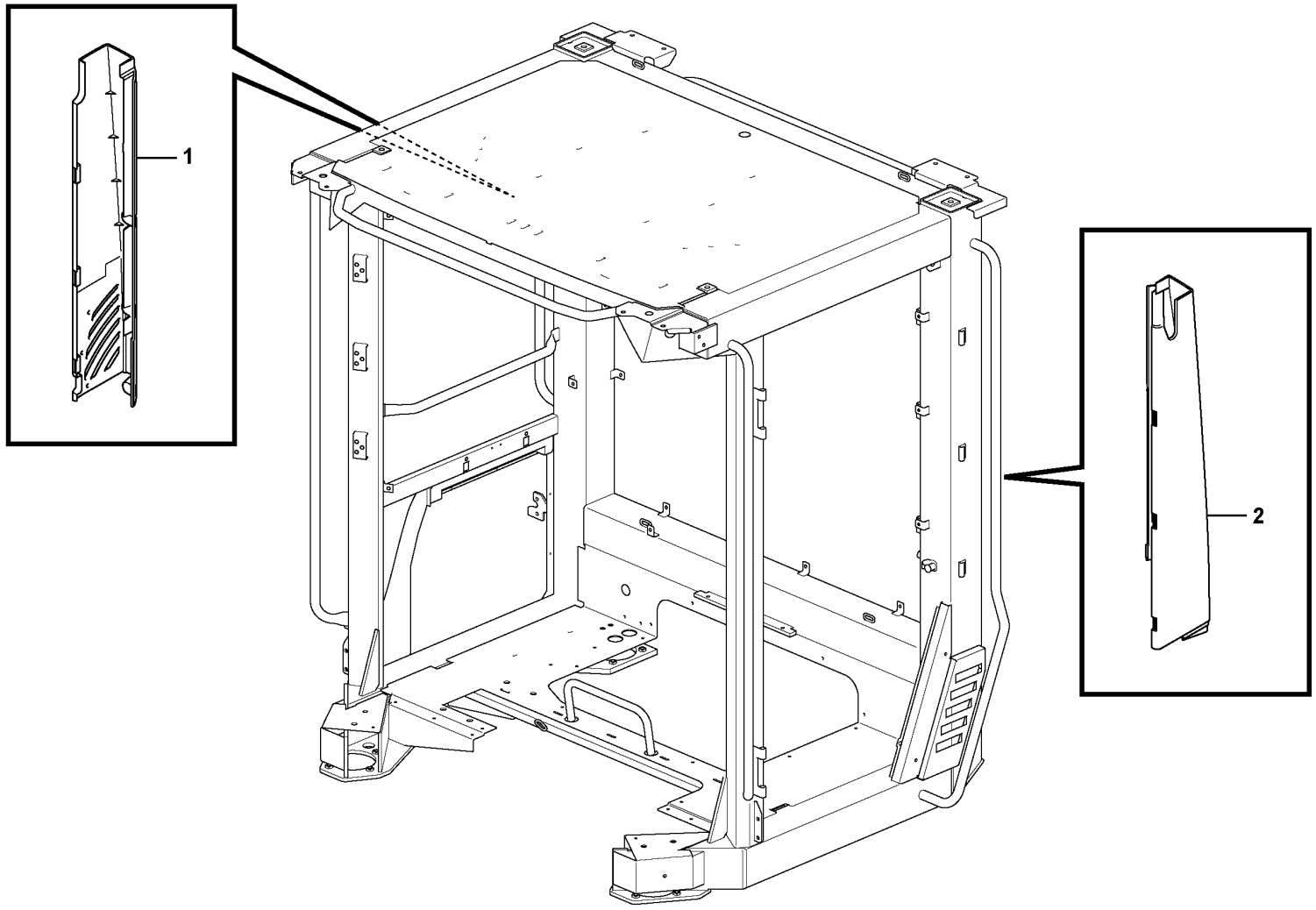

Volvo Construction Equipment
1075253

Fig.	Part No.	Quantity 1	2	3	PS	KIT	Description	Dénomination	Bezeichnung	Denominación	Benämning	Notes
1	VOE 11412738	1					Panel	Panneau	Paneel	Panel	Panel	RH
2	VOE 11412743	1					Panel	Panneau	Paneel	Panel	Panel	LH

1		**Coverplates** **Tôles de recouvrement** **Abdeckbleche** **Chapas de cubierta** **Täckplåtar**	Catalogue id **20694**	Group **837**
2				
3			Illustr. No **1075253**	Section **300**
4				
5		**11298505**	Issue **20039665-F**	Page **1227**

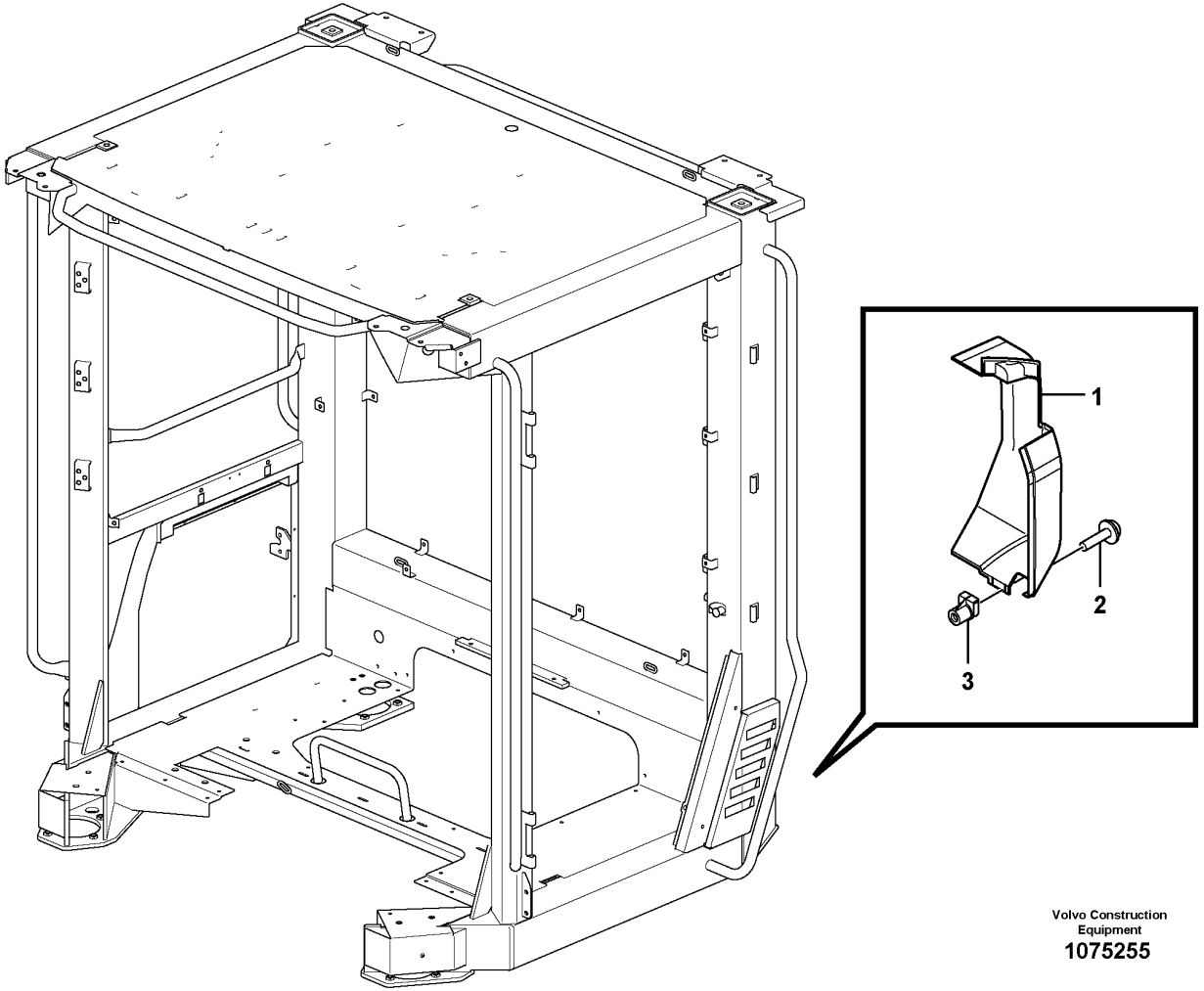

Volvo Construction Equipment
1075255

Fig.	Part No.	Quantity 1	2	3	PS	KIT	Description	Dénomination	Bezeichnung	Denominación	Benämning	Notes
1	VOE 11412740	1					Cover	Capot	Abdeckung	Capó	Kåpa	
2	VOE 976170	2					Six point socket screw	Vis à 6 pans creux	Sechszahn-Hohlschraube	Racor de seis dientes	Sextandhålskruv	
3	VOE 11444172	1					Spring nut	Écrou de ressort	Federverschlussmutter	Tuerca resorte	Fjädermutter	

1		**Coverplates** **Tôles de recouvrement** **Abdeckbleche** **Chapas de cubierta** **Täckplåtar**	Catalogue id **20694**	Group **837**
2				
3			Illustr. No **1075255**	Section **400**
4				
5			Issue **20039665-F**	Page **1229**

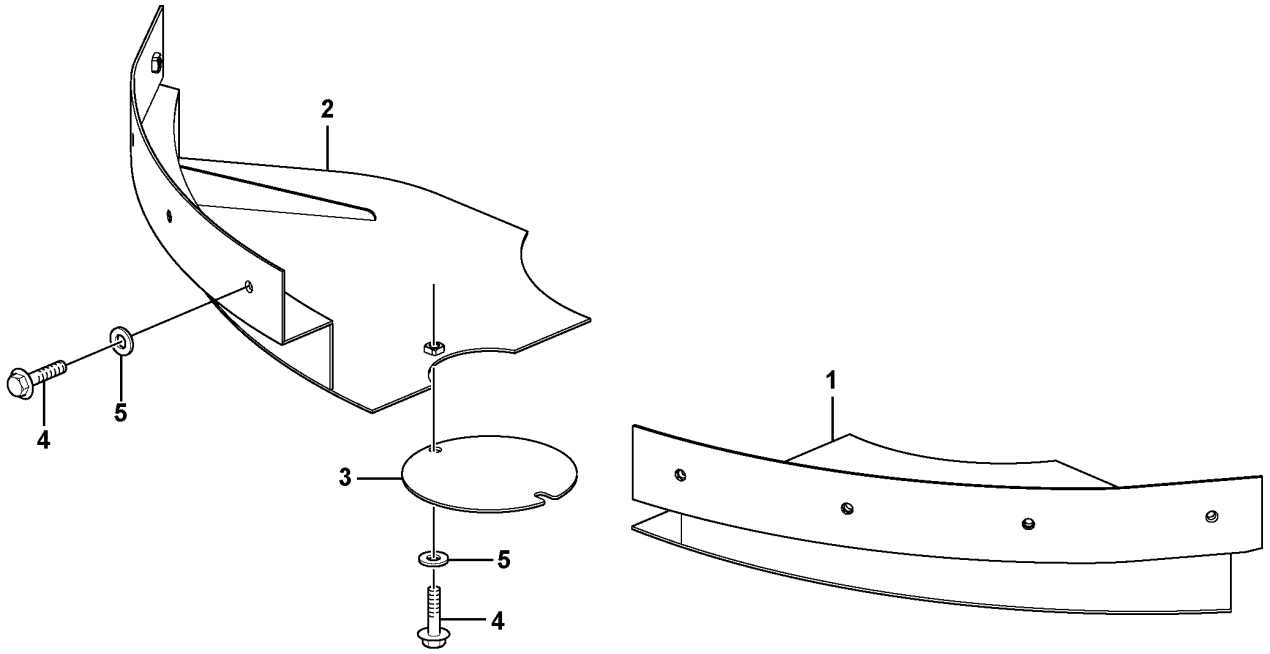

Volvo Construction Equipment

1024468

Fig.	Part No.	Quantity 1	2	3	PS	KIT	Description	Dénomination	Bezeichnung	Denominación	Benämning	Notes
1	VOE 11436030	1					Protecting plate	Tôle protection	Schutzblech	Placa de protección	Skyddsplåt	
2	VOE 11436031	1					Protecting plate	Tôle protection	Schutzblech	Placa de protección	Skyddsplåt	
3	VOE 11180416	1					Cover	Capot	Abdeckung	Capó	Kåpa	
4	VOE 946441	10					Flange screw	Vis à embase	Flanschschraube	Tornillo embridado	Flänsskruv	
5	VOE 13960143	10					Washer	Rondelle	Scheibe	Arandela	Bricka	

1		**Cover plates under cab** **Tôles de protection sous la cabine** **Schutzbleche unter Kabine** **Chapas de protección debajo de la cabina** **Skyddsplåtar under hytt**	Catalogue id **20694**	Group **837**
2				
3			Illustr. No **1024468**	Section **500**
4				
5		**83572**	Issue **20039665-F**	Page **1231**

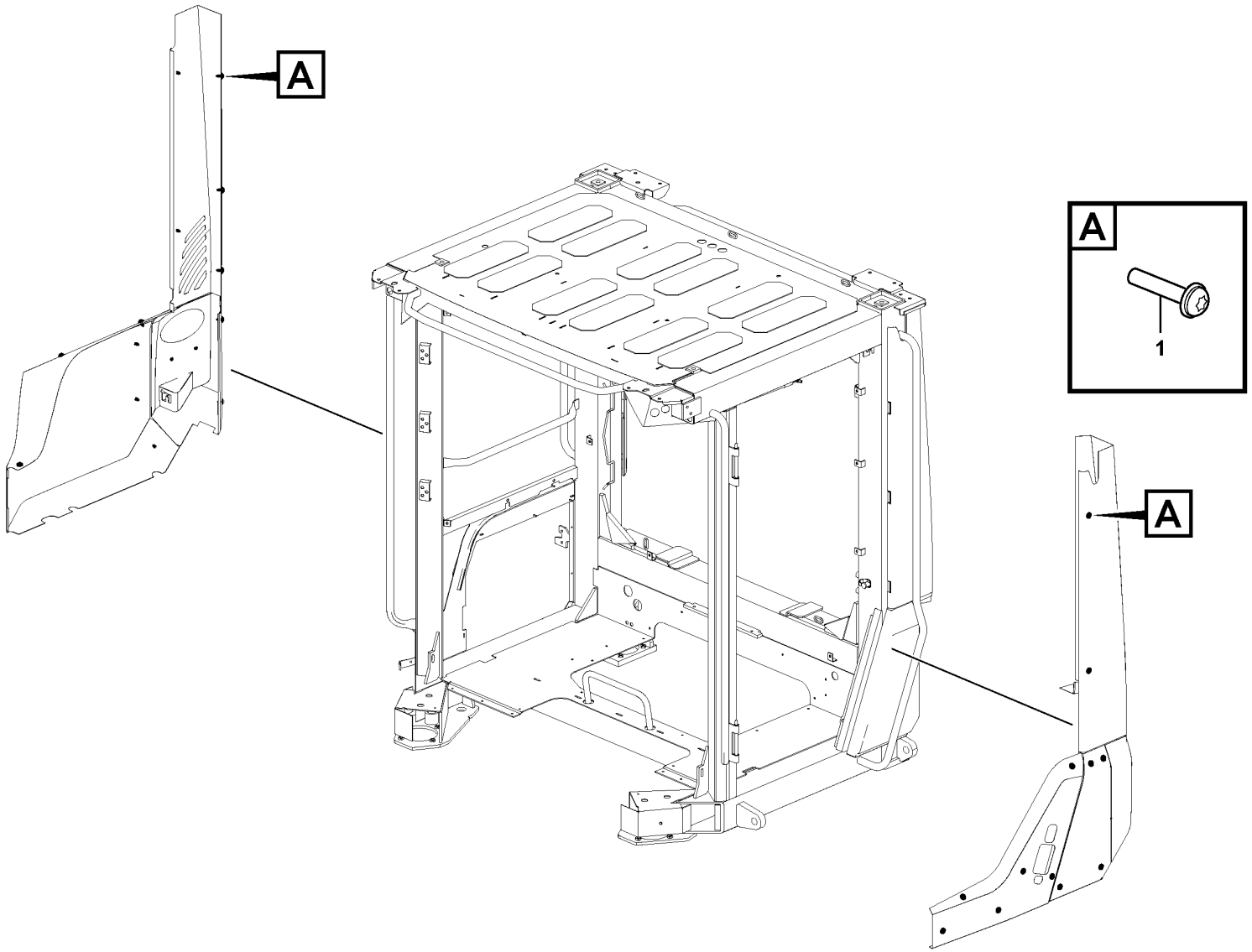

Volvo Construction Equipment
1075263

Fig.	Part No.	Quantity 1	2	3	PS	KIT	Description	Dénomination	Bezeichnung	Denominación	Benämning	Notes
1	VOE 972094	36					Six point socket screw	Vis à 6 pans creux	Sechszahn-Hohlschraube	Racor de seis dientes	Sextandhålskruv	

1		**Protecting plates** **Tole protection** **Schutzblechen** **Placas de proteccion** **Skyddsplåtar**	Catalogue id **20694**	Group **837**
2				
3			Illustr. No **1075263**	Section **600**
4				
5		**85765**	Issue **20039665-F**	Page **1233**

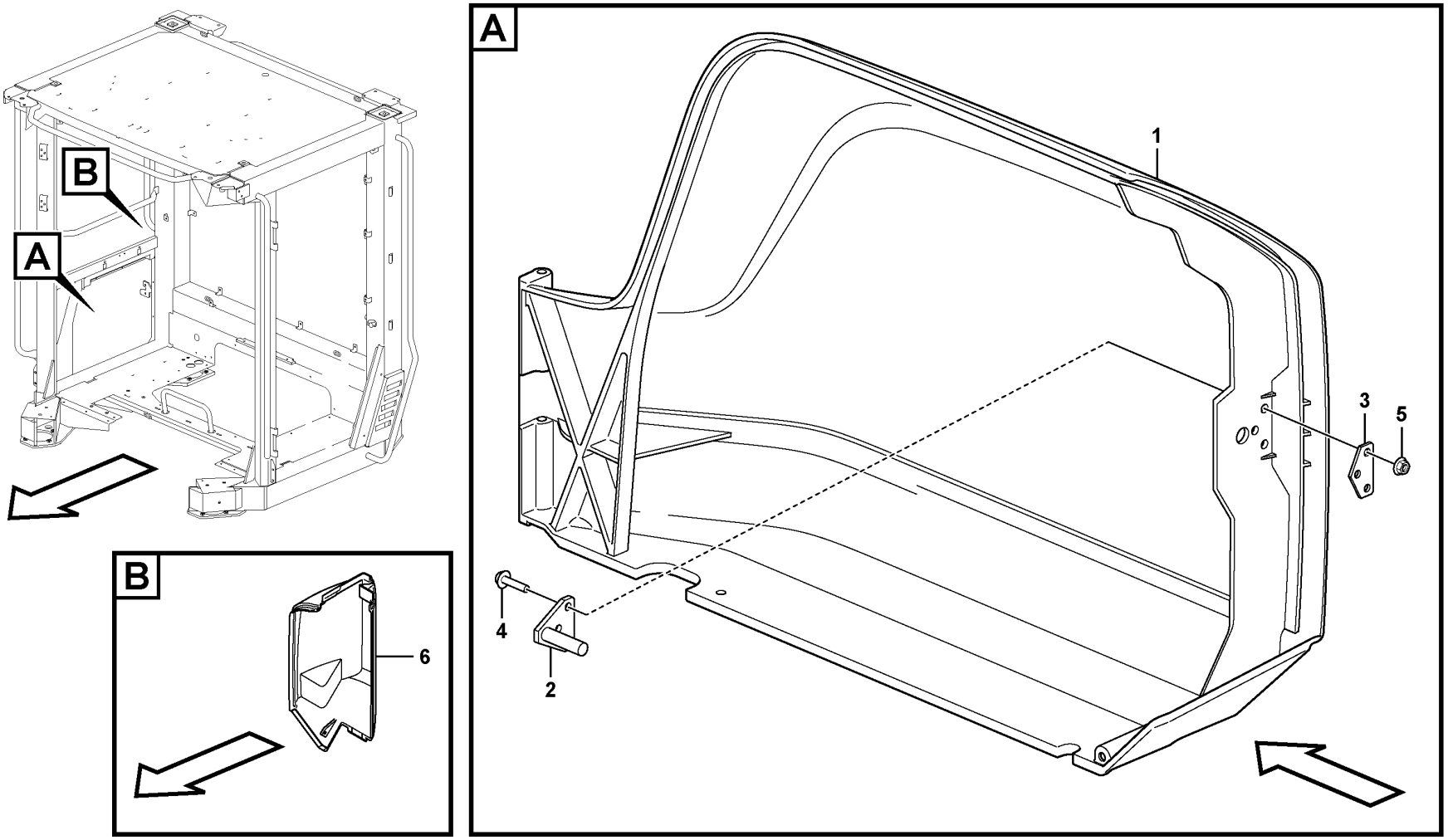
A
B
1
2
3
4
5
6

Fig.	Part No.	Quantity 1	2	3	PS	KIT	Description	Dénomination	Bezeichnung	Denominación	Benämning	Notes
1	VOE 15087248	1					Hatch	Trappe	Klappe	Tapa	Lucka	
2	VOE 11412523	1					•Striker plate	•Gache	•Schließkeil	•Placa bloqueo	•Låsbleck	
3	VOE 11412526	1					•Plate	•Tôle	•Blech	•Chapa	•Plåt	
4	VOE 946934	3					•Flange screw	•Vis à embase	•Flanschschraube	•Tornillo embridado	•Flänsskruv	
5	VOE 949278	3			SS		•Flange lock nut	•Contre-écrou à embase	•Flanschverschlussmutter	•Contratuerca embridada	•Flänslåsmutter	
6	VOE 11412739	1					Cover	Capot	Abdeckung	Capó	Kåpa	

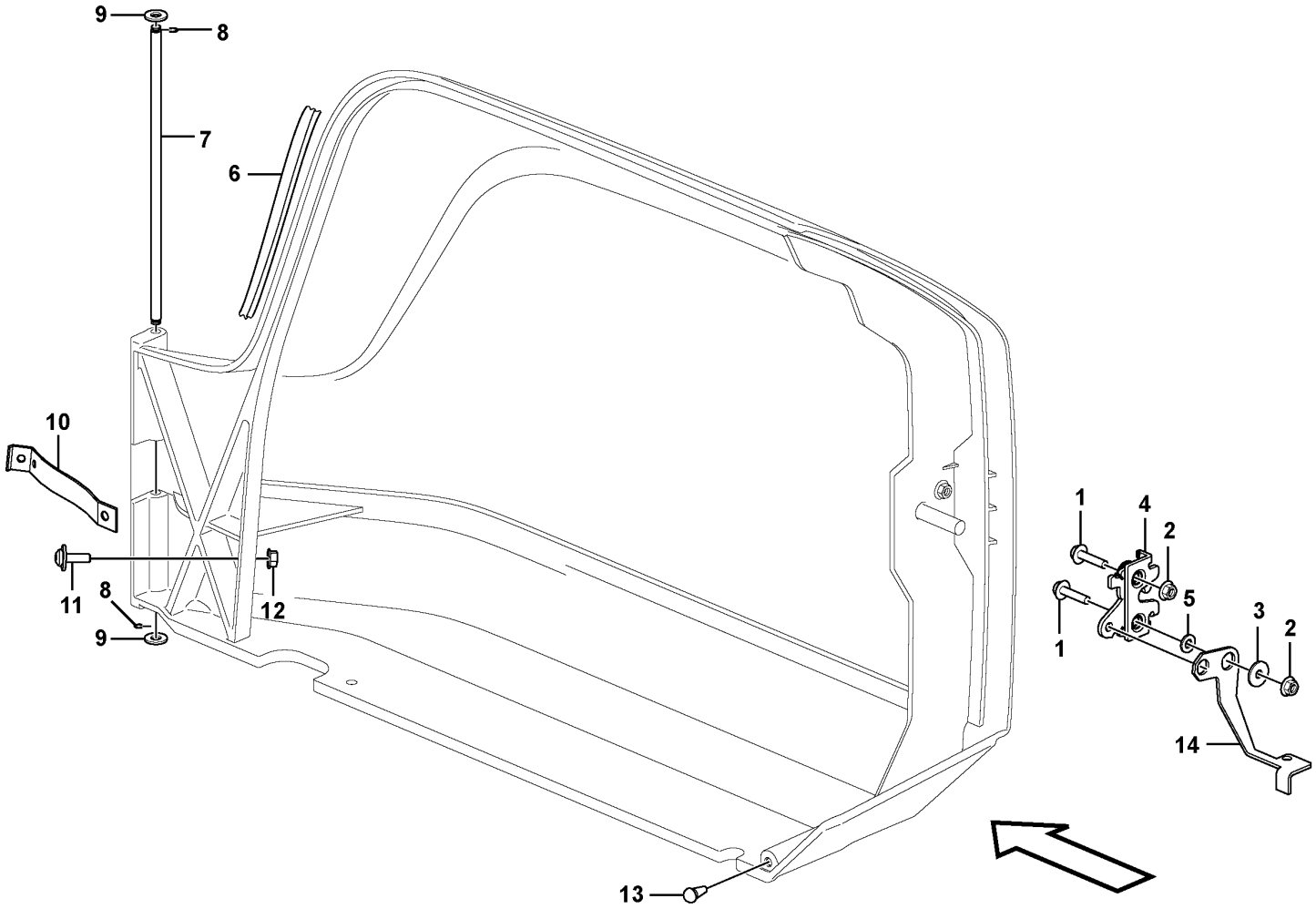

Volvo Construction Equipment
1075272

Fig.	Part No.	Quantity 1	2	3	PS	KIT	Description	Dénomination	Bezeichnung	Denominación	Benämning	Notes
1	VOE 969846	2					Six point socket screw	Vis à 6 pans creux	Sechszahn-Hohlschraube	Racor de seis dientes	Sextandhålskruv	
2	VOE 948645	2					Flange lock nut	Contre-écrou à embase	Flanschverschlussmutter	Contratuerca embridada	Flänslåsmutter	
3	VOE 11117464	1					Plain washer	Rondelle plane	Flachscheibe	Arandela plana	Planbricka	
4	VOE 11175892	1					Lock	Serrure	Schloss	Cierre	Lås	
5	VOE 15043714	1					Bushing	Bague	Buchse	Casquillo	Bussning	
6	VOE 4881656	REQ					Framework moulding	Baguette claire-voie	Rahmenleiste	Moldura armadura	Skelettlist	L = 700 mm
7	VOE 11412561	1					Pin	Clavette	Splint	Pasador	Sprint	
8	VOE 14025792	2					Retaining ring	Bague retenue	Haltering	Anillo retén	Hållarring	
9	VOE 11117464	2					Plain washer	Rondelle plane	Flachscheibe	Arandela plana	Planbricka	
10	VOE 15170853	1					Retaining strap	Courroie de serrage	Halteriemen	Correa tensora	Spännrem	
11	VOE 971322	1					Six point socket screw	Vis à 6 pans creux	Sechszahn-Hohlschraube	Racor de seis dientes	Sextandhålskruv	
12	VOE 949278	1			SS		Flange lock nut	Contre-écrou à embase	Flanschverschlussmutter	Contratuerca embridada	Flänslåsmutter	
13	VOE 11412927	1					Rubber stop	Butée caoutchouc	Gummipuffer	Tope de goma	Gummistopp	
14	VOE 11412527	1					Arm	Bras	Arm	Brazo	Arm	

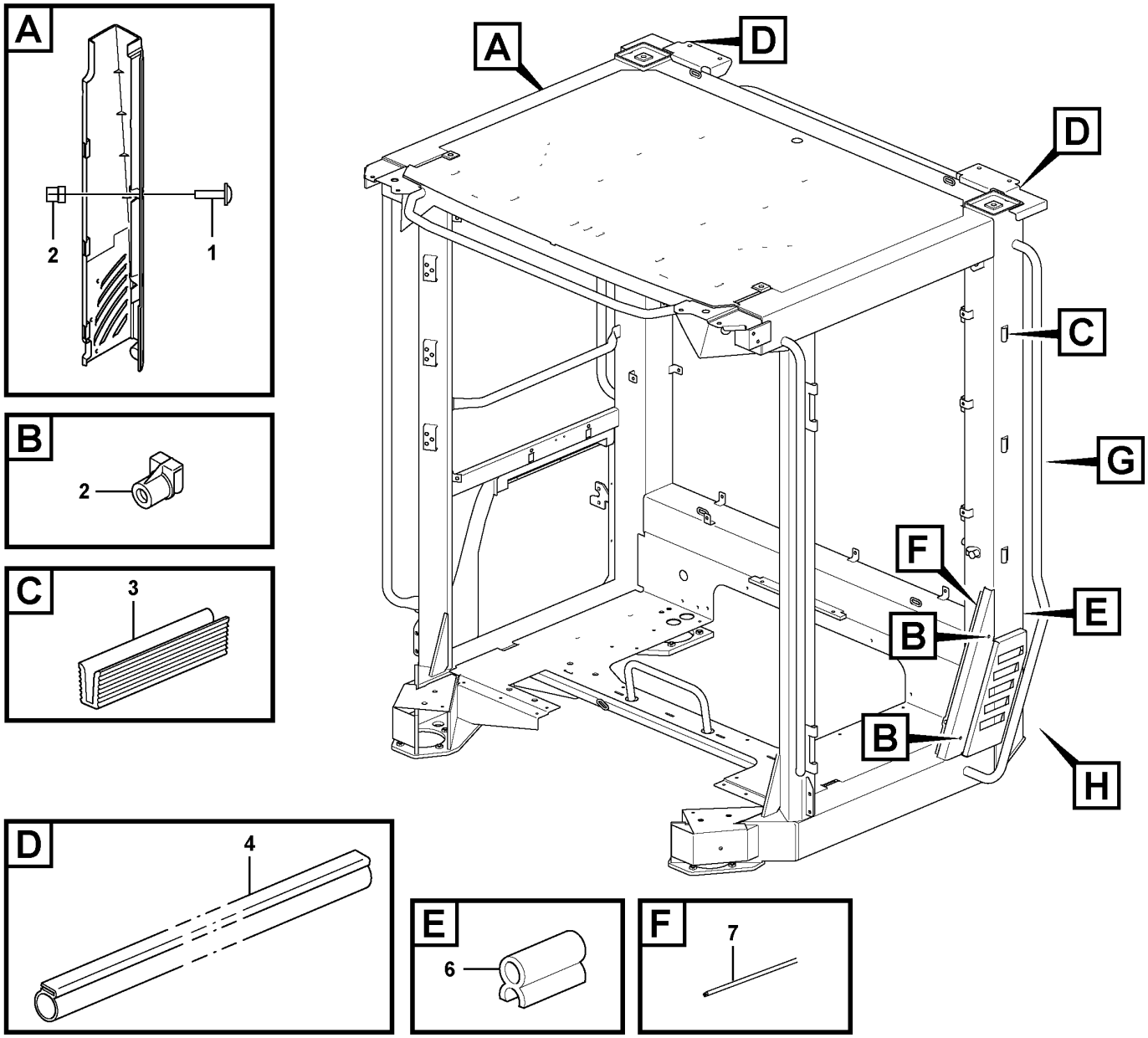

Volvo Construction Equipment

1075225

Fig.	Part No.	Quantity 1	2	3	PS	KIT	Description	Dénomination	Bezeichnung	Denominación	Benämning	Notes
1	**VOE 976170**	9					Six point socket screw	Vis à 6 pans creux	Sechszahn-Hohlschraube	Racor de seis dientes	Sextandhålskruv	
2	**VOE 11444172**	11					Spring nut	Écrou de ressort	Federverschlussmutter	Tuerca resorte	Fjädermutter	
3	**VOE 11412703**	6					Moulding	Moulure	Leiste	Listón	List	
4	**VOE 4824275**	REQ					Profile	Profilé	Profil	Perfil	Profil	L = 400 mm
5	**VOE 15001955**	1					Cover	Capot	Haube	Cubierta	Kåpa	
6	**VOE 11104469**	REQ					Sealing strip	Bande d'étanchéité	Dichtleiste	Moldura retén	Tätningslist	L = 390 mm
7	**VOE 762681**	REQ					Rubber moulding	Joint caoutchouc	Gummileiste	Listón de goma	Gummilist	L = 660 MM

1		**Coverplates** **Tôles de recouvrement** **Abdeckbleche** **Chapas de cubierta** **Täckplåtar**	Catalogue id **20694**	Group **837**
2				
3			Illustr. No **1075225**	Section **800**
4				
5		**11294120**	Issue **20039665-F**	Page **1239**

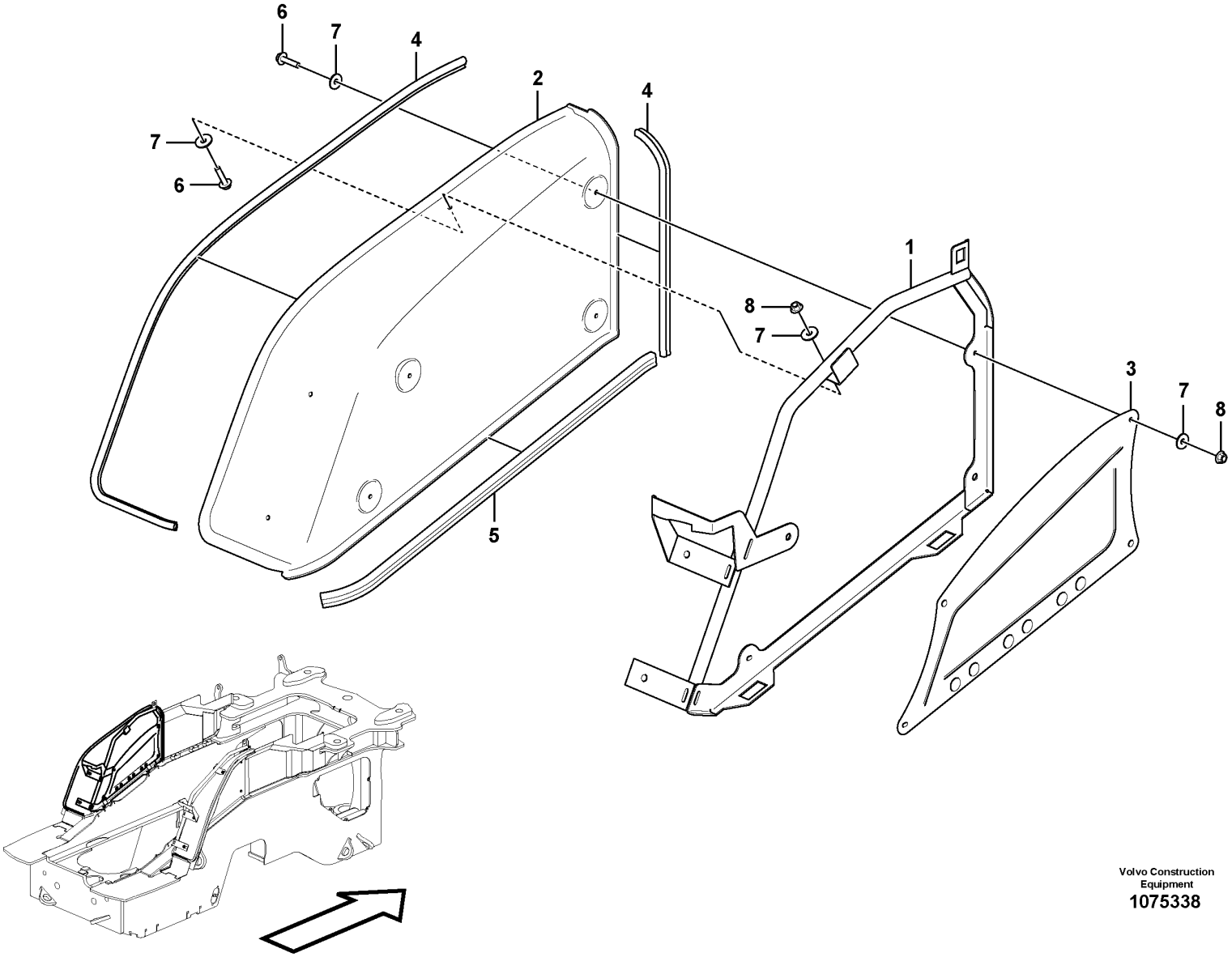

Volvo Construction Equipment
1075338

Fig.	Part No.	Quantity 1	2	3	PS	KIT	Description	Dénomination	Bezeichnung	Denominación	Benämning	Notes
1	VOE 15170885	1					Support frame	Châssis-porteur	Hilfsrahmen	Brazo de empuje	Bärram	
2	VOE 15170715	1					Wheel housing	Passage roue	Radkasten	Paso de rueda	Hjulhus	
3		1			NS		Heat Shield	Pare-chaleur	Wärmeschild	Defensa Termica	Värmesköld	
4	VOE 4766526	REQ					Sealing strip	Lisse étanchéité	Dichtleiste	Moldura retén	Tätningslist	L = 2140 mm
5	VOE 16876965	REQ			SS		Sealing strip	Bande d'étanchéité	Dichtleiste	Moldura retén	Tätningslist	L = 1020 mm
6	VOE 945444	7					Flange screw	Vis à embase	Flanschschraube	Tornillo embridado	Flänsskruv	
7	VOE 925739	14					Washer	Rondelle	Scheibe	Arandela	Bricka	
8	VOE 948645	7					Flange lock nut	Contre-écrou à embase	Flanschverschlussmutter	Contratuerca embridada	Flänslåsmutter	

1		**Protecting plates** **Tole protection** **Schutzblechen** **Placas de proteccion** **Skyddsplåtar**	Catalogue id **20694**	Group **837**
2				
3			Illustr. No **1075338**	Section **900**
4				
5		**86381 LH, S/N - 3989, - 8035, - 13039**	Issue **20039665-F**	Page **1241**

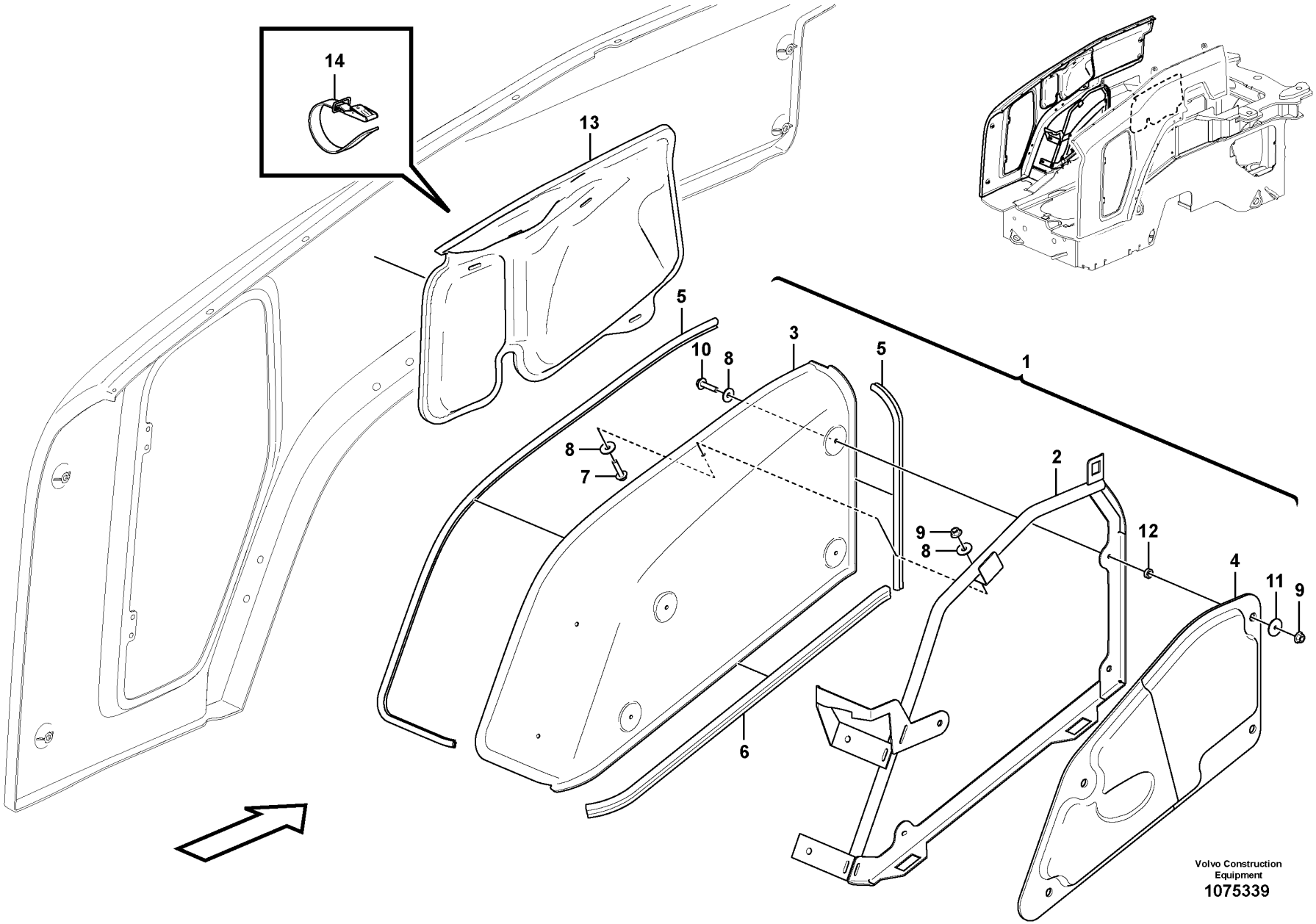

Volvo Construction Equipment
1075339

Fig.	Part No.	Quantity 1	2	3	PS	KIT	Description	Dénomination	Bezeichnung	Denominación	Benämning	Notes
1		1			NS		Wheel Housing	Passage Roue	Radkasten	Paso Rueda	Hjulhus	LH
2	VOE 15170885	1					•Support frame	•Châssis-porteur	•Hilfsrahmen	•Brazo de empuje	•Bärram	
3	VOE 15170715	1					•Wheel housing	•Passage roue	•Radkasten	•Paso de rueda	•Hjulhus	
4	VOE 16870095	1					•Sound Absorber	•Insonorisant	•Schalldämmstoff	•Insonorizante	•Ljudabsorbent	
5	VOE 4766526	REQ					•Sealing strip	•Lisse étanchéité	•Dichtleiste	•Moldura retén	•Tätningslist	L = 2140 mm
6	VOE 16876965	REQ			SS		•Sealing strip	•Bande d'étanchéité	•Dichtleiste	•Moldura retén	•Tätningslist	L = 1020 mm
7	VOE 945444	3					•Flange screw	•Vis à embase	•Flanschschraube	•Tornillo embridado	•Flänsskruv	
8	VOE 925739	10					•Washer	•Rondelle	•Scheibe	•Arandela	•Bricka	
9	VOE 948645	7					•Flange lock nut	•Contre-écrou à embase	•Flanschverschlussmutter	•Contratuerca embridada	•Flänslåsmutter	
10	VOE 946671	4					•Flange screw	•Vis à embase	•Flanschschraube	•Tornillo embridado	•Flänsskruv	
11	VOE 940395	4					•Washer	•Rondelle	•Scheibe	•Arandela	•Bricka	
12	VOE 949869	4					•Spacer washer	•Rondelle entretoise	•Abstandscheibe	•Arandela distanciadora	•Distansbricka	
13	VOE 16869522	1					Sound absorber	Insonorisant	Schalldämmstoff	Insonorizante	Ljudabsorbent	LH
13	VOE 16869523	1					Sound absorber	Insonorisant	Schalldämmstoff	Insonorizante	Ljudabsorbent	RH
14	VOE 15096332	6					Retaining strap	Courroie de serrage	Halteriemen	Correa tensora	Spännrem	

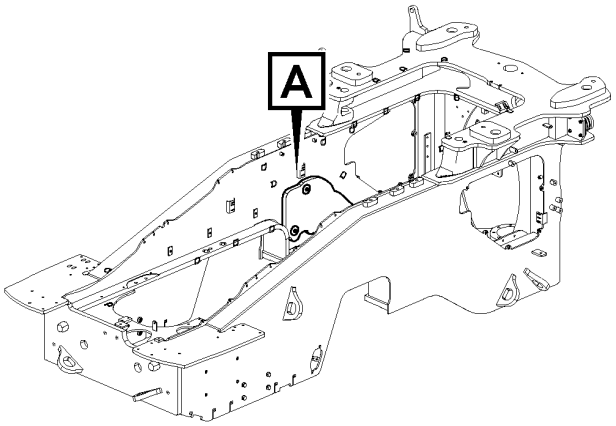
A

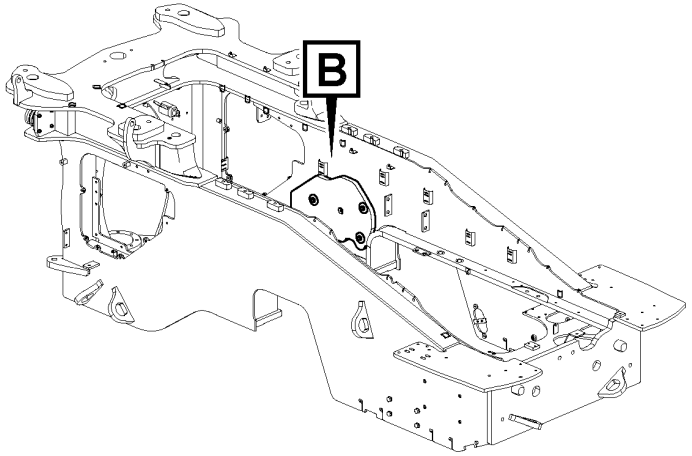
B

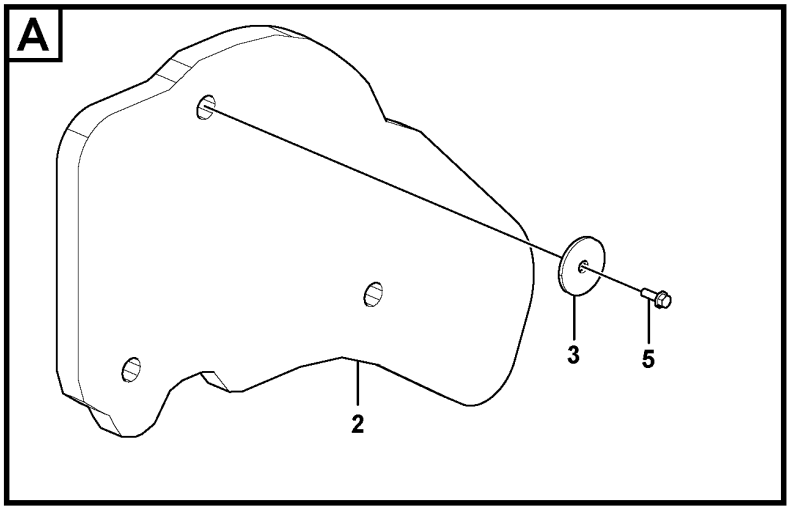
A
3
5
2

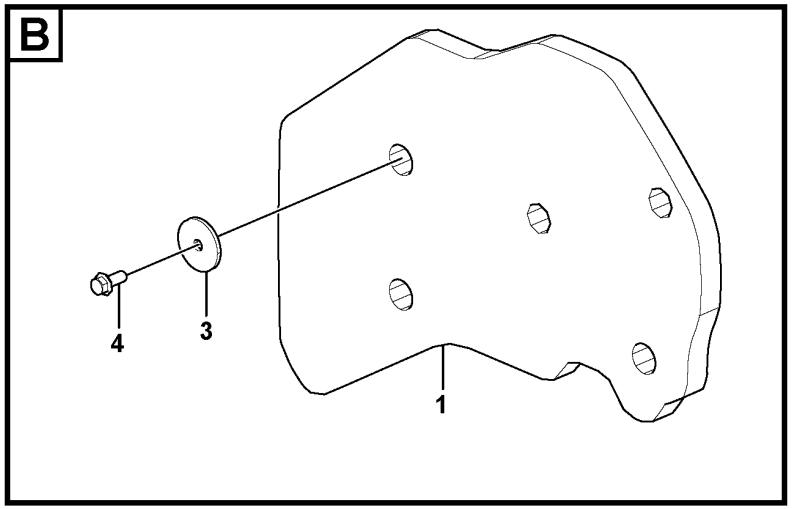
B
4
3
1

Fig.	Part No.	Quantity 1	2	3	PS	KIT	Description	Dénomination	Bezeichnung	Denominación	Benämning	Notes
1	VOE 16894933	1					Sound absorber	Insonorisant	Schalldämmstoff	Insonorizante	Ljudabsorbent	
2	VOE 16894823	1					Sound absorber	Insonorisant	Schalldämmstoff	Insonorizante	Ljudabsorbent	
3	VOE 16862645	7					Washer	Rondelle	Scheibe	Arandela	Bricka	
4	VOE 13965191	4					Screw	Vis	Schraube	Tornillo	Skruv	
5	VOE 13945444	3					Screw	Vis	Schraube	Tornillo	Skruv	

1		**Protecting plates** **Tole protection** **Schutzblechen** **Placas de proteccion** **Skyddsplåtar**	Catalogue id **20694**	Group **837**
2				
3			Illustr. No **1084395**	Section **1100**
4				
5		**86655**	Issue **20039665-F**	Page **1245**

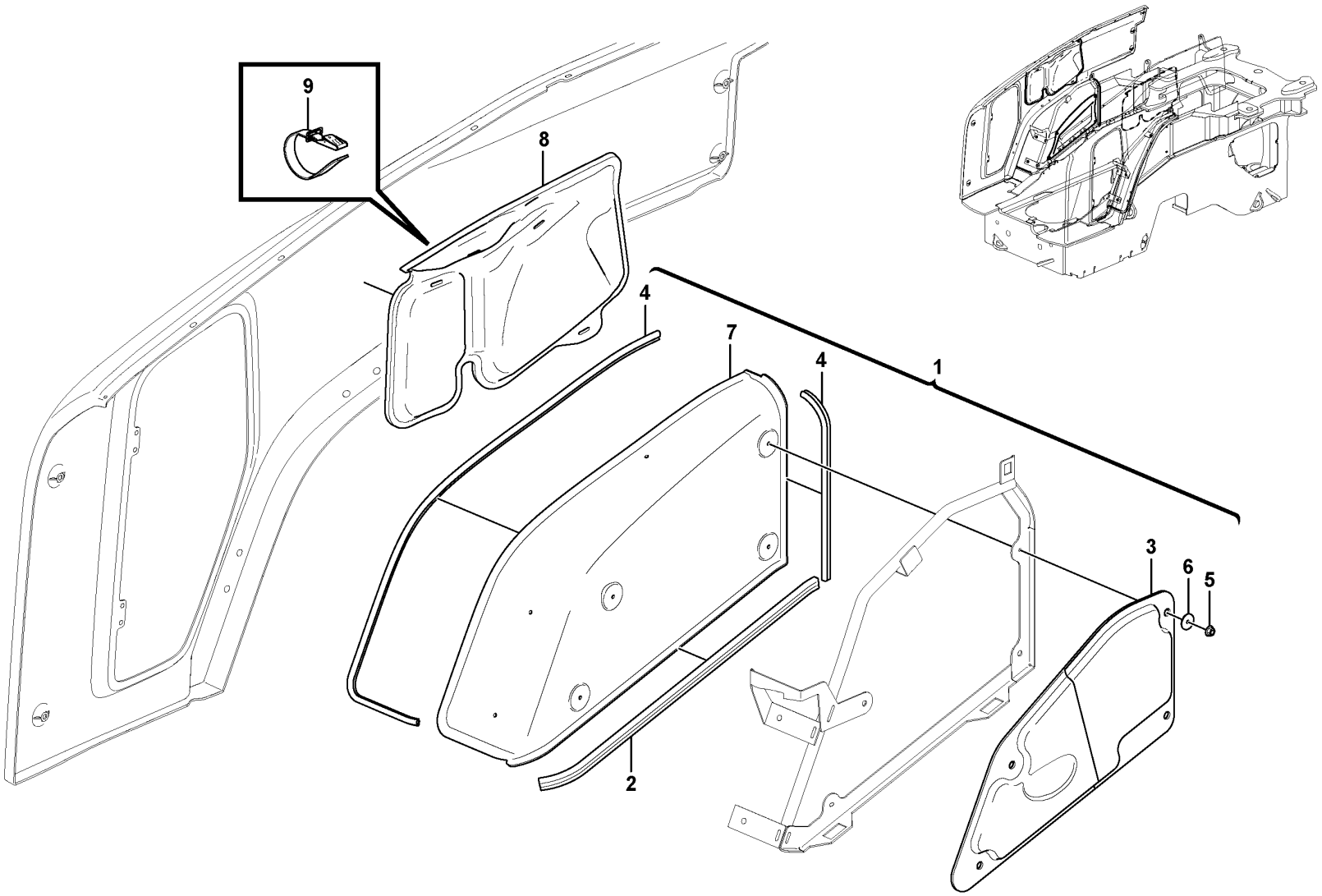

Volvo Construction Equipment

1090024

Fig.	Part No.	Quantity 1	2	3	PS	KIT	Description	Dénomination	Bezeichnung	Denominación	Benämning	Notes
1	VOE 16904449	1					Wheel housing	Passage roue	Radkasten	Paso de rueda	Hjulhus	LH
2	VOE 16888087	REQ					•Sealing strip	•Bande d'étanchéité	•Dichtleiste	•Moldura retén	•Tätningslist	L = 1020 MM
3	VOE 16870095	1					•Sound Absorber	•Insonorisant	•Schalldämmstoff	•Insonorizante	•Ljudabsorbent	
4	VOE 16908632	REQ					•Sealing strip	•Bande d'étanchéité	•Dichtleiste	•Moldura retén	•Tätningslist	L = 2120 MM
5	VOE 13946934	4					•Screw	•Vis	•Schraube	•Tornillo	•Skruv	
6	VOE 940395	4					•Washer	•Rondelle	•Scheibe	•Arandela	•Bricka	
7		1			NS		•Wheel housing	•Passage roue	•Radkasten	•Paso de rueda	•Hjulhus	
8	VOE 16869522	1					Sound absorber	Insonorisant	Schalldämmstoff	Insonorizante	Ljudabsorbent	LH
8	VOE 16869523	1					Sound absorber	Insonorisant	Schalldämmstoff	Insonorizante	Ljudabsorbent	RH
9	VOE 15096332	6					Retaining strap	Courroie de serrage	Halteriemen	Correa tensora	Spännrem	

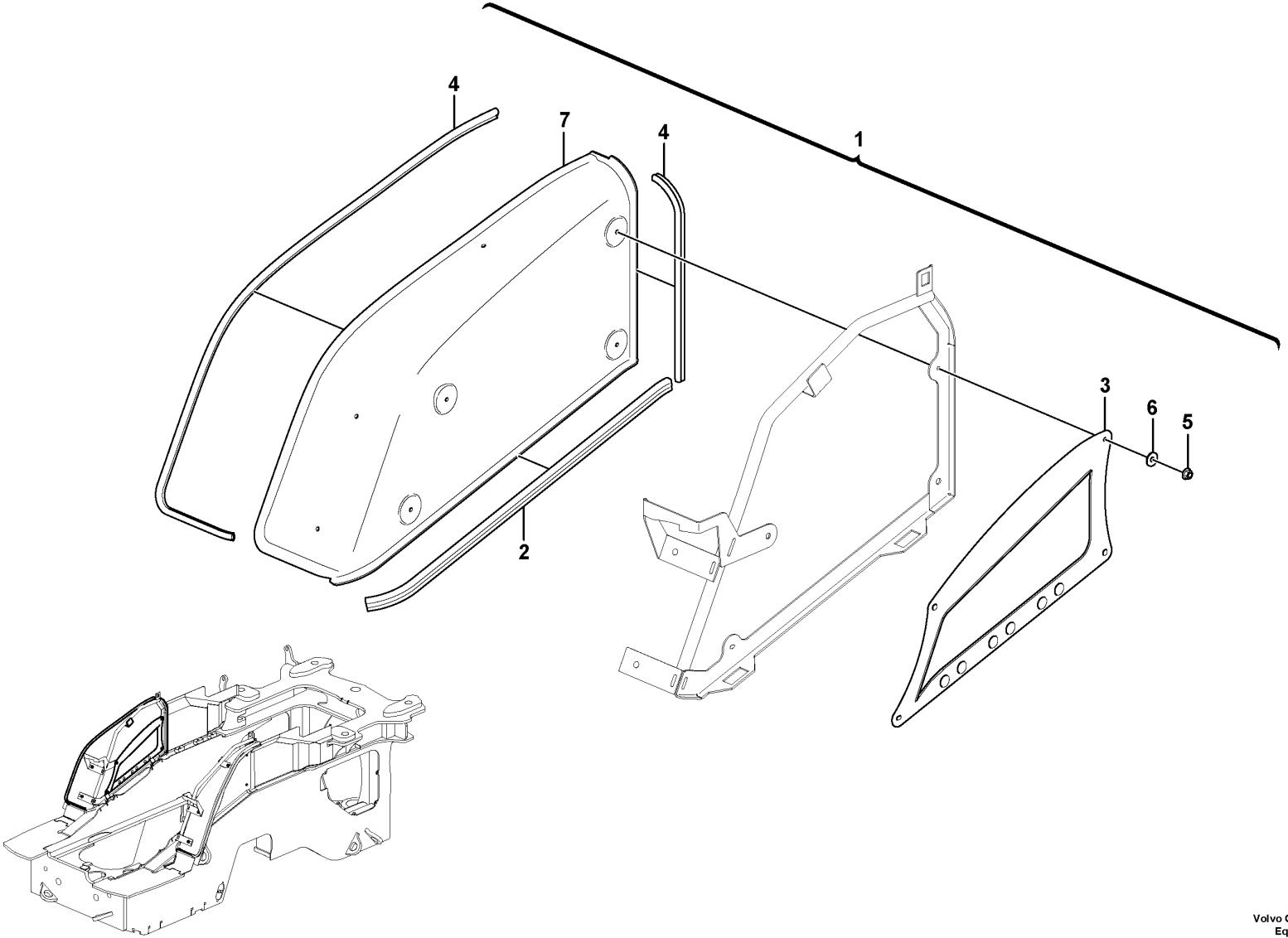

Volvo Construction Equipment
1090026

Fig.	Part No.	Quantity 1	2	3	PS	KIT	Description	Dénomination	Bezeichnung	Denominación	Benämning	Notes
1	VOE 16892878	1					Wheel housing	Passage roue	Radkasten	Paso de rueda	Hjulhus	
2	VOE 16888087	REQ					•Sealing strip	•Bande d'étanchéité	•Dichtleiste	•Moldura retén	•Tätningslist	L = 1020 MM
3		1			NS		•Heat shield	•Écran thermique	•Wärmeschild	•Defensa térmica	•Värmesköld	
4	VOE 16908632	REQ					•Sealing strip	•Bande d'étanchéité	•Dichtleiste	•Moldura retén	•Tätningslist	L = 2120 MM
5	VOE 13946934	4					•Screw	•Vis	•Schraube	•Tornillo	•Skruv	
6	VOE 60110304	4					•Washer	•Rondelle	•Scheibe	•Arandela	•Bricka	
7		1			NS		•Wheel housing	•Passage roue	•Radkasten	•Paso de rueda	•Hjulhus	

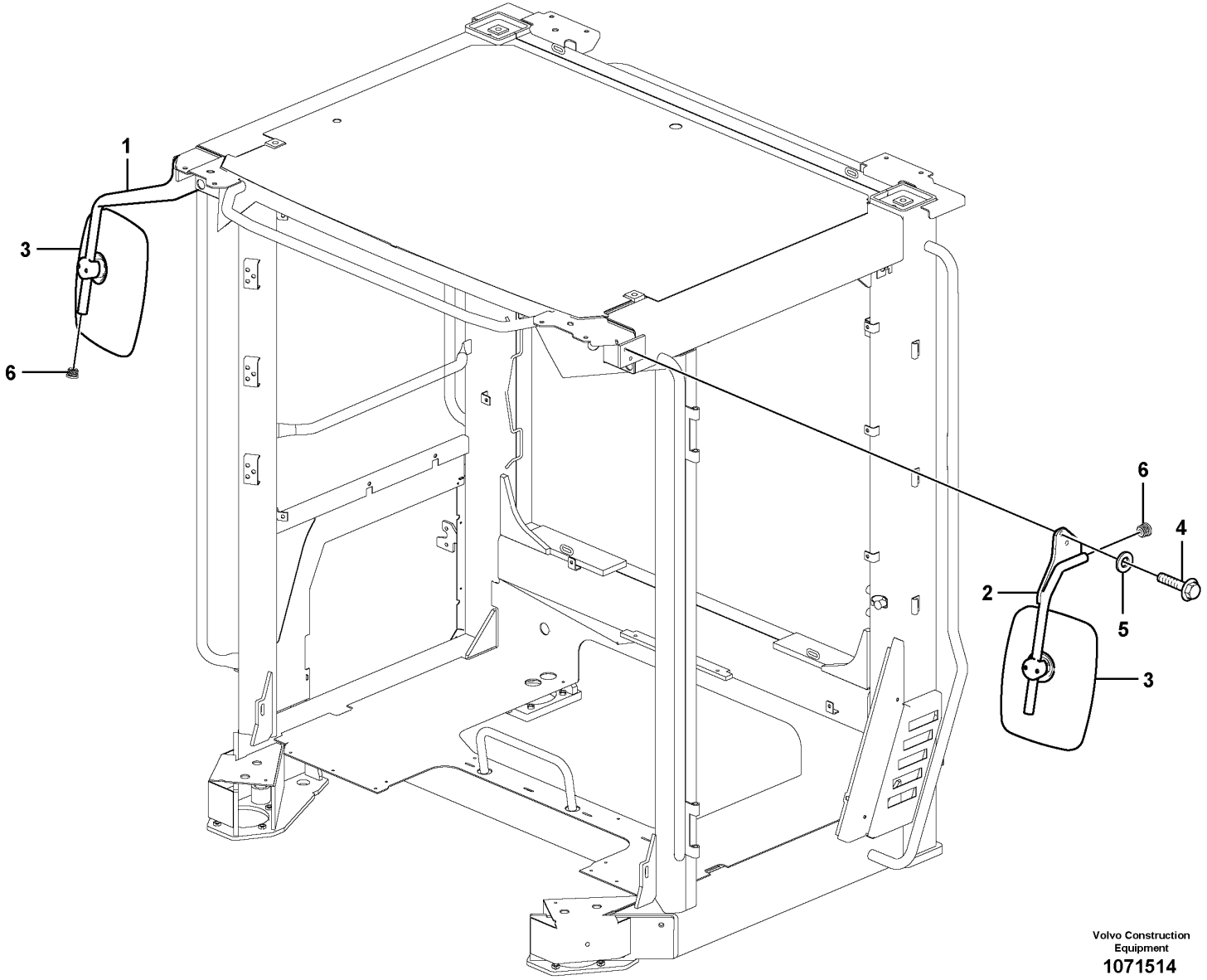

Volvo Construction Equipment

1071514

Fig.	Part No.	Quantity 1	2	3	PS	KIT	Description	Dénomination	Bezeichnung	Denominación	Benämning	Notes
1	VOE 16652336	1					Mirror arm	Bras miroir	Spiegelträger	Marco espejo	Spegelarm	
2	VOE 16654307	1					Mirror arm	Bras miroir	Spiegelträger	Marco espejo	Spegelarm	
3	VOE 15099010	2					Rear view mirror	Rétroviseur	Rückblickspiegel	Retrovisor	Backspegel	
	VOE 15195672	2					•Mirror glass	•Glace de retroviseur	•Spiegelglas	•Cristal espejo	•Spegelglas	
4	VOE 980841	4					Flange screw	Vis à embase	Flanschschraube	Tornillo embridado	Flänsskruv	
5	VOE 960143	4					Plain washer	Rondelle plane	Flachscheibe	Arandela plana	Planbricka	
6	VOE 11006457	4					Plug	Tampon	Stopfen	Tapón	Plugg	

1		**Rear view mirrors** **Retroviseurs** **Seitenspiegel** **Espejos retrovisores** **Backspeglar**	Catalogue id **20694**	Group **841**
2				
3			Illustr. No **1071514**	Section **100**
4				
5		**11298498**	Issue **20039665-F**	Page **1251**

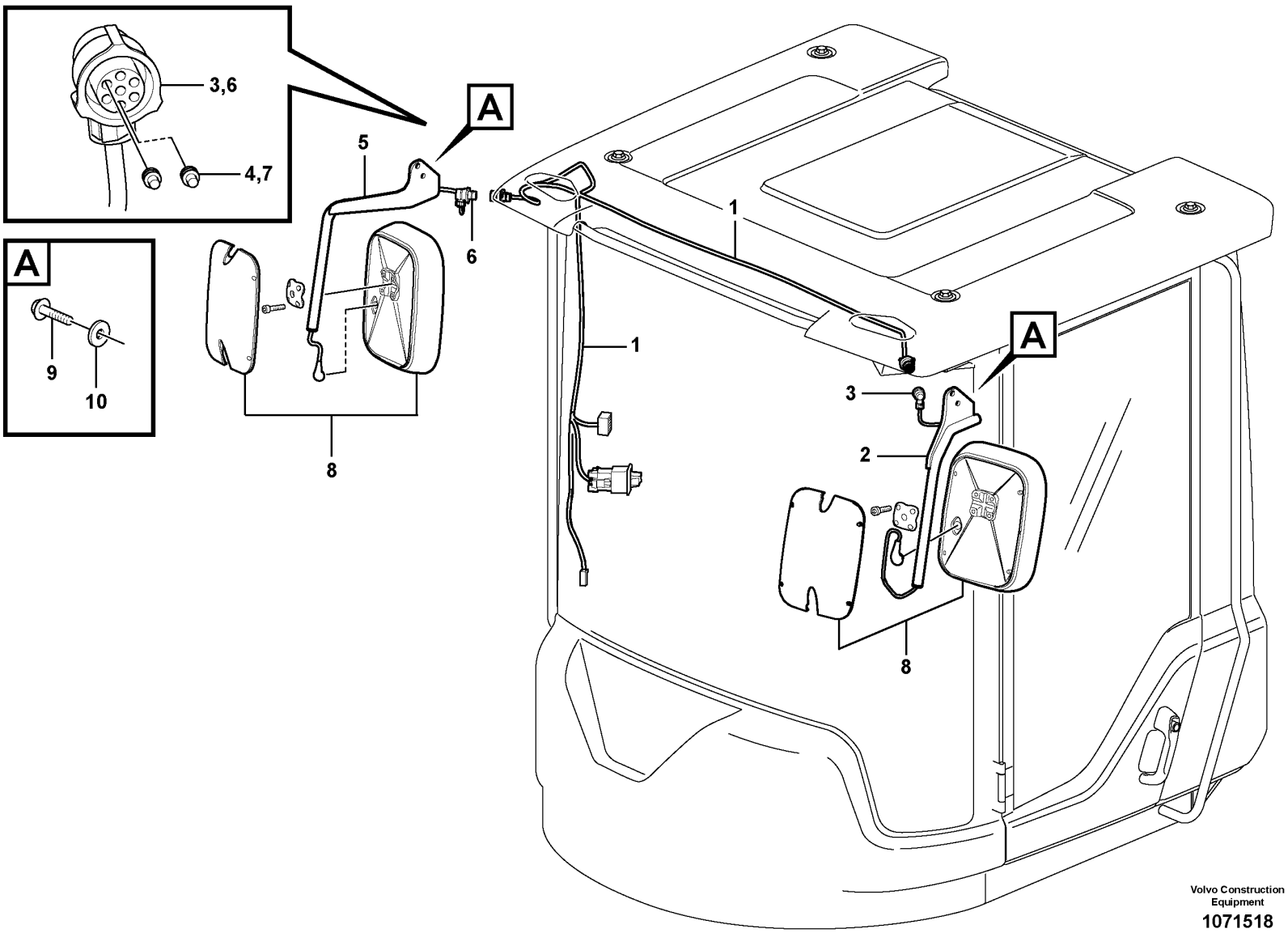

Volvo Construction Equipment

1071518

Fig.	Part No.	Quantity 1	2	3	PS	KIT	Description	Dénomination	Bezeichnung	Denominación	Benämning	Notes
1	VOE 15153662	1					Wiring harness	Faisceau de câbles	Kabelbaum	Manojo cables	Ledningsmatta	See group 371-3500 page 719
2	VOE 17230943	1					Mirror arm	Bras miroir	Spiegelträger	Marco espejo	Spegelarm	
2	VOE 16654307	1					•Mirror arm	•Bras miroir	•Spiegelträger	•Marco espejo	•Spegelarm	
3	VOE 3963412	1					•Housing	•Carter	•Gehäuse	•Cuerpo	•Hus	
4	VOE 970771	2					•Cable seal	•Joint sur fil	•Leitungsdichtung	•Sellador de cable	•Ledningstätning	
5	VOE 17230944	1					Mirror arm	Bras miroir	Spiegelträger	Marco espejo	Spegelarm	
5	VOE 16652336	1					•Mirror arm	•Bras miroir	•Spiegelträger	•Marco espejo	•Spegelarm	
6	VOE 3963412	1					•Housing	•Carter	•Gehäuse	•Cuerpo	•Hus	
7	VOE 970771	2					•Cable seal	•Joint sur fil	•Leitungsdichtung	•Sellador de cable	•Ledningstätning	
8	VOE 16683372	2					Rear view mirror	Rétroviseur	Rückblickspiegel	Retrovisor	Backspegel	
9	VOE 980841	4					Flange screw	Vis à embase	Flanschschraube	Tornillo embridado	Flänsskruv	
10	VOE 960143	4					Plain washer	Rondelle plane	Flachscheibe	Arandela plana	Planbricka	

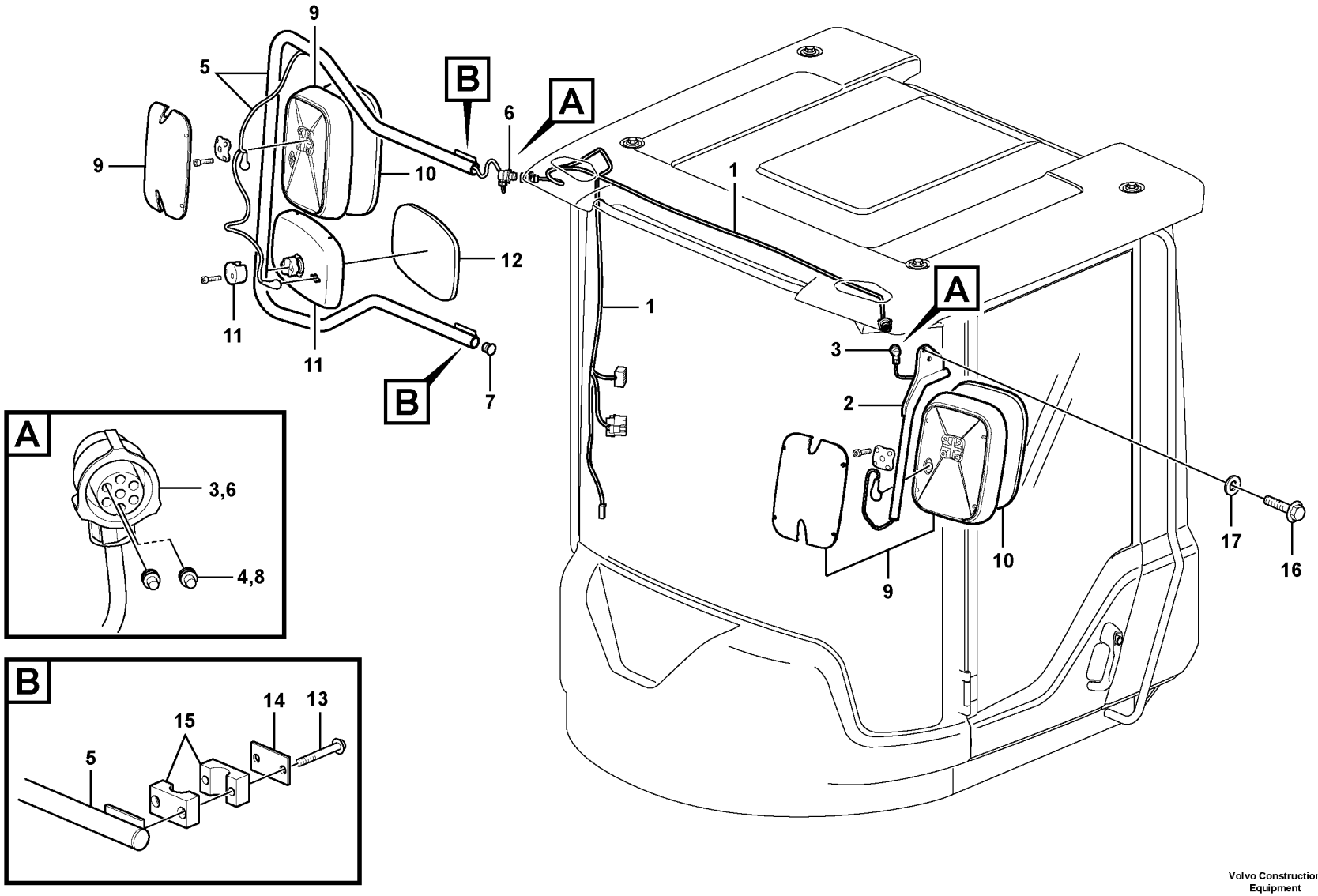

Volvo Construction Equipment

1071552

Fig.	Part No.	Quantity 1	2	3	PS	KIT	Description	Dénomination	Bezeichnung	Denominación	Benämning	Notes
1	VOE 15153662	1					Wiring harness	Faisceau de câbles	Kabelbaum	Manojo cables	Ledningsmatta	See group 371-3500 page 719
2	VOE 17230943	1					Mirror arm	Bras miroir	Spiegelträger	Marco espejo	Spegelarm	
2	VOE 16654307	1					•Mirror arm	•Bras miroir	•Spiegelträger	•Marco espejo	•Spegelarm	
3	VOE 3963412	1					•Housing	•Carter	•Gehäuse	•Cuerpo	•Hus	
4	VOE 970771	2					•Cable seal	•Joint sur fil	•Leitungsdichtung	•Sellador de cable	•Ledningstätning	
5	VOE 15199771	1					Mirror arm	Bras miroir	Spiegelträger	Marco espejo	Spegelarm	
5	VOE 15169334	1					•Mirror arm	•Bras miroir	•Spiegelträger	•Marco espejo	•Spegelarm	
6	VOE 3963412	1					•Housing	•Carter	•Gehäuse	•Cuerpo	•Hus	
7	VOE 11006457	1					•Plug	•Tampon	•Stopfen	•Tapón	•Plugg	
8	VOE 970771	2					•Cable seal	•Joint sur fil	•Leitungsdichtung	•Sellador de cable	•Ledningstätning	
9	VOE 16683372	2					Rear view mirror	Rétroviseur	Rückblickspiegel	Retrovisor	Backspegel	
10		2			NS		•Mirror Glass	•Verre Miroir	•Spiegelglas	•Cristal Espejo	•Spegelglas	
11	VOE 15165037	1					Rear view mirror	Rétroviseur	Rückblickspiegel	Retrovisor	Backspegel	
12	VOE 15195803	1					•Mirror glass	•Glace de retroviseur	•Spiegelglas	•Cristal espejo	•Spegelglas	
13	VOE 965176	4			SS		Flange screw	Vis à embase	Flanschschraube	Tornillo embridado	Flänsskruv	
14	VOE 11003048	2					Cover plate	Plaque de recouvrement	Oberblech	Placa recurbrición	Ovanplåt	
15	VOE 4785462	2					Clamp	Collier serrage	Schelle	Abrazadera	Klamma	
16	VOE 980841	2					Flange screw	Vis à embase	Flanschschraube	Tornillo embridado	Flänsskruv	
17	VOE 960143	2					Plain washer	Rondelle plane	Flachscheibe	Arandela plana	Planbricka	

1		**Rear-view mirrors, electric adjustable** **Rétroviseurs à réglage électrique** **Rückspiegel, elektrisch einstellbar** **Retrovisores, con regulación eléctrica** **Backspeglar, elektriskt reglerbara**	Catalogue id **20694**	Group **841**
2				
3			Illustr. No **1071552**	Section **300**
4				
5		**11298531**	Issue **20039665-F**	Page **1255**

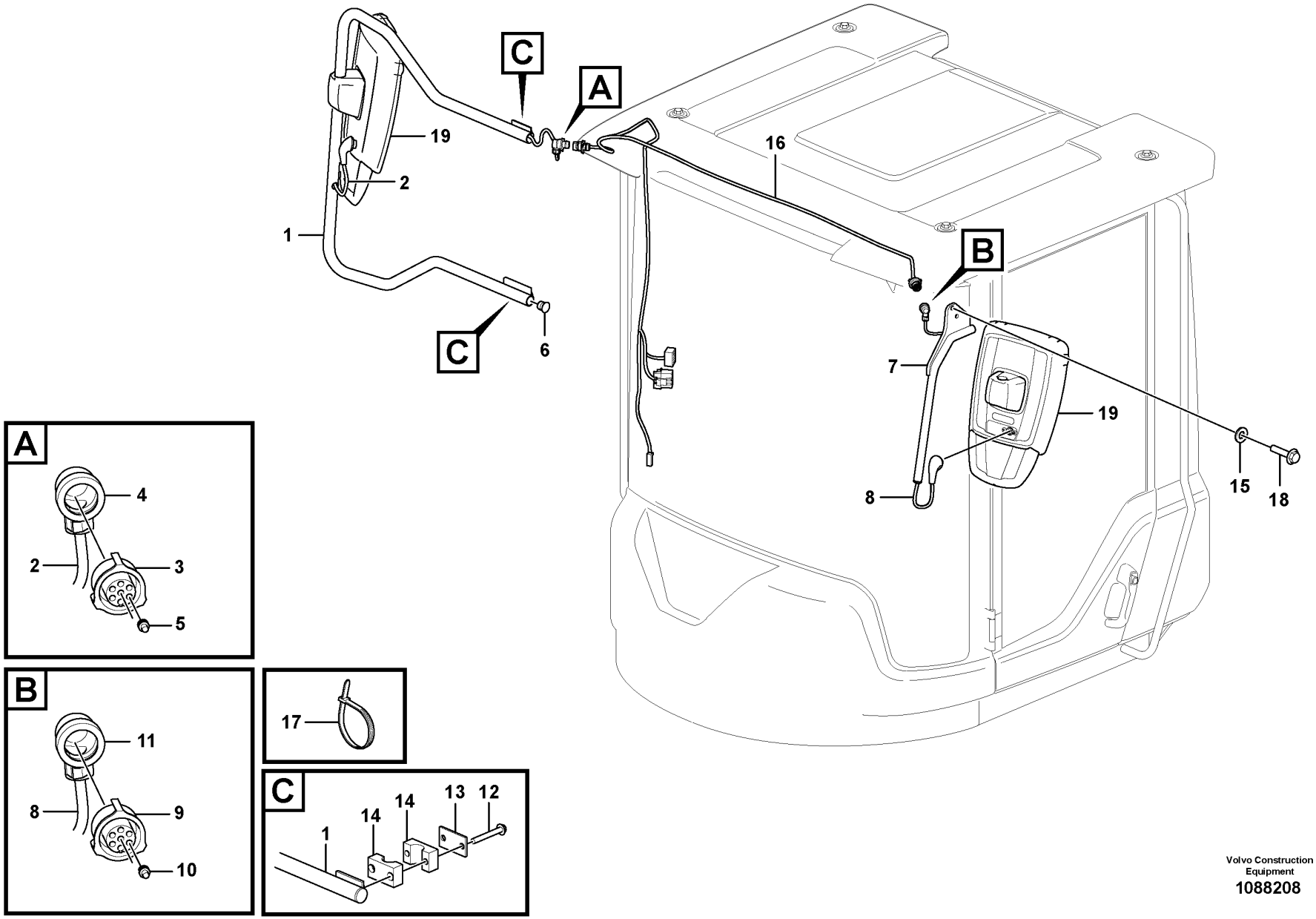

Volvo Construction Equipment
1088208

Fig.	Part No.	Quantity 1	2	3	PS	KIT	Description	Dénomination	Bezeichnung	Denominación	Benämning	Notes
	VOE 16286440	1					Mirror arm	Bras miroir	Spiegelträger	Marco espejo	Spegelarm	S/N -3971, -8034, -13037
	VOE 16292249	1					Mirror arm	Bras miroir	Spiegelträger	Marco espejo	Spegelarm	S/N 3972-, 8035-, 13038-
1	VOE 15169334	1					•Mirror arm	•Bras miroir	•Spiegelträger	•Marco espejo	•Spegelarm	
2	VOE 16286327	1					•Cable	•Câble	•Leitung	•Cable	•Ledning	S/N -3971, -8034, -13037
2	VOE 16292257	1					•Cable	•Câble	•Leitung	•Cable	•Ledning	S/N 3972-, 8035-, 13038-
3	VOE 3963412	1					•Housing	•Carter	•Gehäuse	•Cuerpo	•Hus	
4	VOE 3985598	1					•Adapter	•Adaptateur	•Adapter	•Adaptador	•Adapter	S/N -3971, -8034, -13037
4		1			NS		•Adapter	•Adaptateur	•Adapter	•Adaptador	•Adapter	S/N 3972-, 8035-, 13038-
5	VOE 970771	2					•Cable seal	•Joint sur fil	•Leitungsdichtung	•Sellador de cable	•Ledningstätning	
6	VOE 11006457	1					•Plug	•Tampon	•Stopfen	•Tapón	•Plugg	
	VOE 16286434	1					Mirror arm	Bras miroir	Spiegelträger	Marco espejo	Spegelarm	
7	VOE 16654307	1					•Mirror arm	•Bras miroir	•Spiegelträger	•Marco espejo	•Spegelarm	
8	VOE 16286305	1					•Cable	•Câble	•Leitung	•Cable	•Ledning	
9	VOE 3963412	1					•Housing	•Carter	•Gehäuse	•Cuerpo	•Hus	
10	VOE 970771	2					•Cable seal	•Joint sur fil	•Leitungsdichtung	•Sellador de cable	•Ledningstätning	
11	VOE 3985598	1					•Adapter	•Adaptateur	•Adapter	•Adaptador	•Adapter	S/N -3971, -8034, -13037
11		1			NS		•Adapter	•Adaptateur	•Adapter	•Adaptador	•Adapter	S/N 3972-, 8035-, 13038-
12	VOE 13965176	4					Screw	Vis	Schraube	Tornillo	Skruv	
13	VOE 11003048	2					Cover plate	Plaque de recouvrement	Oberblech	Placa recurbrición	Ovanplåt	
14	VOE 4785462	2					Clamp	Collier serrage	Schelle	Abrazadera	Klamma	
15	VOE 13960143	2					Washer	Rondelle	Scheibe	Arandela	Bricka	
16	VOE 15153662	1					Wiring harness	Faisceau de câbles	Kabelbaum	Manojo cables	Ledningsmatta	See group 371-3600 page 721
17	VOE 14016673	3					Strip clamp	Serrage de ruban	Bandklemme	Abrazadera de cinta	Bandklamma	S/N -3971, -8034, -13037
17	VOE 14016673	1					Strip clamp	Serrage de ruban	Bandklemme	Abrazadera de cinta	Bandklamma	S/N 3972-, 8035-, 13038-
18	VOE 980841	2					Flange screw	Vis à embase	Flanschschraube	Tornillo embridado	Flänsskruv	
19	VOE 16281990	2					Rear view mirror	Rétroviseur	Rückblickspiegel	Retrovisor	Backspegel	

1		**Rear-view mirrors, electric adjustable** **Rétroviseurs à réglage électrique** **Rückspiegel, elektrisch einstellbar** **Retrovisores, con regulación eléctrica** **Backspeglar, elektriskt reglerbara**	Catalogue id **20694**	Group **841**
2				
3			Illustr. No **1088208**	Section **350**
4				
5		**11298539**	Issue **20039665-F**	Page **1257**

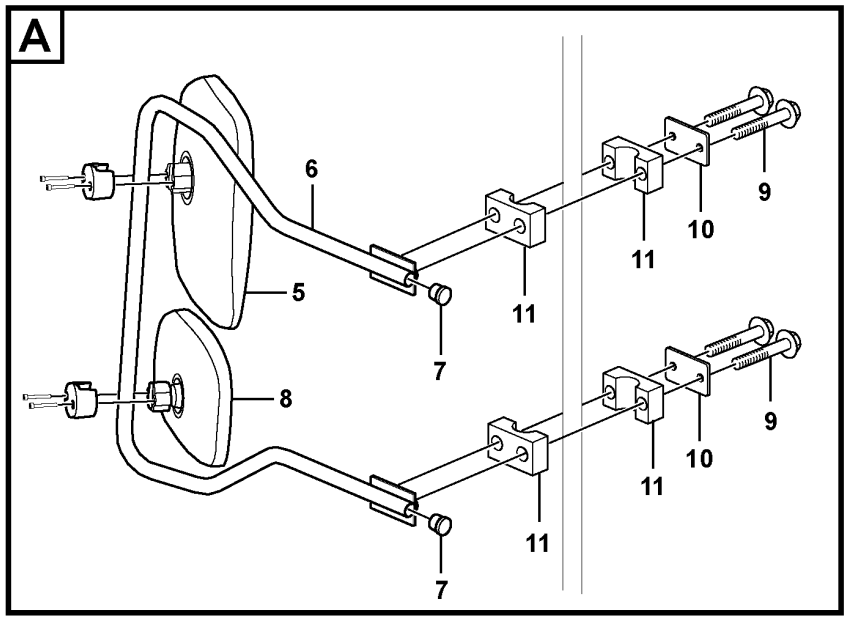

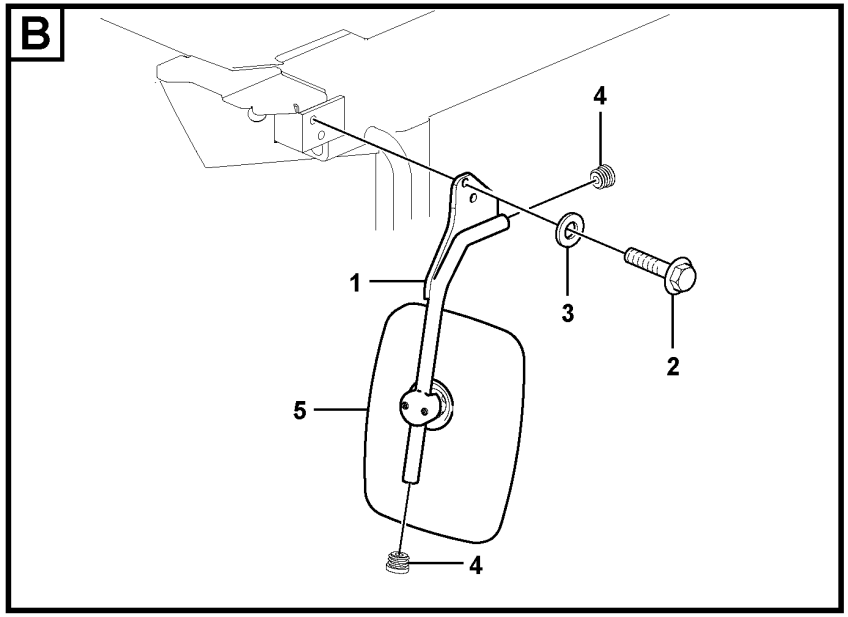

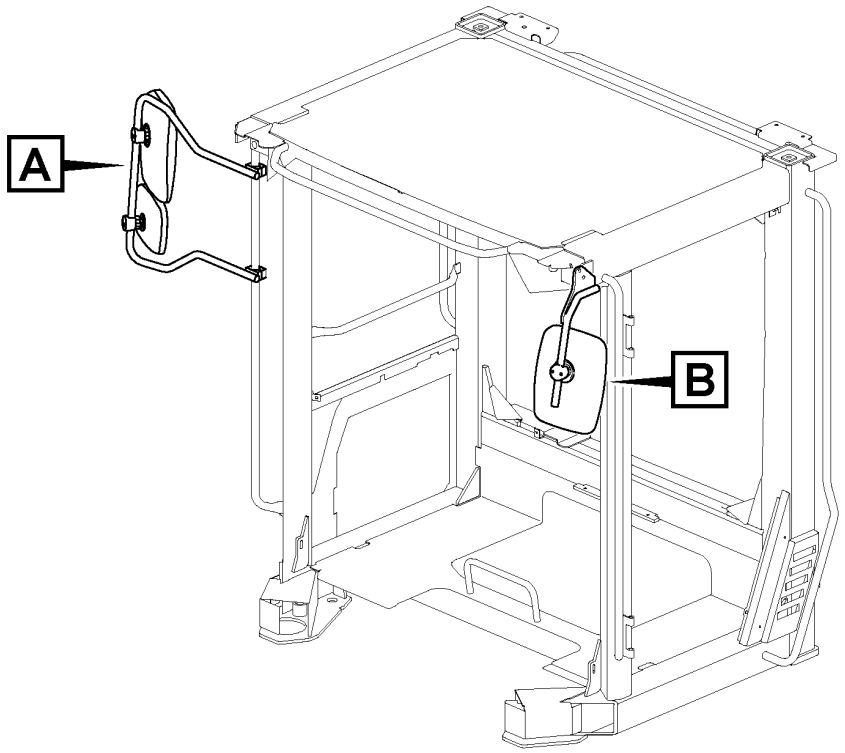

Volvo Construction Equipment
1071525

Fig.	Part No.	Quantity 1	2	3	PS	KIT	Description	Dénomination	Bezeichnung	Denominación	Benämning	Notes
1	VOE 16654307	1					Mirror arm	Bras miroir	Spiegelträger	Marco espejo	Spegelarm	
2	VOE 980841	2					Flange screw	Vis à embase	Flanschschraube	Tornillo embridado	Flänsskruv	
3	VOE 960143	2					Plain washer	Rondelle plane	Flachscheibe	Arandela plana	Planbricka	
4	VOE 11006457	2					Plug	Tampon	Stopfen	Tapón	Plugg	
5	VOE 15099010	2					Rear view mirror	Rétroviseur	Rückblickspiegel	Retrovisor	Backspegel	
5	VOE 15195672	2					•Mirror glass	•Glace de retroviseur	•Spiegelglas	•Cristal espejo	•Spegelglas	
6	VOE 15180083	1					Mirror arm	Bras miroir	Spiegelträger	Marco espejo	Spegelarm	
6	VOE 15169334	1					•Mirror arm	•Bras miroir	•Spiegelträger	•Marco espejo	•Spegelarm	
7	VOE 11006457	2					•Plug	•Tampon	•Stopfen	•Tapón	•Plugg	
8	VOE 15086097	1					Wide view mirror	Rétroviseur panoramique	Weitwinkelspiegel	Espejo gran angular	Vidvinkelspegel	
9	VOE 965176	4			SS		Flange screw	Vis à embase	Flanschschraube	Tornillo embridado	Flänsskruv	
10	VOE 11003048	2					Cover plate	Plaque de recouvrement	Oberblech	Placa recurbrición	Ovanplåt	
11	VOE 4785462	2					Clamp	Collier serrage	Schelle	Abrazadera	Klamma	

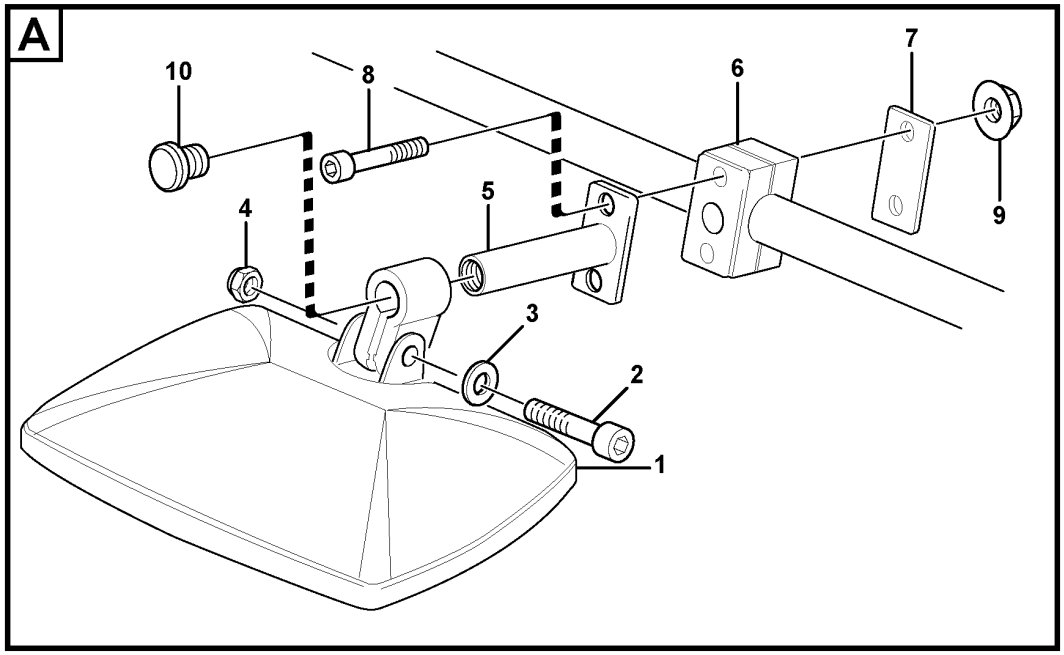
A
10
8
6
7
4
5
9
3
2
1

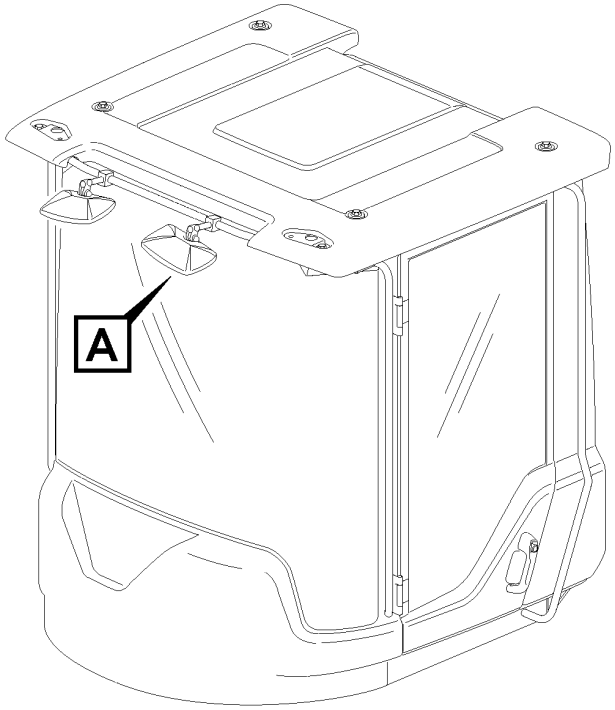
A



Fig.	Part No.	Quantity 1	2	3	PS	KIT	Description	Dénomination	Bezeichnung	Denominación	Benämning	Notes
1	VOE 11121366	2					Kerb observation mirror	Rétroviseur d'approche	Nahsichtspiegel	Espejo de cercanías	Närsiktspegel	
2	VOE 955276	2					•Hexagon screw	•Vis à tête hexagonale	•Sechskantschraube	•Tornillo hexagonal	•Sexkantsskruv	
3	VOE 960139	2					•Plain washer	•Rondelle plane	•Flachscheibe	•Arandela plana	•Planbricka	
4	VOE 963105	2					•Lock nut	•Contre-écrou	•Sicherungsmutter	•Contratuerca	•Låsmutter	
5	VOE 15124198	2					Anchorage	Fixation	Halterung	Fijación	Fäste	
6	VOE 4785462	2					Clamp	Collier serrage	Schelle	Abrazadera	Klamma	
7	VOE 11003048	2					Cover plate	Plaque de recouvrement	Oberblech	Placa recurbrición	Ovanplåt	
8	VOE 959211	4					Allen Hd Screw	Vis A 6 Pans Cr	Inbusschraube	Torn Hex Embut	Insexskruv	
9	VOE 949278	4			SS		Flange lock nut	Contre-écrou à embase	Flanschverschlussmutter	Contratuerca embridada	Flänslåsmutter	
10	VOE 11006457	2					Plug	Tampon	Stopfen	Tapón	Plugg	

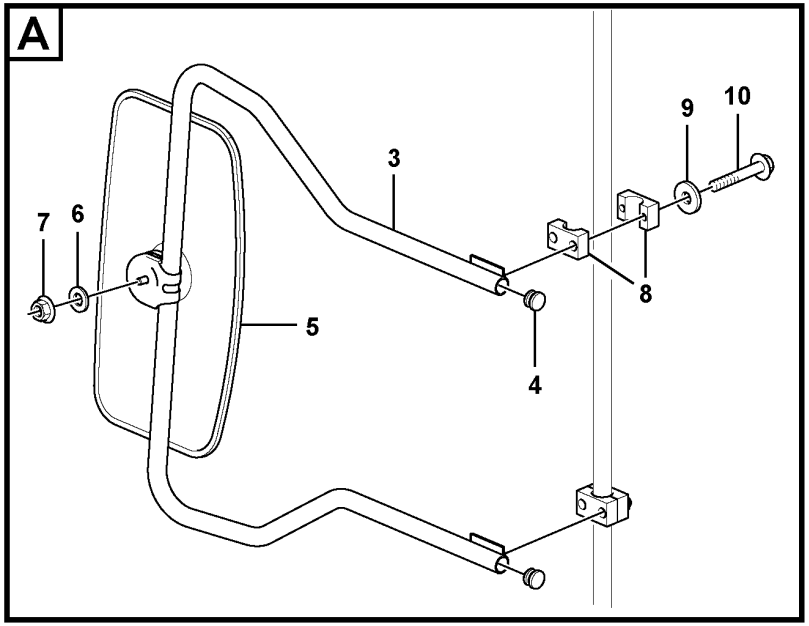

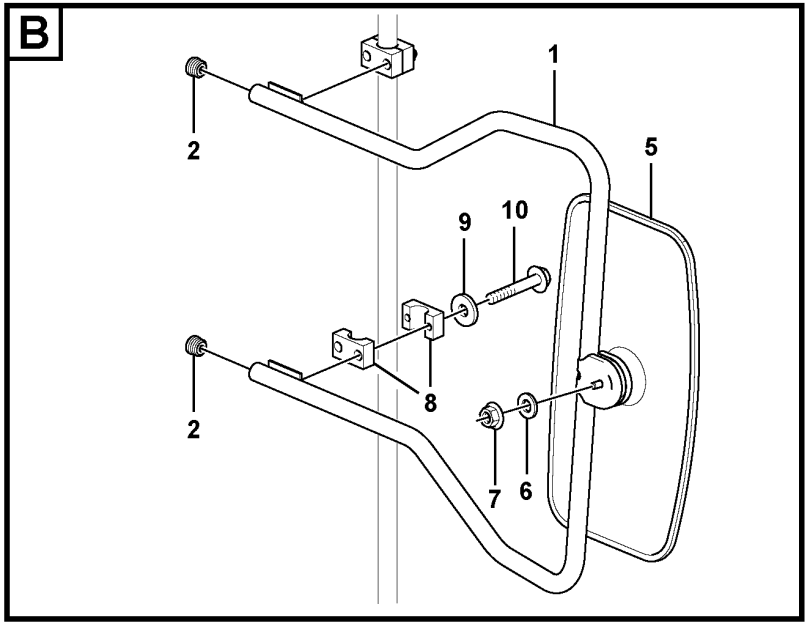

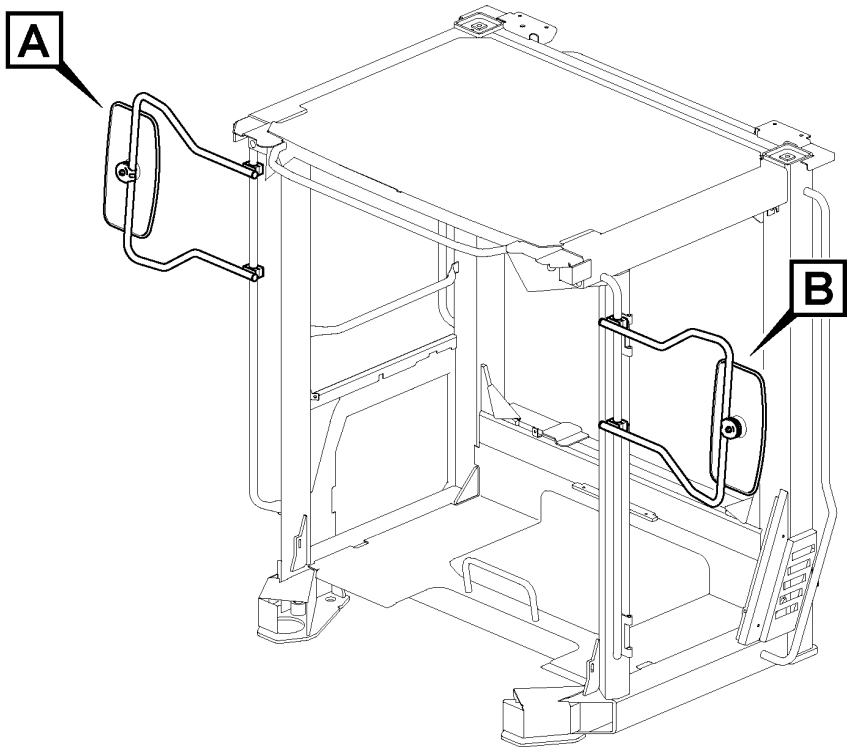

Volvo Construction Equipment
1071532

Fig.	Part No.	Quantity 1	2	3	PS	KIT	Description	Dénomination	Bezeichnung	Denominación	Benämning	Notes
1	VOE 15180012	1					Mirror arm	Bras miroir	Spiegelträger	Marco espejo	Spegelarm	
1	VOE 15169738	1					•Mirror arm	•Bras miroir	•Spiegelträger	•Marco espejo	•Spegelarm	
2	VOE 11006457	2					•Plug	•Tampon	•Stopfen	•Tapón	•Plugg	
3	VOE 15180083	1					Mirror arm	Bras miroir	Spiegelträger	Marco espejo	Spegelarm	
3	VOE 15169334	1					•Mirror arm	•Bras miroir	•Spiegelträger	•Marco espejo	•Spegelarm	
4	VOE 11006457	2					•Plug	•Tampon	•Stopfen	•Tapón	•Plugg	
5	VOE 17318182	2					Rear view mirror	Rétroviseur	Rückblickspiegel	Retrovisor	Backspegel	
6	VOE 13941907	2					Washer	Rondelle	Scheibe	Arandela	Bricka	
7	VOE 945408	2					Flange nut	Écrou à embase	Flanschmutter	Tuerca embridada	Flänsmutter	
8	VOE 17245679	4					Clamp	Collier serrage	Schelle	Abrazadera	Klamma	
9	VOE 960139	8					Plain washer	Rondelle plane	Flachscheibe	Arandela plana	Planbricka	
10	VOE 965176	8			SS		Flange screw	Vis à embase	Flanschschraube	Tornillo embridado	Flänsskruv	

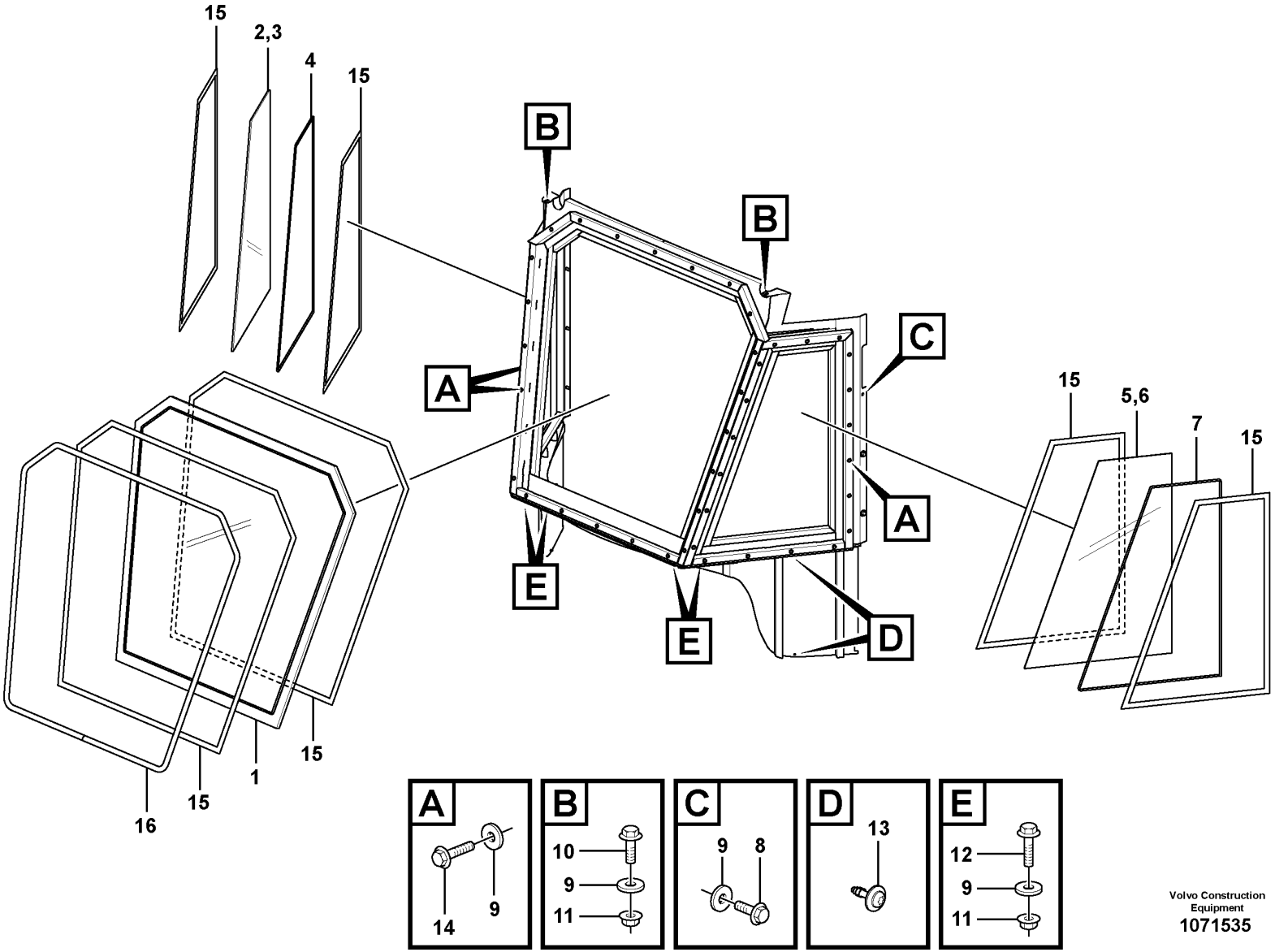

Volvo Construction Equipment
1071535

Fig.	Part No.	Quantity 1	2	3	PS	KIT	Description	Dénomination	Bezeichnung	Denominación	Benämning	Notes
1	VOE 17222822	1					Window	Glace	Fenster	Ventana	Fönster	
2	VOE 17222820	1					Window	Glace	Fenster	Ventana	Fönster	
3	VOE 17219258	1			SS		•Glass	•Vitre	•Glas	•Cristal	•Glas	
4	VOE 17219243	REQ			OP		•Rubber element	•Élément caoutchouc	•Gummiteil	•Taco de goma	•Gummielement	
5	VOE 17222821	1					Window	Glace	Fenster	Ventana	Fönster	
6	VOE 17219275	1			SS		•Glass	•Vitre	•Glas	•Cristal	•Glas	
7	VOE 17219243	REQ			OP		•Rubber element	•Élément caoutchouc	•Gummiteil	•Taco de goma	•Gummielement	
8	VOE 13949846	6					Screw	Vis	Schraube	Tornillo	Skruv	
9	VOE 11117464	80					Plain washer	Rondelle plane	Flachscheibe	Arandela plana	Planbricka	
10	VOE 946173	2					Flange screw	Vis à embase	Flanschschraube	Tornillo embridado	Flänsskruv	
11	VOE 948645	6					Flange lock nut	Contre-écrou à embase	Flanschverschlussmutter	Contratuerca embridada	Flänslåsmutter	
12	VOE 946671	4					Flange screw	Vis à embase	Flanschschraube	Tornillo embridado	Flänsskruv	
13	VOE 972079	4					Six point socket screw	Vis à 6 pans creux	Sechszahn-Hohlschraube	Racor de seis dientes	Sextandhålskruv	
14	VOE 945444	62					Flange screw	Vis à embase	Flanschschraube	Tornillo embridado	Flänsskruv	
15	VOE 4932353	REQ					Rubber moulding	Joint caoutchouc	Gummileiste	Listón de goma	Gummilist	L = 15000 mm
16	VOE 15191310	REQ					Rubber moulding	Joint caoutchouc	Gummileiste	Listón de goma	Gummilist	L = 4000 mm

1		**Glass panes** **Vitres** **Fensterscheibe** **Ventanillas** **Rutor**	Catalogue id **20694**	Group **843**
2				
3			Illustr. No **1071535**	Section **100**
4				
5		**85763**	Issue **20039665-F**	Page **1265**

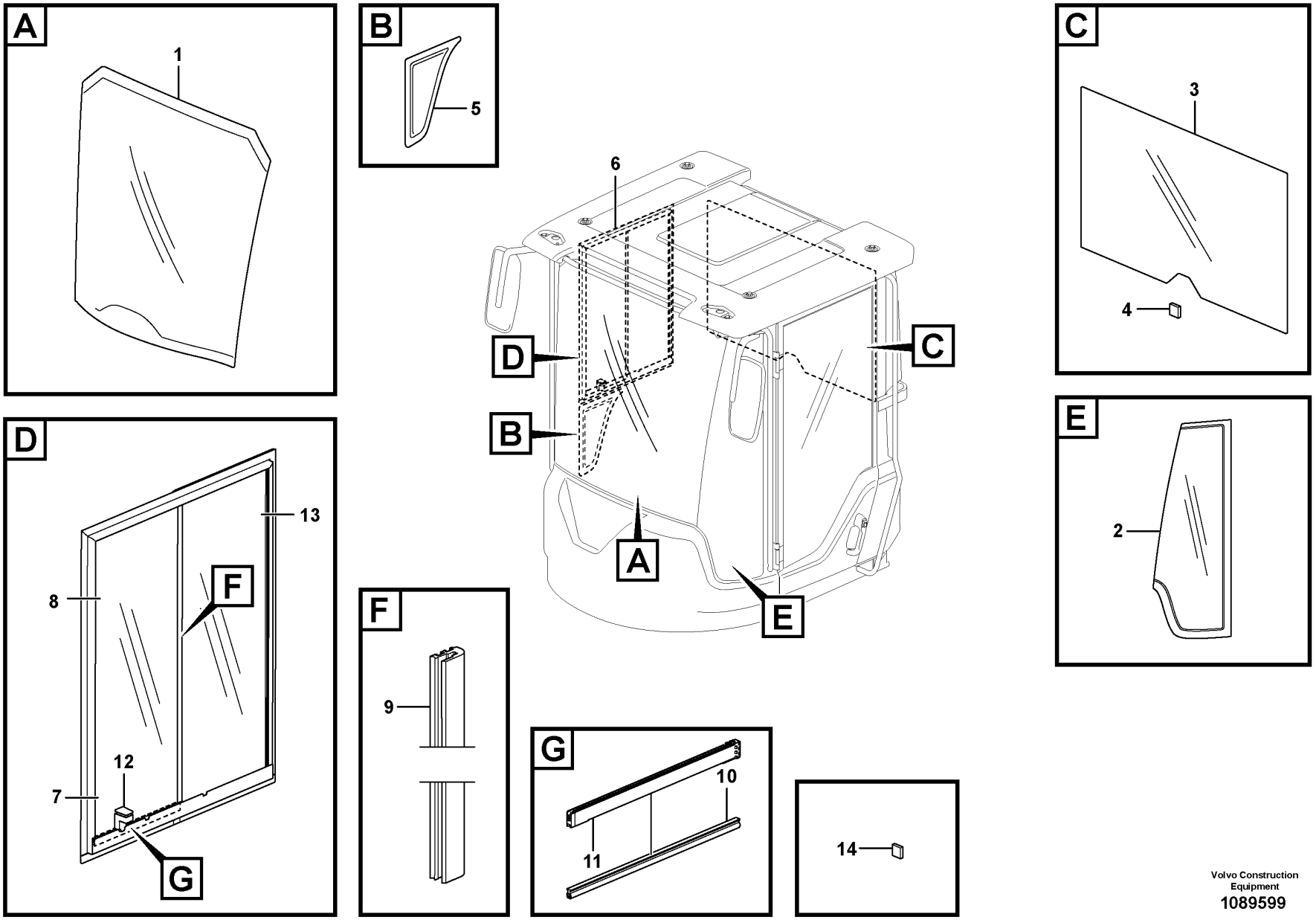

Volvo Construction Equipment
1089599

Fig.	Part No.	Quantity 1	2	3	PS	KIT	Description	Dénomination	Bezeichnung	Denominación	Benämning	Notes
1	VOE 15079714	1					Windscreen	Pare-brise	Frontscheibe	Parabrisas	Vindruta	
2	VOE 15053915	1					Window	Glace	Fenster	Ventana	Fönster	LH
2	VOE 15053831	1					Window	Glace	Fenster	Ventana	Fönster	RH
3	VOE 11444159	1					Rear window	Lunette ar	Heckfenster	Luneta posterior	Bakruta	
4	VOE 11104728	REQ					Spacer	Entretoise	Abstandkörper	Distanciador	Distans	
5	VOE 11412314	1					Side window	Glace latérale	Seitenfenster	Ventana lateral	Sidofönster	
6	VOE 15144048	1					Sliding window	Vitre coulissante	Schiebefenster	Ventana deslizante	Skjutfönster	
7	VOE 15197318	1					•Sliding window	•Vitre coulissante	•Schiebefenster	•Ventana deslizante	•Skjutfönster	
8	VOE 15197617	1					••Glass	••Vitre	••Glas	••Cristal	••Glas	
9	VOE 15197595	1					••Seal	••Étanchéité	••dichtung	••Junta	••Tätning	
10	VOE 15197629	1					••Seal	••Étanchéité	••dichtung	••Junta	••Tätning	
11	VOE 17483054	1					••Guide	••Guide	••Führung	••Guia	••Styrning	
12	VOE 15060345	1					••Handle	••Poignée	••Griff	••Mango	••Handtag	
13	VOE 17334405	1					•Glass	•Vitre	•Glas	•Cristal	•Glas	
14	VOE 11104728	REQ					Spacer	Entretoise	Abstandkörper	Distanciador	Distans	

1		**Glass panes** **Vitres** **Fensterscheibe** **Ventanillas** **Rutor**	Catalogue id **20694**	Group **843**
2				
3			Illustr. No **1089599**	Section **200**
4				
5		**11294120**	Issue **20039665-F**	Page **1267**

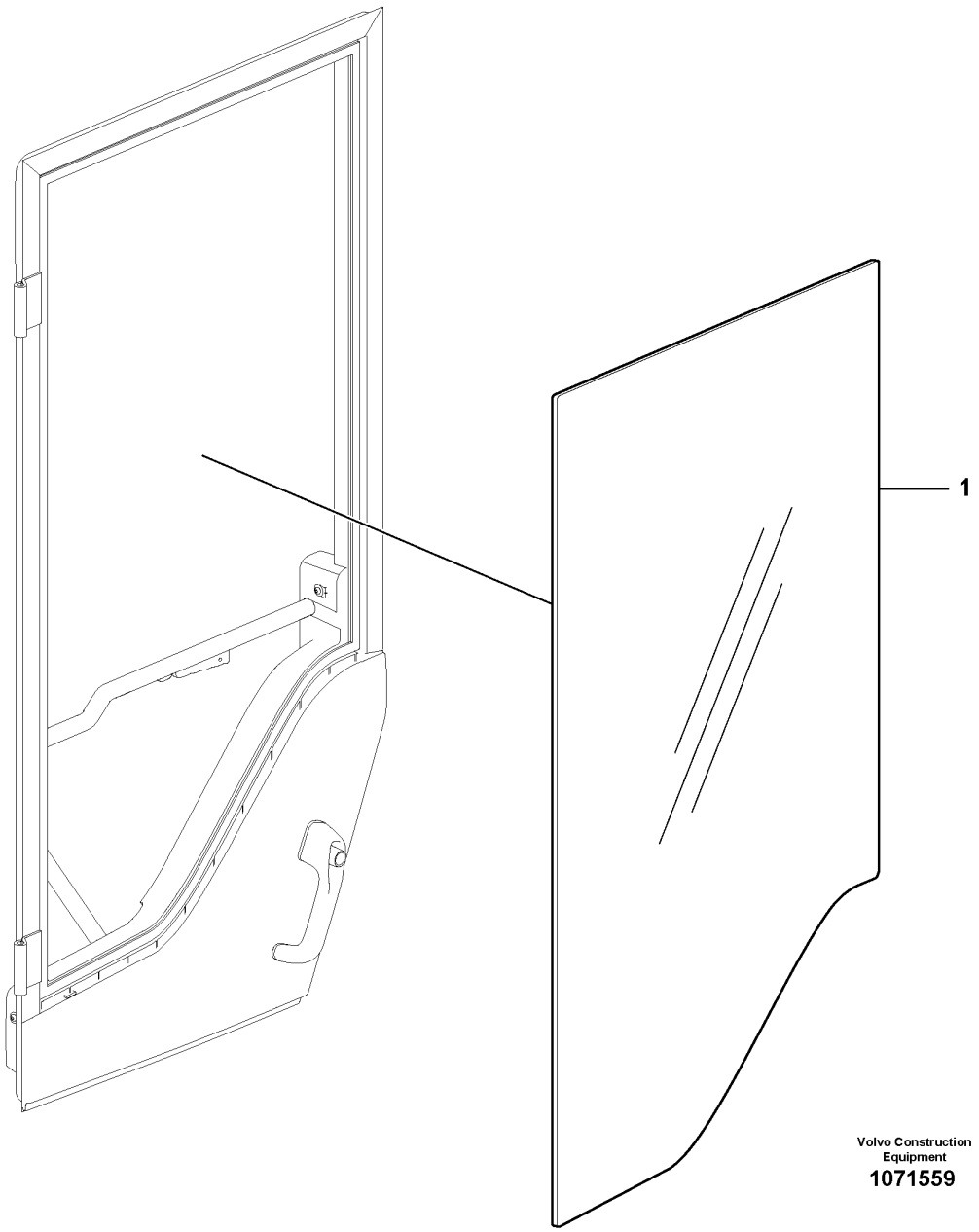
1
Volvo Construction
Equipment
1071559

Fig.	Part No.	Quantity 1	2	3	PS	KIT	Description	Dénomination	Bezeichnung	Denominación	Benämning	Notes
1	VOE 11412054	1					Door window	Cadre de porte	Türfenster	Cristal puerta	Dörruta	

1		**Glass panes** **Vitres** **Fensterscheibe** **Ventanillas** **Rutor**	Catalogue id **20694**	Group **843**
2				
3			Illustr. No **1071559**	Section **300**
4				
5		**85678**	Issue **20039665-F**	Page **1269**

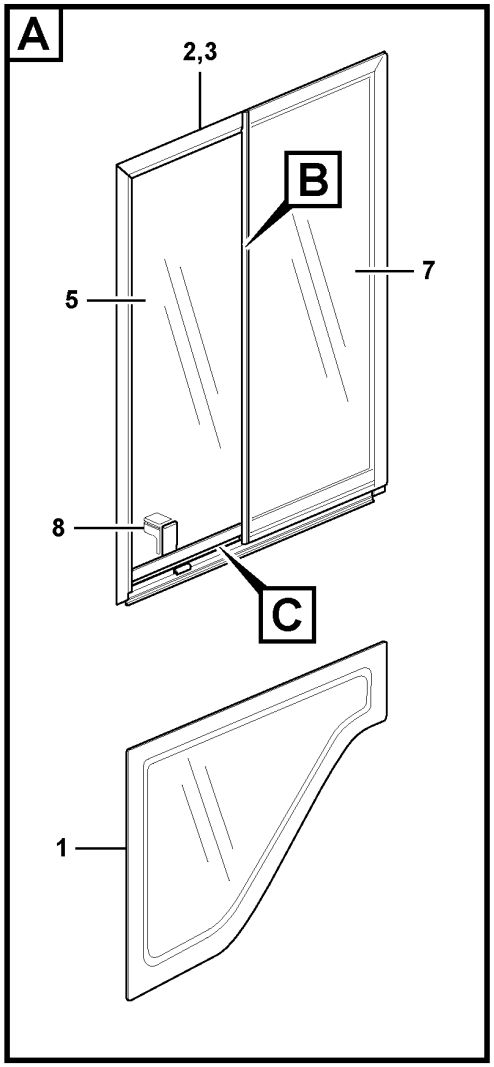
A
2,3
B
5
7
8
C
1

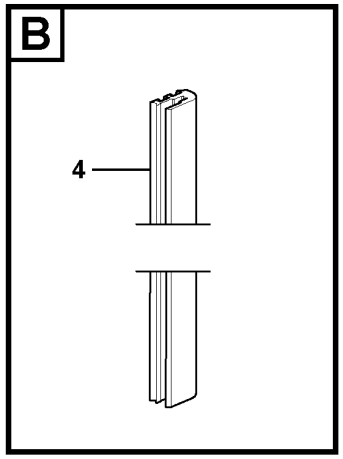
B
4

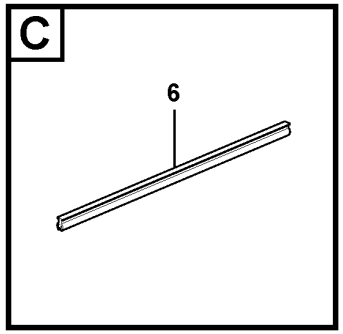
C
6

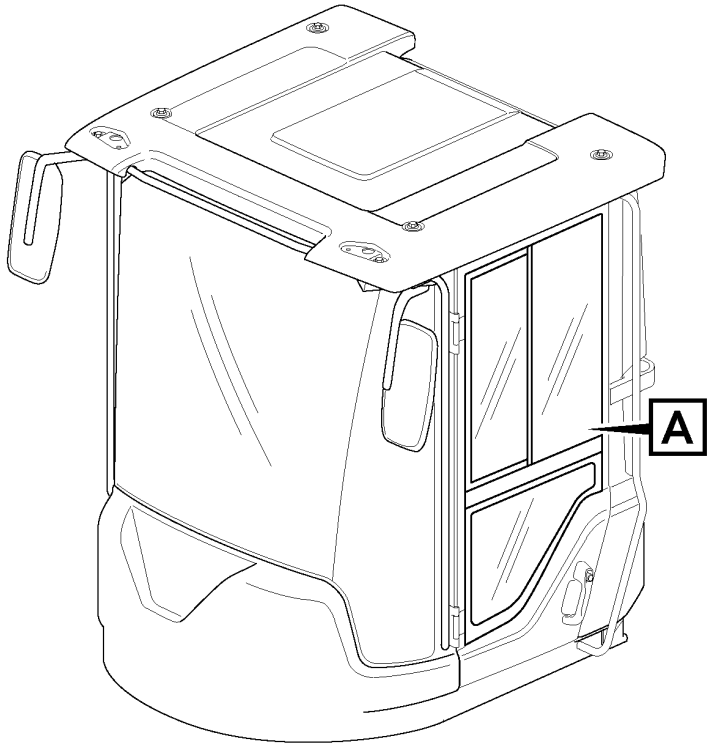
A

Fig.	Part No.	Quantity 1	2	3	PS	KIT	Description	Dénomination	Bezeichnung	Denominación	Benämning	Notes
1	**VOE 11412765**	1					Door window	Cadre de porte	Türfenster	Cristal puerta	Dörruta	
2	**VOE 15144052**	1					Sliding window	Vitre coulissante	Schiebefenster	Ventana deslizante	Skjutfönster	
3	**VOE 15197331**	1					•Sliding window	•Vitre coulissante	•Schiebefenster	•Ventana deslizante	•Skjutfönster	
4	**VOE 15197657**	1					••Seal	••Étanchéité	••dichtung	••Junta	••Tätning	
5	**VOE 15197681**	1					••Glass	••Vitre	••Glas	••Cristal	••Glas	
6	**VOE 15197701**	1					••Seal	••Étanchéité	••dichtung	••Junta	••Tätning	
7	**VOE 17333869**	1					•Glass	•Vitre	•Glas	•Cristal	•Glas	
8	**VOE 15060343**	1					•Handle	•Poignée	•Griff	•Mango	•Handtag	

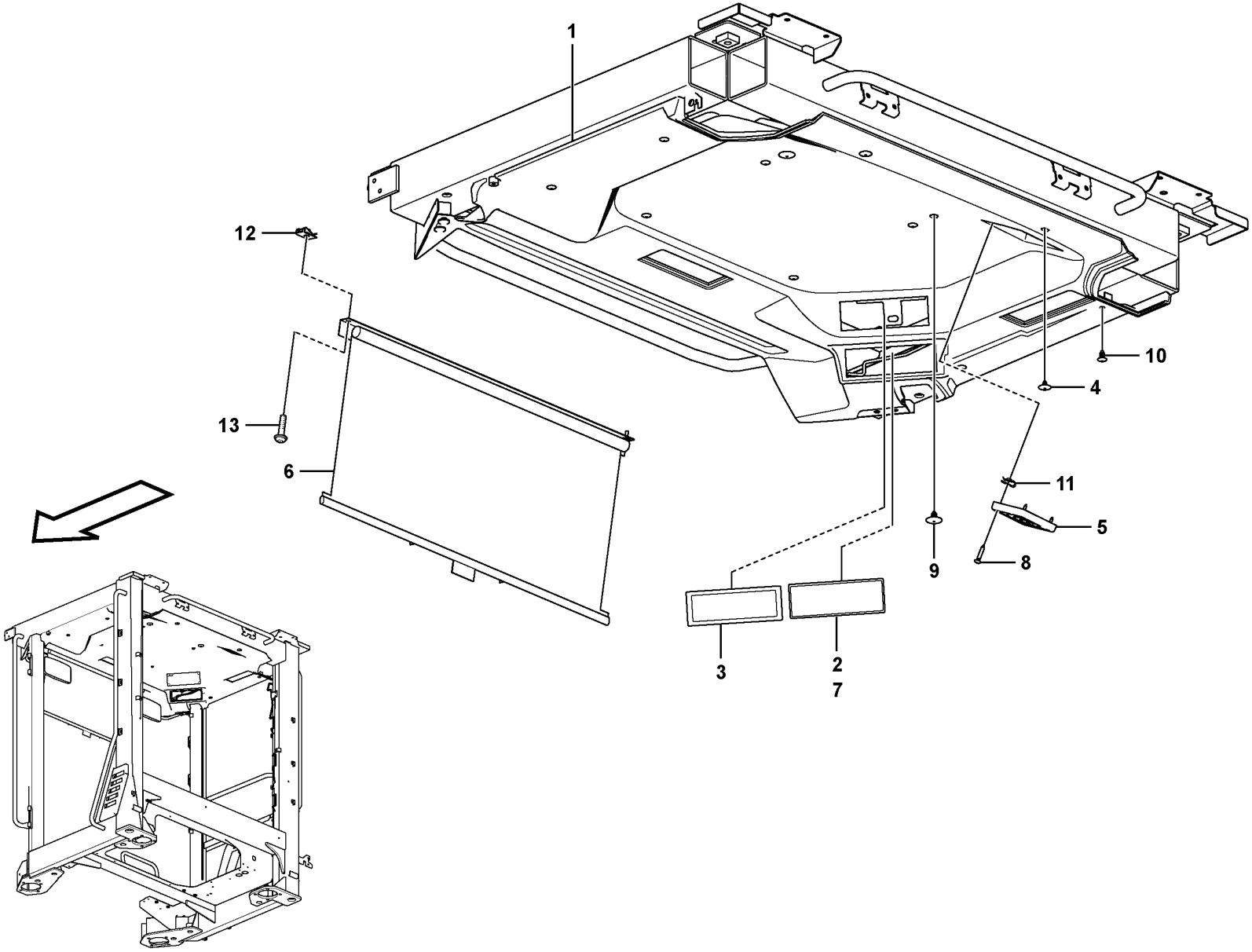

Volvo Construction Equipment
1070617

Fig.	Part No.	Quantity 1	2	3	PS	KIT	Description	Dénomination	Bezeichnung	Denominación	Benämning	Notes
1	VOE 17243329	1					Headlining	Garniture pavillon	Dachhimmel	Techo interior	Innertak	
2	VOE 15149017	1					Bracket	Console	Konsole	Consola	Konsol	
3	VOE 11444164	2					Lid	Porte	Deckel	Tapa	Lock	
4	VOE 1613068	2					Plug	Bouchon	Stopfen	Tapon	Plugg	
5	VOE 11201899	2					Loudspeaker grille	Grille haut-parleur	Lautsprechergitter	Rejilla de altavoz	Högtalargaller	
6	VOE 11412408	1					Sun visor	Visiere	Sonnenblende	Visera	Solskydd	
7	VOE 762681	REQ					Rubber moulding	Joint caoutchouc	Gummileiste	Listón de goma	Gummilist	L = 80 mm
8	VOE 969478	8					Six point socket screw	Vis à 6 pans creux	Sechszahn-Hohlschraube	Racor de seis dientes	Sextandhålskruv	
9	VOE 15166830	2					Plug	Tampon	Stopfen	Tapón	Plugg	
10	VOE 11204217	8					Plug	Tampon	Stopfen	Tapón	Plugg	
11	VOE 942866	8					Spring nut	Écrou de ressort	Federverschlussmutter	Tuerca resorte	Fjädermutter	
12	VOE 949921	2					Spring nut	Écrou de ressort	Federverschlussmutter	Tuerca resorte	Fjädermutter	
13	VOE 971322	2					Six point socket screw	Vis à 6 pans creux	Sechszahn-Hohlschraube	Racor de seis dientes	Sextandhålskruv	

1	
2	
3	
4	
5	

Cab : accessories
Cabine : accessoires
Kabine : Zubehör
Cabina: accesorios
Hytt: tillbehör

11294120

Catalogue id	Group
20694	**851**
Illustr. No	Section
1070617	**100**
Issue	Page
20039665-F	**1273**

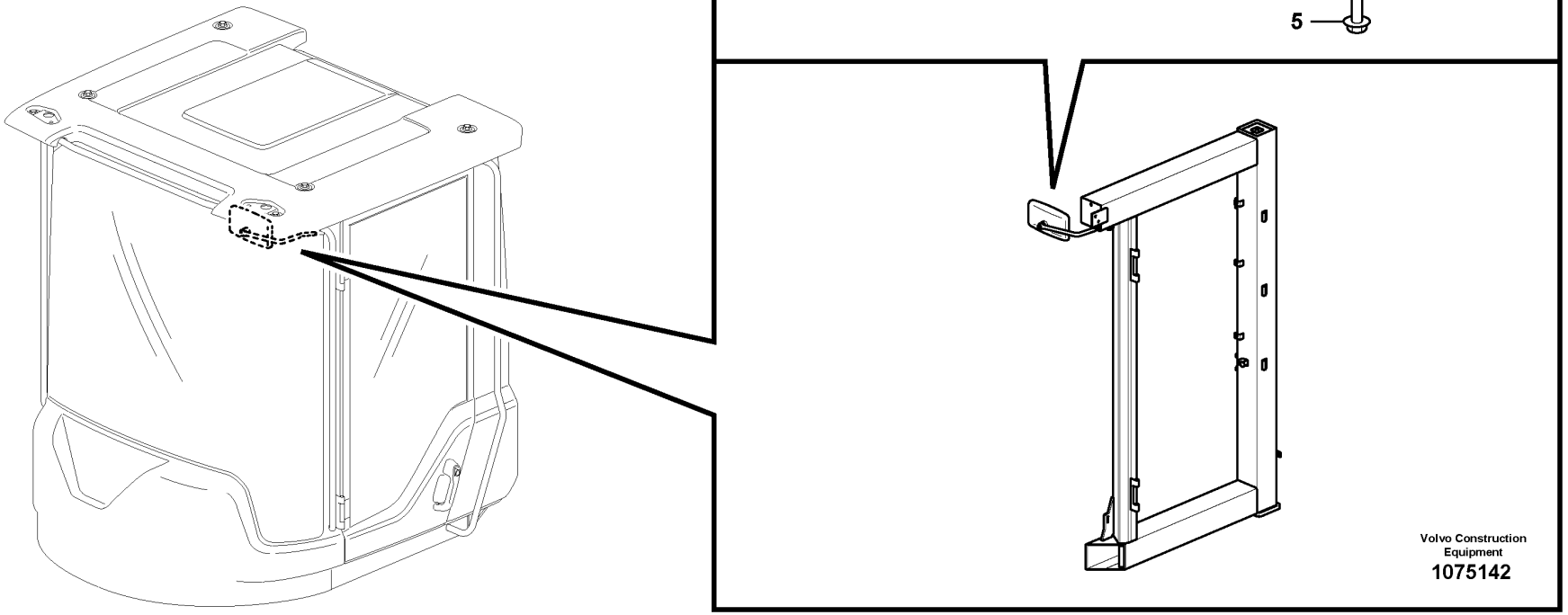

Volvo Construction Equipment
1075142

Fig.	Part No.	Quantity 1	2	3	PS	KIT	Description	Dénomination	Bezeichnung	Denominación	Benämning	Notes
1	VOE 11412532	1					Mirror arm	Bras miroir	Spiegelträger	Marco espejo	Spegelarm	
2	VOE 11164488	1					Rear view mirror	Rétroviseur	Rückblickspiegel	Retrovisor	Backspegel	
3	VOE 960139	1					Plain washer	Rondelle plane	Flachscheibe	Arandela plana	Planbricka	
4	VOE 969587	1					Six point socket screw	Vis à 6 pans creux	Sechszahn-Hohlschraube	Racor de seis dientes	Sextandhålskruv	
5	VOE 949894	2					Flange screw	Vis à embase	Flanschschraube	Tornillo embridado	Flänsskruv	
6	VOE 11117464	2					Plain washer	Rondelle plane	Flachscheibe	Arandela plana	Planbricka	

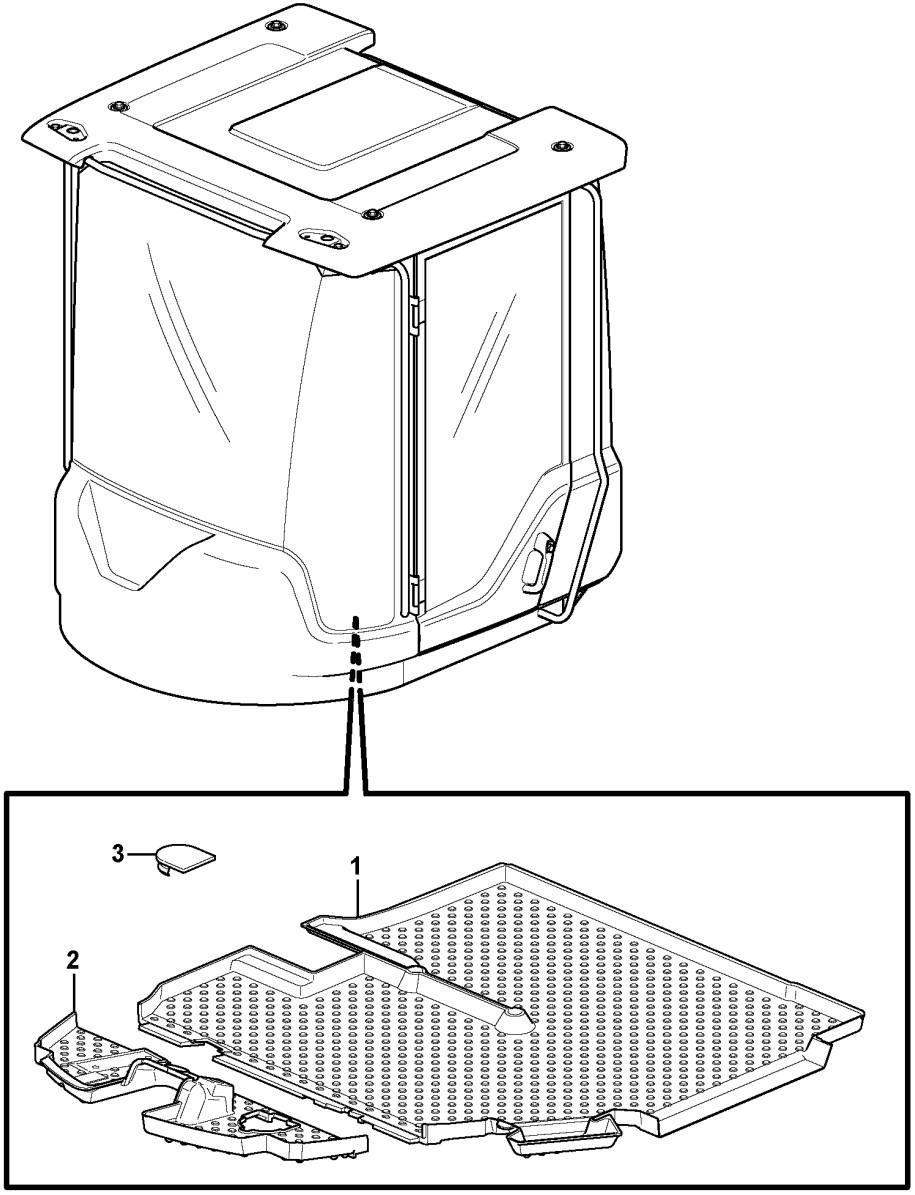

Volvo Construction Equipment
1032102

Fig.	Part No.	Quantity 1	2	3	PS	KIT	Description	Dénomination	Bezeichnung	Denominación	Benämning	Notes
1	VOE 15193570	1					Floor mat	Tapis sol	Bodenmatte	Alfombra piso	Golvmatta	
2	VOE 15193640	1					Floor mat	Tapis sol	Bodenmatte	Alfombra piso	Golvmatta	
3	VOE 11007246	1					Rubber plug	Bouchon caoutchouc	Gummistöpsel	Tapón de goma	Gummipropp	

1		**Insulating matting** **Tapis isolant** **Isoliermatten** **Alfombras aislantes** **Isolermattor**
2		
3		
4		
5		

Catalogue id **20694**	Group **851**
Illustr. No **1032102**	Section **300**
Issue **20039665-F**	Page **1277**

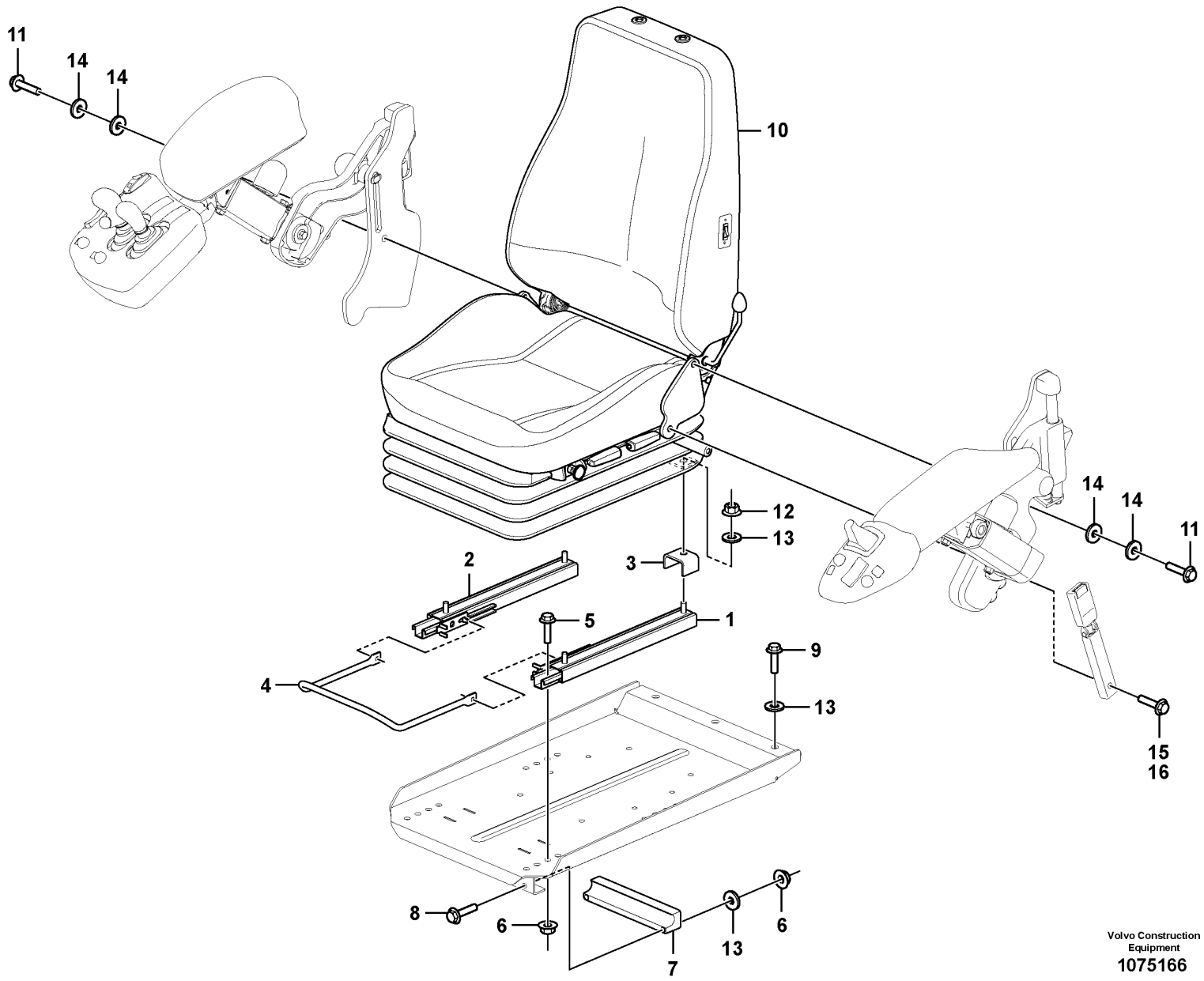

Volvo Construction Equipment
1075166

Fig.	Part No.	Quantity 1	2	3	PS	KIT	Description	Dénomination	Bezeichnung	Denominación	Benämning	Notes
1	VOE 11104093	1					Slide rail	Rail guidage	Gleitschiene	Riel deslizamiento	Glidskena	LH
2	VOE 11104092	1					Slide rail	Rail guidage	Gleitschiene	Riel deslizamiento	Glidskena	RH
3	VOE 11164642	4					Brace	Étrier	Bügel	Brida	Bygel	
4	VOE 11006044	1					Handle	Poignée	Griff	Mango	Handtag	
5	VOE 4870448	4					Screw	Vis	Schraube	Tornillo	Skruv	
6	VOE 948645	6					Flange lock nut	Contre-écrou à embase	Flanschverschlussmutter	Contratuerca embridada	Flänslåsmutter	
7	VOE 11444170	1					Bearing	Roulement	Lager	Cojinete	Lager	
8	VOE 13965179	2					Screw	Vis	Schraube	Tornillo	Skruv	
9	VOE 980841	3					Flange screw	Vis à embase	Flanschschraube	Tornillo embridado	Flänsskruv	
10	VOE 15186571	1					Seat	Siège	Sitz	Asiento	Stol	See group 852-200 page 1281
11	VOE 965185	2					Flange screw	Vis à embase	Flanschschraube	Tornillo embridado	Flänsskruv	
12	VOE 945408	4					Flange nut	Écrou à embase	Flanschmutter	Tuerca embridada	Flänsmutter	
13	VOE 11117464	4					Plain washer	Rondelle plane	Flachscheibe	Arandela plana	Planbricka	
14	VOE 960143	4					Plain washer	Rondelle plane	Flachscheibe	Arandela plana	Planbricka	
15	VOE 955700	1					Hexagon screw	Vis à tête hexagonale	Sechskantschraube	Tornillo hexagonal	Sexkantsskruv	ALT 2 IN HIP BELT
16	VOE 955695	1					Hexagon screw	Vis à tête hexagonale	Sechskantschraube	Tornillo hexagonal	Sexkantsskruv	ALT 3 IN HIP BELT

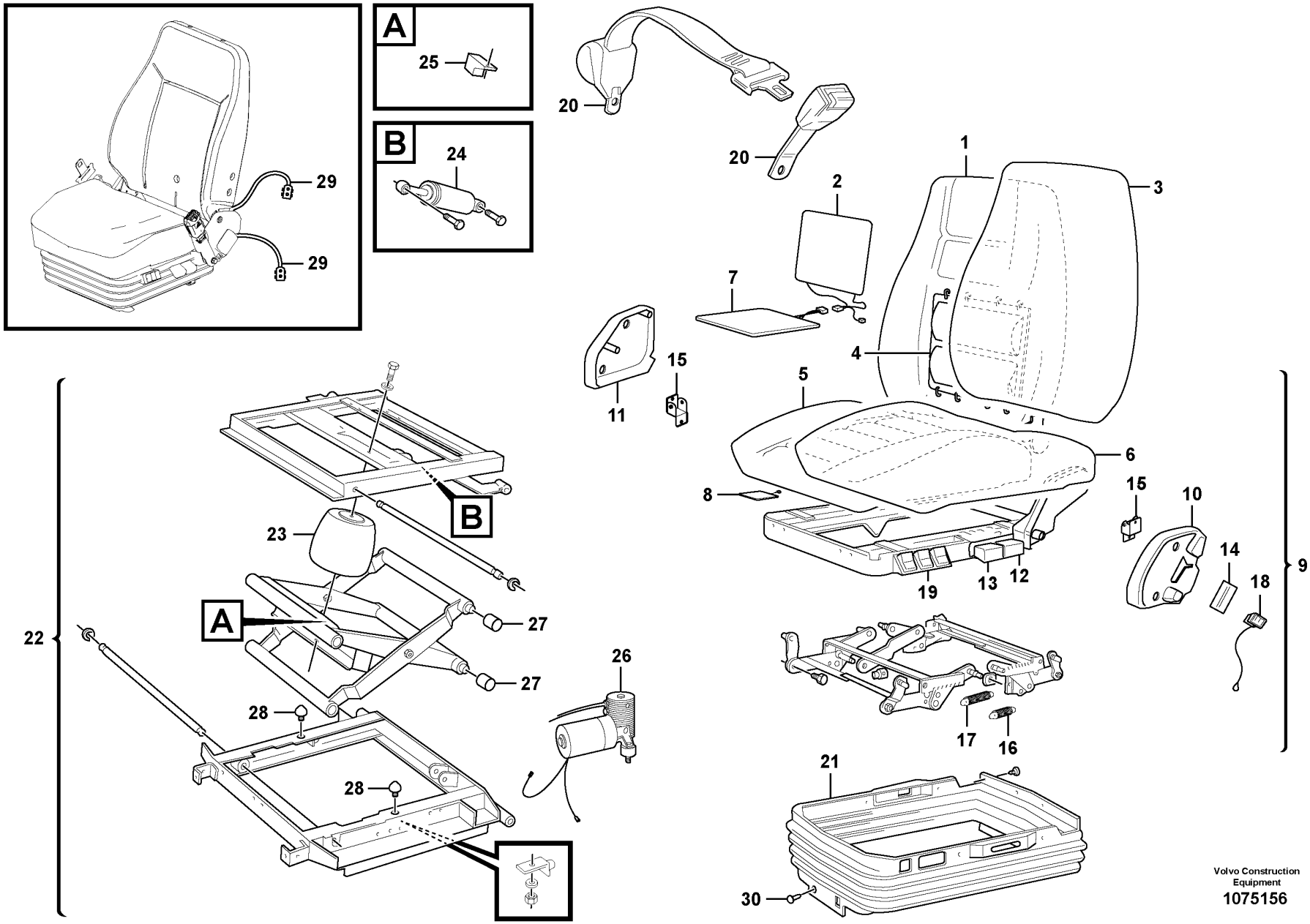

Volvo Construction Equipment
1075156

Fig.	Part No.	Quantity 1	2	3	PS	KIT	Description	Dénomination	Bezeichnung	Denominación	Benämning	Notes
	VOE 15186571						Seat	Siège	Sitz	Asiento	Stol	
1	**VOE 17208795**	1					•Backrest	•Support lombaire	•Rückenlehne	•Apoyo respaldo	•Ryggstöd	
2	**VOE 11706318**	1					••Heater	••Réchauffeur	••Heizgerät	••Calefactor	••Värmare	
3	**VOE 17208799**	1					••Upholstery	••Garniture habitacle	••Bezug	••Tapizado	••Klädsel	
4	**VOE 11997265**	1					••Lumbar support	••Appui lombaire	••Kreuzstütze	••Apoyo lumbar	••Svankstöd	
5	**VOE 17208802**	1					•Seat cushion	•Coussin de siège	•Sitzkissen	•Cojín asiento	•Sittdyna	
6	**VOE 17208804**	1					••Upholstery	••Garniture habitacle	••Bezug	••Tapizado	••Klädsel	
7	**VOE 11706320**	1					••Heater	••Réchauffeur	••Heizgerät	••Calefactor	••Värmare	
8	**VOE 11709811**	1					••Switch	••Contacteur	••Schalter	••Interruptor	••Strömställare	
9	**VOE 11715430**	1					•Seat frame	•Cadre siège	•Sitzrahmen	•Marco asiento	•Sitsram	
10	**VOE 15186994**	1					••Cover	••Capot	••Abdeckung	••Capó	••Kåpa	
11	**VOE 15186995**	1					••Cover	••Capot	••Abdeckung	••Capó	••Kåpa	
12	**VOE 17208815**	1					••Handle	••Poignée	••Griff	••Mango	••Handtag	
13	**VOE 17208816**	1					••Handle	••Poignée	••Griff	••Mango	••Handtag	
14	**VOE 15186996**	1					••Backrest lock control	••Commande blocage dossier	••Rückenlehnensperrklinke	••Control cierre respaldo	••Rygglåsreglage	
15	**VOE 11715818**	1					••Backrest lock	••Blocage support lombaire	••Rückenlehnensperre	••Cierre respaldo	••Ryggstödslås	
16	**VOE 1696529**	1					••Spring	••Ressort	••Feder	••Resorte	••Fjäder	
17	**VOE 1518748**	1					••Spring	••Ressort	••Feder	••Resorte	••Fjäder	
18	**VOE 11707346**	1					••Switch	••Contacteur	••Schalter	••Interruptor	••Strömställare	
19	**VOE 11707347**	1					••Control	••Commande	••Steuervorrichtung	••Reglaje de mando	••Manöverreglage	
20	**VOE 11707348**	1					•Hip Belt	•Ceinture Hanche	•Hüftgurt	•Cinturon Cadera	•Höftbälte	
21	**VOE 11709391**	1					•Bellows	•Soufflet	•Balg	•Fuelle	•Bälg	
22	**VOE 15054849**	1					•Spring suspension unit	•Unité de suspension	•Federbündel	•Unidad suspensión	•Fjädringsenhet	
23	**VOE 11707350**	1					••Air bellows	••Coussin d'air	••Luftbalg	••Fuelle de aire	••Luftbälg	
24	**VOE 11707351**	1					••Shock absorber	••Amortisseur	••Stoßdämpfer	••Amortiguador	••Stötdämpare	
25	**VOE 11993178**	1					••Relay	••Relais	••Relais	••Relé	••Relä	
26	**VOE 11709423**	1					••Compressor	••Compresseur	••Kompressor	••Compresor	••Kompressor	
27	**VOE 17240991**	4					••Roller	••Galet	••Rolle	••Rodillo	••Rulle	
28	**VOE 17240994**	2					••Buffer	••Butoir	••Puffer	••Tope de goma	••Buffert	
29	**VOE 17249524**	1					Wiring harness	Faisceau de câbles	Kabelbaum	Manojo cables	Ledningsmatta	

1		**Operator's seat** **Siège du conucteur** **Fahrersitz** **Asiento del conductor** **Förarstol**	Catalogue id **20694**	Group **852**
2				
3			Illustr. No **1075156**	Section **200**
4				
5		**83708**	Issue **20039665-F**	Page **1281**

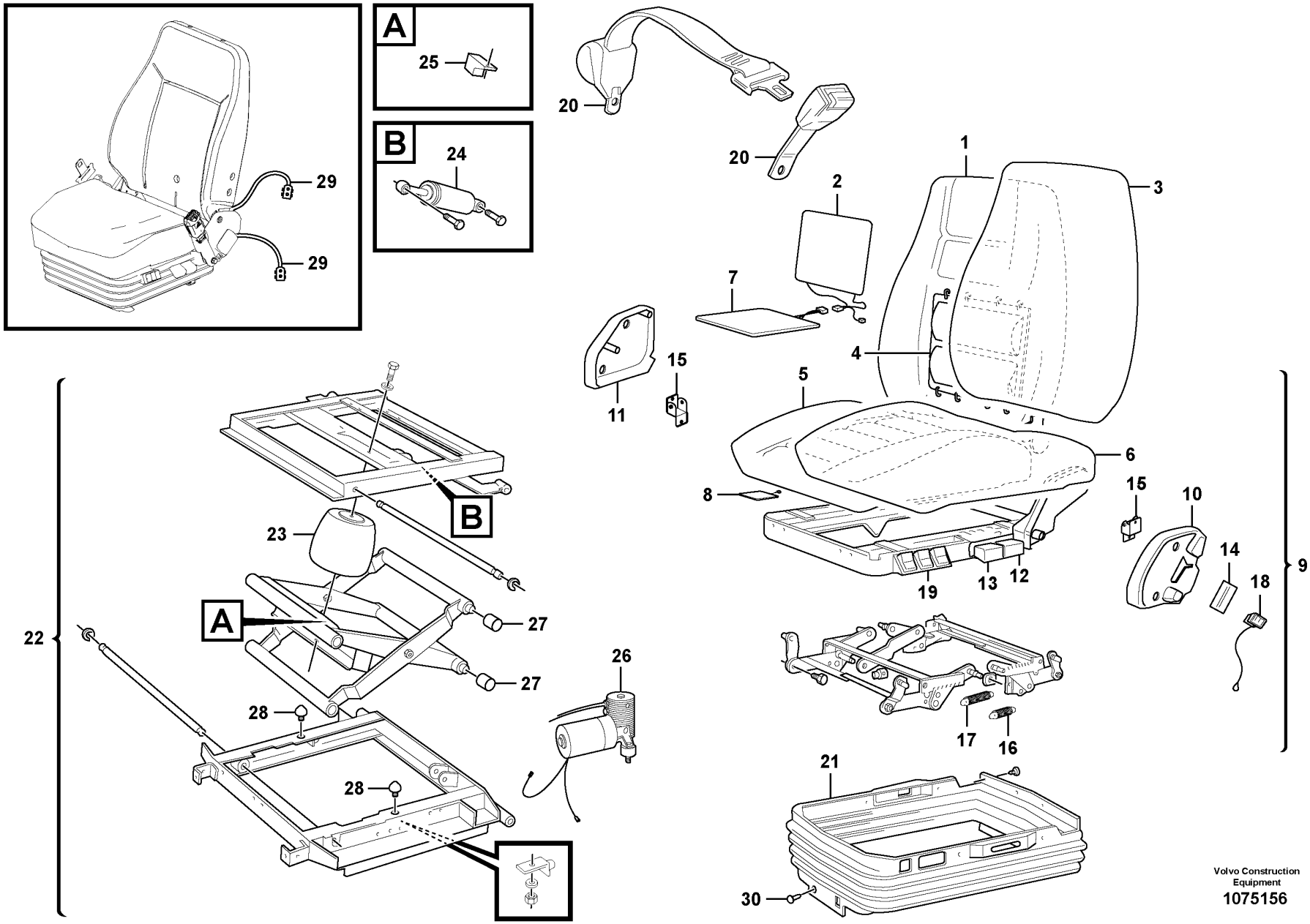

Volvo Construction Equipment
1075156

Fig.	Part No.	Quantity 1	2	3	PS	KIT	Description	Dénomination	Bezeichnung	Denominación	Benämning	Notes
30	VOE 11709392	1					Attachment kit	Kit de fixation	Halterungsatz	Juego de acoplamiento	Fästsats	

1		**Operator's seat** **Siège du conucteur** **Fahrersitz** **Asiento del conductor** **Förarstol**	Catalogue id **20694**	Group **852**
2				
3			Illustr. No **1075156**	Section **200**
4				
5		**83708**	Issue **20039665-F**	Page **1283**

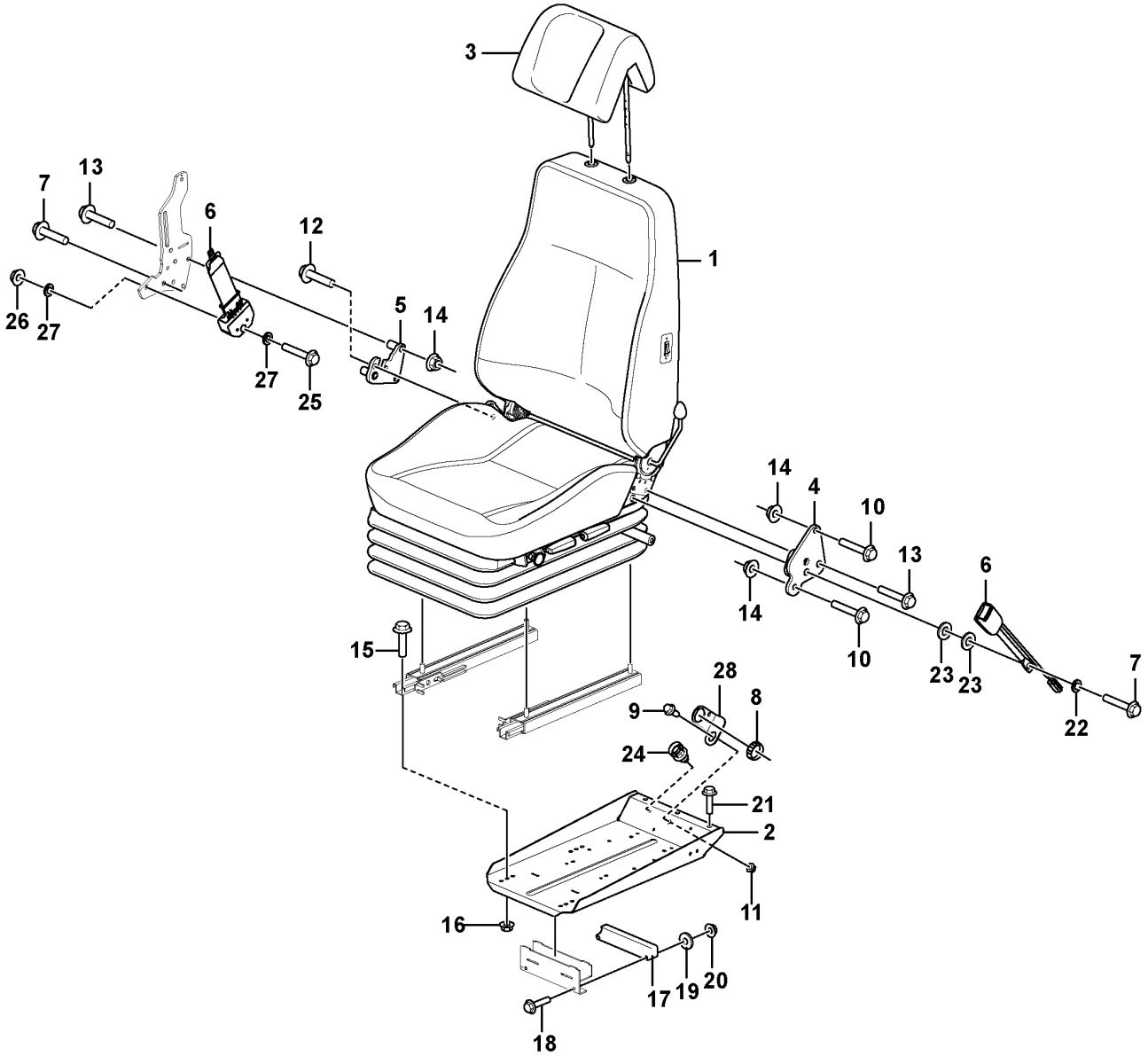

Volvo Construction Equipment
1080136

Fig.	Part No.	Quantity 1	2	3	PS	KIT	Description	Dénomination	Bezeichnung	Denominación	Benämning	Notes
1	VOE 17259922	1			SS		Seat	Siège	Sitz	Asiento	Stol	See group 852-450 page 1299
1	VOE 17430523	1					Seat	Siège	Sitz	Asiento	Stol	See group 852-475 page 1301
2	VOE 16268474	1					Seat bracket	Etrier de siege	Sitzkonsole	Consola de asiento	Sitskonsol	
3	VOE 17408468	1					Head restraint	Appui-tête	Kopfstütze	Reposacabezas	Nackskydd	
4	VOE 11444310	1					Bracket	Console	Konsole	Consola	Konsol	
5	VOE 16269009	1					Bracket	Console	Konsole	Consola	Konsol	
6	VOE 17468897	1					Seat belt	Ceinture de sécurité	Sicherheitsgurt	Cinturón de seguridad	Bilbälte	
7	VOE 955700	1					Hexagon screw	Vis à tête hexagonale	Sechskantschraube	Tornillo hexagonal	Sexkantsskruv	
8	VOE 3963413	1					Ring	Bague	Ring	Anillo	Ring	
9	VOE 980841	1					Flange screw	Vis à embase	Flanschschraube	Tornillo embridado	Flänsskruv	
10	VOE 946472	2					Flange screw	Vis à embase	Flanschschraube	Tornillo embridado	Flänsskruv	
11	VOE 13971098	1					Flange nut	Écrou à embase	Flanschmutter	Tuerca embridada	Flänsmutter	
12	VOE 946329	2					Flange screw	Vis à embase	Flanschschraube	Tornillo embridado	Flänsskruv	
13	VOE 139651188	2					Flange screw	Vis à bride	Flanschschraube	Torn embridado	Flänsskruv	
14	VOE 13971098	2					Flange nut	Écrou à embase	Flanschmutter	Tuerca embridada	Flänsmutter	
15	VOE 4870448	4					Screw	Vis	Schraube	Tornillo	Skruv	
16	VOE 948645	4					Flange lock nut	Contre-écrou à embase	Flanschverschlussmutter	Contratuerca embridada	Flänslåsmutter	
17	VOE 11444170	1					Bearing	Roulement	Lager	Cojinete	Lager	
18	VOE 13965179	2					Screw	Vis	Schraube	Tornillo	Skruv	
19	VOE 11117464	2					Plain washer	Rondelle plane	Flachscheibe	Arandela plana	Planbricka	
20	VOE 948645	2					Flange lock nut	Contre-écrou à embase	Flanschverschlussmutter	Contratuerca embridada	Flänslåsmutter	
21	VOE 980841	3					Flange screw	Vis à embase	Flanschschraube	Tornillo embridado	Flänsskruv	
22	VOE 930872	1					Plain washer	Rondelle plane	Flachscheibe	Arandela plana	Planbricka	
23	VOE 992055	2					Plain washer	Rondelle plane	Flachscheibe	Arandela plana	Planbricka	
24	VOE 980881	2					Cable tie	Serre-câble	Kabelbinder	Abrazadera de cinta	Buntband	
25	VOE 978932	1					Hexagon screw	Vis à tête hexagonale	Sechskantschraube	Tornillo hexagonal	Sexkantsskruv	
26	VOE 983308	1					Hexagon nut	Écrou hexagonal	Sechskantmutter	Tuerca hexagonal	Sexkantsmutter	
27	VOE 930872	2					Plain washer	Rondelle plane	Flachscheibe	Arandela plana	Planbricka	
28	VOE 3988328	1					Bracket	Console	Konsole	Consola	Konsol	

1		**Operator seat with fitting parts** **Siège conducteur avec pièces de montage** **Fahrersitz mit Anbauteilen** **Asiento del conductor con piezas de montaje** **Förarstol med monteringsdetaljer**	Catalogue id **20694**	Group **852**
2				
3			Illustr. No **1080136**	Section **300**
4				
5		**86193**	Issue **20039665-F**	Page **1285**

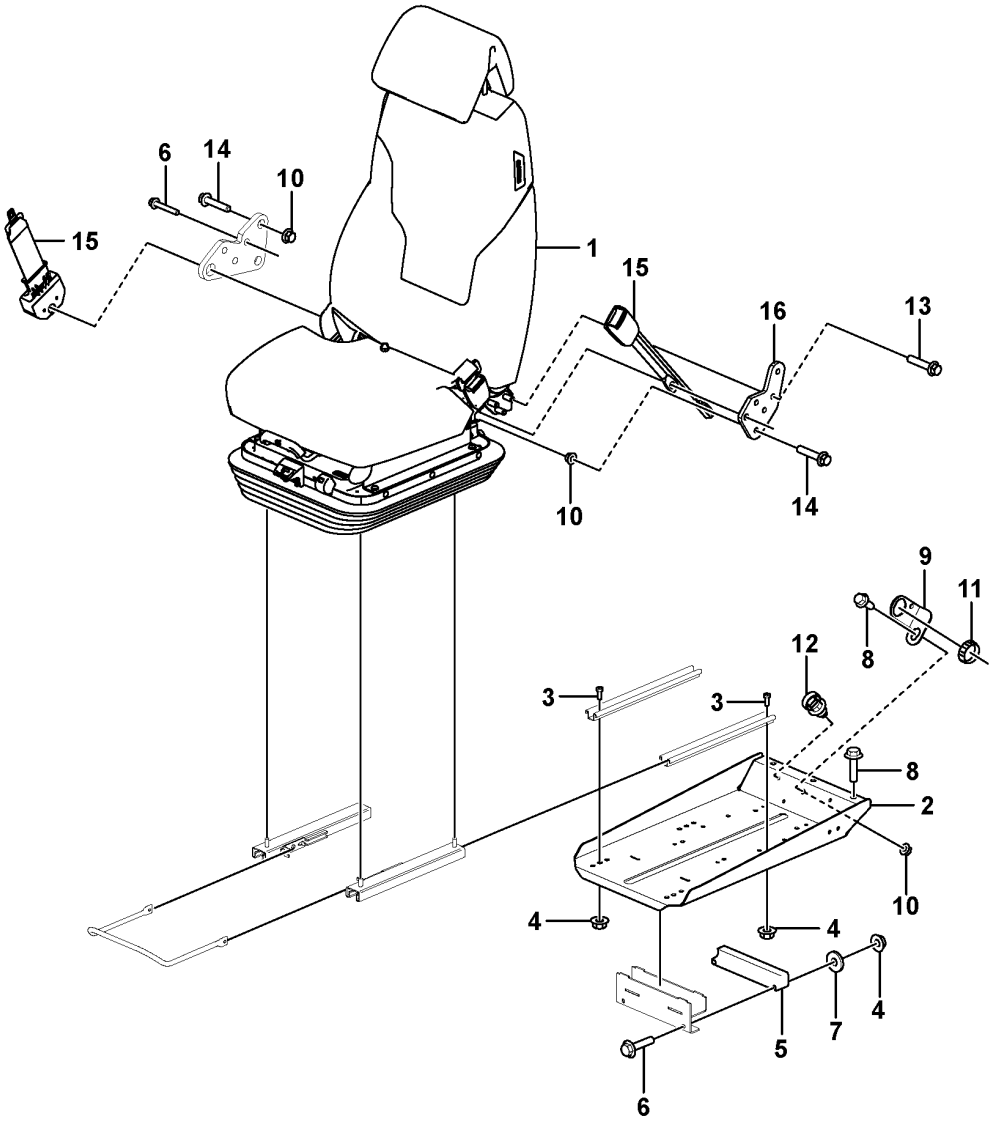

Volvo Construction Equipment
1079444

Fig.	Part No.	Quantity 1	2	3	PS	KIT	Description	Dénomination	Bezeichnung	Denominación	Benämning	Notes
1	VOE 17430526	1					Seat	Siège	Sitz	Asiento	Stol	
2	VOE 16268474	1					Seat bracket	Etrier de siege	Sitzkonsole	Consola de asiento	Sitskonsol	
3	VOE 4870448	4					Screw	Vis	Schraube	Tornillo	Skruv	
4	VOE 948645	6					Flange lock nut	Contre-écrou à embase	Flanschverschlussmutter	Contratuerca embridada	Flänslåsmutter	
5	VOE 11444170	1					Bearing	Roulement	Lager	Cojinete	Lager	
6	VOE 13965179	5					Screw	Vis	Schraube	Tornillo	Skruv	
7	VOE 11117464	2					Plain washer	Rondelle plane	Flachscheibe	Arandela plana	Planbricka	
8	VOE 980841	4					Flange screw	Vis à embase	Flanschschraube	Tornillo embridado	Flänsskruv	
9	VOE 3988328	1					Bracket	Console	Konsole	Consola	Konsol	
10	VOE 13971098	5					Flange nut	Écrou à embase	Flanschmutter	Tuerca embridada	Flänsmutter	
11	VOE 3963413	1					Ring	Bague	Ring	Anillo	Ring	
12	VOE 980881	2					Cable tie	Serre-câble	Kabelbinder	Abrazadera de cinta	Buntband	
13	VOE 13965216	3					Screw	Vis	Schraube	Tornillo	Skruv	
14	VOE 13965186	4					Screw	Vis	Schraube	Tornillo	Skruv	
15	VOE 17468897	1					Seat belt	Ceinture de sécurité	Sicherheitsgurt	Cinturón de seguridad	Bilbälte	(VOE 14684304)
16	VOE 16268803	1					Attaching plate	Tôle de fixation	Befestigungsblech	Chapa de fijación	Fästplåt	

1		**Operator seat with fitting parts** **Siège conducteur avec pièces de montage** **Fahrersitz mit Anbauteilen** **Asiento del conductor con piezas de montaje** **Förarstol med monteringsdetaljer**	Catalogue id **20694**	Group **852**
2				
3			Illustr. No **1079444**	Section **325**
4				
5		**86581**	Issue **20039665-F**	Page **1287**

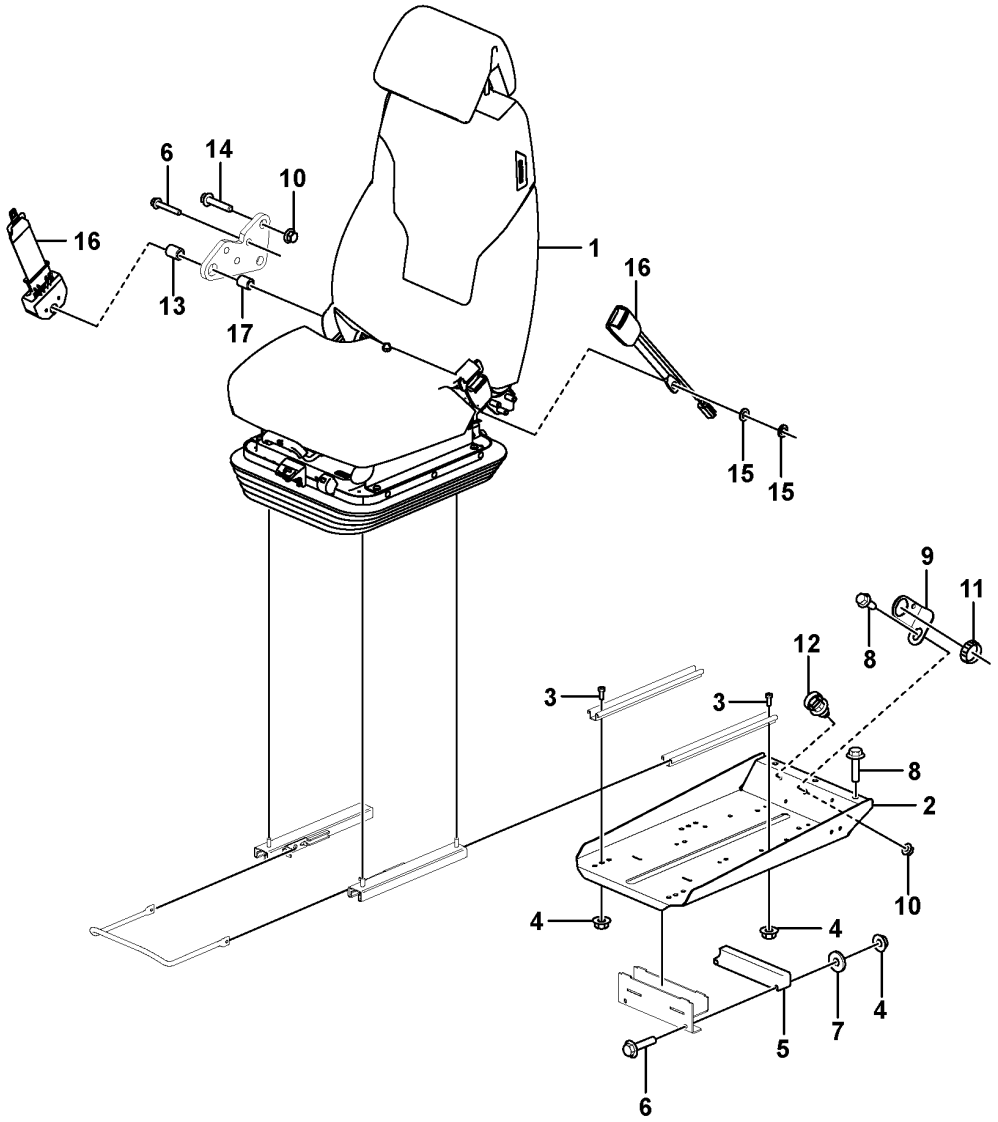

Volvo Construction Equipment
1079458

Fig.	Part No.	Quantity 1	2	3	PS	KIT	Description	Dénomination	Bezeichnung	Denominación	Benämning	Notes
1	VOE 17430526	1					Seat	Siège	Sitz	Asiento	Stol	
2	VOE 16268474	1					Seat bracket	Etrier de siege	Sitzkonsole	Consola de asiento	Sitskonsol	
3	VOE 4870448	4					Screw	Vis	Schraube	Tornillo	Skruv	
4	VOE 948645	6					Flange lock nut	Contre-écrou à embase	Flanschverschlussmutter	Contratuerca embridada	Flänslåsmutter	
5	VOE 11444170	1					Bearing	Roulement	Lager	Cojinete	Lager	
6	VOE 13965179	5					Screw	Vis	Schraube	Tornillo	Skruv	
7	VOE 11117464	2					Plain washer	Rondelle plane	Flachscheibe	Arandela plana	Planbricka	
8	VOE 980841	4					Flange screw	Vis à embase	Flanschschraube	Tornillo embridado	Flänsskruv	
9	VOE 3988328	1					Bracket	Console	Konsole	Consola	Konsol	
10	VOE 13971098	3					Flange nut	Écrou à embase	Flanschmutter	Tuerca embridada	Flänsmutter	
11	VOE 3963413	1					Ring	Bague	Ring	Anillo	Ring	
12	VOE 980881	2					Cable tie	Serre-câble	Kabelbinder	Abrazadera de cinta	Buntband	
13	VOE 17228594	1					Spacer washer	Rondelle entretoise	Abstandscheibe	Arandela distanciadora	Distansbricka	
14	VOE 13965186	2					Screw	Vis	Schraube	Tornillo	Skruv	
15	VOE 983336	2					Plain washer	Rondelle plane	Flachscheibe	Arandela plana	Planbricka	
16	VOE 17468897	1					Seat belt	Ceinture de sécurité	Sicherheitsgurt	Cinturón de seguridad	Bilbälte	(VOE 14684304)
17	VOE 15063273	1					Spacer	Entretoise	Abstandkörper	Distanciador	Distans	

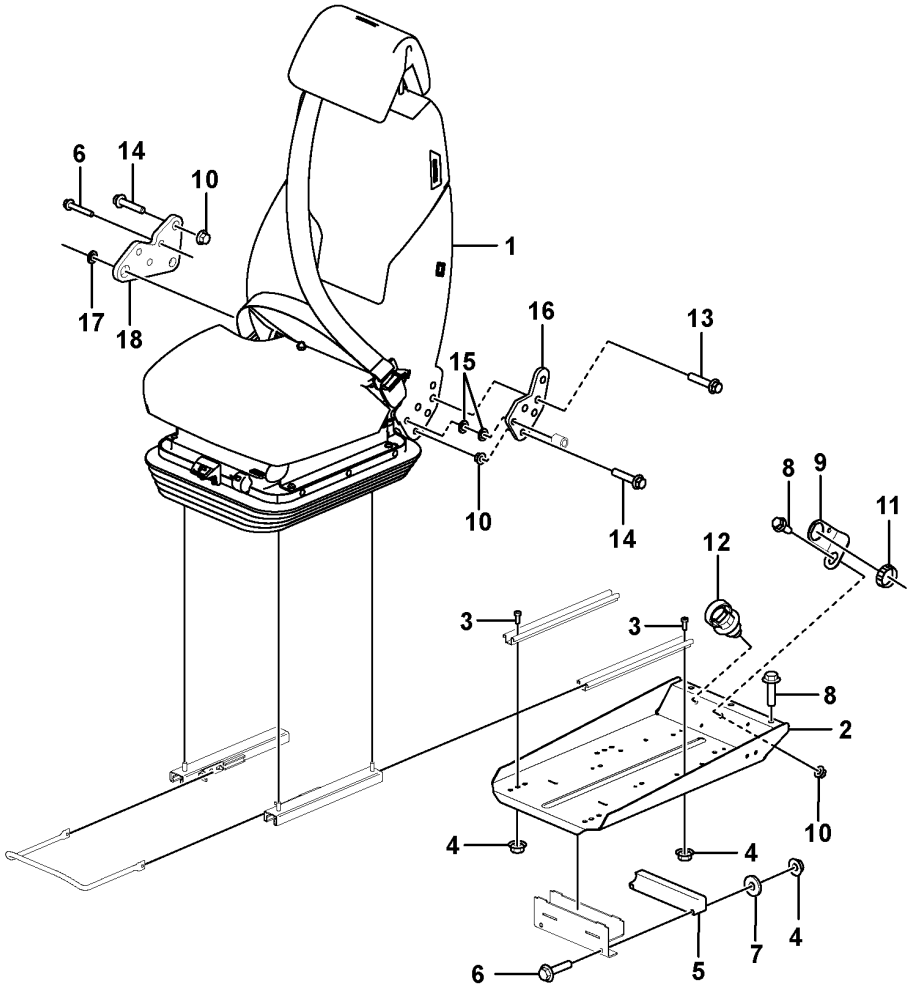

Volvo Construction Equipment
1087986

Fig.	Part No.	Quantity 1	2	3	PS	KIT	Description	Dénomination	Bezeichnung	Denominación	Benämning	Notes
1	VOE 17430481	1					Seat	Siège	Sitz	Asiento	Stol	See group 852-380 page 1295
2	VOE 16268474	1					Seat bracket	Etrier de siege	Sitzkonsole	Consola de asiento	Sitskonsol	
3	VOE 4870448	4					Screw	Vis	Schraube	Tornillo	Skruv	
4	VOE 948645	6					Flange lock nut	Contre-écrou à embase	Flanschverschlussmutter	Contratuerca embridada	Flänslåsmutter	
5	VOE 11444170	1					Bearing	Roulement	Lager	Cojinete	Lager	
6	VOE 13965179	5					Screw	Vis	Schraube	Tornillo	Skruv	
7	VOE 11117464	2					Plain washer	Rondelle plane	Flachscheibe	Arandela plana	Planbricka	
8	VOE 980841	4					Flange screw	Vis à embase	Flanschschraube	Tornillo embridado	Flänsskruv	
9	VOE 3988328	1					Bracket	Console	Konsole	Consola	Konsol	
10	VOE 13971098	5					Flange nut	Écrou à embase	Flanschmutter	Tuerca embridada	Flänsmutter	
11	VOE 3963413	1					Ring	Bague	Ring	Anillo	Ring	
12	VOE 980881	2					Cable tie	Serre-câble	Kabelbinder	Abrazadera de cinta	Buntband	
13	VOE 13965216	3					Screw	Vis	Schraube	Tornillo	Skruv	
14	VOE 13965186	4					Screw	Vis	Schraube	Tornillo	Skruv	
15	VOE 930872	2					Plain washer	Rondelle plane	Flachscheibe	Arandela plana	Planbricka	
16	VOE 16268803	1					Attaching plate	Tôle de fixation	Befestigungsblech	Chapa de fijación	Fästplåt	
17	VOE 983336	1					Plain washer	Rondelle plane	Flachscheibe	Arandela plana	Planbricka	
18	VOE 16269076	1					Attaching plate	Tôle de fixation	Befestigungsblech	Chapa de fijación	Fästplåt	

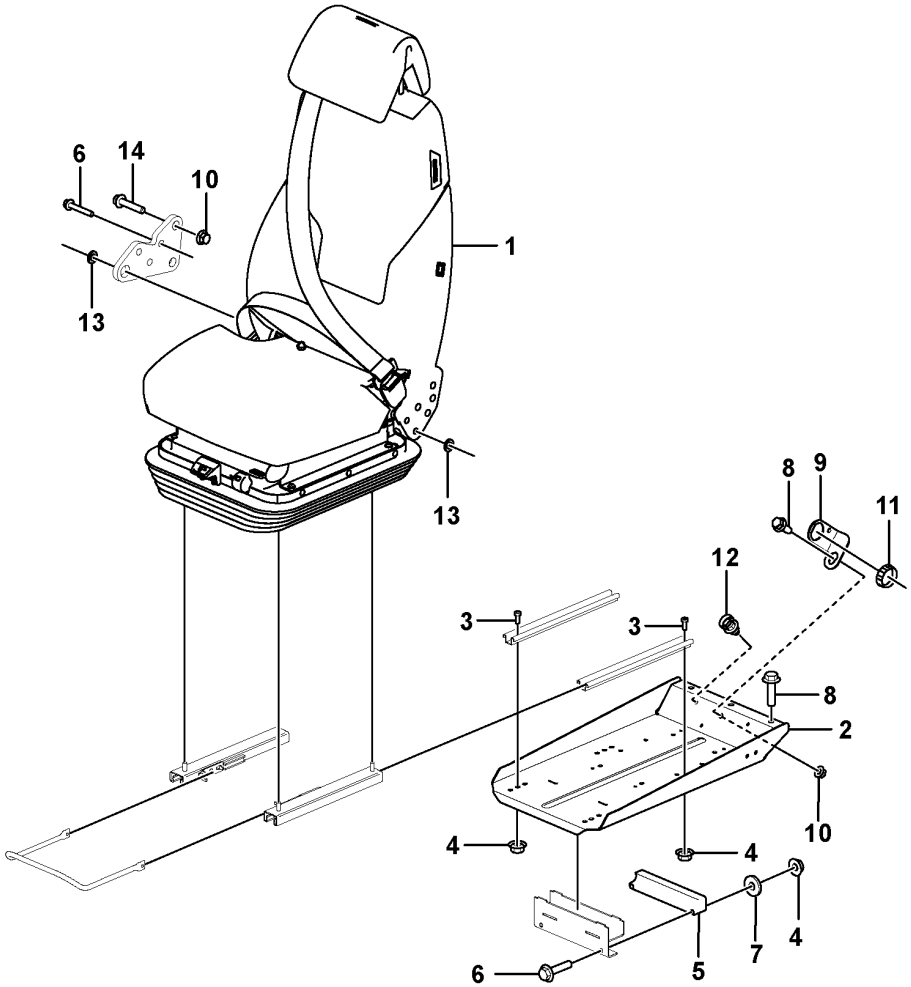

Volvo Construction Equipment
1079562

Fig.	Part No.	Quantity 1	2	3	PS	KIT	Description	Dénomination	Bezeichnung	Denominación	Benämning	Notes
1	VOE 17430481	1					Seat	Siège	Sitz	Asiento	Stol	See group 852-380 page 1295
2	VOE 16268474	1					Seat bracket	Etrier de siege	Sitzkonsole	Consola de asiento	Sitskonsol	
3	VOE 4870448	4					Screw	Vis	Schraube	Tornillo	Skruv	
4	VOE 948645	6					Flange lock nut	Contre-écrou à embase	Flanschverschlussmutter	Contratuerca embridada	Flänslåsmutter	
5	VOE 11444170	1					Bearing	Roulement	Lager	Cojinete	Lager	
6	VOE 13965179	5					Screw	Vis	Schraube	Tornillo	Skruv	
7	VOE 11117464	2					Plain washer	Rondelle plane	Flachscheibe	Arandela plana	Planbricka	
8	VOE 980841	4					Flange screw	Vis à embase	Flanschschraube	Tornillo embridado	Flänsskruv	
9	VOE 3988328	1					Bracket	Console	Konsole	Consola	Konsol	
10	VOE 13971098	5					Flange nut	Écrou à embase	Flanschmutter	Tuerca embridada	Flänsmutter	
11	VOE 3963413	1					Ring	Bague	Ring	Anillo	Ring	
12	VOE 980881	2					Cable tie	Serre-câble	Kabelbinder	Abrazadera de cinta	Buntband	
13	VOE 983336	2					Plain washer	Rondelle plane	Flachscheibe	Arandela plana	Planbricka	
14	VOE 13965186	4					Screw	Vis	Schraube	Tornillo	Skruv	

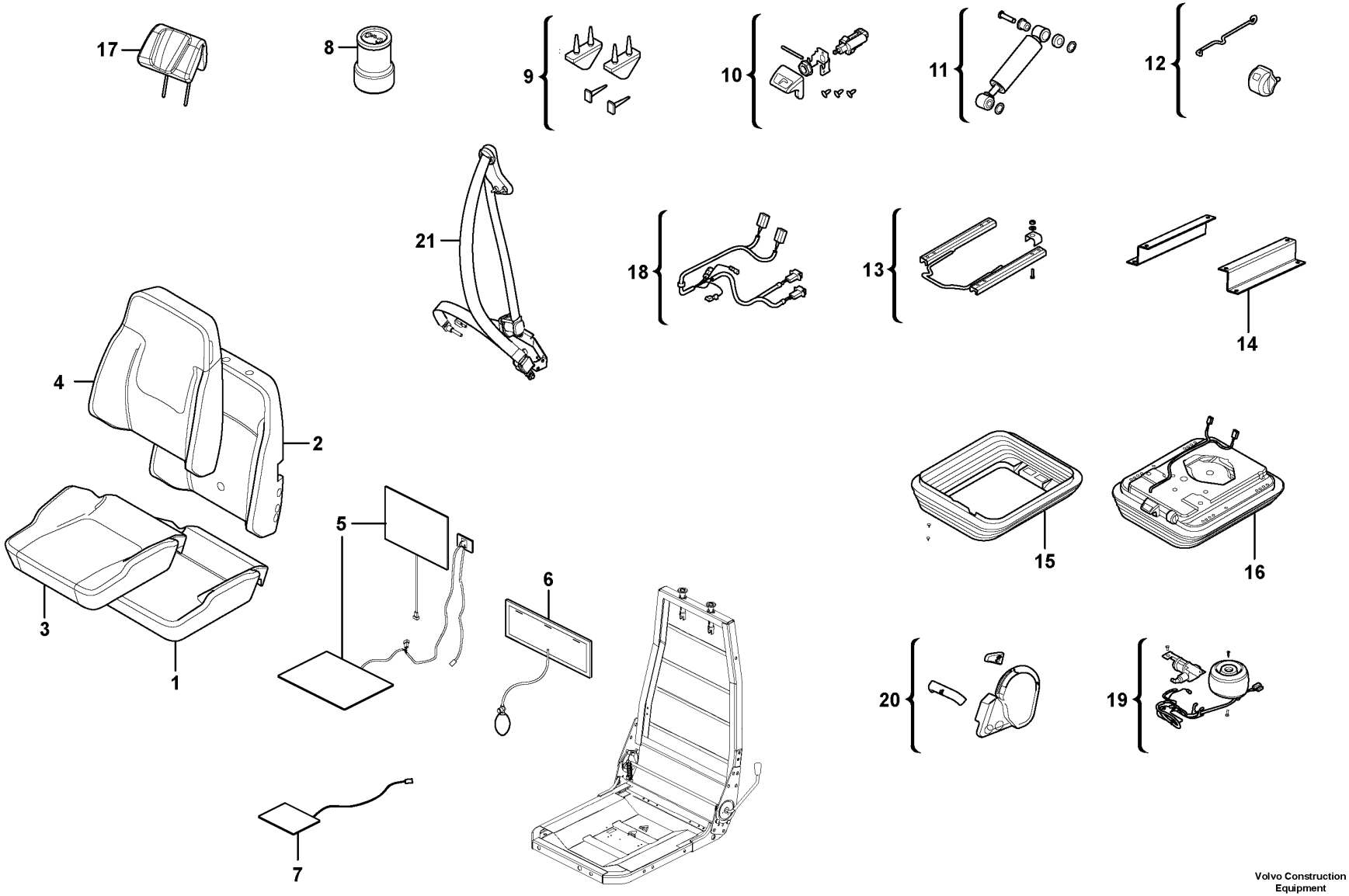

Volvo Construction Equipment
1090329

Fig.	Part No.	Quantity 1	2	3	P S	K I T	Description	Dénomination	Bezeichnung	Denominación	Benämning	Notes
	VOE 17430481	1					Seat	Siège	Sitz	Asiento	Stol	
1	**VOE 17442912**	1					•Seat cushion	•Coussin de siège	•Sitzkissen	•Cojín asiento	•Sittdyna	
2	**VOE 17442918**	1					•Backrest cushion	•Dossier	•Rückenlehnenpolster	•Cojín respaldo	•Ryggdyna	
3	**VOE 17442929**	1					•Seat cover	•Housse de siège	•Sitzbezug	•Cubierta asiento	•Sitsöverdrag	
4	**VOE 17442930**	1					•Upholstery	•Garniture habitacle	•Bezug	•Tapizado	•Klädsel	
5	**VOE 17442903**	1					•Kit	•Lot	•Einbausatz	•Juego	•Sats	
6	**VOE 17442960**	1					•Lumbar support	•Appui lombaire	•Kreuzstütze	•Apoyo lumbar	•Svankstöd	
7	**VOE 17442937**	1					•Sensor kit	•Kit détecteur	•Gebersatz	•Kit sensor	•Sensorsats	
8	**VOE 17417781**	1					•Air spring	•Ressort pneumatique	•Luftfeder	•Resorte neumático	•Luftfjäder	
9	**VOE 11715065**	1					•Bump stop	•Butée de suspension	•Anschlagpuffer	•Tope de pluma	•Bomningsanslag	
10	**VOE 11715078**	1					•Valve	•Valve	•Ventil	•Válvula	•Ventil	
11	**VOE 11715074**	1					•Shock absorber	•Amortisseur	•Stoßdämpfer	•Amortiguador	•Stötdämpare	
12	**VOE 11715063**	1					•Indicator	•Indicateur	•Indikator	•Indicador	•Indikator	
13	**VOE 17442946**	1					•Slide rail	•Rail guidage	•Gleitschiene	•Riel deslizamiento	•Glidskena	
14	**VOE 17442958**	1					•Bracket kit	•Kit console	•Auslegersatz	•Kit de consola	•Konsolsats	
15	**VOE 17417778**	1					•Protecting bellows	•Soufflet protection	•Schutzbalg	•Fuelle de protección	•Skyddsbälg	
16	**VOE 17442938**	1					•Suspension kit	•Kit suspension	•Aufhängesatz	•Kit de suspensión	•Upphängningssats	
17	**VOE 17417784**	1					•Backrest	•Support lombaire	•Rückenlehne	•Apoyo respaldo	•Ryggstöd	
18	**VOE 17442955**	1					•Wiring harness	•Faisceau de câbles	•Kabelbaum	•Manojo cables	•Ledningsmatta	
19	**VOE 17442954**	1					•Air cushion kit	•Kit coussin pneumatique	•Luftkissensatz	•Kit cojín de aire	•Luftkuddesats	
20	**VOE 17442953**	1					•Control knob	•Bouton commande	•Bedienungsknopf	•Botón de mando	•Reglageknopp	
21	**VOE 17451396**	1					•Seat belt kit	•Kit de ceinture de sécurité	•Sicherheitsgurtsatz	•Juego de cinturón de seguridad	•Bilbältesats	

1		**Operator's seat** **Siège du conucteur** **Fahrersitz** **Asiento del conductor** **Förarstol**	Catalogue id **20694**	Group **852**
2				
3			Illustr. No **1090329**	Section **380**
4				
5		**86580, 86579**	Issue **20039665-F**	Page **1295**

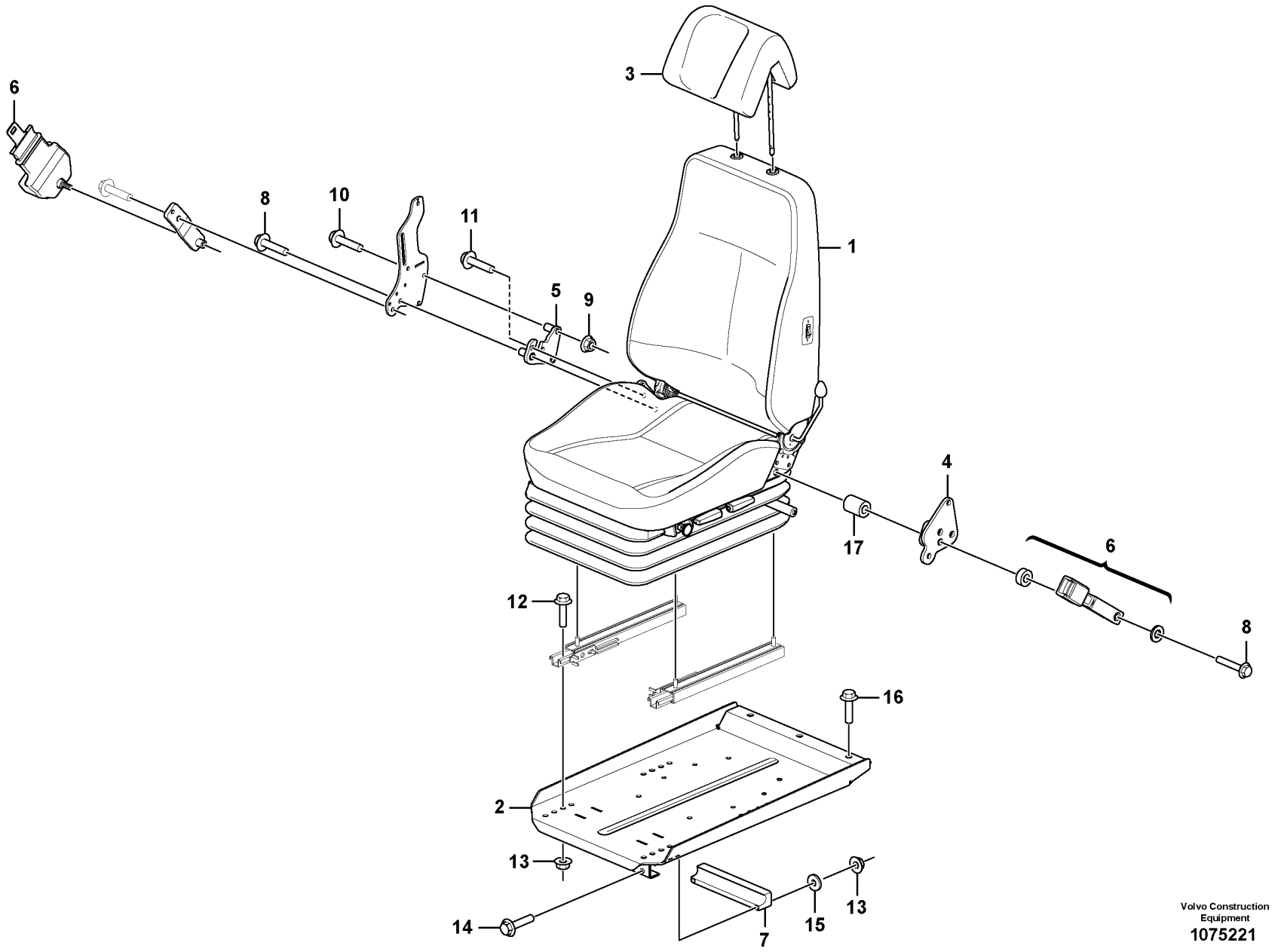

Volvo Construction Equipment
1075221

Fig.	Part No.	Quantity 1	2	3	PS	KIT	Description	Dénomination	Bezeichnung	Denominación	Benämning	Notes
1	VOE 17259922	1			SS		Seat	Siège	Sitz	Asiento	Stol	See group 852-450 page 1299
2	VOE 16268474	1					Seat bracket	Etrier de siege	Sitzkonsole	Consola de asiento	Sitskonsol	(VOE 16675253)
3	VOE 17408468	1					Head restraint	Appui-tête	Kopfstütze	Reposacabezas	Nackskydd	
4	VOE 11444310	1					Bracket	Console	Konsole	Consola	Konsol	
5	VOE 15058542	1					Bracket	Console	Konsole	Consola	Konsol	
6	VOE 11104125	1					Seat belt	Ceinture de sécurité	Sicherheitsgurt	Cinturón de seguridad	Bilbälte	
7	VOE 11444170	1					Bearing	Roulement	Lager	Cojinete	Lager	
8	VOE 955700	2					Hexagon screw	Vis à tête hexagonale	Sechskantschraube	Tornillo hexagonal	Sexkantsskruv	
9	VOE 13971098	4					Flange nut	Écrou à embase	Flanschmutter	Tuerca embridada	Flänsmutter	
10	VOE 984758	4					Flange screw	Vis à embase	Flanschschraube	Tornillo embridado	Flänsskruv	(VOE 13965188)
11	VOE 946329	2					Flange screw	Vis à embase	Flanschschraube	Tornillo embridado	Flänsskruv	
12	VOE 4870448	4					Screw	Vis	Schraube	Tornillo	Skruv	
13	VOE 948645	6					Flange lock nut	Contre-écrou à embase	Flanschverschlussmutter	Contratuerca embridada	Flänslåsmutter	
14	VOE 13965179	2					Screw	Vis	Schraube	Tornillo	Skruv	
15	VOE 11117464	2					Plain washer	Rondelle plane	Flachscheibe	Arandela plana	Planbricka	
16	VOE 980841	3					Flange screw	Vis à embase	Flanschschraube	Tornillo embridado	Flänsskruv	
17	VOE 17228594	1					Spacer washer	Rondelle entretoise	Abstandscheibe	Arandela distanciadora	Distansbricka	

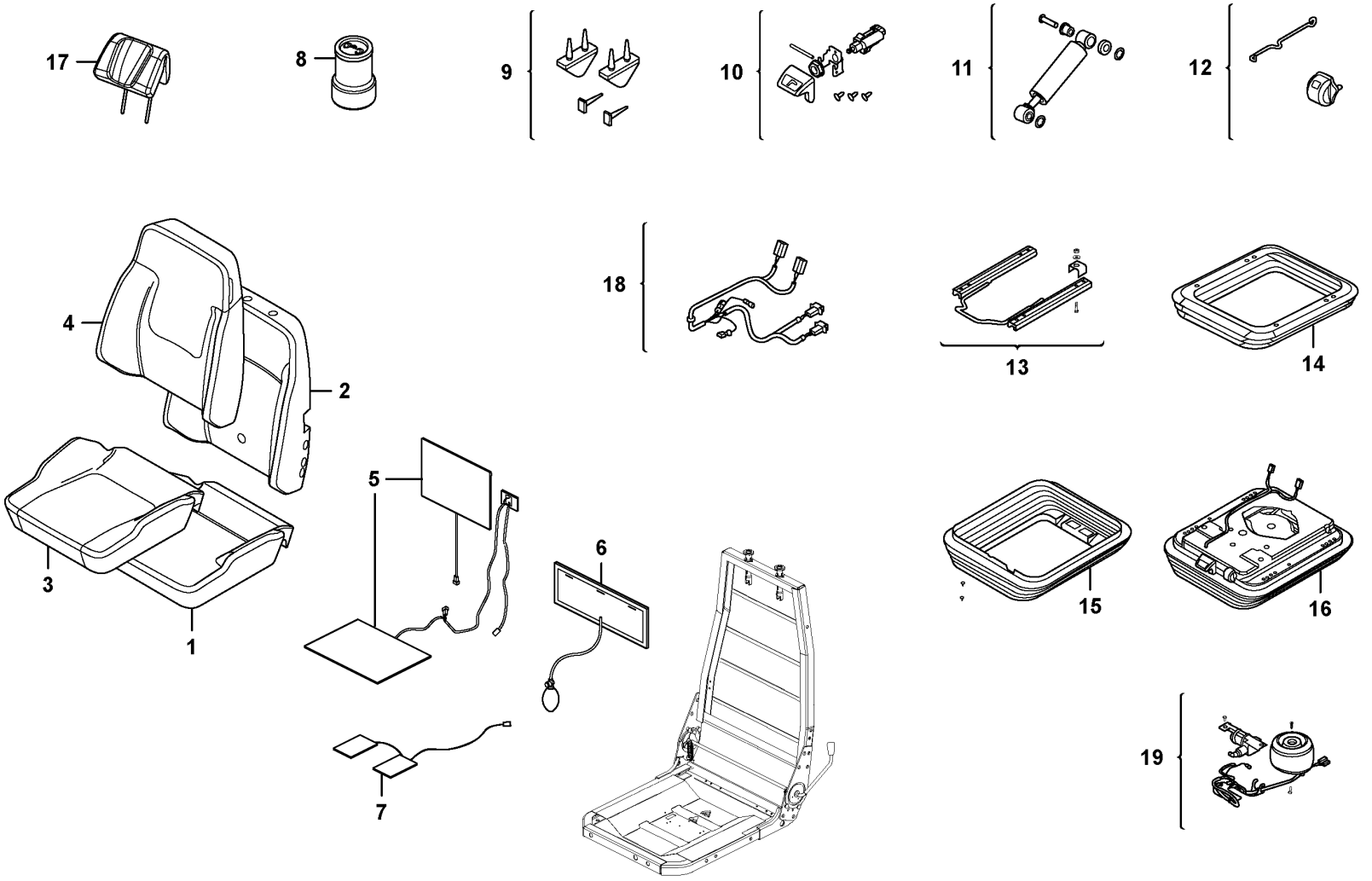

Volvo Construction Equipment

1074507

Fig.	Part No.	Quantity 1	2	3	PS	KIT	Description	Dénomination	Bezeichnung	Denominación	Benämning	Notes
	VOE 17259922	1			SS		Seat	Siège	Sitz	Asiento	Stol	
1	**VOE 15034479**	1					•Seat cushion	•Coussin de siège	•Sitzkissen	•Cojín asiento	•Sittdyna	
2	**VOE 17417756**	1					•Backrest cushion	•Dossier	•Rückenlehnenpolster	•Cojín respaldo	•Ryggdyna	
3	**VOE 17417761**	1					•Seat cover	•Housse de siège	•Sitzbezug	•Cubierta asiento	•Sitsöverdrag	
4	**VOE 17417767**	1					•Upholstery	•Garniture habitacle	•Bezug	•Tapizado	•Klädsel	
5	**VOE 11714964**	1					•Heater	•Réchauffeur	•Heizgerät	•Calefactor	•Värmare	
6	**VOE 11712832**	1					•Lumbar support	•Appui lombaire	•Kreuzstütze	•Apoyo lumbar	•Svankstöd	
7	**VOE 17417769**	1					•Sensor	•Capteur	•Geber	•Sensor	•Sensor	
8	**VOE 17417781**	1					•Air spring	•Ressort pneumatique	•Luftfeder	•Resorte neumático	•Luftfjäder	
9	**VOE 11715065**	1					•Bump stop	•Butée de suspension	•Anschlagpuffer	•Tope de pluma	•Bomningsanslag	
10	**VOE 11715078**	1					•Valve	•Valve	•Ventil	•Válvula	•Ventil	
11	**VOE 11715074**	1					•Shock absorber	•Amortisseur	•Stoßdämpfer	•Amortiguador	•Stötdämpare	
12	**VOE 11715063**	1					•Indicator	•Indicateur	•Indikator	•Indicador	•Indikator	
13	**VOE 17417779**	1					•Slide rail	•Rail guidage	•Gleitschiene	•Riel deslizamiento	•Glidskena	
14	**VOE 17417774**	1					•Suspension kit	•Kit suspension	•Aufhängesatz	•Kit de suspensión	•Upphängningssats	
15	**VOE 17417778**	1					•Protecting bellows	•Soufflet protection	•Schutzbalg	•Fuelle de protección	•Skyddsbälg	
16	**VOE 17417772**	1					•Suspension kit	•Kit suspension	•Aufhängesatz	•Kit de suspensión	•Upphängningssats	
17	**VOE 17417784**	1					•Backrest	•Support lombaire	•Rückenlehne	•Apoyo respaldo	•Ryggstöd	
18	**VOE 17417783**	1					•Wiring harness	•Faisceau de câbles	•Kabelbaum	•Manojo cables	•Ledningsmatta	
19	**VOE 17417782**	1					•Compressor kit	•Kit de compresseur	•	•Kit de compresores	•Kompressorsats	

1		**Operator's seat, heated, air suspensioned.** **Siège du conducteur, suspension pneumatique, chauffage élektrique.** **Fahrersitz, luftgefedert, Elektrische Heizung.** **Asiento del conductor de suspensión neumática, caldeo elektrocidad.** **Luftfjädrad stol, eluppvärmd.**	Catalogue id **20694**	Group **852**
2				
3			Illustr. No **1074507**	Section **450**
4				
5		**86193, 86243**	Issue **20039665-F**	Page **1299**

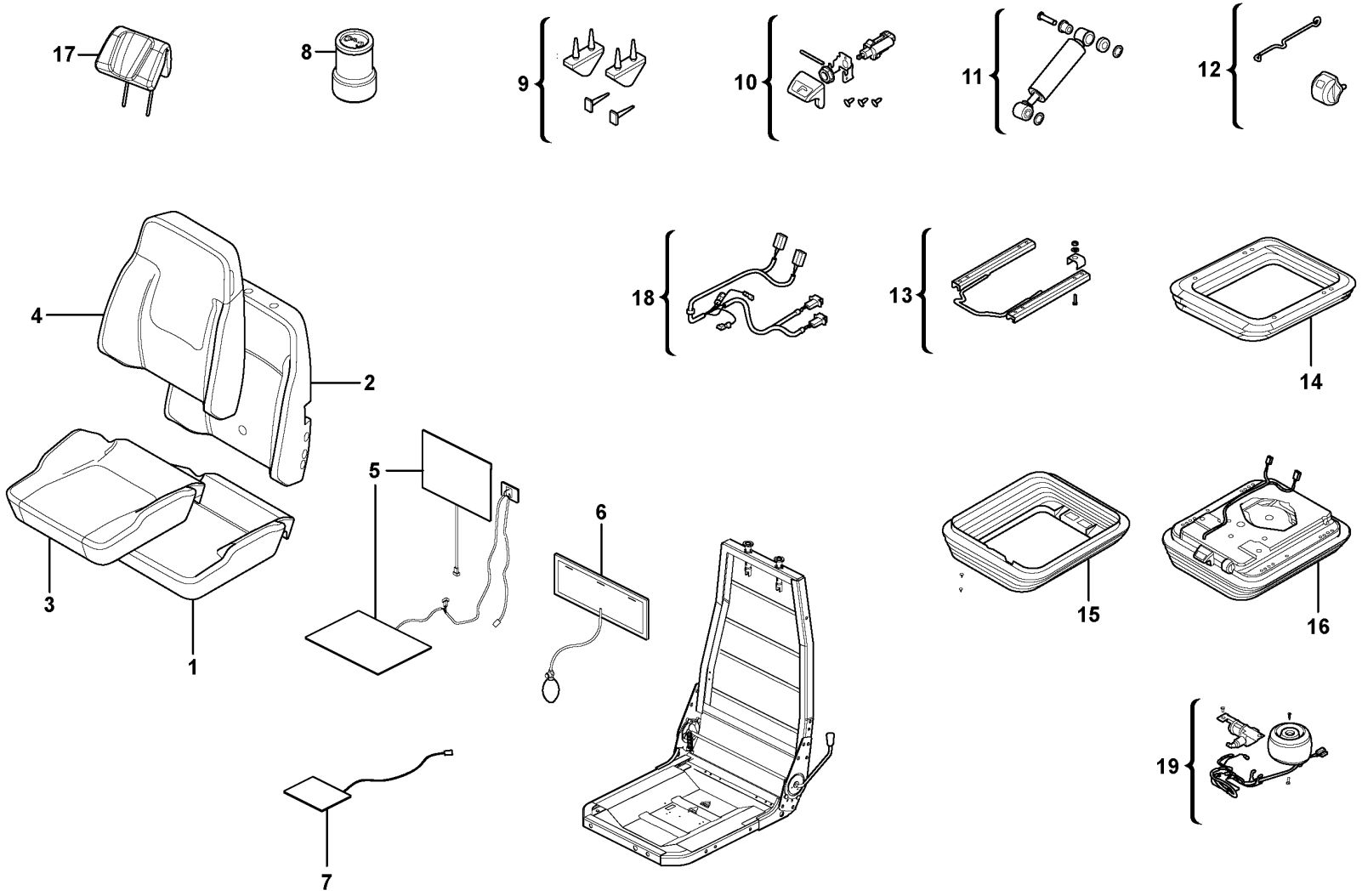
17
8
9
10
11
12
4
2
18
13
14
5
6
15
16
3
1
19
7

Fig.	Part No.	Quantity 1	2	3	PS	KIT	Description	Dénomination	Bezeichnung	Denominación	Benämning	Notes
	VOE 17430523	1					Seat	Siège	Sitz	Asiento	Stol	
1	**VOE 15034479**	1					•Seat cushion	•Coussin de siège	•Sitzkissen	•Cojín asiento	•Sittdyna	
2	**VOE 17417756**	1					•Backrest cushion	•Dossier	•Rückenlehnenpolster	•Cojín respaldo	•Ryggdyna	
3	**VOE 17417761**	1					•Seat cover	•Housse de siège	•Sitzbezug	•Cubierta asiento	•Sitsöverdrag	
4	**VOE 17417767**	1					•Upholstery	•Garniture habitacle	•Bezug	•Tapizado	•Klädsel	
5	**VOE 17442903**	1					•Kit	•Lot	•Einbausatz	•Juego	•Sats	
6	**VOE 11712832**	1					•Lumbar support	•Appui lombaire	•Kreuzstütze	•Apoyo lumbar	•Svankstöd	
7	**VOE 17442937**	1					•Sensor kit	•Kit détecteur	•Gebersatz	•Kit sensor	•Sensorsats	
8	**VOE 17417781**	1					•Air spring	•Ressort pneumatique	•Luftfeder	•Resorte neumático	•Luftfjäder	
9	**VOE 11715065**	1					•Bump stop	•Butée de suspension	•Anschlagpuffer	•Tope de pluma	•Bomningsanslag	
10	**VOE 11715078**	1					•Valve	•Valve	•Ventil	•Válvula	•Ventil	
11	**VOE 11715074**	1					•Shock absorber	•Amortisseur	•Stoßdämpfer	•Amortiguador	•Stötdämpare	
12	**VOE 11715063**	1					•Indicator	•Indicateur	•Indikator	•Indicador	•Indikator	
13	**VOE 17417779**	1					•Slide rail	•Rail guidage	•Gleitschiene	•Riel deslizamiento	•Glidskena	
14	**VOE 17417774**	1					•Suspension kit	•Kit suspension	•Aufhängesatz	•Kit de suspensión	•Upphängningssats	
15	**VOE 17417778**	1					•Protecting bellows	•Soufflet protection	•Schutzbalg	•Fuelle de protección	•Skyddsbälg	
16	**VOE 17442938**	1					•Suspension kit	•Kit suspension	•Aufhängesatz	•Kit de suspensión	•Upphängningssats	
17	**VOE 17417784**	1					•Backrest	•Support lombaire	•Rückenlehne	•Apoyo respaldo	•Ryggstöd	
18	**VOE 17442955**	1					•Wiring harness	•Faisceau de câbles	•Kabelbaum	•Manojo cables	•Ledningsmatta	
19	**VOE 17442954**	1					•Air cushion kit	•Kit coussin pneumatique	•Luftkissensatz	•Kit cojín de aire	•Luftkuddesats	

1		**Operator's seat** **Siège du conucteur** **Fahrersitz** **Asiento del conductor** **Förarstol**	Catalogue id **20694**	Group **852**
2				
3			Illustr. No **1080624**	Section **475**
4				
5		**86193**	Issue **20039665-F**	Page **1301**

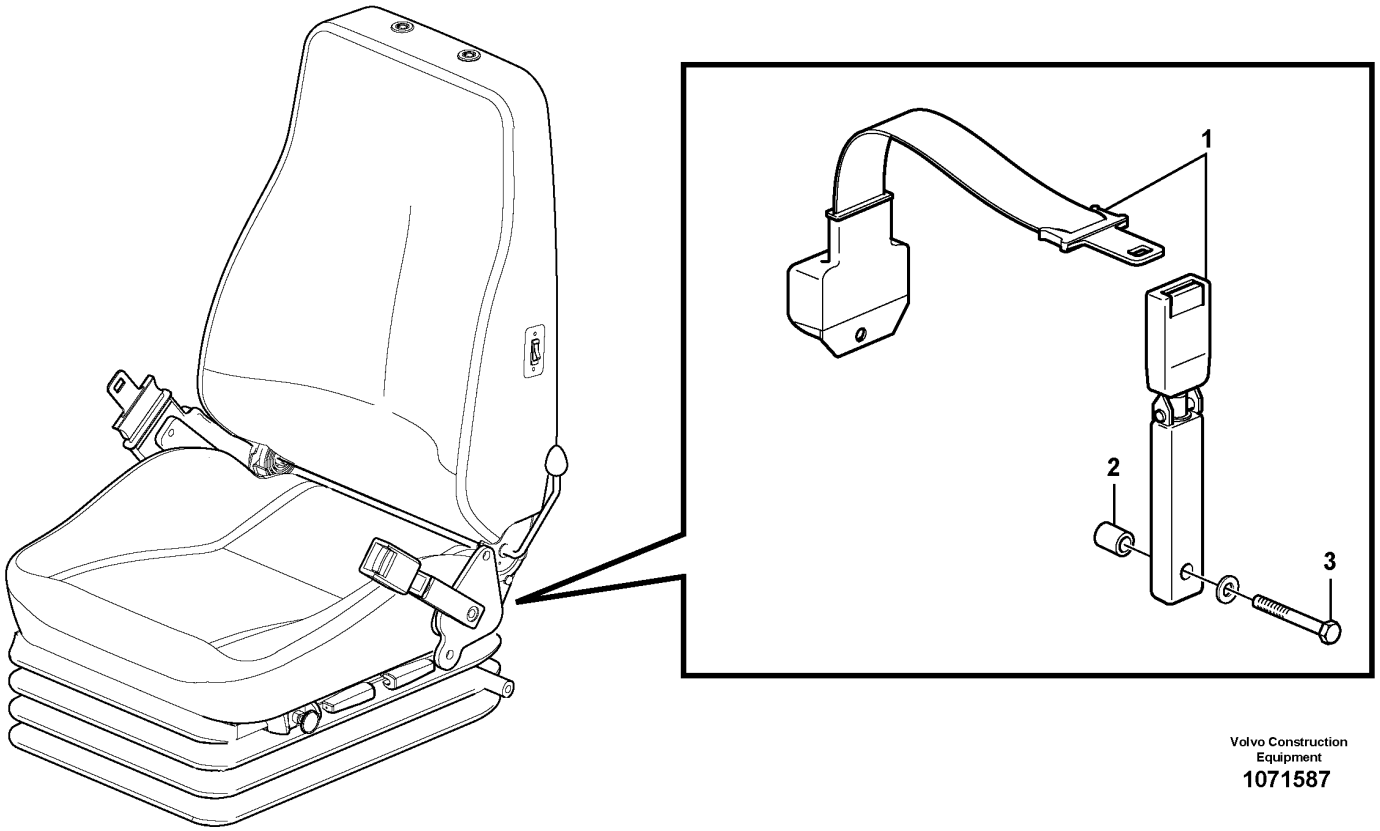

Volvo Construction Equipment
1071587

Fig.	Part No.	Quantity 1	2	3	PS	KIT	Description	Dénomination	Bezeichnung	Denominación	Benämning	Notes
1	VOE 11104125	1					Seat belt	Ceinture de sécurité	Sicherheitsgurt	Cinturón de seguridad	Bilbälte	
2	VOE 17228594	1					Spacer washer	Rondelle entretoise	Abstandscheibe	Arandela distanciadora	Distansbricka	
3	VOE 955700	1					Hexagon screw	Vis à tête hexagonale	Sechskantschraube	Tornillo hexagonal	Sexkantsskruv	

1		**Seat belt operator's seat** **Ceint. sécurité siège conduct.** **Sicherheitsgurt, Fahrersitz** **Cinturón de seguridad asiento de conductor** **Säkerhetsbälte förarstol**	Catalogue id **20694**	Group **852**
2				
3			Illustr. No **1071587**	Section **500**
4				
5		**94925**	Issue **20039665-F**	Page **1303**

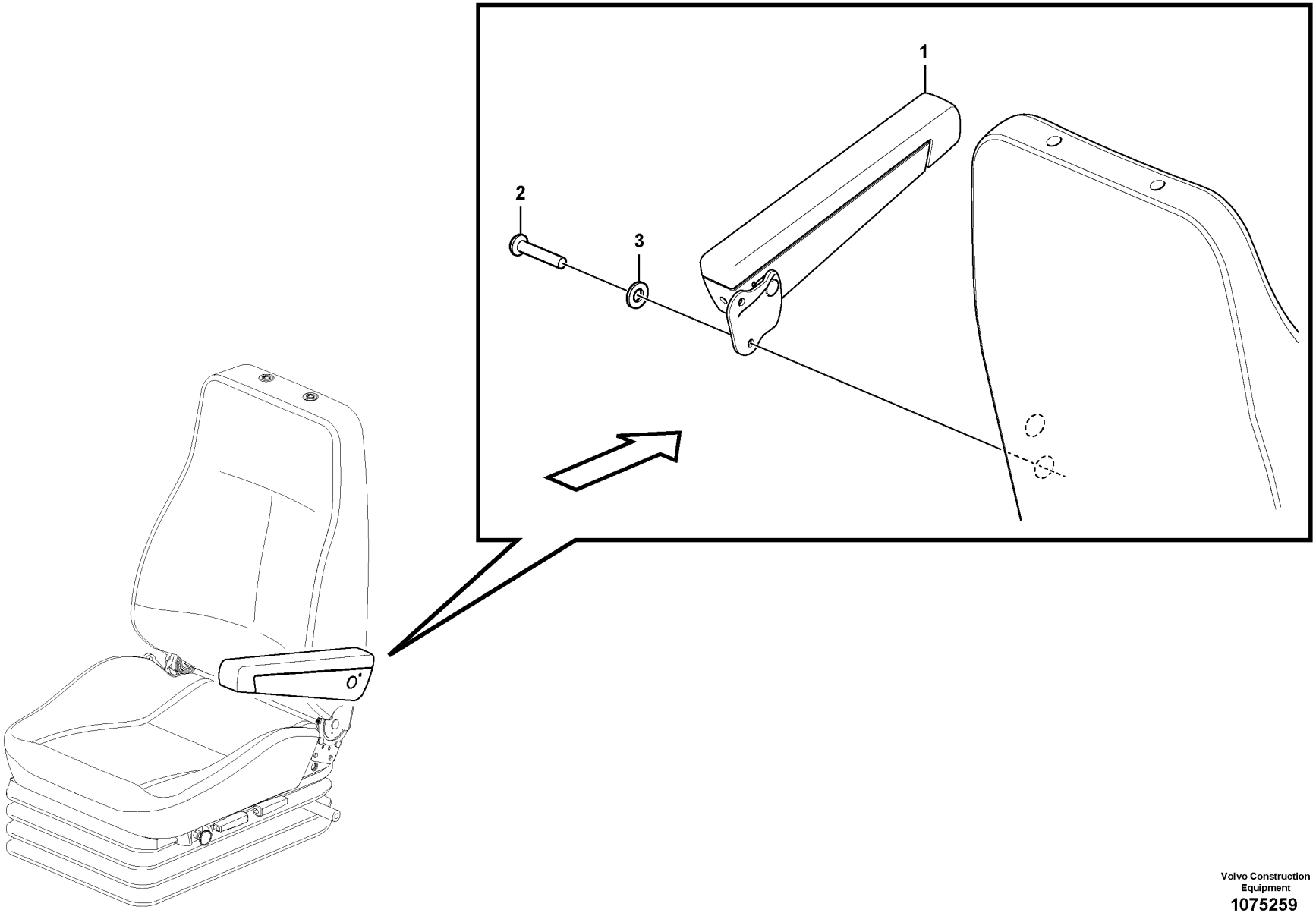

Volvo Construction Equipment
1075259

Fig.	Part No.	Quantity 1	2	3	PS	KIT	Description	Dénomination	Bezeichnung	Denominación	Benämning	Notes
1	VOE 11104014	1					Arm rest	Accoudoir	Armlehne	Reposabrazos	Armstöd	
2	VOE 969436	2					Six point socket screw	Vis à 6 pans creux	Sechszahn-Hohlschraube	Racor de seis dientes	Sextandhålskruv	
3	VOE 13955894	2					Washer	Rondelle	Scheibe	Arandela	Bricka	

1		**Armrest** **Accoudoir** **Armlehne** **Reposabrazos** **Armstöd**	Catalogue id **20694**	Group **852**
2				
3			Illustr. No **1075259**	Section **600**
4				
5		**94916**	Issue **20039665-F**	Page **1305**

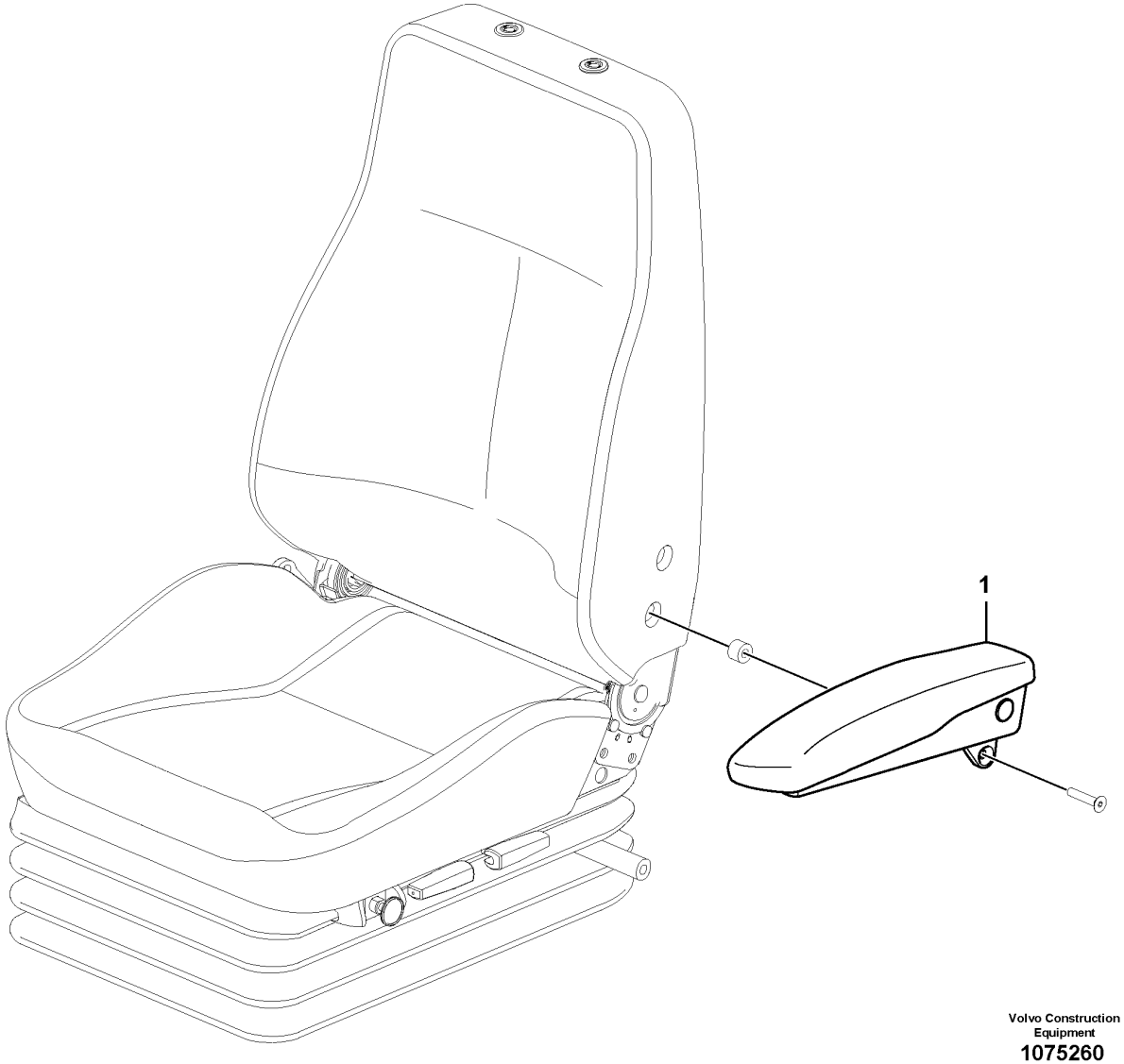

Volvo Construction Equipment

1075260

Fig.	Part No.	Quantity 1	2	3	PS	KIT	Description	Dénomination	Bezeichnung	Denominación	Benämning	Notes
1	VOE 11429137	1					Arm rest	Accoudoir	Armlehne	Reposabrazos	Armstöd	

1		**Armrest** **Accoudoir** **Armlehne** **Reposabrazos** **Armstöd**	Catalogue id **20694**	Group **852**
2				
3			Illustr. No **1075260**	Section **700**
4				
5		**83376**	Issue **20039665-F**	Page **1307**

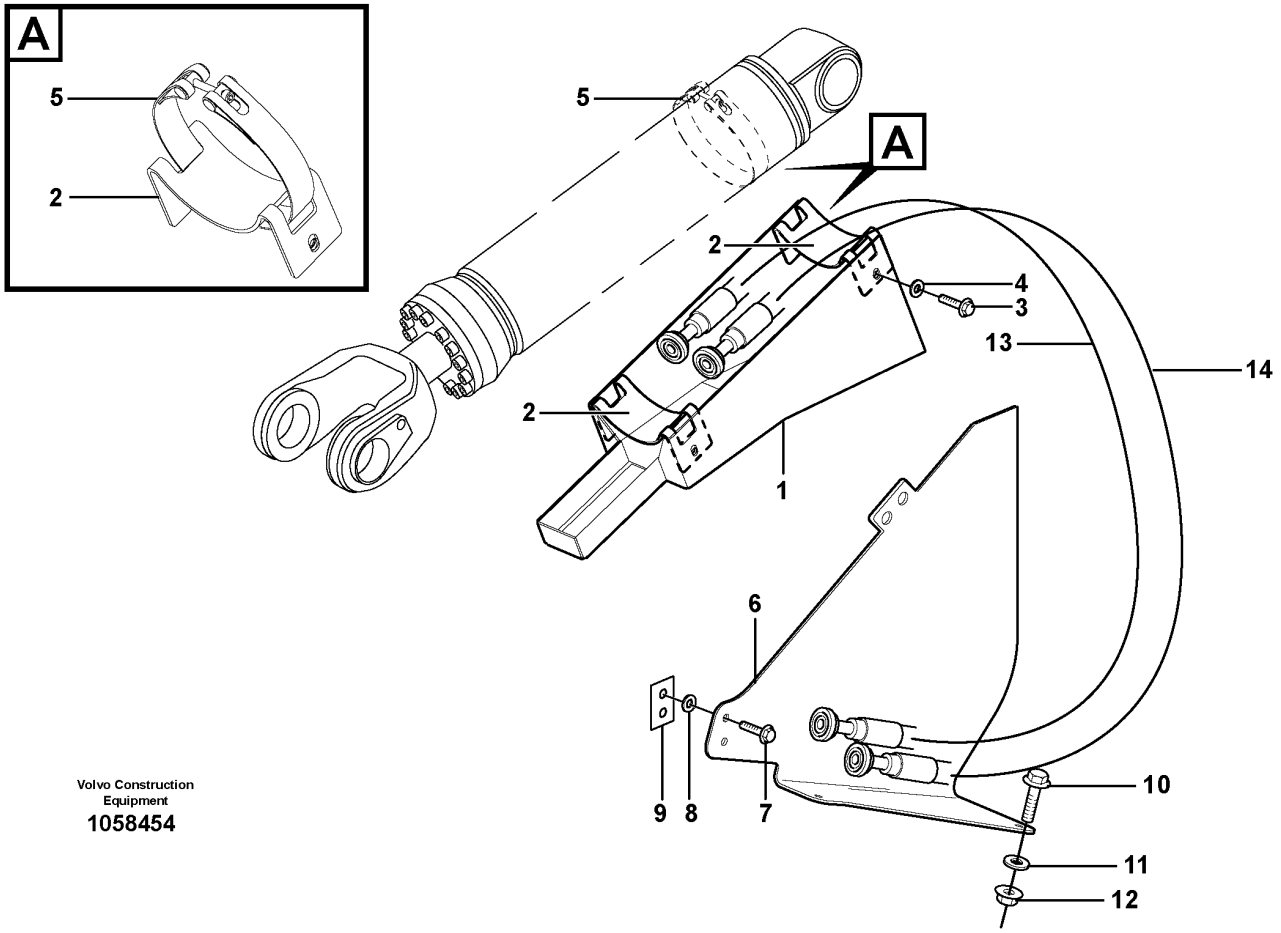

Volvo Construction Equipment

1058454

Fig.	Part No.	Quantity 1	2	3	PS	KIT	Description	Dénomination	Bezeichnung	Denominación	Benämning	Notes
1	VOE 11180293	2					Guard	Protection	Schutz	Protección	Skydd	
2	VOE 11180721	4					Bracket	Console	Konsole	Consola	Konsol	
3	VOE 13965191	8					Screw	Vis	Schraube	Tornillo	Skruv	
4	VOE 13960145	8					Washer	Rondelle	Scheibe	Arandela	Bricka	
5	VOE 11180718	4					Tensioning band	Ruban de serrage	Spannband	Cinta tensora	Spännband	
6		2			NS		Protecting plate	Plaque Protect	Schutzplatte	Placa Protecc	Skyddsplatta	
7	VOE 13965193	4					Screw	Vis	Schraube	Tornillo	Skruv	
8	VOE 13960145	4					Washer	Rondelle	Scheibe	Arandela	Bricka	
9	VOE 11105011	2					Nut plate	Plaque filetée	Gewindeplatte	Placa de tuerca	Mutterplatta	
10	VOE 13965192	4					Screw	Vis	Schraube	Tornillo	Skruv	
11	VOE 13960145	8					Washer	Rondelle	Scheibe	Arandela	Bricka	
12	VOE 971096	4					Flange nut	Écrou à embase	Flanschmutter	Tuerca embridada	Flänsmutter	
13	VOE 17423370	2					Hose assembly	Conduit flexible	Schlauchleitung	Conducto	Slangledning	
14	VOE 15183191	2					Hose assembly	Conduit flexible	Schlauchleitung	Conducto	Slangledning	
1	VOE 11180293	2					Guard	Protection	Schutz	Protección	Skydd	
2	VOE 11180721	4					Bracket	Console	Konsole	Consola	Konsol	
3	VOE 13965191	8					Screw	Vis	Schraube	Tornillo	Skruv	
4	VOE 13960145	8					Washer	Rondelle	Scheibe	Arandela	Bricka	
5	VOE 11180718	4					Tensioning band	Ruban de serrage	Spannband	Cinta tensora	Spännband	
6		2			NS		Protecting plate	Plaque Protect	Schutzplatte	Placa Protecc	Skyddsplatta	
7	VOE 13965193	4					Screw	Vis	Schraube	Tornillo	Skruv	
8	VOE 13960145	4					Washer	Rondelle	Scheibe	Arandela	Bricka	
9	VOE 11105011	2					Nut plate	Plaque filetée	Gewindeplatte	Placa de tuerca	Mutterplatta	
10	VOE 13965193	4					Screw	Vis	Schraube	Tornillo	Skruv	
11	VOE 13960145	8					Washer	Rondelle	Scheibe	Arandela	Bricka	
12	VOE 971096	4					Flange nut	Écrou à embase	Flanschmutter	Tuerca embridada	Flänsmutter	
13	VOE 15036535	2					Hose assembly	Conduit flexible	Schlauchleitung	Conducto	Slangledning	
14	VOE 15183191	2					Hose assembly	Conduit flexible	Schlauchleitung	Conducto	Slangledning	

1		**Hose protection, lift cylinder** **Protection de flexible, vérin de levage** **Schlauchschutz, Hubzylinder** **Protección de manguera, cilindro de elevación** **Slangskydd, lyftcylinder**
2		
3		
4		
5		**85382**

Catalogue id	Group
20694	**860**
Illustr. No	Section
1058454	**100**
Issue	Page
20039665-F	**1309**

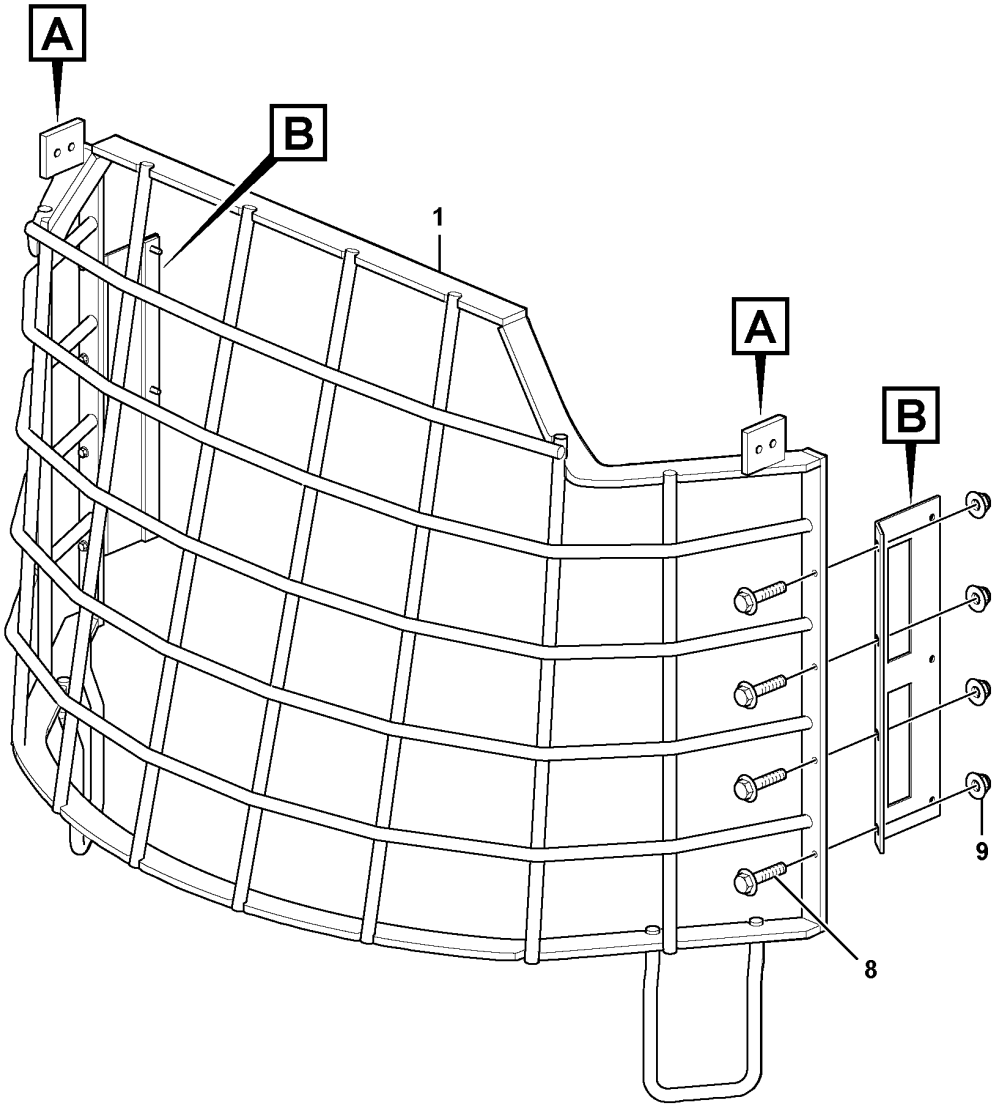

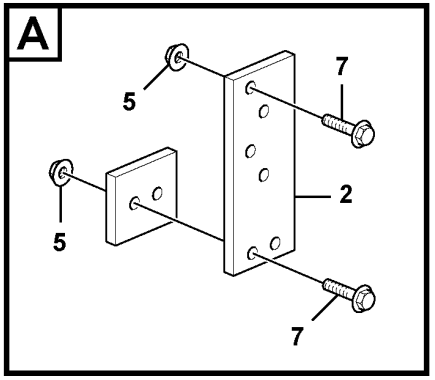

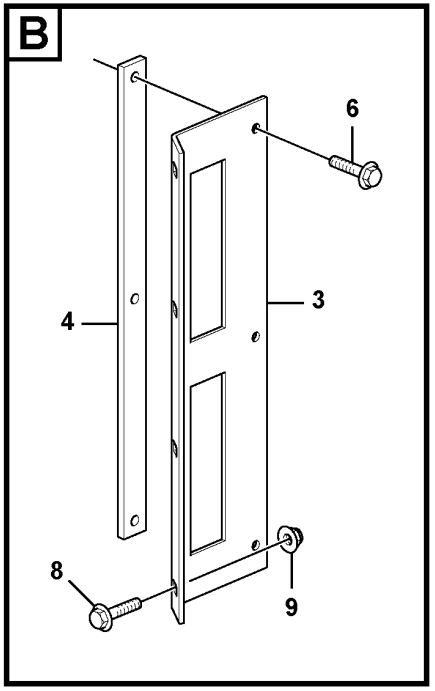

Volvo Construction Equipment

1053225

Fig.	Part No.	Quantity 1	2	3	PS	KIT	Description	Dénomination	Bezeichnung	Denominación	Benämning	Notes
1	VOE 17405509	1					Front grating	Grille frontale	Frontgitter	Rejilla frontal	Frontgaller	
2	VOE 11444425	2					Anchorage	Fixation	Halterung	Fijación	Fäste	
3	VOE 15059798	2					Plate	Tôle	Blech	Chapa	Plåt	
4	VOE 11444421	2					Plate	Tôle	Blech	Chapa	Plåt	
5	VOE 13971098	12					Flange nut	Écrou à embase	Flanschmutter	Tuerca embridada	Flänsmutter	
6	VOE 949894	6					Flange screw	Vis à embase	Flanschschraube	Tornillo embridado	Flänsskruv	
7	VOE 13965185	8					Screw	Vis	Schraube	Tornillo	Skruv	
8	VOE 13965664	8					Screw	Vis	Schraube	Tornillo	Skruv	
9	VOE 13971098	8					Flange nut	Écrou à embase	Flanschmutter	Tuerca embridada	Flänsmutter	

1		**Windshild guard for windshield.**
2		**Grille protection, par-brise.**
3		**Schutzgitter für Frontscheibe.**
4		**Rejilla proteccion, cristal delantero.**
5		**Skyddsgaller för frontruta.**
		84473

Catalogue id **20694**	Group **860**
Illustr. No **1053225**	Section **200**
Issue **20039665-F**	Page **1311**

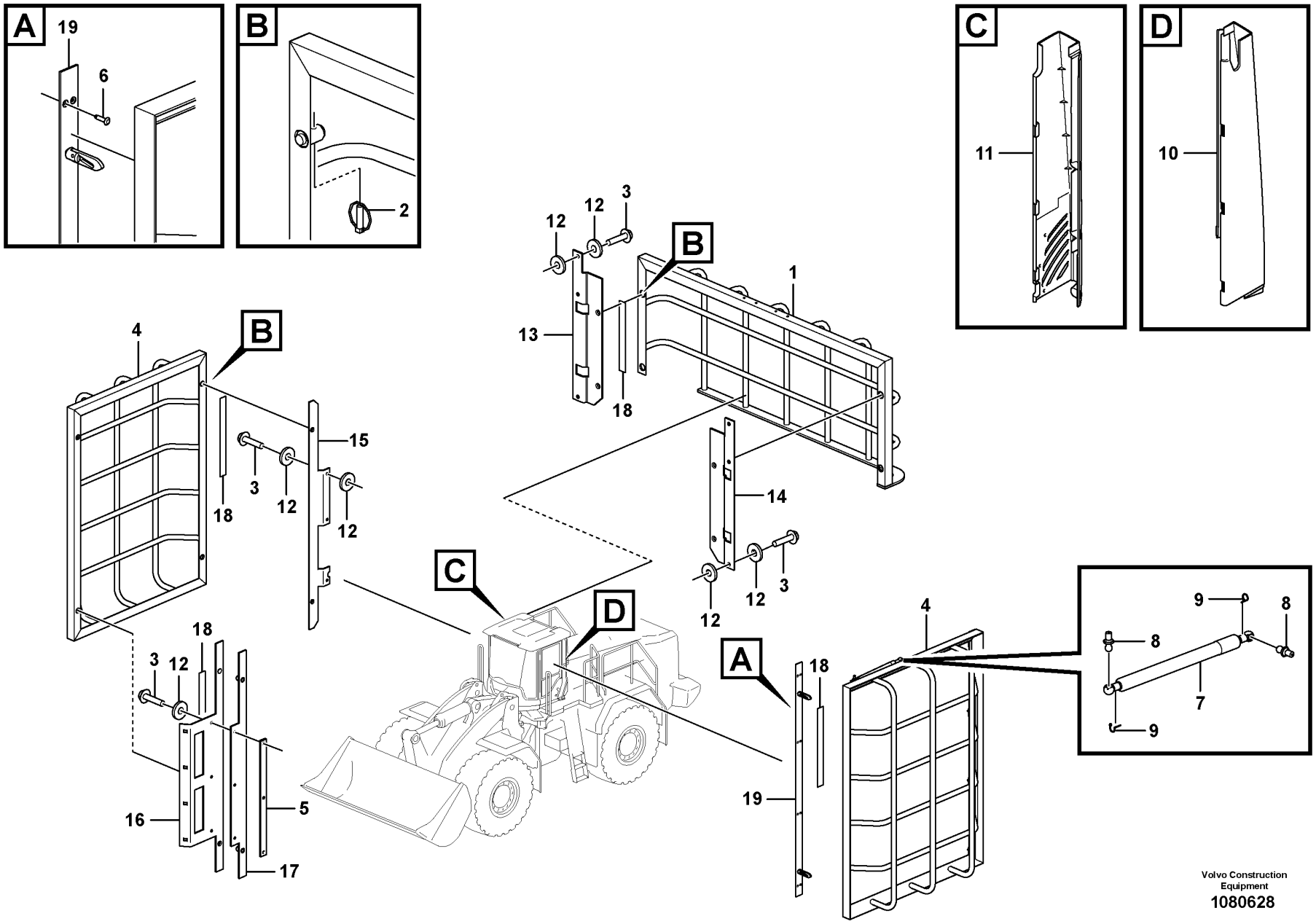

Volvo Construction Equipment

1080628

Fig.	Part No.	Quantity 1	2	3	PS	KIT	Description	Dénomination	Bezeichnung	Denominación	Benämning	Notes
1	VOE 16269655	1					Protecting grating	Grille protection	Schutzgitter	Rejilla de protección	Skyddsgaller	
2	VOE 729803	8					Pin	Clavette	Splint	Pasador	Sprint	
3	VOE 949894	12					Flange screw	Vis à embase	Flanschschraube	Tornillo embridado	Flänsskruv	
4	VOE 11444400	2					Protecting grating	Grille protection	Schutzgitter	Rejilla de protección	Skyddsgaller	
5	VOE 11444421	1					Plate	Tôle	Blech	Chapa	Plåt	
6	VOE 13944184	8					Blind rivet	Rivet borgne	Blindniet	Remache ciego	Blindnit	
7	VOE 15148433	1					Gas spring	Ressort gaz	Gasfeder	Resorte a gas	Gasfjäder	
8	VOE 15140510	2					•Ball stud	•Boulon articulation	•Kugelzapfen	•Perno bola	•Kultapp	
9	VOE 15144938	2					•Locking device	•Dispositif de verrouillage	•Verriegelung	•Dispositivo cierre	•Låsanordning	
10	VOE 15020877	1					Panel	Panneau	Paneel	Panel	Panel	
11	VOE 15020876	1					Panel	Panneau	Paneel	Panel	Panel	
12	VOE 11117464	21					Plain washer	Rondelle plane	Flachscheibe	Arandela plana	Planbricka	
13	VOE 15059815	1					Anchorage	Fixation	Halterung	Fijación	Fäste	
14	VOE 15059809	1					Anchorage	Fixation	Halterung	Fijación	Fäste	
15	VOE 15192584	1					Anchorage	Fixation	Halterung	Fijación	Fäste	
16	VOE 15192582	1					Anchorage	Fixation	Halterung	Fijación	Fäste	If combination with windshield guard
17	VOE 15192583	1					Anchorage	Fixation	Halterung	Fijación	Fäste	If side and rear guard only
18	VOE 11205912	10					Plate	Tôle	Blech	Chapa	Plåt	
19	VOE 15060083	2					Anchorage	Fixation	Halterung	Fijación	Fäste	

1		**Window guards, side and rear windows** **Grille protection, vitre latérale et lunette Ar** **Schutzgitter für Seitenscheibe und Heckfenster** **Rejilla de protección, ventana lateral y luneta posterior** **Skyddsgaller, sidorutor och bakruta**	Catalogue id **20694**	Group **860**
2				
3			Illustr. No **1080628**	Section **300**
4				
5		**11298448**	Issue **20039665-F**	Page **1313**

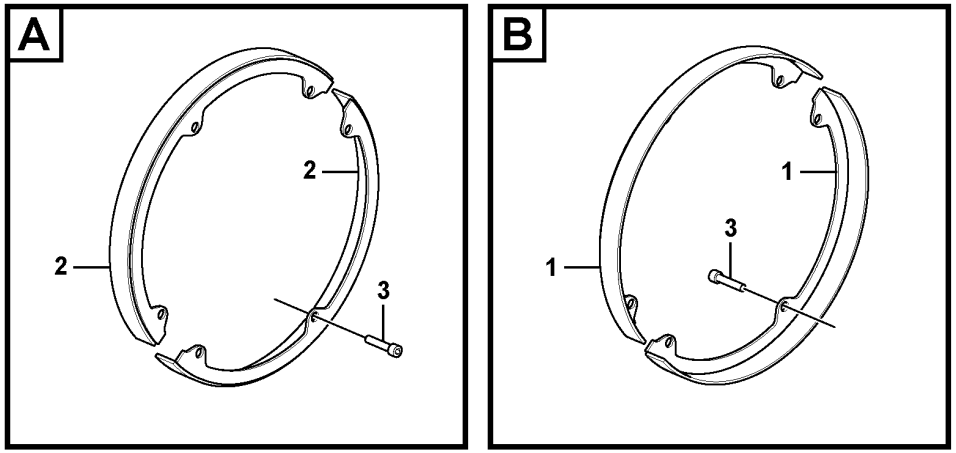

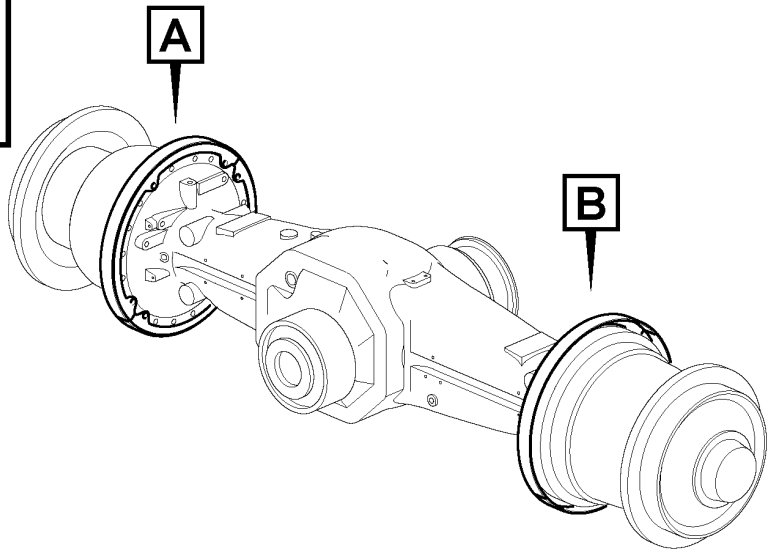

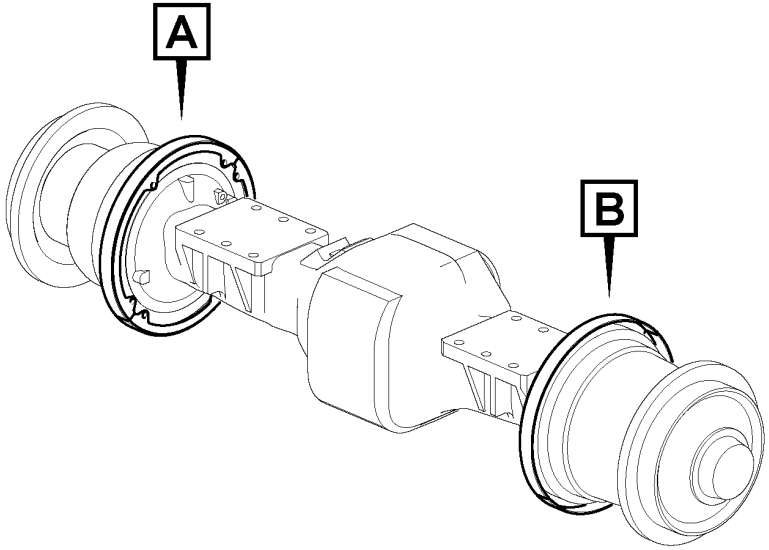

Volvo Construction Equipment

1075273

Fig.	Part No.	Quantity 1	2	3	PS	KIT	Description	Dénomination	Bezeichnung	Denominación	Benämning	Notes
1	VOE 17231518	4					Protection	Protection	Abdeckung	Protección	Skydd	
2	VOE 17231481	4					Protection	Protection	Abdeckung	Protección	Skydd	
3	VOE 13949252	24					Allen Hd Screw	Vis A 6 Pans Cr	Inbusschraube	Torn Hex Embut	Insexskruv	

1		**Hub protection** **Protection de moyeu** **Nabenschutz** **Protección de cubo** **Navskydd**	Catalogue id **20694**	Group **860**
2				
3			Illustr. No **1075273**	Section **400**
4				
5		**82195**	Issue **20039665-F**	Page **1315**

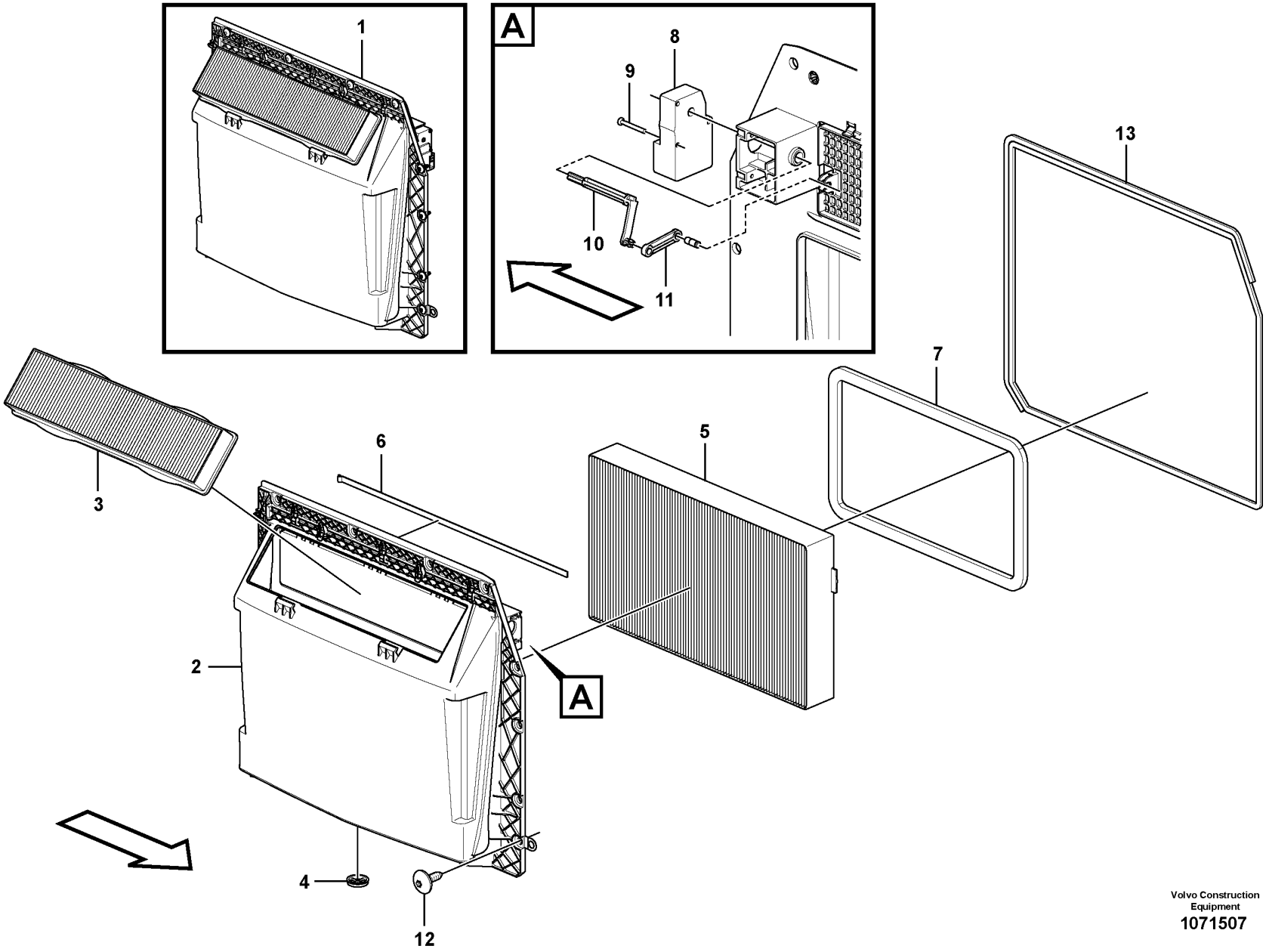

Volvo Construction Equipment
1071507

Fig.	Part No.	Quantity 1	2	3	PS	KIT	Description	Dénomination	Bezeichnung	Denominación	Benämning	Notes
1	VOE 15082057	1					Filter kit	Jeu de filtre	Filtersatz	Juego filtro	Filtersats	
2	VOE 15082068	1					•Housing	•Carter	•Gehäuse	•Cuerpo	•Hus	
3	VOE 15052786	1					•Primary filter	•Préfiltre	•Vorfilter	•Prefiltro	•Förfilter	
4	VOE 11007026	1					•Non-return valve	•Clapet antiretour	•Rückschlagventil	•Válvula antirretorno	•Backventil	
5	VOE 11703980	1					•Filter	•Filtre	•Filter	•Filtro	•Filter	
6	VOE 15123520	REQ					•Rubber moulding	•Joint caoutchouc	•Gummileiste	•Listón de goma	•Gummilist	L = 521 mm
7	VOE 11444156	REQ					•Sealing strip	•Lisse étanchéité	•Dichtleiste	•Moldura retén	•Tätningslist	L = 1500 mm
8	VOE 11412544	1					•Actuator	•Actionneur	•Stellorgan	•Actuador	•Aktuator	
9	VOE 975373	2					•Six point socket screw	•Vis à 6 pans creux	•Sechszahn-Hohlschraube	•Racor de seis dientes	•Sextandhålskruv	
10	VOE 11412370	1					•Joint	•Cardan	•Gelenk	•Junta	•Knut	
11	VOE 11412371	1					•Joint	•Cardan	•Gelenk	•Junta	•Knut	
12	VOE 15134478	13					Screw	Vis	Schraube	Tornillo	Skruv	
13	VOE 15123520	REQ					Rubber moulding	Joint caoutchouc	Gummileiste	Listón de goma	Gummilist	L = 3000 mm

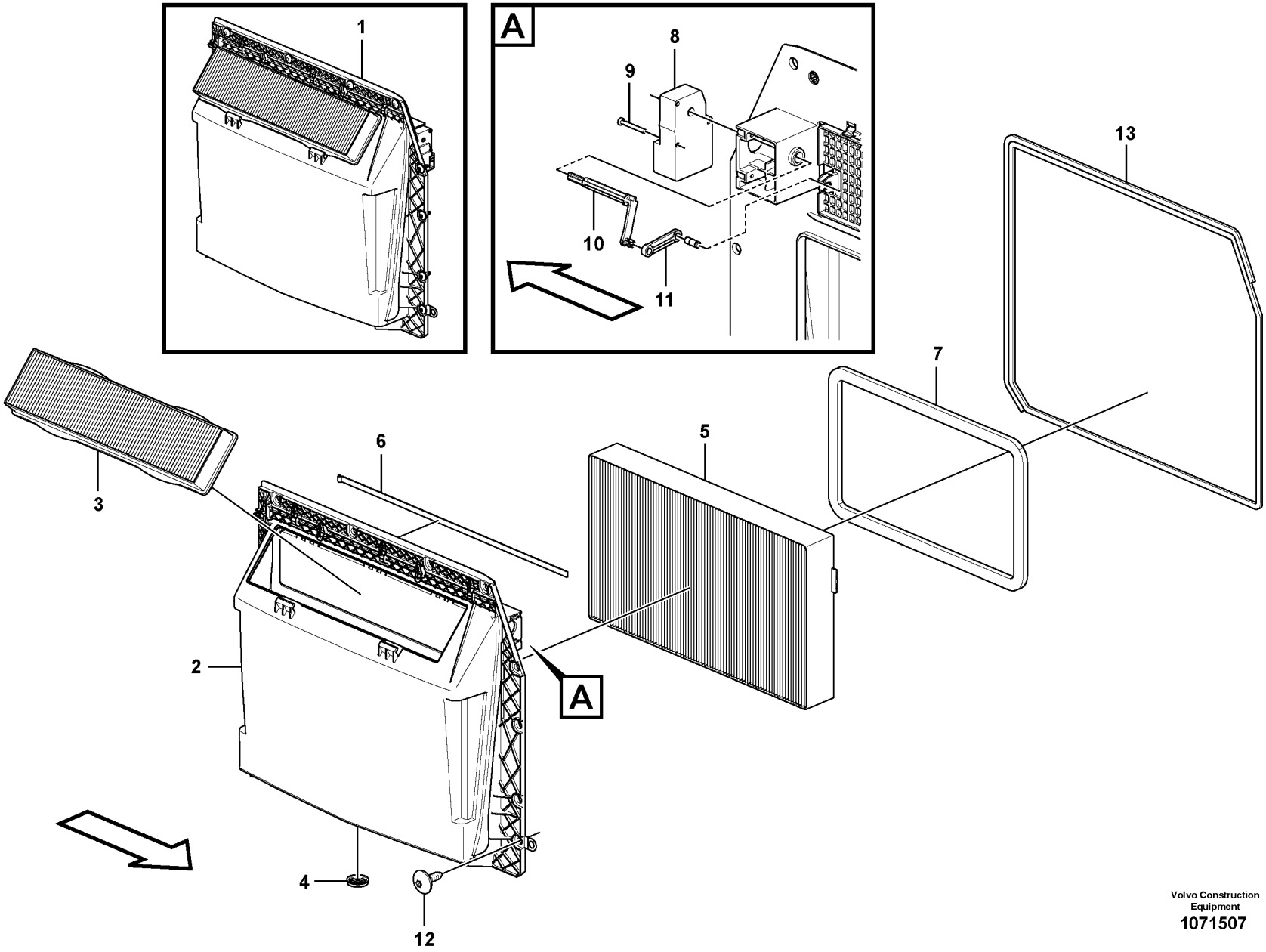

Volvo Construction Equipment
1071507

Fig.	Part No.	Quantity 1	2	3	PS	KIT	Description	Dénomination	Bezeichnung	Denominación	Benämning	Notes
1		1			NS		Filter Kit	Lot de filtres	Filtersatz	Juego Filtro	Filtersats	
2	VOE 15082068	1					•Housing	•Carter	•Gehäuse	•Cuerpo	•Hus	
3	VOE 15052786	1					•Primary filter	•Préfiltre	•Vorfilter	•Prefiltro	•Förfilter	
4	VOE 11007026	1					•Non-return valve	•Clapet antiretour	•Rückschlagventil	•Válvula antirretorno	•Backventil	
5	VOE 11444259	1					•Filter	•Filtre	•Filter	•Filtro	•Filter	
6	VOE 15123520	REQ					•Rubber moulding	•Joint caoutchouc	•Gummileiste	•Listón de goma	•Gummilist	L = 521 mm
7	VOE 11444156	REQ					•Sealing strip	•Lisse étanchéité	•Dichtleiste	•Moldura retén	•Tätningslist	L = 1500 mm
8	VOE 11412544	1					•Actuator	•Actionneur	•Stellorgan	•Actuador	•Aktuator	
9	VOE 975373	2					•Six point socket screw	•Vis à 6 pans creux	•Sechszahn-Hohlschraube	•Racor de seis dientes	•Sextandhålskruv	
10	VOE 11412370	1					•Joint	•Cardan	•Gelenk	•Junta	•Knut	
11	VOE 11412371	1					•Joint	•Cardan	•Gelenk	•Junta	•Knut	
12	VOE 15134478	13					Screw	Vis	Schraube	Tornillo	Skruv	
13	VOE 15123520	REQ					Rubber moulding	Joint caoutchouc	Gummileiste	Listón de goma	Gummilist	L = 3000 mm

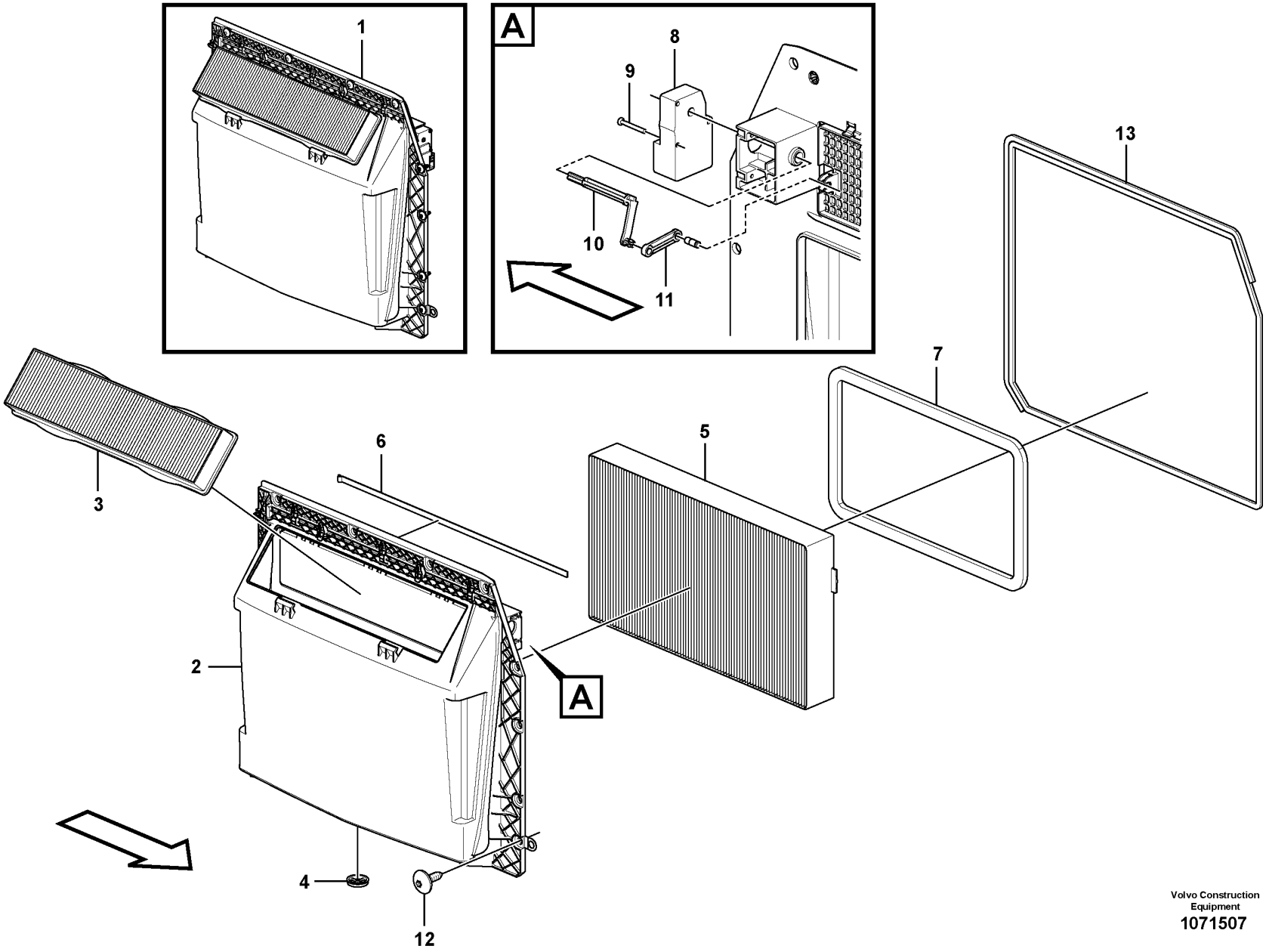

Volvo Construction Equipment
1071507

Fig.	Part No.	Quantity 1	2	3	PS	KIT	Description	Dénomination	Bezeichnung	Denominación	Benämning	Notes
1		1			NS		Filter Kit	Lot de filtres	Filtersatz	Juego Filtro	Filtersats	
2	VOE 15082068	1					•Housing	•Carter	•Gehäuse	•Cuerpo	•Hus	
3	VOE 15052786	1					•Primary filter	•Préfiltre	•Vorfilter	•Prefiltro	•Förfilter	
4	VOE 11007026	1					•Non-return valve	•Clapet antiretour	•Rückschlagventil	•Válvula antirretorno	•Backventil	
5	VOE 11705485	1					•Filter	•Filtre	•Filter	•Filtro	•Filter	
6	VOE 15123520	REQ					•Rubber moulding	•Joint caoutchouc	•Gummileiste	•Listón de goma	•Gummilist	L = 521 mm
7	VOE 11444156	REQ					•Sealing strip	•Lisse étanchéité	•Dichtleiste	•Moldura retén	•Tätningslist	L = 1500 mm
8	VOE 11412544	1					•Actuator	•Actionneur	•Stellorgan	•Actuador	•Aktuator	
9	VOE 975373	2					•Six point socket screw	•Vis à 6 pans creux	•Sechszahn-Hohlschraube	•Racor de seis dientes	•Sextandhålskruv	
10	VOE 11412370	1					•Joint	•Cardan	•Gelenk	•Junta	•Knut	
11	VOE 11412371	1					•Joint	•Cardan	•Gelenk	•Junta	•Knut	
12	VOE 15134478	13					Screw	Vis	Schraube	Tornillo	Skruv	
13	VOE 15123520	REQ					Rubber moulding	Joint caoutchouc	Gummileiste	Listón de goma	Gummilist	L = 3000 mm

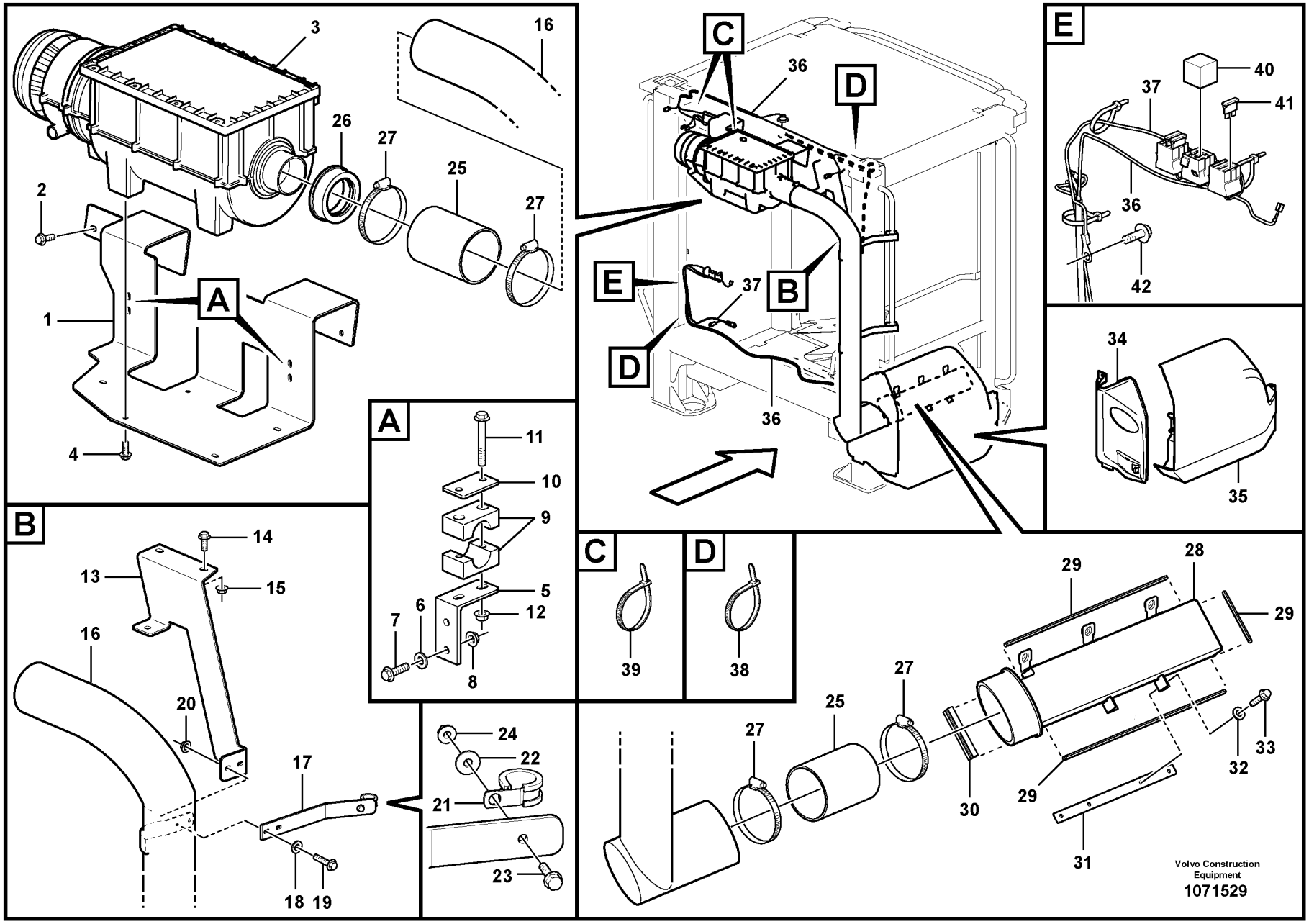
A
B
C
D
E
1
2
3
4
10
11
12
13
14
15
16
17
18
19
20
21
22
23
24
25
26
27
28
29
30
31
32
33
34
35
36
37
38
39
40
41
42
Volvo Construction Equipment
1071529

Fig.	Part No.	Quantity 1	2	3	PS	KIT	Description	Dénomination	Bezeichnung	Denominación	Benämning	Notes
1	VOE 17316454	1					Bracket	Console	Konsole	Consola	Konsol	
2	VOE 945444	4					Flange screw	Vis à embase	Flanschschraube	Tornillo embridado	Flänsskruv	
3	VOE 15177227	1					Primary filter	Préfiltre	Vorfilter	Prefiltro	Förfilter	
	VOE 14620497	1					•Filter	•Filtre	•Filter	•Filtro	•Filter	
	VOE 14620498	1					•Gasket	•Joint	•Dichtung	•Junta	•Packning	
	VOE 14620500	1					•Rain cap	•Protège-pluie	•Regendach	•Protección lluvia	•Regnskydd	
	VOE 17465253	1					•Kit	•Lot	•Einbausatz	•Juego	•Sats	
4	VOE 946173	5					Flange screw	Vis à embase	Flanschschraube	Tornillo embridado	Flänsskruv	
5	VOE 11439130	2					Anchorage	Fixation	Halterung	Fijación	Fäste	
6	VOE 960139	4					Plain washer	Rondelle plane	Flachscheibe	Arandela plana	Planbricka	
7	VOE 946934	4					Flange screw	Vis à embase	Flanschschraube	Tornillo embridado	Flänsskruv	
8	VOE 949278	4			SS		Flange lock nut	Contre-écrou à embase	Flanschverschlussmutter	Contratuerca embridada	Flänslåsmutter	
9	VOE 4785462	2					Clamp	Collier serrage	Schelle	Abrazadera	Klamma	
10	VOE 11003048	2					Cover plate	Plaque de recouvrement	Oberblech	Placa recurbrición	Ovanplåt	
11	VOE 965177	4					Flange screw	Vis à embase	Flanschschraube	Tornillo embridado	Flänsskruv	
12	VOE 949278	4			SS		Flange lock nut	Contre-écrou à embase	Flanschverschlussmutter	Contratuerca embridada	Flänslåsmutter	
13	VOE 17316466	1					Bracket	Console	Konsole	Consola	Konsol	
14	VOE 946329	2					Flange screw	Vis à embase	Flanschschraube	Tornillo embridado	Flänsskruv	
15	VOE 13971098	2					Flange nut	Écrou à embase	Flanschmutter	Tuerca embridada	Flänsmutter	
16	VOE 16264969	1					Pipe	Tuyau	Rohrleitung	Tubo	Rör	
17	VOE 17221049	2					Attaching plate	Plaque de fixation	Befestigungsplatte	Placa de fijación	Fästplatta	
18	VOE 960139	4					Plain washer	Rondelle plane	Flachscheibe	Arandela plana	Planbricka	
19	VOE 13947542	4					Screw	Vis	Schraube	Tornillo	Skruv	
20	VOE 949278	4			SS		Flange lock nut	Contre-écrou à embase	Flanschverschlussmutter	Contratuerca embridada	Flänslåsmutter	
21	VOE 977599	2					Clamp	Collier serrage	Schelle	Abrazadera	Klamma	
22	VOE 960139	2					Plain washer	Rondelle plane	Flachscheibe	Arandela plana	Planbricka	
23	VOE 13947542	2					Screw	Vis	Schraube	Tornillo	Skruv	
24	VOE 949278	2			SS		Flange lock nut	Contre-écrou à embase	Flanschverschlussmutter	Contratuerca embridada	Flänslåsmutter	

1	
2	
3	
4	
5	

Air filter
Filtre à air
Luftfilter
Filtro de aire
Luftfilter

85518

Catalogue id	Group
20694	**872**
Illustr. No	Section
1071529	**400**
Issue	Page
20039665-F	**1323**

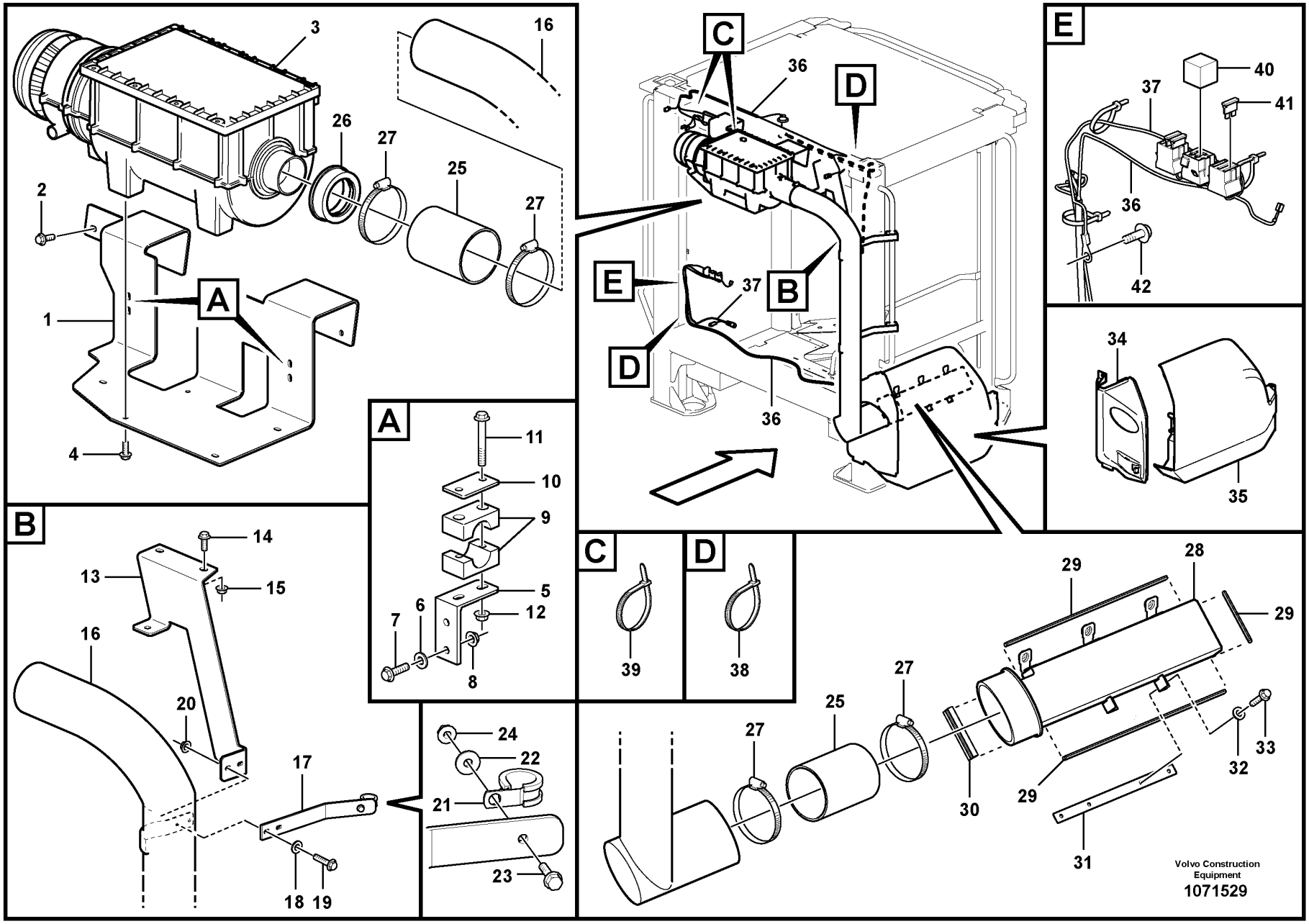
A
B
C
D
E
1
2
3
4
10
11
12
13
14
15
16
17
18
19
20
21
22
23
24
25
26
27
28
29
30
31
32
33
34
35
36
37
38
39
40
41
42
Volvo Construction Equipment
1071529

Fig.	Part No.	Quantity 1	2	3	PS	KIT	Description	Dénomination	Bezeichnung	Denominación	Benämning	Notes
25	VOE 11417593	2					Hose	Flexible	Schlauch	Manguera	Slang	
26	VOE 15182111	1					Adapter sleeve	Manchon adaptateur	Adapterhülse	Manguito de adaptacion	Anpassningshylsa	
27	VOE 943483	4					Hose clamp	Collier durite	Schlauchschelle	Abrazadera de manguera	Slangklamma	
28	VOE 15184815	1					Air inlet	Entrée d'air	Lufteinlass	Toma de aire	Luftintag	
29	VOE 11104469	REQ					Sealing strip	Bande d'étanchéité	Dichtleiste	Moldura retén	Tätningslist	L = 1000 mm
30	VOE 4824275	REQ					Profile	Profilé	Profil	Perfil	Profil	L = 105 mm
31	VOE 15185043	1					Attaching plate	Plaque de fixation	Befestigungsplatte	Placa de fijación	Fästplatta	
32	VOE 960139	4					Plain washer	Rondelle plane	Flachscheibe	Arandela plana	Planbricka	
33	VOE 946934	4					Flange screw	Vis à embase	Flanschschraube	Tornillo embridado	Flänsskruv	
34	VOE 11439126	1					Cover	Capot	Abdeckung	Capó	Kåpa	
35	VOE 15111561	1					Hatch	Trappe	Klappe	Tapa	Lucka	
36	VOE 17374435	1					Wiring harness	Faisceau de câbles	Kabelbaum	Manojo cables	Ledningsmatta	
37	VOE 11171857	1					Wiring harness	Faisceau de câbles	Kabelbaum	Manojo cables	Ledningsmatta	See group 371-3300 page 715
38	VOE 4881440	8					Cable tie	Serre-câble	Kabelbinder	Abrazadera de cinta	Buntband	
39	VOE 4881440	2					Cable tie	Serre-câble	Kabelbinder	Abrazadera de cinta	Buntband	
40	VOE 21244697	1					Relay	Relais	Relais	Relé	Relä	
41	VOE 13969162	1					Fuse	Fusible	Sicherung	Fusible	Säkring	15A
42	VOE 946440	1					Flange screw	Vis à embase	Flanschschraube	Tornillo embridado	Flänsskruv	

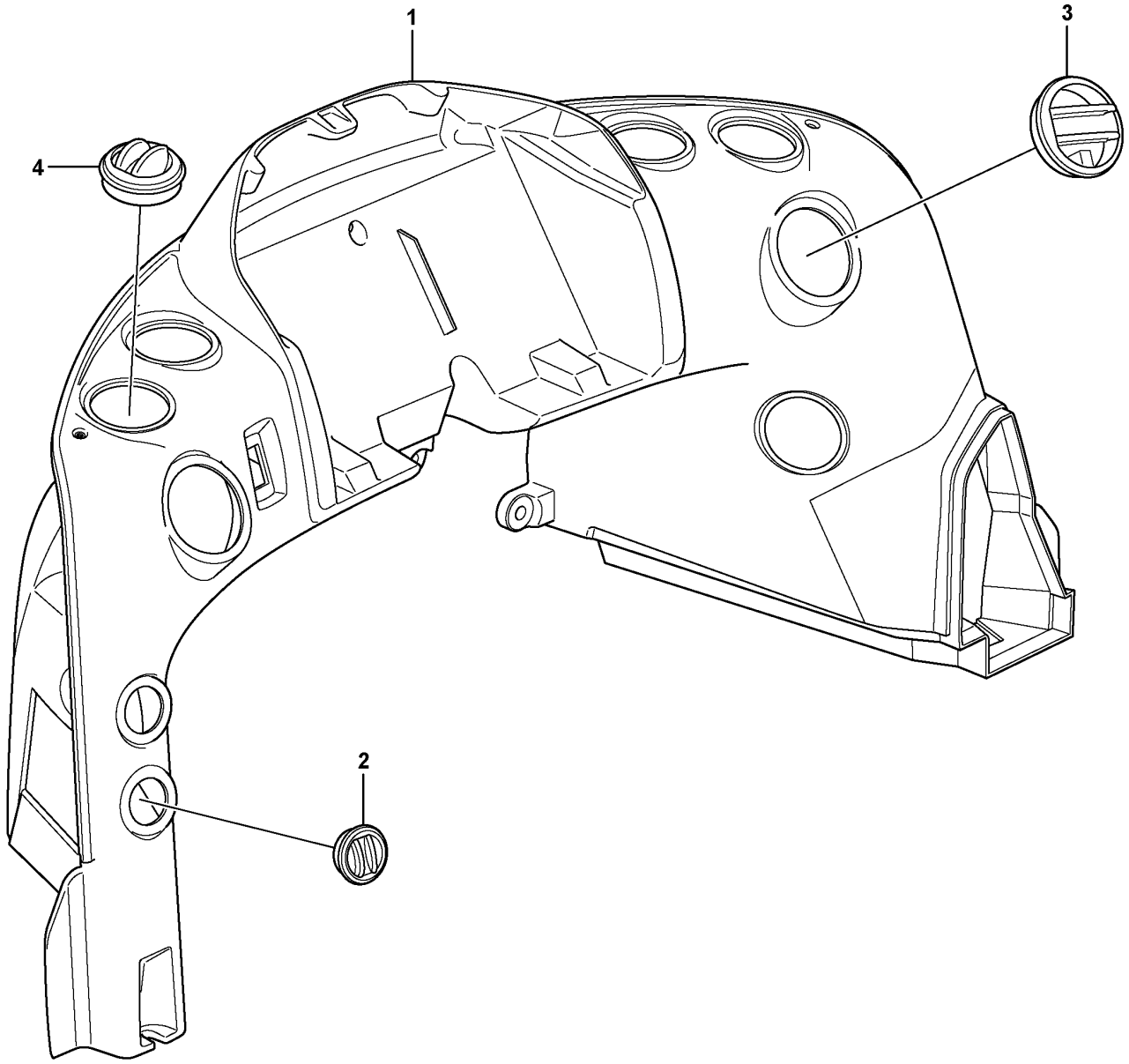

Volvo Construction Equipment

1023955

Fig.	Part No.	Quantity 1	2	3	PS	KIT	Description	Dénomination	Bezeichnung	Denominación	Benämning	Notes
	VOE 11444114	1					Air duct	Canal d'air	Luftkanal	Canal de aire	Luftkanal	
1		1			NS		•Air duct	•Canal d'air	•Luftkanal	•Canal de aire	•Luftkanal	
2	**VOE 11412784**	2					•Air outlet	•Sortie d'air	•Belüftungsdüse	•Boquilla	•Luftmunstycke	
3	**VOE 11412785**	2					•Air outlet	•Sortie d'air	•Belüftungsdüse	•Boquilla	•Luftmunstycke	
4	**VOE 11412071**	6					•Nozzle	•Gicleur	•Düse	•Difusor	•Munstycke	

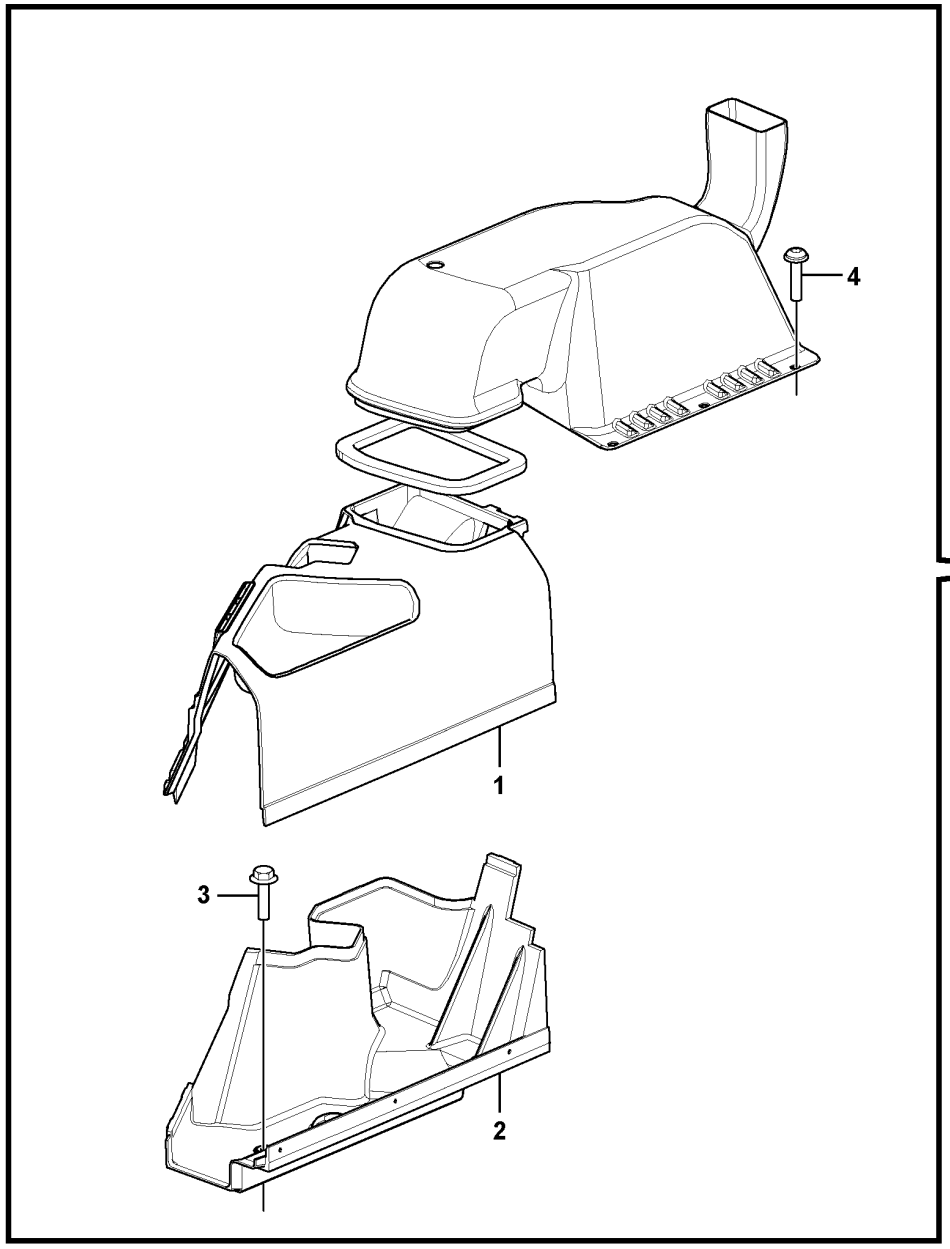

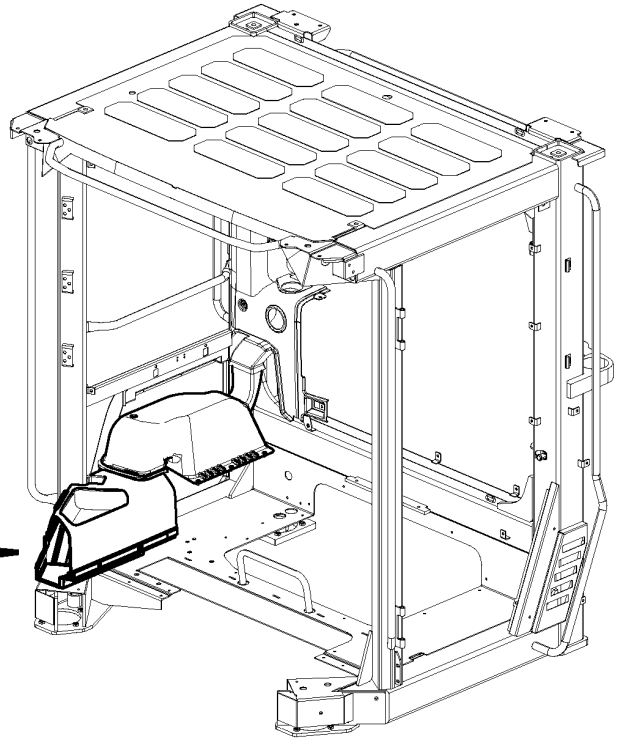

Volvo Construction Equipment
1075237

Fig.	Part No.	Quantity 1	2	3	PS	KIT	Description	Dénomination	Bezeichnung	Denominación	Benämning	Notes
1	VOE 15061260	1					Air duct	Canal d'air	Luftkanal	Canal de aire	Luftkanal	
2	VOE 16649180	1					Air duct	Canal d'air	Luftkanal	Canal de aire	Luftkanal	
3	VOE 971383	1					Six point socket screw	Vis à 6 pans creux	Sechszahn-Hohlschraube	Racor de seis dientes	Sextandhålskruv	
4	VOE 971321	3					Six point socket screw	Vis à 6 pans creux	Sechszahn-Hohlschraube	Racor de seis dientes	Sextandhålskruv	

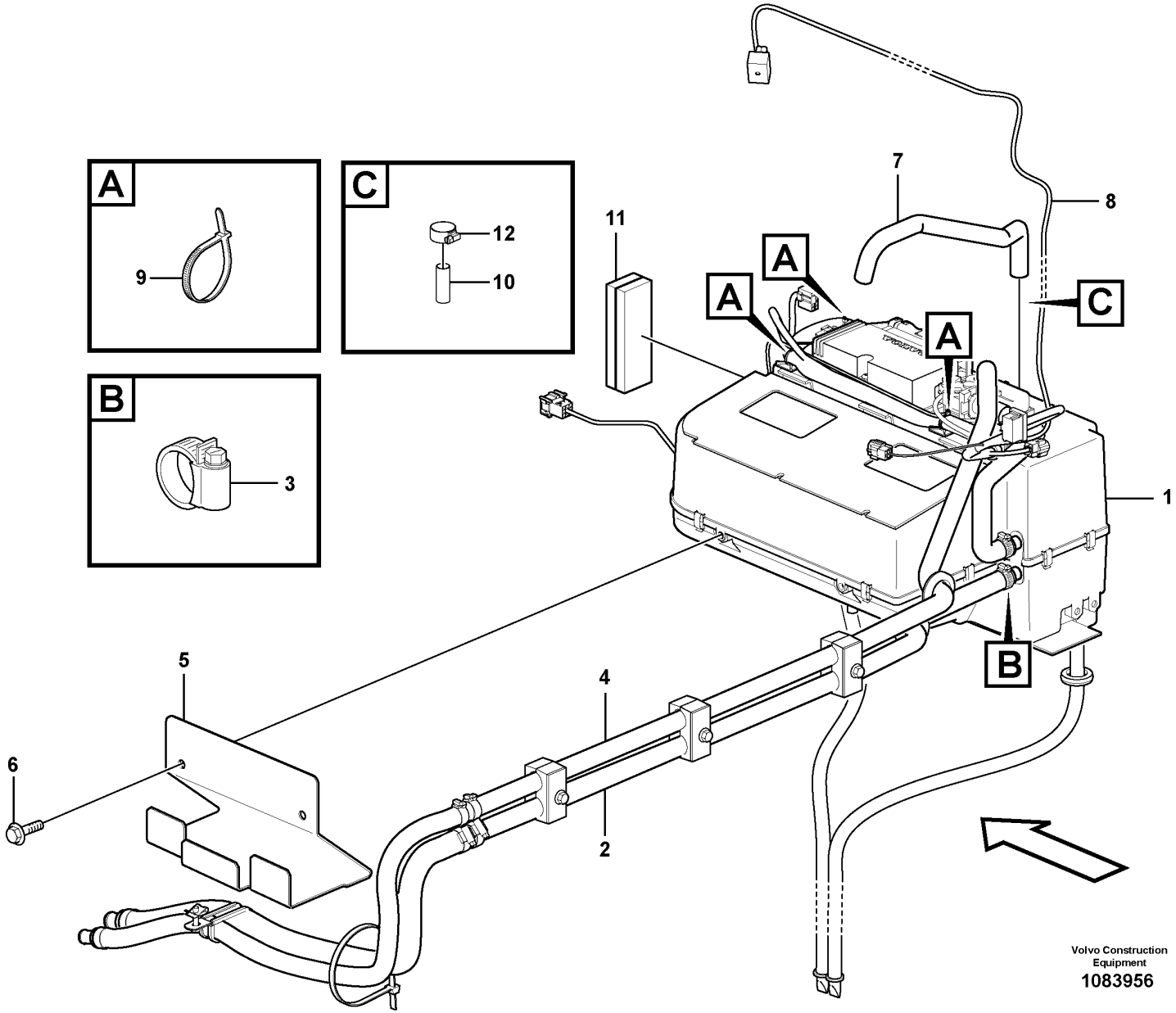
A
9
C
12
10
B
3
11
7
8
A
A
A
C
1
B
5
4
6
2
Volvo Construction Equipment
1083956

Fig.	Part No.	Quantity 1	2	3	PS	KIT	Description	Dénomination	Bezeichnung	Denominación	Benämning	Notes
1	VOE 16269277	1					Heater unit	Bloc chauff/clim	Heizgerät	Calefactor	Bilvärmare	See group 873-200 page 1333
2	VOE 17271935	1					Hose	Flexible	Schlauch	Manguera	Slang	
3	VOE 13943472	1					Hose clamp	Collier durite	Schlauchschelle	Abrazadera de manguera	Slangklamma	
4	VOE 17206610	1					Hose	Flexible	Schlauch	Manguera	Slang	
5	VOE 15111485	1					Plate	Tôle	Blech	Chapa	Plåt	
6	VOE 946440	2					Flange screw	Vis à embase	Flanschschraube	Tornillo embridado	Flänsskruv	
7	VOE 13946652	REQ					Hose	Flexible	Schlauch	Manguera	Slang	L = 700 mm
8	VOE 17332752	1					Wiring harness	Faisceau de câbles	Kabelbaum	Manojo cables	Ledningsmatta	
9	VOE 983021	3					Cable tie	Serre-câble	Kabelbinder	Abrazadera de cinta	Buntband	
10	VOE 17414915	3					Support sleeve	Douille support	Stützrohr	Manguito de apoyo	Stödhylsa	
11	VOE 15088487	2					Seal	Étanchéité	dichtung	Junta	Tätning	
12	VOE 992082	1					Hose clamp	Collier durite	Schlauchschelle	Abrazadera de manguera	Slangklamma	

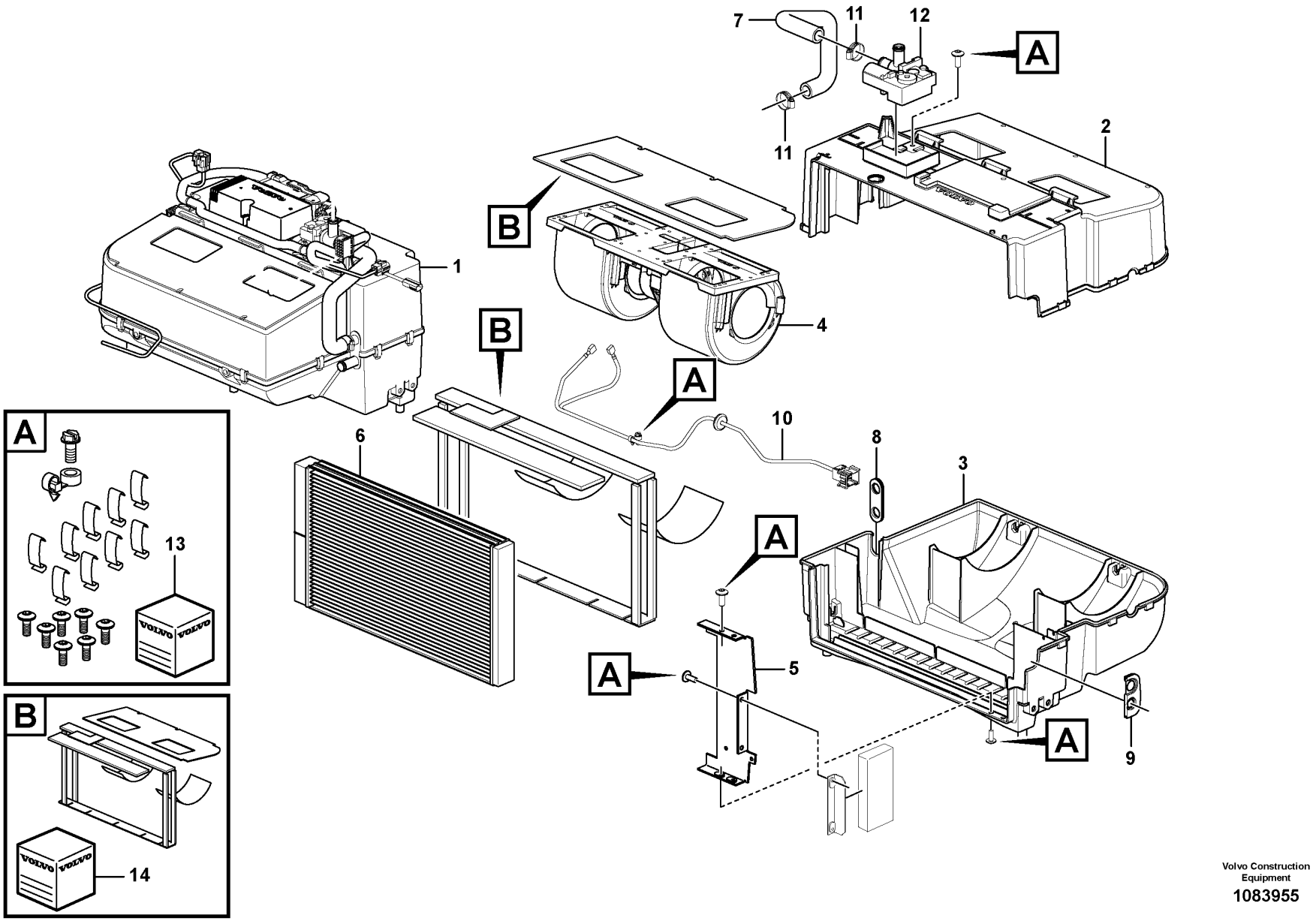

Volvo Construction Equipment

1083955

Fig.	Part No.	Quantity 1	2	3	PS	KIT	Description	Dénomination	Bezeichnung	Denominación	Benämning	Notes
1	VOE 16269277	1					Heater unit	Bloc chauff/clim	Heizgerät	Calefactor	Bilvärmare	
2	VOE 16688296	1					•Housing	•Carter	•Gehäuse	•Cuerpo	•Hus	
3	VOE 16688298	1					•Housing	•Carter	•Gehäuse	•Cuerpo	•Hus	
4	VOE 16271018	1					•Fan	•Ventilateur	•Gebläse	•Ventilador	•Fläkt	
5	VOE 16263276	1					•Retainer	•Retenue	•Halter	•Soporte	•Hållare	
6	VOE 16688265	1					•Heater unit	•Bloc chauff/clim	•Heizgerät	•Calefactor	•Bilvärmare	
7	VOE 16688293	1					•Hose	•Flexible	•Schlauch	•Manguera	•Slang	
8	VOE 16688268	1					•Grommet	•Passe fil	•Durchführung	•Pasaje	•Genomföring	
9	VOE 16263286	1					•Grommet	•Passe fil	•Durchführung	•Pasaje	•Genomföring	
10	VOE 16688288	1					•Wiring harness	•Faisceau de câbles	•Kabelbaum	•Manojo cables	•Ledningsmatta	
11	VOE 13943472	2					•Hose clamp	•Collier durite	•Schlauchschelle	•Abrazadera de manguera	•Slangklamma	UPPER
12	VOE 17428948	1					•Valve	•Valve	•Ventil	•Válvula	•Ventil	LOWER
13	VOE 16263307	1					•Spare parts kit	•Kit pièce de réchange	•Ersatzteilsatz	•Kit de recambios	•Reservdelssats	
14	VOE 16262162	1					•Spare parts kit	•Kit pièce de réchange	•Ersatzteilsatz	•Kit de recambios	•Reservdelssats	

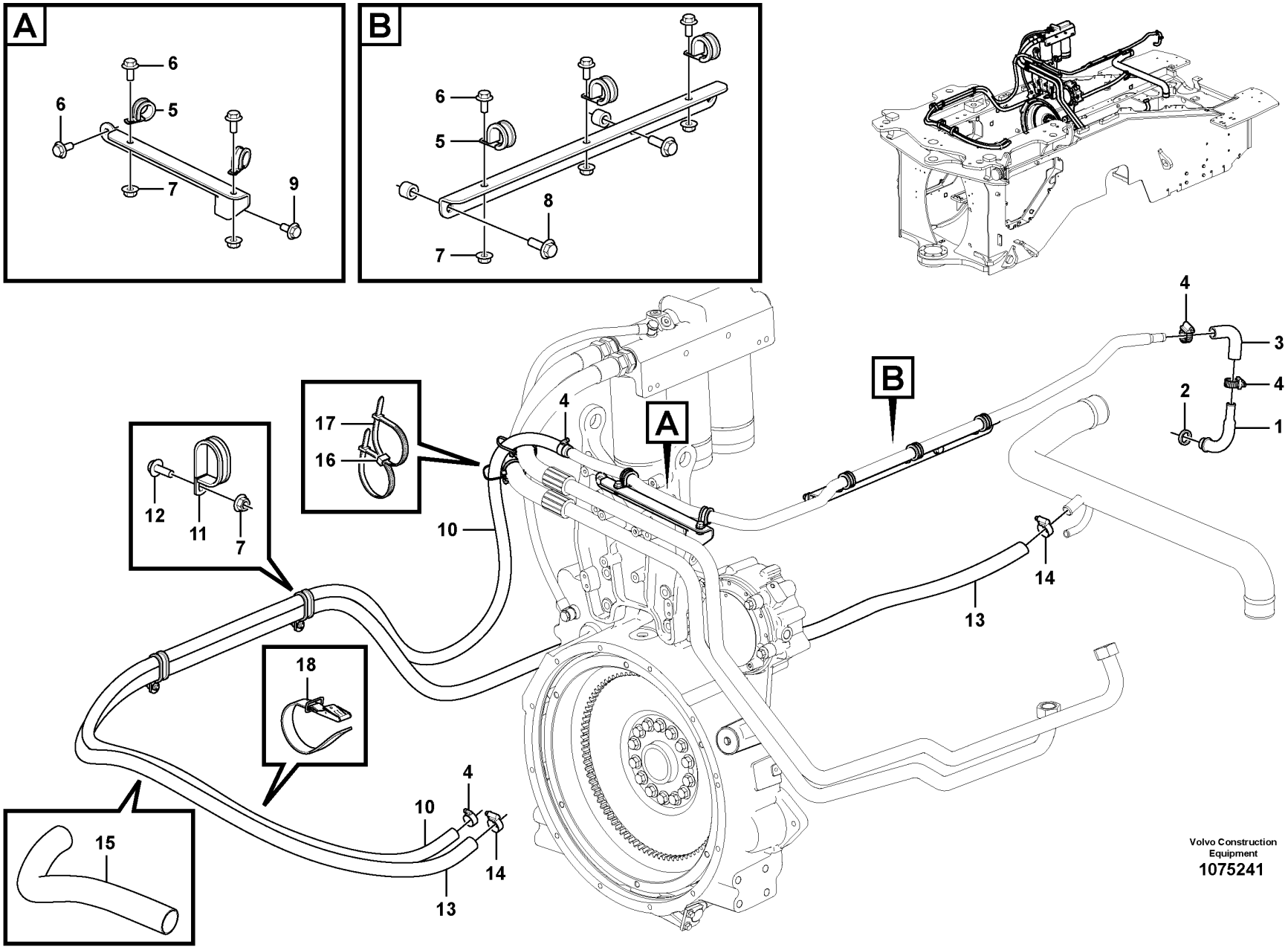

Volvo Construction Equipment
1075241

Fig.	Part No.	Quantity 1	2	3	PS	KIT	Description	Dénomination	Bezeichnung	Denominación	Benämning	Notes
1	VOE 11127377	1					Tube	Tube	Rohr	Tubo	Rör	
2	VOE 1547252	1					Sealing ring	Bague étanchéité	Dichtring	Anillo retén	Tätningsring	
3	VOE 15135182	1					Rubber coupling	Accouplement caoutchouc	Gummikupplung	Conexión de goma	Gummikoppling	
4	VOE 13943472	4					Hose clamp	Collier durite	Schlauchschelle	Abrazadera de manguera	Slangklamma	
5	VOE 977599	5					Clamp	Collier serrage	Schelle	Abrazadera	Klamma	
6	VOE 946440	7					Flange screw	Vis à embase	Flanschschraube	Tornillo embridado	Flänsskruv	
7	VOE 948645	7					Flange lock nut	Contre-écrou à embase	Flanschverschlussmutter	Contratuerca embridada	Flänslåsmutter	
8	VOE 946472	2					Flange screw	Vis à embase	Flanschschraube	Tornillo embridado	Flänsskruv	
9	VOE 946471	1					Flange screw	Vis à embase	Flanschschraube	Tornillo embridado	Flänsskruv	
10	VOE 943368	REQ					Hose	Flexible	Schlauch	Manguera	Slang	L = 3300 mm
11	VOE 11130770	2					Clamp	Collier serrage	Schelle	Abrazadera	Klamma	
12	VOE 946173	2					Flange screw	Vis à embase	Flanschschraube	Tornillo embridado	Flänsskruv	
13	VOE 943369	REQ					Hose	Flexible	Schlauch	Manguera	Slang	L = 4350 mm
14	VOE 993961	2					Hose clamp	Collier durite	Schlauchschelle	Abrazadera de manguera	Slangklamma	
15	VOE 15145755	1					Hose protection	Cache-flexible	Schlauchhülle	Protección de manguera	Slangskydd	
16	VOE 11003221	2					Mounting ring	Bague montage	Montagering	Anillo de montaje	Monteringsring	
17	VOE 4881440	REQ					Cable tie	Serre-câble	Kabelbinder	Abrazadera de cinta	Buntband	
18	VOE 11104606	REQ					Retaining strap	Courroie de serrage	Halteriemen	Correa tensora	Spännrem	

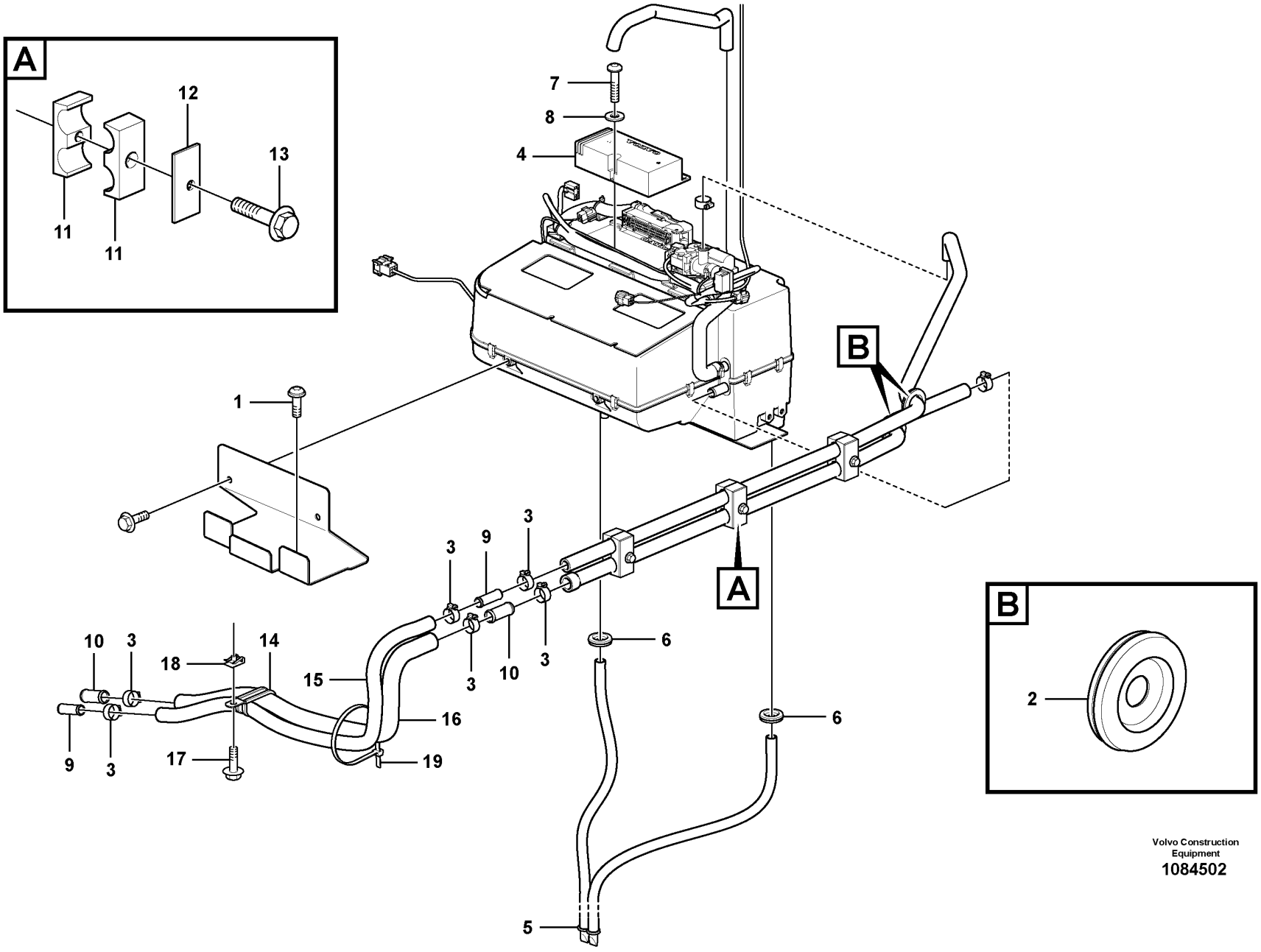

Volvo Construction Equipment
1084502

Fig.	Part No.	Quantity 1	2	3	PS	KIT	Description	Dénomination	Bezeichnung	Denominación	Benämning	Notes
1	VOE 981208	2					Six point socket screw	Vis à 6 pans creux	Sechszahn-Hohlschraube	Racor de seis dientes	Sextandhålskruv	
2	VOE 13961962	2					Protecting bushing	Bague protection	Schutzhülse	Buje de protección	Skyddsbussning	
3	VOE 13943472	6					Hose clamp	Collier durite	Schlauchschelle	Abrazadera de manguera	Slangklamma	
4	VOE 11383475	1					Electronic unit	Unité électronique	Elektronikeinheit	Unidad electrónica	Elektronikenhet	
5	VOE 15185489	2					Hose kit	Jeu flexibles	Schlaucharmatur	Juego de manguera	Slangsats	
6	VOE 961970	2					Plug	Tampon	Stopfen	Tapón	Plugg	
7	VOE 969587	1					Six point socket screw	Vis à 6 pans creux	Sechszahn-Hohlschraube	Racor de seis dientes	Sextandhålskruv	
8	VOE 955892	1					Plain washer	Rondelle plane	Flachscheibe	Arandela plana	Planbricka	
9	VOE 11006632	2					Tube	Tube	Rohr	Tubo	Rör	
10	VOE 11006631	2					Tube	Tube	Rohr	Tubo	Rör	
11	VOE 11411413	3					Clamp	Collier serrage	Schelle	Abrazadera	Klamma	
12	VOE 4880578	3					Cover plate	Plaque de recouvrement	Oberblech	Placa recurbrición	Ovanplåt	
13	VOE 948217	3					Flange screw	Vis à embase	Flanschschraube	Tornillo embridado	Flänsskruv	
14	VOE 968136	1					Clamp	Collier serrage	Schelle	Abrazadera	Klamma	
15	VOE 943368	REQ					Hose	Flexible	Schlauch	Manguera	Slang	L = 800 mm
16	VOE 943369	REQ					Hose	Flexible	Schlauch	Manguera	Slang	L = 600 mm
17	VOE 946544	1					Flange screw	Vis à embase	Flanschschraube	Tornillo embridado	Flänsskruv	
18	VOE 949921	1					Spring nut	Écrou de ressort	Federverschlussmutter	Tuerca resorte	Fjädermutter	
19	VOE 4881440	1					Cable tie	Serre-câble	Kabelbinder	Abrazadera de cinta	Buntband	

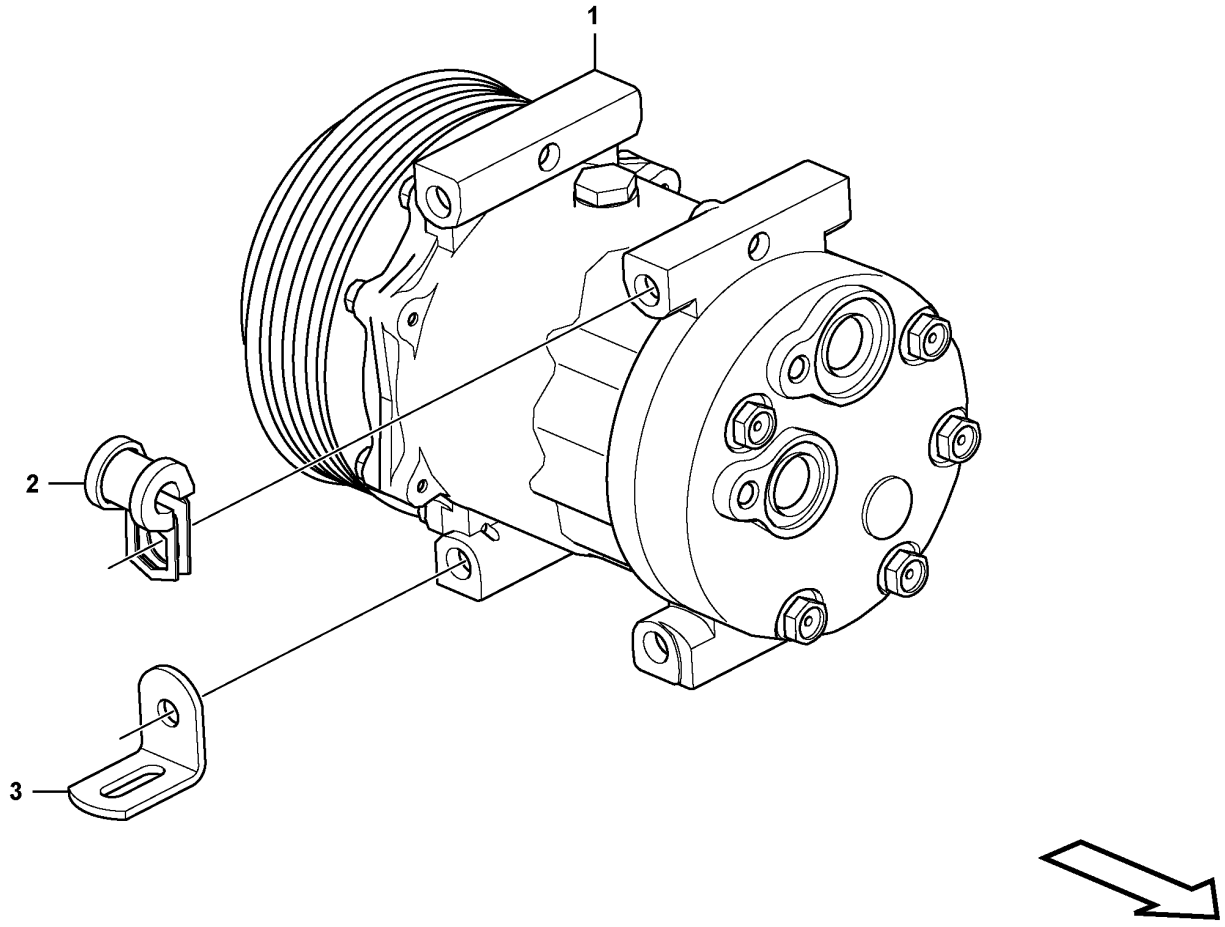

Volvo Construction Equipment
1071767

Fig.	Part No.	Quantity 1	2	3	PS	KIT	Description	Dénomination	Bezeichnung	Denominación	Benämning	Notes
1	VOE 15082727	1			SS		Compressor	Compresseur	Kompressor	Compresor	Kompressor	
	VOE 14650712	1					•Clutch	•Embrayage	•Kupplung	•Embrague	•Koppling	
2	VOE 942400	1					Clamp	Collier serrage	Schelle	Abrazadera	Klamma	
3	VOE 13965552	1					Bracket	Console	Konsole	Consola	Konsol	

1		**Compressor Assembly** **Compresseur avec pièces de montage** **Luftverdichter mit Anbauteilen** **Compresor con accesorios de montaje** **Kompressor Montering**	Catalogue id **20694**	Group **874**
2				
3			Illustr. No **1071767**	Section **100**
4				
5		**85715**	Issue **20039665-F**	Page **1339**

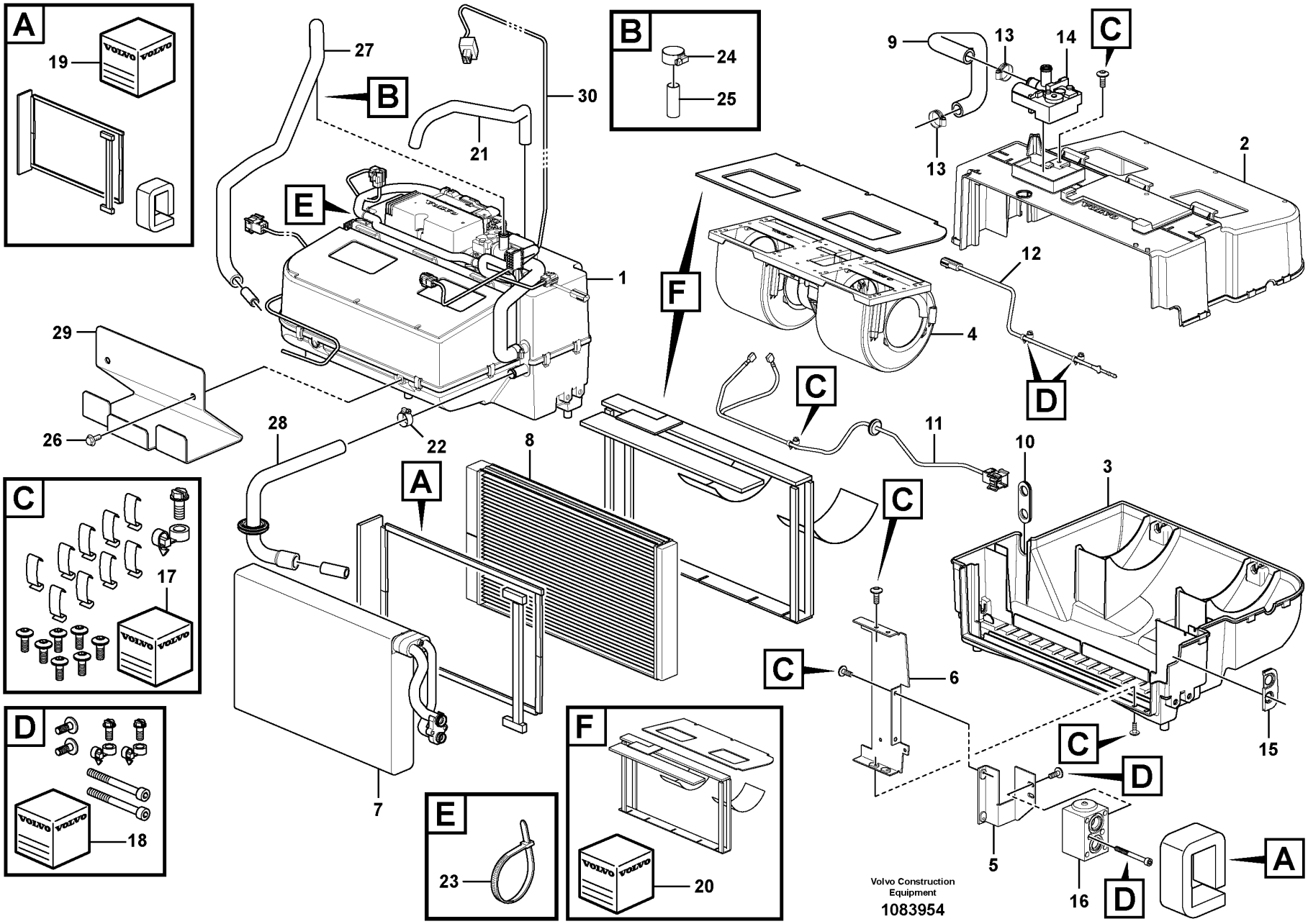
A
19
B
27
30
21
24
25
C
9
13
14
13
2
E
1
F
4
12
29
26
22
28
8
C
11
10
3
A
C
C
6
17
C
D
15
D
18
F
E
23
20
5
16
D
A
Volvo Construction Equipment
1083954

Fig.	Part No.	Quantity 1	2	3	PS	KIT	Description	Dénomination	Bezeichnung	Denominación	Benämning	Notes
1	VOE 16269274	1					Climate unit	Climatiseur	Klimator	Unidad climatizadora	Klimatenhet	
2	VOE 16688296	2					•Housing	•Carter	•Gehäuse	•Cuerpo	•Hus	
3	VOE 16688298	3					•Housing	•Carter	•Gehäuse	•Cuerpo	•Hus	
4	VOE 16271018	4					•Fan	•Ventilateur	•Gebläse	•Ventilador	•Fläkt	
5	VOE 16688136	5					•Bracket	•Console	•Konsole	•Consola	•Konsol	
6	VOE 16688303	6					•Retainer	•Retenue	•Halter	•Soporte	•Hållare	
7	VOE 16688256	7					•Evaporator system	•Système d'évaporation	•Abdampfsystem	•Sistema de evaporación	•Avdunstningssystem	
8	VOE 16688265	1					•Heater unit	•Bloc chauff/clim	•Heizgerät	•Calefactor	•Bilvärmare	
9	VOE 16688293	1					•Hose	•Flexible	•Schlauch	•Manguera	•Slang	
10	VOE 16688268	1					•Grommet	•Passe fil	•Durchführung	•Pasaje	•Genomföring	
11	VOE 16688288	1					•Wiring harness	•Faisceau de câbles	•Kabelbaum	•Manojo cables	•Ledningsmatta	
12	VOE 16688307	1					•Sensor	•Capteur	•Geber	•Sensor	•Sensor	
13	VOE 13943472	2					•Hose clamp	•Collier durite	•Schlauchschelle	•Abrazadera de manguera	•Slangklamma	
14	VOE 17428948	1					•Valve	•Valve	•Ventil	•Válvula	•Ventil	
15	VOE 16262073	1					•Grommet	•Passe fil	•Durchführung	•Pasaje	•Genomföring	
16	VOE 16271772	1					•Valve	•Valve	•Ventil	•Válvula	•Ventil	
17	VOE 16262089	1					•Spare parts kit	•Kit pièce de réchange	•Ersatzteilsatz	•Kit de recambios	•Reservdelssats	
18	VOE 16262119	1					•Spare parts kit	•Kit pièce de réchange	•Ersatzteilsatz	•Kit de recambios	•Reservdelssats	
19	VOE 16262136	1					•Spare parts kit	•Kit pièce de réchange	•Ersatzteilsatz	•Kit de recambios	•Reservdelssats	
20	VOE 16262162	1					•Spare parts kit	•Kit pièce de réchange	•Ersatzteilsatz	•Kit de recambios	•Reservdelssats	
21	VOE 13946652	REQ					Hose	Flexible	Schlauch	Manguera	Slang	L = 700 mm
22	VOE 13943472	1					Hose clamp	Collier durite	Schlauchschelle	Abrazadera de manguera	Slangklamma	
23	VOE 983021	3					Cable tie	Serre-câble	Kabelbinder	Abrazadera de cinta	Buntband	
24	VOE 992082	1					Hose clamp	Collier durite	Schlauchschelle	Abrazadera de manguera	Slangklamma	
25	VOE 17414915	1					Support sleeve	Douille support	Stützrohr	Manguito de apoyo	Stödhylsa	
26	VOE 946440	2					Flange screw	Vis à embase	Flanschschraube	Tornillo embridado	Flänsskruv	
27	VOE 17271935	1					Hose	Flexible	Schlauch	Manguera	Slang	
28	VOE 17206610	1					Hose	Flexible	Schlauch	Manguera	Slang	

1		**Fresh air inlet, filter and fan housing** **Entrée air frais, filtre a air et boîtier ventilateur** **Frischlufteinlass, Luftfilter und Gebläseschacht** **Toma aire fresco, filtro de aire y caja ventilador** **Friskluftintag, luftfilter och fläkthus**	Catalogue id **20694**	Group **874**
2			Illustr. No **1083954**	Section **200**
3				
4			Issue **20039665-F**	Page **1341**
5		**85715**		

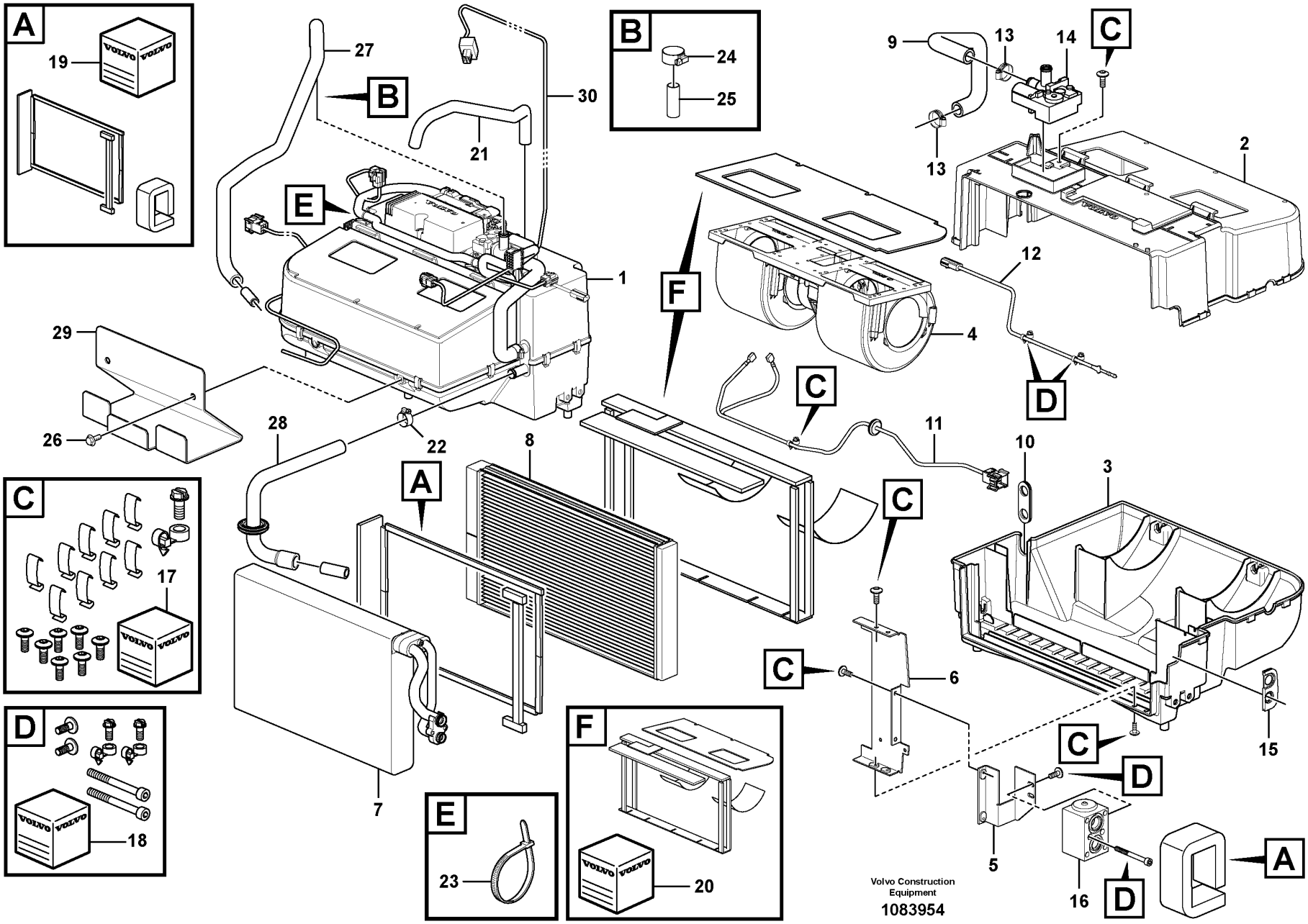
A
19
B
27
30
21
24
25
C
9
13
14
13
2
E
1
F
4
12
29
26
22
28
8
C
11
10
3
A
C
C
6
17
C
D
15
D
18
F
E
23
20
5
16
D
A
Volvo Construction Equipment
1083954

Fig.	Part No.	Quantity 1	2	3	PS	KIT	Description	Dénomination	Bezeichnung	Denominación	Benämning	Notes
29	VOE 15111485	1					Plate	Tôle	Blech	Chapa	Plåt	
30	VOE 17332752	1					Wiring harness	Faisceau de câbles	Kabelbaum	Manojo cables	Ledningsmatta	

1		**Fresh air inlet, filter and fan housing** **Entrée air frais, filtre a air et boîtier ventilateur** **Frischlufteinlass, Luftfilter und Gebläseschacht** **Toma aire fresco, filtro de aire y caja ventilador** **Friskluftintag, luftfilter och fläkthus**	Catalogue id **20694**	Group **874**
2				
3			Illustr. No **1083954**	Section **200**
4				
5		**85715**	Issue **20039665-F**	Page **1343**

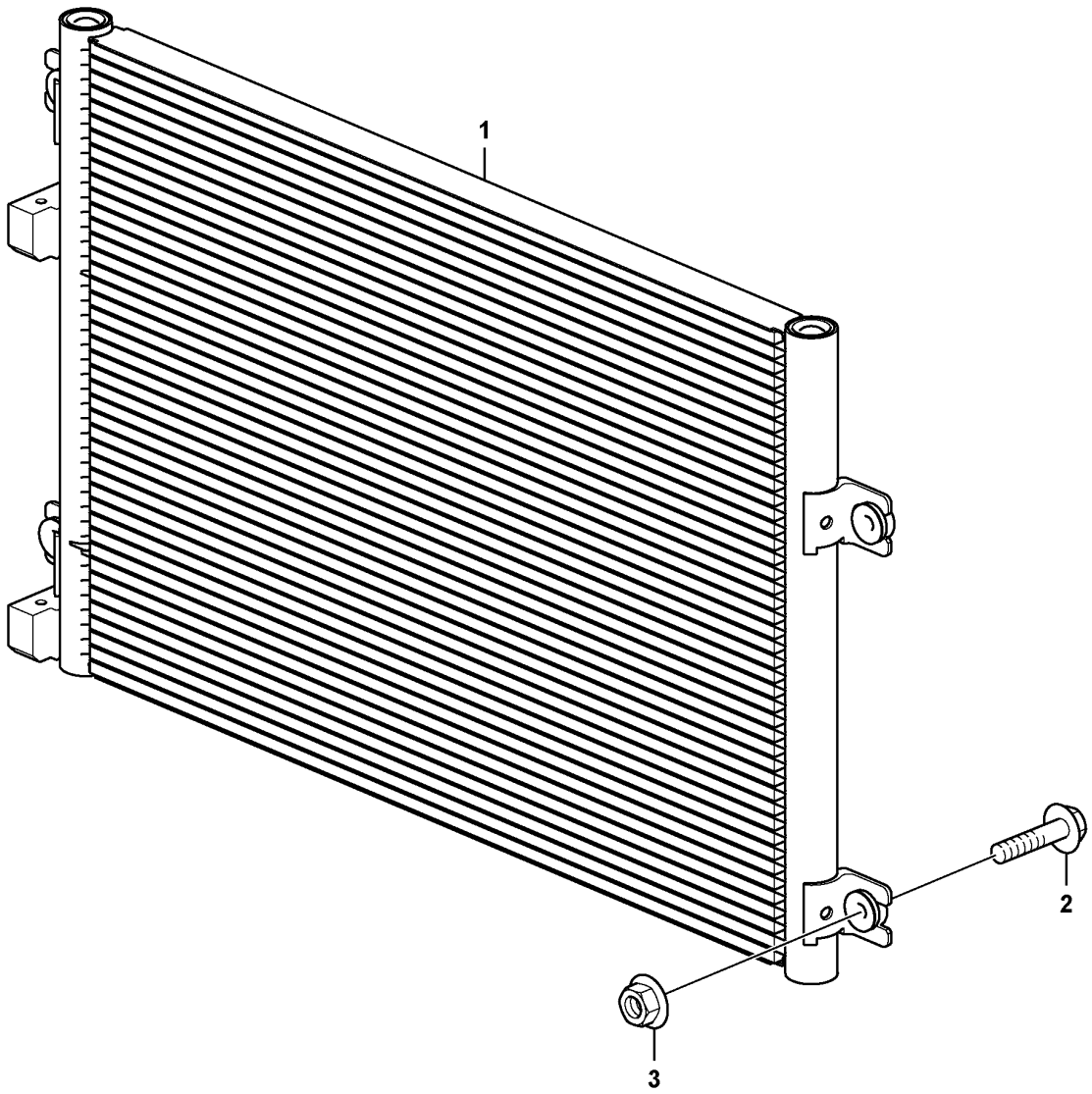

Volvo Construction Equipment
1072969

Fig.	Part No.	Quantity 1	2	3	PS	KIT	Description	Dénomination	Bezeichnung	Denominación	Benämning	Notes
1	VOE 16235278	1					Condenser	Condenseur	Kondensor	Condensador	Kondensor	
2	VOE 946671	4					Flange screw	Vis à embase	Flanschschraube	Tornillo embridado	Flänsskruv	
3	VOE 948645	4					Flange lock nut	Contre-écrou à embase	Flanschverschlussmutter	Contratuerca embridada	Flänslåsmutter	

1		**Condenser with fitting parts** **Condenseur d'air avec pièces de montage** **Kondensator mit Anbauteilen** **Condensador con accesorios de montaje** **Kondensor med monteringsdetaljer**	Catalogue id **20694**	Group **874**
2				
3			Illustr. No **1072969**	Section **300**
4				
5		**85715**	Issue **20039665-F**	Page **1345**

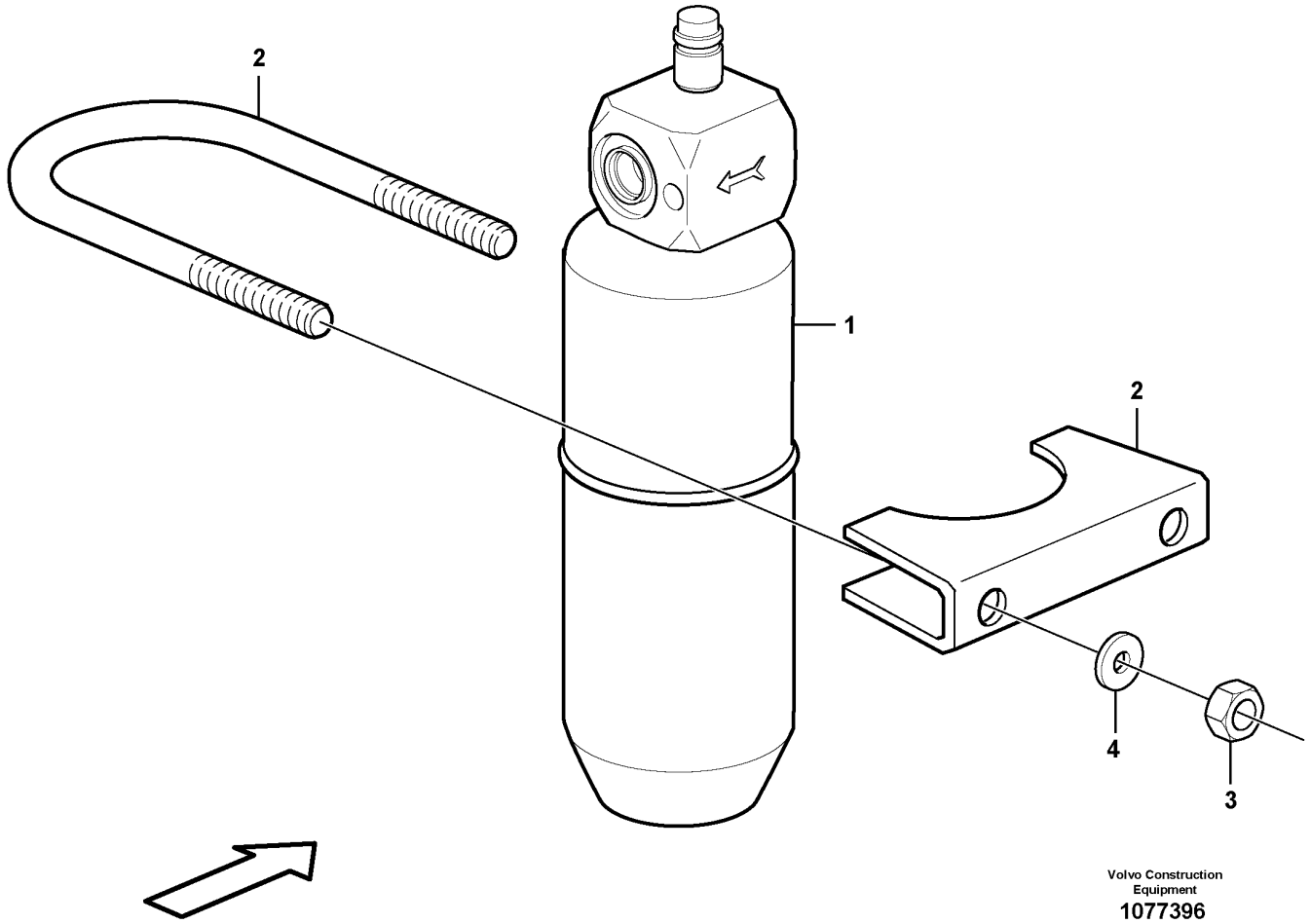

Volvo Construction Equipment
1077396

Fig.	Part No.	Quantity 1	2	3	PS	KIT	Description	Dénomination	Bezeichnung	Denominación	Benämning	Notes
1	VOE 11164457	1					Receiver drier	Déshydrateur	Entfeuchter	Secador	Torkare	
2	VOE 11015720	1					Clamp	Collier serrage	Schelle	Abrazadera	Klamma	
3	VOE 948645	2					Flange lock nut	Contre-écrou à embase	Flanschverschlussmutter	Contratuerca embridada	Flänslåsmutter	
4	VOE 11117464	2					Plain washer	Rondelle plane	Flachscheibe	Arandela plana	Planbricka	

1		**Receiver drier with fitting parts.** **Déshydrateur avec pièces de montage.** **Entfeuchter mit Anbauteilen.** **Secador con accesorios de montaje.** **Torkare med monteringsdetaljer.**	Catalogue id **20694**	Group **874**
2				
3			Illustr. No **1077396**	Section **400**
4				
5		**85715**	Issue **20039665-F**	Page **1347**

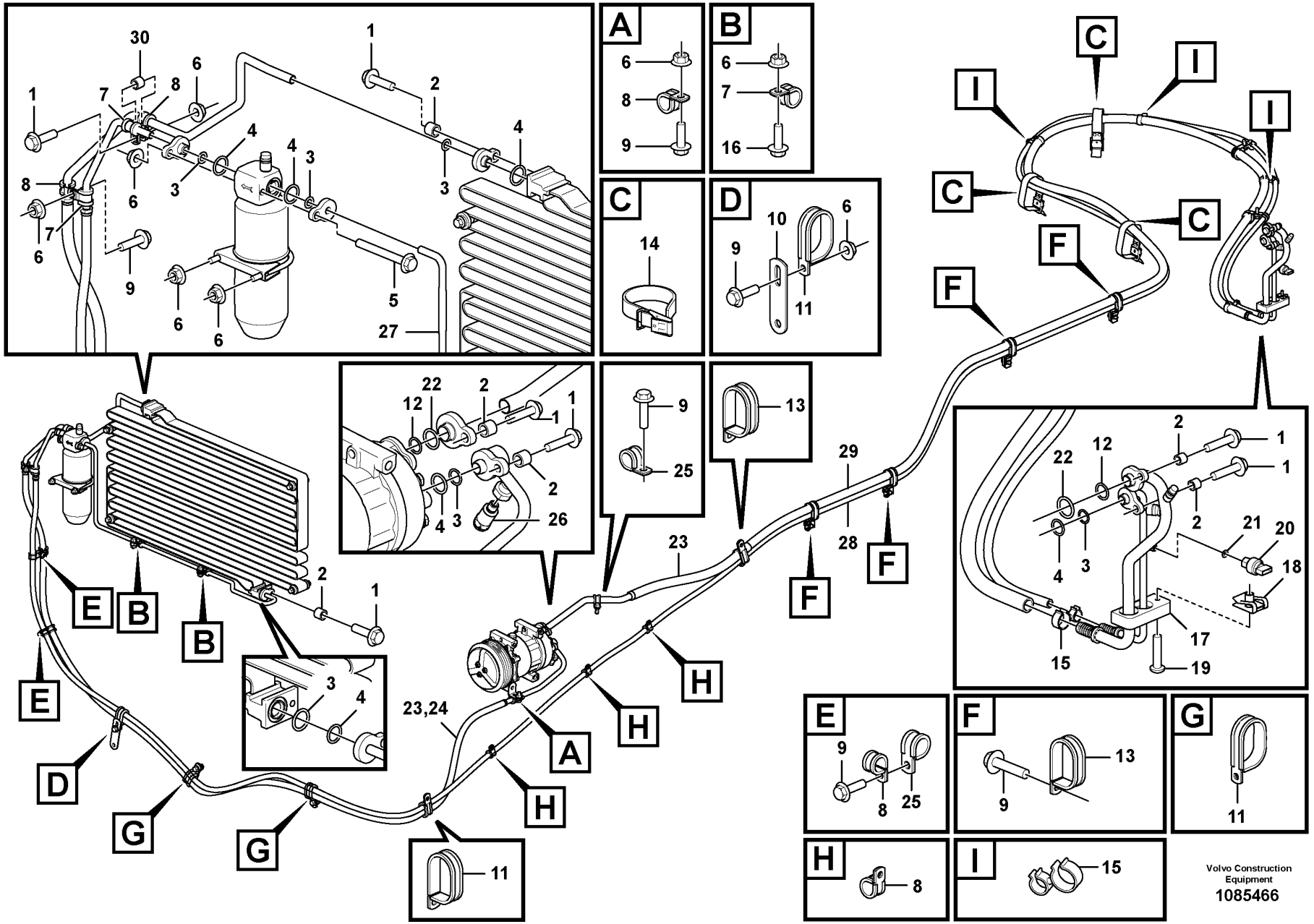
A
B
C
D
E
F
G
H
I
Volvo Construction Equipment
1085466

Fig.	Part No.	Quantity 1	2	3	PS	KIT	Description	Dénomination	Bezeichnung	Denominación	Benämning	Notes
1	VOE 946671	7					Flange screw	Vis à embase	Flanschschraube	Tornillo embridado	Flänsskruv	
2	VOE 930431	6					Spacer ring	Bague entretoise	Abstandring	Anillo distanciador	Distansring	
3	VOE 3537507	6					O-ring	Joint torique	O-Ring	Anillo tórico	O-ring	
4	VOE 6848760	6					O-ring	Joint torique	O-Ring	Anillo tórico	O-ring	
5	VOE 13965182	1					Screw	Vis	Schraube	Tornillo	Skruv	
6	VOE 948645	9					Flange lock nut	Contre-écrou à embase	Flanschverschlussmutter	Contratuerca embridada	Flänslåsmutter	
7	VOE 990732	4					Clamp	Collier serrage	Schelle	Abrazadera	Klamma	
8	VOE 949746	10					Clamp	Collier serrage	Schelle	Abrazadera	Klamma	
9	VOE 946173	10					Flange screw	Vis à embase	Flanschschraube	Tornillo embridado	Flänsskruv	
10	VOE 13965537	1					Bracket	Console	Konsole	Consola	Konsol	
11	VOE 13949386	4					Clamp	Collier serrage	Schelle	Abrazadera	Klamma	
12	VOE 3537521	2					O-ring	Joint torique	O-Ring	Anillo tórico	O-ring	
13	VOE 13974598	7					Clamp	Collier serrage	Schelle	Abrazadera	Klamma	
14	VOE 11104606	3					Retaining strap	Courroie de serrage	Halteriemen	Correa tensora	Spännrem	
15	VOE 1271494	4					Retainer	Retenue	Halter	Soporte	Hållare	
16	VOE 945444	2					Flange screw	Vis à embase	Flanschschraube	Tornillo embridado	Flänsskruv	
17	VOE 11412713	1					Seal	Étanchéité	dichtung	Junta	Tätning	
18	VOE 949921	1					Spring nut	Écrou de ressort	Federverschlussmutter	Tuerca resorte	Fjädermutter	
19	VOE 969587	1					Six point socket screw	Vis à 6 pans creux	Sechszahn-Hohlschraube	Racor de seis dientes	Sextandhålskruv	
20	VOE 15103658	1					Pressure sensor	Capteur de pression	Drucksensor	Sensor de presión	Trycksensor	
21	VOE 3537499	1					O-ring	Joint torique	O-Ring	Anillo tórico	O-ring	
22	VOE 3094874	2					O-ring	Joint torique	O-Ring	Anillo tórico	O-ring	
23	VOE 4880647	2					Sheath	Gaine Spirale	Spiralhulle	Vaina Espiral	Spiralhölje	
24	VOE 16894778	1					Hose assembly	Conduit flexible	Schlauchleitung	Conducto	Slangledning	(VOE 16872865)
25	VOE 13949747	3					Clamp	Collier serrage	Schelle	Abrazadera	Klamma	
26	VOE 15031146	1					Safety valve	Soupape sûreté	Sicherheitsventil	Válvula de seguridad	Säkerhetsventil	
27	VOE 16674775	1					Pipe	Tuyau	Rohrleitung	Tubo	Rör	
28	VOE 16845907	1					Hose assembly	Conduit flexible	Schlauchleitung	Conducto	Slangledning	
29	VOE 16894741	1					Hose assembly	Conduit flexible	Schlauchleitung	Conducto	Slangledning	(VOE 16868749)
30	VOE 930430	1					Spacer ring	Bague entretoise	Abstandring	Anillo distanciador	Distansring	

1	
2	
3	
4	
5	

Assembly of hose: evaparator, receiver drier and condenser.
Montage flexibles: évaporateur, deshydrat.et condenseur.
Anbauteile Schlauch: Verdampfer, Entfeuchter und kondensor.
Conjunto de mangueras: evaporador, secador y condensador.
Montering av slangar: evaporator, torkare och kondensor.

85715

Catalogue id	Group
20694	**874**
Illustr. No	Section
1085466	**500**
Issue	Page
20039665-F	**1349**

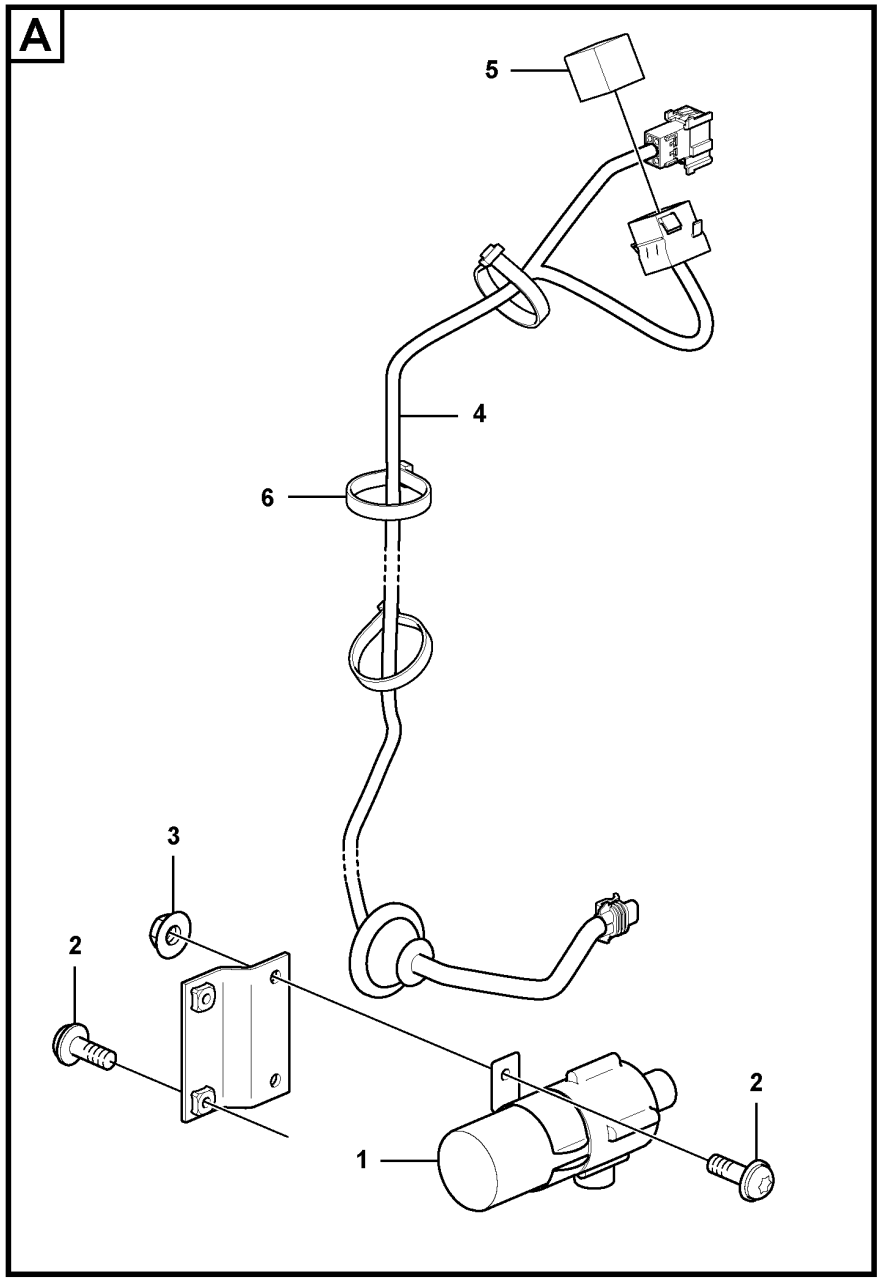

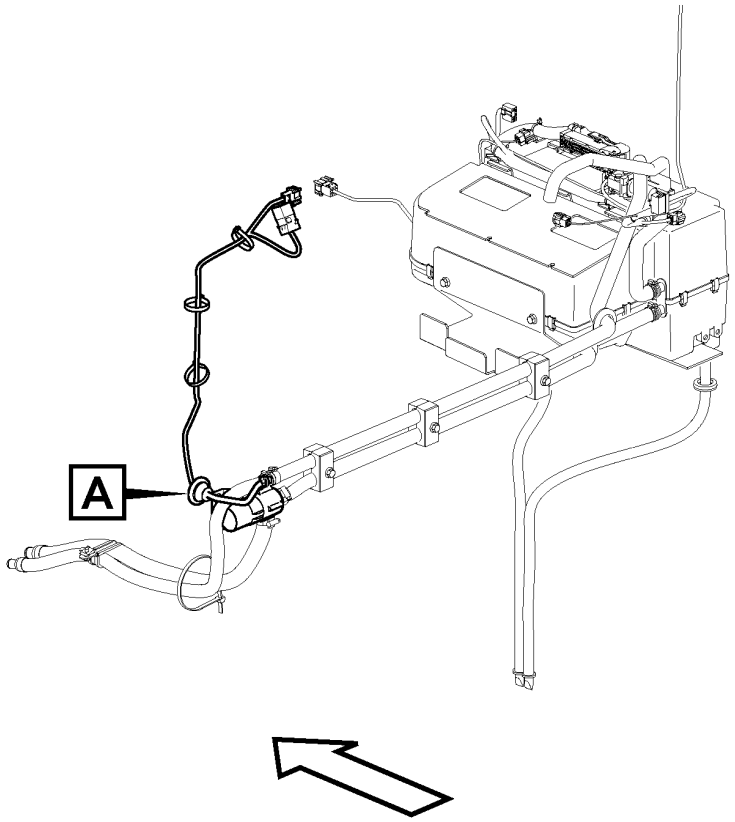

Volvo Construction Equipment
1071598

Fig.	Part No.	Quantity 1	2	3	PS	KIT	Description	Dénomination	Bezeichnung	Denominación	Benämning	Notes
1	VOE 11706595	1					Pump	Pompe	Pumpe	Bomba	Pump	
2	VOE 971321	4					Six point socket screw	Vis à 6 pans creux	Sechszahn-Hohlschraube	Racor de seis dientes	Sextandhålskruv	
3	VOE 13949278	2					Flange lock nut	Contre-écrou à embase	Flanschverschlussmutter	Contratuerca embridada	Flänslåsmutter	
4	VOE 17207335	1					Wiring harness	Faisceau de câbles	Kabelbaum	Manojo cables	Ledningsmatta	See group 371-5000 page 735
5	VOE 21244697	1					Relay	Relais	Relais	Relé	Relä	RE8701
6	VOE 4881440	3					Cable tie	Serre-câble	Kabelbinder	Abrazadera de cinta	Buntband	

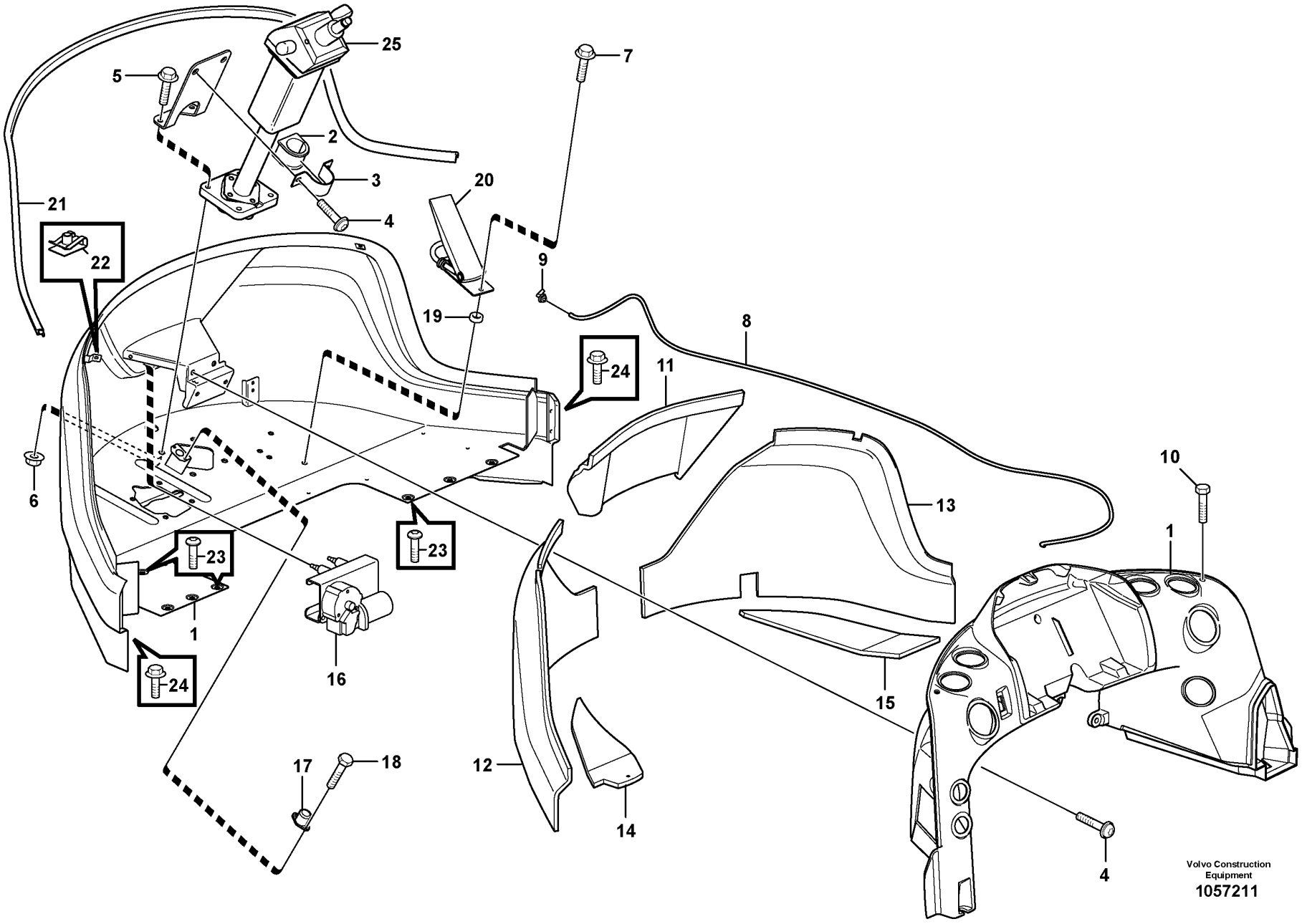
25
5
7
2
3
20
21
4
22
9
19
8
24
11
6
13
10
23
23
1
1
16
24
15
12
17
18
14
4
Volvo Construction Equipment
1057211

Fig.	Part No.	Quantity 1	2	3	PS	KIT	Description	Dénomination	Bezeichnung	Denominación	Benämning	Notes
1	VOE 11444114	1					Air duct	Canal d'air	Luftkanal	Canal de aire	Luftkanal	See group 872-500 page 1327
2	VOE 11006711	1					Rubber bushing	Bague caoutchouc	Gummibuchse	Buje de goma	Gummibussning	
3	VOE 11006712	1					Clamp	Collier serrage	Schelle	Abrazadera	Klamma	
4	VOE 971383	8					Six point socket screw	Vis à 6 pans creux	Sechszahn-Hohlschraube	Racor de seis dientes	Sextandhålskruv	
5	VOE 13965220	4					Screw	Vis	Schraube	Tornillo	Skruv	
6	VOE 13971098	4					Flange nut	Écrou à embase	Flanschmutter	Tuerca embridada	Flänsmutter	
7	VOE 13945444	2					Screw	Vis	Schraube	Tornillo	Skruv	
8	VOE 1304841	REQ					Hose	Flexible	Schlauch	Manguera	Slang	L = 2300 mm
9	VOE 14508639	1					Elbow	Coude	Winkel	Ángulo	Vinkel	
10	VOE 981635	2					Six point socket screw	Vis à 6 pans creux	Sechszahn-Hohlschraube	Racor de seis dientes	Sextandhålskruv	
11	VOE 11444132	1					Insulation	Isolation	Isolierung	Aislamiento	Isolering	
12	VOE 11412802	1					Insulation	Isolation	Isolierung	Aislamiento	Isolering	
13	VOE 11412803	1					Insulation	Isolation	Isolierung	Aislamiento	Isolering	
14	VOE 11444123	1					Insulation	Isolation	Isolierung	Aislamiento	Isolering	
15	VOE 11444124	1					Insulation	Isolation	Isolierung	Aislamiento	Isolering	
16	VOE 15190412	1					Wiper motor	Moteur essuie-glace	Wischermotor	Motor limpiaparabrisas	Torkarmotor	See group 363-300 page 565
17	VOE 1589502	1					Foot operated switch	Contacteur au pied	Fußschalter	Contacto freno	Fotkontakt	
18	VOE 969278	2					Six point socket screw	Vis à 6 pans creux	Sechszahn-Hohlschraube	Racor de seis dientes	Sextandhålskruv	
19	VOE 930427	2					Spacer ring	Bague entretoise	Abstandring	Anillo distanciador	Distansring	
20	VOE 17222635	1					Accelerator pedal	Pédale accélérateur	Gaspedal	Pedal acelerador	Gaspedal	SE2702
21	VOE 11444160	REQ					Moulding	Moulure	Leiste	Listón	List	L = 2500 mm
22	VOE 11444172	2					Spring nut	Écrou de ressort	Federverschlussmutter	Tuerca resorte	Fjädermutter	
23	VOE 981208	6					Six point socket screw	Vis à 6 pans creux	Sechszahn-Hohlschraube	Racor de seis dientes	Sextandhålskruv	
24	VOE 946472	2					Flange screw	Vis à embase	Flanschschraube	Tornillo embridado	Flänsskruv	
25	VOE 11412965	1					Steering column	Colonne de direction	Lenksäule	Columna del volante	Styrkolonn	See group 641-300 page 1015

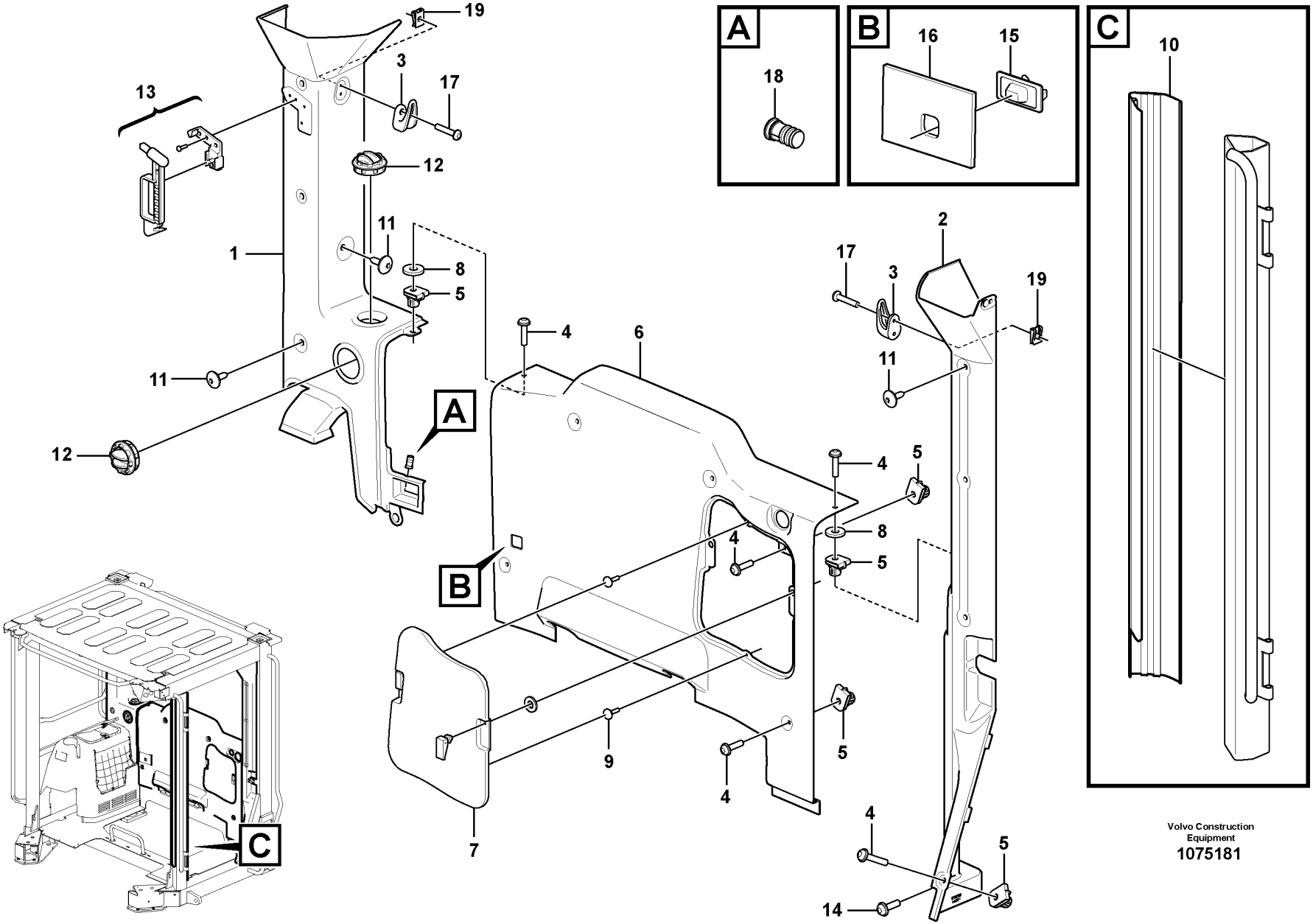

Volvo Construction Equipment

1075181

Fig.	Part No.	Quantity 1	2	3	PS	KIT	Description	Dénomination	Bezeichnung	Denominación	Benämning	Notes
1	VOE 15015297	1					Cover	Couvercle	Deckel	Tapa	Lock	
2	VOE 17259808	1					Cover	Capot	Abdeckung	Capó	Kåpa	
3	VOE 11078015	2					Clothes hook	Crochet de pâterre	Kleiderhaken	Gancho ropa	Klädkrok	
4	VOE 976170	8					Six point socket screw	Vis à 6 pans creux	Sechszahn-Hohlschraube	Racor de seis dientes	Sextandhålskruv	
5	VOE 11444172	8					Spring nut	Écrou de ressort	Federverschlussmutter	Tuerca resorte	Fjädermutter	
6	VOE 16266897	1					Rear section	Section ar	Rückwand	Sección posterior	Bakstycke	
7	VOE 17401271	1					•Lid	•Porte	•Deckel	•Tapa	•Lock	
8	VOE 11444240	2					•Washer	•Rondelle	•Scheibe	•Arandela	•Bricka	
9	VOE 0081803	2					•Rubber Button	•Bouton Caoutchouc	•Gummiknopf	•Boton Goma	•Gummiknapp	
10	VOE 15012075	1					Panel	Panneau	Paneel	Panel	Panel	
11	VOE 11204217	8					Plug	Tampon	Stopfen	Tapón	Plugg	
12	VOE 11412071	2					Nozzle	Gicleur	Düse	Difusor	Munstycke	
13	VOE 11113885	1					Hammer	Marteau	Hammer	Martillo	Hammare	
14	VOE 981208	1					Six point socket screw	Vis à 6 pans creux	Sechszahn-Hohlschraube	Racor de seis dientes	Sextandhålskruv	
15	VOE 14514330	1					Sensor	Capteur	Geber	Sensor	Sensor	SE8706
16	VOE 11444433	1					Seal	Étanchéité	dichtung	Junta	Tätning	
17	VOE 972007	4					Six point socket screw	Vis à 6 pans creux	Sechszahn-Hohlschraube	Racor de seis dientes	Sextandhålskruv	
18	VOE 11412983	1					Nipple	Raccord	Nippel	Niple	Nippel	
19	VOE 942866	4					Spring nut	Écrou de ressort	Federverschlussmutter	Tuerca resorte	Fjädermutter	

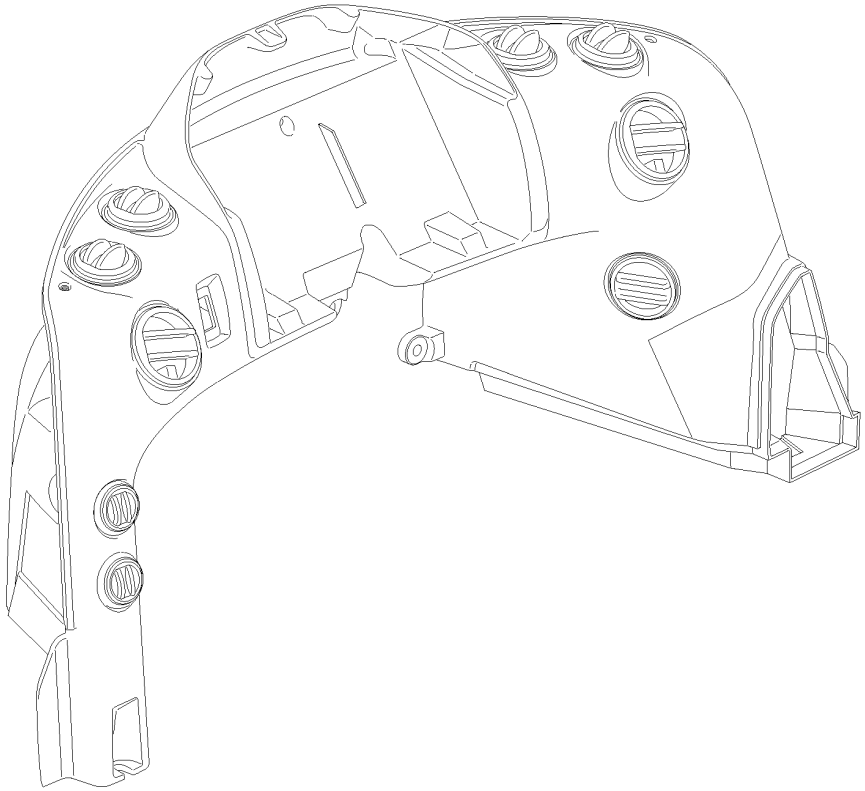

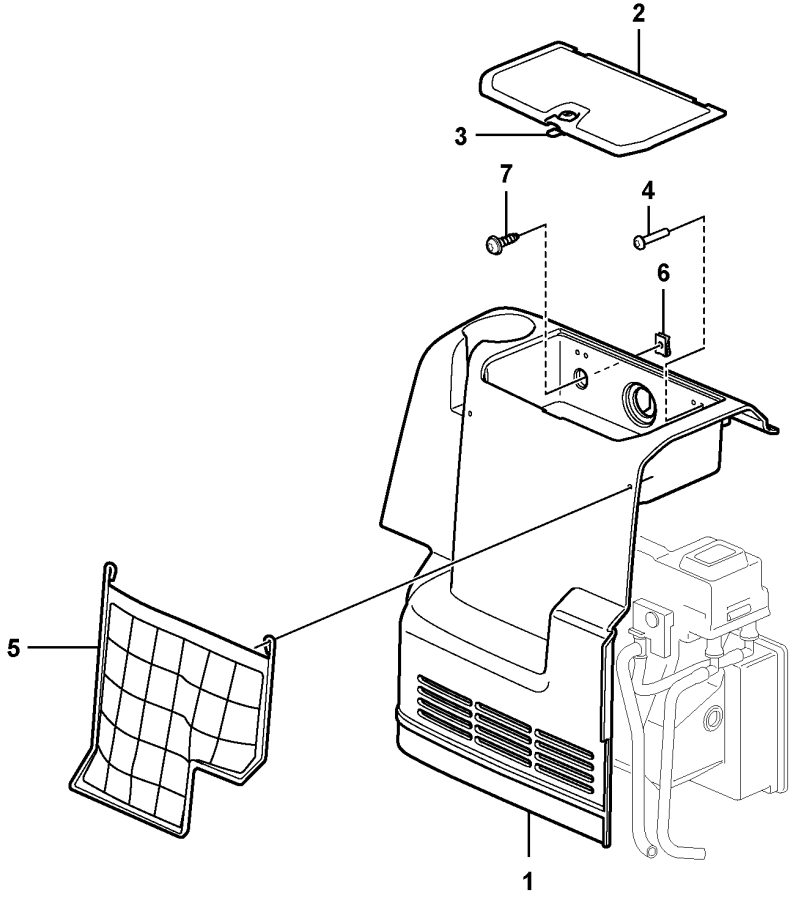



Volvo Construction Equipment
1075194

Fig.	Part No.	Quantity 1	2	3	PS	KIT	Description	Dénomination	Bezeichnung	Denominación	Benämning	Notes
	VOE 11412753	1					Cover	Capot	Abdeckung	Capó	Kåpa	
1	**VOE 11412754**	1					•Cover	•Capot	•Haube	•Capo	•Lock	
2	**VOE 11444329**	1					•Lid	•Porte	•Deckel	•Tapa	•Lock	
3	**VOE 11412937**	1					••Lock cylinder	••Barillet de serrure	••Schließzylinder	••Cilindro de cierre	••Låscylinder	Key included
4	**VOE 975367**	7					•Six point socket screw	•Vis à 6 pans creux	•Sechszahn-Hohlschraube	•Racor de seis dientes	•Sextandhålskruv	
5	**VOE 11444252**	1					•Net pocket	•Poche filet	•Netztasche	•Bolsa	•Nätficka	
6	**VOE 949921**	2					Spring nut	Écrou de ressort	Federverschlussmutter	Tuerca resorte	Fjädermutter	
7	**VOE 971330**	2					Six point socket screw	Vis à 6 pans creux	Sechszahn-Hohlschraube	Racor de seis dientes	Sextandhålskruv	

1		**Side panel right** **Panneau, droite** **Bedienkonsole,recht** **Panel lateral, derecha** **Sidopanel, höger**	Catalogue id **20694**	Group **882**
2				
3			Illustr. No **1075194**	Section **200**
4				
5		**11294120**	Issue **20039665-F**	Page **1357**

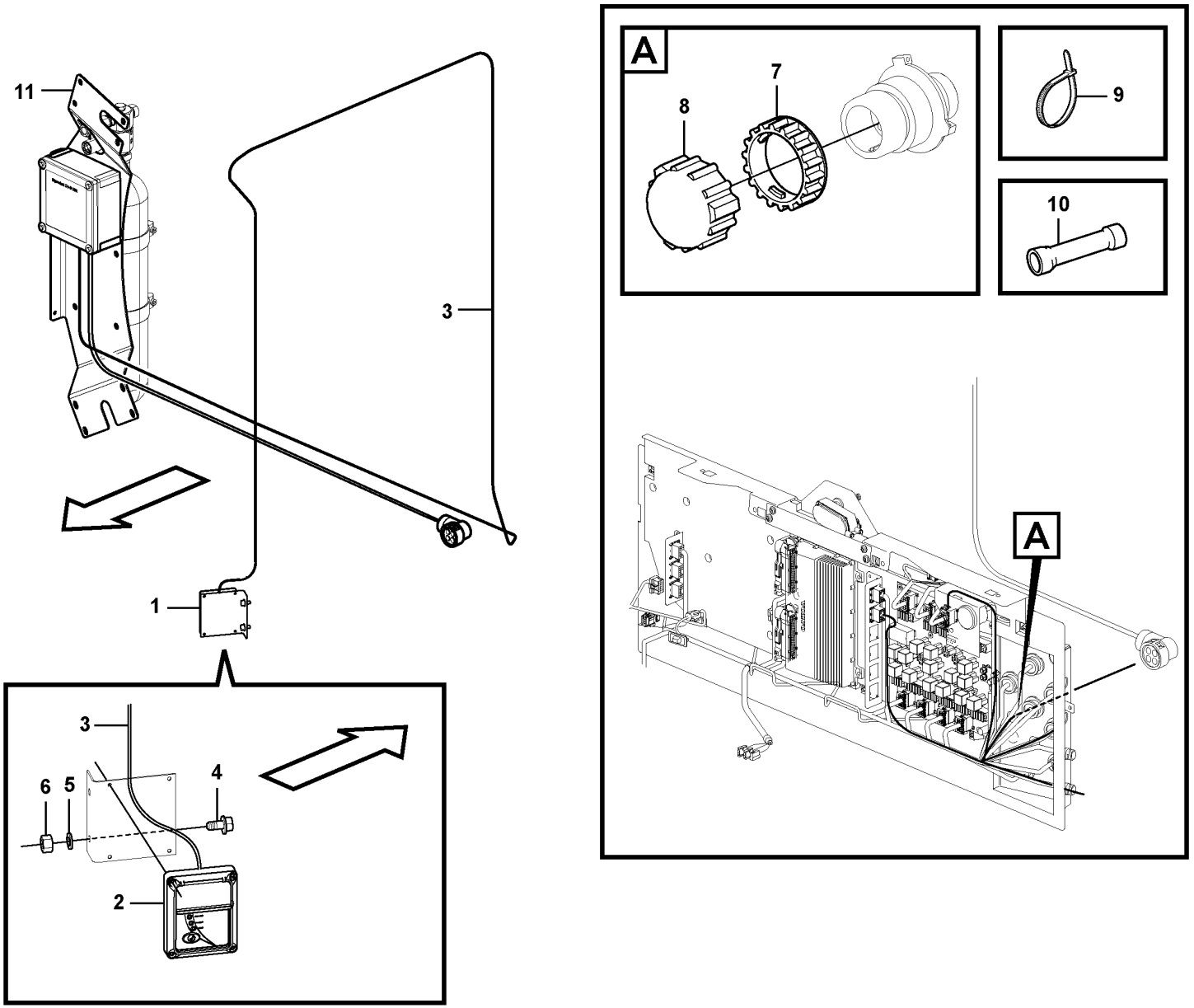
11
3
1
A
8
7
9
10
A
3
6
5
4
2

Fig.	Part No.	Quantity 1	2	3	PS	KIT	Description	Dénomination	Bezeichnung	Denominación	Benämning	Notes
1	**VOE 16883312**	1					Display panel	Panneau afficheur	Informationsdisplay	Panel indicador	Informationspanel	S/N -3298
1		1			NS		Display panel	Panneau afficheur	Informationsdisplay	Panel indicador	Informationspanel	S/N -3297
2	**VOE 15146389**	1					•Panel	•Panneau	•Paneel	•Panel	•Panel	
	VOE 17253793	1					••Cover	••Gaine extérieure	••Stoßfängerhaut	••Funda exterior	••Ytterhölje	
3	**VOE 15146681**	1					•Control cable	•Câble commande	•Schaltkabel	•Cable de mando	•Manöverkabel	
4	**VOE 965175**	2			SS		Flange screw	Vis à embase	Flanschschraube	Tornillo embridado	Flänsskruv	
5	**VOE 955892**	2					Plain washer	Rondelle plane	Flachscheibe	Arandela plana	Planbricka	
6	**VOE 13955781**	2					Nut	Écrou	Mutter	Tuerca	Mutter	
7	**VOE 3963413**	1					Ring	Bague	Ring	Anillo	Ring	
8	**VOE 20374157**	1					Cap	Chapeau	Kappe	Caperuza	Lock	
9	**VOE 4821292**	REQ					Cable tie	Serre-câble	Kabelbinder	Abrazadera de cinta	Buntband	
10	**VOE 956958**	1					Splice	Douille raccord	Verbindungsmuffe	Manguito unión	Skarvhylsa	
11	**VOE 16878589**	1					Attachment kit	Kit de fixation	Halterungsatz	Juego de acoplamiento	Fästsats	S/N 3298-

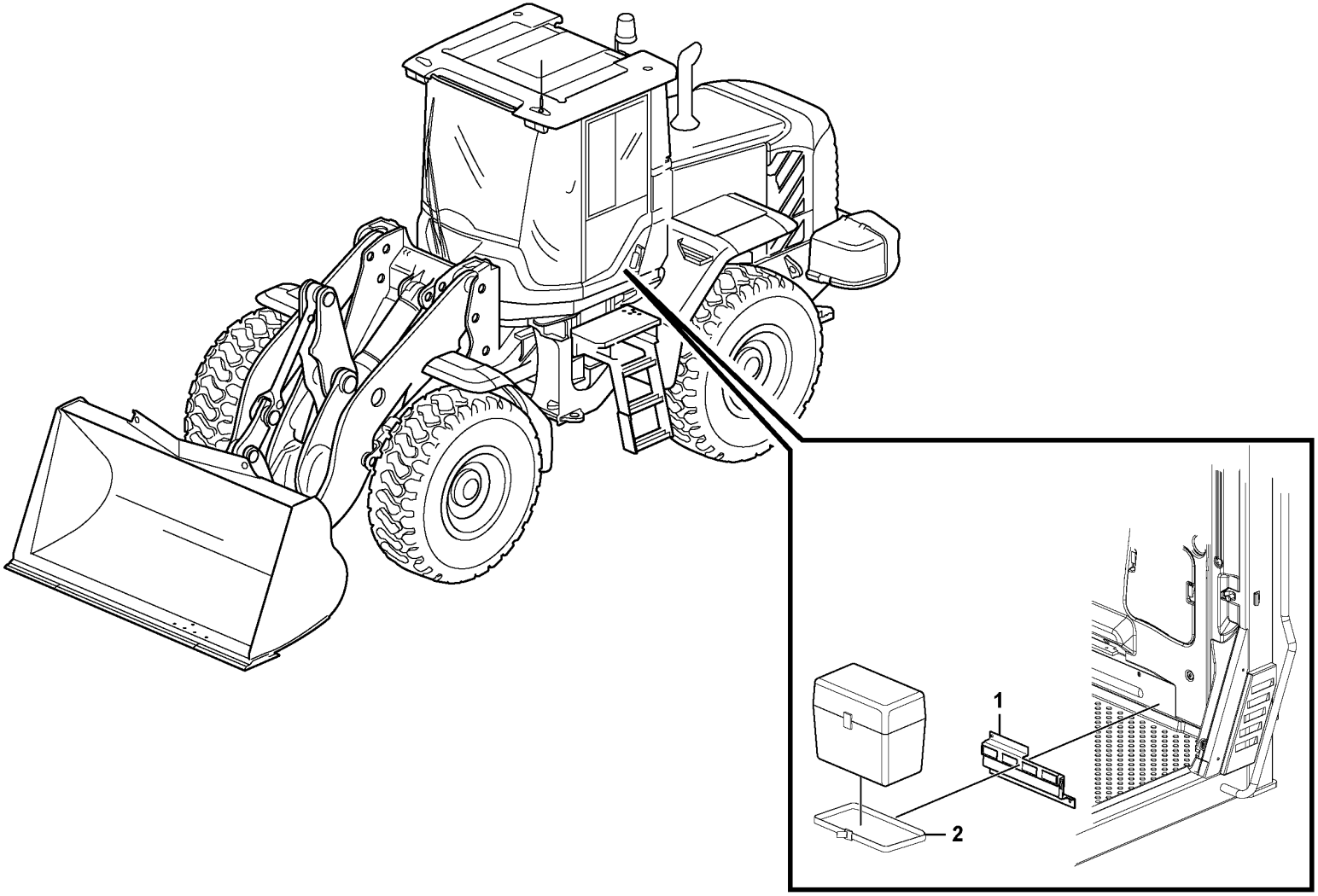

Volvo Construction Equipment

1026331

Fig.	Part No.	Quantity 1	2	3	PS	KIT	Description	Dénomination	Bezeichnung	Denominación	Benämning	Notes
1	VOE 17221245	1					Anchorage	Fixation	Halterung	Fijación	Fäste	
2	VOE 11104606	1					Retaining strap	Courroie de serrage	Halteriemen	Correa tensora	Spännrem	

1		**Lunch box holder** **Fixation, caisse** **Halterung, Kasten** **Fijacion, caja** **Fäste för lunchlåda**	Catalogue id **20694**	Group **882**
2			Illustr. No **1026331**	Section **400**
3				
4			Issue **20039665-F**	Page **1361**
5		**83437**		

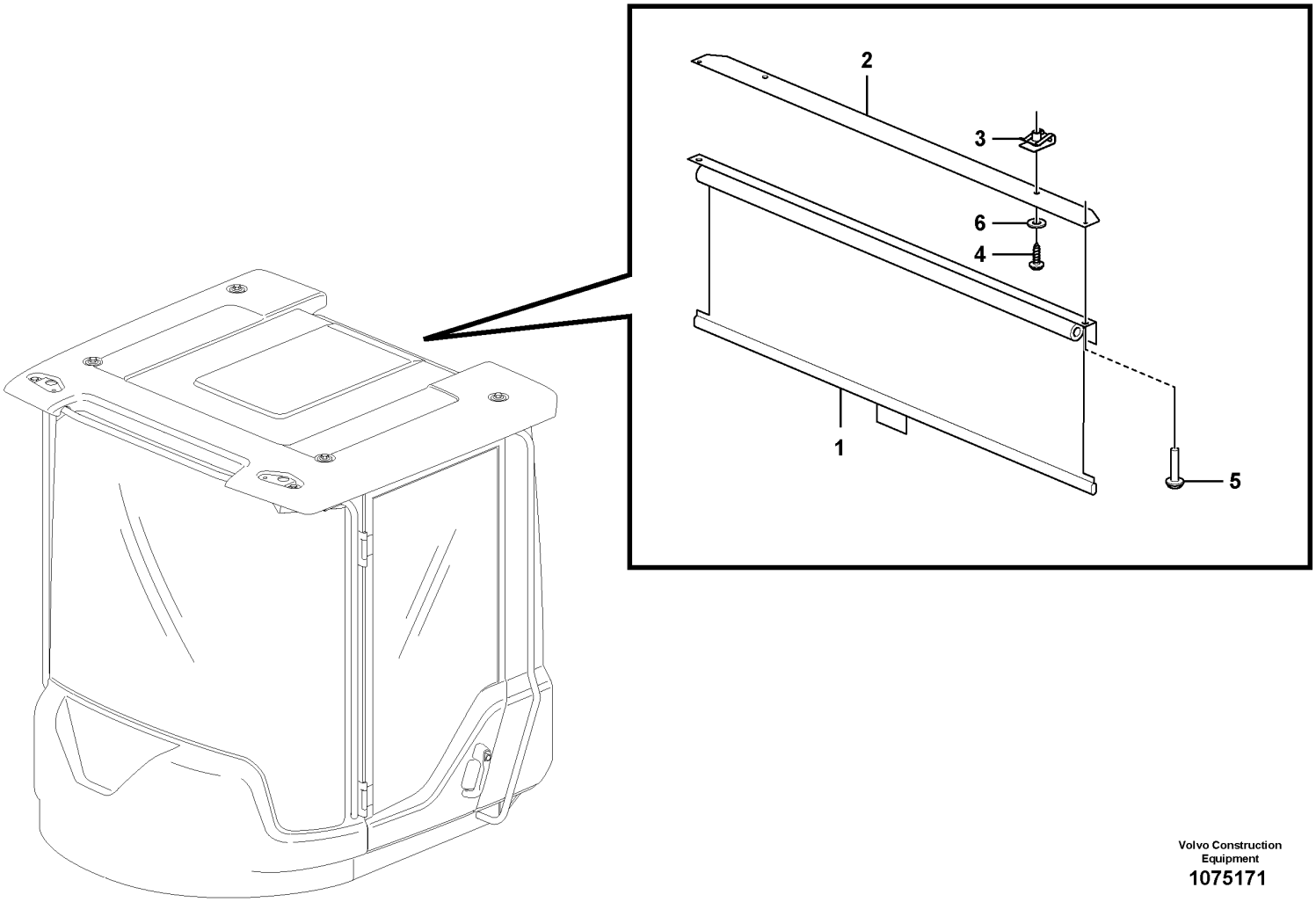

Volvo Construction Equipment
1075171

Fig.	Part No.	Quantity 1	2	3	PS	KIT	Description	Dénomination	Bezeichnung	Denominación	Benämning	Notes
1	VOE 15081227	1					Sun blind	Store	Sonnenvorhang	Cortina parasol	Solskyddsgardin	
2	VOE 11429252	1					Attaching plate	Plaque de fixation	Befestigungsplatte	Placa de fijación	Fästplatta	
3	VOE 949921	2					Spring nut	Écrou de ressort	Federverschlussmutter	Tuerca resorte	Fjädermutter	
4	VOE 969587	2					Six point socket screw	Vis à 6 pans creux	Sechszahn-Hohlschraube	Racor de seis dientes	Sextandhålskruv	
5	VOE 972079	2					Six point socket screw	Vis à 6 pans creux	Sechszahn-Hohlschraube	Racor de seis dientes	Sextandhålskruv	
6	VOE 960139	2					Plain washer	Rondelle plane	Flachscheibe	Arandela plana	Planbricka	

1		**Interior components, sun blinds.** **Pièces d'aménagement, jalousie.** **Innenausstattung, Sonnenvorhang.** **Componentes interiores, cortina parasol.** **Inredningsdetaljer, solskyddsgardiner.**	Catalogue id **20694**	Group **882**
2				
3			Illustr. No **1075171**	Section **500**
4				
5		**83831**	Issue **20039665-F**	Page **1363**

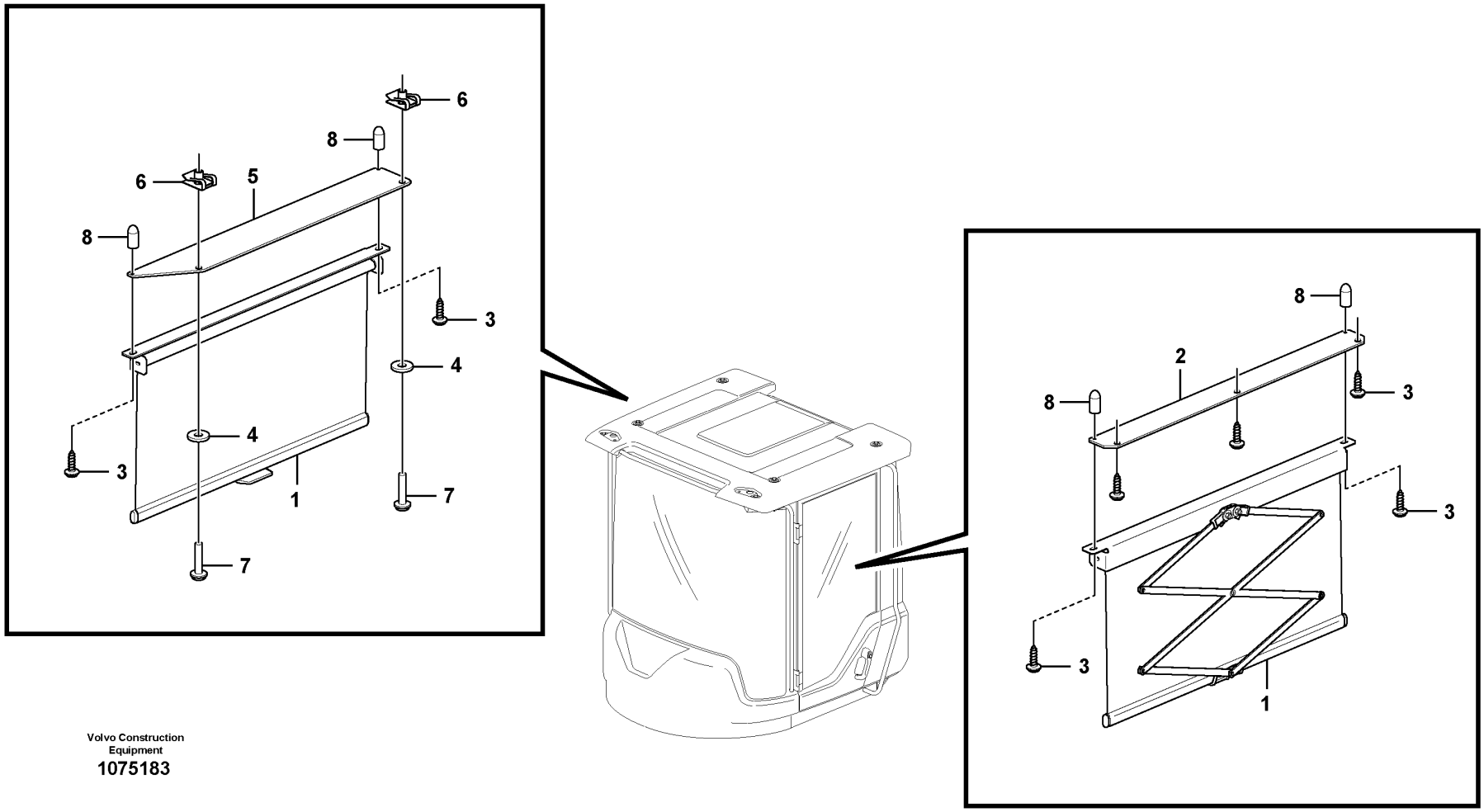

Volvo Construction Equipment

1075183

Fig.	Part No.	Quantity 1	2	3	PS	KIT	Description	Dénomination	Bezeichnung	Denominación	Benämning	Notes
1	VOE 15080401	2					Sun blind	Store	Sonnenvorhang	Cortina parasol	Solskyddsgardin	
2	VOE 11429247	1					Plate	Tôle	Blech	Chapa	Plåt	
3	VOE 972079	7					Six point socket screw	Vis à 6 pans creux	Sechszahn-Hohlschraube	Racor de seis dientes	Sextandhålskruv	
4	VOE 960139	2					Plain washer	Rondelle plane	Flachscheibe	Arandela plana	Planbricka	
5	VOE 15014658	1					Attaching plate	Plaque de fixation	Befestigungsplatte	Placa de fijación	Fästplatta	
6	VOE 949921	2					Spring nut	Écrou de ressort	Federverschlussmutter	Tuerca resorte	Fjädermutter	
7	VOE 969587	2					Six point socket screw	Vis à 6 pans creux	Sechszahn-Hohlschraube	Racor de seis dientes	Sextandhålskruv	
8	VOE 15081857	4					Protecting cover	Couvercle protection	Schutzdeckel	Tapa de protección	Skyddslock	

1		**Interior components, sun blinds.** **Pièces d'aménagement, jalousie.** **Innenausstattung, Sonnenvorhang.** **Componentes interiores, cortina parasol.** **Inredningsdetaljer, solskyddsgardiner.**	Catalogue id **20694**	Group **882**
2				
3			Illustr. No **1075183**	Section **600**
4				
5		**83832**	Issue **20039665-F**	Page **1365**

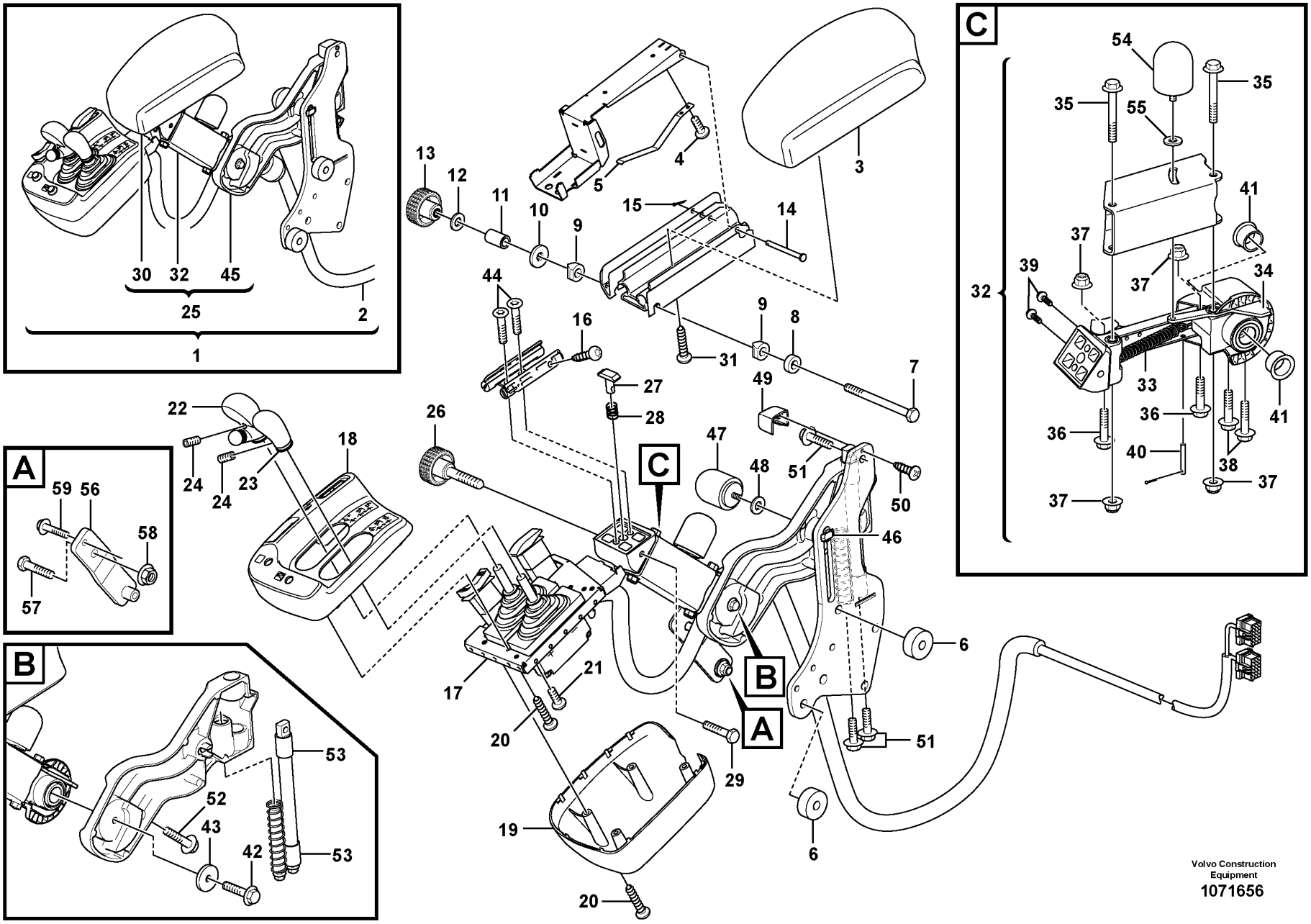
A
B
C
1
2
3
4
5
6
7
8
9
10
11
12
13
14
15
16
17
18
19
20
21
22
23
24
25
26
27
28
29
30
31
32
33
34
35
36
37
38
39
40
41
42
43
44
45
46
47
48
49
50
51
52
53
54
55
56
57
58
59
Volvo Construction Equipment
1071656

Fig.	Part No.	Quantity 1	2	3	PS	KIT	Description	Dénomination	Bezeichnung	Denominación	Benämning	Notes
1	VOE 17270251	1					Arm rest	Accoudoir	Armlehne	Reposabrazos	Armstöd	
2	VOE 15197308	1					•Wiring harness	•Faisceau de câbles	•Kabelbaum	•Manojo cables	•Ledningsmatta	See group 371-2000 page 663
3	VOE 17247897	1					•Arm rest	•Accoudoir	•Armlehne	•Reposabrazos	•Armstöd	
4	VOE 969467	2					•Six point socket screw	•Vis à 6 pans creux	•Sechszahn-Hohlschraube	•Racor de seis dientes	•Sextandhålskruv	
5	VOE 11429092	1					•Leaf spring	•Ressort à lames	•Blattfeder	•Ballesta	•Bladfjäder	
6	VOE 11444330	2					•Spacer	•Entretoise	•Abstandkörper	•Distanciador	•Distans	
7	VOE 955286	1					•Hexagon screw	•Vis à tête hexagonale	•Sechskantschraube	•Tornillo hexagonal	•Sexkantsskruv	
8	VOE 11429082	1					•Bushing	•Bague	•Buchse	•Casquillo	•Bussning	
9	VOE 11429080	2					•Bushing	•Bague	•Buchse	•Casquillo	•Bussning	
10	VOE 960139	1					•Plain washer	•Rondelle plane	•Flachscheibe	•Arandela plana	•Planbricka	
11	VOE 15007593	1					•Bushing	•Bague	•Buchse	•Casquillo	•Bussning	
12	VOE 955892	1					•Plain washer	•Rondelle plane	•Flachscheibe	•Arandela plana	•Planbricka	
13	VOE 11429093	1					•Knob	•Bouton	•Bedienungsknopf	•Volante	•Ratt	
14	VOE 964841	1					•Clevis pin	•Boulon à trou goupille	•Splintbolzen	•Perno pasador hendido	•Sprintbult	
15	VOE 907816	1					•Split pin	•Goupille fendue	•Splint	•Pasador hendido	•Saxpinne	
16	VOE 975372	4					•Six point socket screw	•Vis à 6 pans creux	•Sechszahn-Hohlschraube	•Racor de seis dientes	•Sextandhålskruv	
17	VOE 11164937	1					•Support frame	•Châssis-porteur	•Hilfsrahmen	•Brazo de empuje	•Bärram	
18	VOE 17248746	1					•Cover	•Capot	•Abdeckung	•Capó	•Kåpa	
19	VOE 11164936	1					•Cover	•Capot	•Abdeckung	•Capó	•Kåpa	
20	VOE 975370	6					•Six point socket screw	•Vis à 6 pans creux	•Sechszahn-Hohlschraube	•Racor de seis dientes	•Sextandhålskruv	
21	VOE 975367	8					•Six point socket screw	•Vis à 6 pans creux	•Sechszahn-Hohlschraube	•Racor de seis dientes	•Sextandhålskruv	
22	VOE 11429099	1					•Knob	•Bouton	•Knauf	•Botón	•Knopp	
23	VOE 15008405	1					•Knob	•Bouton	•Bedienungsknopf	•Volante	•Ratt	
24	VOE 967308	2					•Set screw	•Vis butée	•Anschlagschraube	•Tornillo tope	•Stoppskruv	
25	VOE 17270199	1					•Arm rest	•Accoudoir	•Armlehne	•Reposabrazos	•Armstöd	
26	VOE 15020249	1					••Locking knob	••Bouton de blocage	••Verriegelungsrad	••Botón de cierre	••Låsratt	
27	VOE 11429087	1					••Lock brace	••Étrier verrouillage	••Sperrklinke	••Brazo de seguridad	••Låsbygel	
28	VOE 11429090	1					••Spring	••Ressort	••Feder	••Resorte	••Fjäder	

1		**Foldable arm rest, lever steering.** **Accoudoir rabattable.** **Klappbare armlehne.** **Apoyabrazos plegable.** **Vikbart armstöd, spakstyrning.**	Catalogue id **20694**	Group **882**
2			Illustr. No **1071656**	Section **700**
3				
4			Issue **20039665-F**	Page **1367**
5		**86185**		

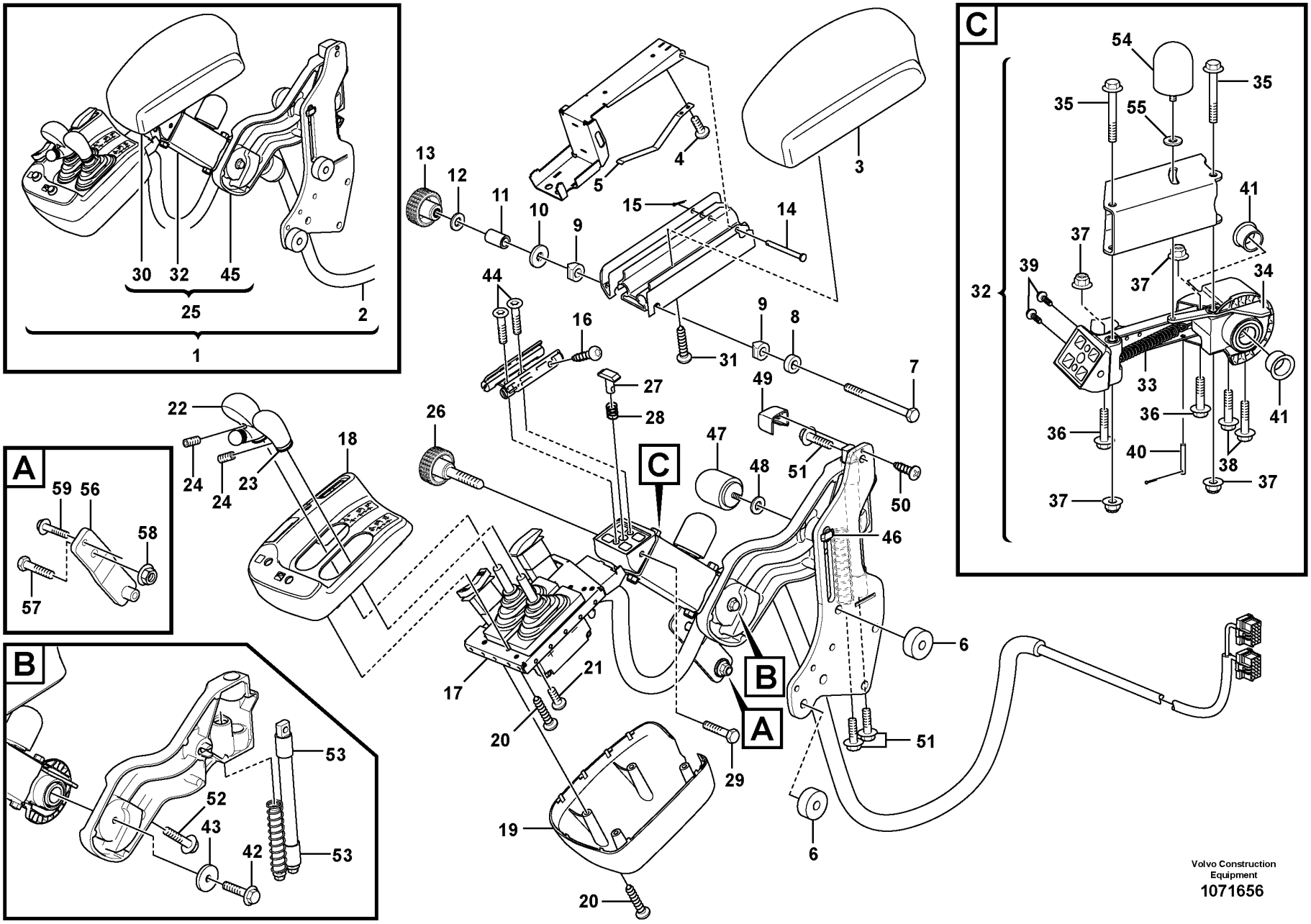
A
B
C
1
2
3
4
5
6
7
8
9
10
11
12
13
14
15
16
17
18
19
20
21
22
23
24
25
26
27
28
29
30
31
32
33
34
35
36
37
38
39
40
41
42
43
44
45
46
47
48
49
50
51
52
53
54
55
56
57
58
59
Volvo Construction Equipment
1071656

Fig.	Part No.	Quantity 1	2	3	PS	KIT	Description	Dénomination	Bezeichnung	Denominación	Benämning	Notes
29	VOE 969518	1					••Six point socket screw	••Vis à 6 pans creux	••Sechszahn-Hohlschraube	••Racor de seis dientes	••Sextandhålskruv	
30	VOE 16670937	1					••Arm rest	••Accoudoir	••Armlehne	••Reposabrazos	••Armstöd	
31	VOE 969464	4					•••Six point socket screw	•••Vis à 6 pans creux	•••Sechszahn-Hohlschraube	•••Racor de seis dientes	•••Sextandhålskruv	
32	VOE 17273460	1					••Release mechanism	••Dispositif d'inclinaison	••Klappvorrichtung	••Mecanismo liberador	••Fällningsanordning	
33	VOE 11164989	1					•••Spring	•••Ressort	•••Feder	•••Resorte	•••Fjäder	
34	VOE 17231493	1					•••Lock arm	•••Bras verrouillage	•••Sperrhebel	•••Brazo bloqueo	•••Låsarm	
35	VOE 965181	2					•••Flange screw	•••Vis à embase	•••Flanschschraube	•••Tornillo embridado	•••Flänsskruv	
36	VOE 947760	2					•••Flange screw	•••Vis à embase	•••Flanschschraube	•••Tornillo embridado	•••Flänsskruv	
37	VOE 948645	4					•••Flange lock nut	•••Contre-écrou à embase	•••Flanschverschlussmutter	•••Contratuerca embridada	•••Flänslåsmutter	
38	VOE 965176	2			SS		•••Flange screw	•••Vis à embase	•••Flanschschraube	•••Tornillo embridado	•••Flänsskruv	
39	VOE 971304	2					•••Six point socket screw	•••Vis à 6 pans creux	•••Sechszahn-Hohlschraube	•••Racor de seis dientes	•••Sextandhålskruv	
40	VOE 964946	1					•••Split pin	•••Goupille fendue	•••Splint	•••Pasador hendido	•••Saxpinne	
41	VOE 11164775	2					•••Bushing	•••Bague	•••Buchse	•••Casquillo	•••Bussning	
42	VOE 947760	1					••Flange screw	••Vis à embase	••Flanschschraube	••Tornillo embridado	••Flänsskruv	
43	VOE 15084764	1					••Washer	••Rondelle	••Scheibe	••Arandela	••Bricka	
44	VOE 13977628	2					••Six point socket screw	••Vis à 6 pans creux	••Sechszahn-Hohlschraube	••Racor de seis dientes	••Sextandhålskruv	
45	VOE 11164958	1					••Attaching arm	••Bras d'ancrage	••Befestigungsarm	••Brazo de fijación	••Fästarm	
46	VOE 11164767	1					•••Lock brace	•••Étrier verrouillage	•••Sperrklinke	•••Brazo de seguridad	•••Låsbygel	
47	VOE 11164780	1					•••Knob	•••Bouton	•••Bedienungsknopf	•••Volante	•••Ratt	
48	VOE 955892	1					•••Plain washer	•••Rondelle plane	•••Flachscheibe	•••Arandela plana	•••Planbricka	
49	VOE 11412841	1					•••Cover	•••Capot	•••Abdeckung	•••Capó	•••Kåpa	
50	VOE 975370	1					•••Six point socket screw	•••Vis à 6 pans creux	•••Sechszahn-Hohlschraube	•••Racor de seis dientes	•••Sextandhålskruv	
51	VOE 946173	3					•••Flange screw	•••Vis à embase	•••Flanschschraube	•••Tornillo embridado	•••Flänsskruv	
52	VOE 965185	1					•••Flange screw	•••Vis à embase	•••Flanschschraube	•••Tornillo embridado	•••Flänsskruv	
53	VOE 11164763	2					•••Bushing	•••Bague	•••Buchse	•••Casquillo	•••Bussning	
54	VOE 11164780	1					•Knob	•Bouton	•Bedienungsknopf	•Volante	•Ratt	
55	VOE 955892	1					•Plain washer	•Rondelle plane	•Flachscheibe	•Arandela plana	•Planbricka	

1		**Foldable arm rest, lever steering.**	Catalogue id **20694**	Group **882**
2		**Accoudoir rabattable.**		
3		**Klappbare armlehne.**	Illustr. No **1071656**	Section **700**
4		**Apoyabrazos plegable.**		
5		**Vikbart armstöd, spakstyrning.**	Issue **20039665-F**	Page **1369**
		86185		

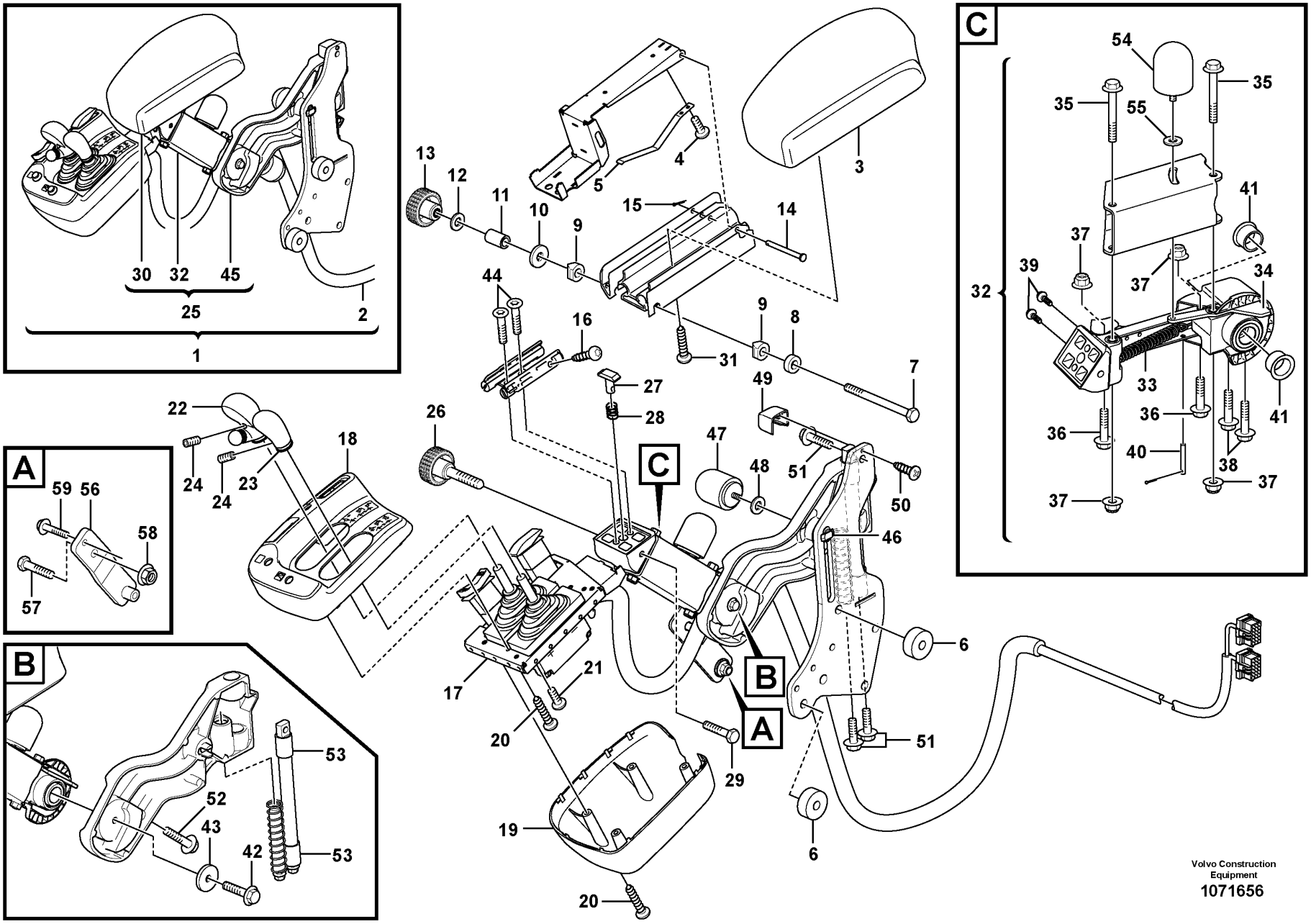
A
B
C
1
2
3
4
5
6
7
8
9
10
11
12
13
14
15
16
17
18
19
20
21
22
23
24
25
26
27
28
29
30
31
32
33
34
35
36
37
38
39
40
41
42
43
44
45
46
47
48
49
50
51
52
53
54
55
56
57
58
59
Volvo Construction Equipment
1071656

Fig.	Part No.	Quantity 1	2	3	PS	KIT	Description	Dénomination	Bezeichnung	Denominación	Benämning	Notes
56	VOE 11444348	1					Attaching plate	Tôle de fixation	Befestigungsblech	Chapa de fijación	Fästplåt	S/N -3338
57	VOE 946472	1					Flange screw	Vis à embase	Flanschschraube	Tornillo embridado	Flänsskruv	S/N -3338
58	VOE 13971098	1					Flange nut	Écrou à embase	Flanschmutter	Tuerca embridada	Flänsmutter	S/N -3338
59	VOE 13946173	1					Screw	Vis	Schraube	Tornillo	Skruv	S/N -3338

1		**Foldable arm rest, lever steering.** **Accoudoir rabattable.** **Klappbare armlehne.** **Apoyabrazos plegable.** **Vikbart armstöd, spakstyrning.**	Catalogue id **20694**	Group **882**
2				
3			Illustr. No **1071656**	Section **700**
4				
5		**86185**	Issue **20039665-F**	Page **1371**

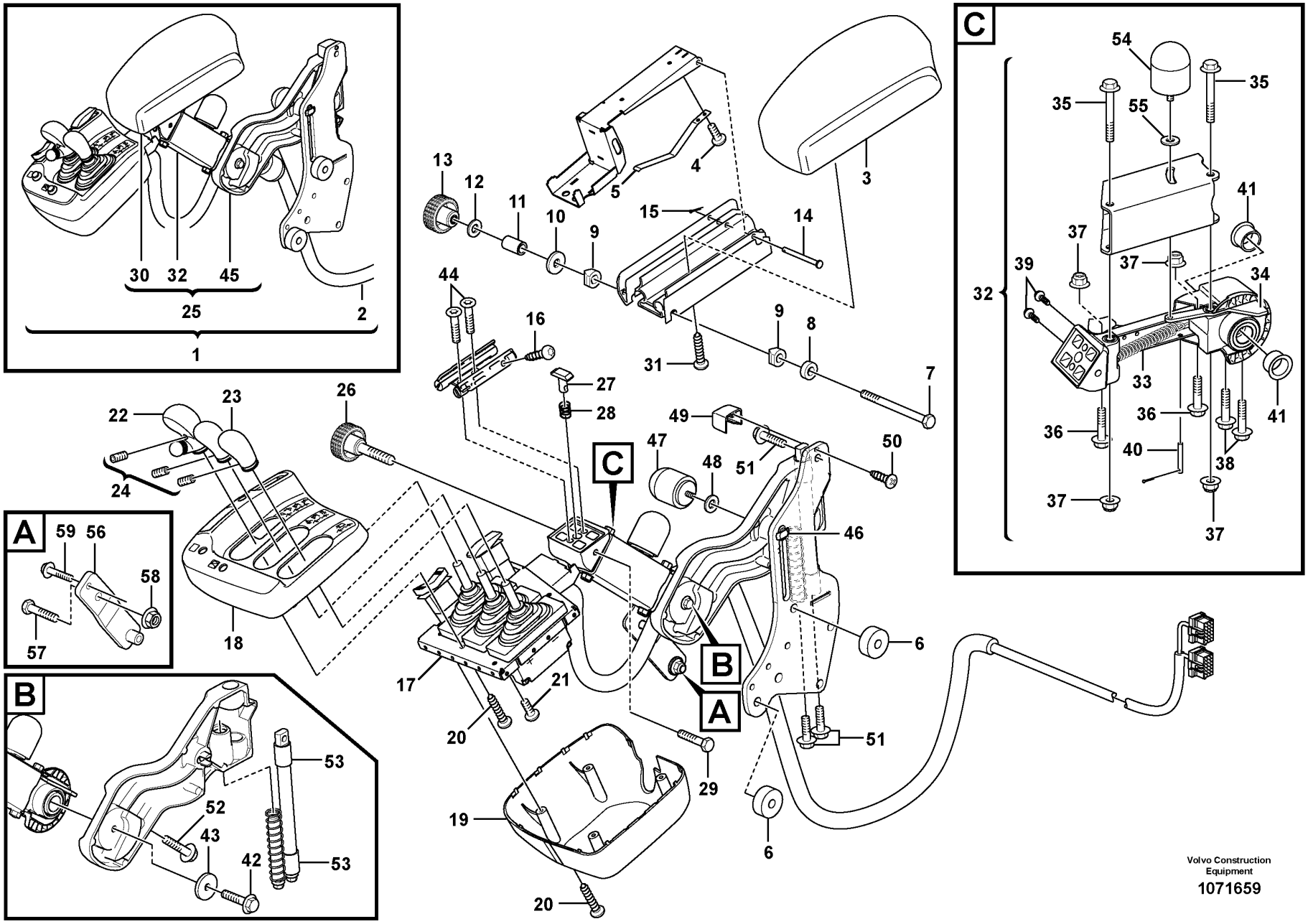

Volvo Construction Equipment

1071659

Fig.	Part No.	Quantity 1	2	3	PS	KIT	Description	Dénomination	Bezeichnung	Denominación	Benämning	Notes
1	VOE 17270264	1					Arm rest	Accoudoir	Armlehne	Reposabrazos	Armstöd	
2	VOE 15197308	1					•Wiring harness	•Faisceau de câbles	•Kabelbaum	•Manojo cables	•Ledningsmatta	See group 371-2100 page 667
3	VOE 17247897	1					•Arm rest	•Accoudoir	•Armlehne	•Reposabrazos	•Armstöd	
4	VOE 969467	2					•Six point socket screw	•Vis à 6 pans creux	•Sechszahn-Hohlschraube	•Racor de seis dientes	•Sextandhålskruv	
5	VOE 11429092	1					•Leaf spring	•Ressort à lames	•Blattfeder	•Ballesta	•Bladfjäder	
6	VOE 11444330	2					•Spacer	•Entretoise	•Abstandkörper	•Distanciador	•Distans	
7	VOE 955286	1					•Hexagon screw	•Vis à tête hexagonale	•Sechskantschraube	•Tornillo hexagonal	•Sexkantsskruv	
8	VOE 11429082	1					•Bushing	•Bague	•Buchse	•Casquillo	•Bussning	
9	VOE 11429080	2					•Bushing	•Bague	•Buchse	•Casquillo	•Bussning	
10	VOE 960139	1					•Plain washer	•Rondelle plane	•Flachscheibe	•Arandela plana	•Planbricka	
11	VOE 15007593	1					•Bushing	•Bague	•Buchse	•Casquillo	•Bussning	
12	VOE 955892	1					•Plain washer	•Rondelle plane	•Flachscheibe	•Arandela plana	•Planbricka	
13	VOE 11429093	1					•Knob	•Bouton	•Bedienungsknopf	•Volante	•Ratt	
14	VOE 964841	1					•Clevis pin	•Boulon à trou goupille	•Splintbolzen	•Perno pasador hendido	•Sprintbult	
15	VOE 907816	1					•Split pin	•Goupille fendue	•Splint	•Pasador hendido	•Saxpinne	
16	VOE 975372	4					•Six point socket screw	•Vis à 6 pans creux	•Sechszahn-Hohlschraube	•Racor de seis dientes	•Sextandhålskruv	
17	VOE 11164991	1					•Support frame	•Châssis-porteur	•Hilfsrahmen	•Brazo de empuje	•Bärram	
18	VOE 11164790	1					•Cover	•Capot	•Abdeckung	•Capó	•Kåpa	
19	VOE 17248497	1					•Cover	•Capot	•Abdeckung	•Capó	•Kåpa	
20	VOE 975370	6					•Six point socket screw	•Vis à 6 pans creux	•Sechszahn-Hohlschraube	•Racor de seis dientes	•Sextandhålskruv	
21	VOE 975367	12					•Six point socket screw	•Vis à 6 pans creux	•Sechszahn-Hohlschraube	•Racor de seis dientes	•Sextandhålskruv	
22	VOE 11429099	1					•Knob	•Bouton	•Knauf	•Botón	•Knopp	
23	VOE 15008405	2					•Knob	•Bouton	•Bedienungsknopf	•Volante	•Ratt	
24	VOE 967308	3					•Set screw	•Vis butée	•Anschlagschraube	•Tornillo tope	•Stoppskruv	
25	VOE 17270199	1					•Arm rest	•Accoudoir	•Armlehne	•Reposabrazos	•Armstöd	
26	VOE 15020249	1					••Locking knob	••Bouton de blocage	••Verriegelungsrad	••Botón de cierre	••Låsratt	
27	VOE 11429087	1					••Lock brace	••Étrier verrouillage	••Sperrklinke	••Brazo de seguridad	••Låsbygel	
28	VOE 11429090	1					••Spring	••Ressort	••Feder	••Resorte	••Fjäder	

1		**Foldable arm rest, lever steering.** **Accoudoir rabattable.** **Klappbare armlehne.** **Apoyabrazos plegable.** **Vikbart armstöd, spakstyrning.**	Catalogue id **20694**	Group **882**
2			Illustr. No **1071659**	Section **800**
3				
4			Issue **20039665-F**	Page **1373**
5		**86178**		

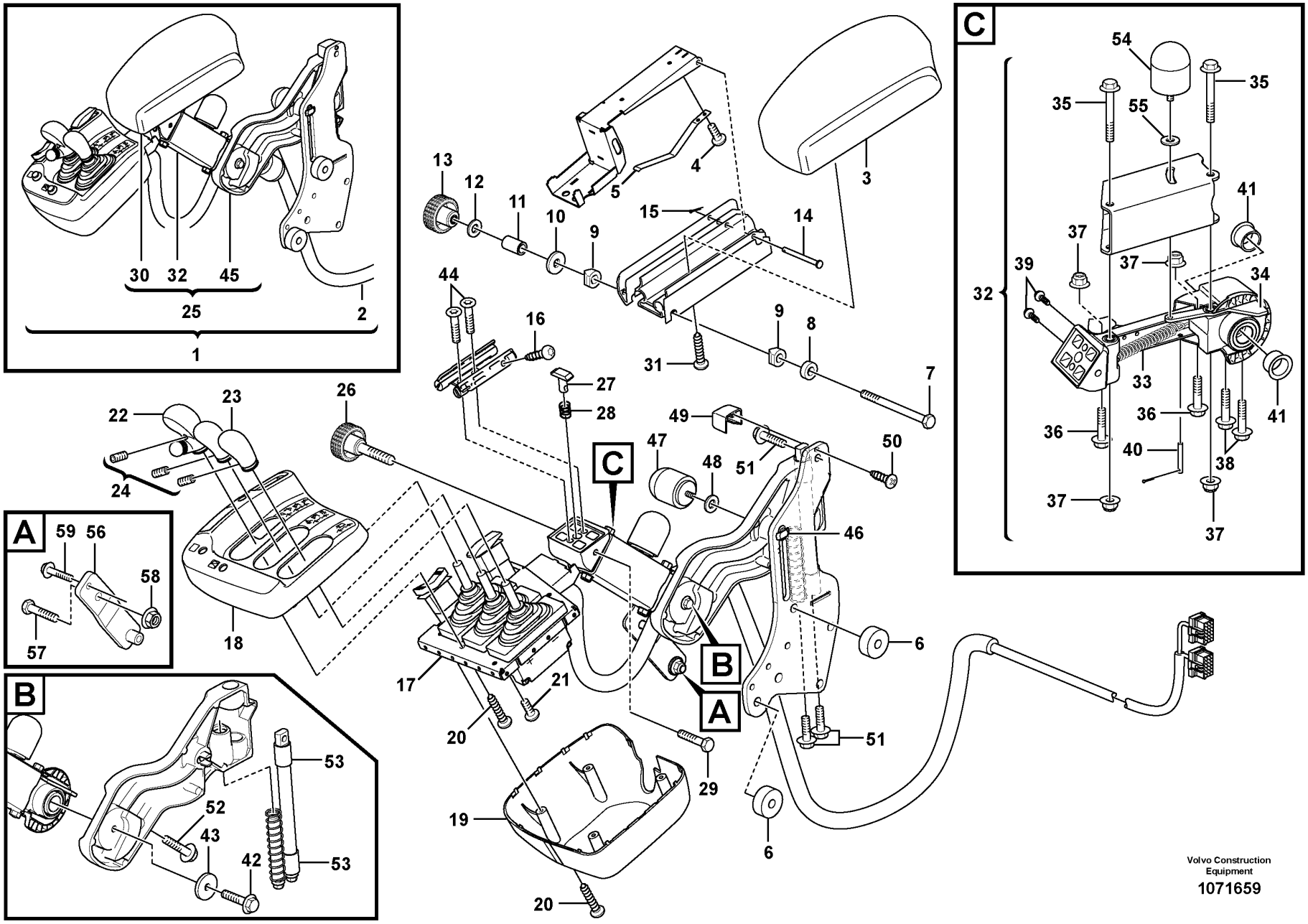

Volvo Construction Equipment

1071659

Fig.	Part No.	Quantity 1	2	3	PS	KIT	Description	Dénomination	Bezeichnung	Denominación	Benämning	Notes
29	VOE 969518	1					••Six point socket screw	••Vis à 6 pans creux	••Sechszahn-Hohlschraube	••Racor de seis dientes	••Sextandhålskruv	
30	VOE 16670937	1					••Arm rest	••Accoudoir	••Armlehne	••Reposabrazos	••Armstöd	
31	VOE 969464	4					•••Six point socket screw	•••Vis à 6 pans creux	•••Sechszahn-Hohlschraube	•••Racor de seis dientes	•••Sextandhålskruv	
32	VOE 17273460	1					••Release mechanism	••Dispositif d'inclinaison	••Klappvorrichtung	••Mecanismo liberador	••Fällningsanordning	
33	VOE 11164989	1					•••Spring	•••Ressort	•••Feder	•••Resorte	•••Fjäder	
34	VOE 17231493	1					•••Lock arm	•••Bras verrouillage	•••Sperrhebel	•••Brazo bloqueo	•••Låsarm	
35	VOE 965181	2					•••Flange screw	•••Vis à embase	•••Flanschschraube	•••Tornillo embridado	•••Flänsskruv	
36	VOE 947760	2					•••Flange screw	•••Vis à embase	•••Flanschschraube	•••Tornillo embridado	•••Flänsskruv	
37	VOE 948645	4					•••Flange lock nut	•••Contre-écrou à embase	•••Flanschverschlussmutter	•••Contratuerca embridada	•••Flänslåsmutter	
38	VOE 965176	2			SS		•••Flange screw	•••Vis à embase	•••Flanschschraube	•••Tornillo embridado	•••Flänsskruv	
39	VOE 971304	2					•••Six point socket screw	•••Vis à 6 pans creux	•••Sechszahn-Hohlschraube	•••Racor de seis dientes	•••Sextandhålskruv	
40	VOE 964946	1					•••Split pin	•••Goupille fendue	•••Splint	•••Pasador hendido	•••Saxpinne	
41	VOE 11164775	2					•••Bushing	•••Bague	•••Buchse	•••Casquillo	•••Bussning	
42	VOE 947760	1					••Flange screw	••Vis à embase	••Flanschschraube	••Tornillo embridado	••Flänsskruv	
43	VOE 15084764	1					••Washer	••Rondelle	••Scheibe	••Arandela	••Bricka	
44	VOE 13977628	2					••Six point socket screw	••Vis à 6 pans creux	••Sechszahn-Hohlschraube	••Racor de seis dientes	••Sextandhålskruv	
45	VOE 11164958	1					••Attaching arm	••Bras d'ancrage	••Befestigungsarm	••Brazo de fijación	••Fästarm	
46	VOE 11164767	1					•••Lock brace	•••Étrier verrouillage	•••Sperrklinke	•••Brazo de seguridad	•••Låsbygel	
47	VOE 11164780	1					•••Knob	•••Bouton	•••Bedienungsknopf	•••Volante	•••Ratt	
48	VOE 955892	1					•••Plain washer	•••Rondelle plane	•••Flachscheibe	•••Arandela plana	•••Planbricka	
49	VOE 11412841	1					•••Cover	•••Capot	•••Abdeckung	•••Capó	•••Kåpa	
50	VOE 975370	1					•••Six point socket screw	•••Vis à 6 pans creux	•••Sechszahn-Hohlschraube	•••Racor de seis dientes	•••Sextandhålskruv	
51	VOE 946173	3					•••Flange screw	•••Vis à embase	•••Flanschschraube	•••Tornillo embridado	•••Flänsskruv	
52	VOE 965185	1					•••Flange screw	•••Vis à embase	•••Flanschschraube	•••Tornillo embridado	•••Flänsskruv	
53	VOE 11164763	2					•••Bushing	•••Bague	•••Buchse	•••Casquillo	•••Bussning	
54	VOE 11164780	1					•Knob	•Bouton	•Bedienungsknopf	•Volante	•Ratt	
55	VOE 955892	1					•Plain washer	•Rondelle plane	•Flachscheibe	•Arandela plana	•Planbricka	

1		**Foldable arm rest, lever steering.**	Catalogue id **20694**	Group **882**
2		**Accoudoir rabattable.**		
3		**Klappbare armlehne.**	Illustr. No **1071659**	Section **800**
4		**Apoyabrazos plegable.**		
5		**Vikbart armstöd, spakstyrning.**	Issue **20039665-F**	Page **1375**
		86178		

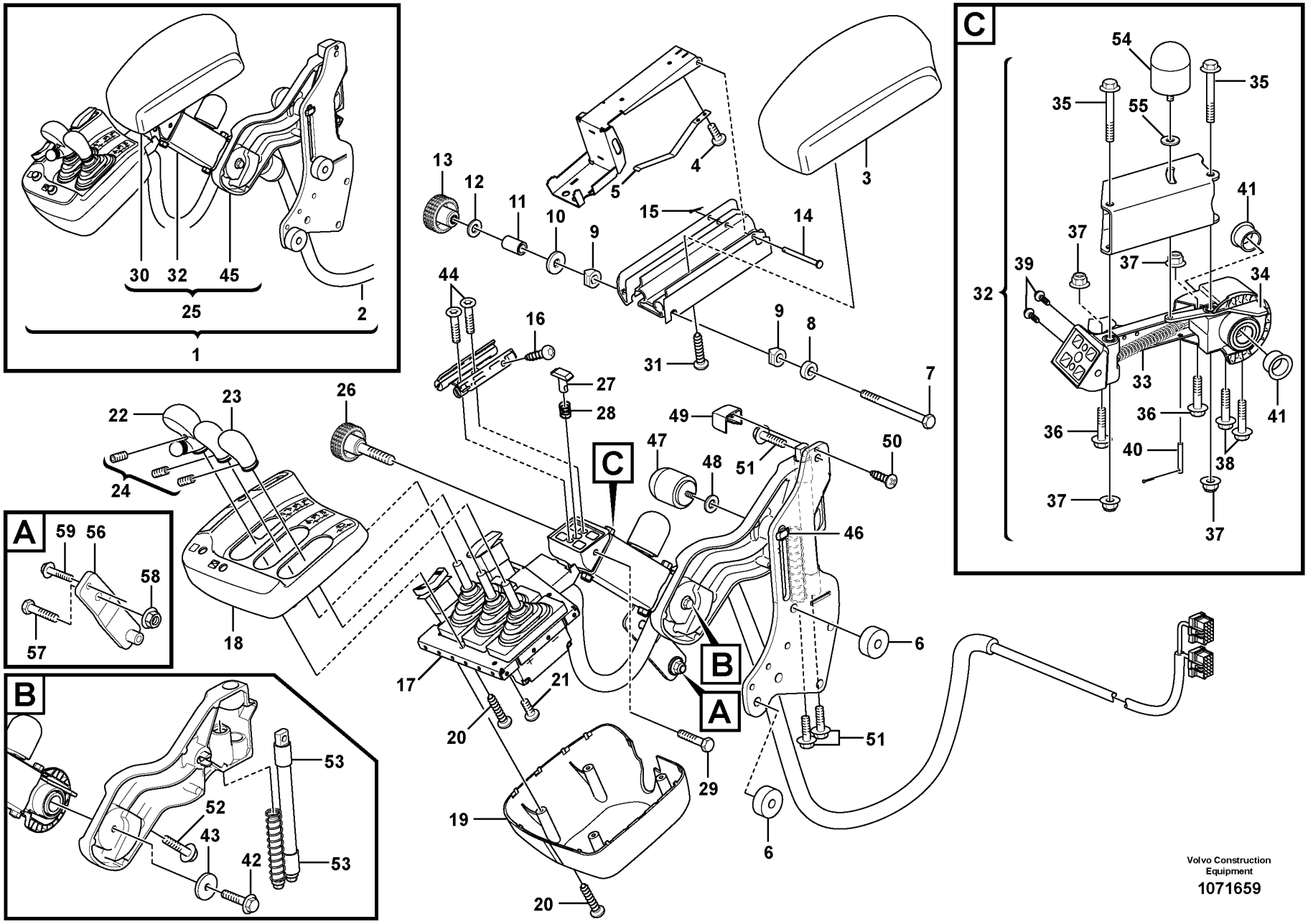

Volvo Construction Equipment

1071659

Fig.	Part No.	Quantity 1	2	3	PS	KIT	Description	Dénomination	Bezeichnung	Denominación	Benämning	Notes
56	VOE 11444348	1					Attaching plate	Tôle de fixation	Befestigungsblech	Chapa de fijación	Fästplåt	S/N -3338
57	VOE 946472	1					Flange screw	Vis à embase	Flanschschraube	Tornillo embridado	Flänsskruv	S/N -3338
58	VOE 13971098	1					Flange nut	Écrou à embase	Flanschmutter	Tuerca embridada	Flänsmutter	S/N -3338
59	VOE 13946173	1					Screw	Vis	Schraube	Tornillo	Skruv	S/N -3338

1		**Foldable arm rest, lever steering.** **Accoudoir rabattable.** **Klappbare armlehne.** **Apoyabrazos plegable.** **Vikbart armstöd, spakstyrning.**	Catalogue id **20694**	Group **882**
2				
3			Illustr. No **1071659**	Section **800**
4				
5		**86178**	Issue **20039665-F**	Page **1377**

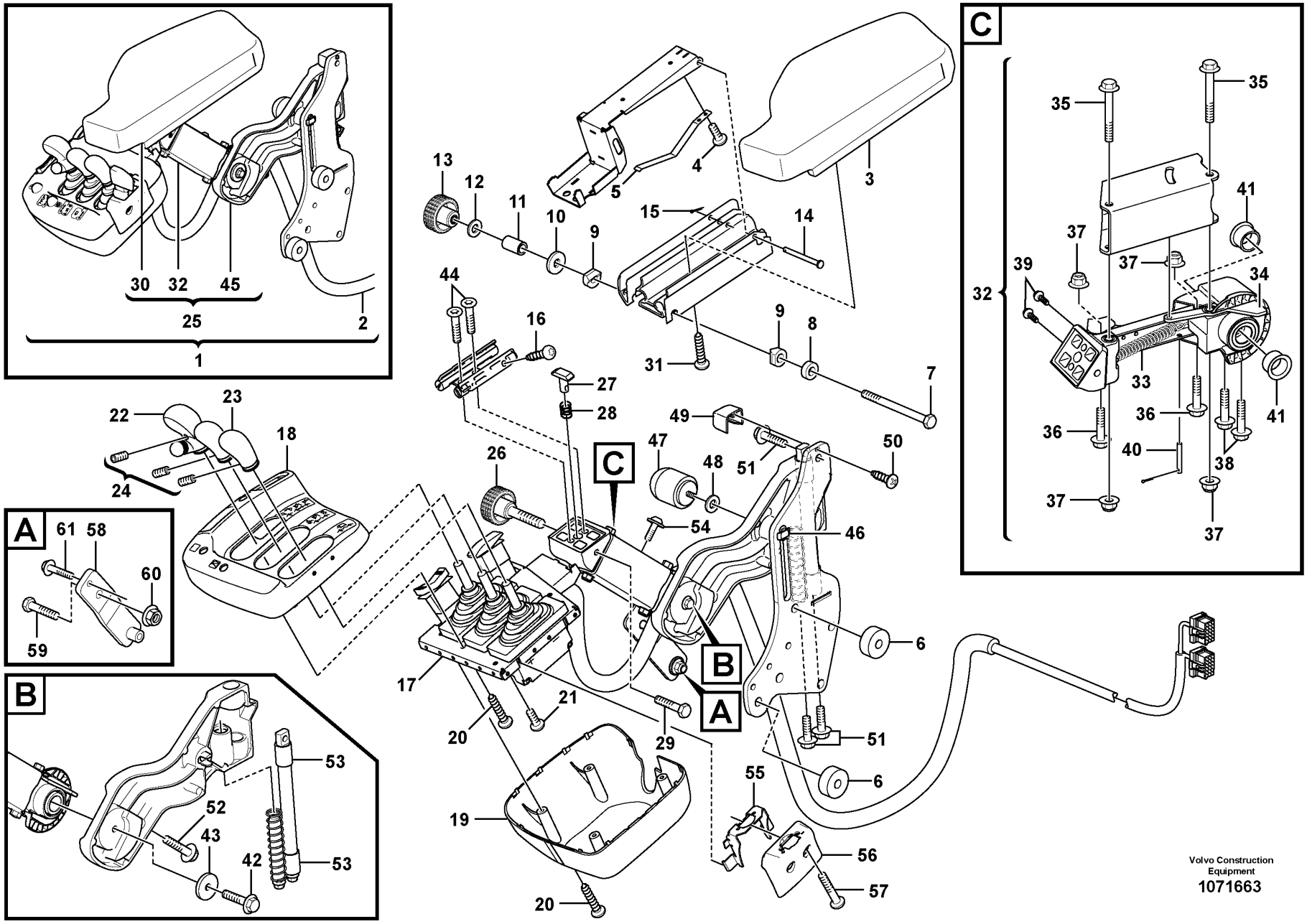

Volvo Construction Equipment
1071663

Fig.	Part No.	Quantity 1	2	3	PS	KIT	Description	Dénomination	Bezeichnung	Denominación	Benämning	Notes
1	VOE 17270273	1					Arm rest	Accoudoir	Armlehne	Reposabrazos	Armstöd	
2	VOE 15197308	1					•Wiring harness	•Faisceau de câbles	•Kabelbaum	•Manojo cables	•Ledningsmatta	See group 371-2200 page 671
3	VOE 17247897	1					•Arm rest	•Accoudoir	•Armlehne	•Reposabrazos	•Armstöd	
4	VOE 969467	2					•Six point socket screw	•Vis à 6 pans creux	•Sechszahn-Hohlschraube	•Racor de seis dientes	•Sextandhålskruv	
5	VOE 11429092	1					•Leaf spring	•Ressort à lames	•Blattfeder	•Ballesta	•Bladfjäder	
6	VOE 11444330	2					•Spacer	•Entretoise	•Abstandkörper	•Distanciador	•Distans	
7	VOE 955286	1					•Hexagon screw	•Vis à tête hexagonale	•Sechskantschraube	•Tornillo hexagonal	•Sexkantsskruv	
8	VOE 11429082	1					•Bushing	•Bague	•Buchse	•Casquillo	•Bussning	
9	VOE 11429080	2					•Bushing	•Bague	•Buchse	•Casquillo	•Bussning	
10	VOE 960139	1					•Plain washer	•Rondelle plane	•Flachscheibe	•Arandela plana	•Planbricka	
11	VOE 15007593	1					•Bushing	•Bague	•Buchse	•Casquillo	•Bussning	
12	VOE 955892	1					•Plain washer	•Rondelle plane	•Flachscheibe	•Arandela plana	•Planbricka	
13	VOE 11429093	1					•Knob	•Bouton	•Bedienungsknopf	•Volante	•Ratt	
14	VOE 964841	1					•Clevis pin	•Boulon à trou goupille	•Splintbolzen	•Perno pasador hendido	•Sprintbult	
15	VOE 907816	1					•Split pin	•Goupille fendue	•Splint	•Pasador hendido	•Saxpinne	
16	VOE 975372	4					•Six point socket screw	•Vis à 6 pans creux	•Sechszahn-Hohlschraube	•Racor de seis dientes	•Sextandhålskruv	
17	VOE 11164991	1					•Support frame	•Châssis-porteur	•Hilfsrahmen	•Brazo de empuje	•Bärram	
18	VOE 11164790	1					•Cover	•Capot	•Abdeckung	•Capó	•Kåpa	
19	VOE 17248497	1					•Cover	•Capot	•Abdeckung	•Capó	•Kåpa	
20	VOE 975370	6					•Six point socket screw	•Vis à 6 pans creux	•Sechszahn-Hohlschraube	•Racor de seis dientes	•Sextandhålskruv	
21	VOE 975367	12					•Six point socket screw	•Vis à 6 pans creux	•Sechszahn-Hohlschraube	•Racor de seis dientes	•Sextandhålskruv	
22	VOE 11429099	1					•Knob	•Bouton	•Knauf	•Botón	•Knopp	
23	VOE 15008405	2					•Knob	•Bouton	•Bedienungsknopf	•Volante	•Ratt	
24	VOE 967308	3					•Set screw	•Vis butée	•Anschlagschraube	•Tornillo tope	•Stoppskruv	
25	VOE 17270199	1					•Arm rest	•Accoudoir	•Armlehne	•Reposabrazos	•Armstöd	
26	VOE 15020249	1					••Locking knob	••Bouton de blocage	••Verriegelungsrad	••Botón de cierre	••Låsratt	
27	VOE 11429087	1					••Lock brace	••Étrier verrouillage	••Sperrklinke	••Brazo de seguridad	••Låsbygel	
28	VOE 11429090	1					••Spring	••Ressort	••Feder	••Resorte	••Fjäder	

1		**Foldable arm rest, lever steering.** **Accoudoir rabattable.** **Klappbare armlehne.** **Apoyabrazos plegable.** **Vikbart armstöd, spakstyrning.**	Catalogue id **20694**	Group **882**
2			Illustr. No **1071663**	Section **900**
3				
4			Issue **20039665-F**	Page **1379**
5		**86179**		

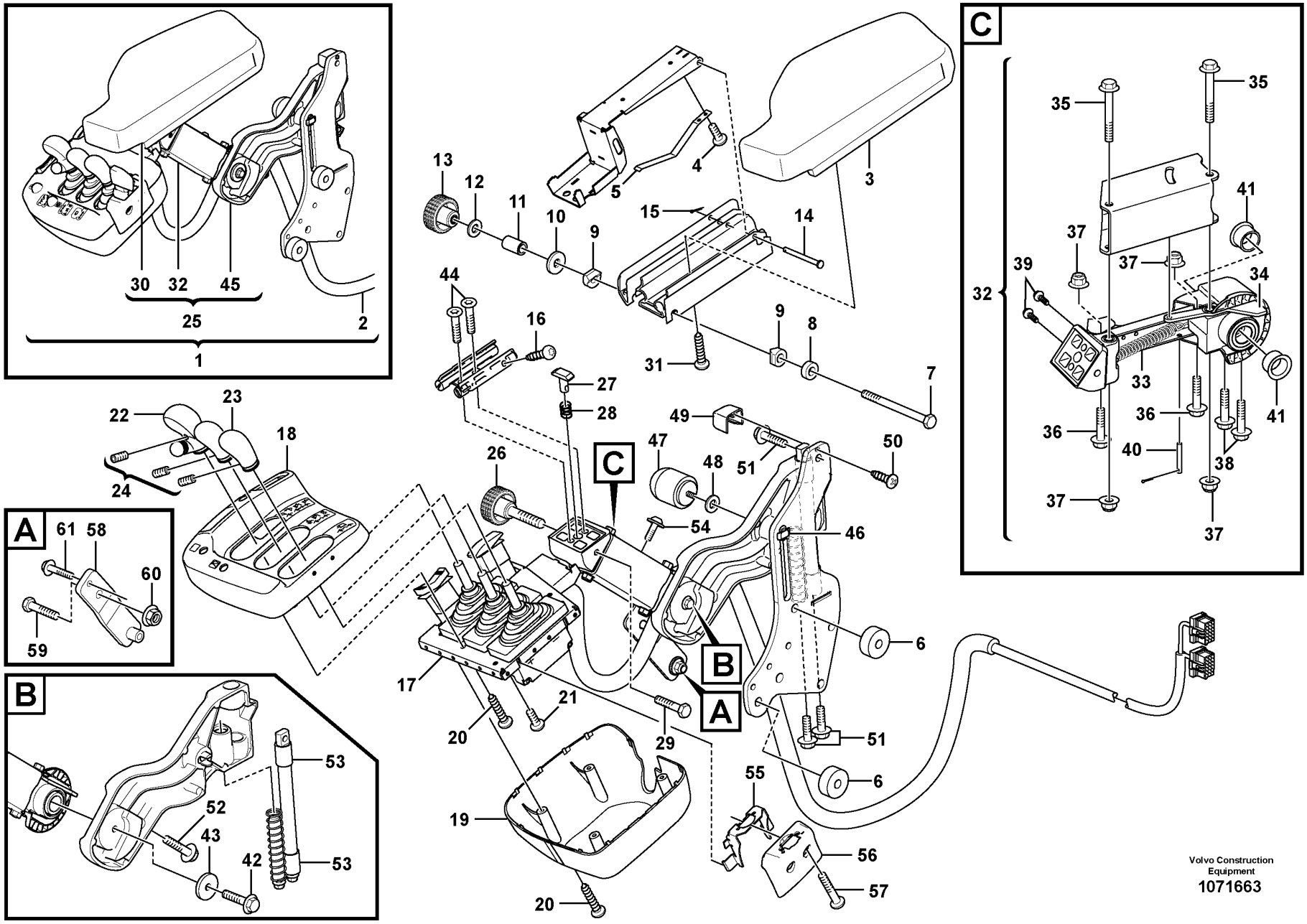

Volvo Construction Equipment
1071663

Fig.	Part No.	Quantity 1	2	3	PS	KIT	Description	Dénomination	Bezeichnung	Denominación	Benämning	Notes
29	VOE 969518	1					••Six point socket screw	••Vis à 6 pans creux	••Sechszahn-Hohlschraube	••Racor de seis dientes	••Sextandhålskruv	
30	VOE 16670937	1					••Arm rest	••Accoudoir	••Armlehne	••Reposabrazos	••Armstöd	
31	VOE 969464	4					•••Six point socket screw	•••Vis à 6 pans creux	•••Sechszahn-Hohlschraube	•••Racor de seis dientes	•••Sextandhålskruv	
32	VOE 17273460	1					••Release mechanism	••Dispositif d'inclinaison	••Klappvorrichtung	••Mecanismo liberador	••Fällningsanordning	
33	VOE 11164989	1					•••Spring	•••Ressort	•••Feder	•••Resorte	•••Fjäder	
34	VOE 17231493	1					•••Lock arm	•••Bras verrouillage	•••Sperrhebel	•••Brazo bloqueo	•••Låsarm	
35	VOE 965181	2					•••Flange screw	•••Vis à embase	•••Flanschschraube	•••Tornillo embridado	•••Flänsskruv	
36	VOE 947760	2					•••Flange screw	•••Vis à embase	•••Flanschschraube	•••Tornillo embridado	•••Flänsskruv	
37	VOE 948645	4					•••Flange lock nut	•••Contre-écrou à embase	•••Flanschverschlussmutter	•••Contratuerca embridada	•••Flänslåsmutter	
38	VOE 965176	2			SS		•••Flange screw	•••Vis à embase	•••Flanschschraube	•••Tornillo embridado	•••Flänsskruv	
39	VOE 971304	2					•••Six point socket screw	•••Vis à 6 pans creux	•••Sechszahn-Hohlschraube	•••Racor de seis dientes	•••Sextandhålskruv	
40	VOE 964946	1					•••Split pin	•••Goupille fendue	•••Splint	•••Pasador hendido	•••Saxpinne	
41	VOE 11164775	2					•••Bushing	•••Bague	•••Buchse	•••Casquillo	•••Bussning	
42	VOE 947760	1					••Flange screw	••Vis à embase	••Flanschschraube	••Tornillo embridado	••Flänsskruv	
43	VOE 15084764	1					••Washer	••Rondelle	••Scheibe	••Arandela	••Bricka	
44	VOE 13977628	2					••Six point socket screw	••Vis à 6 pans creux	••Sechszahn-Hohlschraube	••Racor de seis dientes	••Sextandhålskruv	
45	VOE 11164958	1					••Attaching arm	••Bras d'ancrage	••Befestigungsarm	••Brazo de fijación	••Fästarm	
46	VOE 11164767	1					•••Lock brace	•••Étrier verrouillage	•••Sperrklinke	•••Brazo de seguridad	•••Låsbygel	
47	VOE 11164780	1					•••Knob	•••Bouton	•••Bedienungsknopf	•••Volante	•••Ratt	
48	VOE 955892	1					•••Plain washer	•••Rondelle plane	•••Flachscheibe	•••Arandela plana	•••Planbricka	
49	VOE 11412841	1					•••Cover	•••Capot	•••Abdeckung	•••Capó	•••Kåpa	
50	VOE 975370	1					•••Six point socket screw	•••Vis à 6 pans creux	•••Sechszahn-Hohlschraube	•••Racor de seis dientes	•••Sextandhålskruv	
51	VOE 946173	3					•••Flange screw	•••Vis à embase	•••Flanschschraube	•••Tornillo embridado	•••Flänsskruv	
52	VOE 965185	1					•••Flange screw	•••Vis à embase	•••Flanschschraube	•••Tornillo embridado	•••Flänsskruv	
53	VOE 11164763	2					•••Bushing	•••Bague	•••Buchse	•••Casquillo	•••Bussning	
54	VOE 971322	1					•Six point socket screw	•Vis à 6 pans creux	•Sechszahn-Hohlschraube	•Racor de seis dientes	•Sextandhålskruv	

1		**Foldable arm rest, lever steering.**	Catalogue id **20694**	Group **882**
2		**Accoudoir rabattable.**		
3		**Klappbare armlehne.**	Illustr. No **1071663**	Section **900**
4		**Apoyabrazos plegable.**		
5		**Vikbart armstöd, spakstyrning.**	Issue **20039665-F**	Page **1381**
		86179		

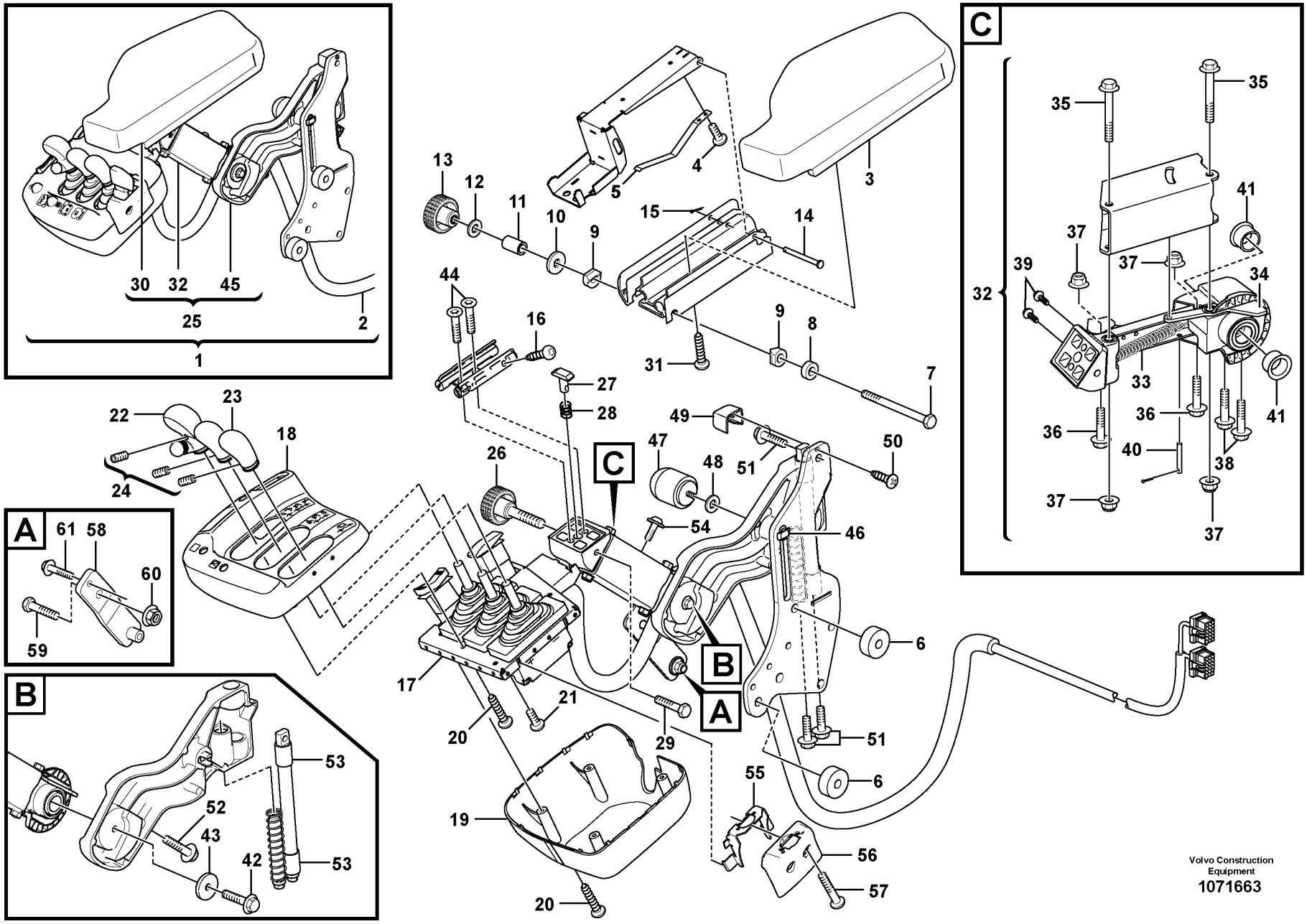

Volvo Construction Equipment
1071663

Fig.	Part No.	Quantity 1	2	3	PS	KIT	Description	Dénomination	Bezeichnung	Denominación	Benämning	Notes
55	**VOE 11164760**	1					•Attaching plate	•Tôle de fixation	•Befestigungsblech	•Chapa de fijación	•Fästplåt	
56	**VOE 11164759**	1					•Cover	•Capot	•Abdeckung	•Capó	•Kåpa	
57	**VOE 975369**	2					•Six point socket screw	•Vis à 6 pans creux	•Sechszahn-Hohlschraube	•Racor de seis dientes	•Sextandhålskruv	
58	**VOE 11444348**	1					Attaching plate	Tôle de fixation	Befestigungsblech	Chapa de fijación	Fästplåt	S/N -3338
59	**VOE 946472**	1					Flange screw	Vis à embase	Flanschschraube	Tornillo embridado	Flänsskruv	S/N -3338
60	**VOE 13971098**	1					Flange nut	Écrou à embase	Flanschmutter	Tuerca embridada	Flänsmutter	S/N -3338
61	**VOE 13946173**	1					Screw	Vis	Schraube	Tornillo	Skruv	S/N -3338

1		**Foldable arm rest, lever steering.** **Accoudoir rabattable.** **Klappbare armlehne.** **Apoyabrazos plegable.** **Vikbart armstöd, spakstyrning.**	Catalogue id **20694**	Group **882**
2				
3			Illustr. No **1071663**	Section **900**
4				
5		**86179**	Issue **20039665-F**	Page **1383**

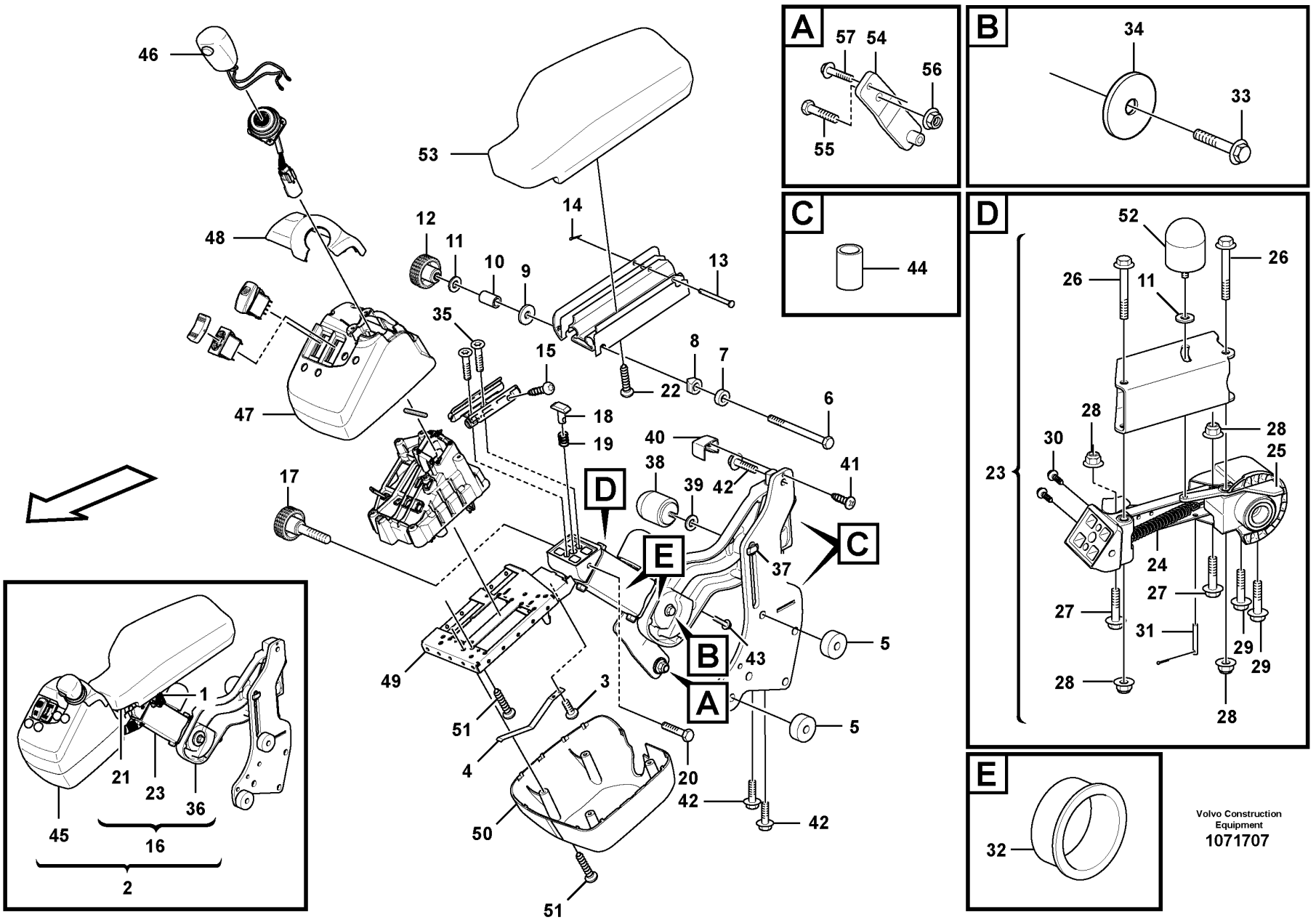

Volvo Construction Equipment

1071707

Fig.	Part No.	Quantity 1	2	3	PS	KIT	Description	Dénomination	Bezeichnung	Denominación	Benämning	Notes
1	VOE 17430788	1					Wiring harness	Faisceau de câbles	Kabelbaum	Manojo cables	Ledningsmatta	See group 371-2300 page 675
2	VOE 17270758	1					Arm Rest	Accoudoir	Armlehne	Reposabrazos	Armstöd	
3	VOE 969467	2					•Six point socket screw	•Vis à 6 pans creux	•Sechszahn-Hohlschraube	•Racor de seis dientes	•Sextandhålskruv	
4	VOE 11429092	1					•Leaf spring	•Ressort à lames	•Blattfeder	•Ballesta	•Bladfjäder	
5	VOE 11444330	2					•Spacer	•Entretoise	•Abstandkörper	•Distanciador	•Distans	
6	VOE 955286	1					•Hexagon screw	•Vis à tête hexagonale	•Sechskantschraube	•Tornillo hexagonal	•Sexkantsskruv	
7	VOE 11429082	1					•Bushing	•Bague	•Buchse	•Casquillo	•Bussning	
8	VOE 11429080	2					•Bushing	•Bague	•Buchse	•Casquillo	•Bussning	
9	VOE 960139	1					•Plain washer	•Rondelle plane	•Flachscheibe	•Arandela plana	•Planbricka	
10	VOE 15007593	1					•Bushing	•Bague	•Buchse	•Casquillo	•Bussning	
11	VOE 955892	2					•Plain washer	•Rondelle plane	•Flachscheibe	•Arandela plana	•Planbricka	
12	VOE 11429093	1					•Knob	•Bouton	•Bedienungsknopf	•Volante	•Ratt	
13	VOE 964841	1					•Clevis pin	•Boulon à trou goupille	•Splintbolzen	•Perno pasador hendido	•Sprintbult	
14	VOE 907816	1					•Split pin	•Goupille fendue	•Splint	•Pasador hendido	•Saxpinne	
15	VOE 975372	4					•Six point socket screw	•Vis à 6 pans creux	•Sechszahn-Hohlschraube	•Racor de seis dientes	•Sextandhålskruv	
16	VOE 17270199	1					•Arm rest	•Accoudoir	•Armlehne	•Reposabrazos	•Armstöd	
17	VOE 15020249	1					••Locking knob	••Bouton de blocage	••Verriegelungsrad	••Botón de cierre	••Låsratt	
18	VOE 11429087	1					••Lock brace	••Étrier verrouillage	••Sperrklinke	••Brazo de seguridad	••Låsbygel	
19	VOE 11429090	1					••Spring	••Ressort	••Feder	••Resorte	••Fjäder	
20	VOE 969518	1					••Six point socket screw	••Vis à 6 pans creux	••Sechszahn-Hohlschraube	••Racor de seis dientes	••Sextandhålskruv	
21	VOE 16670937	1					••Arm rest	••Accoudoir	••Armlehne	••Reposabrazos	••Armstöd	
22	VOE 969464	4					•••Six point socket screw	•••Vis à 6 pans creux	•••Sechszahn-Hohlschraube	•••Racor de seis dientes	•••Sextandhålskruv	
23	VOE 17273460	1					••Release mechanism	••Dispositif d'inclinaison	••Klappvorrichtung	••Mecanismo liberador	••Fällningsanordning	
24	VOE 11164989	1					•••Spring	•••Ressort	•••Feder	•••Resorte	•••Fjäder	
25	VOE 17231493	1					•••Lock arm	•••Bras verrouillage	•••Sperrhebel	•••Brazo bloqueo	•••Låsarm	
26	VOE 965181	2					•••Flange screw	•••Vis à embase	•••Flanschschraube	•••Tornillo embridado	•••Flänsskruv	
27	VOE 947760	2					•••Flange screw	•••Vis à embase	•••Flanschschraube	•••Tornillo embridado	•••Flänsskruv	

1		**Foldable arm rest, lever steering.** **Accoudoir rabattable.** **Klappbare armlehne.** **Apoyabrazos plegable.** **Vikbart armstöd, spakstyrning.**	Catalogue id **20694**	Group **882**
2				
3			Illustr. No **1071707**	Section **1000**
4				
5		**86180**	Issue **20039665-F**	Page **1385**

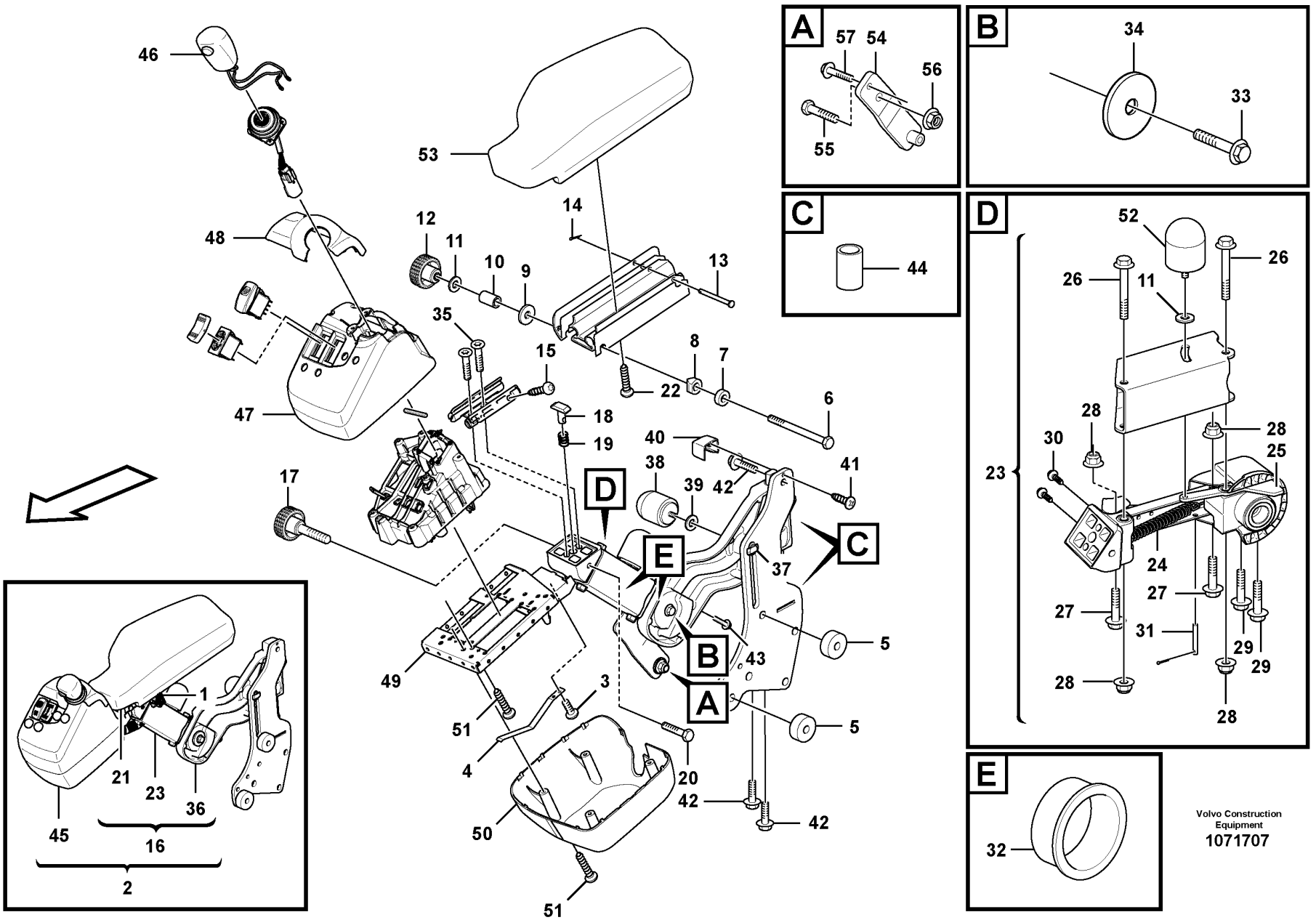

Volvo Construction Equipment

1071707

Fig.	Part No.	Quantity 1	2	3	PS	KIT	Description	Dénomination	Bezeichnung	Denominación	Benämning	Notes
28	VOE 948645	4					•••Flange lock nut	•••Contre-écrou à embase	•••Flanschverschlussmutter	•••Contratuerca embridada	•••Flänslåsmutter	
29	VOE 965176	2			SS		•••Flange screw	•••Vis à embase	•••Flanschschraube	•••Tornillo embridado	•••Flänsskruv	
30	VOE 971304	2					•••Six point socket screw	•••Vis à 6 pans creux	•••Sechszahn-Hohlschraube	•••Racor de seis dientes	•••Sextandhålskruv	
31	VOE 964946	1					•••Split pin	•••Goupille fendue	•••Splint	•••Pasador hendido	•••Saxpinne	
32	VOE 11164775	2					•••Bushing	•••Bague	•••Buchse	•••Casquillo	•••Bussning	
33	VOE 947760	1					••Flange screw	••Vis à embase	••Flanschschraube	••Tornillo embridado	••Flänsskruv	
34	VOE 15084764	1					••Washer	••Rondelle	••Scheibe	••Arandela	••Bricka	
35	VOE 13977628	2					••Six point socket screw	••Vis à 6 pans creux	••Sechszahn-Hohlschraube	••Racor de seis dientes	••Sextandhålskruv	
36	VOE 11164958	1					••Attaching arm	••Bras d'ancrage	••Befestigungsarm	••Brazo de fijación	••Fästarm	
37	VOE 11164767	1					•••Lock brace	•••Étrier verrouillage	•••Sperrklinke	•••Brazo de seguridad	•••Låsbygel	
38	VOE 11164780	1					•••Knob	•••Bouton	•••Bedienungsknopf	•••Volante	•••Ratt	
39	VOE 955892	2					•••Plain washer	•••Rondelle plane	•••Flachscheibe	•••Arandela plana	•••Planbricka	
40	VOE 11412841	1					•••Cover	•••Capot	•••Abdeckung	•••Capó	•••Kåpa	
41	VOE 975370	1					•••Six point socket screw	•••Vis à 6 pans creux	•••Sechszahn-Hohlschraube	•••Racor de seis dientes	•••Sextandhålskruv	
42	VOE 946173	3					•••Flange screw	•••Vis à embase	•••Flanschschraube	•••Tornillo embridado	•••Flänsskruv	
43	VOE 965185	1					•••Flange screw	•••Vis à embase	•••Flanschschraube	•••Tornillo embridado	•••Flänsskruv	
44	VOE 11164763	2					•••Bushing	•••Bague	•••Buchse	•••Casquillo	•••Bussning	
45	VOE 17314482	1			SS		•Control lever carrier	•Support de levier de commande	•Steuerhebelgestell	•Alojamiento palanca de mando	•Manöverspakställ	See group 371-2300 page 675
46	VOE 17258294	1					••Control knob	••Bouton commande	••Bedienungsknopf	••Botón de mando	••Reglageknopp	
47	VOE 17258189	1					••Cover	••Capot	••Abdeckung	••Capó	••Kåpa	
48	VOE 17258201	1					••Cover	••Capot	••Abdeckung	••Capó	••Kåpa	
49	VOE 11164937	1					••Support frame	••Châssis-porteur	••Hilfsrahmen	••Brazo de empuje	••Bärram	
50	VOE 11164936	1					••Cover	••Capot	••Abdeckung	••Capó	••Kåpa	
51	VOE 975370	15					••Six point socket screw	••Vis à 6 pans creux	••Sechszahn-Hohlschraube	••Racor de seis dientes	••Sextandhålskruv	
52	VOE 11164780	1					•Knob	•Bouton	•Bedienungsknopf	•Volante	•Ratt	
53	VOE 17247897	1					•Arm rest	•Accoudoir	•Armlehne	•Reposabrazos	•Armstöd	
54	VOE 11444348	1					Attaching plate	Tôle de fixation	Befestigungsblech	Chapa de fijación	Fästplåt	S/N -3338

1		**Foldable arm rest, lever steering.**	Catalogue id **20694**	Group **882**
2		**Accoudoir rabattable.**		
3		**Klappbare armlehne.**	Illustr. No **1071707**	Section **1000**
4		**Apoyabrazos plegable.**		
5		**Vikbart armstöd, spakstyrning.**	Issue **20039665-F**	Page **1387**
		86180		

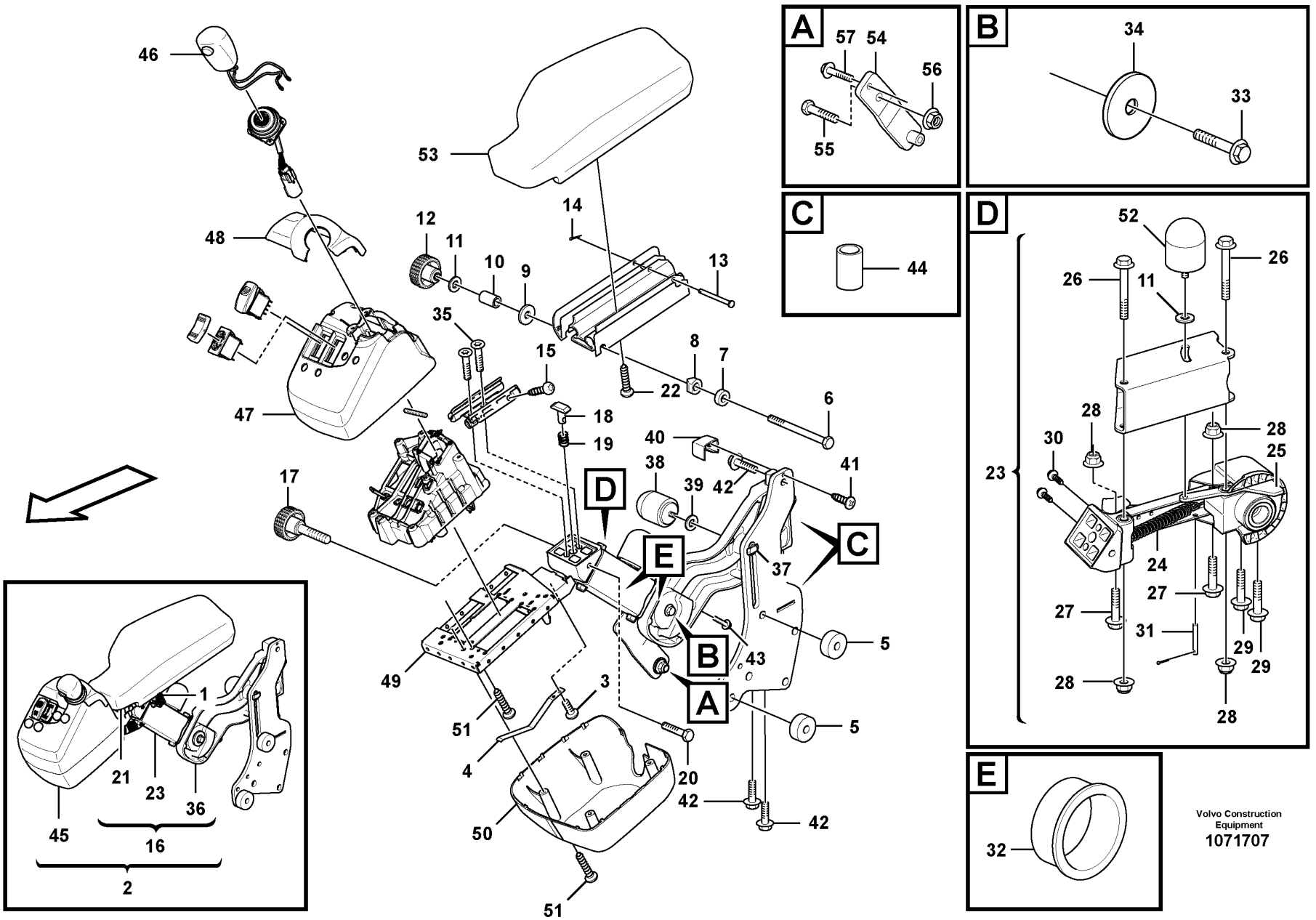

Volvo Construction Equipment

1071707

Fig.	Part No.	Quantity 1	2	3	PS	KIT	Description	Dénomination	Bezeichnung	Denominación	Benämning	Notes
55	VOE 946472	1					Flange screw	Vis à embase	Flanschschraube	Tornillo embridado	Flänsskruv	S/N -3338
56	VOE 13971098	1					Flange nut	Écrou à embase	Flanschmutter	Tuerca embridada	Flänsmutter	S/N -3338
57	VOE 13946173	1					Screw	Vis	Schraube	Tornillo	Skruv	S/N -3338

1		**Foldable arm rest, lever steering.** **Accoudoir rabattable.** **Klappbare armlehne.** **Apoyabrazos plegable.** **Vikbart armstöd, spakstyrning.**	Catalogue id **20694**	Group **882**
2				
3			Illustr. No **1071707**	Section **1000**
4				
5		**86180**	Issue **20039665-F**	Page **1389**

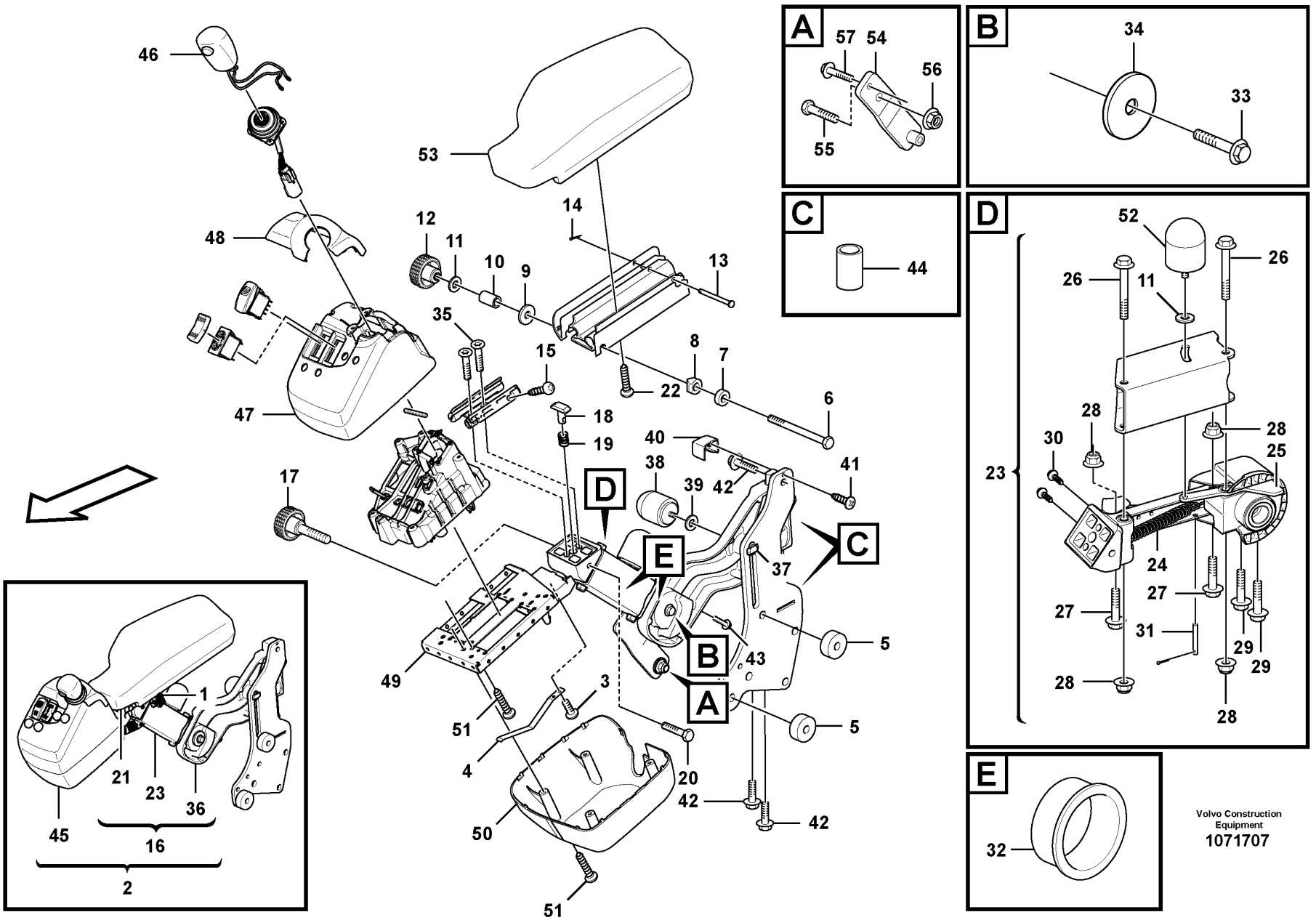

Volvo Construction Equipment

1071707

Fig.	Part No.	Quantity 1	2	3	PS	KIT	Description	Dénomination	Bezeichnung	Denominación	Benämning	Notes
1	VOE 17430788	1					Wiring harness	Faisceau de câbles	Kabelbaum	Manojo cables	Ledningsmatta	See group 371-2400 page 679
2	VOE 17270757	1					Arm rest	Accoudoir	Armlehne	Reposabrazos	Armstöd	
3	VOE 969467	2					•Six point socket screw	•Vis à 6 pans creux	•Sechszahn-Hohlschraube	•Racor de seis dientes	•Sextandhålskruv	
4	VOE 11429092	1					•Leaf spring	•Ressort à lames	•Blattfeder	•Ballesta	•Bladfjäder	
5	VOE 11444330	2					•Spacer	•Entretoise	•Abstandkörper	•Distanciador	•Distans	
6	VOE 955286	1					•Hexagon screw	•Vis à tête hexagonale	•Sechskantschraube	•Tornillo hexagonal	•Sexkantsskruv	
7	VOE 11429082	1					•Bushing	•Bague	•Buchse	•Casquillo	•Bussning	
8	VOE 11429080	2					•Bushing	•Bague	•Buchse	•Casquillo	•Bussning	
9	VOE 960139	1					•Plain washer	•Rondelle plane	•Flachscheibe	•Arandela plana	•Planbricka	
10	VOE 15007593	1					•Bushing	•Bague	•Buchse	•Casquillo	•Bussning	
11	VOE 955892	2					•Plain washer	•Rondelle plane	•Flachscheibe	•Arandela plana	•Planbricka	
12	VOE 11429093	1					•Knob	•Bouton	•Bedienungsknopf	•Volante	•Ratt	
13	VOE 964841	1					•Clevis pin	•Boulon à trou goupille	•Splintbolzen	•Perno pasador hendido	•Sprintbult	
14	VOE 907816	1					•Split pin	•Goupille fendue	•Splint	•Pasador hendido	•Saxpinne	
15	VOE 975372	4					•Six point socket screw	•Vis à 6 pans creux	•Sechszahn-Hohlschraube	•Racor de seis dientes	•Sextandhålskruv	
16	VOE 17270199	1					•Arm rest	•Accoudoir	•Armlehne	•Reposabrazos	•Armstöd	
17	VOE 15020249	1					••Locking knob	••Bouton de blocage	••Verriegelungsrad	••Botón de cierre	••Låsratt	
18	VOE 11429087	1					••Lock brace	••Étrier verrouillage	••Sperrklinke	••Brazo de seguridad	••Låsbygel	
19	VOE 11429090	1					••Spring	••Ressort	••Feder	••Resorte	••Fjäder	
20	VOE 969518	1					••Six point socket screw	••Vis à 6 pans creux	••Sechszahn-Hohlschraube	••Racor de seis dientes	••Sextandhålskruv	
21	VOE 16670937	1					••Arm rest	••Accoudoir	••Armlehne	••Reposabrazos	••Armstöd	
22	VOE 969464	4					•••Six point socket screw	•••Vis à 6 pans creux	•••Sechszahn-Hohlschraube	•••Racor de seis dientes	•••Sextandhålskruv	
23	VOE 17273460	1					••Release mechanism	••Dispositif d'inclinaison	••Klappvorrichtung	••Mecanismo liberador	••Fällningsanordning	
24	VOE 11164989	1					•••Spring	•••Ressort	•••Feder	•••Resorte	•••Fjäder	
25	VOE 17231493	1					•••Lock arm	•••Bras verrouillage	•••Sperrhebel	•••Brazo bloqueo	•••Låsarm	
26	VOE 965181	2					•••Flange screw	•••Vis à embase	•••Flanschschraube	•••Tornillo embridado	•••Flänsskruv	
27	VOE 947760	2					•••Flange screw	•••Vis à embase	•••Flanschschraube	•••Tornillo embridado	•••Flänsskruv	

1		**Foldable arm rest, lever steering.** **Accoudoir rabattable.** **Klappbare armlehne.** **Apoyabrazos plegable.** **Vikbart armstöd, spakstyrning.**	Catalogue id **20694**	Group **882**
2				
3			Illustr. No **1071707**	Section **1100**
4				
5		**86181**	Issue **20039665-F**	Page **1391**

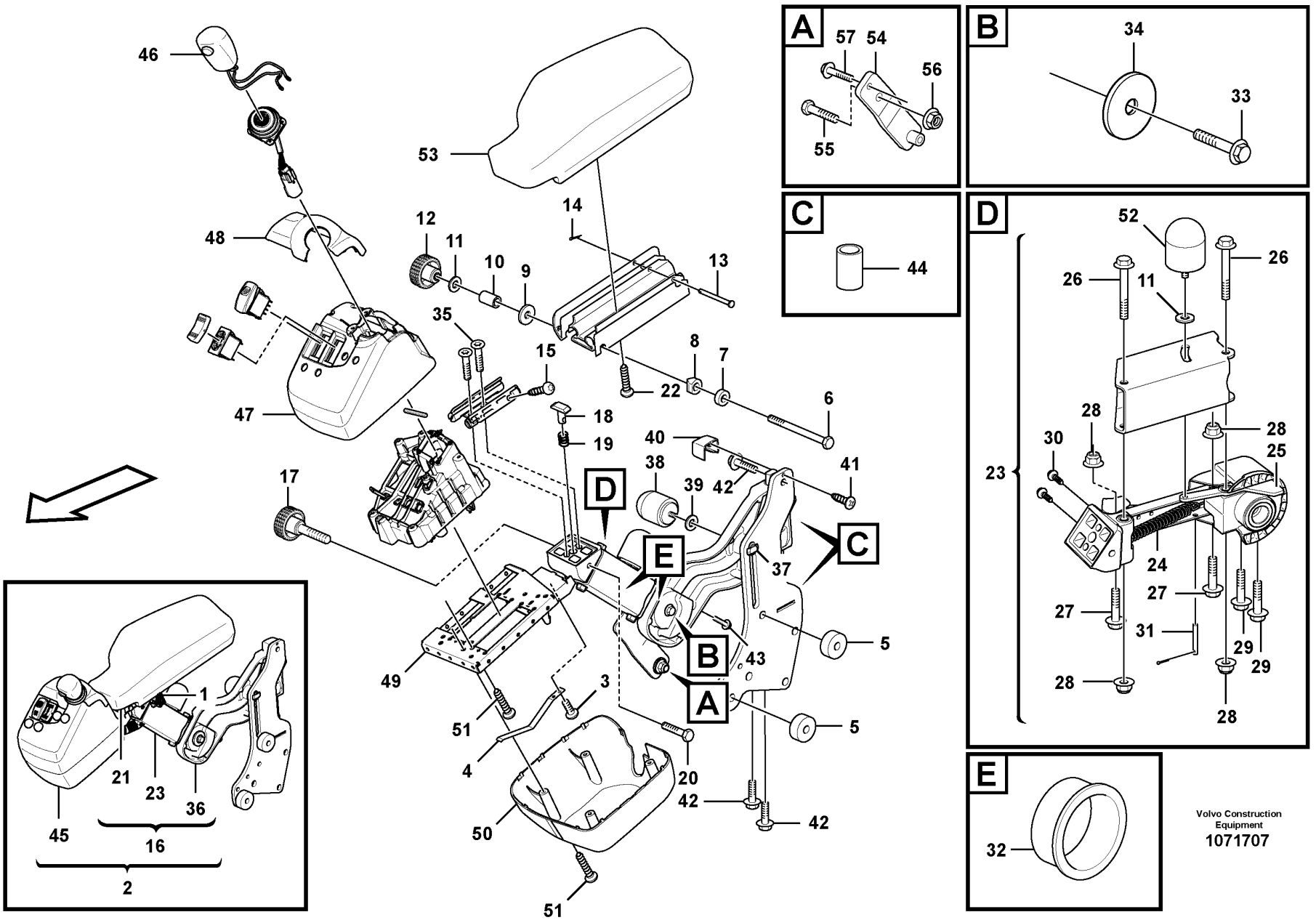

Volvo Construction Equipment

1071707

Fig.	Part No.	Quantity 1	2	3	PS	KIT	Description	Dénomination	Bezeichnung	Denominación	Benämning	Notes
28	VOE 948645	4					•••Flange lock nut	•••Contre-écrou à embase	•••Flanschverschlussmutter	•••Contratuerca embridada	•••Flänslåsmutter	
29	VOE 965176	2			SS		•••Flange screw	•••Vis à embase	•••Flanschschraube	•••Tornillo embridado	•••Flänsskruv	
30	VOE 971304	2					•••Six point socket screw	•••Vis à 6 pans creux	•••Sechszahn-Hohlschraube	•••Racor de seis dientes	•••Sextandhålskruv	
31	VOE 964946	1					•••Split pin	•••Goupille fendue	•••Splint	•••Pasador hendido	•••Saxpinne	
32	VOE 11164775	2					•••Bushing	•••Bague	•••Buchse	•••Casquillo	•••Bussning	
33	VOE 947760	1					••Flange screw	••Vis à embase	••Flanschschraube	••Tornillo embridado	••Flänsskruv	
34	VOE 15084764	1					••Washer	••Rondelle	••Scheibe	••Arandela	••Bricka	
35	VOE 13977628	2					••Six point socket screw	••Vis à 6 pans creux	••Sechszahn-Hohlschraube	••Racor de seis dientes	••Sextandhålskruv	
36	VOE 11164958	1					••Attaching arm	••Bras d'ancrage	••Befestigungsarm	••Brazo de fijación	••Fästarm	
37	VOE 11164767	1					•••Lock brace	•••Étrier verrouillage	•••Sperrklinke	•••Brazo de seguridad	•••Låsbygel	
38	VOE 11164780	1					•••Knob	•••Bouton	•••Bedienungsknopf	•••Volante	•••Ratt	
39	VOE 955892	2					•••Plain washer	•••Rondelle plane	•••Flachscheibe	•••Arandela plana	•••Planbricka	
40	VOE 11412841	1					•••Cover	•••Capot	•••Abdeckung	•••Capó	•••Kåpa	
41	VOE 975370	1					•••Six point socket screw	•••Vis à 6 pans creux	•••Sechszahn-Hohlschraube	•••Racor de seis dientes	•••Sextandhålskruv	
42	VOE 946173	3					•••Flange screw	•••Vis à embase	•••Flanschschraube	•••Tornillo embridado	•••Flänsskruv	
43	VOE 965185	1					•••Flange screw	•••Vis à embase	•••Flanschschraube	•••Tornillo embridado	•••Flänsskruv	
44	VOE 11164763	2					•••Bushing	•••Bague	•••Buchse	•••Casquillo	•••Bussning	
45	VOE 17314462	1			SS		•Control lever carrier	•Support de levier de commande	•Steuerhebelgestell	•Alojamiento palanca de mando	•Manöverspakställ	See group 371-2400 page 679
46	VOE 17258283	1					••Control knob	••Bouton commande	••Bedienungsknopf	••Botón de mando	••Reglageknopp	
47	VOE 17258189	1					••Cover	••Capot	••Abdeckung	••Capó	••Kåpa	
48	VOE 17258201	1					••Cover	••Capot	••Abdeckung	••Capó	••Kåpa	
49	VOE 11164937	1					••Support frame	••Châssis-porteur	••Hilfsrahmen	••Brazo de empuje	••Bärram	
50	VOE 11164936	1					••Cover	••Capot	••Abdeckung	••Capó	••Kåpa	
51	VOE 975370	15					••Six point socket screw	••Vis à 6 pans creux	••Sechszahn-Hohlschraube	••Racor de seis dientes	••Sextandhålskruv	
52	VOE 11164780	1					•Knob	•Bouton	•Bedienungsknopf	•Volante	•Ratt	
53	VOE 17247897	1					•Arm rest	•Accoudoir	•Armlehne	•Reposabrazos	•Armstöd	
54	VOE 11444348	1					Attaching plate	Tôle de fixation	Befestigungsblech	Chapa de fijación	Fästplåt	S/N -3338

1		**Foldable arm rest, lever steering.**	Catalogue id **20694**	Group **882**
2		**Accoudoir rabattable.**		
3		**Klappbare armlehne.**	Illustr. No **1071707**	Section **1100**
4		**Apoyabrazos plegable.**		
5		**Vikbart armstöd, spakstyrning.**	Issue **20039665-F**	Page **1393**
		86181		

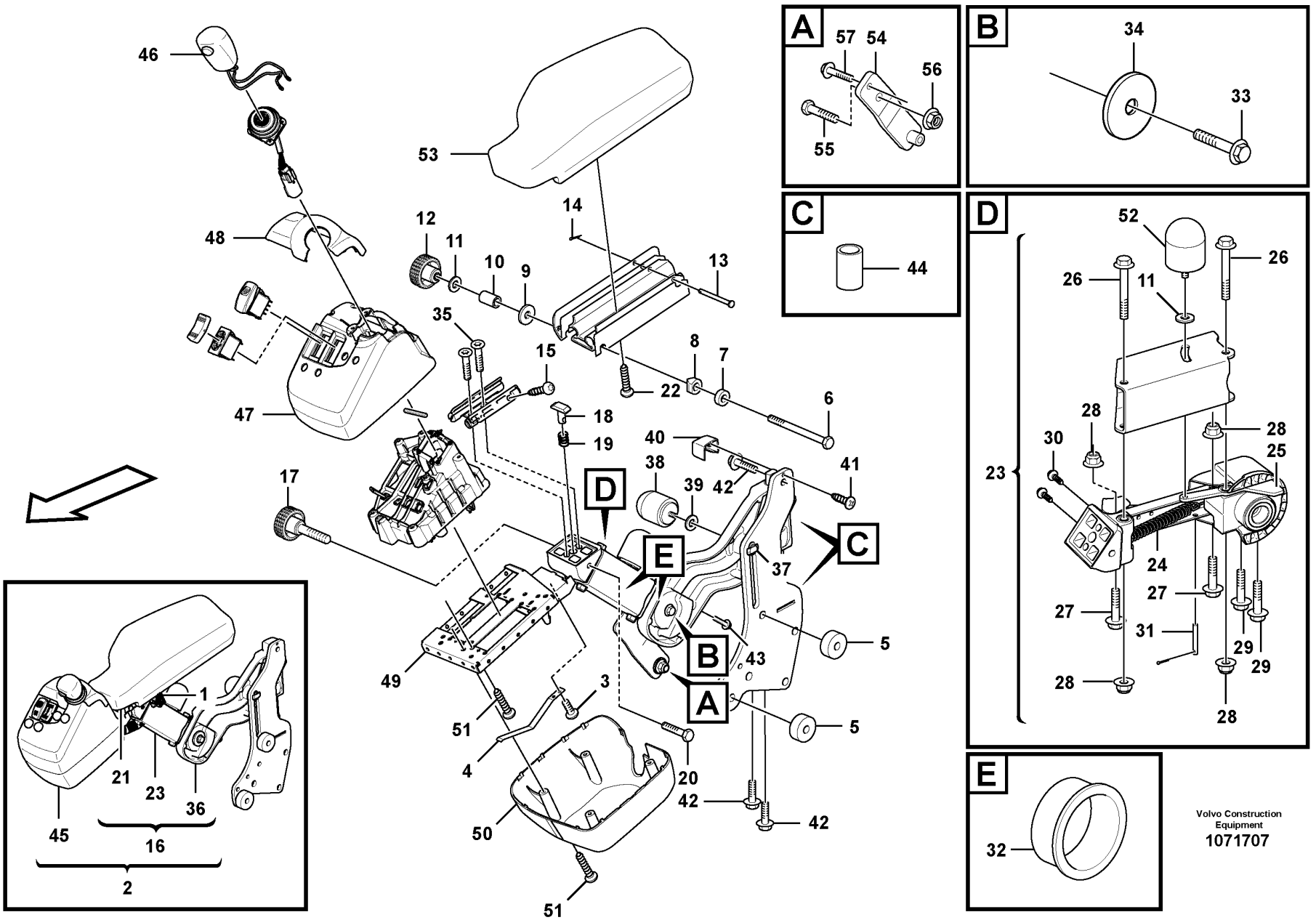

Volvo Construction Equipment

1071707

Fig.	Part No.	Quantity 1	2	3	PS	KIT	Description	Dénomination	Bezeichnung	Denominación	Benämning	Notes
55	VOE 946472	1					Flange screw	Vis à embase	Flanschschraube	Tornillo embridado	Flänsskruv	S/N -3338
56	VOE 13971098	1					Flange nut	Écrou à embase	Flanschmutter	Tuerca embridada	Flänsmutter	S/N -3338
57	VOE 13946173	1					Screw	Vis	Schraube	Tornillo	Skruv	S/N -3338

1		**Foldable arm rest, lever steering.** **Accoudoir rabattable.** **Klappbare armlehne.** **Apoyabrazos plegable.** **Vikbart armstöd, spakstyrning.**	Catalogue id **20694**	Group **882**
2				
3			Illustr. No **1071707**	Section **1100**
4				
5		**86181**	Issue **20039665-F**	Page **1395**

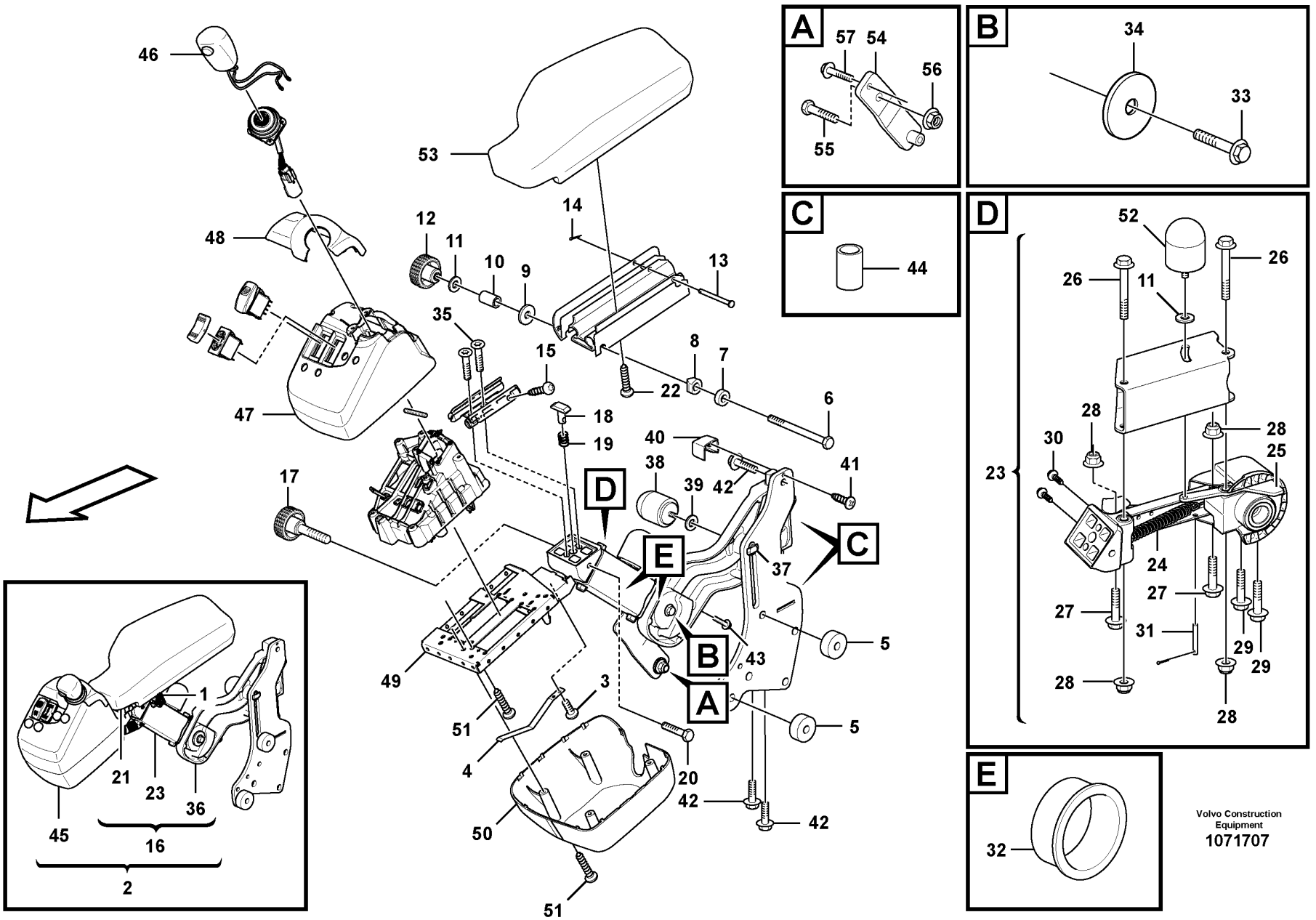

Volvo Construction Equipment

1071707

Fig.	Part No.	Quantity 1	2	3	PS	KIT	Description	Dénomination	Bezeichnung	Denominación	Benämning	Notes
1	VOE 17430788	1					Wiring harness	Faisceau de câbles	Kabelbaum	Manojo cables	Ledningsmatta	See group 371-2500 page 683
2	VOE 17270756	1					Arm rest	Accoudoir	Armlehne	Reposabrazos	Armstöd	
3	VOE 969467	2					•Six point socket screw	•Vis à 6 pans creux	•Sechszahn-Hohlschraube	•Racor de seis dientes	•Sextandhålskruv	
4	VOE 11429092	1					•Leaf spring	•Ressort à lames	•Blattfeder	•Ballesta	•Bladfjäder	
5	VOE 11444330	2					•Spacer	•Entretoise	•Abstandkörper	•Distanciador	•Distans	
6	VOE 955286	1					•Hexagon screw	•Vis à tête hexagonale	•Sechskantschraube	•Tornillo hexagonal	•Sexkantsskruv	
7	VOE 11429082	1					•Bushing	•Bague	•Buchse	•Casquillo	•Bussning	
8	VOE 11429080	2					•Bushing	•Bague	•Buchse	•Casquillo	•Bussning	
9	VOE 960139	1					•Plain washer	•Rondelle plane	•Flachscheibe	•Arandela plana	•Planbricka	
10	VOE 15007593	1					•Bushing	•Bague	•Buchse	•Casquillo	•Bussning	
11	VOE 955892	2					•Plain washer	•Rondelle plane	•Flachscheibe	•Arandela plana	•Planbricka	
12	VOE 11429093	1					•Knob	•Bouton	•Bedienungsknopf	•Volante	•Ratt	
13	VOE 964841	1					•Clevis pin	•Boulon à trou goupille	•Splintbolzen	•Perno pasador hendido	•Sprintbult	
14	VOE 907816	1					•Split pin	•Goupille fendue	•Splint	•Pasador hendido	•Saxpinne	
15	VOE 975372	4					•Six point socket screw	•Vis à 6 pans creux	•Sechszahn-Hohlschraube	•Racor de seis dientes	•Sextandhålskruv	
16	VOE 17270199	1					•Arm rest	•Accoudoir	•Armlehne	•Reposabrazos	•Armstöd	
17	VOE 15020249	1					••Locking knob	••Bouton de blocage	••Verriegelungsrad	••Botón de cierre	••Låsratt	
18	VOE 11429087	1					••Lock brace	••Étrier verrouillage	••Sperrklinke	••Brazo de seguridad	••Låsbygel	
19	VOE 11429090	1					••Spring	••Ressort	••Feder	••Resorte	••Fjäder	
20	VOE 969518	1					••Six point socket screw	••Vis à 6 pans creux	••Sechszahn-Hohlschraube	••Racor de seis dientes	••Sextandhålskruv	
21	VOE 16670937	1					••Arm rest	••Accoudoir	••Armlehne	••Reposabrazos	••Armstöd	
22	VOE 969464	4					•••Six point socket screw	•••Vis à 6 pans creux	•••Sechszahn-Hohlschraube	•••Racor de seis dientes	•••Sextandhålskruv	
23	VOE 17273460	1					••Release mechanism	••Dispositif d'inclinaison	••Klappvorrichtung	••Mecanismo liberador	••Fällningsanordning	
24	VOE 11164989	1					•••Spring	•••Ressort	•••Feder	•••Resorte	•••Fjäder	
25	VOE 17231493	1					•••Lock arm	•••Bras verrouillage	•••Sperrhebel	•••Brazo bloqueo	•••Låsarm	
26	VOE 965181	2					•••Flange screw	•••Vis à embase	•••Flanschschraube	•••Tornillo embridado	•••Flänsskruv	
27	VOE 947760	2					•••Flange screw	•••Vis à embase	•••Flanschschraube	•••Tornillo embridado	•••Flänsskruv	

1		**Foldable arm rest, lever steering.** **Accoudoir rabattable.** **Klappbare armlehne.** **Apoyabrazos plegable.** **Vikbart armstöd, spakstyrning.**	Catalogue id **20694**	Group **882**
2				
3			Illustr. No **1071707**	Section **1200**
4				
5		**86182**	Issue **20039665-F**	Page **1397**

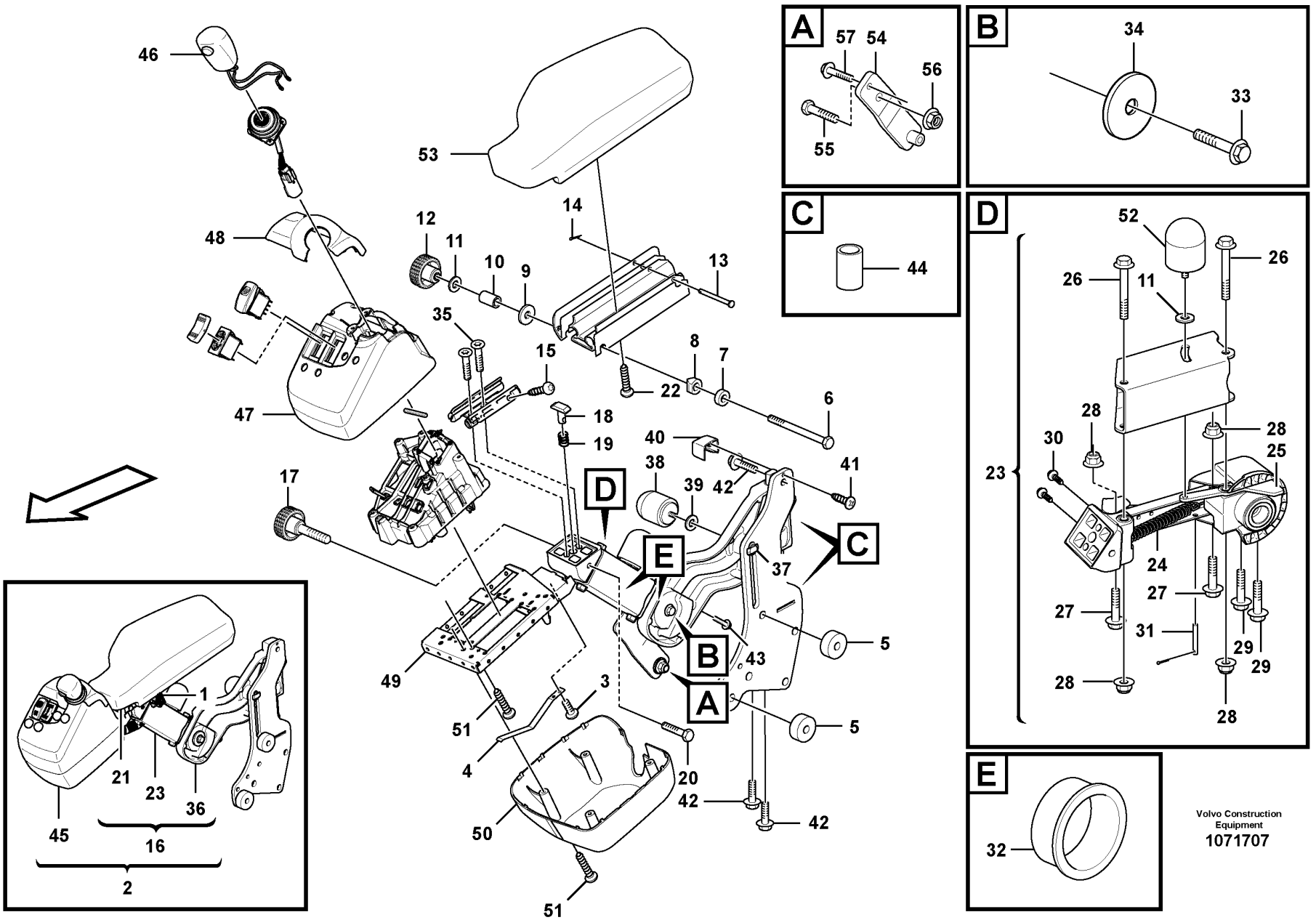

Volvo Construction Equipment

1071707

Fig.	Part No.	Quantity 1	2	3	PS	KIT	Description	Dénomination	Bezeichnung	Denominación	Benämning	Notes
28	VOE 948645	4					•••Flange lock nut	•••Contre-écrou à embase	•••Flanschverschlussmutter	•••Contratuerca embridada	•••Flänslåsmutter	
29	VOE 965176	2			SS		•••Flange screw	•••Vis à embase	•••Flanschschraube	•••Tornillo embridado	•••Flänsskruv	
30	VOE 971304	2					•••Six point socket screw	•••Vis à 6 pans creux	•••Sechszahn-Hohlschraube	•••Racor de seis dientes	•••Sextandhålskruv	
31	VOE 964946	1					•••Split pin	•••Goupille fendue	•••Splint	•••Pasador hendido	•••Saxpinne	
32	VOE 11164775	2					•••Bushing	•••Bague	•••Buchse	•••Casquillo	•••Bussning	
33	VOE 947760	1					••Flange screw	••Vis à embase	••Flanschschraube	••Tornillo embridado	••Flänsskruv	
34	VOE 15084764	1					••Washer	••Rondelle	••Scheibe	••Arandela	••Bricka	
35	VOE 13977628	2					••Six point socket screw	••Vis à 6 pans creux	••Sechszahn-Hohlschraube	••Racor de seis dientes	••Sextandhålskruv	
36	VOE 11164958	1					••Attaching arm	••Bras d'ancrage	••Befestigungsarm	••Brazo de fijación	••Fästarm	
37	VOE 11164767	1					•••Lock brace	•••Étrier verrouillage	•••Sperrklinke	•••Brazo de seguridad	•••Låsbygel	
38	VOE 11164780	1					•••Knob	•••Bouton	•••Bedienungsknopf	•••Volante	•••Ratt	
39	VOE 955892	2					•••Plain washer	•••Rondelle plane	•••Flachscheibe	•••Arandela plana	•••Planbricka	
40	VOE 11412841	1					•••Cover	•••Capot	•••Abdeckung	•••Capó	•••Kåpa	
41	VOE 975370	1					•••Six point socket screw	•••Vis à 6 pans creux	•••Sechszahn-Hohlschraube	•••Racor de seis dientes	•••Sextandhålskruv	
42	VOE 946173	3					•••Flange screw	•••Vis à embase	•••Flanschschraube	•••Tornillo embridado	•••Flänsskruv	
43	VOE 965185	1					•••Flange screw	•••Vis à embase	•••Flanschschraube	•••Tornillo embridado	•••Flänsskruv	
44	VOE 11164763	2					•••Bushing	•••Bague	•••Buchse	•••Casquillo	•••Bussning	
45	VOE 17314454	1					•Control lever carrier	•Support de levier de commande	•Steuerhebelgestell	•Alojamiento palanca de mando	•Manöverspakställ	See group 371-2500 page 683
46	VOE 17258207	1					••Control knob	••Bouton commande	••Bedienungsknopf	••Botón de mando	••Reglageknopp	
47	VOE 17258189	1					••Cover	••Capot	••Abdeckung	••Capó	••Kåpa	
48	VOE 17258201	1					••Cover	••Capot	••Abdeckung	••Capó	••Kåpa	
49	VOE 11164937	1					••Support frame	••Châssis-porteur	••Hilfsrahmen	••Brazo de empuje	••Bärram	
50	VOE 11164936	1					••Cover	••Capot	••Abdeckung	••Capó	••Kåpa	
51	VOE 975370	15					••Six point socket screw	••Vis à 6 pans creux	••Sechszahn-Hohlschraube	••Racor de seis dientes	••Sextandhålskruv	
52	VOE 11164780	1					•Knob	•Bouton	•Bedienungsknopf	•Volante	•Ratt	
53	VOE 17247897	1					•Arm rest	•Accoudoir	•Armlehne	•Reposabrazos	•Armstöd	
54	VOE 11444348	1					Attaching plate	Tôle de fixation	Befestigungsblech	Chapa de fijación	Fästplåt	S/N -3338

1		**Foldable arm rest, lever steering.**	Catalogue id **20694**	Group **882**
2		**Accoudoir rabattable.**		
3		**Klappbare armlehne.**	Illustr. No **1071707**	Section **1200**
4		**Apoyabrazos plegable.**		
5		**Vikbart armstöd, spakstyrning.**	Issue **20039665-F**	Page **1399**
		86182		

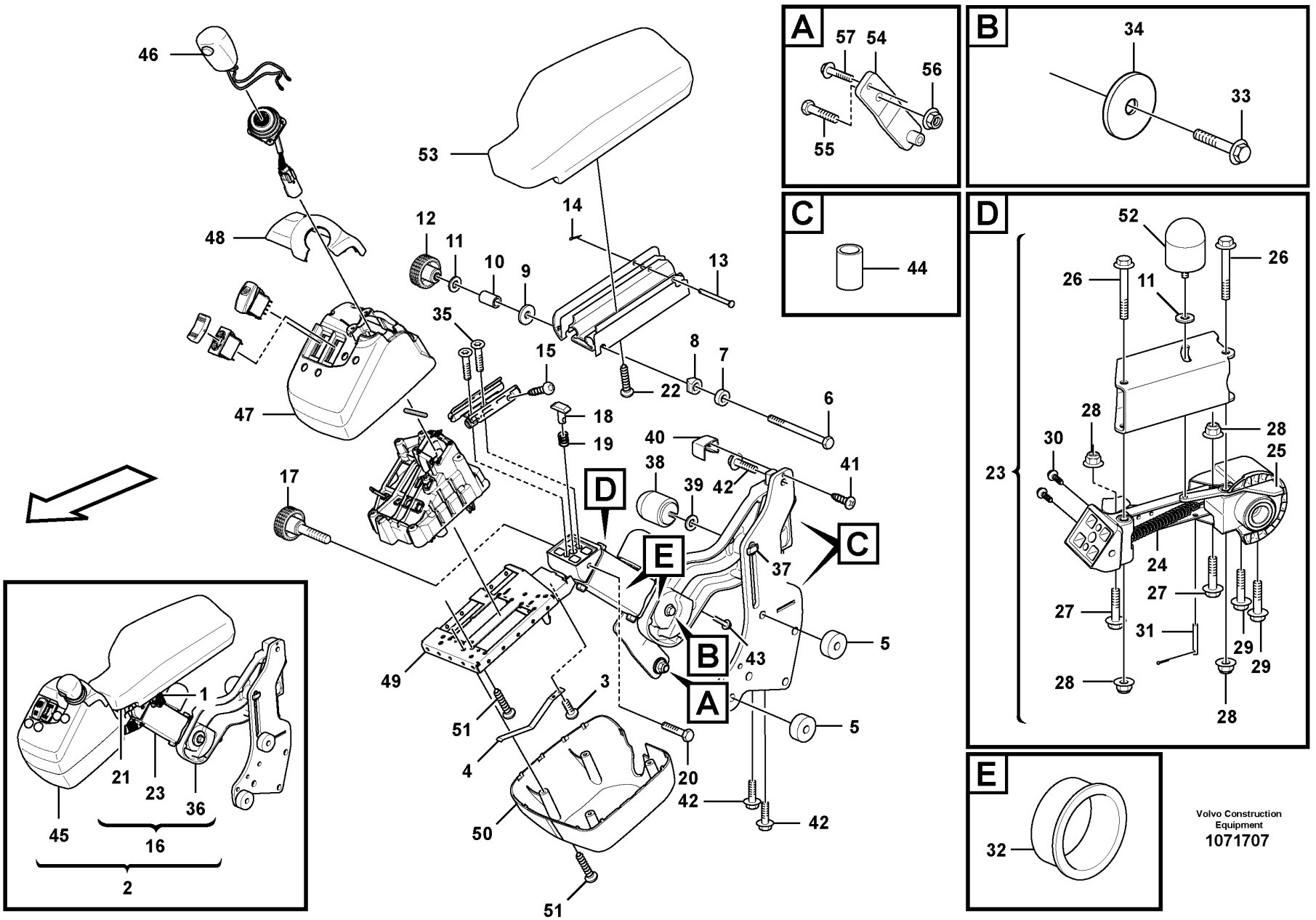

Volvo Construction Equipment

1071707

Fig.	Part No.	Quantity 1	2	3	PS	KIT	Description	Dénomination	Bezeichnung	Denominación	Benämning	Notes
55	VOE 946472	1					Flange screw	Vis à embase	Flanschschraube	Tornillo embridado	Flänsskruv	S/N -3338
56	VOE 13971098	1					Flange nut	Écrou à embase	Flanschmutter	Tuerca embridada	Flänsmutter	S/N -3338
57	VOE 13946173	1					Screw	Vis	Schraube	Tornillo	Skruv	S/N -3338

1		**Foldable arm rest, lever steering.** **Accoudoir rabattable.** **Klappbare armlehne.** **Apoyabrazos plegable.** **Vikbart armstöd, spakstyrning.**	Catalogue id **20694**	Group **882**
2				
3			Illustr. No **1071707**	Section **1200**
4				
5		**86182**	Issue **20039665-F**	Page **1401**

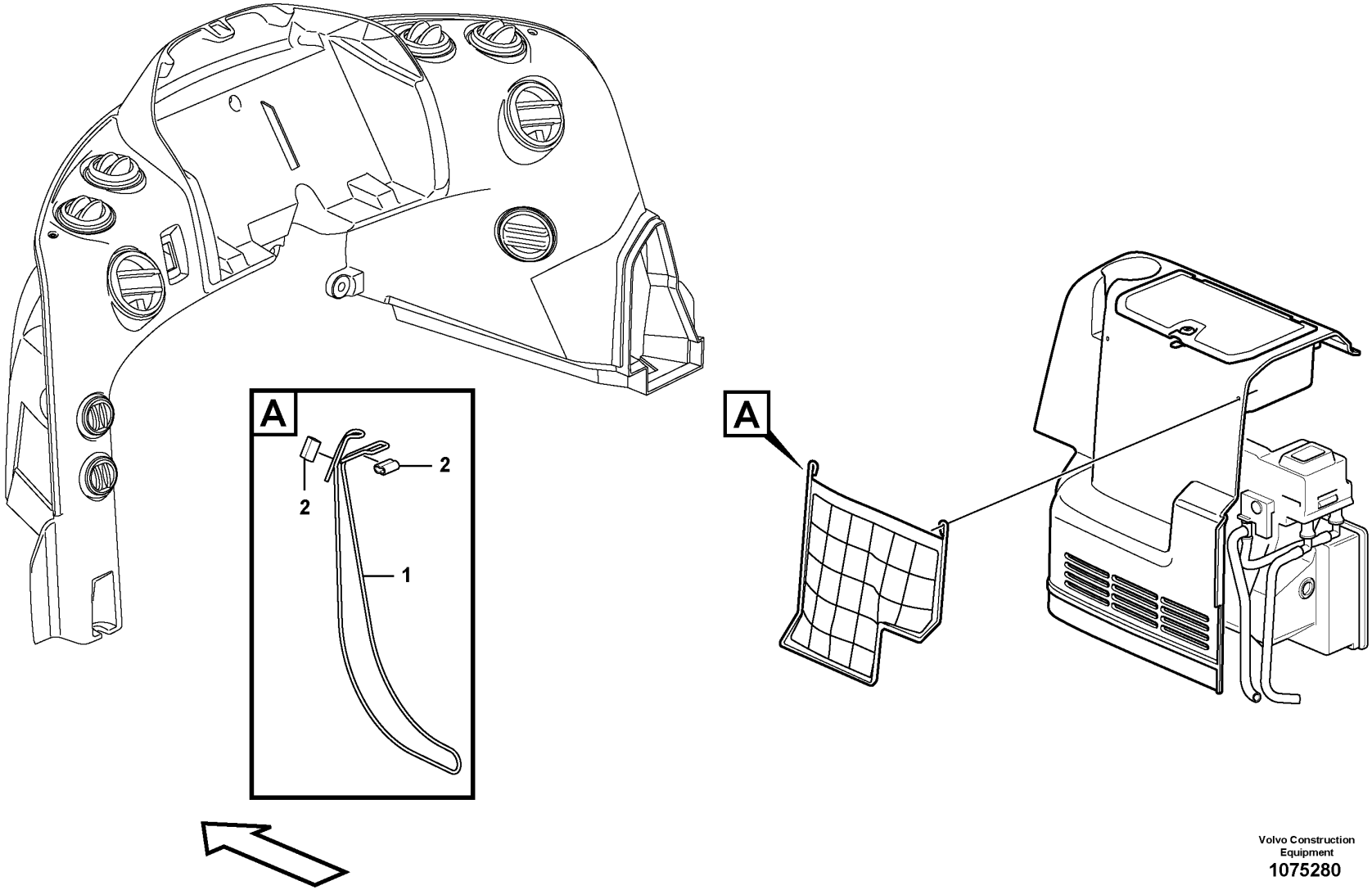

Volvo Construction Equipment
1075280

Fig.	Part No.	Quantity 1	2	3	PS	KIT	Description	Dénomination	Bezeichnung	Denominación	Benämning	Notes
1	VOE 11193448	1					Cable	Câble	Kabel	Cable	Kabel	
2	VOE 11193449	2					Clamp	Collier serrage	Schelle	Abrazadera	Klamma	
1	VOE 14542410	1					Ashtray	Cendrier	Aschenbecher	Cenicero	Askkopp	
2	VOE 13955781	1					Nut	Écrou	Mutter	Tuerca	Mutter	
3	VOE 969419	1					Six point socket screw	Vis à 6 pans creux	Sechszahn-Hohlschraube	Racor de seis dientes	Sextandhålskruv	
4	VOE 11444300	1					Retainer	Retenue	Halter	Soporte	Hållare	

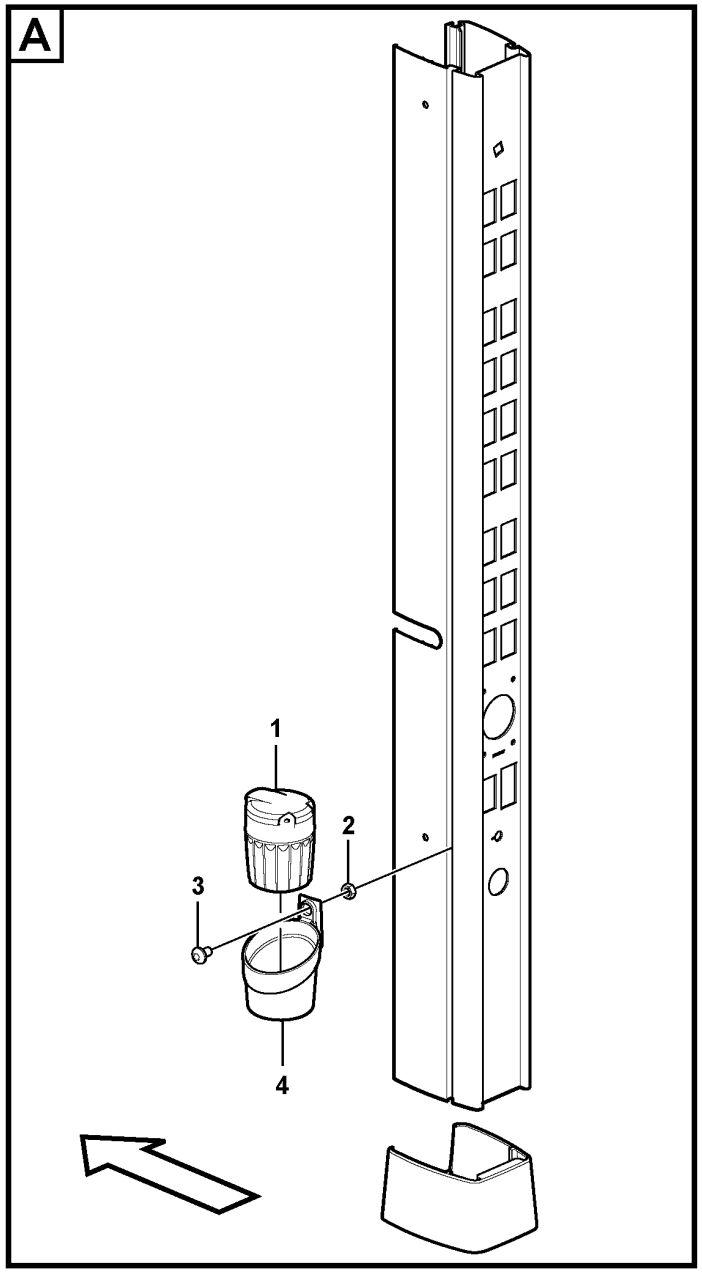

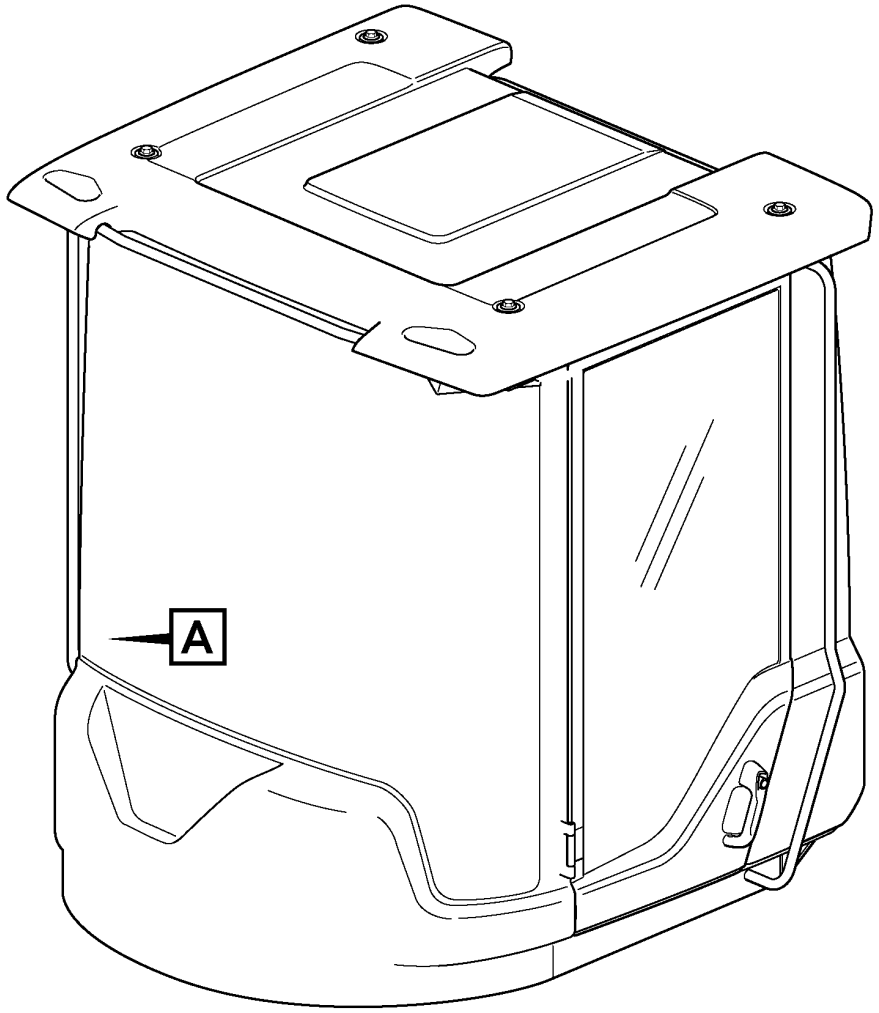

Volvo Construction Equipment
1075337

Fig.	Part No.	Quantity 1	2	3	PS	KIT	Description	Dénomination	Bezeichnung	Denominación	Benämning	Notes
1	VOE 14542410	1					Ashtray	Cendrier	Aschenbecher	Cenicero	Askkopp	
2	VOE 13955781	1					Nut	Écrou	Mutter	Tuerca	Mutter	
3	VOE 969419	1					Six point socket screw	Vis à 6 pans creux	Sechszahn-Hohlschraube	Racor de seis dientes	Sextandhålskruv	
4	VOE 11444300	1					Retainer	Retenue	Halter	Soporte	Hållare	

1		**Ashtray** **Cendrier** **Aschenbecher** **Cenicero** **Askkopp**	Catalogue id **20694**	Group **882**
2				
3			Illustr. No **1075337**	Section **1400**
4				
5		**86391**	Issue **20039665-F**	Page **1405**

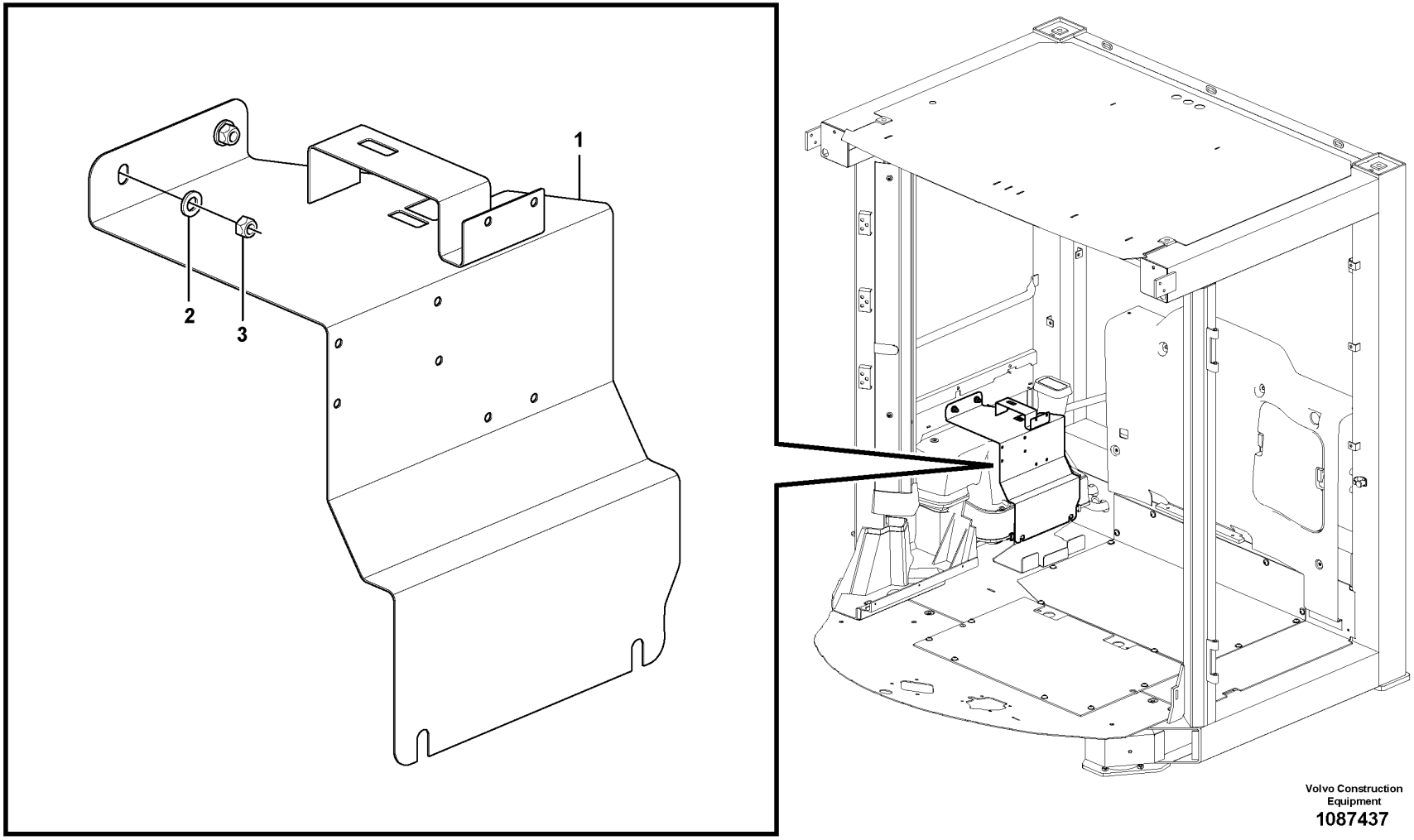

Volvo Construction Equipment

1087437

Fig.	Part No.	Quantity 1	2	3	PS	KIT	Description	Dénomination	Bezeichnung	Denominación	Benämning	Notes
1		1			NS		Bracket	Console	Konsole	Consola	Konsol	
2	VOE 13940097	2					Washer	Rondelle	Scheibe	Arandela	Bricka	
3	VOE 983403	2					Lock nut	Contre-écrou	Sicherungsmutter	Contratuerca	Låsmutter	

1		**Bracket** **Support** **Halterung** **Soporte** **Fäste**	Catalogue id **20694**	Group **882**
2			Illustr. No **1087437**	Section **1500**
3				
4			Issue **20039665-F**	Page **1407**
5		**86832**		

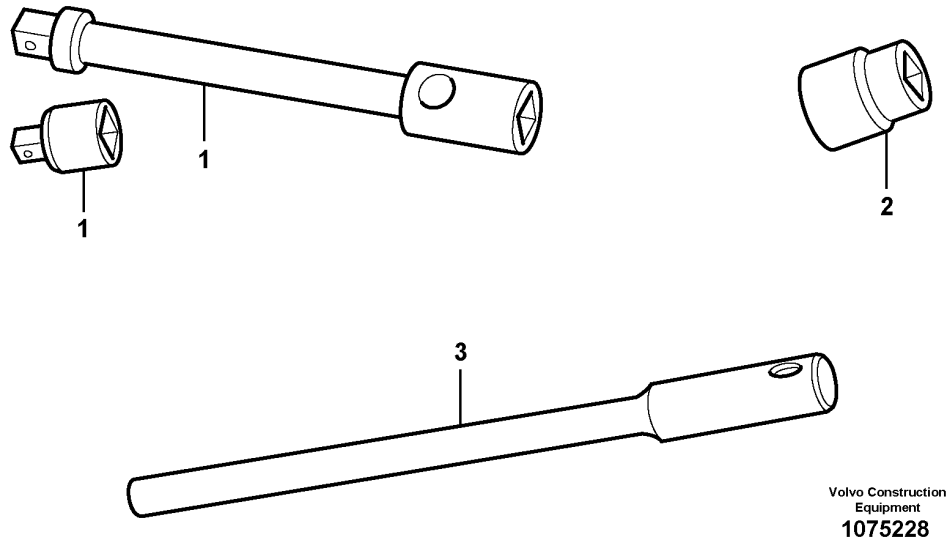

Volvo Construction Equipment

1075228

Fig.	Part No.	Quantity 1	2	3	PS	KIT	Description	Dénomination	Bezeichnung	Denominación	Benämning	Notes
1	VOE 13962298	1					Extension	Allonge	Verlängerer	Prolongador	Verktygsförlängare	
2	VOE 962305	1					Socket wrench	Prise douille	Schlüsselmehrkantzapfen	Manguito de llave	Hylsgrepp	
3	VOE 4854513	1					Handle	Poignée	Griff	Mango	Handtag	

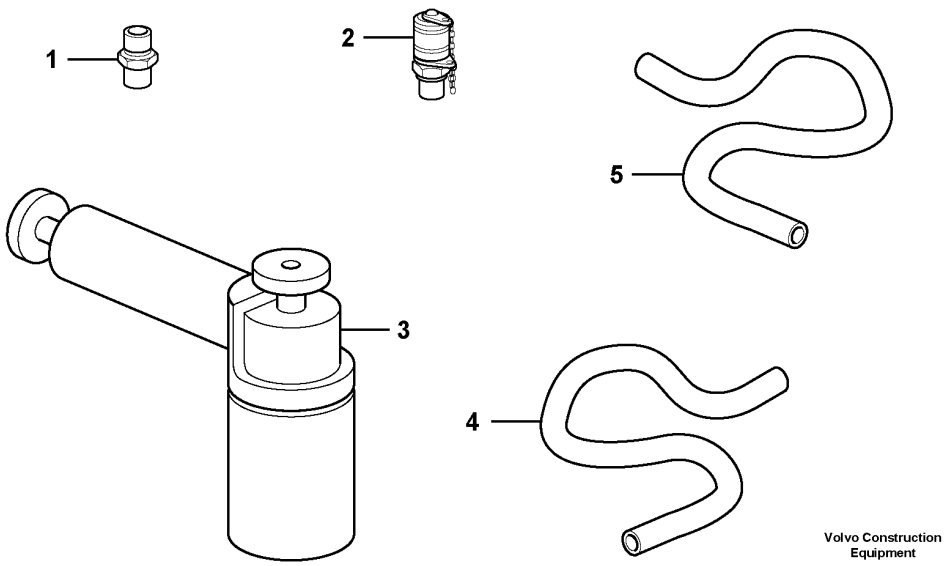

Volvo Construction Equipment

1075232

Fig.	Part No.	Quantity 1	2	3	PS	KIT	Description	Dénomination	Bezeichnung	Denominación	Benämning	Notes
1	**VOE 13933856**	1					Nipple	Raccord	Nippel	Niple	Nippel	
	VOE 967749	1					•O-ring	•Joint torique	•O-Ring	•Anillo tórico	•O-ring	
2	**VOE 936780**	1					Testing nipple	Raccord contrôle	Prüfnippel	Niple de medición	Mätnippel	
3	**VOE 11411003**	1					Vacuum pump	Pompe à vide	Vakuumpumpe	Bomba de vacío	Vakuumpump	
4	**VOE 941363**	REQ					Hose	Flexible	Schlauch	Manguera	Slang	L = 500 mm
5	**VOE 14025152**	1					Hose	Flexible	Schlauch	Manguera	Slang	

1		**Tools** **Outillage** **Werkzeuge** **Herramientas** **Verktyg**	Catalogue id **20694**	Group **896**
2				
3			Illustr. No **1075232**	Section **200**
4				
5		**85362**	Issue **20039665-F**	Page **1411**

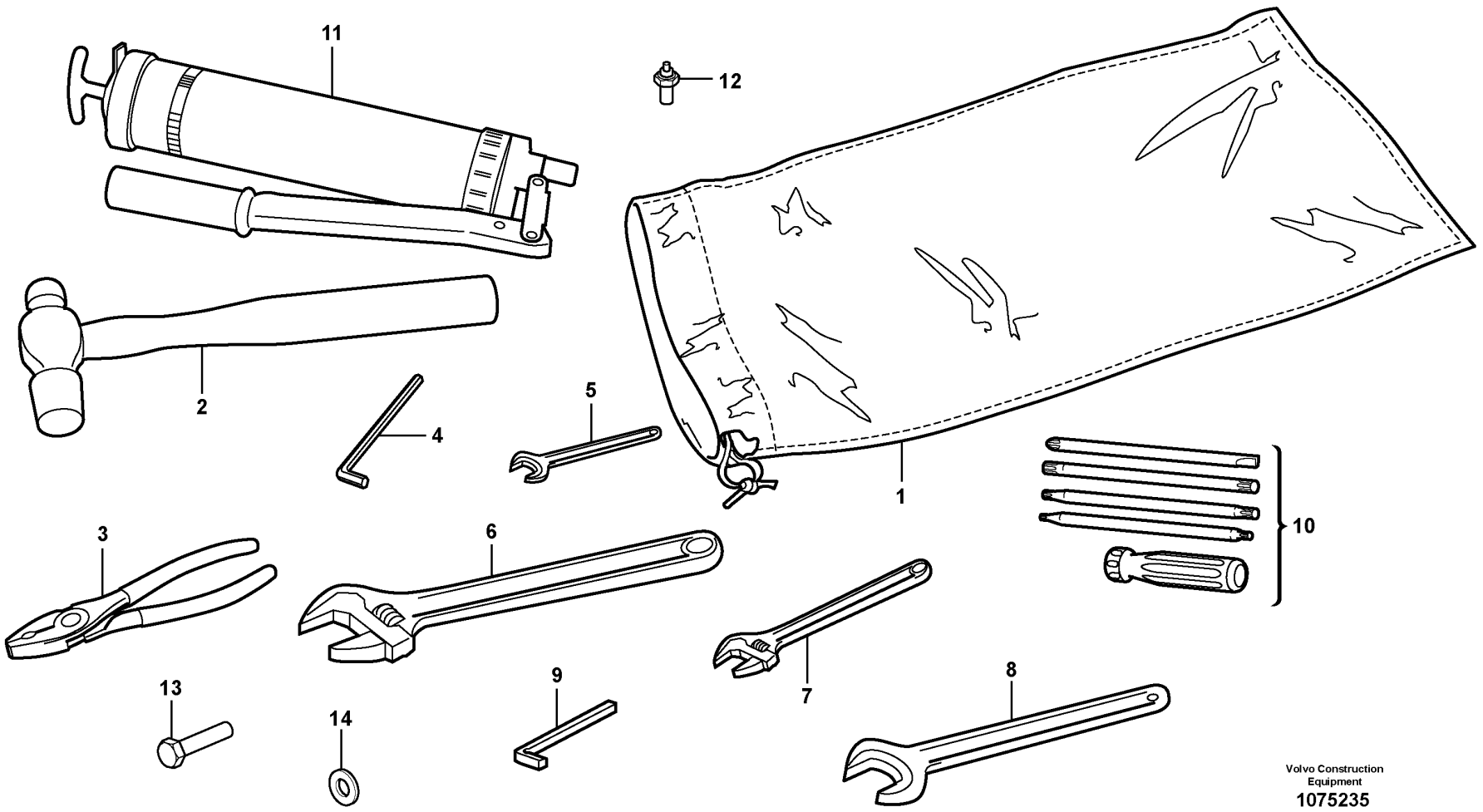

Volvo Construction Equipment
1075235

Fig.	Part No.	Quantity 1	2	3	PS	KIT	Description	Dénomination	Bezeichnung	Denominación	Benämning	Notes
1	VOE 11431196	1					Tool bag	Sacoche porte-outils	Werkzeugtasche	Estuche herramientas	Verktygsväska	
2	VOE 13962213	1					Ball peen hammer	Marteau à panne ronde	Ballhammer	Martillo bola	Kulhammare	
3	VOE 13962033	1					Pliers	Pince	Zange	Alicates	Tång	
4	VOE 914003	1					Allen key	Clé hexagonale mate	Innensechskantschlüssel	Llave hexagonal	Insexnyckel	
5	VOE 6611274	1					Key	Clé	Schlüssel	Llave	Nyckel	
6	VOE 11180050	1					Adjustable spanner	Clé à molette	Rollgabelschlüssel	Llave ajustable	Skiftnyckel	
7	VOE 11180049	1					Adjustable spanner	Clé à molette	Rollgabelschlüssel	Llave ajustable	Skiftnyckel	
8	VOE 13962075	1					Spanner	Clé	Schraubenschlüssel	Llave	Nyckel	
9	VOE 190708	1					Square spanner	Clé carrée	Vierkantschlüssel	Llave cuadrada	Fyrkantnyckel	
10	VOE 11026287	1					Combination screwdriver	Tournevis combiné	Kombischraubenzieher	Destornillador combinado	Kombinationsskruvmejsel	
11	VOE 753546	1					Grease gun	Pistolet à graisse	Schmierspritze	Jeringa de grasa	Fettspruta	
12	VOE 6633616	1					Nipple	Raccord	Nippel	Niple	Nippel	
13	VOE 13970959	3					Hexagon screw	Vis à tête hexagonale	Sechskantschraube	Tornillo hexagonal	Sexkantsskruv	
14	VOE 7018665	3					Gasket	Joint	Dichtung	Junta	Packning	

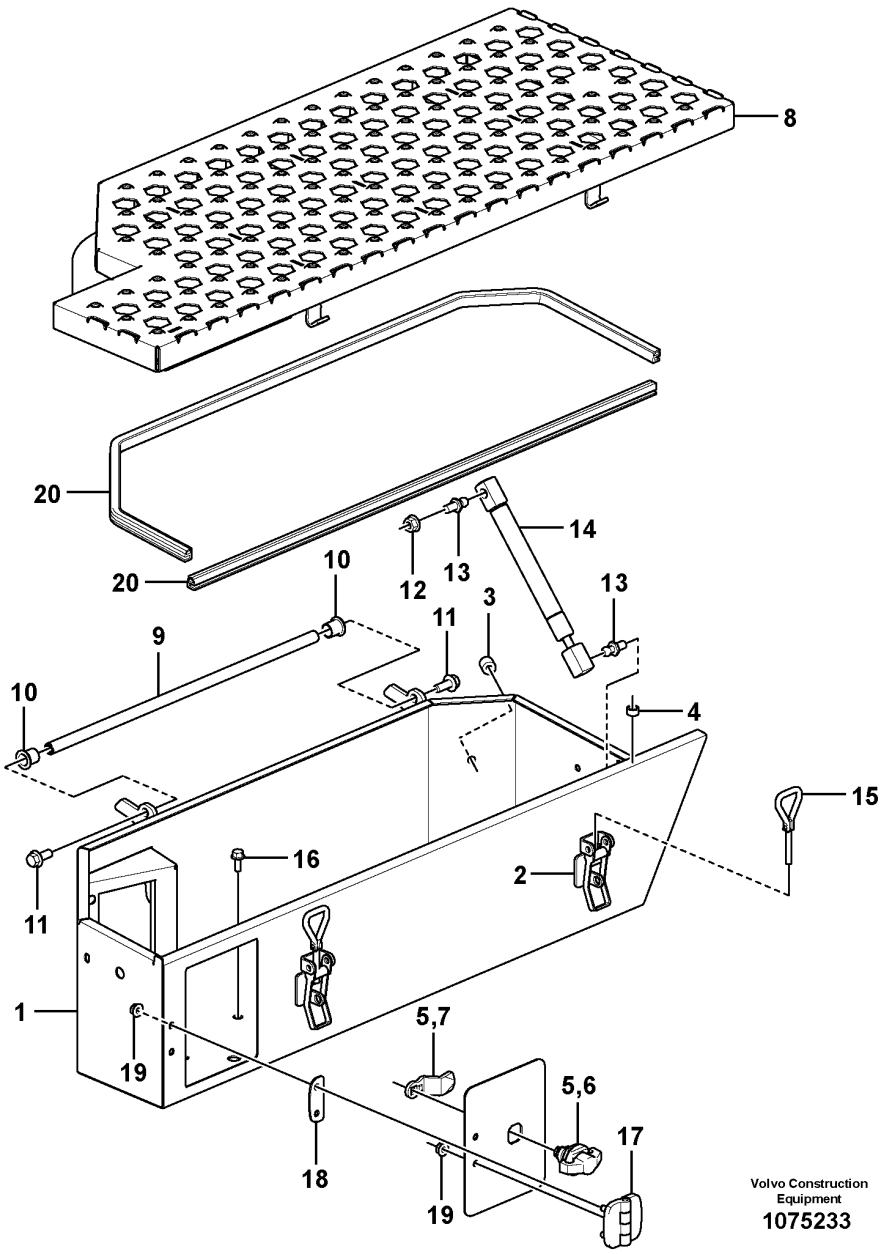

Volvo Construction Equipment
1075233

Fig.	Part No.	Quantity 1	2	3	PS	KIT	Description	Dénomination	Bezeichnung	Denominación	Benämning	Notes
	VOE 16872377	1					Tool box	Caisse à outils	Werkzeugkasten	Caja herramientas	Verktygslåda	
1	**VOE 16857158**	1					•Tool box	•Caisse à outils	•Werkzeugkasten	•Caja herramientas	•Verktygslåda	
2	**VOE 11015639**	2					••Eccentric lock	••Verrou excentrique	••Exzentersicherung	••Cerradura excéntrica	••Excenterlås	
3	**VOE 11113262**	1					••Set ring	••Butée	••Halbscheibe	••Anillo montaje	••Kuts	
4	**VOE 930415**	1					••Spacer ring	••Bague entretoise	••Abstandring	••Anillo distanciador	••Distansring	
5	**VOE 15108249**	1					•Locking device	•Dispositif de verrouillage	•Verriegelung	•Dispositivo cierre	•Låsanordning	
6	**VOE 15097868**	1					••Lock handle	••Poignée verrouillage	••Schließgriff	••Manilla	••Låshandtag	
7	**VOE 15108226**	1					••Latch	••Loquet	••Riegel	••Pestillo	••Regel	
8	**VOE 16827204**	1					•Lid	•Porte	•Deckel	•Tapa	•Lock	
9	**VOE 15156387**	1					•Shaft	•Arbre	•Welle	•Eje	•Axel	
10	**VOE 1588548**	2					•Bushing	•Bague	•Buchse	•Casquillo	•Bussning	
11	**VOE 946173**	2					•Flange screw	•Vis à embase	•Flanschschraube	•Tornillo embridado	•Flänsskruv	
12	**VOE 945408**	1					•Flange nut	•Écrou à embase	•Flanschmutter	•Tuerca embridada	•Flänsmutter	
13	**VOE 15140510**	2					•Ball stud	•Boulon articulation	•Kugelzapfen	•Perno bola	•Kultapp	(VOE 11174821)
14	**VOE 11400816**	2					•Gas spring	•Ressort gaz	•Gasfeder	•Resorte a gas	•Gasfjäder	
15	**VOE 11015638**	2					•Eye bolt	•Vis oeillet	•Ringschraube	•Ojo tornillo	•Ögleskruv	
16	**VOE 946544**	1					•Flange screw	•Vis à embase	•Flanschschraube	•Tornillo embridado	•Flänsskruv	
17	**VOE 15108148**	1					•Hinge	•Charnière	•Scharnier	•Bisagra	•Gångjärn	
18	**VOE 15109319**	1					•Plate	•Tôle	•Blech	•Chapa	•Plåt	
19	**VOE 949278**	4			SS		•Flange lock nut	•Contre-écrou à embase	•Flanschverschlussmutter	•Contratuerca embridada	•Flänslåsmutter	
20	**VOE 15179279**	REQ					•Sealing strip	•Bande d'étanchéité	•Dichtleiste	•Moldura retén	•Tätningslist	L = 1670 mm

1		**Tool box** **Caisse á outils** **Werkzeugkasten** **Caja herramientas** **Verktygslåda**	Catalogue id **20694**	Group **896**
2				
3			Illustr. No **1075233**	Section **500**
4				
5			Issue **20039665-F**	Page **1415**

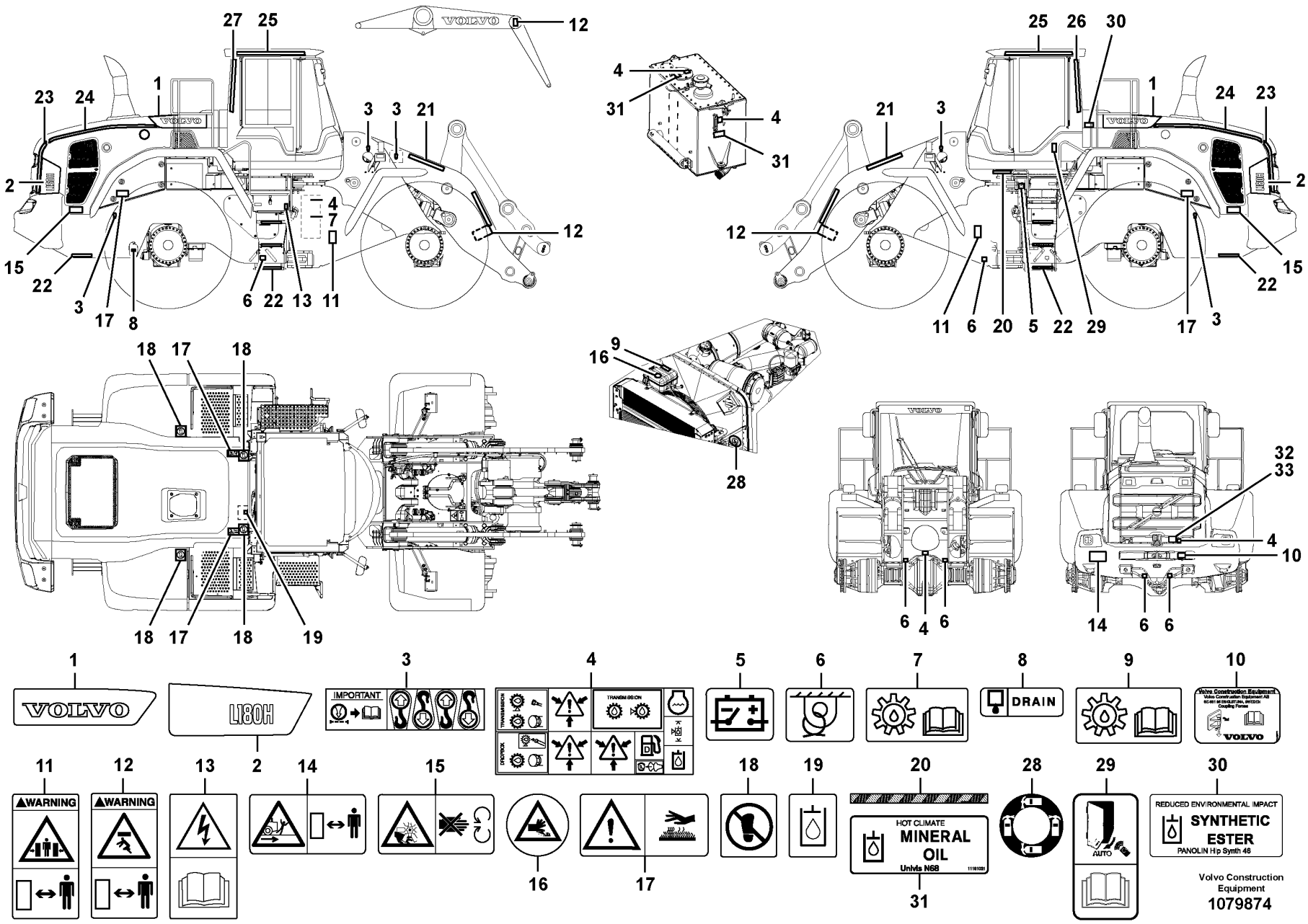
1
2
3
4
5
6
7
8
9
10
11
12
13
14
15
16
17
18
19
20
28
29
30
31
VOLVO
L180H
IMPORTANT
TRANSMISSION
DRAIN
WARNING
WARNING
AUTO
HOT CLIMATE
MINERAL
OIL
Univis N68
REDUCED ENVIRONMENTAL IMPACT
SYNTHETIC
ESTER
PANOLIN Hlp Synth 46
Volvo Construction
Equipment
1079874

Fig.	Part No.	Quantity 1	2	3	4	5	PS	KIT	Description	Dénomination	Bezeichnung	Denominación	Benämning	Notes
1	VOE 16855697	1							Decal	Autocollant	Aufklebeschild	Calcomanía	Dekal	86158 RH
1	VOE 16861093	1							Decal	Autocollant	Aufklebeschild	Calcomanía	Dekal	86163 RH
1	VOE 16855696	1							Decal	Autocollant	Aufklebeschild	Calcomanía	Dekal	86158 LH
1	VOE 16861087	1							Decal	Autocollant	Aufklebeschild	Calcomanía	Dekal	86163 LH
2	VOE 16855451	1							Decal	Autocollant	Aufklebeschild	Calcomanía	Dekal	86158 RH
2	VOE 16858923	1							Decal	Autocollant	Aufklebeschild	Calcomanía	Dekal	86163 RH
2	VOE 16855449	1							Decal	Autocollant	Aufklebeschild	Calcomanía	Dekal	86158 LH
2	VOE 16858920	1							Decal	Autocollant	Aufklebeschild	Calcomanía	Dekal	86163 LH
3	VOE 11004094	5							Decal	Autocollant	Aufklebeschild	Calcomanía	Dekal	33044
4	VOE 11003865								Decal	Autocollant	Aufklebeschild	Calcomanía	Dekal	33044, 85963
		1					NS		•Decal	•Decalcomanie	•Abziehbild	•Decalcomania	•Dekal	33044 Hydraulic oil level
		1					NS		•Decal	•Decalcomanie	•Abziehbild	•Decalcomania	•Dekal	33044 Fuel filler
		3					NS		•Decal	•Decalcomanie	•Abziehbild	•Decalcomania	•Dekal	33044, 85963 Pressurized system
5	VOE 11026729	1							Decal	Autocollant	Aufklebeschild	Calcomanía	Dekal	33044
6	VOE 11026730	6							Decal	Autocollant	Aufklebeschild	Calcomanía	Dekal	33044, 85790
7	VOE 11130942	1							Decal	Autocollant	Aufklebeschild	Calcomanía	Dekal	33044
8	VOE 2534201	2							Decal	Autocollant	Aufklebeschild	Calcomanía	Dekal	33044
9	VOE 14616297	1							Decal	Autocollant	Aufklebeschild	Calcomanía	Dekal	33044
10	VOE 11445271	1							Decal	Autocollant	Aufklebeschild	Calcomanía	Dekal	33044, 85784, 85785 S/N -3297
11	VOE 15048526	2							Warning decal	Autocollant d'avertissement	Warnaufkleber	Calcomanía advertencia	Varningsdekal	33044, 86194
12	VOE 15048335	3							Warning decal	Autocollant d'avertissement	Warnaufkleber	Calcomanía advertencia	Varningsdekal	33044, 86194

1		**Sign plates and decals** **Enseignes et décalcomanies** **Schilder und aufklebeschild** **Muestras y decalcomanias** **Skyltar och dekaler**
2		
3		
4		
5		

Catalogue id	Group
20694	**897**
Illustr. No	Section
1079874	**100**
Issue	Page
20039665-F	**1417**

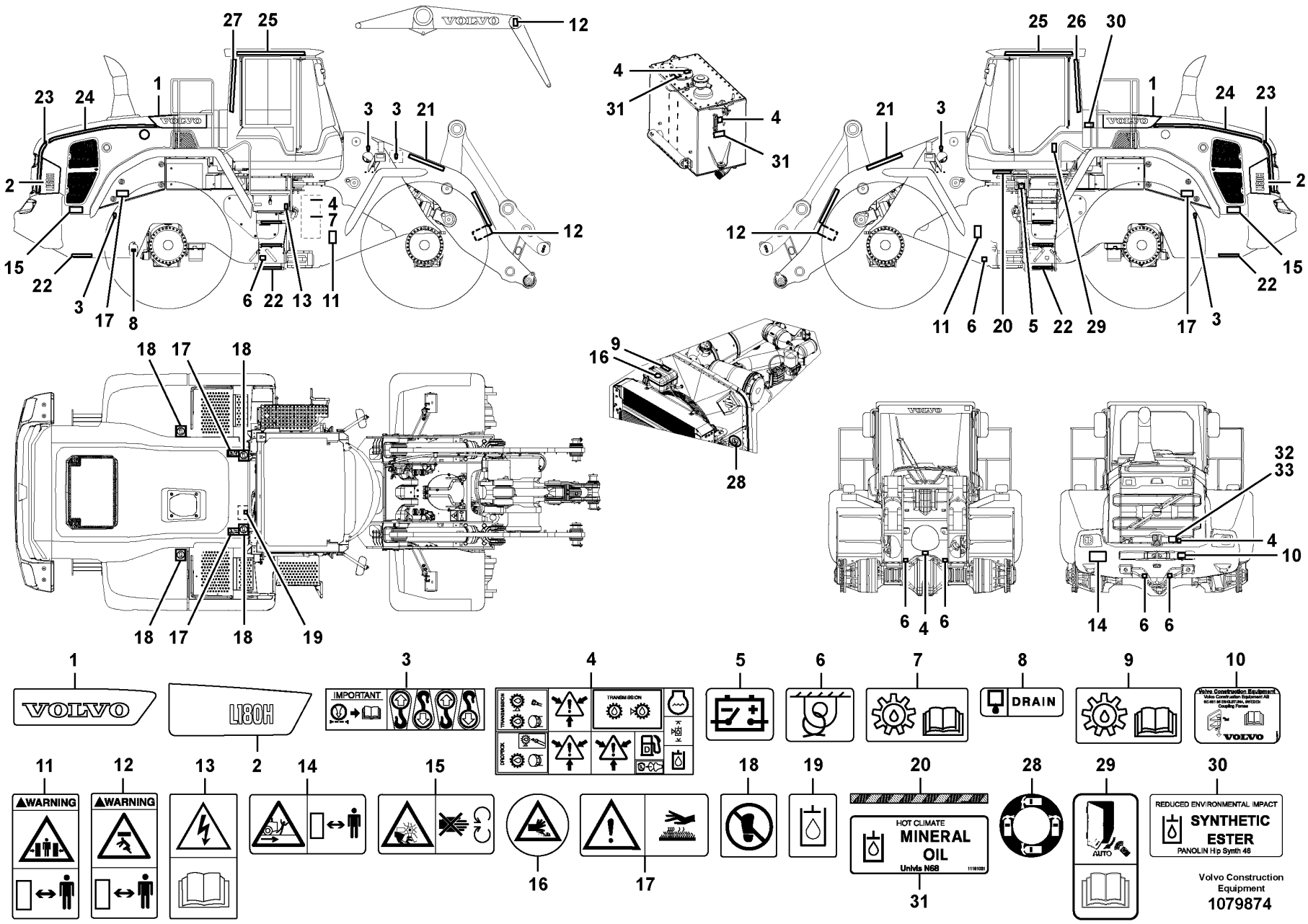
1
2
3
4
5
6
7
8
9
10
11
12
13
14
15
16
17
18
19
20
28
29
30
31
VOLVO
L180H
IMPORTANT
TRANSMISSION
DRAIN
WARNING
WARNING
AUTO
HOT CLIMATE
MINERAL
OIL
Univis N68
REDUCED ENVIRONMENTAL IMPACT
SYNTHETIC
ESTER
PANOLIN Hlp Synth 46
Volvo Construction
Equipment
1079874

Fig.	Part No.	Quantity 1	2	3	4	5	PS	KIT	Description	Dénomination	Bezeichnung	Denominación	Benämning	Notes
13	VOE 15048257	1							Warning decal	Autocollant d'avertissement	Warnaufkleber	Calcomanía advertencia	Varningsdekal	33044, 86194
14	VOE 15048777	1							Warning decal	Autocollant d'avertissement	Warnaufkleber	Calcomanía advertencia	Varningsdekal	33044, 86194
15	VOE 15048368	2							Warning decal	Autocollant d'avertissement	Warnaufkleber	Calcomanía advertencia	Varningsdekal	33044, 86194
16	VOE 14526798	1					SS		Decal	Autocollant	Aufklebeschild	Calcomanía	Dekal	33044, 86194
17	VOE 15048695	4							Warning decal	Autocollant d'avertissement	Warnaufkleber	Calcomanía advertencia	Varningsdekal	33044, 86194
17	VOE 15048695	2							Warning decal	Autocollant d'avertissement	Warnaufkleber	Calcomanía advertencia	Varningsdekal	85779
18	VOE 15048515	4							Warning decal	Autocollant d'avertissement	Warnaufkleber	Calcomanía advertencia	Varningsdekal	33044, 86194
19	VOE 4948103	1							Decal	Autocollant	Aufklebeschild	Calcomanía	Dekal	33044
20	VOE 16860048	2							Decal	Autocollant	Aufklebeschild	Calcomanía	Dekal	33044
21	VOE 16828621	4							Reflecting sticker	Marque réflecteur	Reflexband	Captador	Reflexmärke	86163
22	VOE 16828594	11							Reflecting sticker	Marque réflecteur	Reflexband	Captador	Reflexmärke	86163
23	VOE 16833113	1							Reflecting sticker	Marque réflecteur	Reflexband	Captador	Reflexmärke	86163 RH
23	VOE 16833112	1							Reflecting sticker	Marque réflecteur	Reflexband	Captador	Reflexmärke	86163 LH
24	VOE 16858870	1							Reflecting sticker	Marque réflecteur	Reflexband	Captador	Reflexmärke	86163 RH
24	VOE 16858834	1							Reflecting sticker	Marque réflecteur	Reflexband	Captador	Reflexmärke	86163 LH
25	VOE 16828668	2							Reflecting sticker	Marque réflecteur	Reflexband	Captador	Reflexmärke	11298501
26	VOE 16828669	1							Reflecting sticker	Marque réflecteur	Reflexband	Captador	Reflexmärke	11298501
27	VOE 16829360	1							Reflecting sticker	Marque réflecteur	Reflexband	Captador	Reflexmärke	11298501
28	VOE 15179776	2							Decal	Autocollant	Aufklebeschild	Calcomanía	Dekal	33044
29	VOE 17273889	1							Decal	Autocollant	Aufklebeschild	Calcomanía	Dekal	86154, 86155, 86156
29	VOE 17309879	1							Decal	Autocollant	Aufklebeschild	Calcomanía	Dekal	86156, 86275
30	VOE 11181022	2							Decal	Autocollant	Aufklebeschild	Calcomanía	Dekal	83311
30	VOE 11411924	2							Decal	Autocollant	Aufklebeschild	Calcomanía	Dekal	84481
31	VOE 11181021	2							Decal	Autocollant	Aufklebeschild	Calcomanía	Dekal	83155

1	
2	
3	
4	
5	

Sign plates and decals
Enseignes et décalcomanies
Schilder und aufklebeschild
Muestras y decalcomanias
Skyltar och dekaler

Catalogue id	Group
20694	**897**
Illustr. No	Section
1079874	**100**
Issue	Page
20039665-F	**1419**

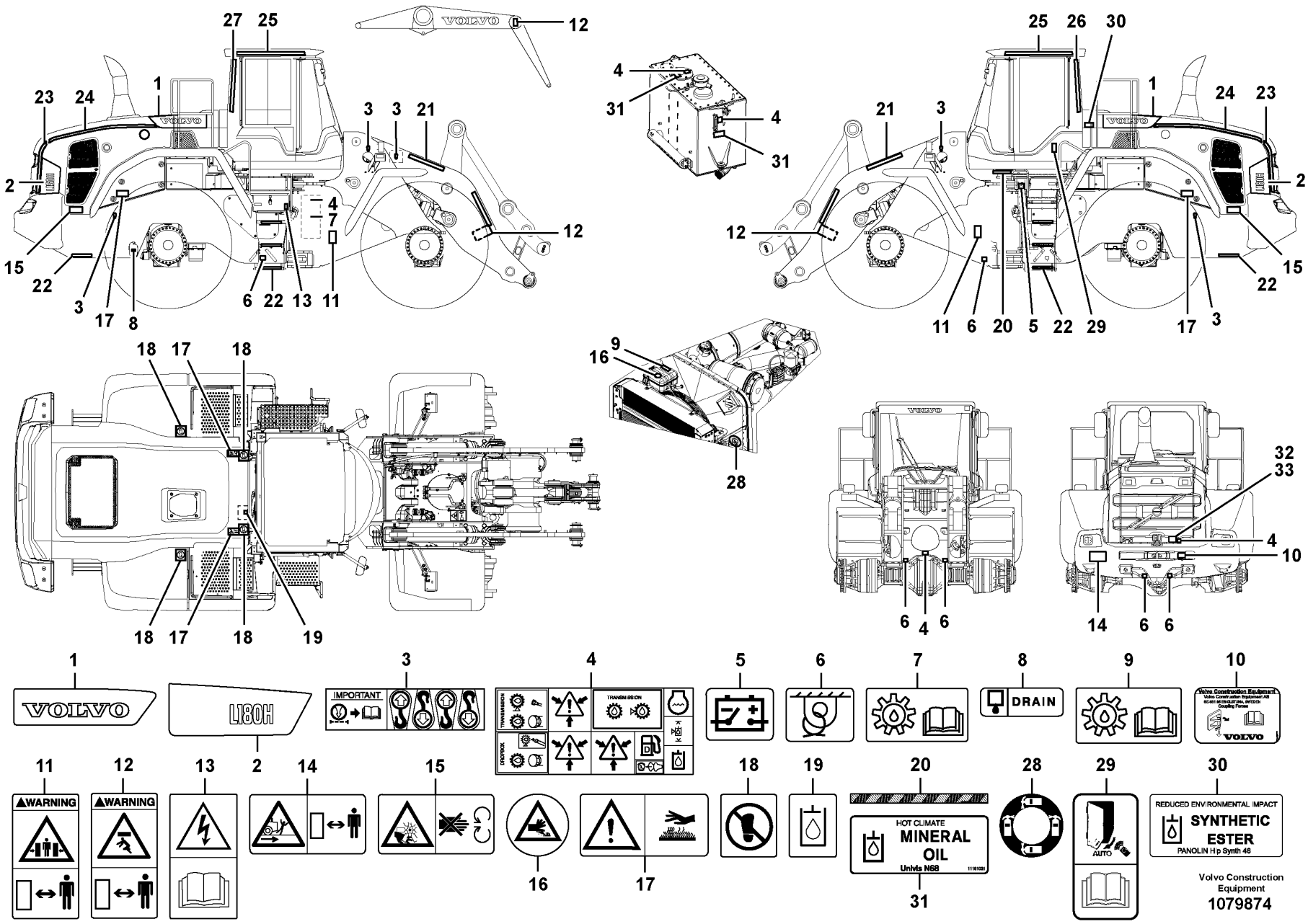
1
2
3
4
5
6
7
8
9
10
11
12
13
14
15
16
17
18
19
20
28
29
30
31
VOLVO
L180H
IMPORTANT
TRANSMISSION
DRAIN
WARNING
WARNING
AUTO
HOT CLIMATE
MINERAL
OIL
Univis N68
REDUCED ENVIRONMENTAL IMPACT
SYNTHETIC
ESTER
PANOLIN Hlp Synth 46
Volvo Construction
Equipment
1079874

Fig.	Part No.	Quantity 1	2	3	4	5	PS	KIT	Description	Dénomination	Bezeichnung	Denominación	Benämning	Notes
32	**VOE 15152938**	1							Label	Étiquette	Etikett	Etiqueta	Etikett	85626
33	**VOE 15186257**	1							Label	Étiquette	Etikett	Etiqueta	Etikett	85625

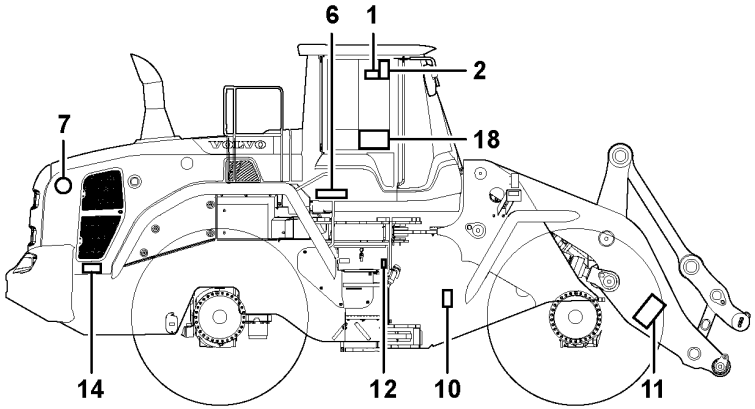

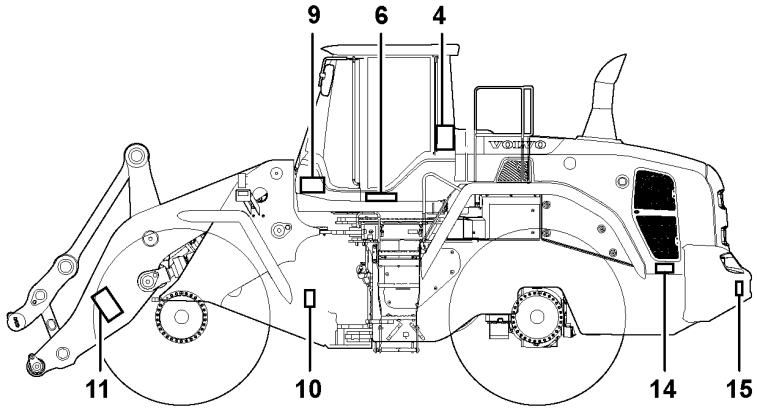

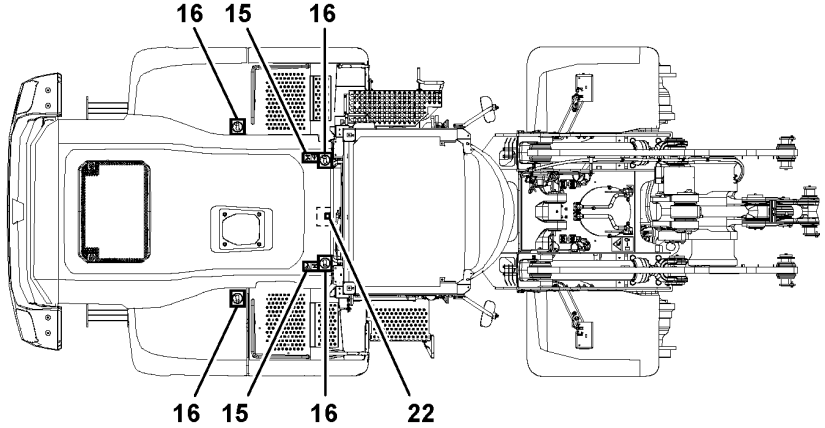

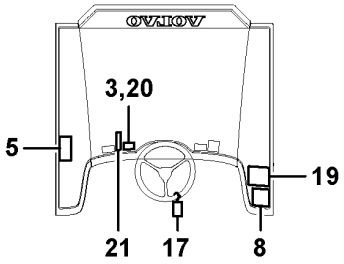

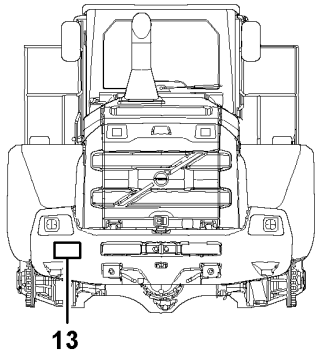

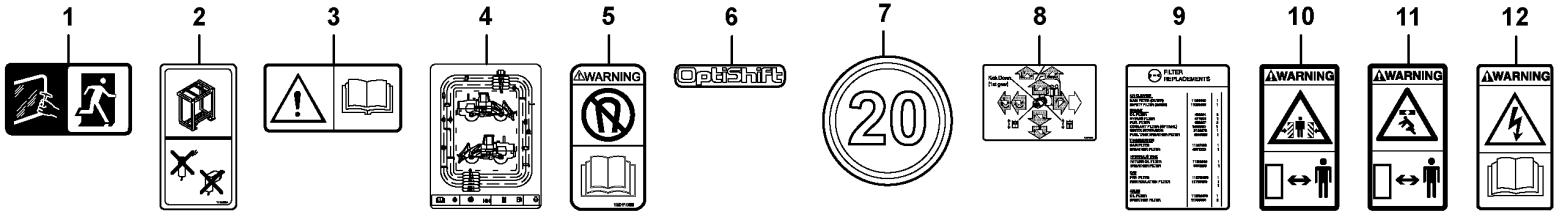

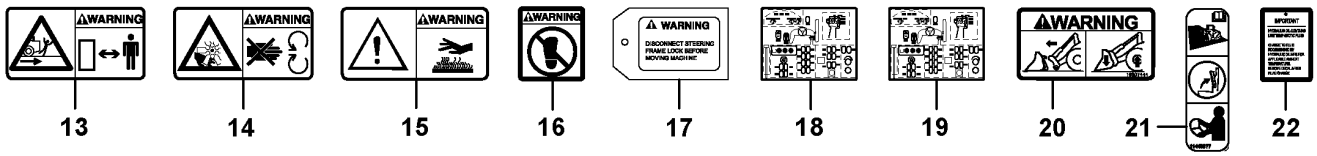

Volvo Construction Equipment
1085156

Fig.	Part No.	Quantity 1	2	3	PS	KIT	Description	Dénomination	Bezeichnung	Denominación	Benämning	Notes
1	**VOE 11116814**	1					Decal	Autocollant	Aufklebeschild	Calcomanía	Dekal	11294120
2	**VOE 11164639**	1					Decal	Autocollant	Aufklebeschild	Calcomanía	Dekal	11294120
3	**VOE 15048315**	1					Warning decal	Autocollant d'avertissement	Warnaufkleber	Calcomanía advertencia	Varningsdekal	11294120, 85763
3	**VOE 14616298**	1					Decal	Autocollant	Aufklebeschild	Calcomanía	Dekal	85426, 86377
4	**VOE 15182157**	1					Decal	Autocollant	Aufklebeschild	Calcomanía	Dekal	11294120
5	**VOE 15011966**	1					Decal	Autocollant	Aufklebeschild	Calcomanía	Dekal	11294120, 85763
6	**VOE 15176100**	2					Decal	Autocollant	Aufklebeschild	Calcomanía	Dekal	11294120
7	**VOE 11105305**	3					Decal	Autocollant	Aufklebeschild	Calcomanía	Dekal	86171
8	**VOE 17271890**	1					Decal	Autocollant	Aufklebeschild	Calcomanía	Dekal	86180, 86181, 86182
9	**VOE 16802078**	1					Decal	Autocollant	Aufklebeschild	Calcomanía	Dekal	85401
9	**VOE 16801944**	1					Decal	Autocollant	Aufklebeschild	Calcomanía	Dekal	85426
9	**VOE 16869801**	1					Decal	Autocollant	Aufklebeschild	Calcomanía	Dekal	86377
9	**VOE 16869802**	1					Decal	Autocollant	Aufklebeschild	Calcomanía	Dekal	86374
10	**VOE 13935000**	2					Warning decal	Autocollant d'avertissement	Warnaufkleber	Calcomanía advertencia	Varningsdekal	85401, 85419, 85426, 86195, 86374, 86377
11	**VOE 11027566**	2					Warning decal	Autocollant d'avertissement	Warnaufkleber	Calcomanía advertencia	Varningsdekal	85401, 85419, 85426, 86195, 86374, 86377
12	**VOE 13935004**	1					Warning decal	Autocollant d'avertissement	Warnaufkleber	Calcomanía advertencia	Varningsdekal	85401, 85419, 85426, 86195, 86374, 86377
13	**VOE 11400921**	1					Warning plate	Panneau d'avertissement	Warnschild	Letrero de advertencia	Varningsskylt	85401, 85419, 85426, 86195, 86374, 86377
14	**VOE 13935001**	2					Warning decal	Autocollant d'avertissement	Warnaufkleber	Calcomanía advertencia	Varningsdekal	85401, 85419, 85426, 86195, 86374, 86377
15	**VOE 14531179**	6					Sign	Enseigne	Schild	Letrero	Skylt	85401, 85419, 85426, 86195, 86374, 86377
16	**VOE 11026072**	4					Decal	Autocollant	Aufklebeschild	Calcomanía	Dekal	85401, 85419, 85426, 86195, 86374, 86377
17	**VOE 11180472**	1					Sign	Enseigne	Schild	Letrero	Skylt	85401, 86374
17	**VOE 4952170**	1					Decal	Autocollant	Aufklebeschild	Calcomanía	Dekal	85426, 86377
18	**VOE 17273988**	1					Decal	Autocollant	Aufklebeschild	Calcomanía	Dekal	85401
18	**VOE 17405539**	1					Decal	Autocollant	Aufklebeschild	Calcomanía	Dekal	86374
19	**VOE 17273984**	1					Decal	Autocollant	Aufklebeschild	Calcomanía	Dekal	85401, 85426
19	**VOE 17405536**	1					Decal	Autocollant	Aufklebeschild	Calcomanía	Dekal	86374, 86377

1		**Sign plates and decals** **Enseignes et décalcomanies** **Schilder und aufklebeschild** **Muestras y decalcomanias** **Skyltar och dekaler**
2		
3		
4		
5		**OPTIONS**

Catalogue id	Group
20694	**897**
Illustr. No	Section
1085156	**200**
Issue	Page
20039665-F	**1423**

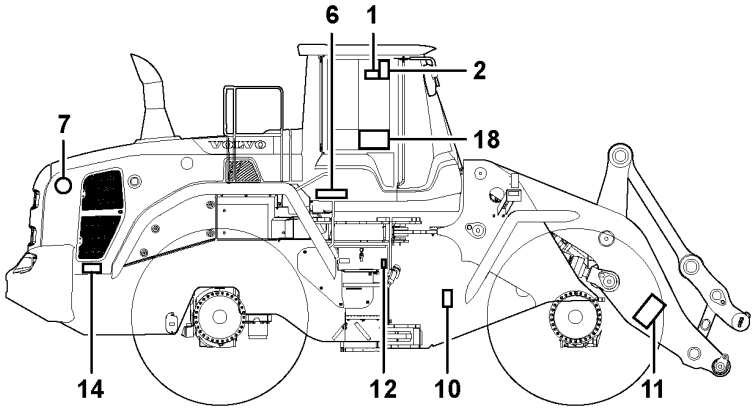

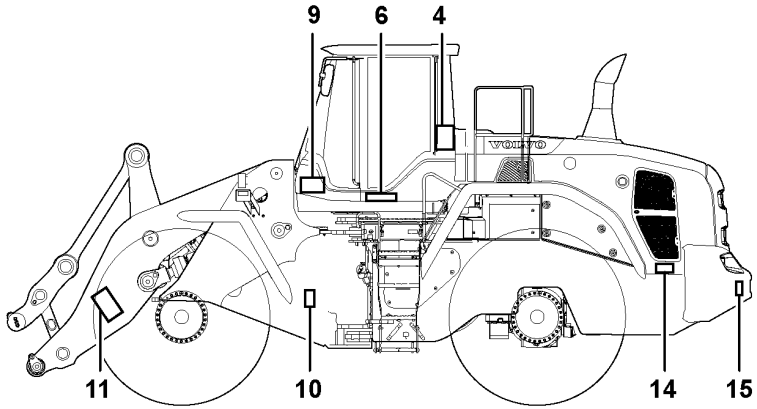

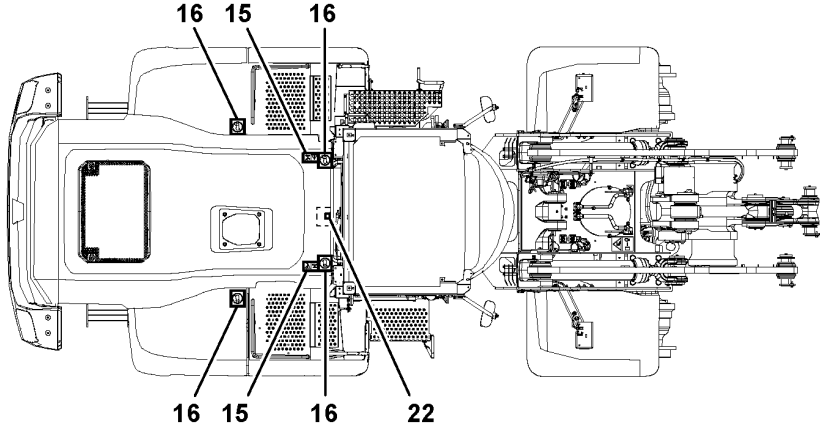

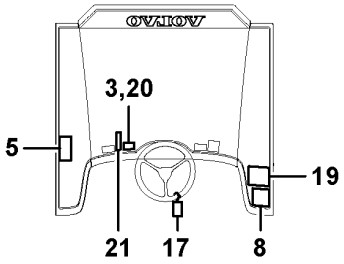

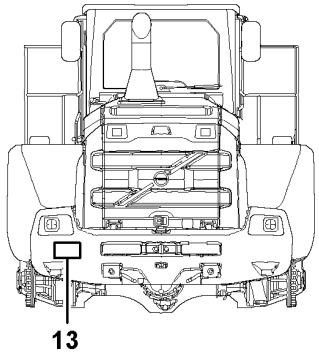

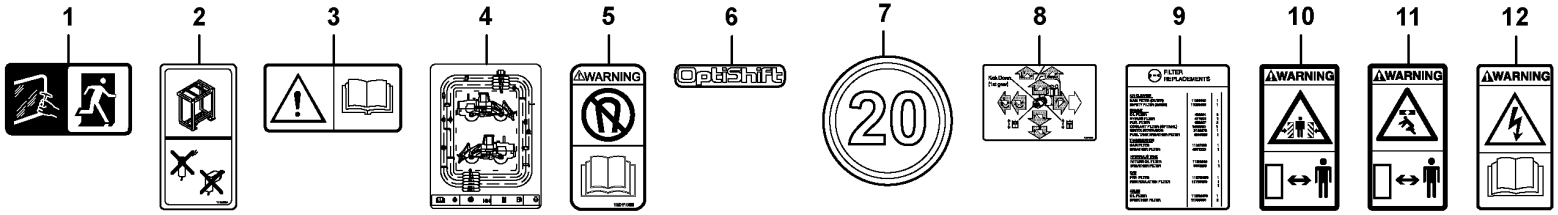

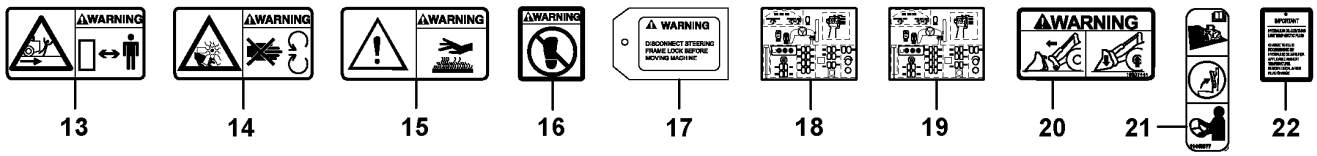

Volvo Construction Equipment
1085156

Fig.	Part No.	Quantity 1	2	3	PS	KIT	Description	Dénomination	Bezeichnung	Denominación	Benämning	Notes
20	VOE 16207444	1					Warning decal	Autocollant d'avertissement	Warnaufkleber	Calcomanía advertencia	Varningsdekal	85763, 85965, 86120, 86132
21	VOE 11445277	1					Decal	Autocollant	Aufklebeschild	Calcomanía	Dekal	85763, 85952
22	VOE 11141982	1					Decal	Autocollant	Aufklebeschild	Calcomanía	Dekal	86137

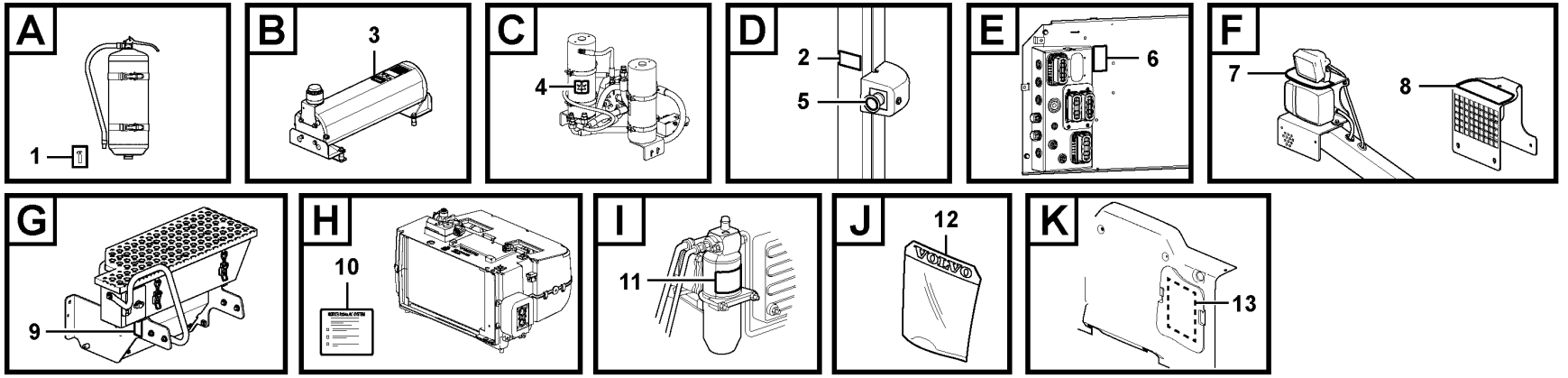

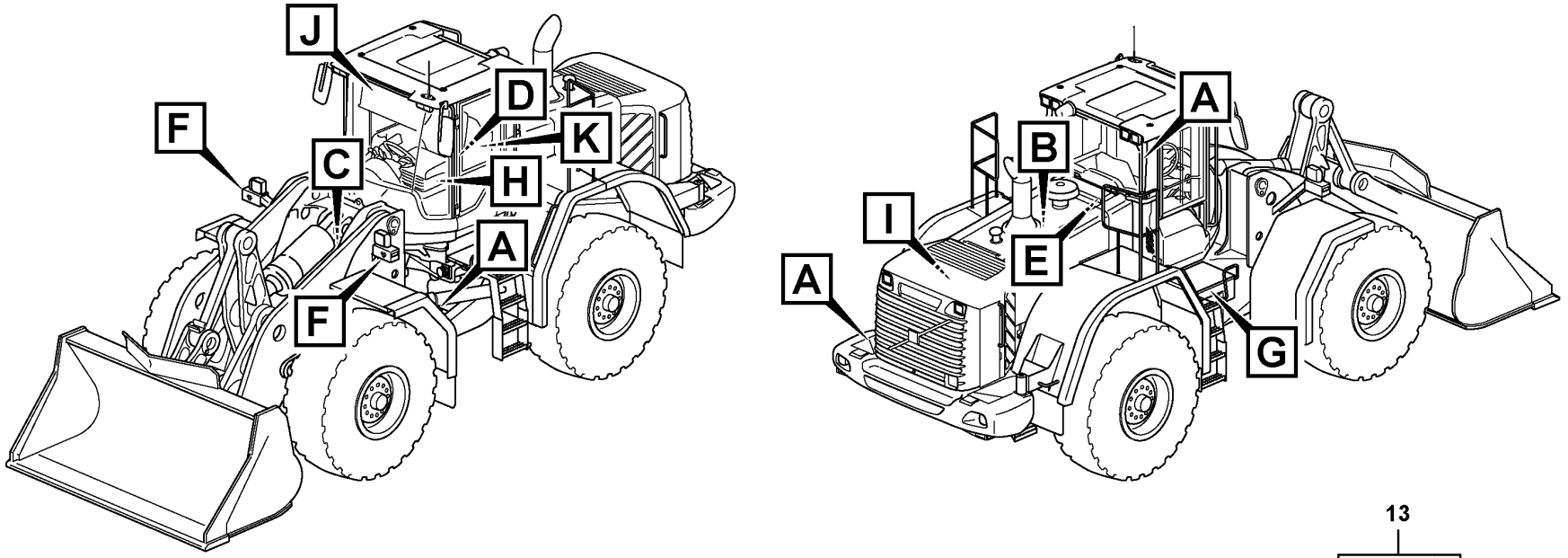

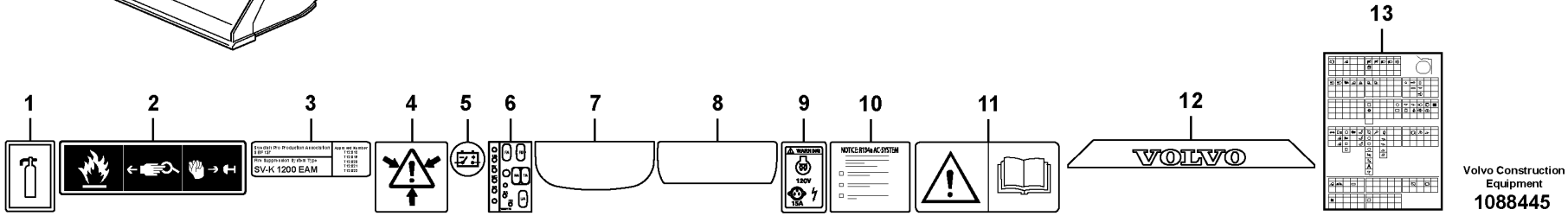

Volvo Construction Equipment
1088445

Fig.	Part No.	Quantity 1	2	3	PS	KIT	Description	Dénomination	Bezeichnung	Denominación	Benämning	Notes
1	**VOE 15126327**	1					Decal	Autocollant	Aufklebeschild	Calcomanía	Dekal	84877, 85766, 85782
2	**VOE 15126559**	1					Decal	Autocollant	Aufklebeschild	Calcomanía	Dekal	85904
3	**VOE 16843050**	1					Decal	Autocollant	Aufklebeschild	Calcomanía	Dekal	85904
4	**VOE 11702538**	2					Decal	Autocollant	Aufklebeschild	Calcomanía	Dekal	85963
5	**VOE 11444288**	1					Decal	Autocollant	Aufklebeschild	Calcomanía	Dekal	86040
6	**VOE 16667172**	1					Decal	Autocollant	Aufklebeschild	Calcomanía	Dekal	11294120
7	**VOE 11414308**	2					Decal	Autocollant	Aufklebeschild	Calcomanía	Dekal	84680, 85836
8	**VOE 11414387**	2					Decal	Autocollant	Aufklebeschild	Calcomanía	Dekal	83877, 86828
9	**VOE 14616006**	1					Decal	Autocollant	Aufklebeschild	Calcomanía	Dekal	85033
10	**VOE 11444254**	1			SS		Decal	Autocollant	Aufklebeschild	Calcomanía	Dekal	85715
11	**VOE 14616298**	1					Decal	Autocollant	Aufklebeschild	Calcomanía	Dekal	85715
12	**VOE 11412209**	1					Decal	Autocollant	Aufklebeschild	Calcomanía	Dekal	11294120
13	**VOE 16285465**	1					Decal	Autocollant	Aufklebeschild	Calcomanía	Dekal	11294120 CAB S/N 3772-/6483- 13028-/66494-/8025-

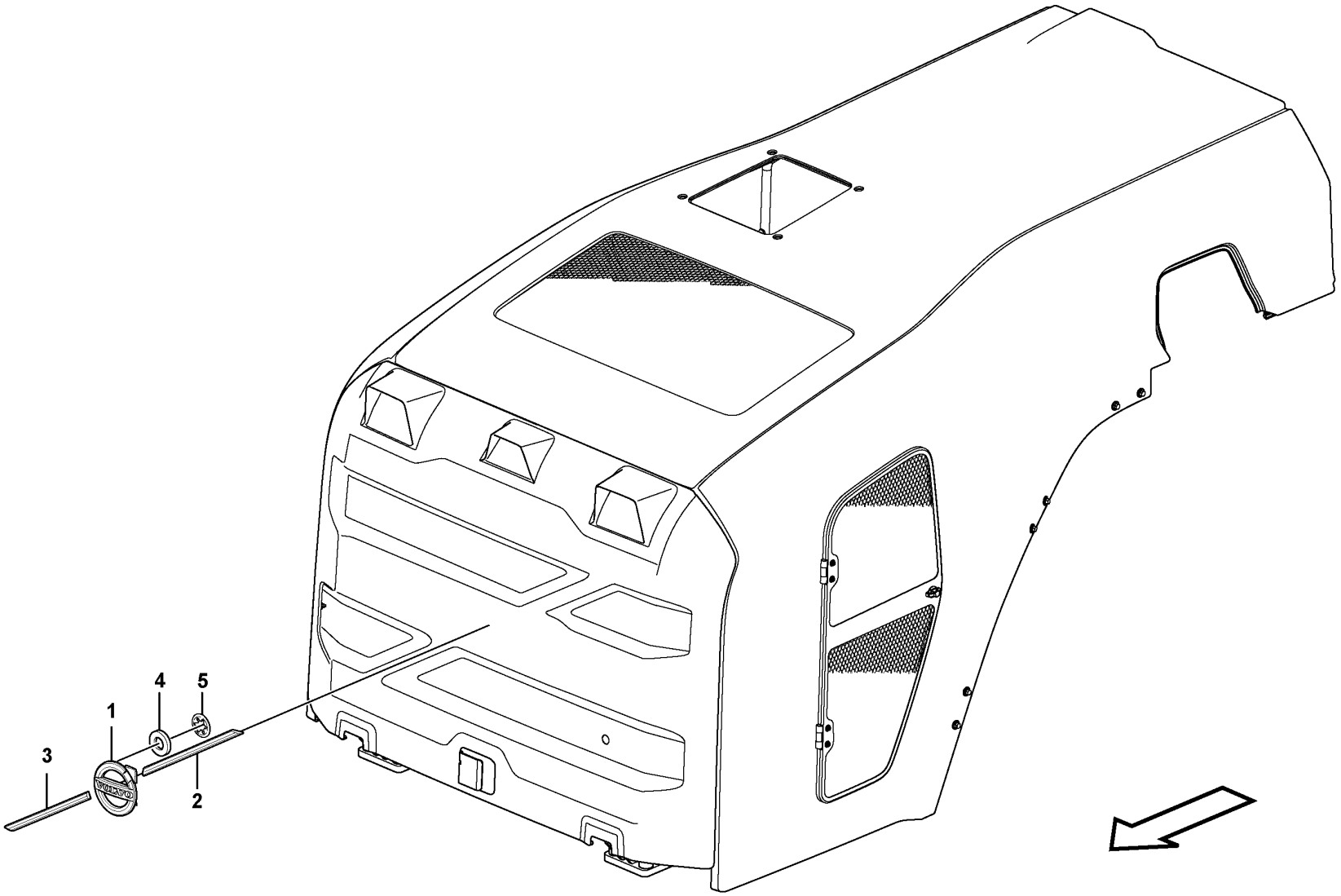

Volvo Construction Equipment
1058185

Fig.	Part No.	Quantity 1	2	3	PS	KIT	Description	Dénomination	Bezeichnung	Denominación	Benämning	Notes
1	VOE 15114639	1					Emblem	Embleme	Emblem	Emblema	Emblem	
2	VOE 15165828	1					Emblem	Embleme	Emblem	Emblema	Emblem	
3	VOE 15165830	1					Emblem	Embleme	Emblem	Emblema	Emblem	
4	VOE 11436265	10					Rubber element	Élément caoutchouc	Gummiteil	Taco de goma	Gummielement	
5	VOE 11436259	10					Retainer	Retenue	Halter	Soporte	Hållare	

1		**Emblem** **Emblème** **Emblem** **Emblema** **Emblem**	Catalogue id **20694**	Group **897**
2				
3			Illustr. No **1058185**	Section **400**
4				
5			Issue **20039665-F**	Page **1429**

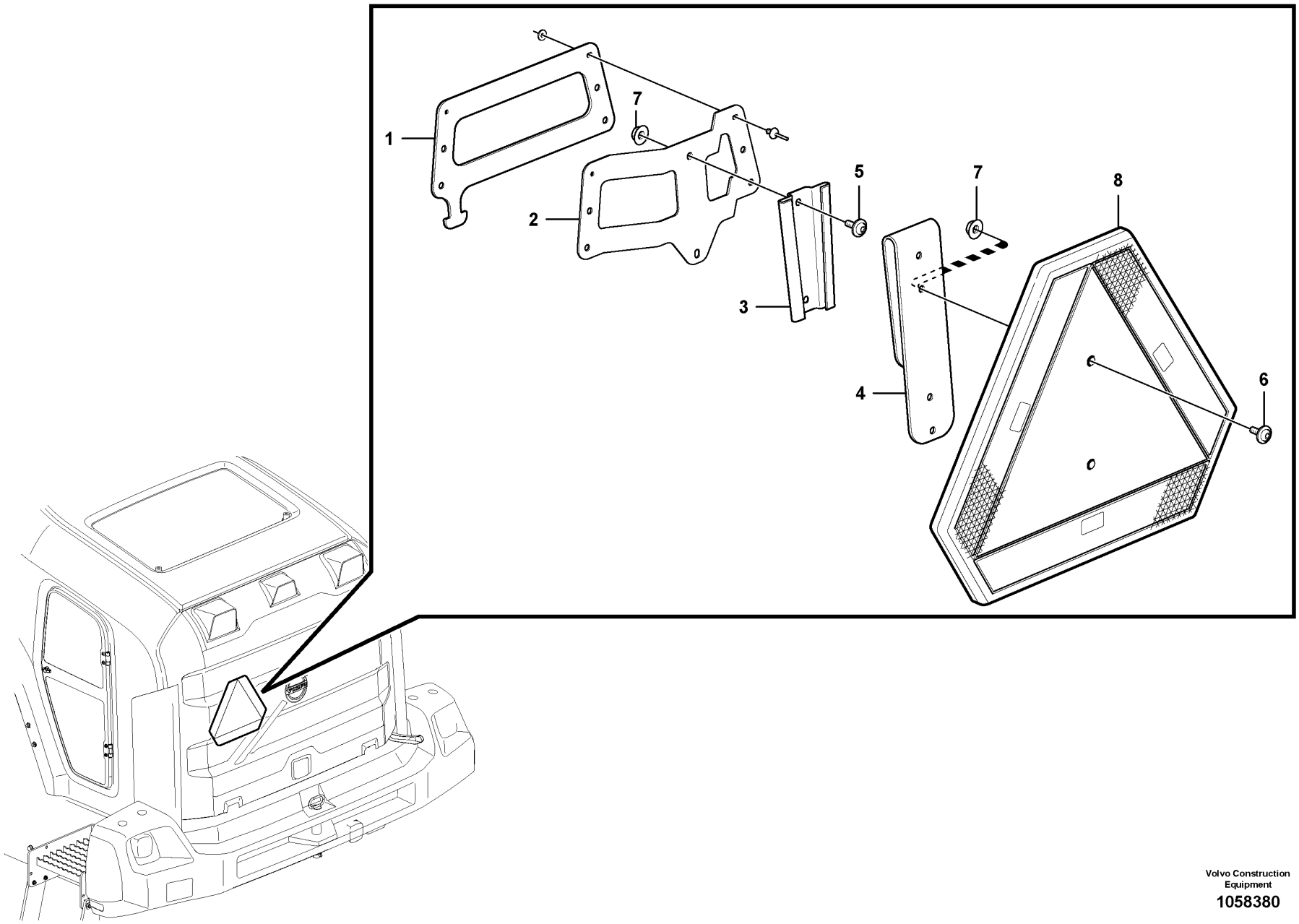

Volvo Construction Equipment

1058380

Fig.	Part No.	Quantity 1	2	3	PS	KIT	Description	Dénomination	Bezeichnung	Denominación	Benämning	Notes
1	VOE 15180639	1					Number plate retainer	Porte-plaque d'immatriculation	Kennzeichenhalter	Soporte de matrícula	Nummerplåthållare	
2	VOE 15180902	1					Plate	Tôle	Blech	Chapa	Plåt	
3	VOE 4832120	1					Retainer	Retenue	Halter	Soporte	Hållare	
4	VOE 15125243	1					Bracket	Console	Konsole	Consola	Konsol	
5	VOE 971321	2					Six point socket screw	Vis à 6 pans creux	Sechszahn-Hohlschraube	Racor de seis dientes	Sextandhålskruv	
6	VOE 971322	2					Six point socket screw	Vis à 6 pans creux	Sechszahn-Hohlschraube	Racor de seis dientes	Sextandhålskruv	
7	VOE 13949278	4					Flange lock nut	Contre-écrou à embase	Flanschverschlussmutter	Contratuerca embridada	Flänslåsmutter	
8	VOE 11715945	1					Slow moving machine plate	Plaque véhicule lent	Kriechfahrt-Schild	Letrero lgf	Lgf-skylt	(VOE 6627784)

1		**Sign for slow-moving vehicles** **Signe pour véhicules lents** **Zeichen für langsam fahrende Fahrzeuge** **Señal para vehículos lentos** **Skylt för långsamtgående fordon**	Catalogue id **20694**	Group **897**
2			Illustr. No **1058380**	Section **500**
3				
4			Issue **20039665-F**	Page **1431**
5		**85357**		

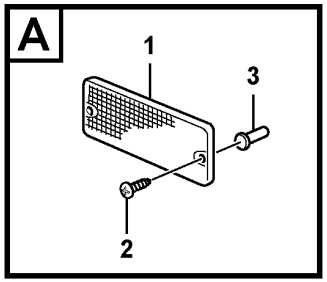

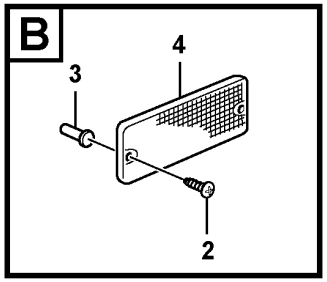

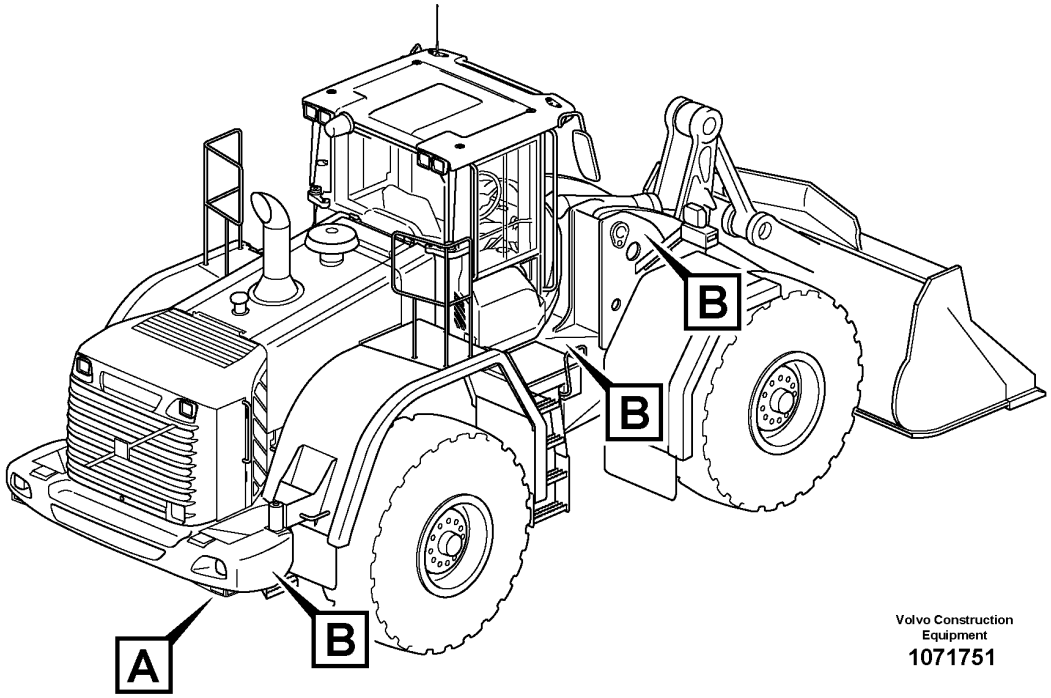

Volvo Construction Equipment

1071751

Fig.	Part No.	Quantity 1	2	3	PS	KIT	Description	Dénomination	Bezeichnung	Denominación	Benämning	Notes
1	**VOE 11039276**	2					Reflector	Catadioptre	Reflektor	Reflector	Reflektor	RED
2	**VOE 13969516**	8					Six point socket screw	Vis à 6 pans creux	Sechszahn-Hohlschraube	Racor de seis dientes	Sextandhålskruv	S/N -3297
3	**VOE 930757**	8					Expanding nut	Écrou expenseur	Spreizmutter	Tuerca expansora	Expandermutter	S/N -3297
4	**VOE 1578835**	6					Reflector	Catadioptre	Reflektor	Reflector	Reflektor	AMBER

1		**Reflectors** **Refléchisseur** **Rückstrahler** **Catadióptricos** **Reflexer**	Catalogue id **20694**	Group **897**
2			Illustr. No **1071751**	Section **600**
3			Issue **20039665-F**	Page **1433**
4				
5				

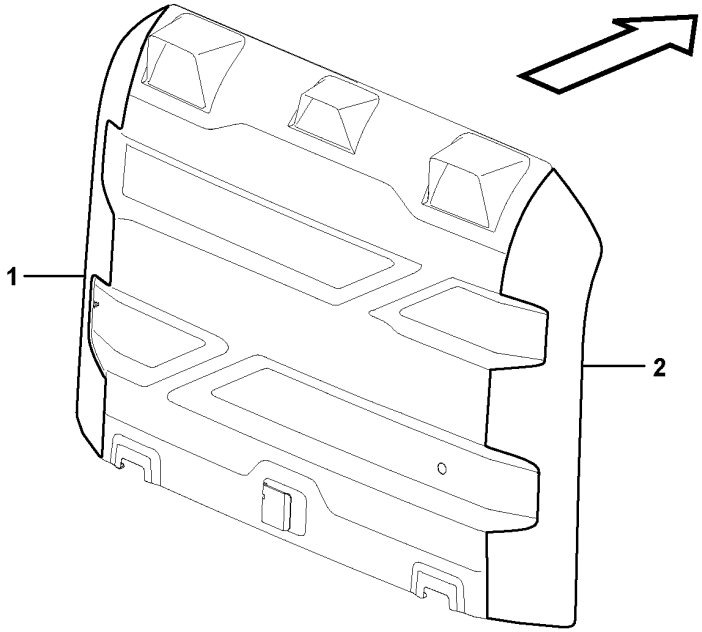
1
2

Fig.	Part No.	Quantity 1	2	3	PS	KIT	Description	Dénomination	Bezeichnung	Denominación	Benämning	Notes
	VOE 16871779	1			SS		Grating	Grille	Gitter	Rejilla	Galler	
1	VOE 16864416	1					•Decal	•Autocollant	•Aufklebeschild	•Calcomanía	•Dekal	
2	VOE 16864418	1					•Decal	•Autocollant	•Aufklebeschild	•Calcomanía	•Dekal	

1		**Decals** **Calcomanies** **Aufklebeschild** **Calcomanías** **Dekaler**	Catalogue id **20694**	Group **897**
2				
3			Illustr. No **1077504**	Section **900**
4				
5			Issue **20039665-F**	Page **1435**

VOLVO

Volvo Construction Equipment
www.volvoce.com

GROUP		Section	Page
911	Hydraulic oil tank, with fitting parts	100	1449
911	Hydraulic oil tank	200	1451
911	Suction line, tank - pump	300	1455
911	Feed- and return lines - control valve	400	1457
911	Return line, control valve 85972, 86107	500	1461
911	Hydraulic system, leakage lines	600	1463
911	Hydraulic system, lift function	700	1465
911	Hydraulic system, lift function 85771	800	1467
911	Hydraulic system, lift function 85691	900	1469
911	Hydraulic system, tilt function	1000	1471
911	Hydraulic system, tilt function 85771	1100	1475
911	Load sensing line	1200	1477
911	Hydraulic oil cooler	1300	1479
911	Hydraulic oil cooler 85989, 86574	1400	1483
911	Hydraulic oil cooler 85990, 86575	1500	1485
912	Control valve with fitting parts.	100	1487
912	Control valve	200	1489
912	Valve body with assembly parts	300	1491
912	Valve body, central block	400	1493
912	Valve 86120, 86132, 85965, 85793	500	1495
912	Valve 85963	600	1497
912	Relief valve. 85963	700	1499
912	Control valve 86109, 86112	800	1501
912	Control valve 85962, 86117	900	1503
912	Control valve	1000	1505
913	Hydraulic pump with fitting parts	100	1507
913	Hydraulic pump	200	1509
913	Hydraulic pump	300	1511
913	Hydraulic pump	400	1513
914	Servo hydraulic: Feed line and return line 86131, 86132	100	1515
914	Servo hydraulic: Feed line and return line 85965, 85757, 86120	200	1517
916	Boom suspension system 85963	100	1519
916	Hydraulic Control 3rd-4th 86109	200	1523
916	Hydraulic Control 3rd-4th 86112	300	1527
916	Hydraulic Control 3rd-4th 86117	400	1531
916	Hydraulic Control 3rd-4th 85962	500	1535
916	Hydraulic system, attachment bracket. 86120	600	1539
916	Hydraulic system, attachment bracket. 86132	700	1543
916	Hydraulic system, attachment bracket. 85965	800	1547
916	Hydraulic system, attachment bracket. 85793	900	1551
916	Hydraulic Control 3rd-4th 84794	1000	1555
916	Log pusher 85184	1100	1557
916	Hydraulic cylinder 85184	1200	1561
920	Bucket tooth protection 80581	100	1563
922	Towing hitch 85784	100	1565
922	Towing hitch 85785	200	1567
922	Towing hitch. 86539	300	1569
922	Towing hitch 86489	400	1571
922	Towing hitch 86490	450	1573
924	Attachment bracket 85347	100	1575
926	Log pusher 85184	100	1579
945	Lifting frame work with assembly parts 33862	100	1581
945	Lifting frame work with assembly parts 33037	200	1585
945	Lifting frame work with assembly parts 85739	250	1589
945	Lifting- and tilt cylinder with assembly parts.	300	1591
945	Extended lube points for lift arm system 85499	350	1593
945	Lifting cylinder	500	1595
945	Tilt cylinder 85646	600	1597
945	Tilt cylinder 84903	700	1599
945	Angle sensor S/N -3477	800	1601

INDEX OF CONTENTS

INDEX OF CONTENTS

Catalogue id 20694 | Group 9
Issue 20039665-F | Page 1438

GROUP		Section	Page
945	Angle sensor S/N 3478-	850	1603
945	Angle sensor, tilt S/N -3477	900	1605
945	Angle sensor, tilt S/N 3478-	950	1609
945	Angle sensor, tilt 86107, 86112, 86117 S/N -3477	1000	1611
945	Angle sensor, tilt 86106, 86111, 86119 S/N 3478-	1050	1613
945	Extended lube points for lift arm system	1100	1615
945	Extended lube points for lift arm system 85734	1200	1617
945	Extended lube points for lift arm system 85739	1300	1619
992	Fire suppression system 85904	100	1621
992	Fire suppression system 85904	200	1625
992	Fire suppression system 85904	300	1627
992	Fire extinguisher 84877	400	1631
992	Fire extinguisher 85782	500	1633
992	Fire extinguisher 85766	600	1635
993	Pump with fitting parts 86089, 86093	100	1637
993	Pump with fitting parts 86176	200	1639
993	Pump:central lubrication 86089, 86093, 86176	300	1641
993	Central lubrication with fitting parts. B1 86089	400	1643
993	Central lubrication with fitting parts. B1 86093	500	1645
993	Central lubrication with fitting parts. B1 86176	600	1647
993	Central lubrication, B1 86089	700	1649
993	Central lubrication, B1 86093	800	1651
993	Central lubrication, B1 86176	900	1653
993	Distribution block, B1. 86089, 86093	1000	1655
993	Distribution block, B1. 86176	1100	1659
993	Central lubrication with fitting parts. B2 86089	1200	1661
993	Distribution block, B2. 86089,	1300	1665
993	Central lubrication with fitting parts. B2 86093	1400	1669
993	Distribution block, B2. 86093	1500	1673
993	Central lubrication with fitting parts. B2 86176	1600	1677
993	Distribution block, B2. 86176	1650	1681
993	Central lubrication with fitting parts. B3 86089	1700	1683
993	Central lubrication with fitting parts. B3 85011, 85012	1800	1687
993	Central lubrication with fitting parts. B3 86176	1900	1691
993	Distribution block, B3. 86089, 86093	2000	1693
993	Distribution block, B3. 86176	2050	1697
993	Central lubrication, tool bar 86153	2100	1699
993	Central lubrication for tool bar. 94804	2200	1701
996	Cleaner kit, Pneumatic gun 86198	100	1703

GROUPE	Section	Page
911 Réservoir á huile avec pièces de montaje	100	1449
911 Réservoir d'huile hydraulique	200	1451
911 Conduit d'aspiration, réservoir - pompe	300	1455
911 Conduit alimentation- et retour - valve commande	400	1457
911 85972, 86107	500	1461
911 Système hydraulique, conduites de fuite	600	1463
911 Système hydraulique, relevage hydraulique	700	1465
911 Système hydraulique, relevage hydraulique 85771	800	1467
911 Système hydraulique, relevage hydraulique 85691	900	1469
911 Système hydraulique, culbutage hydraulique	1000	1471
911 Système hydraulique, culbutage hydraulique 85771	1100	1475
911 Conduit sens. à la charge	1200	1477
911 Radiateur huile	1300	1479
911 Radiateur huile 85989, 86574	1400	1483
911 Radiateur huile 85990, 86575	1500	1485
912 Valve de commande avec pièces de montage.	100	1487
912 Valve de commande	200	1489
912 Bloc-soupapes avec pièces de montage	300	1491
912 Bloc-soupapes, bloc central	400	1493
912 Valve 86120, 86132, 85965, 85793	500	1495
912 Valve 85963	600	1497
912 Soupape. 85963	700	1499
912 Valve de commande 86109, 86112	800	1501
912 Valve de commande 85962, 86117	900	1503
912 Valve de commande	1000	1505
913 Pompe hydraulique avec pièces de montage	100	1507
913 Pompe hydraulique	200	1509
913 Pompe hydraulique	300	1511
913 Pompe hydraulique	400	1513
914 Système d'asservissemenconduit alimentation et Conduit retour 86131, 86132	100	1515
914 Système d'asservissemenconduit alimentation et Conduit retour 85965, 85757, 86120	200	1517
916 Suspension des bras de levage 85963	100	1519
916 3eme et 4eme fonctions hydrauliques 86109	200	1523
916 3eme et 4eme fonctions hydrauliques 86112	300	1527
916 3eme et 4eme fonctions hydrauliques 86117	400	1531
916 3eme et 4eme fonctions hydrauliques 85962	500	1535
916 Système hydraulique, fixation d'outil. 86120	600	1539
916 Système hydraulique, fixation d'outil. 86132	700	1543
916 Système hydraulique, fixation d'outil. 85965	800	1547
916 Système hydraulique, fixation d'outil. 85793	900	1551
916 3eme et 4eme fonctions hydrauliques 84794	1000	1555
916 Pousseur 85184	1100	1557
916 Vérins hydrauliques 85184	1200	1561
920 Protection de dent, godet 80581	100	1563
922 Towing hitch 85784	100	1565
922 Towing hitch 85785	200	1567
922 Crochet de remorquage. 86539	300	1569
922 Towing hitch 86489	400	1571
922 Towing hitch 86490	450	1573
924 Porte - outil 85347	100	1575
926 Pousseur 85184	100	1579
945 Chassis levage avec pièces de montage 33862	100	1581
945 Chassis levage avec pièces de montage 33037	200	1585
945 Chassis levage avec pièces de montage 85739	250	1589
945 Verin levage- et redressement avec pièces de montage.	300	1591
945 Tuyau graissagepour d'élévateur 85499	350	1593
945 Vérin de levage	500	1595
945 Vérin de cavage 85646	600	1597
945 Vérin de cavage 84903	700	1599
945 Détecteur de position angulaire S/N -3477	800	1601

TABLE DES MATIÈRES

TABLE DES MATIÈRES

Catalogue id 20694 | Group 9
Issue 20039665-F | Page 1440

GROUPE		Section	Page
945	Détecteur de position angulaire S/N 3478-	850	1603
945	Détecteur de position angulaire, basculement S/N -3477	900	1605
945	Détecteur de position angulaire, basculement S/N 3478-	950	1609
945	Détecteur de position angulaire, basculement 86107, 86112, 86117 S/N -3477	1000	1611
945	Détecteur de position angulaire, basculement 86106, 86111, 86119 S/N 3478-	1050	1613
945	Tuyau graissagepour d'élévateur	1100	1615
945	Tuyau graissagepour d'élévateur 85734	1200	1617
945	Tuyau graissagepour d'élévateur 85739	1300	1619
992	Système d'extinction incendie 85904	100	1621
992	Système d'extinction incendie 85904	200	1625
992	Système d'extinction incendie 85904	300	1627
992	Extincteur 84877	400	1631
992	Extincteur 85782	500	1633
992	Extincteur 85766	600	1635
993	Pompe avec pièces de montage 86089, 86093	100	1637
993	Pompe avec pièces de montage 86176	200	1639
993	Pompe:graissage central 86089, 86093, 86176	300	1641
993	Graissage central avec pièces de montage. B1 86089	400	1643
993	Graissage central avec pièces de montage. B1 86093	500	1645
993	Graissage central avec pièces de montage. B1 86176	600	1647
993	Graissage central, B1 86089	700	1649
993	Graissage central, B1 86093	800	1651
993	Graissage central, B1 86176	900	1653
993	Boitier de derivation, B1. 86089, 86093	1000	1655
993	Boitier de derivation, B1. 86176	1100	1659
993	Graissage central avec pièces de montage. B2 86089	1200	1661
993	Boitier de derivation, B2. 86089,	1300	1665
993	Graissage central avec pièces de montage. B2 86093	1400	1669
993	Boitier de derivation, B2. 86093	1500	1673
993	Graissage central avec pièces de montage. B2 86176	1600	1677
993	Boitier de derivation, B2. 86176	1650	1681
993	Graissage central avec pièces de montage. B3 86089	1700	1683
993	Graissage central avec pièces de montage. B3 85011, 85012	1800	1687
993	Graissage central avec pièces de montage. B3 86176	1900	1691
993	Boitier de derivation, B3. 86089, 86093	2000	1693
993	Boitier de derivation, B3. 86176	2050	1697
993	Graissage central, fixation outil 86153	2100	1699
993	Graissage central, fixation outil. 94804	2200	1701
996	Kit de nettoyage, pistolet pneumatique 86198	100	1703

GRUPPE	Abschnitt	Seite
911 Druckölbehälter mit Anbauteilen	100	1449
911 Hydrauliköltank	200	1451
911 Saugleitung, Tank - Pumpe	300	1455
911 Druck- und Rücklaufleitungen - Steuerventil	400	1457
911 85972, 86107	500	1461
911 Hydraulikanlage, Leckölleitungen	600	1463
911 Druckölsystem, Hubhydraulik	700	1465
911 Druckölsystem, Hubhydraulik 85771	800	1467
911 Druckölsystem, Hubhydraulik 85691	900	1469
911 Druckölsystem, Schwenkhydraulik	1000	1471
911 Druckölsystem, Schwenkhydraulik 85771	1100	1475
911 Lastabhängigeleitung	1200	1477
911 Hydraulikölkühler	1300	1479
911 Hydraulikölkühler 85989, 86574	1400	1483
911 Hydraulikölkühler 85990, 86575	1500	1485
912 Steuerventil mit Anbauteilen.	100	1487
912 Steuerventil	200	1489
912 Zentralblock mit Anbauteilen	300	1491
912 Ventilgruppe, Zentralblock	400	1493
912 Ventil 86120, 86132, 85965, 85793	500	1495
912 Ventil 85963	600	1497
912 Ventil. 85963	700	1499
912 Steuerventil 86109, 86112	800	1501
912 Steuerventil 85962, 86117	900	1503
912 Steuerventil	1000	1505
913 Druckölpumpe mit Anbauteilen	100	1507
913 Hydraulikpumpe	200	1509
913 Hydraulikpumpe	300	1511
913 Hydraulikpumpe	400	1513
914 Servosystem: Druck- und Ruckaufleitung 86131, 86132	100	1515
914 Servosystem: Druck- und Ruckaufleitung 85965, 85757, 86120	200	1517
916 Hubgerüstdämpfung 85963	100	1519
916 3. und 4. Druckölfunktion 86109	200	1523
916 3. und 4. Druckölfunktion 86112	300	1527
916 3. und 4. Druckölfunktion 86117	400	1531
916 3. und 4. Druckölfunktion 85962	500	1535
916 Hydrauliksystem, Gerätebefestigung. 86120	600	1539
916 Hydrauliksystem, Gerätebefestigung. 86132	700	1543
916 Hydrauliksystem, Gerätebefestigung. 85965	800	1547
916 Hydrauliksystem, Gerätebefestigung. 85793	900	1551
916 3. und 4. Druckölfunktion 84794	1000	1555
916 Holzruder 85184	1100	1557
916 Hydraulikzylinder 85184	1200	1561
920 Zahnschutz 80581	100	1563
922 Towing hitch 85784	100	1565
922 Towing hitch 85785	200	1567
922 Industrie-zughaken. 86539	300	1569
922 Towing hitch 86489	400	1571
922 Towing hitch 86490	450	1573
924 Geräteschnellkupplung 85347	100	1575
926 Holzruder 85184	100	1579
945 Hubgerüst mit Anbauteilen 33862	100	1581
945 Hubgerüst mit Anbauteilen 33037	200	1585
945 Hubgerüst mit Anbauteilen 85739	250	1589
945 Hub- und Schwenkzylinder mit Anbauteilen.	300	1591
945 Hubaggregatschmierung 85499	350	1593
945 Hubzylinder	500	1595
945 Kippzylinder 85646	600	1597
945 Kippzylinder 84903	700	1599
945 Winkelgeber S/N -3477	800	1601

INHALTSVERZEICHNIS

INHALTSVERZEICHNIS

Catalogue id 20694 | Group 9
Issue 20039665-F | Page 1442

GRUPPE	Abschnitt	Seite
945 Winkelgeber S/N 3478-	850	1603
945 Winkelgeber, Kippen S/N -3477	900	1605
945 Winkelgeber, Kippen S/N 3478-	950	1609
945 Winkelgeber, Kippen 86107, 86112, 86117 S/N -3477	1000	1611
945 Winkelgeber, Kippen 86106, 86111, 86119 S/N 3478-	1050	1613
945 Hubaggregatschmierung	1100	1615
945 Hubaggregatschmierung 85734	1200	1617
945 Hubaggregatschmierung 85739	1300	1619
992 Feuerlöschanlage 85904	100	1621
992 Feuerlöschanlage 85904	200	1625
992 Feuerlöschanlage 85904	300	1627
992 Feuerlöscher 84877	400	1631
992 Feuerlöscher 85782	500	1633
992 Feuerlöscher 85766	600	1635
993 Pumpe mit Anbauteilen 86089, 86093	100	1637
993 Pumpe mit Anbauteilen 86176	200	1639
993 Pumpe:zentralschmierung 86089, 86093, 86176	300	1641
993 Zentralschmierung mit Anbauteilen. B1 86089	400	1643
993 Zentralschmierung mit Anbauteilen. B1 86093	500	1645
993 Zentralschmierung mit Anbauteilen. B1 86176	600	1647
993 Zentralschmierung, B1 86089	700	1649
993 Zentralschmierung, B1 86093	800	1651
993 Zentralschmierung, B1 86176	900	1653
993 Verteilergruppe, B1. 86089, 86093	1000	1655
993 Verteilergruppe, B1. 86176	1100	1659
993 Zentralschmierung mit Anbauteilen. B2 86089	1200	1661
993 Verteilergruppe, B2. 86089,	1300	1665
993 Zentralschmierung mit Anbauteilen. B2 86093	1400	1669
993 Verteilergruppe, B2. 86093	1500	1673
993 Zentralschmierung mit Anbauteilen. B2 86176	1600	1677
993 Verteilergruppe, B2. 86176	1650	1681
993 Zentralschmierung mit Anbauteilen. B3 86089	1700	1683
993 Zentralschmierung mit Anbauteilen. B3 85011, 85012	1800	1687
993 Zentralschmierung mit Anbauteilen. B3 86176	1900	1691
993 Verteilergruppe, B3. 86089, 86093	2000	1693
993 Verteilergruppe, B3. 86176	2050	1697
993 Zentralschmierung, Geräteträger 86153	2100	1699
993 Zentralschmierung für Geräteträger. 94804	2200	1701
996 Reinigungskit, Druckluftpistole 86198	100	1703

GRUPO	Sección	Página
911 Depósito de aceite hidráulico con accesorios de montaje	100	1449
911 Depósito de aceite hidráulico	200	1451
911 Conducto de aspiración, deposito - bomba	300	1455
911 Conducto de presión y retorno - válvula de mando	400	1457
911 85972, 86107	500	1461
911 Sistema hidráulico, líneas con fugas	600	1463
911 Sistema hidráulico, función de elevación	700	1465
911 Sistema hidráulico, función de elevación 85771	800	1467
911 Sistema hidráulico, función de elevación 85691	900	1469
911 Sistema hidráulico, función de inclinación	1000	1471
911 Sistema hidráulico, función de inclinación 85771	1100	1475
911 Conducto sensible a la carga	1200	1477
911 Enfriador de aceite hidráulico	1300	1479
911 Enfriador de aceite hidráulico 85989, 86574	1400	1483
911 Enfriador de aceite hidráulico 85990, 86575	1500	1485
912 Válvula de mando con piezas se montaje.	100	1487
912 Válvula de mando	200	1489
912 Bloque central	300	1491
912 Bloque de válvulas, central	400	1493
912 Válvula 86120, 86132, 85965, 85793	500	1495
912 Válvula 85963	600	1497
912 Válvula. 85963	700	1499
912 Válvula de mando 86109, 86112	800	1501
912 Válvula de mando 85962, 86117	900	1503
912 Válvula de mando	1000	1505
913 Bomba hidráulica con accesorios de montaje	100	1507
913 Bomba hidráulica	200	1509
913 Bomba hidráulica	300	1511
913 Bomba hidráulica	400	1513
914 Servosistema: Conducto presion y Conducto returno 86131, 86132	100	1515
914 Servosistema: Conducto presion y Conducto returno 85965, 85757, 86120	200	1517
916 Suspensión del brazo de carga 85963	100	1519
916 3a y 4a fincciones hidraulicaas 86109	200	1523
916 3a y 4a fincciones hidraulicaas 86112	300	1527
916 3a y 4a fincciones hidraulicaas 86117	400	1531
916 3a y 4a fincciones hidraulicaas 85962	500	1535
916 Sistema hidráulico, soporte de implemento. 86120	600	1539
916 Sistema hidráulico, soporte de implemento. 86132	700	1543
916 Sistema hidráulico, soporte de implemento. 85965	800	1547
916 Sistema hidráulico, soporte de implemento. 85793	900	1551
916 3a y 4a fincciones hidraulicaas 84794	1000	1555
916 Empujador 85184	1100	1557
916 Cilindros hidráulicos 85184	1200	1561
920 Protección de dientes cuchara 80581	100	1563
922 Towing hitch 85784	100	1565
922 Towing hitch 85785	200	1567
922 Equipo de tracción. 86539	300	1569
922 Towing hitch 86489	400	1571
922 Towing hitch 86490	450	1573
924 Soporte de implementos 85347	100	1575
926 Empujador 85184	100	1579
945 Bastidor elevacion con accesorios de montaje 33862	100	1581
945 Bastidor elevacion con accesorios de montaje 33037	200	1585
945 Bastidor elevacion con accesorios de montaje 85739	250	1589
945 Cilindro elevacion- y volquete con accesorios de montaje.	300	1591
945 Tubo lubricante para de unid elevadora 85499	350	1593
945 Cilindro de elevación	500	1595
945 Cilindro basculante 85646	600	1597
945 Cilindro basculante 84903	700	1599
945 Sensor de ángulo S/N -3477	800	1601

INDICE

INDICE

Catalogue id 20694 | Group 9
Issue 20039665-F | Page 1444

GRUPO		Sección	Página
945	Sensor de ángulo S/N 3478-	850	1603
945	Sensor de ángulo, basculamiento S/N -3477	900	1605
945	Sensor de ángulo, basculamiento S/N 3478-	950	1609
945	Sensor de ángulo, basculamiento 86107, 86112, 86117 S/N -3477	1000	1611
945	Sensor de ángulo, basculamiento 86106, 86111, 86119 S/N 3478-	1050	1613
945	Tubo lubricante para de unid elevadora	1100	1615
945	Tubo lubricante para de unid elevadora 85734	1200	1617
945	Tubo lubricante para de unid elevadora 85739	1300	1619
992	Sistema de extinción de incendios 85904	100	1621
992	Sistema de extinción de incendios 85904	200	1625
992	Sistema de extinción de incendios 85904	300	1627
992	Extintor 84877	400	1631
992	Extintor 85782	500	1633
992	Extintor 85766	600	1635
993	Bomba con accesorios de montaje 86089, 86093	100	1637
993	Bomba con accesorios de montaje 86176	200	1639
993	Bomba:lubricacion central 86089, 86093, 86176	300	1641
993	Lubricación central conaccesorios de montaje. B1 86089	400	1643
993	Lubricación central conaccesorios de montaje. B1 86093	500	1645
993	Lubricación central conaccesorios de montaje. B1 86176	600	1647
993	Lubricación central, B1 86089	700	1649
993	Lubricación central, B1 86093	800	1651
993	Lubricación central, B1 86176	900	1653
993	Bloque distribucion, B1. 86089, 86093	1000	1655
993	Bloque distribucion, B1. 86176	1100	1659
993	Lubricación central conaccesorios de montaje. B2 86089	1200	1661
993	Bloque distribucion, B2. 86089,	1300	1665
993	Lubricación central conaccesorios de montaje. B2 86093	1400	1669
993	Bloque distribucion, B2. 86093	1500	1673
993	Lubricación central conaccesorios de montaje. B2 86176	1600	1677
993	Bloque distribucion, B2. 86176	1650	1681
993	Lubricación central conaccesorios de montaje. B3 86089	1700	1683
993	Lubricación central conaccesorios de montaje. B3 85011, 85012	1800	1687
993	Lubricación central conaccesorios de montaje. B3 86176	1900	1691
993	Bloque distribucion, B3. 86089, 86093	2000	1693
993	Bloque distribucion, B3. 86176	2050	1697
993	Lubricación central Fijacion herramientas 86153	2100	1699
993	Lubricacion central, fijacion herramientas. 94804	2200	1701
996	Juego de limpieza, pistola neumática 86198	100	1703

GRUPP	Avsnitt	Sida
911 Hydrauloljetank med monteringsdetaljer	100	1449
911 Hydrauloljetank	200	1451
911 Sugledning, tank - pump	300	1455
911 Tryck- och returledning, manöverventil	400	1457
911 85972, 86107	500	1461
911 Hydraulsystem, läckledningar	600	1463
911 Hydraulsystem, lyftfunktion	700	1465
911 Hydraulsystem, lyftfunktion 85771	800	1467
911 Hydraulsystem, lyftfunktion 85691	900	1469
911 Hydraulsystem, tiltfunktion	1000	1471
911 Hydraulsystem, tiltfunktion 85771	1100	1475
911 Lastkännande ledning	1200	1477
911 Hydrauloljekylare	1300	1479
911 Hydrauloljekylare 85989, 86574	1400	1483
911 Hydrauloljekylare 85990, 86575	1500	1485
912 Manöverventil med monteringsdetaljer.	100	1487
912 Manöverventil	200	1489
912 Centralblock med monteringsdetaljer	300	1491
912 Ventilblock, centralblock	400	1493
912 Ventil 86120, 86132, 85965, 85793	500	1495
912 Ventil 85963	600	1497
912 Avlastningsventil. 85963	700	1499
912 Manöverventil 86109, 86112	800	1501
912 Manöverventil 85962, 86117	900	1503
912 Manöverventil	1000	1505
913 Hydraulpump med monteringsdetaljer	100	1507
913 Hydraulpump	200	1509
913 Hydraulpump	300	1511
913 Hydraulpump	400	1513
914 Servohydraulik: Tryck- och returledningar 86131, 86132	100	1515
914 Servohydraulik: Tryck- och returledningar 85965, 85757, 86120	200	1517
916 Lastarmsfjädring 85963	100	1519
916 Hydraulfunktion 3:e/4:e 86109	200	1523
916 Hydraulfunktion 3:e/4:e 86112	300	1527
916 Hydraulfunktion 3:e/4:e 86117	400	1531
916 Hydraulfunktion 3:e/4:e 85962	500	1535
916 Hydraulsystem, redskapsfäste. 86120	600	1539
916 Hydraulsystem, redskapsfäste. 86132	700	1543
916 Hydraulsystem, redskapsfäste. 85965	800	1547
916 Hydraulsystem, redskapsfäste. 85793	900	1551
916 Hydraulfunktion 3:e/4:e 84794	1000	1555
916 Hopskjutare 85184	1100	1557
916 Hydraulcylinder 85184	1200	1561
920 Skoptandskydd 80581	100	1563
922 Draganordning 85784	100	1565
922 Draganordning 85785	200	1567
922 Draganordning. 86539	300	1569
922 Draganordning 86489	400	1571
922 Draganordning 86490	450	1573
924 Redskapsfäste 85347	100	1575
926 Hopskjutare 85184	100	1579
945 Lyftramverk med monteringsdetaljer 33862	100	1581
945 Lyftramverk med monteringsdetaljer 33037	200	1585
945 Lyftramverk med monteringsdetaljer 85739	250	1589
945 Lyft- och tiltcylinder med monteringsdetaljer.	300	1591
945 Framdragna smörjpunkter för lyftarmssystem 85499	350	1593
945 Lyftcylinder	500	1595
945 Tilt cylinder 85646	600	1597
945 Tilt cylinder 84903	700	1599
945 Vinkelgivare S/N -3477	800	1601

INNEHÅLLSFÖRTECKNING

Catalogue id	Group
20694	**9**
Issue	Page
20039665-F	**1445**

INNEHÅLLSFÖRTECKNING

Catalogue id 20694 | Group 9
Issue 20039665-F | Page 1446

GRUPP	Avsnitt	Sida
945 Vinkelgivare S/N 3478-	850	1603
945 Vinkelgivare, tilt S/N -3477	900	1605
945 Vinkelgivare, tilt S/N 3478-	950	1609
945 Vinkelgivare, tilt 86107, 86112, 86117 S/N -3477	1000	1611
945 Vinkelgivare, tilt 86106, 86111, 86119 S/N 3478-	1050	1613
945 Framdragna smörjpunkter för lyftarmssystem	1100	1615
945 Framdragna smörjpunkter för lyftarmssystem 85734	1200	1617
945 Framdragna smörjpunkter för lyftarmssystem 85739	1300	1619
992 Brandskyddssystem 85904	100	1621
992 Brandskyddssystem 85904	200	1625
992 Brandskyddssystem 85904	300	1627
992 Brandsläckare 84877	400	1631
992 Brandsläckare 85782	500	1633
992 Brandsläckare 85766	600	1635
993 Pump med monteringsdetaljer 86089, 86093	100	1637
993 Pump med monteringsdetaljer 86176	200	1639
993 Pump:centralsmörjning 86089, 86093, 86176	300	1641
993 Centralsmörjning med monterings detaljer. B1 86089	400	1643
993 Centralsmörjning med monterings detaljer. B1 86093	500	1645
993 Centralsmörjning med monterings detaljer. B1 86176	600	1647
993 Centralsmörjning, B1 86089	700	1649
993 Centralsmörjning, B1 86093	800	1651
993 Centralsmörjning, B1 86176	900	1653
993 Fördelningsblock, B1. 86089, 86093	1000	1655
993 Fördelningsblock, B1. 86176	1100	1659
993 Centralsmörjning med monterings detaljer. B2 86089	1200	1661
993 Fördelningsblock, B2. 86089,	1300	1665
993 Centralsmörjning med monterings detaljer. B2 86093	1400	1669
993 Fördelningsblock, B2. 86093	1500	1673
993 Centralsmörjning med monterings detaljer. B2 86176	1600	1677
993 Fördelningsblock, B2. 86176	1650	1681
993 Centralsmörjning med monterings detaljer. B3 86089	1700	1683
993 Centralsmörjning med monterings detaljer. B3 85011, 85012	1800	1687
993 Centralsmörjning med monterings detaljer. B3 86176	1900	1691
993 Fördelningsblock, B3. 86089, 86093	2000	1693
993 Fördelningsblock, B3. 86176	2050	1697
993 Centralsmörjning, redskapsfäste 86153	2100	1699
993 Centralsmörjning för redskapsfäste. 94804	2200	1701
996 Rengöringssats, tryckluftspistol 86198	100	1703

VOLVO

Volvo Construction Equipment
www.volvoce.com

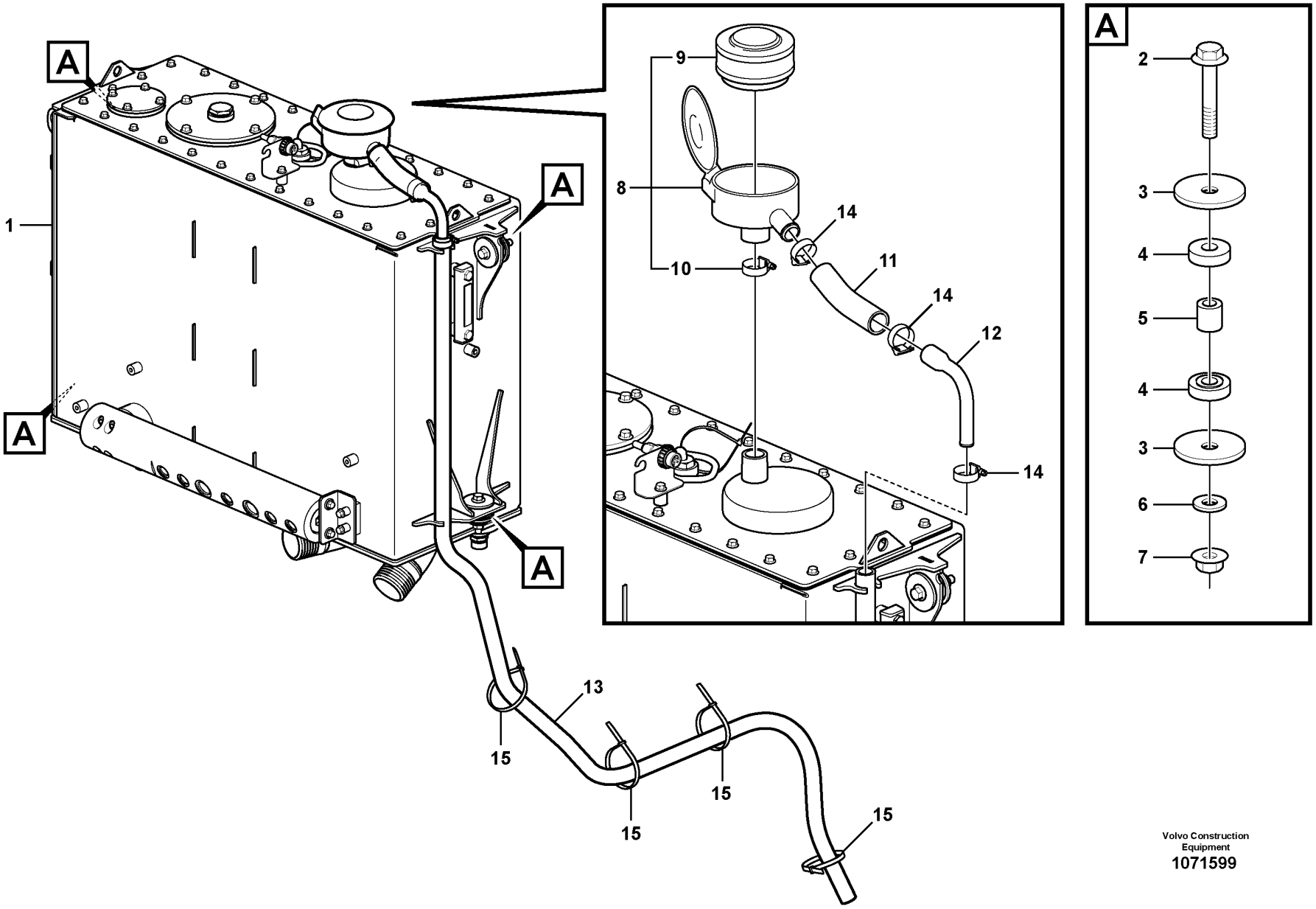

Volvo Construction Equipment
1071599

Fig.	Part No.	Quantity 1	2	3	PS	KIT	Description	Dénomination	Bezeichnung	Denominación	Benämning	Notes
1	VOE 16859546	1					Hydraulic fluid tank	Réservoir fluide hydraul.	Hydrauliktank	Depósito de aceite hidráulico	Hydrauloljetank	S/N -3650 See group 911-200 page 1451
	VOE 16900028	1					Hydraulic fluid tank	Réservoir fluide hydraul.	Hydrauliktank	Depósito de aceite hidráulico	Hydrauloljetank	S/N 3651- See group 911-200 page 1451
2	VOE 965195	4					Flange screw	Vis à embase	Flanschschraube	Tornillo embridado	Flänsskruv	
3	VOE 16862645	8					Washer	Rondelle	Scheibe	Arandela	Bricka	
4	VOE 4746300	8					Rubber block	Plot caoutchouc	Gummiklotz	Pastilla de goma	Gummiklots	
5	VOE 11026256	4					Spacer ring	Bague entretoise	Abstandring	Anillo distanciador	Distansring	
6	VOE 960145	4					Plain washer	Rondelle plane	Flachscheibe	Arandela plana	Planbricka	
7	VOE 971099	7					Flange lock nut	Contre-écrou à embase	Flanschverschlussmutter	Contratuerca embridada	Flänslåsmutter	
8	VOE 16881340	1					Air filter	Filtre à air	Luftfilter	Filtro de aire	Luftfilter	S/N 3539 -
8	VOE 11173325	1					Air filter	Filtre à air	Luftfilter	Filtro de aire	Luftfilter	S/N - 3538
9	VOE 11707077	1					•Filter insert	•Cartouche de filtre	•Filtereinsatz	•Cartucho filtrante	•Filterinsats	
10	VOE 943477	1					•Hose clamp	•Collier durite	•Schlauchschelle	•Abrazadera de manguera	•Slangklamma	
11	VOE 16855635	REQ					Hose	Flexible	Schlauch	Manguera	Slang	L = 170 mm
12	VOE 16859448	1					Pipe bend	Coude	Rohrkrümmer	Codo	Rörböj	
13	VOE 190993	REQ					Hose	Flexible	Schlauch	Manguera	Slang	L = 2580 mm
14	VOE 943475	3					Hose clamp	Collier durite	Schlauchschelle	Abrazadera de manguera	Slangklamma	S/N - 3132
14	VOE 13943474	1					Hose clamp	Collier durite	Schlauchschelle	Abrazadera de manguera	Slangklamma	S/N 3133 -
14	VOE 943476	2					Hose clamp	Collier durite	Schlauchschelle	Abrazadera de manguera	Slangklamma	S/N 3133 -
15	VOE 4881440	4					Cable tie	Serre-câble	Kabelbinder	Abrazadera de cinta	Buntband	

1		**Hydraulic oil tank, with fitting parts** **Réservoir á huile avec pièces de montaje** **Druckölbehälter mit Anbauteilen** **Depósito de aceite hidráulico con accesorios de montaje** **Hydrauloljetank med monteringsdetaljer**	Catalogue id **20694**	Group **911**
2			Illustr. No **1071599**	Section **100**
3				
4			Issue **20039665-F**	Page **1449**
5				

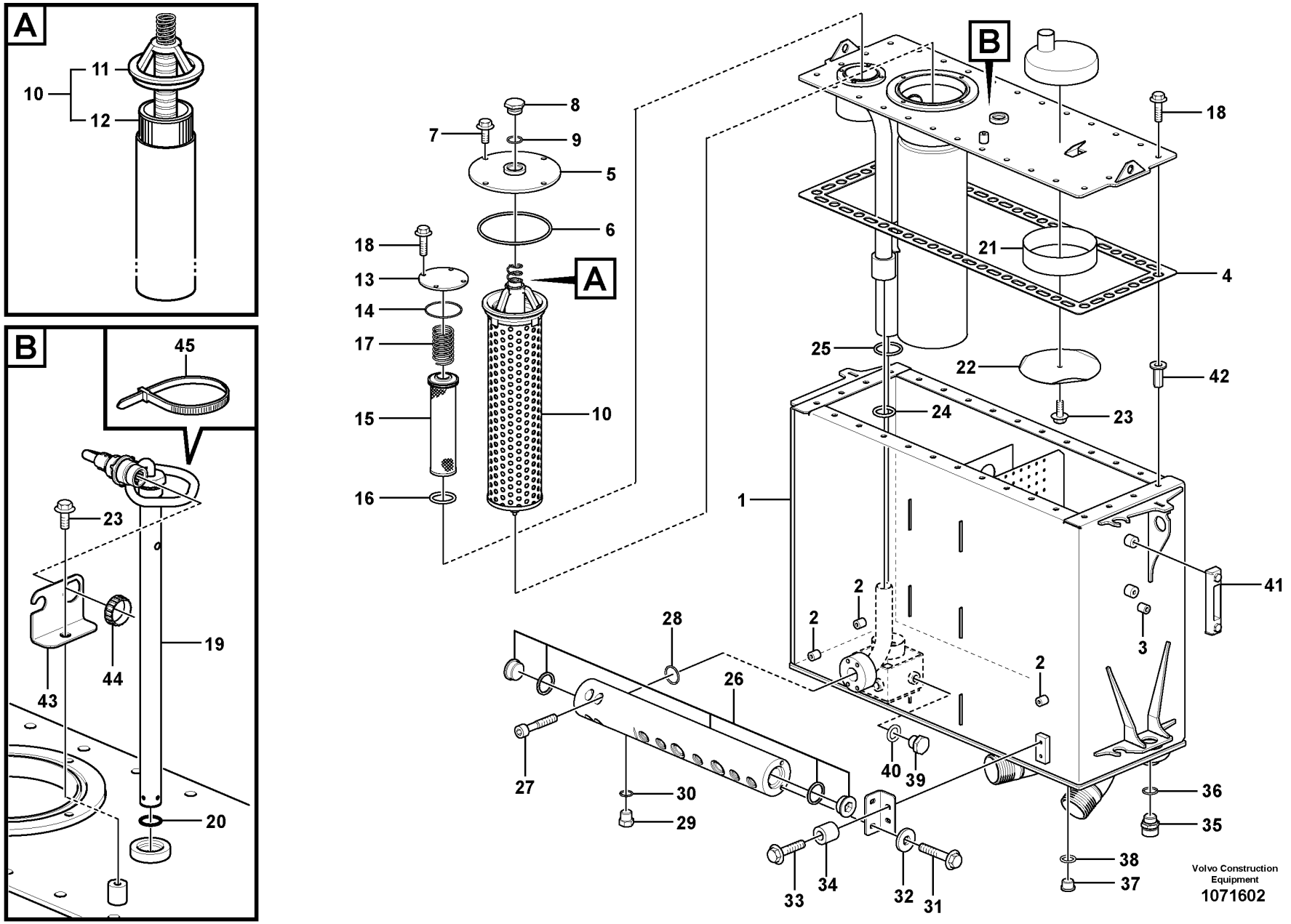
A
10
11
12
B
45
23
19
44
43
20
8
7
9
5
6
18
13
14
17
15
16
10
A
B
18
21
4
25
22
42
24
23
1
41
2
2
3
2
28
26
27
30
29
40
39
36
35
38
37
33
34
32
31
Volvo Construction Equipment
1071602

Fig.	Part No.	Quantity 1	2	3	PS	KIT	Description	Dénomination	Bezeichnung	Denominación	Benämning	Notes
	VOE 16859546	1					Hydraulic fluid tank	Réservoir fluide hydraul.	Hydrauliktank	Depósito de aceite hidráulico	Hydrauloljetank	SN -3650
	VOE 16900028	1					Hydraulic fluid tank	Réservoir fluide hydraul.	Hydrauliktank	Depósito de aceite hidráulico	Hydrauloljetank	S/N 3651-
1		1			NS		•Hydraulic fluid tank	•Réservoir fluide hydraul.	•Hydrauliktank	•Depósito de aceite hidráulico	•Hydrauloljetank	
2	**VOE 4753600**	3					••Set ring	••Butée	••Halbscheibe	••Anillo montaje	••Kuts	
3	**VOE 4974462**	1					••Set ring	••Butée	••Halbscheibe	••Anillo montaje	••Kuts	
4	**VOE 15101615**	1					•Gasket	•Joint	•Dichtung	•Junta	•Packning	
5	**VOE 15011226**	1					•Cover	•Capot	•Abdeckung	•Capó	•Kåpa	
6	**VOE 13960248**	1					•O-ring	•Joint torique	•O-Ring	•Anillo tórico	•O-ring	
7	**VOE 946441**	4					•Flange screw	•Vis à embase	•Flanschschraube	•Tornillo embridado	•Flänsskruv	
8	**VOE 941375**	1					•Plug	•Tampon	•Stopfen	•Tapón	•Plugg	
9	**VOE 958229**	1					•O-ring	•Joint torique	•O-Ring	•Anillo tórico	•O-ring	
10	**VOE 15094093**	1					•Filter	•Filtre	•Filter	•Filtro	•Filter	SN -3650
	VOE 17410279	1					•Filter kit	•Jeu de filtre	•Filtersatz	•Juego filtro	•Filtersats	S/N 3651-
11	**VOE 15139619**	1					••Filter retainer	••Porte-filtre	••Filtertopf	••Soporte filtro	••Filterhållare	SN -3650
12	**VOE 15139621**	1			SS		••Filter cartridge	••Cartouche filtrante	••Filterpatrone	••Patrón filtrante	••Filterpatron	SN -3650
	VOE 17410280	1					••Filter element	••Elément de filtre	••Filterelement	••Cartucho de filtro	••Filterelement	S/N 3651-
13	**VOE 11096815**	1					•Cover	•Capot	•Abdeckung	•Capó	•Kåpa	
14	**VOE 925256**	1					•O-ring	•Joint torique	•O-Ring	•Anillo tórico	•O-ring	
15	**VOE 11096818**	1					•Strainer	•Crépine	•Sieb	•Colador	•Sil	
16	**VOE 925073**	1					••O-ring	••Joint torique	••O-Ring	••Anillo tórico	••O-ring	
17	**VOE 11096816**	1					•Spring	•Ressort	•Feder	•Resorte	•Fjäder	
18	**VOE 945444**	32					•Flange screw	•Vis à embase	•Flanschschraube	•Tornillo embridado	•Flänsskruv	
19	**VOE 17202021**	1					•Level sensor	•Capteur de niveau	•Füllstandgeber	•Emisor de nivel	•Nivåsensor	FX1009 (SE9104, SE9105)
20	**VOE 958229**	1					••O-ring	••Joint torique	••O-Ring	••Anillo tórico	••O-ring	
21	**VOE 4854855**	1					•Ring	•Bague	•Ring	•Anillo	•Ring	
22	**VOE 4854856**	1					•Cover	•Capot	•Abdeckung	•Capó	•Kåpa	
23	**VOE 946440**	2					•Flange screw	•Vis à embase	•Flanschschraube	•Tornillo embridado	•Flänsskruv	
24	**VOE 947788**	1					•O-ring	•Joint torique	•O-Ring	•Anillo tórico	•O-ring	
25	**VOE 925072**	1					•O-ring	•Joint torique	•O-Ring	•Anillo tórico	•O-ring	

1		**Hydraulic oil tank** **Réservoir d'huile hydraulique** **Hydrauliköltank** **Depósito de aceite hidráulico** **Hydrauloljetank**	Catalogue id **20694**	Group **911**
2			Illustr. No **1071602**	Section **200**
3				
4			Issue **20039665-F**	Page **1451**
5				

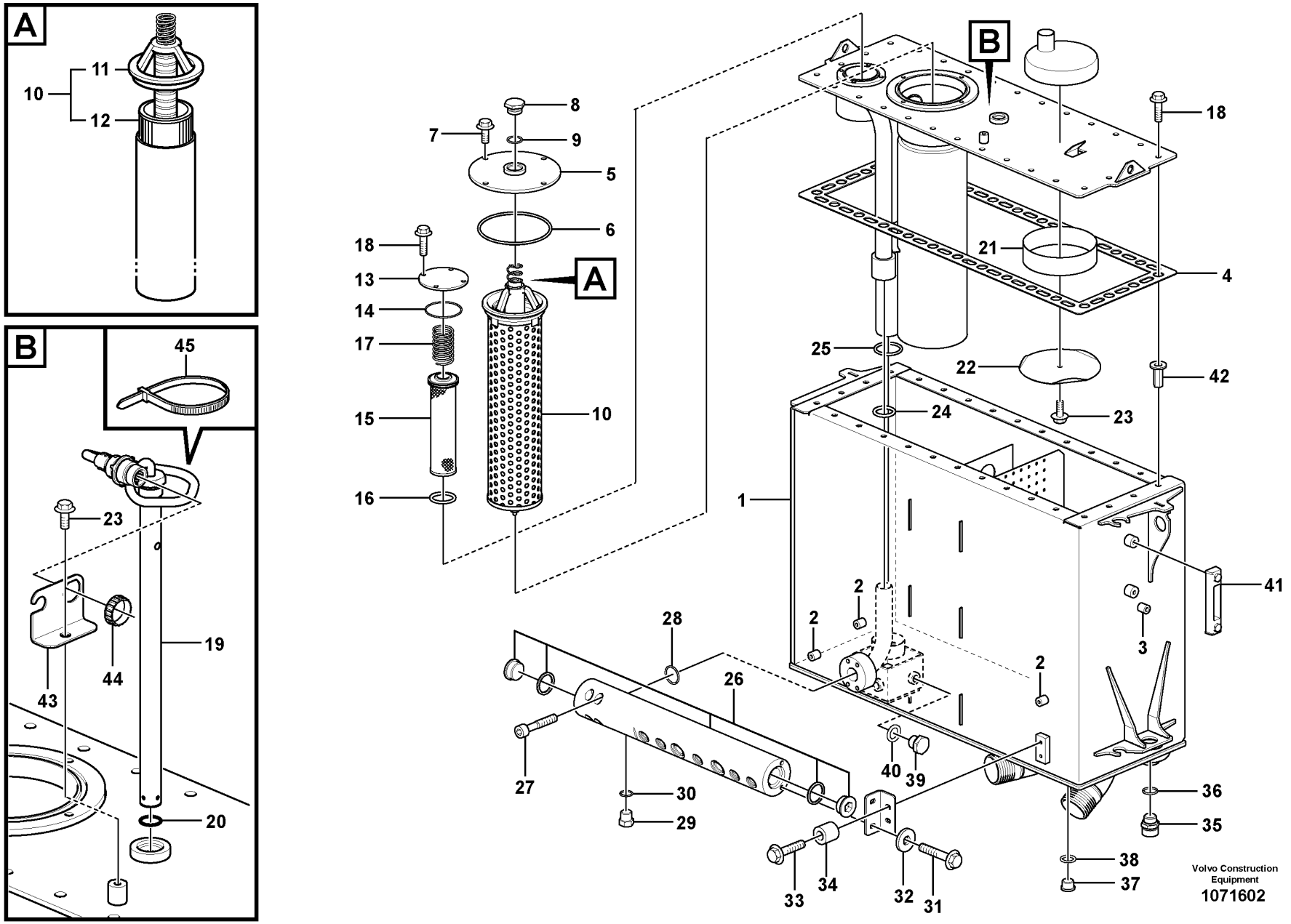
A
10
11
12
B
45
23
19
44
43
20
8
7
9
5
6
18
13
14
17
15
16
10
A
B
18
21
4
25
22
42
24
23
1
41
2
2
3
2
28
26
27
30
29
40
39
36
35
38
37
33
34
32
31
Volvo Construction Equipment
1071602

Fig.	Part No.	Quantity 1	2	3	PS	KIT	Description	Dénomination	Bezeichnung	Denominación	Benämning	Notes
26	VOE 15128408	1					•Connecting block	•Bloc raccord	•Anschlusssockel	•Bloque conector	•Anslutningsblock	
27	VOE 959244	4					•Allen Hd Screw	•Vis A 6 Pans Cr	•Inbusschraube	•Torn Hex Embut	•Insexskruv	
28	VOE 993326	1					•O-ring	•Joint torique	•O-Ring	•Anillo tórico	•O-ring	
29	VOE 984647	1					•Plug	•Tampon	•Stopfen	•Tapón	•Plugg	
30	VOE 993321	1					•O-ring	•Joint torique	•O-Ring	•Anillo tórico	•O-ring	
31	VOE 947760	2					•Flange screw	•Vis à embase	•Flanschschraube	•Tornillo embridado	•Flänsskruv	
32	VOE 11117464	2					•Plain washer	•Rondelle plane	•Flachscheibe	•Arandela plana	•Planbricka	
33	VOE 946671	2					•Flange screw	•Vis à embase	•Flanschschraube	•Tornillo embridado	•Flänsskruv	
34	VOE 4973473	2					•Spacer sleeve	•Douille entretoise	•Abstandhülse	•Manguito distanciador	•Distanshylsa	
35	VOE 11054692	1					•Valve	•Valve	•Ventil	•Válvula	•Ventil	
36	VOE 949329	1					•Gasket	•Joint	•Dichtung	•Junta	•Packning	
37	VOE 13966145	1					•Plug	•Tampon	•Stopfen	•Tapón	•Plugg	
38	VOE 948885	1					•Plane gasket	•Joint plan	•Plandichtung	•Junta plana	•Planpackning	
39	VOE 960631	1					•Plug	•Tampon	•Stopfen	•Tapón	•Plugg	
40	VOE 948883	1					•Gasket	•Joint	•Dichtung	•Junta	•Packning	
41	VOE 11148801	1					•Level Inspection Glass	•Regard Vitre	•Schauglas	•Ventana Nivel	•Nivåglas	
42	VOE 984529	28					•Rivet nut	•Écrou rivet	•Nietmutter	•Tuerca de remache	•Nitmutter	
43	VOE 16826255	1					•Bracket	•Console	•Konsole	•Consola	•Konsol	
44	VOE 3963413	1					•Ring	•Bague	•Ring	•Anillo	•Ring	
45	VOE 4881440	1					•Cable tie	•Serre-câble	•Kabelbinder	•Abrazadera de cinta	•Buntband	

1		**Hydraulic oil tank** **Réservoir d'huile hydraulique** **Hydrauliköltank** **Depósito de aceite hidráulico** **Hydrauloljetank**	Catalogue id **20694**	Group **911**
2			Illustr. No **1071602**	Section **200**
3			Issue **20039665-F**	Page **1453**
4				
5				

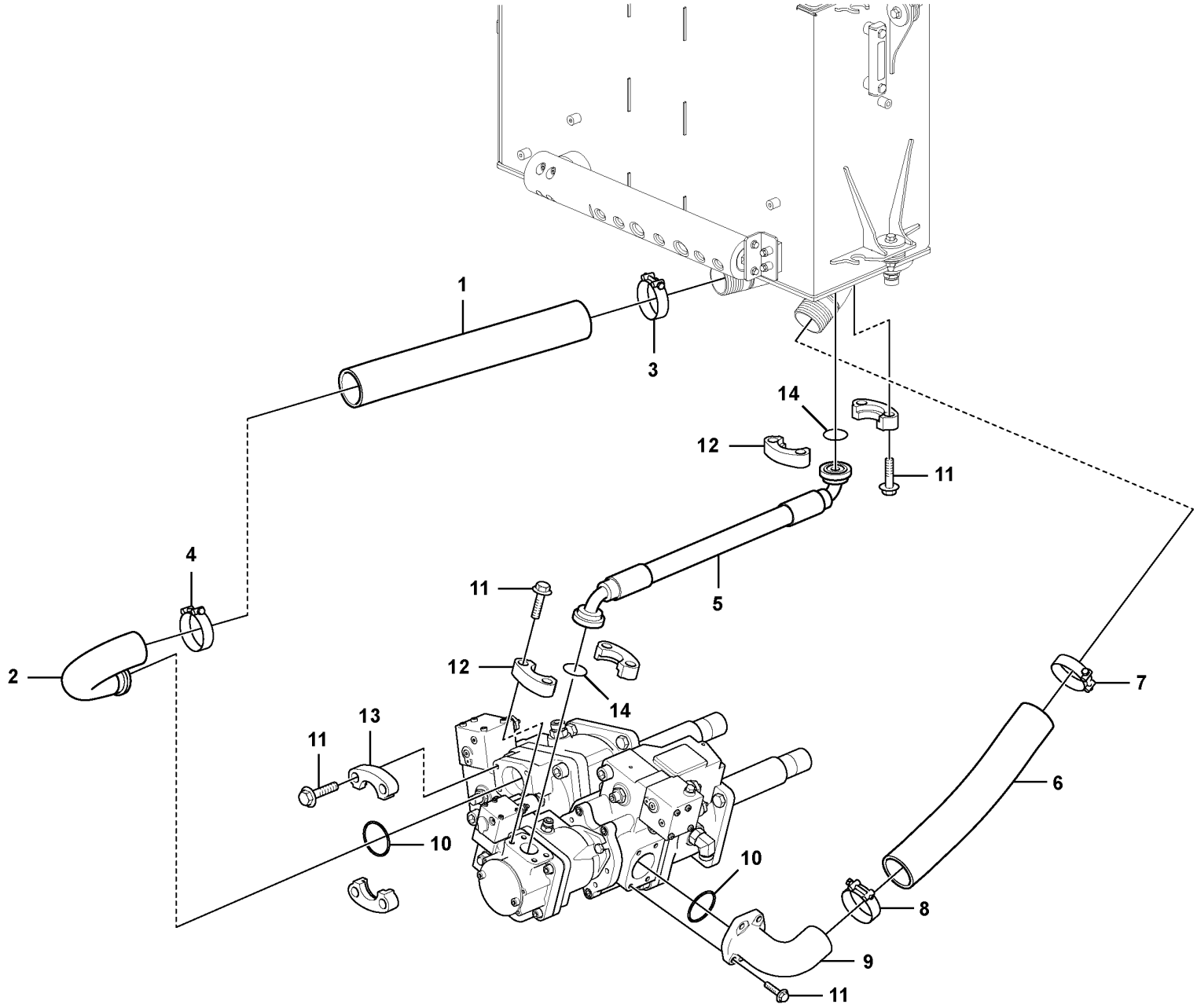

Volvo Construction Equipment
1071605

Fig.	Part No.	Quantity 1	2	3	PS	KIT	Description	Dénomination	Bezeichnung	Denominación	Benämning	Notes
1	VOE 11173108	1					Suction hose	Durit aspiration	Saugschlauch	Manguera de aspiración	Sugslang	
2	VOE 17214980	1					Suction pipe	Tuyau aspiration	Saugrohr	Tubo de aspiración	Sugrör	
3	VOE 11173083	1					Hose clamp	Collier durite	Schlauchschelle	Abrazadera de manguera	Slangklamma	
4	VOE 11173083	1					Hose clamp	Collier durite	Schlauchschelle	Abrazadera de manguera	Slangklamma	
5	VOE 15188905	1					Hose assembly	Conduit flexible	Schlauchleitung	Conducto	Slangledning	
6	VOE 15130681	1					Suction hose	Durit aspiration	Saugschlauch	Manguera de aspiración	Sugslang	
7	VOE 11173083	1					Hose clamp	Collier durite	Schlauchschelle	Abrazadera de manguera	Slangklamma	
8	VOE 11173083	1					Hose clamp	Collier durite	Schlauchschelle	Abrazadera de manguera	Slangklamma	
9	VOE 15092848	1					Suction pipe	Tuyau aspiration	Saugrohr	Tubo de aspiración	Sugrör	
10	VOE 980102	2					O-ring	Joint torique	O-Ring	Anillo tórico	O-ring	
11	VOE 965225	16					Flange screw	Vis à embase	Flanschschraube	Tornillo embridado	Flänsskruv	
12	VOE 935309	4					Flange half	Demi-bride	Flanschhälfte	Mitad brida	Flänshalva	
13	VOE 11301361	2					Flange half	Demi-bride	Flanschhälfte	Mitad brida	Flänshalva	
14	VOE 990743	2					O-ring	Joint torique	O-Ring	Anillo tórico	O-ring	

1		**Suction line, tank - pump** **Conduit d'aspiration, réservoir - pompe** **Saugleitung, Tank - Pumpe** **Conducto de aspiración, deposito - bomba** **Sugledning, tank - pump**	Catalogue id **20694**	Group **911**
2				
3			Illustr. No **1071605**	Section **300**
4				
5			Issue **20039665-F**	Page **1455**

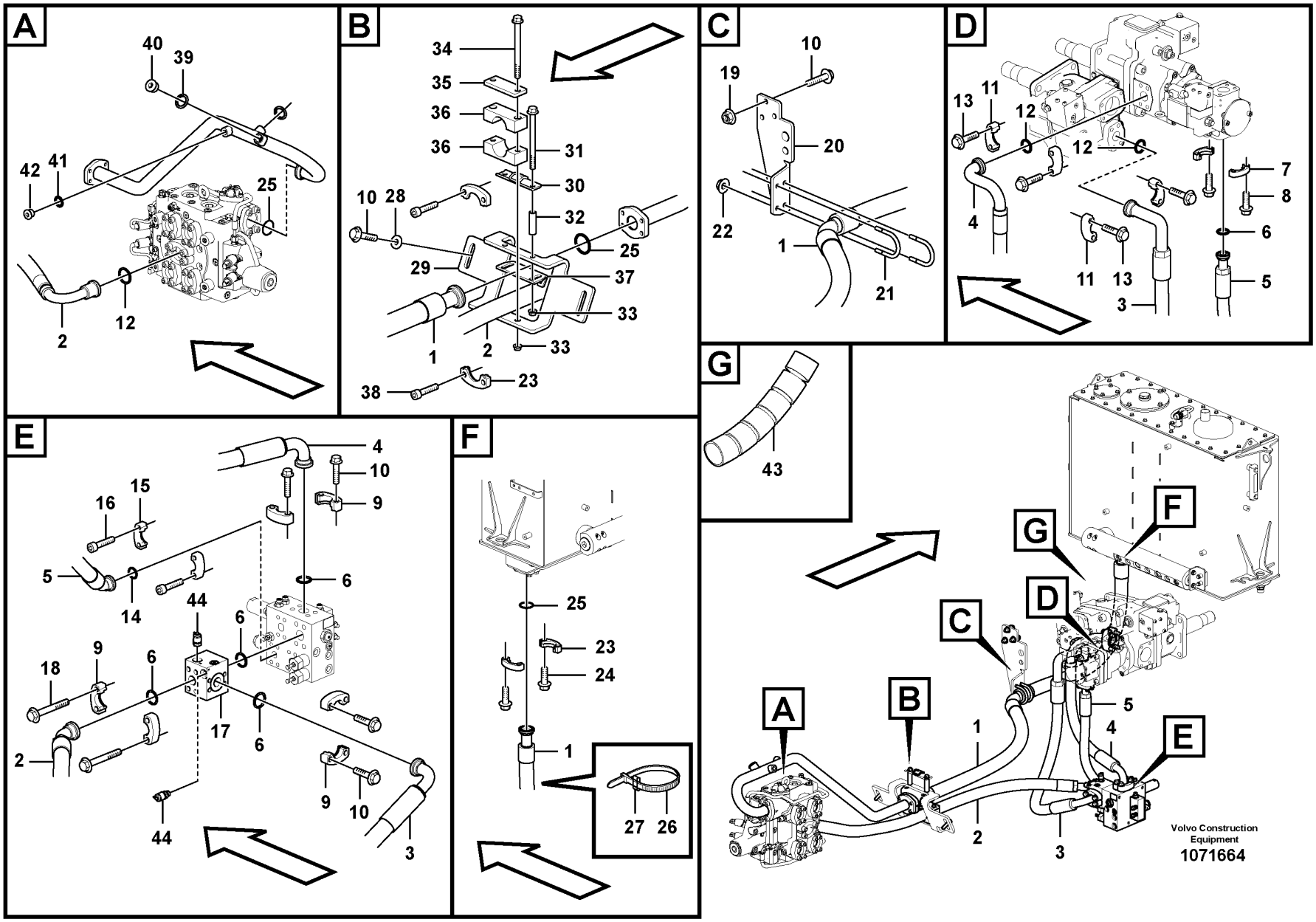
A
40
39
42
41
25
2
12
B
34
35
36
36
31
30
10
28
32
25
29
37
33
1
2
33
38
23
C
10
19
20
22
1
21
D
13
11
12
12
7
8
4
6
11
13
5
3
E
4
10
9
16
15
5
6
14
44
6
18
9
6
17
6
2
9
10
44
3
F
25
23
24
1
27
26
G
43
A
B
C
D
E
F
G
1
2
3
4
5
Volvo Construction Equipment
1071664

Fig.	Part No.	Quantity 1	2	3	PS	KIT	Description	Dénomination	Bezeichnung	Denominación	Benämning	Notes
1	VOE 15128481	1					Hose assembly	Conduit flexible	Schlauchleitung	Conducto	Slangledning	
2	VOE 15127099	1					Hose assembly	Conduit flexible	Schlauchleitung	Conducto	Slangledning	
3	VOE 17295632	1					Hose assembly	Conduit flexible	Schlauchleitung	Conducto	Slangledning	
4	VOE 17235112	1					Hose assembly	Conduit flexible	Schlauchleitung	Conducto	Slangledning	
5	VOE 15101932	1					Hose assembly	Conduit flexible	Schlauchleitung	Conducto	Slangledning	S/N -3770, -8024, -13027
5	VOE 17451322	1					Hose assembly	Conduit flexible	Schlauchleitung	Conducto	Slangledning	S/N 3771-, 8025-, 13028-
6	VOE 990756	5					Sealing ring	Bague étanchéité	Dichtring	Anillo retén	Tätningsring	
7	VOE 11015455	2					Flange half	Demi-bride	Flanschhälfte	Mitad brida	Flänshalva	
8	VOE 946472	4					Flange screw	Vis à embase	Flanschschraube	Tornillo embridado	Flänsskruv	
9	VOE 14048189	6					Flange half	Demi-bride	Flanschhälfte	Mitad brida	Flänshalva	
10	VOE 13965192	13					Screw	Vis	Schraube	Tornillo	Skruv	
11	VOE 14236931	4					Flange half	Demi-bride	Flanschhälfte	Mitad brida	Flänshalva	
12	VOE 990757	3					Sealing ring	Bague étanchéité	Dichtring	Anillo retén	Tätningsring	
13	VOE 13966360	8					Flange screw	Vis à embase	Flanschschraube	Tornillo embridado	Flänsskruv	
14	VOE 990742	1					O-ring	Joint torique	O-Ring	Anillo tórico	O-ring	
15	VOE 935312	2					Flange half	Demi-bride	Flanschhälfte	Mitad brida	Flänshalva	
16	VOE 959240	4					Hex. socket screw	Vis à six pans creux	Innensechskantschraube	Tornillo de hexágono embutido	Insexskruv	
17	VOE 15160602	1					Non-return valve	Clapet antiretour	Rückschlagventil	Válvula antirretorno	Backventil	
	VOE 990568	1					•O-ring	•Joint torique	•O-Ring	•Anillo tórico	•O-ring	
	VOE 990567	1					•O-ring	•Joint torique	•O-Ring	•Anillo tórico	•O-ring	
	VOE 17422364	1			OP		•Plug	•Tampon	•Stopfen	•Tapón	•Plugg	
18	VOE 946474	4					Flange screw	Vis à embase	Flanschschraube	Tornillo embridado	Flänsskruv	
19	VOE 971096	5					Flange nut	Écrou à embase	Flanschmutter	Tuerca embridada	Flänsmutter	
20	VOE 16210399	1					Bracket	Console	Konsole	Consola	Konsol	
21	VOE 11018851	2					Clamp	Collier serrage	Schelle	Abrazadera	Klamma	
22	VOE 13971098	4					Flange nut	Écrou à embase	Flanschmutter	Tuerca embridada	Flänsmutter	
23	VOE 935309	4					Flange half	Demi-bride	Flanschhälfte	Mitad brida	Flänshalva	
24	VOE 965225	4					Flange screw	Vis à embase	Flanschschraube	Tornillo embridado	Flänsskruv	
25	VOE 990743	2					O-ring	Joint torique	O-Ring	Anillo tórico	O-ring	
26	VOE 4881438	1					Cable tie	Serre-câble	Kabelbinder	Abrazadera de cinta	Buntband	

1	
2	
3	
4	
5	

Feed- and return lines - control valve
Conduit alimentation- et retour - valve commande
Druck- und Rücklaufleitungen - Steuerventil
Conducto de presión y retorno - válvula de mando
Tryck- och returledning, manöverventil

Catalogue id **20694**	Group **911**
Illustr. No **1071664**	Section **400**
Issue **20039665-F**	Page **1457**

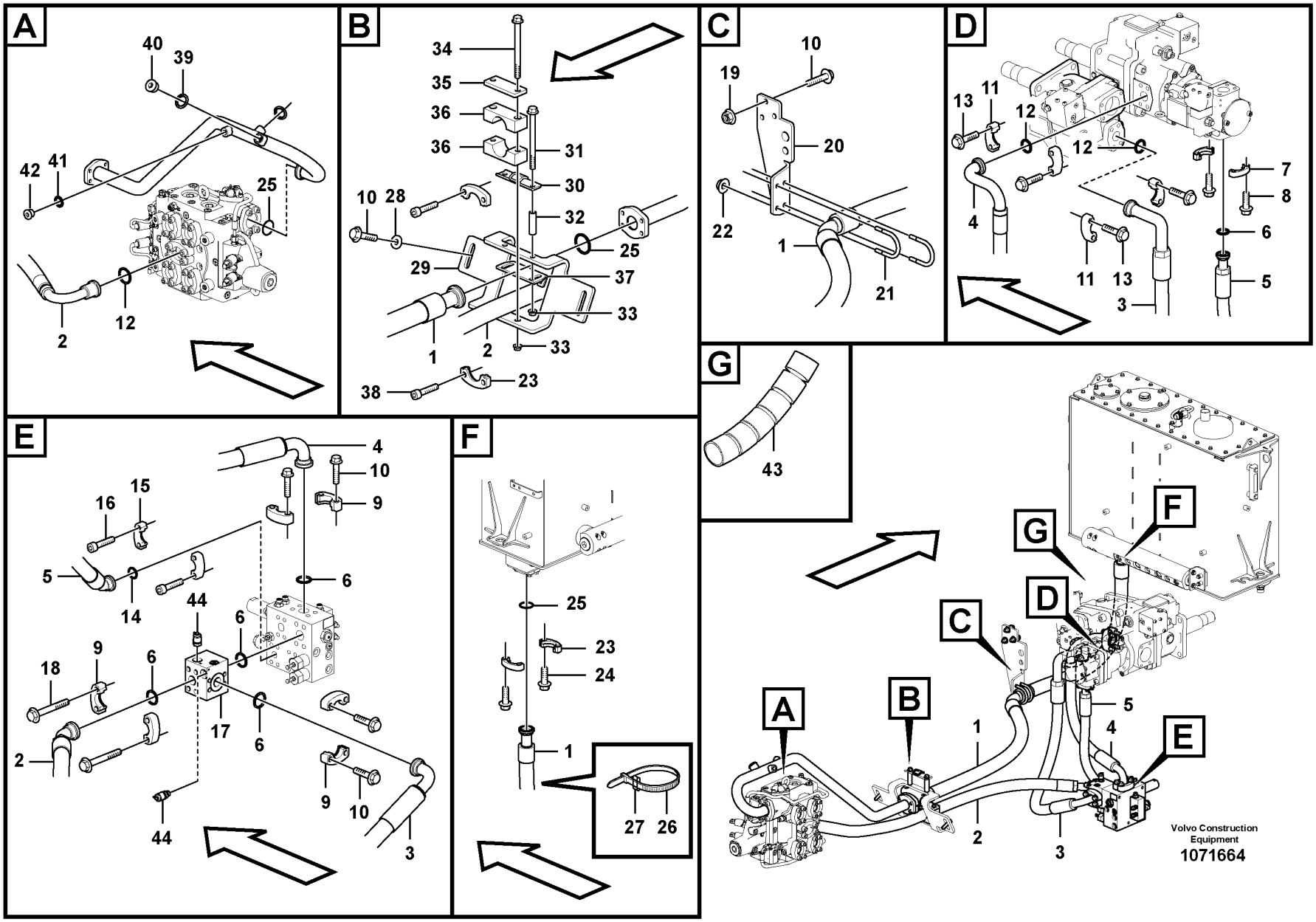
A
40
39
42
41
25
2
12
B
34
35
36
36
31
30
10
28
32
25
29
37
33
1
2
33
38
23
C
10
19
20
22
1
21
D
13
11
12
12
7
8
4
6
11
13
5
3
E
4
10
9
16
15
5
6
14
44
6
18
9
6
17
6
2
9
10
44
3
F
25
23
24
1
27
26
G
43
A
B
C
D
E
F
G
1
2
3
4
5
Volvo Construction Equipment
1071664

Fig.	Part No.	Quantity 1	2	3	PS	KIT	Description	Dénomination	Bezeichnung	Denominación	Benämning	Notes
27	VOE 4881456	1					Marking sleeve	Douille marquage	Kennhülse	Manguito de marcaje	Märkhylsa	OR
28	VOE 960145	2					Plain washer	Rondelle plane	Flachscheibe	Arandela plana	Planbricka	
29		1			NS		Bracket	Console	Konsole	Consola	Konsol	
30		1			NS		Bracket	Console	Konsole	Consola	Konsol	
31	VOE 965190	2					Flange screw	Vis à embase	Flanschschraube	Tornillo embridado	Flänsskruv	
32	VOE 11025954	2					Spacer sleeve	Douille entretoise	Abstandhülse	Manguito distanciador	Distanshylsa	
33	VOE 13971095	4					Flange nut	Écrou à embase	Flanschmutter	Tuerca embridada	Flänsmutter	
34	VOE 965197	2					Flange screw	Vis à embase	Flanschschraube	Tornillo embridado	Flänsskruv	
35	VOE 11302887	1					Cover plate	Plaque de recouvrement	Oberblech	Placa recurbrición	Ovanplåt	
36	VOE 15170905	2					Clamp	Collier serrage	Schelle	Abrazadera	Klamma	
37		1			NS		Bracket	Console	Konsole	Consola	Konsol	
38	VOE 984090	4					Hex. socket screw	Vis à six pans creux	Innensechskantschraube	Tornillo de hexágono embutido	Insexskruv	
39	VOE 948883	1					Gasket	Joint	Dichtung	Junta	Packning	
40	VOE 13966143	1					Plug	Tampon	Stopfen	Tapón	Plugg	
41	VOE 13964110	1					Gasket	Joint	Dichtung	Junta	Packning	
42	VOE 13966146	1					Plug	Tampon	Stopfen	Tapón	Plugg	
43	VOE 15061573	1					Hose protection	Cache-flexible	Schlauchhülle	Protección de manguera	Slangskydd	
44	VOE 936446	2					Testing nipple	Raccord contrôle	Prüfnippel	Niple de medición	Mätnippel	

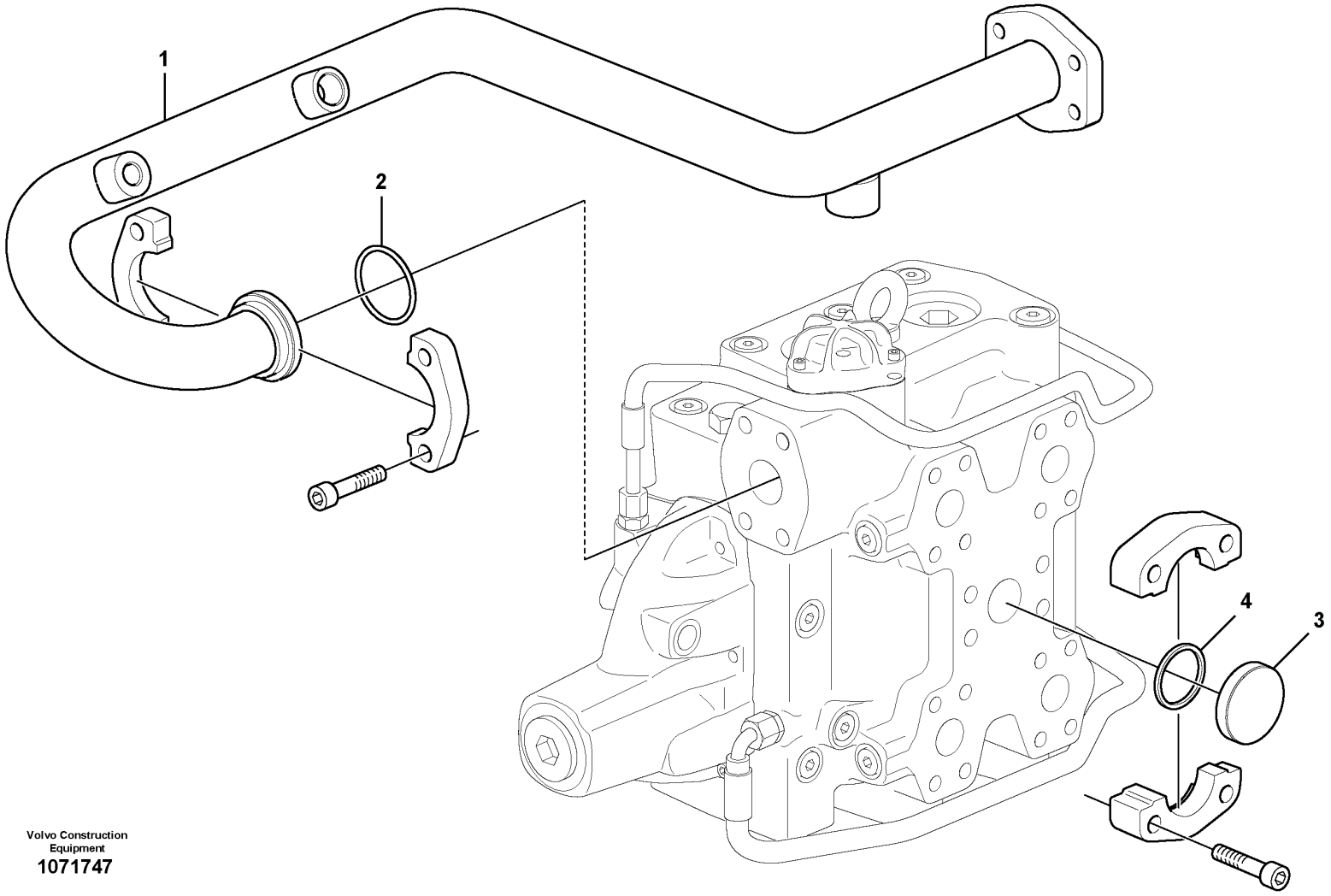

Volvo Construction Equipment
1071747

Fig.	Part No.	Quantity 1	2	3	PS	KIT	Description	Dénomination	Bezeichnung	Denominación	Benämning	Notes
1	**VOE 16215113**	1					Return line	Conduit de retour	Rücklaufleitung	Conducto de retorno	Returledning	
2	**VOE 990743**	1					O-ring	Joint torique	O-Ring	Anillo tórico	O-ring	
3	**VOE 11108798**	1					Plug	Tampon	Stopfen	Tapón	Plugg	
4	**VOE 990757**	1					Sealing ring	Bague étanchéité	Dichtring	Anillo retén	Tätningsring	

1		**Return line, control valve**	Catalogue id **20694**	Group **911**
2				
3			Illustr. No **1071747**	Section **500**
4				
5		**85972, 86107**	Issue **20039665-F**	Page **1461**

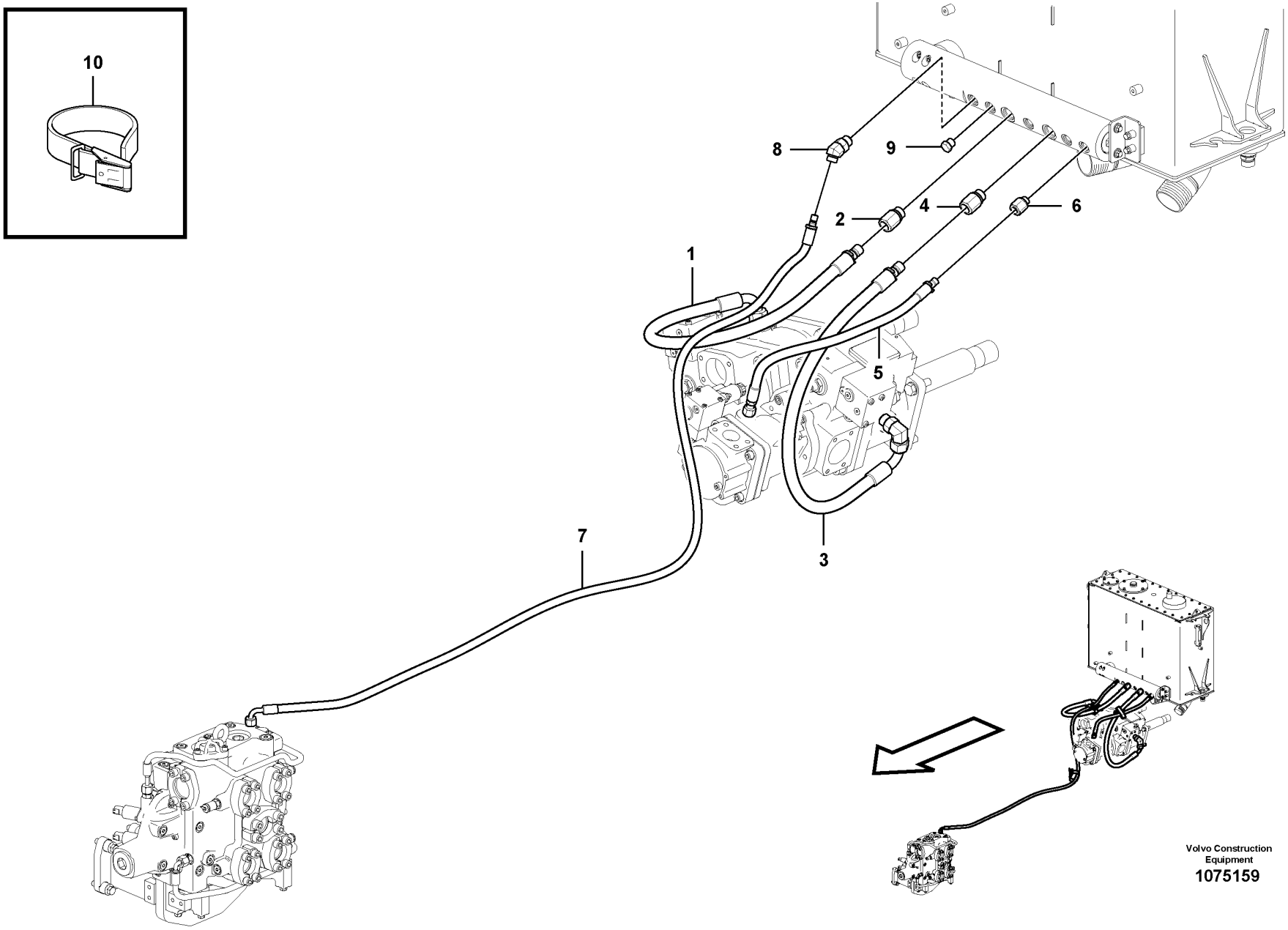

Volvo Construction Equipment
1075159

Fig.	Part No.	Quantity 1	2	3	PS	KIT	Description	Dénomination	Bezeichnung	Denominación	Benämning	Notes
1	VOE 17246709	1					Hose assembly	Conduit flexible	Schlauchleitung	Conducto	Slangledning	
2	VOE 17229439	1					Nipple	Raccord	Nippel	Niple	Nippel	
3	VOE 17246709	1					Hose assembly	Conduit flexible	Schlauchleitung	Conducto	Slangledning	
4	VOE 17229439	1					Nipple	Raccord	Nippel	Niple	Nippel	
5	VOE 17246711	1					Hose assembly	Conduit flexible	Schlauchleitung	Conducto	Slangledning	
6	VOE 17226293	1					Nipple	Raccord	Nippel	Niple	Nippel	
7	VOE 17246713	1					Hose assembly	Conduit flexible	Schlauchleitung	Conducto	Slangledning	
8	VOE 17226204	1					Nipple	Raccord	Nippel	Niple	Nippel	
9	VOE 984647	1					Plug	Tampon	Stopfen	Tapón	Plugg	
10	VOE 11104606	REQ					Retaining strap	Courroie de serrage	Halteriemen	Correa tensora	Spännrem	

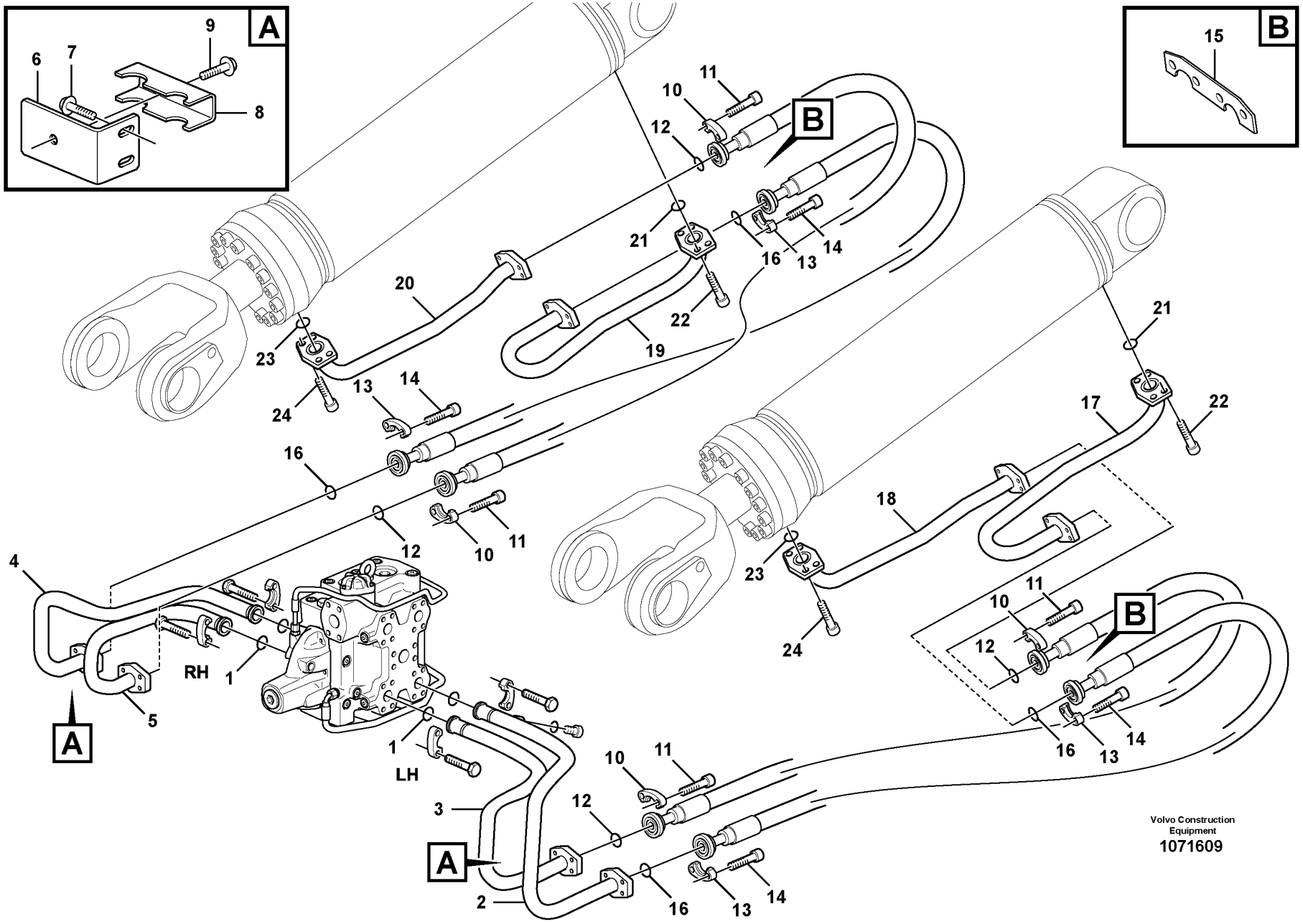
A
6
7
9
8
B
15
11
10
12
21
16
13
14
20
22
23
19
24
17
18
RH
1
5
LH
3
2
Volvo Construction Equipment
1071609

Fig.	Part No.	Quantity 1	2	3	PS	KIT	Description	Dénomination	Bezeichnung	Denominación	Benämning	Notes
1	VOE 990756	4					Sealing ring	Bague étanchéité	Dichtring	Anillo retén	Tätningsring	
2	VOE 15037883	1					Pipe	Tuyau	Rohrleitung	Tubo	Rör	LH (+)
3	VOE 15037370	1					Pipe	Tuyau	Rohrleitung	Tubo	Rör	LH (-)
4	VOE 15037899	1					Pipe	Tuyau	Rohrleitung	Tubo	Rör	RH (+)
5	VOE 15037397	1					Pipe	Tuyau	Rohrleitung	Tubo	Rör	RH (-)
6	VOE 11173546	2					Attachment	Fixation	Halterung	Fijacion	Fäste	
7	VOE 13965192	4					Screw	Vis	Schraube	Tornillo	Skruv	
8	VOE 11148531	2					Clamp	Collier serrage	Schelle	Abrazadera	Klamma	
9	VOE 984758	2					Flange screw	Vis à embase	Flanschschraube	Tornillo embridado	Flänsskruv	(VOE 13965188)
10	VOE 14048189	8					Flange half	Demi-bride	Flanschhälfte	Mitad brida	Flänshalva	
11	VOE 13959258	16					Allen Hd Screw	Vis A 6 Pans Cr	Inbusschraube	Torn Hex Embut	Insexskruv	
12	VOE 990756	4					Sealing ring	Bague étanchéité	Dichtring	Anillo retén	Tätningsring	
13	VOE 14236931	8					Flange half	Demi-bride	Flanschhälfte	Mitad brida	Flänshalva	
14	VOE 13949262	16					Allen Hd Screw	Vis A 6 Pans Cr	Inbusschraube	Torn Hex Embut	Insexskruv	
15	VOE 11130413	2					Attachment	Fixation	Halterung	Fijacion	Fäste	
16	VOE 990757	4					Sealing ring	Bague étanchéité	Dichtring	Anillo retén	Tätningsring	
17	VOE 15037935	1					Pipe	Tuyau	Rohrleitung	Tubo	Rör	LH (+)
18	VOE 15037139	1					Pipe	Tuyau	Rohrleitung	Tubo	Rör	LH (-)
19	VOE 15037947	1					Pipe	Tuyau	Rohrleitung	Tubo	Rör	RH (+)
20	VOE 15037151	1					Pipe	Tuyau	Rohrleitung	Tubo	Rör	RH (-)
21	VOE 990756	2					Sealing ring	Bague étanchéité	Dichtring	Anillo retén	Tätningsring	
22	VOE 13959258	8					Allen Hd Screw	Vis A 6 Pans Cr	Inbusschraube	Torn Hex Embut	Insexskruv	
23	VOE 990756	2					Sealing ring	Bague étanchéité	Dichtring	Anillo retén	Tätningsring	
24	VOE 13959258	8					Allen Hd Screw	Vis A 6 Pans Cr	Inbusschraube	Torn Hex Embut	Insexskruv	

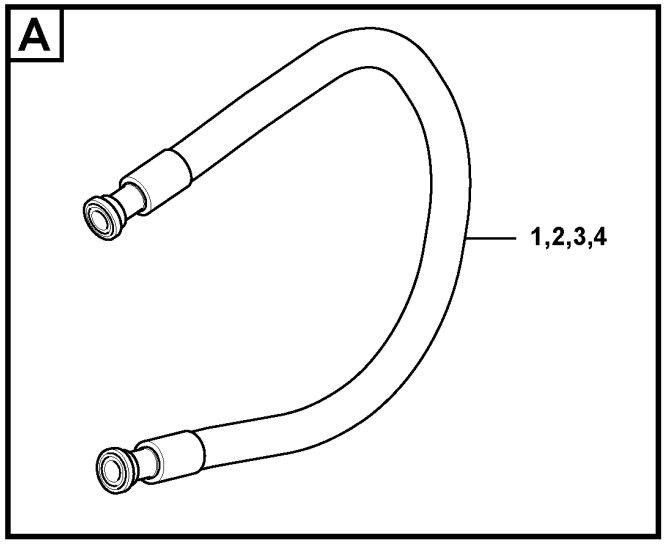

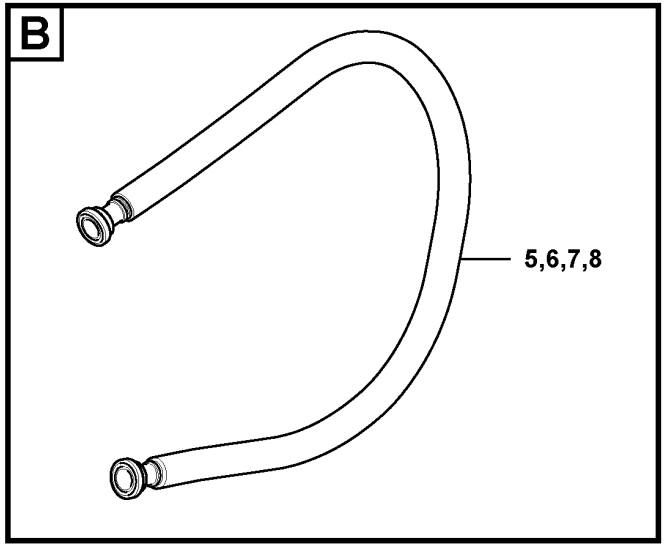

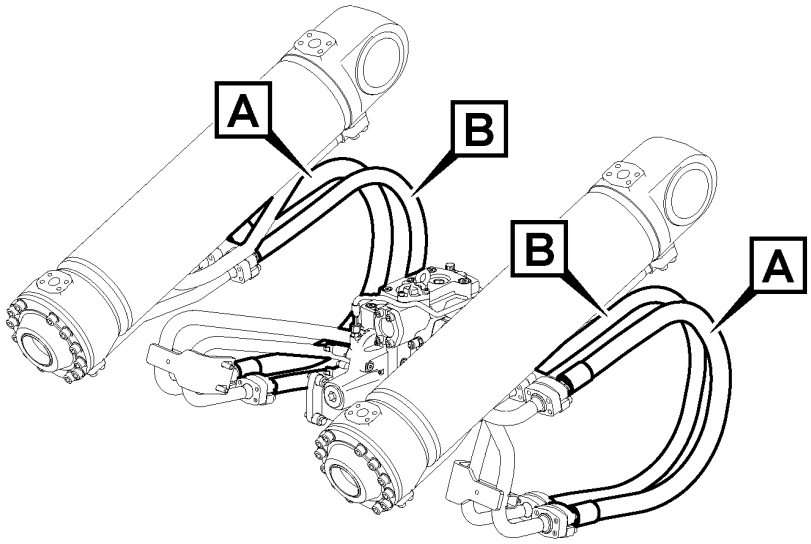

Volvo Construction Equipment
1071620

Fig.	Part No.	Quantity 1	2	3	PS	KIT	Description	Dénomination	Bezeichnung	Denominación	Benämning	Notes
1	VOE 17242074	2					Hose assembly	Conduit flexible	Schlauchleitung	Conducto	Slangledning	
2	VOE 11411837	2					•Hose assembly	•Conduit flexible	•Schlauchleitung	•Conducto	•Slangledning	
3	VOE 17245805	REQ					•Hose protection	•Cache-flexible	•Schlauchhülle	•Protección de manguera	•Slangskydd	
4	VOE 17245829	REQ					•Hose protection	•Cache-flexible	•Schlauchhülle	•Protección de manguera	•Slangskydd	
5	VOE 17242062	2					Hose assembly	Conduit flexible	Schlauchleitung	Conducto	Slangledning	
6	VOE 15097389	2					•Hose assembly	•Conduit flexible	•Schlauchleitung	•Conducto	•Slangledning	
7	VOE 17245798	REQ					•Hose protection	•Cache-flexible	•Schlauchhülle	•Protección de manguera	•Slangskydd	
8	VOE 17245825	REQ					•Hose protection	•Cache-flexible	•Schlauchhülle	•Protección de manguera	•Slangskydd	

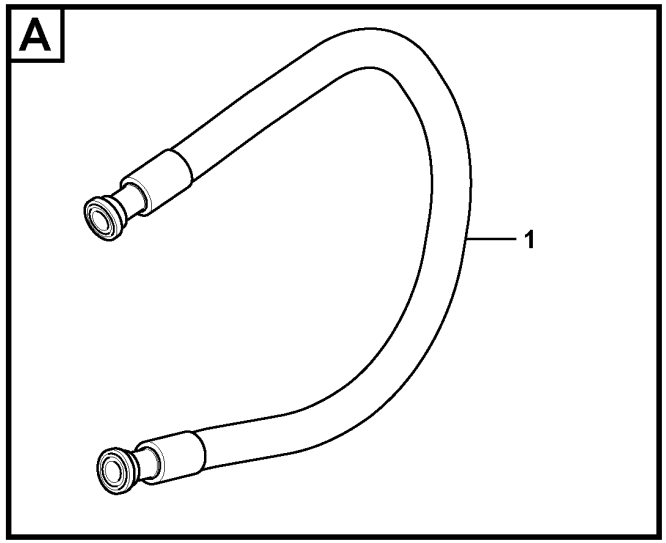

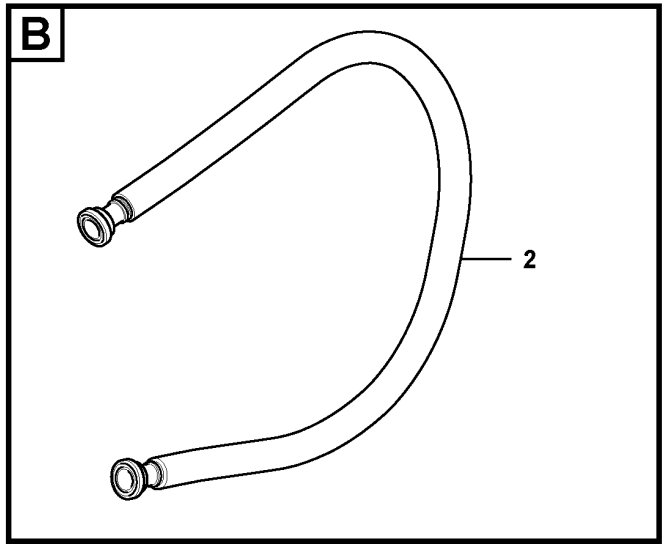

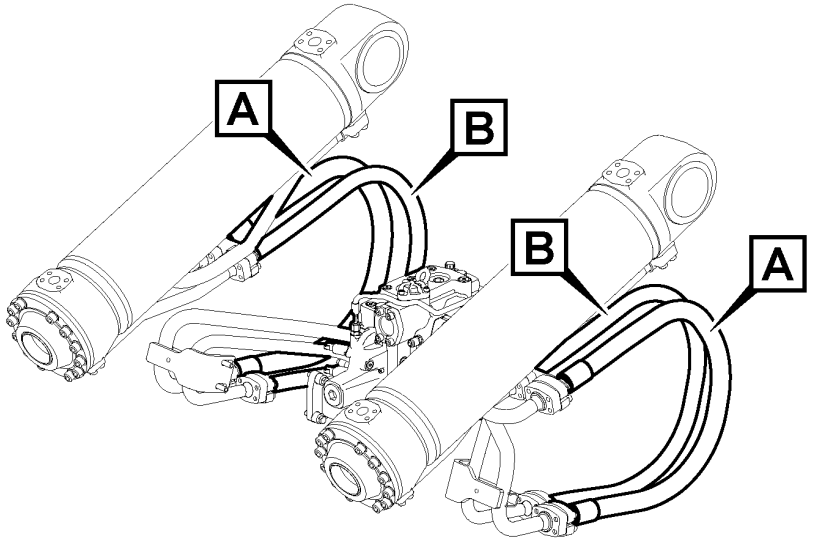

Volvo Construction Equipment

1071623

Fig.	Part No.	Quantity 1	2	3	PS	KIT	Description	Dénomination	Bezeichnung	Denominación	Benämning	Notes
1	**VOE 17422731**	2					Hose assembly	Conduit flexible	Schlauchleitung	Conducto	Slangledning	
2	**VOE 15097388**	2					Hose assembly	Conduit flexible	Schlauchleitung	Conducto	Slangledning	

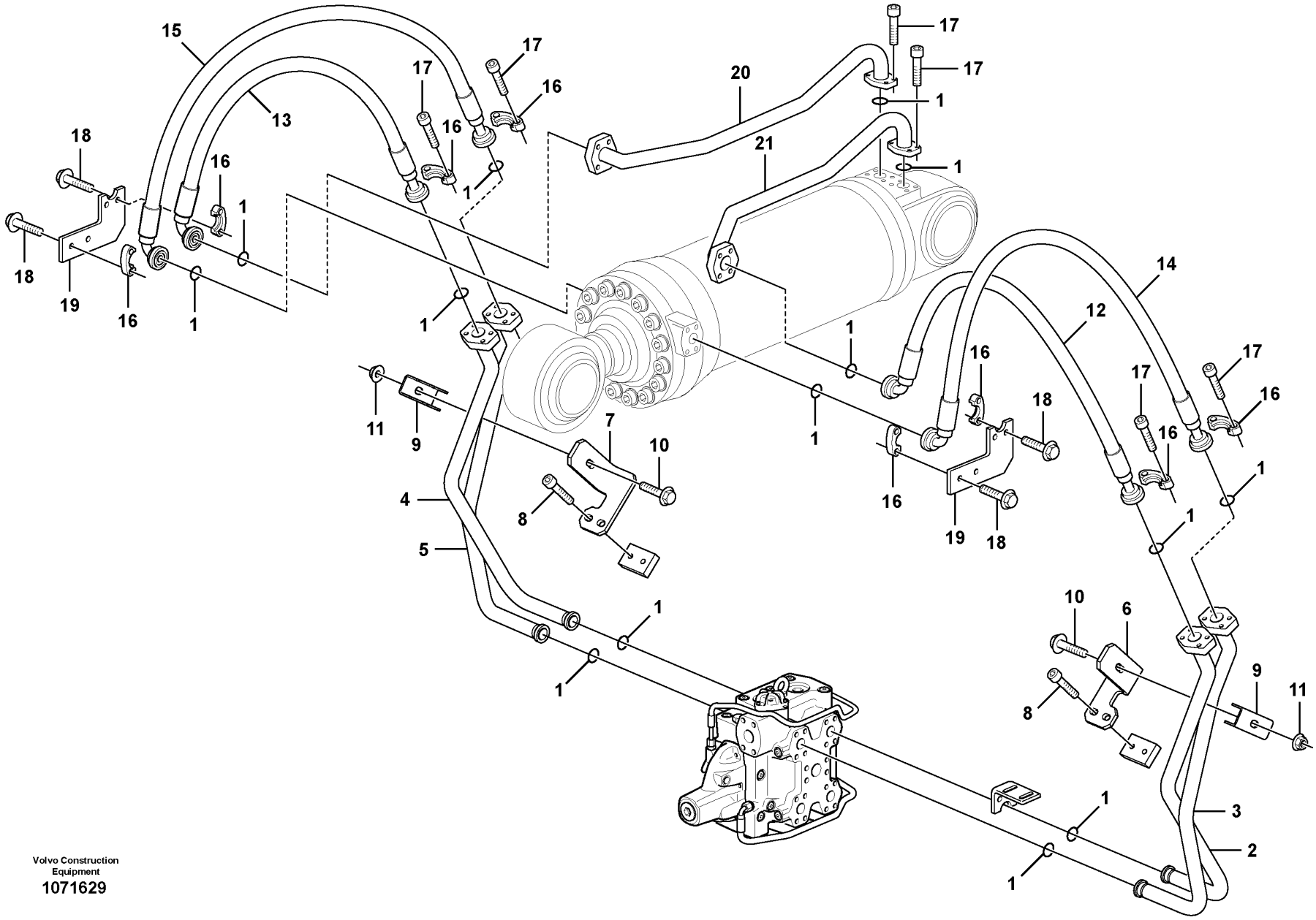

Volvo Construction Equipment

1071629

Fig.	Part No.	Quantity 1	2	3	PS	KIT	Description	Dénomination	Bezeichnung	Denominación	Benämning	Notes
1	VOE 990756	14					Sealing ring	Bague étanchéité	Dichtring	Anillo retén	Tätningsring	
2	VOE 15037594	1					Pipe	Tuyau	Rohrleitung	Tubo	Rör	LH (+)
3	VOE 15037600	1					Pipe	Tuyau	Rohrleitung	Tubo	Rör	LH (-)
4	VOE 15037607	1					Pipe	Tuyau	Rohrleitung	Tubo	Rör	RH (+)
5	VOE 15037616	1					Pipe	Tuyau	Rohrleitung	Tubo	Rör	RH (-)
6	VOE 15147760	1					Bracket	Console	Konsole	Consola	Konsol	LH
7	VOE 15147768	1					Bracket	Console	Konsole	Consola	Konsol	RH
8	VOE 965185	4					Flange screw	Vis à embase	Flanschschraube	Tornillo embridado	Flänsskruv	
9	VOE 11108336	2					Clamp	Collier serrage	Schelle	Abrazadera	Klamma	
10	VOE 965187	2					Flange screw	Vis à embase	Flanschschraube	Tornillo embridado	Flänsskruv	
11	VOE 13971098	2					Flange nut	Écrou à embase	Flanschmutter	Tuerca embridada	Flänsmutter	
12	VOE 15097377	1					Hose assembly	Conduit flexible	Schlauchleitung	Conducto	Slangledning	
13	VOE 15170972	1					Hose assembly	Conduit flexible	Schlauchleitung	Conducto	Slangledning	
14	VOE 15097383	1					Hose assembly	Conduit flexible	Schlauchleitung	Conducto	Slangledning	
15	VOE 15170754	1					Hose assembly	Conduit flexible	Schlauchleitung	Conducto	Slangledning	
16	VOE 14048189	16					Flange half	Demi-bride	Flanschhälfte	Mitad brida	Flänshalva	
17	VOE 13959258	24					Allen Hd Screw	Vis A 6 Pans Cr	Inbusschraube	Torn Hex Embut	Insexskruv	
18	VOE 13965193	16					Screw	Vis	Schraube	Tornillo	Skruv	
19	VOE 16217990	2					Bracket	Console	Konsole	Consola	Konsol	
20	VOE 15037188	1					Pipe	Tuyau	Rohrleitung	Tubo	Rör	RH (+)
21	VOE 15037193	1					Pipe	Tuyau	Rohrleitung	Tubo	Rör	LH (+)
1	VOE 990756	14					Sealing ring	Bague étanchéité	Dichtring	Anillo retén	Tätningsring	
2	VOE 15037594	1					Pipe	Tuyau	Rohrleitung	Tubo	Rör	LH (+)
3	VOE 15037600	1					Pipe	Tuyau	Rohrleitung	Tubo	Rör	LH (-)
4	VOE 15037607	1					Pipe	Tuyau	Rohrleitung	Tubo	Rör	RH (+)
5	VOE 15037616	1					Pipe	Tuyau	Rohrleitung	Tubo	Rör	RH (-)
6	VOE 15147760	1					Bracket	Console	Konsole	Consola	Konsol	LH
7	VOE 15147768	1					Bracket	Console	Konsole	Consola	Konsol	RH
8	VOE 965185	4					Flange screw	Vis à embase	Flanschschraube	Tornillo embridado	Flänsskruv	
9	VOE 11108336	2					Clamp	Collier serrage	Schelle	Abrazadera	Klamma	
10	VOE 965187	2					Flange screw	Vis à embase	Flanschschraube	Tornillo embridado	Flänsskruv	

1	
2	
3	
4	
5	

Hydraulic system, tilt function
Système hydraulique, culbutage hydraulique
Druckölsystem, Schwenkhydraulik
Sistema hidráulico, función de inclinación
Hydraulsystem, tiltfunktion

Catalogue id **20694**	Group **911**
Illustr. No **1071629**	Section **1000**
Issue **20039665-F**	Page **1471**

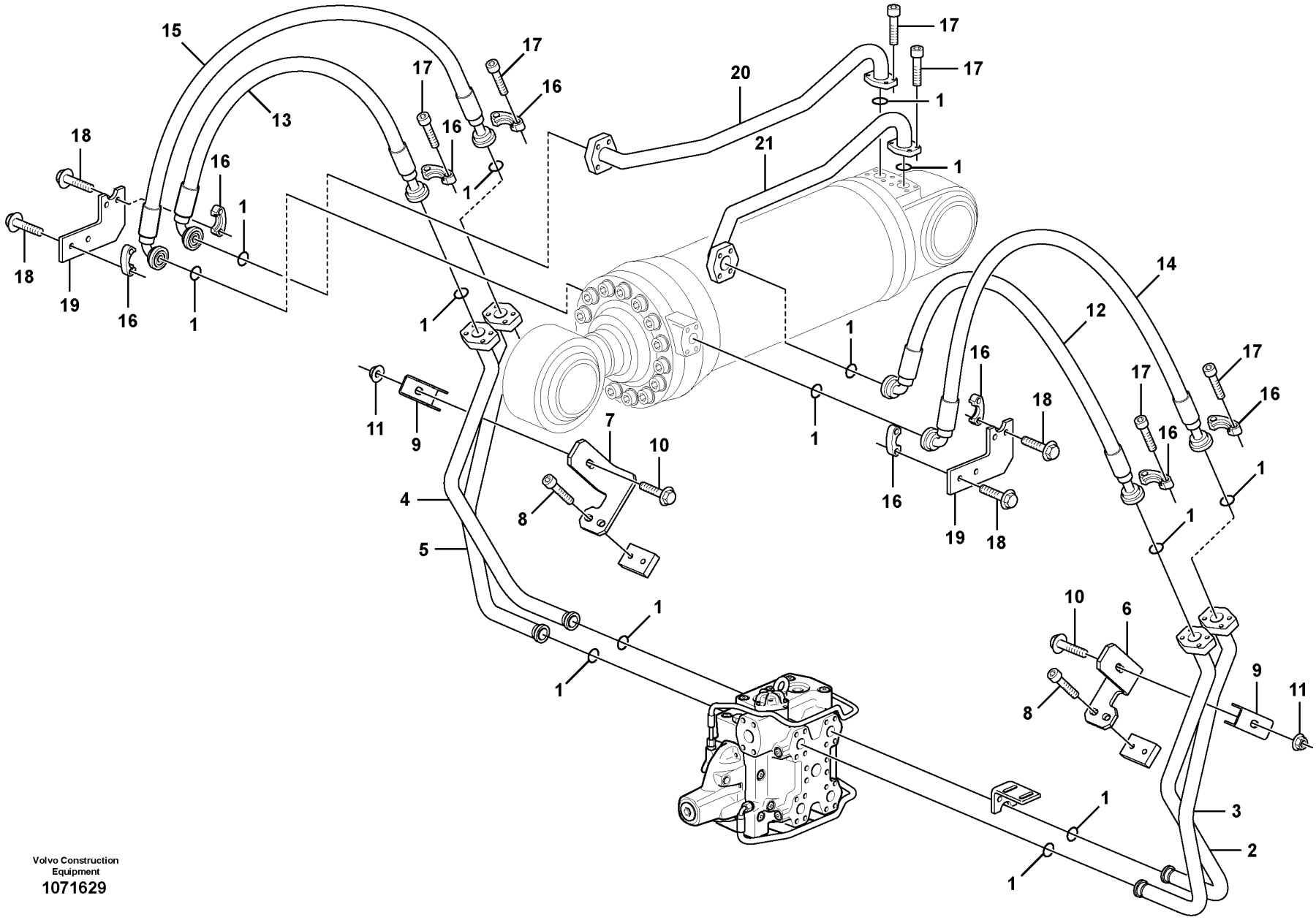

Volvo Construction Equipment

1071629

Fig.	Part No.	Quantity 1	2	3	PS	KIT	Description	Dénomination	Bezeichnung	Denominación	Benämning	Notes
11	VOE 13971098	2					Flange nut	Écrou à embase	Flanschmutter	Tuerca embridada	Flänsmutter	
12	VOE 15097377	1					Hose assembly	Conduit flexible	Schlauchleitung	Conducto	Slangledning	
13	VOE 15170972	1					Hose assembly	Conduit flexible	Schlauchleitung	Conducto	Slangledning	
14	VOE 15097383	1					Hose assembly	Conduit flexible	Schlauchleitung	Conducto	Slangledning	
15	VOE 15170754	1					Hose assembly	Conduit flexible	Schlauchleitung	Conducto	Slangledning	
16	VOE 14048189	16					Flange half	Demi-bride	Flanschhälfte	Mitad brida	Flänshalva	
17	VOE 13959258	24					Allen Hd Screw	Vis A 6 Pans Cr	Inbusschraube	Torn Hex Embut	Insexskruv	
18	VOE 13965193	16					Screw	Vis	Schraube	Tornillo	Skruv	
19	VOE 16217990	2					Bracket	Console	Konsole	Consola	Konsol	
20	VOE 15037188	1					Pipe	Tuyau	Rohrleitung	Tubo	Rör	RH (+)
21	VOE 15037193	1					Pipe	Tuyau	Rohrleitung	Tubo	Rör	LH (+)

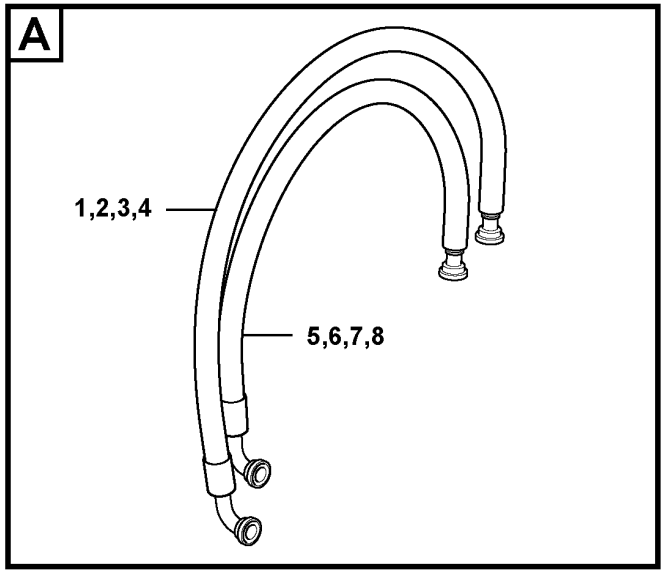

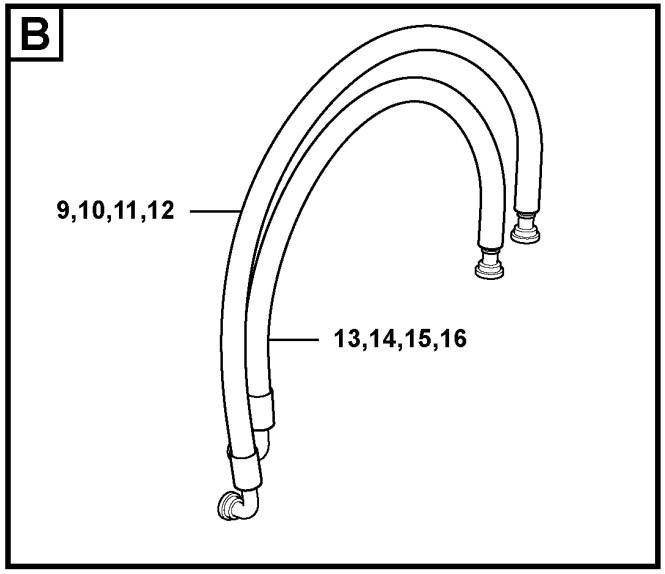

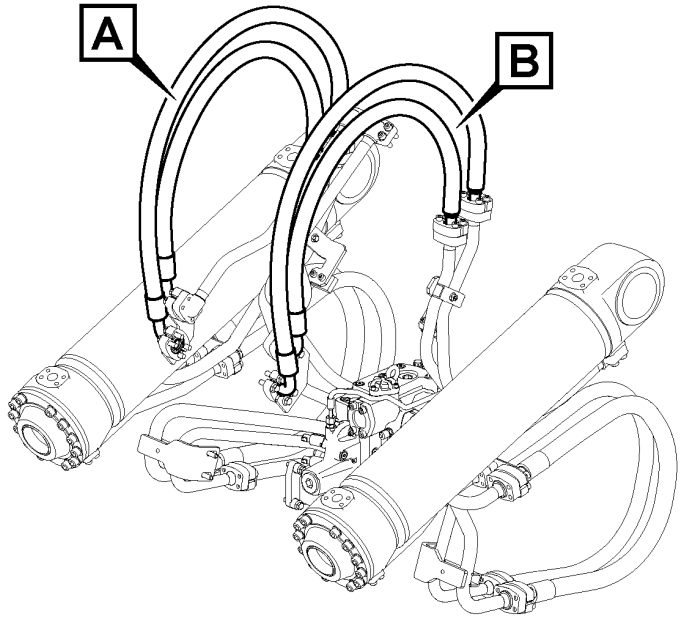

Volvo Construction Equipment
1071622

Fig.	Part No.	Quantity 1	2	3	PS	KIT	Description	Dénomination	Bezeichnung	Denominación	Benämning	Notes
1	VOE 17241947	1					Hose assembly	Conduit flexible	Schlauchleitung	Conducto	Slangledning	
2	VOE 15170754	1					•Hose assembly	•Conduit flexible	•Schlauchleitung	•Conducto	•Slangledning	
3	VOE 17245798	REQ					•Hose protection	•Cache-flexible	•Schlauchhülle	•Protección de manguera	•Slangskydd	
4	VOE 17245825	REQ					•Hose protection	•Cache-flexible	•Schlauchhülle	•Protección de manguera	•Slangskydd	
5	VOE 17241945	1					Hose assembly	Conduit flexible	Schlauchleitung	Conducto	Slangledning	
6	VOE 15170972	1					•Hose assembly	•Conduit flexible	•Schlauchleitung	•Conducto	•Slangledning	
7	VOE 17245798	REQ					•Hose protection	•Cache-flexible	•Schlauchhülle	•Protección de manguera	•Slangskydd	
8	VOE 17245825	REQ					•Hose protection	•Cache-flexible	•Schlauchhülle	•Protección de manguera	•Slangskydd	
9	VOE 17241946	1					Hose assembly	Conduit flexible	Schlauchleitung	Conducto	Slangledning	
10	VOE 15097383	1					•Hose assembly	•Conduit flexible	•Schlauchleitung	•Conducto	•Slangledning	
11	VOE 17245798	REQ					•Hose protection	•Cache-flexible	•Schlauchhülle	•Protección de manguera	•Slangskydd	
12	VOE 17245825	REQ					•Hose protection	•Cache-flexible	•Schlauchhülle	•Protección de manguera	•Slangskydd	
13	VOE 17241944	1					Hose assembly	Conduit flexible	Schlauchleitung	Conducto	Slangledning	
14	VOE 15097377	1					•Hose assembly	•Conduit flexible	•Schlauchleitung	•Conducto	•Slangledning	
15	VOE 17245798	REQ					•Hose protection	•Cache-flexible	•Schlauchhülle	•Protección de manguera	•Slangskydd	
16	VOE 17245825	REQ					•Hose protection	•Cache-flexible	•Schlauchhülle	•Protección de manguera	•Slangskydd	

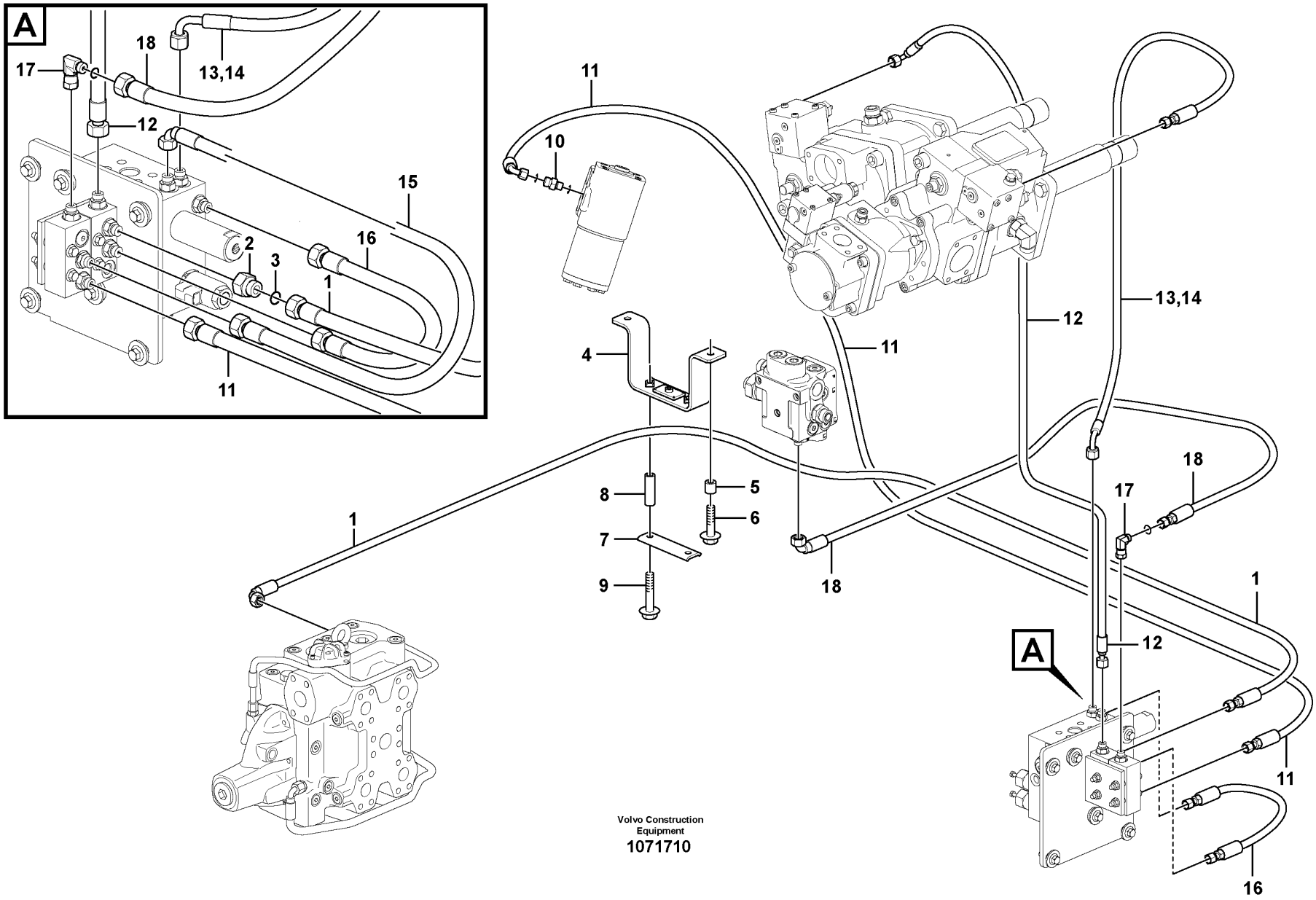

Volvo Construction Equipment

1071710

Fig.	Part No.	Quantity 1	2	3	PS	KIT	Description	Dénomination	Bezeichnung	Denominación	Benämning	Notes
1	**VOE 11172004**	1					Hose assembly	Conduit flexible	Schlauchleitung	Conducto	Slangledning	
2	**VOE 11411882**	1					Restricting coupling	Étranglement	Drosselkupplung	Conexion estranguladora	Strypkoppling	
3	**VOE 990736**	1					O-ring	Joint torique	O-Ring	Anillo tórico	O-ring	
4	**VOE 16217170**	1					Bracket	Console	Konsole	Consola	Konsol	
5	**VOE 4943026**	2					Spacer sleeve	Douille entretoise	Abstandhülse	Manguito distanciador	Distanshylsa	
6	**VOE 965185**	2					Flange screw	Vis à embase	Flanschschraube	Tornillo embridado	Flänsskruv	
7	**VOE 16217796**	1					Retaining clamp	Étrier serrage	Spannbügel	Abrazadera tensión	Spännbygel	
8	**VOE 11025954**	2					Spacer sleeve	Douille entretoise	Abstandhülse	Manguito distanciador	Distanshylsa	
9	**VOE 965189**	2			SS		Flange screw	Vis à embase	Flanschschraube	Tornillo embridado	Flänsskruv	
10	**VOE 935082**	1					Nipple	Raccord	Nippel	Niple	Nippel	
	VOE 990736	1					•O-ring	•Joint torique	•O-Ring	•Anillo tórico	•O-ring	
	VOE 993319	1					•O-ring	•Joint torique	•O-Ring	•Anillo tórico	•O-ring	(VOE 932037)
11	**VOE 15800619**	1					Hose assembly	Conduit flexible	Schlauchleitung	Conducto	Slangledning	
12	**VOE 11411651**	1					Hose assembly	Conduit flexible	Schlauchleitung	Conducto	Slangledning	
13	**VOE 11411634**	1					Hose assembly	Conduit flexible	Schlauchleitung	Conducto	Slangledning	
14	**VOE 927501**	REQ					•Hydraulic hose	•Flexible hydraulique	•Druckölschlauch	•Manguera hidráulica	•Hydraulslang	
15	**VOE 11163073**	1					Hose assembly	Conduit flexible	Schlauchleitung	Conducto	Slangledning	
16	**VOE 15142857**	1					Hose assembly	Conduit flexible	Schlauchleitung	Conducto	Slangledning	
17	**VOE 13933905**	1					Elbow nipple	Raccord coudé	Winkelnippel	Niple angular	V-nippel	
	VOE 990736	1					•O-ring	•Joint torique	•O-Ring	•Anillo tórico	•O-ring	
18	**VOE 11172003**	1					Hose assembly	Conduit flexible	Schlauchleitung	Conducto	Slangledning	

1		**Load sensing line** **Conduit sens. à la charge** **Lastabhängigeleitung** **Conducto sensible a la carga** **Lastkännande ledning**
2		
3		
4		
5		

Catalogue id **20694**	Group **911**
Illustr. No **1071710**	Section **1200**
Issue **20039665-F**	Page **1477**

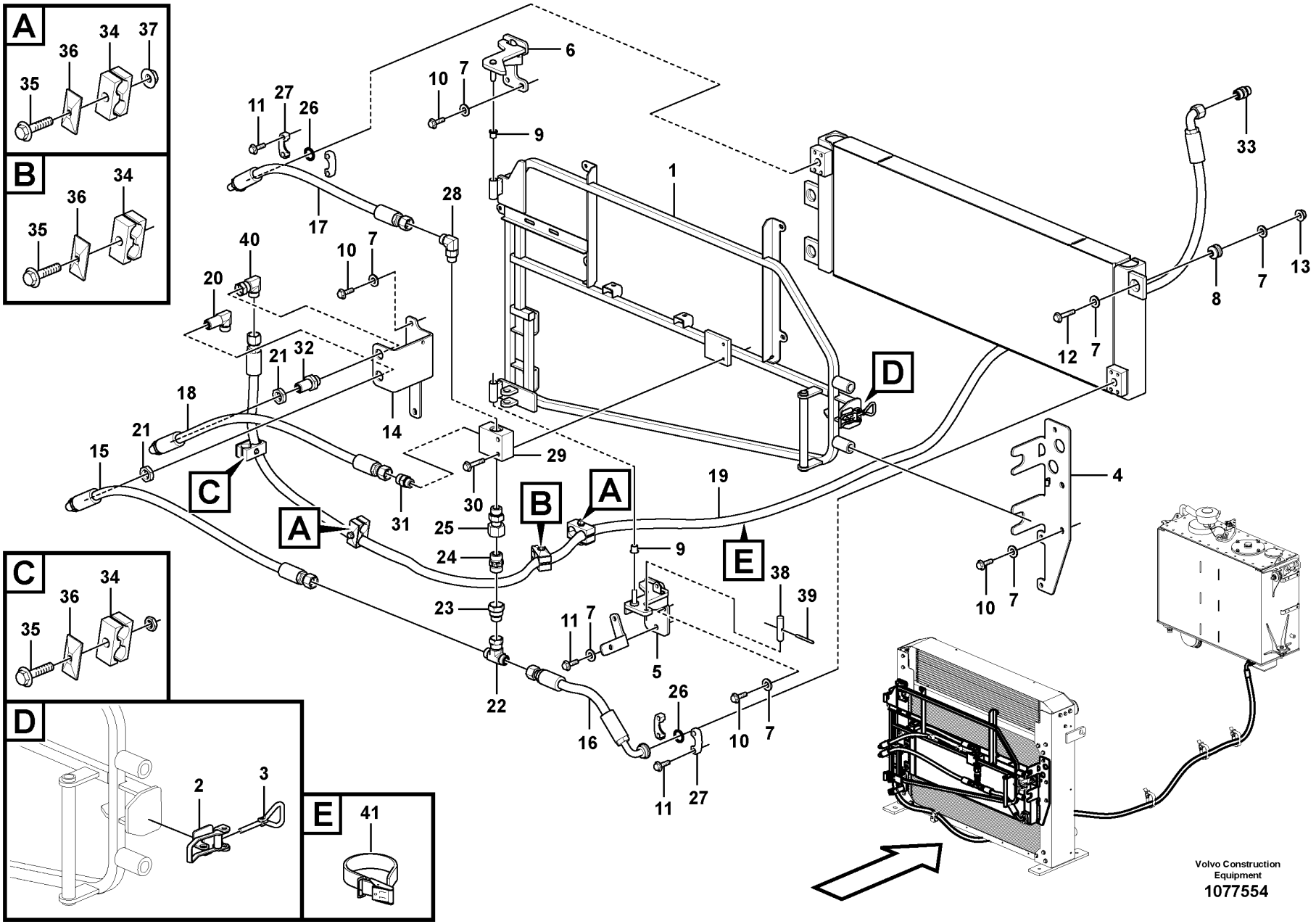
A
35
36
34
37
B
35
36
34
C
35
36
34
D
2
3
E
41
1
2
3
4
5
6
7
8
9
10
11
12
13
14
15
16
17
18
19
20
21
22
23
24
25
26
27
28
29
30
31
32
33
34
35
36
37
38
39
40
41
A
B
C
D
E
Volvo Construction Equipment
1077554

Fig.	Part No.	Quantity 1	2	3	PS	KIT	Description	Dénomination	Bezeichnung	Denominación	Benämning	Notes
1	VOE 16674711	1					Radiator frame	Bâti de radiateur	Kühlerrahmen		Kylarram	
2	VOE 11015639	1					•Eccentric lock	•Verrou excentrique	•Exzentersicherung	•Cerradura excéntrica	•Excenterlås	
3	VOE 11015638	1					•Eye bolt	•Vis oeillet	•Ringschraube	•Ojo tornillo	•Ögleskruv	
4	VOE 16850566	1					Bracket	Console	Konsole	Consola	Konsol	
5	VOE 15172882	1					Hinge half	Demi-articulation	Gelenkhälfte	Mitad charnela	Ledhalva	
6	VOE 16805183	1					Hinge half	Demi-articulation	Gelenkhälfte	Mitad charnela	Ledhalva	
7	VOE 960143	17					Plain washer	Rondelle plane	Flachscheibe	Arandela plana	Planbricka	
8	VOE 12724232	3					Bushing	Bague	Buchse	Casquillo	Bussning	
9	VOE 1588548	2					Bushing	Bague	Buchse	Casquillo	Bussning	
10	VOE 946329	9					Flange screw	Vis à embase	Flanschschraube	Tornillo embridado	Flänsskruv	
11	VOE 946472	10					Flange screw	Vis à embase	Flanschschraube	Tornillo embridado	Flänsskruv	
12	VOE 965186	3					Flange screw	Vis à embase	Flanschschraube	Tornillo embridado	Flänsskruv	
13	VOE 13971098	3					Flange nut	Écrou à embase	Flanschmutter	Tuerca embridada	Flänsmutter	
14	VOE 15140007	1					Bracket	Console	Konsole	Consola	Konsol	
15	VOE 15136631	1					Hose assembly	Conduit flexible	Schlauchleitung	Conducto	Slangledning	
16	VOE 15158009	1					Hose assembly	Conduit flexible	Schlauchleitung	Conducto	Slangledning	
17	VOE 15158015	1					Hose assembly	Conduit flexible	Schlauchleitung	Conducto	Slangledning	
18	VOE 15136631	1					Hose assembly	Conduit flexible	Schlauchleitung	Conducto	Slangledning	
19	VOE 15116993	1					Hose assembly	Conduit flexible	Schlauchleitung	Conducto	Slangledning	
20	VOE 936888	1					Elbow nipple	Raccord coudé	Winkelnippel	Niple angular	V-nippel	
	VOE 990739	2					•O-ring	•Joint torique	•O-Ring	•Anillo tórico	•O-ring	
21	VOE 13933962	2					Lock nut	Contre-écrou	Sicherungsmutter	Contratuerca	Låsmutter	
22	VOE 935877	1					T-nipple	Raccord-t	T-Nippel	Niple t	T-nippel	
	VOE 990739	2					•O-ring	•Joint torique	•O-Ring	•Anillo tórico	•O-ring	
23	VOE 935444	1					Reduction nipple	Raccord réducteur	Reduziernippel	Niple reductor	Reducernippel	
	VOE 990739	1					•O-ring	•Joint torique	•O-Ring	•Anillo tórico	•O-ring	
24	VOE 15057717	1					Non-return valve	Clapet antiretour	Rückschlagventil	Válvula antirretorno	Backventil	
25	VOE 936937	1					Nipple	Raccord	Nippel	Niple	Nippel	
26	VOE 990742	2					O-ring	Joint torique	O-Ring	Anillo tórico	O-ring	
27	VOE 11015454	4					Flange half	Demi-bride	Flanschhälfte	Mitad brida	Flänshalva	
28	VOE 935077	1					Elbow nipple	Raccord coudé	Winkelnippel	Niple angular	V-nippel	

1	
2	
3	
4	
5	

Hydraulic oil cooler
Radiateur huile
Hydraulikölkühler
Enfriador de aceite hidráulico
Hydrauloljekylare

Catalogue id **20694**	Group **911**
Illustr. No **1077554**	Section **1300**
Issue **20039665-F**	Page **1479**

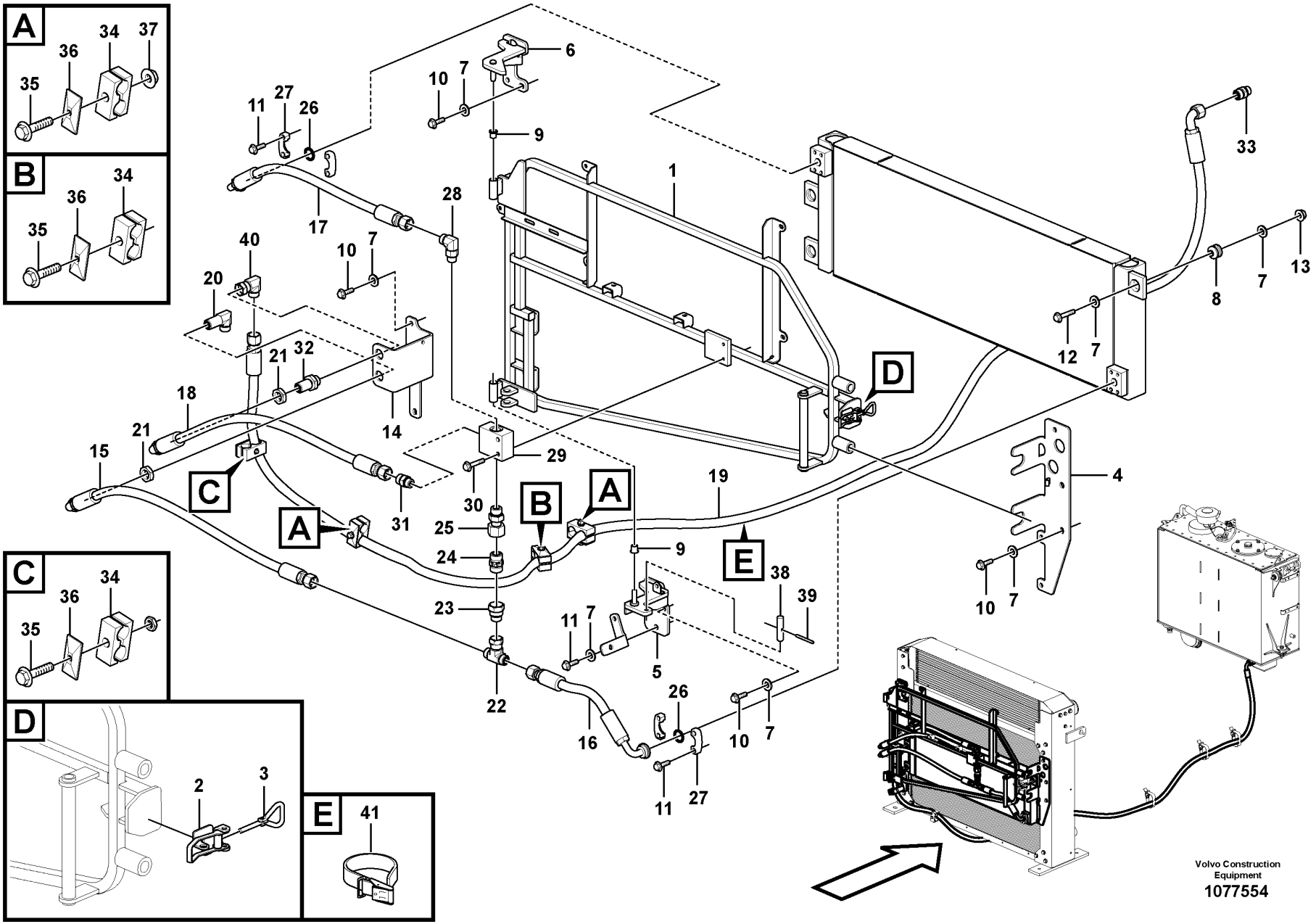
A
35
36
34
37
B
35
36
34
C
35
36
34
D
2
3
E
41
1
2
3
4
5
6
7
8
9
10
11
12
13
14
15
16
17
18
19
20
21
22
23
24
25
26
27
28
29
30
31
32
33
34
35
36
37
38
39
40
41
A
B
C
D
E
Volvo Construction Equipment
1077554

Fig.	Part No.	Quantity 1	2	3	PS	KIT	Description	Dénomination	Bezeichnung	Denominación	Benämning	Notes
	VOE 990739	1					•O-ring	•Joint torique	•O-Ring	•Anillo tórico	•O-ring	
	VOE 993322	1					•O-ring	•Joint torique	•O-Ring	•Anillo tórico	•O-ring	(VOE 932041)
29	VOE 15135955	1					Connection block	Bloc connexion	Kupplungskopf	Bloque de conexión	Kopplingsblock	
30	VOE 13965216	2					Screw	Vis	Schraube	Tornillo	Skruv	
31	VOE 935095	1					Nipple	Raccord	Nippel	Niple	Nippel	
	VOE 990739	1					•O-ring	•Joint torique	•O-Ring	•Anillo tórico	•O-ring	
	VOE 993322	1					•O-ring	•Joint torique	•O-Ring	•Anillo tórico	•O-ring	(VOE 932041)
32	VOE 13933961	1					Nipple	Raccord	Nippel	Niple	Nippel	
	VOE 990739	2					•O-ring	•Joint torique	•O-Ring	•Anillo tórico	•O-ring	
33	VOE 935037	1					Nipple	Raccord	Nippel	Niple	Nippel	
	VOE 990739	1					O-ring	Joint torique	O-Ring	Anillo tórico	O-ring	
	VOE 14211864	1					Sealing ring	Bague étanchéité	Dichtring	Anillo retén	Tätningsring	
34	VOE 11411411	4					Clamp	Collier serrage	Schelle	Abrazadera	Klamma	
35	VOE 965180	4					Flange screw	Vis à embase	Flanschschraube	Tornillo embridado	Flänsskruv	
36	VOE 4880578	4					Cover plate	Plaque de recouvrement	Oberblech	Placa recurbrición	Ovanplåt	
37	VOE 948645	2					Flange lock nut	Contre-écrou à embase	Flanschverschlussmutter	Contratuerca embridada	Flänslåsmutter	
38		1			NS		Bolt	Boulon	Bolzen	Perno	Bult	
39	VOE 951985	1					Spring pin	Goupille tubulaire	Federstift	Pasador tubular	Fjädrande pinne	
40	VOE 935423	1					Elbow nipple	Raccord coudé	Winkelnippel	Niple angular	V-nippel	
	VOE 990739	2					•O-ring	•Joint torique	•O-Ring	•Anillo tórico	•O-ring	
41	VOE 11104606	REQ					Retaining strap	Courroie de serrage	Halteriemen	Correa tensora	Spännrem	

1		**Hydraulic oil cooler** **Radiateur huile** **Hydraulikölkühler** **Enfriador de aceite hidráulico** **Hydrauloljekylare**
2		
3		
4		
5		

Catalogue id **20694**	Group **911**
Illustr. No **1077554**	Section **1300**
Issue **20039665-F**	Page **1481**

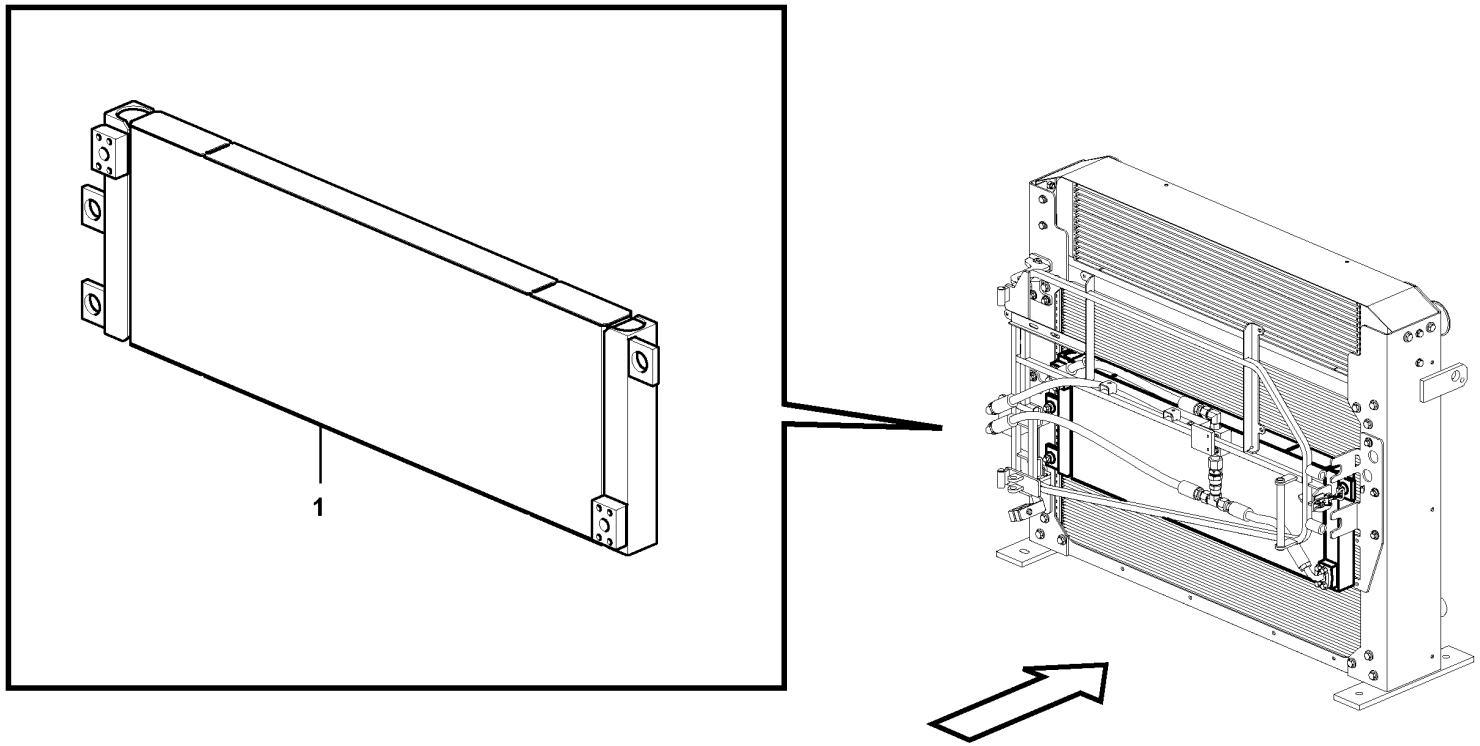

Volvo Construction Equipment
1071650

Fig.	Part No.	Quantity 1	2	3	PS	KIT	Description	Dénomination	Bezeichnung	Denominación	Benämning	Notes
1	VOE 17225034	1					Hydraulic oil cooler	Radiateur fluide hydraulique	Hydraulikölkühler	Enfriador de aceite hidráulico	Hydrauloljekylare	

1		**Hydraulic oil cooler** **Radiateur huile** **Hydraulikölkühler** **Enfriador de aceite hidráulico** **Hydrauloljekylare**	Catalogue id **20694**	Group **911**
2					
3			Illustr. No **1071650**	Section **1400**
4					
5		**85989, 86574**	Issue **20039665-F**	Page **1483**

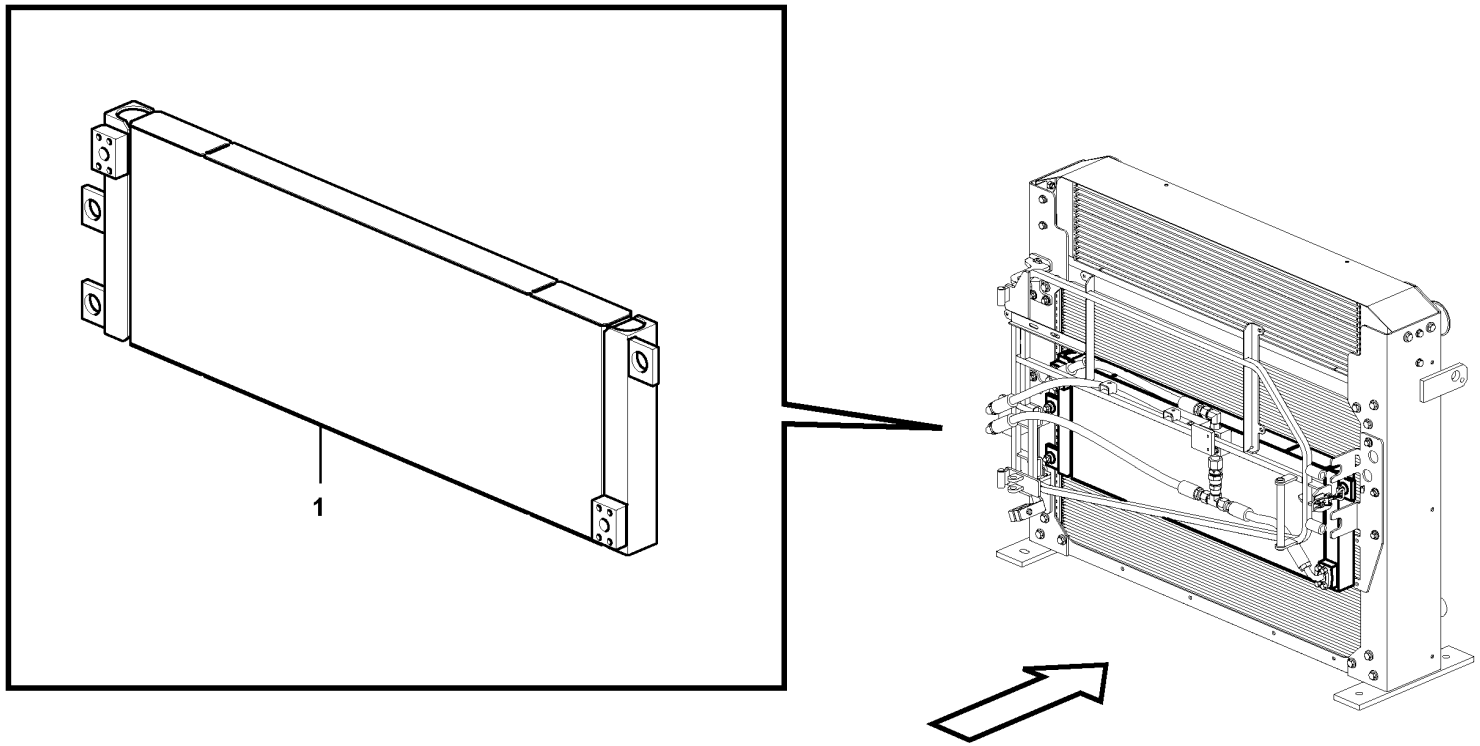

Volvo Construction Equipment
1071650

Fig.	Part No.	Quantity 1	2	3	PS	KIT	Description	Dénomination	Bezeichnung	Denominación	Benämning	Notes
1	VOE 17225038	1					Hydraulic oil cooler	Radiateur fluide hydraulique	Hydraulikölkühler	Enfriador de aceite hidráulico	Hydrauloljekylare	

1		**Hydraulic oil cooler** **Radiateur huile** **Hydraulikölkühler** **Enfriador de aceite hidráulico** **Hydrauloljekylare**	Catalogue id **20694**	Group **911**
2				
3			Illustr. No **1071650**	Section **1500**
4				
5		**85990, 86575**	Issue **20039665-F**	Page **1485**

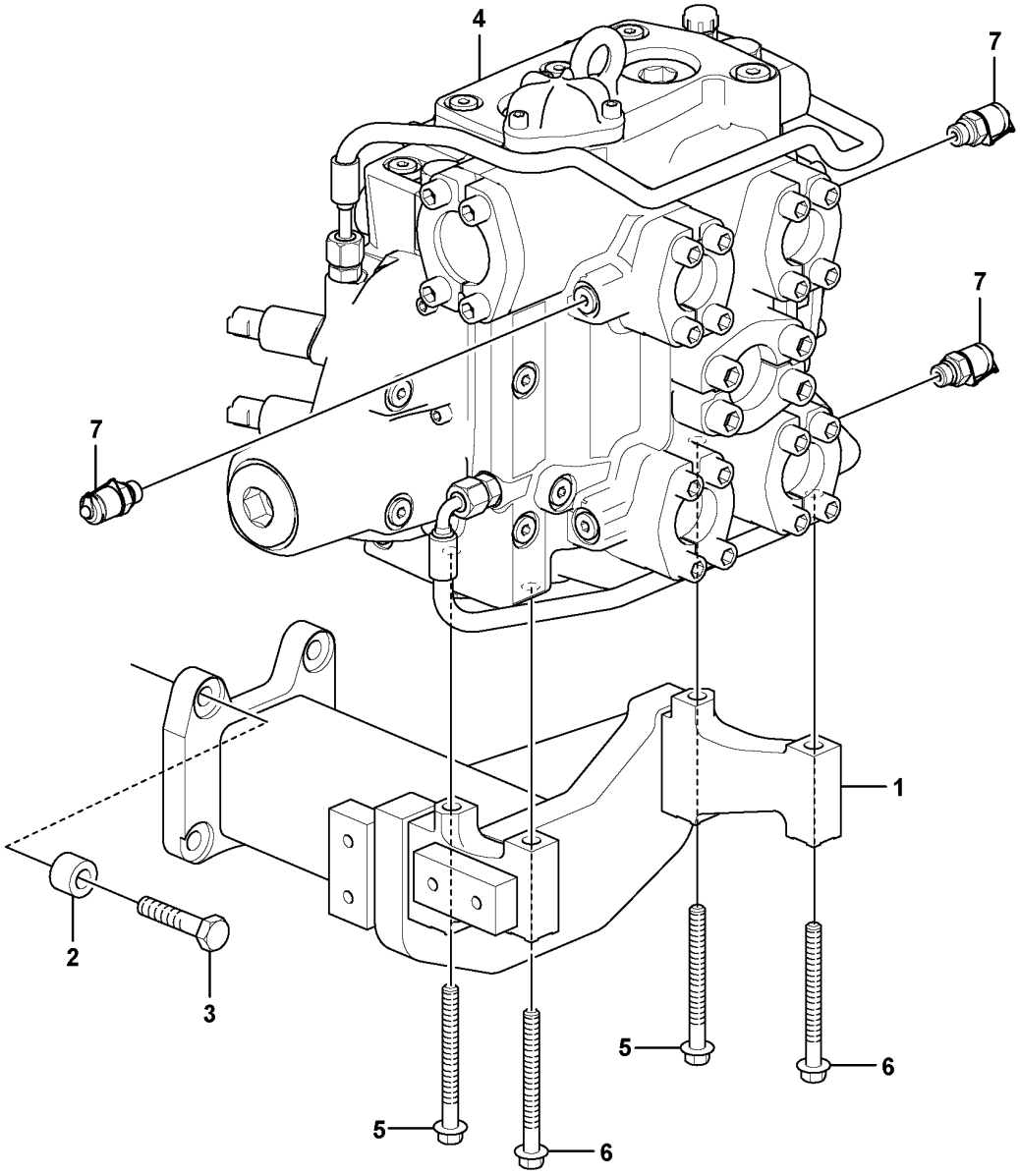

Volvo Construction Equipment
1071734

Fig.	Part No.	Quantity 1	2	3	PS	KIT	Description	Dénomination	Bezeichnung	Denominación	Benämning	Notes
1		1			NS		Bracket	Console	Konsole	Consola	Konsol	
2	VOE 11025923	4					Spacer	Entretoise	Abstandkörper	Distanciador	Distans	
3	VOE 13965193	4					Screw	Vis	Schraube	Tornillo	Skruv	
4	VOE 15076864	1					Hydraulic valve	Valve hydraulique	Druckölventil	Válvula hidráulica	Hydraulventil	See group 912-200 page 1489
5	VOE 965190	2					Flange screw	Vis à embase	Flanschschraube	Tornillo embridado	Flänsskruv	
6	VOE 13947790	2					Screw	Vis	Schraube	Tornillo	Skruv	
7	VOE 936446	3					Testing nipple	Raccord contrôle	Prüfnippel	Niple de medición	Mätnippel	

1		**Control valve with fitting parts.** **Valve de commande avec pièces de montage.** **Steuerventil mit Anbauteilen.** **Válvula de mando con piezas se montaje.** **Manöverventil med monteringsdetaljer.**
2		
3		
4		
5		

Catalogue id **20694**	Group **912**
Illustr. No **1071734**	Section **100**
Issue **20039665-F**	Page **1487**

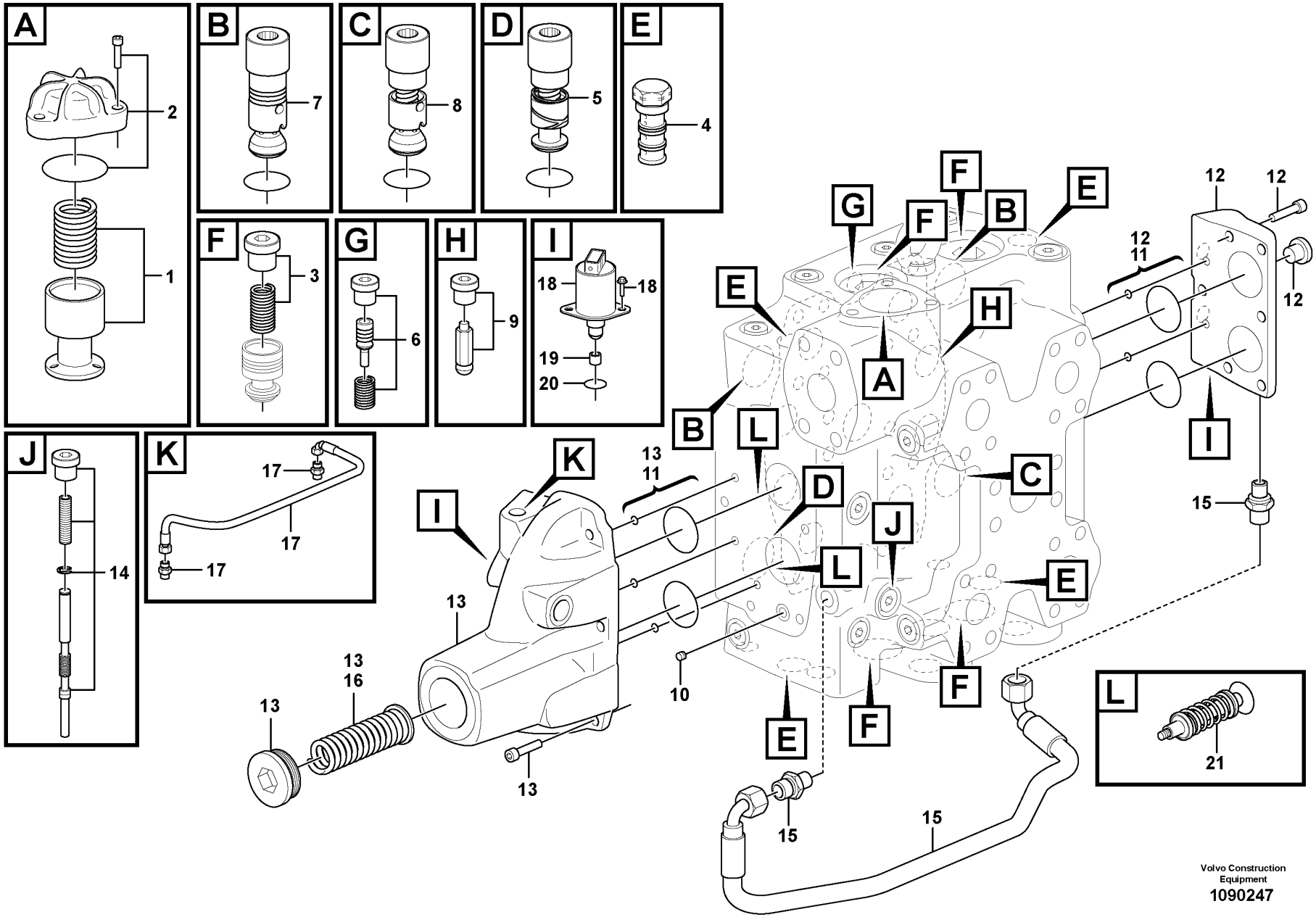

Volvo Construction Equipment

1090247

Fig.	Part No.	Quantity 1	2	3	PS	KIT	Description	Dénomination	Bezeichnung	Denominación	Benämning	Notes
	VOE 15076864	1					Hydraulic valve	Valve hydraulique	Druckölventil	Válvula hidráulica	Hydraulventil	
1	VOE 11705091	1					•Press rdc valve	•Soupape reduct	•Druckreduzierventil	•Válvula reductora de presión	•Tryckred.ventil	
2	VOE 11705092	1					•Cover	•Capot	•Abdeckung	•Capó	•Kåpa	
	VOE 959229	3					••Hex. socket screw	••Vis à six pans creux	••Innensechskantschraube	••Tornillo de hexágono embutido	••Insexskruv	
	VOE 960226	1					••O-ring	••Joint torique	••O-Ring	••Anillo tórico	••O-ring	
3	VOE 15169859	4					•Spring kit	•Jeu de ressorts	•Federsatz	•Juego de resortes	•Fjädersats	
4	VOE 15157412	4					•Sequence valve	•Valve sequentielle	•Folgeschaltventil	•Valvula de secuencia	•Sekvensventil	
	VOE 11712704	4					••Sealing kit	••Kit plombage	••Plombiersatz	••Kit de precinto	••Plomberingssats	
5	VOE 11705097	1					•Non-return valve	•Clapet antiretour	•Rückschlagventil	•Válvula antirretorno	•Backventil	
6	VOE 15165205	1					•Draining valve	•Robinet de drainage	•Ablassventil	•Válvula de drenaje	•Dräneringsventil	
7	VOE 11709941	2					•Relief valve	•Valve décharge	•Entlastungsventil	•Válvula de descarga	•Avlastningsventil	
8	VOE 15016962	1					•Valve	•Valve	•Ventil	•Válvula	•Ventil	
9	VOE 15165282	5					•Non-return valve	•Clapet antiretour	•Rückschlagventil	•Válvula antirretorno	•Backventil	
10	VOE 15165285	1					•Restricting valve	•Valve d'étranglement	•Drosselventil	•Válvula estranguladora	•Strypventil	
11	VOE 15165300	1					•Sealing kit	•Kit plombage	•Plombiersatz	•Kit de precinto	•Plomberingssats	
12	VOE 15165604	1					•Kit	•Lot	•Einbausatz	•Juego	•Sats	
13	VOE 15165605	1					•Kit	•Lot	•Einbausatz	•Juego	•Sats	
14	VOE 15165401	1					•Valve slide	•Tiroir	•Ventilschieber	•Corredera válvula	•Ventilslid	
15	VOE 15165341	1					•Hose	•Flexible	•Schlauch	•Manguera	•Slang	
16	VOE 15165342	1					•Spring	•Ressort	•Feder	•Resorte	•Fjäder	
17	VOE 15165602	1					•Hose kit	•Jeu flexibles	•Schlaucharmatur	•Juego de manguera	•Slangsats	
18	VOE 15165436	4			SS		•Solenoid valve	•Électrovanne	•Magnetventil	•Electroválvula	•Magnetventil	
19	VOE 15165610	1					•Restrictor	•Etrangleur	•Drosselung	•Estrangulacion	•Strypning	
20	VOE 17201273	1					•Sealing kit	•Jeu joints	•Dichtungssatz	•Juego de reténes	•Tätningssats	
21	VOE 15083409	2					•Spring assembly	•Paquet de ressorts	•Federpaket	•Paquete de resortes	•Fjäderpaket	

1		**Control valve** **Valve de commande** **Steuerventil** **Válvula de mando** **Manöverventil**	Catalogue id **20694**	Group **912**
2				
3			Illustr. No **1090247**	Section **200**
4				
5			Issue **20039665-F**	Page **1489**

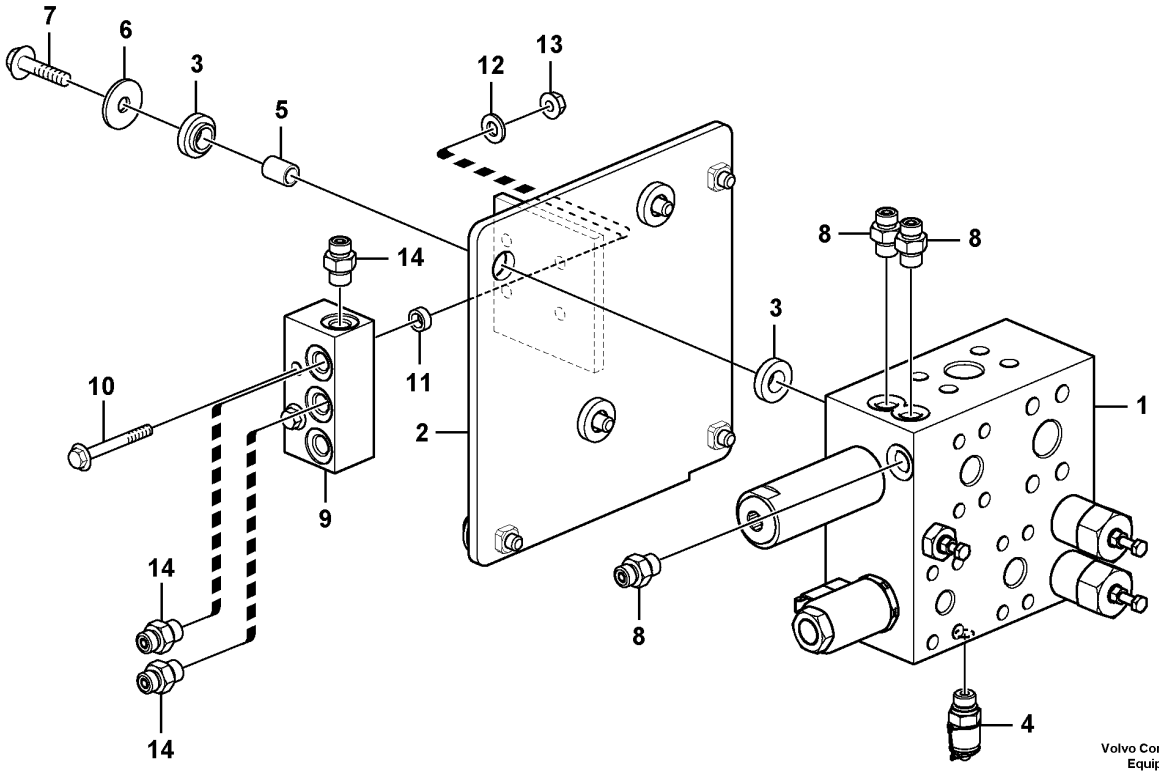
7
6
3
5
12
13
14
10
11
2
3
8
8
1
9
14
8
14
14
4
Volvo Construction
Equipment
1071666

Fig.	Part No.	Quantity 1	2	3	PS	KIT	Description	Dénomination	Bezeichnung	Denominación	Benämning	Notes
1	VOE 15081291	1					Hydraulic valve	Valve hydraulique	Druckölventil	Válvula hidráulica	Hydraulventil	See group 912-400 page 1493
2		1			NS		Bracket	Console	Konsole	Consola	Konsol	
3	VOE 11411143	6					Rubber damper	Amortisseur caoutchouc	Gummidämpfer	Amortiguador de goma	Gummidämpare	
4	VOE 936446	1					Testing nipple	Raccord contrôle	Prüfnippel	Niple de medición	Mätnippel	
5	VOE 11411966	3					Spacer ring	Bague entretoise	Abstandring	Anillo distanciador	Distansring	
6	VOE 925743	6					Washer	Rondelle	Scheibe	Arandela	Bricka	
7	VOE 946752	6					Flange screw	Vis à embase	Flanschschraube	Tornillo embridado	Flänsskruv	
8	VOE 13933858	3					Nipple	Raccord	Nippel	Niple	Nippel	
	VOE 990736	3					•O-ring	•Joint torique	•O-Ring	•Anillo tórico	•O-ring	
	VOE 993320	3					•O-ring	•Joint torique	•O-Ring	•Anillo tórico	•O-ring	
9	VOE 15128278	1					Connecting block	Bloc raccord	Anschlusssockel	Bloque conector	Anslutningsblock	
10	VOE 965181	2					Flange screw	Vis à embase	Flanschschraube	Tornillo embridado	Flänsskruv	
11	VOE 930428	2					Spacer ring	Bague entretoise	Abstandring	Anillo distanciador	Distansring	
12	VOE 11117464	2					Plain washer	Rondelle plane	Flachscheibe	Arandela plana	Planbricka	
13	VOE 948645	2					Flange lock nut	Contre-écrou à embase	Flanschverschlussmutter	Contratuerca embridada	Flänslåsmutter	
14	VOE 13933858	3					Nipple	Raccord	Nippel	Niple	Nippel	
	VOE 990736	3					•O-ring	•Joint torique	•O-Ring	•Anillo tórico	•O-ring	
	VOE 993320	3					•O-ring	•Joint torique	•O-Ring	•Anillo tórico	•O-ring	

1		**Valve body with assembly parts** **Bloc-soupapes avec pièces de montage** **Zentralblock mit Anbauteilen** **Bloque central** **Centralblock med monteringsdetaljer**	Catalogue id **20694**	Group **912**
2			Illustr. No **1071666**	Section **300**
3			Issue **20039665-F**	Page **1491**
4				
5				

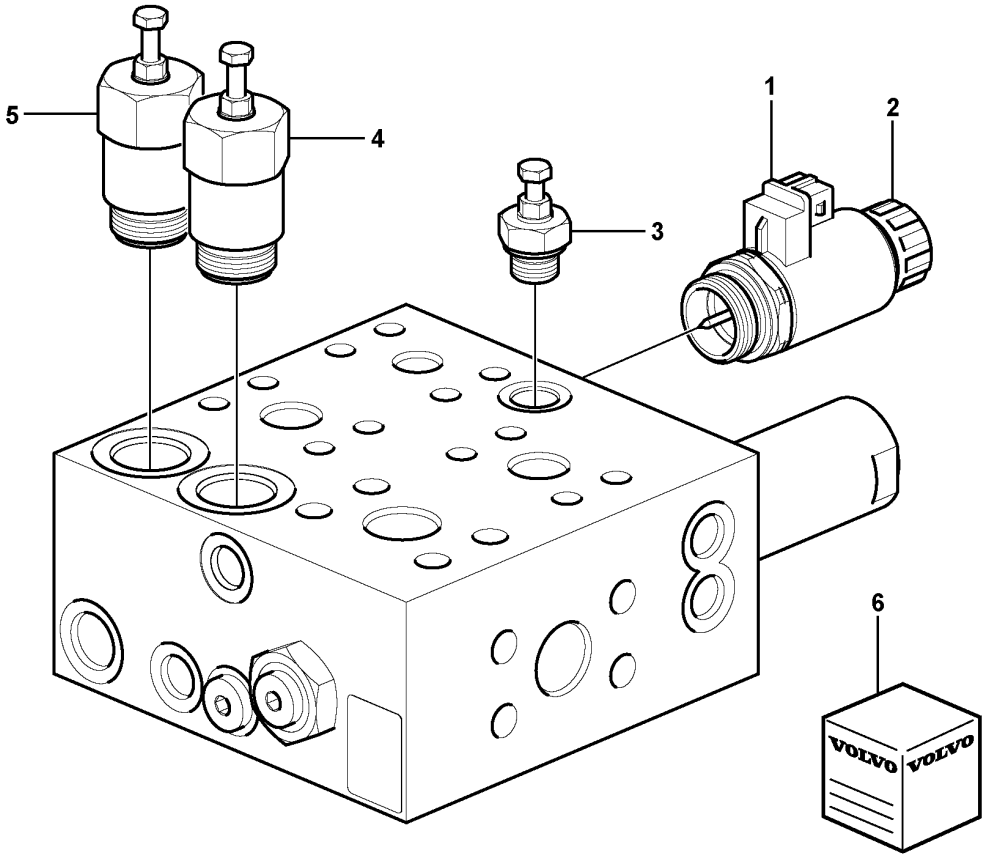

Volvo Construction Equipment
1071665

Fig.	Part No.	Quantity 1	2	3	PS	KIT	Description	Dénomination	Bezeichnung	Denominación	Benämning	Notes
	VOE 15081291	1					Hydraulic valve	Valve hydraulique	Druckölventil	Válvula hidráulica	Hydraulventil	
1	**VOE 15097478**	1					•Solenoid coil	•Bobine magnétique	•Magnetspule	•Bobina magnética	•Magnetspole	
2	**VOE 15188954**	1					•Return valve	•Valve de retour	•Rucklaufventil	•Válvula de retorno	•Returventil	
3	**VOE 15188959**	1					•Relief valve	•Soupape de surpression	•Überdruckventil	•Válvula de sobrepresión	•Övertrycksventil	
4	**VOE 15188963**	1					•Control valve	•Robinet de commande	•Wählschieber	•Corredera selección	•Väljarslid	
5	**VOE 15188965**	1					•Control valve	•Robinet de commande	•Wählschieber	•Corredera selección	•Väljarslid	
6	**VOE 15188945**	1					•Sealing kit	•Kit plombage	•Plombiersatz	•Kit de precinto	•Plomberingssats	

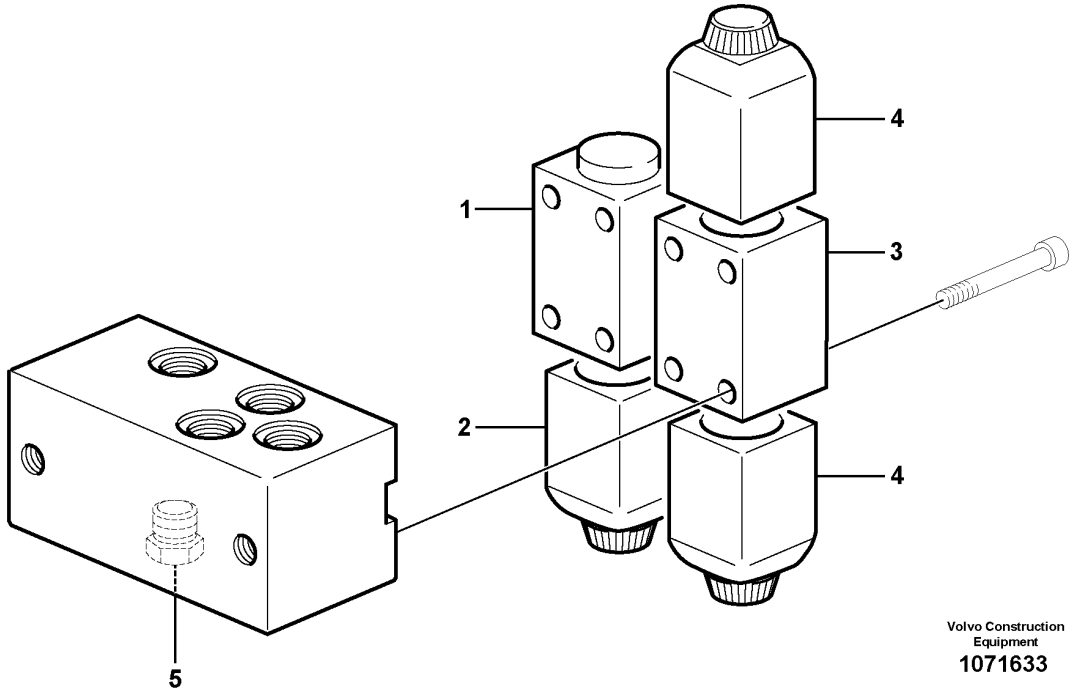

Volvo Construction Equipment

1071633

Fig.	Part No.	Quantity 1	2	3	PS	KIT	Description	Dénomination	Bezeichnung	Denominación	Benämning	Notes
	VOE 11411998	1					Hydraulic valve	Valve hydraulique	Druckölventil	Válvula hidráulica	Hydraulventil	
1	**VOE 11173166**	1					•Solenoid valve	•Électrovanne	•Magnetventil	•Electroválvula	•Magnetventil	
2	**VOE 11708930**	1					••Magnet	••Aimant	••Magnet	••Imán	••Magnet	
	VOE 11993637	1					••Sealing kit	••Kit plombage	••Plombiersatz	••Kit de precinto	••Plomberingssats	
3	**VOE 11716831**	1					•Solenoid valve	•Électrovanne	•Magnetventil	•Electroválvula	•Magnetventil	
4	**VOE 11708930**	2					••Magnet	••Aimant	••Magnet	••Imán	••Magnet	
	VOE 11993637	2					••Sealing kit	••Kit plombage	••Plombiersatz	••Kit de precinto	••Plomberingssats	
5	**VOE 11716832**	1					•Non-return valve	•Clapet antiretour	•Rückschlagventil	•Válvula antirretorno	•Backventil	

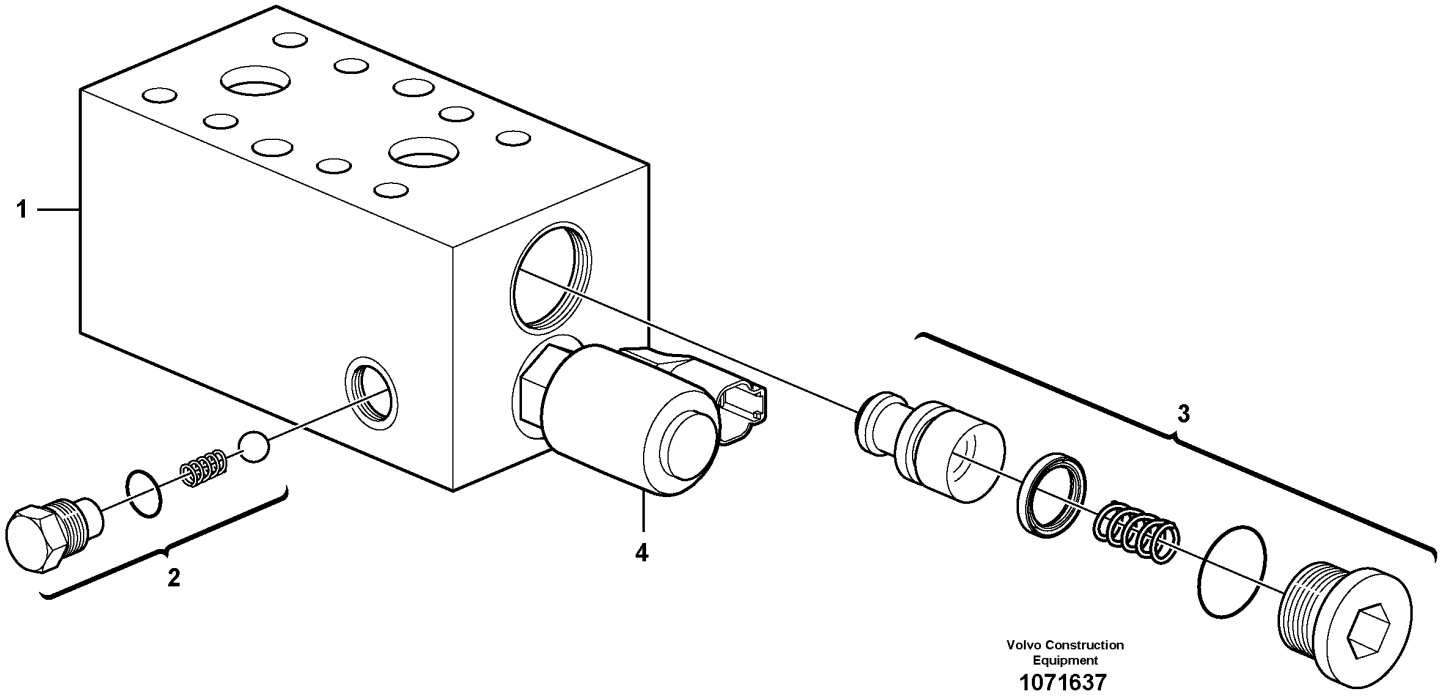
1
2
3
4
Volvo Construction
Equipment
1071637

Fig.	Part No.	Quantity 1	2	3	PS	KIT	Description	Dénomination	Bezeichnung	Denominación	Benämning	Notes
1	VOE 15655719	1					Hydraulic valve	Valve hydraulique	Druckölventil	Válvula hidráulica	Hydraulventil	
2	VOE 11706074	1					•Non-return valve kit	•Kit clapet antiretour	•Rückschlagventilsatz	•Juego de válvula antirretorno	•Backventilsats	CT2
3	VOE 11706075	1					•Valve	•Valve	•Ventil	•Válvula	•Ventil	CT3
4	VOE 17232309	1					•Solenoid valve kit	•Jeu électrovannes	•Magnetventilsatz	•Juego de electroválvula	•Magnetventilsats	CT1
	VOE 17323373	1					•Coil	•Bobine	•Wickel	•Bobina	•Spole	
	VOE 17420366	1					Sealing kit	Kit plombage	Plombiersatz	Kit de precinto	Plomberingssats	

1		**Valve** **Valve** **Ventil** **Válvula** **Ventil**	Catalogue id **20694**	Group **912**
2				
3			Illustr. No **1071637**	Section **600**
4				
5		**85963**	Issue **20039665-F**	Page **1497**

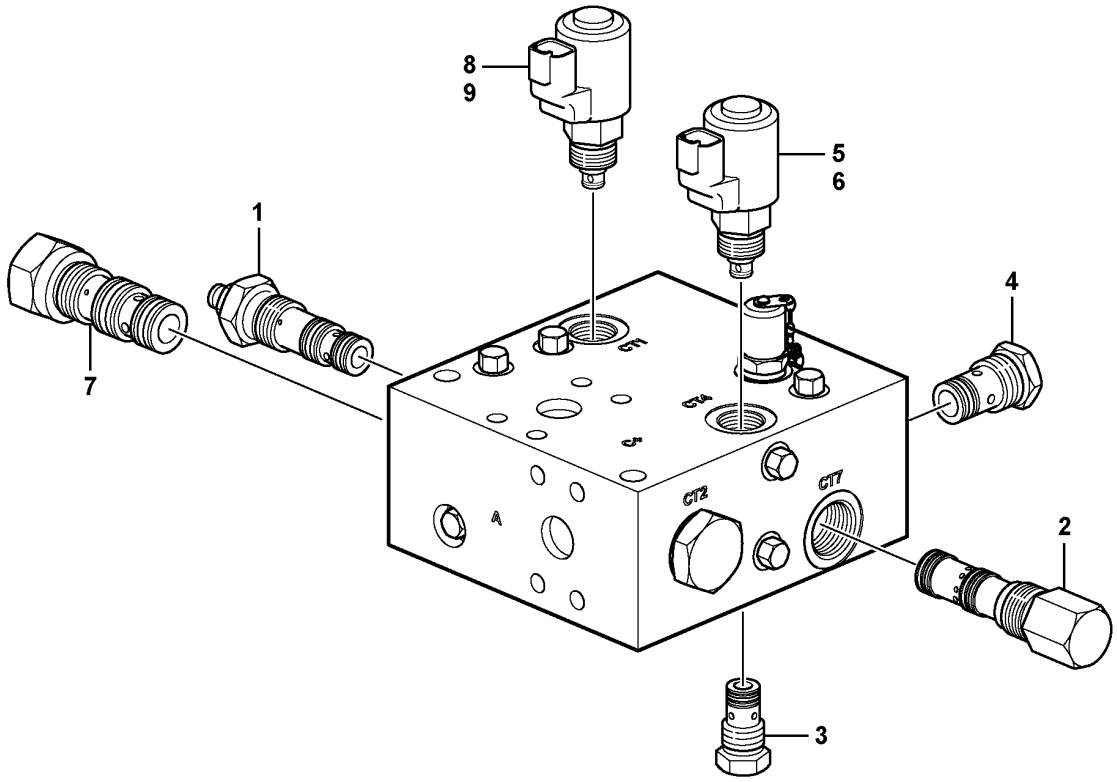
8
9
5
6
1
7
4
2
3
CT1
CT4
CT2
CT7
A

Fig.	Part No.	Quantity 1	2	3	PS	KIT	Description	Dénomination	Bezeichnung	Denominación	Benämning	Notes
	VOE 15154642	1					Hydraulic valve	Valve hydraulique	Druckölventil	Válvula hidráulica	Hydraulventil	
1	**VOE 17232334**	1					•Pressure reducing valve	•Réducteur de pression	•Druckreduzierventil	•	•Tryckreduceringsventil	CT8
2	**VOE 17232342**	1					•Pressure regulator	•Régulateur de pression	•Druckregler	•Regulador de presión	•Tryckregulator	CT7
	VOE 17429864	1					••Sealing kit	••Jeu joints	••Dichtungssatz	••Juego de reténes	••Tätningssats	
3	**VOE 17232355**	1					•Non-return valve	•Clapet antiretour	•Rückschlagventil	•Válvula antirretorno	•Backventil	CT6
4	**VOE 17232362**	1					•Non-return valve	•Clapet antiretour	•Rückschlagventil	•Válvula antirretorno	•Backventil	CT5
5	**VOE 17232367**	1					•Solenoid valve kit	•Jeu électrovannes	•Magnetventilsatz	•Juego de electroválvula	•Magnetventilsats	CT4
6	**VOE 17323373**	1					•Coil	•Bobine	•Wickel	•Bobina	•Spole	
7	**VOE 17232368**	1					•Shuttle valve	•Valve navette	•Wechselventil	•Válvula lanzadera	•Skyttelventil	CT3
8	**VOE 17232309**	1					•Solenoid valve kit	•Jeu électrovannes	•Magnetventilsatz	•Juego de electroválvula	•Magnetventilsats	CT1
9	**VOE 17323373**	1					•Coil	•Bobine	•Wickel	•Bobina	•Spole	
	VOE 17435122	1					•Test nipple	•Raccord test	•Prüfnippel	•Niple de prueba	•Testnippel	
	VOE 17458850	1					•Valve	•Valve	•Ventil	•Válvula	•Ventil	
	VOE 17420366	1					Sealing kit	Kit plombage	Plombiersatz	Kit de precinto	Plomberingssats	

1		**Relief valve.** **Soupape.** **Ventil.** **Válvula.** **Avlastningsventil.**	Catalogue id **20694**	Group **912**
2				
3			Illustr. No **1072699**	Section **700**
4				
5		**85963**	Issue **20039665-F**	Page **1499**

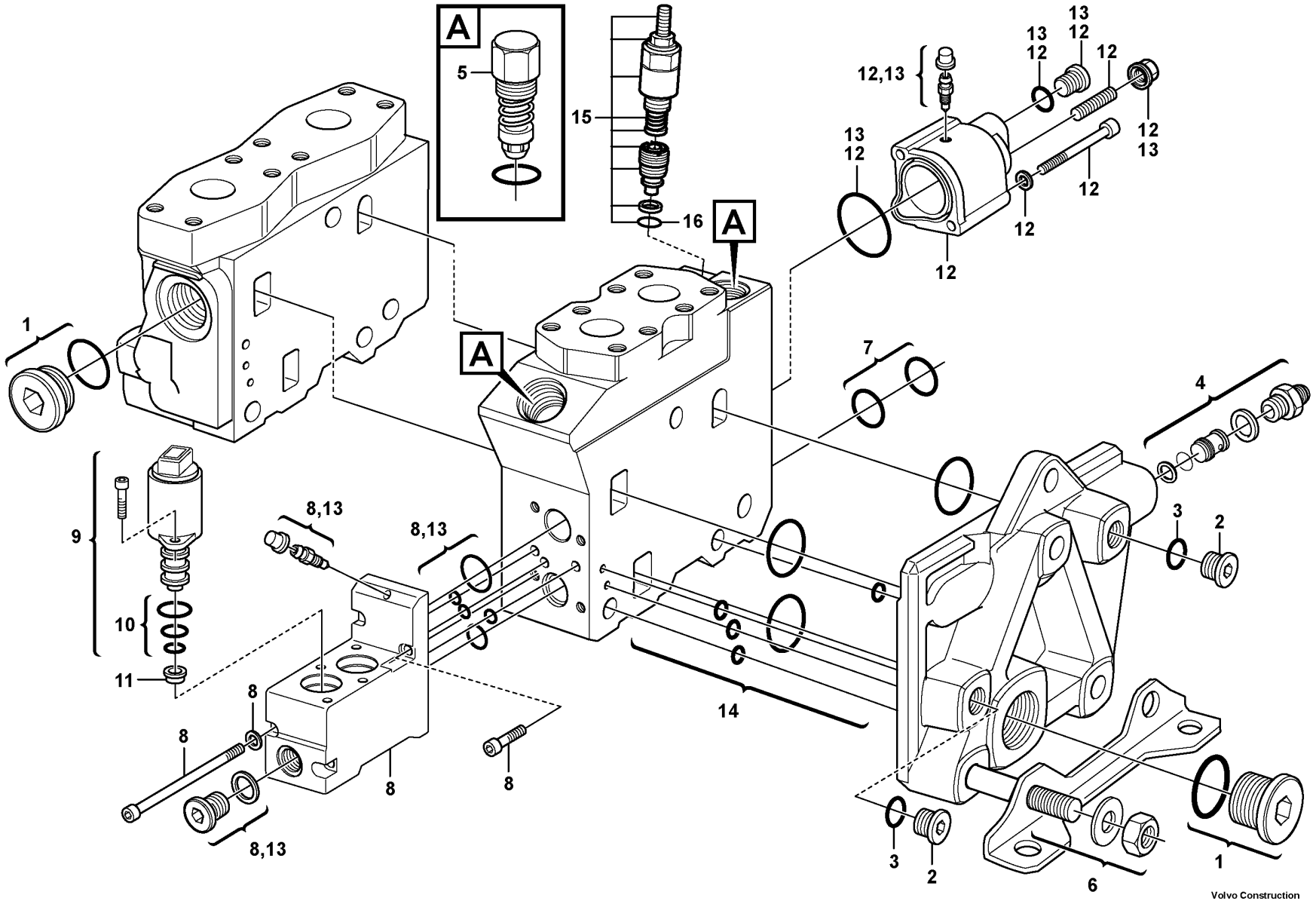

Volvo Construction Equipment

1084287

Fig.	Part No.	Quantity 1	2	3	PS	KIT	Description	Dénomination	Bezeichnung	Denominación	Benämning	Notes
	VOE 11445348	1					Control valve	Valve commande	Steuerventil	Válvula de mando	Manöverventil	
1	**VOE 11705779**	2					•Plug	•Tampon	•Stopfen	•Tapón	•Plugg	
	VOE 17226400	2					••O-ring	••Joint torique	••O-Ring	••Anillo tórico	••O-ring	(VOE 11704089)
2	**VOE 945065**	2					•Plug	•Tampon	•Stopfen	•Tapón	•Plugg	
3	**VOE 13945653**	2					•Plane gasket	•Joint plan	•Plandichtung	•Junta plana	•Planpackning	
4	**VOE 15161524**	1					•Connector	•Connexion	•Anschluss	•Unión	•Anslutning	
5	**VOE 11715658**	4					•Relief valve	•Valve décharge	•Entlastungsventil	•Válvula de descarga	•Avlastningsventil	
6	**VOE 11705789**	1					•Rod	•Tige	•Stange	•Barra	•Stång	
7	**VOE 15162060**	1					•Sealing kit	•Jeu joints	•Dichtungssatz	•Juego de reténes	•Tätningssats	
8	**VOE 15162064**	1					•Kit	•Lot	•Einbausatz	•Juego	•Sats	
9	**VOE 11711048**	2					•Solenoid valve	•Électrovanne	•Magnetventil	•Electroválvula	•Magnetventil	
	VOE 11701430	2					••Sealing kit	••Kit plombage	••Plombiersatz	••Kit de precinto	••Plomberingssats	
10	**VOE 11701430**	1					•Sealing kit	•Kit plombage	•Plombiersatz	•Kit de precinto	•Plomberingssats	
11	**VOE 15162085**	1					•Kit	•Lot	•Einbausatz	•Juego	•Sats	
12	**VOE 15162086**	1					•Kit	•Lot	•Einbausatz	•Juego	•Sats	
13	**VOE 15161174**	1					•Sealing kit	•Jeu joints	•Dichtungssatz	•Juego de reténes	•Tätningssats	
14	**VOE 11705792**	2					•Sealing kit	•Kit plombage	•Plombiersatz	•Kit de precinto	•Plomberingssats	
15	**VOE 11705781**	1					•Reduction valve	•Soupape de décharge	•Reduzierventil	•Válvula reductora	•Reduceventil	
16	**VOE 11705782**	1					••O-ring	••Joint torique	••O-Ring	••Anillo tórico	••O-ring	

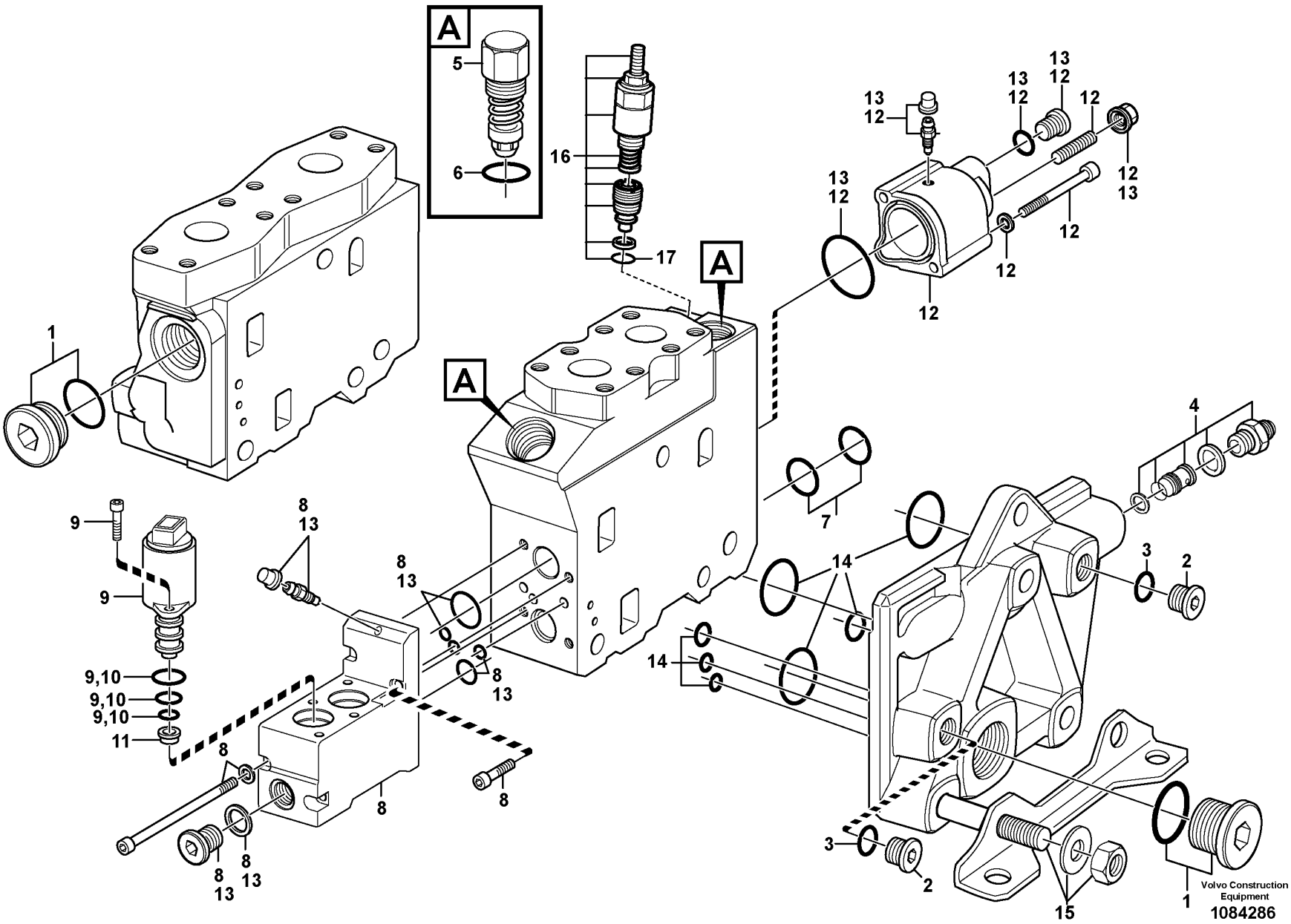
A
5
6
16
17
A
A
1
13
12
12
13
12
13
12
12
12
12
12
13
12
12
13
12
12
4
7
14
3
2
14
9
9
9,10
9,10
9,10
11
8
13
8
13
8
8
8
13
8
13
8
8
13
3
2
15
1
Volvo Construction Equipment
1084286

Fig.	Part No.	Quantity 1	2	3	4	5	PS	KIT	Description	Dénomination	Bezeichnung	Denominación	Benämning	Notes
	VOE 11445350	1							Control valve	Valve commande	Steuerventil	Válvula de mando	Manöverventil	
1	**VOE 11705779**	2							•Plug	•Tampon	•Stopfen	•Tapón	•Plugg	
	VOE 17226400	2							••O-ring	••Joint torique	••O-Ring	••Anillo tórico	••O-ring	(VOE 11704089)
2	**VOE 945065**	2							•Plug	•Tampon	•Stopfen	•Tapón	•Plugg	
3	**VOE 13945653**	2							•Plane gasket	•Joint plan	•Plandichtung	•Junta plana	•Planpackning	
4	**VOE 15161524**	1							•Connector	•Connexion	•Anschluss	•Unión	•Anslutning	
5	**VOE 11715658**	4							•Relief valve	•Valve décharge	•Entlastungsventil	•Válvula de descarga	•Avlastningsventil	
6	**VOE 6213010**	1					SS		•O-ring	•Joint torique	•O-Ring	•Anillo tórico	•O-ring	
7	**VOE 15162060**	2							•Sealing kit	•Jeu joints	•Dichtungssatz	•Juego de reténes	•Tätningssats	
8	**VOE 15162064**	2							•Kit	•Lot	•Einbausatz	•Juego	•Sats	
9	**VOE 11711048**	4							•Solenoid valve	•Électrovanne	•Magnetventil	•Electroválvula	•Magnetventil	
	VOE 11701430	4							••Sealing kit	••Kit plombage	••Plombiersatz	••Kit de precinto	••Plomberingssats	
10	**VOE 11701430**	2							•Sealing kit	•Kit plombage	•Plombiersatz	•Kit de precinto	•Plomberingssats	
11	**VOE 15162085**	1							•Kit	•Lot	•Einbausatz	•Juego	•Sats	
12	**VOE 15162086**	2							•Kit	•Lot	•Einbausatz	•Juego	•Sats	
13	**VOE 15161174**	2							•Sealing kit	•Jeu joints	•Dichtungssatz	•Juego de reténes	•Tätningssats	
14	**VOE 11705792**	3							•Sealing kit	•Kit plombage	•Plombiersatz	•Kit de precinto	•Plomberingssats	
15	**VOE 15191648**	1							•Towing pin	•Boulon remorquage	•Abschleppbolzen	•Perno de acoplamiento	•Kopplingsbult	
16	**VOE 11705781**	1							•Reduction valve	•Soupape de décharge	•Reduzierventil	•Válvula reductora	•Reducerventil	
17	**VOE 11705782**	1							••O-ring	••Joint torique	••O-Ring	••Anillo tórico	••O-ring	

1		**Control valve** **Valve de commande** **Steuerventil** **Válvula de mando** **Manöverventil**	Catalogue id **20694**	Group **912**
2				
3			Illustr. No **1084286**	Section **900**
4				
5		**85962, 86117**	Issue **20039665-F**	Page **1503**

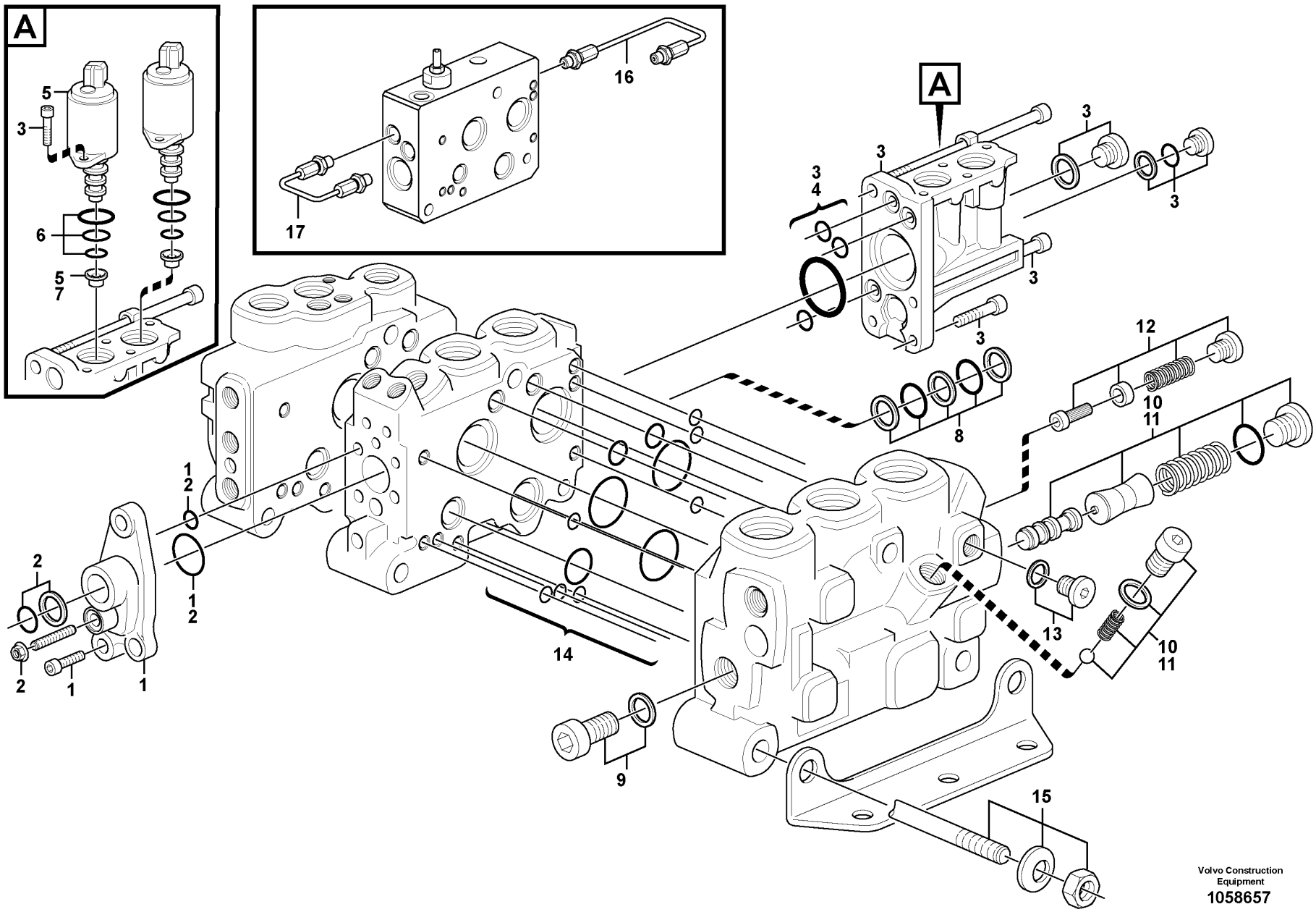

Volvo Construction Equipment
1058657

Fig.	Part No.	Quantity 1	2	3	PS	KIT	Description	Dénomination	Bezeichnung	Denominación	Benämning	Notes
	VOE 15193451	1					Valve	Valve	Ventil	Válvula	Ventil	
1	**VOE 11712364**	1					•Cover	•Capot	•Abdeckung	•Capó	•Kåpa	
2	**VOE 15183461**	1					••Sealing kit	••Kit plombage	••Plombiersatz	••Kit de precinto	••Plomberingssats	BSP
3	**VOE 15165977**	1					•Kit	•Lot	•Einbausatz	•Juego	•Sats	
4	**VOE 15165981**	1					•Sealing kit	•Jeu joints	•Dichtungssatz	•Juego de reténes	•Tätningssats	
5	**VOE 11711048**	2					•Solenoid valve	•Électrovanne	•Magnetventil	•Electroválvula	•Magnetventil	
6	**VOE 11701430**	2					••Sealing kit	••Kit plombage	••Plombiersatz	••Kit de precinto	••Plomberingssats	
7	**VOE 15165988**	1					•Restrictor	•Etrangleur	•Drosselung	•Estrangulacion	•Strypning	
8	**VOE 11701428**	1					•Sealing kit	•Kit plombage	•Plombiersatz	•Kit de precinto	•Plomberingssats	
9	**VOE 15166036**	1					•Screw kit	•Kit de vis	•Schraubensatz	•Juego de tornillos	•Skruvsats	
10	**VOE 15166039**	1					•Reducer	•Reducteur	•Reduzierstück	•Reductor	•Reducerstycke	GREEN
11	**VOE 15166040**	1					•Reducer	•Reducteur	•Reduzierstück	•Reductor	•Reducerstycke	RED
12	**VOE 15166042**	1					•Reducer	•Reducteur	•Reduzierstück	•Reductor	•Reducerstycke	
13	**VOE 984646**	1					•Plug	•Tampon	•Stopfen	•Tapón	•Plugg	
	VOE 984473	1					•O-ring	•Joint torique	•O-Ring	•Anillo tórico	•O-ring	
14	**VOE 11701439**	1					•Sealing kit	•Kit plombage	•Plombiersatz	•Kit de precinto	•Plomberingssats	
15	**VOE 15166696**	1					•Rod	•Tige	•Stange	•Barra	•Stång	
16	**VOE 15183971**	1					•Pipe	•Tuyau	•Rohrleitung	•Tubo	•Rör	
17	**VOE 15183969**	1					•Pipe	•Tuyau	•Rohrleitung	•Tubo	•Rör	

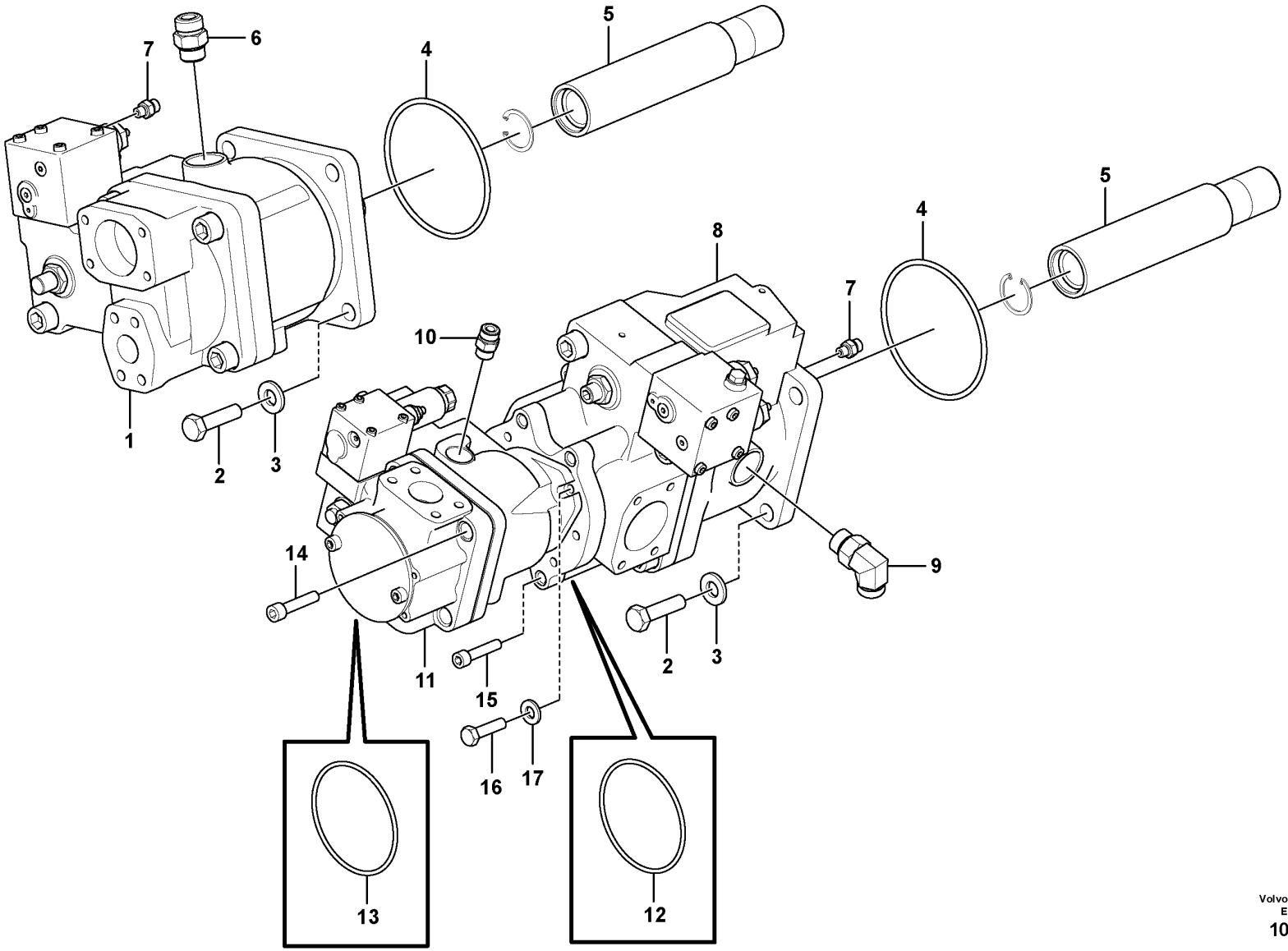

Volvo Construction Equipment
1087809

Fig.	Part No.	Quantity 1	2	3	PS	KIT	Description	Dénomination	Bezeichnung	Denominación	Benämning	Notes
1	VOE 15172807	1					Hydraulic pump	Pompe hydraulique	Hydraulikpumpe	Bomba de hidráulica	Hydraulpump	P1 See group 913-400 page 1513
2	VOE 13963314	8					Hexagon screw	Vis à tête hexagonale	Sechskantschraube	Tornillo hexagonal	Sexkantsskruv	
3	VOE 955900	8					Plain washer	Rondelle plane	Flachscheibe	Arandela plana	Planbricka	
4	VOE 13960246	2					O-ring	Joint torique	O-Ring	Anillo tórico	O-ring	
5	VOE 15113238	2					Shaft	Arbre	Welle	Eje	Axel	
6	VOE 13933862	1					Nipple	Raccord	Nippel	Niple	Nippel	
	VOE 990740	1					•O-ring	•Joint torique	•O-Ring	•Anillo tórico	•O-ring	
	VOE 993323	1					•O-ring	•Joint torique	•O-Ring	•Anillo tórico	•O-ring	(VOE 932042)
7	VOE 935082	2					Nipple	Raccord	Nippel	Niple	Nippel	
	VOE 990736	2					•O-ring	•Joint torique	•O-Ring	•Anillo tórico	•O-ring	
	VOE 993319	2					•O-ring	•Joint torique	•O-Ring	•Anillo tórico	•O-ring	(VOE 932037)
8	VOE 17201758	1					Hydraulic pump	Pompe hydraulique	Hydraulikpumpe	Bomba de hidráulica	Hydraulpump	P2 See group 913-200 page 1509
9	VOE 13933864	1					Elbow nipple	Raccord coudé	Winkelnippel	Niple angular	V-nippel	
	VOE 990740	1					•O-ring	•Joint torique	•O-Ring	•Anillo tórico	•O-ring	
	VOE 993323	1					•O-ring	•Joint torique	•O-Ring	•Anillo tórico	•O-ring	(VOE 932042)
10	VOE 13933923	1					Nipple	Raccord	Nippel	Niple	Nippel	
	VOE 990738	1					•O-ring	•Joint torique	•O-Ring	•Anillo tórico	•O-ring	
	VOE 993321	1					•O-ring	•Joint torique	•O-Ring	•Anillo tórico	•O-ring	
11	VOE 17201756	1					Hydraulic pump	Pompe hydraulique	Hydraulikpumpe	Bomba de hidráulica	Hydraulpump	P3 See group 913-300 page 1511
12	VOE 17248168	1					O-ring	Joint torique	O-Ring	Anillo tórico	O-ring	
13	VOE 17418123	1					O-ring	Joint torique	O-Ring	Anillo tórico	O-ring	
14	VOE 17423151	4					Hex. socket sunk screw	Vis fraisée 6 pans creux	Senkschraube mit Innensechskant	Tornillo hexagonal	Insexsänkskruv	
15	VOE 17438747	4					Hex. socket screw	Vis à six pans creux	Innensechskantschraube	Tornillo de hexágono embutido	Insexskruv	
16	VOE 17438656	2					Screw	Vis	Schraube	Tornillo	Skruv	
17	VOE 17438657	2					Washer	Rondelle	Scheibe	Arandela	Bricka	

1		**Hydraulic pump with fitting parts** **Pompe hydraulique avec pièces de montage** **Druckölpumpe mit Anbauteilen** **Bomba hidráulica con accesorios de montaje** **Hydraulpump med monteringsdetaljer**	Catalogue id **20694**	Group **913**
2			Illustr. No **1087809**	Section **100**
3			Issue **20039665-F**	Page **1507**
4				
5				

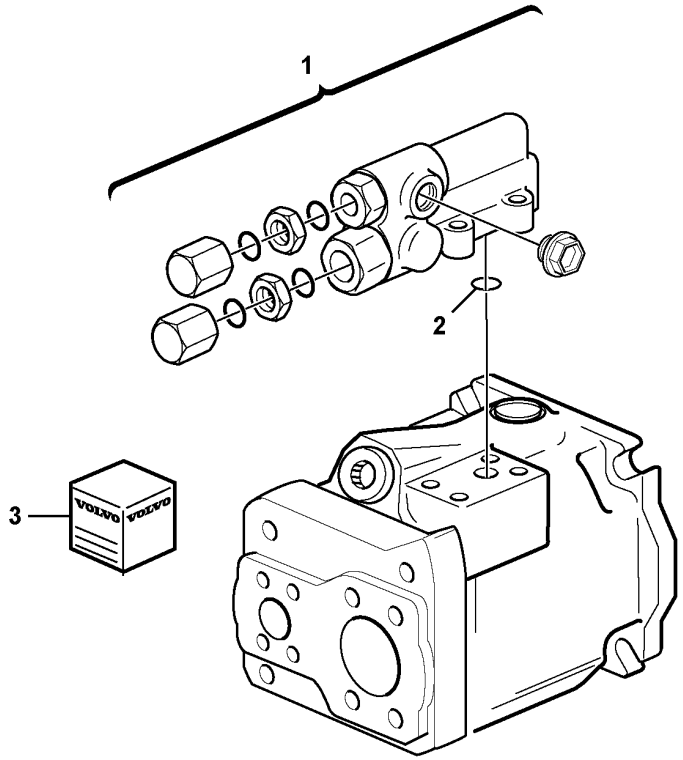
1
2
3
VOLVO
VOLVO

Fig.	Part No.	Quantity 1	2	3	PS	KIT	Description	Dénomination	Bezeichnung	Denominación	Benämning	Notes
	VOE 17201758	1					Hydraulic pump	Pompe hydraulique	Hydraulikpumpe	Bomba de hidráulica	Hydraulpump	90CC
1	VOE 17210426	1					•Control unit	•Calculateur	•Steuergerät	•Unidad de mando	•Styrenhet	
2		1					••Gasket	••Joint	••Dichtung	••Junta	••Packning	
3	VOE 17210431	1					Sealing kit	Kit plombage	Plombiersatz	Kit de precinto	Plomberingssats	
3	VOE 17210434	1					Sealing kit	Kit plombage	Plombiersatz	Kit de precinto	Plomberingssats	

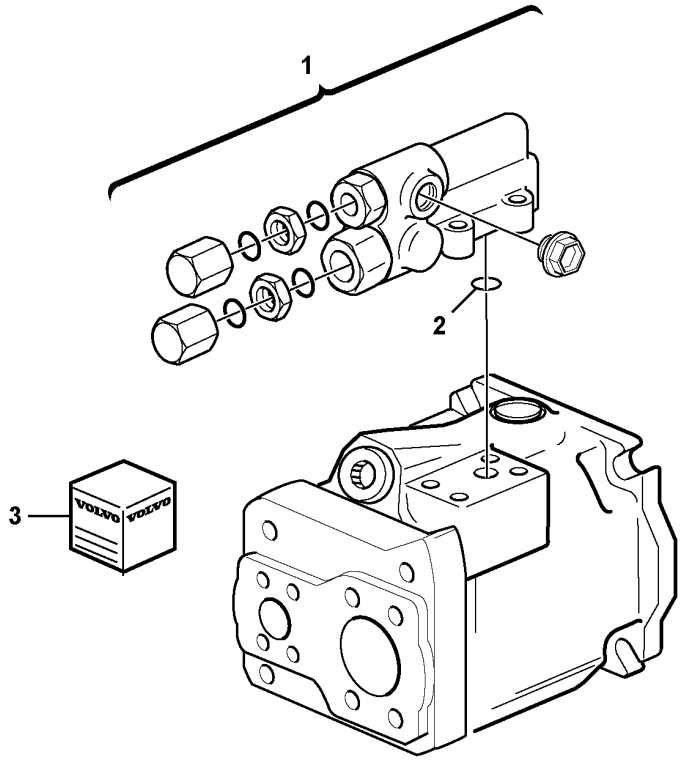
1
2
3
VOLVO
VOLVO

Fig.	Part No.	Quantity 1	2	3	PS	KIT	Description	Dénomination	Bezeichnung	Denominación	Benämning	Notes
	VOE 17201756	1					Hydraulic pump	Pompe hydraulique	Hydraulikpumpe	Bomba de hidráulica	Hydraulpump	85CC
1	**VOE 17235160**	1					•Control unit	•Calculateur	•Steuergerät	•Unidad de mando	•Styrenhet	
2		1					••O-ring	••Joint Torique	••O-Ring	••Junta torica	••O-ring	
3	**VOE 17212871**	1					•Kit	•Lot	•Einbausatz	•Juego	•Sats	
3	**VOE 17210437**	1					•Sealing kit	•Kit plombage	•Plombiersatz	•Kit de precinto	•Plomberingssats	
3	**VOE 17210432**	1					•Sealing kit	•Kit plombage	•Plombiersatz	•Kit de precinto	•Plomberingssats	

1		**Hydraulic pump** **Pompe hydraulique** **Hydraulikpumpe** **Bomba hidráulica** **Hydraulpump**	Catalogue id **20694**	Group **913**
2				
3			Illustr. No **1064493**	Section **300**
4				
5			Issue **20039665-F**	Page **1511**

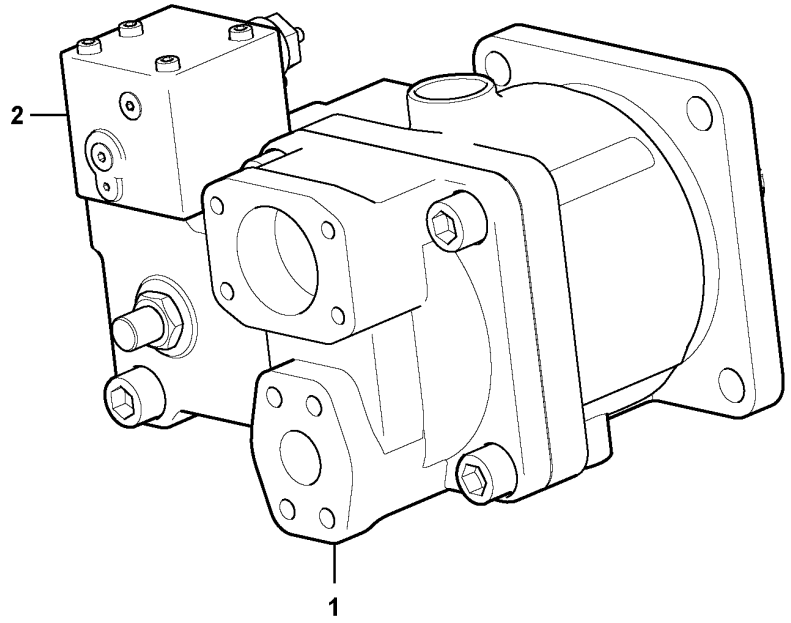
2
1

Fig.	Part No.	Quantity 1	2	3	PS	KIT	Description	Dénomination	Bezeichnung	Denominación	Benämning	Notes
1	**VOE 15172807**	1					Hydraulic pump	Pompe hydraulique	Hydraulikpumpe	Bomba de hidráulica	Hydraulpump	90CC
2	**VOE 17210426**	1					•Control unit	•Calculateur	•Steuergerät	•Unidad de mando	•Styrenhet	
	VOE 17210431	1					•Sealing kit	•Kit plombage	•Plombiersatz	•Kit de precinto	•Plomberingssats	
	VOE 17210434	1					•Sealing kit	•Kit plombage	•Plombiersatz	•Kit de precinto	•Plomberingssats	

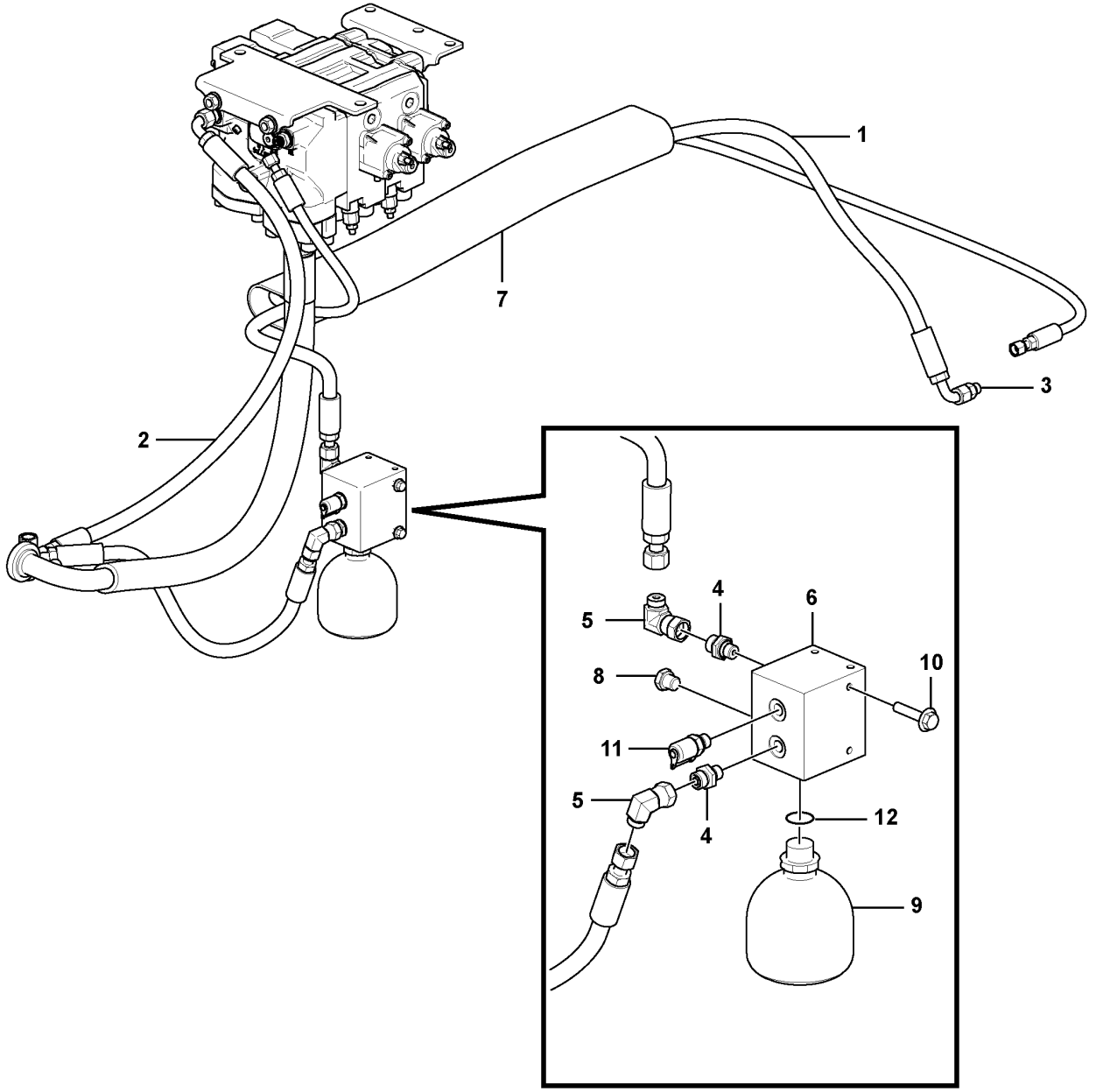

Volvo Construction Equipment
1077714

Fig.	Part No.	Quantity 1	2	3	PS	KIT	Description	Dénomination	Bezeichnung	Denominación	Benämning	Notes
1	VOE 16039356	1					Hose assembly	Conduit flexible	Schlauchleitung	Conducto	Slangledning	
2	VOE 11411654	1					Hose assembly	Conduit flexible	Schlauchleitung	Conducto	Slangledning	
3	VOE 935085	1					Nipple	Raccord	Nippel	Niple	Nippel	S/N - 4072
	VOE 990737	1					•O-ring	•Joint torique	•O-Ring	•Anillo tórico	•O-ring	
	VOE 993320	1					•O-ring	•Joint torique	•O-Ring	•Anillo tórico	•O-ring	
4	VOE 935085	2					Nipple	Raccord	Nippel	Niple	Nippel	
	VOE 932039	2			SS		•O-ring	•Joint torique	•O-Ring	•Anillo tórico	•O-ring	
5	VOE 13933900	2					Elbow nipple	Raccord coudé	Winkelnippel	Niple angular	V-nippel	
	VOE 990737	2					•O-ring	•Joint torique	•O-Ring	•Anillo tórico	•O-ring	
6	VOE 17270364	1					Accumulator block	Bloc accus	Blockspeicher	Bloque de acumulador	Ackumulatorblock	
7	VOE 17410738	1					Protecting hose	Gaine de protection	Schutzschlauch	Manguera de protección	Skyddsslang	
8	VOE 984646	1					Plug	Tampon	Stopfen	Tapón	Plugg	
	VOE 984473	1					•O-ring	•Joint torique	•O-Ring	•Anillo tórico	•O-ring	
9	VOE 17258318	1					Accumulator	Accumulateur	Speicher	Acumulador	Ackumulator	
10	VOE 13945444	2					Screw	Vis	Schraube	Tornillo	Skruv	
11	VOE 936446	1					Testing nipple	Raccord contrôle	Prüfnippel	Niple de medición	Mätnippel	
12	VOE 932042	1			SS		O-ring	Joint torique	O-Ring	Anillo tórico	O-ring	

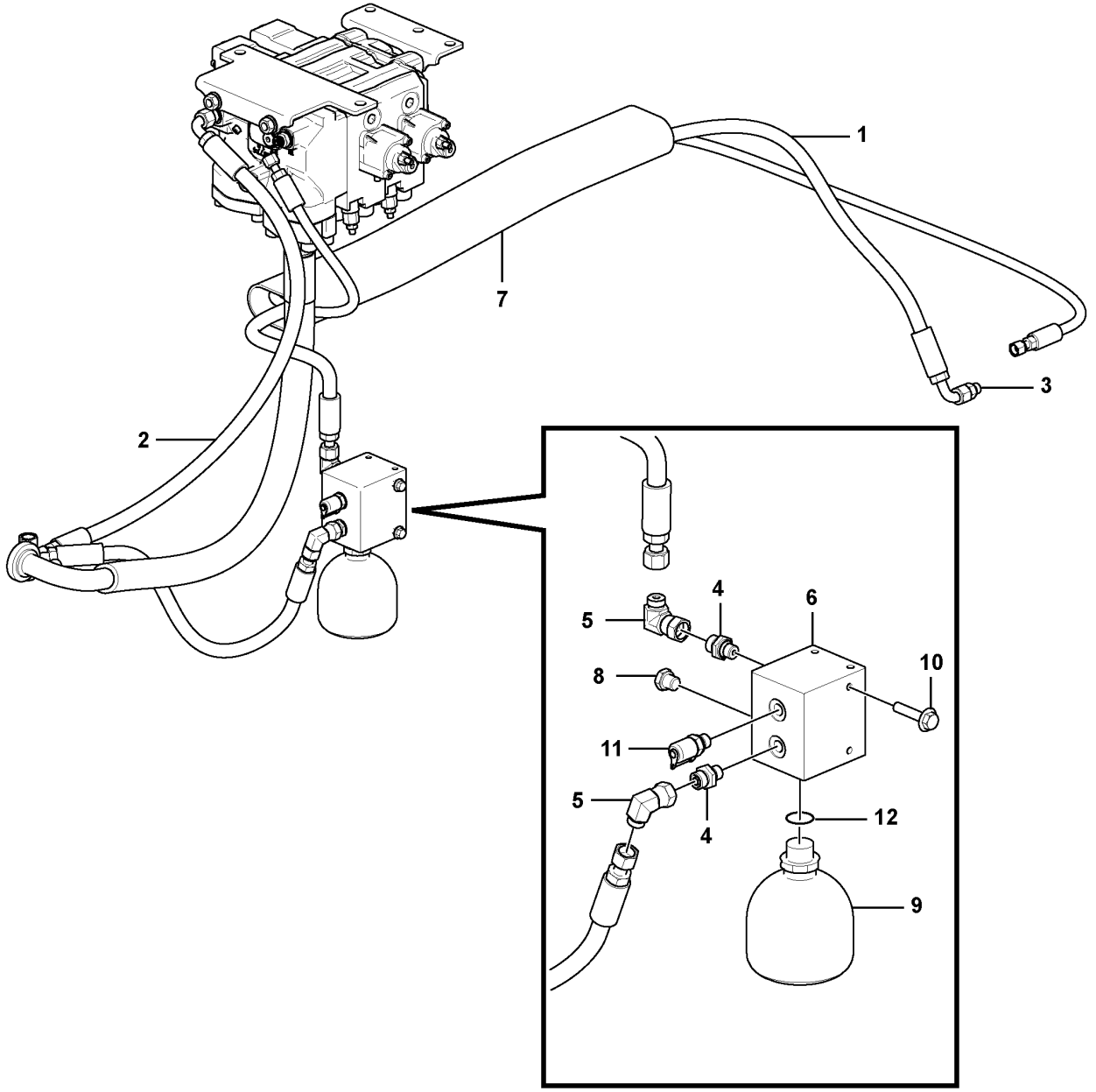

Volvo Construction Equipment
1077714

Fig.	Part No.	Quantity 1	2	3	PS	KIT	Description	Dénomination	Bezeichnung	Denominación	Benämning	Notes
1	VOE 17284045	1					Hose assembly	Conduit flexible	Schlauchleitung	Conducto	Slangledning	
2	VOE 11411654	1					Hose assembly	Conduit flexible	Schlauchleitung	Conducto	Slangledning	
3	VOE 935085	1					Nipple	Raccord	Nippel	Niple	Nippel	S/N - 4072
	VOE 990737	1					•O-ring	•Joint torique	•O-Ring	•Anillo tórico	•O-ring	
	VOE 993320	1					•O-ring	•Joint torique	•O-Ring	•Anillo tórico	•O-ring	
4	VOE 935085	2					Nipple	Raccord	Nippel	Niple	Nippel	
	VOE 932039	2			SS		•O-ring	•Joint torique	•O-Ring	•Anillo tórico	•O-ring	
5	VOE 13933900	2					Elbow nipple	Raccord coudé	Winkelnippel	Niple angular	V-nippel	
	VOE 990737	2					•O-ring	•Joint torique	•O-Ring	•Anillo tórico	•O-ring	
6	VOE 17270364	1					Accumulator block	Bloc accus	Blockspeicher	Bloque de acumulador	Ackumulatorblock	
7	VOE 17410738	1					Protecting hose	Gaine de protection	Schutzschlauch	Manguera de protección	Skyddsslang	
8	VOE 984646	1					Plug	Tampon	Stopfen	Tapón	Plugg	
	VOE 984473	1					•O-ring	•Joint torique	•O-Ring	•Anillo tórico	•O-ring	
9	VOE 17258318	1					Accumulator	Accumulateur	Speicher	Acumulador	Ackumulator	
10	VOE 13945444	2					Screw	Vis	Schraube	Tornillo	Skruv	
11	VOE 936446	1					Testing nipple	Raccord contrôle	Prüfnippel	Niple de medición	Mätnippel	
12	VOE 932042	1			SS		O-ring	Joint torique	O-Ring	Anillo tórico	O-ring	

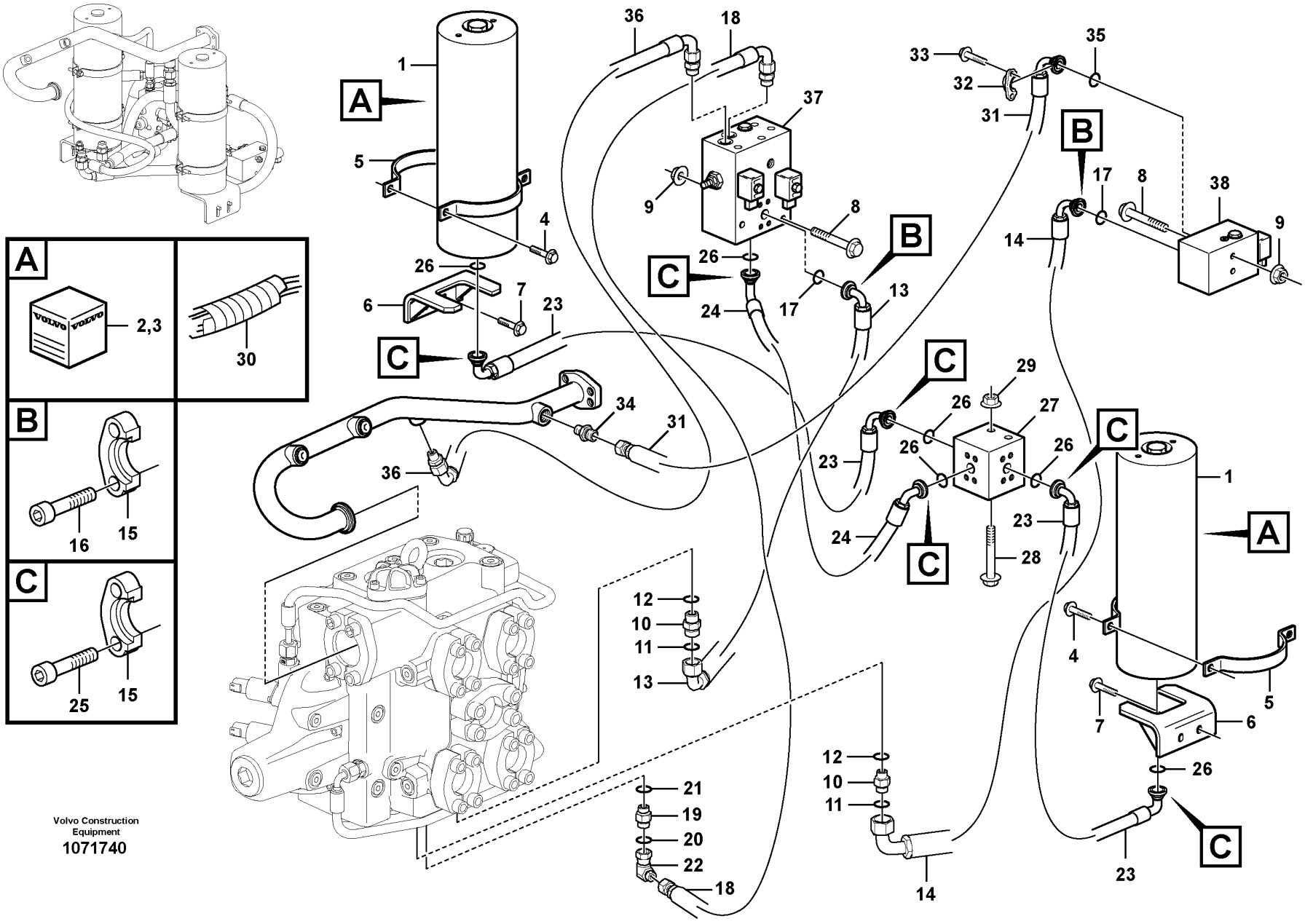

Volvo Construction Equipment

1071740

Fig.	Part No.	Quantity 1	2	3	PS	KIT	Description	Dénomination	Bezeichnung	Denominación	Benämning	Notes
1	VOE 11716860	2					Accumulator	Accumulateur	Speicher	Acumulador	Ackumulator	
2	VOE 11716861	2					•Sealing Kit	•Jeu Joints	•Dichtungssatz	•Juego Retenes	•Tätningssats	
3	VOE 11716862	2					•Sealing Kit	•Jeu Joints	•Dichtungssatz	•Juego Retenes	•Tätningssats	
4	VOE 965186	8					Flange screw	Vis à embase	Flanschschraube	Tornillo embridado	Flänsskruv	
5	VOE 11130843	8					Clamp	Collier serrage	Schelle	Abrazadera	Klamma	
6	VOE 15161059	2					Attaching bracket	Équerre de fixation	Befestigungswinkel	Fijación angular	Fästvinkel	
7	VOE 946441	4					Flange screw	Vis à embase	Flanschschraube	Tornillo embridado	Flänsskruv	
8	VOE 965190	4					Flange screw	Vis à embase	Flanschschraube	Tornillo embridado	Flänsskruv	
9	VOE 13971098	4					Flange nut	Écrou à embase	Flanschmutter	Tuerca embridada	Flänsmutter	
10	VOE 13933862	2					Nipple	Raccord	Nippel	Niple	Nippel	
11	VOE 990740	2					•O-ring	•Joint torique	•O-Ring	•Anillo tórico	•O-ring	
12	VOE 993323	2					•O-ring	•Joint torique	•O-Ring	•Anillo tórico	•O-ring	(VOE 932042)
13	VOE 15045508	1					Hose assembly	Conduit flexible	Schlauchleitung	Conducto	Slangledning	
14	VOE 15045498	1					Hose assembly	Conduit flexible	Schlauchleitung	Conducto	Slangledning	
15	VOE 935312	16					Flange half	Demi-bride	Flanschhälfte	Mitad brida	Flänshalva	
16	VOE 946752	8					Flange screw	Vis à embase	Flanschschraube	Tornillo embridado	Flänsskruv	
17	VOE 990742	2					O-ring	Joint torique	O-Ring	Anillo tórico	O-ring	
18	VOE 11148973	1					Hose assembly	Conduit flexible	Schlauchleitung	Conducto	Slangledning	
19	VOE 935089	1					Nipple	Raccord	Nippel	Niple	Nippel	
20	VOE 993321	1					•O-ring	•Joint torique	•O-Ring	•Anillo tórico	•O-ring	
21	VOE 990737	1					•O-ring	•Joint torique	•O-Ring	•Anillo tórico	•O-ring	
22	VOE 13933900	1					Elbow nipple	Raccord coudé	Winkelnippel	Niple angular	V-nippel	
	VOE 990737	1					•O-ring	•Joint torique	•O-Ring	•Anillo tórico	•O-ring	
23	VOE 11163098	2					Hose assembly	Conduit flexible	Schlauchleitung	Conducto	Slangledning	
24	VOE 11163099	1					Hose assembly	Conduit flexible	Schlauchleitung	Conducto	Slangledning	
25	VOE 946752	24					Flange screw	Vis à embase	Flanschschraube	Tornillo embridado	Flänsskruv	
26	VOE 990742	6					O-ring	Joint torique	O-Ring	Anillo tórico	O-ring	
27	VOE 11130809	1					Connection block	Bloc connexion	Kupplungskopf	Bloque de conexión	Kopplingsblock	
28	VOE 13965184	2					Flange screw	Vis à embase	Flanschschraube	Tornillo embridado	Flänsskruv	
29	VOE 948645	2					Flange lock nut	Contre-écrou à embase	Flanschverschlussmutter	Contratuerca embridada	Flänslåsmutter	

1		**Boom suspension system** **Suspension des bras de levage** **Hubgerüstdämpfung** **Suspensión del brazo de carga** **Lastarmsfjädring**	Catalogue id **20694**	Group **916**
2				
3			Illustr. No **1071740**	Section **100**
4				
5		**85963**	Issue **20039665-F**	Page **1519**

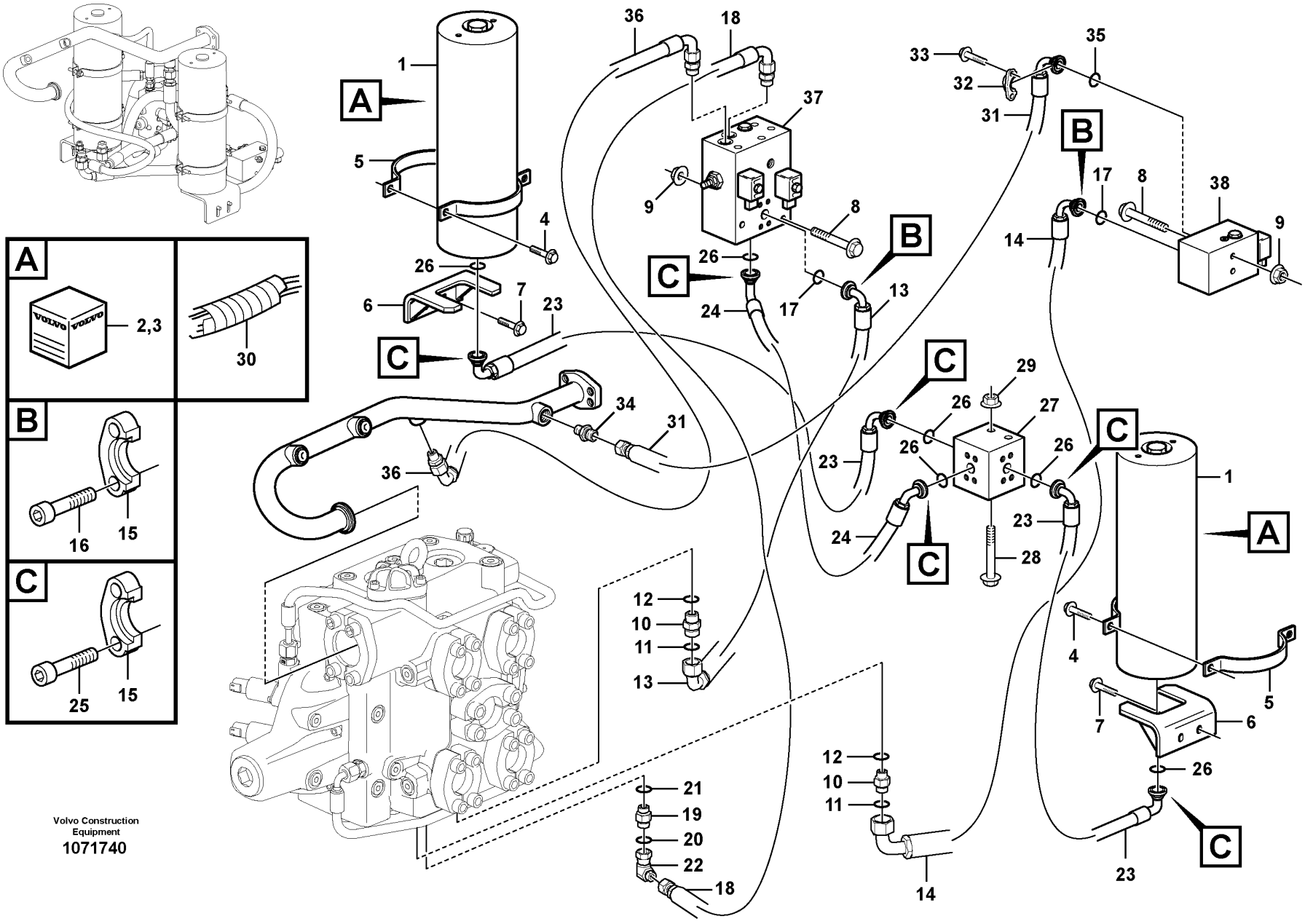

Volvo Construction Equipment

1071740

Fig.	Part No.	Quantity 1	2	3	PS	KIT	Description	Dénomination	Bezeichnung	Denominación	Benämning	Notes
30	**VOE 4880647**	REQ					Sheath	Gaine Spirale	Spiralhulle	Vaina Espiral	Spiralhölje	L = 200 mm
31	**VOE 16215105**	1					Hose assembly	Conduit flexible	Schlauchleitung	Conducto	Slangledning	
32	**VOE 11015454**	2					Flange half	Demi-bride	Flanschhälfte	Mitad brida	Flänshalva	
33	**VOE 946472**	4					Flange screw	Vis à embase	Flanschschraube	Tornillo embridado	Flänsskruv	
34	**VOE 13933906**	1					Nipple	Raccord	Nippel	Niple	Nippel	
	VOE 990740	1					•O-ring	•Joint torique	•O-Ring	•Anillo tórico	•O-ring	
	VOE 14211859	1					•Sealing ring	•Bague étanchéité	•Dichtring	•Anillo retén	•Tätningsring	
35	**VOE 990742**	1					O-ring	Joint torique	O-Ring	Anillo tórico	O-ring	
36	**VOE 11172007**	1					Hose assembly	Conduit flexible	Schlauchleitung	Conducto	Slangledning	
37	**VOE 15154642**	1					Hydraulic valve	Valve hydraulique	Druckölventil	Válvula hidráulica	Hydraulventil	See group 912-700 page 1499
38	**VOE 15655719**	1					Hydraulic valve	Valve hydraulique	Druckölventil	Válvula hidráulica	Hydraulventil	See group 912-600 page 1497

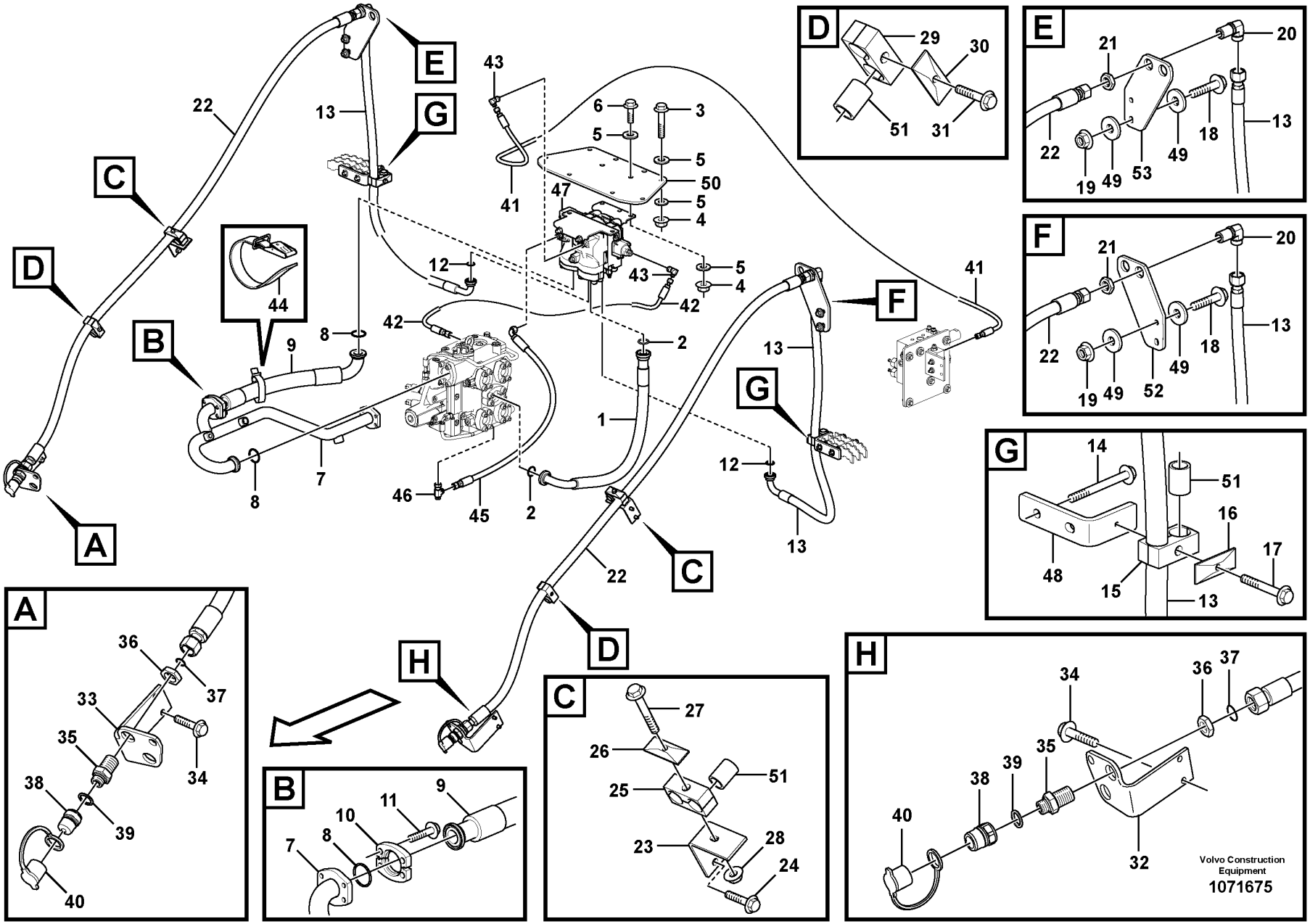
A
B
C
D
E
F
G
H
1
2
3
4
5
6
7
8
9
10
11
12
13
14
15
16
17
18
19
20
21
22
23
24
25
26
27
28
29
30
31
32
33
34
35
36
37
38
39
40
41
42
43
44
45
46
47
48
49
50
51
52
53
Volvo Construction Equipment
1071675

Fig.	Part No.	Quantity 1	2	3	PS	KIT	Description	Dénomination	Bezeichnung	Denominación	Benämning	Notes
1	VOE 15154278	1					Hose assembly	Conduit flexible	Schlauchleitung	Conducto	Slangledning	
2	VOE 990757	2					Sealing ring	Bague étanchéité	Dichtring	Anillo retén	Tätningsring	
3	VOE 965195	4					Flange screw	Vis à embase	Flanschschraube	Tornillo embridado	Flänsskruv	
4	VOE 971099	8					Flange lock nut	Contre-écrou à embase	Flanschverschlussmutter	Contratuerca embridada	Flänslåsmutter	
5	VOE 13960145	16					Washer	Rondelle	Scheibe	Arandela	Bricka	
6	VOE 965225	4					Flange screw	Vis à embase	Flanschschraube	Tornillo embridado	Flänsskruv	
7	VOE 15104665	1					Return line	Conduit de retour	Rücklaufleitung	Conducto de retorno	Returledning	
7	VOE 17203866	1					•Return line	•Conduit de retour	•Rücklaufleitung	•Conducto de retorno	•Returledning	
8	VOE 990743	3					O-ring	Joint torique	O-Ring	Anillo tórico	O-ring	
9	VOE 15151955	1					Hose assembly	Conduit flexible	Schlauchleitung	Conducto	Slangledning	
10	VOE 935309	2					Flange half	Demi-bride	Flanschhälfte	Mitad brida	Flänshalva	
11	VOE 965225	4					Flange screw	Vis à embase	Flanschschraube	Tornillo embridado	Flänsskruv	
12	VOE 990742	2					O-ring	Joint torique	O-Ring	Anillo tórico	O-ring	
13	VOE 15152014	2					Hose assembly	Conduit flexible	Schlauchleitung	Conducto	Slangledning	
14	VOE 979934	4					Flange screw	Vis à embase	Flanschschraube	Tornillo embridado	Flänsskruv	
15	VOE 11411427	2					Clamp	Collier serrage	Schelle	Abrazadera	Klamma	
16	VOE 4880586	2					Cover plate	Plaque de recouvrement	Oberblech	Placa recurbrición	Ovanplåt	
17	VOE 13965181	2					Screw	Vis	Schraube	Tornillo	Skruv	
18	VOE 13965226	4					Screw	Vis	Schraube	Tornillo	Skruv	
19	VOE 971099	4					Flange lock nut	Contre-écrou à embase	Flanschverschlussmutter	Contratuerca embridada	Flänslåsmutter	
20	VOE 935442	2					Nipple	Raccord	Nippel	Niple	Nippel	
21	VOE 935286	2					Lock nut	Contre-écrou	Sicherungsmutter	Contratuerca	Låsmutter	
22	VOE 15152068	2					Hose assembly	Conduit flexible	Schlauchleitung	Conducto	Slangledning	
23	VOE 11173262	2					Bracket	Console	Konsole	Consola	Konsol	
24	VOE 946441	4					Flange screw	Vis à embase	Flanschschraube	Tornillo embridado	Flänsskruv	
25	VOE 11411427	2					Clamp	Collier serrage	Schelle	Abrazadera	Klamma	
26	VOE 4880586	2					Cover plate	Plaque de recouvrement	Oberblech	Placa recurbrición	Ovanplåt	
27	VOE 13965182	2					Screw	Vis	Schraube	Tornillo	Skruv	

1		**Hydraulic Control 3rd-4th** **3eme et 4eme fonctions hydrauliques** **3. und 4. Druckölfunktion** **3a y 4a fincciones hidraulicaas** **Hydraulfunktion 3:e/4:e**	Catalogue id **20694**	Group **916**
2				
3			Illustr. No **1071675**	Section **200**
4				
5		**86109**	Issue **20039665-F**	Page **1523**

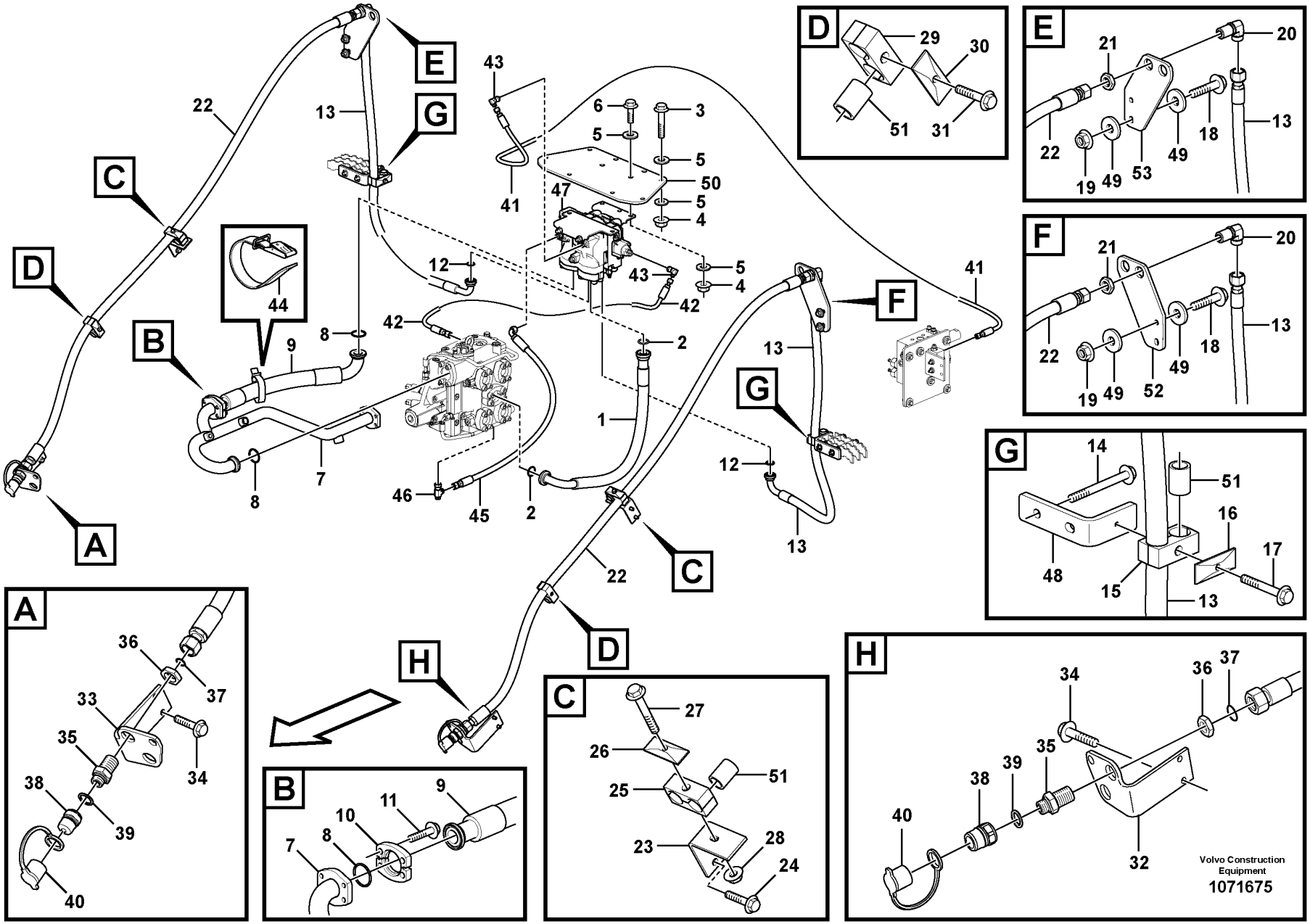
A
B
C
D
E
F
G
H
1
2
3
4
5
6
7
8
9
10
11
12
13
14
15
16
17
18
19
20
21
22
23
24
25
26
27
28
29
30
31
32
33
34
35
36
37
38
39
40
41
42
43
44
45
46
47
48
49
50
51
52
53
Volvo Construction Equipment
1071675

Fig.	Part No.	Quantity 1	2	3	PS	KIT	Description	Dénomination	Bezeichnung	Denominación	Benämning	Notes
28	VOE 948645	2					Flange lock nut	Contre-écrou à embase	Flanschverschlussmutter	Contratuerca embridada	Flänslåsmutter	
29	VOE 11411427	2					Clamp	Collier serrage	Schelle	Abrazadera	Klamma	
30	VOE 4880586	2					Cover plate	Plaque de recouvrement	Oberblech	Placa recurbrición	Ovanplåt	
31	VOE 13965180	2					Screw	Vis	Schraube	Tornillo	Skruv	
32	VOE 11173600	1					Attachment	Fixation	Halterung	Fijacion	Fäste	
33	VOE 11173602	1					Attachment	Fixation	Halterung	Fijacion	Fäste	
34	VOE 946441	4					Flange screw	Vis à embase	Flanschschraube	Tornillo embridado	Flänsskruv	
35	VOE 11172046	2					Nipple	Raccord	Nippel	Niple	Nippel	
36	VOE 935286	2					Lock nut	Contre-écrou	Sicherungsmutter	Contratuerca	Låsmutter	
37	VOE 990740	2					O-ring	Joint torique	O-Ring	Anillo tórico	O-ring	
38	VOE 11043022	2					Nipple	Raccord	Nippel	Niple	Nippel	
39	VOE 14013070	2					Sealing washer	Rondelle étanchéité	Dichtscheibe	Arandela de retén	Tätningsbricka	
40	VOE 11147586	2					Dust cover	Pare-poussière	Staubschutz	Protección de polvo	Dammskydd	
41	VOE 15112579	1					Hose assembly	Conduit flexible	Schlauchleitung	Conducto	Slangledning	
42	VOE 15135908	1					Hose assembly	Conduit flexible	Schlauchleitung	Conducto	Slangledning	
43	VOE 13933905	2					Elbow nipple	Raccord coudé	Winkelnippel	Niple angular	V-nippel	
44	VOE 11104606	1					Retaining strap	Courroie de serrage	Halteriemen	Correa tensora	Spännrem	
45	VOE 11148973	1					Hose assembly	Conduit flexible	Schlauchleitung	Conducto	Slangledning	
46	VOE 13933936	1					T-nipple	Raccord-t	T-Nippel	Niple t	T-nippel	
47	VOE 11445348	1					Control valve	Valve commande	Steuerventil	Válvula de mando	Manöverventil	See group 912-800 page 1501
48	VOE 17397193	2					Bracket	Console	Konsole	Consola	Konsol	
49	VOE 960145	8					Plain washer	Rondelle plane	Flachscheibe	Arandela plana	Planbricka	
50	VOE 15149820	1					Bracket	Console	Konsole	Consola	Konsol	
51	VOE 11130978	6					Spacer	Entretoise	Abstandkörper	Distanciador	Distans	S/N - 3260
51	VOE 11130978	4					Spacer	Entretoise	Abstandkörper	Distanciador	Distans	S/N 3261 -
52	VOE 17235346	1					Bracket	Console	Konsole	Consola	Konsol	
53	VOE 17235502	1					Bracket	Console	Konsole	Consola	Konsol	

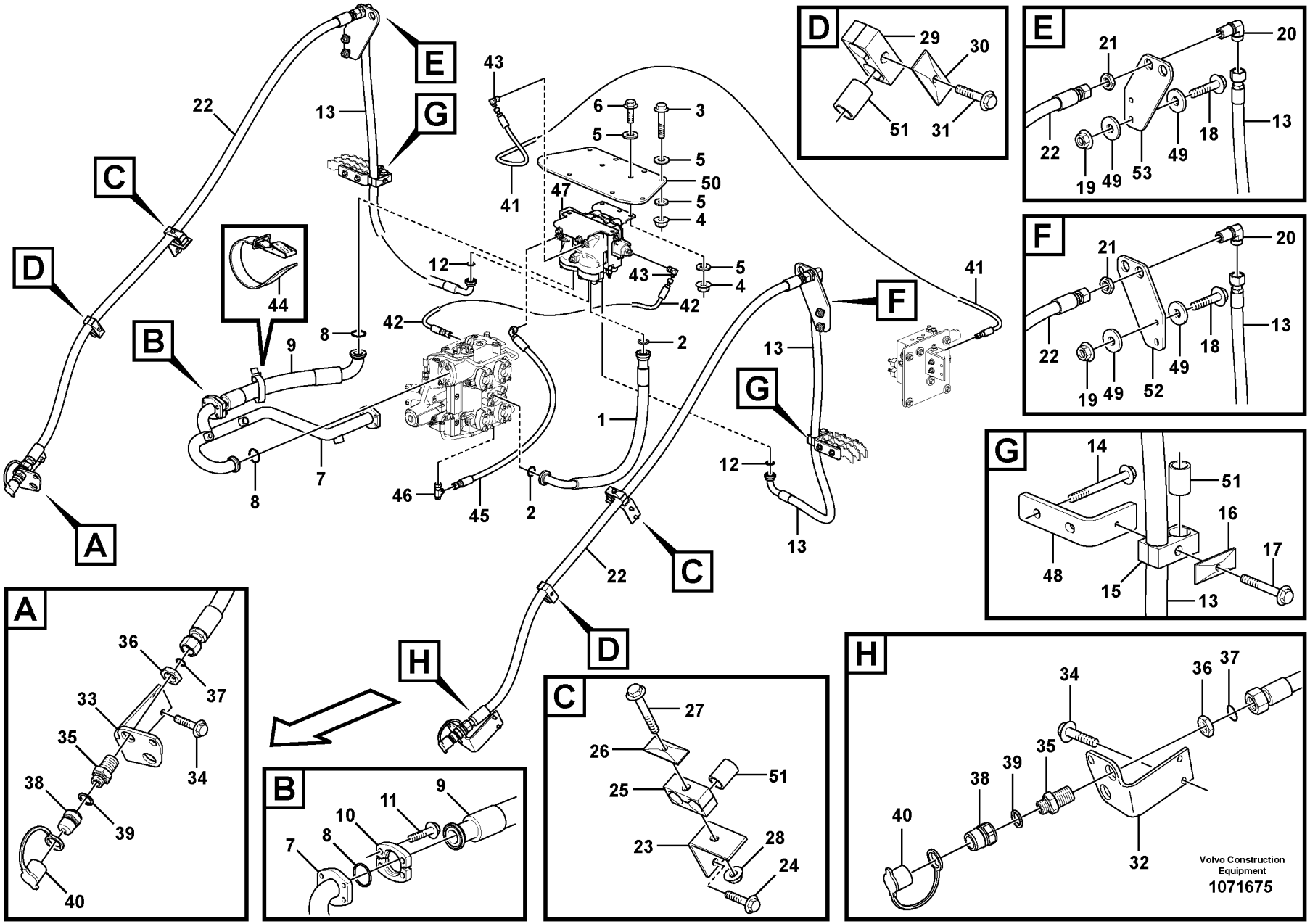
A
B
C
D
E
F
G
H
1
2
3
4
5
6
7
8
9
10
11
12
13
14
15
16
17
18
19
20
21
22
23
24
25
26
27
28
29
30
31
32
33
34
35
36
37
38
39
40
41
42
43
44
45
46
47
48
49
50
51
52
53
Volvo Construction Equipment
1071675

Fig.	Part No.	Quantity 1	2	3	PS	KIT	Description	Dénomination	Bezeichnung	Denominación	Benämning	Notes
1	VOE 15154278	1					Hose assembly	Conduit flexible	Schlauchleitung	Conducto	Slangledning	
2	VOE 990757	2					Sealing ring	Bague étanchéité	Dichtring	Anillo retén	Tätningsring	
3	VOE 965195	4					Flange screw	Vis à embase	Flanschschraube	Tornillo embridado	Flänsskruv	
4	VOE 971099	8					Flange lock nut	Contre-écrou à embase	Flanschverschlussmutter	Contratuerca embridada	Flänslåsmutter	
5	VOE 13960145	16					Washer	Rondelle	Scheibe	Arandela	Bricka	
6	VOE 965225	4					Flange screw	Vis à embase	Flanschschraube	Tornillo embridado	Flänsskruv	
7	VOE 15104665	1					Return line	Conduit de retour	Rücklaufleitung	Conducto de retorno	Returledning	
7	VOE 17203866	1					•Return line	•Conduit de retour	•Rücklaufleitung	•Conducto de retorno	•Returledning	
8	VOE 990743	3					O-ring	Joint torique	O-Ring	Anillo tórico	O-ring	
9	VOE 15151955	1					Hose assembly	Conduit flexible	Schlauchleitung	Conducto	Slangledning	
10	VOE 935309	2					Flange half	Demi-bride	Flanschhälfte	Mitad brida	Flänshalva	
11	VOE 965225	4					Flange screw	Vis à embase	Flanschschraube	Tornillo embridado	Flänsskruv	
12	VOE 990742	2					O-ring	Joint torique	O-Ring	Anillo tórico	O-ring	
13	VOE 15152014	2					Hose assembly	Conduit flexible	Schlauchleitung	Conducto	Slangledning	
14	VOE 979934	4					Flange screw	Vis à embase	Flanschschraube	Tornillo embridado	Flänsskruv	
15	VOE 11411427	2					Clamp	Collier serrage	Schelle	Abrazadera	Klamma	
16	VOE 4880586	2					Cover plate	Plaque de recouvrement	Oberblech	Placa recurbrición	Ovanplåt	
17	VOE 13965181	2					Screw	Vis	Schraube	Tornillo	Skruv	
18	VOE 13965226	4					Screw	Vis	Schraube	Tornillo	Skruv	
19	VOE 971099	4					Flange lock nut	Contre-écrou à embase	Flanschverschlussmutter	Contratuerca embridada	Flänslåsmutter	
20	VOE 935442	2					Nipple	Raccord	Nippel	Niple	Nippel	
21	VOE 935286	2					Lock nut	Contre-écrou	Sicherungsmutter	Contratuerca	Låsmutter	
22	VOE 15800824	2					Hose assembly	Conduit flexible	Schlauchleitung	Conducto	Slangledning	
23	VOE 11173262	2					Bracket	Console	Konsole	Consola	Konsol	
24	VOE 946441	4					Flange screw	Vis à embase	Flanschschraube	Tornillo embridado	Flänsskruv	
25	VOE 11411427	2					Clamp	Collier serrage	Schelle	Abrazadera	Klamma	
26	VOE 4880586	2					Cover plate	Plaque de recouvrement	Oberblech	Placa recurbrición	Ovanplåt	
27	VOE 13965182	2					Screw	Vis	Schraube	Tornillo	Skruv	

1		**Hydraulic Control 3rd-4th** **3eme et 4eme fonctions hydrauliques** **3. und 4. Druckölfunktion** **3a y 4a fincciones hidraulicaas** **Hydraulfunktion 3:e/4:e**	Catalogue id **20694**	Group **916**
2				
3			Illustr. No **1071675**	Section **300**
4				
5		**86112**	Issue **20039665-F**	Page **1527**

VOLVO

L180H

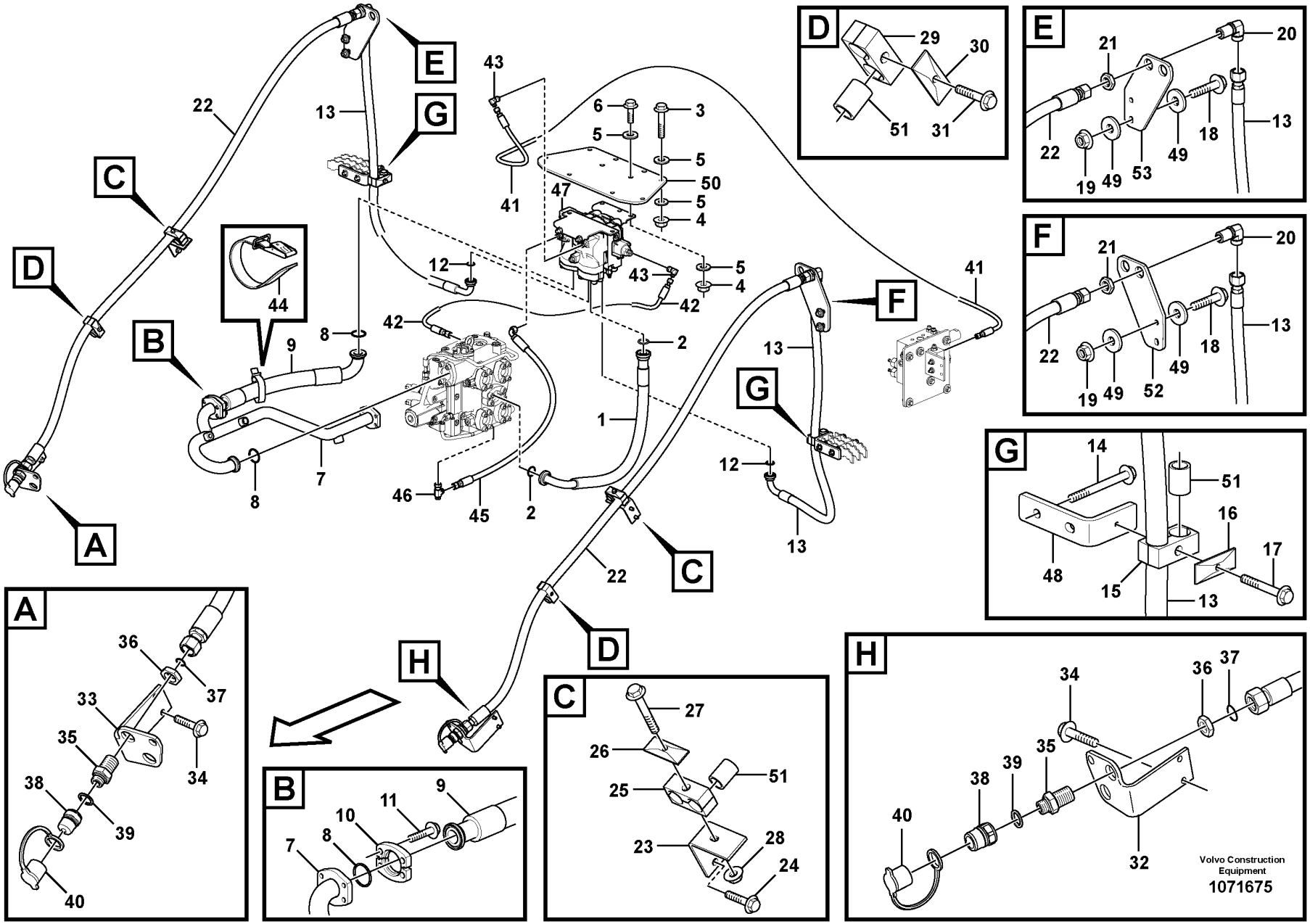
A
B
C
D
E
F
G
H
1
2
3
4
5
6
7
8
9
10
11
12
13
14
15
16
17
18
19
20
21
22
23
24
25
26
27
28
29
30
31
32
33
34
35
36
37
38
39
40
41
42
43
44
45
46
47
48
49
50
51
52
53
Volvo Construction Equipment
1071675

Fig.	Part No.	Quantity 1	2	3	PS	KIT	Description	Dénomination	Bezeichnung	Denominación	Benämning	Notes
28	VOE 948645	2					Flange lock nut	Contre-écrou à embase	Flanschverschlussmutter	Contratuerca embridada	Flänslåsmutter	
29	VOE 11411427	2					Clamp	Collier serrage	Schelle	Abrazadera	Klamma	
30	VOE 4880586	2					Cover plate	Plaque de recouvrement	Oberblech	Placa recurbrición	Ovanplåt	
31	VOE 13965180	2					Screw	Vis	Schraube	Tornillo	Skruv	
32	VOE 11173600	1					Attachment	Fixation	Halterung	Fijacion	Fäste	
33	VOE 11173602	1					Attachment	Fixation	Halterung	Fijacion	Fäste	
34	VOE 946441	4					Flange screw	Vis à embase	Flanschschraube	Tornillo embridado	Flänsskruv	
35	VOE 11172046	2					Nipple	Raccord	Nippel	Niple	Nippel	
36	VOE 935286	2					Lock nut	Contre-écrou	Sicherungsmutter	Contratuerca	Låsmutter	
37	VOE 990740	2					O-ring	Joint torique	O-Ring	Anillo tórico	O-ring	
38	VOE 11043022	2					Nipple	Raccord	Nippel	Niple	Nippel	
39	VOE 14013070	2					Sealing washer	Rondelle étanchéité	Dichtscheibe	Arandela de retén	Tätningsbricka	
40	VOE 11147586	2					Dust cover	Pare-poussière	Staubschutz	Protección de polvo	Dammskydd	
41	VOE 15112579	1					Hose assembly	Conduit flexible	Schlauchleitung	Conducto	Slangledning	
42	VOE 15135908	1					Hose assembly	Conduit flexible	Schlauchleitung	Conducto	Slangledning	
43	VOE 13933905	2					Elbow nipple	Raccord coudé	Winkelnippel	Niple angular	V-nippel	
44	VOE 11104606	1					Retaining strap	Courroie de serrage	Halteriemen	Correa tensora	Spännrem	
45	VOE 11148973	1					Hose assembly	Conduit flexible	Schlauchleitung	Conducto	Slangledning	
46	VOE 13933936	1					T-nipple	Raccord-t	T-Nippel	Niple t	T-nippel	
47	VOE 11445348	1					Control valve	Valve commande	Steuerventil	Válvula de mando	Manöverventil	See group 912-800 page 1501
48	VOE 17397193	2					Bracket	Console	Konsole	Consola	Konsol	
49	VOE 960145	8					Plain washer	Rondelle plane	Flachscheibe	Arandela plana	Planbricka	
50	VOE 15149820	1					Bracket	Console	Konsole	Consola	Konsol	
51	VOE 11130978	6					Spacer	Entretoise	Abstandkörper	Distanciador	Distans	S/N - 3260
51	VOE 11130978	4					Spacer	Entretoise	Abstandkörper	Distanciador	Distans	S/N 3261 -
52	VOE 17235346	1					Bracket	Console	Konsole	Consola	Konsol	
53	VOE 17235502	1					Bracket	Console	Konsole	Consola	Konsol	

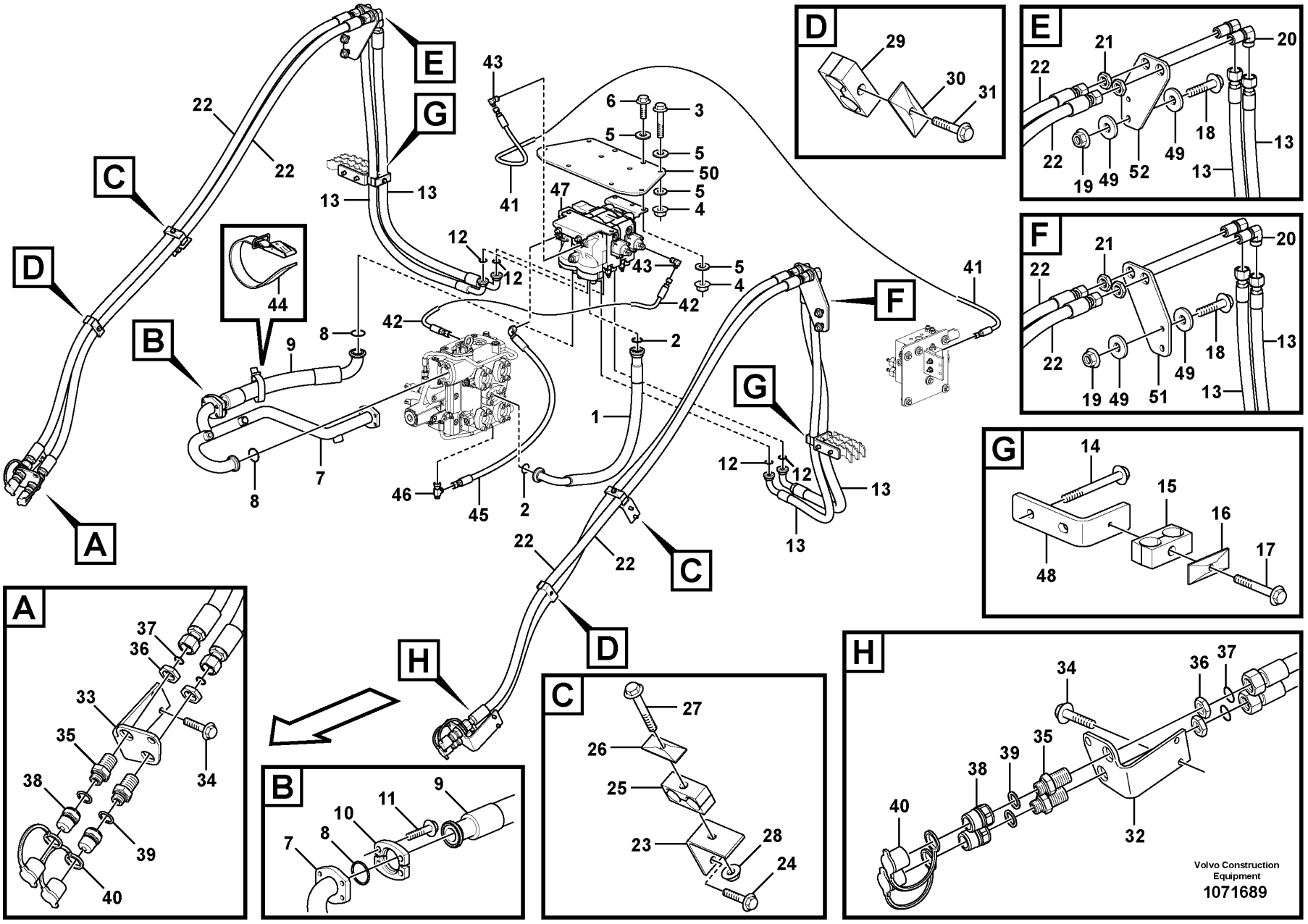
A
B
C
D
E
F
G
H
1
2
3
4
5
6
7
8
9
10
11
12
13
14
15
16
17
18
19
20
21
22
23
24
25
26
27
28
29
30
31
32
33
34
35
36
37
38
39
40
41
42
43
44
45
46
47
48
49
50
51
52
Volvo Construction Equipment
1071689

Fig.	Part No.	Quantity 1	2	3	PS	KIT	Description	Dénomination	Bezeichnung	Denominación	Benämning	Notes
1	VOE 15154278	1					Hose assembly	Conduit flexible	Schlauchleitung	Conducto	Slangledning	
2	VOE 990757	2					Sealing ring	Bague étanchéité	Dichtring	Anillo retén	Tätningsring	
3	VOE 965195	4					Flange screw	Vis à embase	Flanschschraube	Tornillo embridado	Flänsskruv	
4	VOE 971099	8					Flange lock nut	Contre-écrou à embase	Flanschverschlussmutter	Contratuerca embridada	Flänslåsmutter	
5	VOE 13960145	16					Washer	Rondelle	Scheibe	Arandela	Bricka	
6	VOE 965225	4					Flange screw	Vis à embase	Flanschschraube	Tornillo embridado	Flänsskruv	
7	VOE 15104665	1					Return line	Conduit de retour	Rücklaufleitung	Conducto de retorno	Returledning	
7	VOE 17203866	1					•Return line	•Conduit de retour	•Rücklaufleitung	•Conducto de retorno	•Returledning	
8	VOE 990743	3					O-ring	Joint torique	O-Ring	Anillo tórico	O-ring	
9	VOE 15151955	1					Hose assembly	Conduit flexible	Schlauchleitung	Conducto	Slangledning	
10	VOE 935309	2					Flange half	Demi-bride	Flanschhälfte	Mitad brida	Flänshalva	
11	VOE 965225	4					Flange screw	Vis à embase	Flanschschraube	Tornillo embridado	Flänsskruv	
12	VOE 990742	4					O-ring	Joint torique	O-Ring	Anillo tórico	O-ring	
13	VOE 15152014	4					Hose assembly	Conduit flexible	Schlauchleitung	Conducto	Slangledning	
14	VOE 979934	4					Flange screw	Vis à embase	Flanschschraube	Tornillo embridado	Flänsskruv	
15	VOE 11411427	2					Clamp	Collier serrage	Schelle	Abrazadera	Klamma	
16	VOE 4880586	2					Cover plate	Plaque de recouvrement	Oberblech	Placa recurbrición	Ovanplåt	
17	VOE 13965181	2					Screw	Vis	Schraube	Tornillo	Skruv	
18	VOE 13965226	4					Screw	Vis	Schraube	Tornillo	Skruv	
19	VOE 971099	4					Flange lock nut	Contre-écrou à embase	Flanschverschlussmutter	Contratuerca embridada	Flänslåsmutter	
20	VOE 935442	4					Nipple	Raccord	Nippel	Niple	Nippel	
21	VOE 935286	4					Lock nut	Contre-écrou	Sicherungsmutter	Contratuerca	Låsmutter	
22	VOE 15800824	4					Hose assembly	Conduit flexible	Schlauchleitung	Conducto	Slangledning	
23	VOE 11173262	2					Bracket	Console	Konsole	Consola	Konsol	
24	VOE 946441	4					Flange screw	Vis à embase	Flanschschraube	Tornillo embridado	Flänsskruv	
25	VOE 11411427	2					Clamp	Collier serrage	Schelle	Abrazadera	Klamma	
26	VOE 4880586	2					Cover plate	Plaque de recouvrement	Oberblech	Placa recurbrición	Ovanplåt	
27	VOE 13965182	2					Screw	Vis	Schraube	Tornillo	Skruv	

1		**Hydraulic Control 3rd-4th** **3eme et 4eme fonctions hydrauliques** **3. und 4. Druckölfunktion** **3a y 4a fincciones hidraulicaas** **Hydraulfunktion 3:e/4:e**	Catalogue id **20694**	Group **916**
2				
3			Illustr. No **1071689**	Section **400**
4				
5		**86117**	Issue **20039665-F**	Page **1531**

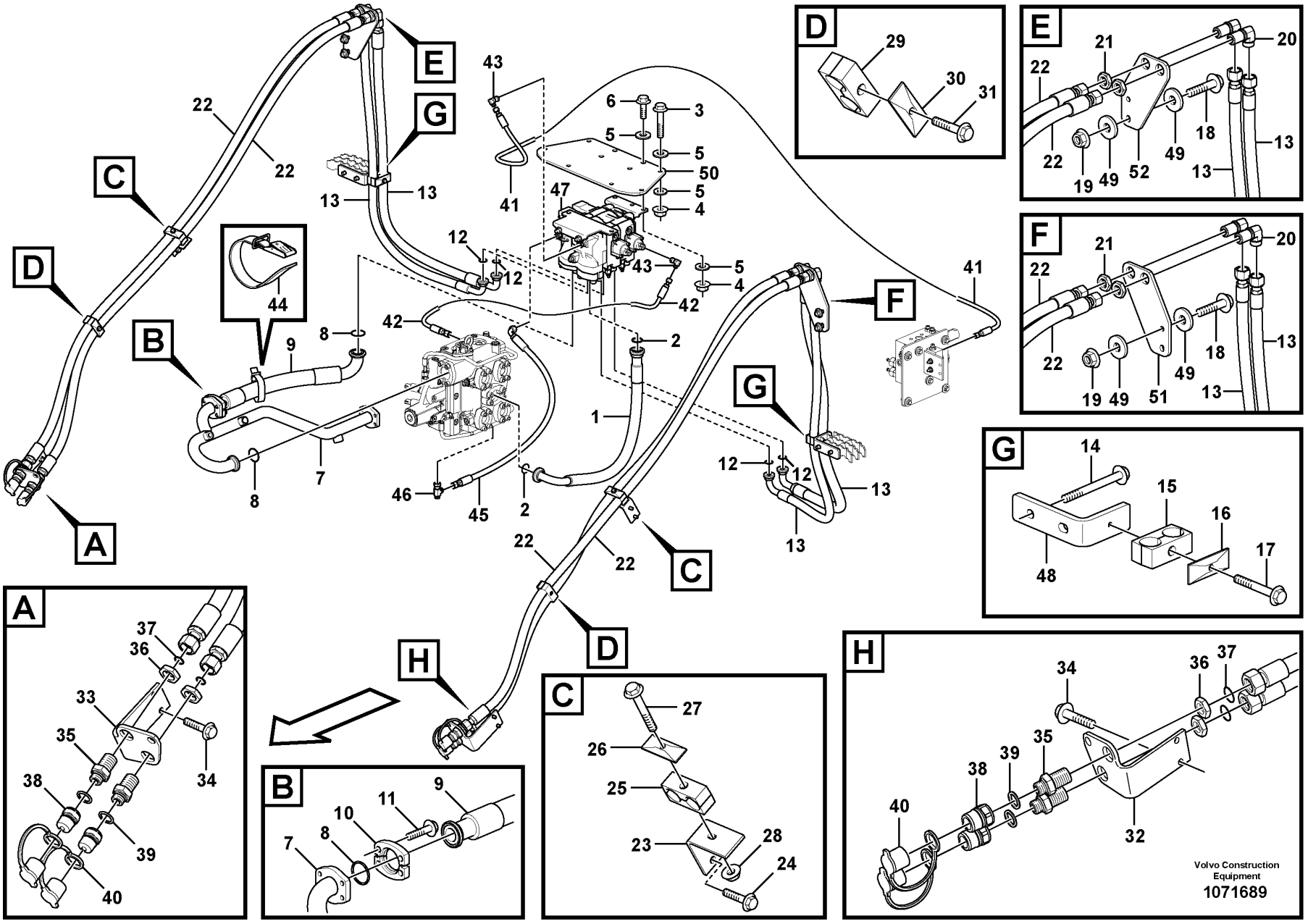
A
B
C
D
E
F
G
H
1
2
3
4
5
6
7
8
9
10
11
12
13
14
15
16
17
18
19
20
21
22
23
24
25
26
27
28
29
30
31
32
33
34
35
36
37
38
39
40
41
42
43
44
45
46
47
48
49
50
51
52
Volvo Construction Equipment
1071689

Fig.	Part No.	Quantity 1	2	3	PS	KIT	Description	Dénomination	Bezeichnung	Denominación	Benämning	Notes
28	VOE 948645	2					Flange lock nut	Contre-écrou à embase	Flanschverschlussmutter	Contratuerca embridada	Flänslåsmutter	
29	VOE 11411427	2					Clamp	Collier serrage	Schelle	Abrazadera	Klamma	
30	VOE 4880586	2					Cover plate	Plaque de recouvrement	Oberblech	Placa recurbrición	Ovanplåt	
31	VOE 13965180	2					Screw	Vis	Schraube	Tornillo	Skruv	
32	VOE 11173600	1					Attachment	Fixation	Halterung	Fijacion	Fäste	
33	VOE 11173602	1					Attachment	Fixation	Halterung	Fijacion	Fäste	
34	VOE 946441	4					Flange screw	Vis à embase	Flanschschraube	Tornillo embridado	Flänsskruv	
35	VOE 11172046	4					Nipple	Raccord	Nippel	Niple	Nippel	
36	VOE 935286	4					Lock nut	Contre-écrou	Sicherungsmutter	Contratuerca	Låsmutter	
37	VOE 990740	4					O-ring	Joint torique	O-Ring	Anillo tórico	O-ring	
38	VOE 11043022	4					Nipple	Raccord	Nippel	Niple	Nippel	
39	VOE 14013070	4					Sealing washer	Rondelle étanchéité	Dichtscheibe	Arandela de retén	Tätningsbricka	
40	VOE 11147586	4					Dust cover	Pare-poussière	Staubschutz	Protección de polvo	Dammskydd	
41	VOE 15112579	1					Hose assembly	Conduit flexible	Schlauchleitung	Conducto	Slangledning	
42	VOE 15135908	1					Hose assembly	Conduit flexible	Schlauchleitung	Conducto	Slangledning	
43	VOE 13933905	2					Elbow nipple	Raccord coudé	Winkelnippel	Niple angular	V-nippel	
44	VOE 11104606	1					Retaining strap	Courroie de serrage	Halteriemen	Correa tensora	Spännrem	
45	VOE 11148973	1					Hose assembly	Conduit flexible	Schlauchleitung	Conducto	Slangledning	
46	VOE 13933936	1					T-nipple	Raccord-t	T-Nippel	Niple t	T-nippel	
47	VOE 11445350	1					Control valve	Valve commande	Steuerventil	Válvula de mando	Manöverventil	See group 912-900 page 1503
48	VOE 17397193	2					Bracket	Console	Konsole	Consola	Konsol	
49	VOE 960145	8					Plain washer	Rondelle plane	Flachscheibe	Arandela plana	Planbricka	
50	VOE 15149820	1					Bracket	Console	Konsole	Consola	Konsol	
51	VOE 17235346	1					Bracket	Console	Konsole	Consola	Konsol	
52	VOE 17235502	1					Bracket	Console	Konsole	Consola	Konsol	

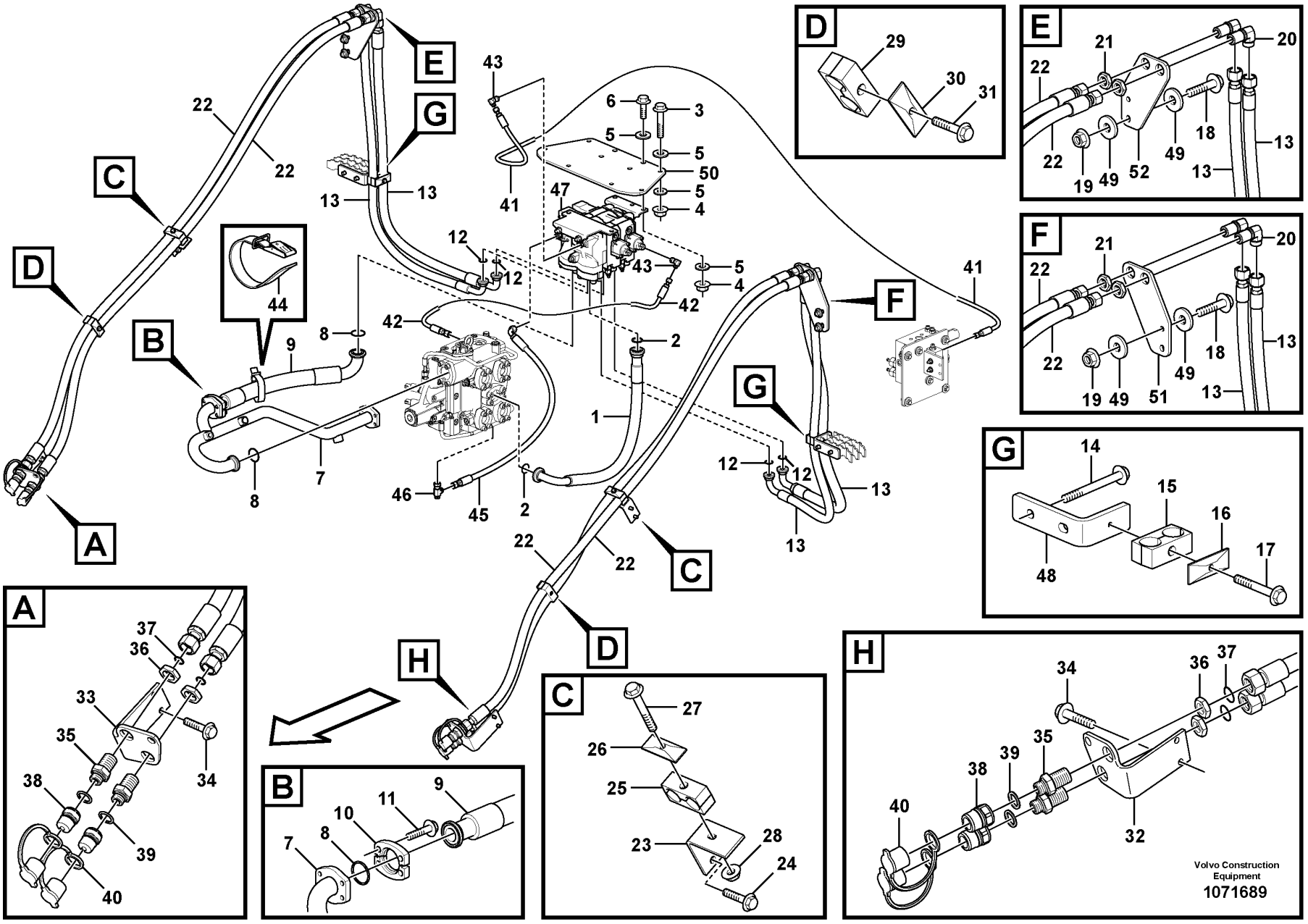
A
B
C
D
E
F
G
H
1
2
3
4
5
6
7
8
9
10
11
12
13
14
15
16
17
18
19
20
21
22
23
24
25
26
27
28
29
30
31
32
33
34
35
36
37
38
39
40
41
42
43
44
45
46
47
48
49
50
51
52
Volvo Construction Equipment
1071689

Fig.	Part No.	Quantity 1	2	3	PS	KIT	Description	Dénomination	Bezeichnung	Denominación	Benämning	Notes
1	VOE 15154278	1					Hose assembly	Conduit flexible	Schlauchleitung	Conducto	Slangledning	
2	VOE 990757	2					Sealing ring	Bague étanchéité	Dichtring	Anillo retén	Tätningsring	
3	VOE 965195	4					Flange screw	Vis à embase	Flanschschraube	Tornillo embridado	Flänsskruv	
4	VOE 971099	8					Flange lock nut	Contre-écrou à embase	Flanschverschlussmutter	Contratuerca embridada	Flänslåsmutter	
5	VOE 13960145	16					Washer	Rondelle	Scheibe	Arandela	Bricka	
6	VOE 965225	4					Flange screw	Vis à embase	Flanschschraube	Tornillo embridado	Flänsskruv	
7	VOE 15104665	1					Return line	Conduit de retour	Rücklaufleitung	Conducto de retorno	Returledning	
7	VOE 17203866	1					•Return line	•Conduit de retour	•Rücklaufleitung	•Conducto de retorno	•Returledning	
8	VOE 990743	3					O-ring	Joint torique	O-Ring	Anillo tórico	O-ring	
9	VOE 15151955	1					Hose assembly	Conduit flexible	Schlauchleitung	Conducto	Slangledning	
10	VOE 935309	2					Flange half	Demi-bride	Flanschhälfte	Mitad brida	Flänshalva	
11	VOE 965225	4					Flange screw	Vis à embase	Flanschschraube	Tornillo embridado	Flänsskruv	
12	VOE 990742	4					O-ring	Joint torique	O-Ring	Anillo tórico	O-ring	
13	VOE 15152014	4					Hose assembly	Conduit flexible	Schlauchleitung	Conducto	Slangledning	
14	VOE 979934	4					Flange screw	Vis à embase	Flanschschraube	Tornillo embridado	Flänsskruv	
15	VOE 11411427	2					Clamp	Collier serrage	Schelle	Abrazadera	Klamma	
16	VOE 4880586	2					Cover plate	Plaque de recouvrement	Oberblech	Placa recurbrición	Ovanplåt	
17	VOE 13965181	2					Screw	Vis	Schraube	Tornillo	Skruv	
18	VOE 13965226	4					Screw	Vis	Schraube	Tornillo	Skruv	
19	VOE 971099	4					Flange lock nut	Contre-écrou à embase	Flanschverschlussmutter	Contratuerca embridada	Flänslåsmutter	
20	VOE 935442	4					Nipple	Raccord	Nippel	Niple	Nippel	
21	VOE 935286	4					Lock nut	Contre-écrou	Sicherungsmutter	Contratuerca	Låsmutter	
22	VOE 15152068	4					Hose assembly	Conduit flexible	Schlauchleitung	Conducto	Slangledning	
23	VOE 11173262	2					Bracket	Console	Konsole	Consola	Konsol	
24	VOE 946441	4					Flange screw	Vis à embase	Flanschschraube	Tornillo embridado	Flänsskruv	
25	VOE 11411427	2					Clamp	Collier serrage	Schelle	Abrazadera	Klamma	
26	VOE 4880586	2					Cover plate	Plaque de recouvrement	Oberblech	Placa recurbrición	Ovanplåt	
27	VOE 13965182	2					Screw	Vis	Schraube	Tornillo	Skruv	

1		**Hydraulic Control 3rd-4th** **3eme et 4eme fonctions hydrauliques** **3. und 4. Druckölfunktion** **3a y 4a fincciones hidraulicaas** **Hydraulfunktion 3:e/4:e**	Catalogue id **20694**	Group **916**
2				
3			Illustr. No **1071689**	Section **500**
4				
5		**85962**	Issue **20039665-F**	Page **1535**

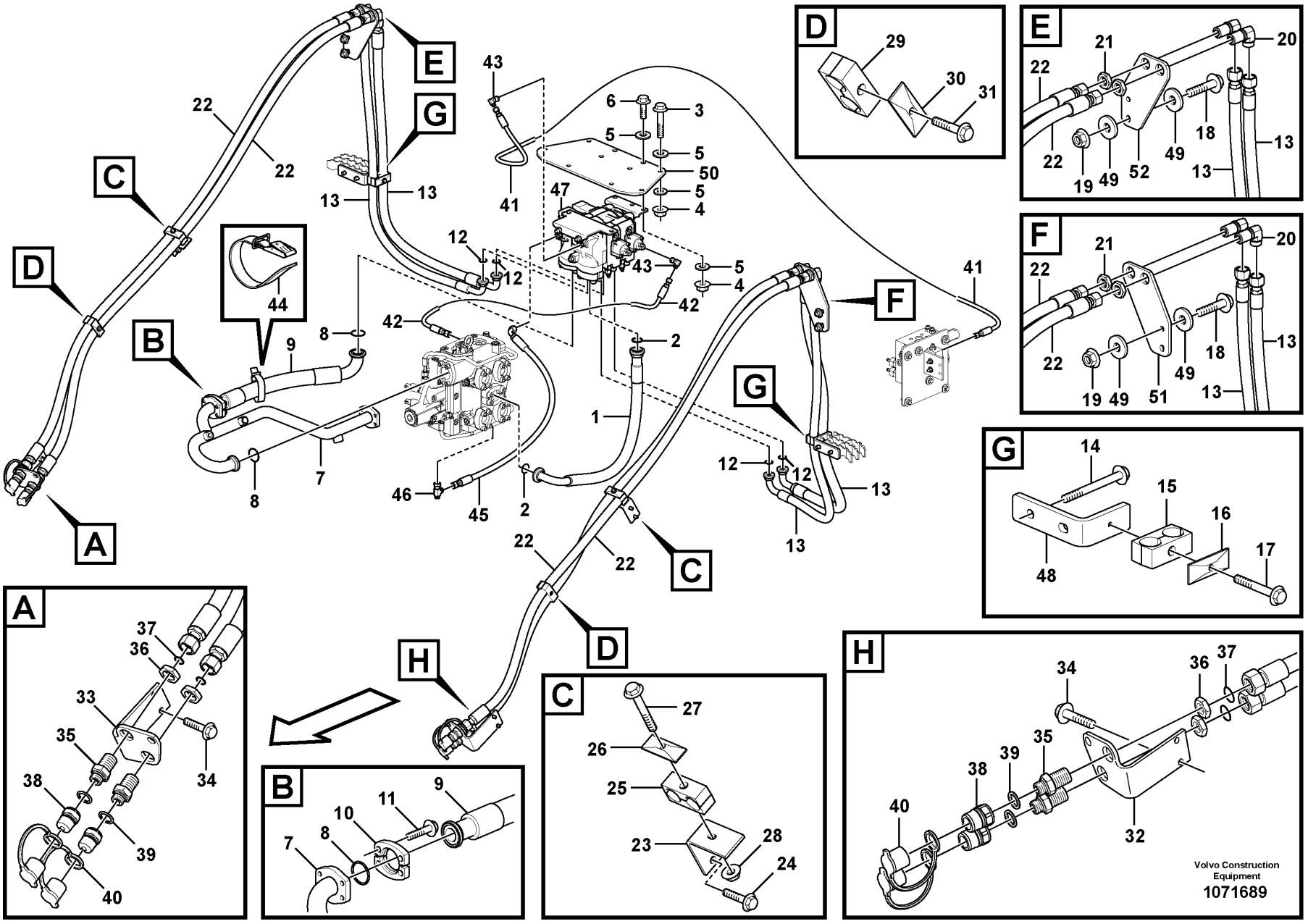
A
B
C
D
E
F
G
H
1
2
3
4
5
6
7
8
9
10
11
12
13
14
15
16
17
18
19
20
21
22
23
24
25
26
27
28
29
30
31
32
33
34
35
36
37
38
39
40
41
42
43
44
45
46
47
48
49
50
51
52
Volvo Construction Equipment
1071689

Fig.	Part No.	Quantity 1	2	3	PS	KIT	Description	Dénomination	Bezeichnung	Denominación	Benämning	Notes
28	VOE 948645	2					Flange lock nut	Contre-écrou à embase	Flanschverschlussmutter	Contratuerca embridada	Flänslåsmutter	
29	VOE 11411427	2					Clamp	Collier serrage	Schelle	Abrazadera	Klamma	
30	VOE 4880586	2					Cover plate	Plaque de recouvrement	Oberblech	Placa recurbrición	Ovanplåt	
31	VOE 13965180	2					Screw	Vis	Schraube	Tornillo	Skruv	
32	VOE 11173600	1					Attachment	Fixation	Halterung	Fijacion	Fäste	
33	VOE 11173602	1					Attachment	Fixation	Halterung	Fijacion	Fäste	
34	VOE 946441	4					Flange screw	Vis à embase	Flanschschraube	Tornillo embridado	Flänsskruv	
35	VOE 11172046	4					Nipple	Raccord	Nippel	Niple	Nippel	
36	VOE 935286	4					Lock nut	Contre-écrou	Sicherungsmutter	Contratuerca	Låsmutter	
37	VOE 990740	4					O-ring	Joint torique	O-Ring	Anillo tórico	O-ring	
38	VOE 11043022	4					Nipple	Raccord	Nippel	Niple	Nippel	
39	VOE 14013070	4					Sealing washer	Rondelle étanchéité	Dichtscheibe	Arandela de retén	Tätningsbricka	
40	VOE 11147586	4					Dust cover	Pare-poussière	Staubschutz	Protección de polvo	Dammskydd	
41	VOE 15112579	1					Hose assembly	Conduit flexible	Schlauchleitung	Conducto	Slangledning	
42	VOE 15135908	1					Hose assembly	Conduit flexible	Schlauchleitung	Conducto	Slangledning	
43	VOE 13933905	2					Elbow nipple	Raccord coudé	Winkelnippel	Niple angular	V-nippel	
44	VOE 11104606	1					Retaining strap	Courroie de serrage	Halteriemen	Correa tensora	Spännrem	
45	VOE 11148973	1					Hose assembly	Conduit flexible	Schlauchleitung	Conducto	Slangledning	
46	VOE 13933936	1					T-nipple	Raccord-t	T-Nippel	Niple t	T-nippel	
47	VOE 11445350	1					Control valve	Valve commande	Steuerventil	Válvula de mando	Manöverventil	See group 912-900 page 1503
48	VOE 17397193	2					Bracket	Console	Konsole	Consola	Konsol	
49	VOE 960145	8					Plain washer	Rondelle plane	Flachscheibe	Arandela plana	Planbricka	
50	VOE 15149820	1					Bracket	Console	Konsole	Consola	Konsol	
51	VOE 17235346	1					Bracket	Console	Konsole	Consola	Konsol	
52	VOE 17235502	1					Bracket	Console	Konsole	Consola	Konsol	

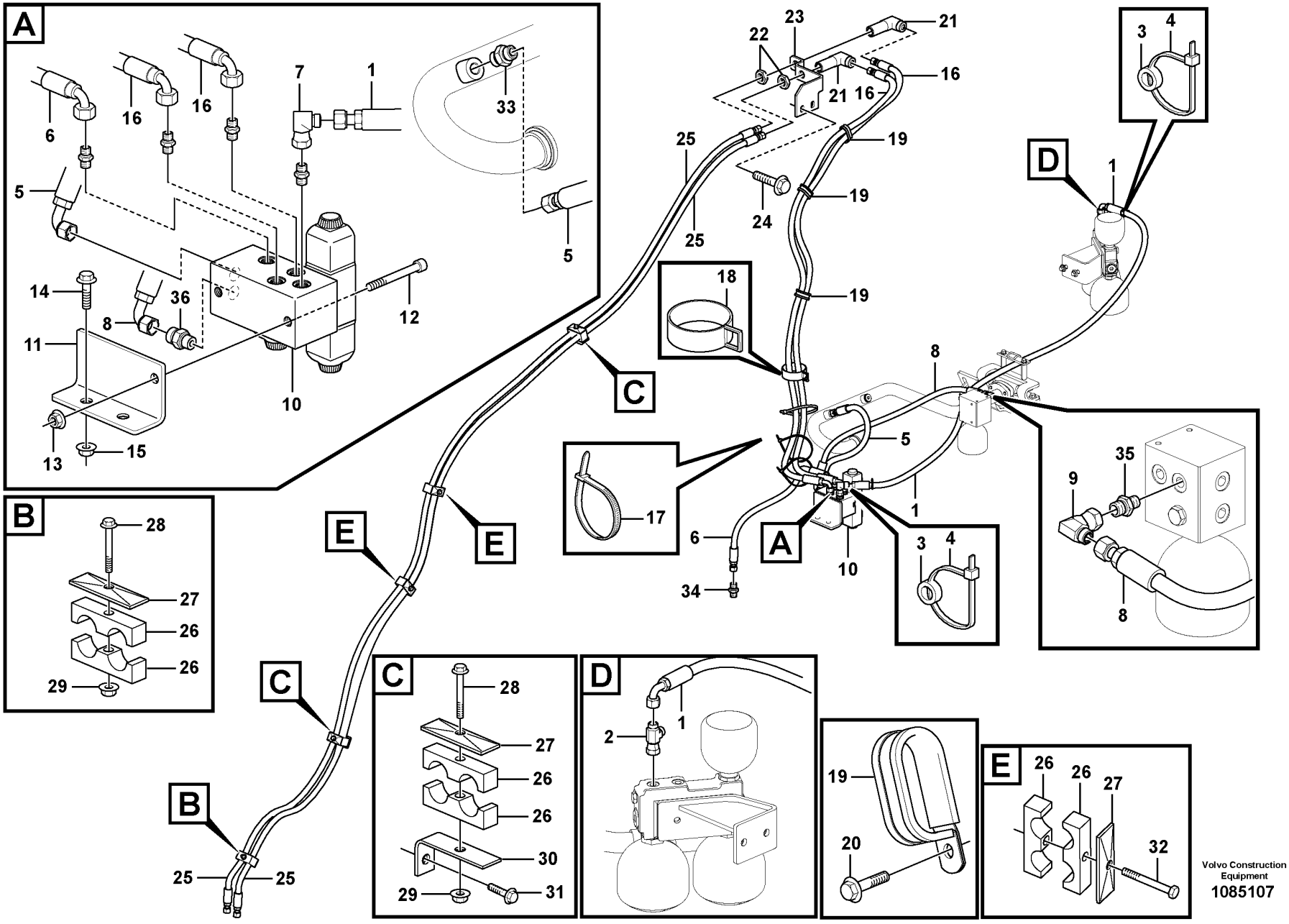
A
B
C
D
E
1
2
3
4
5
6
7
8
9
10
11
12
13
14
15
16
17
18
19
20
21
22
23
24
25
26
27
28
29
30
31
32
33
34
35
36
Volvo Construction Equipment
1085107

Fig.	Part No.	Quantity 1	2	3	PS	KIT	Description	Dénomination	Bezeichnung	Denominación	Benämning	Notes
1	VOE 11147981	1					Hose assembly	Conduit flexible	Schlauchleitung	Conducto	Slangledning	
2	VOE 13933936	1					T-nipple	Raccord-t	T-Nippel	Niple t	T-nippel	
	VOE 990737	2					•O-ring	•Joint torique	•O-Ring	•Anillo tórico	•O-ring	
3	VOE 4881454	2					Marking sleeve	Douille marquage	Kennhülse	Manguito de marcaje	Märkhylsa	PINK
4	VOE 4881438	2					Cable tie	Serre-câble	Kabelbinder	Abrazadera de cinta	Buntband	
5	VOE 11148958	1					Hose assembly	Conduit flexible	Schlauchleitung	Conducto	Slangledning	
6	VOE 11163049	1					Hose assembly	Conduit flexible	Schlauchleitung	Conducto	Slangledning	
7	VOE 13933900	1					Elbow nipple	Raccord coudé	Winkelnippel	Niple angular	V-nippel	
	VOE 990737	1					•O-ring	•Joint torique	•O-Ring	•Anillo tórico	•O-ring	
8	VOE 11148973	1					Hose assembly	Conduit flexible	Schlauchleitung	Conducto	Slangledning	
9	VOE 13933900	1					Elbow nipple	Raccord coudé	Winkelnippel	Niple angular	V-nippel	
	VOE 990737	1					•O-ring	•Joint torique	•O-Ring	•Anillo tórico	•O-ring	
10	VOE 11411998	1					Hydraulic valve	Valve hydraulique	Druckölventil	Válvula hidráulica	Hydraulventil	See group 912-500 page 1495
11	VOE 11410414	1					Anchorage	Fixation	Halterung	Fijacion	Fäste	
12	VOE 967633	2					Hex. socket screw	Vis à six pans creux	Innensechskantschraube	Tornillo de hexágono embutido	Insexskruv	
13	VOE 945408	2					Flange nut	Écrou à embase	Flanschmutter	Tuerca embridada	Flänsmutter	
14	VOE 946671	2					Flange screw	Vis à embase	Flanschschraube	Tornillo embridado	Flänsskruv	
15	VOE 948645	2					Flange lock nut	Contre-écrou à embase	Flanschverschlussmutter	Contratuerca embridada	Flänslåsmutter	
16	VOE 15058774	2					Hose assembly	Conduit flexible	Schlauchleitung	Conducto	Slangledning	
17	VOE 4881440	3					Cable tie	Serre-câble	Kabelbinder	Abrazadera de cinta	Buntband	
18	VOE 11104606	1					Retaining strap	Courroie de serrage	Halteriemen	Correa tensora	Spännrem	
19	VOE 11025709	3					Clamp	Collier serrage	Schelle	Abrazadera	Klamma	S/N - 4072
19	VOE 13949386	3					Clamp	Collier serrage	Schelle	Abrazadera	Klamma	S/N 4073 -
20	VOE 946440	3					Flange screw	Vis à embase	Flanschschraube	Tornillo embridado	Flänsskruv	
21	VOE 935427	2					Elbow nipple	Raccord coudé	Winkelnippel	Niple angular	V-nippel	
22	VOE 935429	2					Lock nut	Contre-écrou	Sicherungsmutter	Contratuerca	Låsmutter	
23	VOE 11130752	1					Attachment	Fixation	Halterung	Fijacion	Fäste	
24	VOE 946440	2					Flange screw	Vis à embase	Flanschschraube	Tornillo embridado	Flänsskruv	
25	VOE 11173121	2					Hose assembly	Conduit flexible	Schlauchleitung	Conducto	Slangledning	
26	VOE 11411417	5					Clamp	Collier serrage	Schelle	Abrazadera	Klamma	

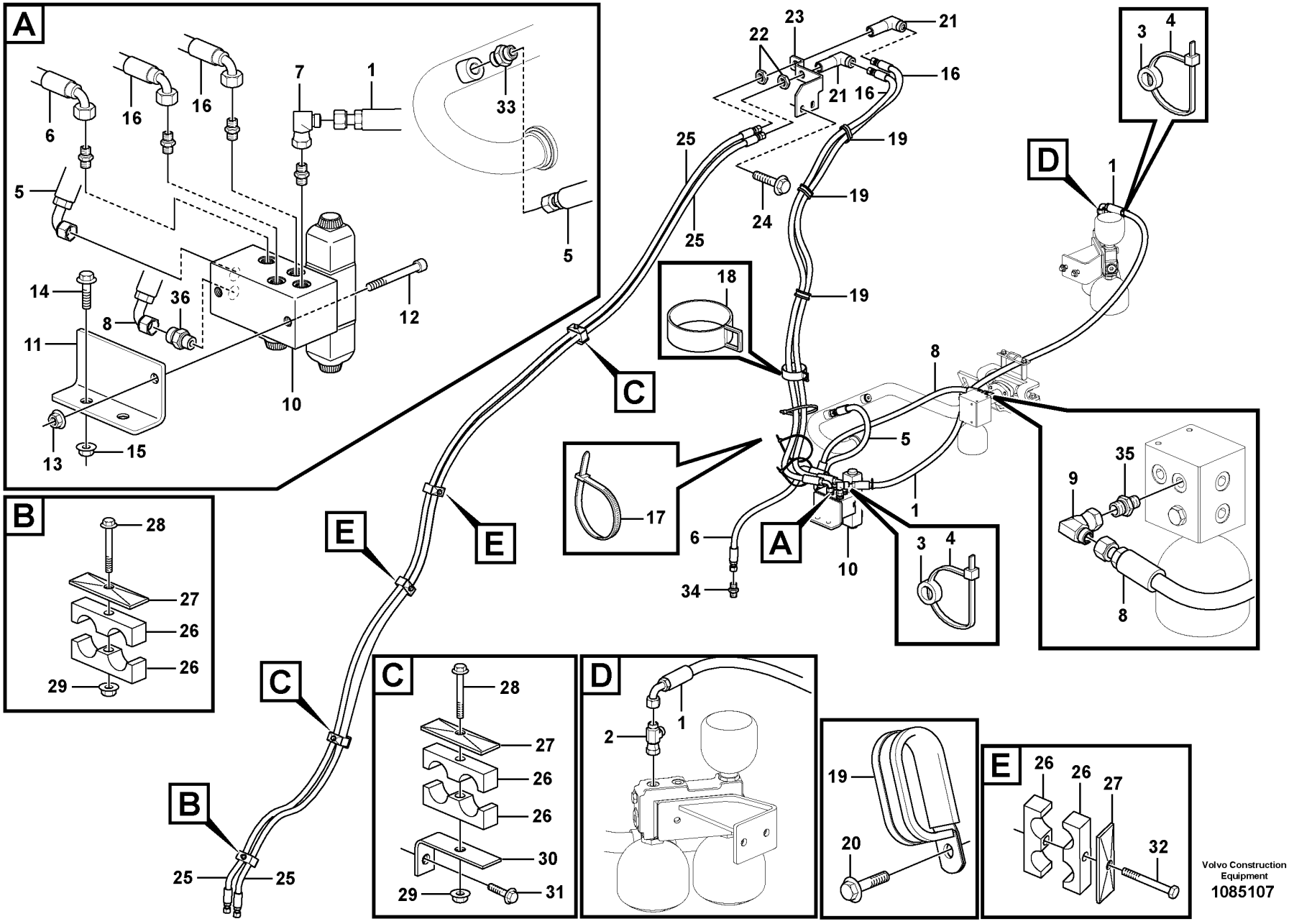
A
B
C
D
E
1
2
3
4
5
6
7
8
9
10
11
12
13
14
15
16
17
18
19
20
21
22
23
24
25
26
27
28
29
30
31
32
33
34
35
36
Volvo Construction Equipment
1085107

Fig.	Part No.	Quantity 1	2	3	PS	KIT	Description	Dénomination	Bezeichnung	Denominación	Benämning	Notes
27	VOE 4880578	5					Cover plate	Plaque de recouvrement	Oberblech	Placa recurbrición	Ovanplåt	
28	VOE 965180	3					Flange screw	Vis à embase	Flanschschraube	Tornillo embridado	Flänsskruv	
29	VOE 948645	3					Flange lock nut	Contre-écrou à embase	Flanschverschlussmutter	Contratuerca embridada	Flänslåsmutter	
30	VOE 11130768	2					Attachment	Fixation	Halterung	Fijacion	Fäste	
31	VOE 946329	2					Flange screw	Vis à embase	Flanschschraube	Tornillo embridado	Flänsskruv	
32	VOE 948217	2					Flange screw	Vis à embase	Flanschschraube	Tornillo embridado	Flänsskruv	
33	VOE 13933855	1					Nipple	Raccord	Nippel	Niple	Nippel	
	VOE 990737	1					•O-ring	•Joint torique	•O-Ring	•Anillo tórico	•O-ring	
	VOE 14213676	1					•Sealing ring	•Bague étanchéité	•Dichtring	•Anillo retén	•Tätningsring	
34	VOE 14345423	1					Nipple	Raccord	Nippel	Niple	Nippel	
	VOE 990737	1					•O-ring	•Joint torique	•O-Ring	•Anillo tórico	•O-ring	
	VOE 14211856	1					•Sealing ring	•Bague étanchéité	•Dichtring	•Anillo retén	•Tätningsring	
35	VOE 14345423	1					Nipple	Raccord	Nippel	Niple	Nippel	
	VOE 990737	1					•O-ring	•Joint torique	•O-Ring	•Anillo tórico	•O-ring	
	VOE 14211856	1					•Sealing ring	•Bague étanchéité	•Dichtring	•Anillo retén	•Tätningsring	
36	VOE 935085	1					Nipple	Raccord	Nippel	Niple	Nippel	
	VOE 990737	1					•O-ring	•Joint torique	•O-Ring	•Anillo tórico	•O-ring	
	VOE 993320	1					•O-ring	•Joint torique	•O-Ring	•Anillo tórico	•O-ring	

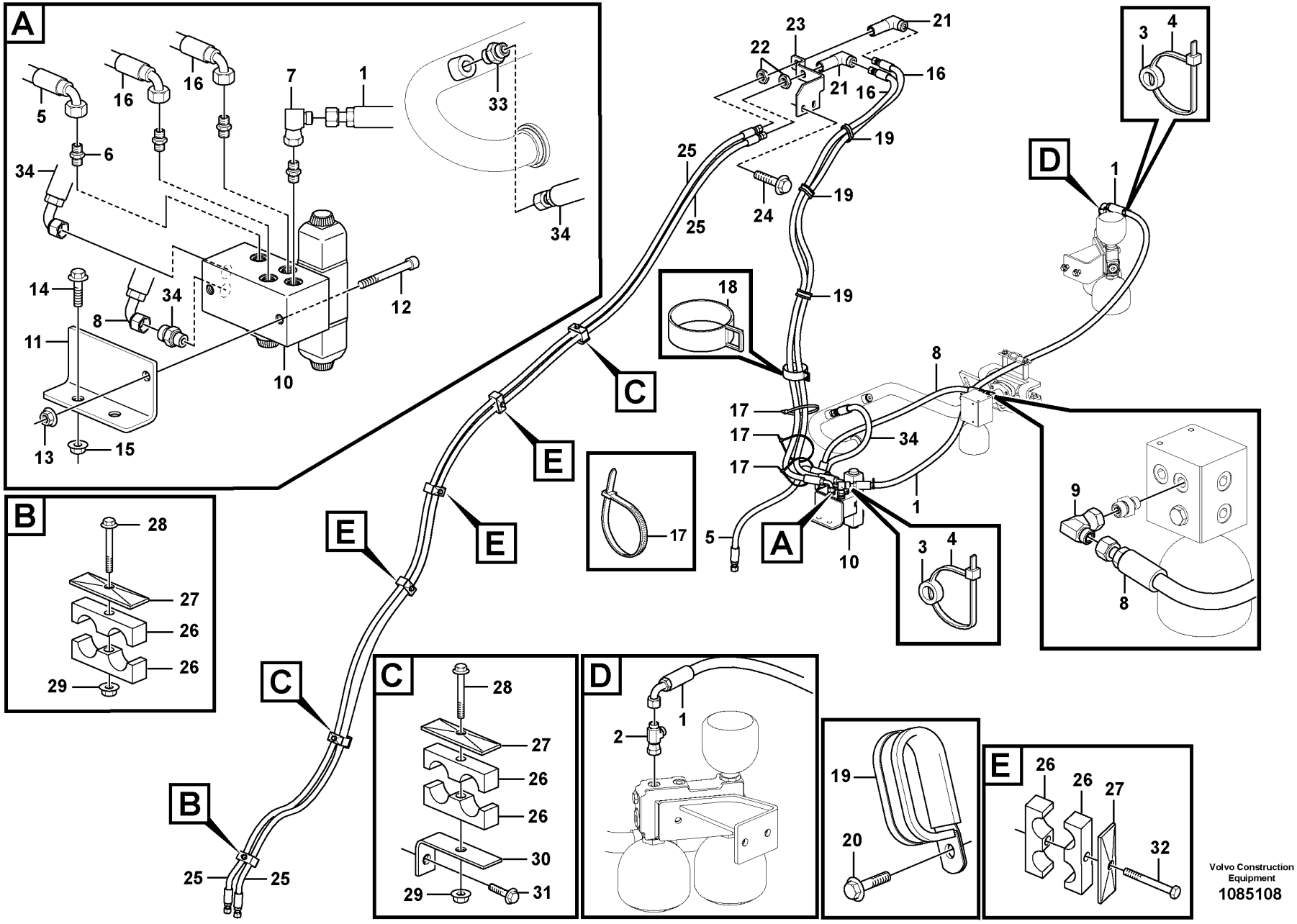

Volvo Construction Equipment

1085108

Fig.	Part No.	Quantity 1	2	3	PS	KIT	Description	Dénomination	Bezeichnung	Denominación	Benämning	Notes
1	VOE 11173752	1					Hose assembly	Conduit flexible	Schlauchleitung	Conducto	Slangledning	
2	VOE 13933936	1					T-nipple	Raccord-t	T-Nippel	Niple t	T-nippel	
	VOE 990737	2					•O-ring	•Joint torique	•O-Ring	•Anillo tórico	•O-ring	
3	VOE 4881454	2					Marking sleeve	Douille marquage	Kennhülse	Manguito de marcaje	Märkhylsa	
4	VOE 4881438	2					Cable tie	Serre-câble	Kabelbinder	Abrazadera de cinta	Buntband	
5	VOE 11163049	1					Hose assembly	Conduit flexible	Schlauchleitung	Conducto	Slangledning	
6	VOE 14345423	1					Nipple	Raccord	Nippel	Niple	Nippel	
	VOE 990737	1					•O-ring	•Joint torique	•O-Ring	•Anillo tórico	•O-ring	
	VOE 14211856	1					•Sealing ring	•Bague étanchéité	•Dichtring	•Anillo retén	•Tätningsring	
7	VOE 13933900	1					Elbow nipple	Raccord coudé	Winkelnippel	Niple angular	V-nippel	
	VOE 990737	1					•O-ring	•Joint torique	•O-Ring	•Anillo tórico	•O-ring	
8	VOE 11148973	1					Hose assembly	Conduit flexible	Schlauchleitung	Conducto	Slangledning	
9	VOE 13933900	1					Elbow nipple	Raccord coudé	Winkelnippel	Niple angular	V-nippel	
	VOE 990737	1					•O-ring	•Joint torique	•O-Ring	•Anillo tórico	•O-ring	
10	VOE 11411998	1					Hydraulic valve	Valve hydraulique	Druckölventil	Válvula hidráulica	Hydraulventil	See group 912-500 page 1495
11	VOE 11410414	1					Anchorage	Fixation	Halterung	Fijacion	Fäste	
12	VOE 967633	2					Hex. socket screw	Vis à six pans creux	Innensechskantschraube	Tornillo de hexágono embutido	Insexskruv	
13	VOE 945408	2					Flange nut	Écrou à embase	Flanschmutter	Tuerca embridada	Flänsmutter	
14	VOE 946671	2					Flange screw	Vis à embase	Flanschschraube	Tornillo embridado	Flänsskruv	
15	VOE 948645	2					Flange lock nut	Contre-écrou à embase	Flanschverschlussmutter	Contratuerca embridada	Flänslåsmutter	
16	VOE 11130859	2					Hose assembly	Conduit flexible	Schlauchleitung	Conducto	Slangledning	
17	VOE 4881440	3					Cable tie	Serre-câble	Kabelbinder	Abrazadera de cinta	Buntband	
18	VOE 11104606	1					Retaining strap	Courroie de serrage	Halteriemen	Correa tensora	Spännrem	
19	VOE 11025709	3					Clamp	Collier serrage	Schelle	Abrazadera	Klamma	S/N - 4072
19	VOE 13949386	3					Clamp	Collier serrage	Schelle	Abrazadera	Klamma	S/N 4073 -
20	VOE 946440	3					Flange screw	Vis à embase	Flanschschraube	Tornillo embridado	Flänsskruv	
21	VOE 935427	2					Elbow nipple	Raccord coudé	Winkelnippel	Niple angular	V-nippel	
22	VOE 935429	2					Lock nut	Contre-écrou	Sicherungsmutter	Contratuerca	Låsmutter	
23	VOE 11130752	1					Attachment	Fixation	Halterung	Fijacion	Fäste	
24	VOE 946440	2					Flange screw	Vis à embase	Flanschschraube	Tornillo embridado	Flänsskruv	

1		**Hydraulic system, attachment bracket.** **Système hydraulique, fixation d'outil.** **Hydrauliksystem, Gerätebefestigung.** **Sistema hidráulico, soporte de implemento.** **Hydraulsystem, redskapsfäste.**	Catalogue id **20694**	Group **916**
2			Illustr. No **1085108**	Section **700**
3				
4			Issue **20039665-F**	Page **1543**
5		**86132**		

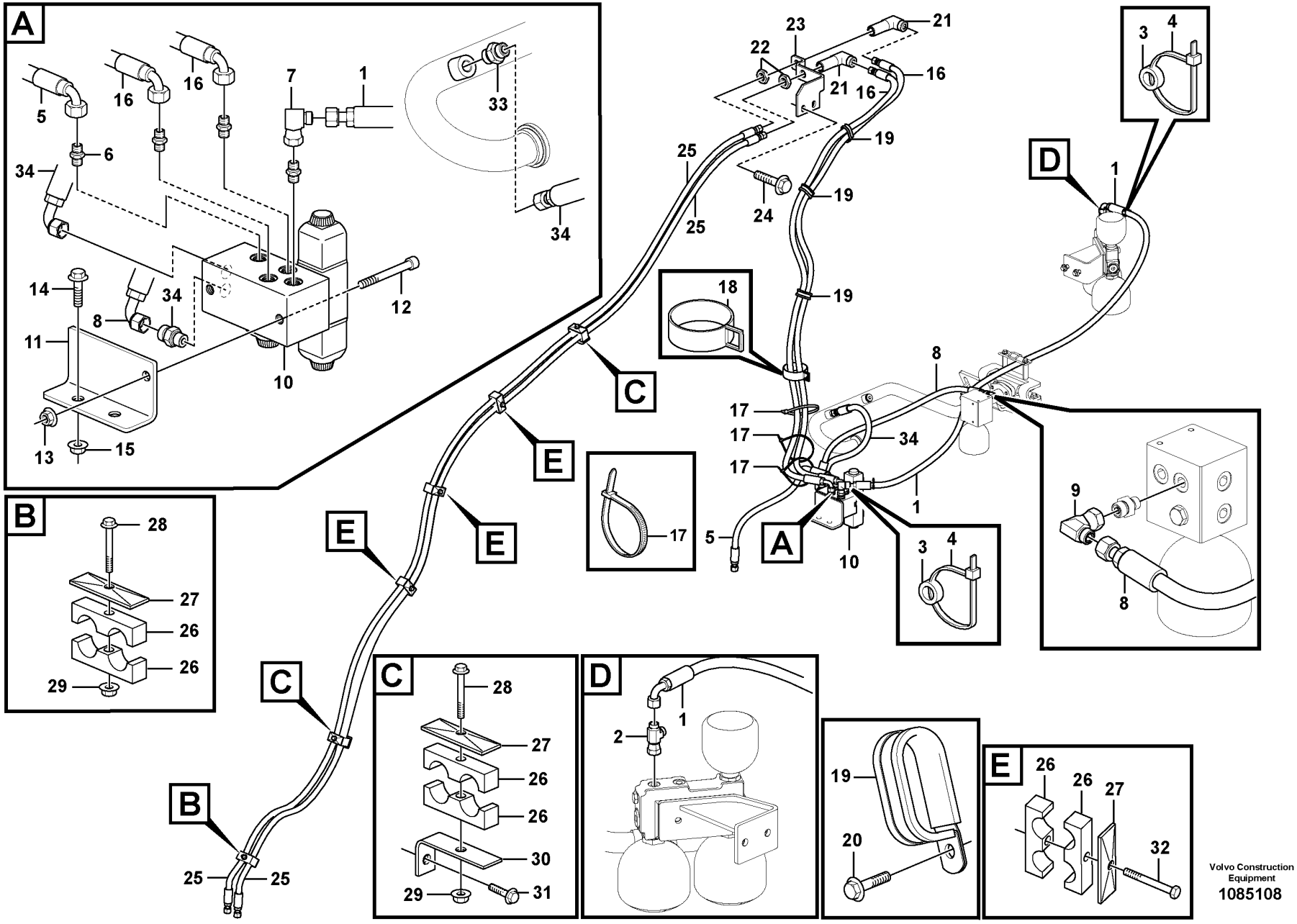

Volvo Construction Equipment

1085108

Fig.	Part No.	Quantity 1	2	3	PS	KIT	Description	Dénomination	Bezeichnung	Denominación	Benämning	Notes
25	VOE 11173756	2					Hose assembly	Conduit flexible	Schlauchleitung	Conducto	Slangledning	
26	VOE 11411417	6					Clamp	Collier serrage	Schelle	Abrazadera	Klamma	
27	VOE 4880578	6					Cover plate	Plaque de recouvrement	Oberblech	Placa recurbrición	Ovanplåt	
28	VOE 965180	3					Flange screw	Vis à embase	Flanschschraube	Tornillo embridado	Flänsskruv	
29	VOE 948645	3					Flange lock nut	Contre-écrou à embase	Flanschverschlussmutter	Contratuerca embridada	Flänslåsmutter	
30	VOE 11130768	2					Attachment	Fixation	Halterung	Fijacion	Fäste	
31	VOE 946329	2					Flange screw	Vis à embase	Flanschschraube	Tornillo embridado	Flänsskruv	
32	VOE 948217	3					Flange screw	Vis à embase	Flanschschraube	Tornillo embridado	Flänsskruv	
33	VOE 13933855	1					Nipple	Raccord	Nippel	Niple	Nippel	
	VOE 990737	1					•O-ring	•Joint torique	•O-Ring	•Anillo tórico	•O-ring	
	VOE 14213676	1					•Sealing ring	•Bague étanchéité	•Dichtring	•Anillo retén	•Tätningsring	
34	VOE 11148958	1					Hose assembly	Conduit flexible	Schlauchleitung	Conducto	Slangledning	
35	VOE 935085	1					Nipple	Raccord	Nippel	Niple	Nippel	
	VOE 990737	1					•O-ring	•Joint torique	•O-Ring	•Anillo tórico	•O-ring	
	VOE 993320	1					•O-ring	•Joint torique	•O-Ring	•Anillo tórico	•O-ring	

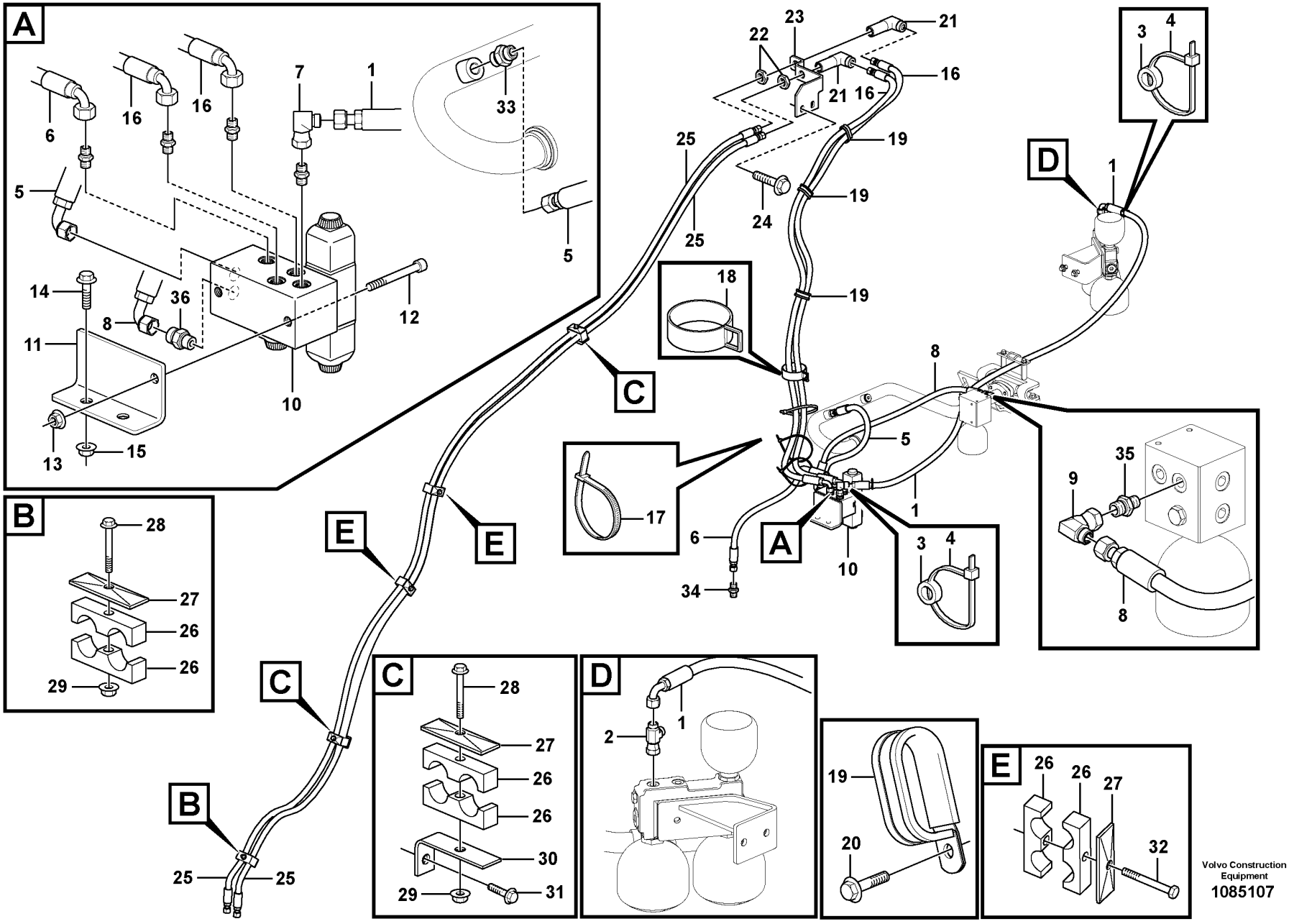
A
B
C
D
E
1
2
3
4
5
6
7
8
9
10
11
12
13
14
15
16
17
18
19
20
21
22
23
24
25
26
27
28
29
30
31
32
33
34
35
36
Volvo Construction Equipment
1085107

Fig.	Part No.	Quantity 1	2	3	PS	KIT	Description	Dénomination	Bezeichnung	Denominación	Benämning	Notes
1	VOE 11147981	1					Hose assembly	Conduit flexible	Schlauchleitung	Conducto	Slangledning	
2	VOE 13933936	1					T-nipple	Raccord-t	T-Nippel	Niple t	T-nippel	
	VOE 990737	2					•O-ring	•Joint torique	•O-Ring	•Anillo tórico	•O-ring	
3	VOE 4881454	2					Marking sleeve	Douille marquage	Kennhülse	Manguito de marcaje	Märkhylsa	PINK
4	VOE 4881438	2					Cable tie	Serre-câble	Kabelbinder	Abrazadera de cinta	Buntband	
5	VOE 11148958	1					Hose assembly	Conduit flexible	Schlauchleitung	Conducto	Slangledning	
6	VOE 11163049	1					Hose assembly	Conduit flexible	Schlauchleitung	Conducto	Slangledning	
7	VOE 13933900	1					Elbow nipple	Raccord coudé	Winkelnippel	Niple angular	V-nippel	
	VOE 990737	1					•O-ring	•Joint torique	•O-Ring	•Anillo tórico	•O-ring	
8	VOE 11148973	1					Hose assembly	Conduit flexible	Schlauchleitung	Conducto	Slangledning	
9	VOE 13933900	1					Elbow nipple	Raccord coudé	Winkelnippel	Niple angular	V-nippel	
	VOE 990737	1					•O-ring	•Joint torique	•O-Ring	•Anillo tórico	•O-ring	
10	VOE 11411998	1					Hydraulic valve	Valve hydraulique	Druckölventil	Válvula hidráulica	Hydraulventil	See group 912-500 page 1495
11	VOE 11410414	1					Anchorage	Fixation	Halterung	Fijacion	Fäste	
12	VOE 967633	2					Hex. socket screw	Vis à six pans creux	Innensechskantschraube	Tornillo de hexágono embutido	Insexskruv	
13	VOE 945408	2					Flange nut	Écrou à embase	Flanschmutter	Tuerca embridada	Flänsmutter	
14	VOE 946671	2					Flange screw	Vis à embase	Flanschschraube	Tornillo embridado	Flänsskruv	
15	VOE 948645	2					Flange lock nut	Contre-écrou à embase	Flanschverschlussmutter	Contratuerca embridada	Flänslåsmutter	
16	VOE 15058774	2					Hose assembly	Conduit flexible	Schlauchleitung	Conducto	Slangledning	
17	VOE 4881440	3					Cable tie	Serre-câble	Kabelbinder	Abrazadera de cinta	Buntband	
18	VOE 11104606	1					Retaining strap	Courroie de serrage	Halteriemen	Correa tensora	Spännrem	
19	VOE 11025709	3					Clamp	Collier serrage	Schelle	Abrazadera	Klamma	S/N - 4072
19	VOE 13949386	3					Clamp	Collier serrage	Schelle	Abrazadera	Klamma	S/N 4073 -
20	VOE 946440	3					Flange screw	Vis à embase	Flanschschraube	Tornillo embridado	Flänsskruv	
21	VOE 935427	2					Elbow nipple	Raccord coudé	Winkelnippel	Niple angular	V-nippel	
22	VOE 935429	2					Lock nut	Contre-écrou	Sicherungsmutter	Contratuerca	Låsmutter	
23	VOE 11130752	1					Attachment	Fixation	Halterung	Fijacion	Fäste	
24	VOE 946440	2					Flange screw	Vis à embase	Flanschschraube	Tornillo embridado	Flänsskruv	
25	VOE 11148955	2					Hose assembly	Conduit flexible	Schlauchleitung	Conducto	Slangledning	
26	VOE 11411417	5					Clamp	Collier serrage	Schelle	Abrazadera	Klamma	

1		**Hydraulic system, attachment bracket.** **Système hydraulique, fixation d'outil.** **Hydrauliksystem, Gerätebefestigung.** **Sistema hidráulico, soporte de implemento.** **Hydraulsystem, redskapsfäste.**	Catalogue id **20694**	Group **916**
2			Illustr. No **1085107**	Section **800**
3				
4			Issue **20039665-F**	Page **1547**
5		**85965**		

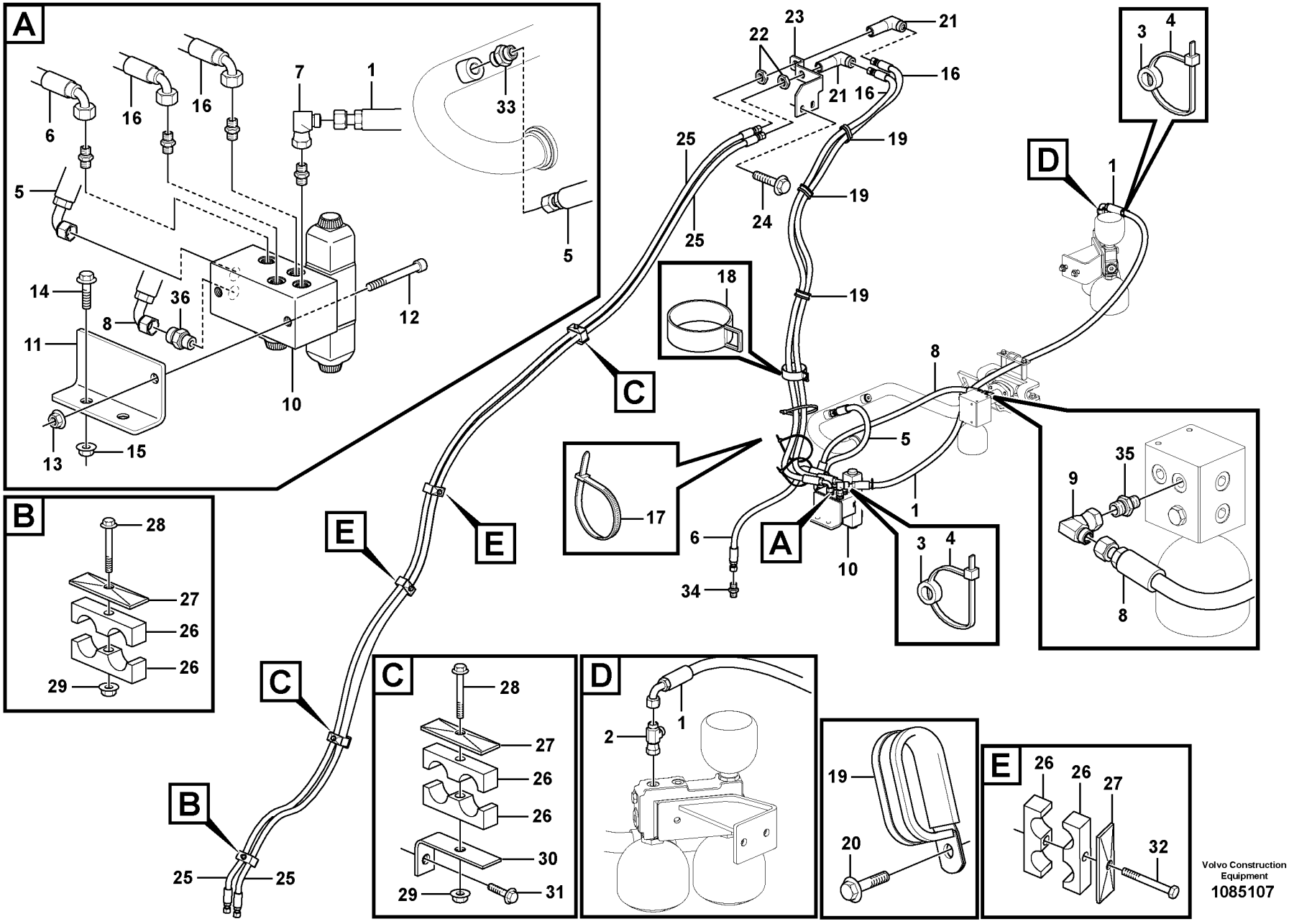
A
B
C
D
E
1
2
3
4
5
6
7
8
9
10
11
12
13
14
15
16
17
18
19
20
21
22
23
24
25
26
27
28
29
30
31
32
33
34
35
36
Volvo Construction Equipment
1085107

Fig.	Part No.	Quantity 1	2	3	PS	KIT	Description	Dénomination	Bezeichnung	Denominación	Benämning	Notes
27	VOE 4880578	5					Cover plate	Plaque de recouvrement	Oberblech	Placa recurbrición	Ovanplåt	
28	VOE 965180	3					Flange screw	Vis à embase	Flanschschraube	Tornillo embridado	Flänsskruv	
29	VOE 948645	3					Flange lock nut	Contre-écrou à embase	Flanschverschlussmutter	Contratuerca embridada	Flänslåsmutter	
30	VOE 11130768	2					Attachment	Fixation	Halterung	Fijacion	Fäste	
31	VOE 946329	2					Flange screw	Vis à embase	Flanschschraube	Tornillo embridado	Flänsskruv	
32	VOE 948217	2					Flange screw	Vis à embase	Flanschschraube	Tornillo embridado	Flänsskruv	
33	VOE 13933855	1					Nipple	Raccord	Nippel	Niple	Nippel	
	VOE 990737	1					•O-ring	•Joint torique	•O-Ring	•Anillo tórico	•O-ring	
	VOE 14213676	1					•Sealing ring	•Bague étanchéité	•Dichtring	•Anillo retén	•Tätningsring	
34	VOE 14345423	1					Nipple	Raccord	Nippel	Niple	Nippel	
	VOE 990737	1					•O-ring	•Joint torique	•O-Ring	•Anillo tórico	•O-ring	
	VOE 14211856	1					•Sealing ring	•Bague étanchéité	•Dichtring	•Anillo retén	•Tätningsring	
35	VOE 14345423	1					Nipple	Raccord	Nippel	Niple	Nippel	
	VOE 990737	1					•O-ring	•Joint torique	•O-Ring	•Anillo tórico	•O-ring	
	VOE 14211856	1					•Sealing ring	•Bague étanchéité	•Dichtring	•Anillo retén	•Tätningsring	
36	VOE 935085	1					Nipple	Raccord	Nippel	Niple	Nippel	
	VOE 990737	1					•O-ring	•Joint torique	•O-Ring	•Anillo tórico	•O-ring	
	VOE 993320	1					•O-ring	•Joint torique	•O-Ring	•Anillo tórico	•O-ring	

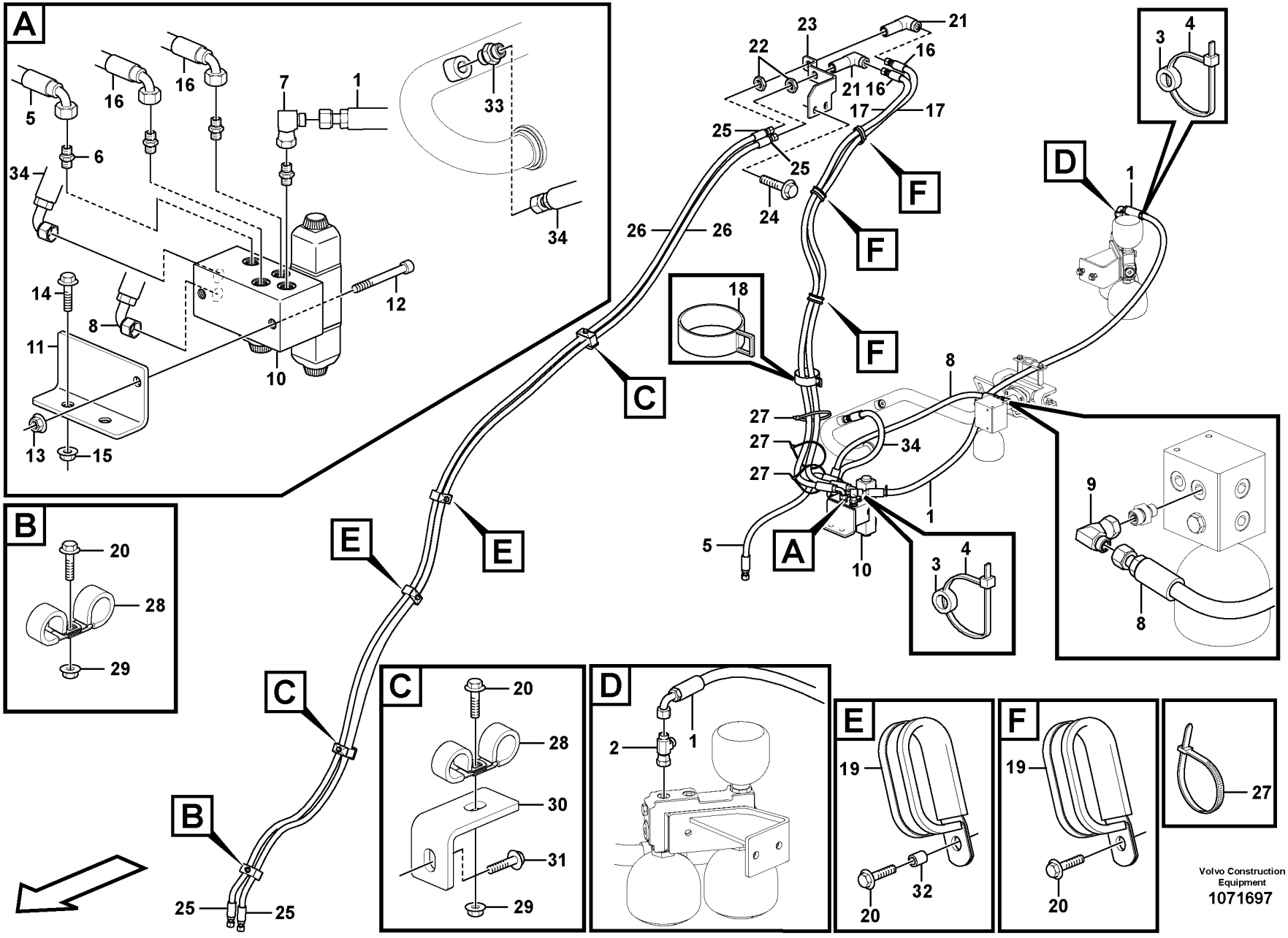
A
B
C
D
E
F
Volvo Construction Equipment
1071697

Fig.	Part No.	Quantity 1	2	3	PS	KIT	Description	Dénomination	Bezeichnung	Denominación	Benämning	Notes
1	VOE 11147981	1					Hose assembly	Conduit flexible	Schlauchleitung	Conducto	Slangledning	
2	VOE 13933936	1					T-nipple	Raccord-t	T-Nippel	Niple t	T-nippel	
	VOE 990737	2					•O-ring	•Joint torique	•O-Ring	•Anillo tórico	•O-ring	
3	VOE 4881454	2					Marking sleeve	Douille marquage	Kennhülse	Manguito de marcaje	Märkhylsa	
4	VOE 4881438	2					Cable tie	Serre-câble	Kabelbinder	Abrazadera de cinta	Buntband	
5	VOE 11163049	1					Hose assembly	Conduit flexible	Schlauchleitung	Conducto	Slangledning	
6	VOE 14345423	1					Nipple	Raccord	Nippel	Niple	Nippel	
	VOE 990737	1					•O-ring	•Joint torique	•O-Ring	•Anillo tórico	•O-ring	
	VOE 14211856	1					•Sealing ring	•Bague étanchéité	•Dichtring	•Anillo retén	•Tätningsring	
7	VOE 13933900	1					Elbow nipple	Raccord coudé	Winkelnippel	Niple angular	V-nippel	
	VOE 990737	1					•O-ring	•Joint torique	•O-Ring	•Anillo tórico	•O-ring	
8	VOE 11148973	1					Hose assembly	Conduit flexible	Schlauchleitung	Conducto	Slangledning	
9	VOE 13933900	1					Elbow nipple	Raccord coudé	Winkelnippel	Niple angular	V-nippel	
	VOE 990737	1					•O-ring	•Joint torique	•O-Ring	•Anillo tórico	•O-ring	
10	VOE 11411998	1					Hydraulic valve	Valve hydraulique	Druckölventil	Válvula hidráulica	Hydraulventil	See group 912-500 page 1495
11	VOE 11410414	1					Anchorage	Fixation	Halterung	Fijacion	Fäste	
12	VOE 967633	2					Hex. socket screw	Vis à six pans creux	Innensechskantschraube	Tornillo de hexágono embutido	Insexskruv	
13	VOE 945408	2					Flange nut	Écrou à embase	Flanschmutter	Tuerca embridada	Flänsmutter	
14	VOE 946671	2					Flange screw	Vis à embase	Flanschschraube	Tornillo embridado	Flänsskruv	
15	VOE 948645	2					Flange lock nut	Contre-écrou à embase	Flanschverschlussmutter	Contratuerca embridada	Flänslåsmutter	
16	VOE 17270384	2					Hose assembly	Conduit flexible	Schlauchleitung	Conducto	Slangledning	
17	VOE 15058774	2					•Hose assembly	•Conduit flexible	•Schlauchleitung	•Conducto	•Slangledning	
	VOE 17246051	REQ					•Hose protection	•Cache-flexible	•Schlauchhülle	•Protección de manguera	•Slangskydd	
	VOE 17246057	REQ					•Hose protection	•Cache-flexible	•Schlauchhülle	•Protección de manguera	•Slangskydd	
18	VOE 11104606	1					Retaining strap	Courroie de serrage	Halteriemen	Correa tensora	Spännrem	
19	VOE 13974598	5					Clamp	Collier serrage	Schelle	Abrazadera	Klamma	
20	VOE 945444	8					Flange screw	Vis à embase	Flanschschraube	Tornillo embridado	Flänsskruv	
21	VOE 935427	2					Elbow nipple	Raccord coudé	Winkelnippel	Niple angular	V-nippel	

1		**Hydraulic system, attachment bracket.** **Système hydraulique, fixation d'outil.** **Hydrauliksystem, Gerätebefestigung.** **Sistema hidráulico, soporte de implemento.** **Hydraulsystem, redskapsfäste.**	Catalogue id **20694**	Group **916**
2			Illustr. No **1071697**	Section **900**
3				
4			Issue **20039665-F**	Page **1551**
5		**85793**		

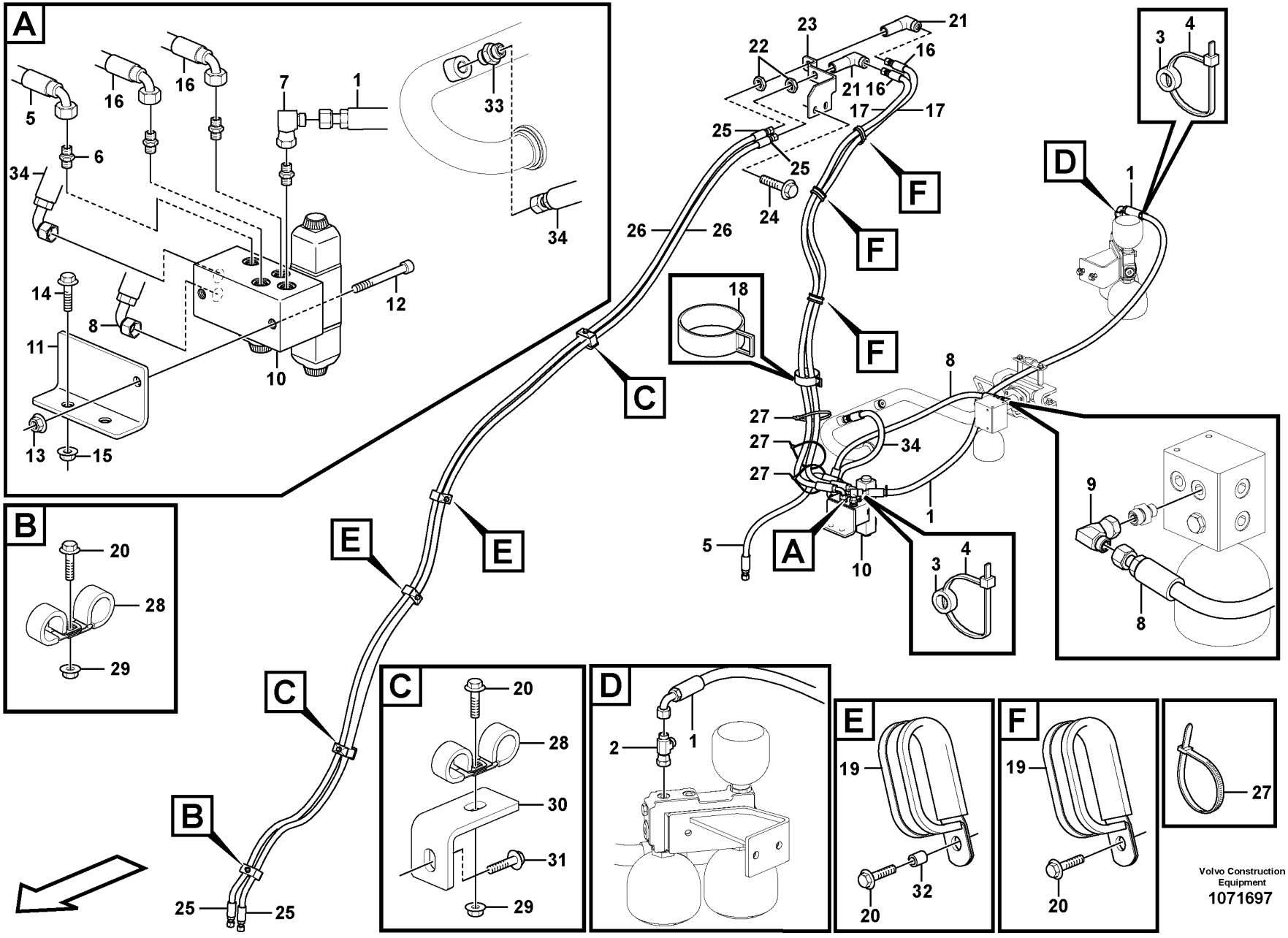
A
B
C
D
E
F
Volvo Construction Equipment
1071697

Fig.	Part No.	Quantity 1	2	3	PS	KIT	Description	Dénomination	Bezeichnung	Denominación	Benämning	Notes
22	VOE 935429	2					Lock nut	Contre-écrou	Sicherungsmutter	Contratuerca	Låsmutter	
23	VOE 11130752	1					Attachment	Fixation	Halterung	Fijacion	Fäste	
24	VOE 946440	2					Flange screw	Vis à embase	Flanschschraube	Tornillo embridado	Flänsskruv	
25	VOE 17270404	2					Hose assembly	Conduit flexible	Schlauchleitung	Conducto	Slangledning	
26	VOE 11148955	2					•Hose assembly	•Conduit flexible	•Schlauchleitung	•Conducto	•Slangledning	
	VOE 17246051	REQ					•Hose protection	•Cache-flexible	•Schlauchhülle	•Protección de manguera	•Slangskydd	
	VOE 17246057	REQ					•Hose protection	•Cache-flexible	•Schlauchhülle	•Protección de manguera	•Slangskydd	
27	VOE 4881440	3					Cable tie	Serre-câble	Kabelbinder	Abrazadera de cinta	Buntband	
28	VOE 967531	6					Clamp	Collier serrage	Schelle	Abrazadera	Klamma	
29	VOE 948645	3					Flange lock nut	Contre-écrou à embase	Flanschverschlussmutter	Contratuerca embridada	Flänslåsmutter	
30	VOE 11130768	2					Attachment	Fixation	Halterung	Fijacion	Fäste	
31	VOE 946329	2					Flange screw	Vis à embase	Flanschschraube	Tornillo embridado	Flänsskruv	
32	VOE 11435693	2					Spacer	Entretoise	Abstandkörper	Distanciador	Distans	
33	VOE 13933855	1					Nipple	Raccord	Nippel	Niple	Nippel	
	VOE 990737	1					•O-ring	•Joint torique	•O-Ring	•Anillo tórico	•O-ring	
	VOE 14213676	1					•Sealing ring	•Bague étanchéité	•Dichtring	•Anillo retén	•Tätningsring	
34	VOE 11148958	1					Hose assembly	Conduit flexible	Schlauchleitung	Conducto	Slangledning	

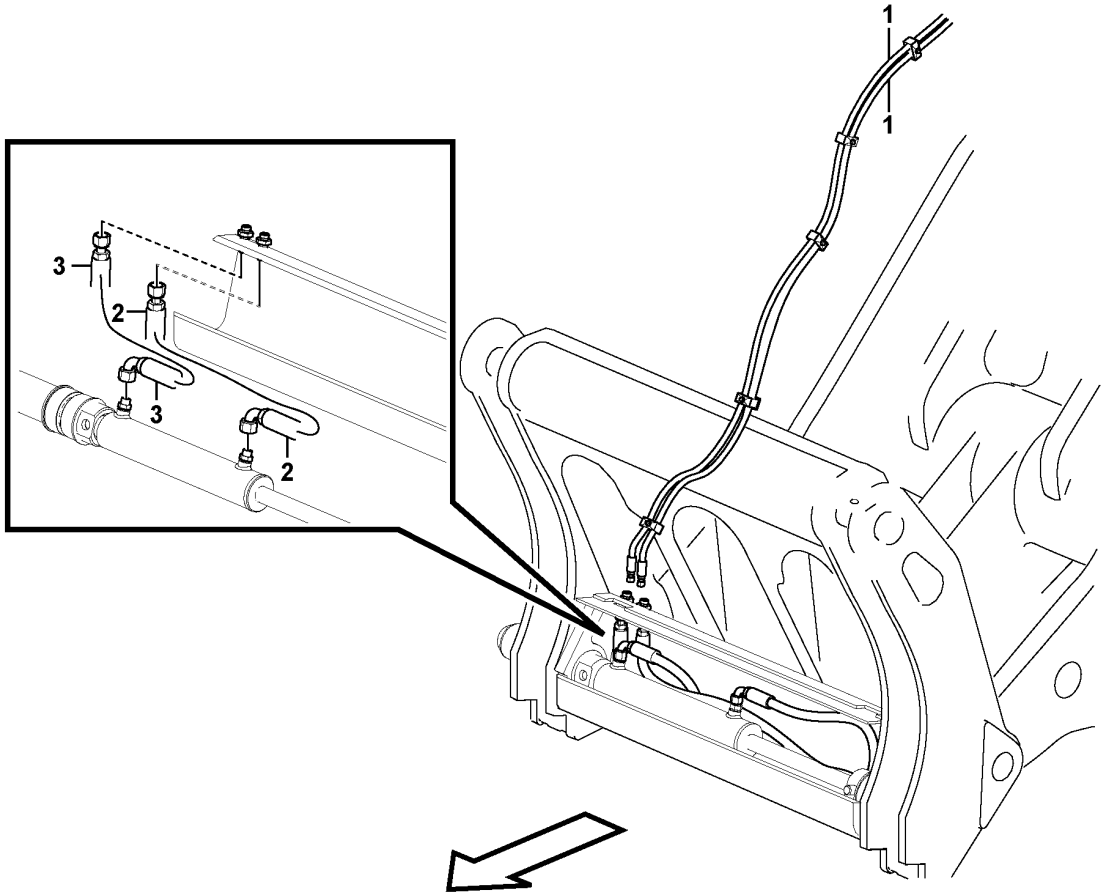
1
1
3
2
3
2

Fig.	Part No.	Quantity 1	2	3	PS	KIT	Description	Dénomination	Bezeichnung	Denominación	Benämning	Notes
1	VOE 16209281	2					Hose assembly	Conduit flexible	Schlauchleitung	Conducto	Slangledning	
2	VOE 11173502	1					Hose assembly	Conduit flexible	Schlauchleitung	Conducto	Slangledning	
3	VOE 11173501	1					Hose assembly	Conduit flexible	Schlauchleitung	Conducto	Slangledning	

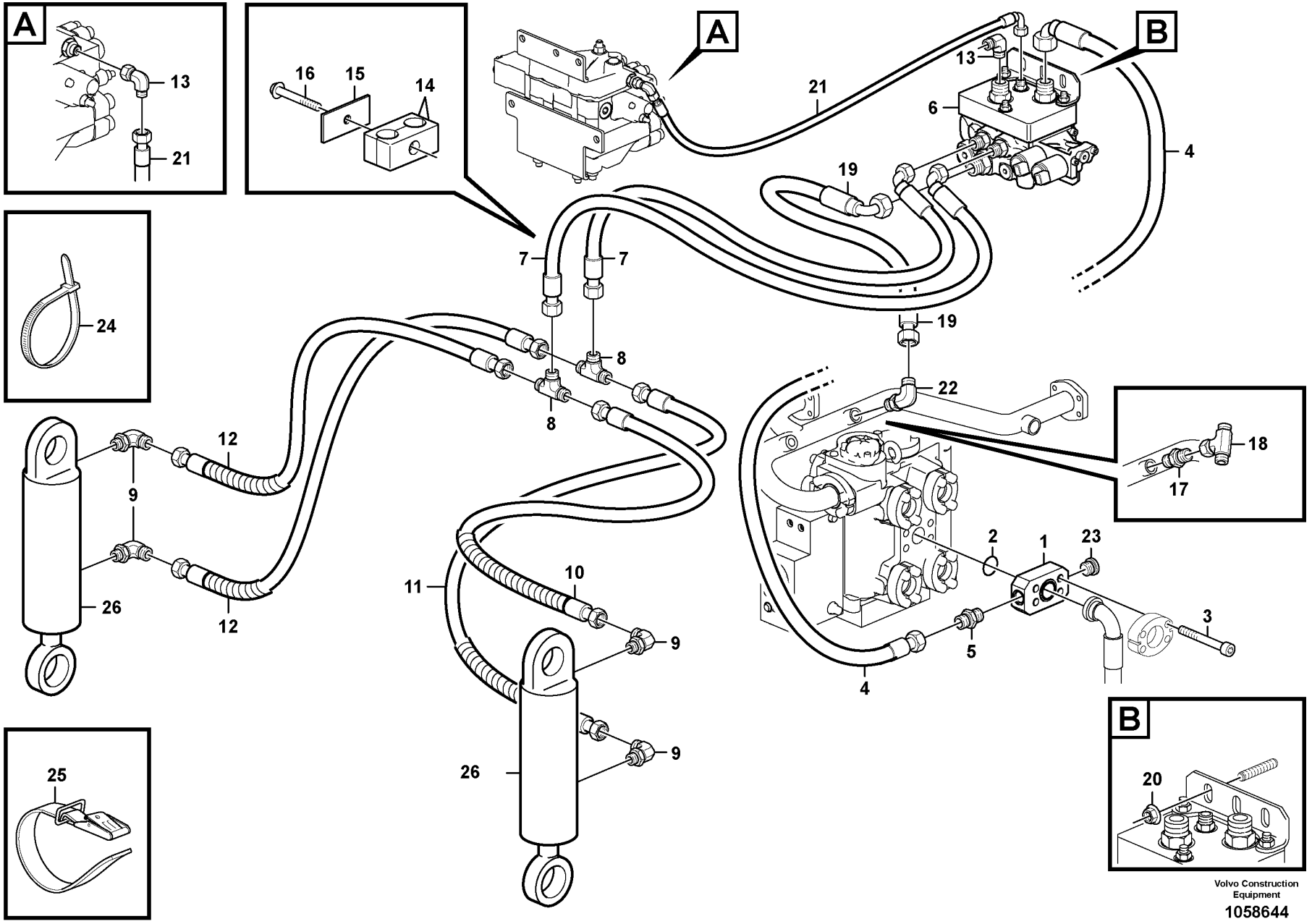

Volvo Construction Equipment

1058644

Fig.	Part No.	Quantity 1	2	3	PS	KIT	Description	Dénomination	Bezeichnung	Denominación	Benämning	Notes
1	VOE 11438015	1					Connecting block	Bloc raccord	Anschlusssockel	Bloque conector	Anslutningsblock	
2	VOE 990757	1					Sealing ring	Bague étanchéité	Dichtring	Anillo retén	Tätningsring	
3	VOE 13966365	4					Flange screw	Vis à embase	Flanschschraube	Tornillo embridado	Flänsskruv	
4	VOE 15178938	1					Hose assembly	Conduit flexible	Schlauchleitung	Conducto	Slangledning	
5	VOE 935094	1					Nipple	Raccord	Nippel	Niple	Nippel	
	VOE 990739	1					•O-ring	•Joint torique	•O-Ring	•Anillo tórico	•O-ring	
	VOE 993321	1					•O-ring	•Joint torique	•O-Ring	•Anillo tórico	•O-ring	
6	VOE 11438013	1					Hydraulic valve	Valve hydraulique	Druckölventil	Válvula hidráulica	Hydraulventil	
7	VOE 11148987	2					Hose assembly	Conduit flexible	Schlauchleitung	Conducto	Slangledning	
8	VOE 935453	2					T-nipple	Raccord-t	T-Nippel	Niple t	T-nippel	
	VOE 990738	1					•O-ring	•Joint torique	•O-Ring	•Anillo tórico	•O-ring	
9	VOE 13933870	4					Elbow nipple	Raccord coudé	Winkelnippel	Niple angular	V-nippel	
	VOE 990738	1					•O-ring	•Joint torique	•O-Ring	•Anillo tórico	•O-ring	
10	VOE 15000834	1					Hose assembly	Conduit flexible	Schlauchleitung	Conducto	Slangledning	
11	VOE 15000845	1					Hose assembly	Conduit flexible	Schlauchleitung	Conducto	Slangledning	
12	VOE 15186890	2					Hose assembly	Conduit flexible	Schlauchleitung	Conducto	Slangledning	
13	VOE 13933905	2					Elbow nipple	Raccord coudé	Winkelnippel	Niple angular	V-nippel	
	VOE 990736	1					•O-ring	•Joint torique	•O-Ring	•Anillo tórico	•O-ring	
14	VOE 4880575	1					Clamp	Collier serrage	Schelle	Abrazadera	Klamma	
15	VOE 4880578	1					Cover plate	Plaque de recouvrement	Oberblech	Placa recurbrición	Ovanplåt	
16	VOE 13965180	1					Screw	Vis	Schraube	Tornillo	Skruv	
17	VOE 935037	1					Nipple	Raccord	Nippel	Niple	Nippel	
	VOE 990739	1					•O-ring	•Joint torique	•O-Ring	•Anillo tórico	•O-ring	
	VOE 14211864	1					•Sealing ring	•Bague étanchéité	•Dichtring	•Anillo retén	•Tätningsring	
18	VOE 935877	1					T-nipple	Raccord-t	T-Nippel	Niple t	T-nippel	
	VOE 990739	2					•O-ring	•Joint torique	•O-Ring	•Anillo tórico	•O-ring	
19	VOE 11411139	1					Hose assembly	Conduit flexible	Schlauchleitung	Conducto	Slangledning	
20	VOE 13971095	5					Flange nut	Écrou à embase	Flanschmutter	Tuerca embridada	Flänsmutter	
21	VOE 11172900	1					Hose assembly	Conduit flexible	Schlauchleitung	Conducto	Slangledning	
22	VOE 935038	1					Elbow nipple	Raccord coudé	Winkelnippel	Niple angular	V-nippel	

1		**Log pusher** **Pousseur** **Holzruder** **Empujador** **Hopskjutare**	Catalogue id **20694**	Group **916**
2				
3			Illustr. No **1058644**	Section **1100**
4				
5		**85184**	Issue **20039665-F**	Page **1557**

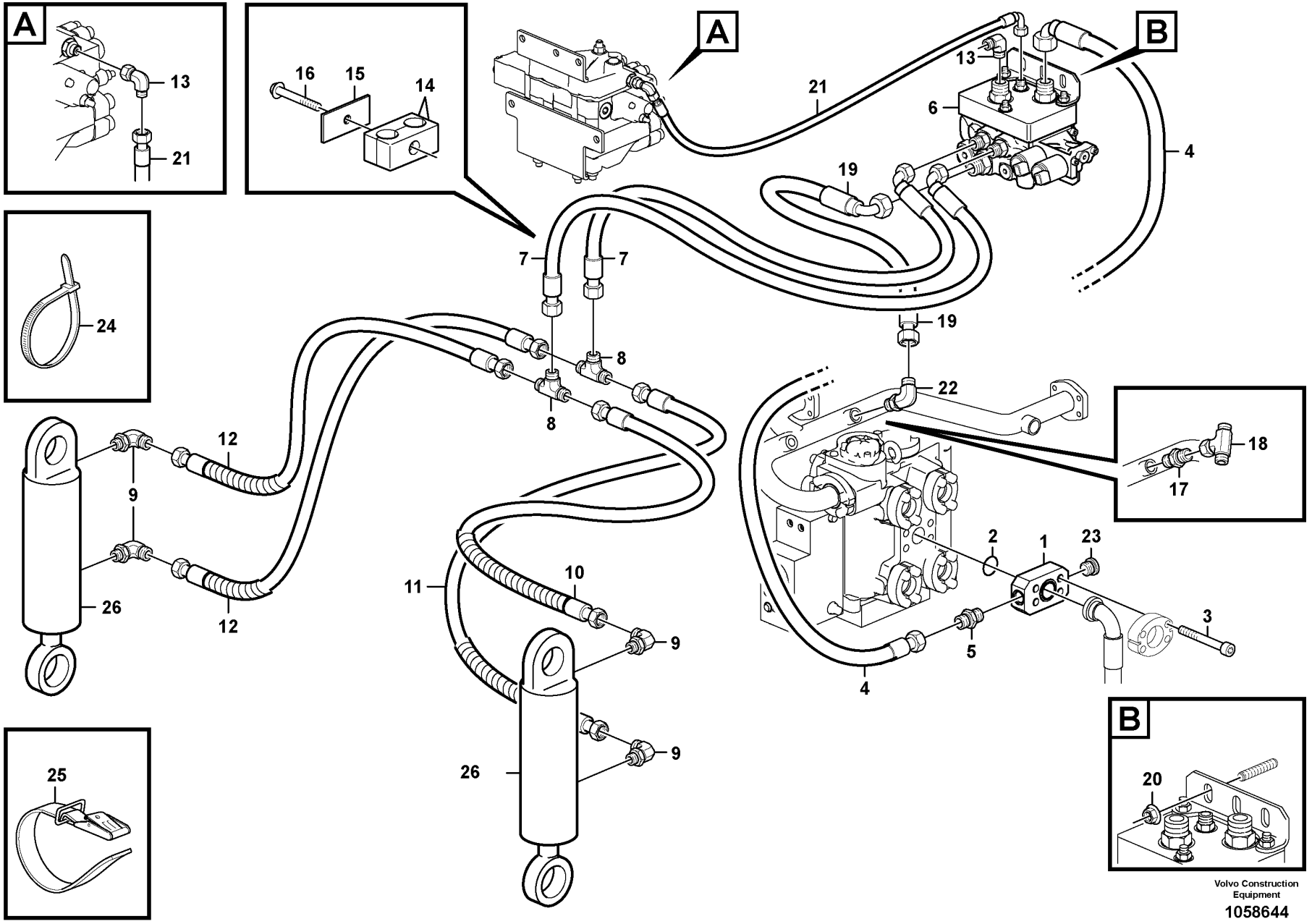

Volvo Construction Equipment

1058644

Fig.	Part No.	Quantity 1	2	3	PS	KIT	Description	Dénomination	Bezeichnung	Denominación	Benämning	Notes
23	VOE 984654	1					Plug	Tampon	Stopfen	Tapón	Plugg	
23	VOE 13933900	1					Elbow nipple	Raccord coudé	Winkelnippel	Niple angular	V-nippel	
	VOE 990737	1					•O-ring	•Joint torique	•O-Ring	•Anillo tórico	•O-ring	
24	VOE 4881440	9					Cable tie	Serre-câble	Kabelbinder	Abrazadera de cinta	Buntband	
25	VOE 11104606	4					Retaining strap	Courroie de serrage	Halteriemen	Correa tensora	Spännrem	
26	VOE 11439092	2					Hydraulic cylinder	Vérin hydraulique	Hydraulikzylinder	Cilindro hidráulico	Hydraulcylinder	

1		**Log pusher** **Pousseur** **Holzruder** **Empujador** **Hopskjutare**	Catalogue id **20694**	Group **916**
2				
3			Illustr. No **1058644**	Section **1100**
4				
5		**85184**	Issue **20039665-F**	Page **1559**

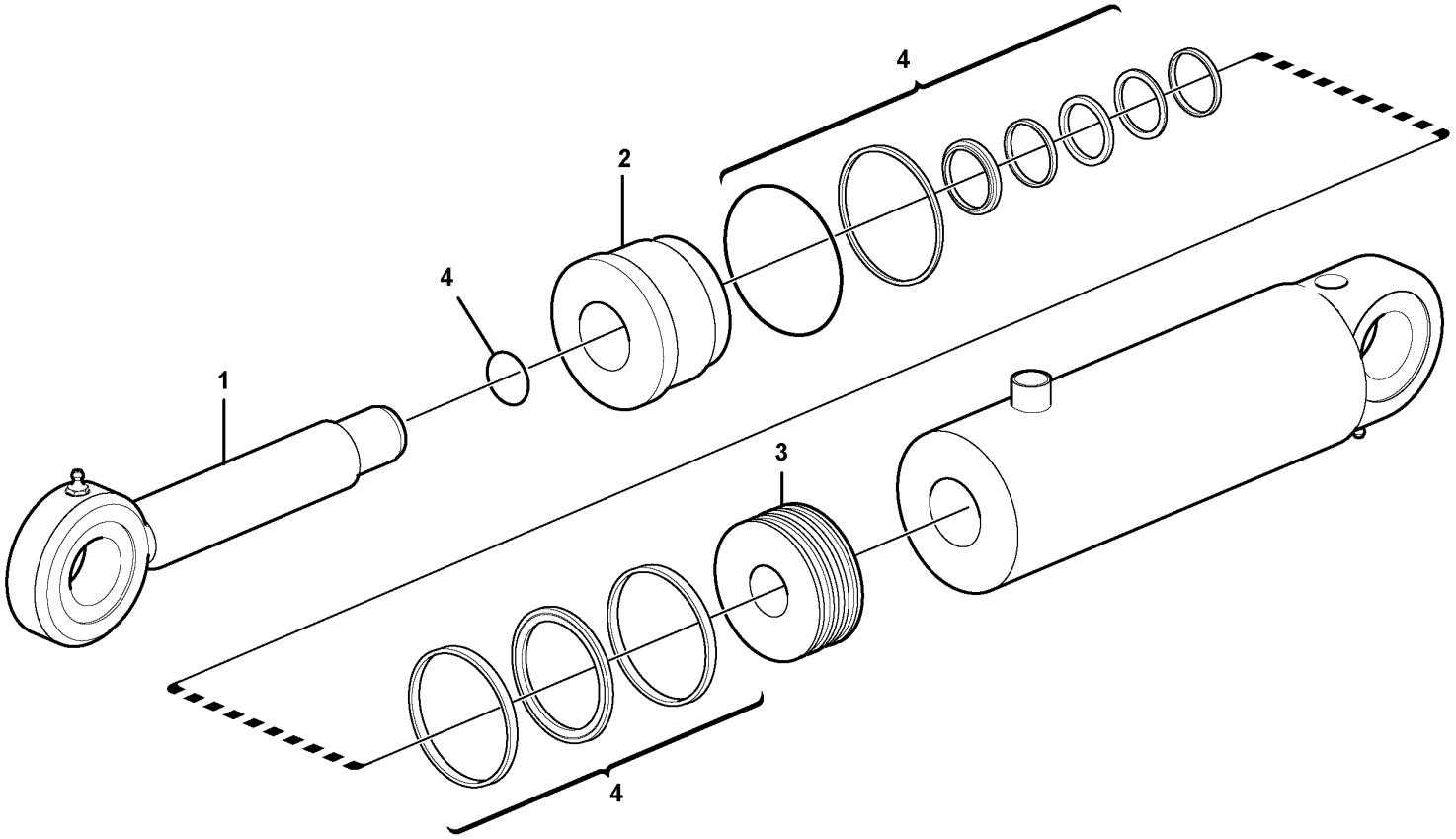

Volvo Construction Equipment
1035955

Fig.	Part No.	Quantity 1	2	3	PS	KIT	Description	Dénomination	Bezeichnung	Denominación	Benämning	Notes
	VOE 11439092	1					Hydraulic cylinder	Vérin hydraulique	Hydraulikzylinder	Cilindro hidráulico	Hydraulcylinder	
1	**VOE 15083316**	1					•Piston rod	•Tige piston	•Kolbenstange	•Varilla de pistón	•Kolvstång	
2	**VOE 15083306**	1					•Guide	•Guide	•Führung	•Guia	•Styrning	
3	**VOE 15083299**	1					•Piston	•Piston	•Kolben	•Pistón	•Kolv	
4	**VOE 15083266**	1					•Sealing kit	•Jeu joints	•Dichtungssatz	•Juego de reténes	•Tätningssats	

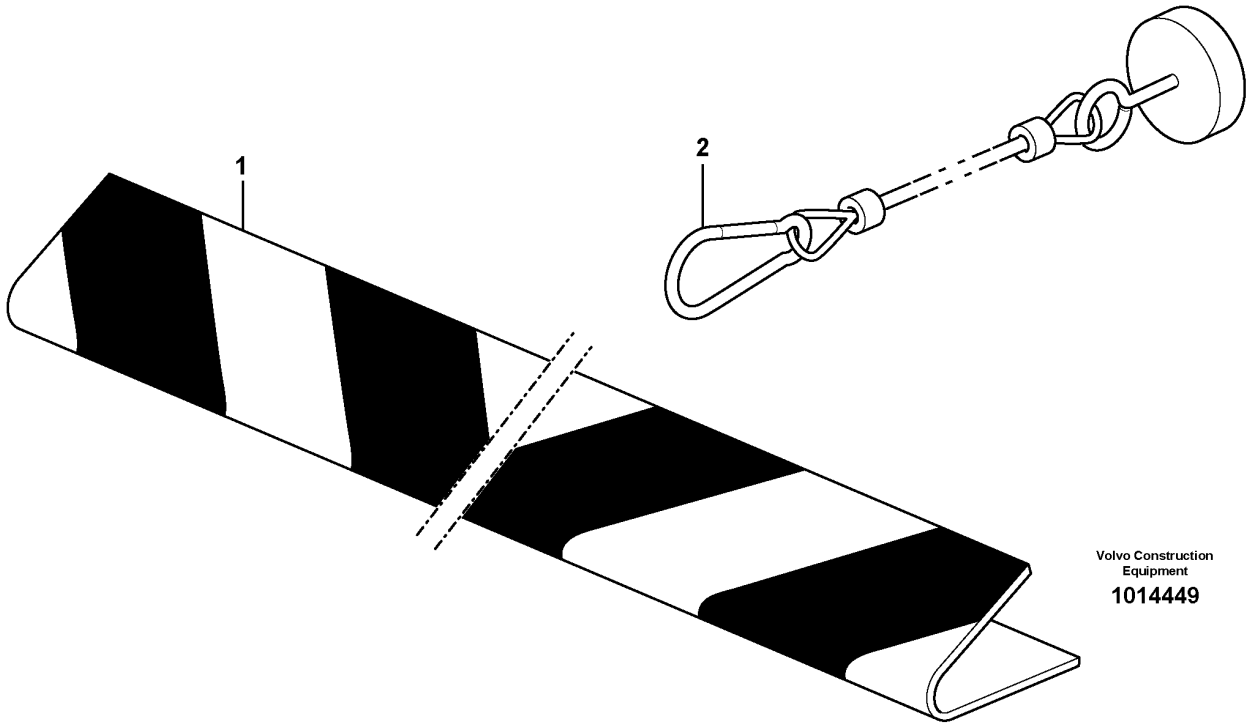

Volvo Construction Equipment

1014449

Fig.	Part No.	Quantity 1	2	3	PS	KIT	Description	Dénomination	Bezeichnung	Denominación	Benämning	Notes
1	VOE 11156246	1					Bucket tooth protection	Couvre-dent godet	Zahnschutz	Protección diente de cuchara	Skoptandskydd	
2	VOE 11156312	2					Cable	Câble	Kabel	Cable	Kabel	

1		**Bucket tooth protection** **Protection de dent, godet** **Zahnschutz** **Protección de dientes cuchara** **Skoptandskydd**	Catalogue id **20694**	Group **920**
2				
3			Illustr. No **1014449**	Section **100**
4				
5		**80581**	Issue **20039665-F**	Page **1563**

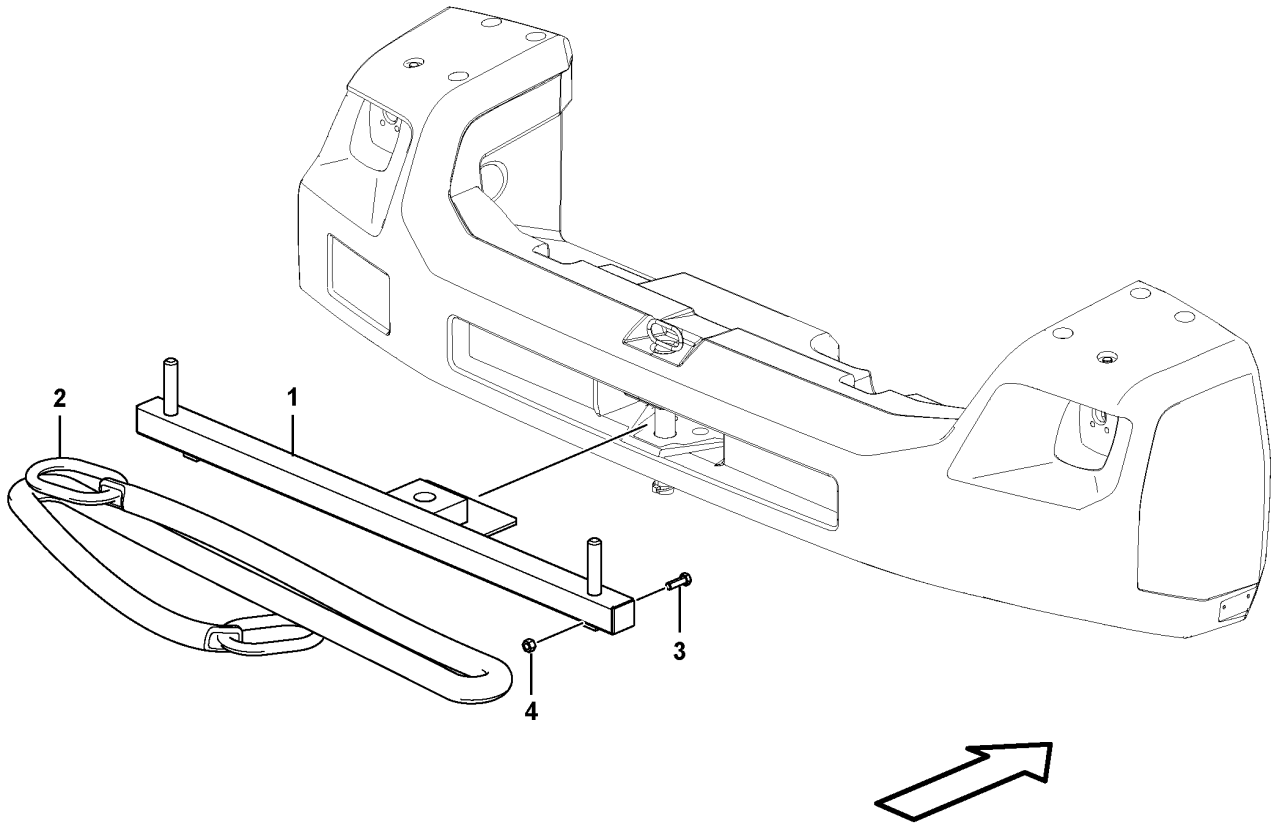

Volvo Construction Equipment
1072724

Fig.	Part No.	Quantity 1	2	3	PS	KIT	Description	Dénomination	Bezeichnung	Denominación	Benämning	Notes
1		1			NS		Bracket	Console	Konsole	Consola	Konsol	
2	VOE 17219758	1					Chain	Chaîne	Kette	Cadena	Kätting	
3	VOE 978938	2					Hexagon screw	Vis à tête hexagonale	Sechskantschraube	Tornillo hexagonal	Sexkantsskruv	
4	VOE 979021	2					Hexagon nut	Écrou hexagonal	Sechskantmutter	Tuerca hexagonal	Sexkantsmutter	

1		**Towing hitch**	Catalogue id **20694**	Group **922**
2		**Towing hitch**		
3		**Towing hitch**	Illustr. No **1072724**	Section **100**
4		**Draganordning**		
5		**85784**	Issue **20039665-F**	Page **1565**

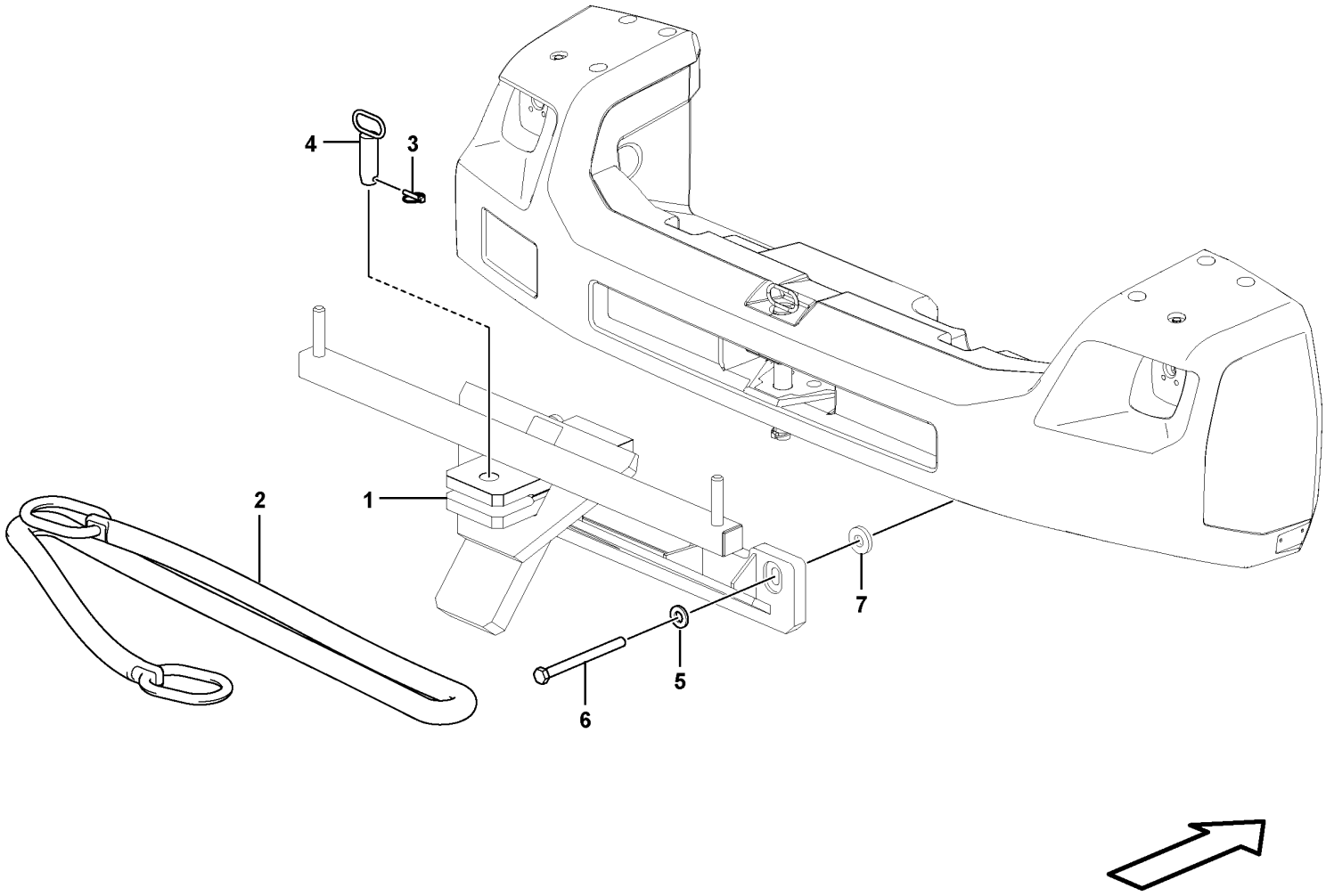

Volvo Construction Equipment
1072721

Fig.	Part No.	Quantity 1	2	3	PS	KIT	Description	Dénomination	Bezeichnung	Denominación	Benämning	Notes
1		1			NS		Bracket	Console	Konsole	Consola	Konsol	
2	VOE 17219758	1					Chain	Chaîne	Kette	Cadena	Kätting	
3	VOE 11130424	1					Lock Pin	Goupille Verro.	Sicherungsstift	Pasador Segurid	Låspinne	
4	VOE 17221429	1					Towing Pin	Boulon Attelage	Zugbolzen	Perno Traccion	Dragbult	
5	VOE 11055617	2					Washer	Rondelle	Scheibe	Arandela	Bricka	
6	VOE 992984	2					Hexagon screw	Vis à tête hexagonale	Sechskantschraube	Tornillo hexagonal	Sexkantsskruv	
7		1			NS		Spacer washer	Rondelle entretoise	Abstandscheibe	Arandela distanciadora	Distansbricka	

1		**Towing hitch**	Catalogue id **20694**	Group **922**
2		**Towing hitch**		
3		**Towing hitch**	Illustr. No **1072721**	Section **200**
4		**Towing hitch**		
5		**Draganordning**	Issue **20039665-F**	Page **1567**
		85785		

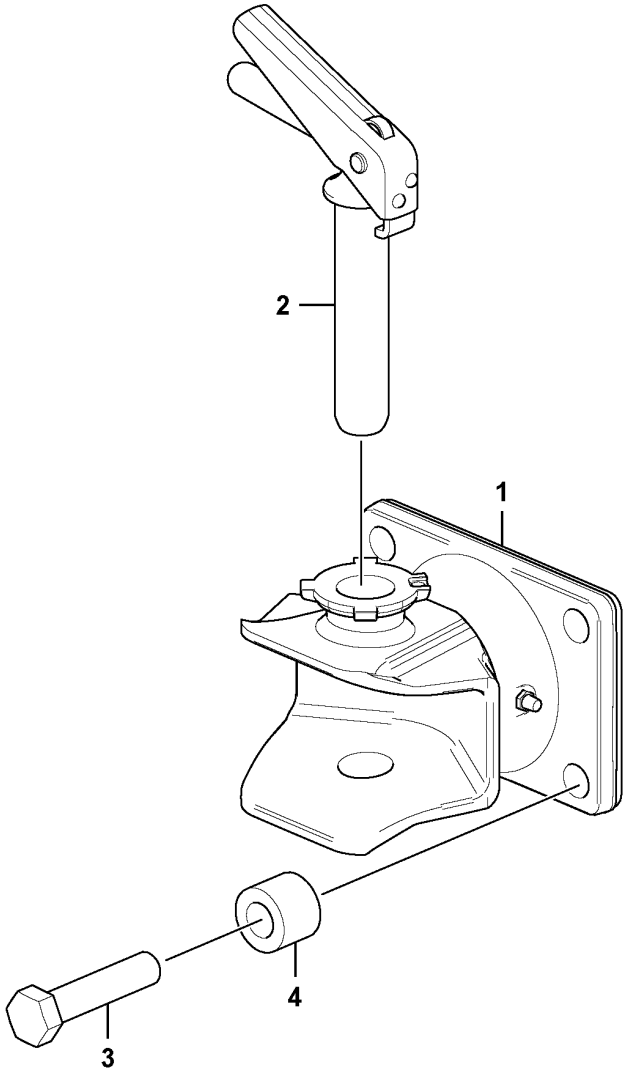

Volvo Construction Equipment
1079834

Fig.	Part No.	Quantity 1	2	3	PS	KIT	Description	Dénomination	Bezeichnung	Denominación	Benämning	Notes
1	**VOE 4966290**	1					Towing brace	Patte de remorquage	Abschleppbügel	Brida de remolque	Bogserbygel	
2	**VOE 11991325**	1					•Pin	•Clavette	•Splint	•Pasador	•Sprint	
3	**VOE 978950**	4					Hexagon screw	Vis à tête hexagonale	Sechskantschraube	Tornillo hexagonal	Sexkantsskruv	
4	**VOE 990819**	4					Spacer sleeve	Douille entretoise	Abstandhülse	Manguito distanciador	Distanshylsa	

1		**Towing hitch.** **Crochet de remorquage.** **Industrie-zughaken.** **Equipo de tracción.** **Draganordning.**	Catalogue id **20694**	Group **922**
2				
3			Illustr. No **1079834**	Section **300**
4				
5		**86539**	Issue **20039665-F**	Page **1569**

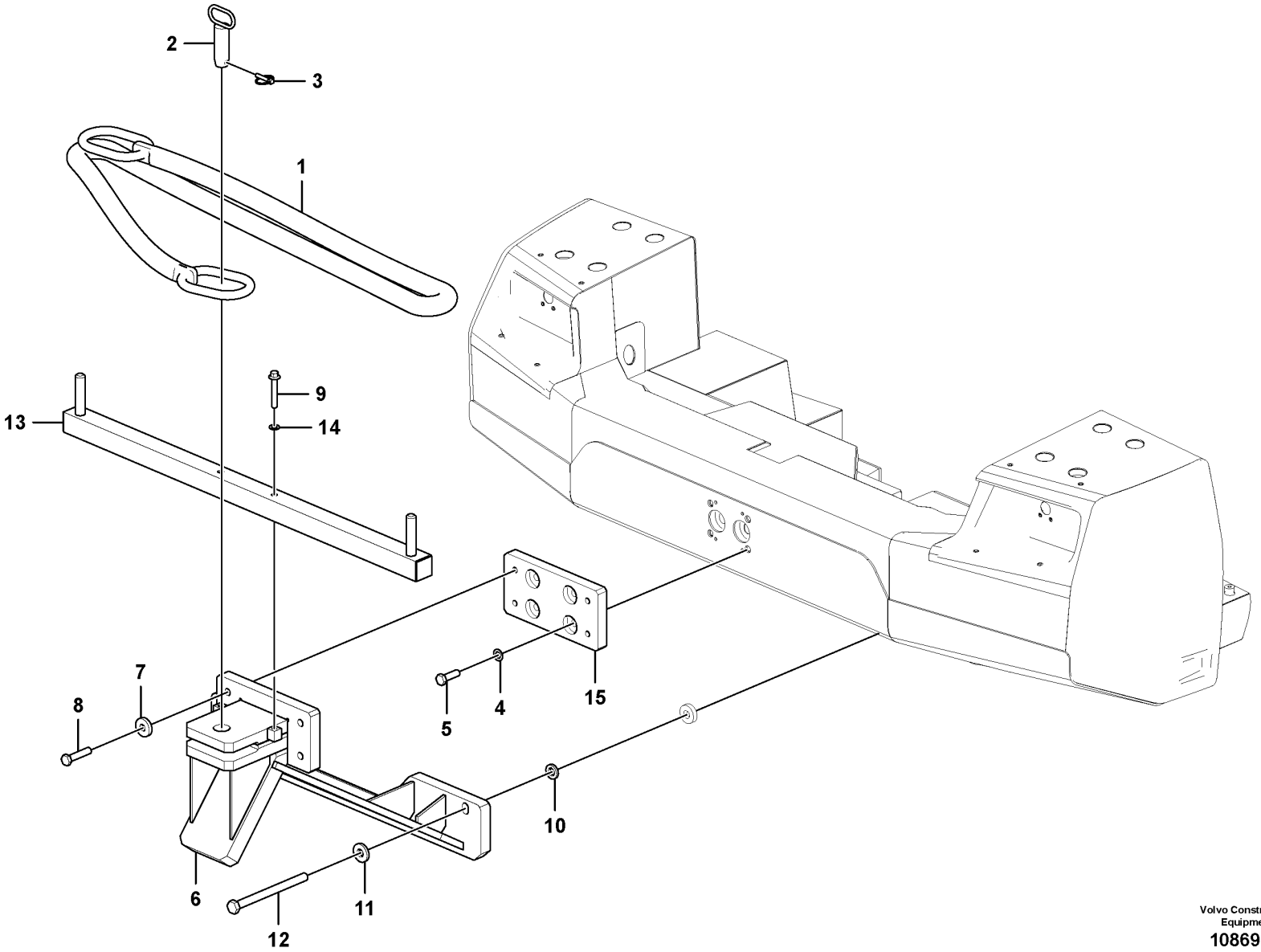

Volvo Construction Equipment
1086962

Fig.	Part No.	Quantity 1	2	3	PS	KIT	Description	Dénomination	Bezeichnung	Denominación	Benämning	Notes
1	VOE 17219758	1					Chain	Chaîne	Kette	Cadena	Kätting	
2	VOE 17221429	1					Towing Pin	Boulon Attelage	Zugbolzen	Perno Traccion	Dragbult	
3	VOE 11130424	1					Lock Pin	Goupille Verro.	Sicherungsstift	Pasador Segurid	Låspinne	
4	VOE 955903	4					Plain washer	Rondelle plane	Flachscheibe	Arandela plana	Planbricka	
5	VOE 992973	4					Hexagon screw	Vis à tête hexagonale	Sechskantschraube	Tornillo hexagonal	Sexkantsskruv	
6	VOE 17408522	1					Towing device	Dispositif d'attelage	Zugvorrichtung	Dispositivo de tracción	Draganordning	
7	VOE 17408604	4					Spacer washer	Rondelle entretoise	Abstandscheibe	Arandela distanciadora	Distansbricka	
8	VOE 997476	4					Hexagon screw	Vis à tête hexagonale	Sechskantschraube	Tornillo hexagonal	Sexkantsskruv	
9	VOE 968591	2					Flange screw	Vis à embase	Flanschschraube	Tornillo embridado	Flänsskruv	
10	VOE 11055610	2					Plain washer	Rondelle plane	Flachscheibe	Arandela plana	Planbricka	
11	VOE 11055617	2					Washer	Rondelle	Scheibe	Arandela	Bricka	
12	VOE 997688	2					Hexagon screw	Vis à tête hexagonale	Sechskantschraube	Tornillo hexagonal	Sexkantsskruv	
13	VOE 17408505	1					Attaching profile	Profilé de fixation	Befestigungsprofil	Perfil de conexión	Fästprofil	
14	VOE 13955900	2					Washer	Rondelle	Scheibe	Arandela	Bricka	
15	VOE 17408238	1					Plate	Tôle	Blech	Chapa	Plåt	

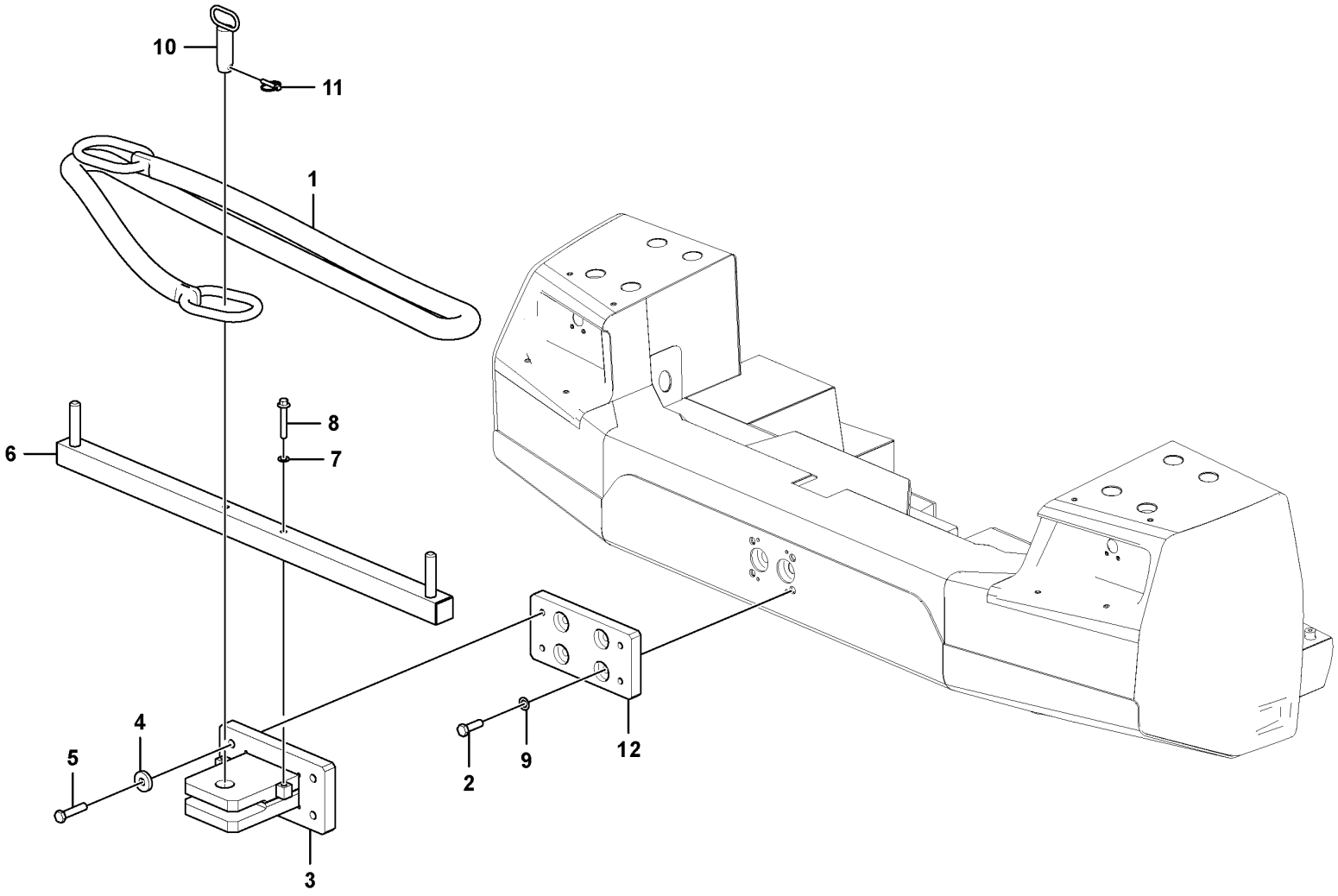

Volvo Construction Equipment
1086959

Fig.	Part No.	Quantity 1	2	3	PS	KIT	Description	Dénomination	Bezeichnung	Denominación	Benämning	Notes
1	VOE 17219758	1					Chain	Chaîne	Kette	Cadena	Kätting	
2	VOE 992973	4					Hexagon screw	Vis à tête hexagonale	Sechskantschraube	Tornillo hexagonal	Sexkantsskruv	
3	VOE 17408711	1					Attaching bracket	Équerre de fixation	Befestigungswinkel	Fijación angular	Fästvinkel	
4	VOE 17408604	4					Spacer washer	Rondelle entretoise	Abstandscheibe	Arandela distanciadora	Distansbricka	
5	VOE 997476	4					Hexagon screw	Vis à tête hexagonale	Sechskantschraube	Tornillo hexagonal	Sexkantsskruv	
6	VOE 17408505	1					Attaching profile	Profilé de fixation	Befestigungsprofil	Perfil de conexión	Fästprofil	
7	VOE 13955900	2					Washer	Rondelle	Scheibe	Arandela	Bricka	
8	VOE 968591	2					Flange screw	Vis à embase	Flanschschraube	Tornillo embridado	Flänsskruv	
9	VOE 955903	4					Plain washer	Rondelle plane	Flachscheibe	Arandela plana	Planbricka	
10	VOE 17221429	1					Towing Pin	Boulon Attelage	Zugbolzen	Perno Traccion	Dragbult	
11	VOE 11130424	1					Lock Pin	Goupille Verro.	Sicherungsstift	Pasador Segurid	Låspinne	
12	VOE 17408238	1					Plate	Tôle	Blech	Chapa	Plåt	

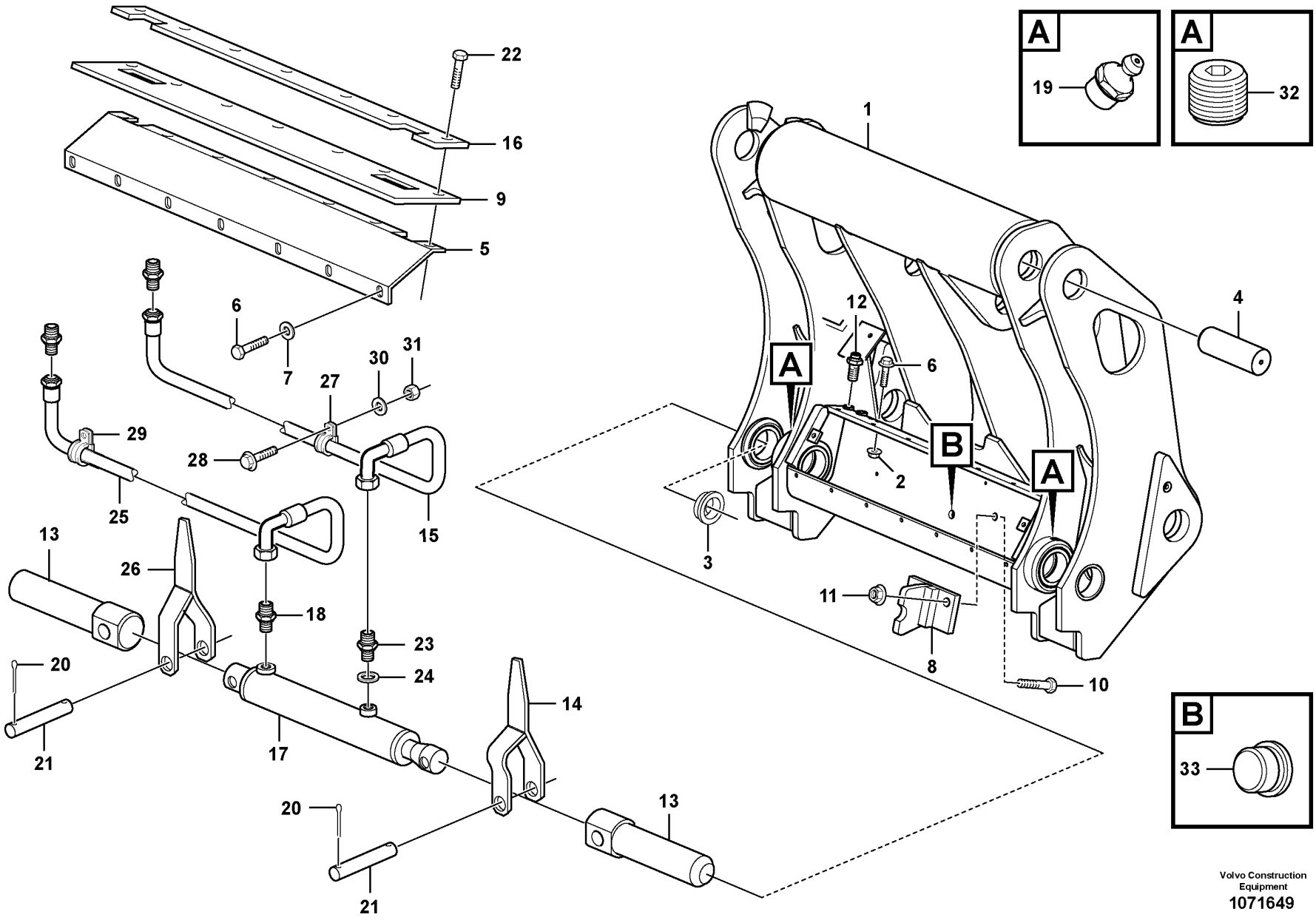

Volvo Construction Equipment
1071649

Fig.	Part No.	Quantity 1	2	3	PS	KIT	Description	Dénomination	Bezeichnung	Denominación	Benämning	Notes
1	VOE 15177841	1					Attachment bracket	Porte-outil	Geräteträger	Soporte de implementos	Redskapsfäste	
2	VOE 13971095	2					•Flange nut	•Écrou à embase	•Flanschmutter	•Tuerca embridada	•Flänsmutter	
3	VOE 11438432	6					•Bushing	•Bague	•Buchse	•Casquillo	•Bussning	
4	VOE 15175271	2					•Pin	•Goupille	•Stift	•Pasador	•Pinne	
5	VOE 4806252	1					•Protection	•Protection	•Abdeckung	•Protección	•Skydd	
6	VOE 946441	11					•Flange screw	•Vis à embase	•Flanschschraube	•Tornillo embridado	•Flänsskruv	
7	VOE 960143	9					•Plain washer	•Rondelle plane	•Flachscheibe	•Arandela plana	•Planbricka	
8	VOE 4806258	1					•Brace	•Étrier	•Bügel	•Brida	•Bygel	
9	VOE 4807923	1					•Protection	•Protection	•Abdeckung	•Protección	•Skydd	
10	VOE 978938	2					•Hexagon screw	•Vis à tête hexagonale	•Sechskantschraube	•Tornillo hexagonal	•Sexkantsskruv	
11	VOE 13967934	2					•Flange lock nut	•Contre-écrou à embase	•Flanschverschlussmutter	•Contratuerca embridada	•Flänslåsmutter	
12	VOE 935425	2					•Nipple	•Raccord	•Nippel	•Niple	•Nippel	
	VOE 990736	4					••O-ring	••Joint torique	••O-Ring	••Anillo tórico	••O-ring	
13	VOE 11438429	2					•Pin	•Goupille	•Stift	•Pasador	•Pinne	
14	VOE 11012735	1					•Indication arm	•Bras indicateur	•Anzeigefinger	•Brazo de indicación	•Indikeringsarm	
15	VOE 935933	1					•Hose assembly	•Conduit flexible	•Schlauchleitung	•Conducto	•Slangledning	L = 1300 mm
16	VOE 4807924	1					•Lock plate	•Plaque verrouillage	•Verschlussplatte	•Placa de seguridad	•Låsplatta	
17	VOE 11157116	1					•Hydraulic cylinder	•Vérin hydraulique	•Hydraulikzylinder	•Cilindro hidráulico	•Hydraulcylinder	
	VOE 11704223	1					••Piston rod	••Tige piston	••Kolbenstange	••Varilla de pistón	••Kolvstång	
18	VOE 13963959	2					•Nipple	•Raccord	•Nippel	•Niple	•Nippel	
19	VOE 914167	2					•Lubricating nipple	•Graisseur	•Schmiernippel	•Niple lubricador	•Smörjnippel	
20	VOE 907873	4					•Split pin	•Goupille fendue	•Splint	•Pasador hendido	•Saxpinne	
21	VOE 11082929	2					•Clevis pin	•Boulon à trou goupille	•Splintbolzen	•Perno pasador hendido	•Sprintbult	
22	VOE 946472	6					•Flange screw	•Vis à embase	•Flanschschraube	•Tornillo embridado	•Flänsskruv	
23	VOE 13933915	2					•Nipple	•Raccord	•Nippel	•Niple	•Nippel	
24	VOE 935105	2					••Sealing ring	••Bague étanchéité	••Dichtring	••Anillo retén	••Tätningsring	
25	VOE 935555	1					•Hose assembly	•Conduit flexible	•Schlauchleitung	•Conducto	•Slangledning	L = 700 mm
26	VOE 11012736	1					•Indication arm	•Bras indicateur	•Anzeigefinger	•Brazo de indicación	•Indikeringsarm	
27	VOE 952631	1					•Clamp	•Collier serrage	•Schelle	•Abrazadera	•Klamma	

1		**Attachment bracket** **Porte - outil** **Geräteschnellkupplung** **Soporte de implementos** **Redskapsfäste**	Catalogue id **20694**	Group **924**
2				
3			Illustr. No **1071649**	Section **100**
4				
5		**85347**	Issue **20039665-F**	Page **1575**

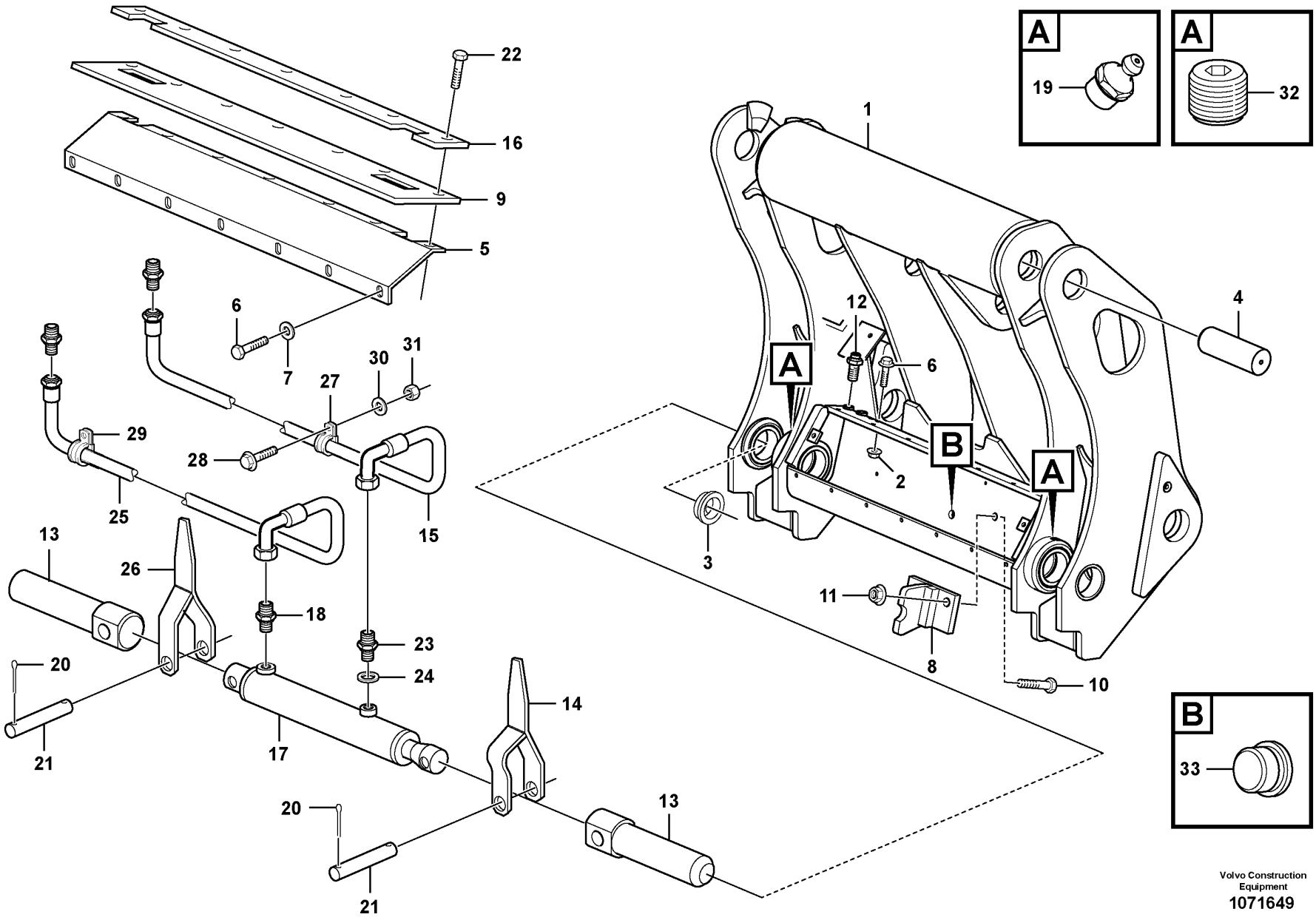

Volvo Construction Equipment
1071649

Fig.	Part No.	Quantity 1	2	3	PS	KIT	Description	Dénomination	Bezeichnung	Denominación	Benämning	Notes
28	**VOE 13947542**	2					•Screw	•Vis	•Schraube	•Tornillo	•Skruv	
29	**VOE 952639**	1					•Clamp	•Collier serrage	•Schelle	•Abrazadera	•Klamma	
30	**VOE 960139**	2					•Plain washer	•Rondelle plane	•Flachscheibe	•Arandela plana	•Planbricka	
31	**VOE 13945407**	2					•Nut	•Écrou	•Mutter	•Tuerca	•Mutter	
32	**VOE 11701827**	2					•Plug	•Tampon	•Stopfen	•Tapón	•Plugg	
33	**VOE 13966145**	1					•Plug	•Tampon	•Stopfen	•Tapón	•Plugg	

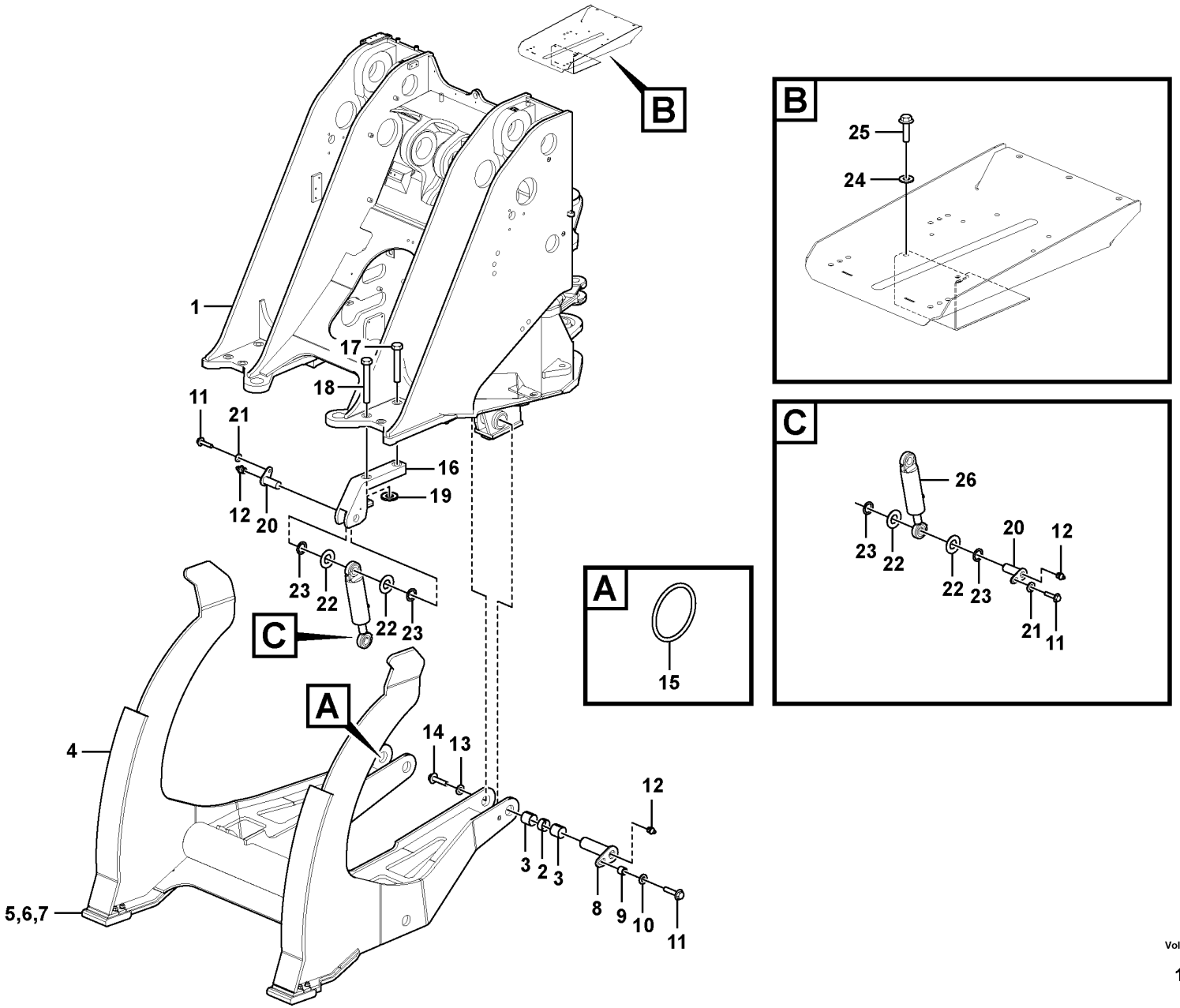

Volvo Construction Equipment
1075275

Fig.	Part No.	Quantity 1	2	3	PS	KIT	Description	Dénomination	Bezeichnung	Denominación	Benämning	Notes
1		1			NS		Front frame	Chassis avant	Vorderfahrgestell	Marco Delantero	Framram	
2	VOE 4890051	2					Bushing	Bague	Buchse	Casquillo	Bussning	L = 30 mm
3	VOE 4787624	4					Bushing	Bague	Buchse	Casquillo	Bussning	L = 60 mm
4		1			NS		Log Pusher	Pousseur	Holruder	Empujador	Hopskjutare	
5	VOE 11180900	2					•Wear tip	•Bout d'usure	•Verschleißspitze	•Punta desgaste	•Slitspets	
6	VOE 13930787	8					•Screw	•Vis	•Schraube	•Tornillo	•Skruv	
7	VOE 13968904	8					•Flange nut	•Écrou à embase	•Flanschmutter	•Tuerca embridada	•Flänsmutter	
8	VOE 11142420	2					Pin	Clavette	Splint	Pasador	Sprint	
9	VOE 11025923	2					Spacer	Entretoise	Abstandkörper	Distanciador	Distans	
10	VOE 13960145	2					Washer	Rondelle	Scheibe	Arandela	Bricka	
11	VOE 13965192	6					Screw	Vis	Schraube	Tornillo	Skruv	
12	VOE 914167	6					Lubricating nipple	Graisseur	Schmiernippel	Niple lubricador	Smörjnippel	
13	VOE 11099100	2					Washer	Rondelle	Scheibe	Arandela	Bricka	
14	VOE 13965191	2					Screw	Vis	Schraube	Tornillo	Skruv	
15	VOE 4824481	4					O-ring	Joint torique	O-Ring	Anillo tórico	O-ring	
16	VOE 11438720	2					Anchorage	Fixation	Halterung	Fijación	Fäste	
17	VOE 11439165	2					Screw	Vis	Schraube	Tornillo	Skruv	L = 170 mm
18	VOE 11302685	2					Screw	Vis	Schraube	Tornillo	Skruv	L = 200 mm
19	VOE 13930888	2					Washer	Rondelle	Scheibe	Arandela	Bricka	
20	VOE 4849662	4					Pin	Clavette	Splint	Pasador	Sprint	
21	VOE 4849069	4					Spacer washer	Rondelle entretoise	Abstandscheibe	Arandela distanciadora	Distansbricka	
22	VOE 11020098	8					Washer	Rondelle	Scheibe	Arandela	Bricka	
23	VOE 11417927	8					Set ring	Butée	Halbscheibe	Anillo montaje	Kuts	
24	VOE 11117464	2					Plain washer	Rondelle plane	Flachscheibe	Arandela plana	Planbricka	
25	VOE 13946173	2					Screw	Vis	Schraube	Tornillo	Skruv	
26	VOE 11439092	2					Hydraulic cylinder	Vérin hydraulique	Hydraulikzylinder	Cilindro hidráulico	Hydraulcylinder	See group 916-1200 page 1561

1		**Log pusher** **Pousseur** **Holzruder** **Empujador** **Hopskjutare**	Catalogue id **20694**	Group **926**
2				
3			Illustr. No **1075275**	Section **100**
4				
5		**85184**	Issue **20039665-F**	Page **1579**

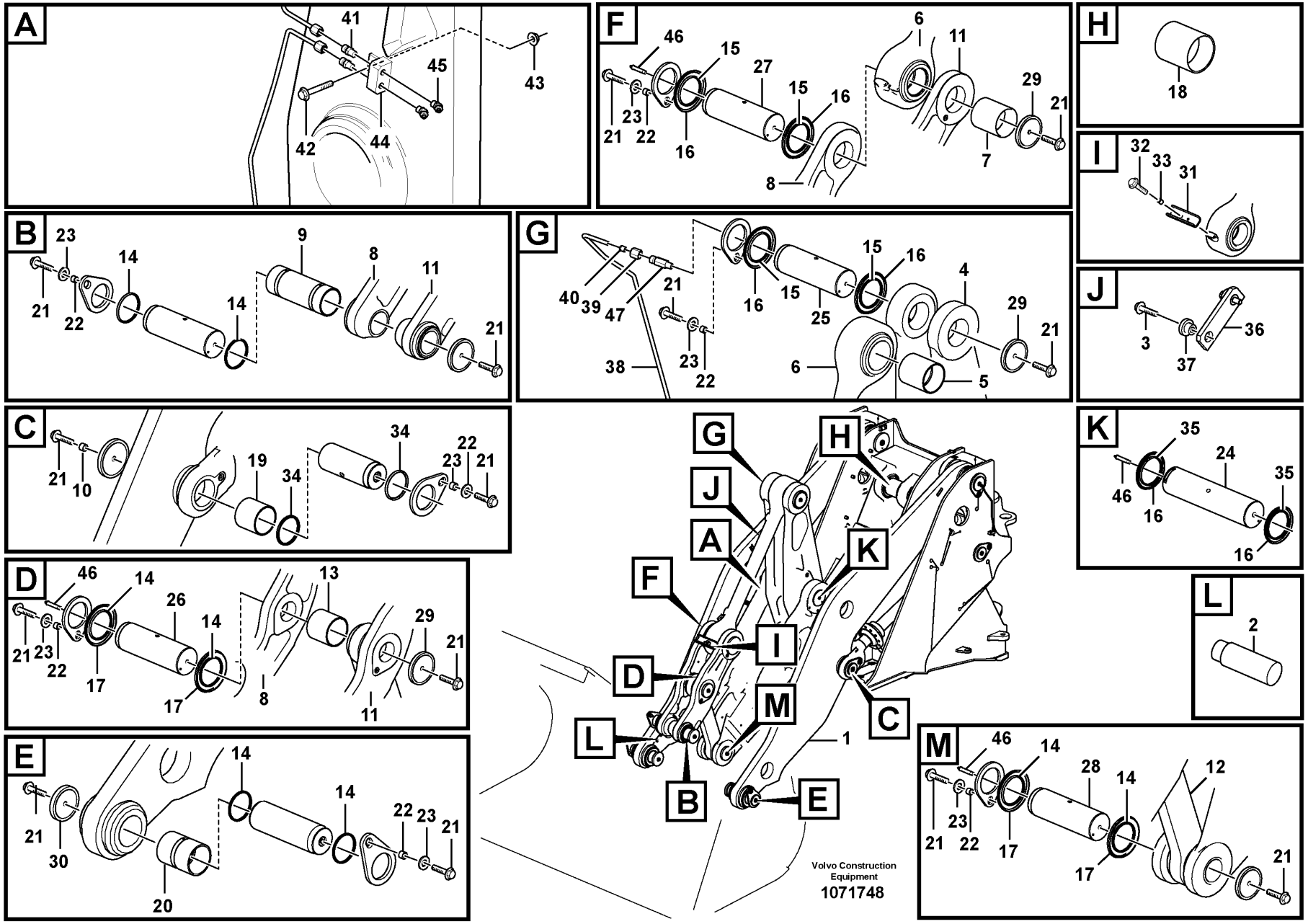
A
41
45
43
42
44
B
23
14
9
8
11
21
22
14
21
C
21
10
19
34
34
22
23
21
D
46
14
26
14
13
29
21
21
23
22
17
17
8
11
E
14
14
22
23
21
21
30
20
F
46
15
27
15
16
6
11
29
21
21
23
22
16
8
7
G
40
39
47
21
16
15
15
16
4
29
21
25
38
23
22
6
5
H
18
I
32
33
31
J
3
37
36
K
35
24
35
46
16
16
L
2
M
46
14
28
14
12
21
23
22
17
17
21
G
H
J
A
K
F
I
D
M
C
L
1
B
E
Volvo Construction
Equipment
1071748

Fig.	Part No.	Quantity 1	2	3	PS	KIT	Description	Dénomination	Bezeichnung	Denominación	Benämning	Notes
1	VOE 15166691	1			SS		Lifting frame work	Châssis levage	Hubgerüst	Bastidor elevación	Lyftramverk	
2	VOE 11177711	8					•Screw	•Vis	•Schraube	•Tornillo	•Skruv	
3	VOE 13965193	2					Screw	Vis	Schraube	Tornillo	Skruv	
4	VOE 15011245	1			SS		Link	Articulation	Gelenk	Articulación	Länk	
5	VOE 11093772	1					•Bushing	•Bague	•Buchse	•Casquillo	•Bussning	
6	VOE 11093778	1					Link	Articulation	Gelenk	Articulación	Länk	
7	VOE 11093773	2					•Bushing	•Bague	•Buchse	•Casquillo	•Bussning	
8	VOE 11177187	1			SS		Link	Articulation	Gelenk	Articulación	Länk	
9	VOE 11093776	1					Bushing	Bague	Buchse	Casquillo	Bussning	
10	VOE 11701827	4					Plug	Tampon	Stopfen	Tapón	Plugg	
11	VOE 11177188	1			SS		Link	Articulation	Gelenk	Articulación	Länk	
12	VOE 16840697	1			SS		Link	Articulation	Gelenk	Articulación	Länk	
13	VOE 11020803	2					•Bushing	•Bague	•Buchse	•Casquillo	•Bussning	
14	VOE 11005017	10					Scraper ring	Bague de racleur	Abstreifring	Anillo rascador	Avstrykarring	
15	VOE 11005019	6					Scraper ring	Bague de racleur	Abstreifring	Anillo rascador	Avstrykarring	
16	VOE 11048082	6					Sealing ring	Bague étanchéité	Dichtring	Anillo retén	Tätningsring	
17	VOE 11048081	4					Sealing ring	Bague étanchéité	Dichtring	Anillo retén	Tätningsring	
18	VOE 11093773	1					Bushing	Bague	Buchse	Casquillo	Bussning	
19	VOE 11093771	2					Bushing	Bague	Buchse	Casquillo	Bussning	
20	VOE 11093775	2					Bushing	Bague	Buchse	Casquillo	Bussning	
21	VOE 13965192	24					Screw	Vis	Schraube	Tornillo	Skruv	
22	VOE 11025923	7					Spacer	Entretoise	Abstandkörper	Distanciador	Distans	
23	VOE 13947355	7					Washer	Rondelle	Scheibe	Arandela	Bricka	
24	VOE 11432004	1					Pin	Clavette	Splint	Pasador	Sprint	
25	VOE 11027082	1					Pin	Clavette	Splint	Pasador	Sprint	
26	VOE 11027086	1					Pin	Clavette	Splint	Pasador	Sprint	
27	VOE 15001857	1					Pin	Goupille	Stift	Pasador	Pinne	
28	VOE 11027072	1					Pin	Goupille	Stift	Pasador	Pinne	
29	VOE 11176361	2					Washer	Rondelle	Scheibe	Arandela	Bricka	
30	VOE 11024445	2					Lock washer	Rondelle verrouillage	Sicherungsscheibe	Arandela seguridad	Låsbricka	
31	VOE 11025889	1					Stop lug	Talon butée	Anschlagkeil	Talón tope	Stoppklack	

1		**Lifting frame work with assembly parts** **Chassis levage avec pièces de montage** **Hubgerüst mit Anbauteilen** **Bastidor elevacion con accesorios de montaje** **Lyftramverk med monteringsdetaljer**	Catalogue id **20694**	Group **945**
2				
3			Illustr. No **1071748**	Section **100**
4				
5		**33862**	Issue **20039665-F**	Page **1581**

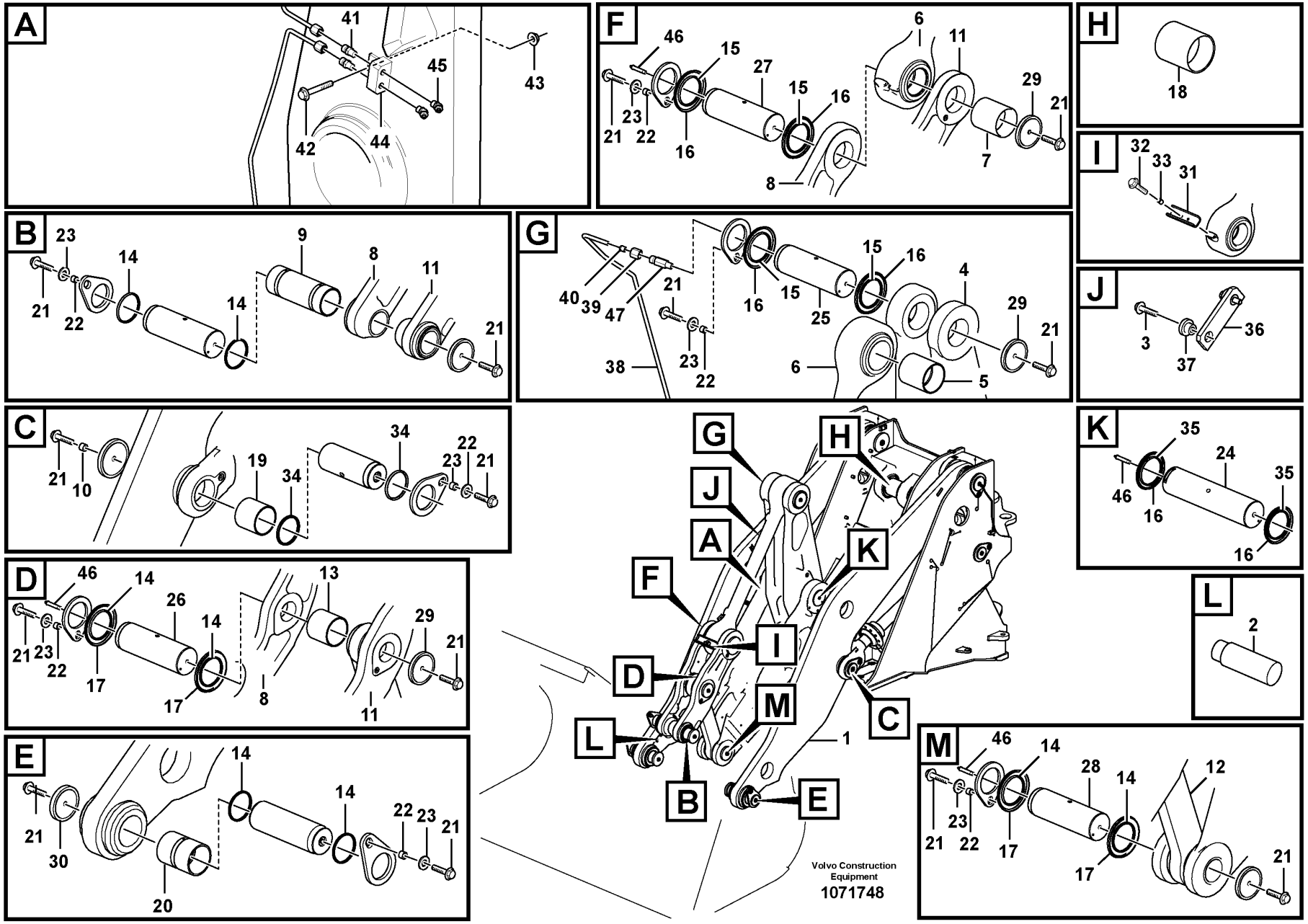
A
41
45
43
42
44
B
23
14
9
8
11
21
22
14
21
C
21
10
19
34
34
22
23
21
D
46
14
26
14
13
29
21
21
23
22
17
17
8
11
E
14
14
22
23
21
21
30
20
F
46
15
27
15
16
6
11
29
21
21
23
22
16
8
7
G
40
39
47
21
16
15
15
16
4
29
21
25
38
23
22
6
5
H
18
I
32
33
31
J
3
37
36
K
35
24
35
46
16
16
L
2
M
46
14
28
14
12
21
23
22
17
17
21
G
H
J
A
K
F
I
D
M
C
L
1
B
E
Volvo Construction
Equipment
1071748

Fig.	Part No.	Quantity 1	2	3	PS	KIT	Description	Dénomination	Bezeichnung	Denominación	Benämning	Notes
32	VOE 965186	2					Flange screw	Vis à embase	Flanschschraube	Tornillo embridado	Flänsskruv	
33	VOE 843028	2					Spacer sleeve	Douille entretoise	Abstandhülse	Manguito distanciador	Distanshylsa	
34	VOE 11005099	4					Scraper ring	Bague de racleur	Abstreifring	Anillo rascador	Avstrykarring	
35	VOE 11005100	2					Scraper ring	Bague de racleur	Abstreifring	Anillo rascador	Avstrykarring	
36	VOE 11025847	1					Striker plate	Gache	Schließkeil	Placa bloqueo	Låsbleck	
37	VOE 11025845	2					Spacer	Entretoise	Abstandkörper	Distanciador	Distans	
38	VOE 11176471	1					Tube	Tube	Rohr	Tubo	Rör	
39	VOE 956981	1					Fitting nut	Écrou accouplement	Überwurfmutter	Tuerca de acoplamiento	Kopplingsmutter	
40	VOE 13956967	1					Ferrule	Bague de sûreté	Schneidring	Anillo de acoplamiento	Skärring	
41	VOE 946089	2					Nipple	Raccord	Nippel	Niple	Nippel	
42	VOE 965180	1					Flange screw	Vis à embase	Flanschschraube	Tornillo embridado	Flänsskruv	
43	VOE 948645	1					Flange lock nut	Contre-écrou à embase	Flanschverschlussmutter	Contratuerca embridada	Flänslåsmutter	
44	VOE 11024867	1					Retainer	Retenue	Halter	Soporte	Hållare	
45	VOE 914169	2					Lubricating nipple	Graisseur	Schmiernippel	Niple lubricador	Smörjnippel	
46	VOE 4880583	4					Lubricating nipple	Graisseur	Schmiernippel	Niple lubricador	Smörjnippel	
47	VOE 11015258	1					Nipple	Raccord	Nippel	Niple	Nippel	

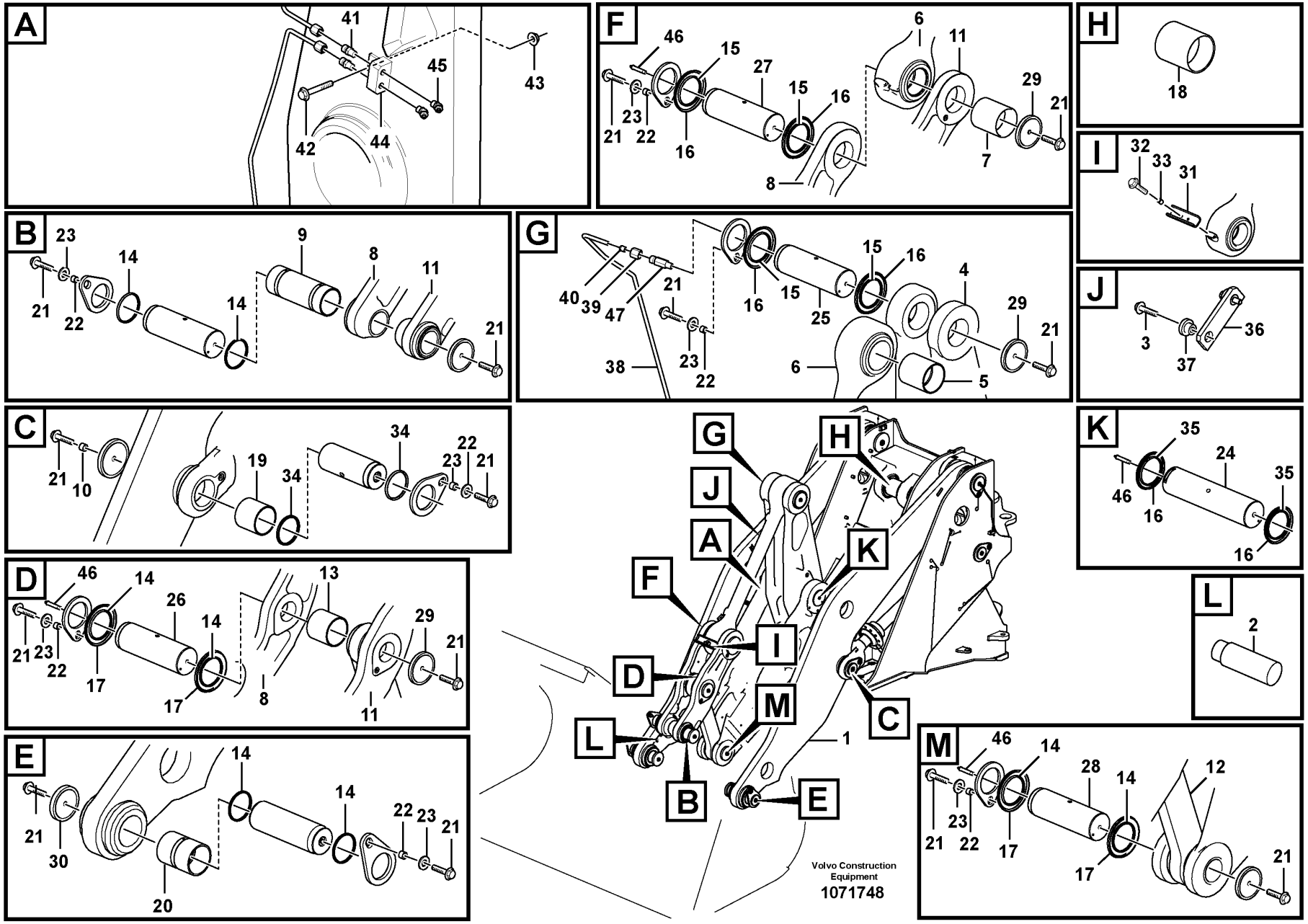
A
41
45
43
42
44
B
23
14
9
8
11
21
22
14
21
C
21
10
19
34
34
22
23
21
D
46
14
26
14
13
29
21
21
23
22
17
17
8
11
E
14
14
22
23
21
21
30
20
F
46
15
27
15
16
6
11
29
21
21
23
22
16
8
7
G
40
39
47
21
16
15
15
16
4
29
21
25
38
23
22
6
5
H
18
I
32
33
31
J
3
37
36
K
35
24
35
46
16
16
L
2
M
46
14
28
14
12
21
23
22
17
17
21
G
H
J
A
K
F
I
D
M
C
L
1
B
E
Volvo Construction
Equipment
1071748

Fig.	Part No.	Quantity 1	2	3	PS	KIT	Description	Dénomination	Bezeichnung	Denominación	Benämning	Notes
1	VOE 15170013	1			SS		Lifting frame work	Châssis levage	Hubgerüst	Bastidor elevación	Lyftramverk	
2	VOE 11177711	8					•Screw	•Vis	•Schraube	•Tornillo	•Skruv	
3	VOE 13965193	2					Screw	Vis	Schraube	Tornillo	Skruv	
4	VOE 15011245	1			SS		Link	Articulation	Gelenk	Articulación	Länk	
5	VOE 11093772	1					•Bushing	•Bague	•Buchse	•Casquillo	•Bussning	
6	VOE 11093778	1					Link	Articulation	Gelenk	Articulación	Länk	
7	VOE 11093773	2					•Bushing	•Bague	•Buchse	•Casquillo	•Bussning	
8	VOE 11177187	1			SS		Link	Articulation	Gelenk	Articulación	Länk	
9	VOE 11093776	1					Bushing	Bague	Buchse	Casquillo	Bussning	
10	VOE 11701827	4					Plug	Tampon	Stopfen	Tapón	Plugg	
11	VOE 11177188	1			SS		Link	Articulation	Gelenk	Articulación	Länk	
12	VOE 16860454	1					Link	Articulation	Gelenk	Articulación	Länk	
13	VOE 11020803	2					•Bushing	•Bague	•Buchse	•Casquillo	•Bussning	
14	VOE 11005017	10					Scraper ring	Bague de racleur	Abstreifring	Anillo rascador	Avstrykarring	
15	VOE 11005019	6					Scraper ring	Bague de racleur	Abstreifring	Anillo rascador	Avstrykarring	
16	VOE 11048082	6					Sealing ring	Bague étanchéité	Dichtring	Anillo retén	Tätningsring	
17	VOE 11048081	4					Sealing ring	Bague étanchéité	Dichtring	Anillo retén	Tätningsring	
18	VOE 11093773	1					Bushing	Bague	Buchse	Casquillo	Bussning	
19	VOE 11093771	2					Bushing	Bague	Buchse	Casquillo	Bussning	
20	VOE 11093775	2					Bushing	Bague	Buchse	Casquillo	Bussning	
21	VOE 13965192	24					Screw	Vis	Schraube	Tornillo	Skruv	
22	VOE 11025923	7					Spacer	Entretoise	Abstandkörper	Distanciador	Distans	
23	VOE 13947355	7					Washer	Rondelle	Scheibe	Arandela	Bricka	
24	VOE 11432004	1					Pin	Clavette	Splint	Pasador	Sprint	
25	VOE 11027082	1					Pin	Clavette	Splint	Pasador	Sprint	
26	VOE 11027086	1					Pin	Clavette	Splint	Pasador	Sprint	
27	VOE 15001857	1					Pin	Goupille	Stift	Pasador	Pinne	
28	VOE 11027072	1					Pin	Goupille	Stift	Pasador	Pinne	
29	VOE 11176361	2					Washer	Rondelle	Scheibe	Arandela	Bricka	
30	VOE 11024445	2					Lock washer	Rondelle verrouillage	Sicherungsscheibe	Arandela seguridad	Låsbricka	
31	VOE 11025889	1					Stop lug	Talon butée	Anschlagkeil	Talón tope	Stoppklack	

1		**Lifting frame work with assembly parts** **Chassis levage avec pièces de montage** **Hubgerüst mit Anbauteilen** **Bastidor elevacion con accesorios de montaje** **Lyftramverk med monteringsdetaljer**	Catalogue id **20694**	Group **945**
2				
3			Illustr. No **1071748**	Section **200**
4				
5		**33037**	Issue **20039665-F**	Page **1585**

VOLVO

L180H

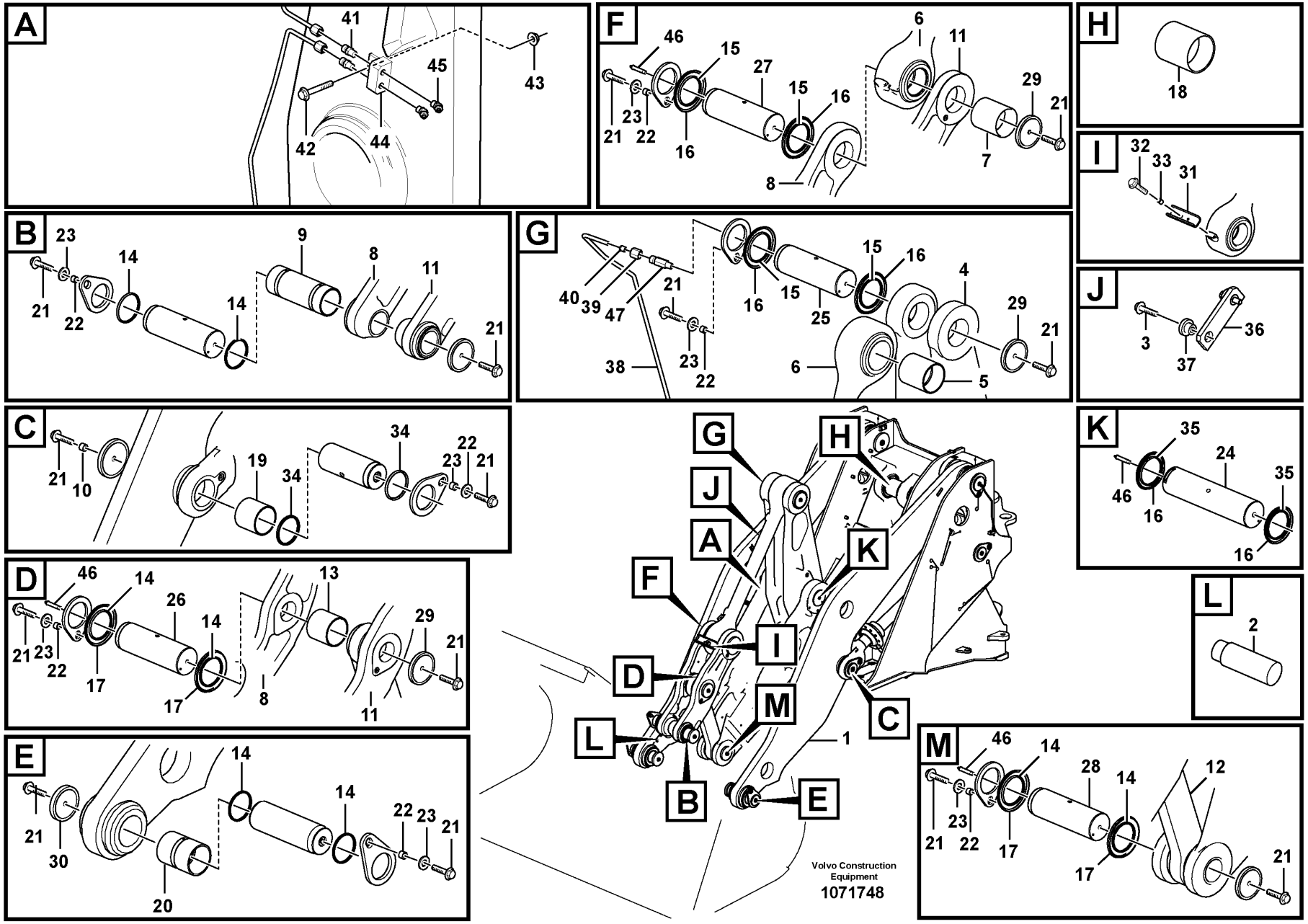
A
41
45
43
42
44
B
23
14
9
8
11
21
22
14
21
C
21
10
19
34
34
22
23
21
D
46
14
26
14
13
29
21
21
23
22
17
17
8
11
E
14
14
22
23
21
21
30
20
F
46
15
27
15
16
6
11
29
21
21
23
22
16
8
7
G
40
39
47
21
16
15
15
16
4
29
21
25
38
23
22
6
5
H
18
I
32
33
31
J
3
37
36
K
35
24
35
46
16
16
L
2
M
46
14
28
14
12
21
23
22
17
17
21
G
H
J
A
K
F
I
D
M
C
L
1
B
E
Volvo Construction
Equipment
1071748

Fig.	Part No.	Quantity 1	2	3	PS	KIT	Description	Dénomination	Bezeichnung	Denominación	Benämning	Notes
32	VOE 965186	2					Flange screw	Vis à embase	Flanschschraube	Tornillo embridado	Flänsskruv	
33	VOE 843028	2					Spacer sleeve	Douille entretoise	Abstandhülse	Manguito distanciador	Distanshylsa	
34	VOE 11005099	4					Scraper ring	Bague de racleur	Abstreifring	Anillo rascador	Avstrykarring	
35	VOE 11005100	2					Scraper ring	Bague de racleur	Abstreifring	Anillo rascador	Avstrykarring	
36	VOE 11025847	1					Striker plate	Gache	Schließkeil	Placa bloqueo	Låsbleck	
37	VOE 11025845	2					Spacer	Entretoise	Abstandkörper	Distanciador	Distans	
38	VOE 11176471	1					Tube	Tube	Rohr	Tubo	Rör	
39	VOE 956981	1					Fitting nut	Écrou accouplement	Überwurfmutter	Tuerca de acoplamiento	Kopplingsmutter	
40	VOE 13956967	1					Ferrule	Bague de sûreté	Schneidring	Anillo de acoplamiento	Skärring	
41	VOE 946089	2					Nipple	Raccord	Nippel	Niple	Nippel	
42	VOE 965180	1					Flange screw	Vis à embase	Flanschschraube	Tornillo embridado	Flänsskruv	
43	VOE 948645	1					Flange lock nut	Contre-écrou à embase	Flanschverschlussmutter	Contratuerca embridada	Flänslåsmutter	
44	VOE 11024867	1					Retainer	Retenue	Halter	Soporte	Hållare	
45	VOE 914169	2					Lubricating nipple	Graisseur	Schmiernippel	Niple lubricador	Smörjnippel	
46	VOE 4880583	4					Lubricating nipple	Graisseur	Schmiernippel	Niple lubricador	Smörjnippel	
47	VOE 11015258	1					Nipple	Raccord	Nippel	Niple	Nippel	

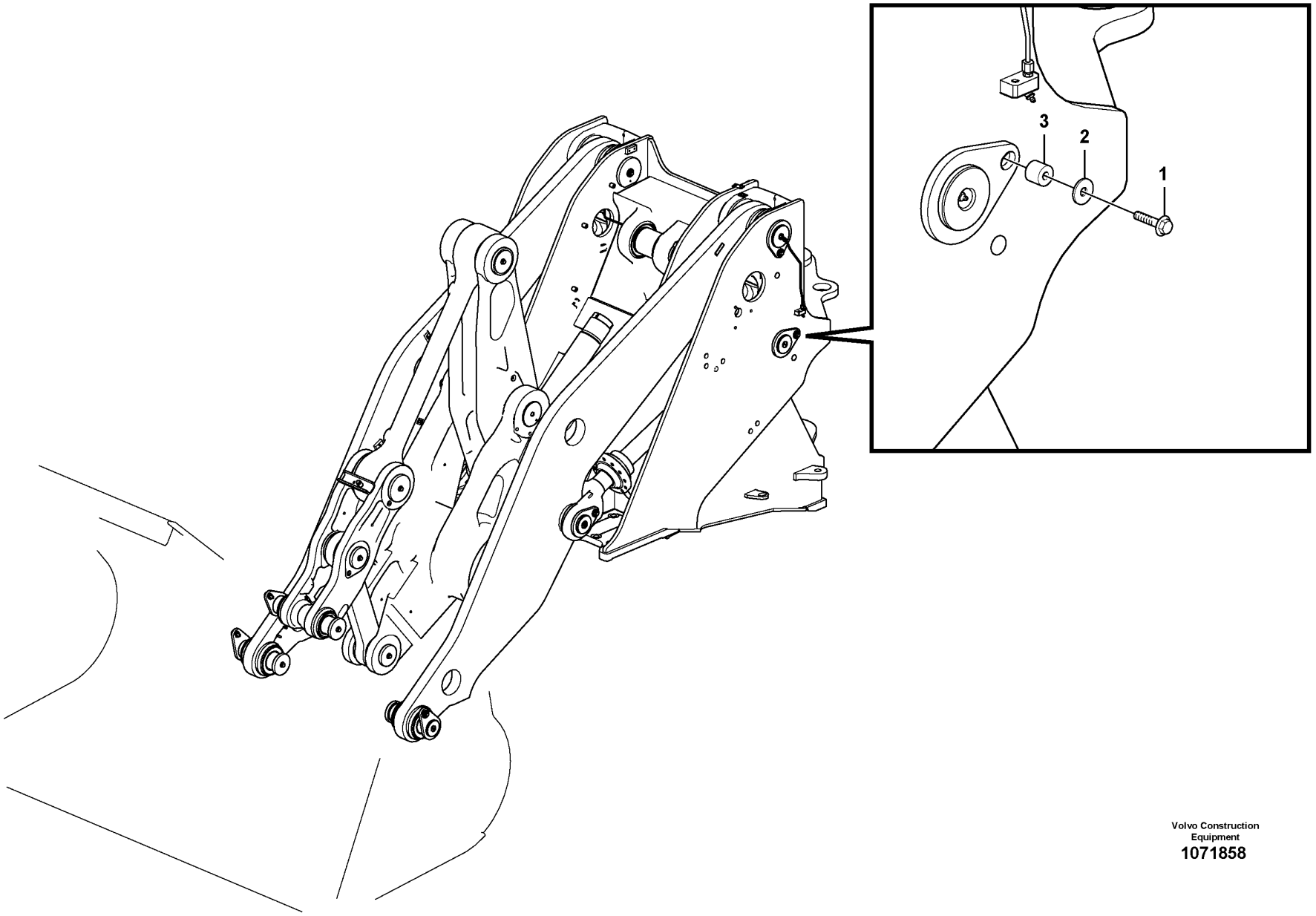

Volvo Construction Equipment
1071858

Fig.	Part No.	Quantity 1	2	3	PS	KIT	Description	Dénomination	Bezeichnung	Denominación	Benämning	Notes
1	VOE 13965192	4					Screw	Vis	Schraube	Tornillo	Skruv	
2	VOE 13947355	4					Washer	Rondelle	Scheibe	Arandela	Bricka	
3	VOE 11025923	4					Spacer	Entretoise	Abstandkörper	Distanciador	Distans	

1		**Lifting frame work with assembly parts** **Chassis levage avec pièces de montage** **Hubgerüst mit Anbauteilen** **Bastidor elevacion con accesorios de montaje** **Lyftramverk med monteringsdetaljer**	Catalogue id **20694**	Group **945**
2				
3			Illustr. No **1071858**	Section **250**
4				
5		**85739**	Issue **20039665-F**	Page **1589**

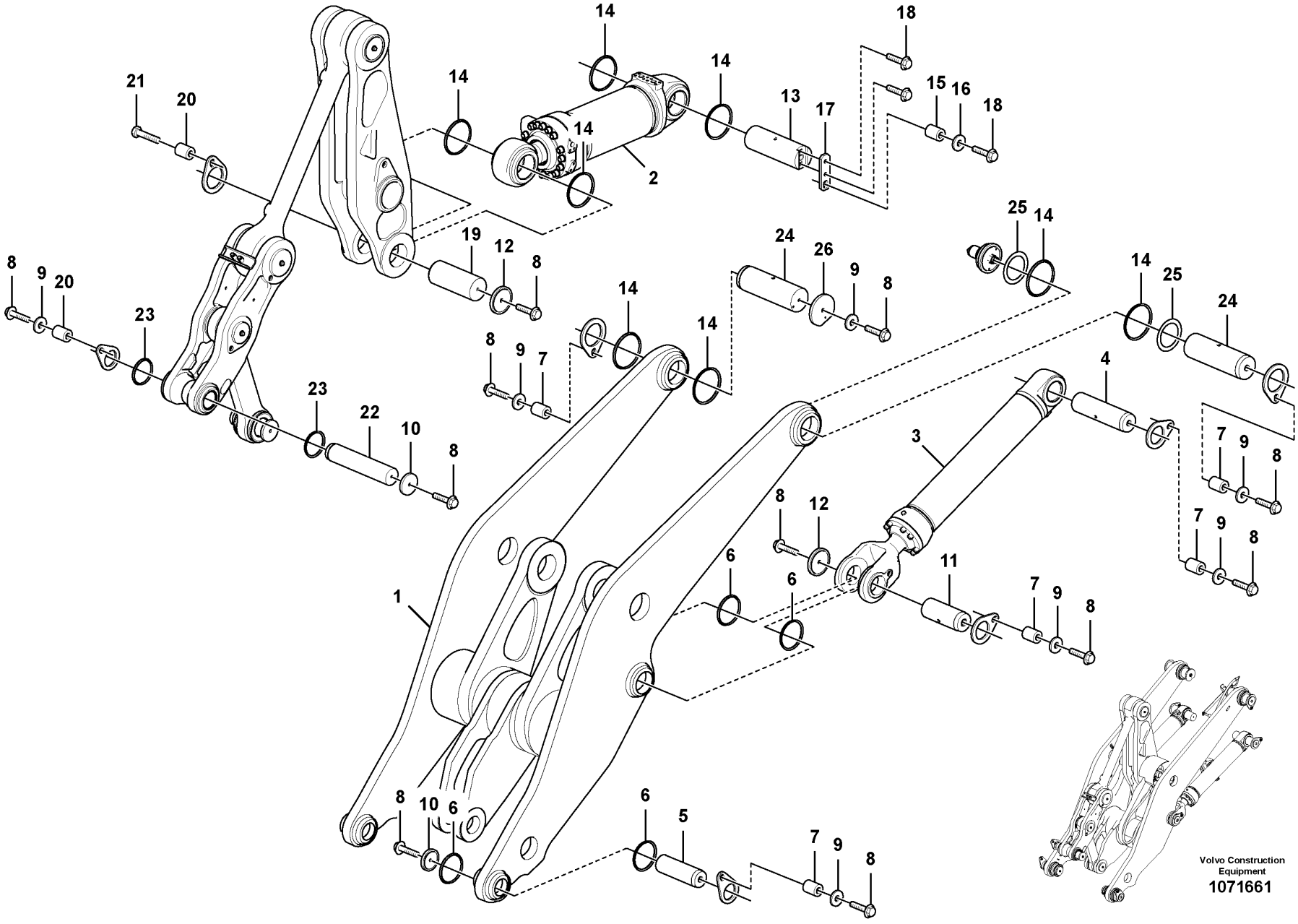
Volvo Construction Equipment
1071661

Fig.	Part No.	Quantity 1	2	3	PS	KIT	Description	Dénomination	Bezeichnung	Denominación	Benämning	Notes
1	VOE 15166691	1			SS		Lifting frame work	Châssis levage	Hubgerüst	Bastidor elevación	Lyftramverk	See group 945-100 page 1581
1	VOE 15170013	1			SS		Lifting frame work	Châssis levage	Hubgerüst	Bastidor elevación	Lyftramverk	See group 945-200 page 1585
2	VOE 17230577	2					Hydraulic cylinder	Vérin hydraulique	Hydraulikzylinder	Cilindro hidráulico	Hydraulcylinder	See group 945-600 page 1597
2	VOE 17230578	2					Hydraulic cylinder	Vérin hydraulique	Hydraulikzylinder	Cilindro hidráulico	Hydraulcylinder	See group 945-700 page 1599
3	VOE 17230574	1					Hydraulic cylinder	Vérin hydraulique	Hydraulikzylinder	Cilindro hidráulico	Hydraulcylinder	See group 945-500 page 1595
4	VOE 11093668	2					Pin	Goupille	Stift	Pasador	Pinne	
5	VOE 11027070	2					Pin	Goupille	Stift	Pasador	Pinne	
6	VOE 11048081	8					Sealing ring	Bague étanchéité	Dichtring	Anillo retén	Tätningsring	
7	VOE 11025923	9					Spacer	Entretoise	Abstandkörper	Distanciador	Distans	
8	VOE 13965192	16					Screw	Vis	Schraube	Tornillo	Skruv	
9	VOE 13947355	11					Washer	Rondelle	Scheibe	Arandela	Bricka	
10	VOE 11024445	3					Lock washer	Rondelle verrouillage	Sicherungsscheibe	Arandela seguridad	Låsbricka	
11	VOE 15171459	2					Pivot pin	Boulon articulation	Gelenkbolzen	Perno articulación	Länkbult	
12	VOE 11176361	3					Washer	Rondelle	Scheibe	Arandela	Bricka	
13	VOE 16810211	1					Pin	Goupille	Stift	Pasador	Pinne	
14	VOE 11048082	8					Sealing ring	Bague étanchéité	Dichtring	Anillo retén	Tätningsring	
15	VOE 11016019	1					Spacer	Entretoise	Abstandkörper	Distanciador	Distans	
16	VOE 983338	1					Plain washer	Rondelle plane	Flachscheibe	Arandela plana	Planbricka	
17	VOE 16810203	1					Striker plate	Gache	Schließkeil	Placa bloqueo	Låsbleck	
18	VOE 968297	3					Flange screw	Vis à embase	Flanschschraube	Tornillo embridado	Flänsskruv	
19	VOE 11176885	1					Pin	Goupille	Stift	Pasador	Pinne	
20	VOE 11108672	1					Spacer	Entretoise	Abstandkörper	Distanciador	Distans	
21	VOE 978938	1					Hexagon screw	Vis à tête hexagonale	Sechskantschraube	Tornillo hexagonal	Sexkantsskruv	
22	VOE 16833994	1					Pin	Goupille	Stift	Pasador	Pinne	
23	VOE 11048020	2					Sealing ring	Bague étanchéité	Dichtring	Anillo retén	Tätningsring	
24	VOE 11177990	2					Pin	Goupille	Stift	Pasador	Pinne	
25	VOE 4931451	4					Shim	Cale de réglage	Ausgleichblech	Laminilla de ajuste	Justermellanlägg	
26	VOE 11108609	1					Lock washer	Rondelle verrouillage	Sicherungsscheibe	Arandela seguridad	Låsbricka	

1		**Lifting- and tilt cylinder with assembly parts.** **Verin levage- et redressement avec pièces de montage.** **Hub- und Schwenkzylinder mit Anbauteilen.** **Cilindro elevacion- y volquete con accesorios de montaje.** **Lyft- och tiltcylinder med monteringsdetaljer.**
2		
3		
4		
5		

Catalogue id **20694**	Group **945**
Illustr. No **1071661**	Section **300**
Issue **20039665-F**	Page **1591**

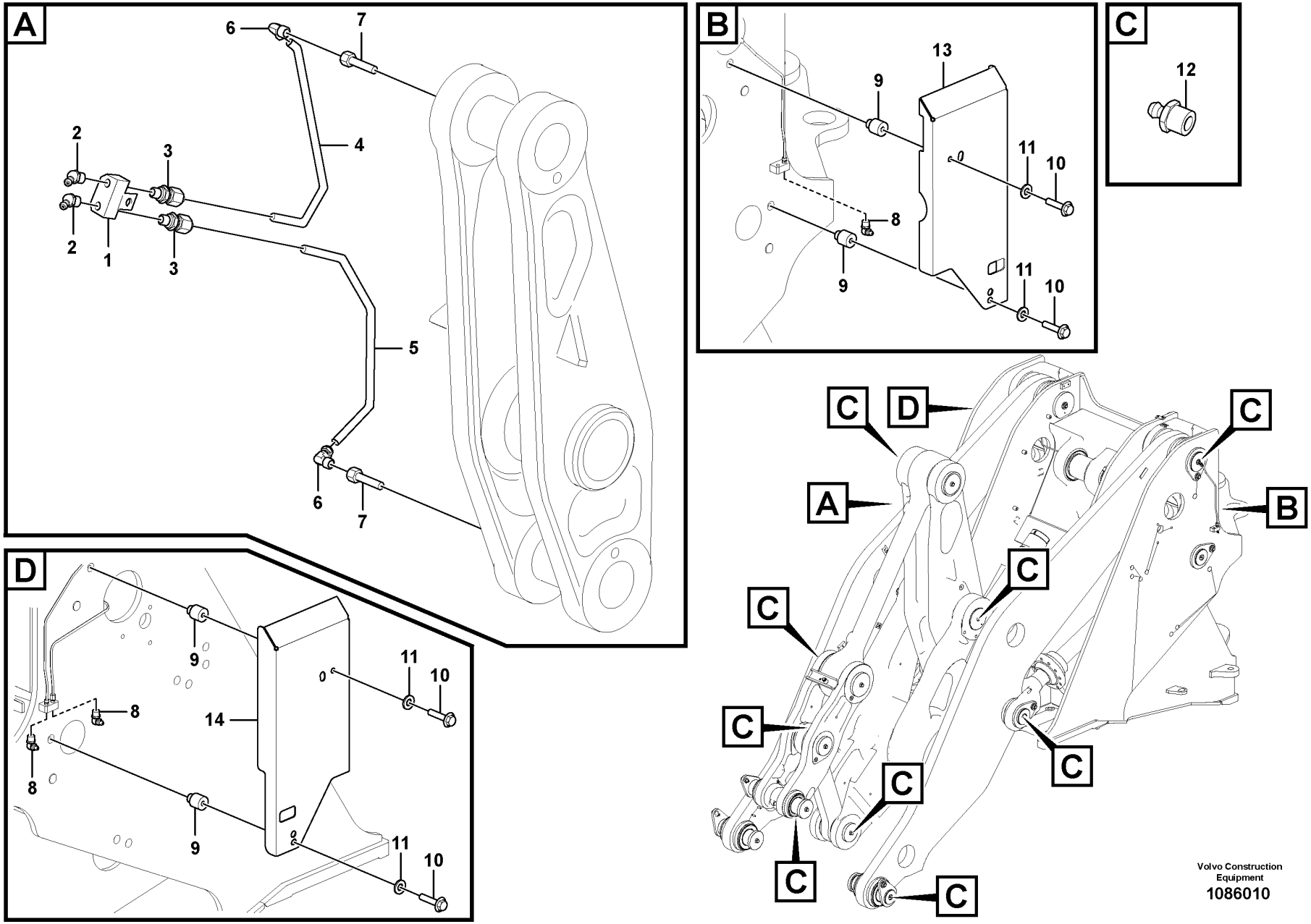
A
6
7
4
2
3
2
1
3
5
6
7
B
13
9
11
10
8
9
11
10
C
12
D
9
11
10
8
14
8
9
11
10
C
D
C
A
B
C
C
C
C
C
C
Volvo Construction Equipment
1086010

Fig.	Part No.	Quantity 1	2	3	PS	KIT	Description	Dénomination	Bezeichnung	Denominación	Benämning	Notes
1	VOE 11180801	1					Retainer	Retenue	Halter	Soporte	Hållare	
2	VOE 914169	2					Lubricating nipple	Graisseur	Schmiernippel	Niple lubricador	Smörjnippel	
3	VOE 11702124	2					Connector	Pièce connexion	Verbindungsstück	Pieza de conexión	Förbindningsstycke	
4	VOE 11180799	1					Pipe	Tuyau	Rohrleitung	Tubo	Rör	
5	VOE 11180834	1					Pipe	Tuyau	Rohrleitung	Tubo	Rör	
6	VOE 11997271	2					Elbow union	Coude raccord	Winkelverschraubung	Unión angular	Vinkelförskruvning	
7	VOE 11706053	2					Adapter	Adaptateur	Adapter	Adaptador	Adapter	
8	VOE 914170	3					Lubricating nipple	Graisseur	Schmiernippel	Niple lubricador	Smörjnippel	
9	VOE 11180454	4					Spacer	Entretoise	Abstandkörper	Distanciador	Distans	
10	VOE 965196	4			SS		Flange screw	Vis à embase	Flanschschraube	Tornillo embridado	Flänsskruv	
11	VOE 960145	4					Plain washer	Rondelle plane	Flachscheibe	Arandela plana	Planbricka	
12	VOE 11025816	9					Lubricating nipple	Graisseur	Schmiernippel	Niple lubricador	Smörjnippel	
13	VOE 16897384	1					Protecting plate	Tole protection	Schutzblech	Placa proteccion	Skyddsplåt	
14	VOE 16897385	1					Protecting plate	Tole protection	Schutzblech	Placa proteccion	Skyddsplåt	

1		**Extended lube points for lift arm system** **Tuyau graissagepour d'élévateur** **Hubaggregatschmierung** **Tubo lubricante para de unid elevadora** **Framdragna smörjpunkter för lyftarmssystem**	Catalogue id **20694**	Group **945**
2				
3			Illustr. No **1086010**	Section **350**
4				
5		**85499**	Issue **20039665-F**	Page **1593**

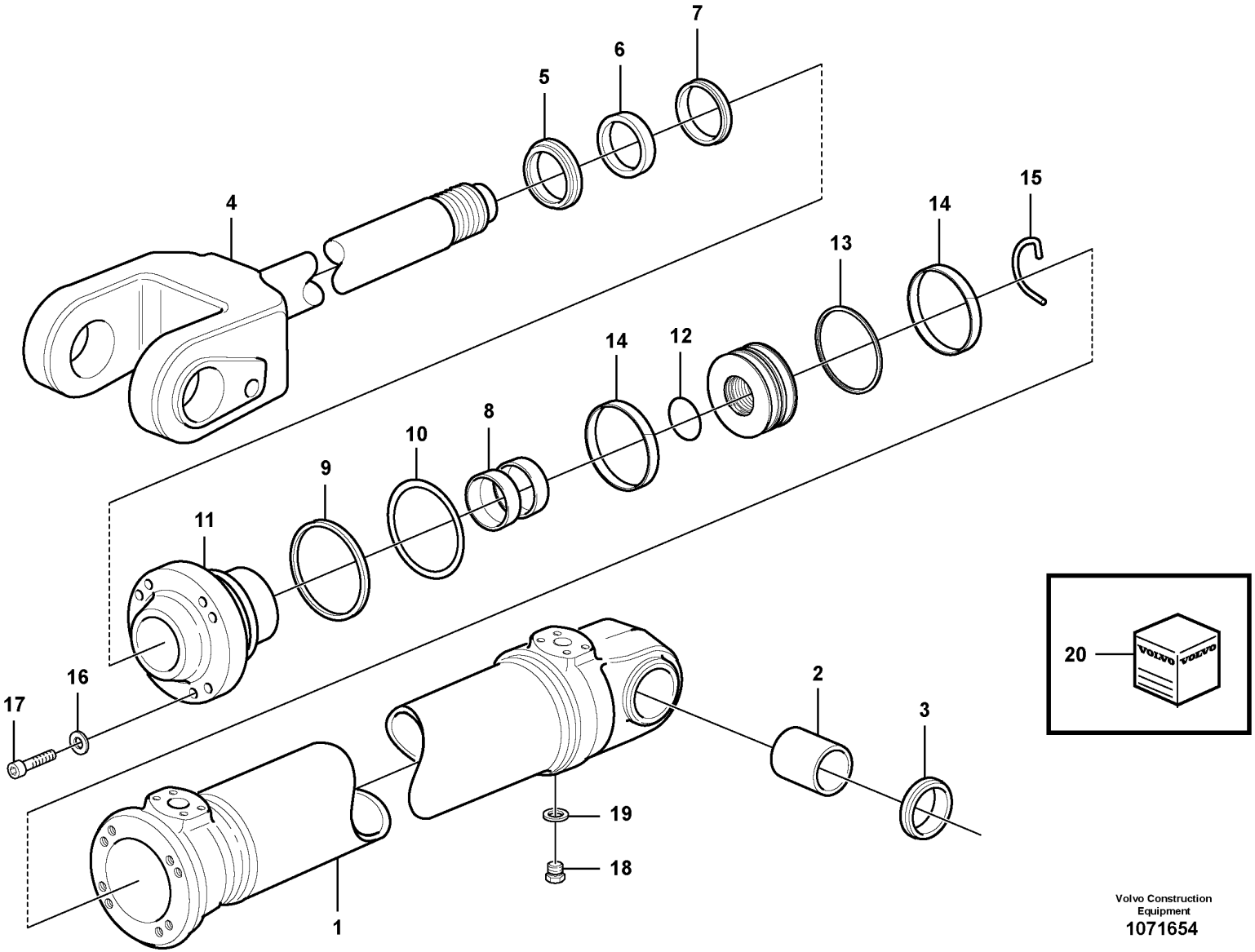

Volvo Construction Equipment
1071654

Fig.	Part No.	Quantity 1	2	3	PS	KIT	Description	Dénomination	Bezeichnung	Denominación	Benämning	Notes
	VOE 17230574	1					Hydraulic cylinder	Vérin hydraulique	Hydraulikzylinder	Cilindro hidráulico	Hydraulcylinder	
1	**VOE 15141640**	1					•Cylinder tube	•Tube de cylindre	•Zylinderrohr	•Tubo cilindro	•Cylinderrör	
2	**VOE 11093771**	1					•Bushing	•Bague	•Buchse	•Casquillo	•Bussning	
3	**VOE 11005099**	2					•Scraper ring	•Bague de racleur	•Abstreifring	•Anillo rascador	•Avstrykarring	
4	**VOE 17409821**	1					•Piston rod	•Tige piston	•Kolbenstange	•Varilla piston	•Kolvstång	(VOE 15172482)
5	**VOE 11005061**	1				K	•Scraper ring	•Bague de racleur	•Abstreifring	•Anillo rascador	•Avstrykarring	
6	**VOE 11005107**	1				K	•Piston rod seal	•Joint de tige de piston	•Kolbenstangendichtung	•Retén varilla de pistón	•Kolvstångstätning	
7	**VOE 15124240**	1				K	•Piston rod seal	•Joint de tige de piston	•Kolbenstangendichtung	•Retén varilla de pistón	•Kolvstångstätning	
8	**VOE 11005427**	2				K	•Bushing	•Bague	•Buchse	•Casquillo	•Bussning	
9	**VOE 11107203**	1				K	•Back-up ring	•Bague support	•Stützring	•Anillo de apoyo	•Stödring	
10	**VOE 962501**	1				K	•O-ring	•Joint torique	•O-Ring	•Anillo tórico	•O-ring	
11	**VOE 11107201**	1					•Piston rod guide	•Guide tige piston	•Kolbenstangenführung	•Guía varilla de pistón	•Kolvstångsstyrning	
12	**VOE 11107170**	1				K	•O-ring	•Joint torique	•O-Ring	•Anillo tórico	•O-ring	
13	**VOE 11107813**	1				K	•Piston seal	•Étanchéité piston	•Kolbendichtung	•Retén de pistón	•Kolvtätning	
14	**VOE 11107217**	2				K	•Guide ring	•Bague guide	•Führungsring	•Anillo de guía	•Styrring	
15	**VOE 11107432**	1					•Piston	•Piston	•Kolben	•Pistón	•Kolv	
16	**VOE 11107268**	1					•Lock brace	•Étrier verrouillage	•Sperrklinke	•Brazo de seguridad	•Låsbygel	
17	**VOE 941912**	11					•Spring washer	•Rondelle élastique	•Federscheibe	•Arandela elástica	•Fjäderbricka	
18	**VOE 4782860**	11					•Hex. socket screw	•Vis à six pans creux	•Innensechskantschraube	•Tornillo de hexágono embutido	•Insexskruv	
19	**VOE 960630**	1					•Plug	•Tampon	•Stopfen	•Tapón	•Plugg	
20	**VOE 13945653**	1					•Plane gasket	•Joint plan	•Plandichtung	•Junta plana	•Planpackning	
21	**VOE 17238417**	1					Sealing kit	Jeu joints	Dichtungssatz	Juego de retenes	Tätningssats	

1		**Lifting cylinder** **Vérin de levage** **Hubzylinder** **Cilindro de elevación** **Lyftcylinder**	Catalogue id **20694**	Group **945**
2				
3			Illustr. No **1071654**	Section **500**
4				
5			Issue **20039665-F**	Page **1595**

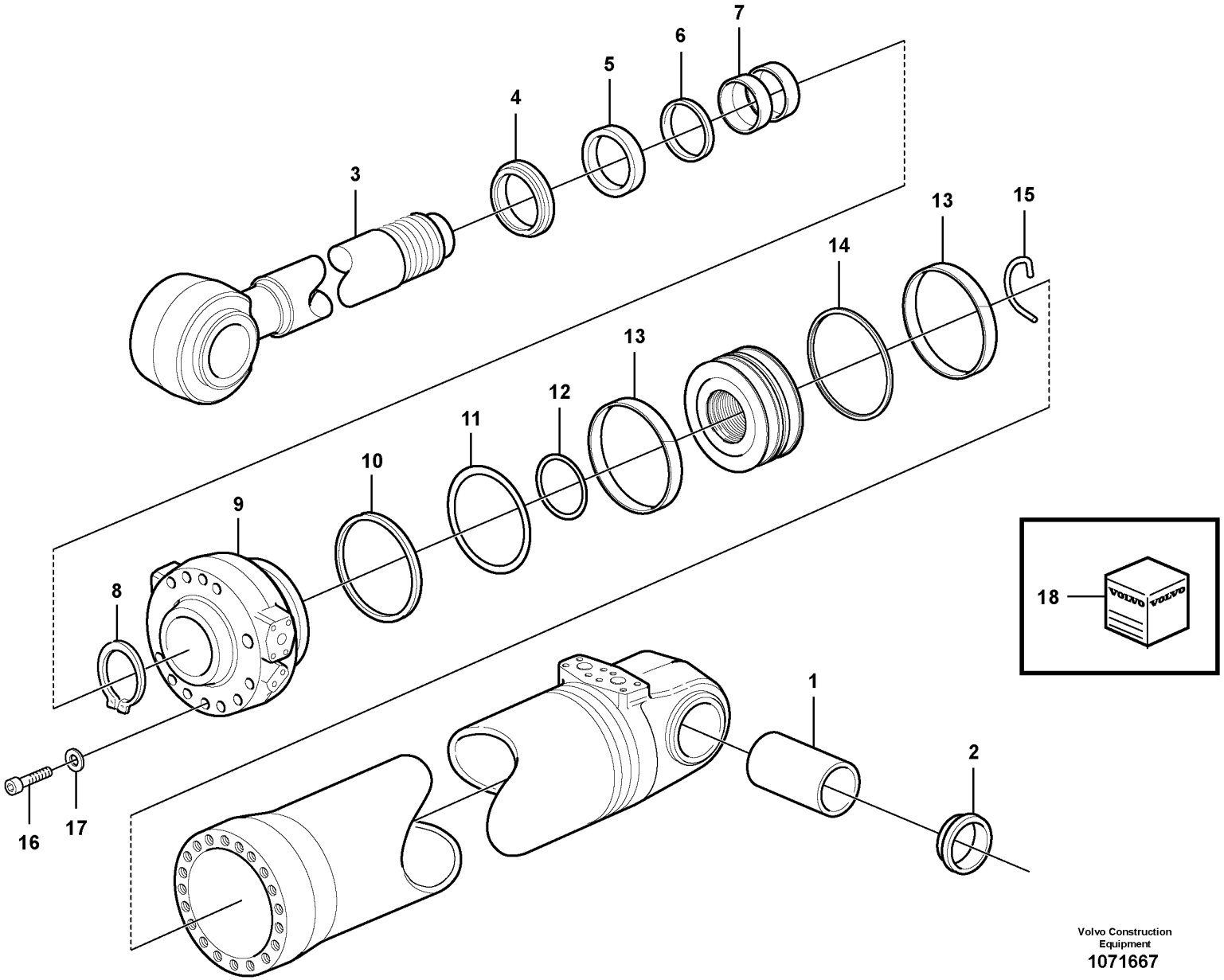

Volvo Construction Equipment

1071667

Fig.	Part No.	Quantity 1	2	3	PS	KIT	Description	Dénomination	Bezeichnung	Denominación	Benämning	Notes
	VOE 17230577	1					Hydraulic cylinder	Vérin hydraulique	Hydraulikzylinder	Cilindro hidráulico	Hydraulcylinder	
1	**VOE 11093773**	2					•Bushing	•Bague	•Buchse	•Casquillo	•Bussning	
2	**VOE 11005019**	4					•Scraper ring	•Bague de racleur	•Abstreifring	•Anillo rascador	•Avstrykarring	
3	**VOE 15172099**	1					•Piston rod	•Tige piston	•Kolbenstange	•Varilla de pistón	•Kolvstång	
4	**VOE 11107224**	1				K	•Scraper ring	•Bague de racleur	•Abstreifring	•Anillo rascador	•Avstrykarring	
5	**VOE 11005106**	1				K	•Piston rod seal	•Joint de tige de piston	•Kolbenstangendichtung	•Retén varilla de pistón	•Kolvstångstätning	
6	**VOE 15124233**	1				K	•Piston rod seal	•Joint de tige de piston	•Kolbenstangendichtung	•Retén varilla de pistón	•Kolvstångstätning	
7	**VOE 11088879**	2				K	•Bushing	•Bague	•Buchse	•Casquillo	•Bussning	
8	**VOE 15101592**	1				K	•Back-up ring	•Bague support	•Stützring	•Anillo de apoyo	•Stödring	
9	**VOE 13962510**	1				K	•O-ring	•Joint torique	•O-Ring	•Anillo tórico	•O-ring	
10	**VOE 15091217**	1					•Piston rod guide	•Guide tige piston	•Kolbenstangenführung	•Guía varilla de pistón	•Kolvstångsstyrning	
11	**VOE 15163659**	1				K	•O-ring	•Joint torique	•O-Ring	•Anillo tórico	•O-ring	
12	**VOE 982044**	1					•Snap ring	•Circlip	•Nutring	•Circlip	•Spårring	
13	**VOE 15101298**	1				K	•Piston seal	•Étanchéité piston	•Kolbendichtung	•Retén de pistón	•Kolvtätning	
14	**VOE 15100633**	2				K	•Guide ring	•Bague guide	•Führungsring	•Anillo de guía	•Styrring	
15	**VOE 11107062**	1				K	•Lock brace	•Étrier verrouillage	•Sperrklinke	•Brazo de seguridad	•Låsbygel	
16	**VOE 941914**	18					•Spring washer	•Rondelle élastique	•Federscheibe	•Arandela elástica	•Fjäderbricka	
17	**VOE 13947695**	18					•Screw	•Vis	•Schraube	•Tornillo	•Skruv	
18	**VOE 17238415**	1					Sealing kit	Jeu joints	Dichtungssatz	Juego de retenes	Tätningssats	

1		**Tilt cylinder** **Vérin de cavage** **Kippzylinder** **Cilindro basculante** **Tilt cylinder**	Catalogue id **20694**	Group **945**
2				
3			Illustr. No **1071667**	Section **600**
4				
5		**85646**	Issue **20039665-F**	Page **1597**

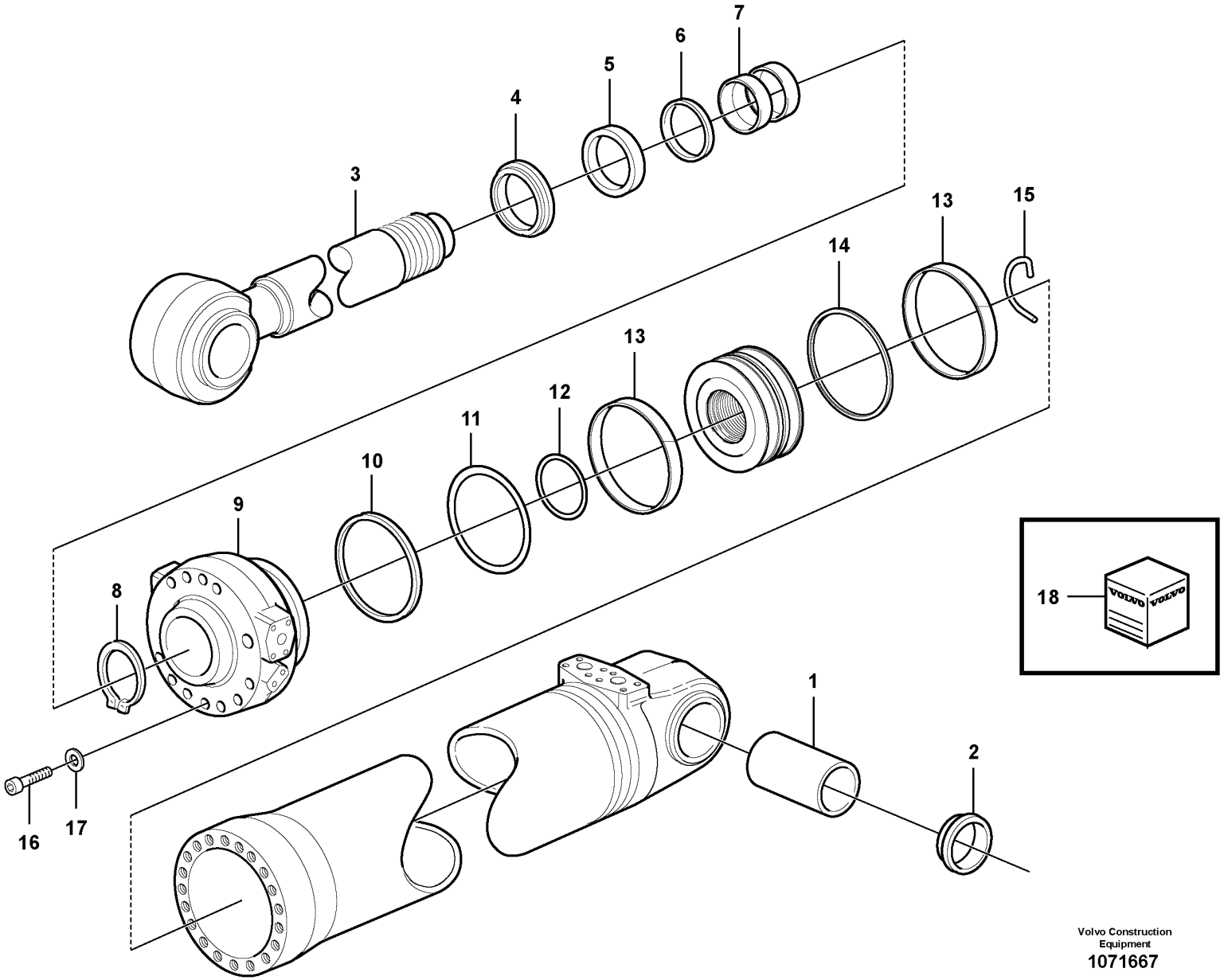

Volvo Construction Equipment

1071667

Fig.	Part No.	Quantity 1	2	3	PS	KIT	Description	Dénomination	Bezeichnung	Denominación	Benämning	Notes
	VOE 17230578	1					Hydraulic cylinder	Vérin hydraulique	Hydraulikzylinder	Cilindro hidráulico	Hydraulcylinder	
1	VOE 11093773	2					•Bushing	•Bague	•Buchse	•Casquillo	•Bussning	
2	VOE 11005019	4					•Scraper ring	•Bague de racleur	•Abstreifring	•Anillo rascador	•Avstrykarring	
3	VOE 15172253	1					•Piston rod	•Tige piston	•Kolbenstange	•Varilla de pistón	•Kolvstång	
4	VOE 11107224	1				K	•Scraper ring	•Bague de racleur	•Abstreifring	•Anillo rascador	•Avstrykarring	
5	VOE 11005106	1				K	•Piston rod seal	•Joint de tige de piston	•Kolbenstangendichtung	•Retén varilla de pistón	•Kolvstångstätning	
6	VOE 15124233	1					•Piston rod seal	•Joint de tige de piston	•Kolbenstangendichtung	•Retén varilla de pistón	•Kolvstångstätning	
7	VOE 11088879	2				K	•Bushing	•Bague	•Buchse	•Casquillo	•Bussning	
8	VOE 15101592	1				K	•Back-up ring	•Bague support	•Stützring	•Anillo de apoyo	•Stödring	
9	VOE 13962510	1				K	•O-ring	•Joint torique	•O-Ring	•Anillo tórico	•O-ring	
10	VOE 15091217	1					•Piston rod guide	•Guide tige piston	•Kolbenstangenführung	•Guía varilla de pistón	•Kolvstångsstyrning	
11	VOE 15163659	1				K	•O-ring	•Joint torique	•O-Ring	•Anillo tórico	•O-ring	
12	VOE 982044	1					•Snap ring	•Circlip	•Nutring	•Circlip	•Spårring	
13	VOE 15101298	1				K	•Piston seal	•Étanchéité piston	•Kolbendichtung	•Retén de pistón	•Kolvtätning	
14	VOE 15100633	2				K	•Guide ring	•Bague guide	•Führungsring	•Anillo de guía	•Styrring	
15	VOE 11107062	1				K	•Lock brace	•Étrier verrouillage	•Sperrklinke	•Brazo de seguridad	•Låsbygel	
16	VOE 941914	18					•Spring washer	•Rondelle élastique	•Federscheibe	•Arandela elástica	•Fjäderbricka	
17	VOE 13947695	18					•Screw	•Vis	•Schraube	•Tornillo	•Skruv	
18	VOE 17238415	1					Sealing kit	Jeu joints	Dichtungssatz	Juego de retenes	Tätningssats	

1		**Tilt cylinder** **Vérin de cavage** **Kippzylinder** **Cilindro basculante** **Tilt cylinder**	Catalogue id **20694**	Group **945**
2				
3			Illustr. No **1071667**	Section **700**
4				
5		**84903**	Issue **20039665-F**	Page **1599**

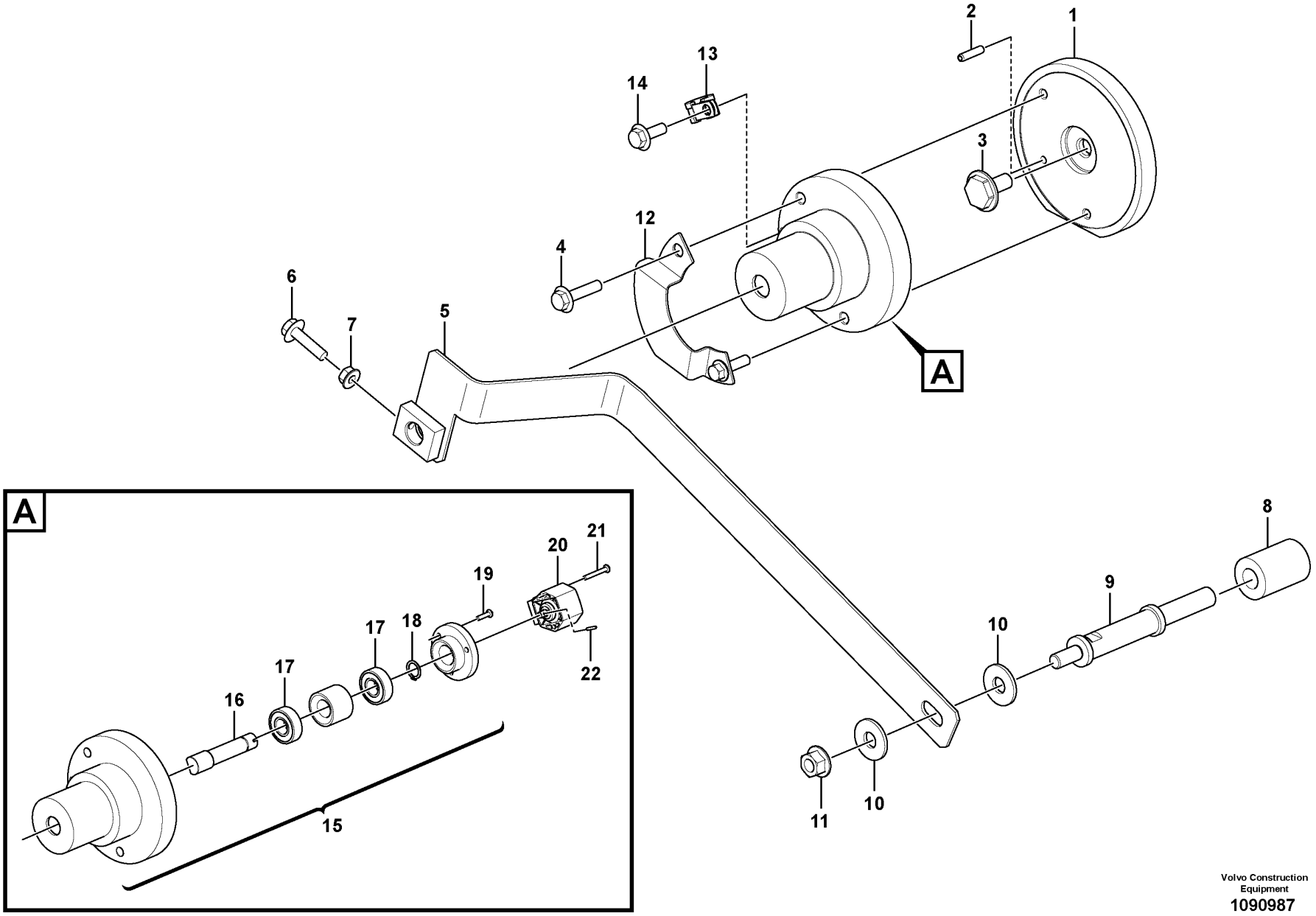

Volvo Construction Equipment
1090987

Fig.	Part No.	Quantity 1	2	3	PS	KIT	Description	Dénomination	Bezeichnung	Denominación	Benämning	Notes
1	VOE 15166808	1					Base plate	Plate-forme	Bodenplatte	Placa de fondo	Bottenplatta	
2	VOE 13951977	1					Spring pin	Goupille tubulaire	Federstift	Pasador tubular	Fjädrande pinne	
3	VOE 15167764	1					Shaft	Arbre	Welle	Eje	Axel	
4	VOE 946470	2					Flange screw	Vis à embase	Flanschschraube	Tornillo embridado	Flänsskruv	
5	VOE 16801645	1					Arm	Bras	Arm	Brazo	Arm	
6	VOE 946671	1					Flange screw	Vis à embase	Flanschschraube	Tornillo embridado	Flänsskruv	
7	VOE 945408	1					Flange nut	Écrou à embase	Flanschmutter	Tuerca embridada	Flänsmutter	
8	VOE 866395	1					Spacer	Entretoise	Abstandkörper	Distanciador	Distans	
9	VOE 15167232	1					Shaft	Arbre	Welle	Eje	Axel	
10	VOE 960145	2					Plain washer	Rondelle plane	Flachscheibe	Arandela plana	Planbricka	
11	VOE 971099	1					Flange lock nut	Contre-écrou à embase	Flanschverschlussmutter	Contratuerca embridada	Flänslåsmutter	
12	VOE 15177438	1					Plate	Tôle	Blech	Chapa	Plåt	
13	VOE 941950	1					Clamp	Collier serrage	Schelle	Abrazadera	Klamma	
14	VOE 946440	1					Flange screw	Vis à embase	Flanschschraube	Tornillo embridado	Flänsskruv	
	VOE 16810095	1					Sensor kit	Kit détecteur	Gebersatz	Kit sensor	Sensorsats	
15		1			NS		•Protective housing	•Boîtier de protection	•Schutzgehäuse	•Caja de protección	•Skyddshus	
16	VOE 15164240	1					•Shaft	•Arbre	•Welle	•Eje	•Axel	
17	VOE 1660609	2					•Ball bearing	•Roulement billes	•Kugellager	•Cojinete de bolas	•Kullager	
18	VOE 13965768	1					•Plug	•Tampon	•Stopfen	•Tapón	•Plugg	
19	VOE 914449	1					•Retaining ring	•Bague retenue	•Haltering	•Anillo retén	•Hållarring	
20	VOE 16810083	1					•Coupling spiral	•Spirale accouplement	•Kupplungsspule	•Acoplamiento espiral	•Kopplingsspiral	
21		1			NS		•Spacer Ring	•Bagu.entretoise	•Abstandring	•Anillo Dist	•Distansring	
22	VOE 13969516	4					•Six point socket screw	•Vis à 6 pans creux	•Sechszahn-Hohlschraube	•Racor de seis dientes	•Sextandhålskruv	
23	VOE 11170282	1					•Angle sensor	•Indicateur d'angle	•Winkelgeber	•Sensor de angulo	•Vinkelsensor	
24	VOE 969558	2					•Six point socket screw	•Vis à 6 pans creux	•Sechszahn-Hohlschraube	•Racor de seis dientes	•Sextandhålskruv	
25	VOE 947083	1					•Gasket	•Joint	•Dichtung	•Junta	•Packning	

1		**Angle sensor** **Détecteur de position angulaire** **Winkelgeber** **Sensor de ángulo** **Vinkelgivare**	Catalogue id **20694**	Group **945**
2				
3			Illustr. No **1090987**	Section **800**
4				
5		**S/N -3477**	Issue **20039665-F**	Page **1601**

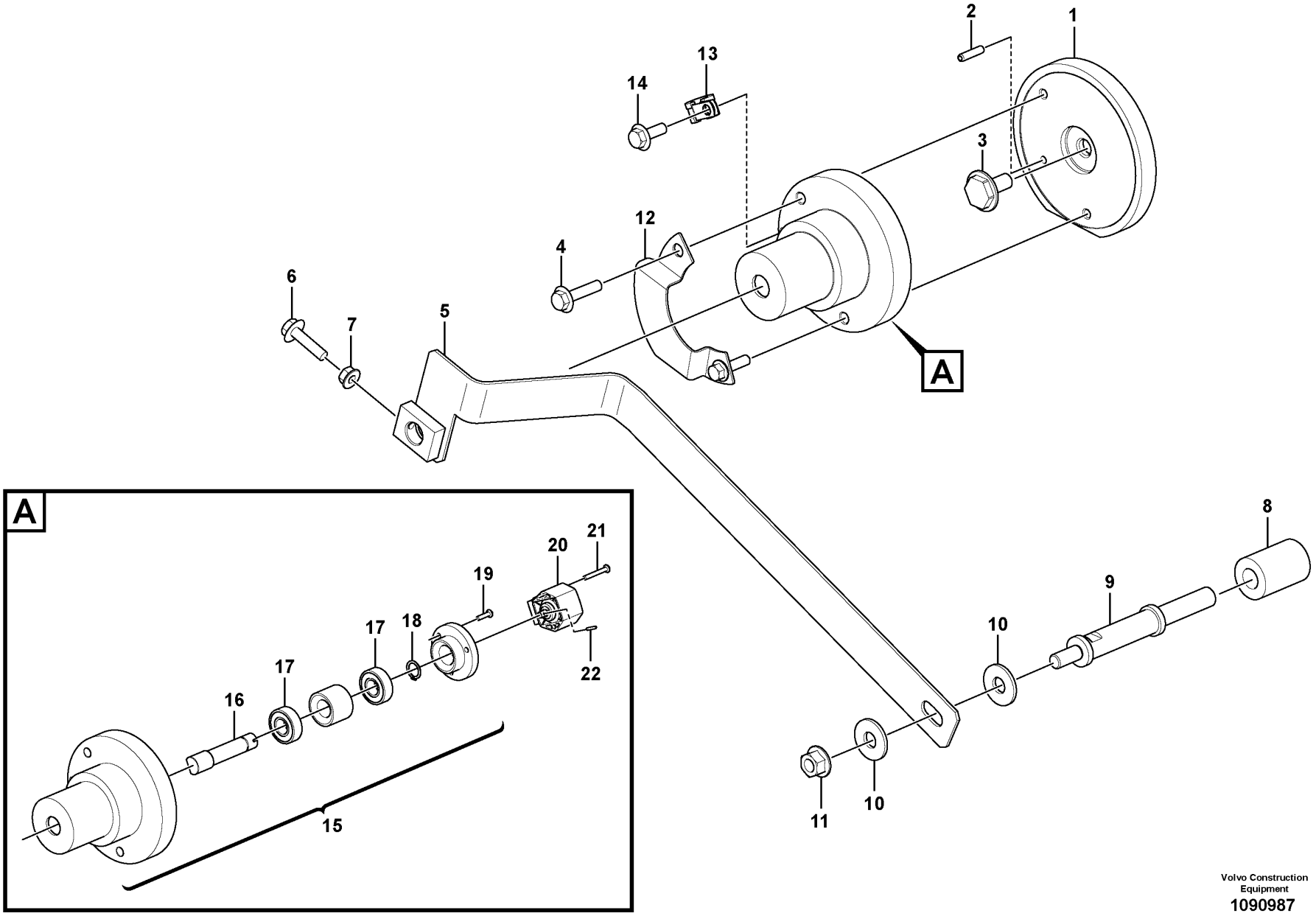

Volvo Construction Equipment
1090987

Fig.	Part No.	Quantity 1	2	3	PS	KIT	Description	Dénomination	Bezeichnung	Denominación	Benämning	Notes
1	VOE 15166808	1					Base plate	Plate-forme	Bodenplatte	Placa de fondo	Bottenplatta	
2	VOE 13951977	1					Spring pin	Goupille tubulaire	Federstift	Pasador tubular	Fjädrande pinne	
3	VOE 15167764	1					Shaft	Arbre	Welle	Eje	Axel	
4	VOE 946470	2					Flange screw	Vis à embase	Flanschschraube	Tornillo embridado	Flänsskruv	
5	VOE 16801645	1					Arm	Bras	Arm	Brazo	Arm	
6	VOE 946671	1					Flange screw	Vis à embase	Flanschschraube	Tornillo embridado	Flänsskruv	
7	VOE 945408	1					Flange nut	Écrou à embase	Flanschmutter	Tuerca embridada	Flänsmutter	
8	VOE 866395	1					Spacer	Entretoise	Abstandkörper	Distanciador	Distans	
9	VOE 15167232	1					Shaft	Arbre	Welle	Eje	Axel	
10	VOE 960145	2					Plain washer	Rondelle plane	Flachscheibe	Arandela plana	Planbricka	
11	VOE 971099	1					Flange lock nut	Contre-écrou à embase	Flanschverschlussmutter	Contratuerca embridada	Flänslåsmutter	
12	VOE 15177438	1					Plate	Tôle	Blech	Chapa	Plåt	
13	VOE 941950	1					Clamp	Collier serrage	Schelle	Abrazadera	Klamma	
14	VOE 946440	1					Flange screw	Vis à embase	Flanschschraube	Tornillo embridado	Flänsskruv	
	VOE 16879476	1					Sensor kit	Kit détecteur	Gebersatz	Kit sensor	Sensorsats	
15	VOE 16890875	1					•Sensor kit	•Kit détecteur	•Gebersatz	•Kit sensor	•Sensorsats	
16		1			NS		••Shaft	••Arbre	••Welle	••Eje	••Axel	
17	VOE 1660609	2					••Ball bearing	••Roulement billes	••Kugellager	••Cojinete de bolas	••Kullager	
18	VOE 914449	1					••Retaining ring	••Bague retenue	••Haltering	••Anillo retén	••Hållarring	
19	VOE 997487	3					••Six point socket screw	••Vis à 6 pans creux	••Sechszahn-Hohlschraube	••Racor de seis dientes	••Sextandhålskruv	
20	VOE 11170282	1					•Angle sensor	•Indicateur d'angle	•Winkelgeber	•Sensor de angulo	•Vinkelsensor	SE9116
21	VOE 997490	2					•Six point socket screw	•Vis à 6 pans creux	•Sechszahn-Hohlschraube	•Racor de seis dientes	•Sextandhålskruv	
22	VOE 951924	1					•Spring pin	•Goupille tubulaire	•Federstift	•Pasador tubular	•Fjädrande pinne	

1		**Angle sensor** **Détecteur de position angulaire** **Winkelgeber** **Sensor de ángulo** **Vinkelgivare**	Catalogue id **20694**	Group **945**
2				
3			Illustr. No **1090987**	Section **850**
4				
5		**S/N 3478-**	Issue **20039665-F**	Page **1603**

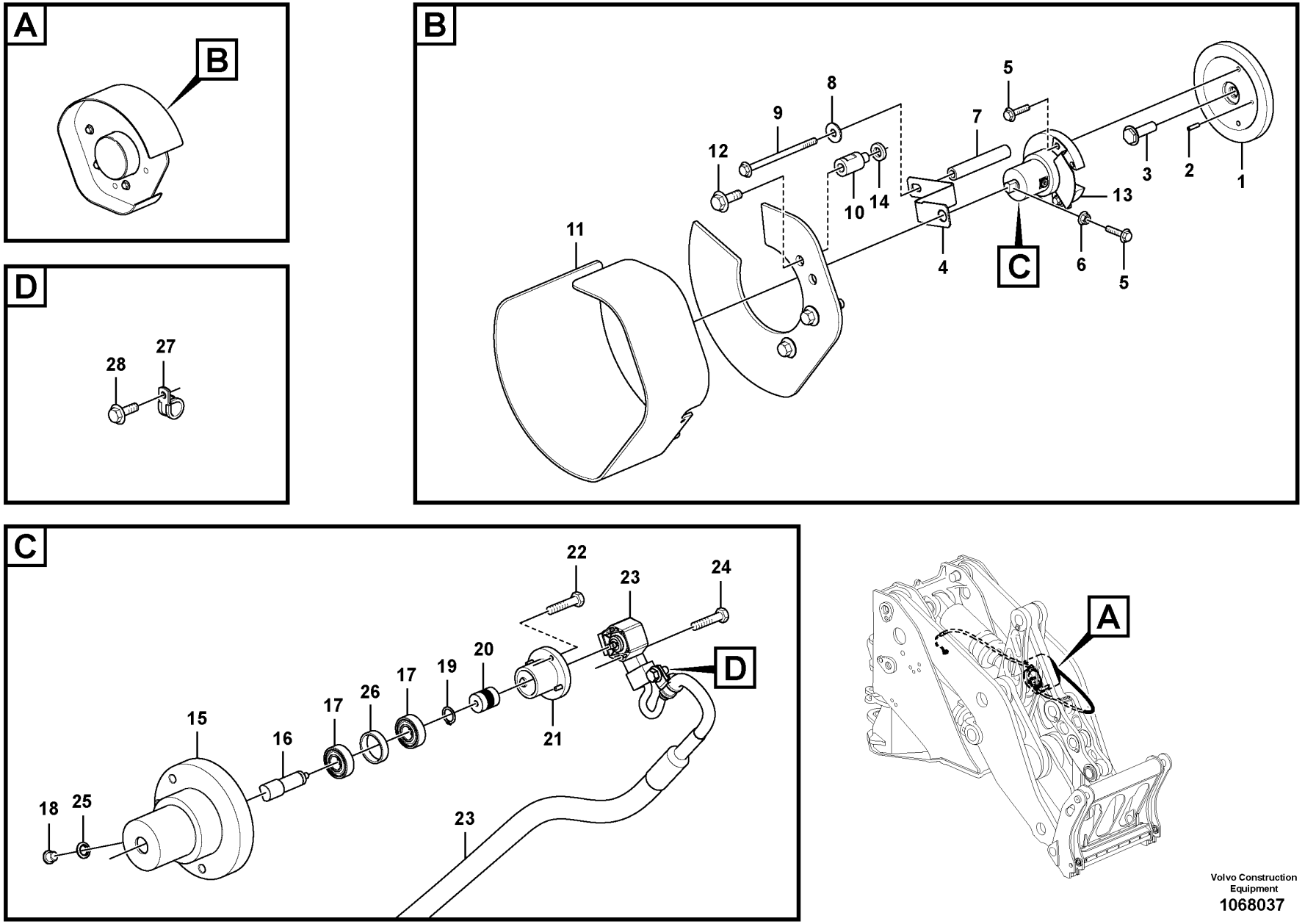

Volvo Construction Equipment

1068037

Fig.	Part No.	Quantity 1	2	3	PS	KIT	Description	Dénomination	Bezeichnung	Denominación	Benämning	Notes
1	VOE 15167115	1					Base plate	Plate-forme	Bodenplatte	Placa de fondo	Bottenplatta	
2	VOE 13951977	1					Spring pin	Goupille tubulaire	Federstift	Pasador tubular	Fjädrande pinne	
3	VOE 15167825	1					Shaft	Arbre	Welle	Eje	Axel	
4	VOE 15167290	1			SS		Arm	Bras	Arm	Brazo	Arm	S/N - 3224
4	VOE 16866492	1					Arm	Bras	Arm	Brazo	Arm	S/N 3225 -
5	VOE 946671	3					Flange screw	Vis à embase	Flanschschraube	Tornillo embridado	Flänsskruv	
6	VOE 945408	1					Flange nut	Écrou à embase	Flanschmutter	Tuerca embridada	Flänsmutter	
7	VOE 15167335	1					Spacer tube	Tube entretoise	Abstandrohr	Tubo distanciador	Distansrör	
8	VOE 960145	1					Plain washer	Rondelle plane	Flachscheibe	Arandela plana	Planbricka	
9	VOE 979935	1					Flange screw	Vis à embase	Flanschschraube	Tornillo embridado	Flänsskruv	
10	VOE 11177492	3					Set ring	Butée	Halbscheibe	Anillo montaje	Kuts	
11	VOE 16813569	1					Protection	Protection	Abdeckung	Protección	Skydd	S/N - 3224
11	VOE 16866479	1					Protection	Protection	Abdeckung	Protección	Skydd	S/N 3225 -
12	VOE 968589	3					Flange screw	Vis à embase	Flanschschraube	Tornillo embridado	Flänsskruv	
13	VOE 15177438	1					Plate	Tôle	Blech	Chapa	Plåt	
14	VOE 11055608	3					Plain washer	Rondelle plane	Flachscheibe	Arandela plana	Planbricka	
	VOE 16853378	1			SS		Sensor kit	Kit détecteur	Gebersatz	Kit sensor	Sensorsats	S/N -3392
15		1			NS		•Protective housing	•Boîtier de protection	•Schutzgehäuse	•Caja de protección	•Skyddshus	
16	VOE 15164240	1					•Shaft	•Arbre	•Welle	•Eje	•Axel	
17	VOE 1660609	2					•Ball bearing	•Roulement billes	•Kugellager	•Cojinete de bolas	•Kullager	
18	VOE 13965768	1					•Plug	•Tampon	•Stopfen	•Tapón	•Plugg	
19	VOE 914449	1					•Retaining ring	•Bague retenue	•Haltering	•Anillo retén	•Hållarring	
20	VOE 16810083	1					•Coupling spiral	•Spirale accouplement	•Kupplungsspule	•Acoplamiento espiral	•Kopplingsspiral	
21		1			NS		•Attaching ring	•Bague de fixation	•Befestigungsring	•Aro de fijación	•Fästring	
22	VOE 13969516	4					•Six point socket screw	•Vis à 6 pans creux	•Sechszahn-Hohlschraube	•Racor de seis dientes	•Sextandhålskruv	
23	VOE 17261187	1					•Sensor kit	•Kit détecteur	•Gebersatz	•Kit sensor	•Sensorsats	SE9117
24	VOE 969558	2					•Six point socket screw	•Vis à 6 pans creux	•Sechszahn-Hohlschraube	•Racor de seis dientes	•Sextandhålskruv	
25	VOE 947083	1					•Gasket	•Joint	•Dichtung	•Junta	•Packning	
26		1			NS		•Spacer Ring	•Bagu.entretoise	•Abstandring	•Anillo Dist	•Distansring	
27	VOE 13946834	1					•Clamp	•Collier serrage	•Schelle	•Abrazadera	•Klamma	

1		**Angle sensor, tilt** **Détecteur de position angulaire, basculement** **Winkelgeber, Kippen** **Sensor de ángulo, basculamiento** **Vinkelgivare, tilt**	Catalogue id **20694**	Group **945**
2				
3			Illustr. No **1068037**	Section **900**
4				
5		**S/N -3477**	Issue **20039665-F**	Page **1605**

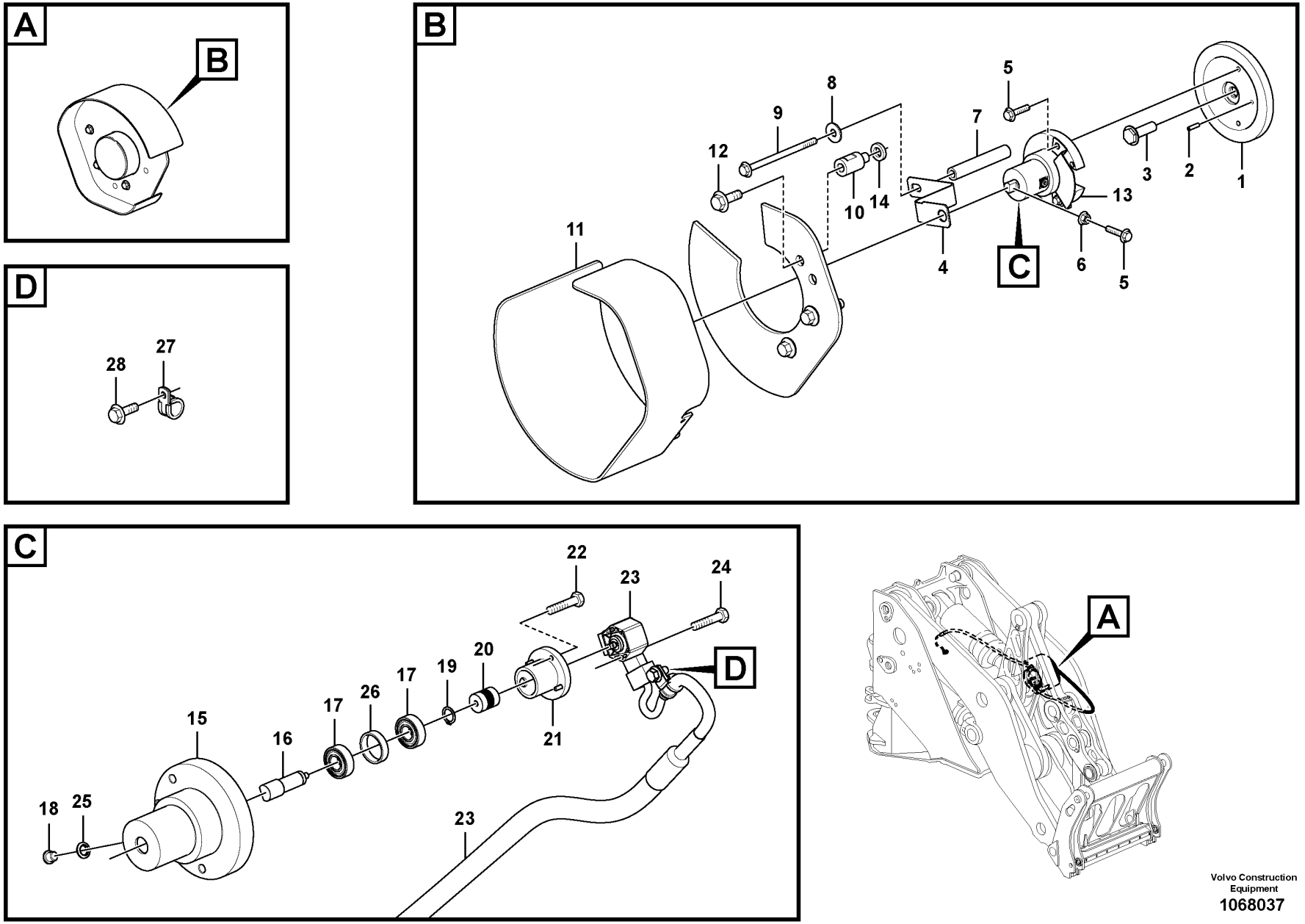

Volvo Construction Equipment

1068037

Fig.	Part No.	Quantity 1	2	3	PS	KIT	Description	Dénomination	Bezeichnung	Denominación	Benämning	Notes
28	VOE 946440	1					•Flange screw	•Vis à embase	•Flanschschraube	•Tornillo embridado	•Flänsskruv	

1		**Angle sensor, tilt** **Détecteur de position angulaire, basculement** **Winkelgeber, Kippen** **Sensor de ángulo, basculamiento** **Vinkelgivare, tilt**	Catalogue id **20694**	Group **945**
2				
3			Illustr. No **1068037**	Section **900**
4				
5		**S/N -3477**	Issue **20039665-F**	Page **1607**

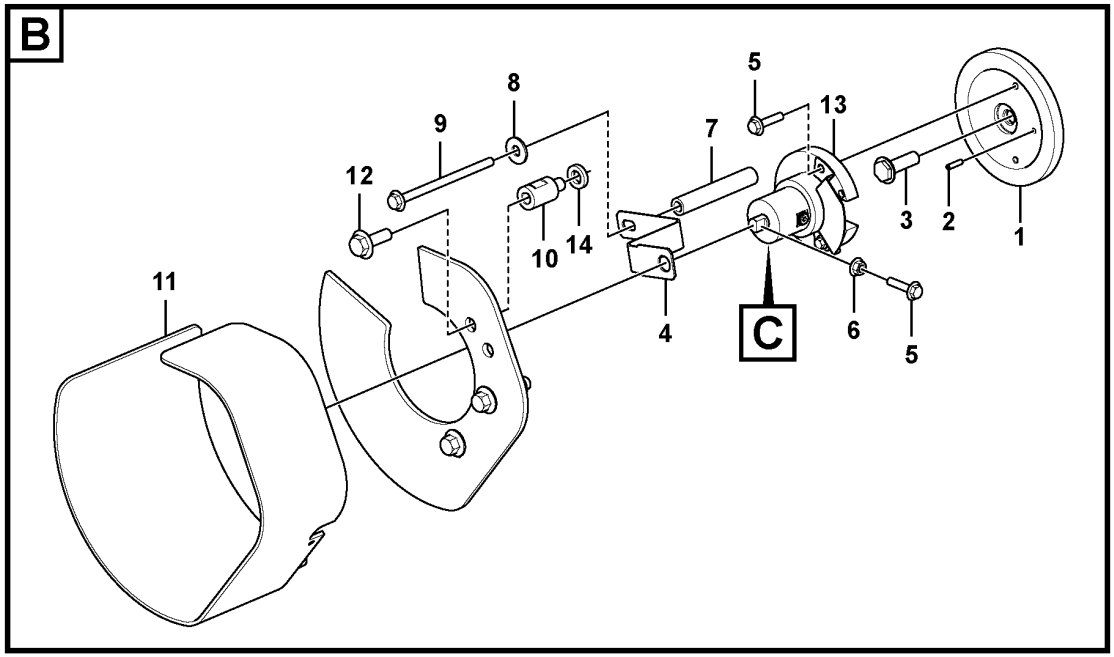

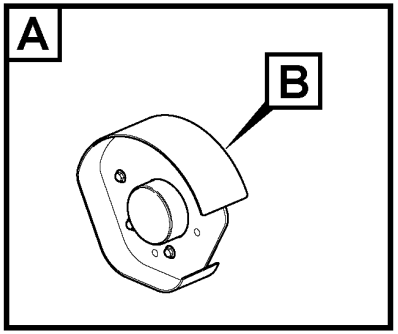

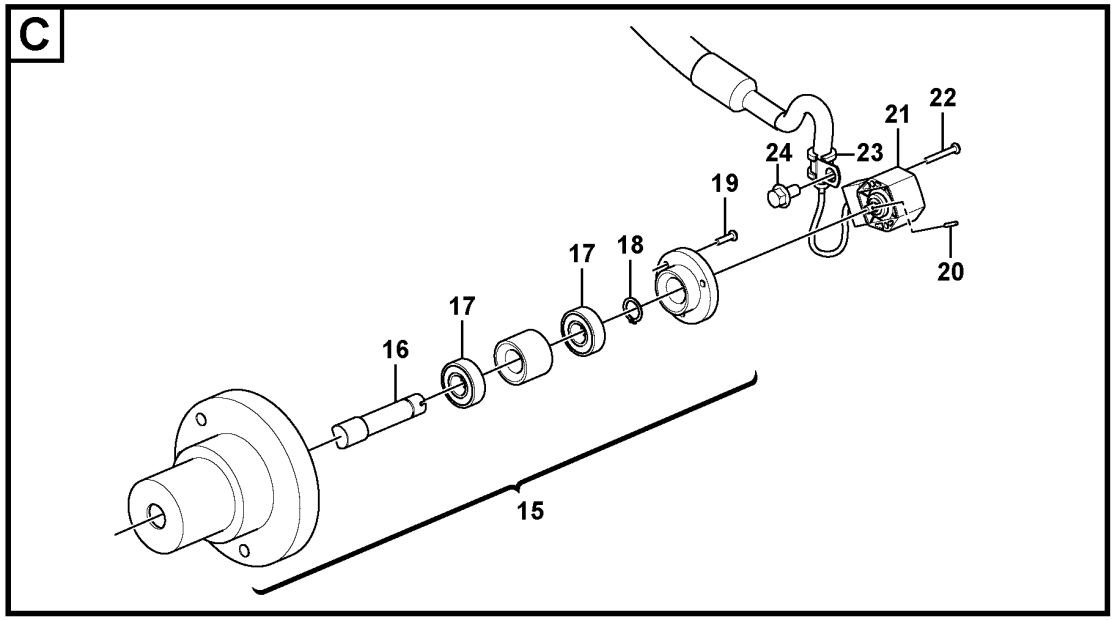

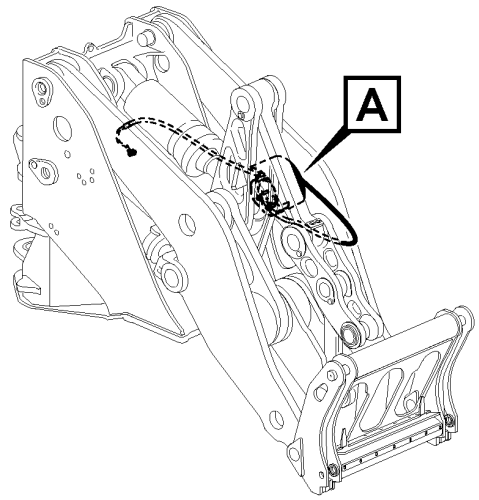

Volvo Construction Equipment

1090989

Fig.	Part No.	Quantity 1	2	3	PS	KIT	Description	Dénomination	Bezeichnung	Denominación	Benämning	Notes
1	VOE 15167115	1					Base plate	Plate-forme	Bodenplatte	Placa de fondo	Bottenplatta	
2	VOE 13951977	1					Spring pin	Goupille tubulaire	Federstift	Pasador tubular	Fjädrande pinne	
3	VOE 15167825	1					Shaft	Arbre	Welle	Eje	Axel	
4	VOE 15167290	1			SS		Arm	Bras	Arm	Brazo	Arm	S/N - 3224
4	VOE 16866492	1					Arm	Bras	Arm	Brazo	Arm	S/N 3225 -
5	VOE 946671	3					Flange screw	Vis à embase	Flanschschraube	Tornillo embridado	Flänsskruv	
6	VOE 945408	1					Flange nut	Écrou à embase	Flanschmutter	Tuerca embridada	Flänsmutter	
7	VOE 15167335	1					Spacer tube	Tube entretoise	Abstandrohr	Tubo distanciador	Distansrör	
8	VOE 960145	1					Plain washer	Rondelle plane	Flachscheibe	Arandela plana	Planbricka	
9	VOE 979935	1					Flange screw	Vis à embase	Flanschschraube	Tornillo embridado	Flänsskruv	
10	VOE 11177492	3					Set ring	Butée	Halbscheibe	Anillo montaje	Kuts	
11	VOE 16813569	1					Protection	Protection	Abdeckung	Protección	Skydd	S/N - 3224
11	VOE 16866479	1					Protection	Protection	Abdeckung	Protección	Skydd	S/N 3225 -
12	VOE 968589	3					Flange screw	Vis à embase	Flanschschraube	Tornillo embridado	Flänsskruv	
13	VOE 15177438	1					Plate	Tôle	Blech	Chapa	Plåt	
14	VOE 11055608	3					Plain washer	Rondelle plane	Flachscheibe	Arandela plana	Planbricka	
	VOE 16890889	1					Sensor kit	Kit détecteur	Gebersatz	Kit sensor	Sensorsats	
15	VOE 16890875	1					•Sensor kit	•Kit détecteur	•Gebersatz	•Kit sensor	•Sensorsats	
16		1			NS		••Shaft	••Arbre	••Welle	••Eje	••Axel	
17	VOE 1660609	2					••Ball bearing	••Roulement billes	••Kugellager	••Cojinete de bolas	••Kullager	
18	VOE 914449	1					••Retaining ring	••Bague retenue	••Haltering	••Anillo retén	••Hållarring	
19	VOE 997487	3					••Six point socket screw	••Vis à 6 pans creux	••Sechszahn-Hohlschraube	••Racor de seis dientes	••Sextandhålskruv	
20	VOE 951924	1					•Spring pin	•Goupille tubulaire	•Federstift	•Pasador tubular	•Fjädrande pinne	
21	VOE 17261187	1					•Sensor kit	•Kit détecteur	•Gebersatz	•Kit sensor	•Sensorsats	SE9117
22	VOE 997490	2					•Six point socket screw	•Vis à 6 pans creux	•Sechszahn-Hohlschraube	•Racor de seis dientes	•Sextandhålskruv	
23	VOE 13946834	1					•Clamp	•Collier serrage	•Schelle	•Abrazadera	•Klamma	
24	VOE 60113079	1					•Flange screw	•Vis à embase	•Flanschschraube	•Tornillo embridado	•Flänsskruv	

1	
2	
3	
4	
5	

Angle sensor, tilt
Détecteur de position angulaire, basculement
Winkelgeber, Kippen
Sensor de ángulo, basculamiento
Vinkelgivare, tilt

S/N 3478-

Catalogue id	Group
20694	**945**
Illustr. No	Section
1090989	**950**
Issue	Page
20039665-F	**1609**

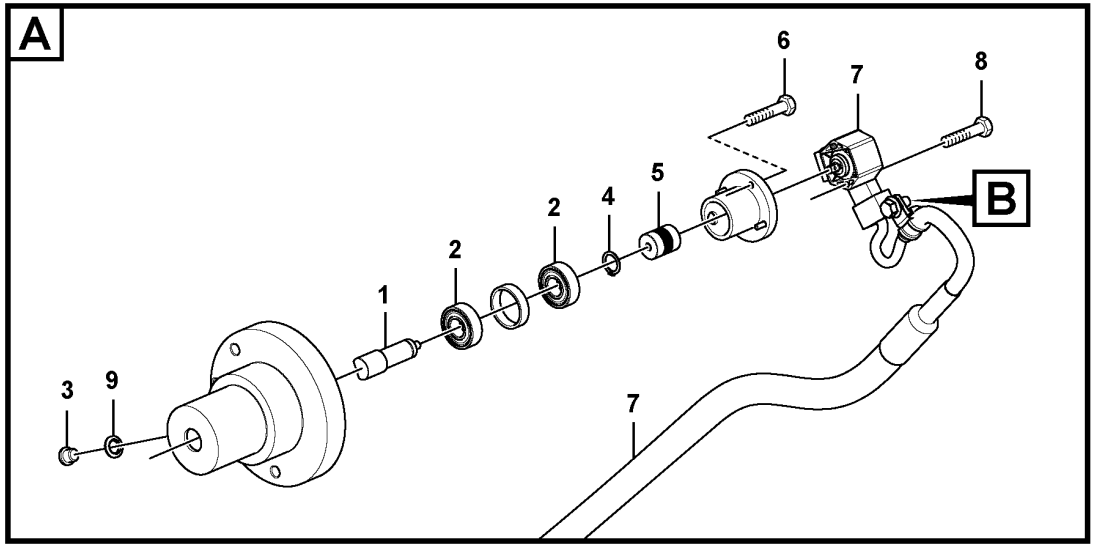
A
6
7
8
B
5
4
2
2
1
3
9
7

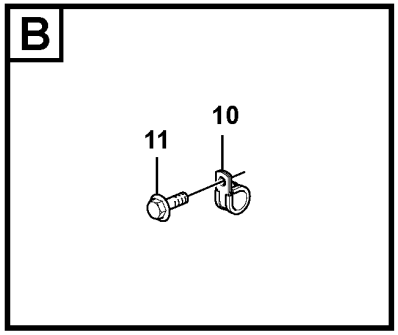
B
11
10

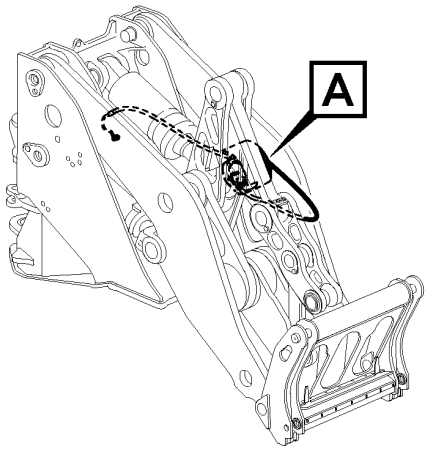
A

Fig.	Part No.	Quantity 1	2	3	PS	KIT	Description	Dénomination	Bezeichnung	Denominación	Benämning	Notes
	VOE 16853380	1			SS		Sensor kit	Kit détecteur	Gebersatz	Kit sensor	Sensorsats	
1	**VOE 15164240**	1					•Shaft	•Arbre	•Welle	•Eje	•Axel	
2	**VOE 1660609**	2					•Ball bearing	•Roulement billes	•Kugellager	•Cojinete de bolas	•Kullager	
3	**VOE 13965768**	1					•Plug	•Tampon	•Stopfen	•Tapón	•Plugg	
4	**VOE 914449**	1					•Retaining ring	•Bague retenue	•Haltering	•Anillo retén	•Hållarring	
5	**VOE 16810083**	1					•Coupling spiral	•Spirale accouplement	•Kupplungsspule	•Acoplamiento espiral	•Kopplingsspiral	
6	**VOE 13969516**	4					•Six point socket screw	•Vis à 6 pans creux	•Sechszahn-Hohlschraube	•Racor de seis dientes	•Sextandhålskruv	
7	**VOE 17261188**	1					•Sensor kit	•Kit détecteur	•Gebersatz	•Kit sensor	•Sensorsats	SE9117
8	**VOE 969558**	2					•Six point socket screw	•Vis à 6 pans creux	•Sechszahn-Hohlschraube	•Racor de seis dientes	•Sextandhålskruv	
9	**VOE 947083**	1					•Gasket	•Joint	•Dichtung	•Junta	•Packning	
10	**VOE 13946834**	1					•Clamp	•Collier serrage	•Schelle	•Abrazadera	•Klamma	
11	**VOE 946440**	1					•Flange screw	•Vis à embase	•Flanschschraube	•Tornillo embridado	•Flänsskruv	

1		**Angle sensor, tilt** **Détecteur de position angulaire, basculement** **Winkelgeber, Kippen** **Sensor de ángulo, basculamiento** **Vinkelgivare, tilt**	Catalogue id **20694**	Group **945**
2				
3			Illustr. No **1071704**	Section **1000**
4				
5		**86107, 86112, 86117 S/N -3477**	Issue **20039665-F**	Page **1611**

VOLVO

L180H

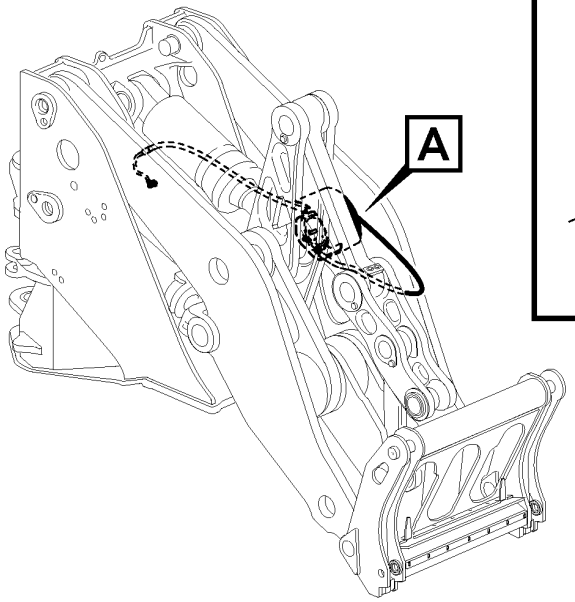

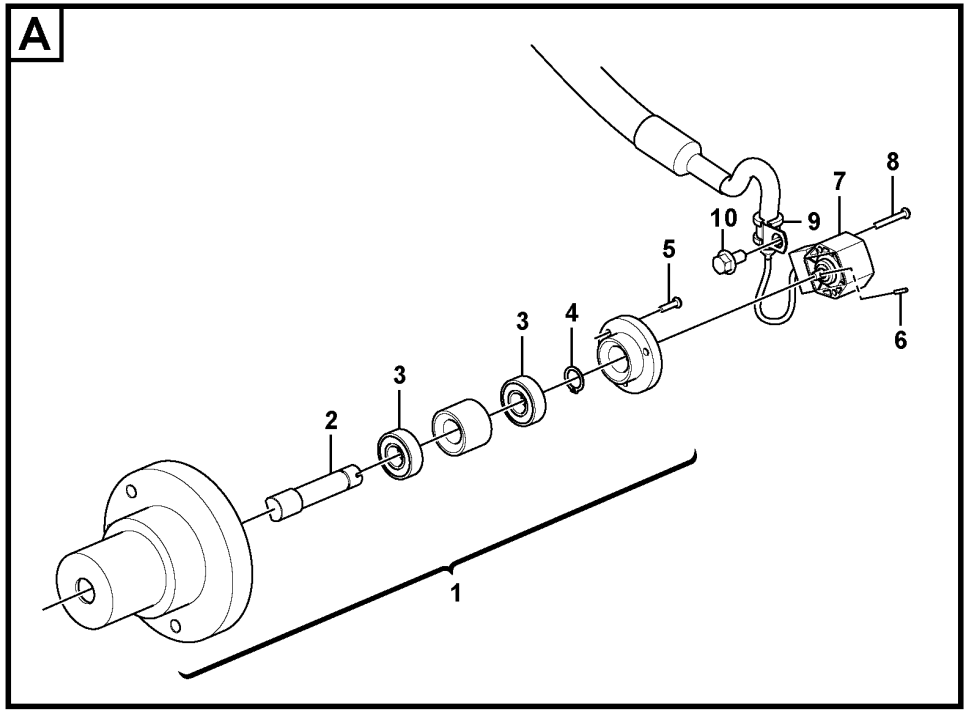

Volvo Construction Equipment
1090988

Fig.	Part No.	Quantity 1	2	3	PS	KIT	Description	Dénomination	Bezeichnung	Denominación	Benämning	Notes
	VOE 16890921	1					Sensor kit	Kit détecteur	Gebersatz	Kit sensor	Sensorsats	
1	**VOE 16890875**	1					•Sensor kit	•Kit détecteur	•Gebersatz	•Kit sensor	•Sensorsats	
2		1			NS		••Shaft	••Arbre	••Welle	••Eje	••Axel	
3	**VOE 1660609**	2					••Ball bearing	••Roulement billes	••Kugellager	••Cojinete de bolas	••Kullager	
4	**VOE 914449**	1					••Retaining ring	••Bague retenue	••Haltering	••Anillo retén	••Hållarring	
5	**VOE 997487**	3					••Six point socket screw	••Vis à 6 pans creux	••Sechszahn-Hohlschraube	••Racor de seis dientes	••Sextandhålskruv	
6	**VOE 951924**	1					•Spring pin	•Goupille tubulaire	•Federstift	•Pasador tubular	•Fjädrande pinne	
7	**VOE 17261188**	1					•Sensor kit	•Kit détecteur	•Gebersatz	•Kit sensor	•Sensorsats	SE9117
8	**VOE 997490**	2					•Six point socket screw	•Vis à 6 pans creux	•Sechszahn-Hohlschraube	•Racor de seis dientes	•Sextandhålskruv	
9	**VOE 13946834**	1					•Clamp	•Collier serrage	•Schelle	•Abrazadera	•Klamma	
10	**VOE 60113079**	1					•Flange screw	•Vis à embase	•Flanschschraube	•Tornillo embridado	•Flänsskruv	

1		**Angle sensor, tilt** **Détecteur de position angulaire, basculement** **Winkelgeber, Kippen** **Sensor de ángulo, basculamiento** **Vinkelgivare, tilt**	Catalogue id **20694**	Group **945**
2				
3			Illustr. No **1090988**	Section **1050**
4				
5		**86106, 86111, 86119 S/N 3478-**	Issue **20039665-F**	Page **1613**

VOLVO

L180H

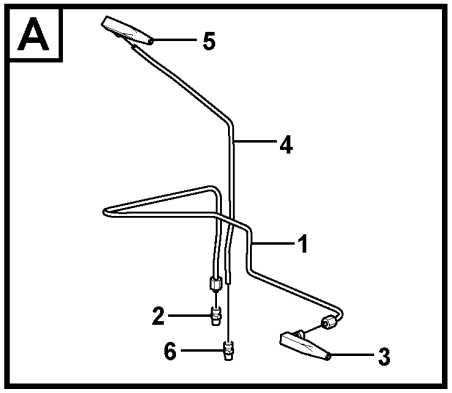

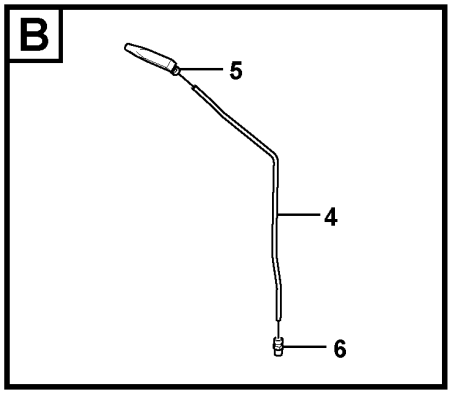

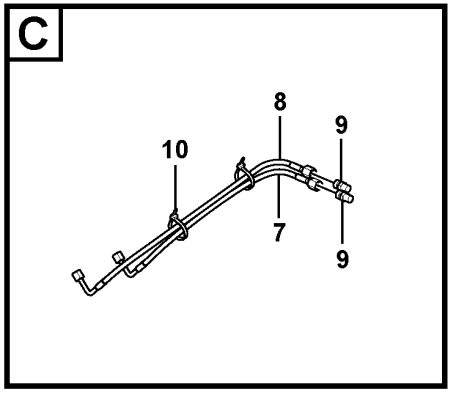

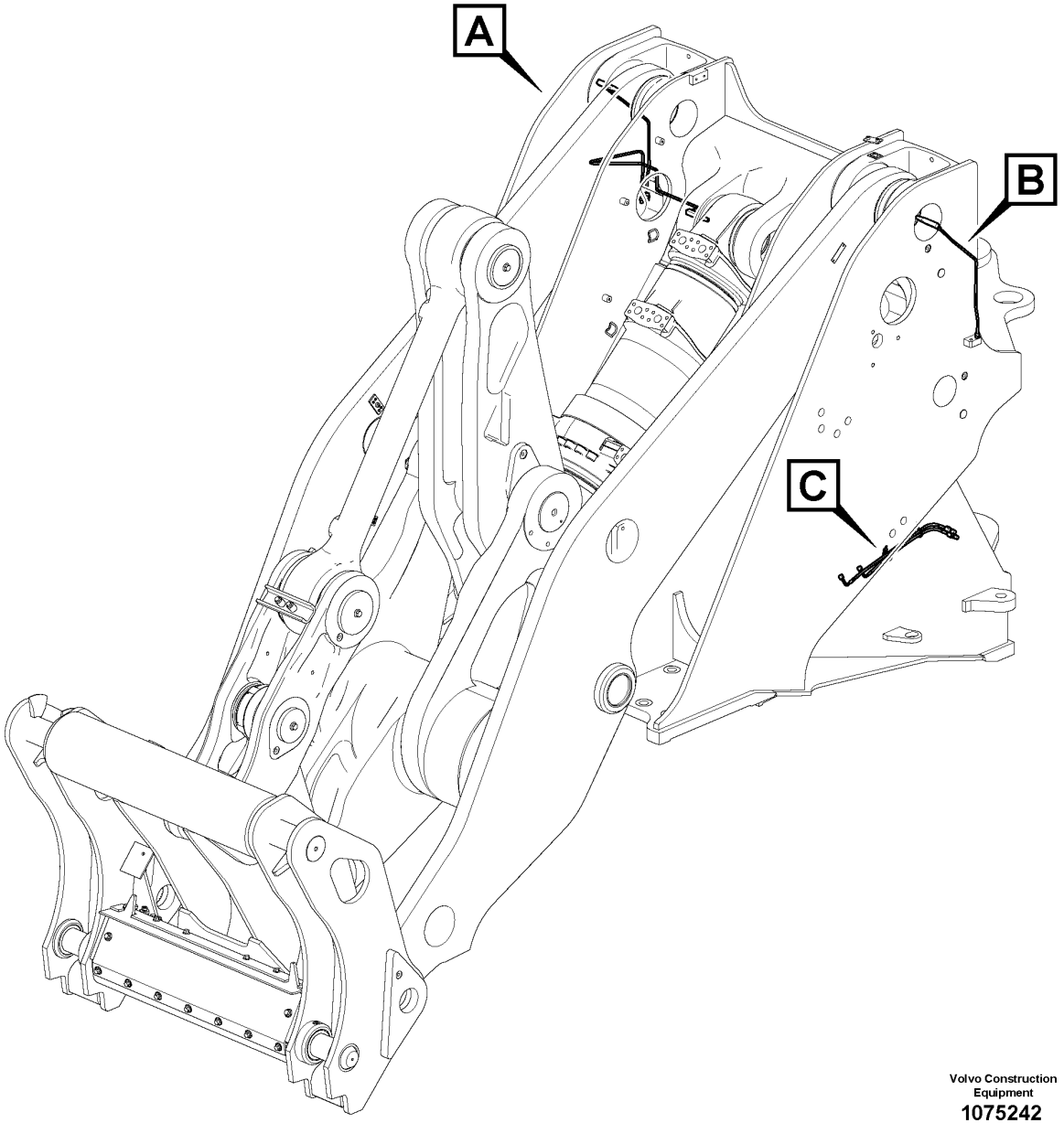

Volvo Construction Equipment
1075242

Fig.	Part No.	Quantity 1	2	3	4	5	PS	KIT	Description	Dénomination	Bezeichnung	Denominación	Benämning	Notes
1	VOE 11154136	1							Tube	Tube	Rohr	Tubo	Rör	
2	VOE 946089	1							Nipple	Raccord	Nippel	Niple	Nippel	
3	VOE 16843592	1							Nipple	Raccord	Nippel	Niple	Nippel	
4	VOE 11176807	2							Tube	Tube	Rohr	Tubo	Rör	
	VOE 13956967	1							•Ferrule	•Bague de sûreté	•Schneidring	•Anillo de acoplamiento	•Skärring	
	VOE 956981	1							•Fitting nut	•Écrou accouplement	•Überwurfmutter	•Tuerca de acoplamiento	•Kopplingsmutter	
5	VOE 16843592	2							Nipple	Raccord	Nippel	Niple	Nippel	
6	VOE 946089	2							Nipple	Raccord	Nippel	Niple	Nippel	
7	VOE 15054683	1							Hose	Flexible	Schlauch	Manguera	Slang	
8	VOE 15090823	1							Hose assembly	Conduit flexible	Schlauchleitung	Conducto	Slangledning	
9	VOE 946089	2							Nipple	Raccord	Nippel	Niple	Nippel	
10	VOE 4881438	REQ							Cable tie	Serre-câble	Kabelbinder	Abrazadera de cinta	Buntband	

1		**Extended lube points for lift arm system** **Tuyau graissagepour d'élévateur** **Hubaggregatschmierung** **Tubo lubricante para de unid elevadora** **Framdragna smörjpunkter för lyftarmssystem**	Catalogue id **20694**	Group **945**
2			Illustr. No **1075242**	Section **1100**
3			Issue **20039665-F**	Page **1615**
4				
5				

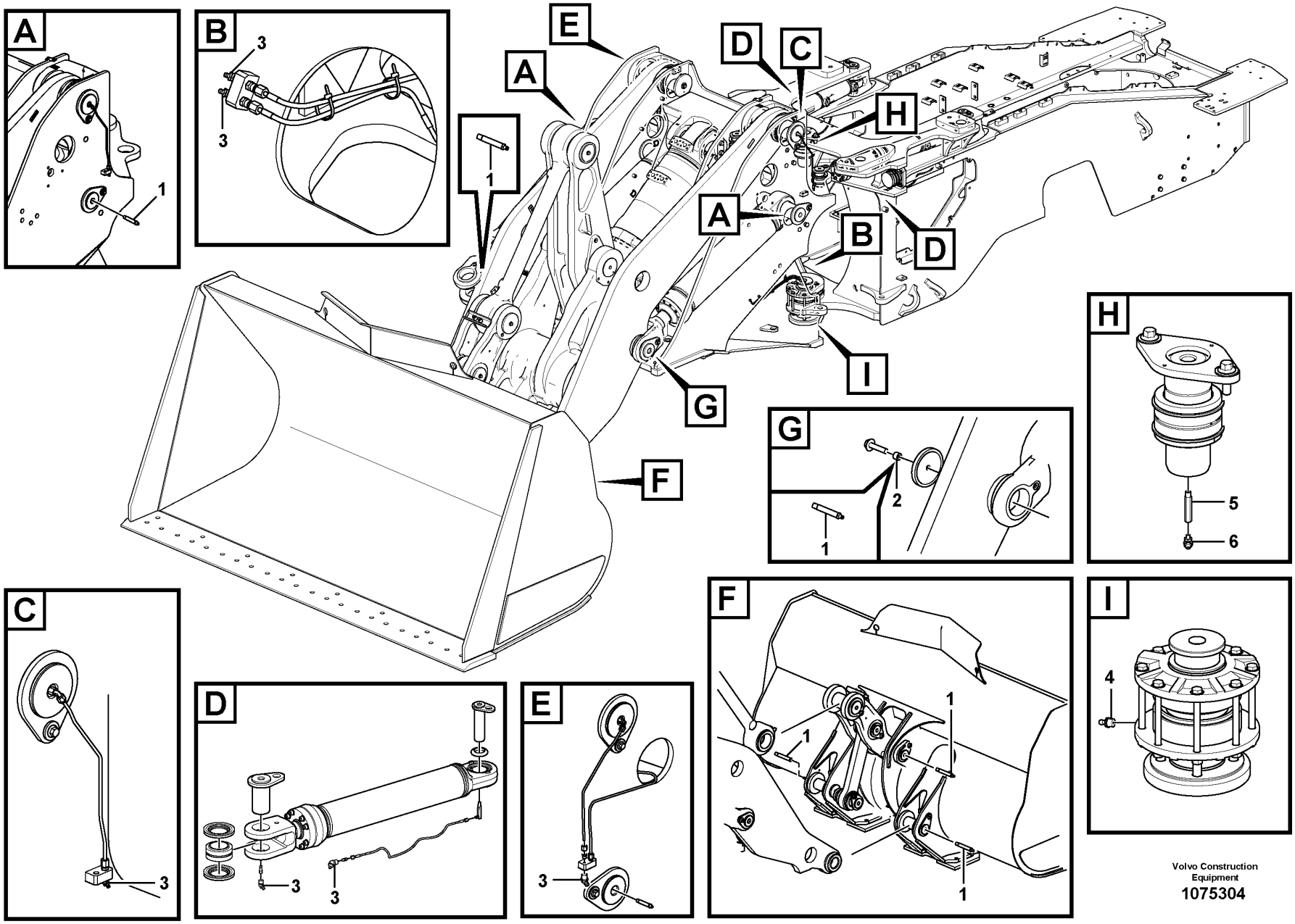

Volvo Construction Equipment

1075304

Fig.	Part No.	Quantity 1	2	3	PS	KIT	Description	Dénomination	Bezeichnung	Denominación	Benämning	Notes
1	VOE 4880583	7					Lubricating nipple	Graisseur	Schmiernippel	Niple lubricador	Smörjnippel	
2	VOE 11701827	1					Plug	Tampon	Stopfen	Tapón	Plugg	
3	VOE 914169	9					Lubricating nipple	Graisseur	Schmiernippel	Niple lubricador	Smörjnippel	
4	VOE 914167	1					Lubricating nipple	Graisseur	Schmiernippel	Niple lubricador	Smörjnippel	
5	VOE 11027171	1					Lubricating nipple	Graisseur	Schmiernippel	Niple lubricador	Smörjnippel	
6	VOE 13951741	1					•Nipple	•Raccord	•Nippel	•Niple	•Nippel	

1		**Extended lube points for lift arm system** **Tuyau graissagepour d'élévateur** **Hubaggregatschmierung** **Tubo lubricante para de unid elevadora** **Framdragna smörjpunkter för lyftarmssystem**	Catalogue id **20694**	Group **945**
2				
3			Illustr. No **1075304**	Section **1200**
4				
5		**85734**	Issue **20039665-F**	Page **1617**

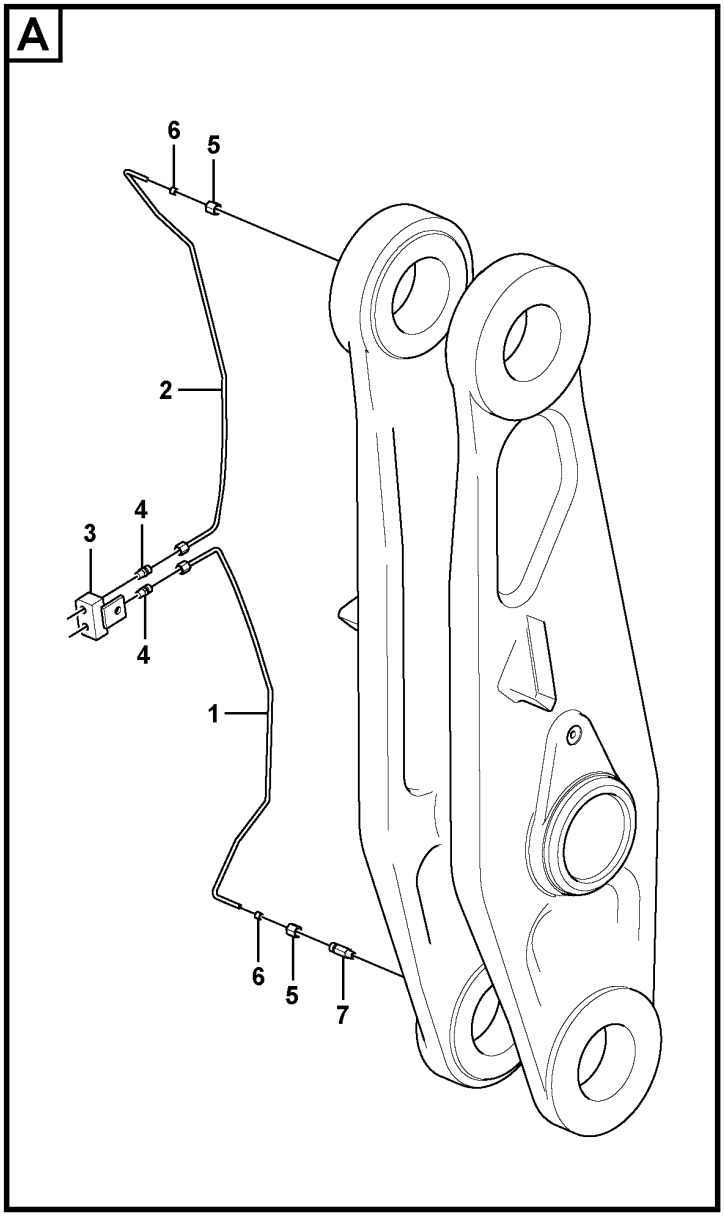

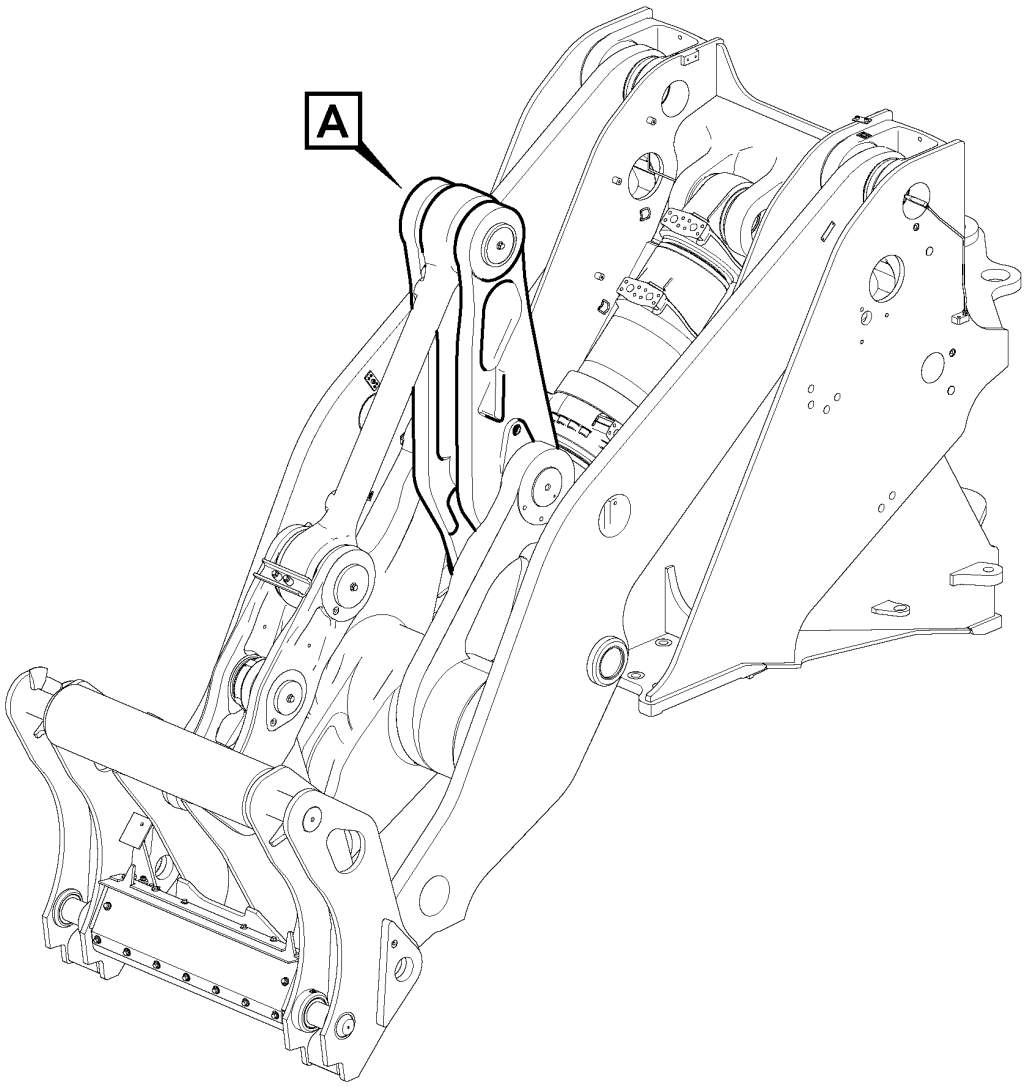

Volvo Construction Equipment
1075258

Fig.	Part No.	Quantity 1	2	3	4	5	PS	KIT	Description	Dénomination	Bezeichnung	Denominación	Benämning	Notes
1	VOE 11176473	1							Tube	Tube	Rohr	Tubo	Rör	
2	VOE 11176471	1							Tube	Tube	Rohr	Tubo	Rör	
3	VOE 11024867	1							Retainer	Retenue	Halter	Soporte	Hållare	
4	VOE 946089	2							Nipple	Raccord	Nippel	Niple	Nippel	
5	VOE 956981	2							Fitting nut	Écrou accouplement	Überwurfmutter	Tuerca de acoplamiento	Kopplingsmutter	
6	VOE 13956967	2							Ferrule	Bague de sûreté	Schneidring	Anillo de acoplamiento	Skärring	
7	VOE 11015258	1							Nipple	Raccord	Nippel	Niple	Nippel	

1		**Extended lube points for lift arm system** **Tuyau graissagepour d'élévateur** **Hubaggregatschmierung** **Tubo lubricante para de unid elevadora** **Framdragna smörjpunkter för lyftarmssystem**	Catalogue id **20694**	Group **945**
2				
3			Illustr. No **1075258**	Section **1300**
4				
5		**85739**	Issue **20039665-F**	Page **1619**

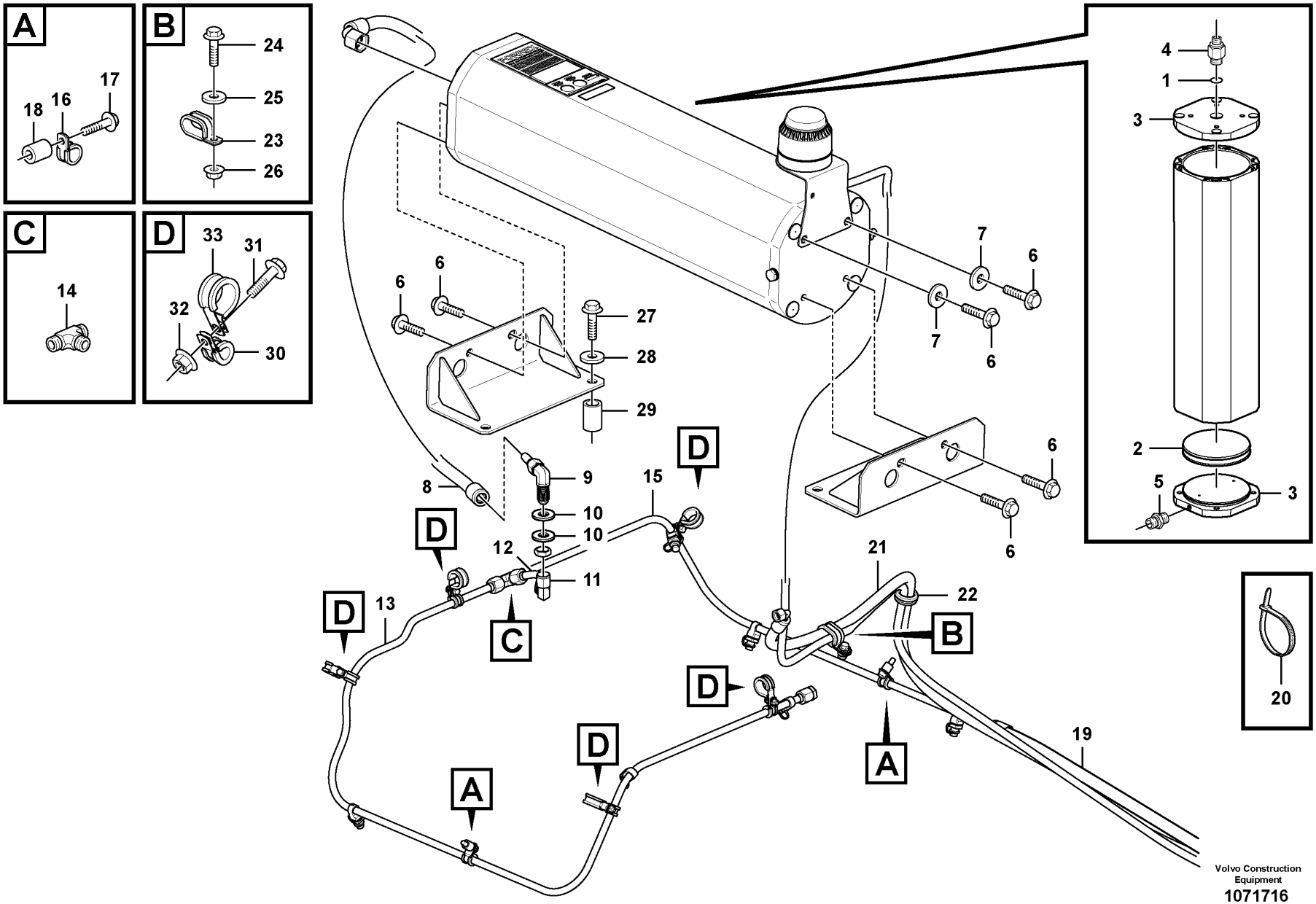
A
17
18
16
B
24
25
23
26
C
14
D
33
31
32
30
4
1
3
2
5
3
6
6
27
28
29
7
6
7
6
6
8
9
10
10
12
11
15
D
D
D
13
C
D
A
D
21
22
B
A
19
20
Volvo Construction Equipment
1071716

Fig.	Part No.	Quantity 1	2	3	PS	KIT	Description	Dénomination	Bezeichnung	Denominación	Benämning	Notes
1	VOE 15160124	1					Sealing disc	Disque étanchéité	Dichtlamelle	Disco retén	Tätningslamell	
2	VOE 15160131	1					Piston kit	Jeu pistons	Kolbensatz	Juego de pistones	Kolvsats	
3	VOE 15160137	1					O-ring kit	Jeu joint toriques	O-Ringsatz	Juego de anillo tórico	O-ringsats	
4	VOE 15160143	1					Nipple	Raccord	Nippel	Niple	Nippel	
5	VOE 15160147	1					Bleeder valve	Purgeur	Entlüftungsventil	Válvula de purga	Avluftningsventil	
6	VOE 946817	6					Flange screw	Vis à embase	Flanschschraube	Tornillo embridado	Flänsskruv	
7	VOE 955897	2					Plain washer	Rondelle plane	Flachscheibe	Arandela plana	Planbricka	
8	VOE 16847827	1					Hose assembly	Conduit flexible	Schlauchleitung	Conducto	Slangledning	
9	VOE 16809565	1					Nipple	Raccord	Nippel	Niple	Nippel	
10	VOE 955903	2					Plain washer	Rondelle plane	Flachscheibe	Arandela plana	Planbricka	
11	VOE 16625156	1					Nipple	Raccord	Nippel	Niple	Nippel	
12	VOE 16811918	1					Tube	Tube	Rohr	Tubo	Rör	
13	VOE 16855493	1					Tube	Tube	Rohr	Tubo	Rör	
14	VOE 15135275	2					T-nipple	Raccord-t	T-Nippel	Niple t	T-nippel	
15	VOE 16855577	1					Tube	Tube	Rohr	Tubo	Rör	
16	VOE 13946834	2					Clamp	Collier serrage	Schelle	Abrazadera	Klamma	
17	VOE 949894	2					Flange screw	Vis à embase	Flanschschraube	Tornillo embridado	Flänsskruv	
18	VOE 930432	2					Spacer ring	Bague entretoise	Abstandring	Anillo distanciador	Distansring	
19	VOE 16806669	1					Hose assembly	Conduit flexible	Schlauchleitung	Conducto	Slangledning	See group 992-200 page 1625
20	VOE 4881440	REQ					Cable tie	Serre-câble	Kabelbinder	Abrazadera de cinta	Buntband	
21	VOE 16856101	1					Hose assembly	Conduit flexible	Schlauchleitung	Conducto	Slangledning	See group 992-200 page 1625
22	VOE 961960	1					Grommet	Passe fil	Durchführung	Pasaje	Genomföring	
23	VOE 13949386	1					Clamp	Collier serrage	Schelle	Abrazadera	Klamma	
24	VOE 946173	1					Flange screw	Vis à embase	Flanschschraube	Tornillo embridado	Flänsskruv	
25	VOE 11117464	1					Plain washer	Rondelle plane	Flachscheibe	Arandela plana	Planbricka	
26	VOE 948645	1					Flange lock nut	Contre-écrou à embase	Flanschverschlussmutter	Contratuerca embridada	Flänslåsmutter	
27	VOE 13965194	4					Screw	Vis	Schraube	Tornillo	Skruv	
28	VOE 960145	4					Plain washer	Rondelle plane	Flachscheibe	Arandela plana	Planbricka	
29	VOE 930468	4					Spacer ring	Bague entretoise	Abstandring	Anillo distanciador	Distansring	
30	VOE 952626	5					Clamp	Collier serrage	Schelle	Abrazadera	Klamma	

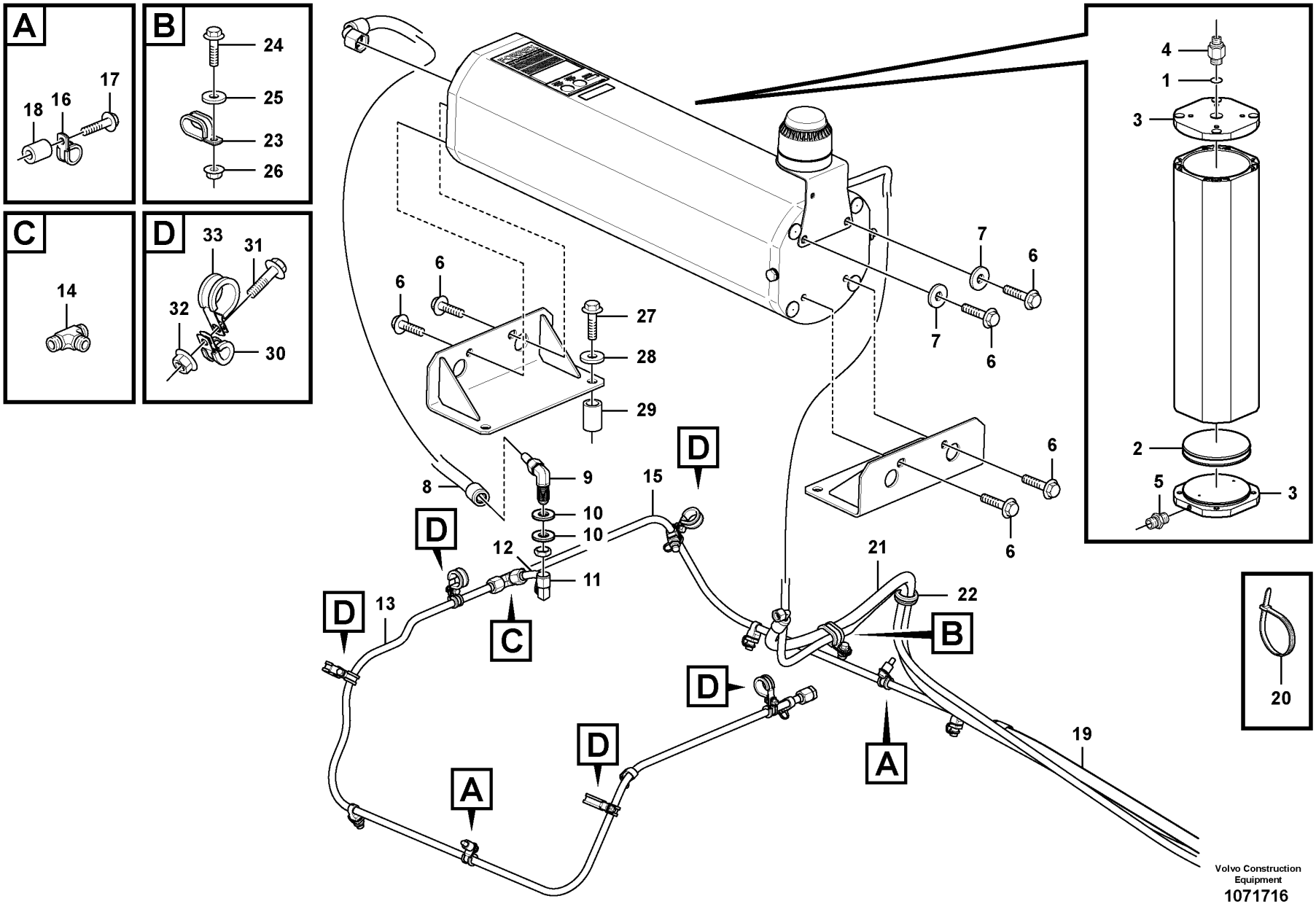
A
17
18
16
B
24
25
23
26
C
14
D
33
31
32
30
4
1
3
2
5
3
6
6
27
28
29
7
6
7
6
6
8
9
10
10
12
11
15
D
D
D
13
C
D
A
D
21
22
B
A
19
20
Volvo Construction Equipment
1071716

Fig.	Part No.	Quantity 1	2	3	PS	KIT	Description	Dénomination	Bezeichnung	Denominación	Benämning	Notes
31	VOE 946934	5					Flange screw	Vis à embase	Flanschschraube	Tornillo embridado	Flänsskruv	
32	VOE 945407	5					Flange nut	Écrou à embase	Flanschmutter	Tuerca embridada	Flänsmutter	
33	VOE 13803052	5					Clamp	Collier serrage	Schelle	Abrazadera	Klamma	

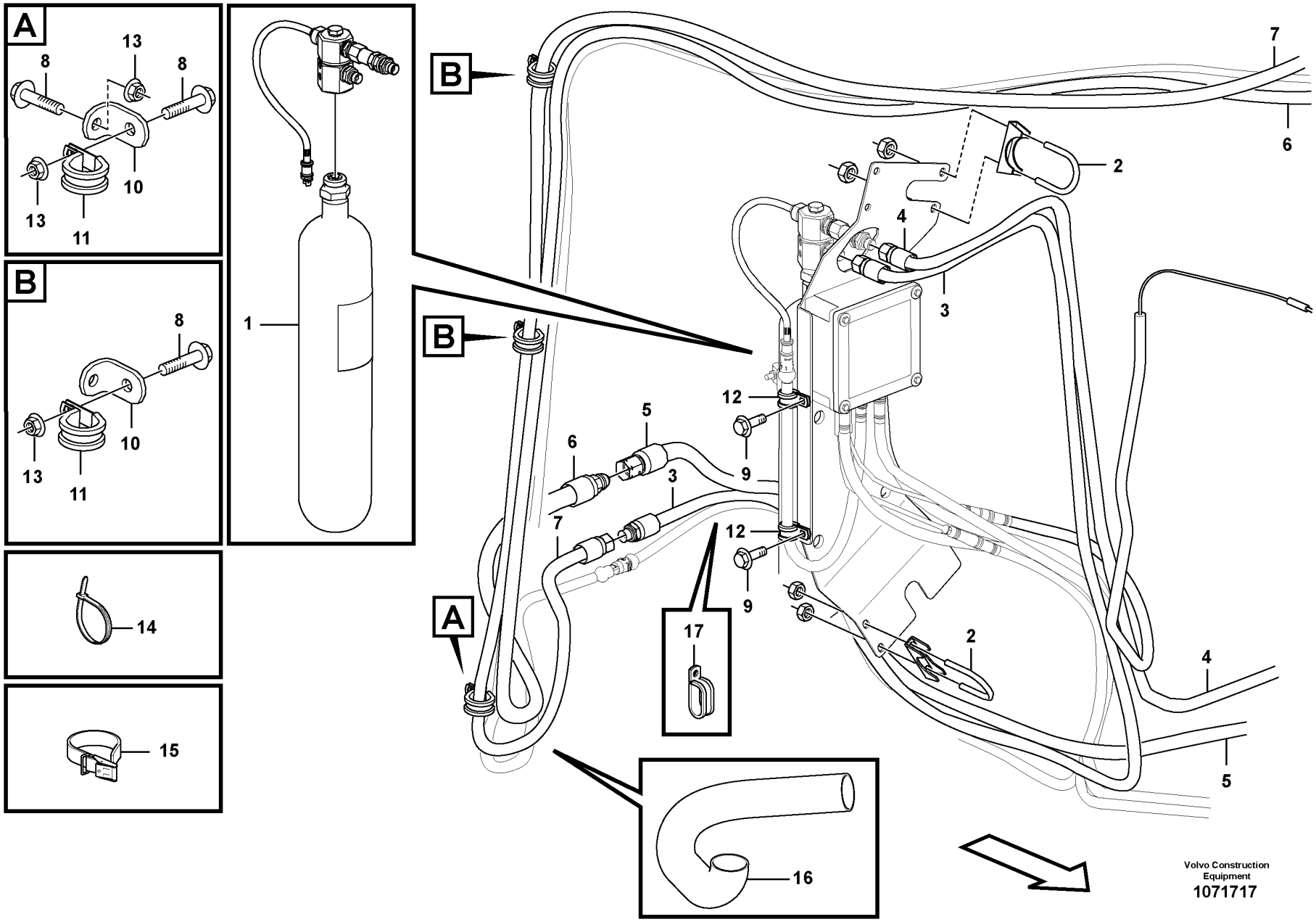
A
8
13
8
13
10
11
B
8
10
13
11
1
B
B
A
7
6
2
4
3
12
5
6
3
9
7
12
9
17
2
4
5
14
15
16
Volvo Construction Equipment
1071717

Fig.	Part No.	Quantity 1	2	3	PS	KIT	Description	Dénomination	Bezeichnung	Denominación	Benämning	Notes
1	VOE 15178828	1					Container	Conteneur	Container	Contenedor	Container	
2	VOE 981992	4					Clamp	Collier serrage	Schelle	Abrazadera	Klamma	
3	VOE 16856103	1					Hose assembly	Conduit flexible	Schlauchleitung	Conducto	Slangledning	
4	VOE 16807523	1					Hose assembly	Conduit flexible	Schlauchleitung	Conducto	Slangledning	See group 992-300 page 1627
5	VOE 16855118	1					Hose assembly	Conduit flexible	Schlauchleitung	Conducto	Slangledning	See group 992-300 page 1627
6	VOE 16806669	1					Hose assembly	Conduit flexible	Schlauchleitung	Conducto	Slangledning	See group 992-100 page 1621
7	VOE 16856101	1					Hose assembly	Conduit flexible	Schlauchleitung	Conducto	Slangledning	See group 992-100 page 1621
8	VOE 13946934	4					Screw	Vis	Schraube	Tornillo	Skruv	
9	VOE 13965175	2					Screw	Vis	Schraube	Tornillo	Skruv	
10	VOE 993607	3					Bracket	Console	Konsole	Consola	Konsol	
11	VOE 13803052	3					Clamp	Collier serrage	Schelle	Abrazadera	Klamma	
12	VOE 952627	2					Clamp	Collier serrage	Schelle	Abrazadera	Klamma	
13	VOE 13945407	4					Nut	Écrou	Mutter	Tuerca	Mutter	
14	VOE 4881440	REQ					Cable tie	Serre-câble	Kabelbinder	Abrazadera de cinta	Buntband	
15	VOE 11104606	6					Retaining strap	Courroie de serrage	Halteriemen	Correa tensora	Spännrem	
16	VOE 4880647	REQ					Sheath	Gaine Spirale	Spiralhulle	Vaina Espiral	Spiralhölje	
17	VOE 11025709	1					Clamp	Collier serrage	Schelle	Abrazadera	Klamma	

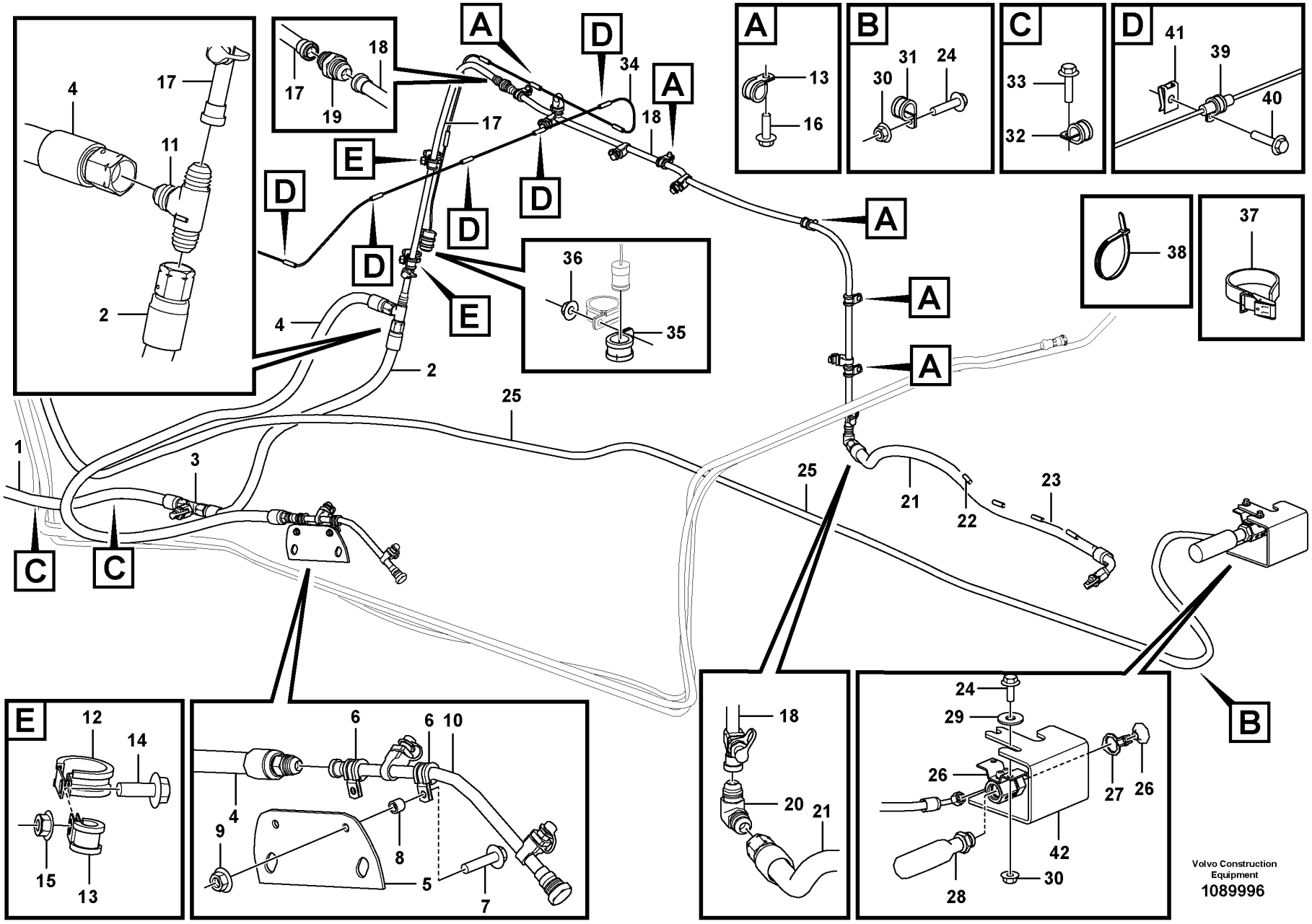
A
B
C
D
E
1
2
3
4
5
6
7
8
9
10
11
12
13
14
15
16
17
18
19
20
21
22
23
24
25
26
27
28
29
30
31
32
33
34
35
36
37
38
39
40
41
42
Volvo Construction Equipment
1089996

Fig.	Part No.	Quantity 1	2	3	PS	KIT	Description	Dénomination	Bezeichnung	Denominación	Benämning	Notes
1	VOE 16855118	1					Hose assembly	Conduit flexible	Schlauchleitung	Conducto	Slangledning	See group 992-200 page 1625
2	VOE 16855141	1					Hose assembly	Conduit flexible	Schlauchleitung	Conducto	Slangledning	
3	VOE 15174794	1					Nozzle	Gicleur	Düse	Difusor	Munstycke	
	VOE 15082000	1					•Nozzle	•Gicleur	•Düse	•Difusor	•Munstycke	
	VOE 15108324	1					•Protecting cap	•Capot de protection	•Schutzhaube	•Cabezal protección	•Skyddshuv	
4	VOE 16624040	1					Hose assembly	Conduit flexible	Schlauchleitung	Conducto	Slangledning	
5	VOE 16623348	1					Bracket	Console	Konsole	Consola	Konsol	
6	VOE 952626	2					Clamp	Collier serrage	Schelle	Abrazadera	Klamma	
7	VOE 13947542	2					Screw	Vis	Schraube	Tornillo	Skruv	
8	VOE 930417	2					Spacer ring	Bague entretoise	Abstandring	Anillo distanciador	Distansring	
9	VOE 945407	2					Flange nut	Écrou à embase	Flanschmutter	Tuerca embridada	Flänsmutter	
10	VOE 16846723	1					Tube	Tube	Rohr	Tubo	Rör	
11	VOE 15135275	2					T-nipple	Raccord-t	T-Nippel	Niple t	T-nippel	
12	VOE 943717	2					Clamp	Collier serrage	Schelle	Abrazadera	Klamma	
13	VOE 13946834	9					Clamp	Collier serrage	Schelle	Abrazadera	Klamma	
14	VOE 946173	2					Flange screw	Vis à embase	Flanschschraube	Tornillo embridado	Flänsskruv	
15	VOE 948645	2					Flange lock nut	Contre-écrou à embase	Flanschverschlussmutter	Contratuerca embridada	Flänslåsmutter	
16	VOE 947107	5					Flange screw	Vis à embase	Flanschschraube	Tornillo embridado	Flänsskruv	
17	VOE 16846526	1					Tube	Tube	Rohr	Tubo	Rör	
18	VOE 16846462	1					Tube	Tube	Rohr	Tubo	Rör	
19	VOE 15135278	1					Nipple	Raccord	Nippel	Niple	Nippel	
20	VOE 15165152	1					Nipple	Raccord	Nippel	Niple	Nippel	
21	VOE 16623699	1					Hose assembly	Conduit flexible	Schlauchleitung	Conducto	Slangledning	
22	VOE 15166104	11					Protecting sleeve	Manchon protection	Schutzhülle	Manguito de protección	Skyddshylsa	
23	VOE 16807534	1					Detector	Détecteur	Detektor	Detector	Detektor	
24	VOE 945444	3					Flange screw	Vis à embase	Flanschschraube	Tornillo embridado	Flänsskruv	
25	VOE 16807523	1					Hose assembly	Conduit flexible	Schlauchleitung	Conducto	Slangledning	See group 992-200 page 1625
26	VOE 15151617	1					Release mechanism	Dispositif d'inclinaison	Klappvorrichtung	Mecanismo liberador	Fällningsanordning	
	VOE 17418207	1					•Sealing ring	•Bague étanchéité	•Dichtring	•Anillo retén	•Tätningsring	
27	VOE 15151511	1					•Safety catch	•Blocage sécurité	•Sicherheitsriegel	•Bloqueo de seguridad	•Säkerhetsspärr	

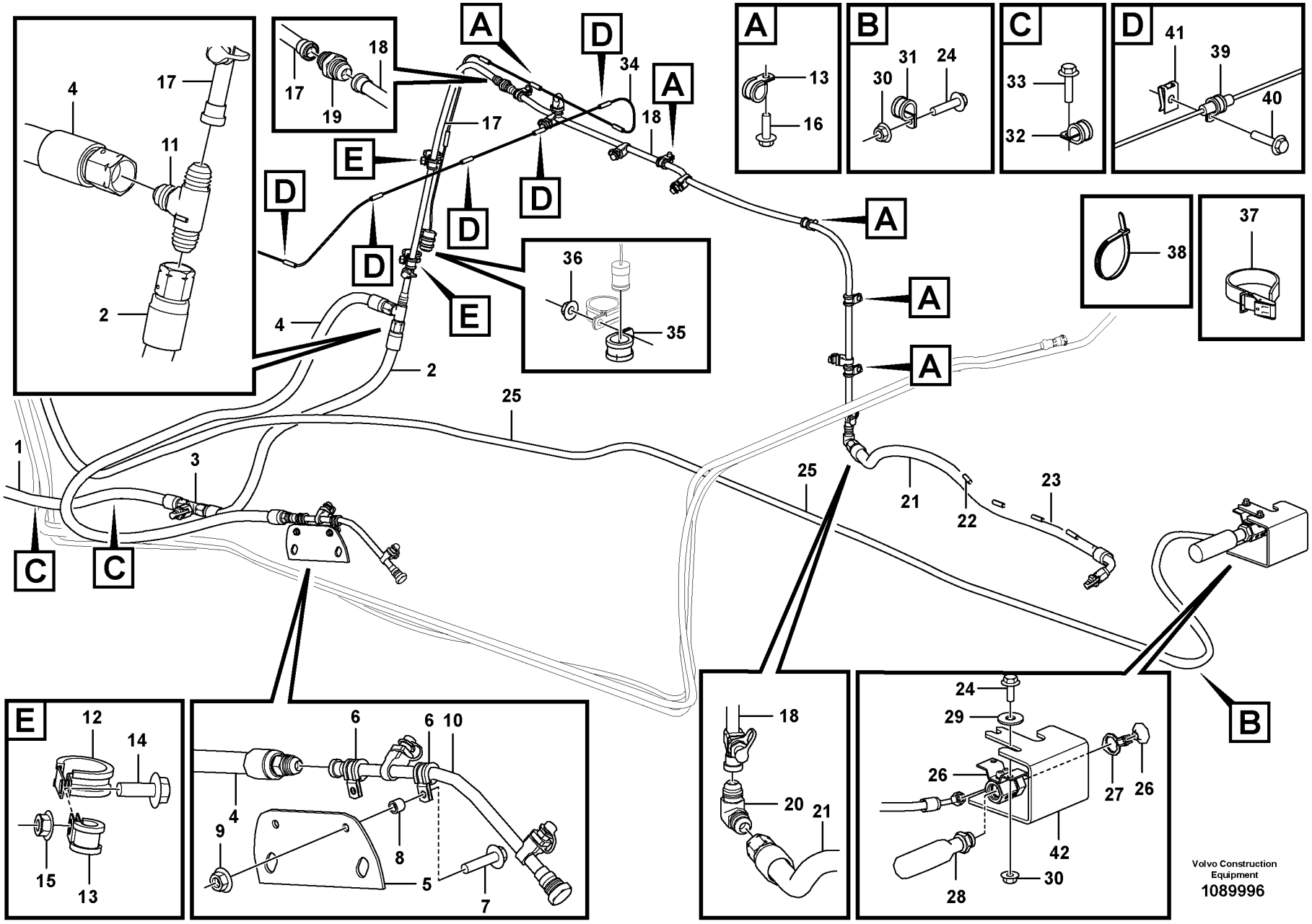
A
B
C
D
E
1
2
3
4
5
6
7
8
9
10
11
12
13
14
15
16
17
18
19
20
21
22
23
24
25
26
27
28
29
30
31
32
33
34
35
36
37
38
39
40
41
42
Volvo Construction Equipment
1089996

Fig.	Part No.	Quantity 1	2	3	PS	KIT	Description	Dénomination	Bezeichnung	Denominación	Benämning	Notes
28	VOE 15153432	1					Container	Conteneur	Container	Contenedor	Container	
29	VOE 60110220	2					Washer	Rondelle	Scheibe	Arandela	Bricka	
30	VOE 948645	3					Flange lock nut	Contre-écrou à embase	Flanschverschlussmutter	Contratuerca embridada	Flänslåsmutter	
31	VOE 13946834	1					Clamp	Collier serrage	Schelle	Abrazadera	Klamma	
32	VOE 13803052	2					Clamp	Collier serrage	Schelle	Abrazadera	Klamma	
33	VOE 946173	2					Flange screw	Vis à embase	Flanschschraube	Tornillo embridado	Flänsskruv	
34	VOE 16871648	1					Detector	Détecteur	Detektor	Detector	Detektor	
35	VOE 977742	1					Clamp	Collier serrage	Schelle	Abrazadera	Klamma	
36	VOE 948645	1					Flange lock nut	Contre-écrou à embase	Flanschverschlussmutter	Contratuerca embridada	Flänslåsmutter	
37	VOE 11104606	6					Retaining strap	Courroie de serrage	Halteriemen	Correa tensora	Spännrem	
38	VOE 4881440	REQ					Cable tie	Serre-câble	Kabelbinder	Abrazadera de cinta	Buntband	
39	VOE 942400	5					Clamp	Collier serrage	Schelle	Abrazadera	Klamma	
40	VOE 946440	5					Flange screw	Vis à embase	Flanschschraube	Tornillo embridado	Flänsskruv	
41	VOE 949867	5					Spring nut	Écrou de ressort	Federverschlussmutter	Tuerca resorte	Fjädermutter	
42	VOE 17463909	1					Cover	Couvercle	Deckel	Tapa	Lock	

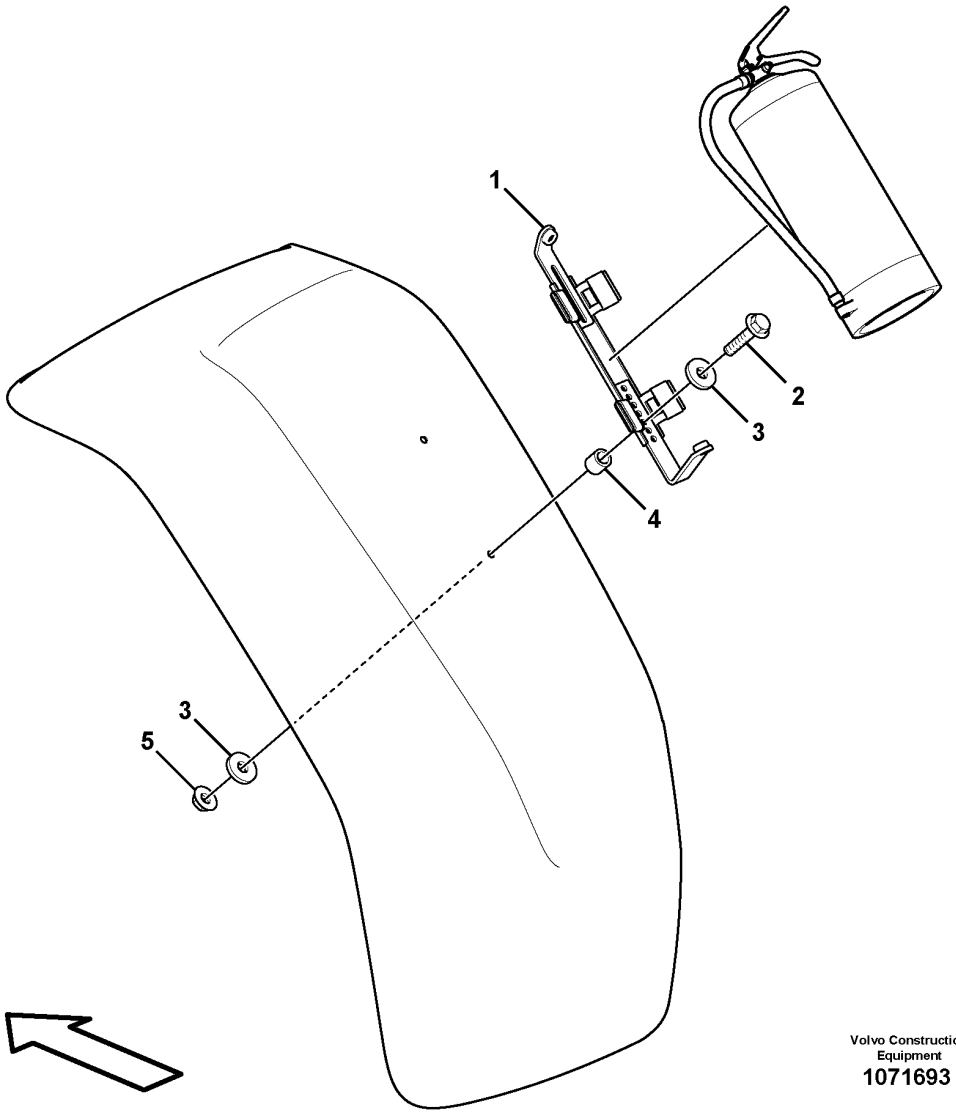

Volvo Construction Equipment
1071693

Fig.	Part No.	Quantity 1	2	3	PS	KIT	Description	Dénomination	Bezeichnung	Denominación	Benämning	Notes
1	**VOE 15195727**	1					Bracket	Console	Konsole	Consola	Konsol	
2	**VOE 946671**	2					Flange screw	Vis à embase	Flanschschraube	Tornillo embridado	Flänsskruv	ALT 1 (METALLIC FENDER)
2	**VOE 13965179**	2					Screw	Vis	Schraube	Tornillo	Skruv	ALT 2 (PLASTIC FENDER)
3	**VOE 11117464**	4					Plain washer	Rondelle plane	Flachscheibe	Arandela plana	Planbricka	
4	**VOE 930432**	2					Spacer ring	Bague entretoise	Abstandring	Anillo distanciador	Distansring	ALT 2 (PLASTIC FENDER)
5	**VOE 948645**	2					Flange lock nut	Contre-écrou à embase	Flanschverschlussmutter	Contratuerca embridada	Flänslåsmutter	

1		**Fire extinguisher** **Extincteur** **Feuerlöscher** **Extintor** **Brandsläckare**	Catalogue id **20694**	Group **992**
2				
3			Illustr. No **1071693**	Section **400**
4				
5		**84877**	Issue **20039665-F**	Page **1631**

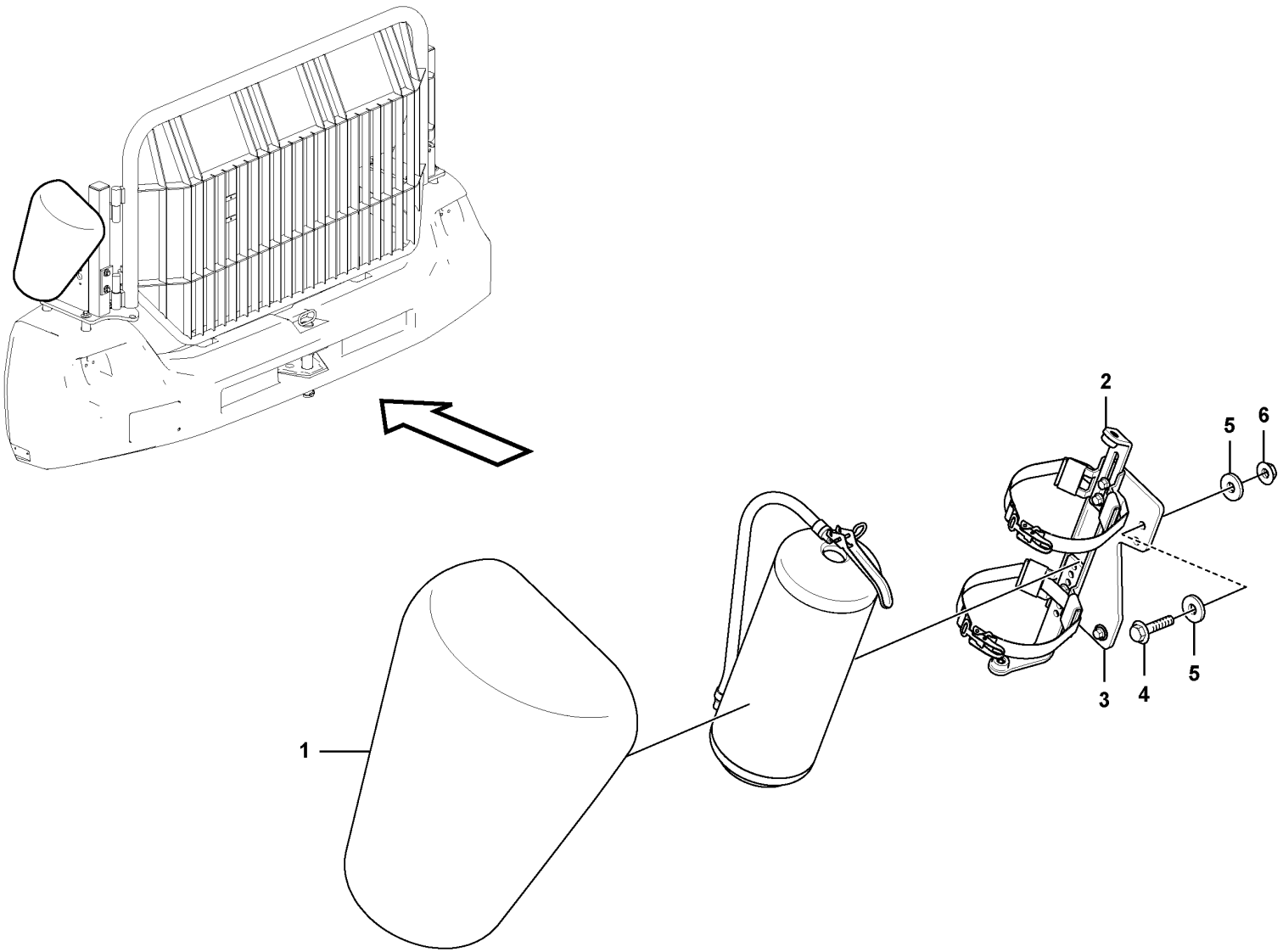

Volvo Construction Equipment
1071696

Fig.	Part No.	Quantity 1	2	3	PS	KIT	Description	Dénomination	Bezeichnung	Denominación	Benämning	Notes
1	**VOE 17235256**	1					Cover	Capot	Abdeckung	Capó	Kåpa	
2	**VOE 15195727**	1					Bracket	Console	Konsole	Consola	Konsol	
3	**VOE 17319145**	1					Plate	Tôle	Blech	Chapa	Plåt	
4	**VOE 946470**	6					Flange screw	Vis à embase	Flanschschraube	Tornillo embridado	Flänsskruv	
5	**VOE 11117464**	9					Plain washer	Rondelle plane	Flachscheibe	Arandela plana	Planbricka	
6	**VOE 948645**	6					Flange lock nut	Contre-écrou à embase	Flanschverschlussmutter	Contratuerca embridada	Flänslåsmutter	

1		**Fire extinguisher** **Extincteur** **Feuerlöscher** **Extintor** **Brandsläckare**	Catalogue id **20694**	Group **992**
2				
3			Illustr. No **1071696**	Section **500**
4				
5		**85782**	Issue **20039665-F**	Page **1633**

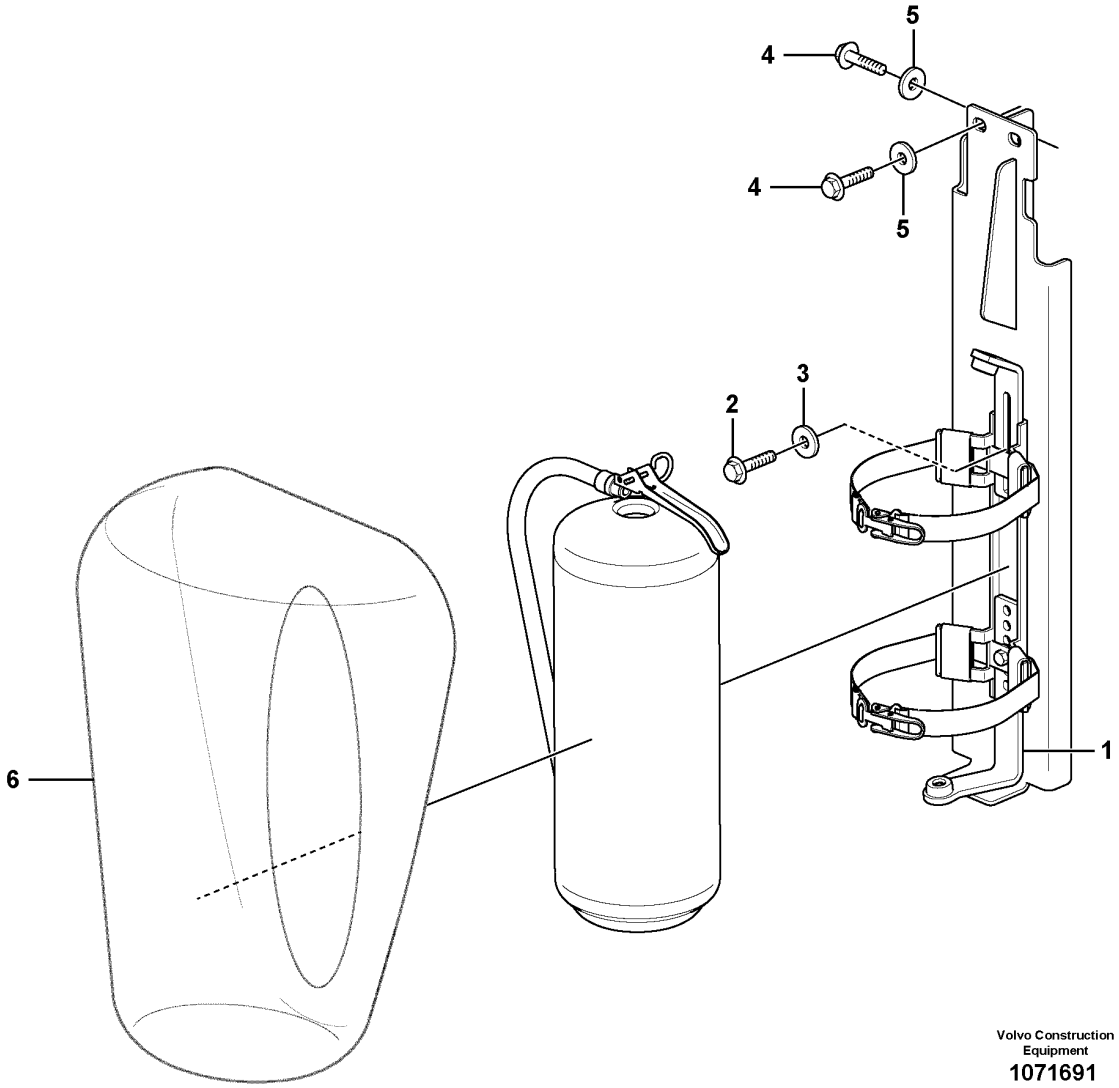

Volvo Construction Equipment

1071691

Fig.	Part No.	Quantity 1	2	3	PS	KIT	Description	Dénomination	Bezeichnung	Denominación	Benämning	Notes
1	VOE 15195727	1					Bracket	Console	Konsole	Consola	Konsol	
2	VOE 946671	2					Flange screw	Vis à embase	Flanschschraube	Tornillo embridado	Flänsskruv	
3	VOE 11117464	2					Plain washer	Rondelle plane	Flachscheibe	Arandela plana	Planbricka	
4	VOE 946329	4					Flange screw	Vis à embase	Flanschschraube	Tornillo embridado	Flänsskruv	
5	VOE 960143	4					Plain washer	Rondelle plane	Flachscheibe	Arandela plana	Planbricka	
6	VOE 17235256	1					Cover	Capot	Abdeckung	Capó	Kåpa	

1		**Fire extinguisher** **Extincteur** **Feuerlöscher** **Extintor** **Brandsläckare**	Catalogue id **20694**	Group **992**
2				
3			Illustr. No **1071691**	Section **600**
4				
5		**85766**	Issue **20039665-F**	Page **1635**

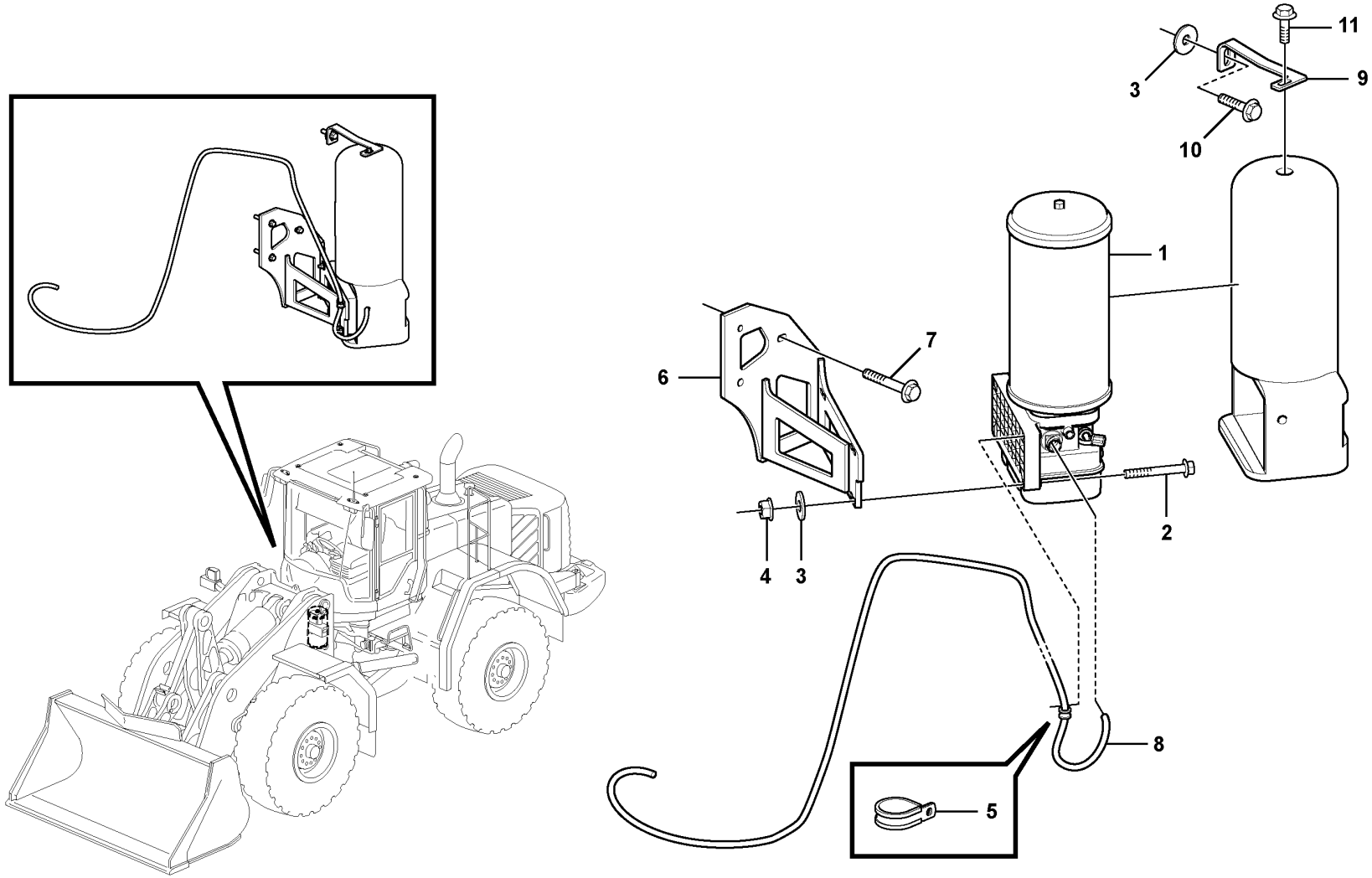

Volvo Construction Equipment
1071742

Fig.	Part No.	Quantity 1	2	3	PS	KIT	Description	Dénomination	Bezeichnung	Denominación	Benämning	Notes
1	VOE 15127941	1					Pump unit	Unité de pompe	Pumpenaggregat	Unidad bomba	Pumpenhet	
2	VOE 965180	4					Flange screw	Vis à embase	Flanschschraube	Tornillo embridado	Flänsskruv	
3	VOE 11117464	5					Plain washer	Rondelle plane	Flachscheibe	Arandela plana	Planbricka	
4	VOE 948645	4					Flange lock nut	Contre-écrou à embase	Flanschverschlussmutter	Contratuerca embridada	Flänslåsmutter	
5	VOE 949746	1					Clamp	Collier serrage	Schelle	Abrazadera	Klamma	
6	VOE 16626170	1					Pump bracket	Support pompe	Pumpenstützbock	Soporte de bomba	Pumpkonsol	
7	VOE 984758	3					Flange screw	Vis à embase	Flanschschraube	Tornillo embridado	Flänsskruv	(VOE 13965188)
8	VOE 15152713	1					Cable	Câble	Seilzug	Cable	Wire	
9	VOE 16842311	1					Bracket	Console	Konsole	Consola	Konsol	
10	VOE 13965226	1					Screw	Vis	Schraube	Tornillo	Skruv	
11	VOE 946173	1					Flange screw	Vis à embase	Flanschschraube	Tornillo embridado	Flänsskruv	

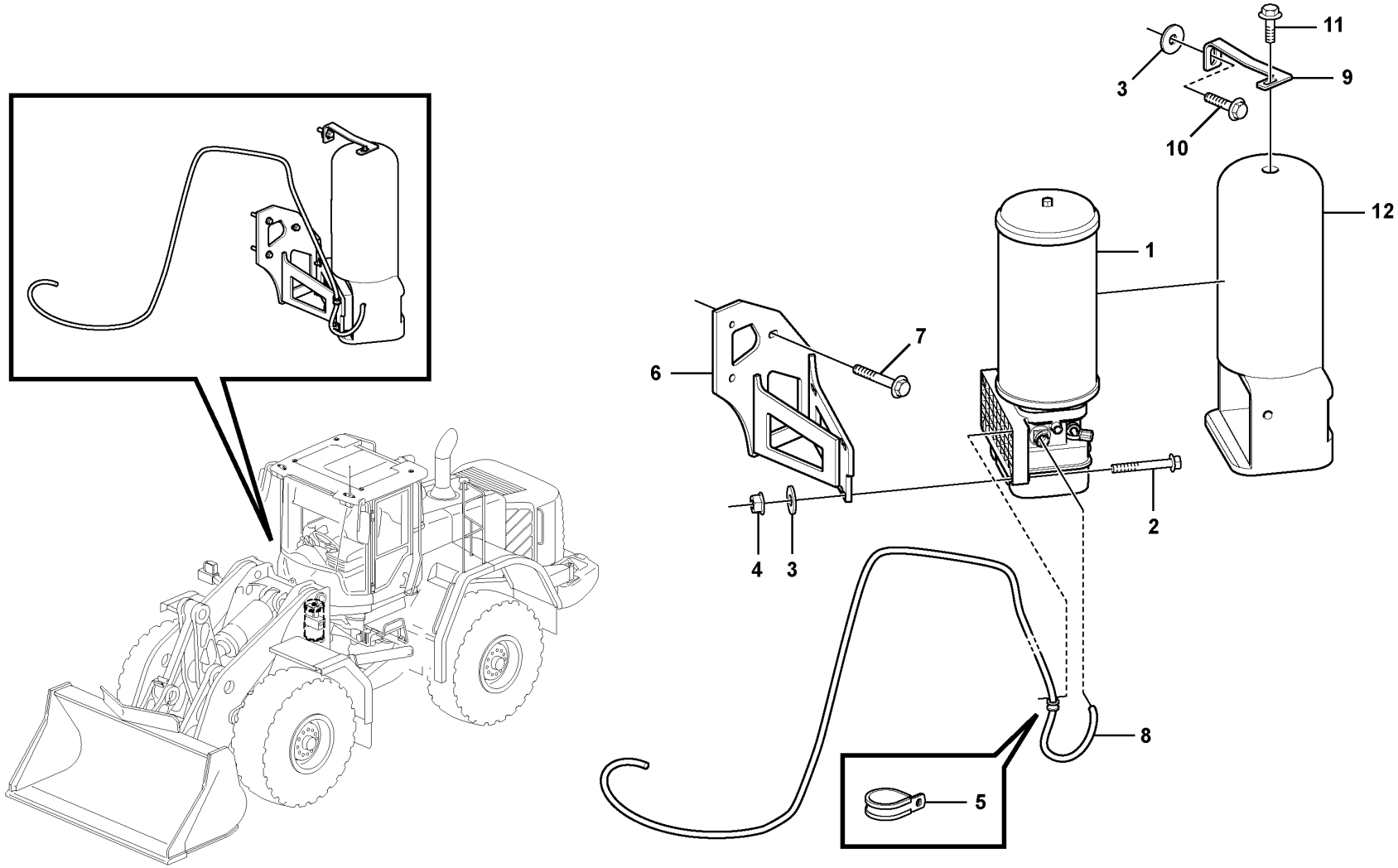

Volvo Construction Equipment
1071743

Fig.	Part No.	Quantity 1	2	3	PS	KIT	Description	Dénomination	Bezeichnung	Denominación	Benämning	Notes
1	VOE 15127941	1					Pump unit	Unité de pompe	Pumpenaggregat	Unidad bomba	Pumpenhet	
2	VOE 965180	4					Flange screw	Vis à embase	Flanschschraube	Tornillo embridado	Flänsskruv	
3	VOE 11117464	5					Plain washer	Rondelle plane	Flachscheibe	Arandela plana	Planbricka	
4	VOE 948645	4					Flange lock nut	Contre-écrou à embase	Flanschverschlussmutter	Contratuerca embridada	Flänslåsmutter	
5	VOE 949746	1					Clamp	Collier serrage	Schelle	Abrazadera	Klamma	
6	VOE 16626170	1					Pump bracket	Support pompe	Pumpenstützbock	Soporte de bomba	Pumpkonsol	
7	VOE 984758	3					Flange screw	Vis à embase	Flanschschraube	Tornillo embridado	Flänsskruv	(VOE 13965188)
8	VOE 15152713	1					Cable	Câble	Seilzug	Cable	Wire	
9	VOE 16842311	1					Bracket	Console	Konsole	Consola	Konsol	
10	VOE 13965226	1					Screw	Vis	Schraube	Tornillo	Skruv	
11	VOE 946173	1					Flange screw	Vis à embase	Flanschschraube	Tornillo embridado	Flänsskruv	
12	VOE 17227831	1					Protecting cover	Couvercle protection	Schutzdeckel	Tapa de protección	Skyddslock	

1		**Pump with fitting parts** **Pompe avec pièces de montage** **Pumpe mit Anbauteilen** **Bomba con accesorios de montaje** **Pump med monteringsdetaljer**	Catalogue id **20694**	Group **993**
2				
3			Illustr. No **1071743**	Section **200**
4				
5		**86176**	Issue **20039665-F**	Page **1639**

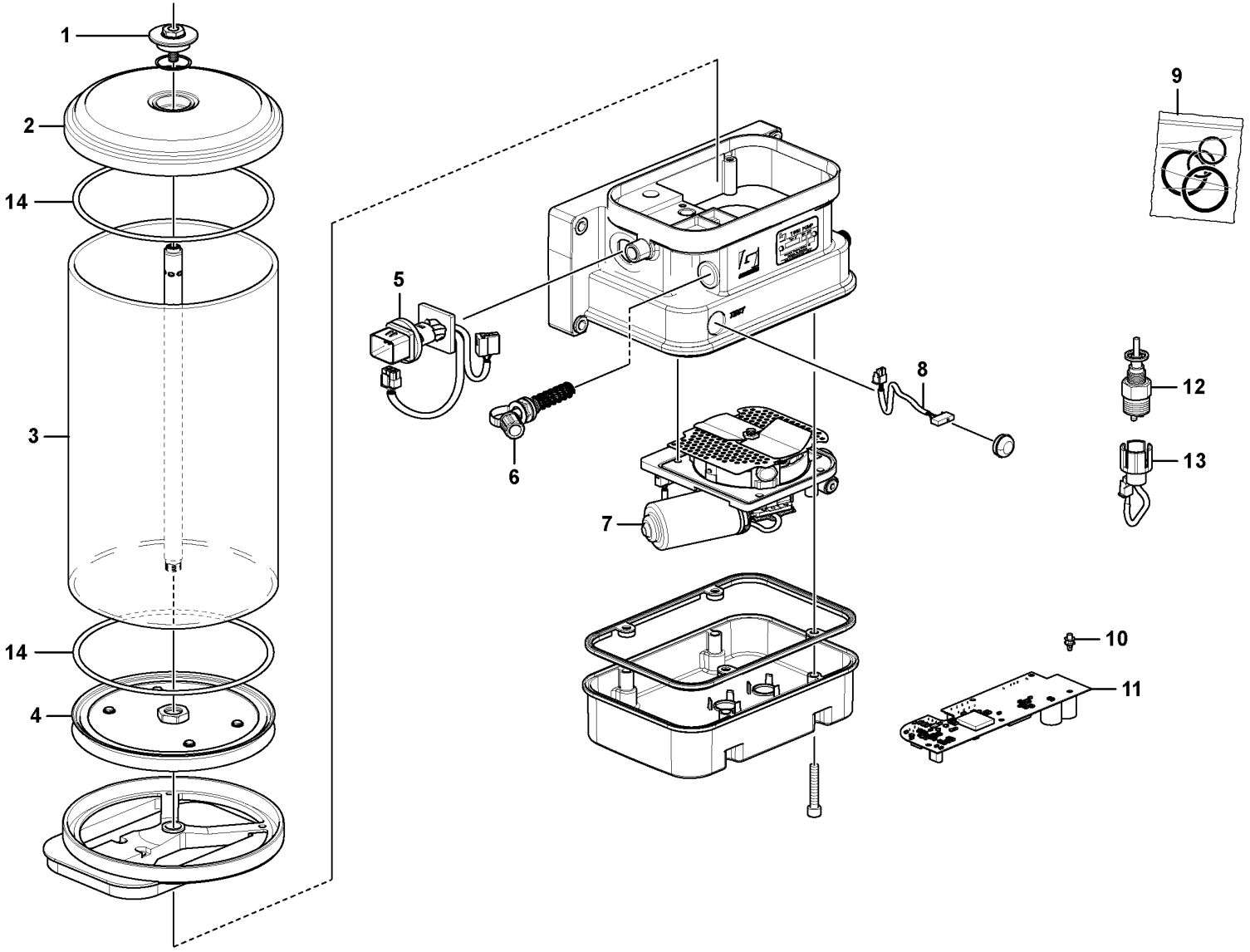

Volvo Construction Equipment
1086943

Fig.	Part No.	Quantity 1	2	3	PS	KIT	Description	Dénomination	Bezeichnung	Denominación	Benämning	Notes
	VOE 15127941	1					Pump unit	Unité de pompe	Pumpenaggregat	Unidad bomba	Pumpenhet	
1	**VOE 17231341**	1					•Screw	•Vis	•Schraube	•Tornillo	•Skruv	
2	**VOE 17231348**	1					•Cap	•Capot	•Kappe	•Capuchón	•Hatt	
3	**VOE 17231497**	1					•Reservoir	•Réservoir	•Behälter	•Depósito	•Behållare	
4	**VOE 17231504**	1					•Follower	•Entraineur	•Klauenschlüssel	•Brida	•Medbringare	
5	**VOE 17231505**	1					•Wiring harness	•Faisceau de câbles	•Kabelbaum	•Manojo cables	•Ledningsmatta	
6	**VOE 11707827**	1					•Filler nipple	•Raccord de remplissage	•Füllnippel	•Niple de llenado	•Påfyllningsnippel	
7	**VOE 17231516**	1					•Pump unit	•Unité de pompe	•Pumpenaggregat	•Unidad bomba	•Pumpenhet	
8	**VOE 17231521**	1					•Button	•Touche	•Taste	•Tecla	•Tangent	
9	**VOE 11715918**	1					•Sealing kit	•Kit plombage	•Plombiersatz	•Kit de precinto	•Plomberingssats	
10	**VOE 11708249**	1					•Anchorage	•Fixation	•Halterung	•Fijación	•Fäste	
11	**VOE 17231522**	1					•Control unit	•Calculateur	•Steuergerät	•Unidad de mando	•Styrenhet	
12	**VOE 17407642**	1					•Level sensor	•Capteur de niveau	•Füllstandgeber	•Emisor de nivel	•Nivåsensor	
13	**VOE 11709582**	1					•Cable harness	•Faisceau câbles	•Kabelbaum	•Manojo cables	•Ledningsmatta	
14	**VOE 17476851**	2					•O-ring	•Joint torique	•O-Ring	•Anillo tórico	•O-ring	(VOE 17458285)

1		**Pump:central lubrication** **Pompe:graissage central** **Pumpe:zentralschmierung** **Bomba:lubricacion central** **Pump:centralsmörjning**	Catalogue id **20694**	Group **993**
2				
3			Illustr. No **1086943**	Section **300**
4				
5		**86089, 86093, 86176**	Issue **20039665-F**	Page **1641**

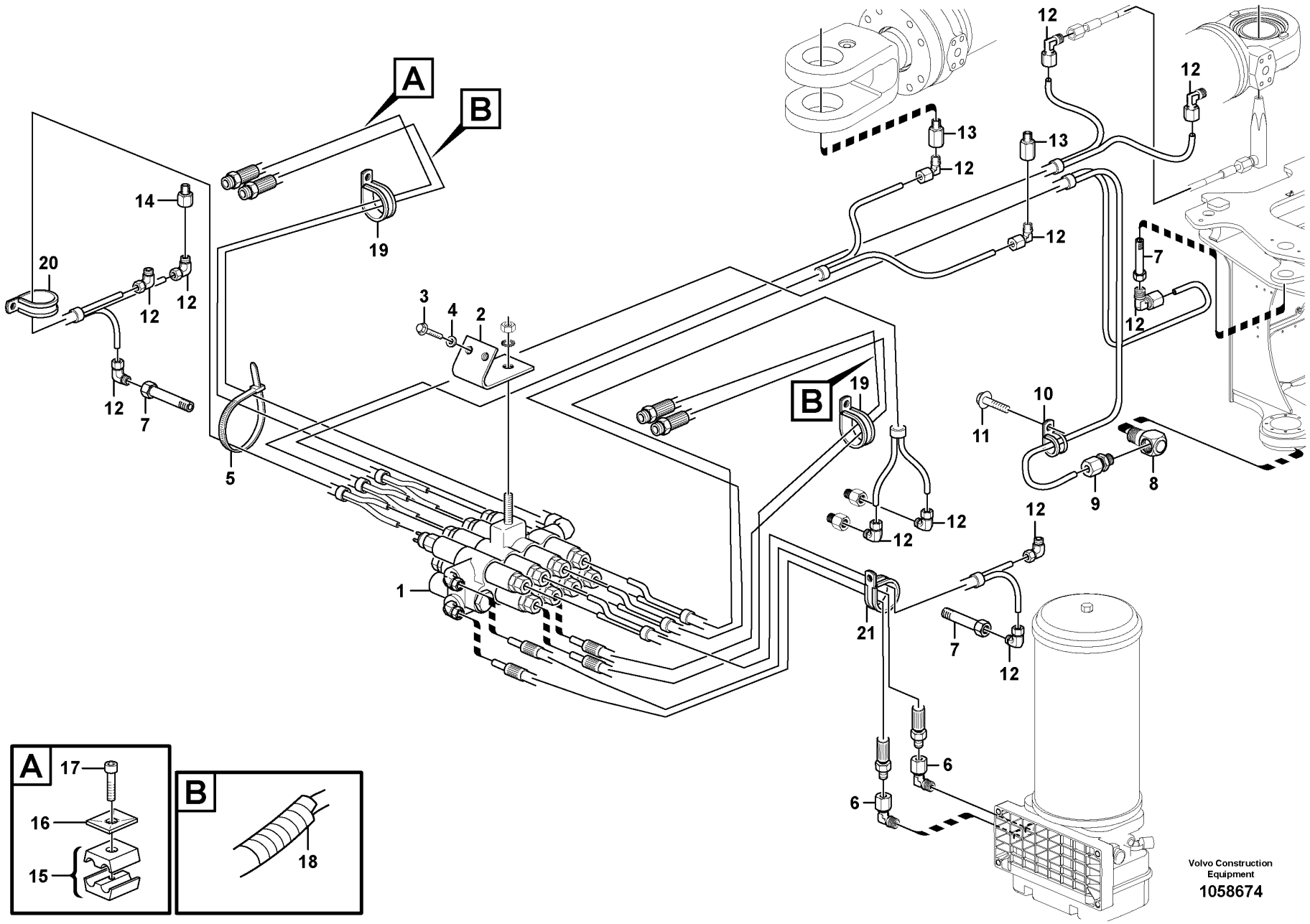

Volvo Construction Equipment

1058674

Fig.	Part No.	Quantity 1	2	3	PS	KIT	Description	Dénomination	Bezeichnung	Denominación	Benämning	Notes
1	VOE 15152723	1					Distribution block	Boîtier de dérivation	Verteilergruppe	Bloque de distribución	Fördelningsblock	See group 993-1000 page 1655
2	VOE 11708539	1					Bracket	Console	Konsole	Consola	Konsol	
3	VOE 13965185	2					Screw	Vis	Schraube	Tornillo	Skruv	
4	VOE 13960143	2					Washer	Rondelle	Scheibe	Arandela	Bricka	
5	VOE 4881440	31					Cable tie	Serre-câble	Kabelbinder	Abrazadera de cinta	Buntband	
6	VOE 11177717	2					Connector	Pièce connexion	Verbindungsstück	Pieza de conexión	Förbindningsstycke	
7	VOE 11701842	3					Adapter	Adaptateur	Adapter	Adaptador	Adapter	
8	VOE 11701845	1					Connector	Pièce connexion	Verbindungsstück	Pieza de conexión	Förbindningsstycke	
9	VOE 11701843	1					Connector	Pièce connexion	Verbindungsstück	Pieza de conexión	Förbindningsstycke	
10	VOE 15152718	1					Clamp	Collier serrage	Schelle	Abrazadera	Klamma	
11	VOE 11177110	1					Screw	Vis	Schraube	Tornillo	Skruv	
12	VOE 11701837	12					Connector	Pièce connexion	Verbindungsstück	Pieza de conexión	Förbindningsstycke	
13	VOE 15127960	2					Adapter	Adaptateur	Adapter	Adaptador	Adapter	
14	VOE 11701838	2					Adapter	Adaptateur	Adapter	Adaptador	Adapter	
15	VOE 11701854	2					Clamp	Collier serrage	Schelle	Abrazadera	Klamma	
16	VOE 11707381	2					Cover Plate	Protection en tole	Schutzblech	Placa Tapa	Täckplatta	
17	VOE 959208	2					Hex. socket screw	Vis à six pans creux	Innensechskantschraube	Tornillo de hexágono embutido	Insexskruv	
18	VOE 11176983	REQ					Sheath	Gaine Spirale	Spiralhulle	Vaina Espiral	Spiralhölje	L = 400 mm
19	VOE 11132105	2					Clamp	Collier serrage	Schelle	Abrazadera	Klamma	
20	VOE 980614	1					Clamp	Collier serrage	Schelle	Abrazadera	Klamma	
21	VOE 943717	1					Clamp	Collier serrage	Schelle	Abrazadera	Klamma	

1		**Central lubrication with fitting parts. B1** **Graissage central avec pièces de montage. B1** **Zentralschmierung mit Anbauteilen. B1** **Lubricación central conaccesorios de montaje. B1** **Centralsmörjning med monterings detaljer. B1**	Catalogue id **20694**	Group **993**
2				
3			Illustr. No **1058674**	Section **400**
4				
5		**86089**	Issue **20039665-F**	Page **1643**

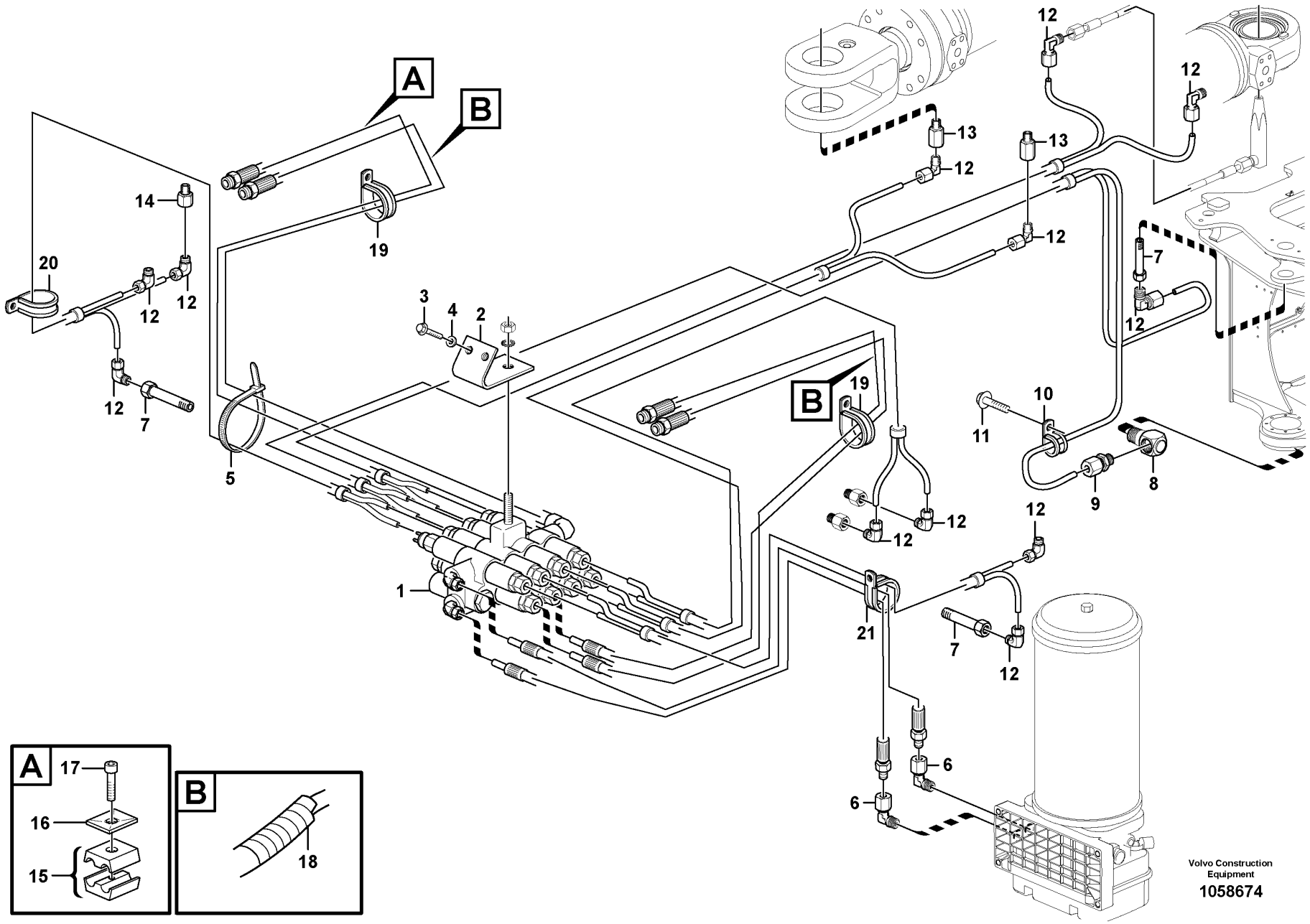

Volvo Construction Equipment

1058674

Fig.	Part No.	Quantity 1	2	3	PS	KIT	Description	Dénomination	Bezeichnung	Denominación	Benämning	Notes
1	**VOE 15152723**	1	1				Distribution block	Boîtier de dérivation	Verteilergruppe	Bloque de distribución	Fördelningsblock	See group 993-1000 page 1655
2	**VOE 11708539**	1	1				Bracket	Console	Konsole	Consola	Konsol	
3	**VOE 13965185**	2	2				Screw	Vis	Schraube	Tornillo	Skruv	
4	**VOE 13960143**	2	2				Washer	Rondelle	Scheibe	Arandela	Bricka	
5	**VOE 4881440**	31	31				Cable tie	Serre-câble	Kabelbinder	Abrazadera de cinta	Buntband	
6	**VOE 11177717**	2	2				Connector	Pièce connexion	Verbindungsstück	Pieza de conexión	Förbindningsstycke	
7	**VOE 11701842**	3					Adapter	Adaptateur	Adapter	Adaptador	Adapter	
8	**VOE 11701845**	1					Connector	Pièce connexion	Verbindungsstück	Pieza de conexión	Förbindningsstycke	
9	**VOE 11701843**	1					Connector	Pièce connexion	Verbindungsstück	Pieza de conexión	Förbindningsstycke	
10	**VOE 15152718**	1					Clamp	Collier serrage	Schelle	Abrazadera	Klamma	
11	**VOE 11177110**	1					Screw	Vis	Schraube	Tornillo	Skruv	
12	**VOE 11701837**	12					Connector	Pièce connexion	Verbindungsstück	Pieza de conexión	Förbindningsstycke	
13	**VOE 15127960**	2					Adapter	Adaptateur	Adapter	Adaptador	Adapter	
14	**VOE 11701838**	2					Adapter	Adaptateur	Adapter	Adaptador	Adapter	
15	**VOE 11701854**	2					Clamp	Collier serrage	Schelle	Abrazadera	Klamma	
16	**VOE 11707381**	2					Cover Plate	Protection en tole	Schutzblech	Placa Tapa	Täckplatta	
17	**VOE 959208**	2					Hex. socket screw	Vis à six pans creux	Innensechskantschraube	Tornillo de hexágono embutido	Insexskruv	
18	**VOE 11176983**	REQ					Sheath	Gaine Spirale	Spiralhulle	Vaina Espiral	Spiralhölje	L = 400 mm
19	**VOE 11132105**	2					Clamp	Collier serrage	Schelle	Abrazadera	Klamma	
20	**VOE 980614**	1					Clamp	Collier serrage	Schelle	Abrazadera	Klamma	
21	**VOE 943717**	1					Clamp	Collier serrage	Schelle	Abrazadera	Klamma	

1		**Central lubrication with fitting parts. B1** **Graissage central avec pièces de montage. B1** **Zentralschmierung mit Anbauteilen. B1** **Lubricación central conaccesorios de montaje. B1** **Centralsmörjning med monterings detaljer. B1**
2		
3		
4		
5		**86093**

Catalogue id	Group
20694	**993**
Illustr. No	Section
1058674	**500**
Issue	Page
20039665-F	**1645**

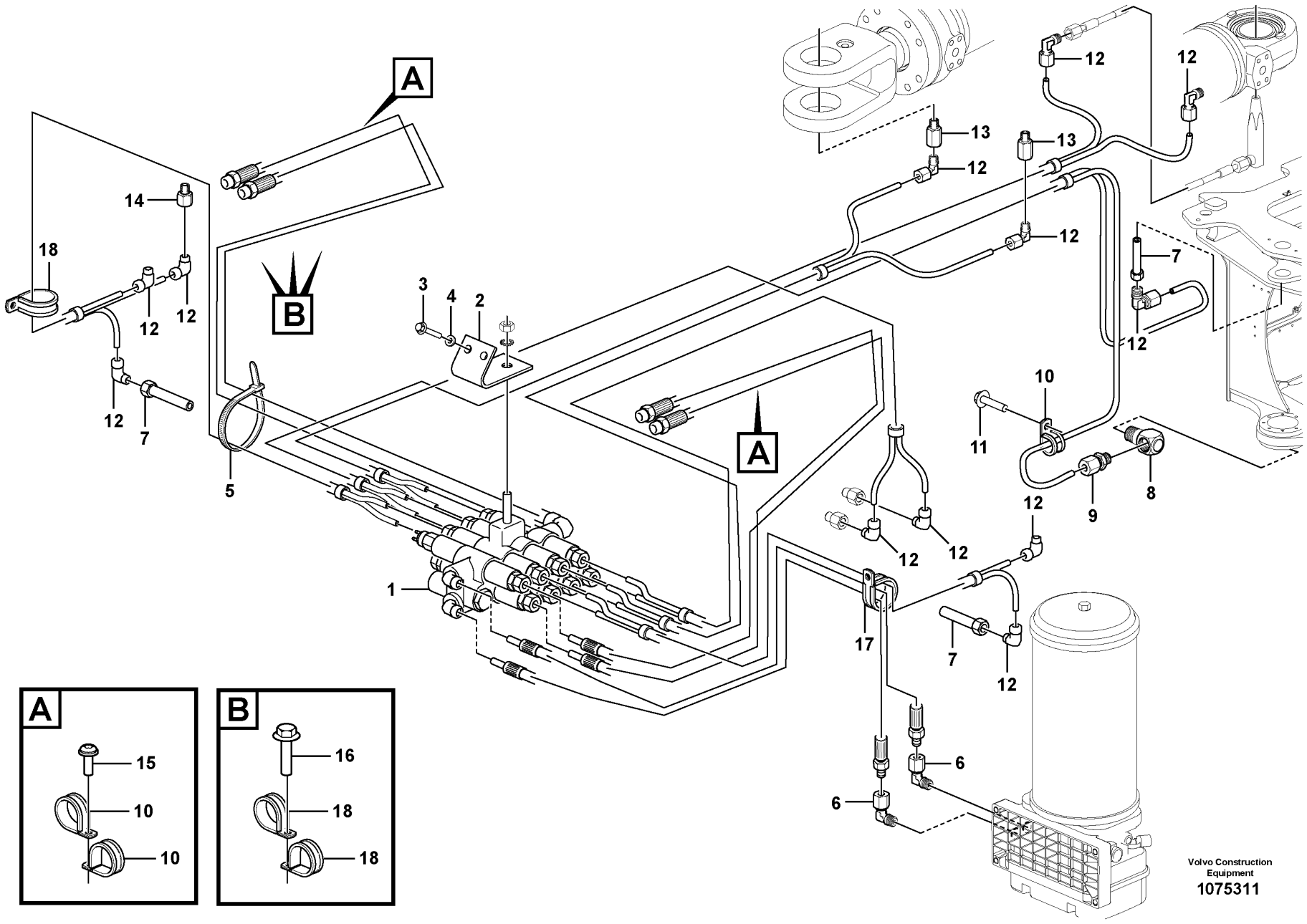
A
B
14
18
12
12
12
7
5
3
4
2
1
13
12
13
12
12
12
12
7
12
10
11
9
8
12
12
12
17
7
12
6
6
A
15
10
10
B
16
18
18
Volvo Construction Equipment
1075311

Fig.	Part No.	Quantity 1	2	3	PS	KIT	Description	Dénomination	Bezeichnung	Denominación	Benämning	Notes
1		1			NS		Distribution block	Boîtier de dérivation	Verteilergruppe	Bloque de distribución	Fördelningsblock	See group 993-1100 page 1659
2	VOE 11708539	1					Bracket	Console	Konsole	Consola	Konsol	
3	VOE 13965185	2					Screw	Vis	Schraube	Tornillo	Skruv	
4	VOE 13960143	2					Washer	Rondelle	Scheibe	Arandela	Bricka	
5	VOE 4881440	31					Cable tie	Serre-câble	Kabelbinder	Abrazadera de cinta	Buntband	
6	VOE 11177717	2					Connector	Pièce connexion	Verbindungsstück	Pieza de conexión	Förbindningsstycke	
7	VOE 11701842	3					Adapter	Adaptateur	Adapter	Adaptador	Adapter	
8	VOE 11701845	1					Connector	Pièce connexion	Verbindungsstück	Pieza de conexión	Förbindningsstycke	
9	VOE 11701843	1					Connector	Pièce connexion	Verbindungsstück	Pieza de conexión	Förbindningsstycke	
10	VOE 952629	5					Clamp	Collier serrage	Schelle	Abrazadera	Klamma	
11	VOE 11177110	1					Screw	Vis	Schraube	Tornillo	Skruv	
12	VOE 11701837	12					Connector	Pièce connexion	Verbindungsstück	Pieza de conexión	Förbindningsstycke	
13	VOE 15127960	2					Adapter	Adaptateur	Adapter	Adaptador	Adapter	
14	VOE 11701838	2					Adapter	Adaptateur	Adapter	Adaptador	Adapter	
15	VOE 971321	2					Six point socket screw	Vis à 6 pans creux	Sechszahn-Hohlschraube	Racor de seis dientes	Sextandhålskruv	
16	VOE 946440	3					Flange screw	Vis à embase	Flanschschraube	Tornillo embridado	Flänsskruv	
17	VOE 943717	1					Clamp	Collier serrage	Schelle	Abrazadera	Klamma	
18	VOE 942810	7					Clamp	Collier serrage	Schelle	Abrazadera	Klamma	

1		**Central lubrication with fitting parts. B1**
2		**Graissage central avec pièces de montage. B1**
3		**Zentralschmierung mit Anbauteilen. B1**
4		**Lubricación central conaccesorios de montaje. B1**
5		**Centralsmörjning med monterings detaljer. B1**
		86176

Catalogue id	Group
20694	**993**
Illustr. No	Section
1075311	**600**
Issue	Page
20039665-F	**1647**

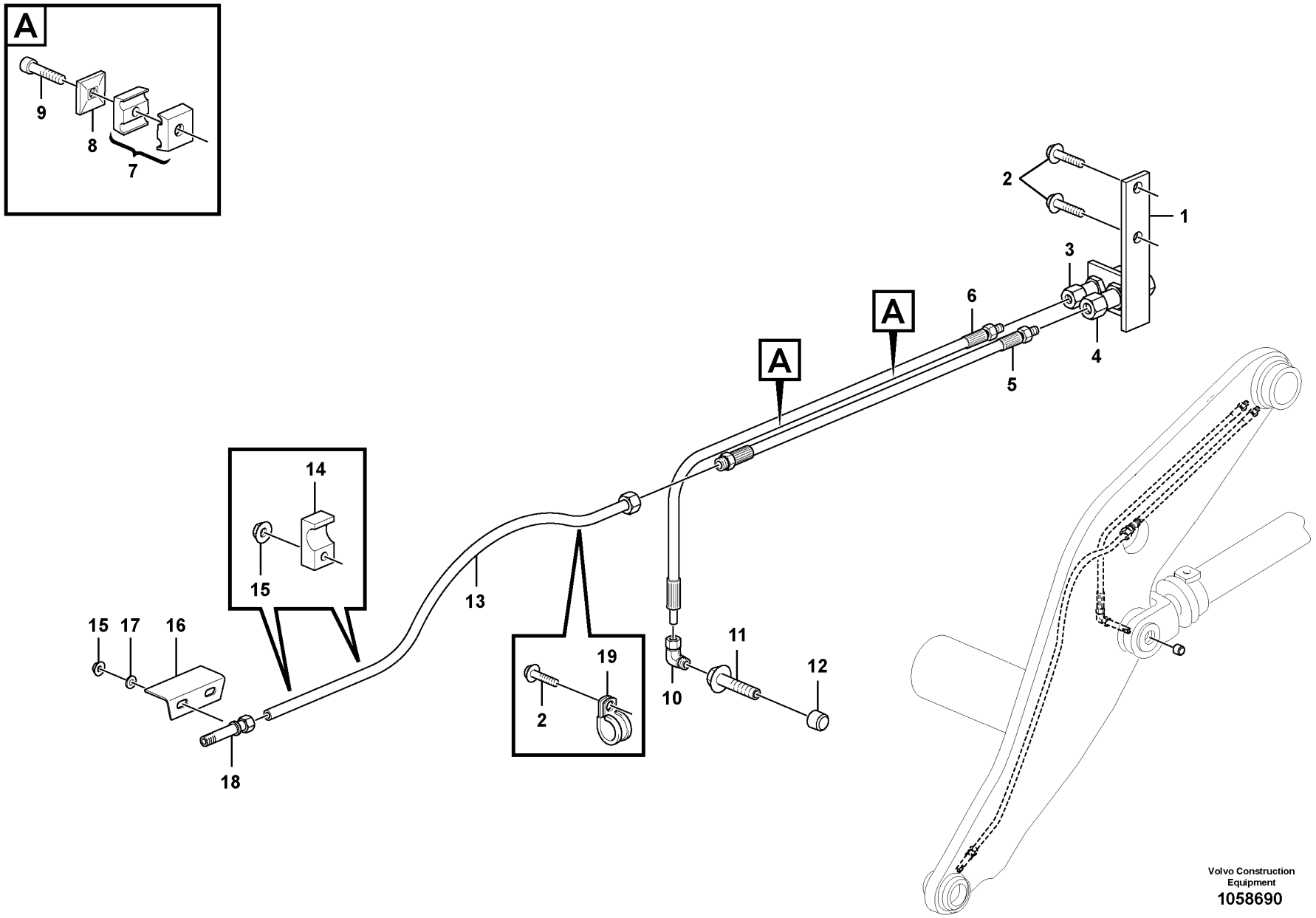
A
9
8
7
2
1
3
6
A
A
4
5
14
15
13
15
17
16
19
2
11
12
10
18
Volvo Construction Equipment
1058690

Fig.	Part No.	Quantity 1	2	3	PS	KIT	Description	Dénomination	Bezeichnung	Denominación	Benämning	Notes
1	VOE 15152733	1					Bracket	Console	Konsole	Consola	Konsol	
2	VOE 946471	3					Flange screw	Vis à embase	Flanschschraube	Tornillo embridado	Flänsskruv	
3	VOE 15136942	1					Coupling housing	Carter embrayage	Kupplungskörper	Caja de embrague	Kopplingshus	
4	VOE 15136944	1					Coupling housing	Carter embrayage	Kupplungskörper	Caja de embrague	Kopplingshus	
5	VOE 15152730	1					Hose assembly	Conduit flexible	Schlauchleitung	Conducto	Slangledning	
6	VOE 15152731	1					Hose assembly	Conduit flexible	Schlauchleitung	Conducto	Slangledning	
7	VOE 11701854	2					Clamp	Collier serrage	Schelle	Abrazadera	Klamma	
8	VOE 11707381	2					Cover Plate	Protection en tole	Schutzblech	Placa Tapa	Täckplatta	
9	VOE 959208	2					Hex. socket screw	Vis à six pans creux	Innensechskantschraube	Tornillo de hexágono embutido	Insexskruv	
10	VOE 11701837	1					Connector	Pièce connexion	Verbindungsstück	Pieza de conexión	Förbindningsstycke	
11	VOE 11707877	1					Flange screw	Vis à embase	Flanschschraube	Tornillo embridado	Flänsskruv	
12	VOE 11701827	1					Plug	Tampon	Stopfen	Tapón	Plugg	
13	VOE 11177549	1					Tube	Tube	Rohr	Tubo	Rör	
14	VOE 11177023	2					Clamp	Collier serrage	Schelle	Abrazadera	Klamma	
15	VOE 948645	4					Flange lock nut	Contre-écrou à embase	Flanschverschlussmutter	Contratuerca embridada	Flänslåsmutter	
16	VOE 11177006	1					Protecting moulding	Lisse de protection	Schonleiste	Moldura de protección	Skyddslist	
17	VOE 11117464	2					Plain washer	Rondelle plane	Flachscheibe	Arandela plana	Planbricka	
18	VOE 11177103	1					Connector	Connecteur	Stecker	Contactor	Kontaktstycke	
19	VOE 942542	1					Clamp	Collier serrage	Schelle	Abrazadera	Klamma	

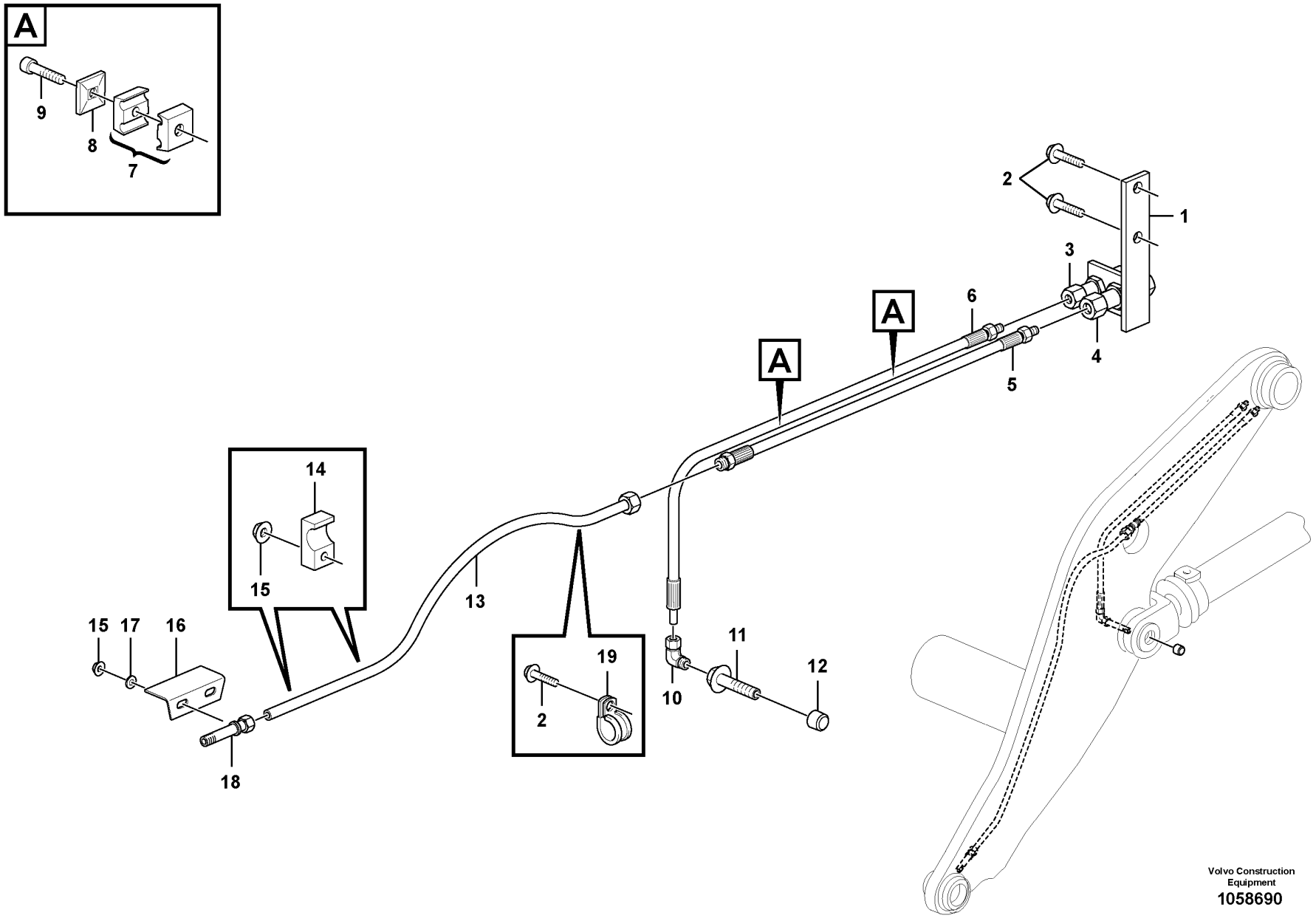
A
9
8
7
2
1
3
6
A
A
4
5
14
15
13
15
17
16
19
2
11
12
10
18
Volvo Construction Equipment
1058690

Fig.	Part No.	Quantity 1	2	3	PS	KIT	Description	Dénomination	Bezeichnung	Denominación	Benämning	Notes
1	VOE 15152733	1					Bracket	Console	Konsole	Consola	Konsol	
2	VOE 946471	3					Flange screw	Vis à embase	Flanschschraube	Tornillo embridado	Flänsskruv	
3	VOE 15136942	1					Coupling housing	Carter embrayage	Kupplungskörper	Caja de embrague	Kopplingshus	
4	VOE 15136944	1					Coupling housing	Carter embrayage	Kupplungskörper	Caja de embrague	Kopplingshus	
5	VOE 11432481	1					Hose	Flexible	Schlauch	Manguera	Slang	
6	VOE 15152732	1					Hose assembly	Conduit flexible	Schlauchleitung	Conducto	Slangledning	
7	VOE 11701854	2					Clamp	Collier serrage	Schelle	Abrazadera	Klamma	
8	VOE 11707381	2					Cover Plate	Protection en tole	Schutzblech	Placa Tapa	Täckplatta	
9	VOE 959208	2					Hex. socket screw	Vis à six pans creux	Innensechskantschraube	Tornillo de hexágono embutido	Insexskruv	
10	VOE 11701837	1					Connector	Pièce connexion	Verbindungsstück	Pieza de conexión	Förbindningsstycke	
11	VOE 11707877	1					Flange screw	Vis à embase	Flanschschraube	Tornillo embridado	Flänsskruv	
12	VOE 11701827	1					Plug	Tampon	Stopfen	Tapón	Plugg	
13	VOE 11177549	1					Tube	Tube	Rohr	Tubo	Rör	
14	VOE 11177023	2					Clamp	Collier serrage	Schelle	Abrazadera	Klamma	
15	VOE 948645	4					Flange lock nut	Contre-écrou à embase	Flanschverschlussmutter	Contratuerca embridada	Flänslåsmutter	
16	VOE 11177006	1					Protecting moulding	Lisse de protection	Schonleiste	Moldura de protección	Skyddslist	
17	VOE 11117464	2					Plain washer	Rondelle plane	Flachscheibe	Arandela plana	Planbricka	
18	VOE 11177103	1					Connector	Connecteur	Stecker	Contactor	Kontaktstycke	
19	VOE 942542	1					Clamp	Collier serrage	Schelle	Abrazadera	Klamma	

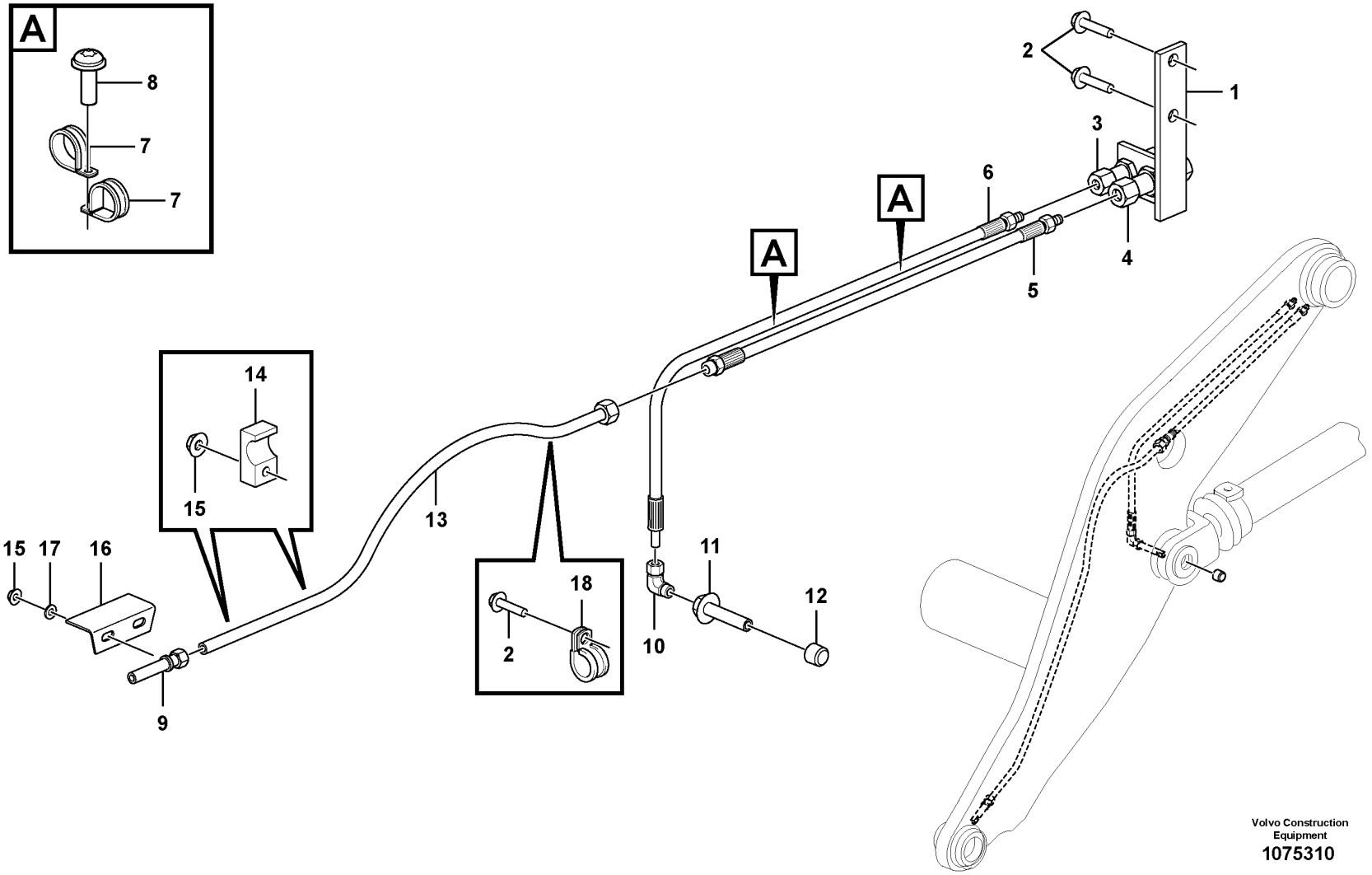
A
8
7
7
2
1
3
6
A
A
4
5
14
15
13
15
17
16
18
2
11
12
10
9
Volvo Construction
Equipment
1075310

Fig.	Part No.	Quantity 1	2	3	PS	KIT	Description	Dénomination	Bezeichnung	Denominación	Benämning	Notes
1	VOE 15152733	1					Bracket	Console	Konsole	Consola	Konsol	
2	VOE 946471	3					Flange screw	Vis à embase	Flanschschraube	Tornillo embridado	Flänsskruv	
3	VOE 15136942	1					Coupling housing	Carter embrayage	Kupplungskörper	Caja de embrague	Kopplingshus	
4	VOE 15136944	1					Coupling housing	Carter embrayage	Kupplungskörper	Caja de embrague	Kopplingshus	
5	VOE 17301797	1					Hose assembly	Conduit flexible	Schlauchleitung	Conducto	Slangledning	
6	VOE 17301801	1					Hose assembly	Conduit flexible	Schlauchleitung	Conducto	Slangledning	
7	VOE 952629	4					Clamp	Collier serrage	Schelle	Abrazadera	Klamma	
8	VOE 971321	2					Six point socket screw	Vis à 6 pans creux	Sechszahn-Hohlschraube	Racor de seis dientes	Sextandhålskruv	
9	VOE 11177103	1					Connector	Connecteur	Stecker	Contactor	Kontaktstycke	
10	VOE 11701837	1					Connector	Pièce connexion	Verbindungsstück	Pieza de conexión	Förbindningsstycke	
11	VOE 11707877	1					Flange screw	Vis à embase	Flanschschraube	Tornillo embridado	Flänsskruv	
12	VOE 11701827	1					Plug	Tampon	Stopfen	Tapón	Plugg	
13	VOE 11177549	1					Tube	Tube	Rohr	Tubo	Rör	
14	VOE 11177023	2					Clamp	Collier serrage	Schelle	Abrazadera	Klamma	
15	VOE 948645	4					Flange lock nut	Contre-écrou à embase	Flanschverschlussmutter	Contratuerca embridada	Flänslåsmutter	
16	VOE 11177006	1					Protecting moulding	Lisse de protection	Schonleiste	Moldura de protección	Skyddslist	
17	VOE 11117464	2					Plain washer	Rondelle plane	Flachscheibe	Arandela plana	Planbricka	
18	VOE 942542	1					Clamp	Collier serrage	Schelle	Abrazadera	Klamma	

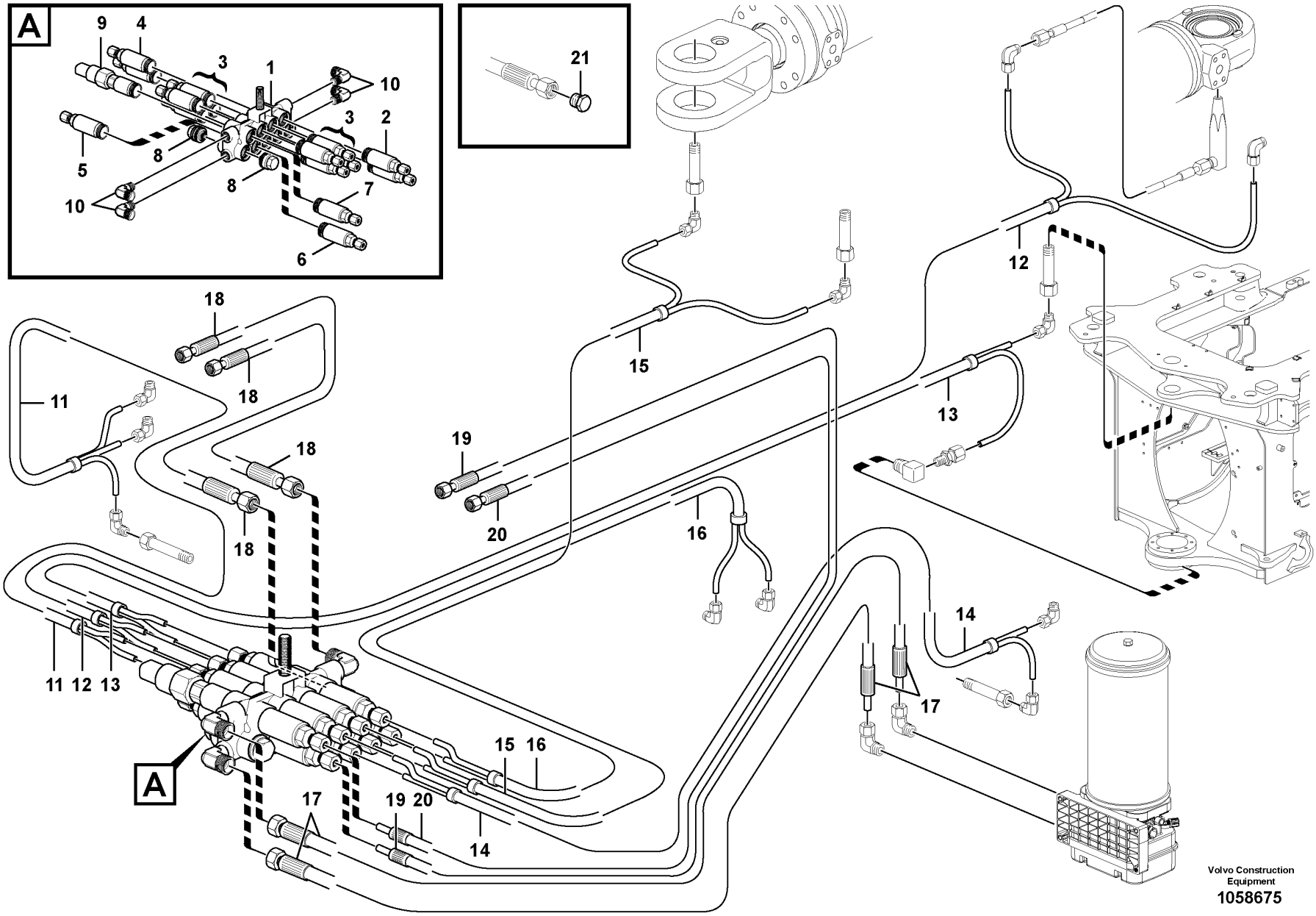

Volvo Construction Equipment

1058675

Fig.	Part No.	Quantity 1	2	3	PS	KIT	Description	Dénomination	Bezeichnung	Denominación	Benämning	Notes
	VOE 15152723	1					Distribution block	Boîtier de dérivation	Verteilergruppe	Bloque de distribución	Fördelningsblock	
1	VOE 11706044	1					•Distribution block	•Boîtier de dérivation	•Verteilergruppe	•Bloque de distribución	•Fördelningsblock	
2	VOE 16802394	2					•Dosage valve	•Valve de dosage	•Dosierventil	•Válvula dosificadora	•Doseringsventil	
3	VOE 11702152	8					•Dosage valve	•Valve de dosage	•Dosierventil	•Válvula dosificadora	•Doseringsventil	No.3 - 0.150 cc
	VOE 990740	8					••O-ring	••Joint torique	••O-Ring	••Anillo tórico	••O-ring	
	VOE 11705432	8					••O-ring	••Joint torique	••O-Ring	••Anillo tórico	••O-ring	
	VOE 11704711	8					••Ferrule	••Bague de sûreté	••Schneidring	••Anillo de acoplamiento	••Skärring	
	VOE 11704712	8					••Nut	••Écrou	••Mutter	••Tuerca	••Mutter	
4	VOE 11702153	2					•Dosage valve	•Valve de dosage	•Dosierventil	•Válvula dosificadora	•Doseringsventil	No.4 - 0.200cc
	VOE 990740	2					••O-ring	••Joint torique	••O-Ring	••Anillo tórico	••O-ring	
	VOE 11705432	2					••O-ring	••Joint torique	••O-Ring	••Anillo tórico	••O-ring	
	VOE 11704711	2					••Ferrule	••Bague de sûreté	••Schneidring	••Anillo de acoplamiento	••Skärring	
	VOE 11704712	2					••Nut	••Écrou	••Mutter	••Tuerca	••Mutter	
5	VOE 11702370	1					•Dosage valve	•Valve de dosage	•Dosierventil	•Válvula dosificadora	•Doseringsventil	No.6 - 0.300cc
	VOE 990740	1					••O-ring	••Joint torique	••O-Ring	••Anillo tórico	••O-ring	
	VOE 11705432	1					••O-ring	••Joint torique	••O-Ring	••Anillo tórico	••O-ring	
	VOE 11704711	1					••Ferrule	••Bague de sûreté	••Schneidring	••Anillo de acoplamiento	••Skärring	
	VOE 11704712	1					••Nut	••Écrou	••Mutter	••Tuerca	••Mutter	
6	VOE 11702155	1					•Dosage valve	•Valve de dosage	•Dosierventil	•Válvula dosificadora	•Doseringsventil	No.9 - 1.000 cc
	VOE 990740	1					••O-ring	••Joint torique	••O-Ring	••Anillo tórico	••O-ring	
	VOE 11705432	1					••O-ring	••Joint torique	••O-Ring	••Anillo tórico	••O-ring	
	VOE 11704711	1					••Ferrule	••Bague de sûreté	••Schneidring	••Anillo de acoplamiento	••Skärring	
	VOE 11704712	1					••Nut	••Écrou	••Mutter	••Tuerca	••Mutter	
7	VOE 11702375	1					•Dosage valve	•Valve de dosage	•Dosierventil	•Válvula dosificadora	•Doseringsventil	
	VOE 990740	1					••O-ring	••Joint torique	••O-Ring	••Anillo tórico	••O-ring	
	VOE 11705432	1					••O-ring	••Joint torique	••O-Ring	••Anillo tórico	••O-ring	
	VOE 11704711	1					••Ferrule	••Bague de sûreté	••Schneidring	••Anillo de acoplamiento	••Skärring	
8	VOE 11702150	2					•Plug	•Tampon	•Stopfen	•Tapón	•Plugg	

1		**Distribution block, B1.** **Boitier de derivation, B1.** **Verteilergruppe, B1.** **Bloque distribucion, B1.** **Fördelningsblock, B1.**	Catalogue id **20694**	Group **993**
2				
3			Illustr. No **1058675**	Section **1000**
4				
5		**86089, 86093**	Issue **20039665-F**	Page **1655**

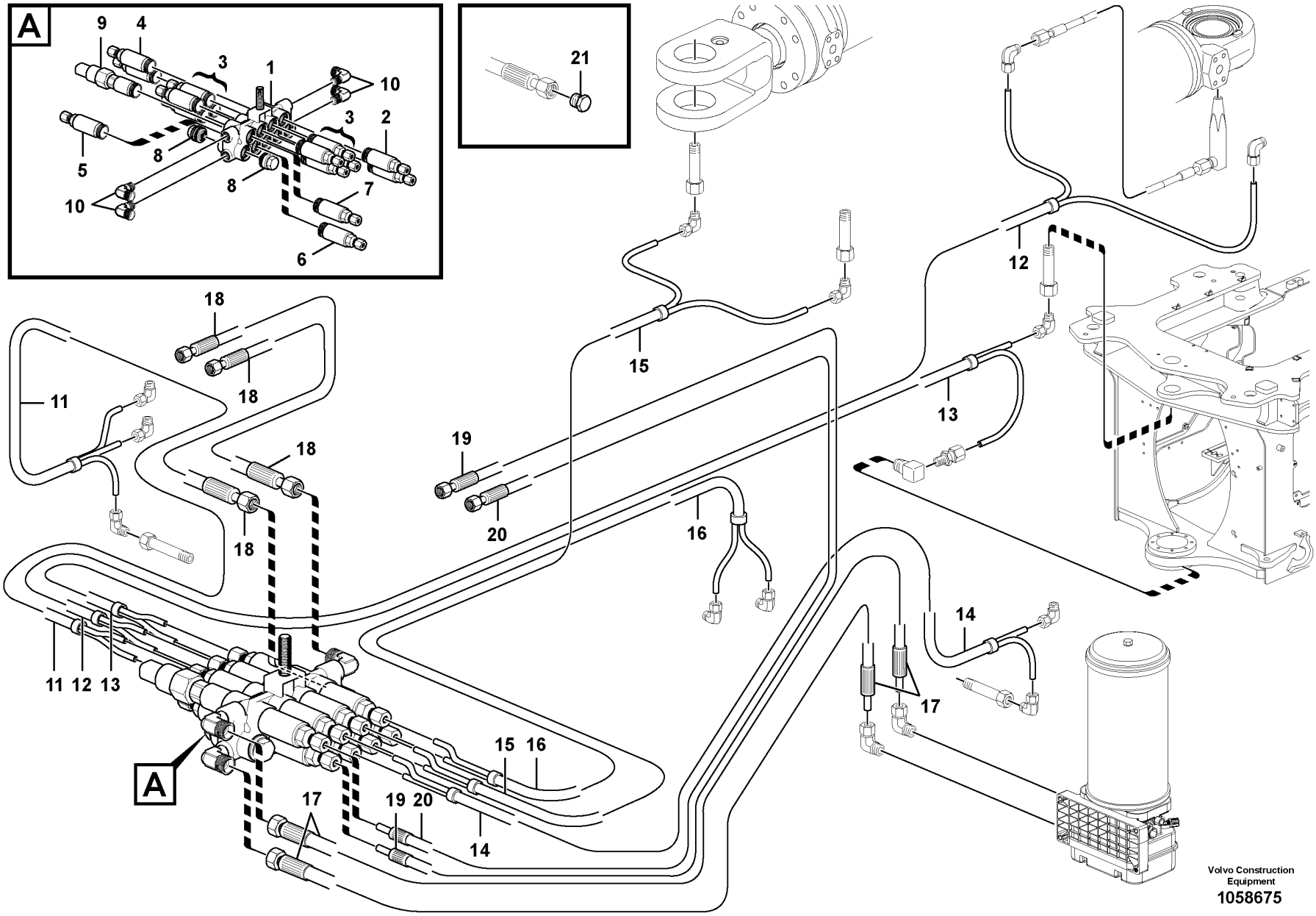

Volvo Construction Equipment

1058675

Fig.	Part No.	Quantity 1	2	3	PS	KIT	Description	Dénomination	Bezeichnung	Denominación	Benämning	Notes
	VOE 990740	1					••O-ring	••Joint torique	••O-Ring	••Anillo tórico	••O-ring	
	VOE 11705432	1					••O-ring	••Joint torique	••O-Ring	••Anillo tórico	••O-ring	
	VOE 11704711	1					••Ferrule	••Bague de sûreté	••Schneidring	••Anillo de acoplamiento	••Skärring	
	VOE 11704712	1					••Nut	••Écrou	••Mutter	••Tuerca	••Mutter	
9	VOE 15146585	1					•Pressure switch	•Rupteur pression	•Druckschalter	•Interruptor presión	•Tryckbrytare	SE9901
10	VOE 11997271	4					•Elbow union	•Coude raccord	•Winkelverschraubung	•Unión angular	•Vinkelförskruvning	
11	VOE 15152688	1					•Pipe	•Tuyau	•Rohrleitung	•Tubo	•Rör	
12	VOE 15152689	1					•Pipe	•Tuyau	•Rohrleitung	•Tubo	•Rör	
13	VOE 15152690	1					•Pipe	•Tuyau	•Rohrleitung	•Tubo	•Rör	
14	VOE 15152691	1					•Pipe	•Tuyau	•Rohrleitung	•Tubo	•Rör	
15	VOE 15152693	1					•Pipe	•Tuyau	•Rohrleitung	•Tubo	•Rör	
16	VOE 15152694	1					•Pipe	•Tuyau	•Rohrleitung	•Tubo	•Rör	
17	VOE 15152695	2					•Hose assembly	•Conduit flexible	•Schlauchleitung	•Conducto	•Slangledning	
18	VOE 15152696	2					•Hose assembly	•Conduit flexible	•Schlauchleitung	•Conducto	•Slangledning	
19	VOE 15152697	1					•Hose assembly	•Conduit flexible	•Schlauchleitung	•Conducto	•Slangledning	
20	VOE 15152698	1					•Hose assembly	•Conduit flexible	•Schlauchleitung	•Conducto	•Slangledning	
21		5			NS		•Plug	•Bouchon	•Stopfen	•Tapon	•Plugg	

1		**Distribution block, B1.** **Boitier de derivation, B1.** **Verteilergruppe, B1.** **Bloque distribucion, B1.** **Fördelningsblock, B1.**	Catalogue id **20694**	Group **993**
2				
3			Illustr. No **1058675**	Section **1000**
4				
5		**86089, 86093**	Issue **20039665-F**	Page **1657**

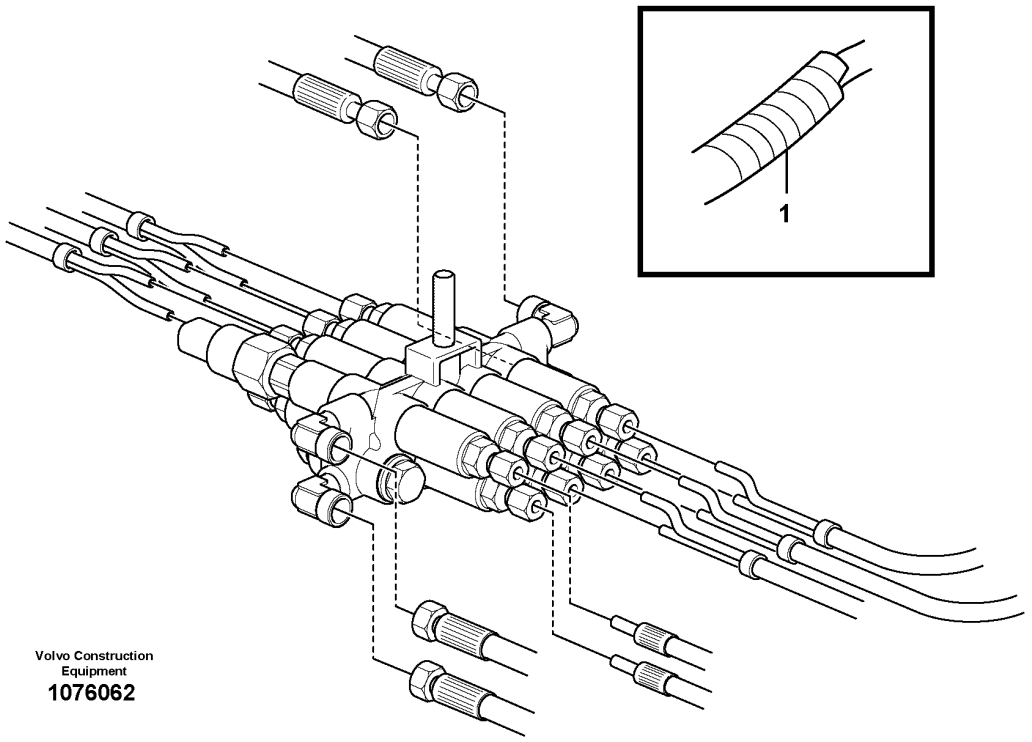
1
Volvo Construction
Equipment
1076062

Fig.	Part No.	Quantity 1	2	3	PS	KIT	Description	Dénomination	Bezeichnung	Denominación	Benämning	Notes
1	VOE 17408160	REQ					Reinforced hose	Flexible renforcé	bewehrter Schlauch	Manguera armada	Armerad slang	

1		**Distribution block, B1.** **Boitier de derivation, B1.** **Verteilergruppe, B1.** **Bloque distribucion, B1.** **Fördelningsblock, B1.**	Catalogue id **20694**	Group **993**
2				
3			Illustr. No **1076062**	Section **1100**
4				
5		**86176**	Issue **20039665-F**	Page **1659**

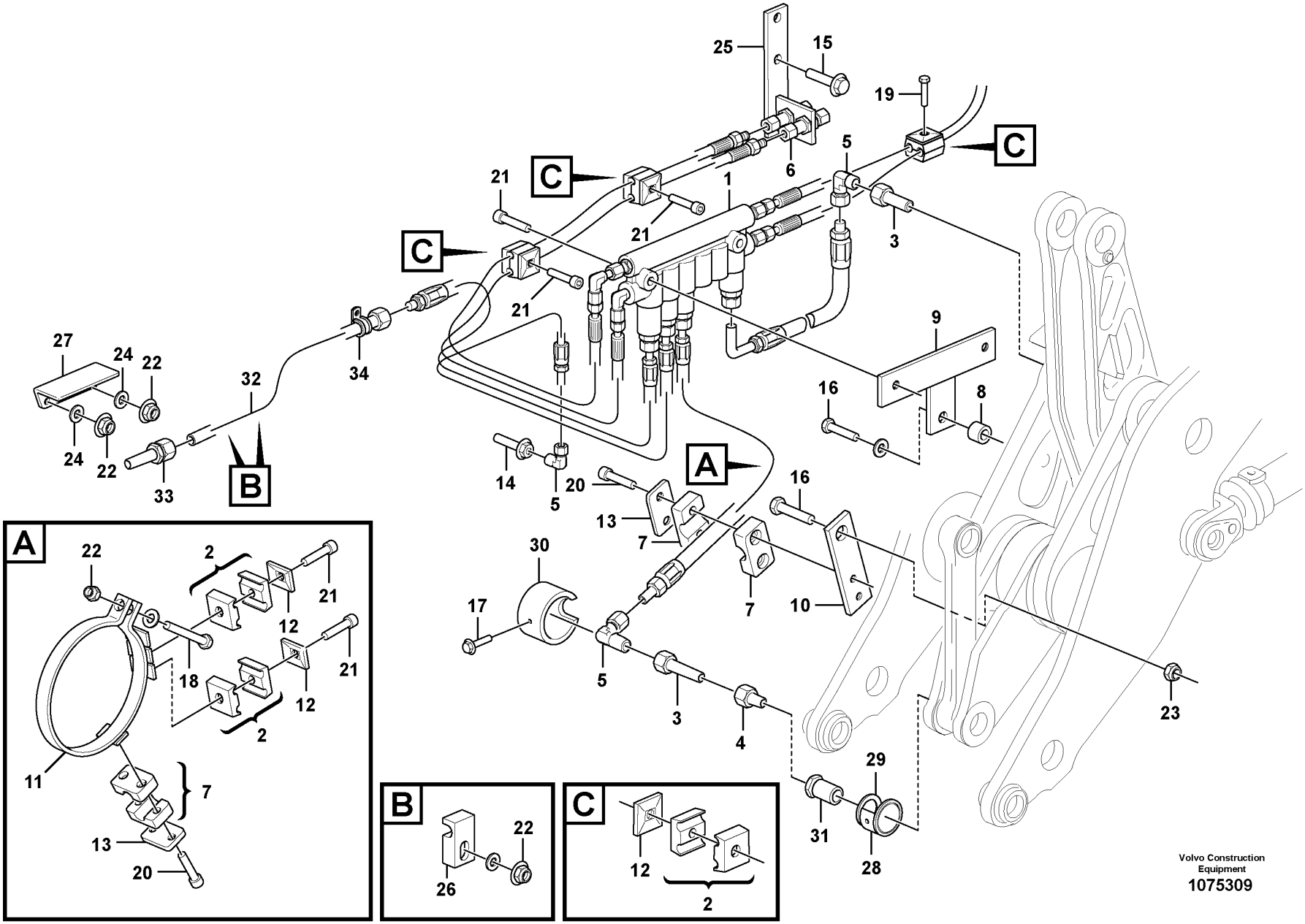

Volvo Construction Equipment
1075309

Fig.	Part No.	Quantity 1	2	3	PS	KIT	Description	Dénomination	Bezeichnung	Denominación	Benämning	Notes
1	VOE 16868977	1					Distribution block	Boîtier de dérivation	Verteilergruppe	Bloque de distribución	Fördelningsblock	See group 993-1300 page 1665
2	VOE 11701854	1					Clamp	Collier serrage	Schelle	Abrazadera	Klamma	
3	VOE 11701842	2					Adapter	Adaptateur	Adapter	Adaptador	Adapter	
4	VOE 11701838	1					Adapter	Adaptateur	Adapter	Adaptador	Adapter	
5	VOE 11701837	3					Connector	Pièce connexion	Verbindungsstück	Pieza de conexión	Förbindningsstycke	
6	VOE 15136944	2					Coupling housing	Carter embrayage	Kupplungskörper	Caja de embrague	Kopplingshus	
7	VOE 11701117	2					Clamp	Collier serrage	Schelle	Abrazadera	Klamma	
8	VOE 11707389	1					Sleeve	Manchon	Muffe	Manguito	Muff	
9	VOE 15152734	1					Bracket	Console	Konsole	Consola	Konsol	
10	VOE 11707383	1					Bracket	Console	Konsole	Consola	Konsol	
11	VOE 11707879	1					Connector	Pièce connexion	Verbindungsstück	Pieza de conexión	Förbindningsstycke	
12	VOE 11707381	5					Cover Plate	Protection en tole	Schutzblech	Placa Tapa	Täckplatta	
13	VOE 11707377	2					Cover plate	Plaque de recouvrement	Oberblech	Placa recurbrición	Ovanplåt	
14	VOE 11707877	1					Flange screw	Vis à embase	Flanschschraube	Tornillo embridado	Flänsskruv	
15	VOE 946471	2					Flange screw	Vis à embase	Flanschschraube	Tornillo embridado	Flänsskruv	
16	VOE 13965185	2					Screw	Vis	Schraube	Tornillo	Skruv	
17	VOE 946440	1					Flange screw	Vis à embase	Flanschschraube	Tornillo embridado	Flänsskruv	
18	VOE 13965180	1					Screw	Vis	Schraube	Tornillo	Skruv	
19	VOE 13959209	1					Screw	Vis	Schraube	Tornillo	Skruv	
20	VOE 959207	4					Hex. socket screw	Vis à six pans creux	Innensechskantschraube	Tornillo de hexágono embutido	Insexskruv	
21	VOE 959208	6					Hex. socket screw	Vis à six pans creux	Innensechskantschraube	Tornillo de hexágono embutido	Insexskruv	
22	VOE 948645	5					Flange lock nut	Contre-écrou à embase	Flanschverschlussmutter	Contratuerca embridada	Flänslåsmutter	
23	VOE 13971098	1					Flange nut	Écrou à embase	Flanschmutter	Tuerca embridada	Flänsmutter	
24	VOE 11117464	2					Plain washer	Rondelle plane	Flachscheibe	Arandela plana	Planbricka	
25	VOE 15152733	1					Bracket	Console	Konsole	Consola	Konsol	
26	VOE 11177023	2					Clamp	Collier serrage	Schelle	Abrazadera	Klamma	
27	VOE 11177006	1					Protecting moulding	Lisse de protection	Schonleiste	Moldura de protección	Skyddslist	
28	VOE 11176963	1					Ring	Bague	Ring	Anillo	Ring	

1		**Central lubrication with fitting parts. B2** **Graissage central avec pièces de montage. B2** **Zentralschmierung mit Anbauteilen. B2** **Lubricación central conaccesorios de montaje. B2** **Centralsmörjning med monterings detaljer. B2**	Catalogue id **20694**	Group **993**
2				
3			Illustr. No **1075309**	Section **1200**
4				
5		**86089**	Issue **20039665-F**	Page **1661**

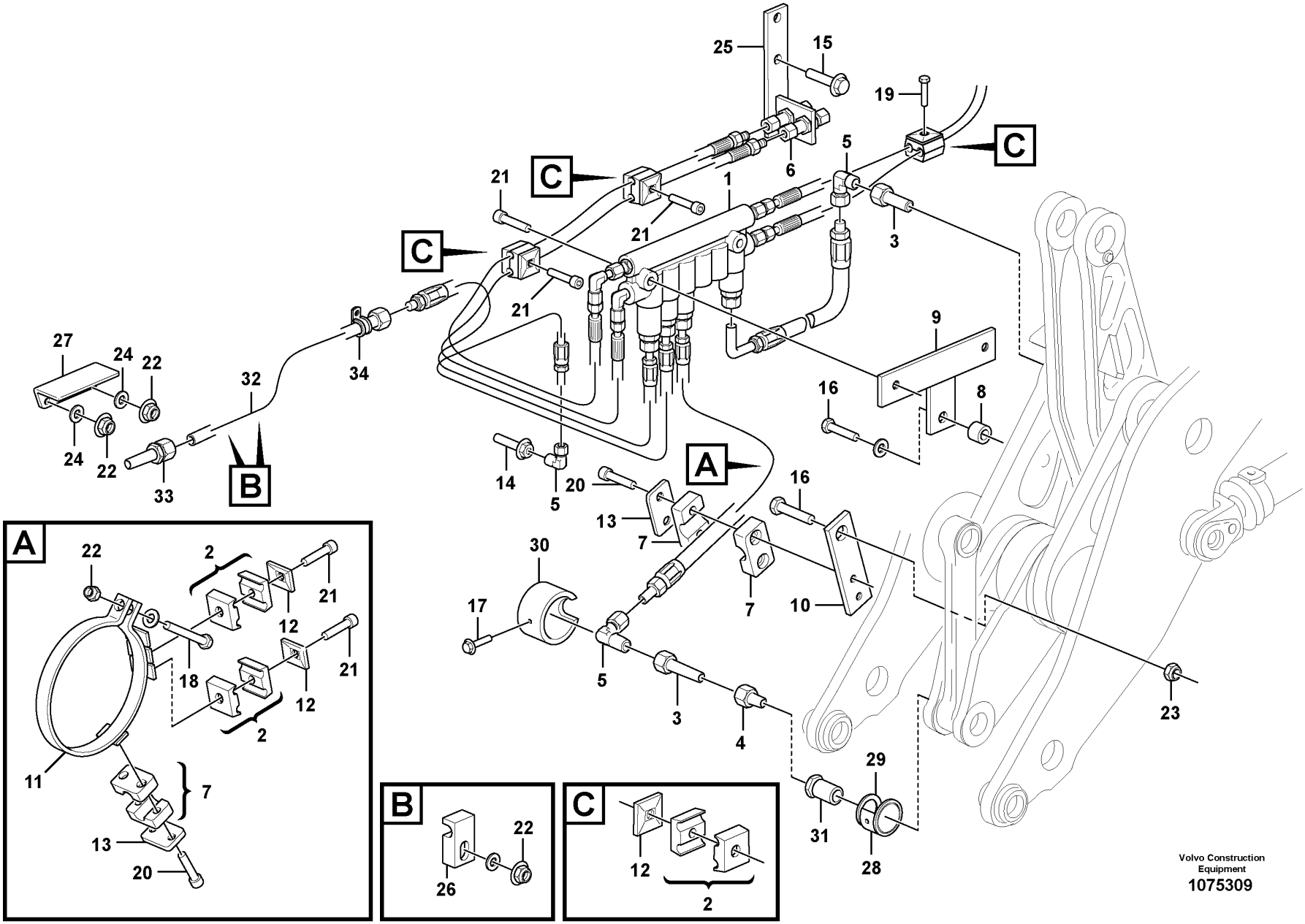

Volvo Construction Equipment
1075309

Fig.	Part No.	Quantity 1	2	3	PS	KIT	Description	Dénomination	Bezeichnung	Denominación	Benämning	Notes
29	VOE 11176961	1					Washer	Rondelle	Scheibe	Arandela	Bricka	
30	VOE 11176959	1					Protecting ring	Bague protection	Schutzring	Anillo protector	Skyddsring	
31	VOE 11176956	1					Screw	Vis	Schraube	Tornillo	Skruv	
32	VOE 11177552	1					Tube	Tube	Rohr	Tubo	Rör	
33	VOE 11177103	1					Connector	Connecteur	Stecker	Contactor	Kontaktstycke	
34	VOE 990732	1					Clamp	Collier serrage	Schelle	Abrazadera	Klamma	

1		**Central lubrication with fitting parts. B2** **Graissage central avec pièces de montage. B2** **Zentralschmierung mit Anbauteilen. B2** **Lubricación central conaccesorios de montaje. B2** **Centralsmörjning med monterings detaljer. B2**	Catalogue id **20694**	Group **993**
2				
3			Illustr. No **1075309**	Section **1200**
4				
5		**86089**	Issue **20039665-F**	Page **1663**

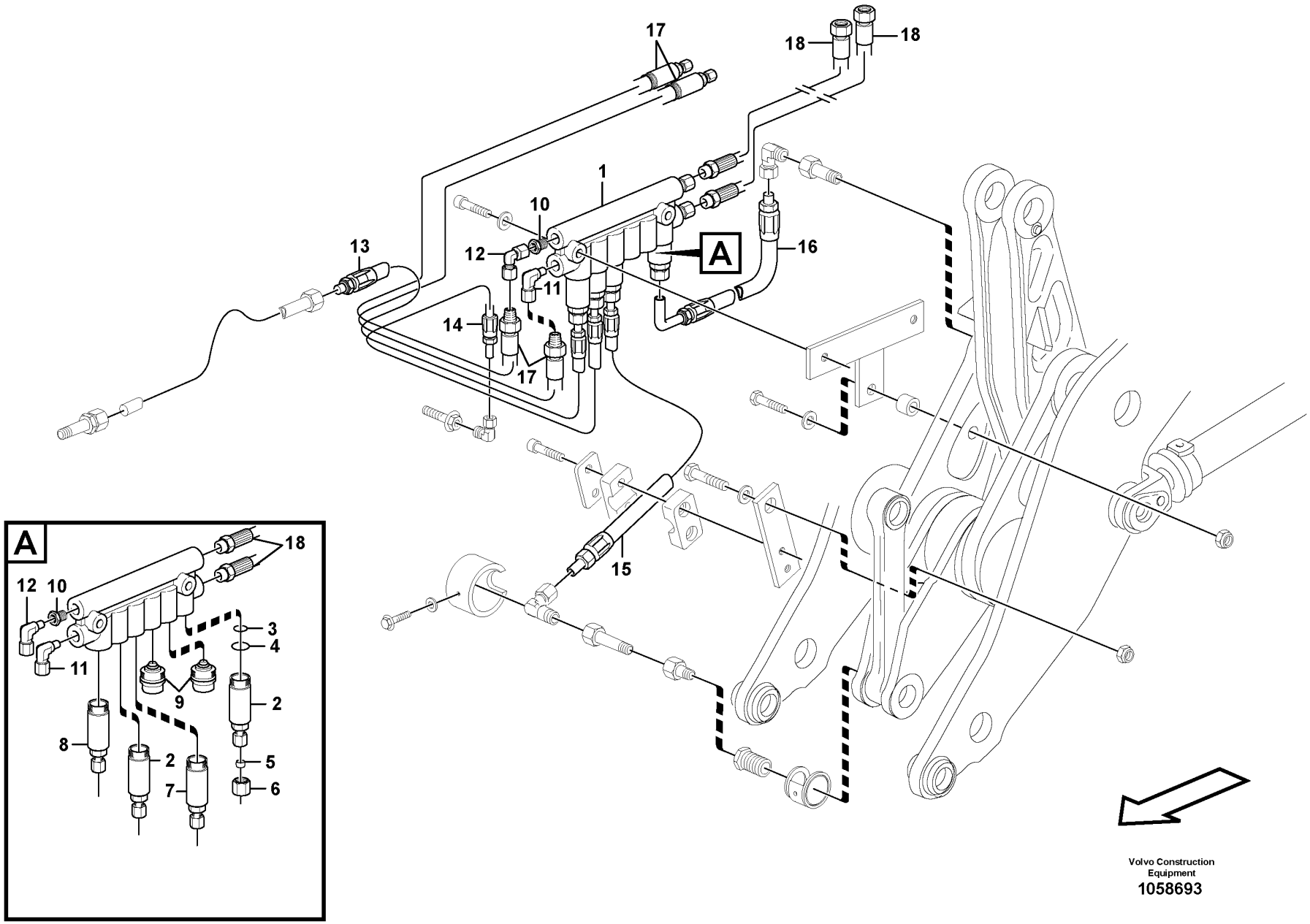

Volvo Construction Equipment

1058693

Fig.	Part No.	Quantity 1	2	3	PS	KIT	Description	Dénomination	Bezeichnung	Denominación	Benämning	Notes
	VOE 16868977	1					Distribution block	Boîtier de dérivation	Verteilergruppe	Bloque de distribución	Fördelningsblock	
1	VOE 11705430	1					•Distribution block	•Boîtier de dérivation	•Verteilergruppe	•Bloque de distribución	•Fördelningsblock	
2	VOE 11702155	2					•Dosage valve	•Valve de dosage	•Dosierventil	•Válvula dosificadora	•Doseringsventil	
3	VOE 990740	2					••O-ring	••Joint torique	••O-Ring	••Anillo tórico	••O-ring	
4	VOE 11705432	2					••O-ring	••Joint torique	••O-Ring	••Anillo tórico	••O-ring	
5	VOE 11704711	2					••Ferrule	••Bague de sûreté	••Schneidring	••Anillo de acoplamiento	••Skärring	
6	VOE 11704712	2					••Nut	••Écrou	••Mutter	••Tuerca	••Mutter	
7	VOE 11702154	1					•Dosage valve	•Valve de dosage	•Dosierventil	•Válvula dosificadora	•Doseringsventil	
	VOE 990740	1					••O-ring	••Joint torique	••O-Ring	••Anillo tórico	••O-ring	
	VOE 11705432	1					••O-ring	••Joint torique	••O-Ring	••Anillo tórico	••O-ring	
	VOE 11704711	1					••Ferrule	••Bague de sûreté	••Schneidring	••Anillo de acoplamiento	••Skärring	
	VOE 11704712	1					••Nut	••Écrou	••Mutter	••Tuerca	••Mutter	
8	VOE 11702375	1					•Dosage valve	•Valve de dosage	•Dosierventil	•Válvula dosificadora	•Doseringsventil	
	VOE 990740	1					••O-ring	••Joint torique	••O-Ring	••Anillo tórico	••O-ring	
	VOE 11705432	1					••O-ring	••Joint torique	••O-Ring	••Anillo tórico	••O-ring	
	VOE 11704711	1					••Ferrule	••Bague de sûreté	••Schneidring	••Anillo de acoplamiento	••Skärring	
	VOE 11704712	1					••Nut	••Écrou	••Mutter	••Tuerca	••Mutter	
9	VOE 11702150	2					•Plug	•Tampon	•Stopfen	•Tapón	•Plugg	
	VOE 990740	2					••O-ring	••Joint torique	••O-Ring	••Anillo tórico	••O-ring	
	VOE 11705432	2					••O-ring	••Joint torique	••O-Ring	••Anillo tórico	••O-ring	
	VOE 11704711	2					••Ferrule	••Bague de sûreté	••Schneidring	••Anillo de acoplamiento	••Skärring	
	VOE 11704712	2					••Nut	••Écrou	••Mutter	••Tuerca	••Mutter	
10	VOE 11713081	3					•Nipple	•Raccord	•Nippel	•Niple	•Nippel	
11	VOE 11713082	1					•Nipple	•Raccord	•Nippel	•Niple	•Nippel	
12	VOE 11702476	1					•L-connection	•Raccord angulaire	•Winkelankupplung	•Conexión angular	•Vinkelkoppling	
13	VOE 11432340	1					•Hose	•Flexible	•Schlauch	•Manguera	•Slang	
14	VOE 11714218	1					•Lubricating hose	•Durit graissage	•Schmierschlauch	•Manguera de lubricación	•Smörjslang	

1		**Distribution block, B2.** **Boitier de derivation, B2.** **Verteilergruppe, B2.** **Bloque distribucion, B2.** **Fördelningsblock, B2.**
2		
3		
4		
5		**86089,**

Catalogue id **20694**	Group **993**
Illustr. No **1058693**	Section **1300**
Issue **20039665-F**	Page **1665**

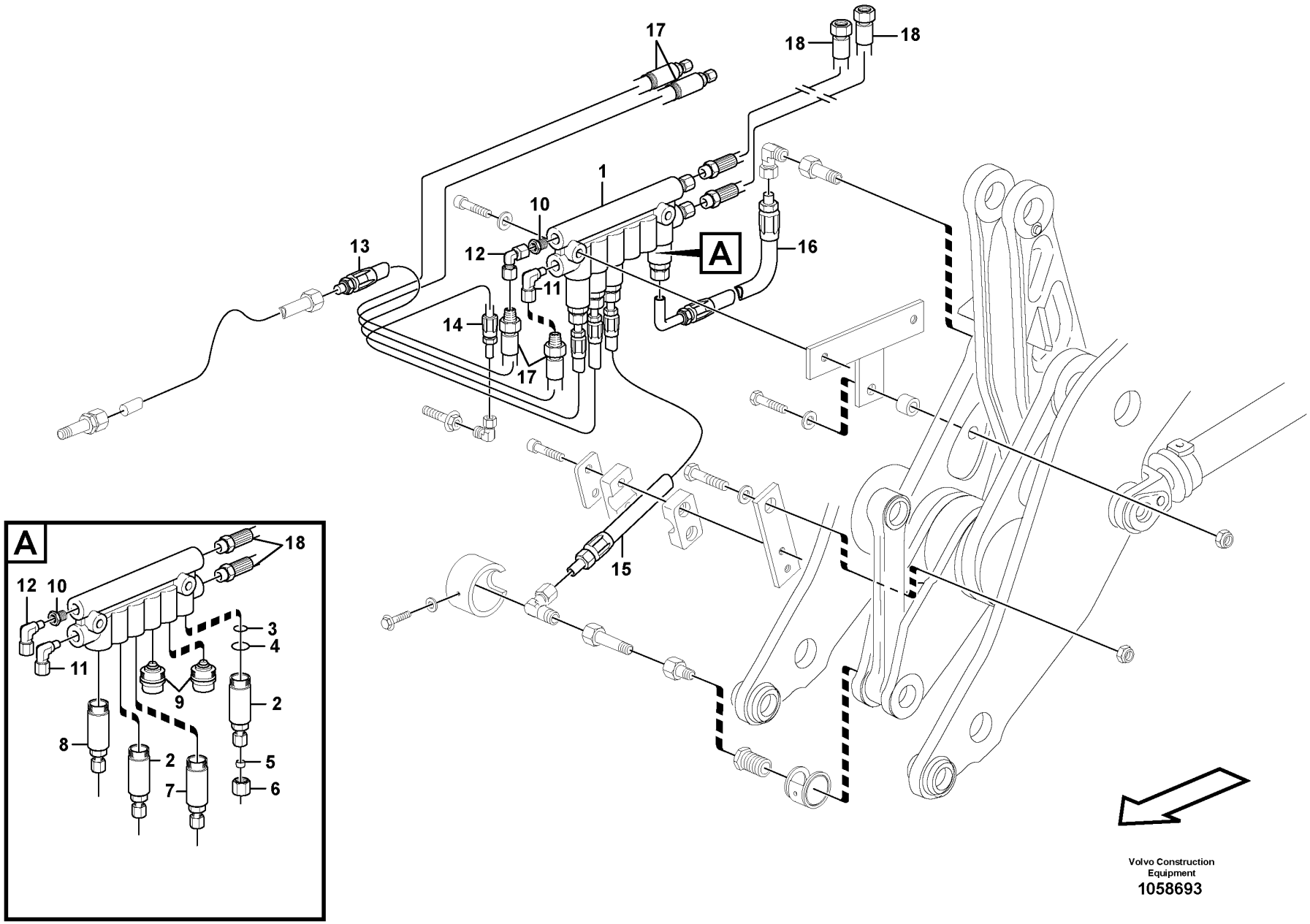

Volvo Construction Equipment

1058693

Fig.	Part No.	Quantity 1	2	3	PS	KIT	Description	Dénomination	Bezeichnung	Denominación	Benämning	Notes
15	VOE 11708065	1					•Lubricating hose	•Durit graissage	•Schmierschlauch	•Manguera de lubricación	•Smörjslang	
16	VOE 11713084	1					•Hose	•Flexible	•Schlauch	•Manguera	•Slang	
17	VOE 15152701	2					•Hose assembly	•Conduit flexible	•Schlauchleitung	•Conducto	•Slangledning	
18	VOE 16868964	2					•Lubricating hose	•Durit graissage	•Schmierschlauch	•Manguera de lubricación	•Smörjslang	

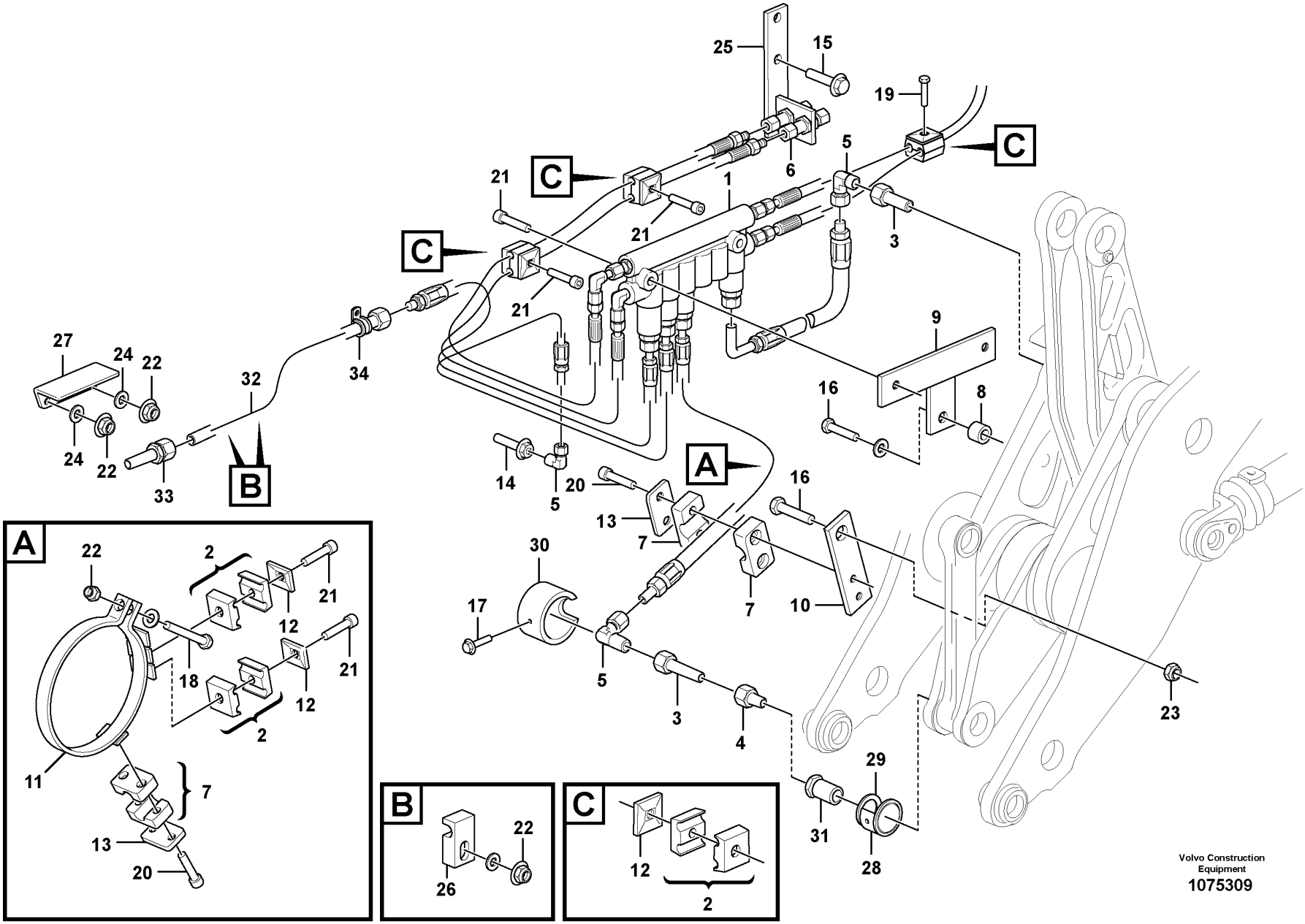

Volvo Construction Equipment
1075309

Fig.	Part No.	Quantity 1	2	3	PS	KIT	Description	Dénomination	Bezeichnung	Denominación	Benämning	Notes
1	VOE 16868978	1					Distribution block	Boîtier de dérivation	Verteilergruppe	Bloque de distribución	Fördelningsblock	See group 993-1500 page 1673
2	VOE 11701854	5					Clamp	Collier serrage	Schelle	Abrazadera	Klamma	
3	VOE 11701842	2					Adapter	Adaptateur	Adapter	Adaptador	Adapter	
4	VOE 11701838	1					Adapter	Adaptateur	Adapter	Adaptador	Adapter	
5	VOE 11701837	3					Connector	Pièce connexion	Verbindungsstück	Pieza de conexión	Förbindningsstycke	
6	VOE 15136944	2					Coupling housing	Carter embrayage	Kupplungskörper	Caja de embrague	Kopplingshus	
7	VOE 11701117	2					Clamp	Collier serrage	Schelle	Abrazadera	Klamma	
8	VOE 11707389	1					Sleeve	Manchon	Muffe	Manguito	Muff	
9	VOE 15152734	1					Bracket	Console	Konsole	Consola	Konsol	
10	VOE 11707383	1					Bracket	Console	Konsole	Consola	Konsol	
11	VOE 11707879	1					Connector	Pièce connexion	Verbindungsstück	Pieza de conexión	Förbindningsstycke	
12	VOE 11707381	5					Cover Plate	Protection en tole	Schutzblech	Placa Tapa	Täckplatta	
13	VOE 11707377	2					Cover plate	Plaque de recouvrement	Oberblech	Placa recurbrición	Ovanplåt	
14	VOE 11707877	1					Flange screw	Vis à embase	Flanschschraube	Tornillo embridado	Flänsskruv	
15	VOE 946471	2					Flange screw	Vis à embase	Flanschschraube	Tornillo embridado	Flänsskruv	
16	VOE 13965185	2					Screw	Vis	Schraube	Tornillo	Skruv	
17	VOE 946440	1					Flange screw	Vis à embase	Flanschschraube	Tornillo embridado	Flänsskruv	
18	VOE 965185	1					Flange screw	Vis à embase	Flanschschraube	Tornillo embridado	Flänsskruv	
19	VOE 13959209	1					Screw	Vis	Schraube	Tornillo	Skruv	
20	VOE 959207	4					Hex. socket screw	Vis à six pans creux	Innensechskantschraube	Tornillo de hexágono embutido	Insexskruv	
21	VOE 959208	6					Hex. socket screw	Vis à six pans creux	Innensechskantschraube	Tornillo de hexágono embutido	Insexskruv	
22	VOE 948645	5					Flange lock nut	Contre-écrou à embase	Flanschverschlussmutter	Contratuerca embridada	Flänslåsmutter	
23	VOE 13971098	1					Flange nut	Écrou à embase	Flanschmutter	Tuerca embridada	Flänsmutter	
24	VOE 11117464	2					Plain washer	Rondelle plane	Flachscheibe	Arandela plana	Planbricka	
25	VOE 15152733	1					Bracket	Console	Konsole	Consola	Konsol	
26	VOE 11177023	2					Clamp	Collier serrage	Schelle	Abrazadera	Klamma	
27	VOE 11177006	1					Protecting moulding	Lisse de protection	Schonleiste	Moldura de protección	Skyddslist	
28	VOE 11176963	1					Ring	Bague	Ring	Anillo	Ring	

1		**Central lubrication with fitting parts. B2** **Graissage central avec pièces de montage. B2** **Zentralschmierung mit Anbauteilen. B2** **Lubricación central conaccesorios de montaje. B2** **Centralsmörjning med monterings detaljer. B2**	Catalogue id **20694**	Group **993**
2				
3			Illustr. No **1075309**	Section **1400**
4				
5		**86093**	Issue **20039665-F**	Page **1669**

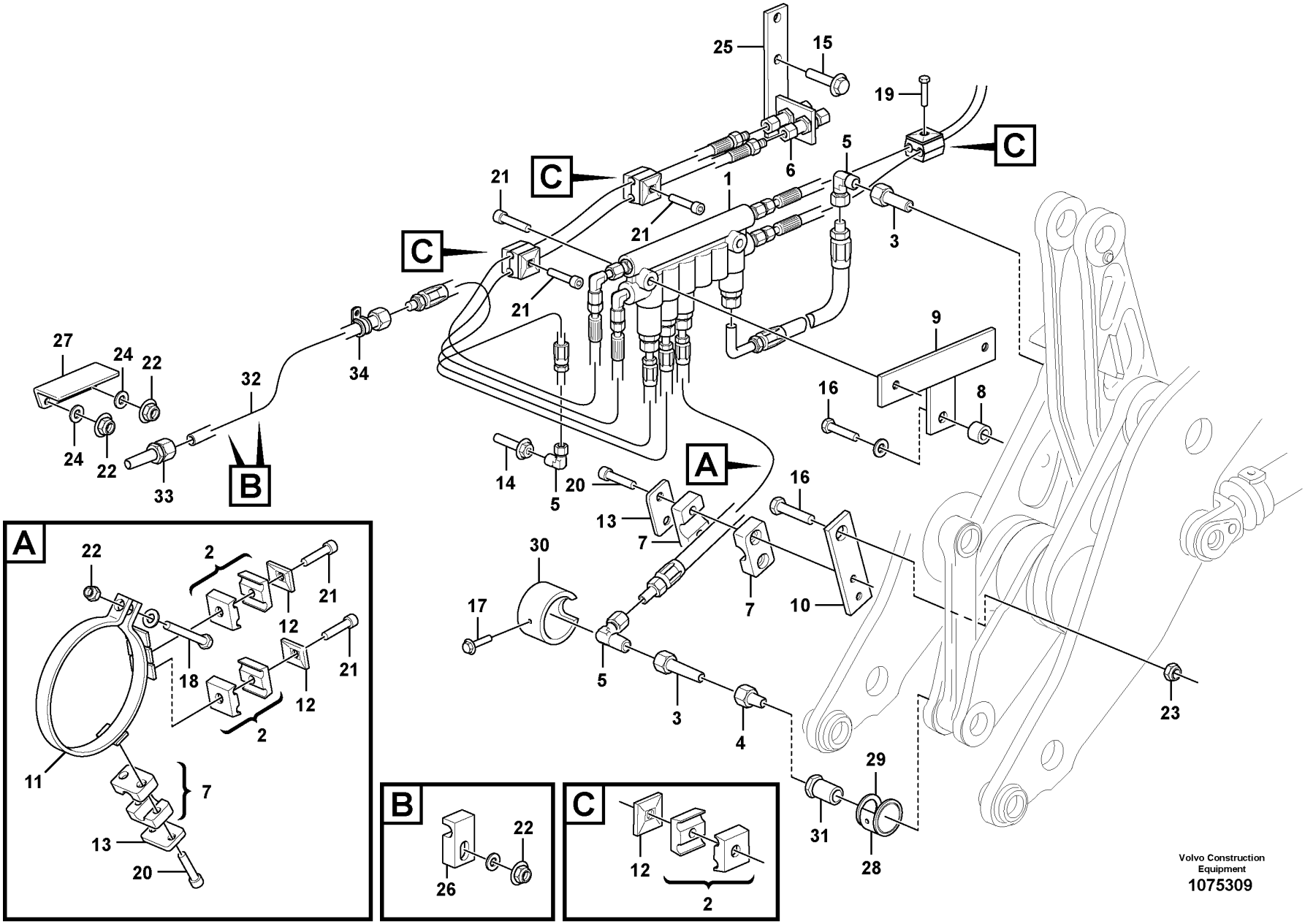

Volvo Construction Equipment
1075309

Fig.	Part No.	Quantity 1	2	3	PS	KIT	Description	Dénomination	Bezeichnung	Denominación	Benämning	Notes
29	VOE 11176961	1					Washer	Rondelle	Scheibe	Arandela	Bricka	
30	VOE 11176959	1					Protecting ring	Bague protection	Schutzring	Anillo protector	Skyddsring	
31	VOE 11176956	1					Screw	Vis	Schraube	Tornillo	Skruv	
32	VOE 11177552	1					Tube	Tube	Rohr	Tubo	Rör	
33	VOE 11177103	1					Connector	Connecteur	Stecker	Contactor	Kontaktstycke	
34	VOE 942542	1					Clamp	Collier serrage	Schelle	Abrazadera	Klamma	

1		**Central lubrication with fitting parts. B2** **Graissage central avec pièces de montage. B2** **Zentralschmierung mit Anbauteilen. B2** **Lubricación central conaccesorios de montaje. B2** **Centralsmörjning med monterings detaljer. B2**	Catalogue id **20694**	Group **993**
2				
3			Illustr. No **1075309**	Section **1400**
4				
5		**86093**	Issue **20039665-F**	Page **1671**

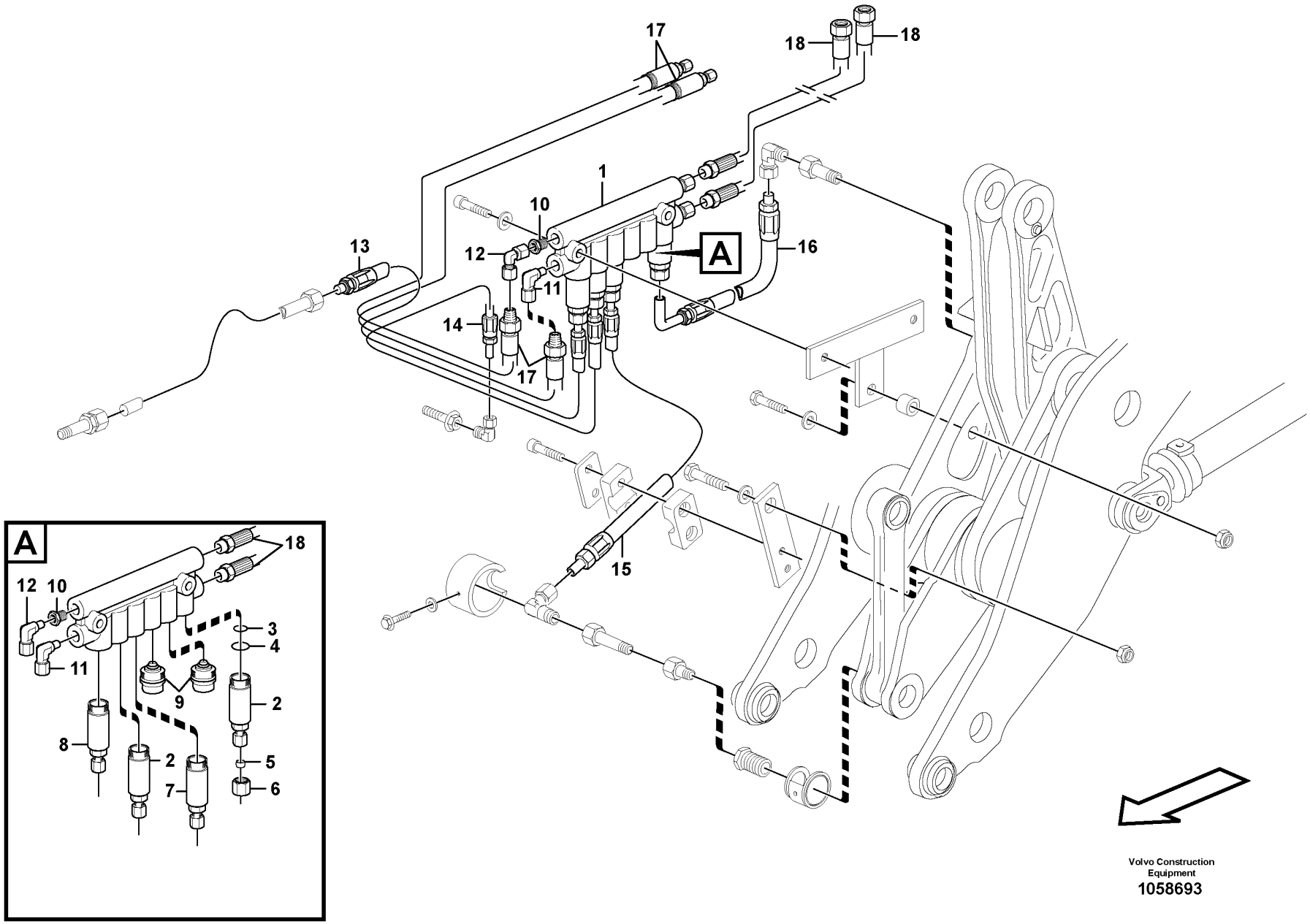

Volvo Construction Equipment

1058693

Fig.	Part No.	Quantity 1	2	3	PS	KIT	Description	Dénomination	Bezeichnung	Denominación	Benämning	Notes
	VOE 16868978	1					Distribution block	Boîtier de dérivation	Verteilergruppe	Bloque de distribución	Fördelningsblock	
1	VOE 11705430	1					•Distribution block	•Boîtier de dérivation	•Verteilergruppe	•Bloque de distribución	•Fördelningsblock	
2	VOE 11702155	2					•Dosage valve	•Valve de dosage	•Dosierventil	•Válvula dosificadora	•Doseringsventil	
3	VOE 990740	2					••O-ring	••Joint torique	••O-Ring	••Anillo tórico	••O-ring	
4	VOE 11705432	2					••O-ring	••Joint torique	••O-Ring	••Anillo tórico	••O-ring	
5	VOE 11704711	2					••Ferrule	••Bague de sûreté	••Schneidring	••Anillo de acoplamiento	••Skärring	
6	VOE 11704712	2					••Nut	••Écrou	••Mutter	••Tuerca	••Mutter	
7	VOE 11702154	1					•Dosage valve	•Valve de dosage	•Dosierventil	•Válvula dosificadora	•Doseringsventil	
	VOE 990740	1					••O-ring	••Joint torique	••O-Ring	••Anillo tórico	••O-ring	
	VOE 11705432	1					••O-ring	••Joint torique	••O-Ring	••Anillo tórico	••O-ring	
	VOE 11704711	1					••Ferrule	••Bague de sûreté	••Schneidring	••Anillo de acoplamiento	••Skärring	
	VOE 11704712	1					••Nut	••Écrou	••Mutter	••Tuerca	••Mutter	
8	VOE 11702375	1					•Dosage valve	•Valve de dosage	•Dosierventil	•Válvula dosificadora	•Doseringsventil	
	VOE 990740	1					••O-ring	••Joint torique	••O-Ring	••Anillo tórico	••O-ring	
	VOE 11705432	2					••O-ring	••Joint torique	••O-Ring	••Anillo tórico	••O-ring	
	VOE 11704711	1					••Ferrule	••Bague de sûreté	••Schneidring	••Anillo de acoplamiento	••Skärring	
	VOE 11704712	1					••Nut	••Écrou	••Mutter	••Tuerca	••Mutter	
9	VOE 11702150	2					•Plug	•Tampon	•Stopfen	•Tapón	•Plugg	
	VOE 990740	2					••O-ring	••Joint torique	••O-Ring	••Anillo tórico	••O-ring	
	VOE 11705432	2					••O-ring	••Joint torique	••O-Ring	••Anillo tórico	••O-ring	
	VOE 11704711	2					••Ferrule	••Bague de sûreté	••Schneidring	••Anillo de acoplamiento	••Skärring	
	VOE 11704712	2					••Nut	••Écrou	••Mutter	••Tuerca	••Mutter	
10	VOE 11713081	3					•Nipple	•Raccord	•Nippel	•Niple	•Nippel	
11	VOE 11713082	1					•Nipple	•Raccord	•Nippel	•Niple	•Nippel	
12	VOE 11702476	1					•L-connection	•Raccord angulaire	•Winkelankupplung	•Conexión angular	•Vinkelkoppling	
13	VOE 11432340	1					•Hose	•Flexible	•Schlauch	•Manguera	•Slang	
14	VOE 11708064	1					•Lubricating hose	•Durit graissage	•Schmierschlauch	•Manguera de lubricación	•Smörjslang	

1		**Distribution block, B2.** **Boitier de derivation, B2.** **Verteilergruppe, B2.** **Bloque distribucion, B2.** **Fördelningsblock, B2.**	Catalogue id **20694**	Group **993**
2				
3			Illustr. No **1058693**	Section **1500**
4				
5		**86093**	Issue **20039665-F**	Page **1673**

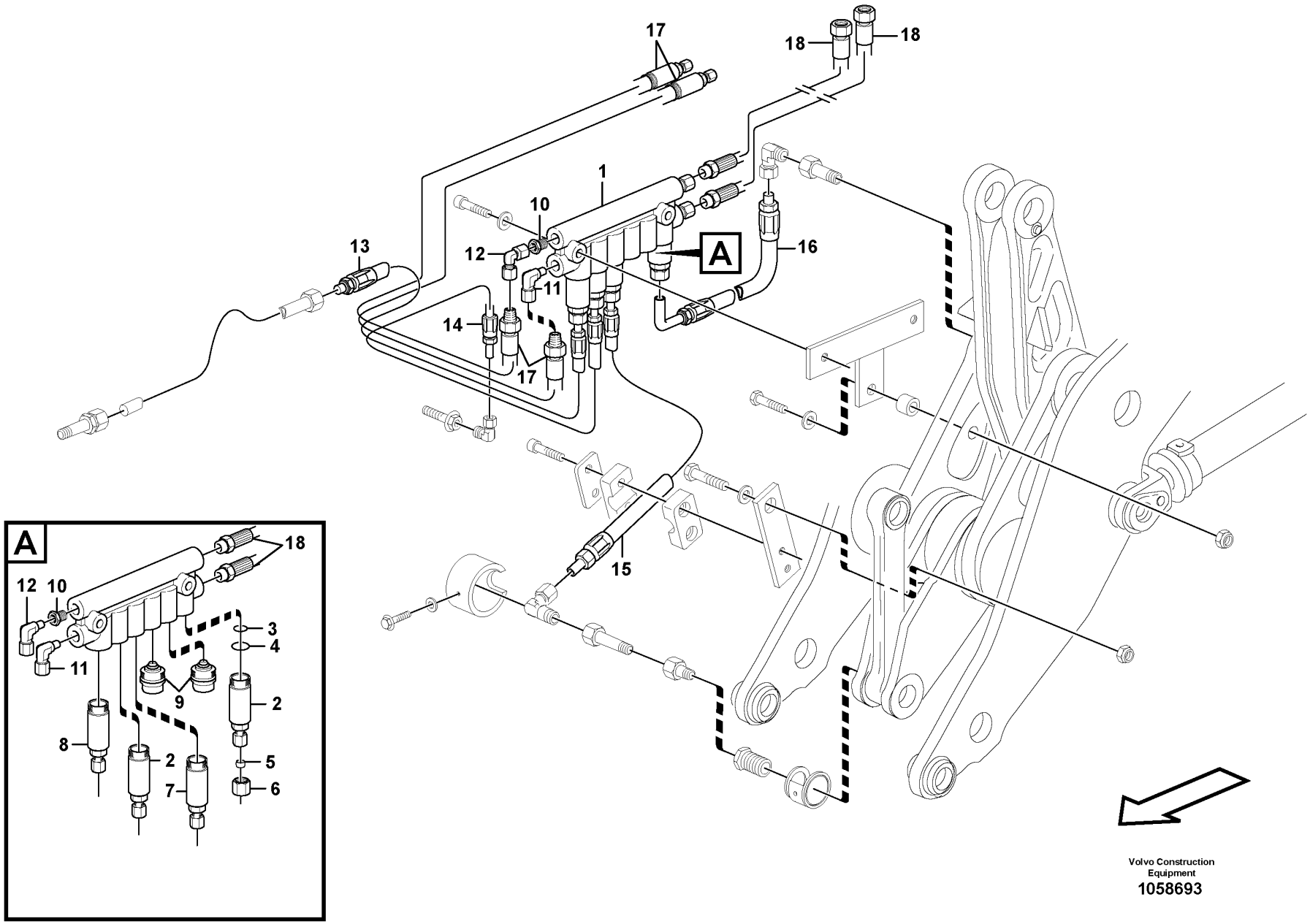

Volvo Construction Equipment

1058693

Fig.	Part No.	Quantity 1	2	3	PS	KIT	Description	Dénomination	Bezeichnung	Denominación	Benämning	Notes
15	VOE 11708065	1					•Lubricating hose	•Durit graissage	•Schmierschlauch	•Manguera de lubricación	•Smörjslang	
16	VOE 11713084	1					•Hose	•Flexible	•Schlauch	•Manguera	•Slang	
17	VOE 15152703	2					•Hose assembly	•Conduit flexible	•Schlauchleitung	•Conducto	•Slangledning	
18	VOE 16868964	2					•Lubricating hose	•Durit graissage	•Schmierschlauch	•Manguera de lubricación	•Smörjslang	

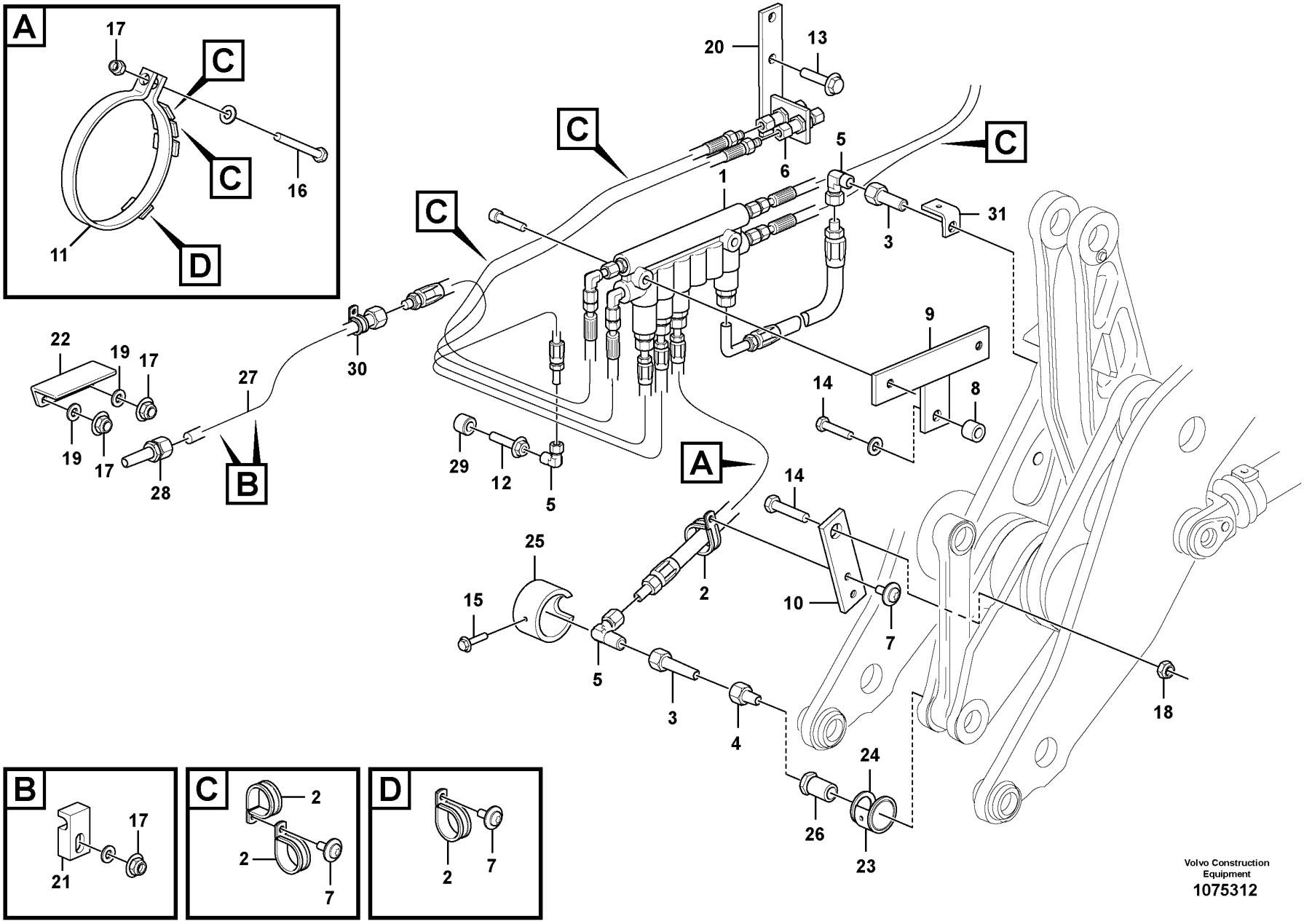

Volvo Construction Equipment

1075312

Fig.	Part No.	Quantity 1	2	3	PS	KIT	Description	Dénomination	Bezeichnung	Denominación	Benämning	Notes
1		1			NS		Distribution block	Boîtier de dérivation	Verteilergruppe	Bloque de distribución	Fördelningsblock	See group 993-1650 page 1681
2	VOE 952629	12					Clamp	Collier serrage	Schelle	Abrazadera	Klamma	
3	VOE 11701842	2					Adapter	Adaptateur	Adapter	Adaptador	Adapter	
4	VOE 11701838	1					Adapter	Adaptateur	Adapter	Adaptador	Adapter	
5	VOE 11701837	3					Connector	Pièce connexion	Verbindungsstück	Pieza de conexión	Förbindningsstycke	
6	VOE 15136944	2					Coupling housing	Carter embrayage	Kupplungskörper	Caja de embrague	Kopplingshus	
7	VOE 971321	7					Six point socket screw	Vis à 6 pans creux	Sechszahn-Hohlschraube	Racor de seis dientes	Sextandhålskruv	
8	VOE 11707389	1					Sleeve	Manchon	Muffe	Manguito	Muff	
9	VOE 15152734	1					Bracket	Console	Konsole	Consola	Konsol	
10	VOE 11707383	1					Bracket	Console	Konsole	Consola	Konsol	
11	VOE 11707879	1					Connector	Pièce connexion	Verbindungsstück	Pieza de conexión	Förbindningsstycke	
12	VOE 11707877	1					Flange screw	Vis à embase	Flanschschraube	Tornillo embridado	Flänsskruv	
13	VOE 946471	2					Flange screw	Vis à embase	Flanschschraube	Tornillo embridado	Flänsskruv	
14	VOE 13965185	2					Screw	Vis	Schraube	Tornillo	Skruv	
15	VOE 946440	1					Flange screw	Vis à embase	Flanschschraube	Tornillo embridado	Flänsskruv	
16	VOE 13965180	1					Screw	Vis	Schraube	Tornillo	Skruv	
17	VOE 948645	5					Flange lock nut	Contre-écrou à embase	Flanschverschlussmutter	Contratuerca embridada	Flänslåsmutter	
18	VOE 13971098	1					Flange nut	Écrou à embase	Flanschmutter	Tuerca embridada	Flänsmutter	
19	VOE 11117464	2					Plain washer	Rondelle plane	Flachscheibe	Arandela plana	Planbricka	
20	VOE 15152733	1					Bracket	Console	Konsole	Consola	Konsol	
21	VOE 11177023	2					Clamp	Collier serrage	Schelle	Abrazadera	Klamma	
22	VOE 11177006	1					Protecting moulding	Lisse de protection	Schonleiste	Moldura de protección	Skyddslist	
23	VOE 11176963	1					Ring	Bague	Ring	Anillo	Ring	
24	VOE 11176961	1					Washer	Rondelle	Scheibe	Arandela	Bricka	
25	VOE 11176959	1					Protecting ring	Bague protection	Schutzring	Anillo protector	Skyddsring	
26	VOE 11176956	1					Screw	Vis	Schraube	Tornillo	Skruv	
27	VOE 11177552	1					Tube	Tube	Rohr	Tubo	Rör	
28	VOE 11177103	1					Connector	Connecteur	Stecker	Contactor	Kontaktstycke	
29	VOE 11701827	1					Plug	Tampon	Stopfen	Tapón	Plugg	
30	VOE 990732	1					Clamp	Collier serrage	Schelle	Abrazadera	Klamma	

1		**Central lubrication with fitting parts. B2** **Graissage central avec pièces de montage. B2** **Zentralschmierung mit Anbauteilen. B2** **Lubricación central conaccesorios de montaje. B2** **Centralsmörjning med monterings detaljer. B2**	Catalogue id **20694**	Group **993**
2				
3			Illustr. No **1075312**	Section **1600**
4				
5		**86176**	Issue **20039665-F**	Page **1677**

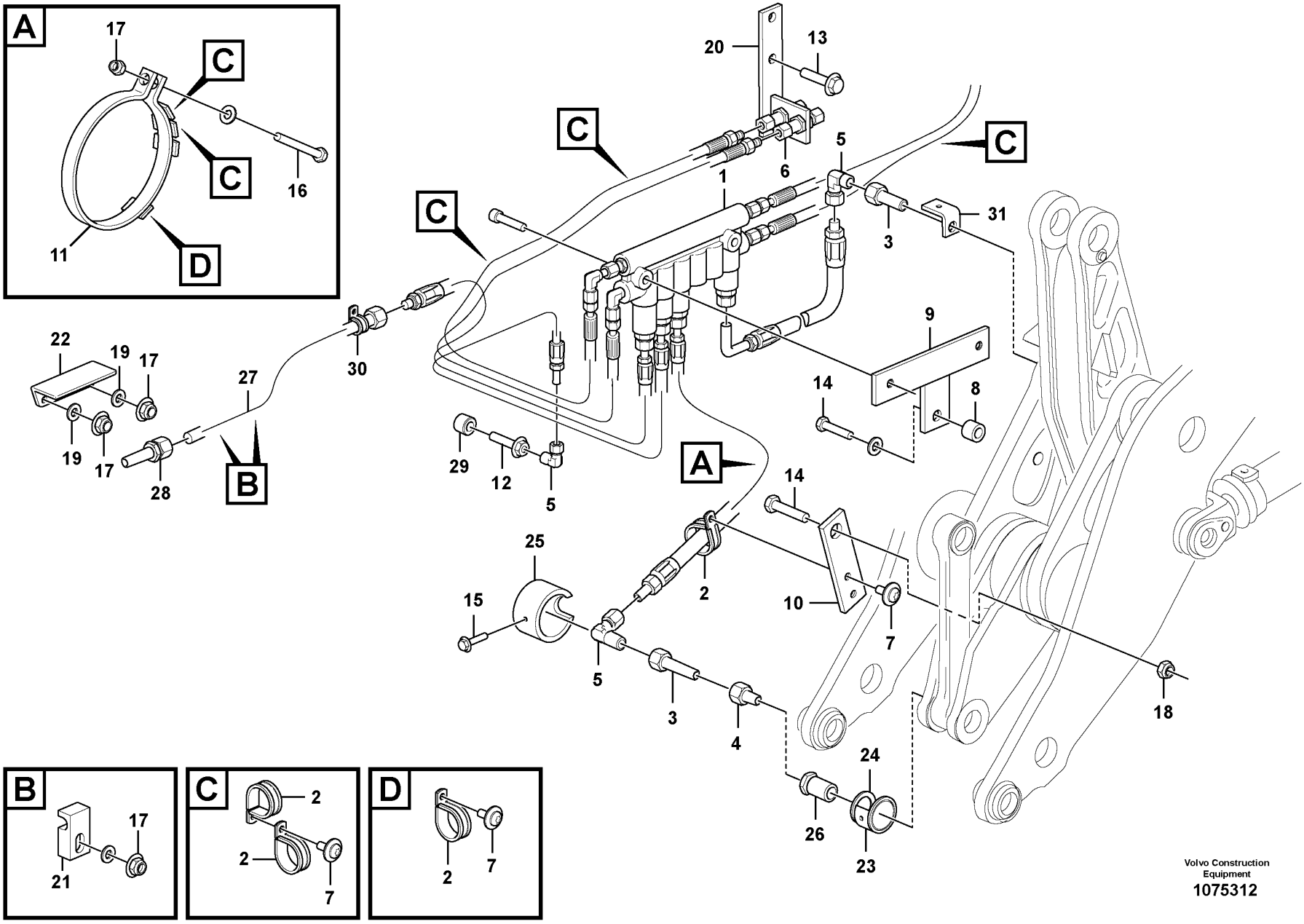

Volvo Construction Equipment

1075312

Fig.	Part No.	Quantity 1	2	3	PS	KIT	Description	Dénomination	Bezeichnung	Denominación	Benämning	Notes
31	VOE 11707384	1					Washer	Rondelle	Scheibe	Arandela	Bricka	

1		**Central lubrication with fitting parts. B2** **Graissage central avec pièces de montage. B2** **Zentralschmierung mit Anbauteilen. B2** **Lubricación central conaccesorios de montaje. B2** **Centralsmörjning med monterings detaljer. B2**	Catalogue id **20694**	Group **993**
2				
3			Illustr. No **1075312**	Section **1600**
4				
5		**86176**	Issue **20039665-F**	Page **1679**

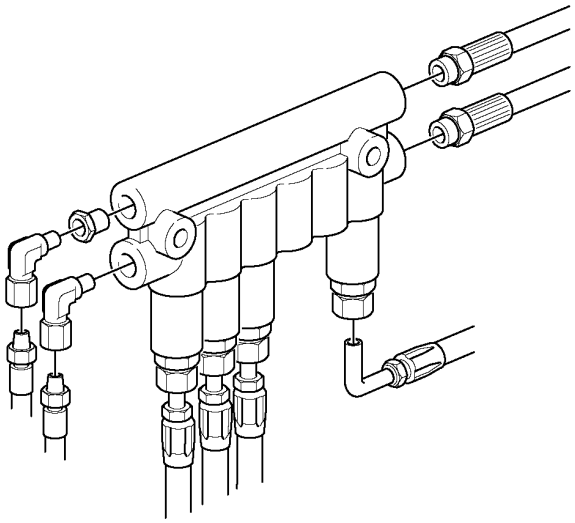

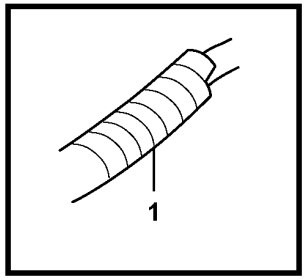

Volvo Construction
Equipment
1076063

Fig.	Part No.	Quantity 1	2	3	PS	KIT	Description	Dénomination	Bezeichnung	Denominación	Benämning	Notes
1	VOE 17408160	REQ					Reinforced hose	Flexible renforcé	bewehrter Schlauch	Manguera armada	Armerad slang	

1		**Distribution block, B2.** **Boitier de derivation, B2.** **Verteilergruppe, B2.** **Bloque distribucion, B2.** **Fördelningsblock, B2.**	Catalogue id **20694**	Group **993**
2				
3			Illustr. No **1076063**	Section **1650**
4				
5		**86176**	Issue **20039665-F**	Page **1681**

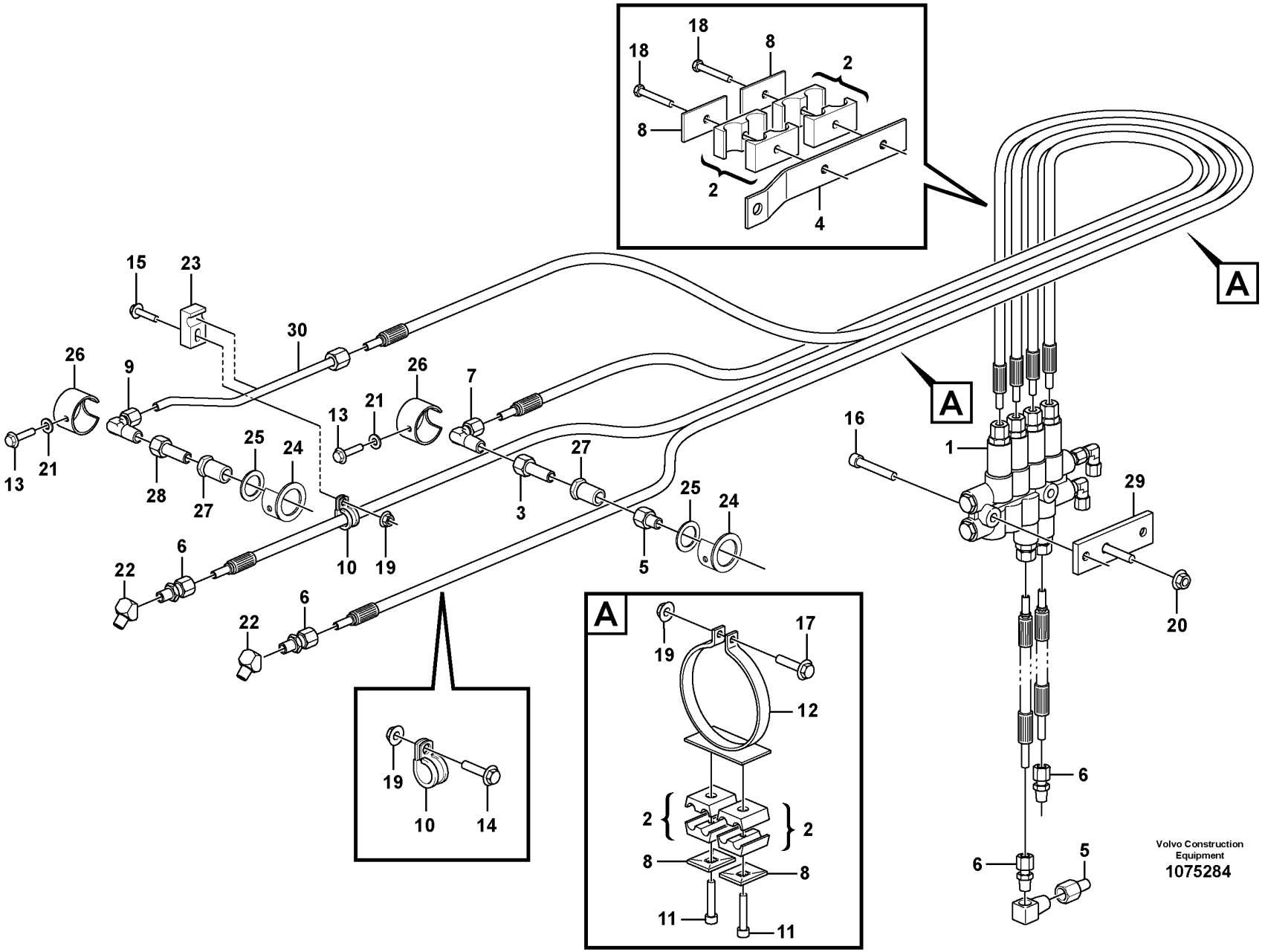

Volvo Construction Equipment

1075284

Fig.	Part No.	Quantity 1	2	3	PS	KIT	Description	Dénomination	Bezeichnung	Denominación	Benämning	Notes
1	VOE 16868965	1					Distribution block	Boîtier de dérivation	Verteilergruppe	Bloque de distribución	Fördelningsblock	See group 993-2000 page 1693
2	VOE 11701854	6					Clamp	Collier serrage	Schelle	Abrazadera	Klamma	
3	VOE 11701842	1					Adapter	Adaptateur	Adapter	Adaptador	Adapter	
4	VOE 11177557	1					Bracket	Console	Konsole	Consola	Konsol	
5	VOE 11701838	2					Adapter	Adaptateur	Adapter	Adaptador	Adapter	
6	VOE 11701843	4					Connector	Pièce connexion	Verbindungsstück	Pieza de conexión	Förbindningsstycke	
7	VOE 11701837	1					Connector	Pièce connexion	Verbindungsstück	Pieza de conexión	Förbindningsstycke	
8	VOE 11707381	6					Cover Plate	Protection en tole	Schutzblech	Placa Tapa	Täckplatta	
9	VOE 11997271	1					Elbow union	Coude raccord	Winkelverschraubung	Unión angular	Vinkelförskruvning	
10	VOE 980614	2					Clamp	Collier serrage	Schelle	Abrazadera	Klamma	
11	VOE 959208	4					Hex. socket screw	Vis à six pans creux	Innensechskantschraube	Tornillo de hexágono embutido	Insexskruv	
12	VOE 11707868	2					Clamp	Collier serrage	Schelle	Abrazadera	Klamma	
13	VOE 946440	2					Flange screw	Vis à embase	Flanschschraube	Tornillo embridado	Flänsskruv	
14	VOE 946671	1					Flange screw	Vis à embase	Flanschschraube	Tornillo embridado	Flänsskruv	
15	VOE 13965179	1					Screw	Vis	Schraube	Tornillo	Skruv	
16	VOE 959207	2					Hex. socket screw	Vis à six pans creux	Innensechskantschraube	Tornillo de hexágono embutido	Insexskruv	
17	VOE 946671	2					Flange screw	Vis à embase	Flanschschraube	Tornillo embridado	Flänsskruv	
18	VOE 13959209	2					Screw	Vis	Schraube	Tornillo	Skruv	
19	VOE 948645	4					Flange lock nut	Contre-écrou à embase	Flanschverschlussmutter	Contratuerca embridada	Flänslåsmutter	
20	VOE 13971098	1					Flange nut	Écrou à embase	Flanschmutter	Tuerca embridada	Flänsmutter	
21	VOE 11117464	2					Plain washer	Rondelle plane	Flachscheibe	Arandela plana	Planbricka	
22	VOE 16803544	2					Adapter	Adaptateur	Adapter	Adaptador	Adapter	
23	VOE 11177023	1					Clamp	Collier serrage	Schelle	Abrazadera	Klamma	
24	VOE 11176963	2					Ring	Bague	Ring	Anillo	Ring	
25	VOE 11176961	2					Washer	Rondelle	Scheibe	Arandela	Bricka	
26	VOE 11176959	2					Protecting ring	Bague protection	Schutzring	Anillo protector	Skyddsring	
27	VOE 11176956	2					Screw	Vis	Schraube	Tornillo	Skruv	
28	VOE 11177554	1					Connector	Pièce connexion	Verbindungsstück	Pieza de conexión	Förbindningsstycke	
29	VOE 11177555	1					Bracket	Console	Konsole	Consola	Konsol	

1		**Central lubrication with fitting parts. B3** **Graissage central avec pièces de montage. B3** **Zentralschmierung mit Anbauteilen. B3** **Lubricación central conaccesorios de montaje. B3** **Centralsmörjning med monterings detaljer. B3**	Catalogue id **20694**	Group **993**
2				
3			Illustr. No **1075284**	Section **1700**
4				
5		**86089**	Issue **20039665-F**	Page **1683**

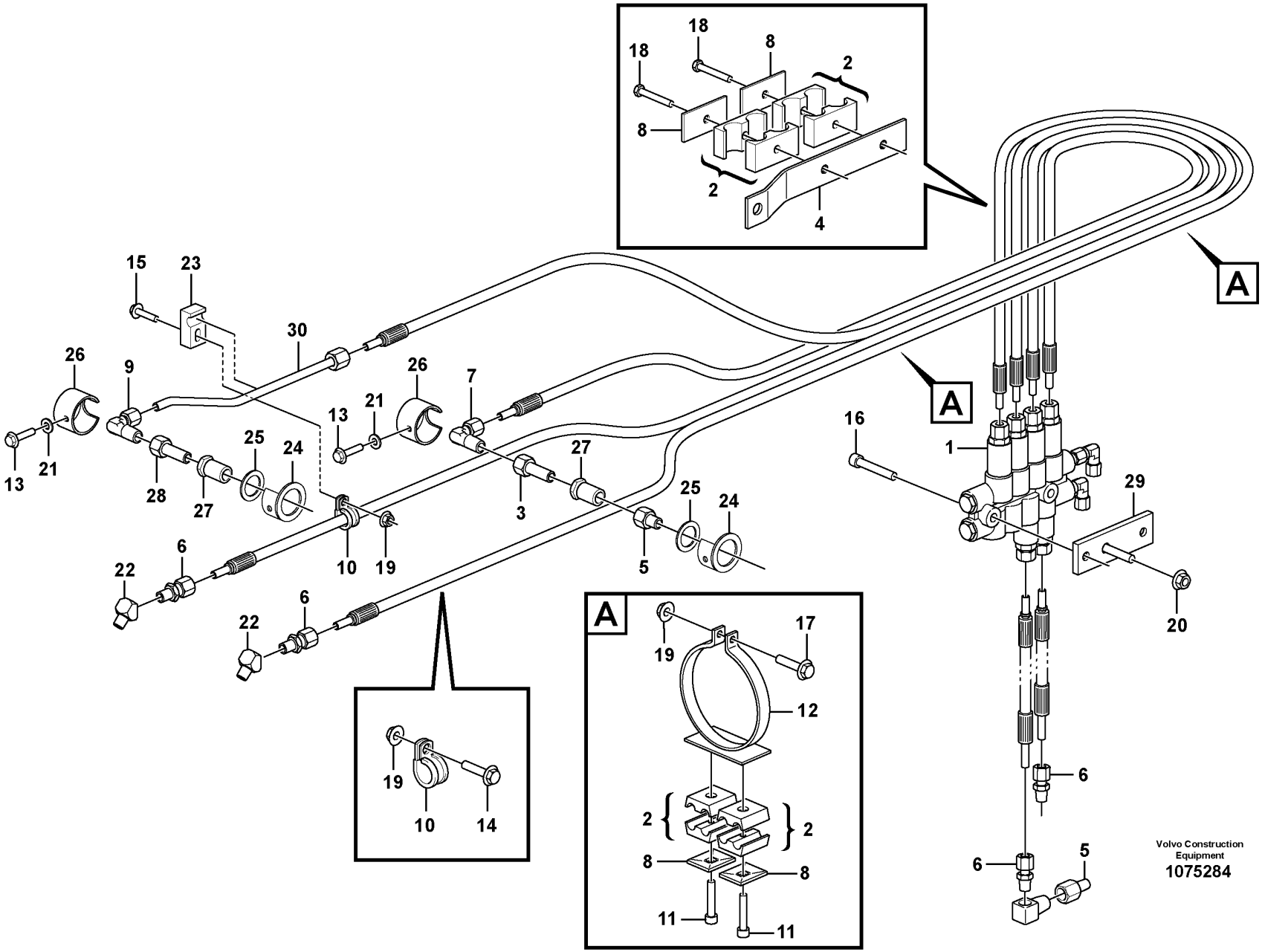

Volvo Construction Equipment

1075284

Fig.	Part No.	Quantity 1	2	3	PS	KIT	Description	Dénomination	Bezeichnung	Denominación	Benämning	Notes
30	VOE 11177556	1					Tube	Tube	Rohr	Tubo	Rör	

1		**Central lubrication with fitting parts. B3** **Graissage central avec pièces de montage. B3** **Zentralschmierung mit Anbauteilen. B3** **Lubricación central conaccesorios de montaje. B3** **Centralsmörjning med monterings detaljer. B3**	Catalogue id **20694**	Group **993**
2				
3			Illustr. No **1075284**	Section **1700**
4				
5		**86089**	Issue **20039665-F**	Page **1685**

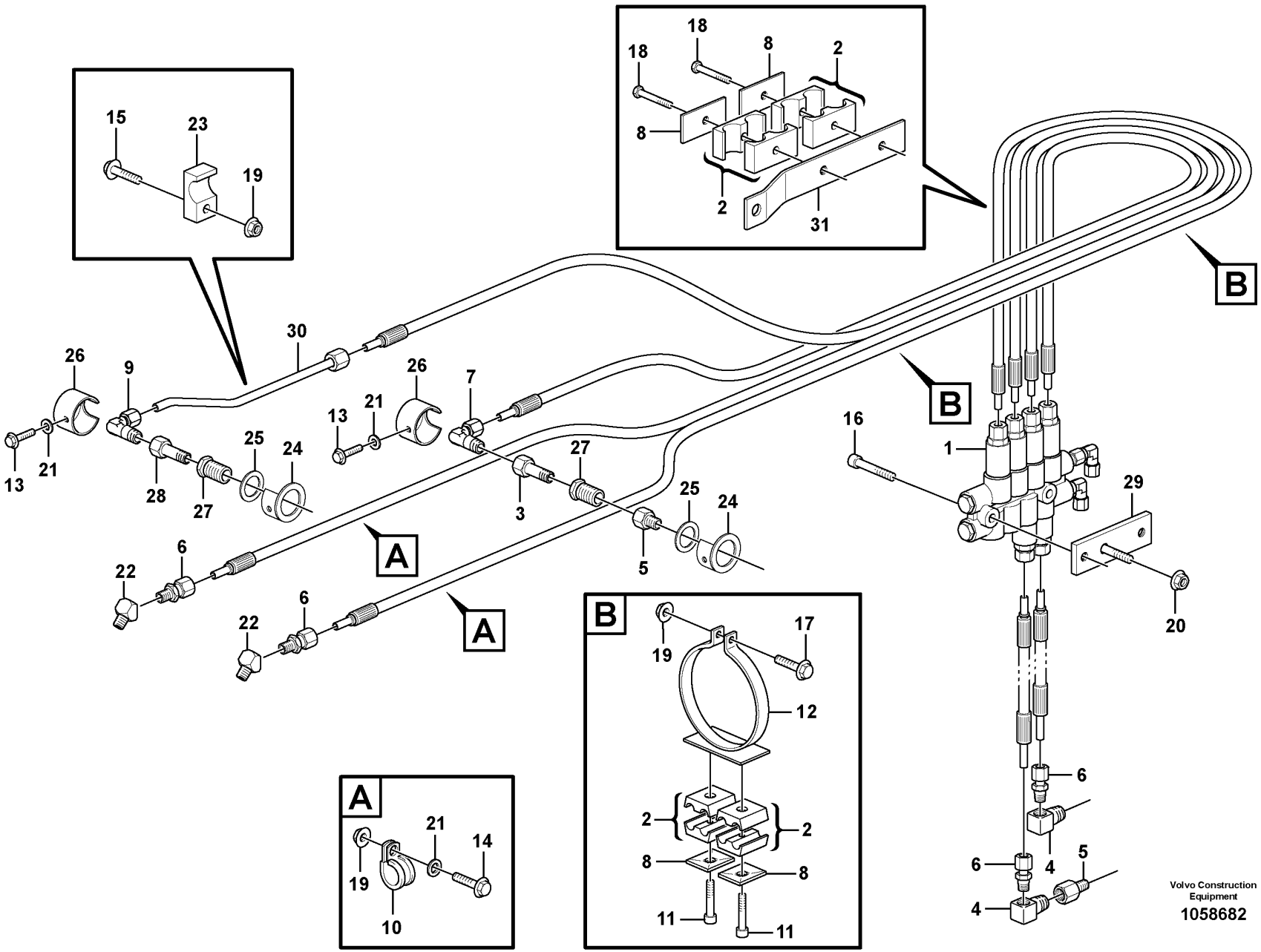
15
23
19
18
18
8
2
8
2
31
B
30
26
9
26
7
13
21
13
21
25
24
28
27
27
3
25
24
5
A
6
22
6
22
A
16
1
29
20
B
19
17
12
2
2
8
8
11
11
6
6
4
5
4
A
21
14
19
10
Volvo Construction Equipment
1058682

Fig.	Part No.	Quantity 1	2	3	PS	KIT	Description	Dénomination	Bezeichnung	Denominación	Benämning	Notes
1	VOE 16868965	1					Distribution block	Boîtier de dérivation	Verteilergruppe	Bloque de distribución	Fördelningsblock	See group 993-2000 page 1693
2	VOE 11701854	6					Clamp	Collier serrage	Schelle	Abrazadera	Klamma	
3	VOE 11701842	1					Adapter	Adaptateur	Adapter	Adaptador	Adapter	
4	VOE 11701845	2					Connector	Pièce connexion	Verbindungsstück	Pieza de conexión	Förbindningsstycke	
5	VOE 11701838	2					Adapter	Adaptateur	Adapter	Adaptador	Adapter	
6	VOE 11701843	4					Connector	Pièce connexion	Verbindungsstück	Pieza de conexión	Förbindningsstycke	
7	VOE 11701837	1					Connector	Pièce connexion	Verbindungsstück	Pieza de conexión	Förbindningsstycke	
8	VOE 11707381	6					Cover Plate	Protection en tole	Schutzblech	Placa Tapa	Täckplatta	
9	VOE 11997271	1					Elbow union	Coude raccord	Winkelverschraubung	Unión angular	Vinkelförskruvning	
10	VOE 980614	2					Clamp	Collier serrage	Schelle	Abrazadera	Klamma	
11	VOE 959208	4					Hex. socket screw	Vis à six pans creux	Innensechskantschraube	Tornillo de hexágono embutido	Insexskruv	
12	VOE 11707868	2					Clamp	Collier serrage	Schelle	Abrazadera	Klamma	
13	VOE 946440	2					Flange screw	Vis à embase	Flanschschraube	Tornillo embridado	Flänsskruv	
14	VOE 946671	2					Flange screw	Vis à embase	Flanschschraube	Tornillo embridado	Flänsskruv	
15	VOE 13965179	1					Screw	Vis	Schraube	Tornillo	Skruv	
16	VOE 959207	2					Hex. socket screw	Vis à six pans creux	Innensechskantschraube	Tornillo de hexágono embutido	Insexskruv	
17	VOE 946671	1					Flange screw	Vis à embase	Flanschschraube	Tornillo embridado	Flänsskruv	
18	VOE 13959209	2					Screw	Vis	Schraube	Tornillo	Skruv	
19	VOE 948645	4					Flange lock nut	Contre-écrou à embase	Flanschverschlussmutter	Contratuerca embridada	Flänslåsmutter	
20	VOE 13971098	1					Flange nut	Écrou à embase	Flanschmutter	Tuerca embridada	Flänsmutter	
21	VOE 11117464	2					Plain washer	Rondelle plane	Flachscheibe	Arandela plana	Planbricka	
22	VOE 16803544	2					Adapter	Adaptateur	Adapter	Adaptador	Adapter	
23	VOE 11177023	1					Clamp	Collier serrage	Schelle	Abrazadera	Klamma	
24	VOE 11176963	2					Ring	Bague	Ring	Anillo	Ring	
25	VOE 11176961	2					Washer	Rondelle	Scheibe	Arandela	Bricka	
26	VOE 11176959	2					Protecting ring	Bague protection	Schutzring	Anillo protector	Skyddsring	
27	VOE 11176956	2					Screw	Vis	Schraube	Tornillo	Skruv	
28	VOE 11177554	1					Connector	Pièce connexion	Verbindungsstück	Pieza de conexión	Förbindningsstycke	
29	VOE 11177555	1					Bracket	Console	Konsole	Consola	Konsol	

1		**Central lubrication with fitting parts. B3**
2		**Graissage central avec pièces de montage. B3**
3		**Zentralschmierung mit Anbauteilen. B3**
4		**Lubricación central conaccesorios de montaje. B3**
5		**Centralsmörjning med monterings detaljer. B3**
		85011, 85012

Catalogue id	Group
20694	**993**
Illustr. No	Section
1058682	**1800**
Issue	Page
20039665-F	**1687**

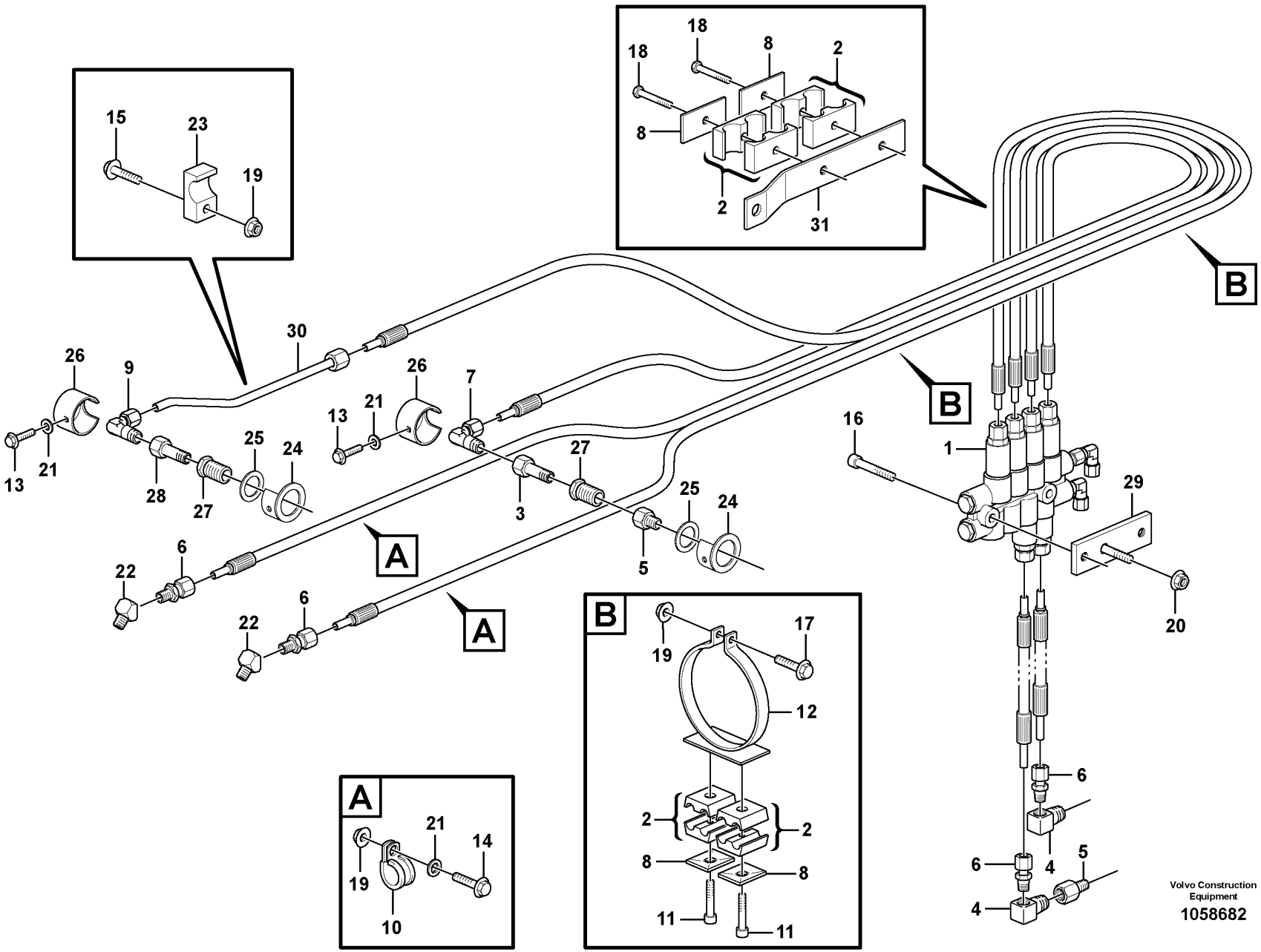
15
23
19
18
18
8
2
8
2
31
B
30
26
9
26
7
13
21
13
21
25
24
28
27
27
3
25
24
5
A
6
22
6
22
A
16
1
29
20
B
19
17
12
2
2
8
8
11
11
6
6
4
5
4
A
21
14
19
10
Volvo Construction Equipment
1058682

Fig.	Part No.	Quantity 1	2	3	PS	KIT	Description	Dénomination	Bezeichnung	Denominación	Benämning	Notes
30	VOE 11177556	1					Tube	Tube	Rohr	Tubo	Rör	
31	VOE 11177557	1					Bracket	Console	Konsole	Consola	Konsol	

1		**Central lubrication with fitting parts. B3** **Graissage central avec pièces de montage. B3** **Zentralschmierung mit Anbauteilen. B3** **Lubricación central conaccesorios de montaje. B3** **Centralsmörjning med monterings detaljer. B3**	Catalogue id **20694**	Group **993**
2				
3			Illustr. No **1058682**	Section **1800**
4				
5		**85011, 85012**	Issue **20039665-F**	Page **1689**

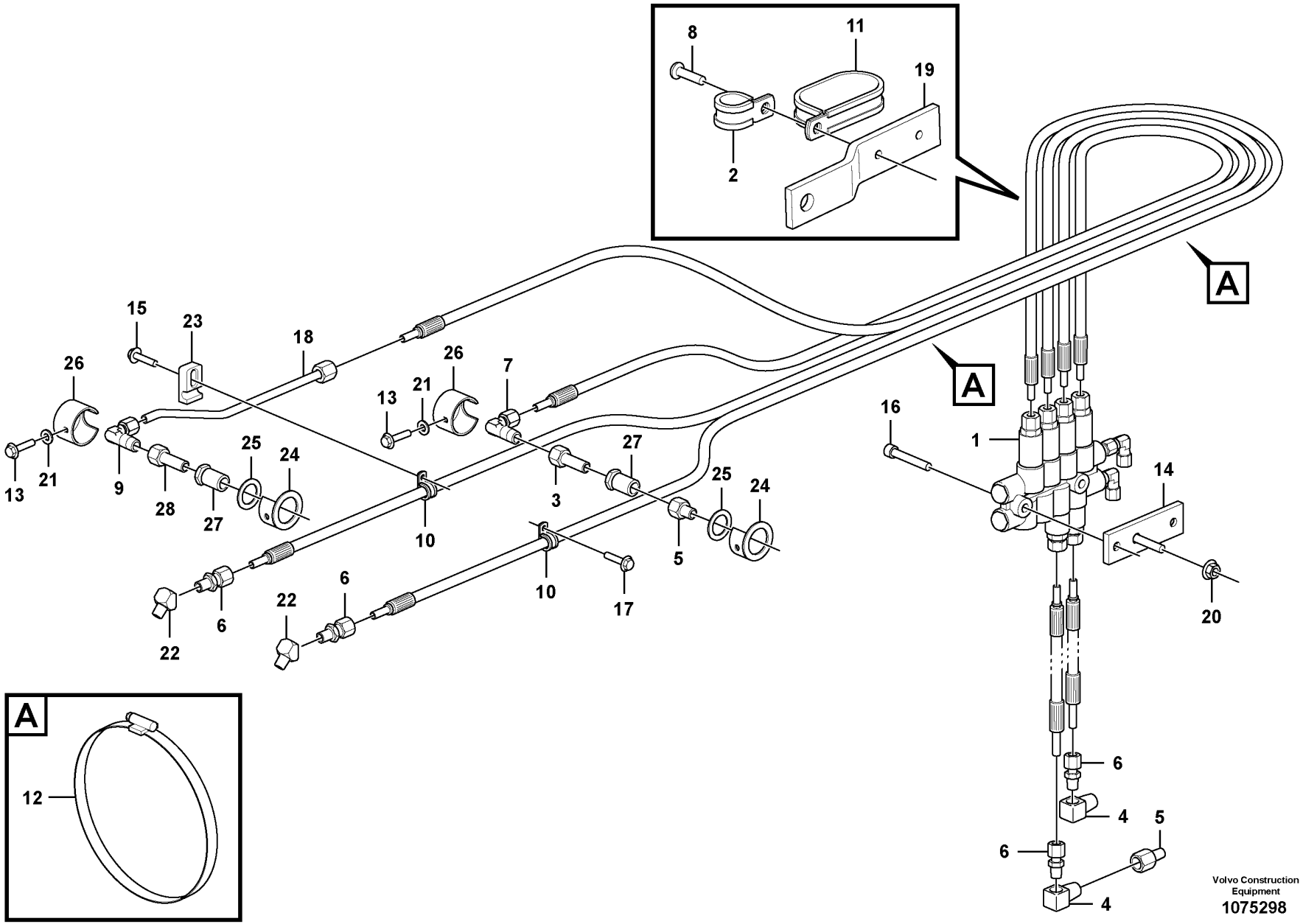

Volvo Construction Equipment

1075298

Fig.	Part No.	Quantity 1	2	3	PS	KIT	Description	Dénomination	Bezeichnung	Denominación	Benämning	Notes
1		1			NS		Distribution block	Boîtier de dérivation	Verteilergruppe	Bloque de distribución	Fördelningsblock	See group 993-2050 page 1697
2	VOE 952629	1					Clamp	Collier serrage	Schelle	Abrazadera	Klamma	
3	VOE 11701842	1					Adapter	Adaptateur	Adapter	Adaptador	Adapter	
4	VOE 11701845	2					Connector	Pièce connexion	Verbindungsstück	Pieza de conexión	Förbindningsstycke	
5	VOE 11701838	2					Adapter	Adaptateur	Adapter	Adaptador	Adapter	
6	VOE 11701843	4					Connector	Pièce connexion	Verbindungsstück	Pieza de conexión	Förbindningsstycke	
7	VOE 11701837	1					Connector	Pièce connexion	Verbindungsstück	Pieza de conexión	Förbindningsstycke	
8	VOE 971321	1					Six point socket screw	Vis à 6 pans creux	Sechszahn-Hohlschraube	Racor de seis dientes	Sextandhålskruv	
9	VOE 11997271	1					Elbow union	Coude raccord	Winkelverschraubung	Unión angular	Vinkelförskruvning	
10	VOE 942810	2					Clamp	Collier serrage	Schelle	Abrazadera	Klamma	
11	VOE 11025709	1					Clamp	Collier serrage	Schelle	Abrazadera	Klamma	
12	VOE 943485	2					Hose clamp	Collier durite	Schlauchschelle	Abrazadera de manguera	Slangklamma	
13	VOE 946440	2					Flange screw	Vis à embase	Flanschschraube	Tornillo embridado	Flänsskruv	
14	VOE 11177555	1					Bracket	Console	Konsole	Consola	Konsol	
15	VOE 13965179	1					Screw	Vis	Schraube	Tornillo	Skruv	
16	VOE 959207	2					Hex. socket screw	Vis à six pans creux	Innensechskantschraube	Tornillo de hexágono embutido	Insexskruv	
17	VOE 946671	1					Flange screw	Vis à embase	Flanschschraube	Tornillo embridado	Flänsskruv	
18	VOE 11177556	1					Tube	Tube	Rohr	Tubo	Rör	
19	VOE 11177557	1					Bracket	Console	Konsole	Consola	Konsol	
20	VOE 13971098	1					Flange nut	Écrou à embase	Flanschmutter	Tuerca embridada	Flänsmutter	
21	VOE 11117464	2					Plain washer	Rondelle plane	Flachscheibe	Arandela plana	Planbricka	
22	VOE 11432016	2					Adapter	Adaptateur	Adapter	Adaptador	Adapter	
23	VOE 11177023	1					Clamp	Collier serrage	Schelle	Abrazadera	Klamma	
24	VOE 11176963	2					Ring	Bague	Ring	Anillo	Ring	
25	VOE 11176961	2					Washer	Rondelle	Scheibe	Arandela	Bricka	
26	VOE 11176959	2					Protecting ring	Bague protection	Schutzring	Anillo protector	Skyddsring	
27	VOE 11176956	2					Screw	Vis	Schraube	Tornillo	Skruv	
28	VOE 11177554	1					Connector	Pièce connexion	Verbindungsstück	Pieza de conexión	Förbindningsstycke	

1		**Central lubrication with fitting parts. B3** **Graissage central avec pièces de montage. B3** **Zentralschmierung mit Anbauteilen. B3** **Lubricación central conaccesorios de montaje. B3** **Centralsmörjning med monterings detaljer. B3**	Catalogue id **20694**	Group **993**
2				
3			Illustr. No **1075298**	Section **1900**
4				
5		**86176**	Issue **20039665-F**	Page **1691**

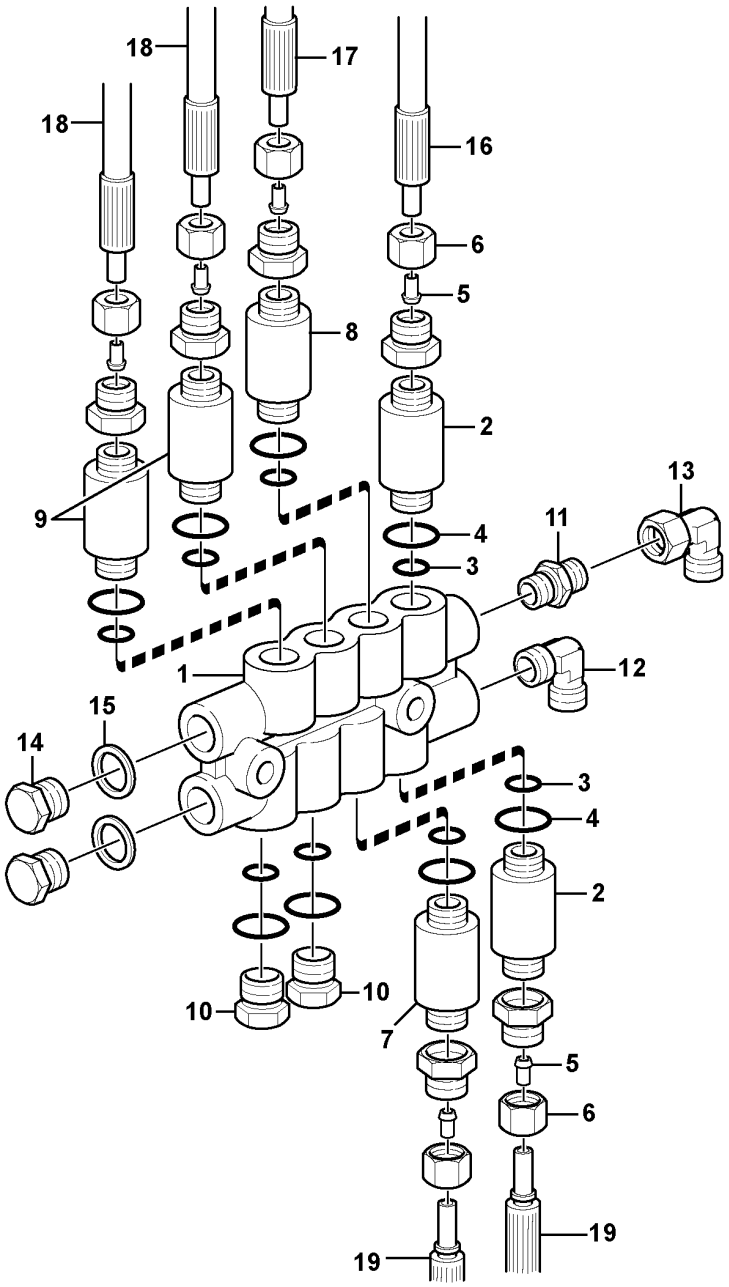
18
17
18
16
6
5
8
2
13
9
11
4
3
1
12
15
14
3
4
2
10
10
7
5
6
19
19

Fig.	Part No.	Quantity 1	2	3	PS	KIT	Description	Dénomination	Bezeichnung	Denominación	Benämning	Notes
	VOE 16868965	1					Distribution block	Boîtier de dérivation	Verteilergruppe	Bloque de distribución	Fördelningsblock	
1	VOE 11713962	1					•Distribution block	•Boîtier de dérivation	•Verteilergruppe	•Bloque de distribución	•Fördelningsblock	
2	VOE 11702152	2					•Dosage valve	•Valve de dosage	•Dosierventil	•Válvula dosificadora	•Doseringsventil	
3	VOE 990740	2					••O-ring	••Joint torique	••O-Ring	••Anillo tórico	••O-ring	
4	VOE 11705432	2					••O-ring	••Joint torique	••O-Ring	••Anillo tórico	••O-ring	
5	VOE 11704711	2					••Ferrule	••Bague de sûreté	••Schneidring	••Anillo de acoplamiento	••Skärring	
6	VOE 11704712	2					••Nut	••Écrou	••Mutter	••Tuerca	••Mutter	
7	VOE 11702153	1					•Dosage valve	•Valve de dosage	•Dosierventil	•Válvula dosificadora	•Doseringsventil	
	VOE 990740	1					••O-ring	••Joint torique	••O-Ring	••Anillo tórico	••O-ring	
	VOE 11705432	1					••O-ring	••Joint torique	••O-Ring	••Anillo tórico	••O-ring	
	VOE 11704711	1					••Ferrule	••Bague de sûreté	••Schneidring	••Anillo de acoplamiento	••Skärring	
	VOE 11704712	1					••Nut	••Écrou	••Mutter	••Tuerca	••Mutter	
8	VOE 11702370	1					•Dosage valve	•Valve de dosage	•Dosierventil	•Válvula dosificadora	•Doseringsventil	
	VOE 990740	2					••O-ring	••Joint torique	••O-Ring	••Anillo tórico	••O-ring	
	VOE 11705432	1					••O-ring	••Joint torique	••O-Ring	••Anillo tórico	••O-ring	
	VOE 11704711	1					••Ferrule	••Bague de sûreté	••Schneidring	••Anillo de acoplamiento	••Skärring	
	VOE 11704712	1					••Nut	••Écrou	••Mutter	••Tuerca	••Mutter	
9	VOE 11702154	2					•Dosage valve	•Valve de dosage	•Dosierventil	•Válvula dosificadora	•Doseringsventil	
	VOE 990740	2					••O-ring	••Joint torique	••O-Ring	••Anillo tórico	••O-ring	
	VOE 11704711	2					••Ferrule	••Bague de sûreté	••Schneidring	••Anillo de acoplamiento	••Skärring	
	VOE 11704712	2					••Nut	••Écrou	••Mutter	••Tuerca	••Mutter	
10	VOE 11702150	2					•Plug	•Tampon	•Stopfen	•Tapón	•Plugg	
	VOE 990740	2					••O-ring	••Joint torique	••O-Ring	••Anillo tórico	••O-ring	
	VOE 11705432	2					••O-ring	••Joint torique	••O-Ring	••Anillo tórico	••O-ring	
	VOE 11704711	2					••Ferrule	••Bague de sûreté	••Schneidring	••Anillo de acoplamiento	••Skärring	
	VOE 11704712	2					••Nut	••Écrou	••Mutter	••Tuerca	••Mutter	
11	VOE 11713081	1					•Nipple	•Raccord	•Nippel	•Niple	•Nippel	
12	VOE 11713082	1					•Nipple	•Raccord	•Nippel	•Niple	•Nippel	

1		**Distribution block, B3.** **Boitier de derivation, B3.** **Verteilergruppe, B3.** **Bloque distribucion, B3.** **Fördelningsblock, B3.**	Catalogue id **20694**	Group **993**
2				
3			Illustr. No **1058681**	Section **2000**
4				
5		**86089, 86093**	Issue **20039665-F**	Page **1693**

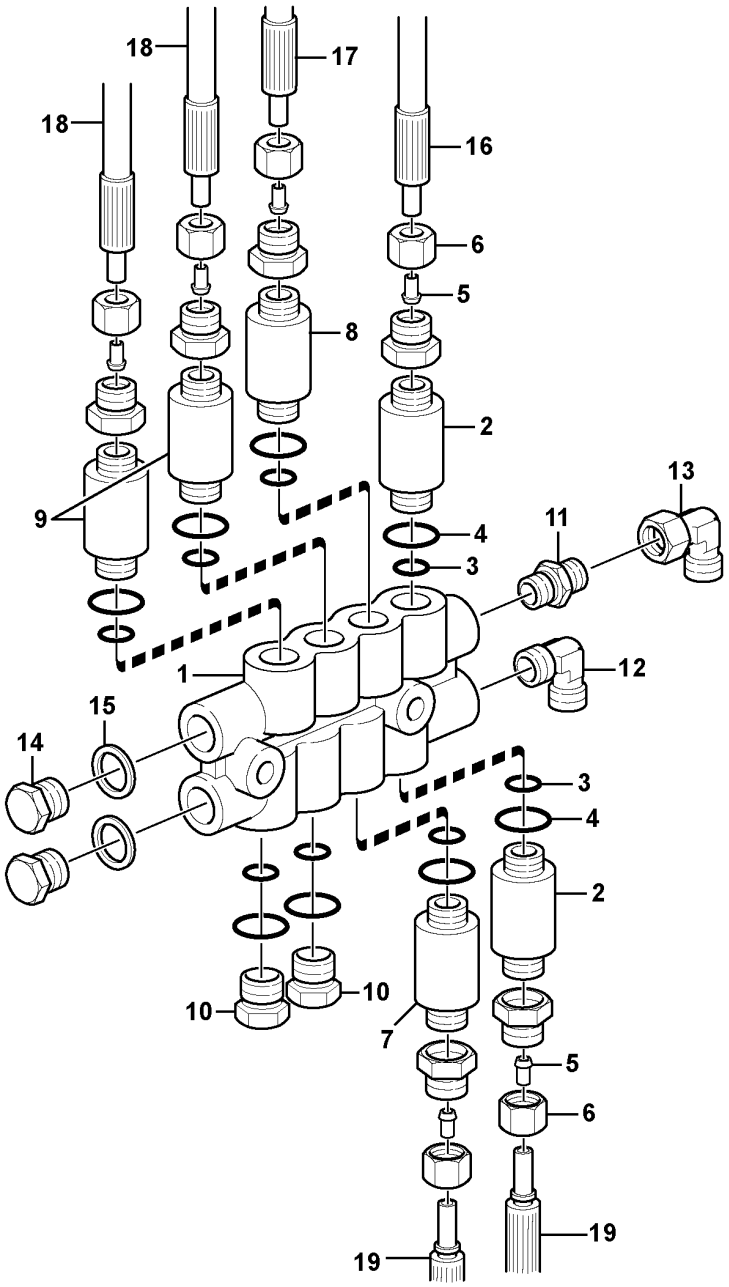
18
17
18
16
6
5
8
2
13
9
11
4
3
1
12
15
14
3
4
2
10
10
7
5
6
19
19

Fig.	Part No.	Quantity 1	2	3	PS	KIT	Description	Dénomination	Bezeichnung	Denominación	Benämning	Notes
13	VOE 11702476	1					•L-connection	•Raccord angulaire	•Winkelankupplung	•Conexión angular	•Vinkelkoppling	
14	VOE 11702149	2					•Plug	•Tampon	•Stopfen	•Tapón	•Plugg	
15	VOE 11709994	2					•Sealing ring	•Bague étanchéité	•Dichtring	•Anillo retén	•Tätningsring	
16	VOE 15152710	1					•Hose assembly	•Conduit flexible	•Schlauchleitung	•Conducto	•Slangledning	
17	VOE 15152711	1					•Hose assembly	•Conduit flexible	•Schlauchleitung	•Conducto	•Slangledning	
18	VOE 16868963	2					•Lubricating Hos	•Durit Graissage	•Schmierschlauch	•Manguera De Lub	•Smörjslang	
19	VOE 11713087	2					•Hose	•Flexible	•Schlauch	•Manguera	•Slang	

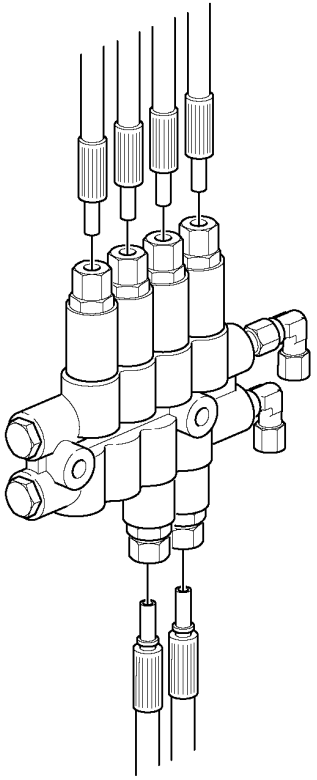

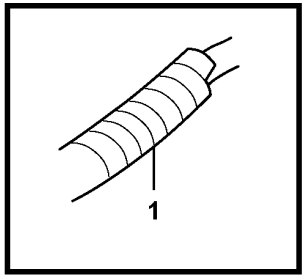

Volvo Construction Equipment

1076064

Fig.	Part No.	Quantity 1	2	3	PS	KIT	Description	Dénomination	Bezeichnung	Denominación	Benämning	Notes
1	VOE 17408160	REQ					Reinforced hose	Flexible renforcé	bewehrter Schlauch	Manguera armada	Armerad slang	

1		**Distribution block, B3.** **Boitier de derivation, B3.** **Verteilergruppe, B3.** **Bloque distribucion, B3.** **Fördelningsblock, B3.**	Catalogue id **20694**	Group **993**
2				
3			Illustr. No **1076064**	Section **2050**
4				
5		**86176**	Issue **20039665-F**	Page **1697**

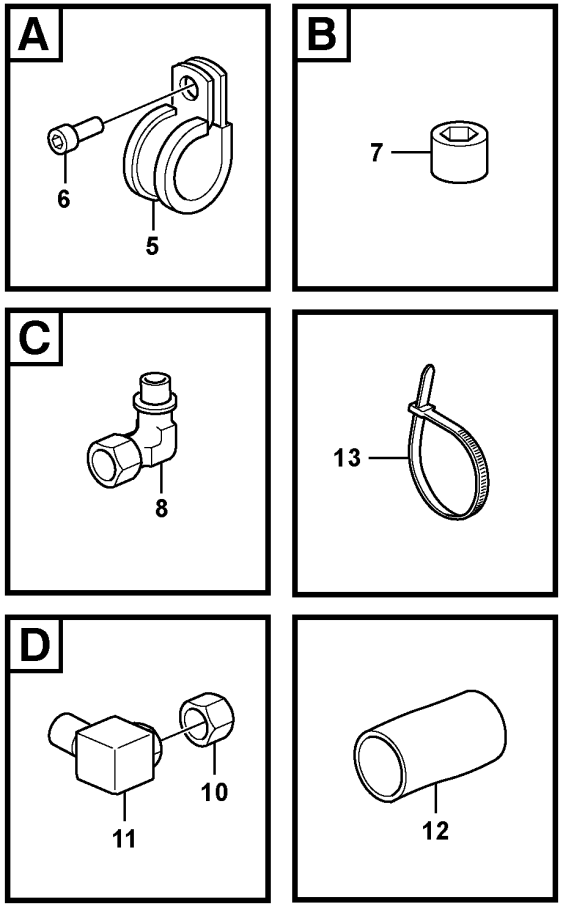

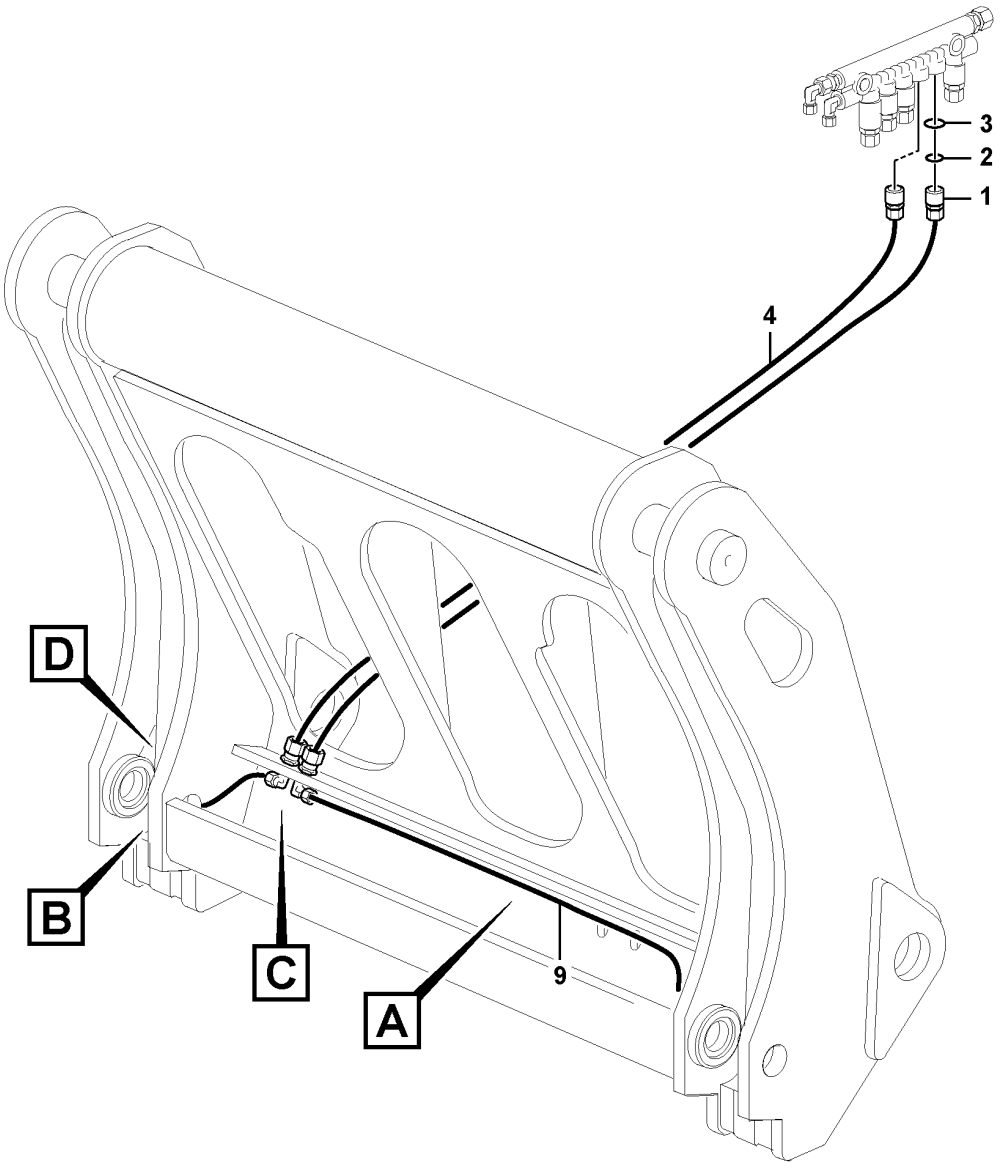

Volvo Construction Equipment
1075268

Fig.	Part No.	Quantity 1	2	3	PS	KIT	Description	Dénomination	Bezeichnung	Denominación	Benämning	Notes
1	**VOE 11702155**	2					Dosage valve	Valve de dosage	Dosierventil	Válvula dosificadora	Doseringsventil	NO.8
1	**VOE 11704711**	2					•Ferrule	•Bague de sûreté	•Schneidring	•Anillo de acoplamiento	•Skärring	
1	**VOE 11704712**	2					•Nut	•Écrou	•Mutter	•Tuerca	•Mutter	
2	**VOE 990740**	2					•O-ring	•Joint torique	•O-Ring	•Anillo tórico	•O-ring	
3	**VOE 11705432**	2					•O-ring	•Joint torique	•O-Ring	•Anillo tórico	•O-ring	
4	**VOE 17269030**	2					Hose assembly	Conduit flexible	Schlauchleitung	Conducto	Slangledning	
5	**VOE 952624**	1					Clamp	Collier serrage	Schelle	Abrazadera	Klamma	
5	**VOE 952629**	6					Clamp	Collier serrage	Schelle	Abrazadera	Klamma	
6	**VOE 971321**	1					Six point socket screw	Vis à 6 pans creux	Sechszahn-Hohlschraube	Racor de seis dientes	Sextandhålskruv	
6	**VOE 11177110**	1					Screw	Vis	Schraube	Tornillo	Skruv	
7	**VOE 11701827**	2					Plug	Tampon	Stopfen	Tapón	Plugg	
8	**VOE 11176744**	2					Connector	Pièce connexion	Verbindungsstück	Pieza de conexión	Förbindningsstycke	
9	**VOE 11701833**	2					Lubricant line	Conduit d'huile	Ölleitung	Conducto lubricante	Smörjledning	L = 960 mm
10	**VOE 11701843**	2					Connector	Pièce connexion	Verbindungsstück	Pieza de conexión	Förbindningsstycke	
11	**VOE 11701845**	2					Connector	Pièce connexion	Verbindungsstück	Pieza de conexión	Förbindningsstycke	
12	**VOE 13941451**	2					Hose	Flexible	Schlauch	Manguera	Slang	L = 870 mm
13	**VOE 4881440**	10					Cable tie	Serre-câble	Kabelbinder	Abrazadera de cinta	Buntband	

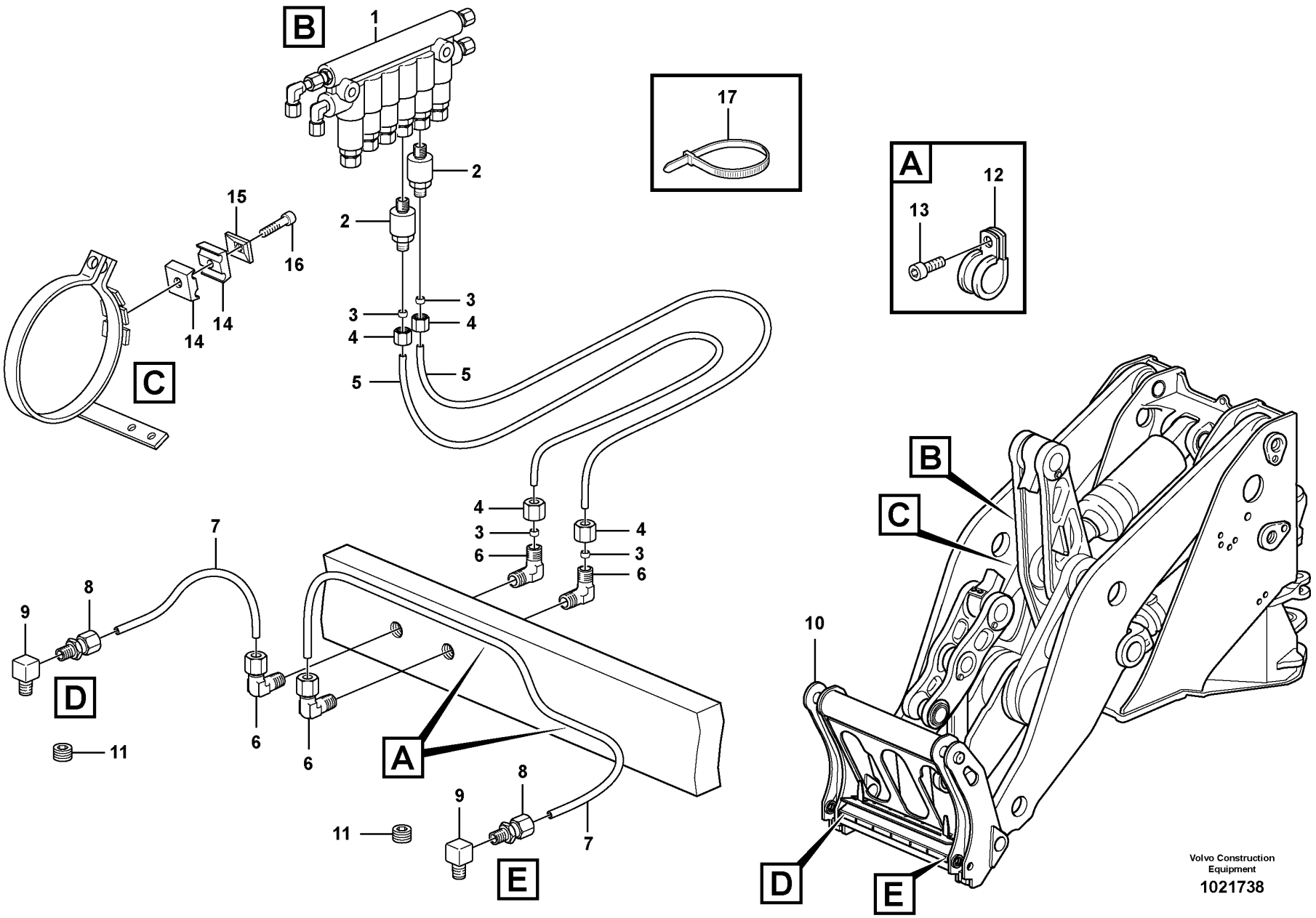
B
1
2
2
15
16
14
14
C
3
3
4
4
5
5
17
A
12
13
4
3
6
4
3
6
7
8
9
D
11
6
6
A
11
9
8
7
E
B
C
10
D
E
Volvo Construction Equipment
1021738

Fig.	Part No.	Quantity 1	2	3	PS	KIT	Description	Dénomination	Bezeichnung	Denominación	Benämning	Notes
1		1					Distr Block	Distributeur	Verteilerblock	Bloque Distrib	Fördelarblock	B3
2	VOE 11702155	2					Dosage valve	Valve de dosage	Dosierventil	Válvula dosificadora	Doseringsventil	NO8
	VOE 990740	2					•O-ring	•Joint torique	•O-Ring	•Anillo tórico	•O-ring	
	VOE 11705432	2					•O-ring	•Joint torique	•O-Ring	•Anillo tórico	•O-ring	
3	VOE 11704711	2					•Ferrule	•Bague de sûreté	•Schneidring	•Anillo de acoplamiento	•Skärring	
4	VOE 11704712	2					•Nut	•Écrou	•Mutter	•Tuerca	•Mutter	
5	VOE 11176847	2					Hose	Flexible	Schlauch	Manguera	Slang	
6	VOE 11176744	2					Connector	Pièce connexion	Verbindungsstück	Pieza de conexión	Förbindningsstycke	
7	VOE 11701833	REQ					Lubricant line	Conduit d'huile	Ölleitung	Conducto lubricante	Smörjledning	L = 960 mm
7	VOE 13941451	REQ					Hose	Flexible	Schlauch	Manguera	Slang	L = 870 mm
8	VOE 11701843	2					Connector	Pièce connexion	Verbindungsstück	Pieza de conexión	Förbindningsstycke	
9	VOE 11701845	2					Connector	Pièce connexion	Verbindungsstück	Pieza de conexión	Förbindningsstycke	
10		1					Tool Bar	Fixation Outil	Geräteträger	Fijac Herramien	Redskapsfäste	
11	VOE 11701827	2					Plug	Tampon	Stopfen	Tapón	Plugg	
12	VOE 952624	2					Clamp	Collier serrage	Schelle	Abrazadera	Klamma	
13	VOE 11177110	2					Screw	Vis	Schraube	Tornillo	Skruv	
14	VOE 11701854	1					Clamp	Collier serrage	Schelle	Abrazadera	Klamma	
15	VOE 11707381	1					Cover Plate	Protection en tole	Schutzblech	Placa Tapa	Täckplatta	
16	VOE 959208	1					Hex. socket screw	Vis à six pans creux	Innensechskantschraube	Tornillo de hexágono embutido	Insexskruv	
17	VOE 4881440	REQ					Cable tie	Serre-câble	Kabelbinder	Abrazadera de cinta	Buntband	

1		**Central lubrication for tool bar.** **Graissage central, fixation outil.** **Zentralschmierung für Geräteträger.** **Lubricacion central, fijacion herramientas.** **Centralsmörjning för redskapsfäste.**	Catalogue id **20694**	Group **993**
2			Illustr. No **1021738**	Section **2200**
3			Issue **20039665-F**	Page **1701**
4				
5		**94804**		

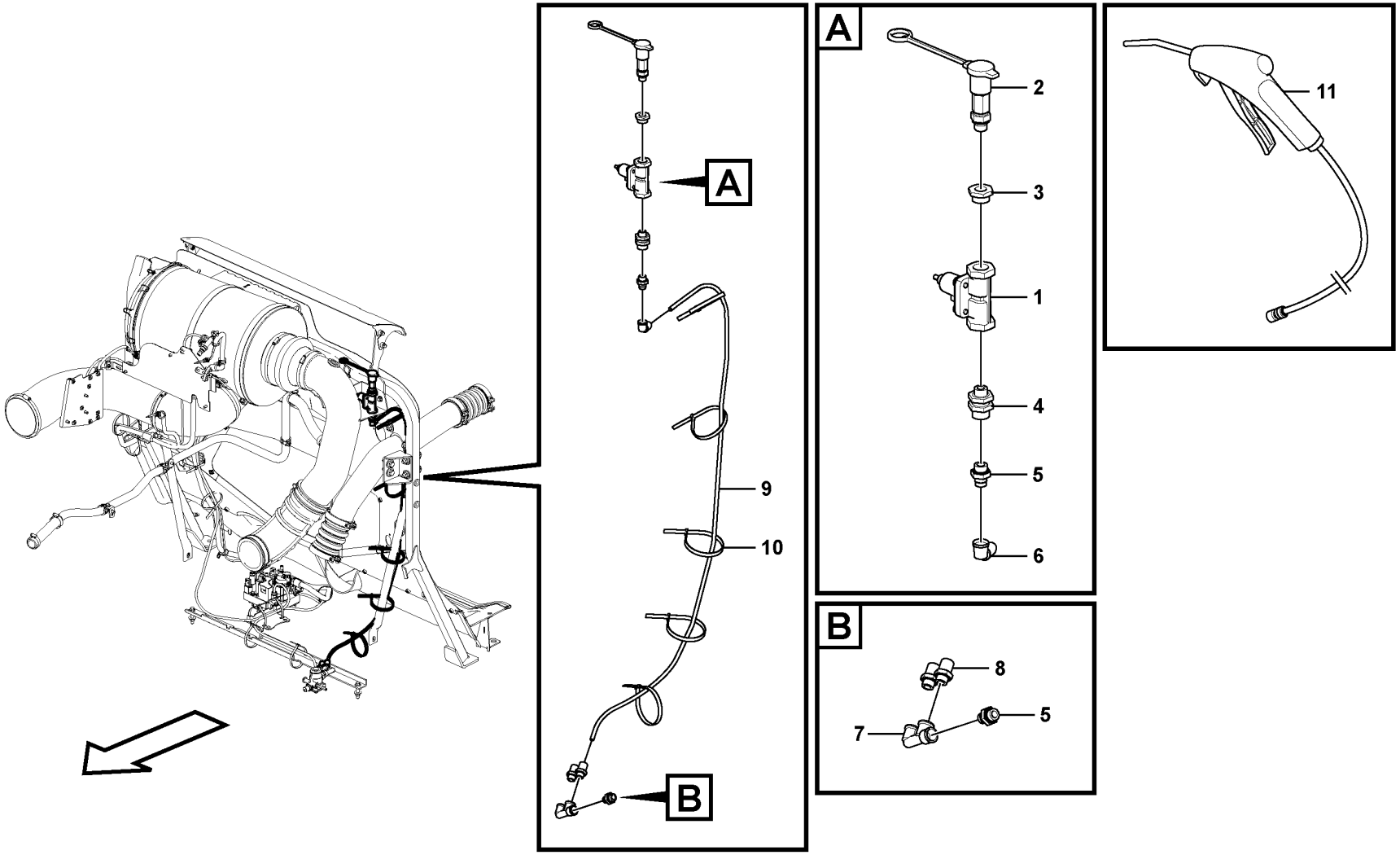

Volvo Construction Equipment
1071699

Fig.	Part No.	Quantity 1	2	3	PS	KIT	Description	Dénomination	Bezeichnung	Denominación	Benämning	Notes
1	VOE 11061508	1					Pressure retaining valve	Vanne de sécurité	Drucksicherungsventil	Válvula aseguradora de presión	Trycksäkringsventil	
	VOE 11000307	1					•Diaphragm	•Diaphragme	•Membrane	•Diafragma	•Membran	
	VOE 6235856	1					•Valve ring	•Anneau soupape	•Ventilring	•Anillo válvula	•Ventilring	
	VOE 1134344	1			OP		•Overflow valve	•Valve de barrage	•Überstromventil	•Válvula de rebose	•Överströmningsventil	
2	VOE 16834967	1					Quick connecting kit	Raccord rapide	Schnellkupplungssatz	Kit acoplamiento rapido	Snabbkopplingssats	
3	VOE 13966459	1					Nipple	Raccord	Nippel	Niple	Nippel	
4	VOE 11197141	1					Bulkhead grommet	Passe-cloison	Schottdurchführung	Pieza paso	Skottgenomgång	
5	VOE 11196161	2					Nipple	Raccord	Nippel	Niple	Nippel	
6	VOE 11196162	1					Elbow nipple	Raccord coudé	Winkelnippel	Niple angular	V-nippel	
7	VOE 11197098	1					F-nipple	Raccord f	F-Nippel	Niple f	F-nippel	
8	VOE 977789	2					Nipple	Raccord	Nippel	Niple	Nippel	
9	VOE 980832	1					Tube	Tube	Rohr	Tubo	Rör	
10	VOE 4881440	REQ					Cable tie	Serre-câble	Kabelbinder	Abrazadera de cinta	Buntband	
11	VOE 16834952	1					Blow gun	Pistolet à air	Heißluftpistole	Pistola aire presión	Blåspistol	

1		**Cleaner kit, Pneumatic gun** **Kit de nettoyage, pistolet pneumatique** **Reinigungskit, Druckluftpistole** **Juego de limpieza, pistola neumática** **Rengöringssats, tryckluftspistol**	Catalogue id **20694**	Group **996**
2			Illustr. No **1071699**	Section **100**
3				
4			Issue **20039665-F**	Page **1703**
5		**86198**		

REPLACED PARTS
PIÉCES PÉRIMÉES ET REMPLACÉES
ERSETZTE ARTIKEL

PIEZAS SUBSTITUDAS
ERSATTA ARTIKLAR

Catalogue id	Group
20694	10
Issue	Page
20039665-F	1704

Part No	Replaced By	Quantity
VOE 11102439	* * * USE	
	VOE 17367902	1.00
VOE 11172061	* * * USE	
	VOE 17258317	1.00
VOE 11173693	* * * USE	
	VOE 17262261	1.00
VOE 11176580	* * * USE	
	VOE 16911209	1.00
VOE 11177187	* * * USE	
	VOE 16827991	1.00
VOE 11177188	* * * USE	
	VOE 16831764	1.00
VOE 11193735	* * * USE	
	VOE 16876296	1.00
VOE 11414150	* * * USE	
	VOE 16860000	1.00
VOE 11444254	* * * USE	
	VOE 11444125	1.00
VOE 1161059	* * * USE	
	VOE 22618326	1.00
VOE 13965200	* * * USE	
	VOE 969407	1.00
VOE 14526798	* * * USE	
	VOE 14615987	1.00
VOE 15011245	* * * USE	
	VOE 16284961	1.00
VOE 15082727	* * * USE	
	VOE 14659238	1.00
VOE 15086771	* * * USE	
	VOE 17440296	1.00
VOE 15139621	* * * USE	
	VOE 17438617	1.00
VOE 15155940	* * * USE	
	VOE 17444646	1.00
VOE 15155956	* * * USE	
	VOE 17444648	1.00
VOE 15160600	* * * USE	
	VOE 17262261	1.00
VOE 15165436	* * * USE	
	VOE 17233493	1.00
VOE 15166691	* * * USE	
	VOE 16906523	1.00
VOE 15167290	* * * USE	
	VOE 16866492	1.00
	VOE 16866479	1.00
VOE 15170013	* * * USE	
	VOE 16908232	1.00
VOE 15187036	* * * USE	
	VOE 17262259	1.00
VOE 15193226	* * * USE	
	FOR MAIN FILTER	
	VOE 11033998	1.00
	FOR SAFETY FILT	
	VOE 11033999	1.00
VOE 15193976	* * * USE	
	VOE 17262259	1.00
VOE 16693432	* * * USE	
	VOE 16693428	2.00
	VOE 16860000	2.00
	VOE 13945444	8.00
	VOE 11117464	8.00
	VOE 948645	8.00
VOE 16693440	* * * USE	
	VOE 948645	1.00
	VOE 11117464	1.00
	VOE 13945444	1.00
	VOE 16860000	1.00
	VOE 16693436	1.00
VOE 16829263	* * * USE	
	VOE 16908866	1.00
	VOE 16808303	1.00
	VOE 16913214	1.00
	VOE 16834862	1.00
	VOE 15173417	2.00
	VOE 16831829	2.00
	VOE 13960143	12.00
	VOE 946329	8.00
	VOE 13971098	4.00
	VOE 13965194	4.00
	VOE 4861316	5.00
	VOE 971096	1.00
	VOE 4859489	1.00
	VOE 965195	1.00
	VOE 13960145	1.00
VOE 16840697	* * * USE	
	VOE 16860448	1.00
VOE 16845513	* * * USE	
	CTW WITH TOWING	
	VOE 16684022	1.00
	VOE 16608652	1.00
	CTW W/O TOWING	
	VOE 16684022	1.00
VOE 16847857	* * * USE	
	VOE 16847859	1.00
	VOE 16847860	1.00
	VOE 16860000	3.00
	VOE 16875231	2.00
	VOE 13965180	4.00
	VOE 11117464	24.00
	VOE 948645	12.00
	VOE 13945444	8.00
VOE 16848489	* * * USE	
	VOE 13965180	1.00
	VOE 13945444	1.00
	VOE 948645	1.00
	VOE 11117464	1.00
	VOE 16875231	1.00
	VOE 16860000	1.00
	VOE 16848491	1.00
	VOE 16848490	1.00
VOE 16853378	* * * USE	
	VOE 16890889	1.00
VOE 16853380	* * * USE	
	VOE 16890921	1.00
VOE 16854484	* * * USE	
	VOE 16885868	1.00
VOE 16860698	* * * USE	
	VOE 17247162	1.00
VOE 16862216	* * * USE	
	VOE 11173522	1.00
VOE 16870053	* * * USE	
	VOE 16691310	1.00
VOE 16870377	* * * USE	
	VOE 16882830	1.00
VOE 16871779	* * * USE	
	VOE 16284468	SS
VOE 16876965	* * * USE	
	VOE 16888087	1.00
VOE 17219258	* * * USE	
	VOE 17222820	1.00
VOE 17219275	* * * USE	
	VOE 17222821	1.00
VOE 17243797	* * * USE	
	VOE 17465758	1.00
VOE 17243803	* * * USE	
	VOE 17431151	1.00
VOE 17246009	* * * USE	
	VOE 17412568	1.00
VOE 17254372	* * * USE	
	VOE 17454821	1.00
VOE 17259922	* * * USE	
	VOE 17421664	SS
VOE 17273987	* * * USE	
	VOE 15085426	1.00
VOE 17273989	* * * USE	
	VOE 15085429	1.00
VOE 17314462	* * * USE	
	VOE 17428493	1.00
VOE 17314482	* * * USE	
	VOE 17428985	1.00
VOE 17405755	* * * USE	
	VOE 17465763	1.00
VOE 17406821	* * * USE	
	VOE 17447181	1.00
VOE 17409728	* * * USE	
	FOR T4F ENGINE	
	VOE 17421427	1.00
	VOE 17423123	1.00
	NONE T4F ENGINE	
	VOE 17421427	1.00
VOE 21266310	* * * USE	
	VOE 21881185	1.00
VOE 21383316	* * * USE	
	VOE 22121028	1.00
VOE 21746823	* * * USE	
	VOE 21861042	1.00
VOE 21933674	* * * USE	
	VOE 22504361	1.00
VOE 21933716	* * * USE	
	VOE 22504359	1.00
VOE 22231050	* * * USE	
	VOE 22300167	1.00
VOE 22250859	* * * USE	
	VOE 22498276	SS
VOE 469328	* * * USE	
	VOE 1556907	1.00
VOE 6213010	* * * USE	
	VOE 17226398	1.00
VOE 8140024	* * * USE	
	VOE 21399626	1.00
VOE 932039	* * * USE	
	VOE 993320	1.00
VOE 932042	* * * USE	
	VOE 993323	1.00
VOE 949278	* * * USE	
	FOR VOLVO BM	
	VOE 13949278	1.00
	FOR MICHIGAN	
	VOE 12000679	1.00
VOE 960148	* * * USE	
	FOR VOLVO BM	
	VOE 976945	1.00
	FOR MICHIGAN	
	VOE 12000856	1.00
VOE 965175	* * * USE	
	FOR VOLVO BM	
	VOE 13965175	1.00
	FOR MICHIGAN	
	MI 12001248	OP
VOE 965176	* * * USE	
	FOR VOLVO	
	VOE 13965176	1.00
	FOR MICHIGAN	
	VOE 12001249	1.00

Part No	Replaced By	Quantity	Part No	Replaced By	Quantity	Part No	Replaced By	Quantity	Part No	Replaced By	Quantity
VOE 965189	*** USE FOR VOLVO BM										
	VOE 13965189	1.00									
	FOR MICHIGAN										
	MI 12001513	1.00									
VOE 965191	*** USE FOR VOLVO BM										
	VOE 13965191	1.00									
	FOR MICHIGAN										
	VOE 12001515	1.00									
VOE 965196	*** USE FOR VOLVO BM										
	VOE 13965196	1.00									
	FOR MICHIGAN										
	VOE 12003483	1.00									
VOE 965226	*** USE										
	VOE 13965226	1.00									

VOLVO

Volvo Construction Equipment
www.volvoce.com

Part No	Group	Sect	Page
20429389	371	285	619
946746	371	275	617
993379	371	210	609
RM 59214775	364	150	571
RM 59436741	364	150	571
SA 7241-00421	421	600	827
VO 21874957	221	110	179
VO 21874957	221	130	183
VOE 0081803	882	100	1355
VOE 1070124	363	300	565
VOE 1075552	235	200	237
VOE 1078184	371	1800	659
VOE 1078184	371	3500	719
VOE 1078184	371	3600	721
VOE 1078184	371	3700	723
VOE 1078184	371	5000	735
VOE 1078184	831	300	1203
VOE 1078187	371	3900	729
VOE 1079283	371	400	627
VOE 1083597	393	100	773
VOE 1083597	393	300	775
VOE 1095059	371	300	621
VOE 1095431	371	1160	645
VOE 1096618	371	3200	701
VOE 11000054	771	100	1093
VOE 11000054	771	200	1095
VOE 11000054	771	300	1097
VOE 11000239	221	500	191
VOE 11000257	371	3200	711
VOE 11000285	420	500	811
VOE 11000285	460	600	879
VOE 11000307	996	100	1703
VOE 11003048	364	700	581
VOE 11003048	371	300	623
VOE 11003048	387	100	765
VOE 11003048	841	300	1255
VOE 11003048	841	350	1257
VOE 11003048	841	400	1259
VOE 11003048	841	500	1261
VOE 11003048	872	400	1323
VOE 11003221	371	100	599
VOE 11003221	371	1400	653
VOE 11003221	371	200	607
VOE 11003221	371	4000	731
VOE 11003221	873	250	1335
VOE 11003865	897	100	1417
VOE 11004094	897	100	1417
VOE 11004121	371	3700	725
VOE 11004639	660	100	1037
VOE 11004943	269	100	409
VOE 11005017	945	100	1581
VOE 11005017	945	200	1585
VOE 11005019	945	100	1581
VOE 11005019	945	200	1585
VOE 11005019	945	600	1597
VOE 11005019	945	700	1599
VOE 11005055	645	200	1023
VOE 11005061	945	500	1595
VOE 11005099	945	100	1583
VOE 11005099	945	200	1587
VOE 11005099	945	500	1595
VOE 11005100	945	100	1583
VOE 11005100	945	200	1587
VOE 11005106	945	600	1597
VOE 11005106	945	700	1599
VOE 11005107	945	500	1595
VOE 11005427	945	500	1595
VOE 11005990	525	100	973
VOE 11005990	525	100	973
VOE 11006044	852	100	1279
VOE 11006061	641	200	1011
VOE 11006248	525	100	973
VOE 11006430	525	100	973
VOE 11006457	387	100	765
VOE 11006457	841	100	1251
VOE 11006457	841	300	1255
VOE 11006457	841	350	1257
VOE 11006457	841	400	1259
VOE 11006457	841	400	1259
VOE 11006457	841	500	1261
VOE 11006457	841	600	1263
VOE 11006457	841	600	1263
VOE 11006631	235	100	235
VOE 11006631	873	300	1337
VOE 11006632	873	300	1337
VOE 11006711	881	100	1353
VOE 11006712	881	100	1353
VOE 11006824	525	100	973
VOE 11006880	372	100	737
VOE 11007026	872	100	1317
VOE 11007026	872	200	1319
VOE 11007026	872	300	1321
VOE 11007246	851	300	1277
VOE 11012735	924	100	1575
VOE 11012736	924	100	1575
VOE 11013712	826	250	1161
VOE 11013712	826	250	1161
VOE 11015258	945	100	1583
VOE 11015258	945	1300	1619
VOE 11015258	945	200	1587
VOE 11015453	645	400	1029
VOE 11015454	911	1300	1479
VOE 11015454	916	100	1521
VOE 11015455	261	200	341
VOE 11015455	261	210	345
VOE 11015455	420	200	805
VOE 11015455	421	200	817
VOE 11015455	911	400	1457
VOE 11015459	711	100	1047
VOE 11015459	716	100	1081
VOE 11015638	896	500	1415
VOE 11015638	911	1300	1479
VOE 11015639	896	500	1415
VOE 11015639	911	1300	1479
VOE 11015640	826	200	1157
VOE 11015640	826	200	1157
VOE 11015640	826	250	1159
VOE 11015640	826	250	1159
VOE 11015640	826	300	1165
VOE 11015640	826	300	1165
VOE 11015641	826	200	1157
VOE 11015641	826	200	1157
VOE 11015641	826	250	1159
VOE 11015641	826	250	1159
VOE 11015641	826	300	1165
VOE 11015641	826	300	1165
VOE 11015720	874	400	1347
VOE 11016019	945	300	1591
VOE 11018588	826	250	1159
VOE 11018851	911	400	1457
VOE 11019169	371	600	631
VOE 11019169	371	700	635
VOE 11019356	711	100	1047
VOE 11019434	468	100	905
VOE 11019434	468	200	907
VOE 11019434	645	300	1027
VOE 11020098	926	100	1579
VOE 11020803	945	100	1581
VOE 11020803	945	200	1585
VOE 11024445	945	100	1581
VOE 11024445	945	200	1585
VOE 11024445	945	300	1591
VOE 11024597	436	100	855
VOE 11024720	254	300	267
VOE 11024867	945	100	1583
VOE 11024867	945	1300	1619
VOE 11024867	945	200	1587
VOE 11025709	523	100	943
VOE 11025709	523	300	949
VOE 11025709	916	600	1539
VOE 11025709	916	700	1543
VOE 11025709	916	800	1547
VOE 11025709	992	200	1625
VOE 11025709	993	1900	1691
VOE 11025750	523	800	971
VOE 11025750	711	100	1047
VOE 11025816	945	350	1593
VOE 11025845	945	100	1583
VOE 11025845	945	200	1587
VOE 11025847	945	100	1583
VOE 11025847	945	200	1587
VOE 11025889	945	100	1581
VOE 11025889	945	200	1585
VOE 11025923	218	200	175
VOE 11025923	912	100	1487
VOE 11025923	926	100	1579
VOE 11025923	945	100	1581
VOE 11025923	945	200	1585
VOE 11025923	945	250	1589
VOE 11025923	945	300	1591
VOE 11025954	911	1200	1477
VOE 11025954	911	400	1459
VOE 11026072	897	200	1423
VOE 11026256	911	100	1449
VOE 11026287	896	300	1413
VOE 11026547	715	1500	1079
VOE 11026729	897	100	1417
VOE 11026730	897	100	1417
VOE 11026850	256	600	323
VOE 11026989	711	100	1047

NUMERICAL INDEX
RÉPERTOIRE DE NUMÉROS
NUMMERNREGISTER

INDICE DE NÚMERO
NUMMERREGISTER

Catalogue id	Group
20694	**10**
Issue	Page
20039665-F	**1707**

NUMERICAL INDEX
RÉPERTOIRE DE NUMÉROS
NUMMERNREGISTER

INDICE DE NÚMERO
NUMMERREGISTER

Catalogue id 20694 | Group 10
Issue 20039665-F | Page 1708

Part No	Group	Sect	Page
VOE 11027036	256	200	313
VOE 11027036	256	250	315
VOE 11027070	945	300	1591
VOE 11027072	945	100	1581
VOE 11027072	945	200	1585
VOE 11027082	945	100	1581
VOE 11027082	945	200	1585
VOE 11027086	945	100	1581
VOE 11027086	945	200	1585
VOE 11027171	945	1200	1617
VOE 11027418	217	300	169
VOE 11027418	217	310	171
VOE 11027540	451	100	857
VOE 11027566	897	200	1423
VOE 11031769	216	300	161
VOE 11031785	216	300	161
VOE 11033572	261	100	333
VOE 11033572	261	110	339
VOE 11033998	256	300	317
VOE 11034156	421	700	831
VOE 11034156	421	900	837
VOE 11034156	421	900	835
VOE 11034156	461	100	883
VOE 11034156	463	100	891
VOE 11034156	463	200	895
VOE 11034256	461	100	883
VOE 11034256	463	100	891
VOE 11034256	463	200	895
VOE 11034910	461	100	883
VOE 11034910	463	100	891
VOE 11034910	463	200	895
VOE 11035441	468	300	909
VOE 11035554	461	100	881
VOE 11035554	463	100	889
VOE 11035554	463	200	893
VOE 11035603	461	200	885
VOE 11035603	463	300	899
VOE 11035603	463	400	901
VOE 11035606	461	200	885
VOE 11035606	463	300	899
VOE 11035606	463	400	901
VOE 11035607	461	200	885
VOE 11035607	463	300	899
VOE 11035607	463	400	901
VOE 11035608	461	200	885
VOE 11035608	463	300	899
VOE 11035608	463	400	901
VOE 11035652	468	300	909
VOE 11035763	463	100	889
VOE 11035763	463	200	893
VOE 11035764	461	100	881
VOE 11035766	461	100	881
VOE 11035766	463	100	889
VOE 11035766	463	200	893
VOE 11035767	461	100	881
VOE 11035767	463	100	889
VOE 11035767	463	200	893
VOE 11035768	461	100	881
VOE 11035768	463	100	889
VOE 11035768	463	200	893
VOE 11035769	461	100	881
VOE 11035769	463	100	889
VOE 11035769	463	200	893
VOE 11035778	461	100	881
VOE 11035778	463	100	889
VOE 11035778	463	200	893
VOE 11035779	461	100	881
VOE 11035779	463	100	889
VOE 11035779	463	200	893
VOE 11035960	461	100	881
VOE 11035960	463	100	889
VOE 11035960	463	200	893
VOE 11035994	461	200	885
VOE 11035994	463	300	899
VOE 11035994	463	400	901
VOE 11036049	421	800	833
VOE 11036468	421	100	813
VOE 11036776	421	300	821
VOE 11036777	421	300	821
VOE 11036947	421	1000	839
VOE 11037012	421	700	831
VOE 11037019	421	100	813
VOE 11037022	434	100	843
VOE 11037030	552	100	999
VOE 11037031	552	100	999
VOE 11037038	434	100	843
VOE 11037179	421	500	825
VOE 11037179	421	600	827
VOE 11037181	421	600	827
VOE 11037183	421	400	823
VOE 11037183	421	500	825
VOE 11037186	421	300	819
VOE 11037243	434	200	845
VOE 11037243	434	250	849
VOE 11037244	434	200	845
VOE 11037244	434	250	849
VOE 11037246	434	200	845
VOE 11037246	434	250	849
VOE 11037252	421	700	831
VOE 11037252	421	800	833
VOE 11037272	421	500	825
VOE 11037443	421	1000	839
VOE 11037479	421	100	813
VOE 11037581	552	100	999
VOE 11037586	434	200	845
VOE 11037586	434	250	849
VOE 11037594	421	600	827
VOE 11037606	434	200	847
VOE 11037606	434	250	851
VOE 11037637	421	400	823
VOE 11037637	421	500	825
VOE 11037637	421	600	829
VOE 11037677	421	900	837
VOE 11037677	421	900	835
VOE 11037678	421	900	837
VOE 11037678	421	900	835
VOE 11037682	421	100	813
VOE 11037689	421	900	835
VOE 11037689	421	900	837
VOE 11037807	421	100	813
VOE 11037809	421	100	813
VOE 11037816	434	200	847
VOE 11037816	434	250	851
VOE 11037862	552	100	999
VOE 11037868	421	200	817
VOE 11037894	421	1000	839
VOE 11037894	421	1100	841
VOE 11038368	434	200	845
VOE 11038368	434	250	849
VOE 11038369	434	200	845
VOE 11038369	434	250	849
VOE 11038702	421	900	837
VOE 11038702	421	900	835
VOE 11038728	421	100	813
VOE 11038728	421	100	813
VOE 11038785	552	100	999
VOE 11038807	421	800	833
VOE 11038835	421	400	823
VOE 11038835	421	500	825
VOE 11038835	421	600	827
VOE 11039219	468	300	909
VOE 11039276	897	600	1433
VOE 11039397	371	1000	641
VOE 11039397	371	1100	643
VOE 11039397	371	1160	645
VOE 11039397	371	1700	657
VOE 11039397	371	1800	659
VOE 11039397	371	250	613
VOE 11039397	371	250	615
VOE 11039397	371	2600	687
VOE 11039397	371	285	619
VOE 11039397	371	300	621
VOE 11039397	371	400	625
VOE 11039397	371	4000	731
VOE 11039397	831	300	1203
VOE 11039491	371	1800	659
VOE 11039491	371	3100	699
VOE 11039553	353	500	515
VOE 11039663	371	250	613
VOE 11039663	371	400	625
VOE 11039665	371	1700	657
VOE 11039665	371	250	615
VOE 11039665	371	300	621
VOE 11039665	371	3100	699
VOE 11039665	371	400	625
VOE 11039665	371	600	631
VOE 11039681	371	1800	659
VOE 11039681	371	1800	659
VOE 11039681	371	2000	663
VOE 11039681	371	2000	663
VOE 11039681	371	2000	663
VOE 11039681	371	2100	667
VOE 11039681	371	2100	667
VOE 11039681	371	2100	667
VOE 11039681	371	2200	671
VOE 11039681	371	2200	671
VOE 11039681	371	2200	671
VOE 11039681	371	2300	675
VOE 11039681	371	2300	675
VOE 11039681	371	2300	675

Part No	Group	Sect	Page
VOE 11039681	371	2300	675
VOE 11039681	371	2400	679
VOE 11039681	371	2400	679
VOE 11039681	371	2400	679
VOE 11039681	371	2400	679
VOE 11039681	371	2500	683
VOE 11039681	371	2500	683
VOE 11039681	371	2500	683
VOE 11039681	371	2500	683
VOE 11039681	371	3700	723
VOE 11039709	371	1000	641
VOE 11039709	371	1100	643
VOE 11039709	371	1160	645
VOE 11039709	371	1400	653
VOE 11039709	371	275	617
VOE 11039709	371	285	619
VOE 11039709	371	300	621
VOE 11039709	371	4000	731
VOE 11039709	371	600	631
VOE 11039710	371	250	613
VOE 11039710	371	300	621
VOE 11039710	371	400	625
VOE 11039713	371	1400	653
VOE 11039713	371	3700	723
VOE 11039713	371	400	625
VOE 11039714	371	1400	653
VOE 11039714	371	3700	723
VOE 11039714	371	400	625
VOE 11039715	371	3700	723
VOE 11039723	371	300	621
VOE 11039723	371	600	631
VOE 11039727	272	100	413
VOE 11039747	371	250	613
VOE 11039747	371	600	631
VOE 11039800	272	100	413
VOE 11039843	371	600	631
VOE 11043022	916	200	1525
VOE 11043022	916	300	1529
VOE 11043022	916	400	1533
VOE 11043022	916	500	1537
VOE 11045023	771	300	1097
VOE 11045024	771	300	1097
VOE 11045025	771	300	1097
VOE 11045026	771	300	1097
VOE 11046803	269	200	411
VOE 11048020	945	300	1591
VOE 11048081	945	100	1581
VOE 11048081	945	200	1585
VOE 11048081	945	300	1591
VOE 11048082	945	100	1581
VOE 11048082	945	200	1585
VOE 11048082	945	300	1591
VOE 11054692	217	300	169
VOE 11054692	217	310	171
VOE 11054692	234	200	231
VOE 11054692	911	200	1453
VOE 11055605	254	200	265
VOE 11055605	263	900	405
VOE 11055605	321	400	463
VOE 11055608	945	900	1605
VOE 11055608	945	950	1609
VOE 11055609	436	100	855
VOE 11055610	922	400	1571
VOE 11055614	256	400	319
VOE 11055614	256	500	321
VOE 11055614	256	600	323
VOE 11055617	716	100	1081
VOE 11055617	922	200	1567
VOE 11055617	922	400	1571
VOE 11055905	460	500	877
VOE 11056489	261	200	341
VOE 11056489	261	210	345
VOE 11057015	234	100	229
VOE 11057015	420	500	811
VOE 11057015	460	600	879
VOE 11059294	254	800	281
VOE 11059294	261	100	333
VOE 11059294	261	100	333
VOE 11059294	261	110	337
VOE 11059294	261	110	337
VOE 11061436	523	100	941
VOE 11061436	523	300	949
VOE 11061436	523	500	957
VOE 11061436	523	700	965
VOE 11061508	996	100	1703
VOE 11061686	261	200	341
VOE 11061686	261	210	345
VOE 11064908	821	100	1131
VOE 11075529	715	500	1057
VOE 11075531	715	500	1057
VOE 11075532	715	500	1057
VOE 11075533	715	500	1057
VOE 11075534	715	500	1057
VOE 11078015	882	100	1355
VOE 11079432	715	1300	1073
VOE 11082929	924	100	1575
VOE 11088053	645	200	1023
VOE 11088148	645	200	1023
VOE 11088180	645	200	1023
VOE 11088879	945	600	1597
VOE 11088879	945	700	1599
VOE 11091337	645	100	1021
VOE 11093429	711	100	1047
VOE 11093521	460	200	871
VOE 11093621	468	300	909
VOE 11093668	945	300	1591
VOE 11093771	945	100	1581
VOE 11093771	945	200	1585
VOE 11093771	945	500	1595
VOE 11093772	945	100	1581
VOE 11093772	945	200	1585
VOE 11093773	945	100	1581
VOE 11093773	945	100	1581
VOE 11093773	945	200	1585
VOE 11093773	945	200	1585
VOE 11093773	945	600	1597
VOE 11093773	945	700	1599
VOE 11093775	945	100	1581
VOE 11093775	945	200	1585
VOE 11093776	945	100	1581
VOE 11093776	945	200	1585
VOE 11093778	945	100	1581
VOE 11093778	945	200	1585
VOE 11096815	911	200	1451
VOE 11096816	911	200	1451
VOE 11096818	911	200	1451
VOE 11099100	926	100	1579
VOE 11100247	371	1800	661
VOE 11100354	460	200	871
VOE 11100354	460	400	875
VOE 11102187	434	200	847
VOE 11102187	434	250	851
VOE 11102187	461	100	883
VOE 11102187	463	100	891
VOE 11102187	463	200	895
VOE 11102257	461	200	887
VOE 11102257	463	400	903
VOE 11102370	461	100	883
VOE 11102370	463	100	891
VOE 11102370	463	200	895
VOE 11102396	461	100	881
VOE 11102396	463	100	889
VOE 11102396	463	200	893
VOE 11102411	461	200	887
VOE 11102411	463	300	897
VOE 11102411	463	400	903
VOE 11102439	461	100	881
VOE 11102439	463	100	889
VOE 11102439	463	200	893
VOE 11102446	461	100	883
VOE 11102446	463	100	891
VOE 11102446	463	200	895
VOE 11102685	461	100	881
VOE 11102685	463	100	889
VOE 11102685	463	200	893
VOE 11102775	461	100	881
VOE 11102775	463	100	889
VOE 11102775	463	200	893
VOE 11102798	468	300	909
VOE 11102799	468	300	909
VOE 11102827	461	100	883
VOE 11102828	461	100	881
VOE 11102829	463	200	893
VOE 11102830	463	200	893
VOE 11102840	461	100	881
VOE 11102840	463	200	893
VOE 11102881	461	200	885
VOE 11102884	463	300	897
VOE 11102885	468	300	909
VOE 11102886	461	200	887
VOE 11102886	463	300	899
VOE 11102886	463	400	903
VOE 11102988	463	100	889
VOE 11102989	463	100	891
VOE 11103006	461	200	885
VOE 11103128	434	200	845
VOE 11103128	434	250	849
VOE 11103132	434	100	843
VOE 11103175	461	200	887
VOE 11103175	463	400	903

NUMERICAL INDEX
RÉPERTOIRE DE NUMÉROS
NUMMERNREGISTER

INDICE DE NÚMERO
NUMMERREGISTER

Catalogue id	Group
20694	**10**
Issue	Page
20039665-F	**1709**

NUMERICAL INDEX
RÉPERTOIRE DE NUMÉROS
NUMMERNREGISTER

INDICE DE NÚMERO
NUMMERREGISTER

Catalogue id 20694 | Group 10
Issue 20039665-F | Page 1710

Part No	Group	Sect	Page
VOE 11103236	463	300	899
VOE 11103236	463	400	901
VOE 11103238	460	100	869
VOE 11103238	460	300	873
VOE 11103239	460	100	869
VOE 11103239	460	300	873
VOE 11103240	460	100	869
VOE 11103240	460	300	873
VOE 11103241	460	100	869
VOE 11103241	460	300	873
VOE 11103243	460	100	869
VOE 11103243	460	300	873
VOE 11103248	463	300	897
VOE 11103251	460	100	869
VOE 11103251	460	300	873
VOE 11103252	460	100	869
VOE 11103252	460	300	873
VOE 11103253	460	100	869
VOE 11103253	460	300	873
VOE 11103308	463	300	899
VOE 11103308	463	400	901
VOE 11103386	516	100	917
VOE 11103386	517	100	919
VOE 11103386	517	200	921
VOE 11103387	516	100	917
VOE 11103387	517	100	919
VOE 11103387	517	200	921
VOE 11103454	460	100	869
VOE 11103454	460	300	873
VOE 11103455	460	100	869
VOE 11103455	460	300	873
VOE 11103471	516	100	917
VOE 11103471	517	100	919
VOE 11103471	517	200	921
VOE 11104014	852	600	1305
VOE 11104092	852	100	1279
VOE 11104093	852	100	1279
VOE 11104125	852	400	1297
VOE 11104125	852	500	1303
VOE 11104457	810	100	1115
VOE 11104469	837	800	1239
VOE 11104469	872	400	1325
VOE 11104606	212	400	109
VOE 11104606	221	600	195
VOE 11104606	235	100	235
VOE 11104606	235	200	237
VOE 11104606	261	100	333
VOE 11104606	261	110	337
VOE 11104606	263	500	389
VOE 11104606	263	550	393
VOE 11104606	263	700	399
VOE 11104606	263	800	403
VOE 11104606	371	100	601
VOE 11104606	371	200	605
VOE 11104606	522	100	923
VOE 11104606	522	200	925
VOE 11104606	523	100	943
VOE 11104606	523	300	949
VOE 11104606	645	300	1027
VOE 11104606	660	200	1039
VOE 11104606	821	200	1133
VOE 11104606	873	250	1335
VOE 11104606	874	500	1349
VOE 11104606	882	400	1361
VOE 11104606	911	1300	1481
VOE 11104606	911	600	1463
VOE 11104606	916	1100	1559
VOE 11104606	916	200	1525
VOE 11104606	916	300	1529
VOE 11104606	916	400	1533
VOE 11104606	916	500	1537
VOE 11104606	916	600	1539
VOE 11104606	916	700	1543
VOE 11104606	916	800	1547
VOE 11104606	916	900	1551
VOE 11104606	992	200	1625
VOE 11104606	992	300	1629
VOE 11104727	371	3700	723
VOE 11104728	831	200	1201
VOE 11104728	831	300	1203
VOE 11104728	843	200	1267
VOE 11104728	843	200	1267
VOE 11104749	831	100	1199
VOE 11104898	641	100	1007
VOE 11104947	810	100	1115
VOE 11105011	825	100	1141
VOE 11105011	860	100	1309
VOE 11105011	860	100	1309
VOE 11105305	897	200	1423
VOE 11107062	945	600	1597
VOE 11107062	945	700	1599
VOE 11107170	945	500	1595
VOE 11107201	945	500	1595
VOE 11107203	945	500	1595
VOE 11107217	945	500	1595
VOE 11107224	945	600	1597
VOE 11107224	945	700	1599
VOE 11107268	945	500	1595
VOE 11107377	645	200	1023
VOE 11107432	945	500	1595
VOE 11107804	645	200	1023
VOE 11107813	945	500	1595
VOE 11108336	911	1000	1471
VOE 11108336	911	1000	1471
VOE 11108609	945	300	1591
VOE 11108672	716	200	1083
VOE 11108672	716	300	1085
VOE 11108672	716	400	1087
VOE 11108672	945	300	1591
VOE 11108728	552	100	999
VOE 11108798	911	500	1461
VOE 11108800	468	100	905
VOE 11108800	468	200	907
VOE 11109685	269	200	411
VOE 11110260	256	600	323
VOE 11110585	263	300	379
VOE 11110585	263	310	381
VOE 11110605	256	200	313
VOE 11110605	256	250	315
VOE 11110605	256	300	317
VOE 11110614	256	600	323
VOE 11110614	256	700	325
VOE 11110624	261	300	349
VOE 11110624	261	400	351
VOE 11110624	261	500	353
VOE 11110624	261	600	355
VOE 11110641	261	300	349
VOE 11110641	261	400	351
VOE 11110641	261	500	353
VOE 11110641	261	600	355
VOE 11110683	233	200	217
VOE 11110737	233	200	217
VOE 11110740	233	400	223
VOE 11110903	523	200	945
VOE 11110903	523	400	953
VOE 11110903	523	600	961
VOE 11110903	523	800	971
VOE 11113262	896	500	1415
VOE 11113885	882	100	1355
VOE 11114711	826	300	1163
VOE 11115555	269	100	409
VOE 11116814	897	200	1423
VOE 11117142	261	210	345
VOE 11117464	233	200	217
VOE 11117464	233	400	223
VOE 11117464	233	400	223
VOE 11117464	254	300	267
VOE 11117464	254	400	269
VOE 11117464	254	400	269
VOE 11117464	256	100	311
VOE 11117464	256	200	313
VOE 11117464	256	250	315
VOE 11117464	263	300	379
VOE 11117464	263	310	381
VOE 11117464	313	100	453
VOE 11117464	313	125	455
VOE 11117464	352	100	477
VOE 11117464	352	1300	503
VOE 11117464	352	1400	505
VOE 11117464	352	400	483
VOE 11117464	352	500	485
VOE 11117464	352	600	487
VOE 11117464	352	650	489
VOE 11117464	353	700	519
VOE 11117464	362	100	547
VOE 11117464	362	200	549
VOE 11117464	362	500	555
VOE 11117464	362	600	557
VOE 11117464	362	700	559
VOE 11117464	371	100	599
VOE 11117464	371	1100	643
VOE 11117464	371	400	625
VOE 11117464	372	100	737
VOE 11117464	390	100	769
VOE 11117464	420	200	805
VOE 11117464	420	400	809
VOE 11117464	551	100	991
VOE 11117464	645	300	1025
VOE 11117464	715	100	1049
VOE 11117464	715	1000	1067

Part No	Group	Sect	Page
VOE 11117464	715	500	1057
VOE 11117464	715	500	1057
VOE 11117464	715	500	1057
VOE 11117464	715	500	1057
VOE 11117464	715	700	1061
VOE 11117464	810	400	1121
VOE 11117464	818	200	1129
VOE 11117464	821	200	1133
VOE 11117464	821	300	1137
VOE 11117464	821	300	1139
VOE 11117464	821	300	1139
VOE 11117464	825	100	1141
VOE 11117464	825	200	1143
VOE 11117464	825	300	1145
VOE 11117464	825	350	1147
VOE 11117464	825	450	1151
VOE 11117464	826	100	1153
VOE 11117464	826	200	1155
VOE 11117464	826	200	1157
VOE 11117464	826	250	1159
VOE 11117464	826	300	1163
VOE 11117464	826	400	1167
VOE 11117464	826	500	1169
VOE 11117464	826	550	1171
VOE 11117464	826	650	1175
VOE 11117464	826	700	1177
VOE 11117464	827	100	1179
VOE 11117464	827	150	1181
VOE 11117464	827	200	1183
VOE 11117464	827	300	1185
VOE 11117464	827	400	1187
VOE 11117464	827	500	1189
VOE 11117464	827	600	1191
VOE 11117464	827	700	1193
VOE 11117464	827	800	1195
VOE 11117464	827	900	1197
VOE 11117464	837	100	1213
VOE 11117464	837	200	1221
VOE 11117464	837	200	1219
VOE 11117464	837	250	1223
VOE 11117464	837	250	1225
VOE 11117464	837	750	1237
VOE 11117464	837	750	1237
VOE 11117464	843	100	1265
VOE 11117464	851	200	1275
VOE 11117464	852	100	1279
VOE 11117464	852	300	1285
VOE 11117464	852	325	1287
VOE 11117464	852	335	1289
VOE 11117464	852	350	1291
VOE 11117464	852	360	1293
VOE 11117464	852	400	1297
VOE 11117464	860	300	1313
VOE 11117464	874	400	1347
VOE 11117464	911	200	1453
VOE 11117464	912	300	1491
VOE 11117464	926	100	1579
VOE 11117464	992	100	1621
VOE 11117464	992	400	1631
VOE 11117464	992	500	1633
VOE 11117464	992	600	1635
VOE 11117464	993	100	1637
VOE 11117464	993	1200	1661
VOE 11117464	993	1400	1669
VOE 11117464	993	1600	1677
VOE 11117464	993	1700	1683
VOE 11117464	993	1800	1687
VOE 11117464	993	1900	1691
VOE 11117464	993	200	1639
VOE 11117464	993	700	1649
VOE 11117464	993	800	1651
VOE 11117464	993	900	1653
VOE 11117870	254	1000	285
VOE 11118857	234	100	229
VOE 11118970	371	2900	695
VOE 11119224	715	1500	1079
VOE 11120701	235	100	235
VOE 11120701	235	200	237
VOE 11120702	235	100	235
VOE 11120702	235	200	239
VOE 11120703	235	100	235
VOE 11120703	235	200	239
VOE 11121366	841	500	1261
VOE 11127354	217	100	163
VOE 11127354	217	100	163
VOE 11127354	217	120	165
VOE 11127354	217	120	165
VOE 11127377	873	250	1335
VOE 11127393	331	100	465
VOE 11128033	233	100	215
VOE 11130085	217	300	169
VOE 11130085	217	310	171
VOE 11130090	261	200	343
VOE 11130090	261	210	347
VOE 11130091	261	200	343
VOE 11130091	261	210	347
VOE 11130269	217	300	169
VOE 11130271	261	200	341
VOE 11130278	263	300	379
VOE 11130278	263	310	381
VOE 11130393	715	1300	1073
VOE 11130393	715	1350	1075
VOE 11130413	911	700	1465
VOE 11130424	716	100	1081
VOE 11130424	922	200	1567
VOE 11130424	922	400	1571
VOE 11130424	922	450	1573
VOE 11130592	217	300	169
VOE 11130592	217	310	171
VOE 11130593	217	300	169
VOE 11130752	916	600	1539
VOE 11130752	916	700	1543
VOE 11130752	916	800	1547
VOE 11130752	916	900	1553
VOE 11130768	916	600	1541
VOE 11130768	916	700	1545
VOE 11130768	916	800	1549
VOE 11130768	916	900	1553
VOE 11130770	873	250	1335
VOE 11130778	436	100	855
VOE 11130809	916	100	1519
VOE 11130843	916	100	1519
VOE 11130856	468	100	905
VOE 11130859	916	700	1543
VOE 11130942	897	100	1417
VOE 11130978	916	200	1525
VOE 11130978	916	200	1525
VOE 11130978	916	300	1529
VOE 11130978	916	300	1529
VOE 11132105	993	400	1643
VOE 11132105	993	500	1645
VOE 11141982	897	200	1425
VOE 11142420	926	100	1579
VOE 11144006	421	600	827
VOE 11144020	421	1000	839
VOE 11144069	421	700	831
VOE 11144070	421	700	831
VOE 11144077	421	300	821
VOE 11144081	421	700	831
VOE 11144086	421	700	831
VOE 11144087	421	300	821
VOE 11144406	421	300	819
VOE 11144407	421	300	819
VOE 11144424	434	200	845
VOE 11144424	434	250	849
VOE 11144432	434	200	845
VOE 11144432	434	250	851
VOE 11144468	434	200	845
VOE 11144468	434	250	849
VOE 11144469	434	200	845
VOE 11144469	434	250	849
VOE 11144470	434	200	845
VOE 11144470	434	250	849
VOE 11144497	421	300	819
VOE 11144812	552	100	999
VOE 11144858	421	300	821
VOE 11144859	421	300	821
VOE 11144910	421	300	821
VOE 11144952	421	300	821
VOE 11144965	421	900	837
VOE 11144965	421	900	835
VOE 11144999	421	500	825
VOE 11145265	421	400	823
VOE 11145265	421	500	825
VOE 11145345	421	900	837
VOE 11145345	421	900	835
VOE 11145346	371	700	635
VOE 11145366	434	200	845
VOE 11145366	434	250	849
VOE 11145380	421	600	827
VOE 11145390	421	400	823
VOE 11145413	421	300	819
VOE 11145529	421	400	823
VOE 11145529	421	500	825
VOE 11145533	421	400	823
VOE 11145533	421	500	825
VOE 11145773	421	400	823
VOE 11145773	421	500	825
VOE 11145775	421	400	823
VOE 11145777	434	100	843

NUMERICAL INDEX
RÉPERTOIRE DE NUMÉROS
NUMMERNREGISTER

INDICE DE NÚMERO
NUMMERREGISTER

NUMERICAL INDEX
RÉPERTOIRE DE NUMÉROS
NUMMERNREGISTER

INDICE DE NÚMERO
NUMMERREGISTER

Catalogue id 20694 | Group 10
Issue 20039665-F | Page 1712

Part No	Group	Sect	Page
VOE 11145781	421	400	823
VOE 11145781	421	500	825
VOE 11147586	916	200	1525
VOE 11147586	916	300	1529
VOE 11147586	916	400	1533
VOE 11147586	916	500	1537
VOE 11147595	827	600	1191
VOE 11147595	827	800	1195
VOE 11147756	353	300	511
VOE 11147981	916	600	1539
VOE 11147981	916	800	1547
VOE 11147981	916	900	1551
VOE 11148531	911	700	1465
VOE 11148622	525	300	981
VOE 11148718	827	150	1181
VOE 11148718	827	200	1183
VOE 11148718	827	300	1185
VOE 11148718	827	600	1191
VOE 11148718	827	700	1193
VOE 11148718	827	800	1195
VOE 11148801	911	200	1453
VOE 11148924	715	1400	1077
VOE 11148955	916	800	1547
VOE 11148955	916	900	1553
VOE 11148958	468	200	907
VOE 11148958	523	200	947
VOE 11148958	523	400	955
VOE 11148958	916	600	1539
VOE 11148958	916	700	1545
VOE 11148958	916	800	1547
VOE 11148958	916	900	1553
VOE 11148973	468	200	907
VOE 11148973	916	100	1519
VOE 11148973	916	200	1525
VOE 11148973	916	300	1529
VOE 11148973	916	400	1533
VOE 11148973	916	500	1537
VOE 11148973	916	600	1539
VOE 11148973	916	700	1543
VOE 11148973	916	800	1547
VOE 11148973	916	900	1551
VOE 11148987	523	100	941
VOE 11148987	523	300	949
VOE 11148987	916	1100	1557
VOE 11148988	523	100	941
VOE 11148988	523	300	949
VOE 11148989	523	500	957
VOE 11148989	523	700	965
VOE 11148990	522	100	923
VOE 11152169	269	100	409
VOE 11154068	436	100	855
VOE 11154136	945	1100	1615
VOE 11154152	716	200	1083
VOE 11154152	716	300	1085
VOE 11154152	716	400	1087
VOE 11156246	920	100	1563
VOE 11156312	920	100	1563
VOE 11156647	826	100	1153
VOE 11157116	924	100	1575
VOE 11160191	522	400	931
VOE 11162582	217	200	167
VOE 11163024	523	500	959
VOE 11163024	523	700	967
VOE 11163049	468	200	907
VOE 11163049	916	600	1539
VOE 11163049	916	700	1543
VOE 11163049	916	800	1547
VOE 11163049	916	900	1551
VOE 11163064	217	300	169
VOE 11163064	217	310	171
VOE 11163073	647	100	1035
VOE 11163073	911	1200	1477
VOE 11163085	523	200	947
VOE 11163085	523	400	955
VOE 11163098	916	100	1519
VOE 11163099	916	100	1519
VOE 11163119	523	100	941
VOE 11163119	523	300	951
VOE 11163176	645	400	1029
VOE 11164457	874	400	1347
VOE 11164488	390	100	769
VOE 11164488	851	200	1275
VOE 11164554	393	100	773
VOE 11164554	393	300	775
VOE 11164639	897	200	1423
VOE 11164642	852	100	1279
VOE 11164759	882	900	1383
VOE 11164760	882	900	1383
VOE 11164763	882	1000	1387
VOE 11164763	882	1100	1393
VOE 11164763	882	1200	1399
VOE 11164763	882	700	1369
VOE 11164763	882	800	1375
VOE 11164763	882	900	1381
VOE 11164767	882	1000	1387
VOE 11164767	882	1100	1393
VOE 11164767	882	1200	1399
VOE 11164767	882	700	1369
VOE 11164767	882	800	1375
VOE 11164767	882	900	1381
VOE 11164775	882	1000	1387
VOE 11164775	882	1100	1393
VOE 11164775	882	1200	1399
VOE 11164775	882	700	1369
VOE 11164775	882	800	1375
VOE 11164775	882	900	1381
VOE 11164780	882	1000	1387
VOE 11164780	882	1000	1387
VOE 11164780	882	1100	1393
VOE 11164780	882	1100	1393
VOE 11164780	882	1200	1399
VOE 11164780	882	1200	1399
VOE 11164780	882	700	1369
VOE 11164780	882	700	1369
VOE 11164780	882	800	1375
VOE 11164780	882	800	1375
VOE 11164780	882	900	1381
VOE 11164790	371	2100	667
VOE 11164790	371	2200	671
VOE 11164790	882	800	1373
VOE 11164790	882	900	1379
VOE 11164936	371	2000	663
VOE 11164936	882	1000	1387
VOE 11164936	882	1100	1393
VOE 11164936	882	1200	1399
VOE 11164936	882	700	1367
VOE 11164937	882	1000	1387
VOE 11164937	882	1100	1393
VOE 11164937	882	1200	1399
VOE 11164937	882	700	1367
VOE 11164941	371	1800	659
VOE 11164943	371	1800	659
VOE 11164957	371	1800	661
VOE 11164958	882	1000	1387
VOE 11164958	882	1100	1393
VOE 11164958	882	1200	1399
VOE 11164958	882	700	1369
VOE 11164958	882	800	1375
VOE 11164958	882	900	1381
VOE 11164989	882	1000	1385
VOE 11164989	882	1100	1391
VOE 11164989	882	1200	1397
VOE 11164989	882	700	1369
VOE 11164989	882	800	1375
VOE 11164989	882	900	1381
VOE 11164991	882	800	1373
VOE 11164991	882	900	1379
VOE 11170006	371	1000	641
VOE 11170006	371	1100	643
VOE 11170006	371	1160	645
VOE 11170006	371	3700	723
VOE 11170009	352	1400	505
VOE 11170009	352	400	483
VOE 11170009	353	100	507
VOE 11170009	356	100	523
VOE 11170010	356	1000	541
VOE 11170010	356	300	527
VOE 11170010	356	400	529
VOE 11170010	356	900	539
VOE 11170016	371	100	599
VOE 11170040	371	3700	723
VOE 11170051	371	3700	725
VOE 11170065	371	1160	645
VOE 11170066	371	1000	641
VOE 11170066	371	1100	643
VOE 11170066	371	1160	645
VOE 11170067	371	1160	645
VOE 11170068	352	300	481
VOE 11170070	362	600	557
VOE 11170070	362	700	559
VOE 11170084	371	600	631
VOE 11170087	362	500	555
VOE 11170098	362	400	553
VOE 11170130	371	1700	657
VOE 11170130	371	300	621
VOE 11170158	371	2200	671
VOE 11170170	363	400	567
VOE 11170171	363	400	567
VOE 11170199	371	1000	641
VOE 11170199	371	1100	643

Part No	Group	Sect	Page	Part No	Group	Sect	Page	Part No	Group	Sect	Page	Part No	Group	Sect	Page	Part No	Group	Sect	Page
VOE 11170199	371	1160	645	VOE 11170371	393	100	773	VOE 11172907	234	100	229	VOE 11173752	916	700	1543	VOE 11176961	993	1200	1663
VOE 11170231	371	2000	663	VOE 11170371	393	300	775	VOE 11172907	420	500	811	VOE 11173756	916	700	1545	VOE 11176961	993	1400	1671
VOE 11170231	371	2100	667	VOE 11170380	371	2000	663	VOE 11172907	460	500	877	VOE 11173894	523	600	963	VOE 11176961	993	1600	1677
VOE 11170231	371	2200	671	VOE 11170380	371	2100	667	VOE 11172907	460	600	879	VOE 11173894	523	800	969	VOE 11176961	993	1700	1683
VOE 11170231	371	2300	675	VOE 11170380	371	2200	671	VOE 11172986	522	200	925	VOE 11173969	522	400	931	VOE 11176961	993	1800	1687
VOE 11170231	371	2400	679	VOE 11170380	371	2300	675	VOE 11173083	911	300	1455	VOE 11175892	821	300	1137	VOE 11176961	993	1900	1691
VOE 11170231	371	2500	683	VOE 11170380	371	2400	679	VOE 11173083	911	300	1455	VOE 11175892	837	750	1237	VOE 11176963	993	1200	1661
VOE 11170232	371	2000	663	VOE 11170380	371	2500	683	VOE 11173083	911	300	1455	VOE 11176361	945	100	1581	VOE 11176963	993	1400	1669
VOE 11170232	371	2100	667	VOE 11170726	371	2600	687	VOE 11173083	911	300	1455	VOE 11176361	945	200	1585	VOE 11176963	993	1600	1677
VOE 11170232	371	2200	671	VOE 11170891	362	500	555	VOE 11173108	911	300	1455	VOE 11176361	945	300	1591	VOE 11176963	993	1700	1683
VOE 11170232	371	2300	675	VOE 11171256	371	3100	699	VOE 11173121	916	600	1539	VOE 11176390	436	100	855	VOE 11176963	993	1800	1687
VOE 11170232	371	2400	679	VOE 11171564	390	200	771	VOE 11173166	468	100	905	VOE 11176391	436	100	855	VOE 11176963	993	1900	1691
VOE 11170232	371	2500	683	VOE 11171653	371	3200	713	VOE 11173166	468	200	907	VOE 11176471	945	100	1583	VOE 11176983	993	400	1643
VOE 11170282	371	1700	657	VOE 11171654	371	3200	701	VOE 11173166	912	500	1495	VOE 11176471	945	1300	1619	VOE 11176983	993	500	1645
VOE 11170282	945	800	1601	VOE 11171733	356	1000	541	VOE 11173175	420	200	805	VOE 11176471	945	200	1587	VOE 11177006	993	1200	1661
VOE 11170282	945	850	1603	VOE 11171733	356	1200	545	VOE 11173262	916	200	1523	VOE 11176473	945	1300	1619	VOE 11177006	993	1400	1669
VOE 11170284	371	3700	723	VOE 11171733	356	300	527	VOE 11173262	916	300	1527	VOE 11176535	234	100	229	VOE 11177006	993	1600	1677
VOE 11170288	371	1800	659	VOE 11171733	356	600	533	VOE 11173262	916	400	1531	VOE 11176580	715	1400	1077	VOE 11177006	993	700	1649
VOE 11170288	371	2000	663	VOE 11171857	371	3300	715	VOE 11173262	916	500	1535	VOE 11176669	715	1350	1075	VOE 11177006	993	800	1651
VOE 11170288	371	2100	667	VOE 11171857	872	400	1325	VOE 11173325	911	100	1449	VOE 11176744	993	2100	1699	VOE 11177006	993	900	1653
VOE 11170288	371	2200	671	VOE 11172003	911	1200	1477	VOE 11173501	916	1000	1555	VOE 11176744	993	2200	1701	VOE 11177023	993	1200	1661
VOE 11170288	371	2300	675	VOE 11172004	911	1200	1477	VOE 11173502	916	1000	1555	VOE 11176807	945	1100	1615	VOE 11177023	993	1400	1669
VOE 11170288	371	2400	679	VOE 11172007	522	300	927	VOE 11173522	522	300	929	VOE 11176847	993	2200	1701	VOE 11177023	993	1600	1677
VOE 11170288	371	2500	683	VOE 11172007	522	400	931	VOE 11173522	522	400	933	VOE 11176885	945	300	1591	VOE 11177023	993	1700	1683
VOE 11170293	371	2000	663	VOE 11172007	916	100	1521	VOE 11173546	911	700	1465	VOE 11176956	993	1200	1663	VOE 11177023	993	1800	1687
VOE 11170293	371	2100	667	VOE 11172046	916	200	1525	VOE 11173586	420	200	805	VOE 11176956	993	1400	1671	VOE 11177023	993	1900	1691
VOE 11170293	371	2200	671	VOE 11172046	916	300	1529	VOE 11173600	916	200	1525	VOE 11176956	993	1600	1677	VOE 11177023	993	700	1649
VOE 11170293	371	2300	675	VOE 11172046	916	400	1533	VOE 11173600	916	300	1529	VOE 11176956	993	1700	1683	VOE 11177023	993	800	1651
VOE 11170293	371	2400	679	VOE 11172046	916	500	1537	VOE 11173600	916	400	1533	VOE 11176956	993	1800	1687	VOE 11177023	993	900	1653
VOE 11170293	371	2500	683	VOE 11172047	523	200	947	VOE 11173600	916	500	1537	VOE 11176956	993	1900	1691	VOE 11177103	993	1200	1663
VOE 11170348	356	200	525	VOE 11172047	523	400	955	VOE 11173602	916	200	1525	VOE 11176959	993	1200	1663	VOE 11177103	993	1400	1671
VOE 11170352	371	3200	701	VOE 11172061	645	400	1029	VOE 11173602	916	300	1529	VOE 11176959	993	1400	1671	VOE 11177103	993	1600	1677
VOE 11170352	371	3200	713	VOE 11172369	254	700	277	VOE 11173602	916	400	1533	VOE 11176959	993	1600	1677	VOE 11177103	993	700	1649
VOE 11170362	398	100	783	VOE 11172411	645	100	1021	VOE 11173602	916	500	1537	VOE 11176959	993	1700	1683	VOE 11177103	993	800	1651
VOE 11170362	398	200	785	VOE 11172800	645	300	1025	VOE 11173687	645	300	1027	VOE 11176959	993	1800	1687	VOE 11177103	993	900	1653
VOE 11170366	371	3200	711	VOE 11172900	916	1100	1557	VOE 11173693	527	200	985	VOE 11176959	993	1900	1691	VOE 11177110	993	2100	1699

NUMERICAL INDEX
RÉPERTOIRE DE NUMÉROS
NUMMERNREGISTER

INDICE DE NÚMERO
NUMMERREGISTER

Catalogue id 20694 | Group 10
Issue 20039665-F | Page 1714

Part No	Group	Sect	Page
VOE 11177110	993	2200	1701
VOE 11177110	993	400	1643
VOE 11177110	993	500	1645
VOE 11177110	993	600	1647
VOE 11177187	945	100	1581
VOE 11177187	945	200	1585
VOE 11177188	945	100	1581
VOE 11177188	945	200	1585
VOE 11177421	660	100	1037
VOE 11177422	660	100	1037
VOE 11177492	945	900	1605
VOE 11177492	945	950	1609
VOE 11177549	993	700	1649
VOE 11177549	993	800	1651
VOE 11177549	993	900	1653
VOE 11177552	993	1200	1663
VOE 11177552	993	1400	1671
VOE 11177552	993	1600	1677
VOE 11177554	993	1700	1683
VOE 11177554	993	1800	1687
VOE 11177554	993	1900	1691
VOE 11177555	993	1700	1683
VOE 11177555	993	1800	1687
VOE 11177555	993	1900	1691
VOE 11177556	993	1700	1685
VOE 11177556	993	1800	1689
VOE 11177556	993	1900	1691
VOE 11177557	993	1700	1683
VOE 11177557	993	1800	1689
VOE 11177557	993	1900	1691
VOE 11177711	945	100	1581
VOE 11177711	945	200	1585
VOE 11177717	993	400	1643
VOE 11177717	993	500	1645
VOE 11177717	993	600	1647
VOE 11177797	660	100	1037
VOE 11177902	660	100	1037
VOE 11177935	660	100	1037
VOE 11177990	945	300	1591
VOE 11180049	896	300	1413
VOE 11180050	896	300	1413
VOE 11180293	860	100	1309
VOE 11180293	860	100	1309
VOE 11180326	827	300	1185
VOE 11180326	827	700	1193
VOE 11180416	837	500	1231
VOE 11180454	945	350	1593
VOE 11180472	897	200	1423
VOE 11180659	256	500	321
VOE 11180718	860	100	1309
VOE 11180718	860	100	1309
VOE 11180721	860	100	1309
VOE 11180721	860	100	1309
VOE 11180766	715	1300	1073
VOE 11180799	945	350	1593
VOE 11180801	945	350	1593
VOE 11180834	945	350	1593
VOE 11180900	926	100	1579
VOE 11180960	522	200	925
VOE 11181021	897	100	1419
VOE 11181022	897	100	1419
VOE 11181104	460	200	871
VOE 11190170	254	1300	293
VOE 11190170	371	200	607
VOE 11193448	882	1300	1403
VOE 11193449	882	1300	1403
VOE 11193735	254	600	273
VOE 11194245	254	1100	289
VOE 11194981	254	1100	289
VOE 11195089	254	1000	285
VOE 11196159	254	1000	285
VOE 11196159	254	1050	287
VOE 11196161	254	1000	285
VOE 11196161	254	1050	287
VOE 11196161	254	200	265
VOE 11196161	254	800	281
VOE 11196161	996	100	1703
VOE 11196162	254	1000	285
VOE 11196162	254	1050	287
VOE 11196162	254	1100	289
VOE 11196162	254	800	281
VOE 11196162	996	100	1703
VOE 11196164	254	1000	285
VOE 11196164	254	1050	287
VOE 11196164	254	1100	289
VOE 11196164	254	1200	291
VOE 11196166	254	800	281
VOE 11197098	254	1000	285
VOE 11197098	254	1050	287
VOE 11197098	254	200	265
VOE 11197098	996	100	1703
VOE 11197099	254	1000	285
VOE 11197099	254	1050	287
VOE 11197139	254	1200	291
VOE 11197140	254	1200	291
VOE 11197141	996	100	1703
VOE 11197144	254	1200	291
VOE 11197642	254	1200	291
VOE 11201898	393	100	773
VOE 11201899	851	100	1273
VOE 11204217	851	100	1273
VOE 11204217	882	100	1355
VOE 11204866	810	300	1119
VOE 11205676	831	100	1199
VOE 11205912	860	300	1313
VOE 11294120	334	100	471
VOE 11294120	354	100	521
VOE 11294120	363	300	565
VOE 11294120	363	400	567
VOE 11294120	366	200	587
VOE 11294120	366	300	589
VOE 11294120	371	3200	701
VOE 11294120	371	800	637
VOE 11294120	372	100	737
VOE 11294120	372	500	745
VOE 11294120	380	100	749
VOE 11294120	380	200	751
VOE 11294120	641	300	1015
VOE 11294120	641	310	1017
VOE 11294120	641	350	1019
VOE 11294120	810	100	1115
VOE 11294120	831	100	1199
VOE 11294120	837	750	1237
VOE 11294120	837	800	1239
VOE 11294120	843	200	1267
VOE 11294120	851	100	1273
VOE 11294120	872	500	1327
VOE 11294120	872	600	1329
VOE 11294120	873	300	1337
VOE 11294120	881	100	1353
VOE 11294120	882	100	1355
VOE 11294120	882	200	1357
VOE 11294120	897	200	1423
VOE 11294120	897	300	1427
VOE 11298379	872	300	1321
VOE 11298380	872	200	1319
VOE 11298440	334	200	473
VOE 11298443	841	400	1259
VOE 11298448	860	300	1313
VOE 11298495	334	300	475
VOE 11298498	841	100	1251
VOE 11298499	390	100	769
VOE 11298501	897	100	1417
VOE 11298502	851	200	1275
VOE 11298503	872	100	1317
VOE 11298505	837	300	1227
VOE 11298530	364	600	579
VOE 11298530	371	3500	719
VOE 11298530	841	200	1253
VOE 11298531	364	700	581
VOE 11298531	371	3500	719
VOE 11298531	841	300	1255
VOE 11298539	364	800	583
VOE 11298539	371	3600	721
VOE 11298539	841	350	1257
VOE 11301361	911	300	1455
VOE 11301428	269	200	411
VOE 11302685	926	100	1579
VOE 11302887	911	400	1459
VOE 11305821	371	1160	645
VOE 11306643	362	100	547
VOE 1134344	996	100	1703
VOE 11381435	366	300	589
VOE 11383002	366	200	587
VOE 11383003	366	100	585
VOE 11383207	366	400	591
VOE 11383209	366	500	593
VOE 11383475	873	300	1337
VOE 11383885	390	200	771
VOE 11384310	366	600	595
VOE 11400568	715	1500	1079
VOE 11400816	896	500	1415
VOE 11400890	715	1500	1079
VOE 11400890	837	100	1213
VOE 11400921	897	200	1423
VOE 11410104	523	200	947
VOE 11410104	523	400	955
VOE 11410292	522	500	935
VOE 11410292	522	600	937
VOE 11410296	715	500	1057

Part No	Group	Sect	Page	Part No	Group	Sect	Page	Part No	Group	Sect	Page	Part No	Group	Sect	Page	Part No	Group	Sect	Page
VOE 11410297	715	500	1057	VOE 11411342	460	600	879	VOE 11411882	911	1200	1477	VOE 11412408	851	100	1273	VOE 11412740	837	400	1229
VOE 11410302	523	500	959	VOE 11411408	522	300	929	VOE 11411924	897	100	1419	VOE 11412450	818	100	1123	VOE 11412743	837	300	1227
VOE 11410302	523	700	965	VOE 11411411	911	1300	1481	VOE 11411962	523	200	945	VOE 11412452	818	100	1123	VOE 11412744	831	200	1201
VOE 11410304	523	500	959	VOE 11411413	873	300	1337	VOE 11411962	523	400	953	VOE 11412473	818	100	1123	VOE 11412744	831	300	1203
VOE 11410304	523	700	965	VOE 11411417	522	400	933	VOE 11411966	523	200	945	VOE 11412523	837	700	1235	VOE 11412753	882	200	1357
VOE 11410353	522	500	935	VOE 11411417	916	600	1539	VOE 11411966	523	400	953	VOE 11412526	837	700	1235	VOE 11412754	882	200	1357
VOE 11410355	522	500	935	VOE 11411417	916	700	1545	VOE 11411966	523	600	961	VOE 11412527	837	750	1237	VOE 11412765	843	400	1271
VOE 11410414	916	600	1539	VOE 11411417	916	800	1547	VOE 11411966	523	800	969	VOE 11412532	390	100	769	VOE 11412784	872	500	1327
VOE 11410414	916	700	1543	VOE 11411425	261	200	343	VOE 11411966	912	300	1491	VOE 11412532	851	200	1275	VOE 11412785	872	500	1327
VOE 11410414	916	800	1547	VOE 11411425	261	210	347	VOE 11411969	523	200	945	VOE 11412535	810	200	1117	VOE 11412802	881	100	1353
VOE 11410414	916	900	1551	VOE 11411427	916	200	1523	VOE 11411969	523	400	953	VOE 11412544	872	100	1317	VOE 11412803	881	100	1353
VOE 11410428	261	200	341	VOE 11411427	916	200	1525	VOE 11411982	522	300	927	VOE 11412544	872	200	1319	VOE 11412841	882	1000	1387
VOE 11410428	261	210	345	VOE 11411427	916	200	1523	VOE 11411982	522	400	931	VOE 11412544	872	300	1321	VOE 11412841	882	1100	1393
VOE 11410458	460	500	877	VOE 11411427	916	300	1527	VOE 11411988	522	500	935	VOE 11412552	362	400	553	VOE 11412841	882	1200	1399
VOE 11410581	522	400	931	VOE 11411427	916	300	1529	VOE 11411988	522	600	937	VOE 11412552	362	500	555	VOE 11412841	882	700	1369
VOE 11410582	468	100	905	VOE 11411427	916	300	1527	VOE 11411998	912	500	1495	VOE 11412553	362	400	553	VOE 11412841	882	800	1375
VOE 11410603	371	300	623	VOE 11411427	916	400	1531	VOE 11411998	916	600	1539	VOE 11412553	362	500	555	VOE 11412841	882	900	1381
VOE 11410653	263	400	383	VOE 11411427	916	400	1531	VOE 11411998	916	700	1543	VOE 11412556	362	400	553	VOE 11412864	380	200	751
VOE 11410653	263	500	389	VOE 11411427	916	400	1533	VOE 11411998	916	800	1547	VOE 11412556	362	500	555	VOE 11412865	380	200	751
VOE 11410665	263	450	385	VOE 11411427	916	500	1535	VOE 11411998	916	900	1551	VOE 11412561	837	750	1237	VOE 11412927	837	750	1237
VOE 11410665	263	550	393	VOE 11411427	916	500	1535	VOE 11412054	843	300	1269	VOE 11412563	831	200	1201	VOE 11412937	882	200	1357
VOE 11410665	263	600	395	VOE 11411427	916	500	1537	VOE 11412071	872	500	1327	VOE 11412563	831	300	1203	VOE 11412965	641	300	1015
VOE 11410665	263	700	399	VOE 11411501	261	200	343	VOE 11412071	882	100	1355	VOE 11412564	831	200	1201	VOE 11412965	641	310	1017
VOE 11410665	263	800	403	VOE 11411501	261	210	347	VOE 11412209	897	300	1427	VOE 11412564	831	300	1203	VOE 11412965	881	100	1353
VOE 11410722	263	300	379	VOE 11411630	263	500	387	VOE 11412272	810	100	1115	VOE 11412565	831	200	1201	VOE 11412983	882	100	1355
VOE 11410722	263	310	381	VOE 11411630	263	550	391	VOE 11412273	810	100	1115	VOE 11412565	831	300	1203	VOE 11413269	837	200	1219
VOE 11410776	647	100	1035	VOE 11411630	263	700	399	VOE 11412292	831	200	1201	VOE 11412566	831	200	1201	VOE 11413269	837	200	1219
VOE 11410833	420	400	809	VOE 11411630	263	800	403	VOE 11412292	831	300	1203	VOE 11412566	831	300	1203	VOE 11413269	837	250	1223
VOE 11411003	896	200	1411	VOE 11411634	911	1200	1477	VOE 11412307	810	200	1117	VOE 11412703	837	800	1239	VOE 11413269	837	250	1223
VOE 11411139	916	1100	1557	VOE 11411651	911	1200	1477	VOE 11412314	843	200	1267	VOE 11412709	364	600	579	VOE 11413359	827	100	1179
VOE 11411143	523	200	945	VOE 11411654	420	200	805	VOE 11412370	872	100	1317	VOE 11412709	364	700	581	VOE 11414150	827	200	1183
VOE 11411143	523	400	953	VOE 11411654	914	100	1515	VOE 11412370	872	200	1319	VOE 11412709	364	800	583	VOE 11414150	827	300	1185
VOE 11411143	523	600	961	VOE 11411654	914	200	1517	VOE 11412370	872	300	1321	VOE 11412709	371	2900	695	VOE 11414150	827	500	1189
VOE 11411143	523	800	969	VOE 11411727	263	700	397	VOE 11412371	872	100	1317	VOE 11412713	874	500	1349	VOE 11414308	897	300	1427
VOE 11411143	912	300	1491	VOE 11411727	263	800	401	VOE 11412371	872	200	1319	VOE 11412738	837	300	1227	VOE 11414387	897	300	1427
VOE 11411316	645	300	1027	VOE 11411837	911	800	1467	VOE 11412371	872	300	1321	VOE 11412739	837	700	1235	VOE 11417593	872	400	1325

NUMERICAL INDEX
RÉPERTOIRE DE NUMÉROS
NUMMERNREGISTER

INDICE DE NÚMERO
NUMMERREGISTER

NUMERICAL INDEX
RÉPERTOIRE DE NUMÉROS
NUMMERNREGISTER

INDICE DE NÚMERO
NUMMERREGISTER

Catalogue id 20694 | Group 10
Issue 20039665-F | Page 1716

Part No	Group	Sect	Page
VOE 11417854	522	600	937
VOE 11417855	522	600	937
VOE 11417927	926	100	1579
VOE 11418028	421	600	827
VOE 11418029	421	600	827
VOE 11418052	421	300	819
VOE 11418052	421	300	819
VOE 11418055	421	200	817
VOE 11418206	421	600	827
VOE 11418262	421	600	827
VOE 11418263	421	600	827
VOE 11418304	421	400	823
VOE 11418304	421	500	825
VOE 11418305	421	400	823
VOE 11418305	421	500	825
VOE 11418390	421	600	827
VOE 11418407	421	600	827
VOE 11418456	421	300	819
VOE 11418522	421	1100	841
VOE 11418522	434	300	853
VOE 11419318	421	100	813
VOE 11419486	421	700	831
VOE 11423224	212	320	107
VOE 11423761	217	100	163
VOE 11423761	217	120	165
VOE 11423761	284	200	417
VOE 11428003	380	200	753
VOE 11428004	380	200	751
VOE 11428008	380	200	751
VOE 11428009	380	200	751
VOE 11428010	380	200	751
VOE 11428011	380	200	751
VOE 11428013	362	400	553
VOE 11428017	380	200	751
VOE 11428023	380	200	751
VOE 11428024	380	200	753
VOE 11428025	380	200	751
VOE 11428027	364	300	575
VOE 11428156	364	200	573
VOE 11428156	371	1200	647
VOE 11428173	364	300	575
VOE 11429080	882	1000	1385
VOE 11429080	882	1100	1391
VOE 11429080	882	1200	1397
VOE 11429080	882	700	1367
VOE 11429080	882	800	1373
VOE 11429080	882	900	1379
VOE 11429082	882	1000	1385
VOE 11429082	882	1100	1391
VOE 11429082	882	1200	1397
VOE 11429082	882	700	1367
VOE 11429082	882	800	1373
VOE 11429082	882	900	1379
VOE 11429087	371	1800	661
VOE 11429087	882	1000	1385
VOE 11429087	882	1100	1391
VOE 11429087	882	1200	1397
VOE 11429087	882	700	1367
VOE 11429087	882	800	1373
VOE 11429087	882	900	1379
VOE 11429090	371	1800	661
VOE 11429090	882	1000	1385
VOE 11429090	882	1100	1391
VOE 11429090	882	1200	1397
VOE 11429090	882	700	1367
VOE 11429090	882	800	1373
VOE 11429090	882	900	1379
VOE 11429092	882	1000	1385
VOE 11429092	882	1100	1391
VOE 11429092	882	1200	1397
VOE 11429092	882	700	1367
VOE 11429092	882	800	1373
VOE 11429092	882	900	1379
VOE 11429093	882	1000	1385
VOE 11429093	882	1100	1391
VOE 11429093	882	1200	1397
VOE 11429093	882	700	1367
VOE 11429093	882	800	1373
VOE 11429093	882	900	1379
VOE 11429099	882	700	1367
VOE 11429099	882	800	1373
VOE 11429099	882	900	1379
VOE 11429137	852	700	1307
VOE 11429247	882	600	1365
VOE 11429252	882	500	1363
VOE 11429260	364	600	579
VOE 11429260	364	700	581
VOE 11429260	364	800	583
VOE 11429260	371	2900	695
VOE 11431196	896	300	1413
VOE 11431606	233	300	219
VOE 11432004	945	100	1581
VOE 11432004	945	200	1585
VOE 11432016	993	1900	1691
VOE 11432340	993	1300	1665
VOE 11432340	993	1500	1673
VOE 11432481	993	800	1651
VOE 11432676	660	100	1037
VOE 11435348	256	600	323
VOE 11435693	916	900	1553
VOE 11436030	837	500	1231
VOE 11436031	837	500	1231
VOE 11436132	352	100	477
VOE 11436259	897	400	1429
VOE 11436265	897	400	1429
VOE 11438013	916	1100	1557
VOE 11438015	916	1100	1557
VOE 11438429	924	100	1575
VOE 11438432	924	100	1575
VOE 11438720	926	100	1579
VOE 11439092	916	1100	1559
VOE 11439092	916	1200	1561
VOE 11439092	926	100	1579
VOE 11439101	352	100	477
VOE 11439126	872	400	1325
VOE 11439130	872	400	1323
VOE 11439165	926	100	1579
VOE 11439184	810	300	1119
VOE 11443992	366	700	597
VOE 11444114	872	500	1327
VOE 11444114	881	100	1353
VOE 11444123	881	100	1353
VOE 11444124	881	100	1353
VOE 11444132	881	100	1353
VOE 11444156	872	100	1317
VOE 11444156	872	200	1319
VOE 11444156	872	300	1321
VOE 11444158	831	200	1201
VOE 11444158	831	300	1203
VOE 11444159	843	200	1267
VOE 11444160	881	100	1353
VOE 11444164	371	800	637
VOE 11444164	851	100	1273
VOE 11444170	852	100	1279
VOE 11444170	852	300	1285
VOE 11444170	852	325	1287
VOE 11444170	852	335	1289
VOE 11444170	852	350	1291
VOE 11444170	852	360	1293
VOE 11444170	852	400	1297
VOE 11444172	831	200	1201
VOE 11444172	831	300	1203
VOE 11444172	837	400	1229
VOE 11444172	837	800	1239
VOE 11444172	881	100	1353
VOE 11444172	882	100	1355
VOE 11444182	831	200	1201
VOE 11444182	831	300	1203
VOE 11444189	641	100	1007
VOE 11444190	641	100	1007
VOE 11444203	380	100	749
VOE 11444227	831	200	1201
VOE 11444229	831	200	1201
VOE 11444230	831	200	1201
VOE 11444230	831	300	1203
VOE 11444237	380	200	753
VOE 11444240	882	100	1355
VOE 11444252	882	200	1357
VOE 11444254	897	300	1427
VOE 11444259	872	200	1319
VOE 11444288	897	300	1427
VOE 11444300	882	1300	1403
VOE 11444300	882	1400	1405
VOE 11444304	380	200	751
VOE 11444310	852	300	1285
VOE 11444310	852	400	1297
VOE 11444329	882	200	1357
VOE 11444330	371	1800	659
VOE 11444330	882	1000	1385
VOE 11444330	882	1100	1391
VOE 11444330	882	1200	1397
VOE 11444330	882	700	1367
VOE 11444330	882	800	1373
VOE 11444330	882	900	1379
VOE 11444348	882	1000	1387
VOE 11444348	882	1100	1393
VOE 11444348	882	1200	1399
VOE 11444348	882	700	1371
VOE 11444348	882	800	1377
VOE 11444348	882	900	1383

Part No	Group	Sect	Page
VOE 11444380	371	1800	659
VOE 11444400	860	300	1313
VOE 11444421	860	200	1311
VOE 11444421	860	300	1313
VOE 11444425	860	200	1311
VOE 11444433	882	100	1355
VOE 11445059	647	100	1033
VOE 11445061	647	100	1033
VOE 11445136	420	200	805
VOE 11445173	818	120	1127
VOE 11445271	897	100	1417
VOE 11445277	897	200	1425
VOE 11445348	912	800	1501
VOE 11445348	916	200	1525
VOE 11445348	916	300	1529
VOE 11445350	912	900	1503
VOE 11445350	916	400	1533
VOE 11445350	916	500	1537
VOE 11447055	222	100	201
VOE 11447055	222	120	205
VOE 1161059	211	200	79
VOE 1161059	211	210	83
VOE 11701117	993	1200	1661
VOE 11701117	993	1400	1669
VOE 11701428	912	1000	1505
VOE 11701430	912	1000	1505
VOE 11701430	912	800	1501
VOE 11701430	912	800	1501
VOE 11701430	912	900	1503
VOE 11701430	912	900	1503
VOE 11701439	912	1000	1505
VOE 11701827	924	100	1577
VOE 11701827	945	100	1581
VOE 11701827	945	1200	1617
VOE 11701827	945	200	1585
VOE 11701827	993	1600	1677
VOE 11701827	993	2100	1699
VOE 11701827	993	2200	1701
VOE 11701827	993	700	1649
VOE 11701827	993	800	1651
VOE 11701827	993	900	1653
VOE 11701833	993	2100	1699
VOE 11701833	993	2200	1701
VOE 11701837	993	1200	1661
VOE 11701837	993	1400	1669
VOE 11701837	993	1600	1677
VOE 11701837	993	1700	1683
VOE 11701837	993	1800	1687
VOE 11701837	993	1900	1691
VOE 11701837	993	400	1643
VOE 11701837	993	500	1645
VOE 11701837	993	600	1647
VOE 11701837	993	700	1649
VOE 11701837	993	800	1651
VOE 11701837	993	900	1653
VOE 11701838	993	1200	1661
VOE 11701838	993	1400	1669
VOE 11701838	993	1600	1677
VOE 11701838	993	1700	1683
VOE 11701838	993	1800	1687
VOE 11701838	993	1900	1691
VOE 11701838	993	400	1643
VOE 11701838	993	500	1645
VOE 11701838	993	600	1647
VOE 11701842	993	1200	1661
VOE 11701842	993	1400	1669
VOE 11701842	993	1600	1677
VOE 11701842	993	1700	1683
VOE 11701842	993	1800	1687
VOE 11701842	993	1900	1691
VOE 11701842	993	400	1643
VOE 11701842	993	500	1645
VOE 11701842	993	600	1647
VOE 11701843	993	1700	1683
VOE 11701843	993	1800	1687
VOE 11701843	993	1900	1691
VOE 11701843	993	2100	1699
VOE 11701843	993	2200	1701
VOE 11701843	993	400	1643
VOE 11701843	993	500	1645
VOE 11701843	993	600	1647
VOE 11701845	993	1800	1687
VOE 11701845	993	1900	1691
VOE 11701845	993	2100	1699
VOE 11701845	993	2200	1701
VOE 11701845	993	400	1643
VOE 11701845	993	500	1645
VOE 11701845	993	600	1647
VOE 11701850	645	100	1021
VOE 11701854	993	1200	1661
VOE 11701854	993	1400	1669
VOE 11701854	993	1700	1683
VOE 11701854	993	1800	1687
VOE 11701854	993	2200	1701
VOE 11701854	993	400	1643
VOE 11701854	993	500	1645
VOE 11701854	993	700	1649
VOE 11701854	993	800	1651
VOE 11701954	256	300	317
VOE 11702124	945	350	1593
VOE 11702149	993	2000	1695
VOE 11702150	993	1000	1655
VOE 11702150	993	1300	1665
VOE 11702150	993	1500	1673
VOE 11702150	993	2000	1693
VOE 11702152	993	1000	1655
VOE 11702152	993	2000	1693
VOE 11702153	993	1000	1655
VOE 11702153	993	2000	1693
VOE 11702154	993	1300	1665
VOE 11702154	993	1500	1673
VOE 11702154	993	2000	1693
VOE 11702155	993	1000	1655
VOE 11702155	993	1300	1665
VOE 11702155	993	1500	1673
VOE 11702155	993	2100	1699
VOE 11702155	993	2200	1701
VOE 11702370	993	1000	1655
VOE 11702370	993	2000	1693
VOE 11702375	993	1000	1655
VOE 11702375	993	1300	1665
VOE 11702375	993	1500	1673
VOE 11702476	993	1300	1665
VOE 11702476	993	1500	1673
VOE 11702476	993	2000	1695
VOE 11702538	897	300	1427
VOE 11703680	451	200	859
VOE 11703680	451	300	863
VOE 11703680	451	400	865
VOE 11703968	451	200	859
VOE 11703969	451	200	859
VOE 11703980	872	100	1317
VOE 11704008	461	100	881
VOE 11704008	463	100	889
VOE 11704008	463	200	893
VOE 11704009	461	100	881
VOE 11704009	463	100	889
VOE 11704009	463	200	893
VOE 11704223	924	100	1575
VOE 11704359	380	100	749
VOE 11704711	993	1000	1655
VOE 11704711	993	1000	1657
VOE 11704711	993	1000	1655
VOE 11704711	993	1300	1665
VOE 11704711	993	1300	1665
VOE 11704711	993	1300	1665
VOE 11704711	993	1300	1665
VOE 11704711	993	1500	1673
VOE 11704711	993	1500	1673
VOE 11704711	993	1500	1673
VOE 11704711	993	1500	1673
VOE 11704711	993	2000	1693
VOE 11704711	993	2000	1693
VOE 11704711	993	2000	1693
VOE 11704711	993	2000	1693
VOE 11704711	993	2000	1693
VOE 11704711	993	2100	1699
VOE 11704711	993	2200	1701
VOE 11704712	993	1000	1655
VOE 11704712	993	1000	1657
VOE 11704712	993	1000	1655
VOE 11704712	993	1000	1655
VOE 11704712	993	1000	1655
VOE 11704712	993	1300	1665
VOE 11704712	993	1300	1665
VOE 11704712	993	1300	1665
VOE 11704712	993	1500	1673
VOE 11704712	993	1500	1673
VOE 11704712	993	1500	1673
VOE 11704712	993	1500	1673
VOE 11704712	993	2000	1693
VOE 11704712	993	2000	1693
VOE 11704712	993	2000	1693
VOE 11704712	993	2000	1693
VOE 11704712	993	2100	1699

NUMERICAL INDEX
RÉPERTOIRE DE NUMÉROS
NUMMERNREGISTER

INDICE DE NÚMERO
NUMMERREGISTER

NUMERICAL INDEX
RÉPERTOIRE DE NUMÉROS
NUMMERNREGISTER

INDICE DE NÚMERO
NUMMERREGISTER

Catalogue id 20694 | Group 10
Issue 20039665-F | Page 1718

Part No	Group	Sect	Page
VOE 11704712	993	2200	1701
VOE 11704729	551	100	991
VOE 11705091	912	200	1489
VOE 11705092	912	200	1489
VOE 11705097	912	200	1489
VOE 11705430	993	1300	1665
VOE 11705430	993	1500	1673
VOE 11705432	993	1000	1655
VOE 11705432	993	1000	1655
VOE 11705432	993	1000	1657
VOE 11705432	993	1000	1655
VOE 11705432	993	1000	1655
VOE 11705432	993	1000	1655
VOE 11705432	993	1300	1665
VOE 11705432	993	1300	1665
VOE 11705432	993	1300	1665
VOE 11705432	993	1300	1665
VOE 11705432	993	1500	1673
VOE 11705432	993	1500	1673
VOE 11705432	993	1500	1673
VOE 11705432	993	1500	1673
VOE 11705432	993	2000	1693
VOE 11705432	993	2000	1693
VOE 11705432	993	2000	1693
VOE 11705432	993	2000	1693
VOE 11705432	993	2100	1699
VOE 11705432	993	2200	1701
VOE 11705485	872	300	1321
VOE 11705779	912	800	1501
VOE 11705779	912	900	1503
VOE 11705781	912	800	1501
VOE 11705781	912	900	1503
VOE 11705782	912	800	1501
VOE 11705782	912	900	1503
VOE 11705789	912	800	1501
VOE 11705792	912	800	1501
VOE 11705792	912	900	1503
VOE 11706044	993	1000	1655
VOE 11706053	945	350	1593
VOE 11706074	912	600	1497
VOE 11706075	912	600	1497
VOE 11706318	852	200	1281
VOE 11706320	852	200	1281
VOE 11706595	875	100	1351
VOE 11706618	256	300	317
VOE 11706833	421	100	813
VOE 11707077	911	100	1449
VOE 11707346	852	200	1281
VOE 11707347	852	200	1281
VOE 11707348	852	200	1281
VOE 11707350	852	200	1281
VOE 11707351	852	200	1281
VOE 11707377	993	1200	1661
VOE 11707377	993	1400	1669
VOE 11707381	993	1200	1661
VOE 11707381	993	1400	1669
VOE 11707381	993	1700	1683
VOE 11707381	993	1800	1687
VOE 11707381	993	2200	1701
VOE 11707381	993	400	1643
VOE 11707381	993	500	1645
VOE 11707381	993	700	1649
VOE 11707381	993	800	1651
VOE 11707383	993	1200	1661
VOE 11707383	993	1400	1669
VOE 11707383	993	1600	1677
VOE 11707384	993	1600	1679
VOE 11707389	993	1200	1661
VOE 11707389	993	1400	1669
VOE 11707389	993	1600	1677
VOE 11707504	463	300	897
VOE 11707505	463	300	897
VOE 11707506	463	300	897
VOE 11707507	463	300	897
VOE 11707508	463	300	897
VOE 11707509	463	300	897
VOE 11707510	463	300	897
VOE 11707827	993	300	1641
VOE 11707868	993	1700	1683
VOE 11707868	993	1800	1687
VOE 11707877	993	1200	1661
VOE 11707877	993	1400	1669
VOE 11707877	993	1600	1677
VOE 11707877	993	700	1649
VOE 11707877	993	800	1651
VOE 11707877	993	900	1653
VOE 11707879	371	300	623
VOE 11707879	993	1200	1661
VOE 11707879	993	1400	1669
VOE 11707879	993	1600	1677
VOE 11708064	993	1500	1673
VOE 11708065	993	1300	1667
VOE 11708065	993	1500	1675
VOE 11708230	263	400	383
VOE 11708230	263	450	385
VOE 11708230	263	600	395
VOE 11708246	421	200	817
VOE 11708249	993	300	1641
VOE 11708284	420	100	803
VOE 11708358	363	200	563
VOE 11708539	993	400	1643
VOE 11708539	993	500	1645
VOE 11708539	993	600	1647
VOE 11708591	256	700	325
VOE 11708881	551	300	997
VOE 11708930	468	100	905
VOE 11708930	468	200	907
VOE 11708930	912	500	1495
VOE 11708930	912	500	1495
VOE 11709391	852	200	1281
VOE 11709392	852	200	1283
VOE 11709423	852	200	1281
VOE 11709582	993	300	1641
VOE 11709645	263	400	383
VOE 11709645	263	450	385
VOE 11709645	263	600	395
VOE 11709804	263	700	397
VOE 11709804	263	800	401
VOE 11709805	263	700	397
VOE 11709805	263	800	401
VOE 11709806	263	700	397
VOE 11709806	263	800	401
VOE 11709807	263	700	397
VOE 11709807	263	800	401
VOE 11709808	263	700	397
VOE 11709808	263	800	401
VOE 11709811	852	200	1281
VOE 11709941	912	200	1489
VOE 11709994	993	2000	1695
VOE 11711048	912	1000	1505
VOE 11711048	912	800	1501
VOE 11711048	912	900	1503
VOE 11712364	912	1000	1505
VOE 11712372	214	100	115
VOE 11712704	912	200	1489
VOE 11712790	256	700	325
VOE 11712791	256	700	325
VOE 11712792	256	700	325
VOE 11712793	256	700	325
VOE 11712832	852	450	1299
VOE 11712832	852	475	1301
VOE 11713081	993	1300	1665
VOE 11713081	993	1500	1673
VOE 11713081	993	2000	1693
VOE 11713082	993	1300	1665
VOE 11713082	993	1500	1673
VOE 11713082	993	2000	1693
VOE 11713084	993	1300	1667
VOE 11713084	993	1500	1675
VOE 11713087	993	2000	1695
VOE 11713567	641	310	1017
VOE 11713574	641	310	1017
VOE 11713580	641	310	1017
VOE 11713849	551	300	997
VOE 11713962	993	2000	1693
VOE 11713980	362	400	553
VOE 11714218	993	1300	1665
VOE 11714323	263	700	397
VOE 11714323	263	800	401
VOE 11714734	551	300	997
VOE 11714964	852	450	1299
VOE 11715063	852	380	1295
VOE 11715063	852	450	1299
VOE 11715063	852	475	1301
VOE 11715065	852	380	1295
VOE 11715065	852	450	1299
VOE 11715065	852	475	1301
VOE 11715074	852	380	1295
VOE 11715074	852	450	1299
VOE 11715074	852	475	1301
VOE 11715078	852	380	1295
VOE 11715078	852	450	1299
VOE 11715078	852	475	1301
VOE 11715430	852	200	1281
VOE 11715658	912	800	1501
VOE 11715658	912	900	1503
VOE 11715818	852	200	1281
VOE 11715918	993	300	1641
VOE 11715945	897	500	1431
VOE 11716534	363	200	563

Part No	Group	Sect	Page
VOE 11716829	356	200	525
VOE 11716831	912	500	1495
VOE 11716832	912	500	1495
VOE 11716860	916	100	1519
VOE 11716861	916	100	1519
VOE 11716862	916	100	1519
VOE 11806303	371	4000	731
VOE 11806306	352	900	495
VOE 11806306	356	100	523
VOE 11806306	356	1200	545
VOE 11806306	356	600	533
VOE 11850242	371	5000	735
VOE 11988234	463	300	897
VOE 11991325	922	300	1569
VOE 11993178	852	200	1281
VOE 11993637	468	100	905
VOE 11993637	468	200	907
VOE 11993637	912	500	1495
VOE 11993637	912	500	1495
VOE 11994484	362	400	553
VOE 11997036	461	100	881
VOE 11997036	463	100	889
VOE 11997036	463	200	893
VOE 11997187	414	100	799
VOE 11997265	852	200	1281
VOE 11997271	945	350	1593
VOE 11997271	993	1000	1657
VOE 11997271	993	1700	1683
VOE 11997271	993	1800	1687
VOE 11997271	993	1900	1691
VOE 11998442	525	150	975
VOE 11999931	256	700	325
VOE 120291	421	300	821
VOE 1259727	371	100	599
VOE 1259854	371	1300	651
VOE 1259854	371	3400	717
VOE 1259854	371	5000	735
VOE 1259854	371	800	637
VOE 1266870	255	120	307
VOE 1271494	261	100	333
VOE 1271494	261	110	337
VOE 1271494	874	500	1349
VOE 12724232	911	1300	1479
VOE 1304841	363	200	563
VOE 1304841	363	200	563
VOE 1304841	363	300	565
VOE 1304841	363	300	565
VOE 1304841	363	400	567
VOE 1304841	363	400	567
VOE 1304841	881	100	1353
VOE 1307048	371	300	621
VOE 13803052	254	1000	285
VOE 13803052	254	1050	287
VOE 13803052	371	600	631
VOE 13803052	992	100	1623
VOE 13803052	992	200	1625
VOE 13803052	992	300	1629
VOE 13905650	216	300	161
VOE 13907851	263	300	379
VOE 13907851	263	310	381
VOE 13930787	926	100	1579
VOE 13930888	460	200	871
VOE 13930888	818	200	1129
VOE 13930888	926	100	1579
VOE 13930908	261	200	341
VOE 13930908	261	210	345
VOE 13931675	716	100	1081
VOE 13931675	716	200	1083
VOE 13933853	522	300	927
VOE 13933853	522	400	931
VOE 13933855	420	200	805
VOE 13933855	522	300	927
VOE 13933855	522	400	931
VOE 13933855	647	100	1035
VOE 13933855	916	600	1541
VOE 13933855	916	700	1545
VOE 13933855	916	800	1549
VOE 13933855	916	900	1553
VOE 13933856	522	300	927
VOE 13933856	522	400	931
VOE 13933856	896	200	1411
VOE 13933858	645	300	1025
VOE 13933858	647	100	1035
VOE 13933858	912	300	1491
VOE 13933858	912	300	1491
VOE 13933862	913	100	1507
VOE 13933862	916	100	1519
VOE 13933864	913	100	1507
VOE 13933865	420	200	805
VOE 13933866	523	500	959
VOE 13933866	523	700	967
VOE 13933867	263	500	387
VOE 13933867	263	550	391
VOE 13933867	522	100	923
VOE 13933867	522	200	925
VOE 13933867	522	500	935
VOE 13933867	522	600	937
VOE 13933867	523	100	943
VOE 13933867	523	300	949
VOE 13933867	523	500	959
VOE 13933867	523	500	957
VOE 13933867	523	700	965
VOE 13933867	523	800	969
VOE 13933868	522	100	923
VOE 13933868	522	200	925
VOE 13933868	645	300	1025
VOE 13933868	647	100	1033
VOE 13933870	916	1100	1557
VOE 13933872	522	100	923
VOE 13933872	522	200	925
VOE 13933872	523	100	941
VOE 13933872	523	100	943
VOE 13933872	523	100	941
VOE 13933872	523	300	949
VOE 13933872	523	500	957
VOE 13933872	523	500	957
VOE 13933872	523	700	965
VOE 13933872	523	700	965
VOE 13933872	645	300	1025
VOE 13933872	645	400	1029
VOE 13933878	645	400	1029
VOE 13933878	660	200	1039
VOE 13933881	645	300	1025
VOE 13933897	468	100	905
VOE 13933897	468	100	905
VOE 13933897	468	100	905
VOE 13933897	468	200	907
VOE 13933897	468	200	907
VOE 13933897	468	200	907
VOE 13933900	420	200	805
VOE 13933900	468	100	905
VOE 13933900	468	200	907
VOE 13933900	522	300	927
VOE 13933900	522	400	931
VOE 13933900	523	200	947
VOE 13933900	523	400	955
VOE 13933900	523	600	961
VOE 13933900	523	800	969
VOE 13933900	647	100	1035
VOE 13933900	914	100	1515
VOE 13933900	914	200	1517
VOE 13933900	916	100	1519
VOE 13933900	916	1100	1559
VOE 13933900	916	600	1539
VOE 13933900	916	600	1539
VOE 13933900	916	700	1543
VOE 13933900	916	700	1543
VOE 13933900	916	800	1547
VOE 13933900	916	800	1547
VOE 13933900	916	900	1551
VOE 13933900	916	900	1551
VOE 13933901	523	100	941
VOE 13933901	523	300	949
VOE 13933901	523	500	957
VOE 13933901	523	700	965
VOE 13933903	523	100	943
VOE 13933903	523	300	949
VOE 13933905	911	1200	1477
VOE 13933905	916	1100	1557
VOE 13933905	916	200	1525
VOE 13933905	916	300	1529
VOE 13933905	916	400	1533
VOE 13933905	916	500	1537
VOE 13933906	916	100	1521
VOE 13933915	924	100	1575
VOE 13933917	523	100	941
VOE 13933917	523	300	949
VOE 13933917	523	500	957
VOE 13933917	523	700	965
VOE 13933922	263	500	387
VOE 13933922	263	550	391
VOE 13933922	522	500	935
VOE 13933922	522	600	937
VOE 13933922	523	100	941
VOE 13933922	523	300	949
VOE 13933923	522	100	923
VOE 13933923	522	200	925
VOE 13933923	522	300	927
VOE 13933923	522	400	931
VOE 13933923	645	300	1025

NUMERICAL INDEX
RÉPERTOIRE DE NUMÉROS
NUMMERNREGISTER

INDICE DE NÚMERO
NUMMERREGISTER

Catalogue id	Group
20694	**10**
Issue	Page
20039665-F	**1719**

VOLVO

L180H

NUMERICAL INDEX
RÉPERTOIRE DE NUMÉROS
NUMMERNREGISTER

INDICE DE NÚMERO
NUMMERREGISTER

Catalogue id 20694 | Group 10
Issue 20039665-F | Page 1720

Part No	Group	Sect	Page
VOE 13933923	913	100	1507
VOE 13933929	645	300	1025
VOE 13933935	522	500	935
VOE 13933935	522	600	937
VOE 13933935	523	100	941
VOE 13933935	523	300	949
VOE 13933936	522	300	927
VOE 13933936	522	400	931
VOE 13933936	916	200	1525
VOE 13933936	916	300	1529
VOE 13933936	916	400	1533
VOE 13933936	916	500	1537
VOE 13933936	916	600	1539
VOE 13933936	916	700	1543
VOE 13933936	916	800	1547
VOE 13933936	916	900	1551
VOE 13933961	263	500	387
VOE 13933961	263	550	391
VOE 13933961	911	1300	1481
VOE 13933962	263	500	387
VOE 13933962	263	550	391
VOE 13933962	523	500	957
VOE 13933962	523	800	971
VOE 13933962	911	1300	1479
VOE 13935000	897	200	1423
VOE 13935001	897	200	1423
VOE 13935004	897	200	1423
VOE 13940090	371	3700	725
VOE 13940090	390	100	769
VOE 13940090	715	1500	1079
VOE 13940097	831	100	1199
VOE 13940097	882	1500	1407
VOE 13941451	993	2100	1699
VOE 13941451	993	2200	1701
VOE 13941907	421	900	837
VOE 13941907	421	900	835
VOE 13941907	841	600	1263
VOE 13943472	254	600	273
VOE 13943472	460	500	877
VOE 13943472	460	600	879
VOE 13943472	873	100	1331
VOE 13943472	873	200	1333
VOE 13943472	873	250	1335
VOE 13943472	873	300	1337
VOE 13943472	874	200	1341
VOE 13943472	874	200	1341
VOE 13943474	217	300	169
VOE 13943474	217	310	171
VOE 13943474	234	100	229
VOE 13943474	235	100	235
VOE 13943474	254	1000	285
VOE 13943474	420	500	811
VOE 13943474	460	600	879
VOE 13943474	911	100	1449
VOE 13944184	860	300	1313
VOE 13944686	461	200	885
VOE 13944686	463	300	899
VOE 13944686	463	400	901
VOE 13945407	924	100	1577
VOE 13945407	992	200	1625
VOE 13945408	352	1300	503
VOE 13945408	352	1400	505
VOE 13945408	352	500	485
VOE 13945408	352	650	489
VOE 13945408	523	400	953
VOE 13945408	523	600	961
VOE 13945408	826	250	1159
VOE 13945444	254	400	269
VOE 13945444	352	1300	503
VOE 13945444	352	1400	505
VOE 13945444	352	650	489
VOE 13945444	362	500	555
VOE 13945444	362	600	557
VOE 13945444	362	700	559
VOE 13945444	390	200	771
VOE 13945444	421	900	835
VOE 13945444	421	900	837
VOE 13945444	660	100	1037
VOE 13945444	810	400	1121
VOE 13945444	825	300	1145
VOE 13945444	826	200	1155
VOE 13945444	826	250	1159
VOE 13945444	826	300	1163
VOE 13945444	826	400	1167
VOE 13945444	826	500	1169
VOE 13945444	827	800	1195
VOE 13945444	827	900	1197
VOE 13945444	837	1100	1245
VOE 13945444	881	100	1353
VOE 13945444	914	100	1515
VOE 13945444	914	200	1517
VOE 13945611	371	100	601
VOE 13945611	371	100	599
VOE 13945653	386	100	759
VOE 13945653	386	100	759
VOE 13945653	522	300	927
VOE 13945653	522	400	931
VOE 13945653	912	800	1501
VOE 13945653	912	900	1503
VOE 13945653	945	500	1595
VOE 13945734	363	200	563
VOE 13946173	221	600	197
VOE 13946173	352	500	485
VOE 13946173	371	3700	723
VOE 13946173	371	4000	731
VOE 13946173	371	810	639
VOE 13946173	460	600	879
VOE 13946173	523	300	949
VOE 13946173	523	300	949
VOE 13946173	523	400	953
VOE 13946173	523	600	961
VOE 13946173	647	100	1033
VOE 13946173	660	100	1037
VOE 13946173	715	500	1057
VOE 13946173	810	200	1117
VOE 13946173	825	300	1145
VOE 13946173	826	250	1159
VOE 13946173	882	1000	1389
VOE 13946173	882	1100	1395
VOE 13946173	882	1200	1401
VOE 13946173	882	700	1371
VOE 13946173	882	800	1377
VOE 13946173	882	900	1383
VOE 13946173	926	100	1579
VOE 13946222	380	100	749
VOE 13946304	461	200	885
VOE 13946304	463	300	897
VOE 13946304	463	400	901
VOE 13946363	461	200	887
VOE 13946363	463	300	897
VOE 13946363	463	400	903
VOE 13946544	261	110	337
VOE 13946544	371	2000	663
VOE 13946544	371	2100	667
VOE 13946544	371	2200	671
VOE 13946544	371	2300	675
VOE 13946544	371	2400	679
VOE 13946544	371	2500	683
VOE 13946544	393	300	775
VOE 13946544	421	300	821
VOE 13946544	660	100	1037
VOE 13946602	235	200	237
VOE 13946602	235	200	237
VOE 13946602	235	200	237
VOE 13946602	235	200	237
VOE 13946652	262	300	365
VOE 13946652	262	300	365
VOE 13946652	873	100	1331
VOE 13946652	874	200	1341
VOE 13946752	371	600	633
VOE 13946752	660	200	1039
VOE 13946752	827	200	1183
VOE 13946752	827	300	1185
VOE 13946752	827	500	1189
VOE 13946752	827	600	1191
VOE 13946752	827	700	1193
VOE 13946752	827	800	1195
VOE 13946752	827	900	1197
VOE 13946817	371	2600	687
VOE 13946834	254	100	263
VOE 13946834	352	400	483
VOE 13946834	352	500	485
VOE 13946834	371	200	607
VOE 13946834	945	1000	1611
VOE 13946834	945	1050	1613
VOE 13946834	945	900	1605
VOE 13946834	945	950	1609
VOE 13946834	992	100	1621
VOE 13946834	992	300	1627
VOE 13946834	992	300	1629
VOE 13946911	214	100	115
VOE 13946911	214	100	115
VOE 13946911	214	120	121
VOE 13946911	214	140	125
VOE 13946911	214	140	125
VOE 13946934	364	200	573
VOE 13946934	371	4000	731
VOE 13946934	837	1125	1247
VOE 13946934	837	1130	1249
VOE 13946934	992	200	1625

Part No	Group	Sect	Page	Part No	Group	Sect	Page	Part No	Group	Sect	Page	Part No	Group	Sect	Page	Part No	Group	Sect	Page
VOE 13947281	211	200	79	VOE 13947695	945	600	1597	VOE 13949278	254	1300	293	VOE 13949746	286	120	425	VOE 13955390	821	100	1131
VOE 13947281	211	210	83	VOE 13947695	945	700	1599	VOE 13949278	261	110	337	VOE 13949746	371	4000	731	VOE 13955781	882	1300	1403
VOE 13947281	211	220	87	VOE 13947760	371	810	639	VOE 13949278	372	100	737	VOE 13949747	212	320	107	VOE 13955781	882	1400	1405
VOE 13947281	211	240	91	VOE 13947760	421	300	819	VOE 13949278	393	300	775	VOE 13949747	235	300	241	VOE 13955781	882	300	1359
VOE 13947281	222	200	207	VOE 13947760	421	300	819	VOE 13949278	875	100	1351	VOE 13949747	235	320	245	VOE 13955894	826	250	1159
VOE 13947281	251	100	253	VOE 13947760	421	300	821	VOE 13949278	897	500	1431	VOE 13949747	286	100	423	VOE 13955894	852	600	1305
VOE 13947281	255	120	307	VOE 13947760	421	700	831	VOE 13949315	261	100	333	VOE 13949747	371	4000	731	VOE 13955897	221	600	195
VOE 13947281	262	400	367	VOE 13947760	522	300	929	VOE 13949315	261	110	337	VOE 13949747	874	500	1349	VOE 13955897	256	600	323
VOE 13947282	293	300	433	VOE 13947760	825	300	1145	VOE 13949371	371	3200	711	VOE 13949846	843	100	1265	VOE 13955900	372	100	737
VOE 13947355	945	100	1581	VOE 13947760	826	200	1155	VOE 13949386	254	600	273	VOE 13949851	421	600	827	VOE 13955900	810	300	1119
VOE 13947355	945	200	1585	VOE 13947760	826	300	1163	VOE 13949386	371	4000	731	VOE 13949853	256	250	315	VOE 13955900	810	400	1121
VOE 13947355	945	250	1589	VOE 13947760	826	700	1177	VOE 13949386	874	500	1349	VOE 13949853	821	300	1137	VOE 13955900	922	400	1571
VOE 13947355	945	300	1591	VOE 13947760	827	150	1181	VOE 13949386	916	600	1539	VOE 13949853	821	300	1139	VOE 13955900	922	450	1573
VOE 13947542	421	800	833	VOE 13947760	827	300	1185	VOE 13949386	916	700	1543	VOE 13949867	362	500	555	VOE 13956967	254	200	265
VOE 13947542	872	400	1323	VOE 13947760	827	700	1193	VOE 13949386	916	800	1547	VOE 13949867	810	200	1117	VOE 13956967	945	100	1583
VOE 13947542	872	400	1323	VOE 13947760	827	800	1195	VOE 13949386	992	100	1621	VOE 13949888	371	100	599	VOE 13956967	945	1100	1615
VOE 13947542	924	100	1577	VOE 13947790	912	100	1487	VOE 13949410	421	200	817	VOE 13949888	371	100	603	VOE 13956967	945	1300	1619
VOE 13947542	992	300	1627	VOE 13948217	261	210	345	VOE 13949574	420	400	809	VOE 13949888	371	2600	687	VOE 13956967	945	200	1587
VOE 13947622	211	200	81	VOE 13948269	451	200	859	VOE 13949574	421	700	831	VOE 13949888	371	300	623	VOE 13958210	371	3200	707
VOE 13947622	211	210	85	VOE 13948320	451	200	859	VOE 13949574	421	700	831	VOE 13949905	421	100	813	VOE 13958210	371	3200	705
VOE 13947622	211	220	89	VOE 13948356	831	200	1201	VOE 13949597	371	1800	661	VOE 13949997	221	600	195	VOE 13958210	371	3200	707
VOE 13947622	211	240	93	VOE 13948356	831	300	1203	VOE 13949597	371	2700	691	VOE 13949997	286	100	423	VOE 13959209	818	200	1129
VOE 13947622	255	100	303	VOE 13948610	217	100	163	VOE 13949597	371	2800	693	VOE 13949997	286	120	425	VOE 13959209	993	1200	1661
VOE 13947622	461	100	883	VOE 13948610	217	100	163	VOE 13949597	371	3200	707	VOE 13949997	371	200	605	VOE 13959209	993	1400	1669
VOE 13947622	463	100	891	VOE 13948610	217	120	165	VOE 13949597	371	3300	715	VOE 13949997	371	200	605	VOE 13959209	993	1700	1683
VOE 13947624	222	100	199	VOE 13948610	217	120	165	VOE 13949597	371	3400	717	VOE 13949997	371	300	621	VOE 13959209	993	1800	1687
VOE 13947624	222	200	207	VOE 13948610	221	100	177	VOE 13949597	371	3700	723	VOE 13951740	451	200	859	VOE 13959258	911	1000	1471
VOE 13947624	233	200	217	VOE 13948610	221	110	179	VOE 13949597	371	4100	733	VOE 13951741	945	1200	1617	VOE 13959258	911	1000	1473
VOE 13947624	262	100	357	VOE 13948610	221	120	181	VOE 13949597	371	800	637	VOE 13951941	468	100	905	VOE 13959258	911	700	1465
VOE 13947627	421	300	821	VOE 13948610	221	130	183	VOE 13949608	421	100	815	VOE 13951941	468	200	907	VOE 13959258	911	700	1465
VOE 13947630	461	200	887	VOE 13948871	837	100	1215	VOE 13949608	421	100	815	VOE 13951977	660	100	1037	VOE 13959258	911	700	1465
VOE 13947630	463	300	897	VOE 13948871	837	110	1217	VOE 13949608	421	100	815	VOE 13951977	945	800	1601	VOE 13960138	371	100	599
VOE 13947630	463	400	903	VOE 13949003	371	210	611	VOE 13949608	434	100	843	VOE 13951977	945	850	1603	VOE 13960138	371	2600	687
VOE 13947695	461	200	885	VOE 13949252	860	400	1315	VOE 13949656	421	700	831	VOE 13951977	945	900	1605	VOE 13960138	821	300	1135
VOE 13947695	463	300	897	VOE 13949262	911	700	1465	VOE 13949657	254	1200	291	VOE 13951977	945	950	1609	VOE 13960143	221	600	195
VOE 13947695	463	400	901	VOE 13949278	221	600	195	VOE 13949746	286	100	423	VOE 13955272	362	300	551	VOE 13960143	256	600	323

NUMERICAL INDEX
RÉPERTOIRE DE NUMÉROS
NUMMERNREGISTER

INDICE DE NÚMERO
NUMMERREGISTER

Catalogue id 20694 | Group 10
Issue 20039665-F | Page 1722

Part No	Group	Sect	Page
VOE 13960143	261	110	337
VOE 13960143	313	125	455
VOE 13960143	352	1200	501
VOE 13960143	352	1400	505
VOE 13960143	352	200	479
VOE 13960143	352	900	495
VOE 13960143	353	100	507
VOE 13960143	356	1000	541
VOE 13960143	356	300	527
VOE 13960143	356	900	539
VOE 13960143	371	300	623
VOE 13960143	371	810	639
VOE 13960143	523	500	957
VOE 13960143	660	200	1039
VOE 13960143	715	1500	1079
VOE 13960143	715	500	1057
VOE 13960143	810	200	1117
VOE 13960143	810	400	1121
VOE 13960143	826	200	1155
VOE 13960143	826	250	1159
VOE 13960143	826	300	1163
VOE 13960143	827	200	1183
VOE 13960143	827	300	1185
VOE 13960143	827	500	1189
VOE 13960143	827	600	1191
VOE 13960143	827	700	1193
VOE 13960143	827	800	1195
VOE 13960143	827	900	1197
VOE 13960143	837	500	1231
VOE 13960143	841	350	1257
VOE 13960143	993	400	1643
VOE 13960143	993	500	1645
VOE 13960143	993	600	1647
VOE 13960145	252	110	259
VOE 13960145	647	100	1033
VOE 13960145	660	100	1037
VOE 13960145	715	1350	1075
VOE 13960145	715	1500	1079
VOE 13960145	810	400	1121
VOE 13960145	818	200	1129
VOE 13960145	825	450	1151
VOE 13960145	826	100	1153
VOE 13960145	826	200	1155
VOE 13960145	826	250	1159
VOE 13960145	826	300	1163
VOE 13960145	826	650	1175
VOE 13960145	837	100	1215
VOE 13960145	860	100	1309
VOE 13960145	860	100	1309
VOE 13960145	860	100	1309
VOE 13960145	860	100	1309
VOE 13960145	860	100	1309
VOE 13960145	916	200	1523
VOE 13960145	916	300	1527
VOE 13960145	916	400	1531
VOE 13960145	916	500	1535
VOE 13960145	926	100	1579
VOE 13960150	421	300	821
VOE 13960164	522	500	935
VOE 13960246	913	100	1507
VOE 13960248	911	200	1451
VOE 13960632	216	220	157
VOE 13960632	216	230	159
VOE 13960632	222	100	199
VOE 13960634	421	300	821
VOE 13961192	460	500	877
VOE 13961192	460	600	879
VOE 13961607	420	500	811
VOE 13961647	362	400	553
VOE 13961647	362	500	555
VOE 13961656	463	100	891
VOE 13961656	463	200	895
VOE 13961962	873	300	1337
VOE 13961963	460	500	877
VOE 13962033	896	300	1413
VOE 13962075	896	300	1413
VOE 13962213	896	300	1413
VOE 13962298	896	100	1409
VOE 13962510	945	600	1597
VOE 13962510	945	700	1599
VOE 13962985	468	300	909
VOE 13963077	434	100	843
VOE 13963103	353	300	511
VOE 13963314	913	100	1507
VOE 13963367	460	400	875
VOE 13963925	421	900	835
VOE 13963925	421	900	837
VOE 13963959	924	100	1575
VOE 13964016	421	300	819
VOE 13964110	911	400	1459
VOE 13964845	468	300	909
VOE 13964907	293	300	433
VOE 139651188	852	300	1285
VOE 13965175	254	1300	293
VOE 13965175	364	600	579
VOE 13965175	364	700	581
VOE 13965175	364	800	583
VOE 13965175	371	2900	695
VOE 13965175	992	200	1625
VOE 13965176	841	350	1257
VOE 13965178	371	810	639
VOE 13965178	421	100	815
VOE 13965179	371	200	607
VOE 13965179	420	400	809
VOE 13965179	421	900	837
VOE 13965179	421	900	835
VOE 13965179	715	500	1057
VOE 13965179	837	100	1213
VOE 13965179	852	100	1279
VOE 13965179	852	300	1285
VOE 13965179	852	325	1287
VOE 13965179	852	335	1289
VOE 13965179	852	350	1291
VOE 13965179	852	360	1293
VOE 13965179	852	400	1297
VOE 13965179	992	400	1631
VOE 13965179	993	1700	1683
VOE 13965179	993	1800	1687
VOE 13965179	993	1900	1691
VOE 13965180	212	400	109
VOE 13965180	262	200	363
VOE 13965180	523	400	953
VOE 13965180	827	800	1195
VOE 13965180	827	900	1197
VOE 13965180	916	1100	1557
VOE 13965180	916	200	1525
VOE 13965180	916	300	1529
VOE 13965180	916	400	1533
VOE 13965180	916	500	1537
VOE 13965180	993	1200	1661
VOE 13965180	993	1600	1677
VOE 13965181	421	700	831
VOE 13965181	647	100	1033
VOE 13965181	916	200	1523
VOE 13965181	916	300	1527
VOE 13965181	916	400	1531
VOE 13965181	916	500	1535
VOE 13965182	371	300	623
VOE 13965182	421	900	835
VOE 13965182	421	900	837
VOE 13965182	874	500	1349
VOE 13965182	916	200	1523
VOE 13965182	916	300	1527
VOE 13965182	916	400	1531
VOE 13965182	916	500	1535
VOE 13965184	321	400	463
VOE 13965184	421	700	831
VOE 13965184	468	300	909
VOE 13965184	525	100	973
VOE 13965184	916	100	1519
VOE 13965185	810	300	1119
VOE 13965185	818	110	1125
VOE 13965185	818	120	1127
VOE 13965185	826	200	1155
VOE 13965185	826	250	1159
VOE 13965185	826	300	1163
VOE 13965185	860	200	1311
VOE 13965185	993	1200	1661
VOE 13965185	993	1400	1669
VOE 13965185	993	1600	1677
VOE 13965185	993	400	1643
VOE 13965185	993	500	1645
VOE 13965185	993	600	1647
VOE 13965186	256	600	323
VOE 13965186	321	100	457
VOE 13965186	352	1200	501
VOE 13965186	352	200	479
VOE 13965186	523	600	961
VOE 13965186	852	325	1287
VOE 13965186	852	335	1289
VOE 13965186	852	350	1291
VOE 13965186	852	360	1293
VOE 13965187	434	300	853
VOE 13965191	221	600	195
VOE 13965191	254	700	277
VOE 13965191	523	600	961
VOE 13965191	715	1350	1075
VOE 13965191	818	200	1129
VOE 13965191	837	1100	1245

Part No	Group	Sect	Page
VOE 13965191	860	100	1309
VOE 13965191	860	100	1309
VOE 13965191	926	100	1579
VOE 13965192	252	100	257
VOE 13965192	252	110	259
VOE 13965192	252	120	261
VOE 13965192	645	100	1021
VOE 13965192	715	1400	1077
VOE 13965192	715	800	1063
VOE 13965192	826	100	1153
VOE 13965192	826	200	1155
VOE 13965192	826	250	1159
VOE 13965192	826	300	1163
VOE 13965192	837	100	1213
VOE 13965192	837	200	1221
VOE 13965192	837	250	1223
VOE 13965192	860	100	1309
VOE 13965192	911	400	1457
VOE 13965192	911	700	1465
VOE 13965192	926	100	1579
VOE 13965192	945	100	1581
VOE 13965192	945	200	1585
VOE 13965192	945	250	1589
VOE 13965192	945	300	1591
VOE 13965193	218	200	175
VOE 13965193	420	100	803
VOE 13965193	826	100	1153
VOE 13965193	826	200	1155
VOE 13965193	826	250	1159
VOE 13965193	826	300	1163
VOE 13965193	837	100	1213
VOE 13965193	860	100	1309
VOE 13965193	860	100	1309
VOE 13965193	860	100	1309
VOE 13965193	911	1000	1471
VOE 13965193	911	1000	1473
VOE 13965193	912	100	1487
VOE 13965193	945	100	1581
VOE 13965193	945	200	1585
VOE 13965194	221	600	195
VOE 13965194	256	400	319
VOE 13965194	256	500	321
VOE 13965194	256	600	323
VOE 13965194	263	400	383
VOE 13965194	263	450	385
VOE 13965194	263	600	395
VOE 13965194	313	100	453
VOE 13965194	313	125	455
VOE 13965194	660	100	1037
VOE 13965194	715	100	1049
VOE 13965194	825	100	1141
VOE 13965194	827	100	1179
VOE 13965194	837	100	1213
VOE 13965194	992	100	1621
VOE 13965200	393	600	781
VOE 13965203	254	1500	297
VOE 13965216	217	310	171
VOE 13965216	852	325	1287
VOE 13965216	852	350	1291
VOE 13965216	911	1300	1481
VOE 13965220	881	100	1353
VOE 13965226	916	200	1523
VOE 13965226	916	300	1527
VOE 13965226	916	400	1531
VOE 13965226	916	500	1535
VOE 13965226	993	100	1637
VOE 13965226	993	200	1639
VOE 13965483	269	200	411
VOE 13965537	874	500	1349
VOE 13965540	254	600	273
VOE 13965552	254	800	281
VOE 13965552	371	100	603
VOE 13965552	371	300	621
VOE 13965552	874	100	1339
VOE 13965558	371	100	599
VOE 13965664	860	200	1311
VOE 13965756	371	3700	723
VOE 13965768	945	1000	1611
VOE 13965768	945	800	1601
VOE 13965768	945	900	1605
VOE 13966143	211	200	81
VOE 13966143	211	210	85
VOE 13966143	211	220	89
VOE 13966143	211	240	93
VOE 13966143	434	200	847
VOE 13966143	434	250	851
VOE 13966143	911	400	1459
VOE 13966144	262	100	357
VOE 13966145	263	550	393
VOE 13966145	911	200	1453
VOE 13966145	924	100	1577
VOE 13966146	911	400	1459
VOE 13966147	222	100	199
VOE 13966147	222	120	203
VOE 13966360	821	100	1131
VOE 13966360	911	400	1457
VOE 13966365	916	1100	1557
VOE 13966367	451	100	857
VOE 13966378	821	100	1131
VOE 13966378	821	100	1131
VOE 13966378	821	300	1137
VOE 13966459	996	100	1703
VOE 13966807	372	100	737
VOE 13967752	525	200	977
VOE 13967752	525	300	981
VOE 13967934	218	200	175
VOE 13967934	234	100	229
VOE 13967934	362	400	553
VOE 13967934	362	500	555
VOE 13967934	924	100	1575
VOE 13968302	436	100	855
VOE 13968302	716	200	1083
VOE 13968302	716	300	1085
VOE 13968302	716	400	1087
VOE 13968436	740	100	1091
VOE 13968436	810	400	1121
VOE 13968436	818	100	1123
VOE 13968436	818	200	1129
VOE 13968561	421	300	819
VOE 13968610	460	100	869
VOE 13968610	460	300	873
VOE 13968610	461	100	883
VOE 13968610	463	100	891
VOE 13968610	463	200	895
VOE 13968614	421	300	819
VOE 13968904	810	300	1119
VOE 13968904	926	100	1579
VOE 13969011	468	300	909
VOE 13969160	371	2700	691
VOE 13969160	371	2800	693
VOE 13969160	371	3300	715
VOE 13969160	371	4100	733
VOE 13969160	372	500	745
VOE 13969162	371	2700	691
VOE 13969162	371	2800	693
VOE 13969162	371	3300	715
VOE 13969162	371	4100	733
VOE 13969162	371	4100	733
VOE 13969162	372	500	745
VOE 13969162	872	400	1325
VOE 13969516	353	300	511
VOE 13969516	371	400	627
VOE 13969516	660	100	1037
VOE 13969516	897	600	1433
VOE 13969516	945	1000	1611
VOE 13969516	945	800	1601
VOE 13969516	945	900	1605
VOE 13970948	434	100	843
VOE 13970948	434	200	845
VOE 13970948	434	200	845
VOE 13970948	434	200	845
VOE 13970948	434	250	849
VOE 13970948	434	250	849
VOE 13970948	434	250	849
VOE 13970957	552	100	999
VOE 13970959	896	300	1413
VOE 13970987	740	100	1091
VOE 13970989	421	100	815
VOE 13971095	233	400	223
VOE 13971095	269	100	409
VOE 13971095	269	200	411
VOE 13971095	352	1400	505
VOE 13971095	352	400	483
VOE 13971095	353	100	507
VOE 13971095	353	200	509
VOE 13971095	356	1000	541
VOE 13971095	356	1100	543
VOE 13971095	356	1200	545
VOE 13971095	356	300	527
VOE 13971095	356	600	533
VOE 13971095	356	700	535
VOE 13971095	356	800	537
VOE 13971095	356	900	539
VOE 13971095	371	800	637
VOE 13971095	522	100	923
VOE 13971095	522	200	925
VOE 13971095	660	200	1039
VOE 13971095	810	200	1117
VOE 13971095	810	400	1121
VOE 13971095	826	200	1155

NUMERICAL INDEX
RÉPERTOIRE DE NUMÉROS
NUMMERNREGISTER

INDICE DE NÚMERO
NUMMERREGISTER

Catalogue id	Group
20694	**10**
Issue	Page
20039665-F	**1723**

VOLVO

L180H

NUMERICAL INDEX
RÉPERTOIRE DE NUMÉROS
NUMMERNREGISTER

INDICE DE NÚMERO
NUMMERREGISTER

Catalogue id 20694 | Group 10
Issue 20039665-F | Page 1724

Part No	Group	Sect	Page
VOE 13971095	826	300	1163
VOE 13971095	911	400	1459
VOE 13971095	916	1100	1557
VOE 13971095	924	100	1575
VOE 13971098	221	600	195
VOE 13971098	233	300	219
VOE 13971098	233	350	221
VOE 13971098	254	1000	285
VOE 13971098	254	600	273
VOE 13971098	261	100	333
VOE 13971098	261	110	337
VOE 13971098	263	300	379
VOE 13971098	263	310	381
VOE 13971098	321	100	457
VOE 13971098	321	400	463
VOE 13971098	352	100	477
VOE 13971098	352	1200	501
VOE 13971098	352	200	479
VOE 13971098	352	900	495
VOE 13971098	356	100	523
VOE 13971098	371	810	639
VOE 13971098	523	200	945
VOE 13971098	523	400	953
VOE 13971098	523	600	961
VOE 13971098	523	800	969
VOE 13971098	525	300	981
VOE 13971098	525	400	983
VOE 13971098	711	100	1047
VOE 13971098	715	1500	1079
VOE 13971098	827	100	1179
VOE 13971098	827	200	1183
VOE 13971098	827	300	1185
VOE 13971098	827	500	1189
VOE 13971098	827	600	1191
VOE 13971098	827	700	1193
VOE 13971098	827	800	1195
VOE 13971098	827	900	1197
VOE 13971098	837	100	1213
VOE 13971098	852	300	1285
VOE 13971098	852	300	1285
VOE 13971098	852	325	1287
VOE 13971098	852	335	1289
VOE 13971098	852	350	1291
VOE 13971098	852	360	1293
VOE 13971098	852	400	1297
VOE 13971098	860	200	1311
VOE 13971098	860	200	1311
VOE 13971098	872	400	1323
VOE 13971098	881	100	1353
VOE 13971098	882	1000	1389
VOE 13971098	882	1100	1395
VOE 13971098	882	1200	1401
VOE 13971098	882	700	1371
VOE 13971098	882	800	1377
VOE 13971098	882	900	1383
VOE 13971098	911	1000	1473
VOE 13971098	911	1000	1471
VOE 13971098	911	1300	1479
VOE 13971098	911	400	1457
VOE 13971098	916	100	1519
VOE 13971098	993	1200	1661
VOE 13971098	993	1400	1669
VOE 13971098	993	1600	1677
VOE 13971098	993	1700	1683
VOE 13971098	993	1800	1687
VOE 13971098	993	1900	1691
VOE 13974598	522	100	923
VOE 13974598	522	200	925
VOE 13974598	523	200	947
VOE 13974598	523	400	955
VOE 13974598	523	500	959
VOE 13974598	523	700	967
VOE 13974598	523	800	971
VOE 13974598	647	100	1033
VOE 13974598	874	500	1349
VOE 13974598	916	900	1551
VOE 13975105	211	200	79
VOE 13975105	211	210	83
VOE 13975105	211	220	87
VOE 13975105	211	240	91
VOE 13975269	233	200	217
VOE 13975269	255	120	307
VOE 13975675	212	220	103
VOE 13975675	262	100	357
VOE 13975675	262	120	361
VOE 13975980	523	500	959
VOE 13975980	523	700	967
VOE 13976109	421	100	813
VOE 13976109	421	100	815
VOE 13976109	434	300	853
VOE 13976109	460	100	869
VOE 13976109	460	300	873
VOE 13976109	461	100	883
VOE 13976109	463	100	891
VOE 13976109	463	200	895
VOE 13976739	371	1100	643
VOE 13976739	371	200	607
VOE 13976739	371	300	623
VOE 13976937	461	100	881
VOE 13976937	463	100	889
VOE 13976937	463	200	893
VOE 13977111	463	300	899
VOE 13977111	463	400	901
VOE 13977183	461	200	887
VOE 13977183	463	300	899
VOE 13977183	463	400	903
VOE 13977600	286	120	425
VOE 13977600	371	200	605
VOE 13977600	371	300	621
VOE 13977600	460	600	879
VOE 13977628	371	1800	661
VOE 13977628	882	1000	1387
VOE 13977628	882	1100	1393
VOE 13977628	882	1200	1399
VOE 13977628	882	700	1369
VOE 13977628	882	800	1375
VOE 13977628	882	900	1381
VOE 13980042	461	100	881
VOE 13980042	463	100	889
VOE 13980042	463	200	893
VOE 13980834	254	1000	285
VOE 13980834	254	1050	287
VOE 14013067	468	100	905
VOE 14013067	468	200	907
VOE 14013070	916	200	1525
VOE 14013070	916	300	1529
VOE 14013070	916	400	1533
VOE 14013070	916	500	1537
VOE 14016673	372	100	737
VOE 14016673	390	100	769
VOE 14016673	522	100	923
VOE 14016673	522	200	925
VOE 14016673	841	350	1257
VOE 14016673	841	350	1257
VOE 14024728	716	100	1081
VOE 14024728	716	100	1081
VOE 14025152	896	200	1411
VOE 14025792	837	750	1237
VOE 14048189	911	1000	1473
VOE 14048189	911	1000	1471
VOE 14048189	911	400	1457
VOE 14048189	911	700	1465
VOE 14211856	468	100	905
VOE 14211856	468	100	905
VOE 14211856	468	100	905
VOE 14211856	468	200	907
VOE 14211856	468	200	907
VOE 14211856	468	200	907
VOE 14211856	522	300	927
VOE 14211856	522	300	929
VOE 14211856	522	400	931
VOE 14211856	522	400	933
VOE 14211856	916	600	1541
VOE 14211856	916	600	1541
VOE 14211856	916	700	1543
VOE 14211856	916	800	1549
VOE 14211856	916	800	1549
VOE 14211856	916	900	1551
VOE 14211859	523	100	941
VOE 14211859	523	300	949
VOE 14211859	523	500	957
VOE 14211859	523	700	965
VOE 14211859	645	300	1025
VOE 14211859	645	300	1025
VOE 14211859	916	100	1521
VOE 14211860	523	100	941
VOE 14211860	523	300	951
VOE 14211860	523	500	959
VOE 14211860	523	700	967
VOE 14211864	523	200	947
VOE 14211864	523	400	955
VOE 14211864	645	300	1027
VOE 14211864	647	100	1035
VOE 14211864	911	1300	1481
VOE 14211864	916	1100	1557
VOE 14213026	371	1200	647
VOE 14213026	371	1300	651
VOE 14213026	371	1800	661

Part No	Group	Sect	Page	Part No	Group	Sect	Page	Part No	Group	Sect	Page	Part No	Group	Sect	Page	Part No	Group	Sect	Page
VOE 14213026	371	2700	691	VOE 14346331	371	300	621	VOE 15004855	216	300	161	VOE 15012292	421	900	837	VOE 15029609	371	1800	659
VOE 14213026	371	800	637	VOE 14370761	356	1000	541	VOE 15007593	882	1000	1385	VOE 15012292	421	900	835	VOE 15031146	874	500	1349
VOE 14213026	390	100	769	VOE 14370761	356	300	527	VOE 15007593	882	1100	1391	VOE 15013674	371	1800	659	VOE 15031151	647	100	1033
VOE 14213026	831	300	1205	VOE 14370881	353	300	511	VOE 15007593	882	1200	1397	VOE 15014411	380	200	751	VOE 15032706	221	100	177
VOE 14213676	420	200	805	VOE 14508629	363	100	561	VOE 15007593	882	700	1367	VOE 15014658	882	600	1365	VOE 15032706	221	110	179
VOE 14213676	522	300	927	VOE 14508629	363	300	565	VOE 15007593	882	800	1373	VOE 15015297	882	100	1355	VOE 15032706	221	120	181
VOE 14213676	522	400	931	VOE 14508639	363	400	567	VOE 15007593	882	900	1379	VOE 15015301	380	200	751	VOE 15032706	221	130	183
VOE 14213676	647	100	1035	VOE 14508639	881	100	1353	VOE 15007855	371	800	637	VOE 15015567	356	200	525	VOE 15034479	852	450	1299
VOE 14213676	916	600	1541	VOE 14514330	882	100	1355	VOE 15008345	645	300	1027	VOE 15016962	912	200	1489	VOE 15034479	852	475	1301
VOE 14213676	916	700	1545	VOE 14526798	897	100	1419	VOE 15008405	882	700	1367	VOE 15017562	371	3700	723	VOE 15034972	421	100	813
VOE 14213676	916	800	1549	VOE 14531179	897	200	1423	VOE 15008405	882	800	1373	VOE 15017803	371	3700	725	VOE 15036535	860	100	1309
VOE 14213676	916	900	1553	VOE 14542410	882	1300	1403	VOE 15008405	882	900	1379	VOE 15017877	371	3700	723	VOE 15037139	911	700	1465
VOE 14236931	911	400	1457	VOE 14542410	882	1400	1405	VOE 15009097	421	100	815	VOE 15020249	371	1800	661	VOE 15037151	911	700	1465
VOE 14236931	911	700	1465	VOE 14546942	371	200	605	VOE 15010224	516	100	917	VOE 15020249	882	1000	1385	VOE 15037188	911	1000	1471
VOE 14267351	371	250	613	VOE 14546942	371	300	623	VOE 15010224	517	100	919	VOE 15020249	882	1100	1391	VOE 15037188	911	1000	1473
VOE 14267351	371	300	621	VOE 14546942	371	600	631	VOE 15010224	517	200	921	VOE 15020249	882	1200	1397	VOE 15037193	911	1000	1471
VOE 14267351	371	600	631	VOE 14577847	371	3900	729	VOE 15010248	371	2900	695	VOE 15020249	882	700	1367	VOE 15037193	911	1000	1473
VOE 14340330	371	600	631	VOE 14616006	897	300	1427	VOE 15010273	386	100	759	VOE 15020249	882	800	1373	VOE 15037370	911	700	1465
VOE 14340879	837	100	1213	VOE 14616297	897	100	1417	VOE 15010424	516	100	917	VOE 15020249	882	900	1379	VOE 15037397	911	700	1465
VOE 14345423	468	100	905	VOE 14616298	897	200	1423	VOE 15010424	517	100	919	VOE 15020768	352	200	479	VOE 15037594	911	1000	1471
VOE 14345423	468	200	907	VOE 14616298	897	300	1427	VOE 15010424	517	200	921	VOE 15020771	352	200	479	VOE 15037594	911	1000	1471
VOE 14345423	522	300	929	VOE 14620497	872	400	1323	VOE 15010426	516	100	917	VOE 15020876	860	300	1313	VOE 15037600	911	1000	1471
VOE 14345423	522	300	927	VOE 14620498	872	400	1323	VOE 15010426	517	200	921	VOE 15020877	860	300	1313	VOE 15037600	911	1000	1471
VOE 14345423	522	400	933	VOE 14620500	872	400	1323	VOE 15010653	363	400	567	VOE 15021166	771	200	1095	VOE 15037607	911	1000	1471
VOE 14345423	522	400	931	VOE 14646439	834	100	1207	VOE 15010933	461	100	881	VOE 15021452	371	2000	663	VOE 15037607	911	1000	1471
VOE 14345423	916	600	1541	VOE 14650712	874	100	1339	VOE 15010933	463	100	889	VOE 15021452	371	2100	667	VOE 15037616	911	1000	1471
VOE 14345423	916	600	1541	VOE 15000834	916	1100	1557	VOE 15010933	463	200	893	VOE 15021452	371	2200	671	VOE 15037616	911	1000	1471
VOE 14345423	916	700	1543	VOE 15000845	916	1100	1557	VOE 15011226	911	200	1451	VOE 15021452	371	2300	675	VOE 15037883	911	700	1465
VOE 14345423	916	800	1549	VOE 15001575	740	100	1091	VOE 15011245	945	100	1581	VOE 15021452	371	2400	679	VOE 15037899	911	700	1465
VOE 14345423	916	800	1549	VOE 15001857	945	100	1581	VOE 15011245	945	200	1585	VOE 15021452	371	2500	683	VOE 15037935	911	700	1465
VOE 14345423	916	900	1551	VOE 15001857	945	200	1585	VOE 15011502	371	2100	669	VOE 15021902	356	1000	541	VOE 15037947	911	700	1465
VOE 14346322	371	3200	711	VOE 15001955	837	800	1239	VOE 15011502	371	2200	673	VOE 15021902	356	300	527	VOE 15038213	831	200	1201
VOE 14346322	371	3200	711	VOE 15003234	371	2800	693	VOE 15011502	371	2400	681	VOE 15021902	356	600	533	VOE 15038213	831	300	1203
VOE 14346322	371	4000	731	VOE 15003253	461	100	881	VOE 15011502	371	2500	685	VOE 15021902	371	800	637	VOE 15038826	371	2100	667
VOE 14346331	371	250	613	VOE 15003253	463	100	889	VOE 15011966	897	200	1423	VOE 15021902	810	200	1117	VOE 15038826	371	2200	671
VOE 14346331	371	250	613	VOE 15003253	463	200	893	VOE 15012075	882	100	1355	VOE 15025920	256	400	319	VOE 15043714	837	750	1237

NUMERICAL INDEX
RÉPERTOIRE DE NUMÉROS
NUMMERNREGISTER

INDICE DE NÚMERO
NUMMERREGISTER

Catalogue id 20694 | Group 10
Issue 20039665-F | Page 1726

Part No	Group	Sect	Page	Part No	Group	Sect	Page	Part No	Group	Sect	Page	Part No	Group	Sect	Page	Part No	Group	Sect	Page
VOE 15043955	421	100	815	VOE 15060343	843	400	1271	VOE 15083306	916	1200	1561	VOE 15088952	371	100	601	VOE 15097377	911	1000	1473
VOE 15045498	916	100	1519	VOE 15060345	843	200	1267	VOE 15083316	916	1200	1561	VOE 15089031	258	100	327	VOE 15097377	911	1100	1475
VOE 15045508	916	100	1519	VOE 15061260	872	600	1329	VOE 15083409	912	200	1489	VOE 15089650	421	1100	841	VOE 15097383	911	1000	1471
VOE 15047113	371	3700	723	VOE 15061573	911	400	1459	VOE 15084210	222	100	199	VOE 15089650	434	300	853	VOE 15097383	911	1000	1473
VOE 15047789	463	100	889	VOE 15063273	852	335	1289	VOE 15084210	222	120	203	VOE 15090257	421	100	813	VOE 15097383	911	1100	1475
VOE 15047926	517	100	919	VOE 15063767	551	200	993	VOE 15084764	371	1800	661	VOE 15090257	434	300	853	VOE 15097388	911	900	1469
VOE 15048183	434	250	851	VOE 15063767	551	250	995	VOE 15084764	882	1000	1387	VOE 15090261	421	100	813	VOE 15097389	911	800	1467
VOE 15048257	897	100	1419	VOE 15063767	551	300	997	VOE 15084764	882	1100	1393	VOE 15090264	386	100	759	VOE 15097478	912	400	1493
VOE 15048315	897	200	1423	VOE 15064608	434	300	853	VOE 15084764	882	1200	1399	VOE 15090274	421	100	813	VOE 15097661	371	100	601
VOE 15048335	897	100	1417	VOE 15065514	434	300	853	VOE 15084764	882	700	1369	VOE 15090333	645	300	1027	VOE 15097868	821	300	1135
VOE 15048368	897	100	1419	VOE 15065773	434	300	853	VOE 15084764	882	800	1375	VOE 15090823	945	1100	1615	VOE 15097868	896	500	1415
VOE 15048515	897	100	1419	VOE 15066396	362	300	551	VOE 15084764	882	900	1381	VOE 15091217	945	600	1597	VOE 15099010	841	100	1251
VOE 15048526	897	100	1417	VOE 15066411	362	300	551	VOE 15084865	258	220	331	VOE 15091217	945	700	1599	VOE 15099010	841	400	1259
VOE 15048695	897	100	1419	VOE 15066984	421	1000	839	VOE 15085424	451	100	857	VOE 15092491	371	2600	687	VOE 15099142	434	200	845
VOE 15048695	897	100	1419	VOE 15069329	421	600	827	VOE 15085424	451	200	859	VOE 15092496	371	2600	687	VOE 15099142	434	250	849
VOE 15048777	897	100	1419	VOE 15069332	421	400	823	VOE 15085426	451	100	857	VOE 15092501	371	2600	687	VOE 15099184	364	600	579
VOE 15048799	234	300	233	VOE 15069332	421	500	825	VOE 15085426	451	300	863	VOE 15092744	371	1800	659	VOE 15099184	364	700	581
VOE 15048941	372	500	745	VOE 15070437	645	300	1027	VOE 15085429	451	100	857	VOE 15092848	911	300	1455	VOE 15099184	364	800	583
VOE 15050575	255	100	303	VOE 15073580	371	800	637	VOE 15085429	451	400	865	VOE 15093008	421	100	813	VOE 15099321	740	100	1091
VOE 15052460	380	100	749	VOE 15076864	912	100	1487	VOE 15086097	841	400	1259	VOE 15094093	911	200	1451	VOE 15099760	645	100	1021
VOE 15052786	872	100	1317	VOE 15076864	912	200	1489	VOE 15086771	258	220	331	VOE 15095391	256	400	319	VOE 15100144	740	100	1091
VOE 15052786	872	200	1319	VOE 15079714	843	200	1267	VOE 15087248	837	700	1235	VOE 15095391	256	500	321	VOE 15100633	945	600	1597
VOE 15052786	872	300	1321	VOE 15080401	882	600	1365	VOE 15087956	371	1800	661	VOE 15095391	256	600	323	VOE 15100633	945	700	1599
VOE 15053831	843	200	1267	VOE 15081227	882	500	1363	VOE 15088001	371	2600	687	VOE 15095391	821	300	1135	VOE 15101298	945	600	1597
VOE 15053915	843	200	1267	VOE 15081291	912	300	1491	VOE 15088011	371	1700	657	VOE 15095391	821	300	1135	VOE 15101298	945	700	1599
VOE 15054683	945	1100	1615	VOE 15081291	912	400	1493	VOE 15088023	371	1700	657	VOE 15095391	821	300	1135	VOE 15101592	945	600	1597
VOE 15054849	852	200	1281	VOE 15081857	372	100	737	VOE 15088062	551	300	997	VOE 15095844	641	300	1015	VOE 15101592	945	700	1599
VOE 15057717	911	1300	1479	VOE 15081857	882	600	1365	VOE 15088068	551	300	997	VOE 15095844	641	350	1019	VOE 15101615	911	200	1451
VOE 15058542	852	400	1297	VOE 15082000	992	300	1627	VOE 15088073	551	300	997	VOE 15096332	837	1000	1243	VOE 15101932	911	400	1457
VOE 15058774	916	600	1539	VOE 15082057	872	100	1317	VOE 15088077	551	300	997	VOE 15096332	837	1125	1247	VOE 15103017	826	100	1153
VOE 15058774	916	800	1547	VOE 15082068	872	100	1317	VOE 15088078	352	900	495	VOE 15096407	645	100	1021	VOE 15103373	826	100	1153
VOE 15058774	916	900	1551	VOE 15082068	872	200	1319	VOE 15088078	356	100	523	VOE 15096620	261	300	349	VOE 15103375	826	100	1153
VOE 15059798	860	200	1311	VOE 15082068	872	300	1321	VOE 15088143	364	600	579	VOE 15096943	252	120	261	VOE 15103375	826	600	1173
VOE 15059809	860	300	1313	VOE 15082727	874	100	1339	VOE 15088143	364	700	581	VOE 15097283	821	300	1137	VOE 15103391	826	100	1153
VOE 15059815	860	300	1313	VOE 15083266	916	1200	1561	VOE 15088143	364	800	583	VOE 15097360	821	300	1135	VOE 15103391	826	600	1173
VOE 15060083	860	300	1313	VOE 15083299	916	1200	1561	VOE 15088487	873	100	1331	VOE 15097377	911	1000	1471	VOE 15103594	647	100	1033

Part No	Group	Sect	Page
VOE 15103658	874	500	1349
VOE 15103798	262	420	369
VOE 15104274	810	100	1115
VOE 15104285	810	100	1115
VOE 15104291	810	100	1115
VOE 15104297	810	100	1115
VOE 15104506	821	300	1135
VOE 15104544	263	500	387
VOE 15104544	263	500	387
VOE 15104544	263	550	391
VOE 15104544	263	550	391
VOE 15104544	263	700	397
VOE 15104544	263	700	397
VOE 15104544	263	800	401
VOE 15104544	263	800	401
VOE 15104665	916	200	1523
VOE 15104665	916	300	1527
VOE 15104665	916	400	1531
VOE 15104665	916	500	1535
VOE 15104739	263	300	379
VOE 15104739	263	300	379
VOE 15104739	263	310	381
VOE 15104739	263	310	381
VOE 15104739	837	100	1213
VOE 15104958	371	2000	663
VOE 15104958	371	2000	663
VOE 15104958	371	2100	667
VOE 15104958	371	2100	667
VOE 15104958	371	2100	667
VOE 15104958	371	2200	671
VOE 15104958	371	2200	671
VOE 15104958	371	2200	671
VOE 15105169	647	100	1033
VOE 15105368	660	100	1037
VOE 15105430	256	200	313
VOE 15105430	256	250	315
VOE 15105646	363	200	563
VOE 15106044	660	100	1037
VOE 15107934	523	100	943
VOE 15107934	523	300	949
VOE 15107964	523	600	961
VOE 15107964	523	800	969
VOE 15108062	263	500	387
VOE 15108062	263	550	391
VOE 15108062	263	700	397
VOE 15108062	263	800	401
VOE 15108148	896	500	1415
VOE 15108226	896	500	1415
VOE 15108249	896	500	1415
VOE 15108324	992	300	1627
VOE 15108329	262	420	369
VOE 15108822	660	200	1039
VOE 15108850	660	200	1039
VOE 15108889	660	200	1039
VOE 15108890	660	200	1039
VOE 15109059	262	300	365
VOE 15109319	896	500	1415
VOE 15109361	645	400	1029
VOE 15109374	645	400	1029
VOE 15110003	421	100	815
VOE 15111485	873	100	1331
VOE 15111485	874	200	1343
VOE 15111561	872	400	1325
VOE 15112296	421	100	813
VOE 15112579	916	200	1525
VOE 15112579	916	300	1529
VOE 15112579	916	400	1533
VOE 15112579	916	500	1537
VOE 15113226	252	100	257
VOE 15113226	252	120	261
VOE 15113238	913	100	1507
VOE 15114639	897	400	1429
VOE 15114913	522	500	935
VOE 15114913	522	600	937
VOE 15116993	911	1300	1479
VOE 15117053	258	200	329
VOE 15118696	380	100	749
VOE 15119476	522	100	923
VOE 15120091	525	100	973
VOE 15120091	525	150	975
VOE 15120621	380	200	751
VOE 15120635	371	3500	719
VOE 15120635	371	3600	721
VOE 15121169	371	1800	661
VOE 15122123	261	210	347
VOE 15122410	461	100	881
VOE 15122410	463	100	889
VOE 15122410	463	200	893
VOE 15122437	371	3500	719
VOE 15122437	371	3600	721
VOE 15123158	461	100	881
VOE 15123158	463	100	889
VOE 15123158	463	200	893
VOE 15123520	872	100	1317
VOE 15123520	872	100	1317
VOE 15123520	872	200	1319
VOE 15123520	872	200	1319
VOE 15123520	872	300	1321
VOE 15123520	872	300	1321
VOE 15124198	841	500	1261
VOE 15124233	945	600	1597
VOE 15124233	945	700	1599
VOE 15124240	945	500	1595
VOE 15125243	897	500	1431
VOE 15126069	233	100	215
VOE 15126069	233	200	217
VOE 15126327	897	300	1427
VOE 15126559	897	300	1427
VOE 15127099	911	400	1457
VOE 15127201	217	200	167
VOE 15127941	993	100	1637
VOE 15127941	993	200	1639
VOE 15127941	993	300	1641
VOE 15127960	993	400	1643
VOE 15127960	993	500	1645
VOE 15127960	993	600	1647
VOE 15128278	645	300	1025
VOE 15128278	912	300	1491
VOE 15128408	911	200	1453
VOE 15128481	911	400	1457
VOE 15129739	263	550	393
VOE 15129739	263	700	399
VOE 15129739	523	600	961
VOE 15129739	523	800	969
VOE 15129760	715	1500	1079
VOE 15130681	911	300	1455
VOE 15134276	262	420	369
VOE 15134276	262	420	369
VOE 15134371	645	400	1029
VOE 15134478	872	100	1317
VOE 15134478	872	200	1319
VOE 15134478	872	300	1321
VOE 15134489	645	400	1029
VOE 15134976	216	300	161
VOE 15135094	261	200	341
VOE 15135094	261	210	345
VOE 15135165	645	300	1025
VOE 15135182	873	250	1335
VOE 15135275	992	100	1621
VOE 15135275	992	300	1627
VOE 15135278	992	300	1627
VOE 15135358	372	100	737
VOE 15135364	371	2000	665
VOE 15135364	371	2100	669
VOE 15135364	371	2200	673
VOE 15135364	371	2300	677
VOE 15135364	371	2400	681
VOE 15135364	371	2500	685
VOE 15135364	372	100	737
VOE 15135364	398	100	783
VOE 15135364	398	200	785
VOE 15135698	363	200	563
VOE 15135908	916	200	1525
VOE 15135908	916	300	1529
VOE 15135908	916	400	1533
VOE 15135908	916	500	1537
VOE 15135943	837	200	1219
VOE 15135943	837	250	1223
VOE 15135955	911	1300	1481
VOE 15136631	911	1300	1479
VOE 15136631	911	1300	1479
VOE 15136840	821	200	1133
VOE 15136942	993	700	1649
VOE 15136942	993	800	1651
VOE 15136942	993	900	1653
VOE 15136944	993	1200	1661
VOE 15136944	993	1400	1669
VOE 15136944	993	1600	1677
VOE 15136944	993	700	1649
VOE 15136944	993	800	1651
VOE 15136944	993	900	1653
VOE 15138563	261	200	343
VOE 15138563	261	210	347
VOE 15138691	261	200	343
VOE 15138691	261	210	347
VOE 15138704	825	400	1149
VOE 15138785	222	300	209
VOE 15138786	222	300	209
VOE 15138906	645	400	1029
VOE 15139155	393	400	777

NUMERICAL INDEX
RÉPERTOIRE DE NUMÉROS
NUMMERNREGISTER

INDICE DE NÚMERO
NUMMERREGISTER

NUMERICAL INDEX
RÉPERTOIRE DE NUMÉROS
NUMMERNREGISTER

INDICE DE NÚMERO
NUMMERREGISTER

Catalogue id 20694 | Group 10
Issue 20039665-F | Page 1728

Part No	Group	Sect	Page
VOE 15139267	837	200	1219
VOE 15139267	837	250	1223
VOE 15139619	911	200	1451
VOE 15139621	911	200	1451
VOE 15140007	911	1300	1479
VOE 15140510	831	100	1199
VOE 15140510	860	300	1313
VOE 15140510	896	500	1415
VOE 15141094	371	500	629
VOE 15141457	715	200	1051
VOE 15141640	945	500	1595
VOE 15142390	821	300	1135
VOE 15142466	821	300	1135
VOE 15142570	421	300	819
VOE 15142690	821	300	1135
VOE 15142857	660	200	1039
VOE 15142857	911	1200	1477
VOE 15142997	645	300	1027
VOE 15143614	831	200	1201
VOE 15143692	711	100	1047
VOE 15143755	660	200	1039
VOE 15144048	843	200	1267
VOE 15144052	843	400	1271
VOE 15144740	334	100	471
VOE 15144938	831	100	1199
VOE 15144938	860	300	1313
VOE 15145755	873	250	1335
VOE 15146389	882	300	1359
VOE 15146422	421	400	823
VOE 15146585	993	1000	1657
VOE 15146681	882	300	1359
VOE 15146970	641	310	1017
VOE 15147019	837	200	1221
VOE 15147019	837	250	1223
VOE 15147021	837	200	1221
VOE 15147021	837	250	1225
VOE 15147126	434	300	853
VOE 15147262	421	300	819
VOE 15147470	261	500	353
VOE 15147507	261	500	353
VOE 15147536	371	2900	695
VOE 15147619	261	300	349
VOE 15147641	261	300	349
VOE 15147641	261	400	351
VOE 15147760	911	1000	1471
VOE 15147760	911	1000	1471
VOE 15147768	911	1000	1471
VOE 15147768	911	1000	1471
VOE 15147927	523	200	945
VOE 15147927	523	400	953
VOE 15147927	523	600	961
VOE 15147927	523	800	969
VOE 15147937	523	200	945
VOE 15147937	523	400	953
VOE 15147937	523	600	961
VOE 15147937	523	800	969
VOE 15148031	255	100	303
VOE 15148247	217	100	163
VOE 15148247	217	120	165
VOE 15148351	826	200	1155
VOE 15148351	826	300	1165
VOE 15148370	826	200	1155
VOE 15148370	826	300	1165
VOE 15148433	860	300	1313
VOE 15149017	851	100	1273
VOE 15149454	364	600	579
VOE 15149454	364	700	581
VOE 15149454	364	800	583
VOE 15149820	916	200	1525
VOE 15149820	916	300	1529
VOE 15149820	916	400	1533
VOE 15149820	916	500	1537
VOE 15151026	421	300	821
VOE 15151511	992	300	1627
VOE 15151617	992	300	1627
VOE 15151955	916	200	1523
VOE 15151955	916	300	1527
VOE 15151955	916	400	1531
VOE 15151955	916	500	1535
VOE 15152014	916	200	1523
VOE 15152014	916	300	1527
VOE 15152014	916	400	1531
VOE 15152014	916	500	1535
VOE 15152068	916	200	1523
VOE 15152068	916	500	1535
VOE 15152087	353	300	511
VOE 15152607	522	200	925
VOE 15152688	993	1000	1657
VOE 15152689	993	1000	1657
VOE 15152690	993	1000	1657
VOE 15152691	993	1000	1657
VOE 15152693	993	1000	1657
VOE 15152694	993	1000	1657
VOE 15152695	993	1000	1657
VOE 15152696	993	1000	1657
VOE 15152697	993	1000	1657
VOE 15152698	993	1000	1657
VOE 15152701	993	1300	1667
VOE 15152703	993	1500	1675
VOE 15152710	993	2000	1695
VOE 15152711	993	2000	1695
VOE 15152713	993	100	1637
VOE 15152713	993	200	1639
VOE 15152718	993	400	1643
VOE 15152718	993	500	1645
VOE 15152723	993	1000	1655
VOE 15152723	993	400	1643
VOE 15152723	993	500	1645
VOE 15152730	993	700	1649
VOE 15152731	993	700	1649
VOE 15152732	993	800	1651
VOE 15152733	993	1200	1661
VOE 15152733	993	1400	1669
VOE 15152733	993	1600	1677
VOE 15152733	993	700	1649
VOE 15152733	993	800	1651
VOE 15152733	993	900	1653
VOE 15152734	993	1200	1661
VOE 15152734	993	1400	1669
VOE 15152734	993	1600	1677
VOE 15152938	897	100	1421
VOE 15153010	468	100	905
VOE 15153088	660	100	1037
VOE 15153090	660	100	1037
VOE 15153091	660	100	1037
VOE 15153124	461	100	883
VOE 15153124	463	100	891
VOE 15153124	463	200	895
VOE 15153432	992	300	1629
VOE 15153662	364	800	583
VOE 15153662	371	3500	719
VOE 15153662	371	3600	721
VOE 15153662	841	200	1253
VOE 15153662	841	300	1255
VOE 15153662	841	350	1257
VOE 15154278	916	200	1523
VOE 15154278	916	300	1527
VOE 15154278	916	400	1531
VOE 15154278	916	500	1535
VOE 15154414	261	500	353
VOE 15154414	261	600	355
VOE 15154642	912	700	1499
VOE 15154642	916	100	1521
VOE 15155016	390	100	769
VOE 15155278	461	200	885
VOE 15155278	463	400	901
VOE 15155712	387	100	765
VOE 15155940	380	400	757
VOE 15155956	380	300	755
VOE 15156195	261	400	351
VOE 15156258	261	600	355
VOE 15156259	261	600	355
VOE 15156306	461	200	885
VOE 15156387	896	500	1415
VOE 15156391	461	200	887
VOE 15156391	463	400	903
VOE 15156906	421	600	827
VOE 15156983	262	120	361
VOE 15157412	912	200	1489
VOE 15157914	263	700	397
VOE 15157914	263	800	401
VOE 15157955	371	200	605
VOE 15158009	911	1300	1479
VOE 15158015	911	1300	1479
VOE 15158170	371	1500	655
VOE 15159873	421	1000	839
VOE 15159904	421	1000	839
VOE 15160107	821	300	1137
VOE 15160124	992	100	1621
VOE 15160131	992	100	1621
VOE 15160137	992	100	1621
VOE 15160143	992	100	1621
VOE 15160147	992	100	1621
VOE 15160296	421	100	813
VOE 15160319	463	400	901
VOE 15160600	527	300	987
VOE 15160602	911	400	1457
VOE 15160851	461	200	887
VOE 15160851	463	400	903
VOE 15160897	821	300	1135

Part No	Group	Sect	Page	Part No	Group	Sect	Page	Part No	Group	Sect	Page	Part No	Group	Sect	Page	Part No	Group	Sect	Page
VOE 15161059	916	100	1519	VOE 15164570	263	900	405	VOE 15166309	217	120	165	VOE 15169605	421	600	827	VOE 15171468	826	400	1167
VOE 15161162	256	100	311	VOE 15164670	826	100	1153	VOE 15166336	263	700	397	VOE 15169738	841	600	1263	VOE 15171495	826	400	1167
VOE 15161174	912	800	1501	VOE 15165037	841	300	1255	VOE 15166336	263	800	401	VOE 15169857	826	500	1169	VOE 15171496	825	200	1143
VOE 15161174	912	900	1503	VOE 15165152	992	300	1627	VOE 15166414	217	100	163	VOE 15169859	912	200	1489	VOE 15171497	825	200	1143
VOE 15161227	217	100	163	VOE 15165205	912	200	1489	VOE 15166414	217	120	165	VOE 15169917	826	500	1169	VOE 15171818	825	300	1145
VOE 15161524	912	800	1501	VOE 15165282	912	200	1489	VOE 15166492	821	300	1137	VOE 15170013	945	200	1585	VOE 15171826	825	300	1145
VOE 15161524	912	900	1503	VOE 15165285	912	200	1489	VOE 15166691	945	100	1581	VOE 15170013	945	300	1591	VOE 15171830	825	200	1143
VOE 15161985	261	200	343	VOE 15165300	912	200	1489	VOE 15166691	945	300	1591	VOE 15170348	645	300	1025	VOE 15171835	825	200	1143
VOE 15161985	261	210	347	VOE 15165341	912	200	1489	VOE 15166696	912	1000	1505	VOE 15170348	645	500	1031	VOE 15172099	945	600	1597
VOE 15162060	912	800	1501	VOE 15165342	912	200	1489	VOE 15166785	821	300	1135	VOE 15170715	837	1000	1243	VOE 15172253	945	700	1599
VOE 15162060	912	900	1503	VOE 15165401	912	200	1489	VOE 15166786	821	300	1135	VOE 15170715	837	900	1241	VOE 15172265	461	200	885
VOE 15162064	912	800	1501	VOE 15165436	912	200	1489	VOE 15166808	945	800	1601	VOE 15170716	837	200	1219	VOE 15172265	463	300	897
VOE 15162064	912	900	1503	VOE 15165456	263	500	387	VOE 15166808	945	850	1603	VOE 15170754	911	1000	1471	VOE 15172265	463	400	901
VOE 15162085	912	800	1501	VOE 15165456	263	550	391	VOE 15166830	851	100	1273	VOE 15170754	911	1000	1473	VOE 15172399	837	200	1219
VOE 15162085	912	900	1503	VOE 15165602	912	200	1489	VOE 15167115	945	900	1605	VOE 15170754	911	1100	1475	VOE 15172399	837	250	1223
VOE 15162086	912	800	1501	VOE 15165604	912	200	1489	VOE 15167115	945	950	1609	VOE 15170830	826	300	1163	VOE 15172400	837	200	1219
VOE 15162086	912	900	1503	VOE 15165605	912	200	1489	VOE 15167232	945	800	1601	VOE 15170853	837	750	1237	VOE 15172400	837	250	1223
VOE 15162536	421	100	813	VOE 15165610	912	200	1489	VOE 15167232	945	850	1603	VOE 15170885	837	1000	1243	VOE 15172702	647	100	1033
VOE 15163125	837	100	1213	VOE 15165818	647	100	1033	VOE 15167290	945	900	1605	VOE 15170885	837	900	1241	VOE 15172807	913	100	1507
VOE 15163204	263	300	379	VOE 15165828	897	400	1429	VOE 15167290	945	950	1609	VOE 15170887	837	200	1219	VOE 15172807	913	400	1513
VOE 15163204	263	310	381	VOE 15165830	897	400	1429	VOE 15167335	945	900	1605	VOE 15170905	911	400	1459	VOE 15172882	911	1300	1479
VOE 15163659	945	600	1597	VOE 15165977	912	1000	1505	VOE 15167335	945	950	1609	VOE 15170972	911	1000	1473	VOE 15173074	826	300	1163
VOE 15163659	945	700	1599	VOE 15165981	912	1000	1505	VOE 15167764	945	800	1601	VOE 15170972	911	1000	1471	VOE 15173075	826	300	1163
VOE 15163685	821	300	1135	VOE 15165988	912	1000	1505	VOE 15167764	945	850	1603	VOE 15170972	911	1100	1475	VOE 15173115	263	300	379
VOE 15163698	821	300	1135	VOE 15166036	912	1000	1505	VOE 15167825	945	900	1605	VOE 15171009	826	300	1163	VOE 15173342	263	300	379
VOE 15163937	421	100	813	VOE 15166039	912	1000	1505	VOE 15167825	945	950	1609	VOE 15171105	825	300	1145	VOE 15174794	992	300	1627
VOE 15164005	821	300	1135	VOE 15166040	912	1000	1505	VOE 15168073	254	1000	285	VOE 15171108	825	300	1145	VOE 15175271	924	100	1575
VOE 15164179	826	100	1153	VOE 15166042	912	1000	1505	VOE 15169334	841	300	1255	VOE 15171276	421	400	823	VOE 15175456	363	300	565
VOE 15164188	421	100	813	VOE 15166104	353	300	511	VOE 15169334	841	350	1257	VOE 15171276	421	500	825	VOE 15175531	421	600	827
VOE 15164189	421	100	813	VOE 15166104	992	300	1627	VOE 15169334	841	400	1259	VOE 15171280	421	400	823	VOE 15175558	421	600	827
VOE 15164240	945	1000	1611	VOE 15166243	837	100	1213	VOE 15169334	841	600	1263	VOE 15171280	421	500	825	VOE 15176100	897	200	1423
VOE 15164240	945	800	1601	VOE 15166306	523	500	957	VOE 15169361	825	200	1143	VOE 15171358	826	200	1155	VOE 15176298	825	400	1149
VOE 15164240	945	900	1605	VOE 15166306	523	500	957	VOE 15169361	825	300	1145	VOE 15171358	826	250	1159	VOE 15177160	263	120	375
VOE 15164333	334	200	473	VOE 15166306	523	700	965	VOE 15169361	826	400	1167	VOE 15171375	826	200	1155	VOE 15177160	263	200	377
VOE 15164333	834	200	1209	VOE 15166306	523	800	969	VOE 15169361	826	500	1169	VOE 15171375	826	250	1159	VOE 15177227	872	400	1323
VOE 15164333	834	300	1211	VOE 15166309	217	100	163	VOE 15169605	421	600	827	VOE 15171459	945	300	1591	VOE 15177438	945	800	1601

NUMERICAL INDEX
RÉPERTOIRE DE NUMÉROS
NUMMERNREGISTER

INDICE DE NÚMERO
NUMMERREGISTER

Catalogue id 20694 | Group 10
Issue 20039665-F | Page 1730

Part No	Group	Sect	Page
VOE 15177438	945	850	1603
VOE 15177438	945	900	1605
VOE 15177438	945	950	1609
VOE 15177841	924	100	1575
VOE 15178236	715	300	1053
VOE 15178636	827	100	1179
VOE 15178640	827	200	1183
VOE 15178640	827	500	1189
VOE 15178828	992	200	1625
VOE 15178938	916	1100	1557
VOE 15179057	421	400	823
VOE 15179060	421	500	825
VOE 15179061	421	600	827
VOE 15179279	313	100	453
VOE 15179279	313	125	455
VOE 15179279	896	500	1415
VOE 15179649	827	200	1183
VOE 15179649	827	500	1189
VOE 15179652	827	100	1179
VOE 15179776	897	100	1419
VOE 15179834	221	300	187
VOE 15179969	827	300	1185
VOE 15180012	841	600	1263
VOE 15180035	827	300	1185
VOE 15180035	827	700	1193
VOE 15180069	827	300	1185
VOE 15180083	841	400	1259
VOE 15180083	841	600	1263
VOE 15180274	221	500	191
VOE 15180274	221	520	193
VOE 15180274	222	100	199
VOE 15180274	222	120	203
VOE 15180637	353	300	511
VOE 15180639	353	300	511
VOE 15180639	897	500	1431
VOE 15180716	366	400	591
VOE 15180716	366	500	593
VOE 15180716	366	600	595
VOE 15180716	366	700	597
VOE 15180863	261	200	341
VOE 15180863	261	210	345
VOE 15180902	897	500	1431
VOE 15180962	362	300	551
VOE 15181186	826	200	1155
VOE 15181186	826	250	1159
VOE 15181187	826	200	1155
VOE 15181187	826	250	1159
VOE 15182085	421	400	823
VOE 15182085	421	500	825
VOE 15182111	872	400	1325
VOE 15182157	897	200	1423
VOE 15182794	525	200	977
VOE 15183191	860	100	1309
VOE 15183191	860	100	1309
VOE 15183392	711	100	1047
VOE 15183461	912	1000	1505
VOE 15183609	254	800	281
VOE 15183641	647	100	1033
VOE 15183969	912	1000	1505
VOE 15183971	912	1000	1505
VOE 15184705	461	200	885
VOE 15184708	463	300	897
VOE 15184708	463	400	901
VOE 15184815	872	400	1325
VOE 15185043	872	400	1325
VOE 15185344	255	100	303
VOE 15185433	363	200	563
VOE 15185489	873	300	1337
VOE 15185564	210	200	63
VOE 15185564	211	100	75
VOE 15185564	211	200	79
VOE 15185564	211	210	83
VOE 15185564	212	100	95
VOE 15185564	212	200	101
VOE 15185564	212	300	105
VOE 15185564	213	100	111
VOE 15185564	214	100	115
VOE 15185564	214	200	127
VOE 15185564	215	100	133
VOE 15185564	215	200	139
VOE 15185564	216	100	145
VOE 15185564	216	200	153
VOE 15185564	216	210	155
VOE 15185564	216	300	161
VOE 15185564	217	100	163
VOE 15185564	217	200	167
VOE 15185564	218	100	173
VOE 15185564	221	100	177
VOE 15185564	221	110	179
VOE 15185564	221	200	185
VOE 15185564	221	300	187
VOE 15185564	221	400	189
VOE 15185564	221	500	191
VOE 15185564	222	100	199
VOE 15185564	222	200	207
VOE 15185564	222	300	209
VOE 15185564	223	100	211
VOE 15185564	233	600	227
VOE 15185564	235	300	241
VOE 15185564	237	100	249
VOE 15185564	251	100	253
VOE 15185564	254	1500	297
VOE 15185564	254	1600	299
VOE 15185564	254	1700	301
VOE 15185564	254	520	271
VOE 15185564	254	900	283
VOE 15185564	255	100	303
VOE 15185564	258	200	329
VOE 15185564	262	100	357
VOE 15185564	262	200	363
VOE 15185564	262	300	365
VOE 15185564	262	400	367
VOE 15185564	262	500	371
VOE 15185564	263	100	373
VOE 15185564	263	200	377
VOE 15185564	284	100	415
VOE 15185564	284	200	417
VOE 15185564	284	300	419
VOE 15185564	286	100	423
VOE 15185564	286	200	427
VOE 15185564	293	100	429
VOE 15185564	293	200	431
VOE 15185564	293	300	433
VOE 15185564	293	400	435
VOE 15185564	321	300	461
VOE 15185564	331	100	465
VOE 15185564	333	100	467
VOE 15185565	211	100	75
VOE 15185565	211	200	79
VOE 15185565	211	210	83
VOE 15185565	212	100	95
VOE 15185565	212	200	101
VOE 15185565	212	300	105
VOE 15185565	213	100	111
VOE 15185565	214	100	115
VOE 15185565	214	200	127
VOE 15185565	215	100	133
VOE 15185565	215	200	139
VOE 15185565	216	100	145
VOE 15185565	216	200	153
VOE 15185565	216	210	155
VOE 15185565	216	300	161
VOE 15185565	217	100	163
VOE 15185565	217	200	167
VOE 15185565	218	100	173
VOE 15185565	221	100	177
VOE 15185565	221	110	179
VOE 15185565	221	200	185
VOE 15185565	221	300	187
VOE 15185565	221	400	189
VOE 15185565	221	500	191
VOE 15185565	222	100	199
VOE 15185565	222	200	207
VOE 15185565	222	300	209
VOE 15185565	223	100	211
VOE 15185565	233	600	227
VOE 15185565	235	300	241
VOE 15185565	237	100	249
VOE 15185565	251	100	253
VOE 15185565	254	1500	297
VOE 15185565	254	1600	299
VOE 15185565	254	1700	301
VOE 15185565	254	520	271
VOE 15185565	254	900	283
VOE 15185565	255	100	303
VOE 15185565	258	200	329
VOE 15185565	262	100	357
VOE 15185565	262	200	363
VOE 15185565	262	300	365
VOE 15185565	262	400	367
VOE 15185565	262	500	371
VOE 15185565	263	100	373
VOE 15185565	263	200	377
VOE 15185565	284	100	415
VOE 15185565	284	200	417
VOE 15185565	284	300	419
VOE 15185565	286	100	423
VOE 15185565	286	200	427
VOE 15185565	293	100	429
VOE 15185565	293	200	431

Part No	Group	Sect	Page	Part No	Group	Sect	Page	Part No	Group	Sect	Page	Part No	Group	Sect	Page	Part No	Group	Sect	Page
VOE 15185565	293	300	433	VOE 15185566	262	120	361	VOE 15185567	222	300	209	VOE 15188116	645	300	1027	VOE 15195727	992	500	1633
VOE 15185565	293	400	435	VOE 15185566	262	200	363	VOE 15185567	223	120	213	VOE 15188306	371	1800	659	VOE 15195727	992	600	1635
VOE 15185565	321	300	461	VOE 15185566	262	420	369	VOE 15185567	233	600	227	VOE 15188905	911	300	1455	VOE 15195803	841	300	1255
VOE 15185565	331	100	465	VOE 15185566	263	120	375	VOE 15185567	235	320	245	VOE 15188945	912	400	1493	VOE 15195917	216	100	145
VOE 15185565	333	100	467	VOE 15185566	263	200	377	VOE 15185567	237	120	251	VOE 15188954	912	400	1493	VOE 15195917	216	120	149
VOE 15185566	210	500	73	VOE 15185566	284	100	415	VOE 15185567	251	120	255	VOE 15188959	912	400	1493	VOE 15196041	321	200	459
VOE 15185566	211	120	77	VOE 15185566	284	200	417	VOE 15185567	255	120	307	VOE 15188963	912	400	1493	VOE 15196770	255	120	307
VOE 15185566	211	240	91	VOE 15185566	284	320	421	VOE 15185567	258	220	331	VOE 15188965	912	400	1493	VOE 15196847	525	150	975
VOE 15185566	212	140	99	VOE 15185566	286	120	425	VOE 15185567	262	120	361	VOE 15189718	831	100	1199	VOE 15197036	525	150	975
VOE 15185566	212	220	103	VOE 15185566	321	300	461	VOE 15185567	262	200	363	VOE 15190412	363	300	565	VOE 15197049	525	150	975
VOE 15185566	212	320	107	VOE 15185566	331	100	465	VOE 15185567	262	420	369	VOE 15190412	881	100	1353	VOE 15197053	525	150	975
VOE 15185566	213	120	113	VOE 15185566	333	120	469	VOE 15185567	263	120	375	VOE 15190478	363	300	565	VOE 15197054	525	150	975
VOE 15185566	214	140	125	VOE 15185567	210	400	71	VOE 15185567	263	200	377	VOE 15191310	843	100	1265	VOE 15197224	525	150	975
VOE 15185566	214	240	131	VOE 15185567	211	120	77	VOE 15185567	284	100	415	VOE 15191648	912	900	1503	VOE 15197228	525	150	975
VOE 15185566	215	120	135	VOE 15185567	211	220	87	VOE 15185567	284	200	417	VOE 15191854	421	400	823	VOE 15197308	371	2000	663
VOE 15185566	215	240	143	VOE 15185567	212	120	97	VOE 15185567	284	320	421	VOE 15192582	860	300	1313	VOE 15197308	371	2100	667
VOE 15185566	216	120	149	VOE 15185567	212	220	103	VOE 15185567	286	120	425	VOE 15192583	860	300	1313	VOE 15197308	371	2200	671
VOE 15185566	216	220	157	VOE 15185567	212	320	107	VOE 15185567	321	300	461	VOE 15192584	860	300	1313	VOE 15197308	882	700	1367
VOE 15185566	216	230	159	VOE 15185567	213	120	113	VOE 15185567	331	100	465	VOE 15192853	434	250	851	VOE 15197308	882	800	1373
VOE 15185566	216	300	161	VOE 15185567	214	120	121	VOE 15185567	333	120	469	VOE 15193226	256	300	317	VOE 15197308	882	900	1379
VOE 15185566	217	120	165	VOE 15185567	214	220	129	VOE 15185799	262	300	365	VOE 15193451	660	200	1039	VOE 15197318	843	200	1267
VOE 15185566	217	200	167	VOE 15185567	215	120	135	VOE 15186069	771	300	1097	VOE 15193451	912	1000	1505	VOE 15197331	843	400	1271
VOE 15185566	218	100	173	VOE 15185567	215	220	141	VOE 15186257	897	100	1421	VOE 15193570	851	300	1277	VOE 15197391	834	200	1209
VOE 15185566	221	130	183	VOE 15185567	216	100	145	VOE 15186571	852	100	1279	VOE 15193640	851	300	1277	VOE 15197391	834	300	1211
VOE 15185566	221	200	185	VOE 15185567	216	220	157	VOE 15186571	852	200	1281	VOE 15193941	645	300	1027	VOE 15197418	414	100	799
VOE 15185566	221	520	193	VOE 15185567	216	230	159	VOE 15186685	421	400	823	VOE 15193976	527	300	987	VOE 15197431	235	300	241
VOE 15185566	222	120	203	VOE 15185567	216	300	161	VOE 15186890	916	1100	1557	VOE 15194026	371	2700	691	VOE 15197431	235	320	245
VOE 15185566	222	200	207	VOE 15185567	217	120	165	VOE 15186953	255	120	307	VOE 15194026	371	2800	693	VOE 15197469	262	100	357
VOE 15185566	222	300	209	VOE 15185567	217	200	167	VOE 15186994	852	200	1281	VOE 15194026	371	4100	733	VOE 15197595	843	200	1267
VOE 15185566	223	120	213	VOE 15185567	218	100	173	VOE 15186995	852	200	1281	VOE 15194266	371	500	629	VOE 15197617	843	200	1267
VOE 15185566	233	600	227	VOE 15185567	221	120	181	VOE 15186996	852	200	1281	VOE 15194680	255	120	307	VOE 15197629	843	200	1267
VOE 15185566	235	320	245	VOE 15185567	221	130	183	VOE 15187036	527	200	985	VOE 15194800	522	500	935	VOE 15197657	843	400	1271
VOE 15185566	237	120	251	VOE 15185567	221	200	185	VOE 1518748	852	200	1281	VOE 15194883	387	100	765	VOE 15197681	843	400	1271
VOE 15185566	251	120	255	VOE 15185567	221	520	193	VOE 15187994	523	200	945	VOE 15195672	841	100	1251	VOE 15197701	843	400	1271
VOE 15185566	255	120	307	VOE 15185567	222	120	203	VOE 15187994	523	400	953	VOE 15195672	841	400	1259	VOE 15198186	398	200	785
VOE 15185566	258	220	331	VOE 15185567	222	200	207	VOE 15188030	255	120	307	VOE 15195727	992	400	1631	VOE 15198186	398	400	789

NUMERICAL INDEX
RÉPERTOIRE DE NUMÉROS
NUMMERNREGISTER

INDICE DE NÚMERO
NUMMERREGISTER

Catalogue id	Group
20694	**10**
Issue	Page
20039665-F	**1731**

NUMERICAL INDEX
RÉPERTOIRE DE NUMÉROS
NUMMERNREGISTER

INDICE DE NÚMERO
NUMMERREGISTER

Catalogue id 20694 | Group 10
Issue 20039665-F | Page 1732

Part No	Group	Sect	Page
VOE 15199264	286	200	427
VOE 15199485	334	300	475
VOE 15199486	334	200	473
VOE 15199771	841	300	1255
VOE 15199817	461	200	885
VOE 15199830	463	400	901
VOE 1522098	468	300	909
VOE 1522099	468	300	909
VOE 1522102	468	300	909
VOE 1522293	461	200	887
VOE 1522293	463	300	899
VOE 1522293	463	400	903
VOE 1523084	468	300	909
VOE 1523087	468	300	909
VOE 1523094	468	300	909
VOE 1523232	461	200	885
VOE 1523232	463	300	897
VOE 1523232	463	400	901
VOE 1523233	461	200	885
VOE 1523233	463	300	897
VOE 1523233	463	400	901
VOE 1523234	461	200	885
VOE 1523234	463	300	897
VOE 1523234	463	400	901
VOE 1523235	461	200	885
VOE 1523235	463	300	897
VOE 1523235	463	400	901
VOE 1523236	461	200	885
VOE 1523236	463	300	899
VOE 1523236	463	400	901
VOE 1523237	461	200	885
VOE 1523237	463	300	899
VOE 1523237	463	400	901
VOE 1523278	516	100	917
VOE 1523278	517	100	919
VOE 1523278	517	200	921
VOE 1523317	461	200	887
VOE 1523317	463	300	899
VOE 1523317	463	400	901
VOE 1523318	461	200	887
VOE 1523318	463	300	899
VOE 1523318	463	400	903
VOE 1523319	461	200	887
VOE 1523319	463	300	899
VOE 1523319	463	400	903
VOE 1523623	461	200	885
VOE 1523623	463	300	899
VOE 1523623	463	400	901
VOE 1523624	461	200	885
VOE 1523624	463	300	899
VOE 1523624	463	400	901
VOE 1523666	461	200	885
VOE 1523666	463	300	897
VOE 1523666	463	400	901
VOE 1523736	461	200	887
VOE 1523736	463	300	897
VOE 1523736	463	400	903
VOE 1524631	461	200	887
VOE 1524631	463	300	897
VOE 1524631	463	400	903
VOE 1524673	461	200	887
VOE 1524673	463	300	897
VOE 1524673	463	400	903
VOE 153035	263	300	379
VOE 153035	263	310	381
VOE 1543499	255	120	307
VOE 1543896	216	300	161
VOE 1544736	256	500	321
VOE 1544736	256	600	323
VOE 1546531	211	200	81
VOE 1546531	211	210	85
VOE 1546531	211	220	89
VOE 1546531	211	240	93
VOE 1546531	212	100	95
VOE 1546531	212	120	97
VOE 1546531	212	140	99
VOE 1546531	262	100	359
VOE 1546531	262	120	361
VOE 1546775	214	120	121
VOE 1546775	214	140	125
VOE 1547252	211	200	81
VOE 1547252	211	210	85
VOE 1547252	211	220	89
VOE 1547252	211	240	93
VOE 1547252	212	220	103
VOE 1547252	262	100	359
VOE 1547252	262	100	357
VOE 1547252	262	120	361
VOE 1547252	262	300	365
VOE 1547252	262	420	369
VOE 1547252	873	250	1335
VOE 1547253	262	100	357
VOE 1547254	262	100	357
VOE 1547254	262	120	361
VOE 1547255	212	100	95
VOE 1547934	221	100	177
VOE 1547934	221	110	179
VOE 1547934	221	120	181
VOE 1547934	221	130	183
VOE 1547940	216	300	161
VOE 1547967	214	100	115
VOE 1547968	214	100	115
VOE 1547969	214	100	115
VOE 1547970	214	100	117
VOE 1547971	214	100	117
VOE 1547972	214	100	117
VOE 1547973	214	100	117
VOE 1547974	214	100	117
VOE 1547975	214	100	117
VOE 1547976	214	100	117
VOE 1547977	214	100	117
VOE 1547978	214	100	117
VOE 1547979	214	100	117
VOE 1547980	214	100	117
VOE 1547981	214	100	117
VOE 1547982	214	100	117
VOE 1547983	214	100	117
VOE 1547984	214	100	117
VOE 1560463	821	100	1131
VOE 15655719	912	600	1497
VOE 15655719	916	100	1521
VOE 15662147	522	100	923
VOE 15662147	522	200	925
VOE 15670553	352	1300	503
VOE 15670553	352	500	485
VOE 15670553	352	900	495
VOE 15670553	353	200	509
VOE 15670553	356	700	535
VOE 15670553	356	800	537
VOE 15670554	356	1100	543
VOE 15670554	356	1200	545
VOE 15670554	356	500	531
VOE 15670554	356	600	533
VOE 1573077	362	100	547
VOE 1578835	897	600	1433
VOE 15800558	647	100	1035
VOE 15800619	911	1200	1477
VOE 15800620	645	300	1027
VOE 15800622	522	100	923
VOE 15800624	645	300	1027
VOE 15800824	916	300	1527
VOE 15800824	916	400	1531
VOE 1581123	371	100	599
VOE 1586917	380	100	749
VOE 1588548	821	200	1133
VOE 1588548	896	500	1415
VOE 1588548	911	1300	1479
VOE 1589502	881	100	1353
VOE 1598753	371	210	611
VOE 16027695	217	300	169
VOE 16027695	217	310	171
VOE 16039356	914	100	1515
VOE 1613068	851	100	1273
VOE 16207444	897	200	1425
VOE 16208884	551	100	991
VOE 16209281	916	1000	1555
VOE 16210399	911	400	1457
VOE 16215105	916	100	1521
VOE 16215113	911	500	1461
VOE 16217170	911	1200	1477
VOE 16217796	911	1200	1477
VOE 16217990	911	1000	1473
VOE 16217990	911	1000	1471
VOE 16221	262	400	367
VOE 16235278	874	300	1345
VOE 1624477	371	210	611
VOE 1624477	371	250	613
VOE 1624477	371	2600	687
VOE 16262073	874	200	1341
VOE 16262089	874	200	1341
VOE 16262119	874	200	1341
VOE 16262136	874	200	1341
VOE 16262162	873	200	1333
VOE 16262162	874	200	1341
VOE 16263276	873	200	1333
VOE 16263286	873	200	1333
VOE 16263307	873	200	1333
VOE 16264969	872	400	1323
VOE 16265422	390	100	769
VOE 16266897	882	100	1355

Part No	Group	Sect	Page	Part No	Group	Sect	Page	Part No	Group	Sect	Page	Part No	Group	Sect	Page	Part No	Group	Sect	Page
VOE 16268474	852	300	1285	VOE 1660609	945	1000	1611	VOE 16674775	874	500	1349	VOE 16691310	234	200	231	VOE 1677370	214	200	127
VOE 16268474	852	325	1287	VOE 1660609	945	1050	1613	VOE 16680686	256	400	319	VOE 16692166	837	100	1215	VOE 1677370	214	220	129
VOE 16268474	852	335	1289	VOE 1660609	945	800	1601	VOE 16680686	256	500	321	VOE 16692379	827	700	1193	VOE 1677370	214	240	131
VOE 16268474	852	350	1291	VOE 1660609	945	850	1603	VOE 16681192	827	150	1181	VOE 16693428	827	800	1195	VOE 1677396	214	100	115
VOE 16268474	852	360	1293	VOE 1660609	945	900	1605	VOE 16681364	827	150	1181	VOE 16693428	827	900	1197	VOE 1677396	214	120	121
VOE 16268474	852	400	1297	VOE 1660609	945	950	1609	VOE 16683372	841	200	1253	VOE 16693432	827	600	1191	VOE 1677396	214	120	121
VOE 16268803	852	325	1287	VOE 16608652	716	100	1081	VOE 16683372	841	300	1255	VOE 16693440	827	700	1193	VOE 1677396	214	140	125
VOE 16268803	852	350	1291	VOE 16614330	740	100	1091	VOE 16684022	716	100	1081	VOE 16693844	716	100	1081	VOE 16801645	945	800	1601
VOE 16269009	852	300	1285	VOE 16616601	660	100	1037	VOE 16684718	827	100	1179	VOE 1674083	261	100	333	VOE 16801645	945	850	1603
VOE 16269076	852	350	1291	VOE 16623348	992	300	1627	VOE 16685267	641	110	1009	VOE 1674083	261	110	337	VOE 16801897	234	200	231
VOE 16269274	874	200	1341	VOE 16623699	992	300	1627	VOE 16685566	313	100	453	VOE 1674223	256	600	323	VOE 16801944	897	200	1423
VOE 16269277	873	100	1331	VOE 16624040	992	300	1627	VOE 16685566	313	125	455	VOE 1676005	256	600	323	VOE 16802078	897	200	1423
VOE 16269277	873	200	1333	VOE 16625156	992	100	1621	VOE 16685676	641	250	1013	VOE 1676622	212	220	103	VOE 16802394	993	1000	1655
VOE 16269655	860	300	1313	VOE 16626170	993	100	1637	VOE 16686182	313	100	453	VOE 1676622	262	500	371	VOE 16802635	821	100	1131
VOE 16271018	873	200	1333	VOE 16626170	993	200	1639	VOE 16686182	313	125	455	VOE 1677347	214	100	117	VOE 16802718	821	200	1133
VOE 16271018	874	200	1341	VOE 16626398	645	100	1021	VOE 16687667	810	100	1115	VOE 1677348	214	100	117	VOE 16802889	740	100	1091
VOE 16271772	874	200	1341	VOE 16639964	256	200	313	VOE 16688136	874	200	1341	VOE 1677349	214	100	117	VOE 16803544	993	1700	1683
VOE 16281990	841	350	1257	VOE 16639964	256	250	315	VOE 16688256	874	200	1341	VOE 1677350	214	100	117	VOE 16803544	993	1800	1687
VOE 16283279	372	100	737	VOE 16649180	872	600	1329	VOE 16688265	873	200	1333	VOE 1677351	214	100	117	VOE 16805139	826	300	1163
VOE 16285465	897	300	1427	VOE 16652336	841	100	1251	VOE 16688265	874	200	1341	VOE 1677352	214	100	117	VOE 16805142	826	300	1163
VOE 16286305	841	350	1257	VOE 16652336	841	200	1253	VOE 16688268	873	200	1333	VOE 1677353	214	100	117	VOE 16805183	911	1300	1479
VOE 16286327	841	350	1257	VOE 16654307	841	100	1251	VOE 16688268	874	200	1341	VOE 1677354	214	100	117	VOE 16805233	826	200	1155
VOE 16286434	371	3600	721	VOE 16654307	841	200	1253	VOE 16688288	873	200	1333	VOE 1677355	214	100	117	VOE 16805235	826	200	1155
VOE 16286434	841	350	1257	VOE 16654307	841	300	1255	VOE 16688288	874	200	1341	VOE 1677356	214	100	117	VOE 16805492	256	200	313
VOE 16286440	841	350	1257	VOE 16654307	841	350	1257	VOE 16688293	873	200	1333	VOE 1677357	214	100	117	VOE 16805492	256	600	323
VOE 16287411	390	200	771	VOE 16654307	841	400	1259	VOE 16688293	874	200	1341	VOE 1677358	214	100	117	VOE 16805495	353	600	517
VOE 16288183	715	1500	1079	VOE 16661044	234	100	229	VOE 16688296	873	200	1333	VOE 1677359	214	100	117	VOE 16805496	353	600	517
VOE 16292249	841	350	1257	VOE 16667172	897	300	1427	VOE 16688296	874	200	1341	VOE 1677360	214	100	117	VOE 16805515	826	100	1153
VOE 16292257	841	350	1257	VOE 16668537	235	100	235	VOE 16688298	873	200	1333	VOE 1677361	214	100	117	VOE 16805535	715	600	1059
VOE 1636309	212	100	95	VOE 16670937	882	1000	1385	VOE 16688298	874	200	1341	VOE 1677362	214	100	117	VOE 16805758	420	400	809
VOE 1651164	451	200	859	VOE 16670937	882	1100	1391	VOE 16688303	874	200	1341	VOE 1677363	214	100	119	VOE 16805778	269	100	409
VOE 1651164	451	300	863	VOE 16670937	882	1200	1397	VOE 16688307	874	200	1341	VOE 1677364	214	100	119	VOE 16805779	715	1300	1073
VOE 1651164	451	400	865	VOE 16670937	882	700	1369	VOE 16688667	353	700	519	VOE 1677365	214	100	119	VOE 16805826	269	200	411
VOE 1651165	451	200	859	VOE 16670937	882	800	1375	VOE 16688881	641	110	1009	VOE 1677366	214	100	119	VOE 16806522	821	200	1133
VOE 1651165	451	300	863	VOE 16670937	882	900	1381	VOE 16688977	353	700	519	VOE 1677367	214	100	119	VOE 16806669	992	100	1621
VOE 1651165	451	400	865	VOE 16674711	911	1300	1479	VOE 16691310	234	100	229	VOE 1677368	214	100	119	VOE 16806669	992	200	1625

NUMERICAL INDEX
RÉPERTOIRE DE NUMÉROS
NUMMERNREGISTER

INDICE DE NÚMERO
NUMMERREGISTER

Catalogue id 20694 | Group 10
Issue 20039665-F | Page 1734

Part No	Group	Sect	Page
VOE 16807523	992	200	1625
VOE 16807523	992	300	1627
VOE 16807534	992	300	1627
VOE 16809565	992	100	1621
VOE 16809807	826	200	1157
VOE 16809807	826	250	1159
VOE 16809807	826	300	1163
VOE 16809808	826	200	1157
VOE 16809808	826	250	1159
VOE 16809808	826	300	1165
VOE 16810083	945	1000	1611
VOE 16810083	945	800	1601
VOE 16810083	945	900	1605
VOE 16810095	945	800	1601
VOE 16810203	945	300	1591
VOE 16810211	945	300	1591
VOE 16810584	821	300	1137
VOE 16811918	992	100	1621
VOE 16811979	261	200	341
VOE 16811979	261	210	345
VOE 16812238	261	100	333
VOE 16812238	261	110	337
VOE 16812683	451	100	857
VOE 16812687	451	100	857
VOE 16812880	715	1500	1079
VOE 16813569	945	900	1605
VOE 16813569	945	950	1609
VOE 16817377	387	200	767
VOE 16818417	826	200	1157
VOE 16818417	826	250	1159
VOE 16819130	420	200	805
VOE 16819458	821	300	1135
VOE 16819458	821	300	1135
VOE 16819458	821	300	1135
VOE 16820242	420	200	805
VOE 16820242	420	300	807
VOE 16821291	837	100	1215
VOE 16821327	821	300	1137
VOE 16822964	261	100	333
VOE 16822964	261	110	337
VOE 16823120	371	400	625
VOE 16823868	826	100	1153
VOE 16824057	821	300	1135
VOE 16824402	826	200	1155
VOE 16824402	826	250	1159
VOE 16824402	826	300	1165
VOE 16824434	826	200	1155
VOE 16824437	826	300	1163
VOE 16824524	826	200	1157
VOE 16824524	826	300	1163
VOE 16824730	826	400	1167
VOE 16824730	826	500	1169
VOE 16824731	826	400	1167
VOE 16824731	826	500	1169
VOE 16824744	825	300	1145
VOE 16824746	825	300	1145
VOE 16824749	825	200	1143
VOE 16824753	825	200	1143
VOE 16825730	826	300	1163
VOE 16825731	826	300	1163
VOE 16825734	826	200	1155
VOE 16825735	826	200	1155
VOE 16825948	258	100	327
VOE 16826255	911	200	1453
VOE 16826601	256	200	313
VOE 16826601	256	250	315
VOE 16826601	256	400	319
VOE 16826601	256	500	321
VOE 16826765	826	500	1169
VOE 16826774	825	300	1145
VOE 16826860	825	100	1141
VOE 16826862	825	100	1141
VOE 16827019	826	500	1169
VOE 16827031	825	300	1145
VOE 16827204	896	500	1415
VOE 16828094	371	1400	653
VOE 16828594	897	100	1419
VOE 16828621	897	100	1419
VOE 16828668	897	100	1419
VOE 16828669	897	100	1419
VOE 16828958	261	100	333
VOE 16828958	261	110	337
VOE 16829263	256	600	323
VOE 16829360	897	100	1419
VOE 16830937	256	200	313
VOE 16830937	256	250	315
VOE 16831828	256	200	313
VOE 16831828	256	250	315
VOE 16831829	256	200	313
VOE 16831829	256	250	315
VOE 16832039	821	300	1135
VOE 16833112	897	100	1419
VOE 16833113	897	100	1419
VOE 16833398	256	600	323
VOE 16833994	945	300	1591
VOE 16834952	996	100	1703
VOE 16834967	996	100	1703
VOE 16835661	221	600	195
VOE 16835738	221	600	195
VOE 16835893	233	300	219
VOE 16836004	221	600	195
VOE 16836005	818	100	1123
VOE 16836005	818	110	1125
VOE 16836079	235	100	235
VOE 16836122	233	400	223
VOE 16837063	252	100	257
VOE 16837105	254	1400	295
VOE 16837105	371	200	607
VOE 16837526	252	100	257
VOE 16838064	821	100	1131
VOE 16838064	821	100	1131
VOE 16838354	821	100	1131
VOE 16839048	235	200	237
VOE 16840105	352	600	487
VOE 16840105	352	650	489
VOE 16840697	945	100	1581
VOE 16841337	263	300	379
VOE 16841337	263	310	381
VOE 16841505	261	100	335
VOE 16841505	261	110	339
VOE 16841800	261	100	335
VOE 16841839	827	100	1179
VOE 16842114	837	200	1219
VOE 16842114	837	250	1223
VOE 16842118	837	200	1219
VOE 16842118	837	250	1223
VOE 16842311	993	100	1637
VOE 16842311	993	200	1639
VOE 16842540	261	200	341
VOE 16842540	261	210	345
VOE 16842643	256	200	313
VOE 16842872	256	200	313
VOE 16843050	897	300	1427
VOE 16843579	221	600	195
VOE 16843592	645	100	1021
VOE 16843592	945	1100	1615
VOE 16843592	945	1100	1615
VOE 16843594	221	600	195
VOE 16843611	221	600	195
VOE 16843622	221	600	195
VOE 16843681	221	600	195
VOE 16844001	252	100	257
VOE 16844001	252	110	259
VOE 16844001	252	120	261
VOE 16845027	363	200	563
VOE 16845513	716	100	1081
VOE 16845755	254	600	273
VOE 16845907	874	500	1349
VOE 16846462	992	300	1627
VOE 16846526	992	300	1627
VOE 16846723	992	300	1627
VOE 16847287	837	200	1219
VOE 16847287	837	250	1223
VOE 16847288	837	200	1219
VOE 16847288	837	250	1223
VOE 16847827	992	100	1621
VOE 16847857	827	600	1191
VOE 16847859	827	800	1195
VOE 16847859	827	900	1197
VOE 16847860	827	800	1195
VOE 16847860	827	900	1197
VOE 16848257	313	100	453
VOE 16848416	313	100	453
VOE 16848416	313	125	455
VOE 16848489	827	700	1193
VOE 16848888	254	800	281
VOE 16849053	711	100	1047
VOE 16849414	233	100	215
VOE 16849587	261	100	335
VOE 16849587	261	110	339
VOE 16849749	263	900	405
VOE 16850566	911	1300	1479
VOE 16851187	235	100	235
VOE 16851208	235	100	235
VOE 16851218	235	100	235
VOE 16851337	235	200	237
VOE 16851339	235	200	237
VOE 16851583	818	200	1129
VOE 16852685	252	100	257
VOE 16852701	254	700	275

Part No	Group	Sect	Page	Part No	Group	Sect	Page	Part No	Group	Sect	Page	Part No	Group	Sect	Page	Part No	Group	Sect	Page
VOE 16853378	945	900	1605	VOE 16858834	897	100	1419	VOE 16862216	221	600	195	VOE 16868977	993	1200	1661	VOE 16875631	740	100	1091
VOE 16853380	945	1000	1611	VOE 16858870	897	100	1419	VOE 16862645	352	1000	497	VOE 16868977	993	1300	1665	VOE 16876216	371	100	603
VOE 16853411	821	300	1135	VOE 16858920	897	100	1417	VOE 16862645	352	1100	499	VOE 16868978	993	1400	1669	VOE 16876257	254	1000	285
VOE 16853963	821	300	1135	VOE 16858923	897	100	1417	VOE 16862645	837	1100	1245	VOE 16868978	993	1500	1673	VOE 16876965	821	300	1135
VOE 16853964	821	300	1135	VOE 16859448	911	100	1449	VOE 16862645	911	100	1449	VOE 16869522	837	1000	1243	VOE 16876965	821	300	1137
VOE 16854484	254	200	265	VOE 16859474	235	200	237	VOE 16862904	221	600	195	VOE 16869522	837	1125	1247	VOE 16876965	821	300	1137
VOE 16854833	827	100	1179	VOE 16859532	711	100	1047	VOE 16864416	897	900	1435	VOE 16869523	837	1000	1243	VOE 16876965	821	300	1137
VOE 16855115	234	100	229	VOE 16859546	911	100	1449	VOE 16864418	897	900	1435	VOE 16869523	837	1125	1247	VOE 16876965	821	300	1137
VOE 16855118	992	200	1625	VOE 16859546	911	200	1451	VOE 16864440	221	600	197	VOE 16869587	827	500	1189	VOE 16876965	837	1000	1243
VOE 16855118	992	300	1627	VOE 16859857	221	600	195	VOE 16865142	261	110	339	VOE 16869724	827	300	1185	VOE 16876965	837	200	1219
VOE 16855141	992	300	1627	VOE 16860000	827	150	1181	VOE 16865152	252	100	257	VOE 16869741	827	100	1179	VOE 16876965	837	900	1241
VOE 16855449	897	100	1417	VOE 16860000	827	400	1187	VOE 16865218	827	150	1181	VOE 16869801	897	200	1423	VOE 16877464	715	400	1055
VOE 16855451	897	100	1417	VOE 16860000	827	600	1191	VOE 16865218	827	200	1183	VOE 16869802	897	200	1423	VOE 16878290	252	120	261
VOE 16855479	254	700	275	VOE 16860000	827	600	1191	VOE 16865956	821	300	1135	VOE 16869844	715	100	1049	VOE 16878589	882	300	1359
VOE 16855490	218	200	175	VOE 16860000	827	700	1193	VOE 16866315	837	110	1217	VOE 16870053	234	100	229	VOE 16879476	945	850	1603
VOE 16855493	992	100	1621	VOE 16860000	827	800	1195	VOE 16866479	945	900	1605	VOE 16870053	234	200	231	VOE 16881087	821	100	1131
VOE 16855577	992	100	1621	VOE 16860000	827	900	1197	VOE 16866479	945	950	1609	VOE 16870095	837	1000	1243	VOE 16881340	911	100	1449
VOE 16855635	212	400	109	VOE 16860048	897	100	1419	VOE 16866492	945	900	1605	VOE 16870095	837	1125	1247	VOE 16882430	252	100	257
VOE 16855635	420	200	805	VOE 16860170	218	200	175	VOE 16866492	945	950	1609	VOE 16870377	821	300	1139	VOE 16882430	252	110	259
VOE 16855635	911	100	1449	VOE 16860206	234	200	231	VOE 16866696	254	800	281	VOE 16870379	821	300	1137	VOE 16882430	252	120	261
VOE 16855664	821	300	1135	VOE 16860213	252	100	257	VOE 16867346	821	300	1135	VOE 16870381	821	300	1137	VOE 16883305	261	110	337
VOE 16855665	821	300	1135	VOE 16860454	945	200	1585	VOE 16867558	221	600	195	VOE 16870440	821	300	1139	VOE 16883312	882	300	1359
VOE 16855673	837	100	1215	VOE 16860698	261	100	333	VOE 16867559	221	600	195	VOE 16871648	992	300	1629	VOE 16885443	235	100	235
VOE 16855696	897	100	1417	VOE 16860752	826	300	1163	VOE 16867560	221	600	197	VOE 16871779	897	900	1435	VOE 16885445	233	400	223
VOE 16855697	897	100	1417	VOE 16860754	826	300	1163	VOE 16868026	261	110	337	VOE 16871892	352	600	487	VOE 16885445	235	100	235
VOE 16855972	837	100	1215	VOE 16860755	826	200	1155	VOE 16868713	321	100	457	VOE 16872151	716	100	1081	VOE 16885864	254	200	265
VOE 16856101	992	100	1621	VOE 16860756	826	200	1155	VOE 16868713	321	400	463	VOE 16872377	827	100	1179	VOE 16886887	261	500	353
VOE 16856101	992	200	1625	VOE 16860838	825	300	1145	VOE 16868793	837	100	1215	VOE 16872377	896	500	1415	VOE 16886887	261	600	355
VOE 16856103	992	200	1625	VOE 16860842	825	300	1145	VOE 16868842	261	200	341	VOE 16872525	352	400	483	VOE 16887768	352	1300	503
VOE 16856410	371	100	603	VOE 16860849	825	200	1143	VOE 16868842	261	210	345	VOE 16872525	352	500	485	VOE 16887768	352	1400	505
VOE 16857158	896	500	1415	VOE 16860850	825	200	1143	VOE 16868963	993	2000	1695	VOE 16872921	715	600	1059	VOE 16888087	837	1125	1247
VOE 16858101	254	1000	285	VOE 16860893	221	600	195	VOE 16868964	993	1300	1667	VOE 16874355	313	100	453	VOE 16888087	837	1130	1249
VOE 16858101	254	1050	287	VOE 16861087	897	100	1417	VOE 16868964	993	1500	1675	VOE 16874355	313	125	455	VOE 16888087	837	250	1223
VOE 16858426	715	100	1049	VOE 16861093	897	100	1417	VOE 16868965	993	1700	1683	VOE 16874356	313	125	455	VOE 16888195	235	200	237
VOE 16858796	821	300	1137	VOE 16861200	826	100	1153	VOE 16868965	993	1800	1687	VOE 16875231	827	800	1195	VOE 16888224	235	100	235
VOE 16858811	715	400	1055	VOE 16861375	826	100	1153	VOE 16868965	993	2000	1693	VOE 16875231	827	900	1197	VOE 16888366	352	1200	501

NUMERICAL INDEX
RÉPERTOIRE DE NUMÉROS
NUMMERNREGISTER

INDICE DE NÚMERO
NUMMERREGISTER

Catalogue id 20694 | Group 10
Issue 20039665-F | Page 1736

Part No	Group	Sect	Page	Part No	Group	Sect	Page	Part No	Group	Sect	Page	Part No	Group	Sect	Page	Part No	Group	Sect	Page
VOE 16888370	352	1200	501	VOE 16908632	837	1125	1247	VOE 17203855	261	300	349	VOE 17211611	461	100	883	VOE 17220884	421	600	827
VOE 16888917	256	250	315	VOE 16908632	837	1130	1249	VOE 17203866	916	200	1523	VOE 17212488	255	100	303	VOE 17221049	872	400	1323
VOE 16890214	256	200	313	VOE 16908632	837	250	1223	VOE 17203866	916	300	1527	VOE 17212871	913	300	1511	VOE 17221078	421	600	827
VOE 16890214	256	250	315	VOE 16911178	371	810	639	VOE 17203866	916	400	1531	VOE 17214980	911	300	1455	VOE 17221245	882	400	1361
VOE 16890374	371	4000	731	VOE 16916878	821	300	1137	VOE 17203866	916	500	1535	VOE 17216337	387	100	765	VOE 17221429	922	200	1567
VOE 16890380	221	600	197	VOE 1696529	852	200	1281	VOE 17203997	261	400	351	VOE 17216999	434	250	849	VOE 17221429	922	400	1571
VOE 16890471	256	200	313	VOE 17005123	551	200	993	VOE 17204355	321	100	457	VOE 17217345	434	100	843	VOE 17221429	922	450	1573
VOE 16890471	256	250	315	VOE 17200262	252	100	257	VOE 17204704	255	120	307	VOE 17218404	434	100	843	VOE 17221436	356	700	535
VOE 16890475	256	200	313	VOE 17200262	252	110	259	VOE 17205871	371	100	599	VOE 17218422	421	500	825	VOE 17221436	356	800	537
VOE 16890475	256	250	315	VOE 17200262	252	120	261	VOE 17205927	421	100	813	VOE 17218693	645	500	1031	VOE 17221438	356	800	537
VOE 16890875	945	1050	1613	VOE 17200272	252	100	257	VOE 17206610	873	100	1331	VOE 17218694	645	500	1031	VOE 17221454	254	100	263
VOE 16890875	945	850	1603	VOE 17200272	252	110	259	VOE 17206610	874	200	1341	VOE 17218695	645	500	1031	VOE 17221462	254	100	263
VOE 16890875	945	950	1609	VOE 17200272	252	120	261	VOE 17207335	371	5000	735	VOE 17218945	421	100	813	VOE 17222037	826	700	1177
VOE 16890889	945	950	1609	VOE 17200366	255	100	303	VOE 17207335	875	100	1351	VOE 17219070	434	250	849	VOE 17222136	222	100	199
VOE 16890921	945	1050	1613	VOE 17200523	233	200	217	VOE 17208060	522	300	927	VOE 17219153	371	100	599	VOE 17222136	222	120	203
VOE 16891179	352	650	489	VOE 17201273	912	200	1489	VOE 17208060	522	400	931	VOE 17219175	235	300	241	VOE 17222380	826	700	1177
VOE 16892529	716	200	1083	VOE 17201756	913	100	1507	VOE 17208196	235	300	241	VOE 17219243	843	100	1265	VOE 17222577	421	900	837
VOE 16892529	716	300	1085	VOE 17201756	913	300	1511	VOE 17208196	235	320	245	VOE 17219243	843	100	1265	VOE 17222577	421	900	835
VOE 16892529	716	400	1087	VOE 17201758	913	100	1507	VOE 17208454	387	200	767	VOE 17219254	217	200	167	VOE 17222610	362	200	549
VOE 16892878	837	1130	1249	VOE 17201758	913	200	1509	VOE 17208795	852	200	1281	VOE 17219258	843	100	1265	VOE 17222635	881	100	1353
VOE 16893092	217	300	169	VOE 17201798	380	100	749	VOE 17208799	852	200	1281	VOE 17219275	843	100	1265	VOE 17222699	645	200	1023
VOE 16893092	217	310	171	VOE 17202021	911	200	1451	VOE 17208802	852	200	1281	VOE 17219568	254	1600	299	VOE 17222820	843	100	1265
VOE 16894741	874	500	1349	VOE 17202097	371	3200	701	VOE 17208804	852	200	1281	VOE 17219646	825	350	1147	VOE 17222821	843	100	1265
VOE 16894778	874	500	1349	VOE 17202097	371	3200	701	VOE 17208815	852	200	1281	VOE 17219650	825	350	1147	VOE 17222822	843	100	1265
VOE 16894823	837	1100	1245	VOE 17202132	551	100	991	VOE 17208816	852	200	1281	VOE 17219652	825	350	1147	VOE 17222931	364	200	573
VOE 16894933	837	1100	1245	VOE 17202304	284	320	421	VOE 17210426	913	200	1509	VOE 17219758	922	100	1565	VOE 17223211	421	400	823
VOE 16896738	821	100	1131	VOE 17202563	421	900	835	VOE 17210426	913	400	1513	VOE 17219758	922	200	1567	VOE 17223229	356	800	537
VOE 16897066	821	100	1131	VOE 17202563	421	900	837	VOE 17210431	913	200	1509	VOE 17219758	922	400	1571	VOE 17223360	421	600	827
VOE 16897384	945	350	1593	VOE 17202563	434	300	853	VOE 17210431	913	400	1513	VOE 17219758	922	450	1573	VOE 17224427	212	300	105
VOE 16897385	945	350	1593	VOE 17202577	371	2600	687	VOE 17210432	913	300	1511	VOE 17219861	826	550	1171	VOE 17224925	421	600	827
VOE 16899848	263	310	381	VOE 17202579	386	100	759	VOE 17210434	913	200	1509	VOE 17219969	371	500	629	VOE 17225034	911	1400	1483
VOE 16900028	911	100	1449	VOE 17202579	386	100	759	VOE 17210434	913	400	1513	VOE 17220151	826	550	1171	VOE 17225038	911	1500	1485
VOE 16900028	911	200	1451	VOE 17202584	386	100	759	VOE 17210437	913	300	1511	VOE 17220354	434	100	843	VOE 17225203	645	100	1021
VOE 16904303	837	250	1223	VOE 17203642	461	200	887	VOE 17210493	286	100	423	VOE 17220354	434	100	843	VOE 17225203	645	200	1023
VOE 16904449	837	1125	1247	VOE 17203642	463	400	903	VOE 17210969	463	100	891	VOE 17220433	825	350	1147	VOE 17225331	334	200	473
VOE 16905159	821	100	1131	VOE 17203650	434	250	851	VOE 17210969	463	200	895	VOE 17220436	825	350	1147	VOE 17225824	221	500	191

Part No	Group	Sect	Page	Part No	Group	Sect	Page	Part No	Group	Sect	Page	Part No	Group	Sect	Page	Part No	Group	Sect	Page
VOE 17225824	221	520	193	VOE 17231493	882	1100	1391	VOE 17235256	992	500	1633	VOE 17243351	254	700	275	VOE 17246057	916	900	1551
VOE 17225941	222	100	199	VOE 17231493	882	1200	1397	VOE 17235256	992	600	1635	VOE 17243797	371	100	601	VOE 17246057	916	900	1553
VOE 17225941	222	120	203	VOE 17231493	882	700	1369	VOE 17235346	916	200	1525	VOE 17243800	371	100	599	VOE 17246344	522	300	927
VOE 17226204	522	300	929	VOE 17231493	882	800	1375	VOE 17235346	916	300	1529	VOE 17243803	371	100	599	VOE 17246344	522	400	931
VOE 17226204	522	400	933	VOE 17231493	882	900	1381	VOE 17235346	916	400	1533	VOE 17244183	371	100	599	VOE 17246509	254	750	279
VOE 17226204	660	200	1039	VOE 17231497	993	300	1641	VOE 17235346	916	500	1537	VOE 17244186	371	100	599	VOE 17246633	371	1400	653
VOE 17226204	911	600	1463	VOE 17231504	993	300	1641	VOE 17235502	916	200	1525	VOE 17244681	353	400	513	VOE 17246642	660	200	1039
VOE 17226293	263	700	399	VOE 17231505	993	300	1641	VOE 17235502	916	300	1529	VOE 17245008	371	210	611	VOE 17246709	911	600	1463
VOE 17226293	263	800	403	VOE 17231516	993	300	1641	VOE 17235502	916	400	1533	VOE 17245009	371	210	611	VOE 17246709	911	600	1463
VOE 17226293	911	600	1463	VOE 17231518	860	400	1315	VOE 17235502	916	500	1537	VOE 17245009	371	275	617	VOE 17246711	911	600	1463
VOE 17226400	912	800	1501	VOE 17231521	993	300	1641	VOE 17236165	371	1400	653	VOE 17245010	371	210	611	VOE 17246713	911	600	1463
VOE 17226400	912	900	1503	VOE 17231522	993	300	1641	VOE 17236580	523	600	961	VOE 17245010	371	210	609	VOE 17246956	461	100	881
VOE 17227831	993	200	1639	VOE 17231849	647	100	1033	VOE 17236580	523	800	971	VOE 17245010	371	285	619	VOE 17246956	463	100	889
VOE 17228025	810	400	1121	VOE 17232309	912	600	1497	VOE 17238415	945	600	1597	VOE 17245080	371	210	609	VOE 17246956	463	200	893
VOE 17228327	371	1200	647	VOE 17232309	912	700	1499	VOE 17238415	945	700	1599	VOE 17245080	371	3200	703	VOE 17247162	261	110	339
VOE 17228327	371	1300	651	VOE 17232334	912	700	1499	VOE 17238417	945	500	1595	VOE 17245081	371	210	609	VOE 17247681	258	100	327
VOE 17228332	371	1300	651	VOE 17232342	912	700	1499	VOE 17238623	371	1800	659	VOE 17245081	371	3200	703	VOE 17247682	258	100	327
VOE 17228594	852	335	1289	VOE 17232355	912	700	1499	VOE 17240991	852	200	1281	VOE 17245505	233	500	225	VOE 17247801	258	200	329
VOE 17228594	852	400	1297	VOE 17232362	912	700	1499	VOE 17240994	852	200	1281	VOE 17245679	841	600	1263	VOE 17247801	258	220	331
VOE 17228594	852	500	1303	VOE 17232367	912	700	1499	VOE 17241043	522	500	935	VOE 17245798	911	1100	1475	VOE 17247897	882	1000	1387
VOE 17229439	911	600	1463	VOE 17232368	912	700	1499	VOE 17241043	522	600	937	VOE 17245798	911	1100	1475	VOE 17247897	882	1100	1393
VOE 17229439	911	600	1463	VOE 17232649	364	400	577	VOE 17241043	647	100	1033	VOE 17245798	911	1100	1475	VOE 17247897	882	1200	1399
VOE 17230574	945	300	1591	VOE 17232837	390	100	769	VOE 17241284	715	1100	1069	VOE 17245798	911	1100	1475	VOE 17247897	882	700	1367
VOE 17230574	945	500	1595	VOE 17233071	715	900	1065	VOE 17241421	421	500	825	VOE 17245798	911	800	1467	VOE 17247897	882	800	1373
VOE 17230577	945	300	1591	VOE 17233178	715	900	1065	VOE 17241484	371	300	621	VOE 17245805	911	800	1467	VOE 17247897	882	900	1379
VOE 17230577	945	600	1597	VOE 17233199	217	100	163	VOE 17241944	911	1100	1475	VOE 17245825	911	1100	1475	VOE 17247898	263	500	387
VOE 17230578	945	300	1591	VOE 17233199	217	120	165	VOE 17241945	911	1100	1475	VOE 17245825	911	1100	1475	VOE 17247898	263	550	391
VOE 17230578	945	700	1599	VOE 17233221	331	100	465	VOE 17241946	911	1100	1475	VOE 17245825	911	1100	1475	VOE 17247898	263	700	399
VOE 17230740	834	100	1207	VOE 17234368	387	100	765	VOE 17241947	911	1100	1475	VOE 17245825	911	1100	1475	VOE 17247898	263	800	403
VOE 17230943	841	200	1253	VOE 17234796	810	100	1115	VOE 17241980	371	600	631	VOE 17245825	911	800	1467	VOE 17248168	913	100	1507
VOE 17230943	841	300	1255	VOE 17234985	421	1000	839	VOE 17242062	911	800	1467	VOE 17245829	911	800	1467	VOE 17248194	263	200	377
VOE 17230944	841	200	1253	VOE 17234985	421	900	837	VOE 17242074	911	800	1467	VOE 17245964	254	750	279	VOE 17248248	831	300	1203
VOE 17231341	993	300	1641	VOE 17234985	421	900	835	VOE 17242240	371	200	605	VOE 17246009	371	1200	647	VOE 17248272	371	4000	731
VOE 17231348	993	300	1641	VOE 17235086	371	1800	659	VOE 17242240	371	250	615	VOE 17246009	371	1300	651	VOE 17248274	371	4000	731
VOE 17231481	860	400	1315	VOE 17235112	911	400	1457	VOE 17242311	810	200	1117	VOE 17246051	916	900	1551	VOE 17248277	371	4000	731
VOE 17231493	882	1000	1385	VOE 17235160	913	300	1511	VOE 17243329	851	100	1273	VOE 17246051	916	900	1553	VOE 17248402	254	700	275

NUMERICAL INDEX
RÉPERTOIRE DE NUMÉROS
NUMMERNREGISTER

INDICE DE NÚMERO
NUMMERREGISTER

Catalogue id 20694 | Group 10
Issue 20039665-F | Page 1738

Part No	Group	Sect	Page
VOE 17248497	882	800	1373
VOE 17248497	882	900	1379
VOE 17248734	645	300	1025
VOE 17248746	882	700	1367
VOE 17249524	852	200	1281
VOE 17249656	371	4000	731
VOE 17252299	818	200	1129
VOE 17252569	235	300	241
VOE 17252569	235	320	245
VOE 17252572	235	300	241
VOE 17252572	235	320	245
VOE 17252579	235	300	241
VOE 17252579	235	320	245
VOE 17253793	882	300	1359
VOE 17254012	645	200	1023
VOE 17254301	525	200	977
VOE 17254372	254	700	275
VOE 17254372	254	750	279
VOE 17254580	216	300	161
VOE 17255343	826	550	1171
VOE 17255349	826	550	1171
VOE 17255453	715	1000	1067
VOE 17255490	825	350	1147
VOE 17255492	825	350	1147
VOE 17255497	825	450	1151
VOE 17255499	825	450	1151
VOE 17255500	826	650	1175
VOE 17255502	826	650	1175
VOE 17255721	826	250	1159
VOE 17255729	826	250	1159
VOE 17257002	254	1600	299
VOE 17258041	434	250	851
VOE 17258189	882	1000	1387
VOE 17258189	882	1100	1393
VOE 17258189	882	1200	1399
VOE 17258201	882	1000	1387
VOE 17258201	882	1100	1393
VOE 17258201	882	1200	1399
VOE 17258207	882	1200	1399
VOE 17258283	882	1100	1393
VOE 17258294	882	1000	1387
VOE 17258318	914	100	1515
VOE 17258318	914	200	1517
VOE 17258319	527	400	989
VOE 17258321	527	400	989
VOE 17258322	527	400	989
VOE 17258392	371	2300	675
VOE 17258392	371	2400	679
VOE 17258392	371	2500	683
VOE 17258425	371	2300	675
VOE 17258425	371	2400	679
VOE 17258425	371	2500	683
VOE 17258568	715	1500	1079
VOE 17258569	715	1500	1079
VOE 17258570	363	100	561
VOE 17258576	363	100	561
VOE 17258833	212	200	101
VOE 17259162	831	300	1203
VOE 17259173	831	300	1205
VOE 17259177	834	100	1207
VOE 17259194	831	300	1205
VOE 17259196	831	200	1201
VOE 17259196	831	300	1203
VOE 17259211	831	300	1203
VOE 17259215	831	300	1205
VOE 17259808	882	100	1355
VOE 17259922	852	300	1285
VOE 17259922	852	400	1297
VOE 17259922	852	450	1299
VOE 17261187	945	900	1605
VOE 17261187	945	950	1609
VOE 17261188	945	1000	1611
VOE 17261188	945	1050	1613
VOE 17261277	371	2900	695
VOE 17262262	527	200	985
VOE 17262262	527	300	987
VOE 17262718	525	250	979
VOE 17262775	523	200	945
VOE 17262775	523	400	953
VOE 17262775	523	500	957
VOE 17262775	523	600	961
VOE 17262775	523	800	969
VOE 17262819	523	100	941
VOE 17262819	523	300	949
VOE 17262859	523	100	943
VOE 17262859	523	300	949
VOE 17262911	831	300	1205
VOE 17262972	831	300	1203
VOE 17264219	461	200	885
VOE 17264219	463	300	899
VOE 17264219	463	400	901
VOE 17264485	831	300	1205
VOE 17264532	212	320	107
VOE 17264641	364	100	569
VOE 17269024	831	200	1201
VOE 17269024	831	300	1203
VOE 17269030	993	2100	1699
VOE 17270199	882	1000	1385
VOE 17270199	882	1100	1391
VOE 17270199	882	1200	1397
VOE 17270199	882	700	1367
VOE 17270199	882	800	1373
VOE 17270199	882	900	1379
VOE 17270251	371	2000	663
VOE 17270251	882	700	1367
VOE 17270264	371	2100	667
VOE 17270264	882	800	1373
VOE 17270273	371	2200	671
VOE 17270273	882	900	1379
VOE 17270364	914	100	1515
VOE 17270364	914	200	1517
VOE 17270384	916	900	1551
VOE 17270404	916	900	1553
VOE 17270707	525	400	983
VOE 17270740	522	600	937
VOE 17270756	371	2500	683
VOE 17270756	882	1200	1397
VOE 17270757	371	2400	679
VOE 17270757	882	1100	1391
VOE 17270758	371	2300	675
VOE 17270758	882	1000	1385
VOE 17271140	371	2600	687
VOE 17271140	386	100	759
VOE 17271141	386	100	759
VOE 17271890	897	200	1423
VOE 17271935	873	100	1331
VOE 17271935	874	200	1341
VOE 17272079	210	200	63
VOE 17272080	210	300	67
VOE 17272454	233	350	221
VOE 17272455	233	350	221
VOE 17273460	882	1000	1385
VOE 17273460	882	1100	1391
VOE 17273460	882	1200	1397
VOE 17273460	882	700	1369
VOE 17273460	882	800	1375
VOE 17273460	882	900	1381
VOE 17273470	371	400	625
VOE 17273721	834	200	1209
VOE 17273721	834	300	1211
VOE 17273889	897	100	1419
VOE 17273983	451	250	861
VOE 17273984	897	200	1423
VOE 17273987	451	500	867
VOE 17273988	897	200	1423
VOE 17273989	451	500	867
VOE 17274022	818	200	1129
VOE 17279049	461	100	883
VOE 17279226	834	200	1209
VOE 17279226	834	300	1211
VOE 17284045	914	200	1517
VOE 17286432	421	200	817
VOE 17286451	352	700	491
VOE 17286452	352	700	491
VOE 17291997	421	200	817
VOE 17295427	522	200	925
VOE 17295601	254	700	275
VOE 17295632	911	400	1457
VOE 17295864	461	100	881
VOE 17295864	463	100	889
VOE 17295864	463	200	893
VOE 17296415	831	200	1201
VOE 17296470	831	300	1203
VOE 17298521	834	200	1209
VOE 17298521	834	300	1211
VOE 17298887	834	100	1207
VOE 17301797	993	900	1653
VOE 17301801	993	900	1653
VOE 17309879	897	100	1419
VOE 17314429	371	2300	675
VOE 17314429	371	2400	679
VOE 17314429	371	2500	683
VOE 17314454	371	2500	683
VOE 17314454	882	1200	1399
VOE 17314462	371	2400	679
VOE 17314462	882	1100	1393
VOE 17314482	371	2300	675
VOE 17314482	882	1000	1387
VOE 17316454	872	400	1323
VOE 17316466	872	400	1323

Part No	Group	Sect	Page	Part No	Group	Sect	Page	Part No	Group	Sect	Page	Part No	Group	Sect	Page	Part No	Group	Sect	Page
VOE 17317990	371	2700	691	VOE 17403768	414	100	799	VOE 17409649	371	200	607	VOE 17415751	235	300	241	VOE 17417784	852	450	1299
VOE 17318182	841	600	1263	VOE 17403805	254	1300	293	VOE 17409649	371	2000	665	VOE 17415751	235	320	245	VOE 17417784	852	475	1301
VOE 17318287	645	200	1023	VOE 17405000	352	800	493	VOE 17409649	371	2100	669	VOE 17416699	371	810	639	VOE 17418123	913	100	1507
VOE 17319145	992	500	1633	VOE 17405001	352	800	493	VOE 17409649	371	2200	673	VOE 17416720	641	300	1015	VOE 17418207	992	300	1627
VOE 17323373	912	600	1497	VOE 17405509	860	200	1311	VOE 17409649	371	2300	677	VOE 17416725	641	300	1015	VOE 17418258	254	700	275
VOE 17323373	912	700	1499	VOE 17405536	897	200	1423	VOE 17409649	371	2400	681	VOE 17416725	641	350	1019	VOE 17418267	263	100	373
VOE 17323373	912	700	1499	VOE 17405539	897	200	1423	VOE 17409649	371	2500	685	VOE 17416742	252	120	261	VOE 17418267	263	120	375
VOE 17332752	873	100	1331	VOE 17405755	371	100	601	VOE 17409649	372	100	737	VOE 17416942	371	2000	663	VOE 17418271	263	1000	407
VOE 17332752	874	200	1343	VOE 17405798	371	100	599	VOE 17409728	371	200	605	VOE 17416942	371	2000	663	VOE 17418271	263	120	375
VOE 17333869	843	400	1271	VOE 17406644	352	1200	501	VOE 17409728	371	250	613	VOE 17416942	371	2100	667	VOE 17420366	912	600	1497
VOE 17334405	843	200	1267	VOE 17406644	371	1100	643	VOE 17409821	945	500	1595	VOE 17416942	371	2100	667	VOE 17420366	912	700	1499
VOE 17336823	261	100	333	VOE 17406646	371	1000	641	VOE 17409825	371	3000	697	VOE 17416942	371	2200	671	VOE 17421427	371	200	605
VOE 17336823	261	110	337	VOE 17406821	371	200	605	VOE 17410279	911	200	1451	VOE 17416942	371	2200	671	VOE 17421427	371	210	609
VOE 17336824	261	100	333	VOE 17406821	371	250	613	VOE 17410280	911	200	1451	VOE 17417260	222	100	199	VOE 17422176	421	1100	841
VOE 17336824	261	110	337	VOE 17407642	993	300	1641	VOE 17410738	914	100	1515	VOE 17417260	222	120	203	VOE 17422314	421	1100	841
VOE 17344512	255	120	307	VOE 17408160	993	1100	1659	VOE 17410738	914	200	1517	VOE 17417756	852	450	1299	VOE 17422364	911	400	1457
VOE 17360123	222	200	207	VOE 17408160	993	1650	1681	VOE 17411863	371	100	603	VOE 17417756	852	475	1301	VOE 17422411	380	100	749
VOE 17361807	522	300	927	VOE 17408160	993	2050	1697	VOE 17412568	371	1200	647	VOE 17417761	852	450	1299	VOE 17422731	911	900	1469
VOE 17361807	522	400	931	VOE 17408190	215	220	141	VOE 17412568	371	1300	651	VOE 17417761	852	475	1301	VOE 17422812	254	900	283
VOE 17374435	371	3400	717	VOE 17408191	255	120	307	VOE 17412985	421	600	827	VOE 17417767	852	450	1299	VOE 17423114	371	285	619
VOE 17374435	872	400	1325	VOE 17408238	922	400	1571	VOE 17413231	371	2000	665	VOE 17417767	852	475	1301	VOE 17423123	371	275	617
VOE 17394345	217	100	163	VOE 17408238	922	450	1573	VOE 17413231	371	2100	669	VOE 17417769	852	450	1299	VOE 17423151	913	100	1507
VOE 17394345	217	120	165	VOE 17408468	852	300	1285	VOE 17413231	371	2200	673	VOE 17417772	852	450	1299	VOE 17423370	860	100	1309
VOE 17395211	771	200	1095	VOE 17408468	852	400	1297	VOE 17413231	371	2300	677	VOE 17417774	852	450	1299	VOE 17423684	421	400	823
VOE 17395248	771	100	1093	VOE 17408505	922	400	1571	VOE 17413231	371	2400	681	VOE 17417774	852	475	1301	VOE 17424206	421	500	825
VOE 17397193	916	200	1525	VOE 17408505	922	450	1573	VOE 17413231	371	2500	685	VOE 17417778	852	380	1295	VOE 17424341	254	700	275
VOE 17397193	916	300	1529	VOE 17408522	922	400	1571	VOE 17413250	523	200	945	VOE 17417778	852	450	1299	VOE 17424532	371	800	637
VOE 17397193	916	400	1533	VOE 17408604	922	400	1571	VOE 17413250	523	400	953	VOE 17417778	852	475	1301	VOE 17424692	421	1100	841
VOE 17397193	916	500	1537	VOE 17408604	922	450	1573	VOE 17413250	523	500	957	VOE 17417779	852	450	1299	VOE 17424980	641	110	1009
VOE 17399610	834	100	1207	VOE 17408711	922	450	1573	VOE 17413250	523	800	969	VOE 17417779	852	475	1301	VOE 17425020	371	800	637
VOE 17399610	834	200	1209	VOE 17408985	356	1100	543	VOE 17413636	398	300	787	VOE 17417781	852	380	1295	VOE 17426314	258	100	327
VOE 17399917	380	200	751	VOE 17408985	356	1200	545	VOE 17413636	398	400	789	VOE 17417781	852	450	1299	VOE 17426597	371	2900	695
VOE 17400580	252	100	257	VOE 17408985	356	500	531	VOE 17413636	398	410	791	VOE 17417781	852	475	1301	VOE 17428298	371	2900	695
VOE 17401007	286	100	423	VOE 17409273	551	250	995	VOE 17414215	372	100	737	VOE 17417782	852	450	1299	VOE 17428521	263	700	397
VOE 17401271	882	100	1355	VOE 17409583	254	700	275	VOE 17414915	873	100	1331	VOE 17417783	852	450	1299	VOE 17428521	263	800	401
VOE 17403039	371	4000	731	VOE 17409588	254	700	275	VOE 17414915	874	200	1341	VOE 17417784	852	380	1295	VOE 17428535	263	700	397

NUMERICAL INDEX
RÉPERTOIRE DE NUMÉROS
NUMMERNREGISTER

INDICE DE NÚMERO
NUMMERREGISTER

Catalogue id 20694 | Group 10
Issue 20039665-F | Page 1740

Part No	Group	Sect	Page
VOE 17428535	263	800	401
VOE 17428537	263	700	397
VOE 17428537	263	800	401
VOE 17428827	421	900	835
VOE 17428827	421	900	837
VOE 17428948	873	200	1333
VOE 17428948	874	200	1341
VOE 17429005	641	350	1019
VOE 17429006	641	350	1019
VOE 17429062	210	400	71
VOE 17429156	421	900	835
VOE 17429156	421	900	837
VOE 17429329	372	100	737
VOE 17429329	372	500	745
VOE 17429864	912	700	1499
VOE 17429964	421	100	813
VOE 17430481	852	350	1291
VOE 17430481	852	360	1293
VOE 17430481	852	380	1295
VOE 17430523	852	300	1285
VOE 17430523	852	475	1301
VOE 17430526	852	325	1287
VOE 17430526	852	335	1289
VOE 17430788	371	2000	663
VOE 17430788	371	2100	667
VOE 17430788	371	2200	671
VOE 17430788	371	2300	675
VOE 17430788	371	2400	679
VOE 17430788	371	2500	683
VOE 17430788	882	1000	1385
VOE 17430788	882	1100	1391
VOE 17430788	882	1200	1397
VOE 17430863	371	3900	729
VOE 17430863	393	600	781
VOE 17431016	393	300	775
VOE 17431039	393	600	781
VOE 17431212	222	100	199
VOE 17431212	222	120	203
VOE 17431224	393	500	779
VOE 17432191	421	1100	841
VOE 17432777	371	3200	701
VOE 17432777	372	100	737
VOE 17433320	371	810	639
VOE 17433661	210	500	73
VOE 17433969	371	810	639
VOE 17434054	371	810	639
VOE 17434974	254	700	275
VOE 17435122	912	700	1499
VOE 17436889	451	250	861
VOE 17436889	451	500	867
VOE 17436891	451	250	861
VOE 17436891	451	500	867
VOE 17436893	451	250	861
VOE 17436895	451	250	861
VOE 17436905	451	250	861
VOE 17436908	451	250	861
VOE 17437414	398	410	791
VOE 17438114	371	600	631
VOE 17438656	913	100	1507
VOE 17438657	913	100	1507
VOE 17438747	913	100	1507
VOE 17439368	254	1400	295
VOE 17439382	371	4100	733
VOE 17439563	352	1200	501
VOE 17439563	371	1160	645
VOE 17441798	286	120	425
VOE 17442045	371	810	639
VOE 17442903	852	380	1295
VOE 17442903	852	475	1301
VOE 17442912	852	380	1295
VOE 17442918	852	380	1295
VOE 17442929	852	380	1295
VOE 17442930	852	380	1295
VOE 17442937	852	380	1295
VOE 17442937	852	475	1301
VOE 17442938	852	380	1295
VOE 17442938	852	475	1301
VOE 17442946	852	380	1295
VOE 17442953	852	380	1295
VOE 17442954	852	380	1295
VOE 17442954	852	475	1301
VOE 17442955	852	380	1295
VOE 17442955	852	475	1301
VOE 17442958	852	380	1295
VOE 17442960	852	380	1295
VOE 17443653	352	900	495
VOE 17443653	356	100	523
VOE 17443843	414	100	799
VOE 17444241	387	100	765
VOE 17444241	387	200	767
VOE 17444242	390	100	769
VOE 17444764	421	1100	841
VOE 17444764	421	900	835
VOE 17444764	421	900	837
VOE 17445379	647	100	1033
VOE 17445380	647	100	1033
VOE 17445411	421	900	835
VOE 17445411	421	900	837
VOE 17446230	421	900	835
VOE 17446230	421	900	837
VOE 17450000	352	1000	497
VOE 17450001	352	1000	497
VOE 17450010	352	1100	499
VOE 17450011	352	1100	499
VOE 17450719	451	250	861
VOE 17451322	911	400	1457
VOE 17451396	852	380	1295
VOE 17451808	364	150	571
VOE 17451809	364	150	571
VOE 17451811	364	150	571
VOE 17452073	364	150	571
VOE 17453308	525	250	979
VOE 17454821	254	700	275
VOE 17455745	641	110	1009
VOE 17457789	390	200	771
VOE 17457873	645	200	1023
VOE 17458350	552	100	999
VOE 17458353	552	100	999
VOE 17458850	912	700	1499
VOE 17463909	992	300	1629
VOE 17465253	872	400	1323
VOE 17465326	451	250	861
VOE 17465326	451	500	867
VOE 17468331	380	100	749
VOE 17468897	852	300	1285
VOE 17468897	852	325	1287
VOE 17468897	852	335	1289
VOE 17469028	645	300	1025
VOE 17470337	371	810	639
VOE 17470338	371	810	639
VOE 17470992	390	200	771
VOE 17473639	371	810	639
VOE 17476851	993	300	1641
VOE 17477748	254	700	275
VOE 17479802	254	700	275
VOE 17481128	211	100	75
VOE 17481128	211	210	83
VOE 17481128	212	100	95
VOE 17481128	212	200	101
VOE 17481128	212	300	105
VOE 17481128	213	100	111
VOE 17481128	214	100	115
VOE 17481128	214	200	127
VOE 17481128	215	100	133
VOE 17481128	215	200	139
VOE 17481128	216	100	145
VOE 17481128	216	210	155
VOE 17481128	216	300	161
VOE 17481128	217	100	163
VOE 17481128	217	200	167
VOE 17481128	218	100	173
VOE 17481128	221	110	179
VOE 17481128	221	200	185
VOE 17481128	221	300	187
VOE 17481128	221	400	189
VOE 17481128	221	500	191
VOE 17481128	222	100	199
VOE 17481128	222	200	207
VOE 17481128	223	100	211
VOE 17481128	233	600	227
VOE 17481128	235	300	241
VOE 17481128	237	100	249
VOE 17481128	251	100	253
VOE 17481128	254	1500	297
VOE 17481128	254	1600	299
VOE 17481128	254	520	271
VOE 17481128	254	900	283
VOE 17481128	255	100	303
VOE 17481128	258	200	329
VOE 17481128	262	100	357
VOE 17481128	262	200	363
VOE 17481128	262	300	365
VOE 17481128	262	400	367
VOE 17481128	262	500	371
VOE 17481128	263	100	373
VOE 17481128	263	200	377
VOE 17481128	284	100	415
VOE 17481128	284	200	417
VOE 17481128	284	300	419
VOE 17481128	286	100	423

Part No	Group	Sect	Page	Part No	Group	Sect	Page	Part No	Group	Sect	Page	Part No	Group	Sect	Page	Part No	Group	Sect	Page
VOE 17481128	286	200	427	VOE 190993	911	100	1449	VOE 20367824	371	2500	683	VOE 20375161	371	3200	705	VOE 20429843	371	2100	669
VOE 17481128	293	100	429	VOE 191156	333	100	467	VOE 20367824	371	3200	701	VOE 20375161	371	3200	705	VOE 20429843	371	2200	673
VOE 17481128	293	200	431	VOE 191156	333	120	469	VOE 20367824	371	3200	701	VOE 20375161	371	3200	703	VOE 20429843	371	2300	675
VOE 17481128	293	300	433	VOE 191940	716	200	1083	VOE 20367824	371	3900	729	VOE 20375161	371	3200	705	VOE 20429843	371	2400	679
VOE 17481128	293	400	435	VOE 191940	716	300	1085	VOE 20367824	371	800	637	VOE 20375161	371	3200	703	VOE 20429843	371	250	613
VOE 17481128	321	300	461	VOE 191940	716	400	1087	VOE 20367826	371	2000	663	VOE 20375161	371	3200	701	VOE 20429843	371	2500	683
VOE 17481128	331	100	465	VOE 192288	333	100	467	VOE 20367826	371	2100	667	VOE 20375161	371	3200	705	VOE 20429843	371	3200	709
VOE 17481128	333	100	467	VOE 192288	333	120	469	VOE 20367826	371	2200	671	VOE 20375161	371	3200	705	VOE 20429843	371	3200	711
VOE 17481323	210	300	67	VOE 192601	468	100	905	VOE 20367826	371	2900	695	VOE 20375161	371	3200	705	VOE 20430678	262	100	357
VOE 17483054	843	200	1267	VOE 192601	468	200	907	VOE 20367826	371	3000	697	VOE 20375161	371	3200	703	VOE 20430678	262	120	361
VOE 181006	421	400	823	VOE 192639	262	400	367	VOE 20367826	371	3200	705	VOE 20375162	371	3200	705	VOE 20438083	354	100	521
VOE 181087	740	100	1091	VOE 20367040	233	600	227	VOE 20367826	371	3200	705	VOE 20375162	371	3200	703	VOE 20440779	222	200	207
VOE 183124	421	100	813	VOE 20367490	371	100	601	VOE 20367826	371	3200	703	VOE 20375162	371	3200	703	VOE 20440781	222	200	207
VOE 183665	434	100	843	VOE 20367490	371	2600	687	VOE 20367826	371	3200	705	VOE 20375162	371	3200	705	VOE 20450320	214	100	115
VOE 183688	461	200	885	VOE 20367822	371	1200	647	VOE 20367826	371	3200	705	VOE 20375162	371	3200	705	VOE 20450320	214	120	121
VOE 183688	463	300	897	VOE 20367822	371	1200	647	VOE 20367826	371	3200	705	VOE 20375162	371	3200	705	VOE 20450320	214	140	125
VOE 183688	463	400	901	VOE 20367822	371	1300	651	VOE 20367826	371	3200	705	VOE 20375162	371	3200	705	VOE 20451487	221	100	177
VOE 18387	221	300	187	VOE 20367822	371	1300	651	VOE 20367826	371	3200	705	VOE 20412482	211	200	79	VOE 20451487	221	110	179
VOE 18387	262	400	367	VOE 20367822	371	1300	651	VOE 20367827	371	2000	665	VOE 20412482	211	210	83	VOE 20451487	221	120	181
VOE 184164	421	600	827	VOE 20367822	371	1800	659	VOE 20367827	371	2100	669	VOE 20412482	211	220	87	VOE 20451487	221	130	183
VOE 184336	421	100	813	VOE 20367822	371	2700	691	VOE 20367827	371	2200	673	VOE 20412482	211	240	91	VOE 20464676	222	200	207
VOE 184347	421	400	823	VOE 20367822	371	3200	703	VOE 20367827	371	2300	675	VOE 20424148	254	1000	285	VOE 20464676	222	200	207
VOE 184347	421	500	825	VOE 20367822	371	3200	703	VOE 20367827	371	2400	679	VOE 20429800	371	800	637	VOE 20467891	254	1050	287
VOE 184637	461	200	887	VOE 20367822	371	3200	703	VOE 20367827	371	2500	683	VOE 20429801	371	800	637	VOE 20478143	222	200	207
VOE 184637	463	300	897	VOE 20367822	371	3200	703	VOE 20367827	371	3200	701	VOE 20429842	371	2000	665	VOE 20479636	262	120	361
VOE 184637	463	400	903	VOE 20367822	371	3700	723	VOE 20367827	371	800	637	VOE 20429842	371	210	611	VOE 20483919	215	100	133
VOE 184697	434	100	843	VOE 20367822	371	800	637	VOE 20374157	371	200	605	VOE 20429842	371	2100	669	VOE 20483919	215	120	135
VOE 184698	434	100	843	VOE 20367823	371	2000	663	VOE 20374157	371	300	621	VOE 20429842	371	2200	673	VOE 20486222	216	100	145
VOE 184810	434	100	843	VOE 20367823	371	2100	667	VOE 20374157	372	100	737	VOE 20429842	371	2300	675	VOE 20486222	216	120	149
VOE 184838	460	100	869	VOE 20367823	371	2200	671	VOE 20374157	882	300	1359	VOE 20429842	371	2400	679	VOE 20486228	216	100	145
VOE 184838	460	300	873	VOE 20367823	371	800	637	VOE 20374662	371	1300	651	VOE 20429842	371	250	613	VOE 20486228	216	120	149
VOE 184853	421	100	813	VOE 20367824	371	2000	663	VOE 20375161	371	3200	705	VOE 20429842	371	2500	683	VOE 20487667	215	100	133
VOE 190339	371	100	603	VOE 20367824	371	2100	669	VOE 20375161	371	3200	701	VOE 20429842	371	3200	709	VOE 20487667	215	120	135
VOE 190708	896	300	1413	VOE 20367824	371	2200	673	VOE 20375161	371	3200	701	VOE 20429842	371	3200	709	VOE 20487676	215	100	133
VOE 190714	255	120	307	VOE 20367824	371	2300	675	VOE 20375161	371	3200	703	VOE 20429842	371	3200	709	VOE 20487676	215	120	135
VOE 190714	262	420	369	VOE 20367824	371	2400	679	VOE 20375161	371	3200	703	VOE 20429843	371	2000	665	VOE 20501055	214	100	115

NUMERICAL INDEX
RÉPERTOIRE DE NUMÉROS
NUMMERNREGISTER

INDICE DE NÚMERO
NUMMERREGISTER

NUMERICAL INDEX
RÉPERTOIRE DE NUMÉROS
NUMMERNREGISTER

INDICE DE NÚMERO
NUMMERREGISTER

Catalogue id 20694 | Group 10
Issue 20039665-F | Page 1742

Part No	Group	Sect	Page	Part No	Group	Sect	Page	Part No	Group	Sect	Page	Part No	Group	Sect	Page	Part No	Group	Sect	Page
VOE 20501055	214	100	115	VOE 20533497	212	320	107	VOE 20567733	371	600	631	VOE 20711963	216	100	145	VOE 20777236	216	100	147
VOE 20501055	214	120	121	VOE 20536487	211	200	79	VOE 20567741	371	2000	665	VOE 20711963	216	120	149	VOE 20777236	216	120	151
VOE 20501055	214	140	125	VOE 20536487	211	210	83	VOE 20567741	371	2100	669	VOE 20711964	216	100	145	VOE 20781146	255	100	303
VOE 20501055	214	140	125	VOE 20536487	211	220	87	VOE 20567741	371	2200	673	VOE 20711964	216	120	149	VOE 20784537	255	120	307
VOE 20501086	371	210	611	VOE 20536487	211	240	91	VOE 20567741	371	2300	677	VOE 20711966	216	100	145	VOE 20787167	222	100	199
VOE 20501086	371	210	611	VOE 20538793	214	100	115	VOE 20567741	371	2400	681	VOE 20711966	216	120	149	VOE 20787167	222	120	203
VOE 20501086	371	810	639	VOE 20538793	214	120	121	VOE 20567741	371	2500	685	VOE 20712128	211	240	91	VOE 20792248	216	100	147
VOE 20504408	293	200	431	VOE 20538793	214	140	125	VOE 20567741	372	100	737	VOE 20715491	262	100	357	VOE 20792248	216	120	151
VOE 20505537	223	120	213	VOE 20542058	222	200	207	VOE 20567779	212	100	95	VOE 20716774	371	3200	707	VOE 20794396	262	400	367
VOE 20505543	262	200	363	VOE 20542060	222	200	207	VOE 20567779	212	120	97	VOE 20717624	371	800	637	VOE 20799474	263	120	375
VOE 20510743	211	200	81	VOE 20542128	262	120	361	VOE 20567779	212	140	99	VOE 20718731	212	220	103	VOE 20805109	254	600	273
VOE 20510743	211	210	85	VOE 20547976	235	300	241	VOE 20573472	255	100	303	VOE 20724975	393	100	773	VOE 20805109	261	110	339
VOE 20510743	211	220	89	VOE 20547976	235	320	245	VOE 20573472	255	120	307	VOE 20724975	393	300	775	VOE 20805109	261	110	337
VOE 20510743	211	240	93	VOE 20548012	235	300	241	VOE 20574688	214	220	129	VOE 20728004	214	120	121	VOE 20805110	254	600	273
VOE 20510747	211	200	81	VOE 20548012	235	320	245	VOE 20576874	371	100	601	VOE 20730398	216	100	145	VOE 20805850	251	120	255
VOE 20510747	211	210	85	VOE 20551483	223	100	211	VOE 20578624	216	100	145	VOE 20730398	216	120	149	VOE 20807510	217	100	163
VOE 20510747	211	220	89	VOE 20551483	223	120	213	VOE 20578624	216	120	149	VOE 20731581	262	300	365	VOE 20807510	217	120	165
VOE 20510747	211	240	93	VOE 20553336	254	1050	287	VOE 20578625	216	100	145	VOE 20731590	221	200	185	VOE 20819607	254	900	283
VOE 20514313	371	100	603	VOE 20554674	371	250	613	VOE 20578625	216	120	149	VOE 20739547	214	100	115	VOE 20824906	221	200	185
VOE 20523395	321	100	457	VOE 20554674	371	250	613	VOE 20578626	216	100	145	VOE 20739547	214	120	121	VOE 20841816	293	100	429
VOE 20523395	321	200	459	VOE 20554674	371	285	619	VOE 20578626	216	120	149	VOE 20739547	214	140	125	VOE 20845995	211	200	81
VOE 20523738	223	100	211	VOE 20554674	371	300	621	VOE 20578627	216	100	145	VOE 20739547	217	100	163	VOE 20845995	211	210	85
VOE 20523738	223	120	213	VOE 20554674	371	400	625	VOE 20578627	216	120	149	VOE 20739547	217	120	165	VOE 20845995	211	220	89
VOE 20524754	263	100	373	VOE 20554674	371	600	631	VOE 20578628	216	100	145	VOE 20740092	371	3200	703	VOE 20845995	211	240	93
VOE 20524754	263	120	375	VOE 20556179	284	300	419	VOE 20578628	216	120	149	VOE 20740683	214	100	115	VOE 20845995	212	220	103
VOE 20526428	214	200	127	VOE 20556179	284	320	421	VOE 20580032	222	200	207	VOE 20740683	214	120	121	VOE 20845995	262	100	359
VOE 20526428	214	220	129	VOE 20560843	386	200	761	VOE 20580032	222	200	207	VOE 20740683	214	140	125	VOE 20845995	262	120	361
VOE 20526428	214	240	131	VOE 20565673	386	300	763	VOE 20580558	216	100	145	VOE 20740798	211	220	87	VOE 20846136	352	900	495
VOE 20527801	371	250	615	VOE 20565961	393	100	773	VOE 20580558	216	120	149	VOE 20742946	223	100	211	VOE 20846136	356	100	523
VOE 20527801	371	250	613	VOE 20565961	393	300	775	VOE 20592783	258	100	327	VOE 20749801	284	300	419	VOE 20846136	371	1400	653
VOE 20530916	216	100	145	VOE 20567733	371	210	609	VOE 20592787	258	200	329	VOE 20749801	284	320	421	VOE 20850724	215	100	133
VOE 20530916	216	120	149	VOE 20567733	371	250	613	VOE 20592787	258	220	331	VOE 20755169	293	100	429	VOE 20850724	215	120	135
VOE 20531647	215	100	133	VOE 20567733	371	250	613	VOE 20707685	255	120	307	VOE 20768519	211	220	89	VOE 20850815	293	100	429
VOE 20531647	215	120	135	VOE 20567733	371	285	619	VOE 20711293	254	1400	295	VOE 20768519	211	240	91	VOE 20852763	212	120	97
VOE 20532891	212	300	105	VOE 20567733	371	300	621	VOE 20711957	216	100	145	VOE 20772295	254	1200	291	VOE 20852763	212	140	99
VOE 20532891	212	320	107	VOE 20567733	371	400	625	VOE 20711957	216	120	149	VOE 20777236	216	100	147	VOE 20852764	212	320	107

Part No	Group	Sect	Page	Part No	Group	Sect	Page	Part No	Group	Sect	Page	Part No	Group	Sect	Page	Part No	Group	Sect	Page
VOE 20852764	222	120	203	VOE 20908338	211	210	85	VOE 21054149	214	140	125	VOE 21154172	215	240	143	VOE 21293376	313	125	455
VOE 20852764	235	200	237	VOE 20908338	211	220	89	VOE 21054149	214	140	125	VOE 21158384	262	120	361	VOE 21294062	212	200	101
VOE 20852764	235	200	237	VOE 20908338	211	240	93	VOE 21054681	216	100	147	VOE 21174150	262	100	359	VOE 21294062	212	220	103
VOE 20852764	235	200	237	VOE 20909752	221	500	191	VOE 21069880	293	200	431	VOE 21174150	262	100	357	VOE 21294882	215	200	139
VOE 20852764	235	200	237	VOE 20919484	211	200	79	VOE 21076527	254	200	265	VOE 21209650	213	120	113	VOE 21294882	215	220	141
VOE 20852764	235	200	237	VOE 20919484	211	210	83	VOE 21081799	221	520	193	VOE 21211715	255	120	307	VOE 21294882	215	240	143
VOE 20852764	235	300	241	VOE 20919484	211	220	87	VOE 21088049	235	300	241	VOE 21219818	215	200	139	VOE 21298915	262	100	357
VOE 20852764	235	300	241	VOE 20919484	211	240	91	VOE 21088049	235	320	245	VOE 21229589	254	1500	297	VOE 21303063	221	300	187
VOE 20852764	235	320	245	VOE 20920723	293	200	431	VOE 21092243	221	100	177	VOE 21244697	371	1200	647	VOE 21310068	211	200	81
VOE 20852764	235	320	245	VOE 20942283	333	100	467	VOE 21092243	221	100	177	VOE 21244697	371	1300	651	VOE 21310068	211	210	85
VOE 20852765	233	100	215	VOE 20942283	333	120	469	VOE 21092243	221	110	179	VOE 21244697	371	2800	693	VOE 21310068	211	220	89
VOE 20852765	233	400	223	VOE 20972915	254	1050	287	VOE 21092243	221	110	179	VOE 21244697	371	3000	697	VOE 21310068	211	240	93
VOE 20852765	235	100	235	VOE 20976003	233	100	215	VOE 21092243	221	120	181	VOE 21244697	371	3700	725	VOE 21310867	212	100	95
VOE 20852765	235	200	237	VOE 20981856	211	220	87	VOE 21092243	221	120	181	VOE 21244697	371	4100	733	VOE 21310867	212	120	97
VOE 20852765	235	200	237	VOE 20981856	211	240	91	VOE 21092243	221	130	183	VOE 21244697	371	5000	735	VOE 21315115	218	100	173
VOE 20852765	235	300	241	VOE 20996835	293	300	433	VOE 21092243	221	130	183	VOE 21244697	372	200	739	VOE 21321338	254	1500	297
VOE 20852765	235	300	241	VOE 20999623	215	200	139	VOE 21092243	255	100	303	VOE 21244697	372	300	741	VOE 21321340	254	1500	297
VOE 20852765	235	300	241	VOE 20999623	215	220	141	VOE 21092243	255	100	303	VOE 21244697	372	400	743	VOE 21330684	213	100	111
VOE 20852765	235	300	241	VOE 20999623	215	240	143	VOE 21092243	255	120	307	VOE 21244697	372	500	745	VOE 21330684	213	100	111
VOE 20852765	235	320	245	VOE 21006109	215	200	139	VOE 21097978	284	200	417	VOE 21244697	372	600	747	VOE 21330684	213	100	111
VOE 20852765	235	320	245	VOE 21006109	215	220	141	VOE 21097978	386	100	759	VOE 21244697	872	400	1325	VOE 21343037	255	100	305
VOE 20852765	235	320	245	VOE 21006109	215	240	143	VOE 21105100	214	200	127	VOE 21244697	875	100	1351	VOE 21344746	216	100	147
VOE 20852765	235	320	245	VOE 21007187	255	100	303	VOE 21105100	214	240	131	VOE 21244698	372	500	745	VOE 21344746	216	120	151
VOE 20852765	262	420	369	VOE 21019175	331	100	465	VOE 21119083	252	100	257	VOE 21248079	371	250	613	VOE 21344774	237	100	249
VOE 20852765	262	420	369	VOE 21021925	262	100	357	VOE 21119083	252	120	261	VOE 21253763	213	100	111	VOE 21344778	211	200	79
VOE 20852765	262	420	369	VOE 21021925	262	120	361	VOE 21119814	293	100	429	VOE 21253763	213	120	113	VOE 21344778	211	210	83
VOE 20855371	251	100	253	VOE 21024032	212	200	101	VOE 21119958	269	100	409	VOE 21261987	237	120	251	VOE 21344778	211	220	87
VOE 20855371	251	120	255	VOE 21024032	212	200	101	VOE 21129485	212	100	95	VOE 21262063	221	520	193	VOE 21344778	211	240	91
VOE 20876840	216	100	145	VOE 21024032	212	220	103	VOE 21145853	216	200	153	VOE 21266310	214	100	115	VOE 21344787	251	100	253
VOE 20876840	216	120	149	VOE 21046528	262	300	365	VOE 21145853	216	210	155	VOE 21280355	254	700	277	VOE 21344787	251	120	255
VOE 20883450	251	120	255	VOE 21050240	215	100	133	VOE 21145853	216	220	157	VOE 21282255	251	100	253	VOE 21344787	293	100	429
VOE 20900319	211	220	87	VOE 21050240	215	120	135	VOE 21145853	216	230	159	VOE 21285163	254	1300	293	VOE 21344803	214	120	123
VOE 20900319	211	240	91	VOE 21054149	214	100	115	VOE 21145970	222	100	199	VOE 21285163	284	300	419	VOE 21345127	255	120	307
VOE 20900327	211	240	91	VOE 21054149	214	100	115	VOE 21145970	222	120	203	VOE 21293367	217	100	163	VOE 21345129	212	100	95
VOE 20903074	222	200	207	VOE 21054149	214	120	121	VOE 21145971	222	100	199	VOE 21293367	217	120	165	VOE 21345129	212	120	97
VOE 20908338	211	200	81	VOE 21054149	214	120	121	VOE 21145971	222	120	203	VOE 21293376	313	100	453	VOE 21345129	212	140	99

NUMERICAL INDEX
RÉPERTOIRE DE NUMÉROS
NUMMERNREGISTER

INDICE DE NÚMERO
NUMMERREGISTER

Catalogue id	Group
20694	**10**
Issue	Page
20039665-F	**1743**

NUMERICAL INDEX
RÉPERTOIRE DE NUMÉROS
NUMMERNREGISTER

INDICE DE NÚMERO
NUMMERREGISTER

Catalogue id 20694 | Group 10
Issue 20039665-F | Page 1744

Part No	Group	Sect	Page	Part No	Group	Sect	Page	Part No	Group	Sect	Page	Part No	Group	Sect	Page	Part No	Group	Sect	Page
VOE 21345131	211	100	75	VOE 21428675	211	200	81	VOE 21510072	211	120	77	VOE 21634021	284	200	417	VOE 21746768	333	100	467
VOE 21345131	211	120	77	VOE 21428675	211	210	85	VOE 21515329	211	200	79	VOE 21634021	284	300	419	VOE 21746768	333	120	469
VOE 21347087	216	100	147	VOE 21430623	213	120	113	VOE 21515329	211	210	83	VOE 21634076	284	300	419	VOE 21746823	254	1500	297
VOE 21361764	262	400	367	VOE 21430913	215	100	133	VOE 21518407	212	300	105	VOE 21635801	233	600	227	VOE 21748791	254	1500	297
VOE 21364824	252	100	257	VOE 21430913	215	120	135	VOE 21523327	217	200	167	VOE 21637266	214	100	115	VOE 21762285	269	200	411
VOE 21364824	254	1500	297	VOE 21430914	216	100	145	VOE 21528673	293	100	429	VOE 21637266	214	120	121	VOE 21766717	263	100	373
VOE 21371672	237	120	251	VOE 21430914	216	120	149	VOE 21528906	251	120	255	VOE 21637266	214	140	125	VOE 21766717	263	120	375
VOE 21373547	212	300	105	VOE 21431012	293	200	431	VOE 21531072	284	300	419	VOE 21644620	212	100	95	VOE 21775801	254	1500	297
VOE 21383310	216	200	153	VOE 21433769	251	120	255	VOE 21531072	284	320	421	VOE 21644620	212	120	97	VOE 21779548	216	100	147
VOE 21383310	216	210	155	VOE 21434720	293	300	433	VOE 21532258	212	300	105	VOE 21644620	212	140	99	VOE 21779548	216	120	151
VOE 21383310	216	220	157	VOE 21445470	254	1500	297	VOE 21532258	212	320	107	VOE 21664062	212	300	105	VOE 21780371	221	500	191
VOE 21383310	216	230	159	VOE 21445536	254	1500	297	VOE 21540602	233	100	215	VOE 21664062	212	300	105	VOE 21780371	221	520	193
VOE 21383316	216	200	153	VOE 21445539	254	1500	297	VOE 21545619	255	100	303	VOE 21666520	212	200	101	VOE 21781135	254	520	271
VOE 21383316	216	210	155	VOE 21454324	293	100	429	VOE 21549016	263	120	375	VOE 21666520	212	220	103	VOE 21782030	214	220	129
VOE 21399311	293	300	433	VOE 21456239	215	200	139	VOE 21558121	262	100	357	VOE 21677248	212	200	101	VOE 21794321	214	100	115
VOE 21399313	293	300	433	VOE 21456239	215	220	141	VOE 21570880	254	1500	297	VOE 21677250	212	220	103	VOE 21809012	214	100	115
VOE 21399626	261	110	337	VOE 21456239	215	240	143	VOE 21582827	254	1500	297	VOE 21687867	254	1300	293	VOE 21809012	214	140	125
VOE 21403962	254	1500	297	VOE 21460261	214	120	121	VOE 21590460	214	200	127	VOE 21687873	254	520	271	VOE 21816700	262	500	371
VOE 21405770	211	210	83	VOE 21468471	262	200	363	VOE 21590460	214	220	129	VOE 21687877	254	520	271	VOE 21832525	293	200	431
VOE 21405770	211	220	87	VOE 21469531	263	100	373	VOE 21590460	214	240	131	VOE 21687880	254	520	271	VOE 21833410	251	120	255
VOE 21405773	211	200	79	VOE 21469805	251	100	253	VOE 21596642	214	220	129	VOE 21687882	254	520	271	VOE 21839416	251	100	253
VOE 21405773	211	210	83	VOE 21473105	215	200	139	VOE 21599109	221	100	177	VOE 21687885	254	520	271	VOE 21843564	262	100	357
VOE 21406638	214	120	121	VOE 21473105	215	220	141	VOE 21599109	221	120	181	VOE 21687888	254	520	271	VOE 21843564	262	120	361
VOE 21407772	254	1600	299	VOE 21473105	215	240	143	VOE 21599113	221	100	177	VOE 21688317	254	520	271	VOE 21861035	254	1500	297
VOE 21411252	214	120	123	VOE 21479276	263	100	373	VOE 21599118	221	100	177	VOE 21688752	262	400	367	VOE 21861948	262	100	359
VOE 21412639	262	100	359	VOE 21479276	263	120	375	VOE 21599118	221	110	179	VOE 21689131	262	400	367	VOE 21861948	262	120	361
VOE 21412639	262	120	361	VOE 21497047	252	100	257	VOE 21599118	221	120	181	VOE 21707132	222	100	199	VOE 21866297	371	1800	659
VOE 21413458	211	200	79	VOE 21497047	252	110	259	VOE 21599118	221	130	183	VOE 21707132	222	120	203	VOE 21866297	371	2000	663
VOE 21415427	262	200	363	VOE 21497047	252	120	261	VOE 21599161	221	500	191	VOE 21707133	222	100	199	VOE 21866297	371	2100	667
VOE 21425162	237	100	249	VOE 21497050	252	100	257	VOE 21599162	221	500	191	VOE 21707133	222	120	203	VOE 21866297	371	2200	671
VOE 21426987	284	300	419	VOE 21497050	252	110	259	VOE 21620181	254	1050	287	VOE 21712927	254	1300	293	VOE 21866297	371	2300	675
VOE 21426987	284	300	419	VOE 21497050	252	120	261	VOE 21626772	258	200	329	VOE 21718154	212	300	105	VOE 21866297	371	2400	679
VOE 21426987	284	320	421	VOE 21508269	255	100	303	VOE 21628455	214	100	115	VOE 21732324	218	100	173	VOE 21866297	371	2500	683
VOE 21426987	284	320	421	VOE 21508269	284	300	419	VOE 21628455	214	140	125	VOE 21743197	254	300	267	VOE 21870075	254	1700	301
VOE 21428672	211	200	81	VOE 21509801	237	120	251	VOE 21634017	284	200	417	VOE 21743647	262	100	357	VOE 21872746	216	220	157
VOE 21428672	211	210	85	VOE 21510072	211	100	75	VOE 21634021	254	1600	299	VOE 21744911	262	400	367	VOE 21872746	216	230	159

Part No	Group	Sect	Page
VOE 21874957	221	120	181
VOE 21876770	221	110	179
VOE 21876770	221	130	183
VOE 21881195	214	120	121
VOE 21881195	214	140	125
VOE 21892734	215	100	133
VOE 21892734	215	120	135
VOE 21907126	212	140	99
VOE 21928656	293	200	431
VOE 21933674	333	120	469
VOE 21933716	333	100	467
VOE 21940610	212	120	97
VOE 21940610	212	140	99
VOE 21940610	221	300	187
VOE 21940610	222	120	203
VOE 21940610	255	100	303
VOE 21940610	255	120	307
VOE 21940615	212	120	97
VOE 21940615	212	140	99
VOE 21948261	216	100	145
VOE 21948261	216	120	149
VOE 21948264	216	100	145
VOE 21948264	216	120	149
VOE 21955036	333	100	467
VOE 21955036	333	120	469
VOE 21965217	221	500	191
VOE 21965217	221	520	193
VOE 21975945	212	300	105
VOE 21976103	212	300	105
VOE 21976104	212	300	105
VOE 21980343	333	100	467
VOE 21980343	333	120	469
VOE 21980351	333	120	469
VOE 21982552	333	120	469
VOE 21986107	263	200	377
VOE 21987759	262	300	365
VOE 21990221	211	200	81
VOE 21990221	211	210	85
VOE 21990221	211	220	89
VOE 21990221	211	240	93
VOE 22026655	293	100	429
VOE 22026927	321	300	461
VOE 22026929	263	100	373
VOE 22026929	263	120	375
VOE 22035664	254	1300	293
VOE 22035823	233	200	217
VOE 22040500	254	900	283
VOE 22040854	254	520	271
VOE 22066002	215	100	133
VOE 22066002	215	120	135
VOE 22081687	215	100	133
VOE 22081687	215	120	135
VOE 22093983	222	200	207
VOE 22105222	254	520	271
VOE 22118765	293	400	435
VOE 22121028	216	220	157
VOE 22121028	216	230	159
VOE 22134241	293	300	433
VOE 22143686	258	200	329
VOE 22209505	254	520	271
VOE 22213933	211	100	75
VOE 22213933	211	120	77
VOE 22219276	254	1300	293
VOE 22219283	254	1300	293
VOE 22224709	214	100	115
VOE 22224709	214	120	121
VOE 22224709	214	140	125
VOE 22231050	211	200	79
VOE 22233319	255	100	303
VOE 22239948	293	100	429
VOE 22250859	211	240	91
VOE 22251142	211	220	87
VOE 22277031	214	100	115
VOE 22277031	214	120	121
VOE 22277031	214	140	125
VOE 22295738	221	120	181
VOE 22295738	221	130	183
VOE 22300167	211	210	83
VOE 22316718	212	120	97
VOE 22316718	212	140	99
VOE 22316718	222	120	203
VOE 22324013	254	1500	297
VOE 22340652	237	100	249
VOE 22416685	221	120	181
VOE 22416685	221	130	183
VOE 22423434	284	100	415
VOE 22452554	254	1600	299
VOE 22472567	214	120	121
VOE 22531007	262	100	357
VOE 22588468	254	1300	293
VOE 22596	371	700	635
VOE 22596	414	100	799
VOE 22596	420	100	801
VOE 22596	420	100	801
VOE 22596	421	100	813
VOE 22596	421	1000	839
VOE 22596	421	200	817
VOE 22596	421	300	819
VOE 22596	421	400	823
VOE 22596	421	500	825
VOE 22596	421	600	827
VOE 22596	421	700	831
VOE 22596	421	800	833
VOE 22596	421	900	835
VOE 22596	434	100	843
VOE 22596	434	200	845
VOE 22596	434	300	853
VOE 22596	436	100	855
VOE 22596	552	100	999
VOE 22608093	254	520	271
VOE 22608244	254	400	269
VOE 22608244	254	520	271
VOE 22618324	211	200	79
VOE 22618324	211	210	83
VOE 22706	414	100	799
VOE 22706	420	100	801
VOE 22706	420	100	801
VOE 22706	421	100	813
VOE 22706	421	1000	839
VOE 22706	421	200	817
VOE 22706	421	300	819
VOE 22706	421	400	823
VOE 22706	421	500	825
VOE 22706	421	600	827
VOE 22706	421	700	831
VOE 22706	421	800	833
VOE 22706	421	900	835
VOE 22706	434	100	843
VOE 22706	434	250	849
VOE 22706	434	300	853
VOE 22706	551	300	997
VOE 22728	414	100	799
VOE 22728	420	100	801
VOE 22728	420	100	801
VOE 22728	421	100	813
VOE 22728	421	1100	841
VOE 22728	421	200	817
VOE 22728	421	300	819
VOE 22728	421	400	823
VOE 22728	421	500	825
VOE 22728	421	600	827
VOE 22728	421	700	831
VOE 22728	421	800	833
VOE 22728	421	900	835
VOE 22728	434	100	843
VOE 22728	434	250	849
VOE 22728	434	300	853
VOE 241308	371	100	601
VOE 24426721	211	200	79
VOE 24426721	211	210	83
VOE 24426721	211	220	87
VOE 24426721	211	240	91
VOE 24426722	211	200	79
VOE 24426722	211	210	83
VOE 24426722	211	220	87
VOE 24426722	211	240	91
VOE 24426723	211	200	81
VOE 24426723	211	210	85
VOE 24426723	211	220	89
VOE 24426723	211	240	93
VOE 24427518	214	100	115
VOE 24427518	214	120	121
VOE 24427518	214	140	125
VOE 2509104	420	300	807
VOE 2534201	897	100	1417
VOE 25350489	352	900	495
VOE 25350489	356	100	523
VOE 25350489	371	1160	645
VOE 25350489	371	210	611
VOE 25350489	371	210	611
VOE 25350489	371	210	611
VOE 25370978	371	2000	663
VOE 25370978	371	2100	669
VOE 25370978	371	2200	673
VOE 25370978	371	2300	675
VOE 25370978	371	2400	679
VOE 25370978	371	2500	683
VOE 25371135	371	810	639
VOE 25375469	255	120	307
VOE 25560440	352	900	495

NUMERICAL INDEX
RÉPERTOIRE DE NUMÉROS
NUMMERNREGISTER

INDICE DE NÚMERO
NUMMERREGISTER

NUMERICAL INDEX
RÉPERTOIRE DE NUMÉROS
NUMMERNREGISTER

INDICE DE NÚMERO
NUMMERREGISTER

Catalogue id 20694 | Group 10
Issue 20039665-F | Page 1746

Part No	Group	Sect	Page
VOE 25560440	356	100	523
VOE 25560442	371	810	639
VOE 263006	451	200	859
VOE 270950	213	100	111
VOE 270950	213	120	113
VOE 276935	237	120	251
VOE 3094874	874	500	1349
VOE 3097527	254	1000	285
VOE 310719	461	200	885
VOE 310719	463	300	897
VOE 310719	463	400	901
VOE 3155151	221	100	177
VOE 3155151	221	110	179
VOE 3173104	254	1200	291
VOE 3177470	212	220	103
VOE 3183207	214	100	115
VOE 3183207	214	120	123
VOE 3183207	214	140	125
VOE 3183211	211	200	81
VOE 3183211	211	210	85
VOE 3183211	211	220	89
VOE 3183211	211	240	93
VOE 33011	827	150	1181
VOE 33037	945	200	1585
VOE 33044	252	110	259
VOE 33044	261	110	337
VOE 33044	263	300	379
VOE 33044	263	310	381
VOE 33044	371	210	609
VOE 33044	451	100	857
VOE 33044	451	200	859
VOE 33044	451	250	861
VOE 33044	451	300	863
VOE 33044	451	400	865
VOE 33044	451	500	867
VOE 33044	460	600	879
VOE 33044	527	400	989
VOE 33044	551	250	995
VOE 33044	551	300	997
VOE 33044	641	100	1007
VOE 33044	641	110	1009
VOE 33044	716	100	1081
VOE 33044	897	100	1417
VOE 33044	897	600	1433
VOE 33862	945	100	1581
VOE 3537499	874	500	1349
VOE 3537507	874	500	1349
VOE 3537521	874	500	1349
VOE 356313	645	100	1021
VOE 3594288	235	200	237
VOE 3595375	235	300	241
VOE 3595375	235	320	245
VOE 3819161	255	120	307
VOE 3826265	221	100	177
VOE 3826265	221	110	179
VOE 382779	434	200	845
VOE 382779	434	250	849
VOE 3830138	222	200	207
VOE 3831236	523	100	941
VOE 3831236	523	300	949
VOE 3831236	523	500	957
VOE 3831236	523	700	965
VOE 3838852	233	500	225
VOE 383971	468	300	909
VOE 383992	434	200	845
VOE 383992	434	250	849
VOE 3849250	212	300	105
VOE 3888501	371	1000	641
VOE 3888501	371	1160	645
VOE 3944972	371	200	605
VOE 3944972	371	210	611
VOE 3944972	371	250	615
VOE 3944972	371	250	613
VOE 3944972	371	2900	695
VOE 3944972	371	300	621
VOE 3944972	371	3700	723
VOE 3944972	371	400	625
VOE 3944972	371	4100	733
VOE 3963046	371	4100	733
VOE 3963047	371	210	609
VOE 3963047	371	210	611
VOE 3963047	371	275	617
VOE 3963409	371	3200	707
VOE 3963410	371	210	611
VOE 3963410	371	210	609
VOE 3963410	371	210	609
VOE 3963410	371	285	619
VOE 3963410	371	4000	731
VOE 3963410	371	4100	733
VOE 3963410	371	4100	733
VOE 3963412	371	1700	657
VOE 3963412	371	1700	657
VOE 3963412	371	2600	687
VOE 3963412	371	300	621
VOE 3963412	371	3200	707
VOE 3963412	371	3600	721
VOE 3963412	371	3600	721
VOE 3963412	371	3700	723
VOE 3963412	371	400	625
VOE 3963412	841	200	1253
VOE 3963412	841	200	1253
VOE 3963412	841	300	1255
VOE 3963412	841	300	1255
VOE 3963412	841	350	1257
VOE 3963412	841	350	1257
VOE 3963413	286	100	423
VOE 3963413	363	200	563
VOE 3963413	364	700	581
VOE 3963413	371	1100	643
VOE 3963413	371	1800	661
VOE 3963413	371	200	607
VOE 3963413	371	2000	665
VOE 3963413	371	2100	669
VOE 3963413	371	2200	673
VOE 3963413	371	2300	677
VOE 3963413	371	2400	681
VOE 3963413	371	2500	685
VOE 3963413	371	2650	689
VOE 3963413	371	300	621
VOE 3963413	371	300	623
VOE 3963413	371	3500	719
VOE 3963413	371	3600	721
VOE 3963413	371	3700	725
VOE 3963413	371	3700	723
VOE 3963413	371	3800	727
VOE 3963413	371	400	625
VOE 3963413	371	4100	733
VOE 3963413	371	600	633
VOE 3963413	371	700	635
VOE 3963413	371	810	639
VOE 3963413	372	100	737
VOE 3963413	852	300	1285
VOE 3963413	852	325	1287
VOE 3963413	852	335	1289
VOE 3963413	852	350	1291
VOE 3963413	852	360	1293
VOE 3963413	882	300	1359
VOE 3963413	911	200	1453
VOE 3964817	214	100	115
VOE 3964817	214	120	121
VOE 3964817	214	140	125
VOE 3979593	261	100	333
VOE 3979593	261	110	337
VOE 3979616	386	100	759
VOE 3979639	258	200	329
VOE 3979639	258	220	331
VOE 3985597	371	1160	645
VOE 3985597	371	250	615
VOE 3985597	371	250	613
VOE 3985597	371	250	613
VOE 3985597	371	285	619
VOE 3985598	371	1700	657
VOE 3985598	371	1700	657
VOE 3985598	371	200	605
VOE 3985598	371	250	613
VOE 3985598	371	250	613
VOE 3985598	371	285	619
VOE 3985598	371	4000	731
VOE 3985598	841	350	1257
VOE 3985598	841	350	1257
VOE 3986188	371	2700	691
VOE 3986188	371	2800	693
VOE 3986188	371	3200	707
VOE 3986188	371	3200	707
VOE 3986188	371	3300	715
VOE 3986188	371	4100	733
VOE 3986188	371	4100	733
VOE 3986351	269	100	409
VOE 3986691	371	210	611
VOE 3986691	371	210	609
VOE 3986691	371	210	609
VOE 3986691	371	275	617
VOE 3987478	371	1200	647
VOE 3987478	371	1200	647
VOE 3987478	371	1300	651
VOE 3987478	371	1300	651
VOE 3987478	371	1800	659
VOE 3987478	371	2000	663
VOE 3987478	371	2100	667
VOE 3987478	371	2200	673

Part No	Group	Sect	Page
VOE 3987478	371	2300	675
VOE 3987478	371	2400	679
VOE 3987478	371	2500	683
VOE 3987478	371	3200	707
VOE 3987478	371	3500	719
VOE 3987478	371	3600	721
VOE 3987478	371	3700	723
VOE 3987478	371	5000	735
VOE 3987478	831	300	1203
VOE 3987479	371	2000	663
VOE 3987479	371	2100	667
VOE 3987479	371	2200	671
VOE 3987479	371	800	637
VOE 3987481	371	2000	665
VOE 3987481	371	2100	669
VOE 3987481	371	2200	673
VOE 3987481	371	2300	677
VOE 3987481	371	2400	681
VOE 3987481	371	2500	685
VOE 3987482	371	2000	665
VOE 3987482	371	2100	669
VOE 3987482	371	2200	673
VOE 3987482	371	2300	675
VOE 3987482	371	2400	679
VOE 3987482	371	2500	683
VOE 3987482	371	3000	697
VOE 3987482	371	3200	703
VOE 3987482	371	3200	703
VOE 3987483	371	2000	665
VOE 3987483	371	2100	669
VOE 3987483	371	2200	673
VOE 3987483	371	2300	675
VOE 3987483	371	2400	679
VOE 3987483	371	2500	683
VOE 3987483	371	3200	705
VOE 3987483	371	3200	705
VOE 3987768	371	400	625
VOE 3988328	217	100	163
VOE 3988328	217	120	165
VOE 3988328	371	100	603
VOE 3988328	371	200	607
VOE 3988328	371	300	623
VOE 3988328	371	600	633
VOE 3988328	371	810	639
VOE 3988328	852	300	1285
VOE 3988328	852	325	1287
VOE 3988328	852	335	1289
VOE 3988328	852	350	1291
VOE 3988328	852	360	1293
VOE 421158	216	300	161
VOE 421158	420	200	805
VOE 422426	212	100	95
VOE 422426	212	120	97
VOE 422426	212	140	99
VOE 466623	222	300	209
VOE 466653	222	300	209
VOE 469328	216	300	161
VOE 469846	221	100	177
VOE 469846	221	110	179
VOE 469846	221	120	181
VOE 469846	221	130	183
VOE 469904	222	300	209
VOE 470922	213	100	111
VOE 470922	213	120	113
VOE 470993	255	100	303
VOE 471085	222	200	207
VOE 471085	222	300	209
VOE 4714601	641	100	1007
VOE 4714697	641	100	1007
VOE 471586	215	100	133
VOE 471586	215	120	135
VOE 471598	222	200	207
VOE 471598	222	300	209
VOE 4716226	434	200	845
VOE 4716226	434	250	849
VOE 471626	221	500	191
VOE 471626	221	520	193
VOE 471708	254	900	283
VOE 471708	262	120	361
VOE 471752	262	100	357
VOE 471752	262	120	361
VOE 4718062	421	800	833
VOE 4718167	434	200	847
VOE 4718167	434	250	851
VOE 4720787	421	800	833
VOE 4720881	434	100	843
VOE 4720882	434	100	843
VOE 4720883	434	100	843
VOE 4720905	552	100	999
VOE 4720913	434	100	843
VOE 4720915	434	100	843
VOE 4720916	434	100	843
VOE 4720917	434	100	843
VOE 4720947	434	100	843
VOE 4742010	821	300	1137
VOE 4746300	911	100	1449
VOE 4753600	711	100	1047
VOE 4753600	911	200	1451
VOE 4755949	461	200	885
VOE 476279	212	220	103
VOE 476279	262	500	371
VOE 4766526	821	300	1137
VOE 4766526	837	1000	1243
VOE 4766526	837	200	1219
VOE 4766526	837	200	1219
VOE 4766526	837	200	1219
VOE 4766526	837	250	1223
VOE 4766526	837	250	1223
VOE 4766526	837	900	1241
VOE 477113	333	100	467
VOE 477268	333	100	467
VOE 4782479	645	100	1021
VOE 4782719	645	200	1023
VOE 4782857	645	200	1023
VOE 4782860	945	500	1595
VOE 4784047	645	200	1023
VOE 4785436	372	100	737
VOE 4785459	523	500	959
VOE 4785459	523	700	965
VOE 4785462	364	700	581
VOE 4785462	387	100	765
VOE 4785462	841	300	1255
VOE 4785462	841	350	1257
VOE 4785462	841	400	1259
VOE 4785462	841	500	1261
VOE 4785462	872	400	1323
VOE 4785772	421	400	823
VOE 4785772	421	500	825
VOE 4785772	421	600	827
VOE 4786031	715	400	1055
VOE 4786031	715	400	1055
VOE 4786031	715	400	1055
VOE 4786031	715	400	1055
VOE 4786031	715	400	1055
VOE 4786031	837	100	1213
VOE 4786044	821	300	1135
VOE 4786044	821	300	1135
VOE 4786737	387	100	765
VOE 4786834	645	200	1023
VOE 4787288	434	100	843
VOE 4787624	926	100	1579
VOE 4789760	771	100	1093
VOE 4789826	771	100	1093
VOE 4789826	771	200	1095
VOE 4789993	771	100	1093
VOE 4789993	771	200	1095
VOE 4789993	771	300	1097
VOE 4789996	771	100	1093
VOE 4789996	771	200	1095
VOE 4789997	771	100	1093
VOE 479956	421	300	821
VOE 479979	460	100	869
VOE 479979	460	300	873
VOE 4803711	371	250	613
VOE 4803714	371	400	625
VOE 4803745	371	275	617
VOE 4803746	352	900	495
VOE 4803746	356	100	523
VOE 4803746	371	100	601
VOE 4803746	371	1000	641
VOE 4803746	371	1100	643
VOE 4803746	371	1160	645
VOE 4803746	371	1700	657
VOE 4803746	371	1700	657
VOE 4803746	371	2600	687
VOE 4803746	371	275	617
VOE 4803746	371	285	619
VOE 4803746	371	3700	725
VOE 4803746	371	4000	731
VOE 4803746	371	600	631
VOE 4803748	371	600	631
VOE 4803751	363	200	563
VOE 4803751	363	400	567
VOE 4803751	371	2600	687
VOE 4803751	371	275	617
VOE 4803751	371	600	631
VOE 4803752	371	2600	687
VOE 4803752	371	285	619
VOE 4803752	371	600	631
VOE 4803765	371	1800	659

NUMERICAL INDEX
RÉPERTOIRE DE NUMÉROS
NUMMERNREGISTER

INDICE DE NÚMERO
NUMMERREGISTER

Catalogue id 20694 | Group 10
Issue 20039665-F | Page 1748

Part No	Group	Sect	Page
VOE 4806252	924	100	1575
VOE 4806258	924	100	1575
VOE 4807923	924	100	1575
VOE 4807924	924	100	1575
VOE 4821292	235	100	235
VOE 4821292	235	200	237
VOE 4821292	371	1800	659
VOE 4821292	882	300	1359
VOE 4824275	837	800	1239
VOE 4824275	872	400	1325
VOE 4824481	926	100	1579
VOE 4832120	897	500	1431
VOE 4837016	434	200	845
VOE 4837016	434	250	849
VOE 4849069	926	100	1579
VOE 4849662	926	100	1579
VOE 4850193	711	100	1047
VOE 4850208	740	100	1091
VOE 4850222	740	100	1091
VOE 4850223	740	100	1091
VOE 4850224	740	100	1091
VOE 4850225	740	100	1091
VOE 4850822	525	100	973
VOE 4850822	825	100	1141
VOE 4854494	451	100	857
VOE 4854494	715	100	1049
VOE 4854494	827	100	1179
VOE 4854513	896	100	1409
VOE 4854855	911	200	1451
VOE 4854856	911	200	1451
VOE 4861316	313	100	453
VOE 4861316	313	125	455
VOE 4861316	827	100	1179
VOE 4861316	827	100	1179
VOE 4861316	827	100	1179
VOE 4861316	837	100	1213
VOE 4861701	221	600	195
VOE 4861701	460	600	879
VOE 4861701	522	300	929
VOE 4861701	522	400	933
VOE 4870448	852	100	1279
VOE 4870448	852	300	1285
VOE 4870448	852	325	1287
VOE 4870448	852	335	1289
VOE 4870448	852	350	1291
VOE 4870448	852	360	1293
VOE 4870448	852	400	1297
VOE 4871208	421	400	823
VOE 4871338	421	400	823
VOE 4871338	421	500	825
VOE 4871338	421	600	827
VOE 4871469	461	100	883
VOE 4871469	463	100	891
VOE 4871469	463	200	895
VOE 4880575	916	1100	1557
VOE 4880578	522	400	933
VOE 4880578	873	300	1337
VOE 4880578	911	1300	1481
VOE 4880578	916	1100	1557
VOE 4880578	916	600	1541
VOE 4880578	916	700	1545
VOE 4880578	916	800	1549
VOE 4880579	522	300	929
VOE 4880583	945	100	1583
VOE 4880583	945	1200	1617
VOE 4880583	945	200	1587
VOE 4880586	261	200	343
VOE 4880586	261	210	347
VOE 4880586	916	200	1525
VOE 4880586	916	200	1523
VOE 4880586	916	200	1523
VOE 4880586	916	300	1529
VOE 4880586	916	300	1527
VOE 4880586	916	300	1527
VOE 4880586	916	400	1531
VOE 4880586	916	400	1533
VOE 4880586	916	400	1531
VOE 4880586	916	500	1535
VOE 4880586	916	500	1535
VOE 4880586	916	500	1537
VOE 4880647	221	600	195
VOE 4880647	235	100	235
VOE 4880647	874	500	1349
VOE 4880647	916	100	1521
VOE 4880647	992	200	1625
VOE 4881251	421	300	821
VOE 4881251	421	300	819
VOE 4881255	421	700	831
VOE 4881438	362	400	553
VOE 4881438	364	700	581
VOE 4881438	371	1800	661
VOE 4881438	371	2800	693
VOE 4881438	647	100	1035
VOE 4881438	911	400	1457
VOE 4881438	916	600	1539
VOE 4881438	916	700	1543
VOE 4881438	916	800	1547
VOE 4881438	916	900	1551
VOE 4881438	945	1100	1615
VOE 4881440	217	100	163
VOE 4881440	217	120	165
VOE 4881440	222	100	201
VOE 4881440	233	300	219
VOE 4881440	233	350	221
VOE 4881440	234	100	229
VOE 4881440	235	100	235
VOE 4881440	235	200	237
VOE 4881440	235	300	243
VOE 4881440	235	320	247
VOE 4881440	254	100	263
VOE 4881440	254	1000	285
VOE 4881440	254	1050	287
VOE 4881440	254	1400	295
VOE 4881440	254	200	265
VOE 4881440	254	300	267
VOE 4881440	254	600	273
VOE 4881440	254	700	275
VOE 4881440	256	200	313
VOE 4881440	261	100	333
VOE 4881440	261	110	337
VOE 4881440	261	200	343
VOE 4881440	261	210	347
VOE 4881440	269	100	409
VOE 4881440	269	200	411
VOE 4881440	286	100	423
VOE 4881440	352	900	495
VOE 4881440	353	300	511
VOE 4881440	356	100	523
VOE 4881440	356	800	537
VOE 4881440	362	200	549
VOE 4881440	362	300	551
VOE 4881440	362	500	555
VOE 4881440	363	200	563
VOE 4881440	363	400	567
VOE 4881440	371	100	601
VOE 4881440	371	1000	641
VOE 4881440	371	1100	643
VOE 4881440	371	1200	647
VOE 4881440	371	1300	651
VOE 4881440	371	1400	653
VOE 4881440	371	1500	655
VOE 4881440	371	1700	657
VOE 4881440	371	1800	661
VOE 4881440	371	200	607
VOE 4881440	371	2600	687
VOE 4881440	371	2700	691
VOE 4881440	371	300	623
VOE 4881440	371	3100	699
VOE 4881440	371	3700	723
VOE 4881440	371	3700	725
VOE 4881440	371	400	625
VOE 4881440	371	4000	731
VOE 4881440	371	600	633
VOE 4881440	371	810	639
VOE 4881440	386	100	759
VOE 4881440	387	100	765
VOE 4881440	387	200	767
VOE 4881440	390	200	771
VOE 4881440	420	400	809
VOE 4881440	523	500	957
VOE 4881440	523	700	965
VOE 4881440	523	700	965
VOE 4881440	523	800	969
VOE 4881440	715	900	1065
VOE 4881440	831	300	1203
VOE 4881440	872	400	1325
VOE 4881440	872	400	1325
VOE 4881440	873	250	1335
VOE 4881440	873	300	1337
VOE 4881440	875	100	1351
VOE 4881440	911	100	1449
VOE 4881440	911	200	1453
VOE 4881440	916	1100	1559
VOE 4881440	916	600	1539
VOE 4881440	916	700	1543
VOE 4881440	916	800	1547
VOE 4881440	916	900	1553
VOE 4881440	992	100	1621
VOE 4881440	992	200	1625
VOE 4881440	992	300	1629

Part No	Group	Sect	Page
VOE 4881440	993	2100	1699
VOE 4881440	993	2200	1701
VOE 4881440	993	400	1643
VOE 4881440	993	500	1645
VOE 4881440	993	600	1647
VOE 4881440	996	100	1703
VOE 4881452	522	100	923
VOE 4881452	522	200	925
VOE 4881454	522	100	923
VOE 4881454	522	200	925
VOE 4881454	916	600	1539
VOE 4881454	916	700	1543
VOE 4881454	916	800	1547
VOE 4881454	916	900	1551
VOE 4881456	522	100	923
VOE 4881456	522	200	925
VOE 4881456	911	400	1459
VOE 4881457	522	100	923
VOE 4881457	522	200	925
VOE 4881458	522	100	923
VOE 4881458	522	200	925
VOE 4881656	837	200	1221
VOE 4881656	837	250	1225
VOE 4881656	837	750	1237
VOE 4881758	821	300	1139
VOE 4890051	926	100	1579
VOE 4898544	436	100	855
VOE 4930275	740	100	1091
VOE 4930276	740	100	1091
VOE 4930277	740	100	1091
VOE 4930994	740	100	1091
VOE 4931019	740	100	1091
VOE 4931451	945	300	1591
VOE 4931498	740	100	1091
VOE 4932353	843	100	1265
VOE 4935756	362	400	553
VOE 4935756	362	500	555
VOE 4939726	825	450	1151
VOE 4939726	826	650	1175
VOE 4939726	827	400	1187
VOE 4939726	827	500	1189
VOE 4939726	827	900	1197
VOE 4943026	371	600	633
VOE 4943026	911	1200	1477
VOE 4948103	897	100	1419
VOE 4952170	897	200	1423
VOE 4966290	922	300	1569
VOE 4973473	217	300	169
VOE 4973473	217	310	171
VOE 4973473	362	200	549
VOE 4973473	911	200	1453
VOE 4974291	468	100	905
VOE 4974291	468	200	907
VOE 4974453	645	100	1021
VOE 4974462	711	100	1047
VOE 4974462	711	100	1047
VOE 4974462	911	200	1451
VOE 56000	461	100	881
VOE 56000	461	200	885
VOE 56000	468	300	909
VOE 56000	516	100	917
VOE 56049	460	300	873
VOE 56049	463	200	893
VOE 56049	463	400	901
VOE 56049	517	200	921
VOE 56052	460	100	869
VOE 56052	463	100	889
VOE 56052	463	300	897
VOE 56052	517	100	919
VOE 60110104	522	700	939
VOE 60110220	992	300	1629
VOE 60110304	821	300	1137
VOE 60110304	837	1130	1249
VOE 60110514	371	3200	707
VOE 60112830	254	700	275
VOE 60113079	945	1050	1613
VOE 60113079	945	950	1609
VOE 60113092	371	810	639
VOE 60113094	647	100	1033
VOE 6213010	912	900	1503
VOE 6235856	996	100	1703
VOE 6611274	896	300	1413
VOE 6633616	896	300	1413
VOE 667352	363	200	563
VOE 667352	363	400	567
VOE 6718062	421	300	821
VOE 6848760	874	500	1349
VOE 7011076	434	100	843
VOE 7011996	463	200	895
VOE 7018665	896	300	1413
VOE 7025971	371	100	601
VOE 7025971	371	100	601
VOE 7025971	371	2600	687
VOE 70369702	364	200	573
VOE 70369702	364	300	575
VOE 70369702	380	200	751
VOE 70369702	380	200	751
VOE 70369704	371	2100	669
VOE 70369704	371	2200	673
VOE 70369704	371	2400	681
VOE 70369704	371	2500	685
VOE 70369704	380	200	753
VOE 70369704	380	200	751
VOE 70369704	380	200	751
VOE 70369704	380	200	751
VOE 70369710	380	200	751
VOE 70369713	380	100	749
VOE 70369713	380	200	753
VOE 70369713	380	200	753
VOE 70369714	371	1200	647
VOE 70369714	371	1300	651
VOE 70369714	371	1800	659
VOE 70369714	371	2000	663
VOE 70369714	371	2000	663
VOE 70369714	371	2100	667
VOE 70369714	371	2100	667
VOE 70369714	371	2200	671
VOE 70369714	371	2200	671
VOE 70369714	371	2300	675
VOE 70369714	371	2400	679
VOE 70369714	371	2500	683
VOE 70369714	371	3200	701
VOE 70369714	371	3200	701
VOE 70369714	371	3200	701
VOE 70369714	371	3200	701
VOE 70369714	371	3200	701
VOE 70369714	371	3500	719
VOE 70369714	371	3600	721
VOE 70377101	362	400	553
VOE 70377101	364	300	575
VOE 70377101	364	600	579
VOE 70377101	364	700	581
VOE 70377101	364	800	583
VOE 70377101	380	200	751
VOE 70377101	380	200	751
VOE 70377101	380	200	753
VOE 70377112	380	100	749
VOE 70377122	380	200	751
VOE 70377146	371	3200	711
VOE 70377146	371	3200	711
VOE 70377147	371	3200	703
VOE 7061177	421	500	825
VOE 7081803	810	100	1115
VOE 729803	860	300	1313
VOE 753546	896	300	1413
VOE 762681	837	800	1239
VOE 762681	851	100	1273
VOE 80309	641	200	1011
VOE 80581	920	100	1563
VOE 8131292	233	600	227
VOE 8131751	214	100	115
VOE 8131751	214	120	121
VOE 8131751	214	140	125
VOE 8131848	215	100	133
VOE 8140024	261	100	333
VOE 8141996	371	1200	647
VOE 8141996	371	1300	651
VOE 8141996	371	2700	691
VOE 8141996	371	2800	693
VOE 8141996	371	2800	693
VOE 8141996	371	3000	697
VOE 8141996	371	3200	711
VOE 8141996	371	3200	711
VOE 8141996	371	3300	715
VOE 8141996	371	4100	733
VOE 8141996	371	4100	733
VOE 8141996	371	5000	735
VOE 8142100	371	300	621
VOE 8142100	371	3700	725
VOE 8142100	371	400	625
VOE 8149758	256	500	321
VOE 8149875	263	120	375
VOE 8149875	263	200	377
VOE 8151926	386	100	759
VOE 8155899	371	3700	725
VOE 8159012	371	3700	725
VOE 8159013	371	3100	699
VOE 8159013	371	3700	725
VOE 8192804	215	200	139
VOE 8192804	215	220	141

NUMERICAL INDEX
RÉPERTOIRE DE NUMÉROS
NUMMERNREGISTER

INDICE DE NÚMERO
NUMMERREGISTER

Catalogue id	Group
20694	**10**
Issue	Page
20039665-F	**1749**

VOLVO

L180H

NUMERICAL INDEX
RÉPERTOIRE DE NUMÉROS
NUMMERNREGISTER

INDICE DE NÚMERO
NUMMERREGISTER

Catalogue id 20694 | Group 10
Issue 20039665-F | Page 1750

Part No	Group	Sect	Page
VOE 8192804	215	240	143
VOE 8192804	237	120	251
VOE 82005	715	1350	1075
VOE 82195	860	400	1315
VOE 82225	715	1300	1073
VOE 82269261	254	750	279
VOE 826652	286	100	423
VOE 82856	356	200	525
VOE 83033	810	300	1119
VOE 83074	362	400	553
VOE 83155	897	100	1417
VOE 83311	897	100	1417
VOE 83355	362	500	555
VOE 83376	852	700	1307
VOE 83395	843	400	1271
VOE 83435	380	300	755
VOE 83437	882	400	1361
VOE 83463	356	300	527
VOE 83492	356	900	539
VOE 83492	372	300	741
VOE 83493	356	1000	541
VOE 83493	372	300	741
VOE 83572	837	500	1231
VOE 83708	852	100	1279
VOE 83708	852	200	1281
VOE 83831	882	500	1363
VOE 83832	882	600	1365
VOE 838506	233	500	225
VOE 83877	352	600	487
VOE 83877	897	300	1427
VOE 843028	371	810	639
VOE 843028	945	100	1583
VOE 843028	945	200	1587
VOE 84419	882	1300	1403
VOE 84473	860	200	1311
VOE 84481	897	100	1417
VOE 84580	234	300	233
VOE 846719	233	500	225
VOE 84680	352	400	483
VOE 84680	372	600	747
VOE 84680	897	300	1427
VOE 84681	356	100	523
VOE 84681	372	200	739
VOE 84687	353	600	517
VOE 84687	353	700	519
VOE 84688	825	200	1143
VOE 84688	826	200	1155
VOE 84688	826	400	1167
VOE 84789	522	600	937
VOE 84794	916	1000	1555
VOE 848229	212	320	107
VOE 84877	897	300	1427
VOE 84877	992	400	1631
VOE 84882	716	200	1083
VOE 84903	945	700	1599
VOE 84976	352	300	481
VOE 85011	993	1800	1687
VOE 85012	993	1800	1687
VOE 85032	269	100	409
VOE 85033	269	200	411
VOE 85033	897	300	1427
VOE 85037	715	1500	1079
VOE 85080	825	300	1145
VOE 85080	826	500	1169
VOE 85081	825	200	1143
VOE 85081	826	400	1167
VOE 85084	825	300	1145
VOE 85084	826	300	1163
VOE 85084	826	500	1169
VOE 85102265	254	1050	287
VOE 85102266	254	1050	287
VOE 85103938	254	900	283
VOE 85104248	254	900	283
VOE 85134	841	500	1261
VOE 85144326	254	1600	299
VOE 85184	371	3700	723
VOE 85184	916	1100	1557
VOE 85184	916	1200	1561
VOE 85184	926	100	1579
VOE 85316	826	600	1173
VOE 85327	716	300	1085
VOE 85330	715	1400	1077
VOE 85342	715	300	1053
VOE 85347	924	100	1575
VOE 85355	715	600	1059
VOE 85356	353	300	511
VOE 85357	897	500	1431
VOE 85362	896	200	1411
VOE 85382	860	100	1309
VOE 85401	897	200	1423
VOE 85419	897	200	1423
VOE 85426	897	200	1423
VOE 85432	716	400	1087
VOE 85458	771	300	1097
VOE 85459	771	300	1097
VOE 85495	527	300	987
VOE 85499	945	350	1593
VOE 85518	371	3300	715
VOE 85518	371	3400	717
VOE 85518	872	400	1323
VOE 85549	387	200	767
VOE 85554	387	100	765
VOE 855798	371	2600	687
VOE 85625	210	200	63
VOE 85626	210	300	67
VOE 85646	945	600	1597
VOE 85656	810	200	1117
VOE 85660	256	100	311
VOE 85660	386	200	761
VOE 85678	843	300	1269
VOE 85691	911	900	1469
VOE 85709	715	200	1051
VOE 85715	874	100	1339
VOE 85715	874	200	1341
VOE 85715	874	300	1345
VOE 85715	874	400	1347
VOE 85715	874	500	1349
VOE 85715	897	300	1427
VOE 85721	256	400	319
VOE 85721	386	300	763
VOE 85722	256	500	321
VOE 85722	386	300	763
VOE 85723	256	600	323
VOE 85723	256	700	325
VOE 85723	386	300	763
VOE 85724	380	400	757
VOE 85726	715	400	1055
VOE 85734	945	1200	1617
VOE 85739	945	1300	1619
VOE 85739	945	250	1589
VOE 85742	527	200	985
VOE 85752	522	500	935
VOE 85756	837	700	1235
VOE 85757	468	200	907
VOE 85757	914	200	1517
VOE 85758	356	400	529
VOE 85761	263	450	385
VOE 85761	263	550	391
VOE 85763	363	100	561
VOE 85763	843	100	1265
VOE 85763	897	200	1423
VOE 85764	810	400	1121
VOE 85765	837	600	1233
VOE 85766	897	300	1427
VOE 85766	992	600	1635
VOE 85768	841	600	1263
VOE 85771	911	1100	1475
VOE 85771	911	800	1467
VOE 85776	715	900	1065
VOE 85779	826	700	1177
VOE 85779	897	100	1417
VOE 85781	827	400	1187
VOE 85782	897	300	1427
VOE 85782	992	500	1633
VOE 85784	922	100	1565
VOE 85785	897	100	1417
VOE 85785	922	200	1567
VOE 85787	825	450	1151
VOE 85787	826	650	1175
VOE 85788	715	700	1061
VOE 85789	715	1000	1067
VOE 85790	715	1100	1069
VOE 85790	897	100	1417
VOE 85791	825	350	1147
VOE 85791	826	550	1171
VOE 85792	715	800	1063
VOE 85793	912	500	1495
VOE 85793	916	900	1551
VOE 85794	256	600	323
VOE 85794	256	700	325
VOE 85794	386	300	763
VOE 85798	827	600	1191
VOE 85807	825	100	1141
VOE 85816	825	400	1149
VOE 85816	826	600	1173
VOE 85822	356	500	531
VOE 85823	356	600	533
VOE 85824	356	1100	543
VOE 85824	372	300	741
VOE 85825	356	1200	545

Part No	Group	Sect	Page	Part No	Group	Sect	Page	Part No	Group	Sect	Page	Part No	Group	Sect	Page	Part No	Group	Sect	Page
VOE 85825	372	300	741	VOE 85952	371	1800	659	VOE 85990	261	100	333	VOE 86093	993	1400	1669	VOE 86132	916	700	1543
VOE 85834	353	100	507	VOE 85952	660	100	1037	VOE 85990	261	400	351	VOE 86093	993	1500	1673	VOE 86137	897	200	1423
VOE 85835	353	200	509	VOE 85952	660	200	1039	VOE 85990	911	1500	1485	VOE 86093	993	2000	1693	VOE 86152	233	350	221
VOE 85836	352	500	485	VOE 85952	897	200	1423	VOE 85997	371	5000	735	VOE 86093	993	300	1641	VOE 86152	233	500	225
VOE 85836	372	600	747	VOE 85956	371	2600	687	VOE 85997	875	100	1351	VOE 86093	993	500	1645	VOE 86153	993	2100	1699
VOE 85836	897	300	1427	VOE 85956	371	2650	689	VOE 85999	263	900	405	VOE 86093	993	800	1651	VOE 86154	834	100	1207
VOE 85838	233	100	215	VOE 85956	647	100	1033	VOE 85999	873	100	1331	VOE 86106	945	1050	1613	VOE 86154	897	100	1417
VOE 85838	233	400	223	VOE 85962	912	900	1503	VOE 85999	873	200	1333	VOE 86107	911	500	1461	VOE 86155	834	200	1209
VOE 85838	235	100	235	VOE 85962	916	500	1535	VOE 86000	272	100	413	VOE 86107	945	1000	1611	VOE 86155	897	100	1417
VOE 85838	371	2800	693	VOE 85963	364	300	575	VOE 86009	826	250	1159	VOE 86109	912	800	1501	VOE 86156	371	2700	691
VOE 85844	233	300	219	VOE 85963	372	400	743	VOE 86013	831	200	1201	VOE 86109	916	200	1523	VOE 86156	831	300	1203
VOE 85844	233	500	225	VOE 85963	897	100	1417	VOE 86015	233	200	217	VOE 86111	945	1050	1613	VOE 86158	897	100	1417
VOE 85902	715	1200	1071	VOE 85963	897	300	1427	VOE 86015	235	200	237	VOE 86112	912	800	1501	VOE 86163	897	100	1417
VOE 85904	882	300	1359	VOE 85963	912	600	1497	VOE 86017	353	400	513	VOE 86112	916	300	1527	VOE 86176	371	3800	727
VOE 85904	897	300	1427	VOE 85963	912	700	1499	VOE 86018	353	500	515	VOE 86112	945	1000	1611	VOE 86176	993	1100	1659
VOE 85904	992	100	1621	VOE 85963	916	100	1519	VOE 86023	366	500	593	VOE 86117	912	900	1503	VOE 86176	993	1600	1677
VOE 85904	992	200	1625	VOE 85965	364	400	577	VOE 86023	398	100	783	VOE 86117	916	400	1531	VOE 86176	993	1650	1681
VOE 85904	992	300	1627	VOE 85965	371	1500	655	VOE 86024	366	400	591	VOE 86117	945	1000	1611	VOE 86176	993	1900	1691
VOE 85917	356	700	535	VOE 85965	897	200	1423	VOE 86024	398	200	785	VOE 86119	945	1050	1613	VOE 86176	993	200	1639
VOE 85917	364	200	573	VOE 85965	912	500	1495	VOE 86025	371	3000	697	VOE 86120	364	400	577	VOE 86176	993	2050	1697
VOE 85917	371	1200	647	VOE 85965	914	200	1517	VOE 86039	364	100	569	VOE 86120	371	1500	655	VOE 86176	993	300	1641
VOE 85919	371	1400	653	VOE 85965	916	800	1547	VOE 86040	371	2900	695	VOE 86120	897	200	1423	VOE 86176	993	600	1647
VOE 85921	371	1250	649	VOE 85967	263	600	395	VOE 86040	897	300	1427	VOE 86120	912	500	1495	VOE 86176	993	900	1653
VOE 85922	356	800	537	VOE 85967	263	700	397	VOE 86089	371	3800	727	VOE 86120	914	200	1517	VOE 86178	366	100	585
VOE 85922	364	200	573	VOE 85967	371	3100	699	VOE 86089	993	100	1637	VOE 86120	916	600	1539	VOE 86178	371	2100	667
VOE 85922	371	1300	651	VOE 85968	263	400	383	VOE 86089	993	1000	1655	VOE 86125	522	100	923	VOE 86178	882	800	1373
VOE 85938	393	100	773	VOE 85968	263	500	387	VOE 86089	993	1200	1661	VOE 86125	522	300	927	VOE 86179	366	100	585
VOE 85939	393	100	773	VOE 85968	523	300	949	VOE 86089	993	1300	1665	VOE 86126	522	200	925	VOE 86179	371	2200	671
VOE 85948	263	600	395	VOE 85968	523	400	953	VOE 86089	993	1700	1683	VOE 86126	522	400	931	VOE 86179	882	900	1379
VOE 85948	263	800	401	VOE 85968	523	700	965	VOE 86089	993	2000	1693	VOE 86131	468	100	905	VOE 86180	366	100	585
VOE 85948	371	3100	699	VOE 85968	523	800	969	VOE 86089	993	300	1641	VOE 86131	914	100	1515	VOE 86180	371	2300	675
VOE 85948	523	100	941	VOE 85972	911	500	1461	VOE 86089	993	400	1643	VOE 86132	364	400	577	VOE 86180	882	1000	1385
VOE 85948	523	200	945	VOE 85979	321	200	459	VOE 86089	993	700	1649	VOE 86132	371	1500	655	VOE 86180	897	200	1423
VOE 85948	523	500	957	VOE 85989	261	100	333	VOE 86093	371	3800	727	VOE 86132	897	200	1423	VOE 86181	366	100	585
VOE 85948	523	600	961	VOE 85989	261	300	349	VOE 86093	993	100	1637	VOE 86132	912	500	1495	VOE 86181	371	2400	679
VOE 85952	371	1700	657	VOE 85989	911	1400	1483	VOE 86093	993	1000	1655	VOE 86132	914	100	1515	VOE 86181	882	1100	1391

NUMERICAL INDEX
RÉPERTOIRE DE NUMÉROS
NUMMERNREGISTER

INDICE DE NÚMERO
NUMMERREGISTER

Catalogue id	Group
20694	**10**
Issue	Page
20039665-F	**1751**

NUMERICAL INDEX
RÉPERTOIRE DE NUMÉROS
NUMMERNREGISTER

INDICE DE NÚMERO
NUMMERREGISTER

Catalogue id 20694 | Group 10
Issue 20039665-F | Page 1752

Part No	Group	Sect	Page
VOE 86181	897	200	1423
VOE 86182	366	100	585
VOE 86182	371	2500	683
VOE 86182	882	1200	1397
VOE 86184	393	400	777
VOE 86185	366	100	585
VOE 86185	371	2000	663
VOE 86185	882	700	1367
VOE 86193	852	300	1285
VOE 86193	852	450	1299
VOE 86193	852	475	1301
VOE 86194	897	100	1417
VOE 86195	897	200	1423
VOE 86198	996	100	1703
VOE 86237	221	600	195
VOE 86237	371	4000	731
VOE 86237	371	4100	733
VOE 86243	852	400	1297
VOE 86243	852	450	1299
VOE 86264	771	200	1095
VOE 86269	771	200	1095
VOE 86271	771	100	1093
VOE 86275	834	300	1211
VOE 86275	897	100	1417
VOE 86355	321	100	457
VOE 86358	352	200	479
VOE 86358	362	100	547
VOE 86358	362	700	559
VOE 86358	371	1100	643
VOE 86359	352	100	477
VOE 86359	362	100	547
VOE 86359	371	1000	641
VOE 86365	352	700	491
VOE 86366	352	800	493
VOE 86371	827	300	1185
VOE 86371	827	700	1193
VOE 86372	827	200	1183
VOE 86372	827	800	1195
VOE 86373	827	500	1189
VOE 86373	827	600	1191
VOE 86373	827	900	1197
VOE 86374	897	200	1423
VOE 86377	897	200	1423
VOE 86380	837	1000	1243
VOE 86380	837	1125	1247
VOE 86381	837	1130	1249
VOE 86381	837	900	1241
VOE 86391	882	1400	1405
VOE 86485	366	600	595
VOE 86485	398	300	787
VOE 86486	366	700	597
VOE 86486	398	400	789
VOE 86489	922	400	1571
VOE 86490	922	450	1573
VOE 86491	362	300	551
VOE 86493	362	200	549
VOE 86507	818	110	1125
VOE 86508	818	120	1127
VOE 86522	210	400	71
VOE 86523	212	400	109
VOE 86523	252	120	261
VOE 86523	371	285	619
VOE 86525	252	100	257
VOE 86525	254	100	263
VOE 86525	254	1000	285
VOE 86525	254	1050	287
VOE 86525	254	1100	289
VOE 86525	254	1200	291
VOE 86525	254	1300	293
VOE 86525	254	200	265
VOE 86525	254	300	267
VOE 86525	254	400	269
VOE 86525	254	600	273
VOE 86525	254	700	275
VOE 86525	254	800	281
VOE 86525	371	275	617
VOE 86539	922	300	1569
VOE 86541	716	500	1089
VOE 86547	352	900	495
VOE 86565	393	500	779
VOE 86566	393	300	775
VOE 86567	393	300	775
VOE 86568	371	3900	729
VOE 86568	393	600	781
VOE 86573	210	500	73
VOE 86574	261	500	353
VOE 86574	911	1400	1483
VOE 86575	261	600	355
VOE 86575	911	1500	1485
VOE 86579	852	360	1293
VOE 86579	852	380	1295
VOE 86580	852	350	1291
VOE 86580	852	380	1295
VOE 86581	852	325	1287
VOE 86582	852	335	1289
VOE 86585	352	1000	497
VOE 86586	352	1100	499
VOE 86592	371	810	639
VOE 86592	390	200	771
VOE 86593	352	1200	501
VOE 86593	362	600	557
VOE 86593	371	1160	645
VOE 86595	352	1300	503
VOE 86596	352	1400	505
VOE 86602	641	250	1013
VOE 866395	261	200	341
VOE 866395	261	210	345
VOE 866395	945	800	1601
VOE 866395	945	850	1603
VOE 86651	398	410	791
VOE 86652	398	300	787
VOE 86655	837	1100	1245
VOE 86713	364	150	571
VOE 86828	352	650	489
VOE 86828	897	300	1427
VOE 86832	882	1500	1407
VOE 87258	210	300	67
VOE 873854	371	3700	725
VOE 873854	371	400	625
VOE 874033	352	900	495
VOE 874033	356	100	523
VOE 874091	371	3200	711
VOE 874251	371	3200	703
VOE 874654	371	400	625
VOE 874654	371	4000	731
VOE 874849	371	1160	645
VOE 874849	371	1160	645
VOE 874849	371	210	611
VOE 874849	371	3200	711
VOE 874849	371	3200	711
VOE 874954	352	900	495
VOE 874954	353	300	511
VOE 874954	356	100	523
VOE 874955	352	900	495
VOE 874955	356	100	523
VOE 874955	356	1000	541
VOE 874955	356	1200	545
VOE 874955	356	300	527
VOE 874955	356	600	533
VOE 874955	362	300	551
VOE 874955	371	1200	647
VOE 874955	371	1300	651
VOE 874955	371	1300	651
VOE 874955	371	1400	653
VOE 874955	371	210	609
VOE 874955	371	210	611
VOE 874955	371	250	615
VOE 874955	371	300	621
VOE 874955	371	3400	717
VOE 874955	371	400	625
VOE 874955	371	600	631
VOE 874957	371	2000	663
VOE 874957	371	2100	667
VOE 874957	371	2200	671
VOE 874957	371	400	625
VOE 874957	371	600	631
VOE 874958	371	2000	663
VOE 874958	371	2100	667
VOE 874958	371	2200	671
VOE 874960	371	1800	659
VOE 874960	371	2000	663
VOE 874960	371	2100	667
VOE 874960	371	2200	671
VOE 874960	371	3200	703
VOE 877768	233	300	219
VOE 877768	233	350	221
VOE 877768	233	500	225
VOE 90007	896	100	1409
VOE 907816	715	1500	1079
VOE 907816	882	1000	1385
VOE 907816	882	1100	1391
VOE 907816	882	1200	1397
VOE 907816	882	700	1367
VOE 907816	882	800	1373
VOE 907816	882	900	1379
VOE 907822	468	300	909
VOE 907873	924	100	1575
VOE 907896	711	100	1047
VOE 914003	896	300	1413
VOE 914167	924	100	1575

Part No	Group	Sect	Page
VOE 914167	926	100	1579
VOE 914167	945	1200	1617
VOE 914169	945	100	1583
VOE 914169	945	1200	1617
VOE 914169	945	200	1587
VOE 914169	945	350	1593
VOE 914170	945	350	1593
VOE 914390	468	100	905
VOE 914390	468	200	907
VOE 914392	421	300	821
VOE 914396	461	200	887
VOE 914396	463	300	897
VOE 914396	463	400	903
VOE 914449	945	1000	1611
VOE 914449	945	1050	1613
VOE 914449	945	800	1601
VOE 914449	945	850	1603
VOE 914449	945	900	1605
VOE 914449	945	950	1609
VOE 914465	215	100	133
VOE 914465	215	120	135
VOE 914465	263	900	405
VOE 914478	461	100	881
VOE 914478	463	100	889
VOE 914478	463	200	893
VOE 914480	434	200	845
VOE 914480	434	250	849
VOE 914484	461	200	887
VOE 914484	463	300	899
VOE 914484	463	400	903
VOE 914528	434	100	843
VOE 914529	414	100	799
VOE 914531	213	100	111
VOE 914531	213	120	113
VOE 914538	645	200	1023
VOE 914554	740	100	1091
VOE 9194404	212	320	107
VOE 925059	468	300	909
VOE 925071	434	200	845
VOE 925071	434	250	849
VOE 925072	911	200	1451
VOE 925073	911	200	1451
VOE 925074	468	300	909
VOE 925079	645	200	1023
VOE 925096	434	200	845
VOE 925096	434	250	849
VOE 925256	434	200	847
VOE 925256	434	250	851
VOE 925256	911	200	1451
VOE 925257	254	750	279
VOE 925258	434	200	845
VOE 925258	434	250	849
VOE 925263	421	300	819
VOE 925265	434	100	843
VOE 925739	252	100	257
VOE 925739	252	120	261
VOE 925739	263	310	381
VOE 925739	825	200	1143
VOE 925739	825	300	1145
VOE 925739	826	200	1155
VOE 925739	826	300	1163
VOE 925739	826	400	1167
VOE 925739	826	500	1169
VOE 925739	837	1000	1243
VOE 925739	837	200	1219
VOE 925739	837	900	1241
VOE 925743	523	200	945
VOE 925743	523	400	953
VOE 925743	523	600	961
VOE 925743	523	800	969
VOE 925743	826	200	1155
VOE 925743	826	300	1163
VOE 925743	912	300	1491
VOE 926254	434	250	851
VOE 926254	552	100	999
VOE 926254	552	100	999
VOE 926370	421	700	831
VOE 926370	421	700	831
VOE 926370	421	900	837
VOE 926370	421	900	835
VOE 927501	911	1200	1477
VOE 927503	421	300	819
VOE 927503	421	300	819
VOE 927503	421	300	819
VOE 927505	645	300	1027
VOE 929192	234	200	231
VOE 930415	896	500	1415
VOE 930416	254	1300	293
VOE 930416	371	100	601
VOE 930417	992	300	1627
VOE 930427	881	100	1353
VOE 930428	371	100	603
VOE 930428	645	300	1025
VOE 930428	810	200	1117
VOE 930428	912	300	1491
VOE 930430	874	500	1349
VOE 930431	258	200	329
VOE 930431	837	200	1219
VOE 930431	837	250	1223
VOE 930431	874	500	1349
VOE 930432	371	100	601
VOE 930432	992	100	1621
VOE 930432	992	400	1631
VOE 930434	371	200	607
VOE 930436	420	400	809
VOE 930438	371	200	607
VOE 930440	212	400	109
VOE 930445	660	100	1037
VOE 930446	715	1000	1067
VOE 930468	992	100	1621
VOE 930757	897	600	1433
VOE 930761	353	400	513
VOE 930761	353	500	515
VOE 930777	740	100	1091
VOE 930842	353	600	517
VOE 930842	371	810	639
VOE 930844	218	200	175
VOE 930844	451	100	857
VOE 930844	821	100	1131
VOE 930853	460	400	875
VOE 930872	551	250	995
VOE 930872	852	300	1285
VOE 930872	852	300	1285
VOE 930872	852	350	1291
VOE 931209	421	900	837
VOE 931209	421	900	835
VOE 931209	434	300	853
VOE 931211	421	300	819
VOE 931216	421	900	835
VOE 931216	421	900	837
VOE 931216	434	300	853
VOE 931218	421	300	819
VOE 931227	421	300	819
VOE 932039	468	100	905
VOE 932039	468	200	907
VOE 932039	914	100	1515
VOE 932039	914	200	1517
VOE 932042	525	400	983
VOE 932042	914	100	1515
VOE 932042	914	200	1517
VOE 932274	421	200	817
VOE 935028	660	200	1039
VOE 935032	523	100	941
VOE 935032	523	300	951
VOE 935033	523	500	957
VOE 935033	523	700	967
VOE 935034	523	500	959
VOE 935034	523	700	967
VOE 935037	523	200	947
VOE 935037	523	400	955
VOE 935037	645	300	1027
VOE 935037	647	100	1035
VOE 935037	911	1300	1481
VOE 935037	916	1100	1557
VOE 935038	916	1100	1557
VOE 935069	434	300	853
VOE 935076	263	500	387
VOE 935076	263	550	391
VOE 935076	523	200	947
VOE 935076	523	200	945
VOE 935076	523	400	953
VOE 935076	645	300	1027
VOE 935077	523	200	945
VOE 935077	523	400	953
VOE 935077	911	1300	1479
VOE 935082	911	1200	1477
VOE 935082	913	100	1507
VOE 935084	522	300	929
VOE 935084	522	400	933
VOE 935085	468	100	905
VOE 935085	468	200	907
VOE 935085	522	300	929
VOE 935085	522	300	927
VOE 935085	522	400	933
VOE 935085	522	400	931
VOE 935085	523	200	947
VOE 935085	523	400	955
VOE 935085	523	600	961
VOE 935085	523	800	969
VOE 935085	914	100	1515

NUMERICAL INDEX
RÉPERTOIRE DE NUMÉROS
NUMMERNREGISTER

INDICE DE NÚMERO
NUMMERREGISTER

NUMERICAL INDEX
RÉPERTOIRE DE NUMÉROS
NUMMERNREGISTER

INDICE DE NÚMERO
NUMMERREGISTER

Catalogue id 20694 | Group 10
Issue 20039665-F | Page 1754

Part No	Group	Sect	Page
VOE 935085	914	100	1515
VOE 935085	914	200	1517
VOE 935085	914	200	1517
VOE 935085	916	600	1541
VOE 935085	916	700	1545
VOE 935085	916	800	1549
VOE 935089	522	300	927
VOE 935089	522	400	931
VOE 935089	523	600	961
VOE 935089	523	800	969
VOE 935089	647	100	1033
VOE 935089	916	100	1519
VOE 935092	263	500	387
VOE 935092	263	550	391
VOE 935092	263	700	399
VOE 935092	263	800	403
VOE 935092	523	100	941
VOE 935092	523	200	945
VOE 935092	523	300	949
VOE 935092	523	400	953
VOE 935092	523	500	957
VOE 935092	523	700	965
VOE 935092	523	800	969
VOE 935094	916	1100	1557
VOE 935095	523	600	961
VOE 935095	523	800	969
VOE 935095	647	100	1033
VOE 935095	911	1300	1481
VOE 935100	552	100	999
VOE 935105	924	100	1575
VOE 935203	523	100	941
VOE 935203	523	300	951
VOE 935203	523	500	959
VOE 935203	523	700	967
VOE 935286	916	200	1523
VOE 935286	916	200	1525
VOE 935286	916	300	1529
VOE 935286	916	300	1527
VOE 935286	916	400	1531
VOE 935286	916	400	1533
VOE 935286	916	500	1537
VOE 935286	916	500	1535
VOE 935309	911	300	1455
VOE 935309	911	400	1457
VOE 935309	916	200	1523
VOE 935309	916	300	1527
VOE 935309	916	400	1531
VOE 935309	916	500	1535
VOE 935312	263	500	387
VOE 935312	263	500	387
VOE 935312	263	500	387
VOE 935312	263	550	391
VOE 935312	263	550	391
VOE 935312	263	550	391
VOE 935312	263	700	397
VOE 935312	263	700	397
VOE 935312	263	700	399
VOE 935312	263	800	401
VOE 935312	263	800	403
VOE 935312	263	800	401
VOE 935312	645	300	1027
VOE 935312	911	400	1457
VOE 935312	916	100	1519
VOE 935423	263	500	387
VOE 935423	263	550	391
VOE 935423	263	700	397
VOE 935423	263	800	401
VOE 935423	523	600	961
VOE 935423	523	800	969
VOE 935423	660	200	1039
VOE 935423	911	1300	1481
VOE 935425	924	100	1575
VOE 935427	916	600	1539
VOE 935427	916	700	1543
VOE 935427	916	800	1547
VOE 935427	916	900	1551
VOE 935429	263	700	397
VOE 935429	263	800	401
VOE 935429	916	600	1539
VOE 935429	916	700	1543
VOE 935429	916	800	1547
VOE 935429	916	900	1553
VOE 935442	916	200	1523
VOE 935442	916	300	1527
VOE 935442	916	400	1531
VOE 935442	916	500	1535
VOE 935444	911	1300	1479
VOE 935453	523	500	959
VOE 935453	523	700	965
VOE 935453	916	1100	1557
VOE 935555	924	100	1575
VOE 935605	522	500	935
VOE 935605	522	600	937
VOE 935609	263	700	397
VOE 935609	263	800	401
VOE 935640	647	100	1035
VOE 935710	522	500	935
VOE 935710	522	600	937
VOE 935877	911	1300	1479
VOE 935877	916	1100	1557
VOE 935933	924	100	1575
VOE 936081	263	500	387
VOE 936081	263	550	391
VOE 936081	263	700	397
VOE 936081	263	800	401
VOE 936148	263	700	397
VOE 936148	263	800	401
VOE 936149	263	700	397
VOE 936149	263	800	401
VOE 936149	523	600	961
VOE 936441	421	1000	839
VOE 936441	434	300	853
VOE 936443	525	100	973
VOE 936444	525	300	981
VOE 936445	645	300	1025
VOE 936446	371	810	639
VOE 936446	420	400	809
VOE 936446	525	200	977
VOE 936446	525	250	979
VOE 936446	525	400	983
VOE 936446	911	400	1459
VOE 936446	912	100	1487
VOE 936446	912	300	1491
VOE 936446	914	100	1515
VOE 936446	914	200	1517
VOE 936502	522	300	927
VOE 936502	522	400	931
VOE 936519	522	300	927
VOE 936519	522	400	931
VOE 936525	217	300	169
VOE 936525	217	310	171
VOE 936534	522	300	927
VOE 936536	522	300	927
VOE 936536	522	400	931
VOE 936548	522	300	927
VOE 936548	522	400	931
VOE 936610	523	200	945
VOE 936610	523	400	953
VOE 936702	647	100	1033
VOE 936733	523	500	957
VOE 936733	523	700	965
VOE 936758	523	500	959
VOE 936758	523	700	965
VOE 936780	896	200	1411
VOE 936888	263	500	387
VOE 936888	263	550	391
VOE 936888	911	1300	1479
VOE 936893	647	100	1035
VOE 936916	647	100	1033
VOE 936921	522	300	927
VOE 936931	522	100	923
VOE 936937	911	1300	1479
VOE 937059	522	100	923
VOE 937096	523	500	957
VOE 937096	523	800	969
VOE 937275	523	500	957
VOE 937275	523	800	969
VOE 937537	645	300	1027
VOE 937539	523	500	957
VOE 937539	523	800	971
VOE 937652	522	300	927
VOE 937757	420	200	805
VOE 938313	522	300	927
VOE 938313	522	400	931
VOE 940094	233	500	225
VOE 940280	740	100	1091
VOE 940341	362	100	547
VOE 940374	254	1600	299
VOE 940395	837	1000	1243
VOE 940395	837	1125	1247
VOE 941262	363	400	567
VOE 941264	390	100	769
VOE 941266	380	200	751
VOE 941267	353	300	511
VOE 941267	362	400	553
VOE 941267	362	500	555
VOE 941267	371	800	637
VOE 941267	393	100	773
VOE 941267	393	300	775
VOE 941267	825	100	1141

Part No	Group	Sect	Page
VOE 941267	826	100	1153
VOE 941268	372	100	737
VOE 941268	810	100	1115
VOE 941269	353	300	511
VOE 941269	371	800	637
VOE 941269	372	100	737
VOE 941363	254	300	267
VOE 941363	896	200	1411
VOE 941375	911	200	1451
VOE 941686	255	100	303
VOE 941686	262	400	367
VOE 941686	262	400	367
VOE 941686	262	420	369
VOE 941799	420	200	805
VOE 941908	434	100	843
VOE 941908	434	200	845
VOE 941908	434	200	845
VOE 941908	434	200	845
VOE 941908	434	250	849
VOE 941908	434	250	849
VOE 941908	434	250	849
VOE 941908	552	100	999
VOE 941908	645	200	1023
VOE 941912	461	100	883
VOE 941912	463	100	891
VOE 941912	463	200	895
VOE 941912	945	500	1595
VOE 941914	945	600	1597
VOE 941914	945	700	1599
VOE 941950	945	800	1601
VOE 941950	945	850	1603
VOE 941976	212	400	109
VOE 942337	460	100	869
VOE 942337	460	300	873
VOE 942337	461	100	883
VOE 942400	254	1300	293
VOE 942400	255	120	307
VOE 942400	371	3700	723
VOE 942400	874	100	1339
VOE 942400	992	300	1629
VOE 942542	254	100	263
VOE 942542	371	200	607
VOE 942542	993	1400	1671
VOE 942542	993	700	1649
VOE 942542	993	800	1651
VOE 942542	993	900	1653
VOE 942605	831	200	1201
VOE 942605	831	300	1203
VOE 942767	715	1000	1067
VOE 942810	254	100	263
VOE 942810	254	100	263
VOE 942810	254	1300	293
VOE 942810	254	800	281
VOE 942810	262	300	365
VOE 942810	371	200	605
VOE 942810	993	1900	1691
VOE 942810	993	600	1647
VOE 942866	371	800	637
VOE 942866	851	100	1273
VOE 942866	882	100	1355
VOE 943177	215	100	133
VOE 943177	215	120	135
VOE 943299	233	300	219
VOE 943299	233	350	221
VOE 943367	254	600	273
VOE 943367	261	100	333
VOE 943367	261	100	333
VOE 943367	261	100	333
VOE 943367	261	100	333
VOE 943367	261	110	339
VOE 943367	261	110	337
VOE 943368	873	250	1335
VOE 943368	873	300	1337
VOE 943369	235	100	235
VOE 943369	235	100	235
VOE 943369	235	100	235
VOE 943369	873	250	1335
VOE 943369	873	300	1337
VOE 943371	256	200	313
VOE 943372	261	200	341
VOE 943372	261	210	345
VOE 943469	261	100	333
VOE 943469	261	110	337
VOE 943470	261	100	333
VOE 943470	261	110	339
VOE 943471	254	600	273
VOE 943471	254	700	275
VOE 943475	911	100	1449
VOE 943476	212	400	109
VOE 943476	420	200	805
VOE 943476	911	100	1449
VOE 943477	363	200	563
VOE 943477	911	100	1449
VOE 943478	254	700	275
VOE 943480	715	900	1065
VOE 943483	234	100	229
VOE 943483	872	400	1325
VOE 943485	993	1900	1691
VOE 943717	212	320	107
VOE 943717	221	600	197
VOE 943717	235	100	235
VOE 943717	254	800	281
VOE 943717	992	300	1627
VOE 943717	993	400	1643
VOE 943717	993	500	1645
VOE 943717	993	600	1647
VOE 943920	372	100	737
VOE 944123	333	100	467
VOE 944123	333	120	469
VOE 944124	217	100	163
VOE 944124	217	120	165
VOE 944126	222	100	199
VOE 944126	222	120	203
VOE 944126	421	300	821
VOE 944126	421	700	831
VOE 944159	371	3200	705
VOE 944159	371	3200	705
VOE 944364	214	100	115
VOE 944364	214	100	115
VOE 944364	214	120	121
VOE 944364	214	120	121
VOE 944364	214	140	125
VOE 944364	214	140	125
VOE 944436	380	200	751
VOE 945065	912	800	1501
VOE 945065	912	900	1503
VOE 945407	269	100	409
VOE 945407	269	200	411
VOE 945407	821	300	1137
VOE 945407	992	100	1623
VOE 945407	992	300	1627
VOE 945408	352	400	483
VOE 945408	362	200	549
VOE 945408	371	100	603
VOE 945408	371	100	603
VOE 945408	371	100	601
VOE 945408	371	1100	643
VOE 945408	371	700	635
VOE 945408	420	200	805
VOE 945408	420	400	809
VOE 945408	522	100	923
VOE 945408	522	200	925
VOE 945408	522	700	939
VOE 945408	523	200	945
VOE 945408	523	800	971
VOE 945408	827	100	1179
VOE 945408	841	600	1263
VOE 945408	852	100	1279
VOE 945408	896	500	1415
VOE 945408	916	600	1539
VOE 945408	916	700	1543
VOE 945408	916	800	1547
VOE 945408	916	900	1551
VOE 945408	945	800	1601
VOE 945408	945	850	1603
VOE 945408	945	900	1605
VOE 945408	945	950	1609
VOE 945444	233	400	223
VOE 945444	234	200	231
VOE 945444	235	100	235
VOE 945444	256	100	311
VOE 945444	352	400	483
VOE 945444	362	100	547
VOE 945444	371	100	601
VOE 945444	371	200	605
VOE 945444	371	400	625
VOE 945444	522	100	923
VOE 945444	522	200	925
VOE 945444	525	100	973
VOE 945444	645	400	1029
VOE 945444	821	300	1137
VOE 945444	825	200	1143
VOE 945444	825	350	1147
VOE 945444	826	550	1171
VOE 945444	827	100	1179
VOE 945444	837	100	1213
VOE 945444	837	1000	1243
VOE 945444	837	200	1219
VOE 945444	837	900	1241
VOE 945444	843	100	1265

NUMERICAL INDEX
RÉPERTOIRE DE NUMÉROS
NUMMERNREGISTER

INDICE DE NÚMERO
NUMMERREGISTER

Catalogue id	Group
20694	**10**
Issue	Page
20039665-F	**1755**

VOLVO

L180H

NUMERICAL INDEX
RÉPERTOIRE DE NUMÉROS
NUMMERNREGISTER

INDICE DE NÚMERO
NUMMERREGISTER

Catalogue id 20694 | Group 10
Issue 20039665-F | Page 1756

Part No	Group	Sect	Page
VOE 945444	872	400	1323
VOE 945444	874	500	1349
VOE 945444	911	200	1451
VOE 945444	916	900	1551
VOE 945444	992	300	1627
VOE 945506	468	300	909
VOE 945583	211	200	81
VOE 945583	211	210	85
VOE 945583	211	220	87
VOE 945583	211	240	91
VOE 945713	255	120	309
VOE 945791	261	100	333
VOE 945791	261	110	337
VOE 945895	254	1200	291
VOE 945987	269	100	409
VOE 946035	516	100	917
VOE 946035	517	100	919
VOE 946035	517	200	921
VOE 946089	645	100	1021
VOE 946089	945	100	1583
VOE 946089	945	1100	1615
VOE 946089	945	1100	1615
VOE 946089	945	1100	1615
VOE 946089	945	1300	1619
VOE 946089	945	200	1587
VOE 946173	252	100	257
VOE 946173	252	120	261
VOE 946173	254	1000	285
VOE 946173	254	1050	287
VOE 946173	254	1300	293
VOE 946173	254	300	267
VOE 946173	254	800	281
VOE 946173	256	200	313
VOE 946173	256	250	315
VOE 946173	261	200	341
VOE 946173	261	210	345
VOE 946173	269	100	409
VOE 946173	269	200	411
VOE 946173	352	100	477
VOE 946173	352	400	483
VOE 946173	352	600	487
VOE 946173	371	100	599
VOE 946173	371	100	599
VOE 946173	371	100	601
VOE 946173	371	1100	643
VOE 946173	371	200	605
VOE 946173	371	200	605
VOE 946173	420	500	811
VOE 946173	468	100	905
VOE 946173	468	200	907
VOE 946173	523	100	943
VOE 946173	523	100	943
VOE 946173	523	200	945
VOE 946173	523	800	971
VOE 946173	825	350	1147
VOE 946173	826	500	1169
VOE 946173	826	550	1171
VOE 946173	827	100	1179
VOE 946173	837	100	1213
VOE 946173	837	100	1213
VOE 946173	843	100	1265
VOE 946173	872	400	1323
VOE 946173	873	250	1335
VOE 946173	874	500	1349
VOE 946173	882	1000	1387
VOE 946173	882	1100	1393
VOE 946173	882	1200	1399
VOE 946173	882	700	1369
VOE 946173	882	800	1375
VOE 946173	882	900	1381
VOE 946173	896	500	1415
VOE 946173	992	100	1621
VOE 946173	992	300	1629
VOE 946173	992	300	1627
VOE 946173	993	100	1637
VOE 946173	993	200	1639
VOE 946228	234	200	231
VOE 946329	221	600	195
VOE 946329	233	350	221
VOE 946329	234	100	229
VOE 946329	254	700	277
VOE 946329	256	400	319
VOE 946329	256	500	321
VOE 946329	256	600	323
VOE 946329	261	100	333
VOE 946329	261	110	337
VOE 946329	269	100	409
VOE 946329	269	200	411
VOE 946329	352	1400	505
VOE 946329	352	400	483
VOE 946329	353	100	507
VOE 946329	353	200	509
VOE 946329	356	1000	541
VOE 946329	356	1100	543
VOE 946329	356	1200	545
VOE 946329	356	300	527
VOE 946329	356	600	533
VOE 946329	356	900	539
VOE 946329	371	800	637
VOE 946329	523	100	941
VOE 946329	523	300	949
VOE 946329	523	500	957
VOE 946329	523	700	965
VOE 946329	660	200	1039
VOE 946329	715	1100	1069
VOE 946329	715	500	1057
VOE 946329	810	200	1117
VOE 946329	810	400	1121
VOE 946329	810	400	1121
VOE 946329	821	200	1133
VOE 946329	821	300	1137
VOE 946329	827	100	1179
VOE 946329	827	200	1183
VOE 946329	827	300	1185
VOE 946329	827	500	1189
VOE 946329	827	600	1191
VOE 946329	827	700	1193
VOE 946329	827	800	1195
VOE 946329	827	900	1197
VOE 946329	852	300	1285
VOE 946329	852	400	1297
VOE 946329	872	400	1323
VOE 946329	911	1300	1479
VOE 946329	916	600	1541
VOE 946329	916	700	1545
VOE 946329	916	800	1549
VOE 946329	916	900	1553
VOE 946329	992	600	1635
VOE 946440	216	300	161
VOE 946440	254	1300	293
VOE 946440	254	600	273
VOE 946440	254	800	281
VOE 946440	262	100	359
VOE 946440	262	100	357
VOE 946440	263	300	379
VOE 946440	263	310	381
VOE 946440	313	100	453
VOE 946440	313	125	455
VOE 946440	371	200	605
VOE 946440	371	200	607
VOE 946440	371	200	605
VOE 946440	371	2800	693
VOE 946440	371	300	621
VOE 946440	371	3700	723
VOE 946440	371	600	631
VOE 946440	371	700	635
VOE 946440	371	700	635
VOE 946440	372	100	737
VOE 946440	386	100	759
VOE 946440	420	400	809
VOE 946440	421	300	819
VOE 946440	421	900	837
VOE 946440	421	900	835
VOE 946440	434	250	851
VOE 946440	460	100	869
VOE 946440	460	300	873
VOE 946440	468	300	909
VOE 946440	522	500	935
VOE 946440	522	600	937
VOE 946440	660	100	1037
VOE 946440	715	100	1049
VOE 946440	715	500	1057
VOE 946440	715	500	1057
VOE 946440	715	700	1061
VOE 946440	818	200	1129
VOE 946440	837	100	1215
VOE 946440	837	200	1221
VOE 946440	837	250	1223
VOE 946440	872	400	1325
VOE 946440	873	100	1331
VOE 946440	873	250	1335
VOE 946440	874	200	1341
VOE 946440	911	200	1451
VOE 946440	916	600	1539
VOE 946440	916	600	1539
VOE 946440	916	700	1543
VOE 946440	916	700	1543
VOE 946440	916	800	1547
VOE 946440	916	800	1547
VOE 946440	916	900	1553

Part No	Group	Sect	Page	Part No	Group	Sect	Page	Part No	Group	Sect	Page	Part No	Group	Sect	Page	Part No	Group	Sect	Page
VOE 946440	945	1000	1611	VOE 946441	916	300	1527	VOE 946472	421	200	817	VOE 946544	873	300	1337	VOE 946671	837	200	1219
VOE 946440	945	800	1601	VOE 946441	916	300	1529	VOE 946472	522	100	923	VOE 946544	896	500	1415	VOE 946671	837	200	1221
VOE 946440	945	850	1603	VOE 946441	916	400	1531	VOE 946472	522	200	925	VOE 946671	252	100	257	VOE 946671	837	250	1223
VOE 946440	945	900	1607	VOE 946441	916	400	1533	VOE 946472	523	600	961	VOE 946671	252	120	261	VOE 946671	837	250	1225
VOE 946440	992	300	1629	VOE 946441	916	500	1537	VOE 946472	523	800	971	VOE 946671	254	400	269	VOE 946671	843	100	1265
VOE 946440	993	1200	1661	VOE 946441	916	500	1535	VOE 946472	645	300	1025	VOE 946671	256	200	313	VOE 946671	874	300	1345
VOE 946440	993	1400	1669	VOE 946441	924	100	1575	VOE 946472	715	1200	1071	VOE 946671	256	250	315	VOE 946671	874	500	1349
VOE 946440	993	1600	1677	VOE 946470	254	1100	289	VOE 946472	715	1500	1079	VOE 946671	258	200	329	VOE 946671	911	200	1453
VOE 946440	993	1700	1683	VOE 946470	371	200	605	VOE 946472	715	400	1055	VOE 946671	371	100	599	VOE 946671	916	600	1539
VOE 946440	993	1800	1687	VOE 946470	821	300	1137	VOE 946472	715	600	1059	VOE 946671	371	100	601	VOE 946671	916	700	1543
VOE 946440	993	1900	1691	VOE 946470	825	450	1151	VOE 946472	821	300	1137	VOE 946671	371	200	605	VOE 946671	916	800	1547
VOE 946440	993	600	1647	VOE 946470	826	650	1175	VOE 946472	827	100	1179	VOE 946671	420	200	805	VOE 946671	916	900	1551
VOE 946441	233	300	219	VOE 946470	837	200	1221	VOE 946472	837	100	1213	VOE 946671	434	200	845	VOE 946671	945	800	1601
VOE 946441	233	400	223	VOE 946470	837	250	1225	VOE 946472	852	300	1285	VOE 946671	434	250	851	VOE 946671	945	850	1603
VOE 946441	254	700	275	VOE 946470	945	800	1601	VOE 946472	873	250	1335	VOE 946671	551	100	991	VOE 946671	945	900	1605
VOE 946441	261	200	341	VOE 946470	945	850	1603	VOE 946472	881	100	1353	VOE 946671	647	100	1033	VOE 946671	945	950	1609
VOE 946441	261	210	345	VOE 946470	992	500	1633	VOE 946472	882	1000	1389	VOE 946671	715	1000	1067	VOE 946671	992	400	1631
VOE 946441	263	700	397	VOE 946471	371	300	621	VOE 946472	882	1100	1395	VOE 946671	716	500	1089	VOE 946671	992	600	1635
VOE 946441	263	800	401	VOE 946471	873	250	1335	VOE 946472	882	1200	1401	VOE 946671	825	100	1141	VOE 946671	993	1700	1683
VOE 946441	356	700	535	VOE 946471	993	1200	1661	VOE 946472	882	700	1371	VOE 946671	825	200	1143	VOE 946671	993	1700	1683
VOE 946441	356	800	537	VOE 946471	993	1400	1669	VOE 946472	882	800	1377	VOE 946671	825	300	1145	VOE 946671	993	1800	1687
VOE 946441	434	200	847	VOE 946471	993	1600	1677	VOE 946472	882	900	1383	VOE 946671	825	450	1151	VOE 946671	993	1800	1687
VOE 946441	434	200	845	VOE 946471	993	700	1649	VOE 946472	911	1300	1479	VOE 946671	826	100	1153	VOE 946671	993	1900	1691
VOE 946441	434	250	851	VOE 946471	993	800	1651	VOE 946472	911	400	1457	VOE 946671	826	200	1155	VOE 946752	254	1000	285
VOE 946441	434	250	849	VOE 946471	993	900	1653	VOE 946472	916	100	1521	VOE 946671	826	300	1163	VOE 946752	254	1050	287
VOE 946441	523	200	945	VOE 946472	217	300	169	VOE 946472	924	100	1575	VOE 946671	826	400	1167	VOE 946752	263	500	387
VOE 946441	523	400	953	VOE 946472	217	310	171	VOE 946474	827	100	1179	VOE 946671	826	500	1169	VOE 946752	263	550	391
VOE 946441	525	200	977	VOE 946472	234	100	229	VOE 946474	911	400	1457	VOE 946671	826	650	1175	VOE 946752	263	700	397
VOE 946441	525	250	979	VOE 946472	263	300	379	VOE 946544	254	800	281	VOE 946671	827	100	1179	VOE 946752	263	800	401
VOE 946441	645	400	1029	VOE 946472	263	310	381	VOE 946544	261	100	333	VOE 946671	827	150	1181	VOE 946752	421	200	817
VOE 946441	771	300	1097	VOE 946472	313	100	453	VOE 946544	269	100	409	VOE 946671	827	400	1187	VOE 946752	645	300	1027
VOE 946441	837	500	1231	VOE 946472	313	125	455	VOE 946544	269	200	411	VOE 946671	827	500	1189	VOE 946752	827	100	1179
VOE 946441	911	200	1451	VOE 946472	352	900	495	VOE 946544	363	200	563	VOE 946671	827	900	1197	VOE 946752	837	100	1213
VOE 946441	916	100	1519	VOE 946472	356	100	523	VOE 946544	387	100	765	VOE 946671	837	100	1215	VOE 946752	912	300	1491
VOE 946441	916	200	1525	VOE 946472	420	200	805	VOE 946544	393	100	773	VOE 946671	837	1000	1243	VOE 946752	916	100	1519
VOE 946441	916	200	1523	VOE 946472	420	200	805	VOE 946544	827	100	1179	VOE 946671	837	110	1217	VOE 946752	916	100	1519

NUMERICAL INDEX
RÉPERTOIRE DE NUMÉROS
NUMMERNREGISTER

INDICE DE NÚMERO
NUMMERREGISTER

Catalogue id	Group
20694	**10**
Issue	Page
20039665-F	**1757**

VOLVO

L180H

NUMERICAL INDEX
RÉPERTOIRE DE NUMÉROS
NUMMERNREGISTER

INDICE DE NÚMERO
NUMMERREGISTER

Catalogue id 20694 | Group 10
Issue 20039665-F | Page 1758

Part No	Group	Sect	Page
VOE 946817	254	1000	285
VOE 946817	254	1050	287
VOE 946817	715	1300	1073
VOE 946817	715	1300	1073
VOE 946817	992	100	1621
VOE 946934	254	1300	293
VOE 946934	363	200	563
VOE 946934	387	200	767
VOE 946934	837	700	1235
VOE 946934	872	400	1325
VOE 946934	872	400	1323
VOE 946934	992	100	1623
VOE 947083	371	2600	687
VOE 947083	386	100	759
VOE 947083	945	1000	1611
VOE 947083	945	800	1601
VOE 947083	945	900	1605
VOE 947107	371	200	607
VOE 947107	371	600	631
VOE 947107	825	200	1143
VOE 947107	825	300	1145
VOE 947107	826	400	1167
VOE 947107	826	500	1169
VOE 947107	992	300	1627
VOE 947281	262	400	367
VOE 947354	810	200	1117
VOE 947541	212	100	95
VOE 947541	212	120	97
VOE 947541	212	140	99
VOE 947627	222	200	207
VOE 947745	371	3200	711
VOE 947760	217	300	169
VOE 947760	217	310	171
VOE 947760	233	200	217
VOE 947760	263	300	379
VOE 947760	263	310	381
VOE 947760	362	200	549
VOE 947760	371	1800	661
VOE 947760	420	400	809
VOE 947760	715	1000	1067
VOE 947760	715	600	1059
VOE 947760	821	300	1139
VOE 947760	825	200	1143
VOE 947760	825	350	1147
VOE 947760	826	250	1159
VOE 947760	827	200	1183
VOE 947760	827	600	1191
VOE 947760	882	1000	1387
VOE 947760	882	1000	1385
VOE 947760	882	1100	1393
VOE 947760	882	1100	1391
VOE 947760	882	1200	1399
VOE 947760	882	1200	1397
VOE 947760	882	700	1369
VOE 947760	882	700	1369
VOE 947760	882	800	1375
VOE 947760	882	800	1375
VOE 947760	882	900	1381
VOE 947760	882	900	1381
VOE 947760	911	200	1453
VOE 947788	911	200	1451
VOE 947972	460	200	871
VOE 947972	460	400	875
VOE 94804	993	2200	1701
VOE 948195	740	100	1091
VOE 948211	286	120	425
VOE 948217	263	300	379
VOE 948217	263	310	381
VOE 948217	371	100	601
VOE 948217	522	400	933
VOE 948217	873	300	1337
VOE 948217	916	600	1541
VOE 948217	916	700	1545
VOE 948217	916	800	1549
VOE 948556	810	200	1117
VOE 948645	217	300	169
VOE 948645	221	600	197
VOE 948645	233	200	217
VOE 948645	233	400	223
VOE 948645	234	100	229
VOE 948645	234	100	229
VOE 948645	235	100	235
VOE 948645	254	1100	289
VOE 948645	254	300	267
VOE 948645	254	400	269
VOE 948645	254	600	273
VOE 948645	256	200	313
VOE 948645	256	250	315
VOE 948645	261	200	341
VOE 948645	261	210	345
VOE 948645	263	300	379
VOE 948645	263	310	381
VOE 948645	371	100	599
VOE 948645	371	100	601
VOE 948645	371	100	599
VOE 948645	371	200	605
VOE 948645	371	300	623
VOE 948645	371	300	621
VOE 948645	371	3700	723
VOE 948645	371	400	625
VOE 948645	420	400	809
VOE 948645	420	500	811
VOE 948645	460	600	879
VOE 948645	525	100	973
VOE 948645	645	300	1025
VOE 948645	647	100	1033
VOE 948645	715	1000	1067
VOE 948645	825	100	1141
VOE 948645	825	200	1143
VOE 948645	825	200	1143
VOE 948645	825	300	1145
VOE 948645	825	300	1145
VOE 948645	825	350	1147
VOE 948645	825	450	1151
VOE 948645	826	100	1153
VOE 948645	826	200	1155
VOE 948645	826	200	1157
VOE 948645	826	200	1155
VOE 948645	826	250	1159
VOE 948645	826	300	1163
VOE 948645	826	300	1163
VOE 948645	826	400	1167
VOE 948645	826	400	1167
VOE 948645	826	500	1169
VOE 948645	826	500	1169
VOE 948645	826	550	1171
VOE 948645	826	650	1175
VOE 948645	826	700	1177
VOE 948645	827	150	1181
VOE 948645	827	200	1183
VOE 948645	827	300	1185
VOE 948645	827	400	1187
VOE 948645	827	500	1189
VOE 948645	827	600	1191
VOE 948645	827	700	1193
VOE 948645	827	800	1195
VOE 948645	827	900	1197
VOE 948645	837	100	1213
VOE 948645	837	1000	1243
VOE 948645	837	200	1221
VOE 948645	837	200	1219
VOE 948645	837	200	1219
VOE 948645	837	250	1225
VOE 948645	837	250	1223
VOE 948645	837	750	1237
VOE 948645	837	900	1241
VOE 948645	843	100	1265
VOE 948645	852	100	1279
VOE 948645	852	300	1285
VOE 948645	852	300	1285
VOE 948645	852	325	1287
VOE 948645	852	335	1289
VOE 948645	852	350	1291
VOE 948645	852	360	1293
VOE 948645	852	400	1297
VOE 948645	873	250	1335
VOE 948645	874	300	1345
VOE 948645	874	400	1347
VOE 948645	874	500	1349
VOE 948645	882	1000	1387
VOE 948645	882	1100	1393
VOE 948645	882	1200	1399
VOE 948645	882	700	1369
VOE 948645	882	800	1375
VOE 948645	882	900	1381
VOE 948645	911	1300	1481
VOE 948645	912	300	1491
VOE 948645	916	100	1519
VOE 948645	916	200	1525
VOE 948645	916	300	1529
VOE 948645	916	400	1533
VOE 948645	916	500	1537
VOE 948645	916	600	1541
VOE 948645	916	600	1539
VOE 948645	916	700	1545
VOE 948645	916	700	1543
VOE 948645	916	800	1549
VOE 948645	916	800	1547
VOE 948645	916	900	1551
VOE 948645	916	900	1553

Part No	Group	Sect	Page
VOE 948645	945	100	1583
VOE 948645	945	200	1587
VOE 948645	992	100	1621
VOE 948645	992	300	1627
VOE 948645	992	300	1629
VOE 948645	992	300	1629
VOE 948645	992	400	1631
VOE 948645	992	500	1633
VOE 948645	993	100	1637
VOE 948645	993	1200	1661
VOE 948645	993	1400	1669
VOE 948645	993	1600	1677
VOE 948645	993	1700	1683
VOE 948645	993	1800	1687
VOE 948645	993	200	1639
VOE 948645	993	700	1649
VOE 948645	993	800	1651
VOE 948645	993	900	1653
VOE 948700	421	200	817
VOE 948883	468	100	905
VOE 948883	468	200	907
VOE 948883	911	200	1453
VOE 948883	911	400	1459
VOE 948884	216	220	157
VOE 948884	216	230	159
VOE 948885	263	550	393
VOE 948885	523	100	941
VOE 948885	911	200	1453
VOE 948931	262	100	357
VOE 948980	258	200	329
VOE 949005	371	3200	711
VOE 94916	852	600	1305
VOE 94925	852	500	1303
VOE 949278	261	100	335
VOE 949278	261	200	341
VOE 949278	362	300	551
VOE 949278	363	200	563
VOE 949278	387	100	765
VOE 949278	387	200	767
VOE 949278	393	100	773
VOE 949278	821	300	1139
VOE 949278	837	200	1219
VOE 949278	837	200	1219
VOE 949278	837	250	1223
VOE 949278	837	250	1223
VOE 949278	837	700	1235
VOE 949278	837	750	1237
VOE 949278	841	500	1261
VOE 949278	872	400	1323
VOE 949278	872	400	1323
VOE 949278	872	400	1323
VOE 949278	872	400	1323
VOE 949278	896	500	1415
VOE 949329	217	100	163
VOE 949329	217	120	165
VOE 949329	234	200	231
VOE 949329	911	200	1453
VOE 949544	460	100	869
VOE 949544	460	300	873
VOE 949544	461	100	883
VOE 949544	461	100	883
VOE 949544	463	100	891
VOE 949544	463	100	891
VOE 949544	463	200	895
VOE 949544	463	200	895
VOE 949659	222	200	207
VOE 949659	434	200	847
VOE 949659	434	250	851
VOE 949746	371	1100	643
VOE 949746	371	1400	653
VOE 949746	371	200	607
VOE 949746	371	200	605
VOE 949746	371	600	631
VOE 949746	420	400	809
VOE 949746	420	400	809
VOE 949746	874	500	1349
VOE 949746	993	100	1637
VOE 949746	993	200	1639
VOE 949747	254	1300	293
VOE 949747	254	700	277
VOE 949747	269	100	409
VOE 949747	269	200	411
VOE 949747	286	120	425
VOE 949747	371	100	601
VOE 949747	371	100	599
VOE 949747	371	100	601
VOE 949747	371	200	605
VOE 949747	371	200	607
VOE 949747	371	600	631
VOE 949816	460	600	879
VOE 949867	254	1000	285
VOE 949867	254	1050	287
VOE 949867	254	1300	293
VOE 949867	254	800	281
VOE 949867	261	200	341
VOE 949867	261	210	345
VOE 949867	371	200	605
VOE 949867	992	300	1629
VOE 949869	837	1000	1243
VOE 949874	371	100	599
VOE 949874	371	1400	653
VOE 949874	371	200	607
VOE 949874	371	2600	687
VOE 949874	398	100	783
VOE 949874	398	200	785
VOE 949874	398	300	787
VOE 949874	398	400	789
VOE 949874	398	410	791
VOE 949887	821	200	1133
VOE 949887	821	300	1139
VOE 949894	390	100	769
VOE 949894	851	200	1275
VOE 949894	860	200	1311
VOE 949894	860	300	1313
VOE 949894	992	100	1621
VOE 949908	233	200	217
VOE 949921	371	1700	657
VOE 949921	380	200	751
VOE 949921	393	100	773
VOE 949921	393	300	775
VOE 949921	851	100	1273
VOE 949921	873	300	1337
VOE 949921	874	500	1349
VOE 949921	882	200	1357
VOE 949921	882	500	1363
VOE 949921	882	600	1365
VOE 950542	211	200	79
VOE 950542	211	200	79
VOE 950542	211	210	83
VOE 950542	211	210	83
VOE 950542	211	220	87
VOE 950542	211	220	87
VOE 950542	211	240	91
VOE 950542	211	240	91
VOE 950545	221	200	185
VOE 950553	215	200	139
VOE 950553	215	220	141
VOE 950553	215	240	143
VOE 950562	211	200	79
VOE 950562	211	200	79
VOE 950562	211	210	83
VOE 950562	211	210	83
VOE 950562	211	220	87
VOE 950562	211	220	87
VOE 950562	211	240	91
VOE 950562	211	240	91
VOE 950564	215	100	133
VOE 950564	215	120	135
VOE 950711	434	200	847
VOE 950711	434	250	851
VOE 950711	461	100	883
VOE 950711	463	100	891
VOE 950711	463	200	895
VOE 951671	831	100	1199
VOE 951924	945	1050	1613
VOE 951924	945	850	1603
VOE 951924	945	950	1609
VOE 951940	255	100	303
VOE 951940	255	120	307
VOE 951954	461	100	881
VOE 951954	463	100	889
VOE 951954	463	200	893
VOE 951985	715	1500	1079
VOE 951985	911	1300	1481
VOE 952075	233	500	225
VOE 952624	371	1700	657
VOE 952624	387	100	765
VOE 952624	993	2100	1699
VOE 952624	993	2200	1701
VOE 952626	992	100	1621
VOE 952626	992	300	1627
VOE 952627	992	200	1625
VOE 952629	993	1600	1677
VOE 952629	993	1900	1691
VOE 952629	993	2100	1699
VOE 952629	993	600	1647
VOE 952629	993	900	1653
VOE 952630	254	1300	293
VOE 952630	371	200	607
VOE 952631	924	100	1575

NUMERICAL INDEX
RÉPERTOIRE DE NUMÉROS
NUMMERNREGISTER

INDICE DE NÚMERO
NUMMERREGISTER

Catalogue id 20694 | Group 10
Issue 20039665-F | Page 1760

Part No	Group	Sect	Page
VOE 952635	371	600	631
VOE 952639	924	100	1577
VOE 953098	331	100	465
VOE 953102	216	220	157
VOE 953102	216	230	159
VOE 953102	254	900	283
VOE 955082	214	200	127
VOE 955082	214	220	129
VOE 955082	214	240	131
VOE 955276	841	500	1261
VOE 955286	882	1000	1385
VOE 955286	882	1100	1391
VOE 955286	882	1200	1397
VOE 955286	882	700	1367
VOE 955286	882	800	1373
VOE 955286	882	900	1379
VOE 955304	421	900	837
VOE 955304	421	900	835
VOE 955361	711	100	1047
VOE 955393	837	100	1213
VOE 955402	715	1300	1073
VOE 955695	852	100	1279
VOE 955700	852	100	1279
VOE 955700	852	300	1285
VOE 955700	852	400	1297
VOE 955700	852	500	1303
VOE 955779	371	3700	725
VOE 955780	371	3700	725
VOE 955804	641	110	1009
VOE 955822	641	100	1007
VOE 955891	371	3700	725
VOE 955892	221	600	195
VOE 955892	371	4000	731
VOE 955892	873	300	1337
VOE 955892	882	1000	1387
VOE 955892	882	1000	1385
VOE 955892	882	1100	1393
VOE 955892	882	1100	1391
VOE 955892	882	1200	1399
VOE 955892	882	1200	1397
VOE 955892	882	300	1359
VOE 955892	882	700	1369
VOE 955892	882	700	1369
VOE 955892	882	700	1367
VOE 955892	882	800	1375
VOE 955892	882	800	1375
VOE 955892	882	800	1373
VOE 955892	882	900	1379
VOE 955892	882	900	1381
VOE 955897	371	2600	687
VOE 955897	715	800	1063
VOE 955897	837	100	1213
VOE 955897	992	100	1621
VOE 955900	263	300	379
VOE 955900	263	310	381
VOE 955900	711	100	1047
VOE 955900	740	100	1091
VOE 955900	913	100	1507
VOE 955903	837	100	1213
VOE 955903	922	400	1571
VOE 955903	922	450	1573
VOE 955903	992	100	1621
VOE 955978	818	200	1129
VOE 956903	256	700	325
VOE 956958	882	300	1359
VOE 956981	254	200	265
VOE 956981	945	100	1583
VOE 956981	945	1100	1615
VOE 956981	945	1300	1619
VOE 956981	945	200	1587
VOE 956983	235	200	237
VOE 956986	254	800	281
VOE 957019	235	300	241
VOE 957019	235	320	245
VOE 957031	421	300	819
VOE 958207	371	2700	691
VOE 958207	371	2800	693
VOE 958207	371	3300	715
VOE 958207	371	3700	723
VOE 958207	371	4100	733
VOE 958213	371	3200	711
VOE 958226	421	300	819
VOE 958228	421	900	837
VOE 958228	421	900	835
VOE 958228	434	200	847
VOE 958228	434	250	851
VOE 958228	461	100	883
VOE 958228	463	100	891
VOE 958228	463	200	895
VOE 958229	911	200	1451
VOE 958229	911	200	1451
VOE 959193	468	100	905
VOE 959193	468	200	907
VOE 959207	993	1200	1661
VOE 959207	993	1400	1669
VOE 959207	993	1700	1683
VOE 959207	993	1800	1687
VOE 959207	993	1900	1691
VOE 959208	993	1200	1661
VOE 959208	993	1400	1669
VOE 959208	993	1700	1683
VOE 959208	993	1800	1687
VOE 959208	993	2200	1701
VOE 959208	993	400	1643
VOE 959208	993	500	1645
VOE 959208	993	700	1649
VOE 959208	993	800	1651
VOE 959211	841	500	1261
VOE 959220	211	200	79
VOE 959220	211	210	83
VOE 959220	211	220	87
VOE 959220	211	240	91
VOE 959223	421	900	837
VOE 959223	421	900	835
VOE 959229	715	1000	1067
VOE 959229	912	200	1489
VOE 959236	353	600	517
VOE 959239	261	200	341
VOE 959239	261	210	345
VOE 959240	263	500	387
VOE 959240	263	500	387
VOE 959240	263	550	391
VOE 959240	263	550	391
VOE 959240	263	700	397
VOE 959240	263	700	399
VOE 959240	263	800	403
VOE 959240	263	800	401
VOE 959240	911	400	1457
VOE 959244	911	200	1453
VOE 959249	263	100	373
VOE 959249	263	120	375
VOE 959250	421	100	813
VOE 959254	645	100	1021
VOE 959261	434	200	847
VOE 959261	434	250	851
VOE 960135	353	300	511
VOE 960137	353	300	511
VOE 960137	371	400	627
VOE 960137	371	800	637
VOE 960139	254	400	269
VOE 960139	261	100	333
VOE 960139	261	110	337
VOE 960139	362	300	551
VOE 960139	363	200	563
VOE 960139	387	100	765
VOE 960139	387	200	767
VOE 960139	390	100	769
VOE 960139	393	100	773
VOE 960139	393	300	775
VOE 960139	821	300	1137
VOE 960139	827	100	1179
VOE 960139	841	500	1261
VOE 960139	841	600	1263
VOE 960139	851	200	1275
VOE 960139	872	400	1323
VOE 960139	872	400	1325
VOE 960139	872	400	1323
VOE 960139	872	400	1323
VOE 960139	882	1000	1385
VOE 960139	882	1100	1391
VOE 960139	882	1200	1397
VOE 960139	882	500	1363
VOE 960139	882	600	1365
VOE 960139	882	700	1367
VOE 960139	882	800	1373
VOE 960139	882	900	1379
VOE 960139	924	100	1577
VOE 960143	234	100	229
VOE 960143	254	1000	285
VOE 960143	254	1050	287
VOE 960143	254	600	273
VOE 960143	256	400	319
VOE 960143	256	500	321
VOE 960143	261	100	333
VOE 960143	313	100	453
VOE 960143	352	100	477
VOE 960143	352	400	483
VOE 960143	353	200	509
VOE 960143	356	100	523
VOE 960143	356	1100	543

Part No	Group	Sect	Page
VOE 960143	356	1200	545
VOE 960143	356	600	533
VOE 960143	356	700	535
VOE 960143	356	800	537
VOE 960143	371	100	601
VOE 960143	371	800	637
VOE 960143	523	700	965
VOE 960143	525	200	977
VOE 960143	525	250	979
VOE 960143	525	300	981
VOE 960143	525	400	983
VOE 960143	645	300	1025
VOE 960143	715	1100	1069
VOE 960143	715	1200	1071
VOE 960143	715	400	1055
VOE 960143	715	600	1059
VOE 960143	821	200	1133
VOE 960143	821	300	1137
VOE 960143	821	300	1139
VOE 960143	827	100	1179
VOE 960143	837	100	1213
VOE 960143	841	100	1251
VOE 960143	841	200	1253
VOE 960143	841	300	1255
VOE 960143	841	400	1259
VOE 960143	852	100	1279
VOE 960143	911	1300	1479
VOE 960143	924	100	1575
VOE 960143	992	600	1635
VOE 960145	252	100	257
VOE 960145	252	120	261
VOE 960145	258	100	327
VOE 960145	313	100	453
VOE 960145	313	125	455
VOE 960145	321	400	463
VOE 960145	645	100	1021
VOE 960145	715	100	1049
VOE 960145	715	1300	1073
VOE 960145	715	1300	1073
VOE 960145	715	1300	1073
VOE 960145	715	1400	1077
VOE 960145	715	300	1053
VOE 960145	715	800	1063
VOE 960145	827	100	1179
VOE 960145	827	100	1179
VOE 960145	837	100	1213
VOE 960145	837	200	1221
VOE 960145	837	250	1223
VOE 960145	911	100	1449
VOE 960145	911	400	1459
VOE 960145	916	200	1525
VOE 960145	916	300	1529
VOE 960145	916	400	1533
VOE 960145	916	500	1537
VOE 960145	945	350	1593
VOE 960145	945	800	1601
VOE 960145	945	850	1603
VOE 960145	945	900	1605
VOE 960145	945	950	1609
VOE 960145	992	100	1621
VOE 960148	233	300	219
VOE 960148	256	600	323
VOE 960148	837	100	1213
VOE 960226	912	200	1489
VOE 960628	211	200	79
VOE 960628	211	210	83
VOE 960628	211	220	87
VOE 960628	211	240	91
VOE 960628	222	200	207
VOE 960628	251	100	253
VOE 960629	212	120	97
VOE 960629	212	140	99
VOE 960629	293	300	433
VOE 960630	217	100	163
VOE 960630	217	120	165
VOE 960630	468	300	909
VOE 960630	945	500	1595
VOE 960631	212	200	101
VOE 960631	461	100	883
VOE 960631	463	100	891
VOE 960631	463	200	895
VOE 960631	911	200	1453
VOE 960632	222	200	207
VOE 960632	233	200	217
VOE 960634	262	120	361
VOE 961960	371	1000	641
VOE 961960	371	1100	643
VOE 961960	371	1160	645
VOE 961960	810	400	1121
VOE 961960	992	100	1621
VOE 961970	371	1200	647
VOE 961970	371	1250	649
VOE 961970	371	400	625
VOE 961970	371	800	637
VOE 961970	387	100	765
VOE 961970	810	100	1115
VOE 961970	837	100	1213
VOE 961970	873	300	1337
VOE 961971	352	100	477
VOE 961971	371	1100	643
VOE 961991	826	250	1159
VOE 961997	460	400	875
VOE 962305	896	100	1409
VOE 962501	945	500	1595
VOE 962656	372	100	737
VOE 963051	818	200	1129
VOE 963105	841	500	1261
VOE 963111	715	1300	1073
VOE 963684	254	1300	293
VOE 963948	235	200	237
VOE 963968	420	400	809
VOE 964117	421	1000	839
VOE 964117	421	1100	841
VOE 964841	715	1500	1079
VOE 964841	882	1000	1385
VOE 964841	882	1100	1391
VOE 964841	882	1200	1397
VOE 964841	882	700	1367
VOE 964841	882	800	1373
VOE 964841	882	900	1379
VOE 964946	882	1000	1387
VOE 964946	882	1100	1393
VOE 964946	882	1200	1399
VOE 964946	882	700	1369
VOE 964946	882	800	1375
VOE 964946	882	900	1381
VOE 964955	660	100	1037
VOE 965175	371	1700	657
VOE 965175	371	300	623
VOE 965175	371	600	631
VOE 965175	386	100	759
VOE 965175	882	300	1359
VOE 965176	364	700	581
VOE 965176	371	300	623
VOE 965176	841	300	1255
VOE 965176	841	400	1259
VOE 965176	841	600	1263
VOE 965176	882	1000	1387
VOE 965176	882	1100	1393
VOE 965176	882	1200	1399
VOE 965176	882	700	1369
VOE 965176	882	800	1375
VOE 965176	882	900	1381
VOE 965177	254	400	269
VOE 965177	821	300	1139
VOE 965177	872	400	1323
VOE 965178	387	100	765
VOE 965180	261	200	343
VOE 965180	261	210	347
VOE 965180	523	200	945
VOE 965180	911	1300	1481
VOE 965180	916	600	1541
VOE 965180	916	700	1545
VOE 965180	916	800	1549
VOE 965180	945	100	1583
VOE 965180	945	200	1587
VOE 965180	993	100	1637
VOE 965180	993	200	1639
VOE 965181	234	100	229
VOE 965181	645	300	1025
VOE 965181	882	1000	1385
VOE 965181	882	1100	1391
VOE 965181	882	1200	1397
VOE 965181	882	700	1369
VOE 965181	882	800	1375
VOE 965181	882	900	1381
VOE 965181	912	300	1491
VOE 965185	233	400	223
VOE 965185	525	200	977
VOE 965185	525	250	979
VOE 965185	525	300	981
VOE 965185	525	400	983
VOE 965185	711	100	1047
VOE 965185	715	1100	1069
VOE 965185	715	600	1059
VOE 965185	818	100	1123
VOE 965185	821	300	1139
VOE 965185	837	100	1213
VOE 965185	852	100	1279
VOE 965185	882	1000	1387

NUMERICAL INDEX
RÉPERTOIRE DE NUMÉROS
NUMMERNREGISTER

INDICE DE NÚMERO
NUMMERREGISTER

Catalogue id	Group
20694	**10**
Issue	Page
20039665-F	**1761**

VOLVO

L180H

NUMERICAL INDEX
RÉPERTOIRE DE NUMÉROS
NUMMERNREGISTER

INDICE DE NÚMERO
NUMMERREGISTER

Catalogue id 20694 | Group 10
Issue 20039665-F | Page 1762

Part No	Group	Sect	Page
VOE 965185	882	1100	1393
VOE 965185	882	1200	1399
VOE 965185	882	700	1369
VOE 965185	882	800	1375
VOE 965185	882	900	1381
VOE 965185	911	1000	1471
VOE 965185	911	1000	1471
VOE 965185	911	1200	1477
VOE 965185	993	1400	1669
VOE 965186	321	400	463
VOE 965186	352	100	477
VOE 965186	523	200	945
VOE 965186	523	400	953
VOE 965186	523	800	969
VOE 965186	525	300	981
VOE 965186	525	400	983
VOE 965186	715	600	1059
VOE 965186	911	1300	1479
VOE 965186	916	100	1519
VOE 965186	945	100	1583
VOE 965186	945	200	1587
VOE 965187	911	1000	1471
VOE 965187	911	1000	1471
VOE 965189	911	1200	1477
VOE 965190	911	400	1459
VOE 965190	912	100	1487
VOE 965190	916	100	1519
VOE 965191	261	200	341
VOE 965191	261	210	345
VOE 965191	523	800	971
VOE 965191	715	1300	1073
VOE 965191	715	1400	1077
VOE 965191	715	300	1053
VOE 965191	715	800	1063
VOE 965191	826	100	1153
VOE 965195	252	100	257
VOE 965195	252	110	259
VOE 965195	252	120	261
VOE 965195	715	1300	1073
VOE 965195	715	1350	1075
VOE 965195	715	1400	1077
VOE 965195	837	100	1213
VOE 965195	911	100	1449
VOE 965195	916	200	1523
VOE 965195	916	300	1527
VOE 965195	916	400	1531
VOE 965195	916	500	1535
VOE 965196	837	100	1213
VOE 965196	945	350	1593
VOE 965197	715	1500	1079
VOE 965197	911	400	1459
VOE 965221	254	600	273
VOE 965225	258	100	327
VOE 965225	911	300	1455
VOE 965225	911	400	1457
VOE 965225	916	200	1523
VOE 965225	916	200	1523
VOE 965225	916	300	1527
VOE 965225	916	300	1527
VOE 965225	916	400	1531
VOE 965225	916	400	1531
VOE 965225	916	500	1535
VOE 965225	916	500	1535
VOE 965226	826	100	1153
VOE 965227	826	100	1153
VOE 965552	235	100	235
VOE 965561	420	400	809
VOE 965570	371	200	607
VOE 965576	254	1300	293
VOE 966362	218	200	175
VOE 966364	821	100	1131
VOE 966441	254	1200	291
VOE 966786	831	100	1199
VOE 967308	882	700	1367
VOE 967308	882	800	1373
VOE 967308	882	900	1379
VOE 967343	293	200	431
VOE 967531	371	200	605
VOE 967531	916	900	1553
VOE 967633	916	600	1539
VOE 967633	916	700	1543
VOE 967633	916	800	1547
VOE 967633	916	900	1551
VOE 967634	461	100	881
VOE 967634	463	100	889
VOE 967634	463	200	893
VOE 967749	522	300	927
VOE 967749	522	400	931
VOE 967749	522	600	937
VOE 967749	896	200	1411
VOE 967750	523	100	943
VOE 967750	523	300	949
VOE 967750	523	500	959
VOE 967750	523	700	967
VOE 967751	254	1100	289
VOE 967751	254	1200	291
VOE 968007	421	300	819
VOE 968007	421	300	819
VOE 968007	421	300	821
VOE 968007	421	300	819
VOE 968136	873	300	1337
VOE 968163	263	120	375
VOE 968163	321	300	461
VOE 968203	420	100	803
VOE 968207	552	100	999
VOE 968297	234	100	229
VOE 968297	716	200	1083
VOE 968297	716	300	1085
VOE 968297	716	400	1087
VOE 968297	810	300	1119
VOE 968297	945	300	1591
VOE 968298	218	200	175
VOE 968298	261	200	341
VOE 968298	261	210	345
VOE 968435	436	100	855
VOE 968562	421	900	837
VOE 968562	421	900	835
VOE 968562	434	300	853
VOE 968589	810	200	1117
VOE 968589	810	300	1119
VOE 968589	945	900	1605
VOE 968589	945	950	1609
VOE 968591	715	1500	1079
VOE 968591	922	400	1571
VOE 968591	922	450	1573
VOE 968611	254	1100	289
VOE 968611	254	1200	291
VOE 968612	525	300	981
VOE 968617	293	400	435
VOE 968842	321	400	463
VOE 968893	261	200	341
VOE 968893	261	210	345
VOE 969021	386	100	759
VOE 969149	254	800	281
VOE 969149	254	800	281
VOE 969161	371	2700	691
VOE 969161	371	3700	723
VOE 969161	371	400	625
VOE 969161	372	500	745
VOE 969163	372	500	745
VOE 969164	371	400	625
VOE 969225	254	200	265
VOE 969278	831	300	1205
VOE 969278	881	100	1353
VOE 969354	261	200	341
VOE 969354	261	210	345
VOE 969403	371	3700	725
VOE 969404	421	1100	841
VOE 969404	434	300	853
VOE 969405	371	3700	725
VOE 969405	390	100	769
VOE 969405	715	1500	1079
VOE 969407	255	120	307
VOE 969407	371	100	599
VOE 969407	371	1400	653
VOE 969407	371	200	607
VOE 969407	371	2600	687
VOE 969408	269	200	411
VOE 969419	371	1800	661
VOE 969419	882	1300	1403
VOE 969419	882	1400	1405
VOE 969422	716	100	1081
VOE 969423	254	700	275
VOE 969423	254	700	277
VOE 969423	641	200	1011
VOE 969436	852	600	1305
VOE 969445	212	100	95
VOE 969445	212	120	97
VOE 969445	212	140	99
VOE 969445	254	1600	299
VOE 969464	371	1800	659
VOE 969464	882	1000	1385
VOE 969464	882	1100	1391
VOE 969464	882	1200	1397
VOE 969464	882	700	1369
VOE 969464	882	800	1375
VOE 969464	882	900	1381
VOE 969467	882	1000	1385
VOE 969467	882	1100	1391
VOE 969467	882	1200	1397

Part No	Group	Sect	Page
VOE 969467	882	700	1367
VOE 969467	882	800	1373
VOE 969467	882	900	1379
VOE 969478	851	100	1273
VOE 969518	371	1800	661
VOE 969518	882	1000	1385
VOE 969518	882	1100	1391
VOE 969518	882	1200	1397
VOE 969518	882	700	1369
VOE 969518	882	800	1375
VOE 969518	882	900	1381
VOE 969522	364	150	571
VOE 969556	371	3700	725
VOE 969558	371	1700	657
VOE 969558	945	1000	1611
VOE 969558	945	800	1601
VOE 969558	945	900	1605
VOE 969560	364	100	569
VOE 969587	353	400	513
VOE 969587	353	500	515
VOE 969587	390	100	769
VOE 969587	851	200	1275
VOE 969587	873	300	1337
VOE 969587	874	500	1349
VOE 969587	882	500	1363
VOE 969587	882	600	1365
VOE 969600	221	200	185
VOE 969846	831	200	1201
VOE 969846	831	300	1203
VOE 969846	837	750	1237
VOE 970731	371	100	601
VOE 970745	371	3200	703
VOE 970745	371	3200	701
VOE 970745	371	3200	701
VOE 970745	371	3200	711
VOE 970745	371	3200	711
VOE 970745	371	3200	701
VOE 970745	371	3200	701
VOE 970745	371	3200	701
VOE 970745	371	3200	701
VOE 970746	371	3200	701
VOE 970746	371	3200	701
VOE 970746	371	3200	711
VOE 970771	371	210	611
VOE 970771	371	210	609
VOE 970771	371	210	611
VOE 970771	371	210	611
VOE 970771	371	210	609
VOE 970771	371	210	611
VOE 970771	371	210	609
VOE 970771	371	275	617
VOE 970771	371	285	619
VOE 970771	371	285	619
VOE 970771	371	285	619
VOE 970771	371	3200	713
VOE 970771	371	3200	709
VOE 970771	371	3200	709
VOE 970771	371	3200	709
VOE 970771	371	3200	703
VOE 970771	371	3200	711
VOE 970771	371	3200	707
VOE 970771	371	3500	719
VOE 970771	371	3600	721
VOE 970771	371	3600	721
VOE 970771	371	3700	723
VOE 970771	371	4000	731
VOE 970771	371	4100	733
VOE 970771	841	200	1253
VOE 970771	841	200	1253
VOE 970771	841	300	1255
VOE 970771	841	300	1255
VOE 970771	841	350	1257
VOE 970771	841	350	1257
VOE 970772	371	210	611
VOE 970772	371	210	609
VOE 970772	371	210	609
VOE 970772	371	285	619
VOE 970772	371	285	619
VOE 970772	371	3200	709
VOE 970772	371	3200	709
VOE 970772	371	3200	707
VOE 970772	371	3200	707
VOE 970772	371	3200	707
VOE 970772	371	3200	709
VOE 970772	371	3200	709
VOE 970772	371	3200	711
VOE 970772	371	3500	719
VOE 970772	371	3700	723
VOE 970773	371	1160	645
VOE 970773	371	1160	645
VOE 970773	371	210	611
VOE 970773	371	210	609
VOE 970773	371	210	609
VOE 970773	371	275	617
VOE 970773	371	285	619
VOE 970773	371	285	619
VOE 970773	371	3200	709
VOE 970773	371	3200	711
VOE 970773	371	3200	709
VOE 970773	371	3200	703
VOE 970773	371	3200	709
VOE 970773	371	3200	709
VOE 970773	371	3500	719
VOE 970773	371	3700	725
VOE 970776	371	3200	701
VOE 970779	371	1160	645
VOE 970791	269	100	409
VOE 970795	371	4100	733
VOE 970796	371	4100	733
VOE 970976	434	100	843
VOE 970978	421	100	815
VOE 970988	321	100	457
VOE 970988	321	400	463
VOE 970988	421	100	815
VOE 971096	740	100	1091
VOE 971096	860	100	1309
VOE 971096	860	100	1309
VOE 971096	911	400	1457
VOE 971099	252	100	257
VOE 971099	252	110	259
VOE 971099	252	120	261
VOE 971099	256	600	323
VOE 971099	258	100	327
VOE 971099	313	100	453
VOE 971099	313	125	455
VOE 971099	321	100	457
VOE 971099	321	400	463
VOE 971099	660	100	1037
VOE 971099	715	1300	1073
VOE 971099	715	1350	1075
VOE 971099	715	1400	1077
VOE 971099	826	100	1153
VOE 971099	826	200	1155
VOE 971099	826	250	1159
VOE 971099	826	300	1163
VOE 971099	837	100	1213
VOE 971099	911	100	1449
VOE 971099	916	200	1523
VOE 971099	916	200	1523
VOE 971099	916	300	1527
VOE 971099	916	300	1527
VOE 971099	916	400	1531
VOE 971099	916	400	1531
VOE 971099	916	500	1535
VOE 971099	916	500	1535
VOE 971099	945	800	1601
VOE 971099	945	850	1603
VOE 971304	831	300	1205
VOE 971304	882	1000	1387
VOE 971304	882	1100	1393
VOE 971304	882	1200	1399
VOE 971304	882	700	1369
VOE 971304	882	800	1375
VOE 971304	882	900	1381
VOE 971321	380	200	751
VOE 971321	872	600	1329
VOE 971321	875	100	1351
VOE 971321	897	500	1431
VOE 971321	993	1600	1677
VOE 971321	993	1900	1691
VOE 971321	993	2100	1699
VOE 971321	993	600	1647
VOE 971321	993	900	1653
VOE 971322	837	750	1237
VOE 971322	851	100	1273
VOE 971322	882	900	1381
VOE 971322	897	500	1431
VOE 971330	882	200	1357
VOE 971383	872	600	1329
VOE 971383	881	100	1353
VOE 972007	882	100	1355
VOE 972079	364	600	579
VOE 972079	364	700	581
VOE 972079	364	800	583
VOE 972079	371	2900	695
VOE 972079	843	100	1265
VOE 972079	882	500	1363
VOE 972079	882	600	1365

NUMERICAL INDEX
RÉPERTOIRE DE NUMÉROS
NUMMERNREGISTER

INDICE DE NÚMERO
NUMMERREGISTER

NUMERICAL INDEX
RÉPERTOIRE DE NUMÉROS
NUMMERNREGISTER

INDICE DE NÚMERO
NUMMERREGISTER

Catalogue id 20694 | Group 10
Issue 20039665-F | Page 1764

Part No	Group	Sect	Page
VOE 972092	372	100	737
VOE 972094	837	600	1233
VOE 972264	234	300	233
VOE 972419	390	200	771
VOE 973115	371	4100	733
VOE 973121	371	3200	707
VOE 973122	371	4100	733
VOE 973149	371	3200	707
VOE 973149	371	3200	707
VOE 973150	371	3200	707
VOE 973546	235	200	237
VOE 973871	221	600	195
VOE 974428	221	600	195
VOE 974428	818	200	1129
VOE 974615	215	100	133
VOE 974615	215	120	135
VOE 975103	263	120	375
VOE 975112	218	100	173
VOE 975121	263	100	373
VOE 975121	263	120	375
VOE 975121	321	300	461
VOE 975121	451	100	857
VOE 975126	218	100	173
VOE 975127	218	100	173
VOE 975237	364	100	569
VOE 975237	371	400	627
VOE 975237	831	200	1201
VOE 975237	831	300	1203
VOE 975358	371	2300	675
VOE 975358	371	2400	679
VOE 975358	371	2500	683
VOE 975366	380	200	751
VOE 975367	371	1800	659
VOE 975367	371	1800	659
VOE 975367	882	200	1357
VOE 975367	882	700	1367
VOE 975367	882	800	1373
VOE 975367	882	900	1379
VOE 975369	882	900	1383
VOE 975370	882	1000	1387
VOE 975370	882	1000	1387
VOE 975370	882	1100	1393
VOE 975370	882	1100	1393
VOE 975370	882	1200	1399
VOE 975370	882	1200	1399
VOE 975370	882	700	1369
VOE 975370	882	700	1367
VOE 975370	882	800	1375
VOE 975370	882	800	1373
VOE 975370	882	900	1379
VOE 975370	882	900	1381
VOE 975372	371	1800	659
VOE 975372	882	1000	1385
VOE 975372	882	1100	1391
VOE 975372	882	1200	1397
VOE 975372	882	700	1367
VOE 975372	882	800	1373
VOE 975372	882	900	1379
VOE 975373	872	100	1317
VOE 975373	872	200	1319
VOE 975373	872	300	1321
VOE 975380	380	100	749
VOE 975387	380	100	749
VOE 975547	821	300	1139
VOE 975664	262	100	357
VOE 975664	262	120	361
VOE 975697	262	100	357
VOE 975697	262	120	361
VOE 976041	421	200	817
VOE 976041	421	300	819
VOE 976047	434	200	845
VOE 976047	434	250	849
VOE 976068	216	200	153
VOE 976068	216	220	157
VOE 976155	362	400	553
VOE 976162	380	100	749
VOE 976170	831	200	1201
VOE 976170	831	300	1203
VOE 976170	837	400	1229
VOE 976170	837	800	1239
VOE 976170	882	100	1355
VOE 976256	371	1100	643
VOE 976256	371	1160	645
VOE 976256	371	1700	657
VOE 976256	371	300	621
VOE 976256	371	3100	699
VOE 976256	371	3700	725
VOE 976256	371	400	625
VOE 976256	371	800	637
VOE 976930	434	200	847
VOE 976930	434	250	851
VOE 976932	222	300	209
VOE 976932	262	100	357
VOE 976932	262	120	361
VOE 976945	221	600	195
VOE 976945	233	350	221
VOE 976945	420	200	805
VOE 977004	222	200	207
VOE 977004	222	200	207
VOE 977016	434	200	847
VOE 977016	434	250	851
VOE 977030	233	600	227
VOE 977184	371	3700	723
VOE 977282	218	100	173
VOE 977400	293	100	429
VOE 977599	261	200	341
VOE 977599	261	210	345
VOE 977599	286	100	423
VOE 977599	286	120	425
VOE 977599	371	200	605
VOE 977599	371	2000	663
VOE 977599	371	2100	667
VOE 977599	371	2200	671
VOE 977599	371	2300	675
VOE 977599	371	2400	679
VOE 977599	371	2500	683
VOE 977599	371	600	631
VOE 977599	523	100	943
VOE 977599	523	300	949
VOE 977599	872	400	1323
VOE 977599	873	250	1335
VOE 977639	221	400	189
VOE 977742	992	300	1629
VOE 977754	235	300	241
VOE 977754	235	320	245
VOE 977789	254	200	265
VOE 977789	996	100	1703
VOE 977790	254	1000	285
VOE 977790	254	1050	287
VOE 977790	254	1200	291
VOE 977791	254	1000	285
VOE 977791	254	1050	287
VOE 977901	818	200	1129
VOE 977935	221	300	187
VOE 977935	255	120	307
VOE 977935	262	400	367
VOE 977935	262	400	367
VOE 977935	262	400	367
VOE 977935	262	420	369
VOE 978171	261	110	339
VOE 978171	261	110	337
VOE 978295	371	3200	705
VOE 978295	371	3200	703
VOE 978295	371	3200	707
VOE 978295	371	3200	705
VOE 978295	371	3200	703
VOE 978296	371	3200	705
VOE 978296	371	3200	705
VOE 978296	371	3200	707
VOE 978296	371	3200	703
VOE 978296	371	3200	703
VOE 978298	371	210	609
VOE 978299	371	210	609
VOE 978299	371	3200	703
VOE 978880	235	200	237
VOE 978932	852	300	1285
VOE 978933	551	250	995
VOE 978938	740	100	1091
VOE 978938	922	100	1565
VOE 978938	924	100	1575
VOE 978938	945	300	1591
VOE 978941	740	100	1091
VOE 978950	436	100	855
VOE 978950	922	300	1569
VOE 978956	460	100	869
VOE 978956	460	300	873
VOE 978964	371	4000	731
VOE 978968	371	285	619
VOE 978999	372	500	745
VOE 979001	371	3200	711
VOE 979001	371	3200	711
VOE 979001	371	3200	707
VOE 979001	371	3200	713
VOE 979001	371	4100	733
VOE 979001	371	4100	733
VOE 979002	371	3200	713
VOE 979002	371	3200	707
VOE 979002	371	3200	707
VOE 979002	371	4100	733
VOE 979002	371	4100	733

Part No	Group	Sect	Page	Part No	Group	Sect	Page	Part No	Group	Sect	Page	Part No	Group	Sect	Page	Part No	Group	Sect	Page
VOE 979002	371	4100	733	VOE 980832	254	200	265	VOE 980973	262	400	367	VOE 983014	371	3200	709	VOE 983338	945	300	1591
VOE 979002	371	4100	733	VOE 980832	996	100	1703	VOE 981018	421	300	819	VOE 983014	371	3200	709	VOE 983342	212	320	107
VOE 979003	371	3200	707	VOE 980833	254	1000	285	VOE 981056	810	100	1115	VOE 983014	371	4100	733	VOE 983403	882	1500	1407
VOE 979003	371	3200	711	VOE 980833	254	1050	287	VOE 981208	810	100	1115	VOE 983016	371	210	609	VOE 983472	286	100	423
VOE 979021	922	100	1565	VOE 980841	841	100	1251	VOE 981208	873	300	1337	VOE 983016	371	210	611	VOE 983472	286	120	425
VOE 979097	262	500	371	VOE 980841	841	200	1253	VOE 981208	881	100	1353	VOE 983017	371	210	611	VOE 983472	831	300	1205
VOE 979099	212	220	103	VOE 980841	841	300	1255	VOE 981208	882	100	1355	VOE 983017	371	210	609	VOE 983502	421	1000	839
VOE 979099	262	500	371	VOE 980841	841	350	1257	VOE 981316	451	100	857	VOE 983017	371	275	617	VOE 983502	434	300	853
VOE 979236	269	200	411	VOE 980841	841	400	1259	VOE 981543	821	300	1137	VOE 983017	371	3200	711	VOE 983585	223	100	211
VOE 979270	254	900	283	VOE 980841	852	100	1279	VOE 981635	881	100	1353	VOE 983017	371	3200	709	VOE 983585	223	100	211
VOE 979282	254	200	265	VOE 980841	852	300	1285	VOE 981664	235	300	241	VOE 983017	371	3200	709	VOE 983585	223	120	213
VOE 979934	916	200	1523	VOE 980841	852	300	1285	VOE 981664	235	320	245	VOE 983017	371	3200	703	VOE 983585	223	120	213
VOE 979934	916	300	1527	VOE 980841	852	325	1287	VOE 981904	647	100	1035	VOE 983017	371	3200	709	VOE 983714	371	100	601
VOE 979934	916	400	1531	VOE 980841	852	335	1289	VOE 981992	992	200	1625	VOE 983017	371	3200	711	VOE 983715	258	200	329
VOE 979934	916	500	1535	VOE 980841	852	350	1291	VOE 982044	945	600	1597	VOE 983020	371	275	617	VOE 983715	286	120	425
VOE 979935	945	900	1605	VOE 980841	852	360	1293	VOE 982044	945	700	1599	VOE 983020	371	3200	711	VOE 983715	286	200	427
VOE 979935	945	950	1609	VOE 980841	852	400	1297	VOE 982161	235	200	237	VOE 983020	371	3200	709	VOE 983715	371	100	599
VOE 980102	911	300	1455	VOE 980881	217	100	163	VOE 982200	254	600	273	VOE 983020	371	3200	709	VOE 983715	371	100	601
VOE 980176	214	100	115	VOE 980881	217	120	165	VOE 982509	217	200	167	VOE 983020	371	3200	709	VOE 983715	371	100	601
VOE 980176	214	120	121	VOE 980881	235	300	241	VOE 982509	222	100	199	VOE 983020	371	3200	709	VOE 983716	352	1000	497
VOE 980176	214	140	125	VOE 980881	235	320	245	VOE 982509	222	100	199	VOE 983021	873	100	1331	VOE 983716	352	1100	499
VOE 980614	371	300	621	VOE 980881	254	300	267	VOE 982509	222	120	203	VOE 983021	874	200	1341	VOE 983717	371	100	601
VOE 980614	371	300	623	VOE 980881	286	100	423	VOE 982509	222	120	203	VOE 983242	353	700	519	VOE 984090	911	400	1459
VOE 980614	371	810	639	VOE 980881	286	120	425	VOE 982558	352	700	491	VOE 983247	371	100	603	VOE 984306	421	800	833
VOE 980614	993	1700	1683	VOE 980881	352	1000	497	VOE 982558	352	700	491	VOE 983304	371	100	601	VOE 984473	525	300	981
VOE 980614	993	1800	1687	VOE 980881	352	1100	499	VOE 982617	371	100	599	VOE 983308	852	300	1285	VOE 984473	525	400	983
VOE 980614	993	400	1643	VOE 980881	352	1200	501	VOE 982724	212	200	101	VOE 983312	818	200	1129	VOE 984473	912	1000	1505
VOE 980614	993	500	1645	VOE 980881	352	1300	503	VOE 982724	262	400	367	VOE 983333	222	100	199	VOE 984473	914	100	1515
VOE 980786	254	800	281	VOE 980881	352	1400	505	VOE 982724	262	400	367	VOE 983333	222	120	203	VOE 984473	914	200	1517
VOE 980831	254	200	265	VOE 980881	371	3900	729	VOE 982724	262	420	369	VOE 983336	852	335	1289	VOE 984524	371	210	611
VOE 980831	254	200	265	VOE 980881	852	300	1285	VOE 983013	371	210	609	VOE 983336	852	350	1291	VOE 984529	234	200	231
VOE 980832	254	1000	285	VOE 980881	852	325	1287	VOE 983013	371	285	619	VOE 983336	852	360	1293	VOE 984529	911	200	1453
VOE 980832	254	1000	285	VOE 980881	852	335	1289	VOE 983014	371	275	617	VOE 983338	715	1500	1079	VOE 984646	525	300	981
VOE 980832	254	1050	287	VOE 980881	852	350	1291	VOE 983014	371	3200	709	VOE 983338	740	100	1091	VOE 984646	525	400	983
VOE 980832	254	1050	287	VOE 980881	852	360	1293	VOE 983014	371	3200	711	VOE 983338	810	300	1119	VOE 984646	912	1000	1505
VOE 980832	254	200	265	VOE 980973	262	400	367	VOE 983014	371	3200	709	VOE 983338	818	200	1129	VOE 984646	914	100	1515

NUMERICAL INDEX
RÉPERTOIRE DE NUMÉROS
NUMMERNREGISTER

INDICE DE NÚMERO
NUMMERREGISTER

NUMERICAL INDEX
RÉPERTOIRE DE NUMÉROS
NUMMERNREGISTER

INDICE DE NÚMERO
NUMMERREGISTER

Catalogue id 20694 | Group 10
Issue 20039665-F | Page 1766

Part No	Group	Sect	Page
VOE 984646	914	200	1517
VOE 984647	647	100	1033
VOE 984647	911	200	1453
VOE 984647	911	600	1463
VOE 984654	645	300	1027
VOE 984654	916	1100	1559
VOE 984657	525	400	983
VOE 984725	221	520	193
VOE 984725	262	100	357
VOE 984725	262	120	361
VOE 984725	284	200	417
VOE 984725	284	300	419
VOE 984725	284	320	421
VOE 984726	255	100	303
VOE 984726	293	400	435
VOE 984727	222	200	207
VOE 984732	211	200	81
VOE 984732	211	210	85
VOE 984732	211	220	89
VOE 984732	211	240	93
VOE 984732	221	500	191
VOE 984732	262	120	361
VOE 984732	263	100	373
VOE 984732	263	120	375
VOE 984732	284	320	421
VOE 984733	212	100	95
VOE 984733	212	120	97
VOE 984733	212	140	99
VOE 984733	212	220	103
VOE 984733	212	300	105
VOE 984733	212	300	105
VOE 984733	212	320	107
VOE 984733	217	100	163
VOE 984733	217	120	165
VOE 984733	221	300	187
VOE 984733	221	500	191
VOE 984733	221	520	193
VOE 984733	235	300	241
VOE 984733	235	320	245
VOE 984733	254	1600	299
VOE 984733	254	900	283
VOE 984733	255	120	307
VOE 984733	262	100	357
VOE 984733	262	120	361
VOE 984733	262	300	365
VOE 984733	262	300	365
VOE 984733	262	420	369
VOE 984733	262	500	371
VOE 984733	286	100	423
VOE 984733	286	120	425
VOE 984734	212	220	103
VOE 984734	212	320	107
VOE 984734	217	100	163
VOE 984734	217	120	165
VOE 984734	217	200	167
VOE 984734	222	100	199
VOE 984734	262	100	359
VOE 984734	262	400	367
VOE 984734	263	120	375
VOE 984734	263	200	377
VOE 984734	286	100	423
VOE 984734	286	120	425
VOE 984734	293	200	431
VOE 984734	293	400	435
VOE 984735	215	100	133
VOE 984735	215	120	135
VOE 984735	221	500	191
VOE 984735	221	520	193
VOE 984735	222	100	199
VOE 984735	222	120	203
VOE 984735	254	1600	299
VOE 984735	255	100	303
VOE 984735	255	120	307
VOE 984735	262	100	357
VOE 984735	263	100	373
VOE 984735	263	120	375
VOE 984735	293	200	431
VOE 984736	212	320	107
VOE 984736	216	100	147
VOE 984736	216	120	151
VOE 984736	216	200	153
VOE 984736	216	210	155
VOE 984736	216	220	157
VOE 984736	216	230	159
VOE 984736	222	100	199
VOE 984736	222	120	203
VOE 984736	262	100	357
VOE 984736	262	120	361
VOE 984736	262	300	365
VOE 984736	286	120	425
VOE 984737	233	600	227
VOE 984737	262	100	357
VOE 984737	262	120	361
VOE 984737	284	300	419
VOE 984737	286	100	423
VOE 984737	293	200	431
VOE 984737	293	400	435
VOE 984738	212	320	107
VOE 984738	216	100	145
VOE 984738	216	120	149
VOE 984738	235	300	243
VOE 984738	235	320	247
VOE 984738	254	1600	299
VOE 984738	284	100	415
VOE 984738	293	200	431
VOE 984739	235	300	241
VOE 984739	235	320	245
VOE 984739	258	200	329
VOE 984740	212	220	103
VOE 984740	217	100	163
VOE 984740	221	100	177
VOE 984740	221	110	179
VOE 984740	221	120	181
VOE 984740	221	130	183
VOE 984741	212	200	101
VOE 984744	212	300	105
VOE 984744	258	220	331
VOE 984745	258	200	329
VOE 984746	214	200	127
VOE 984746	214	220	129
VOE 984746	214	240	131
VOE 984748	212	300	105
VOE 984749	222	100	199
VOE 984749	222	120	203
VOE 984751	211	100	75
VOE 984751	211	120	77
VOE 984752	212	100	95
VOE 984752	212	120	97
VOE 984752	212	140	99
VOE 984752	286	120	425
VOE 984752	286	200	427
VOE 984753	255	120	307
VOE 984754	263	120	375
VOE 984754	263	200	377
VOE 984754	263	200	377
VOE 984755	222	100	201
VOE 984755	222	120	205
VOE 984755	262	100	357
VOE 984755	262	120	361
VOE 984755	321	300	461
VOE 984757	293	200	431
VOE 984758	371	810	639
VOE 984758	645	300	1025
VOE 984758	852	400	1297
VOE 984758	911	700	1465
VOE 984758	993	100	1637
VOE 984758	993	200	1639
VOE 984760	222	100	201
VOE 984760	222	120	205
VOE 984761	262	100	357
VOE 984761	262	120	361
VOE 984762	216	200	153
VOE 984762	216	210	155
VOE 984762	216	220	157
VOE 984762	216	230	159
VOE 984762	222	100	199
VOE 984764	216	200	153
VOE 984764	216	210	155
VOE 984764	216	220	157
VOE 984764	216	230	159
VOE 984767	222	120	203
VOE 984793	212	100	95
VOE 984793	212	120	97
VOE 984793	212	140	99
VOE 984793	222	100	199
VOE 984793	222	120	203
VOE 984797	262	400	367
VOE 984815	216	100	147
VOE 984815	216	120	151
VOE 984816	216	200	153
VOE 984816	216	210	155
VOE 984816	216	220	157
VOE 984816	216	230	159
VOE 984846	371	210	609
VOE 984846	371	210	609
VOE 984846	371	210	611
VOE 984846	371	285	619
VOE 984847	371	210	609
VOE 984849	371	210	609
VOE 984849	371	210	611

Part No	Group	Sect	Page
VOE 984849	371	210	609
VOE 984849	371	250	613
VOE 984849	371	285	619
VOE 984849	371	4000	731
VOE 984863	216	200	153
VOE 984863	216	210	155
VOE 984863	216	220	157
VOE 984863	216	230	159
VOE 984869	216	200	153
VOE 984869	216	210	155
VOE 984869	216	220	157
VOE 984869	216	230	159
VOE 984890	255	100	303
VOE 984922	818	200	1129
VOE 984943	286	120	425
VOE 984944	371	1000	641
VOE 984944	371	1100	643
VOE 984944	371	1160	645
VOE 984944	371	250	613
VOE 984944	371	285	619
VOE 984944	371	3200	707
VOE 984944	371	3200	707
VOE 984944	371	3500	719
VOE 984944	371	3600	721
VOE 984944	371	3700	723
VOE 984945	371	285	619
VOE 984945	371	3200	707
VOE 984945	371	3200	707
VOE 984946	371	1160	645
VOE 984946	371	285	619
VOE 984975	371	275	617
VOE 984975	371	3200	709
VOE 984975	371	3200	709
VOE 984975	371	3200	711
VOE 984975	371	3200	709
VOE 984975	371	3200	709
VOE 990037	352	700	491
VOE 990037	352	700	491
VOE 990051	371	210	611
VOE 990051	371	250	613
VOE 990052	371	250	613
VOE 990178	254	1600	299
VOE 990178	286	120	425
VOE 990424	221	400	189
VOE 990567	911	400	1457
VOE 990568	911	400	1457
VOE 990704	371	275	617
VOE 990705	371	210	609
VOE 990732	434	300	853
VOE 990732	874	500	1349
VOE 990732	993	1200	1663
VOE 990732	993	1600	1677
VOE 990736	434	300	853
VOE 990736	645	300	1027
VOE 990736	645	300	1027
VOE 990736	647	100	1035
VOE 990736	911	1200	1477
VOE 990736	911	1200	1477
VOE 990736	911	1200	1477
VOE 990736	912	300	1491
VOE 990736	912	300	1491
VOE 990736	913	100	1507
VOE 990736	916	1100	1557
VOE 990736	924	100	1575
VOE 990737	263	700	397
VOE 990737	263	800	401
VOE 990737	434	300	853
VOE 990737	468	100	905
VOE 990737	468	200	907
VOE 990737	522	300	927
VOE 990737	522	400	931
VOE 990737	523	200	947
VOE 990737	523	200	947
VOE 990737	552	100	999
VOE 990737	914	100	1515
VOE 990737	914	100	1515
VOE 990737	914	200	1517
VOE 990737	914	200	1517
VOE 990737	916	100	1519
VOE 990737	916	100	1519
VOE 990737	916	1100	1559
VOE 990737	916	600	1539
VOE 990737	916	600	1541
VOE 990737	916	600	1541
VOE 990737	916	600	1539
VOE 990737	916	600	1539
VOE 990737	916	600	1541
VOE 990737	916	600	1541
VOE 990737	916	700	1543
VOE 990737	916	700	1545
VOE 990737	916	700	1543
VOE 990737	916	700	1545
VOE 990737	916	700	1543
VOE 990737	916	700	1543
VOE 990737	916	800	1547
VOE 990737	916	800	1547
VOE 990737	916	800	1549
VOE 990737	916	800	1549
VOE 990737	916	800	1549
VOE 990737	916	800	1549
VOE 990737	916	800	1547
VOE 990737	916	900	1551
VOE 990737	916	900	1551
VOE 990737	916	900	1553
VOE 990737	916	900	1551
VOE 990737	916	900	1551
VOE 990738	263	500	387
VOE 990738	263	500	387
VOE 990738	263	550	391
VOE 990738	263	550	391
VOE 990738	522	100	923
VOE 990738	522	100	923
VOE 990738	522	100	923
VOE 990738	522	200	925
VOE 990738	522	200	925
VOE 990738	522	200	925
VOE 990738	522	300	927
VOE 990738	522	400	931
VOE 990738	522	500	935
VOE 990738	522	500	935
VOE 990738	522	500	935
VOE 990738	522	500	935
VOE 990738	522	600	937
VOE 990738	522	600	937
VOE 990738	522	600	937
VOE 990738	522	600	937
VOE 990738	523	100	941
VOE 990738	523	100	941
VOE 990738	523	100	941
VOE 990738	523	100	941
VOE 990738	523	100	941
VOE 990738	523	100	941
VOE 990738	523	100	941
VOE 990738	523	100	943
VOE 990738	523	200	945
VOE 990738	523	200	945
VOE 990738	523	300	949
VOE 990738	523	300	949
VOE 990738	523	300	949
VOE 990738	523	300	949
VOE 990738	523	300	949
VOE 990738	523	400	953
VOE 990738	523	400	953
VOE 990738	523	500	957
VOE 990738	523	500	957
VOE 990738	523	500	959
VOE 990738	523	500	957
VOE 990738	523	500	957
VOE 990738	523	500	957
VOE 990738	523	500	959
VOE 990738	523	600	961
VOE 990738	523	700	965
VOE 990738	523	700	965
VOE 990738	523	700	965
VOE 990738	523	700	967
VOE 990738	523	700	965
VOE 990738	523	700	965
VOE 990738	523	700	965
VOE 990738	523	800	969
VOE 990738	523	800	971
VOE 990738	645	300	1025
VOE 990738	645	300	1025
VOE 990738	645	300	1025
VOE 990738	645	300	1025
VOE 990738	645	300	1027
VOE 990738	645	400	1029
VOE 990738	645	400	1029
VOE 990738	645	400	1029
VOE 990738	647	100	1033
VOE 990738	660	200	1039
VOE 990738	913	100	1507
VOE 990738	916	1100	1557
VOE 990738	916	1100	1557
VOE 9907383	263	700	397
VOE 9907383	263	800	401
VOE 990739	263	500	387
VOE 990739	263	500	387

NUMERICAL INDEX
RÉPERTOIRE DE NUMÉROS
NUMMERNREGISTER

INDICE DE NÚMERO
NUMMERREGISTER

Catalogue id 20694 | Group 10
Issue 20039665-F | Page 1768

Part No	Group	Sect	Page
VOE 990739	263	500	387
VOE 990739	263	550	391
VOE 990739	263	550	391
VOE 990739	263	550	391
VOE 990739	523	100	941
VOE 990739	523	100	941
VOE 990739	523	200	945
VOE 990739	523	200	945
VOE 990739	523	200	947
VOE 990739	523	200	947
VOE 990739	523	200	945
VOE 990739	523	200	945
VOE 990739	523	300	951
VOE 990739	523	300	951
VOE 990739	523	400	953
VOE 990739	523	400	953
VOE 990739	523	400	953
VOE 990739	523	400	953
VOE 990739	523	400	955
VOE 990739	523	500	959
VOE 990739	523	500	957
VOE 990739	523	600	961
VOE 990739	523	600	961
VOE 990739	523	600	961
VOE 990739	523	600	961
VOE 990739	523	700	967
VOE 990739	523	700	967
VOE 990739	523	800	969
VOE 990739	523	800	969
VOE 990739	523	800	971
VOE 990739	645	300	1025
VOE 990739	645	300	1025
VOE 990739	645	300	1027
VOE 990739	645	300	1027
VOE 990739	647	100	1035
VOE 990739	647	100	1035
VOE 990739	660	200	1039
VOE 990739	660	200	1039
VOE 990739	911	1300	1481
VOE 990739	911	1300	1479
VOE 990739	911	1300	1481
VOE 990739	911	1300	1481
VOE 990739	911	1300	1479
VOE 990739	911	1300	1479
VOE 990739	911	1300	1481
VOE 990739	911	1300	1481
VOE 990739	916	1100	1557
VOE 990739	916	1100	1557
VOE 990739	916	1100	1557
VOE 990740	217	300	169
VOE 990740	217	300	169
VOE 990740	217	310	171
VOE 990740	217	310	171
VOE 990740	913	100	1507
VOE 990740	913	100	1507
VOE 990740	916	100	1521
VOE 990740	916	100	1519
VOE 990740	916	200	1525
VOE 990740	916	300	1529
VOE 990740	916	400	1533
VOE 990740	916	500	1537
VOE 990740	993	1000	1655
VOE 990740	993	1000	1655
VOE 990740	993	1000	1655
VOE 990740	993	1000	1655
VOE 990740	993	1000	1657
VOE 990740	993	1300	1665
VOE 990740	993	1300	1665
VOE 990740	993	1300	1665
VOE 990740	993	1300	1665
VOE 990740	993	1500	1673
VOE 990740	993	1500	1673
VOE 990740	993	1500	1673
VOE 990740	993	2000	1693
VOE 990740	993	2000	1693
VOE 990740	993	2000	1693
VOE 990740	993	2000	1693
VOE 990740	993	2100	1699
VOE 990740	993	2200	1701
VOE 990741	645	400	1029
VOE 990742	263	500	387
VOE 990742	263	500	387
VOE 990742	263	500	387
VOE 990742	263	550	391
VOE 990742	263	550	391
VOE 990742	263	550	391
VOE 990742	263	700	397
VOE 990742	263	700	399
VOE 990742	263	700	397
VOE 990742	263	800	401
VOE 990742	263	800	401
VOE 990742	263	800	403
VOE 990742	645	300	1027
VOE 990742	911	1300	1479
VOE 990742	911	400	1457
VOE 990742	916	100	1519
VOE 990742	916	100	1521
VOE 990742	916	100	1519
VOE 990742	916	200	1523
VOE 990742	916	300	1527
VOE 990742	916	400	1531
VOE 990742	916	500	1535
VOE 990743	911	300	1455
VOE 990743	911	400	1457
VOE 990743	911	500	1461
VOE 990743	916	200	1523
VOE 990743	916	300	1527
VOE 990743	916	400	1531
VOE 990743	916	500	1535
VOE 990756	261	200	341
VOE 990756	261	210	345
VOE 990756	420	200	805
VOE 990756	911	1000	1471
VOE 990756	911	1000	1471
VOE 990756	911	400	1457
VOE 990756	911	700	1465
VOE 990756	911	700	1465
VOE 990756	911	700	1465
VOE 990756	911	700	1465
VOE 990757	911	400	1457
VOE 990757	911	500	1461
VOE 990757	911	700	1465
VOE 990757	916	1100	1557
VOE 990757	916	200	1523
VOE 990757	916	300	1527
VOE 990757	916	400	1531
VOE 990757	916	500	1535
VOE 990819	922	300	1569
VOE 990917	371	100	599
VOE 990919	371	100	599
VOE 990939	821	300	1137
VOE 990942	331	100	465
VOE 990946	216	220	157
VOE 990946	216	230	159
VOE 990946	254	900	283
VOE 990949	263	100	373
VOE 990950	255	120	309
VOE 991046	233	100	215
VOE 991046	233	400	223
VOE 991046	235	300	241
VOE 991046	235	300	241
VOE 991046	235	320	245
VOE 991046	235	320	245
VOE 991046	262	420	369
VOE 991048	212	320	107
VOE 991048	222	100	199
VOE 991048	222	120	203
VOE 991048	235	300	241
VOE 991048	235	300	241
VOE 991048	235	320	245
VOE 991048	235	320	245
VOE 991610	371	275	617
VOE 991610	371	3200	709
VOE 991661	837	200	1219
VOE 991661	837	250	1223
VOE 991692	837	200	1219
VOE 991692	837	250	1223
VOE 99183	896	300	1413
VOE 992041	551	200	993
VOE 992055	852	300	1285
VOE 992061	221	300	187
VOE 992061	262	400	367
VOE 992061	262	500	371
VOE 992065	216	220	157
VOE 992065	216	230	159
VOE 992065	254	900	283
VOE 992082	262	300	365
VOE 992082	262	300	365
VOE 992082	873	100	1331
VOE 992082	874	200	1341
VOE 992083	262	300	365
VOE 992109	234	100	229
VOE 992326	252	100	257
VOE 992326	252	110	259
VOE 992326	252	120	261
VOE 992453	371	1400	653

Part No	Group	Sect	Page
VOE 992516	362	400	553
VOE 992517	352	1400	505
VOE 992517	352	400	483
VOE 992517	352	700	491
VOE 992517	352	700	491
VOE 992517	353	100	507
VOE 992517	356	100	523
VOE 992517	356	1000	541
VOE 992517	356	300	527
VOE 992517	356	400	529
VOE 992517	356	900	539
VOE 992518	352	700	491
VOE 992518	352	700	491
VOE 992520	353	300	511
VOE 992520	353	500	515
VOE 992520	354	100	521
VOE 992521	353	500	515
VOE 992521	354	100	521
VOE 992973	922	400	1571
VOE 992973	922	450	1573
VOE 992984	922	200	1567
VOE 993029	551	200	993
VOE 993167	222	120	205
VOE 993167	251	100	253
VOE 993167	251	120	255
VOE 993235	222	100	199
VOE 993235	222	120	203
VOE 993319	522	300	927
VOE 993319	522	400	931
VOE 993319	911	1200	1477
VOE 993319	913	100	1507
VOE 993320	386	100	759
VOE 993320	420	400	809
VOE 993320	522	300	927
VOE 993320	522	300	929
VOE 993320	522	400	933
VOE 993320	522	400	931
VOE 993320	523	200	947
VOE 993320	523	400	955
VOE 993320	523	600	961
VOE 993320	523	800	969
VOE 993320	645	300	1027
VOE 993320	645	300	1027
VOE 993320	647	100	1035
VOE 993320	647	100	1035
VOE 993320	912	300	1491
VOE 993320	912	300	1491
VOE 993320	914	100	1515
VOE 993320	914	200	1517
VOE 993320	916	600	1541
VOE 993320	916	700	1545
VOE 993320	916	800	1549
VOE 993321	522	100	923
VOE 993321	522	100	923
VOE 993321	522	200	925
VOE 993321	522	200	925
VOE 993321	522	300	927
VOE 993321	522	400	931
VOE 993321	523	200	947
VOE 993321	523	200	945
VOE 993321	523	200	947
VOE 993321	523	400	953
VOE 993321	523	400	955
VOE 993321	523	600	961
VOE 993321	523	800	969
VOE 993321	645	300	1027
VOE 993321	645	300	1025
VOE 993321	645	300	1025
VOE 993321	645	300	1027
VOE 993321	647	100	1033
VOE 993321	647	100	1033
VOE 993321	911	200	1453
VOE 993321	913	100	1507
VOE 993321	916	100	1519
VOE 993321	916	1100	1557
VOE 993322	263	500	387
VOE 993322	263	550	391
VOE 993322	523	100	941
VOE 993322	523	200	945
VOE 993322	523	200	945
VOE 993322	523	300	949
VOE 993322	523	400	953
VOE 993322	523	400	953
VOE 993322	523	500	957
VOE 993322	523	600	961
VOE 993322	523	700	965
VOE 993322	523	800	969
VOE 993322	523	800	969
VOE 993322	647	100	1035
VOE 993322	911	1300	1481
VOE 993322	911	1300	1481
VOE 993323	523	100	941
VOE 993323	523	300	951
VOE 993323	523	500	957
VOE 993323	523	700	967
VOE 993323	525	250	979
VOE 993323	913	100	1507
VOE 993323	913	100	1507
VOE 993323	916	100	1519
VOE 993326	911	200	1453
VOE 993360	831	300	1203
VOE 993363	371	275	617
VOE 993378	371	275	617
VOE 993444	371	250	613
VOE 993471	258	200	329
VOE 993471	258	220	331
VOE 993600	217	300	169
VOE 993600	217	310	171
VOE 993600	221	600	195
VOE 993607	992	200	1625
VOE 993655	371	275	617
VOE 993665	371	250	613
VOE 993685	217	100	163
VOE 993685	217	120	165
VOE 993685	222	100	199
VOE 993811	255	100	303
VOE 993828	371	1000	641
VOE 993828	371	1100	643
VOE 993828	371	1160	645
VOE 993828	371	200	605
VOE 993828	371	210	611
VOE 993828	371	300	621
VOE 993828	371	400	625
VOE 993828	371	600	631
VOE 993829	371	2600	687
VOE 993829	371	300	621
VOE 993829	371	400	625
VOE 993830	371	600	631
VOE 993961	873	250	1335
VOE 993974	256	200	313
VOE 993974	261	100	335
VOE 993974	261	110	339
VOE 993974	261	200	341
VOE 993974	261	210	345
VOE 994015	551	100	991
VOE 994158	352	900	495
VOE 994158	356	100	523
VOE 994158	371	1400	653
VOE 994208	217	200	167
VOE 994227	371	250	613
VOE 994227	371	275	617
VOE 994258	235	300	241
VOE 994258	235	320	245
VOE 994383	211	200	81
VOE 994383	211	210	85
VOE 994383	211	220	87
VOE 994383	211	240	91
VOE 994385	212	200	101
VOE 994385	212	220	103
VOE 994385	212	320	107
VOE 994441	255	120	309
VOE 994441	262	100	359
VOE 994441	262	120	361
VOE 994441	262	120	361
VOE 994441	293	300	433
VOE 994445	221	100	177
VOE 994445	221	110	179
VOE 994445	221	120	181
VOE 994445	221	130	183
VOE 994446	212	100	95
VOE 994446	212	120	97
VOE 994446	212	140	99
VOE 994446	221	300	187
VOE 994446	221	500	191
VOE 994446	221	520	193
VOE 994446	222	120	203
VOE 994446	255	100	303
VOE 994446	255	100	303
VOE 994446	255	120	307
VOE 994446	255	120	307
VOE 994451	221	100	177
VOE 994451	221	110	179
VOE 994451	221	120	181
VOE 994451	221	130	183
VOE 994509	254	800	281
VOE 994556	212	320	107
VOE 994561	217	100	163
VOE 994561	217	120	165
VOE 994844	371	3200	703
VOE 994864	420	400	809

NUMERICAL INDEX
RÉPERTOIRE DE NUMÉROS
NUMMERNREGISTER

INDICE DE NÚMERO
NUMMERREGISTER

Catalogue id	Group
20694	**10**
Issue	Page
20039665-F	**1769**

VOLVO

L180H

NUMERICAL INDEX
RÉPERTOIRE DE NUMÉROS
NUMMERNREGISTER

INDICE DE NÚMERO
NUMMERREGISTER

Catalogue id 20694 | Group 10
Issue 20039665-F | Page 1770

Part No	Group	Sect	Page
VOE 994891	286	100	423
VOE 994891	286	120	425
VOE 995339	420	400	809
VOE 995367	821	300	1137
VOE 995658	216	100	145
VOE 995658	216	120	149
VOE 995696	552	100	999
VOE 995794	371	275	617
VOE 995794	371	275	617
VOE 995828	371	600	631
VOE 996066	258	220	331
VOE 996066	293	300	433
VOE 996269	372	100	737
VOE 996328	461	100	883
VOE 996328	461	200	887
VOE 996328	463	100	891
VOE 996328	463	200	895
VOE 996328	463	300	897
VOE 996328	463	400	903
VOE 996427	261	200	341
VOE 996427	261	210	345
VOE 996457	251	100	253
VOE 996457	251	120	255
VOE 996606	333	100	467
VOE 996606	333	120	469
VOE 996713	254	700	275
VOE 996814	254	200	265
VOE 997349	461	200	887
VOE 997349	463	300	899
VOE 997349	463	400	903
VOE 997476	922	400	1571
VOE 997476	922	450	1573
VOE 997487	945	1050	1613
VOE 997487	945	850	1603
VOE 997487	945	950	1609
VOE 997490	945	1050	1613
VOE 997490	945	850	1603
VOE 997490	945	950	1609
VOE 997688	922	400	1571
VOE 997704	254	1000	285