RUTHZIL TRATOR COMERCIAL DE PEÇAS LTDA 11 97083-6812 ROLANDO CITRANGULO

VOLVO

PARTS CATALOG
L190
WHEEL LOADER

OUTUBRO 1990

PUBLICATION NO. 3624

FOR MACHINE SERIAL NUMBERS

CUMMINS - 828A
CUMMINS - 828AC

RECORD YOUR MACHINE SERIAL NUMBER HERE

_____

OCTOBER 1990

HOW TO USE THE PARTS CATALOG

The pages in this catalog are arranged by group numbers in consecutive order.

The catalog contains an alphabetical index for use as a guide to locate group numbers. Each page is controlled by an issue date located at the bottom of the text page. The first three numbers indicate the revision level & the last two numbers indicate the original release date of the page. A separate page notes an explanation of symbols used throughout the catalog.

The numerical index located in the rear of the catalog gives quick access to part number usage.

ILLUSTRATIONS shown are only typical examples of the appearance of parts arrangements. Illustrations are provided to locate and identify parts only and should not be used as a guide for assembly.

WHEN ORDERING PARTS always give the distributor the Model and Serial Number of the machine.

Order by Part Number, Description and Quantity. Furnish complete SHIPPING INSTRUCTIONS to avoid delay in delivery. Check your order as soon as parts are received.

VME encourages the use of "Original Equipment Replacement Parts" and the experienced "Service Know-How" available through our distributors.

UTILISATION DU CATALOGUE DE PIECES

Les pages de ce catalogue sont classées suivant l'ordre des numéros de groupes.

Le catalogue contient un index alphabétique qui permet de déterminer les numéros de groupe des peïces. Chaque page est caractérisée par sa date d'émission, indiquée au bas du texte. Les trois premiers nombres indiquent le niveau de révision; les deux derniers indiquent la date de publication initiale de la page. Une page séparée contient l'explication des symboles utilisés dans l'ensemble du catalogue.

L' index numérique situé à la fin du catalogue permet d'identifier rapidement l'usage d'une pièce dont on connaît le numéro.

Les ILLUSTRATIONS ne constituent que des exemples typiques de l'aspect de groupes de pièces. Elles doivent permettre uniquement de localiser et d'identifier les pièces; elles ne doivent en aucun cas servir de guide pour l'assemblage des pièces.

POUR COMMANDER DES PIECES, ne pas manquer d'indiquer au distributeur le modèle et le numéro de série de la machine.

La commande doite indiquer le numéro de la pièce, sa désignation et la quantité désirée. Pour éviter tout retard dans la livraison,fournir des INSTRUCTIONS D'EXPEDITION détaillées. Vérifier la commande dès sa réception.

VME recommande d'utiliser des "pièces de rechange d'origine du constructeur" et de faire appel au "savoir-faire" des distributeurs VME.

BENUTZUNG DES TEILE-KATALOGS

Die Seiten in diesem Katalog sind nach Gruppen-Nummern in fortlaufender Reihenfolge angeordnet.

Der Katalog enthält ein alphabetisches Verzeichnis, damit die Gruppen-Nummern leichter zu finden sind. Jede Seite wird von einem Ausgabe-Datum bestimmt, das sich unten auf jeder Textseite befindet. Die ersten drei Zahlen bezeichnen den Stand der Uberarbeitung und die letzten beiden Zahlen das ursprüngliche Ausgabedatum der Seite. Eine getrennte Seite gibt eine Erklärung der Symbole, die überall im Katalog benutzt werden.

Das Zahlen-Verzeichnis am Ende des Katalogs ermöglicht einen schnellen Zugriff auf den Gebrauch der Teile-Nummern.

Die gezeigten ABBILDUNGEN sind lediglich typische Beispiele für das Aussehen von Teile-Anordnungen. Die Abbildungen wurden nur beigefügt, um Teile zu finden und zu identifizieren und sollten nicht als Vorbild für den Zusammenbau angesehen werden.

BEIM BESTELLEN VON TEILEN dem Vertragshändler bitte immer die Modell- und Serien-Nummer der Maschine angeben.

Beim Bestellen Teile-Nummer, Beschreibung und Menge angeben.Bitte geben Sie vollständige VERSAND-ANWEISUNGEN, um Verzögerungen bei der Auslieferung zu vermeiden. Prüfen Sie die Sendung sofort nach Erhalt der Teile.

VME befürwortet den Gebrauch von Originalausrüstunge-Teilen (OEM-Ersatzteilen) und das erfahrene "Service Know-How", das bei unseren Vertragshändlern zur Verfügung steht.

Printed in U.S.A.

COMO USAR O CATÁLOGO DE PARTES

As páginas neste catálogo estão arranjadas por números de grupo em ordem consecutiva.

O catálogo contém um índice alfabético para ser usado como guia para localizar os números dos grupos. Cada página é controlada pela data de emissão localizada no fim da página do texto. Os três primeiros números indicam o nível de revisão e os últimos dois indicam a data original de liberação da página. Uma página a parte explica os símbolos usados no catálogo.

O índice numérico localizado no fim do catálogo oferece fácil acesso ao uso do número de parte.

As ilustrações apresentadas são apenas exemplos típicos dos arranjos das partes. As ilustrações são providas apenas para se localizar e identificar as partes, não devando serem usadas como base para montagem.

Ao fazar pedidos, sempre forneça o modelo e número de parte da máquina ao distribuidor.

Faça pedidos por número de parte, descrição e quantidade. Forneça instruções para embarque completas a fim de evitar qualquer demora na entrega. Verifique sua ordem assim que as partes forem recebidas.

VME encoraja o uso de "Peças Sobressalentes para o Equipamento Original" e o serviço especializado disponível através dos nossos distribuidores.

COMO USAR EL CATALOGO DE PIEZAS

Las páginas de este catálogo han sido organizadas por número de grupo en orden consecutivo.

El catálogo tiene un índice alfabético que sirve de guía para localizar los números de grupo. Cada página está controlada por una fecha de emisión impresa al pie de cada página de texto. Los primeros tres números indican el nivel de revisión y los últimos dos indican la fecha original de publicación de la página. Una página aparte contiene la explicación de los símbolos utilizados en todo el catálogo.

El índice numérico que aparece al final del catálogo sirve para ubicar fácilmente el número de la pieza.

Las ILUSTRACIONES mostradas son solamente ejemplos típicos de la disposición de las piezas. Las ilustraciones se proporcionan para ubicar e idenitiçar las piezas solamente y no deberán utilizarse como guía para armarlas.

PARA PEDIR PIEZAS siempre se debe indicar el modelo y número de serie de la máquina.

Hage el pedido por número de pieza, descripción y cantidad. Proporcione las INSTRUCCIONES PARA EL EMBARQUE completas con el fin de evitar demoras en la entrega. Revise su pedido tan pronto reciba las piezas.

VME recomienda el uso de "piezas de repuesto originales" y la "asistencia técnica" disponible a través de nuestros distribuidores.

SYMBOLS

○	See Index
●	When ordering weatherstrip, specify length required
§	Not sold separately
†	Not illustrated
□	Used on
■	Not used on
‡	As required
*	Standard
⊠	Optional
→	Thru
& →	And after

SYMBOLES

○	Voir table des matières
●	En commandant les bourrelets,spécifier la longueur nécessaire
§	Non vendu separement
†	Non represente
□	Utilisé sur
■	Non utilisé
‡	Suivant besoin
*	Standard
⊠	En Option
→	A
& →	Et Suivants

ZEICHENERKLARUNG

○	Siehe Inhaltsverzeichnis
●	Bei bestellung der dichtungsstreifen die eforderliche länge angeben
§	Nicht einzein Lieferbar
†	Nicht Abgebildet
□	Findet Verwendung für
■	Nicht Zerwendet
‡	Stuckzahl Angeben
*	Standard
⊠	Sonderausstattung
→	Bis
& →	Und Fortlaufend

SIMBOLOS

○	Veja indíce
●	No casa de um pedido de sitas de vedacão especificar comprimentos necessarios
§	Não e vendida separadamente
†	Não ilustrado
□	Utilizar el
■	Não usado em
‡	Conforme necessario
*	Standard
⊠	Opcional
→	Até
& →	E Subsequentes

SIMBOLOS

○	Véase índice
●	Al pedir los bulletes, espeifique la longuitud necesaria
§	No vendida separadamente
†	No illustrado
□	Utilizar el
■	No utilizada
‡	Segun necesidad
*	Standard
⊠	Opcional
→	Haste
& →	Y Subsiguientes

VOLVO BM
MICHIGAN
EUCLID

ALPHABETICAL INDEX

A

ACCESSORY POWER KIT - 6 AMP ⊠ E14-1
AIR CONDITIONER - HEATER INSTALLATION - A A01-1
AIR CONDITIONER - HEATER INSTALLATION - B A01-2
AIR CONDITIONER - HEATER UNIT A02-1
AIR CONDITIONER COMPRESSOR A03-1
AXLE & AXLE CRADLE INSTALLATION A04-1
AXLE ASSEMBLY, FRONT A06-1
..... A06-2
..... A06-3
AXLE ASSEMBLY, REAR A07-1
..... A07-2
..... A07-3
AXLE DIFFERENTIAL CARRIER ASSEMBLY, FRONT A08-1
..... A08-2
AXLE DIFFERENTIAL CARRIER ASSEMBLY, REAR A09-1
..... A09-2
AXLE INSTALLATION A05-1
AXLE PLANET CARRIER ASSEMBLY, FRONT A10-1
AXLE PLANET CARRIER ASSEMBLY, REAR A11-1
AXLE PLANET CARRIER ASSEMBLY, FRONT & REAR A12-1

B

BELLY GUARD KIT F13-1
BOLT-ON CUTTING EDGE B06-1
BOOM KICKOUT & BUCKET LEVELER B02-1
BOOM, BELLCRANKS & PUSHRODS B01-1
BRAKE DE-CLUTCH INSTALLATION B21-1
BRAKE HEAD ASSEMBLY B13-1
..... B13-2
BRAKE HEAD ASSEMBLY, PARKING B14-1
..... B14-2
BRAKE LINES - COCKPIT B11-1
..... B11-2
BRAKE LINES - REAR B10-1
..... B10-2
..... B10-3
BRAKE LINES, FRONT B09-1
..... B09-2
BRAKE MANIFOLD B19-1
BRAKE MANIFOLD - INSTALLATION B12-1
BUCKET ASSEMBLY B05-1
..... B05-2
..... B05-3
BUCKET TEETH ADAPTER B07-1
..... B07-2
..... B07-3
..... B07-4
..... B07-5
..... B07-6
BUCKET TOOTH POINTS B08-1

C

CAB - DOOR CHECK C08-1
CAB - MIRRORS C07-1
CAB ASSEMBLY - INSIDE C02-1
CAB ASSEMBLY - SIDE C03-1
CAB ASSEMBLY - WINDSHIELD WASHER & WIPERS C04-1
CAB ELECTRICAL CONTROL PANEL C05-1
CAB FRONT & BACK C01-1
CAB GLASS PATTERNS C06-1
CLIPS - WIRING, PIPE & HOSE C16-1
..... C16-2
..... C16-3
COCKPIT - FLOORMATS & SOUND BARRIERS C10-1
COCKPIT - SEAT ASSEMBLY C11-1
..... C11-2
..... C11-3
..... C11-4
COCKPIT - SEAT INSTALLATION C12-1
..... C12-2
COCKPIT ASSEMBLY C09-1
CONVERTER ASSEMBLY H43-1
CONVERTER INSTALLATION H44-1
COUNTERWEIGHT KIT ⊠ F02-1
CYLINDER ASSEMBLY, BOOM B03-1
CYLINDER ASSEMBLY, BUCKET B04-1
..... B04-2
CYLINDER ASSEMBLY, STEERING H14-1

D

DE-CLUTCH CYLINDER ASSEMBLY B16-1
DRIVE SHAFT - MID-MOUNT BEARING - FRONT AXLE D02-1
DRIVE SHAFT - TRANSMISSION - MID-MOUNT BEARING D01-1
DRIVE SHAFT - TRANSMISSION - REAR AXLE D03-1
DRIVE SHAFT - TRANSMISSION - CONVERTER D04-1

E

ELECTRIC SHIFT INSTALLATION H46-1
ELECTRICAL SYSTEM - BULK WIRING & CONNECTOR E01-1
ELECTRICAL SYSTEM - CIRCUIT BREAKER & SOLENOID E13-1
ELECTRICAL SYSTEM - FRONT LIGHTS E07-1
ELECTRICAL SYSTEM - HARNESS E02-1
..... E02-2
ELECTRICAL SYSTEM - HORN E11-1
ELECTRICAL SYSTEM - REAR LIGHTS E08-1
..... E08-2
ELECTRICAL SYSTEM - SIDE LIGHTS E10-1
ELECTRICAL SYSTEM - TURN SIGNAL E06-1
ELECTRICAL SYSTEM CONTROL CENTER RH E04-1
..... E04-2
..... E04-3
ELECTRICAL SYSTEM CONTROL CENTER LH E05-1
..... E05-2
..... E05-3
ELECTRICAL SYSTEM, HARNESS - FRONT FRAME E02-3
ELECTRICAL SYSTEM, HARNESS - REAR FRAME E02-4
ELECTRICAL SYSTEM, HARNESS - COCKPIT E02-5
..... E02-6
ELECTRICAL SYSTEM, HARNESS - ENGINE E02-7
ELECTRICAL SYSTEM, REVERSE ALARM E12-1
ELECTRICAL SYSTEMS - BATTERY CONNECTIONS E03-1
ENGINE & ENGINE ACCESSORIES E16-1
ENGINE - OIL EVACUATION KIT ⊠ E26-1
ENGINE ACCELERATOR ASSEMBLY E22-1
ENGINE AIR CLEANER & EXHAUST SYSTEM E19-1
ENGINE AIR CLEANER ASSEMBLY E20-1
ENGINE ALTERNATOR E18-1
ENGINE CONTROLS E21-1
ENGINE MOUNTINGS E23-1
ENGINE OIL DRAIN E25-1
..... E25-2
ENGINE OIL PRESSURE GAUGE INSTALLATION E30-1
ENGINE PREHEATER KIT ⊠ E27-1
..... E27-2
ENGINE QUICK START SYSTEM E24-1
ENGINE WARNING SYSTEM ⊠ E29-1
..... E29-2

F

FAN KIT, REVERSIBLE ⊠ E17-1
FENDERS & MUD FLAP ⊠ F08-1
FIRE EXTINGUISHER ⊠ C14-1
FLANGES H01-1
FRAME, FRONT & REAR F01-1
FUEL LINES E28-1

ALPHABETICAL INDEX (cont.)

F (cont.)

FUEL SYSTEM SENTINEL BY-PASS KIT ⊠ E31-1
..... E31-2
FUEL TANK ASSEMBLY F03-1

H

HANDRAILS & STEPS F10-1
HYDRAULIC ACCUMULATOR ASSEMBLY, BRAKE B15-1
HYDRAULIC CONTROLLER, BRAKE RH B17-1
..... B17-2
HYDRAULIC CONTROLLER, BRAKE LH B18-1
..... B18-2
..... B18-3
..... B18-4
HYDRAULIC OIL RESERVOIR F05-1
HYDRAULIC SYSTEM, CONTROL VALVE, PIPING H04-1
..... H04-2
HYDRAULIC SYSTEM, CONTROL VALVE, PIPING ⊠ H04-3
..... H04-4
HYDRAULIC SYSTEM, MAIN, FRONT H02-1
..... H02-2
HYDRAULIC SYSTEM, MAIN, REAR H03-1
..... H03-2
HYDRAULIC SYSTEM, PRESSURE CHECK H11-1
..... H11-2
HYDRAULIC SYSTEM, STEERING - A H12-1
HYDRAULIC SYSTEM, STEERING - B H13-1
HYDRAULIC SYSTEM, TRANSMISSION & CONVERTER H26-1
..... H26-2
HYDRAULIC SYSTEM, TRANSMISSION FILTER H27-1

I

INSTRUMENT PANEL COVER KIT ⊠ C15-1

L

LUBRICATION SYSTEM, CENTRAL - FRONT L01-1
LUBRICATION SYSTEM, CENTRAL - REAR L02-1

M

MID-MOUNT BEARING ASSEMBLY H45-1

N

NAMEPLATES & DECALS N01-1
..... N01-2
..... N01-3
..... N01-4
..... N01-5
NOISE RESTRICTOR F12-1

P

PUMP ASSEMBLY, BRAKE B20-1
PUMP ASSEMBLY, MAIN H05-1
..... H05-2
PUMP ASSEMBLY, STEERING H17-1
..... H17-2
PUMP ATTACHING PARTS P01-1

Q

QUICK FILL FUEL TANK ⊠ F04-1
..... F04-2
QUICK FILL HYDRAULIC RESERVOIR ⊠ F06-1

R

RADIATOR ASSEMBLY R01-1
..... R01-2
RADIATOR CONNECTIONS R02-1
RADIATOR INSTALLATION R03-1
RADIATOR SAND GRID KIT ⊠ R04-1
REAR LIGHT GUARD KIT E09-1
ROLL-OVER PROTECTIVE STRUCTURE ROPS ⊠ C13-1
ROTATING BEACON LIGHT ⊠ E15-1

S

SECONDARY STEERING, ELECTRICAL H24-1
SECONDARY STEERING, HYDRAULIC H2
SECONDARY STEERING, PUMP ..... H
SHEET METAL GROUP F0
SIDE PANEL - PULL STRAP F09
SOUNDPROOFING F11
STEERING COLUMN H21-1
..... H21-2
STEERING CONTROL UNIT H2
STEERING CONTROLS ..... H
STEERING CYLINDER INSTALLATION H1
STEERING LOCK H16

T

TOOL BOX T01-1
TRANSMISSION ASSEMBLY & CLUTCH COVER GROUP H28-1
TRANSMISSION CASE ASSEMBLY H29-1
TRANSMISSION CLUTCH GROUP, FIRST & SECOND H38-1
TRANSMISSION CLUTCH GROUP, THIRD & FOURTH H3
TRANSMISSION CLUTCH GROUP, INPUT & REVERSE H4
TRANSMISSION CONTROL COVER ASSEMBLY H3
..... H30-1
TRANSMISSION CONTROL LEVER INSTALLATION H48-1
TRANSMISSION CONTROL LEVER H49-1
TRANSMISSION CONTROL VALVE H47-1
TRANSMISSION CONTROLS H41-1
TRANSMISSION GUARD KIT ⊠ H50-1
TRANSMISSION MODULATED VALVE ASSEMBLY H31-1
TRANSMISSION MOUNT H42-1
..... H4
TRANSMISSION SHAFT GROUP, SECOND & FOURTH ..... H
TRANSMISSION SHAFT GROUP, FIRST & THIRD H3
TRANSMISSION SHAFT GROUP, IDLER H34-1
TRANSMISSION SHAFT GROUP, INPUT H35-1
TRANSMISSION SHAFT GROUP, OUTPUT H36-1
TRANSMISSION SHAFT GROUP, REVERSE H37-1

V

VALVE ASSEMBLY - LEVER - BUCKET SECTION H08-2
VALVE ASSEMBLY - LEVER - BOOM SECTION H08-3
VALVE ASSEMBLY - LEVER - OPTIONAL SECTION ⊠ H08-5
VALVE ASSEMBLY, CHECK H08-7
VALVE ASSEMBLY, DE-CLUTCH CYLINDER B16-2
VALVE ASSEMBLY, DE-CLUTCH B22-1
VALVE ASSEMBLY, LEVER - 2 SPOOL H08-1
VALVE ASSEMBLY, LEVER - 3 SPOOL ⊠ H08-4
VALVE ASSEMBLY, MAIN - BUCKET SECTION H06-4
VALVE ASSEMBLY, MAIN - INLET SECTION H06-3
VALVE ASSEMBLY, MAIN - OUTLET SECTION H06-7
VALVE ASSEMBLY, MAIN - 2 SPOOL H06-1
VALVE ASSEMBLY, MAIN - 3 SPOOL ⊠ H06-2
VALVE ASSEMBLY, MAIN - 3 SPOOL H06-
VALVE ASSEMBLY, MAIN - BUCKET SECTION H0
VALVE ASSEMBLY, MAIN - OPTIONAL SECTION H06

ALPHABETICAL INDEX (cont.)

V (cont.)

VALVE ASSEMBLY, PILOT - DETENT ASSEMBLY H07-6
VALVE ASSEMBLY, PILOT - OPTIONAL SECTION H07-5
VALVE ASSEMBLY, PILOT - 2 SPOOL H07-1
VALVE ASSEMBLY, PILOT - 3 SPOOL H07-2
VALVE ASSEMBLY, PILOT - BOOM SECTION H07-3
VALVE ASSEMBLY, PILOT - BUCKET SECTION H07-4
VALVE ASSEMBLY, PRESSURE REDUCING H08-6
VALVE ASSEMBLY, STEERING H18-1
VALVE ASSEMBLY, STEERING & PRESSURE REDUCING H19-1
VALVE CONTROLS - 2 SPOOL H09-1
..... H09-2
VALVE CONTROLS - 3 SPOOL H09-3
VALVE ASSEMBLY,MAIN - 2 SPOOL H06-8
VALVE, LEVER LOCK H10-1

W

WHEEL ASSEMBLY W01-1
..... W01-2
..... W01-3
..... W01-4
WHEEL WEDGE W02-1

VOLVO BM
MICHIGAN
EUCLID

TABLE DES MATIÈRES

A

ACCÉLÉRATEUR DU MOTEUR - ENSEMBLE E22-1
ADAPTATEUR DE DENT DU GODET B07-1
..... B07-2
..... B07-3
..... B07-4
..... B07-5
..... B07-6
ALTERNATOR DE MOTEUR E18-1
ARBRE MOTEUR - PLR INTERMÉDIARE - ESS DE TRAC AV D02-1
ARBRE MOTEUR - TRANS - PALIER INTERMÉDIARE D01-1
ARBRE MOTEUR - TRANSM - ESSIEU AR D03-1
ARBRE MOTEUR - TRANSMISSION - CONVERTISSEUR D04-1
ASSEMBLAGE ARRIÈRE PORTEUR DE PLANÈTE DERRIÈRE A11-1
ASSEMBLAGE DE SOUPAPE, PRINCIPAL - ADMISSION SECTION ... H06-3
ASSEMBLAGE DE SOUPAPE, PRINCIPAL - SECTION DE SORTIE H06-7
ATTACHES - CÂBLAGE, TUYAU & DURITES C16-1
..... C16-2
..... C16-3

B

BLOC PUISSANCE ACCESSOIRES - 6A ⊠ E14-1
BLOCAGE DE DIRECTION H16-1
BOITE À OUTILS T01-1

C

CABINE - INSTALLATION DU SIÈGE C12-1
..... C12-2
CABINE - MIROR C07-1
CABINE - SIÈGE C11-1
..... C11-2
..... C11-3
..... C11-4
CABINE - VÉRIFICATION DE PORTE C08-1
CABINE AVANT & ARRIÈRE C01-1
CABINE PANNEAU DE COMMANDE
DU SYSTÈME & ELECTRIQUE C05-1
CABINE, ENSEMBLE - ESSUIE-GLACE & LAVE-GLACE C04-1
CABINE, ENSEMBLE - INTÉRIEUR C02-1
CABINE, ENSEMBLE - LATÉRAL C03-1
CALE DE ROUE W02-1
CANALISATION DU FREIN ARRIÈRE B10-1
..... B10-2
..... B10-3
CANALISATION DE CARBURANT E28-1
CANALISATION DE FREIN AVANT B09-1
..... B09-2
CHÂSSIS AVANT & ARRIÈRE F01-1
CIRC ÉLECTRIQUE - FAISCEAU ET CONNEXION E01-1
CIRCUITS ÉLECTRIQUES - CONNEXIONS BATTERIE E03-1
CLIMATISEUR - CHAUFFAGE A02-1
CLIMATISEUR - INSTALLATION DE CHAUFFAGE - A A01-1
CLIMATISEUR - INSTALLATION DE CHAUFFAGE - B A01-2
COLLECTEUR DE FREIN - INSTALLATION B12-1
COLONNE DIRECTION H21-1
..... H21-2
COMMANDES DE DIRECTION H20-1
COMMANDE DE DIRECTION H22-1
COMMANDES DE LA TRANSMISSION H41-1
COMMANDES DE SOUPAPE - 2 TIROIRS H09-1
..... H09-2
COMMANDES DE SOUPAPE - 3 TIROIRS H09-3
COMMANDES DU MOTEUR E21-1
COMPRESSEUR DE CLIMATISEUR A03-1
CONFIGURATIONS DES VITRES DE LA CABINE C06-1
CONNECTIONS DU RADIATEUR R02-1
CONTROLE CIRCUIT ÉLECTRIQUE GAUCHE CD E04-1
..... E04-2
..... E04-3

CONTROLE CIRCUIT ÉLECTRIQUE GAUCHE E05-1
..... E05-2
..... E05-3
CONTRÔLEUR HYDRAULIQUE, FREIN RH B17-1
..... B17-2
CONTRÔLEUR HYDRAULIQUE, FREIN LH B18-1
..... B18-2
..... B18-3
..... B18-4
CONVERTISSEUR, ENSEMBLE H43-1
CYLINDRE D'EMBRAYAGE B16-1
CYLINDRE DE DIRECTION, ENSEMBLE H14-1
CYLINDRE DE FLÈCHE, ENSEMBLE ..... B
CYLINDRE DE GODET, ENSEMBLE ..... E
..... B0

D

DIFFÉRENTIEL D'ESSIEU ARRIÈRE, ENSEMBLE PORTEUR A09-1
..... A0
DIFFÉRENTIEL D'ESSIEU AVANT, ENSEMBLE PORTEUR ..... A
..... A0
DIRECTION SÉCONDAIRE, ÉLECTRIQUE H2
DIRECTION SÉCONDAIRE, HYDRAULIQUE H23-1
DIRECTION SÉCONDAIRE, POMPE H25-1
DISPOSITIF À REMPLISSAGE RAPIDE
DE CARBURANT ⊠ F04-1
..... F04-2
DISPOSITIF À REMPLISSAGE RAPIDE
DE FLUID HYDRAULIQUE ⊠ F06-1
DISTRIBUTEUR - LEVIER - GODET SECTION ..... H
DISTRIBUTEUR - LEVIER - SECTION DE FLÈCHE ..... H
DISTRIBUTEUR - LEVIER - SECTION OPTIONELLE ⊠ H08
DISTRIBUTEUR, BLOCAGE DE LEVIER H1
DISTRIBUTEUR, LEVIER - 2 TIROIRS H08
DISTRIBUTEUR, LEVIER - 3 TIROIRS ⊠ H08-4

E

EMBRAYAGE DE LA TRANSMISSION,
PREMIÈRE & DEUXIÈME H38-1
EMBRAYAGE DE LA TRANSMISSION,
PRISE & MARCHE ARRIERE ..... H
ENS CORPS TRANSM H2
ENSEMBLE ACCUMULATEUR HYDRAULIQUE DES FREINS B1
ENSEMBLE CABINE CONDUITE C09
ENSEMBLE D'ÉTRIER DU FREIN DE STATIONNEMENT B14-1
..... B14-2
ENSEMBLE DE COUVERCLE DE
COMMANDES DE LA TRANSMISSION ..... H
..... H30
ENSEMBLE DE SOUPAPE DE DÉBRAYAGE CYLINDRE B1
ENSEMBLE DE SOUPAPE DE DÉBRAYAGE B22-1
ENSEMBLE DE SOUPAPE DU TRANSMISSION MODULÉ H31-1
ENSEMBLE DE SOUPAPE, PRINCIPALE - GODET SECTION H06-5
..... H06-4
ENSEMBLE SOUPAPE DE DIRECTION H18-1
ENSEMBLE SOUPAPE, DIRECTION
& RÉDUCTION DE PRESSION H19-1
ENSEMBLE TRANSMISSION & GROUPE
CHAPEAUX D'EMBRAYAGE H28-1
ESSIEU AR ENSEMBLE A07-1
..... A07-2
..... A07-3
ESSIEU AV, ENSEMBLE A0
..... A0
..... A0
ETRIER DU FREIN, ENSEMBLE B13
..... B13-2
EXTINCTEUR À INCENDIE ⊠ C14-1

VOLVO BM
MICHIGAN
EUCLID

TABLE DES MATIÈRES (cont.)

F

FEUX CLIGNOTANTS BALISE ⊠ E15-1
FILTRE À AIR DU MOTEUR & SYSTÈME D'ÉCHAPPEMENT E19-1
..... E20-1
FLANGE H01-1
FLÈCHE, LEVIER DE RENVOI & POUSSOIR B01-1
FREIN COLLECTEUR B19-1
FREIN DU POMPE, ENSEMBLE B20-1

G

GARDE-FOU & MARCHES F10-1
GODET ENSEMBLE B05-1
..... B05-2
..... B05-3
GRILLE À SABLE DU RADIATEUR, JEU ⊠ R04-1
GROUPE D'ARBRES DE LA TRANSMISSION, PREMIÈRE & TROISIÈME H32-1
GROUPE D'ARBRES DE LA TRANSMISSION, DEUXIÈME & QUATRIÈME H33-1
GROUPE D'ARBRES DE LA TRANSMISSION, PIGNON FOU H34-1
GROUPE D'ARBRES DE LA TRANSMISSION, PRISE H35-1
GROUPE D'ARBRES DE LA TRANSMISSION, SORTIE H36-1
GROUPE D'ARBRES DE LA TRANSMISSION, MARCHE ARRIÈRE H37-1
GROUPE DE TÔLES F07-1
GROUPE EMBRAYAGE DE TRANSMISSION - TROISIÈME & QUARTIÈME VITESSES H39-1

I

INSONORISATION F12-1
..... F11-1
INSTALLATION D'ESSIEU A05-1
INSTALLATION D'ESSIEU ET DE SUPPORT D'ESSIEU A04-1
INSTALLATION DE CONVERTISSEUR H44-1
INSTALLATION DE L'INDICATEUR DE PRESSION D'HUILE DU MOTEUR E30-1
INSTALLATION DU CHANGEMENT DE VITESSE AUTOMATIQUE H46-1
INSTALLATION DU LEVIER DE CHANGEMENT DE VITESSE H48-1
INSTALLATION DU RADIATEUR R03-1
INSTALLATION DU VÉRIN DE DIRECTION H15-1
INTERRUPTEUR DERIVATION DU SYSTÈME D'HUILE, JEU ⊠ E31-1
..... E31-2

J

JEU DE PROTECTION DE TRANSMISSION ⊠ H50-1
JEU PROTECTION F13-1

L

LAME DE COUPE BOULONNÉ B06-1
LEVIER DE CHANGEMENT DE VITESSE H49-1

M

MONTAGE DU DEBRAYAGE DE FREINAGE B21-1
MONTAGE TRANSMISSION H42-1
..... H42-2
MOTEUR & ACCESSOIRES DU MOTEUR E16-1
MOTEUR - ENLEVEMENT D'HUILE, JEU ⊠ E26-1

N

NÉCESSAIRE DE GARDE DE LUMIÈRE ARRIÈRE E09-1

P

PALIER INTERMÉDIARE, ENSEMBLE H45-1
PANNEAU LATÉRAL - SANGLE DE RELEVAGE F09-1
PARE-CHOCS & GARDE-BOUE ⊠ F08-1
PIÈCES FIXATION DE POMPE P01-1
PLANÉTAIRE D'ESSIEU D'ENTRAÎNEMENT AVANT, ENSEMBLE PORTEUR A10-1
PLANÉTAIRE D'ESSIEU AVANT & ARRIÈRE, ENSEMBLE PORTEUR A12-1
PLAQUES DE CONSTRUCTEUR & DÉCALCOMANIES N01-1
..... N01-2
..... N01-3
..... N01-4
..... N01-5
POINTES DES DENTS DU GODET B08-1
POMPE DE DIRECTION, ENSEMBLE H17-1
..... H17-2
POMPE PRINCIPALE, ENSEMBLE H05-1
..... H05-2
POSTE - NATTE & PANNEAU INSONORISATION C10-1
PRÉCHAUFFEUR DU MOTEUR JEU ⊠ E27-1
..... E27-2

R

RADIATEUR, ENSEMBLE R01-1
..... R01-2
RENVOI DE FLÈCHE ET NIVELEUR DE GODET B02-1
RÉSERVOIR D'HUILE DU SYSTÈME HYDRAULIQUE F05-1
RÉSERVOIR À CARBURANT, ENSEMBLE F03-1
ROUE, ENSEMBLE W01-1
..... W01-2
..... W01-3
..... W01-4

S

SOUPAPE DE COMMANDE DE TRANSMISSION H47-1
SOUPAPE ENSEMBLE, CLAPET H08-7
SOUPAPE ENSEMBLE, RÉDUCTION DE PRESSION H08-6
SOUPAPE PILOTE, ENSEMBLE - 2 TIROIRS H07-1
SOUPAPE PILOTE, ENSEMBLE - 3 TIROIRS ⊠ H07-2
SOUPAPE PILOTE, ENSEMBLE - ENS PIÈCE CRANTÉE H07-6
SOUPAPE PILOTE, ENSEMBLE - FLÈCHE SECTION H07-3
SOUPAPE PILOTE, ENSEMBLE - GODET SECTION H07-4
SOUPAPE PILOTE, ENSEMBLE - ARRIVÉE - OPTION SECTION H07-5
SOUPAPE PRINCIPAL, ENSEMBLE - 2 TIROIR H06-1
SOUPAPE PRINCIPAL, ENSEMBLE - 3 TIROIR ⊠ H06-2
SOUPAPE PRINCIPALE, ENSEMBLE - OPTIONELLE SECTION H06-6
SOUPAPE PRINCIPALE, ENSEMBLE - 2 TIROIRS H06-8
SOUPAPE PRINCIPALE, ENSEMBLE - 3 TIROIRS H06-9
SUPPORTS ÉLASTIQUE DU MOTEUR E23-1
SYSTÈME ÉLECTRIQUE - AVERTISSEUR E11-1
SYSTÈME ÉLECTRIQUE - DISJONCTEUR & SOLINOIDE E13-1
SYSTÈME HYDRAULIQUE, SOUPAPE DE COMMANDE, TUYANT H04-1
..... H04-2
SYSTÈME AVERTISSEMENT MOTEUR ⊠ E29-1
..... E29-2
SYSTÈME DE DÉMARRAGE RAPIDE DE MOTEUR E24-1
SYSTÈME ÉLECTRIQUE - LAMPES ARRIÈRES E08-1
SYSTÈME ÉLECTRIQUE - HARNAIS E02-1
..... E02-2
SYSTÈME ÉLECTRIQUE - LAMPES AVANT E07-1
SYSTÈME ÉLECTRIQUE - LAMPES ARRIÈRES E08-2
SYSTÈME ÉLECTRIQUE - LAMPES LATÉR E10-1
SYSTÈME ÉLECTRIQUE - TROUSSE CLIGNOTANTS E06-1
SYSTÈME ÉLECTRIQUE, ALARME MARCHE AR E12-1
SYSTÈME ÉLECTRIQUE, HARNAIS - CHASSIS AVANT E02-3
SYSTÈME ÉLECTRIQUE, HARNAIS - CHASSIS ARRIÈRE E02-4
SYSTÈME ÉLECTRIQUE, HARNAIS - POSTE E02-5
..... E02-6
SYSTÈME ÉLECTRIQUE, HARNAIS - MOTEUR E02-7
SYSTÈME GRAISSAGE, CENTRAL - AVANT L01-1

TABLE DES MATIÈRES (cont.)

S (cont.)

SYSTÈME GRAISSAGE, CENTRAL - ARRIÈRE L02-1
SYSTÈME HIDRAULIQUE, CONVERTISSEUR & TRANSMISSION H26-1
..... H26-2
SYSTÈME HYDRAULIQUE DE DIRECTION - A H12-1
SYSTÈME HYDRAULIQUE DE DIRECTION - B H13-1
SYSTÈME HYDRAULIQUE PRINCIPAL, AVANT H02-1
..... H02-2
SYSTÈME HYDRAULIQUE PRINCIPAL, ARRIERE H03-1
..... H03-2
SYSTÈME HYDRAULIQUE, CLAPET RETENUE DE PRESSION H11-1
..... H11-2
SYSTÈME HYDRAULIQUE, FILTRO DE TRANSMISSION H27-1
SYSTÈME HYDRAULIQUE, SOUPAPE
DE COMMANDE, TUYANT ⊠ H04-3
..... H04-4

T

TABLEAU DE BORD JEU DE COUVERCLE ⊠ C15-1
TOIT DE PROTECTION ET SÉCURITÉ ROPS ⊠ C13-1
TROUSSE DE CONTREPOIDS ⊠ F02-1
TUY FREINS - CABINE B11-1
..... B11-2

V

VENTILATEUR REVERSIBLE, JEU ⊠ E17-1
VIDANGE D'HUILE DE MOTEUR E25-1
..... E25-2

INHALTSVERZEICHNIS (forts)

H (forts)

HYDRAULIKSYSTEM, GETRIEBE & UMFORMER H26-1
..... H26-2
HYDRAULIKSYSTEM, GETRIEBEFILTER H27-1
HYDRAULIKSYSTEM, LENKUNG - A H12-1
HYDRAULIKSYSTEM, LENKUNG - B H13-1
HYDRAULISCHE ÜBERPRÜFUNG, BREMSE RH B17-1
..... B17-2
HYDRAULISCHE ÜBERPRÜFUNG, BREMSE LH B18-1
..... B18-2
..... B18-3
..... B18-4

I

INSTALLATION DES MASCHINENRÖLDRUCKMESSERS E30-1
INSTRUMENTENBRETT DECKELSATZ ⊠ C15-1

K

KÜHLERINSTALLATION R03-1
KABINE - SPIEGEL C07-1
KABINE REGULIERTAFEL FÜR ELEKTRISCHESYSTEM C05-1
KABINE VOLLSTÄNDIG - INNERE C02-1
KABINE VOLLSTÄNDIG - SEITEN C03-1
KABINE VORDERE & HINTERE C01-1
KABINE-BAUGRUPPE - SCHEIBENWISCHER & -WASCHANLAGE ... C04-1
KABINENSCHEIBENMUSTER C06-1
KLIMAANLAGE - HEIZUNGSGERÄT A02-1
KLIMAANLAGE - HEIZUNGSINSTALLATION - A A01-1
KLIMAANLAGE - HEIZUNGSINSTALLATION - B A01-2
KLIMAANLAGEKOMPRESSOR A03-1
KRAFTSTOFFLEITUNGEN E28-1
KRAFTSTOFFSYSTEM-OLUMHUNGSSCHALTERSATZ ⊠ E31-1
..... E31-2
KRAFTSTOFFTANK VOLLSTÄNDIG F03-1
KÜHLER, VOLLST R01-1
..... R01-2
KÜHLERANSCHLÜSSE R02-1
KÜHLERSANDGRITTERSATZ ⊠ R04-1

L

LENKSÄULE H21-1
..... H21-2
LENKSPERRE H16-1
LENKUNGPUMPE, VOLLSTÄNDIG H17-1
..... H17-2
LENKVORRICHTUNG H20-1
LENKZYLINDER-BAUGRUPPE H14-1
LENKZYLINDERINSTALLATION H15-1

M

MASCHINENÖLABLASS E25-1
..... E25-2
MITTELLAGER VOLLSTÄNDIG H45-1
MONTAGEGRUPPE DES ENTKUPPELUNGSZYLINDERS B16-1
MOTOR & MOTORZUBEHÖR E16-1
MOTOR - OLBESITIGUNGSSATZ ⊠ E26-1
MOTOR-SCHNELLSTARTVORRICHTUNG E24-1
MOTORALTERNATOR E18-1
MOTORBEFESTIGUNGEN E23-1
MOTORGASHEBEL-BAUGRUPPE E22-1
MOTORLUFTFILTER & AUSPUFFANLAGE E19-1
MOTORLUFTFILTER, VOLLSTÄNDIG E20-1
MOTORREGULIERUNG E21-1
MOTORVORHEIZUNGSSATZ ⊠ E27-1
..... E27-2
MOTORWARNUNGSSYSTEM ⊠ E29-1
..... E29-2

N

NAMENSSCHILDER & ABZIEHBILDER ..... N
..... N01-2
..... N01-3
..... N01-4
..... N01-5
NEBENANTRIEB-LEISTUNGSSATZ - 6 AMP ⊠ E14-1

P

PLANETENTRÄGER, VORDERERRADANTRIEB-BAUGRUPPE A10-1
PLANETENTRÄGER-BAUGRUPPE, VORDERRAD & HINTERRAD A12-1
PUMPEBREMSE-EINBAU B20-1
PUMPENEINBAUTEILE ..... P

R

RAD-BAUGRUPPE ..... W
..... W01-2
..... W01-3
..... W01-4
RADKEIL ..... W

S

SCHALLSCHÜTZ F11-1
SCHAUFEL-BAUGRUPPE B05-1
..... B05-2
..... B05-3
SCHAUFELZAHNSPITZEN B08-1
SCHAUFELZYLINDER-BAUGRUPPE B04-1
..... B0
SCHELLEN - DRÄHTE, ROHRE & SCHLAUCHE C
..... C
..... C1
SCHNELLEINFÜLLUNGS-HYDROSPEICHER ⊠ F0
SCHNELLEINFÜLLUNGS-KRAFTSTOFFBEHÄLTER ⊠ F04-1
..... F04-2
SECUNDLENKUNGS, ELEKTRISCH H24-1
SECUNDLENKUNGS, HYDRAULIK H23-1
SECUNDLENKUNGS, PUMPE H25-1
SEITENPANEEL - ZIEHBAND F09-1
STANDBREMSKOPF-BAUGRUPPE B1
..... F
STEUER- & DRUCKMINDERVENTILSATZ ..... H
STEUERVENTIL VOLLSTÄNDIG - ARRETIERUNG VOLL H07
STEUERVENTIL VOLLST - ABFLUSS - ZUSÄTZLICH TEIL H0
STEUERVENTIL VOLLST - HUBARM TEIL H07-3
STEUERVENTIL VOLLSTÄNDIG - SCHAUFEL SPULEN H07-4
STEUERVENTIL VOLLSTÄNDIG - 2 SPULEN H0
STEUERVENTIL VOLLSTÄNDIG - 3 SPULEN ⊠ ..... H
STOBSTANGEN & KOTFLÜGEL ⊠ ..... F

T

TRIEBWERKKONTROLLHEBEL H49-1
TRIEBWERKKONTROLLHEBEL-EINBAU H48-1

U

UBERROLLSCHUTZ ROPS ⊠ C13-1
UMKEHRVENTILSATZ ⊠ E17-1
UNTERSCHUTZSATZ F13-1

V

VENTIL VOLLST, RÜCKSCHLAG ..... H
VENTIL VOLLSTÄNDIG - LENKUNG ..... H
VENTIL, HEBELVERRIEGELUNG H1
VENTILMONTAGEGRUPPE - HEBEL - SCHAUFEL TEIL H08
VENTILMONTAGEGRUPPE - HEBEL - BAUMTEIL H08-3

VOLVO BM
MICHIGAN
EUCLID

INHALTSVERZEICHNIS

A

ABDECKUNGSGRUPPE F07-1
ACHS- UND ACHSGESTELLINSTALLATION A04-1
ACHSE VOLLSTÄNDIG, HINTERRADANTRIEB A07-1
..... A07-2
..... A07-3
ACHSE VOLLSTÄNDIG, VORDERRADANTRIEB A06-1
..... A06-2
..... A06-3
ACHSENDIFFERENTIALTRÄGER-BAUGRUPPE, VORDERRADANTRIEB A08-1
..... A08-2
ACHSENDIFFERENTIALTRÄGER-BAUGRUPPE, HINTERRAD A09-1
..... A09-2
ACHSENPLANETENTRÄGERGRUPPE, HINTEN A11-1
ACHSINSTALLATION A05-1
AUSLEGERAUSSTOSSER UND NIVEAUREGLER DER BECHER B02-1
AUSLEGERZYLINDER, BAUGRUPPE B03-1

B

BEDIENUNGSGERÄT DER LENKUNG H22-1
BREMS, HYDRAULIKAKKUMULATOR, VOLLSTÄNDIG B15-1
BREMSENTKUPPLUNGSMONTAGE B21-1
BREMSKOPF-BAUGRUPPE B13-1
..... B13-2
BREMSLEITUNG - INSTALLATION B12-1
BREMSLEITUNGEN VORDERE B09-1
..... B09-2
BREMSLEITUNGEN, HINTERE B10-1
..... B10-2
..... B10-3
BREMSLTNG FHRERSITZ B11-1
..... B11-2
BREMSSAMMELROHR B19-1

D

DREHENDES SUCHLICHT ⊠ E15-1
DREHMOMENTWANDLER EINBAU H44-1
DREHMOMENTWANDLER, VOLLSTÄNDIG H43-1
DRUCKMINDERVENTILSATZ H08-6

E

EINBAU DER ELEKTRISCHEN UMSCHALTUNG H46-1
ELEKTRIKSYSTEMSTEUERZENTRUM R E04-1
..... E04-2
..... E04-3
ELEKTRIKSYSTEMSTEUERZENTRUM L E05-1
..... E05-2
..... E05-3
ELEKTRISCHE ANLAGE - BATTERIEANSCHLÜSSE E03-1
ELEKTRISCHE ANLAGE - BLINKLICHT BAUSATZ E06-1
ELEKTRISCHE ANLAGE - HINTERLICHTE E08-1
..... E08-2
ELEKTRISCHE ANLAGE - HUPE E11-1
ELEKTRISCHE ANLAGE - KABELBAUM E02-1
..... E02-2
ELEKTRISCHE ANLAGE - SEITENLICHTE E10-1
ELEKTRISCHE ANLAGE - VORDERLICHTE E07-1
ELEKTRISCHE ANLAGE, KABELBAUM - VORDERHMEN E02-3
ELEKTRISCHE ANLAGE, KABELBAUM - HINTERRAHMEN E02-4
ELEKTRISCHE ANLAGE, KABELBAUM - FAHRERSTAND E02-5
..... E02-6
ELEKTRISCHE ANLAGE, KABELBAUM - MOTOR E02-7
ELEKTRISCHE ANLAGE, RÜCKWÄRTSALARM E12-1
ELEKTRISCHES SYSTEM - SCHUTZSCHALTER & SOLENOID E13-1
ELEKTROSYSTEM - VERDRAHTUNG UND VERBINDER E01-1
ENTKUPPLUNGSVENTIL VOLLSTÄNDIG ZYLINER B16-2
ENTKUPPLUNGSVENTIL VOLLSTÄNDIG B22-1

F

FÜHRERSITZ - SITZINSTALLATION C12-1
FÇHRERRAUM - SITZEINBAU C11-1
..... C11-2
..... C11-3
..... C11-4
FAHRERHAUS - TÜRKONTROLLE C08-1
FAHRERSTAND - TEPPICH & GERAUSCHDAMPFUNGSBLECH C10-1
FAHRERSTAND VOLLSTANDIG C09-1
FAHRGESTELL, VORDERE & HINTERE F01-1
FEUERLÖSCHER ⊠ C14-1
FLANSCH H01-1
FÜHRERSITZ - SITZINSTALLATION C12-2

G

GEGENGEWICHTSSATZ ⊠ F02-1
GELÄNDERSTANGEN & AUFSTIEGE F10-1
GELEMKWELLE - GETRIEBE - DREHMOMENTWANDLER D04-1
GELENKWELLE - GETRIEBE - MITTELLAGER VOLLST D01-1
GELENKWELLE - GETRIEBE - HINTERACHSE D03-1
GELENKWELLE - MITT VOLLST - VORDERACHSE D02-1
GERÄUSCHDÄMPFER F12-1
GETRIBEVENTIL VOLLSTÄNDIG MODULIEREN H31-1
GETRIEBE & KUPPLUNGSDECKELGRUPPE H28-1
GETRIEBEBEFESTIGUNG H42-1
..... H42-2
GETRIEBEGEHÄUSE VOLL H29-1
GETRIEBEKUPPLUNGSGRUPPE - DRITTER & VIERTER H39-1
GETRIEBEKUPPLUNGSTRUPPE, EINGANGSWELLE & RUCKWARTS H40-1
GETRIEBEREGELVENTIL H47-1
GETRIEBEREGLERDECKEL VOLLSTÄNDIG H30-1
..... H30-2
GETRIEBESCHALTHEBEL H41-1
GETRIEBESCHUTZSATZ ⊠ H50-1
GETRIEBEWELLENGRUPPE, ZWEITE & VIERTE H33-1
GETRIEBEWELLENGRUPPE, EINGANGSWELLE H35-1
GETRIEBEWELLENGRUPPE, ERSTE & DRITTE H32-1
GETRIEBEWELLENGRUPPE, LEISTUNGSWELLE H36-1
GETRIEBEWELLENGRUPPE, RÜCKWÄRTS H37-1
GETRIEBEWELLENGRUPPE, ZWESCHENZAHNRAD H34-1
GETRIEBEKUPPLUNGSGRUPPE, ERSTE & Z WEITE H38-1

H

HAUPTHYDRAULIKSYSTEM, HINTERE H03-1
..... H03-2
HAUPTHYDRAULIKSYSTEM, VORDERE H02-1
..... H02-2
HAUPTPUMPE-BAUGRUPPE H05-1
..... H05-2
HAUPTVENTIL - BAUGRUPPE - SCHAUFEL TEIL H06-4
HAUPTVENTIL VOLLSTÄNDIG - WAHLWEI TEIL H06-6
HAUPTVENTIL VOLLSTÄNDIG - 2 SPULE H06-1
HAUPTVENTIL VOLLSTÄNDIG - 3 SPULE ⊠ H06-2
HAUPTVENTIL-BAUGRUPPE - 3 SPULEN H06-9
HAUPTVENTIL - BAUGRUPPE - SCHAUFEL TEIL H06-5
HAUPTVENTILGRUPPE - AUSLASSTEIL H06-7
HAUPTVENTILGRUPPE - EINLASS ABSCHNITT H06-3
HAUPTVENTIL-BAUGRUPPE - 2 SPULEN H06-8
HINTER LICHTSCHUTZ-AUSRÜSTUNG E09-1
HUBARM, KNLEHEBEL & STÖSSELSTANGE B01-1
HYDRAULIK-OLBEHÄLTER F05-1
HYDRAULIKSYSTEM REGELVENTIL, ROHRLOIT H04-1
..... H04-2
HYDRAULIKSYSTEM REGELVENTIL, ROHRLOIT ⊠ H04-3
..... H04-4
HYDRAULIKSYSTEM, DRUCKRÜCKSCHLAGVENTIL H11-1
..... H11-2

VOLVO BM
MICHIGAN
EUCLID

INHALTSVERZEICHNIS (forts)

V (forts)

VENTILMONTAGEGRUPPE - HEBEL - SONDERZUBEHÖRWAHLW ⊠ H08-5
VENTILMONTAGEGRUPPE, HEBEL - 2 SPULIG H08-1
VENTILMONTAGEGRUPPE, HEBEL - 3 SPULIG ⊠ H08-4
VENTILREGLER - 2 SPULEN H09-1
..... H09-2
VENTILREGLER - 3 SPULEN H09-3
VERRIEGELTE SCHNEIDEKANTE B06-1

W

WERKSEUGKASTEN T01-1

Z

ZENTRAL- UND VORDERSCHMIERSYSTEM L01-1
ZENTRAL- UND HINTERSCHMIERSYSTEM L02-1
ZWISCHENSTÜCK FÜR SCHAUFELZAHN B07-1
..... B07-2
..... B07-3
..... B07-4
..... B07-5
..... B07-6

INDICE ALFABÉTICO

A

ACELERADOR DO MOTOR - CONJUNTO E22-1
AR CONDICIONADO - INSTALAÇÃO DO AQUECEDOR - B A01-2
ADAPTADOR DE DENTE DA CAÇAMBA B07-1
..... B07-2
..... B07-3
..... B07-4
..... B07-5
..... B07-6
ALTERNADOR DE MOTOR E18-1
AR CONDICIONADO - INSTALAÇÃO DO AQUECEDOR - A A01-1
AR CONDICIONADO - UNIDADE DE AQUECIMENTO A02-1

B

BLOQUEIO DA DIREÇÃO H16-1
BOMBA DE DIREÇÃO, CONJUNTO H17-1
..... H17-2
BOMBA PRINCIPAL, CONJUNTO H05-1
..... H05-2
BRAÇADEIRAS - CABO ELÉCTRICO, TUBO & MANGUEIRA C16-1
..... C16-2
..... C16-3
BRAÇO, BALANCINHO & VARÃO DE EMPUXO B01-1
BRIDE H01-1

C

CABEÇA DE FREIO, CONJUNTO B13-1
..... B13-2
CABINA - CONJ ASIENTO C11-1
..... C11-2
..... C11-3
..... C11-4
CABINA - ESPELHO C07-1
CABINA DIANTEIRO & TRASEIRO C01-1
CABINA, CONJUNTO - INTERIOR C02-1
CABINA, CONJUNTO - LATERAL C03-1
CABINA, CONJUNTO - LIMPADOR PÁRA-BRISA E LAVADOR PÁRA-BRISA C04-1
CABINE - CONTRÔLE DA PORTA C08-1
CABINE - INSTALAÇÃO DO ASSENTO C12-1
..... C12-2
CABINE PAINEL DE CONTROLE DO SISTEME ELETRICO C05-1
CAÇAMBA CONJUNTO B05-1
..... B05-2
..... B05-3
CAIXA DE FERRAMENTAS T01-1
CENTRO CONTROLE SISTEMA ELETRICO LD E04-1
..... E04-2
..... E04-3
CENTRO CONTROLE SISTEMA ELETRICO LE E05-1
..... E05-2
..... E05-3
CHASSI DIANTEIRO & TRASEIRO F01-1
CILINDRO DA CAÇAMBA - CONJUNTO B04-2
..... B04-1
CILINDRO DA DIRECÃO, CONJUNTO H14-1
CILINDRO DO BRAÇO, CONJUNTO B03-1
COLUNA DE DIRECÃO H21-1
..... H21-2
COMPRESSOR DE CONDICIONADOR DE AR A03-1
CONEXÕES DO RADIADOR R02-1
CONJ CAIXA TRANSM H29-1
CONJUNTO DA CABINA C09-1
CONJUNTO DA PLACA DE CONTRÔLE DA TRANSMISSÃO H30-1
..... H30-2
CONJUNTO DA VÁLVULA DE DESEMBREAGEM CILINDRO B16-2
CONJUNTO DE CABEÇA DE FREIO DE ESTACIONAMENTO B14-1
..... B14-2
CONJUNTO DE SUPORTE PLANETÁRIO DO EIXO, TRASEIRO A11-1
CONJUNTO DE VÁLVULA DE DESEMBREAGEM B22-1
CONJUNTO DE VÁLVULA PRINCIPAL - CAÇAMBA SEÇÃO H06-5
CONJUNTO DE VÁLVULA, PRINCIPAL - SEÇÃO DE SAÍDA H06-7
CONJUNTO DE VÁLVULA DIREÇÃO H18-1
CONJUNTO DE VÁLVULA DO TRANSMISSÃO MODULAR H31-1
CONJUNTO DE VÁLVULA PRINCIPAL - CAÇAMBA SEÇÃO H06-4
CONJUNTO DE VÁLVULA, PRINCIPAL - ADMISSÃO CORTE H06-3
CONJUNTO DO ACCUMULADOR HIDRÁULICO DO FREIO B15-1
CONJUNTO DO RADIADOR R01-1
..... R01-2
CONJUNTO VÁLVULA DIREÇÃO & REDUTORA DE PRESSÃO H19-1
CONTROLES DA DIREÇÃO H20-1
CONTROLES DA TRANSMISSÃO I
CONTROLES DA VÁLVULA - 2 CARRETÉIS I
..... H0
CONTROLES DA VÁLVULA - 3 CARRETÉIS H0
CONTROLES DO MOTOR E21-1
CONVERSOR, CONJUNTO H43-1
CORRIMÃOS & DEGRÁUS F10-1
CUNHA DA DIREÇÃO ..... W

D

DIFERENCIAL DE EIXO DIANTEIRO, CONJUNTO DE SUPPORTE A08-1
..... A08-2
DIFERENCIAL TRASEIRO, CONJUNTO DO SUPORTE A09-1
..... A09-2
DIREÇÃO SECUNDARIO, BOMBA H25-1
DIREÇÃO SECUNDARIO, ELÉTRICO H24-1
DIREÇÃO SECUNDARIO, HIDRÁULICO H23-1

E

EIXO DIANTEIRO, CONJUNTO A0
..... A06-2
..... A06-3
EIXO E INSTALAÇÃO BERÇO DO EIXO A04-1
EIXO PROPULSOR - MANCAL CENTRAL - EIXO DI D02-1
EIXO PROPULSOR - TRANSM - MANCAL CENTRAL D01-1
EIXO PROPULSOR - TRANSM - EIXO TR D03-1
EIXO PROPULSOR - TRANSMISSÃN - CONVERSOR D04-1
EIXO TRASEIRO, CONJUNTO ..... A
..... A
..... A0
EMBRAGUE DA TRANSMISSÃO, PRIMEIRA & SEGUNDA H3
EMBREAGEM DA TRANSMISSAO, ENTRADA & MARCHA A RE H40-1
ENCAN FREI - CABINA B11-1
..... B11-2
ESCOAMENTO DO ÓLEO DO MOTOR ..... E
..... E
ESTOJO AUXILIAR DE ENERGIA PARA ACCESSÓRIOS ⊠ E1
ESTRUTURA PROTETORA CONTRA TOMBAMENTOS ROPS ⊠ C13-1
EXTINTOR DE INCÊNDIO ⊠ C14-1

F

FAROL ROTADOR ⊠ E15-1
FIO CORTE APARAFUSADO B06-1
FREIO DA BOMBA, CONJUNTO B20-1
FREIO TUBO DISTRÍBUIÇÃO B19-1

G

GRADE DE AREIA DE RADIADOR, JÔGO ⊠ R04-1
GRUPO DA CHAPA F0
GRUPO DA EMBREAGEM DA TRANSMISSÃO - TERCEIRA E QUARTA H3
GRUPO DE EIXOS DA TRANSMISSÃO, PREMEIRA & TERCEIRA H32
GRUPO DE EIXOS DA TRANSMISSÃO, SEGUNDA & QUARTA H33-1
GRUPO DE EIXOS DA TRANSMISSÃO, SALIDA H36-1

1/95-3

VOLVO BM
MICHIGAN
EUCLID

INDICE ALFABÉTICO (cont.)

G (cont.)

GRUPO DE EIXOS DA TRANSMISSÃO, MARCHA À RÉ H37-1
GRUPO DE EIXOS DE TRANSMISSÃO, ENTRADA H35-1
GRUPO DO CONJUNTO DA TRANSMISSIÃO & TAMPA DA EMBREAGEM H28-1
GRUPO DO EIXOS DA TRANSMISSÃO, PINHÃO LOUCO H34-1

I

IMPULSO DA LANÇA E NIVELADOR DA CAÇAMBA B02-1
INSTALAÇÃO DO CILINDRO DE DIREÇÃO H15-1
INSTALAÇÃO DO EIXO A05-1
INSTALAÇÃO DO RADIADOR R03-1
INSTALAÇÃO DE CONVERSOR H44-1
INSTALAÇÃO DO INDICADOR DE PRESSÃO DO ÓLEO DO MOTOR E30-1
INSTALACIÓN DE CAMBIO ELÉCTRICO H46-1
INSTALACIÓN DE PALANCA DE CONTROL H48-1
INTERRUPTOR DERIVAÇÃO DA SISTEMA DE COMBUSTIVEL, JÔGO ⊠ E31-1
..... E31-2
ISOLAÇÃO F11-1

J

JÔGO DE CONTRAPESO ⊠ F02-1
JOGO PROTEÇÃO F13-1
JOGO PROTECTOR DA TRANSMISSÃO ⊠ H50-1

K

KIT DE PROTETOR LUZ POSTERIOR E09-1

M

MANCAL CENTRAL, CONJUNTO H45-1
MODELOS DE VIDROS DA CABINA C06-1
MONTAGEM DA VÁLVULA - ALAVANCA - CAÇAMBA SEÇÃO H08-2
MONTAGEM DA VÁLVULA - ALAVANCA - SECÇÃO DE FÔRCAS H08-3
MONTAGEM DA VÁLVULA - ALAVANCA - SEÇÃN OPTATIVA ⊠ H08-5
MONTAGEM DA VÁLVULA, ALAVANCA - 2 CARRETÉIS H08-1
MONTAGEM DA VÁLVULA, ALAVANCA - 3 CARRETÉIS ⊠ H08-4
MONTAGEM DESACOPLADOR FREIO B21-1
MONTAGEM DO CILINDRO DE DESEMBREAGEM B16-1
MONTAGEM TRANSMISSÃO H42-1
..... H42-2
MOTOR & ACESSÓRIOS DO MOTOR E16-1
MOTOR - REMOÇÃO DE ÓLEO, JÔGO ⊠ E26-1

P

PAINEL DE INSTRUMENTOS JÔGO TAMPA ⊠ C15-1
PAINEL LATERAL - CORREIA DE TRAÇÃO F09-1
PALANCA DE CONTROL DE TRANSMISSION H49-1
PÁRA-LAMAS & PROTETOR DE LAMA ⊠ F08-1
PEÇAS DE AMARRAÇÃO DA BOMBA P01-1
PLACAS DA FABRICA & DECALCOMANIAS N01-1
..... N01-2
..... N01-3
..... N01-4
..... N01-5
PLANETÁRIA DOS EIXOS DE PROPULSÃO DIANTEIROS, CONJUNTO DE SUPPORTE A10-1
PLANETÁRIOS DOS EIXOS DE PROPULS AO DIANTEIRO & TRASEIRO, CONJ DE SUPORTE A12-1
PONTAS DOS DENTES DA CAÇAMBA B08-1
POSTO OPERADOR - TAPETE & PAINEL INSONORIZADO C10-1
PRÉAQUECEDOR DO MOTOR JÔGO ⊠ E27-1
..... E27-2
PURIFICADOR DE AR DO MOTOR & SISTEMA DE ESCAPE E19-1
PURIFICADOR DE AR DO MOTOR, CONJUNTO E20-1

R

REDUTOR DE SOM F12-
RESERVATÓRIO DO ÓLEO HIDRÁULICO F05-
RESERVÓRIO HIDRÁULICO DE ENCHÍMENTO RÁPIDO ⊠ F06-
RODA, CONJUNTO W01-
..... W01-
..... W01-
..... W01-

S

SISTEM ELÉLTRICO - SISTEMA INSTAL. E CONECTOR E01-
SISTEMA ADVERTENCIA MOTOR ⊠ E29-
..... E29-
SISTEMA CENTRAL LUBRIFICAÇÃO - DIANTEIRO L01-
SISTEMA CENTRAL LUBRIFICAÇÃO - TRASEIRO L02-
SISTEMA DE PARTIDA RÁPIDA DO MOTOR E24-
SISTEMA ELÉTRICO - BUZINA E11-
SISTEMA ELÉTRICO - RUPTURA DO CIRCUITO & SOLENÓIDE E13-
SISTEMA ELÉTRICO - LUZES TRASEIRAS E08-
SISTEMA ELÉTRICO - CHICOTE E02-
..... E02-
SISTEMA ELÉTRICO - SINALIZADORES DE CURVES E06-
SISTEMA ELÉTRICO - LUZES DIANTEIRO E07-
SISTEMA ELÉTRICO - LUZES TRASEIRAS E08-
SISTEMA ELÉTRICO - LUZES LATERAL E10-
SISTEMA ELÉTRICO, ALARME DE MARCHA A E12-
SISTEMA ELÉTRICO, CHICOTE - CHASSI DIANTEIRO E02-
SISTEMA ELÉTRICO, CHICOTE - CHASSIS TRASERO E02-
SISTEMA ELÉTRICO, CHICOTE - POSTO OPERADOR E02-
..... E02-
SISTEMA ELÉTRICO, CHICOTE - MOTOR E02-
SISTEMA HIDRÁULICO, VÁLVULA DE CONTRÔLE, ENCANAM H04-
..... H04-
SISTEMA HIDRÁULICO DA DIREÇÃO - A H12-
SISTEMA HIDRÁULICO DA DIREÇÃO - B H13-
SISTEMA HIDRÁULICO PRINCIPAL, DIANTEIRO H02-
..... H02-
SISTEMA HIDRÁULICO PRINCIPAL, TRASEIRO H03-
..... H03-
SISTEMA HIDRÁULICO, FILTRO DE TRANSMISSÃO H27-
SISTEMA HIDRÁULICO, GATILHO DE RETENÇÃO DE PRESSÃO H11-
..... H11-
SISTEMA HIDRÁULICO, TRANSMISSÃO E CONVERTIDOR H26-
..... H26-
SISTEMA HIDRÁULICO, VÁLVULA DE CONTRÔLE, ENCANAM ⊠ H04-
..... H04-
SISTEMAS ELÉTRICOS - CONEX BATERÍA E03-
SUPORTES DE MONTAGEM DO MOTOR E23-

T

TANQUE DE COMBUSTIVEL DE ENCHIMENTO RÁPIDO ⊠ F04-
..... F04-
TANQUE DE COMBUSTÍVEL, CONJUNTO F03-
TUBOS DOS FREIOS TRASEIROS B10-
..... B10-
..... B10-
TUBOS DOS FREIOS DIANTEIROS B09-
..... B09-
TUBULAÇÕES DO COMBUSTÍVEL E28-
TUBULADURA DO TRAVÃO - INSTALAÇÃO B12-

U

UNIDADE DE CONTRÔLE DA DIREÇÃO H22-

V

VÁLVULA PILOTO, CONJUNTO - CONJ DETENTOR H07-6
VÁLVULA CONJUNTO, GATIHO H08-7

INDICE ALFABÉTICO (cont.)

V (cont.)

VÁLVULA CONJUNTO, REDUTORA DE PRESSÃO H08-6
VÁLVULA DE CONTRÔLE, TRANSMISSÃO H47-1
VÁLVULA PILOTO, CONJUNTO - 2 CARRETÉS H07-1
VÁLVULA PILOTO, CONJUNTO - 3 CARRETÉS ⊠ H07-2
VÁLVULA PILOTO, CONJUNTO - BRAÇO SECÇÃO H07-3
VÁLVULA PILOTO, CONJUNTO - CAÇAMBA SEÇÃO H07-4
VÁLVULA PILOTO, CONJUNTO - ENTRADA - OPCIONAL SECÇÃ ... H07-5
VÁLVULA PRINCIPAL, CONJUNTO - 2 CARRETEL H06-1
VÁLVULA PRINCIPAL, CONJUNTO - 3 CARRETEL ⊠ H06-2
VÁLVULA PRINCIPAL, CONJUNTO - OPTATIVO SEÇÃO H06-6
VÁLVULA PRINCIPAL, CONJUNTO - 2 CARRETES H06-
VÁLVULA PRINCIPAL, CONJUNTO - 3 CARRETÉS H06-
VÁLVULA, ALAVANCA DE BLOQUEIO H10-
VENTILADOR REVERSIBLE, JÔGO ⊠ E17-
VERIFICADOR HIDRÁULICO, TRACAO RH B17-
..... B17-
VERIFICADOR HIDRÉULICO, TRAVAO LH B18-
..... B18-
..... B18-
..... B18-

VOLVO BM
MICHIGAN
EUCLID

INDICE ALFABÉTICO

A

ABRAZADERAS - CABLAJE ELÉCTRICO, TUBO & MANGUERA ..... 1 I 12
..... 1 I 14
..... 1 I 16
ACELERADOR DEL MOTOR - CONJUNTO ..... 1 L 22
ACONDICIONADOR DE AIRE - CALEFACTOR - INSTALACIÓN A .... 1 B 2
ACONDICIONADOR DE AIRE - CALEFACTOR - INSTALACIÓN B .... 1 B 4
ADAPTADOR DE DIENTE DEL CUCHARÓN ..... 1 D 22
..... 1 D 24
..... 1 E 2
..... 1 E 4
..... 1 E 6
..... 1 E 8
AGUILÓN, BALANCÍN, BARILLA DE EMPUJE ..... 1 D 4
AISLACIÓN ..... 2 D 4
ALAVANCA DE COMANDO DE TRANSMISSÃO ..... 2 L 14
ALEROS & GUARDABARROS ⊠ ..... 2 C 22
ALTERNADOR DEL MOTOR ..... 1 L 12
ÁRBOL IMPULSOR - COJINETE CENTRAL - EJE DE ..... 1 I 20
ÁRBOL IMPULSOR - TRANSMISIÓN - CONVERTIDOR ..... 1 I 24
ÁRBOL IMPULSOR - TRANSM - EJE TR ..... 1 I 22
ÁRBOL IMPULSOR - TRANSM - COJINETE CENTRAL ..... 1 I 18

B

BASTIDOR DELANTERO & TRASERO ..... 2 C 2
BOMBA DE DIRECCIÓN, CONJUNTO ..... 2 H 16
..... 2 H 22
BOMBA PRINCIPAL, CONJUNTO ..... 2 E 6
..... 2 E 8
BRIDA ..... 2 D 10

C

CABEZA DEL FRENO, CONJUNTO ..... 1 F 4
..... 1 F 6
CABINA - CONJ ASSENTO ..... 1 H 10
..... 1 H 14
..... 1 H 18
..... 1 H 24
CABINA - ESPEJO ..... 1 H 2
CABINA - REVISIÓN DE PUERTA ..... 1 H 4
CABINA DELANTERO & TRASERO ..... 1 G 14
CABINA PANL DE CONTROL DE SISTEMA ELECTRICO ..... 1 G 22
CABINA, CONJUNTO - INTERIOR ..... 1 G 16
CABINA, CONJUNTO - LATERAL ..... 1 G 18
CABINA, CONJUNTO - LIMPIA PARABRISAS Y LAVA PARABRISAS ..... 1 G 20
CAJA DE HERRAMIENTAS ..... 3 C 2
CAÑ FRENOS - CABINA ..... 1 E 22
..... 1 E 24
CENTRO CONTROL SISTEMA ELECTRICO LD ..... 1 J 20
..... 1 J 22
..... 1 J 24
CENTRO CONTROL SISTEMA ELECTRICO LI ..... 1 K 2
..... 1 K 6
..... 1 K 8
CILINDRO DE DIRECCIÓN, CONJUNTO ..... 2 H 10
CILINDRO DE LA DIRECCIÓN - INSTALACIÓN ..... 2 H 12
CILINDRO DEL CUCHARÓN - CONJUNTO ..... 1 D 12
..... 1 D 10
COJINETE CENTRAL, CONJUNTO ..... 2 L 6
COLECTOR DEL FRENO - INSTALACIÓN ..... 1 F 2
COLUMNA DIRECCIÓN ..... 2 I 10
..... 2 I 12
COMPRESOR DE ACONDICIONADOR DEL AIRE ..... 1 B 10
CONEXIONES DEL RADIADOR ..... 3 B 20
CONJ CARCASA TRANS ..... 2 J 10
CONJUNTO DE CUBIERTA DE LA TRANSMISIÓN & EMBRAQUE ..... 2 J 8
CONJUNTO DE DOSEL ..... 1 H 6
CONJUNTO DE LA CABEZA DEL FRENO DE ESTACIONAMIENTO .... 1 F 8
..... 1 F 10
CONJUNTO DE LA TAPA DE CONTROL DE LA TRANSMISIÓN ..... 2 J 12
..... 2 J 16
CONJUNTO DE VÁLVULA PRINCIPAL - CUCHARÓN SECCIÓN ..... 2 E 18
CONJUNTO DE VÁLVULA, PRINCIPAL - SECCIÓN DE SALIDA ..... 2 E 22
CONJUNTO DE VÁVULA DE DESEMBRAGUE ..... 1 G 12
CONJUNTO DE VÁLVULA - PALANCA - CUCHARÓN SECCIÓN ..... 2 G 4
CONJUNTO DE VÁLVULA - PALANCA - SECCIÓN DE AGUILÓN ..... 2 G 6
CONJUNTO DE VÁLVULA - PALANCA - SECCIÓN OPCIONAL ⊠ .... 2 G 10
CONJUNTO DE VÁLVULA DE DESEMBRAGUE CILINDRO ..... 1 F 16
CONJUNTO DE VÁLVULA DE TRANSMISSIÓN MODULAR ..... 2 J 20
CONJUNTO DE VÁLVULA DIRECCIÓN ..... 2 I 2
CONJUNTO DE VÁLVULA PRINCIPAL - CUCHARÓN SECCIÓN ..... 2 E 16
CONJUNTO DE VÁLVULA, PALANCA - 2 CARRETES ..... 2 G 2
CONJUNTO DE VÁLVULA, PALANCA - 3 CARRETES ⊠ ..... 2 G 8
CONJUNTO DE VÁLVULA, PRINCIPAL - ENTRADA SECCIÓN ..... 2 E 14
CONJUNTO DEL ACUMULADOR HIDRÁULICO DEL FRENO ..... 1 F 12
CONJUNTO DEL CILINDRO DE DESEMBRAGUE ..... 1 F 14
CONJUNTO DEL PORTADOR DE LA FANETA DEL EJE, POSTERIOR ..... 1 C 24
CONJUNTO DEL RADIADOR ..... 3 B 16
..... 3 B 18
CONJUNTO VÁLVULA DIRECCIÓN & REDUCTORA DE PRESIÓN ..... 2 I 6
CONTROLADOR HIDRÁULICO, FRENO IZQ. ..... 1 F 22
..... 1 F 24
..... 1 G 2
..... 1 G 4
CONTROLAROD HIDRÁULICO, FRENO DER. ..... 1 F 18
..... 1 F 20
CONTROLES DE LA DIRECCIÓN ..... 2 I 8
CONTROLES DE LA TRANSMISIÓN ..... 2 K 16
CONTROLES DE VÁLVULA - 2 CARRETES ..... 2 G 16
..... 2 G 18
CONTROLES DE VÁLVULA - 3 CARRETES ..... 2 G 20
CONTROLS DEL MOTOR ..... 1 L 20
CONVERTIDOR, CONJUNTO ..... 2 K 22
CUCHARÓN CONJUNTO ..... 1 D 14
..... 1 D 16
..... 1 D 18
CUCHILLA CORTE BOULONADO ..... 1 D 20

D

DEPÓSITO DE ACEITE HIDRÁULICO ..... 2 C 14
DEPÓSITO HIDRÁULICO DE LLENADO RÁPIDO ⊠ ..... 2 C 16
DEPURADOR DE AIRE DEL MOTOR & SISTEMA DE ESCAPE ..... 1 L 16
DEPURADOR DE AIRE DEL MOTOR, CONJUNTO ..... 1 L 18
DIFERENCIAL DEL EJE DELANTERO, CONJUNTO DE SOPORTE ... 1 C 14
..... 1 C 16
DIFERENCIAL TRASERO, CONJUNTO DE SOPORTE ..... 1 C 18
..... 1 C 20
DILINDRO DEL AGUILÓON, CONJUNTO ..... 1 D 8
DIRECCIÓN - CERRADURA ..... 2 H 14
DIRECCIÓN - UNIDAD DE CONTROL ..... 2 I 14
DIRECCIÓN SECUNDARIO, BOMBA ..... 2 I 20
DIRECCIÓN SECUNDARIO, ELÉTRICO ..... 2 I 18
DIRECCIÓN SECUNDARIO, HIDRÁULICO ..... 2 I 16
DISEÑOS DEL CRISTAL DE LA CABINA ..... 1 G 24

E

EJE - INSTALACIÓN ..... 1 B 14
EJE DELANTERO, CONJUNTO ..... 1 B 16
..... 1 B 20
..... 1 C 2
EJE TRASERO, CONJUNTO ..... 1 C 6
..... 1 C 10
..... 1 C 12

INDICE ALFABÉTICO (cont.)

E (cont.)

EJE Y CABALLETE DEL EJE - INSTALACIÓN ..... 1 B 12
EMBRAGUE DE LA TRANSMISIÓN, PRIMERA & SEGUNDA ..... 2 K 10
EMBRAGUE DE LA TRANSMISON, ENTRADA & MARCHA ATRAS ... 2 K 14
ESTRUCTURA PROTECTORA CONTRA VUELCOS ROPS ⊠ ..... 1 I 6
EXTINTOR DE FUEGO ⊠ ..... 1 I 8

F

FRENO COLECTOR ..... 1 G 6
FRENO DE BOMBA, CONJUNTO ..... 1 G 8

G

GRILLA DE ARENA DE RADIADOR, JUEGO ⊠ ..... 3 B 24
GRUPO DE CHAPA ..... 2 C 18
GRUPO DE EJES DE LA TRANMISIÓN, SALIDA ..... 2 K 6
GRUPO DE EJES DE LA TRANSMISIÓN, PRIMERA & TERCERA ..... 2 J 22
GRUPO DE EJES DE LA TRANSMISIÓN, SEGUNDA & CUARTA ..... 2 J 24
GRUPO DE EJES DE LA TRANSMISIÓN, ENTRADA ..... 2 K 4
GRUPO DE EJES DE LA TRANSMISIÓN, MARCHA ATRÁS ..... 2 K 8
GRUPO DEL EMBRAGUE DE LA TRANSMISIÓN
- TERCERA & CUARTA ..... 2 K 12
GRUPO DO EJES DE LA TRANSMISIÓN, ENGRANAJE LOCO ..... 2 K 2

I

INDICADOR DE PRESIÓN DE ACEITE
DEL MOTOR - INSTALACIÓN ..... 2 B 20
INSTALAÇÃO DA ALAVANCA DE COMANDO DE TRANSMISSÀO ..... 2 L 12
INSTALAÇÃO DE MUDANÇA ELÉCTRICA ..... 2 L 8
INSTALACIÓN DE CONVERTIDOR ..... 2 L 4
INTERRUPTOR DERIVACCIÓN DE SISTEMA
DE COMBUSTIBLE, JUEGO ⊠ ..... 2 B 22
..... 2 B 24

J

JUEGO DE CONTRAPESO ⊠ ..... 2 C 6
JUEGO DE POTENCIA PARA ACCESORIOS ⊠ ..... 1 L 4
JUEGO DE PROTECTOR LUZ POSTERIOR ..... 1 K 18
JUEGO PROTECCION ..... 2 D 8
JUEGO PROTECTOR DE LA TRANSMISIÓN ⊠ ..... 2 L 16

L

LINEAS DE FRENOS TRASEROS ..... 1 E 16
..... 1 E 18
..... 1 E 20
LÍNEAS DE COMBUSTIBLE ..... 2 B 14
LÍNEAS DE FRENOS DELANTEROS ..... 1 E 12
..... 1 E 14
LUZ DE FARO GIRATORIO ⊠ ..... 1 L 6

M

MONTAJE DESACOPLADOR FRENO ..... 1 G 10
MONTAJE TRANSMISIÓN ..... 2 K 18
..... 2 K 20
MOTOR & ACCESORIOS DEL MOTOR ..... 1 L 8
MOTOR - REMUEVO DE ACEITE, JUEGO ⊠ ..... 2 B 8

N

NIVELADOR DEL CUCHARÓN Y REGULADOR
AUTOMÁTICO DE ELEVACIÓN DEL AGUILÓN ..... 1 D 6

P

PANEL DE INSTRUMENTOS JUEGO TAPA ⊠ ..... 1 I 10
PANEL LATERAL - BANDA DE TIRO ..... 2 C 24
PASAMANOS & ESCALONES ..... 2 D 2
PATAS DE MONTAJE ELÁSTICO DEL MOTOR ..... 1 L 24
PIEZAS DE FIJACIÓN DE BOMBA ..... 3 B 12
PLACAS DEL FABRICANTE & CALCOMANIAS ..... 3 B 2
..... 3 B 4
..... 3 B 6
..... 3 B 8
..... 3 B 10
PLANETARIOS DE EJE DE TRACCIÓN
DELANTERO & TRASERO, CONJUNTO DE SOPORTE ..... 1 D 2
PLANETARIOS DE LOS EJES DE TRACCIÓN
DELANTEROS, CONJUNTO DE SOPORTE ..... 1 C 22
PRECALENTADOR DE MOTOR JUEGO ⊠ 2
..... 2
PUESTO DEL OPERADOR - INSTALACIÓN DEL ASIENTO 1
..... 1
PUESTO OPERADOR - ALFOMBA & PANEL INSONORIZADO ..... 1 H
PUNTAS DE LOS DIENTES DEL CUCHARÓN ..... 1 E 10
PURGA DE ACEITE DEL MOTOR ..... 2 B 4
..... 2

R

RADIADOR - INSTALACIÓN ..... 3 B 22
REDUCTOR DO RUIDO ..... 2 D 6
RUEDA - REBORDE ..... 3 C 14
RUEDA, CONJUNTO ..... 3 C 6
..... 3 C 8
..... 3 C 10
..... 3 C 12

S

SISTEMA ADVERTENCIA MOTOR ⊠ ..... 2 B
..... 2 B
SISTEMA DE ARRANQUE RÁPIDO DEL MOTOR ..... 2 B 2
SISTEMA DE LUBRICACIÓN CENTRAL - DELANTERO ..... 2 L 20
SISTEMA DE LUBRICACIÓN CENTRAL - POSTERIOR ..... 2 L 22
SISTEMA ELÉCT - CABLAJE Y CONEXIÓN ..... 1 J 2
SISTEMA ELÉCTRICO - BOCINA ..... 1 K 22
SISTEMA ELÉCTRICO - DISYUNTOR & SOLENOIDE ..... 1 L 2
SISTEMA ELÉCTRICO - LUZ DIRECCIONAL ..... 1 K
SISTEMA ELÉCTRICO - LUCES DELANTERO 1
SISTEMA ELÉCTRICO - LUCES POSTERIORES ..... 1 K
..... 1 K
SISTEMA ELÉCTRICO - LUCES LATERAL ..... 1 K 20
SISTEMA ELÉCTRICO - MAZO ..... 1 J 4
..... 1 J 6
SISTEMA ELÉCTRICO, ALARMA DE RETROCESO ..... 1 K
SISTEMA ELÉCTRICO, MAZO - BASTIDOR DELANTERO 1
SISTEMA ELÉCTRICO, MAZO - MARCO POSTERIOR ..... 1 J
SISTEMA ELÉCTRICO, MAZO - PUESTO OPERADOR ..... 1 J
..... 1 J 14
SISTEMA ELÉCTRICO, MAZO - MOTOR ..... 1 J 16
SISTEMA HIDRÁULICO, VÁLVULA DE CONTROL, TUBERIA ..... 2 D 20
..... 2 D 24
SISTEMA HIDRÁULICO DE DIRECCIÓN - A ..... 2 H 4
SISTEMA HIDRÁULICO DE DIRECCIÓN - B ..... 2 H 8
SISTEMA HIDRÁULICO PRINCIPAL, DELANTERO ..... 2 D 12
..... 2 D 14
SISTEMA HIDRÁULICO PRINCIPAL TRASERO ..... 2 D 16
..... 2 D 18
SISTEMA HIDRÁULICO, CLAPETA DE RETENCIÓN DE PRESIÓN ... 2 G 24
..... 2 H 2
SISTEMA HIDRÁULICO, FILTRO DE TRANSMISIÓN 2
SISTEMA HIDRAULICO, TRANSMISION Y CONVERTIDOR 2
..... 2
SISTEMA HIDRÁULICO, VÁLVULA DE CONTROL, TUBERIA ⊠ ..... 2 E
..... 2 E 4
SISTEMAS ELECTRICOS - CONEX BATERIA ..... 1 J 18

VOLVO BM
MICHIGAN
EUCLID

INDICE ALFABÉTICO (cont.)

T

TANQUE DE COMBUSTIBLE DE LLENADO RÁPIDO ⊠ ..... 2 C 10
..... 2 C 12
TANQUE DE COMBUSTIBLE, CONJUNTO ..... 2 C 8

U

UNIDAD DE AIRE ACONDICIONADE - CALEFACCIÓN ..... 1 B 6

V

VÁLVULA PILOTO, CONJUNTO - CONJ DETÉN ..... 2 F 24
VÁLVULA CONJUNTO, CLAPETA ..... 2 G 14
VÁLVULA CONJUNTO, REDUCTORA DE PRESIÓN ..... 2 G 12
VÁLVULA DE CONTROL DE TRANSMISIÓN ..... 2 L 10
VÁLVULA PILOTO, CONJUNTO - 2 CARRETES ..... 2 F 14
VÁLVULA PILOTO, CONJUNTO - 3 CARRETES ⊠ ..... 2 F 16
VÁLVULA PILOTO, CONJUNTO - AGUILÓN SECCIÓN ..... 2 F 18
VÁLVULA PILOTO, CONJUNTO - CUCHARÓN SECCIÓN ..... 2 F 20
VÁLVULA PILOTO, CONJUNTO
- ENTRADA - A ELECIÓN SECCIÓN ..... 2 F 22
VÁLVULA PRINCIPAL, CONJUNTO - 2 CARRETE ..... 2 E 10
VÁLVULA PRINCIPAL, CONJUNTO - 3 CARRETE ⊠ ..... 2 E 12
VÁLVULA PRINCIPAL, CONJUNTO - OPCIONAL SECCIÓN ..... 2 E 20
VÁLVULA PRINCIPAL, CONJUNTO - 2 CARRETES ..... 2 F 2
VÁLVULA PRINCIPAL, CONJUNTO - 3 CARRETES ..... 2 F 8
VÁLVULA, TRABA PALANCA ..... 2 G 22
VENTILADOR REVERSIBLE, JUEGO ⊠ ..... 1 L 10

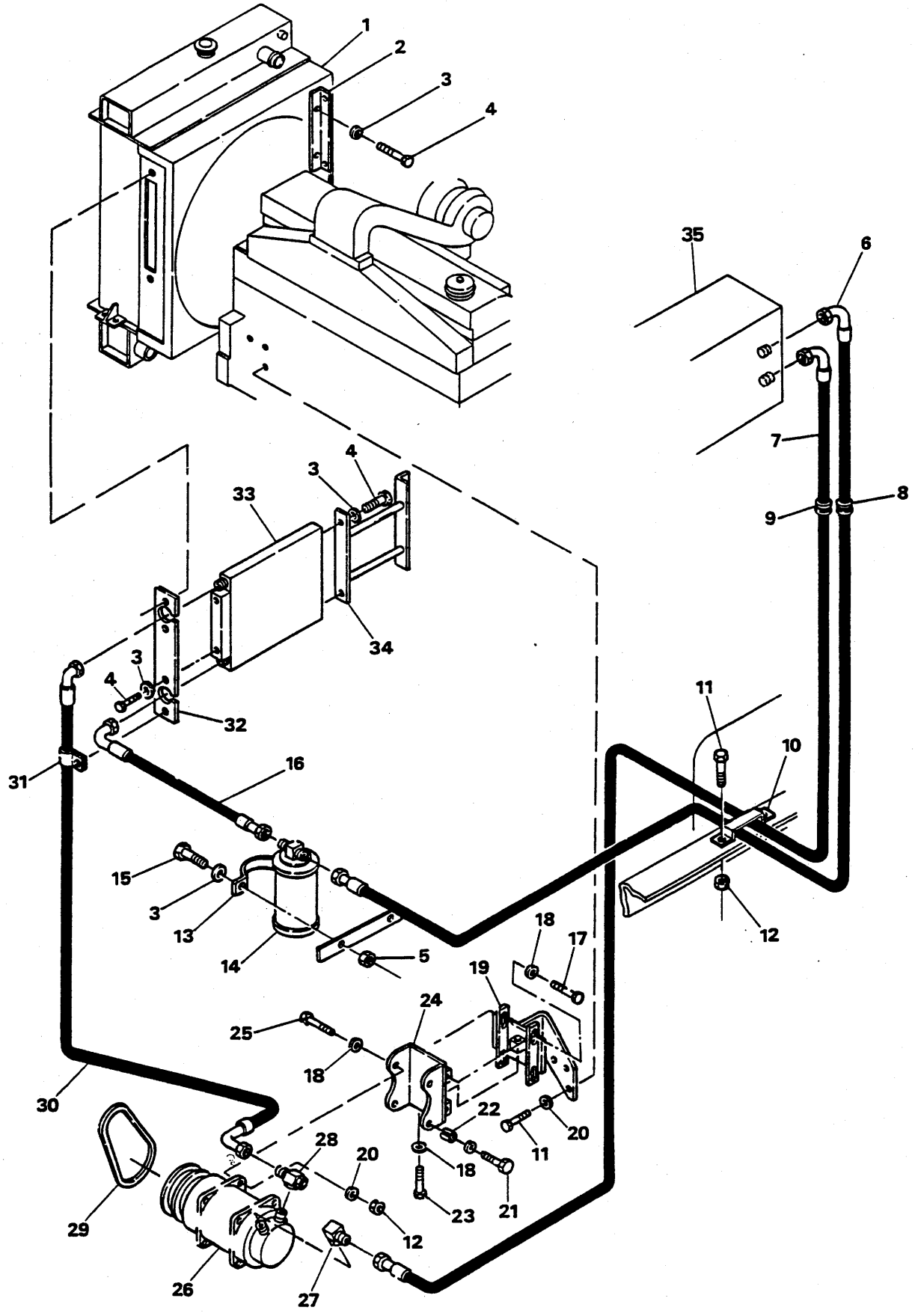
1
2
3
4
35
6
7
8
9
33
3
4
34
3
4
32
31
16
11
10
15
3
13
14
5
12
18
17
19
24
25
18
30
22
20
11
28
20
18
29
23
21
12
26
27

AIR CONDITIONER - HEATER INSTALLATION - A
CLIMATISEUR - INSTALLATION DE CHAUFFAGE - A
KLIMAANLAGE - HEIZUNGSINSTALLATION - A
AR CONDICIONADO - INSTALAÇÃO DO AQUECEDOR - A
ACONDICIONADOR DE AIRE - CALEFACTOR - INSTALACIÓN A

No.	Part No.	Qty	Description	Description	Benennung	Descrição	Descripción
1	O---------	1	Radiator	radiateur	Kühler	radiador	radiador
2	12566554	1	Angle	angle	Winkel	ângulo	angulo
3	13806867	10	Washer	rondelle	Scheibe	arruela	arandela
4	13801779	8	Bolt	boulon	Bolzen	parafuso	bulón
5	13806822	6	Nut	écrou	Mutter	porca	tuerca
6	12565751	1	Hose assy	ens tuyaux souples	Schlauch vollst	conj mangueira	conj manguera
6A	†2556423	-	Tube	tube	Rohr	tubo	tubo
7	12565753	1	Hose assy	ens tuyaux souples	Schlauch vollst	conj mangueira	conj manguera
7A	†2554120	-	Tube	tube	Rohr	tubo	tubo
8	1307115	1	Grommet	oeillet	Augenring	ilhó	arandela pasacable
9	731972	1	Grommet	oeillet	Augenring	ilhó	arandela pasacable
10	12566909	1	Clamp	pince	Schelle	braçadeira	abrazadera
11	13801807	5	Bolt	boulon	Bolzen	parafuso	bulón
12	13803582	6	Nut	écrou	Mutter	porca	tuerca
13	2559724	1	Clamp	pince	Schelle	braçadeira	abrazadera
14	2557289	1	Receiver	récepteur	Empfänger	receptor	receptor
15	13801781	2	Screw	vis	Schraube	parafuso	tornillo
16	12565750	1	Hose assy	ens tuyaux souples	Schlauch vollst	conj mangueira	conj manguera
16A	†2556423	1	Tube	tube	Rohr	tubo	tubo
17	13801811	4	Screw	vis	Schraube	parafuso	tornillo
18	215909	9	Washer	rondelle	Scheibe	arruela	arandela
19	12565053	1	Bracket	support	Winkel	grampo	grampa
20	13806869	11	Washer	rondelle	Scheibe	arruela	arandela
21	13801815	2	Screw	vis	Schraube	parafuso	tornillo
22	2557432	2	Spacer	entretoise	Distanzteil	espaçador	espaciador
23	33C000648	1	Capscrew	vis à tête	Kopfschraube	parafuso de cabeça	tornilla de presió
24	12565054	1	Bracket	support	Winkel	grampo	grampa
25	13801813	2	Screw	vis	Schraube	parafuso	tornillo
26	O---------	1	Compressor	compresseur	Kompressor	compressor	compresor
27	2556252	1	Fitting	ajustage	Verbindung	ajuste	accesorio
28	2556251	1	Fitting	ajustage	Verbindung	ajuste	accesorio
29	774994	1	Belt	courroie	Riemen	correia	correa
30	12565752	1	Hose assy	ens tuyaux souples	Schlauch vollst	conj mangueira	conj manguera
30A	†2556424	-	Tube	tube	Rohr	tubo	tubo
31	542266	1	Clip	attache	Schelle	braçadeira	abrazadera
32	2557343	1	Plate	plaque	Platte	placa	placa
33	2557288	1	Condenser	condenseur	Kondensator	condensador	condensador
34	2560817	1	Bracket assy	ens support	Winkel vollst	conj suporte	conj soporte
35	O---------	1	Htr/air cond	chauf&climat	Heiz&Klimaan	aquec&cond ar	calef/acond air

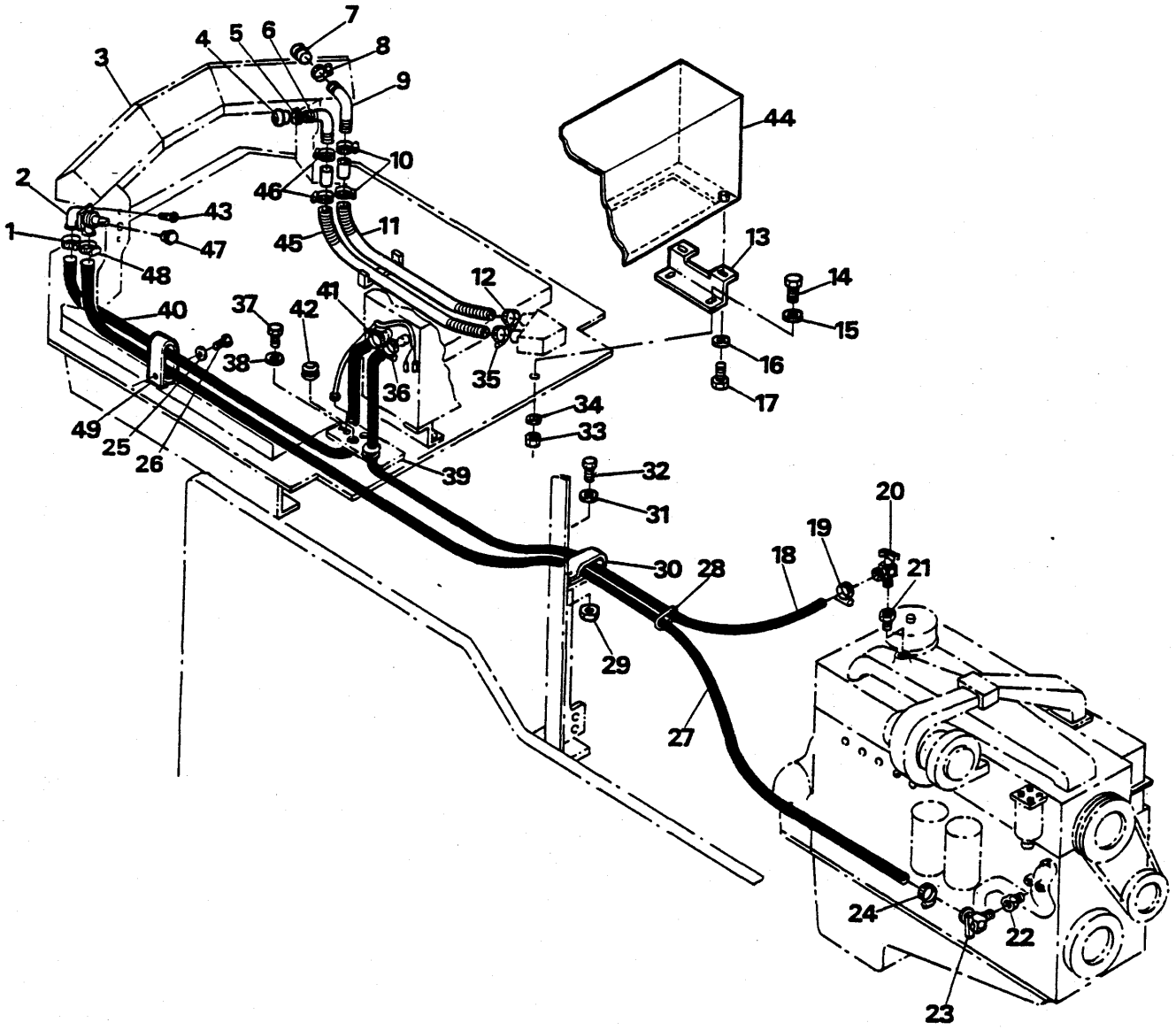
1
2
3
4
5
6
7
8
9
10
11
12
13
14
15
16
17
18
19
20
21
22
23
24
25
26
27
28
29
30
31
32
33
34
35
36
37
38
39
40
41
42
43
44
45
46
47
48
49

AIR CONDITIONER - HEATER INSTALLATION - B
CLIMATISEUR - INSTALLATION DE CHAUFFAGE - B
KLIMAANLAGE - HEIZUNGSINSTALLATION - B
AR CONDICIONADO - INSTALAÇÃO DO AQUECEDOR - B
ACONDICIONADOR DE AIRE - CALEFACTOR - INSTALACIÓN B

No.	Part No.	Qty	Description	Description	Benennung	Descrição	Descripción
1	13803305	1	Band	bande	Band	banda	banda
2	12565070	1	Valve	soupape	Ventil	válvula	válvula
3	○--------	1	Cockpit	poste	Fahrerstand	posto operador	puesto operador
4	2552005	1	Vent	prise d'air	Öffnung	respiradouro	aireador
5	13805940	1	Band	bande	Band	banda	banda
6	12571970	1	Hose	tuyau flexible	Schlauch	mangueira	manguera
7	2552006	1	Vent	prise d'air	Öffnung	respiradouro	aireador
8	13803313	1	Band	bande	Band	banda	banda
9	12571968	1	Hose	tuyau flexible	Schlauch	mangueira	manguera
10	13803313	2	Band	bande	Band	banda	banda
11	12571969	1	Hose	tuyau flexible	Schlauch	mangueira	manguera
12	13803313	1	Band	bande	Band	banda	banda
13	2552591	2	Bracket	support	Winkel	grampo	grampa
14	13801811	4	Screw	vis	Schraube	parafuso	tornillo
15	13806869	4	Washer	rondelle	Scheibe	arruela	arandela
16	13806869	4	Washer	rondelle	Scheibe	arruela	arandela
17	13801807	4	Bolt	boulon	Bolzen	parafuso	bulón
18	‡1529688	-	Hose	tuyau flexible.	Schlauch	mangueira	manguera
19	13803305	1	Band	bande	Band	banda	banda
20	552433	1	Valve	soupape	Ventil	válvula	válvula
21	13802219	1	Reducer bushing	bague réductrice	Reduziernipple	bucha de redução	armad reductor
22	13802219	1	Reducer bushing	bague réductrice	Reduziernipple	bucha de redução	armad reductor
23	552433	1	Valve	soupape	Ventil	válvula	válvula
24	13803305	1	Band	bande	Band	banda	banda
25	13802915	3	Washer	rondelle	Scheibe	arruela	arandela
26	13801807	3	Screw	vis	Schraube	parafuso	tornillo
27	‡1529688	-	Hose	tuyau flexible	Schlauch	mangueira	manguera
28	1736910	2	Tie	attache	Haft	liame	atadura
29	13806824	1	Nut	écrou	Mutter	porca	tuerca
30	31H000046	1	Clip	attache	Schelle	braçadeira	abrazadera
31	13806869	1	Washer	rondelle	Scheibe	arruela	arandela
32	13801809	1	Screw	vis	Schraube	parafuso	tornillo
33	13806824	4	Nut	écrou	Mutter	porca	tuerca
34	13806869	4	Washer	rondelle	Scheibe	arruela	arandela
35	13805940	1	Band	bande	Band	banda	banda
36	13803305	1	Band	bande	Band	banda	banda
37	13801807	2	Bolt	boulon	Bolzen	parafuso	bulón
38	13806869	2	Washer	rondelle	Scheibe	arruela	arandela
39	2562418	1	Plate	plaque	Platte	placa	placa
40	‡1529688	-	Hose	tuyau flexible	Schlauch	mangueira	manguera
41	13803305	1	Band	bande	Band	banda	banda
42	588018	2	Grommet	oeillet	Augenring	ilhó	arandela pasacable
43	57G000606	2	Screw	vis	Schraube	parafuso	tornillo
44	○--------	1	Htr/air cond	chauf&climat	Heiz&Klimaan	aquec&cond ar	calef/acond air
45	12571971	1	Hose	tuyau flexible	Schlauch	mangueira	manguera
46	13805940	2	Band	bande	Band	banda	banda
47	12577384	1	Knob	bouton	Knopf	manípula	botón
48	13803305	1	Band	bande	Band	banda	banda
49	31H000048	3	Clip	attache	Schelle	braçadeira	abrazadera

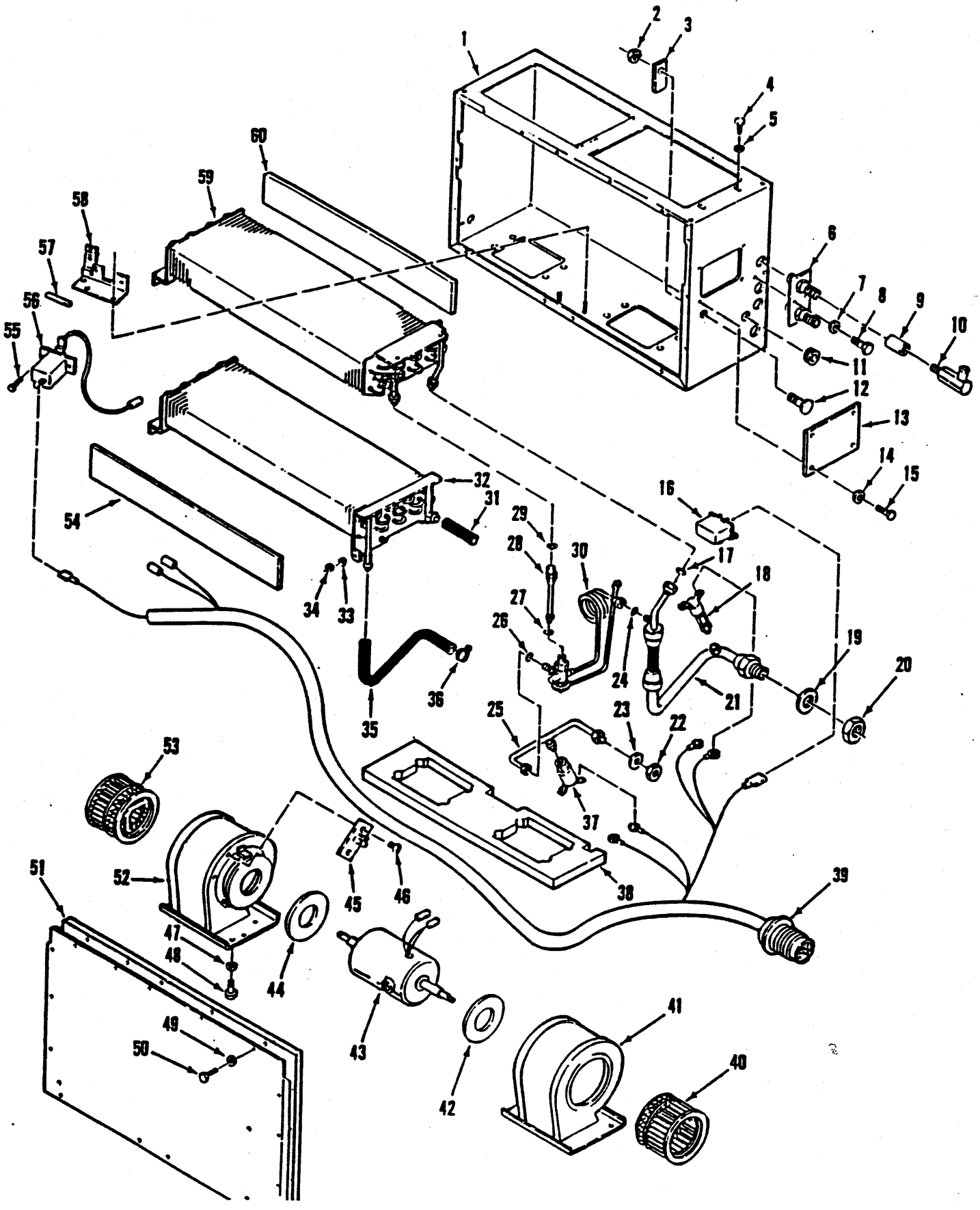
1
2
3
4
5
6
7
8
9
10
11
12
13
14
15
16
17
18
19
20
21
22
23
24
25
26
27
28
29
30
31
32
33
34
35
36
37
38
39
40
41
42
43
44
45
46
47
48
49
50
51
52
53
54
55
56
57
58
59
60

AIR CONDITIONER - HEATER UNIT
CLIMATISEUR - CHAUFFAGE
KLIMAANLAGE - HEIZUNGSGERÄT
AR CONDICIONADO - UNIDADE DE AQUECIMENTO
UNIDAD DE AIRE ACONDICIONADE - CALEFACCIÓN

No.	Part No.	Qty	Description	Description	Benennung	Descrição	Descripción
A X	[1]12562310	1	Air cnd/htr unit	uni chafu air clima	Klima- Wärmeanlage	uni ar refri aque	uni aire acond calef
B X	[2]12967050	1	Blower assy	soufflante ens	Gebläse vollst	ventilador conj	ventilador conj
1	12967049	1	Cover assy	couvercle ens	Deckel vollst	tampa conj	tapa conj
2	12967077	1	Nut	écrou	Mutter	porca	tuerca
3	12967072	1	Clamp	pince	Schelle	braçadeira	abrazadera
4	13803888	6	Screw	vis	Schraube	parafuso	tornillo
5	13802623	6	Washer	rondelle	Scheibe	arruela	arandela
6 X	[3]12967054	1	Plate assy	ens plaques	Platte vollst	conj placa	conj placa
7	--------	-	Omit	omettre	Auslassen	omitir	omitir
8	13803878	2	Screw	vis	Schraube	parafuso	tornillo
9 X	12967980	2	Coupling	accouplement	Kupplung	acoplamento	acople
10 X	12967984	2	Elbow	coude	Winkelrohr	cotovêlo	codo
11	12967075	1	Bushing	chemise	Buchse	bucha	buje
12	12967076	1	Spacer	entretoise	Distanzteil	espaçador	espaciador
13	12967064	1	Plate	plaque	Platte	placa	placa
14	--------	-	Omit	omettre	Auslassen	omitir	omitir
15	13803878	4	Screw	vis	Schraube	parafuso	tornillo
16 X	12967067	1	Relay	relais	Relais	relé	relé
16A X	12967066	1	Receptacle	receptacle	Behälter	receptáculo	receptáculo
17 X	2533714	1	O-ring	joint torique	O Ring	anel-O	anillo-O
18 X	12967060	1	Switch	interrupteur	Schalter	interruptor	interruptor
19	--------	-	Omit	omettre	Auslassen	omitir	omitir
20 §	--------	1	Nut	écrou	Mutter	porca	tuerca
21 X	[4]12967059	1	Hose assy	ens tuyaux souples	Schlauch vollst	conj mangueira	conj manguera
22 §	--------	1	Nut	écrou	Mutter	porca	tuerca
23	--------	-	Omit	omettre	Auslassen	omitir	omitir
24 X	2537168	1	O-ring	joint torique	O Ring	anel-O	anillo-O
25	[5]12967058	1	Tube assy	assemblage de tube	Rohreinheit	conjunto de tubos	conjunto del tubo
26 X	2533712	1	O-ring	joint torique	O Ring	anel-O	anillo-O
27 X	2533713	1	O-ring	joint torique	O Ring	anel-O	anillo-O
28	12967057	1	Tube assy	assemblage de tube	Rohreinheit	conjunto de tubos	conjunto del tubo
29 X	2533713	1	O-ring	joint torique	O Ring	anel-O	anillo-O
30 X	12967056	1	Valve	soupape	Ventil	válvula	válvula
31 X	12967053	1	Hose	tuyau flexible	Schlauch	mangueira	manguera
32 X	12967051	1	Coil	bobine	Spule	bobina	bobina
33	13802623	1	Washer	rondelle	Scheibe	arruela	arandela
34	12967073	1	Nut	écrou	Mutter	porca	tuerca
35	12967052	1	Hose	tuyau flexible	Schlauch	mangueira	manguera
36	12967983	4	Clamp	pince	Schelle	braçadeira	abrazadera
37 X	12967061	1	Switch	interrupteur	Schalter	interruptor	interruptor
38 X	12967071	1	Gasket	garniture	Dichtung	gaxeta	empaquetadura
39	12967068	1	Wire harness	harnais fils	Kabelbaum	chicote fiação	mazo de cables
39A	†2554004	1	Connector	raccord	Verbindungsstück	ligador	conector
39B	†5293043	1	Washer	rondelle	Scheibe	arruela	arandela
39C	†5293041	1	Nut	écrou	Mutter	porca	tuerca
40 X	12967791	1	Wheel	roue	Rad	roda	rueda

[1] Inc. B, 1➡60

[2] Inc. 40[3]46, 52, 53

[3] Inc. 9

[4] Inc. 20

[5] Inc. 22

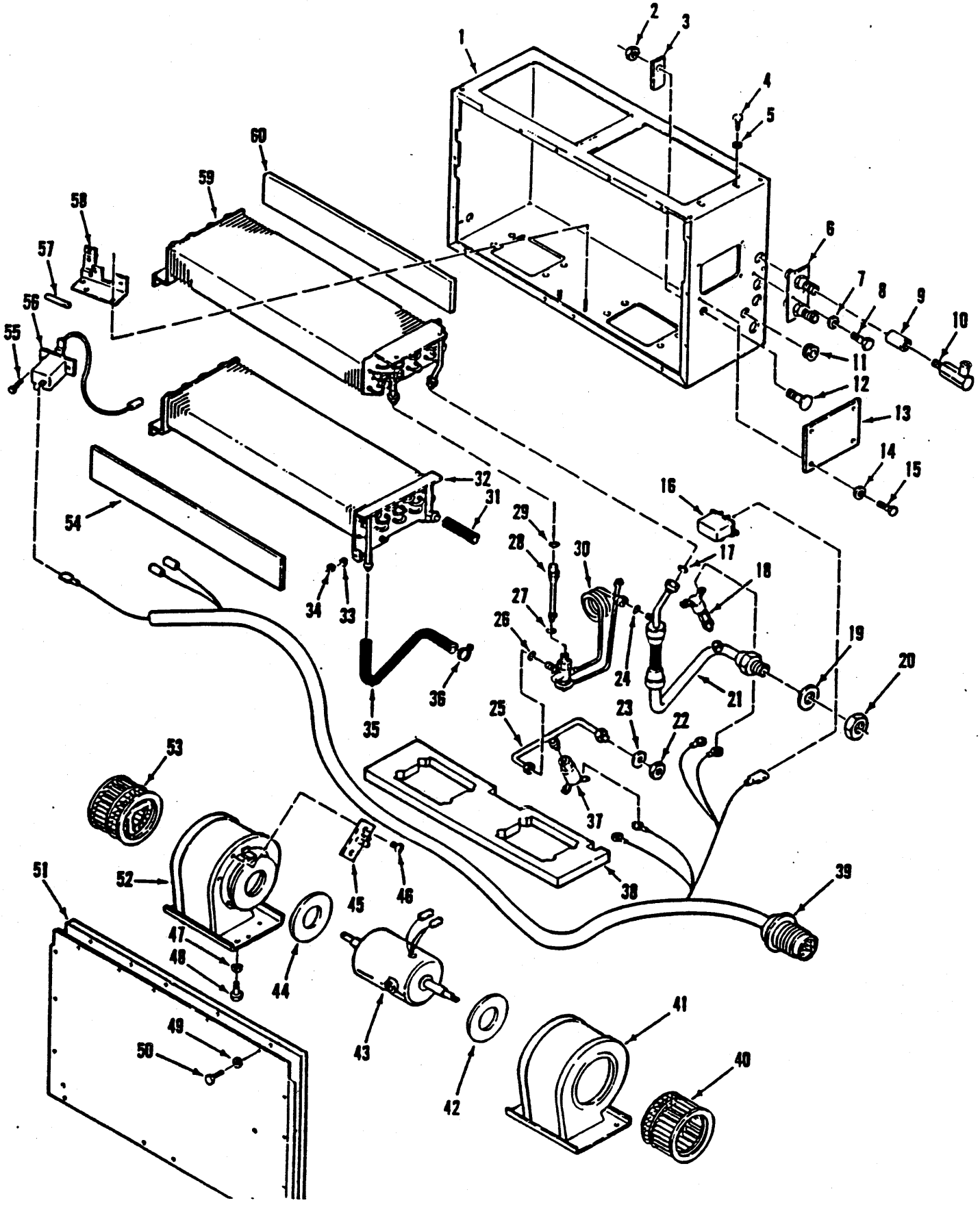
1
2
3
4
5
6
7
8
9
10
11
12
13
14
15
16
17
18
19
20
21
22
23
24
25
26
27
28
29
30
31
32
33
34
35
36
37
38
39
40
41
42
43
44
45
46
47
48
49
50
51
52
53
54
55
56
57
58
59
60

AIR CONDITIONER - HEATER UNIT
CLIMATISEUR - CHAUFFAGE
KLIMAANLAGE - HEIZUNGSGERÄT
AR CONDICIONADO - UNIDADE DE AQUECIMENTO
UNIDAD DE AIRE ACONDICIONADE - CALEFACCIÓN

No.	Part No.	Qty	Description	Description	Benennung	Descrição	Descripción
41	12967079	1	Housing	botier	Gehuse	carcaça	carcasa
42 ✕	12967790	1	Gasket	garniture	Dichtung	gaxeta	empaquetadura
43 ✕	12967792	1	Motor	moteur	Motor	motor	motor
43A	†12001190	4	Clip	attache	Schelle	braçadeira	abrazadera
43B	†12967077	6	Nut	écrou	Mutter	porca	tuerca
44 ✕	12967790	1	Gasket	garniture	Dichtung	gaxeta	empaquetadura
45 ✕	12967019	1	Resistor 24V	résistance 24V	Widerstand 24V	resistência 24V	resistencia 24V
46	12967981	2	Screw	vis	Schraube	parafuso	tornillo
47	13802619	8	Washer	rondelle	Scheibe	arruela	arandela
48	13803880	8	Screw	vis	Schraube	parafuso	tornillo
49	13802619	12	Washer	rondelle	Scheibe	arruela	arandela
50	13803880	12	Screw	vis	Schraube	parafuso	tornillo
51	12967065	1	Cover	couvercle	Deckel	tampa	tapa
52	12967078	1	Housing	botier	Gehuse	carcaça	carcasa
52A	†12967788	2	Ring	anneau	Ring	anel	anillo
52B	†12967982	3	Screw	vis	Schraube	parafuso	tornillo
53 ✕	12967791	1	Wheel	roue	Rad	roda	rueda
54 ✕	12967069	1	Gasket	garniture	Dichtung	gaxeta	empaquetadura
55	13803880	2	Screw	vis	Schraube	parafuso	tornillo
55A	†13802619	2	Washer	rondelle	Scheibe	arruela	arandela
56 ✕	2525315	1	Switch	interrupteur	Schalter	interruptor	interruptor
57	12967063	1	Link	articulation	Gelenk	articulação	articulación
58	12967062	1	Bracket	support	Winkel	grampo	grampa
58A	†13803880	2	Screw	vis	Schraube	parafuso	tornillo
58B	†13802619	2	Washer	rondelle	Scheibe	arruela	arandela
59 ✕	12967055	1	Coil	bobine	Spule	bobina	bobina
60 ✕	12967070	1	Gasket	garniture	Dichtung	gaxeta	empaquetadura

[1] Inc. B, 1➡60

[2] Inc. 40³46, 52, 53

[3] Inc. 9

[4] Inc. 20

[5] Inc. 22

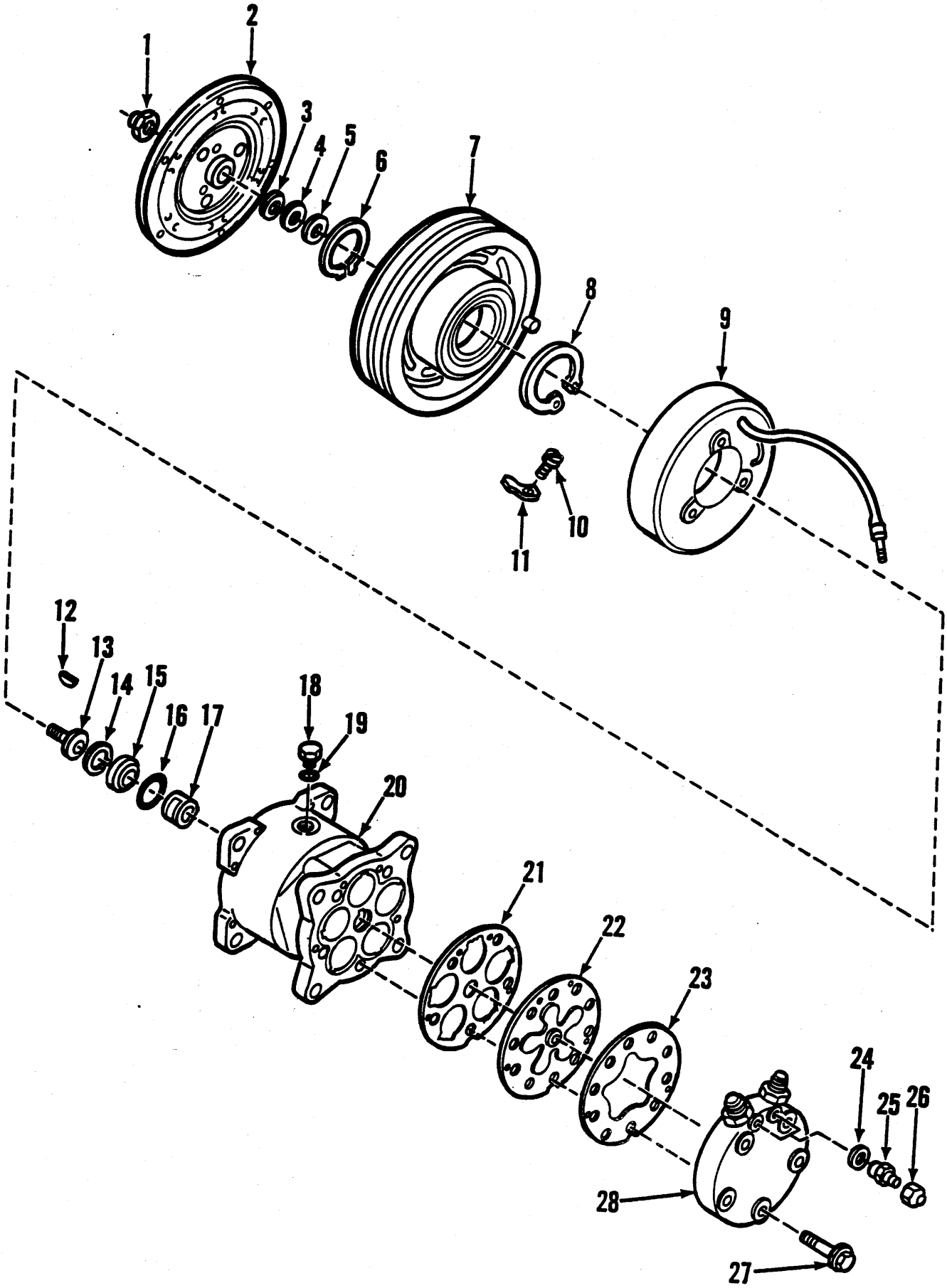
1
2
3
4
5
6
7
8
9
10
11
12
13
14
15
16
17
18
19
20
21
22
23
24
25
26
27
28

AIR CONDITIONER COMPRESSOR
COMPRESSEUR DE CLIMATISEUR
KLIMAANLAGEKOMPRESSOR
COMPRESSOR DE CONDICIONADOR DE AR
COMPRESOR DE ACONDICIONADOR DEL AIRE

No.	Part No.	Qty	Description	Description	Benennung	Descrição	Descripción
A	[1]2557341	1	Compressor assy	compresseur ens	Kompressor vollst	compressor conjunto	compresor conjuntc
B	[2]966250	1	Service kit	jeu dentetien	Dienstbausatz	jogo de manutenção	juego de servicio
C	[3]966240	1	Seal kit	joint étan trse	Dichtungssatz	vedador jôgo	sello juego
D	[4]966251	1	Clutch kit	embrayage jeu	Kupplung satz	embreagem jogo	embrague juego
1	§	1	Cap	chapeau	Kappe	tampa	tapa
2	§	1	Plate	plaque	Platte	placa	placa
3	§	1	Washer	rondelle	Scheibe	arruela	arandela
4	§	1	Washer	rondelle	Scheibe	arruela	arandela
5	§	1	Washer	rondelle	Scheibe	arruela	arandela
6	§	1	Snap ring	circlips	Sperring	anel de trava	anillo de retención
7	[5]966251	1	Pulley	poulie	Riemenscheibe	polia	polea
8	§	1	Snap ring	circlips	Sperring	anel de trava	anillo de retención
9	966260	1	Coil	bobine	Spule	bobina	bobina
10	§	1	Screw	vis	Schraube	parafuso	tornillo
11	§	1	Clamp	pince	Schelle	braçadeira	abrazadera
12	966249	1	Key	clavette	Keil	chaveta	chaveta
13	§	1	Shaft	arbre	Welle	ávore	árbol
14	966239	1	Snap ring	circlips	Sperring	anel de trava	anillo de retención
15	§	1	Retainer	arrêtoir	Halterung	retentor	retén
16	§	1	O-ring	joint torique	O Ring	anel-O	anillo-O
17	§	1	Seal	joint étanchéité	Dichtung	vedador	sello
18	966242	1	Plug	bouchon	Stopfen	bujão	tapón
19	966241	1	O-ring	joint torique	O Ring	anel-O	anillo-O
20	§	1	Housing	botier	Gehuse	carcaça	carcasa
21	§	1	Gasket	garniture	Dichtung	gaxeta	empaquetadura
21A	[6]†966243	1	Kit	jeu	Satz	jogo	juego
22	966244	1	Plate	plaque	Platte	placa	placa
23	§	1	Gasket	garniture	Dichtung	gaxeta	empaquetadura
24	966241	2	O-ring	joint torique	O Ring	anel-O	anillo-O
25	966247	2	Fitting	ajustage	Verbindung	ajuste	accesorio
26	966248	2	Cap	chapeau	Kappe	tampa	tapa
27	966246	5	Screw	vis	Schraube	parafuso	tornillo
28	966245	1	Head assy	culasse ens	Kopf vollst	cabeça conj	conj cabeza

[1] Inc. 1➡28

[2] Inc. 1, 3➡6

[3] Inc. 13, 15➡17

[4] Inc. 1➡11

[5] Inc. 2

[6] Inc. 21, 23

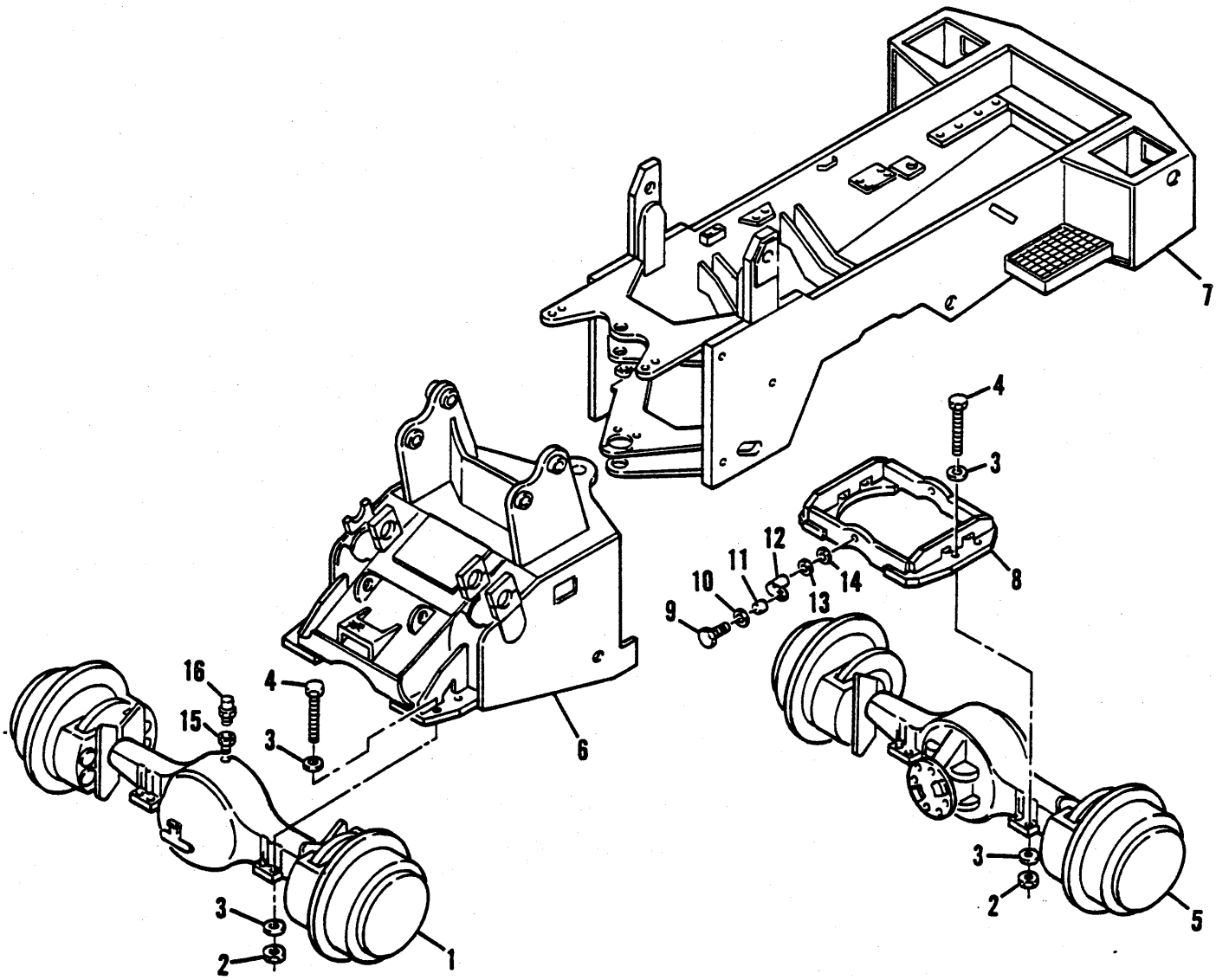
1
2
3
4
5
6
7
8
9
10
11
12
13
14
15
16

AXLE & AXLE CRADLE INSTALLATION
INSTALLATION D'ESSIEU ET DE SUPPORT D'ESSIEU
ACHS- UND ACHSGESTELLINSTALLATION
EIXO E INSTALAÇÃO BERÇO DO EIXO
EJE Y CABALLETE DEL EJE - INSTALACIÓN

No.	Part No.	Qty	Description	Description	Benennung	Descrição	Descripción
1	O---------	1	Axle front	essieu avant	Vorderachse	eixo dianteiro	eje delantero
2	**13806833**	16	Nut	écrou	Mutter	porca	tuerca
3	**2551466**	32	Washer	rondelle	Scheibe	arruela	arandela
4	**13801923**	16	Screw	vis	Schraube	parafuso	tornillo
5	O---------	1	Axle rear	essieu AR	Hinterachse	eixo TR	eje TR
6	O---------	1	Frame front	chassis avant	Vorderahmen	chassi dianteiro	bastidor delantero
7	O---------	1	Frame rear	châssis arrière	Hinterrahmen	chassi traseiro	bastidor trasero
8	[1,2]**2550914**	1	Axle cradle	âti dessieu	Achsengestell-Aufbau	berço do eixo	chasis del
8A	[1,3]**12570021**	1	Axle cradle	âti dessieu	Achsengestell-Aufbau	berço do eixo	chasis del
8B	†**2559194**	2	Bushing	chemise	Buchse	bucha	buje
9	**13801868**	2	Screw	vis	Schraube	parafuso	tornillo
10	**13806873**	2	Washer	rondelle	Scheibe	arruela	arandela
11	**2559193**	2	Spacer	entretoise	Distanzteil	espaçador	espaciador
12	**2559647**	2	Pin	goupille	Stift	pino	pasador
13	**2540171**	-	Shim	cale	Beilage	calço	planchita
13A	**2540172**	-	Shim	cale	Beilage	calço	planchita
14	**2556437**	4	Seal	joint étanchéité	Dichtung	vedador	sello
15	**13802215**	2	Reducer bushing	bague réductrice	Reduziernipple	bucha de redução	armad reductor
16	**12000169**	2	Breather	reniflard	Entlüfter	respiradouro	respiradero

[1] Inc. 8B

[2] L190 828A101➡828A223

[3] L190 828A224➡

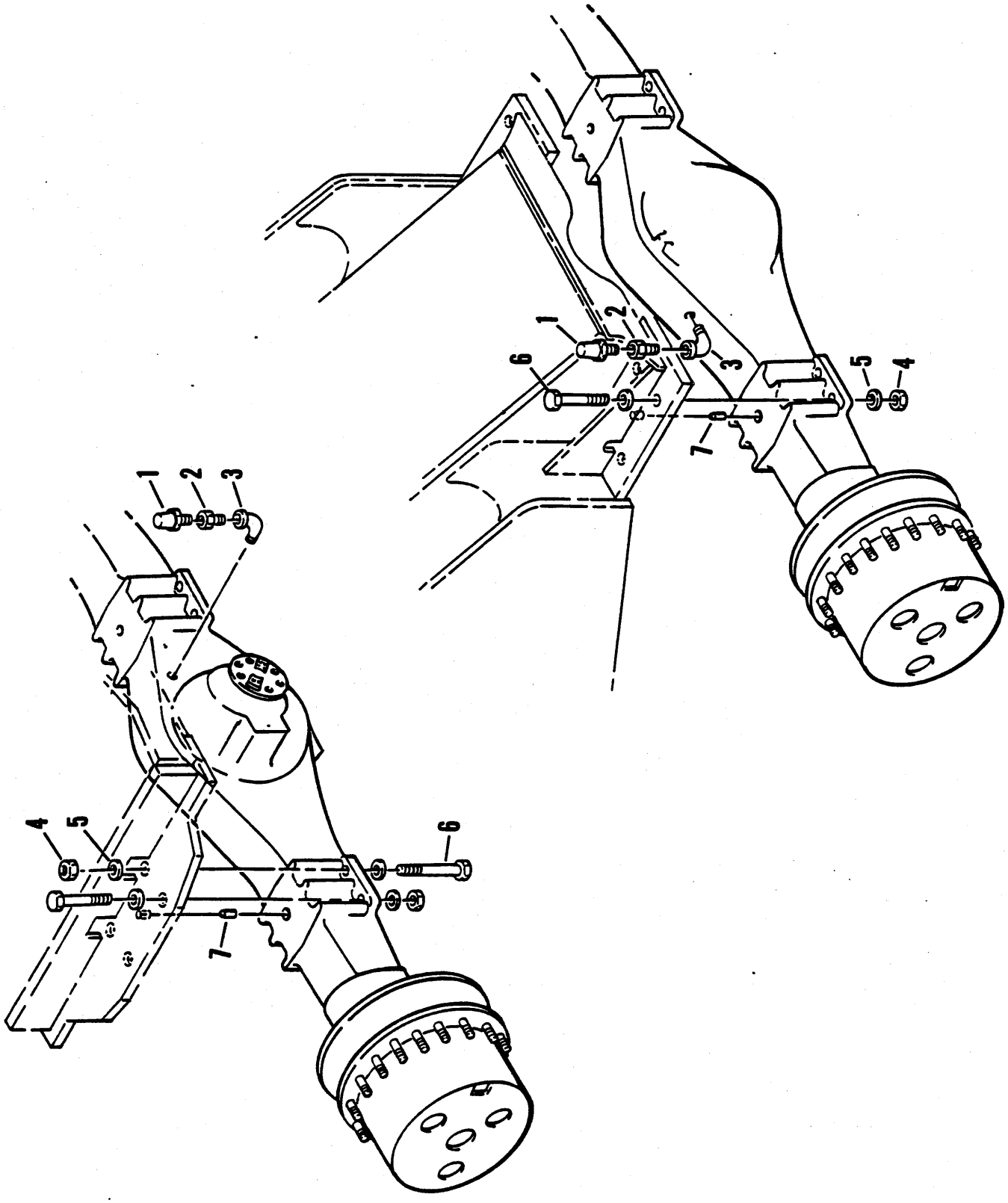
1
2
3
4
5
6
7

AXLE INSTALLATION
INSTALLATION D'ESSIEU
ACHSINSTALLATION
INSTALAÇÃO DO EIXO
EJE - INSTALACIÓN

No.	Part No.	Qty	Description	Description	Benennung	Descrição	Descripción
1	×12000169	2	Breather	reniflard	Entlüfter	respiradouro	respiradero
2	×13802215	2	Reducer bushing	bague réductrice	Reduziernipple	bucha de redução	armad reductor
3	29F000002	2	Elbow	coude	Winkelrohr	cotovêlo	codo
4	13806833	16	Nut	écrou	Mutter	porca	tuerca
5	2551466	32	Washer	rondelle	Scheibe	arruela	arandela
6	17C020224	16	Bolt	boulon	Bolzen	parafuso	bulón
7	128750	4	Pin	goupille	Stift	pino	pasador

1 1380 8404

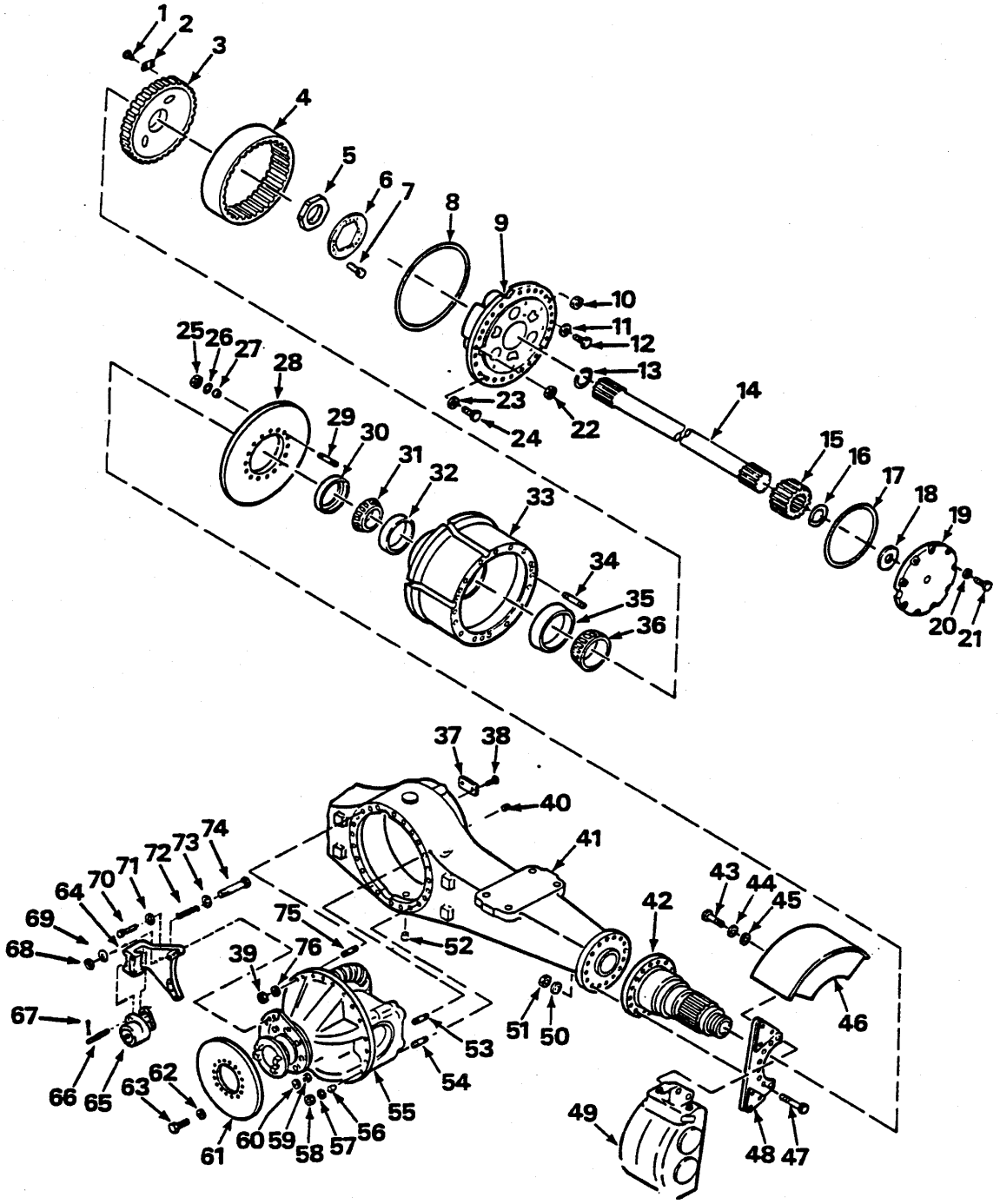
1
2
3
4
5
6
7
8
9
10
11
12
13
14
15
16
17
18
19
20
21
22
23
24
25
26
27
28
29
30
31
32
33
34
35
36
37
38
39
40
41
42
43
44
45
46
47
48
49
50
51
52
53
54
55
56
57
58
59
60
61
62
63
64
65
66
67
68
69
70
71
72
73
74
75
76

AXLE ASSEMBLY, FRONT
ESSIEU AV, ENSEMBLE
ACHSE VOLLSTÄNDIG, VORDERRADANTRIEB
EIXO DIANTEIRO, CONJUNTO
EJE DELANTERO, CONJUNTO

No.	Part No.	Qty	Description	Description	Benennung	Descrição	Descripción
A	[1]189401	1	Axle assy	essieu ensemble	Achse vollst	eixo conjunto	eje conjunto
B	[2]2106288	2	Hub assy	moyeu ens	Nabe vollst	cubo conj	cubo conj
C	[3]119739	2	Int gear & hub	ingren int & moy	Internes Rad & Nabe	cubo e engr int	engr y cubo int
1	13800550 ✓	24	Screw	vis	Schraube	parafuso	tornillo
2	122701 ✓	12	Plate	plaque	Platte	placa	placa
3	2109341 ✓	2	Hub	moyeu	Nabe	cubo	cubo
4	119742 ✓	2	Gear	engrenage	Zahnrad	engrenagem	engranaje
5	2109337 ✓	2	Nut	écrou	Mutter	porca	tuerca
6	2109338	2	Lock	serrure	Schloss	fechadura	cerradura
7	9G000612 ✓	6	Screw	vis	Schraube	parafuso	tornillo
8	4094905 ✓	2	Seal ring	anneau du joint	Dichtungsring	anel de vedação	anillo de sello
9	O---------	2	Planet carr assy	port planétaire ens	Planetentraeger voll	sup planet conj	sop planet conj
10	64D000014 ✓	32	Nut	écrou	Mutter	porca	tuerca
10A	1519956 ✓	32	Washer	rondelle	Scheibe	arruela	arandela
11	---------	-	Omit	omettre	Auslassen	omitir	omitir
12	---------	-	Omit	omettre	Auslassen	omitir	omitir
13	129803 ✓	2	Thrust ring	bague de butée	Druckring	anel de empuxo	anillo de empuje
14	2106291 ✓	2	Shaft	arbre	Welle	ávore	árbol
15	122512 ✓	2	Gear	engrenage	Zahnrad	engrenagem	engranaje
16	224127 ✓	2	Snap ring	circlips	Sperring	anel de trava	anillo de retención
17	116923 ✓	2	Ring	anneau	Ring	anel	anillo
18	2108410 ✓	2	Washer	rondelle	Scheibe	arruela	arandela
19	[4]2108411 —	2	Cover assy	couvercle ens	Deckel vollst	tampa conj	tapa conj
20	4094913 —	18	Washer	rondelle	Scheibe	arruela	arandela
21	13800236 —	18	Screw	vis	Schraube	parafuso	tornillo
22	119470 —	2	Plug	bouchon	Stopfen	bujão	tapón
23	13800832 —	6	Washer	rondelle	Scheibe	arruela	arandela
24	1C001030 —	6	Bolt	boulon	Bolzen	parafuso	bulón
25	2107354 ✓	40	Nut	écrou	Mutter	porca	tuerca
26	---------	-	Omit	omettre	Auslassen	omitir	omitir
27	119141 ✓	8	Dowel	goujon	Stift	espiga	espiga
28	2106278 ✓	2	Disc	disque	Scheibe	disco	disco
29	128213 ✓	40	Stud	goujon	Stift	prisioneiro	espárrago
30	129573 ✓	2	Seal	joint étanchéité	Dichtung	vedador	sello
31	791503 ✓	2	Cone inner	cône intér	Innenkegel	cone interior	cono interior
32	742264 ✓	2	Cup inner	cuvette intér	Innenschale	capa interior	cuberta interior
33	[5]2106289 ✓	2	Hub assy	moyeu ens	Nabe vollst	cubo conj	cubo conj
34	118831 ✓	32	Stud	goujon	Stift	prisioneiro	espárrago
35	12572990 ✓	2	Cup	cuvette	Schale	capa	cubeta
36	4094919 ✓	2	Cone	cône	Kegel	cone	cono
37	120707	1	Name plate	plaque duconstructr	Namensschild	placa do nome	placa de nombre
38	13800986	2	Screw	vis	Schraube	parafuso	tornillo
39	13806803	6	Nut	écrou	Mutter	porca	tuerca
40	4094920	1	Plug	bouchon	Stopfen	bujão	tapón
41	2107193	1	Housing	botier	Gehuse	carcaça	carcasa
42	2106321 ✓	2	Spindle	fusée	Spindel	haste	eje
43	13804687	24	Screw	vis	Schraube	parafuso	tornillo
44	4094926	24	Washer	rondelle	Scheibe	arruela	arandela
45	4095584	8	Washer	rondelle	Scheibe	arruela	arandela

[1] Inc. 1➡9, 11➡76

[2] Inc. 25, 27, 28, 29, 32, 33, 35

[3] Inc. 1➡4

[4] Inc. 18

[5] Inc. 32 & 35

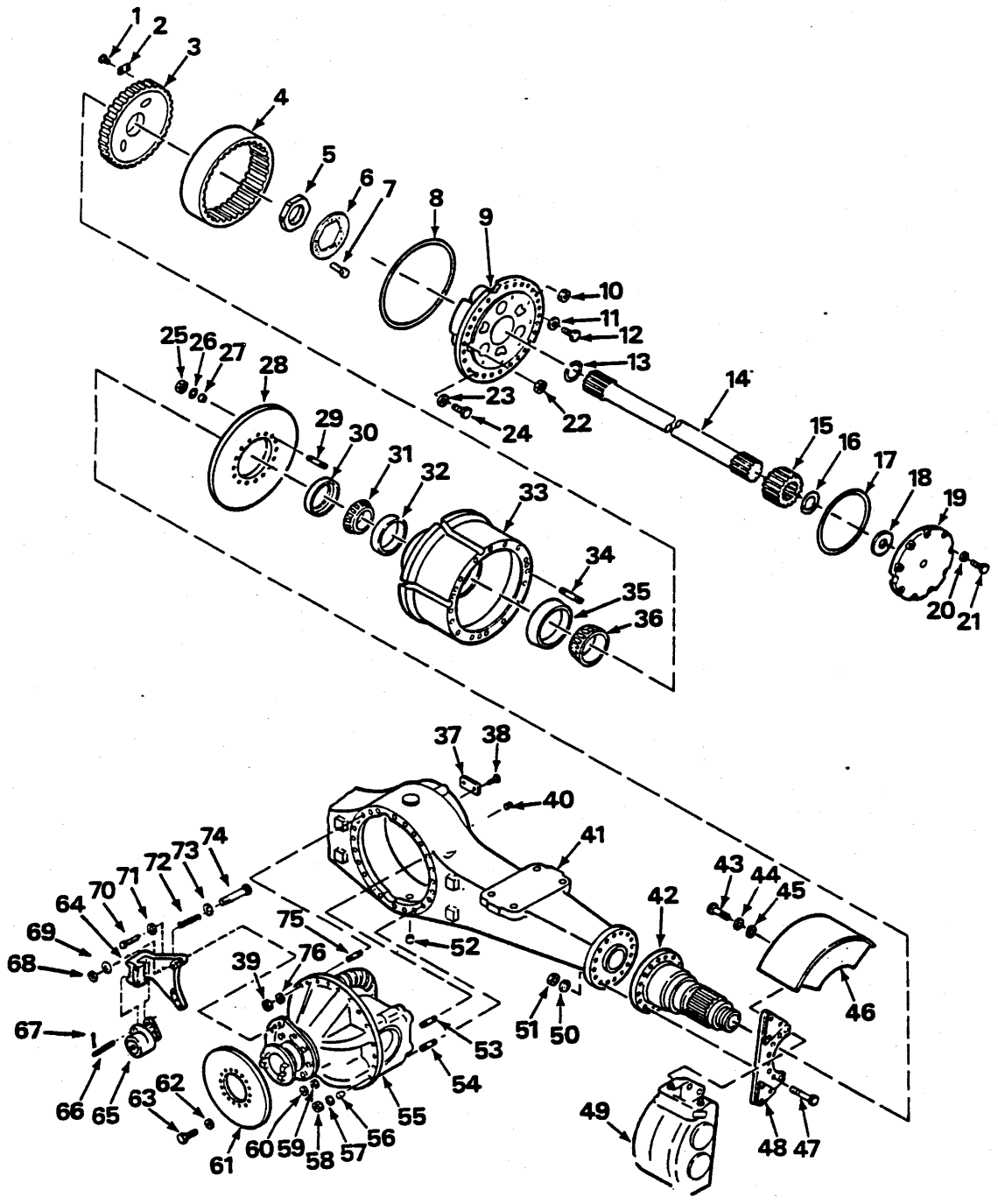
1
2
3
4
5
6
7
8
9
10
11
12
13
14
15
16
17
18
19
20
21
22
23
24
25
26
27
28
29
30
31
32
33
34
35
36
37
38
39
40
41
42
43
44
45
46
47
48
49
50
51
52
53
54
55
56
57
58
59
60
61
62
63
64
65
66
67
68
69
70
71
72
73
74
75
76

AXLE ASSEMBLY, FRONT
ESSIEU AV, ENSEMBLE
ACHSE VOLLSTÄNDIG, VORDERRADANTRIEB
EIXO DIANTEIRO, CONJUNTO
EJE DELANTERO, CONJUNTO

No.	Part No.	Qty	Description	Description	Benennung	Descrição	Descripción
46	2105830	2	Guard	protecteur	Schutz	proteção	protector
47	13804764	32	Screw	vis	Schraube	parafuso	tornillo
48	2105832	4	Adapter	adaptateur	Zwischenstück	adaptador	adaptador
49	○--------	4	Brake head assy	étrier frein ens	Bremskopf vollst	cabeça freio conj	cabeza freno conj
50	4094926	32	Washer	rondelle	Scheibe	arruela	arandela
51	64D000012	32	Nut	écrou	Mutter	porca	tuerca
52	11992849	1	Plug	bouchon	Stopfen	bujão	tapón
53	117336	4	Bolt	boulon	Bolzen	parafuso	bulón
54	123793	4	Stud	goujon	Stift	prisioneiro	espárrago
55	○--------	1	Diff&carr assy	ens dif&porte-plan	Diff&Trger voll	conj difer&sup	conj difer&sop
56	119141	4	Dowel	goujon	Stift	espiga	espiga
57	4094933	8	Washer	rondelle	Scheibe	arruela	arandela
58	13806803	8	Nut	écrou	Mutter	porca	tuerca
59	13806847	8	Nut	écrou	Mutter	porca	tuerca
60	112278	-	Washer	rondelle	Scheibe	arruela	arandela
61	124486	1	Brake disc	disque frein	Bremsscheibe	disco freio	disco freno
62	112278	8	Washer	rondelle	Scheibe	arruela	arandela
63	13802037	8	Screw	vis	Schraube	parafuso	tornillo
64	2108852	1	Bracket	support	Winkel	grampo	grampa
65	○--------	-	Brake head park	frn de sttnnmnt	Parkbremsbacke	armço cbçt trvão	cbzl freno estaciona
66	2109256	2	Pin	goupille	Stift	pino	pasador
67	14J001524	4	Screw	vis	Schraube	parafuso	tornillo
68	83D000008	1	Washer	rondelle	Scheibe	arruela	arandela
69	13806871	1	Washer	rondelle	Scheibe	arruela	arandela
70	13801868	6	Screw	vis	Schraube	parafuso	tornillo
71	4094933	6	Washer	rondelle	Scheibe	arruela	arandela
72	12969819	1	Spring	ressort	Feder	mola	resorte
73	13806871	1	Washer	rondelle	Scheibe	arruela	arandela
74	2109255	1	Capscrew	vis à tête	Kopfschraube	parafuso de cabeça	tornilla de presió
75	120771	6	Stud	goujon	Stift	prisioneiro	espárrago
76	4094933	6	Washer	rondelle	Scheibe	arruela	arandela

[1] Inc. 1➡9, 11➡76

[2] Inc. 25, 27, 28, 29, 32, 33, 35

[3] Inc. 1➡4

[4] Inc. 18

[5] Inc. 32 & 35

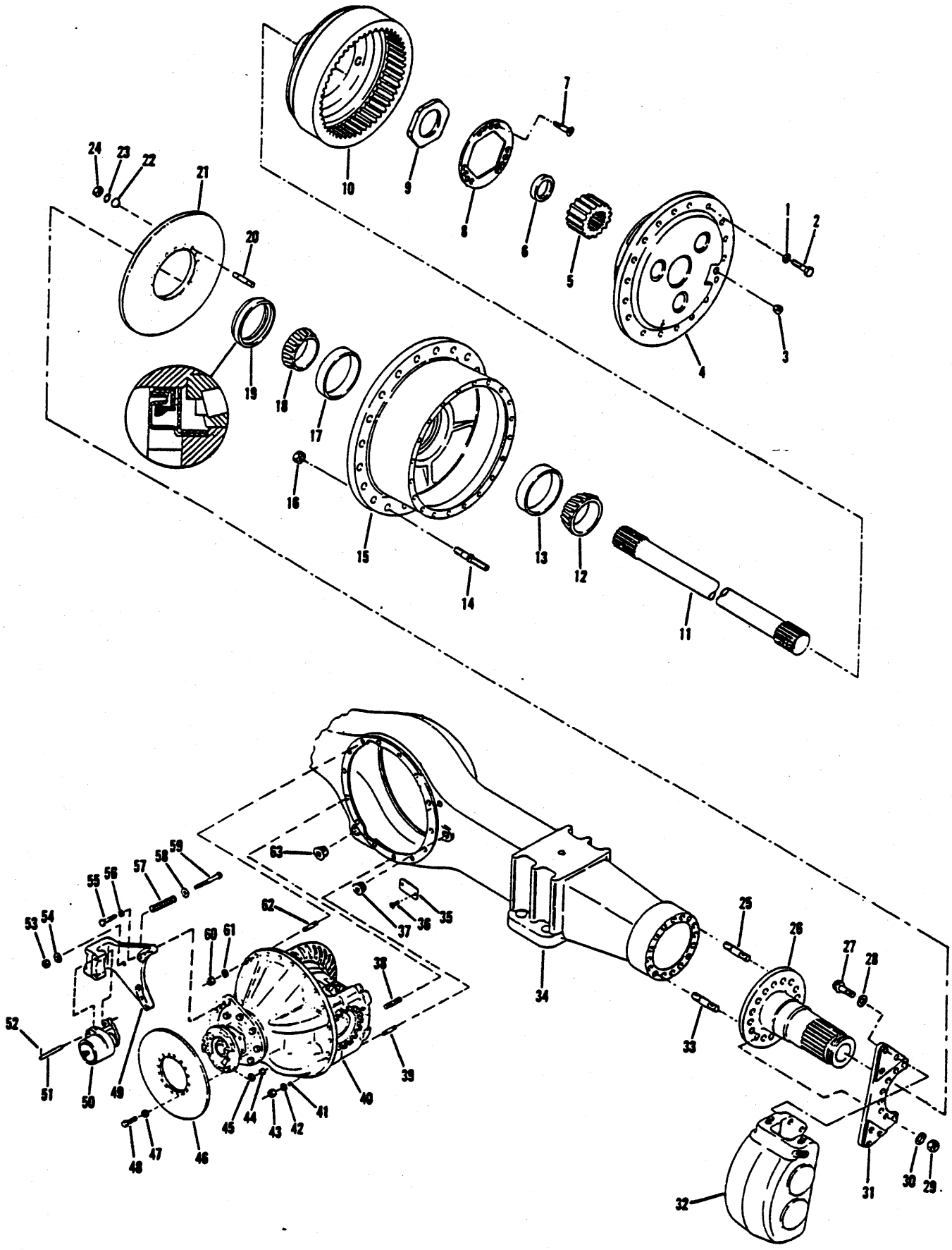
1
2
3
4
5
6
7
8
9
10
11
12
13
14
15
16
17
18
19
20
21
22
23
24
25
26
27
28
29
30
31
32
33
34
35
36
37
38
39
40
41
42
43
44
45
46
47
48
49
50
51
52
53
54
55
56
57
58
59
60
61
62
63

TS-22622

AXLE ASSEMBLY, FRONT
ESSIEU AV, ENSEMBLE
ACHSE VOLLSTÄNDIG, VORDERRADANTRIEB
EIXO DIANTEIRO, CONJUNTO
EJE DELANTERO, CONJUNTO

No.	Part No.	Qty	Description	Description	Benennung	Descrição	Descripción
A	[1]12569409	1	Axle assy	essieu ensemble	Achse vollst	eixo conjunto	eje conjunto
B	[2]2109712	1	Hub & disc assy	ens moyeu et disque	Nabe- u. Scheibebaugr	conj cubo e disco	conj cubo y disco
1	4094933	36	Washer	rondelle	Scheibe	arruela	arandela
2	124158	36	Bolt	boulon	Bolzen	parafuso	bulón
3	13802607	2	Plug	bouchon	Stopfen	bujão	tapón
4	○--------	2	Planet carrier	port planétaire	Planeträger	sup planet	sup planet
5	2109563	2	Gear	engrenage	Zahnrad	engrenagem	engranaje
6	2109701	2	Washer	rondelle	Scheibe	arruela	arandela
7	9G000612	6	Screw	vis	Schraube	parafuso	tornillo
8	2109700	2	Nut lock	frein décrou	Scraubensicherung	contraporca	contratuerca
9	2110425	2	Nut	écrou	Mutter	porca	tuerca
10	2109698	2	Hub	moyeu	Nabe	cubo	cubo
11	2109717	2	Axle shaft	arbre dessieu	Achsenwelle	haste eixo	barra eje
12	791503	2	Cone inner	cône intér	Innenkegel	cone interior	cono interior
13	742264	2	Cup inner	cuvette intér	Innenschale	capa interior	cuberta interior
14	120218	38	Stud	goujon	Stift	prisioneiro	espárrago
15	[3]2109713	2	Hub & cup assy	ens moyeu & coupelle	Nabe & Schale vollst	conj cubo & copo	conj cubo & cubeta
16	86D000012	38	Nut	écrou	Mutter	porca	tuerca
17	867631	2	Cup inner	cuvette intér	Innenschale	capa interior	cuberta interior
18	731346	2	Cone	cône	Kegel	cone	cono
19	2110456	2	Oil seal	jnt étanchéité huile	Öldichtung	vedação de óleo	sello de aceite
20	120220	32	Stud	goujon	Stift	prisioneiro	espárrago
21	2109715	2	Brake disc	disque frein	Bremsscheibe	disco freio	disco freno
22	2109788	8	Dowel	goujon	Stift	espiga	espiga
23	117415	32	Washer	rondelle	Scheibe	arruela	arandela
24	86D000014	32	Nut	écrou	Mutter	porca	tuerca
25	2109901	16	Stud	goujon	Stift	prisioneiro	espárrago
26	2109711	2	Spindle	fusée	Spindel	haste	eje
27	2109776	24	Capscrew	vis à tête	Kopfschraube	parafuso de cabeça	tornilla de presió
28	2109720	24	Washer	rondelle	Scheibe	arruela	arandela
29	64D000012	32	Nut	écrou	Mutter	porca	tuerca
30	4094926	32	Washer	rondelle	Scheibe	arruela	arandela

[1] Inc. 1➡63

[2] Inc. 14, 15, 16, 18➡24

[3] Inc. 13 & 17

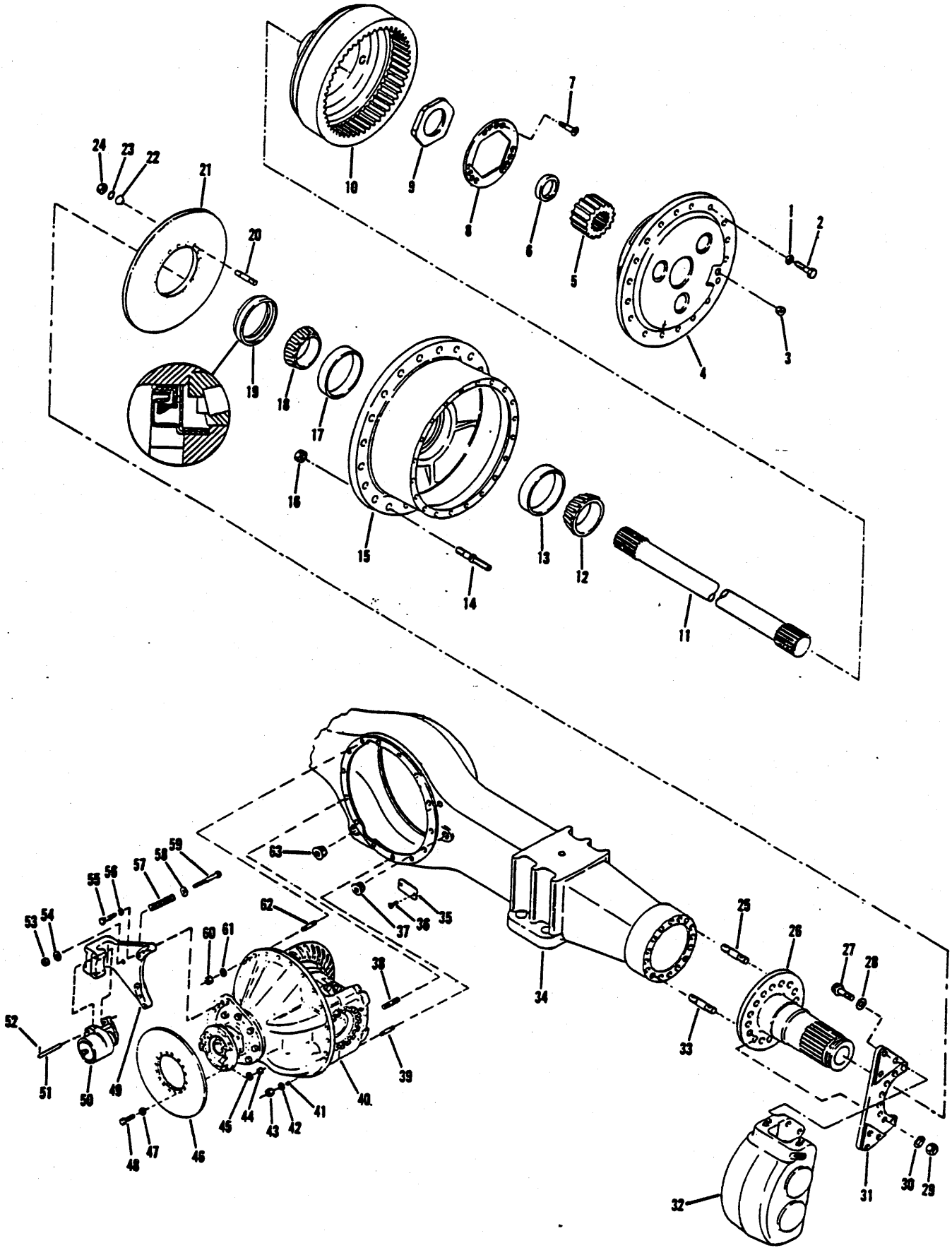
1
2
3
4
5
6
7
8
9
10
11
12
13
14
15
16
17
18
19
20
21
22
23
24
25
26
27
28
29
30
31
32
33
34
35
36
37
38
39
40
41
42
43
44
45
46
47
48
49
50
51
52
53
54
55
56
57
58
59
60
61
62
63

AXLE ASSEMBLY, FRONT
ESSIEU AV, ENSEMBLE
ACHSE VOLLSTÄNDIG, VORDERRADANTRIEB
EIXO DIANTEIRO, CONJUNTO
EJE DELANTERO, CONJUNTO

No.	Part No.	Qty	Description	Description	Benennung	Descrição	Descripción
31	**2109710**	4	Adapter	adaptateur	Zwischenstück	adaptador	adaptador
32	○---------	4	Brake head assy	étrier frein ens	Bremskopf vollst	cabeça freio conj	cabeza freno conj
33	**2109901**	16	Stud	goujon	Stift	prisioneiro	espárrago
34	**2109702**	1	Housing	botier	Gehuse	carcaça	carcasa
35	**120707**	1	Name plate	plaque duconstructr	Namensschild	placa do nome	placa de nombre
36	**13800986**	2	Screw	vis	Schraube	parafuso	tornillo
37	**13802607**	1	Plug	bouchon	Stopfen	bujão	tapón
38	**123793**	4	Stud	goujon	Stift	prisioneiro	espárrago
39	**117336**	4	Bolt	boulon	Bolzen	parafuso	bulón
40	○---------	1	Diff&carr assy	ens dif&porte-plan	Diff&Trger voll	conj difer&sup	conj difer&sop
41	**119141**	4	Dowel	goujon	Stift	espiga	espiga
42	**4094933**	8	Washer	rondelle	Scheibe	arruela	arandela
43	**13806803**	8	Nut	écrou	Mutter	porca	tuerca
44	**13806847**	8	Nut	écrou	Mutter	porca	tuerca
45	**112278**	8	Washer	rondelle	Scheibe	arruela	arandela
46	**2109719**	1	Disc	disque	Scheibe	disco	disco
47	**112278**	8	Washer	rondelle	Scheibe	arruela	arandela
48	**13802037**	8	Screw	vis	Schraube	parafuso	tornillo
49	**2108852**	1	Bracket	support	Winkel	grampo	grampa
50	○---------	1	Brake head park	frn de sttnnmnt	Parkbremsbacke	armço cbçt trvão	cbzl freno estacionar
51	**2109256**	2	Pin	goupille	Stift	pino	pasador
52	**14J001524**	4	Screw	vis	Schraube	parafuso	tornillo
53	**83D000008**	1	Washer	rondelle	Scheibe	arruela	arandela
54	**13806871**	1	Washer	rondelle	Scheibe	arruela	arandela
55	**13801868**	6	Screw	vis	Schraube	parafuso	tornillo
56	**4094933**	6	Washer	rondelle	Scheibe	arruela	arandela
57	**12969819**	1	Spring	ressort	Feder	mola	resorte
58	**13806871**	1	Washer	rondelle	Scheibe	arruela	arandela
59	**2109255**	1	Capscrew	vis à tête	Kopfschraube	parafuso de cabeça	tornilla de presió
60	**13806803**	6	Nut	écrou	Mutter	porca	tuerca
61	**4094933**	6	Washer	rondelle	Scheibe	arruela	arandela
62	**120771**	6	Stud	goujon	Stift	prisioneiro	espárrago
63	**13802607**	1	Plug	bouchon	Stopfen	bujão	tapón

[1] Inc. 1➡63

[2] Inc. 14, 15, 16, 18➡24

[3] Inc. 13 & 17

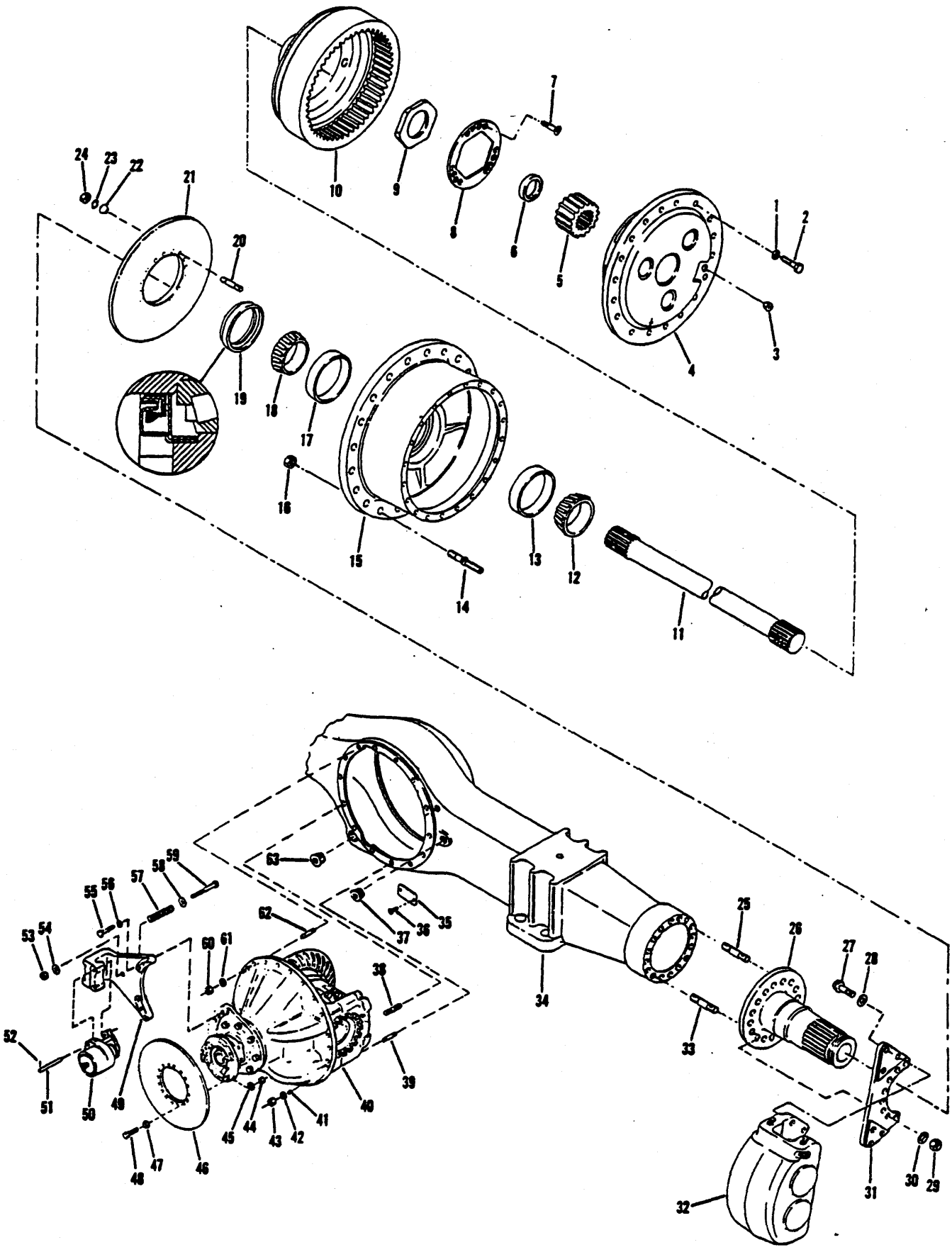

TS-22622

PM 3624

AXLE ASSEMBLY, FRONT
ESSIEU AV, ENSEMBLE
ACHSE VOLLSTÄNDIG, VORDERRADANTRIEB
EIXO DIANTEIRO, CONJUNTO
EJE DELANTERO, CONJUNTO

No.	Part No.	Qty	Description	Description	Benennung	Descrição	Descripción
A	[1]12574718	1	Axle assy	essieu ensemble	Achse vollst	eixo conjunto	eje conjunto
B	[2]2110802	2	Hub & disc assy	ens moyeu et disque	Nabe- u. Scheibebaugr	conj cubo e disco	conj cubo y disco
1	4094933	36	Washer	rondelle	Scheibe	arruela	arandela
2	124158	36	Bolt	boulon	Bolzen	parafuso	bulón
3	24K000007	2	Plug	bouchon	Stopfen	bujão	tapón
4	○--------	2	Planet carrier	port planétaire	Planeträger	sup planet	sup planet
5	2109563	2	Gear	engrenage	Zahnrad	engrenagem	engranaje
6	2109701	2	Washer	rondelle	Scheibe	arruela	arandela
7	2110472	6	Screw	vis	Schraube	parafuso	tornillo
8	2109700	2	Nut lock	frein décrou	Scraubensicherung	contraporca	contratuerca
9	2110425	2	Nut	écrou	Mutter	porca	tuerca
10	2109698	2	Hub	moyeu	Nabe	cubo	cubo
11	2109717	2	Axle shaft	arbre dessieu	Achsenwelle	haste eixo	barra eje
12	791503	2	Cone inner	cône intér	Innenkegel	cone interior	cono interior
13	742264	2	Cup inner	cuvette intér	Innenschale	capa interior	cuberta interior
14	120218	38	Stud	goujon	Stift	prisioneiro	espárrago
15	[3]2110800	2	Hub & cup assy	ens moyeu & coupelle	Nabe & Schale vollst	conj cubo & copo	conj cubo & cubeta
16	86D000012	38	Nut	écrou	Mutter	porca	tuerca
17	867631	2	Cup inner	cuvette intér	Innenschale	capa interior	cuberta interior
18	731346	2	Cone	cône	Kegel	cone	cono
19	2110456	2	Oil seal	jnt étanchéité huile	Öldichtung	vedação de óleo	sello de aceite
20	126669	32	Stud	goujon	Stift	prisioneiro	espárrago
21	2110803	2	Brake disc	disque frein	Bremsscheibe	disco freio	disco freno
22	2110804	8	Dowel	goujon	Stift	espiga	espiga
23	4094926	32	Washer	rondelle	Scheibe	arruela	arandela
24	86D000014	32	Nut	écrou	Mutter	porca	tuerca
25	2109901	16	Stud	goujon	Stift	prisioneiro	espárrago
26	2109711	2	Spindle	fusée	Spindel	haste	eje
27	17C01228	24	Capscrew	vis à tête	Kopfschraube	parafuso de cabeça	tornilla de presió
28	4094926	24	Washer	rondelle	Scheibe	arruela	arandela
29	64D000012	32	Nut	écrou	Mutter	porca	tuerca
30	4094926	32	Washer	rondelle	Scheibe	arruela	arandela

[1] Inc. 1➡63

[2] Inc. 14, 15, 16, 18➡24

[3] Inc. 13 & 17

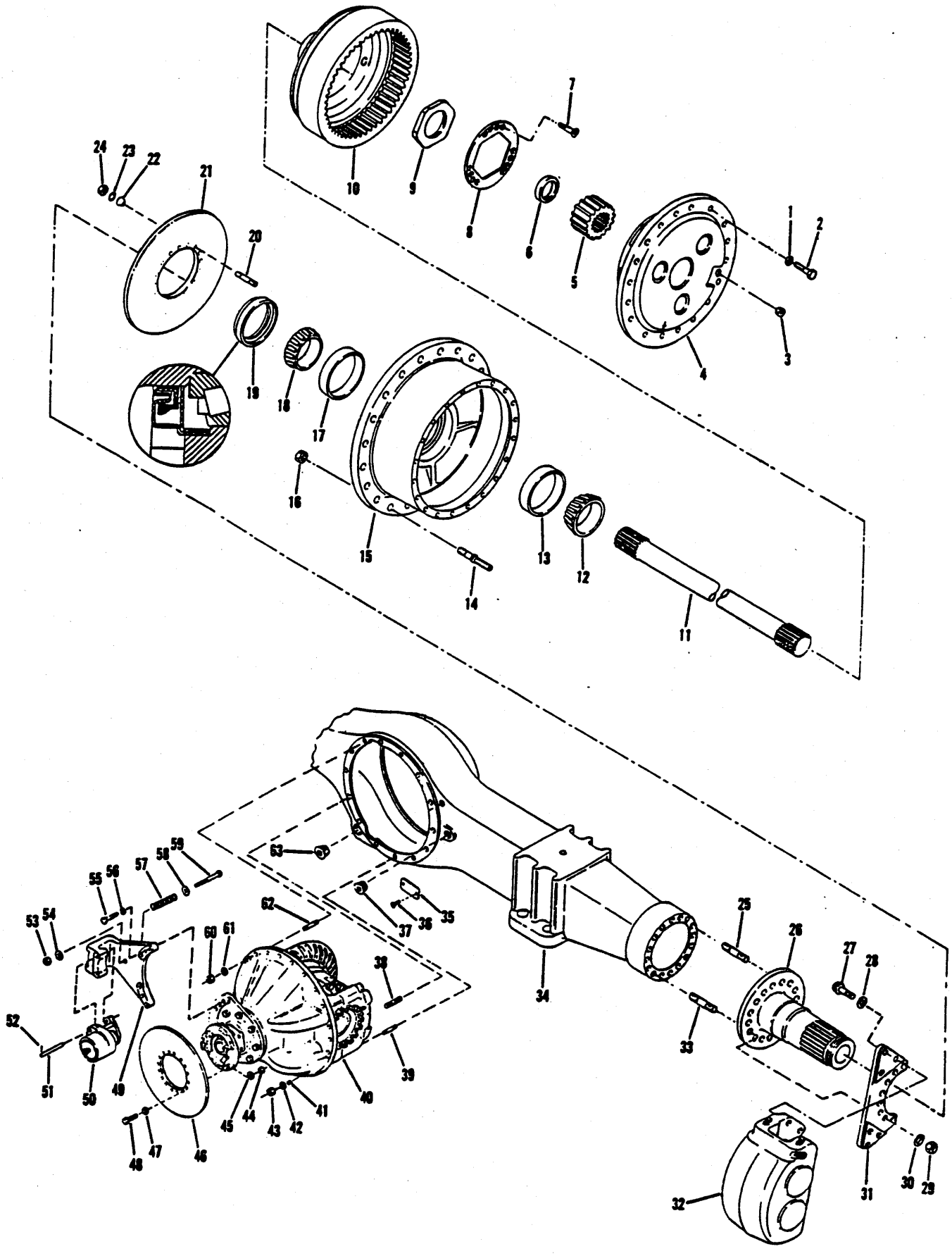
1
2
3
4
5
6
7
8
9
10
11
12
13
14
15
16
17
18
19
20
21
22
23
24
25
26
27
28
29
30
31
32
33
34
35
36
37
38
39
40
41
42
43
44
45
46
47
48
49
50
51
52
53
54
55
56
57
58
59
60
61
62
63

AXLE ASSEMBLY, FRONT
ESSIEU AV, ENSEMBLE
ACHSE VOLLSTÄNDIG, VORDERRADANTRIEB
EIXO DIANTEIRO, CONJUNTO
EJE DELANTERO, CONJUNTO

No.	Part No.	Qty	Description	Description	Benennung	Descrição	Descripción
31	2109710	4	Adapter	adaptateur	Zwischenstück	adaptador	adaptador
32	○--------	4	Brake head assy	étrier frein ens	Bremskopf vollst	cabeça freio conj	cabeza freno conj
33	2109901	16	Stud	goujon	Stift	prisioneiro	espárrago
34	2109702	1	Housing	botier	Gehuse	carcaça	carcasa
35	120707	1	Name plate	plaque duconstructr	Namensschild	placa do nome	placa de nombre
36	6C000605	2	Drive screw	vis enfoncée à mart	Nagelschraube	prego com cab paraf	clavo-tornillo
37	24K000007	1	Plug	bouchon	Stopfen	bujão	tapón
38	123793	4	Stud	goujon	Stift	prisioneiro	espárrago
39	117336	4	Bolt	boulon	Bolzen	parafuso	bulón
40	○--------	1	Diff&carr assy	ens dif&porte-plan	Diff&Trger voll	conj difer&sup	conj difer&sop
41	119141	4	Dowel	goujon	Stift	espiga	espiga
42	4094933	8	Washer	rondelle	Scheibe	arruela	arandela
43	13806803	8	Nut	écrou	Mutter	porca	tuerca
44	60D000007	8	Nut (DCGA-7)	écrou	Mutter	porca	tuerca
45	112278	8	Washer	rondelle	Scheibe	arruela	arandela
46	2109719	1	Disc	disque	Scheibe	disco	disco
47	112278	8	Washer	rondelle	Scheibe	arruela	arandela
48	18C000728	8	Bolt	boulon	Bolzen	parafuso	bulón
49	2108852	1	Bracket	support	Winkel	grampo	grampa
50	○--------	1	Brake head park	frn de sttnnmnt	Parkbremsbacke	armço cbçt trvão	cbzl freno estaciona
51	2109256	2	Pin	goupille	Stift	pino	pasador
52	14J001524	4	Screw	vis	Schraube	parafuso	tornillo
53	83D000008	1	Nut	écrou	Mutter	porca	tuerca
54	13806871	1	Washer	rondelle	Scheibe	arruela	arandela
55	13801868	6	Screw	vis	Schraube	parafuso	tornillo
56	4094933	6	Washer	rondelle	Scheibe	arruela	arandela
57	12969819	1	Spring	ressort	Feder	mola	resorte
58	13806871	1	Washer	rondelle	Scheibe	arruela	arandela
59	2109255	1	Capscrew	vis à tête	Kopfschraube	parafuso de cabeça	tornilla de presió
60	13806803	6	Nut	écrou	Mutter	porca	tuerca
61	4094933	6	Washer	rondelle	Scheibe	arruela	arandela
62	120771	6	Stud	goujon	Stift	prisioneiro	espárrago
63	24K000007	1	Plug	bouchon	Stopfen	bujão	tapón

[1] Inc. 1➡63

[2] Inc. 14, 15, 16, 18➡24

[3] Inc. 13 & 17

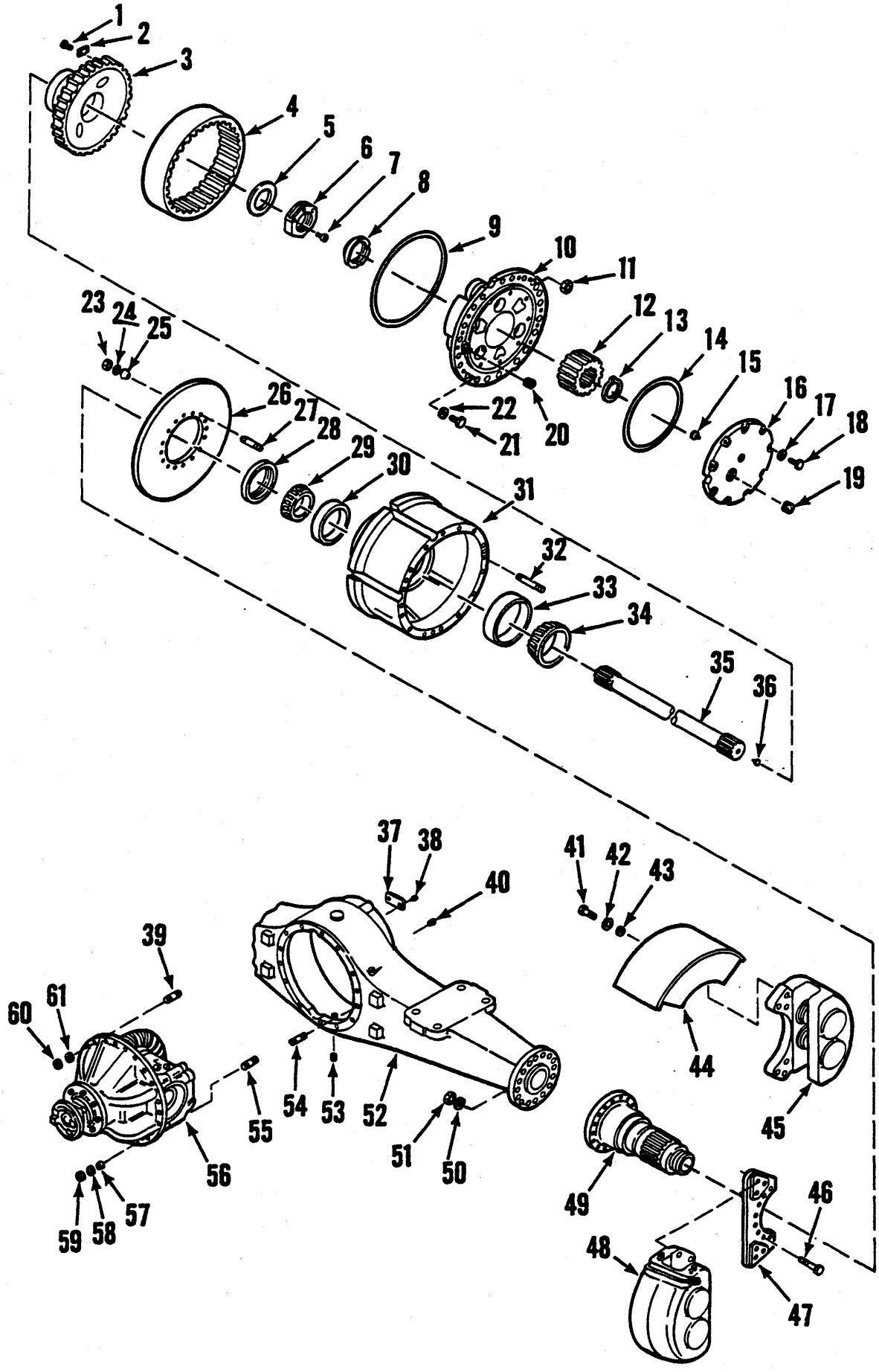
1
2
3
4
5
6
7
8
9
10
11
12
13
14
15
16
17
18
19
20
21
22
23
24
25
26
27
28
29
30
31
32
33
34
35
36
37
38
39
40
41
42
43
44
45
46
47
48
49
50
51
52
53
54
55
56
57
58
59
60
61

TS-20795.

AXLE ASSEMBLY, REAR
ESSIEU AR ENSEMBLE
ACHSE VOLLSTÄNDIG, HINTERRADANTRIEB
EIXO TRASEIRO, CONJUNTO
EJE TRASERO, CONJUNTO

No.	Part No.	Qty	Description	Description	Benennung	Descrição	Descripción
A	[1]189403	1	Axle assy	essieu ensemble	Achse vollst	eixo conjunto	eje conjunto
B	[2]2111270	2	Gear&hub assy	ens engren&moyeu	Zahnrad&nabe vollst	engren&cubo conj	engran&cubo conj
C	[3]2106310	2	Hub assy	moyeu ens	Nabe vollst	cubo conj	cubo conj
1	13800550	24	Screw	vis	Schraube	parafuso	tornillo
2	122701	12	Plate	plaque	Platte	placa	placa
3	119218	2	Hub	moyeu	Nabe	cubo	cubo
4	119217	2	Gear	engrenage	Zahnrad	engrenagem	engranaje
5	[7]2106682	2	Nut	écrou	Mutter	porca	tuerca
6	[7]2106683	2	Washer	rondelle	Scheibe	arruela	arandela
7	[7]13803886	6	Screw	vis	Schraube	parafuso	tornillo
8	118787	2	Thrust washer	rondelle pouss	Ritzeldruck	arruela empuxo	arandela empuje
9	118791	2	O-ring	joint torique	O Ring	anel-O	anillo-O
10	O--------	2	Planet carr assy	port planétaire ens	Planetentraeger voll	sup planet conj	sop planet conj
11	64D000014	32	Nut	écrou	Mutter	porca	tuerca
11A	†1519956	32	Washer	rondelle	Scheibe	arruela	arandela
12	118782	2	Sun gear	engrenage principal	Umlaufring	engrenagem solar	engrenaje planetari
13	224066	2	Snap ring	circlips	Sperring	anel de trava	anillo de retención
14	118790	2	O-ring	joint torique	O Ring	anel-O	anillo-O
15	118785	2	Button	bouton	Knopf	botão	botón
16	[4]124472	2	Cover assy	couvercle ens	Deckel vollst	tampa conj	tapa conj
17	112278	18	Washer	rondelle	Scheibe	arruela	arandela
18	13800215	18	Screw	vis	Schraube	parafuso	tornillo
19	13810546	2	Plug	bouchon	Stopfen	bujão	tapón
20	11992849	2	Plug	bouchon	Stopfen	bujão	tapón
21	13800268	6	Screw	vis	Schraube	parafuso	tornillo
22	4094933	6	Washer	rondelle	Scheibe	arruela	arandela
23	64D000012	32	Nut	écrou	Mutter	porca	tuerca
24	4094926	32	Washer	rondelle	Scheibe	arruela	arandela
25	119809	4	Dowel	goujon	Stift	espiga	espiga
26	2105802	2	Disc	disque	Scheibe	disco	disco
27	126669	32	Stud	goujon	Stift	prisioneiro	espárrago
28	2107720	2	Seal	joint étanchéité	Dichtung	vedador	sello
29	867632	2	Cone inner	cône intér	Innenkegel	cone interior	cono interior
30	867631	2	Cup inner	cuvette intér	Innenschale	capa interior	cuberta interior

[1] Inc. 1➡10, 12➡62

[2] Inc. 1➡4

[3] Inc. 23, 24, 26, 27, 30, 31, 33

[4] Inc. 15

[5] Inc. 30, 33

[6] Inc. 36

[7] For replacement use kit 816144. Kit includes 4-110559 Nut, 2-118786 Adjuster Lock.
[7] Pour remplacer, utiliser l'ensemble 816144. Ensemble inc. 4-110559 écrou, 2-118786 serrure de réglage.
[7] Als Ersatz ist Ausrüstung 816144 zu benutzen, Ausrüstung inc. 4-110559 nut, 2-118786.
[7] Para substituição usar o conjunto 816144. Conjunto inc. 4-110559 porca de parafuso, 2-118786 regulador de fecho.
[7] Para el reemplazo utilice el juego 816144. El juego incluye la tuerca 4-110559, y el cierre regulador 2-118786.

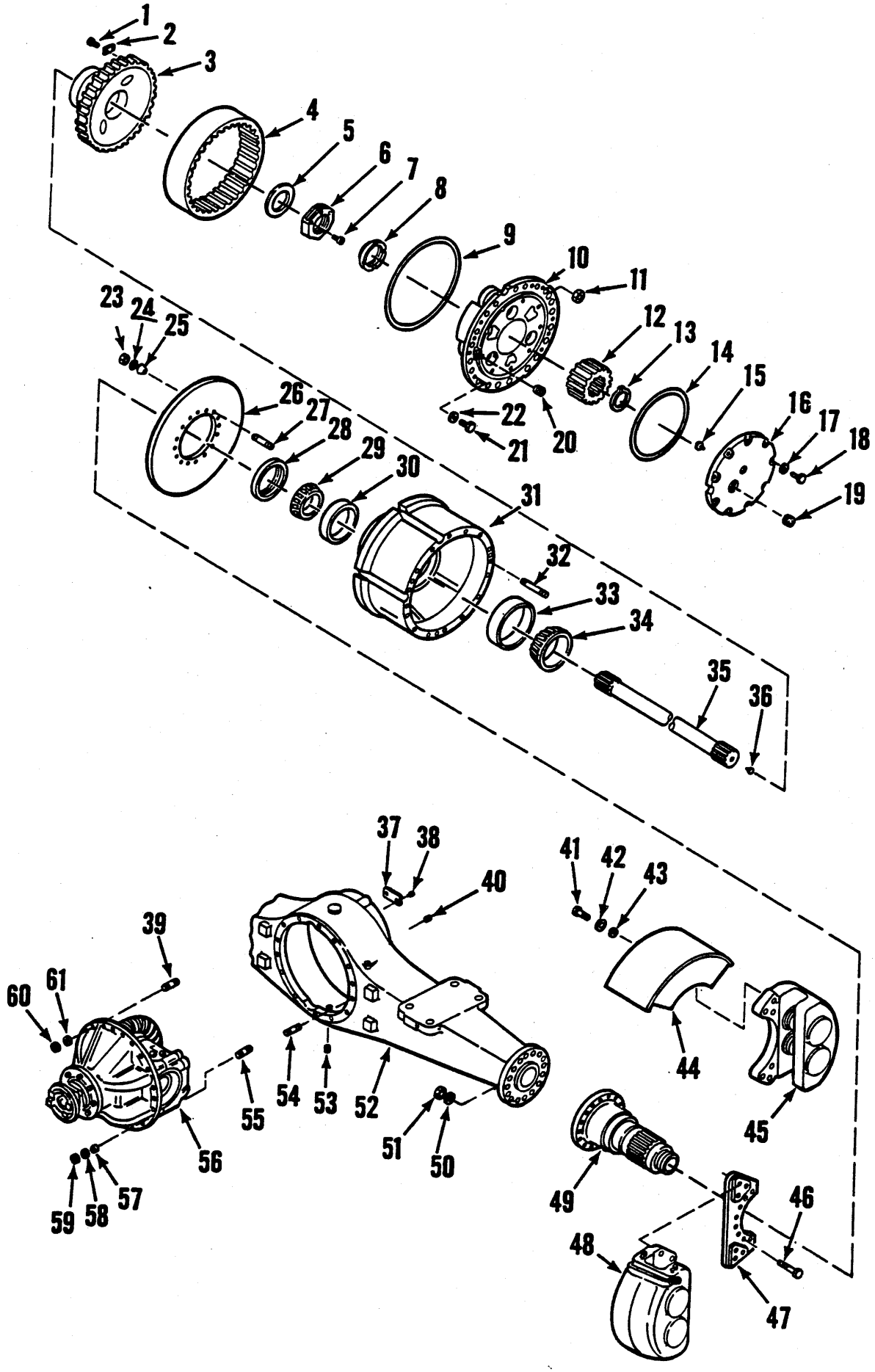
1
2
3
4
5
6
7
8
9
10
11
12
13
14
15
16
17
18
19
20
21
22
23
24
25
26
27
28
29
30
31
32
33
34
35
36
37
38
39
40
41
42
43
44
45
46
47
48
49
50
51
52
53
54
55
56
57
58
59
60
61

AXLE ASSEMBLY, REAR
ESSIEU AR ENSEMBLE
ACHSE VOLLSTÄNDIG, HINTERRADANTRIEB
EIXO TRASEIRO, CONJUNTO
EJE TRASERO, CONJUNTO

No.	Part No.	Qty	Description	Description	Benennung	Descrição	Descripción
31	[5]2106311	2	Hub & cup assy	ens moyeu & coupelle	Nabe & Schale vollst	conj cubo & copo	conj cubo & cubeta
32	118831	32	Stud	goujon	Stift	prisioneiro	espárrago
33	1304047	2	Bearing cup	coupelle de roul	Lagerschale	copo do rolamento	taza del coj
34	1304048	2	Bearing cone	cône de roulement	Lagerkegel	cone do rolamento	cono del conj
35	[6]118937	2	Shaft	arbre	Welle	ávore	árbol
36	118785	2	Button	bouton	Knopf	botão	botón
37	120707	1	Name plate	plaque duconstructr	Namensschild	placa do nome	placa de nombre
38	13800986	2	Screw	vis	Schraube	parafuso	tornillo
39	120771	6	Stud	goujon	Stift	prisioneiro	espárrago
40	4094920	1	Plug	bouchon	Stopfen	bujão	tapón
41	13804687	24	Screw	vis	Schraube	parafuso	tornillo
42	4094926	24	Washer	rondelle	Scheibe	arruela	arandela
43	4095584	8	Washer	rondelle	Scheibe	arruela	arandela
44	2105830	2	Guard	protecteur	Schutz	proteção	protector
45	○----	2	Brake head assy	étrier frein ens	Bremskopf vollst	cabeça freio conj	cabeza freno conj
46	13804764	32	Screw	vis	Schraube	parafuso	tornillo
47	2105832	4	Adapter	adaptateur	Zwischenstück	adaptador	adaptador
48	○----	2	Brake head assy	étrier frein ens	Bremskopf vollst	cabeça freio conj	cabeza freno conj
49	2106672	2	Spindle	fusée	Spindel	haste	eje
50	4094926	32	Washer	rondelle	Scheibe	arruela	arandela
51	64D000012	32	Nut	écrou	Mutter	porca	tuerca
52	2105826	1	Housing	botier	Gehuse	carcaça	carcasa
53	11992849	1	Plug	bouchon	Stopfen	bujão	tapón
54	123793	4	Stud	goujon	Stift	prisioneiro	espárrago
55	117336	4	Bolt	boulon	Bolzen	parafuso	bulón
56	○----	1	Diff&carr assy	ens dif&porte-plan	Diff&Trger voll	conj difer&sup	conj difer&sop
57	119141	4	Dowel	goujon	Stift	espiga	espiga
58	4094933	4	Washer	rondelle	Scheibe	arruela	arandela
59	13806803	4	Nut	écrou	Mutter	porca	tuerca
60	13806803	10	Nut	écrou	Mutter	porca	tuerca
61	4094933	10	Washer	rondelle	Scheibe	arruela	arandela
62	†123793	4	Stud	goujon	Stift	prisioneiro	espárrago

[1] Inc. 1➡10, 12➡62

[2] Inc. 1➡4

[3] Inc. 23, 24, 26, 27, 30, 31, 33

[4] Inc. 15

[5] Inc. 30, 33

[6] Inc. 36

[7] For replacement use kit 816144. Kit includes 4-110559 Nut, 2-118786 Adjuster Lock.
[7] Pour remplacer, utiliser l'ensemble 816144. Ensemble inc. 4-110559 écrou, 2-118786 serrure de réglage.
[7] Als Ersatz ist Ausrüstung 816144 zu benutzen. Ausrüstung inc. 4-110559 nut, 2-118786.
[7] Para substituição usar o conjunto 816144. Conjunto inc. 4-110559 porca de parafuso, 2-118786 regulador de fecho.
[7] Para el reemplazo utilice el juego 816144. El juego incluye la tuerca 4-110559, y el cierre regulador 2-118786.

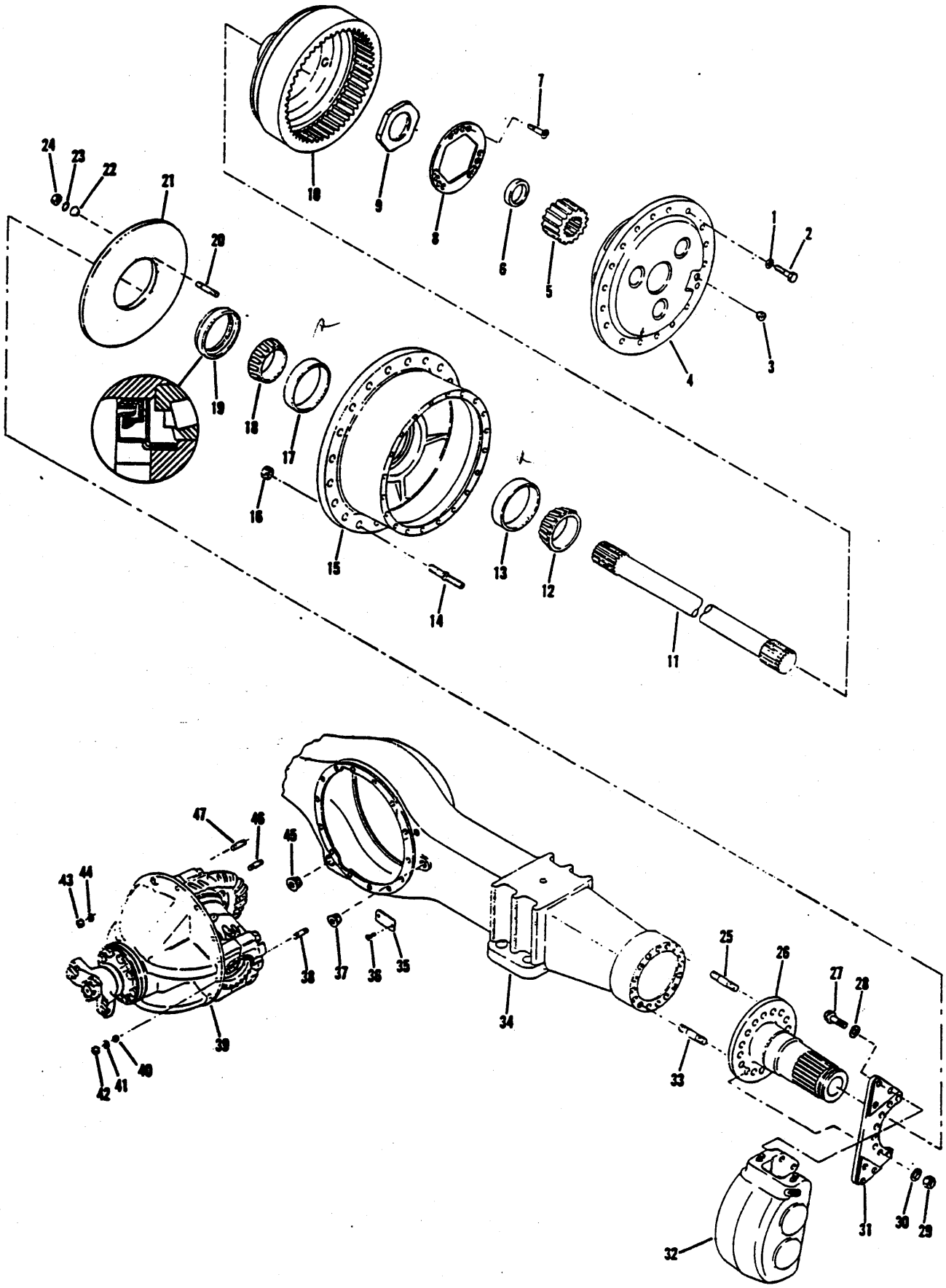

TS-22623

PM 3624

AXLE ASSEMBLY, REAR
ESSIEU AR ENSEMBLE
ACHSE VOLLSTÄNDIG, HINTERRADANTRIEB
EIXO TRASEIRO, CONJUNTO
EJE TRASERO, CONJUNTO

No.	Part No.	Qty	Description	Description	Benennung	Descrição	Descripción
A	[1]12569410	1	Axle assy	essieu ensemble	Achse vollst	eixo conjunto	eje conjunto
B	[2]2109712	1	Hub & disc assy	ens moyeu et disque	Nabe- u. Scheibebaugr	conj cubo e disco	conj cubo y disco
1	4094933	36	Washer	rondelle	Scheibe	arruela	arandela
2	124158	36	Bolt	boulon	Bolzen	parafuso	bulón
3	13802607	2	Plug	bouchon	Stopfen	bujão	tapón
4	○--------	2	Planet carrier	port planétaire	Planeträger	sup planet	sup planet
5	2109563	2	Gear	engrenage	Zahnrad	engrenagem	engranaje
6	2109701	2	Washer	rondelle	Scheibe	arruela	arandela
7	9G000612	6	Screw	vis	Schraube	parafuso	tornillo
8	2109700	2	Nut lock	frein décrou	Scraubensicherung	contraporca	contratuerca
9	2110425	2	Nut	écrou	Mutter	porca	tuerca
10	2109698	2	Hub	moyeu	Nabe	cubo	cubo
11	2109717	2	Axle shaft	arbre dessieu	Achsenwelle	haste eixo	barra eje
12	791503	2	Cone inner	cône intér	Innenkegel	cone interior	cono interior
13	742264	2	Cup inner	cuvette intér	Innenschale	capa interior	cuberta interior
14	120218	38	Stud	goujon	Stift	prisioneiro	espárrago
15	[3]2109713	2	Hub & cup assy	ens moyeu & coupelle	Nabe & Schale vollst	conj cubo & copo	conj cubo & cubeta
16	86D000012	38	Nut	écrou	Mutter	porca	tuerca
17	867631	2	Cup inner	cuvette intér	Innenschale	capa interior	cuberta interior
18	731346	2	Cone	cône	Kegel	cone	cono
19	2110456	2	Oil seal	jnt étanchéité huile	Öldichtung	vedação de óleo	sello de aceite
20	120220	32	Stud	goujon	Stift	prisioneiro	espárrago
21	2109715	2	Brake disc	disque frein	Bremsscheibe	disco freio	disco freno
22	2109788	8	Dowel	goujon	Stift	espiga	espiga
23	117415	32	Washer	rondelle	Scheibe	arruela	arandela
24	86D000014	32	Nut	écrou	Mutter	porca	tuerca
25	2109901	16	Stud	goujon	Stift	prisioneiro	espárrago
26	2109711	2	Spindle	fusée	Spindel	haste	eje
27	2109776	24	Capscrew	vis à tête	Kopfschraube	parafuso de cabeça	tornilla de presió
28	2109720	24	Washer	rondelle	Scheibe	arruela	arandela
29	64D000012	-	Nut	écrou	Mutter	porca	tuerca
30	4094926	32	Washer	rondelle	Scheibe	arruela	arandela
31	2109710	4	Adapter	adaptateur	Zwischenstück	adaptador	adaptador
32	○--------	2	Brake head assy	étrier frein ens	Bremskopf vollst	cabeça freio conj	cabeza freno conj
33	2109901	16	Stud	goujon	Stift	prisioneiro	espárrago
34	2109702	1	Housing	botier	Gehuse	carcaça	carcasa
35	120707	1	Name plate	plaque duconstructr	Namensschild	placa do nome	placa de nombre
36	13800986	2	Screw	vis	Schraube	parafuso	tornillo
37	13802607	1	Plug	bouchon	Stopfen	bujão	tapón
38	117336	4	Bolt	boulon	Bolzen	parafuso	bulón
39	○--------	1	Diff&carr assy	ens dif&porte-plan	Diff&Trger voll	conj difer&sup	conj difer&sop
40	119141	4	Dowel	goujon	Stift	espiga	espiga
41	4094933	4	Washer	rondelle	Scheibe	arruela	arandela
42	13806803	4	Nut	écrou	Mutter	porca	tuerca
43	13806803	10	Nut	écrou	Mutter	porca	tuerca
44	4094933	10	Washer	rondelle	Scheibe	arruela	arandela
45	13802607	1	Plug	bouchon	Stopfen	bujão	tapón
46	120771	6	Stud	goujon	Stift	prisioneiro	espárrago
47	123793	4	Stud	goujon	Stift	prisioneiro	espárrago

[1] Inc. 1➡47

[2] Inc. 14➡16, 18➡24

[3] Inc. 13, 17

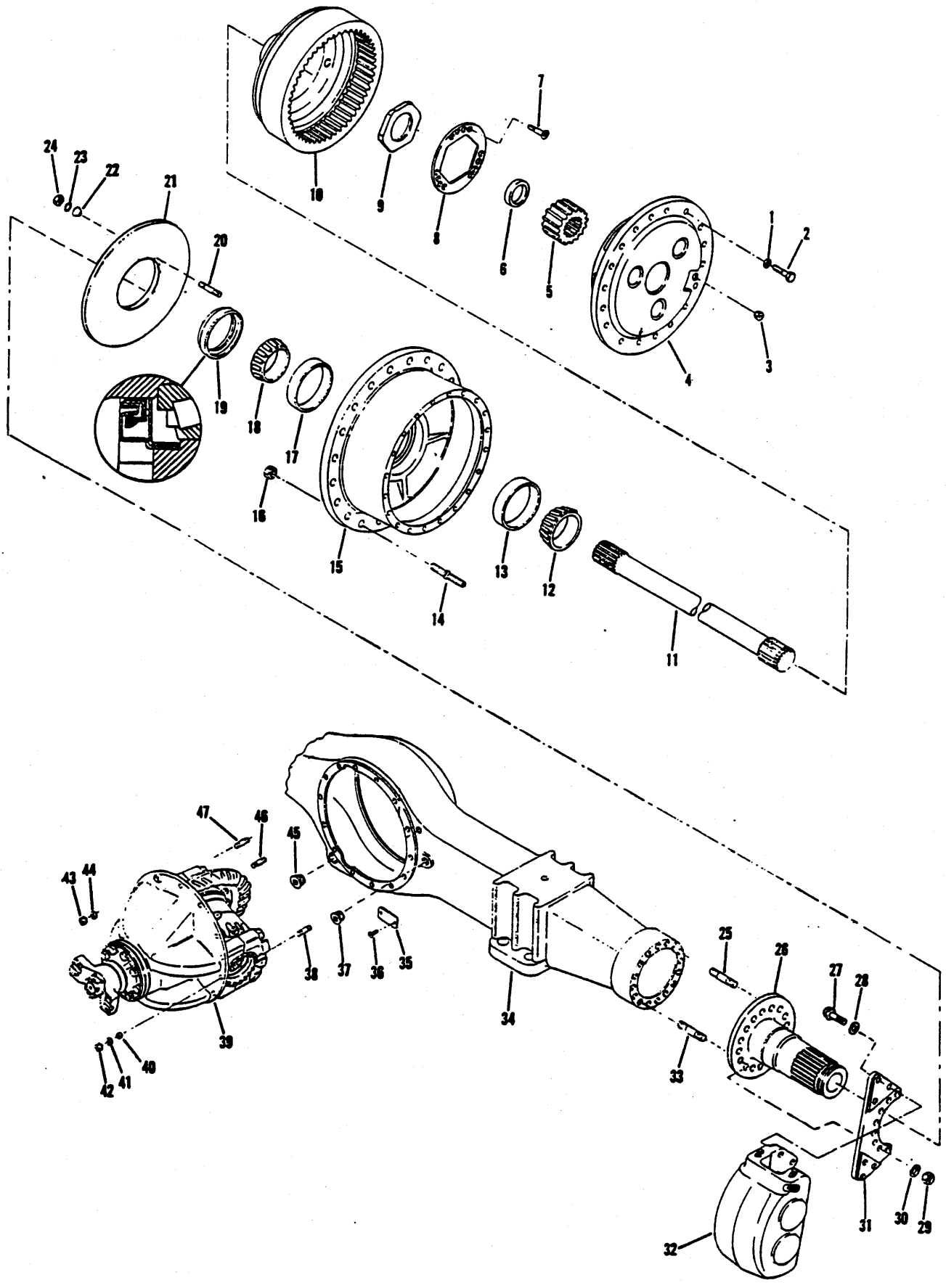
1
2
3
4
5
6
7
8
9
10
11
12
13
14
15
16
17
18
19
20
21
22
23
24
25
26
27
28
29
30
31
32
33
34
35
36
37
38
39
40
41
42
43
44
45
46
47

AXLE ASSEMBLY, REAR
ESSIEU AR ENSEMBLE
ACHSE VOLLSTÄNDIG, HINTERRADANTRIEB
EIXO TRASEIRO, CONJUNTO
EJE TRASERO, CONJUNTO

No.	Part No.	Qty	Description	Description	Benennung	Descrição	Descripción
A	[1]12574719	1	Axle assy	essieu ensemble	Achse vollst	eixo conjunto	eje conjunto
B	[2]2110802	1	Hub & disc assy	ens moyeu et disque	Nabe- u. Scheibebaugr	conj cubo e disco	conj cubo y disco
1	4094933	36	Washer	rondelle	Scheibe	arruela	arandela
2	124158	36	Bolt	boulon	Bolzen	parafuso	bulón
3	24K000007	2	Plug	bouchon	Stopfen	bujão	tapón
4	○---------	2	Planet carrier	port planétaire	Planeträger	sup planet	sup planet
5	2109563	2	Gear	engrenage	Zahnrad	engrenagem	engranaje
6	2109701	2	Washer	rondelle	Scheibe	arruela	arandela
7	2110472	6	Screw	vis	Schraube	parafuso	tornillo
8	2109700	2	Nut lock	frein décrou	Scraubensicherung	contraporca	contratuerca
9	2110425	2	Nut	écrou	Mutter	porca	tuerca
10	2109698	2	Hub	moyeu	Nabe	cubo	cubo
11	2109717	2	Axle shaft	arbre dessieu	Achsenwelle	haste eixo	barra eje
12	791503	2	Cone inner	cône intér	Innenkegel	cone interior	cono interior
13	742264	2	Cup inner	cuvette intér	Innenschale	capa interior	cuberta interior
14	120218	38	Stud	goujon	Stift	prisioneiro	espárrago
15	[3]2110800	2	Hub & cup assy	ens moyeu & coupelle	Nabe & Schale vollst	conj cubo & copo	conj cubo & cubeta
16	18D000012	38	Nut	écrou	Mutter	porca	tuerca
17	867631	2	Cup inner	cuvette intér	Innenschale	capa interior	cuberta interior
18	731346	2	Cone	cône	Kegel	cone	cono
19	2110456	2	Oil seal	jnt étanchéité huile	Öldichtung	vedação de óleo	sello de aceite
20	126669	32	Stud	goujon	Stift	prisioneiro	espárrago
21	2110803	2	Brake disc	disque frein	Bremsscheibe	disco freio	disco freno
22	2110804	8	Dowel	goujon	Stift	espiga	espiga
23	4094926	32	Washer	rondelle	Scheibe	arruela	arandela
24	86D000012 ●	32	Nut	écrou	Mutter	porca	tuerca
25	2109901	16	Stud	goujon	Stift	prisioneiro	espárrago
26	2109711	2	Spindle	fusée	Spindel	haste	eje
27	17C001228	24	Bolt	boulon	Bolzen	parafuso	bulón
28	4094926	24	Washer	rondelle	Scheibe	arruela	arandela
29	64D000012	16	Nut	écrou	Mutter	porca	tuerca
30	4094926	32	Washer	rondelle	Scheibe	arruela	arandela
31	2109710	4	Adapter	adaptateur	Zwischenstück	adaptador	adaptador
32	○---------	2	Brake head assy	étrier frein ens	Bremskopf vollst	cabeça freio conj	cabeza freno conj
33	2109901	16	Stud	goujon	Stift	prisioneiro	espárrago
34	2109702	1	Housing	botier	Gehuse	carcaça	carcasa
35	120707	1	Name plate	plaque duconstructr	Namensschild	placa do nome	placa de nombre
36	6C000605	2	Drive screw	vis enfoncée à mart	Nagelschraube	prego com cab paraf	clavo-tornillo
37	24K000007	1	Plug	bouchon	Stopfen	bujão	tapón
38	117336	4	Bolt	boulon	Bolzen	parafuso	bulón
39	○---------	1	Diff&carr assy	ens dif&porte-plan	Diff&Trger voll	conj difer&sup	conj difer&sop
40	119141	4	Dowel	goujon	Stift	espiga	espiga
41	4094933	4	Washer	rondelle	Scheibe	arruela	arandela
42	13806803	4	Nut	écrou	Mutter	porca	tuerca
43	13806803	10	Nut	écrou	Mutter	porca	tuerca
44	4094933	10	Washer	rondelle	Scheibe	arruela	arandela
45	24K000007	1	Plug	bouchon	Stopfen	bujão	tapón
46	120771	6	Stud	goujon	Stift	prisioneiro	espárrago
47	123793	4	Stud	goujon	Stift	prisioneiro	espárrago

[1] Inc. 1➡47

[2] Inc. 14,15,16,18➡24

[3] Inc. 13,17

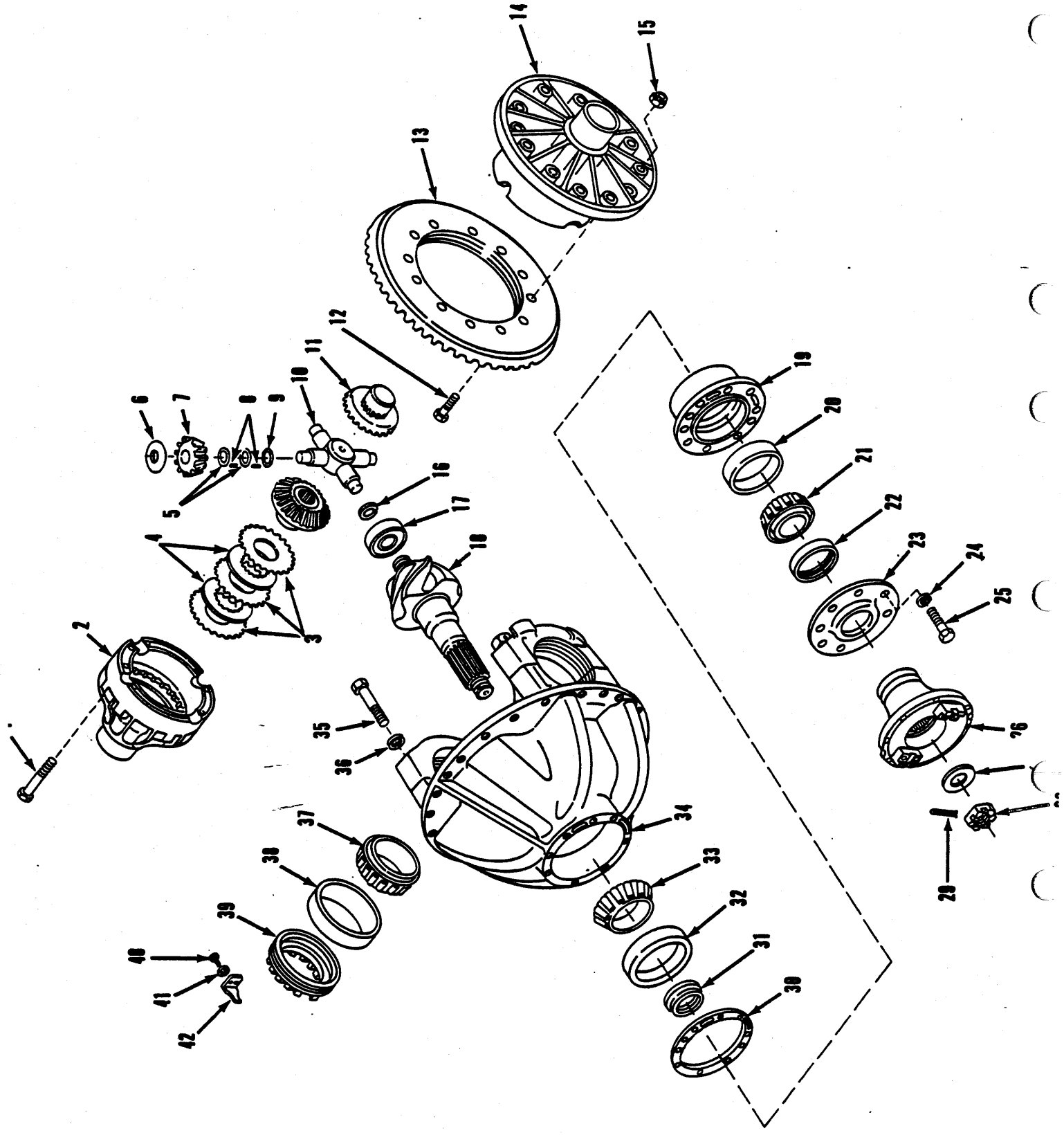
1
2
3
4
5
6
7
8
9
10
11
12
13
14
15
16
17
18
19
20
21
22
23
24
25
26
27
28
29
30
31
32
33
34
35
36
37
38
39
40
41
42

AXLE DIFFERENTIAL CARRIER ASSEMBLY, FRONT
DIFFÉRENTIEL D'ESSIEU AVANT, ENSEMBLE PORTEUR
ACHSENDIFFERENTIALTRÄGER-BAUGRUPPE, VORDERRADANTRIEB
DIFERENCIAL DE EIXO DIANTEIRO, CONJUNTO DE SUPPORTE
DIFERENCIAL DEL EJE DELANTERO, CONJUNTO DE SOPORTE

No.	Part No.	Qty	Description	Description	Benennung	Descrição	Descripción
A	[1]2108568	1	Diff&carr assy	ens dif&porte-plan	Diff&Trger voll	conj difer&sup	conj difer&sop
B	[2]119000	1	Gear set	engrenage jeu	Zahnrad Satz	engrenagem jôgo	engranje juego
C	[3]123865	1	Diff case kit	trsse corps differ	Diffgehäuse bausatz	jogo carcaca dif	juego carcasa dif
D	[4]124241	1	Diff body assy	ens corps diff	Diffkrper voll	conj carcaça dif	conj cuerpo dif
1	128037	8	Bolt	boulon	Bolzen	parafuso	bulón
1A	†128038	4	Bolt	boulon	Bolzen	parafuso	bulón
1B	†4094988	12	Washer	rondelle	Scheibe	arruela	arandela
2	§---------	1	Diff case	boitier differentiel	Differentialgehäuse	diferencial carcaça	diferencial carcasa
3	123871	6	Disc outer	disque extérieur	Scheibe, aussen	disco exterior	disco externo
4	123872	4	Disc inner	disque interieur	Scheibe innen	disco interior	disco interno
5	124246	8	Spacer	entretoise	Distanzteil	espaçador	espaciador
6	123382	4	Washer	rondelle	Scheibe	arruela	arandela
7	816018	1	Gear kit	engrenage jeu	Zahnradsatz	engrenagem jôgo	engranaje juego
8	124244	232	Roller	galet	Rolle	rolete	rodillo
9	125069	4	Spacer	entretoise	Distanzteil	espaçador	espaciador
10	124243	1	Spider	croisillon	Kreuzgelenk	cruzeta	cruceta
11	123870	2	Gear	engrenage	Zahnrad	engrenagem	engranaje
12	4094990	12	Screw	vis	Schraube	parafuso	tornillo
13	§---------	1	Gear	engrenage	Zahnrad	engrenagem	engranaje
14	§---------	1	Cover	couvercle	Deckel	tampa	tapa
15	13804179	12	Nut	écrou	Mutter	porca	tuerca
16	12001914	1	Ring retaining	bague darrêt	Haltering	anel retentor	anillo de retención
17	774199	1	Pinion bearing	roul du pignon	Ritzellager	rolamento do pinhão	coj pión
18	§---------	1	Pinion	pignon	Ritzel	pinhão	pion
19	[5]4094998	1	Cage assy	botier roulemt ens	Rollenlager vollst	alojamto rolam conj	caja rodamiento conj
20	774198	1	Bearing cup	coupelle de roul	Lagerschale	copo do rolamento	taza del coj
21	774197	1	Bearing cone	cône de roulement	Lagerkegel	cone do rolamento	cono del conj
22	2108569	1	Oil seal	jnt étanchéité huile	Öldichtung	vedação de óleo	sello de aceite
23	124164	1	Retainer	arrêtoir	Halterung	retentor	retén
24	13800832	8	Washer	rondelle	Scheibe	arruela	arandela
25	13800270	8	Screw	vis	Schraube	parafuso	tornillo
26	127862	1	Flange	flange	Flansch	bride	brida
27	4095010	1	Washer	rondelle	Scheibe	arruela	arandela
28	4095011	1	Nut	écrou	Mutter	porca	tuerca
29	1F000740	1	Pin cotter	goupille fendue	Splint	contrapino	chaveta dos patos
30	‡4095002	-	Shim	cale	Beilage	calço	planchita
30A	‡125573	-	Shim .007 in.	cale 0.18 mm	Beilage 0.18 mm	calço 0.18 mm	planchita 0.18 mm
30B	‡125574	-	Shim .010 in.	cale 0.25 mm	Beilage 0.25 mm	calço 0.25 mm	planchita 0.25 mm
30C	‡125575	-	Shim .020	cale-0,51 mm	Beilage-0,51 mm	calço-0,51 mm	planchita-0,51 mm
31	815377	1	Spacer kit	entretoises jeu	Distanzteil Satz	espaçador jôgo	espaciador jgo
32	710035	1	Cup	cuvette	Schale	capa	cubeta
33	710034	1	Cone	cône	Kegel	cone	cono
34	[6]123873	1	Carrier assy	porteur ens	Trger vollst	conj suporte	conj soporte
35	124090	4	Bolt	boulon	Bolzen	parafuso	bulón
36	26E000014	4	Lockwasher	rondelle frein	Sicherungsscheibe	arruela de pressão	arandela seguridad
37	4148124	2	Cone	cône	Kegel	cone	cono
38	4148127	2	Cup	cuvette	Schale	capa	cubeta
39	123876	2	Locknut	contre-écrou	Gegenmutter	contra porca	contratuerca
40	13800187	2	Screw	vis	Schraube	parafuso	tornillo
41	13800828	2	Washer	rondelle	Scheibe	arruela	arandela
42	126468	2	Nut lock	frein décrou	Scraubensicherung	contraporca	contratuerca

[1] Inc. 1➡42

[2] Inc. 13, 18

[3] Inc. 1, 1A, 1B, 2, 16

[4] Inc. C, 3➡11

[5] Inc. 20, 32

[6] Inc. 35, 36

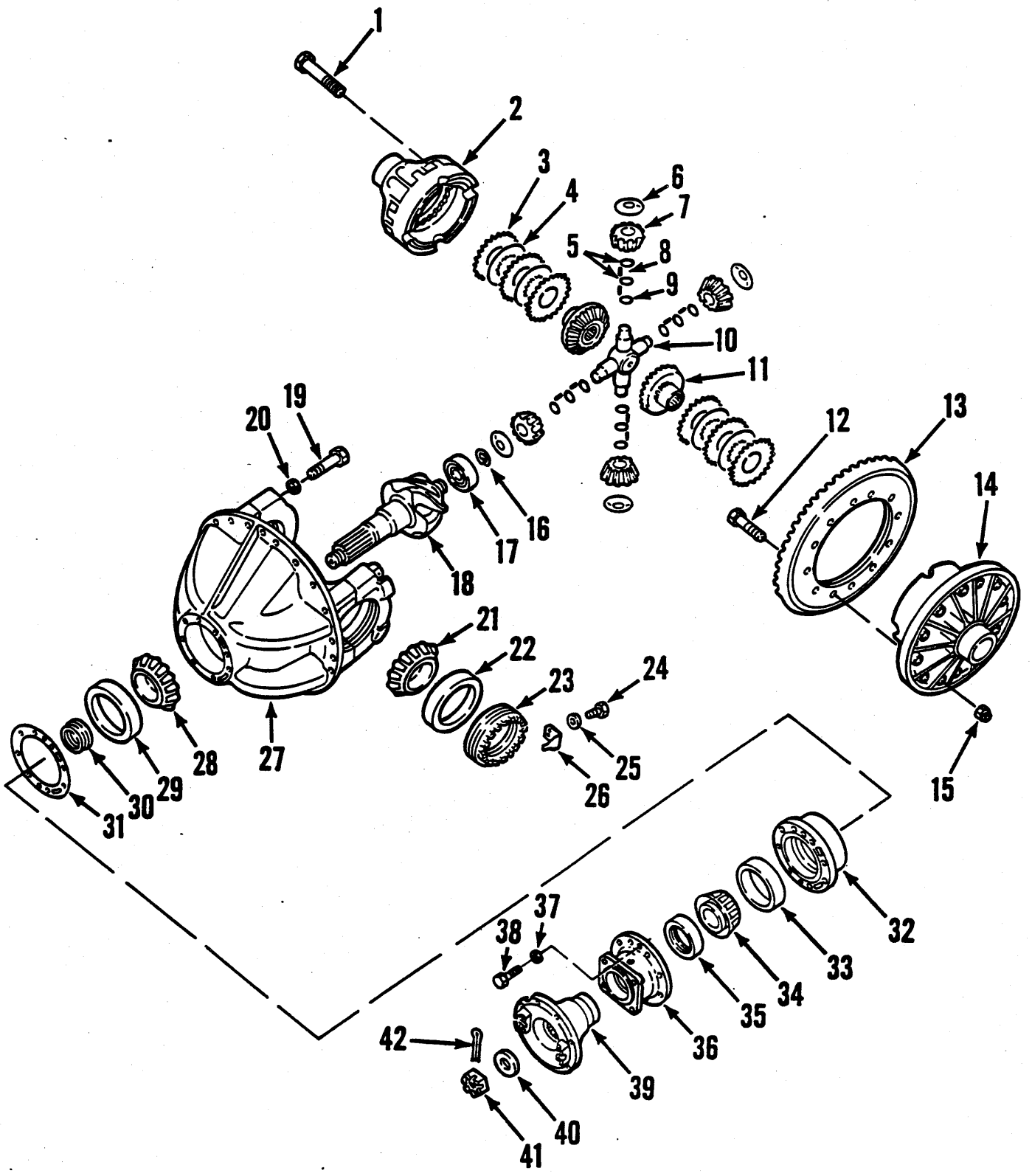
1
2
3
4
5
6
7
8
9
10
11
12
13
14
15
16
17
18
19
20
21
22
23
24
25
26
27
28
29
30
31
32
33
34
35
36
37
38
39
40
41
42

AXLE DIFFERENTIAL CARRIER ASSEMBLY, FRONT
DIFFÉRENTIEL D'ESSIEU AVANT, ENSEMBLE PORTEUR
ACHSENDIFFERENTIALTRÄGER-BAUGRUPPE, VORDERRADANTRIEB
DIFERENCIAL DE EIXO DIANTEIRO, CONJUNTO DE SUPPORTE
DIFERENCIAL DEL EJE DELANTERO, CONJUNTO DE SOPORTE

No.	Part No.	Qty	Description	Description	Benennung	Descrição	Descripción
A	[1]2109703	1	Diff carr assy	ens chassis-port dif	Trger Difflagr voll	conj suporte dif	conj soporte dif
B	[2]119000	1	Gear set	engrenage jeu	Zahnrad Satz	engrenagem jôgo	engranje juego
C	[3]123865	1	Diff case kit	trsse corps differ	Diffgehäuse bausatz	jogo carcaca dif	juego carcasa dif
D	[4]2109420	1	Body assy	ens carrosserie	Karosserie vollst	conj carroçaria	conj carroceria
1	128037	8	Bolt	boulon	Bolzen	parafuso	bulón
1A	†4094987	4	Screw	vis	Schraube	parafuso	tornillo
1B	†4094988	12	Washer	rondelle	Scheibe	arruela	arandela
2	§---------	1	Case	boîtier	Gehäuse	carcaça	carcasa
3	123871	6	Disc outer	disque extérieur	Scheibe, aussen	disco exterior	disco externo
4	123872	4	Disc inner	disque interieur	Scheibe innen	disco interior	disco interno
5	124246	8	Spacer	entretoise	Distanzteil	espaçador	espaciador
6	123382	4	Washer	rondelle	Scheibe	arruela	arandela
7	816018	1	Gear kit	engrenage jeu	Zahnradsatz	engrenagem jôgo	engranaje juego
8	124244	232	Roller	galet	Rolle	rolete	rodillo
9	125069	4	Spacer	entretoise	Distanzteil	espaçador	espaciador
10	124243	1	Spider	croisillon	Kreuzgelenk	cruzeta	cruceta
11	2109513	2	Gear	engrenage	Zahnrad	engrenagem	engranaje
12	4094990	12	Screw	vis	Schraube	parafuso	tornillo
13	§---------	1	Gear	engrenage	Zahnrad	engrenagem	engranaje
14	§---------	1	Cover	couvercle	Deckel	tampa	tapa
15	13804179	12	Nut	écrou	Mutter	porca	tuerca
16	12001914	1	Ring retaining	bague darrêt	Haltering	anel retentor	anillo de retención
17	774199	1	Pinion bearing	roul du pignon	Ritzellager	rolamento do pinhão	coj pión
18	§---------	1	Pinion	pignon	Ritzel	pinhão	pion
19	124090	4	Bolt	boulon	Bolzen	parafuso	bulón
20	111658	4	Washer	rondelle	Scheibe	arruela	arandela
21	4148124	2	Cone	cône	Kegel	cone	cono
22	4148127	2	Cup	cuvette	Schale	capa	cubeta
23	123876	2	Locknut	contre-écrou	Gegenmutter	contra porca	contratuerca
24	73G000532	2	Bolt	boulon	Bolzen	parafuso	bulón
25	13800827	2	Washer	rondelle	Scheibe	arruela	arandela
26	---------	-	Omit	omettre	Auslassen	omitir	omitir
27	[5]123873	1	Carrier assy	porteur ens	Trger vollst	conj suporte	conj soporte
28	710034	1	Cone	cône	Kegel	cone	cono
29	710035	1	Cup	cuvette	Schale	capa	cubeta
30	815377	1	Spacer kit	entretoises jeu	Distanzteil Satz	espaçador jôgo	espaciador jgo
31	125573	-	Shim .007 in.	cale 0.18 mm	Beilage 0.18 mm	calço 0.18 mm	planchita 0.18 mm
31A	4095004	-	Shim	cale	Beilage	calço	planchita
31B	4095005	-	Shim	cale	Beilage	calço	planchita
32	[6]4094998	1	Cage assy	botier roulemt ens	Rollenlager vollst	alojamto rolam conj	caja rodamiento conj
33	774198	1	Bearing cup	coupelle de roul	Lagerschale	copo do rolamento	taza del coj
34	774197	1	Bearing cone	cône de roulement	Lagerkegel	cone do rolamento	cono del conj
35	226961	1	Seal	joint étanchéité	Dichtung	vedador	sello
36	2109708	1	Retainer	arrêtoir	Halterung	retentor	retén
37	13800832	8	Washer	rondelle	Scheibe	arruela	arandela
38	13800270	8	Screw	vis	Schraube	parafuso	tornillo
39	2109709	1	Flange	flange	Flansch	bride	brida
39A	2109172	1	Seal	joint étanchéité	Dichtung	vedador	sello
40	4095010	1	Washer	rondelle	Scheibe	arruela	arandela
41	4095011	1	Nut	écrou	Mutter	porca	tuerca
42	1F000740	1	Pin cotter	goupille fendue	Splint	contrapino	chaveta dos patos

[1] Inc. 1➡42

[2] Inc. 13 & 18

[3] Inc. 1, 1A, 1B, 2, 14

[4] Inc. 3➡11 & C

[5] Inc. 19 & 20

[6] Inc. 29 & 33

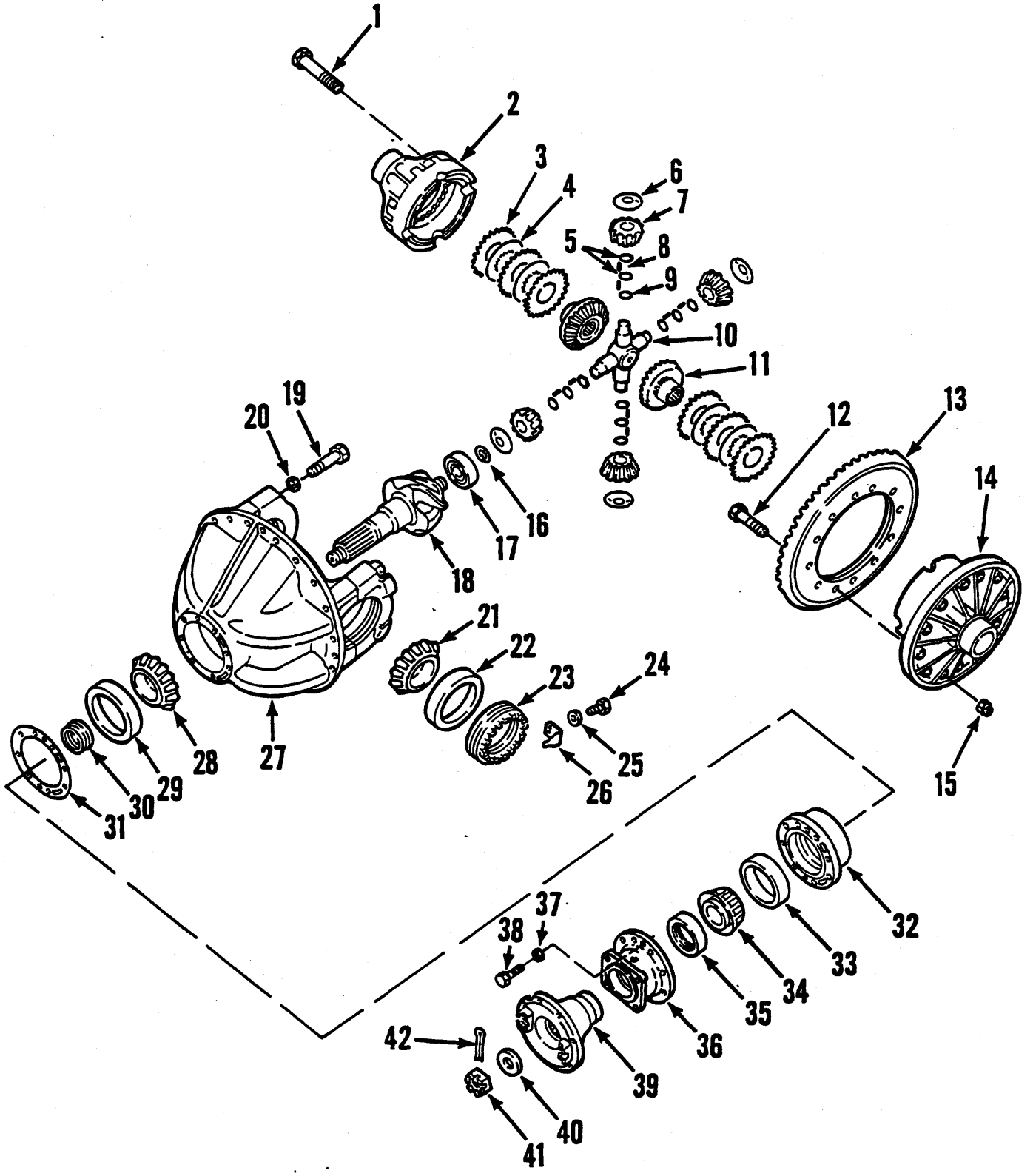
1
2
3
4
5
6
7
8
9
10
11
12
13
14
15
16
17
18
19
20
21
22
23
24
25
26
27
28
29
30
31
32
33
34
35
36
37
38
39
40
41
42

AXLE DIFFERENTIAL CARRIER ASSEMBLY, REAR
DIFFÉRENTIEL D'ESSIEU ARRIÈRE, ENSEMBLE PORTEUR
ACHSENDIFFERENTIALTRÄGER-BAUGRUPPE, HINTERRAD
DIFERENCIAL TRASEIRO, CONJUNTO DO SUPORTE
DIFERENCIAL TRASERO, CONJUNTO DE SOPORTE

No.	Part No.	Qty	Description	Description	Benennung	Descrição	Descripción
A	[1]2109721	1	Diff carr assy	ens chassis-port dif	Trger Difflagr voll	conj suporte dif	conj soporte dif
B	[2]118982	1	Gear set	engrenage jeu	Zahnrad Satz	engrenagem jôgo	engranje juego
C	[3]123865	1	Diff case kit	trsse corps differ	Diffgehäuse bausatz	jogo carcaca dif	juego carcasa dif
D	[4]2109420	1	Body assy	ens carrosserie	Karosserie vollst	conj carroçaria	conj carroceria
1	128037	8	Bolt	boulon	Bolzen	parafuso	bulón
1A	†4094987	4	Screw	vis	Schraube	parafuso	tornillo
1B	†4094988	12	Washer	rondelle	Scheibe	arruela	arandela
2	§---------	1	Case	boîtier	Gehäuse	carcaça	carcasa
3	123871	6	Disc outer	disque extérieur	Scheibe, aussen	disco exterior	disco externo
4	123872	4	Disc inner	disque interieur	Scheibe innen	disco interior	disco interno
5	124246	8	Spacer	entretoise	Distanzteil	espaçador	espaciador
6	123382	4	Washer	rondelle	Scheibe	arruela	arandela
7	816018	1	Gear kit	engrenage jeu	Zahnradsatz	engrenagem jôgo	engranaje juego
8	124244	232	Roller	galet	Rolle	rolete	rodillo
9	125069	4	Spacer	entretoise	Distanzteil	espaçador	espaciador
10	124243	1	Spider	croisillon	Kreuzgelenk	cruzeta	cruceta
11	2109513	2	Gear	engrenage	Zahnrad	engrenagem	engranaje
12	4094990	12	Screw	vis	Schraube	parafuso	tornillo
13	§---------	1	Gear	engrenage	Zahnrad	engrenagem	engranaje
14	§---------	1	Cover	couvercle	Deckel	tampa	tapa
15	13804179	12	Nut	écrou	Mutter	porca	tuerca
16	12001914	1	Ring retaining	bague darrêt	Haltering	anel retentor	anillo de retención
17	774199	1	Pinion bearing	roul du pignon	Ritzellager	rolamento do pinhão	coj pión
18	§---------	1	Pinion	pignon	Ritzel	pinhão	pion
19	124090	4	Bolt	boulon	Bolzen	parafuso	bulón
20	111658	4	Washer	rondelle	Scheibe	arruela	arandela
21	4148124	2	Cone	cône	Kegel	cone	cono
22	4148127	2	Cup	cuvette	Schale	capa	cubeta
23	123876	2	Locknut	contre-écrou	Gegenmutter	contra porca	contratuerca
24	73G000532	2	Bolt	boulon	Bolzen	parafuso	bulón
25	13800827	2	Washer	rondelle	Scheibe	arruela	arandela
26	---------	-	Omit	omettre	Auslassen	omitir	omitir
27	[5]123873	1	Carrier assy	porteur ens	Trger vollst	conj suporte	conj soporte
28	710034	1	Cone	cône	Kegel	cone	cono
29	710035	1	Cup	cuvette	Schale	capa	cubeta
30	815377	1	Spacer kit	entretoises jeu	Distanzteil Satz	espaçador jôgo	espaciador jgo
31	125573	-	Shim .007 in.	cale 0.18 mm	Beilage 0.18 mm	calço 0.18 mm	planchita 0.18 mm
31A	4095004	-	Shim	cale	Beilage	calço	planchita
31B	4095005	-	Shim	cale	Beilage	calço	planchita
32	[6]4094998	1	Cage assy	botier roulemt ens	Rollenlager vollst	alojamto rolam conj	caja rodamiento con
33	774198	1	Bearing cup	coupelle de roul	Lagerschale	copo do rolamento	taza del coj
34	774197	1	Bearing cone	cône de roulement	Lagerkegel	cone do rolamento	cono del conj
35	226961	1	Seal	joint étanchéité	Dichtung	vedador	sello
36	2109171	1	Retainer	arrêtoir	Halterung	retentor	retén
37	13800832	8	Washer	rondelle	Scheibe	arruela	arandela
38	13800270	8	Screw	vis	Schraube	parafuso	tornillo
39	2109723	1	Flange	flange	Flansch	bride	brida
39A	2109172	1	Seal	joint étanchéité	Dichtung	vedador	sello
40	4095010	1	Washer	rondelle	Scheibe	arruela	arandela
41	4095011	1	Nut	écrou	Mutter	porca	tuerca
42	1F000740	1	Pin cotter	goupille fendue	Splint	contrapino	chaveta dos patos

[1] Inc. 1➡42

[2] Inc. 13 & 18

[3] Inc. 1, 1A, 1B, 2, 14

[4] Inc. C & 3➡11

[5] Inc. 19 & 20

[6] Inc. 29 & 33

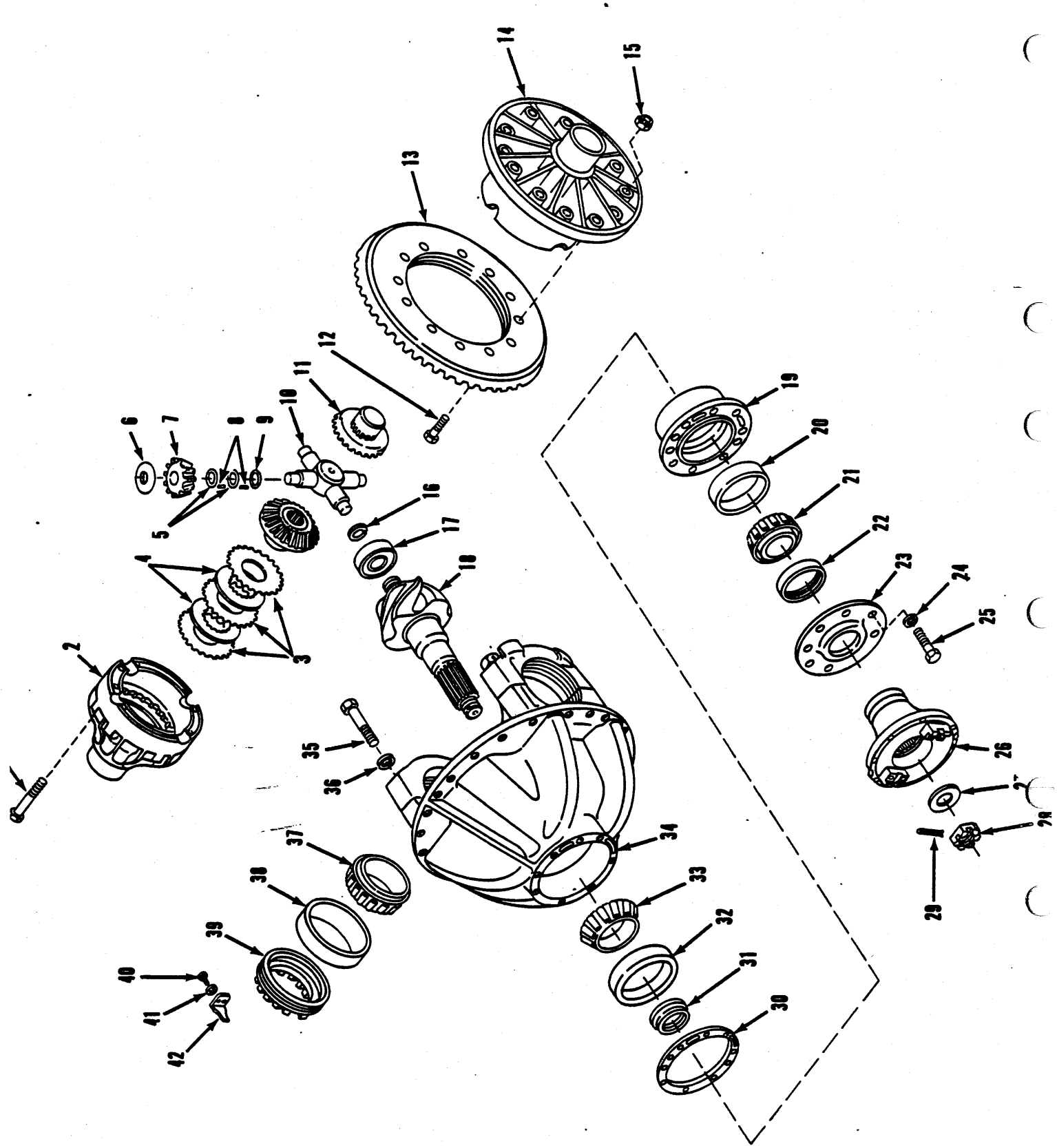
1
2
3
5
6
7
8
9
10
11
12
13
14
15
16
17
18
19
20
21
22
23
24
25
26
27
28
29
30
31
32
33
34
35
36
37
38
39
40
41
42

AXLE DIFFERENTIAL CARRIER ASSEMBLY, REAR
DIFFÉRENTIEL D'ESSIEU ARRIÈRE, ENSEMBLE PORTEUR
ACHSENDIFFERENTIALTRÄGER-BAUGRUPPE, HINTERRAD
DIFERENCIAL TRASEIRO, CONJUNTO DO SUPORTE
DIFERENCIAL TRASERO, CONJUNTO DE SOPORTE

No.	Part No.	Qty	Description	Description	Benennung	Descrição	Descripción
A	[1]2108858	1	Diff&carr assy	ens dif&porte-plan	Diff&Trger voll	conj difer&sup	conj difer&sop
B	[2]2108855	1	Gear set	engrenage jeu	Zahnrad Satz	engrenagem jôgo	engranje juego
C	[3]123865	1	Diff case kit	trsse corps differ	Diffgehäuse bausatz	jogo carcaca dif	juego carcasa dif
D	[4]124241	1	Diff body assy	ens corps diff	Diffkrper voll	conj carcaça dif	conj cuerpo dif
1	128037	8	Bolt	boulon	Bolzen	parafuso	bulón
1A	†128038	4	Bolt	boulon	Bolzen	parafuso	bulón
1B	†4094988	12	Washer	rondelle	Scheibe	arruela	arandela
2	§---------	1	Case	boîtier	Gehäuse	carcaça	carcasa
3	123871	6	Disc outer	disque extérieur	Scheibe, aussen	disco exterior	disco externo
4	123872	4	Disc inner	disque interieur	Scheibe innen	disco interior	disco interno
5	124246	8	Spacer	entretoise	Distanzteil	espaçador	espaciador
6	123382	4	Washer	rondelle	Scheibe	arruela	arandela
7	816018	1	Gear kit	engrenage jeu	Zahnradsatz	engrenagem jôgo	engranaje juego
8	124244	232	Roller	galet	Rolle	rolete	rodillo
9	125069	4	Spacer	entretoise	Distanzteil	espaçador	espaciador
10	124243	1	Spider	croisillon	Kreuzgelenk	cruzeta	cruceta
11	123870	2	Gear	engrenage	Zahnrad	engrenagem	engranaje
12	4094990	12	Screw	vis	Schraube	parafuso	tornillo
13	§---------	-	Gear	engrenage	Zahnrad	engrenagem	engranaje
14	§---------	-	Cover	couvercle	Deckel	tampa	tapa
15	13804179	12	Nut	écrou	Mutter	porca	tuerca
16	12001914	1	Ring retaining	bague darrêt	Haltering	anel retentor	anillo de retención
17	774199	1	Pinion bearing	roul du pignon	Ritzellager	rolamento do pinhão	coj pión
18	§---------	1	Pinion	pignon	Ritzel	pinhão	pion
19	[5]4094998	1	Cage assy	botier roulemt ens	Rollenlager vollst	alojamto rolam conj	caja rodamiento con
20	774198	1	Bearing cup	coupelle de roul	Lagerschale	copo do rolamento	taza del coj
21	774197	1	Bearing cone	cône de roulement	Lagerkegel	cone do rolamento	cono del conj
22	111750	1	Oil seal	jnt étanchéité huile	Öldichtung	vedação de óleo	sello de aceite
23	119890	1	Retainer	arrêtoir	Halterung	retentor	retén
24	13800832	8	Washer	rondelle	Scheibe	arruela	arandela
25	13800270	8	Screw	vis	Schraube	parafuso	tornillo
26	114259	1	Flange	flange	Flansch	bride	brida
27	4095010	1	Washer	rondelle	Scheibe	arruela	arandela
28	4095011	1	Nut	écrou	Mutter	porca	tuerca
29	1F000740	1	Pin cotter	goupille fendue	Splint	contrapino	chaveta dos patos
30	125573	-	Shim .007 in.	cale 0.18 mm	Beilage 0.18 mm	calço 0.18 mm	planchita 0.18 mm
30A	125574	-	Shim .010 in.	cale 0.25 mm	Beilage 0.25 mm	calço 0.25 mm	planchita 0.25 mm
30B	125575	-	Shim .020	cale-0,51 mm	Beilage-0,51 mm	calço-0,51 mm	planchita-0,51 mm
31	815377	1	Spacer kit	entretoises jeu	Distanzteil Satz	espaçador jôgo	espaciador jgo
32	710035	1	Cup	cuvette	Schale	capa	cubeta
33	710034	1	Cone	cône	Kegel	cone	cono
34	[6]123873	1	Carrier assy	porteur ens	Trger vollst	conj suporte	conj soporte
35	124090	4	Bolt	boulon	Bolzen	parafuso	bulón
36	26E000014	4	Lockwasher	rondelle frein	Sicherungsscheibe	arruela de pressão	arandela seguridad
37	4148124	2	Cone	cône	Kegel	cone	cono
38	4148127	2	Cup	cuvette	Schale	capa	cubeta
39	123876	2	Locknut	contre-écrou	Gegenmutter	contra porca	contratuerca
40	13800187	2	Screw	vis	Schraube	parafuso	tornillo
41	13800828	2	Washer	rondelle	Scheibe	arruela	arandela
42	126468	2	Nut lock	frein décrou	Scraubensicherung	contraporca	contratuerca

[1] Inc. 1➡42

[2] Inc. 13, 18

[3] Inc. 1, 1A, 1B, 16

[4] Inc. C, 3➡11

[5] Inc. 20, 32

[6] Inc. 35, 36

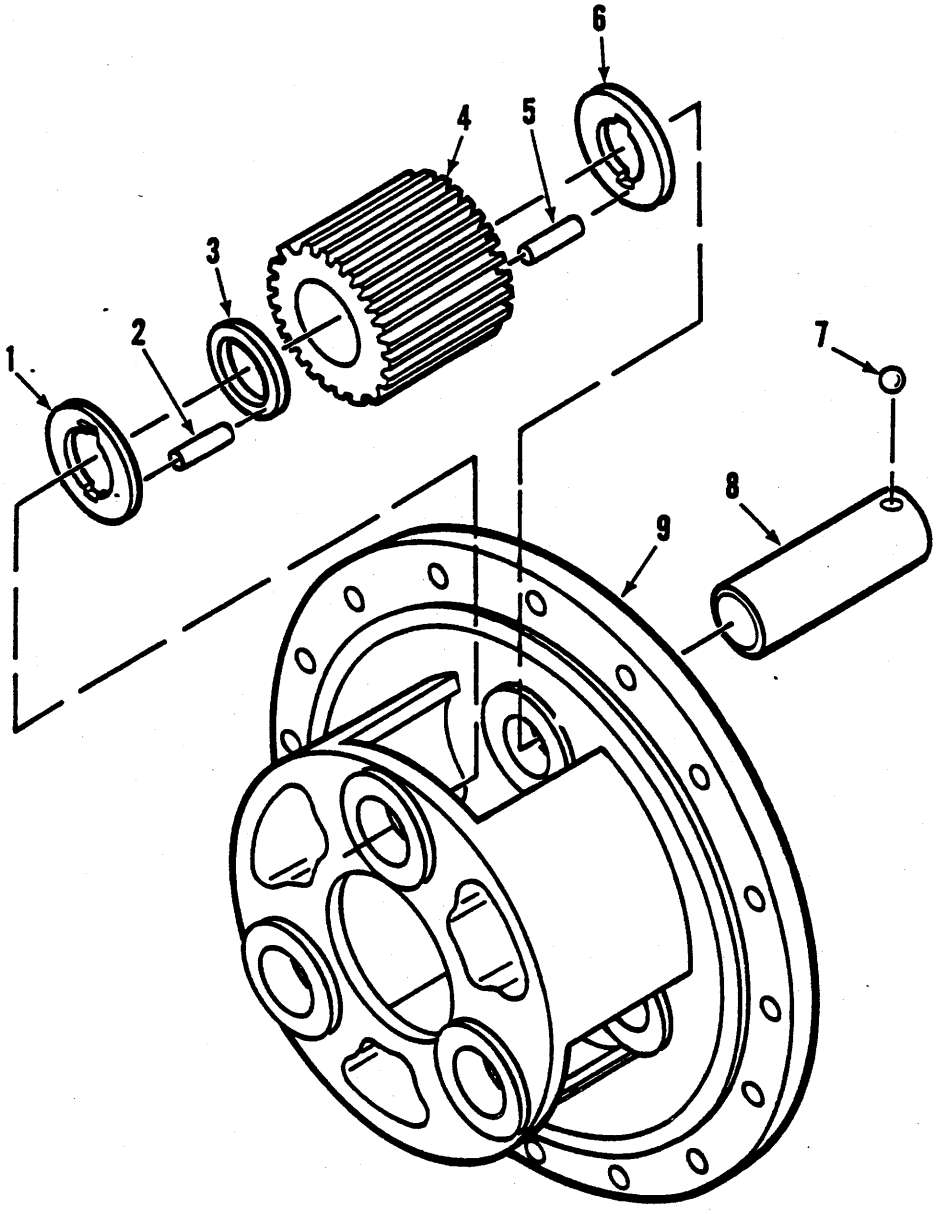
1
2
3
4
5
6
7
8
9

AXLE PLANET CARRIER ASSEMBLY, FRONT
PLANÉTAIRE D'ESSIEU D'ENTRAÎNEMENT AVANT, ENSEMBLE PORTEUR
PLANETENTRÄGER, VORDERERRADANTRIEB-BAUGRUPPE
PLANETÁRIA DOS EIXOS DE PROPULSÃO DIANTEIROS, CONJUNTO DE SUPPORTE
PLANETARIOS DE LOS EJES DE TRACCIÓN DELANTEROS, CONJUNTO DE SOPORTE

No.	Part No.	Qty	Description	Description	Benennung	Descrição	Descripción
A	[1]122505	1	Carrier assy	porteur ens	Trger vollst	conj suporte	conj soporte
1	4094968	3	Washer	rondelle	Scheibe	arruela	arandela
2	4094969	93	Roller	galet	Rolle	rolete	rodillo
3	4094970	3	Spacer	entretoise	Distanzteil	espaçador	espaciador
4	122506	3	Gear	engrenage	Zahnrad	engrenagem	engranaje
5	4094969	93	Roller	galet	Rolle	rolete	rodillo
6	4094968	3	Washer	rondelle	Scheibe	arruela	arandela
7	10J000016	3	Ball	bille	Kugel	esfera	bola
8	2110285	3	Shaft	arbre	Welle	ávore	árbol
9	117485	1	Carrier	porteur	Trger	suporte	soporte

[1] Inc. 1➡9

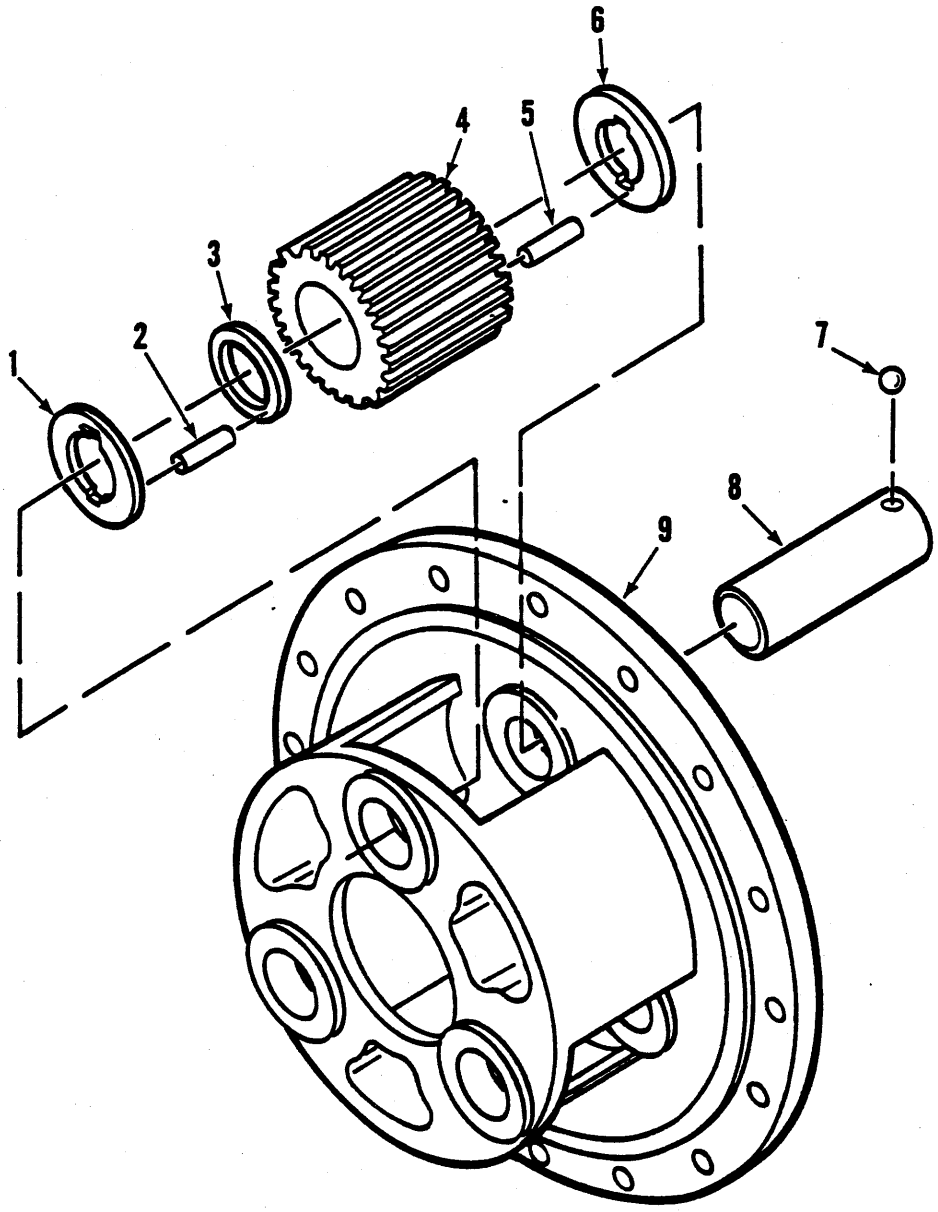
6
4
5
3
2
1
7
8
9

AXLE PLANET CARRIER ASSEMBLY, REAR
ASSEMBLAGE ARRIÈRE PORTEUR DE PLANÉTE DERRIÉRE
ACHSENPLANETENTRÄGERGRUPPE, HINTEN
CONJUNTO DE SUPORTE PLANETÁRIO DO EIXO, TRASEIRO
CONJUNTO DEL PORTADOR DE LA FANETA DEL EJE, POSTERIOR

No.	Part No.	Qty	Description	Description	Benennung	Descrição	Descripción
A	[1]2106284	1	Carrier assy	porteur ens	Trger vollst	conj suporte	conj soporte
1	118774	3	Thrust washer	rondelle pouss	Ritzeldruck	arruela empuxo	arandela empuje
2	118803	84	Roller	galet	Rolle	rolete	rodillo
3	118775	3	Spacer	entretoise	Distanzteil	espaçador	espaciador
4	118776	3	Gear	engrenage	Zahnrad	engrenagem	engranaje
5	118803	84	Roller	galet	Rolle	rolete	rodillo
6	118774	3	Thrust washer	rondelle pouss	Ritzeldruck	arruela empuxo	arandela empuje
7	10J000012	3	Ball 1380 1340	bille	Kugel	esfera	bola
8	118773	3	Shaft	arbre	Welle	ávore	árbol
9	2106285	1	Carrier	porteur	Trger	suporte	soporte

[1] Inc. 1➡9

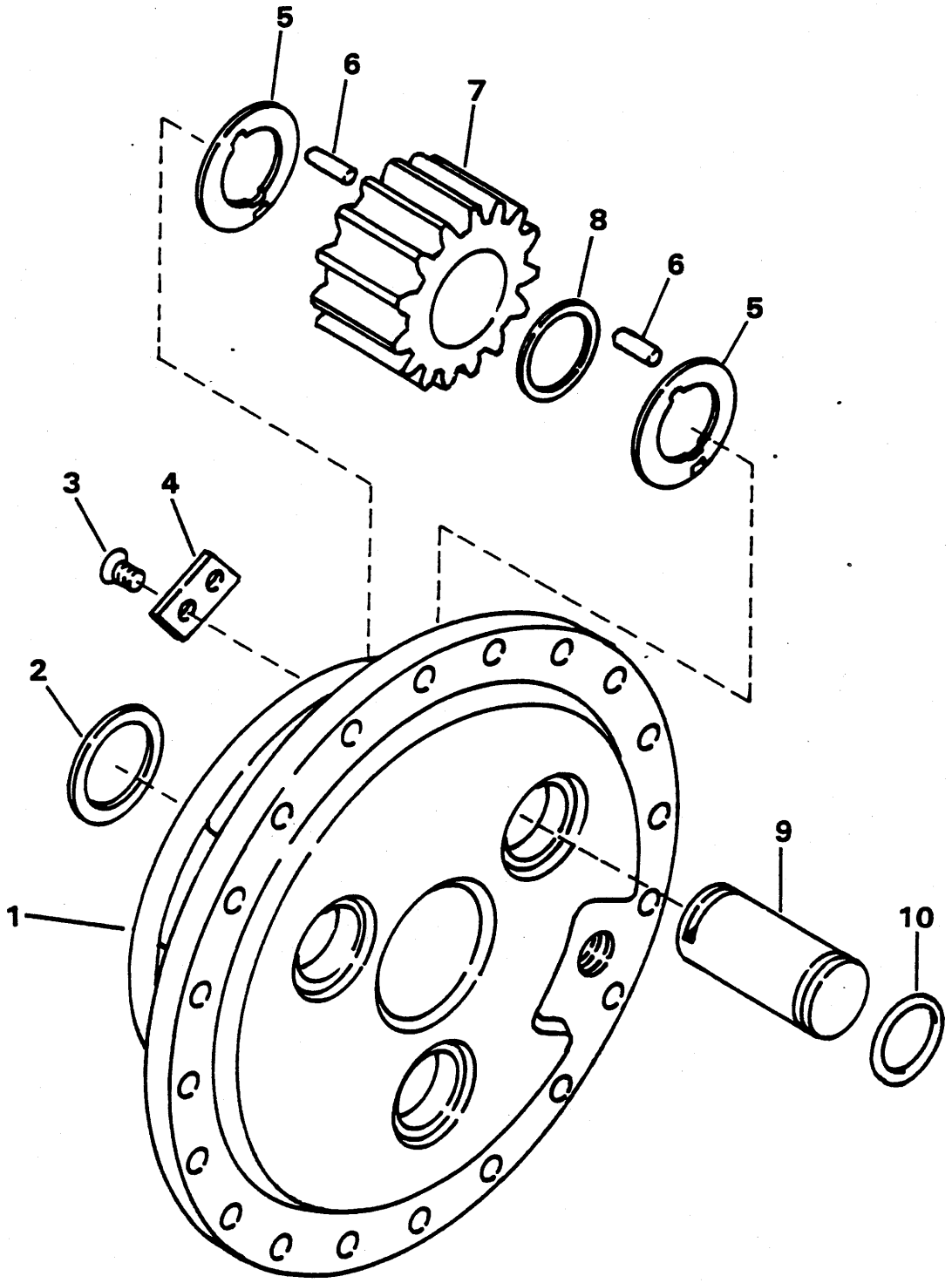
5
6
7
8
6
5
3
4
2
1
9
10

AXLE PLANET CARRIER ASSEMBLY, FRONT & REAR
PLANÉTAIRE D'ESSIEU AVANT & ARRIÈRE, ENSEMBLE PORTEUR
PLANETENTRÄGER-BAUGRUPPE, VORDERRAD & HINTERRAD
PLANETÁRIOS DOS EIXOS DE PROPULS AO DIANTEIRO & TRASEIRO, CONJ DE SUPORTE
PLANETARIOS DE EJE DE TRACCIÓN DELANTERO & TRASERO, CONJUNTO DE SOPORTE

No.	Part No.	Qty	Description	Description	Benennung	Descrição	Descripción
A	[1,2]2109692	4	Planet carrier	port planétaire	Planeträger	sup planet	sup planet
1	2109693	1	Carrier	porteur	Trger	suporte	soporte
2	2109696	1	Washer	rondelle	Scheibe	arruela	arandela
3	9G000816	6	Screw	vis	Schraube	parafuso	tornillo
4	2110667	3	Plate	plaque	Platte	placa	placa
5	4094968	6	Washer	rondelle	Scheibe	arruela	arandela
6	1324396	118	Roller	galet	Rolle	rolete	rodillo
7	2108542	3	Gear	engrenage	Zahnrad	engrenagem	engranaje
8	4094970	3	Spacer	entretoise	Distanzteil	espaçador	espaciador
9	2111396	3	Shaft	arbre	Welle	ávore	árbol
10	2110440	3	Seal, o-ring	joint étan, torque	Dichtung, O Ring	vedador, anel-O	sello, annillo-O

[1] Four (4) used. Quantities listed are for one (1).
[1] Quatre (4) sont employés. Les quantités s'appliquen à un (1).
[1] Vier (4) werden verwendet. Die angegebenen Mengen sind für eine (1).
[1] Quatro (4) são usados. As quantidades relancionadas são para um (1).
[1] Cuatro (4) son empleados. Las cantidades indicadas son para un (1).

[2] Inc.1➡10

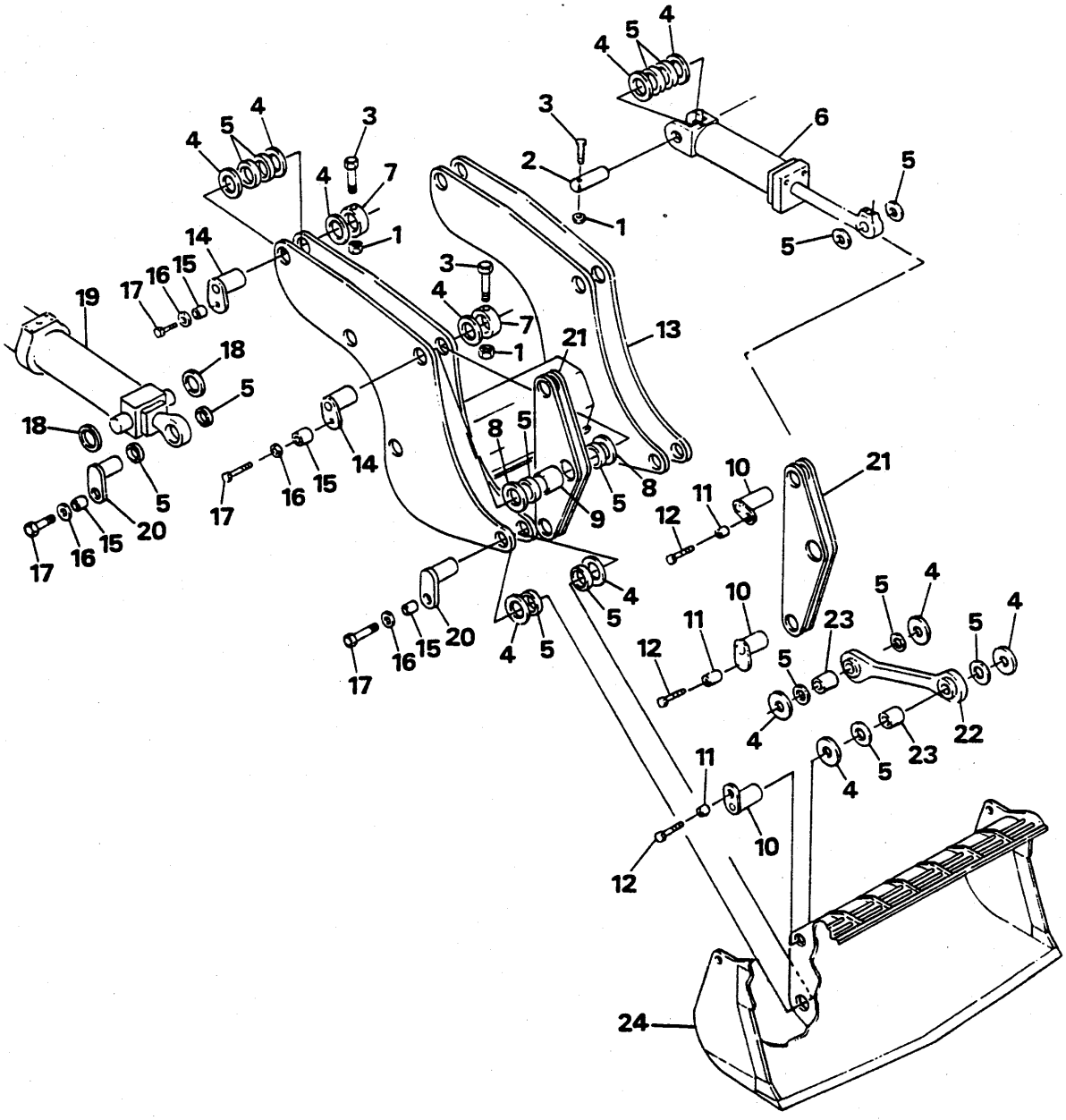
1
2
3
4
5
6
7
8
9
10
11
12
13
14
15
16
17
18
19
20
21
22
23
24

BOOM, BELLCRANKS & PUSHRODS
FLÉCHE, LEVIER DE RENVOI & POUSSOIR
HUBARM, KNLEHEBEL & STÖSSELSTANGE
BRAÇO, BALANCINHO & VARÃO DE EMPUXO
AGUILÓN, BALANCÍN, BARILLA DE EMPUJE

No.	Part No.	Qty	Description	Description	Benennung	Descrição	Descripción
1	**13806824**	6	Nut	écrou	Mutter	porca	tuerca
2	**2559198**	2	Pin	goupille	Stift	pino	pasador
3	**13804703**	6	Screw	vis	Schraube	parafuso	tornillo
4	**2552663**	-	Spacer	entretoise	Distanzteil	espaçador	espaciador
5	**2557670**	32	Seal	joint étanchéité	Dichtung	vedador	sello
6	○---------	2	Cylinder bucket	cylindre godet	Zylinder Schaugel	cilindro caçamba	cilindro cucharón
7	**1514222**	4	Collar	collier	Bund	colar	collar
8	**1516938**	-	Spacer	entretoise	Distanzteil	espaçador	espaciador
9	**2558829**	4	Bushing	chemise	Buchse	bucha	buje
10	**2559186**	6	Pin	goupille	Stift	pino	pasador
11	**2559432**	6	Retainer	arrêtoir	Halterung	retentor	retén
12	**13809481**	6	Screw	vis	Schraube	parafuso	tornillo
13	[1]**2557824**	1	Boom assy	flèche ens	Hubarm vollst	braço conj	aguilón conj
13A	[1,7]**12577617**	1	Boom assy	flèche ens	Hubarm vollst	braço conj	aguilón conj
13B	[2]**12565372**	1	Boom assy	flèche ens	Hubarm vollst	braço conj	aguilón conj
13C	[2,7]**12577618**	1	Boom assy	flèche ens	Hubarm vollst	braço conj	aguilón conj
14	**2560305**	4	Pin	goupille	Stift	pino	pasador
15	**2559193**	8	Spacer	entretoise	Distanzteil	espaçador	espaciador
16	**13806873**	8	Washer	rondelle	Scheibe	arruela	arandela
17	**13801868**	8	Screw	vis	Schraube	parafuso	tornillo
18	**2539810**	8	Seal	joint étanchéité	Dichtung	vedador	sello
19	○---------	2	Cylinder boom	cylindre flèche	Auslegerzylinder	cilindro lança	cilindro pluma
• 20	**2559187**	4	Pin	goupille	Stift	pino	pasador
21	[1,3]**2562755**	2	Bellcrank	levier coudé	Kniehebel	balancinho	balancín
21A	[2,3]**12565368**	2	Bellcrank	levier coudé	Kniehebel	balancinho	balancín
22	[1,4]**12578936**	2	Pushrod assy	tige poussoir ens	Stösselstange vollst	haste impulso conj	varilla empuje conj
22A	[2,4]**12565366**	2	Pushrod	tige de pousee	Stosser	tirante de empuxe	barra de empuje
22B	[1,6]**12578936**	2	Pushrod assy	tige poussoir ens	Stösselstange vollst	haste impulso conj	varilla empuje conj
22C	[2,7]**12579319**	2	Pushrod assy	tige poussoir ens	Stösselstange vollst	haste impulso conj	varilla empuje conj
23	**2557671**	4	Bushing	chemise	Buchse	bucha	buje
24	○---------	1	Bucket assy	godet ens	Schaufel vollst	caçamba conj	cucharón conj
24A	[5]†**12573017**	-	Log grapple	grappin de rondin	Klotzhaken	fateixa de toros	agarra troncos
25	†**1513051**	4	Stop	butoir	Anschlag	batente	tope

[1] Standard
[1] Standard
[1] Standard
[1] Padraão
[1] Standard

[2] Long
[2] Long
[2] Lang
[2] Longo
[2] Largo

2559

[3] Inc. 9

[4] Inc. 23

[5] Serviced by Young Corp.
[5] Entretien et réparations par Young Corp.
[5] Durch die Young Corp. gewartet.
[5] Tratado por Young Corp.
[5] Manutención a cargo de Young Corp.

[6] 828AC748➡

[7] 828AC789➡

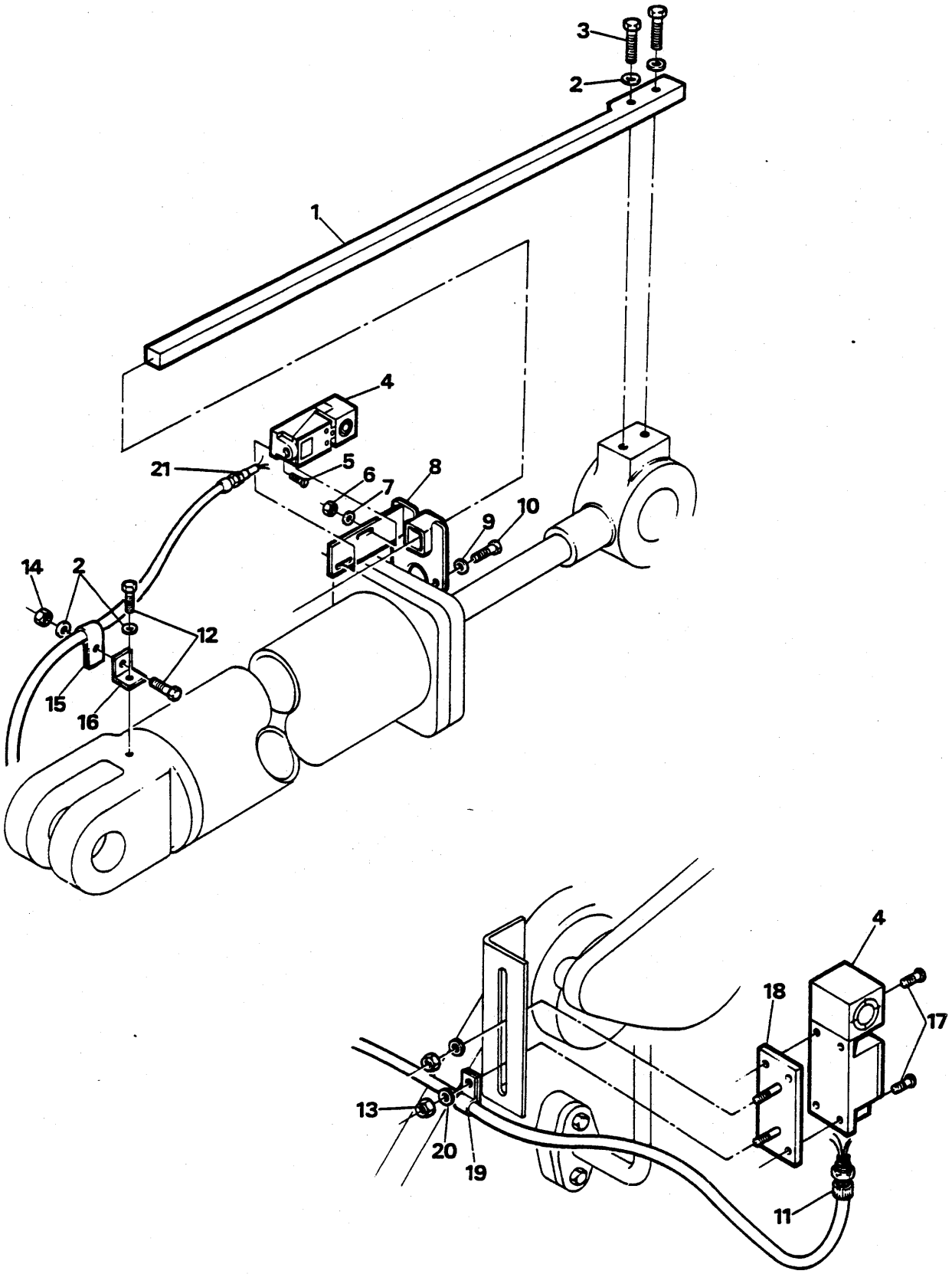

TS-23929

BOOM KICKOUT & BUCKET LEVELER
RENVOI DE FLÈCHE ET NIVELEUR DE GODET
AUSLEGERAUSSTOSSER UND NIVEAUREGLER DER BECHER
IMPULSO DA LANÇA E NIVELADOR DA CAÇAMBA
NIVELADOR DEL CUCHARÓN Y REGULADOR AUTOMÁTICO DE ELEVACIÓN DEL AGUILÓN

No.	Part No.	Qty	Description	Description	Benennung	Descrição	Descripción
1	**2561978**	1	Cam lever	levier came	Nockenhebel	alavanca came	palanca leva
1A	[1]**12573998**	1	Cam lever	levier came	Nockenhebel	alavanca came	palanca leva
1B	[3]**12578929**	1	Cam lever	levier came	Nockenhebel	alavanca came	palanca leva
1C	[3]**12579316**	1	Spacer	entretoise	Distanzteil	espaçador	espaciador
2	**13806869**	4	Washer	rondelle	Scheibe	arruela	arandela
2A	[3]**13811431**	2	Washer	rondelle	Scheibe	arruela	arandela
3	**13801813**	2	Screw	vis	Schraube	parafuso	tornillo
3A	[3]**13811039**	2	Screw	vis	Schraube	parafuso	tornillo
4	**12565064**	2	Sensing unit	unité sensible	Abfühleneinheit	unidade sensivel	unidade sensible
5	**13807173**	2	Screw	vis	Schraube	parafuso	tornillo
6	**13809543**	2	Nut	écrou	Mutter	porca	tuerca
7	**13811439**	2	Washer	rondelle	Scheibe	arruela	arandela
8	**2561976**	1	Bracket assy	ens support	Winkel vollst	conj suporte	conj soporte
9	**12580715**	2	Washer	rondelle	Scheibe	arruela	arandela
10	**13811074**	2	Screw	vis	Schraube	parafuso	tornillo
11	**1549705**	1	Connector	raccord	Verbindungsstück	ligador	conector
12	**13811035**	2	Bolt	boulon	Bolzen	parafuso	bulón
13	**13806822**	2	Nut	écrou	Mutter	porca	tuerca
14	**13811191**	2	Nut	écrou	Mutter	porca	tuerca
15	**13803031**	1	Band	bande	Band	banda	banda
16	**12565063**	1	Bracket	support	Winkel	grampo	grampa
17	**13804166**	1	Screw	vis	Schraube	parafuso	tornillo
18	**2559889**	1	Bracket	support	Winkel	grampo	grampa
18A	[2]**12574013**	1	Plate	plaque	Platte	placa	placa
18B	[2]†**13810991**	2	Screw	vis	Schraube	parafuso	tornillo
19	**13810017**	1	Clamp	pince	Schelle	braçadeira	abrazadera
20	**13811429**	2	Washer	rondelle	Scheibe	arruela	arandela
21	†**1549705**	1	Connector	raccord	Verbindungsstück	ligador	conector
21A	[3]†**2555538**	1	Connector	raccord	Verbindungsstück	ligador	conector

[1] Use with Log Loader option.
[1] Utiliser avec l'option de chargeuse de rondins.
[1] Mit der Klotzladermöglichkeit zugebrauchen.
[1] Usar com carregador de toros.
[1] Usar con la opción carga troncos.

[2] 828A314➡

[3] 828AC789➡

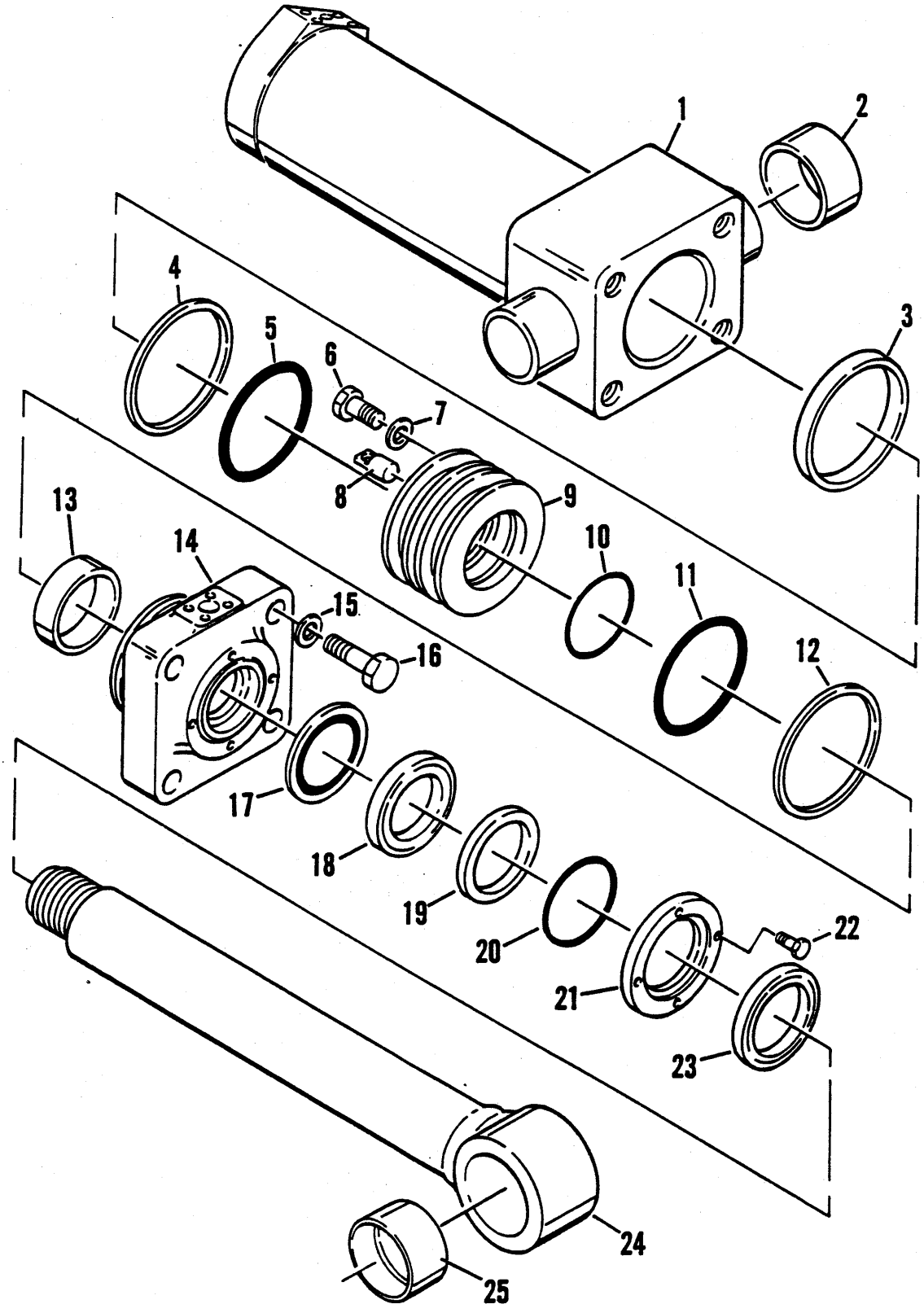
1
2
3
4
5
6
7
8
9
10
11
12
13
14
15
16
17
18
19
20
21
22
23
24
25

CYLINDER ASSEMBLY, BOOM
CYLINDRE DE FLÈCHE, ENSEMBLE
AUSLEGERZYLINDER, BAUGRUPPE
CILINDRO DO BRAÇO, CONJUNTO
DILINDRO DEL AGUILÓON, CONJUNTO

No.	Part No.	Qty	Description	Description	Benennung	Descrição	Descripción
A	[1,2]2562335	1	Cylinder assy	ens cylindre	Zylinderheit	conj de cilindro	conj de cilindro
B	[3]2550135	1	Seal kit	joint étan trse	Dichtungssatz	vedador jôgo	sello juego
1	[4]2562331	1	Tube & base	conduite et base	Rohr & Basis	tubo e base	tubo y base
2	12567515	2	Bushing	chemise	Buchse	bucha	buje
3	2541100	2	Wear ring	bague dusure	Gleitring	anel desgaste	anillo desgaste
4	2557844	1	Outer ring	anneau extérieur	Aüssenring	anel externo	anillo exterior
5	1503468	1	Inner ring	anneau intérieur	Innenring	anel retentor	arandela apoyo
6	33C000512	1	Bolt	boulon	Bolzen	parafuso	bulón
7	626787	1	Washer	rondelle	Scheibe	arruela	arandela
8	2552116	1	Dowel pin	goujon	Zylinderstift	espiga	espiga
9	2541037	1	Piston	piston	Kolben	pistão	pistón
10	77K000238	1	O-ring	joint torique	O Ring	anel-O	anillo-O
11	76K000439	1	O-ring	joint torique	O Ring	anel-O	anillo-O
12	73K000439	1	Backup ring	anneau de renfort	Stutzring	anel do retrocesso	anillo de respaldo
13	2541081	1	Wear ring	bague dusure	Gleitring	anel desgaste	anillo desgaste
14	2542791	1	Cap	chapeau	Kappe	tampa	tapa
15	13804695	4	Screw	vis	Schraube	parafuso	tornillo
16	2529385	4	Washer	rondelle	Scheibe	arruela	arandela
17	2558478	1	Buffer ring	anneau arretoir	Anschlagsring	anel batente	anillo tape
18	2537005	1	U-Cup	couvercle-U	U-Schale	acopl-U	taza-U
19	2540930	1	Bearing	palier	Lager	mancal	cojinete
20	25K040424	1	O-ring	joint torique	O Ring	anel-O	anillo-O
21	2540972	1	Flange	flange	Flansch	bride	brida
22	33C000828	4	Bolt	boulon	Bolzen	parafuso	bulón
23	2520124	1	Wiper	racleur	Wischer	limpador	limpiador
24	[5]2557848	1	Piston rod	tige piston	Kolbenstange	varão pistão	varilla pistón
25	2557845	1	Bushing	chemise	Buchse	bucha	buje

[1] Two (2) cylinders used per machine. Quantities listed are for one (1).
[1] Employer deux (2) cylindres par machine. Les quantitÉs indiquÉes sont pour un (1).
[1] Zwei (2) Zylinderen verwenden pro Maschine. Die angegeben Mengen sind fÜr einen (1).
[1] Usar dois (2) cilindros por mÁquina. As quantidades indicadas sÃo para um (1).
[1] Emplear dos (2) cilindros por mÁquina. Las cantidades indicadas son para uno (1).

[2] Inc. 1➡25

[3] Inc. 3, 4, 5, 10➡13, 17➡20, 23

[4] Inc. 2

[5] Inc. 25

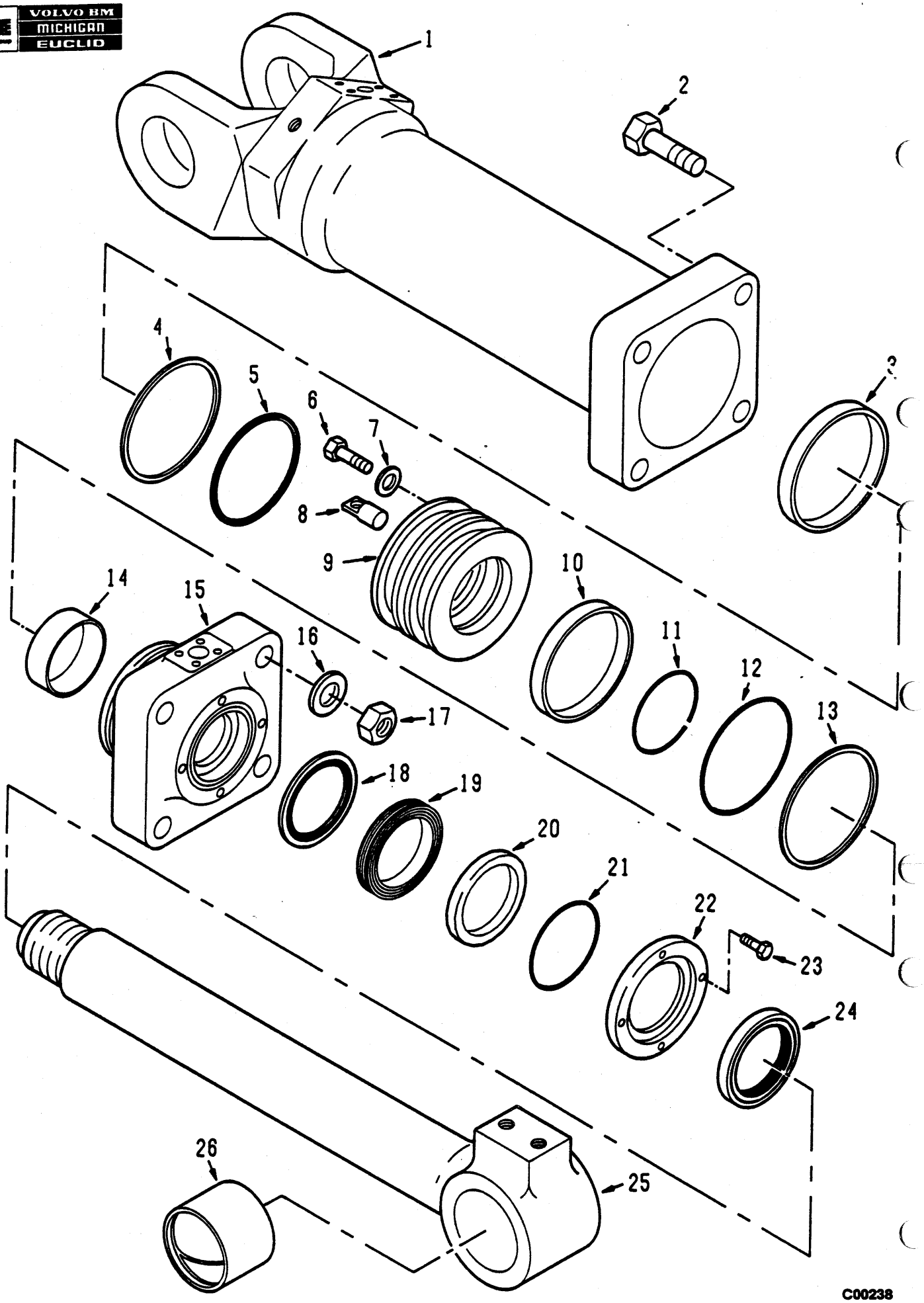

C00238

CYLINDER ASSEMBLY, BUCKET
CYLINDRE DE GODET, ENSEMBLE
SCHAUFELZYLINDER-BAUGRUPPE
CILINDRO DA CAÇAMBA - CONJUNTO
CILINDRO DEL CUCHARÓN - CONJUNTO

No.	Part No.	Qty	Description	Description	Benennung	Descrição	Descripción
A	[1,2]2562742	1	Cylinder assy	ens cylindre	Zylinderheit	conj de cilindro	conj de cilindro
B	[3]2542568	1	Seal kit	joint étan trse	Dichtungssatz	vedador jôgo	sello juego
1	2557680	1	Tube & base	conduite et base	Rohr & Basis	tubo e base	tubo y base
2	13804689	4	Screw	vis	Schraube	parafuso	tornillo
3	2541123	1	Wear ring	bague dusure	Gleitring	anel desgaste	anillo desgaste
4	2540985	1	Ring	anneau	Ring	anel	anillo
5	1503467	1	Ring	anneau	Ring	anel	anillo
6	33C000512	1	Bolt	boulon	Bolzen	parafuso	bulón
7	626787	1	Washer	rondelle	Scheibe	arruela	arandela
8	2552116	1	Dowel pin	goujon	Zylinderstift	espiga	espiga
9	2557682	1	Piston	piston	Kolben	pistão	pistón
10	1503013	1	Ring	anneau	Ring	anel	anillo
11	77K000232	1	O-ring	joint torique	O Ring	anel-O	anillo-O
12	13805289	1	O-ring	joint torique	O Ring	anel-O	anillo-O
13	73K000358	1	Backup ring	anneau de renfort	Stutzring	anel do retrocesso	anillo de respaldo
14	1503013	1	Ring	anneau	Ring	anel	anillo
15	2541335	1	Cap	chapeau	Kappe	tampa	tapa
16	1534237	4	Washer	rondelle	Scheibe	arruela	arandela
17	13805170	4	Nut	écrou	Mutter	porca	tuerca
18	2558476	1	Ring	anneau	Ring	anel	anillo
19	2537003	1	U-cup	couvercle - U	U-Schale	acopl-U	taza-u
20	2540932	1	Bearing	palier	Lager	mancal	cojinete
21	13805289	1	O-ring	joint torique	O Ring	anel-O	anillo-O
22	2541504	1	Flange	flange	Flansch	bride	brida
23	33C000828	4	Bolt	boulon	Bolzen	parafuso	bulón
24	2541730	1	Wiper.	racleur	Wischer	limpador	limpiador
25	[4]2562744	1	Piston rod	tige piston	Kolbenstange	varão pistão	varilla pistón
26	2557671	1	Bushing	chemise	Buchse	bucha	buje

[1] Two (2) cylinders used per machine. Quantities listed are for one (1).
[1] Employer deux (2) cylindres par machine. Les quantitÉs indiquÉes sont pour un (1).
[1] Zwei (2) Zylinderen verwenden pro Maschine. Die angegeben Mengen sind fÜr einen (1).
[1] Usar dois (2) cilindros por mÁquina. As quantidades indicadas sÃo para um (1).
[1] Emplear dos (2) cilindros por mÁquina. Las cantidades indicadas son para uno (1).

[2] Inc. 1➡26

[3] Inc. 3, 4, 5, 10➡14, 18➡21, 24

[4] Inc. 26

L190 828AC673➡828AC788.
L190-CUM 828A101➡828A672

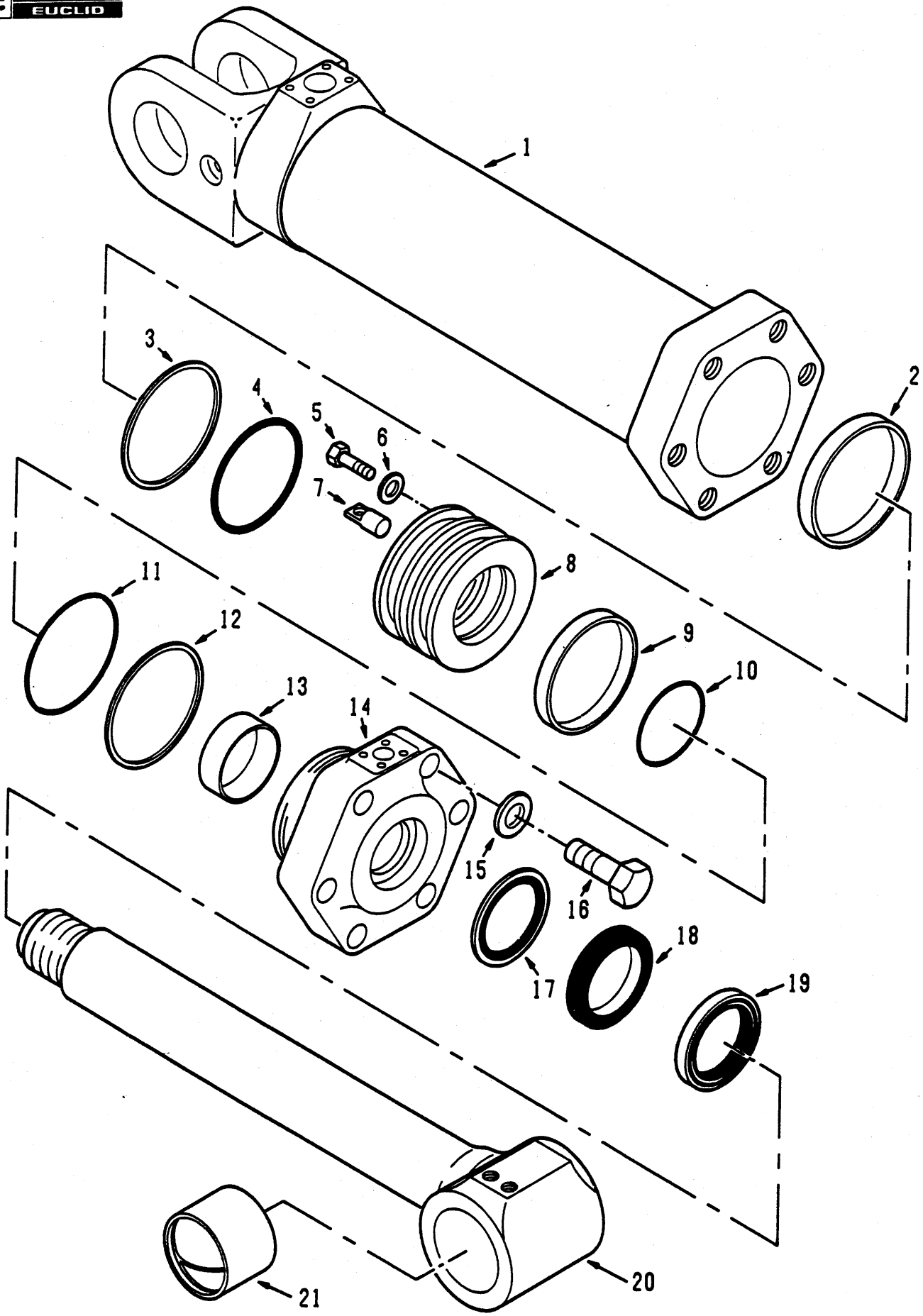

C00202

CYLINDER ASSEMBLY, BUCKET
CYLINDRE DE GODET, ENSEMBLE
SCHAUFELZYLINDER-BAUGRUPPE
CILINDRO DA CAÇAMBA - CONJUNTO
CILINDRO DEL CUCHARÓN - CONJUNTO

No.	Part No.	Qty	Description	Description	Benennung	Descrição	Descripción
A	[1,4]12579243	1	Cylinder assy	ens cylindre	Zylinderheit	conj de cilindro	conj de cilindro
B	[2]12576538	1	Seal kit	joint étan trse	Dichtungssatz	vedador jôgo	sello juego
1	12579242	1	Tube & base	conduite et base	Rohr & Basis	tubo e base	tubo y base
2	1503013	1	Ring	anneau	Ring	anel	anillo
3	2540985	1	Ring	anneau	Ring	anel	anillo
4	1503467	1	Ring	anneau	Ring	anel	anillo
5	33C000512	1	Bolt	boulon	Bolzen	parafuso	bulón
6	626787	1	Washer	rondelle	Scheibe	arruela	arandela
7	2552116	1	Pin	goupille	Stift	pino	pasador
8	12579234	1	Piston	piston	Kolben	pistão	pistón
9	1503013	1	Ring	anneau	Ring	anel	anillo
10	13804049	1	Seal, o-ring	joint étan, torque	Dichtung, O Ring	vedador, anel-O	sello, annillo-O
11	13805289	1	O-ring	joint torique	O Ring	anel-O	anillo-O
12	13805250	1	Back-up ring	anneau de renfort	Stützring	anel do retrocesso	anillo de respaldo
13	2541123	1	Wear ring	bague dusure	Gleitring	anel desgaste	anillo desgaste
14	12579235	1	Cap	chapeau	Kappe	tampa	tapa
15	2529385	6	Washer	rondelle	Scheibe	arruela	arandela
16	13804695	6	Screw	vis	Schraube	parafuso	tornillo
17	2558478	1	Buffer ring	anneau arretoir	Anschlagsring	anel batente	anillo tape
18	2556567	1	Seal	joint étanchéité	Dichtung	vedador	sello
19	2541730	1	Wiper	racleur	Wischer	limpador	limpiador
20	[3]12579238	1	Rod	tige	Stange	varão	varilla
21	2557671	1	Bushing	chemise	Buchse	bucha	buje

[1] Inc. 1➡21

[2] Inc. 2➡4, 9➡13, 17➡19

[3] Inc. 21

[4] Two (2) cylinders used per machine. Quantities listed are for one (1).
[4] Employer deux (2) cylindres par machine. Les quantitÉs indiquÉes sont pour un (1).
[4] Zwei (2) Zylinderen verwenden pro Maschine. Die angegeben Mengen sind fÜr einen (1).
[4] Usar dois (2) cilindros por mÁquina. As quantidades indicadas sÃo para um (1).
[4] Emplear dos (2) cilindros por mÁquina. Las cantidades indicadas son para uno (1).

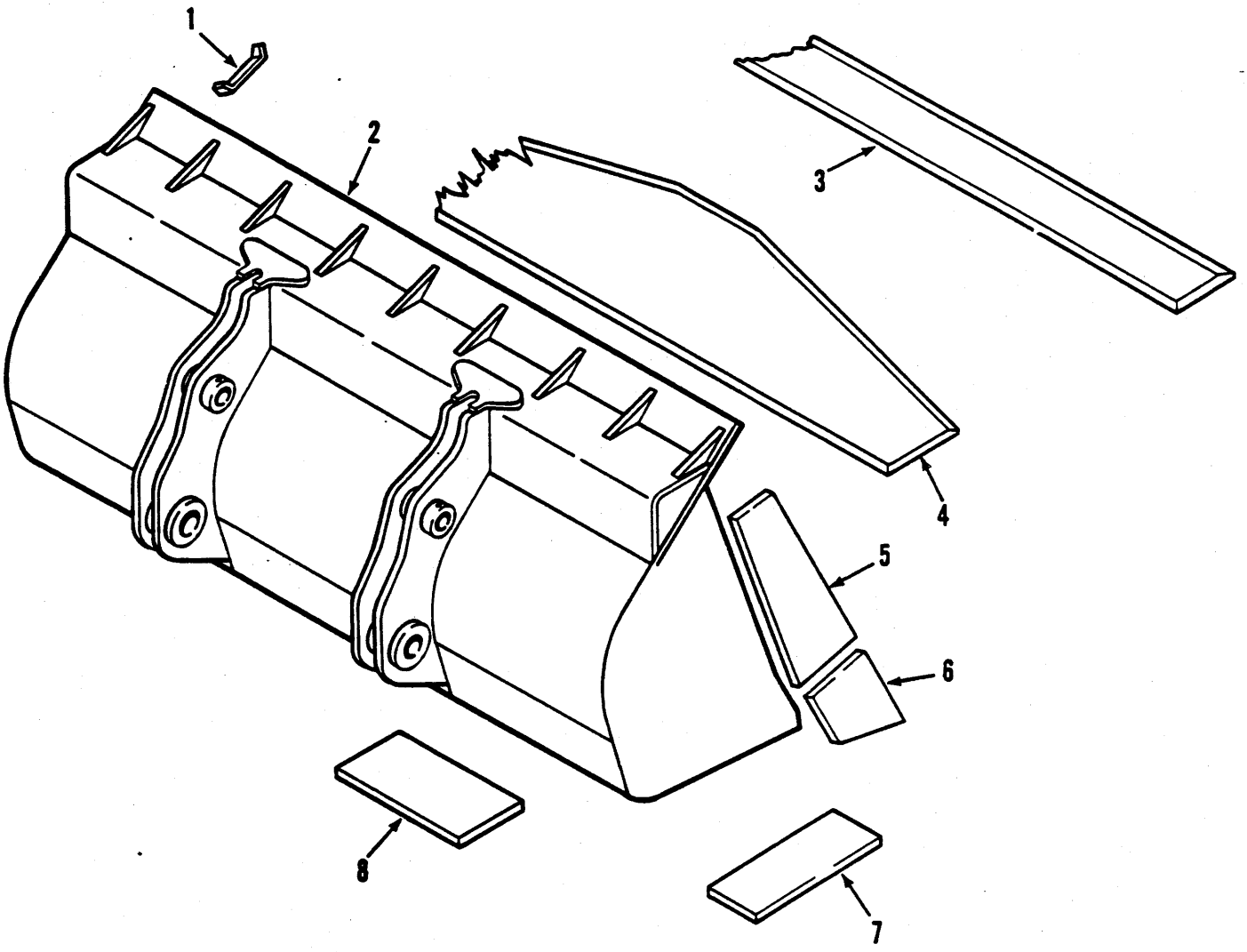
1
2
3
4
5
6
7
8

BUCKET ASSEMBLY
GODET ENSEMBLE
SCHAUFEL-BAUGRUPPE
CAÇAMBA CONJUNTO
CUCHARÓN CONJUNTO

No.	Part No.	Qty	Description	Description	Benennung	Descrição	Descripción
1	1517322	2	Gusset	cornire	Versteifung	cantoneira	escuadra refurzo
2	[1,11]12569182	1	Bucket assy	godet ens	Schaufel vollst	caçamba conj	cucharón conj
2A	[2,11]12569048	1	Bucket assy	godet ens	Schaufel vollst	caçamba conj	cucharón conj
2B	[3,11]2562292	1	Bucket assy	godet ens	Schaufel vollst	caçamba conj	cucharón conj
2C	[4,11]2562245	1	Bucket assy	godet ens	Schaufel vollst	caçamba conj	cucharón conj
2D	[5,11]2562693	1	Bucket assy	godet ens	Schaufel vollst	caçamba conj	cucharón conj
2E	[6,11]2562480	1	Bucket assy	godet ens	Schaufel vollst	caçamba conj	cucharón conj
2F	[7,12]12569104	1	Bucket assy	godet ens	Schaufel vollst	caçamba conj	cucharón conj
2G	[8,11]12569103	1	Bucket assy	godet ens	Schaufel vollst	caçamba conj	cucharón conj
2H	[9,11]12569106	1	Bucket assy	godet ens	Schaufel vollst	caçamba conj	cucharón conj
2J	[10,11]2560215	1	Bucket assy	godet ens	Schaufel vollst	caçamba conj	cucharón conj
3	2555849	1	Cutting edge	lame coupe	Schneidkante	fio corte	cuchilla corte
3A	2560031	1	Cutting edge mn	lame coupe prin	Hauptschneidkante	fio corte prin	cuchilla corte prin
3B	2560193	1	Cutting edge mn	lame coupe prin	Hauptschneidkante	fio corte prin	cuchilla corte prin
4	2559817	1	Cutting edge mn	lame coupe prin	Hauptschneidkante	fio corte prin	cuchilla corte prin
5	12568767	1	Cutting edge RH	lame coupe CD	Schneidkante R	fio corte LD	cuchilla corte LD
5A	12568768	1	Cutting edge LH	lame coupe CG	Schneidkante L	fio corte LE	cuchilla corte LI
5B	2559130	1	Cutting edge RH	lame coupe CD	Schneidkante R	fio corte LD	cuchilla corte LD
5C	12566841	1	Cutting edge LH	lame coupe CG	Schneidkante L	fio corte LE	cuchilla corte LI
5D	2562477	2	Cutting edge	lame coupe	Schneidkante	fio corte	cuchilla corte
5E	2560152	2	Cutting edge	lame coupe	Schneidkante	fio corte	cuchilla corte
6	2561832	2	Cutting edge	lame coupe	Schneidkante	fio corte	cuchilla corte
7	12571706	2	Wear plate	plaque d'usure	Verschleissblech	placa desgaste	chapa desgaste
7A	12566818	2	Wear plate	plaque d'usure	Verschleissblech	placa desgaste	chapa desgaste
7B	12566856	2	Wear plate	plaque d'usure	Verschleissblech	placa desgaste	chapa desgaste
7C	2560149	2	Wear plate	plaque d'usure	Verschleissblech	placa desgaste	chapa desgaste
8	2559135	2	Wear plate	plaque d'usure	Verschleissblech	placa desgaste	chapa desgaste
8A	2560150	2	Wear plate	plaque d'usure	Verschleissblech	placa desgaste	chapa desgaste
9	†2558829	4	Bushing	chemise	Buchse	bucha	buje
10	†2557670	4	Seal	joint étanchéité	Dichtung	vedador	sello
11	†13801339	2	Fitting grease	graisseur	Nippel Schmier	graxeira	grasera
12	†2558255	1	Decal	décalcamanie	Abziehbild	decalcomania	calcomania

[1] 5.25 yd³ (4.01 M³) Inc. 1, 3, 5, 5A, 6, 7, 8➡12

[2] 5.25 yd³ (4.01 M³) Inc. 1, 3A, 5, 5A, 6, 7, 8➡12

[3] 5.75 yd³ (4.4 M³) Inc. 1, 3, 5B, 5C, 6, 7A, 8➡12

[4] 5.75 yd³ (4.4 M³) Inc. 1, 3A, 5B, 5C, 6, 7A, 8➡12

[5] 6.25 yd³ (4.8 M³) Inc. 1, 3, 5D, 6, 7B, 8➡12

[6] 6.25 yd³ (4.8 M³) Inc. 1, 3A, 5D, 6, 7B, 8➡12

[7] 5.25 yd³ (4.01 M³) Inc. 1, 4, 5, 5A, 6, 7, 8➡12

[8] 5.0 yd³ (3.8 M³) Inc. 1, 3, 5, 5A, 6, 7, 8➡12

[9] 5.0 yd³ (3.8 M³) Inc. 1, 3A, 5, 5A, 6, 7, 8➡12

[10] 9.00 yd³ (6.8 M³) Inc. 1, 3B, 5E, 6, 7C, 8A, 9➡12

[11] Straight edge
[11] Lame droite
[11] Rechte Kante
[11] Fio reto
[11] Filo recto

[12] Spade nose
[12] Type bèche
[12] Spatenförmig
[12] Tipo pá
[12] Tipo azada

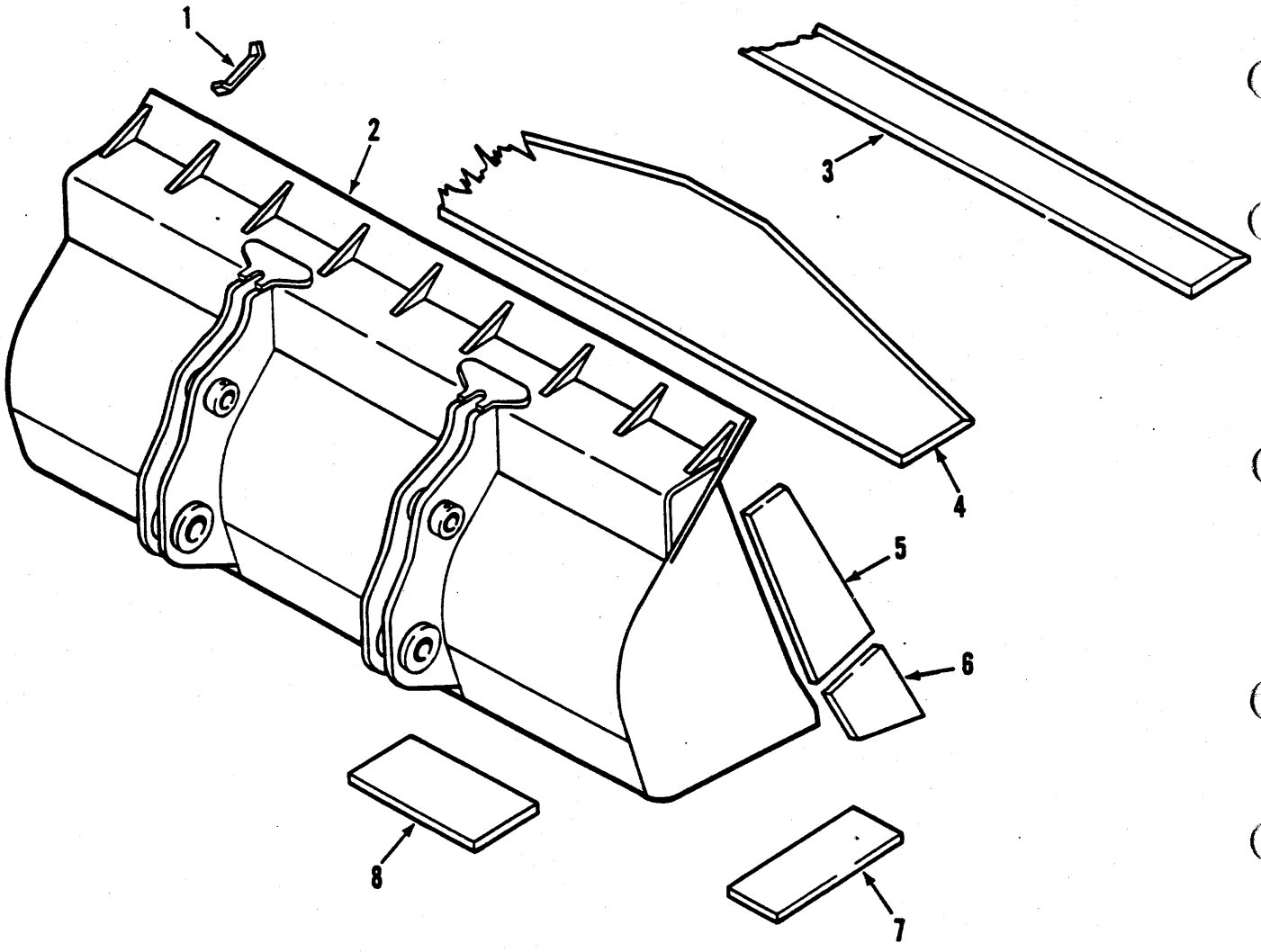
1
2
3
4
5
6
7
8

BUCKET ASSEMBLY
GODET ENSEMBLE
SCHAUFEL-BAUGRUPPE
CAÇAMBA CONJUNTO
CUCHARÓN CONJUNTO

No.	Part No.	Qty	Description	Description	Benennung	Descrição	Descripción
1	**1517322**	2	Gusset	cornire	Versteifung	cantoneira	escuadra refurzo
2	[1,6]**12577623**	1	Bucket assy	godet ens	Schaufel vollst	caçamba conj	cucharón conj
2A	[2,6]**12577625**	1	Bucket assy	godet ens	Schaufel vollst	caçamba conj	cucharón conj
2B	[3,6]**12577629**	1	Bucket assy	godet ens	Schaufel vollst	caçamba conj	cucharón conj
2C	[4,6]**12577633**	1	Bucket assy	godet ens	Schaufel vollst	caçamba conj	cucharón conj
2D	[5,7]**12577631**	1	Bucket assy	godet ens	Schaufel vollst	caçamba conj	cucharón conj
3	**2555849**	1	Cutting edge	lame coupe	Schneidkante	fio corte	cuchilla corte
3A	**2560193**	1	Cutting edge mn	lame coupe prin	Hauptschneidkante	fio corte prin	cuchilla corte prin
4	**2559817**	1	Cutting edge mn	lame coupe prin	Hauptschneidkante	fio corte prin	cuchilla corte prin
5	**12568767**	1	Cutting edge RH	lame coupe CD	Schneidkante R	fio corte LD	cuchilla corte LD
5A	**12568768**	1	Cutting edge LH	lame coupe CG	Schneidkante L	fio corte LE	cuchilla corte LI
5B	**2562477**	1	Cutting edge	lame coupe	Schneidkante	fio corte	cuchilla corte
5C	**2560151**	2	Cutting edge	lame coupe	Schneidkante	fio corte	cuchilla corte
6	**2561832**	2	Cutting edge	lame coupe	Schneidkante	fio corte	cuchilla corte
7	**12571706**	2	Wear plate	plaque d'usure	Verschleissblech	placa desgaste	chapa desgaste
7A	**12566856**	2	Wear plate	plaque d'usure	Verschleissblech	placa desgaste	chapa desgaste
7B	**2560149**	2	Wear plate	plaque d'usure	Verschleissblech	placa desgaste	chapa desgaste
8	**2559135**	2	Wear plate	plaque d'usure	Verschleissblech	placa desgaste	chapa desgaste
8A	**2560150**	2	Wear plate	plaque d'usure	Verschleissblech	placa desgaste	chapa desgaste
9	†**2558829**	4	Bushing	chemise	Buchse	bucha	buje
10	†**2557670**	4	Seal	joint étanchéité	Dichtung	vedador	sello
11	†**13801339**	2	Fitting grease	graisseur	Nippel Schmier	graxeira	grasera
12	†**2558255**	1	Decal	décalcamanie	Abziehbild	decalcomania	calcomania

[1] 5.0 yd³ (3.8.M³) Inc. 1, 2, 3,5,5A,6, 7, 8➡12

[2] 5.25 yd³ (4.01 M³) Inc. 1,2A,3,5, 5A, 6, 7, 8➡12

[3] 6.25 yd³ (4.8M³) Inc.1,2B,3,5B,6,7A,8➡12

[4] 9.00 yd³ (6.8 M³) Inc. 1,2C,3A,5C,6,7B,8A,9➡12

[5] 5.25 yd³ (4.01M³) Inc. 1,2D,4,5,5A,6,7➡12

[6] Straight edge
[6] Lame droite
[6] Rechte Kante
[6] Fio reto
[6] Filo recto

[7] Spade nose
[7] Type bèche
[7] Spatenförmig
[7] Tipo pà
[7] Tipo azada

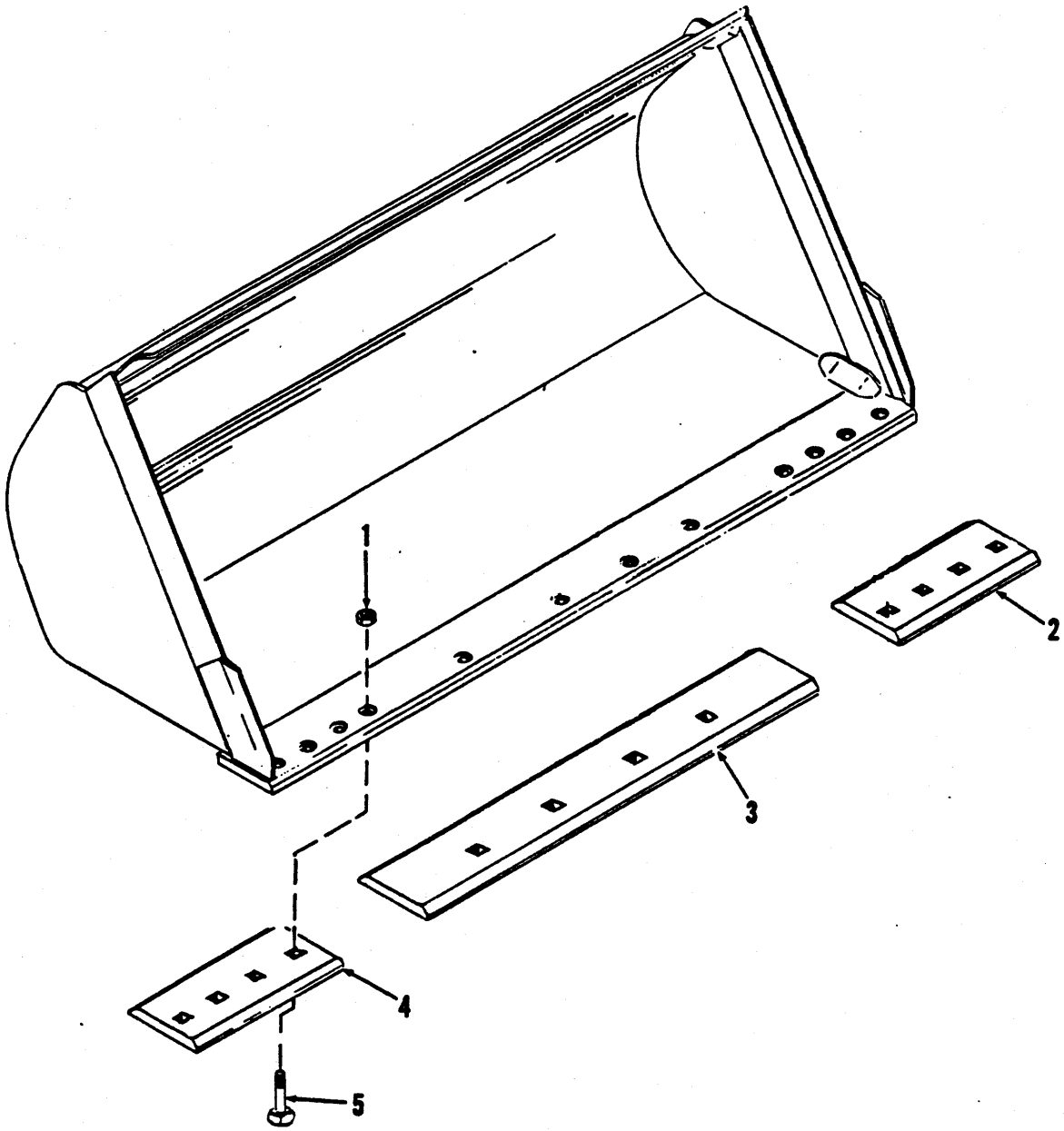
1
2
3
4
5

BOLT-ON CUTTING EDGE
LAME DE COUPE BOULONNÉ
VERRIEGELTE SCHNEIDEKANTE
FIO CORTE APARAFUSADO
CUCHILLA CORTE BOULONADO

No.	Part No.	Qty	Description	Description	Benennung	Descrição	Descripción
A	[1]2555573	1	Cutting edge kit	lame coupe ens	Schneidkantesatz	fio corte conj	cuchilla corte conj
1	13806774	17	Nut	écrou	Mutter	porca	tuerca
2	2555851	1	Cutting edge	lame coupe	Schneidkante	fio corte	cuchilla corte
3	2555850	1	Cutting edge	lame coupe	Schneidkante	fio corte	cuchilla corte
4	2555851	1	Cutting edge	lame coupe	Schneidkante	fio corte	cuchilla corte
5	2526414	17	Bolt	boulon	Bolzen	parafuso	bulón

[1] For buckets with 1.75 in. (44.4mm) x 10.5 in. (266.7mm) x 130 in. (3302mm) cutting edge only.
[1] Uniquement pour les godets avec un bord d'attaque de 44,4 x 226,7 x 3302 mm (1.75 x 10.5 x 130 po).
[1] Nur für Becher mit 1.75 in. (44.4mm) x 10.5 in. (266.7mm) x 130 in (3302mm) Schnittkanten.
[1] Quatro caçambas com 1.75 polegadas (44.4mm) x 10.5 polegadas (266.7mm) x 130 polegadas (3302mm) borda cortante unicamente.
[1] Sólo para cucharones con cuchilla de corte de 1.75 pulg (44.4mm) x 10.5 pulg (226.7mm) x 130 pulg (3302mm).

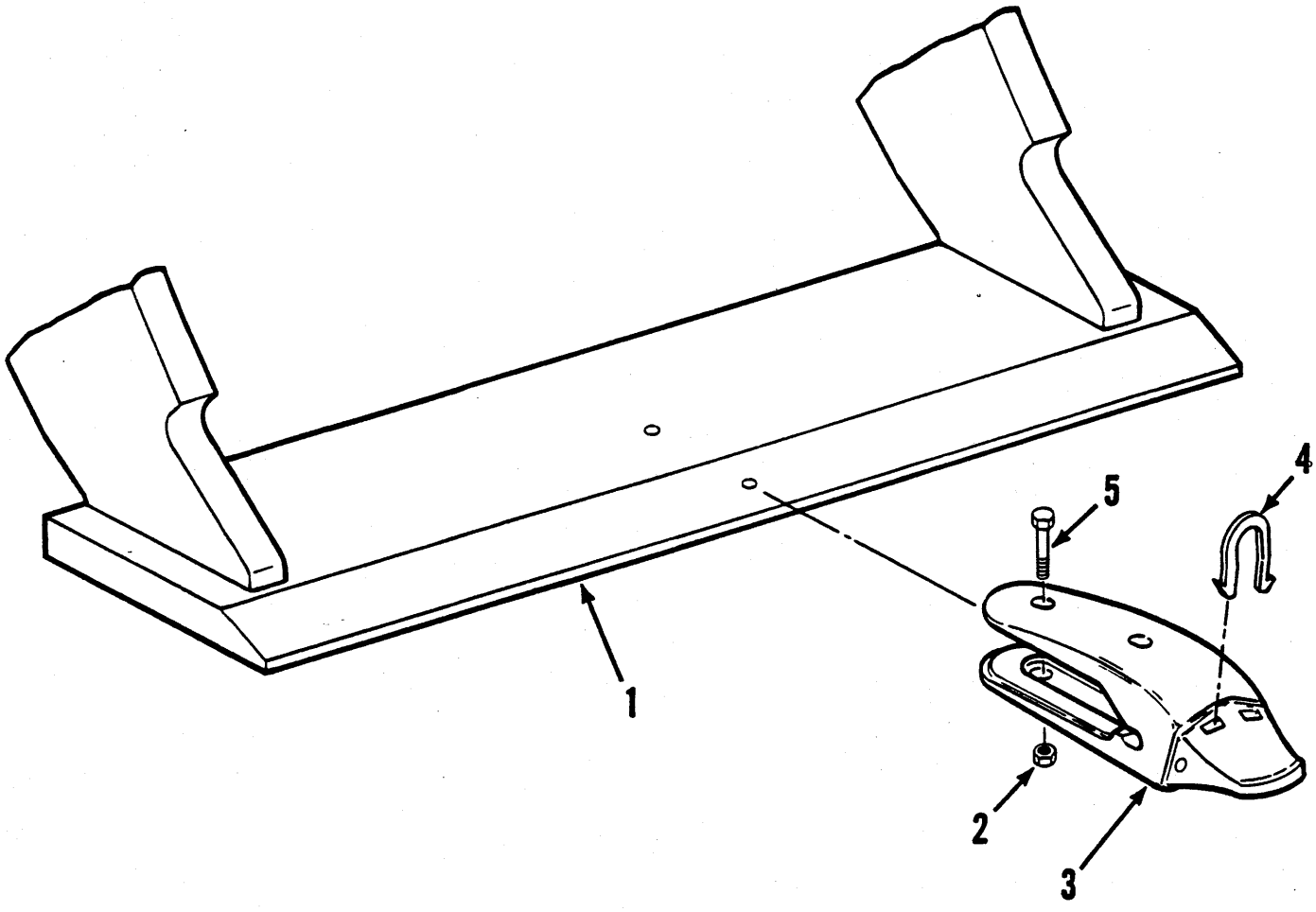
1
2
3
4
5

BUCKET TEETH ADAPTER
ADAPTATEUR DE DENT DU GODET
ZWISCHENSTÜCK FÜR SCHAUFELZAHN
ADAPTADOR DE DENTE DA CAÇAMBA
ADAPTADOR DE DIENTE DEL CUCHARÓN

No.	Part No.	Qty	Description	Description	Benennung	Descrição	Descripción
1	[1]O--------	1	Bucket assy	godet ens	Schaufel vollst	caçamba conj	cucharón conj
2	**13806774**	16	Nut	écrou	Mutter	porca	tuerca
3	[2]**2562611**	8	Adapter	adaptateur	Zwischenstück	adaptador	adaptador
4	**1802383**	8	Lock	serrure	Schloss	fechadura	cerradura
5	**13804684**	16	Screw	vis	Schraube	parafuso	tornillo

[1] Straight edge
[1] Lame droite
[1] Rechte Kante
[1] Fio reto
[1] Filo recto

[2] Bolt on.
[2] Boulonner.
[2] Verbolzen.
[2] Aparafusar.
[2] Bulonar.

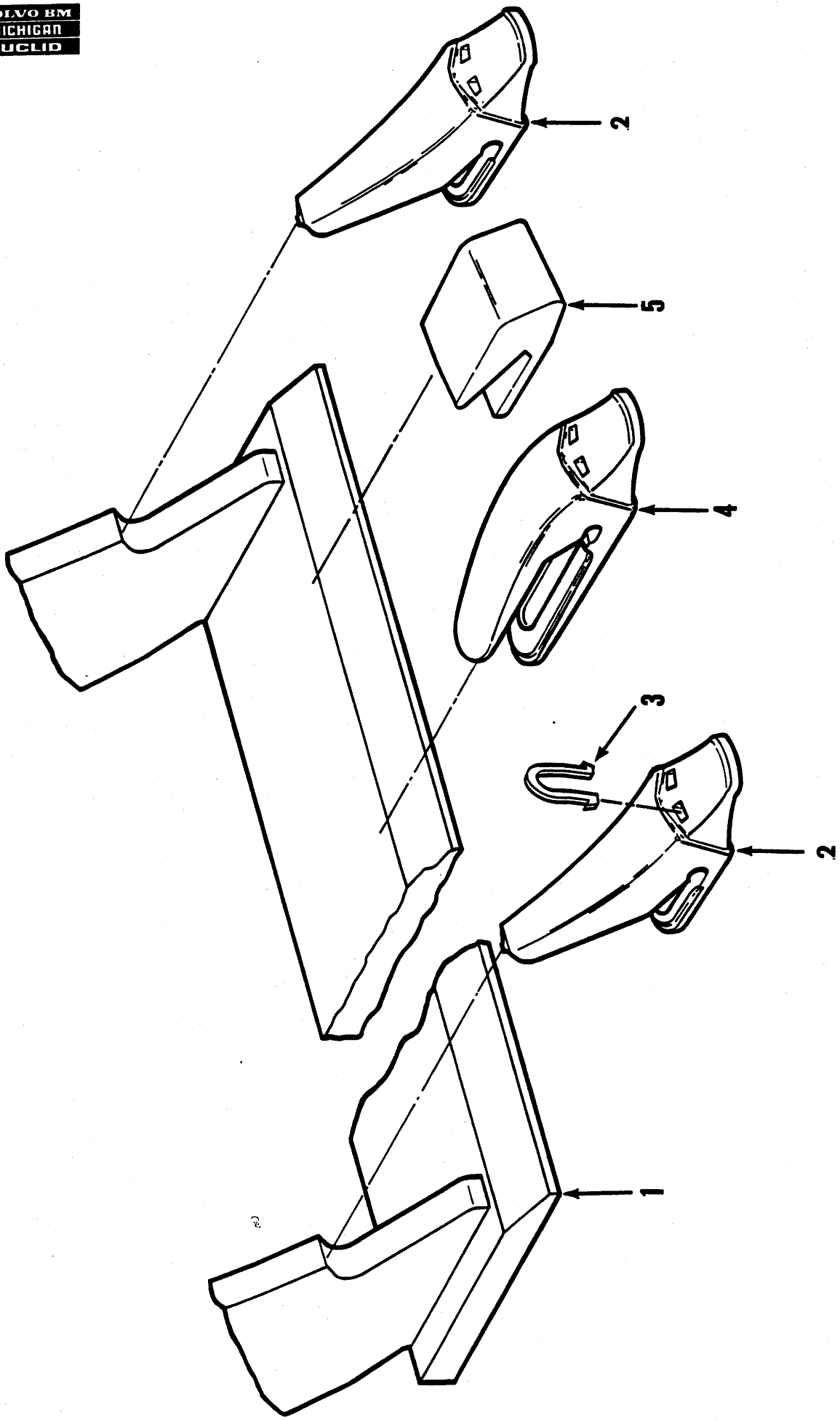
2
5
4
3
2
1

BUCKET TEETH ADAPTER
ADAPTATEUR DE DENT DU GODET
ZWISCHENSTÜCK FÜR SCHAUFELZAHN
ADAPTADOR DE DENTE DA CAÇAMBA
ADAPTADOR DE DIENTE DEL CUCHARÓN

No.	Part No.	Qty	Description	Description	Benennung	Descrição	Descripción
1	[1]O----------	1	Bucket assy	godet ens	Schaufel vollst	caçamba conj	cucharón conj
2	**2562615**	2	Adapter	adaptateur	Zwischenstück	adaptador	adaptador
3	**1802383**	8	Lock	serrure	Schloss	fechadura	cerradura
4	[2]**2562613**	6	Adapter	adaptateur	Zwischenstück	adaptador	adaptador
5	----------	-	Omit	omettre	Auslassen	omitir	omitir

[1] Straight edge
[1] Lame droite
[1] Rechte Kante
[1] Fio reto
[1] Filo recto

[2] Two legged.
[2] Deux tiges.
[2] Zweischenklig.
[2] Dios esteios.
[2] Dos patas

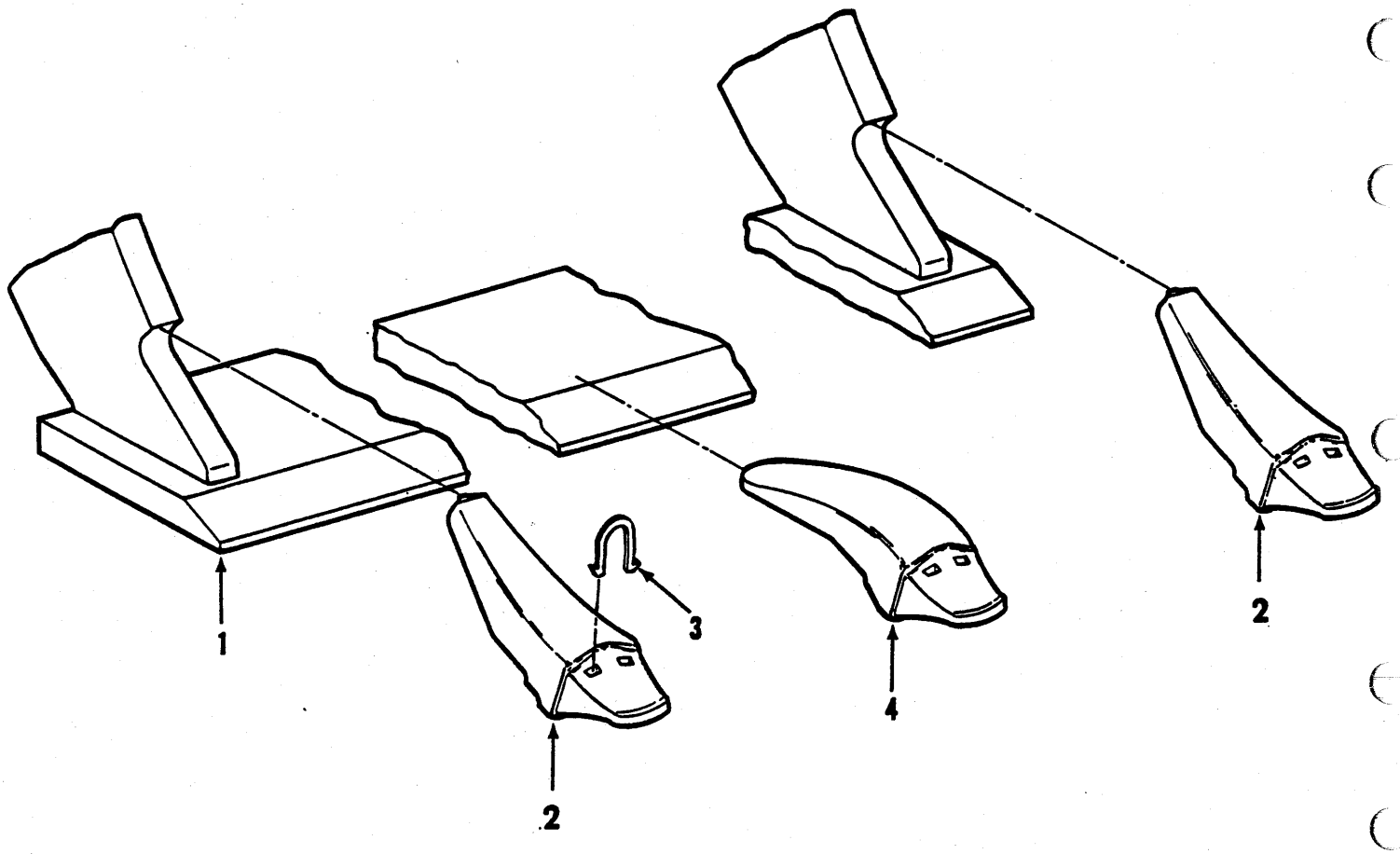
1
2
3
2
4

BUCKET TEETH ADAPTER
ADAPTATEUR DE DENT DU GODET
ZWISCHENSTÜCK FÜR SCHAUFELZAHN
ADAPTADOR DE DENTE DA CAÇAMBA
ADAPTADOR DE DIENTE DEL CUCHARÓN

No.	Part No.	Qty	Description	Description	Benennung	Descrição	Descripción
1	[1]O---------	1	Bucket assy	godet ens	Schaufel vollst	caçamba conj	cucharón conj
2	[2]2562614	2	Adapter	adaptateur	Zwischenstück	adaptador	adaptador
3	1802383	8	Lock	serrure	Schloss	fechadura	cerradura
4	[2]2562612	6	Adapter	adaptateur	Zwischenstück	adaptador	adaptador

[1] Straight edge
[1] Lame droite
[1] Rechte Kante
[1] Fio reto
[1] Filo recto

[2] Flush mount
[2] Affleurer
[2] Sufzeigen Ebene
[2] Montar em linha
[2] Montar a ras

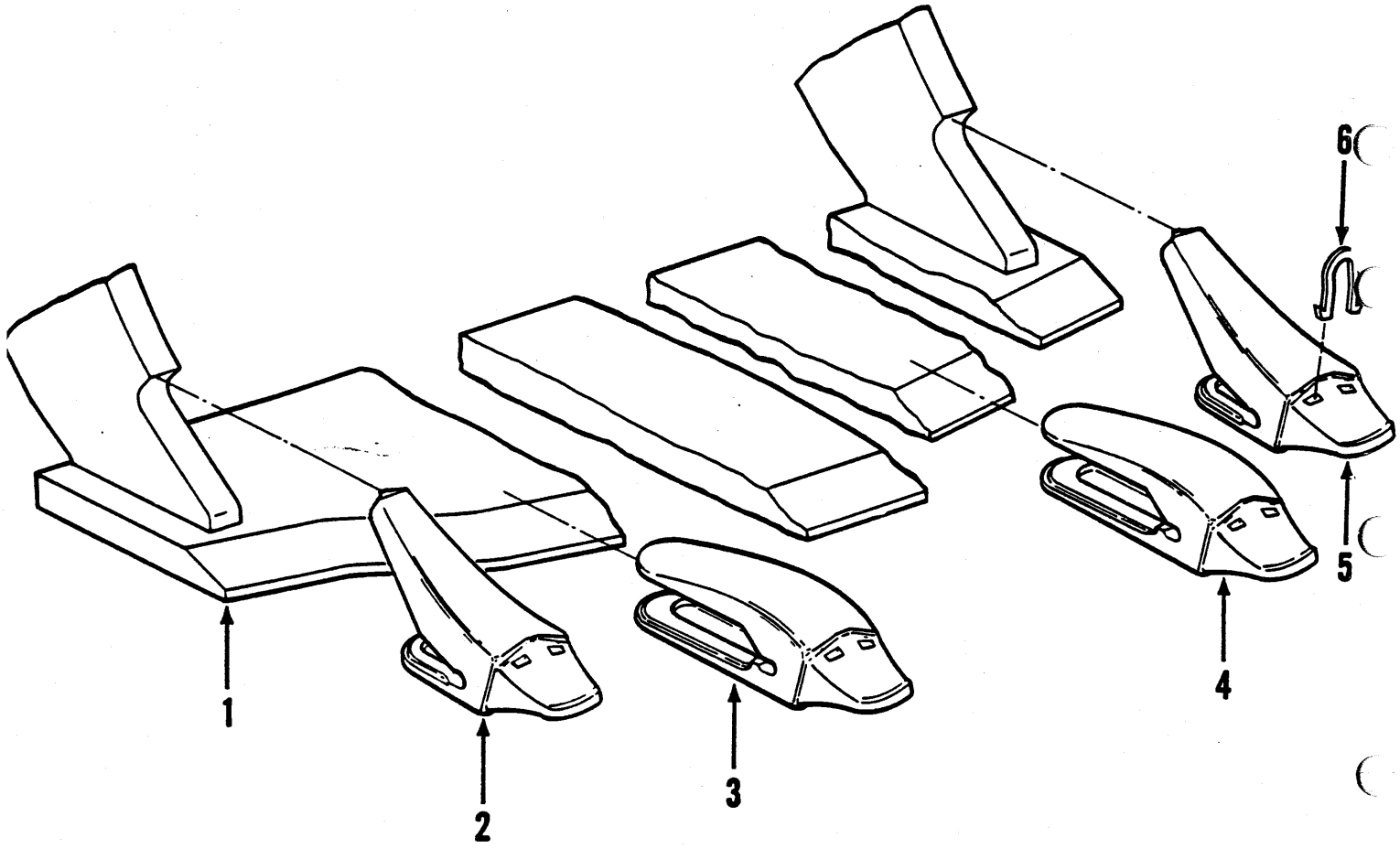
1
2
3
4
5
6

BUCKET TEETH ADAPTER
ADAPTATEUR DE DENT DU GODET
ZWISCHENSTÜCK FÜR SCHAUFELZAHN
ADAPTADOR DE DENTE DA CAÇAMBA
ADAPTADOR DE DIENTE DEL CUCHARÓN

No.	Part No.	Qty	Description	Description	Benennung	Descrição	Descripción
1	[1]O---------	1	Bucket assy	godet ens	Schaufel vollst	caçamba conj	cucharón conj
2	[2]**2562618**	1	Adapter RH	adaptateur D	Zwischenstück R	adaptador LD	adaptador LD
3	[2]**2562609**	3	Adapter RH	adaptateur D	Zwischenstück R	adaptador LD	adaptador LD
4	[2]**2562610**	3	Adapter LH	adaptateur CG	Zwischenstück L	adaptador LE	adaptador LI
5	[2]**2562619**	1	Adapter LH	adaptateur CG	Zwischenstück L	adaptador LE	adaptador LI
6	**1802383**	8	Lock	serrure	Schloss	fechadura	cerradura

[1] Spade nose
[1] Type bèche
[1] Spatenförmig
[1] Tipo pá
[1] Tipo azada

[2] Two legged.
[2] Deux tiges.
[2] Zweischenklig.
[2] Dios esteios.
[2] Dos patas

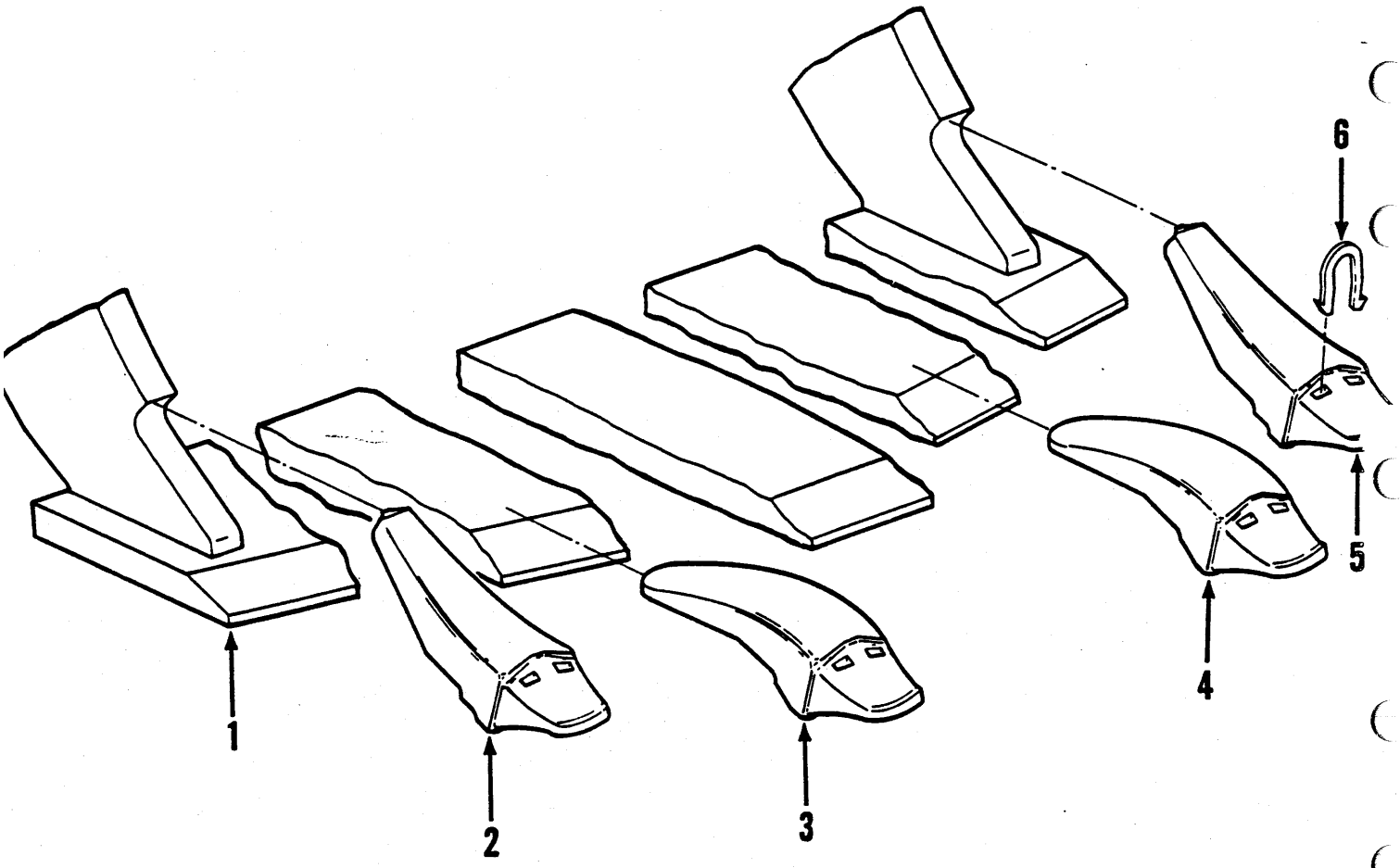
6
5
4
1
2
3

BUCKET TEETH ADAPTER
ADAPTATEUR DE DENT DU GODET
ZWISCHENSTÜCK FÜR SCHAUFELZAHN
ADAPTADOR DE DENTE DA CAÇAMBA
ADAPTADOR DE DIENTE DEL CUCHARÓN

No.	Part No.	Qty	Description	Description	Benennung	Descrição	Descripción
1	[1]O---------	1	Bucket assy	godet ens	Schaufel vollst	caçamba conj	cucharón conj
2	[2]**2562616**	1	Adapter RH	adaptateur D	Zwischenstück R	adaptador LD	adaptador LD
3	[2]**2562607**	3	Adapter RH	adaptateur D	Zwischenstück R	adaptador LD	adaptador LD
4	[2]**2562608**	3	Adapter LH	adaptateur CG	Zwischenstück L	adaptador LE	adaptador LI
5	[2]**2562617**	1	Adapter LH	adaptateur CG	Zwischenstück L	adaptador LE	adaptador LI
6	**1802383**	8	Lock	serrure	Schloss	fechadura	cerradura

[1] Spade nose
[1] Type bèche
[1] Spatenförmig
[1] Tipo pá
[1] Tipo azada

[2] Flush mount
[2] Affleurer
[2] Sufzeigen Ebene
[2] Montar em linha
[2] Montar a ras

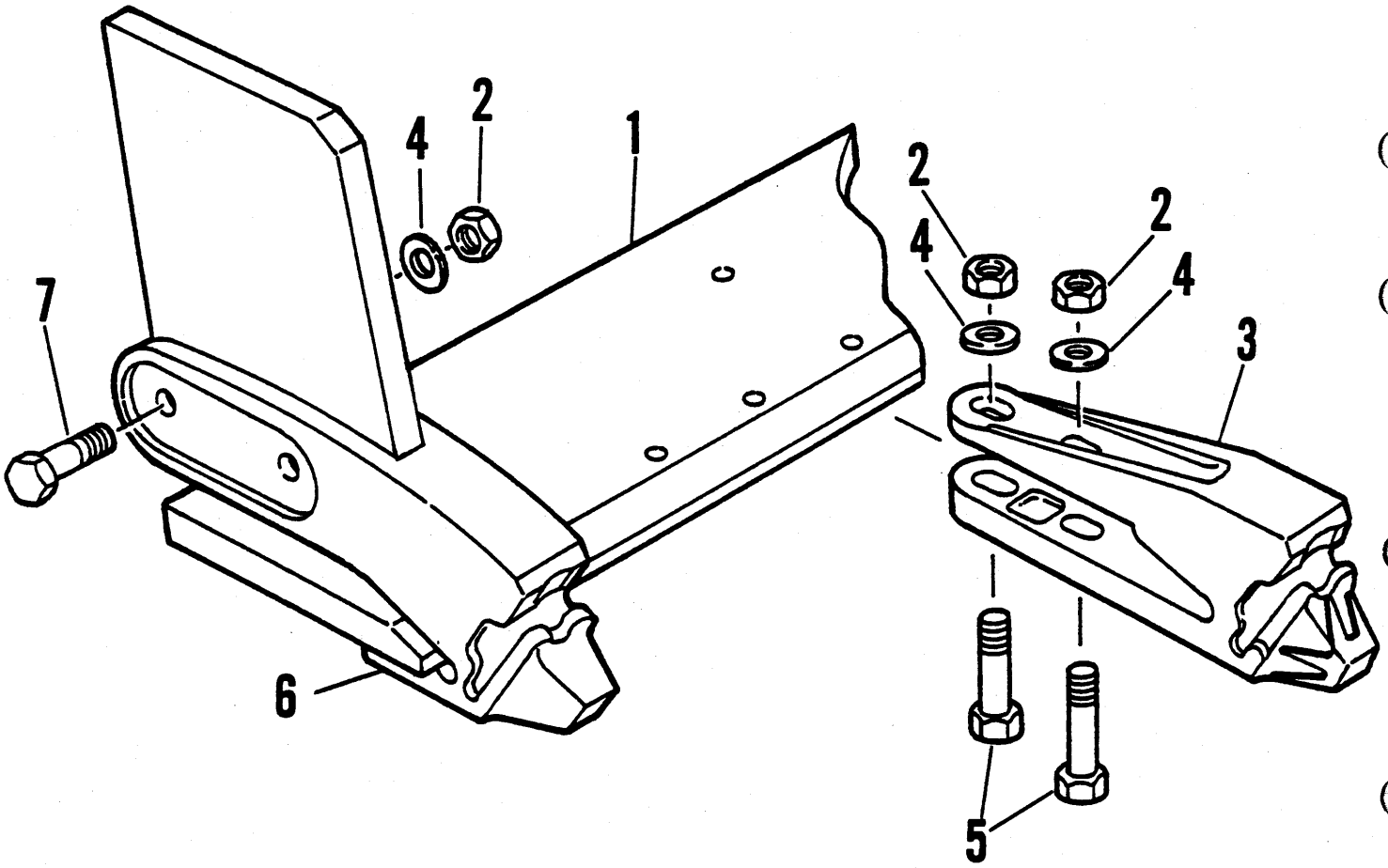
4
2
1
2
4
2
4
3
7
6
5

BUCKET TEETH ADAPTER
ADAPTATEUR DE DENT DU GODET
ZWISCHENSTÜCK FÜR SCHAUFELZAHN
ADAPTADOR DE DENTE DA CAÇAMBA
ADAPTADOR DE DIENTE DEL CUCHARÓN

No.	Part No.	Qty	Description	Description	Benennung	Descrição	Descripción
1	[1]O--------	1	Bucket assy	godet ens	Schaufel vollst	caçamba conj	cucharón conj
2	**13806774**	16	Nut	écrou	Mutter	porca	tuerca
3	[2]**2562611**	6	Adapter	adaptateur	Zwischenstück	adaptador	adaptador
4	**13802919**	16	Washer	rondelle	Scheibe	arruela	arandela
5	**13804684**	12	Screw	vis	Schraube	parafuso	tornillo
6	[2]**12577682**	2	Adapter	adaptateur	Zwischenstück	adaptador	adaptador
7	**13801887**	4	Screw	vis	Schraube	parafuso	tornillo

[1] Straight edge
[1] Lame droite
[1] Rechte Kante
[1] Fio reto
[1] Filo recto

[2] Bolt on.
[2] Boulonner.
[2] Verbolzen.
[2] Aparafusar.
[2] Bulonar.

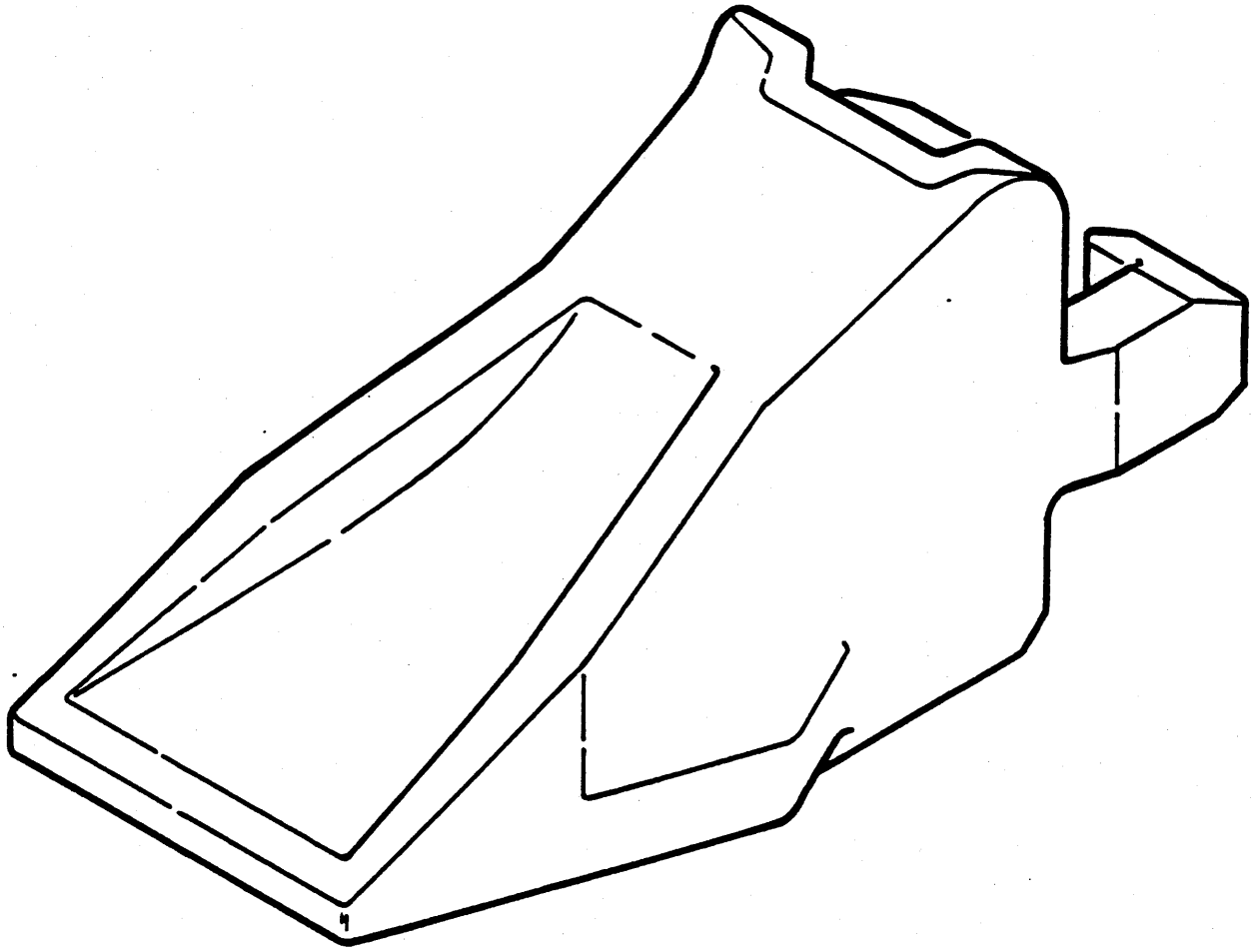

BUCKET TOOTH POINTS
POINTES DES DENTS DU GODET
SCHAUFELZAHNSPITZEN
PONTAS DOS DENTES DA CAÇAMBA
PUNTAS DE LOS DIENTES DEL CUCHARÓN

27-series

No.	Part No.	Qty	Description	Description	Benennung	Descrição	Descripción
1	[1]2562142	27ARL 8	Tooth point	dent du godet	Zahnspitzen	dentes da caçamba	dientes del cucharón
2	[2]1802380	8	Tooth point	dent du godet	Zahnspitzen	dentes da caçamba	dientes del cucharón
3	[3]1802382	8	Tooth point	dent du godet	Zahnspitzen	dentes da caçamba	dientes del cucharón
4	[4]2562273	8	Tooth point	dent du godet	Zahnspitzen	dentes da caçamba	dientes del cucharón
5	[5]2562141	8	Tooth point	dent du godet	Zahnspitzen	dentes da caçamba	dientes del cucharón

[1] Heavy duty rock
[1] rocher serv pesante
[1] Schwere Felsarbeit
[1] rocha serviço pesado
[1] roca servicio pesado

[2] Rock
[2] rocher
[2] Felsarbeit
[2] rocha
[2] roca

[3] General purpose
[3] usage gennérale
[3] Allgem Verwendung
[3] uso geral
[3] generador

[4] Sharp
[4] tranchant
[4] Scharf
[4] afiado
[4] aguda

[5] Standard
[5] standard
[5] Standard
[5] padeão
[5] standard

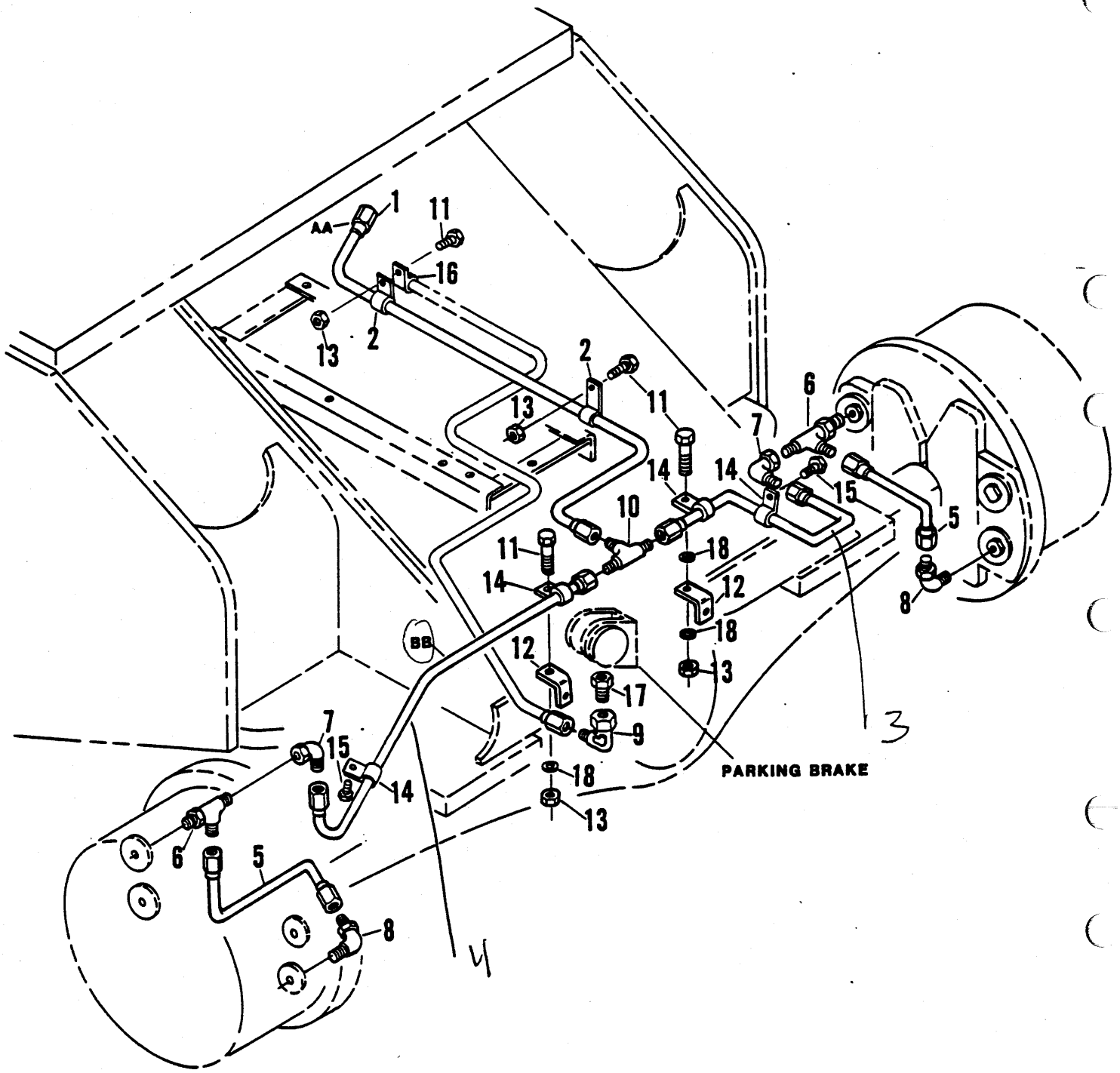
AA
BB
PARKING BRAKE
1
11
16
13
2
6
7
14
15
5
8
10
18
12
3
17
9
4

BRAKE LINES, FRONT
CANALISATION DE FREIN AVANT
BREMSLEITUNGEN VORDERE
TUBOS DOS FREIOS DIANTEIROS
LÍNEAS DE FRENOS DELANTEROS

No.	Part No.	Qty	Description	Description	Benennung	Descrição	Descripción
1	**2560127**	1	Tube assy	assemblage de tube	Rohreinheit	conjunto de tubos	conjunto del tubo
1A	[1]**12570765**	1	Tube assy	assemblage de tube	Rohreinheit	conjunto de tubos	conjunto del tubo
2	**13805004**	2	Band	bande	Band	banda	banda
3	**2560125**	1	Tube assy	assemblage de tube	Rohreinheit	conjunto de tubos	conjunto del tubo
3A	[1]**12574724**	1	Tube assy	assemblage de tube	Rohreinheit	conjunto de tubos	conjunto del tubo
4	**2560126**	1	Tube assy	assemblage de tube	Rohreinheit	conjunto de tubos	conjunto del tubo
4A	[1]**12574725**	1	Tube assy	assemblage de tube	Rohreinheit	conjunto de tubos	conjunto del tubo
5	**2560124**	2	Tube assy	assemblage de tube	Rohreinheit	conjunto de tubos	conjunto del tubo
5A	[1]**12574723**	2	Tube assy	assemblage de tube	Rohreinheit	conjunto de tubos	conjunto del tubo
6	**13804837**	2	Tee	raccord T	T-Verbindungsstück	te	te
7	**13801459**	2	Elbow	coude	Winkelrohr	cotovêlo	codo
8	**13801971**	2	Elbow	coude	Winkelrohr	cotovêlo	codo
9	**1319807**	1	Fitting	ajustage	Verbindung	ajuste	accesorio
9A	[2]**13801460**	1	Elbow	coude	Winkelrohr	cotovêlo	codo
10	**2553384**	1	Tee	raccord T	T-Verbindungsstück	te	te
11	**13801807**	4	Bolt	boulon	Bolzen	parafuso	bulón
12	**2562137**	2	Bracket	support	Winkel	grampo	grampa
13	**13803582**	4	Nut	écrou	Mutter	porca	tuerca
14	**13803025**	4	Band	bande	Band	banda	banda
15	**13801803**	2	Screw	vis	Schraube	parafuso	tornillo
16	**13803051**	1	Band	bande	Band	banda	banda
17	[2]**1310493**	1	Fitting	ajustage	Verbindung	ajuste	accesorio
18	**13802915**	3	Washer	rondelle	Scheibe	arruela	arandela

[1] 828A621➡828A672.828AC673

[2] 828A651➡828A672.828AC673➡

PL 2560378

2562186 Install Draw

L190 828AC673➡
L190-CUM 828A101➡828A223 828A621➡828A672

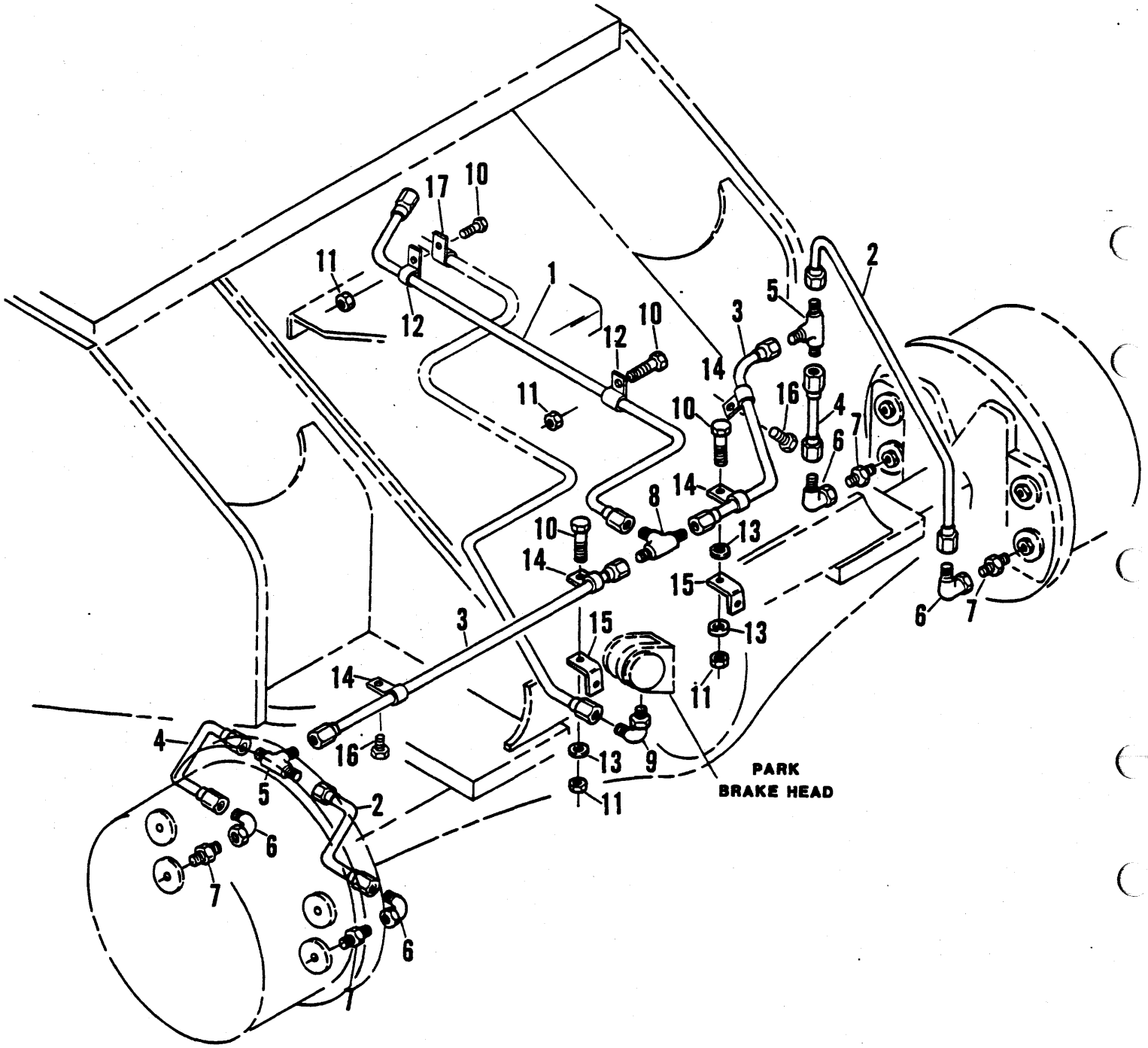
PARK
BRAKE HEAD

BRAKE LINES, FRONT
CANALISATION DE FREIN AVANT
BREMSLEITUNGEN VORDERE
TUBOS DOS FREIOS DIANTEIROS
LÍNEAS DE FRENOS DELANTEROS

No.	Part No.	Qty	Description	Description	Benennung	Descrição	Descripción
1	**12570765**	1	Tube assy	assemblage de tube	Rohreinheit	conjunto de tubos	conjunto del tubo
2	**12569724**	2	Tube assy	assemblage de tube	Rohreinheit	conjunto de tubos	conjunto del tubo
3	**12569725**	2	Tube assy	assemblage de tube	Rohreinheit	conjunto de tubos	conjunto del tubo
4	**12569723**	2	Tube assy	assemblage de tube	Rohreinheit	conjunto de tubos	conjunto del tubo
5	**13804627**	2	Tee	raccord T	T-Verbindungsstück	te	te
6	**13801459**	4	Elbow	coude	Winkelrohr	cotovêlo	codo
7	**12569727**	4	Connector	raccord	Verbindungsstück	ligador	conector
8	**2553384**	1	Tee	raccord T	T-Verbindungsstück	te	te
9	**1319807**	1	Fitting	ajustage	Verbindung	ajuste	accesorio
10	**13801807**	4	Bolt	boulon	Bolzen	parafuso	bulón
11	**13806824**	4	Nut	écrou	Mutter	porca	tuerca
12	**13805004**	2	Band	bande	Band	banda	banda
13	**13806869**	3	Washer	rondelle	Scheibe	arruela	arandela
14	**13803025**	4	Band	bande	Band	banda	banda
15	**2562137**	2	Bracket	support	Winkel	grampo	grampa
16	**13801803**	2	Screw	vis	Schraube	parafuso	tornillo
17	**13803051**	1	Band	bande	Band	banda	banda

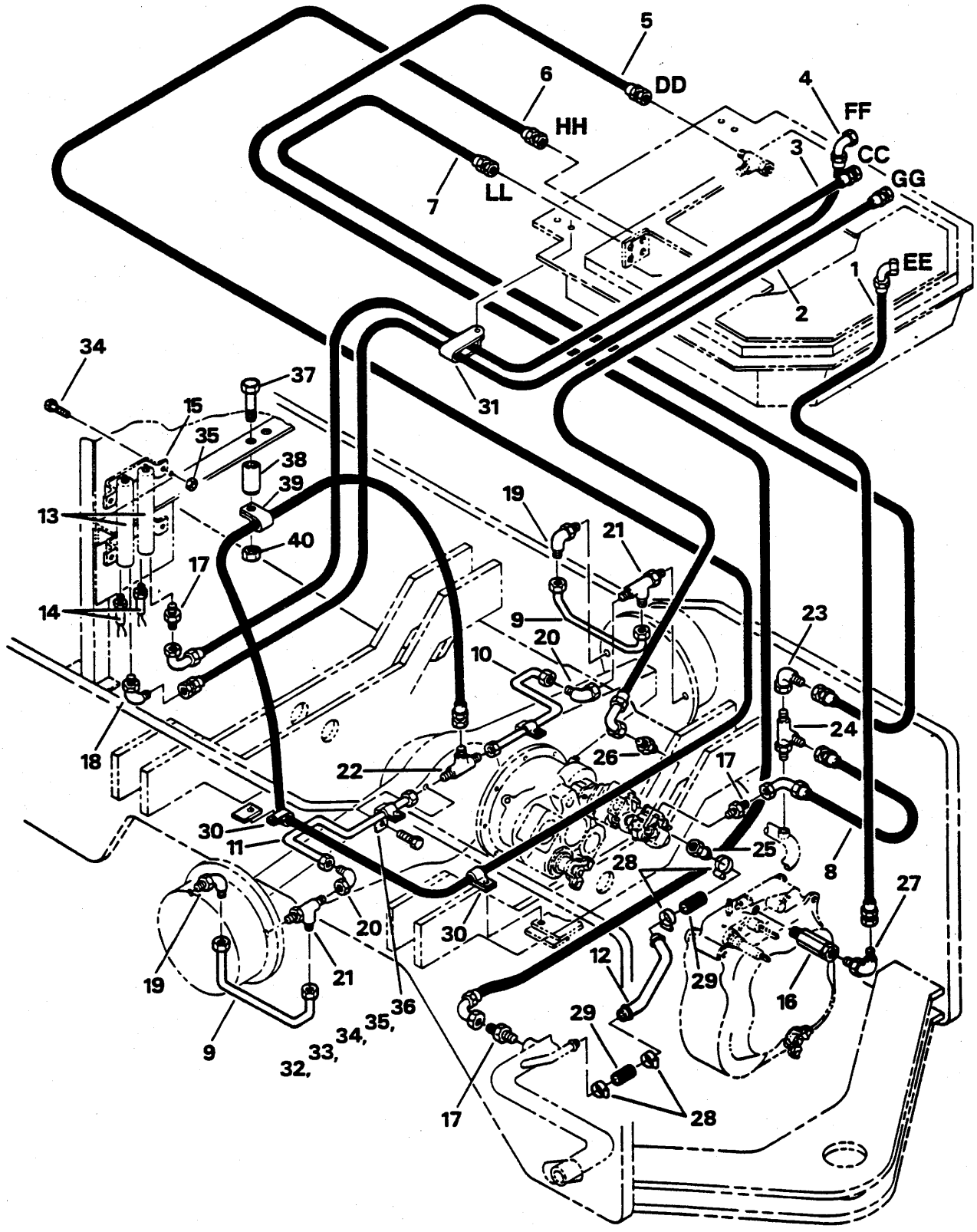
5
DD
6
HH
7
LL
4
FF
3
CC
GG
1
EE
2
31
34
37
15
35
38
39
40
13
14
17
18
19
21
9
20
10
22
26
23
24
17
25
8
27
28
30
11
20
19
21
9
36
34,
35,
33,
32,
30
12
29
16
29
28
17

BRAKE LINES - REAR
CANALISATION DU FREIN ARRIÈRE
BREMSLEITUNGEN, HINTERE
TUBOS DOS FREIOS TRASEIROS
LINEAS DE FRENOS TRASEROS

No.	Part No.	Qty	Description	Description	Benennung	Descrição	Descripción
1	**2561867**	1	Hose assy	ens tuyaux souples	Schlauch vollst	conj mangueira	conj manguera
2	**2562290**	1	Hose assy	ens tuyaux souples	Schlauch vollst	conj mangueira	conj manguera
3	**2561875**	1	Hose assy	ens tuyaux souples	Schlauch vollst	conj mangueira	conj manguera
4	**2561872**	1	Hose assy	ens tuyaux souples	Schlauch vollst	conj mangueira	conj manguera
4A	[1]**2561875**	1	Hose assy	ens tuyaux souples	Schlauch vollst	conj mangueira	conj manguera
5	**2561873**	1	Hose assy	ens tuyaux souples	Schlauch vollst	conj mangueira	conj manguera
5A	[1]**2551036**	1	Hose assy	ens tuyaux souples	Schlauch vollst	conj mangueira	conj manguera
6	**2561869**	1	Hose assy	ens tuyaux souples	Schlauch vollst	conj mangueira	conj manguera
7	**12565025**	1	Hose assy	ens tuyaux souples	Schlauch vollst	conj mangueira	conj manguera
8	**2556771**	1	Hose assy	ens tuyaux souples	Schlauch vollst	conj mangueira	conj manguera
9	**2560124**	2	Tube assy	assemblage de tube	Rohreinheit	conjunto de tubos	conjunto del tubo
9A	[1]**12574723**	2	Tube assy	assemblage de tube	Rohreinheit	conjunto de tubos	conjunto del tubo
10	**2561290**	1	Tube assy	assemblage de tube	Rohreinheit	conjunto de tubos	conjunto del tubo
10A	[1]**12574725**	1	Tube assy	assemblage de tube	Rohreinheit	conjunto de tubos	conjunto del tubo
11	**2561289**	1	Tube assy	assemblage de tube	Rohreinheit	conjunto de tubos	conjunto del tubo
11A	[1]**12574724**	1	Tube assy	assemblage de tube	Rohreinheit	conjunto de tubos	conjunto del tubo
12	**2562659**	1	Tube	tube	Rohr	tubo	tubo
12A	[2]**12577839**	1	Tube	tube	Rohr	tubo	tubo
13	○---------	2	Brk accumulator	accumulateur frein	Bremsenakkumulator	acumulador de travao	acumulador de freno
14	**2559362**	2	Pressure switch	interr à pression	Druckschalter	inter aut pressão	inter presión
15	**2560823**	2	Bracket assy	ens support	Winkel vollst	conj suporte	conj soporte
16	○---------	1	Brk de-clutch cyl	cyl de débray de frein	Bremsenauskupplngszyl	cil de desemb de travao	cil de desemb freno
17	**13801717**	3	Connector	raccord	Verbindungsstück	ligador	conector
18	**13801972**	1	Elbow	coude	Winkelrohr	cotovêlo	codo
18A	[1]**13802310**	1	Tee	raccord T	T-Verbindungsstück	te	te
19	**13801971**	2	Elbow	coude	Winkelrohr	cotovêlo	codo
20	**11K000004**	2	Elbow	coude 13801459	Winkelrohr	cotovêlo	codo
21	**13804837**	2	Tee	raccord T	T-Verbindungsstück	te	te
22	**2553384**	1	Tee	raccord T	T-Verbindungsstück	te	te
23	**13801460**	1	Elbow	coude	Winkelrohr	cotovêlo	codo
24	**13802310**	1	Tee	raccord T	T-Verbindungsstück	te	te
25	**1309823**	1	Adapter	adaptateur	Zwischenstück	adaptador	adaptador
25A	[2]**12577849**	1	Adapter	adaptateur	Zwischenstück	adaptador	adaptador
26	**6519875**	1	Adaptor	adaptateur	Zwischenstück	adaptador	adaptador
27	**13801970**	1	Elbow	coude	Winkelrohr	cotovêlo	codo
28	**13803308**	4	Band	bande	Band	banda	banda
29	**2526424**	2	Hose	tuyau flexible	Schlauch	mangueira	manguera
30	**13803048**	2	Band	bande	Band	banda	banda
31	**31H000042**	1	Clip	attache	Schelle	braçadeira	abrazadera
32	**2562137**	2	Bracket	support	Winkel	grampo	grampa
33	**13803025**	2	Band	bande	Band	banda	banda
34	**13801807**	6	Bolt	boulon	Bolzen	parafuso	bulón
35	**13806824**	6	Nut	écrou	Mutter	porca	tuerca
36	**13802915**	2	Washer	rondelle	Scheibe	arruela	arandela
37	[1]**13801820**	1	Screw	vis	Schraube	parafuso	tornillo
38	[1]**302551**	1	Spacer	entretoise	Distanzteil	espaçador	espaciador
39	[1]**13803047**	1	Band	bande	Band	banda	banda
40	[1]**13803582**	1	Nut	écrou	Mutter	porca	tuerca

[1] 828A621➡828A672,828AC673➡

[2] 828A726➡

L190 828AC673➡828AC725.
L190-CUM 828A101➡828A223 828A621➡828A672

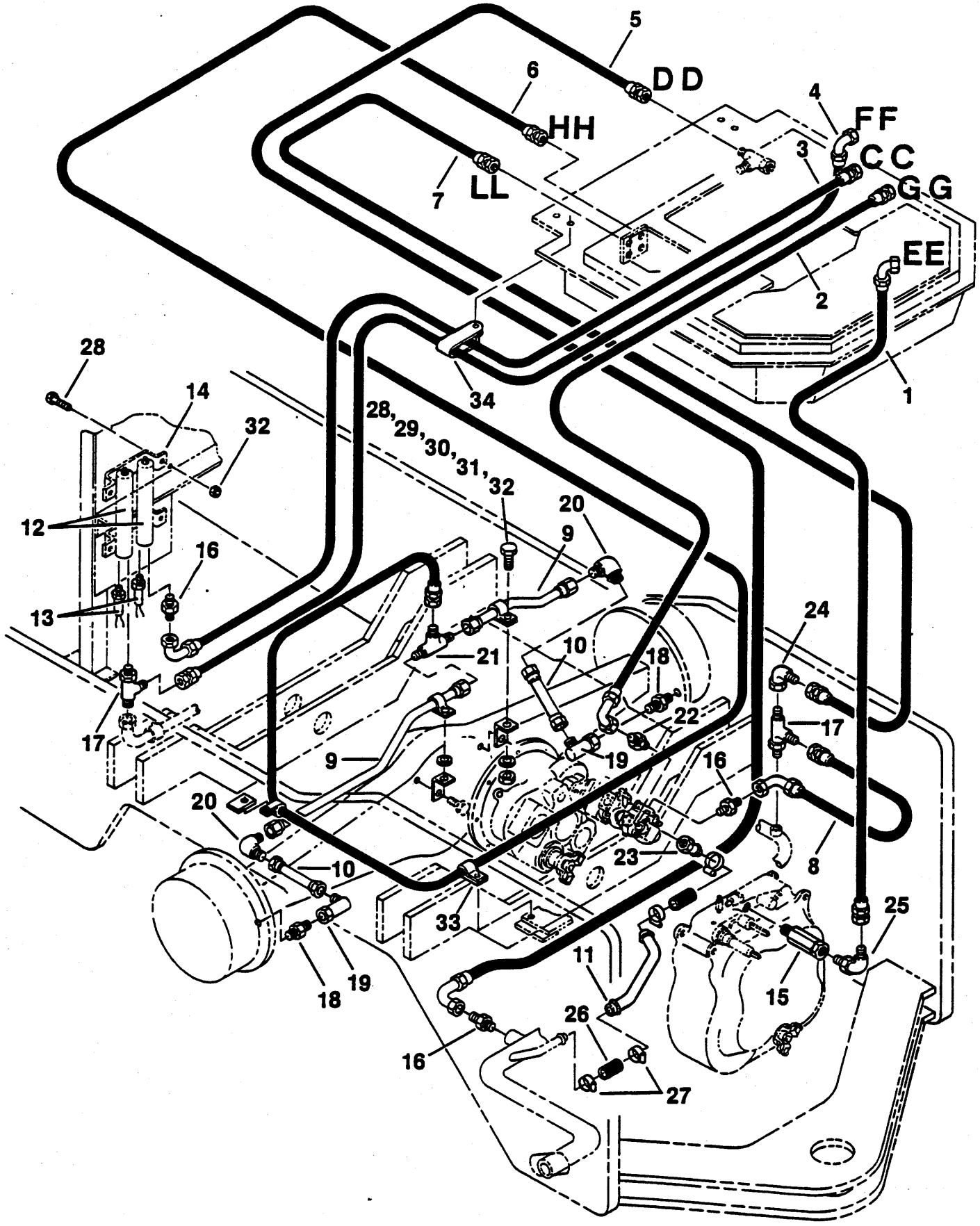
5
DD
6
HH
4
FF
3
CC
7
LL
GG
EE
2
1
34
28
14
32
28,29,30,31,32
20
12
9
16
13
24
21
10
18
22
17
17
9
19
16
20
23
8
10
33
25
11
18
19
15
26
16
27

TS-23940

BRAKE LINES - REAR
CANALISATION DU FREIN ARRIÈRE
BREMSLEITUNGEN, HINTERE
TUBOS DOS FREIOS TRASEIROS
LINEAS DE FRENOS TRASEROS

No.	Part No.	Qty	Description	Description	Benennung	Descrição	Descripción
1	2561867	1	Hose assy	ens tuyaux souples	Schlauch vollst	conj mangueira	conj manguera
2	2562290	1	Hose assy	ens tuyaux souples	Schlauch vollst	conj mangueira	conj manguera
3	2561875	1	Hose assy	ens tuyaux souples	Schlauch vollst	conj mangueira	conj manguera
4	2561872	1	Hose assy	ens tuyaux souples	Schlauch vollst	conj mangueira	conj manguera
5	2551036	1	Hose assy	ens tuyaux souples	Schlauch vollst	conj mangueira	conj manguera
6	2561869	1	Hose assy	ens tuyaux souples	Schlauch vollst	conj mangueira	conj manguera
7	12565025	1	Hose assy	ens tuyaux souples	Schlauch vollst	conj mangueira	conj manguera
8	2556771	1	Hose assy	ens tuyaux souples	Schlauch vollst	conj mangueira	conj manguera
9	12569725	2	Tube assy	assemblage de tube	Rohreinheit	conjunto de tubos	conjunto del tubo
10	12569723	2	Tube assy	assemblage de tube	Rohreinheit	conjunto de tubos	conjunto del tubo
11	2562659	1	Tube	tube	Rohr	tubo	tubo
12	○--------	2	Brk accumulator	accumulateur frein	Bremsenakkumulator	acumulador de travao	acumulador de frenc
13	2559362	2	Pressure switch	interr à pression	Druckschalter	inter aut pressão	inter presión
14	2560823	2	Bracket assy	ens support	Winkel vollst	conj suporte	conj soporte
15	○--------	1	Brk de-clutch cyl	cyl de débray de frein	Bremsenauskupplngszyl	cil de desemb de travao	cil de desemb freno
16	13801717	3	Connector	raccord	Verbindungsstück	ligador	conector
17	13802310	2	Tee	raccord T	T-Verbindungsstück	te	te
18	12569727	2	Connector	raccord	Verbindungsstück	ligador	conector
19	11K000004	2	Elbow	coude	Winkelrohr	cotovêlo	codo
20	13805296	2	Elbow	coude	Winkelrohr	cotovêlo	codo
21	2553384	1	Tee	raccord T	T-Verbindungsstück	te	te
22	6519875	1	Adaptor	adaptateur	Zwischenstück	adaptador	adaptador
23	1309823	1	Adapter	adaptateur	Zwischenstück	adaptador	adaptador
24	11K000005	1	Elbow	coude	Winkelrohr	cotovêlo	codo
25	13801970	1	Elbow	coude	Winkelrohr	cotovêlo	codo
26	2526424	2	Hose	tuyau flexible	Schlauch	mangueira	manguera
27	13803308	4	Band	bande	Band	banda	banda
28	13801807	6	Bolt	boulon	Bolzen	parafuso	bulón
29	13803025	4	Band	bande	Band	banda	banda
30	2562137	2	Bracket	support	Winkel	grampo	grampa
31	13806869	3	Washer	rondelle	Scheibe	arruela	arandela
32	13806824	6	Nut	écrou	Mutter	porca	tuerca
33	13803047	2	Band	bande	Band	banda	banda
34	31H000042	1	Clip	attache	Schelle	braçadeira	abrazadera

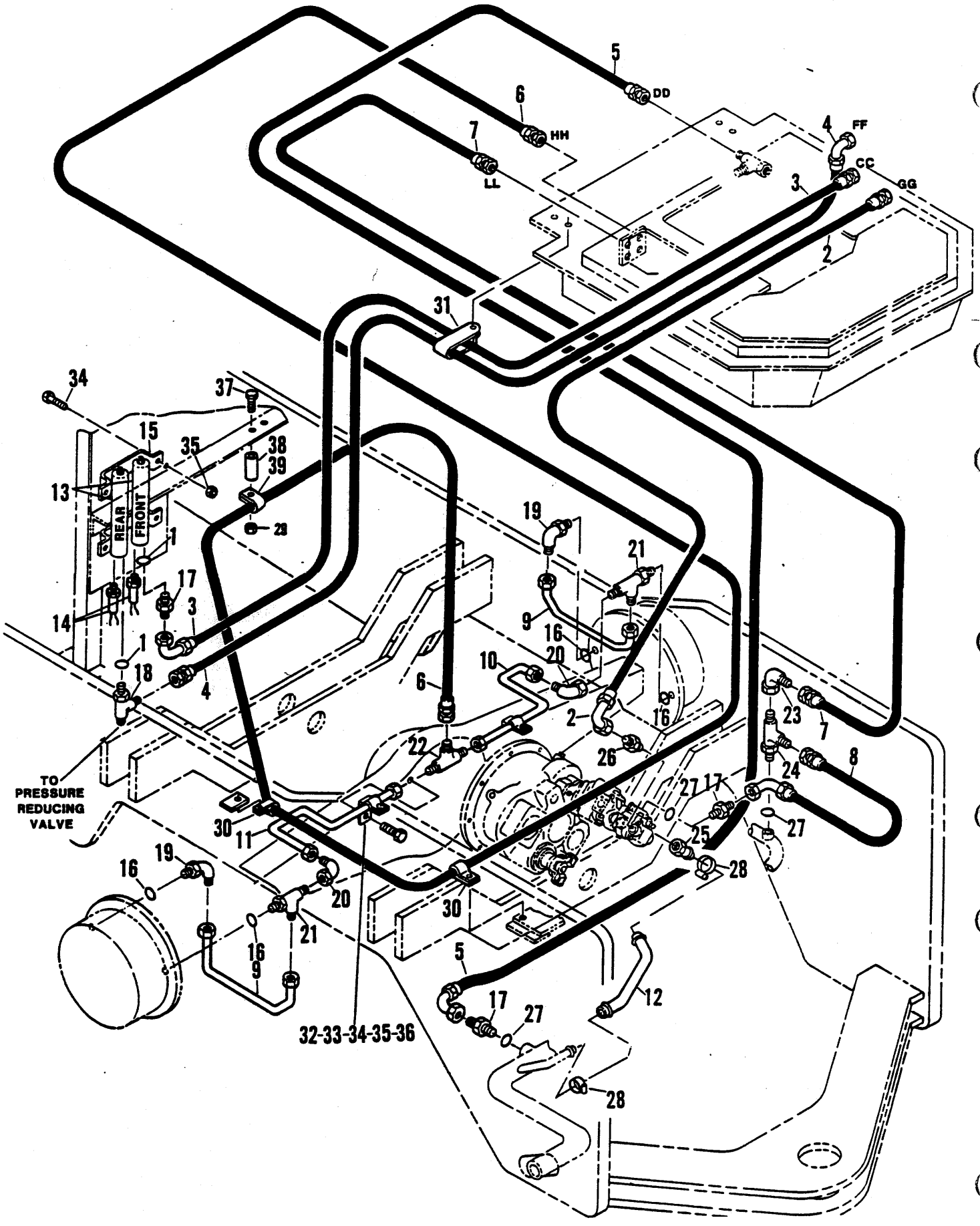
5
DD
6
HH
7
LL
4
FF
CC
GG
3
2
31
34
37
15
35
38
39
13
REAR
FRONT
1
28
14
17
3
1
18
4
19
21
9
16
20
10
6
2
16
22
26
23
7
24
8
27
17
25
27
28
TO
PRESSURE
REDUCING
VALVE
30
11
19
16
20
21
16
9
30
5
17
27
28
12
32-33-34-35-36

TS-24552

BRAKE LINES - REAR
CANALISATION DU FREIN ARRIÈRE
BREMSLEITUNGEN, HINTERE
TUBOS DOS FREIOS TRASEIROS
LINEAS DE FRENOS TRASEROS

No.	Part No.	Qty	Description	Description	Benennung	Descrição	Descripción
1	13804056	2	Seal, o-ring	joint étan, torque	Dichtung, O Ring	vedador, anel-O	sello, annillo-O
2	2562290	1	Hose assy	ens tuyaux souples	Schlauch vollst	conj mangueira	conj manguera
3	2561875	1	Hose assy	ens tuyaux souples	Schlauch vollst	conj mangueira	conj manguera
4	2561875	1	Hose assy	ens tuyaux souples	Schlauch vollst	conj mangueira	conj manguera
5	2551036	1	Hose assy	ens tuyaux souples	Schlauch vollst	conj mangueira	conj manguera
6	2561869	1	Hose assy	ens tuyaux souples	Schlauch vollst	conj mangueira	conj manguera
7	12565025	1	Hose assy	ens tuyaux souples	Schlauch vollst	conj mangueira	conj manguera
8	2556771	1	Hose assy	ens tuyaux souples	Schlauch vollst	conj mangueira	conj manguera
9	12574723	2	Tube assy	assemblage de tube	Rohreinheit	conjunto de tubos	conjunto del tubo
10	12574725	1	Tube assy	assemblage de tube	Rohreinheit	conjunto de tubos	conjunto del tubo
11	12574724	1	Tube assy	assemblage de tube	Rohreinheit	conjunto de tubos	conjunto del tubo
12	2557327	1	Hose	tuyau flexible	Schlauch	mangueira	manguera
13	O---------	2	Brk accumulator	accumulateur frein	Bremsenakkumulator	acumulador de travao	acumulador de frenc
14	12574974	2	Pressure switch	interr à pression	Druckschalter	inter aut pressão	inter presión
15	2560823	2	Bracket assy	ens support	Winkel vollst	conj suporte	conj soporte
16	13806936	4	Seal, o-ring	joint étan, torque	Dichtung, O Ring	vedador, anel-O	sello, annillo-O
17	13807493	2	Fitting	ajustage	Verbindung	ajuste	accesorio
18	13807611	1	Tee	raccord T	T-Verbindungsstück	te	te
19	13807505	2	Elbow	coude	Winkelrohr	cotovêlo	codo
20	13801459	2	Elbow	coude	Winkelrohr	cotovêlo	codo
21	13807610	2	Tee	raccord T	T-Verbindungsstück	te	te
22	2553384	1	Tee	raccord T	T-Verbindungsstück	te	te
23	13801460	1	Elbow	coude	Winkelrohr	cotovêlo	codo
24	13807611	1	Tee	raccord T	T-Verbindungsstück	te	te
25	12577849	1	Adapter	adaptateur	Zwischenstück	adaptador	adaptador
26	6519875	1	Adaptor	adaptateur	Zwischenstück	adaptador	adaptador
27	13804056	3	Seal, o-ring	joint étan, torque	Dichtung, O Ring	vedador, anel-O	sello, annillo-O
28	2560709	2	Clamp	pince	Schelle	braçadeira	abrazadera
29	13803582	1	Nut	écrou	Mutter	porca	tuerca
30	13803048	1	Band	bande	Band	banda	banda
31	31H000042	1	Clip	attache	Schelle	braçadeira	abrazadera
32	2562137	2	Bracket	support	Winkel	grampo	grampa
33	13803025	4	Band	bande	Band	banda	banda
34	13801807	6	Bolt	boulon	Bolzen	parafuso	bulón
35	13806824	6	Nut	écrou	Mutter	porca	tuerca
36	13802915	2	Washer	rondelle	Scheibe	arruela	arandela
37	13801820	1	Screw	vis	Schraube	parafuso	tornillo
38	302551	1	Spacer	entretoise	Distanzteil	espaçador	espaciador
39	13803047	1	Band	bande	Band	banda	banda

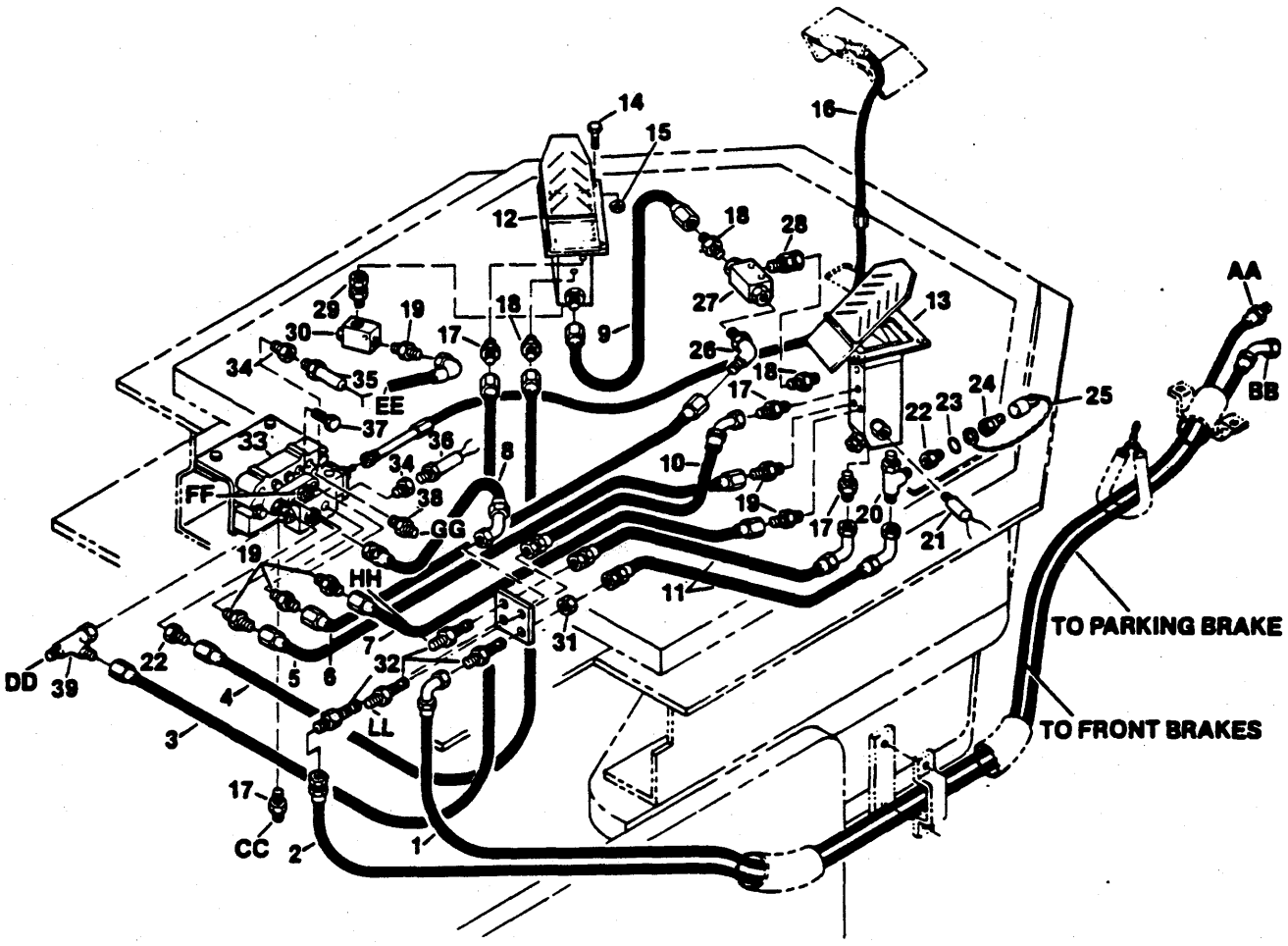
14
15
16
12
18
28
27
13
AA
BB
29
19
18
17
30
9
26
34
35
EE
18
17
24
25
22
23
37
33
36
34
8
10
FF
38
GG
19
17
20
21
19
HH
11
TO PARKING BRAKE
31
DD
39
22
7
32
5
6
4
LL
3
TO FRONT BRAKES
17
CC
2
1

BRAKE LINES - COCKPIT
TUY FREINS - CABINE
BREMSLTNG FHRERSITZ
ENCAN FREI - CABINA
CAÑ FRENOS - CABINA

No.	Part No.	Qty	Description	Description	Benennung	Descrição	Descripción
1	**2562288**	1	Hose assy	ens tuyaux souples	Schlauch vollst	conj mangueira	conj manguera
2	**2562289**	1	Hose assy	ens tuyaux souples	Schlauch vollst	conj mangueira	conj manguera
3	**2561284**	1	Tube assy	assemblage de tube	Rohreinheit	conjunto de tubos	conjunto del tubo
4	**2561286**	1	Tube assy	assemblage de tube	Rohreinheit	conjunto de tubos	conjunto del tubo
5	**2561288**	1	Tube assy	assemblage de tube	Rohreinheit	conjunto de tubos	conjunto del tubo
6	**2561285**	1	Hose assy	ens tuyaux souples	Schlauch vollst	conj mangueira	conj manguera
7	**2561287**	1	Hose assy	ens tuyaux souples	Schlauch vollst	conj mangueira	conj manguera
8	**2561871**	1	Hose assy	ens tuyaux souples	Schlauch vollst	conj mangueira	conj manguera
9	**2561282**	1	Hose assy	ens tuyaux souples	Schlauch vollst	conj mangueira	conj manguera
10	**12565026**	1	Hose assy	ens tuyaux souples	Schlauch vollst	conj mangueira	conj manguera
11	**2561874**	2	Hose assy	ens tuyaux souples	Schlauch vollst	conj mangueira	conj manguera
12	○---------	1	Hyd cntrl,brk LH	comm hyd, frein LH	Hyd Kont, Bremse LH	direc hid, travao LH	cont hid, freno izq
13	○---------	1	Hyd cntrl,brk RH	comm hyd, frein RH	Hyd Kont, Bremse RH	direc hid, travao RH	cont hid, freno der
14	**13801781**	8	Screw	vis	Schraube	parafuso	tornillo
15	**13806822**	8	Nut	écrou	Mutter	porca	tuerca
16	**2552667**	1	Cable assy	ens câble	Kabel vollst	conjunto do cabo	conjunto de cable
17	**13801717**	4	Connector	raccord	Verbindungsstück	ligador	conector
18	**13801715**	3	Connector	raccord	Verbindungsstück	ligador	conector
19	**1308081**	6	Fitting	ajustage	Verbindung	ajuste	accesorio
20	**13802310**	1	Tee	raccord T	T-Verbindungsstück	te	te
21	**12573839**	1	Switch	interrupteur	Schalter	interruptor	interruptor
22	**2547656**	2	Adaptor	adaptateur	Zwischenstück	adaptador	adaptador
23	**13804264**	1	Seal, o-ring	joint étan, torque	Dichtung, O Ring	vedador, anel-O	sello, annillo-O
24	**2550769**	1	Coupling	accouplement	Kupplung	acoplamento	acople
25	**6000689**	1	Dust cap	chapeau pare-pussièr	Staubkappe	tampa contra poeira	tapa guardapolvo
26	**13801970**	1	Elbow	coude	Winkelrohr	cotovêlo	codo
27	**2558130**	1	Valve	soupape	Ventil	válvula	válvula
28	**2552271**	1	Adaptor	adaptateur	Zwischenstück	adaptador	adaptador
29	**12569744**	1	Adaptor	adaptateur	Zwischenstück	adaptador	adaptador
30	**12569722**	1	Valve	soupape	Ventil	válvula	válvula
31	**13804188**	4	Nut	écrou	Mutter	porca	tuerca
32	**13803390**	4	Union	raccord	Anschlusstück	união	unión
33	○---------	1	Brake manifold	frein cllctr	Bremssmelrhr	freio tube dstrblcao	freno colector
34	**3580362**	2	Adapter	adaptateur	Zwischenstück	adaptador	adaptador
34A	†**91F000005**	1	O-ring 1380466	joint torique	O Ring	anel-O	anillo-O
35	**12573838**	1	Switch	interrupteur	Schalter	interruptor	interruptor
36	**2559362**	1	Pressure switch	interr à pression	Druckschalter	inter aut pressão	inter pressión
36A	†**78K000008**	1	O-ring 1380457	joint torique	O Ring	anel-O	anillo-O
37	**13802605**	3	Plug	bouchon	Stopfen	bujão	tapón
38	**16K000006**	1	Adaptor	adaptateur	Zwischenstück	adaptador 1380 1774	adaptador
39	**13801593**	1	Tee	raccord T	T-Verbindungsstück	te	te

L190 828AC673➡828AC725.
L190-CUM 828A101➡8282A672

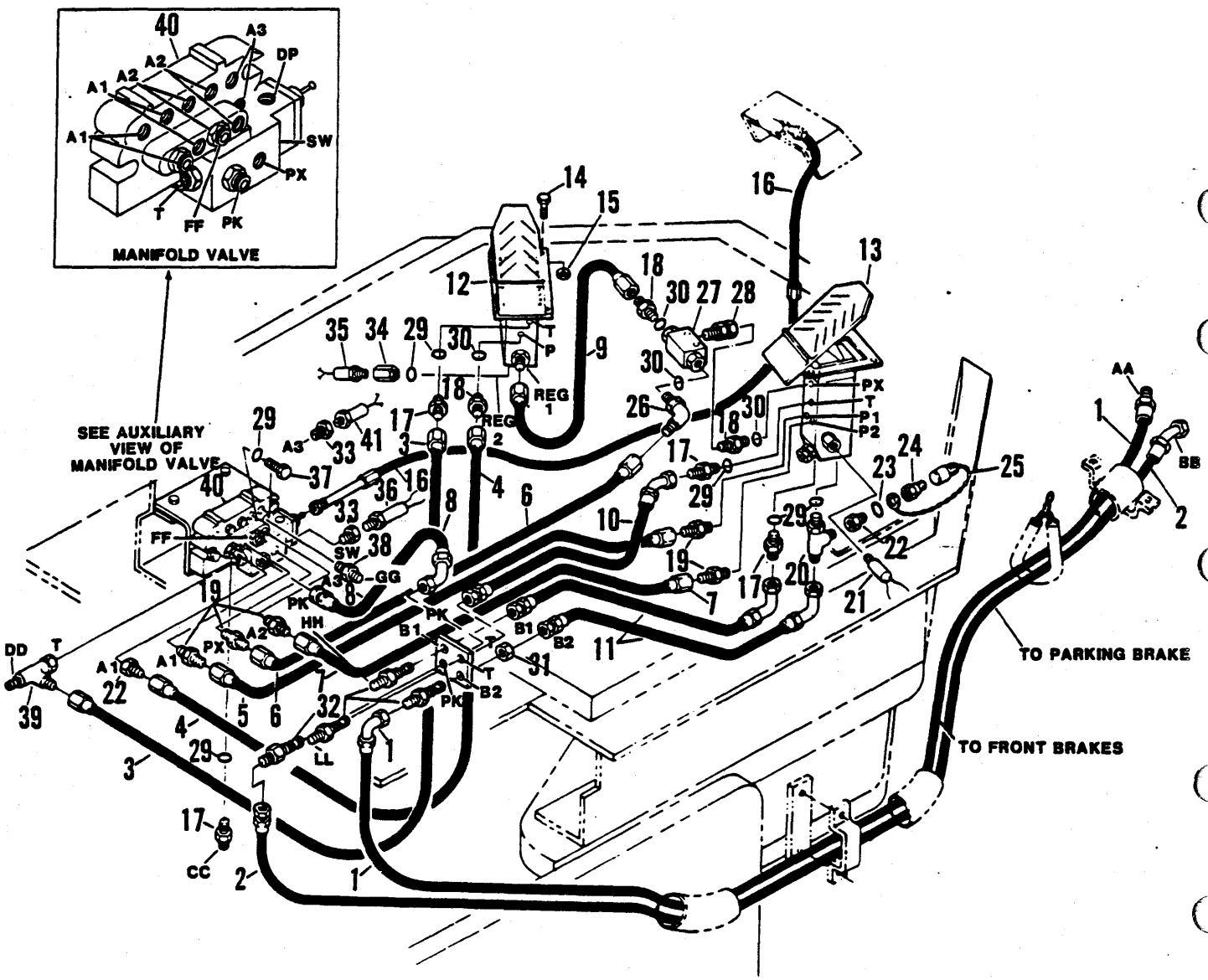
MANIFOLD VALVE
SEE AUXILIARY VIEW OF MANIFOLD VALVE
TO PARKING BRAKE
TO FRONT BRAKES

BRAKE LINES - COCKPIT
TUY FREINS - CABINE
BREMSLTNG FHRERSITZ
ENCAN FREI - CABINA
CAÑ FRENOS - CABINA

No.	Part No.	Qty	Description	Description	Benennung	Descrição	Descripción
1	2562288	1	Hose assy	ens tuyaux souples	Schlauch vollst	conj mangueira	conj manguera
2	2562289	1	Hose assy	ens tuyaux souples	Schlauch vollst	conj mangueira	conj manguera
3	2561284	1	Tube assy	assemblage de tube	Rohreinheit	conjunto de tubos	conjunto del tubo
4	2561286	1	Tube assy	assemblage de tube	Rohreinheit	conjunto de tubos	conjunto del tubo
5	2561288	1	Tube assy	assemblage de tube	Rohreinheit	conjunto de tubos	conjunto del tubo
6	2561285	1	Hose assy	ens tuyaux souples	Schlauch vollst	conj mangueira	conj manguera
7	2561287	1	Hose assy	ens tuyaux souples	Schlauch vollst	conj mangueira	conj manguera
8	2561871	1	Hose assy	ens tuyaux souples	Schlauch vollst	conj mangueira	conj manguera
9	2561282	1	Hose assy	ens tuyaux souples	Schlauch vollst	conj mangueira	conj manguera
10	12565026	1	Hose assy	ens tuyaux souples	Schlauch vollst	conj mangueira	conj manguera
11	2561874	2	Hose assy	ens tuyaux souples	Schlauch vollst	conj mangueira	conj manguera
12	O---------	1	Hyd cntrl,brk LH	comm hyd, frein LH	Hyd Kont, Bremse LH	direc hid, travao LH	cont hid, freno izq
13	O---------	1	Hyd cntrl,brk RH	comm hyd, frein RH	Hyd Kont, Bremse RH	direc hid, travao RH	cont hid, freno der
14	13801781	8	Screw	vis	Schraube	parafuso	tornillo
15	13806822	8	Nut	écrou	Mutter	porca	tuerca
16	2552667	1	Cable assy	ens câble	Kabel vollst	conjunto do cabo	conjunto de cable
17	13807493	4	Fitting	ajustage	Verbindung	ajuste	accesorio
18	13807491	3	Connector	raccord	Verbindungsstück	ligador	conector
19	1308081	5	Fitting	ajustage	Verbindung	ajuste	accesorio
20	13807611	1	Tee	raccord T	T-Verbindungsstück	te	te
21	12573839	1	Switch	interrupteur	Schalter	interruptor	interruptor
22	2547656	2	Adaptor	adaptateur	Zwischenstück	adaptador	adaptador
23	13804264	1	Seal, o-ring	joint étan, torque	Dichtung, O Ring	vedador, anel-O	sello, annillo-O
24	2550769	1	Coupling	accouplement	Kupplung	acoplamento	acople
25	6000689	1	Dust cap	chapeau pare-pussièr	Staubkappe	tampa contra poeira	tapa guardapolvo
26	13807504	1	Elbow	coude	Winkelrohr	cotovêlo	codo
27	2558130	1	Valve	soupape	Ventil	válvula	válvula
28	2552271	1	Adaptor	adaptateur	Zwischenstück	adaptador	adaptador
29	13804056	9	Seal, o-ring	joint étan, torque	Dichtung, O Ring	vedador, anel-O	sello, annillo-O
30	13804055	4	Seal, o-ring	joint étan, torque	Dichtung, O Ring	vedador, anel-O	sello, annillo-O
31	13804188	4	Nut	écrou	Mutter	porca	tuerca
32	13803390	4	Union	raccord	Anschlusstück	união	unión
33	3580362	2	Adapter	adaptateur	Zwischenstück	adaptador	adaptador
34	12578262	1	Adapter	adaptateur	Zwischenstück	adaptador	adaptador
35	12573839	1	Switch	interrupteur	Schalter	interruptor	interruptor
36	2559362	1	Pressure switch	interr à pression	Druckschalter	inter aut pressão	inter pressión
37	13807545	3	Plug	bouchon	Stopfen	bujão	tapón
38	16K000006	1	Adaptor	adaptateur	Zwischenstück	adaptador	adaptador
39	13801593	1	Tee	raccord T	T-Verbindungsstück	te	te
40	O---------	1	Brake manifold	frein cllctr	Bremssmelrhr	freio tube dstrblcao	freno colector
41	12573838	1	Switch	interrupteur	Schalter	interruptor	interruptor

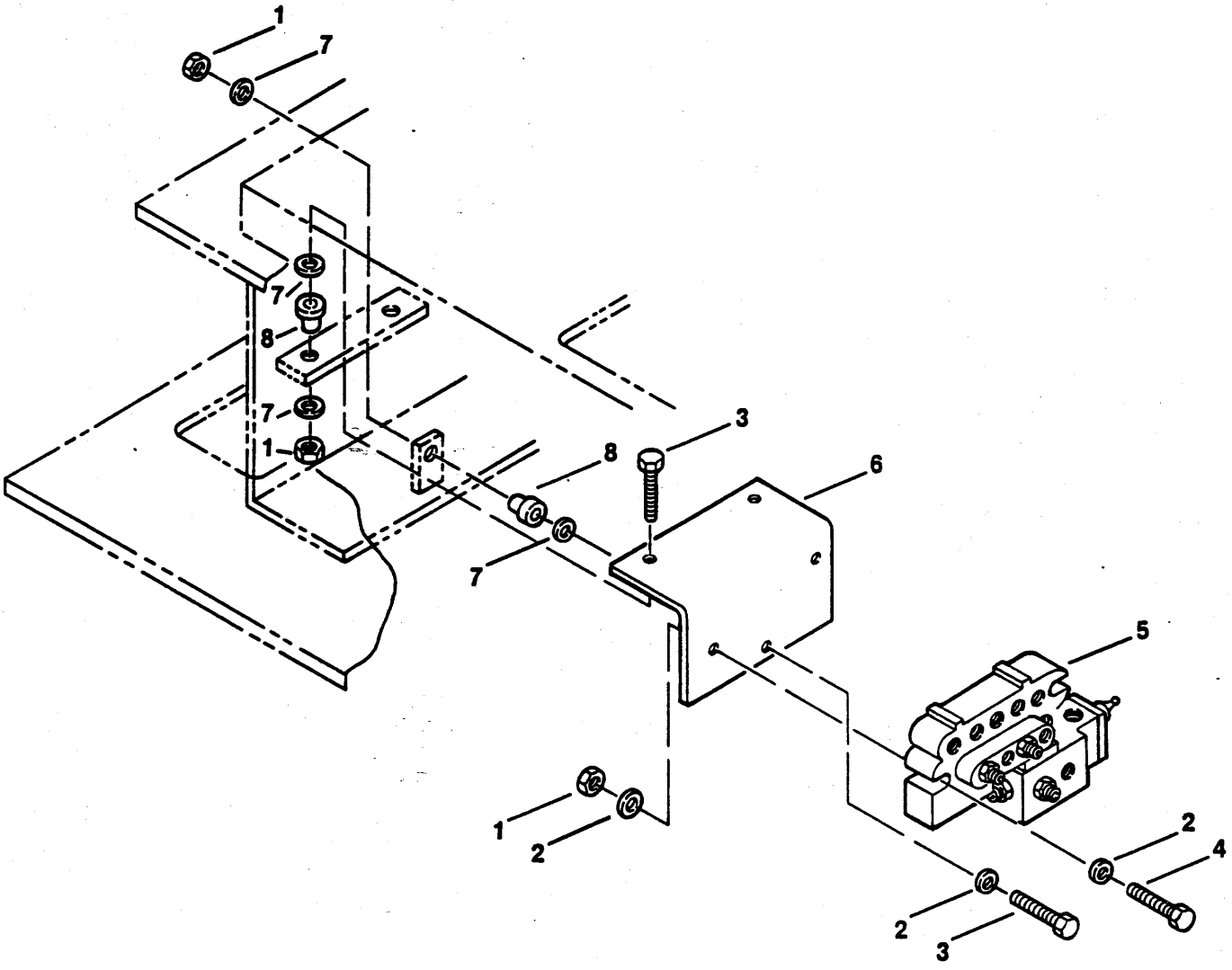
1
7
7
8
7
1
8
3
6
7
5
1
2
2
4
2
3

BRAKE MANIFOLD - INSTALLATION
COLLECTEUR DE FREIN - INSTALLATION
BREMSLEITUNG - INSTALLATION
TUBULADURA DO TRAVÃO - INSTALAÇÃO
COLECTOR DEL FRENO - INSTALACIÓN

No.	Part No.	Qty	Description	Description	Benennung	Descrição	Descripción
1	**13806824**	5	Nut	écrou	Mutter	porca	tuerca
2	**13806869**	5	Washer	rondelle	Scheibe	arruela	arandela
3	**13801815**	3	Screw	vis	Schraube	parafuso	tornillo
4	**13801819**	2	Screw	vis	Schraube	parafuso	tornillo
5	O---------	1	Brake manifold	frein cllctr	Bremssmelrhr	freio tube dstrblcao	freno colector
6	[1]**2561408**	1	Bracket	support	Winkel	grampo	grampa
6A	[2]**12578163**	1	Bracket	support	Winkel	grampo	grampa
7	**228986**	6	Flatwasher	rondelle plate	Unterlegscheibe	arruela chata	arandela plana
8	**568276**	3	Mount	support	Befestigung	apoio	montura

[1] 828A101➡828A672
828AC673➡828AC725.

[2] 828AC726➡

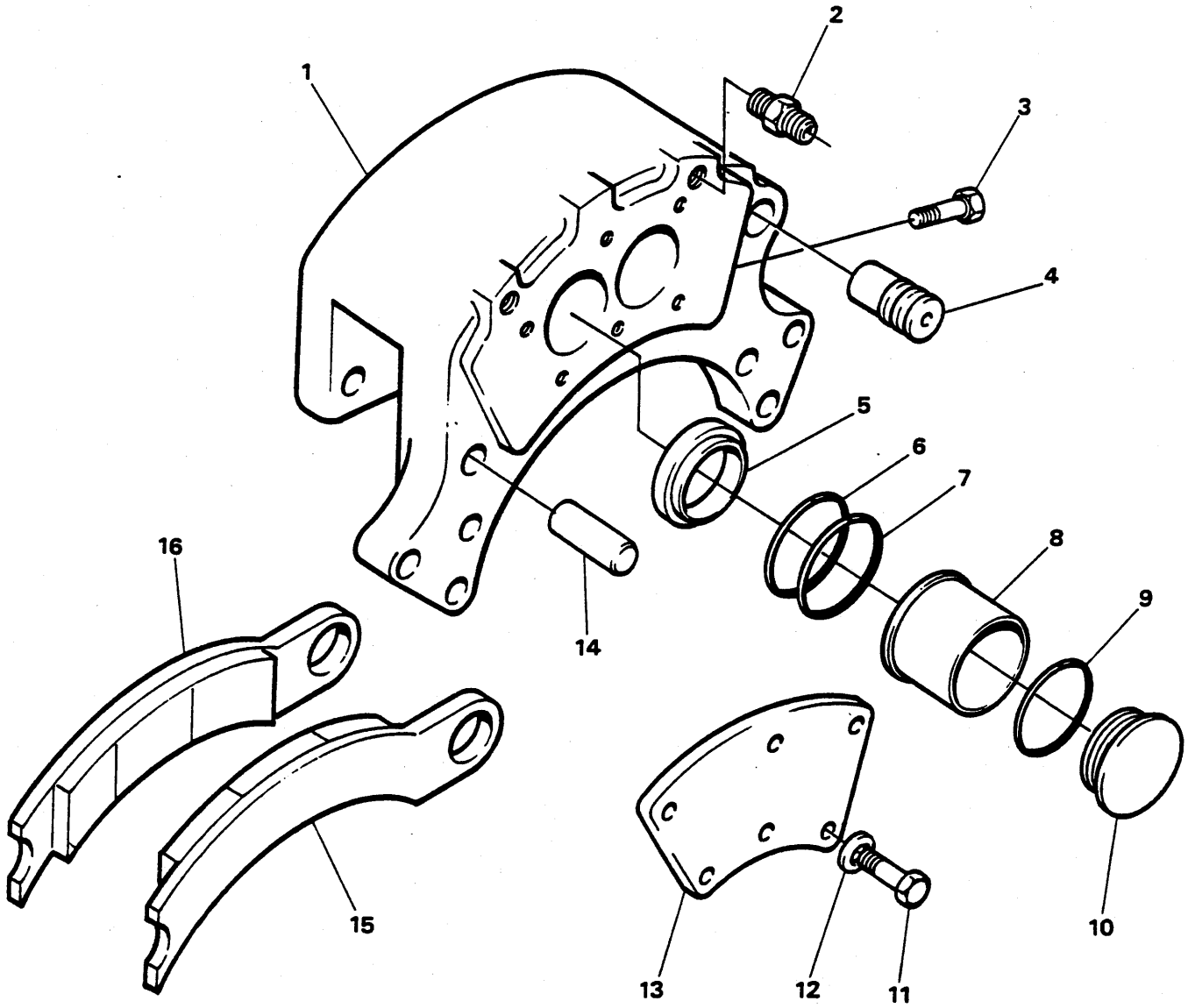
1
2
3
4
5
6
7
8
9
10
11
12
13
14
15
16

BRAKE HEAD ASSEMBLY
ETRIER DU FREIN, ENSEMBLE
BREMSKOPF-BAUGRUPPE
CABEÇA DE FREIO, CONJUNTO
CABEZA DEL FRENO, CONJUNTO

No.	Part No.	Qty	Description	Description	Benennung	Descrição	Descripción
A	[1]2110474	1	Brake head assy	étrier frein ens	Bremskopf vollst	cabeça freio conj	cabeza freno conj
B	[2]12968713	1	Seal kit	joint étan trse	Dichtungssatz	vedador jôgo	sello juego
1	§---------	1	Housing	botier	Gehuse	carcaça	carcasa
2	960837	1	Bleed screw	vis de fuite	Lüftungsschraube	parafuso sangria	tornillo purga
3	4058514	4	Bolt	boulon	Bolzen	parafuso	bulón
4	12968239	2	Pin	goupille	Stift	pino	pasador
5	§---------	4	Boot	capuchon	Kappe	capuz	capuchón
6	§---------	4	Retainer	arrêtoir	Halterung	retentor	retén
7	§---------	4	Packing	garniture	Dichtung	gaxeta	empaquetadura
8	12968438	4	Piston	piston	Kolben	pistão	pistón
9	§---------	2	Packing	garniture	Dichtung	gaxeta	empaquetadura
10	12968241	2	Plug	bouchon	Stopfen	bujão	tapón
11	12968242	6	Bolt	boulon	Bolzen	parafuso	bulón
12	12968243	6	Washer	rondelle	Scheibe	arruela	arandela
13	12968244	1	Plate	plaque	Platte	placa	placa
14	966060	2	Pin	goupille	Stift	pino	pasador
15	12968246	1	Lining	garniture	Belag	lona	cinta
16	12968245	1	Lining	garniture	Belag	lona	cinta

[1] Inc. 1➡16

[2] Inc. 5, 6, 7, 9

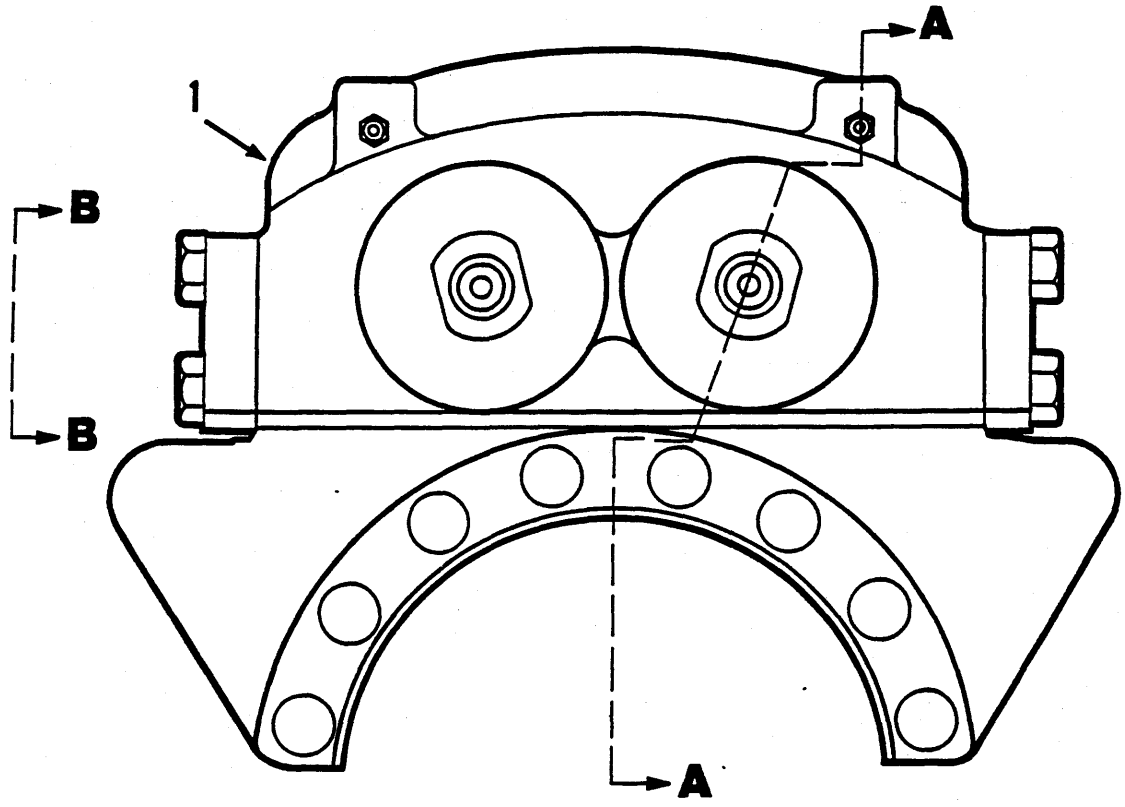

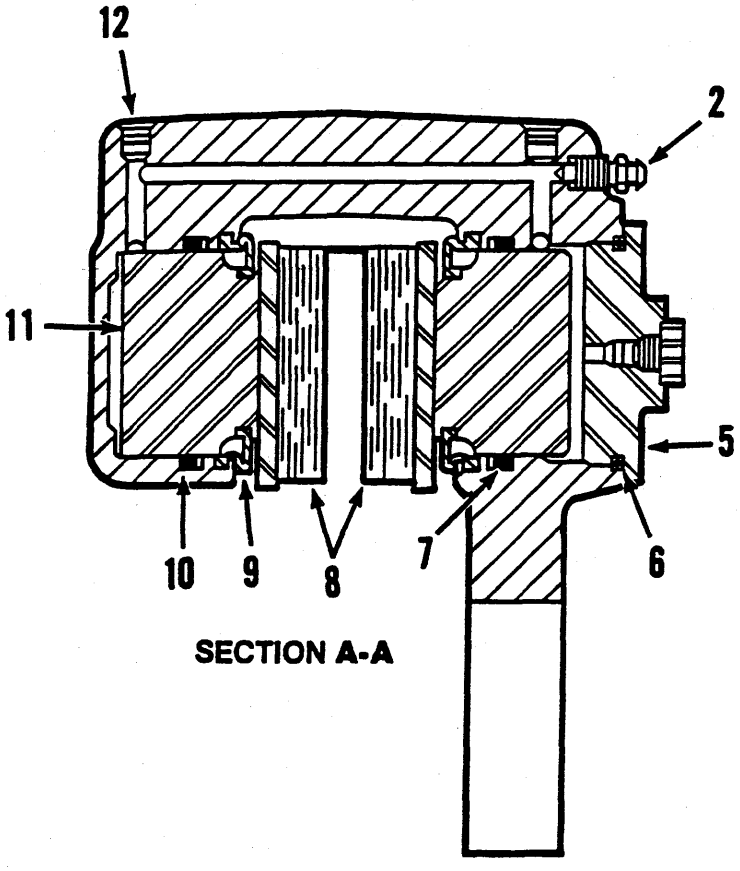

SECTION A-A

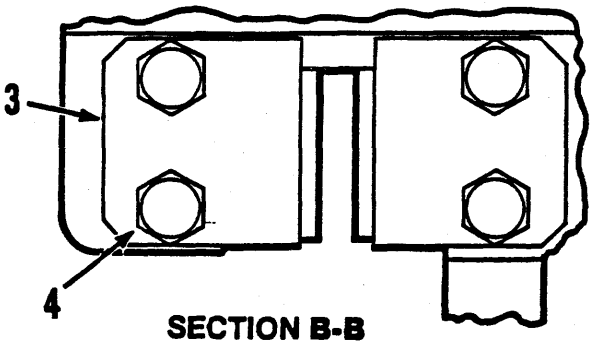

SECTION B-B

BRAKE HEAD ASSEMBLY
ETRIER DU FREIN, ENSEMBLE
BREMSKOPF-BAUGRUPPE
CABEÇA DE FREIO, CONJUNTO
CABEZA DEL FRENO, CONJUNTO

No.	Part No.	Qty	Description	Description	Benennung	Descrição	Descripción
A	[1]2107368	1	Brake head assy	étrier frein ens	Bremskopf vollst	cabeça freio conj	cabeza freno conj
B	[2]841194	1	Seal kit	joint étan trse	Dichtungssatz	vedador jôgo	sello juego
1	§--------	1	Housing	botier	Gehuse	carcaça	carcasa
2	841190	2	Bleeder	robinet de purge	Ablasshahn	torneira de purga	robinete de purga
3	840794	4	Plate	plaque	Platte	placa	placa
4	13801866	8	Screw	vis	Schraube	parafuso	tornillo
5	6210685	2	Cap	chapeau	Kappe	tampa	tapa
6	§--------	2	O-ring	joint torique	O Ring	anel-O	anillo-O
7	§--------	4	O-ring	joint torique	O Ring	anel-O	anillo-O
8	841408	2	Lining	garniture	Belag	lona	cinta
9	§--------	4	Dust cover	couvercle poussière	Staubdeckel	tampa contra poeira	tapa guardapolvo
10	§--------	4	Backup ring	anneau de renfort	Stutzring	anel do retrocesso	anillo de respaldo
11	4095174	4	Piston	piston	Kolben	pistão	pistón
12	841189	4	Plug	bouchon	Stopfen	bujão	tapón
13	†13802604	1	Plug	bouchon	Stopfen	bujão	tapón

[1] Inc. 1➡13

[2] Inc. 6, 7, 9, 10

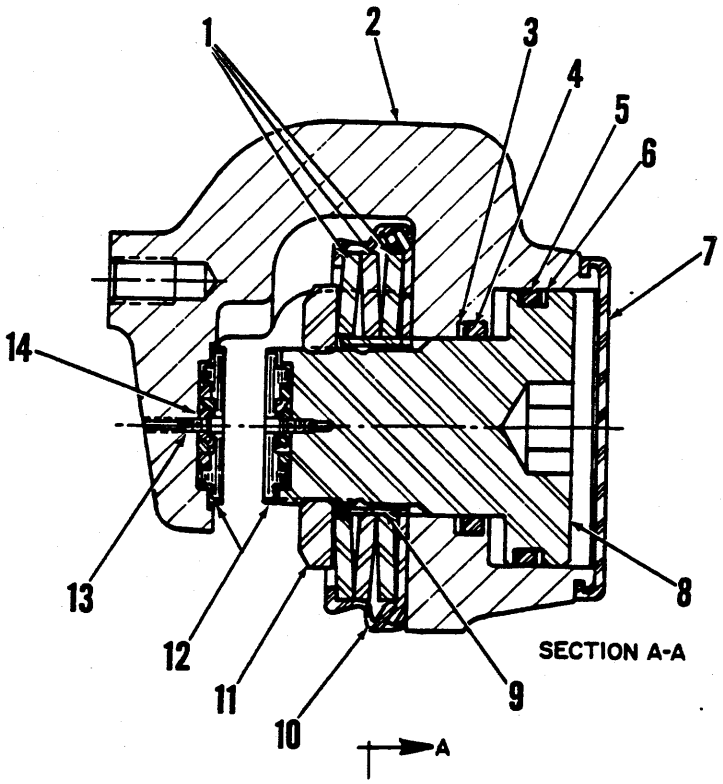
1
2
3
4
5
6
7
14
13
12
11
10
9
8
SECTION A-A

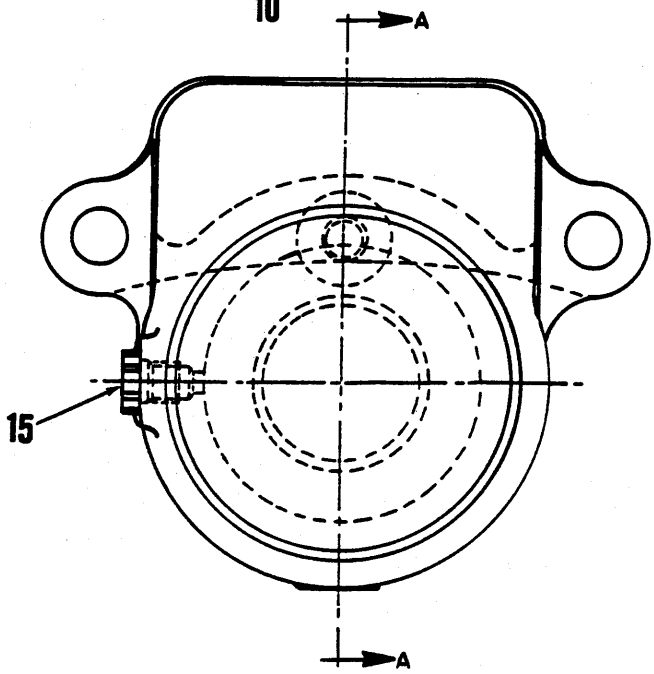
A
15
A

BRAKE HEAD ASSEMBLY, PARKING
ENSEMBLE D'ÉTRIER DU FREIN DE STATIONNEMENT
STANDBREMSKOPF-BAUGRUPPE
CONJUNTO DE CABEÇA DE FREIO DE ESTACIONAMENTO
CONJUNTO DE LA CABEZA DEL FRENO DE ESTACIONAMIENTO

No.	Part No.	Qty	Description	Description	Benennung	Descrição	Descripción
A	[1,4]2109254	1	Brake head assy	étrier frein ens	Bremskopf vollst	cabeça freio conj	cabeza freno conj
B	[2]12968034	1	Lining kit	garniture trousse	Belagsatz	lona jogo	cinta juego
C	[3]12968035	1	Seal kit	joint étan trse	Dichtungssatz	vedador jôgo	sello juego
1	12968039	3	Washer	rondelle	Scheibe	arruela	arandela
2	§---------	1	Housing	botier	Gehuse	carcaça	carcasa
3	§---------	1	Backup ring	anneau de renfort	Stutzring	anel do retrocesso	anillo de respaldo
4	§---------	1	O-ring	joint torique	O Ring	anel-O	anillo-O
5	§---------	1	O-ring	joint torique	O Ring	anel-O	anillo-O
6	§---------	1	Backup ring	anneau de renfort	Stutzring	anel do retrocesso	anillo de respaldo
7	§---------	1	Dust cap	chapeau pare-pussièr	Staubkappe	tampa contra poeira	tapa guardapolvo
8	12968036	1	Piston	piston	Kolben	pistão	pistón
9	12968038	1	Spring guide	gude du ressort	Federführung	guia da mola	guía del resorte
10	12968037	1	Cover	couvercle	Deckel	tampa	tapa
11	12968040	1	Nut	écrou	Mutter	porca	tuerca
12	§---------	2	Lining assy	garniture ens	Belag vollst	lona conjunto	cinta conjunto
13	12968041	2	Screw	vis	Schraube	parafuso	tornillo
14	12968042	2	Grommet	oeillet	Augenring	ilhó	arandela pasacable
15	§---------	1	Plug	bouchon	Stopfen	bujão	tapón

[1] Inc. 1➡15

[2] Inc. 12

[3] Inc. 3➡7

[4] For complete replacement use 816187 kit
[4] Pour remplacement utiliser 816187 jeu
[4] Zum Auswechseln 816187 satz
[4] Para substituição usar 816187 jogo
[4] Para recambio usar 816187 juego

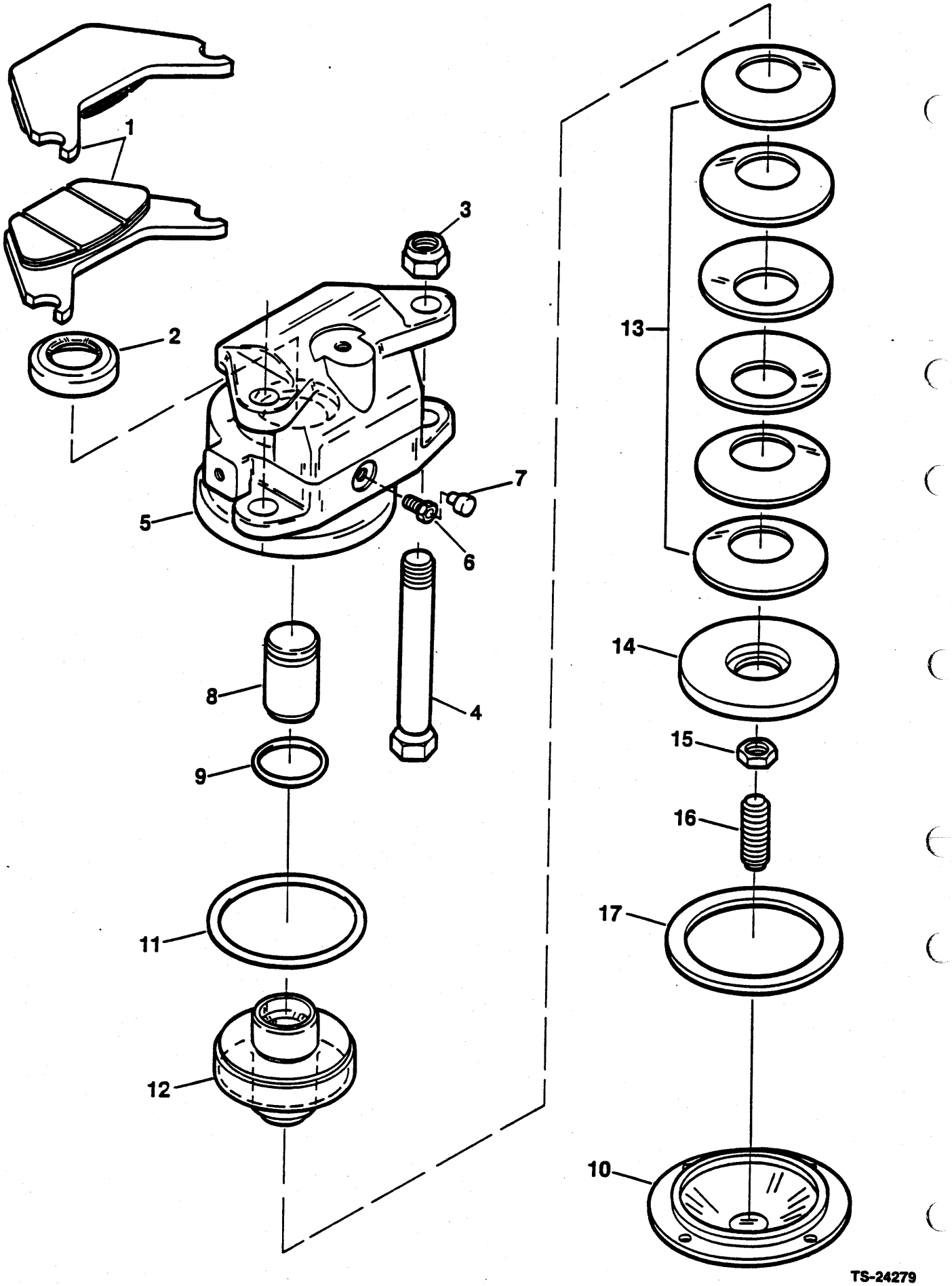

TS-24279

BRAKE HEAD ASSEMBLY, PARKING
ENSEMBLE D'ÉTRIER DU FREIN DE STATIONNEMENT
STANDBREMSKOPF-BAUGRUPPE
CONJUNTO DE CABEÇA DE FREIO DE ESTACIONAMENTO
CONJUNTO DE LA CABEZA DEL FRENO DE ESTACIONAMIENTO

No.	Part No.	Qty	Description	Description	Benennung	Descrição	Descripción
A	[1]2110698	1	Brake head assy	étrier frein ens	Bremskopf vollst	cabeça freio conj	cabeza freno conj
B	[2]841807	1	Kit	jeu	Satz	jogo	juego
1	841738	2	Lining	garniture	Belag	lona	cinta
2	841754	1	Seal, o-ring	joint étan, torque	Dichtung, O Ring	vedador, anel-O	sello, annillo-O
3	841753	2	Nut	écrou	Mutter	porca	tuerca
4	841739	2	Screw	vis	Schraube	parafuso	tornillo
5	841737	1	Caliper	pied à coulisse	Innendurchmesser	calibrador	calibrador
6	841743	1	Bleeder	robinet de purge	Ablasshahn	torneira de purga	robinete de purga
7	841747	1	Cap	chapeau	Kappe	tampa	tapa
8	841741	1	Pushrod	tige de pousee	Stosser	tirante de empuxe	barra de empuje
9	§---------	1	Seal	joint étanchéité	Dichtung	vedador	sello
10	841748	1	Cover	couvercle	Deckel	tampa	tapa
11	§---------	1	Seal	joint étanchéité	Dichtung	vedador	sello
12	841740	1	Piston	piston	Kolben	pistão	pistón
13	841749	1	Spring	ressort	Feder	mola	resorte
14	841742	1	Disc	disque	Scheibe	disco	disco
15	841752	1	Nut	écrou	Mutter	porca	tuerca
16	841751	1	Rod	tige	Stange	varão	varilla
17	841750	1	Ring retaining	bague darrêt	Haltering	anel retentor	anillo de retención

[1] Inc. 1➡17

[2] Inc. 2,9,11

L190 828AC673➡
L190-CUM 828A621➡828A672

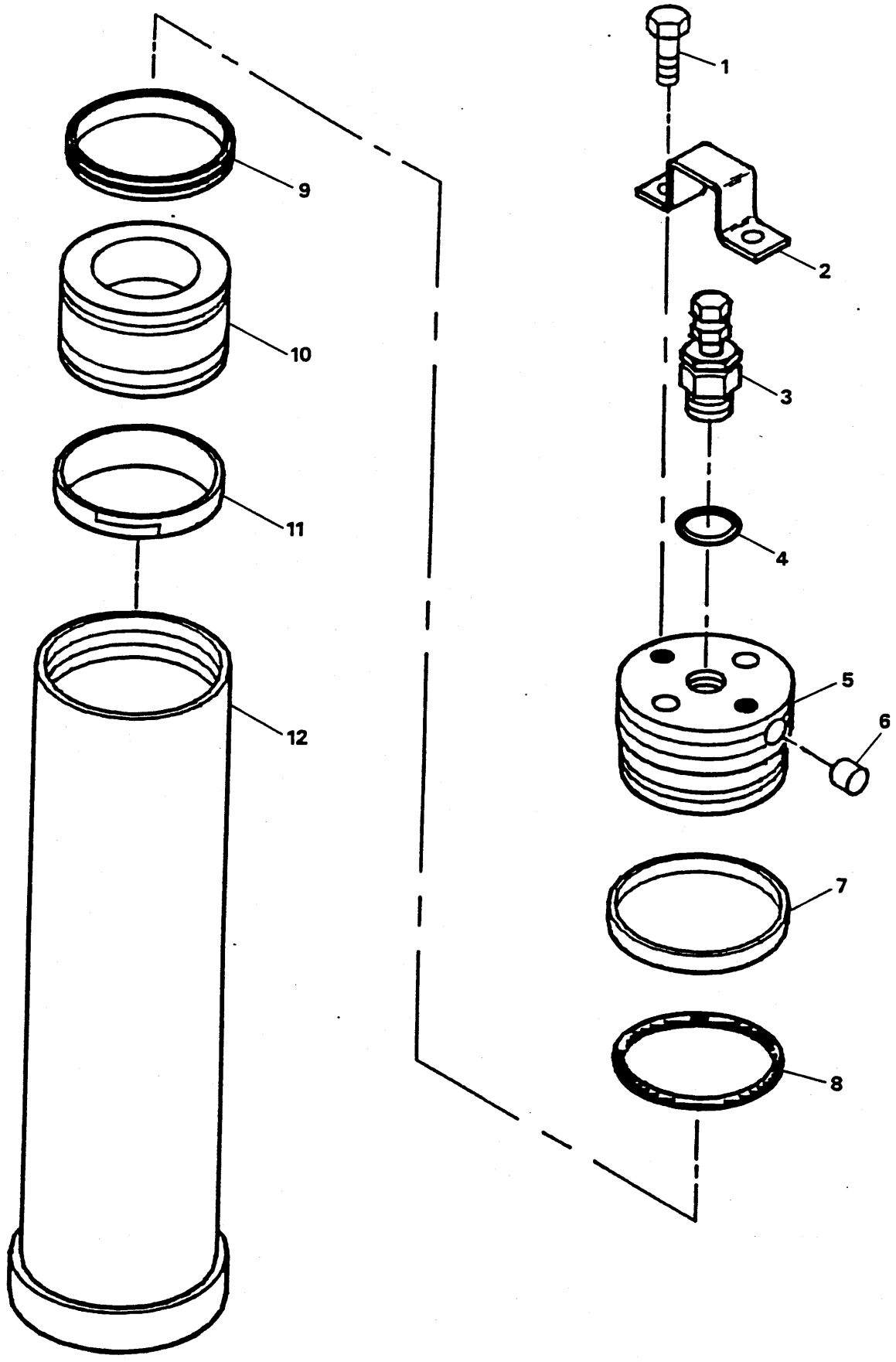
1
2
3
4
5
6
7
8
9
10
11
12

HYDRAULIC ACCUMULATOR ASSEMBLY, BRAKE
ENSEMBLE ACCUMULATEUR HYDRAULIQUE DES FREINS
BREMS, HYDRAULIKAKKUMULATOR, VOLLSTÄNDIG
CONJUNTO DO ACCUMULADOR HIDRÁULICO DO FREIO
CONJUNTO DEL ACUMULADOR HIDRÁULICO DEL FRENO

No.	Part No.	Qty	Description	Description	Benennung	Descrição	Descripción
A	[1]2558192	1	Accumulator	accumulateur	Akkumulator	acumulador	acumulador
B	[2]12565659	1	Seal kit	joint étan trse	Dichtungssatz	vedador jôgo	sello juego
1	13801790	2	Screw	vis	Schraube	parafuso	tornillo
2	2555520	1	Guard	protecteur	Schutz	proteção	protector
3	[3]5202370	1	Valve	soupape	Ventil	válvula	válvula
4	2556449	1	O-ring	joint torique	O Ring	anel-O	anillo-O
5	[4]2557138	1	Cap assy	ass du couvercle	Kappeneinheit	conj da tampa	dispositivo de tapa
6	662634	1	Plug	bouchon	Stopfen	bujão	tapón
7	73K000232	1	Back-up ring	anneau de renfort	Stützring	anel do retrocesso	anillo de respaldo
8	25K040224	1	O-ring	joint torique	O Ring	anel-O	anillo-O
9	2557146	1	Seal	joint étanchéité	Dichtung	vedador	sello
10	2557142	1	Piston	piston	Kolben	pistão	pistón
11	2538630	1	Wear ring	bague dusure	Gleitring	anel desgaste	anillo desgaste
12	§--------	1	Housing	botier	Gehuse	carcaça	carcasa

[1] Inc. 1➡12

[2] Inc. 4, 6, 7, 8, 9, 11
[2] Les quantitées ci-dessus s'appliquentàl. Cette machine emploie 2.
[2] Die angegebenen Mengen sind fürl. Diese Maschine erfordert 2.
[2] As quantidades relacionadas sãoparal. Esta máquina utiliza 2.
[2] Las cantidades indicadas son paral. Esta ma:, *Quina utiliza 2.

[3] Inc. 4

[4] Inc. 6

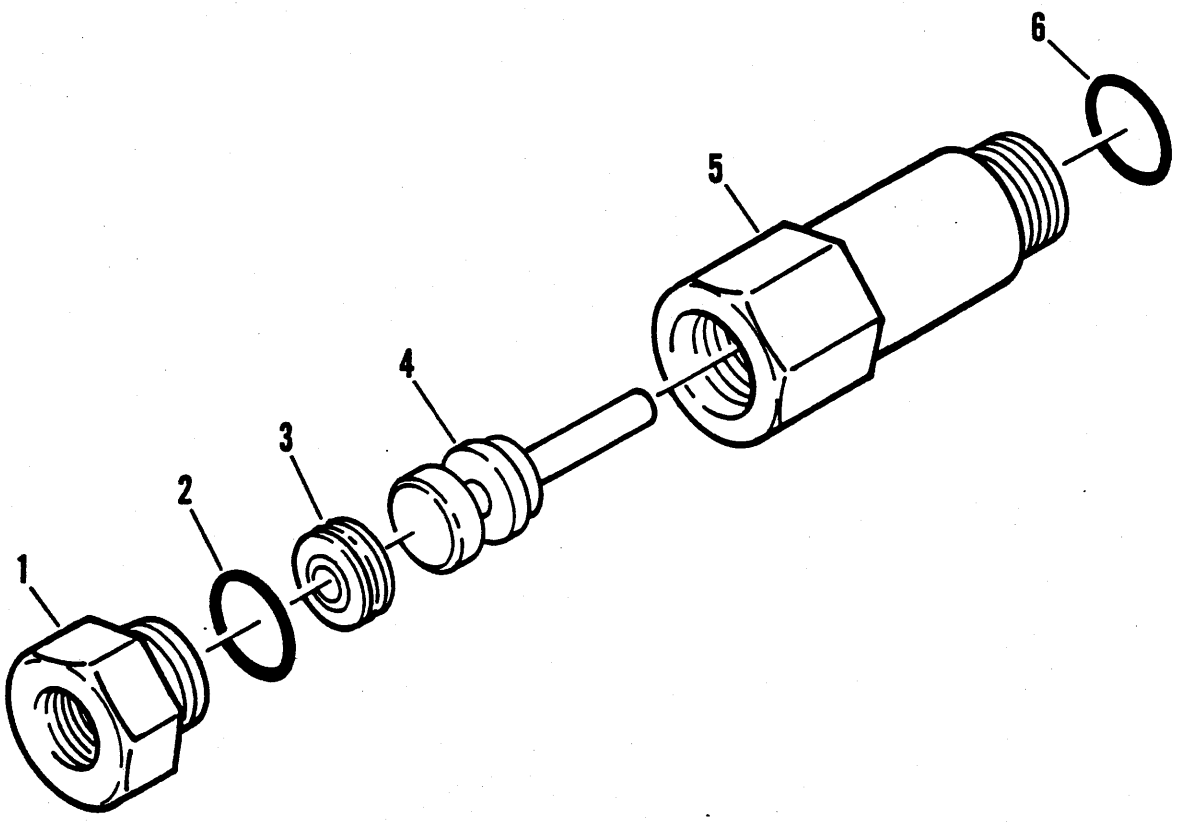
1
2
3
4
5
6

DE-CLUTCH CYLINDER ASSEMBLY
CYLINDRE D'EMBRAYAGE
MONTAGEGRUPPE DES ENTKUPPELUNGSZYLINDERS
MONTAGEM DO CILINDRO DE DESEMBREAGEM
CONJUNTO DEL CILINDRO DE DESEMBRAGUE

No.	Part No.	Qty	Description	Description	Benennung	Descrição	Descripción
A	[1]2559551	1	De-clutch cyl	cylindre de débrayage	Auskupplungszylinder	cilindro desembraiagem	cilindro desembragu
1	[2]2559557	1	Plug	bouchon	Stopfen	bujão	tapón
2	13804268	1	Seal, o-ring	joint étan, torque	Dichtung, O Ring	vedador, anel-O	sello, annillo-O
3	2562789	1	Seal	joint étanchéité	Dichtung	vedador	sello
4	2559555	1	Plunger	plongeur	Druckstange	embolo	émbolo buzo
5	2559550	1	Housing	botier	Gehuse	carcaça	carcasa
6	13804058	1	Seal, o-ring	joint étan, torque	Dichtung, O Ring	vedador, anel-O	sello, annillo-O

[1] Inc. 1➡6

[2] Inc. 2

L190 828AC673➡828AC725.
L190-CUM 828A101➡828A672

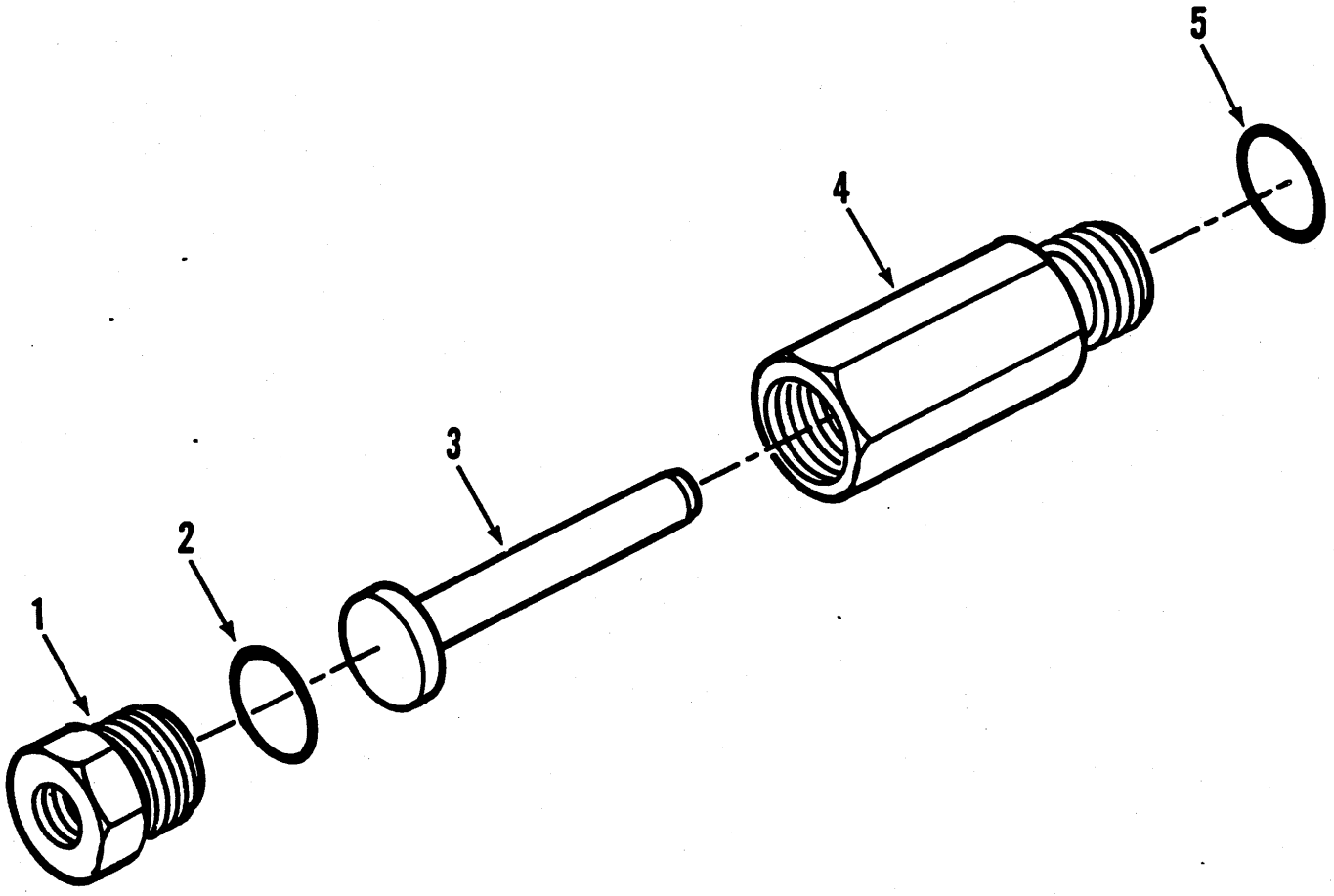
1
2
3
4
5

VALVE ASSEMBLY, DE-CLUTCH CYLINDER
ENSEMBLE DE SOUPAPE DE DÉBRAYAGE CYLINDRE
ENTKUPPLUNGSVENTIL VOLLSTÄNDIG ZYLINER
CONJUNTO DA VÁLVULA DE DESEMBREAGEM CILINDRO
CONJUNTO DE VÁLVULA DE DESEMBRAGUE CILINDRO

No.	Part No.	Qty	Description	Description	Benennung	Descrição	Descripción
A	[1]2559210	1	Valve assy	soupape ens	Ventil vollst	válvula conj	válvula conj
1	2542905	1	Plug	bouchon	Stopfen	bujão	tapón
2	13804267	1	Seal, o-ring	joint étan, torque	Dichtung, O Ring	vedador, anel-O	sello, annillo-O
3	2559209	1	Pin	goupille	Stift	pino	pasador
4	2559208	1	Housing	botier	Gehuse	carcaça	carcasa
5	13805302	1	Seal, o-ring	joint étan, torque	Dichtung, O Ring	vedador, anel-O	sello, annillo-O

[1] Inc. 1➡5

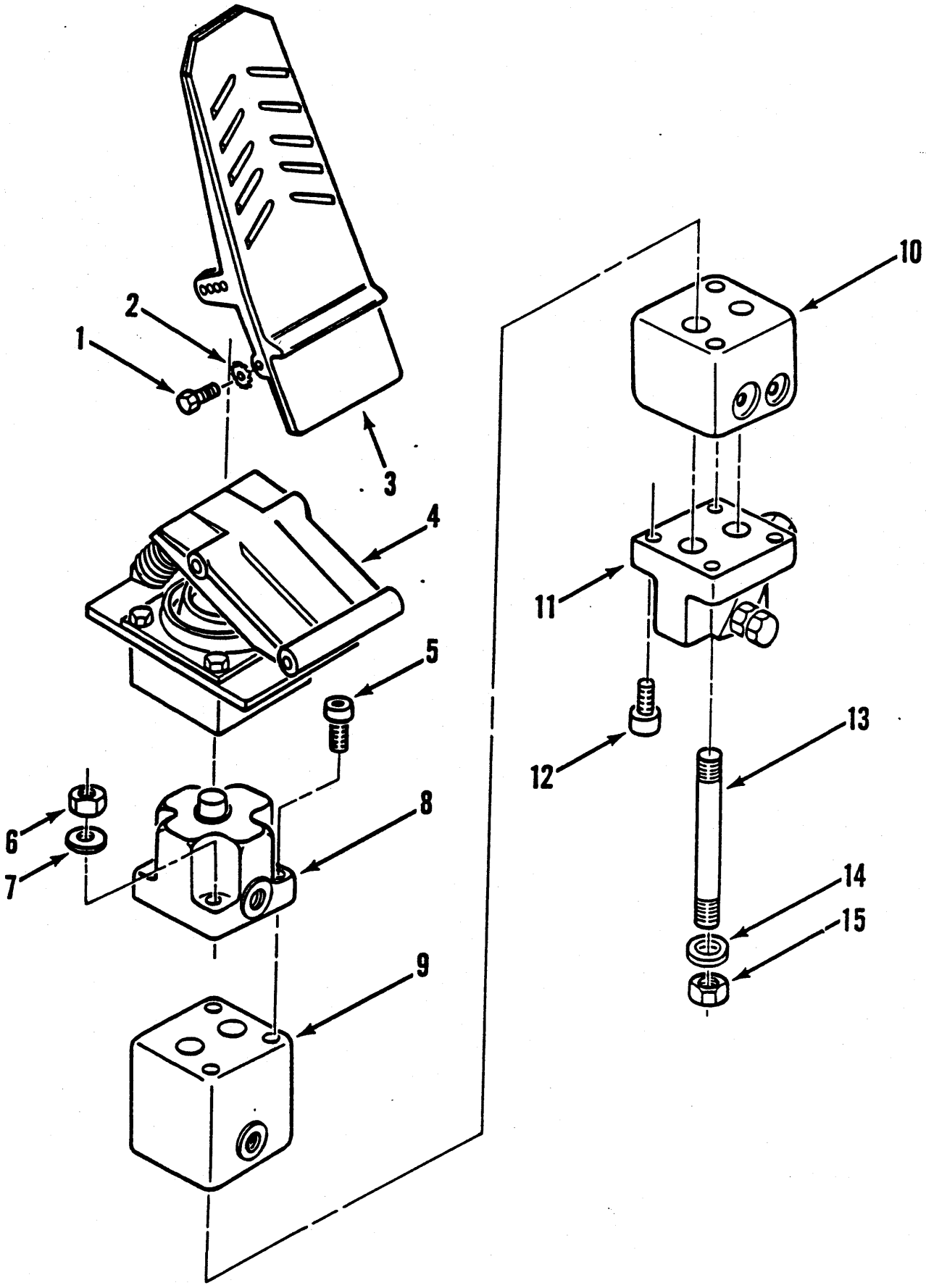
1
2
3
4
5
6
7
8
9
10
11
12
13
14
15

HYDRAULIC CONTROLLER, BRAKE RH
CONTRÔLEUR HYDRAULIQUE, FREIN RH
HYDRAULISCHE ÜBERPRÜFUNG, BREMSE RH
VERIFICADOR HIDRÁULICO, TRACAO RH
CONTROLAROD HIDRÁULICO, FRENO DER.

No.	Part No.	Qty	Description	Description	Benennung	Descrição	Descripción
A	[2]2557605	1	Hyd controller	contrôl hydraulique	Hydraulischer Regler	verificador hidráulico	controladr hidráulic
B	12967231	1	Seal kit	joint étan trse	Dichtungssatz	vedador jôgo	sello juego
1	13801778	4	Screw	vis	Schraube	parafuso	tornillo
2	5E000004	4	Washer	rondelle	Scheibe	arruela	arandela
3	[3]12967597	1	Pedal kit	pédale jeu	Pedal satz	pedal jogo	pedal juego
4	12967232	1	Actuator kit	jeu commande	Stellgliedsatz	jogo acionador	juego actuador
5	13803882	1	Screw	vis	Schraube	parafuso	tornillo
6	13806767	2	Nut	écrou	Mutter	porca	tuerca
7	13806867	2	Washer	rondelle	Scheibe	arruela	arandela
8	12967233	1	Dual actuator	commande double	Doppelstellglied	acionador doble	actuador doblel
8A	12967238	1	Shim kit	cales jeu	Einlegestücksatz	calços jôgo	jgo planchita
8B	12967239	1	Spring kit	jeu ressort	Federsatz	jogo mola	juego resorte
9	12967234	1	Tank body kit	jeu boîtier réservoir	Tankgehäusesatz	jogo carcaça tanque	jgo carcasa depósitc
10	12967235	1	Regulator kit	jeu régulateur	Reglersatz	jogo regulador	juego regulador
11	12967236	1	Diff assy kit	jeu ens différentiel	Differentialbaugrsatz	jogo conj diferencial	juego conj diferenci
11A	12967240	1	Shim kit	cales jeu	Einlegestücksatz	calços jôgo	jgo planchita
12	13803882	1	Screw	vis	Schraube	parafuso	tornillo
13	[1]12967237	1	Stud kit	jeu goupille	Stiftsatz	jogo prisioneiro	juego espárrago
14	5E000004	2	Washer	rondelle	Scheibe	arruela	arandela
15	13806767	2	Nut	écrou	Mutter	porca	tuerca

[1] Inc. 6, 7, 14, 15

[2] Inc. 1➡15

[3] Inc. 1, 2

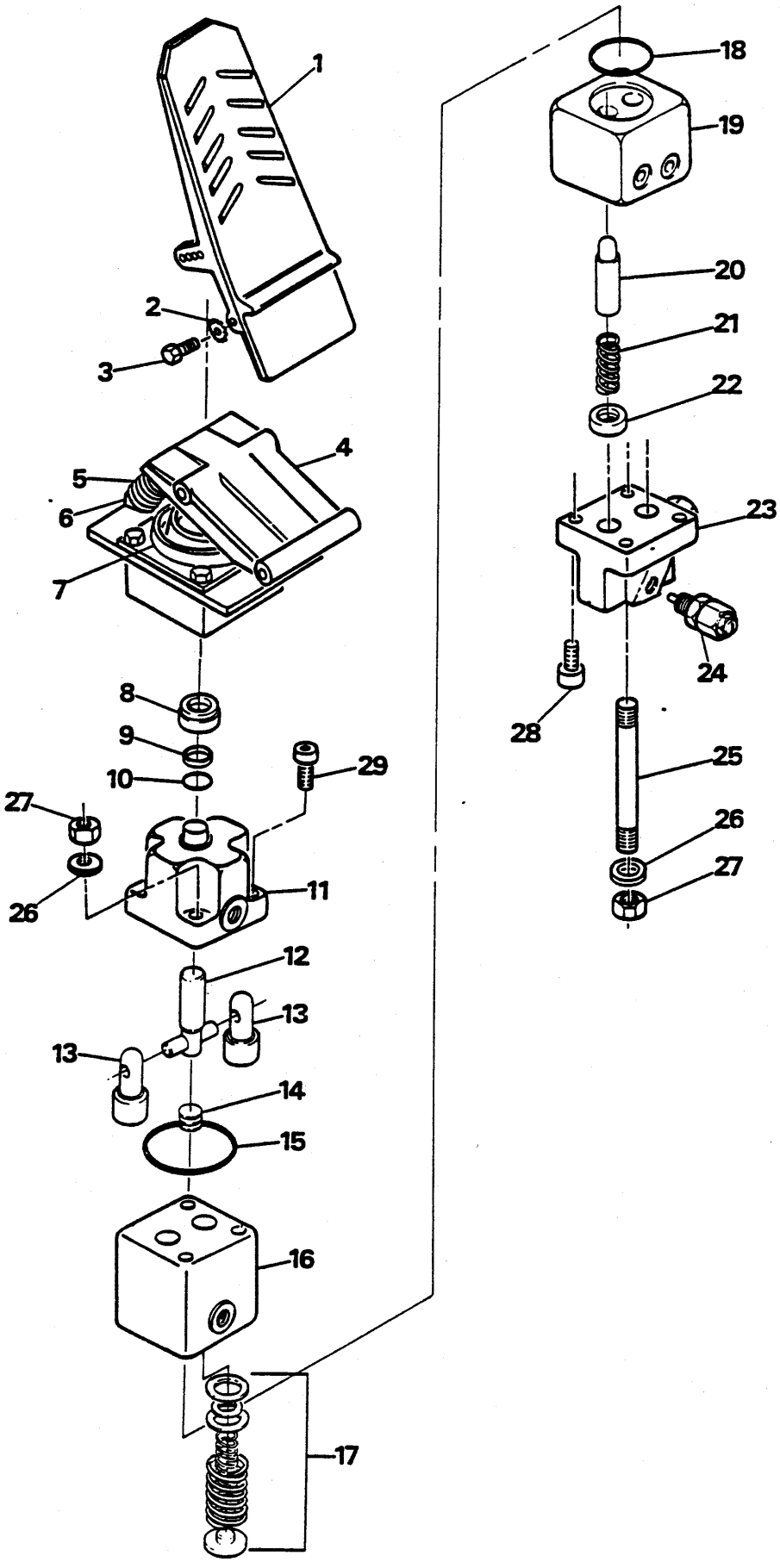
1
2
3
4
5
6
7
8
9
10
11
12
13
13
14
15
16
17
18
19
20
21
22
23
24
25
26
27
28
29
26
27

HYDRAULIC CONTROLLER, BRAKE RH
CONTRÔLEUR HYDRAULIQUE, FREIN RH
HYDRAULISCHE ÜBERPRÜFUNG, BREMSE RH
VERIFICADOR HIDRÁULICO, TRACAO RH
CONTROLAROD HIDRÁULICO, FRENO DER.

No.	Part No.	Qty	Description	Description	Benennung	Descrição	Descripción
A	[1]12568024	1	Hyd controller	contrôl hydraulique	Hydraulischer Regler	verificador hidráulico	controladr hidráulicc
B	[2]12967592	1	Controller	contrôle	Steuerung	control	control
C	[3]12968232	1	Seal kit	joint étan trse	Dichtungssatz	vedador jôgo	sello juego
1	[4]12967597	1	Pedal kit	pédale jeu	Pedal satz	pedal jogo	pedal juego
2	13801008	4	Washer	rondelle	Scheibe	arruela	arandela
3	13801778	4	Screw	vis	Schraube	parafuso	tornillo
4	[5]12967263	1	Actuator kit	jeu commande	Stellgliedsatz	jogo acionador	juego actuador
5	12969779	1	Kit, spring	kit ressort	Bausatz Federung	conjunto mola	kit muelle
6	12973018	1	Kit	jeu	Satz	jogo	juego
7	§--------	1	Boot assy	capuchon ens	Kappe vollst	capuz conj	capuchón conj
8	§--------	1	Wiper	racleur	Wischer	limpador	limpiador
9	§--------	1	Ring	anneau	Ring	anel	anillo
10	§--------	1	O-ring	joint torique	O Ring	anel-O	anillo-O
11	[6]12967233	1	Dual actuator	commande double	Doppelstellglied	acionador doble	actuador doblel
12	12967594	1	Tie rod	barre daccouplement	Spurstange	tirante união	barra tirante
13	12967595	2	Piston	piston	Kolben	pistão	pistón
14	12967238	1	Shim kit	cales jeu	Einlegestücksatz	calços jôgo	jgo planchita
15	13809018	1	Seal, o-ring	joint étan, torque	Dichtung, O Ring	vedador, anel-O	sello, annillo-O
16	12967234	1	Tank body kit	jeu boîtier réservoir	Tankgehäusesatz	jogo carcaça tanque	jgo carcasa depósito
17	12967239	1	Spring kit	jeu ressort	Federsatz	jogo mola	juego resorte
18	13802760	1	Seal, o-ring	joint étan, torque	Dichtung, O Ring	vedador, anel-O	sello, annillo-O
19	[7]12967235	1	Regulator kit	jeu régulateur	Reglersatz	jogo regulador	juego regulador
20	12968234	2	Spool	tiroir	Spule	carretel	carrete
21	12968235	2	Spring	ressort	Feder	mola	resorte
22	12968236	2	Seat	sige	Sitz	assento	asiento
23	12967596	1	Differential assy	différentiel ens	Differential Vollst	diferencial conj	diferencial conj
24	12969135	1	Switch	interrupteur	Schalter	interruptor	interruptor
25	12968227	2	Stud	goujon	Stift	prisioneiro	espárrago
26	13806867	7	Washer	rondelle	Scheibe	arruela	arandela
27	13803711	4	Nut	écrou	Mutter	porca	tuerca
28	13803883	1	Screw	vis	Schraube	parafuso	tornillo
29	12968233	2	Bolt	boulon	Bolzen	parafuso	bulón

[1] Inc 1➡29

[2] Inc. 5➡23

[3] Inc. 8,9,10

[4] Inc.2,3

[5] Inc.5,6,7

[6] Inc 5,10➡13

[7] Inc 16,18➡20

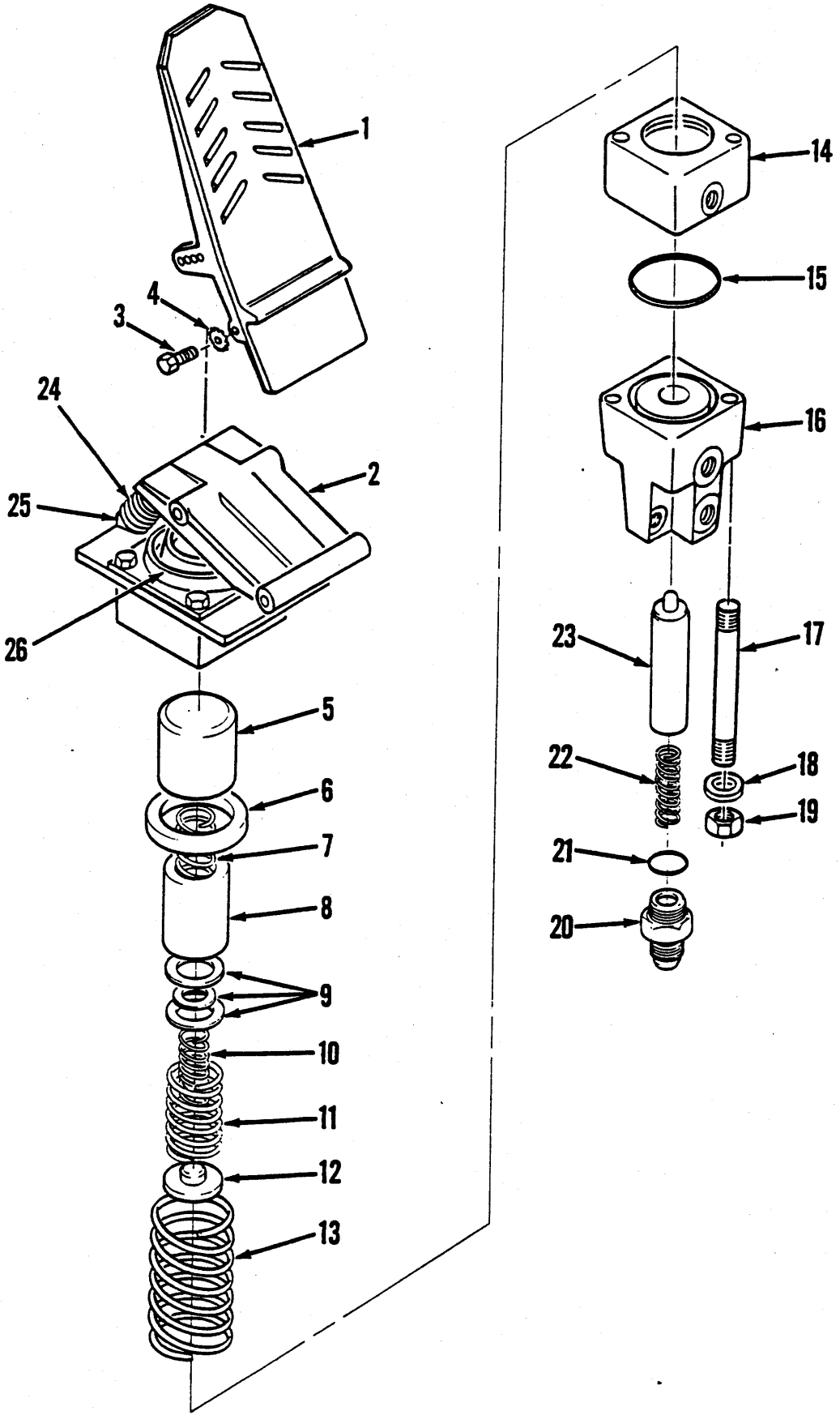
1
2
3
4
5
6
7
8
9
10
11
12
13
14
15
16
17
18
19
20
21
22
23
24
25
26

HYDRAULIC CONTROLLER, BRAKE LH
CONTRÔLEUR HYDRAULIQUE, FREIN LH
HYDRAULISCHE ÜBERPRÜFUNG, BREMSE LH
VERIFICADOR HIDRÉULICO, TRAVAO LH
CONTROLADOR HIDRÁULICO, FRENO IZQ.

No.	Part No.	Qty	Description	Description	Benennung	Descrição	Descripción
A	[1,6]12569773	1	Hyd controller	contrôl hydraulique	Hydraulischer Regler	verificador hidráulico	controladr hidráulic
B	[2]12968215	1	Spring kit	jeu ressort	Federsatz	jogo mola	juego resorte
1	[3]12967597	1	Pedal kit	pédale jeu	Pedal satz	pedal jogo	pedal juego
2	12968216	1	Actuator kit	jeu commande	Stellgliedsatz	jogo acionador	juego actuador
3	13801778	4	Screw	vis	Schraube	parafuso	tornillo
4	13801008	4	Washer	rondelle	Scheibe	arruela	arandela
5	12968217	1	Actuator	commande	Stellglied	acionador	actuador
6	12968218	1	Seal	joint étanchéité	Dichtung	vedador	sello
7	§---------	1	Spring	ressort	Feder	mola	resorte
8	12968219	1	Guide	guide	Führungsstück	guia	guia
9	12968220	1	Shim kit	cales jeu	Einlegestücksatz	calços jôgo	jgo planchita
10	§---------	1	Spring	ressort	Feder	mola	resorte
11	§---------	1	Spring	ressort	Feder	mola	resorte
12	12968221	1	Seat	sige	Sitz	assento	asiento
13	12968222	1	Spring	ressort	Feder	mola	resorte
14	[4]12968223	1	Tank assy	ass du réservoir	Tankeinheit	conj do tanque	conjunto tanque
15	12969910	1	Seal kit	joint étan trse	Dichtungssatz	vedador jôgo	sello juego
16	[5]12968225	1	Regulator	régulateur	Regler	regulador	regulador
16A	†12968226	1	Dampener	amortisseur	Dämpfer	amortecedor	amortiguador
17	12968227	2	Stud	goujon	Stift	prisioneiro	espárrago
18	13806867	4	Washer	rondelle	Scheibe	arruela	arandela
19	13806767	4	Nut	écrou	Mutter	porca	tuerca
20	12968228	1	Connector	raccord	Verbindungsstück	ligador	conector
21	12968229	1	O-ring	joint torique	O Ring	anel-O	anillo-O
22	12968230	1	Spring	ressort	Feder	mola	resorte
23	§---------	1	Spool	tiroir	Spule	carretel	carrete
24	12969779	1	Kit, spring	kit ressort	Bausatz Federung	conjunto mola	kit muelle
25	12973018	1	Kit	jeu	Satz	jogo	juego
26	§---------	1	Boot assy	capuchon ens	Kappe vollst	capuz conj	capuchón conj

[1] Inc. 1➡26

[2] Inc. 7, 10, 11

[3] Inc. 3, 4

[4] Inc. 5, 6, 8, 9, 12, 13

[5] Inc. 15, 20➡23

[6] For replacement use 12578117 hydraulic controller.
[6] Pour remplacement utiliser 12578117 contôle hydraulique.
[6] Zum Auswechseln 12578117 Hydraulischer Regler benutzen.
[6] Para substituição usar 12578117 verfificador hidráulico.
[6] Para recambio usar 12578117 controlador hidráulico.

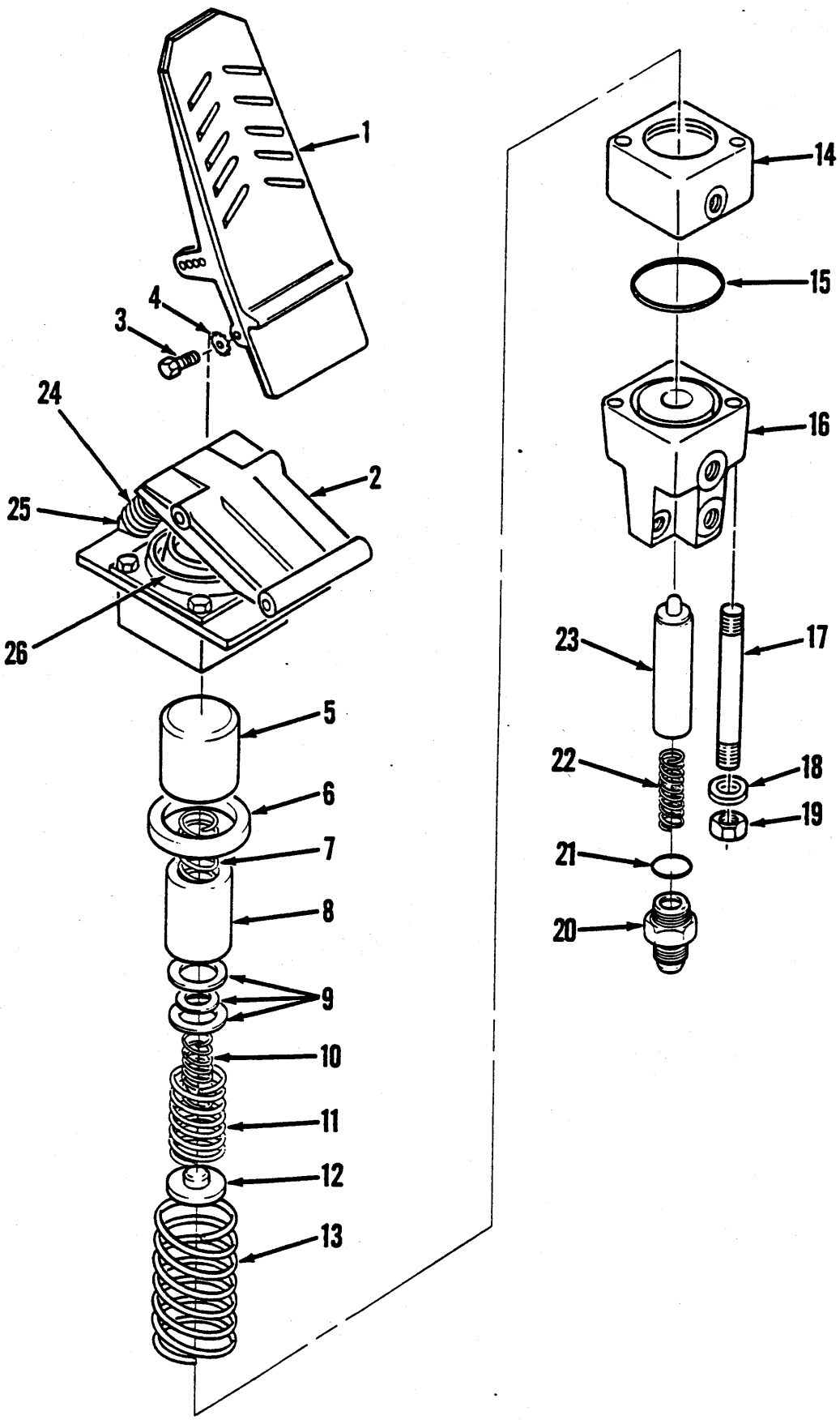
1
2
3
4
5
6
7
8
9
10
11
12
13
14
15
16
17
18
19
20
21
22
23
24
25
26

HYDRAULIC CONTROLLER, BRAKE LH
CONTRÔLEUR HYDRAULIQUE, FREIN LH
HYDRAULISCHE ÜBERPRÜFUNG, BREMSE LH
VERIFICADOR HIDRÉULICO, TRAVAO LH
CONTROLADOR HIDRÁULICO, FRENO IZQ.

No.	Part No.	Qty	Description	Description	Benennung	Descrição	Descripción
A	[1,6]12569772	1	Hyd controller	contrôl hydraulique	Hydraulischer Regler	verificador hidráulico	controladr hidráulic
B	[2]12968215	1	Spring kit	jeu ressort	Federsatz	jogo mola	juego resorte
1	[3]12967597	1	Pedal kit	pédale jeu	Pedal satz	pedal jogo	pedal juego
2	12968216	1	Actuator kit	jeu commande	Stellgliedsatz	jogo acionador	juego actuador
3	13801778	4	Screw	vis	Schraube	parafuso	tornillo
4	13801008	4	Washer	rondelle	Scheibe	arruela	arandela
5	12968217	1	Actuator	commande	Stellglied	acionador	actuador
6	12968218	1	Seal	joint étanchéité	Dichtung	vedador	sello
7	§---------	1	Spring	ressort	Feder	mola	resorte
8	12968219	1	Guide	guide	Führungsstück	guia	guía
9	12968220	1	Shim kit	cales jeu	Einlegestücksatz	calços jôgo	jgo planchita
10	§---------	1	Spring	ressort	Feder	mola	resorte
11	§---------	1	Spring	ressort	Feder	mola	resorte
12	12968221	1	Seat	sige	Sitz	assento	asiento
13	12968222	1	Spring	ressort	Feder	mola	resorte
14	[4]12968223	1	Tank assy	ass du réservoir	Tankeinheit	conj do tanque	conjunto tanque
15	12969910	1	Seal kit	joint étan trse	Dichtungssatz	vedador jôgo	sello juego
16	[5]12968225	1	Regulator	régulateur	Regler	regulador	regulador
16A	†12968226	1	Dampener	amortisseur	Dämpfer	amortecedor	amortiguador
17	12968227	2	Stud	goujon	Stift	prisioneiro	espárrago
18	13806867	4	Washer	ròndelle	Scheibe	arruela	arandela
19	13806767	4	Nut	écrou	Mutter	porca	tuerca
20	12968228	1	Connector	raccord	Verbindungsstück	ligador	conector
21	12968229	1	O-ring	joint torique	O Ring	anel-O	anillo-O
22	12968230	1	Spring	ressort	Feder	mola	resorte
23	§---------	1	Spool	tiroir	Spule	carretel	carrete
24	12969779	1	Kit, spring	kit ressort	Bausatz Federung	conjunto mola	kit muelle
25	12973018	1	Kit	jeu	Satz	jogo	juego
26	§---------	1	Boot assy	capuchon ens	Kappe vollst	capuz conj	capuchón conj

[1] Inc. 1➡26

[2] Inc. 7, 10, 11

[3] Inc. 3, 4

[4] Inc. 5, 6, 8, 9, 12, 13

[5] Inc. 15, 20➡23

[6] For replacement use 12578118 hydraulic controller.
[6] Pour remplacement utiliser 12578118 contôle hydraulique.
[6] Zum Auswechseln 12578118 Hydraulischer Regler benutzen.
[6] Para substituição usar 12578118 verfificador hidráulico.
[6] Para recambio usar 12578118 controlador hidráulico.

5) pending new # 12973741 spring kit 16525C-1

L190 828AC673➡828AC706 828AC708➡828AC725.
L190-CUM 828A101➡828A223 828A621➡828A672

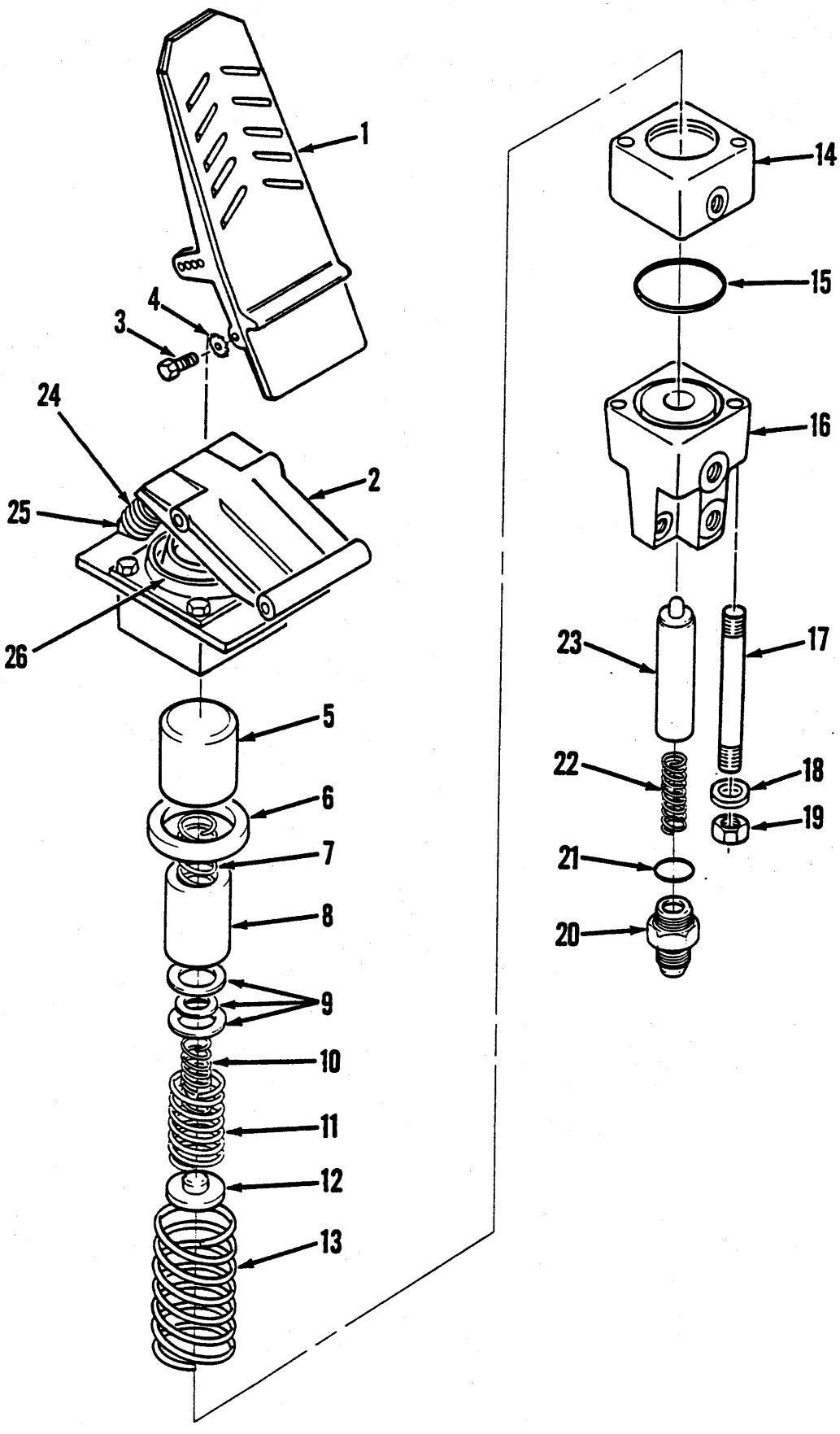
1
2
3
4
5
6
7
8
9
10
11
12
13
14
15
16
17
18
19
20
21
22
23
24
25
26

HYDRAULIC CONTROLLER, BRAKE LH
CONTRÔLEUR HYDRAULIQUE, FREIN LH
HYDRAULISCHE ÜBERPRÜFUNG, BREMSE LH
VERIFICADOR HIDRÉULICO, TRAVAO LH
CONTROLADOR HIDRÁULICO, FRENO IZQ.

No.	Part No.	Qty	Description	Description	Benennung	Descrição	Descripción
A	[1]12578117	1	Hyd controller	contrôl hydraulique	Hydraulischer Regler	verificador hidráulico	controladr hidráulic
B	[2]12969901	1	Spring kit	jeu ressort	Federsatz	jogo mola	juego resorte
1	[3]12967597	1	Pedal kit	pédale jeu	Pedal satz	pedal jogo	pedal juego
2	12968216	1	Actuator kit	jeu commande	Stellgliedsatz	jogo acionador	juego actuador
3	13801778	4	Screw	vis	Schraube	parafuso	tornillo
4	13801008	4	Washer	rondelle	Scheibe	arruela	arandela
5	12968217	1	Actuator	commande	Stellglied	acionador	actuador
6	12968218	1	Seal	joint étanchéité	Dichtung	vedador	sello
7	§---------	1	Spring	ressort	Feder	mola	resorte
8	12968219	1	Guide	guide	Führungsstück	guia	guía
9	12968220	1	Shim kit	cales jeu	Einlegestücksatz	calços jôgo	jgo planchita
10	§---------	1	Spring	ressort	Feder	mola	resorte
11	§---------	1	Spring	ressort	Feder	mola	resorte
12	12968221	1	Seat	sige	Sitz	assento	asiento
13	12968222	1	Spring	ressort	Feder	mola	resorte
14	[4]12968223	1	Tank assy	ass du réservoir	Tankeinheit	conj do tanque	conjunto tanque
15	13802760	1	Seal, o-ring	joint étan, torque	Dichtung, O Ring	vedador, anel-O	sello, annillo-O
16	[5]12969902	1	Regulator	régulateur	Regler	regulador	regulador
16A	†12968226	1	Dampener	amortisseur	Dämpfer	amortecedor	amortiguador
17	12968227	2	Stud	goujon	Stift	prisioneiro	espárrago
18	13806867	4	Washer	rondelle	Scheibe	arruela	arandela
19	13806767	4	Nut	écrou	Mutter	porca	tuerca
20	12969903	1	Connector	raccord	Verbindungsstück	ligador	conector
21	13804266	1	Seal, o-ring	joint étan, torque	Dichtung, O Ring	vedador, anel-O	sello, annillo-O
22	12968230	1	Spring	ressort	Feder	mola	resorte
23	§---------	1	Spool	tiroir	Spule	carretel	carrete
24	12969779	1	Kit, spring	kit ressort	Bausatz Federung	conjunto mola	kit muelle
25	12973018	1	Kit	jeu	Satz	jogo	juego
26	§---------	1	Boot assy	capuchon ens	Kappe vollst	capuz conj	capuchón conj

[1] Inc. 1➡26

[2] Inc. 7, 10, 11

[3] Inc. 3, 4

[4] Inc. 5, 6, 8, 9, 12, 13

[5] Inc. 15, 20➡23

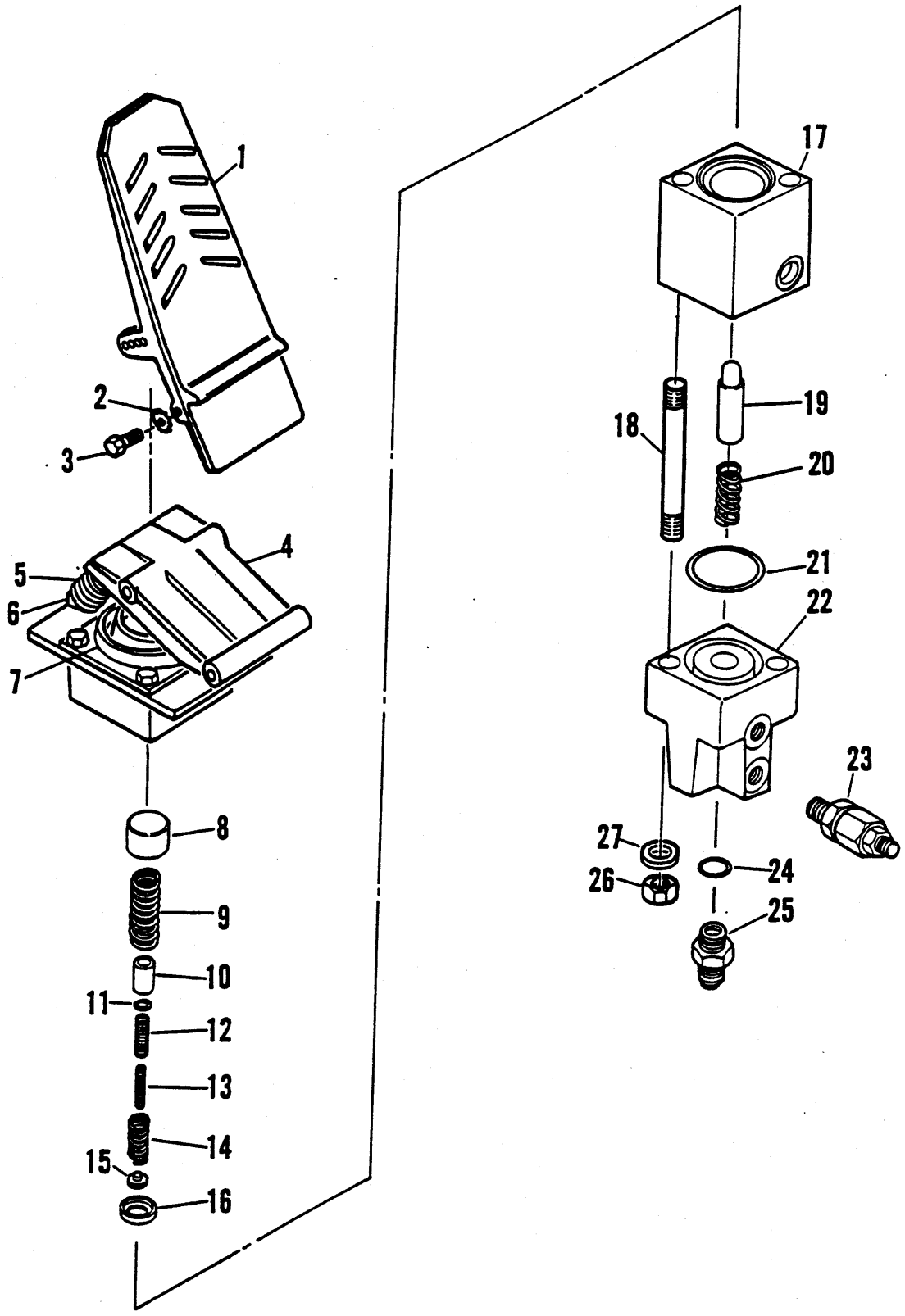
1
2
3
4
5
6
7
8
9
10
11
12
13
14
15
16
17
18
19
20
21
22
23
24
25
26
27

HYDRAULIC CONTROLLER, BRAKE LH
CONTRÔLEUR HYDRAULIQUE, FREIN LH
HYDRAULISCHE ÜBERPRÜFUNG, BREMSE LH
VERIFICADOR HIDRÉULICO, TRAVAO LH
CONTROLADOR HIDRÁULICO, FRENO IZQ.

No.	Part No.	Qty	Description	Description	Benennung	Descrição	Descripción
A	[1]12578118	1	Hyd controller	contrôl hydraulique	Hydraulischer Regler	verificador hidráulico	controladr hidráulicc
B	12968215	1	Spring kit	jeu ressort	Federsatz	jogo mola	juego resorte
1	[2]12967597	1	Pedal kit	pédale jeu	Pedal satz	pedal jogo	pedal juego
2	13801008	4	Washer	rondelle	Scheibe	arruela	arandela
3	13801778	4	Screw	vis	Schraube	parafuso	tornillo
4	[3]12968216	1	Actuator kit	jeu commande	Stellgliedsatz	jogo acionador	juego actuador
5	12969779	1	Kit, spring	kit ressort	Bausatz Federung	conjunto mola	kit muelle
6	12973018	1	Kit	jeu	Satz	jogo	juego
7	§--------	1	Boot assy	capuchon ens	Kappe vollst	capuz conj	capuchón conj
8	12968217	1	Actuator	commande	Stellglied	acionador	actuador
9	12968222	1	Spring	ressort	Feder	mola	resorte
10	12968219	1	Guide	guide	Führungsstück	guia	guía
11	12968220	1	Shim kit	cales jeu	Einlegestücksatz	calços jôgo	jgo planchita
12	§--------	1	Spring	ressort	Feder	mola	resorte
13	§--------	1	Spring	ressort	Feder	mola	resorte
14	§--------	1	Spring	ressort	Feder	mola	resorte
15	12968221	1	Seat	sige	Sitz	assento	asiento
16	12968218	1	Seal	joint étanchéité	Dichtung	vedador	sello
17	12968223	1	Tank assy	ass du réservoir	Tankeinheit	conj do tanque	conjunto tanque
18	§--------	2	Stud	goujon	Stift	prisioneiro	espárrago
19	12968231	1	Spool	tiroir	Spule	carretel	carrete
20	12968230	1	Spring	ressort	Feder	mola	resorte
21	12968224	1	O-ring	joint torique	O Ring	anel-O	anillo-O
22	12969904	1	Regulator	régulateur	Regler	regulador	regulador
22	12968226	1	Dampener	amortisseur	Dämpfer	amortecedor	amortiguador
24	12968229	1	O-ring	joint torique	O Ring	anel-O	anillo-O
25	12969905	1	Connector	raccord	Verbindungsstück	ligador	conector
26	13806767	4	Nut	écrou	Mutter	porca	tuerca
27	13806867	4	Washer	rondelle	Scheibe	arruela	arandela

[1] Inc. 1➡27

[2] Inc. 2,3

[3] Inc. 5,6,7

8) pending change new # 12973735 spring kit 16525C-R1

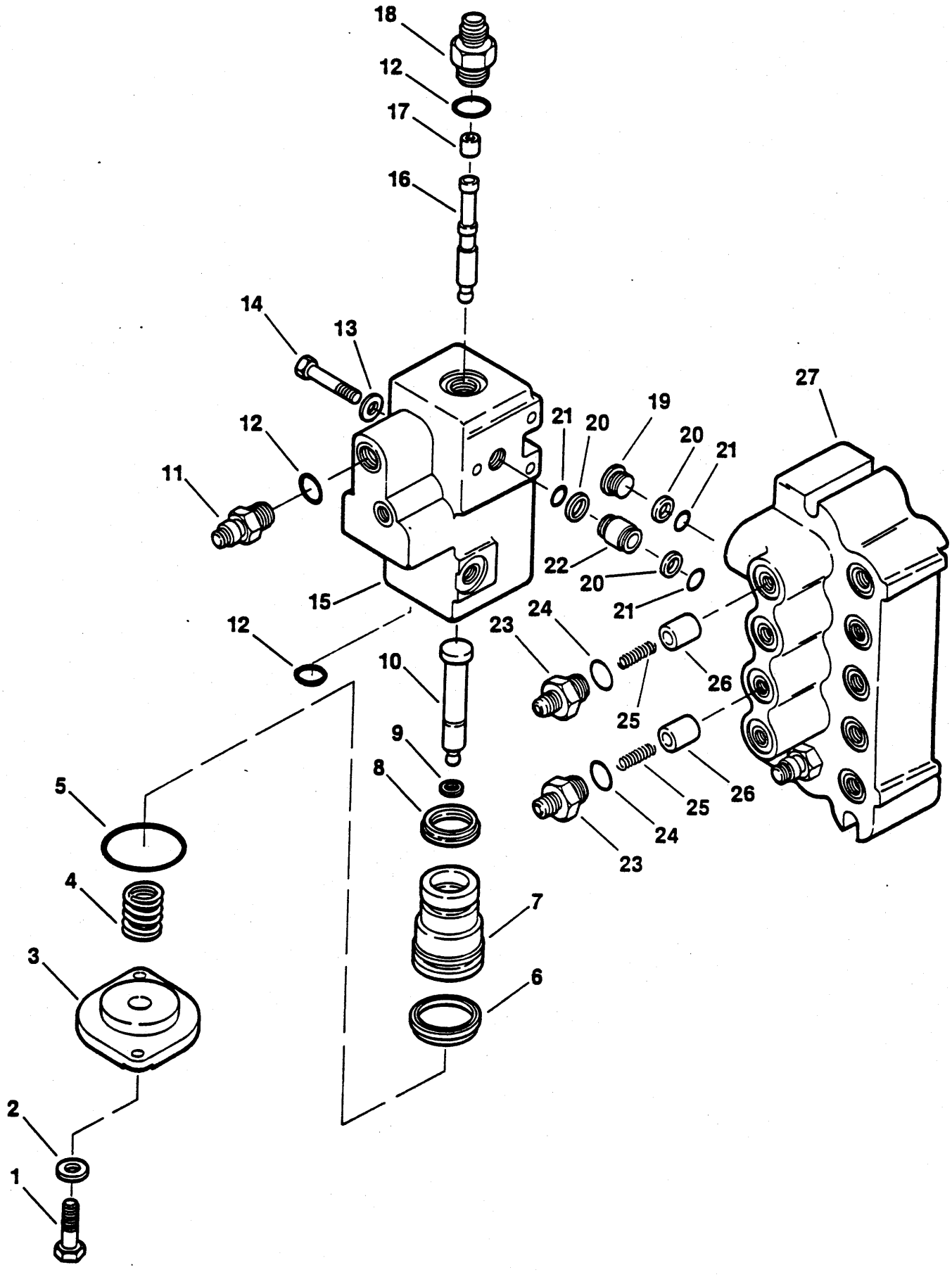
18
12
17
16
14
13
12
11
15
12
10
9
8
5
4
3
2
1
7
6
21
20
19
20
21
22
20
21
24
23
26
25
26
25
24
23
27

BRAKE MANIFOLD
FREIN COLLECTEUR
BREMSSAMMELROHR
FREIO TUBO DISTRÍBUIÇÃO
FRENO COLECTOR

No.	Part No.	Qty	Description	Description	Benennung	Descrição	Descripción
A	[1]12558994	1	Brake manifold	frein cllctr	Bremssmelrhr	freio tube dstrblcao	freno colector
B	[2]12967544	1	Manifold assy	collecteur ens	Sammelrohr vollst	tubo distrib conj	colector conjunto
C	[3]12967545	1	Valve assy	soupape ens	Ventil vollst	válvula conj	válvula conj
D	[4]12967546	2	Check kit	jeu clapet	Rückschlagsatz	jogo gatiho	juego clapeto
E	[5]12968681	1	Seal kit	joint étan trse	Dichtungssatz	vedador jôgo	sello juego
F	[6]12968463	1	Seal kit	joint étan trse	Dichtungssatz	vedador jôgo	sello juego
1	§--------	2	Capscrew	vis à tête	Kopfschraube	parafuso de cabeça	tornilla de presió
2	§--------	2	Washer	rondelle	Scheibe	arruela	arandela
3	§--------	1	Cover	couvercle	Deckel	tampa	tapa
4	§--------	1	Spring	ressort	Feder	mola	resorte
5	§--------	1	O-ring	joint torique	O Ring	anel-O	anillo-O
6	§--------	1	U-Cup	couvercle-U	U-Schale	acopl-U	taza-U
7	§--------	1	Spool	tiroir	Spule	carretel	carrete
8	§--------	1	U-Cup	couvercle-U	U-Schale	acopl-U	taza-U
9	§--------	1	Quad ring	anneau quadruple	Viererring	anel quad	anillo bastidor
10	§--------	1	Plunger	plongeur	Druckstange	embolo	émbolo buzo
11	[7]12967547	1	Check kit	jeu clapet	Rückschlagsatz	jogo gatiho	juego clapeto
12	§--------	3	O-ring	joint torique	O Ring	anel-O	anillo-O
13	13806867	2	Washer	rondelle	Scheibe	arruela	arandela
14	12967550	2	Bolt	boulon	Bolzen	parafuso	bulón
15	§--------	1	Housing	botier	Gehuse	carcaça	carcasa
16	§--------	1	Spool	tiroir	Spule	carretel	carrete
17	§--------	1	Spacer	entretoise	Distanzteil	espaçador	espaciador
18	§--------	1	Fitting	ajustage	Verbindung	ajuste	accesorio
19	[8]12967548	1	Plug assy	bouchon ens	Stopfen vollst	bujão conj	tapón conj
20	§--------	3	Backup ring	anneau de renfort	Stutzring	anel do retrocesso	anillo de respaldo
21	§--------	3	O-ring	joint torique	O Ring	anel-O	anillo-O
22	[8]12967549	1	Sleeve assy	manchon ens	Muffe vollst	luva conj	manguito conj
23	§--------	2	Fitting	ajustage	Verbindung	ajuste	accesorio
24	§--------	2	O-ring	joint torique	O Ring	anel-O	anillo-O
25	§--------	2	Spring	ressort	Feder	mola	resorte
26	§--------	2	Poppet	clapet	Ventilkegel	gatilho	clapeta
27	§--------	1	Housing	botier	Gehuse	carcaça	carcasa

[1] Inc. 1➡27

[2] Inc. 23➡27

[3] Inc. 1➡18

[4] Inc. 23➡26

[5] Inc. 5, 6, 8, 9, 12, 20, 21, 24, 26

[6] Inc. 5, 6, 8, 9, 12

[7] Inc. 12

[8] Inc. 20, 21

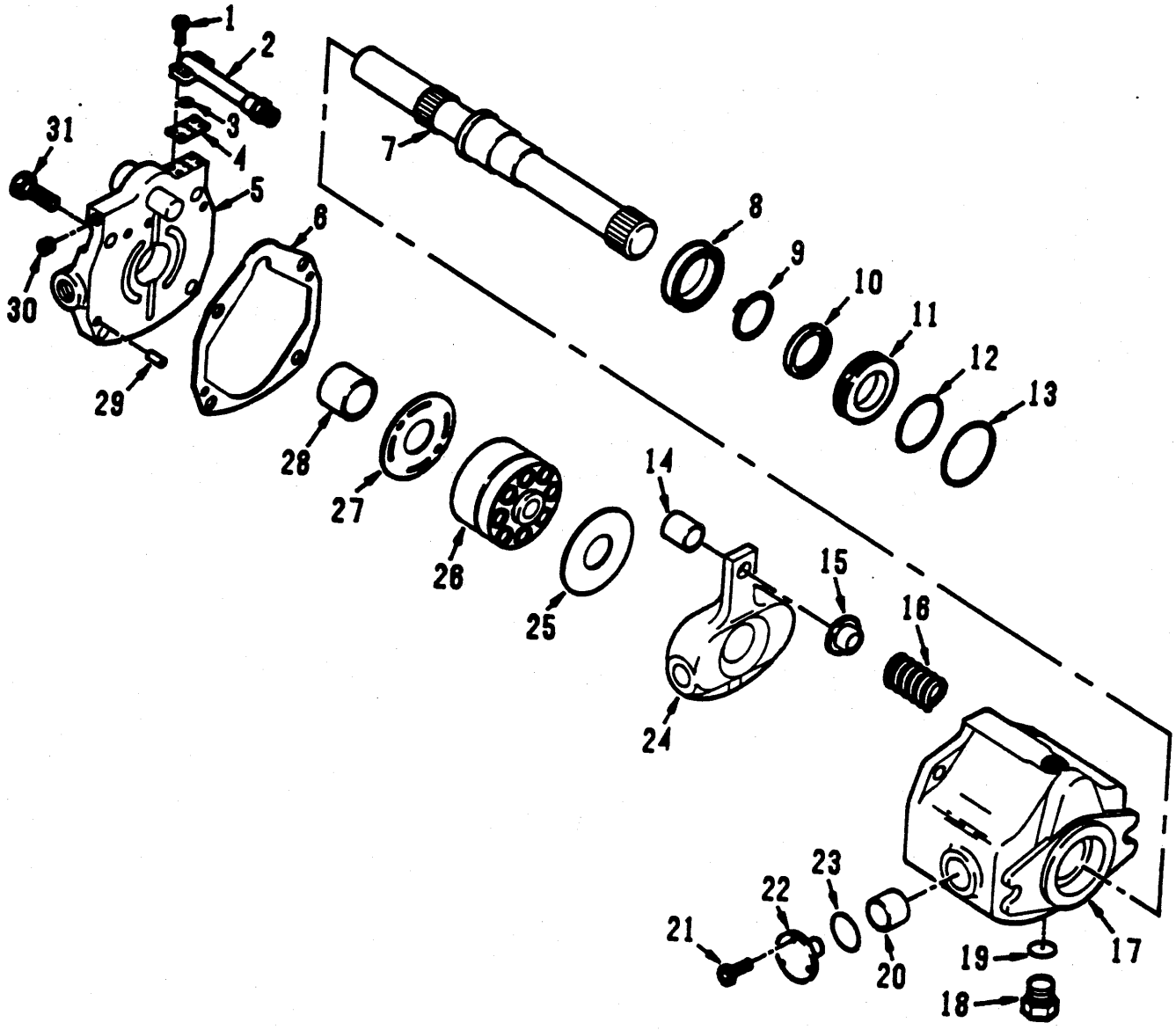
1
2
3
4
5
6
7
8
9
10
11
12
13
14
15
16
17
18
19
20
21
22
23
24
25
26
27
28
29
30
31

PUMP ASSEMBLY, BRAKE
FREIN DU POMPE, ENSEMBLE
PUMPEBREMSE-EINBAU
FREIO DA BOMBA, CONJUNTO
FRENO DE BOMBA, CONJUNTO

No.	Part No.	Qty	Description	Description	Benennung	Descrição	Descripción
A	[1]2558431	1	Pump brake	frein du pompe	Pumpebremse	freioda bomba	freno de bomba
1	12967633	4	Bolt	boulon	Bolzen	parafuso	bulón
2	12967634	1	Kit control	jeu contrôle	Kontrollsatz	jogo de controle	control de juego
3	12967635	1	O-ring	joint torique	O Ring	anel-O	anillo-O
4	12967636	1	Gasket	garniture	Dichtung	gaxeta	empaquetadura
5	§--------	1	Body	carrosserie	Karosserie	carroçria	carrocería
6	12967637	1	Gasket	garniture	Dichtung	gaxeta	empaquetadura
7	12967638	1	Shaft	arbre	Welle	ávore	árbol
8	12967639	1	Bearing	palier	Lager	mancal	cojinete
9	12967640	1	Snap ring	circlips	Sperring	anel de trava	anillo de retención
10	12967641	1	Seal	joint étanchéité	Dichtung	vedador	sello
11	12967642	1	Retainer	arrêtoir	Halterung	retentor	retén
12	12967643	1	O-ring	joint torique	O Ring	anel-O	anillo-O
13	12967644	1	Snap ring	circlips	Sperring	anel de trava	anillo de retención
14	12967645	1	Cylinder	cylindre	Zylinder	cilindro	cilindro esclavo
15	12967646	1	Retainer	arrêtoir	Halterung	retentor	retén
16	12967647	1	Spring	ressort	Feder	mola	resorte
17	12967648	1	Housing	botier	Gehuse	carcaça	carcasa
18	13802605	1	Plug	bouchon	Stopfen	bujão	tapón
19	13804266	1	Seal, o-ring	joint étan, torque	Dichtung, O Ring	vedador, anel-O	sello, annillo-O
20	12967649	2	Bearing	palier	Lager	mancal	cojinete
21	12003540	6	Bolt	boulon	Bolzen	parafuso	bulón
22	12967650	2	Trunnion	tourillon	Zapfen	munhão	muñón
23	12967651	2	O-ring	joint torique	O Ring	anel-O	anillo-O
24	12967652	1	Plate	plaque	Platte	placa	placa
25	12967653	1	Plate	plaque	Platte	placa	placa
26	12967654	1	Cyl block kit	outill bloc cylindre	Zylinderblockbepack	jogo bloco de cilind	estuche bloques cilir
27	966578	1	Plate	plaque	Platte	placa	placa
28	12967656	1	Bearing	palier	Lager	mancal	cojinete
29	12967657	2	Pin	goupille	Stift	pino	pasador
29A	†12967658	1	Pin	goupille	Stift	pino	pasador
30	12967659	1	Plug	bouchon	Stopfen	bujão	tapón
31	12967660	4	Bolt	boulon	Bolzen	parafuso	bulón

[1] Inc. 1➡31

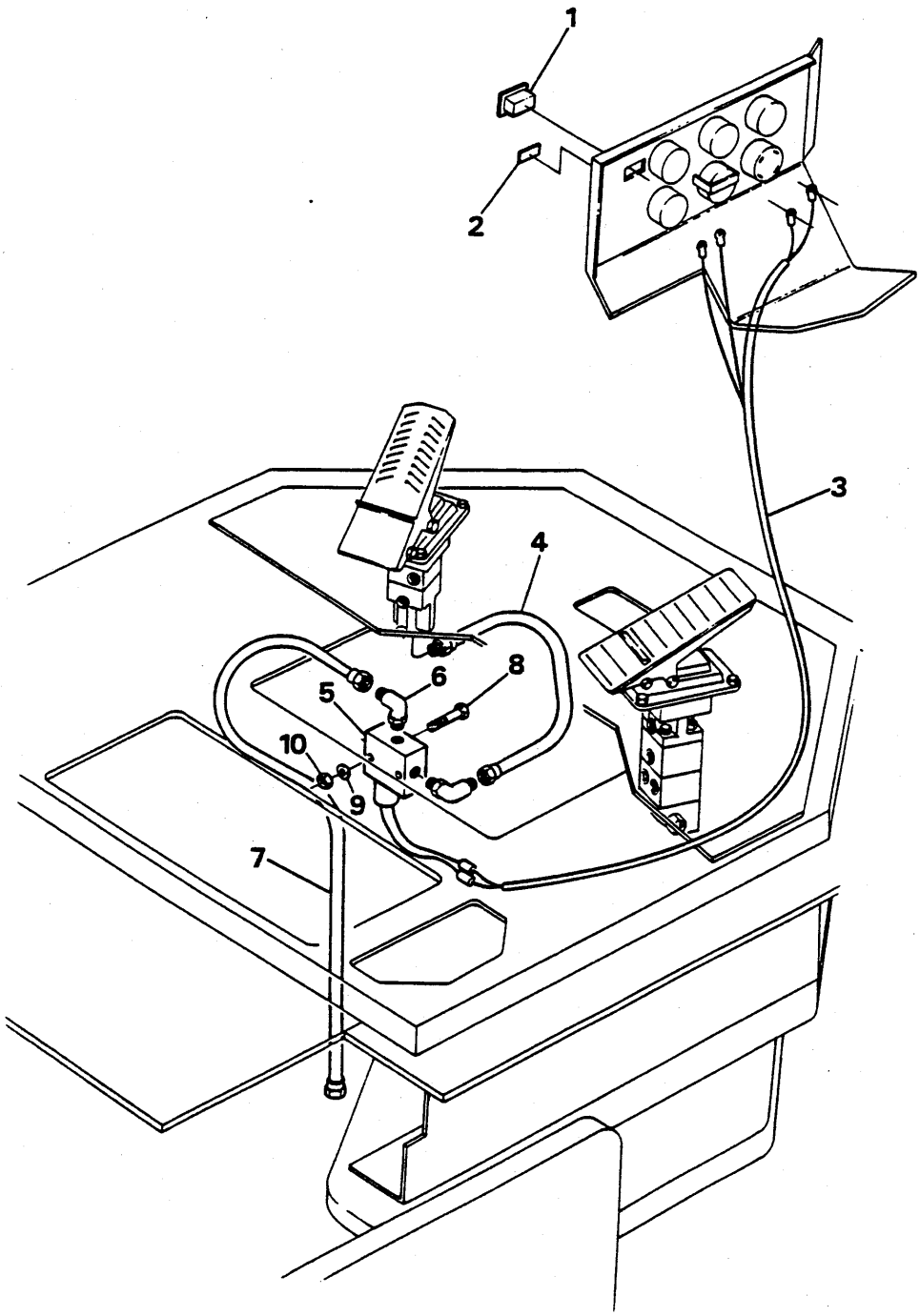
1
2
3
4
5
6
7
8
9
10

BRAKE DE-CLUTCH INSTALLATION
MONTAGE DU DEBRAYAGE DE FREINAGE
BREMSENTKUPPLUNGSMONTAGE
MONTAGEM DESACOPLADOR FREIO
MONTAJE DESACOPLADOR FRENO

No.	Part No.	Qty	Description	Description	Benennung	Descrição	Descripción
A	[1]12569056	1	Kit	jeu	Satz	jogo	juego
1	2554316	1	Switch	interrupteur	Schalter	interruptor	interruptor
2	12569059	1	Decal	décalcamanie	Abziehbild	decalcomania	calcomania
3	12569057	1	Wire harness	harnais fils	Kabelbaum	chicote fiação	mazo de cables
4	12569733	1	Hose assy	ens tuyaux souples	Schlauch vollst	conj mangueira	conj manguera
5	O--------	1	Valve de-clutch	soupape débrayage	Vntl Entkplgs	válvula desembreagen	válvula desembragu
6	1316049	2	Fitting	ajustage	Verbindung	ajuste	accesorio
7	2555469	1	Hose	tuyau flexible	Schlauch	mangueira	manguera
8	13801786	2	Screw	vis	Schraube	parafuso	tornillo
9	13806867	2	Washer	rondelle	Scheibe	arruela	arandela
10	13806822	2	Nut	écrou	Mutter	porca	tuerca

[1] Standard for European machines & optional for US machines.
[1] Standard pour machines européennes & en option pour les machines américaines.
[1] Normalausrüstung für Europäische Maschinen & wahlausrüstung für US Maschinen.
[1] Standard para máquinas européias & opcional para máquinas americanas.
[1] Standard para las máquinas europeas & opcional para las máquinas de los EE.UU.

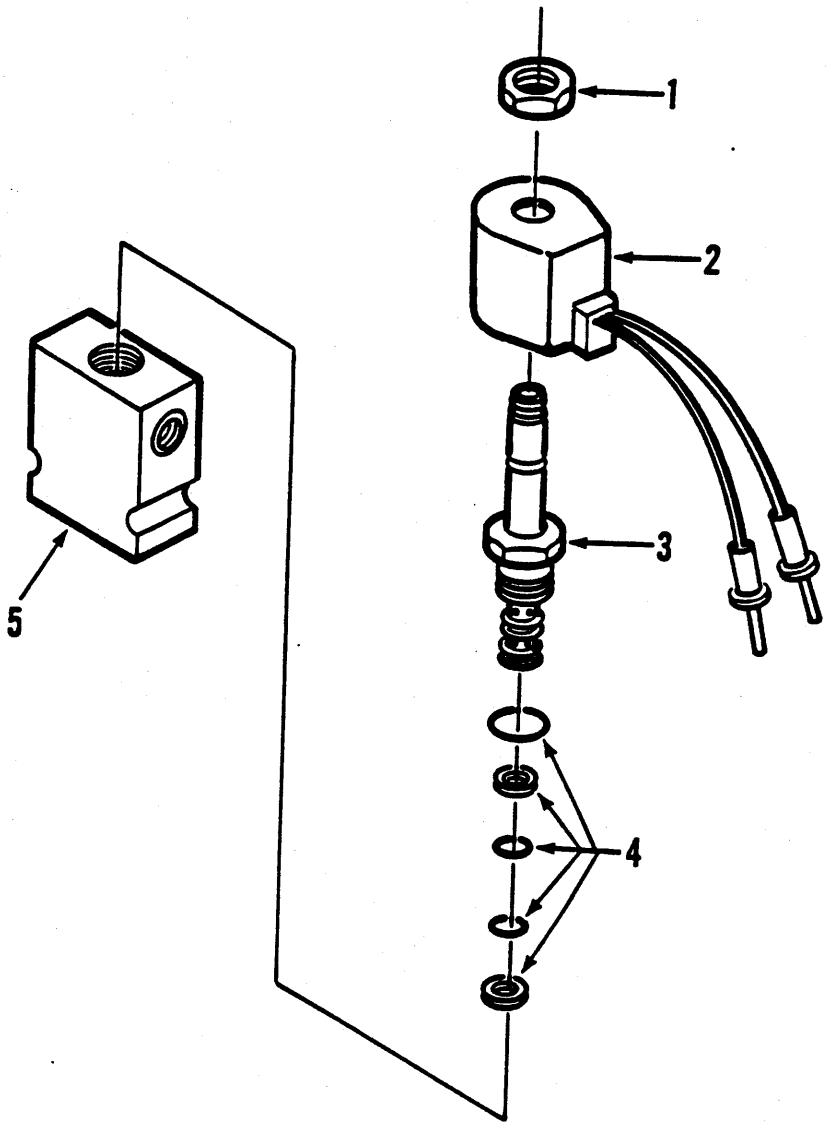
1
2
3
4
5

VALVE ASSEMBLY, DE-CLUTCH
ENSEMBLE DE SOUPAPE DE DÉBRAYAGE
ENTKUPPLUNGSVENTIL VOLLSTÄNDIG
CONJUNTO DE VÁLVULA DE DESEMBREAGEM
CONJUNTO DE VÁVULA DE DESEMBRAGUE

No.	Part No.	Qty	Description	Description	Benennung	Descrição	Descripción
A	[1]12571658	1	Valve assy	soupape ens	Ventil vollst	válvula conj	válvula conj
1	12973298	1	Nut	écrou	Mutter	porca	tuerca
2	[2]966200	1	Solenoid	solénoide	Schaltmagnet	solenóide	solenoide
2A	2552015	2	Pin	goupille	Stift	pino	pasador
3	§--------	1	Plunger	plongeur	Druckstange	embolo	émbolo buzo
4	12967739	1	Seal kit	joint étan trse	Dichtungssatz	vedador jôgo	sello juego
5	§--------	1	Housing	botier	Gehuse	carcaça	carcasa

[1] Inc. 1➡5

[2] Inc. 1, 3➡5

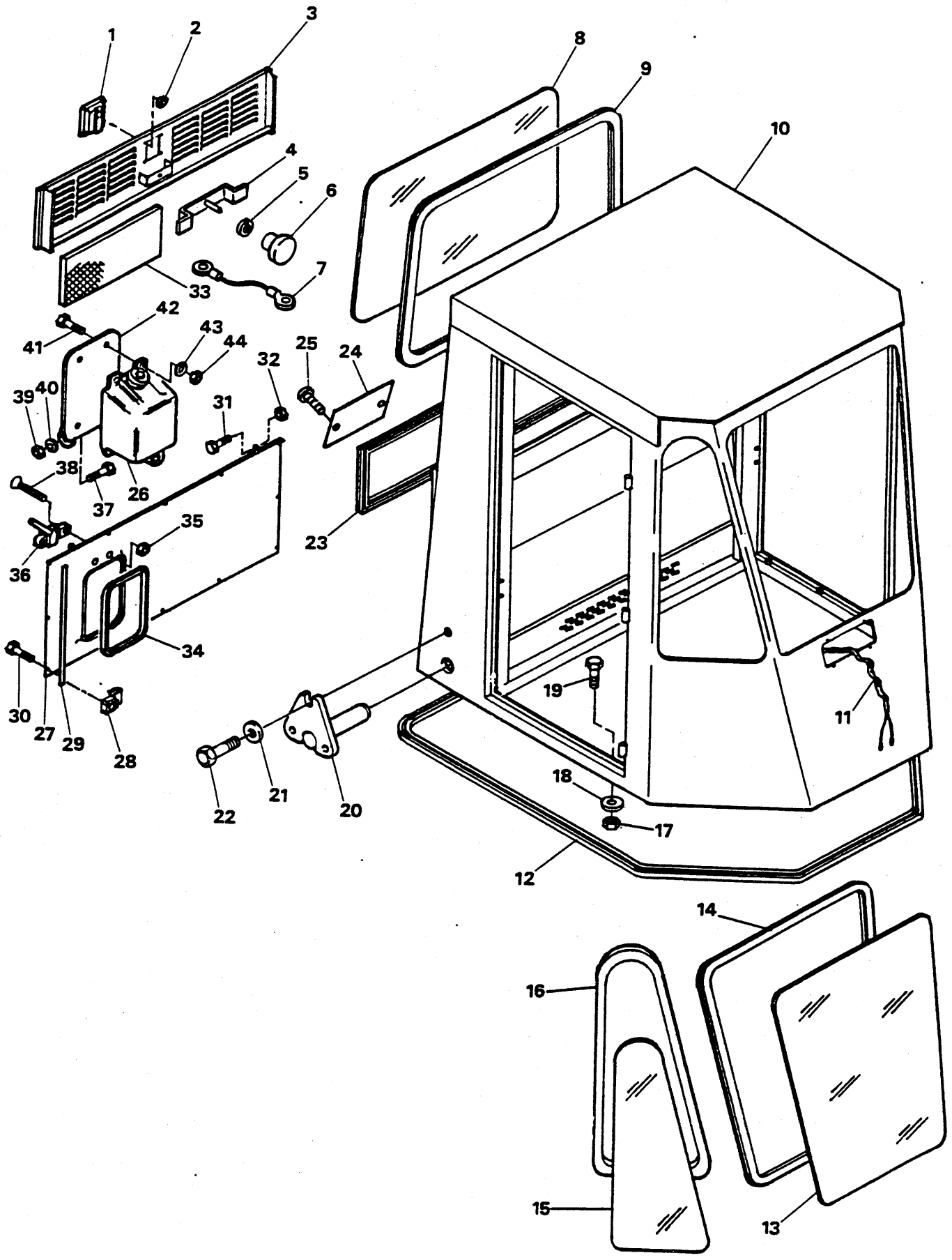
1
2
3
4
5
6
7
8
9
10
11
12
13
14
15
16
17
18
19
20
21
22
23
24
25
26
27
28
29
30
31
32
33
34
35
36
37
38
39
40
41
42
43
44

CAB FRONT & BACK
CABINE AVANT & ARRIÈRE
KABINE VORDERE & HINTERE
CABINA DIANTEIRO & TRASEIRO
CABINA DELANTERO & TRASERO

No.	Part No.	Qty	Description	Description	Benennung	Descrição	Descripción
A	[1]2562589	1	Cab assy	cabine ens	Kabine vollst	cabina conj	cabina conj
1	2554379	1	Latch assy	loquet ensemble	Verschluss vollst	trinco conjunto	cerrojo conjunto
2	13803673	4	Nut	écrou	Mutter	porca	tuerca
3	2554312	1	Door	porte	Tür	porta	puerta
3A	[2]12578221	1	Door	porte	Tür	porta	puerta
4	2554346	1	Holder	support	Halter	suporte	portador
5	13800827	1	Washer	rondelle	Scheibe	arruela	arandela
6	12565139	1	Knob	bouton	Knopf	manípula	botón
7	2555732	1	Cable	câble	Kabel	cabo	cable
8	○--------	1	Glass	verre	Glas	vidro	vidrio
9	‡2514882	-	Seal	joint étanchéité	Dichtung	vedador	sello
10	§--------	1	Cab assy	cabine ens	Kabine vollst	cabina conj	cabina conj
11	2554551	1	Wire harness	harnais fils	Kabelbaum	chicote fiação	mazo de cables
12	‡2554363	-	Seal	joint étanchéité	Dichtung	vedador	sello
13	○--------	1	Glass front	verre avant	Vord Glas	vidro diant	frente del vidrio
14	‡2514882	-	Seal	joint étanchéité	Dichtung	vedador	sello
15	○--------	2	Glass side	verre du côté	Seitenglas	vidro lateral	lado del vidrio
16	‡2514882	-	Seal	joint étanchéité	Dichtung	vedador	sello
17	13806831	2	Nut	écrou	Mutter	porca	tuerca
18	13802920	2	Washer	rondelle	Scheibe	arruela	arándela
19	13801900	4	Screw	vis	Schraube	parafuso	tornillo
20	2562073	2	Pin	goupille	Stift	pino	pasador
21	13806871	2	Washer	rondelle	Scheibe	arruela	arandela
22	13801845	2	Screw	vis	Schraube	parafuso	tornillo
23	‡2555734	-	Seal	joint étanchéité	Dichtung	vedador	sello
24	2554366	1	Cover	couvercle	Deckel	tampa	tapa
25	58G001016	2	Screw	vis	Schraube	parafuso	tornillo
26	12002908	1	Reservoir	réservoir	Behlter	reservatório	depósito
27	2554309	1	Cover	couvercle	Deckel	tampa	tapa
27A	[2]12578220	1	Cover	couvercle	Deckel	tampa	tapa
28	2321517	12	Clip	attache	Schelle	braçadeira	abrazadera
29	‡12577395	-	Weatherstrip	calfatage	Zugluftabschliesser	tira vedadora	calafate ventana
30	13801779	12	Bolt	boulon	Bolzen	parafuso	bulón
30A	†13806867	12	Washer	rondelle	Scheibe	arruela	arandela
31	13801781	2	Screw	vis	Schraube	parafuso	tornillo
31A	†13806867	2	Washer	rondelle	Scheibe	arruela	arandela
32	13804122	2	Nut	écrou	Mutter	porca	tuerca
33	12577400	2	Filter	filtre	filter	filtro	filtro
34	‡12577398	-	Seal	joint étanchéité	Dichtung	vedador	sello
35	13809543	2	Nut	écrou	Mutter	porca	tuerca
36	2555617	1	Latch	loquet	Verschluss	trinco	cerrojo
37	17C000418	2	Bolt	boulon	Bolzen	parafuso	bulón
38	13805589	2	Screw	vis	Schraube	parafuso	tornillo
39	13804122	2	Nut	écrou	Mutter	porca	tuerca
40	13806867	2	Washer	rondelle	Scheibe	arruela	arandela
41	13801779	4	Bolt	boulon	Bolzen	parafuso	bulón
42	2554300	1	Door	porte	Tür	porta	puerta
42A	[2]12578219	1	Door	porte	Tür	porta	puerta
42B	[2]†12578217	1	Hinge	charnière	Scharnier	charneira	bisagra
43	13806867	4	Washer	rondelle	Scheibe	arruela	arandela
44	13804122	4	Nut	écrou	Mutter	porca	tuerca

[1] Inc.1➡44

[2] Used on cab assembly M6838G-171
[2] Employé sir l'ensemble de cabine M6838G-171
[2] Auf Kabinenbaugruppe verwendet M6838G-171
[2] Usado com o conjunto de cabina M6838G-171
[2] Utilizado con el conjunto de cabina M6838G-171

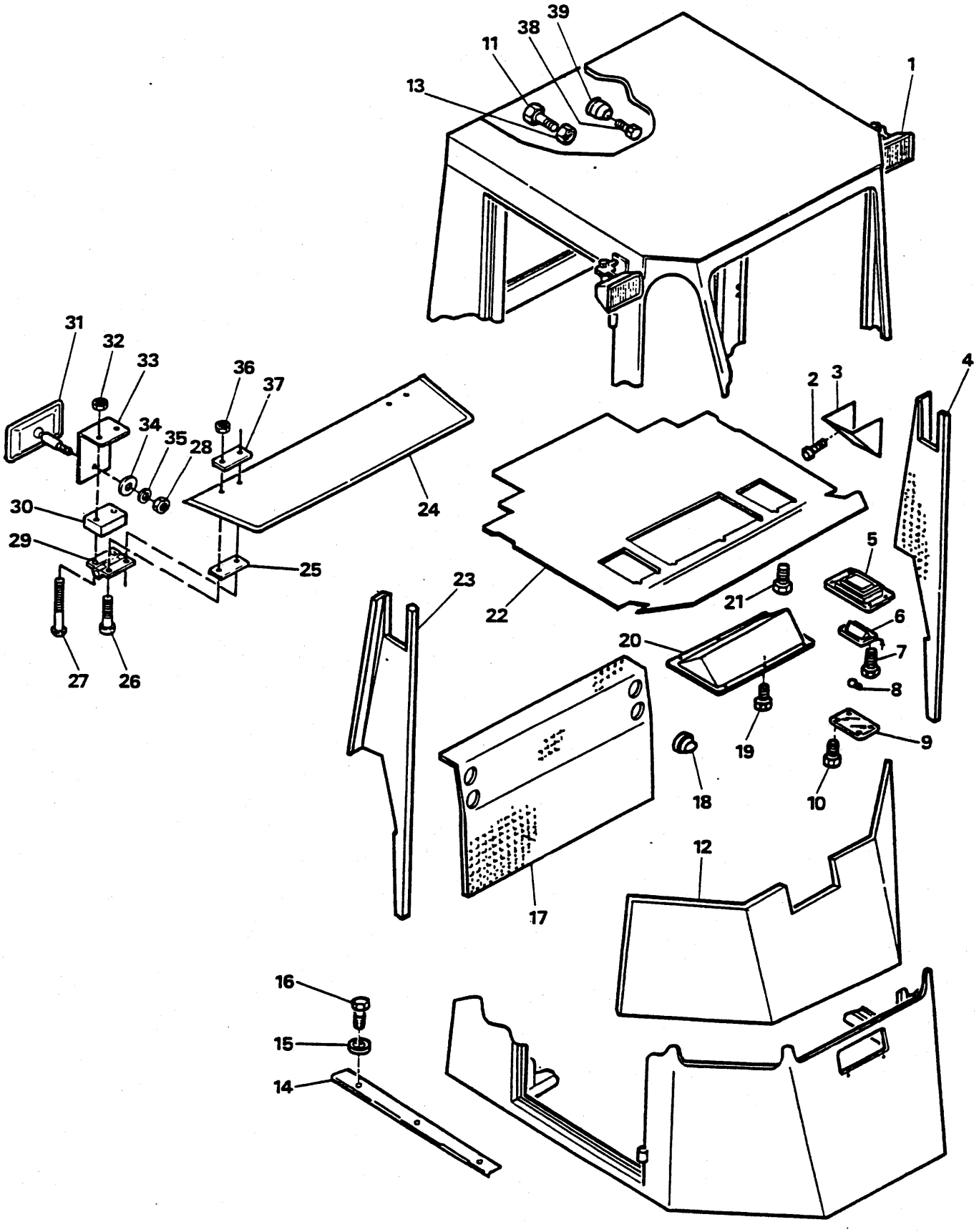
39
38
11
13
1
31
32
33
36
37
34
35
28
30
29
24
25
27
26
2
3
4
5
21
22
23
6
20
7
8
19
9
18
10
12
17
16
15
14

CAB ASSEMBLY - INSIDE
CABINE, ENSEMBLE - INTÉRIEUR
KABINE VOLLSTÄNDIG - INNERE
CABINA, CONJUNTO - INTERIOR
CABINA, CONJUNTO - INTERIOR

No.	Part No.	Qty	Description	Description	Benennung	Descrição	Descripción
A	2562589	1	Cab assy	cabine ens	Kabine vollst	cabina conj	cabina conj
B	[1]2554339	1	Lamp assy	lampe ens	Lampe vollst	lampada conj	lampara conj
C	[2]2554340	1	Lamp assy	lampe ens	Lampe vollst	lampada conj	lampara conj
1	12565339	2	Headlight assy	phare ens	Scheinwerfer vollst	farol dianteiro conj	faro delantero conj
1A	†12968686	2	Lamp	lampe	Lampe	lampada	lampara
2	2562227	4	Screw	vis	Schraube	parafuso	tornillo
2A	†12565140	4	Nut	écrou	Mutter	porca	tuerca
3	2554352	2	Cover	couvercle	Deckel	tampa	tapa
4	2554354	1	Carpet LH	tapis CG	Teppich L	alfombra LE	alfombra LI
5	2554381	1	Retainer	arrêtoir	Halterung	retentor	retén
5A	†2562226	8	Screw	vis	Schraube	parafuso	tornillo
5B	†2321517	8	Clip	attache	Schelle	braçadeira	abrazadera
6	2554341	2	Light assy	assemblage élect	Lichteinheit	conj luzes	conj de luces
7	41G000808	4	Screw	vis	Schraube	parafuso	tornillo
7A	12D000008	4	Nut	écrou	Mutter	porca	tuerca
8	12577389	2	Light dome	lampe plafond	Deckenleuchte	luz teto	luz techo
9	12001079	1	Lens white	lentille blanc	Lense Weiss	lente branco	lente blance
9A	12001076	1	Lens red	lentille rouge	Linse Rot	lente vermelho	lente rogo
10	2554373	8	Screw	vis	Schraube	parafuso	tornillo
11	13801807	1	Bolt	boulon	Bolzen	parafuso	bulón
12	2554356	1	Carpet	tapis	Teppich	alfombra	alfombra
13	59D00004	1	Nut	écrou	Mutter	porca	tuerca
14	2554833	2	Angle	angle	Winkel	ângulo	angulo
15	13806867	6	Washer	rondelle	Scheibe	arruela	arandela
16	2562227	6	Screw	vis	Schraube	parafuso	tornillo
17	2554353	1	Carpet	tapis	Teppich	alfombra	alfombra
18	2552005	4	Vent	prise d'air	Öffnung	respiradouro	aireador
19	2562226	6	Screw	vis	Schraube	parafuso	tornillo
19A	†2321517	6	Clip	attache	Schelle	braçadeira	abrazadera
20	○--------	1	Control panel	panneau commande	Reguliertafel	painel controle	panel control
21	2562226	3	Screw	vis	Schraube	parafuso	tornillo
21A	†2321517	3	Clip	attache	Schelle	braçadeira	abrazadera
21B	†2554371	3	Washer	rondelle	Scheibe	arruela	arandela
22	2554357	1	Headliner	panneau plafond	Kipfleiste	painel cabeceira	panel cabecera
23	2554355	1	Carpet	tapis	Teppich	alfombra	alfombra
24	2558633	1	Sun visor	visière	Sonnenblende	viseira	visera
25	12568990	2	Plate	plaque	Platte	placa	placa
26	12569090	4	Screw	vis	Schraube	parafuso	tornillo
27	12569089	4	Screw	vis	Schraube	parafuso	tornillo
28	13803673	1	Nut	écrou	Mutter	porca	tuerca
29	2558664	2	Hinge	charnière	Scharnier	charneira	bisagra
30	2559598	2	Spacer	entretoise	Distanzteil	espaçador	espaciador
31	[3]12566842	1	Mirror	miroir	Spiegel	espelho	espejo
32	12565140	4	Nut	écrou	Mutter	porca	tuerca
33	12566843	1	Bracket	support	Winkel	grampo	grampa
34	13806867	1	Washer	rondelle	Scheibe	arruela	arandela
35	13800826	1	Washer	rondelle	Scheibe	arruela	arandela
36	13803673	4	Nut	écrou	Mutter	porca	tuerca
37	12568990	2	Plate	plaque	Platte	placa	placa
38	13806957	2	Screw	vis	Schraube	parafuso	tornillo
39	12577392	1	Insulator	isolant	Isolator	isolador	aislador

[1] Inc. 5, 6, 7, 7A, 8, 9A

[2] Inc. 5, 6, 7, 7A, 8, 9

[3] Inc. 28, 34, 35

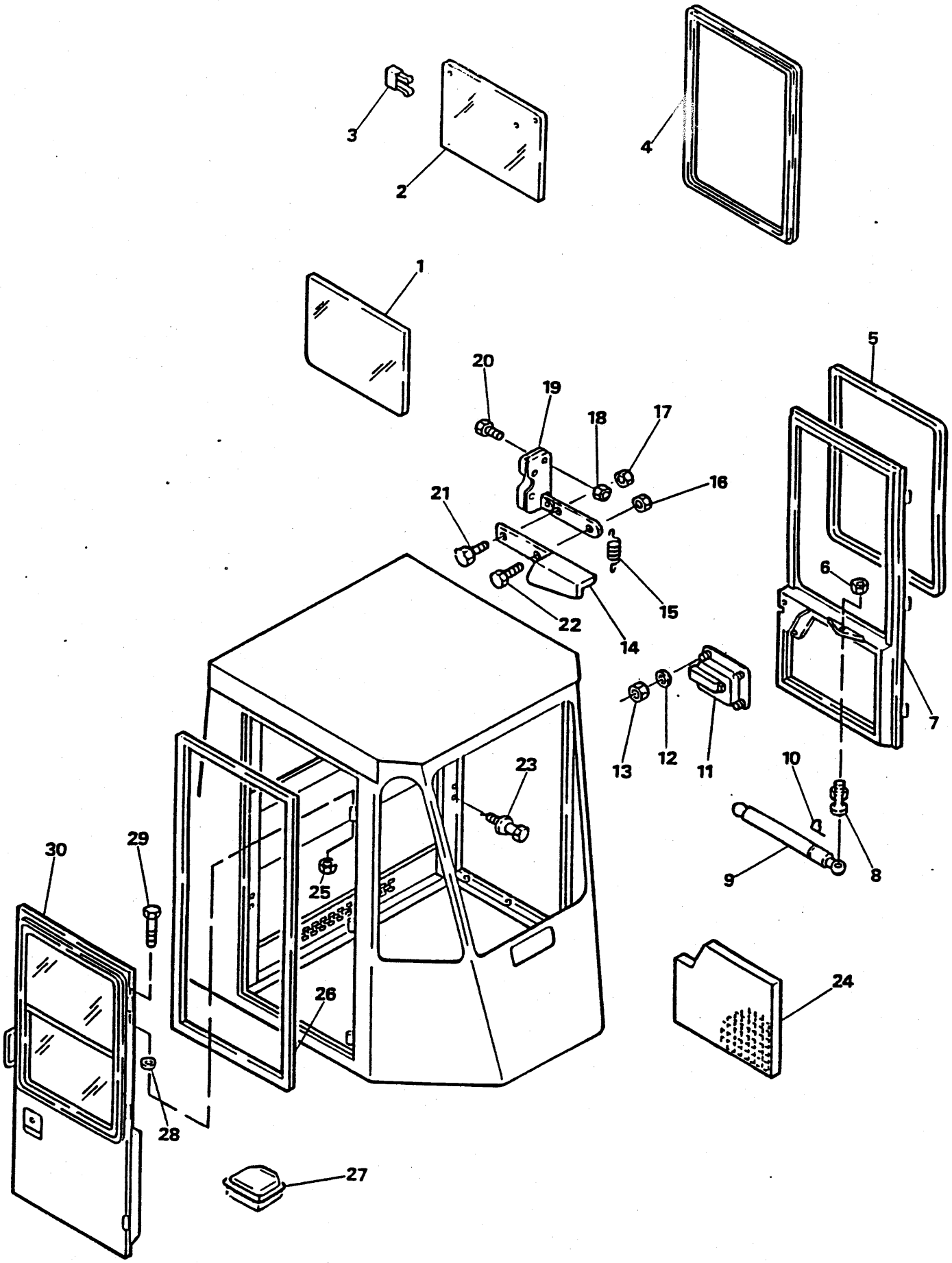
1
2
3
4
5
6
7
8
9
10
11
12
13
14
15
16
17
18
19
20
21
22
23
24
25
26
27
28
29
30

CAB ASSEMBLY - SIDE
CABINE, ENSEMBLE - LATÉRAL
KABINE VOLLSTÄNDIG - SEITEN
CABINA, CONJUNTO - LATERAL
CABINA, CONJUNTO - LATERAL

No.	Part No.	Qty	Description	Description	Benennung	Descrição	Descripción
A	[1]12568986	1	Door assy LH	porte ens cg	Tür vollst L	porta conj le	puerta conj li
1	[2]----------	1	Glass	verre	Glas	vidro	vidrio
2	[2]----------	1	Glass	verre	Glas	vidro	vidrio
3	965308	2	Latch	loquet	Verschluss	trinco	cerrojo
3A	965305	4	Screw	vis	Schraube	parafuso	tornillo
4	[3]12577401	2	Window assy	ens fenêtres	Fensteraggreg	conjunto janela	conjunto de ventan
5	2514882	2	Seal	joint étanchéité	Dichtung	vedador	sello
6	13804123	4	Nut	écrou	Mutter	porca	tuerca
7	12568978	1	Frame LH	châssis G	Fahrgestell L	chassi LE	bastidor LI
7A	†12568979	1	Frame RH	châssis droit	Fahrgestell rechts	chassi LD	bastidor LI
8	12568989	2	Stud	goujon	Stift	prisioneiro	espárrago
9	12568987	1	Spring	ressort	Feder	mola	resorte
10	12568988	2	Retainer	arrêtoir	Halterung	retentor	retén
11	12577385	1	Latch	loquet	Verschluss	trinco	cerrojo
12	13806867	4	Washer	rondelle	Scheibe	arruela	arandela
13	13803673	4	Nut	écrou	Mutter	porca	tuerca
14	2562230	1	Door latch LH	loquet ports CG	Türverschluss L	trinco porta LE	cerrojo puerta LI
14A	2562229	1	Door latch RH	loquet porte CD	Türverschluss R	trinco porta LD	cerrojo puerta LD
15	2554281	1	Spring	ressort	Feder	mola	resorte
16	81D000006	1	Nut	écrou	Mutter	porca	tuerca
17	13806822	1	Nut	écrou	Mutter	porca	tuerca
18	13804122	1	Nut	écrou	Mutter	porca	tuerca
19	2562231	1	Door latch LH	loquet ports CG	Türverschluss L	trinco porta LE	cerrojo puerta LI
19A	†2562232	1	Door latch RH	loquet porte CD	Türverschluss R	trinco porta LD	cerrojo puerta LD
19B	†2562225	1	Pin	goupille	Stift	pino	pasador
19C	†2562228	1	Washer	rondelle	Scheibe	arruela	arandela
19D	†13802623	1	Washer	rondelle	Scheibe	arruela	arandela
19E	†2562297	1	Cover	couvercle	Deckel	tampa	tapa
19F	†2562227	3	Screw	vis	Schraube	parafuso	tornillo
20	2562226	4	Screw	vis	Schraube	parafuso	tornillo
21	13801777	1	Screw	vis	Schraube	parafuso	tornillo
22	13801803	1	Screw	vis	Schraube	parafuso	tornillo
23	2523317	2	Striker	arrêt-serrure	Schloss-Sperre	batente fechadura	batiente cerradura
24	12568997	1	Carpet LH	tapis CG	Teppich L	alfombra LE	alfombra LI
24A	12568996	1	Carpet RH	tapis CD	Teppich R	alfombra LD	alfombra LD
25	13803582	6	Nut	écrou	Mutter	porca	tuerca
26	‡2555734	2	Seal	joint étanchéité	Dichtung	vedador	sello
27	12577382	1	Ash tray	cendrier	Aschenbecher	cinzeiro	cenicero
27A	†32G000612	2	Screw	vis	Schraube	parafuso	tornillo
28	13806869	6	Washer	rondelle	Scheibe	arruela	arandela
29	13806959	6	Screw	vis	Schraube	parafuso	tornillo
30	[4]12568985	1	Door assy RH	porte ens CD	Tür vollst R	porta conj LD	puerta conj LD
31	†2555733	2	Hook	crochet	Haken	gancho	gancho
32	†58G001020	2	Screw	vis	Schraube	parafuso	tornillo

[1] Inc. 5➡19, 19B➡19F, 20, 21, 22

[2] See Glass Pattern.
[2] Voir moule de vitres.
[2] Siehe Glasschablonen.
[2] Ver molde dos vidros.
[2] Ver plantilla de los vidrios.

[3] Inc. 1, 2, 3, 3A

[4] Inc. 5, 6, 7A, 8➡13, 14A, 15➡18, 19A➡19F, 20, 21, 22

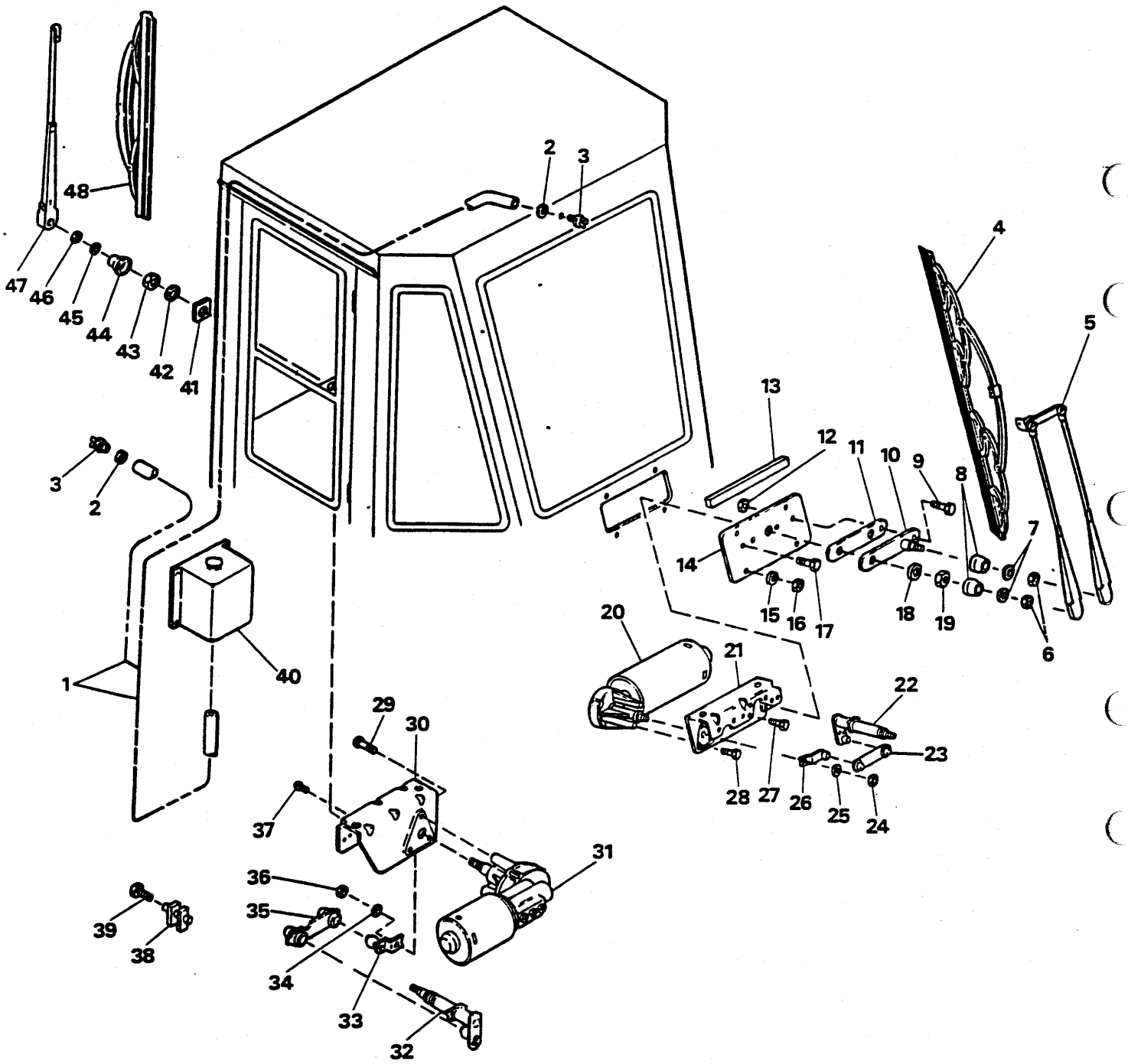
48
47
46
45
44
43
42
41
2
3
4
5
13
12
11
10
9
8
7
6
14
15
16
17
18
19
3
2
1
40
20
21
22
23
28
27
26
25
24
29
30
37
31
36
35
34
33
32
39
38

CAB ASSEMBLY - WINDSHIELD WASHER & WIPERS
CABINE, ENSEMBLE - ESSUIE-GLACE & LAVE-GLACE
KABINE-BAUGRUPPE - SCHEIBENWISCHER & -WASCHANLAGE
CABINA, CONJUNTO - LIMPADOR PÁRA-BRISA E LAVADOR PÁRA-BRISA
CABINA, CONJUNTO - LIMPIA PARABRISAS Y LAVA PARABRISAS

No.	Part No.	Qty	Description	Description	Benennung	Descrição	Descripción
A	[2]2554258	1	Wiper assy	racleur ensemble	Wischer vollst	limpador conjunto	limpiador conjunto
B	[3]2554257	1	Wiper assy	racleur ensemble	Wischer vollst	limpador conjunto	limpiador conjunto
1	12002907	1	Hose	tuyau flexible	Schlauch	mangueira	manguera
2	12566007	2	Spacer	entretoise	Distanzteil	espaçador	espaciador
3	[1]12577390	2	Nozzle assy	gicleur ens	Düse-Baugr	bocal conj	boquilla conj
4	2554256	1	Wiper blade	lame de racleur	Wischerblatt	lâmina do limpdor	cuch limpvidrios
5	2554255	1	Wiper arm	bras du racleur	Wischerarm	braço do limpador	brazo limpvidrios
6	4DM00008	2	Nut	écrou	Mutter	porca	tuerca
7	965367	2	Washer	rondelle	Scheibe	arruela	arandela
8	965364	2	Cap	chapeau	Kappe	tampa	tapa
9	13800152	1	Screw	vis	Schraube	parafuso	tornillo
9A	14E000004	-	Washer	rondelle	Scheibe	arruela	arandela
10	965365	1	Pivot	pivot	Zapfen	perno	muón
11	965366	1	Gasket	garniture	Dichtung	gaxeta	empaquetadura
12	13803673	1	Nut	écrou	Mutter	porca	tuerca
13	‡12577395	-	Weatherstrip	calfatage	Zugluftabschliesser	tira vedadora	calafate ventana
14	2554343	1	Plate	plaque	Platte	placa	placa
15	13806867	4	Washer	rondelle	Scheibe	arruela	arandela
16	46D000004	4	Nut	écrou	Mutter	porca	tuerca
17	13800501	1	Screw	vis	Schraube	parafuso	tornillo
17A	14E000004	1	Washer	rondelle	Scheibe	arruela	arandela
18	4095813	1	Washer	rondelle	Scheibe	arruela	arandela
19	965370	1	Nut	écrou	Mutter	porca	tuerca
20	2554262	1	Motor	moteur	Motor	motor	motor
21	2554261	1	Bracket	support	Winkel	grampo	grampa
22	2554260	1	Pivot assy	pivot ensemble	Zapfensatz	pivõ conjunto	munón conjunto
23	2554252	1	Link	articulation	Gelenk	articulação	articulación
24	4DM00008	1	Nut	écrou	Mutter	porca	tuerca
25	965367	1	Washer	rondelle	Scheibe	arruela	arandela
26	2554249	1	Arm	bras	Arm	braço	brazo
27	12002960	4	Screw	vis	Schraube	parafuso	tornillo
28	4095805	3	Screw	vis	Schraube	parafuso	tornillo
29	4095805	3	Screw	vis	Schraube	parafuso	tornillo
30	2554261	1	Bracket	support	Winkel	grampo	grampa
31	2554262	1	Motor	moteur	Motor	motor	motor
32	2554259	1	Pivot assy	pivot ensemble	Zapfensatz	pivõ conjunto	munón conjunto
33	2554249	1	Arm	bras	Arm	braço	brazo
34	965369	1	Washer	rondelle	Scheibe	arruela	arandela
35	2554251	1	Link	articulation	Gelenk	articulação	articulación
36	4DM00008	2	Nut	écrou	Mutter	porca	tuerca
37	12002960	4	Screw	vis	Schraube	parafuso	tornillo
38	12001074	1	Resistor	résistance	Widerstand	resistência	resistencia
39	13804155	2	Screw	vis	Schraube	parafuso	tornillo
39A	†12D000008	2	Nut	écrou	Mutter	porca	tuerca
40	12002908	1	Reservoir	réservoir	Behlter	reservatório	depósito
41	2554365	1	Washer	rondelle	Scheibe	arruela	arandela
42	4095813	1	Washer	rondelle	Scheibe	arruela	arandela
43	965370	1	Nut	écrou	Mutter	porca	tuerca
44	965364	1	Cap	chapeau	Kappe	tampa	tapa
45	965367	1	Washer	rondelle	Scheibe	arruela	arandela
46	4DM00008	1	Nut	écrou	Mutter	porca	tuerca
47	2554254	1	Wiper arm	bras du racleur	Wischerarm	braço do limpador	brazo limpvidrios
48	2554253	1	Wiper blade	lame de racleur	Wischerblatt	lâmina do limpdor	cuch limpvidrios

[1] Kit
[1] jeu
[1] Satz
[1] jogo
[1] juego

[2] Inc. ~~4 → 8, 10, 11, 18 → 28~~ 6, 7, 8, 18 → 28

[3] Inc. ~~29 → 37, 42 → 48~~ 29 → 37 and 42 → 46

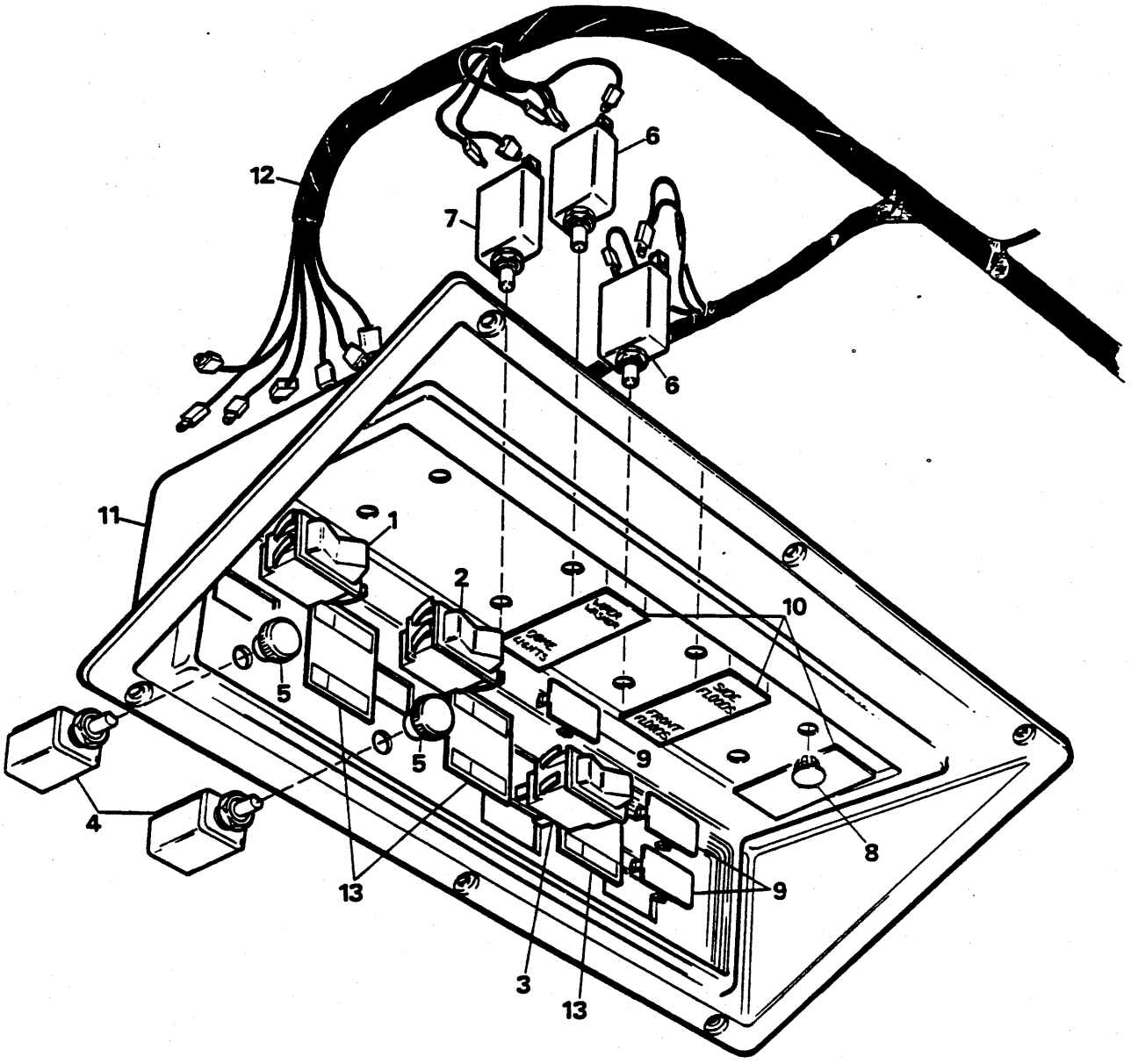
12
6
7
6
11
1
2
10
5
5
9
4
8
13
9
3
13

CAB ELECTRICAL CONTROL PANEL
CABINE PANNEAU DE COMMANDE DU SYSTÈME & ELECTRIQUE
KABINE REGULIERTAFEL FÜR ELEKTRISCHESYSTEM
CABINE PAINEL DE CONTROLE DO SISTEME ELÈTRICO
CABINA PANL DE CONTROL DE SISTEMA ELECTRICO

No.	Part No.	Qty	Description	Description	Benennung	Descrição	Descripción
A	[1]2556007	1	Cntrl panel assy	panneau comnd ens	Reguliertafel-Baugr	painel contrl conj	panel contrl conj
1	2554314	1	Switch	interrupteur	Schalter	interruptor	interruptor
2	2554315	1	Switch	interrupteur	Schalter	interruptor	interruptor
3	2554316	1	Switch	interrupteur	Schalter	interruptor	interruptor
4	[2]2554317	2	Switch	interrupteur	Schalter	interruptor	interruptor
5	§--------	2	Knob	bouton	Knopf	manípula	botón
6	2537565	2	Circuit brkr 15A	disjoncteur 15A	Stromunterbrech 15A	disjunto 15A	circuito disy 15A
7	2537563	1	Circuit brkr 5A	disjoncteur 5A	Stromunterbrech 5A	disjuntor 5A	circuito disy 5A
8	5289686	5	Plug	bouchon	Stopfen	bujão	tapón
9	12577388	3	Plug button	poussior à fiche	Anschlu Bknopf	botão do bujão	botón de tapón
10	†2554318	1	Decal circuit brkr	notice interrupteur	Abz.Bild Unterbr	interruptor circ decal	calco de auto-ruptor
11	2554321	1	Control panel	panneau commande	Reguliertafel	painel controle	panel control
12	2554552	1	Wire harness	harnais fils	Kabelbaum	chicote fiação	mazo de cables
13	2554319	1	Decal switch	décal interrupteur	Abz Schalter	decal interruptor	calco interruptor

[1] Inc. 1➡12

[2] Inc. 5

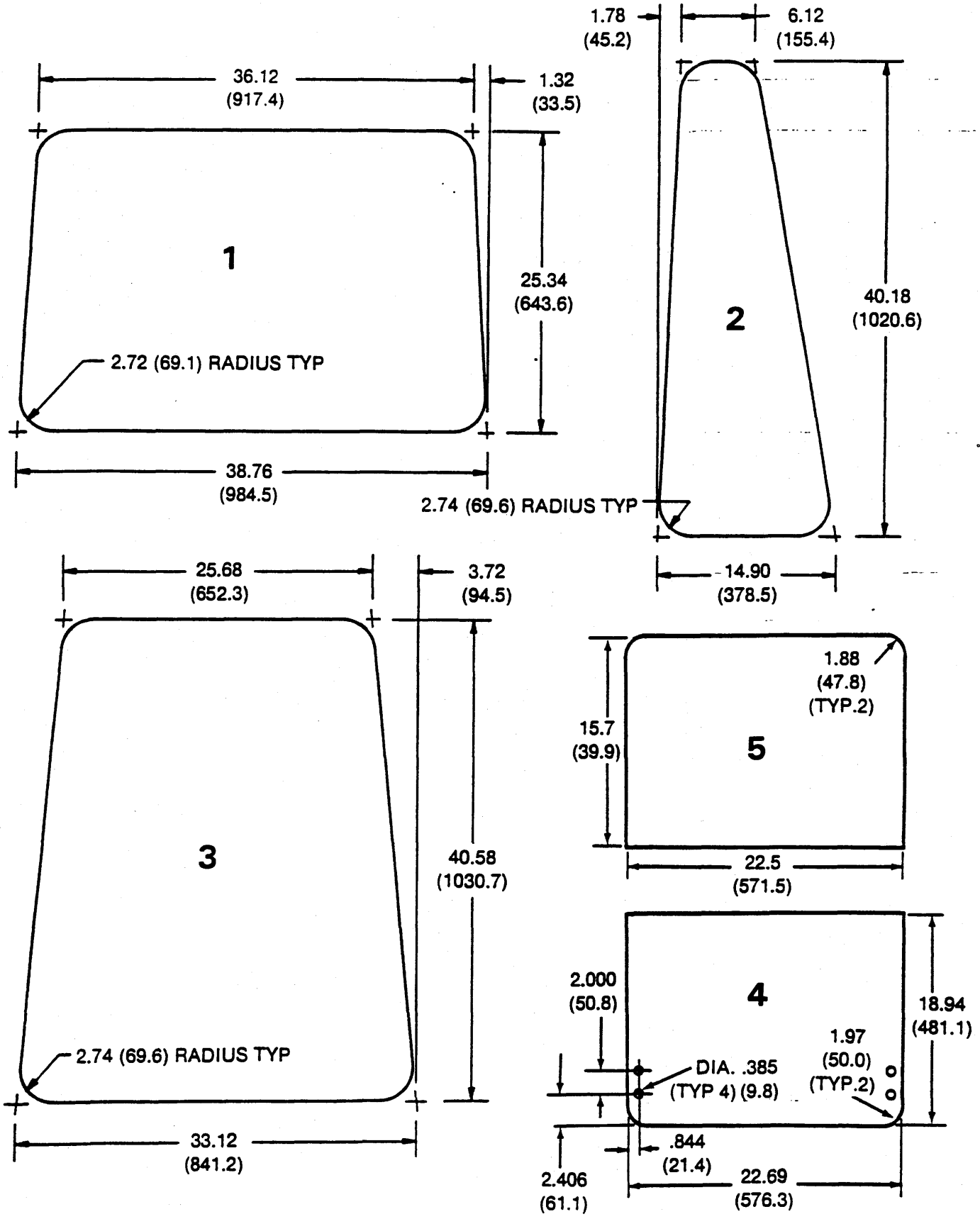
1.78
(45.2)
6.12
(155.4)
36.12
(917.4)
1.32
(33.5)
1
25.34
(643.6)
2.72 (69.1) RADIUS TYP
38.76
(984.5)
2
40.18
(1020.6)
2.74 (69.6) RADIUS TYP
14.90
(378.5)
25.68
(652.3)
3.72
(94.5)
3
40.58
(1030.7)
2.74 (69.6) RADIUS TYP
33.12
(841.2)
1.88
(47.8)
(TYP.2)
15.7
(39.9)
5
22.5
(571.5)
2.000
(50.8)
4
18.94
(481.1)
1.97
(50.0)
(TYP.2)
DIA. .385
(TYP 4) (9.8)
.844
(21.4)
2.406
(61.1)
22.69
(576.3)

CAB GLASS PATTERNS
CONFIGURATIONS DES VITRES DE LA CABINE
KABINENSCHEIBENMUSTER
MODELOS DE VIDROS DA CABINA
DISEÑOS DEL CRISTAL DE LA CABINA

No.	Part No.	Qty	Description	Description	Benennung	Descrição	Descripción
1	[2]---------	-	Rear glass	verre arrière	Hintere Verbundglas	vidro traseiro	vidrio trasero
2	[3]---------	-	Side glass	verre latéral	Seitenverbundglas	vidro lateral	vidrio lateral
3	[3]---------	-	Front glass	verre anant	Vordere Verbundglas	vidro dianteiro	vidrio delantero
4	[1,4]---------	-	Upper door glass	verre porte supr	Oberetürverbundglas	vidro da porta supr	vidro de puerta supr
5	[1,4]---------	-	Lower door glass	verre porte inferieur	Unteretürverbundglas	vidro da ports infr	vidro de puerta infr

[1] To have polished edges.
[1] Avoir arêtes polis.
[1] Polierkanten haben.
[1] Ter cortes polidos.
[1] Tener cantos pulidos.

[2] .25 in. (6,5mm) Thick
[2] .25 in. (6,5mm) épais
[2] .25 in (6,5mm) dick
[2] .25 in. (6,5mm) espêsso
[2] .25 in. (6,5mm) espeso

[3] .219 in. (5,56mm) Thick
[3] .219 in. (5,56mm) épais
[3] .219 in. (5,56mm) dick
[3] .219 in. (5,56mm) espêsso
[3] .219 in. (5,56mm) espeso

[4] .19 in. (4,8mm) Thick
[4] .19 in. (4,8mm) épais
[4] .19 in. (4,8mm) dick
[4] .19 in. (4,8mm) espêsso
[4] .19 in. (4,8mm) espeso

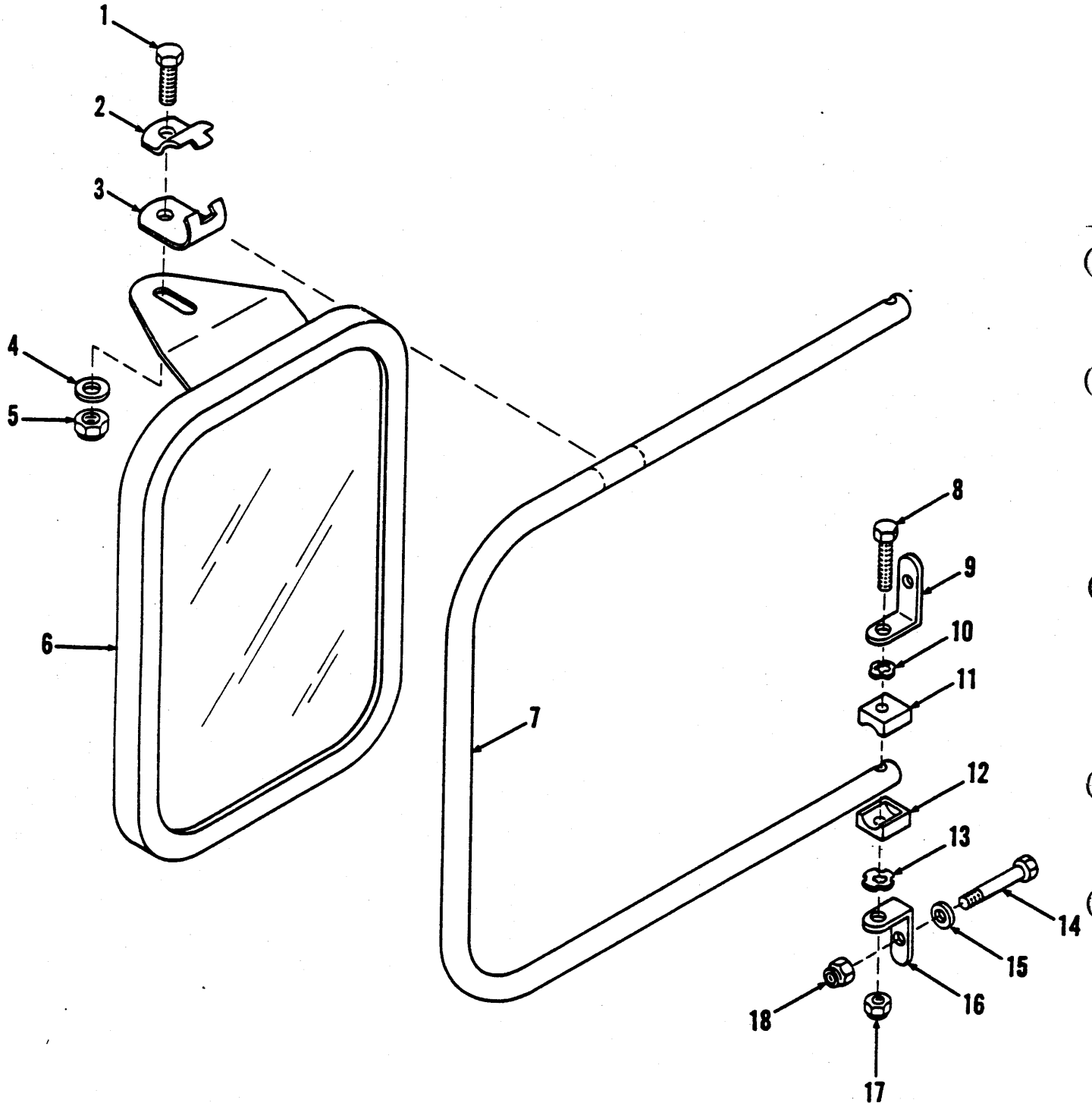
1
2
3
4
5
6
7
8
9
10
11
12
13
14
15
16
17
18

CAB - MIRRORS
CABINE - MIROR
KABINE - SPIEGEL
CABINA - ESPELHO
CABINA - ESPEJO

No.	Part No.	Qty	Description	Description	Benennung	Descrição	Descripción
A	**2526350**	1	Mirror kit	miroir jeu	Spiegel-Satz	espelho jogo	espajo juego
1	**13802015**	4	Screw	vis	Schraube	parafuso	tornillo
2	**2519949**	4	Clamp half	demi serrage	Klammerhzälfte	meio grampo	media grampa
3	**2519950**	4	Clamp half	demi serrage	Klammerhzälfte	meio grampo	media grampa
4	**13806869**	4	Washer	rondelle	Scheibe	arruela	arandela
5	**13804175**	4	Nut	écrou	Mutter	porca	tuerca
6	**2519952**	2	Mirror	miroir	Spiegel	espelho	espejo
7	**2519951**	2	Bracket	support	Winkel	grampo	grampa
8	**13802023**	4	Screw	vis	Schraube	parafuso	tornillo
9	**2520137**	4	Angle	angle	Winkel	ângulo	angulo
10	**2520135**	4	Washer	rondelle	Scheibe	arruela	arandela
11	**2519948**	4	Clamp	pince	Schelle	braçadeira	abrazadera
12	**2519948**	4	Clamp	pince	Schelle	braçadeira	abrazadera
13	**2520135**	4	Washer	rondelle	Scheibe	arruela	arandela
14	**13801984**	8	Screw	vis	Schraube	parafuso	tornillo
15	**2525069**	8	Washer	rondelle	Scheibe	arruela	arandela
16	**2520137**	4	Angle	angle	Winkel	ângulo	angulo
17	**13804175**	4	Nut	écrou	Mutter	porca	tuerca
18	**13804173**	8	Nut	écrou	Mutter	porca	tuerca

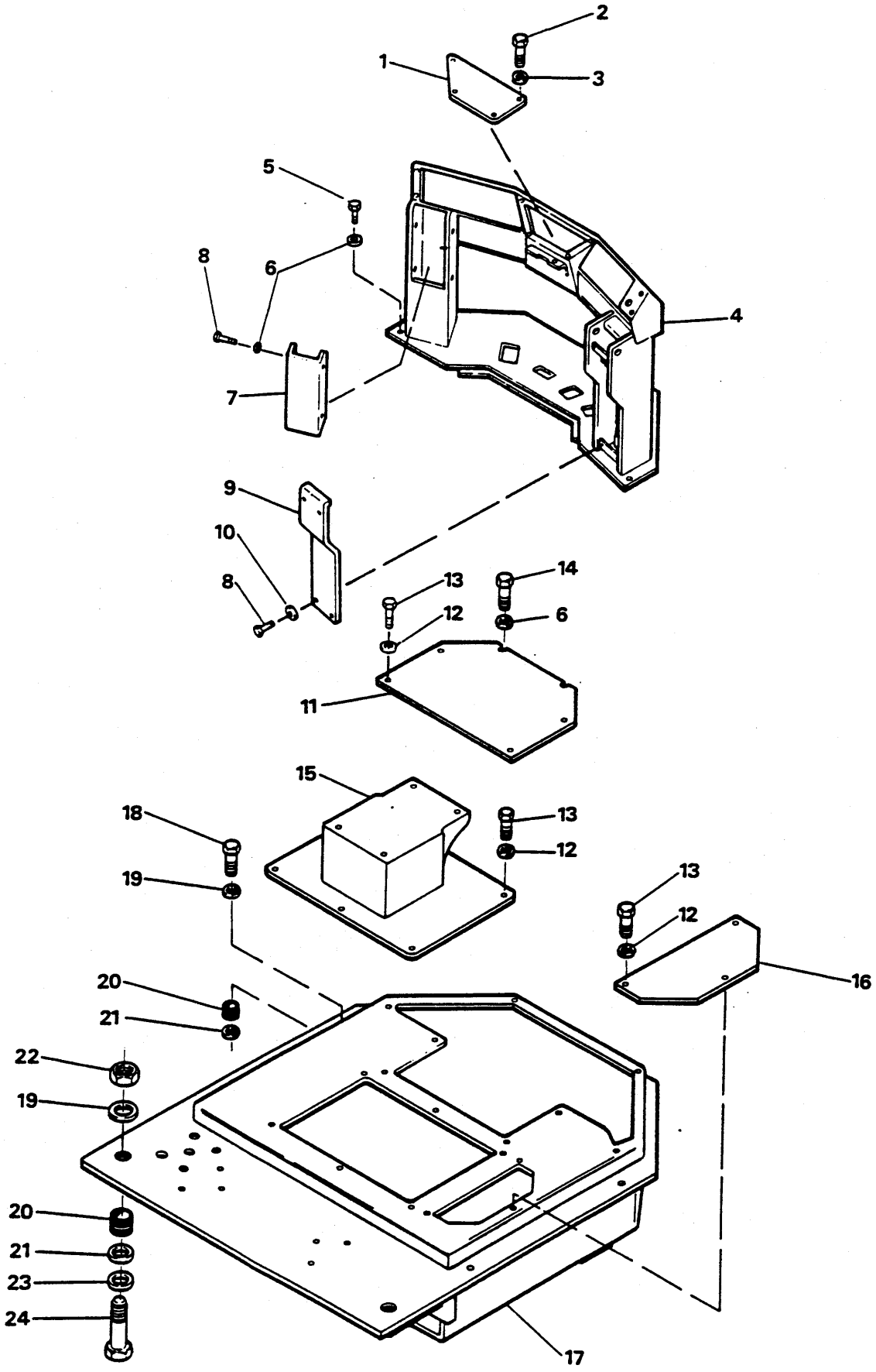
1
2
3
4
5
6
7
8
9
10
11
12
13
14
15
16
17
18
19
20
21
22
23
24

COCKPIT ASSEMBLY
ENSEMBLE CABINE CONDUITE
FAHRERSTAND VOLLSTANDIG
CONJUNTO DA CABINA
CONJUNTO DE DOSEL

No.	Part No.	Qty	Description	Description	Benennung	Descrição	Descripción
1	2552560	1	Inst panel	tableau de bord	Instrumentenbrett	painel de instrumentos	panel instrumentos
1A	†2552586	1	Decal	décalcamanie	Abziehbild	decalcomania	calcomania
2	73G000014	4	Screw	vis	Schraube	parafuso	tornillo
3	13802619	4	Washer	rondelle	Scheibe	arruela	arandela
4	[1]2561342	1	Pedestal	socle	auflage	pedestal	base
4A	[2]12568711	1	Pedestal	socle	auflage	pedestal	base
4B	[4]12578002	1	Pedestal	socle	auflage	pedestal	base
5	13801842	4	Screw	vis	Schraube	parafuso	tornillo
6	13806871	8	Washer	rondelle	Scheibe	arruela	arandela
7	2562417	1	Cover	couvercle	Deckel	tampa	tapa
8	13801779	8	Bolt	boulon	Bolzen	parafuso	bulón
9	[1]2541497	1	Cover RH	couvercle D	Deckel R	tampa LD	cubierta LD
9A	[2]12570175	1	Cover RH	couvercle D	Deckel R	tampa LD	cubierta LD
10	13806867	4	Washer	rondelle	Scheibe	arruela	arandela
11	2551662	1	Cover	couvercle	Deckel	tampa	tapa
12	13806869	13	Washer	rondelle	Scheibe	arruela	arandela
13	13801807	13	Bolt	boulon	Bolzen	parafuso	bulón
14	13801841	2	Screw	vis	Schraube	parafuso	tornillo
15	[1]2542913	1	Support	support	Abstützung	suporte	soporte
15A	[2]12570202	1	Support	support	Abstützung	suporte	soporte
16	[1]2552567	1	Cover	couvercle	Deckel	tampa	tapa
16A	[2]12567860	1	Cover	couvercle	Deckel	tampa	tapa
17	[1]2561341	1	Cockpit	poste	Fahrerstand	posto operador	puesto operador
17A	[2]12570068	1	Cockpit	poste	Fahrerstand	posto operador	puesto operador
18	13801888	4	Screw	vis	Schraube	parafuso	tornillo
19	[3]2554579	6	Washer	rondelle	Scheibe	arruela	arandela
20	[3]2555497	6	Mount	support	Befestigung	apoio	montura
21	[3]2558392	6	Washer	rondelle	Scheibe	arruela	arandela
22	[3]13803586	2	Nut	écrou	Mutter	porca	tuerca
23	[3]13806874	2	Washer	rondelle	Scheibe	arruela	arandela
24	[3]13805813	2	Screw	vis	Schraube	parafuso	tornillo

[1] 828A101➡828A235

[2] 828A236➡828A672
828AC673➡828AC725.

[3] 828A101➡828A672
828AC673➡828AC725.

[4] 828AC726➡

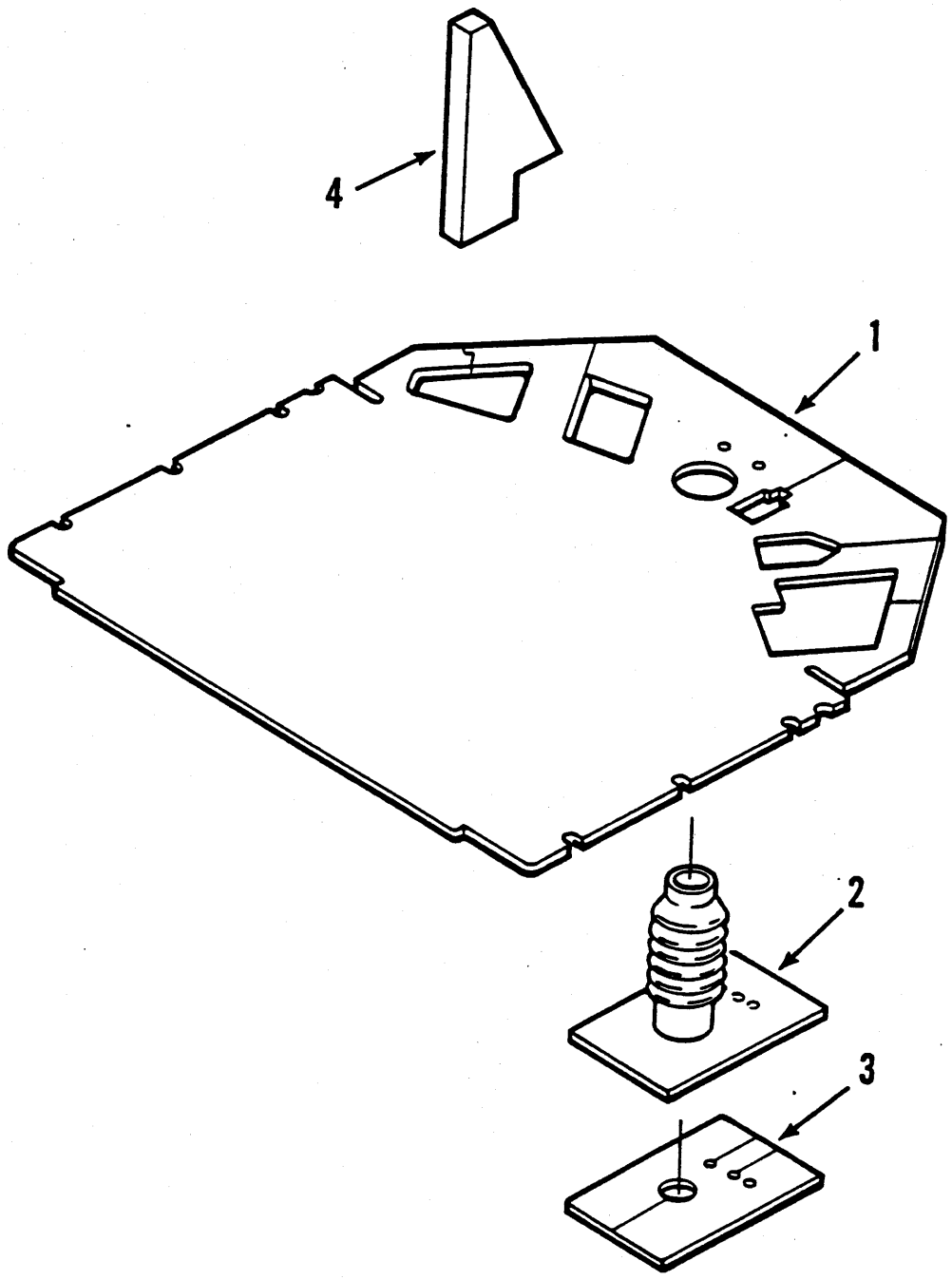
4
1
2
3

COCKPIT - FLOORMATS & SOUND BARRIERS
POSTE - NATTE & PANNEAU INSONORISATION
FAHRERSTAND - TEPPICH & GERAUSCHDAMPFUNGSBLECH
POSTO OPERADOR - TAPETE & PAINEL INSONORIZADO
PUESTO OPERADOR - ALFOMBA & PANEL INSONORIZADO

No.	Part No.	Qty	Description	Description	Benennung	Descrição	Descripción
1	[1]12562819	1	Floormat	tapis	Bodenmatte	capacho assoalho	colchoneta del piso
1A	[2]12571172	1	Floormat	tapis	Bodenmatte	capacho assoalho	colchoneta del piso
2	2555638	1	Boot	capuchon	Kappe	capuz	capuchón
3	2555181	1	Seal	joint étanchéité	Dichtung	vedador	sello
4	2554219	1	Panel	panneau	Tafel	painel	panel

[1] 828A101➡828A235

[2] 828A236➡828A672
828AC673➡

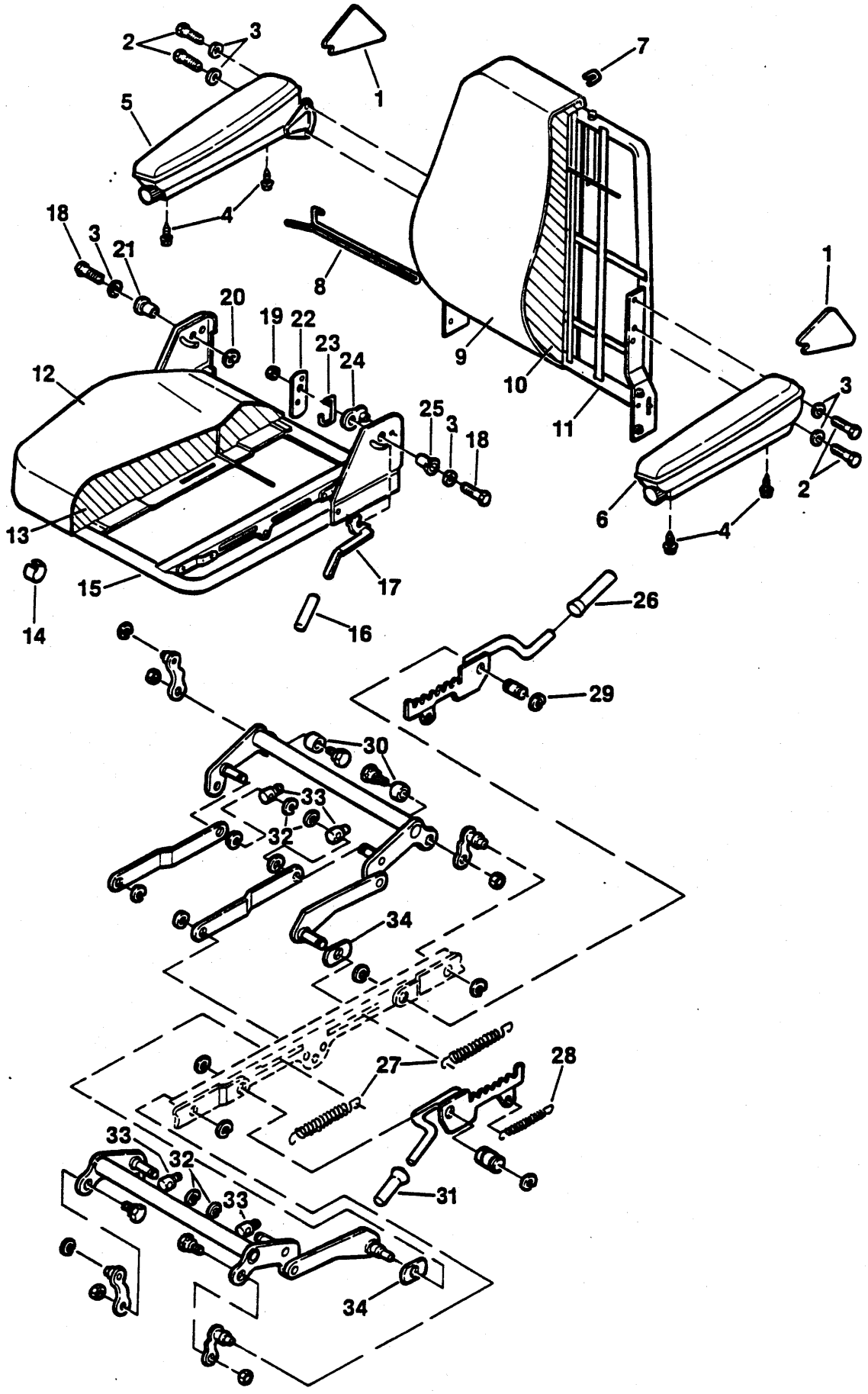
1
2
3
4
5
6
7
8
9
10
11
12
13
14
15
16
17
18
19
20
21
22
23
24
25
26
27
28
29
30
31
32
33
34

COCKPIT - SEAT ASSEMBLY
CABINE - SIÈGE
FÇHRERRAUM - SITZEINBAU
CABINA - CONJ ASIENTO
CABINA - CONJ ASSENTO

No.	Part No.	Qty	Description	Description	Benennung	Descrição	Descripción
A	[1]2552559	1	Seat assy	siège ens	Sitz vollst	assento conj	asiento conj
B	[2]965267	1	Arm rest	accoudoir	Armlehne	apio do braco	apoyabrazos
C	[3]965273	1	Backrest	dossier siège	Rücklehne	encosto	respaldar
D	[4]965275	1	Seat	sige	Sitz	assento	asiento
E	[5]965266	1	Service kit	jeu dentetien	Dienstbausatz	jogo de manutenção	juego de servicio
F	[6]12969078	1	Spring kit	jeu ressort	Federsatz	jogo mola	juego resorte
G	[7]965280	1	Slide set	jeu coulisse	Gleitschienensatz	jÔgo corrediça	jgo corredera
H	[8]12968880	1	Suspension	suspension	Redenrung	suspensão	suspensión
I	[9]12969079	1	Hardware kit	matériel jeu	Metallwaren satz	hardware jogo	ferreteria juego
J	[10]12967508	1	Shock absrbr kit	amortisseur trouss	Stossdämpfersatz	amortedor choq jogo	amortiguador juego
K	[11]12967213	1	Knob	bouton	Knopf	manipula	botón
L	[12]4089766	1	Boot	capuchon	Kappe	capuz	capuchón
1	12969011	2	Cover	couvercle	Deckel	tampa	tapa
2	12967177	4	Bolt	boulon	Bolzen	parafuso	bulón
3	12967676	8	Gasket	garniture	Dichtung	gaxeta	empaquetadura
4	12967171	4	Bolt	boulon	Bolzen	parafuso	bulón
5	2560877	1	Arm rest assy RH	accoudoir ens CD	Armlehne vollst R	apio do braco conj LD	apoyabrazos conj L
5A	12967169	1	Arm rest RH	accoudoir CG	Armlehne R	apio do braco LD	apoyabrazos LD
5B	12967170	1	Arm rest shell RH	accoudoir boitier CD	Armlehne Gehäuse R	apio braco carcaça LD	apoyabrzs carcasa
6	2560876	1	Arm rest assy LH	accoudoir ens CG	Armlehne vollst L	apio do braco conj LE	apoyabrazos conj L
6A	12967175	1	Arm rest LH	accoudoir CG	Armlehne L	apio do braco LE	apoyabrazos LI
6B	12967179	1	Arm rest shell LH	accoudoir boitier CG	Armlehne Gehäuse L	apio braco carcaça LE	apoyabrzs carcasa
7	12967459	2	Clip	attache	Schelle	braçadeira	abrazadera
8	965271	1	Torsion bar	barre de tension	Torsionstange	barra de torção	barra torsional
9	12969081	1	Upholstery	revétements	Polster	coberturu	recubrimiento
10	12969082	1	Foam	ecume/mousse	Schaum	espuma	espumadora
11	12969083	1	Frame	châssis	Fahrgestell	chassi	bastidor
12	12969085	1	Upholstery	revétements	Polster	coberturu	recubrimiento
13	12969087	1	Foam	ecume/mousse	Schaum	espuma	espumadora
14	12969084	23	Clip	attache	Schelle	braçadeira	abrazadera
15	13806869	4	Washer	rondelle	Scheibe	arruela	arandela
16	965260	1	Handle	manette	Handgriff	punho	manija
17	§———	1	Plate	plaque	Platte	placa	placa
18	§———	2	Capscrew	vis à tête	Kopfschraube	parafuso de cabeça	tornilla de presió
19	§———	1	Nut	écrou	Mutter	porca	tuerca
20	§———	1	Snap ring	circlips	Sperring	anel de trava	anillo de retención
21	§———	1	Pin	goupille	Stift	pino	pasador
22	§———	1	Plate	plaque	Platte	placa	placa
23	§———	1	Spring	ressort	Feder	mola	resorte
24	§———	1	Spacer	entretoise	Distanzteil	espaçador	espaciador
25	§———	1	Pin	goupille	Stift	pino	pasador

[1] Inc. B➡L,1➡63

[2] Inc. 1➡6B

[3] Inc. 7➡11

[4] Inc. 12➡34

[5] Inc. 16➡26

[6] Inc. 27➡28

[7] Inc. 35➡36

[8] Inc. 39➡45

[9] Inc. 39➡45

[10] Inc. 46➡49

[11] Inc. 52➡55

[12] Inc. 61➡63

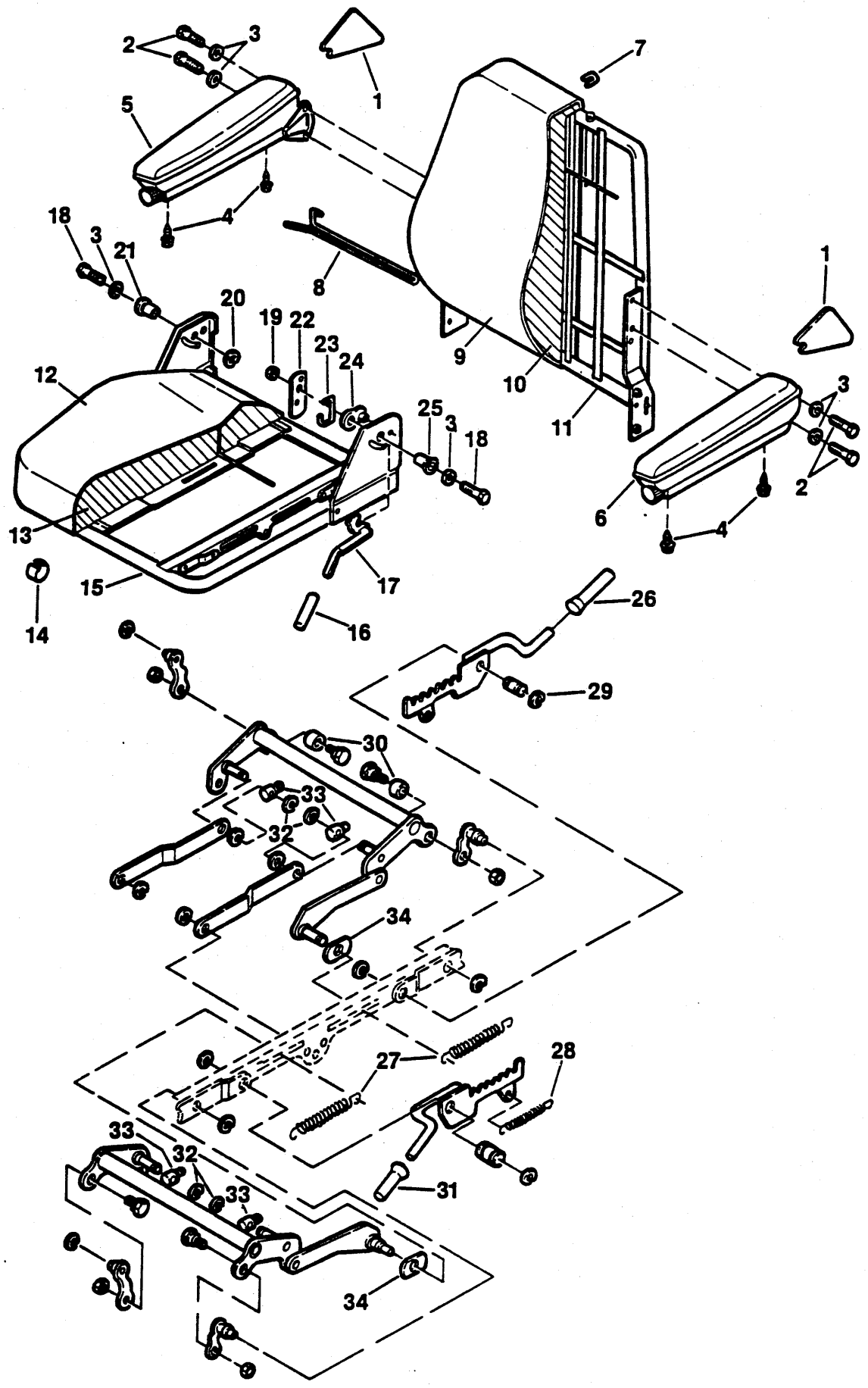
1
2
3
4
5
6
7
8
9
10
11
12
13
14
15
16
17
18
19
20
21
22
23
24
25
26
27
28
29
30
31
32
33
34

COCKPIT - SEAT ASSEMBLY
CABINE - SIÈGE
FÇHRERRAUM - SITZEINBAU
CABINA - CONJ ASIENTO
CABINA - CONJ ASSENTO

No.	Part No.	Qty	Description	Description	Benennung	Descrição	Descripción
26	**965268**	1	Handle	manette	Handgriff	punho	manija
27	**12967195**	2	Spring	ressort	Feder	mola	resorte
28	**965270**	1	Spring	ressort	Feder	mola	resorte
29	**13966237**	18	Snap ring	circlips	Sperring	anel de trava	anillo de retención
30	**12967467**	2	Bushing	chemise	Buchse	bucha	buje
31	**965268**	2	Handle	manette	Handgriff	punho	manija
32	**12967187**	4	Snap ring	circlips	Sperring	anel de trava	anillo de retención
33	**13806869**	4	Washer	rondelle	Scheibe	arruela	arandela
34	**12969016**	2	Bushing	chemise	Buchse	bucha	buje

[1] Inc. B➡L,1➡63

[2] Inc. 1➡6B

[3] Inc. 7➡11

[4] Inc. 12➡34

[5] Inc. 16➡26

[6] Inc. 27➡28

[7] Inc. 35➡36

[8] Inc. 39➡45

[9] Inc. 39➡45

[10] Inc. 46➡49

[11] Inc. 52➡55

[12] Inc. 61➡63

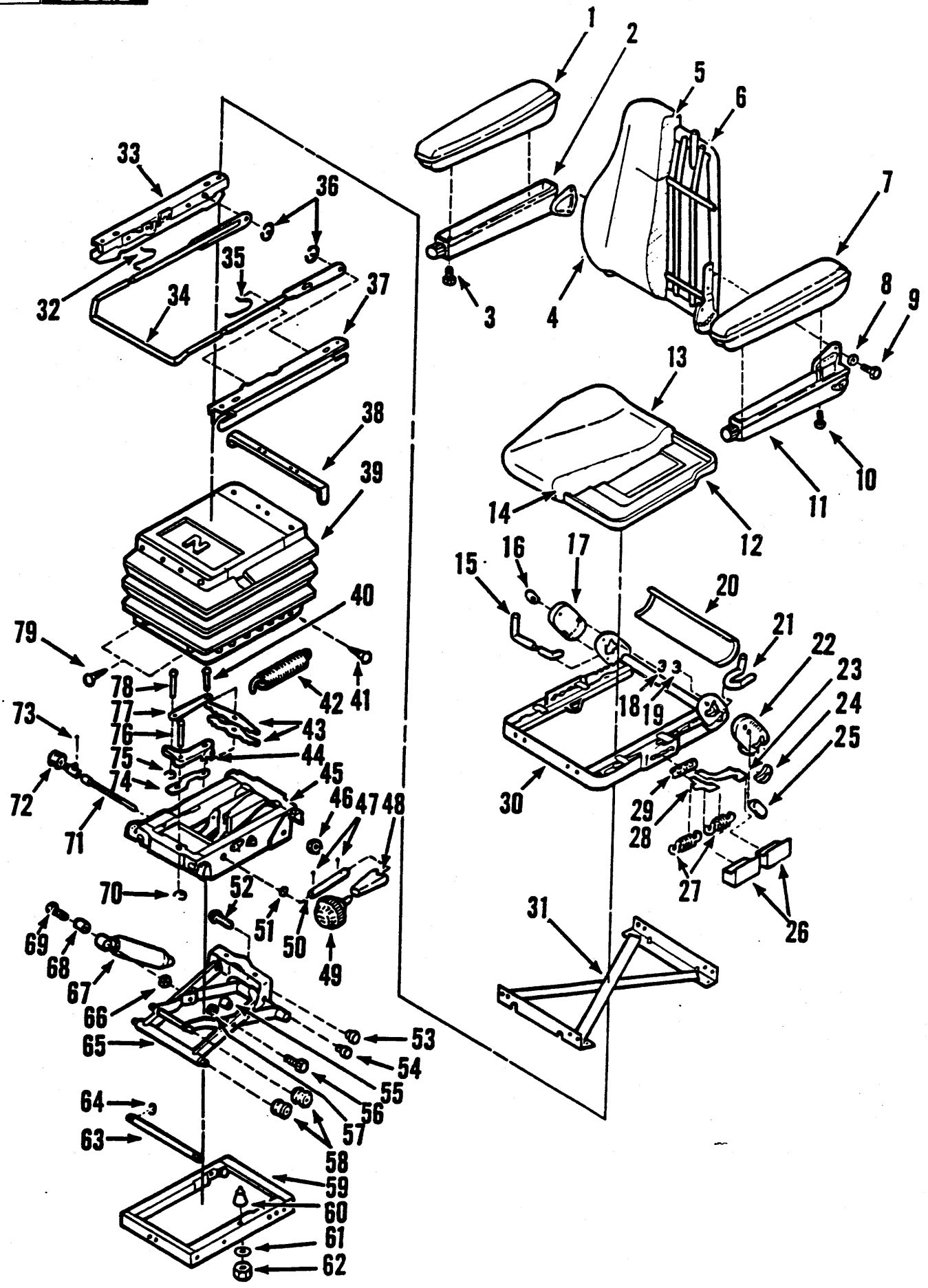
1
2
5
6
7
33
36
35
32
34
37
3
4
8
9
13
38
39
14
12
11
10
16
17
15
20
21
22
23
24
25
40
79
78
77
76
75
74
73
72
71
42
41
43
44
45
46
47
48
18
19
30
29
28
27
26
31
70
52
51
50
49
69
68
67
66
65
53
54
55
56
57
64
63
58
59
60
61
62

COCKPIT - SEAT ASSEMBLY
CABINE - SIÈGE
FÇHRERRAUM - SITZEINBAU
CABINA - CONJ ASIENTO
CABINA - CONJ ASSENTO

No.	Part No.	Qty	Description	Description	Benennung	Descrição	Descripción
A	[1]2560070	1	Seat assy	siège ens	Sitz vollst	assento conj	asiento conj
B	[2]12967166	1	Backrest assy	dossier siège ens	Rücklehne vollst	encosto conjunto	respaldar conjunto
C	[3]12967167	1	Pan seat assy	plaque de siège ens	Sitzschale vollst	chapa assento conj	plancha asiento cor
D	[4]2560876	1	Arm rest assy LH	accoudoir ens CG	Armlehne vollst L	apio do braco conj LE	apoyabrazos conj L
E	[5]2560877	1	Arm rest assy RH	accoudoir ens CD	Armlehne vollst R	apio do braco conj LD	apoyabrazos conj L
F	[6]12968880	1	Suspension	suspension	Redenrung	suspensão	suspensión
G	[7]12967540	1	Slide assy	coulisse ens	Gleitschiene vollst	corrediça conj	corredera conj
1	12967169	1	Arm rest RH	accoudoir CG	Armlehne R	apio do braco LD	apoyabrazos LD
2	12967170	1	Arm rest shell RH	accoudoir boitier CD	Armlehne Gehäuse R	apio braco carcaça LD	apoyabrzs carcasa I
3	12967171	2	Bolt	boulon	Bolzen	parafuso	bulón
4	12967172	1	Upholstery	revétements	Polster	coberturu	recubrimiento
5	12967173	1	Foam	ecume/mousse	Schaum	espuma	espumadora
6	12967174	1	Backrest	dossier siège	Rücklehne	encosto	respaldar
7	12967175	1	Arm rest LH	accoudoir CG	Armlehne L	apio do braco LE	apoyabrazos LI
8	12967176	4	Washer	rondelle	Scheibe	arruela	arandela
9	12967177	4	Bolt	boulon	Bolzen	parafuso	bulón
10	12967171	2	Bolt	boulon	Bolzen	parafuso	bulón
11	12967179	1	Arm rest shell LH	accoudoir boitier CG	Armlehne Gehäuse L	apio braco carcaça LE	apoyabrzs carcasa I
12	12967180	1	Pan seat	plaque de siège	Sitzschale	chapa assento	plancha asiento
13	12967181	1	Upholstery	revétements	Polster	coberturu	recubrimiento
14	12967182	1	Foam	ecume/mousse	Schaum	espuma	espumadora
15	12967183	1	Torsion bar	barre de tension	Torsionstange	barra de torção	barra torsional
16	12967184	1	Cap	chapeau	Kappe	tampa	tapa
17	12967185	1	Cover RH	couvercle D	Deckel R	tampa LD	cubierta LD
18	12967186	2	Snap ring	circlips	Sperring	anel de trava	anillo de retención
19	12967187	1	Snap ring	circlips	Sperring	anel de trava	anillo de retención
20	12967188	1	Cover	couvercle	Deckel	tampa	tapa
21	12967189	1	Spring	ressort	Feder	mola	resorte
22	12967190	1	Cover LH	couvercle G	Deckel R	capa LE	cubierta LI
23	12967191	1	Lever	levier	Hebel	alavanca	palanca
24	12967192	1	Handle	manette	Handgriff	punho	manija
25	12967184	1	Cap	chapeau	Kappe	tampa	tapa
26	12967194	2	Handle	manette	Handgriff	punho	manija
27	12967195	2	Spring	ressort	Feder	mola	resorte
27A	†965270	1	Spring	ressort	Feder	mola	resorte
27B	†12967230	1	Spring	ressort	Feder	mola	resorte
28	12967196	1	Lever	levier	Hebel	alavanca	palanca
29	12967197	1	Bracket	support	Winkel	grampo	grampa
30	12967198	1	Frame	châssis	Fahrgestell	chassi	bastidor
31	12967199	1	Spacer	entretoise	Distanzteil	espaçador	espaciador
32	12967200	1	Spring RH	ressort CD	Feder R	mola LD	resorte LD
33	12967201	1	Slide RH	coulisse CD	Gleitschiene R	corrediça LD	corredera LD
34	12967202	1	Handle	manette	Handgriff	punho	manija
35	12967203	1	Spring LH	ressort CG	Feder L	mola LE	resorte LI
36	9JM00080	2	Snap ring	circlips	Sperring	anel de trava	anillo de retención
37	12967204	1	Slide LH	coulisse CG	Gleitschiene L	corrediça LE	corredera LI
38	12967205	1	Bar	barre	Stange	barra	barra
39	12967206	1	Boot	capuchon	Kappe	capuz	capuchón
40	12967207	1	Pin	goupille	Stift	pino	pasador

[1] Inc. 1➡79

[2] Inc. 4➡6

[3] Inc. 12➡14

[4] Inc. 7, 10, 11

[5] Inc. 1, 2, 3

[6] Inc. 40, 42➡78

[7] Inc. 32➡37

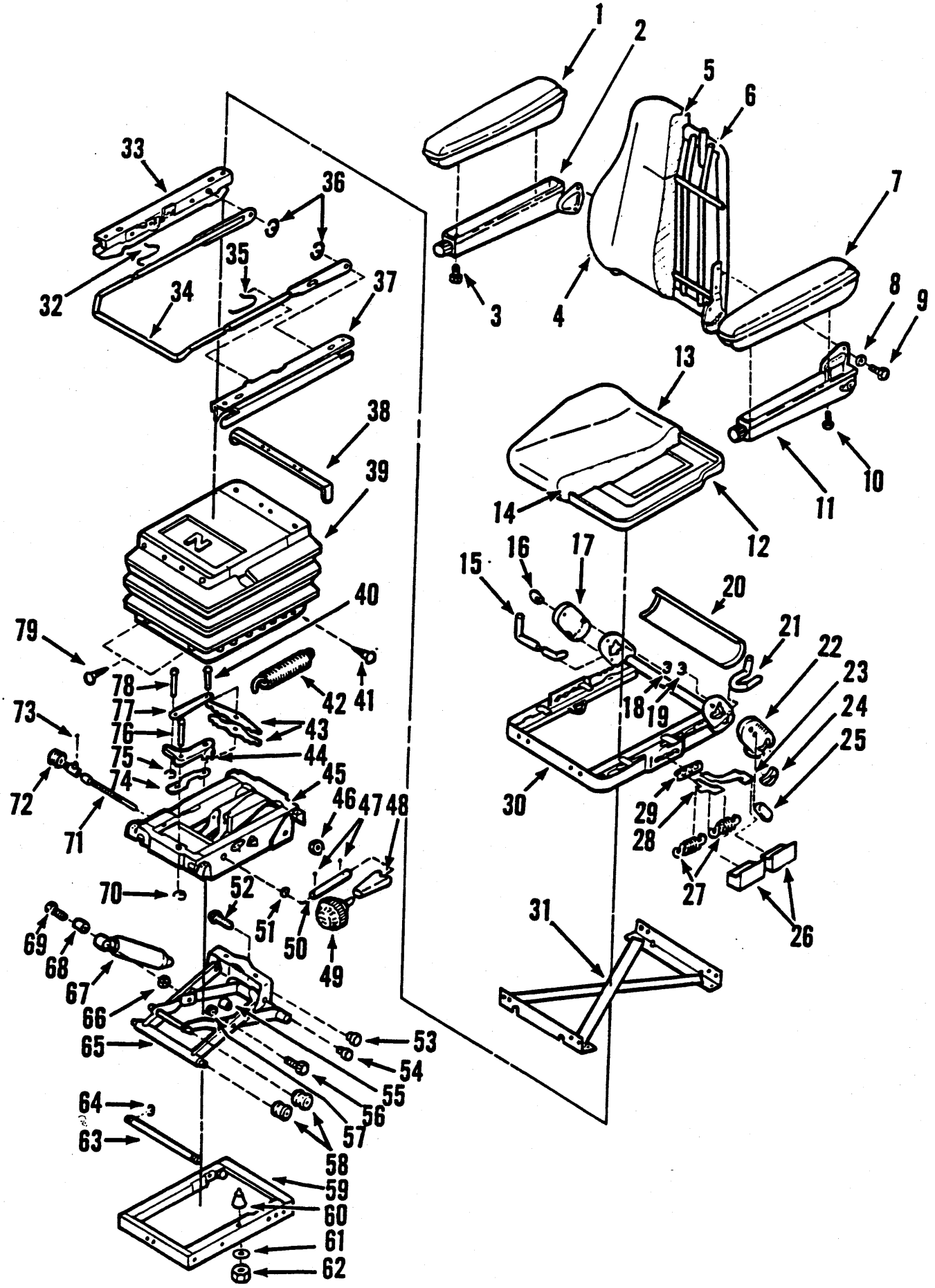
1
2
5
6
7
8
9
10
11
12
13
14
15
16
17
18
19
20
21
22
23
24
25
26
27
28
29
30
31
3
4
33
36
35
37
32
34
38
39
40
79
78
77
76
75
74
73
72
71
42
41
43
44
45
46
47
48
70
52
51
50
49
69
68
67
66
65
53
54
55
56
57
64
63
58
59
60
61
62

COCKPIT - SEAT ASSEMBLY
CABINE - SIÈGE
FÇHRERRAUM - SITZEINBAU
CABINA - CONJ ASIENTO
CABINA - CONJ ASSENTO

No.	Part No.	Qty	Description	Description	Benennung	Descrição	Descripción
41	12705154	2	Button	bouton	Knopf	botão	botón
42	12967208	2	Spring	ressort	Feder	mola	resorte
43	12967209	2	Safety link	chaînon securité	Sicherheitsverbindg	elo de segurança	eslabon de seguridad
44	12967210	1	Guide	guide	Führungsstück	guia	guía
45	§--------	1	Frame	châssis	Fahrgestell	chassi	bastidor
46	12967211	2	Nut	écrou	Mutter	porca	tuerca
47	1JM03014	2	Dowel pin	goujon	Zylinderstift	espiga	espiga
48	12967212	1	Cap	chapeau	Kappe	tampa	tapa
49	12967213	1	Knob	bouton	Knopf	manípula	botón
50	12705172	1	Cover	couvercle	Deckel	tampa	tapa
51	12705168	1	Bushing	chemise	Buchse	bucha	buje
52	12967214	2	Bolt	boulon	Bolzen	parafuso	bulón
53	12967215	2	Bushing	chemise	Buchse	bucha	buje
54	12967216	2	Bushing	chemise	Buchse	bucha	buje
55	12967215	2	Bushing	chemise	Buchse	bucha	buje
56	12967214	2	Bolt	boulon	Bolzen	parafuso	bulón
57	12967211	2	Nut	écrou	Mutter	porca	tuerca
58	12967217	4	Roller	galet	Rolle	rolete	rodillo
59	§--------	1	Frame	châssis	Fahrgestell	chassi	bastidor
60	965281	2	Bumper	butoir	Stossfnger	batente	tope
61	12967176	2	Washer	rondelle	Scheibe	arruela	arandela
62	12967219	2	Nut	écrou	Mutter	porca	tuerca
63	12967220	1	Axle	essieu	Achse	eixo	eje
64	12705160	2	Snap ring	circlips	Sperring	anel de trava	anillo de retención
65	§--------	1	Frame	châssis	Fahrgestell	chassi	bastidor
66	12967222	2	Nut	écrou	Mutter	porca	tuerca
67	12967025	1	Kit, shock absbr	amortisseur trouss	Stossdämpfersatz	amortedor choq jogo	amortiquador juego
68	12967223	2	Bushing	chemise	Buchse	bucha	buje
69	12967221	2	Bolt	boulon	Bolzen	parafuso	bulón
70	12967224	1	Lock ring	anneau blocage	Klemmring	anel trava	anillo seguridad
71	12967225	1	Spindle	fusée	Spindel	haste	eje
72	12705174	1	Bearing	palier	Lager	mancal	cojinete
73	12967227	1	Pin	goupille	Stift	pino	pasador
74	12705171	1	Lever	levier	Hebel	alavanca	palanca
75	12967224	2	Lock ring	anneau blocage	Klemmring	anel trava	anillo seguridad
76	12967228	1	Pin	goupille	Stift	pino	pasador
77	12705170	1	Lever	levier	Hebel	alavanca	palanca
78	12967207	1	Pin	goupille	Stift	pino	pasador
79	12967229	4	Button	bouton	Knopf	botão	botón
80	†2520319	1	Seat belt kit	ceinture securite	Sichrhtgrt Satz	cinto segur jôgo	cinturón segur jgo
80A	†13801851	2	Screw	vis	Schraube	parafuso	tornillo
80B	†13806871	2	Washer	rondelle	Scheibe	arruela	arandela

[1] Inc. 1➡79

[2] Inc. 4➡6

[3] Inc. 12➡14

[4] Inc. 7, 10, 11

[5] Inc. 1, 2, 3

[6] Inc. 40, 42➡78

[7] Inc. 32➡37

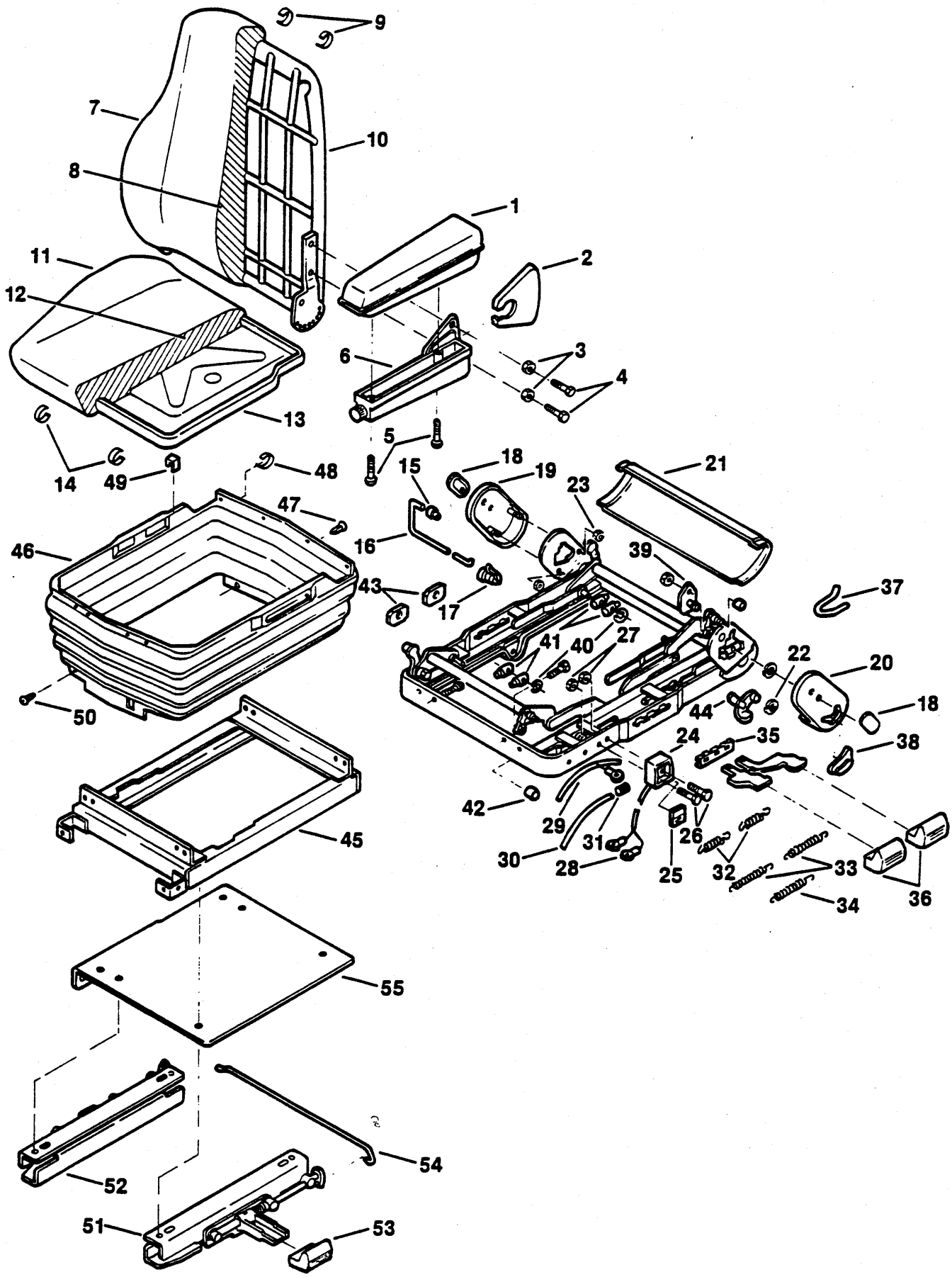
9
7
10
8
1
11
2
12
3
6
4
13
5
14
49
48
15
18
19
21
23
47
16
46
39
43
17
37
41
40
27
22
20
50
44
18
24
35
38
42
29
31
26
30
28
25
32
33
34
36
45
55
54
52
51
53

COCKPIT - SEAT ASSEMBLY
CABINE - SIÈGE
FÇHRERRAUM - SITZEINBAU
CABINA - CONJ ASIENTO
CABINA - CONJ ASSENTO

No.	Part No.	Qty	Description	Description	Benennung	Descrição	Descripción
A	[1]12570101	1	Seat assy	siège ens	Sitz vollst	assento conj	asiento conj
B	[2]2560876	1	Arm rest assy LH	accoudoir ens CG	Armlehne vollst L	apio do braco conj LE	apoyabrazos conj L
C	[3]12968999	1	Backrest assy	dossier siège ens	Rücklehne vollst	encosto conjunto	respaldar conjunto
D	[4]12969000	1	Pan seat assy	plaque de siège ens	Sitzschale vollst	chapa assento conj	plancha asiento cor
E	[5]12969001	1	Seat frame assy	unité châssis siège	Sitzrahmenmontage	cj marco asiento	cj moldura assento
F	[6]12969002	1	Seat frame	châssis siège	Sitzrahmen	marco de asiento	moldura do assento
G	[7]12969003	1	Slide set	jeu coulisse	Gleitschienensatz	jÔgo corrediça	jgo corredera
H	[8]12969004	1	Suspension	suspension	Redenrung	suspensão	suspensión
I	[9]12969005	1	Boot suspension	suspension cabine	Kofferraumaufhängung	suspension cabine	suspensión pesebró
J	[10]4089773	1	Kit, side plate	Kit plaque latérale	Baustaz Seitenplatte	Kit placa lateral	conj shapa lateral
K	[11]12969006	1	Kit, control vlv	kit vanne de contr	Bausatz Steuerventil	conj válv controle	kit válv de controle
L	[12]4090675	1	Kit, spring	kit ressort	Bausatz Federung	conjunto mola	kit muelle
M	[13]12969007	1	Kit, hardware	matériel jeu	Metallwaren satz	hardware jogo	ferreteria juego
N	[14]12969008	1	Kit, air spring	kit ressort pneum	Bausatz luftfederung	conj mola pneumática	kit muelle neumátic
O	[15]12969009	1	Kit, shock absbr	amortisseur trouss	Stossdämpfersatz	amortedor choq jogo	amortiquador juego
P	[16]12969010	1	Kit, compressor	kit compresseur	Bausatz Kompressor	conjunto compressor	kit compresor
1	12967175	1	Arm rest LH	accoudoir CG	Armlehne L	apio do braco LE	apoyabrazos LI
2	12969011	1	Cover	couvercle	Deckel	tampa	tapa
3	12967176	2	Washer	rondelle	Scheibe	arruela	arandela
4	12967177	2	Bolt	boulon	Bolzen	parafuso	bulón
5	12967171	2	Bolt	boulon	Bolzen	parafuso	bulón
6	§---------	1	Arm rest shell	accoudoir boitier	Armlehne Gehäuse	apio braco carcaça	apoyabrzs carcasa
7	12969012	1	Upholstery	revétements	Polster	coberturu	recubrimiento
8	12967173	1	Foam	ecume/mousse	Schaum	espuma	espumadora
9	12967459	2	Clip	attache	Schelle	braçadeira	abrazadera
10	12967174	1	Backrest	dossier siège	Rücklehne	encosto	respaldar
10A	†§---------	1	Rod	tige	Stange	varão	varilla

[1] Inc. 1➡86

[2] Inc. 1➡6

[3] Inc. 7➡10B

[4] Inc. 11➡14

[5] Inc. 15➡44

[6] Inc. 46➡50

[7] Inc. 51➡54

[8] Inc. 55➡81

[9] Inc. 83➡85

[10] Inc. 18➡23

[11] Inc. 24➡31

[12] Inc. 32➡34

[13] Inc. 55➡61,86

[14] Inc. 62➡67

[15] Inc. 68➡71

[16] Inc. 72➡78

[17] 828AC687➡

L190 828AC673➡
L190-CUM 828A236➡828A672

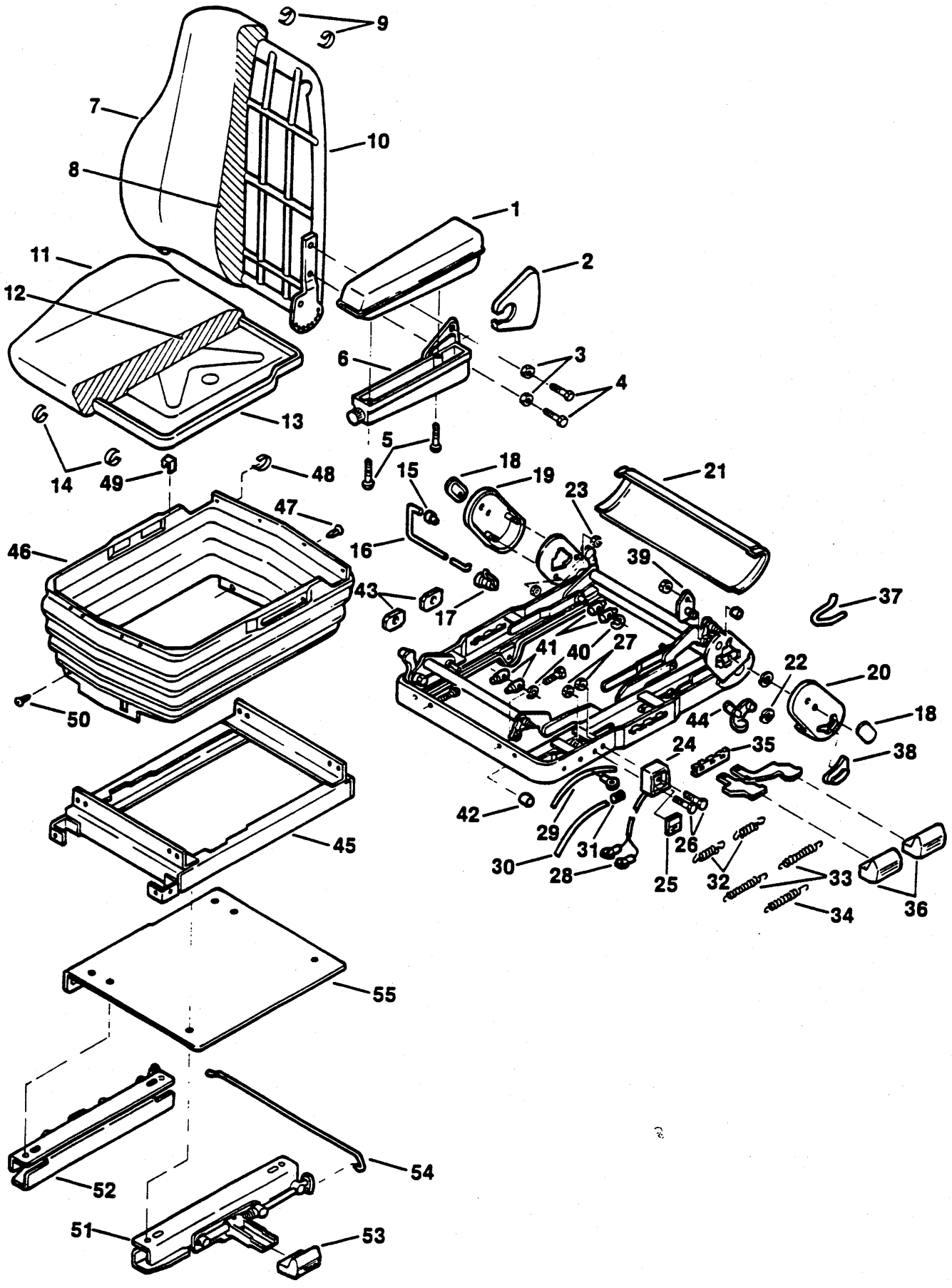
9
7
10
8
1
2
11
12
6
3
4
13
5
14
49
48
18
15
19
21
23
47
46
16
39
43
17
37
41
40
27
22
20
50
44
18
24
35
38
42
29
31
26
30
28
25
32
33
36
34
45
55
54
52
51
53

COCKPIT - SEAT ASSEMBLY
CABINE - SIÈGE
FÇHRERRAUM - SITZEINBAU
CABINA - CONJ ASIENTO
CABINA - CONJ ASSENTO

No.	Part No.	Qty	Description	Description	Benennung	Descrição	Descripción
11	**12969013**	1	Upholstery	revêtements	Polster	coberturu	recubrimiento
12	**12967182**	1	Foam	ecume/mousse	Schaum	espuma	espumadora
13	**12967180**	1	Pan seat	plaque de siège	Sitzschale	chapa assento	plancha asiento
14	**12967460**	4	Retaining clips	clips d'arrêt	Halteclips	barras de fixação	barras de fijación
15	**12967466**	1	Cap	chapeau	Kappe	tampa	tapa
16	**12967183**	1	Torsion bar	barre de tension	Torsionstange	barra de torção	barra torsional
17	**12967465**	1	Lock	serrure	Schloss	fechadura	cerradura
18	**12967184**	2	Cap	chapeau	Kappe	tampa	tapa
19	**12967464**	1	Cover	couvercle	Deckel	tampa	tapa
20	**12967190**	1	Cover LH	couvercle G	Deckel R	capa LE	cubierta LI
21	**12967188**	1	Cover	couvercle	Deckel	tampa	tapa
22	**12967186**	1	Snap ring	circlips	Sperring	anel de trava	anillo de retención
23	**12967187**	2	Snap ring	circlips	Sperring	anel de trava	anillo de retención
24	**12969014**	1	Valve	soupape	Ventil	válvula	válvula
25	**12969015**	1	Switch	interrupteur	Schalter	interruptor	interruptor
26	----------	2	Screw	vis	Schraube	parafuso	tornillo
27	----------	2	Nut	écrou	Mutter	porca	tuerca
28	----------	1	Cap	chapeau	Kappe	tampa	tapa
29	----------	1	Tubing	tubes	Verrohrung	tubulação	tuberia
30	----------	1	Tubing	tubes	Verrohrung	tubulação	tuberia
31	**12967491**	1	Clamp	pince	Schelle	braçadeira	abrazadera
32	**12967230**	2	Spring	ressort	Feder	mola	resorte
33	**12967195**	2	Spring	ressort	Feder	mola	resorte
34	**965270**	1	Spring	ressort	Feder	mola	resorte
35	**12967197**	1	Bracket	support	Winkel	grampo	grampa
36	**4089758**	2	Handle	manette	Handgriff	punho	manija
37	**12967189**	1	Spring	ressort	Feder	mola	resorte
38	**4090673**	1	Handle	manette	Handgriff	punho	manija
39	**4089750**	1	Plate	plaque	Platte	placa	placa
40	**12967187**	4	Snap ring	circlips	Sperring	anel de trava	anillo de retención

[1] Inc. 1➡86

[2] Inc. 1➡6

[3] Inc. 7➡10B

[4] Inc. 11➡14

[5] Inc. 15➡44

[6] Inc. 46➡50

[7] Inc. 51➡54

[8] Inc. 55➡81

[9] Inc. 83➡85

[10] Inc. 18➡23

[11] Inc. 24➡31

[12] Inc. 32➡34

[13] Inc. 55➡61.86

[14] Inc. 62➡67

[15] Inc. 68➡71

[16] Inc. 72➡78

[17] 828AC687➡

L190 828AC673➡
L190-CUM 828A236➡828A672

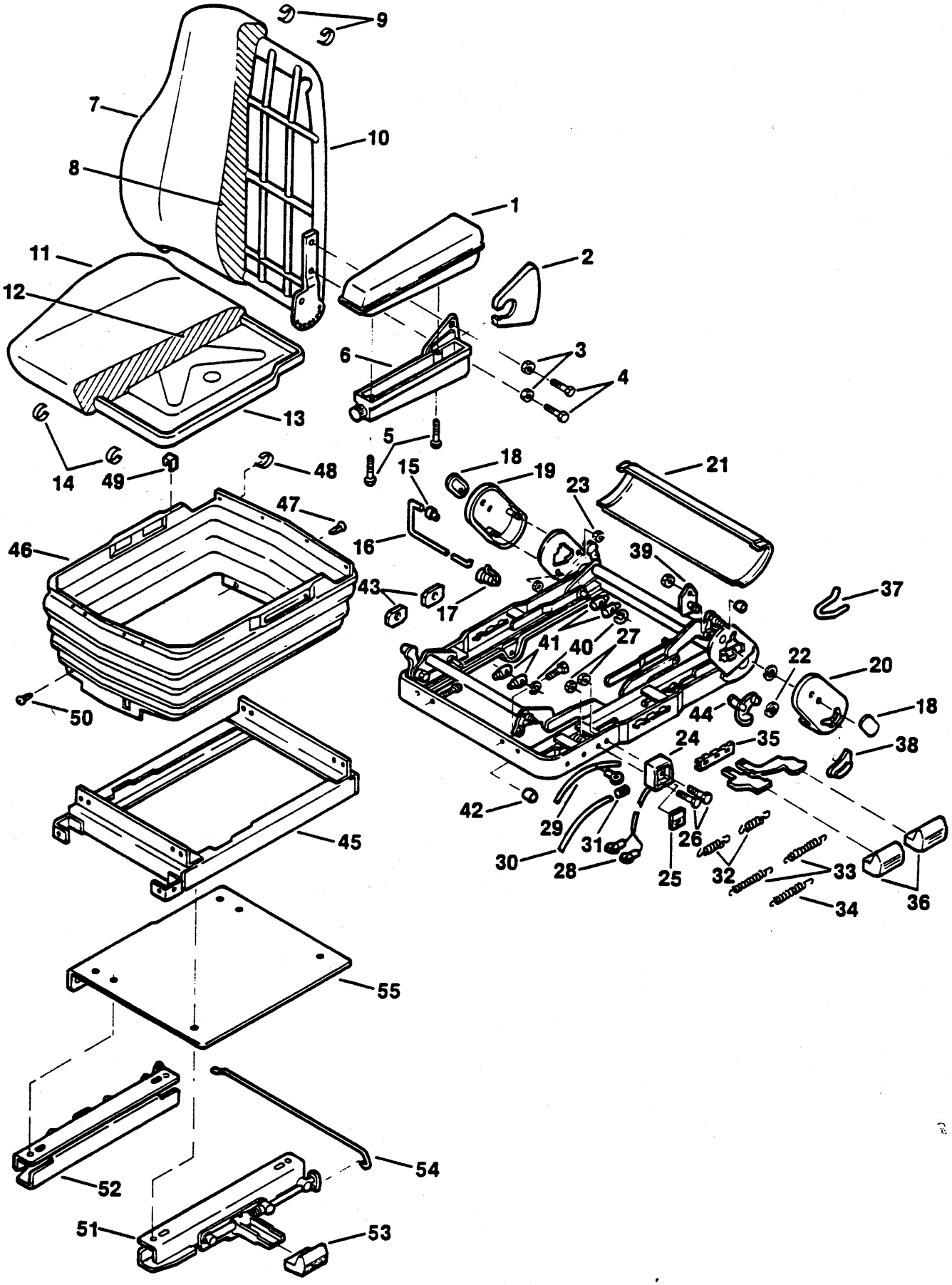
9
7
10
8
1
11
2
12
3
6
4
13
5
14
49
48
18
15
19
21
47
23
46
16
39
43
17
37
41
40
27
22
20
50
44
18
24
35
38
42
29
31
26
45
30
28
25
32
33
36
34
55
52
54
51
53

COCKPIT - SEAT ASSEMBLY
CABINE - SIÈGE
FÇHRERRAUM - SITZEINBAU
CABINA - CONJ ASIENTO
CABINA - CONJ ASSENTO

No.	Part No.	Qty	Description	Description	Benennung	Descrição	Descripción
41	**12967475**	8	Bolt	boulon	Bolzen	parafuso	bulón
42	**12967467**	8	Bushing	chemise	Buchse	bucha	buje
43	**12969016**	4	Bushing	chemise	Buchse	bucha	buje
44	**12967463**	1	Lever	levier	Hebel	alavanca	palanca
45	**12969017**	1	Spacer	entretoise	Distanzteil	espaçador	espaciador
46	**12969018**	1	Boot	capuchon	Kappe	capuz	capuchón
47	**965270**	2	Spring	ressort	Feder	mola	resorte
48	§---------	4	Clip - C	attache - C	Schelle - C	braçadeira - C	abrazadera - C
49	§---------	2	Clip - U	attache - U	Schelle - U	braçadeira - U	abrazadera - U
50	**12969019**	8	Button	bouton	Knopf	botão	botón
51	§---------	1	Slide	coulisse	Schieber	corrediça	corredera
52	§---------	1	Slide	coulisse	Schieber	corrediça	corredera
53	**4090679**	1	Handle	manette	Handgriff	punho	manija
54	§---------	1	Wire	fil	Draht	fio	cable
55	**12575877**	1	Plate	plaque	Platte	placa	placa
55A	[17]**12575877**	1	Plate	plaque	Platte	placa	placa
55B	†**13806867**	4	Washer	rondelle	Scheibe	arruela	arandela
55C	†**1CM00825**	4	Bolt	boulon	Bolzen	parafuso	bulón

[1] Inc. 1➡86

[2] Inc. 1➡6

[3] Inc. 7➡10B

[4] Inc. 11➡14

[5] Inc. 15➡44

[6] Inc. 46➡50

[7] Inc. 51➡54

[8] Inc. 55➡81

[9] Inc. 83➡85

[10] Inc. 18➡23

[11] Inc. 24➡31

[12] Inc. 32➡34

[13] Inc. 55➡61,86

[14] Inc. 62➡67

[15] Inc. 68➡71

[16] Inc. 72➡78

[17] 828AC687➡

L190 828AC673➡
L190-CUM 828A236➡828A672

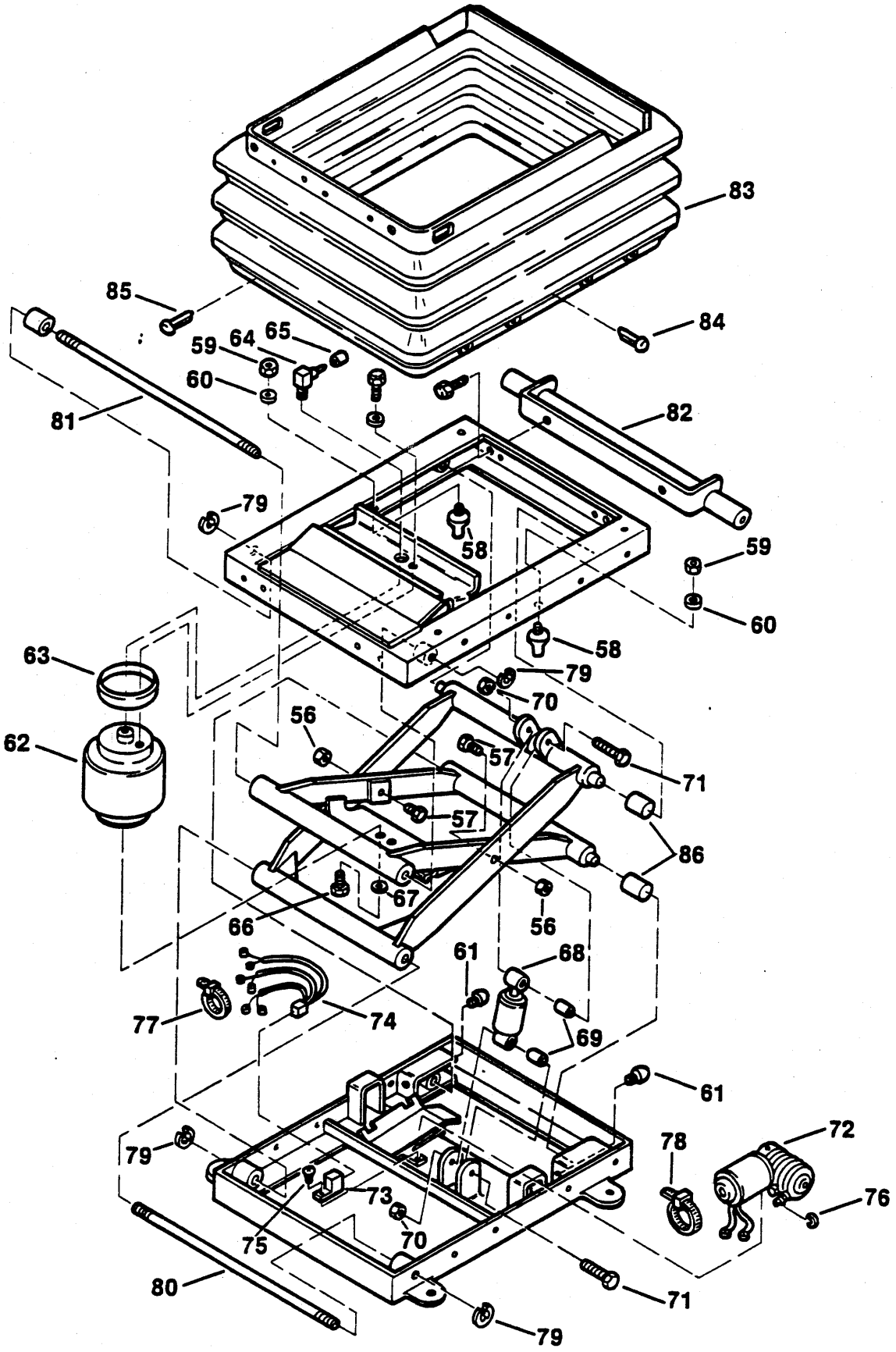
83
85
84
59
64
65
60
81
82
79
58
59
60
58
63
79
70
62
56
57
71
57
86
67
66
56
61
68
77
74
69
61
79
72
78
73
76
75
70
80
71
79

COCKPIT - SEAT ASSEMBLY
CABINE - SIÈGE
FÇHRERRAUM - SITZEINBAU
CABINA - CONJ ASIENTO
CABINA - CONJ ASSENTO

No.	Part No.	Qty	Description	Description	Benennung	Descrição	Descripción
56	12967211	2	Nut	écrou	Mutter	porca	tuerca
57	12969021	2	Bolt	boulon	Bolzen	parafuso	bulón
58	965281	2	Bumper	butoir	Stossfnger	batente	tope
59	12967219	2	Nut	écrou	Mutter	porca	tuerca
60	12967176	2	Washer	rondelle	Scheibe	arruela	arandela
61	12969022	2	Bumper	butoir	Stossfnger	batente	tope
62	12969023	1	Air spring	ressort pneum	Luftfederung	mola pneumática	muelle neumático
63	12969024	1	Ring	anneau	Ring	anel	anillo
64	12969025	1	Elbow	coude	Winkelrohr	cotovêlo	codo
65	12969026	1	Cap	chapeau	Kappe	tampa	tapa
66	12967488	2	Bolt	boulon	Bolzen	parafuso	bulón
67	12967489	2	Washer	rondelle	Scheibe	arruela	arandela
68	12969027	1	Absorber	amortisseur	Stopdämpfer	amortiguador	amortecedor
69	12967223	2	Bushing	chemise	Buchse	bucha	buje
70	12967222	2	Nut	écrou	Mutter	porca	tuerca
71	12967221	2	Bolt	boulon	Bolzen	parafuso	bulón
72	12969028	1	Compressor	compresseur	Kompressor	compressor	compresor
73	12968715	1	Relay	relais	Relais	relé	relé
74	12969029	1	Wire harness	harnais fils	Kabelbaum	chicote fiação	mazo de cables
75	12969030	1	Screw	vis	Schraube	parafuso	tornillo
76	12967491	1	Clamp	pince	Schelle	braçadeira	abrazadera
77	12969031	1	Cable tie	lien cables	Kabelband	liame cabos	atadura cables
78	12969032	1	Clamp	pince	Schelle	braçadeira	abrazadera
79	12705160	4	Snap ring	circlips	Sperring	anel de trava	anillo de retención
80	12969033	1	Axle	essieu	Achse	eixo	eje
81	12969034	1	Axle	essieu	Achse	eixo	eje
82	12969035	1	ICP Bar	ICP barre	ICP Stange	ICP barra	ICP barra
83	12967206	1	Boot	capuchon	Kappe	capuz	capuchón
84 *	965270	4	Spring	ressort	Feder	mola	resorte
85	12969019	4	Button	bouton	Knopf	botão	botón
86	12969020	4	Roller	galet	Rolle	rolete	rodillo

[1] Inc. 1➡86

[2] Inc. 1➡6

[3] Inc. 7➡10B

[4] Inc. 11➡14

[5] Inc. 15➡44

[6] Inc. 46➡50

[7] Inc. 51➡54

[8] Inc. 55➡81

[9] Inc. 83➡85

[10] Inc. 18➡23

[11] Inc. 24➡31

[12] Inc. 32➡34

[13] Inc. 56➡61,86

[14] Inc. 62➡67

[15] Inc. 68➡71

[16] Inc. 72➡78

* ? should read 1296 7222 [illegible]

L190 828AC673➡
L190-CUM 828A236➡828A672

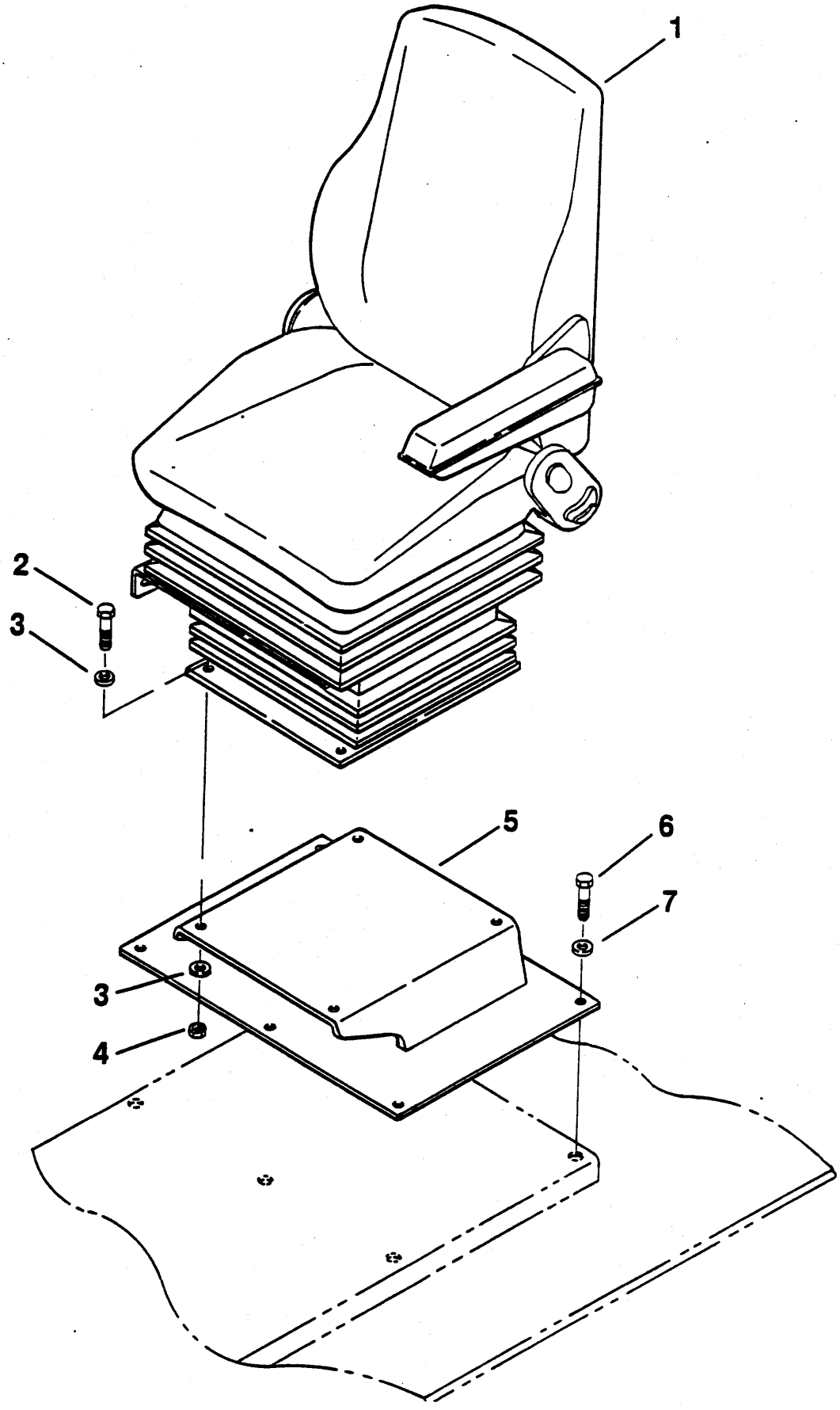
1
2
3
5
6
7
3
4

COCKPIT - SEAT INSTALLATION
CABINE - INSTALLATION DU SIÈGE
FÜHRERSITZ - SITZINSTALLATION
CABINE - INSTALAÇÃO DO ASSENTO
PUESTO DEL OPERADOR - INSTALACIÓN DEL ASIENTO

No.	Part No.	Qty	Description	Description	Benennung	Descrição	Descripción
1	O--------	1	Seat assy	siège ens	Sitz vollst	assento conj	asiento conj
2	**13801793**	4	Screw	vis	Schraube	parafuso	tornillo
3	**13806868**	8	Washer	rondelle	Scheibe	arruela	arandela
4	**13803581**	4	Nut	écrou	Mutter	porca	tuerca
5	**12570202**	1	Support	support	Abstützung	suporte	soporte
6	**13801807**	6	Bolt	boulon	Bolzen	parafuso	bulón
7	**13806869**	6	Washer	rondelle	Scheibe	arruela	arandela

L190 828AC673➡828AC725.
L190-CUM 828A236➡828A672

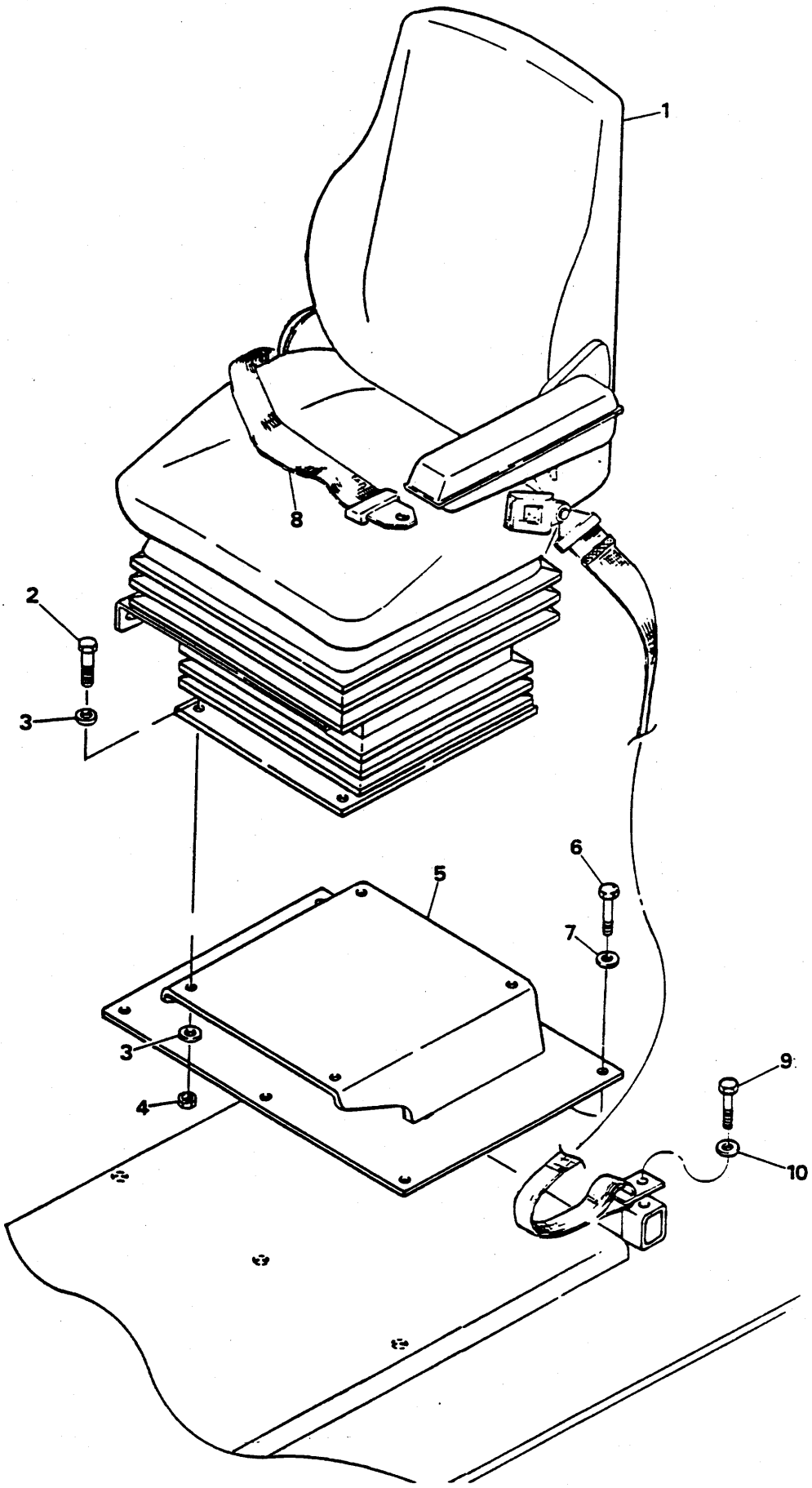
1
8
2
3
5
6
7
3
4
9
10

COCKPIT - SEAT INSTALLATION
CABINE - INSTALLATION DU SIÈGE
FÜHRERSITZ - SITZINSTALLATION
CABINE - INSTALAÇÃO DO ASSENTO
PUESTO DEL OPERADOR - INSTALACIÓN DEL ASIENTO

No.	Part No.	Qty	Description	Description	Benennung	Descrição	Descripción
1	○--------	1	Seat assy	siège ens	Sitz vollst	assento conj	asiento conj
2	**13801793**	4	Screw	vis	Schraube	parafuso	tornillo
3	**13802914**	8	Washer	rondelle	Scheibe	arruela	arandela
4	**13803581**	4	Nut	écrou	Mutter	porca	tuerca
5	**12570202**	1	Support	support	Abstützung	suporte	soporte
6	**13801807**	6	Screw	vis	Schraube	parafuso	tornillo
7	**13806869**	6	Washer	rondelle	Scheibe	arruela	arandela
8	**2520319**	1	Seat belt kit	ceinture securite	Sichrhtgrt Satz	cinto segur jôgo	cinturón segur jgo
9	**13801851**	2	Screw	vis	Schraube	parafuso	tornillo
10	**13802917**	2	Washer	rondelle	Scheibe	arruela	arandela

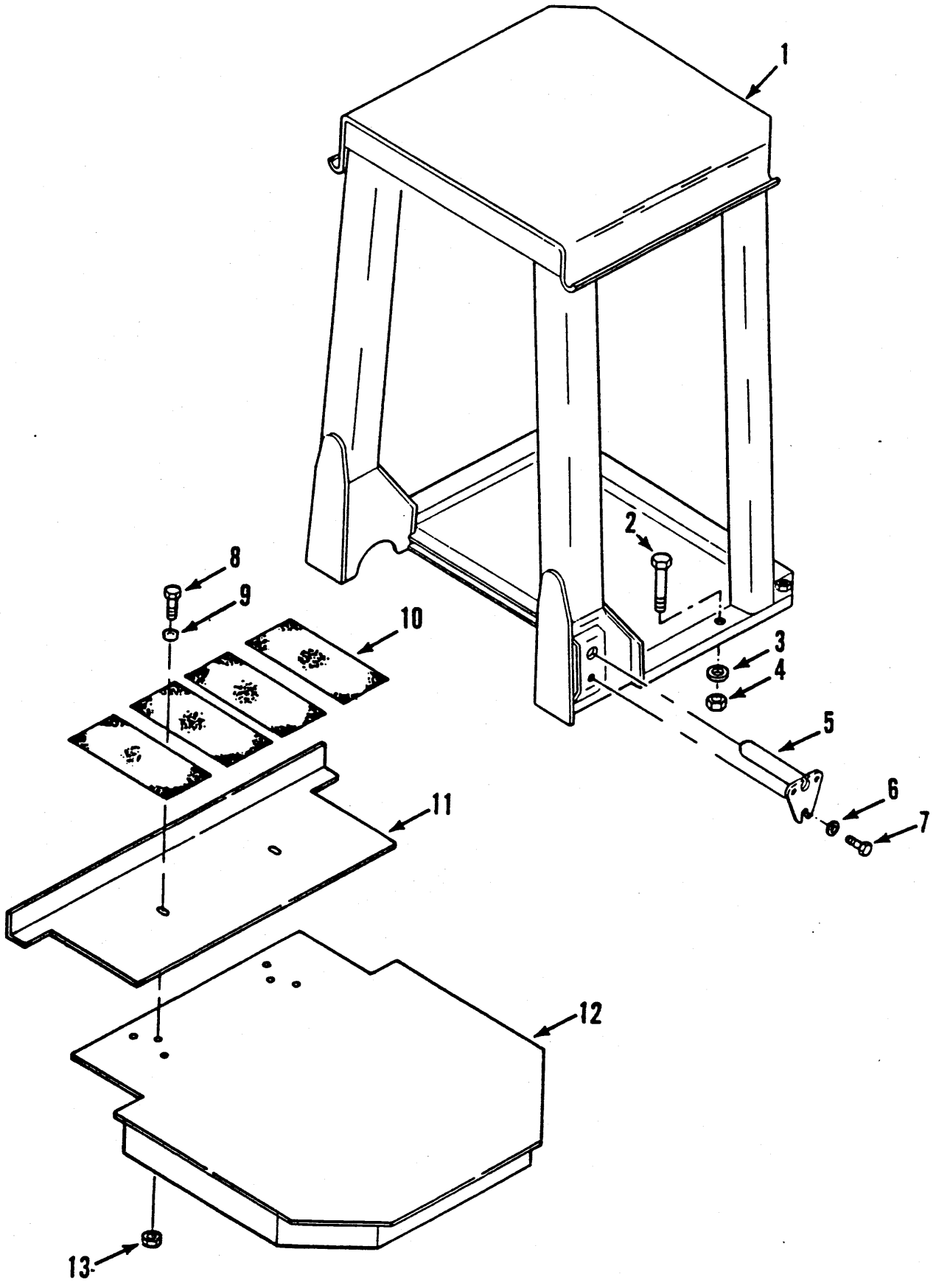
1
2
3
4
5
6
7
8
9
10
11
12
13

ROLL-OVER PROTECTIVE STRUCTURE ROPS ⊠
TOIT DE PROTECTION ET SÉCURITÉ ROPS ⊠
UBERROLLSCHUTZ ROPS ⊠
ESTRUTURA PROTETORA CONTRA TOMBAMENTOS ROPS ⊠
ESTRUCTURA PROTECTORA CONTRA VUELCOS ROPS ⊠

No.	Part No.	Qty	Description	Description	Benennung	Descrição	Descripción
1	**2562081**	1	ROPS	ROPS	ROPS	ROPS	ROPS
2	**13804695**	4	Screw	vis	Schraube	parafuso	tornillo
3	**13802920**	4	Washer	rondelle	Scheibe	arruela	arandela
4	**13806831**	2	Nut	écrou	Mutter	porca	tuerca
5	**2562073**	2	Pin	goupille	Stift	pino	pasador
6	**13806871**	2	Washer	rondelle	Scheibe	arruela	arandela
7	**13801845**	2	Screw	vis	Schraube	parafuso	tornillo
8	**13801809**	2	Screw	vis	Schraube	parafuso	tornillo
9	**13806869**	2	Washer	rondelle	Scheibe	arruela	arandela
10	**1531606**	4	Non skid	antiderapant	Nichttrutsch	não-decapar	sin deslizar
11	**12565666**	1	Cover	couvercle	Deckel	tampa	tapa
12	○---------	1	Cockpit	poste	Fahrerstand	posto operador	puesto operador
13	**13806824**	2	Nut	écrou	Mutter	porca	tuerca

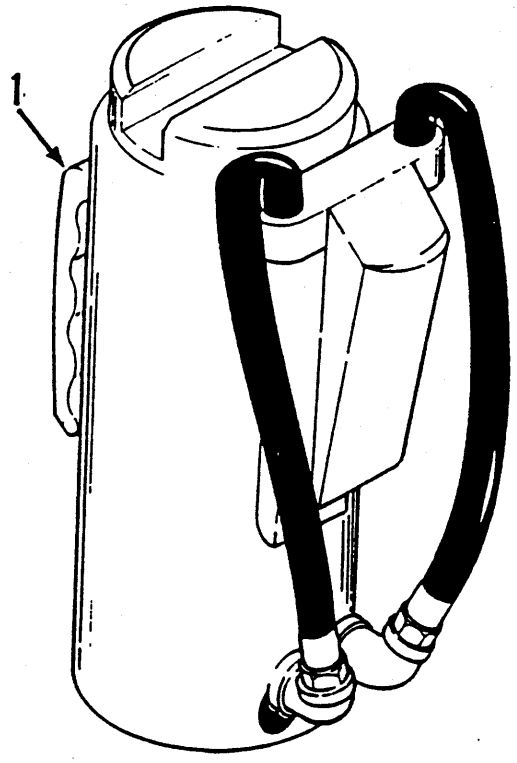
1

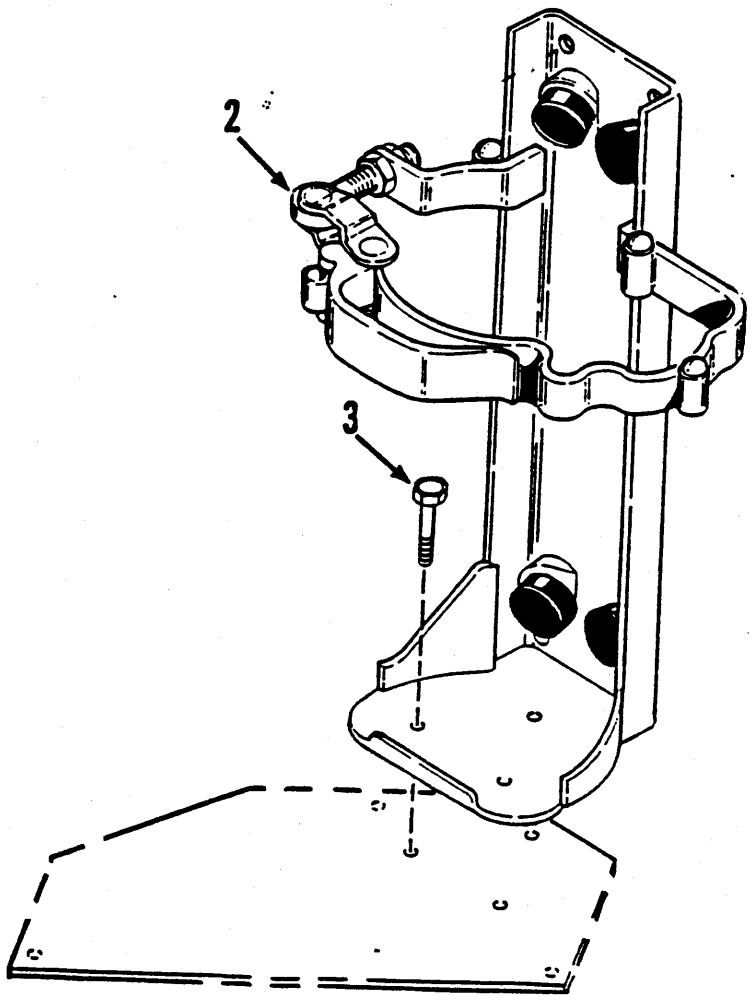
2
3

FIRE EXTINGUISHER ⊠
EXTINCTEUR À INCENDIE ⊠
FEUERLÖSCHER ⊠
EXTINTOR DE INCÊNDIO ⊠
EXTINTOR DE FUEGO ⊠

No.	Part No.	Qty	Description	Description	Benennung	Descrição	Descripción
A	[1]12565423	1	Fire ext kit	jeu extincteur à feu	Feuerlöschersatz	conj extintor incêndio	conj extintor de feu
1	1541075	1	Fire extinguisher	extinct à incendie	Feuerlöscher	extintor incêndio	extintor de fuego
2	1541076	1	Bracket	support	Winkel	grampo	grampa
3	13801794	3	Screw	vis	Schraube	parafuso	tornillo
3A	†30D000005	3	Nut	écrou	Mutter	porca	tuerca

[1] Inc. 1➡3

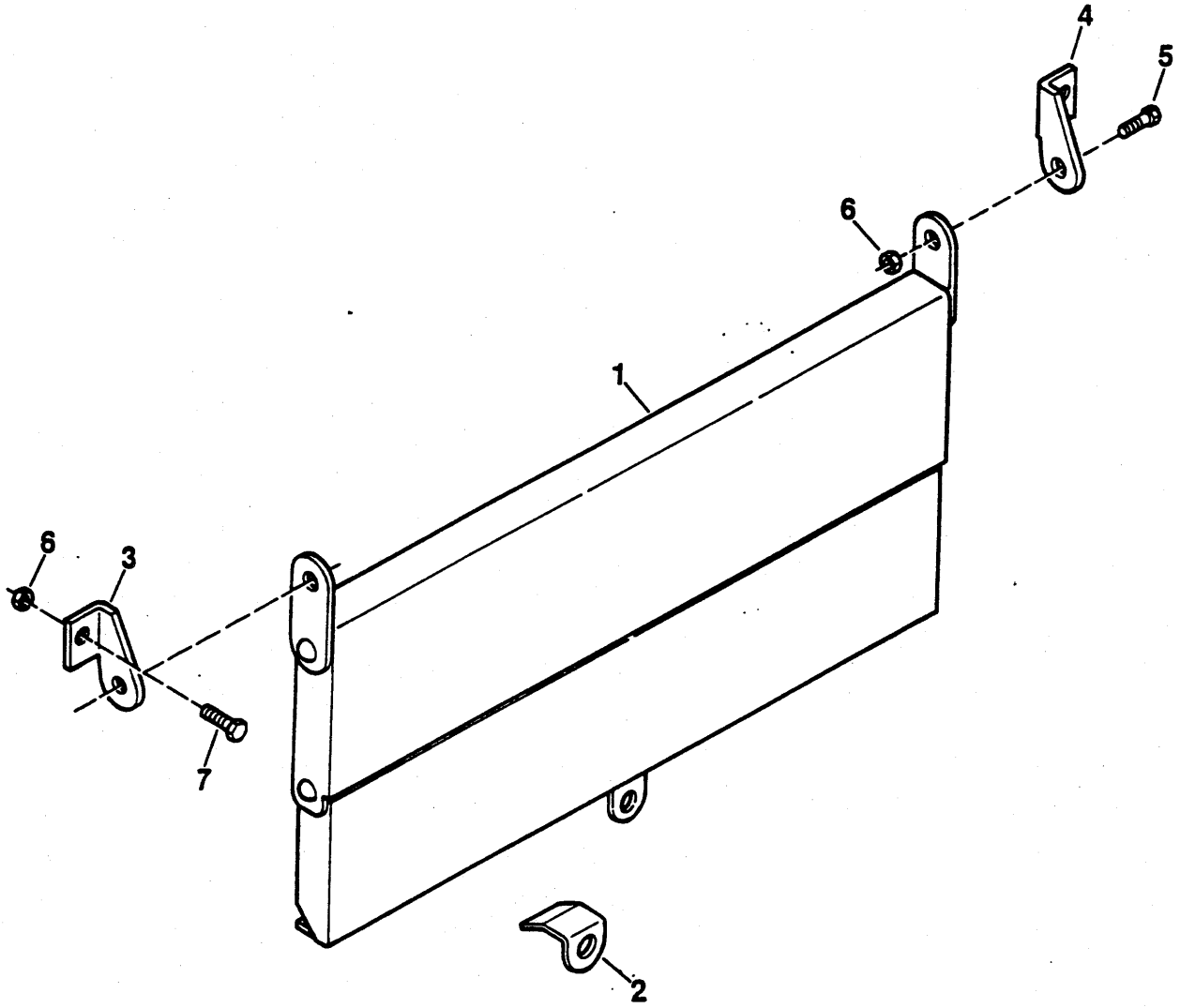
4
5
6
1
6
3
7
2

INSTRUMENT PANEL COVER KIT ⊠
TABLEAU DE BORD JEU DE COUVERCLE ⊠
INSTRUMENTENBRETT DECKELSATZ ⊠
PAINEL DE INSTRUMENTOS JÕGO TAMPA ⊠
PANEL DE INSTRUMENTOS JUEGO TAPA ⊠

No.	Part No.	Qty	Description	Description	Benennung	Descrição	Descripción
A	[1]2559836	1	Kit	jeu.	Satz	jogo	juego
1	2559794	2	Cover	couvercle	Deckel	tampa	tapa
2	2559788	2	Bracket	support	Winkel	grampo	grampa
3	2559790	2	Bracket	support	Winkel	grampo	grampa
4	2559789	2	Bracket	support	Winkel	grampo	grampa
5	25G000416	4	Bolt	boulon	Bolzen	parafuso	bulón
6	13806822	8	Nut	écrou	Mutter	porca	tuerca
7	25G000412	4	Bolt	boulon	Bolzen	parafuso	bulón

[1] Inc. 1➟7

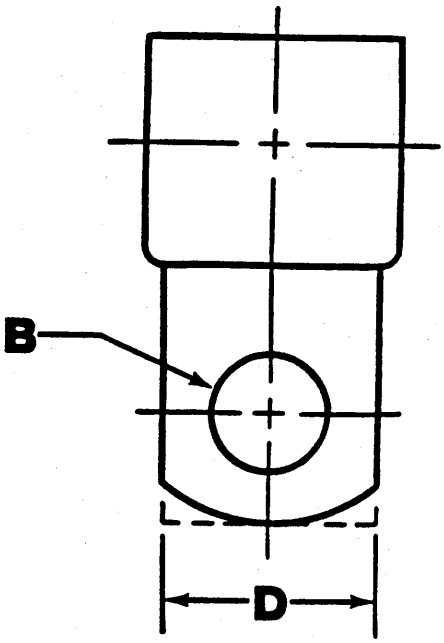
B
D

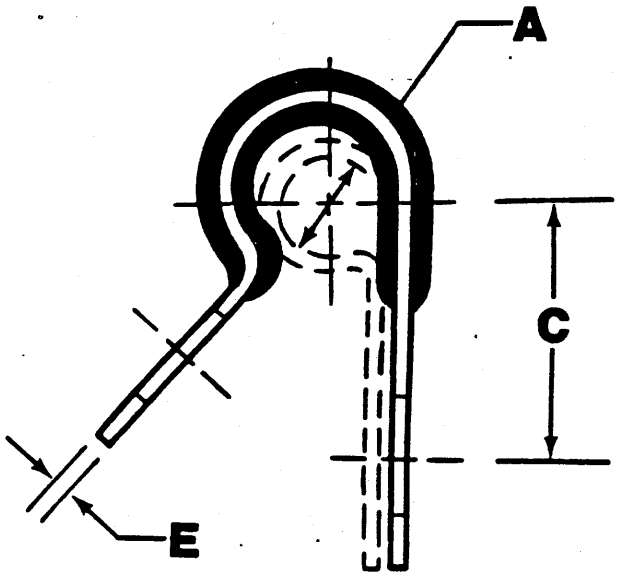
A
C
E

CLIPS - WIRING, PIPE & HOSE
ATTACHES - CÂBLAGE, TUYAU & DURITÉS
SCHELLEN - DRÄHTE, ROHRE & SCHLAUCHE
BRAÇADEIRAS - CABO ELÉCTRICO, TUBO & MANGUEIRA
ABRAZADERAS - CABLAJE ELÉCTRICO, TUBO & MANGUERA

No.	Part No.	Qty	Description	Description	Benennung	Descrição	Descripción
1	13803019	-	Band	bande	Band	banda	banda
2	13803020	-	Band	bande	Band	banda	banda
3	13803021	-	Band	bande	Band	banda	banda
4	13803022	-	Band	bande	Band	banda	banda
5	13803023	-	Band	bande	Band	banda	banda
6	13803025	-	Band	bande	Band	banda	banda
7	13805004	-	Band	bande	Band	banda	banda
8	13803028	-	Band	bande	Band	banda	banda
9	13803031	-	Band	bande	Band	banda	banda
10	13803035	-	Band	bande	Band	banda	banda
11	13803036	-	Band	bande	Band	banda	banda
12	13803037	-	Band	bande	Band	banda	banda
13	13803039	-	Band	bande	Band	banda	banda
14	13803040	-	Band	bande	Band	banda	banda
15	13803041	-	Band	bande	Band	banda	banda
16	13803042	-	Band	bande	Band	banda	banda
17	13803043	-	Band	bande	Band	banda	banda
18	13803044	-	Band	bande	Band	banda	banda
19	13803045	-	Band	bande	Band	banda	banda
20	13803047	-	Band	bande	Band	banda	banda
21	13803051	-	Band	bahde	Band	banda	banda
22	13808099	-	Band	bande	Band	banda	banda
23	13803052	-	Band	bande	Band	banda	banda
24	13803053	-	Band	bande	Band	banda	banda
25	13805003	-	Band	bande	Band	banda	banda
26	13803060	-	Band	bande	Band	banda	banda

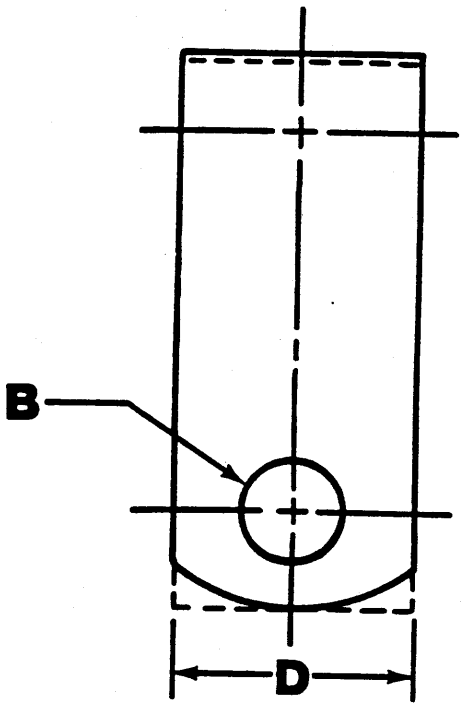
B
D

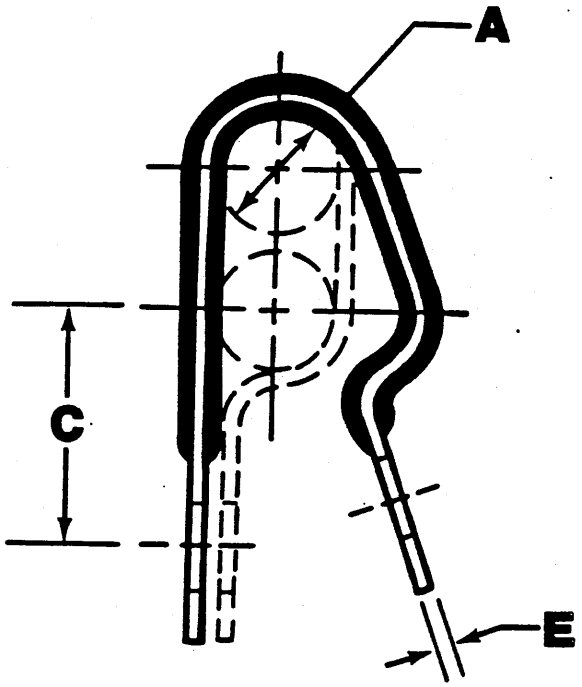
A
C
E

CLIPS - WIRING, PIPE & HOSE
ATTACHES - CÂBLAGE, TUYAU & DURITÉS
SCHELLEN - DRÄHTE, ROHRE & SCHLAUCHE
BRAÇADEIRAS - CABO ELÉCTRICO, TUBO & MANGUEIRA
ABRAZADERAS - CABLAJE ELÉCTRICO, TUBO & MANGUERA

No.	Part No.	Qty	Description	Description	Benennung	Descrição	Descripción
1	**31H000008**	-	Clip	attache	Schelle	braçadeira	abrazadera
2	**31H000012**	-	Clip	attache	Schelle	braçadeira	abrazadera
3	**31H000027**	-	Clip	attache	Schelle	braçadeira	abrazadera
4	**13810017**	-	Clamp	pince	Schelle	braçadeira	abrazadera
5	**31H000034**	-	Clip	attache	Schelle	braçadeira	abrazadera
6	**31H000042**	-	Clip	attache	Schelle	braçadeira	abrazadera
7	**31H000044**	-	Clip	attache	Schelle	braçadeira	abrazadera
8	**31H000046**	-	Clip	attache	Schelle	braçadeira	abrazadera

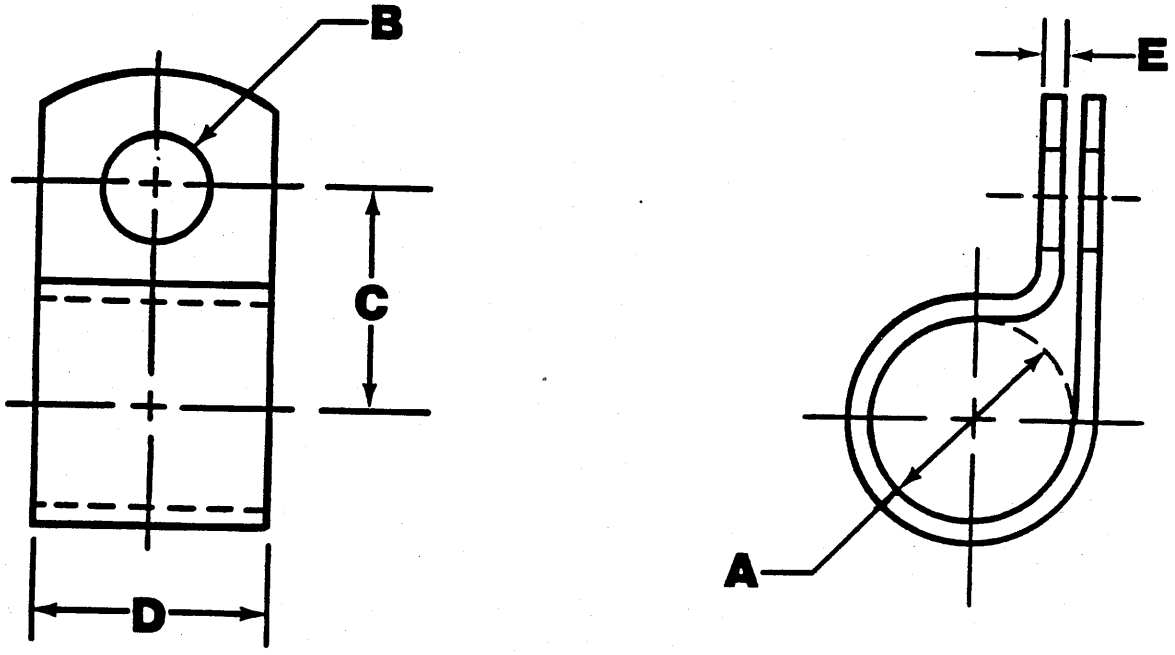
B
C
D
E
A

CLIPS - WIRING, PIPE & HOSE
ATTACHES - CÂBLAGE, TUYAU & DURITÉS
SCHELLEN - DRÄHTE, ROHRE & SCHLAUCHE
BRAÇADEIRAS - CABO ELÉCTRICO, TUBO & MANGUEIRA
ABRAZADERAS - CABLAJE ELÉCTRICO, TUBO & MANGUERA

No.	Part No.	Qty	Description	Description	Benennung	Descrição	Descripción
1	6H000020	-	Clip	attache	Schelle	braçadeira	abrazadera
2	6H000023	-	Clip	attache	Schelle	braçadeira	abrazadera

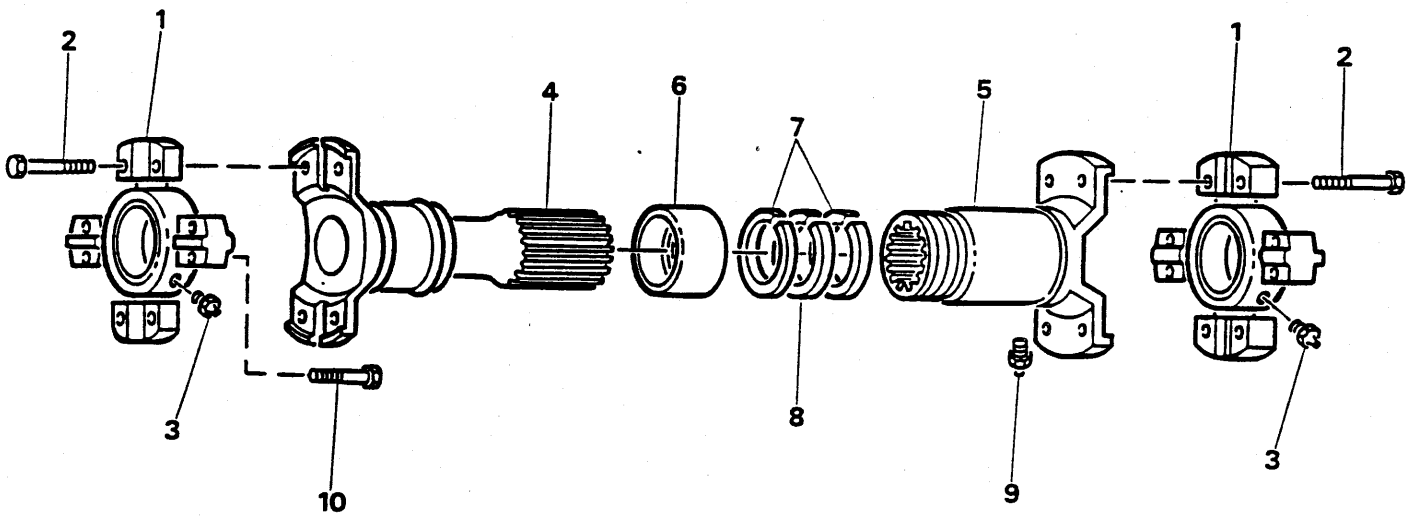
1
2
3
4
5
6
7
8
9
10
1
2
3

DRIVE SHAFT - TRANSMISSION - MID-MOUNT BEARING
ARBRE MOTEUR - TRANS - PALIER INTERMÉDIARE
GELENKWELLE - GETRIEBE - MITTELLAGER VOLLST
EIXO PROPULSOR - TRANSM - MANCAL CENTRAL
ÁRBOL IMPULSOR - TRANSM - COJINETE CENTRAL

No.	Part No.	Qty	Description	Description	Benennung	Descrição	Descripción
A	[1]12531125	1	Drive shaft	arbre moteur	Gelenkwelle	eixo propulsor	árbol impulsor
B	[2]12968410	1	Seal kit	joint étan trse	Dichtungssatz	vedador jôgo	sello juego
1	[3]12968411	2	Spider U-joint	croisillion jnt univ	Kreuz Kardangeienk	cruzeta acopl univ	cruceta acople univ
2	13802051	8	Screw	vis	Schraube	parafuso	tornillo
3	12578326	2	Fitting	ajustage	Verbindung	ajuste	accesorio
4	963547 120011261	1	Tube assy	assemblage de tube	Rohreinheit	conjunto de tubos	conjunto del tubo
5	[4]12968868	1	Slip yoke assy	ens chape coulissnte	Gleitjoch vollst	cj bloco corrediào	cj acople telescop
6	§	1	Cap	chapeau	Kappe	tampa	tapa
7	§	2	Washer	rondelle	Scheibe	arruela	arandela
8	§	1	Seal	joint étanchéité	Dichtung	vedador	sello
9	10H000035	1	Fitting grease	graisseur	Nippel Schmier	graxeira	grasera
10	13802051	8	Screw	vis	Schraube	parafuso	tornillo

[1] Inc. 1➡9

[2] Inc. 6, 7, 8

[3] Inc. 2, 3

[4] Inc. 6➡9

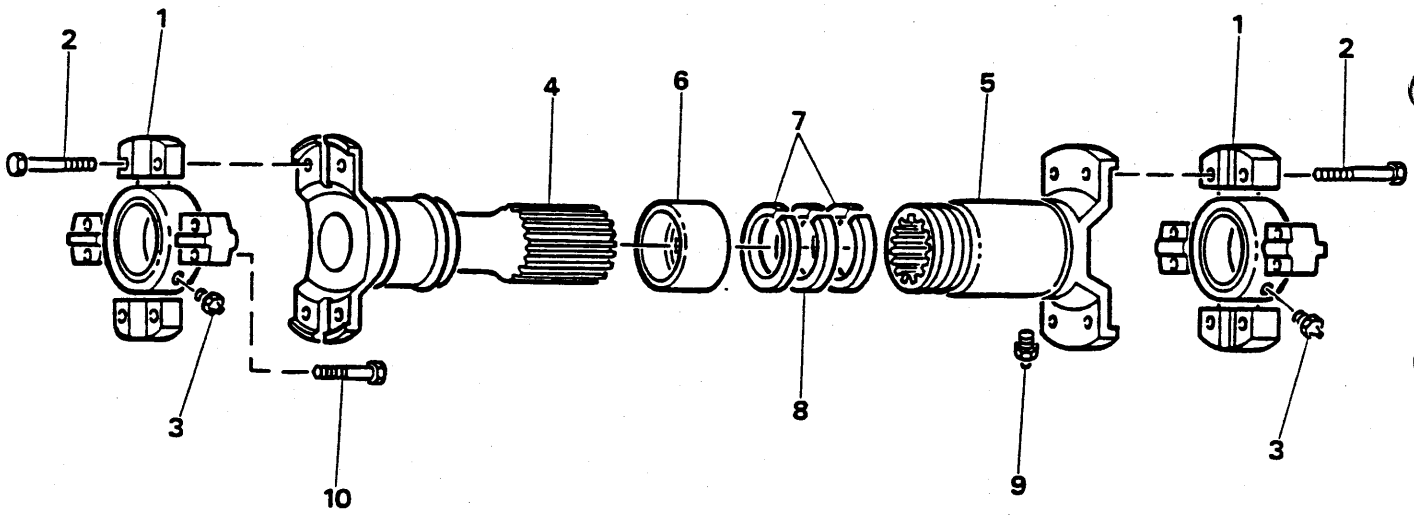
1
2
4
6
7
5
1
2
3
8
9
3
10

DRIVE SHAFT - MID-MOUNT BEARING - FRONT AXLE
ARBRE MOTEUR - PLR INTERMÉDIARE - ESS DE TRAC AV
GELENKWELLE - MITT VOLLST - VORDERACHSE
EIXO PROPULSOR - MANCAL CENTRAL - EIXO DI
ÁRBOL IMPULSOR - COJINETE CENTRAL - EJE DE

No.	Part No.	Qty	Description	Description	Benennung	Descrição	Descripción
A	[1,7]12523889	1	Drive shaft	arbre moteur	Gelenkwelle	eixo propulsor	árbol impulsor
B	[2]12571975	1	Drive shaft assy	arbre moteur ens	Gelenkwelle voll	eixo propulsor cnj	árbol impulsor cnj
C	[3]12968410	1	Seal kit	joint étan trse	Dichtungssatz	vedador jôgo	sello juego
1	[4]12968411	2	Spider U-joint	croisillion jnt univ	Kreuz Kardangelenk	cruzeta acopl univ	cruceta acople univ
1A	[5]12968888	2	Spider U-joint	croisillion jnt univ	Kreuz Kardangelenk	cruzeta acopl univ	cruceta acople univ
2	13802051	8	Screw	vis	Schraube	parafuso	tornillo
2A	13802050	8	Screw	vis	Schraube	parafuso	tornillo
3	12578326	2	Fitting	ajustage	Verbindung	ajuste	accesorio
4	962465	1	Tube assy	assemblage de tube	Rohreinheit	conjunto de tubos	conjunto del tubo
5	[6]12968868	1	Slip yoke assy	ens chape coulissnte	Gleitjoch vollst	cj bloco corrediào	cj acople telescop
6	S/N 0000----------	1	Cap	chapeau	Kappe	tampa	tapa
7	S/N 0000----------	2	Washer	rondelle	Scheibe	arruela	arandela
8	S/N 0000----------	1	Seal	joint étanchéité	Dichtung	vedador	sello
9	10H000035	1	Fitting grease	graisseur	Nippel Schmier	graxeira	grasera
10	13802051	8	Screw	vis	Schraube	parafuso	tornillo
10A	13802050	8	Screw	vis	Schraube	parafuso	tornillo

[1] Inc. 1➡9

[2] Inc.1➡1A,2A,4➡9

[3] Inc. 6, 7 & 8

[4] Inc.2,3

[5] Inc.2

[6] Inc.6➡9

[7] Use no. 12571975 for complete replacement.
[7] Utiliser no. 12571975 pour un remplacement complet.
[7] Nr. 12571975 verwenden, um einen kompletten Austausch zu bekommen.
[7] Usar no. 12571975 para uma substituçaão completa.
[7] Utilizar no. 12571975 para un reemplazo completo.

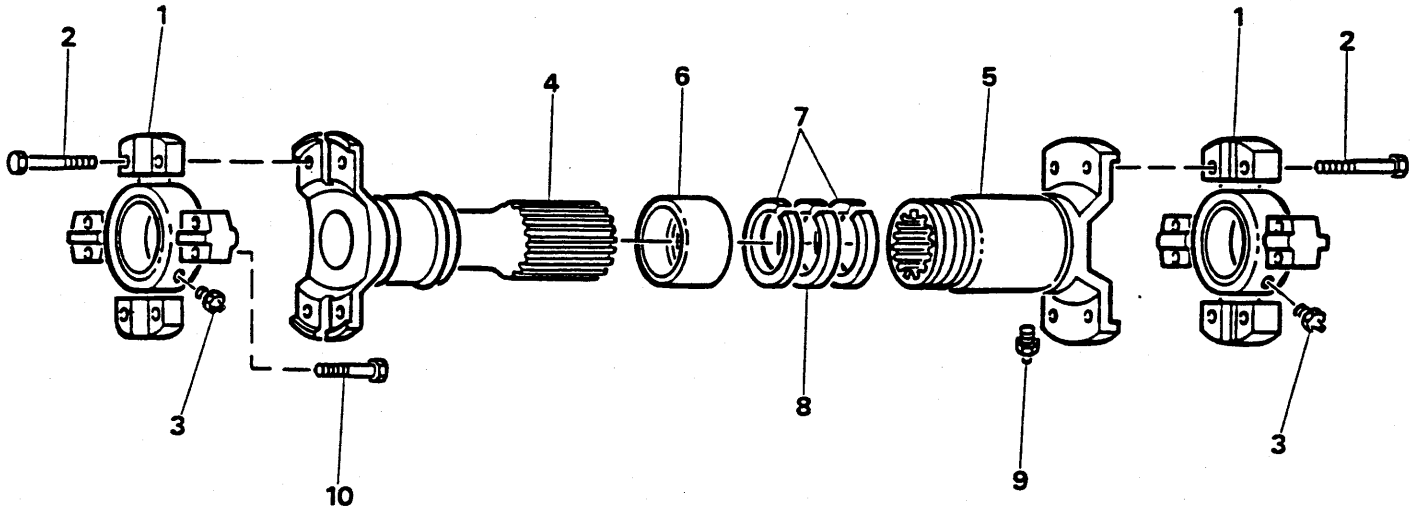
1
2
4
6
7
5
1
2
3
8
9
3
10

DRIVE SHAFT - TRANSMISSION - REAR AXLE
ARBRE MOTEUR - TRANSM - ESSIEU AR
GELENKWELLE - GETRIEBE - HINTERACHSE
EIXO PROPULSOR - TRANSM - EIXO TR
ÁRBOL IMPULSOR - TRANSM - EJE TR

No.	Part No.	Qty	Description	Description	Benennung	Descrição	Descripción
A	[1]12531124	1	Drive shaft	arbre moteur	Gelenkwelle	eixo propulsor	árbol impulsor
B	[2]12968410	1	Seal kit	joint étan trse	Dichtungssatz	vedador jôgo	sello juego
1	[3]12968411	2	Spider U-joint	croisillion jnt univ	Kreuz Kardangelenk	cruzeta acopl univ	cruceta acople univ
2	13802051	8	Screw	vis	Schraube	parafuso	tornillo
3	12578326	2	Fitting	ajustage	Verbindung	ajuste	accesorio
4	963549	1	Tube assy	assemblage de tube	Rohreinheit	conjunto de tubos	conjunto del tubo
5	[4]12968868	1	Slip yoke assy	ens chape coulissnte	Gleitjoch vollst	cj bloco corrediào	cj acople telescop
6	§---------	1	Cap	chapeau	Kappe	tampa	tapa
7	§---------	2	Washer	rondelle	Scheibe	arruela	arandela
8	§---------	1	Seal	joint étanchéité	Dichtung	vedador	sello
9	10H000035	1	Fitting grease	graisseur	Nippel Schmier	graxeira	grasera
10	13802051	8	Screw	vis	Schraube	parafuso	tornillo

[1] Inc. 1➡9

[2] Inc. 6, 7, 8

[3] Inc. 2, 3

[4] Inc. 6➡9

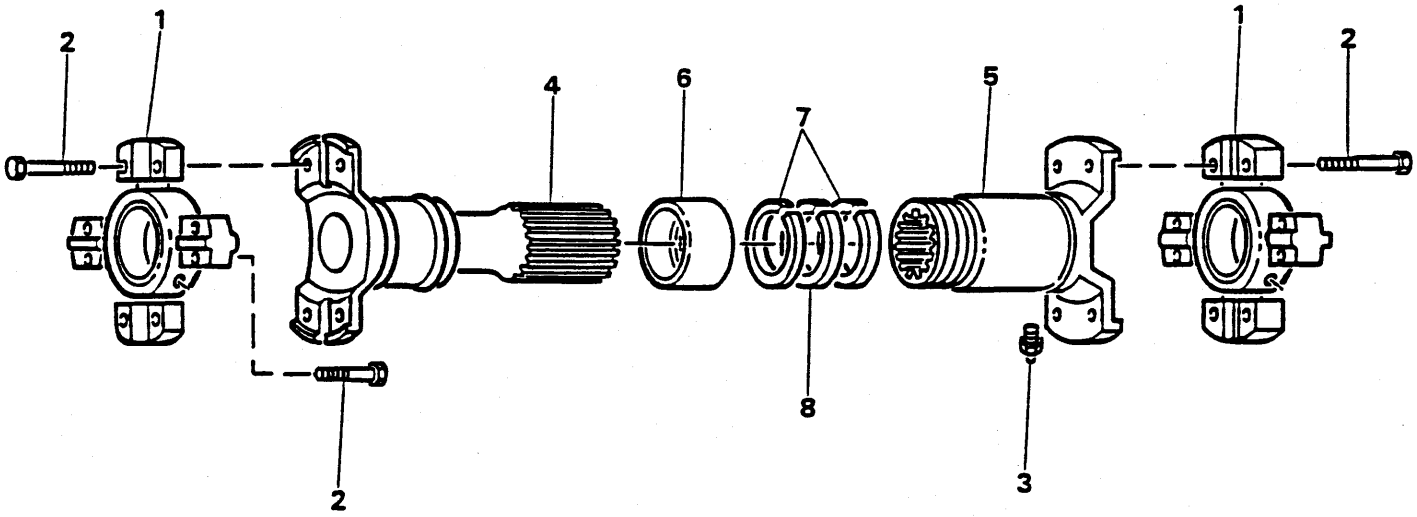
2
1
4
6
7
5
1
2
8
2
3

DRIVE SHAFT - TRANSMISSION - CONVERTER
ARBRE MOTEUR - TRANSMISSION - CONVERTISSEUR
GELEMKWELLE - GETRIEBE - DREHMOMENTWANDLER
EIXO PROPULSOR - TRANSMISSÃN - CONVERSOR
ÁRBOL IMPULSOR - TRANSMISIÓN - CONVERTIDOR

No.	Part No.	Qty	Description	Description	Benennung	Descrição	Descripción
A	[1]1925664	1	Drive shaft	arbre moteur	Gelenkwelle	eixo propulsor	árbol impulsor
B	[2]12969172	1	Seal kit	joint étan trse	Dichtungssatz	vedador jôgo	sello juego
1	12968397	2	Spider&brg assy	ens satel&roulement	Kreuzgel&Lager voll	conj cruzeta&mancal	conj cojinete&estr
2	13802048	16	Screw	vis	Schraube	parafuso	tornillo
3	13801339	1	Fitting grease	graisseur	Nippel Schmier	graxeira	grasera
4	1991983	1	Tube assy	assemblage de tube	Rohreinheit	conjunto de tubos	conjunto del tubo
5	[3]12968398	1	Slip yoke	chape coulissnte	Gleitkupplg	garfo corredião	acople telescop
6	§---------	1	Cap	chapeau	Kappe	tampa	tapa
7	§---------	2	Washer	rondelle	Scheibe	arruela	arandela
8	§---------	1	Seal	joint étanchéité	Dichtung	vedador	sello

[1] Inc. 1➡8

[2] Inc. 6, 7, 8

[3] Inc. 3, 5➡8

ELECTRICAL SYSTEM - BULK WIRING & CONNECTOR
CIRC ÉLECTRIQUE - FAISCEAU ET CONNEXION
ELEKTROSYSTEM - VERDRAHTUNG UND VERBINDER
SISTEM ELÉLTRICO - SISTEMA INSTAL. E CONECTOR
SISTEMA ELÉCT - CABLAJE Y CONEXIÓN

No.	Part No.	Qty	Description	Description	Benennung	Descrição	Descripción
A	[2,3]--------	-	Wire	fil	Draht	fio	cable
B	[1]--------	-	Connector	raccord	Verbindungsstück	ligador	conector
1	**965321**	-	Red 14	rouge 14	Rot 14	vermelho 14	rojo 14
2	**965320**	-	White 14	blanc 14	Weiss 14	branco 14	blanco 14
3	**965319**	-	Black 14	noir 14	Schwarz 14	preto 14	negro 14
4	**965318**	-	Red 12	rouge 12	Rot 12	vermelho 12	rojo 12
5	**965317**	-	White 12	blanc 12	Weiss 12	branco 12	blanco 12
6	**965316**	-	Black 12	noir 12	Schwarz 12	preto 12	negro 12
7	**965315**	-	Red 10	rouge 10	Rot 10	vermelho 10	rojo 10
8	**965314**	-	White 10	blanc 10	Weiss 10	branco 10	blanco 10
9	**965313**	-	Black 10	noir 10	Schwarz 10	preto 10	negro 10
10	**965312**	-	Red 6	rouge 6	Rot 6	vermelho 6	rojo 6
11	**965311**	-	White 6	blanc 6	Weiss 6	branco 6	blanco 6
12	**965310**	-	Black 6	noir 6	Schwarz 6	preto 6	negro 6
13	**2554001**	-	Plug	bouchon	Stopfen	bujão	tapón
14	**2554002**	-	Receptacle	receptacle	Behälter	receptáculo	receptáculo
15	**2554003**	-	Plug	bouchon	Stopfen	bujão	tapón
16	**2554004**	-	Connector	raccord	Verbindungsstück	ligador	conector
17	**2552015**	-	Pin	goupille	Stift	pino	pasador
18	**2552016**	-	Socket	douille	Steckhülse	soquete	casquillo
19	**2514894**	-	Seal plug	joint d'étan bouchon	Stopfendichtung	vedação bujão	sello tapón
20	**2554444**	-	Pin	goupille	Stift	pino	pasador
21	**2554445**	-	Socket	douille	Steckhülse	soquete	casquillo

[1] Inc. 13➡21

[2] Note: When replacing any wiring use SXL wire. Inc. 1➡12
[2] Note: Pour la reparation de n'importe quelle fils SXL seulement. Inc. 1➡12
[2] Bemerkung: Wenn Irgendein Draht Ersetzt Wird, Muss Ohne Der SXL Draht Benutzen Werden. Inc. 1➡12
[2] Nota: Quando substituir qualquer fio, Deve'se usar somente fio SXL. Inc. 1➡12
[2] Nota: Al remplazar cualquier alambre, se debe usar solamente alambre SXL. Inc. 1➡12

[3] Note: 14 gauge wire may be used to replace 16 gauge wire.
[3] Note: Il peut utiliser fils de 14 jauge pour remplacer fils de 16 jauge.
[3] Bemerkung: 14 Breite Draht Kann bwnutzen werden um su 16 Breite Draht ersetzen.
[3] Nota: Fio de 14 Calibre pode ser usado para substituir fio de 16 calibre.
[3] Nota: Alambre de 14 calibre puede ser usado para remplazar alambre de 16 calibre.

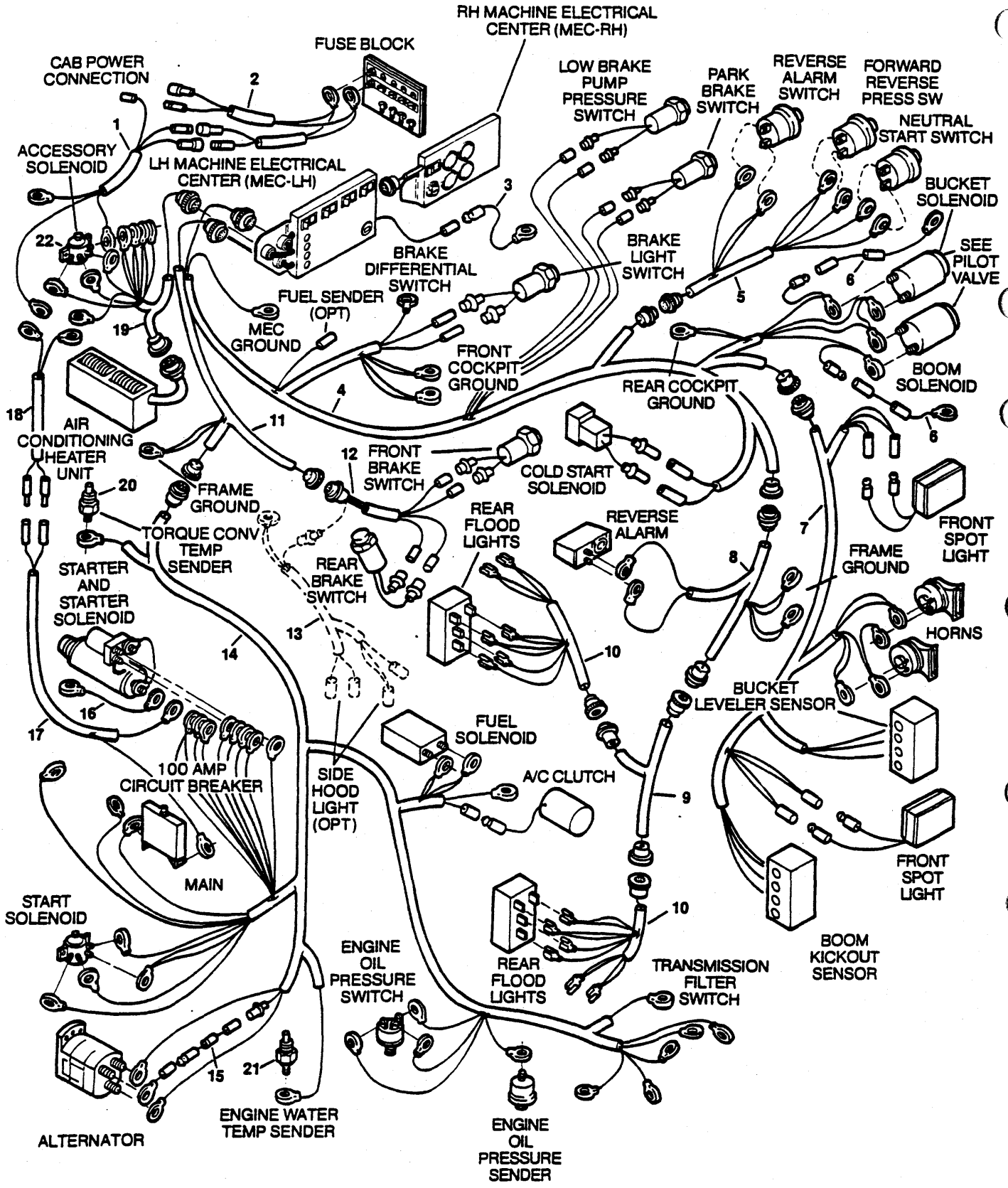
RH MACHINE ELECTRICAL CENTER (MEC-RH)
FUSE BLOCK
CAB POWER CONNECTION
LOW BRAKE PUMP PRESSURE SWITCH
PARK BRAKE SWITCH
REVERSE ALARM SWITCH
FORWARD REVERSE PRESS SW
NEUTRAL START SWITCH
ACCESSORY SOLENOID
LH MACHINE ELECTRICAL CENTER (MEC-LH)
BUCKET SOLENOID
BRAKE DIFFERENTIAL SWITCH
BRAKE LIGHT SWITCH
SEE PILOT VALVE
FUEL SENDER (OPT)
MEC GROUND
FRONT COCKPIT GROUND
REAR COCKPIT GROUND
BOOM SOLENOID
AIR CONDITIONING HEATER UNIT
FRONT BRAKE SWITCH
COLD START SOLENOID
FRAME GROUND
TORQUE CONV TEMP SENDER
REAR FLOOD LIGHTS
REVERSE ALARM
FRONT SPOT LIGHT
STARTER AND STARTER SOLENOID
REAR BRAKE SWITCH
FRAME GROUND
HORNS
BUCKET LEVELER SENSOR
FUEL SOLENOID
100 AMP CIRCUIT BREAKER
SIDE HOOD LIGHT (OPT)
A/C CLUTCH
MAIN
START SOLENOID
ENGINE OIL PRESSURE SWITCH
REAR FLOOD LIGHTS
TRANSMISSION FILTER SWITCH
BOOM KICKOUT SENSOR
FRONT SPOT LIGHT
ENGINE WATER TEMP SENDER
ENGINE OIL PRESSURE SENDER
ALTERNATOR
1
2
3
4
5
6
7
8
9
10
11
12
13
14
15
16
17
18
19
20
21
22

ELECTRICAL SYSTEM - HARNESS
SYSTÈME ÉLECTRIQUE - HARNAIS
ELEKTRISCHE ANLAGE - KABELBAUM
SISTEMA ELÉTRICO - CHICOTE
SISTEMA ELÉCTRICO - MAZO

No.	Part No.	Qty	Description	Description	Benennung	Descrição	Descripción
1	**2562502**	1	Wire harness	harnais fils	Kabelbaum	chicote fiação	mazo de cables
2	**2555183**	1	Wire harness	harnais fils	Kabelbaum	chicote fiação	mazo de cables
3	**2554880**	1	Wire	fil	Draht	fio	cable
4	**2562508**	1	Wire harness	harnais fils	Kabelbaum	chicote fiação	mazo de cables
5	**12565040**	1	Wire harness	harnais fils	Kabelbaum	chicote fiação	mazo de cables
6	**12566741**	2	Wire assy	fil ens	Draht Ens	fio conj	cable conj
7	**2562509**	1	Wire harness	harnais fils	Kabelbaum	chicote fiação	mazo de cables
8	**2562504**	1	Wire harness	harnais fils	Kabelbaum	chicote fiação	mazo de cables
9	**12565514**	1	Wire harness	harnais fils	Kabelbaum	chicote fiação	mazo de cables
10	**2562505**	2	Wire assy	fil ens	Draht Ens	fio conj	cable conj
11	**2562500**	1	Wire harness	harnais fils	Kabelbaum	chicote fiação	mazo de cables
12	**12566060**	1	Wire harness	harnais fils	Kabelbaum	chicote fiação	mazo de cables
13	**12565519**	1	Wire harness	harnais fils	Kabelbaum	chicote fiação	mazo de cables
14	**2562506**	1	Wire harness	harnais fils	Kabelbaum	chicote fiação	mazo de cables
15	**2553458**	1	Wire	fil	Draht	fio	cable
16	**2561961**	1	Wire assy	fil ens	Draht Ens	fio conj	cable conj
17	**2562503**	1	Wire harness	harnais fils	Kabelbaum	chicote fiação	mazo de cables
18	**2562790**	1	Wire harness	harnais fils	Kabelbaum	chicote fiação	mazo de cables
19	**2562507**	1	Wire harness	harnais fils	Kabelbaum	chicote fiação	mazo de cables
20	**2528822**	1	Sender	capteur	Sender	sonda	sonda
21	**2528821**	1	Sender	capteur	Sender	sonda	sonda
22	**12565089**	1	Relay	relais	Relais	relé	relé

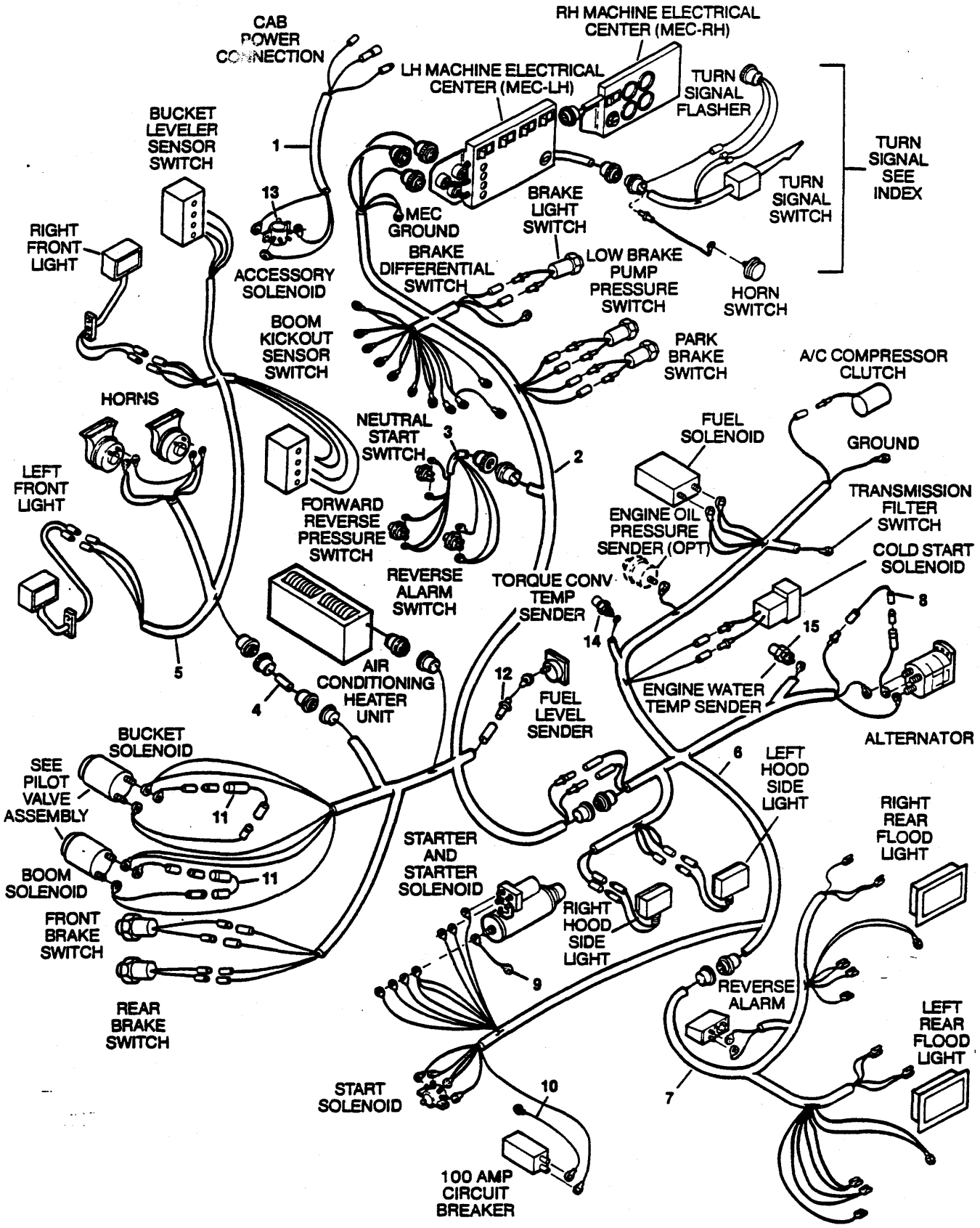
CAB POWER CONNECTION
RH MACHINE ELECTRICAL CENTER (MEC-RH)
LH MACHINE ELECTRICAL CENTER (MEC-LH)
TURN SIGNAL FLASHER
TURN SIGNAL SEE INDEX
TURN SIGNAL SWITCH
BUCKET LEVELER SENSOR SWITCH
1
13
MEC GROUND
BRAKE LIGHT SWITCH
RIGHT FRONT LIGHT
ACCESSORY SOLENOID
BRAKE DIFFERENTIAL SWITCH
LOW BRAKE PUMP PRESSURE SWITCH
HORN SWITCH
BOOM KICKOUT SENSOR SWITCH
PARK BRAKE SWITCH
A/C COMPRESSOR CLUTCH
HORNS
NEUTRAL START SWITCH
3
2
FUEL SOLENOID
GROUND
LEFT FRONT LIGHT
FORWARD REVERSE PRESSURE SWITCH
ENGINE OIL PRESSURE SENDER (OPT)
TRANSMISSION FILTER SWITCH
COLD START SOLENOID
REVERSE ALARM SWITCH
TORQUE CONV TEMP SENDER
14
8
15
5
4
AIR CONDITIONING HEATER UNIT
12
FUEL LEVEL SENDER
ENGINE WATER TEMP SENDER
ALTERNATOR
BUCKET SOLENOID
SEE PILOT VALVE ASSEMBLY
11
6
LEFT HOOD SIDE LIGHT
RIGHT REAR FLOOD LIGHT
STARTER AND STARTER SOLENOID
BOOM SOLENOID
11
RIGHT HOOD SIDE LIGHT
FRONT BRAKE SWITCH
9
REVERSE ALARM
REAR BRAKE SWITCH
LEFT REAR FLOOD LIGHT
START SOLENOID
10
7
100 AMP CIRCUIT BREAKER

ELECTRICAL SYSTEM - HARNESS
SYSTÈME ÉLECTRIQUE - HARNAIS
ELEKTRISCHE ANLAGE - KABELBAUM
SISTEMA ELÉTRICO - CHICOTE
SISTEMA ELÉCTRICO - MAZO

No.	Part No.	Qty	Description	Description	Benennung	Descrição	Descripción
1	**2562502**	1	Wire harness	harnais fils	Kabelbaum	chicote fiação	mazo de cables
2	**12567282**	1	Wire harness	harnais fils	Kabelbaum	chicote fiação	mazo de cables
3	**12565040**	1	Wire harness	harnais fils	Kabelbaum	chicote fiação	mazo de cables
4	**12567286**	1	Wire harness	harnais fils	Kabelbaum	chicote fiação	mazo de cables
5	**12567284**	1	Wire harness	harnais fils	Kabelbaum	chicote fiação	mazo de cables
6	**12567283**	1	Wire harness	harnais fils	Kabelbaum	chicote fiação	mazo de cables
7	**12567285**	1	Wire harness	harnais fils	Kabelbaum	chicote fiação	mazo de cables
8	**2553458**	1	Wire	fil	Draht	fio	cable
9	**2561969**	1	Wire	fil	Draht	fio	cable
10	**12567353**	1	Wire assy	fil ens	Draht Ens	fio conj	cable conj
11	**12566741**	2	Wire assy	fil ens	Draht Ens	fio conj	cable conj
12	**12567354**	1	Wire	fil	Draht	fio	cable
13	**12565089**	1	Relay	relais	Relais	relé	relé
14	**2528822**	1	Sender	capteur	Sender	sonda	sonda
15	**2528821**	1	Sender	capteur	Sender	sonda	sonda

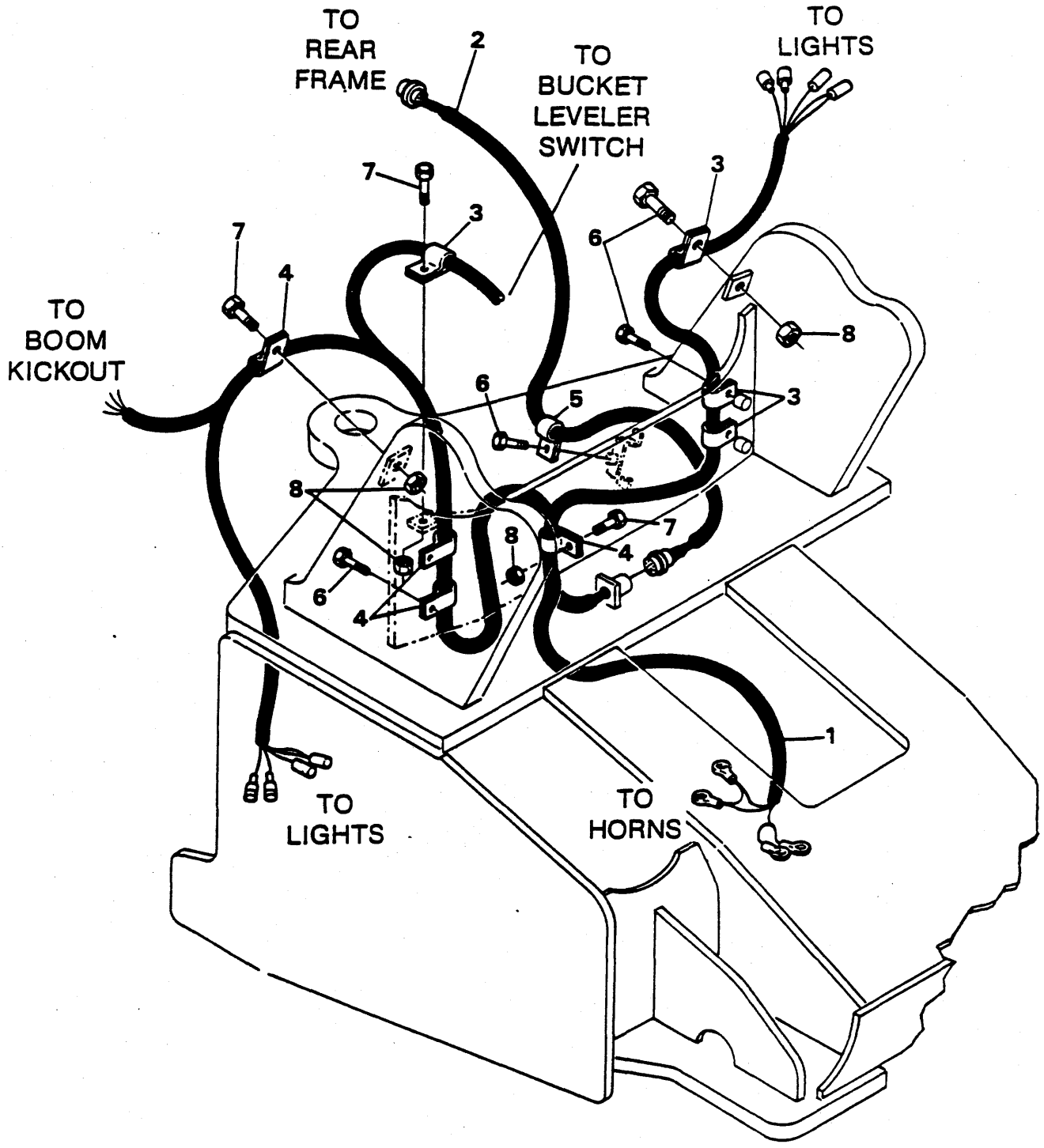
TO
REAR
FRAME
2
TO
BUCKET
LEVELER
SWITCH
TO
LIGHTS
7
3
7
4
TO
BOOM
KICKOUT
6
3
8
6
5
3
8
7
8
4
6
4
1
TO
LIGHTS
TO
HORNS

ELECTRICAL SYSTEM, HARNESS - FRONT FRAME
SYSTÈME ÉLECTRIQUE, HARNAIS - CHASSIS AVANT
ELEKTRISCHE ANLAGE, KABELBAUM - VORDERHMEN
SISTEMA ELÉTRICO, CHICOTE - CHASSI DIANTEIRO
SISTEMA ELÉCTRICO, MAZO - BASTIDOR DELANTERO

No.	Part No.	Qty	Description	Description	Benennung	Descrição	Descripción
1	**12567284**	1	Wire harness	harnais fils	Kabelbaum	chicote fiação	mazo de cables
2	**12567286**	1	Wire harness	harnais fils	Kabelbaum	chicote fiação	mazo de cables
3	**13803031**	4	Band	bande	Band	banda	banda
4	**13803044**	4	Band	bande	Band	banda	banda
5	**13803044**	1	Band	bande	Band	banda	banda
6	**13801805**	5	Screw	vis	Schraube	parafuso	tornillo
7	**13801807**	3	Screw	vis	Schraube	parafuso	tornillo
8	**13803582**	4	Nut	écrou	Mutter	porca	tuerca

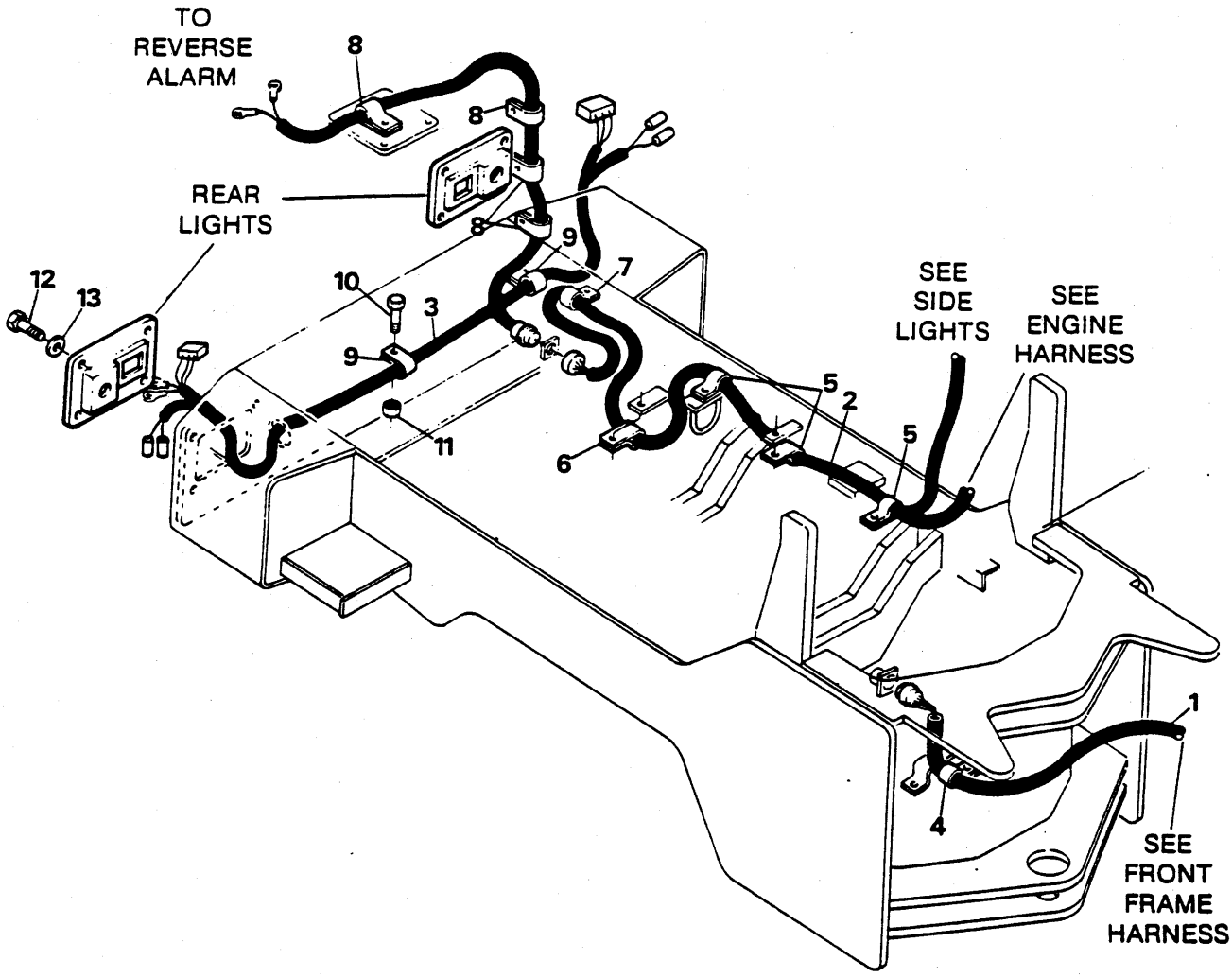
TO
REVERSE
ALARM
8
8
REAR
LIGHTS
8
9
7
12
13
10
3
9
11
6
5
2
5
SEE
SIDE
LIGHTS
SEE
ENGINE
HARNESS
1
4
SEE
FRONT
FRAME
HARNESS

ELECTRICAL SYSTEM, HARNESS - REAR FRAME
SYSTÈME ÉLECTRIQUE, HARNAIS - CHASSIS ARRIÈRE
ELEKTRISCHE ANLAGE, KABELBAUM - HINTERRAHMEN
SISTEMA ELÉTRICO, CHICOTE - CHASSIS TRASERO
SISTEMA ELÉCTRICO, MAZO - MARCO POSTERIOR

No.	Part No.	Qty	Description	Description	Benennung	Descrição	Descripción
1	**12567286**	1	Wire harness	harnais fils	Kabelbaum	chicote fiação	mazo de cables
2	**12567283**	1	Wire harness	harnais fils	Kabelbaum	chicote fiação	mazo de cables
3	**12573549**	1	Wire harness	harnais fils	Kabelbaum	chicote fiação	mazo de cables
4	**13803044**	1	Band	bande	Band	banda	banda
5	**13803051**	2	Band	bande	Band	banda	banda
6	**31H000034**	1	Clip	attache	Schelle	braçadeira	abrazadera
7	**13803040**	1	Band	bande	Band	banda	banda
8	**13805004**	4	Band	bande	Band	banda	banda
9	**13803035**	3	Band	bande	Band	banda	banda
10	**13801809**	3	Screw	vis	Schraube	parafuso	tornillo
11	**13803582**	3	Nut	écrou	Mutter	porca	tuerca
12	**73G000612**	8	Bolt	boulon	Bolzen	parafuso	bulón
13	**27E000017**	8	Washer	rondelle	Scheibe	arruela	arandela

L190 828AC673➡
L190-CUM 828A236➡828A672

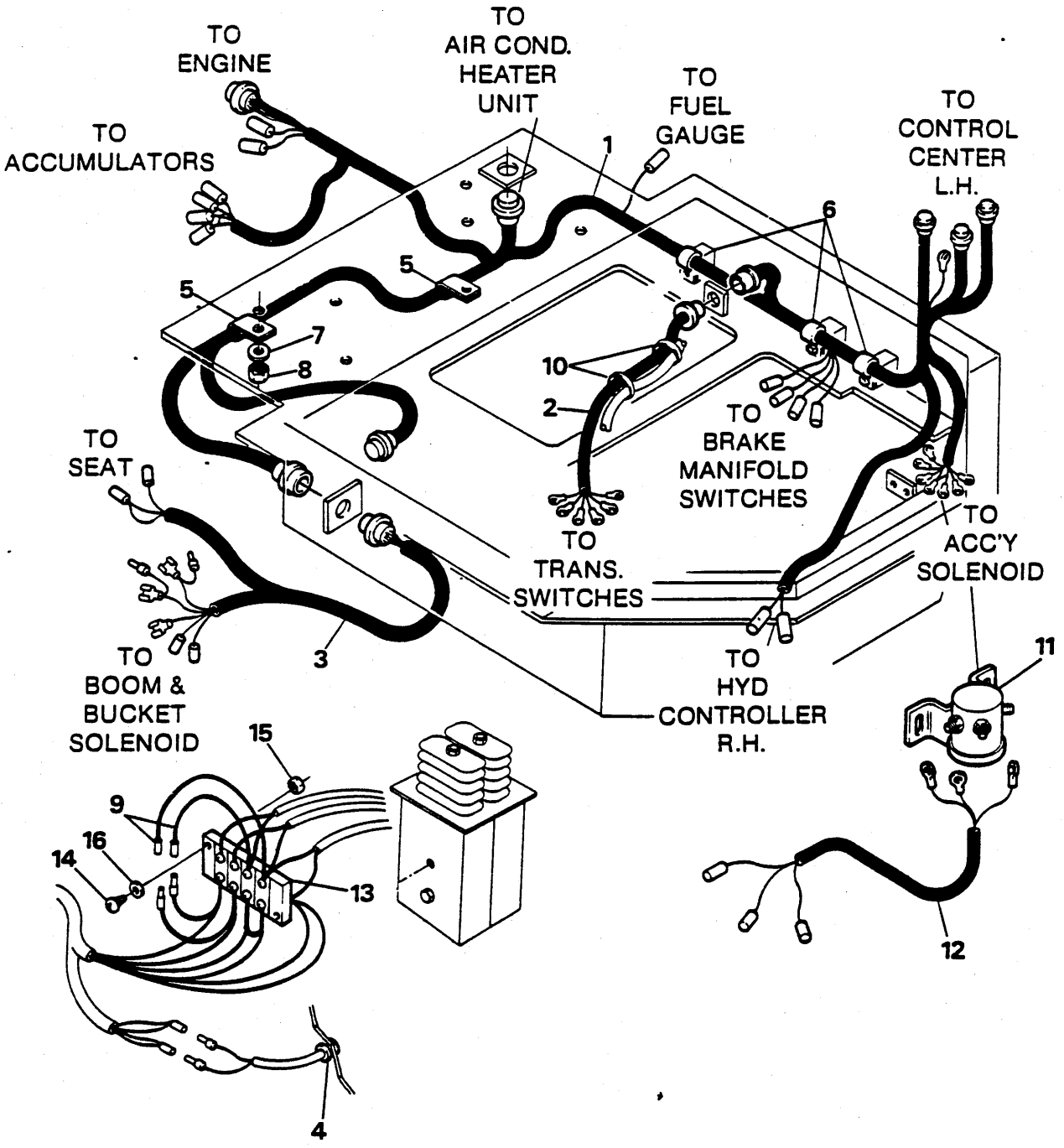
TO ENGINE
TO AIR COND. HEATER UNIT
TO FUEL GAUGE
TO CONTROL CENTER L.H.
TO ACCUMULATORS
1
5
5
6
7
8
10
2
TO SEAT
TO BRAKE MANIFOLD SWITCHES
TO TRANS. SWITCHES
TO ACC'Y SOLENOID
3
TO BOOM & BUCKET SOLENOID
TO HYD CONTROLLER R.H.
11
15
9
16
14
13
12
4

ELECTRICAL SYSTEM, HARNESS - COCKPIT
SYSTÈME ÉLECTRIQUE, HARNAIS - POSTE
ELEKTRISCHE ANLAGE, KABELBAUM - FAHRERSTAND
SISTEMA ELÉTRICO, CHICOTE - POSTO OPERADOR
SISTEMA ELÉCTRICO, MAZO - PUESTO OPERADOR

No.	Part No.	Qty	Description	Description	Benennung	Descrição	Descripción
1	**12573584**	1	Wire harness	harnais fils	Kabelbaum	chicote fiação	mazo de cables
2	**12565040**	1	Wire harness	harnais fils	Kabelbaum	chicote fiação	mazo de cables
3	**12573525**	1	Wire harness	harnais fils	Kabelbaum	chicote fiação	mazo de cables
4	**12571224**	1	Grommet	oeillet	Augenring	ilhó	arandela pasacable
5	**13803040**	2	Band	bande	Band	banda	banda
6	**13805003**	3	Band	bande	Band	banda	banda
7	**13806869**	2	Washer	rondelle	Scheibe	arruela	arandela
8	**13806824**	2	Nut	écrou	Mutter	porca	tuerca
9	**12566741**	2	Wire assy	fil ens	Draht Ens	fio conj	cable conj
10	**1736910**	2	Tie	attache	Haft	liame	atadura
11	**12565089**	1	Relay	relais	Relais	relé	relé
12	**2562502**	1	Wire harness	harnais fils	Kabelbaum	chicote fiação	mazo de cables
13	**2330157**	1	Strip	ruban	Band	faixa	tira
14	**13804147**	2	Screw	vis	Schraube	parafuso	tornillo
15	**12D000006**	2	Nut	écrou	Mutter	porca	tuerca
16	**13802614**	2	Washer	rondelle	Scheibe	arruela	arandela

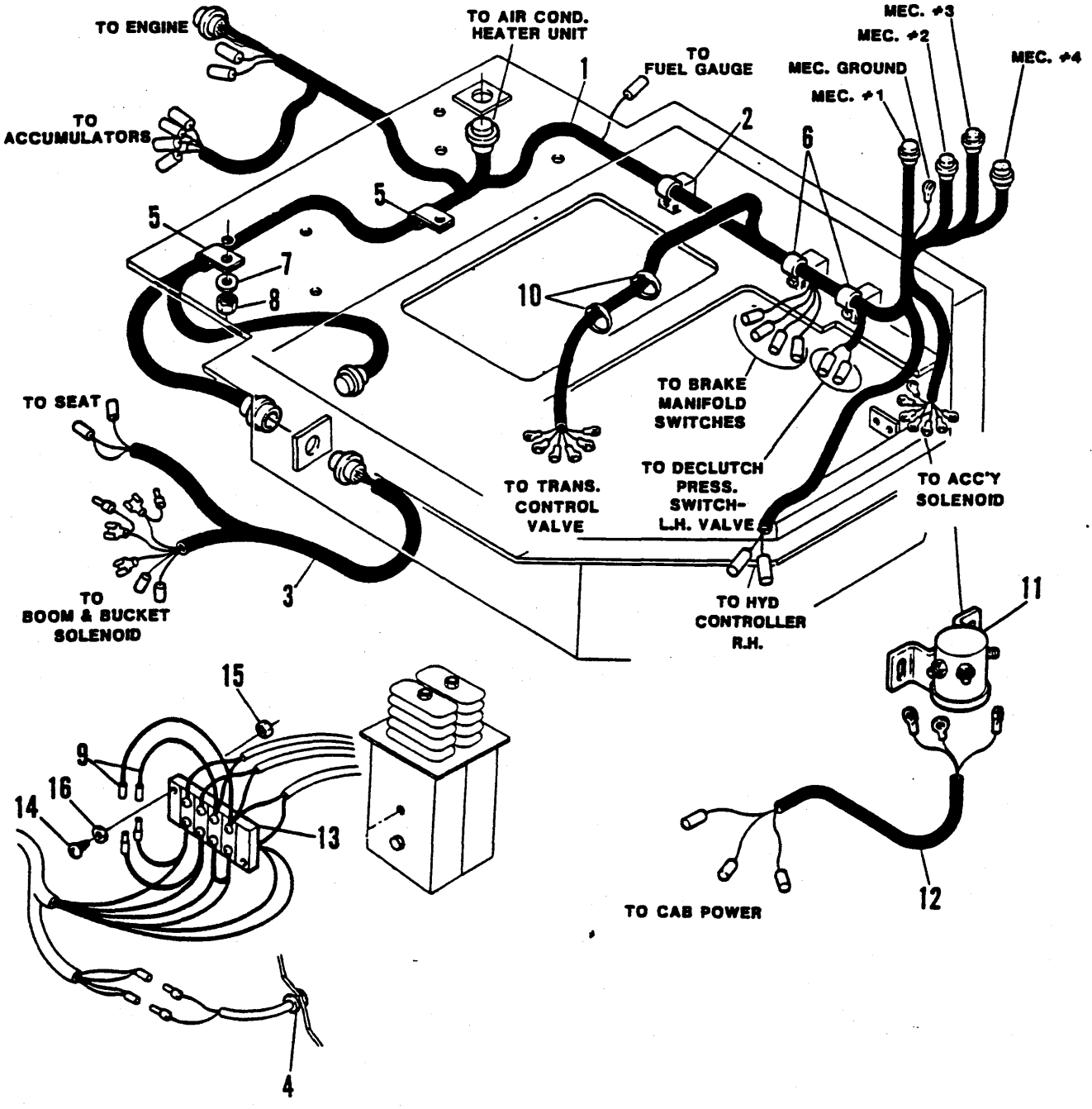
TO ENGINE
TO AIR COND. HEATER UNIT
TO FUEL GAUGE
MEC. #3
MEC. #2
MEC. #4
MEC. GROUND
MEC. #1
TO ACCUMULATORS
1
2
6
5
5
7
8
10
TO SEAT
TO BRAKE MANIFOLD SWITCHES
TO TRANS. CONTROL VALVE
TO DECLUTCH PRESS. SWITCH- L.H. VALVE
TO ACC'Y SOLENOID
TO BOOM & BUCKET SOLENOID
3
TO HYD CONTROLLER R.H.
11
15
9
16
14
13
12
TO CAB POWER
4

ELECTRICAL SYSTEM, HARNESS - COCKPIT
SYSTÈME ÉLECTRIQUE, HARNAIS - POSTE
ELEKTRISCHE ANLAGE, KABELBAUM - FAHRERSTAND
SISTEMA ELÉTRICO, CHICOTE - POSTO OPERADOR
SISTEMA ELÉCTRICO, MAZO - PUESTO OPERADOR

No.	Part No.	Qty	Description	Description	Benennung	Descrição	Descripción
1	12578192	1	Wire harness	harnais fils	Kabelbaum	chicote fiação	mazo de cables
2	13805003	1	Band	bande	Band	banda	banda
3	12573525	1	Wire harness	harnais fils	Kabelbaum	chicote fiação	mazo de cables
4	12571224	1	Grommet	oeillet	Augenring	ilhó	arandela pasacable
5	13803040	2	Band	bande	Band	banda	banda
6	13808110	2	Band	bande	Band	banda	banda
7	13802915	2	Washer	rondelle	Scheibe	arruela	arandela
8	13803582	2	Nut	écrou	Mutter	porca	tuerca
9	12566741	2	Wire assy	fil ens	Draht Ens	fio conj	cable conj
10	1736910	2	Tie	attache	Haft	liame	atadura
11	12565089	1	Relay	relais	Relais	relé	relé
12	2562502	1	Wire harness	harnais fils	Kabelbaum	chicote fiação	mazo de cables
13	2330157	1	Strip	ruban	Band	faixa	tira
14	13807245	2	Screw	vis	Schraube	parafuso	tornillo
15	12D000006	2	Nut	écrou	Mutter	porca	tuerca
16	13802614	2	Washer	rondelle	Scheibe	arruela	arandela

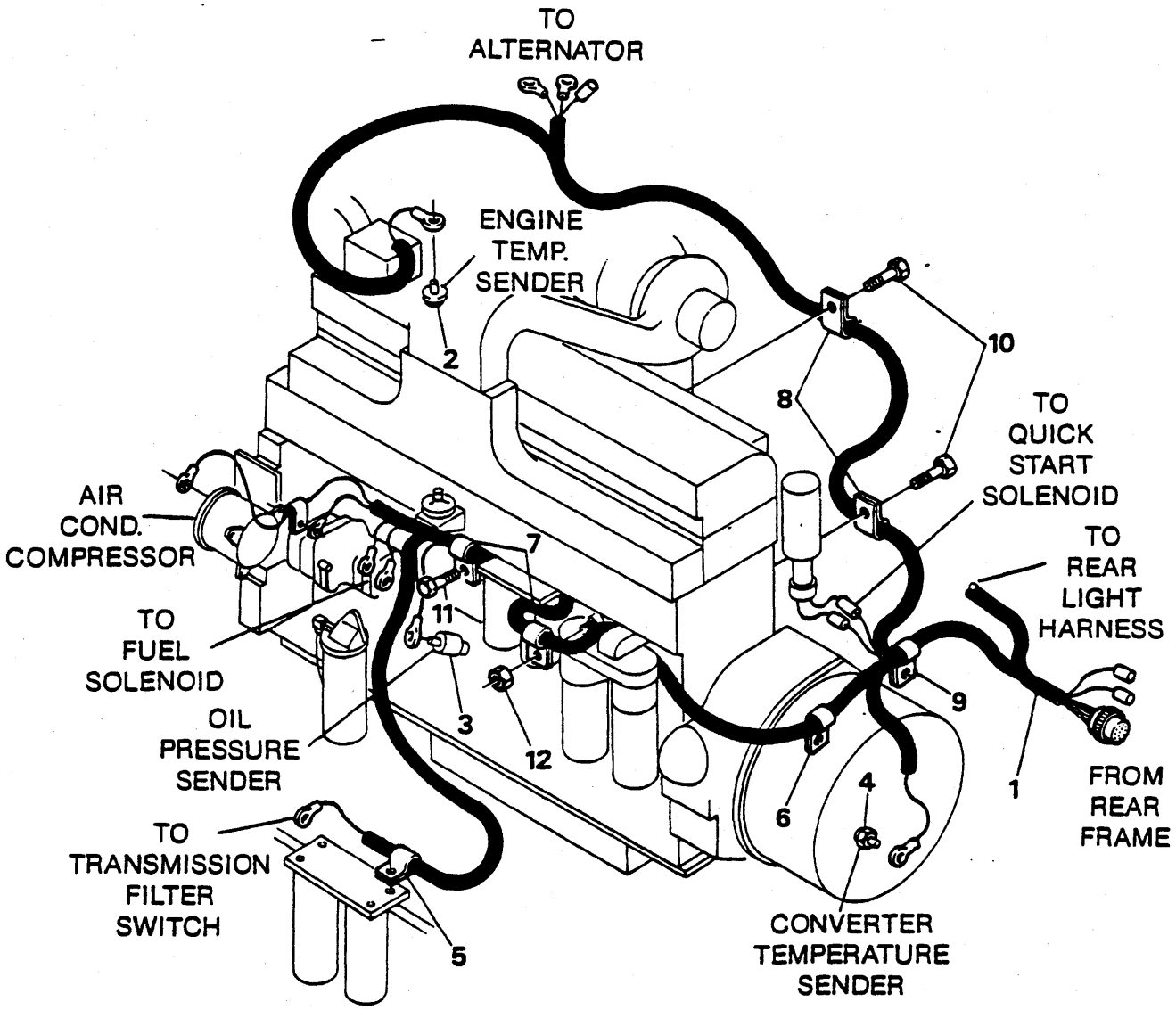
TO
ALTERNATOR
ENGINE
TEMP.
SENDER
2
10
8
TO
QUICK
START
SOLENOID
AIR
COND.
COMPRESSOR
7
TO
REAR
LIGHT
HARNESS
11
TO
FUEL
SOLENOID
9
OIL
PRESSURE
SENDER
3
12
1
FROM
REAR
FRAME
6
4
TO
TRANSMISSION
FILTER
SWITCH
5
CONVERTER
TEMPERATURE
SENDER

ELECTRICAL SYSTEM, HARNESS - ENGINE
SYSTÈME ÉLECTRIQUE, HARNAIS - MOTEUR
ELEKTRISCHE ANLAGE, KABELBAUM - MOTOR
SISTEMA ELÉTRICO, CHICOTE - MOTOR
SISTEMA ELÉCTRICO, MAZO - MOTOR

No.	Part No.	Qty	Description	Description	Benennung	Descrição	Descripción
1	12567283	1	Wire harness	harnais fils	Kabelbaum	chicote fiação	mazo de cables
2	[2]2528821	1	Sender	capteur	Sender	sonda	sonda
2A	[1]12573159	1	Sender	capteur	Sender	sonda	sonda
3	[2]2528822	1	Sender	capteur	Sender	sonda	sonda
3A	[1]12573159	1	Sender	capteur	Sender	sonda	sonda
4	[3]2536552	1	Sender	capteur	Sender	sonda	sonda
4A	[4,5]12569288	1	Gauge oil press	jauge press huile mot	Oldruckmesser Mot	manôm óleo motor	manóm aceite motc
5	13803019	1	Band	bande	Band	banda	banda
6	13803036	1	Band	bande	Band	banda	banda
7	13803040	2	Band	bande	Band	banda	banda
8	13803042	2	Band	bande	Band	banda	banda
9	13803048	1	Band	bande	Band	banda	banda
10	13801840	2	Screw	vis	Schraube	parafuso	tornillo
11	13802013	1	Screw	vis	Schraube	parafuso	tornillo
12	13803581	1	Nut	écrou	Mutter	porca	tuerca
13	†12573158	1	Gauge conv temp	jauge convertisseur	Tempmssr Drehmwndlr	termtro conversor	termtro convertidor
13A	†12573159	1	Sender	capteur	Sender	sonda	sonda

[1] 828A292➡828A672,828AC673

[2] 828A101➡828A291

[3] 828A101➡828A159

[4] 828A160➡828A672,828AC673➡

[5] See Engine Oil Pressure Gauge Installation.
[5] Voir installation de l'indicateur de pression d'huile du moteur.
[5] Siehe Installation des Maschinenröldruckmessers.
[5] Veja instalação do indicador de pressão do óleo do motor.
[5] Véase indicador de presión de aceite del motor - instalación.

L190 828AC673➡
L190-CUM 828A236➡828A672

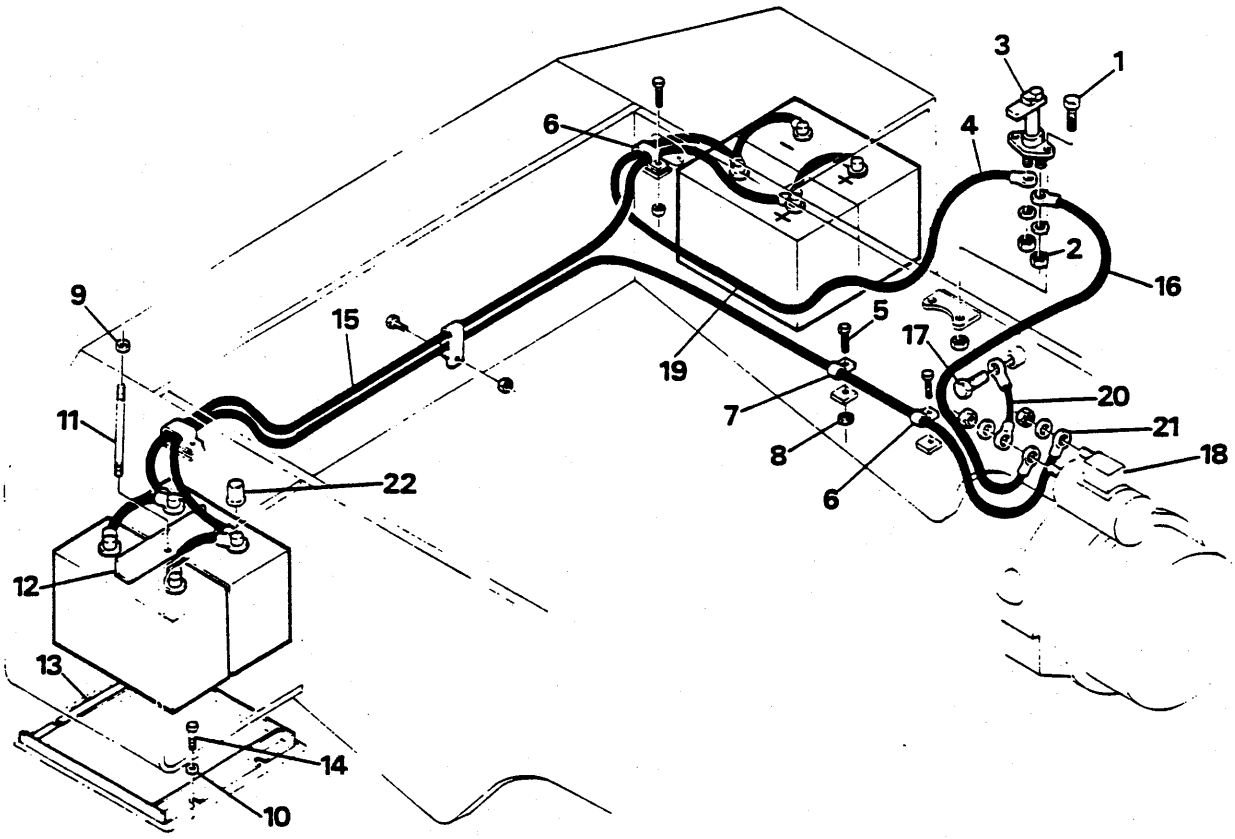
3
1
6
4
2
16
9
15
5
17
19
20
11
7
21
8
18
22
6
12
13
14
10

ELECTRICAL SYSTEMS - BATTERY CONNECTIONS
CIRCUITS ÉLECTRIQUES - CONNEXIONS BATTERIE
ELEKTRISCHE ANLAGE - BATTERIEANSCHLÜSSE
SISTEMAS ELÉTRICOS - CONEX BATERÍA
SISTEMAS ELECTRICOS - CONEX BATERIA

No.	Part No.	Qty	Description	Description	Benennung	Descrição	Descripción
1	13801781	2	Screw	vis	Schraube	parafuso	tornillo
2	13806822	2	Nut	écrou	Mutter	porca	tuerca
3	12566916	1	Switch	interrupteur	Schalter	interruptor	interruptor
3A	[7]2529750	1	Switch	interrupteur	Schalter	interruptor	interruptor
4	2561971	1	Cable	câble	Kabel	cabo	cable
4A	[1]2553576	-	Tube	tube	Rohr	tubo	tubo
5	13801807	1	Bolt	boulon	Bolzen	parafuso	bulón
6	31H000042	4	Clip	attache	Schelle	braçadeira	abrazadera
7	13803047	2	Band	bande	Band	banda	banda
8	13803582	1	Nut	écrou	Mutter	porca	tuerca
9	13806769	2	Nut	écrou	Mutter	porca	tuerca
10	13806869	8	Washer	rondelle	Scheibe	arruela	arandela
11	2562133	2	Rod	tige	Stange	varão	varilla
12	2562134	2	Angle	angle	Winkel	ângulo	angulo
13	2562462	2	Battery tray	cuvette de batterie	Batterietablett	bandeja da bateria	bandeja para bateria
14	13801807	8	Bolt	boulon	Bolzen	parafuso	bulón
15	2561973	1	Cable	câble	Kabel	cabo	cable
15A	[2]2553576	-	Tube	tube	Rohr	tubo	tubo
16	2561970	1	Cable	câble	Kabel	cabo	cable
16A	[3]2553576	-	Tube	tube	Rohr	tubo	tubo
17	13801840	1	Screw	vis	Schraube	parafuso	tornillo
18	[4]--------	1	Starter	démarreur	Anlasser	arranque	arranque
19	966517	4	Battery	batterie	Batterie	bateria	batería
20	2561969	1	Wire	fil	Draht	fio	cable
20A	[5]2553576	-	Tube	tube	Rohr	tubo	tubo
21	2561972	1	Cable	câble	Kabel	cabo	cable
21A	[6]2553576	-	Tube	tube	Rohr	tubo	tubo
22	2512577	8	Nut	écrou	Mutter	porca	tuerca

[1] 52.5 in. (1334 mm)

[2] 4.0 in. (549 mm)

[3] 36.0 in. (914 mm)

[4] See Engine Parts Manual.
[4] Se référer au manuel de pièces détachées moteur
[4] Siehe Motor-Teilliste
[4] Vide manual de peças do motor
[4] Ver el manual de repuestos del motor

[5] 21.0 in. (533 mm)

[6] 128.5 in. (3264 mm)

[7] 828AC687➡

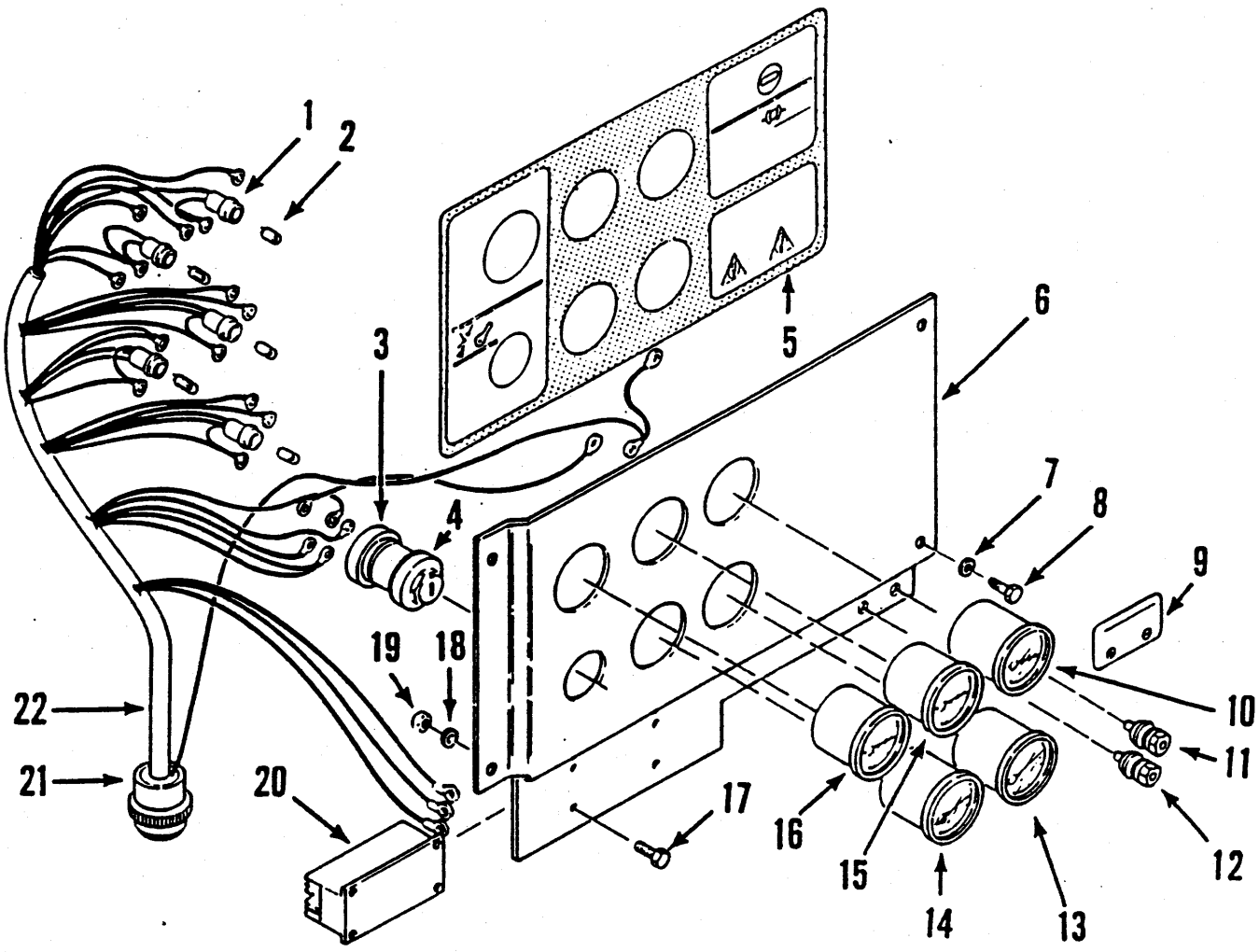
1
2
3
4
5
6
7
8
9
10
11
12
13
14
15
16
17
18
19
20
21
22

ELECTRICAL SYSTEM CONTROL CENTER RH
CONTROLE CIRCUIT ÉLECTRIQUE GAUCHE CD
ELEKTRIKSYSTEMSTEUERZENTRUM R
CENTRO CONTROLE SISTEMA ELETRICO LD
CENTRO CONTROL SISTEMA ELECTRICO LD

No.	Part No.	Qty	Description	Description	Benennung	Descrição	Descripción
A	[1]12573189	1	Panel	panneau	Tafel	painel	panel
1	2554410	5	Socket assy	douille ens	Büchseneinheit	gaxeta conj	casquillo conj
1A	[4]12573163	5	Socket assy	douille ens	Büchseneinheit	gaxeta conj	casquillo conj
2	2515762	5	Bulb	ampoule	Birne	bulbo	lamparillo
2A	[4]2514890	5	Bulb	ampoule	Birne	bulbo	lamparillo
3	2533949	1	Switch	interrupteur	Schalter	interruptor	interruptor
4	1307998	1	Washer	rondelle	Scheibe	arruela	arandela
5	2558001	1	Decal	décalcamanie	Abziehbild	decalcomania	calcomania
6	[2]12567664	1	Panel	panneau	Tafel	painel	panel
7	13802619	4	Washer	rondelle	Scheibe	arruela	arandela
8	13803883	4	Screw	vis	Schraube	parafuso	tornillo
9	2555110	1	Decal	décalcamanie	Abziehbild	decalcomania	calcomania
10	12573154	1	Gauge oil press	jauge press huile mot	Oldruckmesser Mot	manôm óleo motor	manóm aceite motor
11	2555085	1	Terminal	borne	Anschluss	terminal	terminal
12	2555086	1	Terminal	borne	Anschluss	terminal	terminal
13	12573157	1	Gauge water tmp	jauge temp eau	Wassertemp anz	med temper água	med temp agua
14	12573155	1	Voltmeter	voltmètre	Voltmeter	voltímetro	voltímetro
15	12573158	1	Gauge conv temp	jauge convertisseur	Tempmssr Drehmwndlr	termtro conversor	termtro convertidor
16	12573156	1	Gauge fuel	jauge á carburant	Kraftstoffmesser	indicad combustivel	indicad combustible
17	13804155	4	Screw	vis	Schraube	parafuso	tornillo
18	13806165	4	Washer	rondelle	Scheibe	arruela	arandela
19	12D000008	4	Nut	écrou	Mutter	porca	tuerca
20	2553254	1	Resistor	résistance	Widerstand	resistência	resistencia
21	2554001	1	Plug	bouchon	Stopfen	bujão	tapón
22	[3]12573184	1	Wire harness	harnais fils	Kabelbaum	chicote fiação	mazo de cables

[1] Inc. 1➡22

[2] Inc. 5

[3] Inc. 21

[4] □828A292➡828A672
828AC673➡

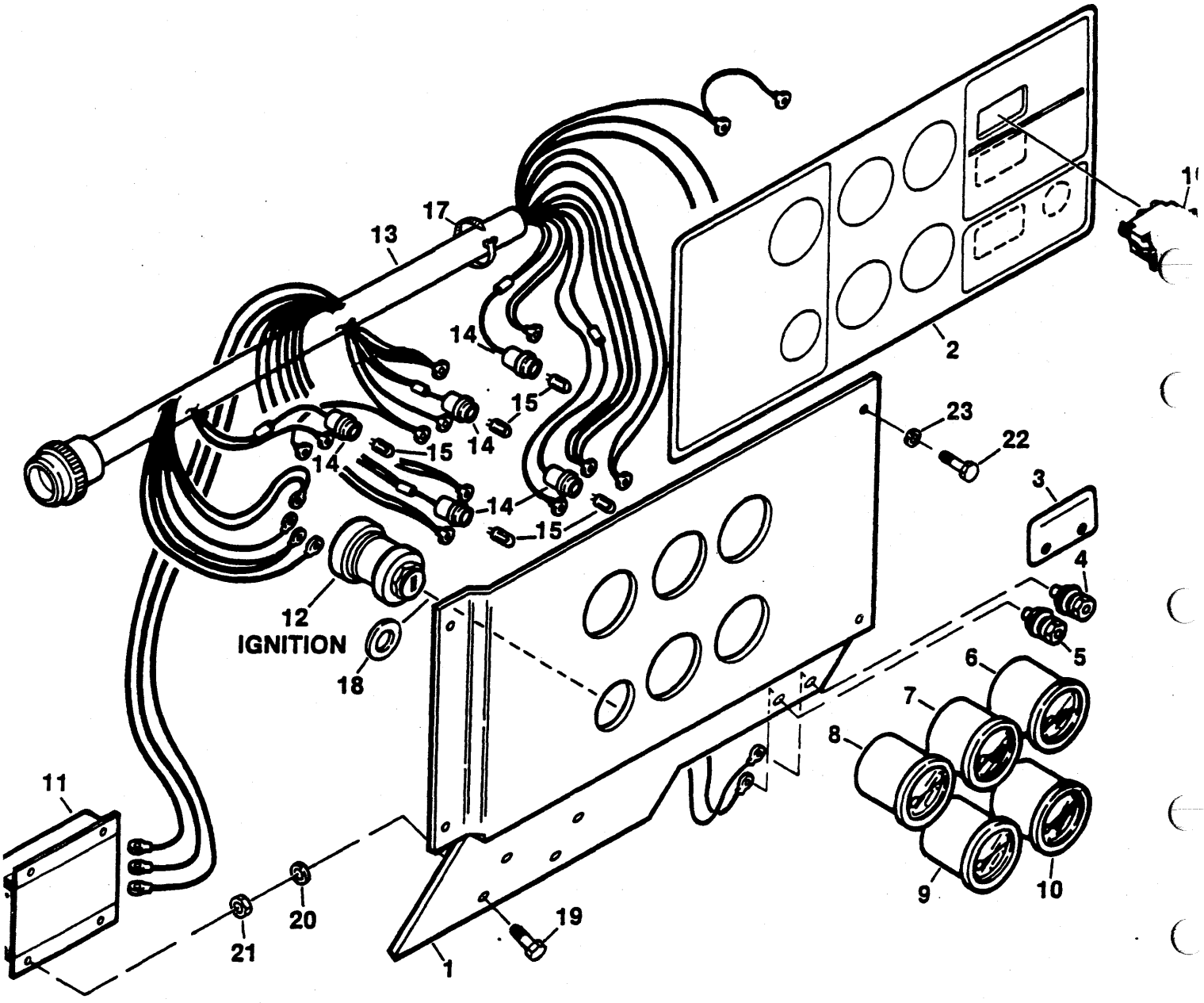
17
13
14
15
14
15
14
15
14
15
12
IGNITION
18
11
21
20
19
1
2
23
22
3
4
5
6
7
8
9
10

ELECTRICAL SYSTEM CONTROL CENTER RH
CONTROLE CIRCUIT ÉLECTRIQUE GAUCHE CD
ELEKTRIKSYSTEMSTEUERZENTRUM R
CENTRO CONTROLE SISTEMA ELETRICO LD
CENTRO CONTROL SISTEMA ELECTRICO LD

No.	Part No.	Qty	Description	Description	Benennung	Descrição	Descripción
A	[1]12577703	1	Panel assy	panneau ens	Tafel vollst	painel conj	panel conj
1	[2]12577705	1	Panel	panneau	Tafel	painel	panel
2	12577704	1	Decal	décalcamanie	Abziehbild	decalcomania	calcomania
3	2555110	1	Decal	décalcamanie	Abziehbild	decalcomania	calcomania
4	2555085	1	Terminal	borne	Anschluss	terminal	terminal
5	2555086	1	Terminal	borne	Anschluss	terminal	terminal
6	12573154	1	Gauge oil press	jauge press huile mot	Oldruckmesser Mot	manôm óleo motor	manóm aceite mot
7	12573158	1	Gauge conv temp	jauge convertisseur	Tempmssr Drehmwndlr	termtro conversor	termtro convertidor
8	12573156	1	Gauge fuel	jauge á carburant	Kraftstoffmesser	indicad combustivel	indicad combustibl
9	12573155	1	Voltmeter	voltmètre	Voltmeter	voltímetro	voltímetro
10	12573157	1	Gauge water tmp	jauge temp eau	Wassertemp anz	med temper água	med temp agua
11	2553254	1	Resistor	résistance	Widerstand	resistência	resistencia
12	2533949	1	Switch	interrupteur	Schalter	interruptor	interruptor
13	12577706	1	Wire harness	harnais fils	Kabelbaum	chicote fiação	mazo de cables
14	12573163	5	Socket assy	douille ens	Büchseneinheit	gaxeta conj	casquillo conj
15	4027369	5	Bulb	ampoule	Birne	bulbo	lamparillo
16	2539289	1	Switch	interrupteur	Schalter	interruptor	interruptor
17	1736910	5	Tie	attache	Haft	liame	atadura
18	1307998	1	Washer	rondelle	Scheibe	arruela	arandela
19	13804155	4	Screw	vis	Schraube	parafuso	tornillo
20	13806165	9	Washer	rondelle	Scheibe	arruela	arandela
21	12D000008	4	Nut	écrou	Mutter	porca	tuerca
22	13803883	4	Screw	vis	Schraube	parafuso	tornillo
23	13806976	8	Washer	rondelle	Scheibe	arruela	arandela
24	‡12575302	1	Tool	outil	Werkzeug	ferramenta	herramienta

[1] Inc. 1➡23

[2] Inc. 2

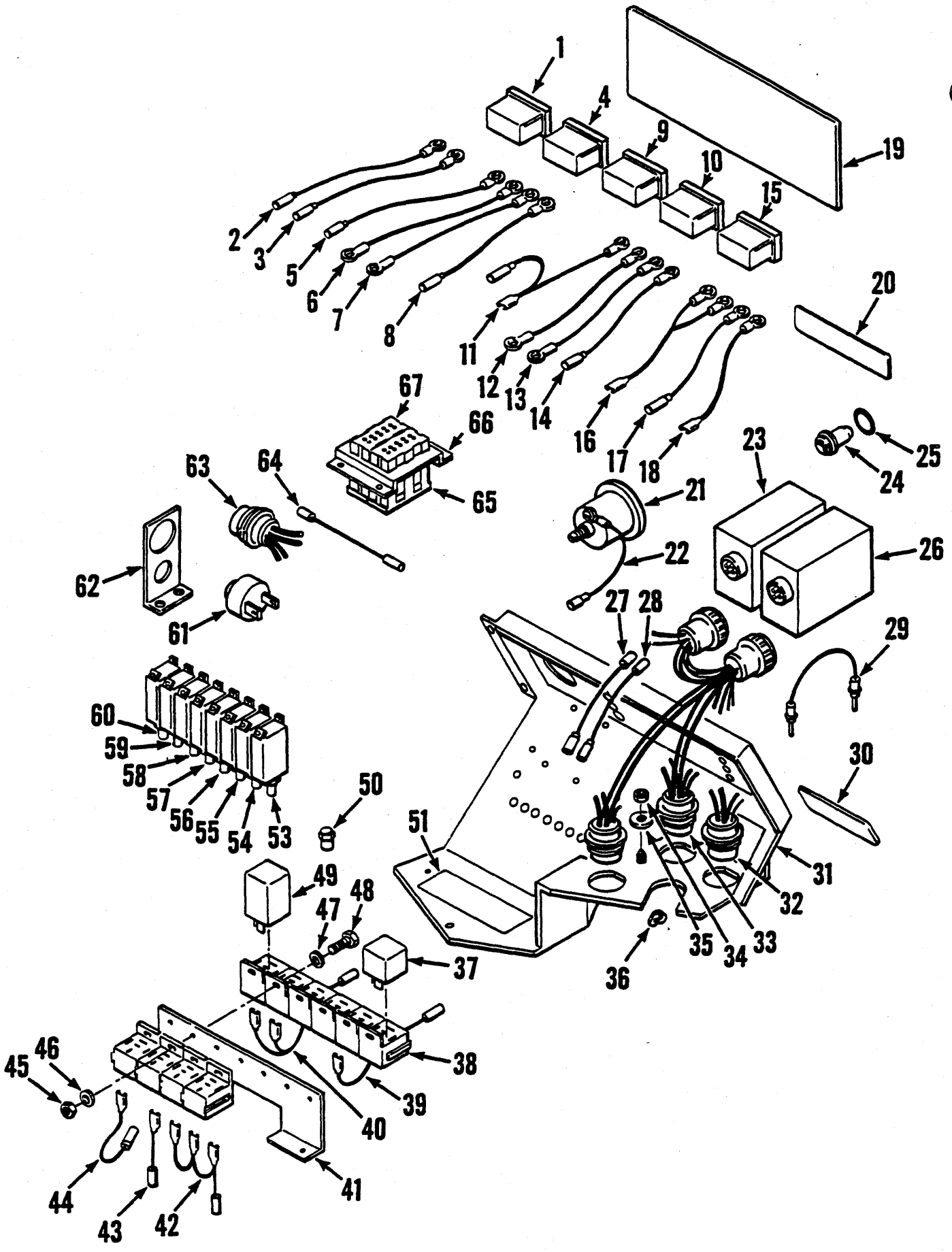
1
2
3
4
5
6
7
8
9
10
11
12
13
14
15
16
17
18
19
20
21
22
23
24
25
26
27
28
29
30
31
32
33
34
35
36
37
38
39
40
41
42
43
44
45
46
47
48
49
50
51
53
54
55
56
57
58
59
60
61
62
63
64
65
66
67

ELECTRICAL SYSTEM CONTROL CENTER LH
CONTROLE CIRCUIT ÉLECTRIQUE GAUCHE
ELEKTRIKSYSTEMSTEUERZENTRUM L
CENTRO CONTROLE SISTEMA ELETRICO LE
CENTRO CONTROL SISTEMA ELECTRICO LI

No.	Part No.	Qty	Description	Description	Benennung	Descrição	Descripción
A	[1]2562497	1	Panel assy	panneau ens	Tafel vollst	painel conj	panel conj
1	2539291	1	Switch	interrupteur	Schalter	interruptor	interruptor
2	2553455	1	Wire	fil	Draht	fio	cable
3	2553455	1	Wire	fil	Draht	fio	cable
4	2539290	1	Switch	interrupteur	Schalter	interruptor	interruptor
5	2552254	1	Wire	fil	Draht	fio	cable
6	2552260	1	Wire	fil	Draht	fio	cable
7	2552463	1	Wire	fil	Draht	fio	cable
8	2552254	1	Wire	fil	Draht	fio	cable
9	2539291	1	Switch	interrupteur	Schalter	interruptor	interruptor
10	2539290	1	Switch	interrupteur	Schalter	interruptor	interruptor
11	2552241	1	Wire	fil	Draht	fio	cable
12	2552245	1	Wire	fil	Draht	fio	cable
13	2552245	1	Wire	fil	Draht	fio	cable
14	2552252	1	Wire	fil	Draht	fio	cable
15	2539290	1	Switch	interrupteur	Schalter	interruptor	interruptor
16	2552242	1	Wire	fil	Draht	fio	cable
17	2552252	1	Wire	fil	Draht	fio	cable
18	2552258	1	Wire	fil	Draht	fio	cable
19	2562494	1	Decal	décalcamanie	Abziehbild	decalcomania	calcomania
20	2557029	1	Decal	décalcamanie	Abziehbild	decalcomania	calcomania
21	2552367	1	Hourmeter	compteur dheures	Stundenzähler	horimetro	cuenta-horas
22	2552256	1	Wire	fil	Draht	fio	cable
23	[2]2551998	1	Indicator	indicateur	Messer	indicador	indicador
24	2533649	6	Bulb	ampoule	Birne	bulbo	lamparillo
25	2553446	5	Lens red	lentille rouge	Linse Rot	lente vermelho	lente rogo
25A	966115	1	Lens amber	lens-amber	Linse orange	lente alaranjado	lente anaranjado
26	[3]12578518	1	Indicator	indicateur	Messer	indicador	indicador
27	2555752	1	Wire	fil	Draht	fio	cable
28	2555751	1	Wire	fil	Draht	fio	cable
29	2552471	1	Wire	fil	Draht	fio	cable
30	2552695	1	Decal	décalcamanie	Abziehbild	decalcomania	calcomania
31	2562499	1	Panel	panneau	Tafel	painel	panel
32	[4]2557034	1	Wire harness	harnais fils	Kabelbaum	chicote fiação	mazo de cables
32A	2554002	1	Receptacle	receptacle	Behälter	receptáculo	receptáculo
32B	2552016	18	Socket	douille	Steckhülse	soquete	casquillo
32C	5293040	1	Nut	écrou	Mutter	porca	tuerca
32D	5293042	1	Washer	rondelle	Scheibe	arruela	arandela
33	[5]2562501	1	Wire harness	harnais fils	Kabelbaum	chicote fiação	mazo de cables
33A	2554002	2	Receptacle	receptacle	Behälter	receptáculo	receptáculo
33B	2554001	2	Plug	bouchon	Stopfen	bujão	tapón
33C	2552016	30	Socket	douille	Steckhülse	soquete	casquillo
33D	2552015	22	Pin	goupille	Stift	pino	pasador
33E	2514894	17	Seal plug	joint d'étan bouchon	Stopfendichtung	vedação bujão	sello tapón
33F	5293040	2	Nut	écrou	Mutter	porca	tuerca
33G	5293042	2	Washer	rondelle	Scheibe	arruela	arandela
34	7D000004	1	Nut	écrou	Mutter	porca	tuerca
35	13801008	1	Washer	rondelle	Scheibe	arruela	arandela

[1] Inc. 1➡68

[2] Inc. 25

[3] Inc. 25, 25A

[4] Inc. 32A➡32D

[5] Inc. 33A➡33G

[6] Inc. 62A➡62E

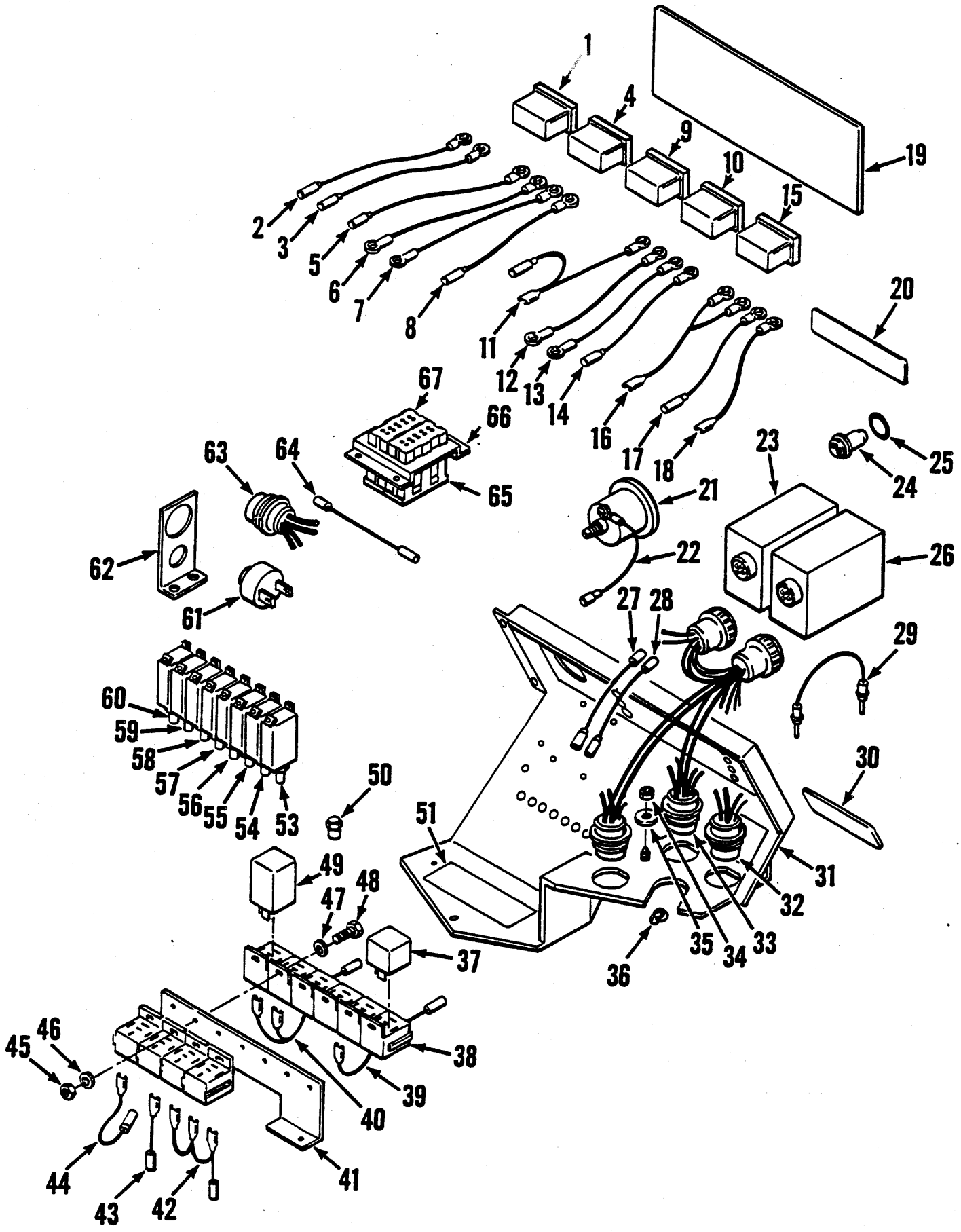
1
2
3
4
5
6
7
8
9
10
11
12
13
14
15
16
17
18
19
20
21
22
23
24
25
26
27
28
29
30
31
32
33
34
35
36
37
38
39
40
41
42
43
44
45
46
47
48
49
50
51
53
54
55
56
57
58
59
60
61
62
63
64
65
66
67

ELECTRICAL SYSTEM CONTROL CENTER LH
CONTROLE CIRCUIT ÉLECTRIQUE GAUCHE
ELEKTRIKSYSTEMSTEUERZENTRUM L
CENTRO CONTROLE SISTEMA ELETRICO LE
CENTRO CONTROL SISTEMA ELECTRICO LI

No.	Part No.	Qty	Description	Description	Benennung	Descrição	Descripción
36	16D000004	1	Wing nut	écrou papillon	Flügelmutter	porca barboleta	tuerca mariposa
37	4786690	7	Relay	relais	Relais	relé	relé
38	3734911	10	Base	base	Untergestell	base	base
39	2552259	1	Wire	fil	Draht	fio	cable
40	2552246	1	Wire	fil	Draht	fio	cable
41	2552364	1	Bracket	support	Winkel	grampo	grampa
42	2552244	1	Wire	fil	Draht	fio	cable
43	2552253	1	Wire	fil	Draht	fio	cable
44	2552257	1	Wire	fil	Draht	fio	cable
45	12D000008	15	Nut	écrou	Mutter	porca	tuerca
46	13806165	15	Washer	rondelle	Scheibe	arruela	arandela
47	13802615	15	Washer	rondelle	Scheibe	arruela	arandela
48	13804155	15	Screw	vis	Schraube	parafuso	tornillo
49	2554005	1	Flasher	clignotant	Blinker	pisca-pisca	indicad a destillos
50	2539293	8	Boot	capuchon	Kappe	capuz	capuchón
51	2557028	1	Decal	décalcamanie	Abziehbild	decalcomania	calcomania
52	----------	-	Omit	omettre	Auslassen	omitir	omitir
53	2537565	1	Circuit brkr 15A	disjoncteur 15A	Stromunterbrech 15A	disjunto 15A	circuito disy 15A
54	2537565	1	Circuit brkr 15A	disjoncteur 15A	Stromunterbrech 15A	disjunto 15A	circuito disy 15A
55	2537563	1	Circuit brkr 5A	disjoncteur 5A	Stromunterbrech 5A	disjuntor 5A	circuito disy 5A
56	2537564	1	Circuit brkr 10A	disjoncteur 10A	Stromunterbrech 10A	disjuntor 10A	disyuntor 10A
57	2537565	1	Circuit brkr 15A	disjoncteur 15A	Stromunterbrech 15A	disjunto 15A	circuito disy 15A
58	2537565	1	Circuit brkr 15A	disjoncteur 15A	Stromunterbrech 15A	disjunto 15A	circuito disy 15A
59	2537564	1	Circuit brkr 10A	disjoncteur 10A	Stromunterbrech 10A	disjuntor 10A	disyuntor 10A
60	2537564	1	Circuit brkr 10A	disjoncteur 10A	Stromunterbrech 10A	disjuntor 10A	disyuntor 10A
61	2525656	1	Alarm	alarme	Alarm	alarme	alarma
62	2552363	1	Bracket	support	Winkel	grampo	grampa
63	[6]2552248	1	Wire harness	harnais fils	Kabelbaum	chicote fiação	mazo de cables
63A	2554002	1	Receptacle	receptacle	Behälter	receptáculo	receptáculo
63B	2552016	5	Socket	douille	Steckhülse	soquete	casquillo
63C	2514894	7	Seal plug	joint d'étan bouchon	Stopfendichtung	vedação bujão	sello tapón
63D	5293040	1	Nut	écrou	Mutter	porca	tuerca
63E	5293042	1	Washer	rondelle	Scheibe	arruela	arandela
64	2554890	1	Wire	fil	Draht	fio	cable
65	2552366	1	Base	base	Untergestell	base	base
66	2552011	1	Feeder block	arrêt alimentateur	Aufgabrvorricht-block	bloco alimentador	bloque alimentador
67	2552012	1	Feeder block	arrêt alimentateur	Aufgabrvorricht-block	bloco alimentador	bloque alimentador
68	†2552010	1	Tool	outil	Werkzeug	ferramenta	herramienta
69	†1736910	20	Tie	attache	Haft	liame	atadura

[1] Inc. 1➡68

[2] Inc. 25

[3] Inc. 25, 25A

[4] Inc. 32A➡32D

[5] Inc. 33A➡33G

[6] Inc. 62A➡62E

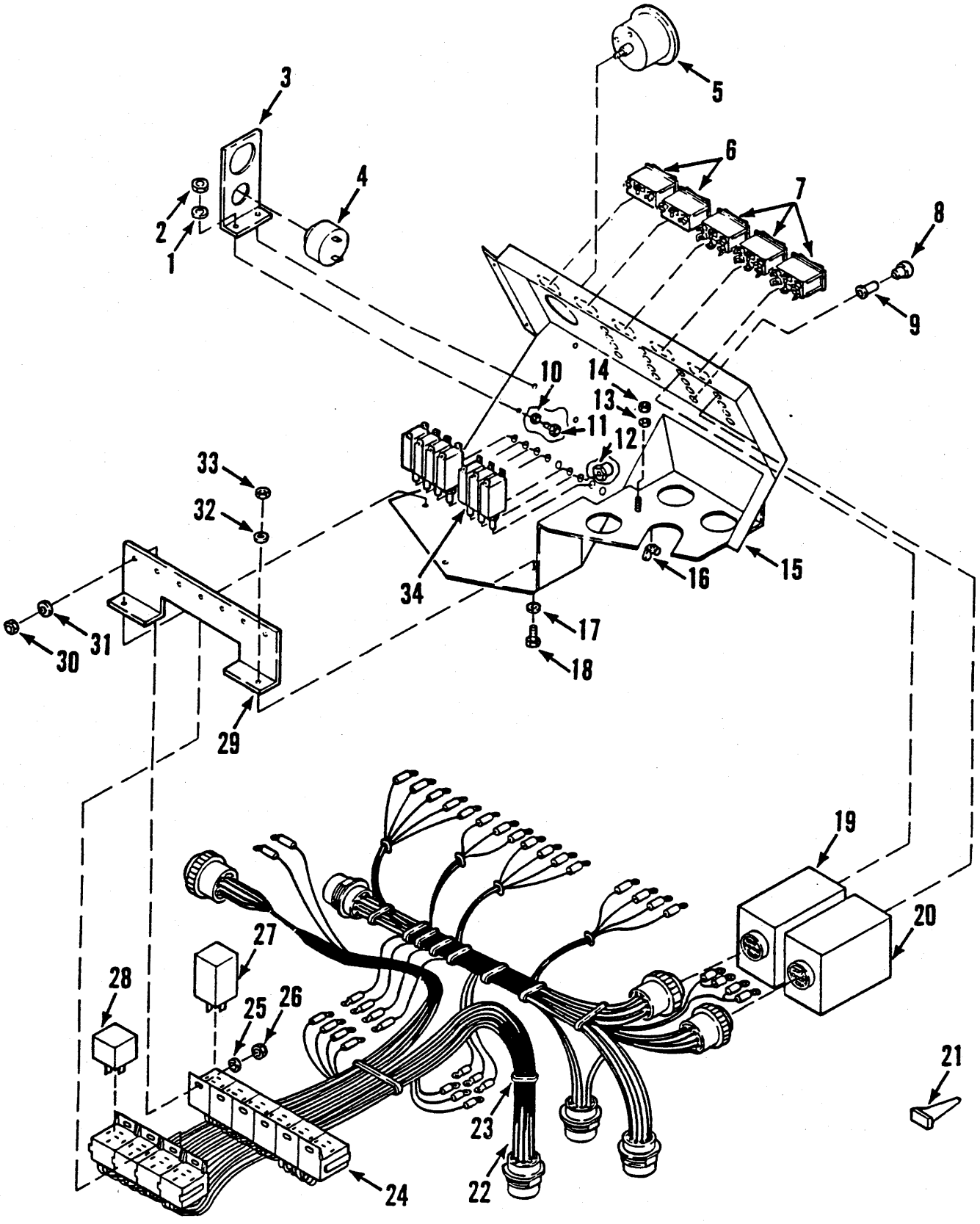
1
2
3
4
5
6
7
8
9
10
11
12
13
14
15
16
17
18
19
20
21
22
23
24
25
26
27
28
29
30
31
32
33
34

ELECTRICAL SYSTEM CONTROL CENTER LH
CONTROLE CIRCUIT ÉLECTRIQUE GAUCHE
ELEKTRIKSYSTEMSTEUERZENTRUM L
CENTRO CONTROLE SISTEMA ELETRICO LE
CENTRO CONTROL SISTEMA ELECTRICO LI

No.	Part No.	Qty	Description	Description	Benennung	Descrição	Descripción
A	12567273	1	Elec center LH	centre éléctrique CG	Electrische Zentrum L	centro elétrico LE	centro eléctrico LI
1	13806165	2	Washer	rondelle	Scheibe	arruela	arandela
2	12D000008	2	Nut	écrou	Mutter	porca	tuerca
3	2552363	1	Bracket	support	Winkel	grampo	grampa
4	2525656	1	Alarm	alarme	Alarm	alarme	alarma
5	2552367	1	Hourmeter	compteur dheures	Stundenzähler	horímetro	cuenta-horas
6	2539291	2	Switch	interrupteur	Schalter	interruptor	interruptor
7	2539290	3	Switch	interrupteur	Schalter	interruptor	interruptor
8	2553446	2	Lens red	lentille rouge	Linse Rot	lente vermelho	lente rogo
9	2533649	6	Bulb	ampoule	Birne	bulbo	lamparillo
10	13802615	2	Washer	rondelle	Scheibe	arruela	arandela
11	13804155	2	Screw	vis	Schraube	parafuso	tornillo
12	2539293	7	Boot	capuchon	Kappe	capuz	capuchón
13	13801008	1	Washer	rondelle	Scheibe	arruela	arandela
14	7D000004	1	Nut	écrou	Mutter	porca	tuerca
15	12567274	1	Panel assy	panneau ens	Tafel vollst	painel conj	panel conj
15A	†12567275	1	Decal	décalcamanie	Abziehbild	decalcomania	calcomania
15B	†12567276	1	Decal	décalcamanie	Abziehbild	decalcomania	calcomania
15C	†2552695	1	Decal	décalcamanie	Abziehbild	decalcomania	calcomania
15D	†12567277	1	Decal	décalcamanie	Abziehbild	decalcomania	calcomania
16	16D000004	1	Wing nut	écrou papillon	Flügelmutter	porca barboleta	tuerca mariposa
17	13802615	2	Washer	rondelle	Scheibe	arruela	arandela
18	13804155	2	Screw	vis	Schraube	parafuso	tornillo
19	2551998	1	Indicator	indicateur	Messer	indicador	indicador
20	12578518	1	Indicator	indicateur	Messer	indicador	indicador
21	2552010	1	Tool	outil	Werkzeug	ferramenta	herramienta
22	12567278	1	Wire harness	harnais fils	Kabelbaum	chicote fiação	mazo de cables
23	1736910	24	Tie	attache	Haft	liame	atadura
24	§--------	7	Relay base	socle relais	Relaisunterstütz	base relé	base relé
25	13802615	5	Washer	rondelle	Scheibe	arruela	arandela
26	13804155	5	Screw	vis	Schraube	parafuso	tornillo
27	2554005	1	Flasher	clignotant	Blinker	pisca-pisca	indicad a destillos
28	4786690	6	Relay	relais	Relais	relé	relé
29	2552364	1	Bracket	support	Winkel	grampo	grampa
30	12D000008	5	Nut	écrou	Mutter	porca	tuerca
31	13806165	5	Washer	rondelle	Scheibe	arruela	arandela
32	13806165	2	Washer	rondelle	Scheibe	arruela	arandela
33	12D000008	2	Nut	écrou	Mutter	porca	tuerca
34	2537565	7	Circuit brkr 15A	disjoncteur 15A	Stromunterbrech 15A	disjunto 15A	circuito disy 15A

L190 828AC673➡828AC725.
L190-CUM 828A118➡828A672

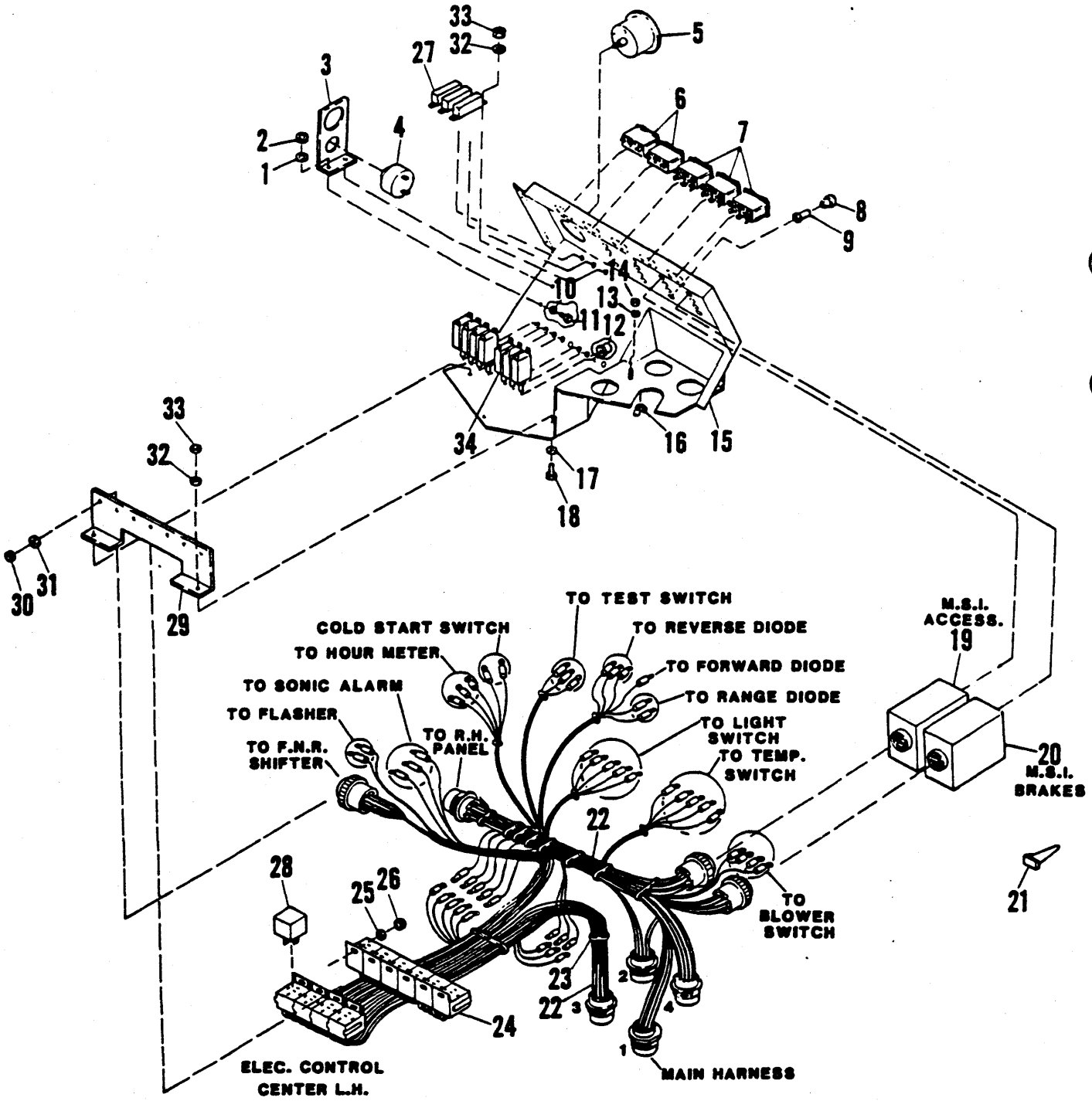
33
32
27
3
2
1
4
5
6
7
8
9
10
11
12
13
14
15
16
17
18
34
33
32
30
31
29
TO TEST SWITCH
COLD START SWITCH
TO REVERSE DIODE
TO HOUR METER
TO FORWARD DIODE
TO SONIC ALARM
TO RANGE DIODE
TO FLASHER
TO LIGHT SWITCH
TO R.H. PANEL
TO F.N.R. SHIFTER
TO TEMP. SWITCH
M.S.I. ACCESS.
19
20
M.S.I. BRAKES
21
22
28
25
26
TO BLOWER SWITCH
23
22
24
ELEC. CONTROL CENTER L.H.
MAIN HARNESS

ELECTRICAL SYSTEM CONTROL CENTER LH
CONTROLE CIRCUIT ÉLECTRIQUE GAUCHE
ELEKTRIKSYSTEMSTEUERZENTRUM L
CENTRO CONTROLE SISTEMA ELETRICO LE
CENTRO CONTROL SISTEMA ELECTRICO LI

No.	Part No.	Qty	Description	Description	Benennung	Descrição	Descripción
A	**12577709**	1	Elec center LH	centre éléctrique CG	Electrische Zentrum L	centro elétrico LE	centro eléctrico LI
1	**13806165**	2	Washer	rondelle	Scheibe	arruela	arandela
2	**12D000008**	2	Nut	écrou	Mutter	porca	tuerca
3	**2552363**	1	Bracket	support	Winkel	grampo	grampa
4	**2525656**	1	Alarm	alarme	Alarm	alarme	alarma
5	**2552367**	1	Hourmeter	compteur dheures	Stundenzähler	horímetro	cuenta-horas
6	**2539291**	2	Switch	interrupteur	Schalter	interruptor	interruptor
7	**2539290**	3	Switch	interrupteur	Schalter	interruptor	interruptor
8	**2553446**	2	Lens red	lentille rouge	Linse Rot	lente vermelho	lente rogo
9	**2533649**	6	Bulb	ampoule	Birne	bulbo	lamparillo
10	**13806973**	2	Washer	rondelle	Scheibe	arruela	arandela
11	**13804155**	2	Screw	vis	Schraube	parafuso	tornillo
12	**2539293**	7	Boot	capuchon	Kappe	capuz	capuchón
13	**13801008**	1	Washer	rondelle	Scheibe	arruela	arandela
14	**7D000004**	1	Nut	écrou	Mutter	porca	tuerca
15	**12577710**	1	Panel assy	panneau ens	Tafel vollst	painel conj	panel conj
15A	†**12577719**	1	Decal	décalcamanie	Abziehbild	decalcomania	calcomania
15B	†**12567276**	1	Decal	décalcamanie	Abziehbild	decalcomania	calcomania
15C	†**12577717**	1	Decal	décalcamanie	Abziehbild	decalcomania	calcomania
15D	†**12577718**	1	Decal	décalcamanie	Abziehbild	decalcomania	calcomania
16	**16D000004**	1	Wing nut	écrou papillon	Flügelmutter	porca barboleta	tuerca mariposa
17	**13806973**	2	Washer	rondelle	Scheibe	arruela	arandela
18	**13804155**	2	Screw	vis	Schraube	parafuso	tornillo
19	**2551998**	1	Indicator	indicateur	Messer	indicador	indicador
20	**12578518**	1	Indicator	indicateur	Messer	indicador	indicador
21	**2552010**	1	Tool	outil	Werkzeug	ferramenta	herramienta
22	**12577712**	1	Wire harness	harnais fils	Kabelbaum	chicote fiação	mazo de cables
22A	†**12577811**	1	Flasher	clignotant	Blinker	pisca-pisca	indicad a destillos
23	**1736910**	24	Tie	attache	Haft	liame	atadura
24	§--------	7	Relay base	socle relais	Relaisunterstütz	base relé	base relé
25	**13806973**	5	Washer	rondelle	Scheibe	arruela	arandela
26	**13804155**	5	Screw	vis	Schraube	parafuso	tornillo
27	**12567269**	1	Flasher	clignotant	Blinker	pisca-pisca	indicad a destillos
28	**4786690**	6	Relay	relais	Relais	relé	relé
29	**2552364**	1	Bracket	support	Winkel	grampo	grampa
30	**12D000008**	5	Nut	écrou	Mutter	porca	tuerca
31	**13806165**	5	Washer	rondelle	Scheibe	arruela	arandela
32	**13806165**	6	Washer	rondelle	Scheibe	arruela	arandela
33	**12D000008**	6	Nut	écrou	Mutter	porca	tuerca
34	**2537565**	7	Circuit brkr 15A	disjoncteur 15A	Stromunterbrech 15A	disjunto 15A	circuito disy 15A

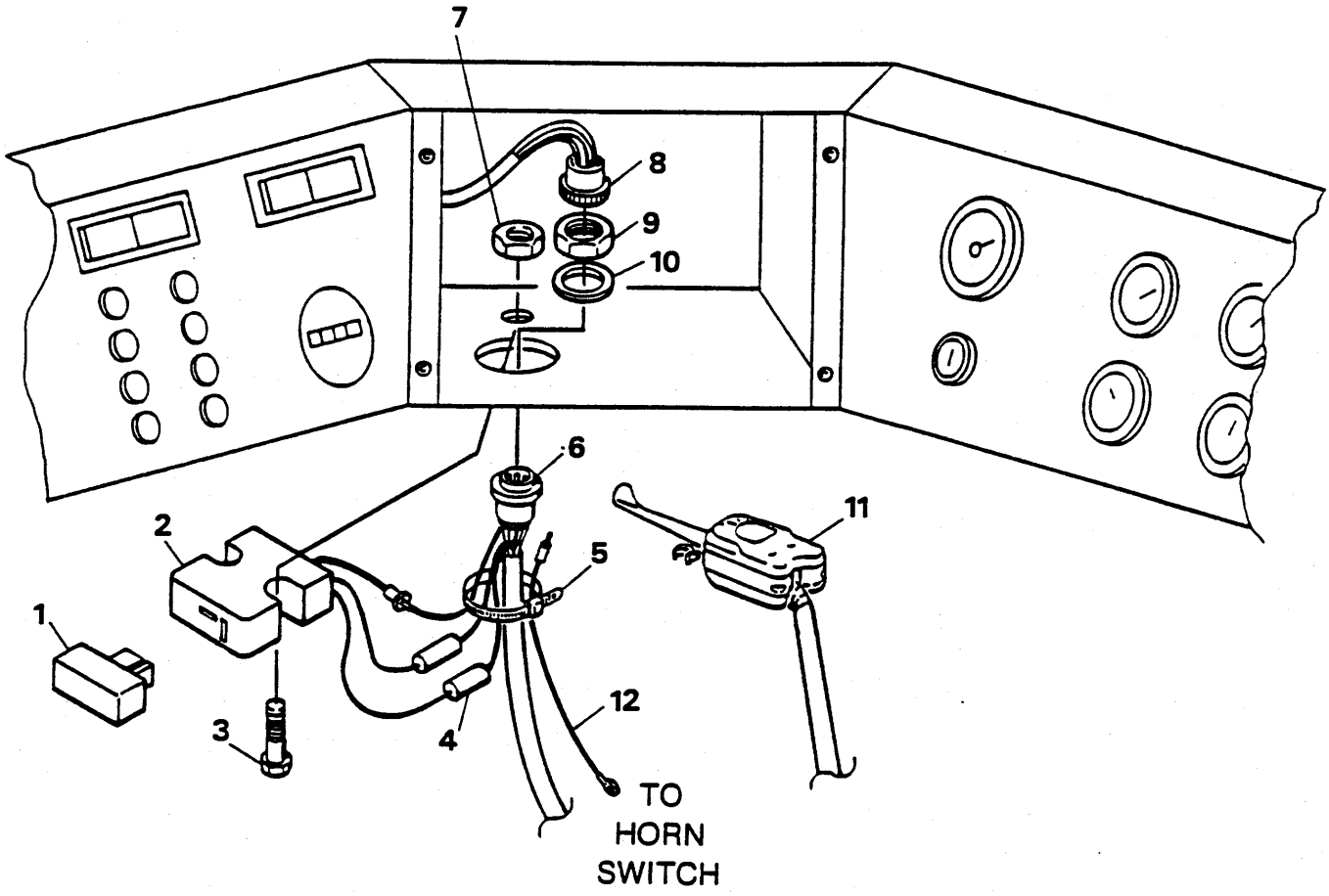
7
8
9
10
6
11
2
5
1
12
3
4
TO
HORN
SWITCH

ELECTRICAL SYSTEM - TURN SIGNAL
SYSTÈME ÉLECTRIQUE - TROUSSE CLIGNOTANTS
ELEKTRISCHE ANLAGE - BLINKLICHT BAUSATZ
SISTEMA ELÉTRICO - SINALIZADORES DE CURVES
SISTEMA ELÉCTRICO - LUZ DIRECCIONAL

No.	Part No.	Qty	Description	Description	Benennung	Descrição	Descripción
1	12577381	1	Flasher	clignotant	Blinker	pisca-pisca	indicad a destillos
2	§--------	1	Bracket	support	Winkel	grampo	grampa
3	13805999	1	Screw	vis	Schraube	parafuso	tornillo
4	2552014	2	Connector	raccord	Verbindungsstück	ligador	conector
5	1736910	2	Tie	attache	Haft	liame	atadura
6	2554004	1	Connector	raccord	Verbindungsstück	ligador	conector
7	50D000008	1	Nut	écrou	Mutter	porca	tuerca
8	--------	1	Wire harness	harnais fils	Kabelbaum	chicote fiação	mazo de cables
9	5293041	1	Nut	écrou	Mutter	porca	tuerca
10	5293043	1	Washer	rondelle	Scheibe	arruela	arandela
11	[1]1781581	1	Switch turn sgnl	int clignotants	Blinkchtschltr	int sinaliz curvas	int luz direcc
11A	†4027369	1	Bulb	ampoule	Birne	bulbo	lamparillo

[1] Inc. 2, 11A

L190 828AC673➡
L190-CUM 828A118➡828A672

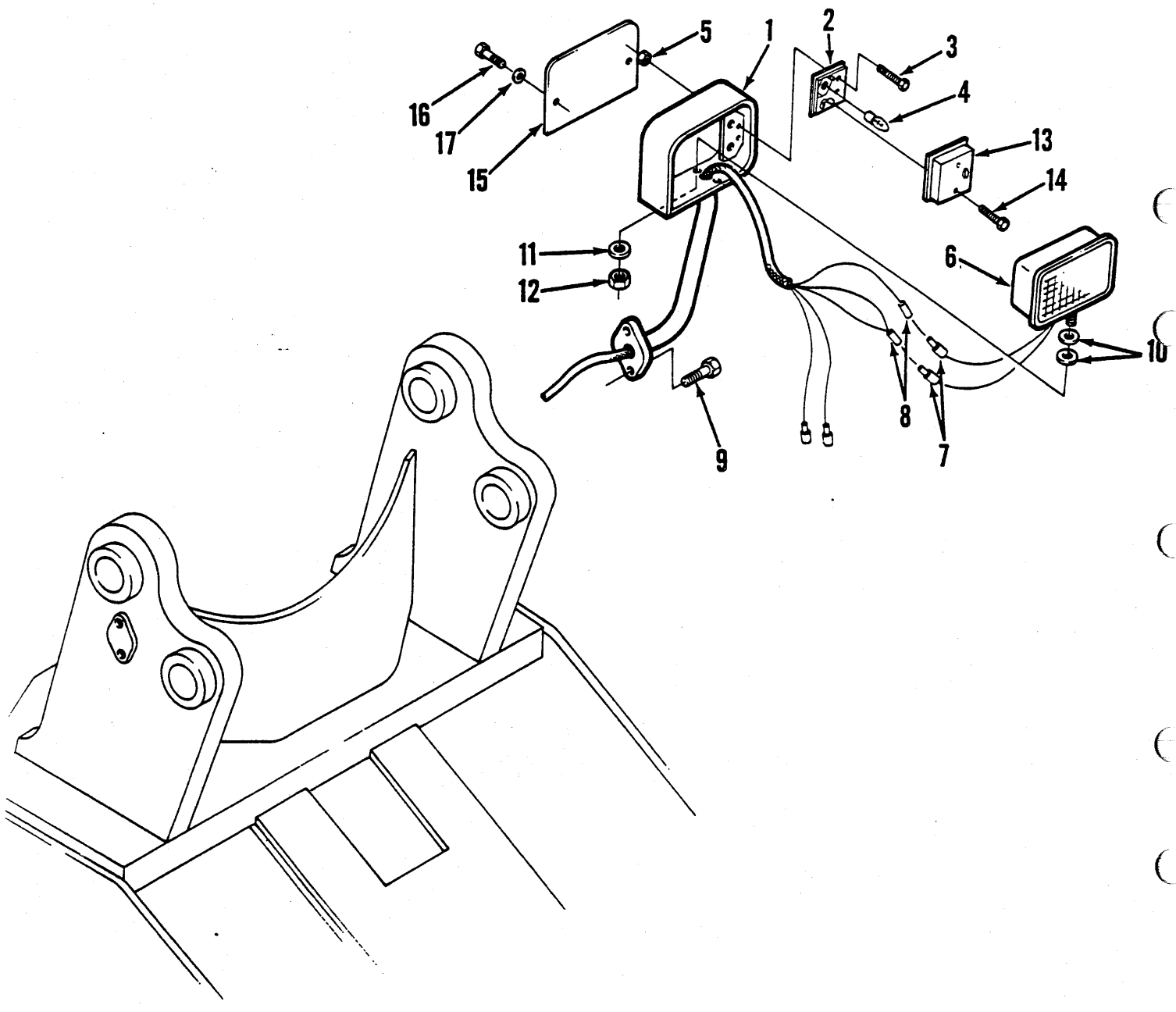
1
2
3
4
5
6
7
8
9
10
11
12
13
14
15
16
17

ELECTRICAL SYSTEM - FRONT LIGHTS
SYSTÈME ÉLECTRIQUE - LAMPES AVANT
ELEKTRISCHE ANLAGE - VORDERLICHTE
SISTEMA ELÉTRICO - LUZES DIANTEIRO
SISTEMA ELÉCTRICO - LUCES DELANTERO

No.	Part No.	Qty	Description	Description	Benennung	Descrição	Descripción
1	12568789	1	Bracket LH	support CG	Winkel L	grampo LE	grampa LD
1A	†12568790	1	Bracket RH	support CD	Winkel R	grampo LD	grampa LD
1B	†2561980	2	Spacer	entretoise	Distanzteil	espaçador	espaciador
2	[1]3570654	2	Light assy	assemblage élect	Lichteinheit	conj luzes	conj de luces
3	13805999	4	Screw	vis	Schraube	parafuso	tornillo
4	446914	2	Lamp	lampe	Lampe	lampada	lampara
5	50D000008	4	Nut	écrou	Mutter	porca	tuerca
6	[2]2561192	2	Light assy	assemblage élect	Lichteinheit	conj luzes	conj de luces
6A	†12968099	1	Sealed beam	barra jointe	Trägerdichtung	farol de milha	viga sellada
7	1513577	4	Bullet	balle	Kugel	bala	bala
8	1692900	4	Sleeve	manchon	Muffe	luva	manguito
9	96G001232	4	Bolt	boulon	Bolzen	parafuso	bulón
10	1520449	4	Washer	rondelle	Scheibe	arruela	arandela
11	§---------	1	Washer	rondelle	Scheibe	arruela	arandela
12	§---------	1	Nut	écrou	Mutter	porca	tuerca
13	§---------	1	Cover	couvercle	Deckel	tampa	tapa
14	§---------	1	Screw	vis	Schraube	parafuso	tornillo
15	12568794	2	Cover	couvercle	Deckel	tampa	tapa
16	13806254	4	Screw	vis	Schraube	parafuso	tornillo
17	13806869	4	Washer	rondelle	Scheibe	arruela	arandela

[1] Inc. 13 & 14

[2] Inc. 11 & 12

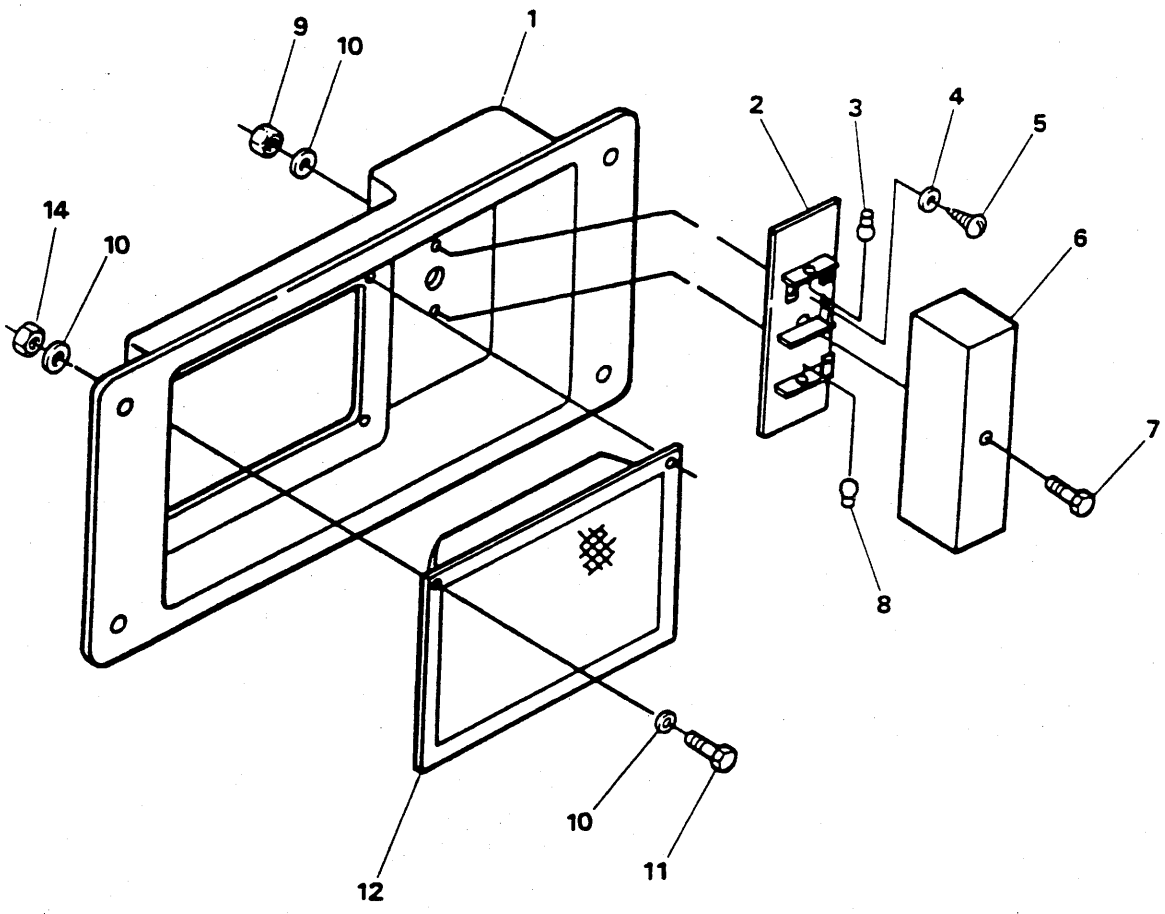
9
10
1
2
3
4
5
14
10
6
7
8
10
11
12

ELECTRICAL SYSTEM - REAR LIGHTS
SYSTÈME ÉLECTRIQUE - LAMPES ARRIÈRES
ELEKTRISCHE ANLAGE - HINTERLICHTE
SISTEMA ELÉTRICO - LUZES TRASEIRAS
SISTEMA ELÉCTRICO - LUCES POSTERIORES

No.	Part No.	Qty	Description	Description	Benennung	Descrição	Descripción
A	[1]3570651	1	Light unit	unité de phare	Lichteinheit	unidade de luz	unidad luces
1	2558115	1	Housing light	boîtier phare	Lampegehäuse	carcaça farol	carcasa faro
2	§---------	1	Base	base	Untergestell	base	base
3	1620699	1	Bulb, stop	ampoule d'arrêt	Stopbirne	bulbo de parada	bombilla de parada
4	§---------	2	Washer	rondelle	Scheibe	arruela	arandela
5	§---------	2	Screw	vis	Schraube	parafuso	tornillo
6	§---------	1	Lens	lentil	Linse	lente	lente
7	§---------	1	Screw	vis	Schraube	parafuso	tornillo
8	954734	1	Bulb	ampoule	Birne	bulbo	lamparillo
9	§---------	2	Nut	écrou	Mutter	porca	tuerca
10	25E000010	10	Flatwasher	rondelle plate	Unterlegscheibe	arruela chata	arandela plana
11	21G001016	4	Bolt	boulon	Bolzen	parafuso	bulón
12	2561163	1	Light assy	assemblage élect	Lichteinheit	conj luzes	conj de luces
14	13806828	4	Nut	écrou	Mutter	porca	tuerca

[1] Inc. 2,4➡7,9

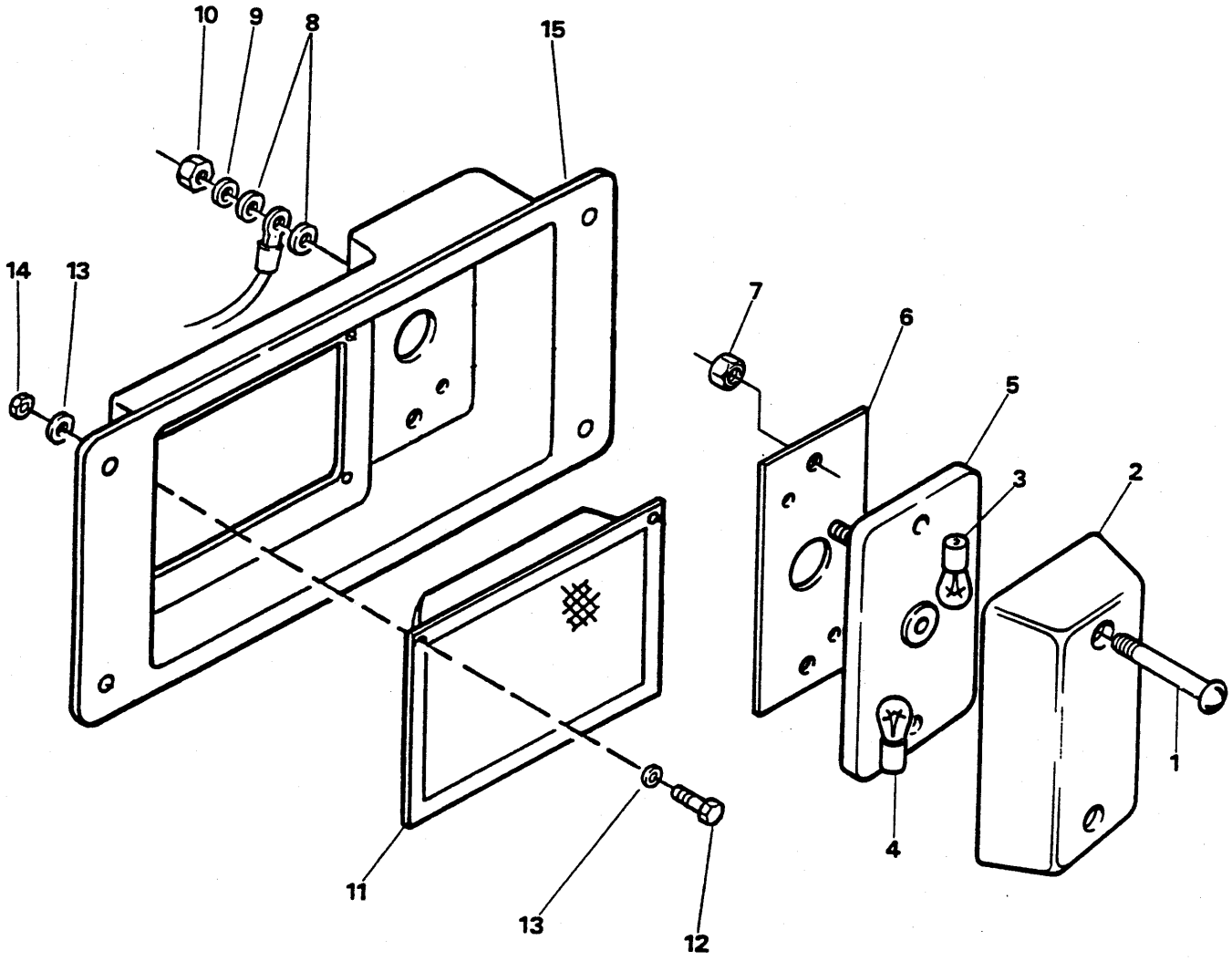
10
9
8
15
14
13
7
6
5
3
2
1
4
11
13
12

ELECTRICAL SYSTEM - REAR LIGHTS
SYSTÈME ÉLECTRIQUE - LAMPES ARRIÈRES
ELEKTRISCHE ANLAGE - HINTERLICHTE
SISTEMA ELÉTRICO - LUZES TRASEIRAS
SISTEMA ELÉCTRICO - LUCES POSTERIORES

No.	Part No.	Qty	Description	Description	Benennung	Descrição	Descripción
A	[1]12572397	1	Light unit	unité de phare	Lichteinheit	unidade de luz	unidad luces
1	§--------	2	Screw	vis	Schraube	parafuso	tornillo
2	§--------	1	Lens	lentil	Linse	lente	lente
3	1620699	1	Bulb, stop	ampoule d'arrêt	Stopbirne	bulbo de parada	bombilla de parada
4	446914	1	Lamp	lampe	Lampe	lampada	lampara
5	§--------	1	Base	base	Untergestell	base	base
6	§--------	1	Gasket	garniture	Dichtung	gaxeta	empaquetadura
7	§--------	1	Nut	écrou	Mutter	porca	tuerca
8	13802616	3	Washer	rondelle	Scheibe	arruela	arandela
9	13809543	2	Nut	écrou	Mutter	porca	tuerca
10	12D000010	2	Nut	écrou	Mutter	porca	tuerca
11	2561163	1	Light assy	assemblage élect	Lichteinheit	conj luzes	conj de luces
12	13807022	4	Screw	vis	Schraube	parafuso	tornillo
13	13802616	8	Washer	rondelle	Scheibe	arruela	arandela
14	13809543	4	Nut	écrou	Mutter	porca	tuerca
15	12572398	1	Housing light	boîtier phare	Lampegehäuse	carcaça farol	carcasa faro

[1] Inc. 1➡7

L190 828AC673➡
L190-CUM 828A314➡828A672

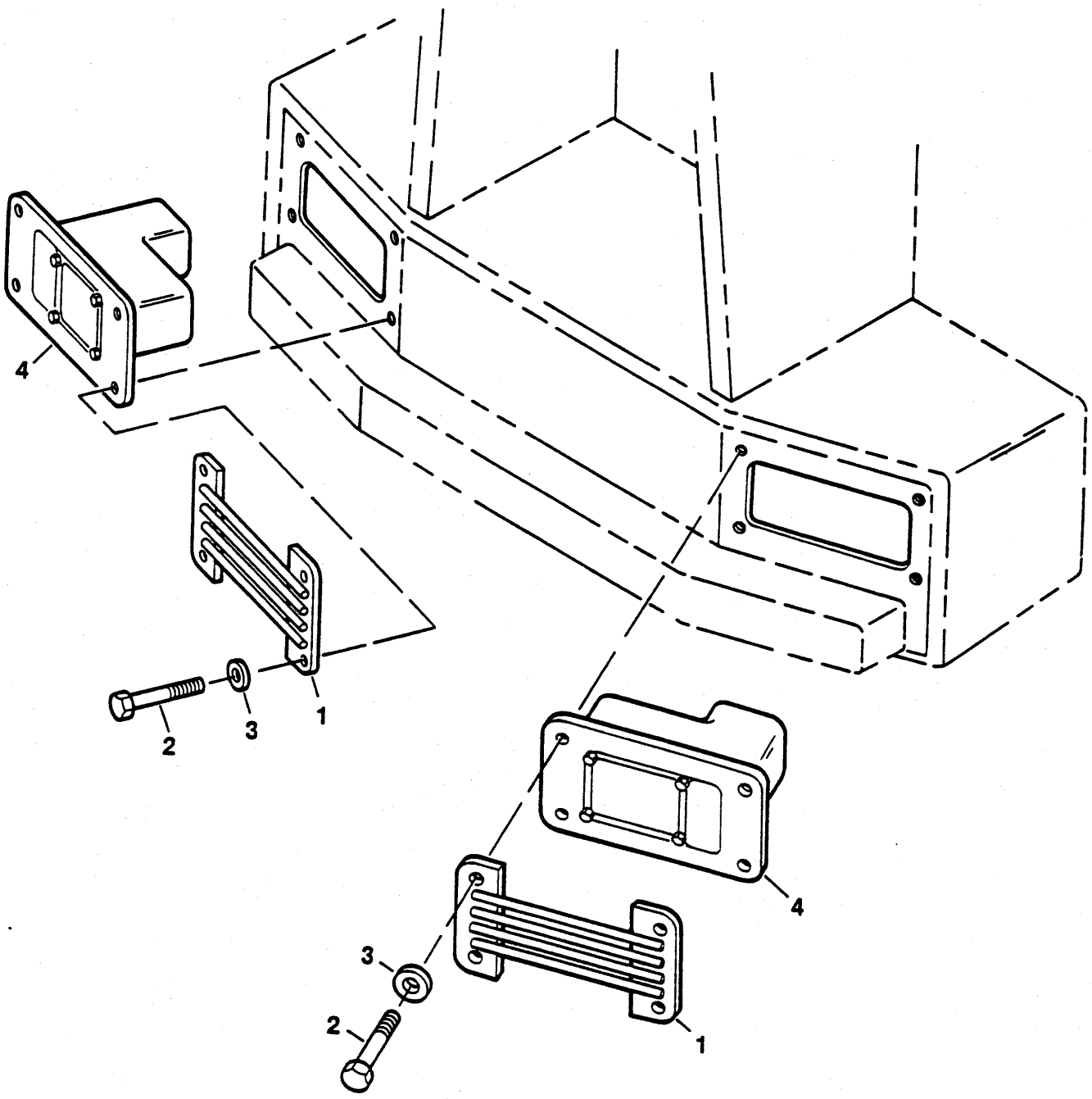
4
2
3
1
4
3
2
1

REAR LIGHT GUARD KIT
NÉCESSAIRE DE GARDE DE LUMIÈRE ARRIÈRE
HINTER LICHTSCHUTZ-AUSRÜSTUNG
KIT DE PROTETOR LUZ POSTERIOR
JUEGO DE PROTECTOR LUZ POSTERIOR

No.	Part No.	Qty	Description	Description	Benennung	Descrição	Descripción
A	**12569874**	1	Kit	jeu	Satz	jogo	juego
1	**12568435**	2	Guard	protecteur	Schutz	proteção	protector
2	**13801811**	8	Screw	vis	Schraube	parafuso	tornillo
3	**13806869**	8	Washer	rondelle	Scheibe	arruela	arandela
4	O--------	2	Light assy	assemblage élect	Lichteinheit	conj luzes	conj de luces

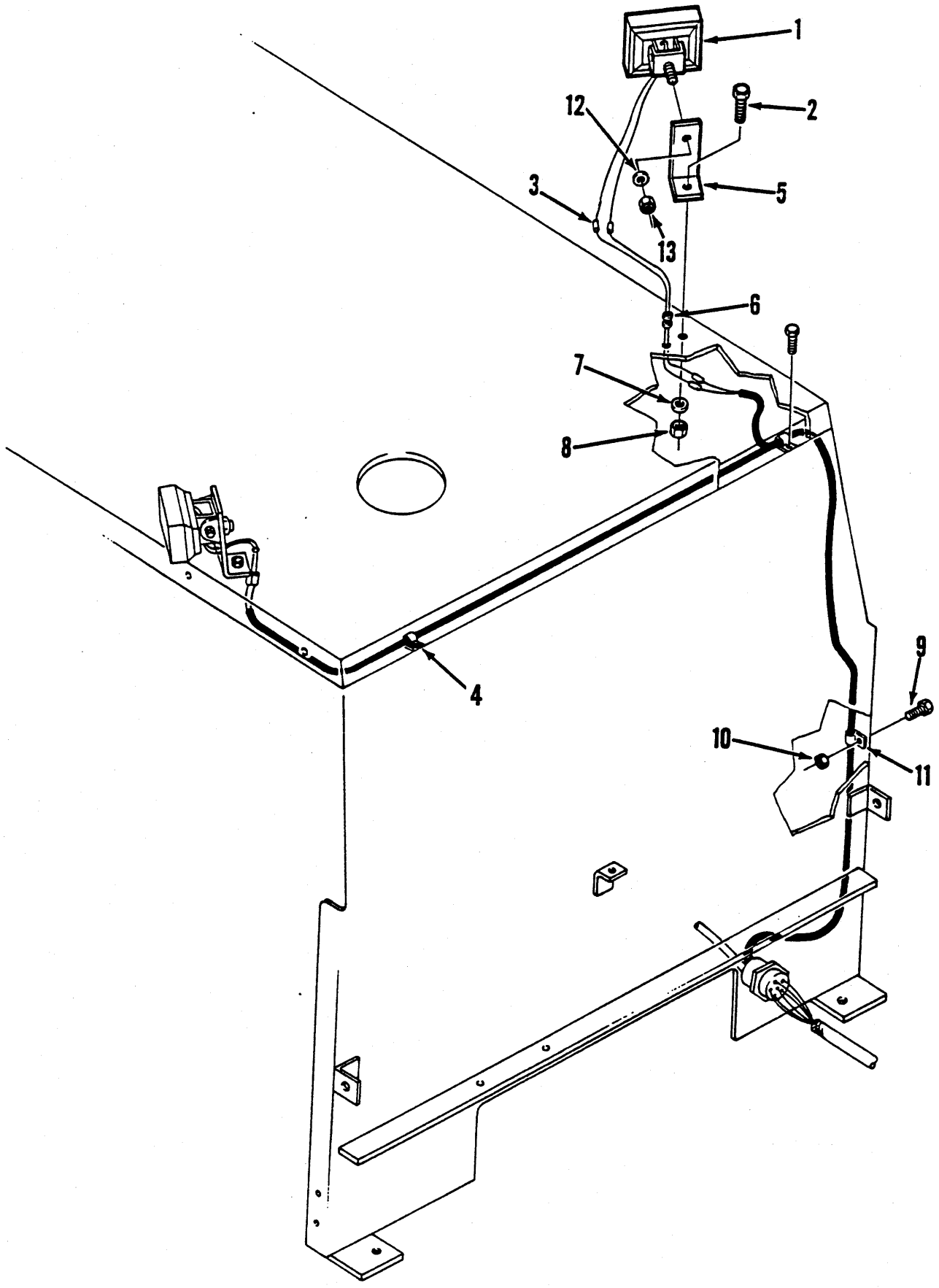
1
2
12
3
5
13
6
7
8
4
9
10
11

ELECTRICAL SYSTEM - SIDE LIGHTS
SYSTÈME ÉLECTRIQUE - LAMPES LATÉR
ELEKTRISCHE ANLAGE - SEITENLICHTE
SISTEMA ELÉTRICO - LUZES LATERAL
SISTEMA ELÉCTRICO - LUCES LATERAL

No.	Part No.	Qty	Description	Description	Benennung	Descrição	Descripción
1	[1]12561191	2	Light assy	assemblage élect	Lichteinheit	conj luzes	conj de luces
1A	12968686	1	Lamp	lampe	Lampe	lampada	lampara
2	13801842	2	Screw	vis	Schraube	parafuso	tornillo
3	1513577	4	Bullet	balle	Kugel	bala	bala
3A	1692900	4	Sleeve	manchon	Muffe	luva	manguito
4	13803060	2	Band	bande	Band	banda	banda
5	12565168	2	Bracket	support	Winkel	grampo	grampa
6	515069	2	Grommet	oeillet	Augenring	ilhó	arandela pasacable
7	13806871	2	Washer	rondelle	Scheibe	arruela	arandela
8	13806826	2	Nut	écrou	Mutter	porca	tuerca
9	13801807	1	Bolt	boulon	Bolzen	parafuso	bulón
10	13806824	1	Nut	écrou	Mutter	porca	tuerca
11	13803025	1	Band	bande	Band	banda	banda
12	§---------	1	Washer	rondelle	Scheibe	arruela	arandela
13	§---------	1	Nut	écrou	Mutter	porca	tuerca

⊠ 828A101➡828A117

[1] Inc. 1A, 12, 13

L190 828AC673➡
L190-CUM 828A118➡828A672

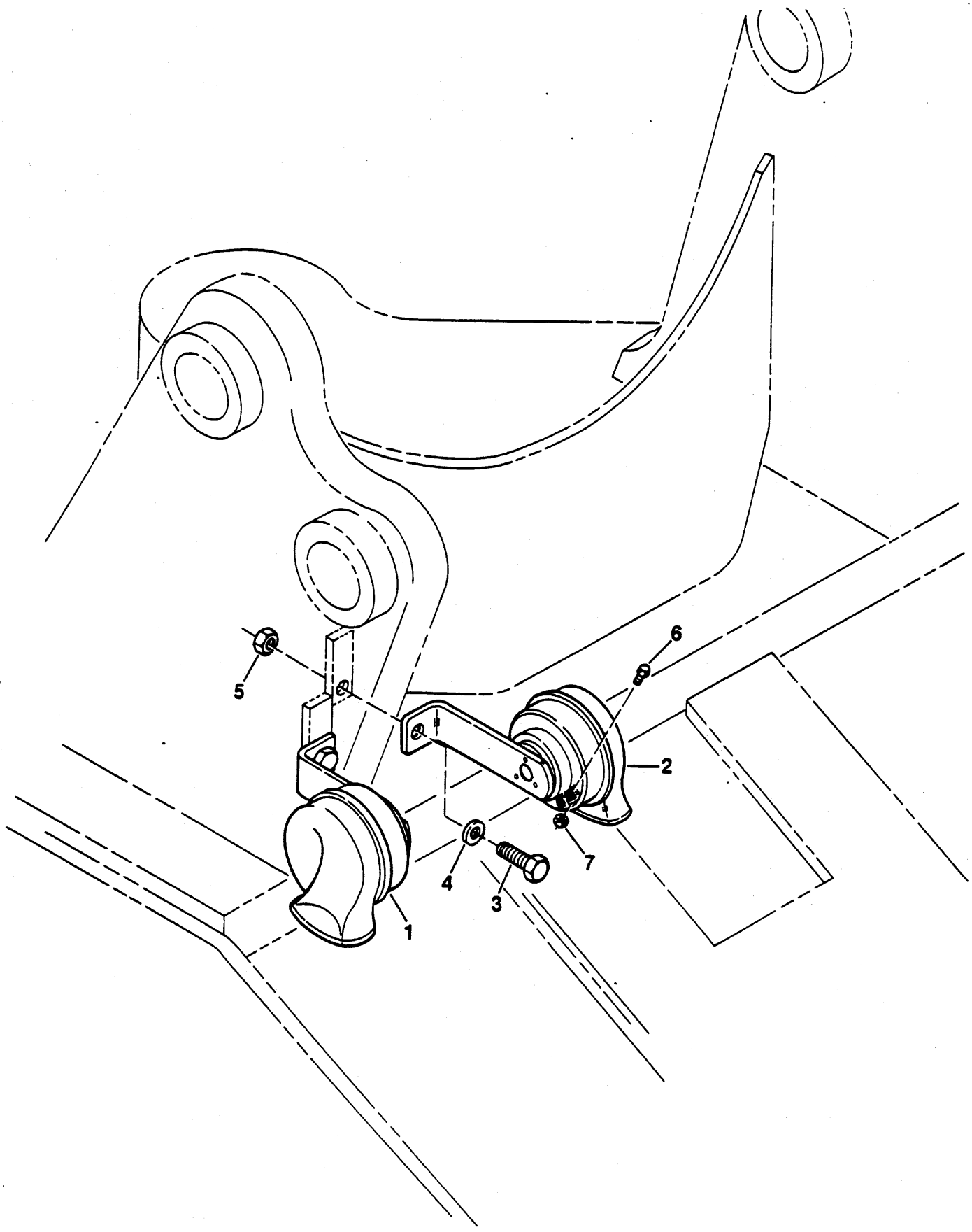
5
6
2
7
4
3
1

ELECTRICAL SYSTEM - HORN
SYSTÈME ÉLECTRIQUE - AVERTISSEUR
ELEKTRISCHE ANLAGE - HUPE
SISTEMA ELÉTRICO - BUZINA
SISTEMA ELÉCTRICO - BOCINA

No.	Part No.	Qty	Description	Description	Benennung	Descrição	Descripción
1	**12568584**	1	Horn lo note	avert tonal grave	Tiefer Ton Horn	buzina tonal baixo	bocina tonal baja
2	**13806869**	2	Washer	rondelle	Scheibe	arruela	arandela
3	**13801782**	2	Screw	vis	Schraube	parafuso	tornillo
4	**13806867**	2	Washer	rondelle	Scheibe	arruela	arandela
5	**13806822**	2	Nut	écrou	Mutter	porca	tuerca
6	**13804144**	4	Screw	vis	Schraube	parafuso	tornillo
7	**50D000006**	4	Nut	écrou	Mutter	porca	tuerca

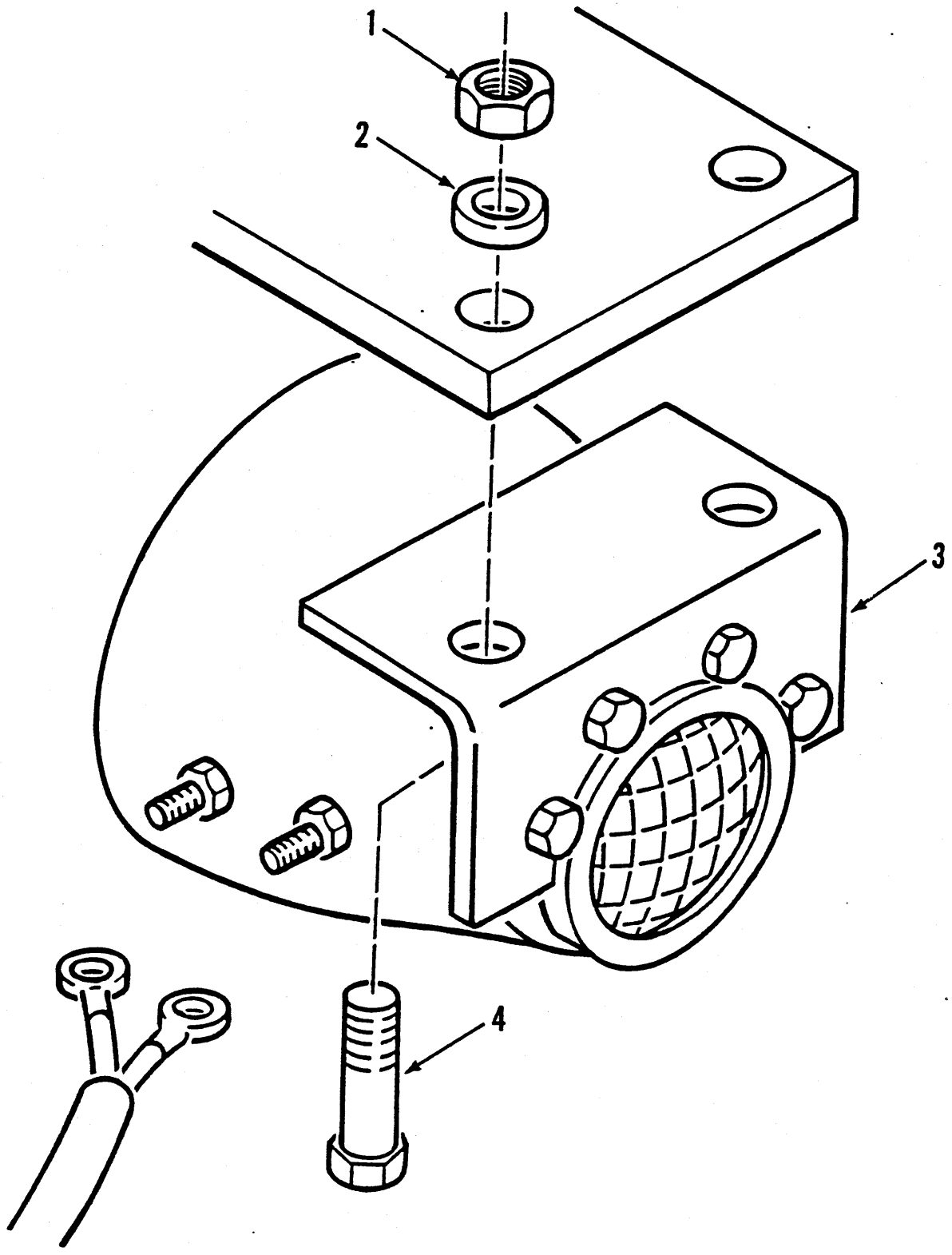
1
2
3
4

ELECTRICAL SYSTEM, REVERSE ALARM
SYSTÈME ÉLECTRIQUE, ALARME MARCHE AR
ELEKTRISCHE ANLAGE, RÜCKWÄRTSALARM
SISTEMA ELÉTRICO, ALARME DE MARCHA A
SISTEMA ELÉCTRICO, ALARMA DE RETROCESO

No.	Part No.	Qty	Description	Description	Benennung	Descrição	Descripción
1	**13806824**	2	Nut	écrou	Mutter	porca	tuerca
2	**13806869**	2	Washer	rondelle	Scheibe	arruela	arandela
3	**12566631**	1	Reverse alarm	alarme marche ar	RÜckwÄrtsalarm	alarme de marcha a	alarma de retroceso
4	**13801807**	2	Bolt	boulon	Bolzen	parafuso	bulón

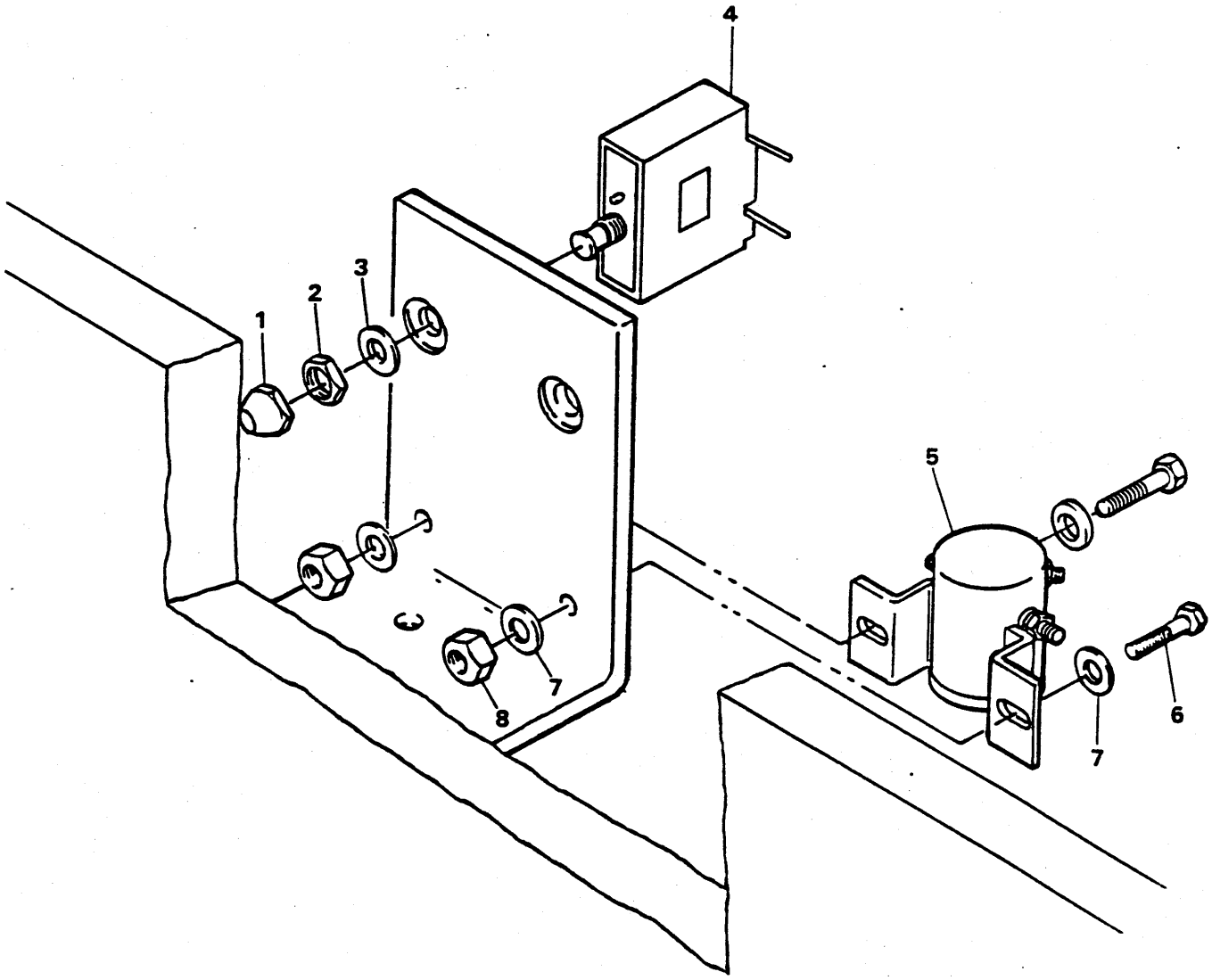
4
1
2
3
5
7
8
6
7

ELECTRICAL SYSTEM - CIRCUIT BREAKER & SOLENOID
SYSTÈME ÉLECTRIQUE - DISJONCTEUR & SOLINOIDE
ELEKTRISCHES SYSTEM - SCHUTZSCHALTER & SOLENOID
SISTEMA ELÉTRICO - RUPTURA DO CIRCUITO & SOLENÓIDE
SISTEMA ELÉCTRICO - DISYUNTOR & SOLENOIDE

No.	Part No.	Qty	Description	Description	Benennung	Descrição	Descripción
1	2558615	1	Nut	écrou	Mutter	porca	tuerca
2	0305————	1	Nut	écrou	Mutter	porca	tuerca
3	0305————	1	Washer	rondelle	Scheibe	arruela	arandela
4	[1]2558614	1	Circuit breaker	disjoncteur	Sicherungsautomat	disjuntor	cortacircuitos
5	12565090	1	Solenoid	solénoide	Schaltmagnet	solenóide	solenoide
6	13801781	2	Screw	vis	Schraube	parafuso	tornillo
7	13802619	2	Washer	rondelle	Scheibe	arruela	arandela
8	13806822	2	Nut	écrou	Mutter	porca	tuerca

[1] Inc. 2, 3

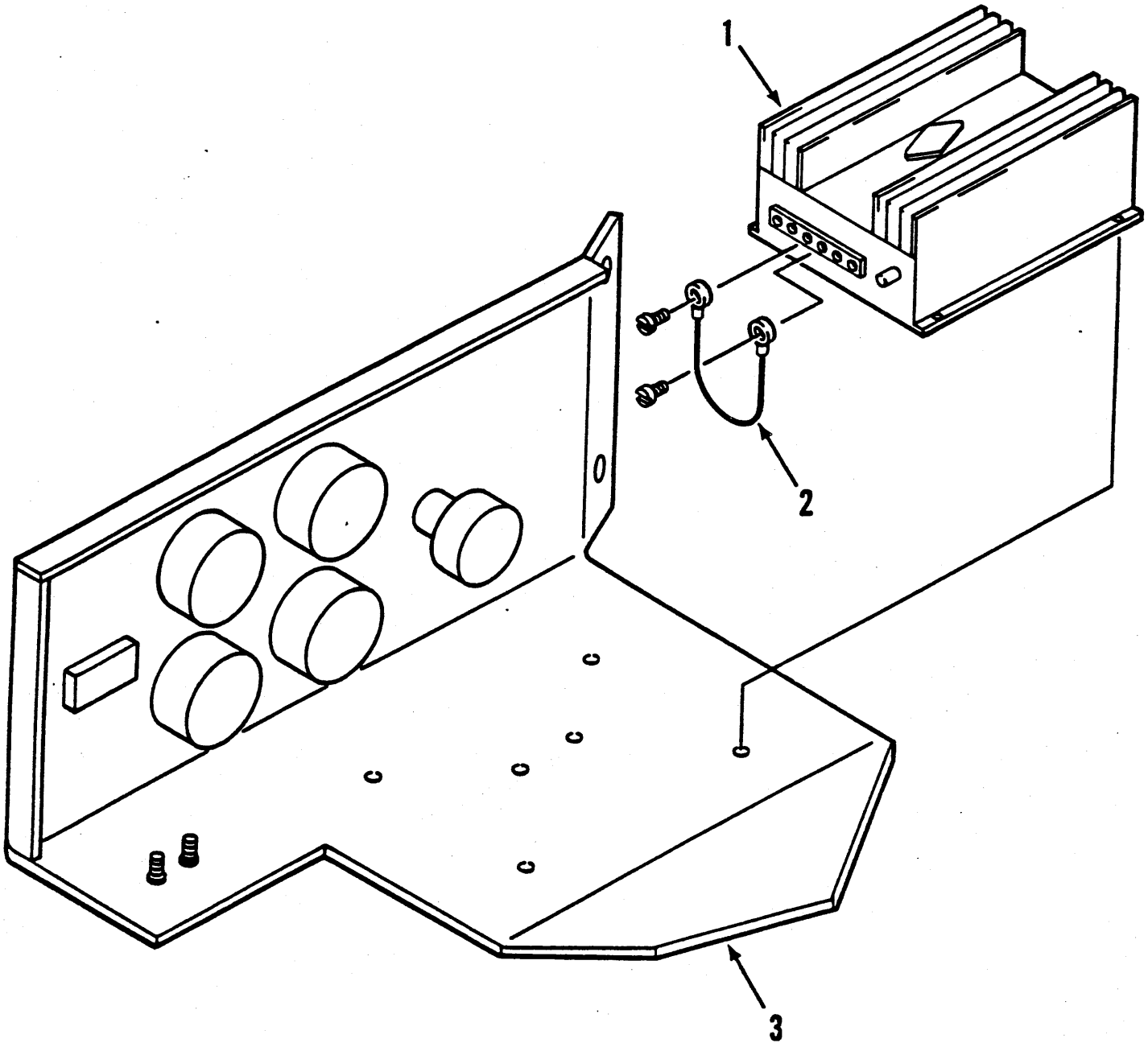
1
2
3

ACCESSORY POWER KIT - 6 AMP ⊠
BLOC PUISSANCE ACCESSOIRES - 6A ⊠
NEBENANTRIEB-LEISTUNGSSATZ - 6 AMP ⊠
ESTOJO AUXILIAR DE ENERGIA PARA ACCESSÓRIOS ⊠
JUEGO DE POTENCIA PARA ACCESORIOS ⊠

No.	Part No.	Qty	Description	Description	Benennung	Descrição	Descripción
A	[1]12565205	1	Access power kit	bloc puiss acces	Nebenantr-Lstngsatz	est aux energ access	jgo pot para acces
1	2553255	1	Converter assy	convertisseur ens	Drehmntwndlr voll	conversor conj	convertidor conj
2	518953	1	Wire	fil	Draht	fio	cable
3	○---------	1	Inst panel RH	tableau de bord CD	Armaturenbrett R	painel inst LD	tablero inst LD
4	†2553254	1	Resistor	résistance	Widerstand	resistência	resistencia

[1] Inc. 1, 2,4

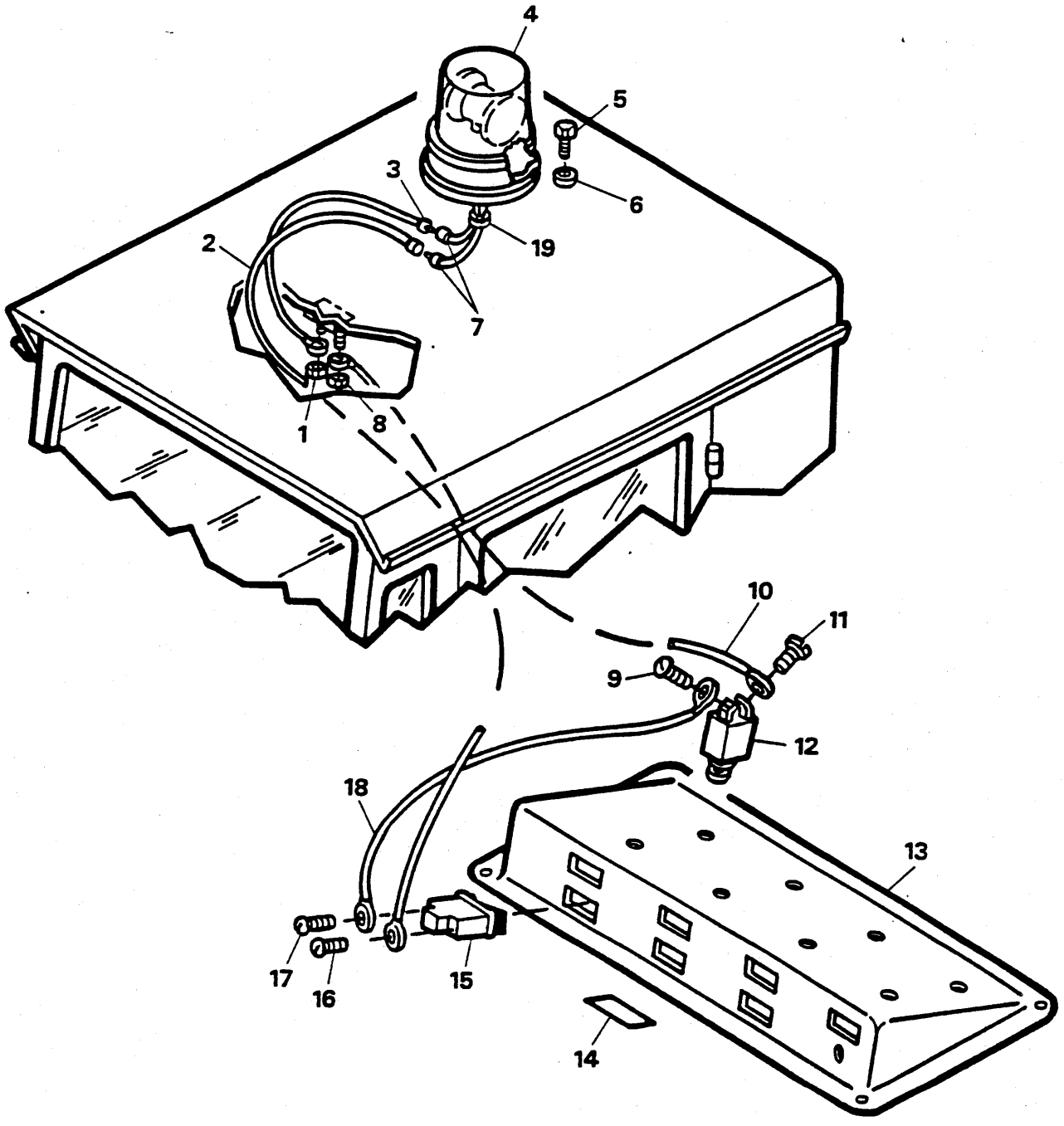
4
5
6
3
19
2
7
1
8
10
11
9
12
18
13
17
16
15
14

ROTATING BEACON LIGHT ⊠
FEUX CLIGNOTANTS BALISE ⊠
DREHENDES SUCHLICHT ⊠
FAROL ROTADOR ⊠
LUZ DE FARO GIRATORIO ⊠

No.	Part No.	Qty	Description	Description	Benennung	Descrição	Descripción
A	[4]2529900	1	Beacon kit	jeu balise	Suchlichtsatz	jôgo de farol	juego de luz
1	[1]--------	1	Insulator	isolant	Isolator	isolador	aislador
2	2529507	1	Wire	fil	Draht	fio	cable
3	2507166	1	Wire	fil	Draht	fio	cable
4	[5]1540480	1	Lamp	lampe	Lampe	lampada	lampara
4A	12968377	2	Bulb	ampoule	Birne	bulbo	lamparillo
4B	12968378	1	Lens amber	lens-amber	Linse orange	lente alaranjado	lente anaranjado
5	13806554	3	Screw	vis	Schraube	parafuso	tornillo
6	13801008	3	Washer	rondelle	Scheibe	arruela	arandela
7	1513575	1	Receptacle	receptacle	Behälter	receptáculo	receptáculo
7A	†1692900	2	Sleeve	manchon	Muffe	luva	manguito
7B	1513577	1	Bullet	balle	Kugel	bala	bala
8	[1]--------	1	Insulator	isolant	Isolator	isolador	aislador
9	--------	1	Screw	vis	Schraube	parafuso	tornillo
10	2529532	1	Wire	fil	Draht	fio	cable
11	--------	1	Screw	vis	Schraube	parafuso	tornillo
12	[2]2537563	1	Circuit breaker	disjoncteur	Sicherungsautomat	disjuntor	cortacircuitos
13	○--------	1	Inst panel	tableau de bord	Instrumentenbrett	painel de instrumentos	panel instrumentos
14	2529560	1	Decal	décalcamanie	Abziehbild	decalcomania	calcomania
15	[3]2539289	1	Switch	interrupteur	Schalter	interruptor	interruptor
16	--------	-	Screw	vis	Schraube	parafuso	tornillo
17	--------	-	Screw	vis	Schraube	parafuso	tornillo
18	1549424	1	Wire assy	fil ens	Draht Ens	fio conj	cable conj
19	1021036	1	Grommet	oeillet	Augenring	ilhó	arandela pasacable

[1] See Cab.
[1] Voir cabine.
[1] Siehe montage.
[1] Veja cabina.
[1] Véase cabina.

[2] Inc. 9 & 11

[3] Inc. 16 & 17

[4] Inc. 2➡12, 14➡19

[5] Inc. 4A & 4B

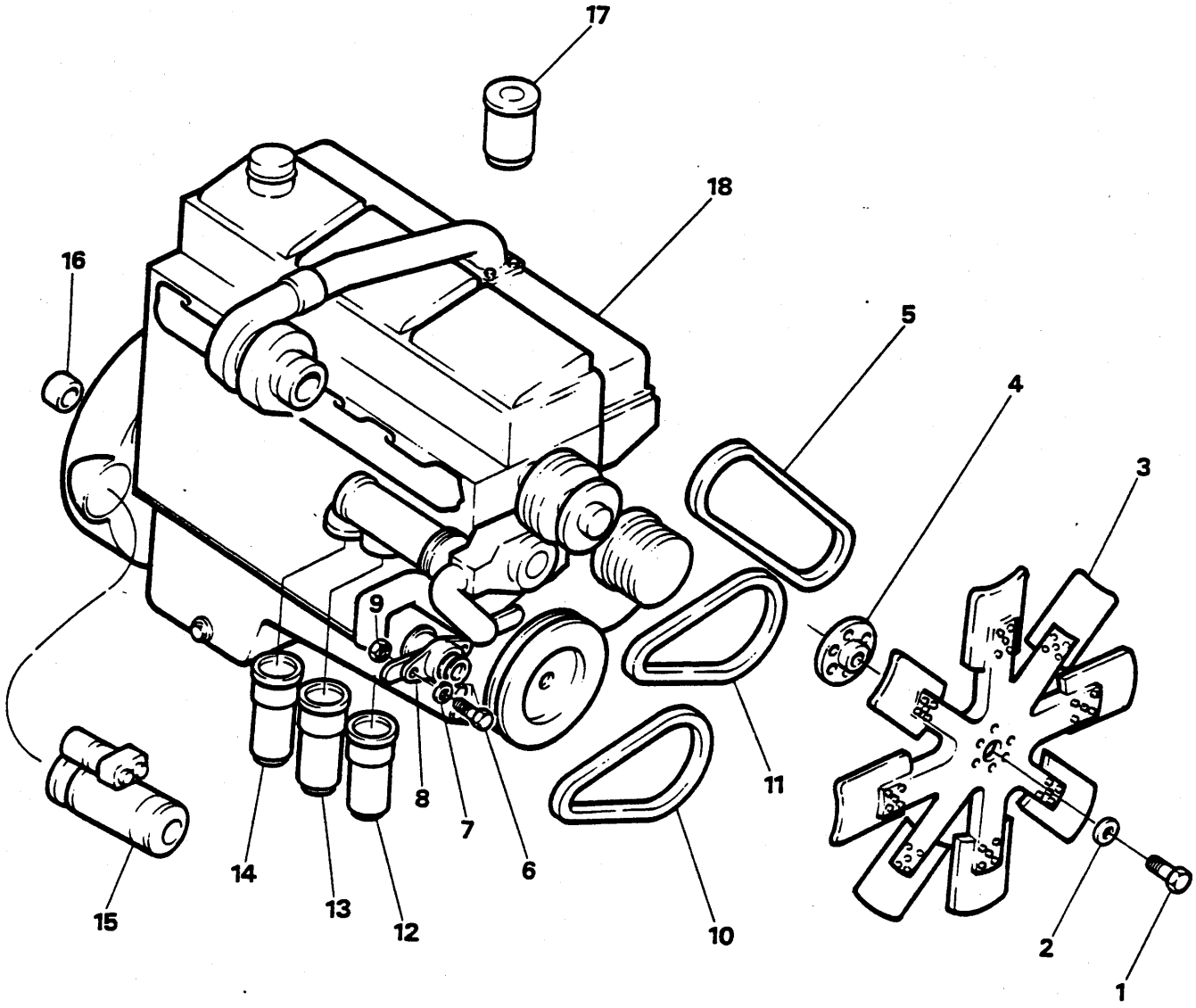
17
18
16
5
4
3
9
11
8
7
6
14
13
12
10
15
2
1

ENGINE & ENGINE ACCESSORIES
MOTEUR & ACCESSOIRES DU MOTEUR
MOTOR & MOTORZUBEHÖR
MOTOR & ACESSÓRIOS DO MOTOR
MOTOR & ACCESORIOS DEL MOTOR

No.	Part No.	Qty	Description	Description	Benennung	Descrição	Descripción
1	**13811080**	6	Screw	vis	Schraube	parafuso	tornillo
2	**2560246**	12	Lockwasher	rondelle frein	Sicherungsscheibe	arruela de pressão	arandela seguridad
3	**2529915**	1	Fan	ventilateur	Ventilator	ventilador	ventilador
4	[1]**12570017**	1	Pulley	poulie	Riemenscheibe	polia	polea
5	**961031**	1	Belt set	assort de courroie	Riemensatz	cinto de segurança	conj cint
5A	[1]**12570018**	3	Belt set	assort de courroie	Riemensatz	cinto de segurança	conj cint
6	**17C000848**	1	Bolt; 3806280	boulon	Bolzen	parafuso	bulón
7	**13806871**	2	Washer	rondelle	Scheibe	arruela	arandela
8	○--------	1	Alternator	alternateur	Alternator	alternador	alternador
9	**13806826**	1	Nut	écrou	Mutter	porca	tuerca
10	**12967083**	2	Belt	courroie	Riemen	correia	correa
11	**964327**	1	Belt	courroie	Riemen	correia	correa
12	[2]**12565210**	1	Elem corrn res	élnmt anti-corrosion	Einstz Korrwiderst	elmto anticorrosão	elmto anti-corrosión
12A	[3]**963798**	1	Elem corrn res	élnmt anti-corrosion	Einstz Korrwiderst	elmto anticorrosão	elmto anti-corrosión
13	**12000200**	1	Filter	filtre	filter	filtro	filtro
4	**963023**	1	Element	elément	Element	elemento	elemento
15	[4]--------	1	Starter	démarreur	Anlasser	arranque	arranque
16	[4]--------	1	Bushing	chemise	Buchse	bucha	buje
17	**12003653**	2	Filter	filtre	filter	filtro	filtro
18	[5]**2559168**	1	Engine	moteur	Motor	motor	motor
19	†**3679591**	1	Cap	chapeau	Kappe	tampa	tapa

[1] For European machines only.
[1] Pour les machines européennes seulement.
[1] Fur für Europäische Maschinen.
[1] Para máquinas européias somente.
[1] Para las máquinas europeas solamente.

[2] Use precharged filter when flushing system only.
[2] Utiliser un filtre préchargé uniquement quand vous rincez le système.
[2] Benutzen Sie den vorbeladenen Filter, wenn Sie nur die Einheit spülen.
[2] Empregar filtro pré-carregado somento quando estiver limpando o sistema.
[2] Use filtro pre-cargado solamente si se deslava el sistema.

[3] Use precharged filter when servicing system only.
[3] Utiliser un filtre préchargé uniquement quand vous entretien le système.
[3] Benutzen Sie den vorbeladenen Filter, wenn Sie nur die Wartung spülen.
[3] Empregar filtro pré-carregado somente quando manutenção o sitema.
[3] Use filtro pre-cargado solamente mantener el sistema.

[4] See Engine Parts Manual.
[4] Se réferer au manuel de pièces détachées moteur
[4] Siehe Motor-Teilliste
[4] Vide manual de peças do motor
[4] Ver el manual de repuestos del motor

[5] NTA-855-C335

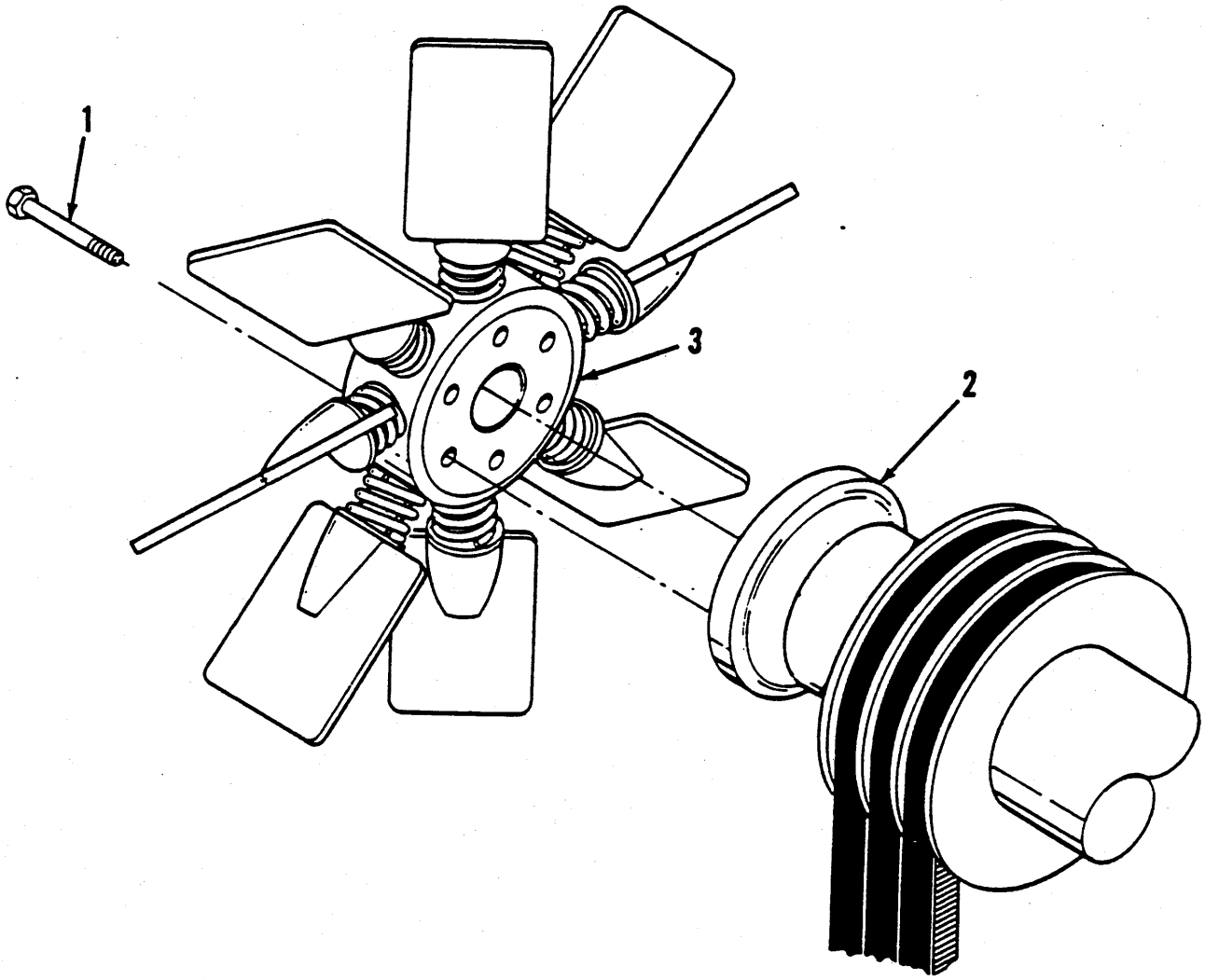
1
3
2

FAN KIT, REVERSIBLE ⊠
VENTILATEUR REVERSIBLE, JEU ⊠
UMKEHRVENTILSATZ ⊠
VENTILADOR REVERSIBLE, JÕGO ⊠
VENTILADOR REVERSIBLE, JUEGO ⊠

No.	Part No.	Qty	Description	Description	Benennung	Descrição	Descripción
A	**2514380**	1	Reversible fan kit	jeu ventilateur invers	Umkehrventsatz	jôgo ventilador revers	jgo ventilador revers
1	**13809478**	6	Screw	vis	Schraube	parafuso	tornillo
2	**1504904**	1	Spacer	entretoise	Distanzteil	espaçador	espaciador
3	**1538011**	1	Reversible fan	ventil inversable	Umkehrb Ventilator	ventil reversível	abanico rev

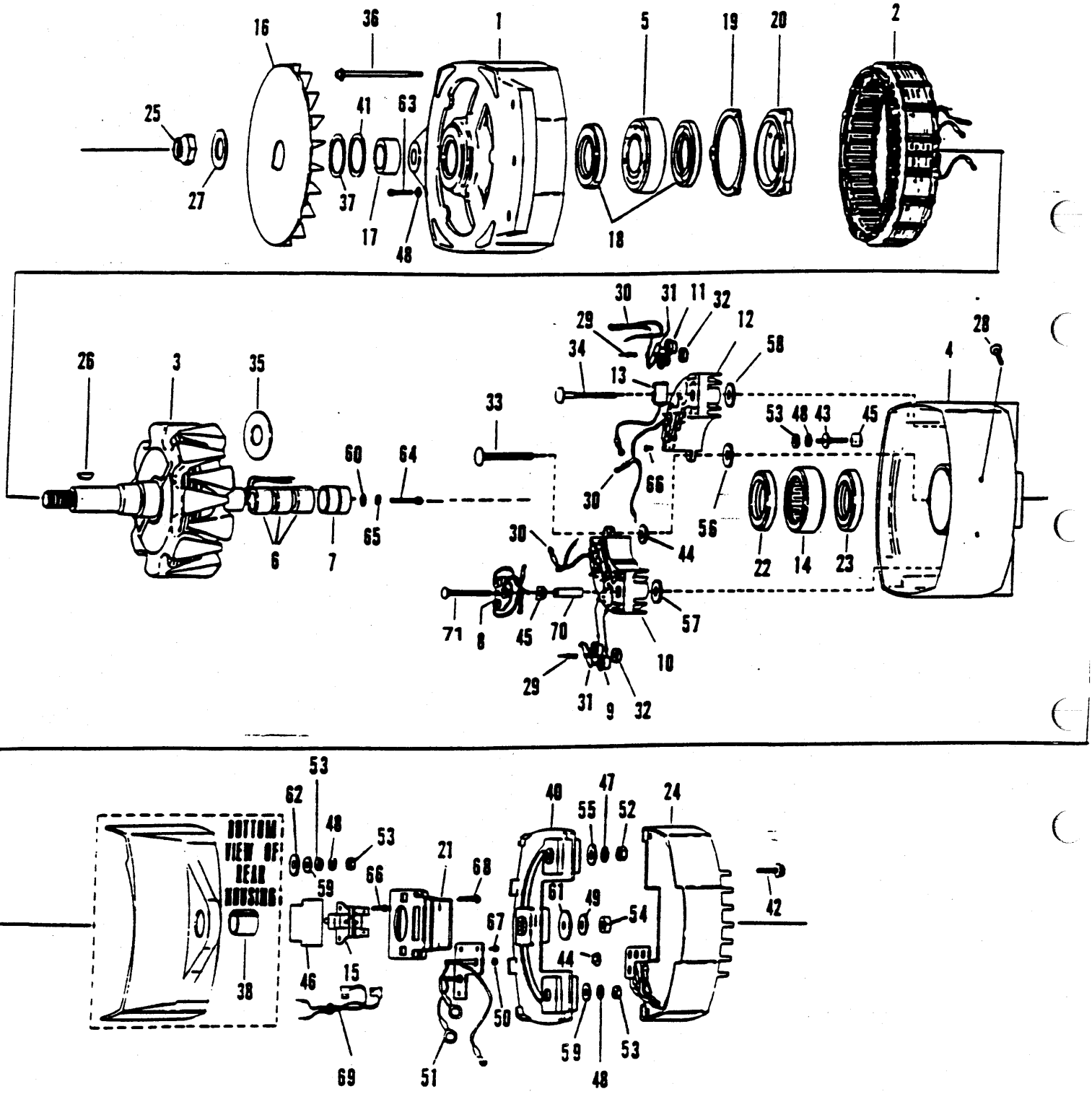
BOTTOM VIEW OF REAR HOUSING

ENGINE ALTERNATOR
ALTERNATOR DE MOTEUR
MOTORALTERNATOR
ALTERNADOR DE MOTOR
ALTERNADOR DEL MOTOR

No.	Part No.	Qty	Description	Description	Benennung	Descrição	Descripción
A	[1]2557832	1	Alternator	alternateur	Alternator	alternador	alternador
1	966369	1	Housing	botier	Gehuse	carcaça	carcasa
2	12001512	1	Stator	stator	Stator	estator	estator
3	[2]966370	1	Rotor	rotor	Rotor	rotor	rotor
4	4099559	1	Housing	botier	Gehuse	carcaça	carcasa
5	4017563	1	Bearing	palier	Lager	mancal	cojinete
6	4099558	1	Bearing	palier	Lager	mancal	cojinete
7	4017577	1	Ring	anneau	Ring	anel	anillo
8	12003715	1	Diode	diode	Diode	diodo	diodo
9	4017572	2	Rectifier	rectificateur	Gleichrichter	rectificador	rectificador
10	4099561	1	Rectifier	rectificateur	Gleichrichter	rectificador	rectificador
11	4017571	1	Rectifier	rectificateur	Gleichrichter	rectificador	rectificador
12	4099562	1	Rectifier	rectificateur	Gleichrichter	rectificador	rectificador
13	12003620	1	Wire assy	fil ens	Draht Ens	fio conj	cable conj
14	966378	1	Bearing	palier	Lager	mancal	cojinete
15	4099565	1	Brush assy	ass de la brosse	Bürsteneinheit	conj de escovas	conj escobilla
16	4099566	1	Fan assy	ventilateur ens	Ventilator vollst	ventilador conj	ventilador conj
17	4017567	1	Spacer	entretoise	Distanzteil	espaçador	espaciador
18	4017569	2	Seal	joint étanchéité	Dichtung	vedador	sello
19	4017570	1	Gasket	garniture	Dichtung	gaxeta	empaquetadura
20	12001511	1	Retainer	arrêtoir	Halterung	retentor	retén
21	965207	1	Cover	couvercle	Deckel	tampa	tapa
22	965200	1	Seal	joint étanchéité	Dichtung	vedador	sello
23	4099610	1	Seal	joint étanchéité	Dichtung	vedador	sello
24	966366	1	Voltage regulator	régulateur tension	Spannungsregler	regulador voltagem	regulador voltaje
25	§———	1	Nut	écrou	Mutter	porca	tuerca
26	6J000506	1	Key	clavette	Keil	chaveta	chaveta
27	1309645	1	Washer	rondelle	Scheibe	arruela	arandela
28	966375	1	Screw	vis	Schraube	parafuso	tornillo
29	966361	2	Rivet	rivet	Niet	rebite	remache
30	966367	3	Cable assy	ens câble	Kabel vollst	conjunto do cabo	conjunto de cable
31	966363	2	Diode	diode	Diode	diodo	diodo
32	966362	2	Insulator	isolant	Isolator	isolador	aislador
33	966373	1	Bolt	boulon	Bolzen	parafuso	bulón
34	966372	2	Bolt	boulon	Bolzen	parafuso	bulón
35	12003773	1	Retainer	arrêtoir	Halterung	retentor	retén
36	46G001046	4	Bolt	boulon	Bolzen	parafuso	bulón
37	§———	1	Washer	rondelle	Scheibe	arruela	arandela
38	965205	1	Bushing	chemise	Buchse	bucha	buje
39	†966364	1	Gasket	garniture	Dichtung	gaxeta	empaquetadura
40	965209	1	Plate	plaque	Platte	placa	placa
41	897705	1	Felt	bourre	Filz	feltro	fieltro
42	46G001032	4	Bolt	boulon	Bolzen	parafuso	bulón
43	965190	1	Stud	goujon	Stift	prisioneiro	espárrago
44	965191	3	Insulator	isolant	Isolator	isolador	aislador
45	897245	2	Insulator	isolant	Isolator	isolador	aislador
46	966368	1	Insulator	isolant	Isolator	isolador	aislador
47	§———	1	Washer	rondelle	Scheibe	arruela	arandela
48	21E000010	6	Lockwasher	rondelle frein	Sicherungsscheibe	arruela de pressão	arandela seguridad
49	4E000005	1	Lockwasher	rondelle frein	Sicherungsscheibe	arruela de pressão	arandela seguridad
50	966374	1	Nut	écrou	Mutter	porca	tuerca

[1] Inc. 1➡70

[2] Inc. 6,7,35,60,64,65

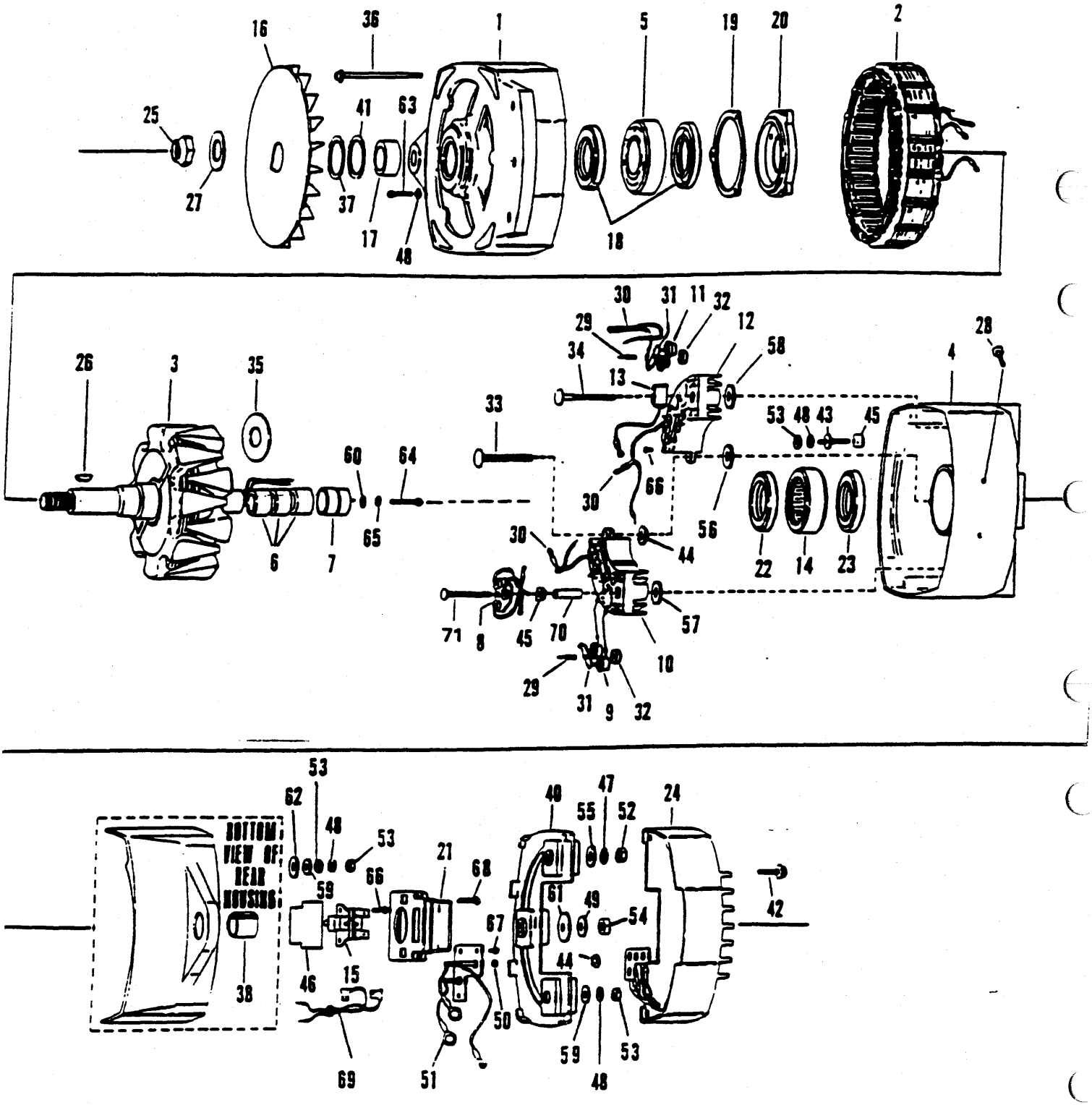
BOTTOM VIEW OF REAR HOUSING

ENGINE ALTERNATOR
ALTERNATOR DE MOTEUR
MOTORALTERNATOR
ALTERNADOR DE MOTOR
ALTERNADOR DEL MOTOR

No.	Part No.	Qty	Description	Description	Benennung	Descrição	Descripción
51	**965208**	1	Wire assy	fil ens	Draht Ens	fio conj	cable conj
52	**1DM00006**	1	Nut	écrou	Mutter	porca	tuerca
53	**1DM00005**	4	Nut	écrou	Mutter	porca	tuerca
54	**1DM00008**	1	Nut	écrou	Mutter	porca	tuerca
55	**25E000011**	1	Washer	rondelle	Scheibe	arruela	arandela
56	**965199**	1	Insulator	isolant	Isolator	isolador	aislador
57	**896990**	1	Insulator	isolant	Isolator	isolador	aislador
58	**897731**	1	Insulator	isolant	Isolator	isolador	aislador
59	**6635531**	2	Washer	rondelle	Scheibe	arruela	arandela
60	**966377**	1	Washer	rondelle	Scheibe	arruela	arandela
61	**3725700**	1	Washer	rondelle	Scheibe	arruela	arandela
62	**849729**	1	Washer	rondelle	Scheibe	arruela	arandela
63	**897706**	3	Bolt	boulon	Bolzen	parafuso	bulón
64	**966376**	1	Bolt	boulon	Bolzen	parafuso	bulón
65	§---------	1	Washer	rondelle	Scheibe	arruela	arandela
66	**45G000806**	2	Screw	vis	Schraube	parafuso	tornillo
67	**84G001304**	1	Bolt	boulon	Bolzen	parafuso	bulón
68	**84G001612**	2	Bolt	boulon	Bolzen	parafuso	bulón
69	**965206**	1	Wire assy	fil ens	Draht Ens	fio conj	cable conj
70	**897239**	1	Sleeve	manchon	Muffe	luva	manguito
71	---------	-	Omit	omettre	Auslassen	omitir	omitir

[1] Inc. 1➡70

[2] Inc. 6,7,35,60,64,65

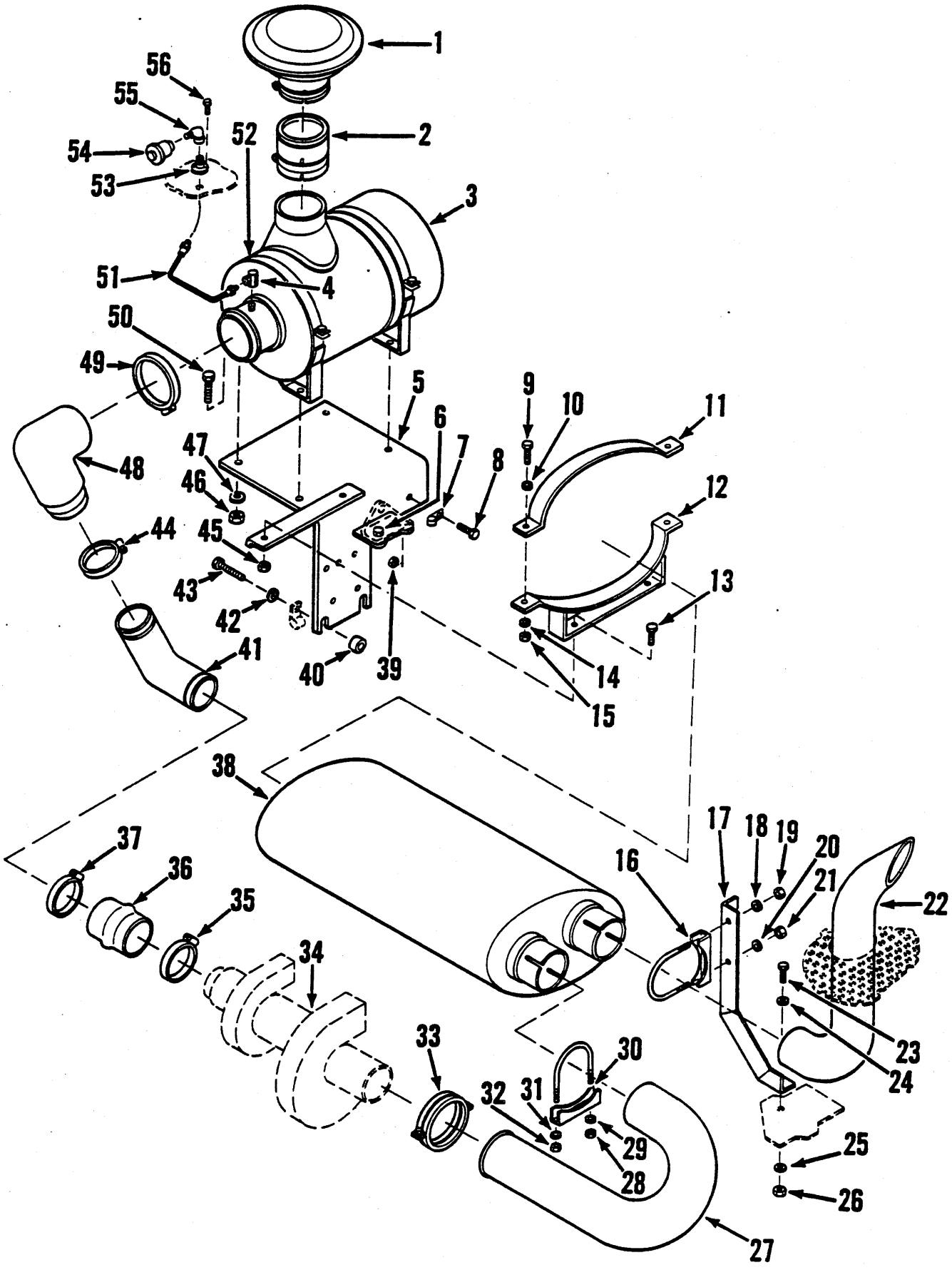
1
2
3
4
5
6
7
8
9
10
11
12
13
14
15
16
17
18
19
20
21
22
23
24
25
26
27
28
29
30
31
32
33
34
35
36
37
38
39
40
41
42
43
44
45
46
47
48
49
50
51
52
53
54
55
56

ENGINE AIR CLEANER & EXHAUST SYSTEM
FILTRE Á AIR DU MOTEUR & SYSTÈME D'ÉCHAPPEMENT
MOTORLUFTFILTER & AUSPUFFANLAGE
PURIFICADOR DE AR DO MOTOR & SISTEMA DE ESCAPE
DEPURADOR DE AIRE DEL MOTOR & SISTEMA DE ESCAPE

No.	Part No.	Qty	Description	Description	Benennung	Descrição	Descripción
1	2558972	1	Cap	chapeau	Kappe	tampa	tapa
1A	†⊠12001122	1	Pre-cleaner	pré-nettoyeur	Vorfilter	pre-limpador	pre-depurador
2	12001271	1	Extension	rallonge	Verlngerung	extensão	extensión
3	○----------	1	Air cleaner assy	filtre à air, ens	Luftfilter, vollst	purificador ar conj	depurador aire con
4	32F000001	1	Elbow	coude	Winkelrohr	cotovêlo	codo
5	2560458	1	Bracket assy	ens support	Winkel vollst	conj suporte	conj soporte
6	17C000860	2	Bolt	boulon	Bolzen	parafuso	bulón
6A	†13806871	2	Washer	rondelle	Scheibe	arruela	arandela
7	13803040	1	Band	bande	Band	banda	banda
8	13801807	1	Bolt	boulon	Bolzen	parafuso	bulón
9	17C000664	2	Bolt	boulon	Bolzen	parafuso	bulón
10	13806869	2	Washer	rondelle	Scheibe	arruela	arandela
11	12001295	1	Bracket	support	Winkel	grampo	grampa
12	12003001	1	Bracket	support	Winkel	grampo	grampa
13	13801809	2	Screw	vis	Schraube	parafuso	tornillo
14	13806869	2	Washer	rondelle	Scheibe	arruela	arandela
15	13803582	2	Nut	écrou	Mutter	porca	tuerca
16	[2]1516076	1	Clamp	pince	Schelle	braçadeira	abrazadera
17	12578894	1	Bracket assy	ens support	Winkel vollst	conj suporte	conj soporte
18	----------	1	Washer	rondelle	Scheibe	arruela	arandela
19	----------	1	Nut	écrou	Mutter	porca	tuerca
20	----------	1	Washer	rondelle	Scheibe	arruela	arandela
21	----------	1	Nut	écrou	Mutter	porca	tuerca
22	12578948	1	Tail pipe	tuyau déchappement	auspuffrohr	cano escape	cao escape
23	13801844	1	Screw	vis	Schraube	parafuso	tornillo
24	13806871	1	Washer	rondelle	Scheibe	arruela	arandela
25	13806871	1	Washer	rondelle	Scheibe	arruela	arandela
26	13806826	1	Nut	écrou	Mutter	porca	tuerca
27	12578893	1	Tube	tube	Rohr	tubo	tubo
28	----------	1	Nut	écrou	Mutter	porca	tuerca
29	----------	1	Washer	rondelle	Scheibe	arruela	arandela
30	[1]1516076	1	Clamp	pince	Schelle	braçadeira	abrazadera
31	----------	1	Washer	rondelle	Scheibe	arruela	arandela
32	----------	1	Nut	écrou	Mutter	porca	tuerca
33	1524268	1	Clamp	pince	Schelle	braçadeira	abrazadera
34	----------	1	Engine	moteur	Motor	motor	motor
35	13805064	1	Band	bande	Band	banda	banda
36	1522457	1	Adapter	adaptateur	Zwischenstück	adaptador	adaptador
37	13805064	1	Band	bande	Band	banda	banda
38	2531311	1	Muffler	silencieux	Auspufftopf	silenciador	silenciador
39	13803582	1	Nut	écrou	Mutter	porca	tuerca
40	2561404	2	Spacer	entretoise	Distanzteil	espaçador	espaciador
41	2560461	1	Tube	tube	Rohr	tubo	tubo
42	13802918	2	Washer	rondelle	Scheibe	arruela	arandela
43	13802067	2	Screw	vis	Schraube	parafuso	tornillo
44	13805064	1	Band	bande	Band	banda	banda
45	13803582	2	Nut	écrou	Mutter	porca	tuerca
46	13803582	4	Nut	écrou	Mutter	porca	tuerca
47	13806869	4	Washer	rondelle	Scheibe	arruela	arandela
48	5292911	1	Elbow	coude	Winkelrohr	cotovêlo	codo
49	13807652	1	Band	bande	Band	banda	banda
50	13801809	4	Screw	vis	Schraube	parafuso	tornillo
51	1525588	1	Hose	tuyau flexible	Schlauch	mangueira	manguera
52	1529624	2	Band	bande	Band	banda	banda
53	1901972	1	Flange	flange	Flansch	bride	brida
54	2553678	1	Indicator	indicateur	Messer	indicador	indicador
55	1309105	1	Elbow	coude	Winkelrohr	cotovêlo	codo
56	13801779	2	Bolt	boulon	Bolzen	parafuso	bulón
56A	†13806822	2	Nut	écrou	Mutter	porca	tuerca

[1] Inc. 28, 29, 31, 32

[2] Inc. 18, 19, 20, 21

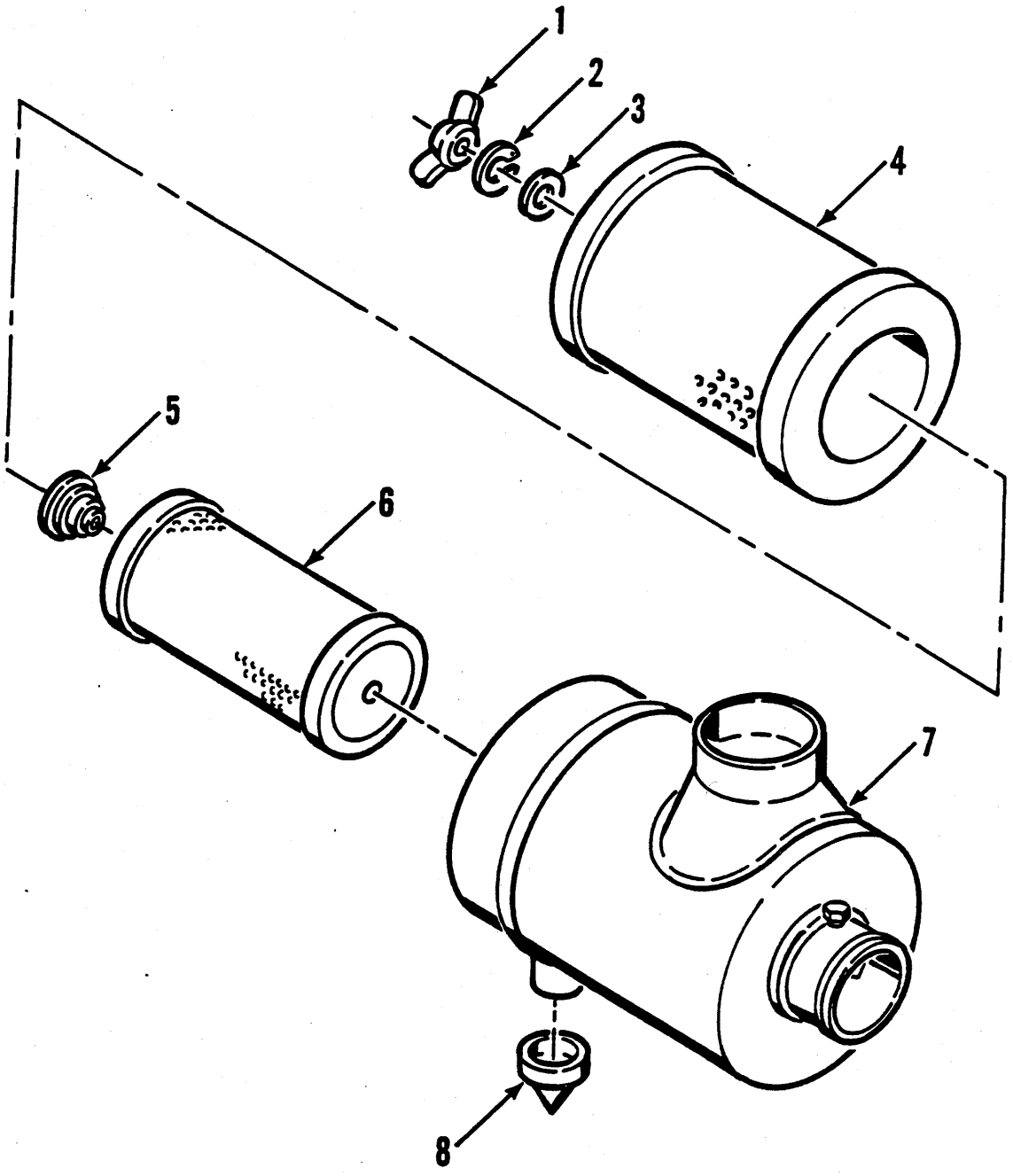
1
2
3
4
5
6
7
8

ENGINE AIR CLEANER ASSEMBLY
FILTRE Á AIR DU MOTEUR & SYSTÈME D'ÉCHAPPEMENT
MOTORLUFTFILTER, VOLLSTÄNDIG
PURIFICADOR DE AR DO MOTOR, CONJUNTO
DEPURADOR DE AIRE DEL MOTOR, CONJUNTO

No.	Part No.	Qty	Description	Description	Benennung	Descrição	Descripción
A	[1]12560462	1	Air cleaner assy	filtre à air, ens	Luftfilter, vollst	purificador ar conj	depurador aire conj
1	12000964	1	Wing nut	écrou papillon	Flügelmutter	porca barboleta	tuerca mariposa
1A	1F000420	1	Cotter pin	goupille fendue	Splint	contrapino	chaveta dos patos
2	1300702	1	Clip	attache	Schelle	braçadeira	abrazadera
3	9035481	1	Gasket	garniture	Dichtung	gaxeta	empaquetadura
4	12565177	1	Element	elément	Element	elemento	elemento
5	12002578	1	Nut	écrou	Mutter	porca	tuerca
6	12565176	1	Element	elément	Element	elemento	elemento
7	12967003	1	Housing	botier	Gehuse	carcaça	carcasa
8	9032514	1	Valve	soupape	Ventil	válvula	válvula

[1] Inc. 1➡8

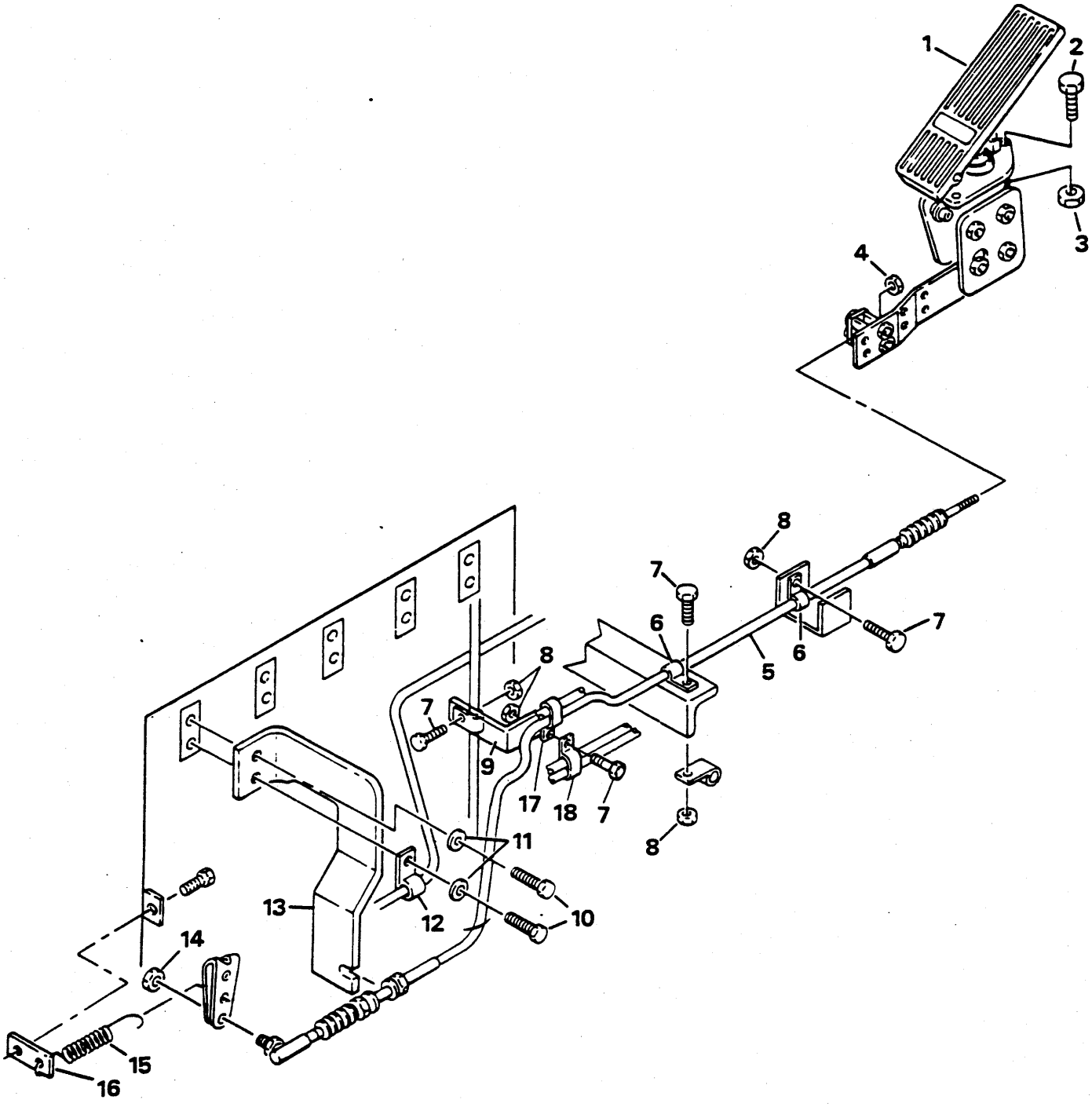
1
2
3
4
5
6
7
8
9
10
11
12
13
14
15
16
17
18

ENGINE CONTROLS
COMMANDES DU MOTEUR
MOTORREGULIERUNG
CONTROLES DO MOTOR
CONTROLS DEL MOTOR

No.	Part No.	Qty	Description	Description	Benennung	Descrição	Descripción
1	O--------	1	Accelerator assy	accélérateur ens	Gashebel-Baugruppe	acelerador conj	acelerador conj
2	**13801781**	3	Screw	vis	Schraube	parafuso	tornillo
3	**13806822**	3	Nut	écrou	Mutter	porca	tuerca
4	**13809562**	1	Nut	écrou	Mutter	porca	tuerca
5	**2560687**	1	Cable assy	ens câble	Kabel vollst	conjunto do cabo	conjunto de cable
6	**13805004**	3	Band	bande	Band	banda	banda
7	**13801807**	4	Bolt	boulon	Bolzen	parafuso	bulón
8	**13803582**	4	Nut	écrou	Mutter	porca	tuerca
9	**12566223**	1	Bracket	support	Winkel	grampo	grampa
10	**13806556**	2	Screw	vis	Schraube	parafuso	tornillo
11	**13806872**	2	Washer	rondelle	Scheibe	arruela	arandela
12	**5305562**	1	Clip	attache	Schelle	braçadeira	abrazadera
13	**2562136**	1	Bracket	support	Winkel	grampo	grampa
14	**13806845**	1	Nut	écrou	Mutter	porca	tuerca
15	**551644**	1	Spring	ressort	Feder	mola	resorte
16	**2537940**	1	Bracket	support	Winkel	grampo	grampa
17	**31H000023**	1	Clip	attache	Schelle	braçadeira	abrazadera
18	**31H000049**	1	Clip	attache	Schelle	braçadeira	abrazadera

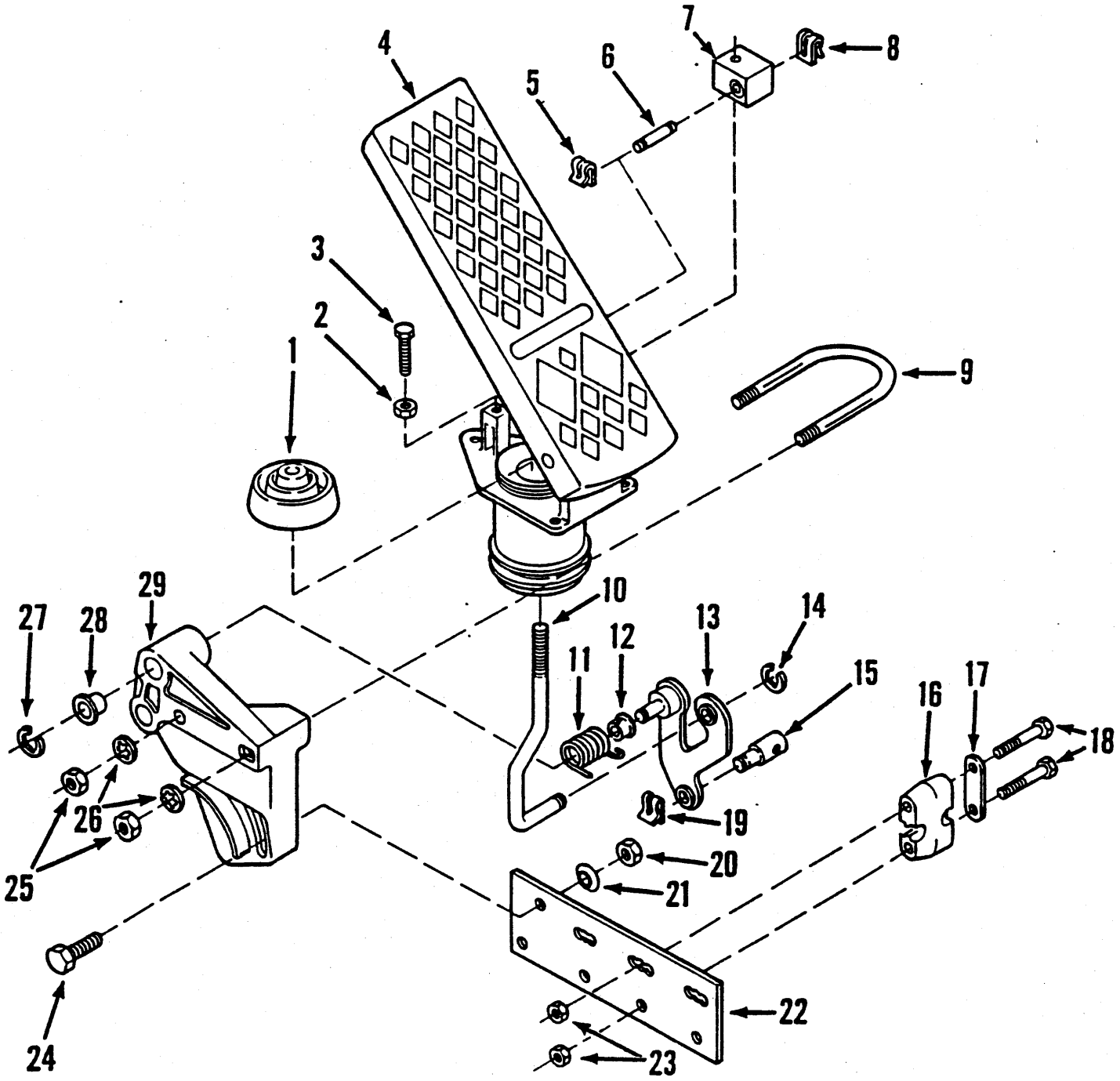
1
2
3
4
5
6
7
8
9
10
11
12
13
14
15
16
17
18
19
20
21
22
23
24
25
26
27
28
29

ENGINE ACCELERATOR ASSEMBLY
ACCÉLÉRATEUR DU MOTEUR - ENSEMBLE
MOTORGASHEBEL-BAUGRUPPE
ACELERADOR DO MOTOR - CONJUNTO
ACELERADOR DEL MOTOR - CONJUNTO

No.	Part No.	Qty	Description	Description	Benennung	Descrição	Descripción
A	[8]2558852	1	Accelerator assy	accélérateur ens	Gashebel-Baugruppe	acelerador conj	acelerador conj
B	[1]966121	1	Stop kit	butoir jeu	Anschlagsatz	batente jogo	tope juego
1	966124	1	Boot	capuchon	Kappe	capuz	capuchón
2	----------	1	Nut	écrou	Mutter	porca	tuerca
3	[9]§----------	1	Bolt	boulon	Bolzen	parafuso	bulón
4	§----------	1	Pedal assy	ass de la pedale	Pedaleinheit	conj do pedal	disp do pedal
5	§----------	1	Clip	attache	Schelle	braçadeira	abrazadera
6	§----------	1	Pin	goupille	Stift	pino	pasador
7	[2]966117	1	Bearing	palier	Lager	mancal	cojinete
8	§----------	1	Clip	attache	Schelle	braçadeira	abrazadera
9	[3]966118	1	U-bolt	boulon U	U-Bolzen	cavilha U	bulón U
10	[4]966119	1	Lever	levier	Hebel	alavanca	palanca
11	§----------	1	Spring	ressort	Feder	mola	resorte
12	§----------	1	Bushing	chemise	Buchse	bucha	buje
13	§----------	1	Lever	levier	Hebel	alavanca	palanca
14	§----------	1	Clip	attache	Schelle	braçadeira	abrazadera
15	[5]12003682	1	Kit	jeu	Satz	jogo	juego
16	[6]966123	1	Cable anchor	ancrage de câble	Kabelanker	âncora do cabo	anclaje de cable
17	§----------	1	Retainer	arrêtoir	Halterung	retentor	retén
18	§----------	2	Bolt	boulon	Bolzen	parafuso	bulón
19	§----------	1	Clip	attache	Schelle	braçadeira	abrazadera
20	§----------	1	Nut	écrou	Mutter	porca	tuerca
21	§----------	1	Washer	rondelle	Scheibe	arruela	arandela
22	[7]966120	1	Plate	plaque	Platte	placa	placa
23	§----------	2	Nut	écrou	Mutter	porca	tuerca
24	§----------	1	Bolt	boulon	Bolzen	parafuso	bulón
25	§----------	2	Nut	écrou	Mutter	porca	tuerca
26	§----------	2	Washer	rondelle	Scheibe	arruela	arandela
27	§----------	1	Clip	attache	Schelle	braçadeira	abrazadera
28	§----------	1	Bushing	chemise	Buchse	bucha	buje
29	§----------	1	Support	support	Abstützung	suporte	soporte

[1] Inc. 2, 3

[2] Inc. 5, 6, 8, 11, 12, 27, 28

[3] Inc. 25, 26, 29

[4] Inc. 13, 14

[5] Inc. 19

[6] Inc. 17, 18, 23

[7] Inc. 20, 21, 24

[8] Inc. 1➡29

[9] For replacement use 1-10CM00865 bolt.
[9] Pour remplacement emplyer 1-10CM000865 boulon.
[9] Zum Ersatz benutzen 1-10CM00865 Bolzen.
[9] Para a reposição usar 1-10CM00865 parafuso.
[9] Para recambio emplear 1-10CM00865 bulón.

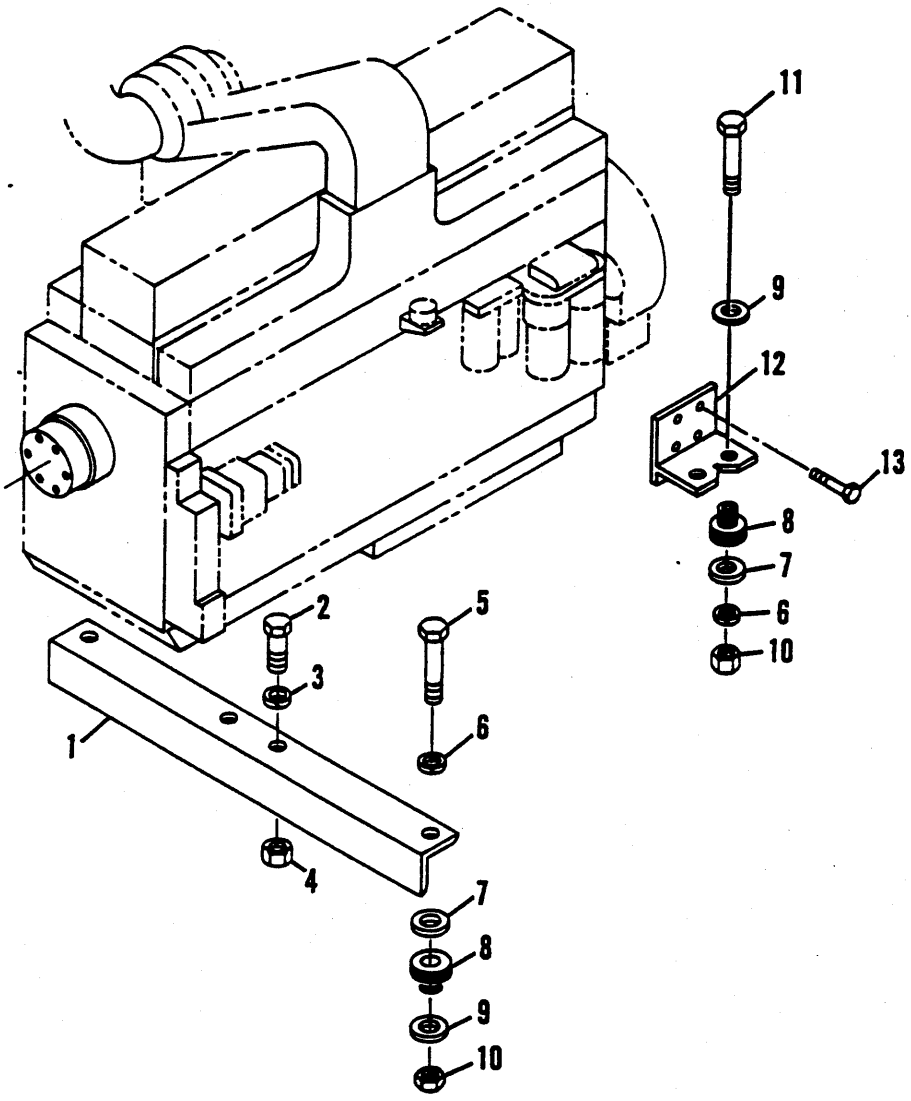
11
9
12
13
8
7
6
10
2
3
1
5
6
4
7
8
9
10

ENGINE MOUNTINGS
SUPPORTS ÉLASTIQUE DU MOTEUR
MOTORBEFESTIGUNGEN
SUPORTES DE MONTAGEM DO MOTOR
PATAS DE MONTAJE ELÁSTICO DEL MOTOR

No.	Part No.	Qty	Description	Description	Benennung	Descrição	Descripción
1	2550913	1	Angle	angle	Winkel	ângulo	angulo
2	13801883	2	Screw	vis	Schraube	parafuso	tornillo
3	13806874	2	Washer	rondelle	Scheibe	arruela	arandela
4	13806829	2	Nut	écrou	Mutter	porca	tuerca
5	13801876	2	Screw	vis	Schraube	parafuso	tornillo
6	13806873	6	Washer	rondelle	Scheibe	arruela	arandela
7	2526251	6	Washer	rondelle	Scheibe	arruela	arandela
8	2552295	6	Mount	support	Befestigung	apoio	montura
9	2526250	6	Washer	rondelle	Scheibe	arruela	arandela
10	13806828	6	Nut	écrou	Mutter	porca	tuerca
11	17C001072	4	Bolt	boulon	Bolzen	parafuso	bulón
12	2526253	2	Support	support	Abstützung	suporte	soporte
13	8C001028	8	Bolt	boulon	Bolzen	parafuso	bulón

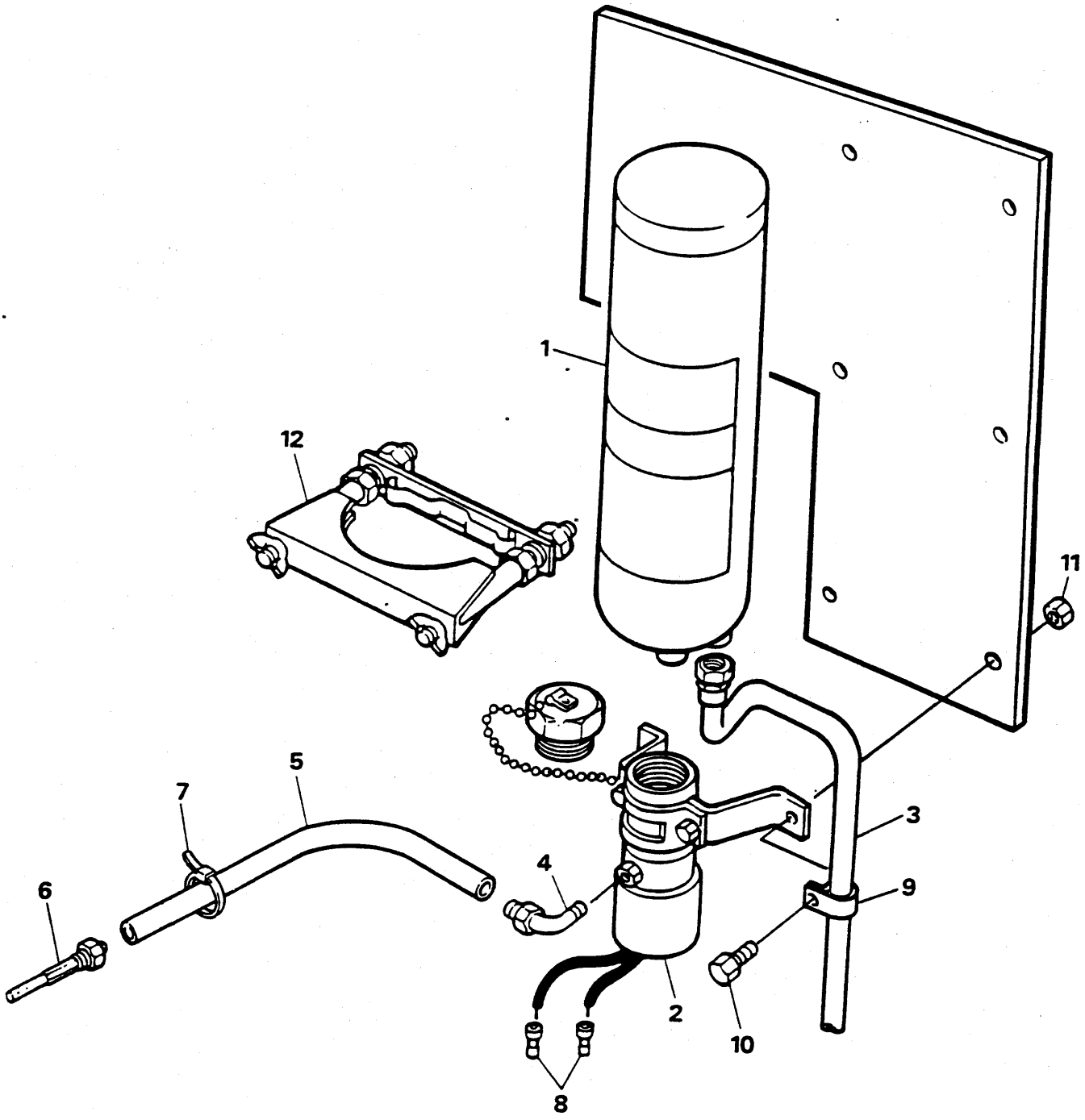
1
12
11
5
7
3
4
9
6
2
10
8

ENGINE QUICK START SYSTEM
SYSTÈME DE DÉMARRAGE RAPIDE DE MOTEUR
MOTOR-SCHNELLSTARTVORRICHTUNG
SISTEMA DE PARTIDA RÁPIDA DO MOTOR
SISTEMA DE ARRANQUE RÁPIDO DEL MOTOR

No.	Part No.	Qty	Description	Description	Benennung	Descrição	Descripción
1	**1572143**	1	Cylinder	cylindre	Zylinder	cilindro	cilindro esclavo
2	**2518372**	1	Solenoid valve	solénoïde soupape	Schaltmagnet Ventil	solenóide válvula	solenoide válvula
3	**2522689**	1	Relief valve	soupape decharge	Uberdr Ventil	valvula descarga	valvula alivio
4	**2504973**	1	Elbow	coude	Winkelrohr	cotovêlo	codo
5	**1990278**	1	Tube	tube	Rohr	tubo	tubo
6	**2504977**	1	Atomizer	pulvérisateur	Zerstuber	atomizador	atomizador
7	**2526968**	2	Tie strap	bande dattache	Befestigungsband	cinta de ligação	banda de atadura
8	**2552015**	2	Pin	goupille	Stift	pino	pasador
9	**30H000007**	1	Clip	attache	Schelle	braçadeira	abrazadera
10	**13801781**	2	Screw	vis	Schraube	parafuso	tornillo
11	**13806822**	2	Nut	écrou	Mutter	porca	tuerca
12	**1990400**	1	Clamp	pince	Schelle	braçadeira	abrazadera

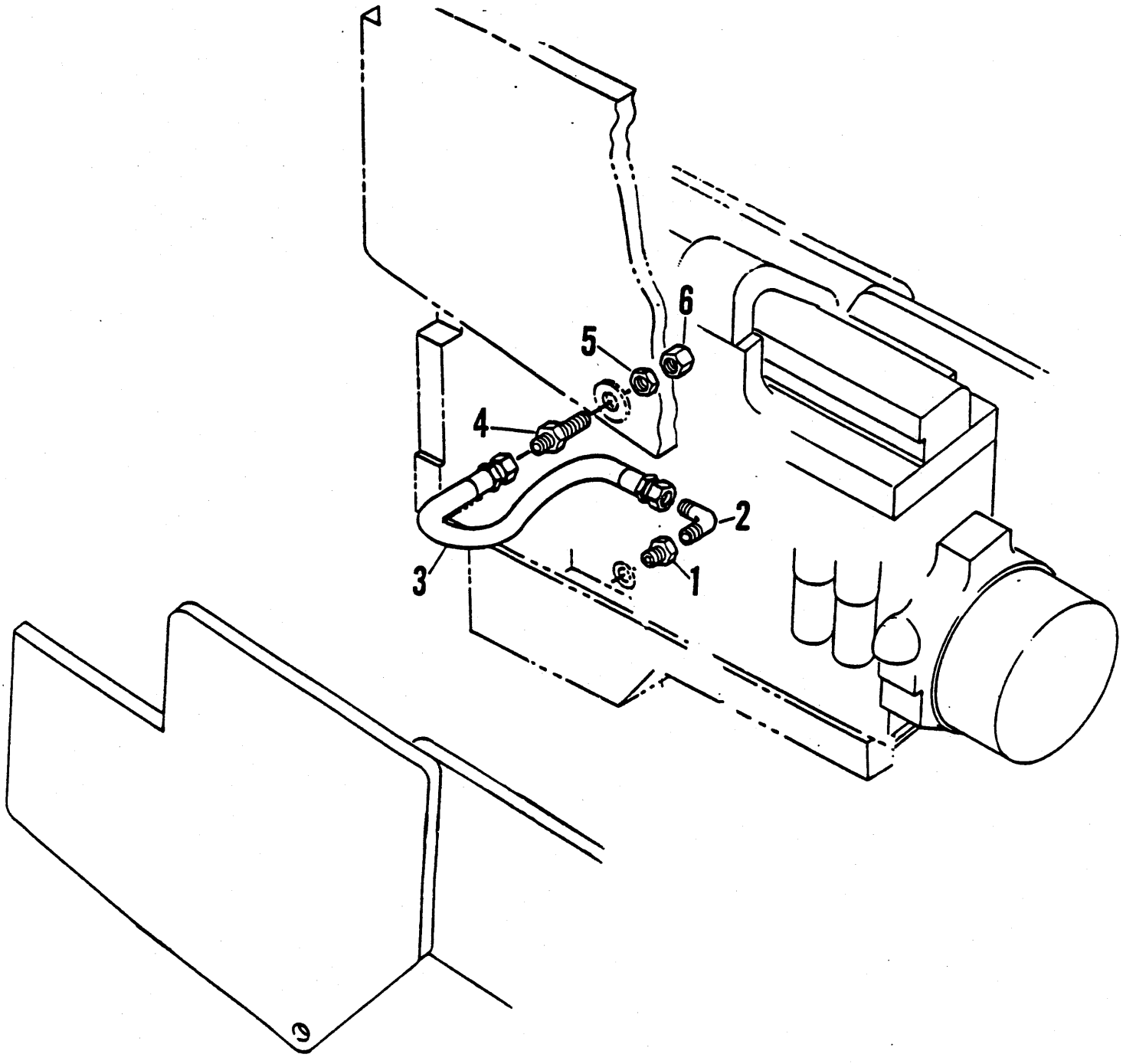
6
5
4
2
3
1

ENGINE OIL DRAIN
VIDANGE D'HUILE DE MOTEUR
MASCHINENÖLABLASS
ESCOAMENTO DO ÓLEO DO MOTOR
PURGA DE ACEITE DEL MOTOR

No.	Part No.	Qty	Description	Description	Benennung	Descrição	Descripción
1	**2553495**	1	Fitting	ajustage	Verbindung	ajuste	accesorio
2	**13804099**	1	Elbow	coude	Winkelrohr	cotovêlo	codo
3	**12576139**	1	Hose	tuyau flexible	Schlauch	mangueira	manguera
4	**13803393**	1	Union	raccord	Anschlusstück	união	unión
5	**13804191**	1	Nut	écrou	Mutter	porca	tuerca
6	**13803213**	1	Cap	chapeau	Kappe	tampa	tapa

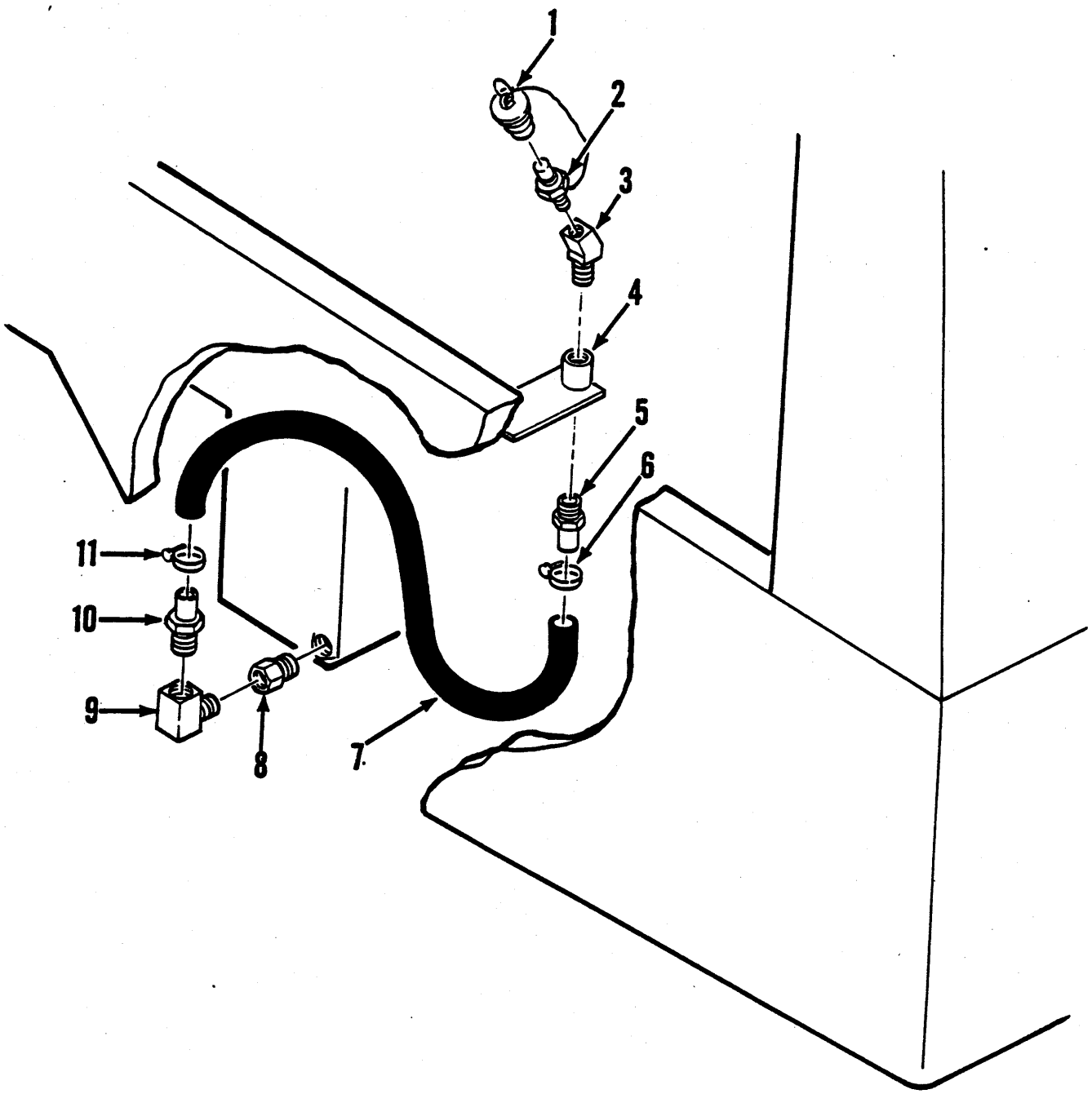
1
2
3
4
5
6
11
10
9
8
7

ENGINE - OIL EVACUATION KIT ⊠
MOTEUR - ENLEVEMENT D'HUILE, JEU ⊠
MOTOR - OLBESITIGUNGSSATZ ⊠
MOTOR - REMOÇÃO DE ÓLEO, JÖGO ⊠
MOTOR - REMUEVO DE ACEITE, JUEGO ⊠

No.	Part No.	Qty	Description	Description	Benennung	Descrição	Descripción
A	**12565451**	1	Oil evac kit	enlvmnt d'huile jeu	Olbesitigungssatz	remção óleo jgo	remuevo aceite jgo
1	**2555247**	1	Cap	chapeau	Kappe	tampa	tapa
2	**2536181**	1	Receiver	récepteur –	Empfänger	receptor	receptor
3	**81F000004**	1	Fitting	ajustage	Verbindung	ajuste	accesorio
4	**2537850**	1	Plate	plaque	Platte	placa	placa
5	**6512601**	1	Fitting	ajustage	Verbindung	ajuste	accesorio
6	**13809927**	1	Clamp	pince	Schelle	braçadeira	abrazadera
7	‡**2540801**	-	Hose	tuyau flexible	Schlauch	mangueira	manguera
8	**2558525**	1	Reducer	réducteur	Reduzierstück	redutor	reductor
9	**13802973**	1	Elbow	coude	Winkelrohr	cotovêlo	codo
10	**6512601**	1	Fitting	ajustage	Verbindung	ajuste	accesorio
11	**13809927**	1	Clamp	pince	Schelle	braçadeira	abrazadera

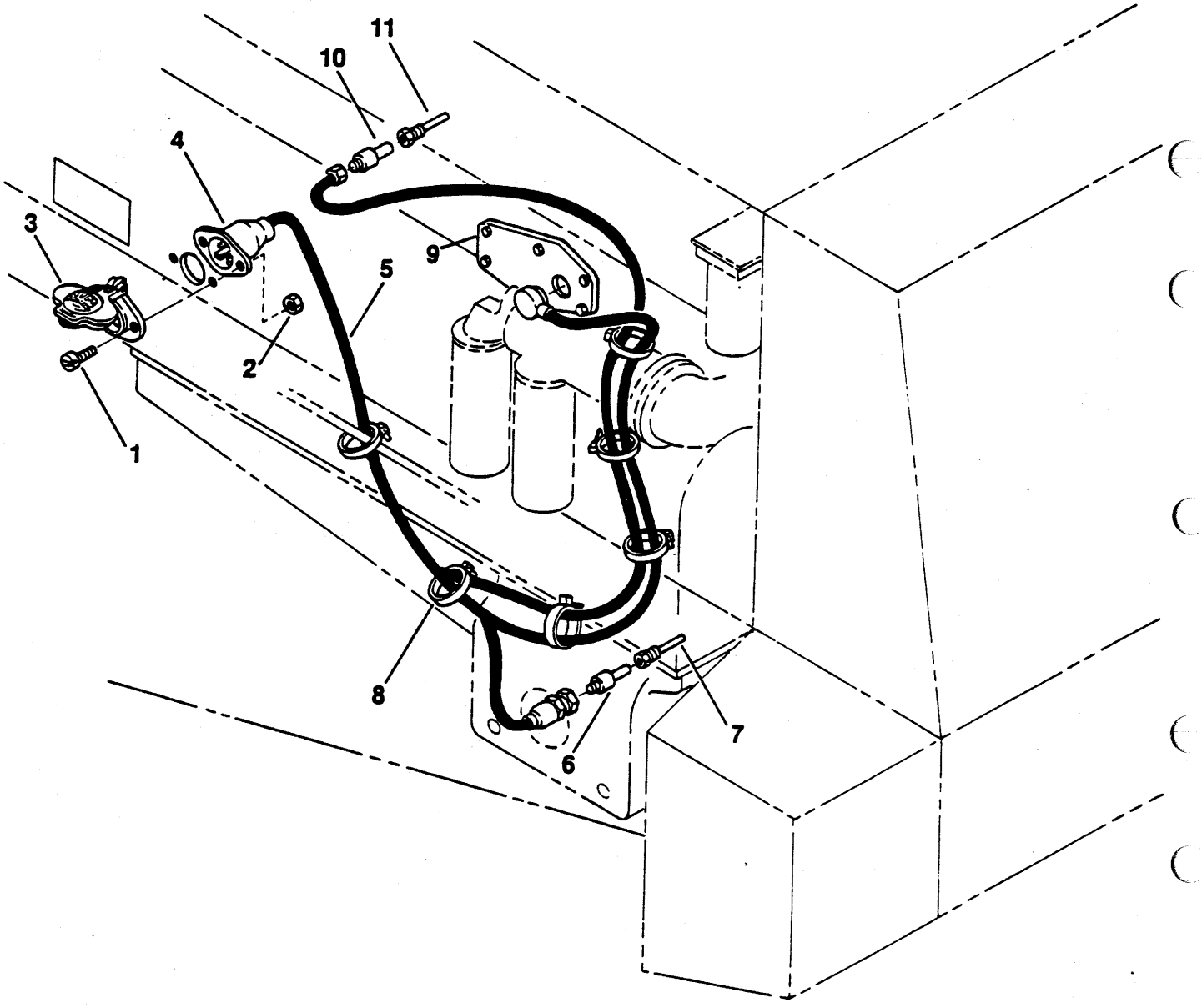
11
10
4
3
9
5
2
1
8
7
6

ENGINE PREHEATER KIT ⊠
PRÉCHAUFFEUR DU MOTEUR JEU ⊠
MOTORVORHEIZUNGSSATZ ⊠
PRÉAQUECEDOR DO MOTOR JÔGO ⊠
PRECALENTADOR DE MOTOR JUEGO ⊠

No.	Part No.	Qty	Description	Description	Benennung	Descrição	Descripción
A	[1,5]12567937	1	Eng preheat kit	préchauf mot jeu	Motorvorheiz-satz	préaquec mot jgo	precalent mot jgo
B	[2,5]12571138	1	Eng preheat kit	préchauf mot jeu	Motorvorheiz-satz	préaquec mot jgo	precalent mot jgo
C	[3,6]12567938	1	Eng preheat kit	préchauf mot jeu	Motorvorheiz-satz	préaquec mot jgo	precalent mot jgo
D	[4,6]12571140	1	Eng preheat kit	préchauf mot jeu	Motorvorheiz-satz	préaquec mot jgo	precalent mot jgo
1	13804166	2	Screw	vis	Schraube	parafuso	tornillo
2	13809543	2	Nut	écrou	Mutter	porca	tuerca
3	12968861	1	Cover assy	couvercle ens	Deckel vollst	tampa conj	tapa conj
4	12968859	1	Receptacle	receptacle	Behälter	receptáculo	receptáculo
4A	12968864	1	Receptacle	receptacle	Behälter	receptáculo	receptáculo
5	12968860	1	Wire harness	harnais fils	Kabelbaum	chicote fiação	mazo de cables
5A	12968865	1	Wire harness	harnais fils	Kabelbaum	chicote fiação	mazo de cables
6	12968855	1	Oil heater	réchffeur d'huile	Öl-Erhitzer	aquec de óleo	cale de aceite
6A	12968862	1	Oil heater	réchffeur d'huile	Öl-Erhitzer	aquec de óleo	cale de aceite
7	356626	1	Bushing	chemise	Buchse	bucha	buje
8	1736910	6	Tie	attache	Haft	liame	atadura
9	12968856	1	Coolant heater	radiateur réfrigérateur	Raumkühler	radiador refrigeranta	calefactor refrig
9A	12968866	1	Coolant heater	radiateur réfrigérateur	Raumkühler	radiador refrigeranta	calefactor refrig
9B	12968863	1	Coolant heater	radiateur réfrigérateur	Raumkühler	radiador refrigeranta	calefactor refrig
9C	12968867	1	Coolant heater	radiateur réfrigérateur	Raumkühler	radiador refrigeranta	calefactor refrig
10	12968858	1	Sensing unit	unité sensible	Abfühleneinheit	unidade sensivel	unidade sensible
11	12968857	1	Well	puits	Behälter	reservatório	pozo
12	†2539043	1	Decal	décalcamanie	Abziehbild	decalcomania	calcomania

[1] L190 828A101➡828A177,Inc.3➡6,9,10

[2] L190 828A178➡Inc.3➡6,9A,10

[3] L190 828A101➡828A177,Inc.3,4A,5A,6A,9B,10

[4] L190 828A178CAC➡ Inc. 3, 4A, 5A, 6A, 9C, 10

[5] 120 V

[6] 240 V

L190 828AC673➡828AC686
L190-CUM 828A101➡828A672

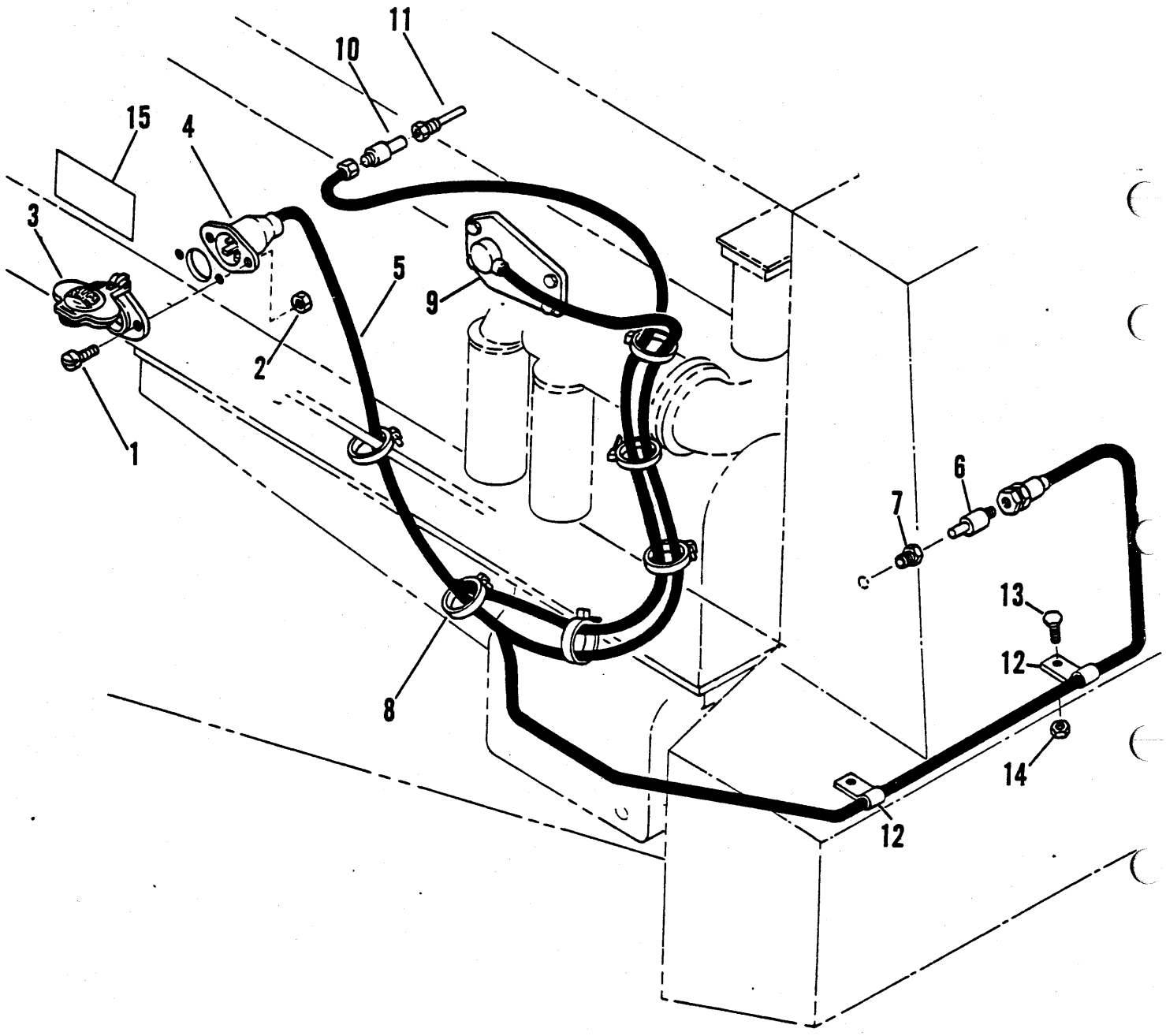
11
10
15
4
3
5
9
2
1
6
7
13
12
8
14
12

ENGINE PREHEATER KIT ⊠
PRÉCHAUFFEUR DU MOTEUR JEU ⊠
MOTORVORHEIZUNGSSATZ ⊠
PRÉAQUECEDOR DO MOTOR JÔGO ⊠
PRECALENTADOR DE MOTOR JUEGO ⊠

No.	Part No.	Qty	Description	Description	Benennung	Descrição	Descripción
A	[1,3]12577365	1	Kit, preheater	préchauffeur jeu	Vorheizungssatz	préaquecedor jogo	precalentador juego
B	[2,4]12577366	1	Kit, preheater	préchauffeur jeu	Vorheizungssatz	préaquecedor jogo	precalentador juego
1	13804166	2	Screw	vis	Schraube	parafuso	tornillo
2	13809543	2	Nut	écrou	Mutter	porca	tuerca
3	12968861	1	Cover assy	couvercle ens	Deckel vollst	tampa conj	tapa conj
4	12968859	1	Receptacle	receptacle	Behälter	receptáculo	receptáculo
4A	12968864	1	Receptacle	receptacle	Behälter	receptáculo	receptáculo
5	12973028	1	Wire harness	harnais fils	Kabelbaum	chicote fiação	mazo de cables
5A	12973029	1	Wire harness	harnais fils	Kabelbaum	chicote fiação	mazo de cables
6	12968855	1	Oil heater	réchffeur d'huile	Öl-Erhitzer	aquec de óleo	cale de aceite
6A	12968862	1	Oil heater	réchffeur d'huile	Öl-Erhitzer	aquec de óleo	cale de aceite
7	356626	1	Bushing	chemise	Buchse	bucha	buje
8	1736910	6	Tie	attache	Haft	liame	atadura
9	12968866	1	Coolant heater	radiateur réfrigérateur	Raumkühler	radiador refrigeranta	calefactor refrig
9A	12968867	1	Coolant heater	radiateur réfrigérateur	Raumkühler	radiador refrigeranta	calefactor refrig
10	12968858	1	Sensing unit	unité sensible	Abfühleneinheit	unidade sensivel	unidade sensible
11	12968857	1	Well	puits	Behälter	reservatório	pozo
12	13803035	2	Band	bande	Band	banda	banda
13	13801811	2	Screw	vis	Schraube	parafuso	tornillo
14	13803582	2	Nut	écrou	Mutter	porca	tuerca
15	2539043	1	Decal	décalcamanie	Abziehbild	decalcomania	calcomania

[1] 120V

[2] 240V

[3] Inc 1➡15

[4] Inc 1,2,3,4A,5A,6A,7,8,9A➡15

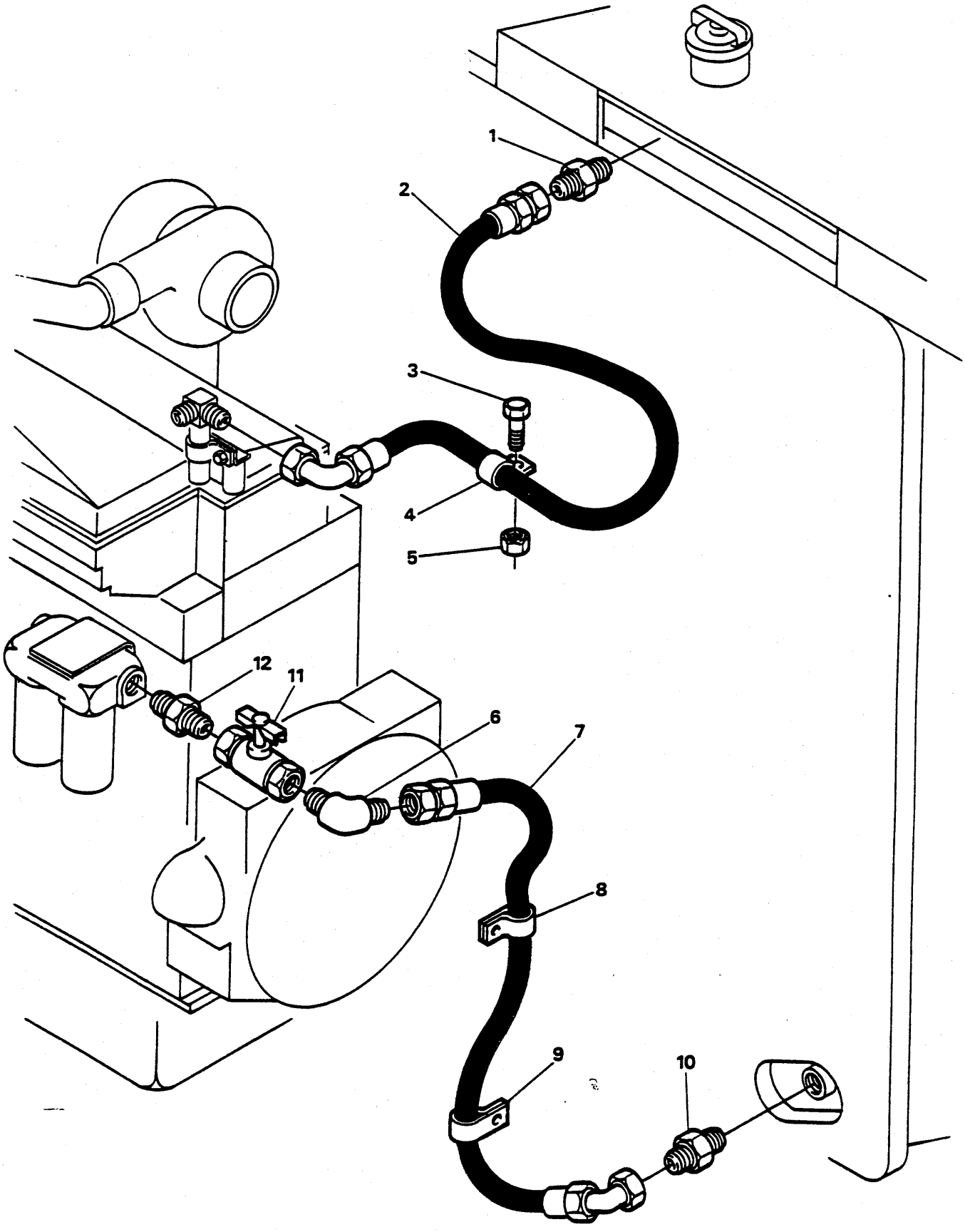
1
2
3
4
5
12
11
6
7
8
9
10

FUEL LINES
CANALISATION DE CARBURANT
KRAFTSTOFFLEITUNGEN
TUBULAÇÕES DO COMBUSTÍVEL
LÍNEAS DE COMBUSTIBLE

No.	Part No.	Qty	Description	Description	Benennung	Descrição	Descripción
1	**656598**	1	Connector	raccord	Verbindungsstück	ligador	conector
2	**12568430**	1	Hose	tuyau flexible	Schlauch	mangueira	manguera
3	**13801807**	2	Bolt	boulon	Bolzen	parafuso	bulón
4	**13803047**	1	Band	bande	Band	banda	banda
4A	†**31H000046**	1	Clip	attache	Schelle	braçadeira	abrazadera
5	**13806824**	2	Nut	écrou	Mutter	porca	tuerca
6	**13804108**	1	Elbow	coude	Winkelrohr	cotovêlo	codo
7	**2561826**	1	Hose	tuyau flexible	Schlauch	mangueira	manguera
8	**31H000051**	1	Clip	attache	Schelle	braçadeira	abrazadera
9	**13803051**	1	Band	bande	Band	banda	banda
10	**13804241**	1	Connector	raccord	Verbindungsstück	ligador	conector
11	**12566727**	1	Valve	soupape	Ventil	válvula	válvula
12	**1302062**	1	Connector	raccord	Verbindungsstück	ligador	conector

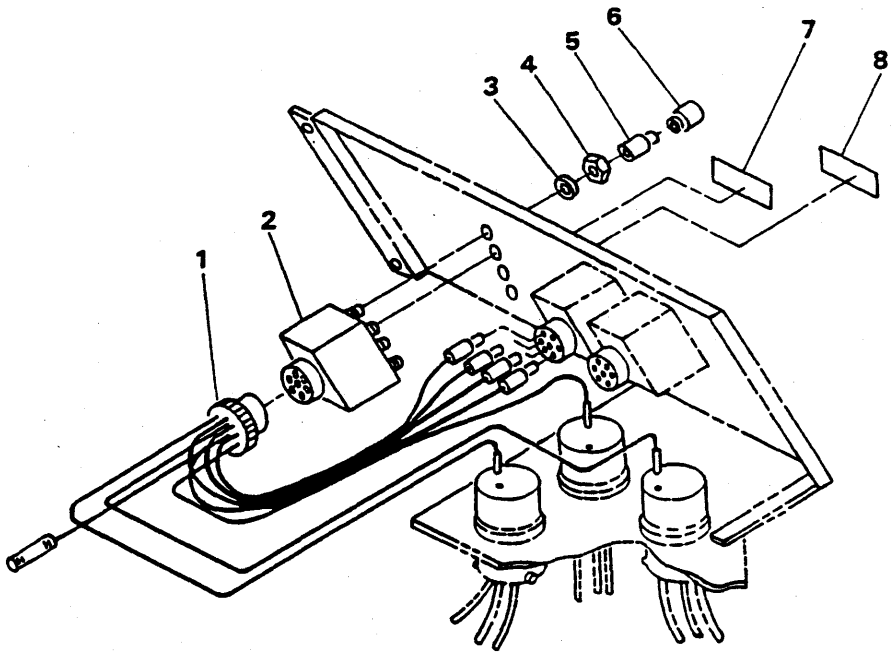
1
2
3
4
5
6
7
8

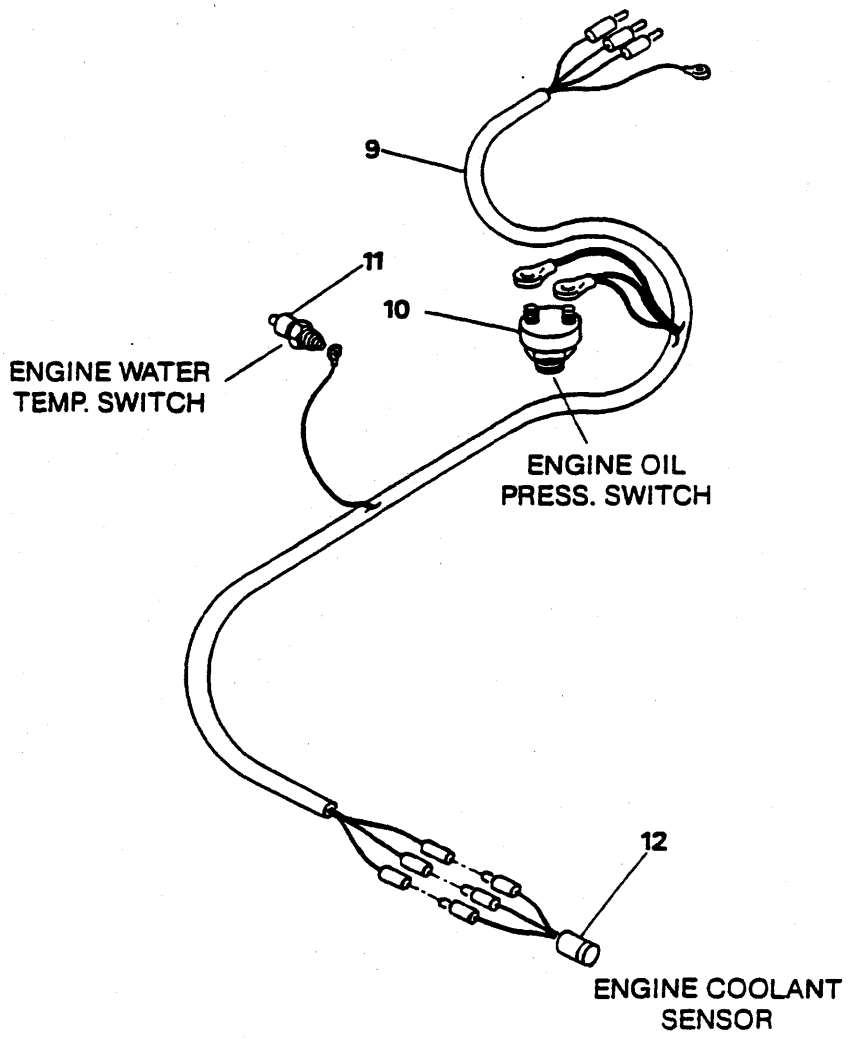
9
11
10
ENGINE WATER
TEMP. SWITCH
ENGINE OIL
PRESS. SWITCH
12
ENGINE COOLANT
SENSOR

ENGINE WARNING SYSTEM ⊠
SYSTÈME AVERTISSEMENT MOTEUR ⊠
MOTORWARNUNGSSYSTEM ⊠
SISTEMA ADVERTENCIA MOTOR ⊠
SISTEMA ADVERTENCIA MOTOR ⊠

No.	Part No.	Qty	Description	Description	Benennung	Descrição	Descripción
A	[1]12567229	1	Eng warning kit	jeu surveillance mtr	Motorwarnungssatz	jogo precaução motor	jgo advertencia mtr
1	12567233	1	Wire harness	harnais fils	Kabelbaum	chicote fiação	mazo de cables
2	[2]2557040	1	Indicator	indicateur	Messer	indicador	indicador
3	§---------	2	Lockwasher	rondelle frein	Sicherungsscheibe	arruela de pressão	arandela seguridad
4	§---------	2	Nut	écrou	Mutter	porca	tuerca
5	2533649	2	Bulb	ampoule	Birne	bulbo	lamparillo
6	2553446	2	Lens red	lentille rouge	Linse Rot	lente vermelho	lente rogo
7	12567231	1	Decal	décalcamanie	Abziehbild	decalcomania	calcomania
8	12567232	1	Decal	décalcamanie	Abziehbild	decalcomania	calcomania
9	12567234	1	Wire harness	harnais fils	Kabelbaum	chicote fiação	mazo de cables
9A	†1736910	10	Tie	attache	Haft	liame	atadura
10	2539129	1	Switch	interrupteur	Schalter	interruptor	interruptor
11	1767969	1	Switch	interrupteur	Schalter	interruptor	interruptor
12	2557063	1	Sensor	capteur	Fühler	sensor	sensor

[1] Inc. 1➡12

[2] Inc. 3, 4

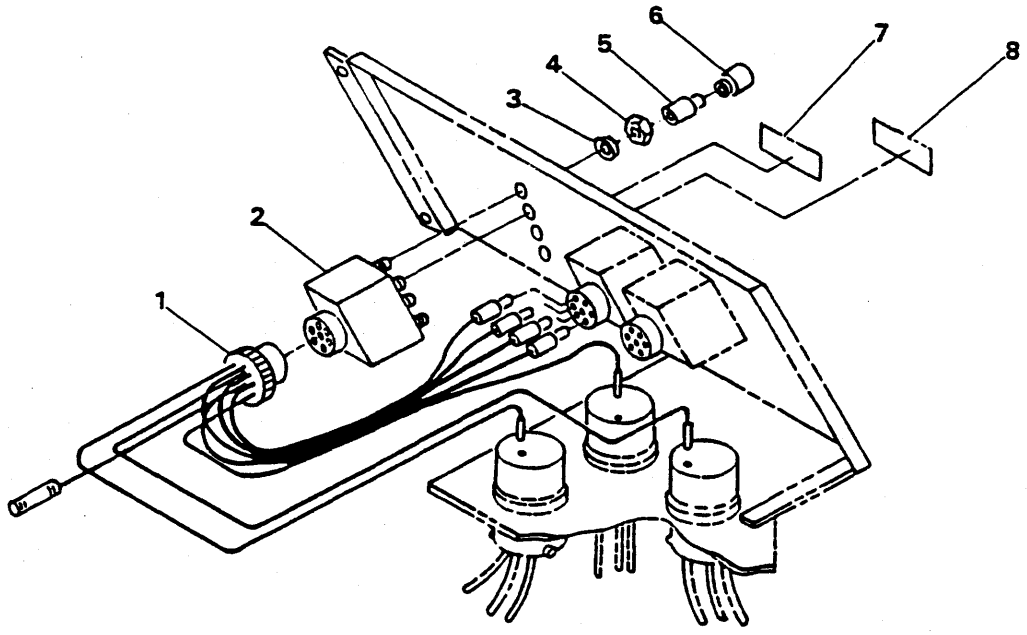
6
5
4
3
7
8
2
1

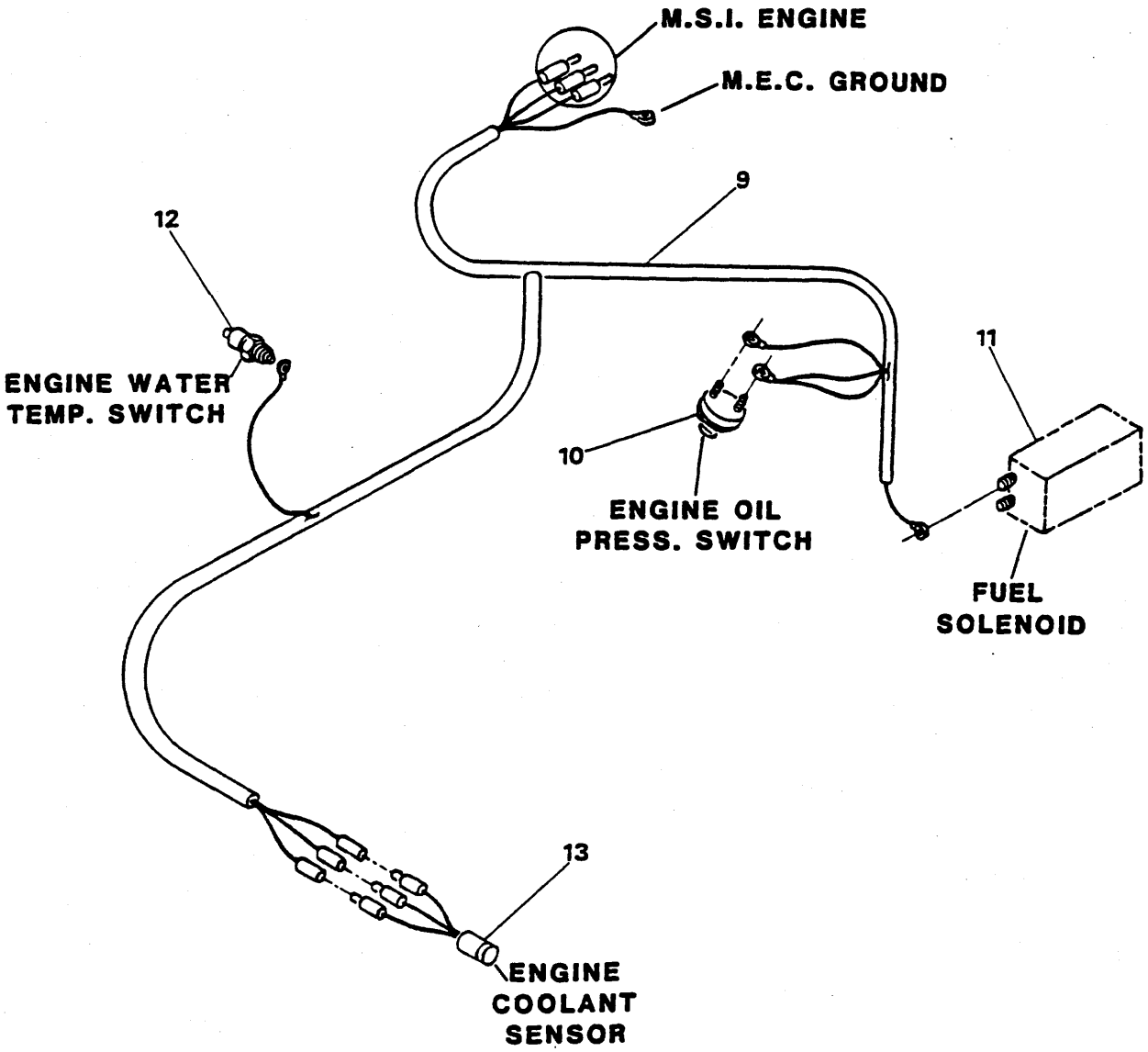
M.S.I. ENGINE
M.E.C. GROUND
9
12
ENGINE WATER
TEMP. SWITCH
11
10
ENGINE OIL
PRESS. SWITCH
FUEL
SOLENOID
13
ENGINE
COOLANT
SENSOR

ENGINE WARNING SYSTEM ⊠
SYSTÈME AVERTISSEMENT MOTEUR ⊠
MOTORWARNUNGSSYSTEM ⊠
SISTEMA ADVERTENCIA MOTOR ⊠
SISTEMA ADVERTENCIA MOTOR ⊠

No.	Part No.	Qty	Description	Description	Benennung	Descrição	Descripción
A	[1]12567994	1	Eng warning kit	jeu surveillance mtr	Motorwarnungssatz	jogo precaução motor	jgo advertencia mtr
1	12567233	1	Wire harness	harnais fils	Kabelbaum	chicote fiação	mazo de cables
2	[2]2557040	1	Indicator	indicateur	Messer	indicador	indicador
3	§---------	2	Lockwasher	rondelle frein	Sicherungsscheibe	arruela de pressão	arandela seguridad
4	---------	2	Nut	écrou	Mutter	porca	tuerca
5	2533649	2	Bulb	ampoule	Birne	bulbo	lamparillo
6	2553446	2	Lens red	lentille rouge	Linse Rot	lente vermelho	lente rogo
7	[4]12567231	1	Decal	décalcamanie	Abziehbild	decalcomania	calcomania
8	[4]12567232	1	Decal	décalcamanie	Abziehbild	decalcomania	calcomania
9	12568062	1	Wire harness	harnais fils	Kabelbaum	chicote fiação	mazo de cables
10	2539129	1	Switch	interrupteur	Schalter	interruptor	interruptor
11	[3]---------	1	Fuel solenoid	solenoide carburant	Kraftstf Schltmagnt	solenóide combstel	solenoide combstle
12	1767969	1	Switch	interrupteur	Schalter	interruptor	interruptor
13	2557063	1	Sensor	capteur	Fühler	sensor	sensor

[1] Inc. 1➡13

[2] Inc. 3, 4

[3] See Engine Parts Manual.
[3] Se réferer au manuel de pièces détachées moteur
[3] Siehe Motor-Teilliste
[3] Vide manual de peças do motor
[3] Ver el manual de repuestos del motor

[4] 828A101➡828A117

L190 828AC673➡
L190-CUM 828A118➡828A672

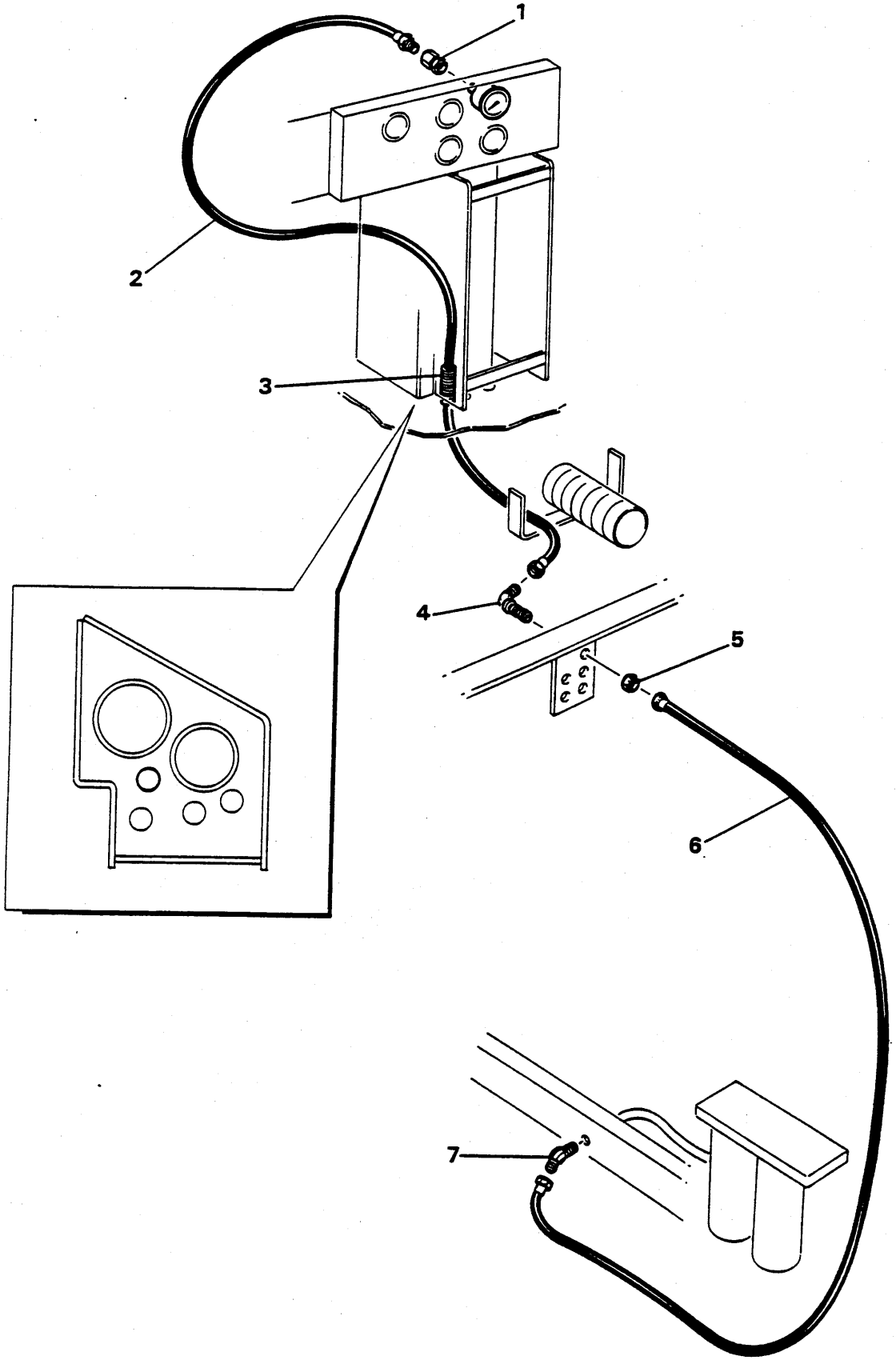
1
2
3
4
5
6
7

ENGINE OIL PRESSURE GAUGE INSTALLATION
INSTALLATION DE L'INDICATEUR DE PRESSION D'HUILE DU MOTEUR
INSTALLATION DES MASCHINENRÖLDRUCKMESSERS
INSTALAÇÃO DO INDICADOR DE PRESSÃO DO ÓLEO DO MOTOR
INDICADOR DE PRESIÓN DE ACEITE DEL MOTOR - INSTALACIÓN

No.	Part No.	Qty	Description	Description	Benennung	Descrição	Descripción
1	**37F000001**	1	Fitting	ajustage	Verbindung	ajuste	accesorio
2	**12569329**	1	Hose	tuyau flexible	Schlauch	mangueira	manguera
3	**1303104**	1	Grommet	oeillet	Augenring	ilhó	arandela pasacable
4	**46K000002**	1	Elbow	coude	Winkelrohr	cotovêlo	codo
5	**13807485**	1	Nut	écrou	Mutter	porca	tuerca
6	**12575664**	1	Hose assy	ens tuyaux souples	Schlauch vollst	conj mangueira	conj manguera
7	**13807050**	1	Elbow	coude	Winkelrohr	cotovêlo	codo
8	†**1736910**	4	Tie	attache	Haft	liame	atadura

L190 828AC673➡
L190-CUM 828A160➡828A672

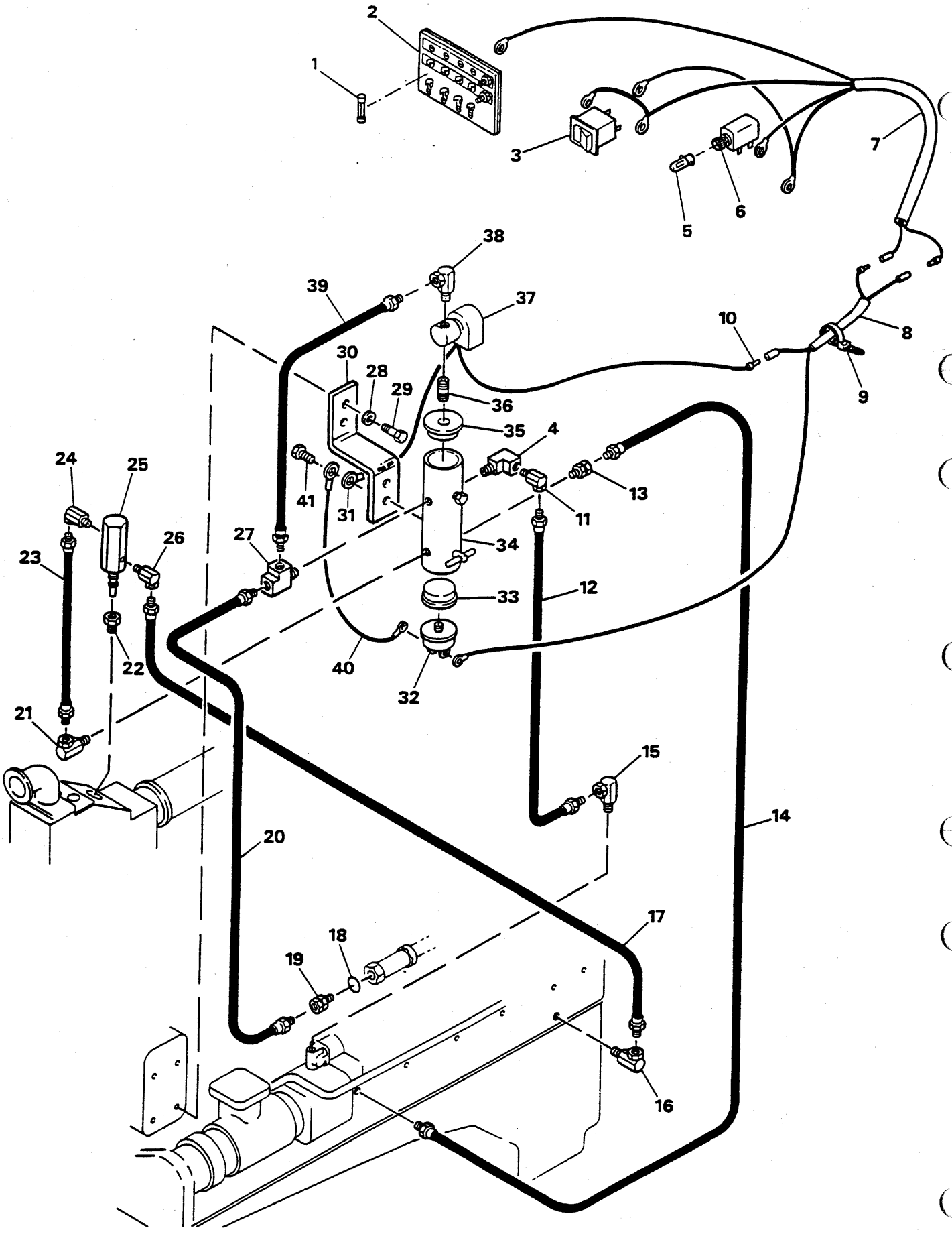
1
2
3
4
5
6
7
8
9
10
11
12
13
14
15
16
17
18
19
20
21
22
23
24
25
26
27
28
29
30
31
32
33
34
35
36
37
38
39
40
41

FUEL SYSTEM SENTINEL BY-PASS KIT ⊠
INTERRUPTEUR DERIVATION DU SYSTÈME D'HUILE, JEU ⊠
KRAFTSTOFFSYSTEM-OLUMHUNGSSCHALTERSATZ ⊠
INTERRUPTOR DERIVAÇÃO DA SISTEMA DE COMBUSTIVEL, JÖGO ⊠
INTERRUPTOR DERIVACCIÓN DE SISTEMA DE COMBUSTIBLE, JUEGO ⊠

No.	Part No.	Qty	Description	Description	Benennung	Descrição	Descripción
A	12565830	1	Fuel by-pass kit	ens dériv combust	Kraftstoffumleitungs	est passagem combust	juego deriv combus
1	542321	1	Fuse 5A	fusible 5A	Sicherung 5A	fusivel 5A	fusible 5A
2	[1]---------	1	Fuse box	bote à fusibles	Sicherungskasten	caixa de fusíveis	cajs fusibles
3	2539291	1	Switch	interrupteur	Schalter	interruptor	interruptor
4	29F000002	1	Elbow	coude	Winkelrohr	cotovêlo	codo
5	1564615	1	Bulb	ampoule	Birne	bulbo	lamparillo
6	2555456	1	Alarm assy	montage d'alarme	Alarmmontage	montagem de alarme	conjunto de alarma
7	12565589	1	Wire assy	fil ens	Draht Ens	fio conj	cable conj
8	12567288	1	Wire assy	fil ens	Draht Ens	fio conj	cable conj
9	1736910	10	Tie	attache	Haft	liame	atadura
10	2552015	1	Pin	goupille	Stift	pino	pasador
11	711087	1	Adapter	adaptateur	Zwischenstück	adaptador	adaptador
12	2557733	1	Hose	tuyau flexible	Schlauch	mangueira	manguera
13	13803198	1	Fitting	ajustage	Verbindung	ajuste	accesorio
14	2557732	1	Hose	tuyau flexible	Schlauch	mangueira	manguera
15	1311154	1	Elbow	coude	Winkelrohr	cotovêlo	codo
16	661187	1	Adapter	adaptateur	Zwischenstück	adaptador	adaptador
17	1576242	1	Hose assy	ens tuyaux souples	Schlauch vollst	conj mangueira	conj manguera
18	13804266	1	Seal, o-ring	joint étan, torque	Dichtung, O Ring	vedador, anel-O	sello, annillo-O
19	1319393	1	Adaptor	adaptateur	Zwischenstück	adaptador	adaptador
20	2502032	1	Hose	tuyau flexible	Schlauch	mangueira	manguera
21	13803076	1	Fitting	ajustage	Verbindung	ajuste	accesorio
22	13802222	1	Reducer bushing	bague réductrice	Reduziernipple	bucha de redução	armad reductor
23	1518577	1	Hose	tuyau flexible	Schlauch	mangueira	manguera
24	13803076	1	Fitting	ajustage	Verbindung	ajuste	accesorio
25	2552323	1	Heat sentinel	interr chaleur	Hitzeschalter	interr calor	interr calor
26	12002416	1	Elbow	coude	Winkelrohr	cotovêlo	codo
27	13803011	1	Tee	raccord T	T-Verbindungsstück	te	te
28	13806872	2	Washer	rondelle	Scheibe	arruela	arandela
29	13806556	2	Screw	vis	Schraube	parafuso	tornillo
30	12567530	1	Bracket	support	Winkel	grampo	grampa
31	31R000107	1	Eyelet	oeillet	Öse	olhó	anillo
32	2539129	1	Switch	interrupteur	Schalter	interruptor	interruptor
33	2532794	1	Cap	chapeau	Kappe	tampa	tapa
34	2533020	1	Oil sentinel	interrupteur huile	Olschalter	interruptor óleo	interruptor aceite
35	2532795	1	Cap	chapeau	Kappe	tampa	tapa
36	5K000212	1	Nipple	raccord	Nippel	niple	niple
37	2532799	1	Solenoid	solénoide	Schaltmagnet	solenóide	solenoide
38	12002416	1	Elbow	coude	Winkelrohr	cotovêlo	codo
39	2502032	1	Hose	tuyau flexible	Schlauch	mangueira	manguera
40	2523021	1	Wire	fil	Draht	fio	cable
41	13801805	2	Screw	vis	Schraube	parafuso	tornillo

[1] See Electrical System, Harness
[1] Voir système électrique, harnais
[1] Siehe elektrische anlage, kabelbaum
[1] Véase sistema elétrico, chicote
[1] Veja sistema elétrico, mazo

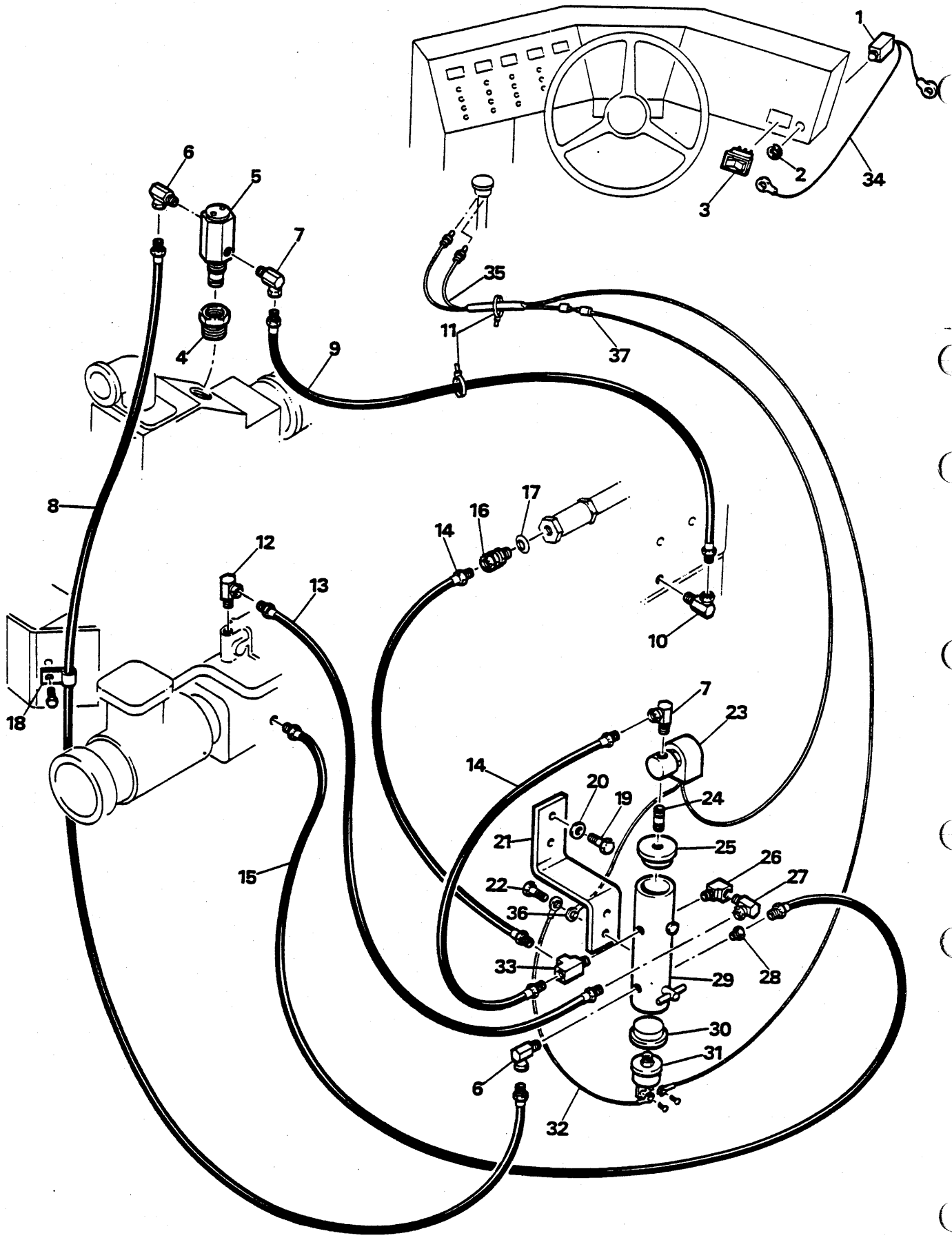
1
2
3
34
6
5
7
4
35
11
37
9
8
17
16
14
12
13
10
18
7
23
14
20
19
24
21
25
26
27
22
36
33
29
28
15
30
31
6
32

FUEL SYSTEM SENTINEL BY-PASS KIT ⊠
INTERRUPTEUR DERIVATION DU SYSTÈME D'HUILE, JEU ⊠
KRAFTSTOFFSYSTEM-OLUMHUNGSSCHALTERSATZ ⊠
INTERRUPTOR DERIVAÇÃO DA SISTEMA DE COMBUSTIVEL, JÔGO ⊠
INTERRUPTOR DERIVACCIÓN DE SISTEMA DE COMBUSTIBLE, JUEGO ⊠

No.	Part No.	Qty	Description	Description	Benennung	Descrição	Descripción
A	**12567986**	1	Fuel by-pass kit	ens dériv combust	Kraftstoffumleitungs	est passagem combust	juego deriv combus
1	**2555456**	1	Alarm assy	montage d'alarme	Alarmmontage	montagem de alarme	conjunto de alarma
2	**1564615**	1	Bulb	ampoule	Birne	bulbo	lamparillo
3	**2539291**	1	Switch	interrupteur	Schalter	interruptor	interruptor
4	**13802222**	1	Reducer bushing	bague réductrice	Reduziernipple	bucha de redução	armad reductor
5	**2552323**	1	Heat sentinel	interr chaleur	Hitzeschalter	interr calor	interr calor
6	**13803076**	2	Fitting	ajustage	Verbindung	ajuste	accesorio
7	**12002416**	2	Elbow	coude	Winkelrohr	cotovêlo	codo
8	**1518577**	1	Hose assy	ens tuyaux souples	Schlauch vollst	conj mangueira	conj manguera
9	**1576242**	1	Hose assy	ens tuyaux souples	Schlauch vollst	conj mangueira	conj manguera
10	**12003582**	1	Adaptor	adaptateur	Zwischenstück	adaptador	adaptador
11	**1736910**	10	Tie	attache	Haft	liame	atadura
12	**1311154**	1	Elbow	coude	Winkelrohr	cotovêlo	codo
13	**2557733**	1	Hose assy	ens tuyaux souples	Schlauch vollst	conj mangueira	conj manguera
14	**2502032**	2	Hose assy	ens tuyaux souples	Schlauch vollst	conj mangueira	conj manguera
15	**2557732**	1	Hose assy	ens tuyaux souples	Schlauch vollst	conj mangueira	conj manguera
16	**1319393**	1	Adaptor	adaptateur	Zwischenstück	adaptador	adaptador
17	**13804266**	1	Seal, o-ring	joint étan, torque	Dichtung, O Ring	vedador, anel-O	sello, annillo-O
18	**13803045**	1	Band	bande	Band	banda	banda
19	**13806556**	2	Screw	vis	Schraube	parafuso	tornillo
20	**13806887**	2	Washer	rondelle	Scheibe	arruela	arandela
21	**12567530**	1	Bracket	support	Winkel	grampo	grampa
22	**13801805**	2	Screw	vis	Schraube	parafuso	tornillo
23	**2532799**	1	Solenoid	solénoide	Schaltmagnet	solenóide	solenoide
24	**5K000212**	1	Nipple	raccord	Nippel	niple	niple
25	**2532795**	1	Cap	chapeau	Kappe	tampa	tapa
26	**13802971**	1	Fitting	ajustage	Verbindung	ajuste	accesorio
27	**711087**	1	Adapter	adaptateur	Zwischenstück	adaptador	adaptador
28	**13803198**	1	Fitting	ajustage	Verbindung	ajuste	accesorio
29	**2533020**	1	Oil sentinel	interrupteur huile	Olschalter	interruptor óleo	interruptor aceite
30	**2532794**	1	Cap	chapeau	Kappe	tampa	tapa
31	**2539129**	1	Switch	interrupteur	Schalter	interruptor	interruptor
32	**2523021**	1	Wire	fil	Draht	fio	cable
33	**13803011**	1	Tee	raccord T	T-Verbindungsstück	te	te
34	**12567755**	1	Wire harness	harnais fils	Kabelbaum	chicote fiação	mazo de cables
35	**12567756**	1	Wire harness	harnais fils	Kabelbaum	chicote fiação	mazo de cables
36	**31R000107**	1	Eyelet	oeillet	Öse	olhó	anillo
37	**2552015**	1	Pin	goupille	Stift	pino	pasador
38	†**31H000042**	3	Clip	attache	Schelle	braçadeira	abrazadera
39	†**13802015**	1	Screw	vis	Schraube	parafuso	tornillo
40	†**13802915**	1	Washer	rondelle	Scheibe	arruela	arandela
41	†**13801809**	1	Screw	vis	Schraube	parafuso	tornillo
42	†**13803020**	2	Band	bande	Band	banda	banda
43	†**13801779**	2	Screw	vis	Schraube	parafuso	tornillo
44	†**13803580**	2	Nut	écrou	Mutter	porca	tuerca
45	†**12578423**	1	Plate	plaque	Platte	placa	placa

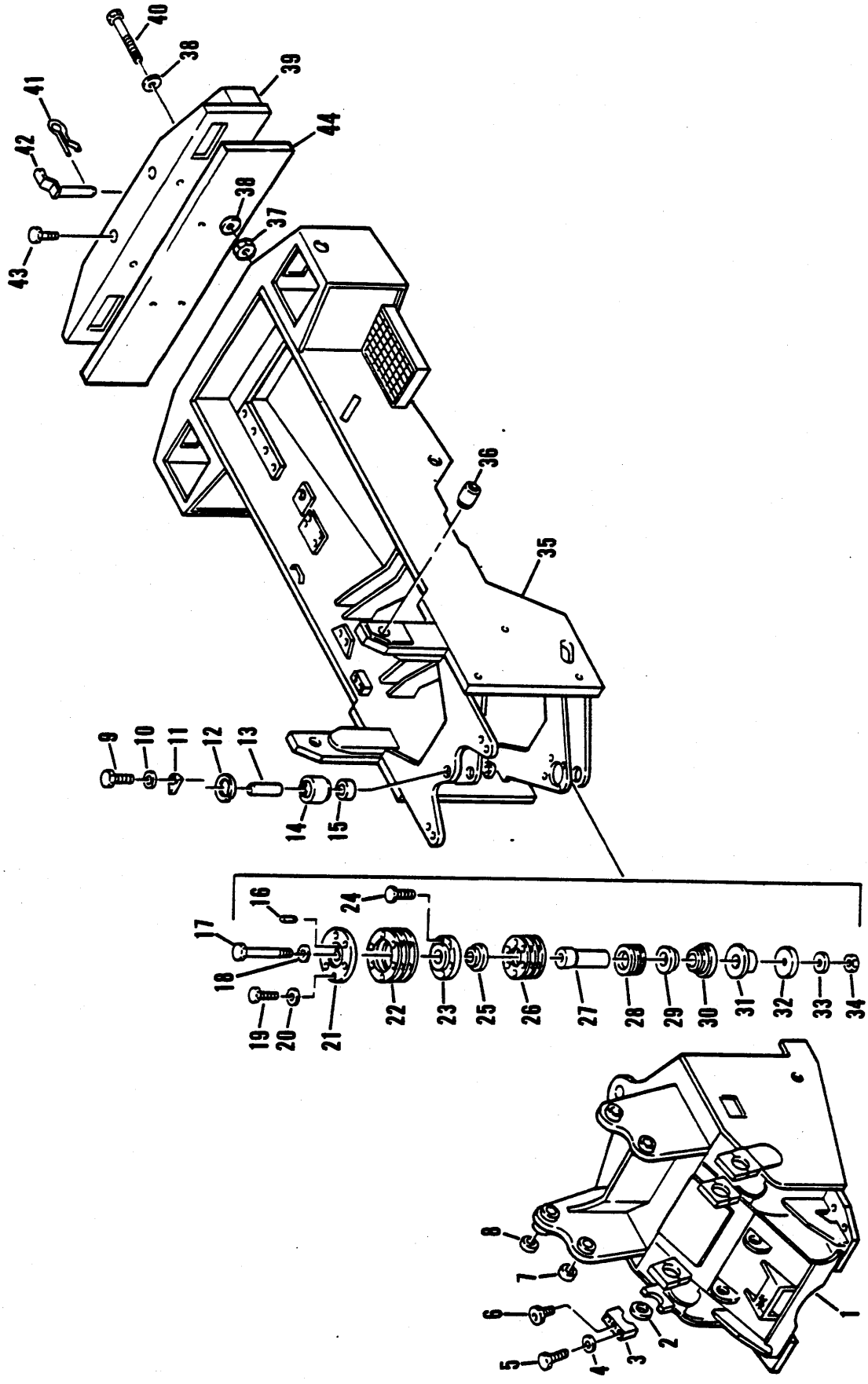
40
38
39
41
42
44
38
37
43
36
35
9
10
11
12
13
14
15
16
24
17
18
19
20
21
22
23
25
26
27
28
29
30
31
32
33
34
8
7
6
5
4
3
2
1

FRAME, FRONT & REAR
CHÂSSIS AVANT & ARRIÈRE
FAHRGESTELL, VORDERE & HINTERE
CHASSI DIANTEIRO & TRASEIRO
BASTIDOR DELANTERO & TRASERO

No.	Part No.	Qty	Description	Description	Benennung	Descrição	Descripción
1	[1]2559969	1	Frame front	chassis avant	Vorderahmen	chassi dianteiro	bastidor delantero
1A	[2]12570332	1	Frame front	chassis avant	Vorderahmen	chassi dianteiro	bastidor delantero
2	2559433	4	Bushing	chemise	Buchse	bucha	buje
3	2559959	4	Cap	chapeau	Kappe	tampa	tapa
4	13806875	8	Washer	rondelle	Scheibe	arruela	arandela
5	13806541	8	Screw	vis	Schraube	parafuso	tornillo
6	2540715	4	Bolt	boulon	Bolzen	parafuso	bulón
7	2557671	2	Bushing	chemise	Buchse	bucha	buje
8	2558829	4	Bushing	chemise	Buchse	bucha	buje
9	17C001220	2	Bolt 1380 7790	boulon	Bolzen	parafuso	bulón
10	13806874	2	Washer	rondelle	Scheibe	arruela	arandela
11	1548429	1	Lockplate	plaque darrêt	Schlossblech	chapa retentora	chapa seguridad
12	660517	1	Ring	anneau	Ring	anel	anillo
13	12572530	1	Pin	goupille	Stift	pino	pasador
14	1567176	1	Bushing	chemise	Buchse	bucha	buje
15	572818	2	Bushing	chemise	Buchse	bucha	buje
16	2555225	1	Pin	goupille	Stift	pino	pasador
17	13801924	1	Screw	vis	Schraube	parafuso	tornillo
18	13806878	1	Washer	rondelle	Scheibe	arruela	arandela
19	13801845	6	Screw	vis	Schraube	parafuso	tornillo
20	13806871	6	Washer	rondelle	Scheibe	arruela	arandela
21	2554909	1	Retainer	arrêtoir	Halterung	retentor	retén
22	2554914	-	Shim .005 in.	cale 0,13 mm	Beilage 0,13 mm	calço 0,13 mm	planchita 0,13 mm
22A	2554913	-	Shim .015 in.	cale 0,38 mm	Beilage 0,38 mm	calço 0,38 mm	planchita 0,38 mm
22B	2554915	-	Shim .032 in.	cale 0,81 mm	Beilage 0,81 mm	calço 0,81 mm	planchita 0,81 mm
23	2519632	1	Retainer	arrêtoir	Halterung	retentor	retén
24	13801883	6	Screw	vis	Schraube	parafuso	tornillo
25	1657104	1	Seal	joint étanchéité	Dichtung	vedador	sello
26	2554912	-	Shim .005 in.	cale 0,13 mm	Beilage 0,13 mm	calço 0,13 mm	planchita 0,13 mm
26A	2554911	-	Shim .015 in.	cale 0,38 mm	Beilage 0,38 mm	calço 0,38 mm	planchita 0,38 mm
26B	2554910	-	Shim .032 in.	cale 0,81 mm	Beilage 0,81 mm	calço 0,81 mm	planchita 0,81 mm
27	2554916	1	Pin	goupille	Stift	pino	pasador
28	2519598	1	Bushing	chemise	Buchse	bucha	buje
29	1657104	1	Seal	joint étanchéité	Dichtung	vedador	sello
30	2519613	1	Spacer	entretoise	Distanzteil	espaçador	espaciador

[1] 828A101➡828A223

[2] 828A224➡828A672,828AC673➡

[3] 828A185➡828A672,828AC673➡

[4] Use with Log Loader option.
[4] Utiliser avec l'option de chargeuse de rondins.
[4] Mit der Klotzladermöglichkeit zugebrauchen.
[4] Usar com carregador de toros.
[4] Usar con la opción carga troncos.

[5] Used with item NO. 39.
[5] Utitisé avec pièce 39.
[5] Verwendet mit teil 39.
[5] Usado com item 39.
[5] Usado con item 39.

[6] For European machines only.
[6] Pour les machines europeennes seulement.
[6] Nur für Europäische Maschinen.
[6] Para máquinas européias somente.
[6] Para las máquinas europeas solamente.

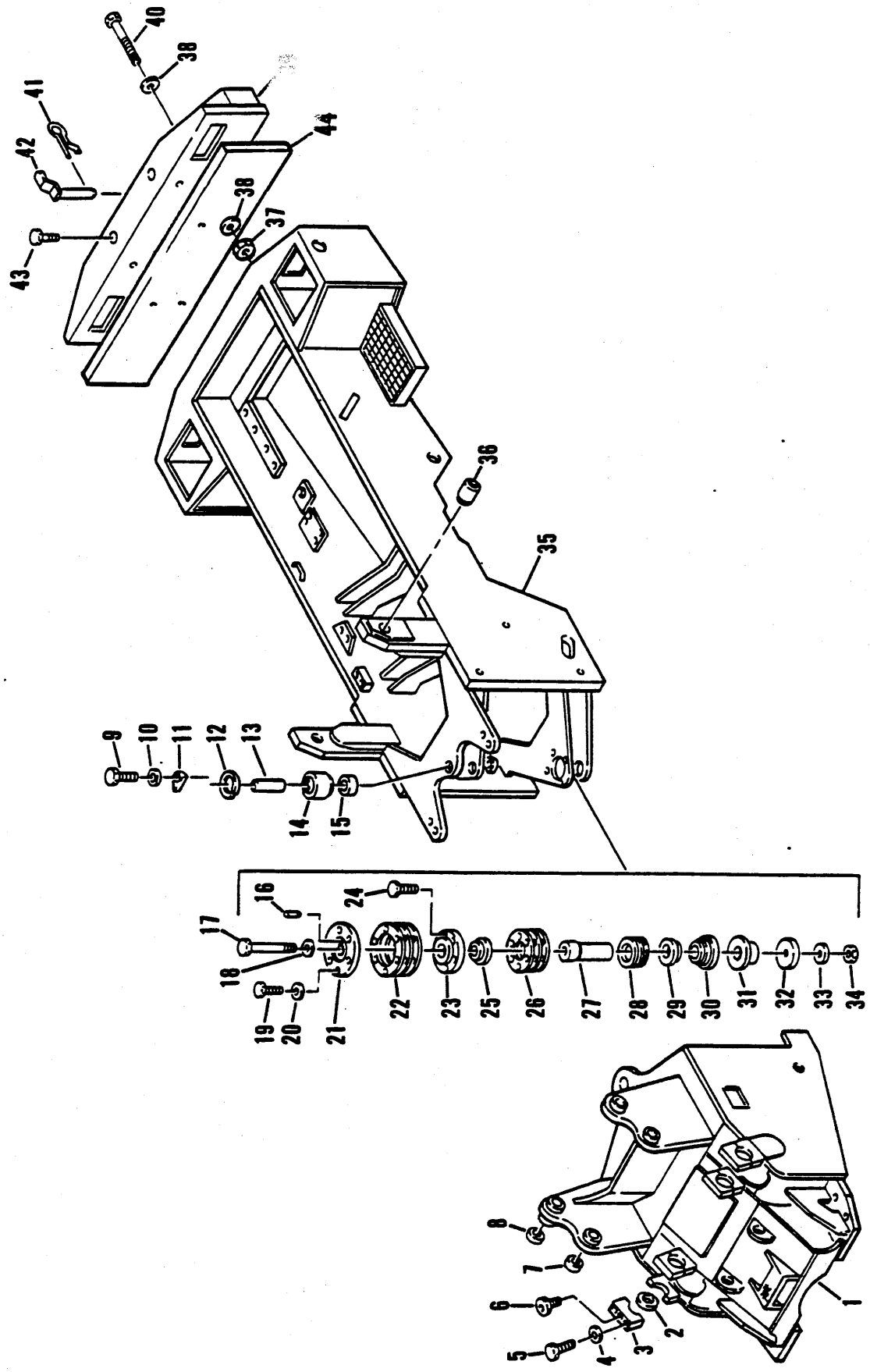
40
38
41
42
44
38
37
43
36
35
9
10
11
12
13
14
15
16
24
17
18
19
20
21
22
23
25
26
27
28
29
30
31
32
33
34
8
7
6
5
4
3
2
1

FRAME, FRONT & REAR
CHÂSSIS AVANT & ARRIÈRE
FAHRGESTELL, VORDERE & HINTERE
CHASSI DIANTEIRO & TRASEIRO
BASTIDOR DELANTERO & TRASERO

No.	Part No.	Qty	Description	Description	Benennung	Descrição	Descripción
31	2519612	1	Bushing	chemise	Buchse	bucha	buje
32	1518981	1	Washer	rondelle	Scheibe	arruela	arandela
33	13806878	1	Washer	rondelle	Scheibe	arruela	arandela
34	13806833	1	Nut	écrou	Mutter	porca	tuerca
35	[1]12565162	1	Frame rear	châssis arrière	Hinterrahmen	chassi traseiro	bastidor trasero
35A	[2]12566268	1	Frame rear	châssis arrière	Hinterrahmen	chassi traseiro	bastidor trasero
36	2558544	2	Bushing	chemise	Buchse	bucha	buje
37	13805169	4	Nut	écrou	Mutter	porca	tuerca
38	13806880	8	Washer	rondelle	Scheibe	arruela	arandela
39	2562414	1	Counterweight	contrepoids	Gegengewicht	contrapeso	contrapeso
39A	[3]12569061	1	Counterweight	contrepoids	Gegengewicht	contrapeso	contrapeso
39B	[4]12569310	1	Counterwght kit	contrepoids jeu	Gegengewichtssatz	contrapeso jogo	contrapeso juego
40	13806955	4	Screw	vis	Schraube	parafuso	tornillo
40A	[3]17C024152	4	Capscrew	vis à tête	Kopfschraube	parafuso de cabeça	tornilla de presió
40B	[4]13807069	4	Capscrew	vis à tête	Kopfschraube	parafuso de cabeça	tornilla de presió
41	2522231	1	Pin	goupille	Stift	pino	pasador
42	2561975	1	Pin	goupille	Stift	pino	pasador
42A	[6]12567479	1	Pin	goupille	Stift	pino	pasador
43	13806538	2	Screw	vis	Schraube	parafuso	tornillo
44	[4]12573018	1	Spacer	entretoise	Distanzteil	espaçador	espaciador
44A	[5]12569026	1	Spacer	entretoise	Distanzteil	espaçador	espaciador

[1] 828A101➡828A223

[2] 828A224➡828A672,828AC673➡

[3] 828A185➡828A672,828AC673➡

[4] Use with Log Loader option.
[4] Utiliser avec l'option de chargeuse de rondins.
[4] Mit der Klotzladermöglichkeit zugebrauchen.
[4] Usar com carregador de toros.
[4] Usar con la opción carga troncos.

[5] Used with item NO. 39.
[5] Utitisé avec pièce 39.
[5] Verwendet mit teil 39.
[5] Usado com item 39.
[5] Usado con item 39.

[6] For European machines only.
[6] Pour les machines européennes seulement.
[6] Nur für Europäische Maschinen.
[6] Para máquinas européias somente.
[6] Para las máquinas europeas solamente.

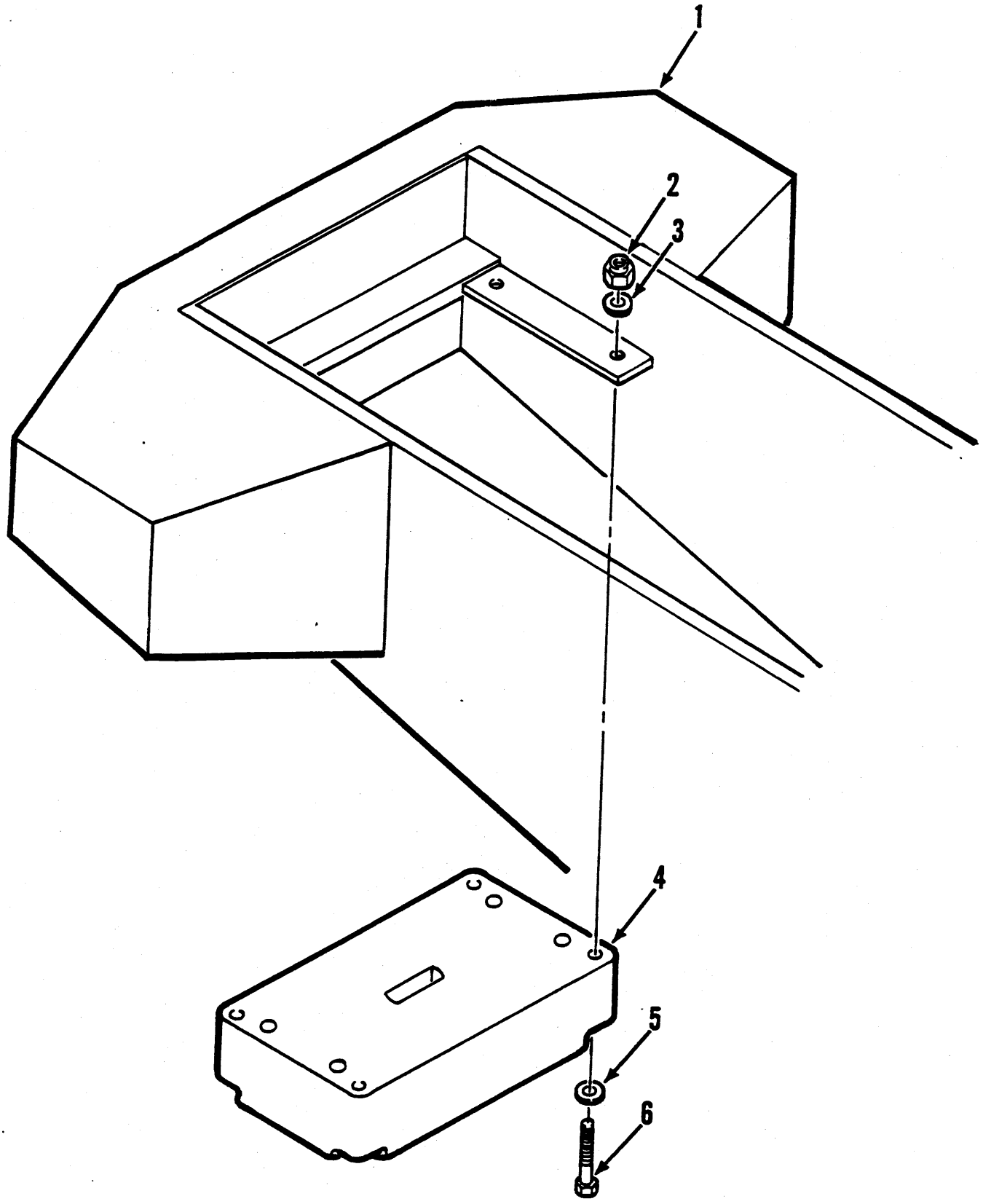
1
2
3
4
5
6

COUNTERWEIGHT KIT ⊠
TROUSSE DE CONTREPOIDS ⊠
GEGENGEWICHTSSATZ ⊠
JÔGO DE CONTRAPESO ⊠
JUEGO DE CONTRAPESO ⊠

No.	Part No.	Qty	Description	Description	Benennung	Descrição	Descripción
A	**2560830**	1	Counterwght kit	contrepoids jeu	Gegengewichtssatz	contrapeso jogo	contrapeso juego
B	[1]**12569310**	1	Counterwght kit	contrepoids jeu	Gegengewichtssatz	contrapeso jogo	contrapeso juego
1	○----------	-	Frame rear	châssis arrière	Hinterrahmen	chassi traseiro	bastidor trasero
2	**13803587**	4	Nut	écrou	Mutter	porca	tuerca
3	**573845**	4	Washer	rondelle	Scheibe	arruela	arandela
4	**2560826**	1	Counterweight	contrepoids	Gegengewicht	contrapeso	contrapeso
4A	**12569308**	1	Counterweight	contrepoids	Gegengewicht	contrapeso	contrapeso
5	**573845**	4	Washer	rondelle	Scheibe	arruela	arandela
6	**13806952**	4	Screw	vis	Schraube	parafuso	tornillo
6A	**17C016240**	4	Capscrew	vis à tête	Kopfschraube	parafuso de cabeça	tornilla de presió

[1] Use with long boom & log loader. Inc. 2, 3, 4A, 5, 6A.
[1] A utiliser avec flèche longue & chargeuse de grumes. Inc. 2, 3, 4A, 5, 6A.
[1] Benutzung mit langen Auslegern & Klotzlader. Inc. 2, 3, 4A, 5, 6A.
[1] Use com lança longa & caregador de troncos. Inc. 2, 3, 4A, 5, 6A.
[1] Para usar con aguilón largo & cargador de troncos. Inc. 2, 3, 4A, 5, 6A.

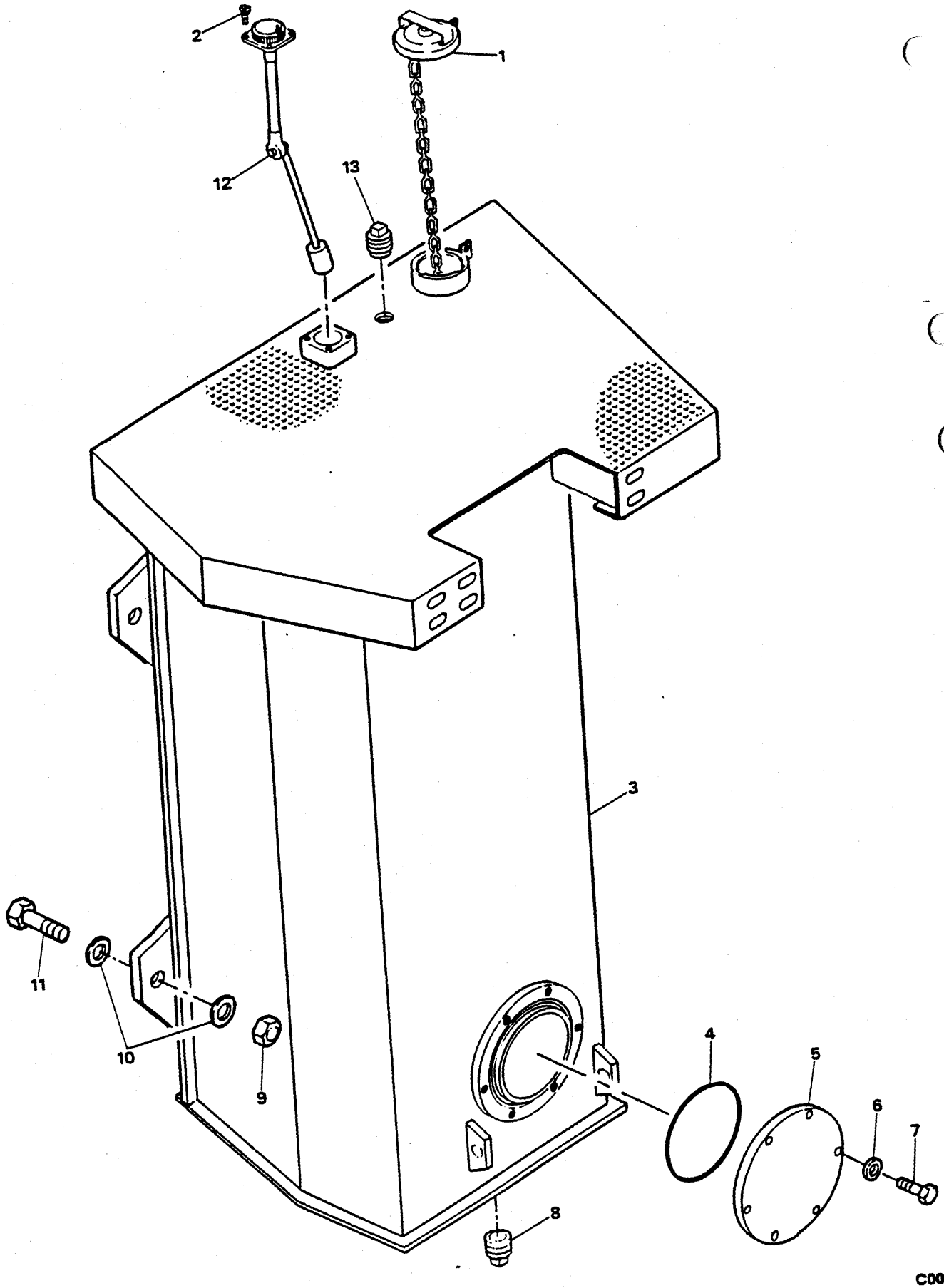

C00245

PM 3624

FUEL TANK ASSEMBLY
RÉSERVOIR À CARBURANT, ENSEMBLE
KRAFTSTOFFTANK VOLLSTÄNDIG
TANQUE DE COMBUSTÍVEL, CONJUNTO
TANQUE DE COMBUSTIBLE, CONJUNTO

No.	Part No.	Qty	Description	Description	Benennung	Descrição	Descripción
1	**2529803**	1	Cap	chapeau	Kappe	tampa	tapa
2	**13801981**	4	Screw	vis	Schraube	parafuso	tornillo
2A	†**12969453**	1	Gasket	garniture	Dichtung	gaxeta	empaquetadura
3	[2]**2560592**	1	Fuel tank	réservoir carburant	Kraftstofftank	tanque combustível	tanque combustible
3A	[3]**12574035**	1	Fuel tank	réservoir carburant	Kraftstofftank	tanque combustível	tanque combustible
3B	[4]**12578039**	1	Fuel tank	réservoir carburant	Kraftstofftánk	tanque combustível	tanque combustible
4	**13806112**	1	Seal, o-ring	joint étan, torque	Dichtung, O Ring	vedador, anel-O	sello, annillo-O
4A	[1]**13802799**	1	Seal, o-ring	joint étan, torque	Dichtung, O Ring	vedador, anel-O	sello, annillo-O
5	**2537885**	1	Cover plate	couvre-joint	Deckelplatte	prato cobertura	cubreplaca
5A	[1]**12569950**	1	Cover plate	couvre-joint	Deckelplatte	prato cobertura	cubreplaca
6	**879768**	6	Washer	rondelle	Scheibe	arruela	arandela
7	**13801842**	6	Screw	vis	Schraube	parafuso	tornillo
7A	[1]**13801841**	6	Screw	vis	Schraube	parafuso	tornillo
8	**565295**	1	Plug	bouchon	Stopfen	bujão	tapón
9	**13803586**	3	Nut	écrou	Mutter	porca	tuerca
10	**13806874**	6	Washer	rondelle	Scheibe	arruela	arandela
11	**13801887**	3	Screw	vis	Schraube	parafuso	tornillo
12	**2562118**	1	Gauge	jauge	Instrument	calbrador	medidor
13	[1]**16F000032**	1	Plug	bouchon	Stopfen	bujão	tapón

[1] 828A657➡828A672,828AC673➡

[2] 828A101➡828A652

[3] 828A653➡828A672,828AC673➡828AC705.

[4] 828AC706➡

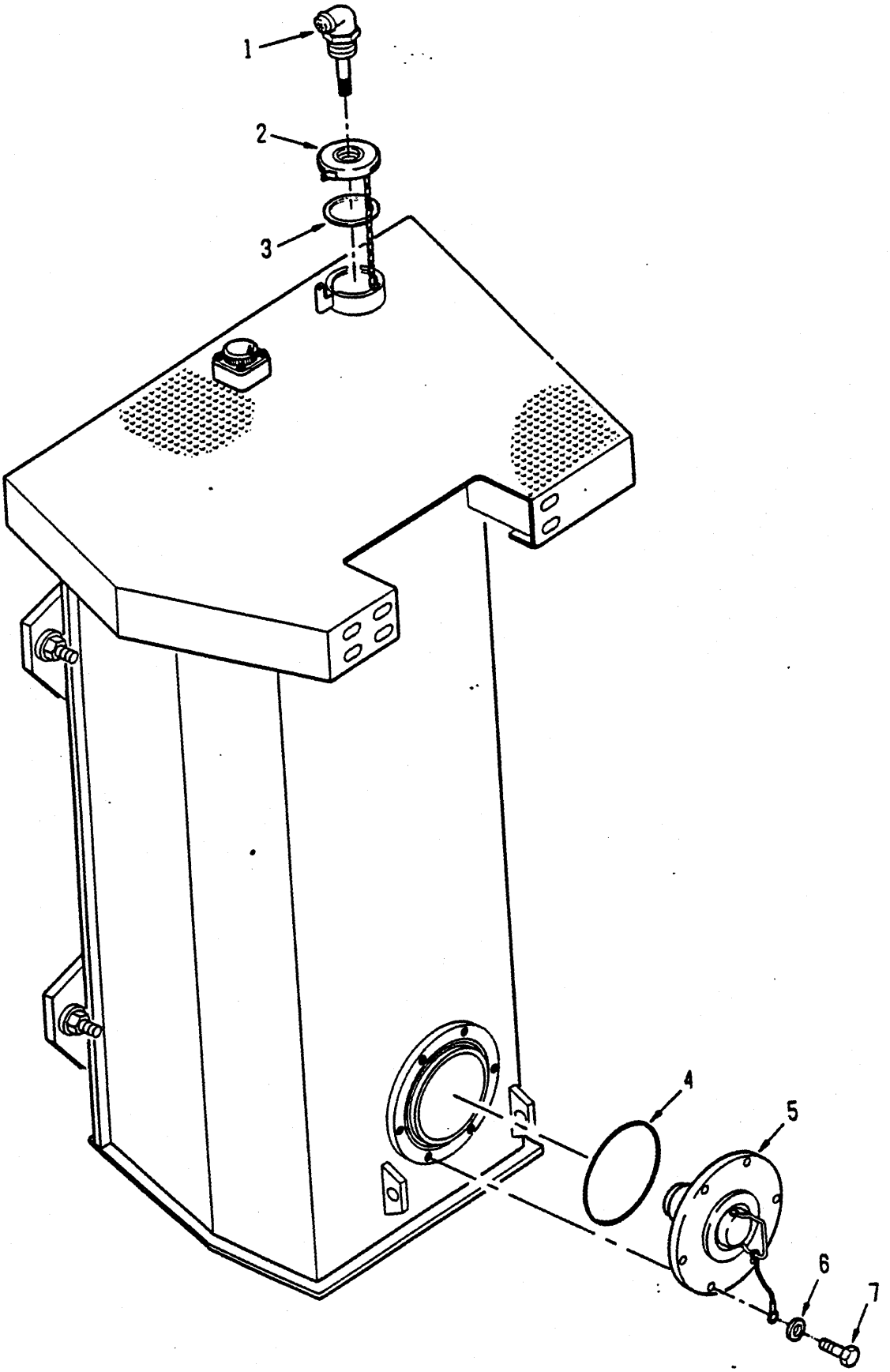

C00260
PM 3624

QUICK FILL FUEL TANK ⊠
DISPOSITIF À REMPLISSAGE RAPIDE DE CARBURANT ⊠
SCHNELLEINFÜLLUNGS-KRAFTSTOFFBEHÄLTER ⊠
TANQUE DE COMBUSTIVEL DE ENCHIMENTO RÁPIDO ⊠
TANQUE DE COMBUSTIBLE DE LLENADO RÁPIDO ⊠

No.	Part No.	Qty	Description	Description	Benennung	Descrição	Descripción
A	[1]12565802	1	Kit, quick fill	jeu rempl rapide	Schnelleinfüllungssatz	jôgo enchim râpdio	juego llenado rápido
1	2528202	1	Vent assy	ens prise d'air	Öffnung-Baugruppe	conj respiradouro	conjunto aireador
2	12565758	1	Cap	chapeau	Kappe	tampa	tapa
3	2539808	1	Seal	joint étanchéité	Dichtung	vedador	sello
4	13806112	1	Seal, o-ring	joint étan, torque	Dichtung, O Ring	vedador, anel-O	sello, annillo-O
5	2550838	1	Cover assy	couvercle ens	Deckel vollst	tampa conj	tapa conj
6	879768	6	Washer	rondelle	Scheibe	arruela	arandela
7	13801842	6	Screw	vis	Schraube	parafuso	tornillo

[1] Inc 1➟7

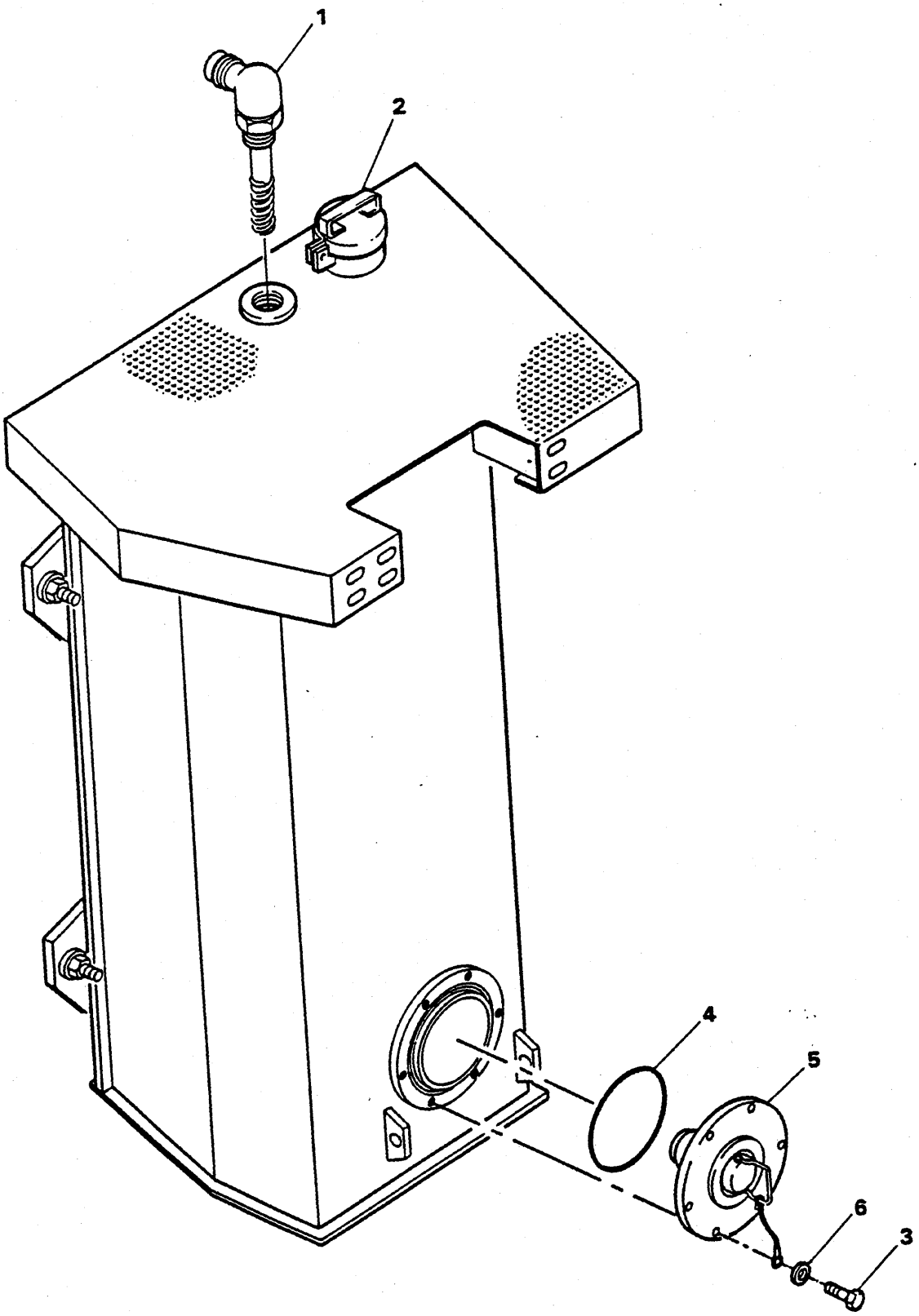

TS-24536
PM 3624

QUICK FILL FUEL TANK ⊠
DISPOSITIF À REMPLISSAGE RAPIDE DE CARBURANT ⊠
SCHNELLEINFÜLLUNGS-KRAFTSTOFFBEHÄLTER ⊠
TANQUE DE COMBUSTIVEL DE ENCHIMENTO RÁPIDO ⊠
TANQUE DE COMBUSTIBLE DE LLENADO RÁPIDO ⊠

No.	Part No.	Qty	Description	Description	Benennung	Descrição	Descripción
A	[1]12574118	1	Kit, quick fill	jeu rempl rapide	Schnelleinfüllungssatz	jôgo enchim râpdio	juego llenado rápido
1	2528202	1	Vent assy	ens prise d'air	Öffnung-Baugruppe	conj respiradouro	conjunto aireador
2	2529803	1	Cap	chapeau	Kappe	tampa	tapa
3	13801841	6	Screw	vis	Schraube	parafuso	tornillo
4	13802799	1	Seal, o-ring	joint étan, torque	Dichtung, O Ring	vedador, anel-O	sello, annillo-O
5	12570051	1	Cover assy	couvercle ens	Deckel vollst	tampa conj	tapa conj
6	879768	6	Washer	rondelle	Scheibe	arruela	arandela

[1] Inc 1➡6

L190 828AC673➡
L190-CUM 828A657➡828A672

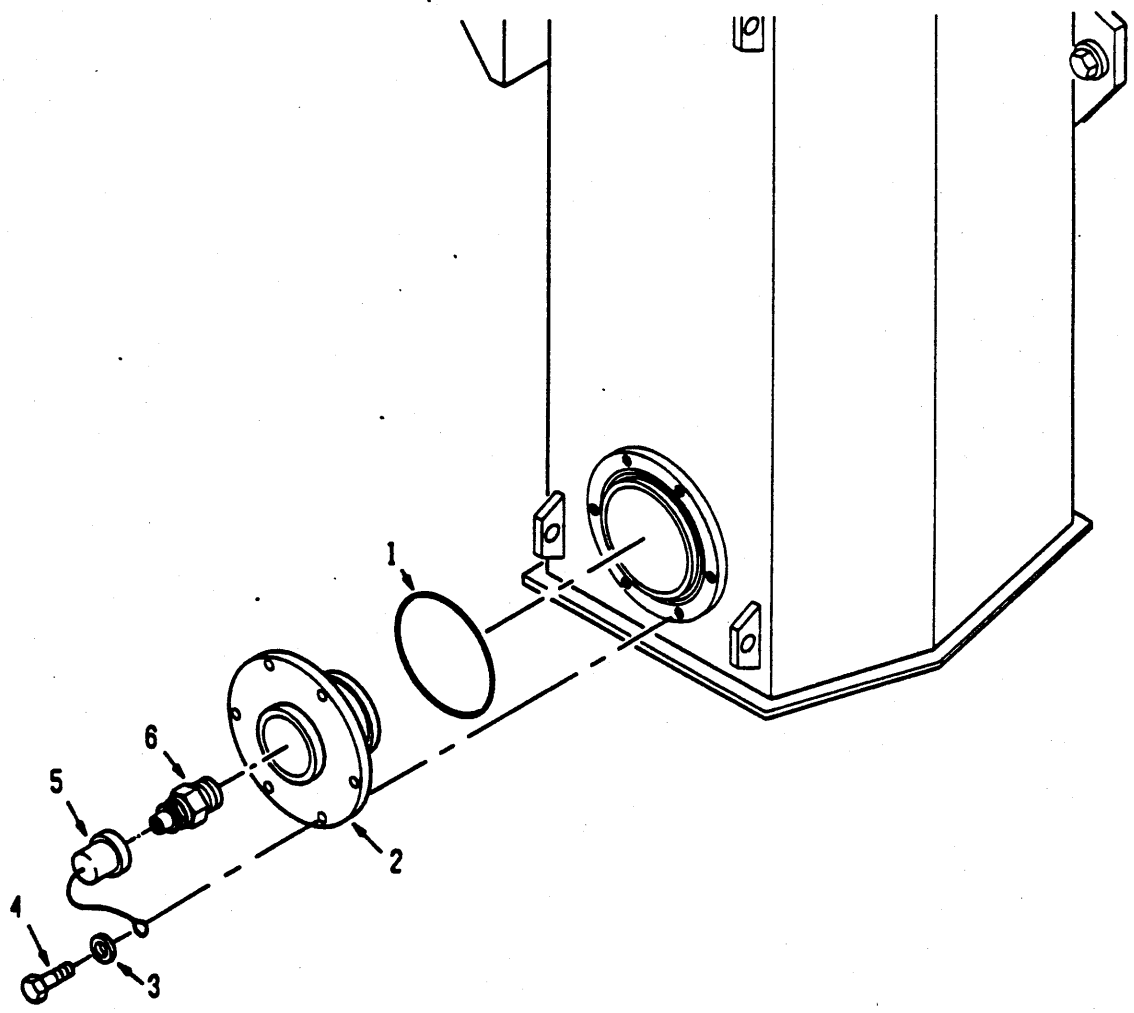
1
2
3
4
5
6

QUICK FILL HYDRAULIC RESERVOIR ⊠
DISPOSITIF À REMPLISSAGE RAPIDE DE FLUID HYDRAULIQUE ⊠
SCHNELLEINFÜLLUNGS-HYDROSPEICHER ⊠
RESERVÓRIO HIDRÁULICO DE ENCHÍMENTO RÁPIDO ⊠
DEPÓSITO HIDRÁULICO DE LLENADO RÁPIDO ⊠

No.	Part No.	Qty	Description	Description	Benennung	Descrição	Descripción
A	**2552196**	1	Quick fill kit	jeu rempl repide	Schnelleinfüllungssatz	jôgo enchim râpido	juego llenado ráp
B	[1]**12574120**	1	Kit, quick fill	jeu rempl rapide	Schnelleinfüllungssatz	jôgo enchim râpdio	juego llenado ráp
1	**13806112**	1	Seal, o-ring	joint étan, torque	Dichtung, O Ring	vedador, anel-O	sello, annillo-O
1A	[1]**13802799**	1	Seal, o-ring	joint étan, torque	Dichtung, O Ring	vedador, anel-O	sello, annillo-O
2	**2551767**	1	Cover plate	couvre-joint	Deckelplatte	prato cobertura	cubreplaca
2A	[1]**12570052**	1	Cover plate	couvre-joint	Deckelplatte	prato cobertura	cubreplaca
3	**879768**	6	Washer	rondelle	Scheibe	arruela	arandela
4	**13801842**	6	Screw	vis	Schraube	parafuso	tornillo
5	**2550789**	1	Cap	chapeau	Kappe	tampa	tapa
6	**2542044**	1	Receiver	récepteur	Empfänger	receptor	receptor

[1] 828A657➡828A672,828AC673➡

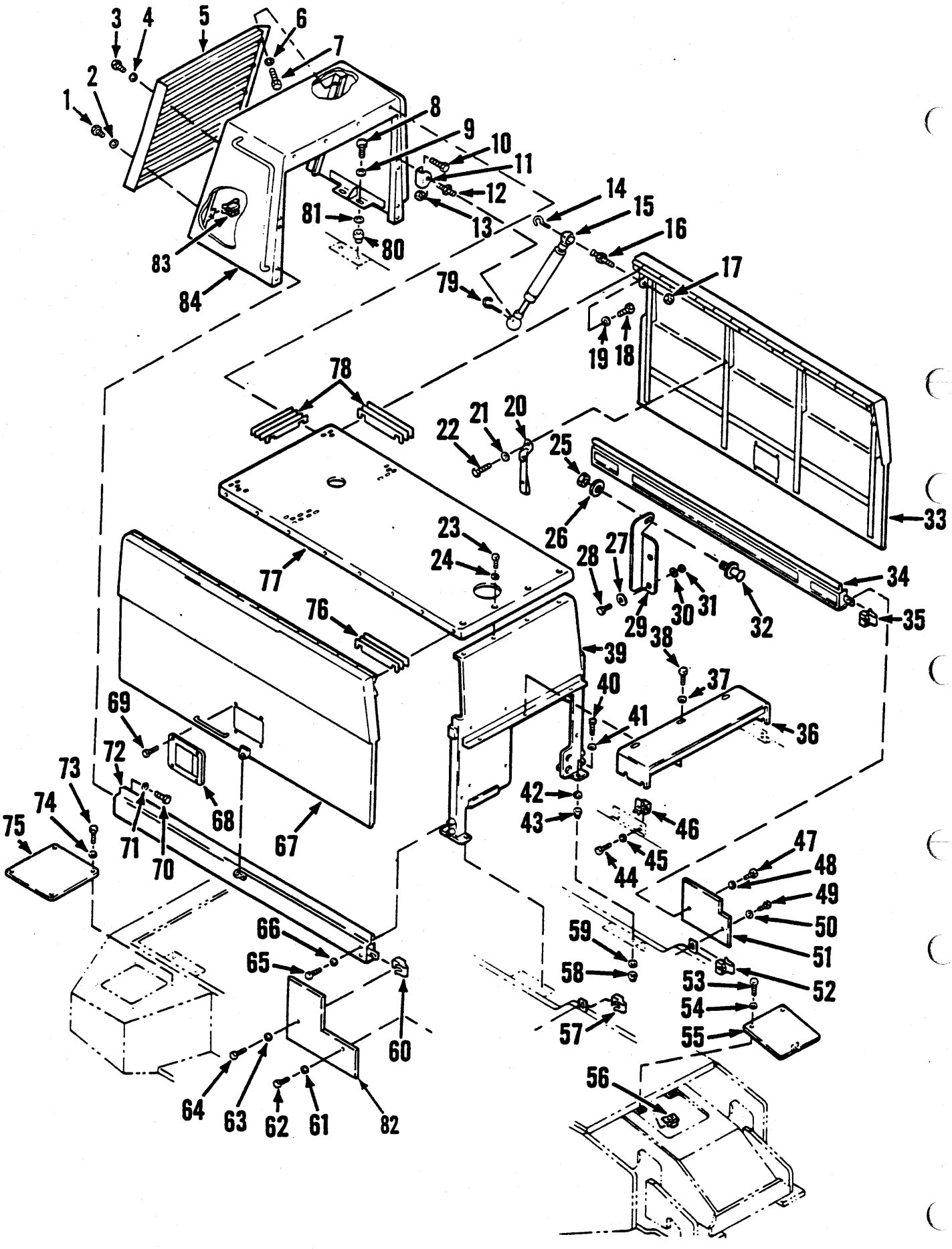
1
2
3
4
5
6
7
8
9
10
11
12
13
14
15
16
17
18
19
20
21
22
23
24
25
26
27
28
29
30
31
32
33
34
35
36
37
38
39
40
41
42
43
44
45
46
47
48
49
50
51
52
53
54
55
56
57
58
59
60
61
62
63
64
65
66
67
68
69
70
71
72
73
74
75
76
77
78
79
80
81
82
83
84

SHEET METAL GROUP
GROUPE DE TÔLES
ABDECKUNGSGRUPPE
GRUPO DA CHAPA
GRUPO DE CHAPA

No.	Part No.	Qty	Description	Description	Benennung	Descrição	Descripción
1	**13801807**	1	Bolt	boulon	Bolzen	parafuso	bulón
2	**13802915**	1	Washer	rondelle	Scheibe	arruela	arandela
3	**13801807**	1	Bolt	boulon	Bolzen	parafuso	bulón
4	**13802915**	1	Washer	rondelle	Scheibe	arruela	arandela
5	**2562582**	1	Grille	grille	Grill	grade	careta
6	**13806869**	4	Washer	rondelle	Scheibe	arruela	arandela
7	**13801807**	4	Bolt	boulon	Bolzen	parafuso	bulón
8	**13801846**	4	Screw	vis	Schraube	parafuso	tornillo
9	**567731**	4	Flatwasher	rondelle plate	Unterlegscheibe	arruela chata	arandela plana
10	**13801807**	4	Bolt	boulon	Bolzen	parafuso	bulón
11	**12565973**	2	Bracket	support	Winkel	grampo	grampa
12	**12566637**	4	Stud	goujon	Stift	prisioneiro	espárrago
13	**13803581**	4	Nut	écrou	Mutter	porca	tuerca
14	**12566638**	4	Clip	attache	Schelle	braçadeira	abrazadera
15	**2561224**	4	Spring	ressort	Feder	mola	resorte
16	**12566637**	4	Stud	goujon	Stift	prisioneiro	espárrago
17	**13803581**	4	Nut	écrou	Mutter	porca	tuerca
18	**13801807**	16	Bolt	boulon	Bolzen	parafuso	bulón
19	**12566809**	1	Latch	loquet	Verschluss	trinco	cerrojo
20	**2562282**	2	Strap	bande	Band	faixa	banda
21	**13802915**	54	Washer	rondelle	Scheibe	arruela	arandela
22	**13801807**	18	Screw	vis	Schraube	parafuso	tornillo
23	**13801807**	8	Bolt	boulon	Bolzen	parafuso	bulón
24	**1544446**	1	Bracket	support	Winkel	grampo	grampa
25	**13806824**	4	Nut	écrou	Mutter	porca	tuerca
26	**13806869**	4	Washer	rondelle	Scheibe	arruela	arandela
27	**13806871**	4	Washer	rondelle	Scheibe	arruela	arandela
28	**13801845**	8	Screw	vis	Schraube	parafuso	tornillo
29	[3]**12566879**	2	Bracket	support	Winkel	grampo	grampa
30	**13806871**	4	Washer	rondelle	Scheibe	arruela	arandela
31	**13806826**	4	Nut	écrou	Mutter	porca	tuerca
32	**12566810**	4	Striker	arrêt-serrure	Schloss-Sperre	batente fechadura	batiente cerradura
33	[1]**12570919**	1	Side panel LH	panneau latéral G	Seitenblech L	painel lateral LE	panel lateral LI
33A	†**12968078**	1	Key	clavette	Keil	chaveta	chaveta
34	**2560596**	1	Panel	panneau	Tafel	painel	panel
34A	†**1544446**	1	Bracket	support	Winkel	grampo	grampa
35	**572729**	1	Nut	écrou	Mutter	porca	tuerca
36	[3]**2560601**	1	Deck plate	plaque de tablier	Deckelplatte	chapa para coberta	placa de cubierta
36A	[4]**12578094**	1	Deck plate	plaque de tablier	Deckelplatte	chapa para coberta	placa de cubierta
37	**12570918**	2	Handle	manette	Handgriff	punho	manija
38	**13801807**	3	Bolt	boulon	Bolzen	parafuso	bulón
39	**2560594**	1	Front panel	panel avant	Vorderwand	panel dianteiro	panel delantero
40	**13801848**	4	Screw	vis	Schraube	parafuso	tornillo

[1] Inc. 19,33A,69

[2] Inc. 19,68A,69

[3] 828A101➡828A672,828AC673➡828AC693.

[4] 8282AC694➡

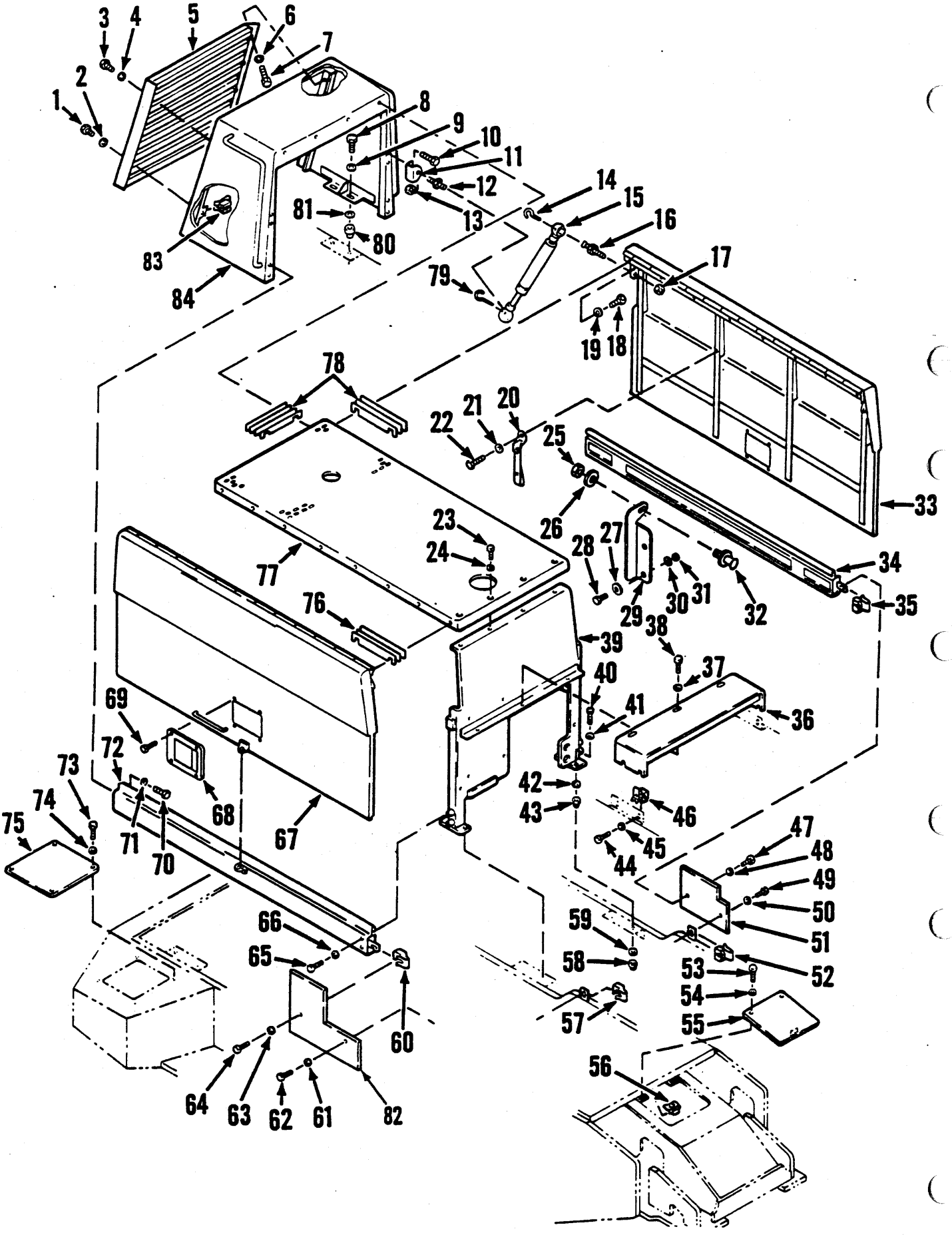
1
2
3
4
5
6
7
8
9
10
11
12
13
14
15
16
17
18
19
20
21
22
23
24
25
26
27
28
29
30
31
32
33
34
35
36
37
38
39
40
41
42
43
44
45
46
47
48
49
50
51
52
53
54
55
56
57
58
59
60
61
62
63
64
65
66
67
68
69
70
71
72
73
74
75
76
77
78
79
80
81
82
83
84

SHEET METAL GROUP
GROUPE DE TÔLES
ABDECKUNGSGRUPPE
GRUPO DA CHAPA
GRUPO DE CHAPA

No.	Part No.	Qty	Description	Description	Benennung	Descrição	Descripción
41	13802917	12	Washer	rondelle	Scheibe	arruela	arandela
42	567731	4	Flatwasher	rondelle plate	Unterlegscheibe	arruela chata	arandela plana
43	584501	4	Mount	support	Befestigung	apoio	montura
44	13801807	4	Bolt	boulon	Bolzen	parafuso	bulón
45	13806869	4	Washer	rondelle	Scheibe	arruela	arandela
46	572729	4	Nut	écrou	Mutter	porca	tuerca
47	13801807	1	Bolt	boulon	Bolzen	parafuso	bulón
48	13806869	1	Washer	rondelle	Scheibe	arruela	arandela
49	13801807	1	Bolt	boulon	Bolzen	parafuso	bulón
50	13806869	1	Washer	rondelle	Scheibe	arruela	arandela
51	2560597	1	Panel LH	panneau CG	Tafel L	painel esq	panel lado izq
52	572729	1	Nut	écrou	Mutter	porca	tuerca
53	13801807	2	Bolt	boulon	Bolzen	parafuso	bulón
54	[4]12577356	2	Bracket	support	Winkel	grampo	grampa
55	12571758	1	Cover plate	couvre-joint	Deckelplatte	prato cobertura	cubreplaca
56	572729	2	Nut	écrou	Mutter	porca	tuerca
57	572729	1	Nut	écrou	Mutter	porca	tuerca
58	13803583	8	Nut	écrou	Mutter	porca	tuerca
59	567731	4	Flatwasher	rondelle plate	Unterlegscheibe	arruela chata	arandela plana
60	572729	1	Nut	écrou	Mutter	porca	tuerca
61	[4]12577355	2	Bracket	support	Winkel	grampo	grampa
62	13801807	1	Bolt	boulon	Bolzen	parafuso	bulón
63	13806869	1	Washer	rondelle	Scheibe	arruela	arandela
64	13801807	1	Bolt	boulon	Bolzen	parafuso	bulón
65	13801807	4	Bolt	boulon	Bolzen	parafuso	bulón
66	13806995	5	Washer	rondelle	Scheibe	arruela	arandela
67	[2]12570920	1	Side panel RH	panneau latéral D	Seitenblech R	painel lateral LD	panel lateral LD
68	12566809	1	Latch	loquet	Verschluss	trinco	cerrojo
68A	†12968078	1	Key	clavette	Keil	chaveta	chaveta
69	13804478	4	Rivet	rivet	Niet	rebite	remache
70	228986	8	Flatwasher	rondelle plate	Unterlegscheibe	arruela chata	arandela plana
71	13803582	8	Nut	écrou	Mutter	porca	tuerca
72	2560595	1	Panel RH	panneau CD	Tafel R	painel dir	panel lado der
73	568276	4	Mount	support	Befestigung	apoio	montura
74	13801815	4	Screw	vis	Schraube	parafuso	tornillo
75	2560803	2	Battery cover	couvercle batterie	Batteriedeckel	capa da bateria	cubierta batería
76	‡2560802	-	Shim	cale	Beilage	calço	planchita
77	2560599	1	Hood panel	panneau du capot	Motorhaubenplatte	painel da capota	panel de cubierta
78	‡2560802	-	Shim	cale	Beilage	calço	planchita
79	12566638	4	Clip	attache	Schelle	braçadeira	abrazadera
80	584501	4	Mount	support	Befestigung	apoio	montura
81	567731	4	Flatwasher	rondelle plate	Unterlegscheibe	arruela chata	arandela plana
82	2560598	1	Panel RH	panneau CD	Tafel R	painel dir	panel lado der
83	572729	2	Nut	écrou	Mutter	porca	tuerca
84	2562581	1	Cowling rear	carénage arrière	Hinterverkleidung	capuz traseiro	capotaje trasero

[1] Inc. 19,33A,69

[2] Inc. 19,68A,69

[3] 828A101➡828A672,828AC673➡828AC693.

[4] 8282AC694➡

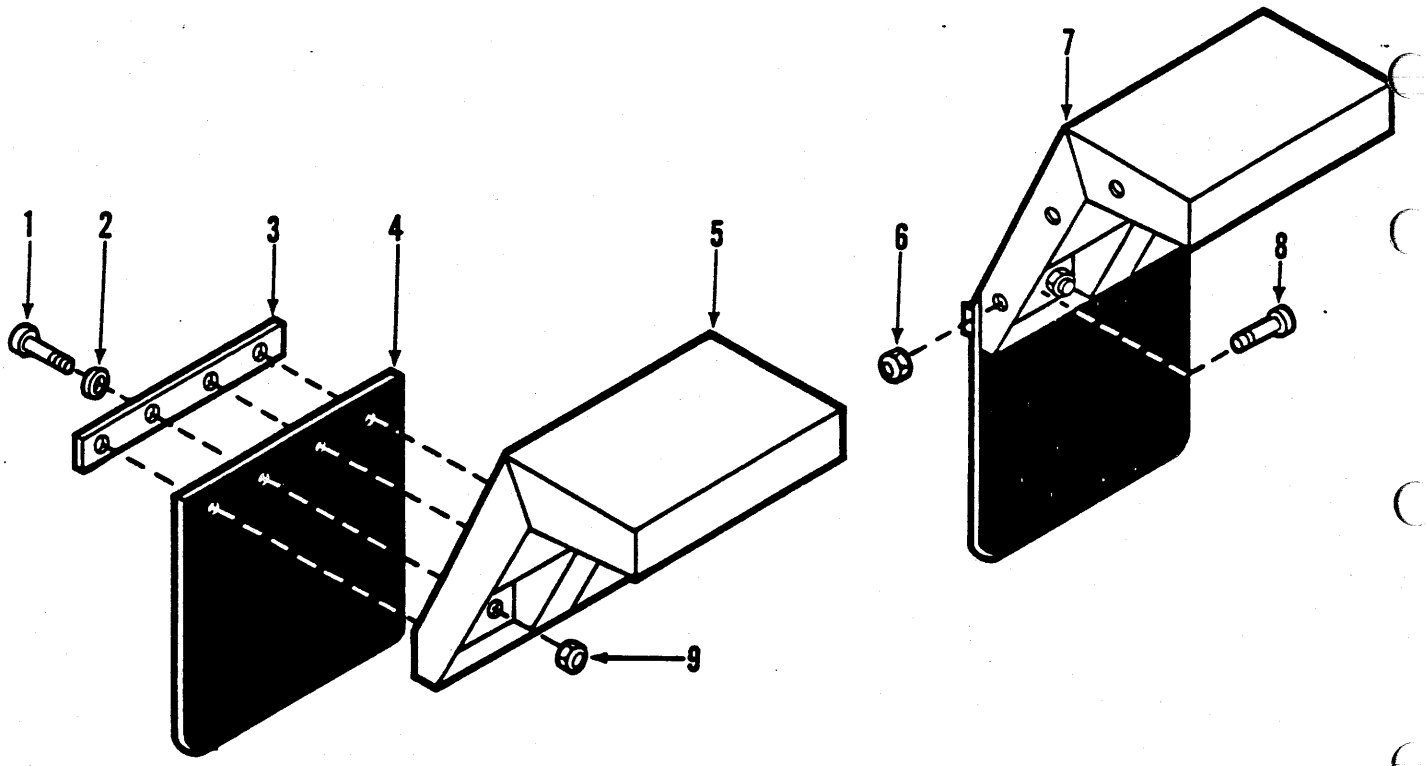
1
2
3
4
5
6
7
8
9

FENDERS & MUD FLAP ⊠
PARE-CHOCS & GARDE-BOUE ⊠
STOBSTANGEN & KOTFLÜGEL ⊠
PÁRA-LAMAS & PROTETOR DE LAMA ⊠
ALEROS & GUARDABARROS ⊠

No.	Part No.	Qty	Description	Description	Benennung	Descrição	Descripción
A	[1]2562510	1	Fndr&mud flp kit	amort et garde-boue	Lehmschtzklppn-Fender	para-choq guards-lama	guardfngs aleta gui
1	13801809	8	Screw	vis	Schraube	parafuso	tornillo
2	--------	-	Omit	omettre	Auslassen	omitir	omitir
3	2515087	2	Flat	méplat	Fläche	bloco plano	planchuela
4	2515088	2	Mud flap	garde-boue	Kotflügel	protetor de lama	guardabarros
5	2562047	1	Fender RH	aile CD	Kotflügel R	para-lama LD	guardafangos LD
6	--------	-	Omit	omettre	Auslassen	omitir	omitir
7	2562048	1	Fender LH	aile CG	Kotflügel L	para-lama LE	guardafangos LI
8	13801842	6	Screw	vis	Schraube	parafuso	tornillo
8A	13806871	6	Washer	rondelle	Scheibe	arruela	arandela
9	13806824	8	Nut	écrou	Mutter	porca	tuerca

[1] Inc. 1➡9

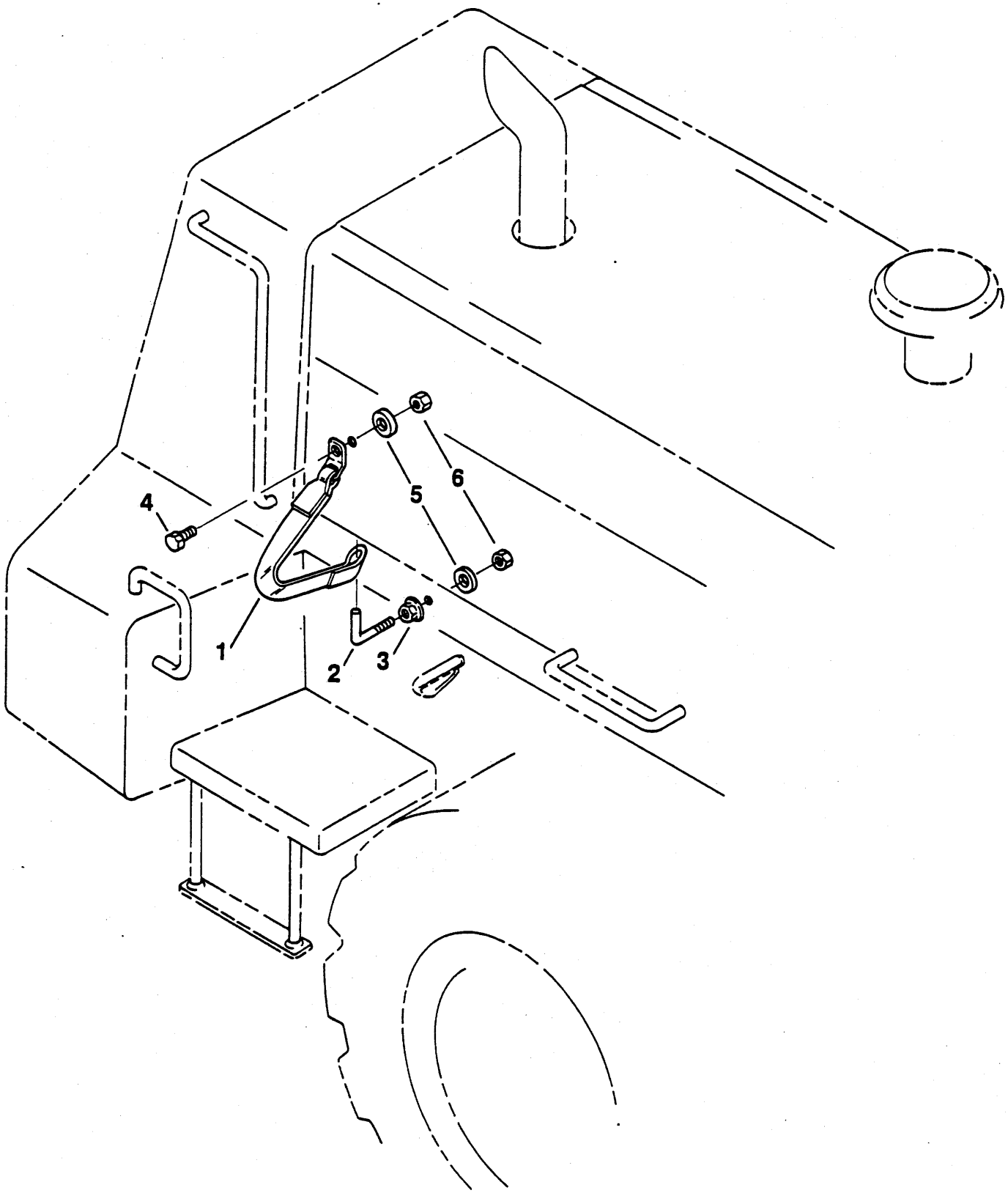
1
2
3
4
5
6

SIDE PANEL - PULL STRAP
PANNEAU LATÉRAL - SANGLE DE RELEVAGE
SEITENPANEEL - ZIEHBAND
PAINEL LATERAL - CORREIA DE TRAÇÃO
PANEL LATERAL - BANDA DE TIRO

No.	Part No.	Qty	Description	Description	Benennung	Descrição	Descripción
1	**12567504**	2	Pull strap	sangle de rlvge	Ziehband	crreia de trção	banda de tiro
2	**12567503**	2	Hook	crochet	Haken	gancho	gancho
3	**13809556**	2	Nut	écrou	Mutter	porca	tuerca
4	**13801816**	2	Screw	vis	Schraube	parafuso	tornillo
5	**13806869**	4	Washer	rondelle	Scheibe	arruela	arandela
6	**13806824**	4	Nut	écrou	Mutter	porca	tuerca

For European machines only.
Pour les machines européennes seulement.
Fur für Europäische Maschinen.
Para máquinas européias somente.
Para las máquinas europeas solamente.

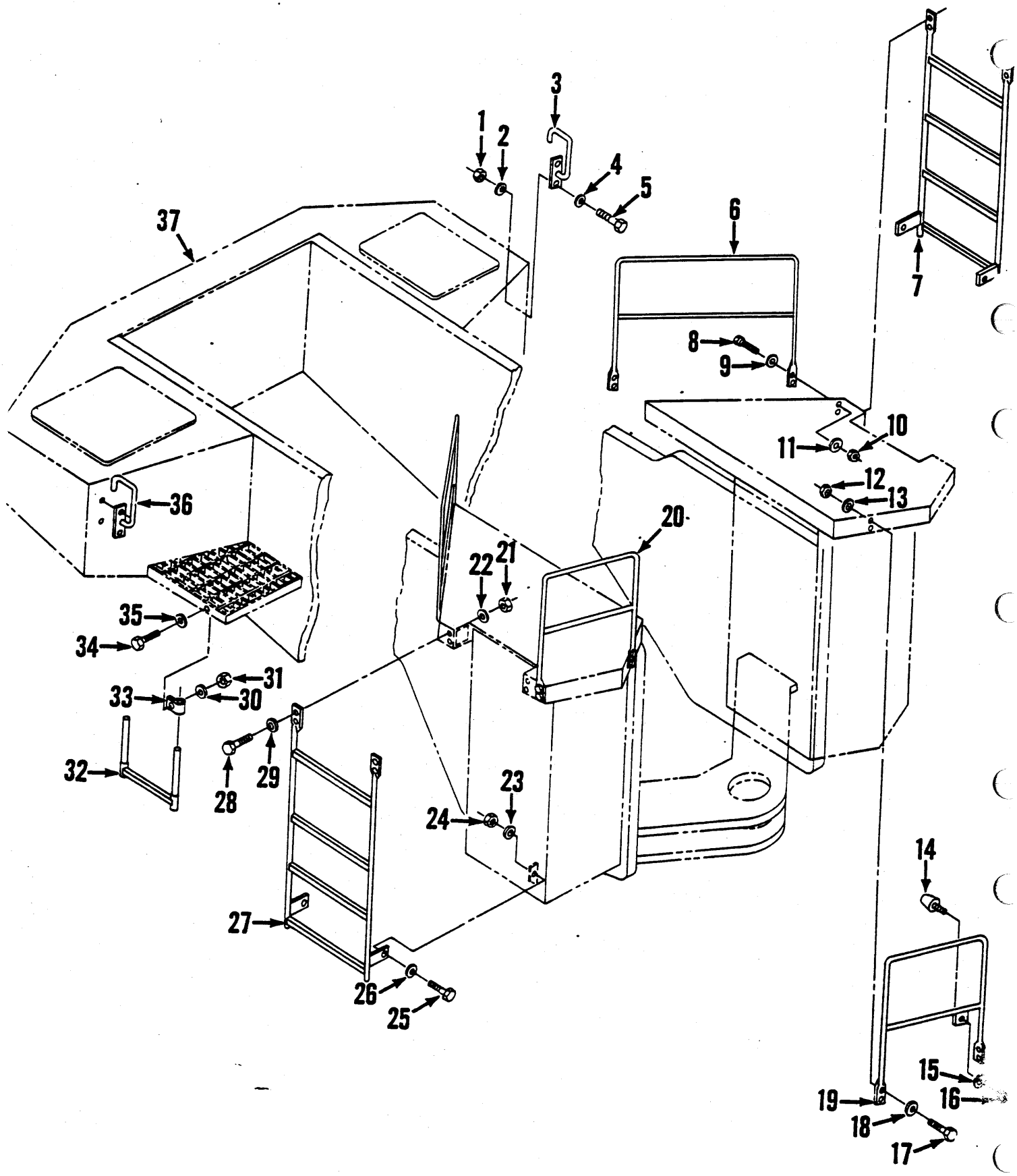
1
2
3
4
5
6
7
8
9
10
11
12
13
14
15
16
17
18
19
20
21
22
23
24
25
26
27
28
29
30
31
32
33
34
35
36
37

HANDRAILS & STEPS
GARDE-FOU & MARCHES
GELÄNDERSTANGEN & AUFSTIEGE
CORRIMÃOS & DEGRÁUS
PASAMANOS & ESCALONES

No.	Part No.	Qty	Description	Description	Benennung	Descrição	Descripción
1	13806826	4	Nut	écrou	Mutter	porca	tuerca
2	13806871	4	Washer	rondelle	Scheibe	arruela	arandela
3	2562574	1	Grab handle LH	grappin CG	Haltegriff L	garra da maçaneta LE	manija de agarre LI
4	13806871	4	Washer	rondelle	Scheibe	arruela	arandela
5	13801846	4	Screw	vis	Schraube	parafuso	tornillo
6	2560906	2	Hand rail	main courante	Geländer	corrimão	passamano
7	12568276	1	Step	marche	Stufe	degrau	escalón
8	13801845	8	Screw	vis	Schraube	parafuso	tornillo
9	13806871	8	Washer	rondelle	Scheibe	arruela	arandela
10	13806826	8	Nut	écrou	Mutter	porca	tuerca
11	13806871	8	Washer	rondelle	Scheibe	arruela	arandela
12	13806826	8	Nut	écrou	Mutter	porca	tuerca
13	13806871	8	Washer	rondelle	Scheibe	arruela	arandela
14	2552635	2	Bumper	butoir	Stossfnger	batente	tope
15	13806868	2	Washer	rondelle	Scheibe	arruela	arandela
16	13803581	2	Nut	écrou	Mutter	porca	tuerca
17	13801845	8	Screw	vis	Schraube	parafuso	tornillo
18	13806871	8	Washer	rondelle	Scheibe	arruela	arandela
19	2561409	1	Hand rail	main courante	Geländer	corrimão	passamano
20	2560905	1	Hand rail	main courante	Geländer	corrimão	passamano
21	13806826	8	Nut	écrou	Mutter	porca	tuerca
22	13806871	8	Washer	rondelle	Scheibe	arruela	arandela
23	13806871	4	Washer	rondelle	Scheibe	arruela	arandela
24	13806826	4	Nut	écrou	Mutter	porca	tuerca
25	13801845	4	Screw	vis	Schraube	parafuso	tornillo
26	13806871	4	Washer	rondelle	Scheibe	arruela	arandela
27	12568276	1	Step	marche	Stufe	degrau	escalón
28	13801845	8	Screw	vis	Schraube	parafuso	tornillo
29	13806871	8	Washer	rondelle	Scheibe	arruela	arandela
30	13806871	4	Washer	rondelle	Scheibe	arruela	arandela
31	13806826	4	Nut	écrou	Mutter	porca	tuerca
32	2556338	2	Step	marche	Stufe	degrau	escalón
33	2557590	4	Clamp	pince	Schelle	braçadeira	abrazadera
34	13801846	4	Screw	vis	Schraube	parafuso	tornillo
35	13806871	4	Washer	rondelle	Scheibe	arruela	arandela
36	2562575	1	Grab handle RH	grappin CD	Haltegriff R	garra da maçaneta LD	manija de agarre LD
37	O———	1	Frame	châssis	Fahrgestell	chassi	bastidor
38	†12566747	2	Hand rail	main courante	Geländer	corrimão	passamano
39	†13801846	4	Screw	vis	Schraube	parafuso	tornillo
40	†13806871	8	Washer	rondelle	Scheibe	arruela	arandela
41	†13806826	4	Nut	écrou	Mutter	porca	tuerca

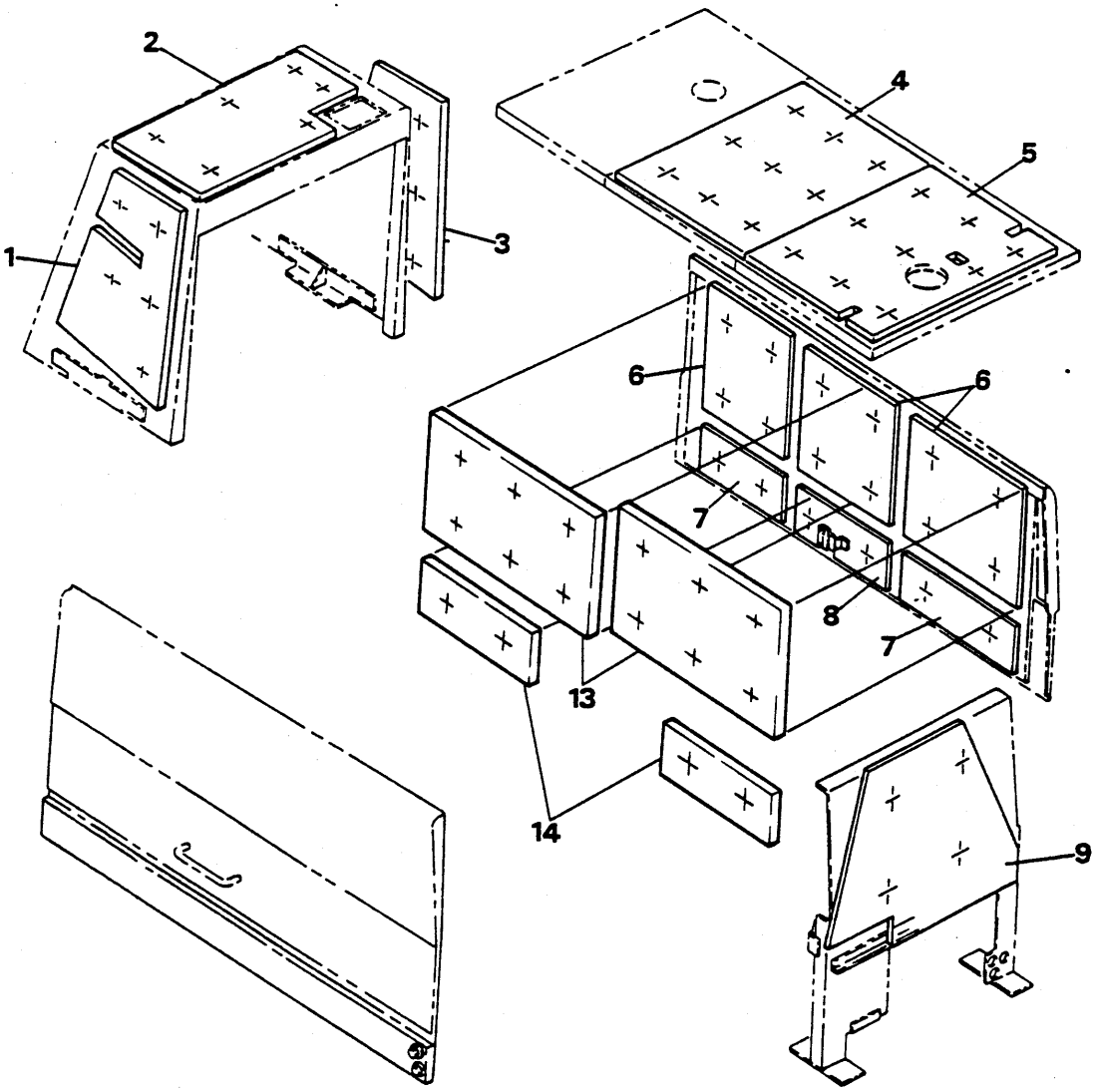
2
1
3
4
5
6
6
7
8
7
13
14
9

SOUNDPROOFING
INSONORISATION
SCHALLSCHÜTZ
ISOLAÇÃO
AISLACIÓN

No.	Part No.	Qty	Description	Description	Benennung	Descrição	Descripción
A	[1,5]12567381	1	Soundproofng kit	insonorisation	Schallschütz	issolação	aislación
B	[2,5]12566067	1	Soundproofng kit	insonorisation	Schallschütz	issolação	aislación
C	[3,5]12573485	1	Soundproofng kit	insonorisation	Schallschütz	issolação	aislación
D	[4,5]12573484	1	Soundproofng kit	insonorisation	Schallschütz	issolação	aislación
E	O———	1	Belly guard kit	jeu protection	Unterschutzsatz	jgo proteção	jgo proteccion
F	O———	1	Noise restor kit	Jeu insonorisation	Geräuschdämpfersatz	jogo para redução som	juego insonorizacio
1	12566080	1	Acoustical pad	tampon axoustique	Schllschtzplstr	amrtcdr acústico	cojin acústico
2	12566076	1	Acoustical pad	tampon axoustique	Schllschtzplstr	amrtcdr acústico	cojin acústico
3	12566081	1	Acoustical pad	tampon axoustique	Schllschtzplstr	amrtcdr acústico	cojin acústico
4	12566073	1	Acoustical pad	tampon axoustique	Schllschtzplstr	amrtcdr acústico	cojin acústico
5	12566077	1	Acoustical pad	tampon axoustique	Schllschtzplstr	amrtcdr acústico	cojin acústico
6	12566071	6	Acoustical pad	tampon axoustique	Schllschtzplstr	amrtcdr acústico	cojin acústico
7	12566070	4	Acoustical pad	tampon axoustique	Schllschtzplstr	amrtcdr acústico	cojin acústico
8	12566075	2	Acoustical pad	tampon axoustique	Schllschtzplstr	amrtcdr acústico	cojin acústico
9	12566082	1	Acoustical pad	tampon axoustique	Schllschtzplstr	amrtcdr acústico	cojin acústico
10	†2559095	56	Clip	attache	Schelle	braçadeira	abrazadera
11	†2554573	18	Clip	attache	Schelle	braçadeira	abrazadera
12	†2554574	74	Retainer	arrêtoir	Halterung	retentor	retén
13	12573043	4	Acoustical pad	tampon axoustique	Schllschtzplstr	amrtcdr acústico	cojin acústico
14	12573042	4	Acoustical pad	tampon axoustique	Schllschtzplstr	amrtcdr acústico	cojin acústico
15	†12577124	1	Decal	décalcamanie	Abziehbild	decalcomania	calcomania
16	†11018486	1	Decal	décalcamanie	Abziehbild	decalcomania	calcomania

[1] For machines with optional counterweight kit. Inc. E, F, 1➡12. 828A101➡828A197
[1] Pour machines avec nécessaire de contrepoids optionnel. Inc. E, F, 1➡12. 828A101➡828A197.
[1] Für Maschinen mit der Wahlausstattung des Ausgleichsgewichts. Inc. E, F, 1➡12. 828A101➡828A197
[1] Para máquinas com equipamento de contrapeso opcional. Inc. E, F, 1➡12. 828A101➡197.
[1] Para máquinas con juego de contrapeso opcional. Inc. E, F, 1➡12. 828A101➡828A197.

[2] For machines without optional counterweight kit. Inc. E, F, 1➡12. 828A101➡828A197.
[2] Pour machines sans nécessaire de contrepoids optionnel. Inc. E, F, 1➡12. 828A101➡828A197.
[2] Für Maschinen ohne der Wahlausstattung des Ausgleichsgewichts. Inc. E, F, 1➡12. 828A101➡828A197.
[2] Para máquinas sem equipamento de contrapeso opcional. Inc. E, F, 1➡12, 828A101➡828A197.
[2] Para máquinas sin juego de contrapeso opcional. Inc. E, F, 1➡12. 828A101➡828A197.

[3] For machines with optional counterweight kit. Inc. E, F, 1➡5, 9➡14, 828A198➡828A672,828AC673➡
[3] Pour machines avec nécessaire de contrepoids optionnel. Inc. E, F, 1➡5, 9➡14. 828A198➡828A672,828AC673➡
[3] Für Maschinen mit der Wahlausstattung des Ausgleichsgewichts. Inc. E, F, ➡5, 9➡14, 828A198➡828A672,828AC673➡
[3] Para máquinas com equipamento de contrapeso opcional. Inc. E, F, 1➡5, 9➡14, 828A198➡828A672,828AC673➡
[3] Para máquinas con juego de contrapeso opcional. Inc. E, F, 1➡5, 9➡14, 828A198➡828A672,828AC673➡

[4] For machines without optional counterweight kit. Inc. E, F, 1➡5, 9➡14, 828A198➡828A672,828AC673➡
[4] Pour machines sans nécessaire de contrepoids optionnel. Inc. E, F, 1➡5, 9➡14, 828A198➡828A672,828AC673➡
[4] Für Maschinen ohne der Wahlausstattung des Ausgleichsgewichts. Inc. E, F, 1➡5, 9➡14, 828A198➡828A672,828AC673➡
[4] Para máquinas sem equipamento de contrapeso opcional. Inc. E, F, 1➡5, 9➡14, 828A198➡828A672,828AC673➡
[4] Para máquinas sin juego de contrapeso opcional. Inc. E, F, 1➡5, 9➡14, 828A198➡828A672,828AC673➡

[5] Standard for European machines.
[5] Standard pour les machines européennes.
[5] Normalausrüstung für Europäische Maschinen.
[5] Standard para máquinas européias.
[5] Standard para las máquinas europeas.

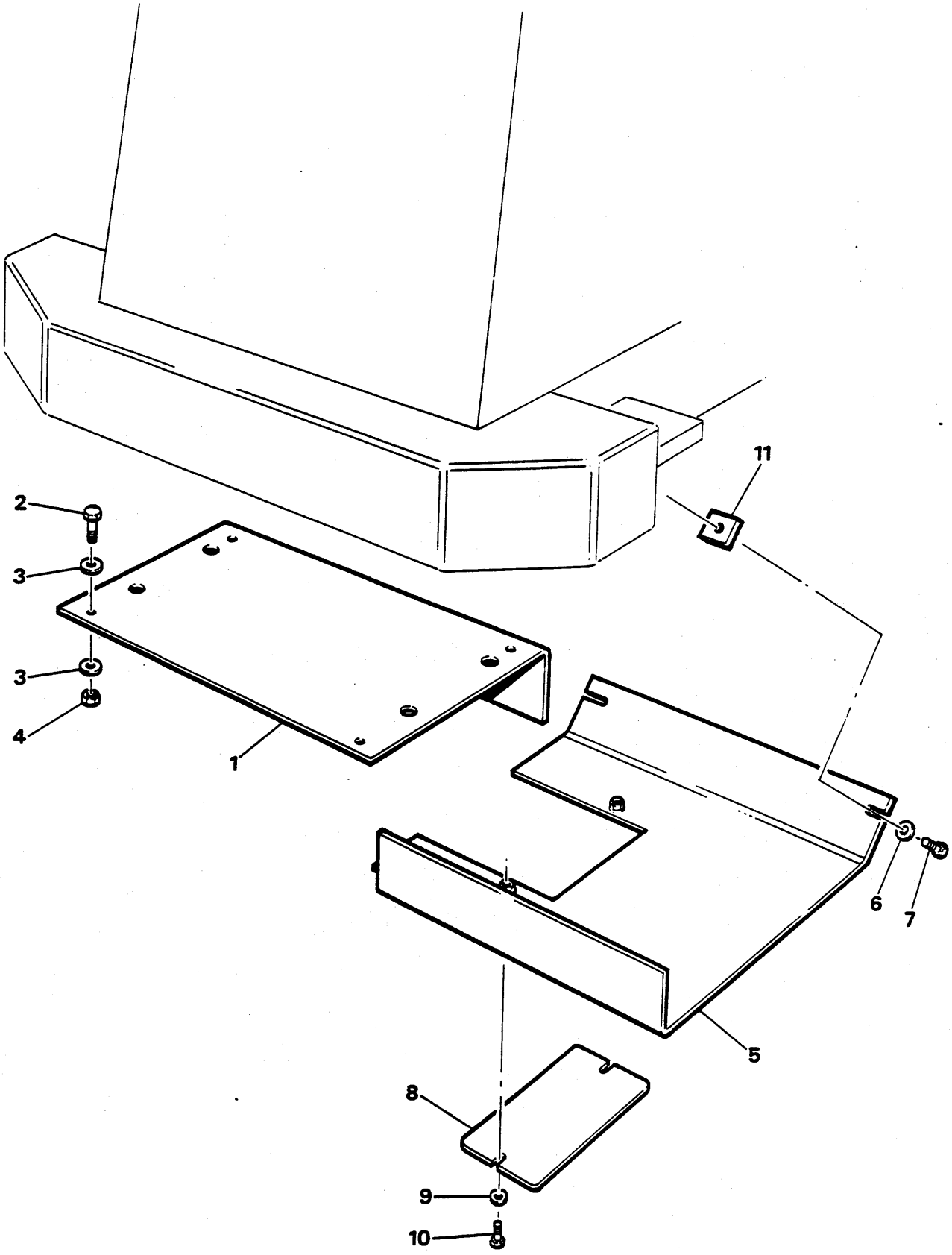
11
2
3
3
4
1
6
7
5
8
9
10

BELLY GUARD KIT
JEU PROTECTION
UNTERSCHUTZSATZ
JOGO PROTEÇÃO
JUEGO PROTECCION

No.	Part No.	Qty	Description	Description	Benennung	Descrição	Descripción
A	[1,3]12567383	1	Belly guard kit	jeu protection	Unterschutzsatz	jgo proteção	jgo proteccion
B	[2,3]12567382	1	Belly guard kit	jeu protection	Unterschutzsatz	jgo proteção	jgo proteccion
1	12566078	1	Plate	plaque	Platte	placa	placa
2	13801898	4	Screw	vis	Schraube	parafuso	tornillo
3	13802920	8	Washer	rondelle	Scheibe	arruela	arandela
4	13806831	4	Nut	écrou	Mutter	porca	tuerca
5	12567384	1	Plate	plaque	Platte	placa	placa
6	13806874	4	Washer	rondelle	Scheibe	arruela	arandela
7	13801881	4	Screw	vis	Schraube	parafuso	tornillo
8	12567392	1	Plate	plaque	Platte	placa	placa
9	13806871	2	Washer	rondelle	Scheibe	arruela	arandela
10	13801846	2	Screw	vis	Schraube	parafuso	tornillo
11	12565962	4	Tapped block	bloc taraudé	Gewinde Block	peça con rosca	pieza roscada

[1] For machines with optional counterweight kit. Inc. C,D, 1➡12.
[1] Pour machines avec nécessaire de contrepoids optionnel. Inc. C, D, 1➡12.
[1] Für Maschinen mit der Wahlausstattung des Ausgleichsgewichts. Inc. C, D, 1➡12.
[1] Para máquinas com equipamento de contrapeso opcional. Inc. C, D, 1➡12.
[1] Para máquinas con juego de contrapeso opcional. Inc. C, D, 1➡12.

[2] For machines without optional counterweight kit. Inc. C, D, 1➡12.
[2] Pour machines sans nécessaire de contrepoids optionnel. Inc. C, D, 1➡12.
[2] Für Maschinen ohne der Wahlausstattung des Ausgleichsgewichts. Inc. C, D, 1➡12.
[2] Para máquinas sem equipamento de contrapeso opcional. Inc. C, D, 1➡12,
[2] Para máquinas sin juego de contrapeso opcional. Inc. C, D, 1➡12.

[3] Standard for European machines. Inc. C, D, 1➡12.
[3] Standard pour les machines européennes. Inc. C, D, 1➡12.
[3] Normalausrüstung für Europäische Maschinen. Inc. C, D, 1➡12.
[3] Standard para máquinas européias. Inc. C, D, 1➡12.
[3] Standard para las máquinas europeas. Inc. C, D, 1➡12.

FLANGES

SPLIT FLANGE PART NUMBER CHART

DIAGRAM TABULATION CODE	COUPLING SIZE	SPLIT FLANGE HALF (2 REQ'D)	O-RING (1 REQ'D)	BOLT (4 REQ'D)
G	.50	13804827	13805309	13801794
H	.75	13802236	13805310	13801809
A	1.00	13802237	13805313	13801809
L	1.00	13804830	13805313	13801834
B	1.25	13802238	13804046	13801833
C	1.50	13802239	13804047	13801844
M	1.50	13802270	13804047	13801869
D	2.00	13802240	13804048	13801844
E	2.50	13802241	13804049	13801845
F	3.00	13802242	13805316	13801867
J	3.50	13804828	13805318	13801868
K	4.00	13802243	13805319	13801868

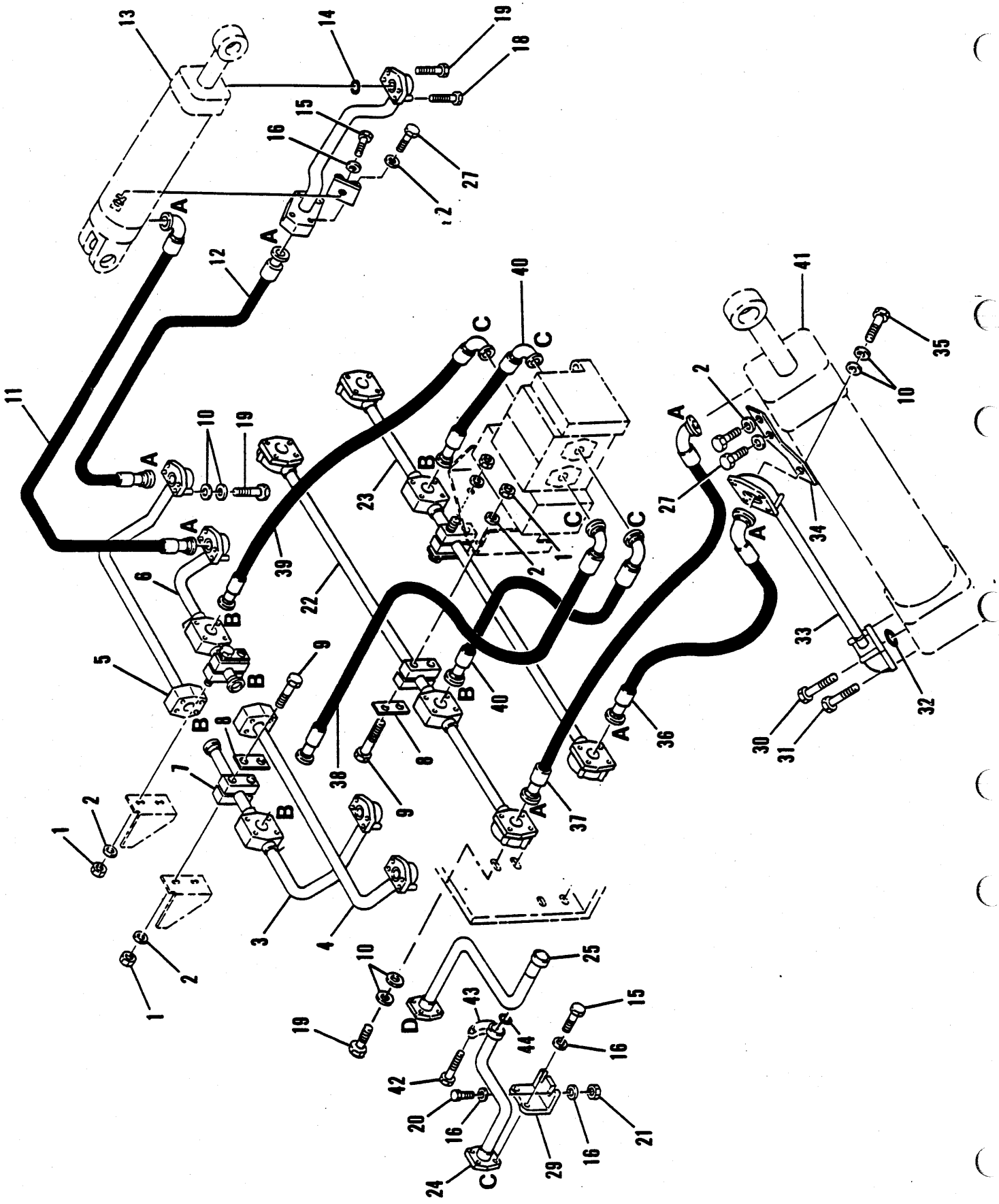

HYDRAULIC SYSTEM, MAIN, FRONT
SYSTÈME HYDRAULIQUE PRINCIPAL, AVANT
HAUPTHYDRAULIKSYSTEM, VORDERE
SISTEMA HIDRÁULICO PRINCIPAL, DIANTEIRO
SISTEMA HIDRÁULICO PRINCIPAL, DELANTERO

No.	Part No.	Qty	Description	Description	Benennung	Descrição	Descripción
1	13806824	8	Nut	écrou	Mutter	porca	tuerca
2	13806869	16	Washer	rondelle	Scheibe	arruela	arandela
3	12569133	1	Tube assy	assemblage de tube	Rohreinheit	conjunto de tubos	conjunto del tubo
4	12569130	1	Tube assy	assemblage de tube	Rohreinheit	conjunto de tubos	conjunto del tubo
5	12569128	1	Tube assy	assemblage de tube	Rohreinheit	conjunto de tubos	conjunto del tubo
6	12569129	1	Tube assy	assemblage de tube	Rohreinheit	conjunto de tubos	conjunto del tubo
7	2559081	4	Clamp	pince	Schelle	braçadeira	abrazadera
8	2540966	4	Plate	plaque	Platte	placa	placa
9	17C000664	8	Bolt	boulon	Bolzen	parafuso	bulón
10	13806870	52	Washer	rondelle	Scheibe	arruela	arandela
11	2530849	2	Hose assy	ens tuyaux souples	Schlauch vollst	conj mangueira	conj manguera
12	2561634	2	Hose assy	ens tuyaux souples	Schlauch vollst	conj mangueira	conj manguera
13	○———	2	Cylinder bucket	cylindre godet	Zylinder Schaugel	cilindro caçamba	cilindro cucharón
14	13804046	2	Seal, o-ring	joint étan, torque	Dichtung, O Ring	vedador, anel-O	sello, annillo-O
15	13801841	6	Screw	vis	Schraube	parafuso	tornillo
16	13806871	14	Washer	rondelle	Scheibe	arruela	arandela
17	2558274	2	Bracket	support	Winkel	grampo	grampa
18	13805804	4	Screw	vis	Schraube	parafuso	tornillo
19	13801833	20	Screw	vis	Schraube	parafuso	tornillo
20	13801845	4	Screw	vis	Schraube	parafuso	tornillo
21	13806826	4	Nut	écrou	Mutter	porca	tuerca
22	12569125	1	Tube assy	assemblage de tube	Rohreinheit	conjunto de tubos	conjunto del tubo
23	12569126	1	Tube assy	assemblage de tube	Rohreinheit	conjunto de tubos	conjunto del tubo
24	2560423	1	Tube assy	assemblage de tube	Rohreinheit	conjunto de tubos	conjunto del tubo
25	2560422	1	Tube assy	assemblage de tube	Rohreinheit	conjunto de tubos	conjunto del tubo
26	12569127	1	Tube assy	assemblage de tube	Rohreinheit	conjunto de tubos	conjunto del tubo
27	13801807	8	Bolt	boulon	Bolzen	parafuso	bulón
28	†2560420	1	Bracket	support	Winkel	grampo	grampa
29	2560421	1	Bracket	support	Winkel	grampo	grampa
30	13801817	4	Screw	vis	Schraube	parafuso	tornillo
31	13801809	4	Screw	vis	Schraube	parafuso	tornillo
32	13805313	2	Seal, o-ring	joint étan, torque	Dichtung, O Ring	vedador, anel-O	sello, annillo-O
33	12569134	2	Tube assy	assemblage de tube	Rohreinheit	conjunto de tubos	conjunto del tubo
34	12569467	2	Bracket	support	Winkel	grampo	grampa
35	17C000720	2	Bolt	boulon	Bolzen	parafuso	bulón
36	2561635	2	Hose assy	ens tuyaux souples	Schlauch vollst	conj mangueira	conj manguera
37	2561636	2	Hose assy	ens tuyaux souples	Schlauch vollst	conj mangueira	conj manguera
38	2562199	1	Hose assy	ens tuyaux souples	Schlauch vollst	conj mangueira	conj manguera
39	2562198	1	Hose assy	ens tuyaux souples	Schlauch vollst	conj mangueira	conj manguera
40	2562200	2	Hose assy	ens tuyaux souples	Schlauch vollst	conj mangueira	conj manguera
41	○———	2	Cylinder boom	cylindre flèche	Auslegerzylinder	cilindro lança	cilindro pluma
42	13801848	4	Screw	vis	Schraube	parafuso	tornillo
43	13802239	2	Clamp	pince	Schelle	braçadeira	abrazadera
44	77K000225	1	O-ring	joint torique	O Ring	anel-O	anillo-O

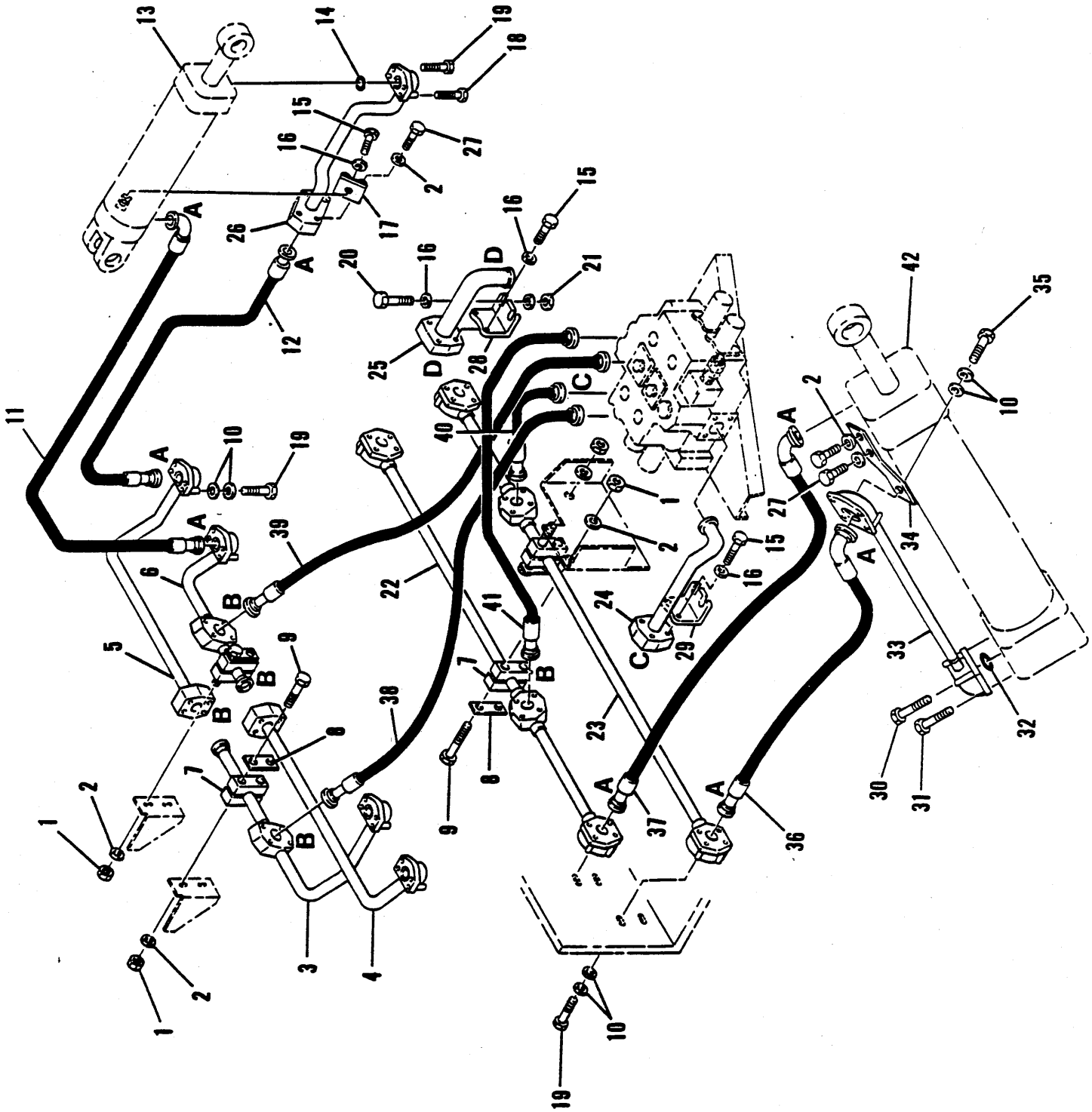

HYDRAULIC SYSTEM, MAIN, FRONT
SYSTÈME HYDRAULIQUE PRINCIPAL, AVANT
HAUPTHYDRAULIKSYSTEM, VORDERE
SISTEMA HIDRÁULICO PRINCIPAL, DIANTEIRO
SISTEMA HIDRÁULICO PRINCIPAL, DELANTERO

No.	Part No.	Qty	Description	Description	Benennung	Descrição	Descripción
1	13806824	8	Nut	écrou	Mutter	porca	tuerca
2	13806869	16	Washer	rondelle	Scheibe	arruela	arandela
3	12568481	1	Tube assy	assemblage de tube	Rohreinheit	conjunto de tubos	conjunto del tubo
4	12569130	1	Tube assy	assemblage de tube	Rohreinheit	conjunto de tubos	conjunto del tubo
5	12569128	1	Tube assy	assemblage de tube	Rohreinheit	conjunto de tubos	conjunto del tubo
6	12568480	1	Tube assy	assemblage de tube	Rohreinheit	conjunto de tubos	conjunto del tubo
7	2559081	4	Clamp	pince	Schelle	braçadeira	abrazadera
8	2540966	4	Plate	plaque	Platte	placa	placa
9	17C000664	8	Bolt	boulon	Bolzen	parafuso	bulón
10	13806870	36	Washer	rondelle	Scheibe	arruela	arandela
11	2530849	2	Hose assy	ens tuyaux souples	Schlauch vollst	conj mangueira	conj manguera
12	2561634	2	Hose assy	ens tuyaux souples	Schlauch vollst	conj mangueira	conj manguera
13	O--------	2	Cylinder bucket	cylindre godet	Zylinder Schaugel	cilindro caçamba	cilindro cucharón
14	13804046	2	Seal, o-ring	joint étan, torque	Dichtung, O Ring	vedador, anel-O	sello, annillo-O
15	13801841	6	Screw	vis	Schraube	parafuso	tornillo
16	13806871	14	Washer	rondelle	Scheibe	arruela	arandela
17	2558274	2	Bracket	support	Winkel	grampo	grampa
18	13805804	4	Screw	vis	Schraube	parafuso	tornillo
19	13801833	20	Screw	vis	Schraube	parafuso	tornillo
20	13801846	4	Screw	vis	Schraube	parafuso	tornillo
21	13806826	4	Nut	écrou	Mutter	porca	tuerca
22	12568482	1	Tube assy	assemblage de tube	Rohreinheit	conjunto de tubos	conjunto del tubo
23	12568483	1	Tube assy	assemblage de tube	Rohreinheit	conjunto de tubos	conjunto del tubo
24	12568465	1	Tube assy	assemblage de tube	Rohreinheit	conjunto de tubos	conjunto del tubo
24A	†13802239	2	Clamp	pince	Schelle	braçadeira	abrazadera
24B	†77K000225	1	O-ring	joint torique	O Ring	anel-O	anillo-O
24C	†13801848	4	Screw	vis	Schraube	parafuso	tornillo
25	12568464	1	Tube assy	assemblage de tube	Rohreinheit	conjunto de tubos	conjunto del tubo
26	12569127	2	Tube assy	assemblage de tube	Rohreinheit	conjunto de tubos	conjunto del tubo
26A	[1]12579327	2	Tube assy	assemblage de tube	Rohreinheit	conjunto de tubos	conjunto del tubo
27	13801807	8	Bolt	boulon	Bolzen	parafuso	bulón
28	2560420	1	Bracket	support	Winkel	grampo	grampa
29	2560421	1	Bracket	support	Winkel	grampo	grampa
30	13801817	4	Screw	vis	Schraube	parafuso	tornillo
31	13801809	4	Screw	vis	Schraube	parafuso	tornillo
32	13805313	2	Seal, o-ring	joint étan, torque	Dichtung, O Ring	vedador, anel-O	sello, annillo-O
33	12569134	2	Tube assy	assemblage de tube	Rohreinheit	conjunto de tubos	conjunto del tubo
34	12569467	2	Bracket	support	Winkel	grampo	grampa
35	17C000720	2	Bolt	boulon	Bolzen	parafuso	bulón
36	2561635	2	Hose assy	ens tuyaux souples	Schlauch vollst	conj mangueira	conj manguera
37	2561636	2	Hose assy	ens tuyaux souples	Schlauch vollst	conj mangueira	conj manguera
38	12568472	1	Hose assy	ens tuyaux souples	Schlauch vollst	conj mangueira	conj manguera
39	12568472	1	Hose assy	ens tuyaux souples	Schlauch vollst	conj mangueira	conj manguera
40	12571857	1	Hose assy	ens tuyaux souples	Schlauch vollst	conj mangueira	conj manguera
41	12568473	1	Hose assy	ens tuyaux souples	Schlauch vollst	conj mangueira	conj manguera
42	O--------	2	Cylinder boom	cylindre flèche	Auslegerzylinder	cilindro lança	cilindro pluma

[1] Use with 12579243 Cylinder assy.
[1] À utiliser avec ens cylindre 12579243
[1] Mit 12579243 Zylinderheit
[1] Usar conj de cilindro 12579243
[1] Usar conj de cilindro 12579243

L190 828AC673➡
L190-CUM 828A236➡828A672

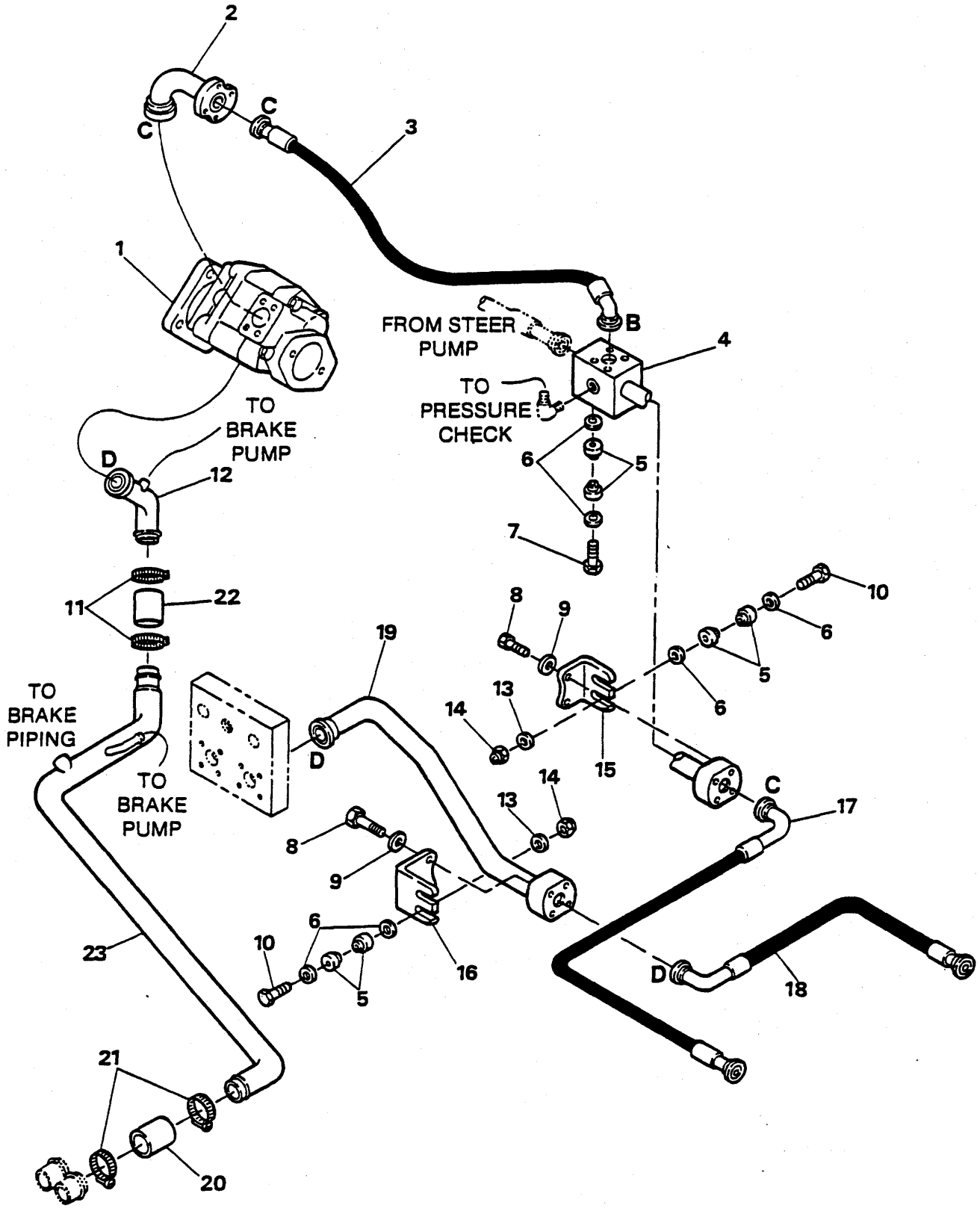
2
C
C
3
1
FROM STEER PUMP
B
4
TO PRESSURE CHECK
TO BRAKE PUMP
D
12
6
5
7
11
22
8
9
10
19
6
5
TO BRAKE PIPING
13
14
6
D
15
14
C
17
TO BRAKE PUMP
13
8
9
6
10
5
16
D
18
23
21
20

HYDRAULIC SYSTEM, MAIN, REAR
SYSTÈME HYDRAULIQUE PRINCIPAL, ARRIERE
HAUPTHYDRAULIKSYSTEM, HINTERE
SISTEMA HIDRÁULICO PRINCIPAL, TRASEIRO
SISTEMA HIDRÁULICO PRINCIPAL TRASERO

No.	Part No.	Qty	Description	Description	Benennung	Descrição	Descripción
1	O--------	1	Pump main	pompe principale	Hauptpump	bomba principal	bomba principal
2	**1510434**	1	Elbow	coude	Winkelrohr	cotovêlo	codo
3	**12568568**	1	Hose assy	ens tuyaux souples	Schlauch vollst	conj mangueira	conj manguera
4	**2560287**	1	Tube assy	assemblage de tube	Rohreinheit	conjunto de tubos	conjunto del tubo
5	**2555778**	12	Mount	support	Befestigung	apoio	montura
6	**2555831**	12	Washer	rondelle	Scheibe	arruela	arandela
7	**13801835**	2	Screw	vis	Schraube	parafuso	tornillo
8	**13801841**	4	Screw	vis	Schraube	parafuso	tornillo
9	**13806871**	4	Washer	rondelle	Scheibe	arruela	arandela
10	**13801782**	4	Screw	vis	Schraube	parafuso	tornillo
11	**2560711**	2	Clamp	pince	Schelle	braçadeira	abrazadera
12	**2562658**	1	Tube assy	assemblage de tube	Rohreinheit	conjunto de tubos	conjunto del tubo
12A	[2]**12577861**	1	Tube assy	assemblage de tube	Rohreinheit	conjunto de tubos	conjunto del tubo
13	**13806870**	4	Washer	rondelle	Scheibe	arruela	arandela
14	**13806825**	4	Nut	écrou	Mutter	porca	tuerca
15	**2560421**	1	Bracket	support	Winkel	grampo	grampa
16	**2560420**	1	Bracket	support	Winkel	grampo	grampa
17	**2561692**	1	Hose assy	ens tuyaux souples	Schlauch vollst	conj mangueira	conj manguera
18	**1539735**	1	Hose assy	ens tuyaux souples	Schlauch vollst	conj mangueira	conj manguera
19	**2560286**	1	Tube assy	assemblage de tube	Rohreinheit	conjunto de tubos	conjunto del tubo
19A	[1]**12573846**	1	Tube assy	assemblage de tube	Rohreinheit	conjunto de tubos	conjunto del tubo
20	**2525540**	1	Hose	tuyau flexible	Schlauch	mangueira	manguera
21	**2560712**	2	Clamp	pince	Schelle	braçadeira	abrazadera
22	**2526431**	1	Hose	tuyau flexible	Schlauch	mangueira	manguera
23	**2562660**	1	Tube	tube	Rohr	tubo	tubo
23A	[2]**12579922**	1	Tube	tube	Rohr	tubo	tubo

[1] 828A236➡828A672,828AC673➡

[2] 828AC726➡

L190 828AC673➡
L190-CUM 828A190➡828A672

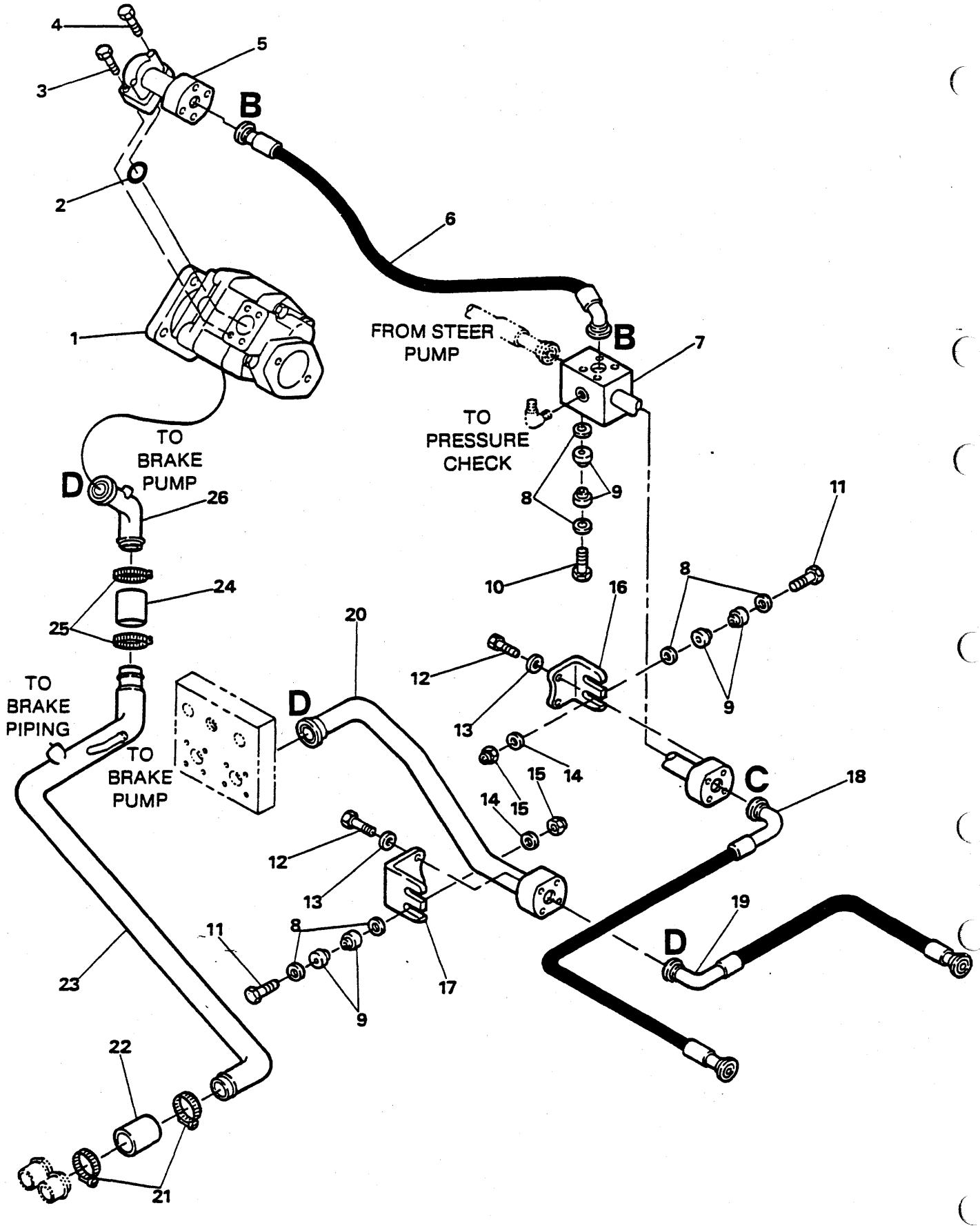
4
5
3
B
2
6
1
FROM STEER PUMP
B
7
TO PRESSURE CHECK
TO BRAKE PUMP
D
26
8
9
11
10
16
8
24
25
20
12
D
9
TO BRAKE PIPING
13
TO BRAKE PUMP
14
15
C
18
14
15
12
13
19
11
8
D
17
23
9
22
21

HYDRAULIC SYSTEM, MAIN, REAR
SYSTÈME HYDRAULIQUE PRINCIPAL, ARRIERE
HAUPTHYDRAULIKSYSTEM, HINTERE
SISTEMA HIDRÁULICO PRINCIPAL, TRASEIRO
SISTEMA HIDRÁULICO PRINCIPAL TRASERO

No.	Part No.	Qty	Description	Description	Benennung	Descrição	Descripción
1	O————	1	Pump main	pompe principale	Hauptpump	bomba principal	bomba principal
2	**13804047**	1	Seal, o-ring	joint étan, torque	Dichtung, O Ring	vedador, anel-O	sello, annillo-O
3	**13801844**	2	Screw	vis	Schraube	parafuso	tornillo
4	**13801851**	2	Screw	vis	Schraube	parafuso	tornillo
5	**2562663**	1	Elbow	coude	Winkelrohr	cotovêlo	codo
6	**2561691**	1	Hose assy	ens tuyaux souples	Schlauch vollst	conj mangueira	conj manguera
7	**2560287**	1	Tube assy	assemblage de tube	Rohreinheit	conjunto de tubos	conjunto del tubo
8	**2555831**	12	Washer	rondelle	Scheibe	arruela	arandela
9	**2555778**	12	Mount	support	Befestigung	apoio	montura
10	**13801835**	2	Screw	vis	Schraube	parafuso	tornillo
11	**17C000740**	4	Bolt	boulon	Bolzen	parafuso	bulón
12	**13801841**	4	Screw	vis	Schraube	parafuso	tornillo
13	**13806871**	4	Washer	rondelle	Scheibe	arruela	arandela
14	**13806870**	4	Washer	rondelle	Scheibe	arruela	arandela
15	**13806825**	4	Nut	écrou	Mutter	porca	tuerca
16	**2560421**	1	Bracket	support	Winkel	grampo	grampa
17	**2560420**	1	Bracket	support	Winkel	grampo	grampa
18	**2561692**	1	Hose assy	ens tuyaux souples	Schlauch vollst	conj mangueira	conj manguera
19	**1539735**	1	Hose assy	ens tuyaux souples	Schlauch vollst	conj mangueira	conj manguera
20	**2560286**	1	Tube assy	assemblage de tube	Rohreinheit	conjunto de tubos	conjunto del tubo
21	**2560712**	2	Clamp	pince	Schelle	braçadeira	abrazadera
22	**2525540**	1	Hose	tuyau flexible	Schlauch	mangueira	manguera
23	**2562660**	1	Tube	tube	Rohr	tubo	tubo
24	**2526431**	1	Hose	tuyau flexible	Schlauch	mangueira	manguera
25	**2560711**	2	Clamp	pince	Schelle	braçadeira	abrazadera
26	**2562658**	1	Tube assy	assemblage de tube	Rohreinheit	conjunto de tubos	conjunto del tubo

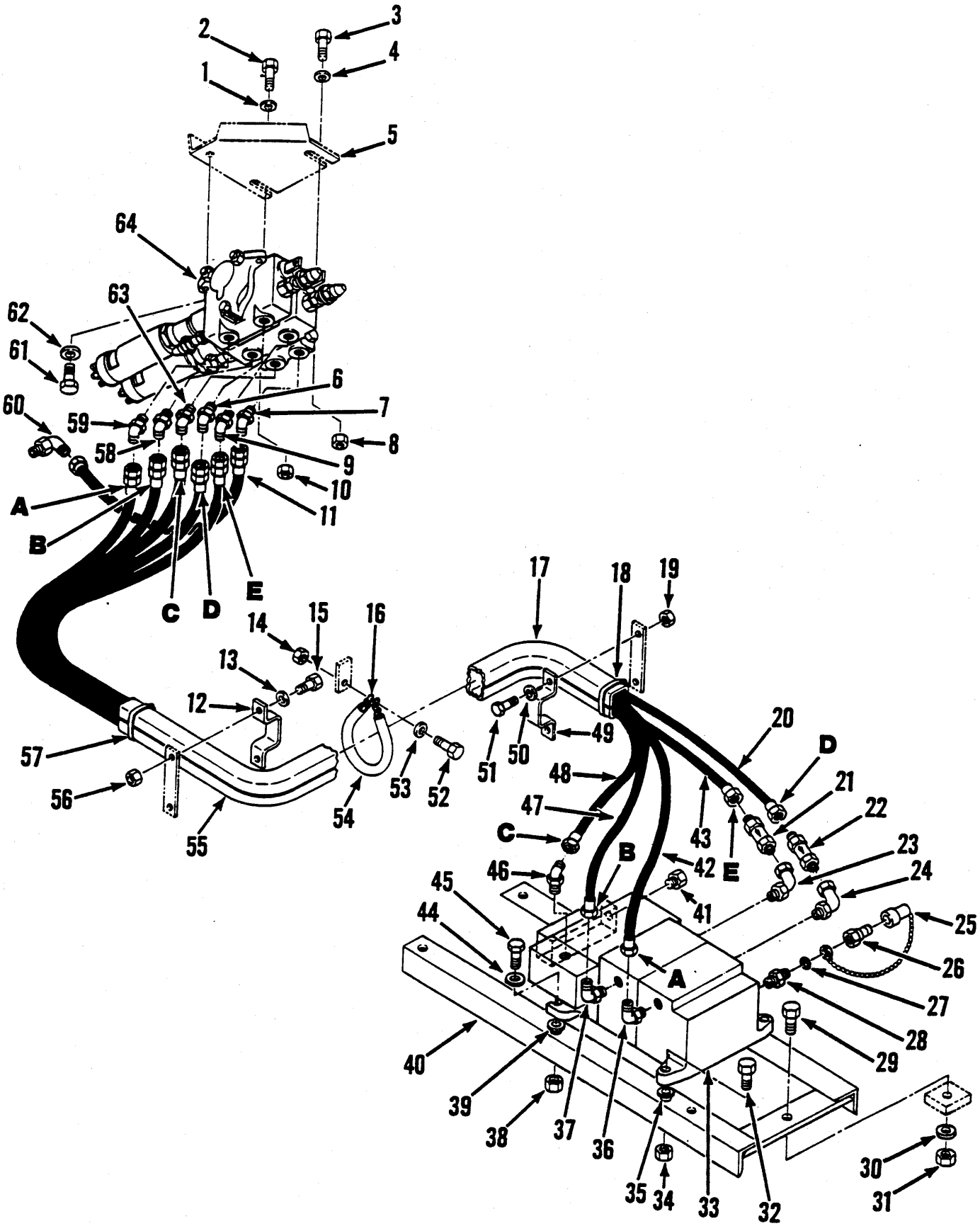
1
2
3
4
5
6
7
8
9
10
11
12
13
14
15
16
17
18
19
20
21
22
23
24
25
26
27
28
29
30
31
32
33
34
35
36
37
38
39
40
41
42
43
44
45
46
47
48
49
50
51
52
53
54
55
56
57
58
59
60
61
62
63
64
A
B
C
D
E

HYDRAULIC SYSTEM, CONTROL VALVE, PIPING
SYSTÈME HYDRAULIQUE, SOUPAPE DE COMMANDE, TUYANT
HYDRAULIKSYSTEM REGELVENTIL, ROHRLOIT
SISTEMA HIDRÁULICO, VÁLVULA DE CONTRÔLE, ENCANAM
SISTEMA HIDRÁULICO, VÁLVULA DE CONTROL, TUBERIA

No.	Part No.	Qty	Description	Description	Benennung	Descrição	Descripción
1	**13806869**	2	Washer	rondelle	Scheibe	arruela	arandela
2	**13801811**	1	Screw	vis	Schraube	parafuso	tornillo
3	**13801811**	1	Screw	vis	Schraube	parafuso	tornillo
4	**13806869**	2	Washer	rondelle	Scheibe	arruela	arandela
5	[1]---------	-	Bracket	support	Winkel	grampo	grampa
6	**13802176**	1	Elbow	coude	Winkelrohr	cotovêlo	codo
6A	†**13804267**	1	Seal, o-ring	joint étan, torque	Dichtung, O Ring	vedador, anel-O	sello, annillo-O
7	**13802177**	1	Elbow	coude	Winkelrohr	cotovêlo	codo
7A	†**91F000007**	1	O-ring	joint torique	O Ring	anel-O	anillo-O
8	**13806824**	1	Nut	écrou	Mutter	porca	tuerca
9	**13802176**	1	Elbow	coude	Winkelrohr	cotovêlo	codo
9A	†**13804267**	1	Seal, o-ring	joint étan, torque	Dichtung, O Ring	vedador, anel-O	sello, annillo-O
10	**13806824**	1	Nut	écrou	Mutter	porca	tuerca
11	**2528584**	1	Hose	tuyau flexible	Schlauch	mangueira	manguera
12	**12567436**	1	Clamp	pince	Schelle	braçadeira	abrazadera
13	**13806871**	2	Washer	rondelle	Scheibe	arruela	arandela
14	**13806824**	1	Nut	écrou	Mutter	porca	tuerca
15	**13801844**	2	Screw	vis	Schraube	parafuso	tornillo
16	**1544258**	1	Chain	chane	Kette	corrente	cadena
17	**1M024180**	1	Hose (380935	tuyau flexible	Schlauch	mangueira	manguera
18	**2560712**	1	Clamp	pince	Schelle	braçadeira	abrazadera
19	**13806826**	2	Nut	écrou	Mutter	porca	tuerca
20	**1307879**	1	Hose	tuyau flexible	Schlauch	mangueira	manguera
21	**1512096**	1	Valve	soupape	Ventil	válvula	válvula
22	**2514536**	1	Valve	soupape	Ventil	válvula	válvula
23	**1304056**	1	Elbow	coude	Winkelrohr	cotovêlo	codo
23A	†**13804267**	1	Seal, o-ring	joint étan, torque	Dichtung, O Ring	vedador, anel-O	sello, annillo-O
24	**1304056**	1	Elbow	coude	Winkelrohr	cotovêlo	codo
24A	†**13804267**	1	Seal, o-ring	joint étan, torque	Dichtung, O Ring	vedador, anel-O	sello, annillo-O
25	**6000689**	1	Dust cap	chapeau pare-pussièr	Staubkappe	tampa contra poeira	tapa guardapolvo
26	**2550769**	1	Coupling	accouplement	Kupplung	acoplamento	acople
27	**13804264**	1	Seal, o-ring	joint étan, torque	Dichtung, O Ring	vedador, anel-O	sello, annillo-O
28	**13801715**	1	Connector	raccord	Verbindungsstück	ligador	conector
28A	†**13804264**	1	Seal, o-ring	joint étan, torque	Dichtung, O Ring	vedador, anel-O	sello, annillo-O
29	**13806108**	3	Screw	vis	Schraube	parafuso	tornillo
30	**13806875**	3	Washer	rondelle	Scheibe	arruela	arandela
31	**13805170**	3	Nut	écrou	Mutter	porca	tuerca
32	**17C001448**	1	Bolt	boulon	Bolzen	parafuso	bulón
33	O---------	1	Valve main	soupape pincipale	Hauptventil	válvula principal	válvula principal
34	**13805170**	1	Nut	écrou	Mutter	porca	tuerca
35	**13806875**	1	Washer	rondelle	Scheibe	arruela	arandela

[1] Existing item
[1] Piéce existante
[1] Bestehendes Ersatzteil
[1] Peço esistente
[1] Piexa existente

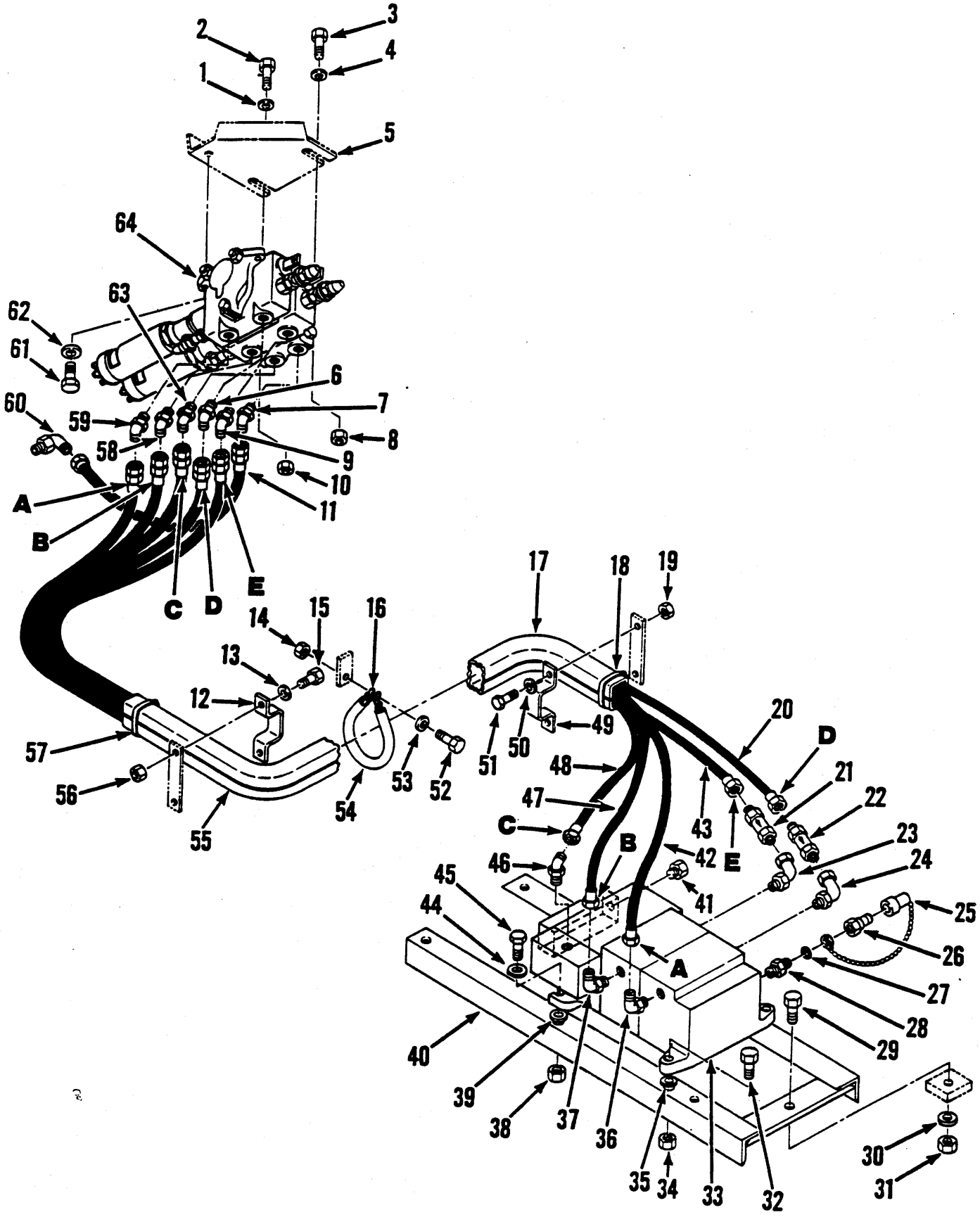
1
2
3
4
5
6
7
8
9
10
11
12
13
14
15
16
17
18
19
20
21
22
23
24
25
26
27
28
29
30
31
32
33
34
35
36
37
38
39
40
41
42
43
44
45
46
47
48
49
50
51
52
53
54
55
56
57
58
59
60
61
62
63
64
A
B
C
D
E

HYDRAULIC SYSTEM, CONTROL VALVE, PIPING
SYSTÈME HYDRAULIQUE, SOUPAPE DE COMMANDE, TUYANT
HYDRAULIKSYSTEM REGELVENTIL, ROHRLOIT
SISTEMA HIDRÁULICO, VÁLVULA DE CONTRÔLE, ENCANAM
SISTEMA HIDRÁULICO, VÁLVULA DE CONTROL, TUBERIA

No.	Part No.	Qty	Description	Description	Benennung	Descrição	Descripción
36	**13801973**	1	Elbow	coude	Winkelrohr	cotovêlo	codo
36A	†**13804267**	1	Seal, o-ring	joint étan, torque	Dichtung, O Ring	vedador, anel-O	sello, annillo-O
37	**13801973**	1	Elbow	coude	Winkelrohr	cotovêlo	codo
37A	†**13804267**	1	Seal, o-ring	joint étan, torque	Dichtung, O Ring	vedador, anel-O	sello, annillo-O
38	**13805170**	2	Nut	écrou	Mutter	porca	tuerca
39	**13806875**	2	Washer	rondelle	Scheibe	arruela	arandela
40	**2559920**	1	Mount assy	ass de montage	Befestigungseinheit	conj mont LE	conj mont LI
41	**13802605**	1	Plug	bouchon	Stopfen	bujão	tapón
41A	†**13804266**	1	Seal, o-ring	joint étan, torque	Dichtung, O Ring	vedador, anel-O	sello, annillo-O
42	**1307879**	1	Hose	tuyau flexible	Schlauch	mangueira	manguera
43	**1307879**	1	Hose	tuyau flexible	Schlauch	mangueira	manguera
44	**1534237**	2	Washer	rondelle	Scheibe	arruela	arandela
45	**17C001448**	2	Bolt	boulon	Bolzen	parafuso	bulón
46	**17K000007**	1	Elbow	coude	Winkelrohr	cotovêlo	codo
46A	†**91F000007**	1	O-ring	joint torique	O Ring	anel-O	anillo-O
47	**1307879**	1	Hose	tuyau flexible	Schlauch	mangueira	manguera
48	**1300304**	1	Hose	tuyau flexible	Schlauch	mangueira	manguera
49	**12567436**	1	Clamp	pince	Schelle	braçadeira	abrazadera
50	**13806871**	2	Washer	rondelle	Scheibe	arruela	arandela
51	**13801844**	2	Screw	vis	Schraube	parafuso	tornillo
52	**13801811**	2	Screw	vis	Schraube	parafuso	tornillo
53	**13806869**	1	Washer	rondelle	Scheibe	arruela	arandela
54	**1M008130**	1	Hose	tuyau flexible	Schlauch	mangueira	manguera
55	**1M024180**	1	Hose	tuyau flexible	Schlauch	mangueira	manguera
56	**13806826**	2	Nut	écrou	Mutter	porca	tuerca
57	**2560712**	1	Clamp	pince	Schelle	braçadeira	abrazadera
58	**13802176**	1	Elbow	coude	Winkelrohr	cotovêlo	codo
58A	†**13804267**	1	Seal, o-ring	joint étan, torque	Dichtung, O Ring	vedador, anel-O	sello, annillo-O
59	**13802176**	1	Elbow	coude	Winkelrohr	cotovêlo	codo
59A	†**13804267**	1	Seal, o-ring	joint étan, torque	Dichtung, O Ring	vedador, anel-O	sello, annillo-O
60	**13802177**	1	Elbow	coude	Winkelrohr	cotovêlo	codo
60A	†**91F000007**	1	O-ring	joint torique	O Ring	anel-O	anillo-O
61	**13801809**	1	Screw	vis	Schraube	parafuso	tornillo
62	**13806869**	1	Washer	rondelle	Scheibe	arruela	arandela
63	**13802177**	1	Elbow	coude	Winkelrohr	cotovêlo	codo
63A	†**91F000007**	1	O-ring	joint torique	O Ring	anel-O	anillo-O
64	O--------	1	Valve pilot	Soupape pilote	Ventil Steuer	válvula piloto	válvula piloto

† Existing item
† Piéce existante
† Bestehendes Ersatzteil
† Peço esistente
† Piexa existente

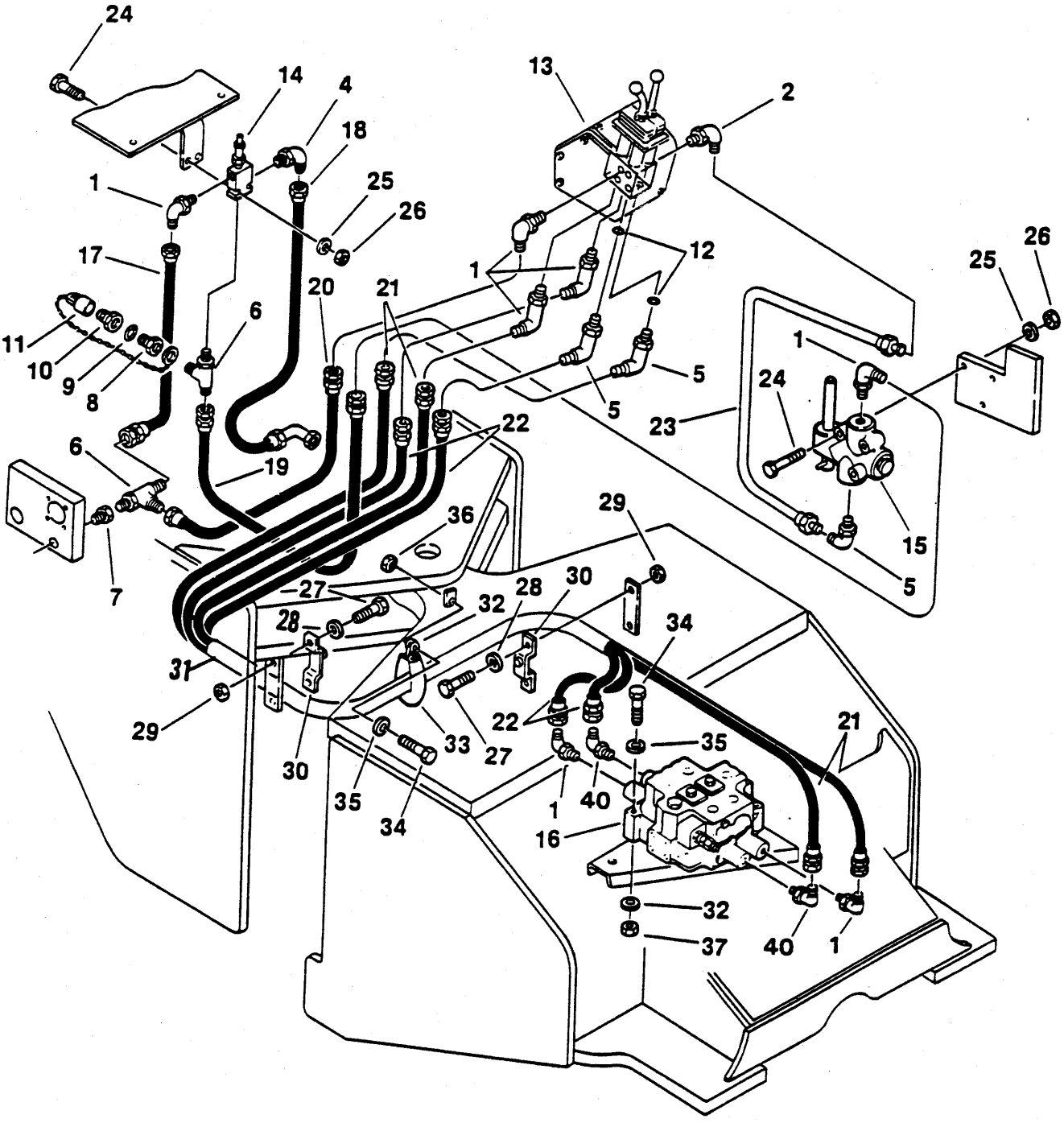
24
14
4
18
25
26
1
17
11
10
9
8
6
20
21
13
2
12
1
5
5
22
19
6
7
36
29
27
28
32
30
34
31
29
30
33
27
35
34
22
1
40
16
35
21
32
37
40
1
1
24
23
25
26
15
5

HYDRAULIC SYSTEM, CONTROL VALVE, PIPING
SYSTÈME HYDRAULIQUE, SOUPAPE DE COMMANDE, TUYANT
HYDRAULIKSYSTEM REGELVENTIL, ROHRLOIT
SISTEMA HIDRÁULICO, VÁLVULA DE CONTRÔLE, ENCANAM
SISTEMA HIDRÁULICO, VÁLVULA DE CONTROL, TUBERIA

No.	Part No.	Qty	Description	Description	Benennung	Descrição	Descripción
1	**13801972**	7	Elbow	coude	Winkelrohr	cotovêlo	codo
2	**1300059**	1	Fitting	ajustage	Verbindung	ajuste	accesorio
3	**13807057**	2	Elbow	coude	Winkelrohr	cotovêlo	codo
4	**1311321**	1	Elbow	coude	Winkelrohr	cotovêlo	codo
5	**13802175**	1	Elbow	coude	Winkelrohr	cotovêlo	codo
6	**13802310**	2	Tee	raccord T	T-Verbindungsstück	te	te
7	**12569258**	1	Fitting	ajustage	Verbindung	ajuste	accesorio
8	**2547656**	1	Adaptor	adaptateur	Zwischenstück	adaptador	adaptador
9	**13804055**	1	O-ring	joint torique	O Ring	anel-O	anillo-O
10	**2550769**	1	Coupling	accouplement	Kupplung	acoplamento	acople
11	**6000689**	1	Dust cap	chapeau pare-pussièr	Staubkappe	tampa contra poeira	tapa guardapolvo
12	**13804056**	2	O-ring	joint torique	O Ring	anel-O	anillo-O
13	O———	1	Valve lever	levier de soupape	Klappenhebel	alavanca distribuidor	palanca de válvula
14	O———	1	Valve assy	soupape ens	Ventil vollst	válvula conj	válvula conj
15	O———	1	Check valve	soupape de sureté	Rückshlagventile	válvula de esbarro	válv retención
16	O———	1	Valve main	soupape pincipale	Hauptventil	válvula principal	válvula principal
17	**12571212**	1	Hose assy	ens tuyaux souples	Schlauch vollst	conj mangueira	conj manguera
18	**12565833**	1	Hose	tuyau flexible	Schlauch	mangueira	manguera
19	**12572042**	1	Hose assy	ens tuyaux souples	Schlauch vollst	conj mangueira	conj manguera
20	**12568474**	1	Hose assy	ens tuyaux souples	Schlauch vollst	conj mangueira	conj manguera
21	**12568475**	2	Hose assy	ens tuyaux souples	Schlauch vollst	conj mangueira	conj manguera
22	**12568476**	2	Hose assy	ens tuyaux souples	Schlauch vollst	conj mangueira	conj manguera
23	**12571173**	1	Tube assy	assemblage de tube	Rohreinheit	conjunto de tubos	conjunto del tubo
24	**13801785**	5	Bolt	boulon	Bolzen	parafuso	bulón
25	**13806867**	5	Washer	rondelle	Scheibe	arruela	arandela
26	**13806822**	5	Nut	écrou	Mutter	porca	tuerca
27	**13801844**	4	Screw	vis	Schraube	parafuso	tornillo
28	**13806871**	4	Washer	rondelle	Scheibe	arruela	arandela
29	**13806826**	4	Nut	écrou	Mutter	porca	tuerca
30	**12567436**	2	Clamp	pince	Schelle	braçadeira	abrazadera
31	**1M0020620**	1	Hose	tuyau flexible	Schlauch	mangueira	manguera
32	**1544258**	1	Chain	chane	Kette	corrente	cadena
33	**1M008130**	1	Hose	tuyau flexible	Schlauch	mangueira	manguera
34	**13804684**	1	Screw	vis	Schraube	parafuso	tornillo
35	**13806869**	1	Washer	rondelle	Scheibe	arruela	arandela
36	**13803582**	1	Nut	écrou	Mutter	porca	tuerca
37	**13801888**	1	Screw	vis	Schraube	parafuso	tornillo
37A	**13801889**	2	Screw	vis	Schraube	parafuso	tornillo
38	**13806874**	6	Washer	rondelle	Scheibe	arruela	arandela
39	**13803586**	3	Nut	écrou	Mutter	porca	tuerca
40	**12573935**	2	Elbow	coude	Winkelrohr	cotovêlo	codo
41	**†31H000038**	1	Clip	attache	Schelle	braçadeira	abrazadera
42	**†13801807**	1	Screw	vis	Schraube	parafuso	tornillo
43	**†13806824**	1	Nut	écrou	Mutter	porca	tuerca

L190 828AC673➡
L190-CUM 828A236➡828A672

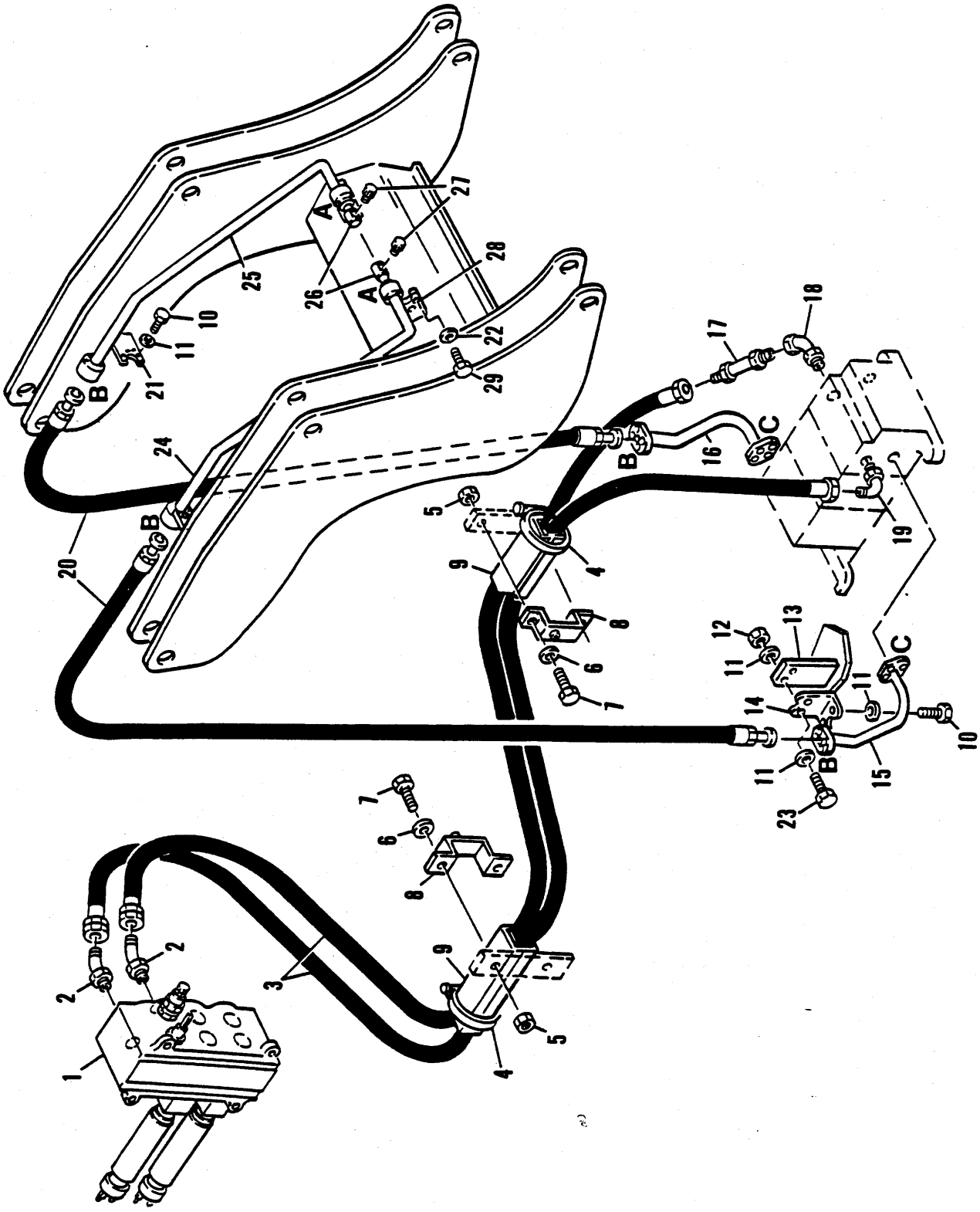
A
A
B
B
B
B
C
C
1
2
2
3
3
4
5
5
6
6
7
7
8
8
9
9
10
10
11
11
11
11
12
13
14
15
16
17
18
19
20
21
22
23
24
25
26
27
28
29

HYDRAULIC SYSTEM, CONTROL VALVE, PIPING ⊠
SYSTÈME HYDRAULIQUE, SOUPAPE DE COMMANDE, TUYANT ⊠
HYDRAULIKSYSTEM REGELVENTIL, ROHRLOIT ⊠
SISTEMA HIDRÁULICO, VÁLVULA DE CONTRÔLE, ENCANAM ⊠
SISTEMA HIDRÁULICO, VÁLVULA DE CONTROL, TUBERIA ⊠

No.	Part No.	Qty	Description	Description	Benennung	Descrição	Descripción
1	○———	1	Valve pilot	Soupape pilote	Ventil Steuer	válvula piloto	válvula piloto
2	**13802176**	2	Elbow	coude	Winkelrohr	cotovêlo	codo
3	**1307879**	2	Hose	tuyau flexible	Schlauch	mangueira	manguera
4	**2560712**	2	Clamp	pince	Schelle	braçadeira	abrazadera
5	**13806826**	4	Nut	écrou	Mutter	porca	tuerca
6	**13806871**	4	Washer	rondelle	Scheibe	arruela	arandela
7	**13801842**	4	Screw	vis	Schraube	parafuso	tornillo
8	**12568737**	2	Clamp assy	pince ens	Schelle vollst	conj braçadeira	conj abrazadera
9	**1M024180**	2	Hose	tuyau flexible	Schlauch	mangueira	manguera
10	**13801829**	8	Screw	vis	Schraube	parafuso	tornillo
11	**13806870**	16	Washer	rondelle	Scheibe	arruela	arandela
12	**59D000007**	4	Nut	écrou	Mutter	porca	tuerca
13	**12565850**	2	Bracket	support	Winkel	grampo	grampa
14	**12565846**	2	Bracket	support	Winkel	grampo	grampa
15	**12565847**	1	Tube assy	assemblage de tube	Rohreinheit	conjunto de tubos	conjunto del tubo
16	**12565845**	1	Tube assy	assemblage de tube	Rohreinheit	conjunto de tubos	conjunto del tubo
17	**1518621**	1	Valve	soupape	Ventil	válvula	válvula
18	**1304056**	1	Elbow	coude	Winkelrohr	cotovêlo	codo
19	**13801973**	1	Elbow	coude	Winkelrohr	cotovêlo	codo
20	**12565851**	2	Hose assy	ens tuyaux souples	Schlauch vollst	conj mangueira	conj manguera
21	**12565843**	2	Bracket	support	Winkel	grampo	grampa
22	**13806869**	4	Washer	rondelle	Scheibe	arruela	arandela
23	**13801833**	4	Screw	vis	Schraube	parafuso	tornillo
24	**12565848**	1	Tube assy	assemblage de tube	Rohreinheit	conjunto de tubos	conjunto del tubo
25	**12565849**	1	Tube assy	assemblage de tube	Rohreinheit	conjunto de tubos	conjunto del tubo
26	**12565853**	2	Fitting	ajustage	Verbindung	ajuste	accesorio
27	**13803214**	2	Cap	chapeau	Kappe	tampa	tapa
28	**12565842**	2	Bracket	support	Winkel	grampo	grampa
29	**13801807**	4	Bolt	boulon	Bolzen	parafuso	bulón

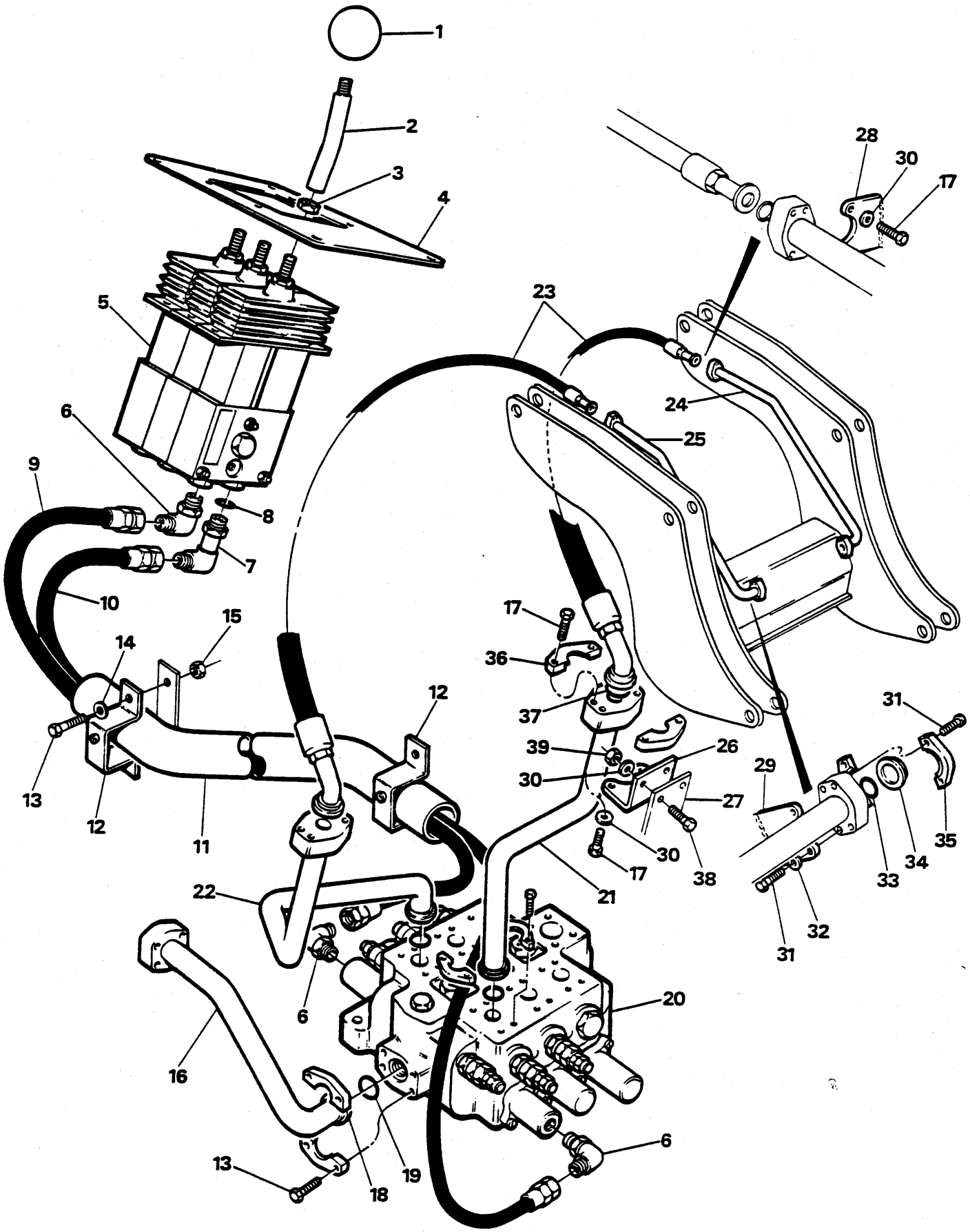
1
2
3
4
5
6
7
8
9
10
11
12
13
14
15
16
17
18
19
20
21
22
23
24
25
26
27
28
29
30
31
32
33
34
35
36
37
38
39

HYDRAULIC SYSTEM, CONTROL VALVE, PIPING ⊠
SYSTÈME HYDRAULIQUE, SOUPAPE DE COMMANDE, TUYANT ⊠
HYDRAULIKSYSTEM REGELVENTIL, ROHRLOIT ⊠
SISTEMA HIDRÁULICO, VÁLVULA DE CONTRÔLE, ENCANAM ⊠
SISTEMA HIDRÁULICO, VÁLVULA DE CONTROL, TUBERIA ⊠

No.	Part No.	Qty	Description	Description	Benennung	Descrição	Descripción
1	509772	1	Knob	bouton	Knopf	manípula	botón
2	12570148	1	Rod	tige	Stange	varão	varilla
3	13809567	1	Nut	écrou	Mutter	porca	tuerca
4	12567730	1	Plate	plaque	Platte	placa	placa
5	O--------	1	Valve lever	levier de soupape	Klappenhebel	alavanca distribuidor	palanca de válvula
6	13801972	3	Elbow	coude	Winkelrohr	cotovêlo	codo
7	13807057	1	Elbow	coude	Winkelrohr	cotovêlo	codo
8	13804056	1	O-ring	joint torique	O Ring	anel-O	anillo-O
9	12568475	1	Hose assy	ens tuyaux souples	Schlauch vollst	conj mangueira	conj manguera
10	12568476	1	Hose assy	ens tuyaux souples	Schlauch vollst	conj mangueira	conj manguera
11	1M0020620	1	Hose	tuyau flexible	Schlauch	mangueira	manguera
12	12567436	2	Clamp	pince	Schelle	braçadeira	abrazadera
13	13801844	8	Screw	vis	Schraube	parafuso	tornillo
14	13806871	4	Washer	rondelle	Scheibe	arruela	arandela
15	13803583	4	Nut	écrou	Mutter	porca	tuerca
16	12572980	1	Tube assy	assemblage de tube	Rohreinheit	conjunto de tubos	conjunto del tubo
17	17C000720	24	Bolt	boulon	Bolzen	parafuso	bulón
18	19J000024	2	Flange half	demi-flasque	Flanschhlfte	meia flange	media brida
19	77K000225	1	O-ring	joint torique	O Ring	anel-O	anillo-O
20	O--------	1	Valve main	soupape pincipale	Hauptventil	válvula principal	válvula principal
21	12572981	1	Tube assy	assemblage de tube	Rohreinheit	conjunto de tubos	conjunto del tubo
22	12572982	1	Tube assy	assemblage de tube	Rohreinheit	conjunto de tubos	conjunto del tubo
23	12565851	2	Hose assy	ens tuyaux souples	Schlauch vollst	conj mangueira	conj manguera
24	12565848	1	Tube assy	assemblage de tube	Rohreinheit	conjunto de tubos	conjunto del tubo
25	12565849	1	Tube assy	assemblage de tube	Rohreinheit	conjunto de tubos	conjunto del tubo
26	12565846	2	Bracket	support	Winkel	grampo	grampa
27	12565850	2	Bracket	support	Winkel	grampo	grampa
28	12565843	2	Bracket	support	Winkel	grampo	grampa
29	12565842	2	Bracket	support	Winkel	grampo	grampa
30	13806870	12	Washer	rondelle	Scheibe	arruela	arandela
31	13801809	12	Screw	vis	Schraube	parafuso	tornillo
32	13806869	12	Washer	rondelle	Scheibe	arruela	arandela
33	13805313	2	Seal, o-ring	joint étan, torque	Dichtung, O Ring	vedador, anel-O	sello, annillo-O
34	1551681	2	Plug	bouchon	Stopfen	bujão	tapón
35	13802237	4	Clamp,split flng	att bride sép	Klem gesch Winkelrgng	grampo chap fenda	tornil ajust brida raja
36	13802238	8	Clamp,split flng	att bride sép	Klem gesch Winkelrgng	grampo chap fenda	tornil ajust brida raja
37	13804046	4	Seal, o-ring	joint étan, torque	Dichtung, O Ring	vedador, anel-O	sello, annillo-O
38	17C000720	4	Bolt	boulon	Bolzen	parafuso	bulón
39	59D000007	4	Nut	écrou	Mutter	porca	tuerca

L190 828AC673➡
L190-CUM 828A236➡828A672

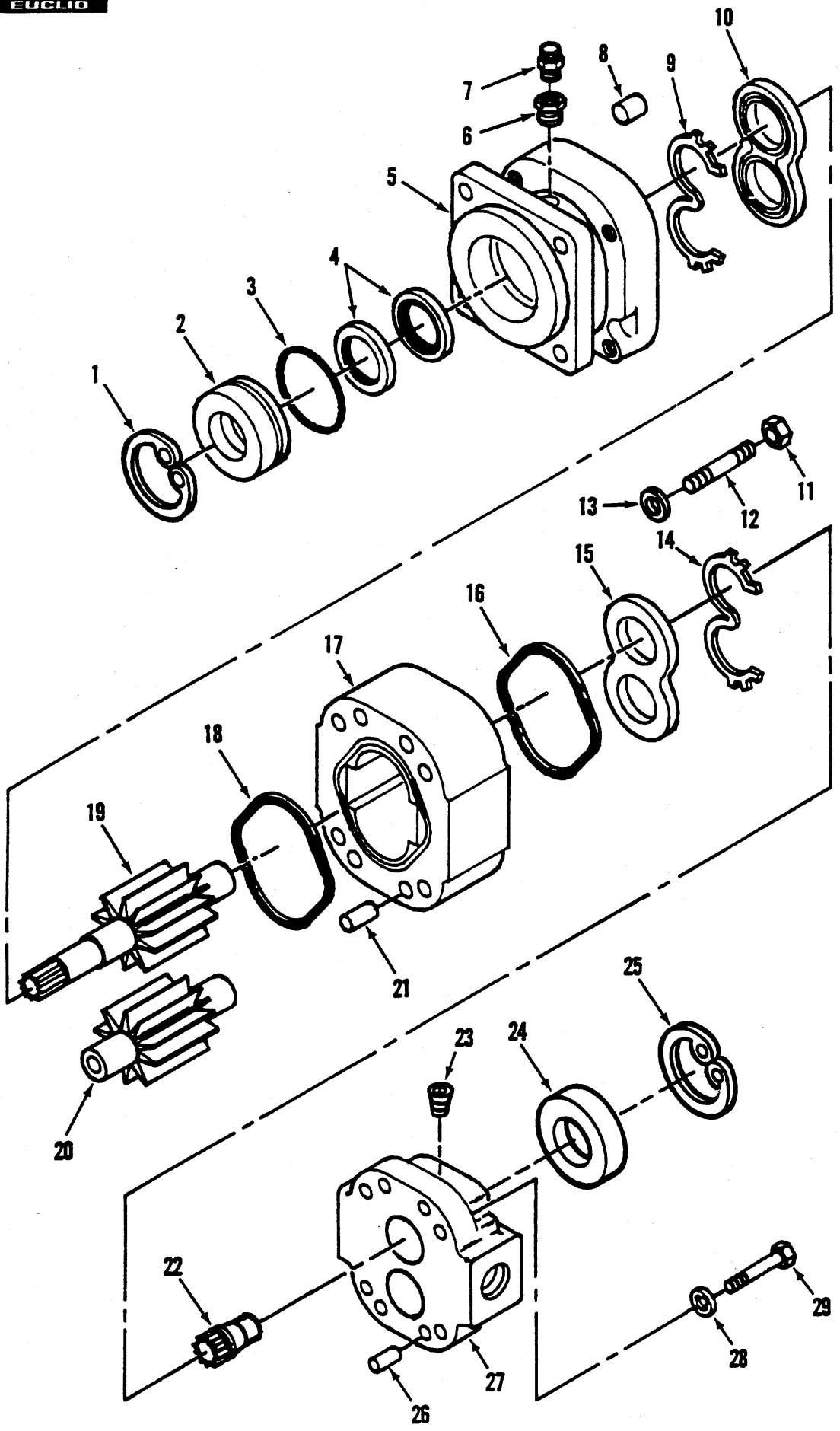
1
2
3
4
5
6
7
8
9
10
11
12
13
14
15
16
17
18
19
20
21
22
23
24
25
26
27
28
29

PUMP ASSEMBLY, MAIN
POMPE PRINCIPALE, ENSEMBLE
HAUPTPUMPE-BAUGRUPPE
BOMBA PRINCIPAL, CONJUNTO
BOMBA PRINCIPAL, CONJUNTO

No.	Part No.	Qty	Description	Description	Benennung	Descrição	Descripción
A	[1,3]2557412	1	Pump assy	ens pompe	Pumpeinheit	cj bomba	cj bomba
B	[2]965938	1	Seal kit	joint étan trse	Dichtungssatz	vedador jôgo	sello juego
1	12967794	1	Snap ring	circlips	Sperring	anel de trava	anillo de retención
2	12967783	1	Retainer	arrêtoir	Halterung	retentor	retén
3	§--------	1	O-ring	joint torique	O Ring	anel-O	anillo-O
4	§--------	2	Seal	joint étanchéité	Dichtung	vedador	sello
5	965889	1	Flange	flange	Flansch	bride	brida
6	13802214	1	Reducer bushing	bague réductrice	Reduziernipple	bucha de redução	armad reductor
7	960400	1	Air vent	soupirail	Lüfter	saida de ar	ventilación de aire
8	12967781	1	Plug	bouchon	Stopfen	bujão	tapón
9	--------	1	Seal	joint étanchéité	Dichtung	vedador	sello
10	965887	1	Thrust plate	plaque de butée	Druckplatte	chapa de empuxo	placa de empuje
11	13803679	2	Nut	écrou	Mutter	porca	tuerca
12	965956	2	Stud	goujon	Stift	prisioneiro	espárrago
13	9034501	2	Washer	rondelle	Scheibe	arruela	arandela
14	§--------	1	Seal	joint étanchéité	Dichtung	vedador	sello
15	965887	1	Thrust plate	plaque de butée	Druckplatte	chapa de empuxo	placa de empuje
16	§--------	1	Seal	joint étanchéité	Dichtung	vedador	sello
17	§--------	1	Housing	botier	Gehuse	carcaça	carcasa
18	§--------	1	Seal	joint étanchéité	Dichtung	vedador	sello
19	§--------	1	Gear	engrenage	Zahnrad	engrenagem	engranaje
20	§--------	1	Gear	engrenage	Zahnrad	engrenagem	engranaje
21	965958	4	Dowel	goujon	Stift	espiga	espiga
22	12967373	1	Shaft	arbre	Welle	ávore	árbol
23	5293771	1	Plug	bouchon	Stopfen	bujão	tapón
24	12967375	1	Bearing	palier	Lager	mancal	cojinete
25	12967784	1	Snap ring	circlips	Sperring	anel de trava	anillo de retención
26	965958	4	Dowel	goujon	Stift	espiga	espiga
27	§--------	1	Housing	botier	Gehuse	carcaça	carcasa
28	9034501	2	Washer	rondelle	Scheibe	arruela	arandela
29	13801875	2	Screw	vis	Schraube	parafuso	tornillo

[1] Inc. 1➡29

[2] Inc. 3, 4, 9, 14, 16, 18

[3] For complete replacement use 12565173 main pump plus 1-12577861 tube assembly, 1-12577839 tube and 1-12577849 adapter.
[3] Pour un remplacement complet, utilisez la pompe principale 12565173 plus le tube 1-12577861, le tube 1-12577839 et le adapteur 1-12577849.
[3] Für die vollständige Ersetzung Hauptpumpe 12565173 sowie Rohrsatz 1-12577861, Rohr 1-12577839 und Zwischenstück 1-12577849 verwenden.
[3] Para substituiçao completa use bomba principal 12565173 mais tubo de montagem 1-12577861, tubo 1-12577839 e adaptador 1-12577849.
[3] Para el recambio completo utilice bomba principal 12565173 más ensamblaje de tubo 1-12577861, tubo 1-12577839 y adaptador 1-12577849.

L190 828AC673➡828AC725
L190-CUM 828A101➡828A672

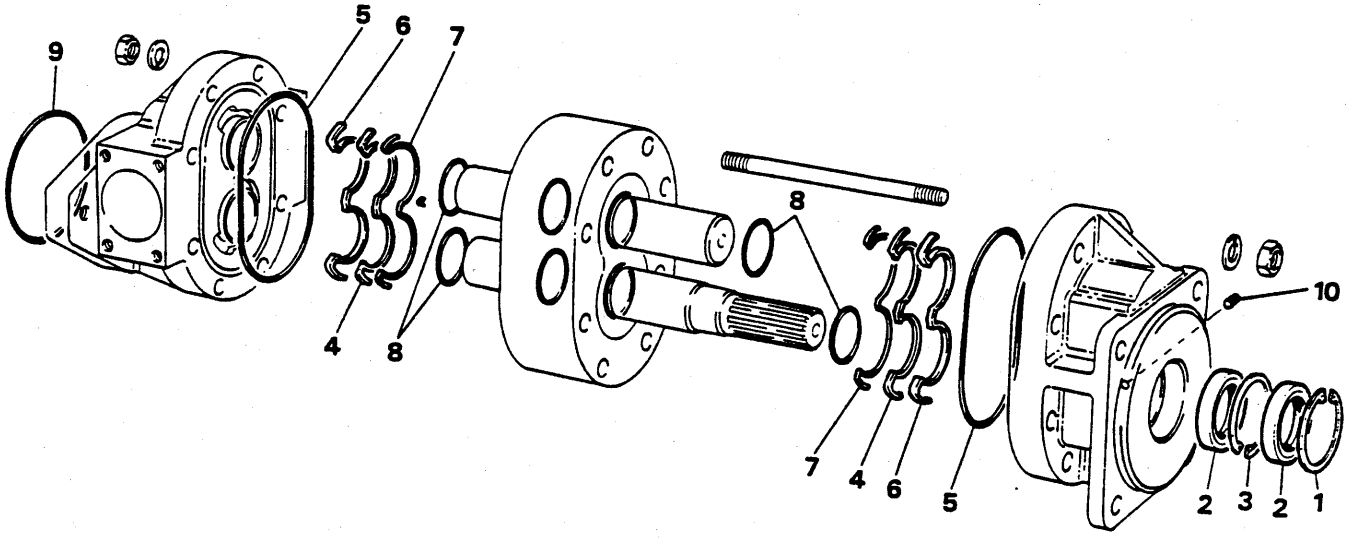
9
5
6
7
4
8
8
7
4
6
5
10
2
3
2
1

PUMP ASSEMBLY, MAIN
POMPE PRINCIPALE, ENSEMBLE
HAUPTPUMPE-BAUGRUPPE
BOMBA PRINCIPAL, CONJUNTO
BOMBA PRINCIPAL, CONJUNTO

No.	Part No.	Qty	Description	Description	Benennung	Descrição	Descripción
A	12565173	1	Pump main hyd	pompe hydr principal	Haupt Hydr Pumpe	principal hidr bomba	bomba mátriz hidraul
B	[1] 12967360	1	Repair kit	trousse de reparation	Reparatursatz	conjunto de reparo	juego de reparación
1	§	1	Snap ring	circlips	Sperring	anel de trava	anillo de retención
2	§	2	Seal	joint étanchéité	Dichtung	vedador	sello
3	§	1	Snap ring	circlips	Sperring	anel de trava	anillo de retención
4	§	2	Spacer	entretoise	Distanzteil	espaçador	espaciador
5	§	2	O-ring	joint torique	O Ring	anel-O	anillo-O
6	§	2	O-ring	joint torique	O Ring	anel-O	anillo-O
7	§	2	O-ring	joint torique	O Ring	anel-O	anillo-O
8	§	4	O-ring	joint torique	O Ring	anel-O	anillo-O
9	§	1	O-ring	joint torique	O Ring	anel-O	anillo-O
10	§	1	Plug	bouchon	Stopfen	bujão	tapón

[1] Inc. 1➡10

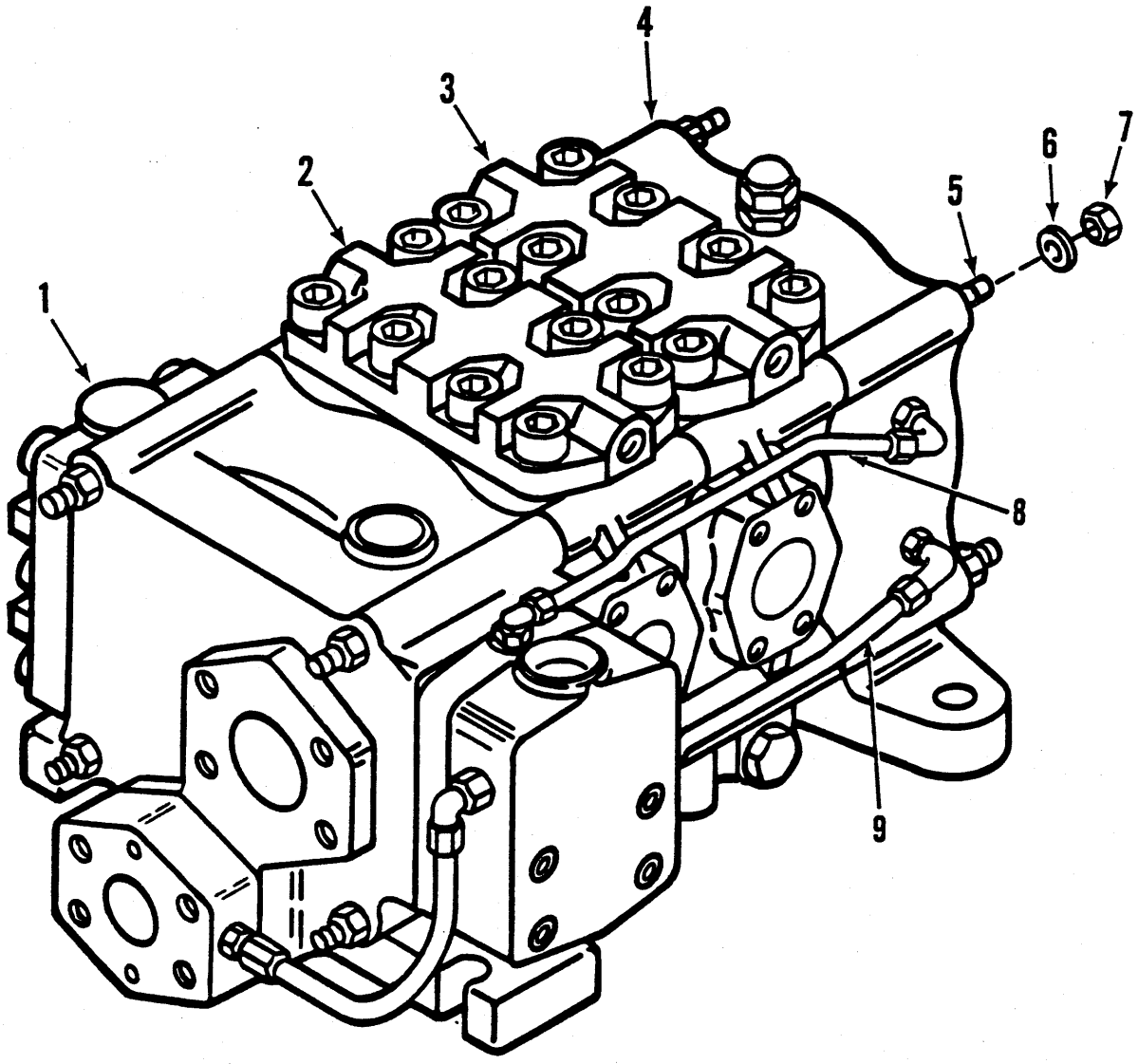
1
2
3
4
5
6
7
8
9

VALVE ASSEMBLY, MAIN - 2 SPOOL
SOUPAPE PRINCIPAL, ENSEMBLE - 2 TIROIR
HAUPTVENTIL VOLLSTÄNDIG - 2 SPULE
VÁLVULA PRINCIPAL, CONJUNTO - 2 CARRETEL
VÁLVULA PRINCIPAL, CONJUNTO - 2 CARRETE

No.	Part No.	Qty	Description	Description	Benennung	Descrição	Descripción
* A	[1]12558503	1	Valve main	soupape pincipale	Hauptventil	válvula principal	válvula principal
B	12967270	1	Control section	section commande	Regulieranlage	seção control	sección control
C	12967271	1	Repair kit major	rép majeure trse	Reptrsatz Haupt	rep maior jogo	rep mayor jgo
1	O--------	1	Inlet section	section d'entrée	Einlassteil	secção de entrada	sección de entrada
2	O--------	1	Bucket section	godet section	Schaufel Teil	caçamba seção	cucharón sección
3	O--------	1	Boom section	section de flèche	Baumteil	secção de forcas	sección de aguilón
4	O--------	1	Outlet section	section de sortie	Auslassteil	secção de saída	sección de salida
5	962175	4	Tie rod	barre daccouplement	Spurstange	tirante união	barra tirante
6	962176	8	Washer	rondelle	Scheibe	arruela	arandela
7	13806849	8	Nut	écrou	Mutter	porca	tuerca
8	963973	1	Tube	tube	Rohr	tubo	tubo
9	963974	1	Tube	tube	Rohr	tubo	tubo

[1] Inc. 1➡9

* Satt i lager

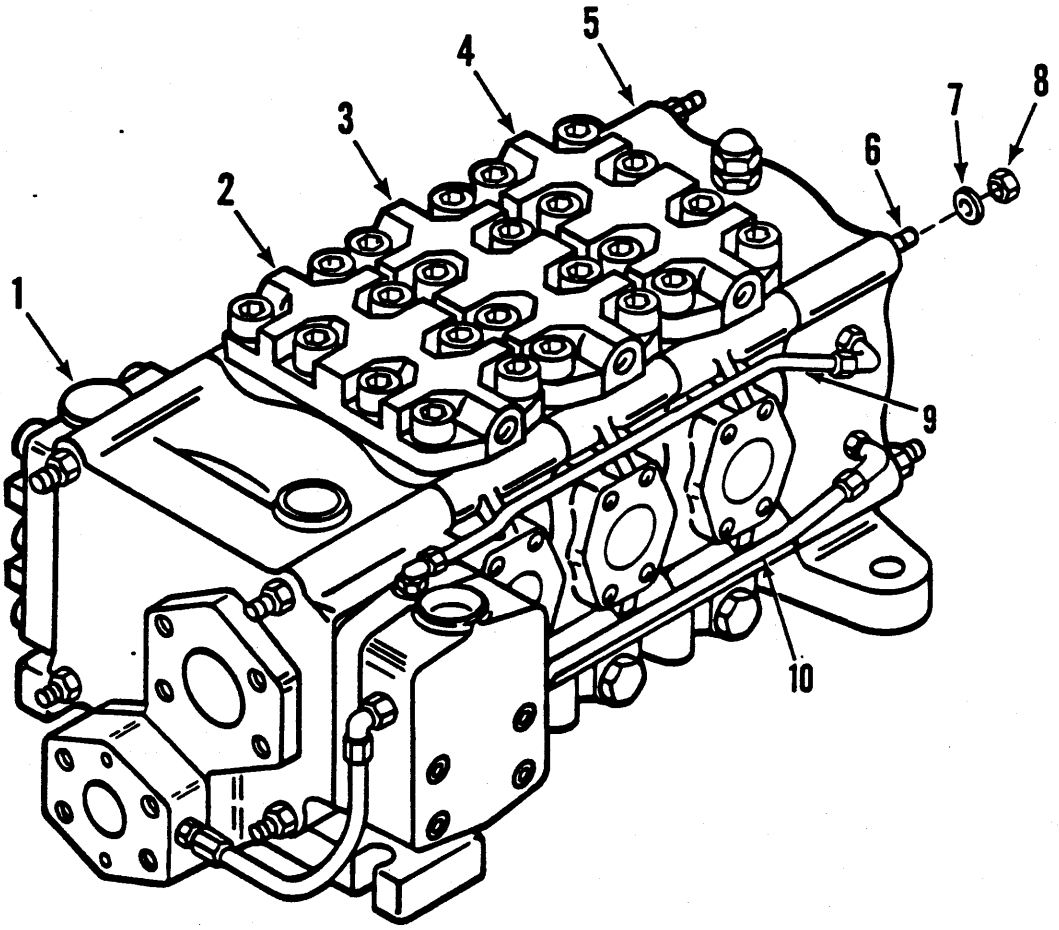
1
2
3
4
5
6
7
8
9
10

VALVE ASSEMBLY, MAIN - 3 SPOOL ⊠
SOUPAPE PRINCIPAL, ENSEMBLE - 3 TIROIR ⊠
HAUPTVENTIL VOLLSTÄNDIG - 3 SPULE ⊠
VÁLVULA PRINCIPAL, CONJUNTO - 3 CARRETEL ⊠
VÁLVULA PRINCIPAL, CONJUNTO - 3 CARRETE ⊠

No.	Part No.	Qty	Description	Description	Benennung	Descrição	Descripción
A	[1]2558504	1	Valve assy main	soupape princip ens	Hauptventil vollst	válvula princip conj	válvula princip conj
B	12967270	1	Control section	section commande	Regulieranlage	seção control	sección control
C	12967271	1	Repair kit major	rép majeure trse	Reptrsatz Haupt	rep maior jogo	rep mayor jgo
1	O--------	1	Inlet section	section d'entrée	Einlassteil	secção de entrada	sección de entrada
2	O--------	1	Bucket section	godet section	Schaufel Teil	caçamba seção	cucharón sección
3	O--------	1	Boom section	section de flèche	Baumteil	secção de forcas	sección de aguilón
4	O--------	1	Optional section	section optionelle	Sonderzubehörwahlw	Seção optativa	sección opcional
5	O--------	1	Outlet section	section de sortie	Auslassteil	secção de saida	sección de salida
6	948337	4	Tie rod	barre daccouplement	Spurstange	tirante união	barra tirante
7	962176	8	Washer	rondelle	Scheibe	arruela	arandela
8	13806849	8	Nut	écrou	Mutter	porca	tuerca
9	963993	1	Tube	tube	Rohr	tubo	tubo
10	963992	1	Tube	tube	Rohr	tubo	tubo

[1] Inc. 1➡10

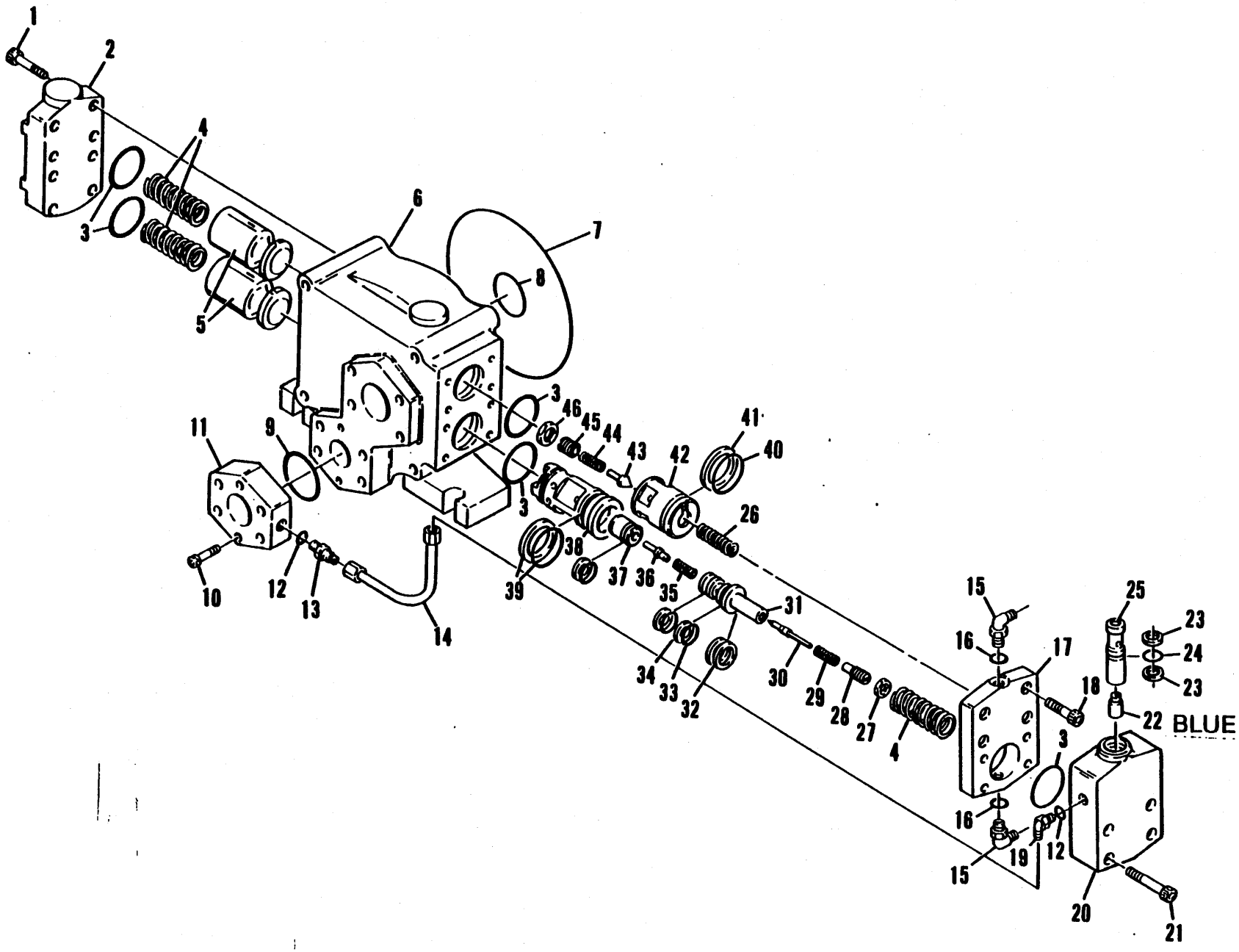
BLUE

VALVE ASSEMBLY, MAIN - INLET SECTION
ASSEMBLAGE DE SOUPAPE, PRINCIPAL - ADMISSION SECTION
HAUPTVENTILGRUPPE - EINLASS ABSCHNITT
CONJUNTO DE VÁLVULA, PRINCIPAL - ADMISSÃO CORTE
CONJUNTO DE VÁLVULA, PRINCIPAL - ENTRADA SECCIÓN

No.	Part No.	Qty	Description	Description	Benennung	Descrição	Descripción
A	[1]12968459	1	Inlet section	section d'entrée	Einlassteil	secção de entrada	sección de entrada
B	[2]963966	1	Cover assy	couvercle ens	Deckel vollst	tampa conj	tapa conj
C	[3]963967	1	Relief valve	soupape decharge	Uberdr Ventil	valvula descarga	valvula alivio
D	[4]12967274	1	Relief valve	soupape decharge	Uberdr Ventil	valvula descarga	valvula alivio
E	[5]12968029	1	Seal&spring kit	jeu étanchéité&ressrt	Dichtungs- & Federsatz	jogo vedëdor & mola	juego sello & resort
1	13803898	8	Screw	vis	Schraube	parafuso	tornillo
2	948819	1	Cover	couvercle	Deckel	tampa	tapa
3	76K000226	5	O-ring	joint torique	O Ring	anel-O	anillo-O
4	948823	3	Spring	ressort	Feder	mola	resorte
5	948821	2	Poppet	clapet	Ventilkegel	gatilho	clapeta
6	§--------	1	Housing	botier	Gehuse	carcaça	carcasa
7	962970	1	O-ring	joint torique	O Ring	anel-O	anillo-O
8	76K000223	2	O-ring	joint torique	O Ring	anel-O	anillo-O
9	13804047	1	Seal, o-ring	joint étan, torque	Dichtung, O Ring	vedador, anel-O	sello, annillo-O
10	13803883	2	Screw	vis	Schraube	parafuso	tornillo
11	963968	1	Spacer	entretoise	Distanzteil	espaçador	espaciador
12	78K000006	2	O-ring	joint torique	O Ring	anel-O	anillo-O
13	963970	1	Connector	raccord	Verbindungsstück	ligador	conector
14	963969	1	Tube	tube	Rohr	tubo	tubo
15	13801970	2	Elbow	coude	Winkelrohr	cotovêlo	codo
16	78K000004	2	O-ring	joint torique	O Ring	anel-O	anillo-O
17	963971	1	Cover	couvercle	Deckel	tampa	tapa
18	13803883	4	Screw	vis	Schraube	parafuso	tornillo
19	963965	1	Elbow	coude	Winkelrohr	cotovêlo	codo
20	963964	1	Cover	couvercle	Deckel	tampa	tapa
21	13805225	4	Screw	vis	Schraube	parafuso	tornillo
22	965146	1	Poppet	clapet	Ventilkegel	gatilho	clapeta
23	962408	2	Backup ring	anneau de renfort	Stutzring	anel do retrocesso	anillo de respaldo
24	76K000111	1	O-ring	joint torique	O Ring	anel-O	anillo-O
25	963760	1	Sleeve	manchon	Muffe	luva	manguito
26	963958	1	Spring	ressort	Feder	mola	resorte
27	12968462	1	Nut	écrou	Mutter	porca	tuerca
28	12968461	1	Screw	vis	Schraube	parafuso	tornillo
29	§--------	1	Spring	ressort	Feder	mola	resorte
30	§--------	1	Poppet	clapet	Ventilkegel	gatilho	clapeta
31	12968460	1	Plug	bouchon	Stopfen	bujão	tapón
32	948850	1	Retaining ring	bague darrêt	Haltering	anel retentor	anillo de retención
33	76K000113	3	O-ring	joint torique	O Ring	anel-O	anillo-O
34	948849	3	Backup ring	anneau de renfort	Stutzring	anel do retrocesso	anillo de respaldo
35	§--------	1	Spring	ressort	Feder	mola	resorte
36	§--------	1	Piston	piston	Kolben	pistão	pistón
37	§--------	1	Poppet	clapet	Ventilkegel	gatilho	clapeta
38	§--------	1	Housing	botier	Gehuse	carcaça	carcasa
39	12968674	1	Seal package	ens joint détanch	Dichtungspackung	emb de vedacao hid	paquete de sello
40	76K000220	1	O-ring	joint torique	O Ring	anel-O	anillo-O
41	12001171	1	Back-up ring	anneau de renfort	Stützring	anel do retrocesso	anillo de respaldo
42	§--------	1	Housing	botier	Gehuse	carcaça	carcasa
43	§--------	1	Poppet	clapet	Ventilkegel	gatilho	clapeta
44	964021	1	Spring	ressort	Feder	mola	resorte
45	964023	1	Screw	vis	Schraube	parafuso	tornillo
46	964020	1	Nut	écrou	Mutter	porca	tuerca

[1] Inc. 1➡46

[2] Inc. 12, 19, 20, 22➡25

[3] Inc. 40➡46

[4] Inc. 27➡39

[5] Inc. 29, 33, 34, 35, 39

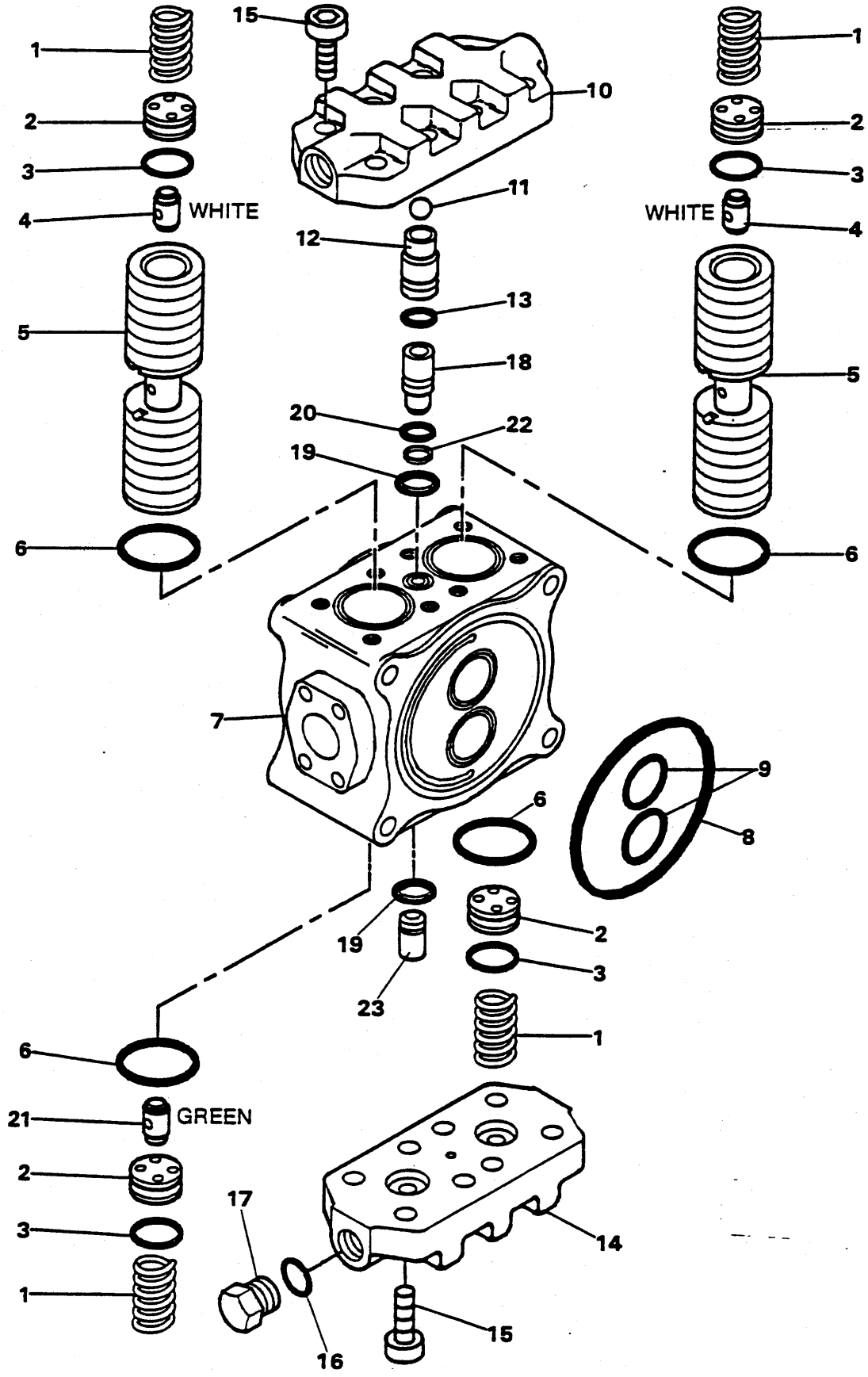
15
1
10
1
2
2
3
3
WHITE
11
WHITE
4
4
12
13
5
5
18
20
22
19
6
6
7
9
6
8
19
2
3
23
1
6
21
GREEN
2
3
17
14
1
16
15

VALVE ASSEMBLY, MAIN - BUCKET SECTION
ENSEMBLE DE SOUPAPE, PRINCIPALE - GODET SECTION
HAUPTVENTIL - BAUGRUPPE - SCHAUFEL TEIL
CONJUNTO DE VÁLVULA PRINCIPAL - CAÇAMBA SEÇÃO
CONJUNTO DE VÁLVULA PRINCIPAL - CUCHARÓN SECCIÓN

No.	Part No.	Qty	Description	Description	Benennung	Descrição	Descripción
A	[1]963953 [1]	1	Section	section [1] 2002935	Couvercle	Teil	secção
1	948818	4	Spring	ressort	Feder	mola	resorte
2	960382	4	Washer	rondelle	Scheibe	arruela	arandela
3	76K000118	4	O-ring	joint torique	O Ring	anel-O	anillo-O
4	948060	2	Poppet	clapet	Ventilkegel	gatilho	clapeta
5	§----------	2	Spool	tiroir	Spule	carretel	carrete
6	76K000226	4	O-ring	joint torique	O Ring	anel-O	anillo-O
7	§----------	1	Housing	botier	Gehuse	carcaça	carcasa
8	962970	1	O-ring	joint torique	O Ring	anel-O	anillo-O
9	76K000223	2	O-ring	joint torique	O Ring	anel-O	anillo-O
10	§----------	1	Cover assy	couvercle ens	Deckel vollst	tampa conj	tapa conj
11	948786	1	Ball	bille	Kugel	esfera	bola
12	963771	1	Poppet	clapet	Ventilkegel	gatilho	clapeta
13	76K000110	1	O-ring	joint torique	O Ring	anel-O	anillo-O
14	948816	1	Cover	couvercle	Deckel	tampa	tapa
15	73G000828	16	Screw	vis	Schraube	parafuso	tornillo
16	78K000008	1	O-ring	joint torique	O Ring	anel-O	anillo-O
17	948058	1	Plug	bouchon	Stopfen	bujão	tapón
18	962412	1	Poppet	clapet	Ventilkegel	gatilho	clapeta
19	76K000115	2	O-ring	joint torique	O Ring	anel-O	anillo-O
20	76K000010	1	O-ring	joint torique	O Ring	anel-O	anillo-O
21	948054	1	Poppet	clapet	Ventilkegel	gatilho	clapeta
22	948794	1	Backup ring	anneau de renfort	Stutzring	anel do retrocesso	anillo de respaldo
23	949255	1	Poppet	clapet	Ventilkegel	gatilho	clapeta

[1] Inc. 1➡23

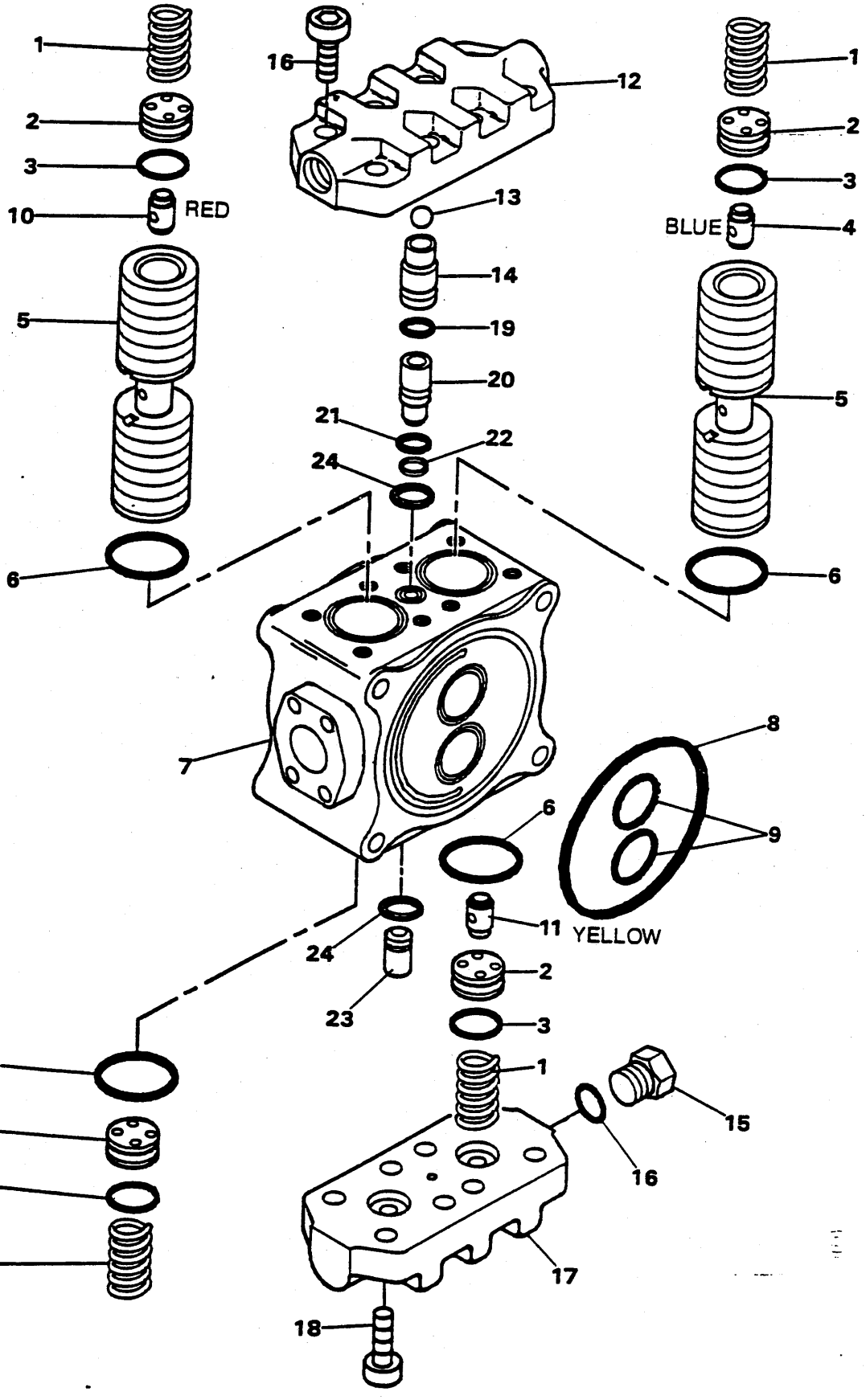
1
2
3
10
RED
5
6
16
12
13
14
19
20
21
22
24
1
2
3
BLUE
4
5
6
7
8
9
6
24
11
YELLOW
2
23
3
6
1
2
3
1
15
16
17
18

VALVE ASSEMBLY, MAIN - BUCKET SECTION
ENSEMBLE DE SOUPAPE, PRINCIPALE - GODET SECTION
HAUPTVENTIL - BAUGRUPPE - SCHAUFEL TEIL
CONJUNTO DE VÁLVULA PRINCIPAL - CAÇAMBA SEÇÃO
CONJUNTO DE VÁLVULA PRINCIPAL - CUCHARÓN SECCIÓN

No.	Part No.	Qty	Description	Description	Benennung	Descrição	Descripción
A	[1]963952	1	Section	section	Couvercle	Teil	secção
B	[2]962971	1	Cover assy	couvercle ens	Deckel vollst	tampa conj	tapa conj
1	948818	4	Spring	ressort	Feder	mola	resorte
2	960382	4	Washer	rondelle	Scheibe	arruela	arandela
3	76K000118	4	O-ring	joint torique	O Ring	anel-O	anillo-O
4	949283	1	Poppet	clapet	Ventilkegel	gatilho	clapeta
5	§--------	2	Spool	tiroir	Spule	carretel	carrete
6	76K000226	4	O-ring	joint torique	O Ring	anel-O	anillo-O
7	§--------	1	Housing	botier	Gehuse	carcaça	carcasa
8	962970	1	O-ring	joint torique	O Ring	anel-O	anillo-O
9	76K000223	2	O-ring	joint torique	O Ring	anel-O	anillo-O
10	948789	1	Poppet	clapet	Ventilkegel	gatilho	clapeta
11	948791	1	Poppet	clapet	Ventilkegel	gatilho	clapeta
12	§--------	1	Cover	couvercle	Deckel	tampa	tapa
13	948786	1	Ball	bille	Kugel	esfera	bola
14	963771	1	Poppet	clapet	Ventilkegel	gatilho	clapeta
15	948058	1	Plug	bouchon	Stopfen	bujão	tapón
16	13804057	1	Seal, o-ring	joint étan, torque	Dichtung, O Ring	vedador, anel-O	sello, annillo-O
17	948816	1	Cover	couvercle	Deckel	tampa	tapa
18	13803898	8	Screw	vis	Schraube	parafuso	tornillo
19	76K000110	1	O-ring	joint torique	O Ring	anel-O	anillo-O
20	962412	1	Poppet	clapet	Ventilkegel	gatilho	clapeta
21	76K000010	1	O-ring	joint torique	O Ring	anel-O	anillo-O
22	948794	1	Backup ring	anneau de renfort	Stutzring	anel do retrocesso	anillo de respaldo
23	949255	1	Poppet	clapet	Ventilkegel	gatilho	clapeta
24	76K000115	2	O-ring	joint torique	O Ring	anel-O	anillo-O

[1] Inc. 1➡24

[2] Inc. 12,13,14&19

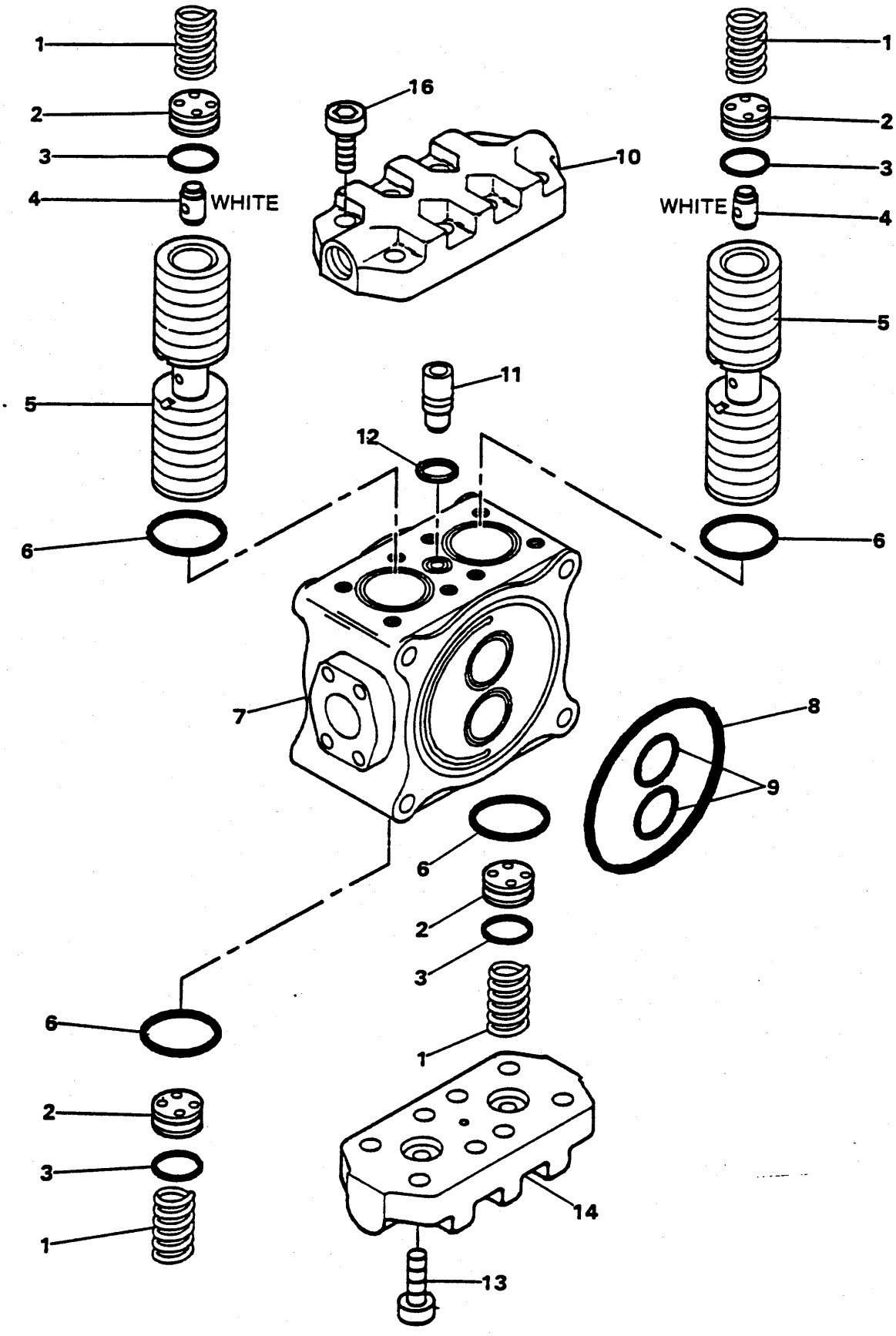
1
2
3
4
WHITE
5
6
16
10
11
12
7
8
9
6
2
3
1
6
2
3
1
14
13
1
2
3
4
WHITE
5
6

VALVE ASSEMBLY, MAIN - OPTIONAL SECTION
SOUPAPE PRINCIPALE, ENSEMBLE - OPTIONELLE SECTION
HAUPTVENTIL VOLLSTÄNDIG - WAHLWEI TEIL
VÁLVULA PRINCIPAL, CONJUNTO - OPTATIVO SEÇÃO
VÁLVULA PRINCIPAL, CONJUNTO - OPCIONAL SECCIÓN

No.	Part No.	Qty	Description	Description	Benennung	Descrição	Descripción
A	**963989**	1	Optional section	section optionelle	Sonderzubehörwahlw	Seção optativa	sección opcional
1	**948818**	4	Spring	ressort	Feder	mola	resorte
2	**960382**	4	Washer	rondelle	Scheibe	arruela	arandela
3	**76K000118**	4	O-ring	joint torique	O Ring	anel-O	anillo-O
4	**948060**	2	Poppet	clapet	Ventilkegel	gatilho	clapeta
5	§---------	2	Spool	tiroir	Spule	carretel	carrete
6	**76K000226**	4	O-ring	joint torique	O Ring	anel-O	anillo-O
7	§---------	1	Housing	botier	Gehuse	carcaça	carcasa
8	**962970**	1	O-ring	joint torique	O Ring	anel-O	anillo-O
9	**76K000223**	2	O-ring	joint torique	O Ring	anel-O	anillo-O
10	**948817**	1	Cover	couvercle	Deckel	tampa	tapa
11	**949255**	1	Poppet	clapet	Ventilkegel	gatilho	clapeta
12	**76K000115**	1	O-ring	joint torique	O Ring	anel-O	anillo-O
13	**13803898**	16	Screw	vis	Schraube	parafuso	tornillo
14	**948861**	1	Cover	couvercle	Deckel	tampa	tapa

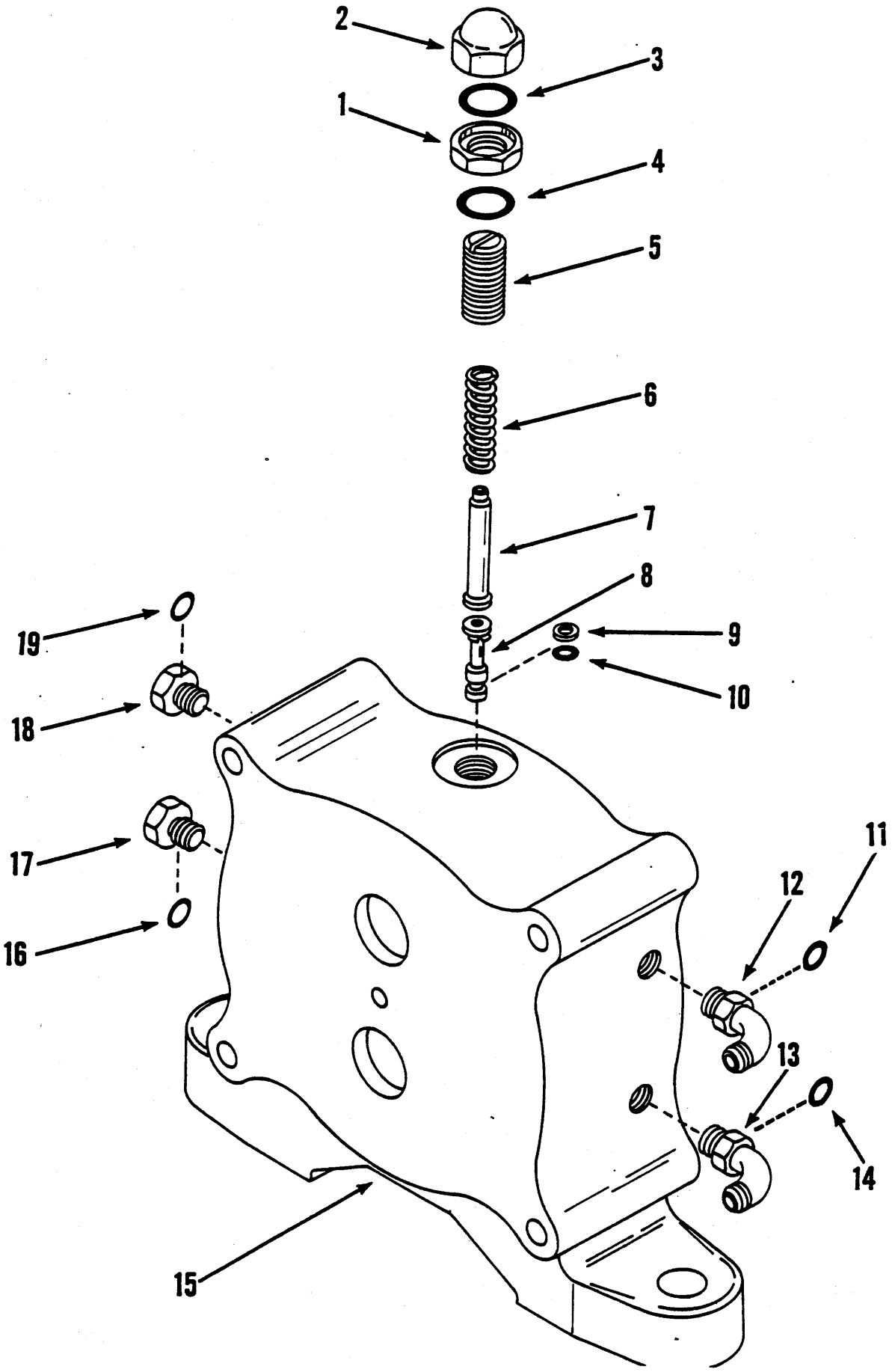
2
3
1
4
5
6
7
8
9
10
19
18
17
16
11
12
13
14
15

VALVE ASSEMBLY, MAIN - OUTLET SECTION
ASSEMBLAGE DE SOUPAPE, PRINCIPAL - SECTION DE SORTIE
HAUPTVENTILGRUPPE - AUSLASSTEIL
CONJUNTO DE VÁLVULA, PRINCIPAL - SEÇÃO DE SAÍDA
CONJUNTO DE VÁLVULA, PRINCIPAL - SECCIÓN DE SALIDA

No.	Part No.	Qty	Description	Description	Benennung	Descrição	Descripción
A	[1]963960	1	Outlet section	section de sortie	Auslassteil	secção de saída	sección de salida
1	963815	1	Nut	écrou	Mutter	porca	tuerca
2	47D000012	1	Nut	écrou	Mutter	porca	tuerca
3	13805303	1	Seal, o-ring	joint étan. torque	Dichtung, O Ring	vedador, anel-O	sello, annillo-O
4	13805303	1	Seal, o-ring	joint étan. torque	Dichtung, O Ring	vedador, anel-O	sello, annillo-O
5	963809	1	Screw	vis	Schraube	parafuso	tornillo
6	963759	1	Spring	ressort	Feder	mola	resorte
7	963758	1	Pin	goupille	Stift	pino	pasador
8	963757	1	Poppet	clapet	Ventilkegel	gatilho	clapeta
9	948794	1	Backup ring	anneau de renfort	Stutzring	anel do retrocesso	anillo de respaldo
10	76K000010	1	O-ring	joint torique	O Ring	anel-O	anillo-O
11	78K000004	1	O-ring	joint torique	O Ring	anel-O	anillo-O
12	13801970	1	Elbow	coude	Winkelrohr	cotovêlo	codo
13	13801970	1	Elbow	coude	Winkelrohr	cotovêlo	codo
14	78K000004	1	O-ring	joint torique	O Ring	anel-O	anillo-O
15	§--------	1	Housing	botier	Gehuse	carcaça	carcasa
16	78K000004	1	O-ring	joint torique	O Ring	anel-O	anillo-O
17	948847	1	Plug	bouchon	Stopfen	bujão	tapón
18	948847	1	Plug	bouchon	Stopfen	bujão	tapón
19	78K000004	1	O-ring	joint torique	O Ring	anel-O	anillo-O

[1] Inc. 1➡19

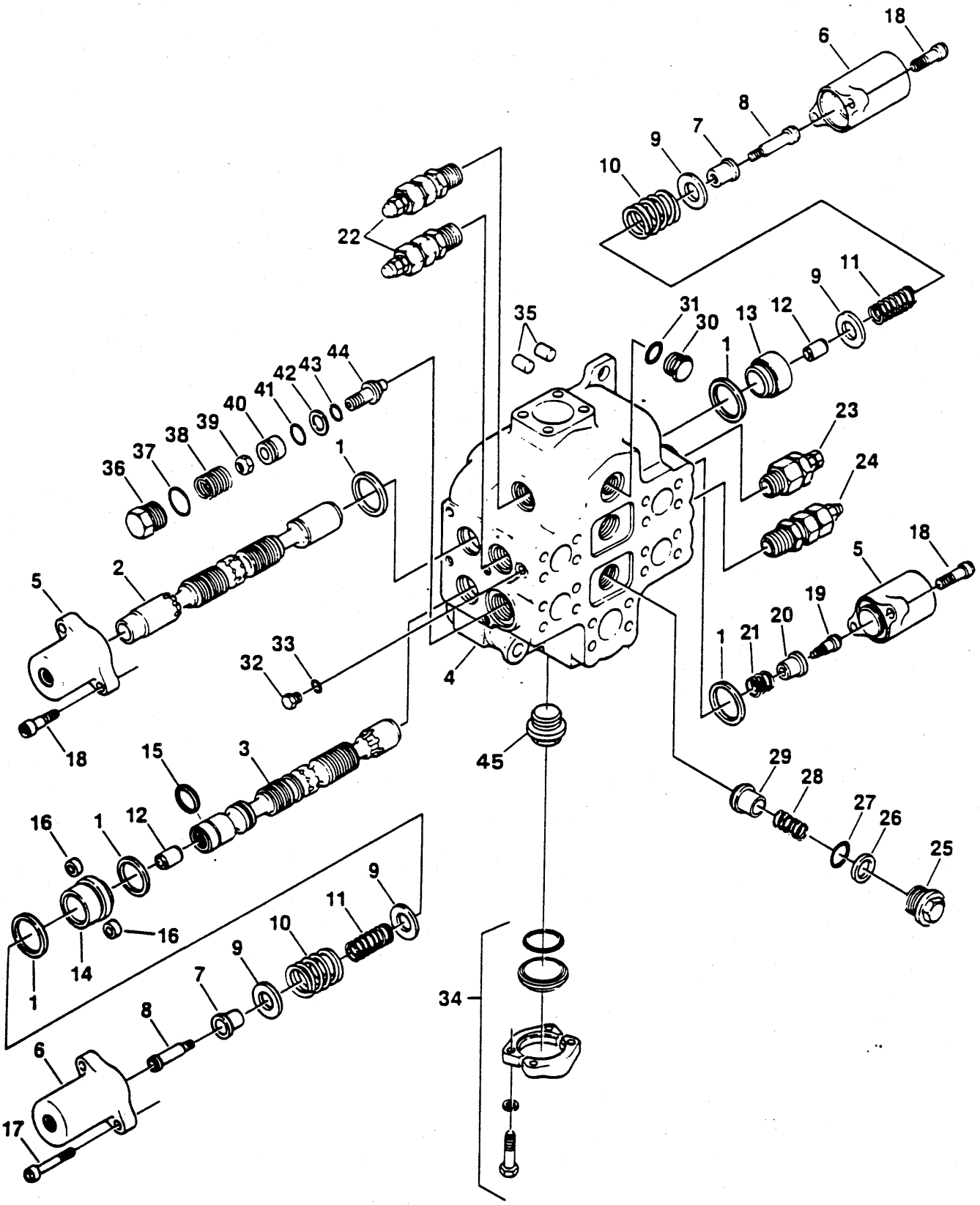
18
6
8
7
9
10
22
11
9
31
30
35
13
12
1
44
43
42
41
40
39
38
37
36
1
23
24
5
2
18
5
19
20
21
1
33
32
4
18
15
3
45
29
28
27
26
25
16
1
12
16
1
14
9
11
10
9
7
8
34
6
17

VALVE ASSEMBLY,MAIN - 2 SPOOL
SOUPAPE PRINCIPALE,ENSEMBLE - 2 TIROIRS
HAUPTVENTIL-BAUGRUPPE - 2 SPULEN
VALVULA PRINCIPAL, CONJUNTO -2 CARRETES
VALVULA PRINCIPAL ,CONJUNTO - 2 CARRETES

No.	Part No.	Qty	Description	Description	Benennung	Descrição	Descripción
A	[5,6]12568471	1	Valve assy	soupape ens	Ventil vollst	válvula conj	válvula conj
B	[7,8]12579051 ✈	1	Valve assy	soupape ens	Ventil vollst	válvula conj	válvula conj
C	12968504	1	Seal kit	joint étan trse	Dichtungssatz	vedador jôgo	sello juego
D	[1]12968692	1	Kit	jeu	Satz	jogo	juego
E	[2]12968693	1	Kit	jeu	Satz	jogo	juego
F	[3]12968536	1	Kit	jeu	Satz	jogo	juego
G	[4]12968529	1	Anti-void assy	anti-vide	Anti-leere-Ausstattng	cnj anti-vácuo	cnj anti-vacio
1	12968519	5	Seal	joint étanchéité	Dichtung	vedador	sello
2	§--------	1	Spool	tiroir	Spule	carretel	carrete
3	§--------	1	Spool	tiroir	Spule	carretel	carrete
4	§--------	1	Housing	botier	Gehuse	carcaça	carcasa
5	12968524	2	Cap	chapeau	Kappe	tampa	tapa
6	12968517	2	Cap	chapeau	Kappe	tampa	tapa
7	12968514	2	Seat	sige	Sitz	assento	asiento
8	12968520	2	Screw	vis	Schraube	parafuso	tornillo
9	12968512	4	Spacer	entretoise	Distanzteil	espaçador	espaciador
10	12968522	2	Spring	ressort	Feder	mola	resorte
11	12968521	2	Spring	ressort	Feder	mola	resorte

[1] For 12968510 relief valve.
[1] Pour 12968510 soupape de décharge.
[1] Zum 12968510 Uberdruckventil.
[1] Para 12968510 válvula de descarga.
[1] Para 12968510 válvula de alivio.

[2] For 12968511 relief valve.
[2] Pour 12968511 soupape de décharge.
[2] Zum 12968511 Uberdruckventil.
[2] Para 12968511 válvula de descarga.
[2] Para 12968511 válvula de alivio.

[3] For 12968516 relief valve.
[3] Pour 12968516 soupape de décharge.
[3] Zum 12965816 Uberdruckventil.
[3] Para 12968516 válvula de descarga.
[3] Para 12968516 válvula de alivio.

[4] Inc. 36➡45

[5] For complete replacement use 12579051 valve assembly
[5] Pour remplacement complet utiliser12579051 ensemble de soupape de contrôle.
[5] Zum Auswechsen12579051 Steuerventil-Baugruppe benutzen.
[5] Para substituição completo usar12579051 conjunto de vélvula de controle.
[5] Para recambio completo usar12579051 conjunto de vélvula de control.

[6] Inc.1➡45

[7] Inc.1➡22,23A➡45

[8] 828AC741,742&744➡

L190 828AC673➡
L190-CUM 828A236➡828A672

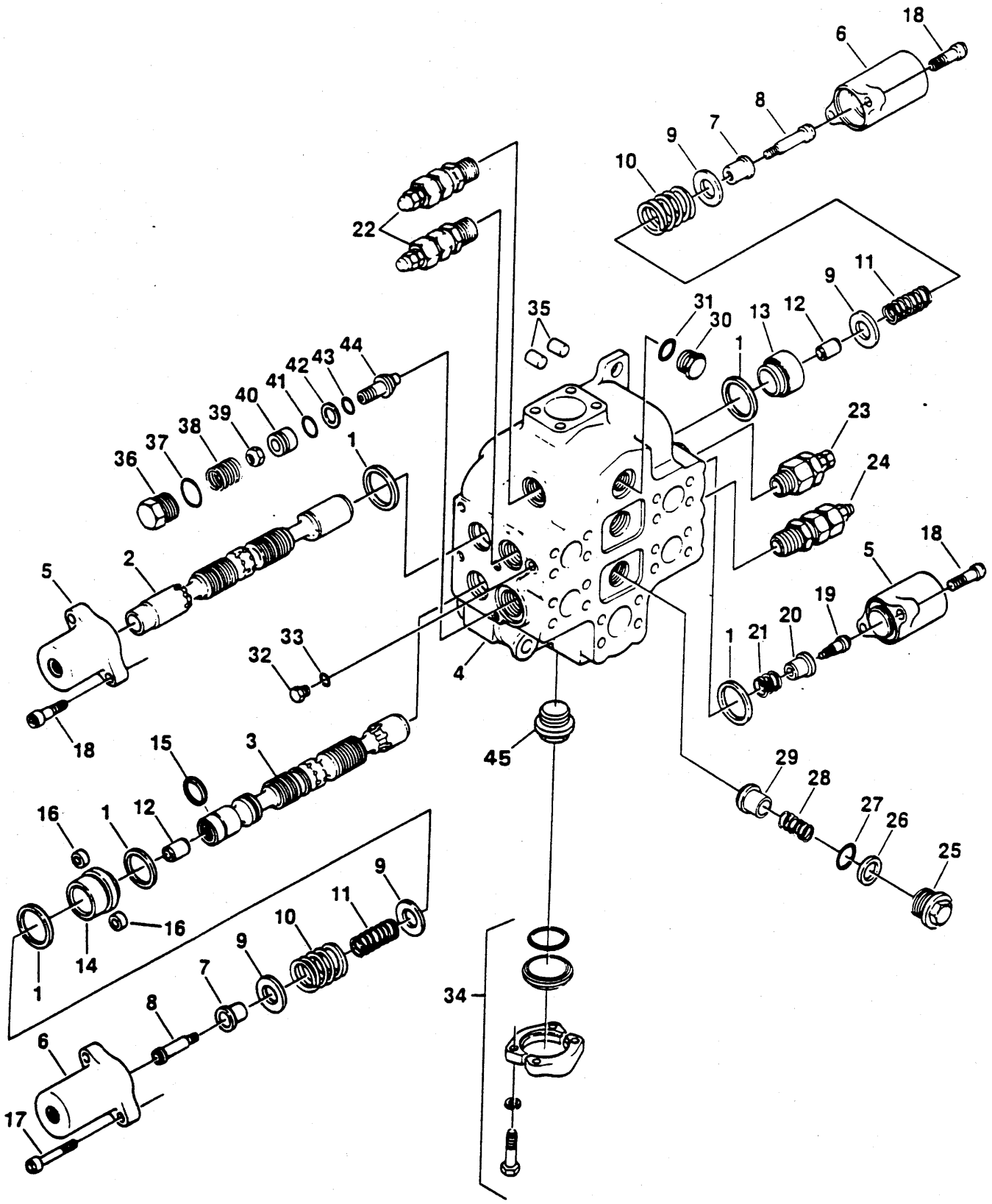
18
6
8
7
9
10
22
11
9
31
35
30
13
12
1
44
43
42
41
40
39
38
37
36
1
23
24
2
5
18
5
19
20
21
1
33
32
4
18
15
3
45
29
28
27
26
25
16
1
12
16
1
14
9
11
10
9
7
8
6
17
34

VALVE ASSEMBLY,MAIN - 2 SPOOL
SOUPAPE PRINCIPALE,ENSEMBLE - 2 TIROIRS
HAUPTVENTIL-BAUGRUPPE - 2 SPULEN
VALVULA PRINCIPAL, CONJUNTO -2 CARRETES
VALVULA PRINCIPAL ,CONJUNTO - 2 CARRETES

No.	Part No.	Qty	Description	Description	Benennung	Descrição	Descripción
12	**12968523**	2	Spacer	entretoise	Distanzteil	espaçador	espaciador
13	**12968515**	1	Retainer	arrêtoir	Halterung	retentor	retén
14	**12968526**	1	Retainer	arrêtoir	Halterung	retentor	retén
15	**12001171**	1	Back-up ring	anneau de renfort	Stützring	anel do retrocesso	anillo de respaldo
16	**12968528**	2	Spacer	entretoise	Distanzteil	espaçador	espaciador
17	**73G000836**	2	Bolt	boulon	Bolzen	parafuso	bulón
18	**13803898**	6	Screw	vis	Schraube	parafuso	tornillo
19	**12968513**	1	Screw	vis	Schraube	parafuso	tornillo
20	**12968527**	1	Seat	sige	Sitz	assento	asiento
21	**12968525**	1	Spring	ressort	Feder	mola	resorte
22	**12968511**	2	Relief valve	soupape decharge	Uberdr Ventil	valvula descarga	valvula alivio
23	**12968516**	1	Relief valve	soupape decharge	Uberdr Ventil	valvula descarga	valvula alivio
23A	**12968511**	1	Relief valve	soupape decharge	Uberdr Ventil	valvula descarga	valvula alivio
24	**12968510**	1	Relief valve	soupape decharge	Uberdr Ventil	valvula descarga	valvula alivio
25	**12968508**	2	Plug	bouchon	Stopfen	bujão	tapón
26	**948852**	2	Back-up ring	anneau de renfort	Stützring	anel do retrocesso	anillo de respaldo
27	**76K000221**	2	O-ring	joint torique	O Ring	anel-O	anillo-O

[1] For 12968510 relief valve.
[1] Pour 12968510 soupape de décharge.
[1] Zum 12968510 Uberdruckventil.
[1] Para 12968510 válvula de descarga.
[1] Para 12968510 válvula de alivio.

[2] For 12968511 relief valve.
[2] Pour 12968511 soupape de décharge.
[2] Zum 12968511 Uberdruckventil.
[2] Para 12968511 válvula de descarga.
[2] Para 12968511 válvula de alivio.

[3] For 12968516 relief valve.
[3] Pour 12968516 soupape de décharge.
[3] Zum 12965816 Uberdruckventil.
[3] Para 12968516 válvula de descarga.
[3] Para 12968516 válvula de alivio.

[4] Inc. 36➡45

[5] For complete replacement use 12579051 valve assembly
[5] Pour remplacement complet utiliser12579051 ensemble de soupape de contrôle.
[5] Zum Auswechsen12579051 Steuerventil-Baugruppe benutzen.
[5] Para substituição completo usar12579051 conjunto de válvula de controle.
[5] Para recambio completo usar12579051 conjunto de válvula de control.

[6] Inc.1➡45

[7] Inc.1➡22,23A➡45

[8] 828AC741,742&744➡

L190 828AC673➡
L190-CUM 828A236➡828A672

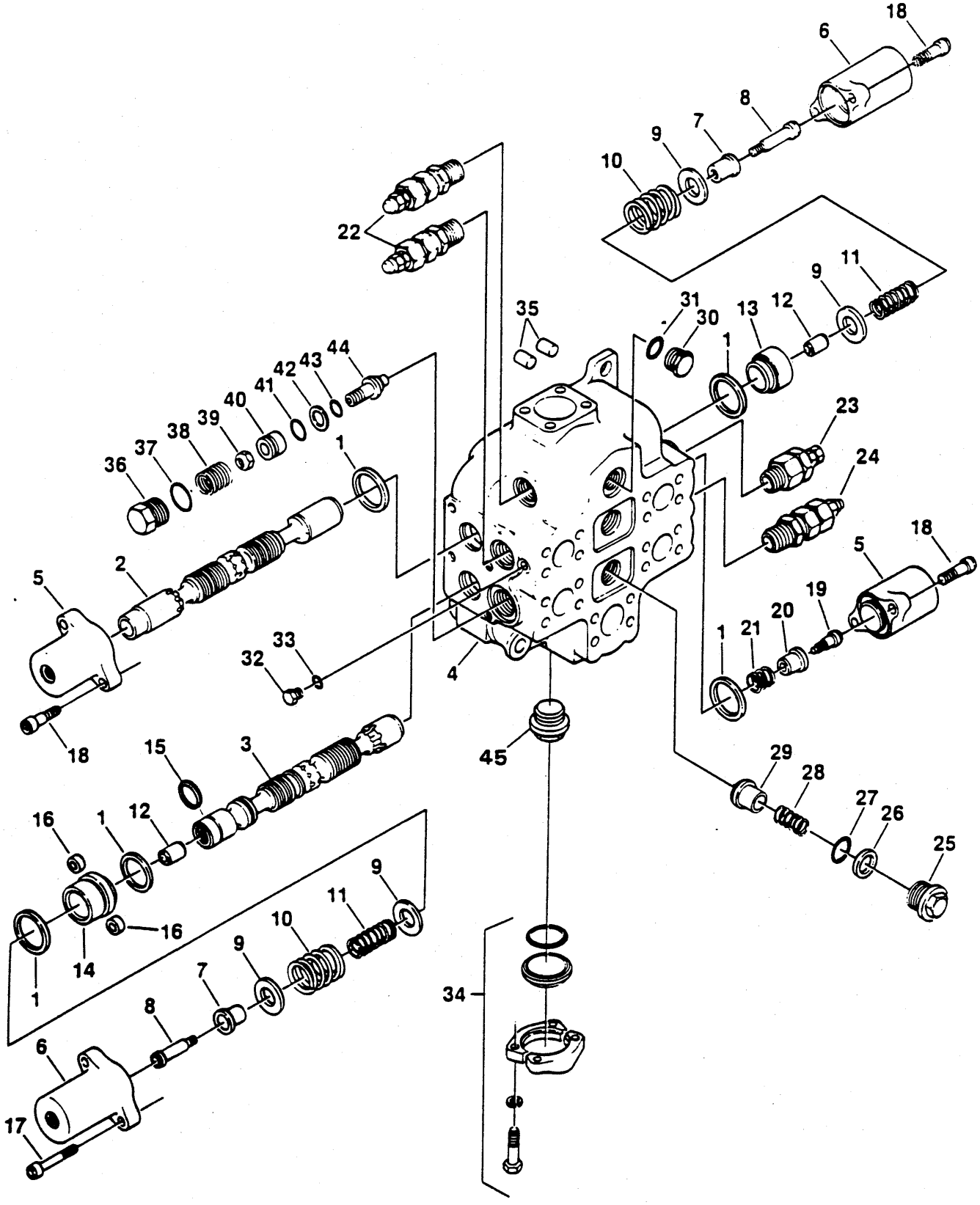
18
6
8
7
9
10
22
11
9
31
30
35
13
12
1
44
43
42
41
40
39
38
37
36
23
24
1
5
2
18
5
19
20
21
1
33
32
4
45
15
3
29
28
27
26
25
16
1
12
9
11
10
16
14
9
7
1
8
6
17
34

VALVE ASSEMBLY,MAIN - 2 SPOOL
SOUPAPE PRINCIPALE,ENSEMBLE - 2 TIROIRS
HAUPTVENTIL-BAUGRUPPE - 2 SPULEN
VALVULA PRINCIPAL, CONJUNTO -2 CARRETES
VALVULA PRINCIPAL ,CONJUNTO - 2 CARRETES

No.	Part No.	Qty	Description	Description	Benennung	Descrição	Descripción
28	**12968506**	2	Spring	ressort	Feder	mola	resorte
29	**12968509**	2	Poppet	clapet	Ventilkegel	gatilho	clapeta
30	**12003772**	1	Plug	bouchon	Stopfen	bujão	tapón
31	**13806937**	1	Seal, o-ring	joint étan, torque	Dichtung, O Ring	vedador, anel-O	sello, annillo-O
32	**12968507**	2	Plug	bouchon	Stopfen	bujão	tapón
33	**13804055**	2	Seal, o-ring	joint étan, torque	Dichtung, O Ring	vedador, anel-O	sello, annillo-O
34	**12968518**	1	Flange package	ensemble de bride	Flanschpackung	embalagem de prato	paquete de brida
35	**12968505**	2	Plug	bouchon	Stopfen	bujão	tapón
36	**12968870**	1	Plug	bouchon	Stopfen	bujão	tapón
37	**13804062**	1	Seal, o-ring	joint étan, torque	Dichtung, O Ring	vedador, anel-O	sello, annillo-O
38	**12968648**	1	Spring	ressort	Feder	mola	resorte
39	**12968647**	1	Nut	écrou	Mutter	porca	tuerca
40	**12968537**	1	Spacer	entretoise	Distanzteil	espaçador	espaciador
41	**76K000218**	1	O-ring	joint torique	O Ring	anel-O	anillo-O
42	**964383**	1	Back-up ring	anneau de renfort	Stützring	anel do retrocesso	anillo de respaldo
43	**13808439**	1	Seal, o-ring	joint étan, torque	Dichtung, O Ring	vedador, anel-O	sello, annillo-O
44	**12968538**	1	Poppet	clapet	Ventilkegel	gatilho	clapeta
45	**12969171**	1	Plug	bouchon	Stopfen	bujão	tapón

[1] For 12968510 relief valve.
[1] Pour 12968510 soupape de décharge.
[1] Zum 12968510 Uberdruckventil.
[1] Para 12968510 válvula de descarga.
[1] Para 12968510 válvula de alivio.

[2] For 12968511 relief valve.
[2] Pour 12968511 soupape de décharge.
[2] Zum 12968511 Uberdruckventil.
[2] Para 12968511 válvula de descarga.
[2] Para 12968511 válvula de alivio.

[3] For 12968516 relief valve.
[3] Pour 12968516 soupape de décharge.
[3] Zum 12965816 Uberdruckventil.
[3] Para 12968516 válvula de descarga.
[3] Para 12968516 válvula de alivio.

[4] Inc. 36➡45

[5] For complete replacement use 12579051 valve assembly
[5] Pour remplacement complet utiliser12579051 ensemble de soupape de contrôle.
[5] Zum Auswechsen12579051 Steuerventil-Baugruppe benutzen.
[5] Para substituição completo usar12579051 conjunto de válvula de controle.
[5] Para recambio completo usar12579051 conjunto de válvula de control.

[6] Inc.1➡45

[7] Inc.1➡22,23A➡45

[8] 828AC741,742&744➡

L190 828AC673➡
L190-CUM 828A236➡828A672

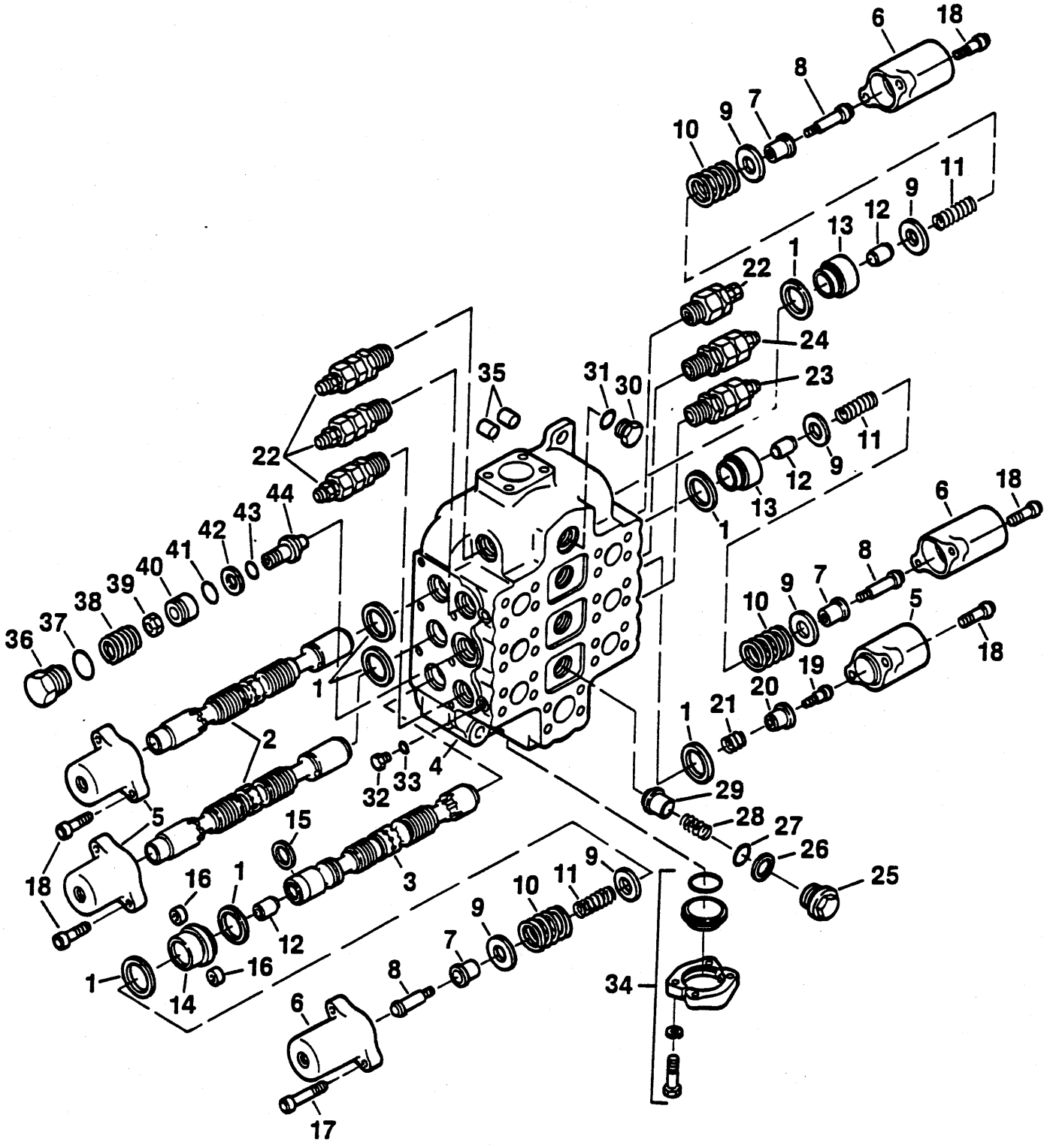
6
18
8
7
9
10
11
12
13
1
22
24
23
31
30
35
44
43
42
41
40
39
38
37
36
2
4
32
33
5
15
3
16
14
17
34
29
28
27
26
25
19
20
21

VALVE ASSEMBLY, MAIN - 3 SPOOL
SOUPAPE PRINCIPALE, ENSEMBLE - 3 TIROIRS
HAUPTVENTIL-BAUGRUPPE - 3 SPULEN
VÁLVULA PRINCIPAL, CONJUNTO - 3 CARRETÉS
VÁLVULA PRINCIPAL, CONJUNTO - 3 CARRETES

No.	Part No.	Qty	Description	Description	Benennung	Descrição	Descripción
A	[5,6]12572563	1	Valve assy	soupape ens	Ventil vollst	válvula conj	válvula conj
B	[7,8]12579052	1	Valve assy	soupape ens	Ventil vollst	válvula conj	válvula conj
C	[1]12968692	1	Kit	jeu	Satz	jogo	juego
D	[2]12968693	1	Kit	jeu	Satz	jogo	juego
E	[3]12968536	1	Kit	jeu	Satz	jogo	juego
F	[4]12968529	1	Anti-void assy	anti-vide	Anti-leere-Ausstattng	cnj anti-vácuo	cnj anti-vacio
1	12968519	7	Seal	joint étanchéité	Dichtung	vedador	sello
2	----------	2	Spool	tiroir	Spule	carretel	carrete
3	----------	1	Spool	tiroir	Spule	carretel	carrete
4	----------	1	Housing	botier	Gehuse	carcaça	carcasa
5	12968524	3	Cap	chapeau	Kappe	tampa	tapa
6	12968517	3	Cap	chapeau	Kappe	tampa	tapa
7	12968514	3	Seat	sige	Sitz	assento	asiento
8	12968520	3	Screw	vis	Schraube	parafuso	tornillo
9	12968512	6	Spacer	entretoise	Distanzteil	espaçador	espaciador
10	12968522	3	Spring	ressort	Feder	mola	resorte
11	12968521	3	Spring	ressort	Feder	mola	resorte

[1] For 12968510 relief valve.
[1] Pour 12968510 soupape de décharge.
[1] Zum 12968510 Uberdruckventil.
[1] Para 12968510 válvula de descarga.
[1] Para 12968510 válvula de alivio.

[2] For 12968511 relief valve.
[2] Pour 12968511 soupape de décharge.
[2] Zum 12968511 Uberdruckventil.
[2] Para 12968511 válvula de descarga.
[2] Para 12968511 válvula de alivio.

[3] For 12968516 Relief valve
[3] Pour 12968516 soupape decharge
[3] Für 12968516 Uberdr Ventil
[3] Para 12968516 valvula descarga
[3] Para 12968516 válvula alivio

[4] Inc. 36➡45

[5] For complete replacement use 12579052 valve assembly
[5] Pour remplacement complet utiliser 12579052 ensemble de soupape de contrôle.
[5] Zum Auswechsen 12579052 Steuerventil-Baugruppe benutzen.
[5] Para substituição completo usar 12579052 conjunto de válvula de controle.
[5] Para recambio completo usar 12579052 conjunto de válvula de control.

[6] Inc.1➡45

[7] Inc.1➡23,24A,25➡45

[8] 828AC745➡

L190 828AC673➡
L190-CUM 828A236➡828A672

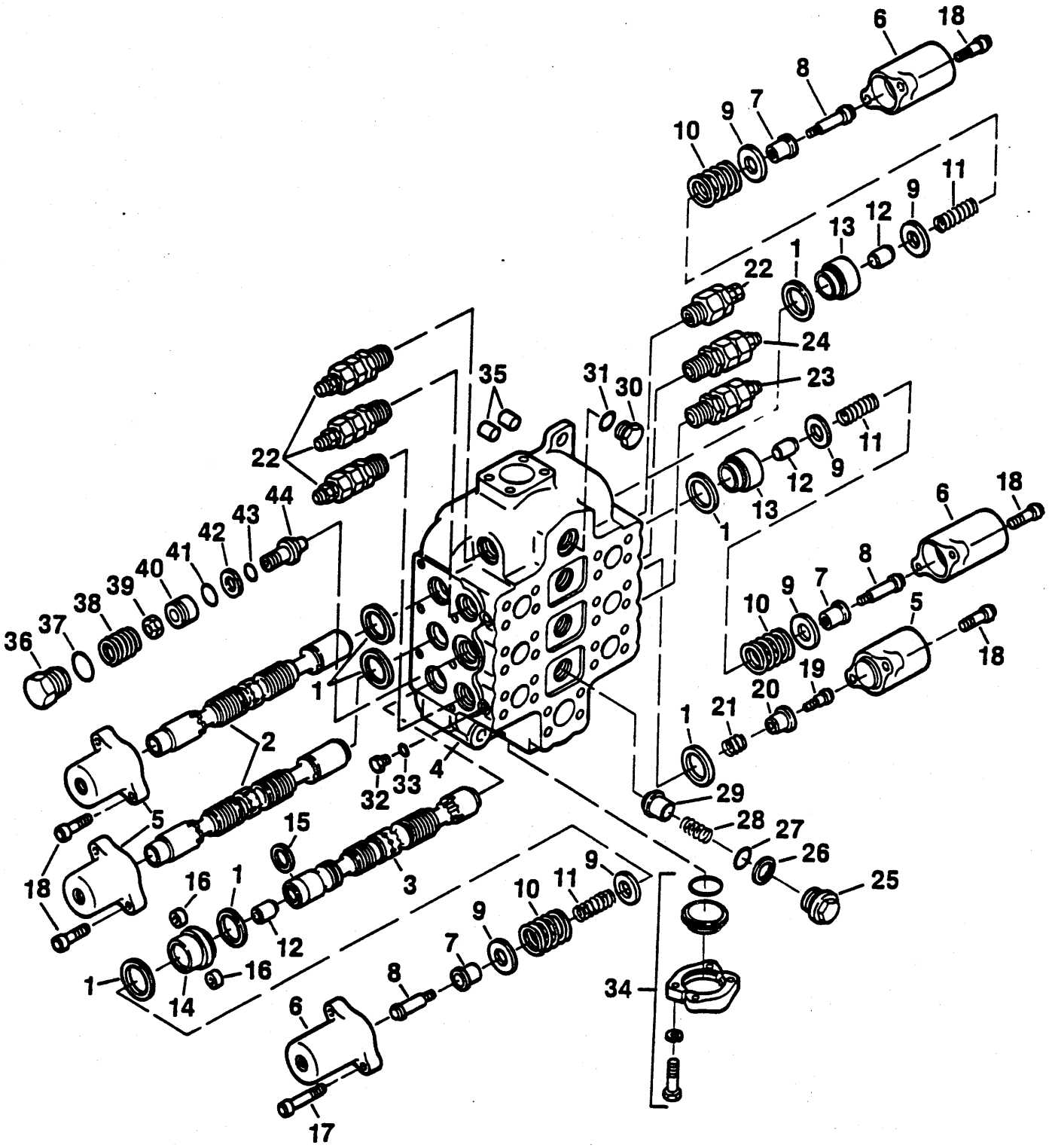
6
18
8
7
9
10
11
12
13
1
22
24
23
31
30
35
44
43
42
41
40
39
38
37
36
2
3
4
5
15
16
14
17
32
33
19
20
21
29
28
27
26
25
34

VALVE ASSEMBLY, MAIN - 3 SPOOL
SOUPAPE PRINCIPALE, ENSEMBLE - 3 TIROIRS
HAUPTVENTIL-BAUGRUPPE - 3 SPULEN
VÁLVULA PRINCIPAL, CONJUNTO - 3 CARRETÉS
VÁLVULA PRINCIPAL, CONJUNTO - 3 CARRETES

No.	Part No.	Qty	Description	Description	Benennung	Descrição	Descripción
12	**12968523**	3	Spacer	entretoise	Distanzteil	espaçador	espaciador
13	**12968515**	2	Retainer	arrêtoir	Halterung	retentor	retén
14	**12968526**	1	Retainer	arrêtoir	Halterung	retentor	retén
15	**12001171**	1	Back-up ring	anneau de renfort	Stützring	anel do retrocesso	anillo de respaldo
16	**12968528**	2	Spacer	entretoise	Distanzteil	espaçador	espaciador
17	**73G000836**	2	Bolt	boulon	Bolzen	parafuso	bulón
18	**13803898**	10	Screw	vis	Schraube	parafuso	tornillo
19	**12968513**	1	Screw	vis	Schraube	parafuso	tornillo
20	**12968527**	1	Seat	sige	Sitz	assento	asiento
21	**12968525**	1	Spring	ressort	Feder	mola	resorte
22	**12968511**	4	Relief valve	soupape decharge	Uberdr Ventil	valvula descarga	valvula alivio
23	**12968510**	1	Relief valve	soupape decharge	Uberdr Ventil	valvula descarga	valvula alivio
24	**12968516**	1	Relief valve	soupape decharge	Uberdr Ventil	valvula descarga	valvula alivio
24A	**12968511**	1	Relief valve	soupape decharge	Uberdr Ventil	valvula descarga	valvula alivio
25	**12968508**	3	Plug	bouchon	Stopfen	bujão	tapón
26	**948852**	3	Back-up ring	anneau de renfort	Stützring	anel do retrocesso	anillo de respaldo
27	**76K000221**	3	O-ring	joint torique	O Ring	anel-O	anillo-O

[1] For 12968510 relief valve.
[1] Pour 12968510 soupape de décharge.
[1] Zum 12968510 Uberdruckventil.
[1] Para 12968510 válvula de descarga.
[1] Para 12968510 válvula de alivio.

[2] For 12968511 relief valve.
[2] Pour 12968511 soupape de décharge.
[2] Zum 12968511 Uberdruckventil.
[2] Para 12968511 válvula de descarga.
[2] Para 12968511 válvula de alivio.

[3] For 12968516 Relief valve
[3] Pour 12968516 soupape decharge
[3] Für 12968516 Uberdr Ventil
[3] Para 12968516 valvula descarga
[3] Para 12968516 válvula alivio

[4] Inc. 36➡45

[5] For complete replacement use 12579052 valve assembly
[5] Pour remplacement complet utiliser 12579052 ensemble de soupape de contrôle.
[5] Zum Auswechsen 12579052 Steuerventil-Baugruppe benutzen.
[5] Para substituição completo usar 12579052 conjunto de válvula de controle.
[5] Para recambio completo usar 12579052 conjunto de válvula de control.

[6] Inc.1➡45

[7] Inc.1➡23,24A,25➡45

[8] 828AC745➡

L190 828AC673➡
L190-CUM 828A236➡828A672

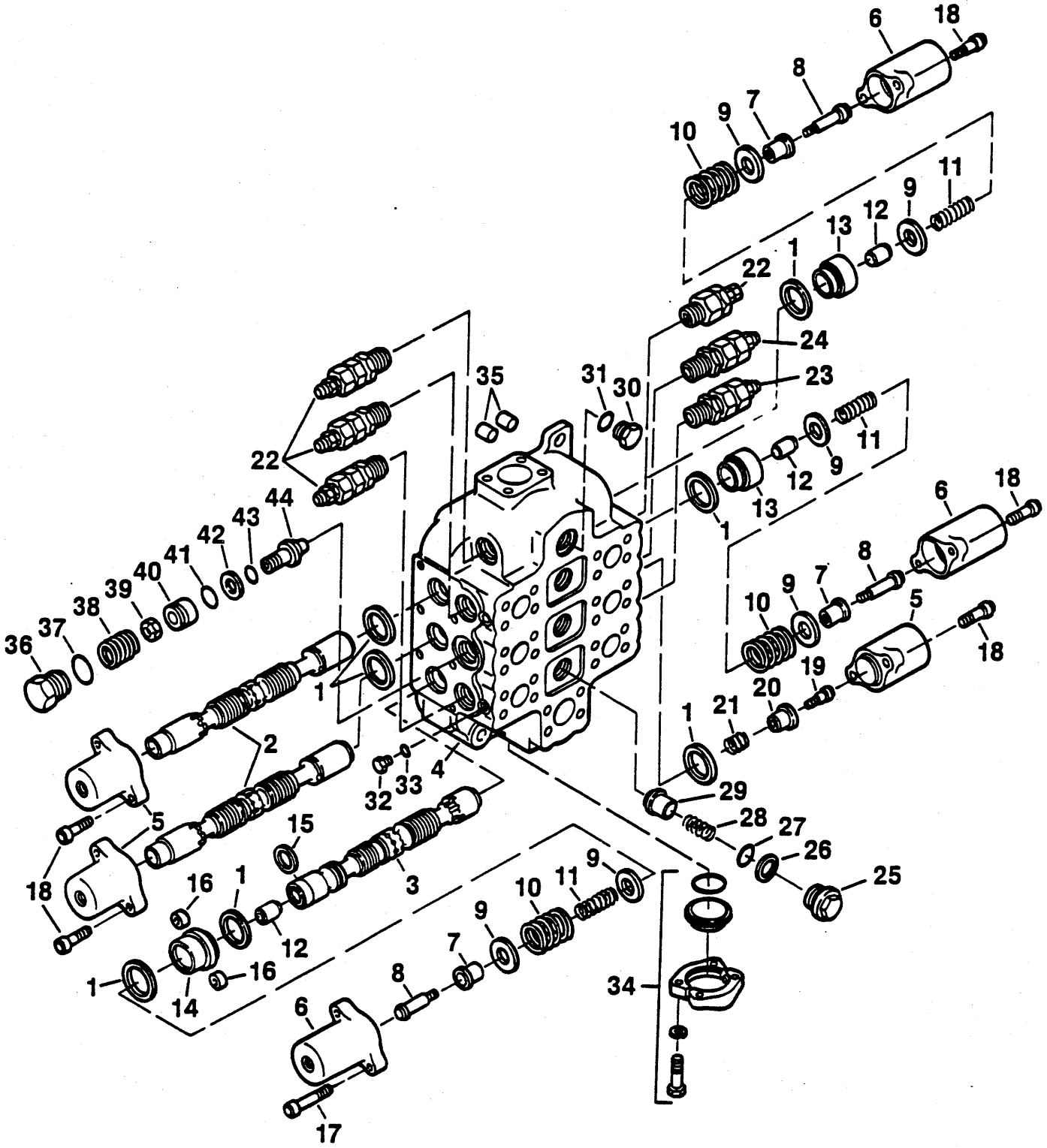
6
18
8
7
9
10
11
12
13
22
1
24
23
31
30
35
44
43
42
41
40
39
38
37
36
2
4
32
33
5
15
3
16
14
17
34
29
28
27
26
25
19
20
21

VALVE ASSEMBLY, MAIN - 3 SPOOL
SOUPAPE PRINCIPALE, ENSEMBLE - 3 TIROIRS
HAUPTVENTIL-BAUGRUPPE - 3 SPULEN
VÁLVULA PRINCIPAL, CONJUNTO - 3 CARRETÉS
VÁLVULA PRINCIPAL, CONJUNTO - 3 CARRETES

No.	Part No.	Qty	Description	Description	Benennung	Descrição	Descripción
28	**12968506**	3	Spring	ressort	Feder	mola	resorte
29	**12968509**	3	Poppet	clapet	Ventilkegel	gatilho	clapeta
30	**12003772**	1	Plug	bouchon	Stopfen	bujão	tapón
31	**13806937**	1	Seal, o-ring	joint étan, torque	Dichtung, O Ring	vedador, anel-O	sello, annillo-O
32	**12968507**	4	Plug	bouchon	Stopfen	bujão	tapón
33	**13804055**	4	Seal, o-ring	joint étan, torque	Dichtung, O Ring	vedador, anel-O	sello, annillo-O
34	**12968518**	1	Flange package	ensemble de bride	Flanschpackung	embalagem de prato	paquete de brida
35	**12968505**	2	Plug	bouchon	Stopfen	bujão	tapón
36	**12968870**	1	Plug	bouchon	Stopfen	bujão	tapón
37	**13804062**	1	Seal, o-ring	joint étan, torque	Dichtung, O Ring	vedador, anel-O	sello, annillo-O
38	**12968648**	1	Spring	ressort	Feder	mola	resorte
39	**12968647**	1	Nut	écrou	Mutter	porca	tuerca
40	**12968537**	1	Spacer	entretoise	Distanzteil	espaçador	espaciador
41	**76K000218**	1	O-ring	joint torique	O Ring	anel-O	anillo-O
42	**964383**	1	Back-up ring	anneau de renfort	Stützring	anel do retrocesso	anillo de respaldo
43	**13808439**	1	Seal, o-ring	joint étan, torque	Dichtung, O Ring	vedador, anel-O	sello, annillo-O
44	**12968538**	1	Poppet	clapet	Ventilkegel	gatilho	clapeta
45	†**12969171**	1	Plug	bouchon	Stopfen	bujão	tapón

[1] For 12968510 relief valve.
[1] Pour 12968510 soupape de décharge.
[1] Zum 12968510 Uberdruckventil.
[1] Para 12968510 válvula de descarga.
[1] Para 12968510 válvula de alivio.

[2] For 12968511 relief valve.
[2] Pour 12968511 soupape de décharge.
[2] Zum 12968511 Uberdruckventil.
[2] Para 12968511 válvula de descarga.
[2] Para 12968511 válvula de alivio.

[3] For 12968516 Relief valve
[3] Pour 12968516 soupape decharge
[3] Für 12968516 Uberdr Ventil
[3] Para 12968516 valvula descarga
[3] Para 12968516 válvula alivio

[4] Inc. 36➡45

[5] For complete replacement use 12579052 valve assembly
[5] Pour remplacement complet utiliser 12579052 ensemble de soupape de contrôle.
[5] Zum Auswechsen 12579052 Steuerventil-Baugruppe benutzen.
[5] Para substituição completo usar 12579052 conjunto de válvula de controle.
[5] Para recambio completo usar 12579052 conjunto de válvula de control.

[6] Inc.1➡45

[7] Inc.1➡23,24A,25➡45

[8] 828AC745➡

L190 828AC673➡
L190-CUM 828A236➡828A672

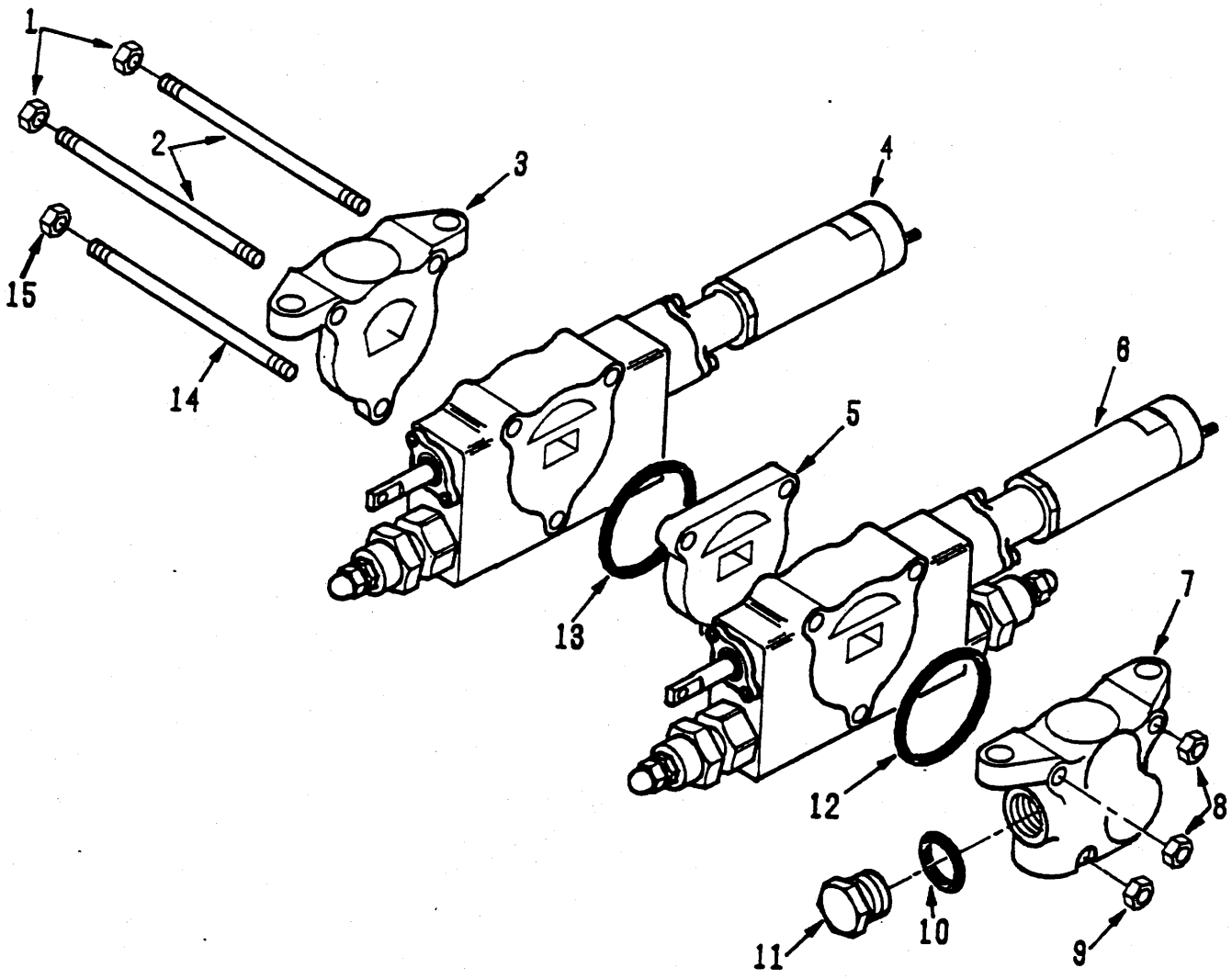
1
2
3
4
5
6
7
8
9
10
11
12
13
14
15

VALVE ASSEMBLY, PILOT - 2 SPOOL
SOUPAPE PILOTE, ENSEMBLE - 2 TIROIRS
STEUERVENTIL VOLLSTÄNDIG - 2 SPULEN
VÁLVULA PILOTO, CONJUNTO - 2 CARRETÉS
VÁLVULA PILOTO, CONJUNTO - 2 CARRETES

No.	Part No.	Qty	Description	Description	Benennung	Descrição	Descripción
A	[1]12558501	1	Valve pilot	Soupape pilote	Ventil Steuer	válvula piloto	válvula piloto
1	13803674	2	Nut	écrou	Mutter	porca	tuerca
2	12967551	2	Rod	tige	Stange	varão	varilla
3	12967552	1	Outlet section	section de sortie	Auslassteil	secção de saída	sección de salida
4	○--------	1	Boom section	section de flèche	Baumteil	secção de forcas	sección de aguilón
5	[2]12967553	1	Spacer	entretoise	Distanzteil	espaçador	espaciador
6	○--------	1	Bucket section	godet section	Schaufel Teil	caçamba seção	cucharón sección
7	[3]966236	1	Inlet section	section d'entrée	Einlassteil	secção de entrada	sección de entrada
8	13803674	2	Nut	écrou	Mutter	porca	tuerca
9	62D000006	1	Nut	écrou	Mutter	porca	tuerca
10	§--------	1	O-ring	joint torique	O Ring	anel-O	anillo-O
11	[4]12967554	1	Plug assy	bouchon ens	Stopfen vollst	bujão conj	tapón conj
12	76K000228	1	O-ring	joint torique	O Ring	anel-O	anillo-O
13	76K000228	1	O-ring	joint torique	O Ring	anel-O	anillo-O
14	12967555	1	Rod	tige	Stange	varão	varilla
15	62D000006	1	Nut	écrou	Mutter	porca	tuerca

[1] Inc. 1➡15

[2] Inc. 13

[3] Inc. 12

[4] Inc. 10

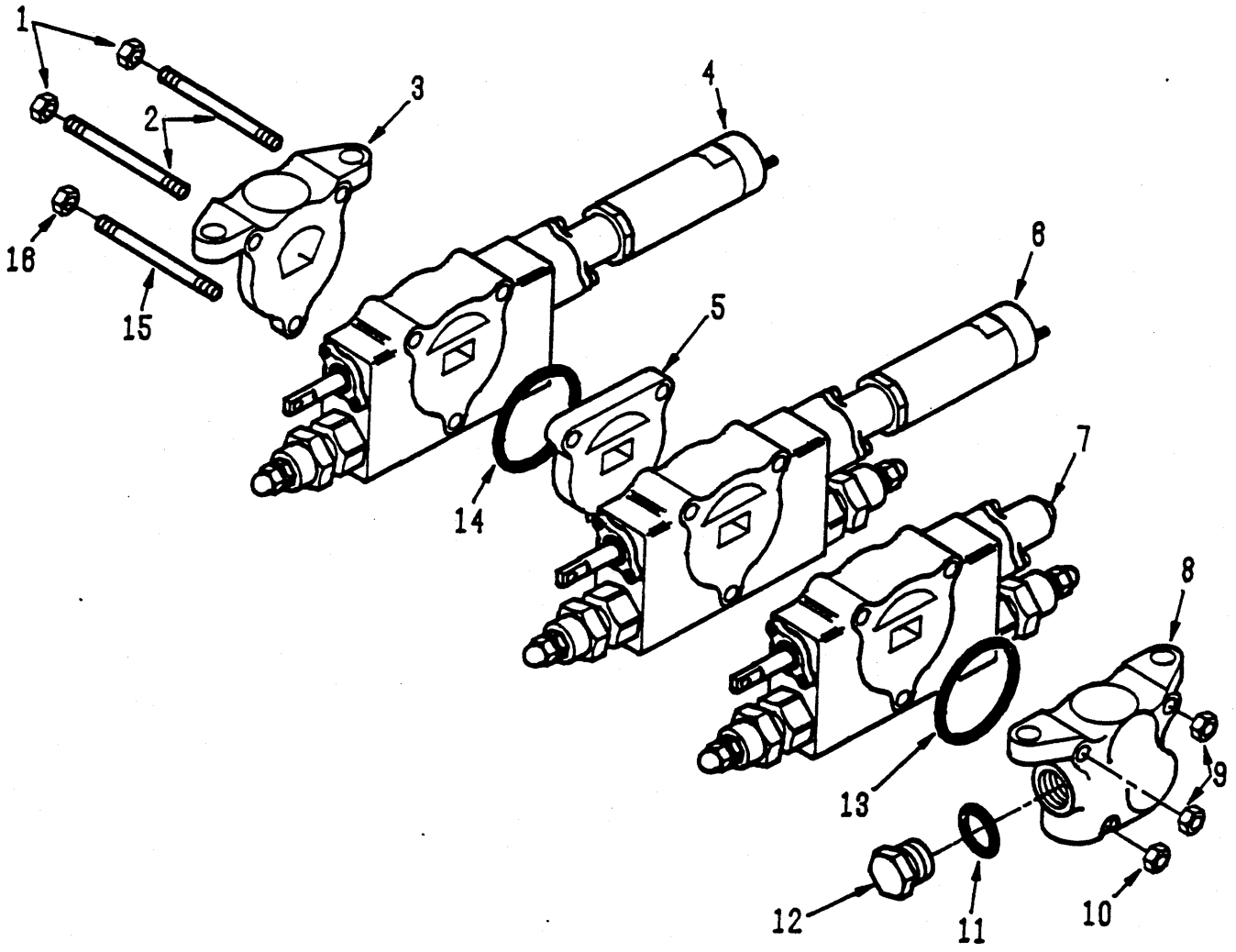
1
2
3
4
5
6
7
8
9
10
11
12
13
14
15
16

VALVE ASSEMBLY, PILOT - 3 SPOOL ⊠
SOUPAPE PILOTE, ENSEMBLE - 3 TIROIRS ⊠
STEUERVENTIL VOLLSTÄNDIG - 3 SPULEN ⊠
VÁLVULA PILOTO, CONJUNTO - 3 CARRETÉS ⊠
VÁLVULA PILOTO, CONJUNTO - 3 CARRETES ⊠

No.	Part No.	Qty	Description	Description	Benennung	Descrição	Descripción
A	[1]12558502	1	Valve assy	soupape ens	Ventil vollst	válvula conj	válvula conj
1	13806768	2	Nut	écrou	Mutter	porca	tuerca
2	963945	2	Rod	tige	Stange	varão	varilla
3	12967552	1	Outlet section	section de sortie	Auslassteil	secção de saída	sección de salida
4	○---------	1	Boom section	section de flèche	Baumteil	secção de forcas	sección de aguilón
5	[2]12967553	1	Spacer	entretoise	Distanzteil	espaçador	espaciador
6	○---------	1	Bucket section	godet section	Schaufel Teil	caçamba seção	cucharón sección
7	○---------	1	Optional section	section optionelle	Sonderzubehörwahlw	Seção optativa	sección opcional
8	[3]961194	1	Section	section	Couvercle	Teil	secção
9	13806768	2	Nut	écrou	Mutter	porca	tuerca
10	13803692	1	Nut	écrou	Mutter	porca	tuerca
11	§---------	1	O-ring	joint torique	O Ring	anel-O	anillo-O
12	[4]12967554	1	Plug assy	bouchon ens	Stopfen vollst	bujão conj	tapón conj
13	76K000228	1	O-ring	joint torique	O Ring	anel-O	anillo-O
14	76K000228	1	O-ring	joint torique	O Ring	anel-O	anillo-O
15	963946	1	Rod	tige	Stange	varão	varilla
16	13803692	1	Nut	écrou	Mutter	porca	tuerca

[1] Inc. 1➡16

[2] Inc. 14

[3] Inc. 13

[4] Inc. 11

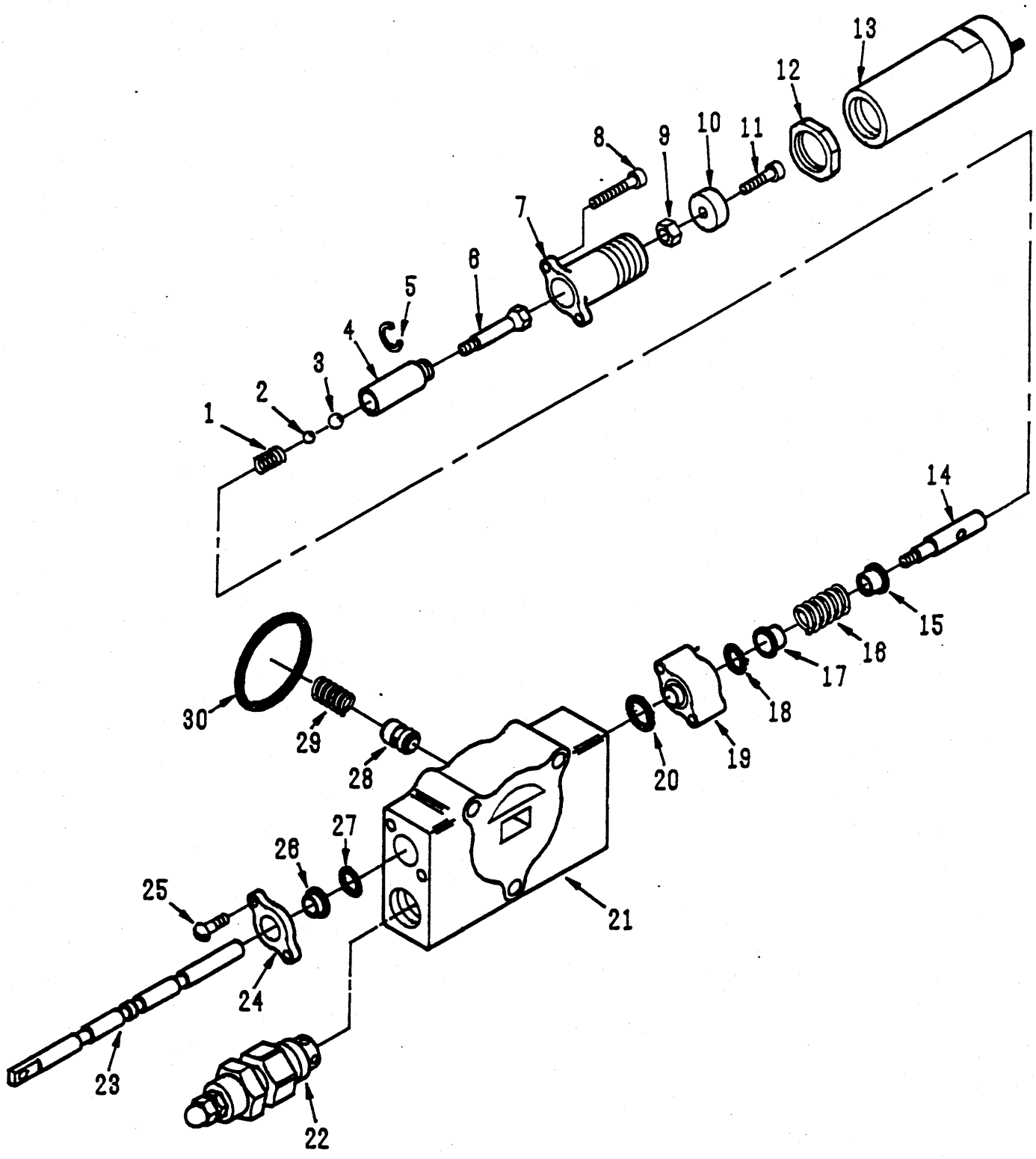
1
2
3
4
5
6
7
8
9
10
11
12
13
14
15
16
17
18
19
20
21
22
23
24
25
26
27
28
29
30

VALVE ASSEMBLY, PILOT - BOOM SECTION
SOUPAPE PILOTE, ENSEMBLE - FLÈCHE SECTION
STEUERVENTIL VOLLST - HUBARM TEIL
VÁLVULA PILOTO, CONJUNTO - BRAÇO SECÇÃO
VÁLVULA PILOTO, CONJUNTO - AGUILÓN SECCIÓN

No.	Part No.	Qty	Description	Description	Benennung	Descrição	Descripción
A	[1]966281	1	Boom section	section de flèche	Baumteil	secção de forcas	sección de aguilón
1	948020	1	Spring	ressort	Feder	mola	resorte
2	877420	3	Ball	bille	Kugel	esfera	bola
3	949946	1	Ball	bille	Kugel	esfera	bola
4	963715	1	Sleeve	manchon	Muffe	luva	manguito
5	963717	1	Snap ring	circlips	Sperring	anel de trava	anillo de retención
6	963692	1	Pin	goupille	Stift	pino	pasador
7	963714	1	Cap	chapeau	Kappe	tampa	tapa
8	73G000428	2	Bolt	boulon	Bolzen	parafuso	bulón
9	13803673	1	Nut	écrou	Mutter	porca	tuerca
10	12967082	1	Armature	induit	Anker	induzido	inducido
11	13803880	1	Screw	vis	Schraube	parafuso	tornillo
12	963716	1	Nut	écrou	Mutter	porca	tuerca
13	O--------	1	Detent assy	ens pièce crantée	Arretierung voll	conj detentor	conj detén
14	963722	1	Pin	goupille	Stift	pino	pasador
15	948017	1	Seat	sige	Sitz	assento	asiento
16	948018	1	Spring	ressort	Feder	mola	resorte
17	948017	1	Seat	sige	Sitz	assento	asiento
18	961933	1	Seal	joint étanchéité	Dichtung	vedador	sello
19	966692	1	Spacer	entretoise	Distanzteil	espaçador	espaciador
20	76K000116	1	O-ring	joint torique	O Ring	anel-O	anillo-O
21	§--------	1	Housing	botier	Gehuse	carcaça	carcasa
22	[2]966134	1	Relief valve	soupape decharge	Uberdr Ventil	valvula descarga	valvula alivio
23	§--------	1	Spool	tiroir	Spule	carretel	carrete
24	963836	1	Plate	plaque	Platte	placa	placa
25	13804245	2	Screw	vis	Schraube	parafuso	tornillo
26	961934	1	Wiper	racleur	Wischer	limpador	limpiador
27	961933	1	Seal	joint étanchéité	Dichtung	vedador	sello
28	961693	1	Poppet	clapet	Ventilkegel	gatilho	clapeta
29	961692	1	Spring	ressort	Feder	mola	resorte
30	76K000228	1	O-ring	joint torique	O Ring	anel-O	anillo-O

[1] Inc. 1➡21, 23➡30

[2] Seal and Spring Kit 966125.
[2] Jeu étanchéité et ressort 966125.
[2] Dichtungs- und Federsatz 966125.
[2] Jogo vedëdor e mola 966125.
[2] Juego sello y resorte 966125.

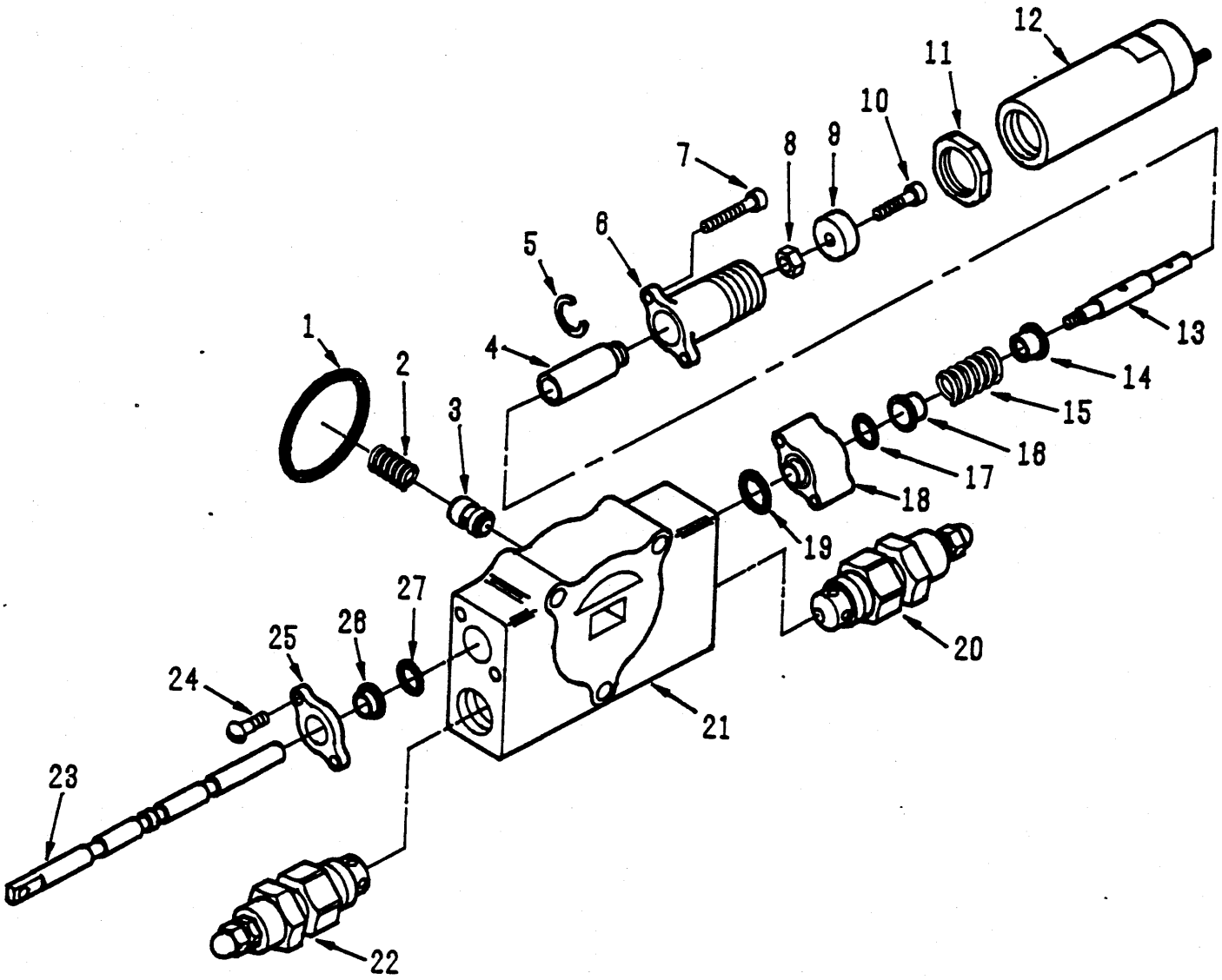
1
2
3
4
5
6
7
8
9
10
11
12
13
14
15
16
17
18
19
20
21
22
23
24
25
26
27

VALVE ASSEMBLY, PILOT - BOOM SECTION
SOUPAPE PILOTE, ENSEMBLE - FLÈCHE SECTION
STEUERVENTIL VOLLST - HUBARM TEIL
VÁLVULA PILOTO, CONJUNTO - BRAÇO SECÇÃO
VÁLVULA PILOTO, CONJUNTO - AGUILÓN SECCIÓN

No.	Part No.	Qty	Description	Description	Benennung	Descrição	Descripción
A	[1]966281	1	Boom section	section de flèche	Baumteil	secção de forcas	sección de aguilón
1	948020	1	Spring	ressort	Feder	mola	resorte
2	877420	3	Ball	bille	Kugel	esfera	bola
3	949946	1	Ball	bille	Kugel	esfera	bola
4	963715	1	Sleeve	manchon	Muffe	luva	manguito
5	963717	1	Snap ring	circlips	Sperring	anel de trava	anillo de retención
6	963692	1	Pin	goupille	Stift	pino	pasador
7	963714	1	Cap	chapeau	Kappe	tampa	tapa
8	73G000428	2	Bolt	boulon	Bolzen	parafuso	bulón
9	13803673	1	Nut	écrou	Mutter	porca	tuerca
10	12967082	1	Armature	induit	Anker	induzido	inducido
11	13803880	1	Screw	vis	Schraube	parafuso	tornillo
12	963716	1	Nut	écrou	Mutter	porca	tuerca
13	O--------	1	Detent assy	ens pièce crantée	Arretierung voll	conj detentor	conj detén
14	963722	1	Pin	goupille	Stift	pino	pasador
15	948017	1	Seat	sige	Sitz	assento	asiento
16	948018	1	Spring	ressort	Feder	mola	resorte
17	948017	1	Seat	sige	Sitz	assento	asiento
18	961933	1	Seal	joint étanchéité	Dichtung	vedador	sello
19	966692	1	Spacer	entretoise	Distanzteil	espaçador	espaciador
20	76K000116	1	O-ring	joint torique	O Ring	anel-O	anillo-O
21	§--------	1	Housing	botier	Gehuse	carcaça	carcasa
22	[2]966134	1	Relief valve	soupape decharge	Uberdr Ventil	valvula descarga	valvula alivio
23	§--------	1	Spool	tiroir	Spule	carretel	carrete
24	963836	1	Plate	plaque	Platte	placa	placa
25	13804245	2	Screw	vis	Schraube	parafuso	tornillo
26	961934	1	Wiper	racleur	Wischer	limpador	limpiador
27	961933	1	Seal	joint étanchéité	Dichtung	vedador	sello
28	961693	1	Poppet	clapet	Ventilkegel	gatilho	clapeta
29	961692	1	Spring	ressort	Feder	mola	resorte
30	76K000228	1	O-ring	joint torique	O Ring	anel-O	anillo-O

[1] Inc. 1➡21, 23➡30

[2] Seal and Spring Kit 966125.
[2] Jeu étanchéité et ressort 966125.
[2] Dichtungs- und Federsatz 966125.
[2] Jogo vedëdor e mola 966125.
[2] Juego sello y resorte 966125.

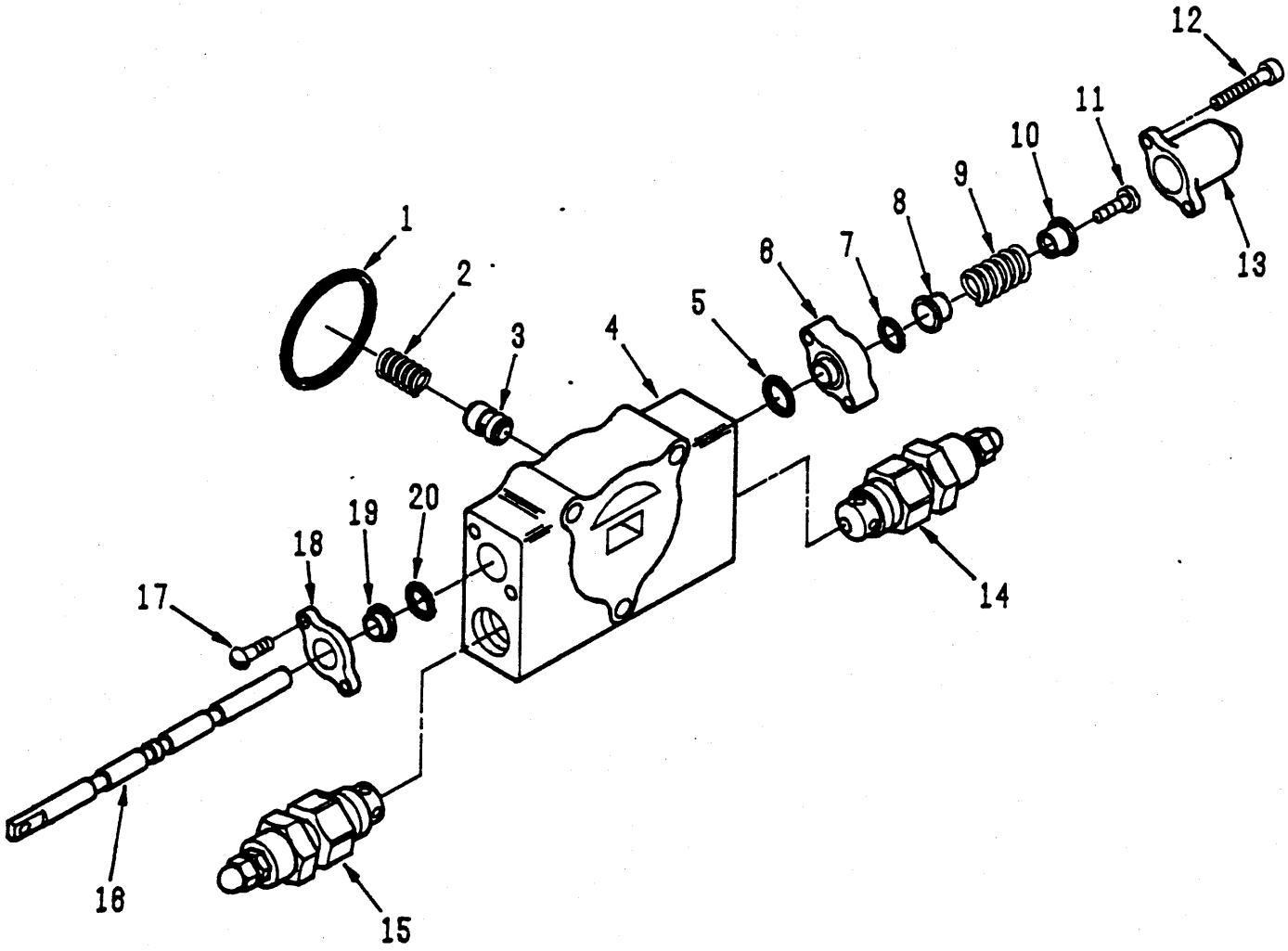
1
2
3
4
5
6
7
8
9
10
11
12
13
14
15
16
17
18
19
20

VALVE ASSEMBLY, PILOT - BUCKET SECTION
SOUPAPE PILOTE, ENSEMBLE - GODET SECTION
STEUERVENTIL VOLLSTÄNDIG - SCHAUFEL SPULEN
VÁLVULA PILOTO, CONJUNTO - CAÇAMBA SEÇÃO
VÁLVULA PILOTO, CONJUNTO - CUCHARÓN SECCIÓN

No.	Part No.	Qty	Description	Description	Benennung	Descrição	Descripción
A	[1]966282	1	Bucket section	godet section	Schaufel Teil	caçamba seção	cucharón sección
1	76K000228	1	O-ring	joint torique	O Ring	anel-O	anillo-O
2	961692	1	Spring	ressort	Feder	mola	resorte
3	961693	1	Poppet	clapet	Ventilkegel	gatilho	clapeta
4	963724	1	Sleeve	manchon	Muffe	luva	manguito
5	963717	1	Snap ring	circlips	Sperring	anel de trava	anillo de retención
6	963714	1	Cap	chapeau	Kappe	tampa	tapa
7	73G000428	2	Bolt	boulon	Bolzen	parafuso	bulón
8	13803673	1	Nut	écrou	Mutter	porca	tuerca
9	12967082	1	Armature	induit	Anker	induzido	inducido
10	13803880	1	Screw	vis	Schraube	parafuso	tornillo
11	963716	1	Nut	écrou	Mutter	porca	tuerca
12	O--------	1	Detent assy	ens pièce crantée	Arretierung voll	conj detentor	conj detén
13	964297	1	Pin	goupille	Stift	pino	pasador
14	948017	1	Seat	sige	Sitz	assento	asiento
15	948018	1	Spring	ressort	Feder	mola	resorte
16	948017	1	Seat	sige	Sitz	assento	asiento
17	961933	1	Seal	joint étanchéité	Dichtung	vedador	sello
18	966692	1	Spacer	entretoise	Distanzteil	espaçador	espaciador
19	76K000116	1	O-ring	joint torique	O Ring	anel-O	anillo-O
20	[2]966134	1	Relief valve	soupape decharge	Uberdr Ventil	valvula descarga	valvula alivio
21	§--------	1	Housing	botier	Gehuse	carcaça	carcasa
22	[2]966134	1	Relief valve	soupape decharge	Uberdr Ventil	valvula descarga	valvula alivio
23	§--------	1	Spool	tiroir	Spule	carretel	carrete
24	13804245	2	Screw	vis	Schraube	parafuso	tornillo
25	963836	1	Plate	plaque	Platte	placa	placa
26	961934	1	Wiper	racleur	Wischer	limpador	limpiador
27	961933	1	Seal	joint étanchéité	Dichtung	vedador	sello

[1] Inc. 1➡19, 21, 23➡27

[2] Seal and Spring Kit 966125.
[2] Jeu étanchéité et ressort 966125.
[2] Dichtungs- und Federsatz 966125.
[2] Jogo vedëdor e mola 966125.
[2] Juego sello y resorte 966125.

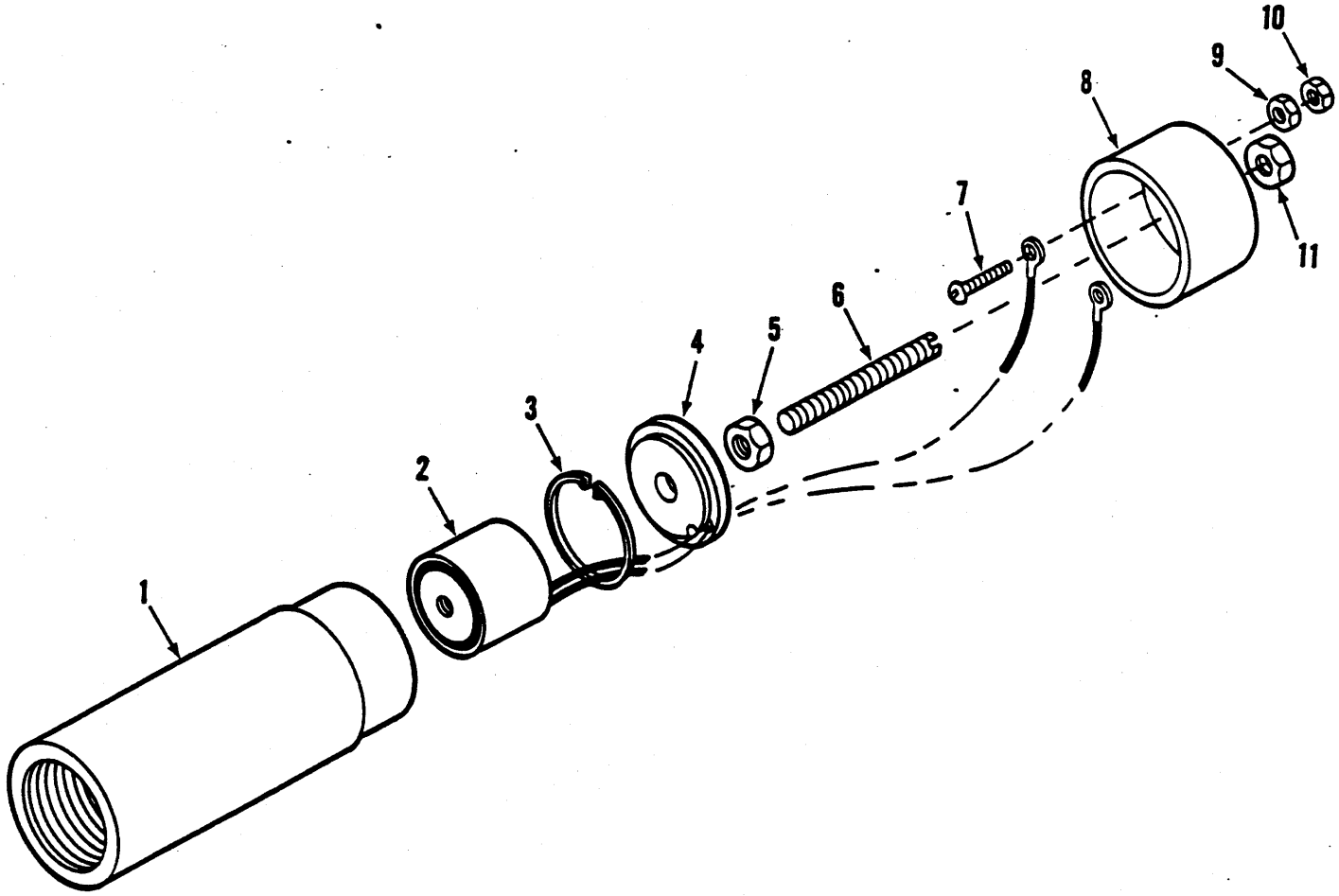
1
2
3
4
5
6
7
8
9
10
11

VALVE ASSEMBLY, PILOT - OPTIONAL SECTION
SOUPAPE PILOTE, ENSEMBLE - ARRIVÉE - OPTION SECTION
STEUERVENTIL VOLLST - ABFLUSS - ZUSÄTZLICH TEIL
VÁLVULA PILOTO, CONJUNTO - ENTRADA - OPCIONAL SECÇÃ
VÁLVULA PILOTO, CONJUNTO - ENTRADA - A ELECIÓN SECCIÓN

No.	Part No.	Qty	Description	Description	Benennung	Descrição	Descripción
A	[1]966283	1	Optional section	section optionelle	Sonderzubehörwahlw	Seção optativa	sección opcional
1	76K000228	1	O-ring	joint torique	O Ring	anel-O	anillo-O
2	961692	1	Spring	ressort	Feder	mola	resorte
3	961693	1	Poppet	clapet	Ventilkegel	gatilho	clapeta
4	§--------	1	Housing	botier	Gehuse	carcaça	carcasa
5	76K000116	1	O-ring	joint torique	O Ring	anel-O	anillo-O
6	963986	1	Spacer	entretoise	Distanzteil	espaçador	espaciador
7	961933	1	Seal	joint étanchéité	Dichtung	vedador	sello
8	948017	1	Seat	sige	Sitz	assento	asiento
9	948018	1	Spring	ressort	Feder	mola	resorte
10	948017	1	Seat	sige	Sitz	assento	asiento
11	948191	1	Screw	vis	Schraube	parafuso	tornillo
12	963991	2	Screw	vis	Schraube	parafuso	tornillo
13	948192	1	Cap	chapeau	Kappe	tampa	tapa
14	[2]966134	1	Relief valve	soupape decharge	Uberdr Ventil	valvula descarga	valvula alivio
15	[2]966134	1	Relief valve	soupape decharge	Uberdr Ventil	valvula descarga	valvula alivio
16	§--------	1	Spool	tiroir	Spule	carretel	carrete
17	13804245	2	Screw	vis	Schraube	parafuso	tornillo
18	963836	1	Plate	plaque	Platte	placa	placa
19	961934	1	Wiper	racleur	Wischer	limpador	limpiador
20	961933	1	Seal	joint étanchéité	Dichtung	vedador	sello

[1] Inc. 1➡20

[2] Seal & Spring Kit 966125.
[2] Joint étanchéité & jeu ressort 966125.
[2] Dichtung & Federsatz 966125.
[2] Vedador jogo mola 966125.
[2] Sello & juego resorte 966125.

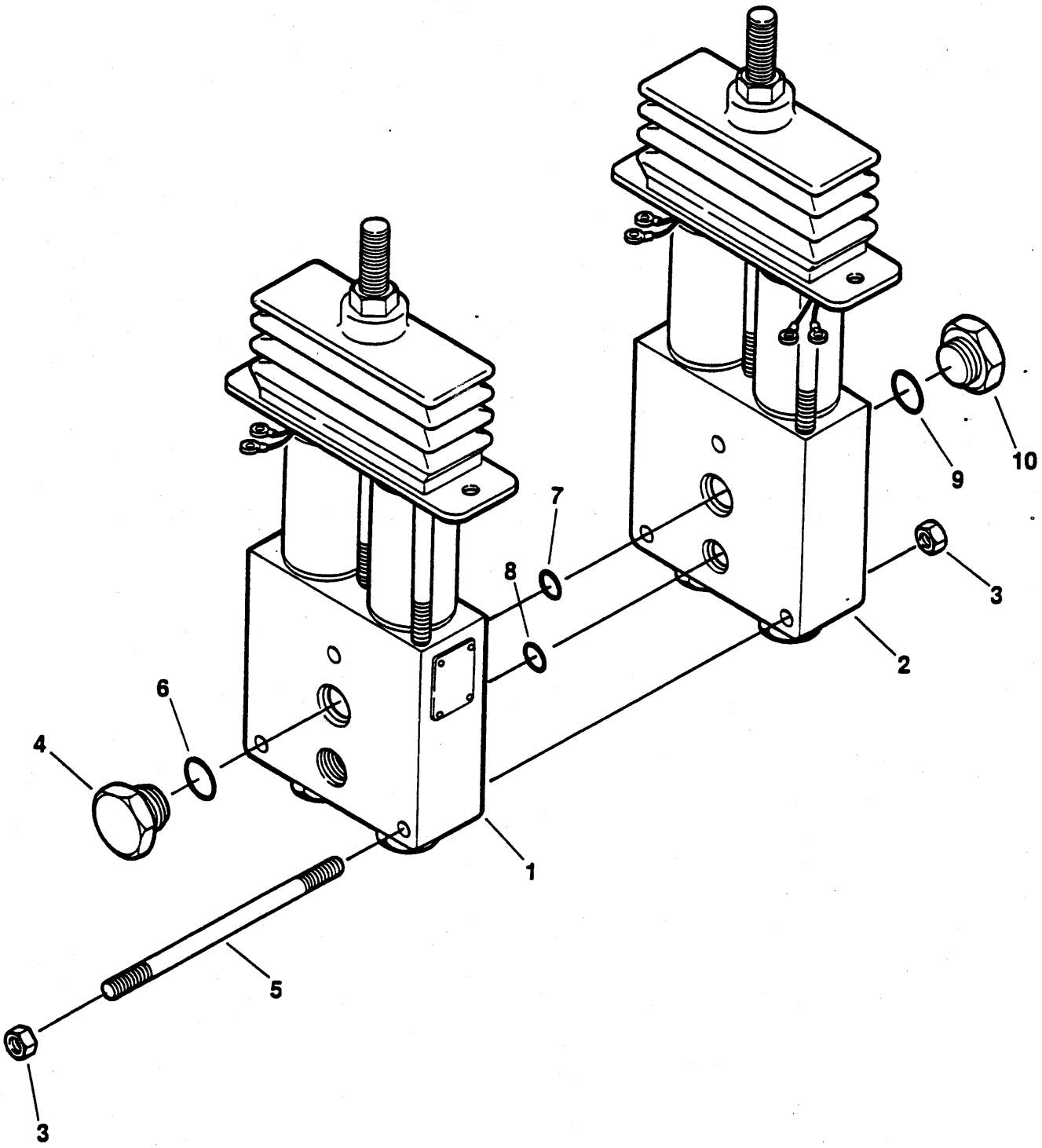
10
9
7
8
3
2
6
4
1
5
3

VALVE ASSEMBLY, PILOT - DETENT ASSEMBLY
SOUPAPE PILOTE, ENSEMBLE - ENS PIÈCE CRANTÉE
STEUERVENTIL VOLLSTÄNDIG - ARRETIERUNG VOLL
VÁLVULA PILOTO, CONJUNTO - CONJ DETENTOR
VÁLVULA PILOTO, CONJUNTO - CONJ DETÉN

No.	Part No.	Qty	Description	Description	Benennung	Descrição	Descripción
A	[1]963825	1	Detent assy	ens pièce crantée	Arretierung voll	conj detentor	conj detén
B	[2]964331	1	Magnet assy	aimant ens	Magnet vollst	imã conj	imán conj
1	964332	1	Tube	tube	Rohr	tubo	tubo
2	§--------	-	Magnet	aimant	Magnet	imã	imán
3	954597	1	Snap ring	circlips	Sperring	anel de trava	anillo de retención
4	964329	1	Plug	bouchon	Stopfen	bujão	tapón
5	13803673	1	Nut	écrou	Mutter	porca	tuerca
6	§--------	-	Stud	goujon	Stift	prisioneiro	espárrago
7	13804197	2	Screw	vis	Schraube	parafuso	tornillo
8	964330	1	Cap	chapeau	Kappe	tampa	tapa
9	12D000006	2	Nut	écrou	Mutter	porca	tuerca
9A	13E000006	2	Lockwasher	rondelle frein	Sicherungsscheibe	arruela de pressão	arandela seguridad
10	12D000006	2	Nut	écrou	Mutter	porca	tuerca
11	13803673	1	Nut	écrou	Mutter	porca	tuerca

[1] Inc. 1➡11

[2] Inc. 2 & 6

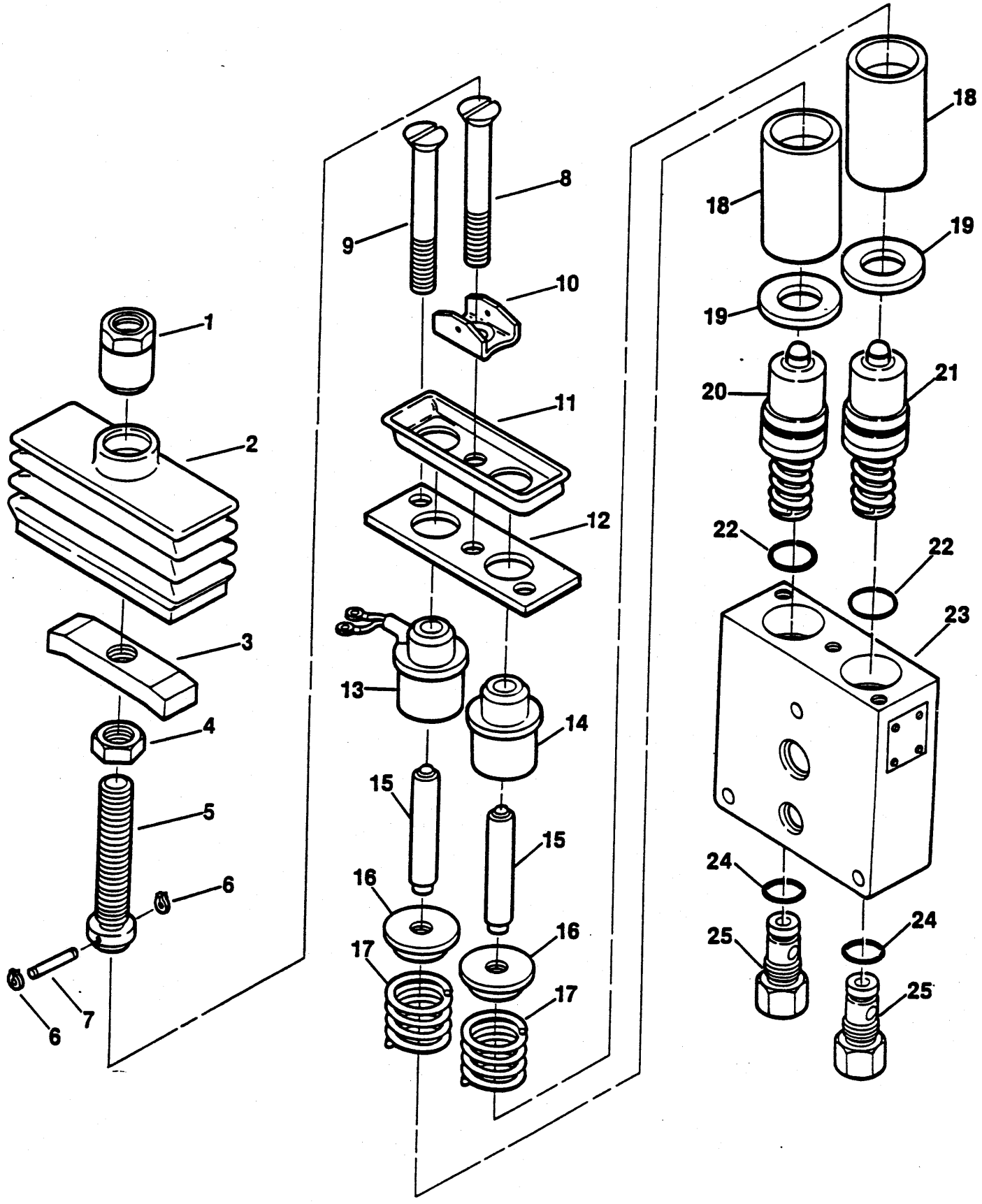
1
2
3
4
5
6
6
7
8
9
10
11
12
13
14
15
15
16
16
17
17
18
18
19
19
20
21
22
22
23
24
24
25
25

VOLVO BM
MICHIGAN
EUCLID

VALVE ASSEMBLY, LEVER - 2 SPOOL
DISTRIBUTEUR, LEVIER - 2 TIROIRS
VENTILMONTAGEGRUPPE, HEBEL - 2 SPULIG
MONTAGEM DA VÁLVULA, ALAVANCA - 2 CARRETÉIS
CONJUNTO DE VÁLVULA, PALANCA - 2 CARRETES

No.	Part No.	Qty	Description	Description	Benennung	Descrição	Descripción
A	**12568607**	1	Valve lever	levier de soupape	Klappenhebel	alavanca distribuidor	palanca de válvula
1	O---------	1	Bucket section	godet section	Schaufel Teil	caçamba seção	cucharón sección
2	O---------	1	Boom section	section de flèche	Baumteil	secção de forcas	sección de aguilón
3	**13806768**	6	Nut	écrou	Mutter	porca	tuerca
4	**948058**	1	Plug	bouchon	Stopfen	bujão	tapón
5	**12968652**	3	Tie rod	barre daccouplement	Spurstange	tirante união	barra tirante
6	**78K000008**	1	O-ring	joint torique	O Ring	anel-O	anillo-O
7	**76K000213**	1	O-ring	joint torique	O Ring	anel-O	anillo-O
8	**76K000210**	1	O-ring	joint torique	O Ring	anel-O	anillo-O
9	**13804056**	1	O-ring	joint torique	O Ring	anel-O	anillo-O
10	**47K000005**	1	Plug	bouchon	Stopfen	bujão	tapón

L190 828AC673➡
L190-CUM 828A236➡828A672

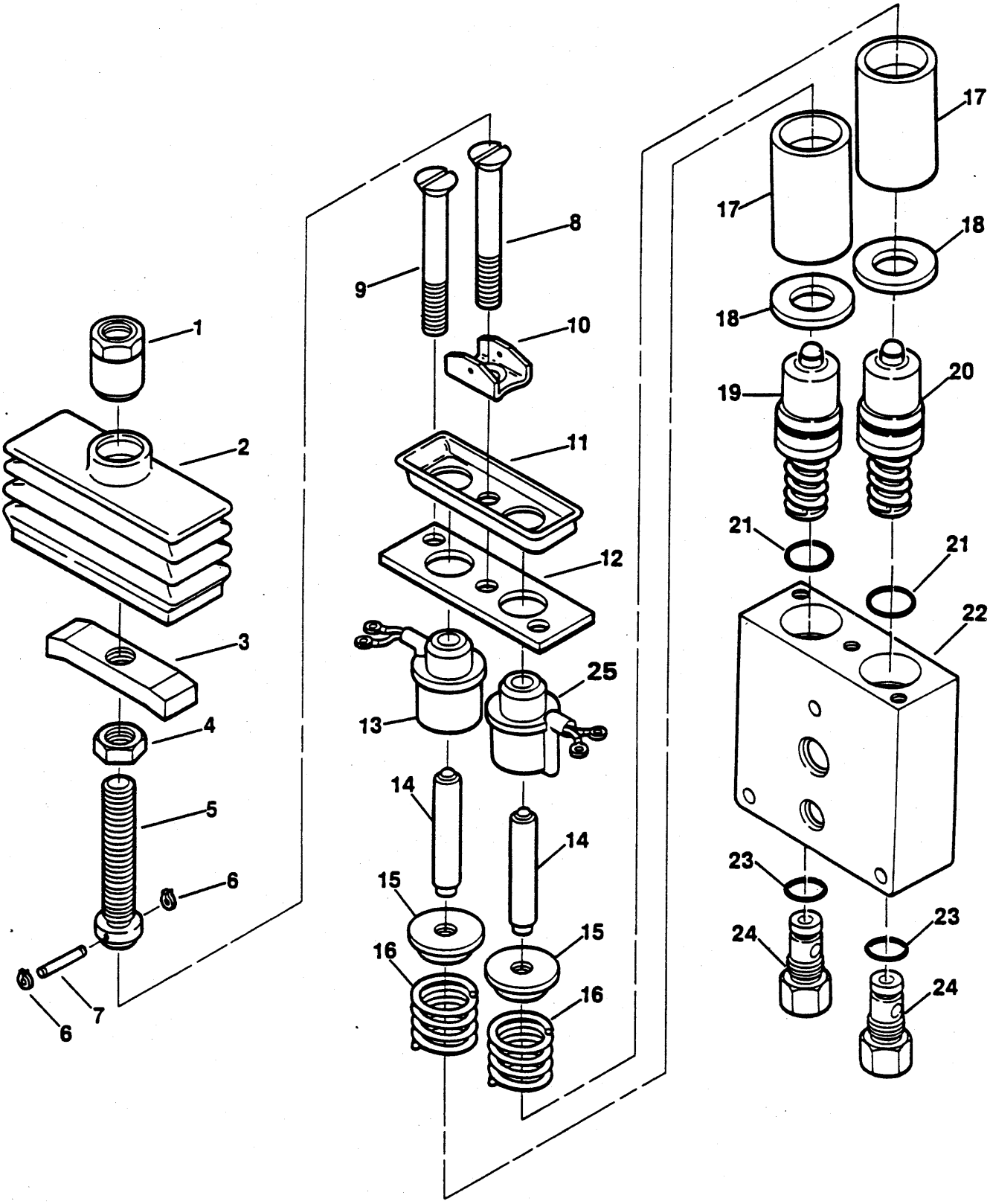
1
2
3
4
5
6
6
7
8
9
10
11
12
13
14
14
15
15
16
16
17
17
18
18
19
20
21
21
22
23
23
24
24
25

VALVE ASSEMBLY - LEVER - BUCKET SECTION
DISTRIBUTEUR - LEVIER - GODET SECTION
VENTILMONTAGEGRUPPE - HEBEL - SCHAUFEL TEIL
MONTAGEM DA VÁLVULA - ALAVANCA - CAÇAMBA SEÇÃO
CONJUNTO DE VÁLVULA - PALANCA - CUCHARÓN SECCIÓN

No.	Part No.	Qty	Description	Description	Benennung	Descrição	Descripción
A	[1]12968656	1	Bucket section	godet section	Schaufel Teil	caçamba seção	cucharón sección
1	12967599	1	Nut	écrou	Mutter	porca	tuerca
2	12967603	1	Boot	capuchon	Kappe	capuz	capuchón
3	12967614	1	Plate	plaque	Platte	placa	placa
4	12967598	1	Nut	écrou	Mutter	porca	tuerca
5	12967618	1	Bolt	boulon	Bolzen	parafuso	bulón
6	12967605	2	Retaining ring	bague darrêt	Haltering	anel retentor	anillo de retención
7	12967607	1	Pin	goupille	Stift	pino	pasador
8	12967609	1	Capscrew	vis à tête	Kopfschraube	parafuso de cabeça	tornilla de presió
9	12967610	2	Screw	vis	Schraube	parafuso	tornillo
10	12967604	1	Bracket	support	Winkel	grampo	grampa
11	12967606	1	Clamp	pince	Schelle	braçadeira	abrazadera
12	12967602	1	Plate	plaque	Platte	placa	placa
13	12973003	1	Magnetic shell	envel mgnétique	Magnetschale	cnch magnética	crc prot mgnética
14	12969920	1	Sleeve	manchon	Muffe	luva	manguito
14A	†12973007	1	Gasket	garniture	Dichtung	gaxeta	empaquetadura
14B	†12973008	1	Gasket	garniture	Dichtung	gaxeta	empaquetadura
15	12967616	2	Plunger assy	plongeur ensemble	Druckstange vollst	embolo conjunto	émbolo buzo conj
16	12967608	2	Clapper	clapet	Klöppel	chapeleta	chicharra
17	12967611	2	Spring	ressort	Feder	mola	resorte
18	12967617	2	Body	carrosserie	Karosserie	carroçria	carrocería
19	12967615	2	Spacer	entretoise	Distanzteil	espaçador	espaciador
20	[2]12968654	1	Plunger assy	plongeur ensemble	Druckstange vollst	embolo conjunto	émbolo buzo conj
21	[2]12968654	1	Plunger assy	plongeur ensemble	Druckstange vollst	embolo conjunto	émbolo buzo conj
22	76K000118	2	O-ring	joint torique	O Ring	anel-O	anillo-O
23	§--------	1	Housing	botier	Gehuse	carcaça	carcasa
24	78K000008	2	O-ring	joint torique	O Ring	anel-O	anillo-O
25	[3]12967600	2	Metering capsule	capsule de mesurage	Mebeinheit	cápsula medidor	cápsula medidor

[1] Inc. 1➡25

[2] Inc. 22

[3] Inc. 24

L190 828AC673➡
L190-CUM 828A236➡828A672

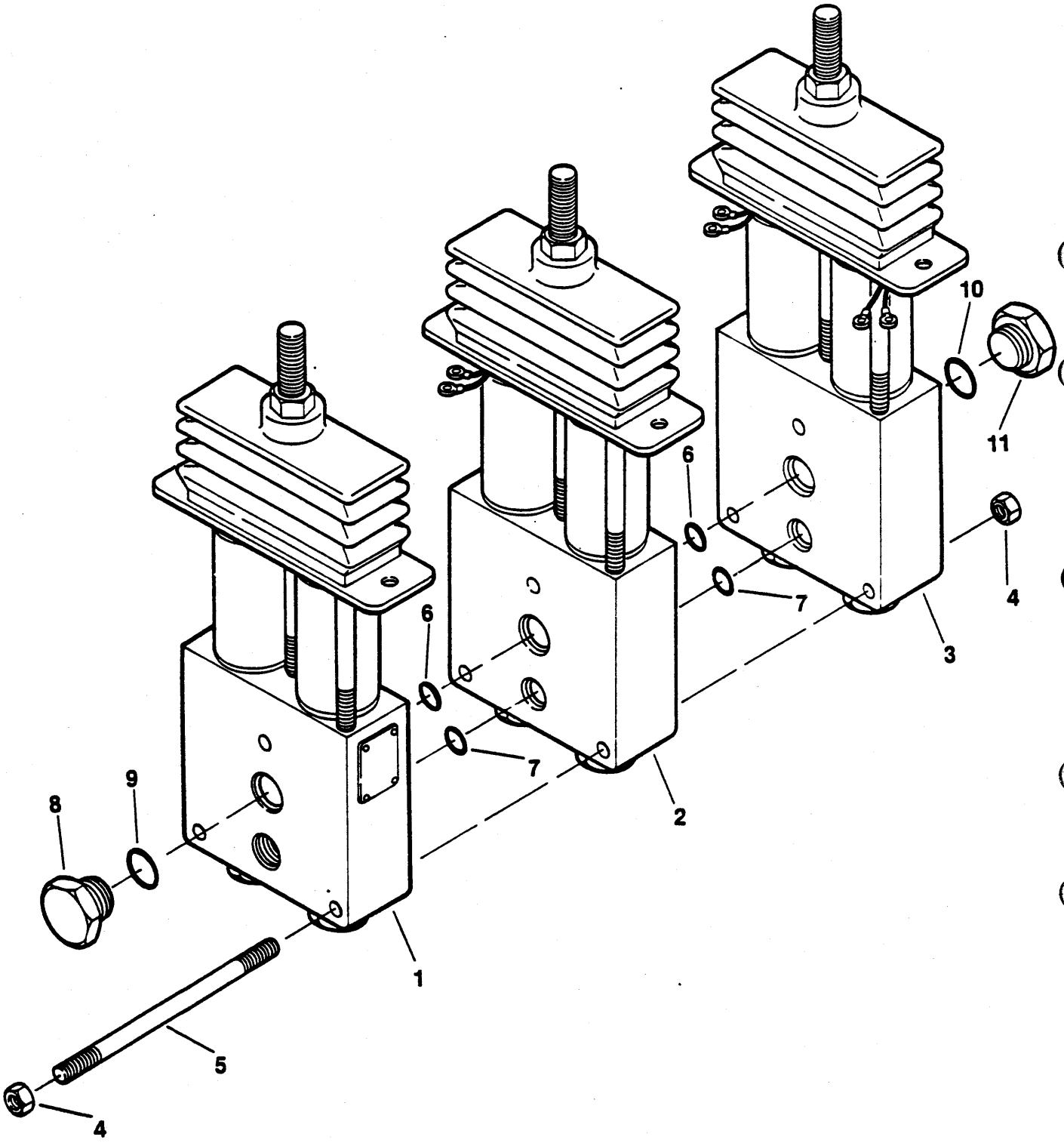
10
11
6
4
7
3
6
7
2
8
9
1
5
4

VALVE ASSEMBLY - LEVER - BOOM SECTION
DISTRIBUTEUR - LEVIER - SECTION DE FLÈCHE
VENTILMONTAGEGRUPPE - HEBEL - BAUMTEIL
MONTAGEM DA VÁLVULA - ALAVANCA - SECÇÃO DE FORCAS
CONJUNTO DE VÁLVULA - PALANCA - SECCIÓN DE AGUILÓN

No.	Part No.	Qty	Description	Description	Benennung	Descrição	Descripción
A	[1]12968657	1	Boom section	section de flèche	Baumteil	secção de forcas	sección de aguilón
1	12967599	1	Nut	écrou	Mutter	porca	tuerca
2	12967603	1	Boot	capuchon	Kappe	capuz	capuchón
3	12967614	1	Plate	plaque	Platte	placa	placa
4	12967598	1	Nut	écrou	Mutter	porca	tuerca
5	12967618	1	Bolt	boulon	Bolzen	parafuso	bulón
6	12967605	2	Retaining ring	bague darrêt	Haltering	anel retentor	anillo de retención
7	12967607	1	Pin	goupille	Stift	pino	pasador
8	12967609	1	Capscrew	vis à tête	Kopfschraube	parafuso de cabeça	tornilla de presió
9	12967610	2	Screw	vis	Schraube	parafuso	tornillo
10	12967604	1	Bracket	support	Winkel	grampo	grampa
11	12967606	1	Clamp	pince	Schelle	braçadeira	abrazadera
12	12967602	1	Plate	plaque	Platte	placa	placa
13	[4]12973003	1	Magnetic shell	envel mgnétique	Magnetschale	cnch magnética	crc prot mgnética
14	12967616	2	Plunger assy	plongeur ensemble	Druckstange vollst	embolo conjunto	émbolo buzo conj
15	12967608	2	Clapper	clapet	Klöppel	chapeleta	chicharra
16	12967611	2	Spring	ressort	Feder	mola	resorte
17	12967617	2	Body	carrosserie	Karosserie	carroçria	carrocería
18	12967615	2	Spacer	entretoise	Distanzteil	espaçador	espaciador
19	[2]12968655	1	Plunger assy	plongeur ensemble	Druckstange vollst	embolo conjunto	émbolo buzo conj
20	[2]12969139	1	Plunger assy	plongeur ensemble	Druckstange vollst	embolo conjunto	émbolo buzo conj
21	76K000118	2	O-ring	joint torique	O Ring	anel-O	anillo-O
22	§--------	1	Housing	botier	Gehuse	carcaça	carcasa
23	78K000008	2	O-ring	joint torique	O Ring	anel-O	anillo-O
24	[3]12967600	2	Metering capsule	capsule de mesurage	Mebeinheit	cápsula medidor	cápsula medidor
25	[5]12968087	1	Magnetic shell	envel mgnétique	Magnetschale	cnch magnética	crc prot mgnética

[1] Inc. 1➡25

[2] Inc. 21

[3] Inc. 23

[4] White
[4] Blanc
[4] Weiss
[4] Branco
[4] Blanco

[5] Red
[5] Rouge
[5] Rot
[5] Vermelho
[5] Rogo

L190 828A673➡
L190-CUM 828A236➡828A672

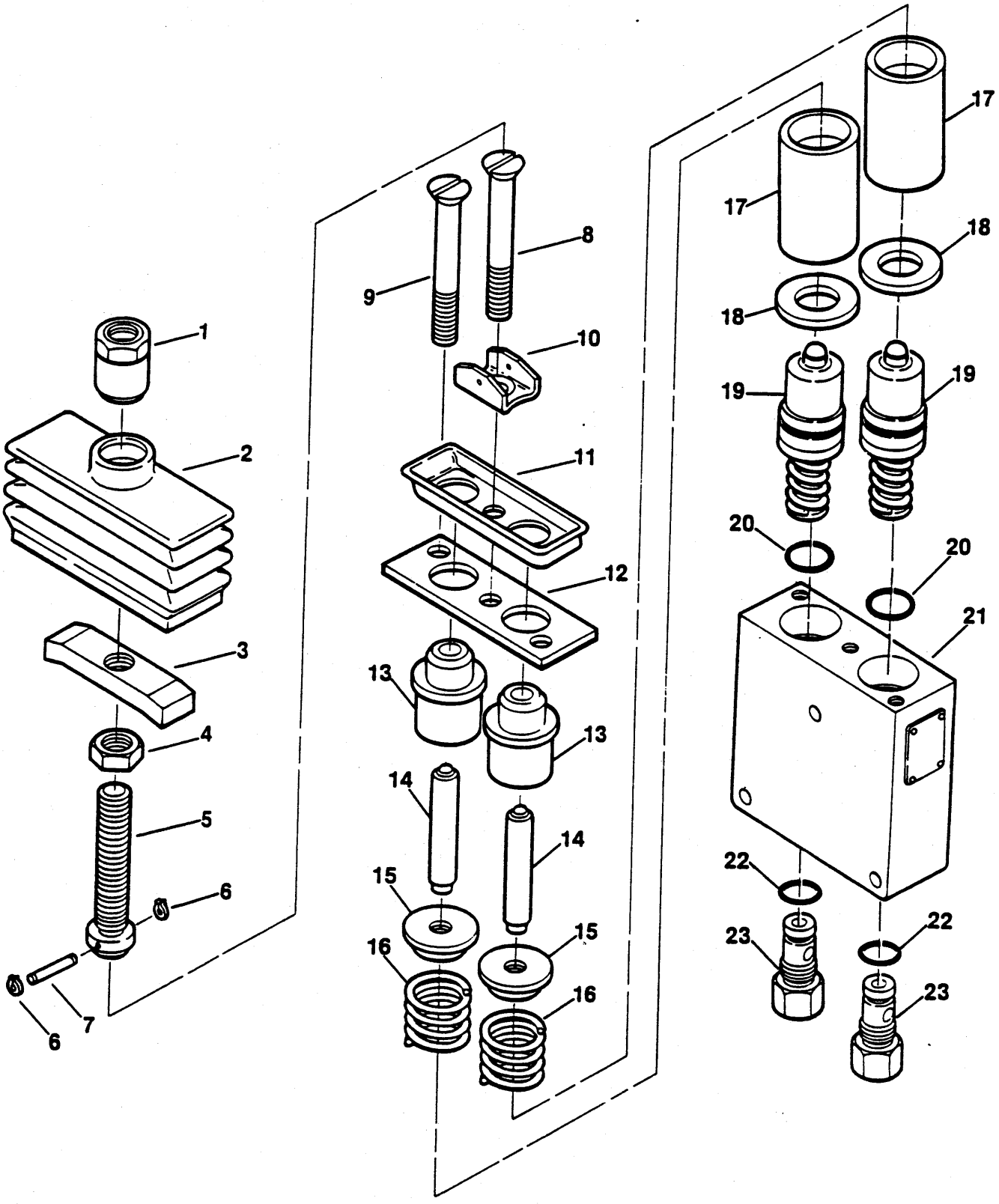
1
2
3
4
5
6
6
7
8
9
10
11
12
13
13
14
14
15
15
16
16
17
17
18
18
19
19
20
20
21
22
22
23
23

VALVE ASSEMBLY, LEVER - 3 SPOOL ⊠
DISTRIBUTEUR, LEVIER - 3 TIROIRS ⊠
VENTILMONTAGEGRUPPE, HEBEL - 3 SPULIG ⊠
MONTAGEM DA VÁLVULA, ALAVANCA - 3 CARRETÉIS ⊠
CONJUNTO DE VÁLVULA, PALANCA - 3 CARRETES ⊠

No.	Part No.	Qty	Description	Description	Benennung	Descrição	Descripción
A	**12572564**	1	Lever assy	levier ens	Hebel vollst	alavanca conj	palanca conj
1	O--------	1	Optional section	section optionelle	Sonderzubehörwahlw	Seção optativa	sección opcional
2	O--------	1	Bucket section	godet section	Schaufel Teil	caçamba seção	cucharón sección
3	O--------	1	Boom section	section de flèche	Baumteil	secção de forcas	sección de aguilón
4	**13806768**	6	Nut	écrou	Mutter	porca	tuerca
5	**12968661**	3	Tie rod	barre daccouplement	Spurstange	tirante união	barra tirante
6	**76K000213**	2	O-ring	joint torique	O Ring	anel-O	anillo-O
7	**76K000210**	2	O-ring	joint torique	O Ring	anel-O	anillo-O
8	**948058**	1	Plug	bouchon	Stopfen	bujão	tapón
9	**78K000008**	1	O-ring	joint torique	O Ring	anel-O	anillo-O
10	**13804056**	1	O-ring	joint torique	O Ring	anel-O	anillo-O
11	**47K000005**	1	Plug	bouchon	Stopfen	bujão	tapón

Optional
Facultatif
Wahlweise
Facultativo
Opcional

L190 828AC673➡
L190-CUM 828A236➡828A672

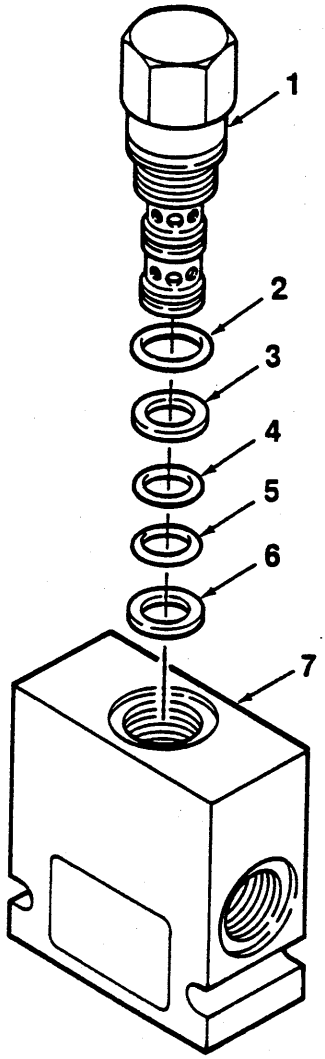
1
2
3
4
5
6
7

VALVE ASSEMBLY - LEVER - OPTIONAL SECTION ⊠
DISTRIBUTEUR - LEVIER - SECTION OPTIONELLE ⊠
VENTILMONTAGEGRUPPE - HEBEL - SONDERZUBEHÖRWAHLW ⊠
MONTAGEM DA VÁLVULA - ALAVANCA - SEÇÃN OPTATIVA ⊠
CONJUNTO DE VÁLVULA - PALANCA - SECCIÓN OPCIONAL ⊠

No.	Part No.	Qty	Description	Description	Benennung	Descrição	Descripción
A	[1]12968662	1	Optional section	section optionelle	Sonderzubehörwahlw	Seção optativa	sección opcional
1	12967599	1	Nut	écrou	Mutter	porca	tuerca
2	12967603	1	Boot	capuchon	Kappe	capuz	capuchón
3	12967614	1	Plate	plaque	Platte	placa	placa
4	12967598	1	Nut	écrou	Mutter	porca	tuerca
5	12967618	1	Bolt	boulon	Bolzen	parafuso	bulón
6	12967605	2	Retaining ring	bague darrêt	Haltering	anel retentor	anillo de retención
7	12967607	1	Pin	goupille	Stift	pino	pasador
8	12967609	1	Capscrew	vis à tête	Kopfschraube	parafuso de cabeça	tornilla de presió
9	12967610	2	Screw	vis	Schraube	parafuso	tornillo
10	12967604	1	Bracket	support	Winkel	grampo	grampa
11	12967606	1	Clamp	pince	Schelle	braçadeira	abrazadera
12	12967602	1	Plate	plaque	Platte	placa	placa
13	12969920	2	Sleeve	manchon	Muffe	luva	manguito
14	12967616	2	Plunger assy	plongeur ensemble	Druckstange vollst	embolo conjunto	émbolo buzo conj
15	12967608	2	Clapper	clapet	Klöppel	chapeleta	chicharra
16	12967611	2	Spring	ressort	Feder	mola	resorte
17	12967617	2	Body	carrosserie	Karosserie	carroçria	carrocería
18	12967615	2	Spacer	entretoise	Distanzteil	espaçador	espaciador
19	[2]12968654	2	Plunger assy	plongeur ensemble	Druckstange vollst	embolo conjunto	émbolo buzo conj
20	76K000118	2	O-ring	joint torique	O Ring	anel-O	anillo-O
21	§--------	1	Housing	botier	Gehuse	carcaça	carcasa
22	78K000008	2	O-ring	joint torique	O Ring	anel-O	anillo-O
23	[3]12967600	2	Metering capsule	capsule de mesurage	Mebeinheit	cápsula medidor	cápsula medidor

[1] Inc. 1➡23

[2] Inc. 21

[3] Inc. 23

L190 828AC673➡
L190-CUM 828A236➡828A672

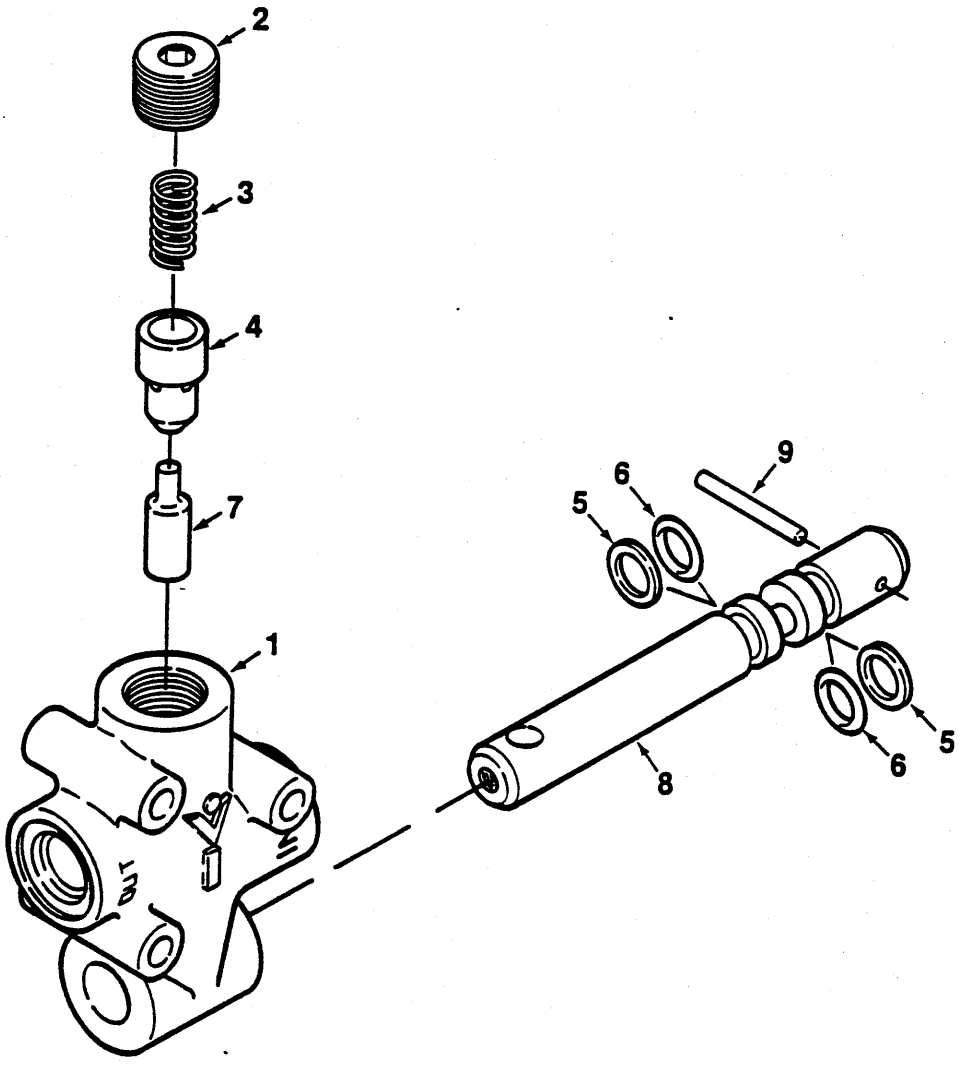
2
3
4
7
1
9
6
5
5
6
8

VALVE ASSEMBLY, PRESSURE REDUCING
SOUPAPE ENSEMBLE, RÉDUCTION DE PRESSION
DRUCKMINDERVENTILSATZ
VÁLVULA CONJUNTO, REDUTORA DE PRESSÃO
VÁLVULA CONJUNTO, REDUCTORA DE PRESIÓN

No.	Part No.	Qty	Description	Description	Benennung	Descrição	Descripción
A	[1]12566613	1	Valve assy	soupape ens	Ventil vollst	válvula conj	válvula conj
B	[2]12967739	1	Seal kit	joint étan trse	Dichtungssatz	vedador jôgo	sello juego
1	[3]12967740	1	Cartridge kit	ensemble cartouche	Patronensatz	conj cartucho	estuche cartucho
2	§--------	1	O-ring	joint torique	O Ring	anel-O	anillo-O
3	§--------	1	Back-up ring	anneau de renfort	Stützring	anel do retrocesso	anillo de respaldo
4	§--------	1	O-ring	joint torique	O Ring	anel-O	anillo-O
5	§--------	1	O-ring	joint torique	O Ring	anel-O	anillo-O
6	§--------	1	Back-up ring	anneau de renfort	Stützring	anel do retrocesso	anillo de respaldo
7	§--------	1	Housing	botier	Gehuse	carcaça	carcasa

[1] Inc. 1➡7

[2] Inc. 2➡6

[3] Inc. 1➡6

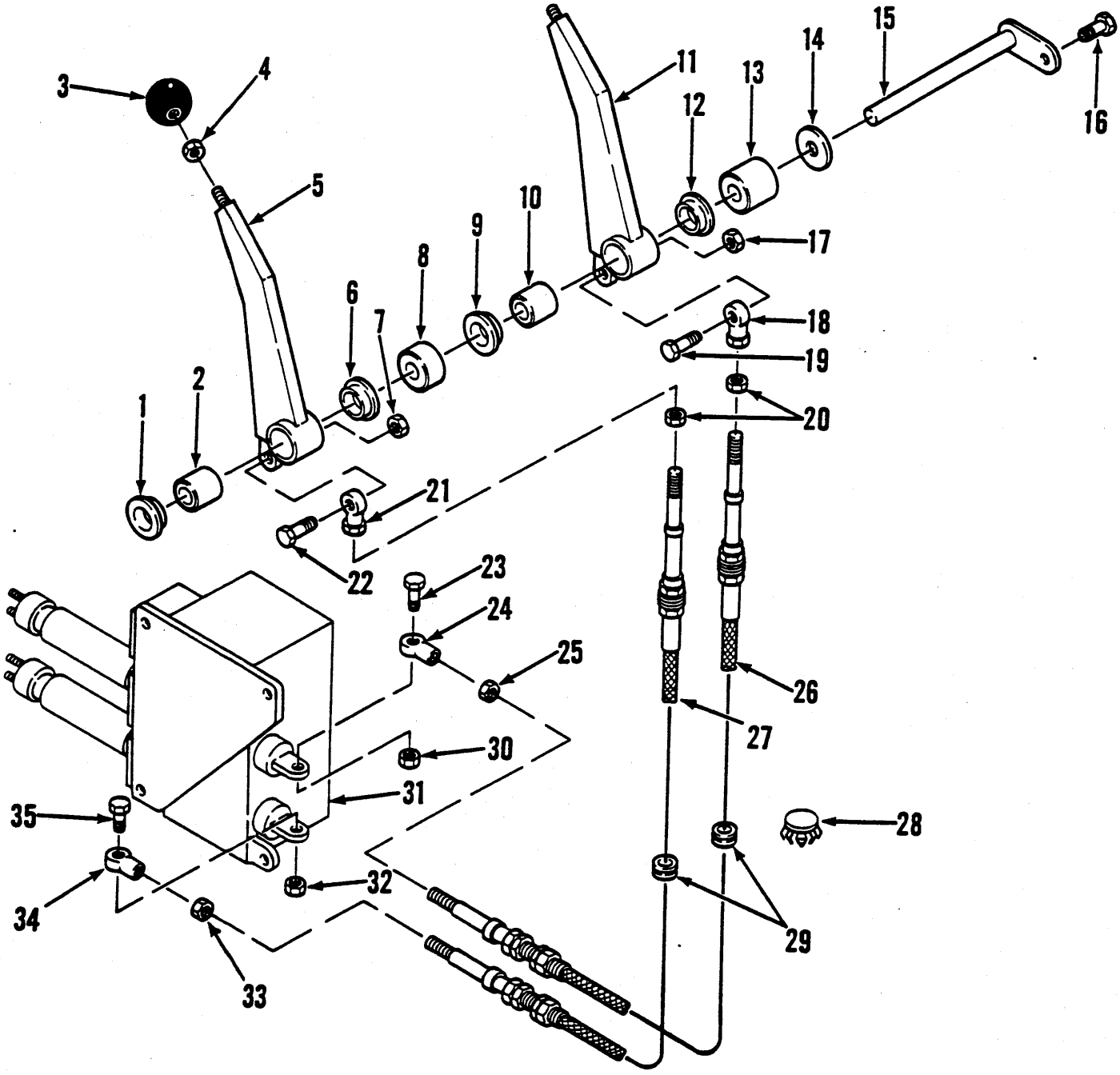
1
2
3
4
5
6
7
8
9
10
11
12
13
14
15
16
17
18
19
20
21
22
23
24
25
26
27
28
29
30
31
32
33
34
35

VALVE ASSEMBLY, CHECK
SOUPAPE ENSEMBLE, CLAPET
VENTIL VOLLST, RÜCKSCHLAG
VÁLVULA CONJUNTO, GATIHO
VÁLVULA CONJUNTO, CLAPETA

No.	Part No.	Qty	Description	Description	Benennung	Descrição	Descripción
A	[1]2557556	1	Check valve	soupape de sureté	Rückshlagventile	válvula de esbarro	válv retención
B	[2]12969447	1	Seal kit	joint étan trse	Dichtungssatz	vedador jôgo	sello juego
1	§--------	1	Housing	botier	Gehuse	carcaça	carcasa
2	12969449	1	Plug	bouchon	Stopfen	bujão	tapón
3	§--------	1	Spring	ressort	Feder	mola	resorte
4	§--------	1	Poppet	clapet	Ventilkegel	gatilho	clapeta
5	§--------	2	Back-up ring	anneau de renfort	Stützring	anel do retrocesso	anillo de respaldo
6	§--------	2	O-ring	joint torique	O Ring	anel-O	anillo-O
7	12969448	1	Follower	pice daccompagn	Mitnehmer	seguidor	seguidor
8	12969451	1	Cam	came	Nocke	came	leva
9	12569450	1	Pin	goupille	Stift	pino	pasador

[1] Inc. 1➡9

[2] Inc. 3➡6

L190 828AC673➡
L190-CUM 828A236➡828A672

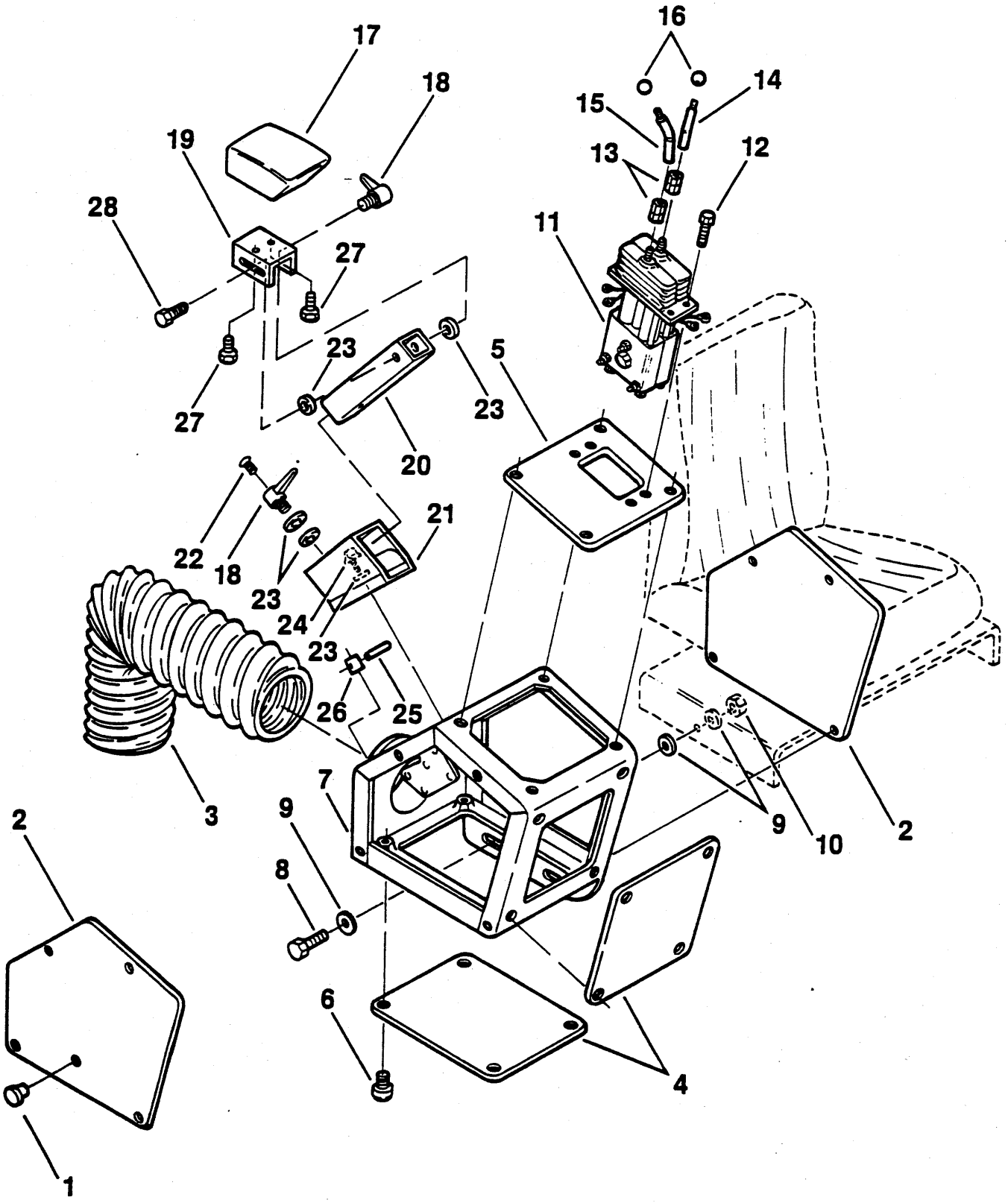
16
17
18
14
15
19
13
12
28
11
27
23
5
27
23
20
23
21
22
18
24
23
26
25
3
7
9
2
9
10
2
8
6
4
1

VALVE CONTROLS - 2 SPOOL
COMMANDES DE SOUPAPE - 2 TIROIRS
VENTILREGLER - 2 SPULEN
CONTROLES DA VÁLVULA - 2 CARRETÉIS
CONTROLES DE VÁLVULA - 2 CARRETES

No.	Part No.	Qty	Description	Description	Benennung	Descrição	Descripción
1	12000277	1	Seal	joint étanchéité	Dichtung	vedador	sello
2	675227	1	Bearing	palier	Lager	mancal	cojinete
3	---------	-	Omit	omettre	Auslassen	omitir	omitir
4	---------	-	Omit	omettre	Auslassen	omitir	omitir
5	[1]2558127	1	Lever	levier	Hebel	alavanca	palanca
6	12000277	1	Seal	joint étanchéité	Dichtung	vedador	sello
7	13806822	1	Nut	écrou	Mutter	porca	tuerca
8	2542917	1	Spacer	entretoise	Distanzteil	espaçador	espaciador
9	12000277	1	Seal	joint étanchéité	Dichtung	vedador	sello
10	675227	1	Bearing	palier	Lager	mancal	cojinete
11	[2]2558126	1	Lever	levier	Hebel	alavanca	palanca
12	12000277	1	Seal	joint étanchéité	Dichtung	vedador	sello
13	2542918	1	Spacer	entretoise	Distanzteil	espaçador	espaciador
14	‡13802637	-	Washer	rondelle	Scheibe	arruela	arandela
15	2542916	1	Pin	goupille	Stift	pino	pasador
16	13801807	1	Bolt	boulon	Bolzen	parafuso	bulón
16A	†13803582	1	Nut	écrou	Mutter	porca	tuerca
17	13806822	1	Nut	écrou	Mutter	porca	tuerca
18	774332	1	Rod end	bout biellette	Stangenende	extremidade haste	estremo de varilla
19	13801782	1	Screw	vis	Schraube	parafuso	tornillo
20	13809562	2	Nut	écrou	Mutter	porca	tuerca
21	774332	1	Rod end	bout biellette	Stangenende	extremidade haste	estremo de varilla
22	13801782	1	Screw	vis	Schraube	parafuso	tornillo
23	13801782	1	Screw	vis	Schraube	parafuso	tornillo
24	774332	1	Rod end	bout biellette	Stangenende	extremidade haste	estremo de varilla
25	13809562	1	Nut	écrou	Mutter	porca	tuerca
26	2562126	1	Cable	câble	Kabel	cabo	cable
27	2562127	1	Cable	câble	Kabel	cabo	cable
28	712319	1	Plug	bouchon	Stopfen	bujão	tapón
29	1303104	2	Grommet	oeillet	Augenring	ilhó	arandela pasacable
30	13806822	1	Nut	écrou	Mutter	porca	tuerca
31	○---------	1	Valve pilot	Soupape pilote	Ventil Steuer	válvula piloto	válvula piloto
32	13806822	1	Nut	écrou	Mutter	porca	tuerca
33	13809562	1	Nut	écrou	Mutter	porca	tuerca
34	774332	1	Rod end	bout biellette	Stangenende	extremidade haste	estremo de varilla
35	13801782	1	Screw	vis	Schraube	parafuso	tornillo

[1] Inc. 2

[2] Inc. 10

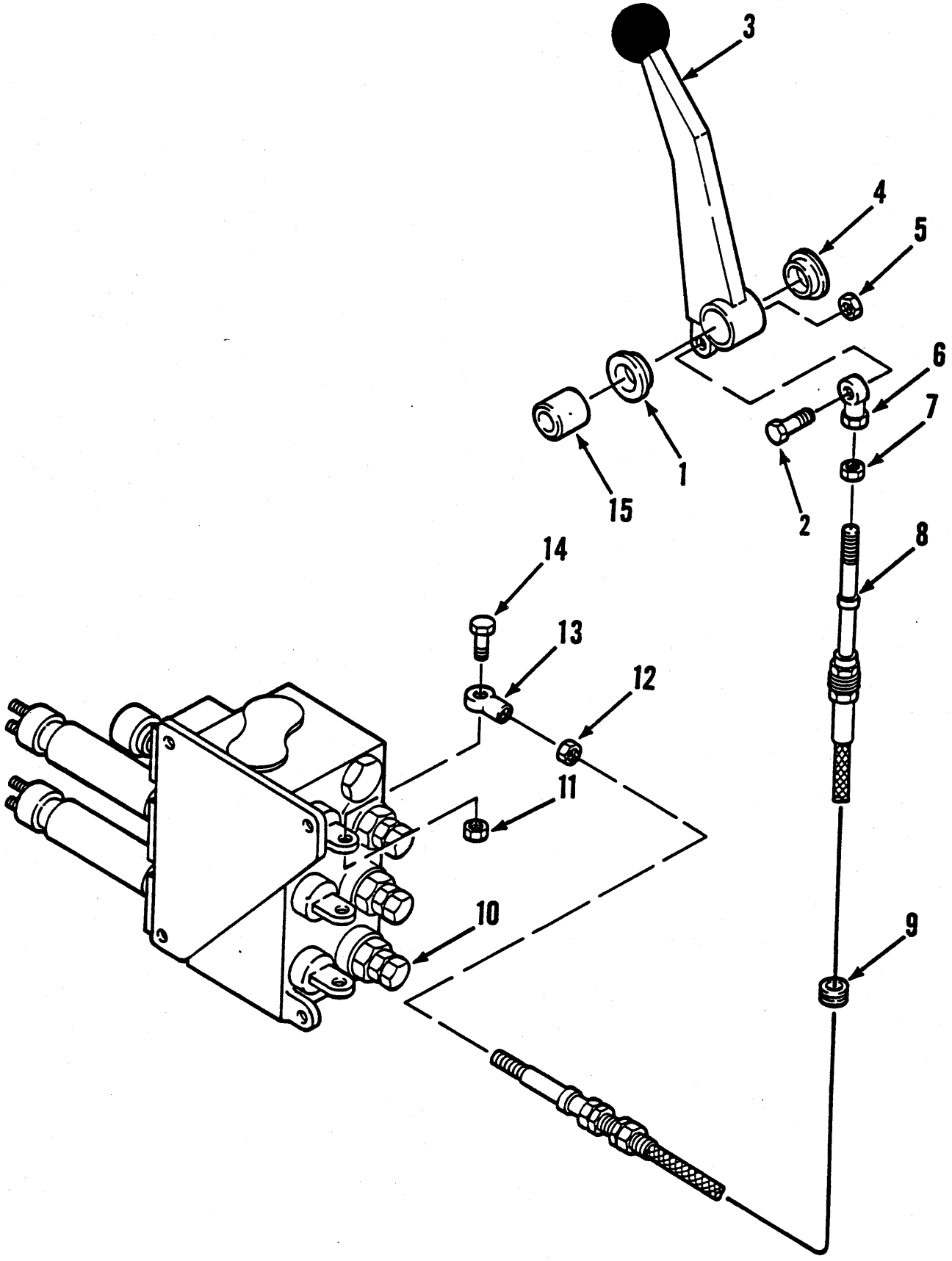
3
4
5
6
7
1
15
2
8
14
13
12
11
10
9

VALVE CONTROLS - 2 SPOOL
COMMANDES DE SOUPAPE - 2 TIROIRS
VENTILREGLER - 2 SPULEN
CONTROLES DA VÁLVULA - 2 CARRETÉIS
CONTROLES DE VÁLVULA - 2 CARRETES

No.	Part No.	Qty	Description	Description	Benennung	Descrição	Descripción
1	2509193	1	Plug	bouchon	Stopfen	bujão	tapón
2	12569861	2	Cover	couvercle	Deckel	tampa	tapa
3	[1]12570910	-	Hose	tuyau flexible	Schlauch	mangueira	manguera
4	12569690	2	Cover	couvercle	Deckel	tampa	tapa
5	12569664	1	Cover	couvercle	Deckel	tampa	tapa
6	25G000508	20	Capscrew	vis à tête	Kopfschraube	parafuso de cabeça	tornilla de presió
7	12567741	1	Housing assy	boitier ens	Gehuse vollst	carcaça conj	carcasa conj
8	13801845	2	Screw	vis	Schraube	parafuso	tornillo
9	13806871	6	Washer	rondelle	Scheibe	arruela	arandela
10	13806826	2	Nut	écrou	Mutter	porca	tuerca
11	O———	1	Vlv assy lever	levier mont soupape	Hebel Klappenmontage	alavanca mont dist	conj válvula, palanca
12	25G000508	4	Capscrew	vis à tête	Kopfschraube	parafuso de cabeça	tornilla de presió
13	13809567	2	Nut	écrou	Mutter	porca	tuerca
14	12570147	1	Rod	tige	Stange	varão	varilla
15	12570148	1	Rod	tige	Stange	varão	varilla
16	509772	2	Knob	bouton	Knopf	manipula	botón
17	4937914	1	Arm rest	accoudoir	Armlehne	apio do braco	apoyabrazos
18	4881630	2	Handle	manette	Handgriff	punho	manija
19	4898365	1	Plate assy	ens plaques	Platte vollst	conj placa	conj placa
20	12568583	1	Tube	tube	Rohr	tubo	tubo
21	12568597	1	Bracket assy	ens support	Winkel vollst	conj suporte	conj soporte
22	13965650	1	Screw	vis	Schraube	parafuso	tornillo
23	13955894	6	Washer	rondelle	Scheibe	arruela	arandela
24	12571231	2	Screw	vis	Schraube	parafuso	tornillo
25	12569625	1	Handle	manette	Handgriff	punho	manija
26	13801684	1	Screw	vis	Schraube	parafuso	tornillo
27	13955294	2	Capscrew	vis à tête	Kopfschraube	parafuso de cabeça	tornilla de presió
28	13955302	1	Capscrew	vis à tête	Kopfschraube	parafuso de cabeça	tornilla de presió

[1] Cut to 18 in. (458 mm)
[1] Couper à 18 in. (458mm)
[1] Abschneiden bis 18 in. (458mm)
[1] Cortar até 18 in. (458mm)
[1] Cortar hasta 18 in. (458mm)

L190 828AC673→
L190-CUM 828A236→828A672

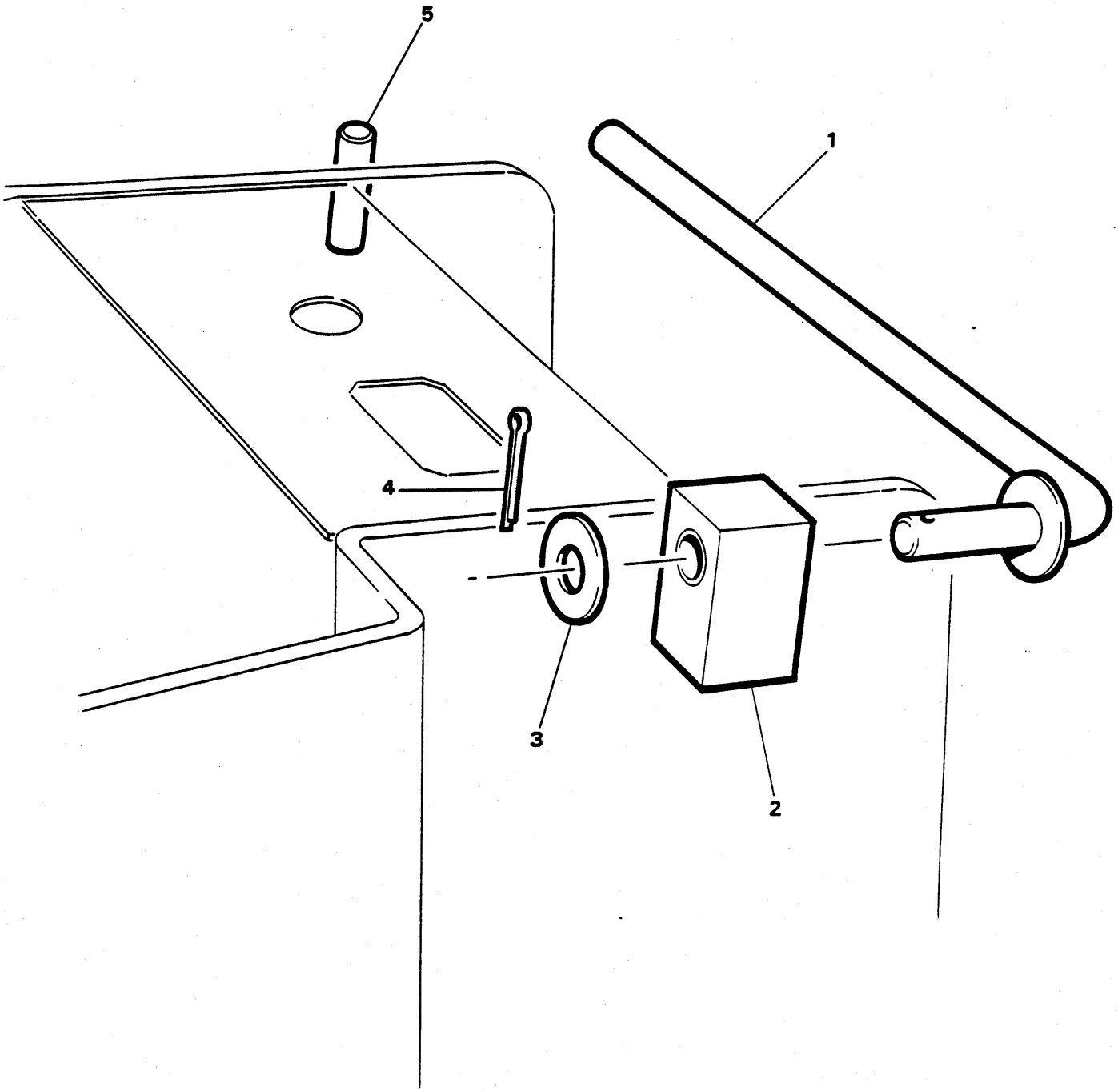
5
1
4
3
2

VALVE CONTROLS - 3 SPOOL
COMMANDES DE SOUPAPE - 3 TIROIRS
VENTILREGLER - 3 SPULEN
CONTROLES DA VÁLVULA - 3 CARRETÉIS
CONTROLES DE VÁLVULA - 3 CARRETES

No.	Part No.	Qty	Description	Description	Benennung	Descrição	Descripción
1	**12000277**	1	Seal	joint étanchéité	Dichtung	vedador	sello
2	**13801782**	1	Screw	vis	Schraube	parafuso	tornillo
3	[1]**2558125**	1	Lever	levier	Hebel	alavanca	palanca
3A	†**675227**	1	Bearing	palier	Lager	mancal	cojinete
4	**12000277**	1	Seal	joint étanchéité	Dichtung	vedador	sello
5	**13806822**	1	Nut	écrou	Mutter	porca	tuerca
6	**774332**	1	Rod end	bout biellette	Stangenende	extremidade haste	estremo de varilla
7	**13809562**	1	Nut	écrou	Mutter	porca	tuerca
8	**12565852**	1	Cable	câble	Kabel	cabo	cable
9	**1303104**	1	Grommet	oeillet	Augenring	ilhó	arandela pasacable
10	O--------	1	Valve pilot	Soupape pilote	Ventil Steuer	válvula piloto	válvula piloto
11	**13806822**	1	Nut	écrou	Mutter	porca	tuerca
12	**13809562**	1	Nut	écrou	Mutter	porca	tuerca
13	**774332**	1	Rod end	bout biellette	Stangenende	extremidade haste	estremo de varilla
14	**13801782**	1	Screw	vis	Schraube	parafuso	tornillo
15	**2542917**	1	Spacer	entretoise	Distanzteil	espaçador	espaciador
15A	†**13801781**	2	Screw	vis	Schraube	parafuso	tornillo
15B	†**7D000004**	2	Nut	écrou	Mutter	porca	tuerca

[1] Inc. 3A

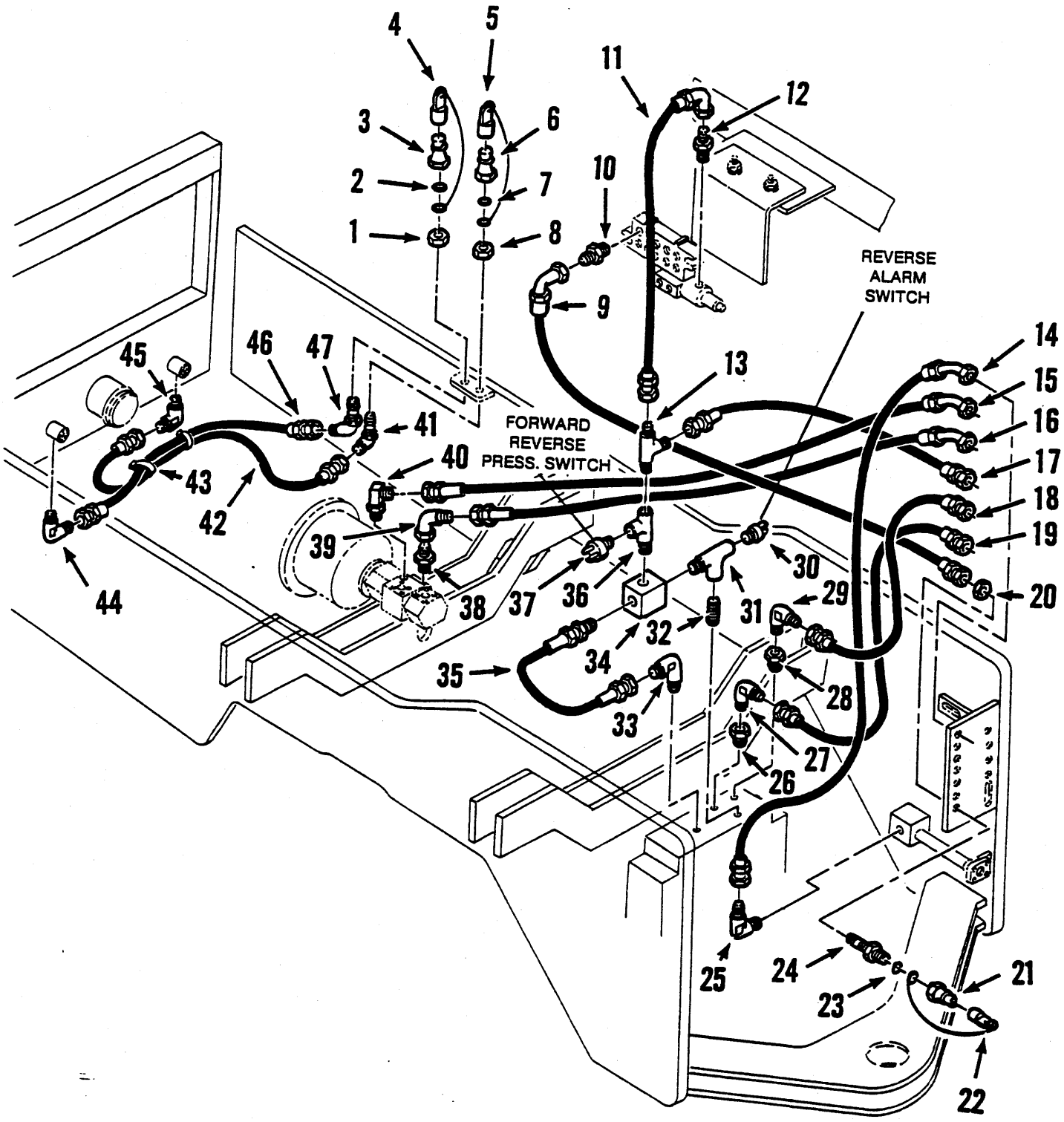
REVERSE
ALARM
SWITCH
FORWARD
REVERSE
PRESS. SWITCH
1
2
3
4
5
6
7
8
9
10
11
12
13
14
15
16
17
18
19
20
21
22
23
24
25
26
27
28
29
30
31
32
33
34
35
36
37
38
39
40
41
42
43
44
45
46
47

VALVE, LEVER LOCK
DISTRIBUTEUR, BLOCAGE DE LEVIER
VENTIL, HEBELVERRIEGELUNG
VÁLVULA, ALAVANCA DE BLOQUEIO
VÁLVULA, TRABA PALANCA

No.	Part No.	Qty	Description	Description	Benennung	Descrição	Descripción
1	**3592601**	1	Lever lock	verrouillage levier	Hebelsperre	trava alavanca	traba palanca
2	**3587993**	1	Block	bloc	Block	bloco	bloque
3	**13802624**	1	Washer	rondelle	Scheibe	arruela	arandela
4	**13JM00425**	1	Cotter pin	goupille fendue	Splint	contrapino	chaveta dos patos
5	**1311693**	1	Rod	tige	Stange	varão	varilla

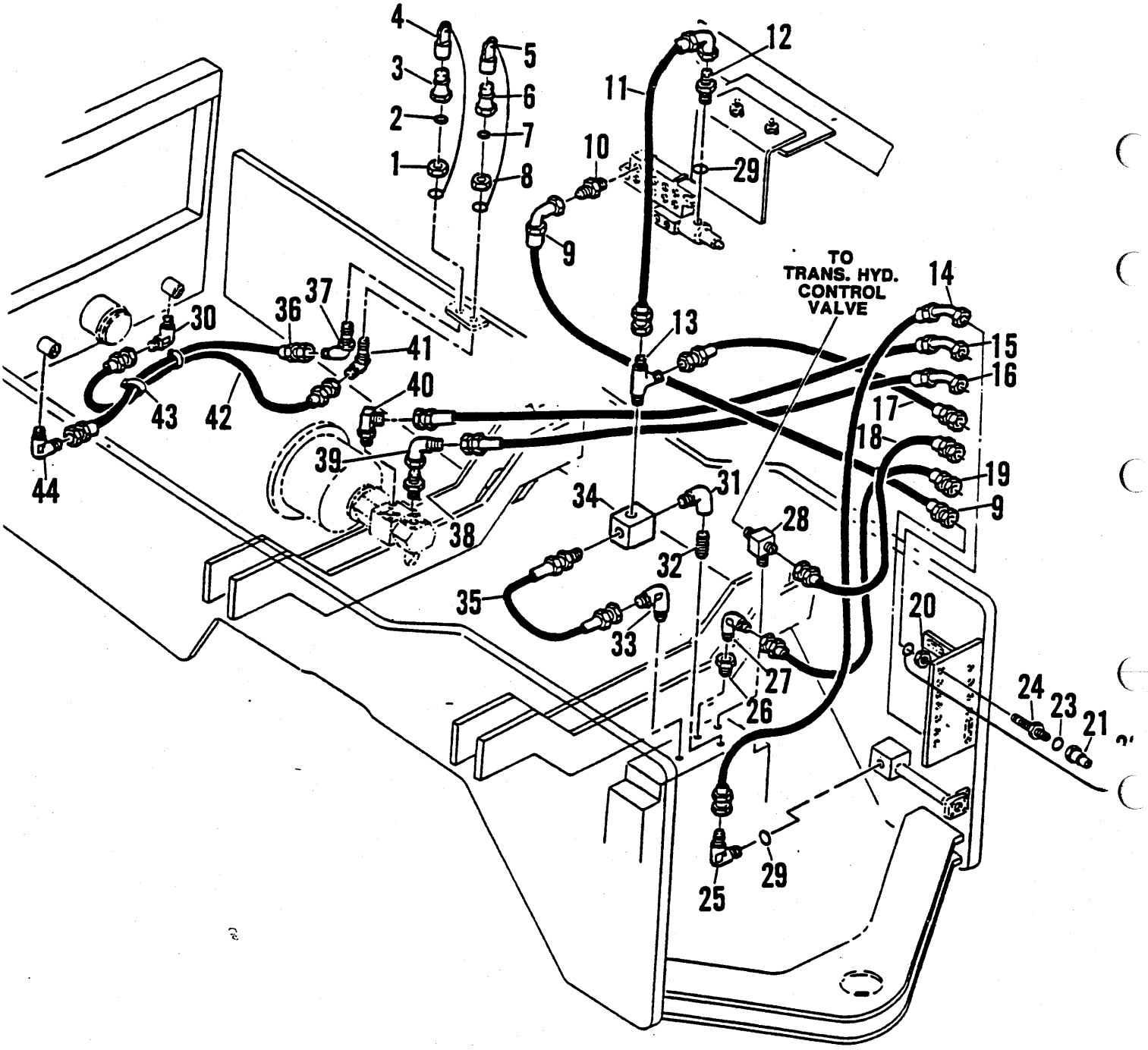
4
3
2
1
5
6
7
8
12
11
10
29
9
TO
TRANS. HYD.
CONTROL
VALVE
14
13
15
16
17
18
19
9
30
36
37
41
40
43
42
44
39
38
34
31
28
32
35
33
20
27
26
24
23
21
25
29

HYDRAULIC SYSTEM, PRESSURE CHECK
SYSTÈME HYDRAULIQUE, CLAPET RETENUE DE PRESSION
HYDRAULIKSYSTEM, DRUCKRÜCKSCHLAGVENTIL
SISTEMA HIDRÁULICO, GATILHO DE RETENÇÃO DE PRESSÃO
SISTEMA HIDRÁULICO, CLAPETA DE RETENCIÓN DE PRESIÓN

No.	Part No.	Qty	Description	Description	Benennung	Descrição	Descripción
1	13804186	1	Nut	écrou	Mutter	porca	tuerca
1A	†13806869	1	Washer	rondelle	Scheibe	arruela	arandela
2	13804264	1	Seal, o-ring	joint étan, torque	Dichtung, O Ring	vedador, anel-O	sello, annillo-O
3	2550769	1	Coupling	accouplement	Kupplung	acoplamento	acople
4	6000689	1	Dust cap	chapeau pare-pussièr	Staubkappe	tampa contra poeira	tapa guardapolvo
5	6000689	1	Dust cap	chapeau pare-pussièr	Staubkappe	tampa contra poeira	tapa guardapolvo
6	2550769	1	Coupling	accouplement	Kupplung	acoplamento	acople
7	13804264	1	Seal, o-ring	joint étan, torque	Dichtung, O Ring	vedador, anel-O	sello, annillo-O
8	13804186	1	Nut	écrou	Mutter	porca	tuerca
8A	†13806869	1	Washer	rondelle	Scheibe	arruela	arandela
9	2561837	1	Hose	tuyau flexible	Schlauch	mangueira	manguera
10	1308081	1	Fitting	ajustage	Verbindung	ajuste	accesorio
11	2561836	1	Hose	tuyau flexible	Schlauch	mangueira	manguera
12	13801715	1	Connector	raccord	Verbindungsstück	ligador	conector
13	13805067	1	Tee	raccord T	T-Verbindungsstück	te	te
14	12568206	1	Hose	tuyau flexible	Schlauch	mangueira	manguera
15	12577740	1	Hose assy	ens tuyaux souples	Schlauch vollst	conj mangueira	conj manguera
16	2561830	1	Hose	tuyau flexible	Schlauch	mangueira	manguera
17	2500807	1	Hose	tuyau flexible	Schlauch	mangueira	manguera
18	1516292	1	Hose	tuyau flexible	Schlauch	mangueira	manguera
19	1513103	1	Hose	tuyau flexible	Schlauch	mangueira	manguera
20	13804186	7	Nut	écrou	Mutter	porca	tuerca
21	2550769	7	Coupling	accouplement	Kupplung	acoplamento	acople
22	6000689	7	Dust cap	chapeau pare-pussièr	Staubkappe	tampa contra poeira	tapa guardapolvo
23	13804264	7	Seal, o-ring	joint étan, torque	Dichtung, O Ring	vedador, anel-O	sello, annillo-O
24	13803388	7	Union	raccord	Anschlusstück	união	unión
25	13801970	1	Elbow	coude	Winkelrohr	cotovêlo	codo
26	13802214	1	Reducer bushing	bague réductrice	Reduziernipple	bucha de redução	armad reductor
27	13804094	1	Elbow	coude	Winkelrohr	cotovêlo	codo
28	13802214	1	Reducer bushing	bague réductrice	Reduziernipple	bucha de redução	armad reductor
29	13804094	1	Elbow	coude	Winkelrohr	cotovêlo	codo
30	2531249	1	Switch	interrupteur	Schalter	interruptor	interruptor
31	1549038	1	Tee	raccord T	T-Verbindungsstück	te	te
32	5K000112	1	Nipple	raccord	Nippel	niple	niple
33	13804094	1	Elbow	coude	Winkelrohr	cotovêlo	codo
34	2540789	1	Valve	soupape	Ventil	válvula	válvula
35	2540787	1	Hose	tuyau flexible	Schlauch	mangueira	manguera
36	1549038	1	Tee	raccord T	T-Verbindungsstück	te	te
37	2531249	1	Switch	interrupteur	Schalter	interruptor	interruptor
38	1308081	1	Fitting	ajustage	Verbindung	ajuste	accesorio
39	13801458	1	Elbow	coude	Winkelrohr	cotovêlo	codo
40	1316049	1	Fitting	ajustage	Verbindung	ajuste	accesorio
41	46K000003	1	Elbow	coude	Winkelrohr	cotovêlo	codo
42	2508626	1	Hose	tuyau flexible	Schlauch	mangueira	manguera
43	1736910	2	Tie	attache	Haft	liame	atadura
44	13804094	1	Elbow	coude	Winkelrohr	cotovêlo	codo
45	13804094	1	Elbow	coude	Winkelrohr	cotovêlo	codo
46	2500692	1	Hose	tuyau flexible	Schlauch	mangueira	manguera
47	46K000003	1	Elbow	coude	Winkelrohr	cotovêlo	codo

L190 828AC673➡828AC725
L190-CUM 828A101➡828A672

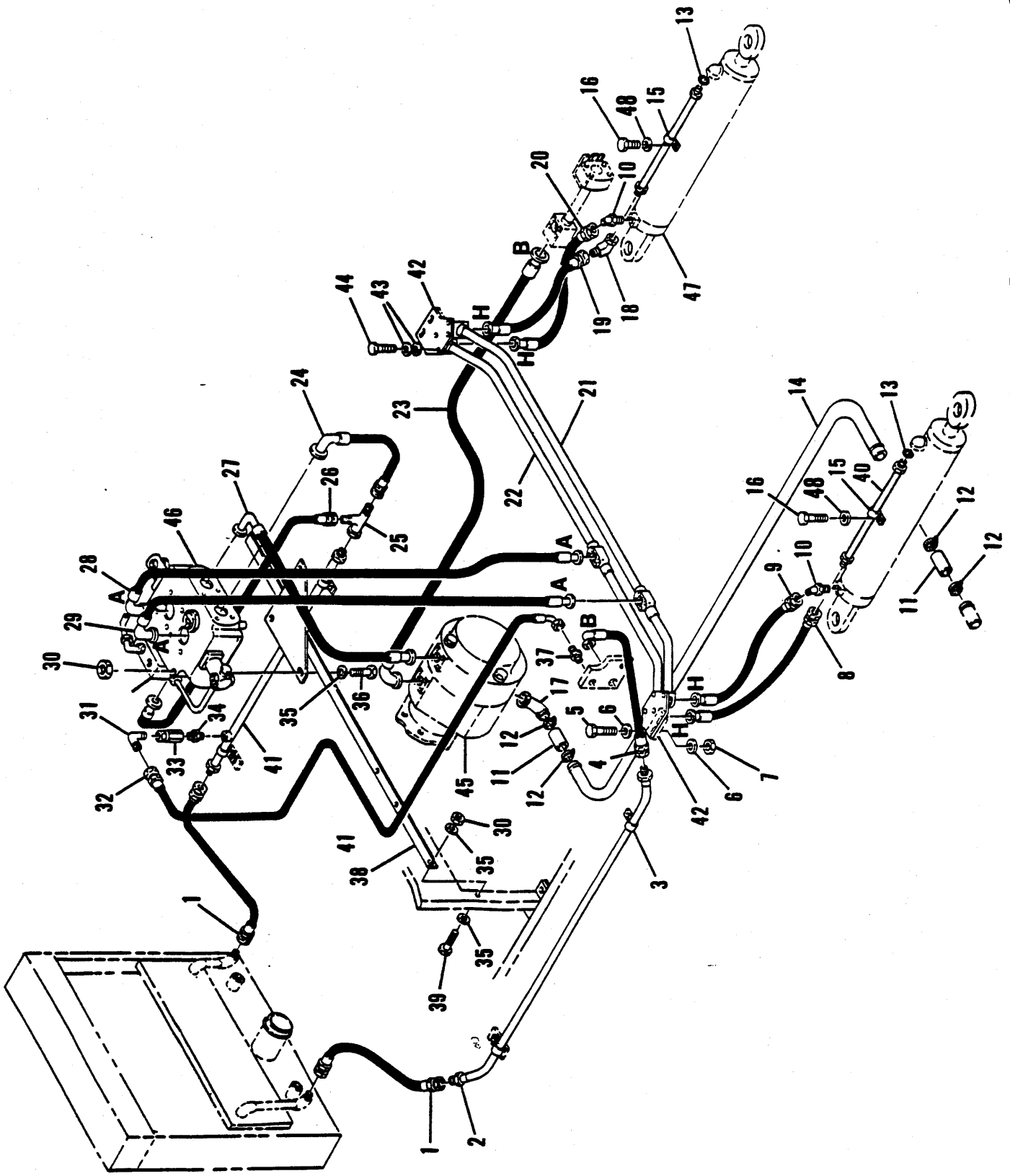
1
2
3
4
5
6
7
8
9
10
11
12
13
14
15
16
17
18
19
20
21
22
23
24
25
26
27
28
29
30
31
32
33
34
35
36
37
38
39
40
41
42
43
44
45
46
47
48
A
B
H

HYDRAULIC SYSTEM, PRESSURE CHECK
SYSTÈME HYDRAULIQUE, CLAPET RETENUE DE PRESSION
HYDRAULIKSYSTEM, DRUCKRÜCKSCHLAGVENTIL
SISTEMA HIDRÁULICO, GATILHO DE RETENÇÃO DE PRESSÃO
SISTEMA HIDRÁULICO, CLAPETA DE RETENCIÓN DE PRESIÓN

No.	Part No.	Qty	Description	Description	Benennung	Descrição	Descripción
1	13804186	1	Nut	écrou	Mutter	porca	tuerca
1A	†13806869	1	Washer	rondelle	Scheibe	arruela	arandela
2	13804055	1	Seal, o-ring	joint étan, torque	Dichtung, O Ring	vedador, anel-O	sello, annillo-O
3	2550769	1	Coupling	accouplement	Kupplung	acoplamento	acople
4	6000689	1	Dust cap	chapeau pare-pussièr	Staubkappe	tampa contra poeira	tapa guardapolvo
5	6000689	1	Dust cap	chapeau pare-pussièr	Staubkappe	tampa contra poeira	tapa guardapolvo
6	2550769	1	Coupling	accouplement	Kupplung	acoplamento	acople
7	13804055	1	Seal, o-ring	joint étan, torque	Dichtung, O Ring	vedador, anel-O	sello, annillo-O
8	13804186	1	Nut	écrou	Mutter	porca	tuerca
8A	†13806869	1	Washer	rondelle	Scheibe	arruela	arandela
9	2561837	1	Hose	tuyau flexible	Schlauch	mangueira	manguera
10	1308081	1	Fitting	ajustage	Verbindung	ajuste	accesorio
11	2561836	1	Hose	tuyau flexible	Schlauch	mangueira	manguera
12	13807491	1	Connector	raccord	Verbindungsstück	ligador	conector
13	13805067	1	Tee	raccord T	T-Verbindungsstück	te	te
14	12568206	1	Hose	tuyau flexible	Schlauch	mangueira	manguera
15	12577740	1	Hose assy	ens tuyaux souples	Schlauch vollst	conj mangueira	conj manguera
16	2561830	1	Hose	tuyau flexible	Schlauch	mangueira	manguera
17	2500807	1	Hose	tuyau flexible	Schlauch	mangueira	manguera
18	1516292	1	Hose	tuyau flexible	Schlauch	mangueira	manguera
19	1513103	1	Hose	tuyau flexible	Schlauch	mangueira	manguera
20	13804186	7	Nut	écrou	Mutter	porca	tuerca
21	2550769	7	Coupling	accouplement	Kupplung	acoplamento	acople
22	6000689	7	Dust cap	chapeau pare-pussièr	Staubkappe	tampa contra poeira	tapa guardapolvo
23	13804055	7	Seal, o-ring	joint étan, torque	Dichtung, O Ring	vedador, anel-O	sello, annillo-O
24	13803388	7	Union	raccord	Anschlusstück	união	unión
25	13807504	1	Elbow	coude	Winkelrohr	cotovêlo	codo
26	13802214	1	Reducer bushing	bague réductrice	Reduziernipple	bucha de redução	armad reductor
27	13804094	1	Elbow	coude	Winkelrohr	cotovêlo	codo
28	731752	1	Tee	raccord T	T-Verbindungsstück	te	te
29	13804055	2	Seal, o-ring	joint étan, torque	Dichtung, O Ring	vedador, anel-O	sello, annillo-O
30	13804094	1	Elbow	coude	Winkelrohr	cotovêlo	codo
31	1309105	1	Elbow	coude	Winkelrohr	cotovêlo	codo
32	5K000112	1	Nipple	raccord	Nippel	niple	niple
33	13804094	1	Elbow	coude	Winkelrohr	cotovêlo	codo
34	2540789	1	Valve	soupape	Ventil	válvula	válvula
35	2540787	1	Hose	tuyau flexible	Schlauch	mangueira	manguera
36	2508626	1	Hose	tuyau flexible	Schlauch	mangueira	manguera
37	46K000003	1	Elbow	coude	Winkelrohr	cotovêlo	codo
38	1308081	1	Fitting	ajustage	Verbindung	ajuste	accesorio
39	13801458	1	Elbow	coude	Winkelrohr	cotovêlo	codo
40	1316049	1	Fitting	ajustage	Verbindung	ajuste	accesorio
41	46K000003	1	Elbow	coude	Winkelrohr	cotovêlo	codo
42	2500692	1	Hose	tuyau flexible	Schlauch	mangueira	manguera
43	1736910	2	Tie	attache	Haft	liame	atadura
44	13804094	1	Elbow	coude	Winkelrohr	cotovêlo	codo

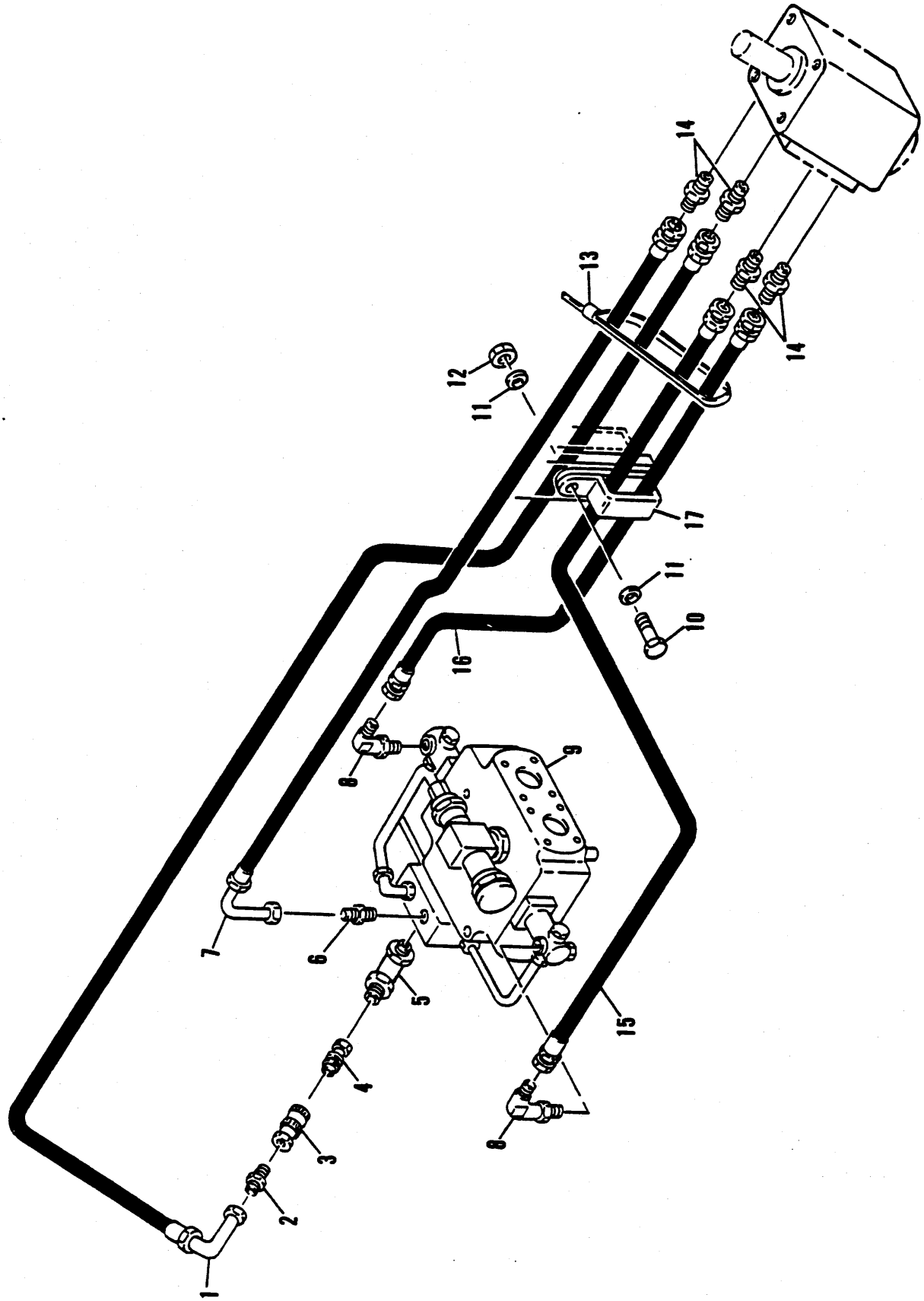
1
2
3
4
5
6
7
8
9
10
11
12
13
14
15
16
17

HYDRAULIC SYSTEM, STEERING - A
SYSTÉME HYDRAULIQUE DE DIRECTION - A
HYDRAULIKSYSTEM, LENKUNG - A
SISTEMA HIDRÁULICO DA DIREÇÃO - A
SISTEMA HIDRÁULICO DE DIRECCIÓN - A

No.	Part No.	Qty	Description	Description	Benennung	Descrição	Descripción
1	2561853	2	Hose assy	ens tuyaux souples	Schlauch vollst	conj mangueira	conj manguera
2	2560414	1	Tube assy	assemblage de tube	Rohreinheit	conjunto de tubos	conjunto del tubo
3	6H000034	4	Clip	attache	Schelle	braçadeira	abrazadera
4	2561855	1	Hose assy	ens tuyaux souples	Schlauch vollst	conj mangueira	conj manguera
5	13801813	4	Screw	vis	Schraube	parafuso	tornillo
6	13806869	6	Washer	rondelle	Scheibe	arruela	arandela
7	13806824	4	Nut	écrou	Mutter	porca	tuerca
8	12579126	1	Hose assy	ens tuyaux souples	Schlauch vollst	conj mangueira	conj manguera
9	12579125	1	Hose assy	ens tuyaux souples	Schlauch vollst	conj mangueira	conj manguera
10	13802178	2	Elbow	coude	Winkelrohr	cotovêlo	codo
11	2525540	2	Hose	tuyau flexible	Schlauch	mangueira	manguera
12	2560712	4	Clamp	pince	Schelle	braçadeira	abrazadera
13	13804269	2	Seal, o-ring	joint étan, torque	Dichtung, O Ring	vedador, anel-O	sello, annillo-O
14	12566782	1	Tube	tube	Rohr	tubo	tubo
15	13803047	2	Band	bande	Band	banda	banda
16	13801805	2	Screw	vis	Schraube	parafuso	tornillo
17	12566783	1	Tube assy	assemblage de tube	Rohreinheit	conjunto de tubos	conjunto del tubo
17A	†19J000040	2	Flange half	demi-flasque	Flanschhlfte	meia flange	media brida
17B	†77K000232	1	O-ring	joint torique	O Ring	anel-O	anillo-O
17C	†13801844	4	Screw	vis	Schraube	parafuso	tornillo
18	13801539	1	Elbow	coude	Winkelrohr	cotovêlo	codo
19	12579128	1	Hose assy	ens tuyaux souples	Schlauch vollst	conj mangueira	conj manguera
20	12579127	1	Hose assy	ens tuyaux souples	Schlauch vollst	conj mangueira	conj manguera
21	12569131	1	Tube assy	assemblage de tube	Rohreinheit	conjunto de tubos	conjunto del tubo
22	12569132	1	Tube assy	assemblage de tube	Rohreinheit	conjunto de tubos	conjunto del tubo
23	12565827	1	Hose assy	ens tuyaux souples	Schlauch vollst	conj mangueira	conj manguera
23A	†19J000024	2	Flange half	demi-flasque	Flanschhlfte	meia flange	media brida
23B	†77K000225	1	O-ring	joint torique	O Ring	anel-O	anillo-O
23C	†13801844	4	Screw	vis	Schraube	parafuso	tornillo
23D	†879768	4	Washer	rondelle	Scheibe	arruela	arandela
24	2561171	1	Hose assy	ens tuyaux souples	Schlauch vollst	conj mangueira	conj manguera
24A	†13802238	2	Clamp,split flng	att bride sép	Klem gesch Winkelrgng	grampo chap fenda	tornil ajust brida raj
24B	†13804046	1	Seal, o-ring	joint étan, torque	Dichtung, O Ring	vedador, anel-O	sello, annillo-O
24C	†17C000720	4	Bolt	boulon	Bolzen	parafuso	bulón
25	13804646	1	Tee	raccord T	T-Verbindungsstück	te	te
26	2561854	1	Hose assy	ens tuyaux souples	Schlauch vollst	conj mangueira	conj manguera
26A	†13802238	2	Clamp,split flng	att bride sép	Klem gesch Winkelrgng	grampo chap fenda	tornil ajust brida raj
26B	†13804046	1	Seal, o-ring	joint étan, torque	Dichtung, O Ring	vedador, anel-O	sello, annillo-O
26C	†13806529	4	Screw	vis	Schraube	parafuso	tornillo
27	2561846	1	Hose assy	ens tuyaux souples	Schlauch vollst	conj mangueira	conj manguera
27A	†13802238	2	Clamp,split flng	att bride sép	Klem gesch Winkelrgng	grampo chap fenda	tornil ajust brida raj
27B	†13804046	1	Seal, o-ring	joint étan, torque	Dichtung, O Ring	vedador, anel-O	sello, annillo-O
27C	†17C000720	4	Bolt	boulon	Bolzen	parafuso	bulón
27D	†19J000024	2	Flange half	demi-flasque	Flanschhlfte	meia flange	media brida
27E	†77K000225	1	O-ring	joint torique	O Ring	anel-O	anillo-O
27F	†13801844	4	Screw	vis	Schraube	parafuso	tornillo
27G	†879768	4	Washer	rondelle	Scheibe	arruela	arandela
28	12565903	1	Hose assy	ens tuyaux souples	Schlauch vollst	conj mangueira	conj manguera
29	12565904	1	Hose assy	ens tuyaux souples	Schlauch vollst	conj mangueira	conj manguera
30	13806826	5	Nut	écrou	Mutter	porca	tuerca
31	13807370	1	Elbow	coude	Winkelrohr	cotovêlo	codo
32	12566437	1	Hose assy	ens tuyaux souples	Schlauch vollst	conj mangueira	conj manguera
33	2531748	1	Check valve	soupape de sureté	Rückshlagventile	válvula de esbarro	válv retención
34	1900453	1	Connector	raccord	Verbindungsstück	ligador	conector
35	13806871	7	Washer	rondelle	Scheibe	arruela	arandela

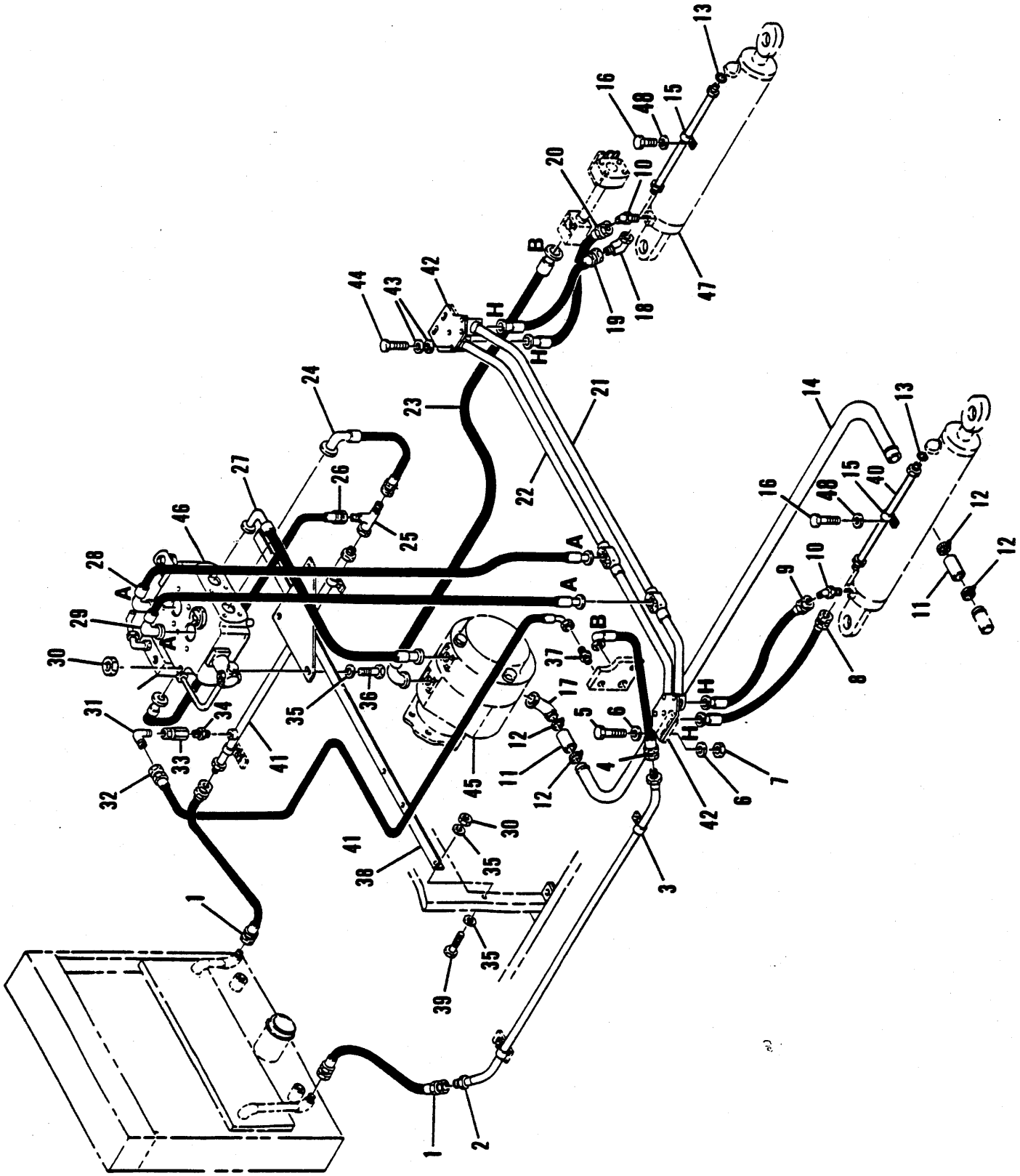

HYDRAULIC SYSTEM, STEERING - B
SYSTÈME HYDRAULIQUE DE DIRECTION - B
HYDRAULIKSYSTEM, LENKUNG - B
SISTEMA HIDRÁULICO DA DIREÇÃO - B
SISTEMA HIDRÁULICO DE DIRECCIÓN - B

No.	Part No.	Qty	Description	Description	Benennung	Descrição	Descripción
1	**2561848**	1	Hose assy	ens tuyaux souples	Schlauch vollst	conj mangueira	conj manguera
2	**755056**	1	Connector	raccord	Verbindungsstück	ligador	conector
3	**12569284**	1	Coupling	accouplement	Kupplung	acoplamento	acople
4	**12569283**	1	Coupling	accouplement	Kupplung	acoplamento	acople
5	**12569285**	1	Elbow	coude	Winkelrohr	cotovêlo	codo
6	**13801718**	1	Connector	raccord	Verbindungsstück	ligador	conector
7	**2561848**	1	Hose assy	ens tuyaux souples	Schlauch vollst	conj mangueira	conj manguera
8	**13801973**	2	Elbow	coude	Winkelrohr	cotovêlo	codo
9	O---------	1	Steer valve	soupape direction	Lenkventil	válvula direção	válvula dirección
10	**13801809**	1	Screw	vis	Schraube	parafuso	tornillo
11	**13806869**	2	Washer	rondelle	Scheibe	arruela	arandela
12	**13806824**	1	Nut	écrou	Mutter	porca	tuerca
13	**1736910**	2	Tie	attache	Haft	liame	atadura
14	**755056**	4	Connector	raccord	Verbindungsstück	ligador	conector
15	**2561847**	1	Hose	tuyau flexible	Schlauch	mangueira	manguera
16	**2561847**	1	Hose	tuyau flexible	Schlauch	mangueira	manguera
17	**31H000046**	2	Clip	attache	Schelle	braçadeira	abrazadera

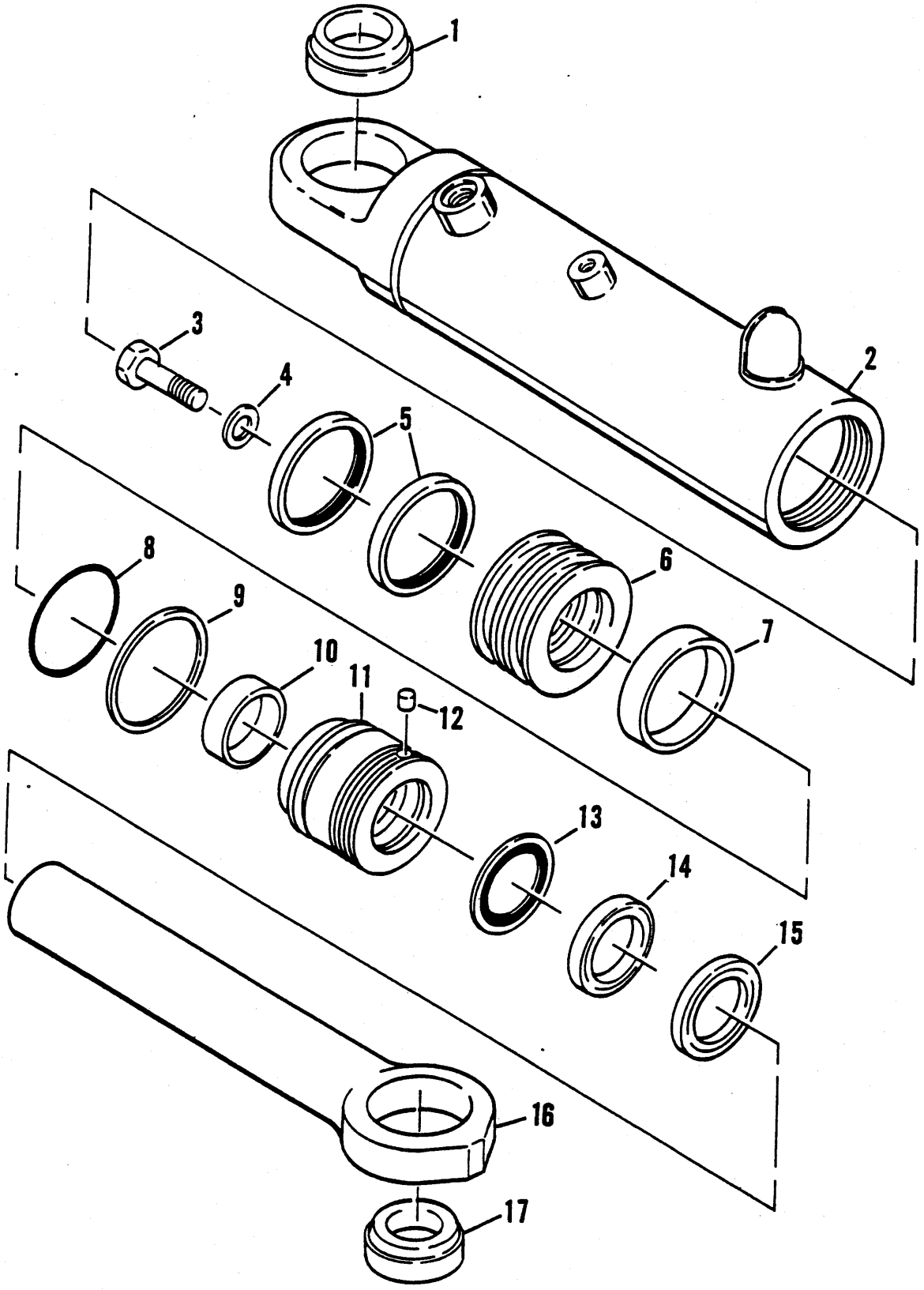
1
2
3
4
5
6
7
8
9
10
11
12
13
14
15
16
17

CYLINDER ASSEMBLY, STEERING
CYLINDRE DE DIRECTION, ENSEMBLE
LENKZYLINDER-BAUGRUPPE
CILINDRO DA DIRECÃO, CONJUNTO
CILINDRO DE DIRECCIÓN, CONJUNTO

No.	Part No.	Qty	Description	Description	Benennung	Descrição	Descripción
A	[1]2559313	1	Cylinder assy	ens cylindre	Zylinderheit	conj de cilindro	conj de cilindro
B	[2]12565037	1	Seal kit	joint étan trse	Dichtungssatz	vedador jógo	sello juego
1	1574466	1	Bushing	chemise	Buchse	bucha	buje
2	2559309	1	Tube assy	assemblage de tube	Rohreinheit	conjunto de tubos	conjunto del tubo
3	13802107	1	Screw	vis	Schraube	parafuso	tornillo
4	1503564	1	Flatwasher	rondelle plate	Unterlegscheibe	arruela chata	arandela plana
5	2559296	2	Seal ring	anneau du joint	Dichtungsring	anel de vedação	anillo de sello
6	2559304	1	Piston	piston	Kolben	pistão	pistón
7	12003548	1	Wear ring	bague dusure	Gleitring	anel desgaste	anillo desgaste
8	76K000244	1	O-ring	joint torique	O Ring	anel-O	anillo-O
9	73K000244	1	Backup ring	anneau de renfort	Stutzring	anel do retrocesso	anillo de respaldo
10	2532295	1	Wear ring	bague dusure	Gleitring	anel desgaste	anillo desgaste
11	[3]2559299	1	Cap	chapeau	Kappe	tampa	tapa
12	662634	1	Plug	bouchon	Stopfen	bujão	tapón
13	2558475	1	Buffer ring	anneau arretoir	Anschlagsring	anel batente	anillo tape
14	2559295	1	U-cup	couvercle - U	U-Schale	acopl-U	taza-u
15	4095707	1	Wiper	racleur	Wischer	limpador	limpiador
16	2559390	1	Rod	tige	Stange	varão	varilla
17	1574466	1	Bushing	chemise	Buchse	bucha	buje

[1] Inc. 2➡16

[2] Inc. 5, 7➡10, 12➡15

[3] Inc. 12

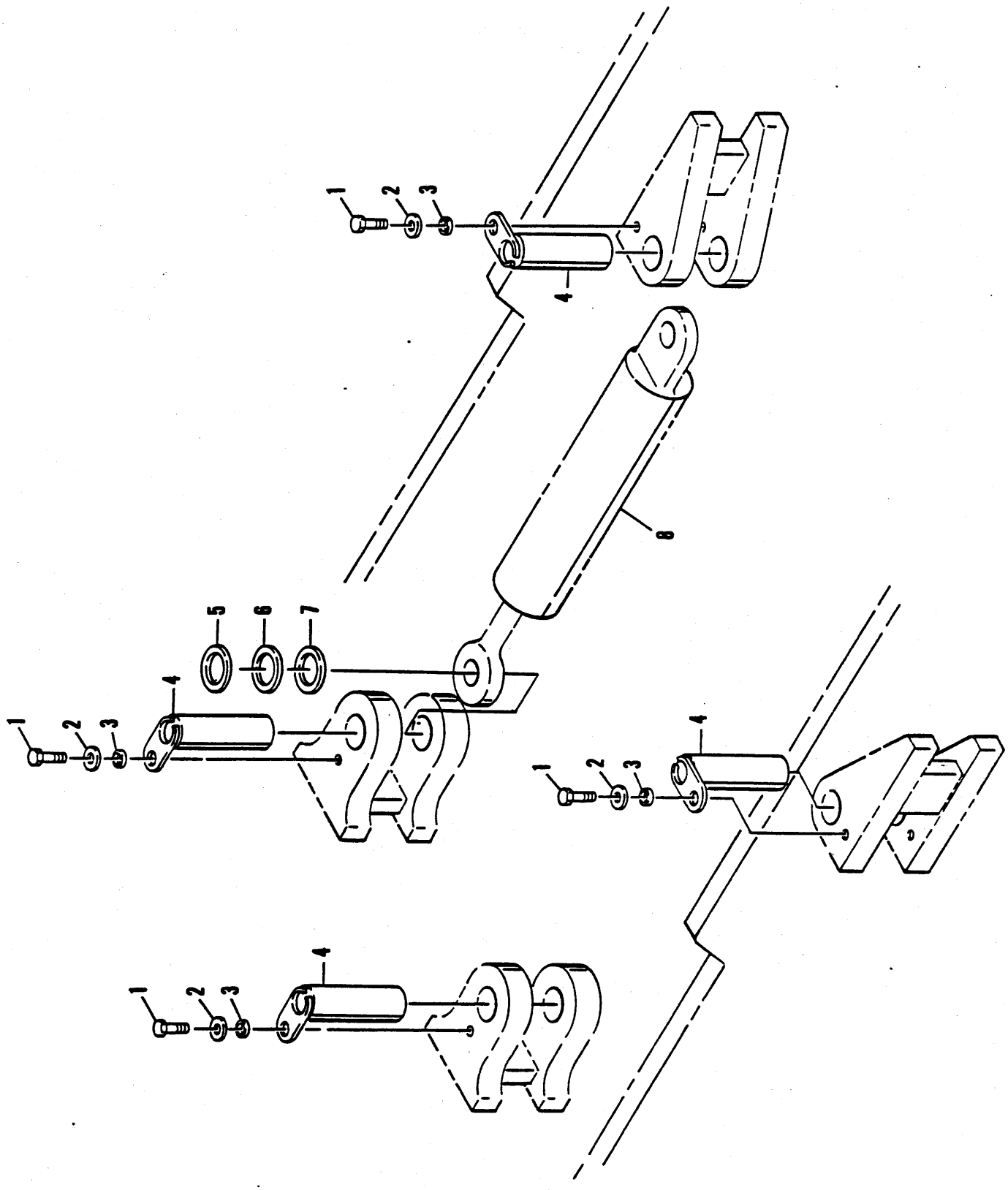
1
2
3
4
8
5
6
7
4
1
2
3
4
1
2
3
4
1
2
3

STEERING CYLINDER INSTALLATION
INSTALLATION DU VÉRIN DE DIRECTION
LENKZYLINDERINSTALLATION
INSTALAÇÃO DO CILINDRO DE DIREÇÃO
CILINDRO DE LA DIRECCIÓN - INSTALACIÓN

No.	Part No.	Qty	Description	Description	Benennung	Descrição	Descripción
1	**13801809**	4	Screw	vis	Schraube	parafuso	tornillo
2	**13806869**	4	Washer	rondelle	Scheibe	arruela	arandela
3	**2529724**	4	Spacer	entretoise	Distanzteil	espaçador	espaciador
4	**2559431**	4	Pin	goupille	Stift	pino	pasador
5	**2555348**	-	Shim	cale	Beilage	calço	planchita
6	**552146**	-	Shim .0625 in.	cale 1,57 mm	Beilage 1,57 mm	calço 1,57 mm	planchita 1,57 mm
7	**2555349**	-	Shim	cale	Beilage	calço	planchita
8	O--------	2	Cyl steering	cyl direction	Zylinder Lenk	cilindro direcão	cilindro direccióon

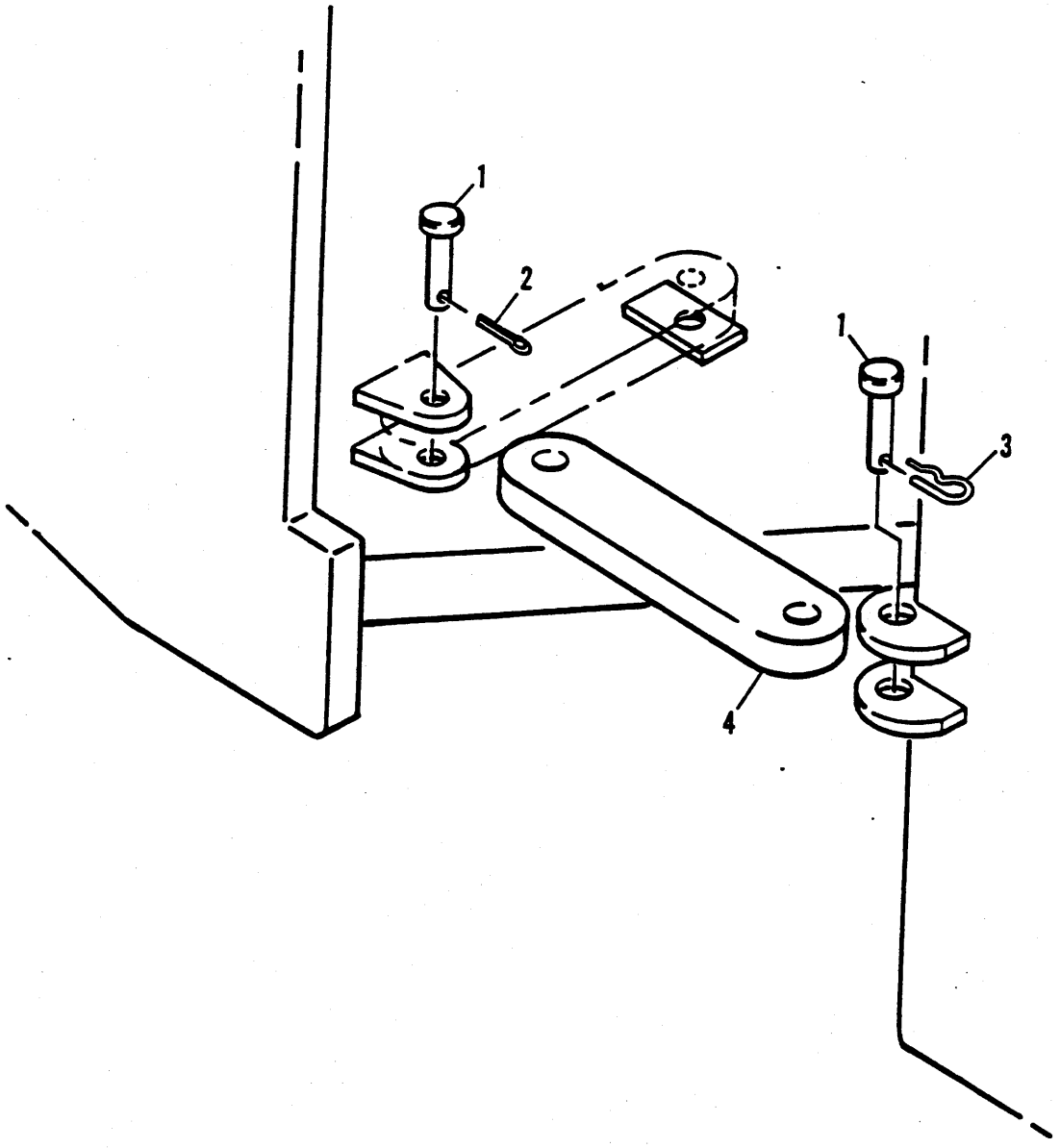
1
2
1
3
4

STEERING LOCK
BLOCAGE DE DIRECTION
LENKSPERRE
BLOQUEIO DA DIREÇÃO
DIRECCIÓN - CERRADURA

No.	Part No.	Qty	Description	Description	Benennung	Descrição	Descripción
1	**2542669**	2	Pin clevis	goupille chape	Schäkelstift	pino garfo	pasador horquilla
2	**13800400**	1	Pin cotter	goupille fendue	Splint	contrapino	chaveta dos patos
3	**3896014**	1	Faspin	faspin	Faspin	pino prend	horq
4	**2560270**	1	Link	articulation	Gelenk	articulação	articulación
4A	[1]†**3585604**	1	Chain	chane	Kette	corrente	cadena

[1] Standard for European machines.
[1] Standard pour les machines européennes.
[1] Normalausrüstung für Europäische Maschinen.
[1] Standard para máquinas européias.
[1] Standard para las máquinas europeas.

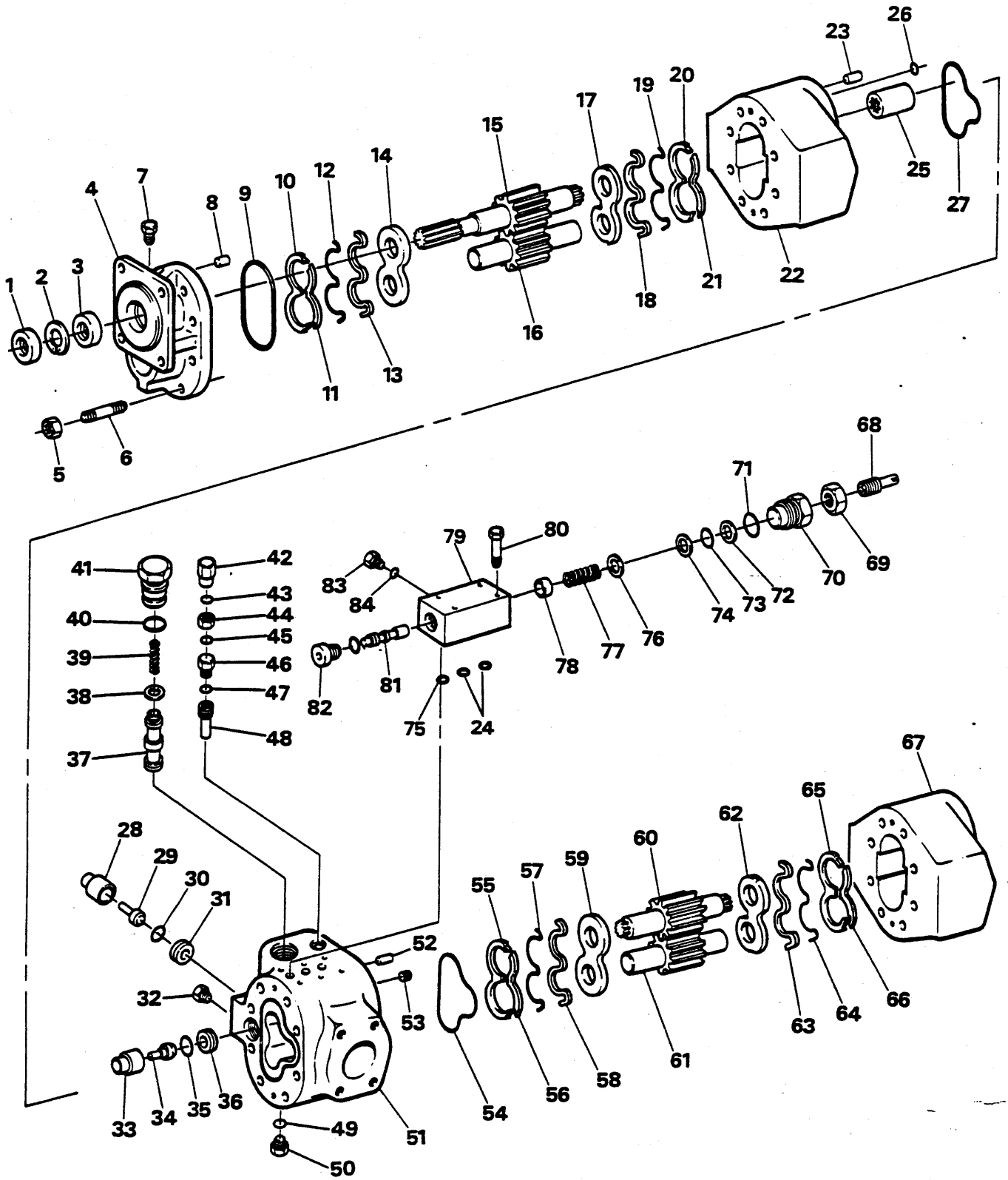
1
2
3
4
5
6
7
8
9
10
11
12
13
14
15
16
17
18
19
20
21
22
23
24
25
26
27
28
29
30
31
32
33
34
35
36
37
38
39
40
41
42
43
44
45
46
47
48
49
50
51
52
53
54
55
56
57
58
59
60
61
62
63
64
65
66
67
68
69
70
71
72
73
74
75
76
77
78
79
80
81
82
83
84

PUMP ASSEMBLY, STEERING
POMPE DE DIRECTION, ENSEMBLE
LENKUNGPUMPE, VOLLSTÄNDIG
BOMBA DE DIREÇÃO, CONJUNTO
BOMBA DE DIRECCIÓN, CONJUNTO

No.	Part No.	Qty	Description	Description	Benennung	Descrição	Descripción
A	[1,2]12579442	1	Pump assy	ens pompe	Pumpeinheit	cj bomba	cj bomba
B	[3,5]12572373	1	Pump steering	pompe direction	Pumpe Lenkungs	bomba direção	bomba dirección
C	[4]12967036	1	Seal kit	joint étan trse	Dichtungssatz	vedador jôgo	sello juego
1	12003724	1	Seal	joint étanchéité	Dichtung	vedador	sello
2	12968082	1	Ring snap	bague arrêt	Sprengring	anel pressão	arandela retén
3	12003724	1	Seal	joint étanchéité	Dichtung	vedador	sello
4	12967029	1	Flange	flange	Flansch	bride	brida
5	964540	8	Nut	écrou	Mutter	porca	tuerca
6	12967100	8	Stud	goujon	Stift	prisioneiro	espárrago
7	4095522	1	Plug	bouchon	Stopfen	bujão	tapón
8	4002731	2	Dowel	goujon	Stift	espiga	espiga
9	12003725	1	Seal, o-ring	joint étan, torque	Dichtung, O Ring	vedador, anel-O	sello, annillo-O
10	12003721	1	Ring	anneau	Ring	anel	anillo
11	4004897	1	Plate	plaque	Platte	placa	placa
12	963634	1	O-ring	joint torique	O Ring	anel-O	anillo-O
13	12003722	1	Ring	anneau	Ring	anel	anillo
14	5208887	1	Pressure plate	plaque pression	Druckplatte	placa pressão	placa presión
15	12967030	1	Drive gear front	engreng entrmt AV	Antrieb V	engrenagem aciona DI	engranaje acciona I
16	12967032	1	Idler gear	pignon fou	Zwischenzahnrad	pinhão louco	engranaje loco
17	5208887	1	Pressure plate	plaque pression	Druckplatte	placa pressão	placa presión
18	12003722	1	Ring	anneau	Ring	anel	anillo
19	963634	1	O-ring	joint torique	O Ring	anel-O	anillo-O
20	12003721	1	Ring	anneau	Ring	anel	anillo
21	5208888	1	Isolation plate	plaque séparation	Isolierplatte	placa ajuste	placa ajuste
22	§———	1	Body front	carrosserie AV	Karrosserie V	carroçaria DI	carrocería DE
23	4002731	2	Dowel	goujon	Stift	espiga	espiga
24	13804042	3	Seal, o-ring	joint étan, torque	Dichtung, O Ring	vedador, anel-O	sello, annillo-O
25	12003723	1	Coupling	accouplement	Kupplung	acoplamento	acople
26	13804266	8	Seal, o-ring	joint étan, torque	Dichtung, O Ring	vedador, anel-O	sello, annillo-O
26A	12973023	8	Seal, o-ring	joint étan, torque	Dichtung, O Ring	vedador, anel-O	sello, annillo-O
28	12967041	1	Retainer	arrêtoir	Halterung	retentor	retén
29	12967043	1	Piston	piston	Kolben	pistão	pistón
29	12973004	1	Kit	jeu	Satz	jogo	juego
30	12967153	1	O-ring	joint torique	O Ring	anel-O	anillo-O
31	12967042	1	Seat	sige	Sitz	assento	asiento
31	12973004	1	Kit	jeu	Satz	jogo	juego
31A	12973006	1	Seat	sige	Sitz	assento	asiento

[1] Inc.1➡25,26A,27,28,29A,30,31A,32,33,34A,35,36A,37➡51,51C,51B➡80,81A,83,84.

[2] 828AC726,727,731➡

[3] Inc.1➡84

[4] Inc.1,2,3,7,9,10,12,13,18,19,20,24,26,27,30,35,38,40,49,51B,54,55,57,58,63,64,65 ,71➡74

[5] For complete replacement use 12579442 pump assembly
[5] Pour remplacement utiliser 12579442 ensemble de pompe
[5] Zum Auswechsein 12579442 Pumpe-Baugruppe benutzen
[5] Para substituição usar 12579442 conjunta da bomba
[5] Para recambio usar 12579442 conjunta de bomba

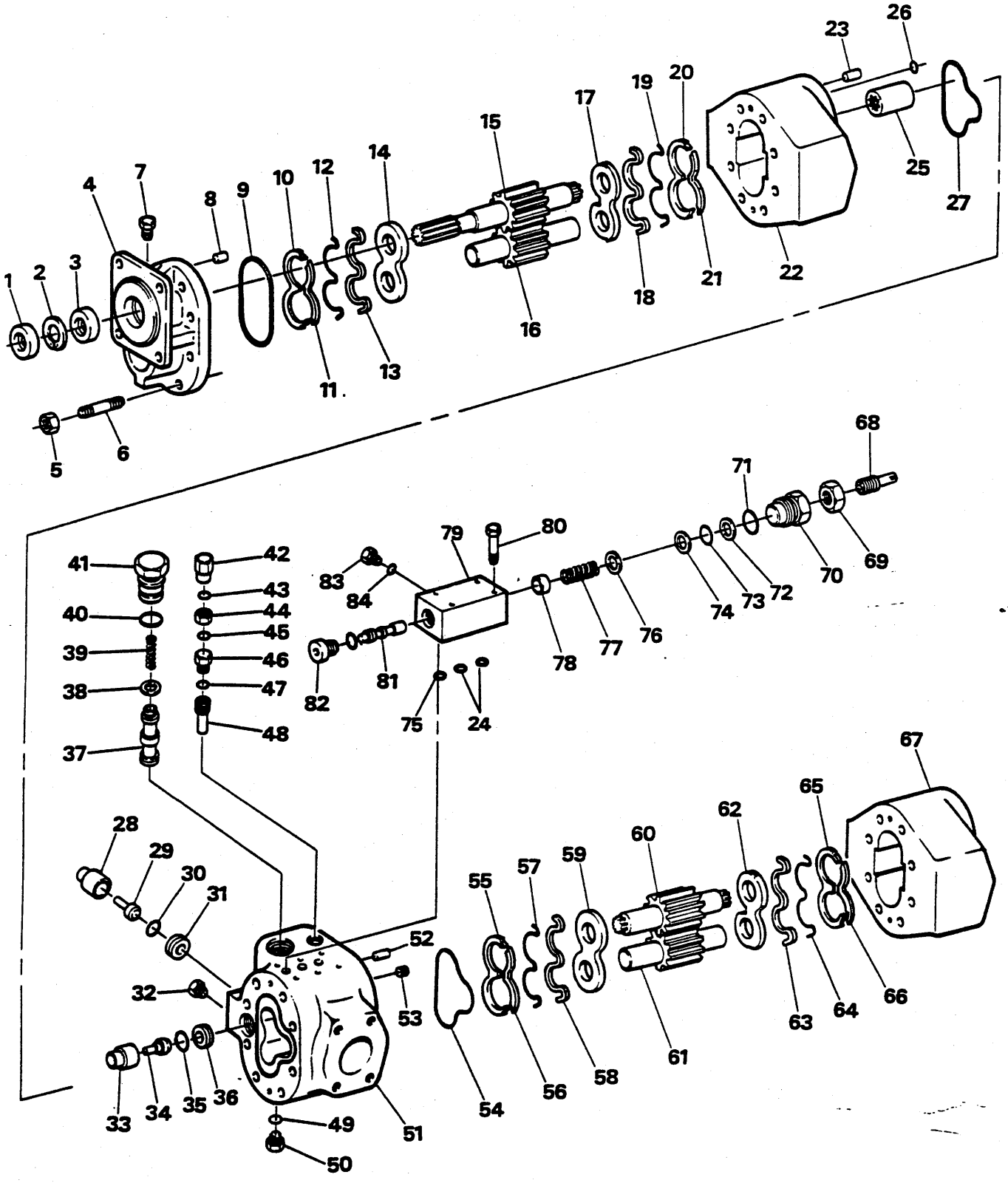
1
2
3
4
5
6
7
8
9
10
11
12
13
14
15
16
17
18
19
20
21
22
23
24
25
26
27
28
29
30
31
32
33
34
35
36
37
38
39
40
41
42
43
44
45
46
47
48
49
50
51
52
53
54
55
56
57
58
59
60
61
62
63
64
65
66
67
68
69
70
71
72
73
74
75
76
77
78
79
80
81
82
83
84

PUMP ASSEMBLY, STEERING
POMPE DE DIRECTION, ENSEMBLE
LENKUNGPUMPE, VOLLSTÄNDIG
BOMBA DE DIREÇÃO, CONJUNTO
BOMBA DE DIRECCIÓN, CONJUNTO

No.	Part No.	Qty	Description	Description	Benennung	Descrição	Descripción
32	**12967099**	1	Plug pipe	bouchon tuyau	Stopfen Rohr	bujão cano	tapón caño
33	**12967040**	1	Retainer	arrêtoir	Halterung	retentor	retén
34	**12967043**	1	Piston	piston	Kolben	pistão	pistón
34	**12973004**	1	Kit	jeu	Satz	jogo	juego
34A	**12973005**	1	Piston	piston	Kolben	pistão	pistón
35	**12967153**	1	O-ring	joint torique	O Ring	anel-O	anillo-O
36	**12967042**	1	Seat	sige	Sitz	assento	asiento
36	**12973004**	1	Kit	jeu	Satz	jogo	juego
36A	**12973006**	1	Seat	sige	Sitz	assento	asiento
37	**12968483**	1	Spool	tiroir	Spule	carretel	carrete
38	**12967038**	1	Backup ring	anneau de renfort	Stutzring	anel do retrocesso	anillo de respaldo
39	**12968482**	1	Spring	ressort	Feder	mola	resorte
39A	†**12968484**	1	Spring	ressort	Feder	mola	resorte
40	**12967157**	1	O-ring	joint torique	O Ring	anel-O	anillo-O
41	**12967094**	1	Plug	bouchon	Stopfen	bujão	tapón
42	**12967149**	1	Nut	écrou	Mutter	porca	tuerca
43	**12967152**	1	O-ring	joint torique	O Ring	anel-O	anillo-O
44	**12967148**	1	Locknut	contre-écrou	Gegenmutter	contra porca	contratuerca
45	**12967152**	1	O-ring	joint torique	O Ring	anel-O	anillo-O
46	**12967146**	1	Plug	bouchon	Stopfen	bujão	tapón
47	**12967155**	1	O-ring	joint torique	O Ring	anel-O	anillo-O
48	**12968486**	1	Screw	vis	Schraube	parafuso	tornillo
49	**12967157**	1	O-ring	joint torique	O Ring	anel-O	anillo-O
50	**12967094**	1	Plug	bouchon	Stopfen	bujão	tapón
51	§--------	1	Valve body	corps soupape	Ventil Körper	corpo válvula	cuerpo válvula
51A	**13804056**	2	Seal, o-ring	joint étan, torque	Dichtung, O Ring	vedador, anel-O	sello, annillo-O
51B	**13802605**	2	Plug	bouchon	Stopfen	bujão	tapón
51C	**12973030**	2	Seal, o-ring	joint étan, torque	Dichtung, O Ring	vedador, anel-O	sello, annillo-O
52	**4002731**	2	Dowel	goujon	Stift	espiga	espiga
53	**12967099**	1	Plug pipe	bouchon tuyau	Stopfen Rohr	bujão cano	tapón caño
54	**12967156**	1	O-ring	joint torique	O Ring	anel-O	anillo-O
55	**12003721**	1	Ring	anneau	Ring	anel	anillo
56	**5208888**	1	Isolation plate	plaque séparation	Isolierplatte	placa ajuste	placa ajuste
57	**963634**	1	O-ring	joint torique	O Ring	anel-O	anillo-O
58	**12003722**	1	Ring	anneau	Ring	anel	anillo
59	**5208887**	1	Pressure plate	plaque pression	Druckplatte	placa pressão	placa presión
60	**12967031**	1	Drive gear	engrenage entrnmnt	Antrieb	engrenagem motriz	engranaje motriz

[1] Inc.1➡25,26A,27,28,29A,30,31A,32,33,34A,35,36A,37➡51,51C,51B➡80,81A,83,84.

[2] 828AC726,727,731➡

[3] Inc.1➡84

[4] Inc.1,2,3,7,9,10,12,13,18,19,20,24,26,27,30,35,38,40,49,51B,54,55,57,58,63,64,65 ,71➡74

[5] For complete replacement use 12579442 pump assembly
[5] Pour remplacement utiliser 12579442 ensemble de pompe
[5] Zum Auswechsein 12579442 Pumpe-Baugruppe benutzen
[5] Para substituição usar 12579442 conjunta da bomba
[5] Para recambio usar 12579442 conjunta de bomba

L190 828AC673➡
L190-CUM 828A236➡828A237 828A253➡828A672

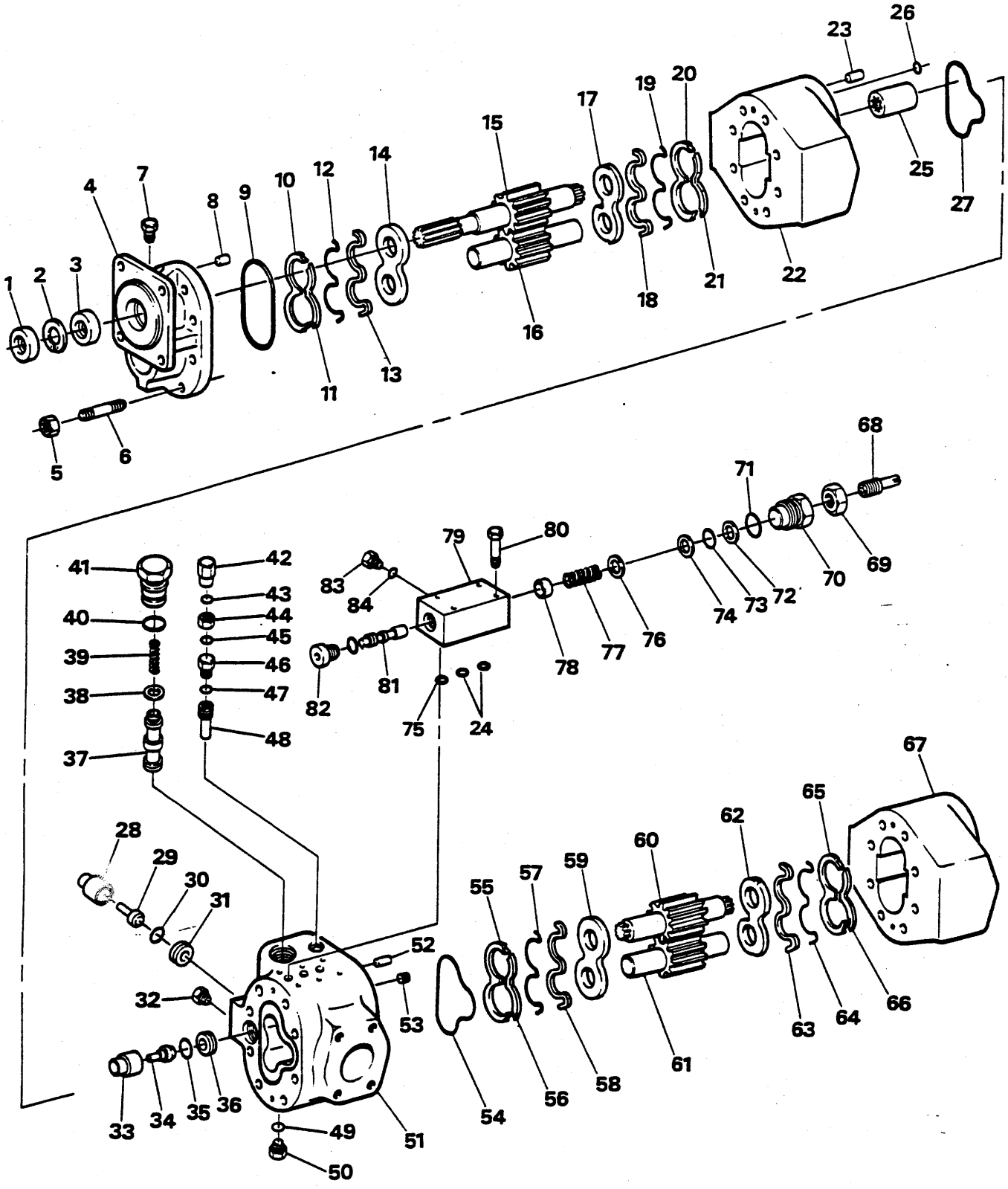
1
2
3
4
5
6
7
8
9
10
11
12
13
14
15
16
17
18
19
20
21
22
23
24
25
26
27
28
29
30
31
32
33
34
35
36
37
38
39
40
41
42
43
44
45
46
47
48
49
50
51
52
53
54
55
56
57
58
59
60
61
62
63
64
65
66
67
68
69
70
71
72
73
74
75
76
77
78
79
80
81
82
83
84

PUMP ASSEMBLY, STEERING
POMPE DE DIRECTION, ENSEMBLE
LENKUNGPUMPE, VOLLSTÄNDIG
BOMBA DE DIREÇÃO, CONJUNTO
BOMBA DE DIRECCIÓN, CONJUNTO

No.	Part No.	Qty	Description	Description	Benennung	Descrição	Descripción
61	12967032	1	Idler gear	pignon fou	Zwischenzahnrad	pinhão louco	engranaje loco
62	5208887	1	Pressure plate	plaque pression	Druckplatte	placa pressão	placa presión
63	12003722	1	Ring	anneau	Ring	anel	anillo
64	963634	1	O-ring	joint torique	O Ring	anel-O	anillo-O
65	12003721	1	Ring	anneau	Ring	anel	anillo
66	4004897	1	Plate	plaque	Platte	placa	placa
67	§———	1	Body rear	carrosserie AR	Karrosserie H	carroçaria TR	carrocería TR
68	12967093	1	Screw	vis	Schraube	parafuso	tornillo
69	12967033	1	Nut	écrou	Mutter	porca	tuerca
70	12968493	1	Plug	bouchon	Stopfen	bujão	tapón
71	12967158	1	O-ring	joint torique	O Ring	anel-O	anillo-O
72	12967035	1	Back-up ring	anneau de renfort	Stützring	anel do retrocesso	anillo de respaldo
73	12967159	1	O-ring	joint torique	O Ring	anel-O	anillo-O
74	12967035	1	Back-up ring	anneau de renfort	Stützring	anel do retrocesso	anillo de respaldo
75	12968492	1	O-ring	joint torique	O Ring	anel-O	anillo-O
76	12968485	1	Retainer	arrêtoir	Halterung	retentor	retén
77	12968491	1	Spring	ressort	Feder	mola	resorte
78	12968487	1	Retainer	arrêtoir	Halterung	retentor	retén
79	12968489	1	Valve block	blocage valve	Ventilblock	bloco de válvula	bloque de válvula
80	12968488	3	Capscrew	vis à tête	Kopfschraube	parafuso de cabeça	tornilla de presió
81	12967047	1	Spool	tiroir	Spule	carretel	carrete
81A	12969932	1	Spool	tiroir	Spule	carretel	carrete
82	12967092	1	Plug	bouchon	Stopfen	bujão	tapón
83	13804942	1	Plug	bouchon	Stopfen	bujão	tapón
84	12968490	1	O-ring	joint torique	O Ring	anel-O	anillo-O

[1] Inc.1➡25,26A,27,28,29A,30,31A,32,33,34A,35,36A,37➡51,51C,51B➡80,81A,83,84.

[2] 828AC726,727,731➡

[3] Inc.1➡84

[4] Inc.1,2,3,7,9,10,12,13,18,19,20,24,26,27,30,35,38,40,49,51B,54,55,57,58,63,64,65 ,71➡74

[5] For complete replacement use 12579442 pump assembly
[5] Pour remplacement utiliser 12579442 ensemble de pompe
[5] Zum Auswechsein 12579442 Pumpe-Baugruppe benutzen
[5] Para substituição usar 12579442 conjunta da bomba
[5] Para recambio usar 12579442 conjunta de bomba

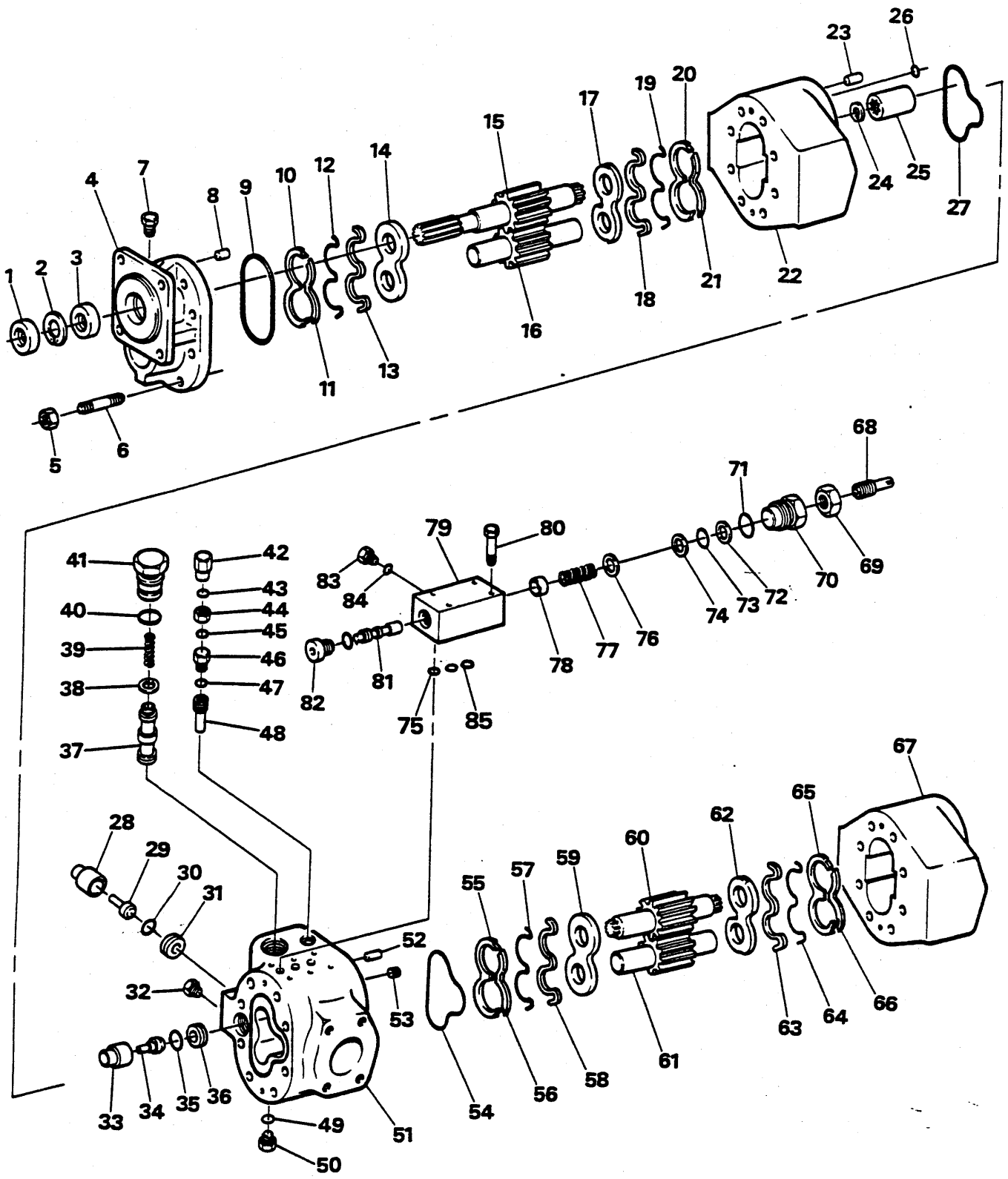
1
2
3
4
5
6
7
8
9
10
11
12
13
14
15
16
17
18
19
20
21
22
23
24
25
26
27
28
29
30
31
32
33
34
35
36
37
38
39
40
41
42
43
44
45
46
47
48
49
50
51
52
53
54
55
56
57
58
59
60
61
62
63
64
65
66
67
68
69
70
71
72
73
74
75
76
77
78
79
80
81
82
83
84
85

PUMP ASSEMBLY, STEERING
POMPE DE DIRECTION, ENSEMBLE
LENKUNGPUMPE, VOLLSTÄNDIG
BOMBA DE DIREÇÃO, CONJUNTO
BOMBA DE DIRECCIÓN, CONJUNTO

No.	Part No.	Qty	Description	Description	Benennung	Descrição	Descripción
A	[2]12566781	1	Pump steering	pompe direction	Pumpe Lenkungs	bomba direção	bomba dirección
B	12967036	1	Seal kit	joint étan trse	Dichtungssatz	vedador jôgo	sello juego
C	[3]12967161	1	Kit, front sec	néc, section avant	Ausrüs Vorderseite	conj, secçao anterior	jgo, sección delantera
1	12003724	1	Seal	joint étanchéité	Dichtung	vedador	sello
2	661416	1	Snap ring	circlips	Sperring	anel de trava	anillo de retención
3	12003724	1	Seal	joint étanchéité	Dichtung	vedador	sello
4	12967029	1	Flange	flange	Flansch	bride	brida
5	964540	8	Nut	écrou	Mutter	porca	tuerca
6	12967100	8	Stud	goujon	Stift	prisioneiro	espárrago
7	4095522	1	Plug	bouchon	Stopfen	bujão	tapón
8	4002731	2	Dowel	goujon	Stift	espiga	espiga
9	12003725	1	Seal, o-ring	joint étan, torque	Dichtung, O Ring	vedador, anel-O	sello, annillo-O
10	12003721	1	Ring	anneau	Ring	anel	anillo
11	4004897	1	Plate	plaque	Platte	placa	placa
12	963634	1	O-ring	joint torique	O Ring	anel-O	anillo-O
13	12003722	1	Ring	anneau	Ring	anel	anillo
14	5208887	1	Pressure plate	plaque pression	Druckplatte	placa pressão	placa presión
15	12967030	1	Drive gear front	engreng entrmt AV	Antrieb V	engrenagem aciona DI	engranaje acciona DE
16	12967032	1	Idler gear	pignon fou	Zwischenzahnrad	pinhão louco	engranaje loco
17	5208887	1	Pressure plate	plaque pression	Druckplatte	placa pressão	placa presión
18	12003722	1	Ring	anneau	Ring	anel	anillo
19	963634	1	O-ring	joint torique	O Ring	anel-O	anillo-O
20	12003721	1	Ring	anneau	Ring	anel	anillo
21	5208888	1	Isolation plate	plaque séparation	Isolierplatte	placa ajuste	placa ajuste
22	§———	1	Body front	carrosserie AV	Karrosserie V	carroçaria DI	carrocería DE
23	4002731	2	Dowel	goujon	Stift	espiga	espiga
24	664140	1	Snap ring	circlips	Sperring	anel de trava	anillo de retención
25	948583	1	Coupling	accouplement	Kupplung	acoplamento	acople
26	13804266	8	Seal, o-ring	joint étan, torque	Dichtung, O Ring	vedador, anel-O	sello, annillo-O
27	12967156	1	O-ring	joint torique	O Ring	anel-O	anillo-O
28	12967041	1	Retainer	arrêtoir	Halterung	retentor	retén
29	12967043	1	Piston	piston	Kolben	pistão	pistón
30	12967153	1	O-ring	joint torique	O Ring	anel-O	anillo-O
31	12967042	1	Seat	sige	Sitz	assento	asiento
32	12967099	1	Plug pipe	bouchon tuyau	Stopfen Rohr	bujão cano	tapón caño
33	12967040	1	Retainer	arrêtoir	Halterung	retentor	retén
34	12967043	1	Piston	piston	Kolben	pistão	pistón
35	12967153	1	O-ring	joint torique	O Ring	anel-O	anillo-O
36	12967042	1	Seat	sige	Sitz	assento	asiento
37	12967037	1	Spool	tiroir	Spule	carretel	carrete
37A	12967039	1	Spacer	entretoise	Distanzteil	espaçador	espaciador
38	12967038	1	Backup ring	anneau de renfort	Stutzring	anel do retrocesso	anillo de respaldo
39	964043	1	Spring	ressort	Feder	mola	resorte
40	12967157	1	O-ring	joint torique	O Ring	anel-O	anillo-O

For replacement use 12572373.
Pour remplacement employer 12572373.
Für Austauschen verwenden 12572373.
Para a reposição usar 12572373.
Para recambio emplear 12572373.

[1] Inc. 55➡67

[2] Inc. 1➡86

[3] Inc. 1➡54, 68➡86

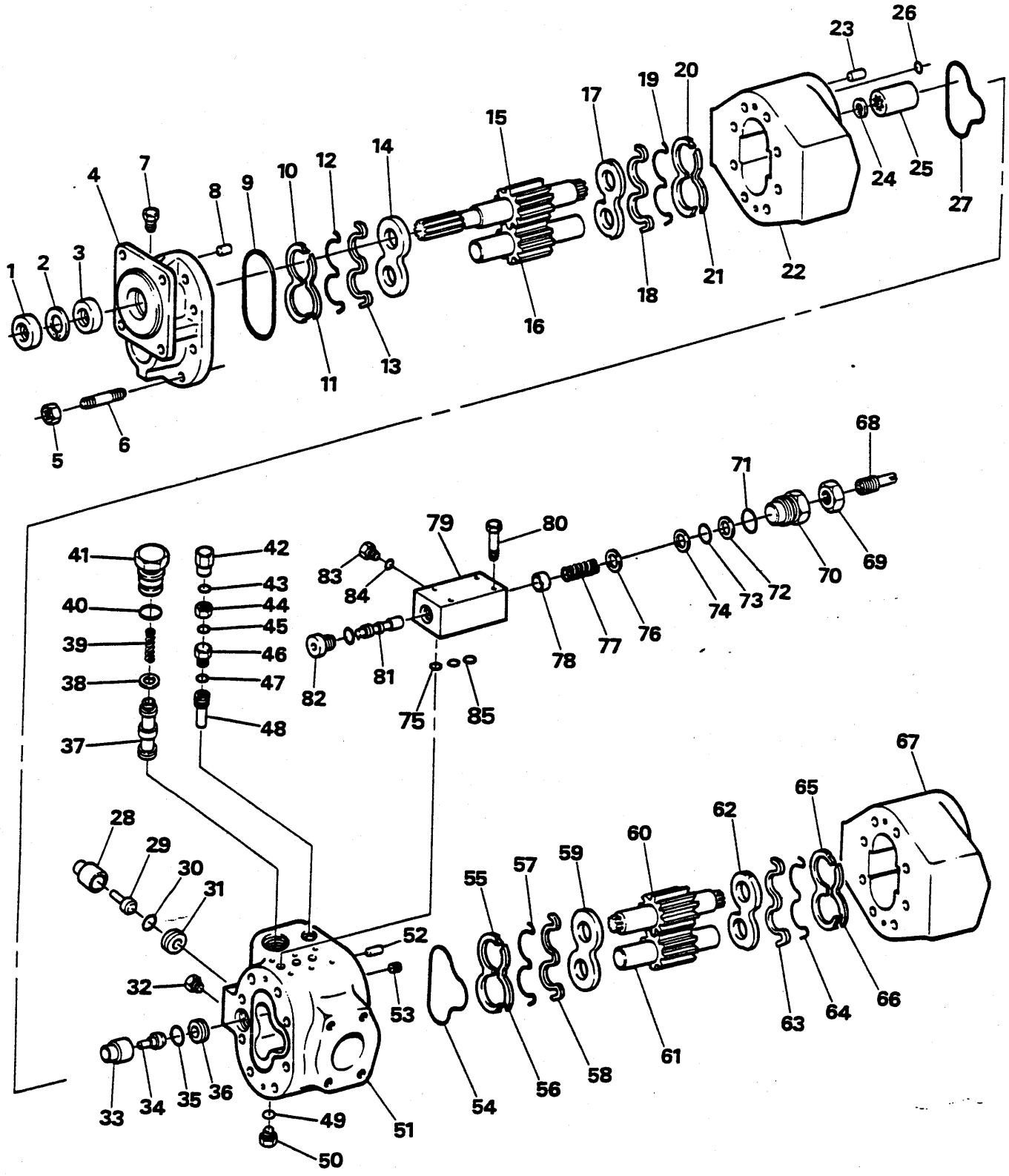
1
2
3
4
5
6
7
8
9
10
11
12
13
14
15
16
17
18
19
20
21
22
23
24
25
26
27
28
29
30
31
32
33
34
35
36
37
38
39
40
41
42
43
44
45
46
47
48
49
50
51
52
53
54
55
56
57
58
59
60
61
62
63
64
65
66
67
68
69
70
71
72
73
74
75
76
77
78
79
80
81
82
83
84
85

PUMP ASSEMBLY, STEERING
POMPE DE DIRECTION, ENSEMBLE
LENKUNGPUMPE, VOLLSTÄNDIG
BOMBA DE DIREÇÃO, CONJUNTO
BOMBA DE DIRECCIÓN, CONJUNTO

No.	Part No.	Qty	Description	Description	Benennung	Descrição	Descripción
41	**12967094**	1	Plug	bouchon	Stopfen	bujão	tapón
42	**12967149**	1	Nut	écrou	Mutter	porca	tuerca
43	**12967152**	1	O-ring	joint torique	O Ring	anel-O	anillo-O
44	**12967148**	1	Locknut	contre-écrou	Gegenmutter	contra porca	contratuerca
45	**12967152**	1	O-ring	joint torique	O Ring	anel-O	anillo-O
46	**12967146**	1	Plug	bouchon	Stopfen	bujão	tapón
47	**12967155**	1	O-ring	joint torique	O Ring	anel-O	anillo-O
48	**12967147**	1	Screw	vis	Schraube	parafuso	tornillo
49	**12967157**	1	O-ring	joint torique	O Ring	anel-O	anillo-O
50	**12967094**	1	Plug	bouchon	Stopfen	bujão	tapón
51	§--------	1	Valve body	corps soupape	Ventil Körper	corpo válvula	cuerpo válvula
51A	**963133**	2	O-ring	joint torique	O Ring	anel-O	anillo-O
51B	**13802605**	2	Plug	bouchon	Stopfen	bujão	tapón
52	**4002731**	2	Dowel	goujon	Stift	espiga	espiga
53	**12967099**	1	Plug pipe	bouchon tuyau	Stopfen Rohr	bujão cano	tapón caño
54	**12967156**	1	O-ring	joint torique	O Ring	anel-O	anillo-O
55	**12003721**	1	Ring	anneau	Ring	anel	anillo
56	**5208888**	1	Isolation plate	plaque séparation	Isolierplatte	placa ajuste	placa ajuste
57	**963634**	1	O-ring	joint torique	O Ring	anel-O	anillo-O
58	**12003722**	1	Ring	anneau	Ring	anel	anillo
59	**5208887**	1	Pressure plate	plaque pression	Druckplatte	placa pressão	placa presión
60	**12967031**	1	Drive gear	engrenage entrnmnt	Antrieb	engrenagem motriz	engranaje motriz
61	**12967032**	1	Idler gear	pignon fou	Zwischenzahnrad	pinhão louco	engranaje loco
62	**5208887**	1	Pressure plate	plaque pression	Druckplatte	placa pressão	placa presión
63	**12003722**	1	Ring	anneau	Ring	anel	anillo
64	**963634**	1	O-ring	joint torique	O Ring	anel-O	anillo-O
65	**12003721**	1	Ring	anneau	Ring	anel	anillo
66	**4004897**	1	Plate	plaque	Platte	placa	placa
67	§--------	1	Body rear	carrosserie AR	Karrosserie H	carroçaria TR	carrocería TR
68	**12967093**	1	Screw	vis	Schraube	parafuso	tornillo
69	**12967033**	1	Nut	écrou	Mutter	porca	tuerca
70	**12967101**	1	Plug	bouchon	Stopfen	bujão	tapón
71	**12967158**	1	O-ring	joint torique	O Ring	anel-O	anillo-O
72	**12967035**	1	Back-up ring	anneau de renfort	Stützring	anel do retrocesso	anillo de respaldo
73	**12967159**	1	O-ring	joint torique	O Ring	anel-O	anillo-O
74	**12967035**	1	Back-up ring	anneau de renfort	Stützring	anel do retrocesso	anillo de respaldo
75	**12967154**	1	O-ring	joint torique	O Ring	anel-O	anillo-O
76	**12967150**	1	Retainer	arrêtoir	Halterung	retentor	retén
77	**12967048**	1	Spring	ressort	Feder	mola	resorte
78	**12967044**	1	Retainer	arrêtoir	Halterung	retentor	retén
79	**12967046**	1	Valve block	blocage valve	Ventilblock	bloco de válvula	bloque de válvula
80	**13801815**	3	Screw	vis	Schraube	parafuso	tornillo
81	**12967047**	1	Spool	tiroir	Spule	carretel	carrete
82	**12967092**	1	Plug	bouchon	Stopfen	bujão	tapón
83	**13804942**	1	Plug	bouchon	Stopfen	bujão	tapón
84	**12967151**	1	O-ring	joint torique	O Ring	anel-O	anillo-O
85	**13804042**	3	Seal, o-ring	joint étan, torque	Dichtung, O Ring	vedador, anel-O	sello, annillo-O

For replacement use 12572373.
Pour remplacement employer 12572373.
Für Austauschen verwenden 12572373.
Para a reposição usar 12572373.
Para recambio emplear 12572373.

[1] Inc. 55➡67

[2] Inc. 1➡86

[3] Inc. 1➡54, 68➡86

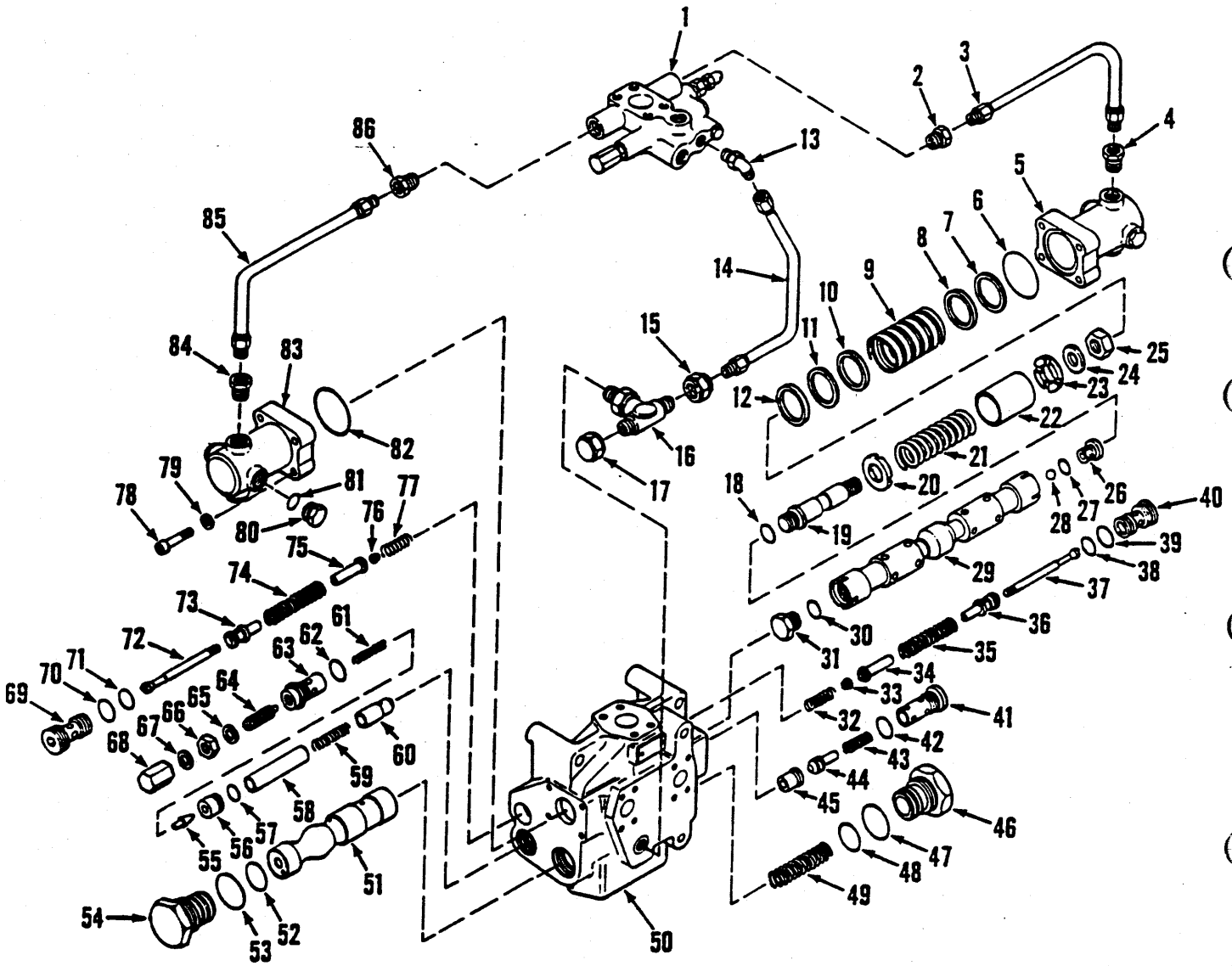
1
2
3
4
5
6
7
8
9
10
11
12
13
14
15
16
17
18
19
20
21
22
23
24
25
26
27
28
29
30
31
32
33
34
35
36
37
38
39
40
41
42
43
44
45
46
47
48
49
50
51
52
53
54
55
56
57
58
59
60
61
62
63
64
65
66
67
68
69
70
71
72
73
74
75
76
77
78
79
80
81
82
83
84
85
86

VALVE ASSEMBLY, STEERING
ENSEMBLE SOUPAPE DE DIRECTION
VENTIL VOLLSTÄNDIG - LENKUNG
CONJUNTO DE VÁLVULA DIREÇÃO
CONJUNTO DE VÁLVULA DIRECCIÓN

No.	Part No.	Qty	Description	Description	Benennung	Descrição	Descripción
A	[1]2562003	1	Valve assy	soupape ens	Ventil vollst	válvula conj	válvula conj
B	[2]2562004	1	Valve assy	soupape ens	Ventil vollst	válvula conj	válvula conj
C	[3]12967990	2	Relief valve	soupape decharge	Uberdr Ventil	valvula descarga	valvula alivio
1	[4]O----------	1	Vlv press reduc	soup réd pres	Druckminderventil	cnj válvula red	cnj válvula red
2	743108	1	Connector	raccord	Verbindungsstück	ligador	conector
3	12967011	1	Tube assy	assemblage de tube	Rohreinheit	conjunto de tubos	conjunto del tubo
4	743108	1	Connector	raccord	Verbindungsstück	ligador	conector
5	12967997	1	Cover	couvercle	Deckel	tampa	tapa
6	13802766	1	Seal, o-ring	joint étan, torque	Dichtung, O Ring	vedador, anel-O	sello, annillo-O
7	‡12001107	-	Shim .002 in.	cale .05 mm	Beilage .05 mm	calço .05 mm	planchita .05 mm
7A	‡12967998	-	Shim .0039 in.	cale .10 mm	Beilage .10 mm	calço .10 mm	planchita .10 mm
7B	‡12967999	-	Shim .0098 in.	cale .25 mm	Beilage .25 mm	calço .25 mm	planchita .25 mm
8	12968001	1	Spacer	entretoise	Distanzteil	espaçador	espaciador
9	12968003	1	Spacer	entretoise	Distanzteil	espaçador	espaciador
10	12968002	1	Spacer	entretoise	Distanzteil	espaçador	espaciador
11	‡12001107	-	Shim .002 in.	cale .05 mm	Beilage .05 mm	calço .05 mm	planchita .05 mm
11A	‡12967998	-	Shim .0039 in.	cale .10 mm	Beilage .10 mm	calço .10 mm	planchita .10 mm
11B	‡12967999	-	Shim .0098 in.	cale .25 mm	Beilage .25 mm	calço .25 mm	planchita .25 mm
12	12968001	1	Spacer	entretoise	Distanzteil	espaçador	espaciador
13	1300059	1	Fitting	ajustage	Verbindung	ajuste	accesorio
14	12967014	1	Tube assy	assemblage de tube	Rohreinheit	conjunto de tubos	conjunto del tubo
15	12967085	1	Reducer	réducteur	Reduzierstück	redutor	reductor
16	13802248	1	Tee	raccord T	T-Verbindungsstück	te	te
17	13803214	1	Cap	chapeau	Kappe	tampa	tapa
18	13802707	1	Seal, o-ring	joint étan, torque	Dichtung, O Ring	vedador, anel-O	sello, annillo-O
19	12968019	1	Cap	chapeau	Kappe	tampa	tapa
20	12968022	1	Spacer	entretoise	Distanzteil	espaçador	espaciador
21	12968023	1	Spring	ressort	Feder	mola	resorte
22	12967018	1	Spacer	entretoise	Distanzteil	espaçador	espaciador
23	12968022	1	Spacer	entretoise	Distanzteil	espaçador	espaciador
24	12968020	1	Spacer	entretoise	Distanzteil	espaçador	espaciador
25	8D000012	1	Nut	écrou	Mutter	porca	tuerca
26	12968018	1	Orifice plug	bouchon d'orifice	Drosselstopfen	buchão furo	tapóo orificio
27	13804263	1	Seal, o-ring	joint étan, torque	Dichtung, O Ring	vedador, anel-O	sello, annillo-O
28	10J000010	1	Ball	bille	Kugel	esfera	bola
29	§----------	1	Plunger	plongeur	Druckstange	embolo	émbolo buzo
30	13802707	1	Seal, o-ring	joint étan, torque	Dichtung, O Ring	vedador, anel-O	sello, annillo-O
31	12002922	1	Cap	chapeau	Kappe	tampa	tapa
32	12968009	1	Spring	ressort	Feder	mola	resorte
33	§----------	1	Nut	écrou	Mutter	porca	tuerca
34	§----------	1	Seat	sige	Sitz	assento	asiento
35	§----------	1	Spring	ressort	Feder	mola	resorte
36	§----------	1	Check	clapet	Rückschlag	gatiho	clapeta
37	§----------	1	Poppet	clapet	Ventilkegel	gatilho	clapeta
38	13802707	1	Seal, o-ring	joint étan, torque	Dichtung, O Ring	vedador, anel-O	sello, annillo-O
39	13802750	1	Seal, o-ring	joint étan, torque	Dichtung, O Ring	vedador, anel-O	sello, annillo-O
40	12967989	1	Seat	sige	Sitz	assento	asiento

[1] Inc. A, B, C, 1➡86

[2] Inc. 5➡12, 18➡83

[3] Inc. 33➡37, 72➡76

[4] Inc. 2, 3, 4, 13➡17, 84, 85, 86

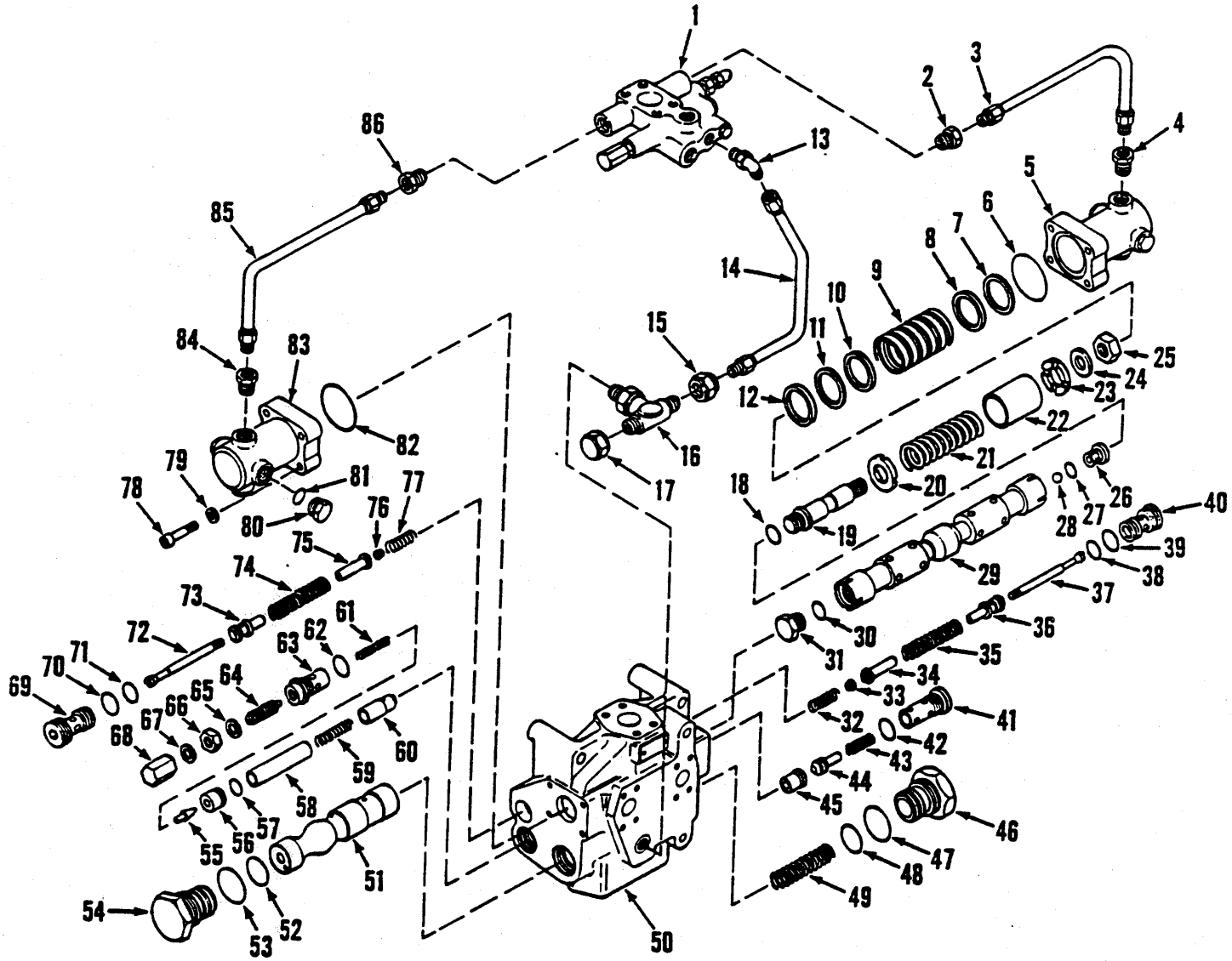
1
2
3
4
5
6
7
8
9
10
11
12
13
14
15
16
17
18
19
20
21
22
23
24
25
26
27
28
29
30
31
32
33
34
35
36
37
38
39
40
41
42
43
44
45
46
47
48
49
50
51
52
53
54
55
56
57
58
59
60
61
62
63
64
65
66
67
68
69
70
71
72
73
74
75
76
77
78
79
80
81
82
83
84
85
86

VALVE ASSEMBLY, STEERING
ENSEMBLE SOUPAPE DE DIRECTION
VENTIL VOLLSTÄNDIG - LENKUNG
CONJUNTO DE VÁLVULA DIREÇÃO
CONJUNTO DE VÁLVULA DIRECCIÓN

No.	Part No.	Qty	Description	Description	Benennung	Descrição	Descripción
41	12967993	1	Cap	chapeau	Kappe	tampa	tapa
42	13802750	1	Seal, o-ring	joint étan, torque	Dichtung, O Ring	vedador, anel-O	sello, annillo-O
43	12002920	1	Spring	ressort	Feder	mola	resorte
44	12967991	1	Check	clapet	Rückschlag	gatiho	clapeta
45	12967987	1	Seat	sige	Sitz	assento	asiento
46	12967996	1	Cap	chapeau	Kappe	tampa	tapa
47	25K040114	1	O-ring	joint torique	O Ring	anel-O	anillo-O
48	13803539	1	Seal, o-ring	joint étan, torque	Dichtung, O Ring	vedador, anel-O	sello, annillo-O
49	12968010	1	Spring	ressort	Feder	mola	resorte
50	§--------	1	Housing	botier	Gehuse	carcaça	carcasa
51	§--------	1	Plunger	plongeur	Druckstange	embolo	émbolo buzo
52	13803539	1	Seal, o-ring	joint étan, torque	Dichtung, O Ring	vedador, anel-O	sello, annillo-O
53	25K040114	1	O-ring	joint torique	O Ring	anel-O	anillo-O
54	12967995	1	Cap	chapeau	Kappe	tampa	tapa
55	12967986	1	Poppet	clapet	Ventilkegel	gatilho	clapeta
56	12967988	1	Seat	sige	Sitz	assento	asiento
57	13802706	1	Seal, o-ring	joint étan, torque	Dichtung, O Ring	vedador, anel-O	sello, annillo-O
58	12968000	1	Spacer	entretoise	Distanzteil	espaçador	espaciador
59	12968008	1	Spring	ressort	Feder	mola	resorte
60	12967992	1	Check	clapet	Rückschlag	gatiho	clapeta
61	12968007	1	Spring	ressort	Feder	mola	resorte
62	13802750	1	Seal, o-ring	joint étan, torque	Dichtung, O Ring	vedador, anel-O	sello, annillo-O
63	12967994	1	Cap	chapeau	Kappe	tampa	tapa
64	12968004	1	Screw	vis	Schraube	parafuso	tornillo
65	12968006	1	Washer	rondelle	Scheibe	arruela	arandela
66	13809567	1	Nut	écrou	Mutter	porca	tuerca
67	12968006	1	Washer	rondelle	Scheibe	arruela	arandela
68	4004816	1	Nut	écrou	Mutter	porca	tuerca
69	12967989	1	Seat	sige	Sitz	assento	asiento
70	13802750	1	Seal, o-ring	joint étan, torque	Dichtung, O Ring	vedador, anel-O	sello, annillo-O
71	13802707	1	Seal, o-ring	joint étan, torque	Dichtung, O Ring	vedador, anel-O	sello, annillo-O
72	§--------	1	Poppet	clapet	Ventilkegel	gatilho	clapeta
73	§--------	1	Check	clapet	Rückschlag	gatiho	clapeta
74	§--------	1	Spring	ressort	Feder	mola	resorte
75	§--------	1	Seat	sige	Sitz	assento	asiento
76	§--------	1	Nut	écrou	Mutter	porca	tuerca
77	12968009	1	Spring	ressort	Feder	mola	resorte
78	13805215	8	Screw	vis	Schraube	parafuso	tornillo
79	13800828	8	Washer	rondelle	Scheibe	arruela	arandela
80	13802606	6	Plug	bouchon	Stopfen	bujão	tapón
81	13804267	6	Seal, o-ring	joint étan, torque	Dichtung, O Ring	vedador, anel-O	sello, annillo-O
82	13802766	1	Seal, o-ring	joint étan, torque	Dichtung, O Ring	vedador, anel-O	sello, annillo-O
83	12967997	1	Cover	couvercle	Deckel	tampa	tapa
84	743108	1	Connector	raccord	Verbindungsstück	ligador	conector
85	12967010	1	Tube assy	assemblage de tube	Rohreinheit	conjunto de tubos	conjunto del tubo
86	743108	1	Connector	raccord	Verbindungsstück	ligador	conector

[1] Inc. A, B, C, 1➡86

[2] Inc. 5➡12, 18➡83

[3] Inc. 33➡37, 72➡76

[4] Inc. 2, 3, 4, 13➡17, 84, 85, 86

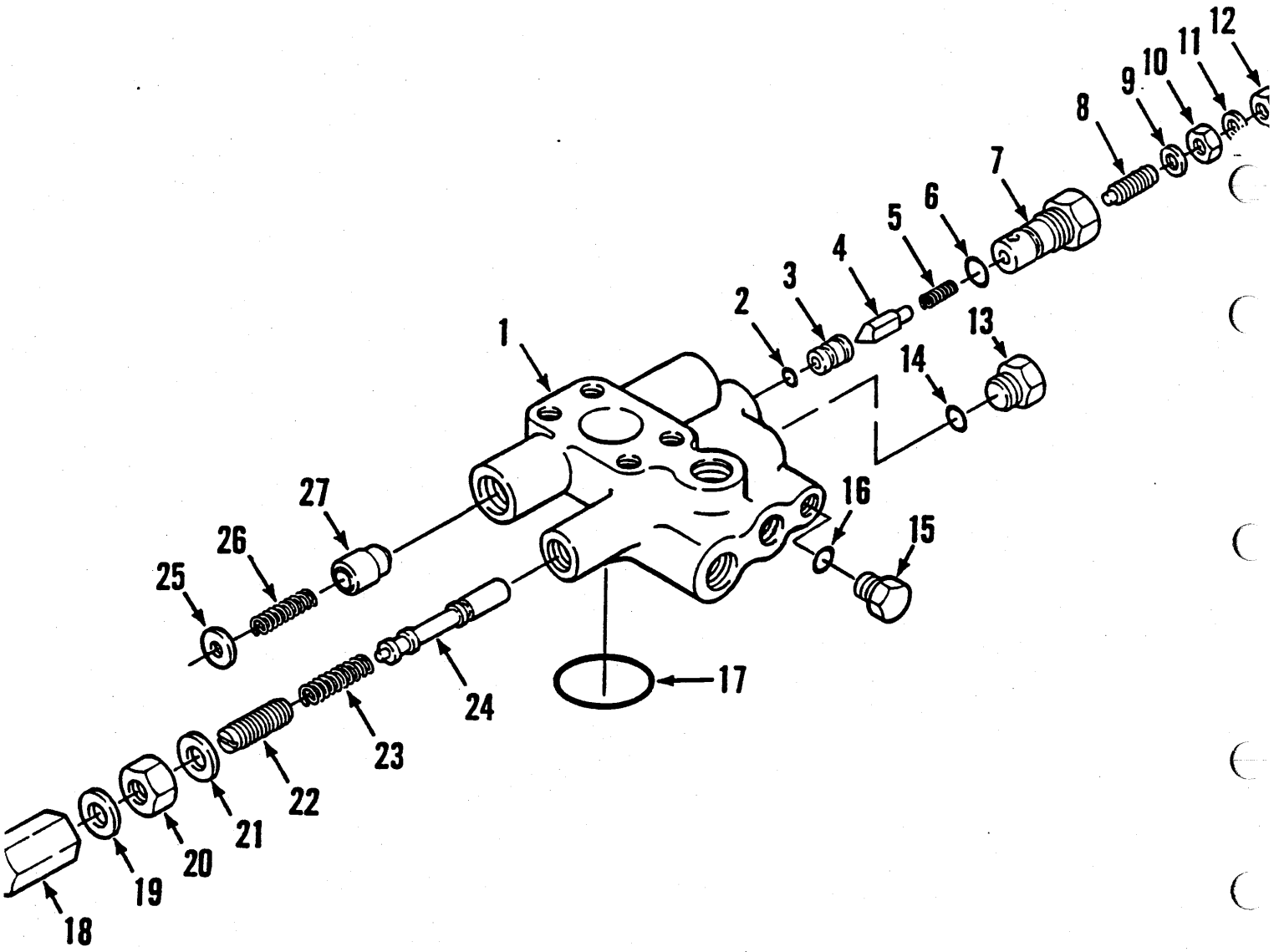
1
2
3
4
5
6
7
8
9
10
11
12
13
14
15
16
17
18
19
20
21
22
23
24
25
26
27

VALVE ASSEMBLY, STEERING & PRESSURE REDUCING
ENSEMBLE SOUPAPE, DIRECTION & RÉDUCTION DE PRESSION
STEUER- & DRUCKMINDERVENTILSATZ
CONJUNTO VÁLVULA DIREÇÃO & REDUTORA DE PRESSÃO
CONJUNTO VÁLVULA DIRECCIÓN & REDUCTORA DE PRESIÓN

No.	Part No.	Qty	Description	Description	Benennung	Descrição	Descripción
A	2562002	1	Valve assy	soupape ens	Ventil vollst	válvula conj	válvula conj
1	§———	1	Housing	botier	Gehuse	carcaça	carcasa
2	13802869	1	Seal, o-ring	joint étan, torque	Dichtung, O Ring	vedador, anel-O	sello, annillo-O
3	949973	1	Seat	sige	Sitz	assento	asiento
4	944876	1	Poppet	clapet	Ventilkegel	gatilho	clapeta
5	947792	1	Spring	ressort	Feder	mola	resorte
6	13802672	1	Seal, o-ring	joint étan, torque	Dichtung, O Ring	vedador, anel-O	sello, annillo-O
7	949974	1	Cap	chapeau	Kappe	tampa	tapa
8	12967086	1	Screw	vis	Schraube	parafuso	tornillo
9	865149	1	Washer	rondelle	Scheibe	arruela	arandela
10	13809564	1	Nut	écrou	Mutter	porca	tuerca
11	865149	1	Washer	rondelle	Scheibe	arruela	arandela
12	944904	1	Nut	écrou	Mutter	porca	tuerca
13	13802605	1	Plug	bouchon	Stopfen	bujão	tapón
14	13804266	1	Seal, o-ring	joint étan, torque	Dichtung, O Ring	vedador, anel-O	sello, annillo-O
15	13802603	1	Plug	bouchon	Stopfen	bujão	tapón
16	13804264	1	Seal, o-ring	joint étan, torque	Dichtung, O Ring	vedador, anel-O	sello, annillo-O
17	13803543	1	Seal, o-ring	joint étan, torque	Dichtung, O Ring	vedador, anel-O	sello, annillo-O
18	47D000010	1	Nut	écrou	Mutter	porca	tuerca
19	12968006	1	Washer	rondelle	Scheibe	arruela	arandela
20	12967087	1	Nut	écrou	Mutter	porca	tuerca
21	12968006	1	Washer	rondelle	Scheibe	arruela	arandela
22	12967088	1	Screw	vis	Schraube	parafuso	tornillo
23	12967015	1	Spring	ressort	Feder	mola	resorte
24	§———	1	Spool	tiroir	Spule	carretel	carrete
25	12967269	2	Retainer	arrêtoir	Halterung	retentor	retén
26	12967016	2	Spring	ressort	Feder	mola	resorte
27	12967012	2	Check	clapet	Rückschlag	gatiho	clapeta

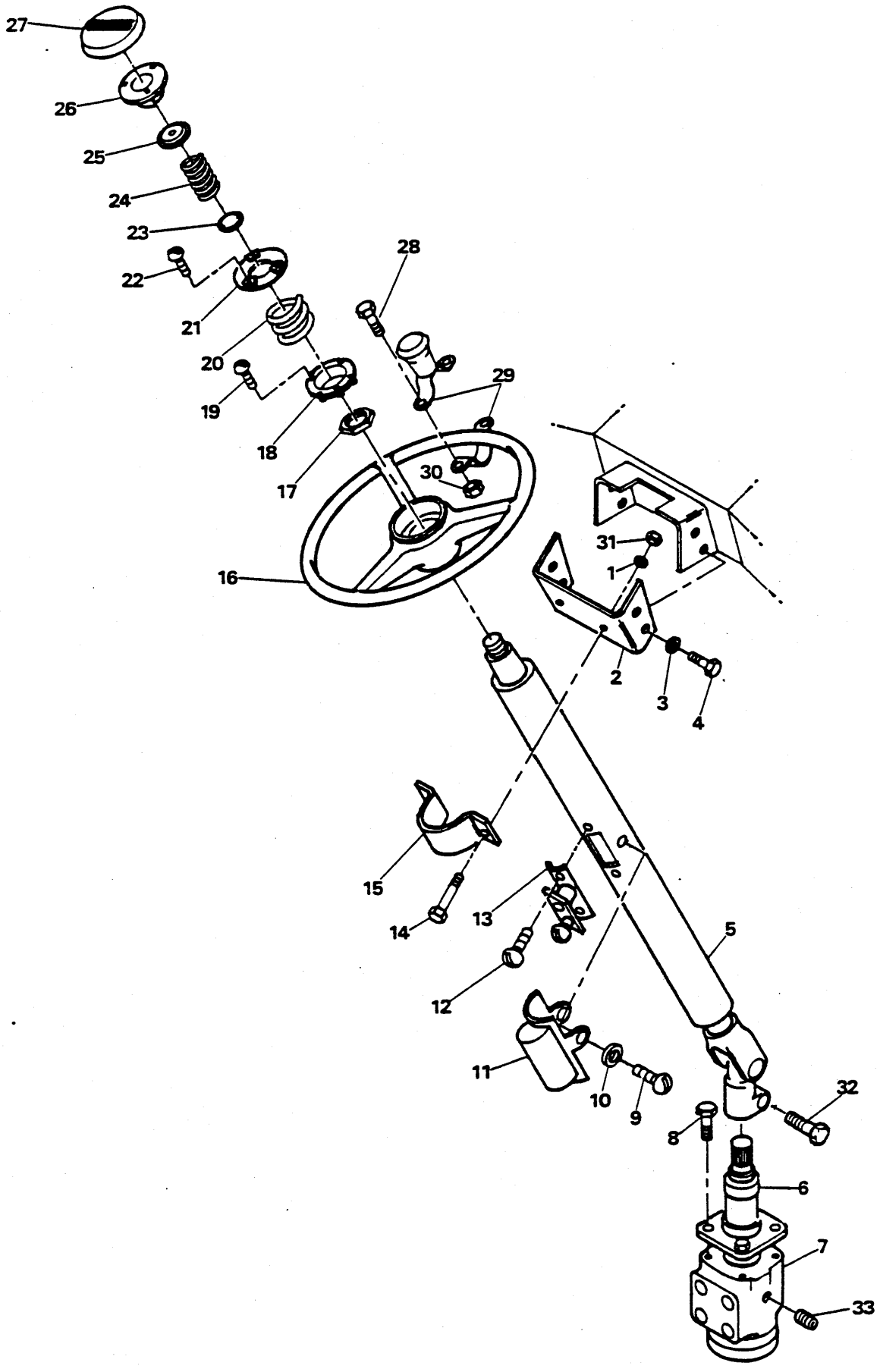
27
26
25
24
23
22
21
20
19
18
17
28
29
30
16
31
1
2
3
4
15
14
13
12
11
10
9
8
5
32
6
7
33

STEERING CONTROLS
COMMANDES DE DIRECTION
LENKVORRICHTUNG
CONTROLES DA DIREÇÃO
CONTROLES DE LA DIRECCIÓN

No.	Part No.	Qty	Description	Description	Benennung	Descrição	Descripción
A	[1,2]2560559	1	Steer gear assy	ass boit de dit	Lenkzahnradeinheit	cj engr direção	conj mec direc
B	[1,3]12570774	1	Steer gear assy	ass boit de dit	Lenkzahnradeinheit	cj engr direção	conj mec direc
1	13806869	2	Washer	rondelle	Scheibe	arruela	arandela
2	2551809	1	Bracket	support	Winkel	grampo	grampa
2A	[4]12570321	1	Bracket	support	Winkel	grampo	grampa
3	13806869	4	Washer	rondelle	Scheibe	arruela	arandela
3A	[4]13802915	2	Washer	rondelle	Scheibe	arruela	arandela
4	13801807	4	Screw	vis	Schraube	parafuso	tornillo
5	○———	1	Steering column	colonne direction	Lenksaule	coluna direção	coumna dirección
6	965463	1	Steer shaft assy	ens arbre drctn	Lnkwlleneinbau	cnj eixo dreção	conj árbos direc
6A	[3]12570773	2	Steer shaft assy	ens arbre drctn	Lnkwlleneinbau	cnj eixo dreção	conj árbos direc
7	○———	1	Steer cntrl unit	comm direction unité	Lenk Steuerwerk	cntrl direção unidade	cntrl dirección unida
8	13801811	2	Screw	vis	Schraube	parafuso	tornillo
9	622027	2	Screw	vis	Schraube	parafuso	tornillo
10	13801940	2	Washer	rondelle	Scheibe	arruela	arandela
10A	[4]13806992	2	Washer	rondelle	Scheibe	arruela	arandela
11	[5]622028	1	Cover	couvercle	Deckel	tampa	tapa
12	[5]622027	2	Screw	vis	Schraube	parafuso	tornillo
13	622026	1	Connector	raccord	Verbindungsstück	ligador	conector
14	13801798	2	Screw	vis	Schraube	parafuso	tornillo
14A	[4]13801793	2	Screw	vis	Schraube	parafuso	tornillo
15	2551788	1	Bracket	support	Winkel	grampo	grampa
16	2550202	1	Steering wheel	volant direction	Steuerrad	volante direção	volante dirección
17	648304	1	Nut	écrou	Mutter	porca	tuerca
18	1692979	1	Insulation	isolation	Isolierung	isolamento	aislación
19	18G001008	3	Screw	vis	Schraube	parafuso	tornillo
20	612841	1	Spring	ressort	Feder	mola	resorte
21	12000111	1	Plate	plaque	Platte	placa	placa
22	18G001010	3	Screw	vis	Schraube	parafuso	tornillo
23	728967	1	Cap	chapeau	Kappe	tampa	tapa
24	12577373	1	Spring	ressort	Feder	mola	resorte
25	728966	1	Cup	cuvette	Schale	capa	cubeta
26	664882	1	Button	bouton	Knopf	botão	botón
27	2562739	1	Cover	couvercle	Deckel	tampa	tapa
28	13801779	2	Screw	vis	Schraube	parafuso	tornillo
29	2553006	1	Knob	bouton	Knopf	manípula	botón
30	13806822	2	Nut	écrou	Mutter	porca	tuerca
31	13803581	2	Nut	écrou	Mutter	porca	tuerca
31A	[4]13803581	2	Nut	écrou	Mutter	porca	tuerca
32	2375494	1	Bolt	boulon	Bolzen	parafuso	bulón
33	13802603	1	Plug	bouchon	Stopfen	bujão	tapón
33A	[4]13807543	1	Screw	vis	Schraube	parafuso	tornillo
33B	[4]13804055	1	Seal, o-ring	joint étan, torque	Dichtung, O Ring	vedador, anel-O	sello, annillo-O

[1] Inc. 6, 6A, 7

[2] 828A101➡828A235.

[3] 828A236➡828A672,828AC673➡

[4] 828AC726➡

[5] 828A101➡828A672,828AC673➡828AC768.

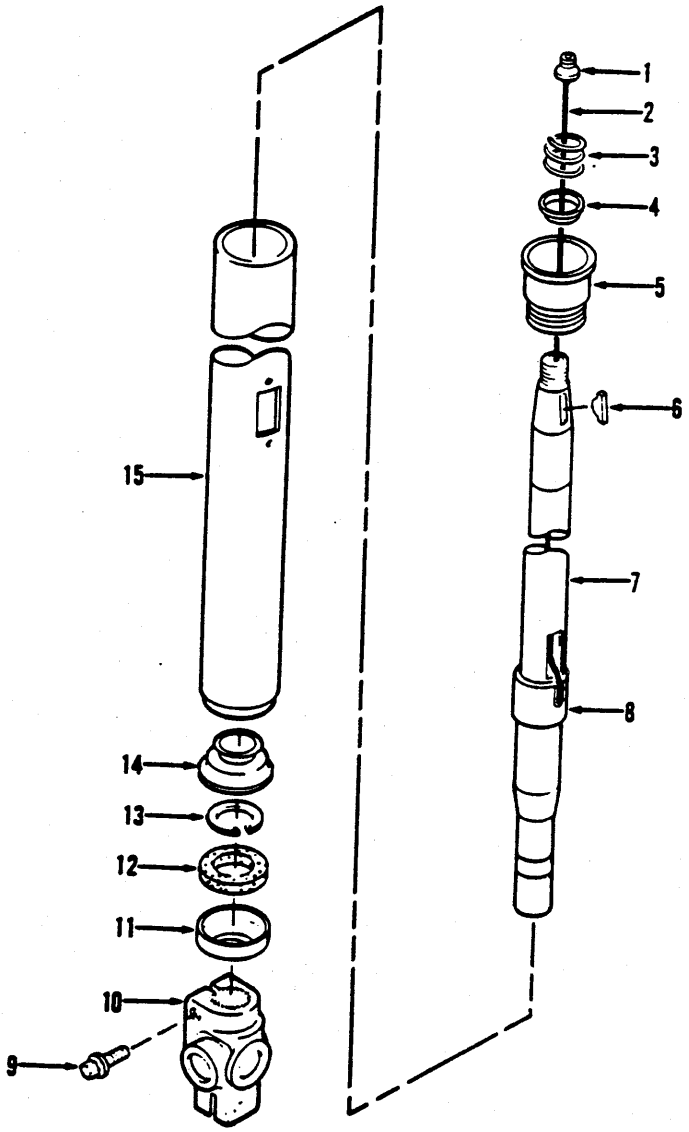
1
2
3
4
5
6
7
8
9
10
11
12
13
14
15

STEERING COLUMN
COLONNE DIRECTION
LENKSÄULE
COLUNA DE DIRECÃO
COLUMNA DIRECCIÓN

No.	Part No.	Qty	Description	Description	Benennung	Descrição	Descripción
A	[2]2375874	1	Column	colonne	Säule	coluna	columna
1	853368	1	Terminal	borne	Anschluss	terminal	terminal
2	----------	1	Wire	fil	Draht	fio	cable
3	853395	1	Spring	ressort	Feder	mola	resorte
4	853394	1	Seat	sige	Sitz	assento	asiento
5	853370	1	Bearing	palier	Lager	mancal	cojinete
6	853384	1	Key	clavette	Keil	chaveta	chaveta
7	[1]12002611	1	Shaft assy	arbre ens	Welle vollst	eixo conj	árbol conj
8	[3]907347	1	Trmnl&wire assy	ass fil & barre	Anschluss & Draht E	term e cj fiação	extr y conj alam
9	2375494	1	Bolt	boulon	Bolzen	parafuso	bulón
10	12002610	1	U-joint assy	ens joint universal	Kreuzgelenk vollst	conj junta universal	conj unión universal
11	883305	1	Retainer	arrêtoir	Halterung	retentor	retén
12	12002608	1	Seal	joint étanchéité	Dichtung	vedador	sello
13	710780	1	Snap ring	circlips	Sperring	anel de trava	anillo de retención
14	12002607	1	Bearing	palier	Lager	mancal	cojinete
15	907354	1	Jacket	enveloppe	Schutzumschlag	casca	chaqueta

[1] Inc. 1, 2, 8

[2] Inc. 1➡15

[3] Inc. 2

L190 828AC673➡828AC725
L190-CUM 828A101➡828A672

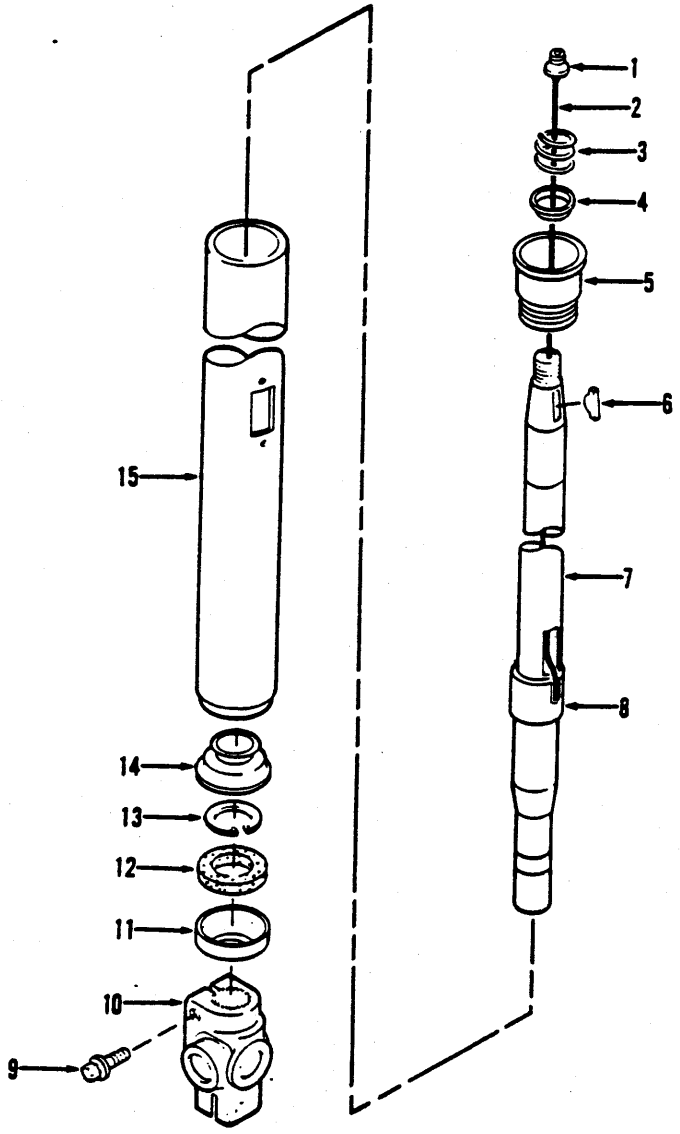
1
2
3
4
5
6
7
8
9
10
11
12
13
14
15

STEERING COLUMN
COLONNE DIRECTION
LENKSÄULE
COLUNA DE DIRECÃO
COLUMNA DIRECCIÓN

No.	Part No.	Qty	Description	Description	Benennung	Descrição	Descripción
A	[2]12577739	1	Steering column	colonne direction	Lenksaule	coluna direção	coumna dirección
1	853368	1	Terminal	borne	Anschluss	terminal	terminal
2	----------	1	Wire	fil	Draht	fio	cable
3	853395	1	Spring	ressort	Feder	mola	resorte
4	853394	1	Seat	sige	Sitz	assento	asiento
5	853370	1	Bearing	palier	Lager	mancal	cojinete
6	853384	1	Key	clavette	Keil	chaveta	chaveta
7	[1]12002611	1	Shaft assy	arbre ens	Welle vollst	eixo conj	árbol conj
8	[3]907347	1	Trmnl&wire assy	ass fil & barre	Anschluss & Draht E	term e cj fiação	extr y conj alam
9	2375494	1	Bolt	boulon	Bolzen	parafuso	bulón
10	12002610	1	U-joint assy	ens joint universal	Kreuzgelenk vollst	conj junta universal	conj unión universal
11	883305	1	Retainer	arrêtoir	Halterung	retentor	retén
12	12002608	1	Seal	joint étanchéité	Dichtung	vedador	sello
13	710780	1	Snap ring	circlips	Sperring	anel de trava	anillo de retención
14	12002607	1	Bearing	palier	Lager	mancal	cojinete
15	907354	1	Jacket	enveloppe	Schutzumschlag	casca	chaqueta

[1] Inc. 1, 2, 8

[2] Inc. 1➡15

[3] Inc. 2

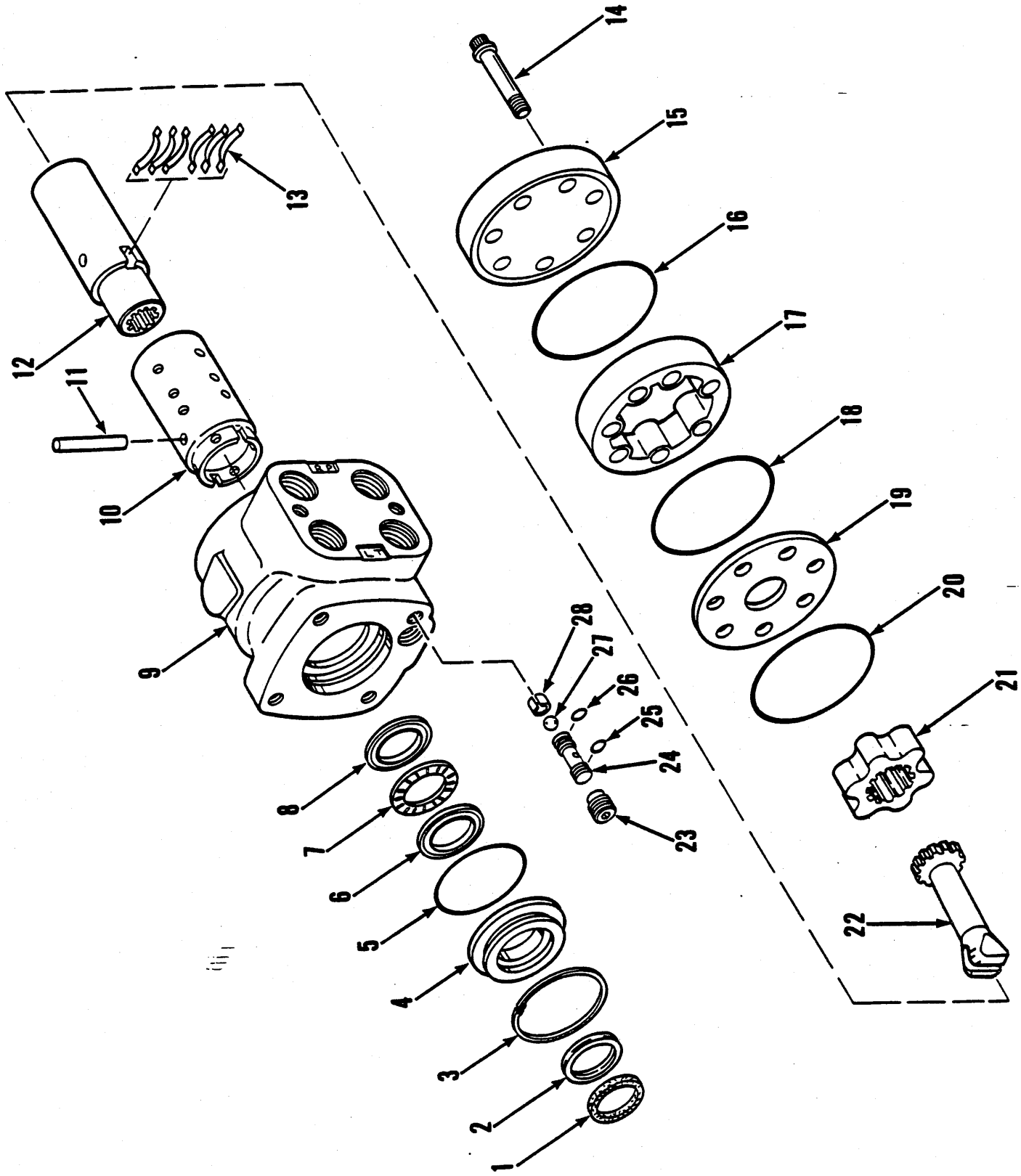
1
2
3
4
5
6
7
8
9
10
11
12
13
14
15
16
17
18
19
20
21
22
23
24
25
26
27
28

STEERING CONTROL UNIT
COMMANDE DE DIRECTION
BEDIENUNGSGERÄT DER LENKUNG
UNIDADE DE CONTRÕLE DA DIREÇÃO
DIRECCIÓN - UNIDAD DE CONTROL

No.	Part No.	Qty	Description	Description	Benennung	Descrição	Descripción
A	[1]12967005	1	Steer cntrl unit	comm direction unité	Lenk Steuerwerk	cntrl direção unidade	cntrl dirección unid
B	[2]12968676	1	Seal kit	joint étan trse	Dichtungssatz	vedador jôgo	sello juego
1	12720032	1	Seal	joint étanchéité	Dichtung	vedador	sello
2	12968679	1	Quad ring	anneau quadruple	Viererring	anel guad	anillo bastidor
3	5299628	1	Ring snap	bague arrêt	Sprengring	anel pressão	arandela retén
4	12968680	1	Bushing	chemise	Buchse	bucha	buje
5	13802765	1	Seal, o-ring	joint étan, torque	Dichtung, O Ring	vedador, anel-O	sello, annillo-O
6	12002579	1	Bearing	palier	Lager	mancal	cojinete
7	3292657	1	Bearing	palier	Lager	mancal	cojinete
8	12002579	1	Bearing	palier	Lager	mancal	cojinete
9	[3]12967004	1	Control section	section commande	Regulieranlage	seção control	sección control
10	§--------	-	Sleeve	manchon	Muffe	luva	manguito
11	12968669	1	Pin kit	jeu goupille	Stiftsatz	jgo pino	jgo pasador
12	§--------	1	Spool	tiroir	Spule	carretel	carrete
13	12968670	1	Spring kit	jeu ressort	Federsatz	jogo mola	juego resorte
14	94G000524	7	Bolt	boulon	Bolzen	parafuso	bulón
14A	12968677	7	Washer	rondelle	Scheibe	arruela	arandela
15	910698	1	Cap	chapeau	Kappe	tampa	tapa
16	12003757	1	Seal	joint étanchéité	Dichtung	vedador	sello
17	[4]910081	1	Gear set	engrenage jeu	Zahnrad Satz	engrenagem jôgo	engranje juego
18	12003757	1	Seal	joint étanchéité	Dichtung	vedador	sello
19	908171	1	Spacer	entretoise	Distanzteil	espaçador	espaciador
20	12003757	1	Seal	joint étanchéité	Dichtung	vedador	sello
21	§--------	1	Gear	engrenage	Zahnrad	engrenagem	engranaje
22	1567085	1	Shaft	arbre	Welle	ávore	árbol
23	12968678	1	Screw	vis	Schraube	parafuso	tornillo
24	5295076	1	Seat	sige	Sitz	assento	asiento
25	13802671	1	Seal, o-ring	joint étan, torque	Dichtung, O Ring	vedador, anel-O	sello, annillo-O
26	25K020012	1	O-ring	joint torique	O Ring	anel-O	anillo-O
27	5295075	1	Ball	bille	Kugel	esfera	bola
28	5297218	1	Retainer	arrêtoir	Halterung	retentor	retén

[1] Inc. 1➡28

[2] Inc. 1, 2, 5, 16, 18, 20, 25, 26

[3] Inc. 10, 12

[4] Inc. 21

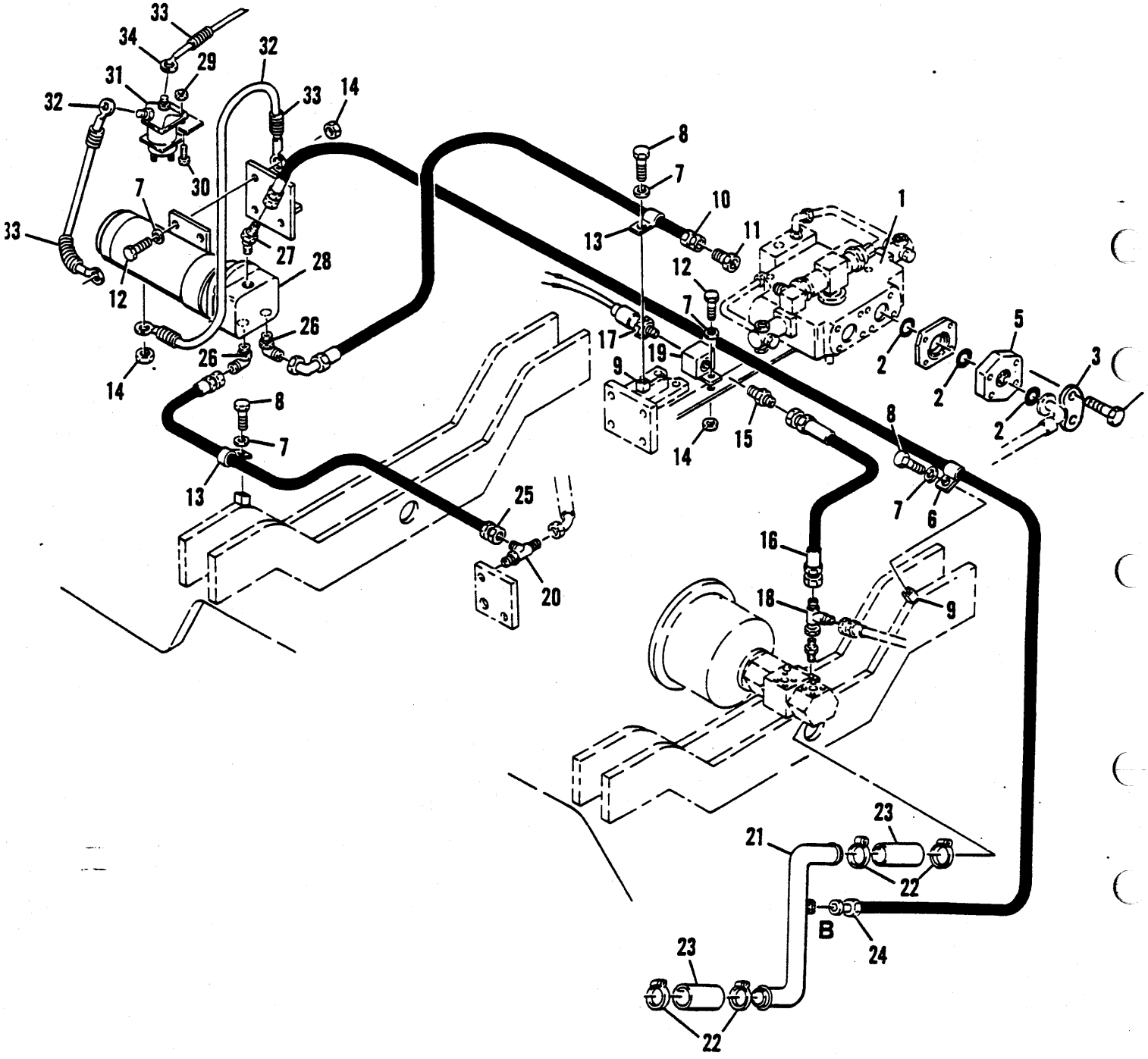
33
34
29
32
31
33
14
32
30
7
33
27
28
12
26
26
14
8
7
13
25
20
8
7
13
10
11
1
12
7
17
19
9
14
15
2
5
3
2
2
8
7
6
16
18
9
23
21
22
B
24
23
22

TS-23951

SECONDARY STEERING, HYDRAULIC
DIRECTION SÉCONDAIRE, HYDRAULIQUE
SECUNDLENKUNGS, HYDRAULIK
DIREÇÃO SECUNDARIO, HIDRÁULICO
DIRECCIÓN SECUNDARIO, HIDRÁULICO

No.	Part No.	Qty	Description	Description	Benennung	Descrição	Descripción
A	[1]12560908	1	Sec steer kit	jeu circ aux direct	Hilfssteuersatz	jogo direção adioional	jg direc suplemntari
1	O--------	1	Valve steering	soupape direction	Lenkventil	válvula direção	válvula dirección
2	13804046	3	Seal, o-ring	joint étan, torque	Dichtung, O Ring	vedador, anel-O	sello, annillo-O
3	13802238	2	Clamp,split fing	att bride sép	Klem gesch Winkelrgng	grampo chap fenda	tornil ajust brida raja
4	13806529	4	Screw	vis	Schraube	parafuso	tornillo
5	2533706	1	Check valve	soupape de sureté	Rückshlagventile	válvula de esbarro	válv retención
6	2503569	1	Clip	attache	Schelle	braçadeira	abrazadera
7	13806869	8	Washer	rondelle	Scheibe	arruela	arandela
8	13801805	3	Screw	vis	Schraube	parafuso	tornillo
9	12577751	3	Block	bloc	Block	bloco	bloque
10	12567675	1	Hose assy	ens tuyaux souples	Schlauch vollst	conj mangueira	conj manguera
11	2549298	1	Reducer	réducteur	Reduzierstück	redutor	reductor
12	13801809	5	Screw	vis	Schraube	parafuso	tornillo
13	556134	2	Clip	attache	Schelle	braçadeira	abrazadera
14	13803582	5	Nut	écrou	Mutter	porca	tuerca
15	13801715	1	Connector	raccord	Verbindungsstück	ligador	conector
16	2552216	1	Hose	tuyau flexible	Schlauch	mangueira	manguera
17	12573836	1	Pressure switch	interr à pression	Druckschalter	inter aut pressão	inter presión
18	13801591	1	Tee	raccord T	T-Verbindungsstück	te	te
19	12565863	1	Adapter assy	ens adaptateur	Zwischenstück vollst	conj adaptador	conj adaptador
20	13802312	1	Tee	raccord T	T-Verbindungsstück	te	te
21	12567673	1	Tube assy	assemblage de tube	Rohreinheit	conjunto de tubos	conjunto del tubo
22	2560712	4	Clamp	pince	Schelle	braçadeira	abrazadera
23	2525540	2	Hose	tuyau flexible	Schlauch	mangueira	manguera
24	12567676	1	Hose assy	ens tuyaux souples	Schlauch vollst	conj mangueira	conj manguera
25	12567674	1	Hose assy	ens tuyaux souples	Schlauch vollst	conj mangueira	conj manguera
26	13801975	2	Elbow	coude	Winkelrohr	cotovêlo	codo
27	13802180	1	Elbow	coude	Winkelrohr	cotovêlo	codo
28	O--------	1	Sec steer pump	pompe direction sec	Zusätzlche Lnkngspmpe	bomba direção sec	bomba sec dircción
29	13806822	1	Nut	écrou	Mutter	porca	tuerca
30	13801781	1	Screw	vis	Schraube	parafuso	tornillo
31	2537924	1	Solenoid	solénoide	Schaltmagnet	solenóide	solenoide
32	2503155	2	Cable	câble	Kabel	cabo	cable
33	2553576	-	Tube	tube	Rohr	tubo	tubo
34	2540164	1	Cable	câble	Kabel	cabo	cable
35	†12567775	1	Adapter	adaptateur	Zwischenstück	adaptador	adaptador
36	†13801464	1	Elbow	coude	Winkelrohr	cotovêlo	codo
37	†12567670	1	Plate assy	ens plaques	Platte vollst	conj placa	conj placa
38	†2539030	1	Bracket	support	Winkel	grampo	grampa

[1] Standard for European machines & optional for US machines.
[1] Standard pour machines européennes & en option pour les machines américaines.
[1] Normalausrüstung für Eurpoäische Maschinen & wahlausrüstung für US Maschinen.
[1] Standard para máquinas européias & opcional para máquinas americanas.
[1] Standard para las máquinas europeas & opcional para las máquinas de los EE.UU.

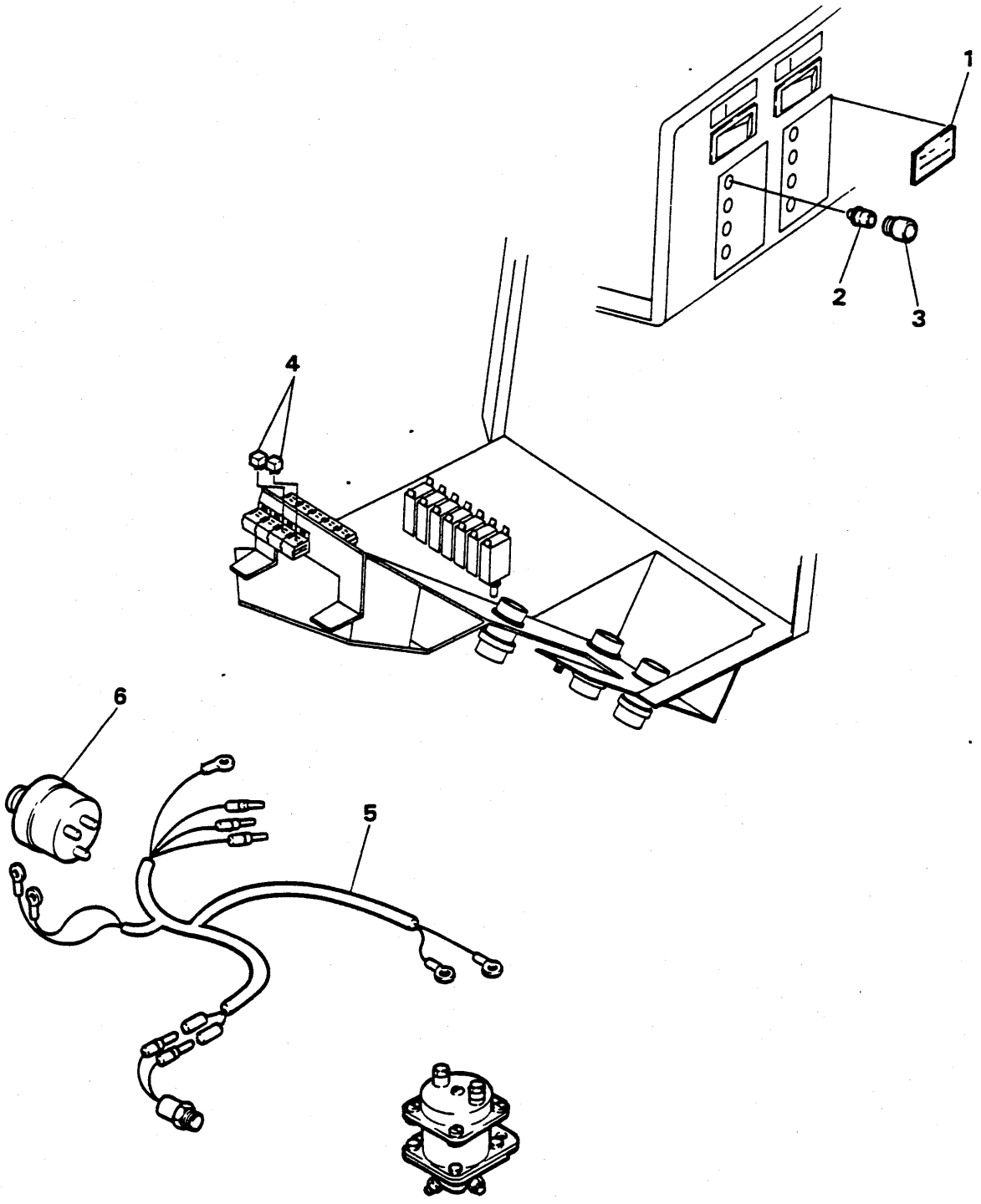
1
2
3
4
5
6

SECONDARY STEERING, ELECTRICAL
DIRECTION SÉCONDAIRE, ÉLÉCTRIQUE
SECUNDLENKUNGS, ELEKTRISCH
DIREÇÃO SECUNDARIO, ELÉTRICO
DIRECCIÓN SECUNDARIO, ELÉTRICO

No.	Part No.	Qty	Description	Description	Benennung	Descrição	Descripción
A	2560908	1	Sec steer kit	jeu circ aux direct	Hilfssteuersatz	jogo direção adioional	jg direc suplemntaric
1	[1]2542992	1	Decal	décalcamanie	Abziehbild	decalcomania	calcomania
1A	[2]12566953	1	Decal	décalcamanie	Abziehbild	decalcomania	calcomania
1B	[3]12566952	1	Decal	décalcamanie	Abziehbild	decalcomania	calcomania
1C	[4]12566951	1	Decal	décalcamanie	Abziehbild	decalcomania	calcomania
2	2533649	1	Bulb	ampoule	Birne	bulbo	lamparillo
3	2553446	1	Lens red	lentille rouge	Linse Rot	lente vermelho	lente rogo
4	4786690	2	Relay	relais	Relais	relé	relé
5	12567652	1	Wire harness	harnais fils	Kabelbaum	chicote fiação	mazo de cables
6	2552174	1	Switch	interrupteur	Schalter	interruptor	interruptor
6A	2528251	1	Elbow	coude	Winkelrohr	cotovêlo	codo

[1] English
[1] Anglais
[1] Englisch
[1] Ingles
[1] Inglés

[2] German
[2] Allemand
[2] Deutsch
[2] Alemão
[2] Alemán

[3] French
[3] Français
[3] Französisch
[3] Frances
[3] Francés

[4] Spanish
[4] Espagnol
[4] Spanisch
[4] Espanhol
[4] Español

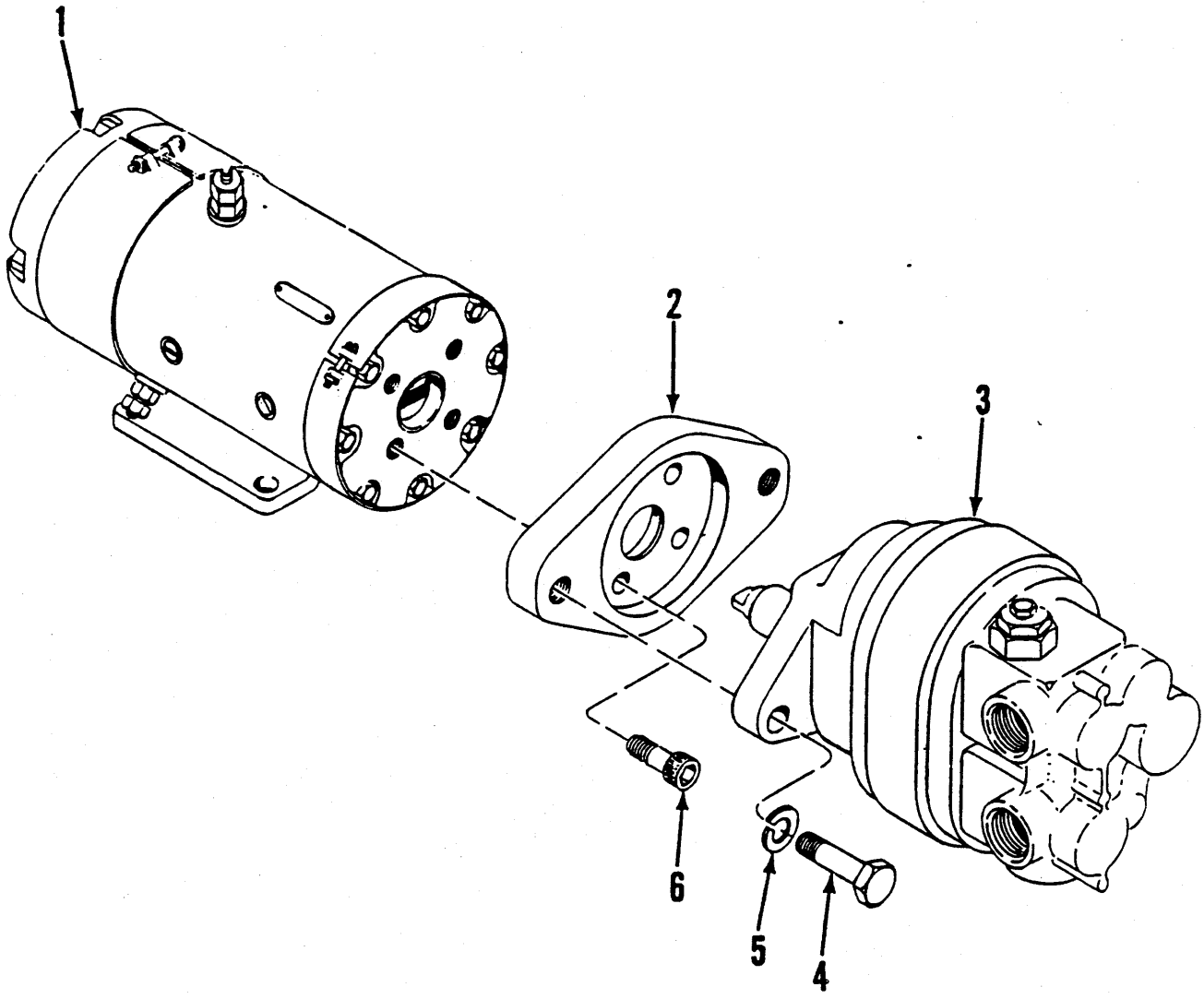
1
2
3
6
5
4

SECONDARY STEERING, PUMP
DIRECTION SÉCONDAIRE, POMPE
SECUNDLENKUNGS, PUMPE
DIREÇÃO SECUNDARIO, BOMBA
DIRECCIÓN SECUNDARIO, BOMBA

No.	Part No.	Qty	Description	Description	Benennung	Descrição	Descripción
A	[1]2538104	1	Pump assy	ens pompe	Pumpeinheit	cj bomba	cj bomba
1	961541	1	Motor	moteur	Motor	motor	motor
2	960856	1	Flange	flange	Flansch	bride	brida
3	12969170	1	Pump	pompe	Pumpe	bomba	bomba
4	13800237	2	Screw	vis	Schraube	parafuso	tornillo
5	13800830	2	Washer	rondelle	Scheibe	arruela	arandela
6	13803886	4	Screw	vis	Schraube	parafuso	tornillo

[1] Inc. 1➡6

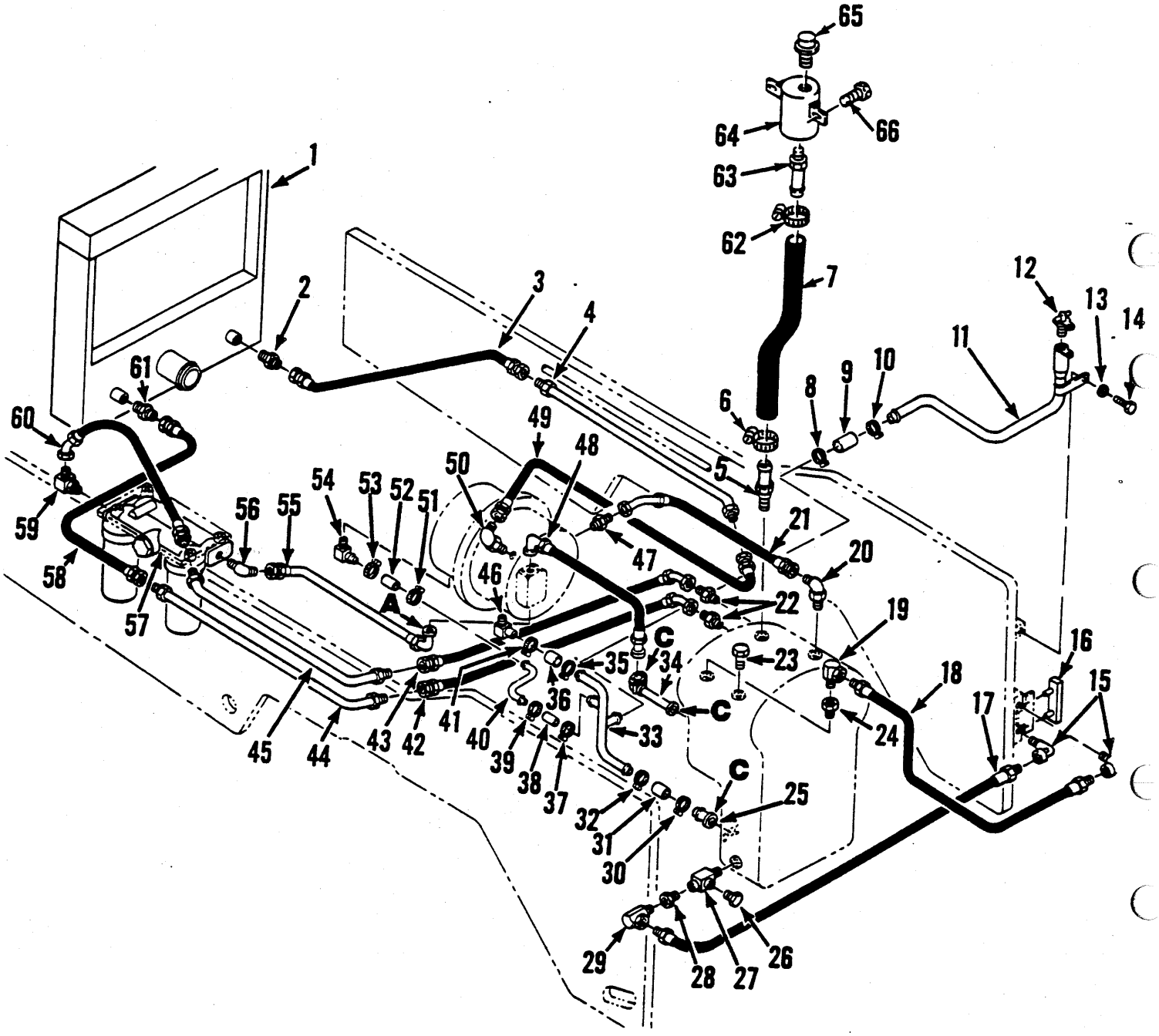
65
64
66
63
62
7
1
2
3
4
61
60
59
58
57
56
55
54
53
52
51
50
49
48
47
46
45
44
43
42
41
40
39
38
37
36
35
34
33
32
31
30
29
28
27
26
25
24
23
22
21
20
19
18
17
16
15
14
13
12
11
10
9
8
6
5
A
C
C
C

HYDRAULIC SYSTEM, TRANSMISSION & CONVERTER
SYSTÈME HIDRAULIQUE, CONVERTISSEUR & TRANSMISSION
HYDRAULIKSYSTEM, GETRIEBE & UMFORMER
SISTEMA HIDRÁULICO, TRANSMISSÃO E CONVERTIDOR
SISTEMA HIDRAULICO, TRANSMISION Y CONVERTIDOR

No.	Part No.	Qty	Description	Description	Benennung	Descrição	Descripción
1	O--------	1	Radiator	radiateur	Kühler	radiador	radiador
2	13801722	1	Connector	raccord	Verbindungsstück	ligador	conector
2A	†91F000011	1	O-ring	joint torique	O Ring	anel-O	anillo-O
3	2561763	1	Hose	tuyau flexible	Schlauch	mangueira	manguera
4	2560415	1	Tube	tube	Rohr	tubo	tubo
4A	†6H000034	2	Clip	attache	Schelle	braçadeira	abrazadera
4B	†13801815	2	Screw	vis	Schraube	parafuso	tornillo
4C	†13806869	4	Washer	rondelle	Scheibe	arruela	arandela
4D	†13806824	2	Nut	écrou	Mutter	porca	tuerca
5	666866	1	Nipple	raccord	Nippel	niple	niple
6	13803305	1	Band	bande	Band	banda	banda
7	1529688	1	Hose	tuyau flexible	Schlauch	mangueira	manguera
8	2560710	1	Clamp	pince	Schelle	braçadeira	abrazadera
9	12566675	1	Hose	tuyau flexible	Schlauch	mangueira	manguera
10	2560710	1	Clamp	pince	Schelle	braçadeira	abrazadera
11	2560285	1	Tube filler	tube remplissage	Füllerrohr	tubo enchimento	tubo llenado
12	2509104	1	Cap	chapeau	Kappe	tampa	tapa
13	13806869	1	Washer	rondelle	Scheibe	arruela	arandela
14	13801807	1	Screw	vis	Schraube	parafuso	tornillo
15	13803076	2	Fitting	ajustage	Verbindung	ajuste	accesorio
16	2505256	1	Gauge	jauge	Instrument	calbrador	medidor
17	2535115	1	Hose	tuyau flexible	Schlauch	mangueira	manguera
17A	†13803047	6	Band	bande	Band	banda	banda
17B	†13801805	1	Screw	vis	Schraube	parafuso	tornillo
17C	†13806869	1	Washer	rondelle	Scheibe	arruela	arandela
18	2535115	1	Hose	tuyau flexible	Schlauch	mangueira	manguera
19	13803076	1	Fitting	ajustage	Verbindung	ajuste	accesorio
20	1324974	1	Elbow	coude	Winkelrohr	cotovêlo	codo
21	12565580	1	Hose	tuyau flexible	Schlauch	mangueira	manguera
22	755057	2	Reducer	réducteur	Reduzierstück	redutor	reductor
22A	†13804271	2	Seal, o-ring	joint étan, torque	Dichtung, O Ring	vedador, anel-O	sello, annillo-O
23	867222	1	Plug	bouchon	Stopfen	bujão	tapón
24	356624	1	Bushing	chemise	Buchse	bucha	buje
25	799020	1	Flange tube	tube tête de joue	Flanschkopfschlauch	tubo cabeça flange	tubo cab pestaa
26	[1]--------	1	Plug	bouchon	Stopfen	bujão	tapón
27	13805002	1	Tee	raccord T	T-Verbindungsstück	te	te
28	356619	1	Bushing	chemise	Buchse	bucha	buje
29	13803076	1	Fitting	ajustage	Verbindung	ajuste	accesorio
30	2560710	1	Clamp	pince	Schelle	braçadeira	abrazadera

[1] Existing item
[1] Piéce existante
[1] Bestehendes Ersatzteil
[1] Peço esistente
[1] Piexa existente

L190 828AC673➡828AC725
L190-CUM 828A101➡828A672

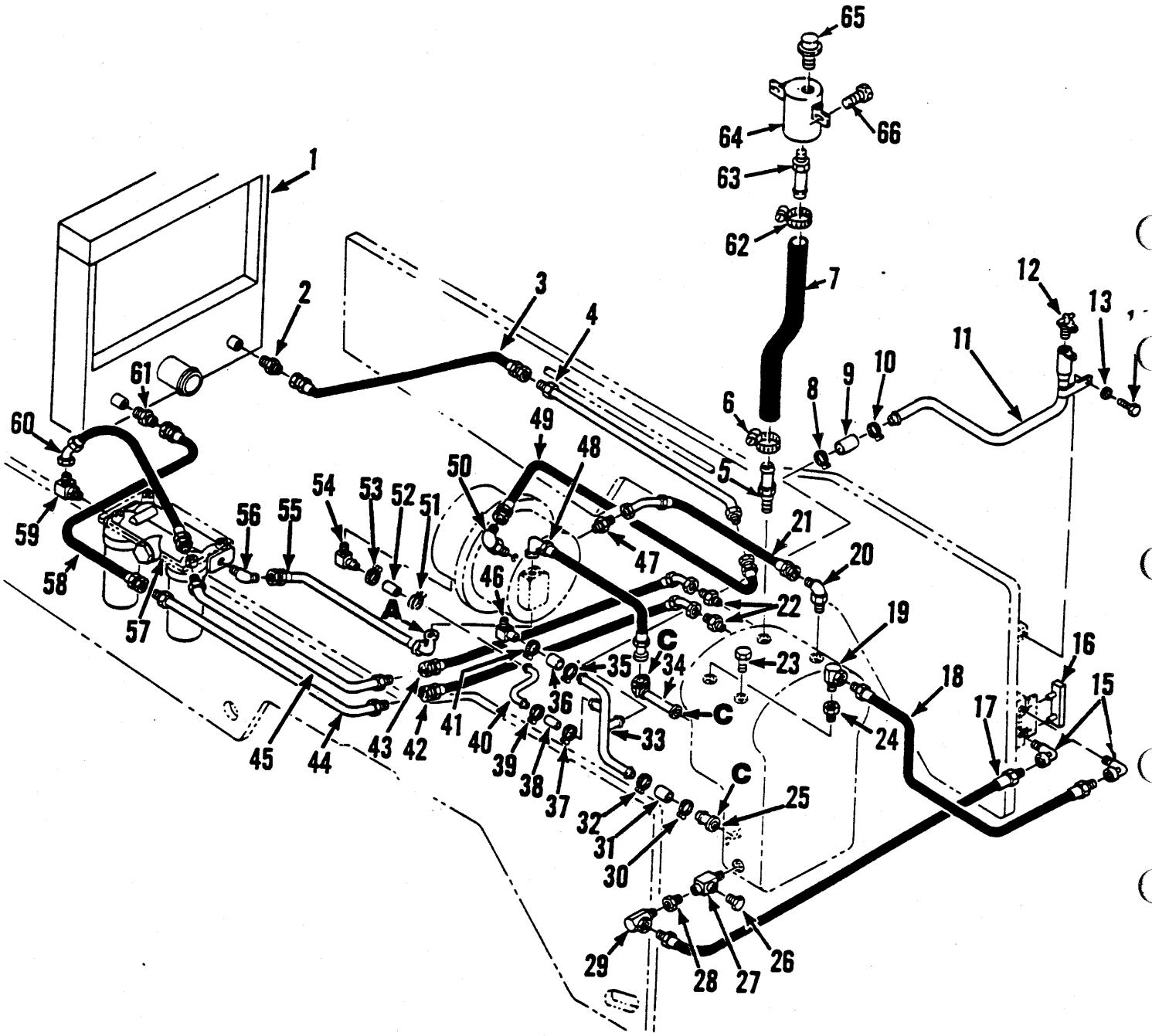
65
64
66
63
62
7
1
2
3
4
61
60
59
58
57
56
55
54
53
52
51
50
49
48
47
46
45
44
43
42
41
40
39
38
37
36
35
34
33
32
31
30
29
28
27
26
25
24
23
22
21
20
19
18
17
16
15
12
13
11
10
9
8
6
5
A
C
C
C

HYDRAULIC SYSTEM, TRANSMISSION & CONVERTER
SYSTÈME HIDRAULIQUE, CONVERTISSEUR & TRANSMISSION
HYDRAULIKSYSTEM, GETRIEBE & UMFORMER
SISTEMA HIDRÁULICO, TRANSMISSÃO E CONVERTIDOR
SISTEMA HIDRAULICO, TRANSMISION Y CONVERTIDOR

No.	Part No.	Qty	Description	Description	Benennung	Descrição	Descripción
31	**2525793**	1	Hose	tuyau flexible	Schlauch	mangueira	manguera
32	**2560710**	1	Clamp	pince	Schelle	braçadeira	abrazadera
33	**2560282**	1	Tube assy	assemblage de tube	Rohreinheit	conjunto de tubos	conjunto del tubo
34	**12569124**	1	Tube assy	assemblage de tube	Rohreinheit	conjunto de tubos	conjunto del tubo
35	**2560710**	1	Clamp	pince	Schelle	braçadeira	abrazadera
36	**2525793**	1	Hose	tuyau flexible	Schlauch	mangueira	manguera
37	**13803308**	1	Band	bande	Band	banda	banda
38	**2533941**	1	Hose	tuyau flexible	Schlauch	mangueira	manguera
39	**13803308**	1	Band	bande	Band	banda	banda
40	**2561752**	1	Tube	tube	Rohr	tubo	tubo
41	**2560710**	1	Clamp	pince	Schelle	braçadeira	abrazadera
42	**585408**	1	Hose	tuyau flexible	Schlauch	mangueira	manguera
43	**2561759**	1	Hose	tuyau flexible	Schlauch	mangueira	manguera
44	**2561751**	1	Tube	tube	Rohr	tubo	tubo
44A	†**6H000034**	4	Clip	attache	Schelle	braçadeira	abrazadera
44B	†**13801815**	2	Screw	vis	Schraube	parafuso	tornillo
44C	†**13806869**	4	Washer	rondelle	Scheibe	arruela	arandela
44D	†**13806824**	2	Nut	écrou	Mutter	porca	tuerca
45	**2560418**	1	Tube	tube	Rohr	tubo	tubo
45A	†**6H000034**	2	Clip	attache	Schelle	braçadeira	abrazadera
45B	†**13801807**	1	Screw	vis	Schraube	parafuso	tornillo
45C	†**13806824**	1	Nut	écrou	Mutter	porca	tuerca
46	**1311282**	1	Elbow	coude	Winkelrohr	cotovêlo	codo
47	**755057**	1	Reducer	réducteur	Reduzierstück	redutor	reductor
47A	†**13804271**	1	Seal, o-ring	joint étan, torque	Dichtung, O Ring	vedador, anel-O	sello, annillo-O
48	**2561756**	1	Hose	tuyau flexible	Schlauch	mangueira	manguera
48A	†**13804048**	1	Seal, o-ring	joint étan, torque	Dichtung, O Ring	vedador, anel-O	sello, annillo-O
48B	†**13802240**	2	Clamp,split flng	att bride sép	Klem gesch Winkelrgng	grampo chap fenda	tornil ajust brida raja
48C	†**13801842**	4	Screw	vis	Schraube	parafuso	tornillo
48D	†**879768**	4	Washer	rondelle	Scheibe	arruela	arandela
49	**2530637**	1	Hose	tuyau flexible	Schlauch	mangueira	manguera
50	**1324974**	1	Elbow	coude	Winkelrohr	cotovêlo	codo
51	**13803308**	1	Band	bande	Band	banda	banda
52	**2533941**	1	Hose	tuyau flexible	Schlauch	mangueira	manguera
53	**13803308**	1	Band	bande	Band	banda	banda
54	**2555081**	1	Elbow	coude	Winkelrohr	cotovêlo	codo
55	**2561753**	1	Hose	tuyau flexible	Schlauch	mangueira	manguera
56	**18K000011**	1	Elbow	coude	Winkelrohr	cotovêlo	codo
56A	†**560182**	1	Reducer	réducteur	Reduzierstück	redutor	reductor
57	O--------	1	Transm filter	filtre transm	Getriebefilter	filtro transm	filtro transm
57A	†**13806869**	4	Washer	rondelle	Scheibe	arruela	arandela
57B	†**13801809**	4	Screw	vis	Schraube	parafuso	tornillo
58	**2561763**	1	Hose	tuyau flexible	Schlauch	mangueira	manguera
59	**1578574**	1	Elbow	coude	Winkelrohr	cotovêlo	codo
60	**2561754**	1	Hose	tuyau flexible	Schlauch	mangueira	manguera
61	**13801722**	1	Connector	raccord	Verbindungsstück	ligador	conector
61A	†**91F000011**	1	O-ring	joint torique	O Ring	anel-O	anillo-O
62	**13803305**	1	Band	bande	Band	banda	banda
63	**666866**	1	Nipple	raccord	Nippel	niple	niple
64	**2559263**	1	Surge tank	réservoir dexpan	Buffertank	tanque de compens	tq golpe sobrten
65	**11992984**	1	Breather	reniflard	Entlüfter	respiradouro	respiradero
66	**13801807**	2	Screw	vis	Schraube	parafuso	tornillo

† Existing item
† Piéce existante
† Bestehendes Ersatzteil
† Peço esistente
† Piexa existente

L190 828AC673➡828AC725
L190-CUM 828A101➡828A672

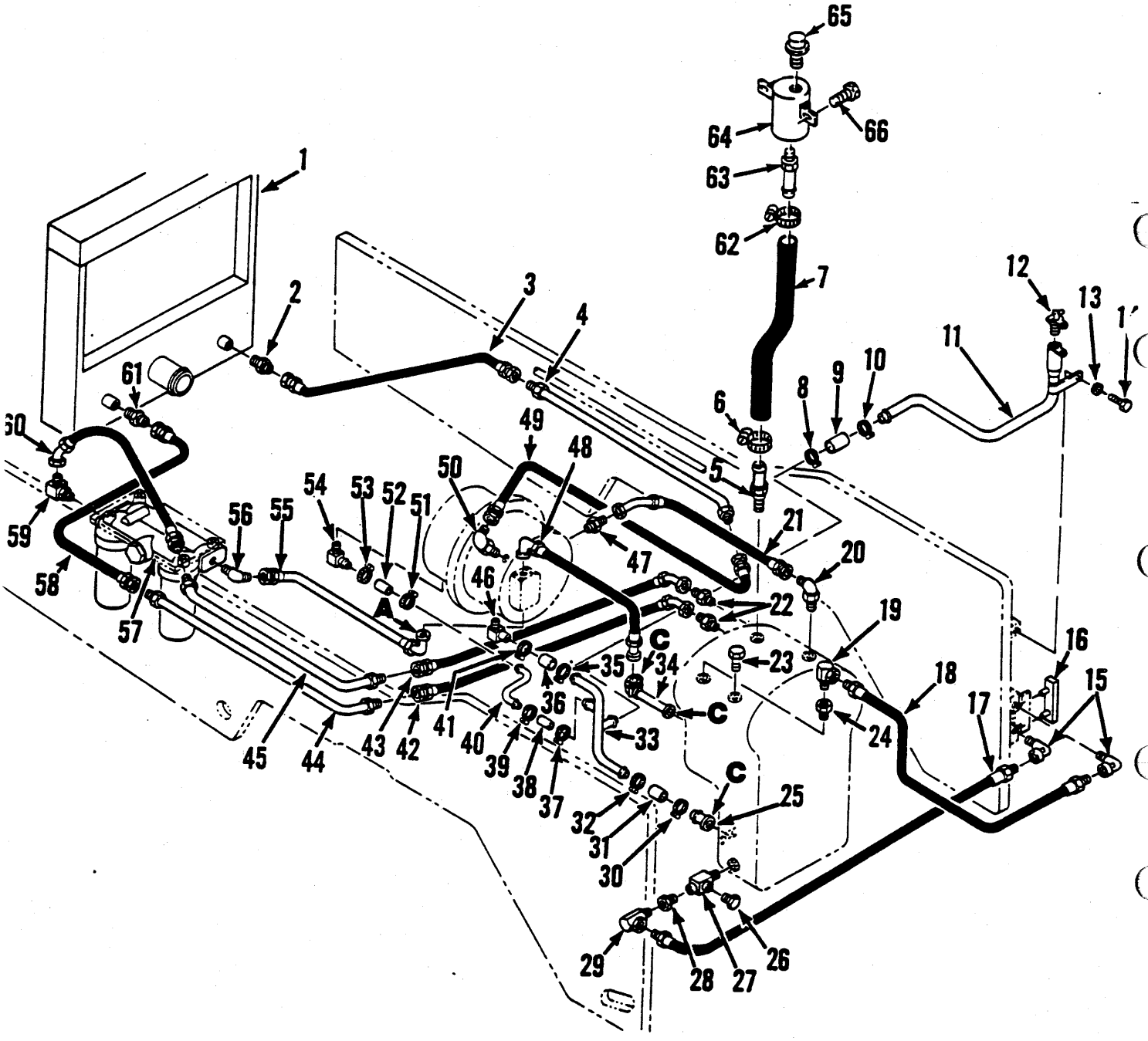
65
64
66
63
62
7
1
2
3
4
61
60
59
58
57
56
55
54
53
52
51
50
49
48
47
46
45
44
43
42
41
40
39
38
37
36
35
34
33
32
31
30
29
28
27
26
25
24
23
22
21
20
19
18
17
16
15
12
13
11
10
9
8
6
5
A
C
C
C

HYDRAULIC SYSTEM, TRANSMISSION & CONVERTER
SYSTÈME HIDRAULIQUE, CONVERTISSEUR & TRANSMISSION
HYDRAULIKSYSTEM, GETRIEBE & UMFORMER
SISTEMA HIDRÁULICO, TRANSMISSÃO E CONVERTIDOR
SISTEMA HIDRAULICO, TRANSMISION Y CONVERTIDOR

No.	Part No.	Qty	Description	Description	Benennung	Descrição	Descripción
1	O--------	1	Radiator	radiateur	Kühler	radiador	radiador
2	**13807499**	1	Connector	raccord	Verbindungsstück	ligador	conector
2A	**†13804061**	1	Seal, o-ring	joint étan, torque	Dichtung, O Ring	vedador, anel-O	sello, annillo-O
3	**2561763**	1	Hose	tuyau flexible	Schlauch	mangueira	manguera
4	**2560415**	1	Tube	tube	Rohr	tubo	tubo
4A	**†6H000034**	2	Clip	attache	Schelle	braçadeira	abrazadera
4B	**†13801815**	2	Screw	vis	Schraube	parafuso	tornillo
4C	**†13802915**	4	Washer	rondelle	Scheibe	arruela	arandela
4D	**†13803582**	2	Nut	écrou	Mutter	porca	tuerca
5	**666866**	1	Nipple	raccord	Nippel	niple	niple
6	**13803305**	1	Band	bande	Band	banda	banda
7	**1529688**	1	Hose	tuyau flexible	Schlauch	mangueira	manguera
8	**2560710**	1	Clamp	pince	Schelle	braçadeira	abrazadera
9	**12566675**	1	Hose	tuyau flexible	Schlauch	mangueira	manguera
10	**2560710**	1	Clamp	pince	Schelle	braçadeira	abrazadera
11	**2560285**	1	Tube filler	tube remplissage	Füllerrohr	tubo enchimento	tubo llenado
12	**2509104**	1	Cap	chapeau	Kappe	tampa	tapa
13	**13802915**	1	Washer	rondelle	Scheibe	arruela	arandela
14	**13801807**	1	Screw	vis	Schraube	parafuso	tornillo
15	**13803076**	2	Fitting	ajustage	Verbindung	ajuste	accesorio
16	**2505256**	1	Gauge	jauge	Instrument	calbrador	medidor
17	**2535115**	1	Hose	tuyau flexible	Schlauch	mangueira	manguera
17A	**†13803047**	6	Band	bande	Band	banda	banda
17B	**†13801805**	1	Screw	vis	Schraube	parafuso	tornillo
17C	**†13802915**	1	Washer	rondelle	Scheibe	arruela	arandela
18	**2535115**	1	Hose	tuyau flexible	Schlauch	mangueira	manguera
19	**13803076**	1	Fitting	ajustage	Verbindung	ajuste	accesorio
20	**1324974**	1	Elbow	coude	Winkelrohr	cotovêlo	codo
21	**12565580**	1	Hose	tuyau flexible	Schlauch	mangueira	manguera
22	**755057**	2	Reducer	réducteur	Reduzierstück	redutor	reductor
22A	**†13804271**	2	Seal, o-ring	joint étan, torque	Dichtung, O Ring	vedador, anel-O	sello, annillo-O
23	**867222**	1	Plug	bouchon	Stopfen	bujão	tapón
24	**356624**	1	Bushing	chemise	Buchse	bucha	buje
25	**799020**	1	Flange tube	tube tête de joue	Flanschkopfschlauch	tubo cabeça flange	tubo cab pestaa
26	[1]--------	1	Plug	bouchon	Stopfen	bujão	tapón
27	**13805002**	1	Tee	raccord T	T-Verbindungsstück	te	te
28	**356619**	1	Bushing	chemise	Buchse	bucha	buje
29	**13803076**	1	Fitting	ajustage	Verbindung	ajuste	accesorio
30	**2560710**	1	Clamp	pince	Schelle	braçadeira	abrazadera
31	**2525793**	1	Hose	tuyau flexible	Schlauch	mangueira	manguera
32	**2560710**	1	Clamp	pince	Schelle	braçadeira	abrazadera
33	**2560282**	1	Tube assy	assemblage de tube	Rohreinheit	conjunto de tubos	conjunto del tubo
34	**12569124**	1	Tube assy	assemblage de tube	Rohreinheit	conjunto de tubos	conjunto del tubo
35	**2560710**	1	Clamp	pince	Schelle	braçadeira	abrazadera

[1] Existing item
[1] Piéce existante
[1] Bestehendes Ersatzteil
[1] Peço esistente
[1] Piexa existente

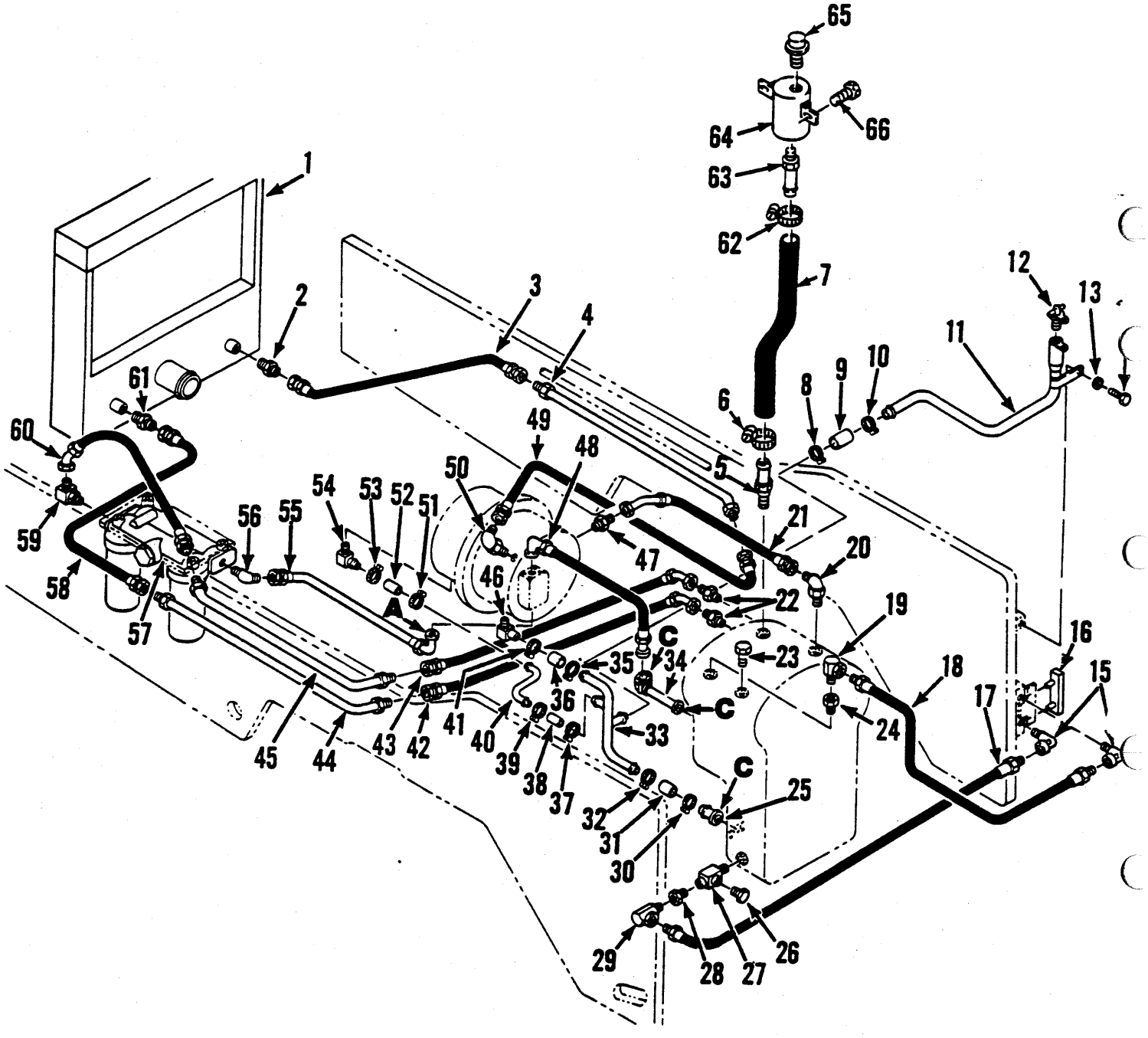
65
64
66
63
62
7
1
2
3
4
12
13
11
10
9
8
6
5
61
60
59
58
57
56
55
54
53
52
51
50
49
48
47
46
21
20
22
19
16
15
18
17
24
23
35
34
33
36
41
40
39
38
37
32
31
30
25
45
44
43
42
29
28
27
26
A
C

HYDRAULIC SYSTEM, TRANSMISSION & CONVERTER
SYSTÈME HIDRAULIQUE, CONVERTISSEUR & TRANSMISSION
HYDRAULIKSYSTEM, GETRIEBE & UMFORMER
SISTEMA HIDRÁULICO, TRANSMISSÃO E CONVERTIDOR
SISTEMA HIDRAULICO, TRANSMISION Y CONVERTIDOR

No.	Part No.	Qty	Description	Description	Benennung	Descrição	Descripción
36	2525793	1	Hose	tuyau flexible	Schlauch	mangueira	manguera
37	13803308	1	Band	bande	Band	banda	banda
38	2533941	1	Hose	tuyau flexible	Schlauch	mangueira	manguera
39	13803308	1	Band	bande	Band	banda	banda
40	2561752	1	Tube	tube	Rohr	tubo	tubo
41	2560710	1	Clamp	pince	Schelle	braçadeira	abrazadera
42	585408	1	Hose	tuyau flexible	Schlauch	mangueira	manguera
43	2561759	1	Hose	tuyau flexible	Schlauch	mangueira	manguera
44	2561751	1	Tube	tube	Rohr	tubo	tubo
44A	†6H000034	4	Clip	attache	Schelle	braçadeira	abrazadera
44B	†13801815	2	Screw	vis	Schraube	parafuso	tornillo
44C	†13802915	4	Washer	rondelle	Scheibe	arruela	arandela
44D	†13803582	2	Nut	écrou	Mutter	porca	tuerca
45	2560418	1	Tube	tube	Rohr	tubo	tubo
45A	†6H000034	2	Clip	attache	Schelle	braçadeira	abrazadera
45B	†13801807	1	Screw	vis	Schraube	parafuso	tornillo
45C	†13803582	1	Nut	écrou	Mutter	porca	tuerca
46	1311282	1	Elbow	coude	Winkelrohr	cotovêlo	codo
47	755057	1	Reducer	réducteur	Reduzierstück	redutor	reductor
47A	†13804271	1	Seal, o-ring	joint étan, torque	Dichtung, O Ring	vedador, anel-O	sello, annillo-O
48	2561756	1	Hose	tuyau flexible	Schlauch	mangueira	manguera
48A	†13804048	1	Seal, o-ring	joint étan, torque	Dichtung, O Ring	vedador, anel-O	sello, annillo-O
48B	†13802240	2	Clamp,split flng	att bride sép	Klem gesch Winkelrgng	grampo chap fenda	tornil ajust brida raja
48C	†13801842	4	Screw	vis	Schraube	parafuso	tornillo
49	2530637	1	Hose	tuyau flexible	Schlauch	mangueira	manguera
50	1324974	1	Elbow	coude	Winkelrohr	cotovêlo	codo
51	13803308	1	Band	bande	Band	banda	banda
52	2533941	1	Hose	tuyau flexible	Schlauch	mangueira	manguera
53	13803308	1	Band	bande	Band	banda	banda
54	2555081	1	Elbow	coude	Winkelrohr	cotovêlo	codo
55	2561753	1	Hose	tuyau flexible	Schlauch	mangueira	manguera
56	13807525	1	Elbow	coude	Winkelrohr	cotovêlo	codo
56A	†560182	1	Reducer	réducteur	Reduzierstück	redutor	reductor
57	○———	1	Transm filter	filtre transm	Getriebefilter	filtro transm	filtro transm
57A	†13802915	4	Washer	rondelle	Scheibe	arruela	arandela
57B	†13801809	4	Screw	vis	Schraube	parafuso	tornillo
58	2561763	1	Hose	tuyau flexible	Schlauch	mangueira	manguera
59	1578574	1	Elbow	coude	Winkelrohr	cotovêlo	codo
60	2561754	1	Hose	tuyau flexible	Schlauch	mangueira	manguera
61	13807499	1	Connector	raccord	Verbindungsstück	ligador	conector
61A	†13804061	1	Seal, o-ring	joint étan, torque	Dichtung, O Ring	vedador, anel-O	sello, annillo-O
62	13803305	1	Band	bande	Band	banda	banda
63	666866	1	Nipple	raccord	Nippel	niple	niple
64	2559263	1	Surge tank	réservoir dexpan	Buffertank	tanque de compens	tq golpe sobrten
64A	†13803040	1	Band	bande	Band	banda	banda
64B	†13802915	2	Washer	rondelle	Scheibe	arruela	arandela
64C	†13803582	2	Nut	écrou	Mutter	porca	tuerca
65	11992984	1	Breather	reniflard	Entlüfter	respiradouro	respiradero
66	13801811	2	Screw	vis	Schraube	parafuso	tornillo

† Existing item
† Piéce existante
† Bestehendes Ersatzteil
† Peço esistente
† Piexa existente

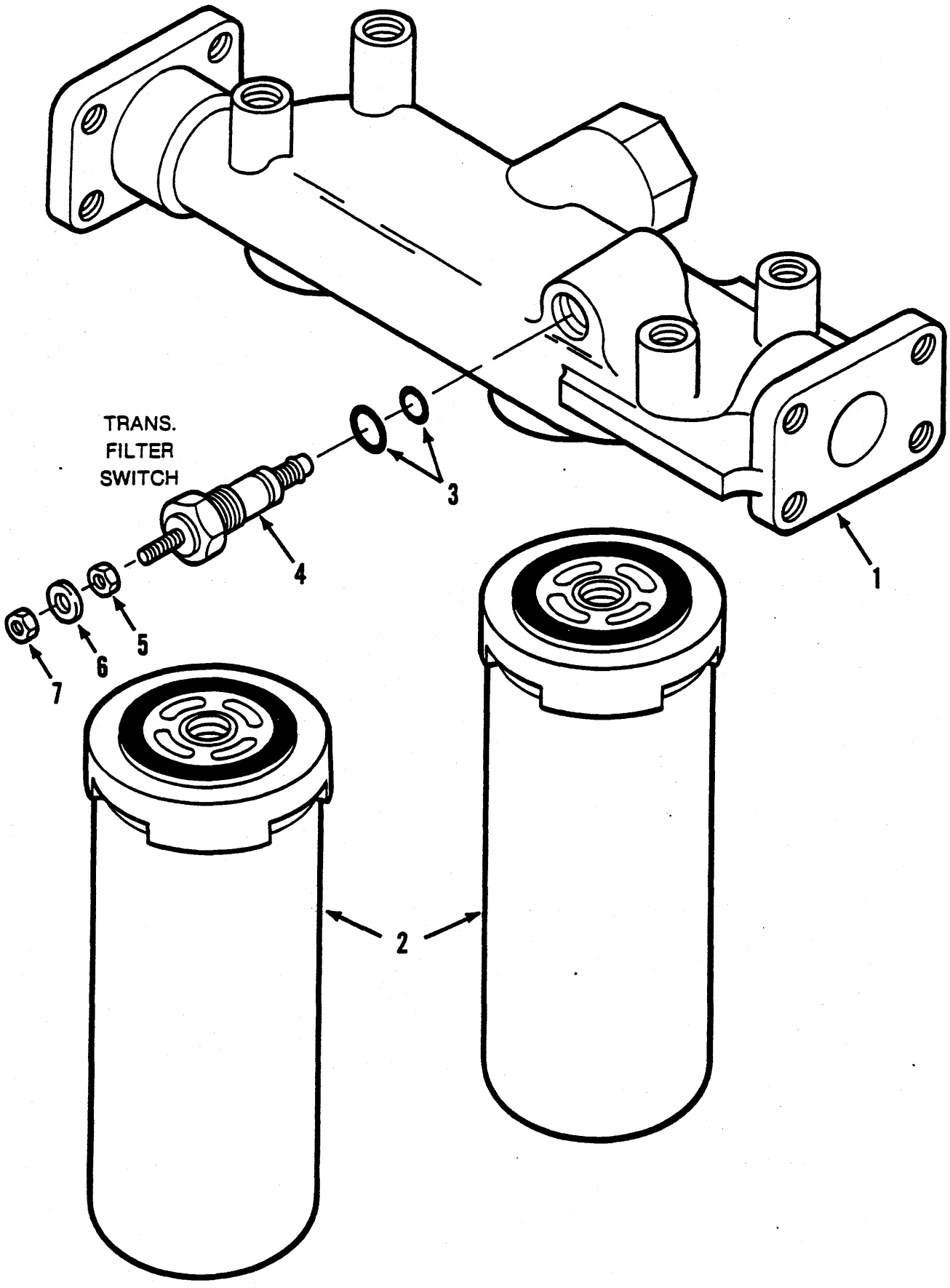
TRANS.
FILTER
SWITCH
1
2
3
4
5
6
7

HYDRAULIC SYSTEM, TRANSMISSION FILTER
SYSTÈME HYDRAULIQUE, FILTRO DE TRANSMISSION
HYDRAULIKSYSTEM, GETRIEBEFILTER
SISTEMA HIDRÁULICO, FILTRO DE TRANSMISSÃO
SISTEMA HIDRÁULICO, FILTRO DE TRANSMISIÓN

No.	Part No.	Qty	Description	Description	Benennung	Descrição	Descripción
A	[1]2560850	1	Filter assy	ens du filtre	Filter vollst	conj do filtro	conj de filtro
B	[2]6599365	1	Service kit	jeu dentetien	Dienstbausatz	jogo de manutenção	juego de servicio
1	§	1	Housing	botier	Gehuse	carcaça	carcasa
2	965899	2	Element	elément	Element	elemento	elemento
3	§	2	O-ring	joint torique	O Ring	anel-O	anillo-O
4	[3]6599364	1	Switch	interrupteur	Schalter	interruptor	interruptor
5	§	1	Nut	écrou	Mutter	porca	tuerca
6	§	1	Washer	rondelle	Scheibe	arruela	arandela
7	§	1	Nut	écrou	Mutter	porca	tuerca

[1] Inc. 1➡7

[2] Inc. 3, 5, 6, 7

[3] Inc. 3➡7

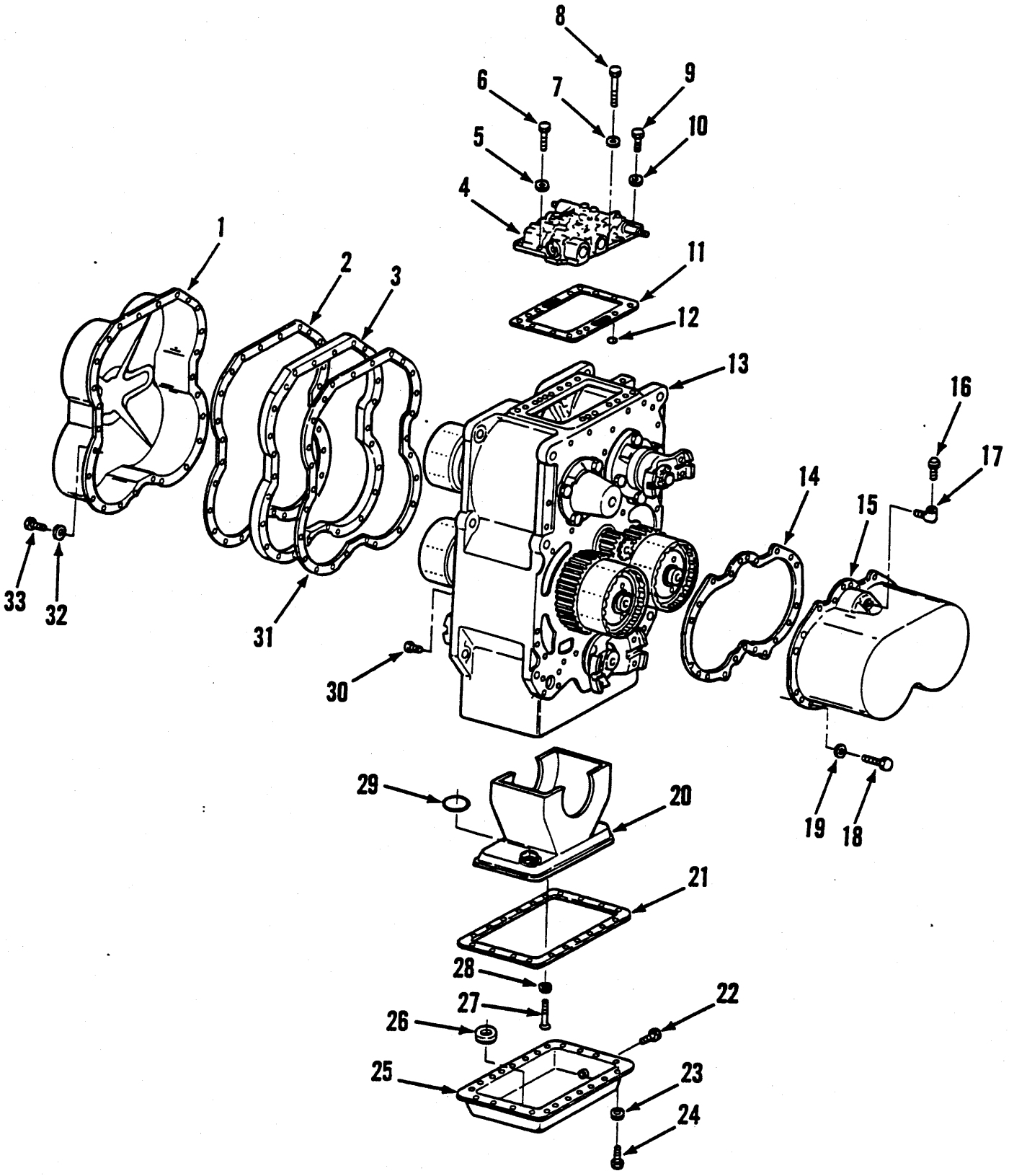
8
6
7
9
10
5
4
1
2
3
11
12
13
16
17
14
15
33
32
31
30
29
20
19
18
21
28
27
22
26
25
23
24

TRANSMISSION ASSEMBLY & CLUTCH COVER GROUP
ENSEMBLE TRANSMISSION & GROUPE CHAPEAUX D'EMBRAYAGE
GETRIEBE & KUPPLUNGSDECKELGRUPPE
GRUPO DO CONJUNTO DA TRANSMISSIÃO & TAMPA DA EMBREAGEM
CONJUNTO DE CUBIERTA DE LA TRANSMISIÓN & EMBRAQUE

No.	Part No.	Qty	Description	Description	Benennung	Descrição	Descripción
A	[1,2]289430	1	Trans assy	bote vitesse ens	Getriebe vollst	transmissão conj	transmisión conj
B	[1,3]12577959	1	Trans assy	bote vitesse ens	Getriebe vollst	transmissão conj	transmisión conj
1	217554	1	Cover	couvercle	Deckel	tampa	tapa
2	237156	1	Gasket	garniture	Dichtung	gaxeta	empaquetadura
3	238197	1	Spacer	entretoise	Distanzteil	espaçador	espaciador
4	○———	1	Cntrl cover assy	conv controle ens	Schaltverschl-Baugr	placa controle conj	placa control conj
5	13800828	4	Washer	rondelle	Scheibe	arruela	arandela
6	13800188	4	Screw	vis	Schraube	parafuso	tornillo
7	13800828	2	Washer	rondelle	Scheibe	arruela	arandela
8	1C000624	2	Screw	vis	Schraube	parafuso	tornillo
9	13800198	6	Screw	vis	Schraube	parafuso	tornillo
10	13800828	6	Washer	rondelle	Scheibe	arruela	arandela
11	217653	1	Gasket	garniture	Dichtung	gaxeta	empaquetadura
12	13802751	6	Seal, o-ring	joint étan, torque	Dichtung, O Ring	vedador, anel-O	sello, annillo-O
13	○———	1	Trans case assy	ens corps transm	Getriebegehäuse voll	conj caixa transm	conj carcasa trans
14	237155	1	Gasket	garniture	Dichtung	gaxeta	empaquetadura
15	232872	1	Cover	couvercle	Deckel	tampa	tapa
16	11992984	1	Breather	reniflard	Entlüfter	respiradouro	respiradero
17	26F000003	1	Fitting	ajustage	Verbindung	ajuste	accesorio
18	13805863	18	Screw	vis	Schraube	parafuso	tornillo
19	4095092	18	Lockwasher	rondelle frein	Sicherungsscheibe	arruela de pressão	arandela seguridad
20	218357	1	Screen	crible	Sieb	tela	tamiz
21	4095121	1	Gasket	garniture	Dichtung	gaxeta	empaquetadura
22	11F000012	1	Plug	bouchon	Stopfen	bujão	tapón
23	4095092	18	Lockwasher	rondelle frein	Sicherungsscheibe	arruela de pressão	arandela seguridad
24	13805863	18	Screw	vis	Schraube	parafuso	tornillo
25	4095787	1	Sump assy	carter huile ens	Olwanne vollst	conj recolhedor óleo	conj colector aceite
26	525293	2	Magnet	aimant	Magnet	imã	imán
27	1C000636	3	Screw	vis	Schraube	parafuso	tornillo
28	13800828	3	Washer	rondelle	Scheibe	arruela	arandela
29	4095123	1	Gasket	gàrniture	Dichtung	gaxeta	empaquetadura
30	13810530	2	Plug	bouchon	Stopfen	bujão	tapón
31	237156	1	Gasket	garniture	Dichtung	gaxeta	empaquetadura
32	4095092	23	Lockwasher	rondelle frein	Sicherungsscheibe	arruela de pressão	arandela seguridad
33	21C000632	23	Bolt	boulon	Bolzen	parafuso	bulón

[1] Inc. 1➡33

[2] 828A101CAC➡8282A725CAC

[3] 828A726CAC➡

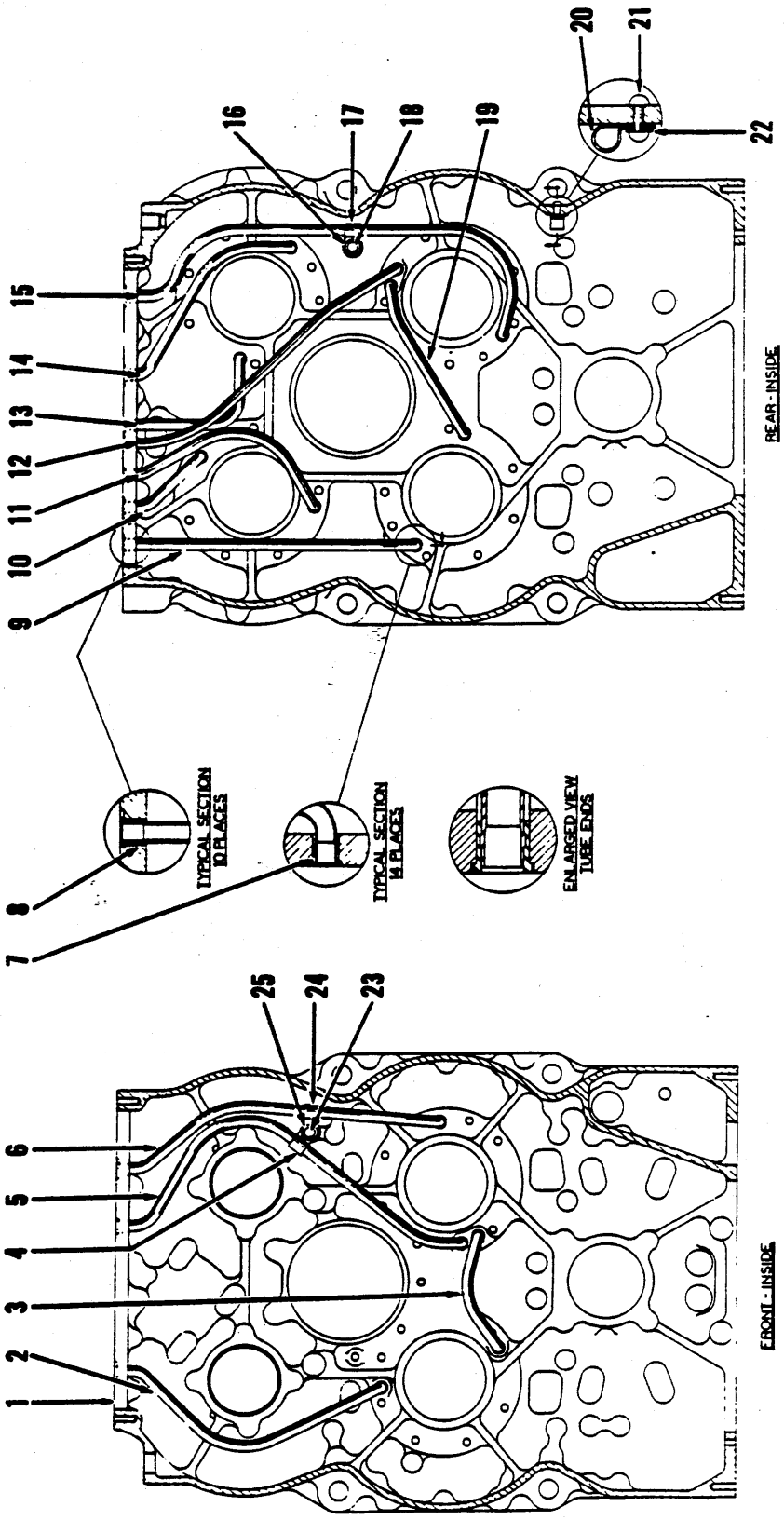
20
21
22
16
17
18
19
15
14
13
12
11
10
9
REAR - INSIDE
8
7
TYPICAL SECTION 10 PLACES
TYPICAL SECTION 14 PLACES
ENLARGED VIEW TUBE ENDS
25
24
23
6
5
4
3
2
1
FRONT - INSIDE

TRANSMISSION CASE ASSEMBLY
ENS CORPS TRANSM
GETRIEBEGEHÄUSE VOLL
CONJ CAIXA TRANSM
CONJ CARCASA TRANS

No.	Part No.	Qty	Description	Description	Benennung	Descrição	Descripción
A	[1]240302	1	Case assy	botier ens	Gehuse vollst	carcaça conj	carcasa conj
1	§———	1	Case	boîtier	Gehäuse	carcaça	carcasa
2	217669	1	Tube	tube	Rohr	tubo	tubo
3	217578	1	Tube	tube	Rohr	tubo	tubo
4	6H000029	1	Clip	attache	Schelle	braçadeira	abrazadera
5	217577	1	Tube	tube	Rohr	tubo	tubo
6	217674	1	Tube	tube	Rohr	tubo	tubo
7	11992857	14	Sleeve	manchon	Muffe	luva	manguito
8	11992857	10	Sleeve	manchon	Muffe	luva	manguito
9	217579	1	Tube	tube	Rohr	tubo	tubo
10	217580	1	Tube	tube	Rohr	tubo	tubo
11	217581	1	Tube	tube	Rohr	tubo	tubo
12	217582	1	Tube	tube	Rohr	tubo	tubo
13	217583	1	Tube	tube	Rohr	tubo	tubo
14	238400	1	Tube	tube	Rohr	tubo	tubo
15	217585	1	Tube	tube	Rohr	tubo	tubo
16	25E000015	1	Washer	rondelle	Scheibe	arruela	arandela
17	6H000029	1	Clip	attache	Schelle	braçadeira	abrazadera
18	1H000534	1	Rivet	rivet	Niet	rebite	remache
19	217586	1	Tube	tube	Rohr	tubo	tubo
20	6H000032	1	Clip	attache	Schelle	braçadeira	abrazadera
21	1H000416	1	Rivet	rivet	Niet	rebite	remache
22	25E000013	1	Washer	rondelle	Scheibe	arruela	arandela
23	1H000430	1	Rivet	rivet	Niet	rebite	remache
24	222167	1	Clip	attache	Schelle	braçadeira	abrazadera
25	25E000013	1	Washer	rondelle	Scheibe	arruela	arandela

[1] Inc. 1➡25

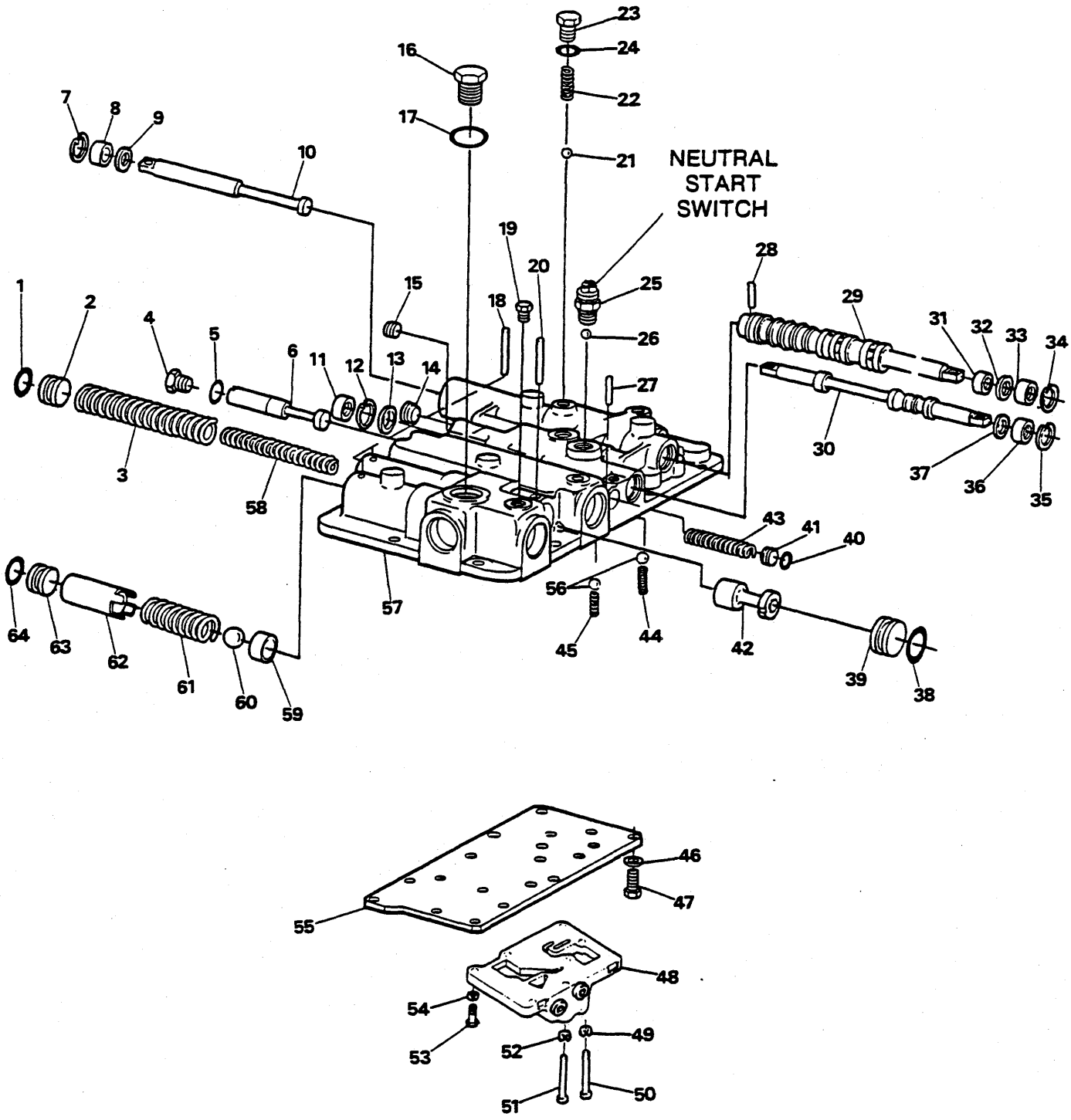
NEUTRAL
START
SWITCH

TRANSMISSION CONTROL COVER ASSEMBLY
ENSEMBLE DE COUVERCLE DE COMMANDES DE LA TRANSMISSION
GETRIEBEREGLERDECKEL VOLLSTÄNDIG
CONJUNTO DA PLACA DE CONTRÔLE DA TRANSMISSÃO
CONJUNTO DE LA TAPA DE CONTROL DE LA TRANSMISIÓN

No.	Part No.	Qty	Description	Description	Benennung	Descrição	Descripción
A	[1]238318	-	Cover assy	couvercle ens	Deckel vollst	tampa conj	tapa conj
1	13802750	1	Seal, o-ring	joint étan, torque	Dichtung, O Ring	vedador, anel-O	sello, annillo-O
2	4095258	1	Stop	butoir	Anschlag	batente	tope
3	233139	1	Spring	ressort	Feder	mola	resorte
4	[2]13802607	1	Plug	bouchon	Stopfen	bujão	tapón
5	13804268	1	Seal, o-ring	joint étan, torque	Dichtung, O Ring	vedador, anel-O	sello, annillo-O
6	217644	1	Spool	tiroir	Spule	carretel	carrete
7	664140	1	Snap ring	circlips	Sperring	anel de trava	anillo de retención
8	234651	1	Seal oil	jnt étanchéité huile	Idichtung	vedação de óleo	sello de aceite
9	217657	1	Washer	rondelle	Scheibe	arruela	arandela
10	217635	1	Spool	tiroir	Spule	carretel	carrete
11	234651	1	Seal oil	jnt étanchéité huile	Idichtung	vedação de óleo	sello de aceite
12	664140	1	Snap ring	circlips	Sperring	anel de trava	anillo de retención
13	217657	1	Washer	rondelle	Scheibe	arruela	arandela
14	16F000008	1	Plug	bouchon	Stopfen	bujão	tapón
15	11992991	1	Plug	bouchon	Stopfen	bujão	tapón
16	[3]13802609	1	Plug	bouchon	Stopfen	bujão	tapón
17	91F000010	1	O-ring	joint torique	O Ring	anel-O	anillo-O
18	300058	2	Pin	goupille	Stift	pino	pasador
19	13810530	2	Plug	bouchon	Stopfen	bujão	tapón
20	300058	1	Pin	goupille	Stift	pino	pasador
21	10J000012	1	Ball	bille	Kugel	esfera	bola
22	235945	1	Spring	ressort	Feder	mola	resorte
23	236802	1	Plug	bouchon	Stopfen	bujão	tapón
24	235061	1	Washer	rondelle	Scheibe	arruela	arandela
25	236395	1	Switch	interrupteur	Schalter	interruptor	interruptor
26	10J000012	1	Ball	bille	Kugel	esfera	bola
27	654724	1	Roll pin	goupille de roulée	Rollenbolzen	pino de rolo	pasador rodillo
28	667209	1	Pin	goupille	Stift	pino	pasador
29	217634	1	Spool	tiroir	Spule	carretel	carrete
30	238172	1	Spool	tiroir	Spule	carretel	carrete

[1] Inc. 1➡43, 57➡64

[2] Inc. 5

[3] Inc. 17

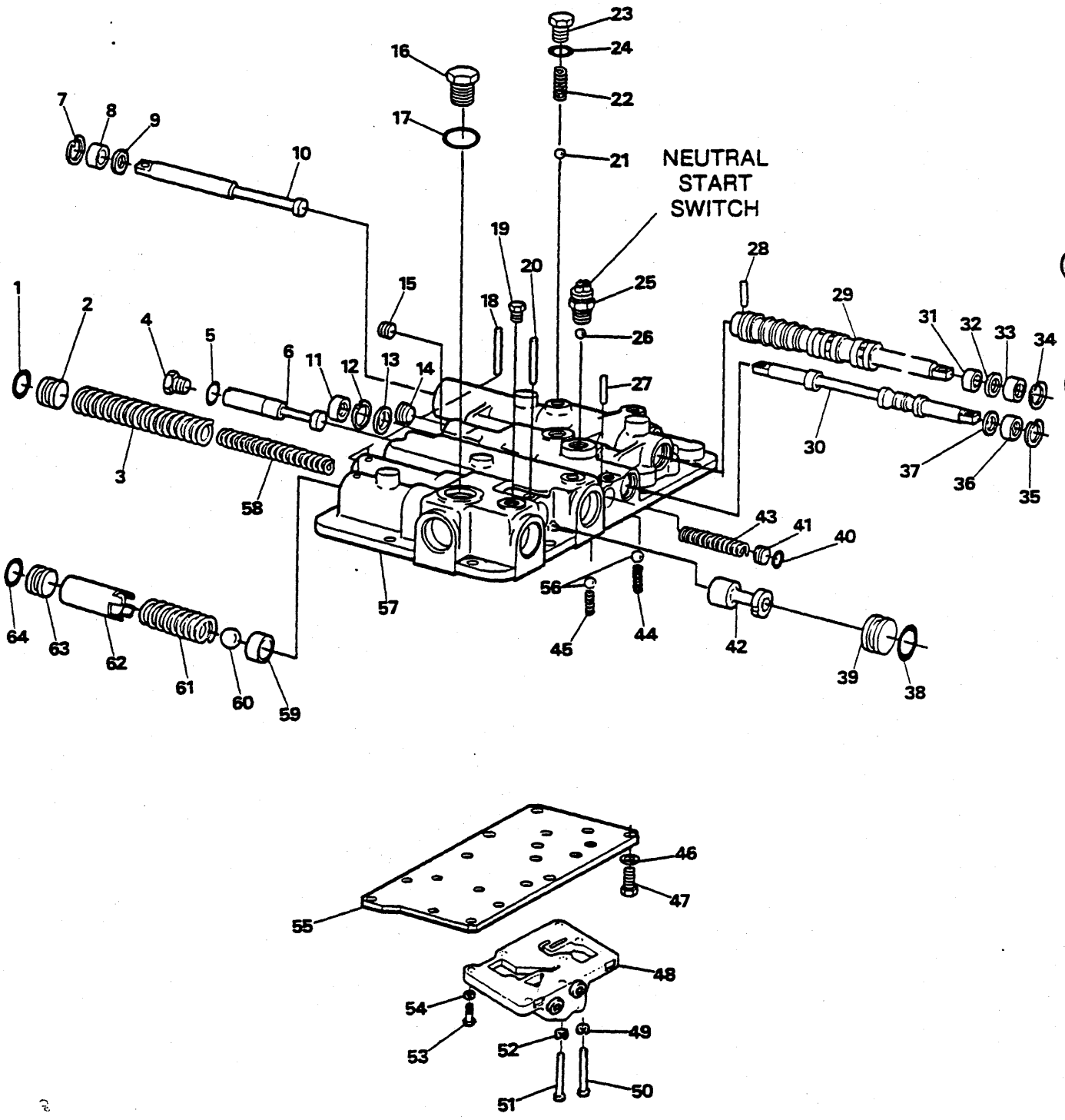
NEUTRAL
START
SWITCH

TRANSMISSION CONTROL COVER ASSEMBLY
ENSEMBLE DE COUVERCLE DE COMMANDES DE LA TRANSMISSION
GETRIEBEREGLERDECKEL VOLLSTÄNDIG
CONJUNTO DA PLACA DE CONTRÔLE DA TRANSMISSÃO
CONJUNTO DE LA TAPA DE CONTROL DE LA TRANSMISIÓN

No.	Part No.	Qty	Description	Description	Benennung	Descrição	Descripción
31	**226869**	1	Spacer	entretoise	Distanzteil	espaçador	espaciador
32	**217657**	1	Washer	rondelle	Scheibe	arruela	arandela
33	**234651**	1	Seal oil	jnt étanchéité huile	Idichtung	vedação de óleo	sello de aceite
34	**664140**	1	Snap ring	circlips	Sperring	anel de trava	anillo de retención
35	**664140**	1	Snap ring	circlips	Sperring	anel de trava	anillo de retención
36	**234651**	1	Seal oil	jnt étanchéité huile	Idichtung	vedação de óleo	sello de aceite
37	**217657**	1	Washer	rondelle	Scheibe	arruela	arandela
38	**13802750**	1	Seal, o-ring	joint étan, torque	Dichtung, O Ring	vedador, anel-O	sello, annillo-O
39	**4095258**	1	Stop	butoir	Anschlag	batente	tope
40	**13802705**	1	Seal, o-ring	joint étan, torque	Dichtung, O Ring	vedador, anel-O	sello, annillo-O
41	**4095254**	1	Stop	butoir	Anschlag	batente	tope
42	**239528**	1	Spool	tiroir	Spule	carretel	carrete
43	**217645**	1	Spring	ressort	Feder	mola	resorte
44	**235945**	1	Spring	ressort	Feder	mola	resorte
45	**232611**	1	Spring	ressort	Feder	mola	resorte
46	**13800827**	8	Washer	rondelle	Scheibe	arruela	arandela
47	**13800169**	8	Screw	vis	Schraube	parafuso	tornillo
48	O———	1	Mod valve assy	soup modulé ens	Ventil moudulier vollst	válv modulação cjo	válv modulación cjo
49	**13802329**	1	Washer	rondelle	Scheibe	arruela	arandela
50	**93G000528**	1	Screw	vis	Schraube	parafuso	tornillo
51	**93G000544**	2	Screw	vis	Schraube	parafuso	tornillo
52	**13802329**	2	Washer	rondelle	Scheibe	arruela	arandela
53	**13800173**	6	Screw	vis	Schraube	parafuso	tornillo
54	**13800827**	6	Washer	rondelle	Scheibe	arruela	arandela
55	**238180**	1	Cover plate	couvre-joint	Deckelplatte	prato cobertura	cubreplaca
56	**10J000012**	2	Ball	bille	Kugel	esfera	bola
57	**229982**	1	Cover	couvercle	Deckel	tampa	tapa
58	**233140**	1	Spring	ressort	Feder	mola	resorte
59	**4095263**	1	Seat	sige	Sitz	assento	asiento
60	**10J000024**	1	Ball	bille	Kugel	esfera	bola
61	**240140**	1	Spring	ressort	Feder	mola	resorte
62	**4095264**	1	Spacer	entretoise	Distanzteil	espaçador	espaciador
63	**4095258**	1	Stop	butoir	Anschlag	batente	tope
64	**13802750**	1	Seal, o-ring	joint étan, torque	Dichtung, O Ring	vedador, anel-O	sello, annillo-O

[1] Inc. 1➡43, 57➡64

[2] Inc. 5

[3] Inc. 17

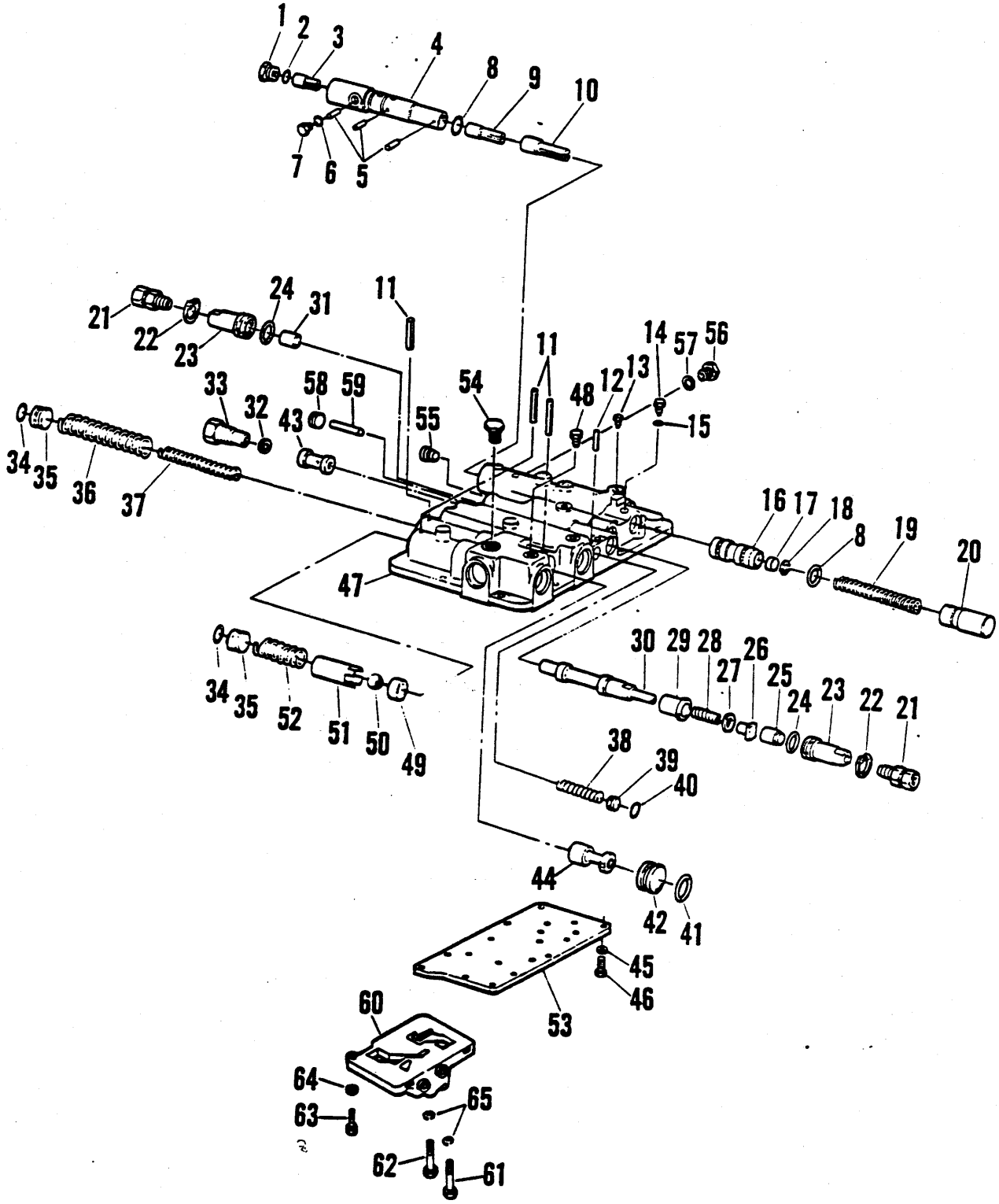
1
2
3
4
8
9
10
7
6
5
21
22
23
24
31
11
11
14
57
56
33
58
59
54
48
12
13
15
34
35
36
37
32
43
55
16
17
18
8
19
20
47
30
29
28
27
26
25
24
23
22
21
34
35
52
51
50
49
38
39
40
44
42
41
45
46
53
60
64
63
65
62
61

TRANSMISSION CONTROL COVER ASSEMBLY
ENSEMBLE DE COUVERCLE DE COMMANDES DE LA TRANSMISSION
GETRIEBEREGLERDECKEL VOLLSTÄNDIG
CONJUNTO DA PLACA DE CONTRÔLE DA TRANSMISSÃO
CONJUNTO DE LA TAPA DE CONTROL DE LA TRANSMISIÓN

No.	Part No.	Qty	Description	Description	Benennung	Descrição	Descripción
A	[1]245771	1	Cover assy	couvercle ens	Deckel vollst	tampa conj	tapa conj
1	4095200	1	Plug	bouchon	Stopfen	bujão	tapón
2	13804268	1	Seal, o-ring	joint étan, torque	Dichtung, O Ring	vedador, anel-O	sello, annillo-O
3	4095224	1	Valve	soupape	Ventil	válvula	válvula
4	4095229	1	Housing	botier	Gehuse	carcaça	carcasa
5	4095225	2	Pin	goupille	Stift	pino	pasador
6	12973416	1	Washer	rondelle	Scheibe	arruela	arandela
7	4095227	1	Plug	bouchon	Stopfen	bujão	tapón
8	13802711	1	Seal, o-ring	joint étan, torque	Dichtung, O Ring	vedador, anel-O	sello, annillo-O
9	4095231	1	Valve	soupape	Ventil	válvula	válvula
10	4095232	1	Valve	soupape	Ventil	válvula	válvula
11	300058	3	Pin	goupille	Stift	pino	pasador
12	654724	1	Roll pin	goupille de roulée	Rollenbolzen	pino de rolo	pasador rodillo
13	40K000002	3	Plug	bouchon	Stopfen	bujão	tapón
14	4095253	1	Plug	bouchon	Stopfen	bujão	tapón
15	731964	1	Washer	rondelle	Scheibe	arruela	arandela
16	4095240	1	Valve	soupape	Ventil	válvula	válvula
17	4095241	1	Plug	bouchon	Stopfen	bujão	tapón
18	659041	1	Snap ring	circlips	Sperring	anel de trava	anillo de retención
19	4095243	1	Spring	ressort	Feder	mola	resorte
20	4095244	1	Housing	botier	Gehuse	carcaça	carcasa
21	13803198	2	Fitting	ajustage	Verbindung	ajuste	accesorio
22	664140	2	Snap ring	circlips	Sperring	anel de trava	anillo de retención
23	241396	2	Guide	guide	Führungsstück	guia	guía
24	13802682	2	Seal, o-ring	joint étan, torque	Dichtung, O Ring	vedador, anel-O	sello, annillo-O
25	241409	1	Piston	piston	Kolben	pistão	pistón
26	241399	1	Stop	butoir	Anschlag	batente	tope
27	241402	1	Spacer	entretoise	Distanzteil	espaçador	espaciador
28	241398	1	Spring	ressort	Feder	mola	resorte
29	244467	1	Sleeve	manchon	Muffe	luva	manguito
30	242502	1	Spool	tiroir	Spule	carretel	carrete

[1] Inc. 1➡59

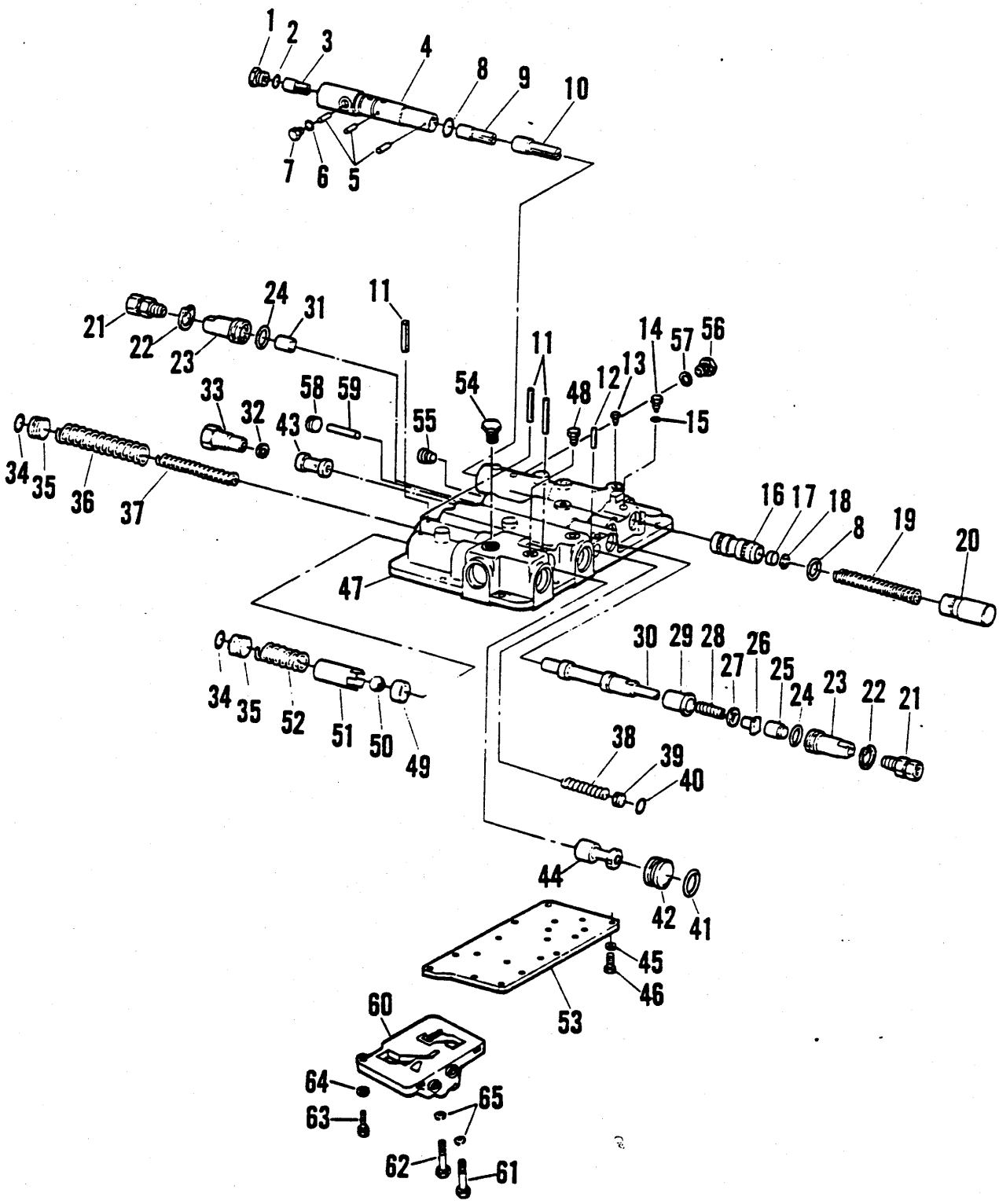
1
2
3
4
8
9
10
7
6
5
11
24
31
21
22
23
11
14
57
56
13
12
48
54
58
59
33
32
43
55
15
34
35
36
37
16
17
18
8
19
20
47
30
29
28
26
27
25
24
23
22
21
34
35
52
51
50
49
38
39
40
44
42
41
45
46
53
60
64
63
65
62
61

TRANSMISSION CONTROL COVER ASSEMBLY
ENSEMBLE DE COUVERCLE DE COMMANDES DE LA TRANSMISSION
GETRIEBEREGLERDECKEL VOLLSTÄNDIG
CONJUNTO DA PLACA DE CONTRÔLE DA TRANSMISSÃO
CONJUNTO DE LA TAPA DE CONTROL DE LA TRANSMISIÓN

No.	Part No.	Qty	Description	Description	Benennung	Descrição	Descripción
31	**241409**	1	Piston	piston	Kolben	pistão	pistón
32	**13804268**	1	Seal, o-ring	joint étan, torque	Dichtung, O Ring	vedador, anel-O	sello, annillo-O
33	**13802607**	1	Plug	bouchon	Stopfen	bujão	tapón
34	**13802750**	2	Seal, o-ring	joint étan, torque	Dichtung, O Ring	vedador, anel-O	sello, annillo-O
35	**4095258**	2	Stop	butoir	Anschlag	batente	tope
36	**233139**	1	Spring	ressort	Feder	mola	resorte
37	**233140**	1	Spring	ressort	Feder	mola	resorte
38	**217645**	1	Spring	ressort	Feder	mola	resorte
39	**220983**	1	Stop valve	arrêt soupape	Halteventil	parada válvula	tope válvula
40	**13802705**	1	Seal, o-ring	joint étan, torque	Dichtung, O Ring	vedador, anel-O	sello, annillo-O
41	**13802750**	1	Seal, o-ring	joint étan, torque	Dichtung, O Ring	vedador, anel-O	sello, annillo-O
42	**4095258**	1	Stop	butoir	Anschlag	batente	tope
43	**217644**	1	Spool	tiroir	Spule	carretel	carrete
44	**239528**	1	Spool	tiroir	Spule	carretel	carrete
45	**13800827**	8	Washer	rondelle	Scheibe	arruela	arandela
46	**13800169**	8	Screw	vis	Schraube	parafuso	tornillo
47	**241401**	1	Cover	couvercle	Deckel	tampa	tapa
48	**13810530**	2	Plug	bouchon	Stopfen	bujão	tapón
49	**217650**	1	Seat	sige	Sitz	assento	asiento
50	**10J000024**	1	Ball	bille	Kugel	esfera	bola
51	**217652**	1	Spacer	entretoise	Distanzteil	espaçador	espaciador
52	**240140**	1	Spring	ressort	Feder	mola	resorte
53	**238180**	1	Cover plate	couvre-joint	Deckelplatte	prato cobertura	cubreplaca
54	**13802609**	1	Plug	bouchon	Stopfen	bujão	tapón
55	**16F000008**	1	Plug	bouchon	Stopfen	bujão	tapón
56	**4095253**	1	Plug	bouchon	Stopfen	bujão	tapón
57	**731964**	1	Washer	rondelle	Scheibe	arruela	arandela
58	**239245**	1	Plug	bouchon	Stopfen	bujão	tapón
59	**1300085**	1	Plug	bouchon	Stopfen	bujão	tapón
60	O———	1	Mod valve assy	soup modulé ens	Ventil moudulier vollst	válv modulação cjo	válv modulación cjo
61	**93G000528**	1	Screw	vis	Schraube	parafuso	tornillo
62	**93G000544**	3	Screw	vis	Schraube	parafuso	tornillo
63	**13800173**	6	Screw	vis	Schraube	parafuso	tornillo
64	**13800827**	6	Washer	rondelle	Scheibe	arruela	arandela
65	**13802329**	3	Washer	rondelle	Scheibe	arruela	arandela

[1] Inc. 1➡59

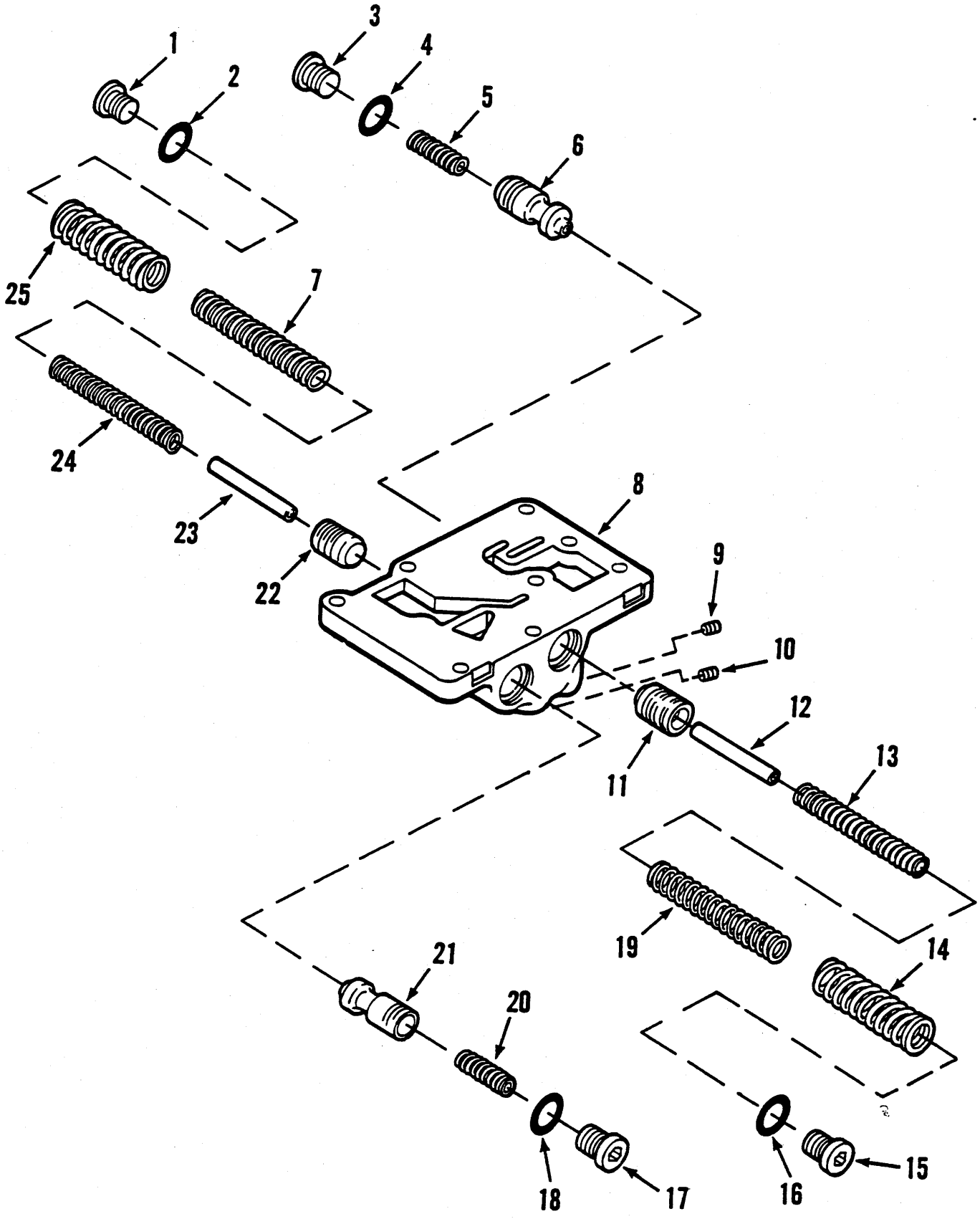
1
2
3
4
5
6
25
7
24
23
22
8
9
10
11
12
13
19
14
21
20
18
17
16
15

TRANSMISSION MODULATED VALVE ASSEMBLY
ENSEMBLE DE SOUPAPE DU TRANSMISSION MODULÉ
GETRIBEVENTIL VOLLSTÄNDIG MODULIEREN
CONJUNTO DE VÁLVULA DO TRANSMISSÃO MODULAR
CONJUNTO DE VÁLVULA DE TRANSMISSIÓN MODULAR

No.	Part No.	Qty	Description	Description	Benennung	Descrição	Descripción
A	[1]243989	1	Valve assy	soupape ens	Ventil vollst	válvula conj	válvula conj
1	47K000007	1	Plug	bouchon	Stopfen	bujão	tapón
2	13804268	1	Seal, o-ring	joint étan, torque	Dichtung, O Ring	vedador, anel-O	sello, annillo-O
3	47K000007	1	Plug	bouchon	Stopfen	bujão	tapón
4	13804268	1	Seal, o-ring	joint étan, torque	Dichtung, O Ring	vedador, anel-O	sello, annillo-O
5	241670	1	Spring	ressort	Feder	mola	resorte
6	§--------	1	Spool	tiroir	Spule	carretel	carrete
7	239970	1	Spring	ressort	Feder	mola	resorte
8	§--------	1	Valve housing	carter de soupape	Ventilgenhäuse	aloj da válvula	caseta de válvula
9	239243	1	Plug	bouchon	Stopfen	bujão	tapón
10	239243	1	Plug	bouchon	Stopfen	bujão	tapón
11	§--------	1	Accumulator	accumulateur	Akkumulator	acumulador	acumulador
12	239972	1	Pin	goupille	Stift	pino	pasador
13	239971	1	Spring	ressort	Feder	mola	resorte
14	239969	1	Spring	ressort	Feder	mola	resorte
15	47K000007	1	Plug	bouchon	Stopfen	bujão	tapón
16	13804268	1	Seal, o-ring	joint étan, torque	Dichtung, O Ring	vedador, anel-O	sello, annillo-O
17	47K000007	1	Plug	bouchon	Stopfen	bujão	tapón
18	13804268	1	Seal, o-ring	joint étan, torque	Dichtung, O Ring	vedador, anel-O	sello, annillo-O
19	239970	1	Spring	ressort	Feder	mola	resorte
20	241670	1	Spring	ressort	Feder	mola	resorte
21	§--------	1	Spool	tiroir	Spule	carretel	carrete
22	§--------	1	Accumulator	accumulateur	Akkumulator	acumulador	acumulador
23	239972	1	Pin	goupille	Stift	pino	pasador
24	239971	1	Spring	ressort	Feder	mola	resorte
25	239969	1	Spring	ressort	Feder	mola	resorte

[1] Inc. 1➡25

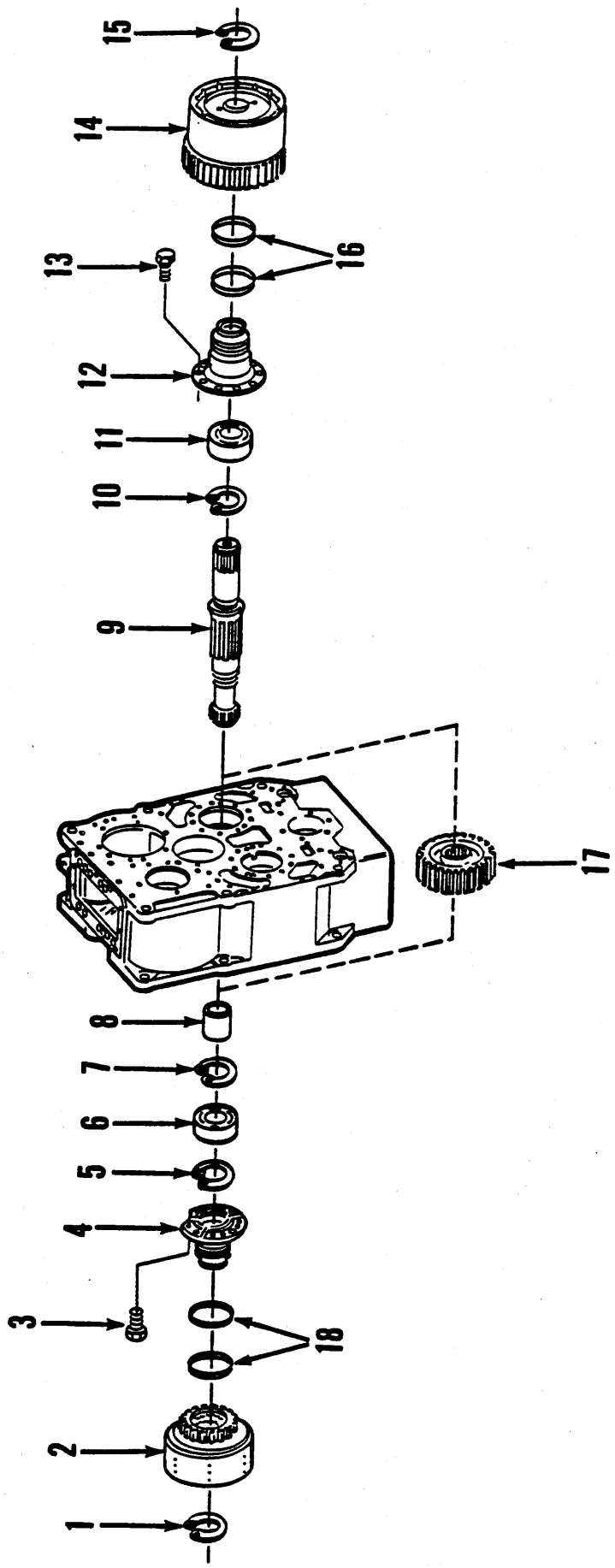
15
14
13
16
12
11
10
9
17
8
7
6
5
4
3
18
2
1

TRANSMISSION SHAFT GROUP, FIRST & THIRD
GROUPE D'ARBRES DE LA TRANSMISSION, PREMIÈRE & TROISIÈME
GETRIEBEWELLENGRUPPE, ERSTE & DRITTE
GRUPO DE EIXOS DA TRANSMISSÃO, PREMEIRA & TERCEIRA
GRUPO DE EJES DE LA TRANSMISIÓN, PRIMERA & TERCERA

No.	Part No.	Qty	Description	Description	Benennung	Descrição	Descripción
1	659764	1	Snap ring	circlips	Sperring	anel de trava	anillo de retención
2	○———	1	Clutch assy	embrayage ens	Kupplung vollst	embreagem conj	embrage conj
3	247229	7	Screw	vis	Schraube	parafuso	tornillo
4	240304	1	Support	support	Abstützung	suporte	soporte
5	743669	1	Snap ring	circlips	Sperring	anel de trava	anillo de retención
6	4095022	1	Bearing	palier	Lager	mancal	cojinete
7	223882	1	Snap ring	circlips	Sperring	anel de trava	anillo de retención
8	232876	1	Spacer	entretoise	Distanzteil	espaçador	espaciador
9	240291	1	Shaft	arbre	Welle	ávore	árbol
10	223882	1	Snap ring	circlips	Sperring	anel de trava	anillo de retención
11	225795	1	Bearing	palier	Lager	mancal	cojinete
12	232879	1	Support	support	Abstützung	suporte	soporte
13	247229	7	Screw	vis	Schraube	parafuso	tornillo
14	○———	1	Clutch assy	embrayage ens	Kupplung vollst	embreagem conj	embrage conj
15	660516	1	Snap ring	circlips	Sperring	anel de trava	anillo de retención
16	238294	2	Piston ring	segment de piston	Kolbenring	anel do pistão	aro del pistón
17	243601	1	Gear	engrenage	Zahnrad	engrenagem	engranaje
18	240293	2	Piston ring	segment de piston	Kolbenring	anel do pistão	aro del pistón

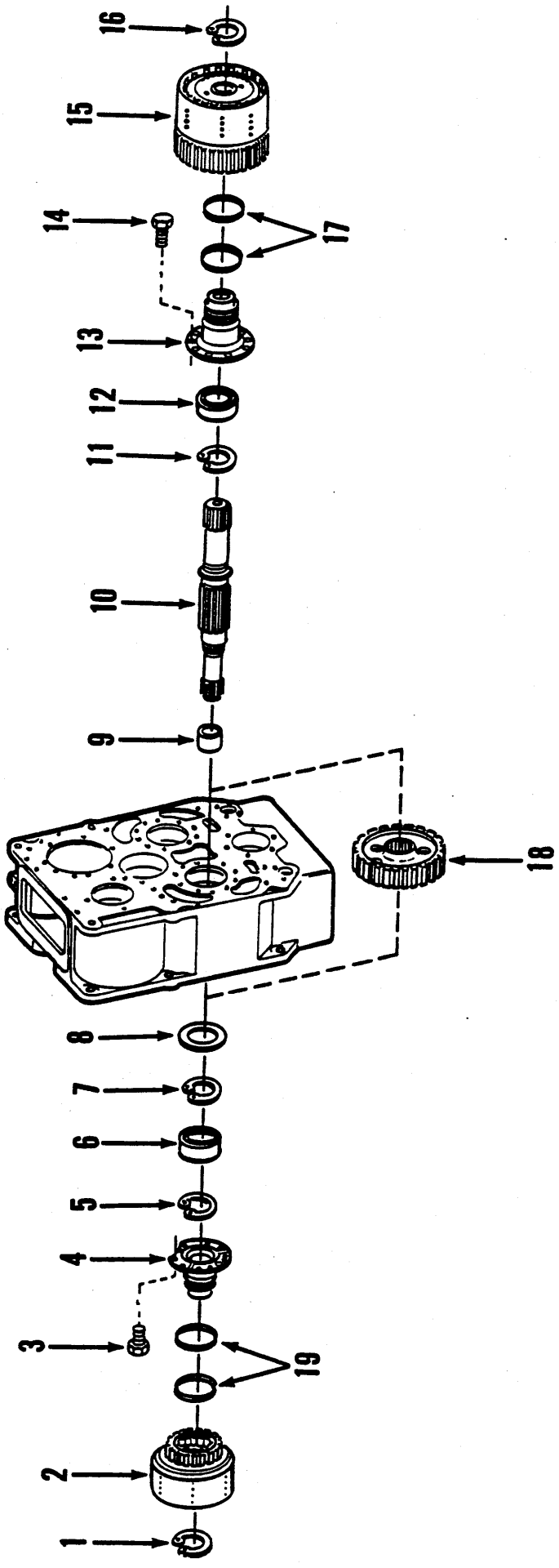
16
15
14
17
13
12
11
10
9
18
8
7
6
5
4
3
19
2
1

TRANSMISSION SHAFT GROUP, SECOND & FOURTH
GROUPE D'ARBRES DE LA TRANSMISSION, DEUXIÈME & QUATRIÈME
GETRIEBEWELLENGRUPPE, ZWEITE & VIERTE
GRUPO DE EIXOS DA TRANSMISSÃO, SEGUNDA & QUARTA
GRUPO DE EJES DE LA TRANSMISIÓN, SEGUNDA & CUARTA

No.	Part No.	Qty	Description	Description	Benennung	Descrição	Descripción
1	659764	1	Snap ring	circlips	Sperring	anel de trava	anillo de retención
2	O--------	1	Clutch assy	embrayage ens	Kupplung vollst	embreagem conj	embrage conj
3	247229	7	Screw	vis	Schraube	parafuso	tornillo
4	240304	1	Support	support	Abstützung	suporte	soporte
5	743669	1	Snap ring	circlips	Sperring	anel de trava	anillo de retención
6	232895	1	Bearing	palier	Lager	mancal	cojinete
7	223882	1	Snap ring	circlips	Sperring	anel de trava	anillo de retención
8	233111	1	Spacer	entretoise	Distanzteil	espaçador	espaciador
9	238076	1	Spacer	entretoise	Distanzteil	espaçador	espaciador
10	240291	1	Shaft	arbre	Welle	ávore	árbol
11	223882	1	Snap ring	circlips	Sperring	anel de trava	anillo de retención
12	232877	1	Bearing	palier	Lager	mancal	cojinete
13	232879	1	Support	support	Abstützung	suporte	soporte
14	247229	7	Screw	vis	Schraube	parafuso	tornillo
15	O--------	1	Clutch assy	embrayage ens	Kupplung vollst	embreagem conj	embrage conj
16	660516	1	Snap ring	circlips	Sperring	anel de trava	anillo de retención
17	238294	2	Piston ring	segment de piston	Kolbenring	anel do pistão	aro del pistón
18	217465	1	Gear	engrenage	Zahnrad	engrenagem	engranaje
19	240293	2	Piston ring	segment de piston	Kolbenring	anel do pistão	aro del pistón

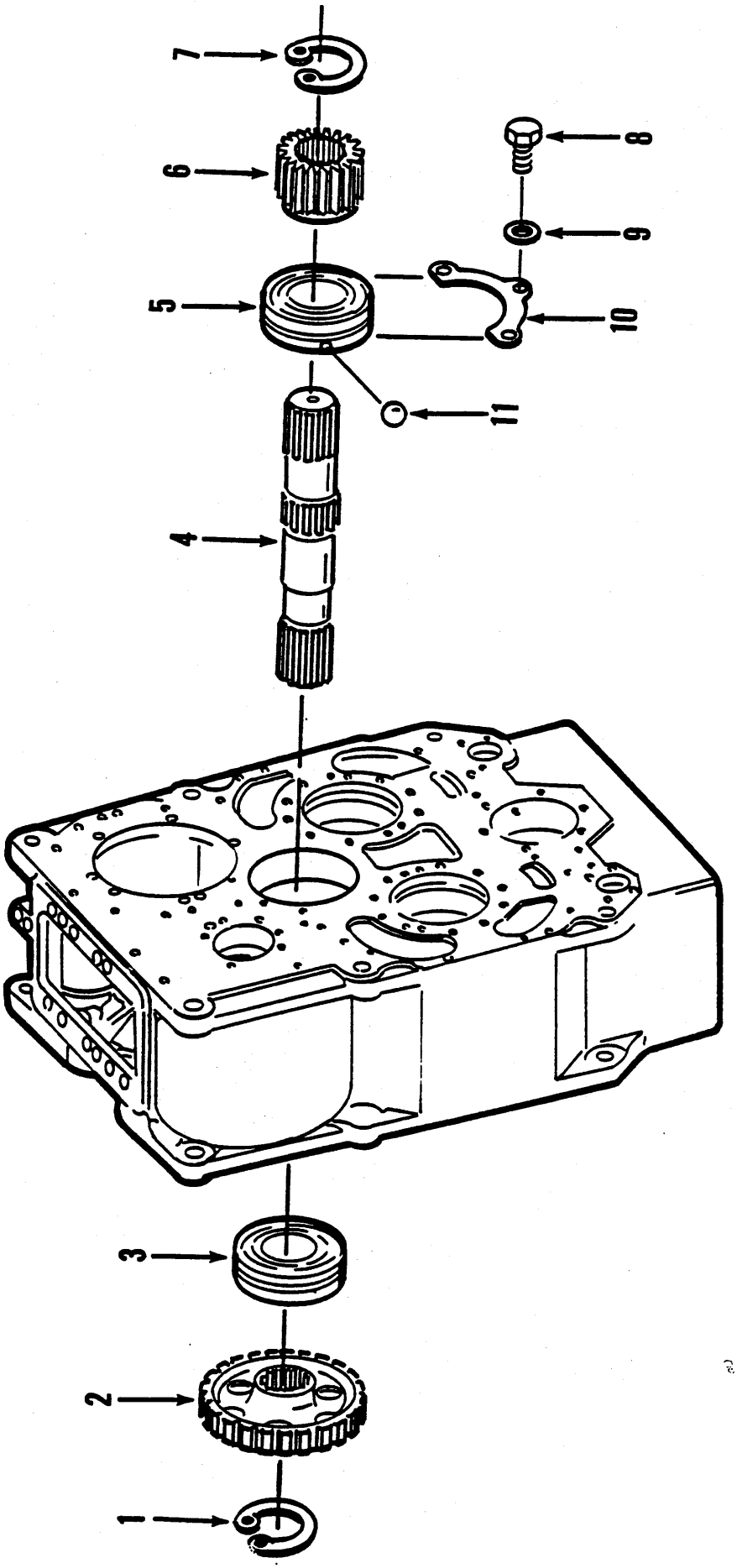
7
6
8
9
5
10
11
4
3
2
1

TRANSMISSION SHAFT GROUP, IDLER
GROUPE D'ARBRES DE LA TRANSMISSION, PIGNON FOU
GETRIEBEWELLENGRUPPE, ZWESCHENZAHNRAD
GRUPO DO EIXOS DA TRANSMISSÃO, PINHÃO LOUCO
GRUPO DO EJES DE LA TRANSMISIÓN, ENGRANAJE LOCO

No.	Part No.	Qty	Description	Description	Benennung	Descrição	Descripción
1	**711161**	1	Snap ring	circlips	Sperring	anel de trava	anillo de retención
2	**239661**	1	Gear	engrenage	Zahnrad	engrenagem	engranaje
3	**238041**	1	Bearing	palier	Lager	mancal	cojinete
4	**232890**	1	Shaft	arbre	Welle	ávore	árbol
5	**232891**	1	Bearing	palier	Lager	mancal	cojinete
6	**233171**	1	Gear	engrenage	Zahnrad	engrenagem	engranaje
7	**711161**	1	Snap ring	circlips	Sperring	anel de trava	anillo de retención
8	**13800213**	3	Screw	vis	Schraube	parafuso	tornillo
9	**13800829**	3	Washer	rondelle	Scheibe	arruela	arandela
10	**217560**	1	Retainer	arrêtoir	Halterung	retentor	retén
11	**10J000008**	1	Ball	bille	Kugel	esfera	bola

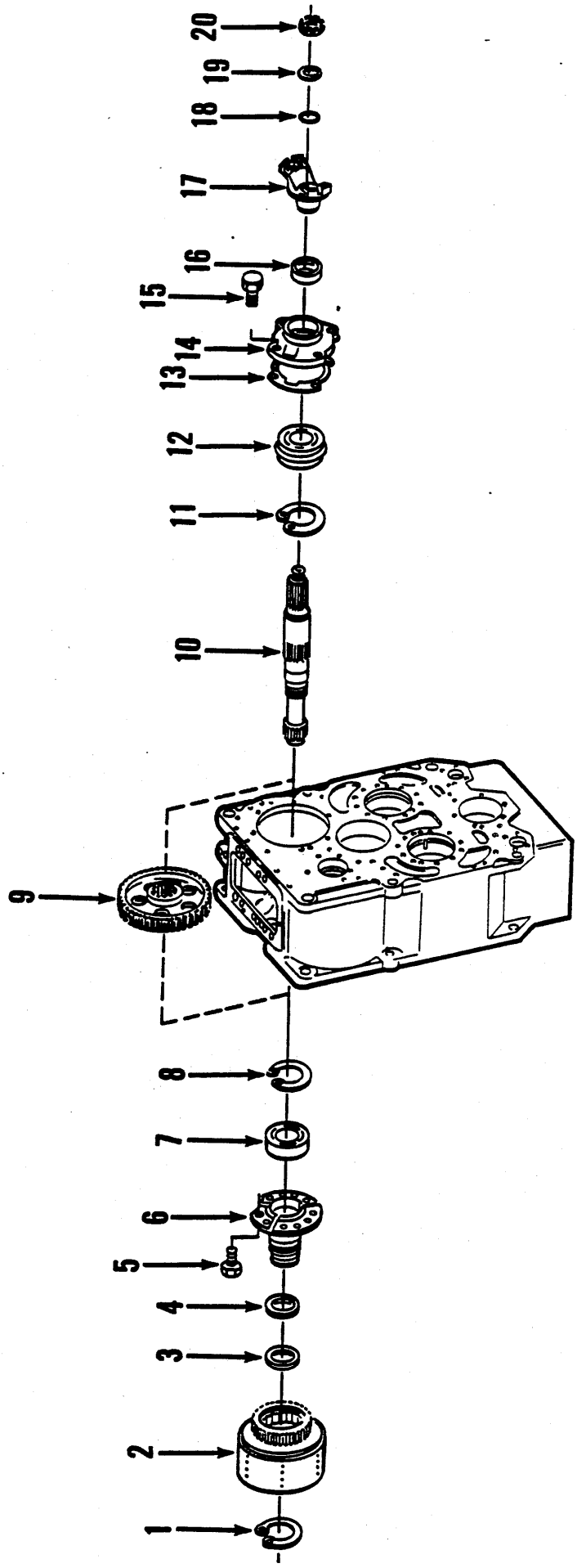
20
19
18
17
16
15
14
13
12
11
10
9
8
7
6
5
4
3
2
1

TRANSMISSION SHAFT GROUP, INPUT
GROUPE D'ARBRES DE LA TRANSMISSION, PRISE
GETRIEBEWELLENGRUPPE, EINGANGSWELLE
GRUPO DE EIXOS DE TRANSMISSÃO, ENTRADA
GRUPO DE EJES DE LA TRANSMISIÓN, ENTRADA

No.	Part No.	Qty	Description	Description	Benennung	Descrição	Descripción
1	**659764**	1	Snap ring	circlips	Sperring	anel de trava	anillo de retención
2	○--------	1	Clutch assy	embrayage ens	Kupplung vollst	embreagem conj	embrage conj
3	**240293**	1	Piston ring	segment de piston	Kolbenring	anel do pistão	aro del pistón
4	**240293**	1	Piston ring	segment de piston	Kolbenring	anel do pistão	aro del pistón
5	**247229**	7	Screw	vis	Schraube	parafuso	tornillo
6	**240305**	1	Support	support	Abstützung	suporte	soporte
7	**4095022**	1	Bearing	palier	Lager	mancal	cojinete
8	**711161**	1	Snap ring	circlips	Sperring	anel de trava	anillo de retención
8A	[2]**243979**	1	Snap ring	circlips	Sperring	anel de trava	anillo de retención
9	**232873**	1	Gear	engrenage	Zahnrad	engrenagem	engranaje
10	**242021**	1	Shaft	arbre	Welle	ávore	árbol
11	**711161**	1	Snap ring	circlips	Sperring	anel de trava	anillo de retención
11A	[2]**243979**	1	Snap ring	circlips	Sperring	anel de trava	anillo de retención
12	**743415**	1	Bearing	palier	Lager	mancal	cojinete
13	**240299**	1	Gasket	garniture	Dichtung	gaxeta	empaquetadura
14	[1]**240493**	1	Cap	chapeau	Kappe	tampa	tapa
15	**11992884**	4	Screw	vis	Schraube	parafuso	tornillo
16	**225823**	1	Seal	joint étanchéité	Dichtung	vedador	sello
17	**231749**	1	Flange	flange	Flansch	bride	brida
18	**13802815**	1	Seal, o-ring	joint étan, torque	Dichtung, O Ring	vedador, anel-O	sello, annillo-O
19	**4095076**	1	Washer	rondelle	Scheibe	arruela	arandela
20	**222960**	1	Nut	écrou	Mutter	porca	tuerca

[1] Inc. 16

[2] 828A726CAC➡

2 K 5

TRANSMISSION SHAFT GROUP, OUTPUT
GROUPE D'ARBRES DE LA TRANSMISSION, SORTIE
GETRIEBEWELLENGRUPPE, LEISTUNGSWELLE
GRUPO DE EIXOS DA TRANSMISSÃO, SALIDA
GRUPO DE EJES DE LA TRANMISIÓN, SALIDA

No.	Part No.	Qty	Description	Description	Benennung	Descrição	Descripción
1	215634	1	Nut	écrou	Mutter	porca	tuerca
2	231916	1	Washer	rondelle	Scheibe	arruela	arandela
3	13802818	1	Seal, o-ring	joint étan, torque	Dichtung, O Ring	vedador, anel-O	sello, annillo-O
4	233078	1	Flange	flange	Flansch	bride	brida
5	231818	1	Bearing cap	couvercle de roul	Lagerkappe	capa do rolamento	tapa del cojinete
6	‡231848	-	Shim .004 in.	cale 0.10 mm	Beilage 0.10 mm	calço 0.10 mm	planchita 0.10 mm
6A	‡231849	-	Shim .007 in.	cale 0.18 mm	Beilage 0.18 mm	calço 0.18 mm	planchita 0.18 mm
6B	‡231850	-	Shim .010 in.	cale 0.25 mm	Beilage 0.25 mm	calço 0.25 mm	planchita 0.25 mm
6C	‡231851	-	Shim .020	cale-0,51 mm	Beilage-0,51 mm	calço-0,51 mm	planchita-0,51 mm
7	13802783	1	Seal, o-ring	joint étan, torque	Dichtung, O Ring	vedador, anel-O	sello, annillo-O
8	231884	1	Seal	joint étanchéité	Dichtung	vedador	sello
9	1303281	1	Cup	cuvette	Schale	capa	cubeta
10	742242	1	Cone	cône	Kegel	cone	cono
11	233063	1	Shaft	arbre	Welle	ávore	árbol
12	742242	1	Cone	cône	Kegel	cone	cono
13	1303281	1	Cup	cuvette	Schale	capa	cubeta
14	231884	1	Seal	joint étanchéité	Dichtung	vedador	sello
15	13802783	1	Seal, o-ring	joint étan, torque	Dichtung, O Ring	vedador, anel-O	sello, annillo-O
16	231818	1	Bearing cap	couvercle de roul	Lagerkappe	capa do rolamento	tapa del cojinete
17	233078	1	Flange	flange	Flansch	bride	brida
18	13802818	1	Seal, o-ring	joint étan, torque	Dichtung, O Ring	vedador, anel-O	sello, annillo-O
19	231916	1	Washer	rondelle	Scheibe	arruela	arandela
20	215634	1	Nut	écrou	Mutter	porca	tuerca
21	13800254	4	Screw	vis	Schraube	parafuso	tornillo
22	13800831	4	Washer	rondelle	Scheibe	arruela	arandela
23	243602	1	Gear	engrenage	Zahnrad	engrenagem	engranaje
24	233030	1	Gear	engrenage	Zahnrad	engrenagem	engranaje
25	13800831	4	Washer	rondelle	Scheibe	arruela	arandela
26	13800254	4	Screw	vis	Schraube	parafuso	tornillo

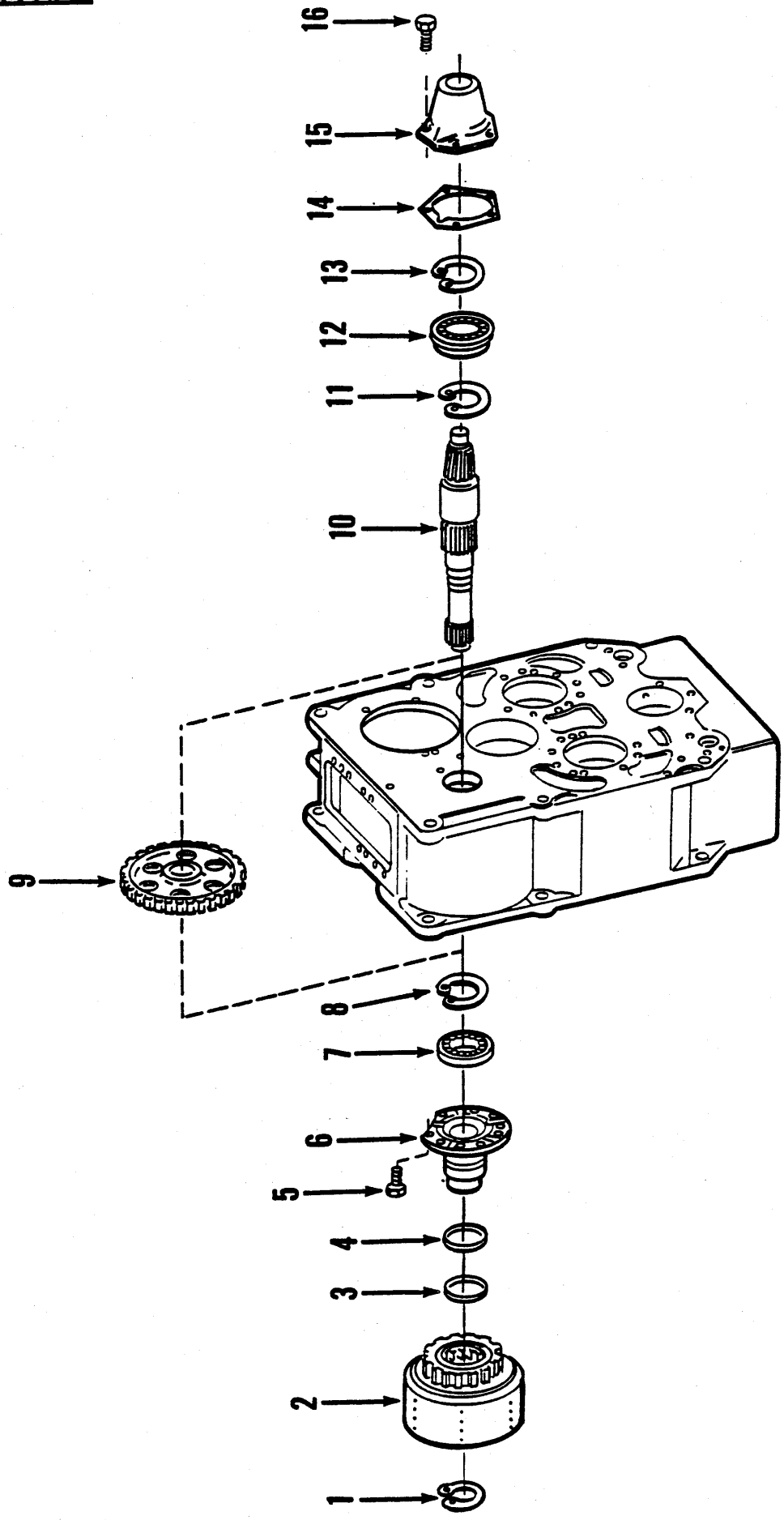
16
15
14
13
12
11
10
9
8
7
6
5
4
3
2
1

TRANSMISSION SHAFT GROUP, REVERSE
GROUPE D'ARBRES DE LA TRANSMISSION, MARCHE ARRIÈRE
GETRIEBEWELLENGRUPPE, RÜCKWÄRTS
GRUPO DE EIXOS DA TRANSMISSÃO, MARCHA À RÉ
GRUPO DE EJES DE LA TRANSMISIÓN, MARCHA ATRÁS

No.	Part No.	Qty	Description	Description	Benennung	Descrição	Descripción
1	**659764**	1	Snap ring	circlips	Sperring	anel de trava	anillo de retención
2	○———	1	Clutch assy	embrayage ens	Kupplung vollst	embreagem conj	embrage conj
3	**240293**	1	Piston ring	segment de piston	Kolbenring	anel do pistão	aro del pistón
4	**240293**	1	Piston ring	segment de piston	Kolbenring	anel do pistão	aro del pistón
5	**247229**	7	Screw	vis	Schraube	parafuso	tornillo
6	**240305**	1	Support	support	Abstützung	suporte	soporte
7	**4095022**	1	Bearing	palier	Lager	mancal	cojinete
8	**711161**	1	Snap ring	circlips	Sperring	anel de trava	anillo de retención
8A	[1]**243979**	1	Snap ring	circlips	Sperring	anel de trava	anillo de retención
9	**232873**	1	Gear	engrenage	Zahnrad	engrenagem	engranaje
10	**242022**	1	Shaft	arbre	Welle	ávore	árbol
11	**711161**	1	Snap ring	circlips	Sperring	anel de trava	anillo de retención
11A	[1]**243979**	1	Snap ring	circlips	Sperring	anel de trava	anillo de retención
12	**743415**	1	Bearing	palier	Lager	mancal	cojinete
13	**11992880**	1	Ring snap	bague arrêt	Sprengring	anel pressão	arandela retén
14	**240299**	1	Gasket	garniture	Dichtung	gaxeta	empaquetadura
15	**240300**	1	Cap	chapeau	Kappe	tampa	tapa
16	**11992884**	4	Screw	vis	Schraube	parafuso	tornillo

[1] 828A726CAC➡

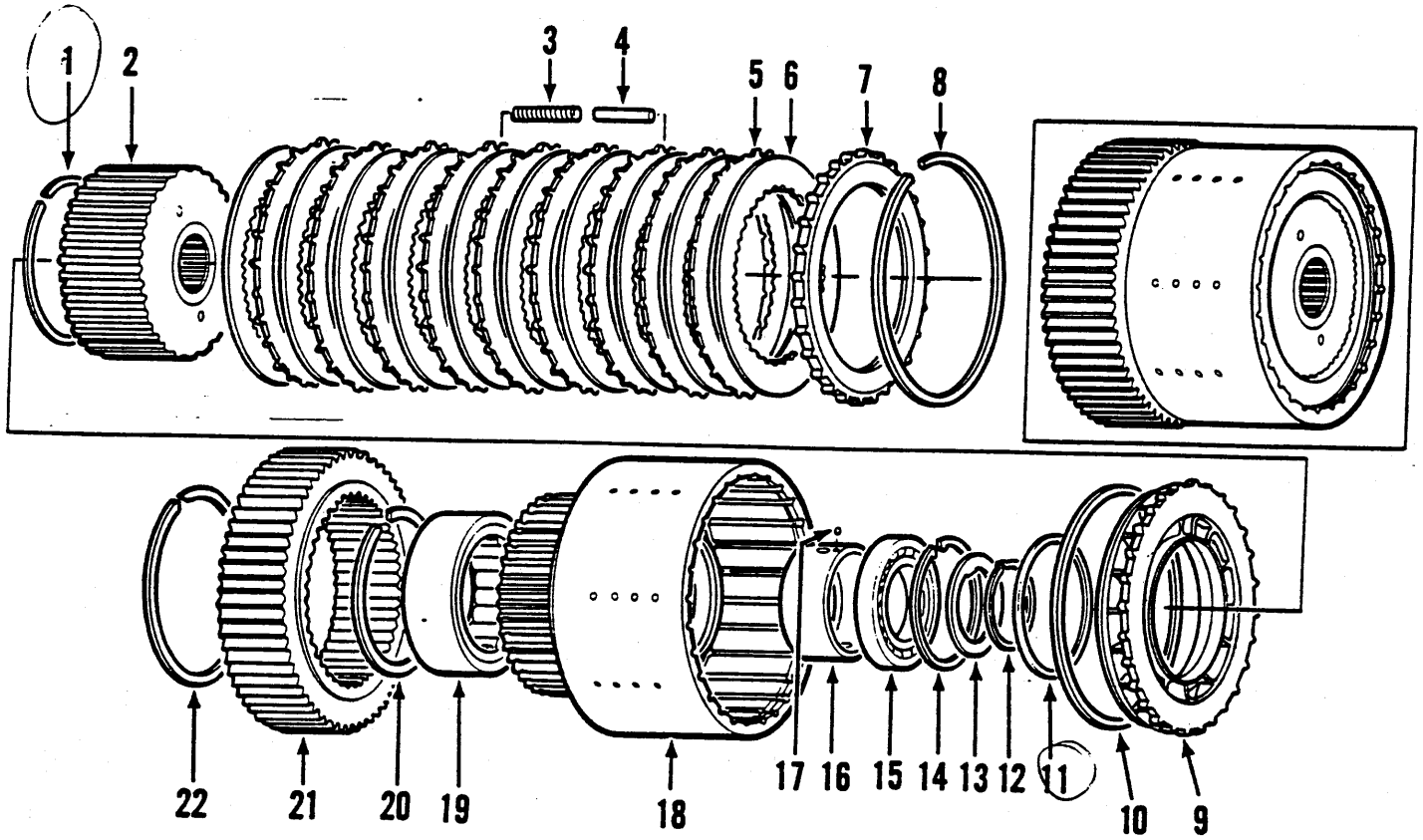
1
2
3
4
5
6
7
8
22
21
20
19
18
17
16
15
14
13
12
11
10
9

TRANSMISSION CLUTCH GROUP, FIRST & SECOND
EMBRAYAGE DE LA TRANSMISSION, PREMIÉRE & DEUXIÉME
GETRIEBEKUPPLUNGSGRUPPE, ERSTE & Z WEITE
EMBRAGUE DA TRANSMISSÃO, PRIMEIRA & SEGUNDA
EMBRAGUE DE LA TRANSMISIÓN, PRIMERA & SEGUNDA

No.	Part No.	Qty	Description	Description	Benennung	Descrição	Descripción
1	**4095201**	1	Ring	anneau	Ring	anel	anillo
2	**232888**	1	Hub assy	moyeu ens	Nabe vollst	cubo conj	cubo conj
3	**4095203**	6	Spring	ressort	Feder	mola	resorte
4	**4095204**	6	Pin	goupille	Stift	pino	pasador
5	**4095205**	9	Disc	disque	Scheibe	disco	disco
6	**232778**	10	Disc inner	disque interieur	Scheibe innen	disco interior	disco interno
7	**234814**	1	Plate	plaque	Platte	placa	placa
8	**4095208**	1	Ring snap	bague arrêt	Sprengring	anel pressão	arandela retén
9	[1]**234813**	1	Piston	piston	Kolben	pistão	pistón
9A	†**234811**	1	Plate	plaque	Platte	placa	placa
9B	†**656977**	1	Pin	goupille	Stift	pino	pasador
10	**4095210**	1	Ring	anneau	Ring	anel	anillo
11	**4095211**	1	Ring	anneau	Ring	anel	anillo
12	**11992877**	1	Ring snap	bague arrêt	Sprengring	anel pressão	arandela retén
13	**232886**	1	Washer	rondelle	Scheibe	arruela	arandela
14	**223965**	1	Snap ring	circlips	Sperring	anel de trava	anillo de retención
15	**223359**	1	Bearing	palier	Lager	mancal	cojinete
16	**232887**	1	Race	course	Laufring	canaleta	vía
16A	†**223859**	1	Retaining ring	bague darrêt	Haltering	anel retentor	anillo de retención
17	**10J000008**	1	Ball	bille	Kugel	esfera	bola
18	[2]**232881**	1	Drum assy	tambour ens	Trommel vollst	tambor conj	tambor conj
19	**236782**	1	Bearing	palier	Lager	mancal	cojinete
20	**11992875**	1	Ring	anneau	Ring	anel	anillo
21	**233172**	1	Gear	engrenage	Zahnrad	engrenagem	engranaje
22	**217605**	1	Snap ring	circlips	Sperring	anel de trava	anillo de retención

[1] Inc. 9A, 9B

[2] Inc. 16, 16A, 17

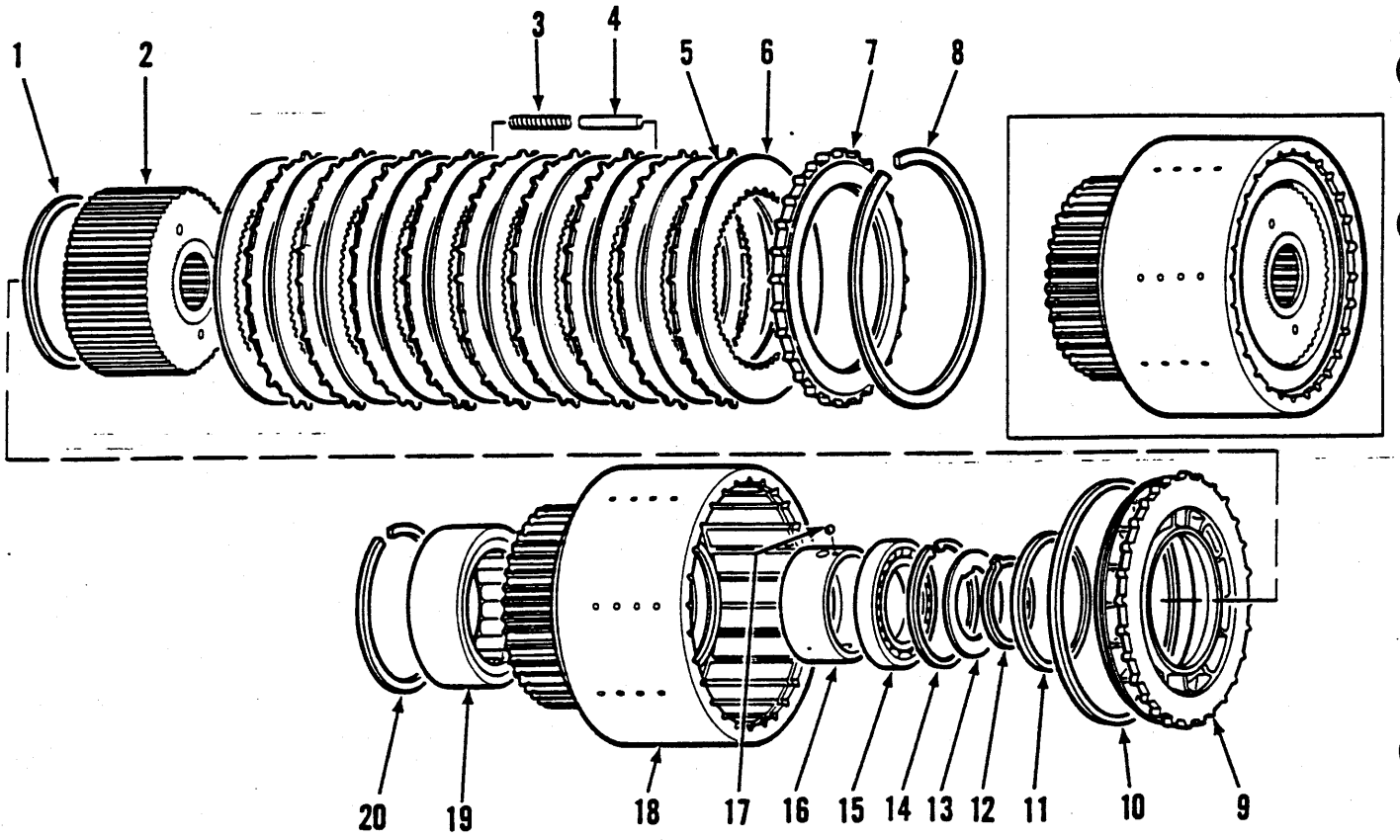
1
2
3
4
5
6
7
8
20
19
18
17
16
15
14
13
12
11
10
9

TRANSMISSION CLUTCH GROUP, THIRD & FOURTH
GROUPE EMBRAYAGE DE TRANSMISSION - TROISIÈME & QUARTIÈME VITESSES
GETRIEBEKUPPLUNGSGRUPPE - DRITTER & VIERTER
GRUPO DA EMBREAGEM DA TRANSMISSÃO - TERCEIRA E QUARTA
GRUPO DEL EMBRAGUE DE LA TRANSMISIÓN - TERCERA & CUARTA

No.	Part No.	Qty	Description	Description	Benennung	Descrição	Descripción
1	**4095201**	1	Ring	anneau	Ring	anel	anillo
2	**240297**	1	Hub assy	moyeu ens	Nabe vollst	cubo conj	cubo conj
3	**217347**	6	Spring	ressort	Feder	mola	resorte
4	**217601**	6	Pin	goupille	Stift	pino	pasador
5	**4095205**	5	Disc	disque	Scheibe	disco	disco
6	**232778**	6	Disc inner	disque interieur	Scheibe innen	disco interior	disco interno
7	**234814**	1	Plate	plaque	Platte	placa	placa
8	**4095208**	1	Ring snap	bague arrêt	Sprengring	anel pressão	arandela retén
9	[1]**234813**	1	Piston	piston	Kolben	pistão	pistón
9A	†**234811**	1	Plate	plaque	Platte	placa	placa
9B	†**656977**	1	Pin	goupille	Stift	pino	pasador
10	**4095210**	1	Ring	anneau	Ring	anel	anillo
11	**4095211**	1	Ring	anneau	Ring	anel	anillo
12	**743669**	1	Snap ring	circlips	Sperring	anel de trava	anillo de retención
13	**217151**	1	Washer	rondelle	Scheibe	arruela	arandela
14	**4095037**	1	Ring snap	bague arrêt	Sprengring	anel pressão	arandela retén
15	**223358**	1	Bearing	palier	Lager	mancal	cojinete
16	**240294**	1	Race	course	Laufring	canaleta	vía
17	**10J000008**	1	Ball	bille	Kugel	esfera	bola
18	[2]**240492**	1	Drum assy	tambour ens	Trommel vollst	tambor conj	tambor conj
19	**225795**	1	Bearing	palier	Lager	mancal	cojinete
20	**223855**	1	Snap ring	circlips	Sperring	anel de trava	anillo de retención

[1] Inc. 9A, 9B

[2] Inc. 16, 17

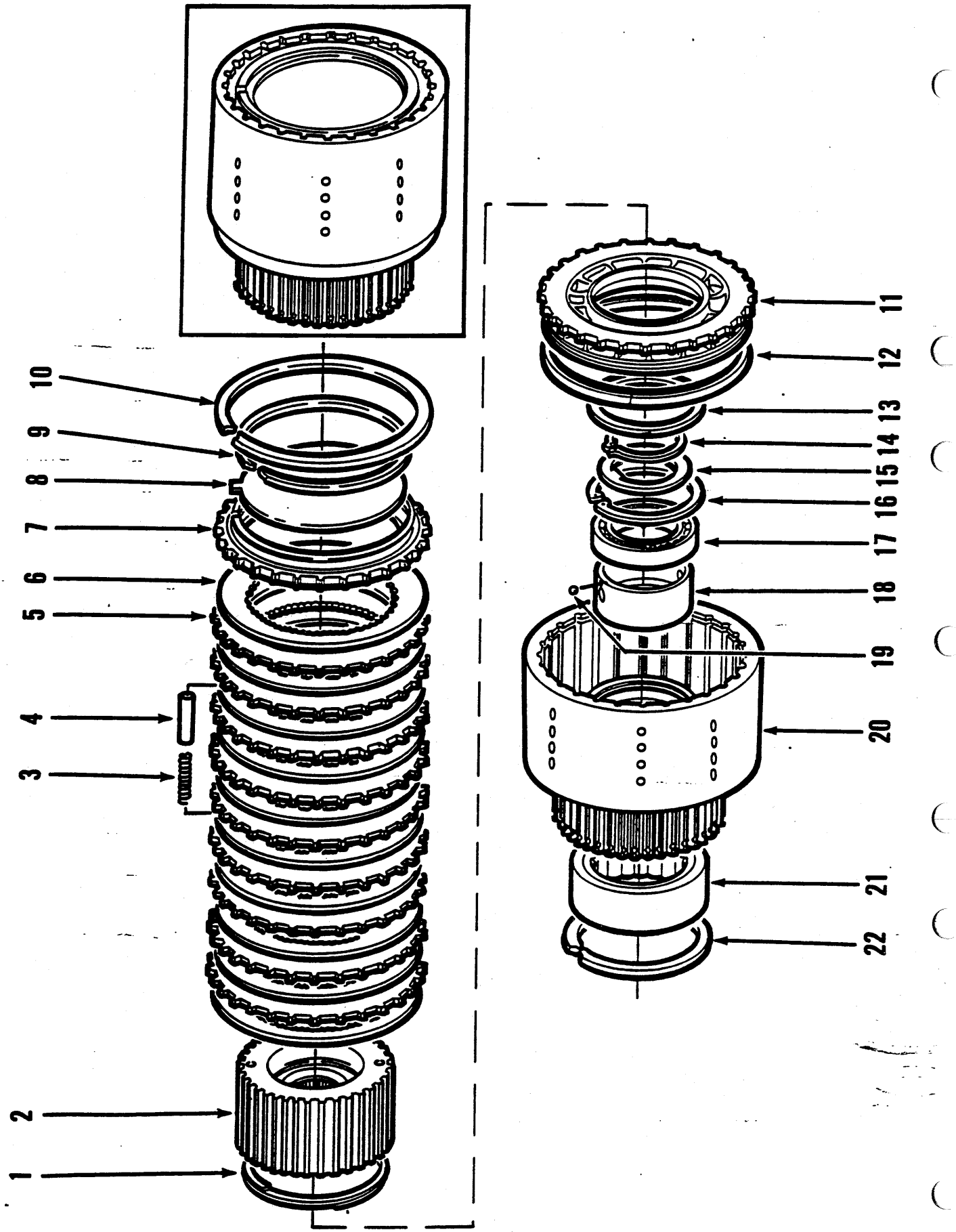
10
9
8
7
6
5
4
3
2
1
11
12
13
14
15
16
17
18
19
20
21
22

TRANSMISSION CLUTCH GROUP, INPUT & REVERSE
EMBRAYAGE DE LA TRANSMISSION, PRISE & MARCHE ARRIERE
GETRIEBEKUPPLUNGSTRUPPE, EINGANGSWELLE & RUCKWARTS
EMBREAGEM DA TRANSMISSAO, ENTRADA & MARCHA A RE
EMBRAGUE DE LA TRANSMISON, ENTRADA & MARCHA ATRAS

No.	Part No.	Qty	Description	Description	Benennung	Descrição	Descripción
1	4095201	1	Ring	anneau	Ring	anel	anillo
2	240635	1	Hub assy	moyeu ens	Nabe vollst	cubo conj	cubo conj
3	238195	6	Spring	ressort	Feder	mola	resorte
4	238196	6	Pin	goupille	Stift	pino	pasador
5	4095205	9	Disc	disque	Scheibe	disco	disco
6	232778	10	Disc inner	disque interieur	Scheibe innen	disco interior	disco interno
7	[1]240251	1	End plate	plaque dextrémité	Endplatte	placa terminal	placa extrema
8	241813	1	Baffle plate	plaque en chicane	Prallblech	chicana	chicana
9	239040	1	Retaining ring	bague darrêt	Haltering	anel retentor	anillo de retención
10	4095208	1	Ring snap	bague arrêt	Sprengring	anel pressão	arandela retén
11	238739	1	Piston	piston	Kolben	pistão	pistón
12	220806	1	Piston ring	segment de piston	Kolbenring	anel do pistão	aro del pistón
13	4095211	1	Ring	anneau	Ring	anel	anillo
14	743669	1	Snap ring	circlips	Sperring	anel de trava	anillo de retención
15	217151	1	Washer	rondelle	Scheibe	arruela	arandela
16	4095037	1	Ring snap	bague arrêt	Sprengring	anel pressão	arandela retén
17	223358	1	Bearing	palier	Lager	mancal	cojinete
18	240294	1	Race	course	Laufring	canaleta	vía
19	10J000008	1	Ball	bille	Kugel	esfera	bola
20	[2]240491	1	Drum assy	tambour ens	Trommel vollst	tambor conj	tambor conj
21	225795	1	Bearing	palier	Lager	mancal	cojinete
22	223855	1	Snap ring	circlips	Sperring	anel de trava	anillo de retención

[1] Inc. 8, 9

[2] Inc. 18, 19

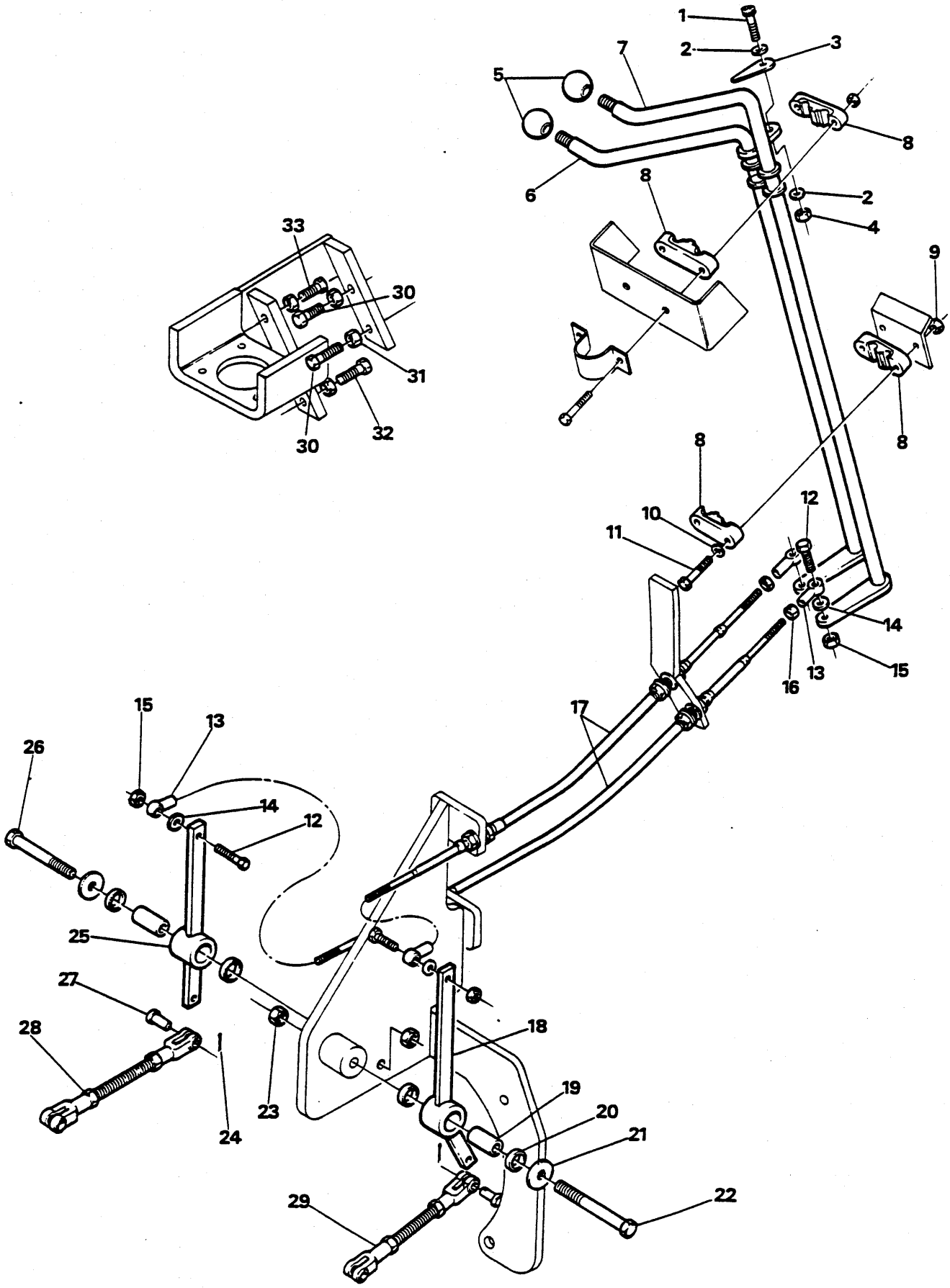
1
2
3
5
7
9
8
6
8
2
4
9
33
30
31
32
30
8
8
10
12
11
14
16
13
15
15
13
17
26
14
12
25
27
28
18
23
19
20
21
24
29
22

TRANSMISSION CONTROLS
COMMANDES DE LA TRANSMISSION
GETRIEBESCHALTHEBEL
CONTROLES DA TRANSMISSÃO
CONTROLES DE LA TRANSMISIÓN

No.	Part No.	Qty	Description	Description	Benennung	Descrição	Descripción
1	**13803890**	1	Screw	vis	Schraube	parafuso	tornillo
2	**13802623**	2	Washer	rondelle	Scheibe	arruela	arandela
3	**2552489**	1	Pointer	aiguille	Zeiger	ponteiro	puntero
4	**13803582**	1	Nut	écrou	Mutter	porca	tuerca
5	**509772**	2	Knob	bouton	Knopf	manípula	botón
6	[1]**2550338**	1	Rod assy	tige ens	Stange vollst	varão conj	varilla conj
6A	[2]**12567022**	1	Rod assy	tige ens	Stange vollst	varão conj	varilla conj
7	[1]**2550337**	1	Rod assy	tige ens	Stange vollst	varão conj	varilla conj
7A	[2]**12567024**	1	Rod assy	tige ens	Stange vollst	varão conj	varilla conj
8	**2501575**	4	Support	support	Abstützung	suporte	soporte
9	**13803581**	2	Nut	écrou	Mutter	porca	tuerca
10	**13806868**	2	Washer	rondelle	Scheibe	arruela	arandela
11	**13801797**	2	Screw	vis	Schraube	parafuso	tornillo
12	**13801782**	4	Screw	vis	Schraube	parafuso	tornillo
13	**774332**	4	Rod end	bout biellette	Stangenende	extremidade haste	estremo de varilla
14	**2525069**	4	Washer	rondelle	Scheibe	arruela	arandela
15	**13806822**	4	Nut	écrou	Mutter	porca	tuerca
16	**13809562**	4	Nut	écrou	Mutter	porca	tuerca
17	**2560750**	2	Cable	câble	Kabel	cabo	cable
18	[3]**2550939**	1	Bellcrank	levier coudé	Kniehebel	balancinho	balancín
18A	†**675227**	1	Bearing	palier	Lager	mancal	cojinete
19	**1503251**	2	Sleeve	manchon	Muffe	luva	manguito
20	**12000277**	4	Seal	joint étanchéité	Dichtung	vedador	sello
21	**584502**	2	Washer	rondelle	Scheibe	arruela	arandela
22	**13801855**	1	Screw	vis	Schraube	parafuso	tornillo
23	**13806826**	2	Nut	écrou	Mutter	porca	tuerca
24	**13800351**	4	Pin	goupille	Stift	pino	pasador
25	[3]**2550940**	1	Bellcrank	levier coudé	Kniehebel	balancinho	balancín
26	**17C000848**	1	Bolt	boulon	Bolzen	parafuso	bulón
27	**13809919**	4	Pin	goupille	Stift	pino	pasador
28	**12577761**	1	Rod assy	tige ens	Stange vollst	varão conj	varilla conj
29	**12577761**	1	Rod assy	tige ens	Stange vollst	varão conj	varilla conj
30	**13801844**	2	Screw	vis	Schraube	parafuso	tornillo
31	**13809557**	4	Nut	écrou	Mutter	porca	tuerca
32	**13801845**	1	Screw	vis	Schraube	parafuso	tornillo
33	**13801842**	1	Screw	vis	Schraube	parafuso	tornillo

[1] 828A101CAC➡828A116CAC

[2] 828A117CAC➡

[3] Inc. 18A

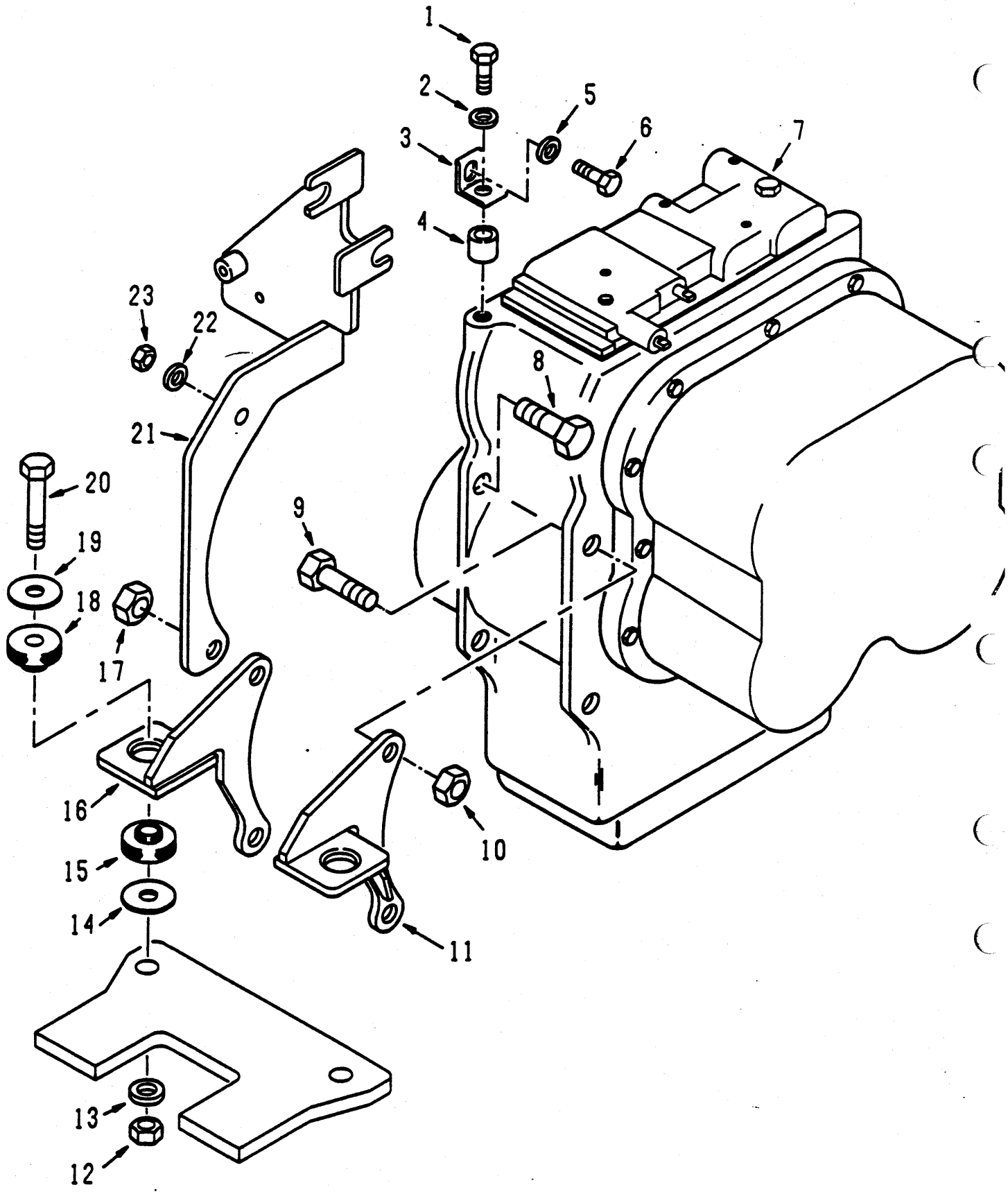

C00244

TRANSMISSION MOUNT
MONTAGE TRANSMISSION
GETRIEBEBEFESTIGUNG
MONTAGEM TRANSMISSÃO
MONTAJE TRANSMISIÓN

No.	Part No.	Qty	Description	Description	Benennung	Descrição	Descripción
1	**13801868**	1	Screw	vis	Schraube	parafuso	tornillo
2	**13806873**	1	Washer	rondelle	Scheibe	arruela	arandela
3	**2560749**	1	Angle	angle	Winkel	ângulo	angulo
4	**2560748**	1	Spacer	entretoise	Distanzteil	espaçador	espaciador
5	**13806871**	1	Washer	rondelle	Scheibe	arruela	arandela
6	**13801846**	1	Screw	vis	Schraube	parafuso	tornillo
7	○---------	1	Transmission	transmission	Getriebe	transmissão	transmisión
8	**17C001464**	1	Bolt	boulon	Bolzen	parafuso	bulón
9	**13806175**	7	Screw	vis	Schraube	parafuso	tornillo
10	**13805170**	7	Nut	écrou	Mutter	porca	tuerca
11	**2560439**	1	Mount RH	support D	Befestigung R	apoio LD	montura LD
11A	†**2560438**	1	Mount LH	support G	Befestigung L	apoio LE	montura LI
12	**13803586**	4	Nut	écrou	Mutter	porca	tuerca
13	**13806874**	4	Washer	rondelle	Scheibe	arruela	arandela
14	**2555036**	4	Washer	rondelle	Scheibe	arruela	arandela
15	**1529027**	4	Mount	support	Befestigung	apoio	montura
16	**2560438**	1	Mount RH	support D	Befestigung R	apoio LD	montura LD
16A	†**2560439**	1	Mount LH	support G	Befestigung L	apoio LE	montura LI
17	**13805170**	1	Nut	écrou	Mutter	porca	tuerca
18	**1529027**	4	Mount	support	Befestigung	apoio	montura
19	**2555036**	4	Washer	rondelle	Scheibe	arruela	arandela
20	**13805813**	4	Screw	vis	Schraube	parafuso	tornillo
21	**2560753**	1	Bracket assy	ens support	Winkel vollst	conj suporte	conj soporte
22	**13806871**	1	Washer	rondelle	Scheibe	arruela	arandela
23	**13806826**	1	Nut	écrou	Mutter	porca	tuerca

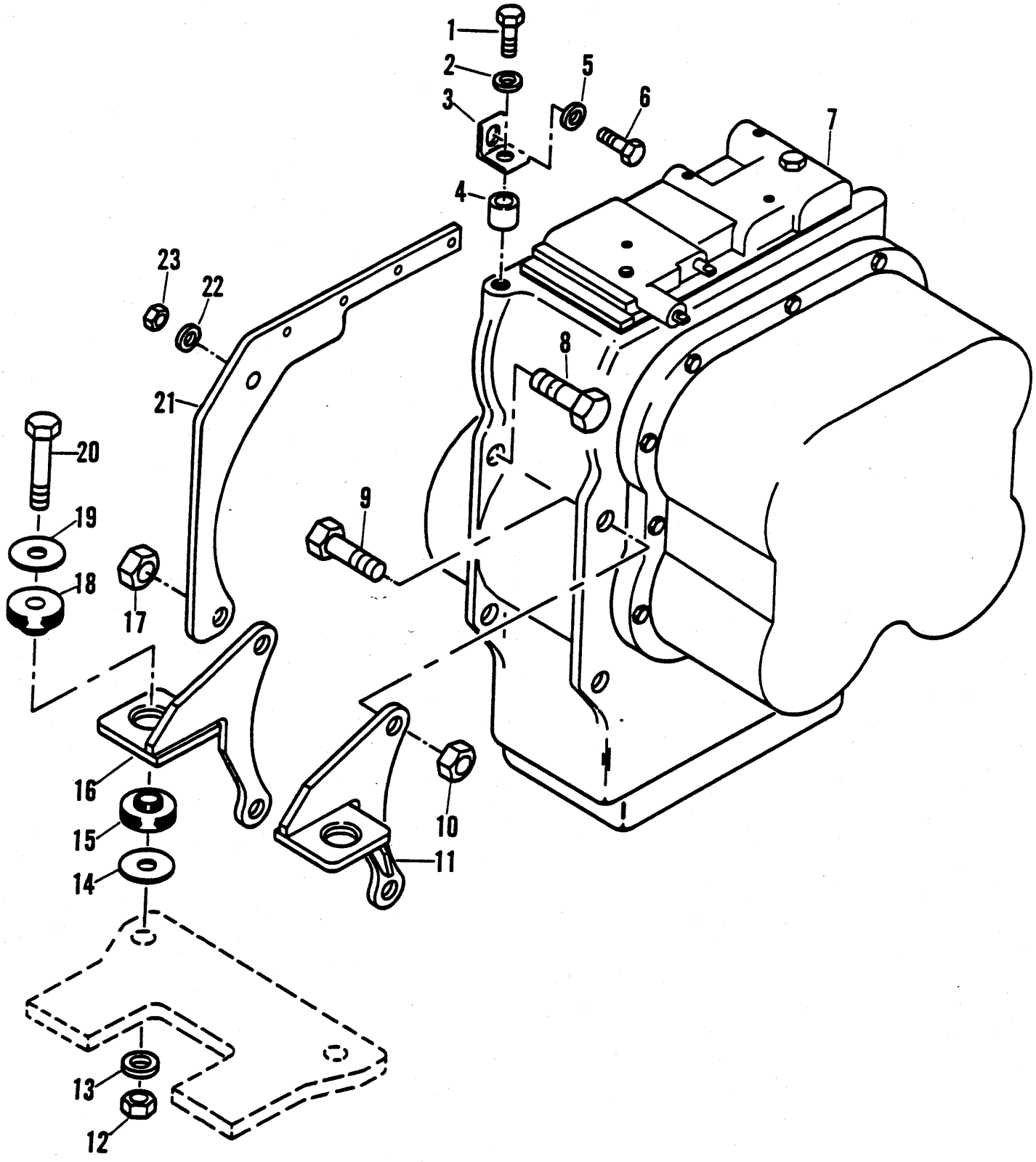
1
2
3
4
5
6
7
8
9
10
11
12
13
14
15
16
17
18
19
20
21
22
23

TRANSMISSION MOUNT
MONTAGE TRANSMISSION
GETRIEBEBEFESTIGUNG
MONTAGEM TRANSMISSÃO
MONTAJE TRANSMISIÓN

No.	Part No.	Qty	Description	Description	Benennung	Descrição	Descripción
1	**13801868**	1	Screw	vis	Schraube	parafuso	tornillo
2	**13802918**	1	Washer	rondelle	Scheibe	arruela	arandela
3	**2560749**	1	Angle	angle	Winkel	ângulo	angulo
4	**2560748**	1	Spacer	entretoise	Distanzteil	espaçador	espaciador
5	**13802917**	1	Washer	rondelle	Scheibe	arruela	arandela
6	**13801845**	1	Screw	vis	Schraube	parafuso	tornillo
7	○---------	1	Transmission	transmission	Getriebe	transmissão	transmisión
8	**13804688**	1	Screw	vis	Schraube	parafuso	tornillo
9	**13806175**	7	Screw	vis	Schraube	parafuso	tornillo
10	**13805170**	7	Nut	écrou	Mutter	porca	tuerca
11	**2560439**	1	Mount RH	support D	Befestigung R	apoio LD	montura LD
11A	†**2560438**	1	Mount LH	support G	Befestigung L	apoio LE	montura LI
12	**13803586**	4	Nut	écrou	Mutter	porca	tuerca
13	**13802919**	4	Washer	rondelle	Scheibe	arruela	arandela
14	**2555036**	4	Washer	rondelle	Scheibe	arruela	arandela
15	**1529027**	4	Mount	support	Befestigung	apoio	montura
16	**2560438**	1	Mount RH	support D	Befestigung R	apoio LD	montura LD
16A	†**2560439**	1	Mount LH	support G	Befestigung L	apoio LE	montura LI
17	**13805170**	1	Nut	écrou	Mutter	porca	tuerca
18	**1529027**	4	Mount	support	Befestigung	apoio	montura
19	**2555036**	4	Washer	rondelle	Scheibe	arruela	arandela
20	**13805813**	4	Screw	vis	Schraube	parafuso	tornillo
21	**12575782**	1	Bracket assy	ens support	Winkel vollst	conj suporte	conj soporte
22	**13802917**	1	Washer	rondelle	Scheibe	arruela	arandela
23	**13803583**	1	Nut	écrou	Mutter	porca	tuerca

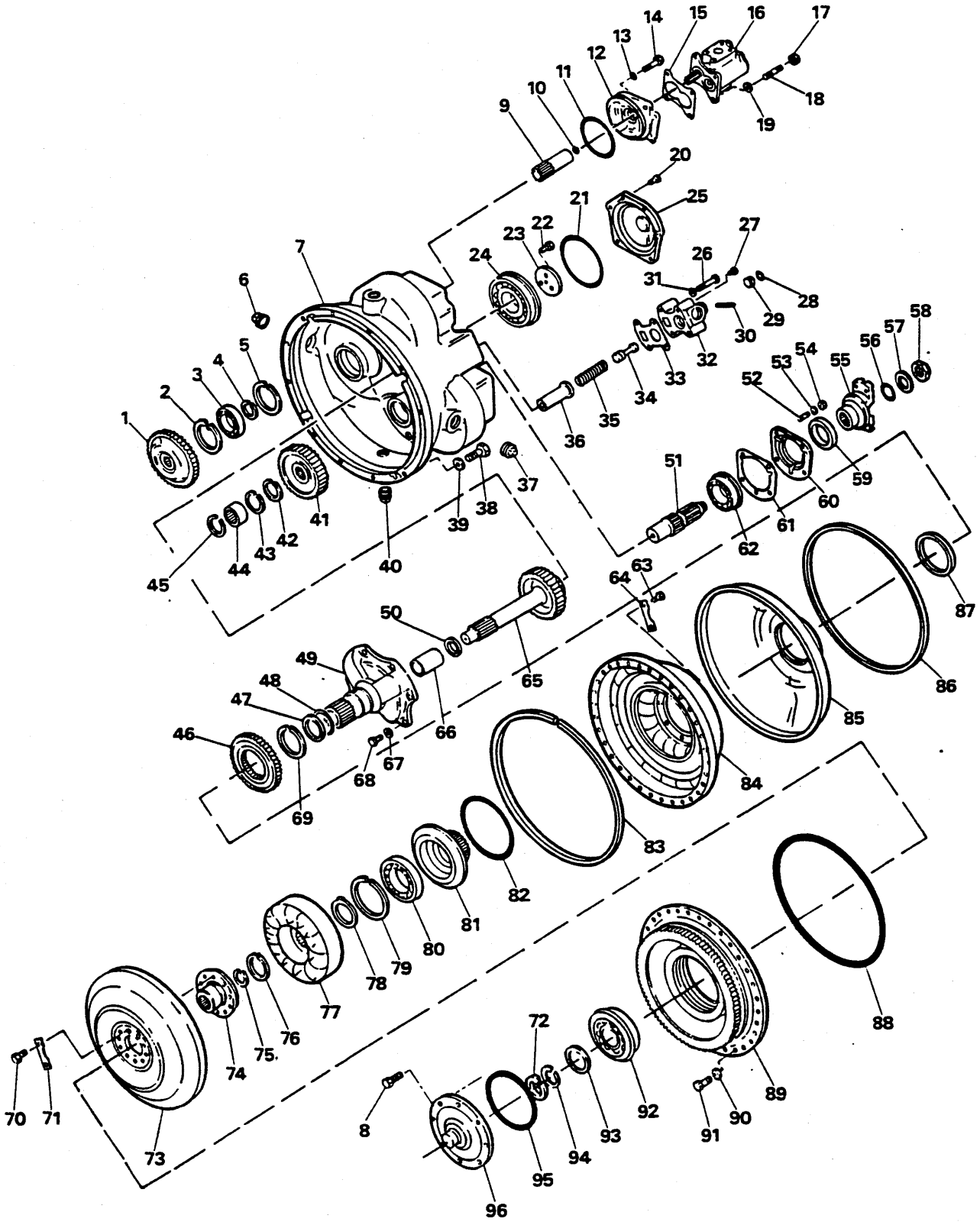
1
2
3
4
5
6
7
8
9
10
11
12
13
14
15
16
17
18
19
20
21
22
23
24
25
26
27
28
29
30
31
32
33
34
35
36
37
38
39
40
41
42
43
44
45
46
47
48
49
50
51
52
53
54
55
56
57
58
59
60
61
62
63
64
65
66
67
68
69
70
71
72
73
74
75
76
77
78
79
80
81
82
83
84
85
86
87
88
89
90
91
92
93
94
95
96

CONVERTER ASSEMBLY
CONVERTISSEUR, ENSEMBLE
DREHMOMENTWANDLER, VOLLSTÄNDIG
CONVERSOR, CONJUNTO
CONVERTIDOR, CONJUNTO

No.	Part No.	Qty	Description	Description	Benennung	Descrição	Descripción
A	[1]289456	1	Converter assy	convertisseur ens	Drehmntwndlr voll	conversor conj	convertidor conj
1	241920	3	Gear	engrenage	Zahnrad	engrenagem	engranaje
2	711022	3	Ring	anneau	Ring	anel	anillo
3	225825	3	Bearing	palier	Lager	mancal	cojinete
4	224026	3	Snap ring	circlips	Sperring	anel de trava	anillo de retención
5	711022	3	Ring	anneau	Ring	anel	anillo
6	10F000016	2	Pipe plug	obturateur tuyau	Rohrstopfen	bujão do cano	tapón de cao
7	229792	1	Housing	botier	Gehuse	carcaça	carcasa
8	8C000714	8	Bolt	boulon	Bolzen	parafuso	bulón
9	[2]232548	1	Sleeve	manchon	Muffe	luva	manguito
10	4080946	1	Drive sleeve	machon de trans	Antriebsbuchse	camisa acionadora	manguito impulsor
11	60K040424	1	O-ring	joint torique	O Ring	anel-O	anillo-O
12	227034	1	Adapter	adaptateur	Zwischenstück	adaptador	adaptador
13	13806997	4	Washer	rondelle	Scheibe	arruela	arandela
14	13800234	4	Screw	vis	Schraube	parafuso	tornillo
15	4095388	1	Gasket	garniture	Dichtung	gaxeta	empaquetadura
16	[3]238241	1	Pump conv charg	pompe charge conv	Pumpe Drehmntwndlr	bomba carga conv	bomba carga conv
17	13809565	3	Nut	écrou	Mutter	porca	tuerca
18	4095390	3	Stud	goujon	Stift	prisioneiro	espárrago
19	13800828	3	Washer	rondelle	Scheibe	arruela	arandela
20	5C000618	6	Screw	vis	Schraube	parafuso	tornillo
21	238539	1	O-ring	joint torique	O Ring	anel-O	anillo-O
22	4C000820	3	Screw	vis	Schraube	parafuso	tornillo
23	242498	1	Retainer	arrêtoir	Halterung	retentor	retén
24	241997	1	Bearing	palier	Lager	mancal	cojinete
25	229798	1	Cap	chapeau	Kappe	tampa	tapa
26	1C000748	4	Screw	vis	Schraube	parafuso	tornillo
27	13810530	1	Plug	bouchon	Stopfen	bujão	tapón
28	60K040024	1	O-ring	joint torique	O Ring	anel-O	anillo-O
29	4095258	1	Stop	butoir	Anschlag	batente	tope
30	633157	1	Pin	goupille	Stift	pino	pasador
31	13806996	4	Lockwasher	rondelle frein	Sicherungsscheibe	arruela de pressão	arandela seguridad
32	229787	1	Housing	botier	Gehuse	carcaça	carcasa
33	229788	1	Gasket	garniture	Dichtung	gaxeta	empaquetadura
34	4095436	1	Piston	piston	Kolben	pistão	pistón
35	229820	1	Spring	ressort	Feder	mola	resorte

[1] Inc. 1➡7, 9➡37, 40➡96, 100

[2] Inc. 10

[3] Replace. Do not rebuild.
[3] Remplacer, ne pas remonter.
[3] Auswechseln, nicht umbauen.
[3] Substitua, não retifique.
[3] Reemplace, no reconstruya.

[4] Inc. 66

[5] Inc. 59

[6] S/N Break KUSA 047111

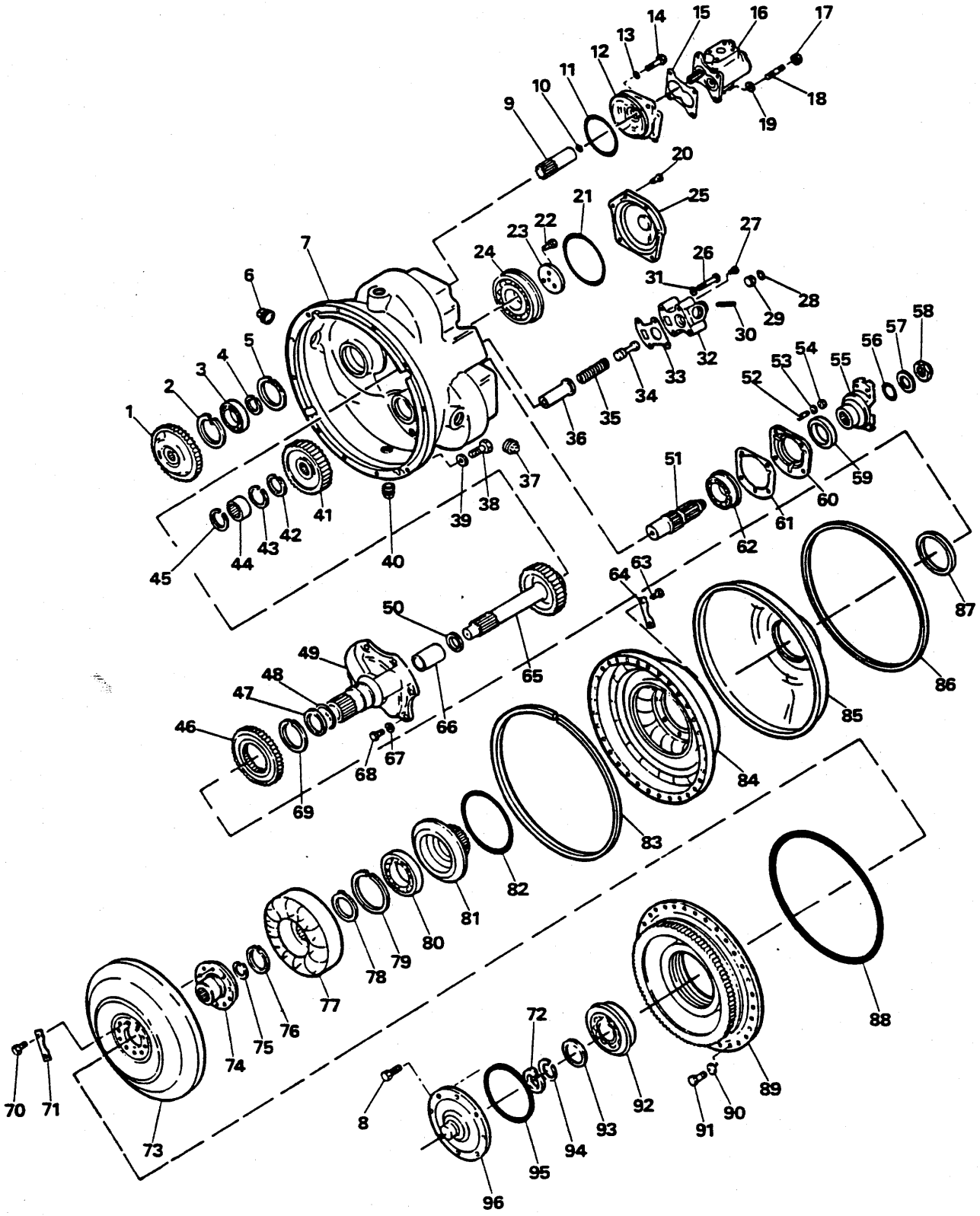
1
2
3
4
5
6
7
8
9
10
11
12
13
14
15
16
17
18
19
20
21
22
23
24
25
26
27
28
29
30
31
32
33
34
35
36
37
38
39
40
41
42
43
44
45
46
47
48
49
50
51
52
53
54
55
56
57
58
59
60
61
62
63
64
65
66
67
68
69
70
71
72
73
74
75
76
77
78
79
80
81
82
83
84
85
86
87
88
89
90
91
92
93
94
95
96

CONVERTER ASSEMBLY
CONVERTISSEUR, ENSEMBLE
DREHMOMENTWANDLER, VOLLSTÄNDIG
CONVERSOR, CONJUNTO
CONVERTIDOR, CONJUNTO

No.	Part No.	Qty	Description	Description	Benennung	Descrição	Descripción
36	229801	1	Retainer	arrêtoir	Halterung	retentor	retén
37	10F000016	1	Pipe plug	obturateur tuyau	Rohrstopfen	bujão do cano	tapón de cao
38	13801834	12	Screw	vis	Schraube	parafuso	tornillo
39	13806994	12	Washer	rondelle	Scheibe	arruela	arandela
40	10F000016	1	Pipe plug	obturateur tuyau	Rohrstopfen	bujão do cano	tapón de cao
41	229777	1	Gear	engrenage	Zahnrad	engrenagem	engranaje
42	660564	1	Snap ring	circlips	Sperring	anel de trava	anillo de retención
43	711406	1	Ring	anneau	Ring	anel	anillo
44	229815	1	Bearing	palier	Lager	mancal	cojinete
45	711406	1	Ring	anneau	Ring	anel	anillo
46	241919	1	Gear	engrenage	Zahnrad	engrenagem	engranaje
47	4095359	1	Ring	anneau	Ring	anel	anillo
48	4095360	1	Expander	expanseur	Dehner	expansor	expansor
49	[4]242040	1	Stator support	support stator	Stator Abstutzung	suporte estator	soporte estator
50	4095355	1	Ring	anneau	Ring	anel	anillo
51	229776	1	Shaft	arbre	Welle	ávore	árbol
52	207647	4	Stud	goujon	Stift	prisioneiro	espárrago
53	13800828	4	Washer	rondelle	Scheibe	arruela	arandela
54	13809565	4	Nut	écrou	Mutter	porca	tuerca
55	4095075	1	Flange	flange	Flansch	bride	brida
56	25K060116	1	O-ring	joint torique	O Ring	anel-O	anillo-O
57	4095076	1	Washer	rondelle	Scheibe	arruela	arandela
58	222960	1	Nut	écrou	Mutter	porca	tuerca
59	4095072	1	Seal	joint étanchéité	Dichtung	vedador	sello
60	[5]229794	1	Retainer seal	joint retenue	Dichtungsring	vedação retentor	sello de retén
61	229793	1	Gasket	garniture	Dichtung	gaxeta	empaquetadura
62	4095051	1	Bearing	palier	Lager	mancal	cojinete
63	4095381	8	Screw	vis	Schraube	parafuso	tornillo
63A	[6]245576	1	Lockplate	plaque darrêt	Schlossblech	chapa retentora	chapa seguridad
64	4095380	4	Plate	plaque	Platte	placa	placa
64A	[6]245577	8	Bolt	boulon	Bolzen	parafuso	bulón
65	242519	1	Turbine shaft	arbre turbine	Turbine Welle	eixo turbina	eje turbina
66	229806	1	Stator sleeve	chemise de stator	Statorbusche	luva do estator	manguito estator
67	13806997	6	Washer	rondelle	Scheibe	arruela	arandela
68	13800234	6	Screw	vis	Schraube	parafuso	tornillo
69	4095357	1	Ring snap	bague arrêt	Sprengring	anel pressão	arandela retén
70	13800537	10	Screw	vis	Schraube	parafuso	tornillo

[1] Inc. 1➡7, 9➡37, 40➡96, 100

[2] Inc. 10

[3] Replace. Do not rebuild.
[3] Remplacer, ne pas remonter.
[3] Auswechseln, nicht umbauen.
[3] Substitua, não retifique.
[3] Reemplace, no reconstruya.

[4] Inc. 66

[5] Inc. 59

[6] S/N Break KUSA 047111

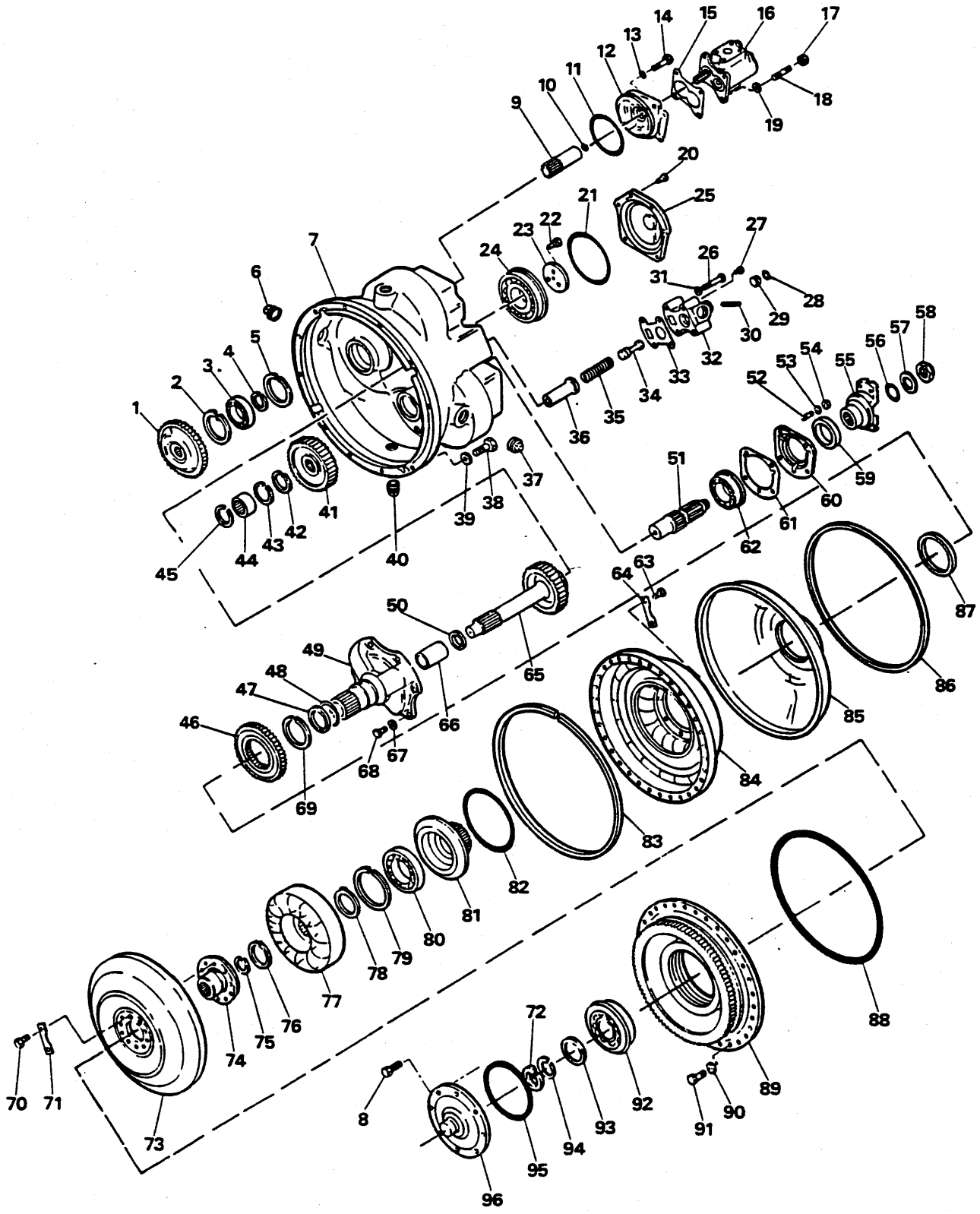
1
2
3
4
5
6
7
8
9
10
11
12
13
14
15
16
17
18
19
20
21
22
23
24
25
26
27
28
29
30
31
32
33
34
35
36
37
38
39
40
41
42
43
44
45
46
47
48
49
50
51
52
53
54
55
56
57
58
59
60
61
62
63
64
65
66
67
68
69
70
71
72
73
74
75
76
77
78
79
80
81
82
83
84
85
86
87
88
89
90
91
92
93
94
95
96

CONVERTER ASSEMBLY
CONVERTISSEUR, ENSEMBLE
DREHMOMENTWANDLER, VOLLSTÄNDIG
CONVERSOR, CONJUNTO
CONVERTIDOR, CONJUNTO

No.	Part No.	Qty	Description	Description	Benennung	Descrição	Descripción
71	**241368**	5	Tab	patte	Dorn	aba	apéndice
72	**1321458**	1	Snap ring	circlips	Sperring	anel de trava	anillo de retención
73	**241559**	1	Turbine	turbine	Turbine	turbina	turbina
74	**241993**	1	Hub	moyeu	Nabe	cubo	cubo
75	**663834**	1	Snap ring	circlips	Sperring	anel de trava	anillo de retención
76	**507688**	1	Snap ring	circlips	Sperring	anel de trava	anillo de retención
77	**242573**	1	Reaction member	stator	Stator	estator	estator
78	**242500**	1	Spacer	entretoise	Distanzteil	espaçador	espaciador
79	**4095397**	1	Ring snap	bague arrêt	Sprengring	anel pressão	arandela retén
80	**4095379**	1	Bearing	palier	Lager	mancal	cojinete
81	**4095396**	1	Hub	moyeu	Nabe	cubo	cubo
82	**60K040700**	1	O-ring	joint torique	O Ring	anel-O	anillo-O
83	**229805**	1	Ring	anneau	Ring	anel	anillo
84	**238092**	1	Impeller	impulseur	Pumprad	impulsor	impulsor
85	**229813**	1	Baffle	déflecteur	Deflektor	defletor	deflector
86	**229804**	1	Seal	joint étanchéité	Dichtung	vedador	sello
87	**11992933**	1	Seal, oil	jnt étanchéité huile	Idichtung	vedação de óleo	sello de aceite
88	**4095408**	1	Seal, o-ring	joint étan, torque	Dichtung, O Ring	vedador, anel-O	sello, annillo-O
89	**241360**	1	Cover	couvercle	Deckel	tampa	tapa
90	**13806996**	32	Lockwasher	rondelle frein	Sicherungsscheibe	arruela de pressão	arandela seguridad
91	**13800217**	32	Screw	vis	Schraube	parafuso	tornillo
92	**4095407**	1	Bearing	palier	Lager	mancal	cojinete
93	**236081**	1	Spacer	entretoise	Distanzteil	espaçador	espaciador
94	**507688**	1	Snap ring	circlips	Sperring	anel de trava	anillo de retención
95	**60K040608**	1	O-ring	joint torique	O Ring	anel-O	anillo-O
96	**242523**	1	Cover	couvercle	Deckel	tampa	tapa
97	†**13806869**	24	Washer	rondelle	Scheibe	arruela	arandela

[1] Inc. 1➡7, 9➡37, 40➡96, 100

[2] Inc. 10

[3] Replace. Do not rebuild.
[3] Remplacer, ne pas remonter.
[3] Auswechseln, nicht umbauen.
[3] Substitua, não retifique.
[3] Reemplace, no reconstruya.

[4] Inc. 66

[5] Inc. 59

[6] S/N Break KUSA 047111

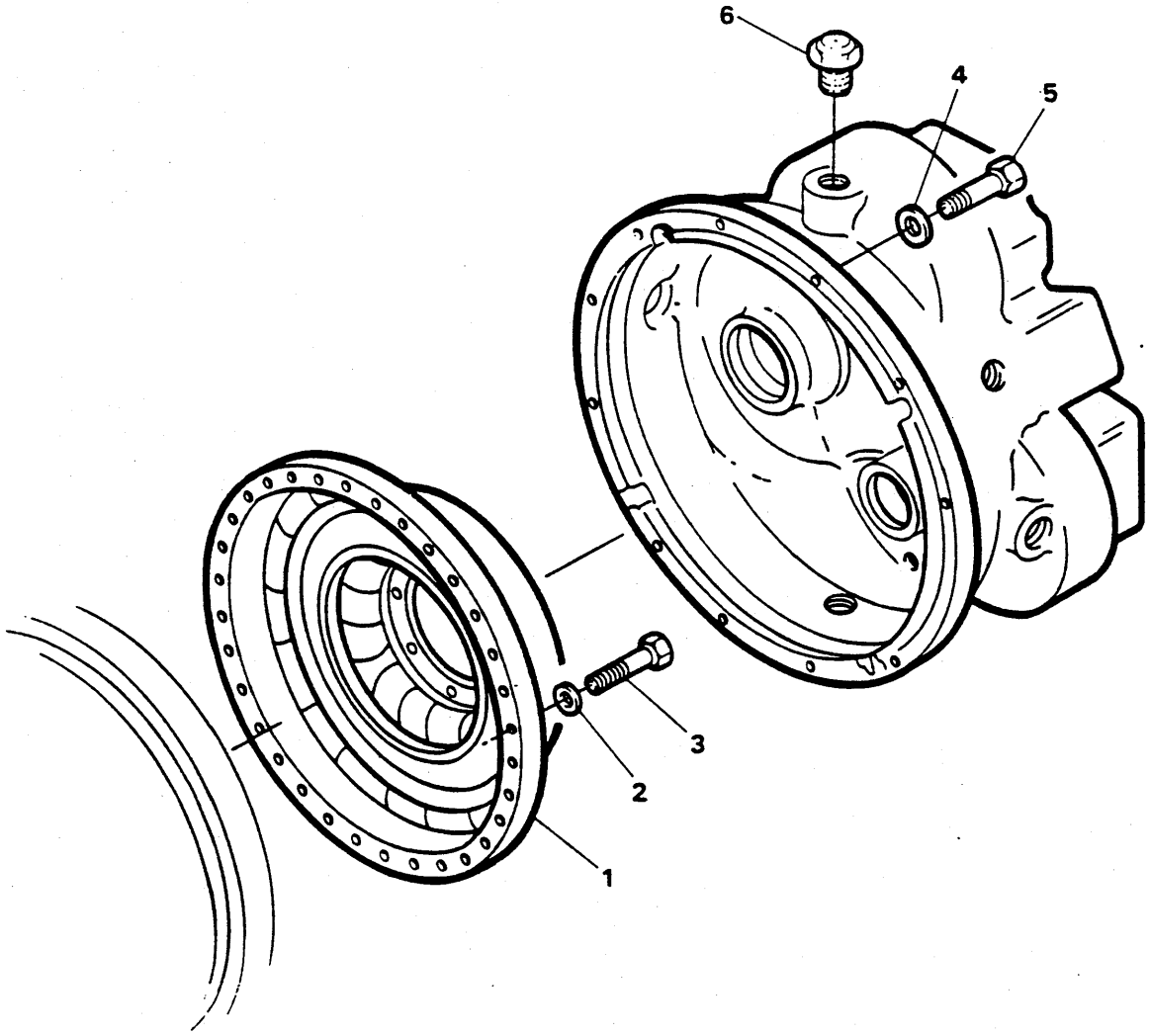
6
4
5
3
2
1

CONVERTER INSTALLATION
INSTALLATION DE CONVERTISSEUR
DREHMOMENTWANDLER EINBAU
INSTALAÇÃO DE CONVERSOR
INSTALACIÓN DE CONVERTIDOR

No.	Part No.	Qty	Description	Description	Benennung	Descrição	Descripción
1	**242041**	1	Drive gear	engrenage entrnmnt	Antrieb	engrenagem motriz	engranaje motriz
2	[1]**13806869**	24	Washer	rondelle	Scheibe	arruela	arandela
2A	[2]**13806995**	24	Washer	rondelle	Scheibe	arruela	arandela
3	[1]**13801815**	24	Screw	vis	Schraube	parafuso	tornillo
3A	[2]**13801813**	24	Screw	vis	Schraube	parafuso	tornillo
4	**13806996**	10	Lockwasher	rondelle frein	Sicherungsscheibe	arruela de pressão	arandela seguridad
5	**13801834**	10	Screw	vis	Schraube	parafuso	tornillo
6	**4095344**	1	Breather	reniflard	Entlüfter	respiradouro	respiradero

[1] 828A101CAC➡732CAC

[2] 828A733CAC&

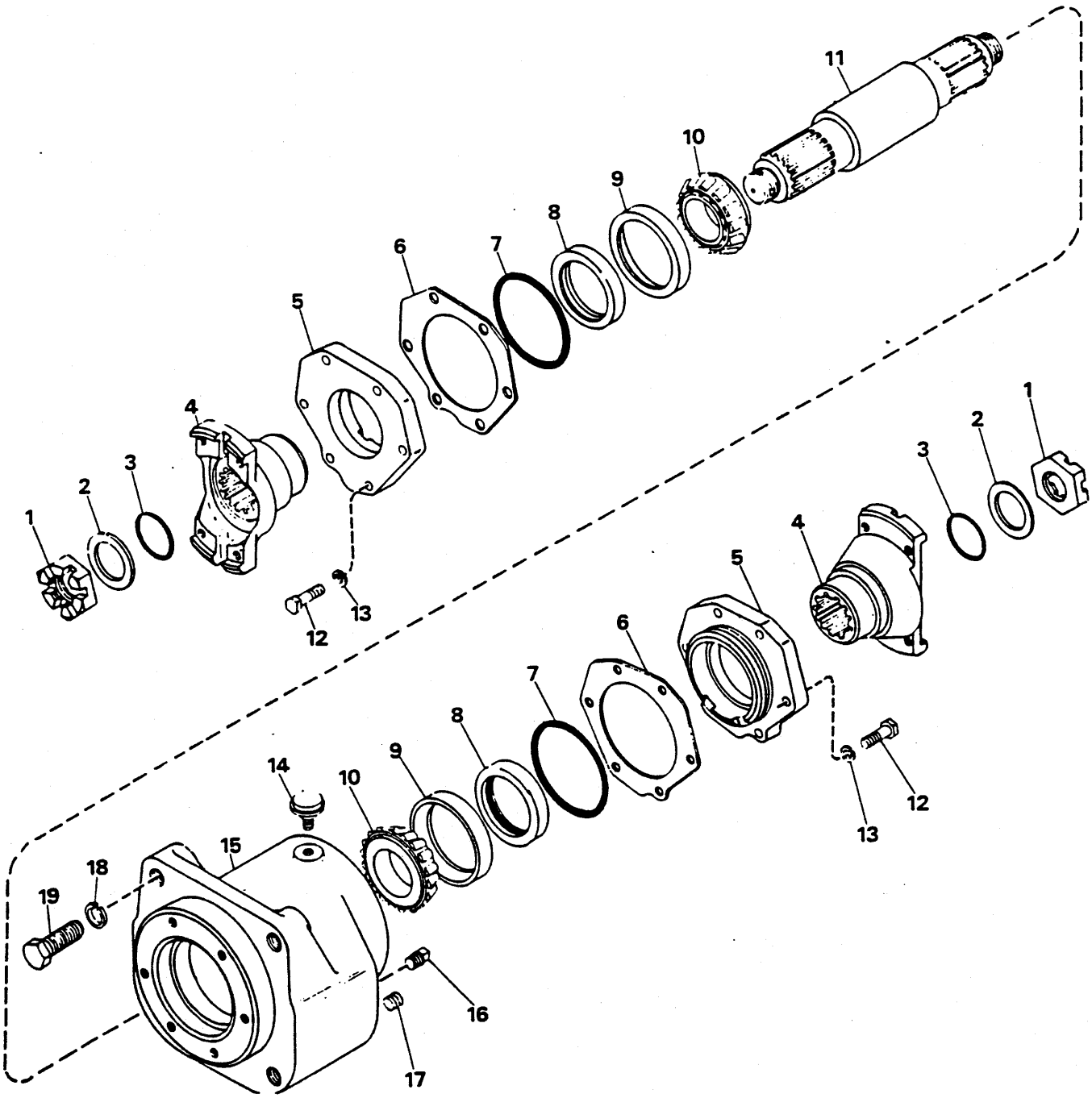
1
2
3
4
5
6
7
8
9
10
11
12
13
14
15
16
17
18
19

MID-MOUNT BEARING ASSEMBLY
PALIER INTERMÉDIARE, ENSEMBLE
MITTELLAGER VOLLSTÄNDIG
MANCAL CENTRAL, CONJUNTO
COJINETE CENTRAL, CONJUNTO

No.	Part No.	Qty	Description	Description	Benennung	Descrição	Descripción
A	†240238	1	Bearing	palier	Lager	mancal	cojinete
1	222960	2	Nut	écrou	Mutter	porca	tuerca
2	4095076	2	Washer	rondelle	Scheibe	arruela	arandela
3	13802815	2	Seal, o-ring	joint étan, torque	Dichtung, O Ring	vedador, anel-O	sello, annillo-O
4	240227	2	Flange	flange	Flansch	bride	brida
5	230690	2	Cap	chapeau	Kappe	tampa	tapa
6	†217566	-	Shim .004 in.	cale 0.10 mm	Beilage 0.10 mm	calço 0.10 mm	planchita 0.10 mm
6A	†217567	-	Shim .007 in.	cale 0.18 mm	Beilage 0.18 mm	calço 0.18 mm	planchita 0.18 mm
6B	†217568	-	Shim .010 in.	cale 0.25 mm	Beilage 0.25 mm	calço 0.25 mm	planchita 0.25 mm
7	13802777	2	Seal, o-ring	joint étan, torque	Dichtung, O Ring	vedador, anel-O	sello, annillo-O
8	225823	2	Seal	joint étanchéité	Dichtung	vedador	sello
9	856250	2	Cup	cuvette	Schale	capa	cubeta
10	654141	2	Cone	cône	Kegel	cone	cono
11	233007	1	Shaft	arbre	Welle	ávore	árbol
12	13800216	8	Screw	vis	Schraube	parafuso	tornillo
13	13800829	8	Washer	rondelle	Scheibe	arruela	arandela
14	11992984	1	Breather	reniflard	Entlüfter	respiradouro	respiradero
15	230529	1	Housing	botier	Gehuse	carcaça	carcasa
16	11F000012	1	Plug	bouchon	Stopfen	bujão	tapón
17	215757	1	Plug	bouchon	Stopfen	bujão	tapón
18	573929	4	Washer	rondelle	Scheibe	arruela	arandela
19	13801870	4	Screw	vis	Schraube	parafuso	tornillo

* Inc. 1➡19

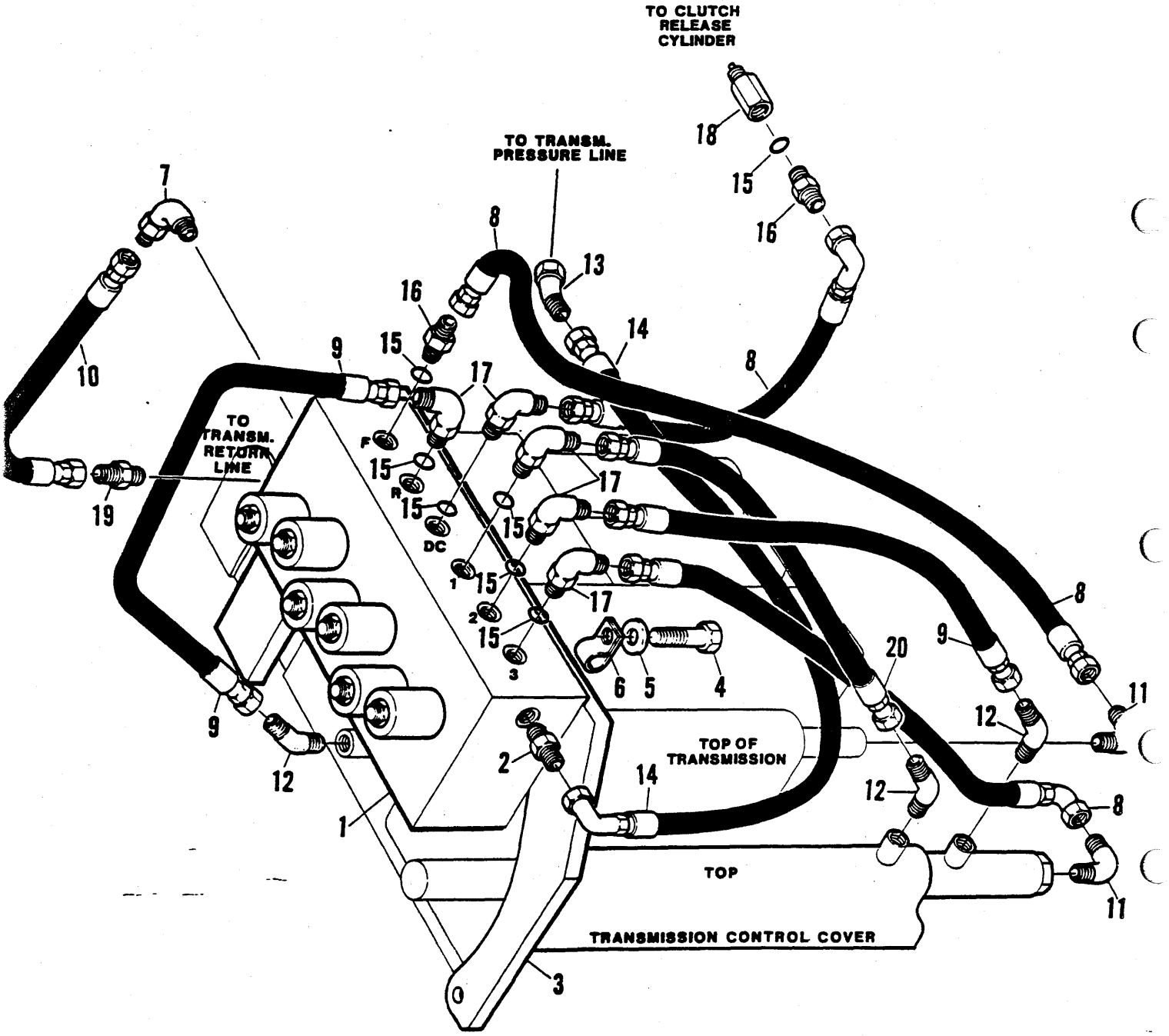
TO CLUTCH RELEASE CYLINDER
TO TRANSM. PRESSURE LINE
TO TRANSM. RETURN LINE
TOP OF TRANSMISSION
TOP
TRANSMISSION CONTROL COVER
F
R
DC
1
2
3
4
5
6
7
8
9
10
11
12
13
14
15
16
17
18
19
20

ELECTRIC SHIFT INSTALLATION
INSTALLATION DU CHANGEMENT DE VITESSE AUTOMATIQUE
EINBAU DER ELEKTRISCHEN UMSCHALTUNG
INSTALACIÓN DE CAMBIO ELÉCTRICO
INSTALAÇÃO DE MUDANÇA ELÉCTRICA

No.	Part No.	Qty	Description	Description	Benennung	Descrição	Descripción
1	12575442	1	Trans control	commandes de trans	Getriebeschalthebel	controle da trans	controle de la transm
2	1308081	2	Fitting	ajustage	Verbindung	ajuste	accesorio
3	12575782	1	Bracket assy	ens support	Winkel vollst	conj suporte	conj soporte
4	13801842	2	Screw	vis	Schraube	parafuso	tornillo
5	879768	2	Washer	rondelle	Scheibe	arruela	arandela
6	13807640	2	Band	bande	Band	banda	banda
7	1316049	1	Elbow	coude	Winkelrohr	cotovêlo	codo
8	12575262	3	Hose assy	ens tuyaux souples	Schlauch vollst	conj mangueira	conj manguera
9	12575263	2	Hose assy	ens tuyaux souples	Schlauch vollst	conj mangueira	conj manguera
10	12575266	1	Hose assy	ens tuyaux souples	Schlauch vollst	conj mangueira	conj manguera
11	13804094	2	Elbow	coude	Winkelrohr	cotovêlo	codo
12	13804104	3	Elbow	coude	Winkelrohr	cotovêlo	codo
13	13801535	1	Elbow	coude	Winkelrohr	cotovêlo	codo
14	12575267	1	Hose assy	ens tuyaux souples	Schlauch vollst	conj mangueira	conj manguera
15	13804055	7	Seal, o-ring	joint étan, torque	Dichtung, O Ring	vedador, anel-O	sello, annillo-O
16	13807491	2	Connector	raccord	Verbindungsstück	ligador	conector
17	13807504	5	Elbow	coude	Winkelrohr	cotovêlo	codo
18	O--------	1	De-clutch cyl	cylindre de débrayage	Auskupplungszylinder	cilindro desembraiagem	cilindro desembragu
19	13807392	1	Connector	raccord	Verbindungsstück	ligador	conector
20	12575264	1	Hose assy	ens tuyaux souples	Schlauch vollst	conj mangueira	conj manguera

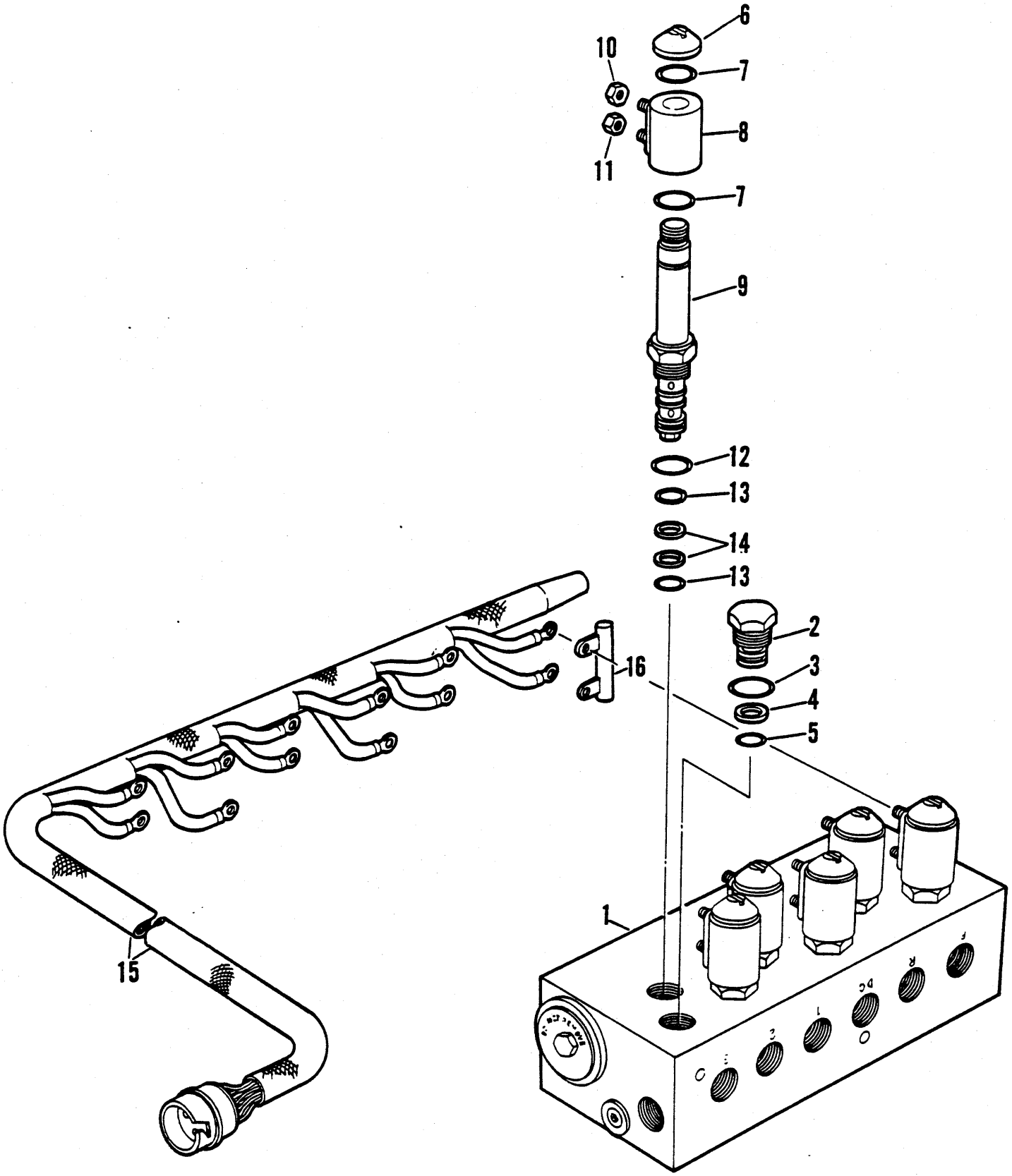
6
10
7
8
11
7
9
12
13
14
13
2
16
3
4
5
1
15

TRANSMISSION CONTROL VALVE
SOUPAPE DE COMMANDE DE TRANSMISSION
GETRIEBEREGELVENTIL
VÁLVULA DE CONTRÔLE, TRANSMISSÃO
VÁLVULA DE CONTROL DE TRANSMISIÓN

No.	Part No.	Qty	Description	Description	Benennung	Descrição	Descripción
A	[1]12575442	1	Trans control	commandes de trans	Getriebeschalthebel	controle da trans	controle de la trans
B	[2]12969854	1	Seal kit	joint étan trse	Dichtungssatz	vedador jôgo	sello juego
C	[3]12969855	1	Seal kit	joint étan trse	Dichtungssatz	vedador jôgo	sello juego
1	12969844	1	Body assy	ens carrosserie	Karosserie vollst	conj carroçaria	conj carroceria
2	12969846	1	Check valve	soupape de sureté	Rückshlagventile	válvula de esbarro	válv retención
3	‡---------	1	O-ring	joint torique	O Ring	anel-O	anillo-O
4	‡---------	1	Back-up ring	anneau de renfort	Stützring	anel do retrocesso	anillo de respaldo
5	‡---------	1	O-ring	joint torique	O Ring	anel-O	anillo-O
6	12969848	6	Retainer	arrêtoir	Halterung	retentor	retén
7	12969851	12	O-ring	joint torique	O Ring	anel-O	anillo-O
8	12969850	6	Coil	bobine	Spule	bobina	bobina
9	12969849	6	Cartridge	élément filtrant	Filtereinsatz	elemento filtrante	cartucho
10	12969853	6	Nut	écrou	Mutter	porca	tuerca
11	12969852	6	Nut	écrou	Mutter	porca	tuerca
12	‡---------	6	O-ring	joint torique	O Ring	anel-O	anillo-O
13	‡---------	12	O-ring	joint torique	O Ring	anel-O	anillo-O
14	‡---------	12	Back-up ring	anneau de renfort	Stützring	anel do retrocesso	anillo de respaldo
15	12575303	1	Wire harness	harnais fils	Kabelbaum	chicote fiação	mazo de cables
16	12969847	6	Diode	diode	Diode	diodo	diodo

[1] Inc.B,C,1➡16

[2] Inc.12,13,14

[3] Inc.3,4,5

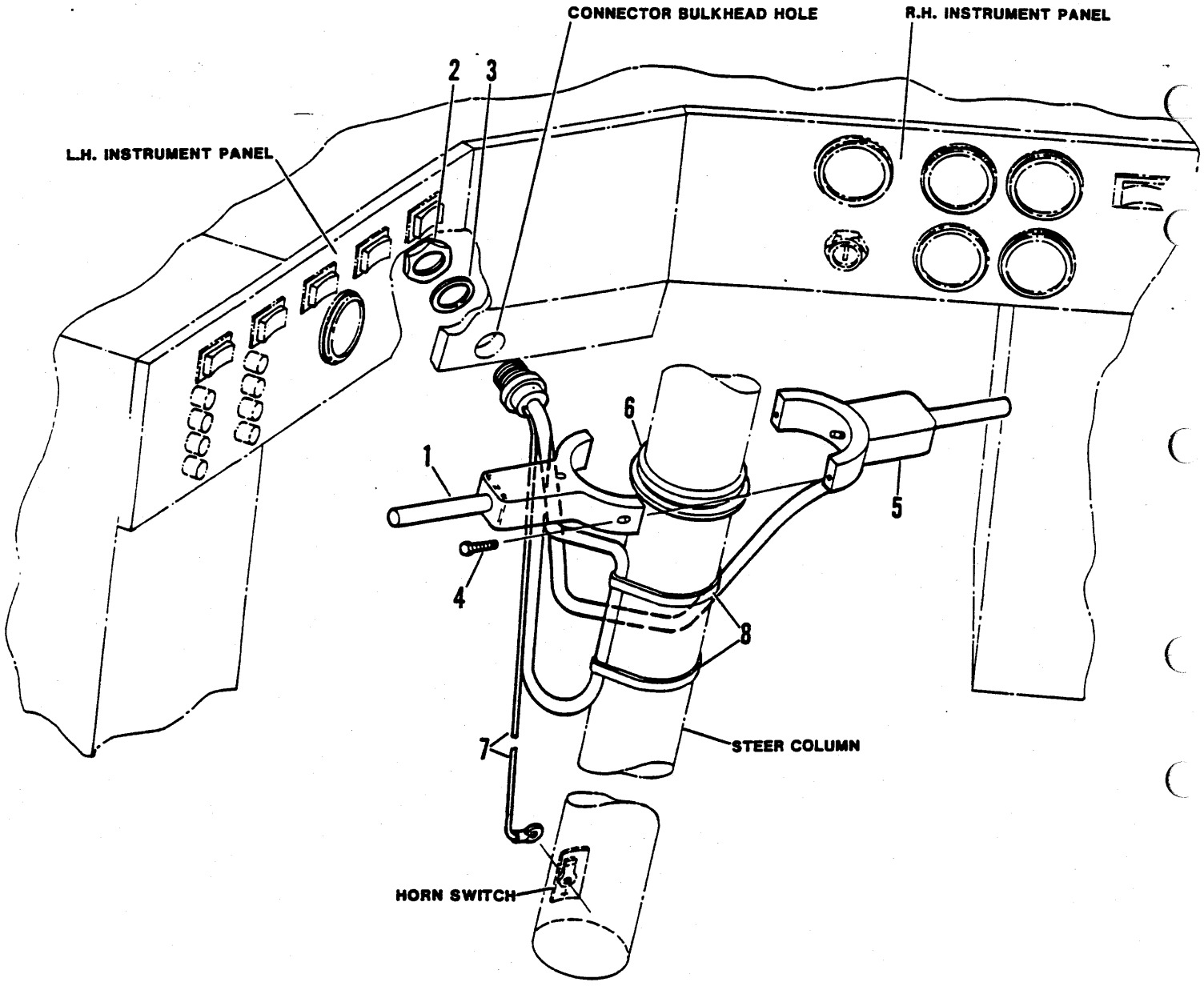
CONNECTOR BULKHEAD HOLE
R.H. INSTRUMENT PANEL
L.H. INSTRUMENT PANEL
2
3
1
6
5
4
8
7
STEER COLUMN
HORN SWITCH

TRANSMISSION CONTROL LEVER INSTALLATION
INSTALLATION DU LEVIER DE CHANGEMENT DE VITESSE
TRIEBWERKKONTROLLHEBEL-EINBAU
INSTALACIÓN DE PALANCA DE CONTROL
INSTALAÇÃO DA ALAVANCA DE COMANDO DE TRANSMISSÃO

No.	Part No.	Qty	Description	Description	Benennung	Descrição	Descripción
1	○--------	1	Control lever	controle à levier	Hebelsteuerung	alavanca control	control de palanca
2	**5293040**	1	Nut	écrou	Mutter	porca	tuerca
3	**5293042**	1	Washer	rondelle	Scheibe	arruela	arandela
4	**12577958**	2	Screw	vis	Schraube	parafuso	tornillo
5	**12577955**	1	Switch turn sgnl	int clignotants	Blinkchtschltr	int sinaliz curvas	int luz direcc
6	**12576163**	1	Grommet	oeillet	Augenring	ilhó	arandela pasacable
6A	†**2552016**	3	Socket	douille	Steckhülse	soquete	casquillo
7	**12575918**	1	Wire assy	fil ens	Draht Ens	fio conj	cable conj
8	**4002067**	2	Clamp	pince	Schelle	braçadeira	abrazadera

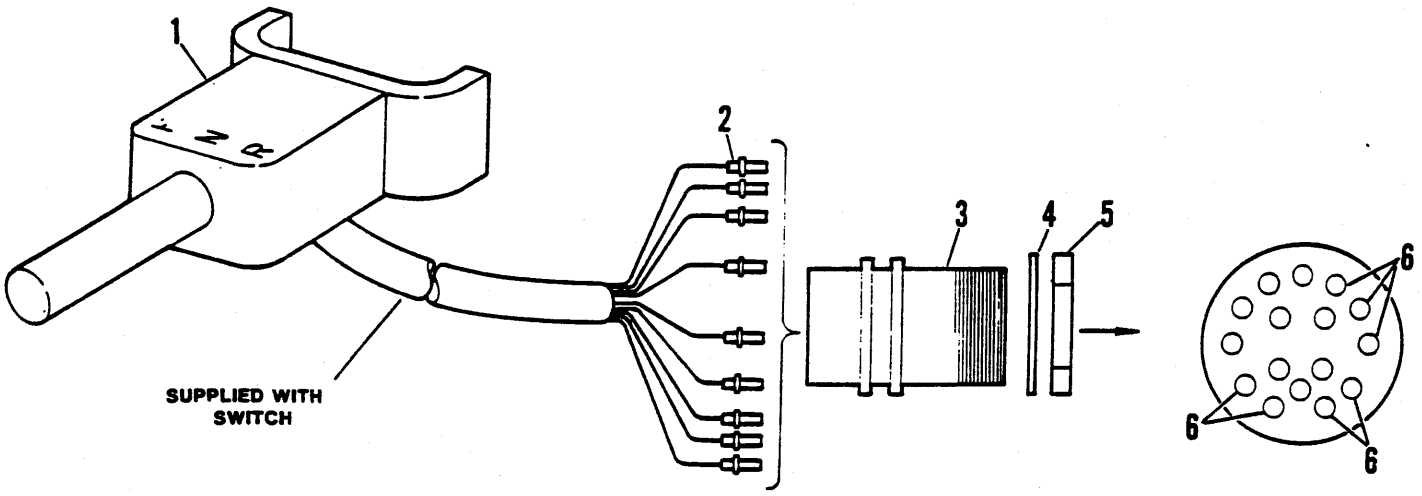
1
N
R
2
3
4
5
6
6
6
SUPPLIED WITH
SWITCH

TRANSMISSION CONTROL LEVER
LEVIER DE CHANGEMENT DE VITESSE
TRIEBWERKKONTROLLHEBEL
PALANCA DE CONTROL DE TRANSMISSION
ALAVANCA DE COMANDO DE TRANSMISSÃO

No.	Part No.	Qty	Description	Description	Benennung	Descrição	Descripción
A	**12577702**	1	Control lever	controle á levier	Hebelsteuerung	alavanca control	control de palanca
1	**11039017**	1	Control	contrôle	Steuerung	controle	control
2	**2552016**	9	Socket	douille	Steckhülse	soquete	casquillo
3	**2554002**	1	Receptacle	receptacle	Behälter	receptáculo	receptáculo
4	**5293042**	1	Washer	rondelle	Scheibe	arruela	arandela
5	**5293040**	1	Nut	écrou	Mutter	porca	tuerca
6	**2514894**	7	Seal plug	joint d'étan bouchon	Stopfendichtung	vedação bujão	sello tapón

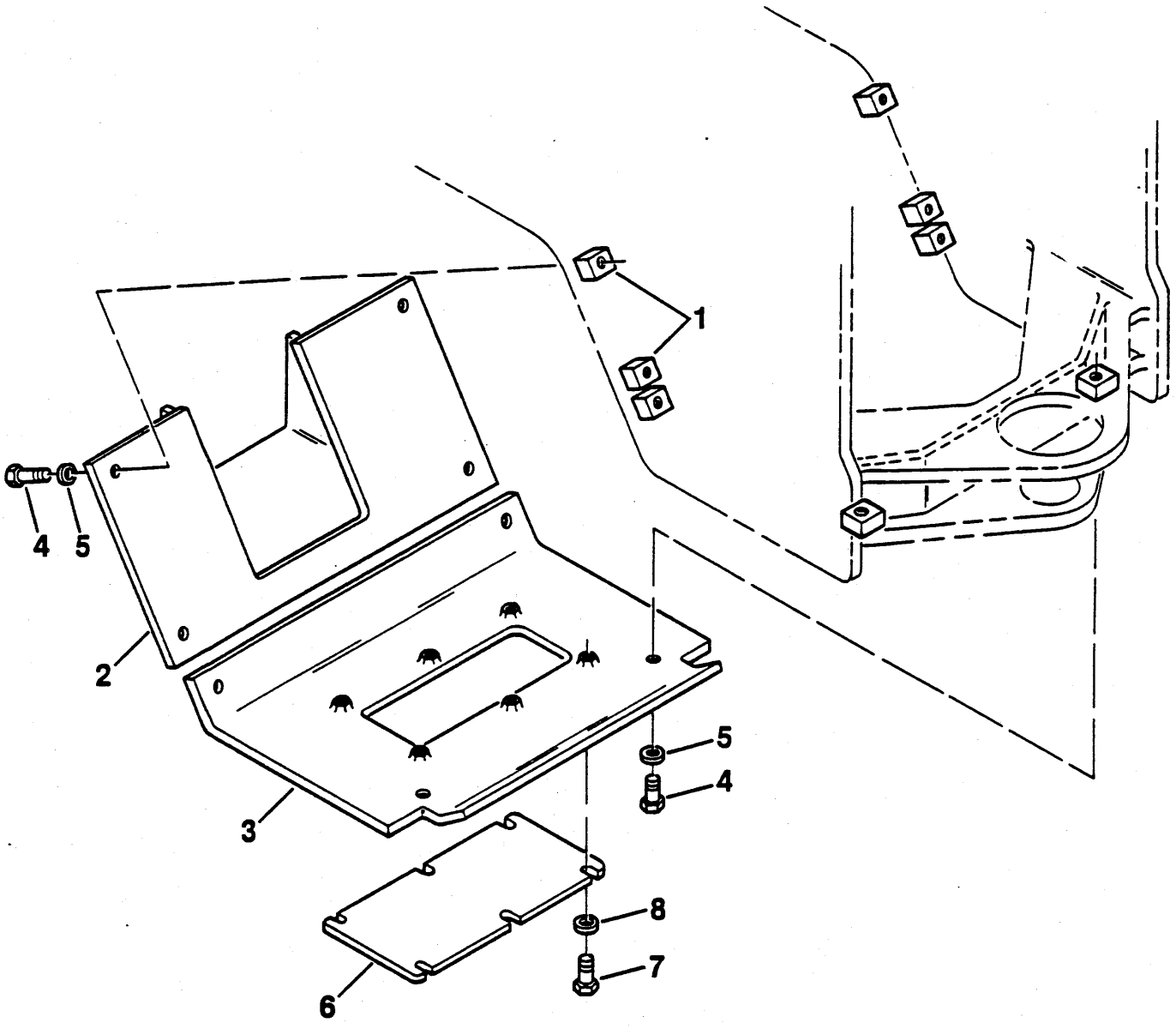
1
4
5
2
3
5
4
8
7
6

TRANSMISSION GUARD KIT ⊠
JEU DE PROTECTION DE TRANSMISSION ⊠
GETRIEBESCHUTZSATZ ⊠
JOGO PROTECTOR DA TRANSMISSÃO ⊠
JUEGO PROTECTOR DE LA TRANSMISIÓN ⊠

No.	Part No.	Qty	Description	Description	Benennung	Descrição	Descripción
A	[1]12576805	1	Trans guard kit	jeu protect transmis	Getriebeschutz Satz	jgo transmis guarda	jgo guardo transm
1	2539095	8	Block	bloc	Block	bloco	bloque
2	12580824	1	Guard assy	ass de la garde	Schutzeinheit	conj de resguardo	conj protec
3	12580823	1	Guard	protecteur	Schutz	proteção	protector
4	13811145	8	Screw	vis	Schraube	parafuso	tornillo
5	13811436	8	Washer	rondelle	Scheibe	arruela	arandela
6	12580827	1	Cover	couvercle	Deckel	tampa	tapa
7	13811074	6	Screw	vis	Schraube	parafuso	tornillo
8	13811433	6	Washer	rondelle	Scheibe	arruela	arandela

[1] Inc. 1➡8

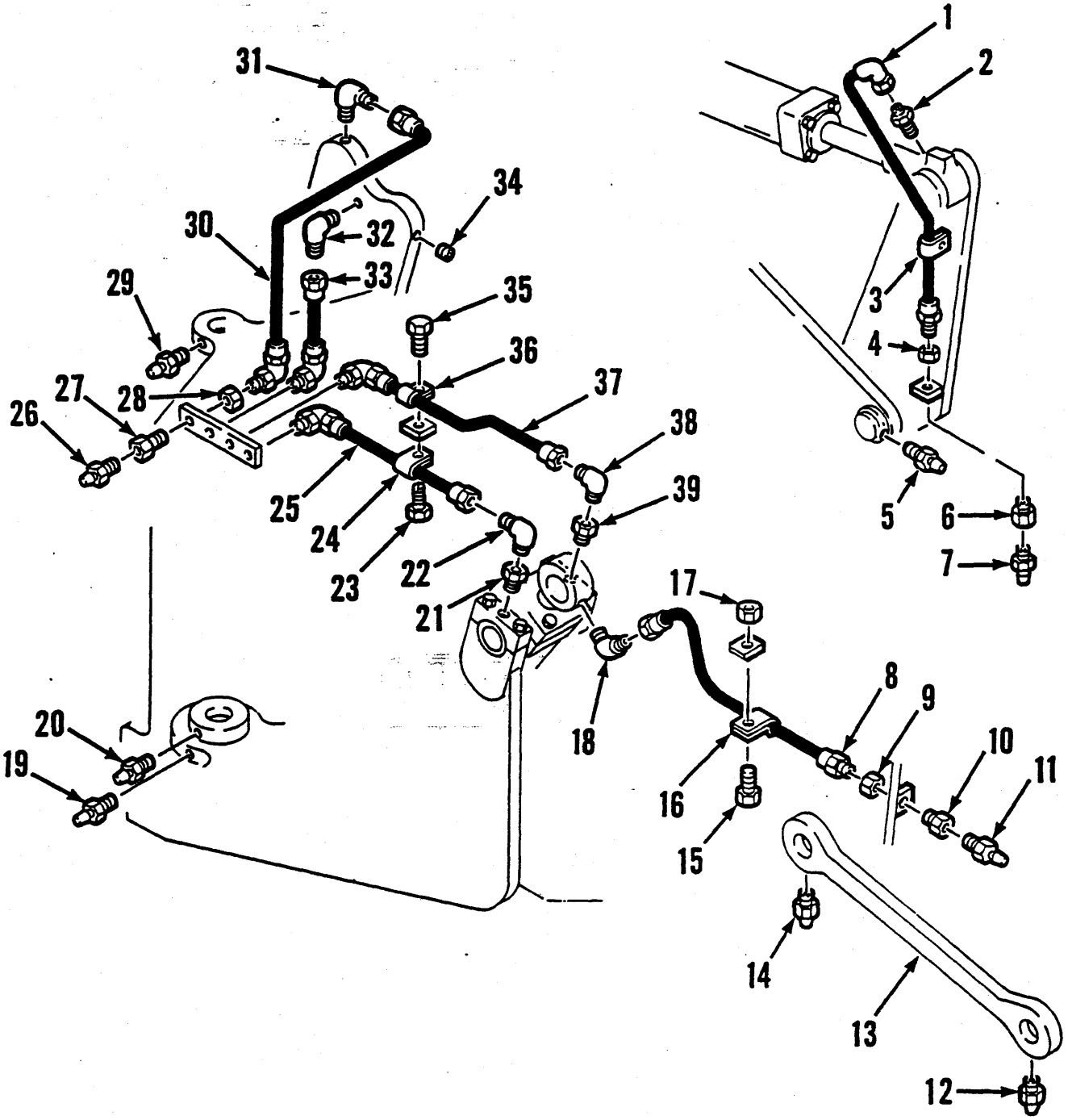
1
2
3
4
5
6
7
8
9
10
11
12
13
14
15
16
17
18
19
20
21
22
23
24
25
26
27
28
29
30
31
32
33
34
35
36
37
38
39

LUBRICATION SYSTEM, CENTRAL - FRONT
SYSTÈME GRAISSAGE, CENTRAL - AVANT
ZENTRAL- UND VORDERSCHMIERSYSTEM
SISTEMA CENTRAL LUBRIFICAÇÃO - DIANTEIRO
SISTEMA DE LUBRICACIÓN CENTRAL - DELANTERO

No.	Part No.	Qty	Description	Description	Benennung	Descrição	Descripción
1	12566113	2	Hose	tuyau flexible	Schlauch	mangueira	manguera
2	13804237	2	Connector	raccord	Verbindungsstück	ligador	conector
3	13803039	2	Band	bande	Band	banda	banda
3A	†13801807	2	Screw	vis	Schraube	parafuso	tornillo
3B	†13806824	2	Nut	écrou	Mutter	porca	tuerca
4	13804186	2	Nut	écrou	Mutter	porca	tuerca
5	13801339	2	Fitting grease	graisseur	Nippel Schmier	graxeira	grasera
6	1320627	2	Connector	raccord	Verbindungsstück	ligador	conector
7	13801339	2	Fitting grease	graisseur	Nippel Schmier	graxeira	grasera
8	[1]1516299	2	Hose	tuyau flexible	Schlauch	mangueira	manguera
8A	[2]2552223	2	Hose	tuyau flexible	Schlauch	mangueira	manguera
9	13804186	2	Nut	écrou	Mutter	porca	tuerca
10	1320627	2	Connector	raccord	Verbindungsstück	ligador	conector
11	13801339	2	Fitting grease	graisseur	Nippel Schmier	graxeira	grasera
12	13801339	2	Fitting grease	graisseur	Nippel Schmier	graxeira	grasera
13	--------	2	Pushrod	tige de pousee	Stosser	tirante de empuxe	barra de empuje
14	13801339	2	Fitting grease	graisseur	Nippel Schmier	graxeira	grasera
15	13801807	2	Screw	vis	Schraube	parafuso	tornillo
16	13803039	2	Band	bande	Band	banda	banda
17	13806824	2	Nut	écrou	Mutter	porca	tuerca
18	13804094	2	Elbow	coude	Winkelrohr	cotovêlo	codo
19	13801339	2	Fitting grease	graisseur	Nippel Schmier	graxeira	grasera
20	13801339	2	Fitting grease	graisseur	Nippel Schmier	graxeira	grasera
21	1517251	2	Nipple	raccord	Nippel	niple	niple
22	13804094	2	Elbow	coude	Winkelrohr	cotovêlo	codo
23	13801803	2	Screw	vis	Schraube	parafuso	tornillo
24	31H000034	2	Clip	attache	Schelle	braçadeira	abrazadera
25	12566114	2	Hose	tuyau flexible	Schlauch	mangueira	manguera
26	13801339	8	Fitting grease	graisseur	Nippel Schmier	graxeira	grasera
27	1320627	8	Connector	raccord	Verbindungsstück	ligador	conector
28	13804186	8	Nut	écrou	Mutter	porca	tuerca
29	13801339	1	Fitting grease	graisseur	Nippel Schmier	graxeira	grasera
30	12566112	2	Hose	tuyau flexible	Schlauch	mangueira	manguera
31	13804094	2	Elbow	coude	Winkelrohr	cotovêlo	codo
32	13804094	2	Elbow	coude	Winkelrohr	cotovêlo	codo
33	2538147	2	Hose	tuyau flexible	Schlauch	mangueira	manguera
34	16F000004	2	Plug	bouchon	Stopfen	bujão	tapón
35	13801803	2	Screw	vis	Schraube	parafuso	tornillo
36	31H000034	2	Clip	attache	Schelle	braçadeira	abrazadera
37	12566113	2	Hose	tuyau flexible	Schlauch	mangueira	manguera
38	13804094	2	Elbow	coude	Winkelrohr	cotovêlo	codo
39	1517251	2	Nipple	raccord	Nippel	niple	niple

[1] Short boom
[1] Flèche courte
[1] Kurze Ausleger
[1] Braço corto
[1] Aguilón corto

[2] Long boom
[2] Flèche longue
[2] Langer Hubarm
[2] Braçd longo
[2] aguilón largo

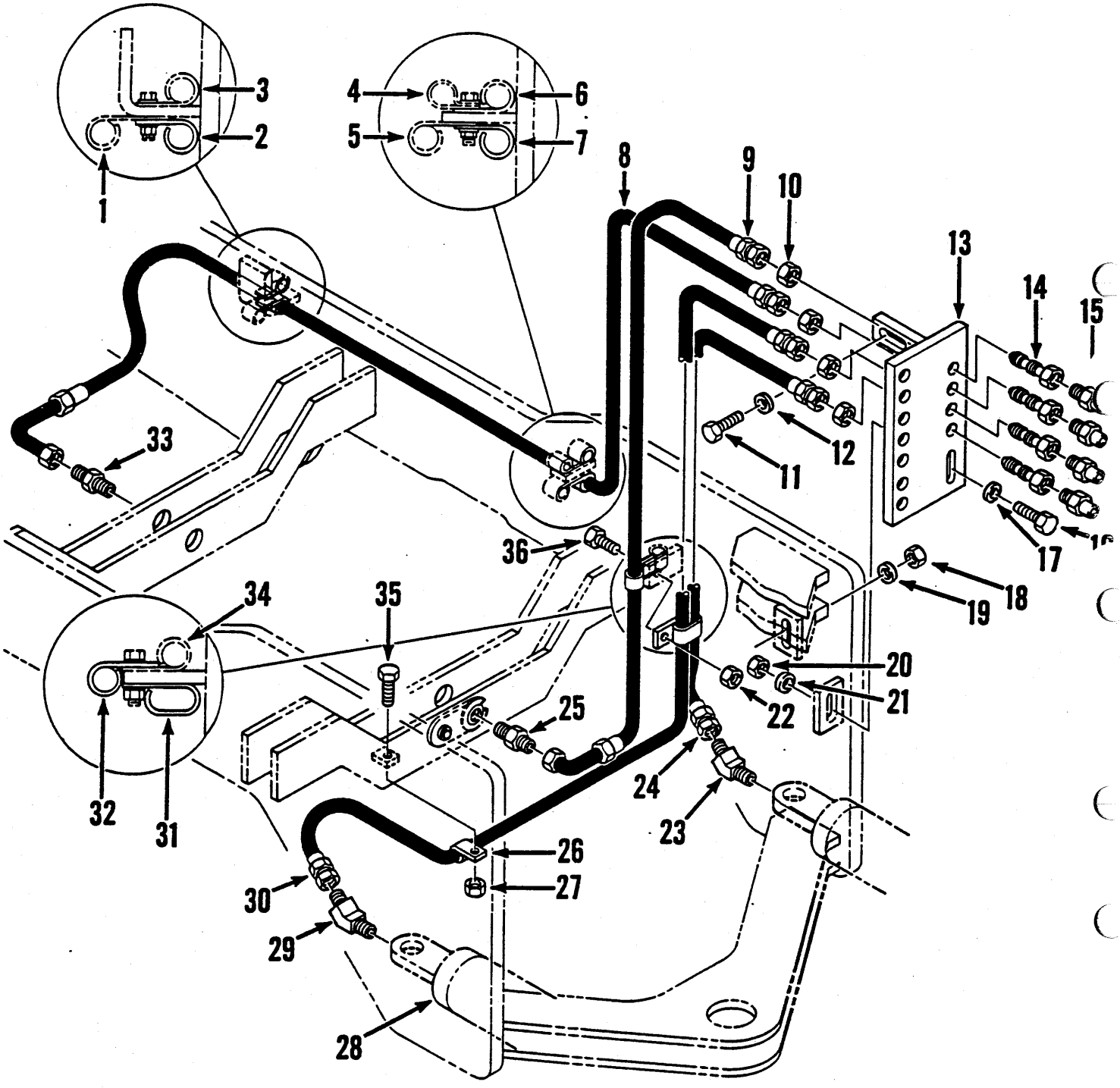
1
2
3
4
5
6
7
8
9
10
11
12
13
14
15
16
17
18
19
20
21
22
23
24
25
26
27
28
29
30
31
32
33
34
35
36

LUBRICATION SYSTEM, CENTRAL - REAR
SYSTÈME GRAISSAGE, CENTRAL - ARRIÈRE
ZENTRAL- UND HINTERSCHMIERSYSTEM
SISTEMA CENTRAL LUBRIFICAÇÃO - TRASEIRO
SISTEMA DE LUBRICACIÓN CENTRAL - POSTERIOR

No.	Part No.	Qty	Description	Description	Benennung	Descrição	Descripción
1	[2]--------	1	Clip	attache	Schelle	braçadeira	abrazadera
2	**13803039**	1	Band	bande	Band	banda	banda
3	[2]--------	1	Clip	attache	Schelle	braçadeira	abrazadera
4	[2]--------	1	Clip	attache	Schelle	braçadeira	abrazadera
5	[2]--------	1	Clip	attache	Schelle	braçadeira	abrazadera
6	[2]--------	1	Clip	attache	Schelle	braçadeira	abrazadera
7	**13803039**	1	Band	bande	Band	banda	banda
8	**2561842**	1	Hose	tuyau flexible	Schlauch	mangueira	manguera
9	**2561839**	1	Hose	tuyau flexible	Schlauch	mangueira	manguera
10	§--------	4	Nut	écrou	Mutter	porca	tuerca
11	**13801809**	1	Screw	vis	Schraube	parafuso	tornillo
12	**13806869**	1	Washer	rondelle	Scheibe	arruela	arandela
13	**2560457**	1	Plate	plaque	Platte	placa	placa
14	[1]**1320627**	4	Connector	raccord	Verbindungsstück	ligador	conector
15	**13801339**	4	Fitting grease	graisseur	Nippel Schmier	graxeira	grasera
16	**13801809**	1	Screw	vis	Schraube	parafuso	tornillo
17	**13806869**	1	Washer	rondelle	Scheibe	arruela	arandela
18	**13806824**	1	Nut	écrou	Mutter	porca	tuerca
19	**13806869**	1	Washer	rondelle	Scheibe	arruela	arandela
20	**13806824**	1	Nut	écrou	Mutter	porca	tuerca
21	**13806869**	1	Washer	rondelle	Scheibe	arruela	arandela
22	**13806824**	3	Nut	écrou	Mutter	porca	tuerca
23	**13804104**	1	Elbow	coude	Winkelrohr	cotovêlo	codo
24	**2524303**	1	Hose	tuyau flexible	Schlauch	mangueira	manguera
25	**13804237**	1	Connector	raccord	Verbindungsstück	ligador	conector
26	**13803039**	1	Band	bande	Band	banda	banda
27	**13806824**	1	Nut	écrou	Mutter	porca	tuerca
28	○--------	2	Cyl steering	cyl direction	Zylinder Lenk	cilindro direcão	cilindro direcciόon
29	**13804104**	1	Elbow	coude	Winkelrohr	cotovêlo	codo
30	**2561941**	1	Hose	tuyau flexible	Schlauch	mangueira	manguera
31	**13810017**	1	Clamp	pince	Schelle	braçadeira	abrazadera
32	**13803039**	1	Band	bande	Band	banda	banda
33	**13804237**	1	Connector	raccord	Verbindungsstück	ligador	conector
34	[2]--------	1	Clip	attache	Schelle	braçadeira	abrazadera
35	**13801807**	1	Bolt	boulon	Bolzen	parafuso	bulón
36	**13801811**	1	Screw	vis	Schraube	parafuso	tornillo

[1] Inc. 10

[2] Existing hardware
[2] Matériel existant
[2] Existierend e Metallwaren
[2] Hardware existente
[2] Ferreteria en existencia

MICHIGAN L190

1 2

1
2
3
4

4

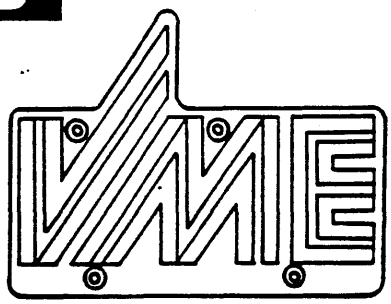

5

VME Americas Inc.
CLEVELAND, OHIO 44117, USA

Michigan Model/Type _____

Product Identification Number _____

Manufactured _____

MICHIGAN

3

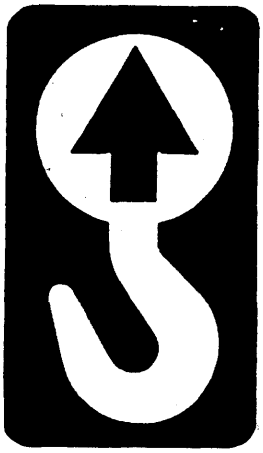

7

COOLER—OUT PRESSURE | COOLER—IN PRESSURE

8

COVERED BY ONE OR MORE OF THE FOLLOWING PATENTS

UNITED STATES

D209135	3126752	3142195	3344879
3363714	3465609	3473566	3741343
3859216	3866705	3867750	3893345
3896705	4024922	4030778	4070858
4075840	4089253	4187766	4204349
4210405			

CANADA

PATENTED 1966, RD 1966, 1968, 1971, 1974, 1977, 1978, 1979, 1980

6

PRESSURE CHECK
HYDRAULIC
SWITCH
STEER RELIEF
FORWARD OR REVERSE
CLUTCH REGULATOR
LUBE
BRAKE

12

HYDRAULIC OIL LEVEL
FULL COLD
LOW COLD
CHECK WITH ENGINE OFF.

11

TRANS. OIL LEVEL
FULL
ADD

9

TRANS. OIL FILTER
RECOMMENDED CHANGE PERIOD: HOURS
REPLACE WITH CLARK FILTER
SEE OPERATORS MANUAL FOR INSTALLATION INFORMATION.

10

NAMEPLATES & DECALS
PLAQUES DE CONSTRUCTEUR & DÉCALCOMANIES
NAMENSSCHILDER & ABZIEHBILDER
PLACAS DA FABRICA & DECALCOMANIAS
PLACAS DEL FABRICANTE & CALCOMANIAS

No.	Part No.	Qty	Description	Description	Benennung	Descrição	Descripción
1	12565018	2	Decal	décalcamanie	Abziehbild	decalcomania	calcomania
2	12565014	2	Decal	décalcamanie	Abziehbild	decalcomania	calcomania
3	12577308	1	Nameplate	plaque du constructr	Namensschild	placa do nome	placa de nombre
3A	†13800986	4	Screw	vis	Schraube	parafuso	tornillo
4	[4]2553127	1	Decal	décalcamanie	Abziehbild	decalcomania	calcomania
5	12578487	1	Nameplate	plaque du constructr	Namensschild	placa do nome	placa de nombre
5A	†12565289	1	Mounting plate	plaque de fixation	Befestigungsplatte	placa de fixação	placa de montage
5B	†12565291	1	Mounting plate	plaque de fixation	Befestigungsplatte	placa de fixação	placa de montage
5C	13805732	4	Screw	vis	Schraube	parafuso	tornillo
5D	13806822	4	Nut	écrou	Mutter	porca	tuerca
6	2534215	1	Decal	décalcamanie	Abziehbild	decalcomania	calcomania
7	2536249	4	Decal	décalcamanie	Abziehbild	decalcomania	calcomania
8	2534212	1	Decal	décalcamanie	Abziehbild	decalcomania	calcomania
8A	[1]3590713	1	Decal	décalcamanie	Abziehbild	decalcomania	calcomania
8B	[2]3590725	1	Decal	décalcamanie	Abziehbild	decalcomania	calcomania
8C	[3]12566036	1	Decal	décalcamanie	Abziehbild	decalcomania	calcomania
9	2536248	1	Decal	décalcamanie	Abziehbild	decalcomania	calcomania
9A	[1]3590834	1	Decal	décalcamanie	Abziehbild	decalcomania	calcomania
9B	[2]3590835	1	Decal	décalcamanie	Abziehbild	decalcomania	calcomania
9C	[3]12566050	1	Decal	décalcamanie	Abziehbild	decalcomania	calcomania
10	2557971	1	Decal	décalcamanie	Abziehbild	decalcomania	calcomania
10A	[1]12565881	1	Decal	décalcamanie	Abziehbild	decalcomania	calcomania
10B	[2]2562088	1	Decal	décalcamanie	Abziehbild	decalcomania	calcomania
10C	[3]12566056	1	Decal	décalcamanie	Abziehbild	decalcomania	calcomania
11	[5]12565252	1	Decal	décalcamanie	Abziehbild	decalcomania	calcomania
11A	[1,5]12565908	1	Decal	décalcamanie	Abziehbild	decalcomania	calcomania
11B	[2,5]12565905	1	Decal	décalcamanie	Abziehbild	decalcomania	calcomania
11C	[3,5]12566040	1	Decal	décalcamanie	Abziehbild	decalcomania	calcomania
12	12565253	1	Decal	décalcamanie	Abziehbild	decalcomania	calcomania
12A	[1]12565911	1	Decal	décalcamanie	Abziehbild	decalcomania	calcomania
12B	[2]12565907	1	Decal	décalcamanie	Abziehbild	decalcomania	calcomania
12C	[3]12566039	1	Decal	décalcamanie	Abziehbild	decalcomania	calcomania
13	†565139	4	Non skid	antiderapant	Nichttrutsch	não-decapar	sin deslizar
14	†1531606	13	Non skid	antiderapant	Nichttrutsch	não-decapar	sin deslizar

[1] French
[1] Français
[1] Französisch
[1] Frances
[1] Francés

[2] German
[2] Allemand
[2] Deutsch
[2] Alemão
[2] Alemán

[3] Spanish
[3] Espagnol
[3] Spanisch
[3] Espanhol
[3] Español

[4] 828A101CAC➡828A725CAC

[5] 828A687CAC&

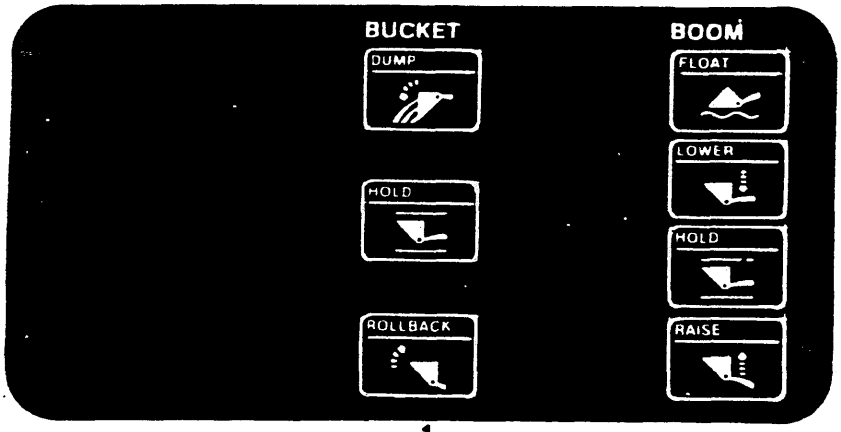
BUCKET
BOOM
DUMP
FLOAT
LOWER
HOLD
HOLD
ROLLBACK
RAISE

1

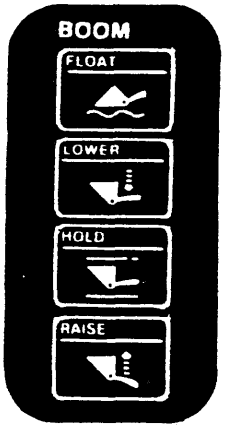
BOOM
FLOAT
LOWER
HOLD
RAISE

2

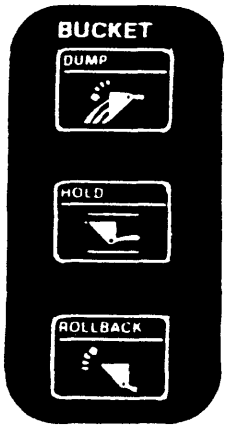
BUCKET
DUMP
HOLD
ROLLBACK

3

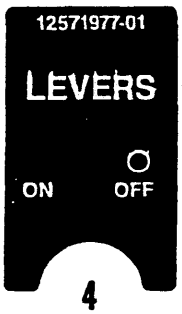
12571977-01
LEVERS
ON
OFF

4

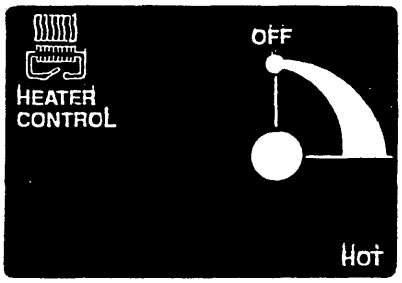
HEATER
CONTROL
OFF
Hot

5

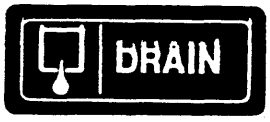
DRAIN

6

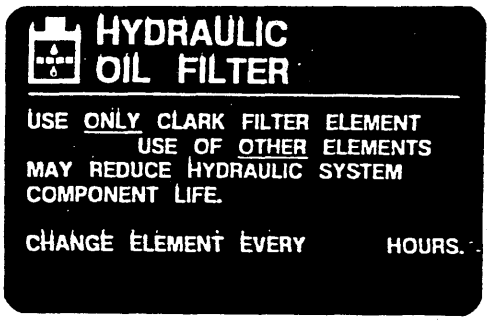
HYDRAULIC
OIL FILTER
USE ONLY CLARK FILTER ELEMENT
USE OF OTHER ELEMENTS
MAY REDUCE HYDRAULIC SYSTEM
COMPONENT LIFE.
CHANGE ELEMENT EVERY HOURS.

7


IMPORTANT
ENGINE CONTAINS
SAE 15W40 OIL.
CHANGE TO OIL
RECOMMENDED BY
ENGINE MFG. FOR
APPLICABLE AMBIENT
TEMPERATURE.
REMOVE DECAL
AFTER OIL CHANGE.

8

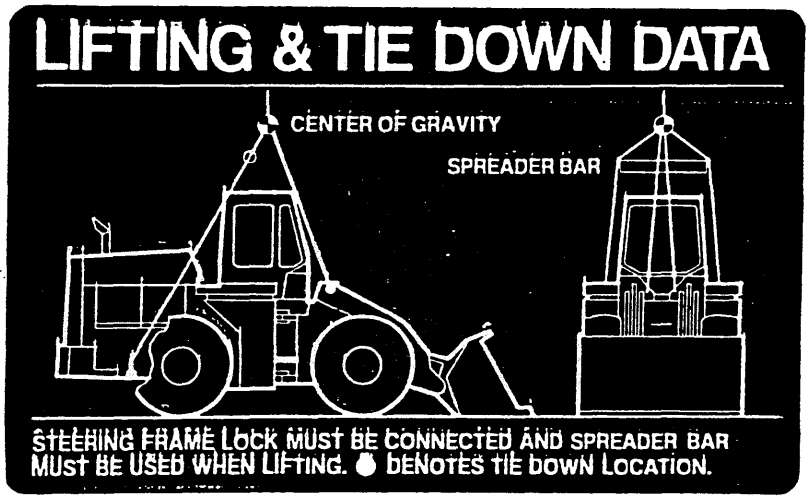
LIFTING & TIE DOWN DATA
CENTER OF GRAVITY
SPREADER BAR
STEERING FRAME LOCK MUST BE CONNECTED AND SPREADER BAR
MUST BE USED WHEN LIFTING. ● DENOTES TIE DOWN LOCATION.

9

NAMEPLATES & DECALS
PLAQUES DE CONSTRUCTEUR & DÉCALCOMANIES
NAMENSSCHILDER & ABZIEHBILDER
PLACAS DA FABRICA & DECALCOMANIAS
PLACAS DEL FABRICANTE & CALCOMANIAS

No.	Part No.	Qty	Description	Description	Benennung	Descrição	Descripción
1	2561819	1	Decal	décalcamanie	Abziehbild	decalcomania	calcomania
1A	[1]12565882	1	Decal	décalcamanie	Abziehbild	decalcomania	calcomania
1B	[2]2562092	1	Decal	décalcamanie	Abziehbild	decalcomania	calcomania
1C	[3]12566052	1	Decal	décalcamanie	Abziehbild	decalcomania	calcomania
2	12571618	1	Decal	décalcamanie	Abziehbild	decalcomania	calcomania
2A	[1]12572070	1	Decal	décalcamanie	Abziehbild	decalcomania	calcomania
2B	[2]12572073	1	Decal	décalcamanie	Abziehbild	decalcomania	calcomania
2C	[3]12572076	1	Decal	décalcamanie	Abziehbild	decalcomania	calcomania
2D	[4]†12573025	1	Decal	décalcamanie	Abziehbild	decalcomania	calcomania
3	12571617	1	Decal	décalcamanie	Abziehbild	decalcomania	calcomania
3A	[1]12572069	1	Decal	décalcamanie	Abziehbild	decalcomania	calcomania
3B	[2]12572072	1	Decal	décalcamanie	Abziehbild	decalcomania	calcomania
3C	[3]12572075	1	Decal	décalcamanie	Abziehbild	decalcomania	calcomania
3D	[4]†12573026	1	Decal	décalcamanie	Abziehbild	decalcomania	calcomania
4	12571977	1	Decal	décalcamanie	Abziehbild	decalcomania	calcomania
4A	[1]12572071	1	Decal	décalcamanie	Abziehbild	decalcomania	calcomania
4B	[2]12572074	1	Decal	décalcamanie	Abziehbild	decalcomania	calcomania
4C	[3]12572077	1	Decal	décalcamanie	Abziehbild	decalcomania	calcomania
5	12568743	1	Decal	décalcamanie	Abziehbild	decalcomania	calcomania
5A	[1]12569076	1	Decal	décalcamanie	Abziehbild	decalcomania	calcomania
5B	[2]12569074	1	Decal	décalcamanie	Abziehbild	decalcomania	calcomania
5C	[3]12569077	1	Decal	décalcamanie	Abziehbild	decalcomania	calcomania
6	2534201	2	Decal	décalcamanie	Abziehbild	decalcomania	calcomania
6A	[1]2537736	2	Decal	décalcamanie	Abziehbild	decalcomania	calcomania
6B	[2]2537737	2	Decal	décalcamanie	Abziehbild	decalcomania	calcomania
6C	[3]12566047	2	Decal	décalcamanie	Abziehbild	decalcomania	calcomania
7	2557972	1	Decal	décalcamanie	Abziehbild	decalcomania	calcomania
7A	[1]12565884	1	Decal	décalcamanie	Abziehbild	decalcomania	calcomania
7B	[2]2562087	1	Decal	décalcamanie	Abziehbild	decalcomania	calcomania
7C	[3]12566055	1	Decal	décalcamanie	Abziehbild	decalcomania	calcomania
8	2534199	1	Decal	décalcamanie	Abziehbild	decalcomania	calcomania
8A	[1]2537743	1	Decal	décalcamanie	Abziehbild	decalcomania	calcomania
8B	[2]2537744	1	Decal	décalcamanie	Abziehbild	decalcomania	calcomania
8C	[3]12566046	1	Decal	décalcamanie	Abziehbild	decalcomania	calcomania
9	12565254	1	Decal	décalcamanie	Abziehbild	decalcomania	calcomania
9A	[1]12565910	1	Decal	décalcamanie	Abziehbild	decalcomania	calcomania
9B	[2]12565909	1	Decal	décalcamanie	Abziehbild	decalcomania	calcomania
9C	[3]12566038	1	Decal	décalcamanie	Abziehbild	decalcomania	calcomania

[1] French

[2] German

[3] Spanish

[4] For Logger option.
[4] Pour l'option de rondins.
[4] Für die Loggermöglichkeit.
[4] Para opçao do toros.
[4] Para la opción agarra troncos.

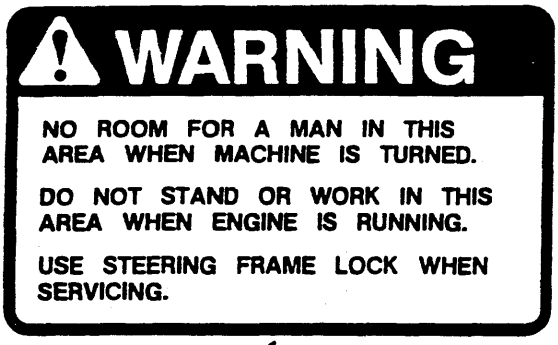
WARNING
NO ROOM FOR A MAN IN THIS AREA WHEN MACHINE IS TURNED.
DO NOT STAND OR WORK IN THIS AREA WHEN ENGINE IS RUNNING.
USE STEERING FRAME LOCK WHEN SERVICING.

1


WARNING
DO NOT TURN BATTERY DISCONNECT SWITCH TO OFF OR DISCONNECT POSITION WHEN ENGINE IS RUNNING. DAMAGE TO ALTERNATOR OR ELECTRICAL SYSTEM COULD OCCUR IF THIS PROCEDURE IS NOT FOLLOWED.

2

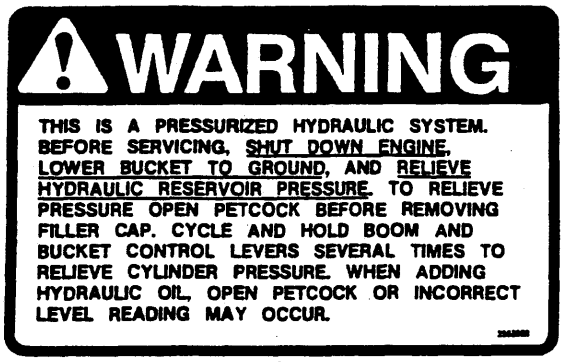
WARNING
THIS IS A PRESSURIZED HYDRAULIC SYSTEM. BEFORE SERVICING, SHUT DOWN ENGINE, LOWER BUCKET TO GROUND, AND RELIEVE HYDRAULIC RESERVOIR PRESSURE. TO RELIEVE PRESSURE OPEN PETCOCK BEFORE REMOVING FILLER CAP. CYCLE AND HOLD BOOM AND BUCKET CONTROL LEVERS SEVERAL TIMES TO RELIEVE CYLINDER PRESSURE. WHEN ADDING HYDRAULIC OIL, OPEN PETCOCK OR INCORRECT LEVEL READING MAY OCCUR.

3

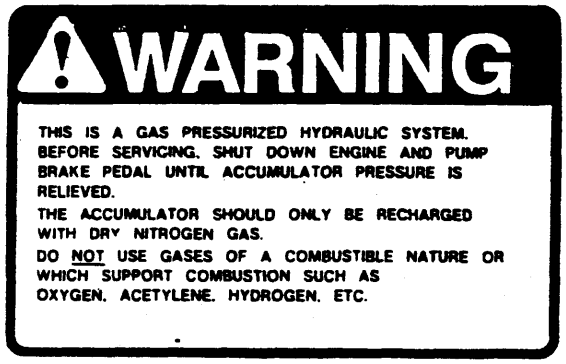
WARNING
THIS IS A GAS PRESSURIZED HYDRAULIC SYSTEM. BEFORE SERVICING, SHUT DOWN ENGINE AND PUMP BRAKE PEDAL UNTIL ACCUMULATOR PRESSURE IS RELIEVED.
THE ACCUMULATOR SHOULD ONLY BE RECHARGED WITH DRY NITROGEN GAS.
DO NOT USE GASES OF A COMBUSTIBLE NATURE OR WHICH SUPPORT COMBUSTION SUCH AS OXYGEN, ACETYLENE, HYDROGEN, ETC.

4

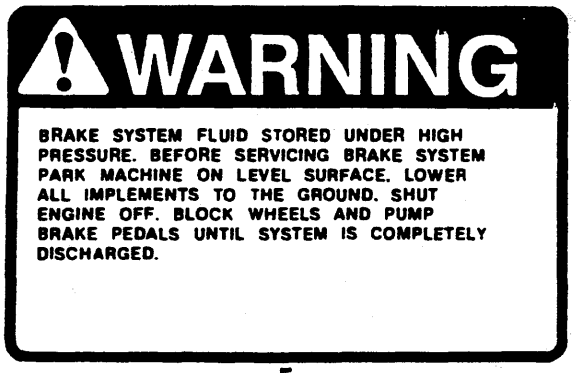
WARNING
BRAKE SYSTEM FLUID STORED UNDER HIGH PRESSURE. BEFORE SERVICING BRAKE SYSTEM PARK MACHINE ON LEVEL SURFACE. LOWER ALL IMPLEMENTS TO THE GROUND. SHUT ENGINE OFF. BLOCK WHEELS AND PUMP BRAKE PEDALS UNTIL SYSTEM IS COMPLETELY DISCHARGED.

5

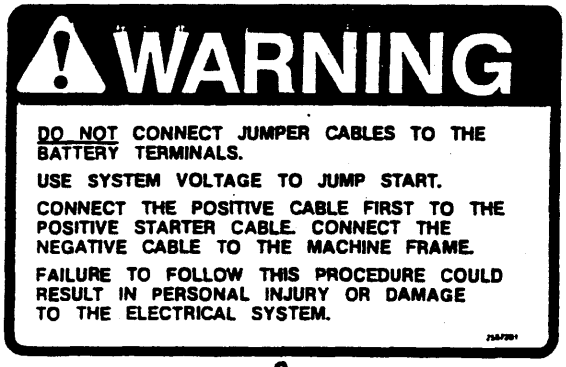
WARNING
DO NOT CONNECT JUMPER CABLES TO THE BATTERY TERMINALS.
USE SYSTEM VOLTAGE TO JUMP START.
CONNECT THE POSITIVE CABLE FIRST TO THE POSITIVE STARTER CABLE. CONNECT THE NEGATIVE CABLE TO THE MACHINE FRAME.
FAILURE TO FOLLOW THIS PROCEDURE COULD RESULT IN PERSONAL INJURY OR DAMAGE TO THE ELECTRICAL SYSTEM.

6

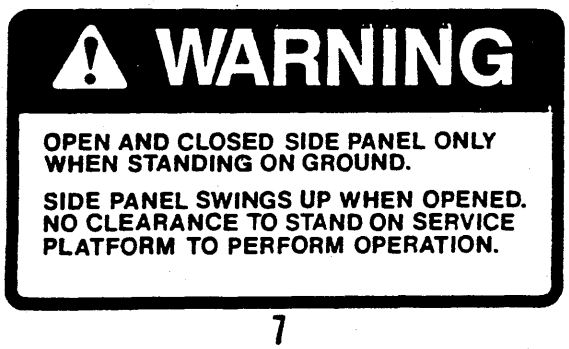
WARNING
OPEN AND CLOSED SIDE PANEL ONLY WHEN STANDING ON GROUND.
SIDE PANEL SWINGS UP WHEN OPENED. NO CLEARANCE TO STAND ON SERVICE PLATFORM TO PERFORM OPERATION.

7

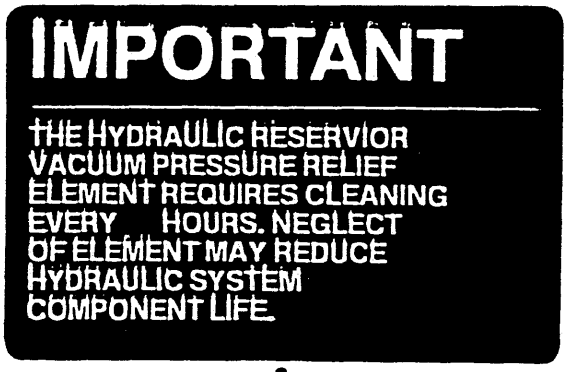
IMPORTANT
THE HYDRAULIC RESERVIOR VACUUM PRESSURE RELIEF ELEMENT REQUIRES CLEANING EVERY HOURS. NEGLECT OF ELEMENT MAY REDUCE HYDRAULIC SYSTEM COMPONENT LIFE.

8

NAMEPLATES & DECALS
PLAQUES DE CONSTRUCTEUR & DÉCALCOMANIES
NAMENSSCHILDER & ABZIEHBILDER
PLACAS DA FABRICA & DECALCOMANIAS
PLACAS DEL FABRICANTE & CALCOMANIAS

No.	Part No.	Qty	Description	Description	Benennung	Descrição	Descripción
1	2534194	2	Decal	décalcamanie	Abziehbild	decalcomania	calcomania
1A	[1]2537741	2	Decal	décalcamanie	Abziehbild	decalcomania	calcomania
1B	[2]12566735	2	Decal	décalcamanie	Abziehbild	decalcomania	calcomania
1C	[3]12566048	2	Decal	décalcamanie	Abziehbild	decalcomania	calcomania
2	2539179	1	Decal	décalcamanie	Abziehbild	decalcomania	calcomania
2A	[1]3592535	1	Decal	décalcamanie	Abziehbild	decalcomania	calcomania
2B	[2]3592536	1	Decal	décalcamanie	Abziehbild	decalcomania	calcomania
2C	[3]12566042	1	Decal	décalcamanie	Abziehbild	decalcomania	calcomania
3	2534195	4	Decal	décalcamanie	Abziehbild	decalcomania	calcomania
3A	[1]3590724	4	Decal	décalcamanie	Abziehbild	decalcomania	calcomania
3B	[2]3590731	4	Decal	décalcamanie	Abziehbild	decalcomania	calcomania
3C	[3]12566049	4	Decal	décalcamanie	Abziehbild	decalcomania	calcomania
4	2553008	1	Decal	décalcamanie	Abziehbild	decalcomania	calcomania
4A	[1]3592525	1	Decal	décalcamanie	Abziehbild	decalcomania	calcomania
4B	[2]3592524	1	Decal	décalcamanie	Abziehbild	decalcomania	calcomania
4C	[3]12566044	1	Decal	décalcamanie	Abziehbild	decalcomania	calcomania
5	2553009	1	Decal	décalcamanie	Abziehbild	decalcomania	calcomania
5A	[1]3592527	1	Decal	décalcamanie	Abziehbild	decalcomania	calcomania
5B	[2]3592526	1	Decal	décalcamanie	Abziehbild	decalcomania	calcomania
5C	[3]12566045	1	Decal	décalcamanie	Abziehbild	decalcomania	calcomania
6	2557201	2	Decal	décalcamanie	Abziehbild	decalcomania	calcomania
6A	[1]3592522	2	Decal	décalcamanie	Abziehbild	decalcomania	calcomania
6B	[2]3592521	2	Decal	décalcamanie	Abziehbild	decalcomania	calcomania
6C	[3]12566041	2	Decal	décalcamanie	Abziehbild	decalcomania	calcomania
7	12567032	2	Decal	décalcamanie	Abziehbild	decalcomania	calcomania
7A	[1]12568082	2	Decal	décalcamanie	Abziehbild	decalcomania	calcomania
7B	[2]12568081	2	Decal	décalcamanie	Abziehbild	decalcomania	calcomania
7C	[3]12568080	2	Decal	décalcamanie	Abziehbild	decalcomania	calcomania
8	12572420	1	Decal	décalcamanie	Abziehbild	decalcomania	calcomania
8A	[1]12572425	1	Decal	décalcamanie	Abziehbild	decalcomania	calcomania
8B	[2]12572426	1	Decal	décalcamanie	Abziehbild	decalcomania	calcomania
8C	[3]12572427	1	Decal	décalcamanie	Abziehbild	decalcomania	calcomania

[1] French
[1] Français
[1] Französisch
[1] Frances
[1] Francés

[2] German
[2] Allemand
[2] Deutsch
[2] Alemão
[2] Alemán

[3] Spanish
[3] Espagnol
[3] Spanisch
[3] Espanhol
[3] Español

IMPORTANT

TO RELEASE PARKING BRAKE WHEN HYDRAULIC PRESSURE IS NOT AVAILABLE, DO THE FOLLOWING:

WITH IMPLEMENT ON GROUND, BLOCK WHEELS TO PREVENT MACHINE FROM ROLLING IN EITHER DIRECTION. FAILURE TO FOLLOW THIS PROCEDURE COULD RESULT IN SERIOUS PERSONAL INJURY.

REMOVE THE PARK BRAKE PISTON PROTECTIVE COVER.

HOLDING THE SPRING RETAINING NUT, TURN THE PISTON COUNTER CLOCKWISE UNTIL BRAKE IS RELEASED.

SEE PREVENTIVE MAINTENANCE MANUAL FOR PROPER OPERATION AND ADJUSTMENT OF PARKING BRAKE.

1

WARNING

DISCONNECT STEERING FRAME LOCK BEFORE MOVING VEHICLE

2

FILTER REPLACEMENTS

	CUMMINS	QTY.
AIR CLEANER		
INNER		1
OUTER		1
CORROSION RESISTOR		1
ENGINE OIL		
FULL FLOW		2
BY-PASS		1
FUEL		
PRIMARY		2
SECONDARY		
HEATER/AIR CONDITIONER		
MAIN		1
HYDRAULIC OIL		2
TRANSMISSION OIL		2

3

LUBRICATION INSTRUCTIONS

ITEM	CHECK	CHANGE OR LUBE PERIOD	OPERATION & LUBE KEY
AIR CLEANER, ACCESSORIES, ENGINE FUEL, OIL & FILTERS	SEE OPERATORS & ENGINE MANUAL FOR INSTRUCTIONS		
AXLE BREATHERS		500 HOURS	CLEAN
AXLE, DIFFERENTIALS & PLANETARIES	500 HOURS	YEARLY	A
BRAKE MASTER CYLINDERS	250 HOURS	5000 HOURS	B
BRAKE POWER CLUSTER AIR CHAMBER		1000 HOURS	C
BRAKE SYSTEM AIR DRYER	50 HOURS	250 HOURS	CHANGE
CAB AIR FILTERS		10 HOURS	CLEAN
GREASE FITTINGS—ALL EXCEPT		10 HOURS	E
● AUTOMATIC LUBE SYSTEM		● 10 HOURS	F
BRAKE CAMSHAFT		50 HOURS	E
PROPELLER SHAFT		● 100 HOURS	E
SEALED LINKAGE PINS		100 HOURS	E
HYDRAULIC RESERVOIR	10 HOURS	2000 HOURS	C
HYD. RESERVOIR BREATHER EXCEPT 475C, 475C		50 HOURS 2000 HOURS	CLEAN
HYDRAULIC RETURN FILTERS		1000 HOURS	CHANGE
MIDMOUNT BEARING ASSEMBLY		6 MONTHS/	
EQUIPPED WITH LEVEL & DRAIN PLUGS	1000 HOURS	1000 HOURS	C
EQUIPPED WITH GREASE FITTINGS		100 HOURS	E
STEERING GEAR 475, 280, 380, ONLY	YEARLY	AS NEEDED	E
TORQUE CONV & TRANS BREATHERS		500 HOURS	CLEAN
TORQUE CONV WITH MODULATED TRANS			
MODELS 75 & 125	10 HOURS	500 HOURS	G
MODELS 175, 275, 475, 280, 380	10 HOURS	1000 HOURS	H
TORQUE CONV & TRANS. FILTERS		500 HOURS	CHANGE

LUBRICANT KEY

A	CLARK MS-8 (SAE 90) EP GEAR LUBE OR SAE 90 OR 80W90 MIL-L-2105C (API-GL-5)	E	LITHIUM BASE E.P. MULTI-PURPOSE GREASE—GRADE 2
B	SAE J1703 (70R-3) BRAKE FLUID	F	LITHIUM BASE MULTI-PURPOSE GREASE—GRADE 0
C	SAE 10W ENGINE OIL API CLASS SD, SE, CC, CD, OR SAE 10W MIL-L-2104C OR MIL-L-46152B	G	DEXRON IID (REGISTERED TRADEMARK OF GMC) OR TEXACO 8570, 8790, 9226 OR ATF C3 SAE 10 OR EQUAL
D	STRAIGHT MINERAL OIL GEAR LUBE API CLASS GL1	H	TEXACO 8570, 8790 OR ATF C3 SAE 10 OR EQUAL

NOTE: WHEN OPERATING IN ENVIRONMENTAL EXTREMES, SEE APPLICABLE OPERATOR'S AND MAINTENANCE MANUALS FOR LUBRICANTS INTERVALS AND SPECIAL INSTRUCTIONS
● EXCEPT WHERE OTHERWISE NOTED.

4

NAMEPLATES & DECALS
PLAQUES DE CONSTRUCTEUR & DÉCALCOMANIES
NAMENSSCHILDER & ABZIEHBILDER
PLACAS DA FABRICA & DECALCOMANIAS
PLACAS DEL FABRICANTE & CALCOMANIAS

No.	Part No.	Qty	Description	Description	Benennung	Descrição	Descripción
1	12567026	2	Decal	décalcamanie	Abziehbild	decalcomania	calcomania
1A	[1]12568074	2	Decal	décalcamanie	Abziehbild	decalcomania	calcomania
1B	[2]12568073	2	Decal	décalcamanie	Abziehbild	decalcomania	calcomania
1C	[3]12568072	2	Decal	décalcamanie	Abziehbild	decalcomania	calcomania
2	1513887	1	Tag	etiquette	Etikett	etiqueta	etiqueta
2A	[1]3585991	1	Tag	etiquette	Etikett	etiqueta	etiqueta
2B	[2]3585992	1	Tag	etiquette	Etikett	etiqueta	etiqueta
2C	[3]12566662	1	Tag	etiquette	Etikett	etiqueta	etiqueta
3	12565255	1	Decal	décalcamanie	Abziehbild	decalcomania	calcomania
3A	[1]12565906	1	Decal	décalcamanie	Abziehbild	decalcomania	calcomania
3B	[2]12565921	1	Decal	décalcamanie	Abziehbild	decalcomania	calcomania
3C	[3]12566037	1	Decal	décalcamanie	Abziehbild	decalcomania	calcomania
4	12572389	1	Decal	décalcamanie	Abziehbild	decalcomania	calcomania
4A	[1]12572436	1	Decal	décalcamanie	Abziehbild	decalcomania	calcomania
4B	[2]12572437	1	Decal	décalcamanie	Abziehbild	decalcomania	calcomania
4C	[3]12572438	1	Decal	décalcamanie	Abziehbild	decalcomania	calcomania

[1] French
[1] Français
[1] Französisch
[1] Frances
[1] Francés

[2] German
[2] Allemand
[2] Deutsch
[2] Alemão
[2] Alemán

[3] Spanish
[3] Espagnol
[3] Spanisch
[3] Espanhol
[3] Español

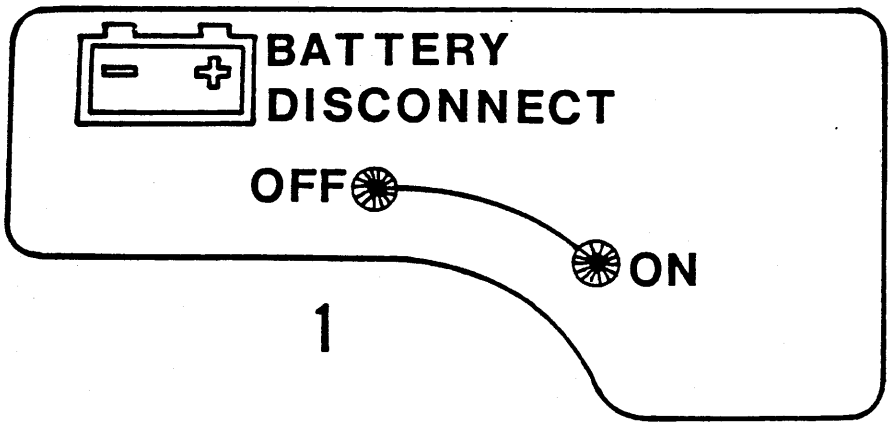
BATTERY
DISCONNECT
OFF
ON

1

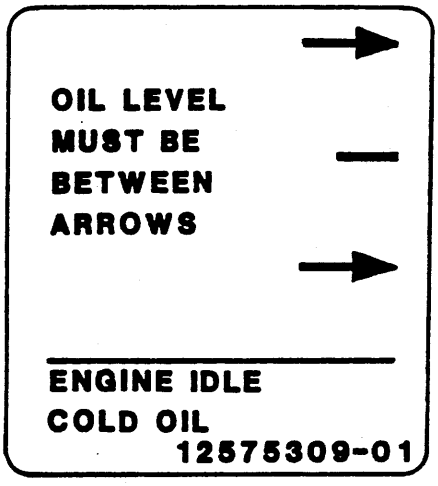
OIL LEVEL
MUST BE
BETWEEN
ARROWS
ENGINE IDLE
COLD OIL
12575309-01

2

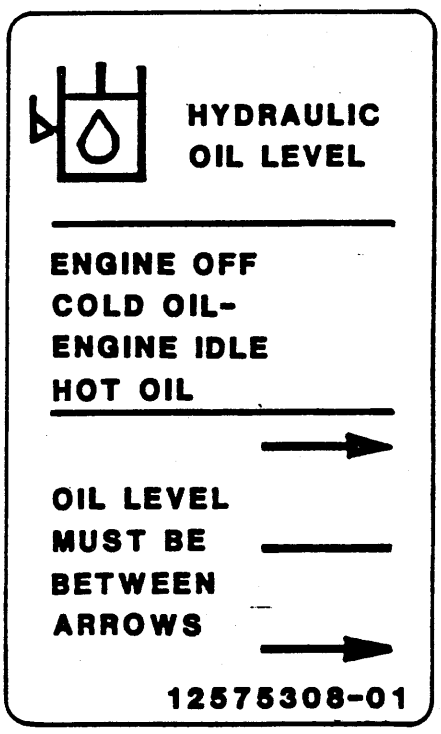
HYDRAULIC
OIL LEVEL
ENGINE OFF
COLD OIL-
ENGINE IDLE
HOT OIL
OIL LEVEL
MUST BE
BETWEEN
ARROWS
12575308-01

3

NAMEPLATES & DECALS
PLAQUES DE CONSTRUCTEUR & DÉCALCOMANIES
NAMENSSCHILDER & ABZIEHBILDER
PLACAS DA FABRICA & DECALCOMANIAS
PLACAS DEL FABRICANTE & CALCOMANIAS

No.	Part No.	Qty	Description	Description	Benennung	Descrição	Descripción
1	**2557712**	1	Decal	décalcamanie	Abziehbild	decalcomania	calcomania
1A	[1]**12566948**	1	Decal	décalcamanie	Abziehbild	decalcomania	calcomania
1B	[2]**12566949**	1	Decal	décalcamanie	Abziehbild	decalcomania	calcomania
1C	[3]**12566950**	1	Decal	décalcamanie	Abziehbild	decalcomania	calcomania
2	**12575309**	1	Decal	décalcamanie	Abziehbild	decalcomania	calcomania
2A	[1]**12576161**	1	Decal	décalcamanie	Abziehbild	decalcomania	calcomania
2B	[2]**12576150**	1	Decal	décalcamanie	Abziehbild	decalcomania	calcomania
2C	[3]**12575953**	1	Decal	décalcamanie	Abziehbild	decalcomania	calcomania
3	**12575308**	1	Decal	décalcamanie	Abziehbild	decalcomania	calcomania
3A	[1]**12576162**	1	Decal	décalcamanie	Abziehbild	decalcomania	calcomania
3B	[2]**12576151**	1	Decal	décalcamanie	Abziehbild	decalcomania	calcomania
3C	[3]**12575952**	1	Decal	décalcamanie	Abziehbild	decalcomania	calcomania

[1] French
[1] Français
[1] Französisch
[1] Frances
[1] Francés

[2] German
[2] Allemand
[2] Deutsch
[2] Alemão
[2] Alemán

[3] Spanish
[3] Espagnol
[3] Spanisch
[3] Espanhol
[3] Español

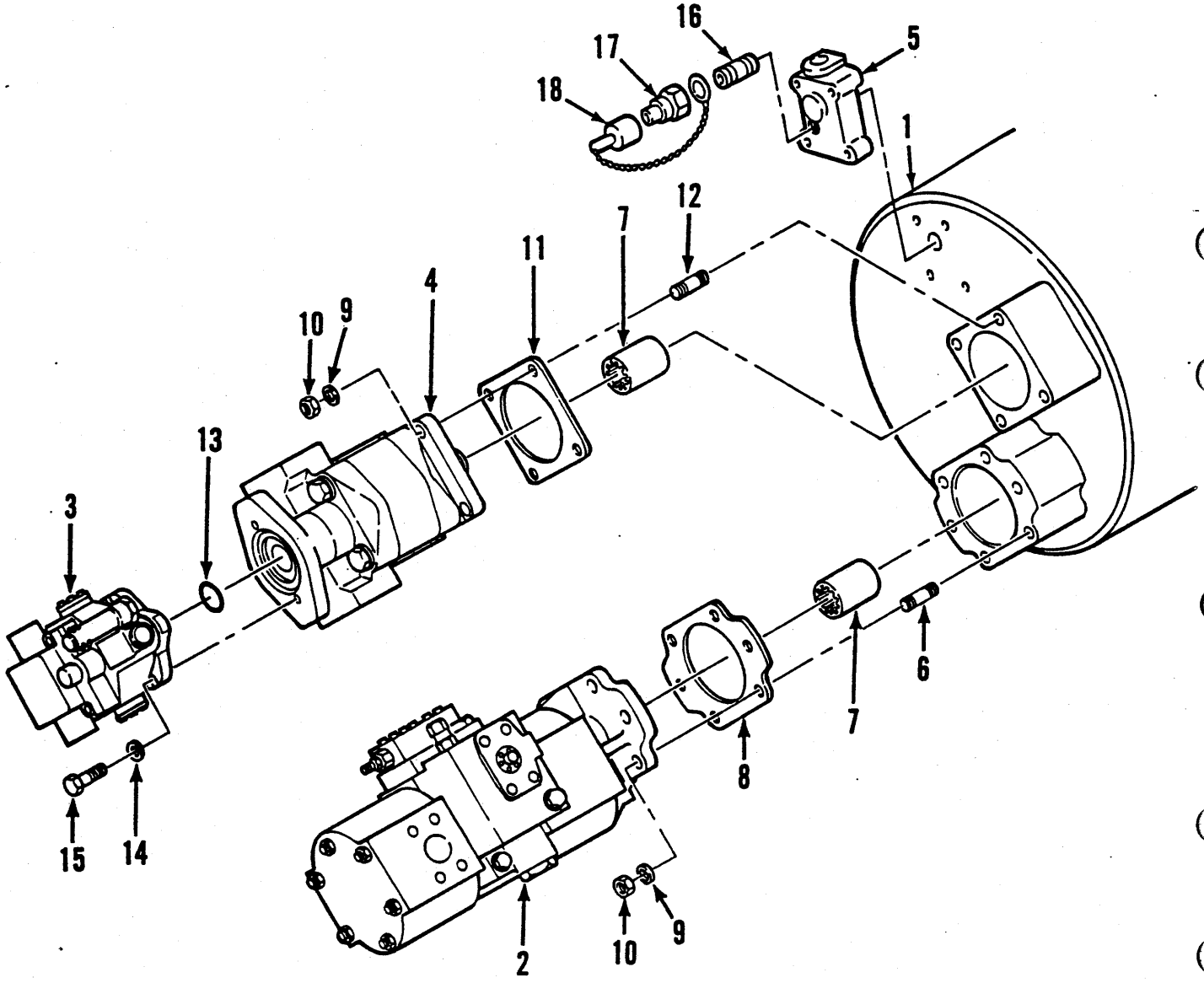
16
17
18
5
1
12
7
11
4
10
9
13
3
6
7
8
15
14
2
10
9

PUMP ATTACHING PARTS
PIÈCES FIXATION DE POMPE
PUMPENEINBAUTEILE
PEÇAS DE AMARRAÇÃO DA BOMBA
PIEZAS DE FIJACIÓN DE BOMBA

No.	Part No.	Qty	Description	Description	Benennung	Descrição	Descripción
1	O--------	1	Converter assy	convertisseur ens	Drehmntwndlr voll	conversor conj	convertidor conj
2	O--------	1	Pump steering	pompe direction	Pumpe Lenkungs	bomba direção	bomba dirección
3	O--------	1	Pump brake	frein du pompe	Pumpebremse	freioda bomba	freno de bomba
4	O--------	1	Pump main	pompe principale	Hauptpump	bomba principal	bomba principal
5	[1]--------	1	Regulator	régulateur	Regler	regulador	regulador
6	**571511**	4	Stud	goujon	Stift	prisioneiro	espárrago
7	**230151**	2	Sleeve	manchon	Muffe	luva	manguito
8	--------	1	Gasket	garniture	Dichtung	gaxeta	empaquetadura
9	**2560246**	16	Lockwasher	rondelle frein	Sicherungsscheibe	arruela de pressão	arandela seguridad
10	**13804177**	8	Nut	écrou	Mutter	porca	tuerca
11	--------	1	Gasket	garniture	Dichtung	gaxeta	empaquetadura
12	**216555**	4	Stud	goujon (3/8x6 1/5")	Stift	prisioneiro	espárrago
13	**76K000235**	1	O-ring	joint torique	O Ring	anel-O	anillo-O
14	**2560244**	4	Lockwasher	rondelle frein	Sicherungsscheibe	arruela de pressão	arandela seguridad
15	**13801809**	2	Screw	vis	Schraube	parafuso	tornillo
16	**5K000216**	1	Nipple	raccord	Nippel	niple	niple
17	**1306142**	1	Coupling	accouplement	Kupplung	acoplamento	acople
18	**6000689**	1	Dust cap	chapeau pare-pussièr	Staubkappe	tampa contra poeira	tapa guardapolvo

[1] See Converter Assembly
[1] Voir convertisseur ensemble
[1] Siehe Drehmomentwandler vollst
[1] Veja conversor conjunto
[1] Véase conversor conjunto

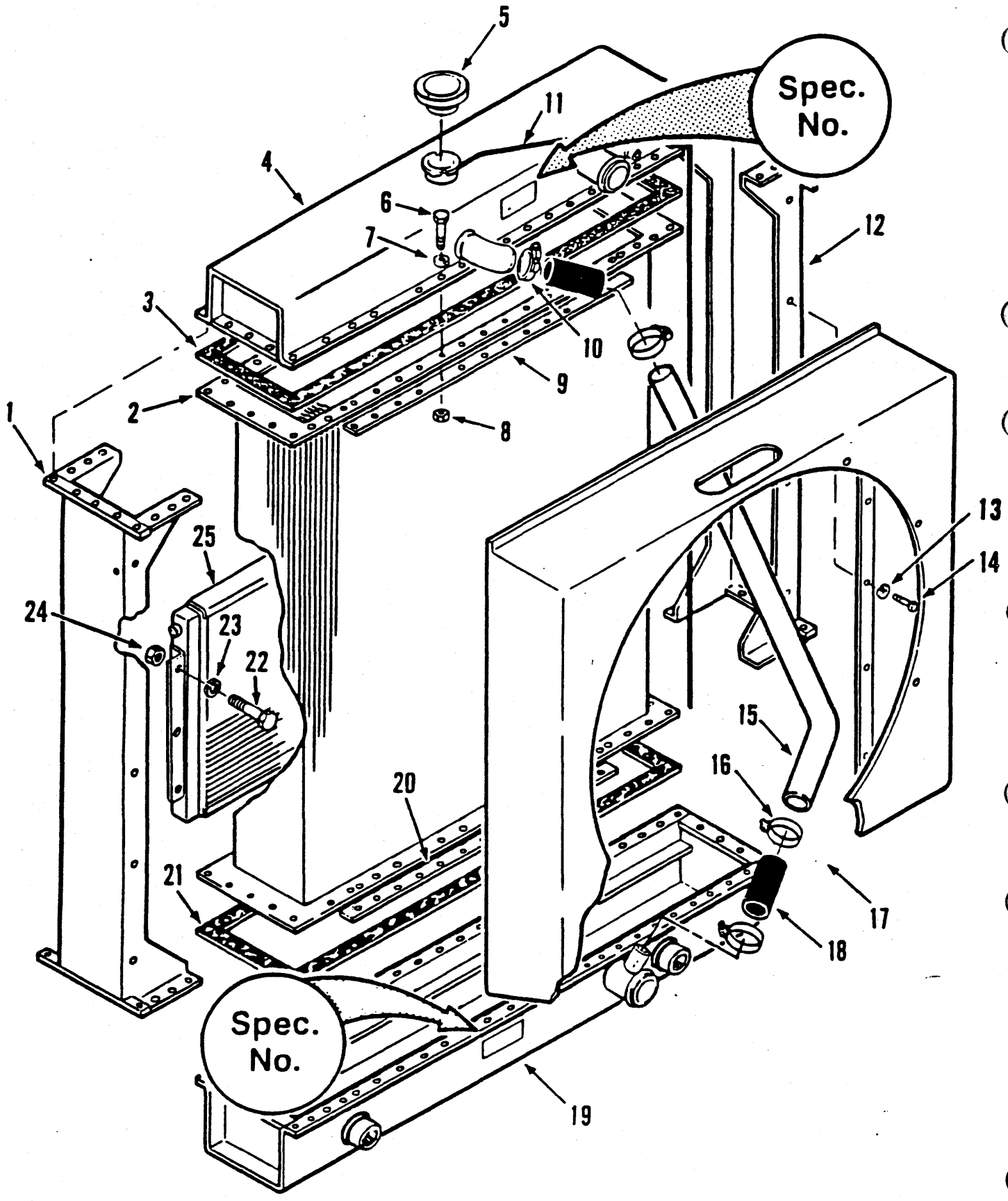
Spec.
No.
Spec.
No.
1
2
3
4
5
6
7
8
9
10
11
12
13
14
15
16
17
18
19
20
21
22
23
24
25

RADIATOR ASSEMBLY
RADIATEUR, ENSEMBLE
KÜHLER, VOLLST
CONJUNTO DO RADIADOR
CONJUNTO DEL RADIADOR

No.	Part No.	Qty	Description	Description	Benennung	Descrição	Descripción
A	[1,2]12560347	1	Radiator assy	radiateur ens	Kühler vollst	radiador conj	radiador conj
1	12968451	1	Side assy LH	ensemble côté CG	Seiteneinheit L	conj do lado LE	conj lateral LI
2	12967080	1	Core	noyau	Innenteil	núcleo	núcleo
3	12967135	1	Gasket	garniture	Dichtung	gaxeta	empaquetadura
4	12967103	1	Tank top	réservoir supérieur	Tank oben	tanque superior	tanque superior
5	12967163	1	Cap	chapeau	Kappe	tampa	tapa
6	13801807	106	Screw	vis	Schraube	parafuso	tornillo
7	13800828	106	Washer	rondelle	Scheibe	arruela	arandela
8	13803675	106	Nut	écrou	Mutter	porca	tuerca
9	12968452	2	Bar	barre	Stange	barra	barra
10	13803306	2	Band	bande	Band	banda	banda
11	6519300	1	Hose	tuyau flexible	Schlauch	mangueira	manguera
12	12968450	1	Side assy RH	ensemble du côté CD	Seiteneinheit R	conj do lado LD	conj lateral LD
13	13800827	6	Washer	rondelle	Scheibe	arruela	arandela
14	17C000516	6	Bolt	boulon	Bolzen	parafuso	bulón
15	12967164	1	Tube	tube	Rohr	tubo	tubo
16	13803306	2	Band	bande	Band	banda	banda
17	12968442	1	Shroud	enveloppe	Umkleidung	proteção	envolvente
18	1M008060	2	Hose	tuyau flexible	Schlauch	mangueira	manguera
19	12967104	1	Bottom tank	reservoir inférieur	Unterer Tank	reservatório inferior	depósitor inferior
20	12968452	2	Bar	barre	Stange	barra	barra
21	12967136	1	Gasket	garniture	Dichtung	gaxeta	empaquetadura
22	13801807	8	Screw	vis	Schraube	parafuso	tornillo
23	13800828	8	Washer	rondelle	Scheibe	arruela	arandela
24	13803675	8	Nut	écrou	Mutter	porca	tuerca
25	12568255	1	Oil cooler	refroidis huile	Ölkühler	esfriador óleo	enfriador aceite

[1] Inc. 1➡25

[2] Use 12570163 for complete replacement.
[2] Utiliser 12570163 pour un remplacement complet.
[2] 12570163 verwenden, um einen kompletten Austausch zu bekommen
[2] Usar 12570163 para uma substituçaão completa.
[2] Utilizar 12570163 para un reemplazo completo.

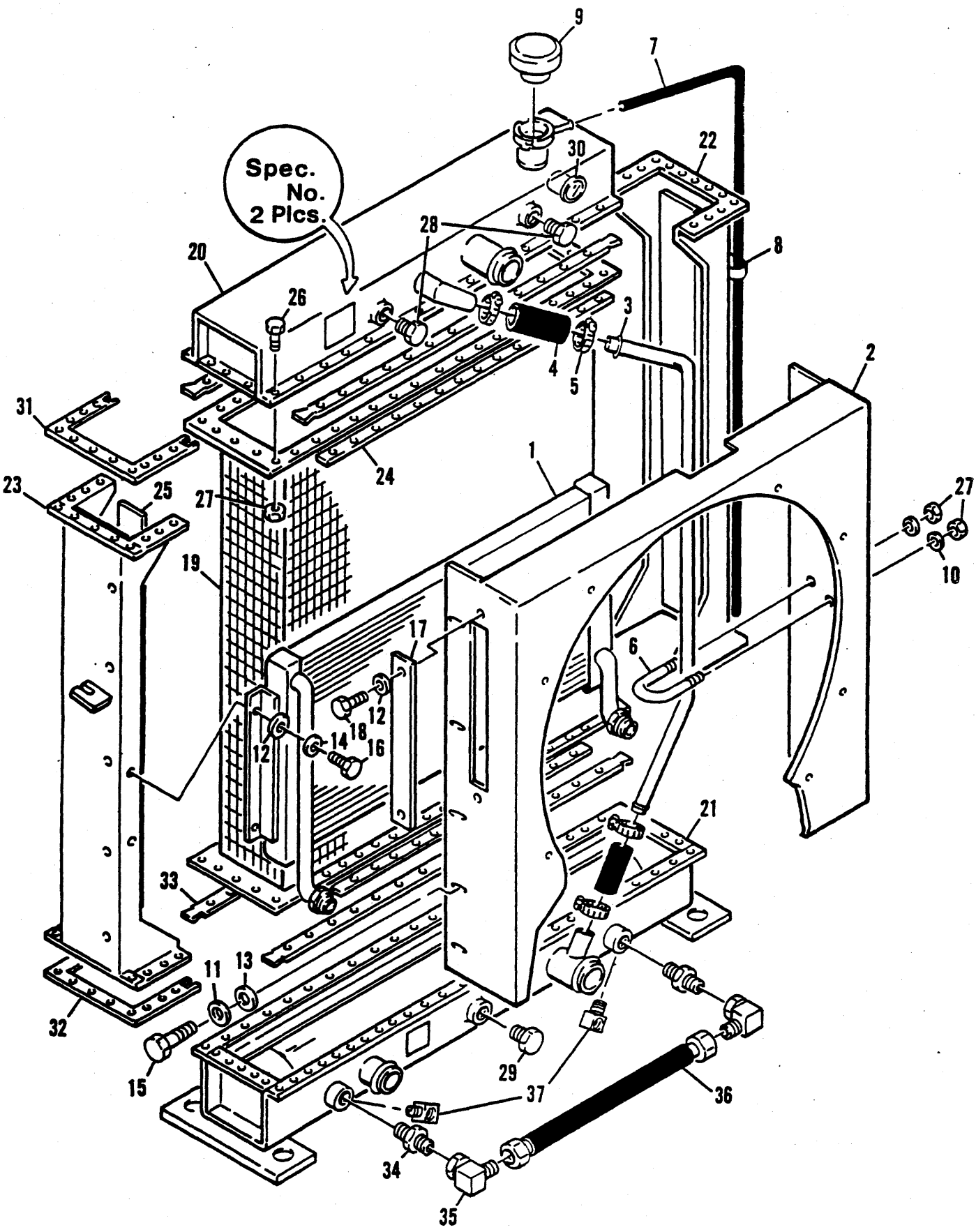
Spec.
No.
2 Plcs.
1
2
3
4
5
6
7
8
9
10
11
12
13
14
15
16
17
18
19
20
21
22
23
24
25
26
27
28
29
30
31
32
33
34
35
36
37

RADIATOR ASSEMBLY
RADIATEUR, ENSEMBLE
KÜHLER, VOLLST
CONJUNTO DO RADIADOR
CONJUNTO DEL RADIADOR

No.	Part No.	Qty	Description	Description	Benennung	Descrição	Descripción
A	[1,2]12568468	1	Radiator assy	radiateur ens	Kühler vollst	radiador conj	radiador conj
B	[3,5]12570163	1	Radiator assy	radiateur ens	Kühler vollst	radiador conj	radiador conj
C	[4]12968441	1	Radiator	radiateur	Kühler	radiador	radiador
1	12568255	1	Oil cooler	refroidis huile	Ölkühler	esfriador óleo	enfriador aceite
2	12968442	1	Shroud	enveloppe	Umkleidung	proteção	envolvente
3	12968443	1	Tube	tube	Rohr	tubo	tubo
4	12967698	2	Hose	tuyau flexible	Schlauch	mangueira	manguera
5	12967699	4	Clamp	pince	Schelle	braçadeira	abrazadera
6	12967702	1	U-bolt	boulon U	U-Bolzen	cavilha U	bulón U
7	12968444	1	Hose	tuyau flexible	Schlauch	mangueira	manguera
8	12968445	3	Clip	attache	Schelle	braçadeira	abrazadera
9	12967703	1	Cap	chapeau	Kappe	tampa	tapa
10	13800826	2	Washer	rondelle	Scheibe	arruela	arandela
11	13800827	10	Washer	rondelle	Scheibe	arruela	arandela
12	13800828	28	Washer	rondelle	Scheibe	arruela	arandela
13	13802621	10	Washer	rondelle	Scheibe	arruela	arandela
14	13802623	4	Washer	rondelle	Scheibe	arruela	arandela
15	13800170	10	Screw	vis	Schraube	parafuso	tornillo
16	13801807	50	Screw	vis	Schraube	parafuso	tornillo
17	12968446	1	Cover	couvercle	Deckel	tampa	tapa
18	17C000610	2	Bolt	boulon	Bolzen	parafuso	bulón
19	12968447	1	Core	noyau	Innenteil	núcleo	núcleo
20	12968448	1	Top tank	réservoir superieur	Oberer behlter	tanque superior	tanque superior
21	12968449	1	Bottom tank	reservoir inférieur	Unterer Tank	reservatório inferior	depósitor inferior
22	12968450	1	Side assy RH	ensemble du côté CD	Seiteneinheit R	conj do lado LD	conj lateral LD
23	12968451	1	Side assy LH	ensemble côté CG	Seiteneinheit L	conj do lado LE	conj lateral LI
24	12968452	4	Bar	barre	Stange	barra	barra
25	12968453	2	Pad	tampon	Polster	almofada	almohadilla
26	13801809	56	Screw	vis	Schraube	parafuso	tornillo
27	13806769	80	Nut	écrou	Mutter	porca	tuerca
28	16F000004	2	Plug	bouchon	Stopfen	bujão	tapón
29	16F000012	1	Plug	bouchon	Stopfen	bujão	tapón
30	12968454	1	Glass	verre	Glas	vidro	vidrio
31	12968455	2	Gasket	garniture	Dichtung	gaxeta	empaquetadura
32	12968456	2	Gasket	garniture	Dichtung	gaxeta	empaquetadura
33	12968457	4	Gasket	garniture	Dichtung	gaxeta	empaquetadura
34	13805998	2	Elbow	coude	Winkelrohr	cotovêlo	codo
35	13801461	2	Elbow	coude	Winkelrohr	cotovêlo	codo
36	2533256	1	Hose	tuyau flexible	Schlauch	mangueira	manguera
37	13804094	2	Elbow	coude	Winkelrohr	cotovêlo	codo

[1] All international parts the same as 12570163, except bottom tank assy. When replacement of bottom tank assy, the By-Pass System has to be removed.
[1] Toutes les pièces internationales sont les mêmes que 12570163, sauf le réservoir inférieur. Lors du remplacement de ce réservoir, le système de dérivation doit être déposé.
[1] Alle internationale Teile indentisch mit 12570163, ausser die Montagegruppe des unteren Tanks. Bei Auswechselung der Montagegruppe des uteren Tanks muss das Überstromsystem entfernt werden.
[1] Todas as partes internacionais iguais à 12570163, exceto a montagem do fundo do tanque. Quando substituindo a montagem do fundo do tanque, o sistema de intercepção tem de ser removido.
[1] Todas las piezas internacionales igual que 12570163, excepto el conjunto del depósito inferior. Cuando reemplace el conjunto del depósito inferior, debe sacarse el sistema de derivación.

[2] Inc. C, 1➡36, L190 828A152,155➡,l190828A160,162➡828A175,176,177

[3] Inc. C, 1➡33

[4] Inc. 12,16,19➡33

[5] L190 828A174,178CAC➡.

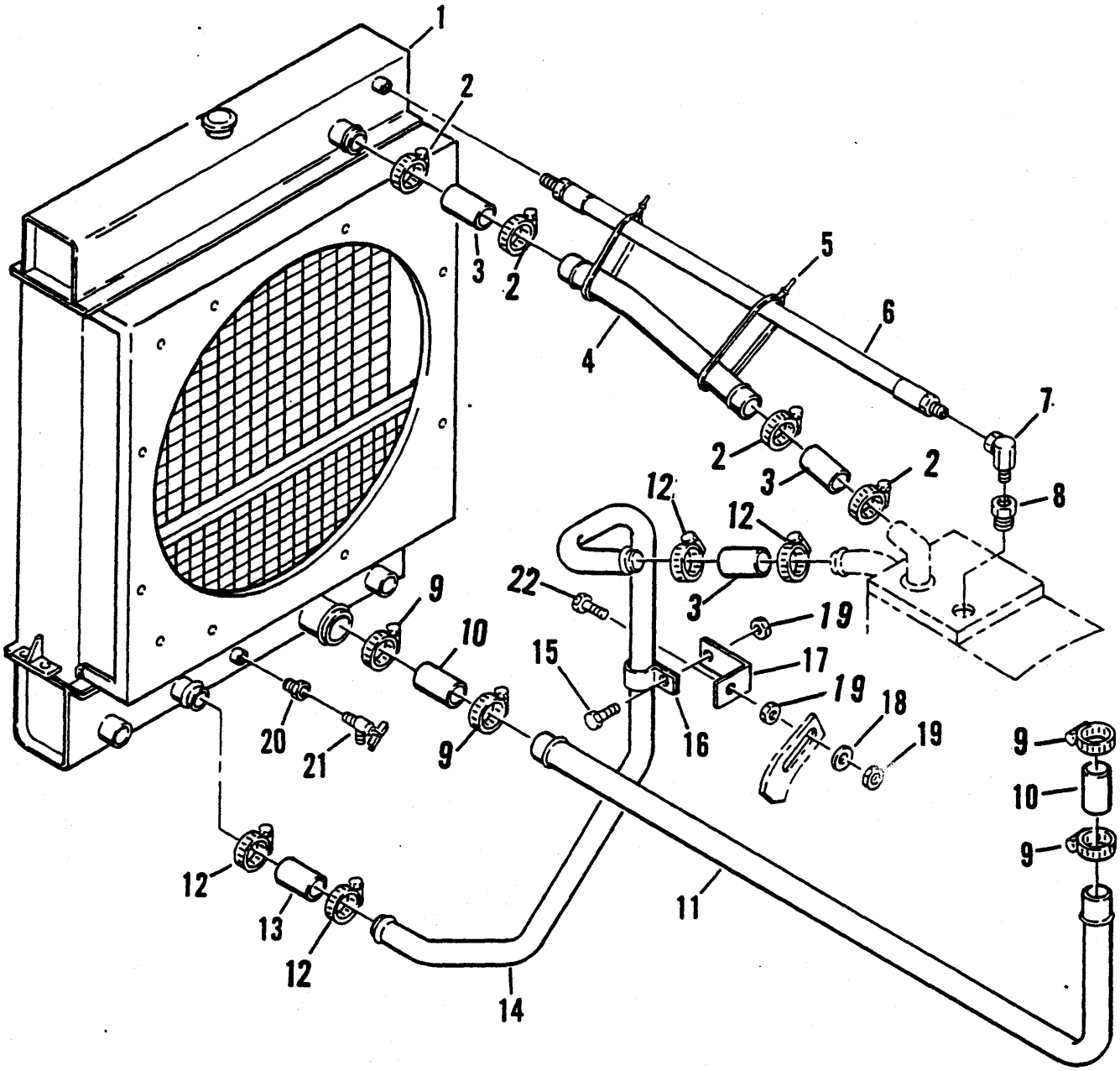
1
2
3
2
4
5
6
7
2
3
2
8
12
12
22
3
19
9
10
15
17
19
18
19
20
21
9
16
9
10
9
12
13
12
11
14

RADIATOR CONNECTIONS
CONNECTIONS DU RADIATEUR
KÜHLERANSCHLÜSSE
CONEXÕES DO RADIADOR
CONEXIONES DEL RADIADOR

No.	Part No.	Qty	Description	Description	Benennung	Descrição	Descripción
1	O--------	1	Radiator	radiateur	Kühler	radiador	radiador
2	**2560711**	4	Clamp	pince	Schelle	braçadeira	abrazadera
3	**13804503**	2	Hose	tuyau flexible	Schlauch	mangueira	manguera
4	**2560430**	1	Tube	tube	Rohr	tubo	tubo
5	**1736910**	2	Tie	attache	Haft	liame	atadura
6	**542927**	1	Hose	tuyau flexible	Schlauch	mangueira	manguera
7	**13803076**	1	Fitting	ajustage	Verbindung	ajuste	accesorio
8	**13802218**	1	Reducer bushing	bague réductrice	Reduziernipple	bucha de redução	armad reductor
9	**2560711**	4	Clamp	pince	Schelle	braçadeira	abrazadera
10	**1M020040**	2	Hose	tuyau flexible	Schlauch	mangueira	manguera
11	**2560429**	1	Tube	tube	Rohr	tubo	tubo
12	**13803308**	4	Band	bande	Band	banda	banda
13	**1M012040**	2	Hose	tuyau flexible	Schlauch	mangueira	manguera
14	**12565305**	1	Tube	tube	Rohr	tubo	tubo
15	**13801807**	1	Screw	vis	Schraube	parafuso	tornillo
16	**13808110**	1	Band	bande	Band	banda	banda
17	**12566223**	1	Bracket	support	Winkel	grampo	grampa
18	**13806869**	2	Washer	rondelle	Scheibe	arruela	arandela
19	**13806824**	3	Nut	écrou	Mutter	porca	tuerca
20	**356618**	1	Reducer bushing	bague réductrice	Reduziernipple	bucha de redução	armad reductor
21	**552433**	1	Valve	soupape	Ventil	válvula	válvula
22	**13801809**	1	Screw	vis	Schraube	parafuso	tornillo

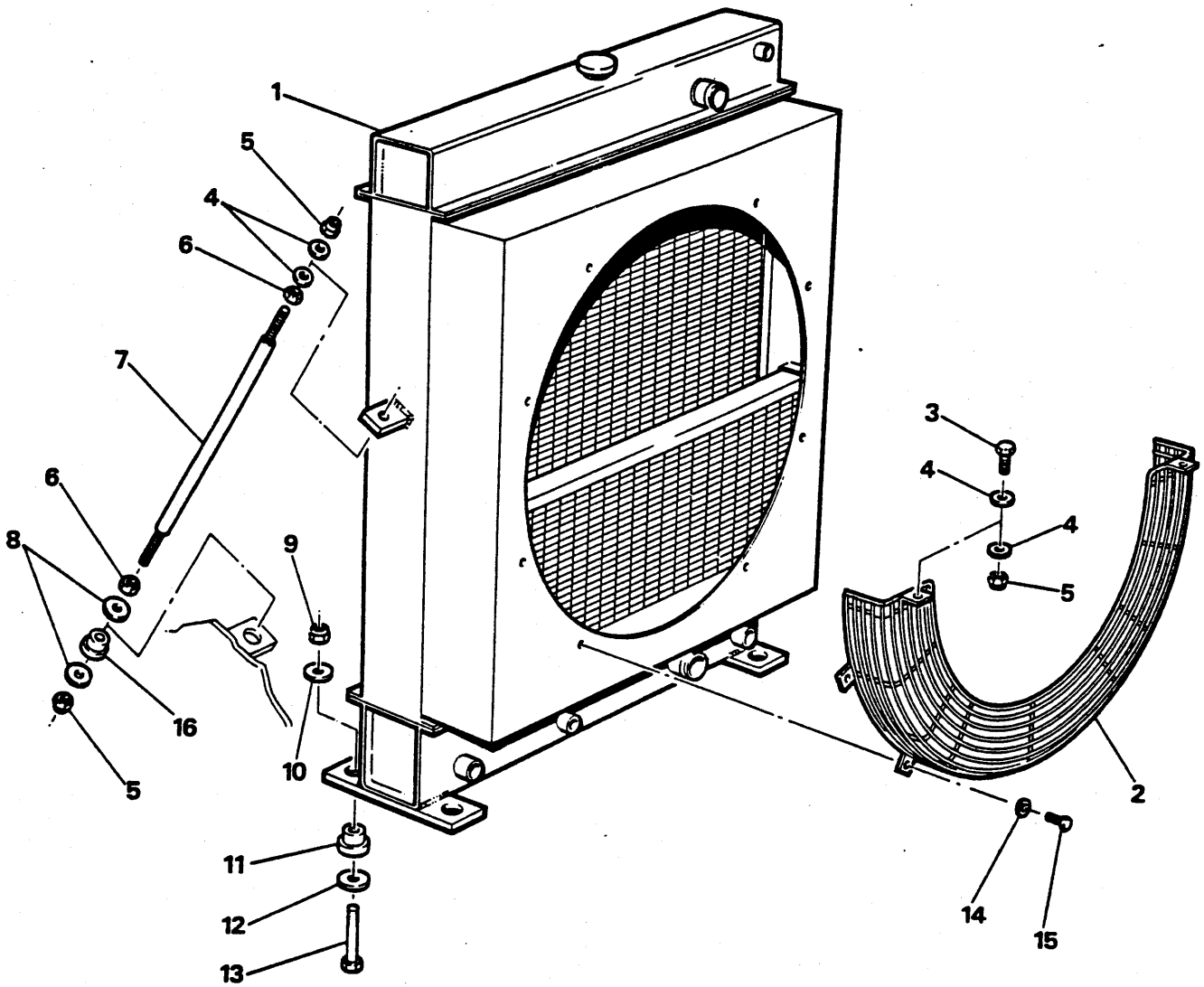
1
5
4
6
7
6
8
9
16
5
10
11
12
13
3
4
4
5
2
6
14
15

RADIATOR INSTALLATION
INSTALLATION DU RADIATEUR
KÜHLERINSTALLATION
INSTALAÇÃO DO RADIADOR
RADIADOR - INSTALACIÓN

No.	Part No.	Qty	Description	Description	Benennung	Descrição	Descripción
1	O--------	1	Radiator	radiateur	Kühler	radiador	radiador
2	**2560432**	2	Fan guard	prot ventilateur	Ventilatorschutz	proteção ventilador	guarda de ventilador
3	**13801842**	2	Screw	vis	Schraube	parafuso	tornillo
4	**13806871**	8	Washer	rondelle	Scheibe	arruela	arandela
5	**13806826**	6	Nut	écrou	Mutter	porca	tuerca
6	**79D000008**	4	Nut	écrou	Mutter	porca	tuerca
7	**12566255**	2	Rod	tige	Stange	varão	varilla
8	**567731**	4	Flatwasher	rondelle plate	Unterlegscheibe	arruela chata	arandela plana
9	**13806828**	4	Nut	écrou	Mutter	porca	tuerca
10	**2526250**	4	Washer	rondelle	Scheibe	arruela	arandela
11	**1527276**	4	Rubber mount	mont de caoutchouc	Gummibefestigung	montagem borracha	montura de caucho
12	**2530763**	4	Washer	rondelle	Scheibe	arruela	arandela
13	**13801875**	4	Screw	vis	Schraube	parafuso	tornillo
14	**13806869**	8	Washer	rondelle	Scheibe	arruela	arandela
15	**13801807**	8	Bolt	boulon	Bolzen	parafuso	bulón
16	**584501**	2	Mount	support	Befestigung	apoio	montura

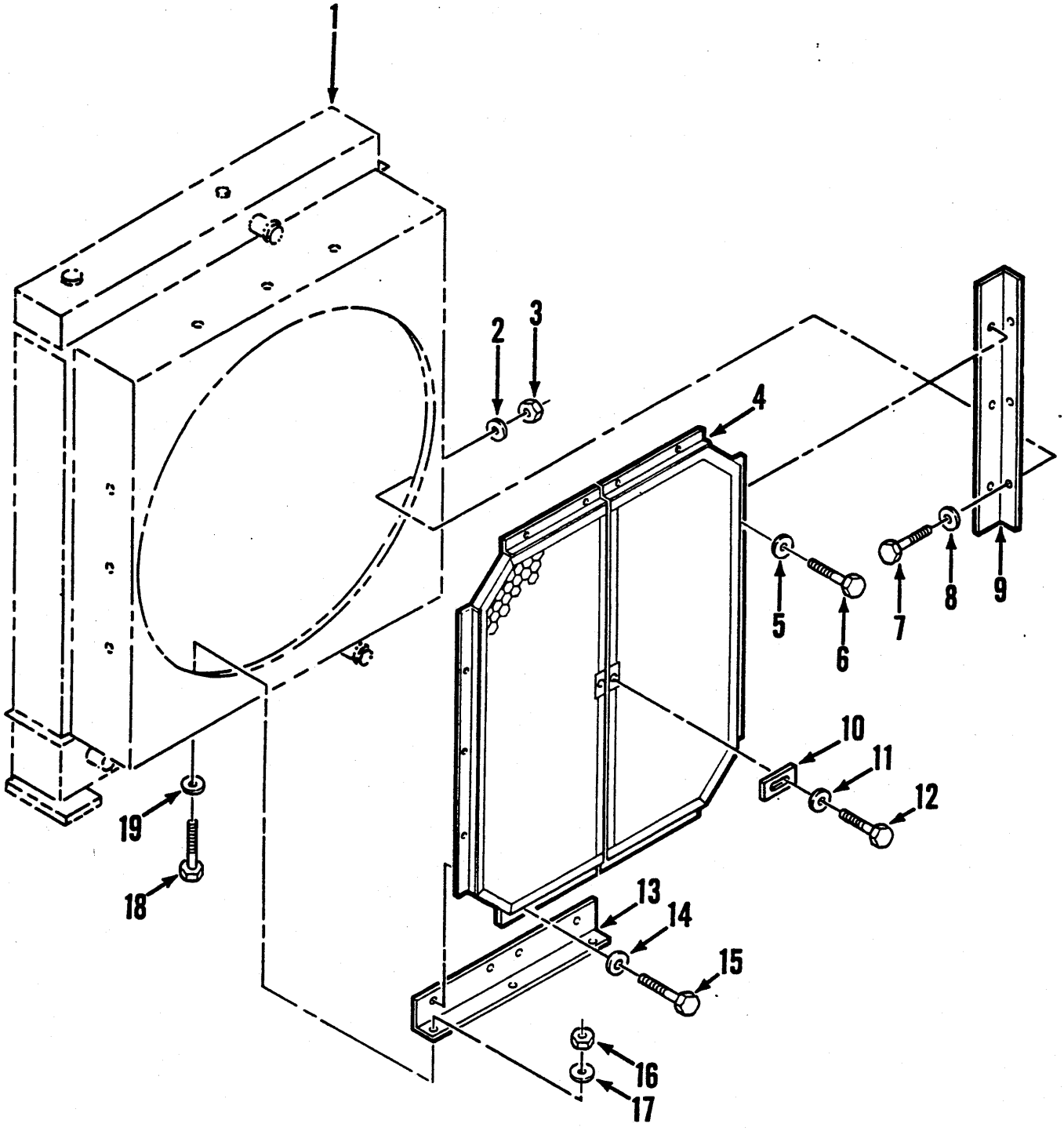
1
2
3
4
5
6
7
8
9
10
11
12
13
14
15
16
17
18
19

RADIATOR SAND GRID KIT ⊠
GRILLE À SABLE DU RADIATEUR, JEU ⊠
KÜHLERSANDGRITTERSATZ ⊠
GRADE DE AREIA DE RADIADOR, JÔGO ⊠
GRILLA DE ARENA DE RADIADOR, JUEGO ⊠

No.	Part No.	Qty	Description	Description	Benennung	Descrição	Descripción
A	**2562366**	1	Kit	jeu	Satz	jogo	juego
1	○--------	1	Radiator assy	radiateur ens	Kühler vollst	radiador conj	radiador conj
2	**13804978**	6	Washer	rondelle	Scheibe	arruela	arandela
3	**13803580**	6	Nut	écrou	Mutter	porca	tuerca
4	**2562298**	2	Sand grid assy	grille à sable ens	Sandgitter-Baugr	grade areia conj	grilla arena conj
5	**13804978**	6	Washer	rondelle	Scheibe	arruela	arandela
6	**13801779**	6	Bolt	boulon	Bolzen	parafuso	bulón
7	**13801781**	6	Screw	vis	Schraube	parafuso	tornillo
8	**13804978**	6	Washer	rondelle	Scheibe	arruela	arandela
9	**12565190**	2	Bracket	support	Winkel	grampo	grampa
10	**12565189**	2	Bracket	support	Winkel	grampo	grampa
11	**13802915**	2	Washer	rondelle	Scheibe	arruela	arandela
12	**13801807**	2	Bolt	boulon	Bolzen	parafuso	bulón
13	**12565191**	2	Bracket	support	Winkel	grampo	grampa
14	**13804978**	14	Washer	rondelle	Scheibe	arruela	arandela
15	**13801779**	14	Bolt	boulon	Bolzen	parafuso	bulón
16	**13803580**	6	Nut	écrou	Mutter	porca	tuerca
17	**13804978**	6	Washer	rondelle	Scheibe	arruela	arandela
18	**13801781**	6	Screw	vis	Schraube	parafuso	tornillo
19	**13804978**	6	Washer	rondelle	Scheibe	arruela	arandela

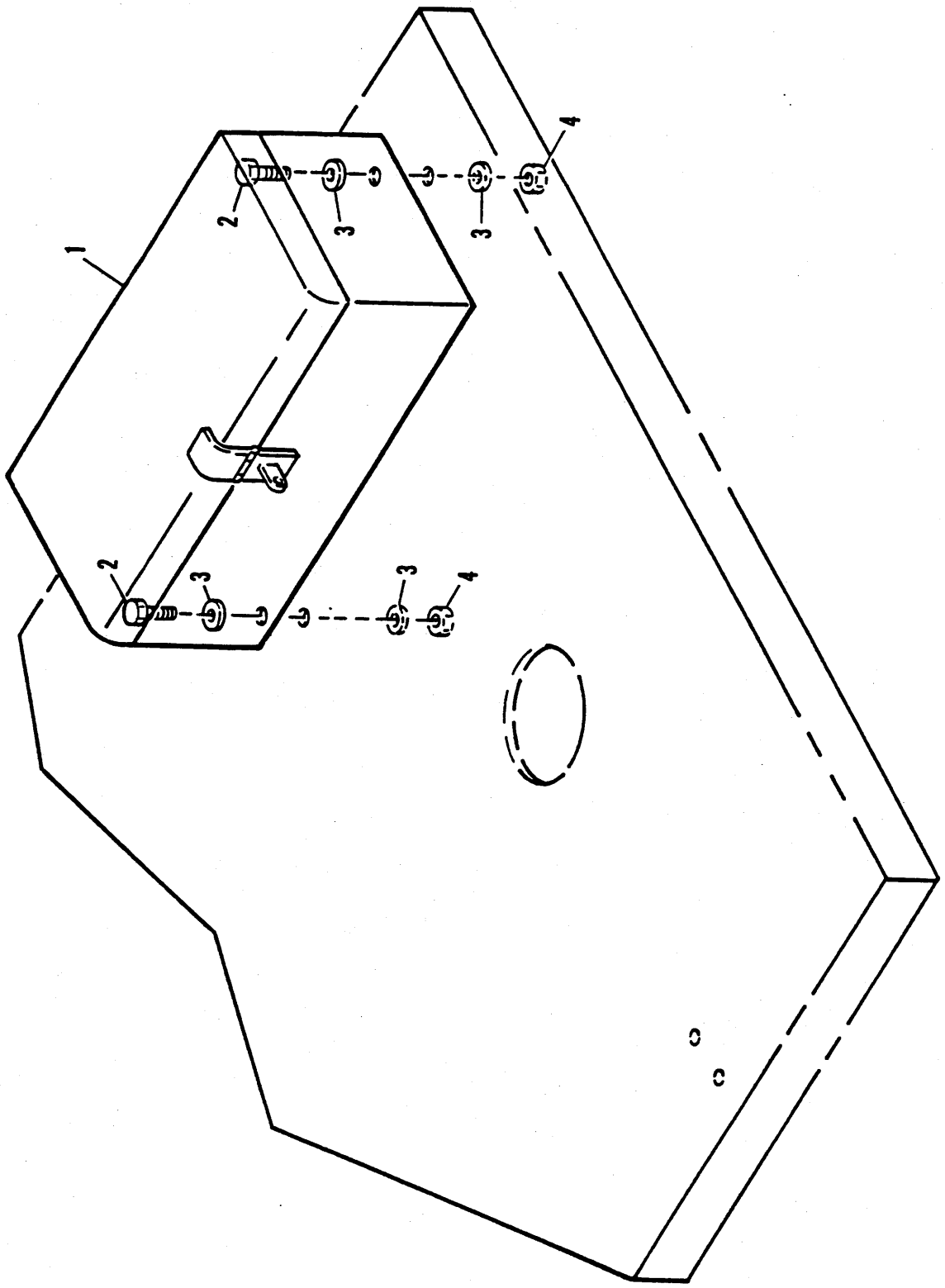
1
2
3
3
4
2
3
3
4

TOOL BOX
BOITE Á OUTILS
WERKSEUGKASTEN
CAIXA DE FERRAMENTAS
CAJA DE HERRAMIENTAS

No.	Part No.	Qty	Description	Description	Benennung	Descrição	Descripción
1	[1]12566874	1	Tool box	boite a outils	Werkseugkasten	cxa de frrmnts	caja de hrrmnts
2	13801842	2	Screw	vis	Schraube	parafuso	tornillo
3	13806871	4	Washer	rondelle	Scheibe	arruela	arandela
4	13806826	2	Nut	écrou	Mutter	porca	tuerca

[1] For European machines only.
[1] Pour les machines européennes seulement.
[1] Nur für Europäische Maschinen.
[1] Para máquinas européias somente.
[1] Para las máquinas europeas solamente.

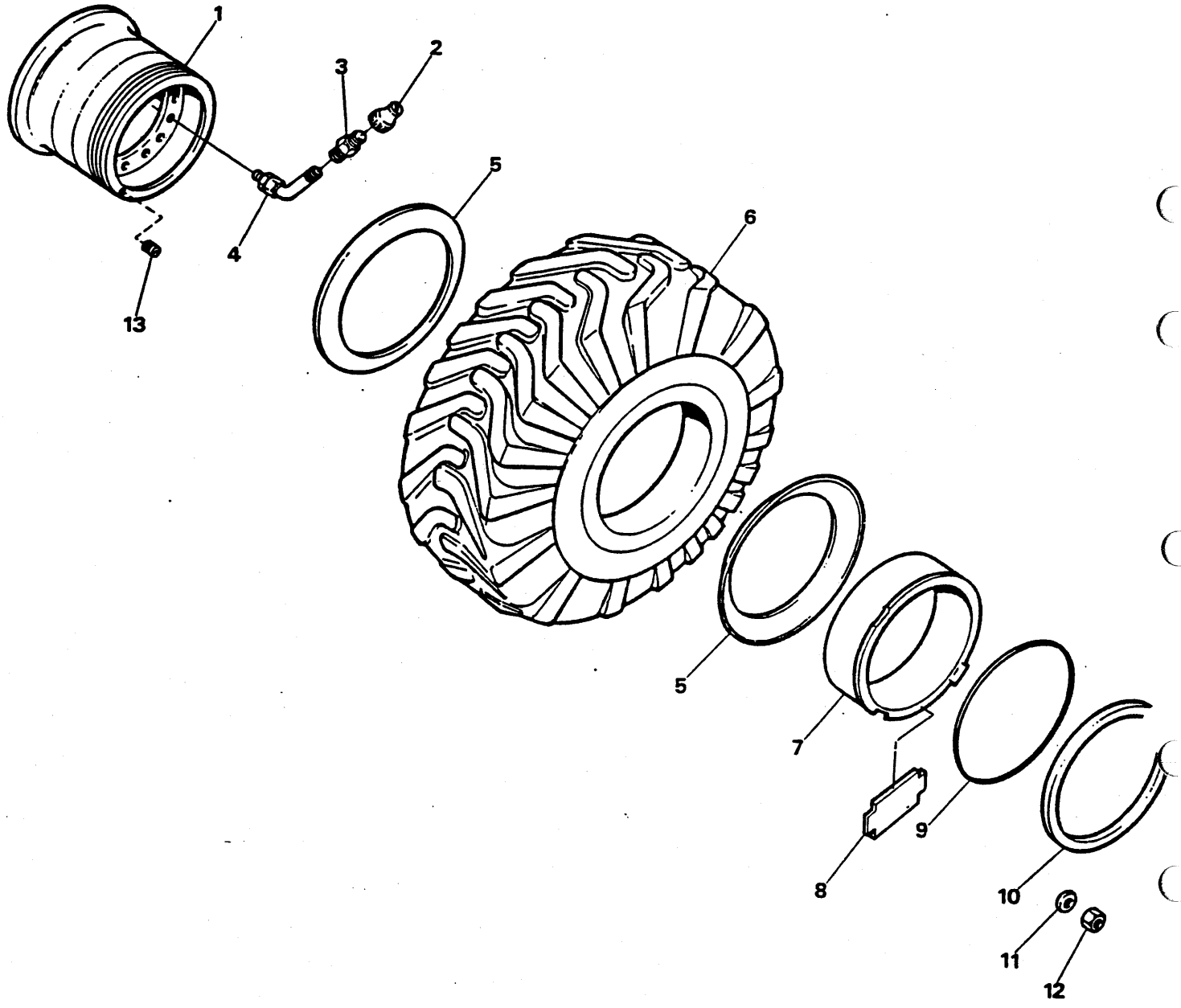
1
2
3
4
5
6
5
7
8
9
10
11
12
13

WHEEL ASSEMBLY
ROUE, ENSEMBLE
RAD-BAUGRUPPE
RODA, CONJUNTO
RUEDA, CONJUNTO

No.	Part No.	Qty	Description	Description	Benennung	Descrição	Descripción
A	[1]12565504	1	Wheel assy	roue ens	Rad Vollst	roda conj	fueda conj
B	[2]12570238	1	Wheel assy	roue ens	Rad Vollst	roda conj	fueda conj
1	2559514	1	Rim	jante	Felgen	aros	llanta
1A	12570239	1	Rim	jante	Felgen	aros	llanta
2	551685	1	Cap	chapeau	Kappe	tampa	tapa
3	551684	1	Adaptor	adaptateur	Zwischenstück	adaptador	adaptador
4	1551909	1	Stem	tige	Schaft	haste	vástago
5	516784	2	Flange	flange	Flansch	bride	brida
5A	522329	2	Flange	flange	Flansch	bride	brida
6	--------	-	Tire	pneumatique	Reifen	pneumático	neumático
7	562303	1	Band	bande	Band	banda	banda
8	12002100	1	Driver	organe moteur	Antrieb	acionador	virola motriz
9	580278	1	O-ring	joint torique	O Ring	anel-O	anillo-O
10	543563	1	Lockring	anneau blocage	Klemmring	anel trava	anillo seguridad
11	1519956	32	Washer	rondelle	Scheibe	arruela	arandela
12	13806805	32	Nut	écrou	Mutter	porca	tuerca
13	13804661	3	Screw	vis	Schraube	parafuso	tornillo

[1] For 26.5-25 & 26.5R25 Tires Inc. 1, 5, 7, 8, 10
[1] Pour 26.5-25 & 26.5R25 pneumatique Inc. 1, 5, 7, 8, 10
[1] Für 26.5-25 & 26.5R25 Reifen Inc. 1, 5, 7, 8, 10
[1] Para 26.5-25 & 26.5R25 pneumÁtico Inc. 1, 5, 7, 8, 10
[1] Para 26.5-25 & 26.5R25 pneumÁtico Inc. 1, 5, 7, 8, 10

[2] For 29.5-25 & 29.5R25 Tires Inc. 1A, 5A, 7, 8, 10
[2] Pour 29.5-25 & 29.5R25 pneumatique Inc. 1A, 5A, 7, 8, 10
[2] Für 29.5-25 & 29.5R25 Reifen Inc. 1A, 5A, 7, 8, 10
[2] Para 29.5-25 & 29.5R25 pneumÁtico Inc. 1A, 5A, 7, 8, 10
[2] Para 29.5-25 & 29.5R25 pneumÁtico Inc. 1A, 5A, 7, 8, 10

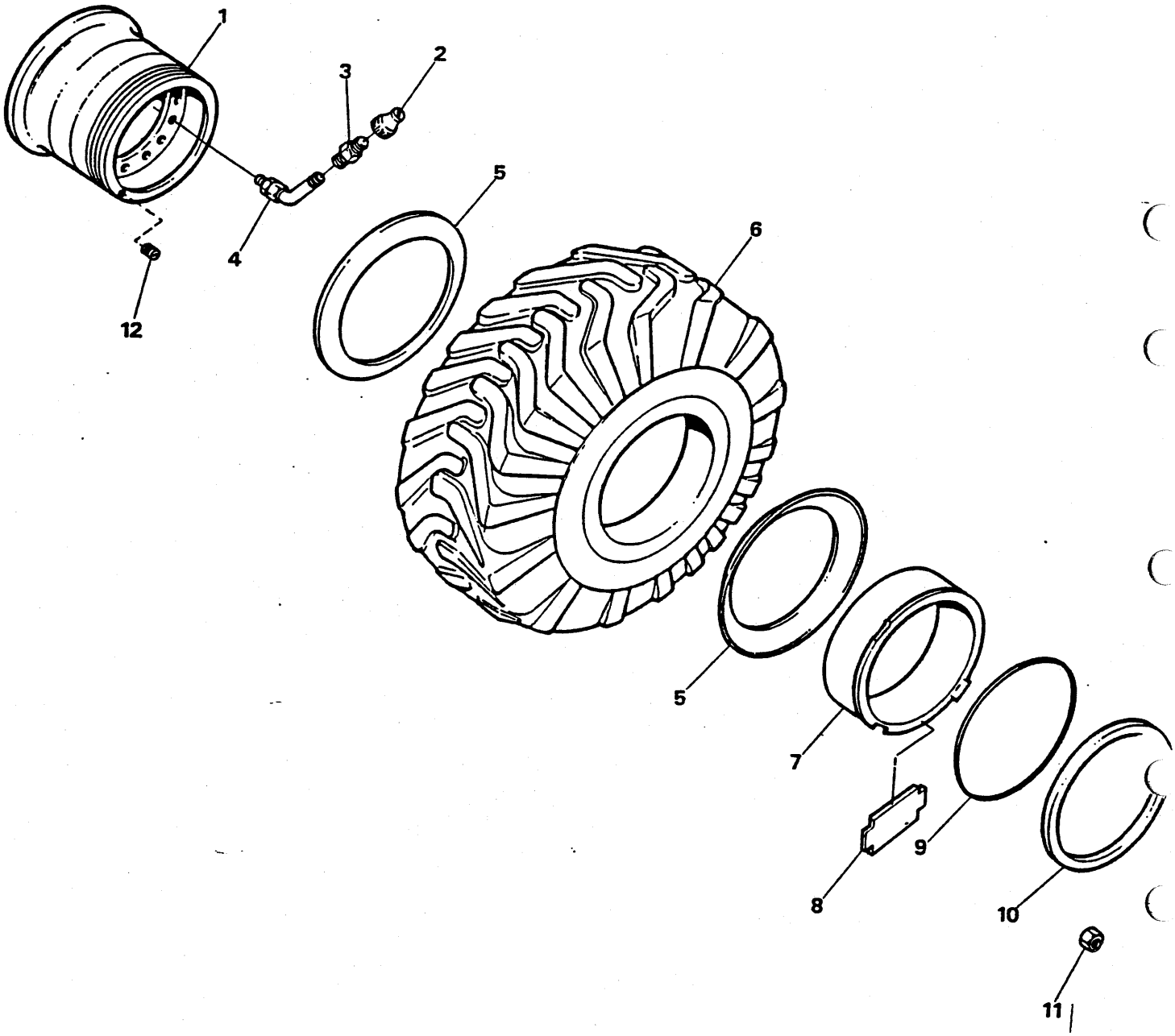
1
2
3
4
5
6
5
7
8
9
10
11
12

WHEEL ASSEMBLY
ROUE, ENSEMBLE
RAD-BAUGRUPPE
RODA, CONJUNTO
RUEDA, CONJUNTO

No.	Part No.	Qty	Description	Description	Benennung	Descrição	Descripción
A	[1,3]12570312	1	Wheel assy	roue ens	Rad Vollst	roda conj	fueda conj
B	[2,3]12570313	1	Wheel assy	roue ens	Rad Vollst	roda conj	fueda conj
1	12570294	1	Rim	jante	Felgen	aros	llanta
1A	12567210	1	Rim	jante	Felgen	aros	llanta
2	551685	1	Cap	chapeau	Kappe	tampa	tapa
3	551684	1	Adaptor	adaptateur	Zwischenstück	adaptador	adaptador
4	1551909	1	Stem	tige	Schaft	haste	vástago
5	12577545	2	Flange	flange	Flansch	bride	brida
5A	12577548	2	Flange	flange	Flansch	bride	brida
6	--------	-	Tire	pneumatique	Reifen	pneumático	neumático
7	12577547	1	Band	bande	Band	banda	banda
8	12566137	1	Driver	organe moteur	Antrieb	acionador	virola motriz
9	580278	1	O-ring	joint torique	O Ring	anel-O	anillo-O
10	12577546	1	Lockring	anneau blocage	Klemmring	anel trava	anillo seguridad
11	58D000012	38	Nut	écrou	Mutter	porca	tuerca
12	13801706	3	Screw	vis	Schraube	parafuso	tornillo
13	†13809008	12	Set screw	vis à pointe	Gewindestift	parafuso fixador	tornillo reten

[1] For 26.5-25 & 26.5R25 Tires Inc. 1, 5, 7, 8, 10
[1] Pour 26.5-25 & 26.5R25 pneumatique Inc. 1, 5, 7, 8 10
[1] Für 26.5-25 & 26.5R25 Reifen Inc. 1, 5, 7, 8, 10
[1] Para 26.5-25 & 26.5R25 pneumÁtico Inc. 1, 5, 7, 8, 10
[1] Para 26.5-25 & 26.5R25 pneumÁtico Inc. 1, 5, 7, 8, 10

[2] For 29.5-25 & 29.5R25 Tires Inc. 1A, 5A, 7, 8, 10
[2] Pour 29.5-25 & 29.5R25 pneumatique Inc. 1A, 5A, 7, 8, 10
[2] Für 29.5-25 & 29.5R25 Reifen Inc. 1A, 5A, 7, 8, 10
[2] Para 29.5-25 & 29.5R25 pneumÁtico Inc. 1A, 5A, 7, 8, 10
[2] Para 29.5-25 & 29.5R25 pneumÁtico Inc. 1A, 5A, 7, 8, 10

[3] Lemmerz

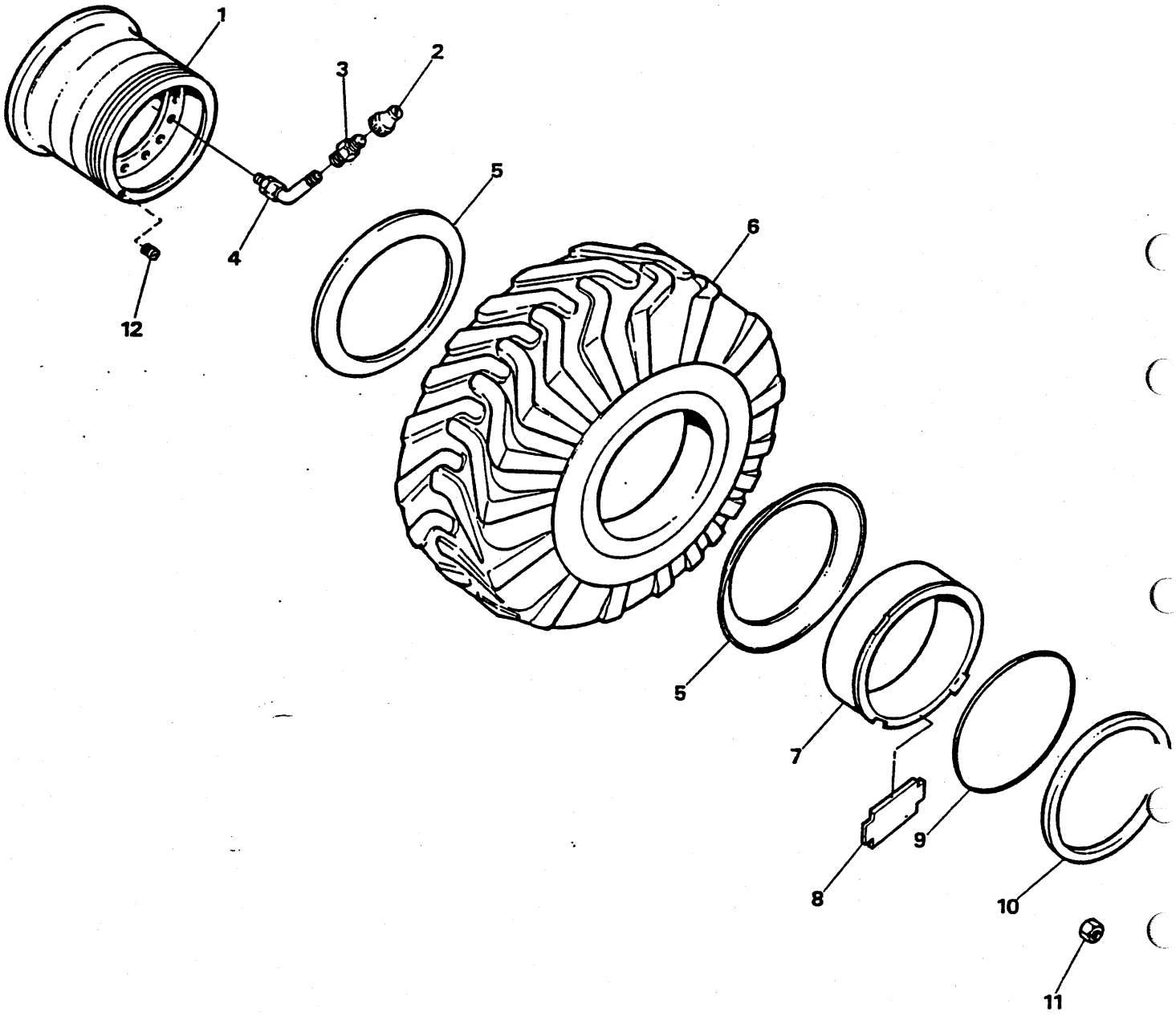
1
2
3
4
5
6
5
7
8
9
10
11
12

WHEEL ASSEMBLY
ROUE, ENSEMBLE
RAD-BAUGRUPPE
RODA, CONJUNTO
RUEDA, CONJUNTO

No.	Part No.	Qty	Description	Description	Benennung	Descrição	Descripción
A	[1,3]12577550	1	Wheel assy	roue ens	Rad Vollst	roda conj	fueda conj
B	[2,3]12577552	1	Wheel assy	roue ens	Rad Vollst	roda conj	fueda conj
1	12577551	1	Rim	jante	Felgen	aros	llanta
1A	12577553	1	Rim	jante	Felgen	aros	llanta
2	551685	1	Cap	chapeau	Kappe	tampa	tapa
3	551684	1	Adaptor	adaptateur	Zwischenstück	adaptador	adaptador
4	1551909	1	Stem	tige	Schaft	haste	vástago
5	12566691	2	Flange	flange	Flansch	bride	brida
5A	12577554	2	Flange	flange	Flansch	bride	brida
6	--------	-	Tire	pneumatique	Reifen	pneumático	neumático
7	12566690	1	Band	bande	Band	banda	banda
8	12002100	1	Driver	organe moteur	Antrieb	acionador	virola motriz
9	580278	1	O-ring	joint torique	O Ring	anel-O	anillo-O
10	5204627	1	Lockring	anneau blocage	Klemmring	anel trava	anillo seguridad
11	58D000012	38	Nut	écrou	Mutter	porca	tuerca
12	13801706	3	Screw	vis	Schraube	parafuso	tornillo
13	†13809008	12	Set screw	vis à pointe	Gewindestift	parafuso fixador	tornillo reten

Optional equipment.
Equipement optionnel.
Wahlweise.
Equipamento opcional
Equipo opcional.

[1] For 26.5-25 & 26.5R25 Tires Inc. 1, 5, 7, 8, 10
[1] Pour 26.5-25 & 26.5R25 pneumatique Inc, 1, 5, 7, 8 10
[1] Für 26.5-25 & 26.5R25 Reifen Inc. 1, 5, 7, 8, 10
[1] Para 26.5-25 & 26.5R25 pneumÁtico Inc. 1, 5, 7, 8, 10
[1] Para 26.5-25 & 26.5R25 pneumÁtico Inc. 1, 5, 7, 8, 10

[2] For 29.5-25 & 29.5R25 Tires Inc. 1A, 5A, 7, 8, 10
[2] Pour 29.5-25 & 29.5R25 pneumatique Inc. 1A, 5A, 7, 8, 10
[2] Für 29.5-25 & 29.5R25 Reifen Inc. 1A, 5A, 7, 8, 10
[2] Para 29.5-25 & 29.5R25 pneumÁtico Inc. 1A, 5A, 7, 8, 10
[2] Para 29.5-25 & 29.5R25 pneumÁtico Inc. 1A, 5A, 7, 8, 10

[3] Can-am

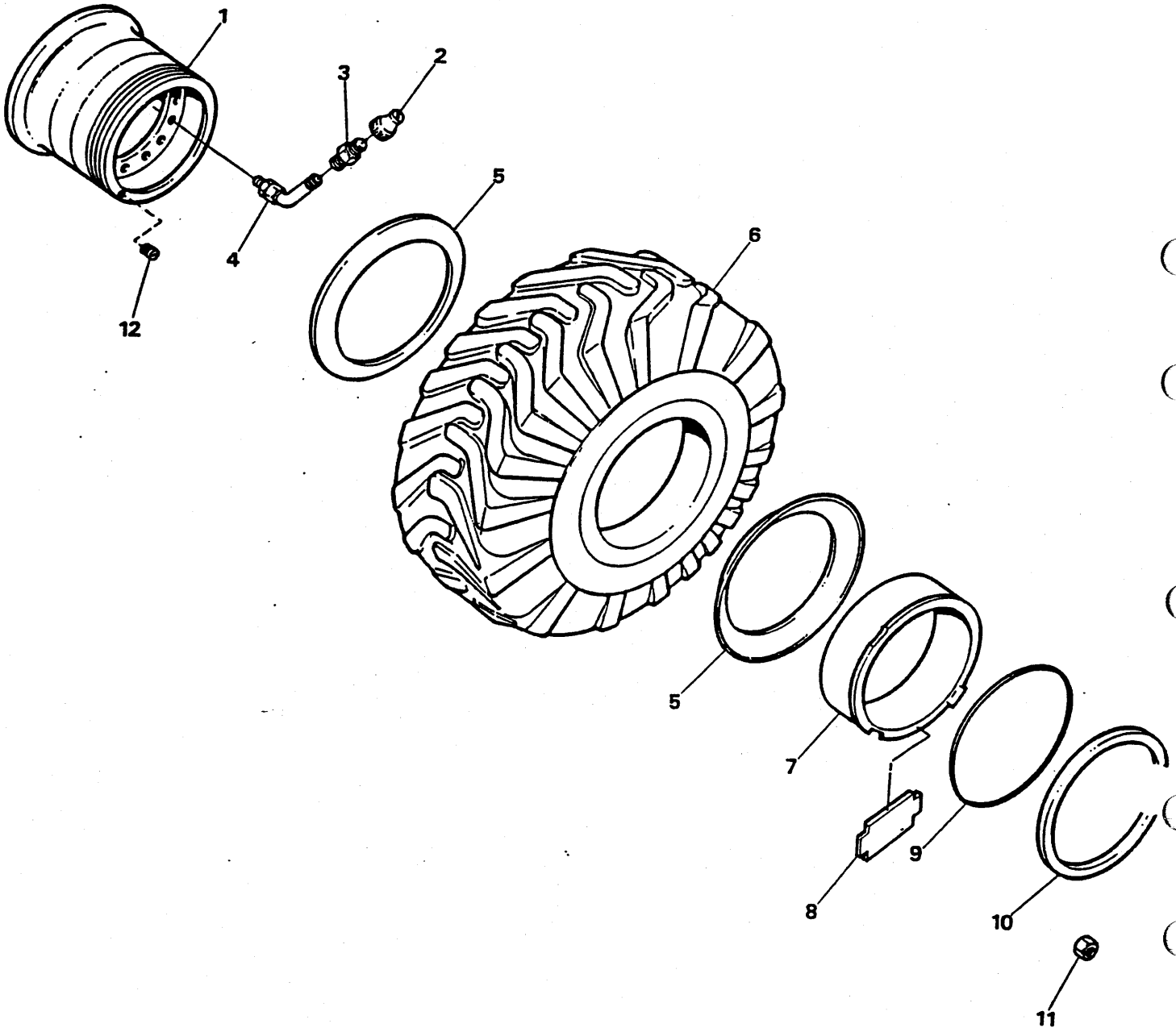
1
2
3
4
5
6
5
7
8
9
10
11
12

WHEEL ASSEMBLY
ROUE, ENSEMBLE
RAD-BAUGRUPPE
RODA, CONJUNTO
RUEDA, CONJUNTO

No.	Part No.	Qty	Description	Description	Benennung	Descrição	Descripción
A	[1,3]12579729	1	Wheel assy	roue ens	Rad Vollst	roda conj	fueda conj
B	[2,3]12579731	1	Wheel assy	roue ens	Rad Vollst	roda conj	fueda conj
1	12579728	1	Rim	jante	Felgen	aros	llanta
1A	12579730	1	Rim	jante	Felgen	aros	llanta
2	551685	1	Cap	chapeau	Kappe	tampa	tapa
3	551684	1	Adaptor	adaptateur	Zwischenstück	adaptador	adaptador
4	1551909	1	Stem	tige	Schaft	haste	vástago
5	12579733	2	Flange	flange	Flansch	bride	brida
5A	12579737	2	Flange	flange	Flansch	bride	brida
6	---------	-	Tire	pneumatique	Reifen	pneumático	neumático
7	12579735	1	Band	bande	Band	banda	banda
8	12579736	1	Driver	organe moteur	Antrieb	acionador	virola motriz
9	580278	1	O-ring	joint torique	O Ring	anel-O	anillo-O
10	12579734	1	Lockring	anneau blocage	Klemmring	anel trava	anillo seguridad
11	58D000012	38	Nut	écrou	Mutter	porca	tuerca
12	13801706	3	Screw	vis	Schraube	parafuso	tornillo
13	†13809008	12	Set screw	vis à pointe	Gewindestift	parafuso fixador	tornillo reten

Optional equipment.
Equipement optionnel.
Wahlweise.
Equipamento opcional
Equipo opcional.

[1] For 26.5-25 & 26.5R25 Tires Inc. 1, 5, 7, 8, 10
[1] Pour 26.5-25 &.26.5R25 pneumatique Inc. 1, 5, 7, 8 10
[1] Für 26.5-25 & 26.5R25 Reifen Inc. 1, 5, 7, 8, 10
[1] Para 26.5-25 & 26.5R25 pneumÁtico Inc. 1, 5, 7, 8, 10
[1] Para 26.5-25 & 26.5R25 pneumÁtico Inc. 1, 5, 7, 8, 10

[2] For 29.5-25 & 29.5R25 Tires Inc. 1A, 5A, 7, 8, 10
[2] Pour 29.5-25 & 29.5R25 pneumatique Inc. 1A, 5A, 7, 8, 10
[2] Für 29.5-25 & 29.5R25 Reifen Inc. 1A, 5A, 7, 8, 10
[2] Para 29.5-25 & 29.5R25 pneumÁtico Inc. 1A, 5A, 7, 8, 10
[2] Para 29.5-25 & 29.5R25 pneumÁtico Inc. 1A, 5A, 7, 8, 10

[3] Dotson

L190 828AC673➡
L190-CUM 828A224➡828A672

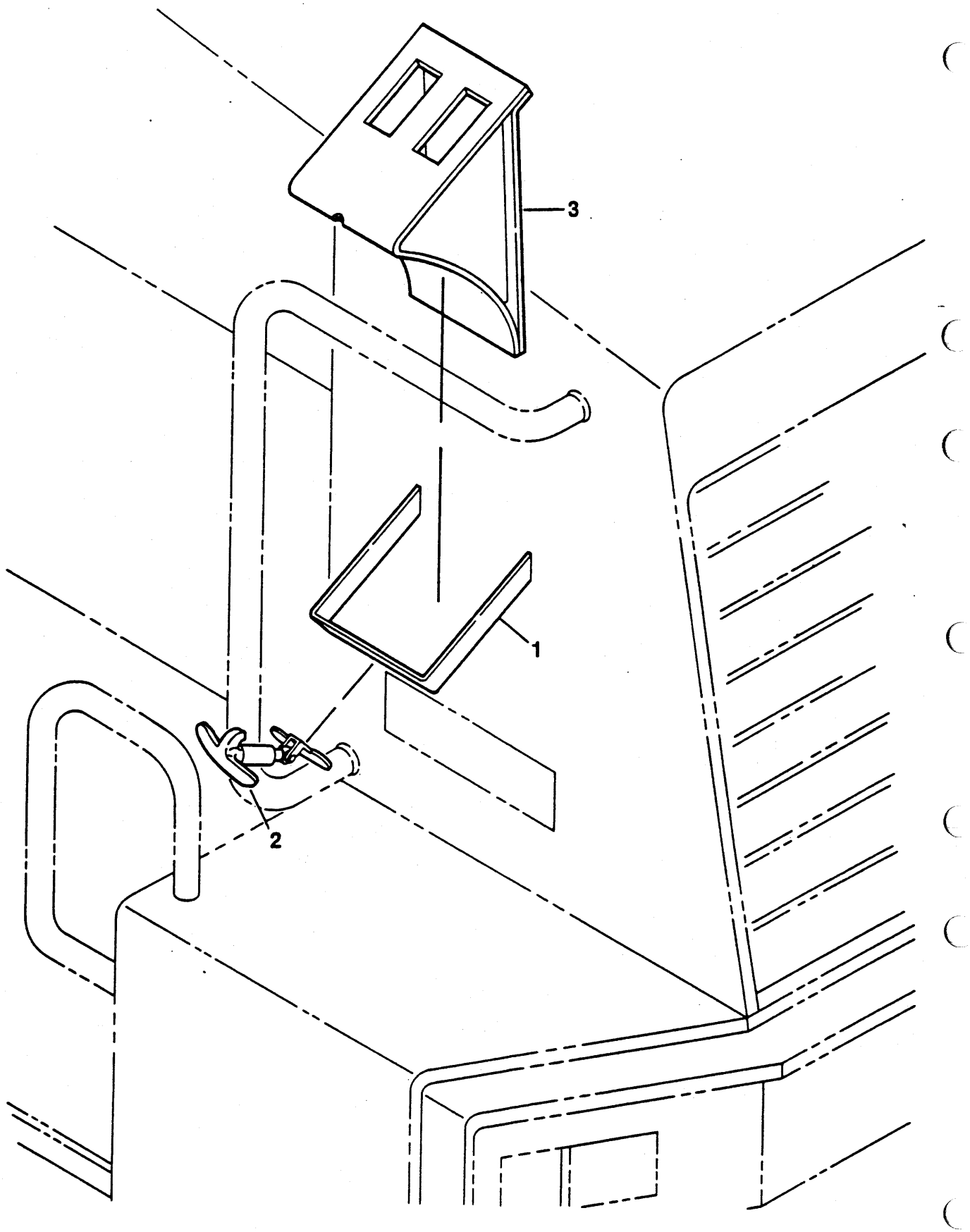
3
1
2

WHEEL WEDGE
CALE DE ROUE
RADKEIL
CUNHA DA DIREÇÃO
RUEDA - REBORDE

No.	Part No.	Qty	Description	Description	Benennung	Descrição	Descripción
1	[1]3588784	1	Bracket assy	ens support	Winkel vollst	conj suporte	conj soporte
2	587989	1	Catch assy	verrou ens	Klinke vollst	trava conj	traba conj
3	3588781	1	Wedge	coin	Keil	cunha	reborde

For European machines only.
Pour les machines européennes seulement.
Nur für Europäische Maschinen.
Para máquinas européias somente.
Para las máquinas europeas solamente.

[1] Inc. 2

NUMERICAL INDEX

VOLVO BM MICHIGAN EUCLID

Part No.	Group No.	Microfiche Loc.
111658	A08-2	1 C 16
	A09-1	1 C 18
111750	A09-2	1 C 20
112278	A06-1	1 B 18
	A06-2	1 B 22
	A06-3	1 C 4
	A07-1	1 C 6
114259	A09-2	1 C 20
116923	A06-1	1 B 16
117336	A06-1	1 B 18
	A06-2	1 B 22
	A06-3	1 C 4
	A07-1	1 C 8
	A07-2	1 C 10
	A07-3	1 C 12
117415	A06-2	1 B 20
	A07-2	1 C 10
117485	A10-1	1 C 22
118773	A11-1	1 C 24
118774	A11-1	1 C 24
118775	A11-1	1 C 24
118776	A11-1	1 C 24
118782	A07-1	1 C 6
118785	A07-1	1 C 6
118787	A07-1	1 C 6
118790	A07-1	1 C 6
118791	A07-1	1 C 6
118803	A11-1	1 C 24
118831	A06-1	1 B 16
	A07-1	1 C 8
118937	A07-1	1 C 8
118982	A09-1	1 C 18
119000	A08-1	1 C 14
	A08-2	1 C 16
119141	A06-1	1 B 16
	A06-2	1 B 22
	A06-3	1 C 4
	A07-1	1 C 8
	A07-2	1 C 10
	A07-3	1 C 12
119217	A07-1	1 C 6
119218	A07-1	1 C 6
119470	A06-1	1 B 16
119739	A06-1	1 B 16
119742	A06-1	1 B 16
119809	A07-1	1 C 6
119890	A09-2	1 C 20
120218	A06-2	1 B 20
	A06-3	1 C 2
	A07-2	1 C 10
	A07-3	1 C 12
120220	A06-2	1 B 20
	A07-2	1 C 10
120707	A06-1	1 B 16
	A06-2	1 B 22
	A06-3	1 C 4
	A07-1	1 C 8
	A07-2	1 C 10
	A07-3	1 C 12
120771	A06-1	1 B 18
	A06-2	1 B 22
	A06-3	1 C 4
	A07-1	1 C 8
	A07-2	1 C 10
	A07-3	1 C 12
122505	A10-1	1 C 22
122506	A10-1	1 C 22
122512	A06-1	1 B 16
122701	A06-1	1 B 16
	A07-1	1 C 6
123382	A08-1	1 C 14
	A08-2	1 C 16
	A09-1	1 C 18
	A09-2	1 C 20
123793	A06-1	1 B 18

Part No.	Group No.	Microfiche Loc.
123793	A06-2	1 B 22
	A06-3	1 C 4
	A07-1	1 C 8
	A07-2	1 C 10
	A07-3	1 C 12
123865	A08-1	1 C 14
	A08-2	1 C 16
	A09-1	1 C 18
	A09-2	1 C 20
123870	A08-1	1 C 14
	A09-2	1 C 20
123871	A08-1	1 C 14
	A08-2	1 C 16
	A09-1	1 C 18
	A09-2	1 C 20
123872	A08-1	1 C 14
	A08-2	1 C 16
	A09-1	1 C 18
	A09-2	1 C 20
123873	A08-1	1 C 14
	A08-2	1 C 16
	A09-1	1 C 18
	A09-2	1 C 20
123876	A08-1	1 C 14
	A08-2	1 C 16
	A09-1	1 C 18
	A09-2	1 C 20
124090	A08-1	1 C 14
	A08-2	1 C 16
	A09-1	1 C 18
	A09-2	1 C 20
124158	A06-2	1 B 20
	A06-3	1 C 2
	A07-2	1 C 10
	A07-3	1 C 12
124164	A08-1	1 C 14
124241	A08-1	1 C 14
	A09-2	1 C 20
124243	A08-1	1 C 14
	A08-2	1 C 16
	A09-1	1 C 18
	A09-2	1 C 20
124244	A08-1	1 C 14
	A08-2	1 C 16
	A09-1	1 C 18
	A09-2	1 C 20
124246	A08-1	1 C 14
	A08-2	1 C 16
	A09-1	1 C 18
	A09-2	1 C 20
124472	A07-1	1 C 6
124486	A06-1	1 B 18
125069	A08-1	1 C 14
	A08-2	1 C 16
	A09-1	1 C 18
	A09-2	1 C 20
125573	A08-1	1 C 14
	A08-2	1 C 16
	A09-1	1 C 18
	A09-2	1 C 20
125574	A08-1	1 C 14
	A09-2	1 C 20
125575	A08-1	1 C 14
	A09-2	1 C 20
126468	A08-1	1 C 14
	A09-2	1 C 20
126669	A06-3	1 C 2
	A07-1	1 C 6
	A07-3	1 C 12
127862	A08-1	1 C 14
128037	A08-1	1 C 14
	A08-2	1 C 16
	A09-1	1 C 18
	A09-2	1 C 20
128038	A08-1	1 C 14

NUMERICAL INDEX

VOLVO BM MICHIGAN EUCLID

Part No.	Group No.	Microfiche Loc.
128038	A09-2	1 C 20
128213	A06-1	1 B 16
128750	A05-1	1 B 14
129573	A06-1	1 B 16
129803	A06-1	1 B 16
189401	A06-1	1 B 16
189403	A07-1	1 C 6
207647	H43-1	2 K 24
215634	H36-1	2 K 6
215757	H45-1	2 L 6
215909	A01-1	1 B 2
216555	P01-1	3 B 12
217151	H39-1	2 K 12
	H40-1	2 K 14
217347	H39-1	2 K 12
217465	H33-1	2 J 24
217554	H28-1	2 J 8
217560	H34-1	2 K 2
217566	H45-1	2 L 6
217567	H45-1	2 L 6
217568	H45-1	2 L 6
217577	H29-1	2 J 10
217578	H29-1	2 J 10
217579	H29-1	2 J 10
217580	H29-1	2 J 10
217581	H29-1	2 J 10
217582	H29-1	2 J 10
217583	H29-1	2 J 10
217585	H29-1	2 J 10
217586	H29-1	2 J 10
217601	H39-1	2 K 12
217605	H38-1	2 K 10
217634	H30-1	2 J 12
217635	H30-1	2 J 12
217644	H30-1	2 J 12
	H30-2	2 J 18
217645	H30-1	2 J 14
	H30-2	2 J 18
217650	H30-2	2 J 18
217652	H30-2	2 J 18
217653	H28-1	2 J 8
217657	H30-1	2 J 12
217669	H29-1	2 J 10
217674	H29-1	2 J 10
218357	H28-1	2 J 8
220806	H40-1	2 K 14
220983	H30-2	2 J 18
222167	H29-1	2 J 10
222960	H35-1	2 K 4
	H43-1	2 K 24
	H45-1	2 L 6
223358	H39-1	2 K 12
	H40-1	2 K 14
223359	H38-1	2 K 10
223855	H39-1	2 K 12
	H40-1	2 K 14
223859	H38-1	2 K 10
223882	H32-1	2 J 22
	H33-1	2 J 24
223965	H38-1	2 K 10
224026	H43-1	2 K 22
224066	A07-1	1 C 6
224127	A06-1	1 B 16
225795	H32-1	2 J 22
	H39-1	2 K 12
	H40-1	2 K 14
225823	H35-1	2 K 4
	H45-1	2 L 6
225825	H43-1	2 K 22
226869	H30-1	2 J 14
226961	A08-2	1 C 16
	A09-1	1 C 18
227034	H43-1	2 K 22
228986	B12-1	1 F 2
	F07-1	2 C 20

Part No.	Group No.	Microfiche Loc.
229776	H43-1	2 K 24
229777	H43-1	2 K 24
229787	H43-1	2 K 22
229788	H43-1	2 K 22
229792	H43-1	2 K 22
229793	H43-1	2 K 24
229794	H43-1	2 K 24
229798	H43-1	2 K 22
229801	H43-1	2 K 24
229804	H43-1	2 L 2
229805	H43-1	2 L 2
229806	H43-1	2 K 24
229813	H43-1	2 L 2
229815	H43-1	2 K 24
229820	H43-1	2 K 22
229982	H30-1	2 J 14
230151	P01-1	3 B 12
230529	H45-1	2 L 6
230690	H45-1	2 L 6
231749	H35-1	2 K 4
231818	H36-1	2 K 6
231848	H36-1	2 K 6
231849	H36-1	2 K 6
231850	H36-1	2 K 6
231851	H36-1	2 K 6
231884	H36-1	2 K 6
231916	H36-1	2 K 6
232548	H43-1	2 K 22
232611	H30-1	2 J 14
232778	H38-1	2 K 10
	H39-1	2 K 12
	H40-1	2 K 14
232872	H28-1	2 J 8
232873	H35-1	2 K 4
	H37-1	2 K 8
232876	H32-1	2 J 22
232877	H33-1	2 J 24
232879	H32-1	2 J 22
	H33-1	2 J 24
232881	H38-1	2 K 10
232886	H38-1	2 K 10
232887	H38-1	2 K 10
232888	H38-1	2 K 10
232890	H34-1	2 K 2
232891	H34-1	2 K 2
232895	H33-1	2 J 24
233007	H45-1	2 L 6
233030	H36-1	2 K 6
233063	H36-1	2 K 6
233078	H36-1	2 K 6
233111	H33-1	2 J 24
233139	H30-1	2 J 12
	H30-2	2 J 18
233140	H30-1	2 J 14
	H30-2	2 J 18
233171	H34-1	2 K 2
233172	H38-1	2 K 10
234651	H30-1	2 J 12
234811	H38-1	2 K 10
	H39-1	2 K 12
234813	H38-1	2 K 10
	H39-1	2 K 12
234814	H38-1	2 K 10
	H39-1	2 K 12
235061	H30-1	2 J 12
235945	H30-1	2 J 12
236081	H43-1	2 L 2
236395	H30-1	2 J 12
236782	H38-1	2 K 10
236802	H30-1	2 J 12
237155	H28-1	2 J 8
237156	H28-1	2 J 8
238041	H34-1	2 K 2
238076	H33-1	2 J 24
238092	H43-1	2 L 2

NUMERICAL INDEX

Part No.	Group No.	Microfiche Loc.
238172	H30-1	2 J 12
238180	H30-1	2 J 14
	H30-2	2 J 18
238195	H40-1	2 K 14
238196	H40-1	2 K 14
238197	H28-1	2 J 8
238241	H43-1	2 K 22
238294	H32-1	2 J 22
	H33-1	2 J 24
238318	H30-1	2 J 12
238400	H29-1	2 J 10
238539	H43-1	2 K 22
238739	H40-1	2 K 14
239040	H40-1	2 K 14
239243	H31-1	2 J 20
239245	H30-2	2 J 18
239528	H30-1	2 J 14
	H30-2	2 J 18
239661	H34-1	2 K 2
239969	H31-1	2 J 20
239970	H31-1	2 J 20
239971	H31-1	2 J 20
239972	H31-1	2 J 20
240140	H30-1	2 J 14
	H30-2	2 J 18
240227	H45-1	2 L 6
240238	H45-1	2 L 6
240251	H40-1	2 K 14
240291	H32-1	2 J 22
	H33-1	2 J 24
240293	H32-1	2 J 22
	H33-1	2 J 24
	H35-1	2 K 4
	H37-1	2 K 8
240294	H39-1	2 K 12
	H40-1	2 K 14
240297	H39-1	2 K 12
240299	H35-1	2 K 4
	H37-1	2 K 8
240300	H37-1	2 K 8
240302	H29-1	2 J 10
240304	H32-1	2 J 22
	H33-1	2 J 24
240305	H35-1	2 K 4
	H37-1	2 K 8
240491	H40-1	2 K 14
240492	H39-1	2 K 12
240493	H35-1	2 K 4
240635	H40-1	2 K 14
241360	H43-1	2 L 2
241368	H43-1	2 L 2
241396	H30-2	2 J 16
241398	H30-2	2 J 16
241399	H30-2	2 J 16
241401	H30-2	2 J 18
241402	H30-2	2 J 16
241409	H30-2	2 J 16
241559	H43-1	2 L 2
241670	H31-1	2 J 20
241813	H40-1	2 K 14
241919	H43-1	2 K 24
241920	H43-1	2 K 22
241993	H43-1	2 L 2
241997	H43-1	2 K 22
242021	H35-1	2 K 4
242022	H37-1	2 K 8
242040	H43-1	2 K 24
242041	H44-1	2 L 4
242498	H43-1	2 K 22
242500	H43-1	2 L 2
242502	H30-2	2 J 16
242519	H43-1	2 K 24
242523	H43-1	2 L 2
242573	H43-1	2 L 2
243601	H32-1	2 J 22
243602	H36-1	2 K 6
243979	H35-1	2 K 4
	H37-1	2 K 8
243989	H31-1	2 J 20
244467	H30-2	2 J 16
245576	H43-1	2 K 24
245577	H43-1	2 K 24
245771	H30-2	2 J 16
247229	H32-1	2 J 22
	H33-1	2 J 24
	H35-1	2 K 4
	H37-1	2 K 8
289430	H28-1	2 J 8
289456	H43-1	2 K 22
300058	H30-1	2 J 12
	H30-2	2 J 16
302551	B10-1	1 E 16
	B10-3	1 E 20
356618	R02-1	3 B 20
356619	H26-1	2 I 22
	H26-2	2 J 2
356624	H26-1	2 I 22
	H26-2	2 J 2
356626	E27-1	2 B 10
	E27-2	2 B 12
446914	E07-1	1 K 12
	E08-2	1 K 16
507688	H43-1	2 L 2
509772	H04-4	2 E 4
	H09-2	2 G 18
	H41-1	2 K 16
515069	E10-1	1 K 20
516784	W01-1	3 C 6
518953	E14-1	1 L 4
522329	W01-1	3 C 6
525293	F05-1	2 C 14
	H28-1	2 J 8
542266	A01-1	1 B 2
542321	E31-1	2 B 22
542927	R02-1	3 B 20
543563	W01-1	3 C 6
547014	C08-1	1 H 4
547015	C08-1	1 H 4
551644	E21-1	1 L 20
551684	W01-1	3 C 6
	W01-2	3 C 8
	W01-3	3 C 10
	W01-4	3 C 12
551685	W01-1	3 C 6
	W01-2	3 C 8
	W01-3	3 C 10
	W01-4	3 C 12
552146	H15-1	2 H 12
552433	A01-2	1 B 4
	R02-1	3 B 20
552438	F05-1	2 C 14
556134	H23-1	2 I 16
560182	H26-1	2 I 24
	H26-2	2 J 4
562303	W01-1	3 C 6
565139	N01-1	3 B 2
565295	F03-1	2 C 8
567731	F07-1	2 C 18
	R03-1	3 B 22
568276	B12-1	1 F 2
	F07-1	2 C 20
571511	P01-1	3 B 12
572729	F07-1	2 C 18
572818	F01-1	2 C 2
573845	F02-1	2 C 6
573929	H45-1	2 L 6
580278	W01-1	3 C 6
	W01-2	3 C 8
	W01-3	3 C 10
	W01-4	3 C 12

NUMERICAL INDEX

Part No.	Group No.	Microfiche Loc.
584501	F07-1	2 C 20
	R03-1	3 B 22
584502	H41-1	2 K 16
585408	H26-1	2 I 24
	H26-2	2 J 4
587989	W02-1	3 C 14
588018	A01-2	1 B 4
612841	H20-1	2 I 8
622026	H20-1	2 I 8
622027	H20-1	2 I 8
622028	H20-1	2 I 8
626787	B03-1	1 D 8
	B04-1	1 D 10
	B04-2	1 D 12
633157	H43-1	2 K 22
648304	H20-1	2 I 8
654141	H45-1	2 L 6
654724	H30-1	2 J 12
	H30-2	2 J 16
656598	E28-1	2 B 14
656977	H38-1	2 K 10
	H39-1	2 K 12
659041	H30-2	2 J 16
659764	H32-1	2 J 22
	H33-1	2 J 24
	H35-1	2 K 4
	H37-1	2 K 8
660516	H32-1	2 J 22
	H33-1	2 J 24
660517	F01-1	2 C 2
660564	H43-1	2 K 24
661187	E31-1	2 B 22
661416	H17-2	2 H 22
662634	B15-1	1 F 12
	H14-1	2 H 10
663834	H43-1	2 L 2
664140	H17-2	2 H 22
	H30-1	2 J 12
	H30-2	2 J 16
664882	H20-1	2 I 8
666866	H26-1	2 I 22
	H26-2	2 J 2
667209	H30-1	2 J 12
675227	H09-1	2 G 16
	H09-3	2 G 20
	H41-1	2 K 16
710034	A08-1	1 C 14
	A08-2	1 C 16
	A09-1	1 C 18
	A09-2	1 C 20
710035	A08-1	1 C 14
	A08-2	1 C 16
	A09-1	1 C 18
	A09-2	1 C 20
710779	F05-1	2 C 14
710780	H21-1	2 I 10
	H21-2	2 I 12
711022	H43-1	2 K 22
711087	E31-1	2 B 22
	E31-2	2 B 24
711161	H34-1	2 K 2
	H35-1	2 K 4
	H37-1	2 K 8
711406	H43-1	2 K 24
712319	H09-1	2 G 16
728966	H20-1	2 I 8
728967	H20-1	2 I 8
731346	A06-2	1 B 20
	A06-3	1 C 2
	A07-2	1 C 10
	A07-3	1 C 12
731752	H11-2	2 H 2
731964	H30-2	2 J 16
731972	A01-1	1 B 2
742242	H36-1	2 K 6
742264	A06-1	1 B 16
	A06-2	1 B 20
	A06-3	1 C 2
	A07-2	1 C 10
	A07-3	1 C 12
743108	H18-1	2 I 2
743415	H35-1	2 K 4
	H37-1	2 K 8
743669	H32-1	2 J 22
	H33-1	2 J 24
	H39-1	2 K 12
	H40-1	2 K 14
755056	H13-1	2 H 8
755057	H26-1	2 I 22
	H26-2	2 J 2
774197	A08-1	1 C 14
	A08-2	1 C 16
	A09-1	1 C 18
	A09-2	1 C 20
774198	A08-1	1 C 14
	A08-2	1 C 16
	A09-1	1 C 18
	A09-2	1 C 20
774199	A08-1	1 C 14
	A08-2	1 C 16
	A09-1	1 C 18
	A09-2	1 C 20
774332	H09-1	2 G 16
	H09-3	2 G 20
	H41-1	2 K 16
774994	A01-1	1 B 2
791503	A06-1	1 B 16
	A06-2	1 B 20
	A06-3	1 C 2
	A07-2	1 C 10
	A07-3	1 C 12
799020	H26-1	2 I 22
	H26-2	2 J 2
815377	A08-1	1 C 14
	A08-2	1 C 16
	A09-1	1 C 18
	A09-2	1 C 20
816018	A08-1	1 C 14
	A08-2	1 C 16
	A09-1	1 C 18
	A09-2	1 C 20
840794	B13-2	1 F 6
841189	B13-2	1 F 6
841190	B13-2	1 F 6
841194	B13-2	1 F 6
841408	B13-2	1 F 6
841737	B14-2	1 F 10
841738	B14-2	1 F 10
841739	B14-2	1 F 10
841740	B14-2	1 F 10
841741	B14-2	1 F 10
841742	B14-2	1 F 10
841743	B14-2	1 F 10
841747	B14-2	1 F 10
841748	B14-2	1 F 10
841749	B14-2	1 F 10
841750	B14-2	1 F 10
841751	B14-2	1 F 10
841752	B14-2	1 F 10
841753	B14-2	1 F 10
841754	B14-2	1 F 10
841807	B14-2	1 F 10
849729	E18-1	1 L 14
853368	H21-1	2 I 10
	H21-2	2 I 12
853370	H21-1	2 I 10
	H21-2	2 I 12
853384	H21-1	2 I 10
	H21-2	2 I 12
853394	H21-1	2 I 10

NUMERICAL INDEX

Part No.	Group No.	Microfiche Loc.
853394	H21-2	2 I 12
853395	H21-1	2 I 10
	H21-2	2 I 12
856250	H45-1	2 L 6
865149	H19-1	2 I 6
867222	H26-1	2 I 22
	H26-2	2 J 2
867631	A06-2	1 B 20
	A06-3	1 C 2
	A07-1	1 C 6
	A07-2	1 C 10
	A07-3	1 C 12
867632	A07-1	1 C 6
877420	H07-3	2 F 18
879768	F03-1	2 C 8
	F04-1	2 C 10
	F04-2	2 C 12
	F05-1	2 C 14
	F06-1	2 C 16
	H12-1	2 H 4
	H26-1	2 I 24
	H46-1	2 L 8
883305	H21-1	2 I 10
	H21-2	2 I 12
896990	E18-1	1 L 14
897239	E18-1	1 L 14
897245	E18-1	1 L 12
897705	E18-1	1 L 12
897706	E18-1	1 L 14
897731	E18-1	1 L 14
907347	H21-1	2 I 10
	H21-2	2 I 12
907354	H21-1	2 I 10
	H21-2	2 I 12
908171	H22-1	2 I 14
910081	H22-1	2 I 14
910698	H22-1	2 I 14
944876	H19-1	2 I 6
944904	H19-1	2 I 6
947792	H19-1	2 I 6
948017	H07-3	2 F 18
	H07-4	2 F 20
	H07-5	2 F 22
948018	H07-3	2 F 18
	H07-4	2 F 20
	H07-5	2 F 22
948020	H07-3	2 F 18
948054	H06-4	2 E 16
948058	H06-4	2 E 16
	H06-5	2 E 18
	H08-1	2 G 2
	H08-4	2 G 8
948060	H06-4	2 E 16
	H06-6	2 E 20
948191	H07-5	2 F 22
948192	H07-5	2 F 22
948337	H06-2	2 E 12
948583	H17-2	2 H 22
948786	H06-4	2 E 16
	H06-5	2 E 18
948789	H06-5	2 E 18
948791	H06-5	2 E 18
948794	H06-4	2 E 16
	H06-5	2 E 18
	H06-7	2 E 22
948816	H06-4	2 E 16
	H06-5	2 E 18
948817	H06-6	2 E 20
948818	H06-4	2 E 16
	H06-5	2 E 18
	H06-6	2 E 20
948819	H06-3	2 E 14
948821	H06-3	2 E 14
948823	H06-3	2 E 14
948847	H06-7	2 E 22
948849	H06-3	2 E 14
948850	H06-3	2 E 14
948852	H06-8	2 F 4
	H06-9	2 F 10
948861	H06-6	2 E 20
949255	H06-4	2 E 16
	H06-5	2 E 18
	H06-6	2 E 20
949283	H06-5	2 E 18
949946	H07-3	2 F 18
949973	H19-1	2 I 6
949974	H19-1	2 I 6
954597	H07-6	2 F 24
954734	E08-1	1 K 14
960382	H06-4	2 E 16
	H06-5	2 E 18
	H06-6	2 E 20
960400	H05-1	2 E 6
960837	B13-1	1 F 4
960856	H25-1	2 I 20
961031	E16-1	1 L 8
961194	H07-2	2 F 16
961541	H25-1	2 I 20
961692	H07-3	2 F 18
	H07-4	2 F 20
	H07-5	2 F 22
961693	H07-3	2 F 18
	H07-4	2 F 20
	H07-5	2 F 22
961933	H07-3	2 F 18
	H07-4	2 F 20
	H07-5	2 F 22
961934	H07-3	2 F 18
	H07-4	2 F 20
	H07-5	2 F 22
962175	H06-1	2 E 10
962176	H06-1	2 E 10
	H06-2	2 E 12
962408	H06-3	2 E 14
962412	H06-4	2 E 16
	H06-5	2 E 18
962465	D02-1	1 I 20
962970	H06-3	2 E 14
	H06-4	2 E 16
	H06-5	2 E 18
	H06-6	2 E 20
962971	H06-5	2 E 18
963023	E16-1	1 L 8
963133	H17-2	2 H 24
963547	D01-1	1 I 18
963549	D03-1	1 I 22
963634	H17-1	2 H 16
	H17-2	2 H 22
963692	H07-3	2 F 18
963714	H07-3	2 F 18
	H07-4	2 F 20
963715	H07-3	2 F 18
963716	H07-3	2 F 18
	H07-4	2 F 20
963717	H07-3	2 F 18
	H07-4	2 F 20
963722	H07-3	2 F 18
963724	H07-4	2 F 20
963757	H06-7	2 E 22
963758	H06-7	2 E 22
963759	H06-7	2 E 22
963760	H06-3	2 E 14
963771	H06-4	2 E 16
	H06-5	2 E 18
963798	E16-1	1 L 8
963809	H06-7	2 E 22
963815	H06-7	2 E 22
963825	H07-6	2 F 24
963836	H07-3	2 F 18
	H07-4	2 F 20

NUMERICAL INDEX

Part No.	Group No.	Microfiche Loc.
963836	H07-5	2 F 22
963945	H07-2	2 F 16
963946	H07-2	2 F 16
963952	H06-5	2 E 18
963953	H06-4	2 E 16
963958	H06-3	2 E 14
963960	H06-7	2 E 22
963964	H06-3	2 E 14
963965	H06-3	2 E 14
963966	H06-3	2 E 14
963967	H06-3	2 E 14
963968	H06-3	2 E 14
963969	H06-3	2 E 14
963970	H06-3	2 E 14
963971	H06-3	2 E 14
963973	H06-1	2 E 10
963974	H06-1	2 E 10
963986	H07-5	2 F 22
963989	H06-6	2 E 20
963991	H07-5	2 F 22
963992	H06-2	2 E 12
963993	H06-2	2 E 12
964020	H06-3	2 E 14
964021	H06-3	2 E 14
964023	H06-3	2 E 14
964043	H17-2	2 H 22
964297	H07-4	2 F 20
964327	E16-1	1 L 8
964329	H07-6	2 F 24
964330	H07-6	2 F 24
964331	H07-6	2 F 24
964332	H07-6	2 F 24
964383	H06-8	2 F 6
	H06-9	2 F 12
964540	H17-1	2 H 16
	H17-2	2 H 22
965146	H06-3	2 E 14
965190	E18-1	1 L 12
965191	E18-1	1 L 12
965199	E18-1	1 L 14
965200	E18-1	1 L 12
965205	E18-1	1 L 12
965206	E18-1	1 L 14
965207	E18-1	1 L 12
965208	E18-1	1 L 14
965209	E18-1	1 L 12
965260	C11-1	1 H 10
965266	C11-1	1 H 10
965267	C11-1	1 H 10
965268	C11-1	1 H 12
965270	C11-1	1 H 12
	C11-2	1 H 14
	C11-3	1 H 20
	C11-4	1 H 24
965271	C11-1	1 H 10
965273	C11-1	1 H 10
965275	C11-1	1 H 10
965280	C11-1	1 H 10
965281	C11-2	1 H 16
	C11-4	1 H 24
965305	C03-1	1 G 18
965308	C03-1	1 G 18
965310	E01-1	1 J 2
965311	E01-1	1 J 2
965312	E01-1	1 J 2
965313	E01-1	1 J 2
965314	E01-1	1 J 2
965315	E01-1	1 J 2
965316	E01-1	1 J 2
965317	E01-1	1 J 2
965318	E01-1	1 J 2
965319	E01-1	1 J 2
965320	E01-1	1 J 2
965321	E01-1	1 J 2
965364	C04-1	1 G 20
965365	C04-1	1 G 20
965366	C04-1	1 G 20
965367	C04-1	1 G 20
965369	C04-1	1 G 20
965370	C04-1	1 G 20
965463	H20-1	2 I 8
965887	H05-1	2 E 6
965889	H05-1	2 E 6
965899	H27-1	2 J 6
965938	H05-1	2 E 6
965956	H05-1	2 E 6
965958	H05-1	2 E 6
966060	B13-1	1 F 4
966115	E05-1	1 K 2
966117	E22-1	1 L 22
966118	E22-1	1 L 22
966119	E22-1	1 L 22
966120	E22-1	1 L 22
966121	E22-1	1 L 22
966123	E22-1	1 L 22
966124	E22-1	1 L 22
966134	H07-3	2 F 18
	H07-4	2 F 20
	H07-5	2 F 22
966200	B22-1	1 G 12
966236	H07-1	2 F 14
966239	A03-1	1 B 10
966240	A03-1	1 B 10
966241	A03-1	1 B 10
966242	A03-1	1 B 10
966243	A03-1	1 B 10
966244	A03-1	1 B 10
966245	A03-1	1 B 10
966246	A03-1	1 B 10
966247	A03-1	1 B 10
966248	A03-1	1 B 10
966249	A03-1	1 B 10
966250	A03-1	1 B 10
966251	A03-1	1 B 10
966260	A03-1	1 B 10
966261	A03-1	1 B 10
966281	H07-3	2 F 18
966282	H07-4	2 F 20
966283	H07-5	2 F 22
966361	E18-1	1 L 12
966362	E18-1	1 L 12
966363	E18-1	1 L 12
966364	E18-1	1 L 12
966366	E18-1	1 L 12
966367	E18-1	1 L 12
966368	E18-1	1 L 12
966369	E18-1	1 L 12
966370	E18-1	1 L 12
966372	E18-1	1 L 12
966373	E18-1	1 L 12
966374	E18-1	1 L 12
966375	E18-1	1 L 12
966376	E18-1	1 L 14
966377	E18-1	1 L 14
966378	E18-1	1 L 12
966517	E03-1	1 J 18
966578	B20-1	1 G 8
966692	H07-3	2 F 18
	H07-4	2 F 20
1021036	E15-1	1 L 6
1300059	H04-2	2 D 24
	H18-1	2 I 2
1300085	H30-2	2 J 18
1300304	H04-1	2 D 22
1300702	E20-1	1 L 18
1302062	E28-1	2 B 14
1303104	E30-1	2 B 20
	H09-1	2 G 16
	H09-3	2 G 20
1303281	H36-1	2 K 6

NUMERICAL INDEX

Part No.	Group No.	Microfiche Loc.
1304047	A07-1	1 C 8
1304048	A07-1	1 C 8
1304056	H04-1	2 D 20
	H04-3	2 E 2
1306142	P01-1	3 B 12
1307115	A01-1	1 B 2
1307879	H04-1	2 D 20
	H04-3	2 E 2
1307998	E04-	1 J 20
	E04-	1 J 22
	E0-	1 J 24
1308081	B11-1	1 E 22
	B11-2	1 E 24
	H11-1	2 G 24
	H11-2	2 H 2
	H46-1	2 L 8
1309105	E19-1	1 L 16
	H11-2	2 H 2
1309645	E18-1	1 L 12
1309823	B10-1	1 E 16
	B10-2	1 E 18
1310493	B09-1	1 E 12
1311154	E31-1	2 B 22
	E31-2	2 B 24
1311282	H26-1	2 I 24
	H26-2	2 J 4
1311321	H04-2	2 D 24
1311693	H10-1	2 G 22
1316049	B21-1	1 G 10
	H11-1	2 G 24
	H11-2	2 H 2
	H46-1	2 L 8
1319393	E31-1	2 B 22
	E31-2	2 B 24
1319807	B09-1	1 E 12
	B09-2	1 E 14
1320627	L01-1	2 L 20
	L02-1	2 L 22
1321458	H43-1	2 L 2
1324396	A12-1	1 D 2
1324974	H26-1	2 I 22
	H26-2	2 J 2
1503013	B04-1	1 D 10
	B04-2	1 D 12
1503251	H41-1	2 K 16
1503467	B04-1	1 D 10
	B04-2	1 D 12
1503468	B03-1	1 D 8
1503564	H14-1	2 H 10
1504904	E17-1	1 L 10
1510434	H03-1	2 D 16
1512096	H04-1	2 D 20
1513051	B01-1	1 D 4
1513103	H11-1	2 G 24
	H11-2	2 H 2
1513575	E15-1	1 L 6
1513577	E07-1	1 K 12
	E10-1	1 K 20
	E15-1	1 L 6
1513887	N01-4	3 B 8
1514222	B01-1	1 D 4
1516076	E19-1	1 L 16
1516292	H11-1	2 G 24
	H11-2	2 H 2
1516299	L01-1	2 L 20
1516938	B01-1	1 D 4
1517251	L01-1	2 L 20
1517322	B05-1	1 D 14
	B05-2	1 D 16
	B05-3	1 D 18
1518577	E31-1	2 B 22
	E31-2	2 B 24
1518621	H04-3	2 E 2
1518981	F01-1	2 C 4
1519956	A06-1	1 B 16
1519956	A07-1	1 C 6
	W01-1	3 C 6
1520449	E07-1	1 K 12
1522457	E19-1	1 L 16
1524268	E19-1	1 L 16
1525588	E19-1	1 L 16
1527276	R03-1	3 B 22
1529027	H42-1	2 K 18
	H42-2	2 K 20
1529624	E19-1	1 L 16
1529688	A01-2	1 B 4
	H26-1	2 I 22
	H26-2	2 J 2
1531606	C13-1	1 I 6
	N01-1	3 B 2
1534237	B04-1	1 D 10
	H04-1	2 D 22
1538011	E17-1	1 L 10
1539735	H03-1	2 D 16
	H03-2	2 D 18
1540480	E15-1	1 L 6
1541075	C14-1	1 I 8
1541076	C14-1	1 I 8
1544258	H04-1	2 D 20
	H04-2	2 D 24
1544446	F07-1	2 C 18
1548151	B05-2	1 D 16
1548429	F01-1	2 C 2
1549038	H11-1	2 G 24
1549424	E15-1	1 L 6
1549705	B02-1	1 D 6
1551681	H04-4	2 E 4
1551909	W01-1	3 C 6
	W01-2	3 C 8
	W01-3	3 C 10
	W01-4	3 C 12
1564615	E31-1	2 B 22
	E31-2	2 B 24
1567085	H22-1	2 I 14
1567176	F01-1	2 C 2
1572143	E24-1	2 B 2
1574466	H14-1	2 H 10
1576242	E31-1	2 B 22
	E31-2	2 B 24
1578574	H26-1	2 I 24
	H26-2	2 J 4
1620699	E08-1	1 K 14
	E08-2	1 K 16
1657104	F01-1	2 C 2
1692900	E07-1	1 K 12
	E10-1	1 K 20
	E15-1	1 L 6
1692979	H20-1	2 I 8
1736910	A01-2	1 B 4
	E02-5	1 J 12
	E02-6	1 J 14
	E04-3	1 J 24
	E05-1	1 K 4
	E05-2	1 K 6
	E05-3	1 K 8
	E06-1	1 K 10
	E27-1	2 B 10
	E27-2	2 B 12
	E29-1	2 B 16
	E30-1	2 B 20
	E31-1	2 B 22
	E31-2	2 B 24
	H11-1	2 G 24
	H11-2	2 H 2
	H13-1	2 H 8
	R02-1	3 B 20
1767969	E29-1	2 B 16
	E29-2	2 B 18
1781581	E06-1	1 K 10
1802380	B08-1	1 E 10

NUMERICAL INDEX

Part No.	Group No.	Microfiche Loc.
1802382	B08-1	1 E 10
1802383	B07-1	1 D 22
	B07-2	1 D 24
	B07-3	1 E 2
	B07-4	1 E 4
	B07-5	1 E 6
1900453	H12-1	2 H 4
1901972	E19-1	1 L 16
1905868	E25-1	2 B 4
1925664	D04-1	1 I 24
1990278	E24-1	2 B 2
1990400	E24-1	2 B 2
1991983	D04-1	1 I 24
2105802	A07-1	1 C 6
2105826	A07-1	1 C 8
2105830	A06-1	1 B 18
	A07-1	1 C 8
2105832	A06-1	1 B 18
	A07-1	1 C 8
2106278	A06-1	1 B 16
2106284	A11-1	1 C 24
2106285	A11-1	1 C 24
2106288	A06-1	1 B 16
2106289	A06-1	1 B 16
2106291	A06-1	1 B 16
2106310	A07-1	1 C 6
2106311	A07-1	1 C 8
2106321	A06-1	1 B 16
2106672	A07-1	1 C 8
2106682	A07-1	1 C 6
2106683	A07-1	1 C 6
2107193	A06-1	1 B 16
2107354	A06-1	1 B 16
2107368	B13-2	1 F 6
2107720	A07-1	1 C 6
2108410	A06-1	1 B 16
2108411	A06-1	1 B 16
2108542	A12-1	1 D 2
2108568	A08-1	1 C 14
2108569	A08-1	1 C 14
2108852	A06-1	1 B 18
	A06-2	1 B 22
	A06-3	1 C 4
2108855	A09-2	1 C 20
2108858	A09-2	1 C 20
2109171	A09-1	1 C 18
2109172	A08-2	1 C 16
	A09-1	1 C 18
2109254	B14-1	1 F 8
2109255	A06-1	1 B 18
	A06-2	1 B 22
	A06-3	1 C 4
2109256	A06-1	1 B 18
	A06-2	1 B 22
	A06-3	1 C 4
2109337	A06-1	1 B 16
2109338	A06-1	1 B 16
2109341	A06-1	1 B 16
2109420	A08-2	1 C 16
	A09-1	1 C 18
2109513	A08-2	1 C 16
	A09-1	1 C 18
2109563	A06-2	1 B 20
	A06-3	1 C 2
	A07-2	1 C 10
	A07-3	1 C 12
2109692	A12-1	1 D 2
2109693	A12-1	1 D 2
2109696	A12-1	1 D 2
2109698	A06-2	1 B 20
	A06-3	1 C 2
	A07-2	1 C 10
	A07-3	1 C 12
2109700	A06-2	1 B 20
	A06-3	1 C 2
2109700	A07-2	1 C 10
	A07-3	1 C 12
2109701	A06-2	1 B 20
	A06-3	1 C 2
	A07-2	1 C 10
	A07-3	1 C 12
2109702	A06-2	1 B 22
	A06-3	1 C 4
	A07-2	1 C 10
	A07-3	1 C 12
2109703	A08-2	1 C 16
2109708	A08-2	1 C 16
2109709	A08-2	1 C 16
2109710	A06-2	1 B 22
	A06-3	1 C 4
	A07-2	1 C 10
	A07-3	1 C 12
2109711	A06-2	1 B 20
	A06-3	1 C 2
	A07-2	1 C 10
	A07-3	1 C 12
2109712	A06-2	1 B 20
	A07-2	1 C 10
2109713	A06-2	1 B 20
	A07-2	1 C 10
2109715	A06-2	1 B 20
	A07-2	1 C 10
2109717	A06-2	1 B 20
	A06-3	1 C 2
	A07-2	1 C 10
	A07-3	1 C 12
2109719	A06-2	1 B 22
	A06-3	1 C 4
2109720	A06-2	1 B 20
	A07-2	1 C 10
2109721	A09-1	1 C 18
2109723	A09-1	1 C 18
2109776	A06-2	1 B 20
	A07-2	1 C 10
2109788	A06-2	1 B 20
	A07-2	1 C 10
2109901	A06-2	1 B 20
	A06-3	1 C 2
	A07-2	1 C 10
	A07-3	1 C 12
2110285	A10-1	1 C 22
2110425	A06-2	1 B 20
	A06-3	1 C 2
	A07-2	1 C 10
	A07-3	1 C 12
2110440	A12-1	1 D 2
2110456	A06-2	1 B 20
	A06-3	1 C 2
	A07-2	1 C 10
	A07-3	1 C 12
2110472	A06-3	1 C 2
	A07-3	1 C 12
2110474	B13-1	1 F 4
2110667	A12-1	1 D 2
2110698	B14-2	1 F 10
2110800	A06-3	1 C 2
	A07-3	1 C 12
2110802	A06-3	1 C 2
	A07-3	1 C 12
2110803	A06-3	1 C 2
	A07-3	1 C 12
2110804	A06-3	1 C 2
	A07-3	1 C 12
2111270	A07-1	1 C 6
2111396	A12-1	1 D 2
2321517	C01-1	1 G 14
	C02-1	1 G 16
2330157	E02-5	1 J 12
	E02-6	1 J 14
2375494	H20-1	2 I 8

NUMERICAL INDEX

Part No.	Group No.	Microfiche Loc.
2375494	H21-1	2 I 10
	H21-2	2 I 12
2375874	H21-1	2 I 10
2500692	H11-1	2 G 24
	H11-2	2 H 2
2500807	H11-1	2 G 24
	H11-2	2 H 2
2501575	H41-1	2 K 16
2502032	E31-1	2 B 22
	E31-2	2 B 24
2503155	H23-1	2 I 16
2503569	H23-1	2 I 16
2504973	E24-1	2 B 2
2504977	E24-1	2 B 2
2505256	H26-1	2 I 22
	H26-2	2 J 2
2507166	E15-1	1 L 6
2508626	H11-1	2 G 24
	H11-2	2 H 2
2509104	H26-1	2 I 22
	H26-2	2 J 2
2509193	H09-2	2 G 18
2512577	E03-1	1 J 18
2514380	E17-1	1 L 10
2514536	H04-1	2 D 20
2514882	C01-1	1 G 14
	C03-1	1 G 18
2514890	E04-2	1 J 22
2514894	E01-1	1 J 2
	E05-1	1 K 2
	H49-1	2 L 14
2515087	F08-1	2 C 22
2515088	F08-1	2 C 22
2515762	E04-2	1 J 22
2516350	F05-1	2 C 14
2518372	E24-1	2 B 2
2519598	F01-1	2 C 2
2519612	F01-1	2 C 4
2519613	F01-1	2 C 2
2519632	F01-1	2 C 2
2519948	C07-1	1 H 2
2519949	C07-1	1 H 2
2519950	C07-1	1 H 2
2519951	C07-1	1 H 2
2519952	C07-1	1 H 2
2520124	B03-1	1 D 8
2520135	C07-1	1 H 2
2520137	C07-1	1 H 2
2520319	C11-2	1 H 16
	C12-2	1 I 4
2522231	F01-1	2 C 4
2522689	E24-1	2 B 2
2523021	E31-1	2 B 22
	E31-2	2 B 24
2523317	C03-1	1 G 18
2523889	D02-1	1 I 20
2524303	L02-1	2 L 22
2525069	C07-1	1 H 2
	H41-1	2 K 16
2525315	A02-1	1 B 8
2525540	H03-1	2 D 16
	H03-2	2 D 18
	H12-1	2 H 4
	H23-1	2 I 16
2525656	E05-1	1 K 4
	E05-2	1 K 6
	E05-3	1 K 8
2525793	H26-1	2 I 24
	H26-2	2 J 2
2526250	E23-1	1 L 24
	R03-1	3 B 22
2526251	E23-1	1 L 24
2526253	E23-1	1 L 24
2526350	C07-1	1 H 2
2526414	B06-1	1 D 20
2526424	B10-1	1 E 16
	B10-2	1 E 18
2526431	H03-1	2 D 16
	H03-2	2 D 18
2526968	E24-1	2 B 2
2528202	F04-1	2 C 10
	F04-2	2 C 12
2528251	H24-1	2 I 18
2528584	H04-1	2 D 20
2528821	E02-1	1 J 4
	E02-2	1 J 6
	E02-7	1 J 16
2528822	E02-1	1 J 4
	E02-2	1 J 6
	E02-7	1 J 16
2529385	B03-1	1 D 8
	B04-2	1 D 12
2529507	E15-1	1 L 6
2529532	E15-1	1 L 6
2529560	E15-1	1 L 6
2529724	H15-1	2 H 12
2529750	E03-1	1 J 18
2529803	F03-1	2 C 8
	F04-2	2 C 12
2529900	E15-1	1 L 6
2529915	E16-1	1 L 8
2530637	H26-1	2 I 24
	H26-2	2 J 4
2530763	R03-1	3 B 22
2530849	H02-1	2 D 12
	H02-2	2 D 14
2531124	D03-1	1 I 22
2531125	D01-1	1 I 18
2531249	H11-1	2 G 24
2531311	E19-1	1 L 16
2531748	H12-1	2 H 4
2532295	H14-1	2 H 10
2532794	E31-1	2 B 22
	E31-2	2 B 24
2532795	E31-1	2 B 22
	E31-2	2 B 24
2532799	E31-1	2 B 22
	E31-2	2 B 24
2533020	E31-1	2 B 22
	E31-2	2 B 24
2533256	R01-2	3 B 18
2533649	E05-1	1 K 2
	E05-2	1 K 6
	E05-3	1 K 8
	E29-1	2 B 16
	E29-2	2 B 18
	H24-1	2 I 18
2533706	H23-1	2 I 16
2533712	A02-1	1 B 6
2533713	A02-1	1 B 6
2533714	A02-1	1 B 6
2533941	H26-1	2 I 24
	H26-2	2 J 4
2533949	E04-1	1 J 20
	E04-2	1 J 22
	E04-3	1 J 24
2534194	N01-3	3 B 6
2534195	N01-3	3 B 6
2534199	N01-2	3 B 4
2534201	N01-2	3 B 4
2534212	N01-1	3 B 2
2534215	N01-1	3 B 2
2534280	E04-1	1 J 20
2534281	E04-1	1 J 20
2534282	E04-1	1 J 20
2534283	E04-1	1 J 20
2535115	H26-1	2 I 22
	H26-2	2 J 2
2536181	E26-1	2 B 8
2536248	N01-1	3 B 2

NUMERICAL INDEX

Part No.	Group No.	Microfiche Loc.
2536249	N01-1	3 B 2
2536552	E02-7	1 J 16
2537003	B04-1	1 D 10
2537005	B03-1	1 D 8
2537168	A02-1	1 B 6
2537563	C05-1	1 G 22
	E05-1	1 K 4
	E15-1	1 L 6
2537564	E05-1	1 K 4
2537565	C05-1	1 G 22
	E05-1	1 K 4
	E05-2	1 K 6
	E05-3	1 K 8
2537736	N01-2	3 B 4
2537737	N01-2	3 B 4
2537741	N01-3	3 B 6
2537743	N01-2	3 B 4
2537744	N01-2	3 B 4
2537850	E26-1	2 B 8
2537885	F03-1	2 C 8
	F05-1	2 C 14
2537924	H23-1	2 I 16
2537940	E21-1	1 L 20
2538104	H25-1	2 I 20
2538147	L01-1	2 L 20
2538630	B15-1	1 F 12
2539030	H23-1	2 I 16
2539043	E27-1	2 B 10
	E27-2	2 B 12
2539095	H50-1	2 L 16
2539129	E29-1	2 B 16
	E29-2	2 B 18
	E31-1	2 B 22
	E31-2	2 B 24
2539179	N01-3	3 B 6
2539289	E04-3	1 J 24
	E15-1	1 L 6
2539290	E05-1	1 K 2
	E05-2	1 K 6
	E05-3	1 K 8
2539291	E04-1	1 J 20
	E05-1	1 K 2
	E05-2	1 K 6
	E05-3	1 K 8
	E31-1	2 B 22
	E31-2	2 B 24
2539293	E05-1	1 K 4
	E05-2	1 K 6
	E05-3	1 K 8
2539808	F04-1	2 C 10
2539810	B01-1	1 D 4
2540164	H23-1	2 I 16
2540171	A04-1	1 B 12
2540172	A04-1	1 B 12
2540715	F01-1	2 C 2
2540787	H11-1	2 G 24
	H11-2	2 H 2
2540789	H11-1	2 G 24
	H11-2	2 H 2
2540801	E26-1	2 B 8
2540930	B03-1	1 D 8
2540932	B04-1	1 D 10
2540966	H02-1	2 D 12
	H02-2	2 D 14
2540972	B03-1	1 D 8
2540985	B04-1	1 D 10
	B04-2	1 D 12
2541037	B03-1	1 D 8
2541081	B03-1	1 D 8
2541100	B03-1	1 D 8
2541123	B04-1	1 D 10
	B04-2	1 D 12
2541335	B04-1	1 D 10
2541497	C09-1	1 H 6
2541504	B04-1	1 D 10
2541730	B04-1	1 D 10
	B04-2	1 D 12
2542044	F06-1	2 C 16
2542568	B04-1	1 D 10
2542669	H16-1	2 H 14
2542791	B03-1	1 D 8
2542905	B16-2	1 F 16
2542913	C09-1	1 H 6
2542916	H09-1	2 G 16
2542917	H09-1	2 G 16
	H09-3	2 G 20
2542918	H09-1	2 G 16
2542992	H24-1	2 I 18
2547656	B11-1	1 E 22
	B11-2	1 E 24
	H04-2	2 D 24
2549298	H23-1	2 I 16
2550135	B03-1	1 D 8
2550202	H20-1	2 I 8
2550337	H41-1	2 K 16
2550338	H41-1	2 K 16
2550769	B11-1	1 E 22
	B11-2	1 E 24
	H04-1	2 D 20
	H04-2	2 D 24
	H11-1	2 G 24
	H11-2	2 H 2
2550789	F06-1	2 C 16
2550838	F04-1	2 C 10
2550913	E23-1	1 L 24
2550914	A04-1	1 B 12
2550939	H41-1	2 K 16
2550940	H41-1	2 K 16
2551036	B10-1	1 E 16
	B10-2	1 E 18
	B10-3	1 E 20
2551463	F05-1	2 C 14
2551466	A04-1	1 B 12
	A05-1	1 B 14
2551662	C09-1	1 H 6
2551767	F06-1	2 C 16
2551788	H20-1	2 I 8
2551809	H20-1	2 I 8
2551998	E05-1	1 K 2
	E05-2	1 K 6
	E05-3	1 K 8
2552005	A01-2	1 B 4
	C02-1	1 G 16
2552006	A01-2	1 B 4
2552010	E05-1	1 K 4
	E05-2	1 K 6
	E05-3	1 K 8
2552011	E05-1	1 K 4
2552012	E05-1	1 K 4
2552014	E06-1	1 K 10
2552015	B22-1	1 G 12
	E01-1	1 J 2
	E05-1	1 K 2
	E24-1	2 B 2
	E31-1	2 B 22
	E31-2	2 B 24
2552016	E01-1	1 J 2
	E05-1	1 K 2
	H48-1	2 L 12
	H49-1	2 L 14
2552116	B03-1	1 D 8
	B04-1	1 D 10
	B04-2	1 D 12
2552174	H24-1	2 I 18
2552196	F06-1	2 C 16
2552216	H23-1	2 I 16
2552223	L01-1	2 L 20
2552241	E05-1	1 K 2
2552242	E05-1	1 K 2
2552244	E05-1	1 K 4

Part No.	Group No.	Microfiche Loc.
2552245	E05-1	1 K 2
2552246	E05-1	1 K 4
2552248	E05-1	1 K 4
2552252	E05-1	1 K 2
2552253	E05-1	1 K 4
2552254	E05-1	1 K 2
2552256	E05-1	1 K 2
2552257	E05-1	1 K 4
2552258	E05-1	1 K 2
2552259	E05-1	1 K 4
2552260	E05-1	1 K 2
2552271	B11-1	1 E 22
	B11-2	1 E 24
2552295	E23-1	1 L 24
2552323	E31-1	2 B 22
	E31-2	2 B 24
2552363	E05-1	1 K 4
	E05-2	1 K 6
	E05-3	1 K 8
2552364	E05-1	1 K 4
	E05-2	1 K 6
	E05-3	1 K 8
2552366	E05-1	1 K 4
2552367	E05-1	1 K 2
	E05-2	1 K 6
	E05-3	1 K 8
2552463	E05-1	1 K 2
2552471	E05-1	1 K 2
2552489	H41-1	2 K 16
2552509	F05-1	2 C 14
2552511	F05-1	2 C 14
2552512	F05-1	2 C 14
2552517	F05-1	2 C 14
2552559	C11-1	1 H 10
2552560	C09-1	1 H 6
2552567	C09-1	1 H 6
2552586	C09-1	1 H 6
2552591	A01-2	1 B 4
2552635	F10-1	2 D 2
2552663	B01-1	1 D 4
2552667	B11-1	1 E 22
	B11-2	1 E 24
2552695	E05-1	1 K 2
	E05-2	1 K 6
2552840	F05-1	2 C 14
2553006	H20-1	2 I 8
2553008	N01-3	3 B 6
2553009	N01-3	3 B 6
2553127	N01-1	3 B 2
2553232	F05-1	2 C 14
2553254	E04-1	1 J 20
	E04-2	1 J 22
	E04-3	1 J 24
	E14-1	1 L 4
2553255	E14-1	1 L 4
2553384	B09-1	1 E 12
	B09-2	1 E 14
	B10-1	1 E 16
	B10-2	1 E 18
	B10-3	1 E 20
2553446	E05-1	1 K 2
	E05-2	1 K 6
	E05-3	1 K 8
	E29-1	2 B 16
	E29-2	2 B 18
	H24-1	2 I 18
2553455	E05-1	1 K 2
2553458	E02-1	1 J 4
	E02-2	1 J 6
2553495	E25-1	2 B 4
	E25-2	2 B 6
2553576	E03-1	1 J 18
	H23-1	2 I 16
2553678	E19-1	1 L 16
2554001	E01-1	1 J 2

Part No.	Group No.	Microfiche Loc.
2554001	E04-1	1 J 20
	E04-2	1 J 22
	E05-1	1 K 2
2554002	E01-1	1 J 2
	E05-1	1 K 2
	H49-1	2 L 14
2554003	E01-1	1 J 2
2554004	A02-1	1 B 6
	E01-1	1 J 2
	E06-1	1 K 10
2554005	E05-1	1 K 4
	E05-2	1 K 6
2554120	A01-1	1 B 2
2554219	C10-1	1 H 8
2554249	C04-1	1 G 20
2554251	C04-1	1 G 20
2554252	C04-1	1 G 20
2554253	C04-1	1 G 20
2554254	C04-1	1 G 20
2554255	C04-1	1 G 20
2554256	C04-1	1 G 20
2554257	C04-1	1 G 20
2554258	C04-1	1 G 20
2554259	C04-1	1 G 20
2554260	C04-1	1 G 20
2554261	C04-1	1 G 20
2554262	C04-1	1 G 20
2554281	C03-1	1 G 18
2554300	C01-1	1 G 14
2554309	C01-1	1 G 14
2554312	C01-1	1 G 14
2554314	C05-1	1 G 22
2554315	C05-1	1 G 22
2554316	B21-1	1 G 10
	C05-1	1 G 22
2554317	C05-1	1 G 22
2554318	C05-1	1 G 22
2554319	C05-1	1 G 22
2554321	C05-1	1 G 22
2554339	C02-1	1 G 16
2554340	C02-1	1 G 16
2554341	C02-1	1 G 16
2554343	C04-1	1 G 20
2554346	C01-1	1 G 14
2554352	C02-1	1 G 16
2554353	C02-1	1 G 16
2554354	C02-1	1 G 16
2554355	C02-1	1 G 16
2554356	C02-1	1 G 16
2554357	C02-1	1 G 16
2554363	C01-1	1 G 14
2554365	C04-1	1 G 20
2554366	C01-1	1 G 14
2554371	C02-1	1 G 16
2554373	C02-1	1 G 16
2554379	C01-1	1 G 14
2554381	C02-1	1 G 16
2554410	E04-1	1 J 20
	E04-2	1 J 22
2554444	E01-1	1 J 2
2554445	E01-1	1 J 2
2554551	C01-1	1 G 14
2554552	C05-1	1 G 22
2554573	F11-1	2 D 4
2554574	F11-1	2 D 4
2554579	C09-1	1 H 6
2554833	C02-1	1 G 16
2554880	E02-1	1 J 4
2554890	E05-1	1 K 4
2554909	F01-1	2 C 2
2554910	F01-1	2 C 2
2554911	F01-1	2 C 2
2554912	F01-1	2 C 2
2554913	F01-1	2 C 2
2554914	F01-1	2 C 2

NUMERICAL INDEX

Part No.	Group No.	Microfiche Loc.
2554915	F01-1	2 C 2
2554916	F01-1	2 C 2
2555036	H42-1	2 K 18
	H42-2	2 K 20
2555081	H26-1	2 I 24
	H26-2	2 J 4
2555085	E04-1	1 J 20
	E04-2	1 J 22
	E04-3	1 J 24
2555086	E04-1	1 J 20
	E04-2	1 J 22
	E04-3	1 J 24
2555110	E04-1	1 J 20
	E04-2	1 J 22
	E04-3	1 J 24
2555181	C10-1	1 H 8
2555183	E02-1	1 J 4
2555225	F01-1	2 C 2
2555247	E26-1	2 B 8
2555348	H15-1	2 H 12
2555349	H15-1	2 H 12
2555456	E31-1	2 B 22
	E31-2	2 B 24
2555469	B21-1	1 G 10
2555497	C09-1	1 H 6
2555520	B15-1	1 F 12
2555538	B02-1	1 D 6
2555573	B06-1	1 D 20
2555617	C01-1	1 G 14
2555638	C10-1	1 H 8
2555732	C01-1	1 G 14
2555733	C03-1	1 G 18
2555734	C01-1	1 G 14
	C03-1	1 G 18
2555751	E05-1	1 K 2
2555752	E05-1	1 K 2
2555778	H03-1	2 D 16
	H03-2	2 D 18
2555831	H03-1	2 D 16
	H03-2	2 D 18
2555849	B05-1	1 D 14
	B05-2	1 D 16
	B05-3	1 D 18
2555850	B06-1	1 D 20
2555851	B06-1	1 D 20
2556007	C05-1	1 G 22
2556251	A01-1	1 B 2
2556252	A01-1	1 B 2
2556338	F10-1	2 D 2
2556423	A01-1	1 B 2
2556424	A01-1	1 B 2
2556437	A04-1	1 B 12
2556449	B15-1	1 F 12
2556567	B04-2	1 D 12
2556771	B10-1	1 E 16
	B10-2	1 E 18
	B10-3	1 E 20
2557028	E05-1	1 K 4
2557029	E05-1	1 K 2
2557034	E05-1	1 K 2
2557040	E29-1	2 B 16
	E29-2	2 B 18
2557063	E29-1	2 B 16
	E29-2	2 B 18
2557138	B15-1	1 F 12
2557142	B15-1	1 F 12
2557146	B15-1	1 F 12
2557201	N01-3	3 B 6
2557288	A01-1	1 B 2
2557289	A01-1	1 B 2
2557327	B10-3	1 E 20
2557341	A03-1	1 B 10
2557343	A01-1	1 B 2
2557412	H05-1	2 E 6
2557432	A01-1	1 B 2
2557556	H08-7	2 G 14
2557590	F10-1	2 D 2
2557605	B17-1	1 F 18
2557670	B01-1	1 D 4
	B05-1	1 D 14
	B05-2	1 D 16
	B05-3	1 D 18
2557671	B01-1	1 D 4
	B04-1	1 D 10
	B04-2	1 D 12
	F01-1	2 C 2
2557680	B04-1	1 D 10
2557682	B04-1	1 D 10
2557712	N01-5	3 B 10
2557732	E31-1	2 B 22
	E31-2	2 B 24
2557733	E31-1	2 B 22
	E31-2	2 B 24
2557824	B01-1	1 D 4
2557832	E18-1	1 L 12
2557844	B03-1	1 D 8
2557845	B03-1	1 D 8
2557848	B03-1	1 D 8
2557971	N01-1	3 B 2
2557972	N01-2	3 B 4
2558000	E04-1	1 J 20
2558001	E04-1	1 J 20
	E04-2	1 J 22
2558002	E04-1	1 J 20
2558115	E08-1	1 K 14
2558125	H09-3	2 G 20
2558126	H09-1	2 G 16
2558127	H09-1	2 G 16
2558130	B11-1	1 E 22
	B11-2	1 E 24
2558192	B15-1	1 F 12
2558255	B05-1	1 D 14
	B05-2	1 D 16
	B05-3	1 D 18
2558274	H02-1	2 D 12
	H02-2	2 D 14
2558392	C09-1	1 H 6
2558431	B20-1	1 G 8
2558475	H14-1	2 H 10
2558476	B04-1	1 D 10
2558478	B03-1	1 D 8
	B04-2	1 D 12
2558501	H07-1	2 F 14
2558502	H07-2	2 F 16
2558503	H06-1	2 E 10
2558504	H06-2	2 E 12
2558525	E26-1	2 B 8
2558544	F01-1	2 C 4
2558614	E13-1	1 L 2
2558615	E13-1	1 L 2
2558633	C02-1	1 G 16
2558664	C02-1	1 G 16
2558829	B01-1	1 D 4
	B05-1	1 D 14
	B05-2	1 D 16
	B05-3	1 D 18
	F01-1	2 C 2
2558852	E22-1	1 L 22
2558972	E19-1	1 L 16
2558994	B19-1	1 G 6
2559081	H02-1	2 D 12
	H02-2	2 D 14
2559095	F11-1	2 D 4
2559130	B05-1	1 D 14
	B05-2	1 D 16
2559135	B05-1	1 D 14
	B05-2	1 D 16
	B05-3	1 D 18
2559168	E16-1	1 L 8
2559186	B01-1	1 D 4

Part No.	Group No.	Microfiche Loc.
2559187	B01-1	1 D 4
2559193	A04-1	1 B 12
	B01-1	1 D 4
2559194	A04-1	1 B 12
2559198	B01-1	1 D 4
2559208	B16-2	1 F 16
2559209	B16-2	1 F 16
2559210	B16-2	1 F 16
2559263	H26-1	2 I 24
	H26-2	2 J 4
2559295	H14-1	2 H 10
2559296	H14-1	2 H 10
2559297	H12-1	2 H 6
2559299	H14-1	2 H 10
2559304	H14-1	2 H 10
2559309	H14-1	2 H 10
2559313	H14-1	2 H 10
2559362	B10-1	1 E 16
	B10-2	1 E 18
	B11-1	1 E 22
	B11-2	1 E 24
2559390	H14-1	2 H 10
2559431	H15-1	2 H 12
2559432	B01-1	1 D 4
2559433	F01-1	2 C 2
2559514	W01-1	3 C 6
2559550	B16-1	1 F 14
2559551	B16-1	1 F 14
2559555	B16-1	1 F 14
2559557	B16-1	1 F 14
2559598	C02-1	1 G 16
2559647	A04-1	1 B 12
2559724	A01-1	1 B 2
2559788	C15-1	1 I 10
2559789	C15-1	1 I 10
2559790	C15-1	1 I 10
2559794	C15-1	1 I 10
2559817	B05-1	1 D 14
	B05-3	1 D 18
2559836	C15-1	1 I 10
2559889	B02-1	1 D 6
2559920	H04-1	2 D 22
2559959	F01-1	2 C 2
2559969	F01-1	2 C 2
2560031	B05-1	1 D 14
	B05-2	1 D 16
2560070	C11-2	1 H 14
2560124	B09-1	1 E 12
	B10-1	1 E 16
2560125	B09-1	1 E 12
2560126	B09-1	1 E 12
2560127	B09-1	1 E 12
2560149	B05-1	1 D 14
	B05-3	1 D 18
2560150	B05-1	1 D 14
	B05-3	1 D 18
2560151	B05-3	1 D 18
2560152	B05-1	1 D 14
2560193	B05-1	1 D 14
	B05-3	1 D 18
2560215	B05-1	1 D 14
2560232	F05-1	2 C 14
2560244	P01-1	3 B 12
2560246	E16-1	1 L 8
	P01-1	3 B 12
2560270	H16-1	2 H 14
2560282	H26-1	2 I 24
	H26-2	2 J 2
2560285	H26-1	2 I 22
	H26-2	2 J 2
2560286	H03-1	2 D 16
	H03-2	2 D 18
2560287	H03-1	2 D 16
	H03-2	2 D 18
2560305	B01-1	1 D 4

Part No.	Group No.	Microfiche Loc.
2560347	R01-1	3 B 16
2560414	H12-1	2 H 4
2560415	H26-1	2 I 22
	H26-2	2 J 2
2560417	H12-1	2 H 6
2560418	H26-1	2 I 24
	H26-2	2 J 4
2560420	H02-1	2 D 12
	H02-2	2 D 14
	H03-1	2 D 16
	H03-2	2 D 18
2560421	H02-1	2 D 12
	H02-2	2 D 14
	H03-1	2 D 16
	H03-2	2 D 18
2560422	H02-1	2 D 12
2560423	H02-1	2 D 12
2560429	R02-1	3 B 20
2560430	R02-1	3 B 20
2560432	R03-1	3 B 22
2560438	H42-1	2 K 18
	H42-2	2 K 20
2560439	H42-1	2 K 18
	H42-2	2 K 20
2560457	L02-1	2 L 22
2560458	E19-1	1 L 16
2560461	E19-1	1 L 16
2560462	E20-1	1 L 18
2560556	F05-1	2 C 14
2560559	H20-1	2 I 8
2560592	F03-1	2 C 8
2560594	F07-1	2 C 18
2560595	F07-1	2 C 20
2560596	F07-1	2 C 18
2560597	F07-1	2 C 20
2560598	F07-1	2 C 20
2560599	F07-1	2 C 20
2560601	F07-1	2 C 18
2560687	E21-1	1 L 20
2560690	H12-1	2 H 6
2560709	B10-3	1 E 20
2560710	H26-1	2 I 22
	H26-2	2 J 2
2560711	H03-1	2 D 16
	H03-2	2 D 18
	R02-1	3 B 20
2560712	H03-1	2 D 16
	H03-2	2 D 18
	H04-1	2 D 20
	H04-3	2 E 2
	H12-1	2 H 4
	H23-1	2 I 16
2560748	H42-1	2 K 18
	H42-2	2 K 20
2560749	H42-1	2 K 18
	H42-2	2 K 20
2560750	H41-1	2 K 16
2560753	H42-1	2 K 18
2560802	F07-1	2 C 20
2560803	F07-1	2 C 20
2560807	H12-1	2 H 6
2560817	A01-1	1 B 2
2560823	B10-1	1 E 16
	B10-2	1 E 18
	B10-3	1 E 20
2560826	F02-1	2 C 6
2560830	F02-1	2 C 6
2560850	H27-1	2 J 6
2560876	C11-1	1 H 10
	C11-2	1 H 14
	C11-3	1 H 18
2560877	C11-1	1 H 10
	C11-2	1 H 14
2560905	F10-1	2 D 2
2560906	F10-1	2 D 2

NUMERICAL INDEX

Part No.	Group No.	Microfiche Loc.
2560908	H23-1	2 I 16
	H24-1	2 I 18
2561163	E08-1	1 K 14
	E08-2	1 K 16
2561171	H12-1	2 H 4
2561191	E10-1	1 K 20
2561192	E07-1	1 K 12
2561224	F07-1	2 C 18
2561282	B11-1	1 E 22
	B11-2	1 E 24
2561284	B11-1	1 E 22
	B11-2	1 E 24
2561285	B11-1	1 E 22
	B11-2	1 E 24
2561286	B11-1	1 E 22
	B11-2	1 E 24
2561287	B11-1	1 E 22
	B11-2	1 E 24
2561288	B11-1	1 E 22
	B11-2	1 E 24
2561289	B10-1	1 E 16
2561290	B10-1	1 E 16
2561341	C09-1	1 H 6
2561342	C09-1	1 H 6
2561404	E19-1	1 L 16
2561408	B12-1	1 F 2
2561409	F10-1	2 D 2
2561634	H02-1	2 D 12
	H02-2	2 D 14
2561635	H02-1	2 D 12
	H02-2	2 D 14
2561636	H02-1	2 D 12
	H02-2	2 D 14
2561691	H03-2	2 D 18
2561692	H03-1	2 D 16
	H03-2	2 D 18
2561751	H26-1	2 I 24
	H26-2	2 J 4
2561752	H26-1	2 I 24
	H26-2	2 J 4
2561753	H26-1	2 I 24
	H26-2	2 J 4
2561754	H26-1	2 I 24
	H26-2	2 J 4
2561756	H26-1	2 I 24
	H26-2	2 J 4
2561759	H26-1	2 I 24
	H26-2	2 J 4
2561763	H26-1	2 I 22
	H26-2	2 J 2
2561819	N01-2	3 B 4
2561826	E28-1	2 B 14
2561830	H11-1	2 G 24
	H11-2	2 H 2
2561832	B05-1	1 D 14
	B05-2	1 D 16
	B05-3	1 D 18
2561836	H11-1	2 G 24
	H11-2	2 H 2
2561837	H11-1	2 G 24
	H11-2	2 H 2
2561839	L02-1	2 L 22
2561842	L02-1	2 L 22
2561846	H12-1	2 H 4
2561847	H13-1	2 H 8
2561848	H13-1	2 H 8
2561853	H12-1	2 H 4
2561854	H12-1	2 H 4
2561855	H12-1	2 H 4
2561867	B10-1	1 E 16
	B10-2	1 E 18
2561869	B10-1	1 E 16
	B10-2	1 E 18
	B10-3	1 E 20
2561871	B11-1	1 E 22
2561871	B11-2	1 E 24
2561872	B10-1	1 E 16
	B10-2	1 E 18
2561873	B10-1	1 E 16
2561874	B11-1	1 E 22
	B11-2	1 E 24
2561875	B10-1	1 E 16
	B10-2	1 E 18
	B10-3	1 E 20
2561941	L02-1	2 L 22
2561961	E02-1	1 J 4
2561969	E02-2	1 J 6
	E03-1	1 J 18
2561970	E03-1	1 J 18
2561971	E03-1	1 J 18
2561972	E03-1	1 J 18
2561973	E03-1	1 J 18
2561975	F01-1	2 C 4
2561976	B02-1	1 D 6
2561978	B02-1	1 D 6
2561980	E07-1	1 K 12
2562002	H19-1	2 I 6
2562003	H18-1	2 I 2
2562004	H18-1	2 I 2
2562047	F08-1	2 C 22
2562048	F08-1	2 C 22
2562073	C01-1	1 G 14
	C13-1	1 I 6
2562081	C13-1	1 I 6
2562087	N01-2	3 B 4
2562088	N01-1	3 B 2
2562092	N01-2	3 B 4
2562118	F03-1	2 C 8
2562126	H09-1	2 G 16
2562127	H09-1	2 G 16
2562133	E03-1	1 J 18
2562134	E03-1	1 J 18
2562136	E21-1	1 L 20
2562137	B09-1	1 E 12
	B09-2	1 E 14
	B10-1	1 E 16
	B10-2	1 E 18
	B10-3	1 E 20
2562141	B08-1	1 E 10
2562142	B08-1	1 E 10
2562198	H02-1	2 D 12
2562199	H02-1	2 D 12
2562200	H02-1	2 D 12
2562225	C03-1	1 G 18
2562226	C02-1	1 G 16
	C03-1	1 G 18
2562227	C02-1	1 G 16
	C03-1	1 G 18
2562228	C03-1	1 G 18
2562229	C03-1	1 G 18
2562230	C03-1	1 G 18
2562231	C03-1	1 G 18
2562232	C03-1	1 G 18
2562245	B05-1	1 D 14
2562273	B08-1	1 E 10
2562282	F07-1	2 C 18
2562288	B11-1	1 E 22
	B11-2	1 E 24
2562289	B11-1	1 E 22
	B11-2	1 E 24
2562290	B10-1	1 E 16
	B10-2	1 E 18
	B10-3	1 E 20
2562292	B05-1	1 D 14
2562297	C03-1	1 G 18
2562298	R04-1	3 B 24
2562310	A02-1	1 B 6
2562331	B03-1	1 D 8
2562335	B03-1	1 D 8
2562366	R04-1	3 B 24

NUMERICAL INDEX

Part No.	Group No.	Microfiche Loc.
2562414	F01-1	2 C 4
2562417	C09-	1 H 6
2562418	A01-2	1 B 4
2562462	E03-1	1 J 18
2562477	B05-1	1 D 14
	B05-2	1 D 16
	B05-3	1 D 18
2562480	B05-1	1 D 14
2562494	E05-1	1 K 2
2562497	E05-1	1 K 2
2562499	E05-1	1 K 2
2562500	E02-1	1 J 4
2562501	E05-1	1 K 2
2562502	E02-1	1 J 4
	E02-2	1 J 6
	E02-5	1 J 12
	E02-6	1 J 14
2562503	E02-1	1 J 4
2562504	E02-1	1 J 4
2562505	E02-1	1 J 4
2562506	E02-1	1 J 4
2562507	E02-1	1 J 4
2562508	E02-1	1 J 4
2562509	E02-1	1 J 4
2562510	F08-1	2 C 22
2562574	F10-1	2 D 2
2562575	F10-1	2 D 2
2562581	F07-1	2 C 20
2562582	F07-1	2 C 18
2562589	C01-1	1 G 14
	C02-1	1 G 16
2562607	B07-5	1 E 6
2562608	B07-5	1 E 6
2562609	B07-4	1 E 4
2562610	B07-4	1 E 4
2562611	B07-1	1 D 22
	B07-6	1 E 8
2562612	B07-3	1 E 2
2562613	B07-2	1 D 24
2562614	B07-3	1 E 2
2562615	B07-2	1 D 24
2562616	B07-5	1 E 6
2562617	B07-5	1 E 6
2562618	B07-4	1 E 4
2562619	B07-4	1 E 4
2562658	H03-1	2 D 16
	H03-2	2 D 18
2562659	B10-1	1 E 16
	B10-2	1 E 18
2562660	H03-1	2 D 16
	H03-2	2 D 18
2562663	H03-2	2 D 18
2562693	B05-1	1 D 14
2562739	H20-1	2 I 8
2562742	B04-1	1 D 10
2562744	B04-1	1 D 10
2562755	B01-1	1 D 4
2562789	B16-1	1 F 14
2562790	E02-1	1 J 4
2562817	E04-1	1 J 20
2562819	C10-1	1 H 8
3292657	H22-1	2 I 14
3570651	E08-1	1 K 14
3570654	E07-1	1 K 12
3580362	B11-1	1 E 22
	B11-2	1 E 24
3585604	H16-1	2 H 14
3585991	N01-4	3 B 8
3585992	N01-4	3 B 8
3587993	H10-1	2 G 22
3588781	W02-1	3 C 14
3588784	W02-1	3 C 14
3590713	N01-1	3 B 2
3590724	N01-3	3 B 6
3590725	N01-1	3 B 2
3590731	N01-3	3 B 6
3590821	F12-1	2 D 6
3590834	N01-1	3 B 2
3590835	N01-1	3 B 2
3592521	N01-3	3 B 6
3592522	N01-3	3 B 6
3592524	N01-3	3 B 6
3592525	N01-3	3 B 6
3592526	N01-3	3 B 6
3592527	N01-3	3 B 6
3592535	N01-3	3 B 6
3592536	N01-3	3 B 6
3592601	H10-1	2 G 22
3679591	E16-1	1 L 8
3725700	E18-1	1 L 14
3734911	E05-1	1 K 4
3896014	H16-1	2 H 14
4002067	H48-1	2 L 12
4002731	H17-1	2 H 16
	H17-2	2 H 22
4004816	H18-1	2 I 4
4004897	H17-1	2 H 16
	H17-2	2 H 22
4017563	E18-1	1 L 12
4017567	E18-1	1 L 12
4017569	E18-1	1 L 12
4017570	E18-1	1 L 12
4017571	E18-1	1 L 12
4017572	E18-1	1 L 12
4017577	E18-1	1 L 12
4027369	E04-1	1 J 20
	E04-3	1 J 24
	E06-1	1 K 10
4058514	B13-1	1 F 4
4080946	H43-1	2 K 22
4089750	C11-3	1 H 20
4089758	C11-3	1 H 20
4089766	C11-1	1 H 10
4089773	C11-3	1 H 18
4090673	C11-3	1 H 20
4090675	C11-3	1 H 18
4090679	C11-3	1 H 22
4094905	A06-1	1 B 16
4094913	A06-1	1 B 16
4094919	A06-1	1 B 16
4094920	A06-1	1 B 16
	A07-1	1 C 8
4094926	A06-1	1 B 16
	A06-2	1 B 20
	A06-3	1 C 2
	A07-1	1 C 6
	A07-2	1 C 10
	A07-3	1 C 12
4094933	A06-1	1 B 18
	A06-2	1 B 20
	A06-3	1 C 2
	A07-1	1 C 6
	A07-2	1 C 10
	A07-3	1 C 12
4094968	A10-1	1 C 22
	A12-1	1 D 2
4094969	A10-1	1 C 22
4094970	A10-1	1 C 22
	A12-1	1 D 2
4094987	A08-2	1 C 16
	A09-1	1 C 18
4094988	A08-1	1 C 14
	A08-2	1 C 16
	A09-1	1 C 18
	A09-2	1 C 20
4094990	A08-1	1 C 14
	A08-2	1 C 16
	A09-1	1 C 18
	A09-2	1 C 20
4094998	A08-1	1 C 14

Part No.	Group No.	Microfiche Loc.
4094998	A08-2	1 C 16
	A09-1	1 C 18
	A09-2	1 C 20
4095002	A08-1	1 C 14
4095004	A08-2	1 C 16
	A09-1	1 C 18
4095005	A08-2	1 C 16
	A09-1	1 C 18
4095010	A08-1	1 C 14
	A08-2	1 C 16
	A09-1	1 C 18
	A09-2	1 C 20
4095011	A08-1	1 C 14
	A08-2	1 C 16
	A09-1	1 C 18
	A09-2	1 C 20
4095022	H32-1	2 J 22
	H35-1	2 K 4
	H37-1	2 K 8
4095037	H39-1	2 K 12
	H40-1	2 K 14
4095051	H43-1	2 K 24
4095072	H43-1	2 K 24
4095075	H43-1	2 K 24
4095076	H35-1	2 K 4
	H43-1	2 K 24
	H45-1	2 L 6
4095092	H28-1	2 J 8
4095121	H28-1	2 J 8
4095123	H28-1	2 J 8
4095174	B13-2	1 F 6
4095200	H30-2	2 J 16
4095201	H38-1	2 K 10
	H39-1	2 K 12
	H40-1	2 K 14
4095203	H38-1	2 K 10
4095204	H38-1	2 K 10
4095205	H38-1	2 K 10
	H39-1	2 K 12
	H40-1	2 K 14
4095208	H38-1	2 K 10
	H39-1	2 K 12
	H40-1	2 K 14
4095210	H38-1	2 K 10
	H39-1	2 K 12
4095211	H38-1	2 K 10
	H39-1	2 K 12
	H40-1	2 K 14
4095224	H30-2	2 J 16
4095225	H30-2	2 J 16
4095227	H30-2	2 J 16
4095229	H30-2	2 J 16
4095231	H30-2	2 J 16
4095232	H30-2	2 J 16
4095240	H30-2	2 J 16
4095241	H30-2	2 J 16
4095243	H30-2	2 J 16
4095244	H30-2	2 J 16
4095253	H30-2	2 J 16
4095254	H30-1	2 J 14
4095258	H30-1	2 J 12
	H30-2	2 J 18
	H43-1	2 K 22
4095263	H30-1	2 J 14
4095264	H30-1	2 J 14
4095344	H44-1	2 L 4
4095355	H43-1	2 K 24
4095357	H43-1	2 K 24
4095359	H43-1	2 K 24
4095360	H43-1	2 K 24
4095379	H43-1	2 L 2
4095380	H43-1	2 K 24
4095381	H43-1	2 K 24
4095388	H43-1	2 K 22
4095390	H43-1	2 K 22
4095396	H43-1	2 L 2
4095397	H43-1	2 L 2
4095407	H43-1	2 L 2
4095408	H43-1	2 L 2
4095436	H43-1	2 K 22
4095522	H17-1	2 H 16
	H17-2	2 H 22
4095584	A06-1	1 B 16
	A07-1	1 C 8
4095707	H14-1	2 H 10
4095787	H28-1	2 J 8
4095805	C04-1	1 G 20
4095813	C04-1	1 G 20
4099558	E18-1	1 L 12
4099559	E18-1	1 L 12
4099561	E18-1	1 L 12
4099562	E18-1	1 L 12
4099565	E18-1	1 L 12
4099566	E18-1	1 L 12
4099610	E18-1	1 L 12
4148124	A08-1	1 C 14
	A08-2	1 C 16
	A09-1	1 C 18
	A09-2	1 C 20
4148127	A08-1	1 C 14
	A08-2	1 C 16
	A09-1	1 C 18
	A09-2	1 C 20
4786690	E05-1	1 K 4
	E05-2	1 K 6
	E05-3	1 K 8
	H24-1	2 I 18
4881630	H09-2	2 G 18
4898365	H09-2	2 G 18
4937914	H09-2	2 G 18
5202370	B15-1	1 F 12
5204627	W01-3	3 C 10
5208887	H17-1	2 H 16
	H17-2	2 H 22
5208888	H17-1	2 H 16
	H17-2	2 H 22
5289686	C05-1	1 G 22
5292911	E19-1	1 L 16
5293040	E05-1	1 K 2
	H48-1	2 L 12
	H49-1	2 L 14
5293041	A02-1	1 B 6
	E06-1	1 K 10
5293042	E05-1	1 K 2
	H48-1	2 L 12
	H49-1	2 L 14
5293043	A02-1	1 B 6
	E06-1	1 K 10
5293771	H05-1	2 E 6
5295075	H22-1	2 I 14
5295076	H22-1	2 I 14
5297218	H22-1	2 I 14
5299628	H22-1	2 I 14
5305562	E21-1	1 L 20
6000689	B11-1	1 E 22
	B11-2	1 E 24
	H04-1	2 D 20
	H04-2	2 D 24
	H11-1	2 G 24
	H11-2	2 H 2
	P01-1	3 B 12
6210685	B13-2	1 F 6
6512601	E26-1	2 B 8
6519300	R01-1	3 B 16
6519875	B10-1	1 E 16
	B10-2	1 E 18
	B10-3	1 E 20
6599364	H27-1	2 J 6
6599365	H27-1	2 J 6
6635531	E18-1	1 L 14

NUMERICAL INDEX

Part No.	Group No.	Microfiche Loc.
9032514	E20-1	1 L 18
9034501	H05-1	2 E 6
9035481	E20-1	1 L 18
11018486	F11-1	2 D 4
11039017	H49-1	2 L 14
11992849	A06-1	1 B 18
	A07-1	1 C 6
11992857	H29-1	2 J 10
11992875	H38-1	2 K 10
11992877	H38-1	2 K 10
11992880	H37-1	2 K 8
11992884	H35-1	2 K 4
	H37-1	2 K 8
11992933	H43-1	2 L 2
11992984	H26-1	2 I 24
	H26-2	2 J 4
	H28-1	2 J 8
	H45-1	2 L 6
11992991	H30-1	2 J 12
12000111	H20-1	2 I 8
12000169	A04-1	1 B 12
	A05-1	1 B 14
12000200	E16-1	1 L 8
12000277	H09-1	2 G 16
	H09-3	2 G 20
	H41-1	2 K 16
12000964	E20-1	1 L 18
12001074	C04-1	1 G 20
12001076	C02-1	1 G 16
12001079	C02-1	1 G 16
12001107	H18-1	2 I 2
12001122	E19-1	1 L 16
12001171	H06-3	2 E 14
	H06-8	2 F 4
	H06-9	2 F 10
12001190	A02-1	1 B 8
12001271	E19-1	1 L 16
12001295	E19-1	1 L 16
12001511	E18-1	1 L 12
12001512	E18-1	1 L 12
12001914	A08-1	1 C 14
	A08-2	1 C 16
	A09-1	1 C 18
	A09-2	1 C 20
12002100	W01-1	3 C 6
	W01-3	3 C 10
12002416	E31-1	2 B 22
	E31-2	2 B 24
12002578	E20-1	1 L 18
12002579	H22-1	2 I 14
12002607	H21-1	2 I 10
	H21-2	2 I 12
12002608	H21-1	2 I 10
	H21-2	2 I 12
12002610	H21-1	2 I 10
	H21-2	2 I 12
12002611	H21-1	2 I 10
	H21-2	2 I 12
12002907	C04-1	1 G 20
12002908	C01-1	1 G 14
	C04-1	1 G 20
12002920	H18-1	2 I 4
12002922	H18-1	2 I 2
12002960	C04-1	1 G 20
12003001	E19-1	1 L 16
12003540	B20-1	1 G 8
12003548	H14-1	2 H 10
12003582	E31-2	2 B 24
12003620	E18-1	1 L 12
12003653	E16-1	1 L 8
12003682	E22-1	1 L 22
12003715	E18-1	1 L 12
12003721	H17-1	2 H 16
	H17-2	2 H 22
12003722	H17-1	2 H 16

Part No.	Group No.	Microfiche Loc.
12003722	H17-2	2 H 22
12003723	H17-1	2 H 16
12003724	H17-1	2 H 16
	H17-2	2 H 22
12003725	H17-1	2 H 16
	H17-2	2 H 22
12003757	H22-1	2 I 14
12003772	H06-8	2 F 6
	H06-9	2 F 12
12003773	E18-1	1 L 12
12565014	N01-1	3 B 2
12565018	N01-1	3 B 2
12565025	B10-1	1 E 16
	B10-2	1 E 18
	B10-3	1 E 20
12565026	B11-1	1 E 22
	B11-2	1 E 24
12565037	H14-1	2 H 10
12565040	E02-1	1 J 4
	E02-2	1 J 6
	E02-5	1 J 12
12565053	A01-1	1 B 2
12565054	A01-1	1 B 2
12565063	B02-1	1 D 6
12565064	B02-1	1 D 6
12565070	A01-2	1 B 4
12565089	E02-1	1 J 4
	E02-2	1 J 6
	E02-5	1 J 12
	E02-6	1 J 14
12565090	E13-1	1 L 2
12565139	C01-1	1 G 14
12565140	C02-1	1 G 16
12565162	F01-1	2 C 4
12565168	E10-1	1 K 20
12565173	H05-2	2 E 8
12565176	E20-1	1 L 18
12565177	E20-1	1 L 18
12565189	R04-1	3 B 24
12565190	R04-1	3 B 24
12565191	R04-1	3 B 24
12565205	E14-1	1 L 4
12565210	E16-1	1 L 8
12565252	N01-1	3 B 2
12565253	N01-1	3 B 2
12565254	N01-2	3 B 4
12565255	N01-4	3 B 8
12565289	N01-1	3 B 2
12565291	N01-1	3 B 2
12565305	R02-1	3 B 20
12565339	C02-1	1 G 16
12565366	B01-1	1 D 4
12565368	B01-1	1 D 4
12565372	B01-1	1 D 4
12565423	C14-1	1 I 8
12565451	E26-1	2 B 8
12565504	W01-1	3 C 6
12565514	E02-1	1 J 4
12565519	E02-1	1 J 4
12565580	H26-1	2 I 22
	H26-2	2 J 2
12565589	E31-1	2 B 22
12565645	F12-1	2 D 6
12565647	F12-1	2 D 6
12565648	F12-1	2 D 6
12565649	F12-1	2 D 6
12565650	F12-1	2 D 6
12565659	B15-1	1 F 12
12565666	C13-1	1 I 6
12565675	C08-1	1 H 4
12565750	A01-1	1 B 2
12565751	A01-1	1 B 2
12565752	A01-1	1 B 2
12565753	A01-1	1 B 2
12565758	F04-1	2 C 10

NUMERICAL INDEX

Part No.	Group No.	Microfiche Loc.
12565802	F04-1	2 C 10
12565827	H12-1	2 H 4
12565830	E31-1	2 B 22
12565833	H04-2	2 D 24
12565842	H04-3	2 E 2
	H04-4	2 E 4
12565843	H04-3	2 E 2
	H04-4	2 E 4
12565845	H04-3	2 E 2
12565846	H04-3	2 E 2
	H04-4	2 E 4
12565847	H04-3	2 E 2
12565848	H04-3	2 E 2
	H04-4	2 E 4
12565849	H04-3	2 E 2
	H04-4	2 E 4
12565850	H04-3	2 E 2
	H04-4	2 E 4
12565851	H04-3	2 E 2
	H04-4	2 E 4
12565852	H09-3	2 G 20
12565853	H04-3	2 E 2
12565863	H23-1	2 I 16
12565881	N01-1	3 B 2
12565882	N01-2	3 B 4
12565884	N01-2	3 B 4
12565903	H12-1	2 H 4
12565904	H12-1	2 H 4
12565905	N01-1	3 B 2
12565906	N01-4	3 B 8
12565907	N01-1	3 B 2
12565908	N01-1	3 B 2
12565909	N01-2	3 B 4
12565910	N01-2	3 B 4
12565911	N01-1	3 B 2
12565921	N01-4	3 B 8
12565962	F13-1	2 D 8
12565973	F07-1	2 C 18
12566007	C04-1	1 G 20
12566036	N01-1	3 B 2
12566037	N01-4	3 B 8
12566038	N01-2	3 B 4
12566039	N01-1	3 B 2
12566040	N01-1	3 B 2
12566041	N01-3	3 B 6
12566042	N01-3	3 B 6
12566044	N01-3	3 B 6
12566045	N01-3	3 B 6
12566046	N01-2	3 B 4
12566047	N01-2	3 B 4
12566048	N01-3	3 B 6
12566049	N01-3	3 B 6
12566050	N01-1	3 B 2
12566052	N01-2	3 B 4
12566055	N01-2	3 B 4
12566056	N01-1	3 B 2
12566060	E02-1	1 J 4
12566067	F11-1	2 D 4
12566070	F11-1	2 D 4
12566071	F11-1	2 D 4
12566073	F11-1	2 D 4
12566075	F11-1	2 D 4
12566076	F11-1	2 D 4
12566077	F11-1	2 D 4
12566078	F13-1	2 D 8
12566080	F11-1	2 D 4
12566081	F11-1	2 D 4
12566082	F11-1	2 D 4
12566112	L01-1	2 L 20
12566113	L01-1	2 L 20
12566114	L01-1	2 L 20
12566137	W01-2	3 C 8
12566223	E21-1	1 L 20
	R02-1	3 B 20
12566236	F05-1	2 C 14
12566255	R03-1	3 B 22
12566268	F01-1	2 C 4
12566437	H12-1	2 H 4
12566554	A01-1	1 B 2
12566613	H08-6	2 G 12
12566631	E12-1	1 K 24
12566637	F07-1	2 C 18
12566638	F07-1	2 C 18
12566662	N01-4	3 B 8
12566675	H26-1	2 I 22
	H26-2	2 J 2
12566690	W01-3	3 C 10
12566691	W01-3	3 C 10
12566727	E28-1	2 B 14
12566735	N01-3	3 B 6
12566741	E02-1	1 J 4
	E02-2	1 J 6
	E02-5	1 J 12
	E02-6	1 J 14
12566747	F10-1	2 D 2
12566781	H17-2	2 H 22
12566782	H12-1	2 H 4
12566783	H12-1	2 H 4
12566809	F07-1	2 C 18
12566810	F07-1	2 C 18
12566818	B05-1	1 D 14
	B05-2	1 D 16
12566841	B05-1	1 D 14
	B05-2	1 D 16
12566842	C02-1	1 G 16
12566843	C02-1	1 G 16
12566856	B05-1	1 D 14
	B05-2	1 D 16
	B05-3	1 D 18
12566874	T01-1	3 C 2
12566879	F07-1	2 C 18
12566909	A01-1	1 B 2
12566916	E03-1	1 J 18
12566948	N01-5	3 B 10
12566949	N01-5	3 B 10
12566950	N01-5	3 B 10
12566951	H24-1	2 I 18
12566952	H24-1	2 I 18
12566953	H24-1	2 I 18
12567022	H41-1	2 K 16
12567024	H41-1	2 K 16
12567026	N01-4	3 B 8
12567032	N01-3	3 B 6
12567210	W01-2	3 C 8
12567229	E29-1	2 B 16
12567231	E29-1	2 B 16
	E29-2	2 B 18
12567232	E29-1	2 B 16
	E29-2	2 B 18
12567233	E29-1	2 B 16
	E29-2	2 B 18
12567234	E29-1	2 B 16
12567269	E05-3	1 K 8
12567273	E05-2	1 K 6
12567274	E05-2	1 K 6
12567275	E05-2	1 K 6
12567276	E05-2	1 K 6
	E05-3	1 K 8
12567277	E05-2	1 K 6
12567278	E05-2	1 K 6
12567282	E02-2	1 J 6
12567283	E02-2	1 J 6
	E02-4	1 J 10
	E02-7	1 J 16
12567284	E02-2	1 J 6
	E02-3	1 J 8
12567285	E02-2	1 J 6
12567286	E02-2	1 J 6
	E02-3	1 J 8
	E02-4	1 J 10

NUMERICAL INDEX

Part No.	Group No.	Microfiche Loc.
12567288	E31-1	2 B 22
12567353	E02-2	1 J 6
12567354	E02-2	1 J 6
12567381	F11-1	2 J 4
12567382	F13-1	2 J 3
12567383	F13-1	2 D 8
12567384	F13-1	2 D 8
12567392	F13-1	2 D 8
12567436	H04-1	2 D 20
	H04-2	2 D 24
	H04-4	2 E 4
12567479	F01-1	2 C 4
12567503	F09-1	2 C 24
12567504	F09-1	2 C 24
12567515	B03-1	1 D 8
12567530	E31-1	2 B 22
	E31-2	2 B 24
12567652	H24-1	2 I 18
12567664	E04-2	1 J 22
12567670	H23-1	2 I 16
12567673	H23-1	2 I 16
12567674	H23-1	2 I 16
12567675	H23-1	2 I 16
12567676	H23-1	2 I 16
12567730	H04-4	2 E 4
12567741	H09-2	2 G 18
12567755	E31-2	2 B 24
12567756	E31-2	2 B 24
12567775	H23-1	2 I 16
12567860	C09-1	1 H 6
12567937	E27-1	2 B 10
12567938	E27-1	2 B 10
12567986	E31-2	2 B 24
12567994	E29-2	2 B 18
12568024	B17-2	1 F 20
12568062	E29-2	2 B 18
12568072	N01-4	3 B 8
12568073	N01-4	3 B 8
12568074	N01-4	3 B 8
12568080	N01-3	3 B 6
12568081	N01-3	3 B 6
12568082	N01-3	3 B 6
12568206	H11-1	2 G 24
	H11-2	2 H 2
12568255	R01-1	3 B 16
	R01-2	3 B 18
12568276	F10-1	2 D 2
12568430	E28-1	2 B 14
12568435	E09-1	1 K 18
12568464	H02-2	2 D 14
12568465	H02-2	2 D 14
12568468	R01-2	3 B 18
12568471	H06-8	2 F 2
12568472	H02-2	2 D 14
12568473	H02-2	2 D 14
12568474	H04-2	2 D 24
12568475	H04-2	2 D 24
	H04-4	2 E 4
12568476	H04-2	2 D 24
	H04-4	2 E 4
12568480	H02-2	2 D 14
12568481	H02-2	2 D 14
12568482	H02-2	2 D 14
12568483	H02-2	2 D 14
12568568	H03-1	2 D 16
12568583	H09-2	2 G 18
12568584	E11-1	1 K 22
12568597	H09-2	2 G 18
12568607	H08-1	2 G 2
12568711	C09-1	1 H 6
12568737	H04-3	2 E 2
12568743	N01-2	3 B 4
12568767	B05-1	1 D 14
	B05-2	1 D 16
	B05-3	1 D 18
12568768	B05-1	1 D 14
	B05-2	1 D 16
	B05-3	1 D 18
12568789	E07-1	1 K 12
12568790	E07-1	1 K 12
12568794	E07-1	1 K 12
12568959	B05-2	1 D 16
12568978	C03-1	1 G 18
12568979	C03-1	1 G 18
12568985	C03-1	1 G 18
12568986	C03-1	1 G 18
12568987	C03-1	1 G 18
12568988	C03-1	1 G 18
12568989	C03-1	1 G 18
12568990	C02-1	1 G 16
12568996	C03-1	1 G 18
12568997	C03-1	1 G 18
12569026	F01-1	2 C 4
12569048	B05-1	1 D 14
12569056	B21-1	1 G 10
12569057	B21-1	1 G 10
12569059	B21-1	1 G 10
12569061	F01-1	2 C 4
12569074	N01-2	3 B 4
12569076	N01-2	3 B 4
12569077	N01-2	3 B 4
12569089	C02-1	1 G 16
12569090	C02-1	1 G 16
12569103	B05-1	1 D 14
12569104	B05-1	1 D 14
12569106	B05-1	1 D 14
12569124	H26-1	2 I 24
	H26-2	2 J 2
12569125	H02-1	2 D 12
12569126	H02-1	2 D 12
12569127	H02-1	2 D 12
	H02-2	2 D 14
12569128	H02-1	2 D 12
	H02-2	2 D 14
12569129	H02-1	2 D 12
12569130	H02-1	2 D 12
	H02-2	2 D 14
12569131	H12-1	2 H 4
12569132	H12-1	2 H 4
12569133	H02-1	2 D 12
12569134	H02-1	2 D 12
	H02-2	2 D 14
12569182	B05-1	1 D 14
12569258	H04-2	2 D 24
12569283	H13-1	2 H 8
12569284	H13-1	2 H 8
12569285	H13-1	2 H 8
12569288	E02-7	1 J 16
12569308	F02-1	2 C 6
12569310	F01-1	2 C 4
	F02-1	2 C 6
12569329	E30-1	2 B 20
12569409	A06-2	1 B 20
12569410	A07-2	1 C 10
12569450	H08-7	2 G 14
12569467	H02-1	2 D 12
	H02-2	2 D 14
12569625	H09-2	2 G 18
12569664	H09-2	2 G 18
12569690	H09-2	2 G 18
12569722	B11-1	1 E 22
12569723	B09-2	1 E 14
	B10-2	1 E 18
12569724	B09-2	1 E 14
12569725	B09-2	1 E 14
	B10-2	1 E 18
12569727	B09-2	1 E 14
	B10-2	1 E 18
12569733	B21-1	1 G 10
12569744	B11-1	1 E 22

NUMERICAL INDEX

Part No.	Group No.	Microfiche Loc.
12569772	B18-2	1 F 24
12569773	B18-1	1 F 22
12569861	H09-2	2 G 18
12569874	E09-1	1 K 18
12569950	F03-1	2 C 8
	F05-1	2 C 14
12570017	E16-1	1 L 8
12570018	E16-1	1 L 8
12570021	A04-1	1 B 12
12570051	F04-2	2 C 12
12570052	F06-1	2 C 16
12570068	C09-1	1 H 6
12570101	C11-3	1 H 18
12570147	H09-2	2 G 18
12570148	H04-4	2 E 4
	H09-2	2 G 18
12570163	R01-2	3 B 18
12570175	C09-1	1 H 6
12570202	C09-1	1 H 6
	C12-1	1 I 2
	C12-2	1 I 4
12570238	W01-1	3 C 6
12570239	W01-1	3 C 6
12570294	W01-2	3 C 8
12570312	W01-2	3 C 8
12570313	W01-2	3 C 8
12570321	H20-1	2 I 8
12570332	F01-1	2 C 2
12570733	F05-1	2 C 14
12570765	B09-1	1 E 12
	B09-2	1 E 14
12570773	H20-1	2 I 8
12570774	H20-1	2 I 8
12570910	H09-2	2 G 18
12570918	F07-1	2 C 18
12570919	F07-1	2 C 18
12570920	F07-1	2 C 20
12571138	E27-1	2 B 10
12571140	E27-1	2 B 10
12571172	C10-1	1 H 8
12571173	H04-2	2 D 24
12571212	H04-2	2 D 24
12571224	E02-5	1 J 12
	E02-6	1 J 14
12571231	H09-2	2 G 18
12571617	N01-2	3 B 4
12571618	N01-2	3 B 4
12571658	B22-1	1 G 12
12571706	B05-1	1 D 14
	B05-2	1 D 16
	B05-3	1 D 18
12571758	F07-1	2 C 20
12571857	H02-2	2 D 14
12571968	A01-2	1 B 4
12571969	A01-2	1 B 4
12571970	A01-2	1 B 4
12571971	A01-2	1 B 4
12571975	D02-1	1 I 20
12571977	N01-2	3 B 4
12572042	H04-2	2 D 24
12572069	N01-2	3 B 4
12572070	N01-2	3 B 4
12572071	N01-2	3 B 4
12572072	N01-2	3 B 4
12572073	N01-2	3 B 4
12572074	N01-2	3 B 4
12572075	N01-2	3 B 4
12572076	N01-2	3 B 4
12572077	N01-2	3 B 4
12572373	H17-1	2 H 16
12572389	N01-4	3 B 8
12572397	E08-2	1 K 16
12572398	E08-2	1 K 16
12572420	N01-3	3 B 6
12572425	N01-3	3 B 6
12572426	N01-3	3 B 6
12572427	N01-3	3 B 6
12572436	N01-4	3 B 8
12572437	N01-4	3 B 8
12572438	N01-4	3 B 8
12572530	F01-1	2 C 2
12572563	H06-9	2 F 8
12572564	H08-4	2 G 8
12572980	H04-4	2 E 4
12572981	H04-4	2 E 4
12572982	H04-4	2 E 4
12572990	A06-1	1 B 16
12573017	B01-1	1 D 4
12573018	F01-1	2 C 4
12573025	N01-2	3 B 4
12573026	N01-2	3 B 4
12573042	F11-1	2 D 4
12573043	F11-1	2 D 4
12573154	E04-2	1 J 22
	E04-3	1 J 24
12573155	E04-2	1 J 22
	E04-3	1 J 24
12573156	E04-2	1 J 22
	E04-3	1 J 24
12573157	E04-2	1 J 22
	E04-3	1 J 24
12573158	E02-7	1 J 16
	E04-2	1 J 22
	E04-3	1 J 24
12573159	E02-7	1 J 16
12573163	E04-2	1 J 22
	E04-3	1 J 24
12573184	E04-2	1 J 22
12573189	E04-2	1 J 22
12573484	F11-1	2 D 4
12573485	F11-1	2 D 4
12573525	E02-5	1 J 12
	E02-6	1 J 14
12573549	E02-4	1 J 10
12573584	E02-5	1 J 12
12573836	H23-1	2 I 16
12573838	B11-1	1 E 22
	B11-2	1 E 24
12573839	B11-1	1 E 22
	B11-2	1 E 24
12573846	H03-1	2 D 16
12573935	H04-2	2 D 24
12573998	B02-1	1 D 6
12574013	B02-1	1 D 6
12574035	F03-1	2 C 8
12574036	F05-1	2 C 14
12574118	F04-2	2 C 12
12574120	F06-1	2 C 16
12574718	A06-3	1 C 2
12574719	A07-3	1 C 12
12574723	B09-1	1 E 12
	B10-1	1 E 16
	B10-3	1 E 20
12574724	B09-1	1 E 12
	B10-1	1 E 16
	B10-3	1 E 20
12574725	B09-1	1 E 12
	B10-1	1 E 16
	B10-3	1 E 20
12574974	B10-3	1 E 20
12575262	H46-1	2 L 8
12575263	H46-1	2 L 8
12575264	H46-1	2 L 8
12575266	H46-1	2 L 8
12575267	H46-1	2 L 8
12575302	E04-3	1 J 24
12575303	H47-1	2 L 10
12575308	N01-5	3 B 10
12575309	N01-5	3 B 10
12575442	H46-1	2 L 8

Part No.	Group No.	Microfiche Loc.
12575442	H47-1	2 L 10
12575664	E30-1	2 B 20
12575782	H42-2	2 K 20
	H46-1	2 L 8
12575877	C11-3	1 H 22
12575918	H48-1	2 L 12
12575952	N01-5	3 B 10
12575953	N01-5	3 B 10
12576139	E25-2	2 B 6
12576150	N01-5	3 B 10
12576151	N01-5	3 B 10
12576161	N01-5	3 B 10
12576162	N01-5	3 B 10
12576163	H48-1	2 L 12
12576538	B04-2	1 D 12
12576805	H50-1	2 L 16
12577124	F11-1	2 D 4
12577308	N01-1	3 B 2
12577355	F07-1	2 C 20
12577356	F07-1	2 C 20
12577365	E27-2	2 B 12
12577366	E27-2	2 B 12
12577373	H20-1	2 I 8
12577381	E06-1	1 K 10
12577382	C03-1	1 G 18
12577384	A01-2	1 B 4
12577385	C03-1	1 G 18
12577388	C05-1	1 G 22
12577389	C02-1	1 G 16
12577390	C04-1	1 G 20
12577392	C02-1	1 G 16
12577395	C01-1	1 G 14
	C04-1	1 G 20
12577398	C01-1	1 G 14
12577400	C01-1	1 G 14
12577401	C03-1	1 G 18
12577545	W01-2	3 C 8
12577546	W01-2	3 C 8
12577547	W01-2	3 C 8
12577548	W01-2	3 C 8
12577550	W01-3	3 C 10
12577551	W01-3	3 C 10
12577552	W01-3	3 C 10
12577553	W01-3	3 C 10
12577554	W01-3	3 C 10
12577617	B01-1	1 D 4
12577618	B01-1	1 D 4
12577623	B05-3	1 D 18
12577625	B05-3	1 D 18
12577627	B05-2	1 D 16
12577629	B05-3	1 D 18
12577631	B05-3	1 D 18
12577633	B05-3	1 D 18
12577682	B07-6	1 E 8
12577702	H49-1	2 L 14
12577703	E04-3	1 J 24
12577704	E04-3	1 J 24
12577705	E04-3	1 J 24
12577706	E04-3	1 J 24
12577709	E05-3	1 K 8
12577710	E05-3	1 K 8
12577712	E05-3	1 K 8
12577717	E05-3	1 K 8
12577718	E05-3	1 K 8
12577719	E05-3	1 K 8
12577739	H21-2	2 I 12
12577740	H11-1	2 G 24
	H11-2	2 H 2
12577751	H23-1	2 I 16
12577761	H41-1	2 K 16
12577811	E05-3	1 K 8
12577839	B10-1	1 E 16
12577849	B10-1	1 E 16
	B10-3	1 E 20
12577861	H03-1	2 D 16
12577955	H48-1	2 L 12
12577958	H48-1	2 L 12
12577959	H28-1	2 J 8
12578002	C09-1	1 H 6
12578039	F03-1	2 C 8
12578042	F05-1	2 C 14
12578094	F07-1	2 C 18
12578117	B18-3	1 G 2
12578118	B18-4	1 G 4
12578163	B12-1	1 F 2
12578192	E02-6	1 J 14
12578217	C01-1	1 G 14
12578219	C01-1	1 G 14
12578220	C01-1	1 G 14
12578221	C01-1	1 G 14
12578237	B05-2	1 D 16
12578238	B05-2	1 D 16
12578239	B05-2	1 D 16
12578240	B05-2	1 D 16
12578262	B11-2	1 E 24
12578326	D01-1	1 I 18
	D02-1	1 I 20
	D03-1	1 I 22
12578423	E31-2	2 B 24
12578487	N01-1	3 B 2
12578518	E05-1	1 K 2
	E05-2	1 K 6
	E05-3	1 K 8
12578893	E19-1	1 L 16
12578894	E19-1	1 L 16
12578929	B02-1	1 D 6
12578936	B01-1	1 D 4
12578948	E19-1	1 L 16
12579051	H06-8	2 F 2
12579052	H06-9	2 F 8
12579125	H12-1	2 H 4
12579126	H12-1	2 H 4
12579127	H12-1	2 H 4
12579128	H12-1	2 H 4
12579234	B04-2	1 D 12
12579235	B04-2	1 D 12
12579238	B04-2	1 D 12
12579242	B04-2	1 D 12
12579243	B04-2	1 D 12
12579316	B02-1	1 D 6
12579319	B01-1	1 D 4
12579327	H02-2	2 D 14
12579442	H17-1	2 H 16
12579728	W01-4	3 C 12
12579729	W01-4	3 C 12
12579730	W01-4	3 C 12
12579731	W01-4	3 C 12
12579733	W01-4	3 C 12
12579734	W01-4	3 C 12
12579735	W01-4	3 C 12
12579736	W01-4	3 C 12
12579737	W01-4	3 C 12
12579922	H03-1	2 D 16
12580715	B02-1	1 D 6
12580823	H50-1	2 L 16
12580824	H50-1	2 L 16
12580827	H50-1	2 L 16
12705154	C11-2	1 H 16
12705160	C11-2	1 H 16
	C11-4	1 H 24
12705168	C11-2	1 H 16
12705170	C11-2	1 H 16
12705171	C11-2	1 H 16
12705172	C11-2	1 H 16
12705174	C11-2	1 H 16
12720032	H22-1	2 I 14
12967003	E20-1	1 L 18
12967004	H22-1	2 I 14
12967005	H22-1	2 I 14
12967010	H18-1	2 I 4

NUMERICAL INDEX

Part No.	Group No.	Microfiche Loc.
12967011	H18-1	2 I 2
12967012	H19-1	2 I 6
12967014	H18-1	2 I 2
12967015	H19-1	2 I 6
12967016	H19-1	2 I 6
12967018	H18-1	2 I 2
12967019	A02-1	1 B 8
12967025	C11-2	1 H 16
12967029	H17-1	2 H 16
	H17-2	2 H 22
12967030	H17-1	2 H 16
	H17-2	2 H 22
12967031	H17-1	2 H 18
	H17-2	2 H 24
12967032	H17-1	2 H 16
	H17-2	2 H 22
12967033	H17-1	2 H 20
	H17-2	2 H 24
12967035	H17-1	2 H 20
	H17-2	2 H 24
12967036	H17-1	2 H 16
	H17-2	2 H 22
12967037	H17-2	2 H 22
12967038	H17-1	2 H 18
	H17-2	2 H 22
12967039	H17-2	2 H 22
12967040	H17-1	2 H 18
	H17-2	2 H 22
12967041	H17-1	2 H 16
	H17-2	2 H 22
12967042	H17-1	2 H 16
	H17-2	2 H 22
12967043	H17-1	2 H 16
	H17-2	2 H 22
12967044	H17-2	2 H 24
12967046	H17-2	2 H 24
12967047	H17-1	2 H 20
	H17-2	2 H 24
12967048	H17-2	2 H 24
12967049	A02-1	1 B 6
12967050	A02-1	1 B 6
12967051	A02-1	1 B 6
12967052	A02-1	1 B 6
12967053	A02-1	1 B 6
12967054	A02-1	1 B 6
12967055	A02-1	1 B 8
12967056	A02-1	1 B 6
12967057	A02-1	1 B 6
12967058	A02-1	1 B 6
12967059	A02-1	1 B 6
12967060	A02-1	1 B 6
12967061	A02-1	1 B 6
12967062	A02-1	1 B 8
12967063	A02-1	1 B 8
12967064	A02-1	1 B 6
12967065	A02-1	1 B 8
12967066	A02-1	1 B 6
12967067	A02-1	1 B 6
12967068	A02-1	1 B 6
12967069	A02-1	1 B 8
12967070	A02-1	1 B 8
12967071	A02-1	1 B 6
12967072	A02-1	1 B 6
12967073	A02-1	1 B 6
12967075	A02-1	1 B 6
12967076	A02-1	1 B 6
12967077	A02-1	1 B 6
12967078	A02-1	1 B 8
12967079	A02-1	1 B 8
12967080	R01-1	3 B 16
12967082	H07-3	2 F 18
	H07-4	2 F 20
12967083	E16-1	1 L 8
12967085	H18-1	2 I 2
12967086	H19-1	2 I 6
12967087	H19-1	2 I 6
12967088	H19-1	2 I 6
12967092	H17-1	2 H 20
	H17-2	2 H 24
12967093	H17-1	2 H 20
	H17-2	2 H 24
12967094	H17-1	2 H 18
	H17-2	2 H 24
12967099	H17-1	2 H 18
	H17-2	2 H 22
12967100	H17-1	2 H 16
	H17-2	2 H 22
12967101	H17-2	2 H 24
12967103	R01-1	3 B 16
12967104	R01-1	3 B 16
12967135	R01-1	3 B 16
12967136	R01-1	3 B 16
12967146	H17-1	2 H 18
	H17-2	2 H 24
12967147	H17-2	2 H 24
12967148	H17-1	2 H 18
	H17-2	2 H 24
12967149	H17-1	2 H 18
	H17-2	2 H 24
12967150	H17-2	2 H 24
12967151	H17-2	2 H 24
12967152	H17-1	2 H 18
	H17-2	2 H 24
12967153	H17-1	2 H 16
	H17-2	2 H 22
12967154	H17-2	2 H 24
12967155	H17-1	2 H 18
	H17-2	2 H 24
12967156	H17-1	2 H 18
	H17-2	2 H 22
12967157	H17-1	2 H 18
	H17-2	2 H 22
12967158	H17-1	2 H 20
	H17-2	2 H 24
12967159	H17-1	2 H 20
	H17-2	2 H 24
12967161	H17-2	2 H 22
12967163	R01-1	3 B 16
12967164	R01-1	3 B 16
12967166	C11-2	1 H 14
12967167	C11-2	1 H 14
12967169	C11-1	1 H 10
	C11-2	1 H 14
12967170	C11-1	1 H 10
	C11-2	1 H 14
12967171	C11-1	1 H 10
	C11-2	1 H 14
	C11-3	1 H 18
12967172	C11-2	1 H 14
12967173	C11-2	1 H 14
	C11-3	1 H 18
12967174	C11-2	1 H 14
	C11-3	1 H 18
12967175	C11-1	1 H 10
	C11-2	1 H 14
	C11-3	1 H 18
12967176	C11-2	1 H 14
	C11-3	1 H 18
	C11-4	1 H 24
12967177	C11-1	1 H 10
	C11-2	1 H 14
	C11-3	1 H 18
12967179	C11-1	1 H 10
	C11-2	1 H 14
12967180	C11-2	1 H 14
	C11-3	1 H 20
12967181	C11-2	1 H 14
12967182	C11-2	1 H 14
	C11-3	1 H 20
12967183	C11-2	1 H 14

NUMERICAL INDEX

Part No.	Group No.	Microfiche Loc.
12967183	C11-3	1 H 20
12967184	C11-2	1 H 14
	C11-3	1 H 20
12967185	C11-2	1 H 14
12967186	C11-2	1 H 14
	C11-3	1 H 20
12967187	C11-1	1 H 12
	C11-2	1 H 14
	C11-3	1 H 20
12967188	C11-2	1 H 14
	C11-3	1 H 20
12967189	C11-2	1 H 14
	C11-3	1 H 20
12967190	C11-2	1 H 14
	C11-3	1 H 20
12967191	C11-2	1 H 14
12967192	C11-2	1 H 14
12967194	C11-2	1 H 14
12967195	C11-1	1 H 12
	C11-2	1 H 14
	C11-3	1 H 20
12967196	C11-2	1 H 14
12967197	C11-2	1 H 14
	C11-3	1 H 20
12967198	C11-2	1 H 14
12967199	C11-2	1 H 14
12967200	C11-2	1 H 14
12967201	C11-2	1 H 14
12967202	C11-2	1 H 14
12967203	C11-2	1 H 14
12967204	C11-2	1 H 14
12967205	C11-2	1 H 14
12967206	C11-2	1 H 14
	C11-4	1 H 24
12967207	C11-2	1 H 14
12967208	C11-2	1 H 16
12967209	C11-2	1 H 16
12967210	C11-2	1 H 16
12967211	C11-2	1 H 16
	C11-4	1 H 24
12967212	C11-2	1 H 16
12967213	C11-1	1 H 10
	C11-2	1 H 16
12967214	C11-2	1 H 16
12967215	C11-2	1 H 16
12967216	C11-2	1 H 16
12967217	C11-2	1 H 16
12967219	C11-2	1 H 16
	C11-4	1 H 24
12967220	C11-2	1 H 16
12967221	C11-2	1 H 16
	C11-4	1 H 24
12967222	C11-2	1 H 16
	C11-4	1 H 24
12967223	C11-2	1 H 16
	C11-4	1 H 24
12967224	C11-2	1 H 16
12967225	C11-2	1 H 16
12967227	C11-2	1 H 16
12967228	C11-2	1 H 16
12967229	C11-2	1 H 16
12967230	C11-2	1 H 14
	C11-3	1 H 20
12967231	B17-1	1 F 18
12967232	B17-1	1 F 18
12967233	B17-1	1 F 18
	B17-2	1 F 20
12967234	B17-1	1 F 18
	B17-2	1 F 20
12967235	B17-1	1 F 18
	B17-2	1 F 20
12967236	B17-1	1 F 18
12967237	B17-1	1 F 18
12967238	B17-1	1 F 18
	B17-2	1 F 20
12967239	B17-1	1 F 18
	B17-2	1 F 20
12967240	B17-1	1 F 18
12967263	B17-2	1 F 20
12967269	H19-1	2 I 6
12967270	H06-1	2 E 10
	H06-2	2 E 12
12967271	H06-1	2 E 10
	H06-2	2 E 12
12967274	H06-3	2 E 14
12967360	H05-2	2 E 8
12967373	H05-1	2 E 6
12967375	H05-1	2 E 6
12967459	C11-1	1 H 10
	C11-3	1 H 18
12967460	C11-3	1 H 20
12967463	C11-3	1 H 22
12967464	C11-3	1 H 20
12967465	C11-3	1 H 20
12967466	C11-3	1 H 20
12967467	C11-1	1 H 12
	C11-3	1 H 22
12967475	C11-3	1 H 22
12967488	C11-4	1 H 24
12967489	C11-4	1 H 24
12967491	C11-3	1 H 20
	C11-4	1 H 24
12967508	C11-1	1 H 10
12967540	C11-2	1 H 14
12967544	B19-1	1 G 6
12967545	B19-1	1 G 6
12967546	B19-1	1 G 6
12967547	B19-1	1 G 6
12967548	B19-1	1 G 6
12967549	B19-1	1 G 6
12967550	B19-1	1 G 6
12967551	H07-1	2 F 14
12967552	H07-1	2 F 14
	H07-2	2 F 16
12967553	H07-1	2 F 14
	H07-2	2 F 16
12967554	H07-1	2 F 14
	H07-2	2 F 16
12967555	H07-1	2 F 14
12967592	B17-2	1 F 20
12967594	B17-2	1 F 20
12967595	B17-2	1 F 20
12967596	B17-2	1 F 20
12967597	B17-1	1 F 18
	B17-2	1 F 20
	B18-1	1 F 22
	B18-2	1 F 24
	B18-3	1 G 2
	B18-4	1 G 4
12967598	H08-2	2 G 4
	H08-3	2 G 6
	H08-5	2 G 10
12967599	H08-2	2 G 4
	H08-3	2 G 6
	H08-5	2 G 10
12967600	H08-2	2 G 4
	H08-3	2 G 6
	H08-5	2 G 10
12967602	H08-2	2 G 4
	H08-3	2 G 6
	H08-5	2 G 10
12967603	H08-2	2 G 4
	H08-3	2 G 6
	H08-5	2 G 10
12967604	H08-2	2 G 4
	H08-3	2 G 6
	H08-5	2 G 10
12967605	H08-2	2 G 4
	H08-3	2 G 6
	H08-5	2 G 10

Part No.	Group No.	Microfiche Loc.
12967606	H08-2	2 G 4
	H08-3	2 G 6
	H08-5	2 G 10
12967607	H08-2	2 G 4
	H08-3	2 G 6
	H08-5	2 G 10
12967608	H08-2	2 G 4
	H08-3	2 G 6
	H08-5	2 G 10
12967609	H08-2	2 G 4
	H08-3	2 G 6
	H08-5	2 G 10
12967610	H08-2	2 G 4
	H08-3	2 G 6
	H08-5	2 G 10
12967611	H08-2	2 G 4
	H08-3	2 G 6
	H08-5	2 G 10
12967614	H08-2	2 G 4
	H08-3	2 G 6
	H08-5	2 G 10
12967615	H08-2	2 G 4
	H08-3	2 G 6
	H08-5	2 G 10
12967616	H08-2	2 G 4
	H08-3	2 G 6
	H08-5	2 G 10
12967617	H08-2	2 G 4
	H08-3	2 G 6
	H08-5	2 G 10
12967618	H08-2	2 G 4
	H08-3	2 G 6
	H08-5	2 G 10
12967633	B20-1	1 G 8
12967634	B20-1	1 G 8
12967635	B20-1	1 G 8
12967636	B20-1	1 G 8
12967637	B20-1	1 G 8
12967638	B20-1	1 G 8
12967639	B20-1	1 G 8
12967640	B20-1	1 G 8
12967641	B20-1	1 G 8
12967642	B20-1	1 G 8
12967643	B20-1	1 G 8
12967644	B20-1	1 G 8
12967645	B20-1	1 G 8
12967646	B20-1	1 G 8
12967647	B20-1	1 G 8
12967648	B20-1	1 G 8
12967649	B20-1	1 G 8
12967650	B20-1	1 G 8
12967651	B20-1	1 G 8
12967652	B20-1	1 G 8
12967653	B20-1	1 G 8
12967654	B20-1	1 G 8
12967656	B20-1	1 G 8
12967657	B20-1	1 G 8
12967658	B20-1	1 G 8
12967659	B20-1	1 G 8
12967660	B20-1	1 G 8
12967676	C11-1	1 H 10
12967698	R01-2	3 B 18
12967699	R01-2	3 B 18
12967702	R01-2	3 B 18
12967703	R01-2	3 B 18
12967739	B22-1	1 G 12
	H08-6	2 G 12
12967740	H08-6	2 G 12
12967781	H05-1	2 E 6
12967783	H05-1	2 E 6
12967784	H05-1	2 E 6
12967788	A02-1	1 B 8
12967790	A02-1	1 B 8
12967791	A02-1	1 B 6
12967792	A02-1	1 B 8
12967794	H05-1	2 E 6
12967980	A02-1	1 B 6
12967981	A02-1	1 B 8
12967982	A02-1	1 B 8
12967983	A02-1	1 B 6
12967984	A02-1	1 B 6
12967986	H18-1	2 I 4
12967987	H18-1	2 I 4
12967988	H18-1	2 I 4
12967989	H18-1	2 I 2
12967990	H18-1	2 I 2
12967991	H18-1	2 I 4
12967992	H18-1	2 I 4
12967993	H18-1	2 I 4
12967994	H18-1	2 I 4
12967995	H18-1	2 I 4
12967996	H18-1	2 I 4
12967997	H18-1	2 I 2
12967998	H18-1	2 I 2
12967999	H18-1	2 I 2
12968000	H18-1	2 I 4
12968001	H18-1	2 I 2
12968002	H18-1	2 I 2
12968003	H18-1	2 I 2
12968004	H18-1	2 I 4
12968006	H18-1	2 I 4
	H19-1	2 I 6
12968007	H18-1	2 I 4
12968008	H18-1	2 I 4
12968009	H18-1	2 I 2
12968010	H18-1	2 I 4
12968018	H18-1	2 I 2
12968019	H18-1	2 I 2
12968020	H18-1	2 I 2
12968022	H18-1	2 I 2
12968023	H18-1	2 I 2
12968029	H06-3	2 E 14
12968034	B14-1	1 F 8
12968035	B14-1	1 F 8
12968036	B14-1	1 F 8
12968037	B14-1	1 F 8
12968038	B14-1	1 F 8
12968039	B14-1	1 F 8
12968040	B14-1	1 F 8
12968041	B14-1	1 F 8
12968042	B14-1	1 F 8
12968078	F07-1	2 C 18
12968082	H17-1	2 H 16
12968087	H08-3	2 G 6
12968099	E07-1	1 K 12
12968215	B18-1	1 F 22
	B18-2	1 F 24
	B18-4	1 G 4
12968216	B18-1	1 F 22
	B18-2	1 F 24
	B18-3	1 G 2
	B18-4	1 G 4
12968217	B18-1	1 F 22
	B18-2	1 F 24
	B18-3	1 G 2
	B18-4	1 G 4
12968218	B18-1	1 F 22
	B18-2	1 F 24
	B18-3	1 G 2
	B18-4	1 G 4
12968219	B18-1	1 F 22
	B18-2	1 F 24
	B18-3	1 G 2
	B18-4	1 G 4
12968220	B18-1	1 F 22
	B18-2	1 F 24
	B18-3	1 G 2
	B18-4	1 G 4
12968221	B18-1	1 F 22
	B18-2	1 F 24

Part No.	Group No.	Microfiche Loc.
12968221	B18-3	1 G 2
	B18-4	1 G 4
12968222	B18-1	1 F 22
	B18-2	1 F 24
	B18-3	1 G 2
	B18-4	1 G 4
12968223	B18-1	1 F 22
	B18-2	1 F 24
	B18-3	1 G 2
	B18-4	1 G 4
12968224	B18-4	1 G 4
12968225	B18-1	1 F 22
	B18-2	1 F 24
12968226	B18-1	1 F 22
	B18-2	1 F 24
	B18-3	1 G 2
	B18-4	1 G 4
12968227	B17-2	1 F 20
	B18-1	1 F 22
	B18-2	1 F 24
	B18-3	1 G 2
12968228	B18-1	1 F 22
	B18-2	1 F 24
12968229	B18-1	1 F 22
	B18-2	1 F 24
	B18-4	1 G 4
12968230	B18-1	1 F 22
	B18-2	1 F 24
	B18-3	1 G 2
	B18-4	1 G 4
12968231	B18-4	1 G 4
12968232	B17-2	1 F 20
12968233	B17-2	1 F 20
12968234	B17-2	1 F 20
12968235	B17-2	1 F 20
12968236	B17-2	1 F 20
12968239	B13-1	1 F 4
12968241	B13-1	1 F 4
12968242	B13-1	1 F 4
12968243	B13-1	1 F 4
12968244	B13-1	1 F 4
12968245	B13-1	1 F 4
12968246	B13-1	1 F 4
12968377	E15-1	1 L 6
12968378	E15-1	1 L 6
12968397	D04-1	1 I 24
12968398	D04-1	1 I 24
12968410	D01-1	1 I 18
	D02-1	1 I 20
	D03-1	1 I 22
12968411	D01-1	1 I 18
	D02-1	1 I 20
	D03-1	1 I 22
12968438	B13-1	1 F 4
12968441	R01-2	3 B 18
12968442	R01-1	3 B 16
	R01-2	3 B 18
12968443	R01-2	3 B 18
12968444	R01-2	3 B 18
12968445	R01-2	3 B 18
12968446	R01-2	3 B 18
12968447	R01-2	3 B 18
12968448	R01-2	3 B 18
12968449	R01-2	3 B 18
12968450	R01-1	3 B 16
	R01-2	3 B 18
12968451	R01-1	3 B 16
	R01-2	3 B 18
12968452	R01-1	3 B 16
	R01-2	3 B 18
12968453	R01-2	3 B 18
12968454	R01-2	3 B 18
12968455	R01-2	3 B 18
12968456	R01-2	3 B 18
12968457	R01-2	3 B 18
12968459	H06-3	2 E 14
12968460	H06-3	2 E 14
12968461	H06-3	2 E 14
12968462	H06-3	2 E 14
12968463	B19-1	1 G 6
12968482	H17-1	2 H 18
12968483	H17-1	2 H 18
12968484	H17-1	2 H 18
12968485	H17-1	2 H 20
12968486	H17-1	2 H 18
12968487	H17-1	2 H 20
12968488	H17-1	2 H 20
12968489	H17-1	2 H 20
12968490	H17-1	2 H 20
12968491	H17-1	2 H 20
12968492	H17-1	2 H 20
12968493	H17-1	2 H 20
12968504	H06-8	2 F 2
12968505	H06-8	2 F 6
	H06-9	2 F 12
12968506	H06-8	2 F 6
	H06-9	2 F 12
12968507	H06-8	2 F 6
	H06-9	2 F 12
12968508	H06-8	2 F 4
	H06-9	2 F 10
12968509	H06-8	2 F 6
	H06-9	2 F 12
12968510	H06-8	2 F 4
	H06-9	2 F 10
12968511	H06-8	2 F 4
	H06-9	2 F 10
12968512	H06-8	2 F 2
	H06-9	2 F 8
12968513	H06-8	2 F 4
	H06-9	2 F 10
12968514	H06-8	2 F 2
	H06-9	2 F 8
12968515	H06-8	2 F 4
	H06-9	2 F 10
12968516	H06-8	2 F 4
	H06-9	2 F 10
12968517	H06-8	2 F 2
	H06-9	2 F 8
12968518	H06-8	2 F 6
	H06-9	2 F 12
12968519	H06-8	2 F 2
	H06-9	2 F 8
12968520	H06-8	2 F 2
	H06-9	2 F 8
12968521	H06-8	2 F 2
	H06-9	2 F 8
12968522	H06-8	2 F 2
	H06-9	2 F 8
12968523	H06-8	2 F 4
	H06-9	2 F 10
12968524	H06-8	2 F 2
	H06-9	2 F 8
12968525	H06-8	2 F 4
	H06-9	2 F 10
12968526	H06-8	2 F 4
	H06-9	2 F 10
12968527	H06-8	2 F 4
	H06-9	2 F 10
12968528	H06-8	2 F 4
	H06-9	2 F 10
12968529	H06-8	2 F 2
	H06-9	2 F 8
12968536	H06-8	2 F 2
	H06-9	2 F 8
12968537	H06-8	2 F 6
	H06-9	2 F 12
12968538	H06-8	2 F 6
	H06-9	2 F 12
12968647	H06-8	2 F 6

NUMERICAL INDEX

Part No.	Group No.	Microfiche Loc.
12968647	H06-9	2 F 12
12968648	H06-8	2 F 6
	H06-9	2 F 12
12968652	H08-1	2 G 2
12968654	H08-2	2 G 4
	H08-5	2 G 10
12968655	H08-3	2 G 6
12968656	H08-2	2 G 4
12968657	H08-3	2 G 6
12968661	H08-4	2 G 8
12968662	H08-5	2 G 10
12968669	H22-1	2 I 14
12968670	H22-1	2 I 14
12968674	H06-3	2 E 14
12968676	H22-1	2 I 14
12968677	H22-1	2 I 14
12968678	H22-1	2 I 14
12968679	H22-1	2 I 14
12968680	H22-1	2 I 14
12968681	B19-1	1 G 6
12968686	C02-1	1 G 16
	E10-1	1 K 20
12968692	H06-8	2 F 2
	H06-9	2 F 8
12968693	H06-8	2 F 2
	H06-9	2 F 8
12968713	B13-1	1 F 4
12968715	C11-4	1 H 24
12968855	E27-1	2 B 10
	E27-2	2 B 12
12968856	E27-1	2 B 10
12968857	E27-1	2 B 10
	E27-2	2 B 12
12968858	E27-1	2 B 10
	E27-2	2 B 12
12968859	E27-1	2 B 10
	E27-2	2 B 12
12968860	E27-1	2 B 10
12968861	E27-1	2 B 10
	E27-2	2 B 12
12968862	E27-1	2 B 10
	E27-2	2 B 12
12968863	E27-1	2 B 10
12968864	E27-1	2 B 10
	E27-2	2 B 12
12968865	E27-1	2 B 10
12968866	E27-1	2 B 10
	E27-2	2 B 12
12968867	E27-1	2 B 10
	E27-2	2 B 12
12968868	D01-1	1 I 18
	D02-1	1 I 20
	D03-1	1 I 22
12968870	H06-8	2 F 6
	H06-9	2 F 12
12968880	C11-1	1 H 10
	C11-2	1 H 14
12968888	D02-1	1 I 20
12968999	C11-3	1 H 18
12969000	C11-3	1 H 18
12969001	C11-3	1 H 18
12969002	C11-3	1 H 18
12969003	C11-3	1 H 18
12969004	C11-3	1 H 18
12969005	C11-3	1 H 18
12969006	C11-3	1 H 18
12969007	C11-3	1 H 18
12969008	C11-3	1 H 18
12969009	C11-3	1 H 18
12969010	C11-3	1 H 18
12969011	C11-1	1 H 10
	C11-3	1 H 18
12969012	C11-3	1 H 18
12969013	C11-3	1 H 20
12969014	C11-3	1 H 20

Part No.	Group No.	Microfiche Loc.
12969015	C11-3	1 H 20
12969016	C11-1	1 H 12
	C11-3	1 H 22
12969017	C11-3	1 H 22
12969018	C11-3	1 H 22
12969019	C11-3	1 H 22
	C11-4	1 H 24
12969020	C11-4	1 H 24
12969021	C11-4	1 H 24
12969022	C11-4	1 H 24
12969023	C11-4	1 H 24
12969024	C11-4	1 H 24
12969025	C11-4	1 H 24
12969026	C11-4	1 H 24
12969027	C11-4	1 H 24
12969028	C11-4	1 H 24
12969029	C11-4	1 H 24
12969030	C11-4	1 H 24
12969031	C11-4	1 H 24
12969032	C11-4	1 H 24
12969033	C11-4	1 H 24
12969034	C11-4	1 H 24
12969035	C11-4	1 H 24
12969078	C11-1	1 H 10
12969079	C11-1	1 H 10
12969081	C11-1	1 H 10
12969082	C11-1	1 H 10
12969083	C11-1	1 H 10
12969084	C11-1	1 H 10
12969085	C11-1	1 H 10
12969087	C11-1	1 H 10
12969135	B17-2	1 F 20
12969139	H08-3	2 G 6
12969170	H25-1	2 I 20
12969171	H06-8	2 F 6
	H06-9	2 F 12
12969172	D04-1	1 I 24
12969447	H08-7	2 G 14
12969448	H08-7	2 G 14
12969449	H08-7	2 G 14
12969451	H08-7	2 G 14
12969453	F03-1	2 C 8
12969779	B17-2	1 F 20
	B18-1	1 F 22
	B18-2	1 F 24
	B18-3	1 G 2
	B18-4	1 G 4
12969819	A06-1	1 B 18
	A06-2	1 B 22
	A06-3	1 C 4
12969844	H47-1	2 L 10
12969846	H47-1	2 L 10
12969847	H47-1	2 L 10
12969848	H47-1	2 L 10
12969849	H47-1	2 L 10
12969850	H47-1	2 L 10
12969851	H47-1	2 L 10
12969852	H47-1	2 L 10
12969853	H47-1	2 L 10
12969854	H47-1	2 L 10
12969855	H47-1	2 L 10
12969901	B18-3	1 G 2
12969902	B18-3	1 G 2
12969903	B18-3	1 G 2
12969904	B18-4	1 G 4
12969905	B18-4	1 G 4
12969910	B18-1	1 F 22
	B18-2	1 F 24
12969920	H08-2	2 G 4
	H08-5	2 G 10
12969932	H17-1	2 H 20
12973003	H08-2	2 G 4
	H08-3	2 G 6
12973004	H17-1	2 H 16
12973005	H17-1	2 H 18

NUMERICAL INDEX

Part No.	Group No.	Microfiche Loc.
12973006	H17-1	2 H 16
12973007	H08-2	2 G 4
12973008	H08-2	2 G 4
12973018	B17-2	1 F 20
	B18-1	1 F 22
	B18-2	1 F 24
	B18-3	1 G 2
	B18-4	1 G 4
12973023	H17-1	2 H 16
12973028	E27-2	2 B 12
12973029	E27-2	2 B 12
12973030	H17-1	2 H 18
12973298	B22-1	1 G 12
12973416	H30-2	2 J 16

Part No.	Group No.	Microfiche Loc.