RUTHZIL TRATOR COMERCIAL DE PEÇAS LTDA 11 97083-6812 ROLANDO CITRANGULO

Volvo Construction Equipment
www.volvoce.com

DEZEMBRO 2017

Ref. No. 20053804-A
2017-12
Volvo, Eskilstuna

gb/fr/de/es/se

L220H

VOLVO L220H Parts catalog

Volvo Construction Equipment

VOLVO L220H

Parts catalog
2691,2735-, 7272-,
12104-
Part 1 Group 1-4

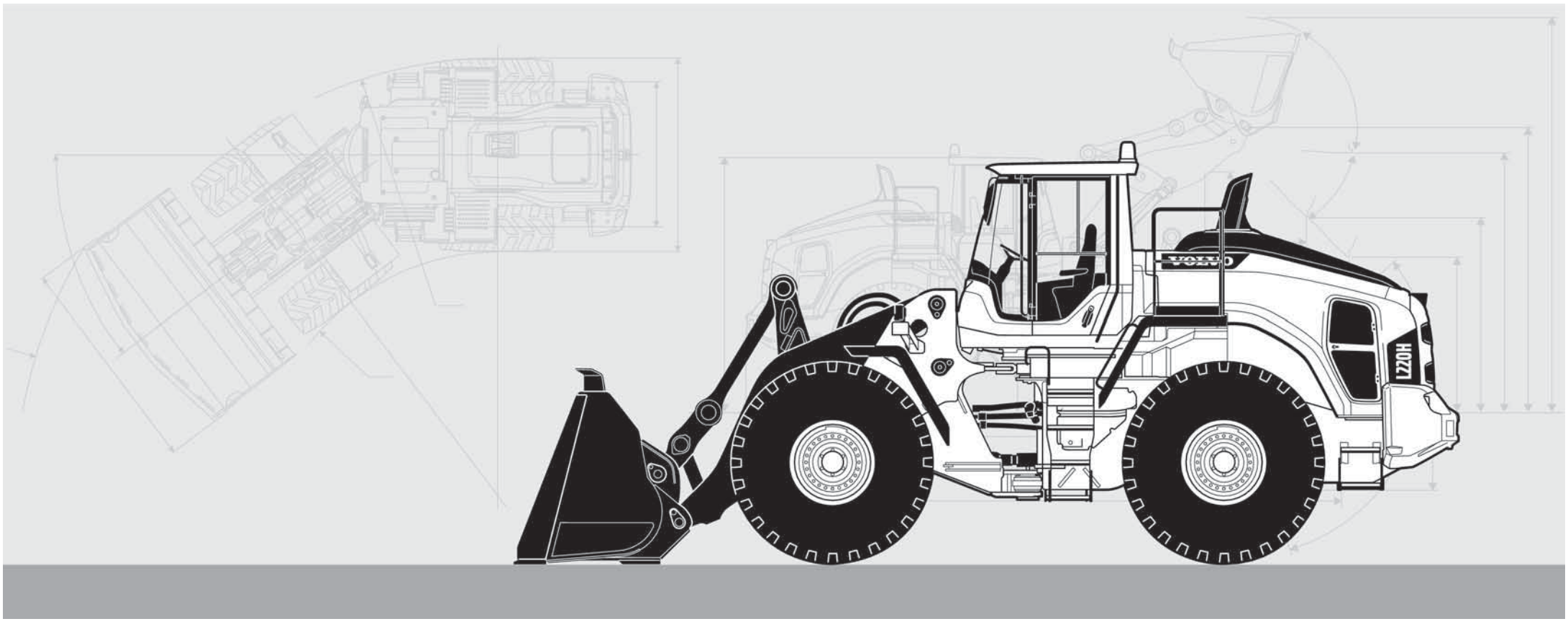

Volvo Construction Equipment
www.volvoce.com

VOLVO

Ref. No. 20053804-A
2017-12
Volvo, Eskilstuna

gb/fr/de/es/se

Volvo Construction Equipment

VOLVO L220H

Parts catalog
2691,2735-, 7272-,
12104-
Part 2 Group 5-9

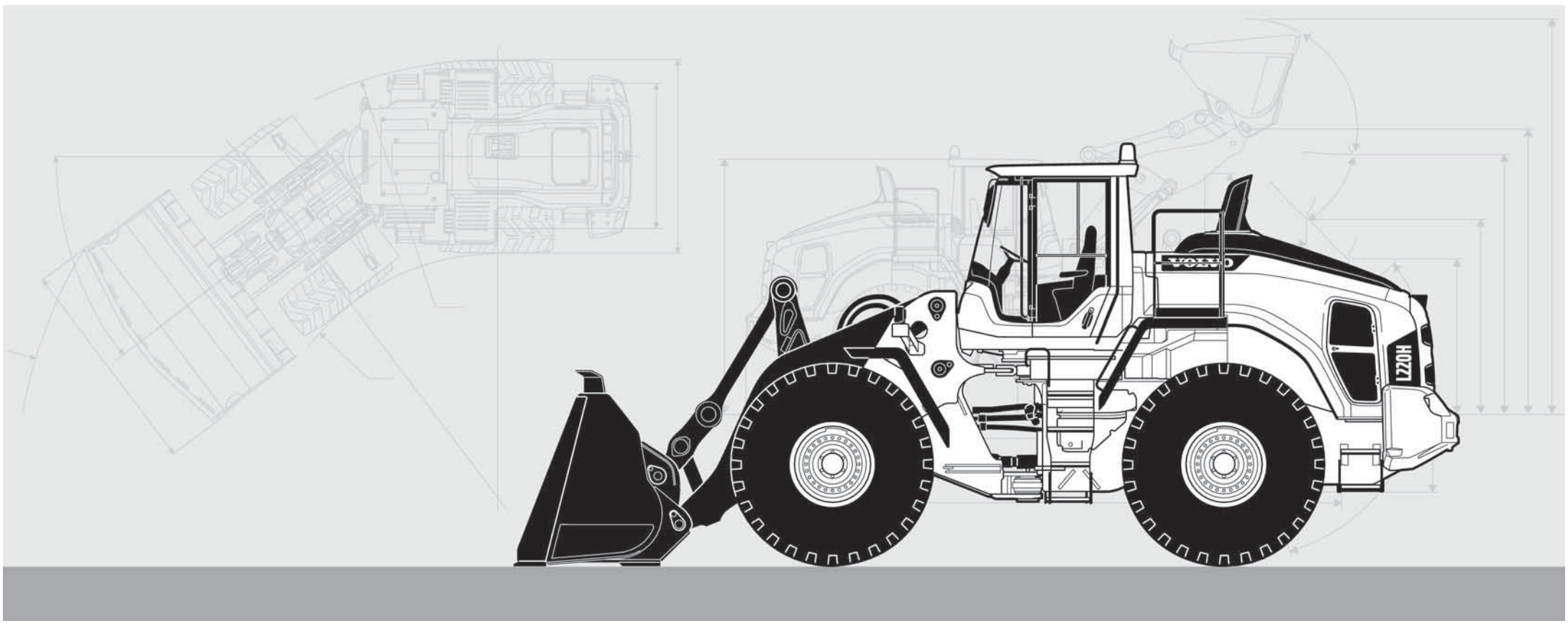

VOLVO L220H

Parts catalog
2691,2735-, 7272-,
12104-
Part 1 Group 1-4

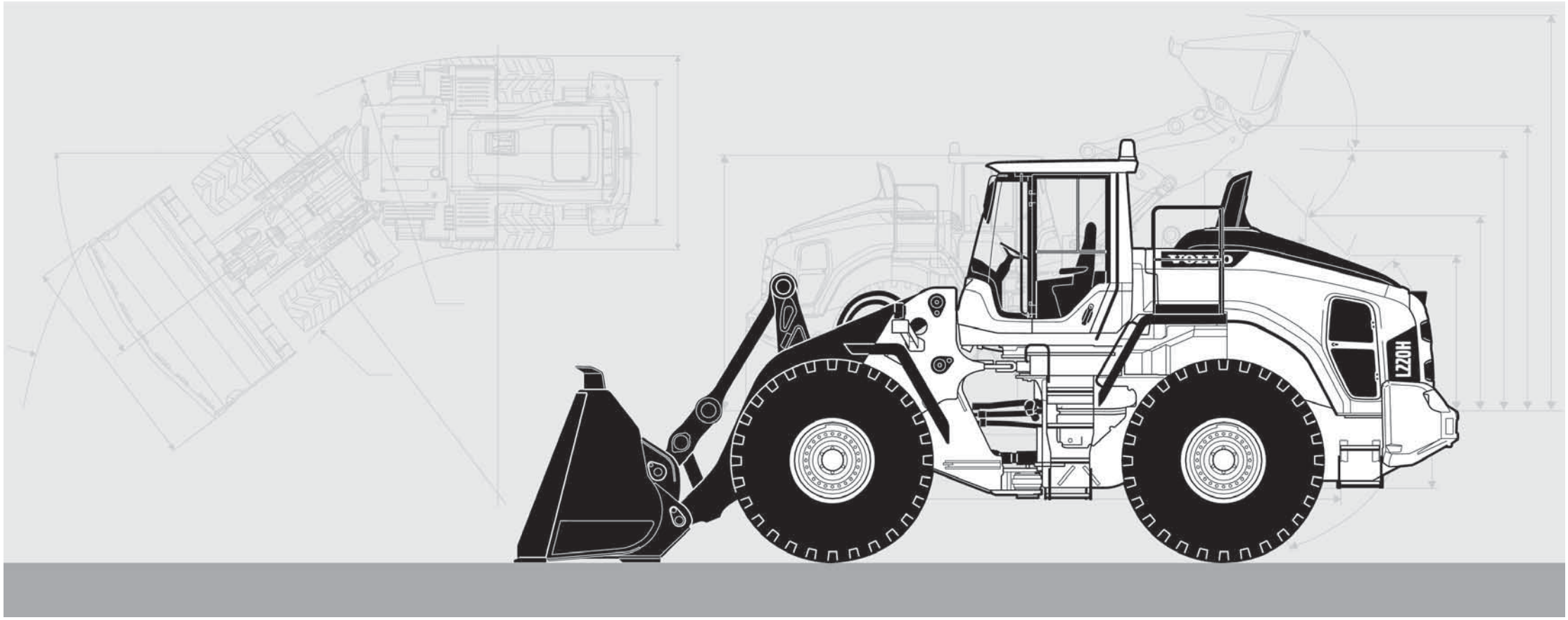

Publ. No. 20053804-A

VOLVO

Volvo Construction Equipment
www.volvoce.com



1

Preface and instructions
Préface et instructions
Vorwort und Anweisungen
Prefacio e instrucciones
Förord och anvisningar



2

Engine
Moteur
Motor
Motor
Motor

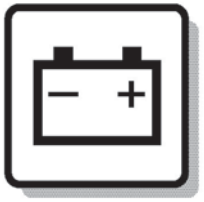

3

Electrical systems and instruments
Système électrique et instruments
Elektrisches System und Instrumente
Sistema eléctrico e instrumentos
Elsystem och instrument



4

Power transmission
Transmission de force
Kraftübertragung
Transmisión de fuerza
Kraftöverföring



5

Brakes
Freins
Bremsen
Frenos
Bromsar

Steering system
Systèm de direction
Lenksystem
Sistema de dirección
Styrsystem

6



Frame, wheel, track, drum
Châssis, roue, chenille, tambour
Rahmen, Räder, Ketten, Bandage
Bastidor, rueda, oruga, tambor
Ram, hjul, band, trumma

7



Body with associated parts, steps, platform
Carrosserie, marchepieds, plate-forme
Aufbau mit Zubehörteilen, Stufen, Plattform
Carrocería, peldaños, plataforma
Kaross med tillhörande delar, steg, plattform

8



Hydraulics and miscellaneous equipment
Équipements hydrauliques et divers
Hydraulik und übrige Ausrüstung
Sistema hidráulico y equipos varios
Hydraulik och övrig utrustning

9



Numerical index
Répertoire numérique
Nummernverzeichnis
Indice numérico
Nummerregister

10



FOREWORD

GBR

Only genuine parts are presented in this catalogue. These parts have been subjected to the necessary function and endurance tests, and they comply with the high quality and safety requirements that have been set for Volvo Construction Equipment. You should note that warranties do not cover damages that are caused or aggravated by the fact that a non-genuine part was fitted.

The illustrations shown in the catalogues should not be used as assembly or workshop instructions. Separate literature for the various specific subject areas is available for that purpose.

The owner of the machine or equipment should state the model designation, manufacturing number, part number, quantity, and the name, or description, of the part when ordering parts.

For location of the model and engine designation plates,
etc, see page 4-5.

Market-adapted equipment entered in catalogue, can be seen on page 26.

See page 13 for a "Catalogue Guide" on how to use the parts catalogue.

See page 22 for table of abbreviations.

This catalogue has been produced by Volvo Construction Equipment. If you have any point of views regarding the catalogue, or if you detect any errors in the catalogue, please send a mail to:
E-mail: vce.parts.catalog@volvo.com

GBR

WHEEL LOADER VOLVO L220H

BASIC MACHINE
Product number 33046, L220H, Serial number 2691
Product number 33046, L220H, Serial number 2735 -
Product number 33046, L220H, Serial number 7272 -
Product number 33046, L220H, Serial number 12104 -

CAB
Product number 11294122

DRIVE AXLES
Part number 56128, AWB 50, front
Part number 23967, AWB 41, rear
Part number 56129, AWB 41, rear. 86819

TRANSMISSION
Product number 22703, HTL310

LOADER UNIT
Product number 33863
Product number 33864

ENGINE
Product number 15185566
Replacement version 17433661

Product number 17461273
Replacement version 17469395

Product number 17461278
Replacement version 17469396

Product number 17461280
Replacement version 17469394

Seules les pièces d'origine sont présentées dans les catalogues des pièces de rechange. Toutes ces pièces ont été soumises à des tests de fonctionnement et de longévité pour être conformes aux exigences sévères de qualité et de sécurité posées par Volvo Construction Equipment. Notez que les garanties ne couvrent pas les dégâts et les dommages causés par le montage de pièces autres que des pièces d'origine.

Les illustrations dans le catalogue ne doivent pas être utilisées comme notice de montage ni comme instructions d'atelier. Pour ceci, nous vous renvoyons à la documentation spécifiquement éditée dans ce but.

Pour toute commande de pièces de rechange, indiquez la désignation du modèle, le numéro de fabrication, le numéro de référence, la quantité ainsi que la désignation de la pièce.

Le placement des plaques de désignation de modèle et de moteur etc. ressort de la figure ci-contre 4-5.

Equipment adapté au marché et indiqué dans la catalogue, prière de voir la liste en page 26.

Guide pour l'utilisation de catalogues de pièces de rechange, voir page 13.
Pour la liste des abréviations employées, prière de

voir en page 22.

Ce catalogue est édité par Volvo Construction Equipment. Si vous avez des commentaires ou si vous découvrez des erreurs dans ce catalogue, nous vous serions reconnaissants de bien vouloir nous envoyer un courriel à :
E-mail: vce.parts.catalog@volvo.com

FRA

CHARGEUSE SUR PNEUS VOLVO L220H

MACHINE DE BASE
Numéro de produit 33046, L220H, Numéro de série 2691
Numéro de produit 33046, L220H, Numéro de série 2735 -
Numéro de produit 33046, L220H, Numéro de série 7272 -
Numéro de produit 33046, L220H, Numéro de série 12104 -

CABINE
Numéro de produit 11294122

ESSIEU
Numéros de référence 56128, AWB 50, avant
Numéros de référence 23967, AWB 41, arrière
Numéros de référence 56129, AWB 41, arrière. 86819

TRANSMISSION
Numéro de produit 22703, HTL310

EQUIPEMENT CHARGEUR
Numéro de produit 33863
Numéro de produit 33864

MOTEUR
Numéro de produit 15185566
Version pièce de rechange 17433661

Numéro de produit 17461273
Version pièce de rechange 17469395

Numéro de produit 17461278
Version pièce de rechange 17469396

Numéro de produit 17461280
Version pièce de rechange 17469394

DEU

In den Ersatzteilkatalogen sind nur Originalteile verzeichnet. Diese Teile haben die notwendigen Funktions- und Lebensdauertests durchlaufen und erfüllen die hohen Qualitäts- und Sicherheitsanforderungen von Volvo Construction Equipment. Beachten Sie bitte, dass die Garantien keine Schäden umfassen, die durch die Montage eines fremden Teils verursacht oder verschlimmert wurden.

Die Abbildungen in dem Katalog dürfen nicht als Montageanweisungen oder Werkstattanleitungen verwendet werden. Wir verweisen statt dessen auf die separate Literatur für diesen Zweck.

Der Maschinenbesitzer muss bei der Bestellung von Ersatzteilen die Modellbezeichnung, Fabriksnummer, Artikelnummer sowie Anzahl und Bezeichnung des Teils angeben.

Die Anbringung der Schilder für Modell- und Motorbezeichnung usw. geht aus dem Bild auf Seite 4-5 hervor.

Für den Markt angepasste Ausrüstung wurde in den Katalog aufgenommen, Seite 26.

Die Anweisung auf Seite 17 hilft Ihnen sich im Ersatzteilkatalog zurechtzufinden.

Abkürzungsverzeichnis, siehe Seite 22.

Dieser Katalog wurde von Volvo Construction Equipment herausgegeben. Wenn Sie Kommentare zu diesem Katalog haben oder Fehler darin finden, schreiben Sie bitte an:
E-Mail: vce.parts.catalog@volvo.com

DEU

RADLADER VOLVO L220H

GRUNDMASCHINE
Fertigungsnummer 33046, L220H, Seriennummer 2691
Fertigungsnummer 33046, L220H, Seriennummer 2735 -
Fertigungsnummer 33046, L220H, Seriennummer 7272 -
Fertigungsnummer 33046, L220H, Seriennummer 12104 -

FAHRERHAUS
Fertigungsnummer 11294122

ANTRIEBSWELLE
Bestellnummer 56128, AWB 50, vordere
Bestellnummer 23967, AWB 41, hintere
Bestellnummer 56129, AWB 41, hintere. 86819

GETRIEBE
Fertigungsnummer 22703, HTL310

LADEAGGREGAT
Fertigungsnummer 33863
Fertigungsnummer 33864

MOTOR
Fertigungsnummer 15185566
Ersatzteilausführung 17433661

Fertigungsnummer 17461273
Ersatzteilausführung 17469395

Fertigungsnummer 17461278
Ersatzteilausführung 17469396

Fertigungsnummer 17461280
Ersatzteilausführung 17469394

En los catálogos de repuestos se presentan únicamente piezas originales que han sido sometidas a las necesarias pruebas de funcionamiento y duración y que cumplen las elevadas exigencias de seguridad y calidad de Volvo Construction Equipment. Recuerde que las garantías no cubren los daños ocasionados o agravados por no haber montado una pieza original.

Las ilustraciones del catálogo no deben utilizarse como base para el montaje ni como instrucciones de taller. Para ello recomendamos utilizar los manuales de taller editados a propósito.

Al hacer el pedido de repuestos, el propietario de la máquina debe indicar el modelo de la misma, su número de fabricación, la referencia de la pieza, la cantidad y la denominación.

La ubicación de letreros con las denominaciones de modelo y motor, etc., puede verse en la página 4-5.

La lista de equipos de adaptación según mercado, introducidos en el catálogo, puede verse en la página 26.

Guía para el uso del catálogo, puede verse en la página 13.

La tabla de abreviaturas puede verse en la página 22.

Este catálogo ha sido producido por Volvo Construction Equipment. Si tiene algún comentario que hacer sobre el catálogo, o detecta algún error, le rogamos que haga una copia de la página en cuestión y nos la remita junto con sus comentarios a:
E-mail: vce.parts.catalog@volvo.com

ESP

CARGADORA DE RUEDAS VOLVO L220H

MÁQUINA BÁSICA
Número de producto 33046, L220H, Número de fabricatión 2691
Número de producto 33046, L220H, Número de fabricatión 2735 -
Número de producto 33046, L220H, Número de fabricatión 7272 -
Número de producto 33046, L220H, Número de fabricatión 12104 -

CABINA
Número de producto 11294122

EJES PROPULSORES
Número de pieza 56128, AWB 50, delatero
Número de pieza 23967, AWB 41, trasero
Número de pieza 56129, AWB 41, trasero. 86819

TRANSMISIÓN
Número de producto 22703, HTL310

EQUIPO DE CARGA
Número de producto 33863
Número de producto 33864

MOTOR
Número de producto 15185566
Versión de repuesto 17433661

Número de producto 17461273
Versión de repuesto 17469395

Número de producto 17461278
Versión de repuesto 17469396

Número de producto 17461280
Versión de repuesto 17469394

SWE

I denna reservdelskatalog presenteras endast originaldelar. De har genomgått nödvändiga funktions- och livslängdsprov samt uppfyller Volvo Construction Equipments höga kvalitets- och säkerhetskrav. Observera att garantin ej täcker skador som orsakats eller förvärrats av att en icke originaldel monterats.

Illustrationerna i katalogen skall ej användas som monteringsanvisningar eller verkstadsinstruktioner. Vi hänvisar istället till separat litteratur för ändamålet.

Maskinägaren ska vid beställning av reservdelar ange, modellbeteckning, tillverkningsnummer, artikelnummer, antal samt delens benämning.

Placering av skyltar för modell- och motorbeteckning etc., framgår av bild på sidan 4-5.

Marknadsanpassade utrustningar som är införda i denna katalog framgår av förteckningen på sidan 26.

Katalogguide för hur man använder reservdelskatalogen; se sidan 21.

Förkortningstabell, se sidan 22.

Denna katalog är producerad av Volvo Construction Equipment. Om ni har synpunkter eller upptäcker något fel i katalogen, var vänlig och skriv till:
E-mail: vce.parts.catalog@volvo.com

SWE

HJULLASTARE VOLVO L220H

BASMASKIN
Produktnummer 33046, L220H, Serienummer 2691
Produktnummer 33046, L220H, Serienummer 2735 -
Produktnummer 33046, L220H, Serienummer 7272 -
Produktnummer 33046, L220H, Serienummer 12104 -

HYTT
Produktnummer 11294122

DRIVAXLAR
Artikelnummer 56128, AWB 50, fram
Artikelnummer 23967, AWB 41, bak
Artikelnummer 56129, AWB 41, bak. 86819

TRANSMISSION
Produktnummer 22703, HTL310

LASTAGGREGAT
Produktnummer 33863
Produktnummer 33864

MOTOR
Produktionsnummer 15185566
Reservdelsutförande 17433661

Produktionsnummer 17461273
Reservdelsutförande 17469395

Produktionsnummer 17461278
Reservdelsutförande 17469396

Produktionsnummer 17461280
Reservdelsutförande 17469394

VOLVO

Volvo Construction Equipment
www.volvoce.com

Fig.	Part No.	Quantity 1	2	3	PS	KIT	Description	Dénomination	Bezeichnung	품명	说明	Notes
	VOE 14570757	1					Bucket cylinder	Vérin godet	Löffelzylinder	버킷 실린더	铲斗汽缸	STD See group 924-600 page 723
1	**VOE 14530666**	1					•Washer	•Rondelle	•Scheibe	•워셔	•垫圈	
2	**VOE 14524063**	1					•Cushion	•Coussin	•Sitzkissen	•쿠션	•坐垫	
3	**VOE 14524049**	1					•Lock nut	•Contre-écrou	•Sicherungsmutter	•잠금장치 너트	•锁紧螺母	
4	**VOE 14641451**	1					•Head	•Tete	•Kopf	•헤드	•活塞盖	
5	**SA 9567-21100**	1				K	•Ring	•Anneau	•Ring	•링	•密封环	
6	**SA 1146-08140**	1				K	•Buffer Ring	•Butee	•Puffer Ring	•버퍼 링	•减震器环	
7		1			NS		•Tube	•Tube	•Rohr	•튜브	•缸筒	
8	**VOE 14560208**	2					••Seal	••Joint	••Dichtring	••시일	••密封	
9	**VOE 14517186**	1					••Bushing	••Bague	••Buchse	••부싱	••轴衬	
10	**VOE 14571039**	1					•Rod	•Monture	•Fühler	•로드	•棒	
11	**VOE 14560211**	2					••Seal	••Joint	••Dichtring	••시일	••密封	
12	**VOE 914167**	1					••Lubricating nipple	••Graisseur	••Schmiernippel	••윤활 니플	••润滑管嘴	
13	**VOE 14515349**	1					••Bushing	••Bague	••Buchse	••부싱	••轴衬	
14	**SA 9612-11050**	1					•Bushing	•Bague	•Buchse	•부싱	•轴衬	(VOE 14517946)
15	**VOE 14512072**	1				K	•Seal	•Joint	•Dichtring	•시일	•密封	
16	**VOE 14570905**	2				K	•Wear ring	•Bague d'usure	•Verschleißring	•마모 링	•磨损环	
17	**SA 9568-01650**	2				K	•Seal	•Joint	•Dichtring	•시일	•密封	
18		1			NS		•Piston	•Piston	•Kolben	•피스톤	•活塞	
19	**VOE 13947695**	13					•Screw	•Vis	•Schraube	•나사	•螺丝	
20	**VOE 14535763**	1					•Set Screw	•Vis Butee	•Anschlagschraub	•세트 스크류	•紧固螺钉	
21	**SA 1046-05730**	1				K	•O-ring	•Joint torique	•O-Ring	•O 링	•O型圈	
22	**VOE 990640**	1				K	•O-ring	•Joint torique	•O-Ring	•O 링	•O型圈	
	VOE 14589145	1					Sealing kit	Kit plombage	Plombiersatz	씰링 키트	密封套件	1)

7 8 9 10 11 12 13

3 1 2 6 4 5

1) GB: Replacement version FR: Version piéce de rechange. DE: Ersatzteil-ausführung. KR: 대체 부품 CH: 更换版本

1	**8277540**	**Cylinder head** **Culasse** **Zylinderkopf** 실린더 헤드 气缸
2		
3		
4		
5		**8277540, S/N 13489-**

Catalogue id **56142**	Group **975**
Illustr. No **1009392**	Section **1000**
Issue **20027087-B**	Page **727**

VOLVO

GBR

In addition to part numbers, the Parts Catalogue also includes a vast amount of essential information which you, the operator, should be acquainted with.
With the "Catalogue Guide", we want to show clearly how the catalogues are arranged and what sort of information is presented therein.

Group 1 Preface and Instructions
Here you can find the following information:
- Title page and publication number
- Group index
- Product signs
- Preface
- List of items of equipment adapted to market requirements that have been introduced
- Catalogue Guide
- Table of abbreviations

Group 2 - 9 Text and illustration pages

- The table of contents shows the division of the main groups into sub-groups, with reference to page number and section.
- Illustration page. The position number of the illustration refers to the text page.
- Text page
  1. Heading.
  2. Additional text which limits the validity of the section. An example is information relating to manufacturing numbers and equipment adapted to market requirements.
  3. Designation for quantity columns.
  4. Illustrations.
  5. Group, section, page, which you should use when you search for information in the catalogue.
  6. Catalogue identification and issue designation.
  7. Position number of the part on the associated drawing.
  8. Part number
  9. Quantity. The column designation indicates the version which is shown in each column. The quantity stated refers to the quantity for each machine or, where appropriate, for each complete unit.
     "REQ" refers to the required amount. See also "Notes" column.

  10. PS (Parts Status) indicates the status code of the part.
      "NS" means that the part is not kept in stock.
      "OP" means that the part is no longer in stock.
      "SE" means that an alternative part shall be used.
      "SS" means that the part has been replaced.
      Refer to Group 10 Replaced parts for further information.
  11. KIT. Parts that are marked with a "K" are included in a kit. The number of the kit is often indicated after other part numbers.
  12. Description. The indentations indicate if one or more parts are included in the assembled unit described above. The parts are included when a complete unit is ordered.
  13. Notes. Other information relating to a particular part is given here.
      - Footnote number (963 for example) is given at the bottom of the page.
      - Replaced parts (955884, for example).
      - Product or manufacturing number.
      - Abbreviations and technical information.
      - Reference to page and group.

Group 10 Replaced parts / Number index

- Replaced parts. The part numbers of parts marked with "SS" (in the PS column) are indicated here, together with their replacement numbers.
  The replacement parts may in turn be also replaced, and so on.
- Number index. All parts included in the catalogue are indicated here, together with a reference to group, section and page.

Continued improvements and successes in design could result in modifications to your equipment which are not covered by this publication. Each publication is revised when required to include these modifications in later issues.

Any unauthorized reproduction of any part of this document would be in violation of Volvo Construction Equipment rights and will be prosecuted to the fullest extent allowed by law. We reserve the right to make changes without prior notice.

Fig.	Part No.	Quantity 1	2	3	PS	KIT	Description	Dénomination	Bezeichnung	품명	说明	Notes
	VOE 14570757	1					Bucket cylinder	Vérin godet	Löffelzylinder	버킷 실린더	铲斗汽缸	STD See group 924-600 page 723
1	**VOE 14530666**	1					•Washer	•Rondelle	•Scheibe	•워셔	•垫圈	
2	**VOE 14524063**	1					•Cushion	•Coussin	•Sitzkissen	•쿠션	•坐垫	
3	**VOE 14524049**	1					•Lock nut	•Contre-écrou	•Sicherungsmutter	•잠금장치 너트	•锁紧螺母	
4	**VOE 14641451**	1					•Head	•Tete	•Kopf	•헤드	•活塞盖	
5	**SA 9567-21100**	1				K	•Ring	•Anneau	•Ring	•링	•密封环	
6	**SA 1146-08140**	1				K	•Buffer Ring	•Butee	•Puffer Ring	•버퍼 링	•减震器环	
7		1			NS		•Tube	•Tube	•Rohr	•튜브	•缸筒	
8	**VOE 14560208**	2					••Seal	••Joint	••Dichtring	••시일	••密封	
9	**VOE 14517186**	1					••Bushing	••Bague	••Buchse	••부싱	••轴衬	
10	**VOE 14571039**	1					•Rod	•Monture	•Fühler	•로드	•棒	
11	**VOE 14560211**	2					••Seal	••Joint	••Dichtring	••시일	••密封	
12	**VOE 914167**	1					••Lubricating nipple	••Graisseur	••Schmiernippel	••윤활 니플	••润滑管嘴	
13	**VOE 14515349**	1					••Bushing	••Bague	••Buchse	••부싱	••轴衬	
14	**SA 9612-11050**	1					•Bushing	•Bague	•Buchse	•부싱	•轴衬	(VOE 14517946)
15	**VOE 14512072**	1				K	•Seal	•Joint	•Dichtring	•시일	•密封	
16	**VOE 14570905**	2				K	•Wear ring	•Bague d'usure	•Verschleißring	•마모 링	•磨损环	
17	**SA 9568-01650**	2				K	•Seal	•Joint	•Dichtring	•시일	•密封	
18		1			NS		•Piston	•Piston	•Kolben	•피스톤	•活塞	
19	**VOE 13947695**	13					•Screw	•Vis	•Schraube	•나사	•螺丝	
20	**VOE 14535763**	1					•Set Screw	•Vis Butee	•Anschlagschraub	•세트 스크류	•紧固螺钉	
21	**SA 1046-05730**	1				K	•O-ring	•Joint torique	•O-Ring	•O 링	•O型圈	
22	**VOE 990640**	1				K	•O-ring	•Joint torique	•O-Ring	•O 링	•O型圈	
	VOE 14589145	1					Sealing kit	Kit plombage	Plombiersatz	씰링 키트	密封套件	1)

7 8 9 10 11 12 13

3 1 2 6 4 5

1) GB: Replacement version FR: Version piéce de rechange. DE: Ersatzteil-ausführung. KR: 대체 부품 CH: 更换版本

1	**8277540**	**Cylinder head** **Culasse** **Zylinderkopf** 실린더 헤드 气缸
2		
3		
4		
5		**8277540, S/N 13489-**

Catalogue id **56142**	Group **975**
Illustr. No **1009392**	Section **1000**
Issue **20027087-B**	Page **727**

VOLVO

Le catalogue de pièces de rechange présente, non seulement les numéros de référence, mais également d'autres informations qu'un opérateur se doit de connaître. Ce guide de catalogue vous indique, d'une façon générale, comment sont conçus nos catalogues et quelles informations ils vous apportent.

Groupe 1 Avant-propos et instructions

Sous ce groupe, vous trouvez :
- La page de titre avec le numéro de publication
- Le registre des groupes
- Les plaques de produit
- Un avant-propos
- Une liste des équipements introduits suivant les pays
- Un guide de catalogue
- Un tableau des abréviations

Groupes 2 - 9 Pages de texte et d'illustration

- Le sommaire indique la division des groupes principaux en sous-groupes avec des renvois aux pages et aux sections.
- La page d'illustration. L'illustration donne les numéros de position qui renvoient à la page de texte.
- La page de texte
  1. Rubrique
  2. Texte supplémentaire qui limite la validité de la section, par exemple numéro de série et équipements adaptés aux pays
  3. Désignation des modèles pour les différentes colonnes
  4. Illustrations
  5. Groupe, section, page utilisés pour la recherche dans le catalogue
  6. Identification du catalogue et de l'édition
  7. Numéro de position de la pièce sur l'illustration afférente
  8. Numéro de référence
  9. Quantité. La désignation des colonnes indique le modèle qui se réfère à chaque colonne. La quantité indiquée correspond à la quantité par engin ou, suivant les cas, par unité complète. "REQ" signifie quantité nécessaire, voir la colonne Notes
  10. PS (Parts Status) indique le code d'état de la pièce.
      -"NS" signifie que la pièce n'existe pas en magasin.
      "OP" signifie que la pièce n¿est plus en magasin.
      "SE" signifie qu¿une autre pièce devrait être employée. .
      "SS" signifie que la pièce a été remplacée.

FRA

Voir le groupe 10, pièces remplacées, pour de plus amples informations.

  11. KIT. Les pièces marquées "K" font partie d'un kit. Le numéro du kit est le plus souvent indiqué après les autres numéros de référence.
  12. Description. Le décalage indique si une ou plusieurs pièces font partie de l'unité complète indiquée au-dessus. Ces pièces sont envoyées pour une commande d'une unité complète.
  13. Notes (Remarques). Diverses informations relatives à une pièce sont notées ici.
      - Un numéro de note de bas de page (par exemple 963) est donné au bas de la page.
      - Pièces remplacées (par exemple 955884).
      - Numéro de produit ou numéro de fabrication.
      - Abréviations et explications techniques.
      - Renvoi aux pages et aux groupes.

Groupe 10 Pièces remplacées/Registre des numéros

- Pièces remplacées. Les numéros de référence marquées "SS" (dans la colonne PS) sont repris ici avec leur numéro de remplacement. Ces pièces remplacées peuvent, à leur tour, être remplacées par d'autres, etc.
- Registre des numéros. Tous les numéros de référence du catalogue se retrouvent ici avec un renvoi au groupe, à la section et à la page.

Les perfectionnements continus et les progrès réalisés dans la conception peuvent entraîner, sur votre engin, des modifications qui ne sont pas prises en compte dans cette publication. Chaque publication est remise à jour suivant les besoins pour inclure toutes ces modifications dans les dernières éditions.

La reproduction non autorisée de toute partie de ce document constitue une violation des droits d'auteur de Volvo Construction Equipment, et entraînera des poursuites aux termes de la loi. Nous nous réservons le droit d'apporter des modifications sans préavis.

Fig.	Part No.	Quantity 1	2	3	PS	KIT	Description	Dénomination	Bezeichnung	품명	说明	Notes
	VOE 14570757	1					Bucket cylinder	Vérin godet	Löffelzylinder	버킷 실린더	铲斗汽缸	STD See group 924-600 page 723
1	**VOE 14530666**	1					•Washer	•Rondelle	•Scheibe	•워셔	•垫圈	
2	**VOE 14524063**	1					•Cushion	•Coussin	•Sitzkissen	•쿠션	•坐垫	
3	**VOE 14524049**	1					•Lock nut	•Contre-écrou	•Sicherungsmutter	•잠금장치 너트	•锁紧螺母	
4	**VOE 14641451**	1					•Head	•Tete	•Kopf	•헤드	•活塞盖	
5	**SA 9567-21100**	1				K	•Ring	•Anneau	•Ring	•링	•密封环	
6	**SA 1146-08140**	1				K	•Buffer Ring	•Butee	•Puffer Ring	•버퍼 링	•减震器环	
7		1			NS		•Tube	•Tube	•Rohr	•튜브	•缸筒	
8	**VOE 14560208**	2					••Seal	••Joint	••Dichtring	••시일	••密封	
9	**VOE 14517186**	1					••Bushing	••Bague	••Buchse	••부싱	••轴衬	
10	**VOE 14571039**	1					•Rod	•Monture	•Fühler	•로드	•棒	
11	**VOE 14560211**	2					••Seal	••Joint	••Dichtring	••시일	••密封	
12	**VOE 914167**	1					••Lubricating nipple	••Graisseur	••Schmiernippel	••윤활 니플	••润滑管嘴	
13	**VOE 14515349**	1					••Bushing	••Bague	••Buchse	••부싱	••轴衬	
14	**SA 9612-11050**	1					•Bushing	•Bague	•Buchse	•부싱	•轴衬	(VOE 14517946)
15	**VOE 14512072**	1				K	•Seal	•Joint	•Dichtring	•시일	•密封	
16	**VOE 14570905**	2				K	•Wear ring	•Bague d'usure	•Verschleißring	•마모 링	•磨损环	
17	**SA 9568-01650**	2				K	•Seal	•Joint	•Dichtring	•시일	•密封	
18		1			NS		•Piston	•Piston	•Kolben	•피스톤	•活塞	
19	**VOE 13947695**	13					•Screw	•Vis	•Schraube	•나사	•螺丝	
20	**VOE 14535763**	1					•Set Screw	•Vis Butee	•Anschlagschraub	•세트 스크류	•紧固螺钉	
21	**SA 1046-05730**	1				K	•O-ring	•Joint torique	•O-Ring	•O 링	•O型圈	
22	**VOE 990640**	1				K	•O-ring	•Joint torique	•O-Ring	•O 링	•O型圈	
	VOE 14589145	1					Sealing kit	Kit plombage	Plombiersatz	씰링 키트	密封套件	1)

7 8 9 10 11 12 13

3 1 2 6 4 5

1) GB: Replacement version FR: Version piéce de rechange. DE: Ersatzteil-ausführung. KR: 대체 부품 CH: 更换版本

1	**8277540**	**Cylinder head** **Culasse** **Zylinderkopf** 실린더 헤드 气缸
2		
3		
4		
5		**8277540, S/N 13489-**

Catalogue id **56142**	Group **975**
Illustr. No **1009392**	Section **1000**
Issue **20027087-B**	Page **727**

VOLVO

DEU

Im Ersatzteilkatalog sind außer den Artikelnummern auch eine Reihe von wesentlichen Informationen aufgeführt, die man unbedingt kennen sollte.
Mit der Kataloganweisung wollen wir auf eine überschaubare Art und Weise zeigen, wie unsere Kataloge aufgebaut und welche Informationen hier enthalten sind.

Gruppe 1 Vorwort und Anweisungen
Hier findet man folgendes:
- Titelseite mit Publikationsnummer
- Gruppenregister
- Produktschilder
- Vorwort
- Verzeichnis über eingeführte marktangepasste Ausrüstungen
- Kataloganweisung
- Abkürzungstabelle

Gruppe 2 - 9 Text- und Bildseiten

- Das Inhaltsverzeichnis zeigt die Einteilung der Hauptgruppe in Untergruppen mit Hinweis auf Seite und Abschnitt.
- Bildseite. Die Positionsnummer der Abbildung weist auf die Textseite hin.
- Textseite.
  1. Überschrift
  2. Zusatztext, der die Gültigkeit des Abschnitts begrenzt, z.B. Information über Herstellungsnummer und marktangepasste Ausrüstungen.
  3. Bezeichnung für die Anzahl-Spalten
  4. Abbildungen
  5. Gruppe, Abschnitt, Seite, die bei der Suche im Katalog verwendet werden.
  6. Katalogkennung und Ausgabebezeichnung
  7. Positionsnummer des Artikels mit dazugehöriger Abbildung.
  8. Artikelnummer
  9. Anzahl. Die Spaltenbezeichnung zeigt, welche Ausführung per Spalte aufgeführt ist. Die angegebene Anzahl betrifft Anzahl pro Maschine oder ggf. pro komplette Einheit. "REQ" bezeichnet die erforderliche Menge, siehe Anmerkungsspalte.
  10. PS (Parts Status) zeigt den Statuscode des Artikels.
  -"NS" bedeutet, dass der Artikel nicht mehr auf Lager gehalten wird.
  "OP" bedeutet, dass das Teil nicht mehr geführt wird.
  "SE" bedeutet, dass ein alternatives Teil zu verwenden ist.
  -"SS" bedeutet, dass der Artikel ersetzt wurde.
  Siehe Gruppe 10, Ersetzte Artikel, für weitere Information.
  11. KIT. Artikel, die mit einem "K" gekennzeichnet sind, gehören zu einem Satz. Die Nummer des Satzes wird in den meisten Fällen nach den übrigen Artikelnummern angegeben.
  12. Bezeichnung. Die Einrückung zeigt, dass ein oder mehrere Artikel in einer oben aufgeführten zusammengesetzten Einheit enthalten sind. Die Artikel sind in der Bestellung der kompletten Einheit enthalten.
  13. Notes (Anmerkungen). Hier werden übrige Informationen für einen Artikel aufgeführt:
  - Fußnotennummer, (beispielsweise 963), wird ganz unten auf der Seite angegeben.
  - Ersetzte Artikel, (beispielsweise 955884)
  - Produkt- oder Herstellungsnummer
  - Abkürzungen oder technische Informationen
  - Seiten- und Gruppenhinweis

Gruppe 10 Ersetzte Artikel / Nummernregister

- Ersetzte Artikel. Hier sind die mit "SS" markierten (in der PS-Spalte) Artikelnummern mit ihrem Ersatz aufgeführt. Die ersetzten Artikel können wiederum ersetzt worden sein usw.
- Nummernregister. Hier sind alle im Katalog vorkommenden Artikel aufgeführt, und zwar mit Hinweis auf Gruppe, Abschnitt und Seite.

Fortlaufende Verbesserungen und Fortschritte in der Konstruktion können auch bei Ihrer Maschine zu Änderungen führen, die nicht von dieser Schrift umfasst werden. Jede Ausgabe wird bei Bedarf überarbeitet, um diese Veränderungen bei späteren Ausgaben mit zu berücksichtigen.

Jegliche Reproduktion dieses Dokumentes in Auszügen oder in vollem Umfang stellt eine Verletzung der Rechte von Volvo Construction Equipment, dar und wird unter voller Ausschöpfung der gesetzlichen Möglichkeiten strafrechtlich verfolgt. Wir behalten uns das Recht auf Änderungen ohne vorherige Ankündigung vor.

Fig.	Part No.	Quantity 1	2	3	PS	KIT	Description	Dénomination	Bezeichnung	품명	说明	Notes
	VOE 14570757	1					Bucket cylinder	Vérin godet	Löffelzylinder	버킷 실린더	铲斗汽缸	STD See group 924-600 page 723
1	**VOE 14530666**	1					•Washer	•Rondelle	•Scheibe	•워셔	•垫圈	
2	**VOE 14524063**	1					•Cushion	•Coussin	•Sitzkissen	•쿠션	•坐垫	
3	**VOE 14524049**	1					•Lock nut	•Contre-écrou	•Sicherungsmutter	•잠금장치 너트	•锁紧螺母	
4	**VOE 14641451**	1					•Head	•Tete	•Kopf	•헤드	•活塞盖	
5	**SA 9567-21100**	1				K	•Ring	•Anneau	•Ring	•링	•密封环	
6	**SA 1146-08140**	1				K	•Buffer Ring	•Butee	•Puffer Ring	•버퍼 링	•减震器环	
7		1			NS		•Tube	•Tube	•Rohr	•튜브	•缸筒	
8	**VOE 14560208**	2					••Seal	••Joint	••Dichtring	••시일	••密封	
9	**VOE 14517186**	1					••Bushing	••Bague	••Buchse	••부싱	••轴衬	
10	**VOE 14571039**	1					•Rod	•Monture	•Fühler	•로드	•棒	
11	**VOE 14560211**	2					••Seal	••Joint	••Dichtring	••시일	••密封	
12	**VOE 914167**	1					••Lubricating nipple	••Graisseur	••Schmiernippel	••윤활 니플	••润滑管嘴	
13	**VOE 14515349**	1					••Bushing	••Bague	••Buchse	••부싱	••轴衬	
14	**SA 9612-11050**	1					•Bushing	•Bague	•Buchse	•부싱	•轴衬	(VOE 14517946)
15	**VOE 14512072**	1				K	•Seal	•Joint	•Dichtring	•시일	•密封	
16	**VOE 14570905**	2				K	•Wear ring	•Bague d'usure	•Verschleißring	•마모 링	•磨损环	
17	**SA 9568-01650**	2				K	•Seal	•Joint	•Dichtring	•시일	•密封	
18		1			NS		•Piston	•Piston	•Kolben	•피스톤	•活塞	
19	**VOE 13947695**	13					•Screw	•Vis	•Schraube	•나사	•螺丝	
20	**VOE 14535763**	1					•Set Screw	•Vis Butee	•Anschlagschraub	•세트 스크류	•紧固螺钉	
21	**SA 1046-05730**	1				K	•O-ring	•Joint torique	•O-Ring	•O 링	•O型圈	
22	**VOE 990640**	1				K	•O-ring	•Joint torique	•O-Ring	•O 링	•O型圈	
	VOE 14589145	1					Sealing kit	Kit plombage	Plombiersatz	씰링 키트	密封套件	1)

7 8 9 10 11 12 13

3 1 2 6 4 5

1) GB: Replacement version FR: Version piéce de rechange. DE: Ersatzteil-ausführung. KR: 대체 부품 CH: 更换版本

1	**8277540**	**Cylinder head** **Culasse** **Zylinderkopf** 실린더 헤드 气缸
2		
3		
4		
5		**8277540, S/N 13489-**

Catalogue id **56142**	Group **975**
Illustr. No **1009392**	Section **1000**
Issue **20027087-B**	Page **727**

VOLVO

ESP

En el catálogo de repuestos se incluye, además de los números de artículo, numerosa información muy útil.
El propósito de la guía es explicar la estructura de los catálogos y la información que se ofrece en los mismos.

Grupo 1 Prefacio e instrucciones
Se encontrará aquí:
- El título y el número de publicación
- El índice de grupos
- Los letreros de producto
- El prefacio
- Una lista sobre los equipos adaptados a los mercados
- La guía al catálogo
- Una tabla de abreviaturas

Grupo 2 - 9 páginas con texto e ilustraciones

- El índice muestra la clasificación de los grupos principales en subgrupos con remisiones a páginas y secciones.
- Página de ilustraciones. Los números de posición de las ilustraciones. Remisiones a páginas de texto.
- Páginas de texto

1. Rúbrica
2. Texto adicional que delimita la validez de la sección, por ejemplo, información sobre números de fabricación y equipos según mercado.
3. Designación para columnas de cantidades.
4. Número de ilustración.
5. Grupo, sección, página. Se utilizan al manejar el catálogo
6. Identificación e indicación de la edición del catálogo.
7. Números de posición en la ilustración correspondiente.
8. Números de artículo
9. Cantidad. Se indica en esta columna la ejecución. El número indicado se refiere a la cantidad por máquina o, si procede, por unidad completa. "REQ" significa la cantidad necesaria, véase la columna de las notas.
10. PS (Parts Status) indica el código de estado del artículo.
    -"NS" indica que el artículo no se tiene en stock.
"OP" significa que ya no se mantiene la pieza en stock.
"SE" significa que se puede usar una pieza alternativa.
    -"SS" indica que el artículo ha sido sustituido.
    Para más información, véase el grupo 10, artículos sustituidos.
11. KIT. Los artículos marcados con una "K" forman parte de un juego. El número de juego suele indicarse detrás de los demás números de artículo.
12. Denominación. El desplazamiento indica que en la unidad indicada se incluyen uno o varios artículos. Estos se incluyen en la unidad completa pedida.
13. Notas. Aparecen aquí diversas informaciones relativas a los artículos:
    - Números de notas de pie de página; ej. 963) aparece al final de la página.
    - Artículos sustituidos. Ej. (955884)
    - Números de producto o fabricación.
    - Abreviaturas e información técnica.
    - Remisiones a páginas y grupos.

Grupo 10 Artículos sustituidos/Índice de números

- Artículos sustituidos. Se marcan aquí con "SS" (en la columna PS) los números de artículo con sus sustituciones. Los artículos sustituidos, a su vez, pueden haber sido sustituidos, etc.
- Índice de números. Aparecen aquí todos los artículos existentes en el catálogo con remisión a grupo, sección y página.

En su modelo de máquina pueden haberse introducido mejoras que no aparecen en esta publicación. Las publicaciones son revisadas para incluir las mejoras en ediciones posteriores.

Este documento está protegido por los derechos de autor y por lo tanto está prohibida su copia, impresión o cualquier otro tipo de reproducción indebida. La infracción de esta prohibición será penalizada. Reservado el derecho a introducir modificaciones.

Fig.	Part No.	Quantity 1	2	3	PS	KIT	Description	Dénomination	Bezeichnung	품명	说明	Notes
	VOE 14570757	1					Bucket cylinder	Vérin godet	Löffelzylinder	버킷 실린더	铲斗汽缸	STD See group 924-600 page 723
1	**VOE 14530666**	1					•Washer	•Rondelle	•Scheibe	•워셔	•垫圈	
2	**VOE 14524063**	1					•Cushion	•Coussin	•Sitzkissen	•쿠션	•坐垫	
3	**VOE 14524049**	1					•Lock nut	•Contre-écrou	•Sicherungsmutter	•잠금장치 너트	•锁紧螺母	
4	**VOE 14641451**	1					•Head	•Tete	•Kopf	•헤드	•活塞盖	
5	**SA 9567-21100**	1				K	•Ring	•Anneau	•Ring	•링	•密封环	
6	**SA 1146-08140**	1				K	•Buffer Ring	•Butee	•Puffer Ring	•버퍼 링	•减震器环	
7		1			NS		•Tube	•Tube	•Rohr	•튜브	•缸筒	
8	**VOE 14560208**	2					••Seal	••Joint	••Dichtring	••시일	••密封	
9	**VOE 14517186**	1					••Bushing	••Bague	••Buchse	••부싱	••轴衬	
10	**VOE 14571039**	1					•Rod	•Monture	•Fühler	•로드	•棒	
11	**VOE 14560211**	2					••Seal	••Joint	••Dichtring	••시일	••密封	
12	**VOE 914167**	1					••Lubricating nipple	••Graisseur	••Schmiernippel	••윤활 니플	••润滑管嘴	
13	**VOE 14515349**	1					••Bushing	••Bague	••Buchse	••부싱	••轴衬	
14	**SA 9612-11050**	1					•Bushing	•Bague	•Buchse	•부싱	•轴衬	(VOE 14517946)
15	**VOE 14512072**	1				K	•Seal	•Joint	•Dichtring	•시일	•密封	
16	**VOE 14570905**	2				K	•Wear ring	•Bague d'usure	•Verschleißring	•마모 링	•磨损环	
17	**SA 9568-01650**	2				K	•Seal	•Joint	•Dichtring	•시일	•密封	
18		1			NS		•Piston	•Piston	•Kolben	•피스톤	•活塞	
19	**VOE 13947695**	13					•Screw	•Vis	•Schraube	•나사	•螺丝	
20	**VOE 14535763**	1					•Set Screw	•Vis Butee	•Anschlagschraub	•세트 스크류	•紧固螺钉	
21	**SA 1046-05730**	1				K	•O-ring	•Joint torique	•O-Ring	•O 링	•O型圈	
22	**VOE 990640**	1				K	•O-ring	•Joint torique	•O-Ring	•O 링	•O型圈	
	VOE 14589145	1					Sealing kit	Kit plombage	Plombiersatz	씰링 키트	密封套件	1)

7 8 9 10 11 12 13

3 1 2 6 4 5

1) GB: Replacement version FR: Version piéce de rechange. DE: Ersatzteil-ausführung. KR: 대체 부품 CH: 更换版本

1	**8277540**	**Cylinder head** **Culasse** **Zylinderkopf** 실린더 헤드 气缸
2		
3		
4		
5		**8277540, S/N 13489-**

Catalogue id **56142**	Group **975**
Illustr. No **1009392**	Section **1000**
Issue **20027087-B**	Page **727**

VOLVO

I reservdelskatalogen presenteras förutom artikelnummer också en mängd information som är viktig att känna till.
Med katalogguiden vill vi på ett överskådligt sätt visa hur våra kataloger är uppbyggda och vad det är för information som presenteras.

Grupp 1 Förord och anvisningar
Här finner man följande:
- Titelsida med publikationsnummer
- Gruppregister
- Produktskyltar
- Förord
- Förteckning över införda marknadsanpassade utrustningar
- Katalogguiden
- Förkortningstabell

Grupp 2 - 9 Text- och bildsidor

- Innehållsförteckningen visar huvudgruppens indelning i undergrupper med hänvisning till sida och avsnitt.
- Bildsida. Illustrationens positionsnr. hänvisar till textsidan
- Textsida
  1. Rubrik
  2. Tilläggstext som begränsar avsnittets giltighet t.ex information om tillverkningsnummer och marknadsanpassade utrustningar.
  3. Beteckning för antalskolumner
  4. Illustrationsnr.
  5. Grupp, avsnitt, sida, användes då man söker i katalogen
  6. Katalogid. och utgåvebeteckning
  7. Artikelns positionsnummer på tillhörande illustration
  8. Artikelnummer
  9. Antal. Kolumnbeteckningen visar vilket utförande som redovisas per kolumn. Angivet antal avser, antal per maskin eller i förekommande fall, per komplettenhet. "REQ" avser erforderlig mängd, se Notes- kolumn.
  10. PS (Parts Status) visar artikelns statuskod.
      -"NS" betyder att artikeln inte lagerföres.
      -"OP" betyder att artikeln har utgått och lagerföres inte längre.
      -"SE" betyder att alternativ artikel ska användas.
      -"SS" Betyder att artikeln är ersatt.

SWE

Se grupp 10, ersatta artiklar för vidare information.

  11. KIT. Artiklar som är markerade med ett "K" ingår i en sats. Satsens nummer redovisas oftast efter övriga artikelnummer.
  12. Benämning. Stegförskjutning visar om en eller flera artiklar ingår i en ovanför redovisad sammansatt enhet. Artiklarna medföljer vid beställning av den kompletta enheten.
  13. Notes (Anmärkning). Här redovisas övrig information för en artikel;
      - Fotnotsnr, Ex. 963) återges längst ned på sidan.
      - Ersatta artiklar. Ex. (955884)
      - Produkt- eller tillverkningsnummer
      - Förkortningar och tekniska upplysningar
      - Sid- och grupphänvisning.

Grupp 10 Ersatta artiklar / Nummerregister

- Ersatta artiklar. Här återfinns de med "SS" markerade (i PS -kolumn) artikelnumren med sina ersättningar. De ersättande artiklarna kan i sin tur vara ersatta osv.
- Nummerregister. Här finns alla i katalogen förekommande artiklar med hänvisning till grupp, avsnitt, sida.

Fortsatta förbättringar och framsteg vad det gäller konstruktion kan förorsaka förändringar på din maskin som inte omfattas av denna publikation. Varje publikation revideras vid behov för att inkludera dessa förändringar i senare utgåvor.

Detta dokument är upphovsrättsligt skyddat och åtnjuter därför skydd mot otillbörlig kopiering, eftertryck eller annan avbildning. Överträdelse mot detta förbud är förenat med straffansvar. Rätt till ändringar förbehålles.

TABLE OF ABBREVIATION
POUR LA LISTE DES ABRÉVIATIONS EMPLOYÉES
ABKÜRZUNGSVERZEICHNIS
PABLO DE ABREVIATIONS
FÖRKORTNINGSTABELL

ABBREVIATION	ENGLISH	FRANÇAIS	DEUTSCH	ESPAÑOL	SVENSKA
A	ampere	Ampères	Ampere	amperio	ampere
AC	Alternating Current	Courant alternatif	Wechselstrom	Corriente alterna	Växelström
ALT	alternative	alternative	wahlweise	alternativa	alternativ
AWD	All Wheel Drive	Toutes roues motrices	Allradantrieb	Tracción en las todas las ruedas	Allhjulsdrift
AX - ####	up to and incl. axle No.	jusqu'au N° d'essieu	bis Achsennr.	hasta el eje nro	t o m axel nr
AX ####-	as from axle No.	à partir du N° d'essieu	ab Achsennr.	a partir del eje nro	fr o m axel nr
BL	black	noir	schwarz	negro	svart
BLUE	blue	bleu	blau	azul	blå
BR	brown	brun	braun	marrón	brun
BRA	Brazil	Brésil	Brasilien	Brasil	Brasilien
CAB - ####	up to and incl. cab No.	jusqu'au N° de cabine	bis Kabinen-herstellnr.	hasta la cabina nro	t o m hytt nr
CAB #### -	as from cab No.	à partir du N° de cabine	ab Kabinen-herstellnr.	a partir de la cabina	fr o m hytt nr
CAN	Canada	Canada	Kanada	Canadá	Kanada
CENT	centre	au milieu	Mittere	central	mittre
CHN	China	Chine	China	China	Kina
CIN	component identification number	Numéro de référence de sous-ensemble	Bauteil-Identifizierungsnummer	Número de identificación del componente	komponentidentifikationsnummer
CPL	complete	complet	komplett	completo	komplett
Cu Yd	Cubic Yard	Yard cube	Kubikyard	Yarda cúbica	Kubikyard
DC	Direct Current	Courant continu	Gleichstrom	Corriente continua	Likström
DEG	numbers of degrees, C°	nombres de degré de chaleur, C°	Anzahl in Graden C°	numero de grado de calor, C°	antal grader, C°
DELETED	deleted	supprimé	Nicht mehr lieferbar	Retirado	utgått
DEU	Germany	Allemagne	Deutschland	Alemania	Tyskland
DNK	Denmark	Danemark	Dänemark	Dinamarca	Danmark
E PROD	early production	production antérieure	Frühere Ausführung	producción anterior	tidigare utförande
EEC	European Economic Community (EEC)	pays du marche commun (EEC)	EU-Markt (EEC)	el mercado común (EEC)	EU-marknad (EEC)
ENG	Engine	moteur	Motor	motor	motor
ENG - ####	up to and incl. engine No.	jusqu'au N° de moteur	bis Motornr.	hasta el motor nro	t o m motor nr
ENG #### -	as from engine No.	à partir du N° de moteur	ab Motornr.	a partir del motor nro	fr o m motor nr
ESP	Spain	Espagne	Spanien	España	Spanien
EU	European Union	Union Européenne	Europäische Union	Unión Europea	Europeiska unionen
EXC - ###	up to and incl. excavator unit No.	jusqu'au N° d'excavateur	bis Bagger-Aggregatnr	hasta el agregado excavador nro	t o m grävaggregat nr
EXC ### -	as from excavator unit No.	à partir du N° d'excavateur	Ab Bagger-Aggregatnr.	a partir de agregado excavador nro	fr o m grävaggregat nr
EXCL	excluding	exclus	auschliesslich	exclusivo	exklusive

ABBREVIATION	ENGLISH	FRANÇAIS	DEUTSCH	ESPAÑOL	SVENSKA
FIN	Finland	Finlande	Finnland	Finlandia	Finland
F-N-R	Forward-Neutral-Reverse	Marche avant-Point mort-Marche arrière	Vorwärts-Neutral-Rückwärts	Adelante - Punto muerto - Atrás	Fram-Neutral-Back
FOPS	Falling Object Protection System	Système de protection contre la chute d'objets	FOPS (Schutz vor herabfallenden Gegenständen)	Sistema de protección contra caída de objetos	Skydd mot fallande föremål
FORW	forward	avant	vordere	delante	främre
FRA	France	France	Frankreich	Francia	Frankrike
g (GRAM)	gram	gramme	Gramm	gramo	gram
GBR	Great Britain	Angleterre	England	Inglaterra	Storbritannien
GREEN	green	vert	grün	verde	grön
GREY	grey	gris	grau	gris	grå
HD	Heavy Duty	Heavy Duty	Heavy Duty	Heavy Duty	Heavy Duty
HT - ####	up to and incl. hydraulic transmission No.	jusqu'au transmission hydraulique N°	bis Hydraulikgetriebe	hasta el transmisión hidráulico nro	t o m hydraultransmission nr
HT #### -	as from hydraulic transmission No.	à partir du transmission hydraulique N°	ab Hydraulikgetriebe	a partir de transmisión hidráulico nro	fr o m hydraultransmission nr
ID	diameter, inner	diamètre, intérieur	Innendurchmesser	diámetro, interior	diameter, inre
IN	inch(es)	pouce	Zoll	pulgada	tum
INCL	inclusive	inclus	einschliesslich	inclusive	inklusive
INCL IN	included in	inclus dans	gehört zur	forma parte de	ingår i
INLET	inlet	entrée	Einlass	entrada	inlopp
INNER	inner	intérieur	innen	interior	inre
IRN	Iran	Iran	Iran	Iran	Iran
ITA	Italy	Italie	Italien	Italia	Italien
ITEM NO	see item No.	voir position	siehe Position Nr.	véase posición	se positionsnummer
K	included in parts kits	fait partie du jeu complet de réparation	gehört zur Satzverpackung	forma parte del juego por juego	ingår i satsförpackning
KOR	Korea	Corée	Korea	Corea	Korea
L	litre, length	litre, longueur	Liter, Länge	litros, longitud	liter, längd
L PROD	late production	production postérieure	jetzige Ausführung	producción posterior	senare utförande
LH	left	gauche	links	izquierdo	vänster
LOAD - ####	up to and incl. loading unit No.	jusqu'au N° de chargeur	bis Hubaggregatnr.	hasta unidad carga nro	t o m lastaggregat nr
LOAD #### -	as from loading unit No.	à partir du N° de chargeur	ab Hubaggregatnr.	a partir du unibad carga nro	t o m lastaggregat nr
LOW	lower	dessous	unten	inferior	undre
m (M)	metric	mètre	Meter	métrico	meter
m3 (CU M)	cubic metre	mètre cube	Kubikmeter	metro cúbico	kubikmeter

TABLE OF ABBREVIATION
POUR LA LISTE DES ABRÉVIATIONS EMPLOYÉES
ABKÜRZUNGSVERZEICHNIS
PABLO DE ABREVIATIONS
FÖRKORTNINGSTABELL

TABLE OF ABBREVIATION
POUR LA LISTE DES ABRÉVIATIONS EMPLOYÉES
ABKÜRZUNGSVERZEICHNIS
PABLO DE ABREVIATIONS
FÖRKORTNINGSTABELL

ABBREVIATION	ENGLISH	FRANÇAIS	DEUTSCH	ESPAÑOL	SVENSKA
MARKED	marked	marque de	gekennzeichnet mit	marcado	märkt med
MEX	Mexico	Mexique	Mexiko	México	Mexiko
ml (ML)	millilitre	millilitre	Milliliter	mililitro	milliliter
mm (MM)	millimetre	millimètre	Millimeter	milimetros	millimeter
mm2 (SQ MM)	square millimeters	millimètre carré	Quadratmillimeter	milimetros cuadrados	kvadratmillimeter
MODEL	model designation	Désignation de modèle	Modellbezeichnung	Designación de modelo	modellbeteckning
NLD	Netherlands	Pays-Bas	Holland	Holanda	Nederländerna
NO	number	numéro	Nummer	número	nummer
NOR	Norway	Norvège	Norwegen	Noruega	Norge
NS	part not stocked as spare part	n`est pas stocké comme pièce de rechange	nicht als Ersatzteil vorrätig	no disponible como repuesto pieza de repuesto	detaljen lagerföres ej som reservdel
O SZ	over size	côte supérieur	Übergrösse	sobredimensión	överdimension
OD	diameter, outer	diamètre extérieur	Aussendurchmesser	diámetro, exterior	diameter, yttre
OP	The part is no longer in stock	La pièce n'est plus en stock	Der Artikel wird nicht länger geführt	El artículo no se mantiene ya en stock	Artikeln lagerföres ej längre
OR	orange	orange	orange	naranja	orange
ORDER	order	commander	bestellen	hacer un pedido	beställ
OUTER	outer	extérieur	aussen	exterior	yttre
OUTLET	outlet	échappement	Auslass	escape	utlopp
PAGE	see page	voir page	siehe Seite	véase página	se sida
PAIR	pair	paire	Paar	par	par
PCS	piece(s)	pièce	Stück	cada uno	styck
PIN	product identification number	Numéro d'identification de produit	Produktidentifizierungs-Nummer	Número de identificación del producto	produktidentifikationsnummer
PINK	pink	rose	rosa	rosa	rosa
POL	Poland	Pologne	Polen	Polonia	Polen
PROD NO	product No.	N° de produit	Produktnr.	nro de producto	produktnummer
PRT	Portugal	Portugal	Portugal	Portugal	Portugal
Q	Quantity l/min	Quantité l/min	Quantität l/min	Cantidad l/min	Kvantitet l/min
REAR	rear	arrière	hinten	detrás	bakre
RED	red	rouge	rot	rojo	röd
REMAN	Remanufactured component	Composant remis à neuf	Generalüberholtes Bauteil	Componente remanufacturado	Renoverad komponent
REPL BY -	replaced by	remplacé par	ersetzt durch	substituido por	ersättes av
REQ	order as required	quantité nécessaire	erforderliche Anzahl	cantidad necesaria	erforderligt antal
RH	right	droite	rechts	derecha	höger
ROPS	Roll-Over Protection System	Système de protection en cas de retournement	ROPS (Überrollschutz)	Sistema de protección antivuelco	Störtbågar
RPM	revolutions per minute	tours par minute	Umdrehungen je Minute	revoluciones por minuto	varv per minut
S/N - ####	up to and incl. serial No.	jusqu'au N° de série	bis Fabrikationsnr.	hasta el fabricación nro.	t o m tillverkningsnr

ABBREVIATION	ENGLISH	FRANÇAIS	DEUTSCH	ESPAÑOL	SVENSKA
S/N #### -	as from serial No.	à partir du N° de série	ab Fabrikationsnr.	a partir de fabricación nro.	fr o m tillverkningsnr
SE	alternative spare part version exists	une version pièce de rechange existe également	Alternative Ersatzteilausführung lieferbar	Existen otras versiones de las piezas de repuesto	alternativt reservdelsutförande finns
SEE GROUP	see group	voir groupe	siehe Gruppe	véase grupo	se grupp
SEE SB	see Service Bulletin	voir bulletin de service	siehe Kundendienstmitteilung	ver boletin de servicio	se servicemeddelande
SER NO - #	up to and incl.serial No.	jusqu'au N° de fabrication	bis Fabrikationsnr.	hasta el fabric. nro	t o m tillverkningsnr
SER NO # -	as from serial No.	à partir du N° de fabrication	ab Fabrikationsnr.	a partir de fabric. nro	fr o m tillverkningsnr
SMV	slow-moving vehicle	véhicule lent	Langsames Fahrzeug	Vehículo lento	långsamtgående fordon
SPECIAL	special model	construction spéciale	Sonderausführung	modelo especial	specialutförande
SS	superseded part	pièce remplacée	ersetztes Teil	pieza substituida	ersatt artikel
STD	standard version	version standard	Standardausführung	versión standard	standardutförande
STD SZ	standard size	dimension standard	Standardabmessung	dimensión standard	standarddimension
SUPPL	supplementary details, no spare part	indication compléter	zuzätliche Angaben	parte completar	kompletterande uppgift, ej reservdel
SWE	Sweden	Suède	Schweden	Suecia	Sverige
THICK	thickness	épaisseur	Dicke	espesor	tjocklek
TM NO - #	up to and incl. transmission No.	jusqu'au N° de transmission	bis Getriebenr.	hasta el de transmisión nro	t o m transmission nr
TM NO # -	as from transmission No.	à partir du N° de transmission	ab Getriebenr.	a partir de transmisión nro	fr o m transmission nr
U SZ	under size	côte interieur	Untergrösse	subdimensión	underdimension
UPPER	upper	supérieur	oben	superior	övre
USA	United States of America	États-Unis	Vereinigte Staaten	Estados Unidos	USA
V	volt	volt	Volt	voltio	volt
VIOL	violet	violet	violett	violeta	violett
VPM	vibrations per minute	vibrations par minute	Vibrationen je Minute	Vibraciones por minuto	vibrationer per minut
W	Watt	watt	Watt	watio	watt
WHITE	white	blanc	weiss	blanco	vit
WID	width	largeur	Breite	ancho	bredd
YELL	yellow	jaune	gelb	amarillo	gul
ZAF	South Africa	Afrique du Sud	Südafrika	Sudáfrica	Sydafrika

Equipment	Kit No	Description
99183		Tool kit Outillage Werkzeugsatz Juego de herramientas Verktygssats
94804	VOE 11701773	Automatic greasing system for Att. bracket Graissage central, fixation outil Zentralschmierung, Geräteträger Lubricación central, fijacion herramientas Centralsmörjning, redskapsfäste
93988		Refill pump for grease for automatic lube system Pompe de remplissage, système de graissage centralisé Nachfüllpumpe für Fett im Zentralschmiersystem Llenado de bomba con grasa para el sistema de lubricación central Påfylln.pump för fett till centralsmörjsystem
90007		Wheel nut wrench Kit clefs douille Schlüsselsatz Juego de llaves Hjulnyckelsats
87545		Exhaust system Système d'échappement Abgasanlage Sistema de escape Avgassystem *EXHAUST EQUIPMENT FOR STAGE 4F MACHINES*
87500		
87354		4th hydraulic function 4 éme functions hydrauliques 4. Druckölfunktion 4a foncciónes hidráulica 4:e hydraulfunktion *LONG BOOM*
87351		4th hydraulic function 4 éme functions hydrauliques 4. Druckölfunktion 4a foncciónes hidráulica 4:e hydraulfunktion *STANDARD BOOM*
87348		3rd hydraulic function 3eme fonction hydraulique 3. Druckölfunktion 3a fonccion hidraulica 3:e hydraulfunktion *LONG BOOM*
87345		3rd hydraulic function 3eme fonction hydraulique 3. Druckölfunktion 3a fonccion hidraulica 3:e hydraulfunktion *STANDARD BOOM*
87340		2nd hydraulic function 2ème fonction hydraulique 2. Hydraulikfunktion 2ª función hidráulica 2:a hydraulfunktion *LONG BOOM*
87335		2nd hydraulic function 2ème fonction hydraulique 2. Hydraulikfunktion 2ª función hidráulica 2:a hydraulfunktion *STANDARD BOOM*
87312		Cab suspension Suspension cabine Kabinenaufhängung Suspension de la cabina Hyttupphängning

Equipment	Kit No	Description
87311		Cab suspension
		Suspension cabine
		Kabinenaufhängung
		Suspension de la cabina
		Hyttupphängning
		STD
87305		Center Hinge Guard
		Protection d'articulation centrale
		Mittlerer Scharnierschutz
		Guarda de la bisagra central
		Ramled skyddsplåt
87264		
87262		
87260		Armrest
		Accoudoir
		Armlehne
		Reposabrazos
		Armstöd
87259		Drivers seat
		Siège de conducteur
		Fahrersitz
		Asiento del conductor
		Förarstol
87233		Engine Installation
		Installation moteur
		Motor, Einbau
		Montaje del motor
		Motorinstallation
		STAGE IV, EU
87232		Engine Installation
		Installation moteur
		Motor, Einbau
		Montaje del motor
		Motorinstallation
		STAGE III

Equipment	Kit No	Description
87231		Engine Installation
		Installation moteur
		Motor, Einbau
		Montaje del motor
		Motorinstallation
		TIER 4F, US
87094		Forward camera
		Caméra avant
		Frontkamera
		Cámara de visión delantera
		Framåtriktad kamera
		COMBINATION WITH RADAR
87091		
87085		
87036		Steering system
		Système de direction
		Lenkung
		Sistema de dirección
		Styrsystem
		WITHOUT CDC
87035		Comfort Drive Control, CDC
		Comfort Drive Control, CDC
		CDC-komfort-lenk- und Fahrschaltung
		Conducción de confort, CDC
		Spakstyrning, CDC
87023		Secondary steering system
		Direction de secours
		Sicherheitslenkung
		Equipo de dirección de reserva
		Reservstyrning
87011		Load Indication
		Indication de charge
		Lastanzeige
		Indicación de carga
		Lastindikering

Equipment	Kit No	Description
86945		Extra fuse kit
		Kit de fusibles supplémentaires
		Zusätzlicher Sicherungssatz
		Juego de fusibles extra
		Extra säkringssats
86918		Pre cleaner oil bath type
		Pré-filtre à bain d'huile
		Ölbad-vorreiniger
		Predepurador en baño de aceite
		Förrenare oljebadstyp
86908		
86907		
86850		Servo system
		Système servo
		Servohydraulik
		Sistema servo
		Servohydraulik
		DIFFERENTIAL LOCK AND LOAD LOWERING
86848		Attachment lock
		Verrouillage de l'outil/accessoire
		Geräteschnellkupplung
		Cierre de implemento
		Redskapslåsning
		DIFFERENTIAL LOCK, LOAD LOWERING, ARCTIC
86847		Attachment lock
		Verrouillage de l'outil/accessoire
		Geräteschnellkupplung
		Cierre de implemento
		Redskapslåsning
		DIFFERENTIAL LOCK, LOAD LOWERING
86845		Servo system
		Système servo
		Servohydraulik
		Sistema servo
		Servohydraulik
		DIFFERENTIAL LOCK AND LOAD LOWERING, ARCTIC
86844		Attachment lock
		Verrouillage de l'outil/accessoire
		Geräteschnellkupplung
		Cierre de implemento
		Redskapslåsning
		DIFFERENTIAL LOCK, LOAD LOWERING, LONG BOOM
86832		Bracket
		Support
		Träger
		Soporte
		Fäste
86828		Protective grating headlights front
		Grilles de protection des phares
		Schutzgitter für vordere Scheinwerfer
		Rejilla de protección para faros delanteros
		Skyddsgaller främre färdbelysning
86826		Work lights front, extra
		Eclairage de travail suppl`mentaire
		Zusätzliche Arbeitsbeleuchtung
		Alumbrado de trabajo, extra
		Arbetsbelysn. främre, extra
		HALOGEN
86825		Work lights front, extra
		Eclairage de travail suppl`mentaire
		Zusätzliche Arbeitsbeleuchtung
		Alumbrado de trabajo, extra
		Arbetsbelysn. främre, extra
		LED
86819		Planetary axle
		Axe planetaire
		Planetachse
		Eje planetario
		Planetaxel
		REAR

Equipment	Kit No	Description
86818		Planetary axle
		Axe planetaire
		Planetachse
		Eje planetario
		Planetaxel
		REAR DIFF LOCK, LIMITED SLIP
86713		Locking device
		Dispositif de blocage
		Sperrvorrichtung
		Dispositivo de bloqueo
		Låsanordning
		FOR BATTERY MAIN SWITCH
86692		
86691		Telematics without satelite modem
		Système télématique sans modem satellite
		Telematik ohne Satellitenmodem
		Telemática sin módem para satélite
		Telematik utan satellitmodem
86664		Back-up warning unit
		Avertisse.ecul
		Ruckfahrwarner
		Avisador retroc
		Backvarnare
86656		Noise reduction kit
		Equipement insonorisant
		Schallisoliermaterial
		Equipo insonorizante
		Ljudisoleringsutrustning
86655		Noise Reduction
		Insonorisation
		Lärmminderung
		Reducción de ruido
		Ljudreducering
		FRAME

Equipment	Kit No	Description
86618		Rear Light Protection
		Protection arrière de lanterne
		Rücklichtschutz
		Protección de luz trasera
		Bakljusskydd
86603		Arm rest
		Accoudoir
		Armlehne
		Reposabrazos
		Armstöd
86602		Steering Wheel Knob
		Boule pour volant
		Lenkradknopf
		Botón del volante
		Rattknopp
86586		Road light, left-hand asymmetrical
		Feux asymétriques à gauche
		Linkasymmetrisches Abblendlicht
		Alumbrado de protección
		Färdljus, vänsterasymmetriskt
		LED
86585		Road light right-hand asymmetrical
		Feu de route droit asymétrique
		Fahrscheinwerfer rechts asymmetrisch
		Iluminación de carretera derecha asimétrica
		Färdbelysning höger asymmetrisk
		LED
86582		Drivers seat
		Siège de conducteur
		Fahrersitz
		Asiento del conductor
		Förarstol

PRODUCT AND EQUIPMENT VARIANTS
VARIANTES DE PRODUITS ET D'EQUIPMENTS
PRODUKT- UND AUSRÜSTUNGVARIANTEN

VARIANTES DE PRODUCTOS Y EQUIPAMIENTOS
PRODUKT- OCH UTRUSTNINGSVARIANTER

Equipment	Kit No	Description
86581		Drivers seat Siège de conducteur Fahrersitz Asiento del conductor Förarstol *CDC*
86580		Drivers seat Siège de conducteur Fahrersitz Asiento del conductor Förarstol *CDC*
86579		Drivers seat Siège de conducteur Fahrersitz Asiento del conductor Förarstol
86575		Radiator Vattenkylare *CORROSION PROTECTED*
86574		Radiator Vattenkylare *STANDARD*
86573		Engine Installation Installation moteur Motor, Einbau Montaje del motor Motorinstallation *STAGE II*
86568		Loudspeaker subwoofer Haut-parleur d'extrêmes graves Lautsprecher Subwoofer Subwoofer de altavoz Högtalare subwoofer (lågfrekvenshögtalare)
86567	VOE 17444890	20 Amp radiokit, left side Kit radio 20 A, côté gauche Radiosatz 20 A, linke Seite Juego de radio de 20 A, lado izquierdo 20 Amp radiosats, vänster sida
86566	VOE 17444890	20 Amp radiokit, right side Kit radio 20 A, côté droit Radiosatz 20 A, rechte Seite Juego de radio de 20 A, lado derecho 20 Amp radiosats, höger sida
86565		Radio without Cd-player Radio sans lecteur de CD Radio ohne CD-Spieler Radio sin reproductor de CD Radio utan CD-spelare
86547	VOE 17444891	Work light Atch Feu de travail, outil Arbeitsleuchtenbefestigung Acoplamiento del alumbrado de trabajo Arbetsbelysning redskap *LED*
86541		Cover Couvercle Deckel Tapa Lucka
86539		Towing hitch Dispositif d'attelage Zugvorrichtung Ojete de remolque Draganordning
86529		Fire Extinguisher Bracket Support d'extincteur Halterung für Feuerlöscher Soporte del extintor Brandsläckarfäste

Equipment	Kit No	Description
86528		Fire Extinguisher
		Extincteur incendie
		Feuerlöscher
		Extintor
		Brandsläckare
86525		Exhaust system
		Système d'échappement
		Abgasanlage
		Sistema de escape
		Avgassystem
		EXHAUST EQUIPMENT FOR STAGE 4F MACHINES
86523		Exhaust system
		Système d'échappement
		Abgasanlage
		Sistema de escape
		Avgassystem
		EXHAUST EQUIPMENT FOR STAGE II AND III MACHINES
86508		Cab suspension
		Suspension cabine
		Kabinenaufhängung
		Suspension de la cabina
		Hyttupphängning
		HD
86507		Cab suspension
		Suspension cabine
		Kabinenaufhängung
		Suspension de la cabina
		Hyttupphängning
		STD
86493	VOE 17202465	Back-up alarm
		Avertisseur recul
		Rückfahrwarner
		Avisador reroceso
		Backvarnare

Equipment	Kit No	Description
86491		Back-up warning light
		Feu de recul
		Rückfahrwarnleuchte
		Luz de advertencia de marcha atrás
		Backvarningslampa, stroboskoplampa
86391		Interior Equipment
		Equipement intérieur
		Innenausstattung
		Equipamiento interior
		Inredning
86381		Wheel housing
		Passage de roue
		Radhaus
		Paso de rueda
		Hjulhus
86380		Wheel housing
		Passage de roue
		Radhaus
		Paso de rueda
		Hjulhus
86372		Footsteps
		Marchepied
		Trittbrett
		Estribos
		Fotsteg
		NORMAL CAB LADDER
86371		Footsteps
		Marchepied
		Trittbrett
		Estribos
		Fotsteg
		RUBBER SUSPENDED CAB

Equipment	Kit No	Description
86366		Road light, left-hand asymmetrical Feux asymétriques à gauche Linkasymmetrisches Abblendlicht Alumbrado de protección Färdljus, vänsterasymmetriskt *HALOGEN*
86365		Road light right-hand asymmetrical Feu de route droit asymétrique Fahrscheinwerfer rechts asymmetrisch Iluminación de carretera derecha asimétrica Färdbelysning höger asymmetrisk *HALOGEN*
86355		Alternator Alternateur Generator Alternador Generator
86275		Lock kit Kit serrure Schlossteilsatz Juego seguridad Låssats
86243		Operator seat, heated, airsuspended Siege conducteur, chaffé, suspension pneumat Fahrersitz, beheizt, luftfedert Asiento conductor, termico, suspension neumati Förarstol, eluppvärmd, luftfjädrad, hög rygg
86236		Rapid Oil Exchange Échange d'huile rapide Schnell-Ölwechsel Cambio rápido de aceite Snabbt oljebyte
86198		Cleaner kit, Pneumatic gun Kit de nettoyage, pistolet pneumatique Reinigungskit, Druckluftpistole Juego de limpieza, pistola neumática Rengöringssats, tryckluftspistol
86193		Operator seat, heated, airsuspended Siege conducteur, chaffé, suspension pneumat Fahrersitz, beheizt, luftfedert Asiento conductor, termico, suspension neumati Förarstol, eluppvärmd, luftfjädrad, hög rygg
86185		Multi Lever Control Commande par levier multifonctions Multihebelsteuerung. Control multipalancas Flerspaksmanövrering
86182		Single Lever Control Commande à levier unique Einhebelbedienung Mando monopalanca Styrning med en manöverspak *4 FUNCTIONS*
86181		Single Lever Control Commande à levier unique Einhebelbedienung Mando monopalanca Styrning med en manöverspak *3 FUNCTIONS*
86180		Single Lever Control Commande à levier unique Einhebelbedienung Mando monopalanca Styrning med en manöverspak *2 FUNCTIONS*

Equipment	Kit No	Description
86179		Multi Lever Control
		Commande par levier multifonctions
		Multihebelsteuerung.
		Control multipalancas
		Flerspaksmanövrering
86178		Multi Lever Control
		Commande par levier multifonctions
		Multihebelsteuerung.
		Control multipalancas
		Flerspaksmanövrering
86156		Door, electrical with central lock
		Porte, électrique avec verrouillage centralisé
		Tür, elektrisch mit Zentralverriegelung
		Puerta, eléctrica con cierre centralizado
		Dörr, elektrisk med centrallås
86155		Lock kit
		Kit serrure
		Schlossteilsatz
		Juego seguridad
		Låssats
		ELECTRICAL
86154		Lock kit
		Kit serrure
		Schlossteilsatz
		Juego seguridad
		Låssats
		ELECTRICAL
86134		Differential lock
		Blocage de différentiel
		Ausgleichsperre
		Bloqueador de diferencial
		Differentialspärr

Equipment	Kit No	Description
86128		Brake system
		Système de freinage
		Bremsanlage
		Sistema de frenos
		Bromssystem
		ARCTIC
86127		Brake system
		Système de freinage
		Bremsanlage
		Sistema de frenos
		Bromssystem
		STANDARD
86095		Lubricating system automatic
		Fordonssmörjning automatisk
86090		Lubricating system automatic
		Fordonssmörjning automatisk
86040		Lateral Emergency Stop
		Arrêt d'urgence latéral
		Seitlicher Notausschalter
		Parada de emergencia lateral
		Sidomonterat nödstopp
86039		Battery Main Switch
		Coupe-batteries
		Batterietrennschalter
		Interruptor de desconexión de la batería
		Batterifrånskiljare
86025		Battery Main Switch
		Coupe-batteries
		Batterietrennschalter
		Interruptor de desconexión de la batería
		Batterifrånskiljare
86018		Rear lights
		Feu AR
		Rücklicht
		Luces traseras
		Bakljus

Equipment	Kit No	Description
86017		Rear lights
		Feu AR
		Rücklicht
		Luces traseras
		Bakljus
		LED
86015		Fuel filter
		Filtre à combustible
		Brennstoff-filter
		Filtro de combustible
		Bränslefilter
86013		Door, standard
		Porte, standard
		Tür, Standard
		Puerta, estándar
		Dörr, standard
86000	VOE 17433156	Hand throttle
		Accélérateur manuel
		Handgas
		Mariposa manual
		Handgas
85999		Climate unit
		Groupe climatiseur
		Klimaanlage
		Unidad de climatización
		Klimatenhet
85997		Heater
		Chauffage
		Heizung
		Calefactor
		Värmare
85990		Radiator
		Vattenkylare
85989		Radiator
		Vattenkylare

Equipment	Kit No	Description
85979		Alternator
		Alternateur
		Drehstromlichtmaschine
		Alternador
		Växelströmsgenerator
85969		Oil cooler
		Refroidisseur d'huile
		Ölkühler
		Enfriador de aceite
		Oljekylare
85963		Boom suspension
		Suspension des bras de levage
		Hubgerüstdämpfung
		Suspensión del brazo de carga
		Lastarmsfjädring
85949		Reversible fan with axle oil cooling
		Ventilateur réversible à arbre refroidi par huile
		Umkehrbarer Lüfter mit Achsölkühlung
		Ventilador reversible con refrigeración del eje por aceite
		Reverserbar fläkt med axeloljekylning
85948		Reversible fan with axle oil cooling
		Ventilateur réversible à arbre refroidi par huile
		Umkehrbarer Lüfter mit Achsölkühlung
		Ventilador reversible con refrigeración del eje por aceite
		Reverserbar fläkt med axeloljekylning
85922		Work lamp
		Eclairage de travail
		Arbeitsscheinwerfer
		Lámpara de trabajo
		Arbetsbelysning
		LED
85921		Work lamp
		Eclairage de travail
		Arbeitsscheinwerfer
		Lámpara de trabajo
		Arbetsbelysning

Equipment	Kit No	Description
85919		Power outlet Prise de courant Steckdose Dispositivo de toma de corriente Eluttag
85917		Work lamp Eclairage de travail Arbeitsscheinwerfer Lámpara de trabajo Arbetsbelysning *LED*
85903		Belly guard, rear Tôle capotage, AR Schutzblech, hintere Defensa, trasero Bukplåt, bakre *FOR WASTE EQUIPMENT*
85844		Extra fuel filter Filtre à combustible supplémentaire Extra Brennstoff - Filter Extra filtro de combustible Extra bränslefilter
85838		Fuel filter, extra with water trap and heating Filtre à carburant supplémentaire avec cuve de décantation et chauffage Kraftstofffilter, zusätzlicher Wasserabscheider mit Heizung Filtro de combustible, adicional con separador de agua y calefactor Bränslefilter, extra, med vattenavskiljare med värme
85835	VOE 17287441	Work lights Phare travail Arbeitsscheinwerfer Farol de trabajo Arbetsbelysning, *REAR, LED*
85834		Work lights Phare travail Arbeitsscheinwerfer Farol de trabajo Arbetsbelysning, *REAR*
85825	VOE 17287434	Work lights Phare travail Arbeitsscheinwerfer Farol de trabajo Arbetsbelysning, *REAR CAB, LED*
85824	VOE 17287429	Work lights Phare travail Arbeitsscheinwerfer Farol de trabajo Arbetsbelysning, *REAR CAB, LED*
85823	VOE 17287426	Work lights Phare travail Arbeitsscheinwerfer Farol de trabajo Arbetsbelysning, *FRONT CAB, LED*
85822		Work lights Phare travail Arbeitsscheinwerfer Farol de trabajo Arbetsbelysning, *FRONT CAB, LED*
85817		Mud guard front and rear Bavettes pare-boue AV et AR Spritzschutz vorne und hinten Parafangos delanteros y traseros Stänkskydd fram och bak

Equipment	Kit No	Description
85809		Front Fenders
		Gardeboue AV
		Vordere Stoßstange
		Guardabarros delanteros
		Främre Avbärare
85801		Protection plate transmission
		Protecteur en tôle, transmission
		Schurzachild für Getriebe
		Placa de protección, transmisión
		Skyddsplåt för transmission
85798		Footsteps
		Marchepied
		Trittbrett
		Estribos
		Fotsteg
		NORMAL CAB LADDER
85761		Fan drive, standard.
		Entraînement de ventilateur, standard
		Lüfterantrieb, Standard
		Accionamiento del ventilador, estándar
		Fläktdrivning, standard
85758		Work lamp, front
		Projecteur de travail AV
		Arbeitsbeleuchtung, vorne
		Lámpara de trabajo, delantera
		Arbetsbelysning, fram
85756		Cover
		Couvercle
		Deckel
		Tapa
		Lucka
85740		Extended lube points
		Kit graissage
		Schmiersatz
		Juego lubricacion
		Framdragna smörjpunkter
85735		Automatic lube
		Lubrification automatique
		Automatische Schmierung
		Lubrication automático
		Centralsmörjning
85727		Protection Plates
		Tôles de protection
		Schutzbleche
		Placas de protección
		Skyddsplåtar
85724		Control panel
		Tableau de bord
		Instrumententafel
		Panel de control
		Manöverpanel
85722		Pre cleaner cyclone type
		Préfiltre, type turbo
		Vorfilter in Turboausführung
		Prefiltor, tipo turbo
		Förrenare cyklontyp
85721		Pre cleaner Turbo
		Pre-filtre type Turbo
		Vorreiniger typ Turbo
		Predepurador tipo Turbo
		Förrenare Turbo-typ
85709		Cover plate, front frame
		Tole recouvrement
		Abdeckblech
		Placa tapa
		Täckplåt, framram
		NORMAL DESIGN
85694		Hoses, Lifting cylinder

Equipment	Kit No	Description
85693		Hose protection, lift cylinder
		Protection de flexible, vérin de levage
		Schlauchschutz, Hubzylinder
		Protección de manguera, cilindro de elevación
		Slangskydd, lyftcylinder
85678		Door window
85660		Air Cleaner
		Filtre à air
		Luftfilter
		Filtro de aire
		Luftrenare
85656		Cab Roof
		Toit de cabine
		Kabinendach
		Techo de cabina
		Hyttak
		PLASTIC
85647		Loading Unit
		Groupe chargeur
		Laderaggregat
		Unidad carga
		Lastaggregat
85554	VOE 17244817	Forward camera
		Caméra avant
		Frontkamera
		Cámara de visión delantera
		Framåtriktad kamera
85549	VOE 17217046	Rear view camera, colour, Lcd monitor
		Caméra de vision arrière, écran LCD couleur
		Rückfahrkamera, Farbe, LCD-Monitor
		Cámara trasera, color, pantalla LCD
		Backkamera, färg, Lcd skärm

Equipment	Kit No	Description
85518	VOE 17206879	Extra air cleaner with cyclon cleaning for cab
		Filtre à air supplémentaire avec filtrage cyclone pour cabine
		Zusätzl. Luftfilter mit Zyklonreinigung für Kabine
		Filtro de aire adicional con ciclón para cabina
		Extra luftrenare med cyklonrening för hytt
85512		Counterweight for block handling
		Contrepoids
		Gegengewicht
		Contrapeso para manipulación de bloques
		Motvikt för blockhantering
		1500 KG
85497		Valve cover, front frame
		Tole recouvrement, chassis AV
		Abdeckblech, Vorderrahmen
		Placa tapa, marco delantero
		Täckplåt, framram
85383		Hose protection, lift cylinder
		Protection de flexible, vérin de levage
		Schlauchschutz, Hubzylinder
		Protección de manguera, cilindro de elevación
		Slangskydd, lyftcylinder
85362		Tools
		Outil
		Werkzeug
		Herramienta
		Verktyg
85356		Light, licence plate
		Eclaire de plaque
		Nummernschildbeleuchtung
		Alumbrado places matricula
		Belysning, registreringsskylt
85349		Back-up warning light
		Feu de recul
		Rückfahrwarnleuchte
		Luz de advertencia de marcha atrás
		Backvarningslampa, stroboskoplampa

Equipment	Kit No	Description
85348		Attachment bracket, hydr. Porte-outil à verrouillage hydraulique Geräteträger, hydraulisch Portaimplementos hidráulico Redskapsfäste hydrauliskt
85342		Cover plate, front frame Tole recouvrement Abdeckblech Placa tapa Täckplåt, framram *HEAVY DUTY*
85331		Belly guard front Tôle capotage, Av Schutzblech, vordere Defensa, delantero Bukplåt främre
85329		Belly guard, rear Tôle capotage, AR Schutzblech, hintere Defensa, trasero Bukplåt, bakre
85328		Counterweight Contrepoids Gegengewicht Contrapeso Motvikt
85315		Rear mudflaps Garde-boue, Ar Kotflügel, hintere Guardabarros, trasero Stänkskydd framför bakhjul
85185		Log pusher Pousseur Holruder Empujador Hopskjutare
85134	VOE 15158793	Forward Mirror Rétroviseur avant Vorderer Spiegel Retrovisor delantero Närsiktsspegel
85085		Fender Widening Kit Kits élargisseurs d'ailes Kotflügelverbreiterungssatz Kit de ampliación del guardabarros Skärmbreddningssats
85083		Widener kit for standard mudguards, front/rear Elargisseur d'aile, AV/AR Kotflügelansatz, vorne/hinter Guardabarro reforzado, delantero/trasero Skärmbreddare till standardskärmar, fram/bak
85082		Widener kit for standard mudguards, front/rear Elargisseur d'aile, AV/AR Kotflügelansatz, vorne/hinter Guardabarro reforzado, delantero/trasero Skärmbreddare till standardskärmar, fram/bak
85037		Radiator Grill Guard Grille de protection de calandre Kühlergrillschutz Guarda de la rejilla del radiador Skyddsgaller för kylvätskekylare
85033	VOE 17433152	Heater Chauffage Heizung Calefactor Värmare
85032		Heater Chauffage Heizung Calefactor Värmare

Equipment	Kit No	Description
84894		Long Boom
		Long Boom
		Long Boom
		Long Boom
		Long Boom
84883		Counterweight
		Contrepoids
		Gegengewicht
		Contrapeso
		Motvikt
84877		Fire Extinguisher Bracket
		Support d'extincteur
		Halterung für Feuerlöscher
		Soporte del extintor
		Brandsläckarfäste
84876		Fire Extinguisher
		Extincteur incendie
		Feuerlöscher
		Extintor
		Brandsläckare
84795		Arctic kit; hoses for att. bracket and/or 3rd func
		Kit arctique: équipement pour grands froids, flexibles pour outils/accessoires et/ou 3ème fonction hydraulique
		Ausrüstung für kaltes Klima; Schläuche für Geräteträger und/oder 3. Funktion
		Equipo ártico, mangueras para portaimplemento y/o 3a función hidráulica
		Utr. för kyla, slangar redskap och/eller 3:e funk
84689		Fender Widening Kit
		Kits élargisseurs d'ailes
		Kotflügelverbreiterungssatz
		Kit de ampliación del guardabarros
		Skärmbreddningssats

Equipment	Kit No	Description
84681	VOE 17210469	Attachment lights
		Eclairage outil
		Gerätesscheinwerfer
		Iluminacion herramientas
		Redskapsbelysning
		HALOGEN
84580		Strainer, fuel fill
		Crépine (remplissage carburant)
		Sieb (kraftstoffbefüllung)
		Calador y combustible
		Sil för bränslepåfyllning
84473	VOE 17202041	Windshield guard
		Grille protection, par-brise
		Schutzgitter, cristal delantero
		Rejilla proteccion, Frontscheibe
		Skyddsgaller, frontrutan
84419		Anchorage, Operator's manual
		Fixation pour manuel d'opérateur
		Verankerung manuell
		Anclaje manual
		Fäste för instruktionsboken
83832	VOE 17429610	Sun blinds, side windows
		Jalousie
		Sonnenvorhang
		Cortina Parasol
		Solskyddsgardiner, sido-rutorna
83831		Sun blinds, rear window
		Rideaux pare-soleil, lunette AR
		Sonnenblende, Heckscheibe
		Persianas de protección solar, ventana trasera
		Solskyddsgardiner, bakruta
83572		Protective plate under cab
		Plaques de protection sous la cabine
		Schutzbleche unter der Kabine
		Placas de protección debajo de la cabina
		Skyddsplåt under hytt

Equipment	Kit No	Description
83493	VOE 11716826	Work lights cab, rear
		Eclairage de travail AR, option
		Arbeitsbeleuchtung Kabine, hinten
		Alumbrado de trabajo trasero, equipo opcional
		Arbetsbelysning hytt, bak
83492	VOE 11716825	Work lights cab, rear
		Eclairage de travail AR, option
		Arbeitsbeleuchtung Kabine, hinten
		Alumbrado de trabajo trasero, equipo opcional
		Arbetsbelysning hytt, bak
		HALOGEN
83463	VOE 11716827	Works light front, extra
		Eclairage de travail,av
		Arbeitbeleuchtung,vorn
		Alumbrado de baja, delantero
		Arbetsbelysning främre
83437		Lunch box holder
		Fixation, caisse
		Halterung, Kasten
		Fijacion, caja
		Fäste för lunchbox m.m.
83435		Control panel, ACC Farenheit
		Tableau de commande, ACC, Fahrenheit
		Bedienungstafel, Klimaanlage Fahrenheit
		Panel de mando, ACC Fahrenheit
		Reglagepanel, ACC Farenheit
83395	VOE 17429609	Sliding window
		Ventana despla
		Schiebefenster
		Vitre coulissante
		Skjutfönster
83376		Armrest
		Accoudoir
		Armlehne
		Reposabrazos
		Armstöd

Equipment	Kit No	Description
83033		Cab Roof
		Toit de cabine
		Kabinendach
		Techo de cabina
		Hyttak
		HEAVY DUTY, STEEL ROOF
82856		Work lights front, cab extra
		Phare travail
		Arbeitsscheinwerfer
		Faro de trabajo
		Arbetsbelysning främre, hytt extra
82196		Wheel/axle seal guards
		Protections joints de pont moteur
		Schutz für Antriebsachsendichtungen
		Protecciones de retenes de eje/rueda
		Skydd drivaxeltätningar
56130		Planetary axle, rear
		Axe satelite, AR
		Planetenwelle, hinten
		Eje planeta, trasero
		Planetaxel, bak
		AWB41 LIMITED SLIP
56129		Planetary axle, rear
		Axe satelite, AR
		Planetenwelle, hinten
		Eje planeta, trasero
		Planetaxel, bak
		AWB41
56128		
33864		Loading unit
		Groupe chargeur
		Laderaggregat
		Unidad carga
		Lastaggregat
		LONG BOOM

Equipment	Kit No	Description
33863		Loading unit
		Groupe chargeur
		Laderaggregat
		Unidad carga
		Lastaggregat
33046		Wheel Loader
		Chargeuse sur pneus
		Radlader
		Caragadora sobre rueda
		Hjullastare
		L220H
22703		Transmission
		Transmission
		Getriebe
		Transmisión
		Transmission
		HTL310
17481128		Engine
		Moteur
		Motor
		Motor
		Motor
		D13J TIER4F
17461280		Engine
		Moteur
		Motor
		Motor
		Motor
		D13E STAGEIIIA
17461278		Engine
		Moteur
		Motor
		Motor
		Motor
		D13J STAGEIV
17461273		Engine
		Moteur
		Motor
		Motor
		Motor
		D13J TIER4F
15185566		Engine
		Moteur
		Motor
		Motor
		Motor
		D13F
11298538		Rear view mirror
		Rétroviseur
		Rückspiegel
		Retrovisor
		Backspegel
11298536		Rear view mirror
		Rétroviseur
		Rückspiegel
		Retrovisor
		Backspegel
11298505		Panel cab
		Panneau, cabine
		Verkleidung, Kabine
		Panel, cabina
		Panel hytt
11298503		Filter
		Filtre
		Filter
		Filtro
		Filter

Equipment	Kit No	Description
11298502		Mirror Retroviseur Ruckblickspiegel Retrovisor Backspegel
11298499		Monitor Moniteur Monitor Monitor Monitor
11298495		Lock kit Kit serrure Schlossteilsatz Juego seguridad Låssats
11298448		Window guards, side and rear windows Grille protection, vitre laterale y lunrtte AR Schutzgitter, Seitenscheibe und Heckfenster Rejilla proteccion, ventana lateral et luneta post Skyddsgaller, sidorutor och bakruta
11298380		Carbon filter Filtre à charbon Kohlefilter Filtro de carbono Kolfilter
11298379		Asbestos dust protection filter Filtre, contre asbeste Filter, gegen asbest Filtro, contra asbesto Asbestskyddsfilter
11294122		Cab Cabine Fahrerhaus Cabina Hytt *L220H*

Equipment	Kit No	Description

GROUP	Section	Page
210 Engine 87233	200	57
210 Engine 87231	300	61
210 Engine 87232	400	65
210 Engine 86573	500	67
211 Cylinder head with fitting parts 17461273, 17461278	100	69
211 Cylinder head with fitting parts	120	71
211 Cylinder head 17461273, 17461278	200	73
211 Cylinder head 17461280	220	77
211 Cylinder head 15185566	240	81
212 Cylinder block 17461273, 17461278	100	89
212 Cylinder block 17461280	120	91
212 Cylinder block 15185566	140	93
212 Cover 17461273, 17461278	200	95
212 Cover 15185566, 17461280	220	97
212 Crankcase ventilation 17461273, 17461278	300	99
212 Crankcase ventilation 15185566, 17461280	320	101
213 Cylinder liner and piston 17461273, 17461278	100	103
213 Cylinder liner and piston	120	105
214 Valve mechanism 17461273, 17461278	100	107
214 Valve mechanism 17461280	120	113
214 Valve mechanism 15185566	140	115
214 Intermediate housing 17461273, 17461278	200	117
214 Intermediate housing 17461280	220	119
214 Intermediate housing 15185566	240	121
215 Timing gear 17461273, 17461278	100	123
215 Timing gear	120	125
215 Camshaft 17461273, 17461278	200	129
215 Camshaft 17461280	220	131
215 Camshaft 15185566	240	133
216 Crankshaft and related parts 17461273, 17461278, 17461280	100	135
216 Crankshaft and related parts 15185566	120	139
216 Flywheel housing 17461273, 17461278	200	143
216 Flywheel housing 15185566, 17461280	220	145
216 Flywheel housing 17461273, 17461278, 17461280, 15185566	300	147
217 Oil sump with mounting parts 17461273, 17461278	100	149
217 Oil sump with mounting parts 15185566, 17461280	120	151
217 Oil sump 17461273, 17461278, 15185566, 17461280	200	153
217 Draining of oil sump	300	155
218 Engine mounting 17461273, 17461278, 15185566, 17461280	100	157
218 Cylinder liner and piston	120	159
218 Engine mounting	200	161
221 Lubricating oil system 17461273, 17461278	100	163
221 Lubricating oil system 15185566, 17461280	120	165
221 Oil pump 17461273, 17461278, 15185566, 17461280	200	167
221 Lubrication system, EGR-valve 17461273, 17461278	300	169
221 Lubricating system, compressor 17461273, 17461278	400	171
221 Lubrication system, Oil cooler 17461273, 17461278	500	173
221 Lubrication system, Oil cooler 15185566, 17461280	520	175
221 Oil pump, engine oil 86236	600	177
222 Oil filter with fitting parts 17461273, 17461278	100	181
222 Oil filter with fitting parts 15185566, 17461280	120	185
222 Oil filter housing 17461273, 17461278, 15185566, 17461280	200	189
222 Oil filter housing 17461273, 17461278, 15185566, 17461280	300	191
223 Oil cooler 17461273, 17461278	100	193
223 Oil cooler 15185566, 17461280	120	195
233 Fuel filter 85838	100	197
233 Fuel filter 86015	200	199
233 Extra fuel filter 85844	300	201
233 Water separator 85838	400	203
233 Water separator 85844	500	205

INDEX OF CONTENTS

GROUP	Section	Page
233 Fuel pump 17461273, 17461278, 15185566, 17461280	600	207
234 Fuel tank	100	209
234 Fuel tank	200	211
234 Fuel Strainer 84580	300	213
235 Fuel Lines 85838	100	215
235 Fuel pipes, fuel pump 17461273, 17461278	300	217
235 Fuel pipes, fuel pump 15185566, 17461280	320	221
237 Injector 17461273, 17461278	100	225
237 Injector 15185566, 17461280	120	227
251 Inlet manifold and exhaust manifold 17461273, 17461278	100	229
251 Inlet manifold and exhaust manifold 15185566, 17461280	120	231
252 Exhaust system, silencer	100	233
252 Exhaust system, silencer 86523	120	235
254 AdBlue/DEF system 86525	100	237
254 AdBlue/DEF air system 86525	200	239
254 AdBlue/DEF air filter 86525	300	241
254 AdBlue/DEF pump installation 86525	400	243
254 AdBlue/DEF pump 17461273, 17461278	520	245
254 AdBlue/DEF coolant hoses 86525	600	247
254 AdBlue/DEF tank installation 86525	700	249
254 AdBlue/DEF tank 86525	720	251
254 Filler neck	750	253
254 Compressed air system 86525	800	255
254 Air-compressor with fitting parts 17461273, 17461278	900	257
254 Receiver drier with fitting parts 86525	1050	259
254 Compressed-air reservoir with fitting parts 86525	1100	261
254 Compressed-air reservoir with fitting parts 86525	1200	263
254 Diesel Particulate Filter installation 86525	1300	265
254 Heat shield	1400	267
254 Diesel Particulate Filter 17461273, 17461278	1500	269
254 Fuel system 17461273, 17461278	1600	271
254 Control unit 17461273, 17461278	1700	273
255 Turbocharger with fitting parts 17461273, 17461278	100	275
255 Turbocharger with fitting parts	120	277
256 Air filter with fitting parts	250	281
256 Air inlet 85660	300	283
256 Precleaner. 85721	400	285
256 Precleaner. 85722	500	287
258 Intercooler	100	289
258 Charge air cooler, plumbing 17461273, 17461278	200	291
258 Charge air cooler, plumbing 15185566, 17461280	220	293
261 Radiator with fitting parts	100	295
261 Radiator with fitting parts	200	299
261 Radiator 85989	300	303
261 Radiator 85990	400	305
261 Radiator 86574	500	307
261 Radiator 86575	600	309
262 Cooling system 17461273, 17461278	100	311
262 Cooling system 15185566, 17461280	120	315
262 Water pump 17461273, 17461278, 15185566, 17461280	200	317
262 Coolant system, Kompressor 17461273, 17461278	300	319
262 Turbocharger with coolant pipe 17461273, 17461278	400	321
262 Turbocharger with coolant pipe 15185566, 17461280	420	323
262 Water pipe 17461273, 17461278	500	325
263 Belt transmission 17461273, 17461278	100	327
263 Belt transmission 15185566, 17461280	120	329
263 Bearing mounting 17461273, 17461278, 17461280, 15185566	200	331
263 Fan	400	333
263 Hydraulic motor 85761	450	335
263 Hoses to fan drive 85761	550	337
263 Hydraulic motor 85967, 85949	600	341

GROUP		Section	Page
263	Hydraulic motor 85969	700	343
263	Belt transmission 85999	900	345
263	Belt transmission	1000	347
263	Hoses to fan drive 85969	1100	349
263	Hoses to fan drive 85949	1200	353
269	Engine heater 85032	100	357
269	Engine heater 85033	200	359
272	Hand throttle control 86000	100	361
284	Engine ECU 17461273, 17461278, 17461280, 15185566	100	363
284	Sensors 17461273, 17461278, 17461280, 15185566	200	365
284	Sensors 17461273, 17461278	300	367
284	Sensors 15185566, 17461280	320	369
286	Cable harness, engine 17461273, 17461278	100	371
286	Cable harness, engine 15185566, 17461280	120	373
286	Ground cable 17461273, 17461278	200	375
293	EGR - warm side 17461273, 17461278	100	377
293	EGR - cold side 17461273, 17461278	200	379
293	Egr - Radiator with fitting parts 17461273, 17461278	300	381
293	Venturi 17461273, 17461278	400	383

GROUP	Section	Page

TABLE DES MATIÈRES

Catalogue id 20806 | Group 2
Issue 20053804-A | Page 44

GROUPE	Section	Page
210 Moteur 87233	200	57
210 Moteur 87231	300	61
210 Moteur 87232	400	65
210 Moteur 86573	500	67
211 Culasse du cylindre avec pièces de montage 17461273, 17461278	100	69
211 Culasse du cylindre avec pièces de montage	120	71
211 Culasse 17461273, 17461278	200	73
211 Culasse 17461280	220	77
211 Culasse 15185566	240	81
212 Bloc-cylindres 17461273, 17461278	100	89
212 Bloc-cylindres 17461280	120	91
212 Bloc-cylindres 15185566	140	93
212 Couvercle 17461273, 17461278	200	95
212 Couvercle 15185566, 17461280	220	97
212 Ventilation de carter 17461273, 17461278	300	99
212 Ventilation de carter 15185566, 17461280	320	101
213 Chemise cylindre et piston 17461273, 17461278	100	103
213 Chemise cylindre et piston	120	105
214 Commande des soupapes 17461273, 17461278	100	107
214 Commande des soupapes 17461280	120	113
214 Commande des soupapes 15185566	140	115
214 Boîtier intermédiaire 17461273, 17461278	200	117
214 Boîtier intermédiaire 17461280	220	119
214 Boîtier intermédiaire 15185566	240	121
215 Transmission à roues 17461273, 17461278	100	123
215 Transmission à roues	120	125
215 Arbre à cames 17461273, 17461278	200	129
215 Arbre à cames 17461280	220	131
215 Arbre à cames 15185566	240	133
216 Axe à vilebreguintas 17461273, 17461278, 17461280	100	135
216 Axe à vilebreguintas 15185566	120	139
216 Carter de volant 17461273, 17461278	200	143
216 Carter de volant 15185566, 17461280	220	145
216 Carter de volant 17461273, 17461278, 17461280, 15185566	300	147
217 Carter d'huile avec fixations 17461273, 17461278	100	149
217 Carter d'huile avec fixations 15185566, 17461280	120	151
217 Carter d'huile 17461273, 17461278, 15185566, 17461280	200	153
217 Vidange du carter d'huile	300	155
218 Suspension du moteur 17461273, 17461278, 15185566, 17461280	100	157
218 Chemise cylindre et piston	120	159
218 Suspension du moteur	200	161
221 Système de graissage 17461273, 17461278	100	163
221 Système de graissage 15185566, 17461280	120	165
221 Pompe à huile 17461273, 17461278, 15185566, 17461280	200	167
221 Système de graissage, valve EGR 17461273, 17461278	300	169
221 Système de graissage, compresseur 17461273, 17461278	400	171
221 Système de graissage, refroidisseur d'huile 17461273, 17461278	500	173
221 Système de graissage, refroidisseur d'huile 15185566, 17461280	520	175
221 Pompe à huile, huile moteur 86236	600	177
222 Filtre à huile avec pièces de montage 17461273, 17461278	100	181
222 Filtre à huile avec pièces de montage 15185566, 17461280	120	185
222 Filtre à huile 17461273, 17461278, 15185566, 17461280	200	189
222 Filtre à huile 17461273, 17461278, 15185566, 17461280	300	191
223 Radiateur d 'huile 17461273, 17461278	100	193
223 Radiateur d 'huile 15185566, 17461280	120	195
233 Filtre à carburant 85838	100	197
233 Filtre à carburant 86015	200	199
233 Filtre extra à carburant 85844	300	201
233 Separateur d'eau 85838	400	203

GROUPE	Section	Page
233 Séparateur d'eau 85844	500	205
233 Pompe carburant 17461273, 17461278, 15185566, 17461280	600	207
234 Réservoir de carburant	100	209
234 Réservoir de carburant	200	211
234 Crépine de carburant 84580	300	213
235 Conduits d'alimentation en carburant 85838	100	215
235 Canalisations à combus, pompe carburant 17461273, 17461278	300	217
235 Canalisations à combus, pompe carburant 15185566, 17461280	320	221
237 Injecteur complet 17461273, 17461278	100	225
237 Injecteur complet 15185566, 17461280	120	227
251 Tubulure admission et tubulure echappement 17461273, 17461278	100	229
251 Tubulure admission et tubulure echappement 15185566, 17461280	120	231
252 Système d'áspiration, silencieux	100	233
252 Système d'áspiration, silencieux 86523	120	235
254 AdBlue/DEF system 86525	100	237
254 86525	200	239
254 86525	300	241
254 86525	400	243
254 17461273, 17461278	520	245
254 86525	600	247
254 AdBlue/DEF tank installation 86525	700	249
254 AdBlue/DEF tank 86525	720	251
254 Goulot de remplissage	750	253
254 Système pneumatique 86525	800	255
254 Compresseur d'air avec pièces de montage 17461273, 17461278	900	257
254 Déshydrateur avec pièces de montage 86525	1050	259
254 Reservoir d'air comprime avec suspension 86525	1100	261
254 Reservoir d'air comprime avec suspension 86525	1200	263
254 86525	1300	265
254 Pare-chaleur	1400	267
254 Filtre à particules diesel 17461273, 17461278	1500	269
254 Système d'alimentation 17461273, 17461278	1600	271
254 Boîtier de commande 17461273, 17461278	1700	273
255 Turbocompresseur avec pièces de montage 17461273, 17461278	100	275
255 Turbocompresseur avec pièces de montage	120	277
256 Filtre à air avec pièces de montage	250	281
256 Prise d'air 85660	300	283
256 Préfiltre. 85721	400	285
256 Préfiltre. 85722	500	287
258 Refroidisseur intermédiaire	100	289
258 Echangeur intermédiaire, plombage 17461273, 17461278	200	291
258 Echangeur intermédiaire, plombage 15185566, 17461280	220	293
261 Radiateur avec pièces de montage	100	295
261 Radiateur avec pièces de montage	200	299
261 Radiateur 85989	300	303
261 Radiateur 85990	400	305
261 Radiateur 86574	500	307
261 Radiateur 86575	600	309
262 Système de refroidissement 17461273, 17461278	100	311
262 Système de refroidissement 15185566, 17461280	120	315
262 Pompe à eau 17461273, 17461278, 15185566, 17461280	200	317
262 Système de refroidissement, compresseur 17461273, 17461278	300	319
262 Turbocompresseur avec tuyau de liquide de refroidissement 17461273, 17461278	400	321
262 Turbocompresseur avec tuyau de liquide de refroidissement 15185566, 17461280	420	323
262 Conduit eau 17461273, 17461278	500	325
263 Transmission courrouie 17461273, 17461278	100	327

TABLE DES MATIÈRES

GROUPE		Section	Page
263	Transmission courrouie 15185566, 17461280	120	329
263	Support de palier 17461273, 17461278, 17461280, 15185566	200	331
263	Ventilateur	400	333
263	Moteur hydraulique 85761	450	335
263	Commande ventilateur 85761	550	337
263	Moteur hydraulique 85967, 85949	600	341
263	Moteur hydraulique 85969	700	343
263	Transmission courrouie 85999	900	345
263	Transmission courrouie	1000	347
263	Commande ventilateur 85969	1100	349
263	Commande ventilateur 85949	1200	353
269	Chauffe-moteur 85032	100	357
269	Chauffe-moteur 85033	200	359
272	Accélérateur à main 86000	100	361
284	Unité de commande moteur (E-ECU) 17461273, 17461278, 17461280, 15185566	100	363
284	Détecteurs 17461273, 17461278, 17461280, 15185566	200	365
284	Détecteurs 17461273, 17461278	300	367
284	Détecteurs 15185566, 17461280	320	369
286	Faisceau de câbles, moteur 17461273, 17461278	100	371
286	Faisceau de câbles, moteur 15185566, 17461280	120	373
286	Câble de masse 17461273, 17461278	200	375
293	EGR - côté chaud 17461273, 17461278	100	377
293	EGR - côté froid 17461273, 17461278	200	379
293	EGR - Radiateur avec pièces de montage 17461273, 17461278	300	381
293	Venturi 17461273, 17461278	400	383

GRUPPE	Abschnitt	Seite
210 Motor 87233	200	57
210 Motor 87231	300	61
210 Motor 87232	400	65
210 Motor 86573	500	67
211 Zylinderkopf mit Anbauteilen 17461273, 17461278	100	69
211 Zylinderkopf mit Anbauteilen	120	71
211 Zylinderkopf 17461273, 17461278	200	73
211 Zylinderkopf 17461280	220	77
211 Zylinderkopf 15185566	240	81
212 Zylinderblock 17461273, 17461278	100	89
212 Zylinderblock 17461280	120	91
212 Zylinderblock 15185566	140	93
212 Deckel 17461273, 17461278	200	95
212 Deckel 15185566, 17461280	220	97
212 Kurbelgehäusebelüftung 17461273, 17461278	300	99
212 Kurbelgehäusebelüftung 15185566, 17461280	320	101
213 Zylinderlaufbuchse und Kolben 17461273, 17461278	100	103
213 Zylinderlaufbuchse und Kolben	120	105
214 Ventilmechanismus 17461273, 17461278	100	107
214 Ventilmechanismus 17461280	120	113
214 Ventilmechanismus 15185566	140	115
214 Zwischengehäuse 17461273, 17461278	200	117
214 Zwischengehäuse 17461280	220	119
214 Zwischengehäuse 15185566	240	121
215 Rädergetriebe 17461273, 17461278	100	123
215 Rädergetriebe	120	125
215 Nockenwelle 17461273, 17461278	200	129
215 Nockenwelle 17461280	220	131
215 Nockenwelle 15185566	240	133
216 Kurbelbewegung 17461273, 17461278, 17461280	100	135
216 Kurbelbewegung 15185566	120	139
216 Schwungradgehäuse 17461273, 17461278	200	143
216 Schwungradgehäuse 15185566, 17461280	220	145
216 Schwungradgehäuse 17461273, 17461278, 17461280, 15185566	300	147
217 Ölwanne mit Montageteilen 17461273, 17461278	100	149
217 Ölwanne mit Montageteilen 15185566, 17461280	120	151
217 Ölwanne 17461273, 17461278, 15185566, 17461280	200	153
217 Entleerung der Ölwanne	300	155
218 Motorbefestigung 17461273, 17461278, 15185566, 17461280	100	157
218 Zylinderlaufbuchse und Kolben	120	159
218 Motorbefestigung	200	161
221 Schmierölsystem 17461273, 17461278	100	163
221 Schmierölsystem 15185566, 17461280	120	165
221 Ölpumpe 17461273, 17461278, 15185566, 17461280	200	167
221 Schmieranlage, EGR-Ventil 17461273, 17461278	300	169
221 Schmieranlage, Kompressor 17461273, 17461278	400	171
221 Schmieranlage, Ölkühler 17461273, 17461278	500	173
221 Schmieranlage, Ölkühler 15185566, 17461280	520	175
221 Ölpumpe, Motoröl 86236	600	177
222 Ölfilter mit Anbauteilen 17461273, 17461278	100	181
222 Ölfilter mit Anbauteilen 15185566, 17461280	120	185
222 Ölfiltergehäuse 17461273, 17461278, 15185566, 17461280	200	189
222 Ölfiltergehäuse 17461273, 17461278, 15185566, 17461280	300	191
223 Ölkühler 17461273, 17461278	100	193
223 Ölkühler 15185566, 17461280	120	195
233 Kraftstoffilter 85838	100	197
233 Kraftstoffilter 86015	200	199
233 Extra Brennstoff - Filter 85844	300	201
233 Wasserabscheider 85838	400	203

INHALTSVERZEICHNIS

INHALTSVERZEICHNIS

GRUPPE	Abschnitt	Seite
233 Wasserabscheider 85844	500	205
233 Kraftstoffpumpe 17461273, 17461278, 15185566, 17461280	600	207
234 Kraftstofftank	100	209
234 Kraftstofftank	200	211
234 Kraftstoffsieb 84580	300	213
235 Kraftstoffleitungen 85838	100	215
235 Brennstoffrohre, Kraftstoffpumpe 17461273, 17461278	300	217
235 Brennstoffrohre, Kraftstoffpumpe 15185566, 17461280	320	221
237 Einspritzdüse 17461273, 17461278	100	225
237 Einspritzdüse 15185566, 17461280	120	227
251 Ansaugrohr und Auspuffkrümmer 17461273, 17461278	100	229
251 Ansaugrohr und Auspuffkrümmer 15185566, 17461280	120	231
252 Auspuffsystem, Schalldämpfer	100	233
252 Auspuffsystem, Schalldämpfer 86523	120	235
254 AdBlue/DEF system 86525	100	237
254 86525	200	239
254 86525	300	241
254 86525	400	243
254 17461273, 17461278	520	245
254 86525	600	247
254 AdBlue/DEF tank installation 86525	700	249
254 AdBlue/DEF tank 86525	720	251
254 Einfüllstutzen	750	253
254 Druckluftanlage 86525	800	255
254 Kompressor mit Anbauteilen 17461273, 17461278	900	257
254 Entfeuchter mit Anbauteilen 86525	1050	259
254 Drucklufttank mit Anbauteilen 86525	1100	261
254 Drucklufttank mit Anbauteilen 86525	1200	263
254 86525	1300	265
254 Wärmeschild	1400	267
254 Diesel-Partikelfilter 17461273, 17461278	1500	269
254 Kraftstoffsystem 17461273, 17461278	1600	271
254 Steuereinheit 17461273, 17461278	1700	273
255 Torbolader mit Anbauteilen 17461273, 17461278	100	275
255 Torbolader mit Anbauteilen	120	277
256 Luftfilter mit Anbauteilen	250	281
256 Lufteinlass 85660	300	283
256 Vorreiniger 85721	400	285
256 Vorreiniger 85722	500	287
258 Intercooler	100	289
258 Ladeluftkühler, Rohre 17461273, 17461278	200	291
258 Ladeluftkühler, Rohre 15185566, 17461280	220	293
261 Kühler mit Anbauteilen	100	295
261 Kühler mit Anbauteilen	200	299
261 Kühler 85989	300	303
261 Kühler 85990	400	305
261 Kühler 86574	500	307
261 Kühler 86575	600	309
262 Kühlanlage 17461273, 17461278	100	311
262 Kühlanlage 15185566, 17461280	120	315
262 Wasserpumpe 17461273, 17461278, 15185566, 17461280	200	317
262 Kühlanlage, Kompressor 17461273, 17461278	300	319
262 Turbolader mit Kühlflüssigkeitsrohr 17461273, 17461278	400	321
262 Turbolader mit Kühlflüssigkeitsrohr 15185566, 17461280	420	323
262 Wasserrohr 17461273, 17461278	500	325
263 Riemenantrieb 17461273, 17461278	100	327
263 Riemenantrieb 15185566, 17461280	120	329
263 Lageraufhängung 17461273, 17461278, 17461280, 15185566	200	331
263 Gebläse	400	333
263 Hydraulischer Motor 85761	450	335
263 Schlauch, Lüfterantrieb 85761	550	337

GRUPPE		Abschnitt	Seite
263	Hydraulischer Motor 85967, 85949	600	341
263	Hydraulischer Motor 85969	700	343
263	Riemenantrieb 85999	900	345
263	Riemenantrieb	1000	347
263	Schlauch, Lüfterantrieb 85969	1100	349
263	Schlauch, Lüfterantrieb 85949	1200	353
269	Motorwärmer 85032	100	357
269	Motorwärmer 85033	200	359
272	Handgasregler 86000	100	361
284	Motor ECU 17461273, 17461278, 17461280, 15185566	100	363
284	Sender 17461273, 17461278, 17461280, 15185566	200	365
284	Sender 17461273, 17461278	300	367
284	Sender 15185566, 17461280	320	369
286	Kabelbündel, Motor 17461273, 17461278	100	371
286	Kabelbündel, Motor 15185566, 17461280	120	373
286	Massekabel 17461273, 17461278	200	375
293	EGR - warme Seite 17461273, 17461278	100	377
293	EGR - kalte Seite 17461273, 17461278	200	379
293	EGR-Kühler mit Anbauteilen 17461273, 17461278	300	381
293	Venturikanal 17461273, 17461278	400	383

INDICE

GRUPO	Sección	Página
210 Motor 87233	200	57
210 Motor 87231	300	61
210 Motor 87232	400	65
210 Motor 86573	500	67
211 Culata de cilindros con accesorios de montaje 17461273, 17461278	100	69
211 Culata de cilindros con accesorios de montaje	120	71
211 Culata 17461273, 17461278	200	73
211 Culata 17461280	220	77
211 Culata 15185566	240	81
212 Bloque de cilindros 17461273, 17461278	100	89
212 Bloque de cilindros 17461280	120	91
212 Bloque de cilindros 15185566	140	93
212 Tapa 17461273, 17461278	200	95
212 Tapa 15185566, 17461280	220	97
212 Ventilación del cárter 17461273, 17461278	300	99
212 Ventilación del cárter 15185566, 17461280	320	101
213 Camisa y piston 17461273, 17461278	100	103
213 Camisa y piston	120	105
214 Mecanismo de vávulas 17461273, 17461278	100	107
214 Mecanismo de vávulas 17461280	120	113
214 Mecanismo de vávulas 15185566	140	115
214 Caja intermediaria 17461273, 17461278	200	117
214 Caja intermediaria 17461280	220	119
214 Caja intermediaria 15185566	240	121
215 Engranaje de distribución 17461273, 17461278	100	123
215 Engranaje de distribución	120	125
215 Eje de levas 17461273, 17461278	200	129
215 Eje de levas 17461280	220	131
215 Eje de levas 15185566	240	133
216 Cigüeñal 17461273, 17461278, 17461280	100	135
216 Cigüeñal 15185566	120	139
216 Carcasa del volante 17461273, 17461278	200	143
216 Carcasa del volante 15185566, 17461280	220	145
216 Carcasa del volante 17461273, 17461278, 17461280, 15185566	300	147
217 Cárter de aceite con elementos de montaje 17461273, 17461278	100	149
217 Cárter de aceite con elementos de montaje 15185566, 17461280	120	151
217 Cárter 17461273, 17461278, 15185566, 17461280	200	153
217 Vaciado del cárter de aceite	300	155
218 Suspensión del motor 17461273, 17461278, 15185566, 17461280	100	157
218 Camisa y piston	120	159
218 Suspensión del motor	200	161
221 Sistema de lubricación 17461273, 17461278	100	163
221 Sistema de lubricación 15185566, 17461280	120	165
221 Bomba de aceite 17461273, 17461278, 15185566, 17461280	200	167
221 Sistema de lubricación, válvula EGR 17461273, 17461278	300	169
221 Sistema de lubricación, compresor 17461273, 17461278	400	171
221 Sistema de lubricación, enfriador de aceite 17461273, 17461278	500	173
221 Sistema de lubricación, enfriador de aceite 15185566, 17461280	520	175
221 Bomba de aceite, aceite del motor 86236	600	177
222 Filtro de aceite con accesorios de montaje 17461273, 17461278	100	181
222 Filtro de aceite con accesorios de montaje 15185566, 17461280	120	185
222 Caja de filtro de aceite 17461273, 17461278, 15185566, 17461280	200	189
222 Caja de filtro de aceite 17461273, 17461278, 15185566, 17461280	300	191
223 Enfriador de aceite 17461273, 17461278	100	193
223 Enfriador de aceite 15185566, 17461280	120	195
233 Filtro de combustible 85838	100	197
233 Filtro de combustible 86015	200	199

GRUPO	Sección	Página
233 Filtro extra de combustible 85844	300	201
233 Separador de agua 85838	400	203
233 Separador de agua 85844	500	205
233 Bomba de combustible 17461273, 17461278, 15185566, 17461280	600	207
234 Depósito de combustible	100	209
234 Depósito de combustible	200	211
234 Colador de combustible 84580	300	213
235 Fuel Lines 85838	100	215
235 Tuberias de combustible, bomba de combustible 17461273, 17461278	300	217
235 Tuberias de combustible, bomba de combustible 15185566, 17461280	320	221
237 Inyector 17461273, 17461278	100	225
237 Inyector 15185566, 17461280	120	227
251 Tubo admisión y múltiple escape 17461273, 17461278	100	229
251 Tubo admisión y múltiple escape 15185566, 17461280	120	231
252 Sistema de escape, silenciador	100	233
252 Sistema de escape, silenciador 86523	120	235
254 AdBlue/DEF system 86525	100	237
254 86525	200	239
254 86525	300	241
254 86525	400	243
254 17461273, 17461278	520	245
254 86525	600	247
254 AdBlue/DEF tank installation 86525	700	249
254 AdBlue/DEF tank 86525	720	251
254 Boca de llenado	750	253
254 Sistema de aire comprimido 86525	800	255
254 Compresor de aire con accesorios de montaje 17461273, 17461278	900	257
254 Secador con accesorios de montaje 86525	1050	259
254 Tanques de aire comprimido con suspensión 86525	1100	261
254 Tanques de aire comprimido con suspensión 86525	1200	263
254 86525	1300	265
254 Defensa termica	1400	267
254 Filtro de partículas diesel 17461273, 17461278	1500	269
254 Sistema de combustible 17461273, 17461278	1600	271
254 Caja de mando 17461273, 17461278	1700	273
255 Turboalimentador con accesorios de montaje 17461273, 17461278	100	275
255 Turboalimentador con accesorios de montaje	120	277
256 Filtro de aire con accesoris de montaje	250	281
256 Toma de aire 85660	300	283
256 Prefiltro 85721	400	285
256 Prefiltro 85722	500	287
258 Intercooler	100	289
258 Enfriador del aire de admisión, tuberías 17461273, 17461278	200	291
258 Enfriador del aire de admisión, tuberías 15185566, 17461280	220	293
261 Radiador con accesorios de montaje	100	295
261 Radiador con accesorios de montaje	200	299
261 Radiador 85989	300	303
261 Radiador 85990	400	305
261 Radiador 86574	500	307
261 Radiador 86575	600	309
262 Sistema de refrigeración 17461273, 17461278	100	311
262 Sistema de refrigeración 15185566, 17461280	120	315
262 Bomba de agua 17461273, 17461278, 15185566, 17461280	200	317
262 Sistema de refrigerante, compresor 17461273, 17461278	300	319
262 Turbocompresor con tubo de refrigeración 17461273, 17461278	400	321
262 Turbocompresor con tubo de refrigeración 15185566, 17461280	420	323
262 Conducto agua 17461273, 17461278	500	325
263 Correa distribución 17461273, 17461278	100	327

INDICE

INDICE

GRUPO		Sección	Página
263	Correa distribución 15185566, 17461280	120	329
263	Montaje del cojinete 17461273, 17461278, 17461280, 15185566	200	331
263	Ventilador	400	333
263	Motor hidráulico 85761	450	335
263	Manguera, accionamiento del ventilador 85761	550	337
263	Motor hidráulico 85967, 85949	600	341
263	Motor hidráulico 85969	700	343
263	Correa distribución 85999	900	345
263	Correa distribución	1000	347
263	Manguera, accionamiento del ventilador 85969	1100	349
263	Manguera, accionamiento del ventilador 85949	1200	353
269	Calefactor, motor 85032	100	357
269	Calefactor, motor 85033	200	359
272	Mando manual acelerador 86000	100	361
284	ECU de motor 17461273, 17461278, 17461280, 15185566	100	363
284	Emisores 17461273, 17461278, 17461280, 15185566	200	365
284	Emisores 17461273, 17461278	300	367
284	Emisores 15185566, 17461280	320	369
286	Haz de cables, motor 17461273, 17461278	100	371
286	Haz de cables, motor 15185566, 17461280	120	373
286	Cable de masa 17461273, 17461278	200	375
293	EGR - Lado caliente 17461273, 17461278	100	377
293	EGR - lado frio 17461273, 17461278	200	379
293	EGR - Radiador con accesorios de montaje 17461273, 17461278	300	381
293	Venturi 17461273, 17461278	400	383

GRUPP	Avsnitt	Sida
210 Motor 87233	200	57
210 Motor 87231	300	61
210 Motor 87232	400	65
210 Motor 86573	500	67
211 Cylinderhuvud med monteringsdetaljer 17461273, 17461278	100	69
211 Cylinderhuvud med monteringsdetaljer	120	71
211 Cylinderhuvud 17461273, 17461278	200	73
211 Cylinderhuvud 17461280	220	77
211 Cylinderhuvud 15185566	240	81
212 Cylinderblock 17461273, 17461278	100	89
212 Cylinderblock 17461280	120	91
212 Cylinderblock 15185566	140	93
212 Lock 17461273, 17461278	200	95
212 Lock 15185566, 17461280	220	97
212 Vevhusventilation 17461273, 17461278	300	99
212 Vevhusventilation 15185566, 17461280	320	101
213 Cylinderfoder och kolv 17461273, 17461278	100	103
213 Cylinderfoder och kolv	120	105
214 Ventilmekanism 17461273, 17461278	100	107
214 Ventilmekanism 17461280	120	113
214 Ventilmekanism 15185566	140	115
214 Mellanhus 17461273, 17461278	200	117
214 Mellanhus 17461280	220	119
214 Mellanhus 15185566	240	121
215 Transmissionsdrev 17461273, 17461278	100	123
215 Transmissionsdrev	120	125
215 Kamaxel 17461273, 17461278	200	129
215 Kamaxel 17461280	220	131
215 Kamaxel 15185566	240	133
216 Vevrörelse 17461273, 17461278, 17461280	100	135
216 Vevrörelse 15185566	120	139
216 Svänghjulskåpa 17461273, 17461278	200	143
216 Svänghjulskåpa 15185566, 17461280	220	145
216 Svänghjulskåpa 17461273, 17461278, 17461280, 15185566	300	147
217 Oljesump med monteringsdetaljer 17461273, 17461278	100	149
217 Oljesump med monteringsdetaljer 15185566, 17461280	120	151
217 Oljesump 17461273, 17461278, 15185566, 17461280	200	153
217 Dränering av oljesump	300	155
218 Motorupphängning 17461273, 17461278, 15185566, 17461280	100	157
218 Cylinderfoder och kolv	120	159
218 Motorupphängning	200	161
221 Smörjsystem 17461273, 17461278	100	163
221 Smörjsystem 15185566, 17461280	120	165
221 Oljepump 17461273, 17461278, 15185566, 17461280	200	167
221 Smörjsystem, EGR-ventil 17461273, 17461278	300	169
221 Smörjsystem, kompressor 17461273, 17461278	400	171
221 Smörjsystem, Oljekylare 17461273, 17461278	500	173
221 Smörjsystem, Oljekylare 15185566, 17461280	520	175
221 Oljepump, motorolja 86236	600	177
222 Oljefilter med monteringsdetaljer 17461273, 17461278	100	181
222 Oljefilter med monteringsdetaljer 15185566, 17461280	120	185
222 Oljefilterhus 17461273, 17461278, 15185566, 17461280	200	189
222 Oljefilterhus 17461273, 17461278, 15185566, 17461280	300	191
223 Oljekylare 17461273, 17461278	100	193
223 Oljekylare 15185566, 17461280	120	195
233 Bränslefilter 85838	100	197
233 Bränslefilter 86015	200	199
233 Extra bränslefilter 85844	300	201
233 Vattenavskiljare 85838	400	203
233 Vattenavskiljare 85844	500	205

INNEHÅLLSFÖRTECKNING

INNEHÅLLSFÖRTECKNING

Catalogue id 20806 | Group 2 | Issue 20053804-A | Page 54

GRUPP	Avsnitt	Sida
233 Bränslepump 17461273, 17461278, 15185566, 17461280	600	207
234 Bränsletank	100	209
234 Bränsletank	200	211
234 Bränslesil 84580	300	213
235 Bränsleledningar 85838	100	215
235 Bränslerör, bränslepump 17461273, 17461278	300	217
235 Bränslerör, bränslepump 15185566, 17461280	320	221
237 Insprutare 17461273, 17461278	100	225
237 Insprutare 15185566, 17461280	120	227
251 Insugningsrör och avgasgrenrör 17461273, 17461278	100	229
251 Insugningsrör och avgasgrenrör 15185566, 17461280	120	231
252 Avgassystem, ljuddämpare	100	233
252 Avgassystem, ljuddämpare 86523	120	235
254 AdBlue/DEF system 86525	100	237
254 AdBlue/DEF luft system 86525	200	239
254 AdBlue/DEF luftfilter 86525	300	241
254 AdBlue/DEF pump installation 86525	400	243
254 AdBlue/DEF pump 17461273, 17461278	520	245
254 AdBlue/DEF kylslangar 86525	600	247
254 AdBlue/DEF tank installation 86525	700	249
254 AdBlue/DEF tank 86525	720	251
254 Påfyllningsrör	750	253
254 Tryckluftssystem 86525	800	255
254 Kompressor med monteringsdetaljer 17461273, 17461278	900	257
254 Torkare med monteringsdetaljer 86525	1050	259
254 Tryckluftstank med monteringsdetaljer 86525	1100	261
254 Tryckluftstank med monteringsdetaljer 86525	1200	263
254 Dieselpartikelfilter installation 86525	1300	265
254 Värmesköld	1400	267
254 Dieselpartikelfilter 17461273, 17461278	1500	269
254 Bränslesystem 17461273, 17461278	1600	271
254 Styrenhet 17461273, 17461278	1700	273
255 Turbokompressor med monteringsdetaljer 17461273, 17461278	100	275
255 Turbokompressor med monteringsdetaljer	120	277
256 Luftrenare med monteringsdetaljer	250	281
256 Luftintag 85660	300	283
256 Förrenare. 85721	400	285
256 Förrenare. 85722	500	287
258 Laddluftkylare	100	289
258 Laddluftkylare, rörledningar 17461273, 17461278	200	291
258 Laddluftkylare, rörledningar 15185566, 17461280	220	293
261 Kylare med monteringsdetaljer	100	295
261 Kylare med monteringsdetaljer	200	299
261 Kylare 85989	300	303
261 Kylare 85990	400	305
261 Kylare 86574	500	307
261 Kylare 86575	600	309
262 Kylsystem 17461273, 17461278	100	311
262 Kylsystem 15185566, 17461280	120	315
262 Vattenpump 17461273, 17461278, 15185566, 17461280	200	317
262 Kylsystem, Kompressor 17461273, 17461278	300	319
262 Turboaggregat med kylvätskerör 17461273, 17461278	400	321
262 Turboaggregat med kylvätskerör 15185566, 17461280	420	323
262 Vattenrör 17461273, 17461278	500	325
263 Remtransmission 17461273, 17461278	100	327
263 Remtransmission 15185566, 17461280	120	329
263 Lagerupphängning 17461273, 17461278, 17461280, 15185566	200	331
263 Fläkt	400	333
263 Hydraulmotor 85761	450	335
263 Slangar till fläktdrivning 85761	550	337
263 Hydraulmotor 85967, 85949	600	341

GRUPP		Avsnitt	Sida
263	Hydraulmotor 85969	700	343
263	Remtransmission 85999	900	345
263	Remtransmission	1000	347
263	Slangar till fläktdrivning 85969	1100	349
263	Slangar till fläktdrivning 85949	1200	353
269	Motorvärmare 85032	100	357
269	Motorvärmare 85033	200	359
272	Handgasreglage 86000	100	361
284	Motor ECU 17461273, 17461278, 17461280, 15185566	100	363
284	Givare 17461273, 17461278, 17461280, 15185566	200	365
284	Givare 17461273, 17461278	300	367
284	Givare 15185566, 17461280	320	369
286	Ledningsmatta, motor 17461273, 17461278	100	371
286	Ledningsmatta, motor 15185566, 17461280	120	373
286	Jordledning 17461273, 17461278	200	375
293	EGR - varm sida 17461273, 17461278	100	377
293	EGR - kall sida 17461273, 17461278	200	379
293	Egr - Kylare med monteringsdetaljer 17461273, 17461278	300	381
293	Venturi 17461273, 17461278	400	383

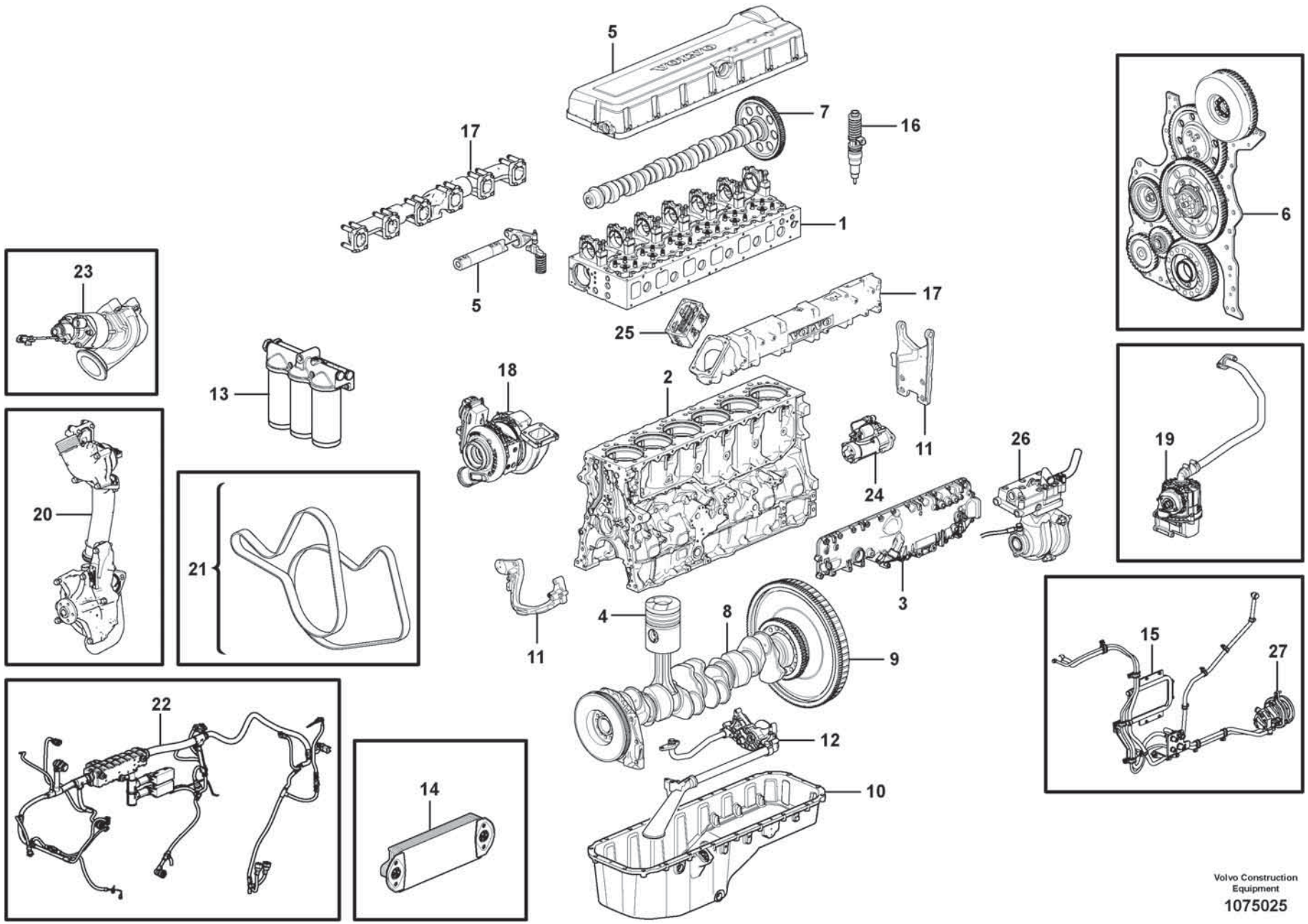

Volvo Construction Equipment

1075025

Fig.	Part No.	Quantity 1	2	3	PS	KIT	Description	Dénomination	Bezeichnung	Denominación	Benämning	Notes
	VOE 17469396	1					Engine	Moteur	Motor	Motor	Motor	1) D13J
1		1					Cylinder head	Culasse	Zylinderkopf	Culata	Cylinderhuvud	See group 211-100 page 69
2		1					Cylinder Block	Bloc-cylindres	Zylinderblock	Bloque Cilindro	Cylinderblock	See group 212-100 page 89
3		1					Cap	Chapeau	Kappe	Caperuza	Lock	See group 212-200 page 95
4		1					Cylinder liner,piston	Chemise cyl.piston	Zyl buchse,kolben	Camisa,piston	Cylinderfoder, kolv	See group 213-100 page 103
5		1					Valve mechanism	Commande des soupapes	Ventilmechanismus	Mecanismo de valvulas	Ventilmekanism	See group 214-100 page 107
6		1					Timing gear casing	Carter distribution	Steuergehäuse	Cubierta distribucion	Transmissionskåpa	See group 215-100 page 123
7		1					Camshaft	Arbre cames	Nockenwelle	Arbol levas	Kamaxel	See group 215-200 page 129
8		1					Crankshaft	Vilebrequin	Räderkasten Kubelw	Cigüeñal	Vevrörelse	See group 216-100 page 135
9		1					Flywheel	Volant	Schwungrad	Volante	Svänghjul	See group 216-200 page 143
10		1					Oil sump	Carter d'huile	Ölsumpf	Carter de aceite	Oljesump	See group 217-100 page 149
11		1					Engine mounting	Silentbloc moteur	Motorbefestigung	Fijacion motor	Motorfäste	See group 218-100 page 157
12		1					Lubricating system	Syst.de graissage	Schmierölsystem	Sist.lubrificante	Smörjsystem	See group 221-100 page 163
13		1					Oil filter	Filtre huile	Ölfilter	Filtro aceite	Oljefilter	See group 222-100 page 181
14		1					Oil cooler	Radiateur huile	Ölkühler	Enfriador aceite	Oljekylare	See group 223-100 page 193
15		1					Fuel system	Système dalimentati	Kraftstoffsystem	Sistema de combusti	Bränslesystem	See group 235-300 page 217
16		1					Injector	Injecteur	Einspritzventil	Inyector	Insprutare	See group 237-100 page 225
17		1					Inlet, exhaust syst.	Admiss.&syst.echapp.	Ansaug&auspuffan.	Admis.&sist.escape	Insug och avgassystem	See group 251-100 page 229
18		1					Turbocharger	Turbocompresse.	Turbolader	Turbocompresor	Turbokompressor	See group 255-100 page 275
19		1					Crankcase Venti	Ventilation carter de vilebrequin	Kurbelgehäuseentlüftung	Ventilación del cárter	Vevhusventilation	See group 212-300 page 99
20		1					Cooling System	Sys Refroidisse	Kühlanlage	Sist Refrigerac	Kylsystem	See group 262-100 page 311
21		1					Belt transmission	Transm. courrouie	Riemenantrieb	Correa distribución	Remtransmission	See group 263-100 page 327
22		1					Cable harness	Faisceau cables	Kabelbaum	Manojo cables	Ledningsmatta	See group 286-100 page 371
23		1					EGR valve	Soupape EGR	Abgasrückführungsventil	Válvula EGR	EGR-ventil	See group 293-100 page 377
24		1					Starter Motor	Demarreur	Anlasser	Motor de arranque	Startmotor	See group 331-100 page 409
25		1					Starter Element	Eleme.demarrage	Kaltstartelemt	Calentador Arr.	Startelement	See group 333-100 page 411
26		1					Compressor	Compresseur	Kompressor	Compresor	Kompressor	See group 254-900 page 257

1) **GB**: Replacement version **FR**: Version piéce de rechange. **DE**: Ersatzteil-ausführung. **ES**: Version piezas de repuesto. **SE**: Reservdelsutförande

1		**Engine** **Moteur** **Motor** **Motor** **Motor**	Catalogue id **20806**	Group **210**
2				
3			Illustr. No **1075025**	Section **200**
4				
5		**87233**	Issue **20053804-A**	Page **57**

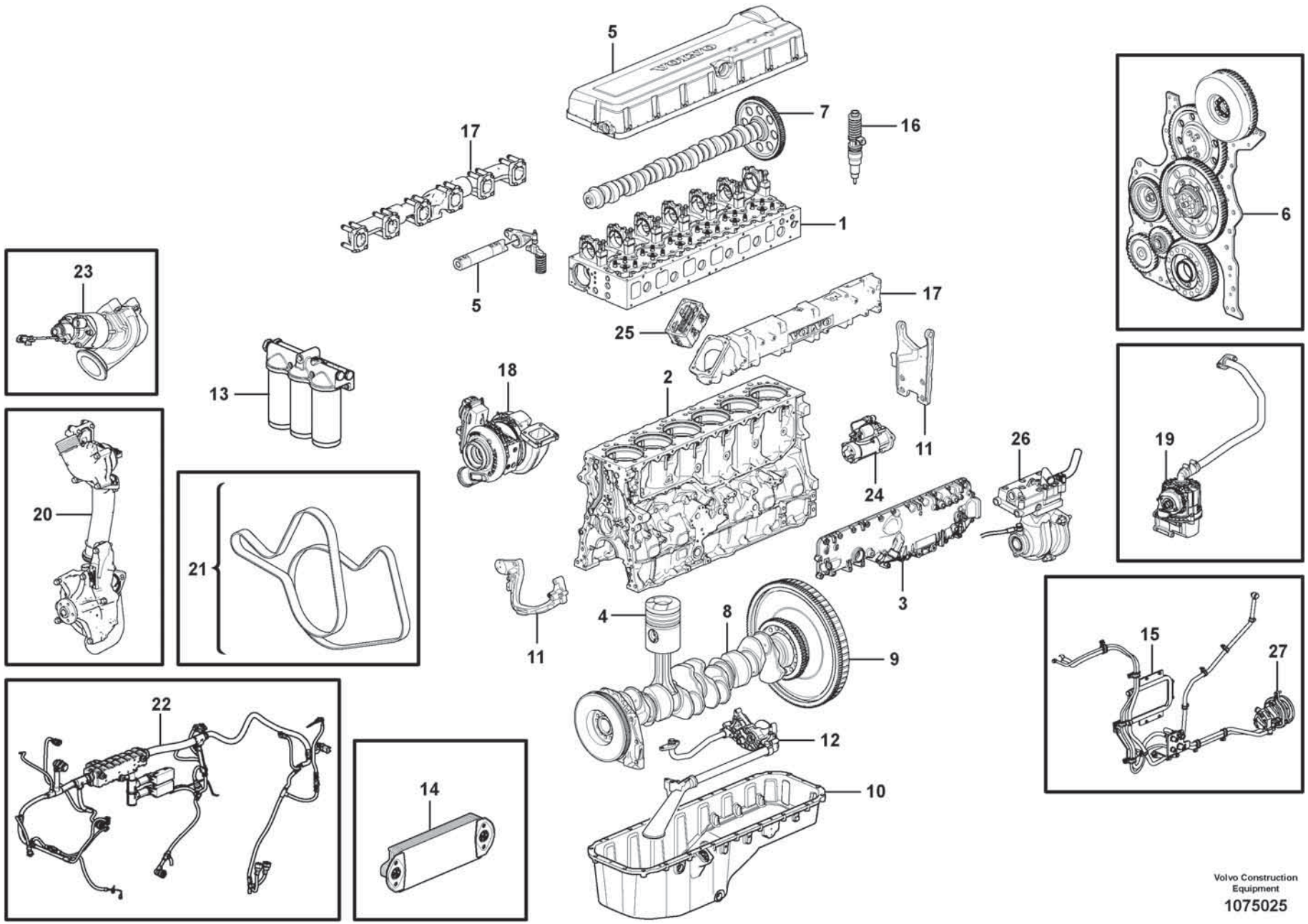

Volvo Construction Equipment

1075025

Fig.	Part No.	Quantity 1	2	3	PS	KIT	Description	Dénomination	Bezeichnung	Denominación	Benämning	Notes
27		1					Pump Unit	Unite Pompe	Pumpwerk	Unidad Bomba	Pumpenhet	See group 233-600 page 207

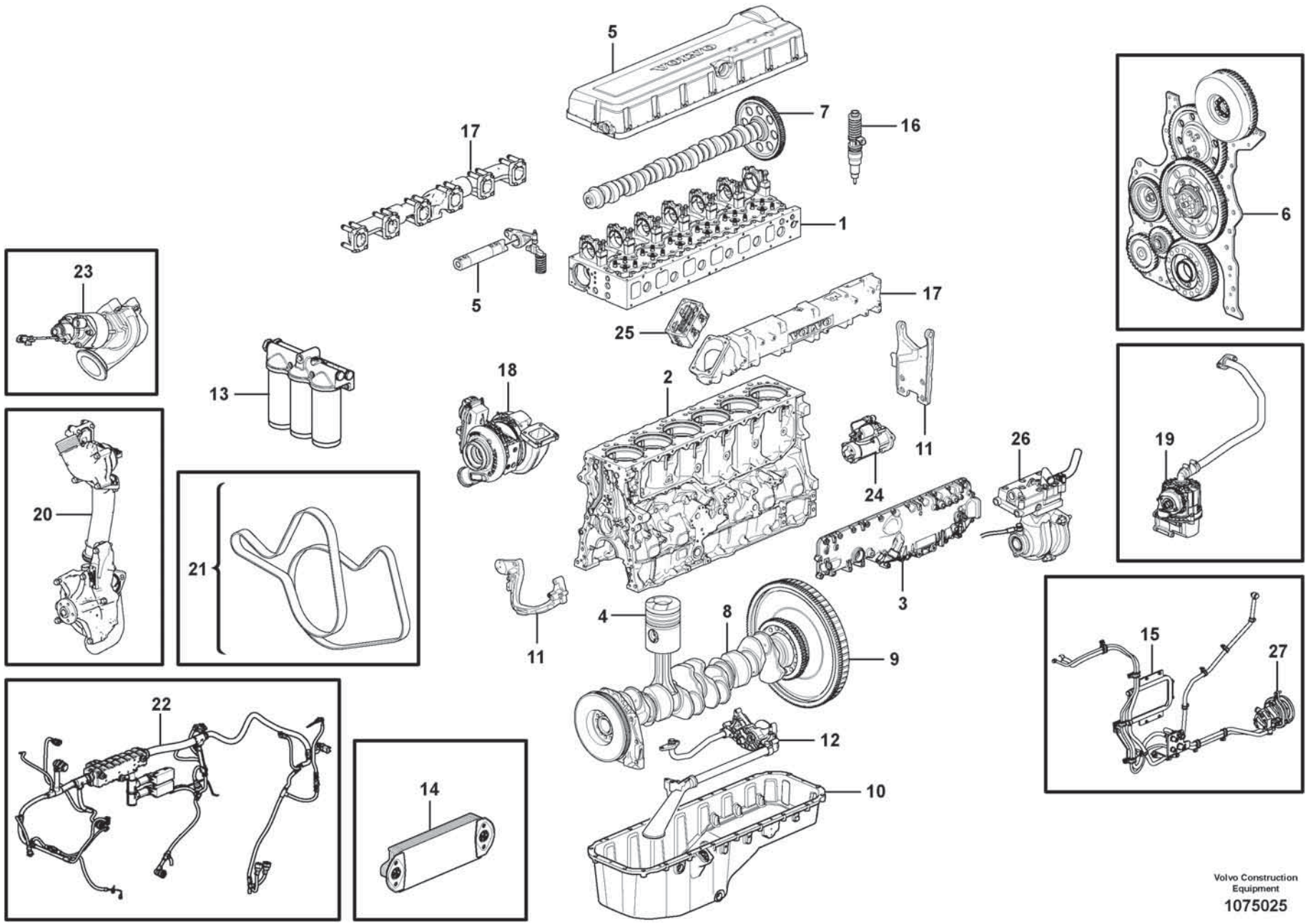

Volvo Construction Equipment

1075025

Fig.	Part No.	Quantity 1	2	3	PS	KIT	Description	Dénomination	Bezeichnung	Denominación	Benämning	Notes
	VOE 17469395	1					Engine	Moteur	Motor	Motor	Motor	1) D13J
1		1					Cylinder head	Culasse	Zylinderkopf	Culata	Cylinderhuvud	See group 211-100 page 69
2		1					Cylinder Block	Bloc-cylindres	Zylinderblock	Bloque Cilindro	Cylinderblock	See group 212-100 page 89
3		1					Cap	Chapeau	Kappe	Caperuza	Lock	See group 212-200 page 95
4		1					Cylinder liner,piston	Chemise cyl.piston	Zyl buchse,kolben	Camisa,piston	Cylinderfoder, kolv	See group 213-100 page 103
5		1					Valve mechanism	Commande des soupapes	Ventilmechanismus	Mecanismo de valvulas	Ventilmekanism	See group 214-100 page 107
6		1					Timing gear casing	Carter distribution	Steuergehäuse	Cubierta distribucion	Transmissionskåpa	See group 215-100 page 123
7		1					Camshaft	Arbre cames	Nockenwelle	Arbol levas	Kamaxel	See group 215-200 page 129
8		1					Crankshaft	Vilebrequin	Räderkasten Kubelw	Cigüeñal	Vevrörelse	See group 216-100 page 135
9		1					Flywheel	Volant	Schwungrad	Volante	Svänghjul	See group 216-200 page 143
10		1					Oil sump	Carter d'huile	Ölsumpf	Carter de aceite	Oljesump	See group 217-100 page 149
11		1					Engine mounting	Silentbloc moteur	Motorbefestigung	Fijacion motor	Motorfäste	See group 218-100 page 157
12		1					Lubricating system	Syst.de graissage	Schmierölsystem	Sist.lubrificante	Smörjsystem	See group 221-100 page 163
13		1					Oil filter	Filtre huile	Ölfilter	Filtro aceite	Oljefilter	See group 222-100 page 181
14		1					Oil cooler	Radiateur huile	Ölkühler	Enfriador aceite	Oljekylare	See group 223-100 page 193
15		1					Fuel system	Système dalimentati	Kraftstoffsystem	Sistema de combusti	Bränslesystem	See group 235-300 page 217
16		1					Injector	Injecteur	Einspritzventil	Inyector	Insprutare	See group 237-100 page 225
17		1					Inlet, exhaust syst.	Admiss.&syst.echapp.	Ansaug&auspuffan.	Admis.&sist.escape	Insug och avgassystem	See group 251-100 page 229
18		1					Turbocharger	Turbocompresse.	Turbolader	Turbocompresor	Turbokompressor	See group 255-100 page 275
19		1					Crankcase Venti	Ventilation carter de vilebrequin	Kurbelgehäuseentlüftung	Ventilación del cárter	Vevhusventilation	See group 212-300 page 99
20		1					Cooling System	Sys Refroidisse	Kühlanlage	Sist Refrigerac	Kylsystem	See group 262-100 page 311
21		1					Belt transmission	Transm. courrouie	Riemenantrieb	Correa distribución	Remtransmission	See group 263-100 page 327
22		1					Cable harness	Faisceau cables	Kabelbaum	Manojo cables	Ledningsmatta	See group 286-100 page 371
23		1					EGR valve	Soupape EGR	Abgasrückführungsventil	Válvula EGR	EGR-ventil	See group 293-100 page 377
24		1					Starter Motor	Demarreur	Anlasser	Motor de arranque	Startmotor	See group 331-100 page 409
25		1					Starter Element	Eleme.demarrage	Kaltstartelemt	Calentador Arr.	Startelement	See group 333-100 page 411
26		1					Compressor	Compresseur	Kompressor	Compresor	Kompressor	See group 254-900 page 257

1) **GB**: Replacement version **FR**: Version piéce de rechange. **DE**: Ersatzteil-ausführung. **ES**: Version piezas de repuesto. **SE**: Reservdelsutförande

1		**Engine** **Moteur** **Motor** **Motor** **Motor**	Catalogue id **20806**	Group **210**
2				
3			Illustr. No **1075025**	Section **300**
4				
5		**87231**	Issue **20053804-A**	Page **61**

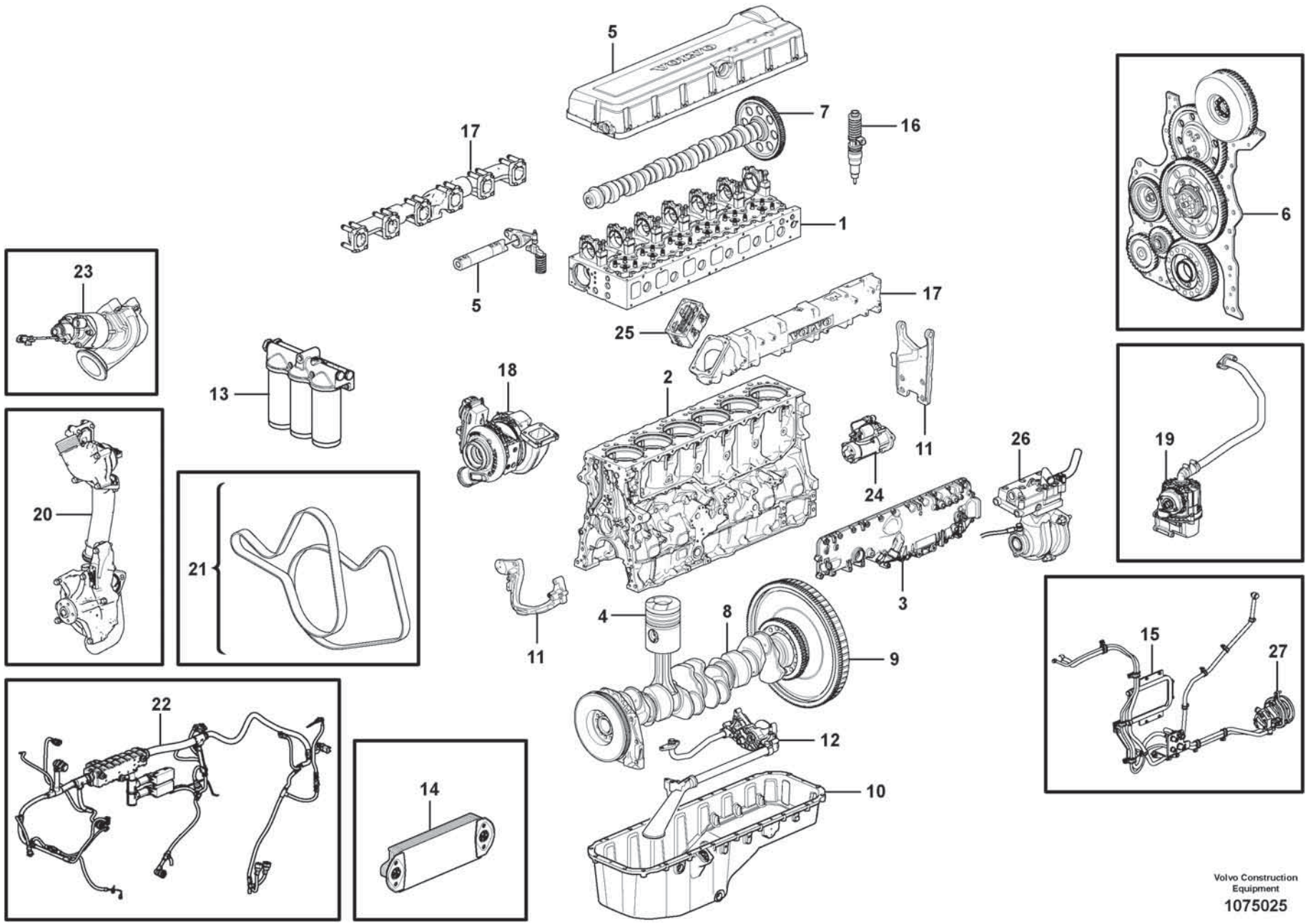

Volvo Construction Equipment

1075025

Fig.	Part No.	Quantity 1	2	3	PS	KIT	Description	Dénomination	Bezeichnung	Denominación	Benämning	Notes
27		1					Pump Unit	Unite Pompe	Pumpwerk	Unidad Bomba	Pumpenhet	See group 233-600 page 207

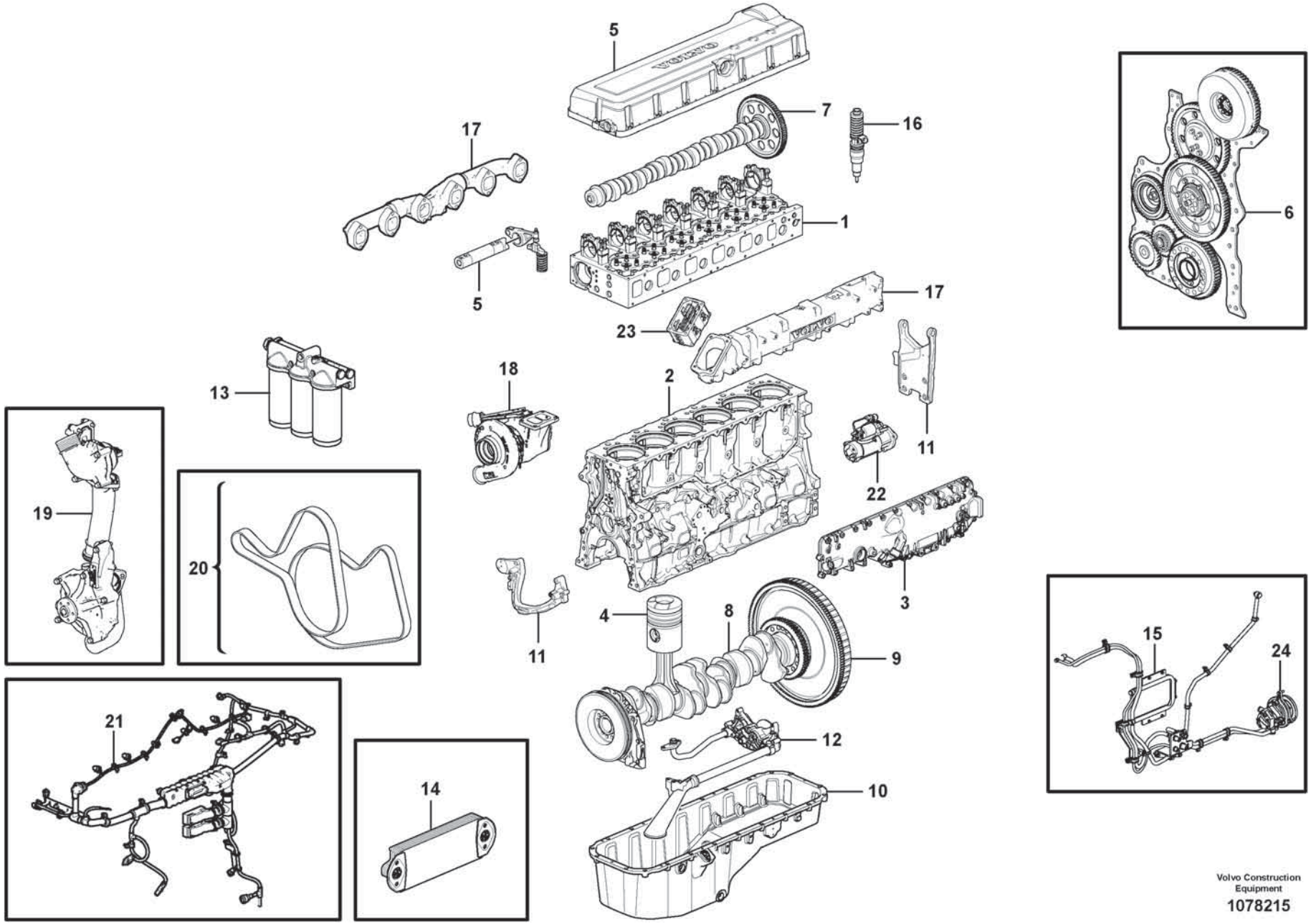

Volvo Construction Equipment

1078215

Fig.	Part No.	Quantity 1	2	3	PS	KIT	Description	Dénomination	Bezeichnung	Denominación	Benämning	Notes
	VOE 17469394	1					Engine	Moteur	Motor	Motor	Motor	1) D13E
1		1					Cylinder head	Culasse	Zylinderkopf	Culata	Cylinderhuvud	See group 211-120 page 71
2		1					Cylinder Block	Bloc-cylindres	Zylinderblock	Bloque Cilindro	Cylinderblock	See group 212-120 page 91
3		1					Cap	Chapeau	Kappe	Caperuza	Lock	See group 212-220 page 97
4		1					Cylinder liner,piston	Chemise cyl.piston	Zyl buchse,kolben	Camisa,piston	Cylinderfoder, kolv	See group 213-120 page 105
5		1					Valve mechanism	Commande des soupapes	Ventilmechanismus	Mecanismo de valvulas	Ventilmekanism	See group 214-120 page 113
6		1					Timing gear casing	Carter distribution	Steuergehäuse	Cubierta distribucion	Transmissionskåpa	See group 215-120 page 125
7		1					Camshaft	Arbre cames	Nockenwelle	Arbol levas	Kamaxel	See group 215-220 page 131
8		1					Crankshaft	Vilebrequin	Räderkasten Kubelw	Cigüeñal	Vevrörelse	See group 216-100 page 135
9		1					Flywheel	Volant	Schwungrad	Volante	Svänghjul	See group 216-220 page 145
10		1					Oil sump	Carter d'huile	Ölsumpf	Carter de aceite	Oljesump	See group 217-120 page 151
11		1					Engine mounting	Silentbloc moteur	Motorbefestigung	Fijacion motor	Motorfäste	See group 218-100 page 157
12		1					Lubricating system	Syst.de graissage	Schmierölsystem	Sist.lubrificante	Smörjsystem	See group 221-120 page 165
13		1					Oil filter	Filtre huile	Ölfilter	Filtro aceite	Oljefilter	See group 222-120 page 185
14		1					Oil cooler	Radiateur huile	Ölkühler	Enfriador aceite	Oljekylare	See group 223-120 page 195
15		1					Fuel system	Système dalimentati	Kraftstoffsystem	Sistema de combusti	Bränslesystem	See group 235-320 page 221
16		1					Injector	Injecteur	Einspritzventil	Inyector	Insprutare	See group 237-120 page 227
17		1					Inlet, exhaust syst.	Admiss.&syst.echapp.	Ansaug&auspuffan.	Admis.&sist.escape	Insug och avgassystem	See group 251-120 page 231
18		1					Turbocharger	Turbocompresse.	Turbolader	Turbocompresor	Turbokompressor	See group 255-120 page 277
19		1					Cooling System	Sys Refroidisse	Kühlanlage	Sist Refrigerac	Kylsystem	See group 262-120 page 315
20		1					Belt transmission	Transm. courrouie	Riemenantrieb	Correa distribución	Remtransmission	See group 263-120 page 329
21		1					Cable harness	Faisceau cables	Kabelbaum	Manojo cables	Ledningsmatta	See group 286-120 page 373
22		1					Starter Motor	Demarreur	Anlasser	Motor de arranque	Startmotor	See group 331-100 page 409
23		1					Starter Element	Eleme.demarrage	Kaltstartelemt	Calentador Arr.	Startelement	See group 333-120 page 413
24		1					Pump Unit	Unite Pompe	Pumpwerk	Unidad Bomba	Pumpenhet	See group 233-600 page 207

1) **GB**: Replacement version **FR**: Version piéce de rechange. **DE**: Ersatzteil-ausführung. **ES**: Version piezas de repuesto. **SE**: Reservdelsutförande

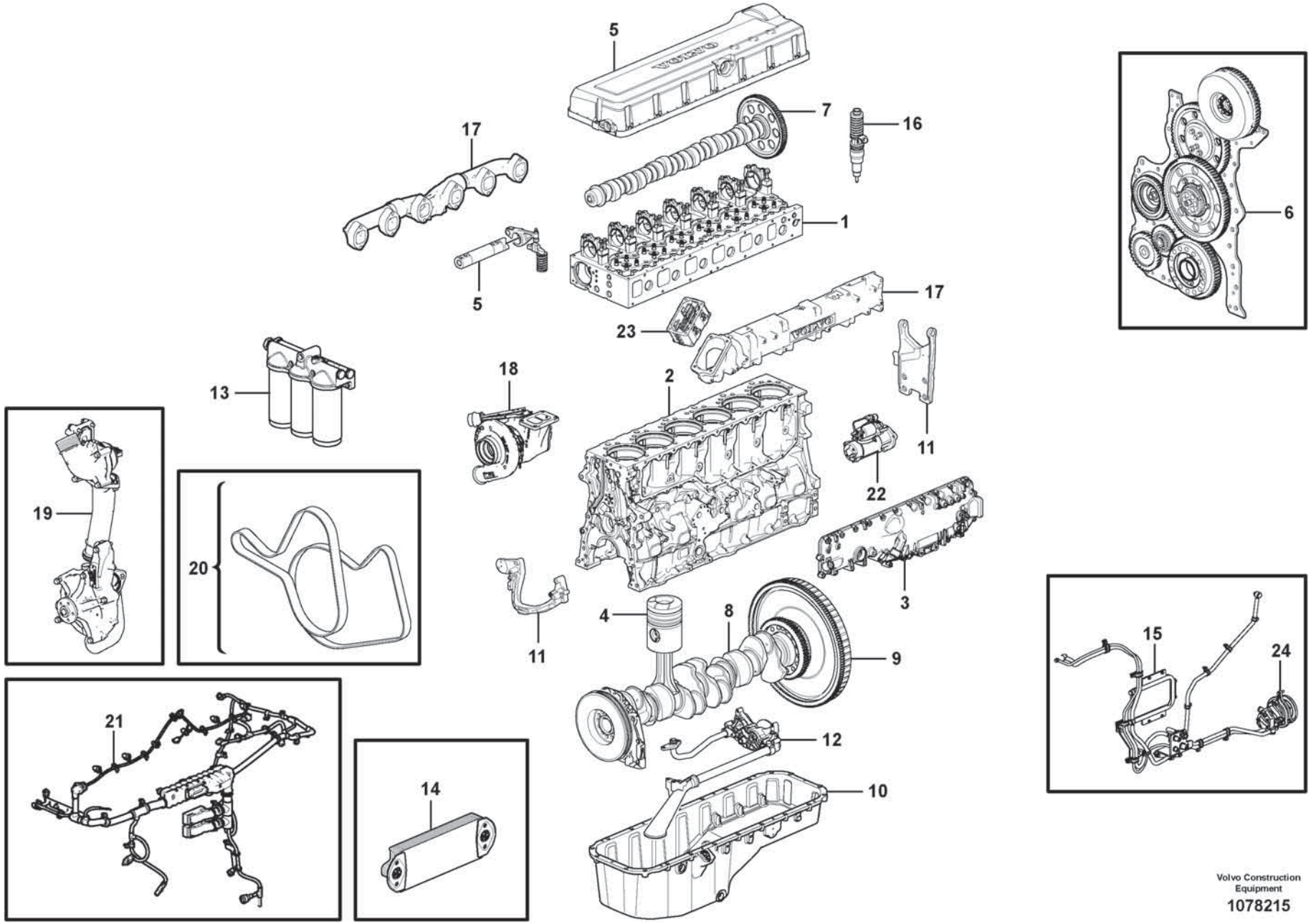

Volvo Construction Equipment

1078215

Fig.	Part No.	Quantity 1	2	3	PS	KIT	Description	Dénomination	Bezeichnung	Denominación	Benämning	Notes
	VOE 17433661	1					Engine	Moteur	Motor	Motor	Motor	1) D13F
1		1					Cylinder head	Culasse	Zylinderkopf	Culata	Cylinderhuvud	See group 211-120 page 71
2		1					Cylinder Block	Bloc-cylindres	Zylinderblock	Bloque Cilindro	Cylinderblock	See group 212-140 page 93
3		1					Cap	Chapeau	Kappe	Caperuza	Lock	See group 212-220 page 97
4		1					Cylinder liner,piston	Chemise cyl.piston	Zyl buchse,kolben	Camisa,piston	Cylinderfoder, kolv	See group 213-120 page 105
5		1					Valve mechanism	Commande des soupapes	Ventilmechanismus	Mecanismo de valvulas	Ventilmekanism	See group 214-140 page 115
6		1					Timing gear casing	Carter distribution	Steuergehäuse	Cubierta distribucion	Transmissionskåpa	See group 215-120 page 125
7		1					Camshaft	Arbre cames	Nockenwelle	Arbol levas	Kamaxel	See group 215-240 page 133
8		1					Crankshaft	Vilebrequin	Räderkasten Kubelw	Cigüeñal	Vevrörelse	See group 216-120 page 139
9		1					Flywheel	Volant	Schwungrad	Volante	Svänghjul	See group 216-220 page 145
10		1					Oil sump	Carter d'huile	Ölsumpf	Carter de aceite	Oljesump	See group 217-120 page 151
11		1					Engine mounting	Silentbloc moteur	Motorbefestigung	Fijacion motor	Motorfäste	See group 218-100 page 157
12		1					Lubricating system	Syst.de graissage	Schmierölsystem	Sist.lubrificante	Smörjsystem	See group 221-120 page 165
13		1					Oil filter	Filtre huile	Ölfilter	Filtro aceite	Oljefilter	See group 222-120 page 185
14		1					Oil cooler	Radiateur huile	Ölkühler	Enfriador aceite	Oljekylare	See group 223-120 page 195
15		1					Fuel system	Système dalimentati	Kraftstoffsystem	Sistema de combusti	Bränslesystem	See group 235-320 page 221
16		1					Injector	Injecteur	Einspritzventil	Inyector	Insprutare	See group 237-120 page 227
17		1					Inlet, exhaust syst.	Admiss.&syst.echapp.	Ansaug&auspuffan.	Admis.&sist.escape	Insug och avgassystem	See group 251-120 page 231
18		1					Turbocharger	Turbocompresse.	Turbolader	Turbocompresor	Turbokompressor	See group 255-120 page 277
19		1					Cooling System	Sys Refroidisse	Kühlanlage	Sist Refrigerac	Kylsystem	See group 262-120 page 315
20		1					Belt transmission	Transm. courrouie	Riemenantrieb	Correa distribución	Remtransmission	See group 263-120 page 329
21		1					Cable harness	Faisceau cables	Kabelbaum	Manojo cables	Ledningsmatta	See group 286-120 page 373
22		1					Starter Motor	Demarreur	Anlasser	Motor de arranque	Startmotor	See group 331-100 page 409
23		1					Starter Element	Eleme.demarrage	Kaltstartelemt	Calentador Arr.	Startelement	See group 333-120 page 413
24		1					Pump Unit	Unite Pompe	Pumpwerk	Unidad Bomba	Pumpenhet	See group 233-600 page 207

1) **GB**: Replacement version **FR**: Version piéce de rechange. **DE**: Ersatzteil-ausführung. **ES**: Version piezas de repuesto. **SE**: Reservdelsutförande

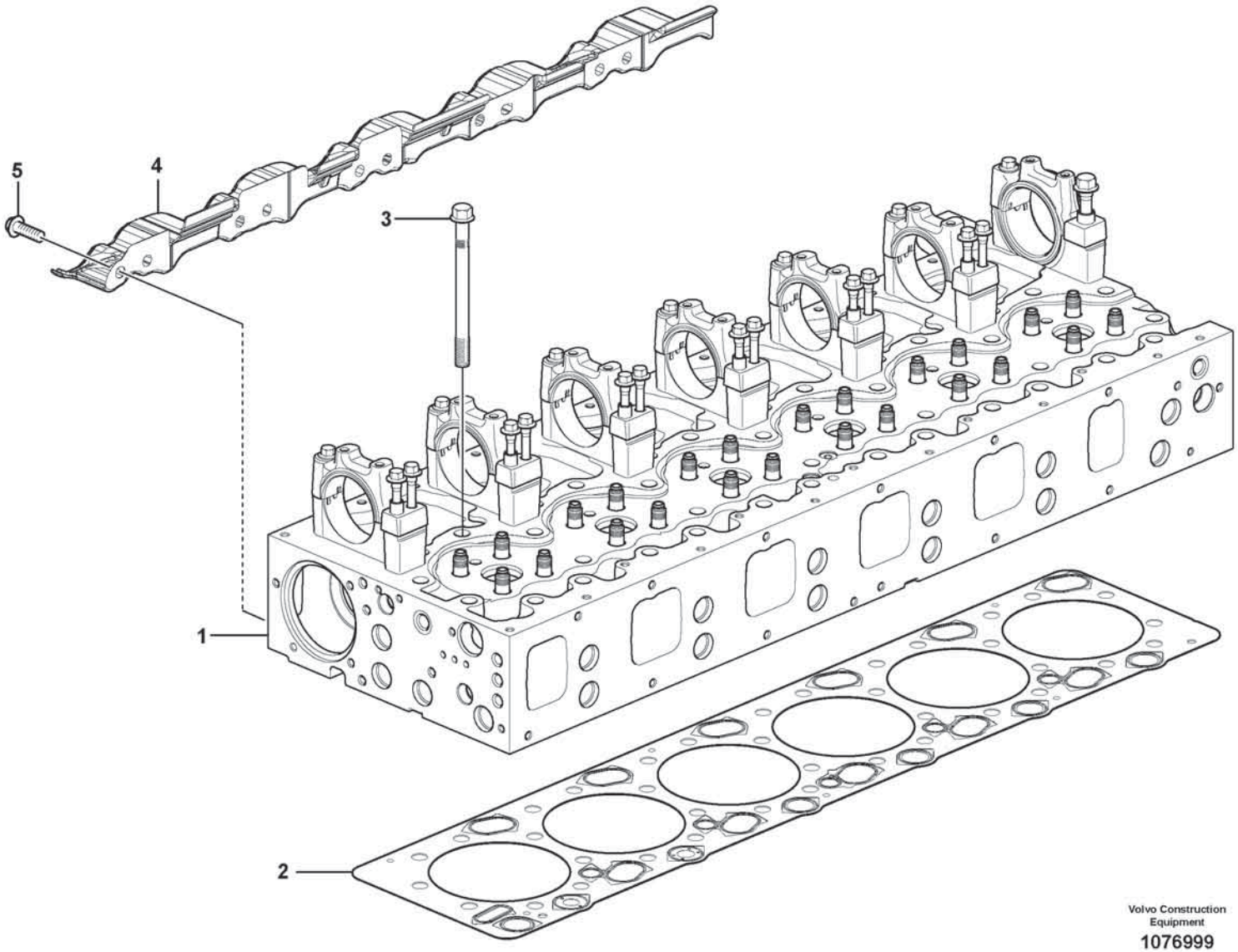

Volvo Construction Equipment
1076999

Fig.	Part No.	Quantity 1	2	3	PS	KIT	Description	Dénomination	Bezeichnung	Denominación	Benämning	Notes
1		1					Cylinder head	Culasse	Zylinderkopf	Culata	Cylinderhuvud	See group 211-200 page 73
2	VOE 21510072	1					Cylinder head gasket	Joint de culasse	Zylinderkopfdichtung	Junta de culata	Cylinderhuvudpackning	
3	VOE 21345131	38					Flange screw	Vis à embase	Flanschschraube	Tornillo embridado	Flänsskruv	
4	VOE 22213933	1					Heat shield	Écran thermique	Wärmeschild	Defensa térmica	Värmesköld	
5	VOE 984751	8					Flange screw	Vis à embase	Flanschschraube	Tornillo embridado	Flänsskruv	

1		**Cylinder head with fitting parts** **Culasse du cylindre avec pièces de montage** **Zylinderkopf mit Anbauteilen** **Culata de cilindros con accesorios de montaje** **Cylinderhuvud med monteringsdetaljer**	Catalogue id **20806**	Group **211**
2				
3			Illustr. No **1076999**	Section **100**
4				
5		**17461273, 17461278**	Issue **20053804-A**	Page **69**

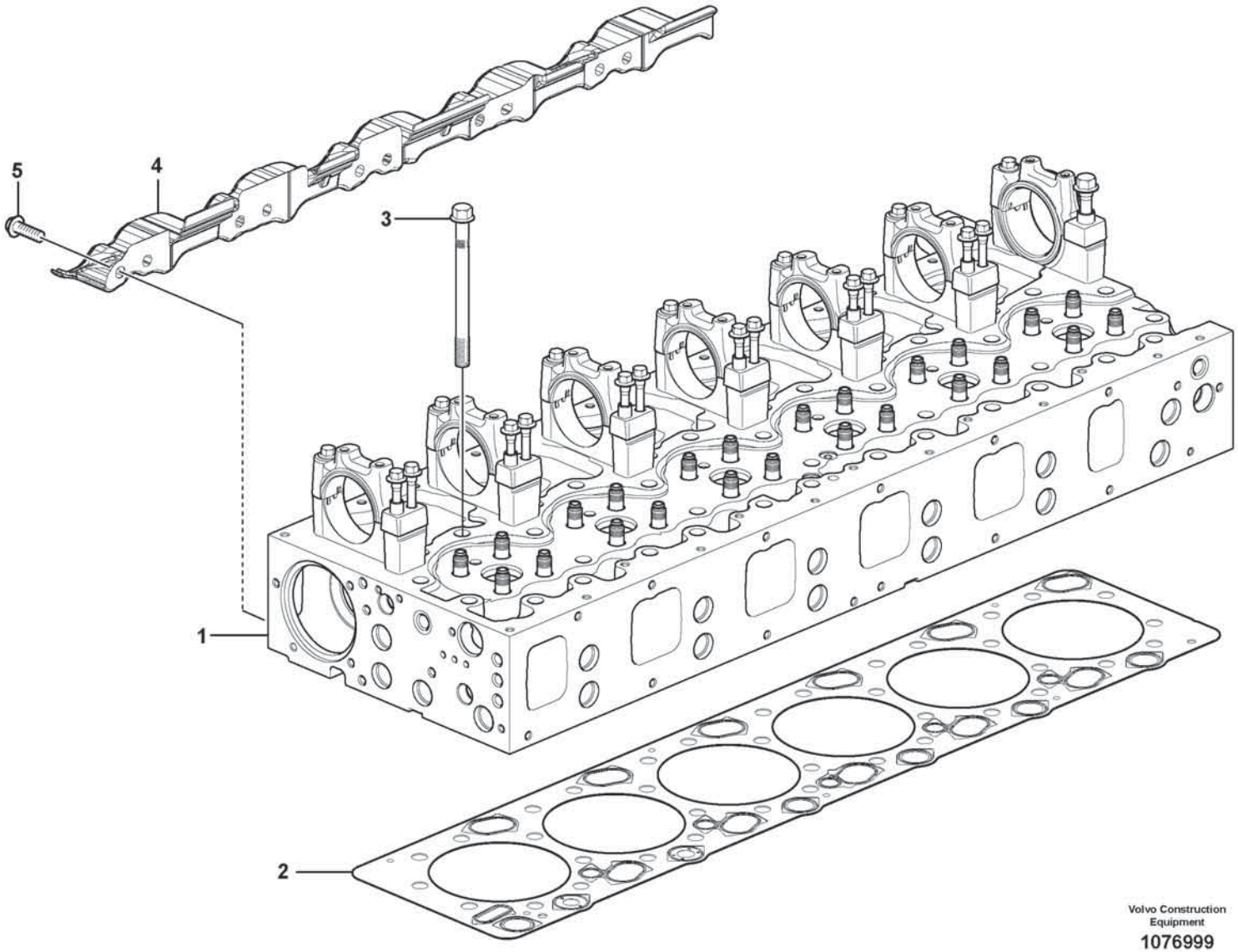

Volvo Construction Equipment
1076999

Fig.	Part No.	Quantity 1	2	3	PS	KIT	Description	Dénomination	Bezeichnung	Denominación	Benämning	Notes
1		1					Cylinder head	Culasse	Zylinderkopf	Culata	Cylinderhuvud	See group 211-220 page 77
1			1				Cylinder head	Culasse	Zylinderkopf	Culata	Cylinderhuvud	See group 211-240 page 81
2	VOE 21510072	1	1				Cylinder head gasket	Joint de culasse	Zylinderkopfdichtung	Junta de culata	Cylinderhuvudpackning	
3	VOE 21345131	38	38				Flange screw	Vis à embase	Flanschschraube	Tornillo embridado	Flänsskruv	
4	VOE 22213933	1	1				Heat shield	Écran thermique	Wärmeschild	Defensa térmica	Värmesköld	
5	VOE 984751	10	10				Flange screw	Vis à embase	Flanschschraube	Tornillo embridado	Flänsskruv	

1	17461280	**Cylinder head with fitting parts** **Culasse du cylindre avec pièces de montage** **Zylinderkopf mit Anbauteilen** **Culata de cilindros con accesorios de montaje** **Cylinderhuvud med monteringsdetaljer**	Catalogue id **20806**	Group **211**
2	15185566			
3			Illustr. No **1076999**	Section **120**
4				
5			Issue **20053804-A**	Page **71**

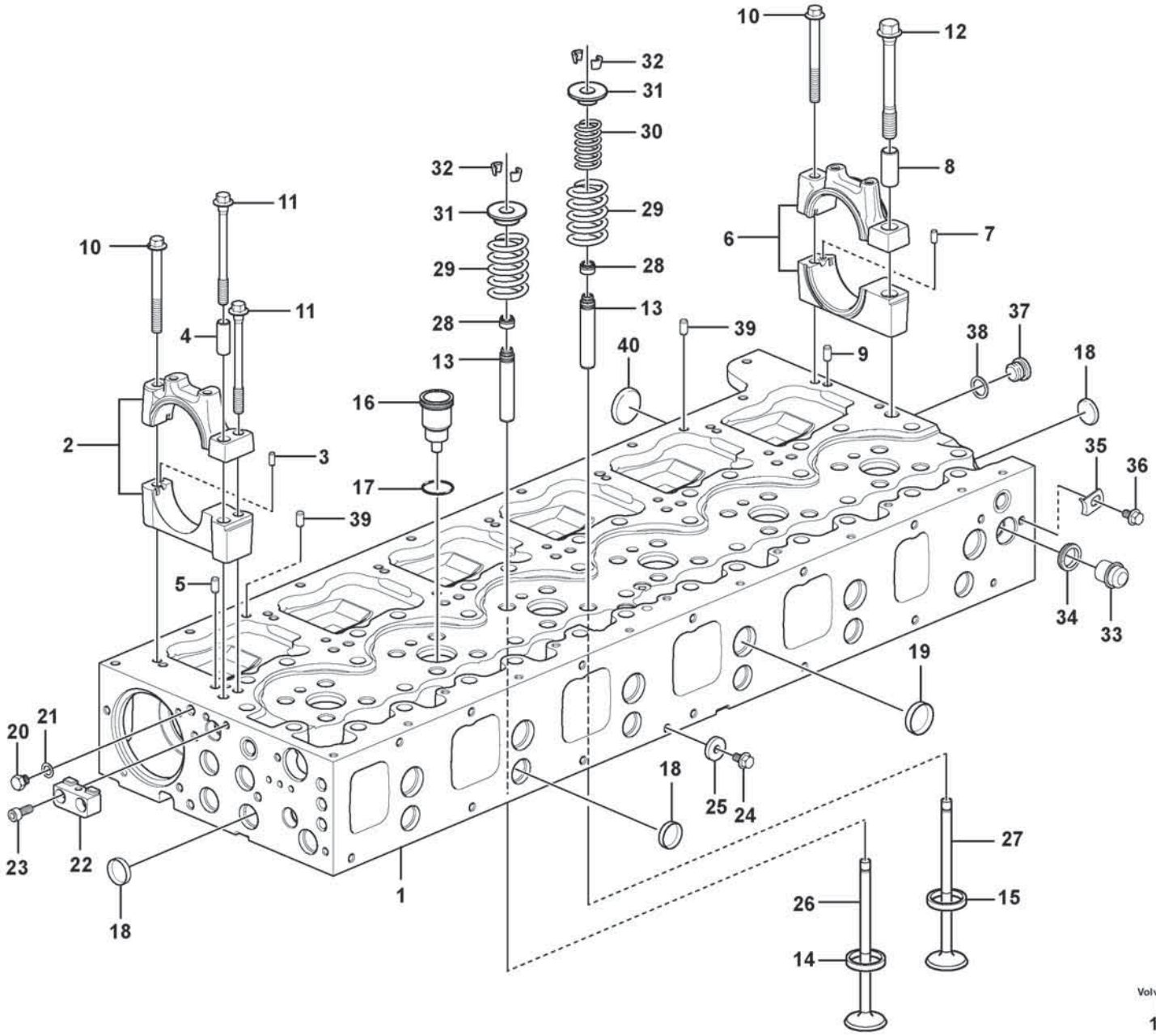

Volvo Construction Equipment

1076996

Fig.	Part No.	Quantity 1	2	3	PS	KIT	Description	Dénomination	Bezeichnung	Denominación	Benämning	Notes
1	VOE 22300167	1					Cylinder head	Culasse	Zylinderkopf	Culata	Cylinderhuvud	
1		1			NS		•Cylinder head	•Culasse	•Zylinderkopf	•Culata	•Cylinderhuvud	
1		1			NS		••Cylinder head	••Culasse	••Zylinderkopf	••Culata	••Cylinderhuvud	
2		6			NS		••Bearing housing	••Ensemble tournant	••Lagergehäuse	••Caja de cojinete	••Lagerhus	1 - 6
3	VOE 950542	6					•••Pin	•••Clavette	•••Splint	•••Pasador	•••Sprint	
4		6			NS		•••Pin	•••Goupille cylindrique	•••Stift	•••Espiga	•••Rundstift	
5	VOE 950562	12					•••Pin	•••Goupille	•••Stift	•••Pasador	•••Pinne	
6		1			NS		••Bearing housing	••Ensemble tournant	••Lagergehäuse	••Caja de cojinete	••Lagerhus	
7	VOE 950542	1					•••Pin	•••Clavette	•••Splint	•••Pasador	•••Sprint	
8		1			NS		•••Sleeve	•••Douille	•••Hülse	•••Manguito	•••Hylsa	
9	VOE 950562	2					•••Pin	•••Goupille	•••Stift	•••Pasador	•••Pinne	
10	VOE 13975105	7					••Flange screw	••Vis à embase	••Flanschschraube	••Tornillo embridado	••Flänsskruv	
11	VOE 21344778	12					••Flange screw	••Vis à embase	••Flanschschraube	••Tornillo embridado	••Flänsskruv	
12	VOE 20412482	1					••Flange screw	••Vis à embase	••Flanschschraube	••Tornillo embridado	••Flänsskruv	
13	VOE 20919484	24					••Valve guide	••Guide soupape	••Ventilführung	••Guía de válvula	••Ventilstyrning	
14	VOE 21405770	12					••Valve seat	••Siège de soupape	••Ventilsitz	••Asiento de válvula	••Ventilsäte	INLET
15	VOE 21405773	12					••Valve seat	••Siège de soupape	••Ventilsitz	••Asiento de válvula	••Ventilsäte	EXHAUST
16	VOE 21515329	6					••Injector sleeve	••Douille d'injecteur	••Einheitsdüsenhalter-Muffe	••Manguito de inyector	••Insprutarhylsa	
16		6			NS		•••Sleeve	•••Douille	•••Hülse	•••Manguito	•••Hylsa	
17	VOE 20536487	6					•••O-ring	•••Joint torique	•••O-Ring	•••Anillo tórico	•••O-ring	
18	VOE 24426721	16					••Expansion plug	••Tampon d'expansion	••Dehnstopfen	••Tapón expansor	••Expansionsplugg	OD = 29 mm
19	VOE 24426722	6					••Expansion plug	••Tampon d'expansion	••Dehnstopfen	••Tapón expansor	••Expansionsplugg	OD = 40 mm
	VOE 22618324	REQ					••Adhesive	••Colle	••Leim	••Cola	••Lim	(VOE 1161370) 50 ml
	VOE 1161059	REQ			SS		••Sealant	••Produit étanchéité	••Dichtmittel	••Producto de estanqueidad	••Tätningsmedel	LOCTIT 510
20	VOE 960628	1					•Plug	•Tampon	•Stopfen	•Tapón	•Plugg	
21	VOE 13947281	1					•Gasket	•Joint	•Dichtung	•Junta	•Packning	
22		1			NS		•Bracket	•Console	•Konsole	•Consola	•Konsol	
23	VOE 994823	2					•Hex. socket screw	•Vis à six pans creux	•Innensechskantschraube	•Tornillo de hexágono embutido	•Insexskruv	

1		**Cylinder head** **Culasse** **Zylinderkopf** **Culata** **Cylinderhuvud**	Catalogue id **20806**	Group **211**
2				
3			Illustr. No **1076996**	Section **200**
4				
5		**17461273, 17461278**	Issue **20053804-A**	Page **73**

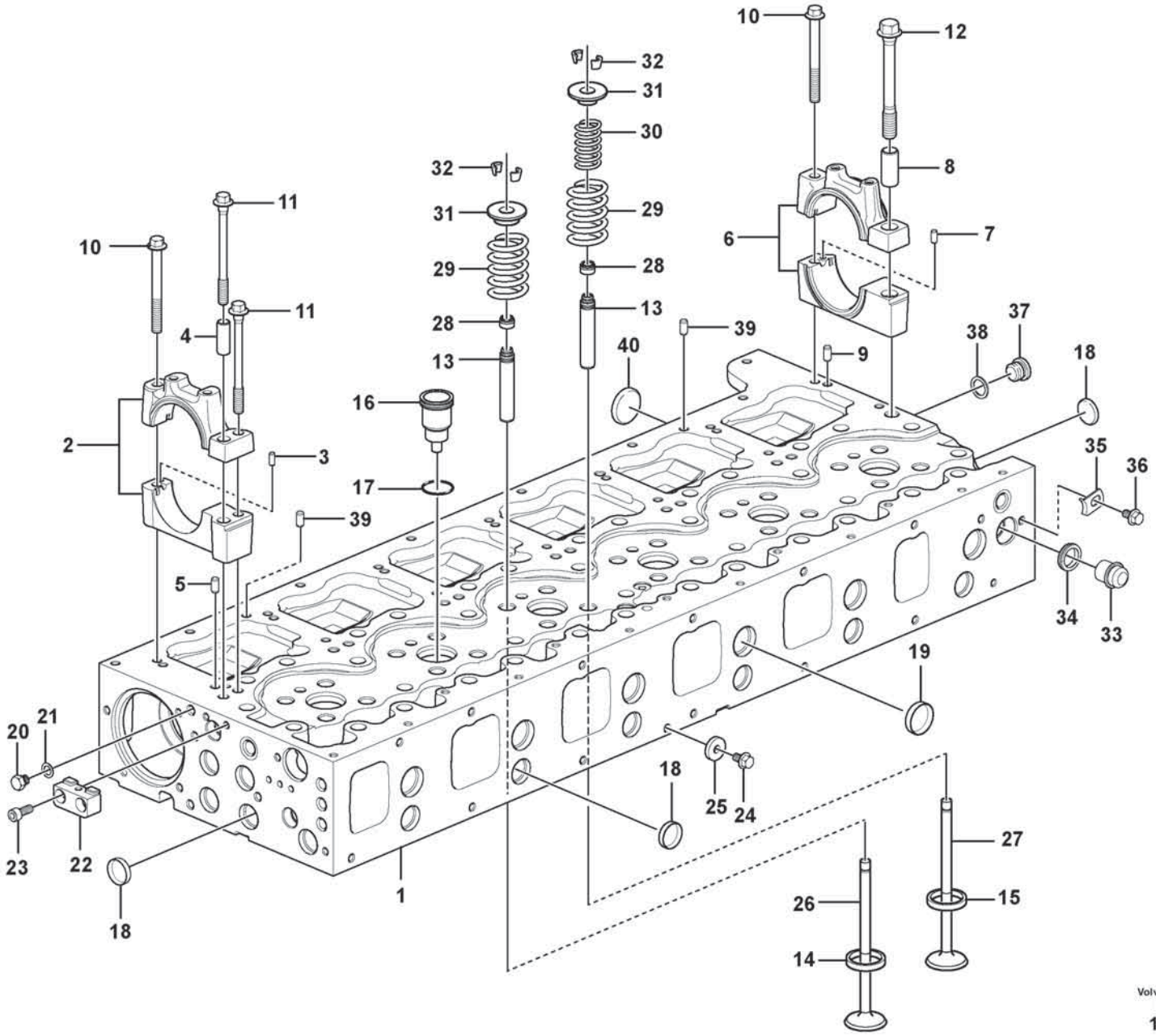

Volvo Construction Equipment

1076996

Fig.	Part No.	Quantity 1	2	3	PS	KIT	Description	Dénomination	Bezeichnung	Denominación	Benämning	Notes
24	VOE 994383	1					•Flange screw	•Vis à embase	•Flanschschraube	•Tornillo embridado	•Flänsskruv	
25	VOE 60111976	1					•Washer	•Rondelle	•Scheibe	•Arandela	•Bricka	(VOE 945583)
26	VOE 21428672	12					•Inlet valve	•Soupape admission	•Einlassventil	•Válvula de admisión	•Inloppsventil	
27	VOE 21428679	12					•Exhaust valve	•Soupape d'échappement	•Auslassventil	•Válvua de escape	•Avgasventil	
28	VOE 21990221	24					•Valve stem seal	•Joint de tige de soupape	•Ventilschaftdichtung	•Junta de vástago de válvula	•Ventilskaftstätning	(VOE 20864662)
29	VOE 22691232	24					•Valve spring	•Ressort soupape	•Ventilfeder	•Resorte de válvula	•Ventilfjäder	OUTER
30	VOE 3183211	12					•Valve spring	•Ressort soupape	•Ventilfeder	•Resorte de válvula	•Ventilfjäder	EXHAUST, INNER
31	VOE 20510743	24					•Valve spring washer	•Coupelle de ressort soupape	•Ventilfederteller	•Arandela resorte de válvula	•Ventilfjäderbricka	
32	VOE 20510747	48					•Valve cotter	•Clavette soupape	•Ventilschloss	•Cierre válvula	•Ventillås	
33	VOE 20845995	1					•Plug	•Tampon	•Stopfen	•Tapón	•Plugg	
34	VOE 1547252	1					•Sealing ring	•Bague étanchéité	•Dichtring	•Anillo retén	•Tätningsring	
35	VOE 1546531	1					•Lock brace	•Étrier verrouillage	•Sperrklinke	•Brazo de seguridad	•Låsbygel	
36	VOE 984732	1					•Flange screw	•Vis à embase	•Flanschschraube	•Tornillo embridado	•Flänsskruv	
37	VOE 13966143	1					•Plug	•Tampon	•Stopfen	•Tapón	•Plugg	
38	VOE 13947622	1					•Plane gasket	•Joint plan	•Plandichtung	•Junta plana	•Planpackning	
39	VOE 20908338	2					•Guide	•Guide	•Führung	•Guía	•Styrning	
40	VOE 24426723	5					•Cap plug	•Bouchon capuchon	•Bundschraube	•Tapón de sombrerete	•Hattplugg	

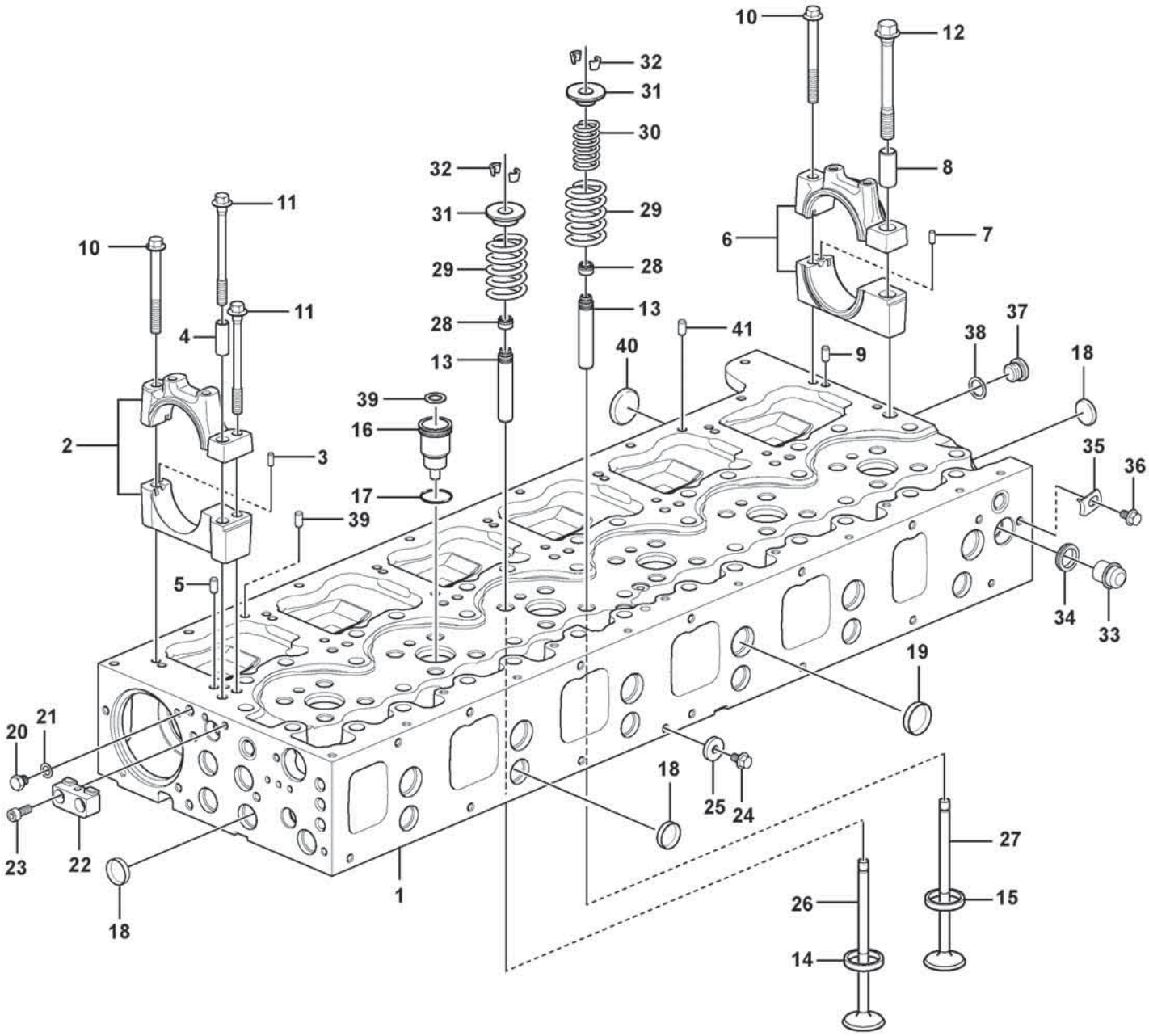

Volvo Construction Equipment

1072313

Fig.	Part No.	Quantity 1	2	3	PS	KIT	Description	Dénomination	Bezeichnung	Denominación	Benämning	Notes
1	VOE 22251142	1					Cylinder head	Culasse	Zylinderkopf	Culata	Cylinderhuvud	
1		1			NS		•Cylinder head	•Culasse	•Zylinderkopf	•Culata	•Cylinderhuvud	
1		1			NS		••Cylinder head	••Culasse	••Zylinderkopf	••Culata	••Cylinderhuvud	
2		6			NS		••Bearing housing	••Ensemble tournant	••Lagergehäuse	••Caja de cojinete	••Lagerhus	NO 1 - 6
2		6			NS		•••Bearing housing	•••Ensemble tournant	•••Lagergehäuse	•••Caja de cojinete	•••Lagerhus	
3	VOE 950542	6					•••Pin	•••Clavette	•••Splint	•••Pasador	•••Sprint	
4		6			NS		•••Pin	•••Goupille cylindrique	•••Stift	•••Espiga	•••Rundstift	
5	VOE 950562	12					•••Pin	•••Goupille	•••Stift	•••Pasador	•••Pinne	
6		1			NS		••Bearing housing	••Ensemble tournant	••Lagergehäuse	••Caja de cojinete	••Lagerhus	REAR
6		1			NS		•••Bearing housing	•••Ensemble tournant	•••Lagergehäuse	•••Caja de cojinete	•••Lagerhus	
7	VOE 950542	1					•••Pin	•••Clavette	•••Splint	•••Pasador	•••Sprint	
8		1			NS		•••Sleeve	•••Douille	•••Hülse	•••Manguito	•••Hylsa	
9	VOE 950562	2					•••Pin	•••Goupille	•••Stift	•••Pasador	•••Pinne	
10	VOE 13975105	7					••Flange screw	••Vis à embase	••Flanschschraube	••Tornillo embridado	••Flänsskruv	
11	VOE 21344778	12					••Flange screw	••Vis à embase	••Flanschschraube	••Tornillo embridado	••Flänsskruv	
12	VOE 20412482	1					••Flange screw	••Vis à embase	••Flanschschraube	••Tornillo embridado	••Flänsskruv	
13	VOE 20919484	24					••Valve guide	••Guide soupape	••Ventilführung	••Guía de válvula	••Ventilstyrning	
14	VOE 21405770	12					••Valve seat	••Siège de soupape	••Ventilsitz	••Asiento de válvula	••Ventilsäte	INLET
15	VOE 20900319	12					••Valve seat	••Siège de soupape	••Ventilsitz	••Asiento de válvula	••Ventilsäte	EXHAUST
16	VOE 20981856	6					•••Sleeve	•••Douille	•••Hülse	•••Manguito	•••Hylsa	
17	VOE 20536487	6					•••O-ring	•••Joint torique	•••O-Ring	•••Anillo tórico	•••O-ring	
18	VOE 24426721	16					••Expansion plug	••Tampon d'expansion	••Dehnstopfen	••Tapón expansor	••Expansionsplugg	OD = 29 mm
19	VOE 24426722	6					••Expansion plug	••Tampon d'expansion	••Dehnstopfen	••Tapón expansor	••Expansionsplugg	OD = 40 mm
20	VOE 960628	1					•Plug	•Tampon	•Stopfen	•Tapón	•Plugg	
21	VOE 13947281	1					•Gasket	•Joint	•Dichtung	•Junta	•Packning	
22		1			NS		•Bracket	•Console	•Konsole	•Consola	•Konsol	
23	VOE 994823	2					•Hex. socket screw	•Vis à six pans creux	•Innensechskantschraube	•Tornillo de hexágono embutido	•Insexskruv	
24	VOE 994383	1					•Flange screw	•Vis à embase	•Flanschschraube	•Tornillo embridado	•Flänsskruv	
25	VOE 60111976	1					•Washer	•Rondelle	•Scheibe	•Arandela	•Bricka	(VOE 945583)
26	VOE 20740798	12					•Inlet valve	•Soupape admission	•Einlassventil	•Válvula de admisión	•Inloppsventil	

1		**Cylinder head** **Culasse** **Zylinderkopf** **Culata** **Cylinderhuvud**	Catalogue id **20806**	Group **211**
2				
3			Illustr. No **1072313**	Section **220**
4				
5		**17461280**	Issue **20053804-A**	Page **77**

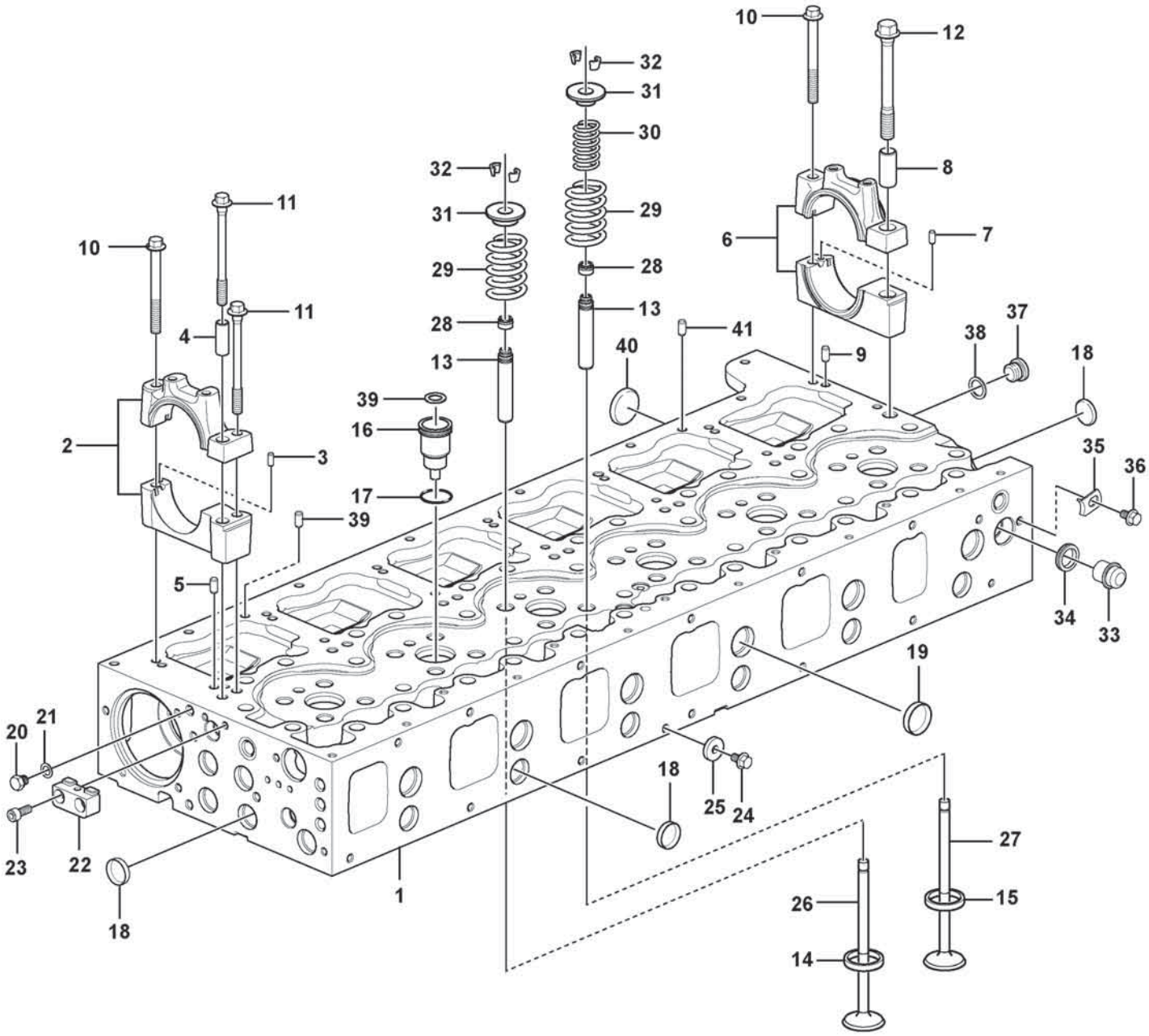

Volvo Construction Equipment

1072313

Fig.	Part No.	Quantity 1	2	3	PS	KIT	Description	Dénomination	Bezeichnung	Denominación	Benämning	Notes
27	VOE 21016539	12					•Exhaust valve	•Soupape d'échappement	•Auslassventil	•Válvua de escape	•Avgasventil	
28	VOE 21990221	24					•Valve stem seal	•Joint de tige de soupape	•Ventilschaftdichtung	•Junta de vástago de válvula	•Ventilskaftstätning	(VOE 20864662)
29	VOE 22691232	24					•Valve spring	•Ressort soupape	•Ventilfeder	•Resorte de válvula	•Ventilfjäder	
30	VOE 3183211	12					•Valve spring	•Ressort soupape	•Ventilfeder	•Resorte de válvula	•Ventilfjäder	
31	VOE 20510743	24					•Valve spring washer	•Coupelle de ressort soupape	•Ventilfederteller	•Arandela resorte de válvula	•Ventilfjäderbricka	
32	VOE 20510747	48					•Valve cotter	•Clavette soupape	•Ventilschloss	•Cierre válvula	•Ventillås	
33	VOE 20845995	1					•Plug	•Tampon	•Stopfen	•Tapón	•Plugg	
34	VOE 1547252	1					•Sealing ring	•Bague étanchéité	•Dichtring	•Anillo retén	•Tätningsring	
35	VOE 1546531	1					•Lock brace	•Étrier verrouillage	•Sperrklinke	•Brazo de seguridad	•Låsbygel	
36	VOE 984732	1					•Flange screw	•Vis à embase	•Flanschschraube	•Tornillo embridado	•Flänsskruv	
37	VOE 13966143	1					•Plug	•Tampon	•Stopfen	•Tapón	•Plugg	
38	VOE 13947622	1					•Plane gasket	•Joint plan	•Plandichtung	•Junta plana	•Planpackning	
39	VOE 20908338	2					•Guide	•Guide	•Führung	•Guía	•Styrning	
40	VOE 24426723	5					•Cap plug	•Bouchon capuchon	•Bundschraube	•Tapón de sombrerete	•Hattplugg	
41		1			NS		•Pin	•Goupille	•Stift	•Pasador	•Pinne	

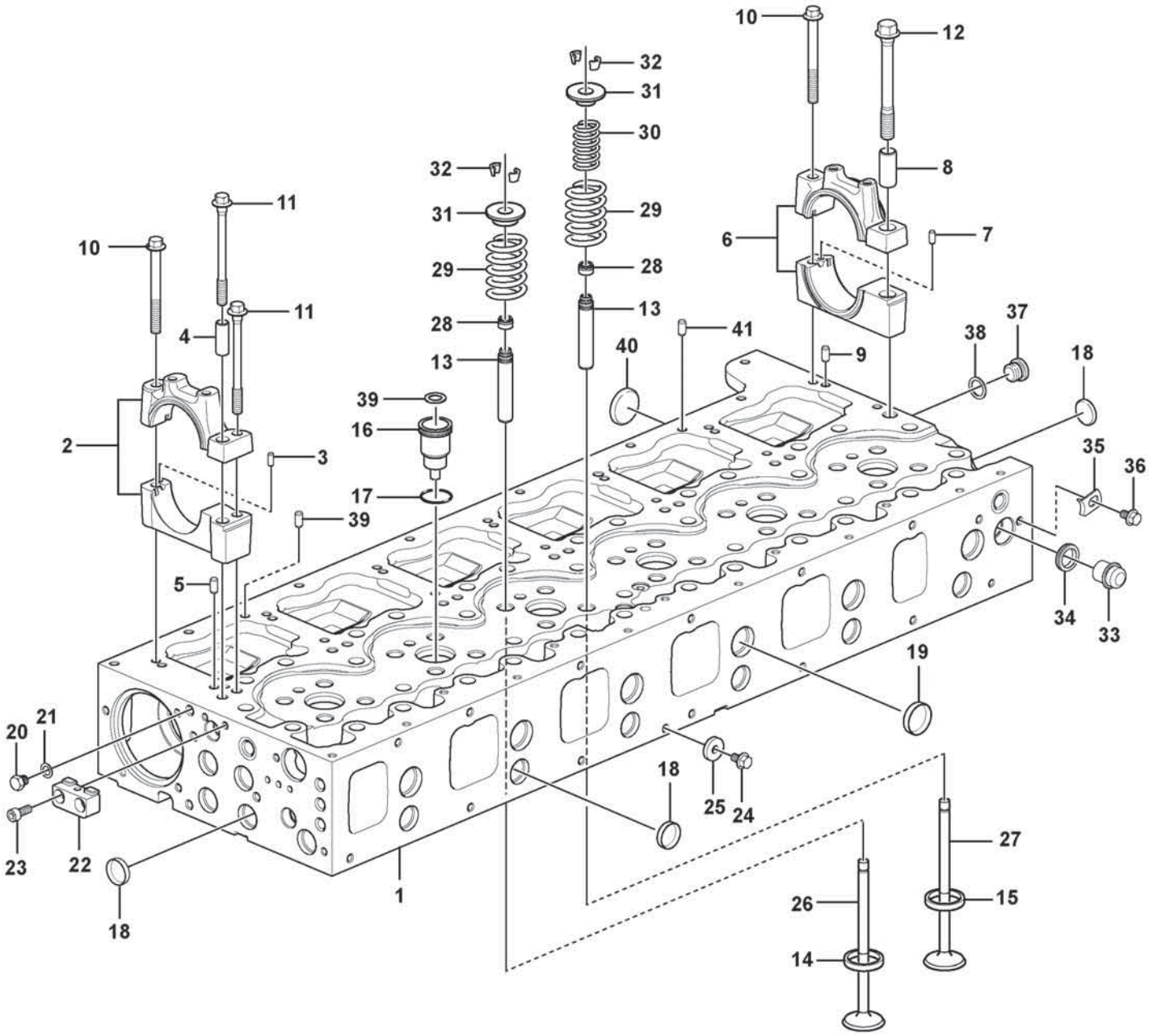

Volvo Construction Equipment

1072313

Fig.	Part No.	Quantity 1	2	3	PS	KIT	Description	Dénomination	Bezeichnung	Denominación	Benämning	Notes
1	VOE 22499250	1					Cylinder head	Culasse	Zylinderkopf	Culata	Cylinderhuvud	
1	VOE 22499250	1					Cylinder head	Culasse	Zylinderkopf	Culata	Cylinderhuvud	
1		1			NS		•Cylinder head	•Culasse	•Zylinderkopf	•Culata	•Cylinderhuvud	
1		1			NS		•Cylinder head	•Culasse	•Zylinderkopf	•Culata	•Cylinderhuvud	
2		6			NS		•Bearing housing	•Ensemble tournant	•Lagergehäuse	•Caja de cojinete	•Lagerhus	
2		6			NS		•Bearing housing	•Ensemble tournant	•Lagergehäuse	•Caja de cojinete	•Lagerhus	
2		6			NS		••Bearing housing	••Ensemble tournant	••Lagergehäuse	••Caja de cojinete	••Lagerhus	
2		6			NS		••Bearing housing	••Ensemble tournant	••Lagergehäuse	••Caja de cojinete	••Lagerhus	
3	VOE 950542	6					••Pin	••Clavette	••Splint	••Pasador	••Sprint	
3	VOE 950542	6					••Pin	••Clavette	••Splint	••Pasador	••Sprint	
4		6			NS		••Pin	••Goupille cylindrique	••Stift	••Espiga	••Rundstift	
4		6			NS		••Pin	••Goupille cylindrique	••Stift	••Espiga	••Rundstift	
5	VOE 950562	12					••Pin	••Goupille	••Stift	••Pasador	••Pinne	
5	VOE 950562	12					••Pin	••Goupille	••Stift	••Pasador	••Pinne	
6		1			NS		•Bearing housing	•Ensemble tournant	•Lagergehäuse	•Caja de cojinete	•Lagerhus	
6		1			NS		•Bearing housing	•Ensemble tournant	•Lagergehäuse	•Caja de cojinete	•Lagerhus	
6		1			NS		••Bearing housing	••Ensemble tournant	••Lagergehäuse	••Caja de cojinete	••Lagerhus	
6		1			NS		••Bearing housing	••Ensemble tournant	••Lagergehäuse	••Caja de cojinete	••Lagerhus	
7	VOE 950542	1					••Pin	••Clavette	••Splint	••Pasador	••Sprint	
7	VOE 950542	1					••Pin	••Clavette	••Splint	••Pasador	••Sprint	
8		1			NS		••Sleeve	••Douille	••Hülse	••Manguito	••Hylsa	
8		1			NS		••Sleeve	••Douille	••Hülse	••Manguito	••Hylsa	
9	VOE 950562	2					••Pin	••Goupille	••Stift	••Pasador	••Pinne	
9	VOE 950562	2					••Pin	••Goupille	••Stift	••Pasador	••Pinne	
10	VOE 13975105	7					•Flange screw	•Vis à embase	•Flanschschraube	•Tornillo embridado	•Flänsskruv	
10	VOE 13975105	7					•Flange screw	•Vis à embase	•Flanschschraube	•Tornillo embridado	•Flänsskruv	
11	VOE 21344778	12					•Flange screw	•Vis à embase	•Flanschschraube	•Tornillo embridado	•Flänsskruv	
11	VOE 21344778	12					•Flange screw	•Vis à embase	•Flanschschraube	•Tornillo embridado	•Flänsskruv	
12	VOE 20412482	1					•Flange screw	•Vis à embase	•Flanschschraube	•Tornillo embridado	•Flänsskruv	
12	VOE 20412482	1					•Flange screw	•Vis à embase	•Flanschschraube	•Tornillo embridado	•Flänsskruv	
13	VOE 20919484	24					•Valve guide	•Guide soupape	•Ventilführung	•Guía de válvula	•Ventilstyrning	

1		**Cylinder head** **Culasse** **Zylinderkopf** **Culata** **Cylinderhuvud**	Catalogue id **20806**	Group **211**
2				
3			Illustr. No **1072313**	Section **240**
4				
5		**15185566**	Issue **20053804-A**	Page **81**

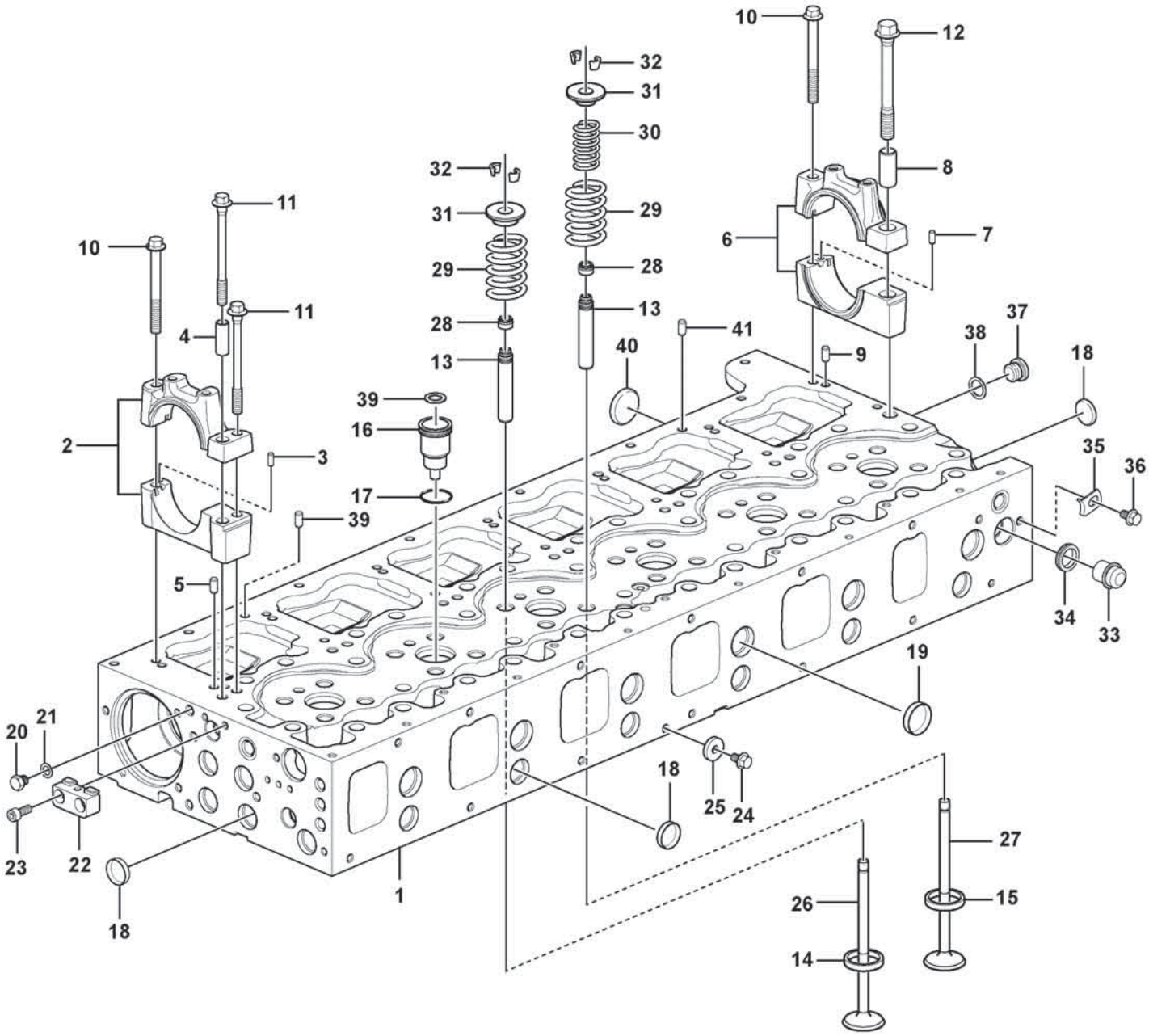

Volvo Construction Equipment

1072313

Fig.	Part No.	Quantity 1	2	3	PS	KIT	Description	Dénomination	Bezeichnung	Denominación	Benämning	Notes
13	VOE 20919484	24					•Valve guide	•Guide soupape	•Ventilführung	•Guía de válvula	•Ventilstyrning	
14	VOE 20900327	12					•Valve seat	•Siège de soupape	•Ventilsitz	•Asiento de válvula	•Ventilsäte	
14	VOE 20900327	12					•Valve seat	•Siège de soupape	•Ventilsitz	•Asiento de válvula	•Ventilsäte	
15	VOE 20900319	12					•Valve seat	•Siège de soupape	•Ventilsitz	•Asiento de válvula	•Ventilsäte	
15	VOE 20900319	12					•Valve seat	•Siège de soupape	•Ventilsitz	•Asiento de válvula	•Ventilsäte	
16	VOE 20981856	6					••Sleeve	••Douille	••Hülse	••Manguito	••Hylsa	
16	VOE 20981856	6					••Sleeve	••Douille	••Hülse	••Manguito	••Hylsa	
17	VOE 20536487	6					••O-ring	••Joint torique	••O-Ring	••Anillo tórico	••O-ring	
17	VOE 20536487	6					••O-ring	••Joint torique	••O-Ring	••Anillo tórico	••O-ring	
18	VOE 24426721	16					•Expansion plug	•Tampon d'expansion	•Dehnstopfen	•Tapón expansor	•Expansionsplugg	
18	VOE 24426721	16					•Expansion plug	•Tampon d'expansion	•Dehnstopfen	•Tapón expansor	•Expansionsplugg	
19	VOE 24426722	6					•Expansion plug	•Tampon d'expansion	•Dehnstopfen	•Tapón expansor	•Expansionsplugg	
19	VOE 24426722	6					•Expansion plug	•Tampon d'expansion	•Dehnstopfen	•Tapón expansor	•Expansionsplugg	
20	VOE 960628	1					Plug	Tampon	Stopfen	Tapón	Plugg	
20	VOE 960628	1					Plug	Tampon	Stopfen	Tapón	Plugg	
21	VOE 13947281	1					Gasket	Joint	Dichtung	Junta	Packning	
21	VOE 13947281	1					Gasket	Joint	Dichtung	Junta	Packning	
22		1			NS		Bracket	Console	Konsole	Consola	Konsol	
22		1			NS		Bracket	Console	Konsole	Consola	Konsol	
23	VOE 994823	2					Hex. socket screw	Vis à six pans creux	Innensechskantschraube	Tornillo de hexágono embutido	Insexskruv	
23	VOE 994823	2					Hex. socket screw	Vis à six pans creux	Innensechskantschraube	Tornillo de hexágono embutido	Insexskruv	
24	VOE 994383	1					Flange screw	Vis à embase	Flanschschraube	Tornillo embridado	Flänsskruv	
24	VOE 994383	1					Flange screw	Vis à embase	Flanschschraube	Tornillo embridado	Flänsskruv	
25	VOE 60111976	1					Washer	Rondelle	Scheibe	Arandela	Bricka	(VOE 945583)
25	VOE 60111976	1					Washer	Rondelle	Scheibe	Arandela	Bricka	(VOE 945583)
26	VOE 20712128	12					Inlet valve	Soupape admission	Einlassventil	Válvula de admisión	Inloppsventil	
26	VOE 20712128	12					Inlet valve	Soupape admission	Einlassventil	Válvula de admisión	Inloppsventil	
27	VOE 21016539	12					Exhaust valve	Soupape d'échappement	Auslassventil	Válvua de escape	Avgasventil	

1		**Cylinder head** **Culasse** **Zylinderkopf** **Culata** **Cylinderhuvud**	Catalogue id **20806**	Group **211**
2				
3			Illustr. No **1072313**	Section **240**
4				
5		**15185566**	Issue **20053804-A**	Page **83**

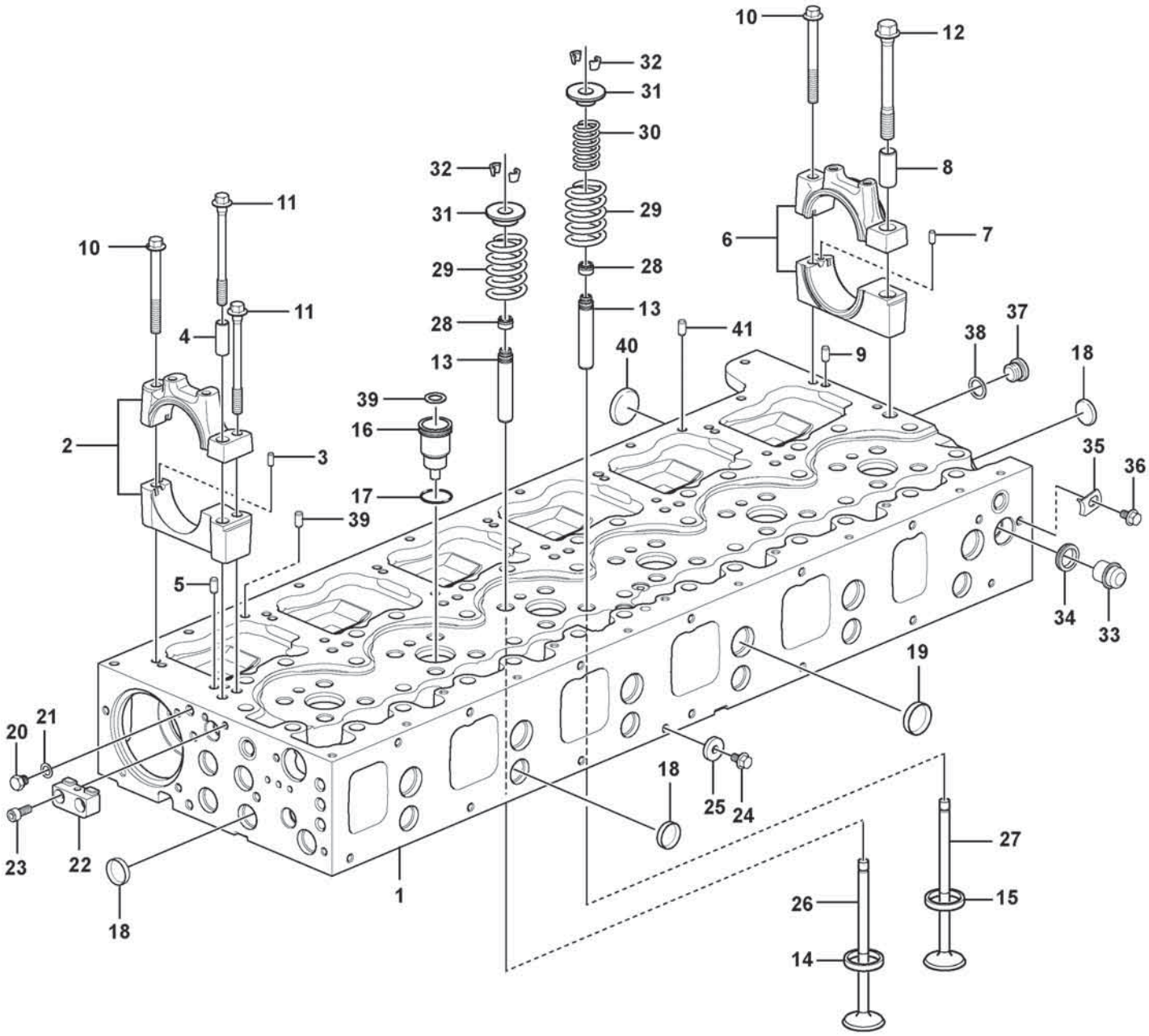

Volvo Construction Equipment

1072313

Fig.	Part No.	Quantity 1	2	3	PS	KIT	Description	Dénomination	Bezeichnung	Denominación	Benämning	Notes
27	VOE 21016539	12					Exhaust valve	Soupape d'échappement	Auslassventil	Válvua de escape	Avgasventil	
28	VOE 21990221	24					Valve stem seal	Joint de tige de soupape	Ventilschaftdichtung	Junta de vástago de válvula	Ventilskaftstätning	(VOE 20864662)
28	VOE 21990221	24					Valve stem seal	Joint de tige de soupape	Ventilschaftdichtung	Junta de vástago de válvula	Ventilskaftstätning	(VOE 20864662)
29	VOE 22691232	24					Valve spring	Ressort soupape	Ventilfeder	Resorte de válvula	Ventilfjäder	
29	VOE 22691232	24					Valve spring	Ressort soupape	Ventilfeder	Resorte de válvula	Ventilfjäder	
30	VOE 3183211	12					Valve spring	Ressort soupape	Ventilfeder	Resorte de válvula	Ventilfjäder	
30	VOE 3183211	12					Valve spring	Ressort soupape	Ventilfeder	Resorte de válvula	Ventilfjäder	
31	VOE 20510743	24					Valve spring washer	Coupelle de ressort soupape	Ventilfederteller	Arandela resorte de válvula	Ventilfjäderbricka	
31	VOE 20510743	24					Valve spring washer	Coupelle de ressort soupape	Ventilfederteller	Arandela resorte de válvula	Ventilfjäderbricka	
32	VOE 20510747	48					Valve cotter	Clavette soupape	Ventilschloss	Cierre válvula	Ventillås	
32	VOE 20510747	48					Valve cotter	Clavette soupape	Ventilschloss	Cierre válvula	Ventillås	
33	VOE 20845995	1					Plug	Tampon	Stopfen	Tapón	Plugg	
33	VOE 20845995	1					Plug	Tampon	Stopfen	Tapón	Plugg	
34	VOE 1547252	1					Sealing ring	Bague étanchéité	Dichtring	Anillo retén	Tätningsring	
34	VOE 1547252	1					Sealing ring	Bague étanchéité	Dichtring	Anillo retén	Tätningsring	
35	VOE 1546531	1					Lock brace	Étrier verrouillage	Sperrklinke	Brazo de seguridad	Låsbygel	
35	VOE 1546531	1					Lock brace	Étrier verrouillage	Sperrklinke	Brazo de seguridad	Låsbygel	
36	VOE 984732	1					Flange screw	Vis à embase	Flanschschraube	Tornillo embridado	Flänsskruv	
36	VOE 984732	1					Flange screw	Vis à embase	Flanschschraube	Tornillo embridado	Flänsskruv	
37	VOE 13966143	1					Plug	Tampon	Stopfen	Tapón	Plugg	
37	VOE 13966143	1					Plug	Tampon	Stopfen	Tapón	Plugg	
38	VOE 13947622	1					Plane gasket	Joint plan	Plandichtung	Junta plana	Planpackning	
38	VOE 13947622	1					Plane gasket	Joint plan	Plandichtung	Junta plana	Planpackning	
39	VOE 20908338	2					Guide	Guide	Führung	Guía	Styrning	
39	VOE 20908338	2					Guide	Guide	Führung	Guía	Styrning	
40	VOE 24426723	5					Cap plug	Bouchon capuchon	Bundschraube	Tapón de sombrerete	Hattplugg	
40	VOE 24426723	5					Cap plug	Bouchon capuchon	Bundschraube	Tapón de sombrerete	Hattplugg	
41		1			NS		Pin	Goupille	Stift	Pasador	Pinne	

1		**Cylinder head** **Culasse** **Zylinderkopf** **Culata** **Cylinderhuvud**	Catalogue id **20806**	Group **211**
2				
3			Illustr. No **1072313**	Section **240**
4				
5		**15185566**	Issue **20053804-A**	Page **85**

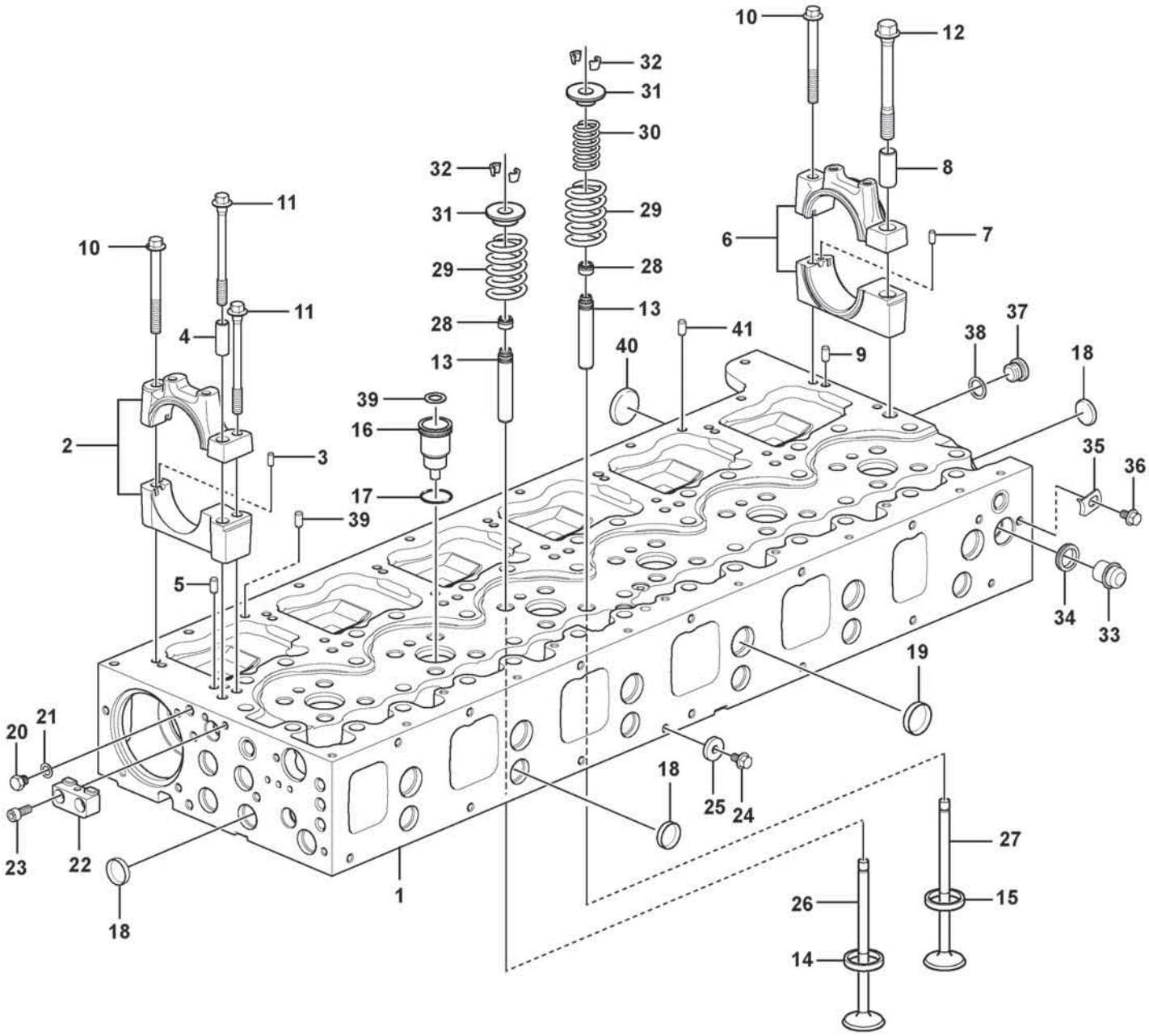

Volvo Construction Equipment

1072313

Fig.	Part No.	Quantity 1	2	3	PS	KIT	Description	Dénomination	Bezeichnung	Denominación	Benämning	Notes
41		1			NS		Pin	Goupille	Stift	Pasador	Pinne	

1		**Cylinder head** **Culasse** **Zylinderkopf** **Culata** **Cylinderhuvud**	Catalogue id **20806**	Group **211**
2				
3			Illustr. No **1072313**	Section **240**
4				
5		**15185566**	Issue **20053804-A**	Page **87**

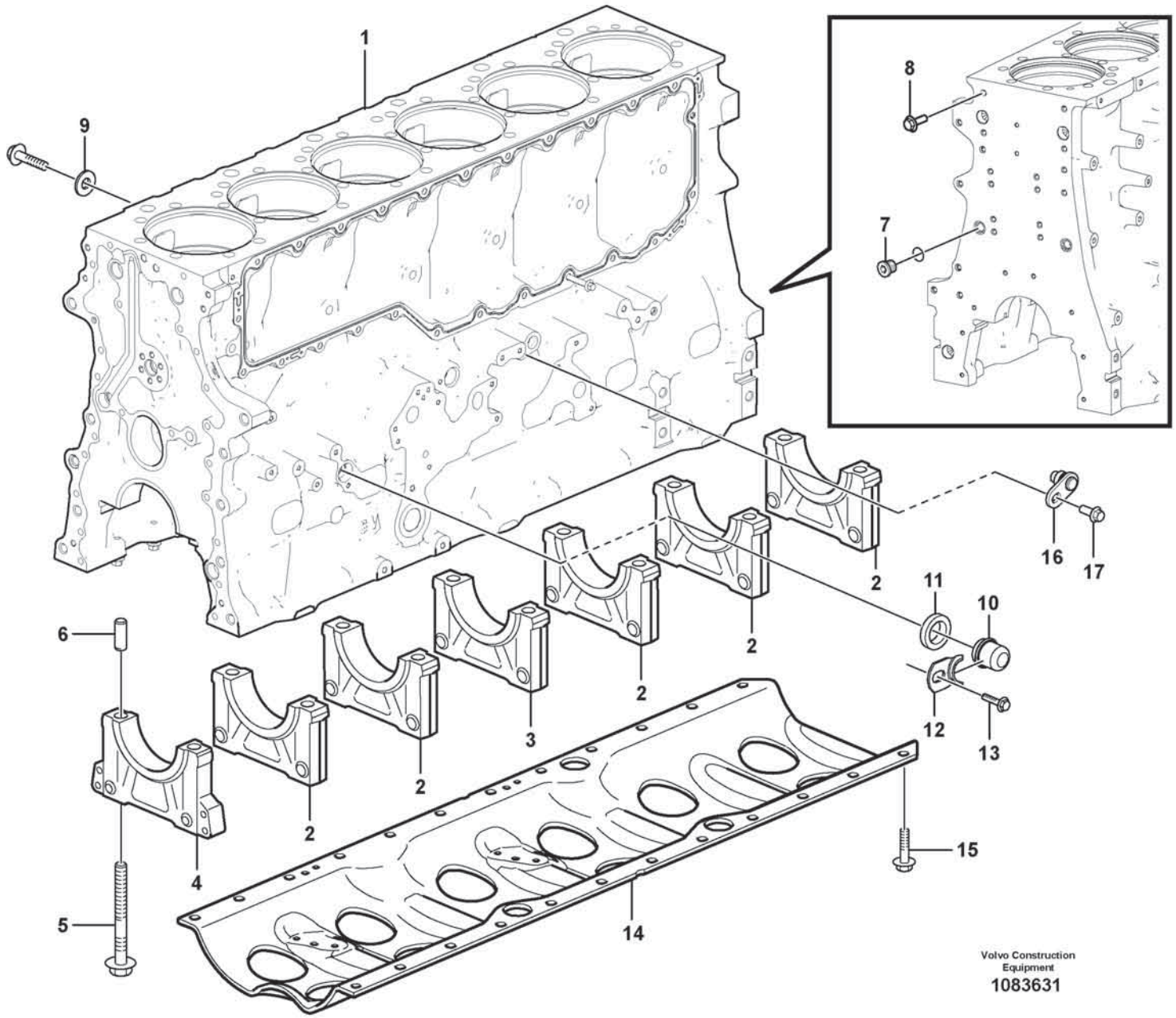

Volvo Construction Equipment

1083631

Fig.	Part No.	Quantity 1	2	3	PS	KIT	Description	Dénomination	Bezeichnung	Denominación	Benämning	Notes
	VOE 21907126	1					Cylinder block	Unite cylindre	Zylinderblock	Bloque de cilindro	Cylinderblock	
1		1			NS		•Cylinder block	•Unite cylindre	•Zylinderblock	•Bloque de cilindro	•Cylinderblock	
2		5			NS		•Main bearing cap	•Chapeau de palier de vilebrequin	•Hauptlagerdeckel	•Sombrete cojinete de bancada	•Ramlageröverfall	1, 2, 3, 5, 6
3		1			NS		•Main bearing cap	•Chapeau de palier de vilebrequin	•Hauptlagerdeckel	•Sombrete cojinete de bancada	•Ramlageröverfall	4 ID = 131x3 ID = 33x3,5 ID = 30x2,5
4		1			NS		•Main bearing cap	•Chapeau de palier de vilebrequin	•Hauptlagerdeckel	•Sombrete cojinete de bancada	•Ramlageröverfall	7
5	**VOE 21345129**	14					•Flange screw	•Vis à embase	•Flanschschraube	•Tornillo embridado	•Flänsskruv	L = 70 mm
6	**VOE 422426**	1					•Pin	•Clavette	•Splint	•Pasador	•Sprint	
7	**VOE 984793**	3					Plug	Bouchon	Stöpsel	Tapón	Propp	
8	**VOE 984752**	2					Flange screw	Vis à embase	Flanschschraube	Tornillo embridado	Flänsskruv	L = 80 mm
9	**VOE 994852**	2					Washer	Rondelle	Scheibe	Arandela	Bricka	
10	**VOE 20567779**	2					Plug	Bouchon	Stöpsel	Tapón	Propp	
11	**VOE 21940615**	2					Sealing ring	Bague étanchéité	Dichtring	Anillo retén	Tätningsring	(VOE 1547255)
12	**VOE 1546531**	2					Lock brace	Étrier verrouillage	Sperrklinke	Brazo de seguridad	Låsbygel	(VOE 20844430)
13	**VOE 984733**	2					Flange screw	Vis à embase	Flanschschraube	Tornillo embridado	Flänsskruv	
14	**VOE 21644620**	1					Frame reinforcement	Renfort châssis	Rahmenverstärkung	Refuerzo bastidor	Ramförstärkning	
15	**VOE 969445**	24					Flange screw	Vis à embase	Flanschschraube	Tornillo embridado	Flänsskruv	
16	**VOE 22316718**	1					Plug	Tampon	Stopfen	Tapón	Plugg	
	VOE 1636309	1					•Sealing ring	•Bague étanchéité	•Dichtring	•Anillo retén	•Tätningsring	
17	**VOE 994446**	1					Flange screw	Vis à embase	Flanschschraube	Tornillo embridado	Flänsskruv	

1		**Cylinder block** **Bloc-cylindres** **Zylinderblock** **Bloque de cilindros** **Cylinderblock**	Catalogue id **20806**	Group **212**
2				
3			Illustr. No **1083631**	Section **100**
4				
5		**17461273, 17461278**	Issue **20053804-A**	Page **89**

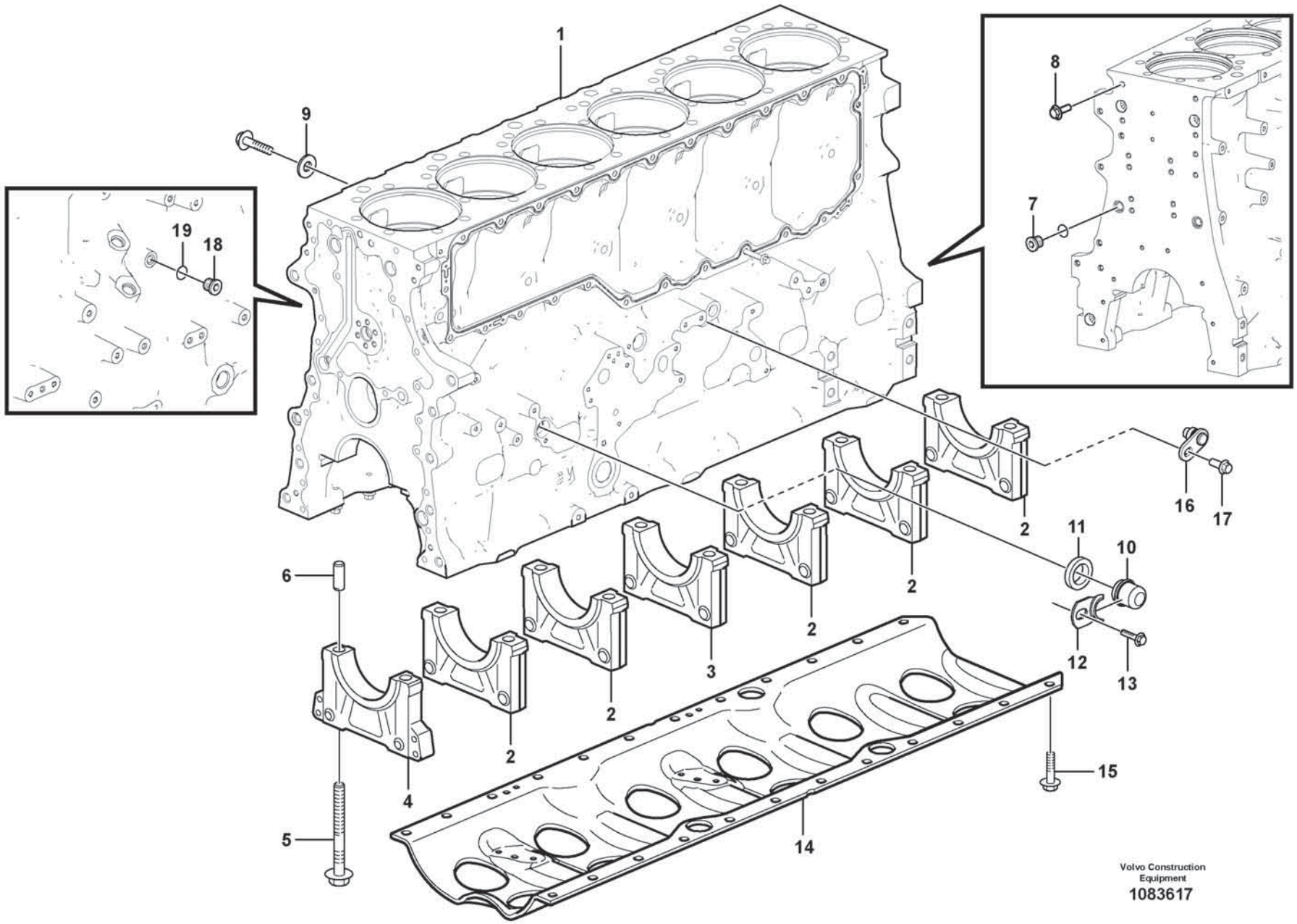
1
9
19
18
8
7
2
16
17
11
10
6
2
2
3
2
2
12
13
4
5
15
14
Volvo Construction Equipment
1083617

Fig.	Part No.	Quantity 1	2	3	PS	KIT	Description	Dénomination	Bezeichnung	Denominación	Benämning	Notes
	VOE 21907126	1					Cylinder block	Unite cylindre	Zylinderblock	Bloque de cilindro	Cylinderblock	
1		1			NS		•Cylinder block	•Unite cylindre	•Zylinderblock	•Bloque de cilindro	•Cylinderblock	
2		5			NS		•Main bearing cap	•Chapeau de palier de vilebrequin	•Hauptlagerdeckel	•Sombrete cojinete de bancada	•Ramlageröverfall	1, 2, 3, 5, 6
3		1			NS		•Main bearing cap	•Chapeau de palier de vilebrequin	•Hauptlagerdeckel	•Sombrete cojinete de bancada	•Ramlageröverfall	4 ID = 131x3 ID = 33x3,5 ID = 30x2,5
4		1			NS		•Main bearing cap	•Chapeau de palier de vilebrequin	•Hauptlagerdeckel	•Sombrete cojinete de bancada	•Ramlageröverfall	7
5	**VOE 21345129**	14					•Flange screw	•Vis à embase	•Flanschschraube	•Tornillo embridado	•Flänsskruv	L = 70 mm
6	**VOE 422426**	1					•Pin	•Clavette	•Splint	•Pasador	•Sprint	
7	**VOE 984793**	3					Plug	Bouchon	Stöpsel	Tapón	Propp	
8	**VOE 984752**	2					Flange screw	Vis à embase	Flanschschraube	Tornillo embridado	Flänsskruv	L = 80 mm
9	**VOE 994852**	2					Washer	Rondelle	Scheibe	Arandela	Bricka	
10	**VOE 20567779**	2					Plug	Bouchon	Stöpsel	Tapón	Propp	
11	**VOE 21940615**	2					Sealing ring	Bague étanchéité	Dichtring	Anillo retén	Tätningsring	
12	**VOE 1546531**	2					Lock brace	Étrier verrouillage	Sperrklinke	Brazo de seguridad	Låsbygel	(VOE 20844430)
13	**VOE 984733**	1					Flange screw	Vis à embase	Flanschschraube	Tornillo embridado	Flänsskruv	
14	**VOE 21644620**	1					Frame reinforcement	Renfort châssis	Rahmenverstärkung	Refuerzo bastidor	Ramförstärkning	
15	**VOE 969445**	24					Flange screw	Vis à embase	Flanschschraube	Tornillo embridado	Flänsskruv	
16	**VOE 22316718**	1					Plug	Tampon	Stopfen	Tapón	Plugg	
	VOE 21940610	1					•Sealing ring	•Bague étanchéité	•Dichtring	•Anillo retén	•Tätningsring	
17	**VOE 994446**	1					Flange screw	Vis à embase	Flanschschraube	Tornillo embridado	Flänsskruv	
18	**VOE 960629**	1					Plug	Tampon	Stopfen	Tapón	Plugg	
19	**VOE 20852763**	1					Sealing ring	Bague étanchéité	Dichtring	Anillo retén	Tätningsring	

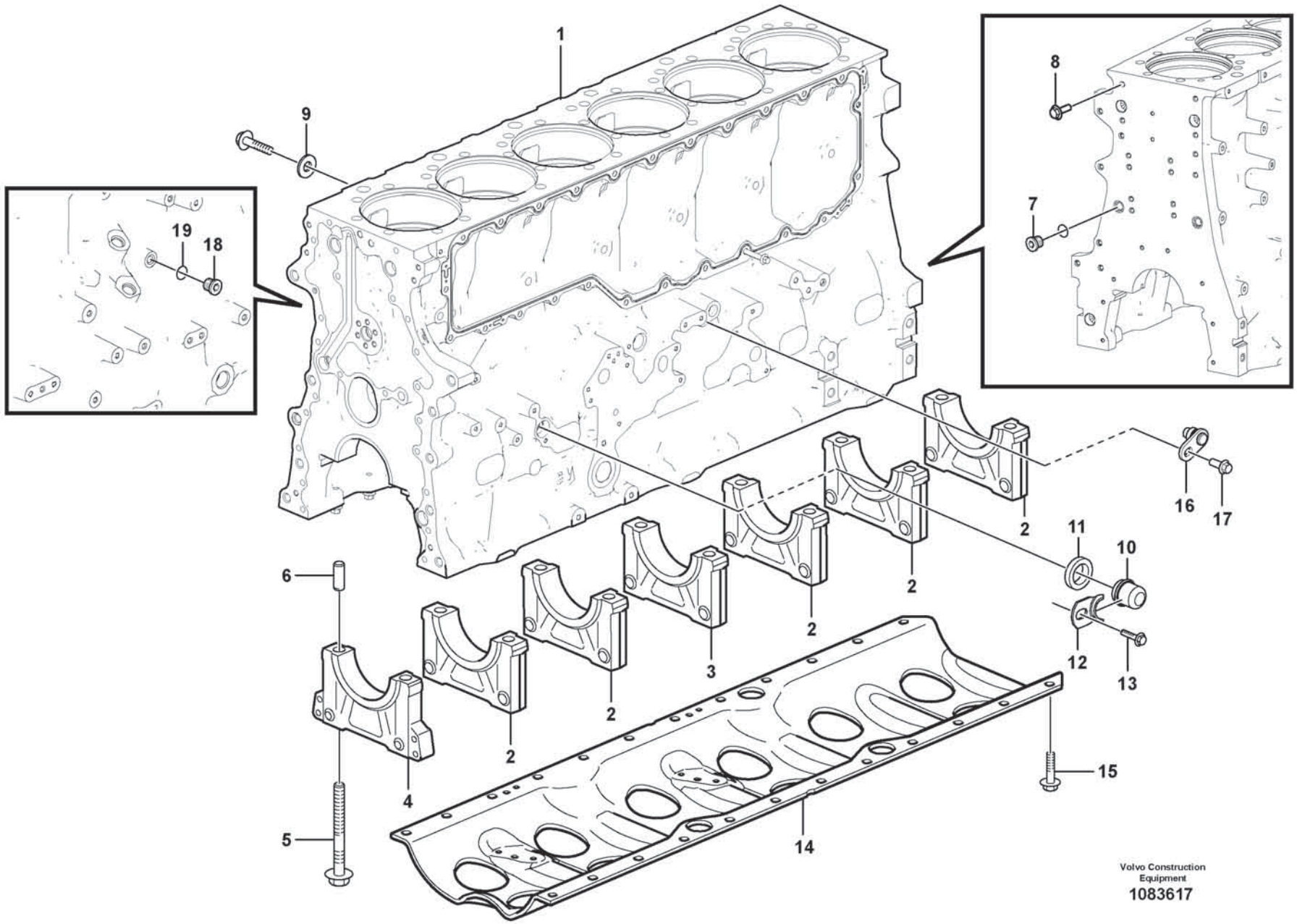
1
9
19
18
8
7
2
16
17
11
10
6
2
2
3
2
2
12
13
4
5
15
14
Volvo Construction Equipment
1083617

Fig.	Part No.	Quantity 1	2	3	PS	KIT	Description	Dénomination	Bezeichnung	Denominación	Benämning	Notes
	VOE 21907126	1					Cylinder block	Unite cylindre	Zylinderblock	Bloque de cilindro	Cylinderblock	
1		1			NS		•Cylinder block	•Unite cylindre	•Zylinderblock	•Bloque de cilindro	•Cylinderblock	
2		5			NS		•Main bearing cap	•Chapeau de palier de vilebrequin	•Hauptlagerdeckel	•Sombrete cojinete de bancada	•Ramlageröverfall	
3		1			NS		•Main bearing cap	•Chapeau de palier de vilebrequin	•Hauptlagerdeckel	•Sombrete cojinete de bancada	•Ramlageröverfall	
4		1			NS		•Main bearing cap	•Chapeau de palier de vilebrequin	•Hauptlagerdeckel	•Sombrete cojinete de bancada	•Ramlageröverfall	
5	VOE 21345129	14					•Flange screw	•Vis à embase	•Flanschschraube	•Tornillo embridado	•Flänsskruv	
6	VOE 422426	1					•Pin	•Clavette	•Splint	•Pasador	•Sprint	
7	VOE 984793	3					Plug	Bouchon	Stöpsel	Tapón	Propp	
8	VOE 984752	2					Flange screw	Vis à embase	Flanschschraube	Tornillo embridado	Flänsskruv	
9	VOE 994852	2					Washer	Rondelle	Scheibe	Arandela	Bricka	
10	VOE 20567779	2					Plug	Bouchon	Stöpsel	Tapón	Propp	
11	VOE 21940615	2					Sealing ring	Bague étanchéité	Dichtring	Anillo retén	Tätningsring	
12	VOE 1546531	2					Lock brace	Étrier verrouillage	Sperrklinke	Brazo de seguridad	Låsbygel	(VOE 20844430)
13	VOE 984733	1					Flange screw	Vis à embase	Flanschschraube	Tornillo embridado	Flänsskruv	
14	VOE 21644620	1					Frame reinforcement	Renfort châssis	Rahmenverstärkung	Refuerzo bastidor	Ramförstärkning	
15	VOE 969445	24					Flange screw	Vis à embase	Flanschschraube	Tornillo embridado	Flänsskruv	
16	VOE 22316718	1					Plug	Tampon	Stopfen	Tapón	Plugg	
	VOE 21940610	1					•Sealing ring	•Bague étanchéité	•Dichtring	•Anillo retén	•Tätningsring	
17	VOE 994446	1					Flange screw	Vis à embase	Flanschschraube	Tornillo embridado	Flänsskruv	
18	VOE 960629	1					Plug	Tampon	Stopfen	Tapón	Plugg	
19	VOE 20852763	1					Sealing ring	Bague étanchéité	Dichtring	Anillo retén	Tätningsring	

1		**Cylinder block** **Bloc-cylindres** **Zylinderblock** **Bloque de cilindros** **Cylinderblock**	Catalogue id **20806**	Group **212**
2				
3			Illustr. No **1083617**	Section **140**
4				
5		**15185566**	Issue **20053804-A**	Page **93**

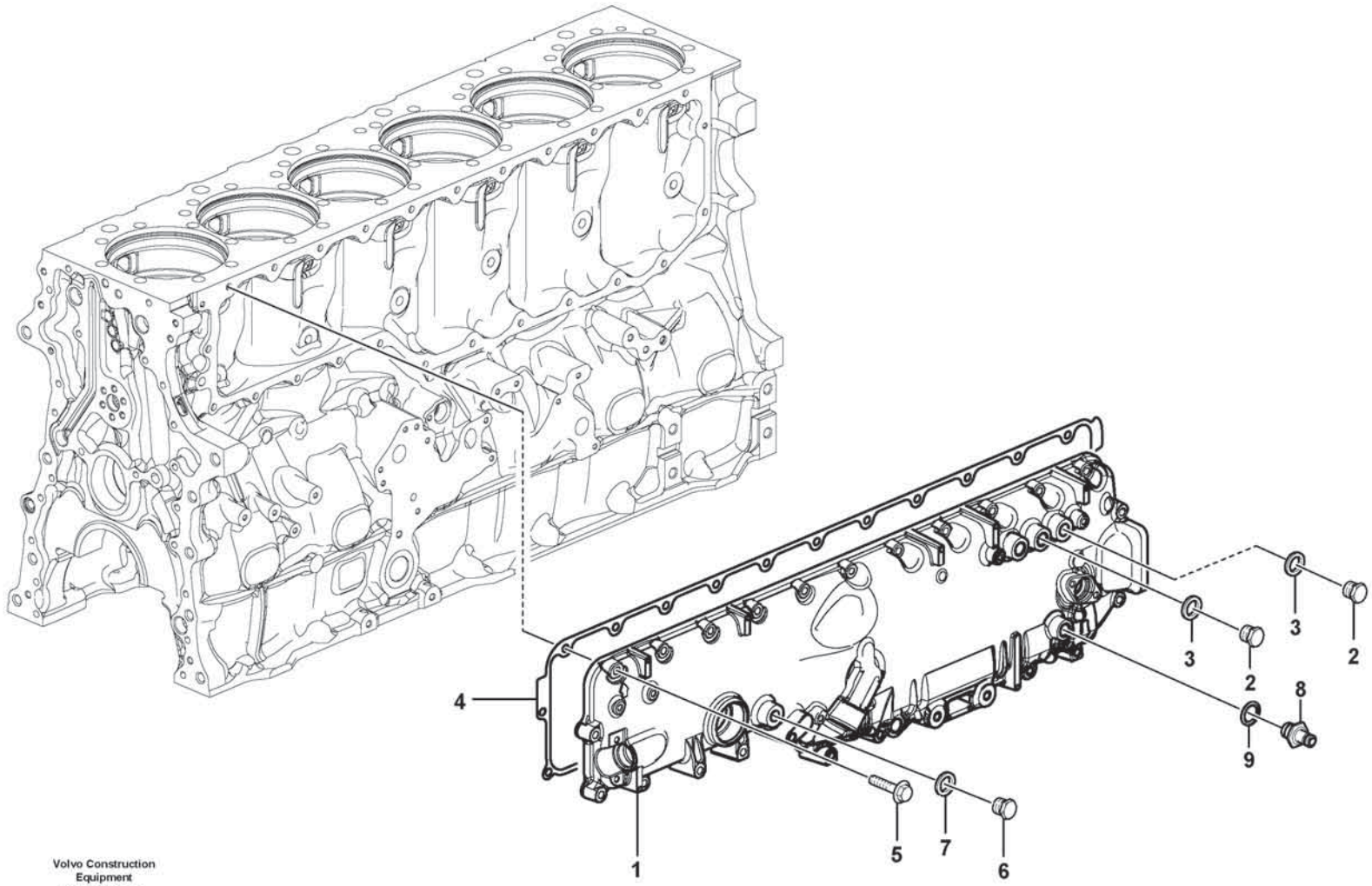

Volvo Construction Equipment
1074992

Fig.	Part No.	Quantity 1	2	3	PS	KIT	Description	Dénomination	Bezeichnung	Denominación	Benämning	Notes
1	**VOE 21677248**	1					Cover	Capot	Abdeckung	Capó	Kåpa	
2	**VOE 21666520**	3					•Plug	•Bouchon	•Stöpsel	•Tapón	•Propp	
3	**VOE 21024032**	3					•Sealing ring	•Bague étanchéité	•Dichtring	•Anillo retén	•Tätningsring	
4	**VOE 21294062**	1					Gasket	Joint	Dichtung	Junta	Packning	
5	**VOE 994385**	14					Flange screw	Vis à embase	Flanschschraube	Tornillo embridado	Flänsskruv	L = 45 mm
5	**VOE 984741**	8					Flange screw	Vis à embase	Flanschschraube	Tornillo embridado	Flänsskruv	L = 70 mm
6	**VOE 960631**	1					Plug	Tampon	Stopfen	Tapón	Plugg	
7	**VOE 982724**	1					Gasket	Joint	Dichtung	Junta	Packning	
8	**VOE 17258833**	1					Nipple	Raccord	Nippel	Niple	Nippel	
9	**VOE 21024032**	1					Sealing ring	Bague étanchéité	Dichtring	Anillo retén	Tätningsring	

1		**Cover** **Couvercle** **Deckel** **Tapa** **Lock**	Catalogue id **20806**	Group **212**
2				
3			Illustr. No **1074992**	Section **200**
4				
5		**17461273, 17461278**	Issue **20053804-A**	Page **95**

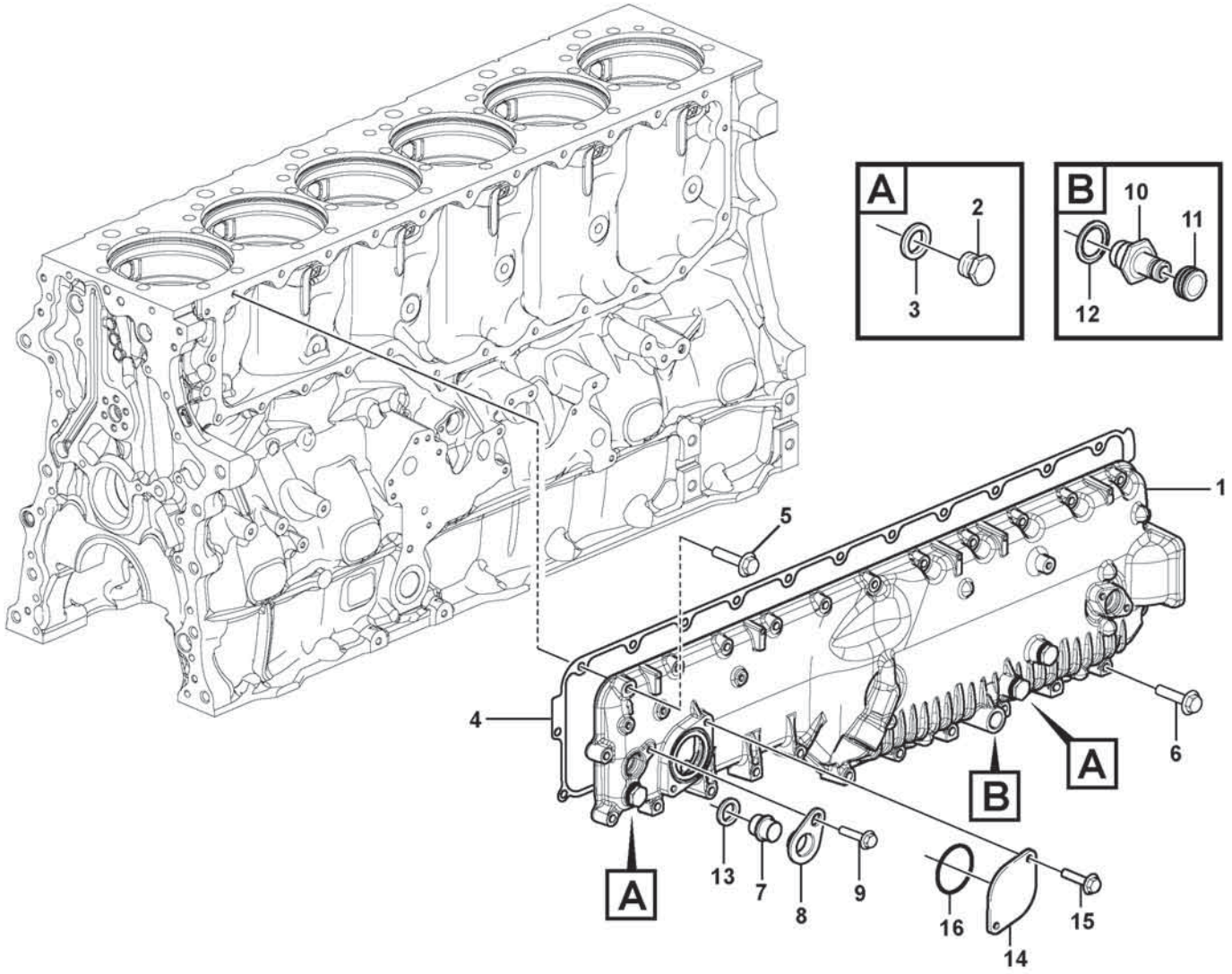

Volvo Construction Equipment
1078226

Fig.	Part No.	Quantity 1	2	3	PS	KIT	Description	Dénomination	Bezeichnung	Denominación	Benämning	Notes
1	VOE 21677250	1					Cover	Capot	Abdeckung	Capó	Kåpa	
2	VOE 21666520	3					•Plug	•Bouchon	•Stöpsel	•Tapón	•Propp	
3	VOE 21024032	3					•Sealing ring	•Bague étanchéité	•Dichtring	•Anillo retén	•Tätningsring	
4	VOE 21294062	1					Gasket	Joint	Dichtung	Junta	Packning	
5	VOE 994385	16					Flange screw	Vis à embase	Flanschschraube	Tornillo embridado	Flänsskruv	
6	VOE 984740	9					Flange screw	Vis à embase	Flanschschraube	Tornillo embridado	Flänsskruv	
7	VOE 20845995	1					Plug	Tampon	Stopfen	Tapón	Plugg	
8	VOE 20718731	1					Yoke	Chape	Joch	Mordaza	Ok	
9	VOE 984733	1					Flange screw	Vis à embase	Flanschschraube	Tornillo embridado	Flänsskruv	
10	VOE 1676622	1					Nipple	Raccord	Nippel	Niple	Nippel	
11	VOE 476279	1					Protecting cap	Capot de protection	Schutzhaube	Cabezal protección	Skyddshuv	
12	VOE 979099	1					Gasket	Joint	Dichtung	Junta	Packning	
13	VOE 1547252	1					Sealing ring	Bague étanchéité	Dichtring	Anillo retén	Tätningsring	
14	VOE 3177470	1			OP		Flange	Bride	Flansch	Brida	Fläns	
15	VOE 984734	2					Flange screw	Vis à embase	Flanschschraube	Tornillo embridado	Flänsskruv	
16	VOE 13975675	1					O-ring	Joint torique	O-Ring	Anillo tórico	O-ring	

1		**Cover** **Couvercle** **Deckel** **Tapa** **Lock**	Catalogue id **20806**	Group **212**
2				
3			Illustr. No **1078226**	Section **220**
4				
5		**15185566, 17461280**	Issue **20053804-A**	Page **97**

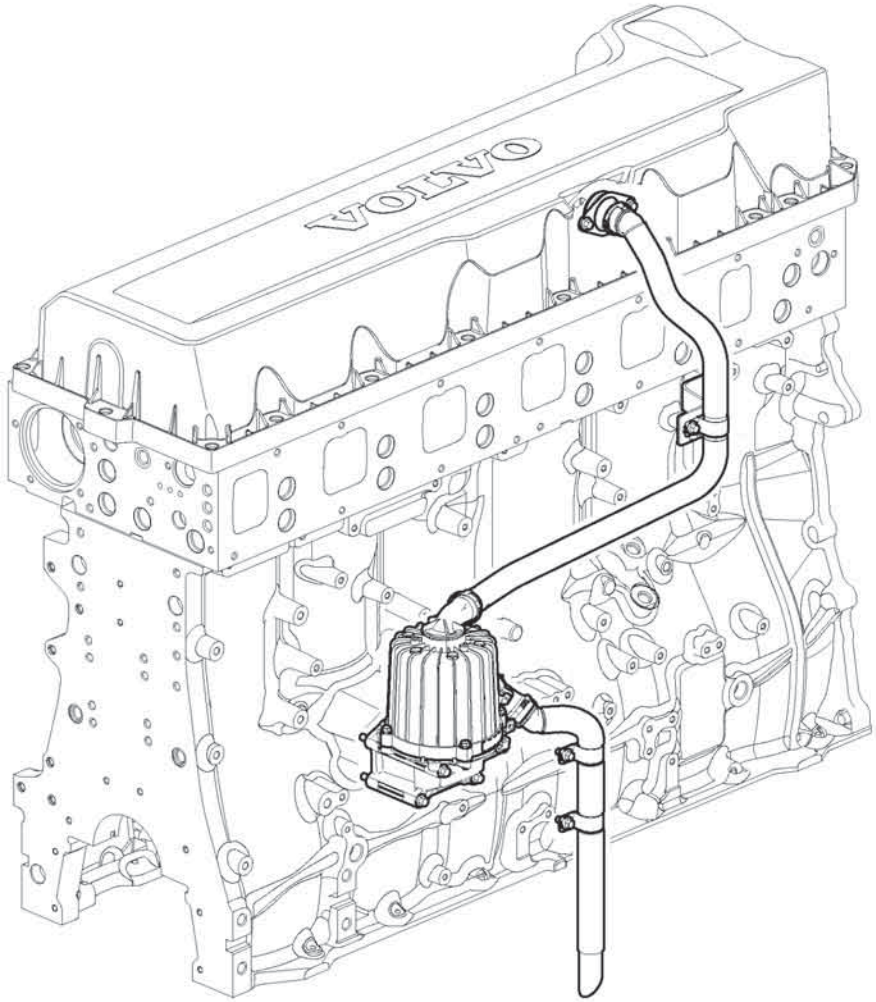

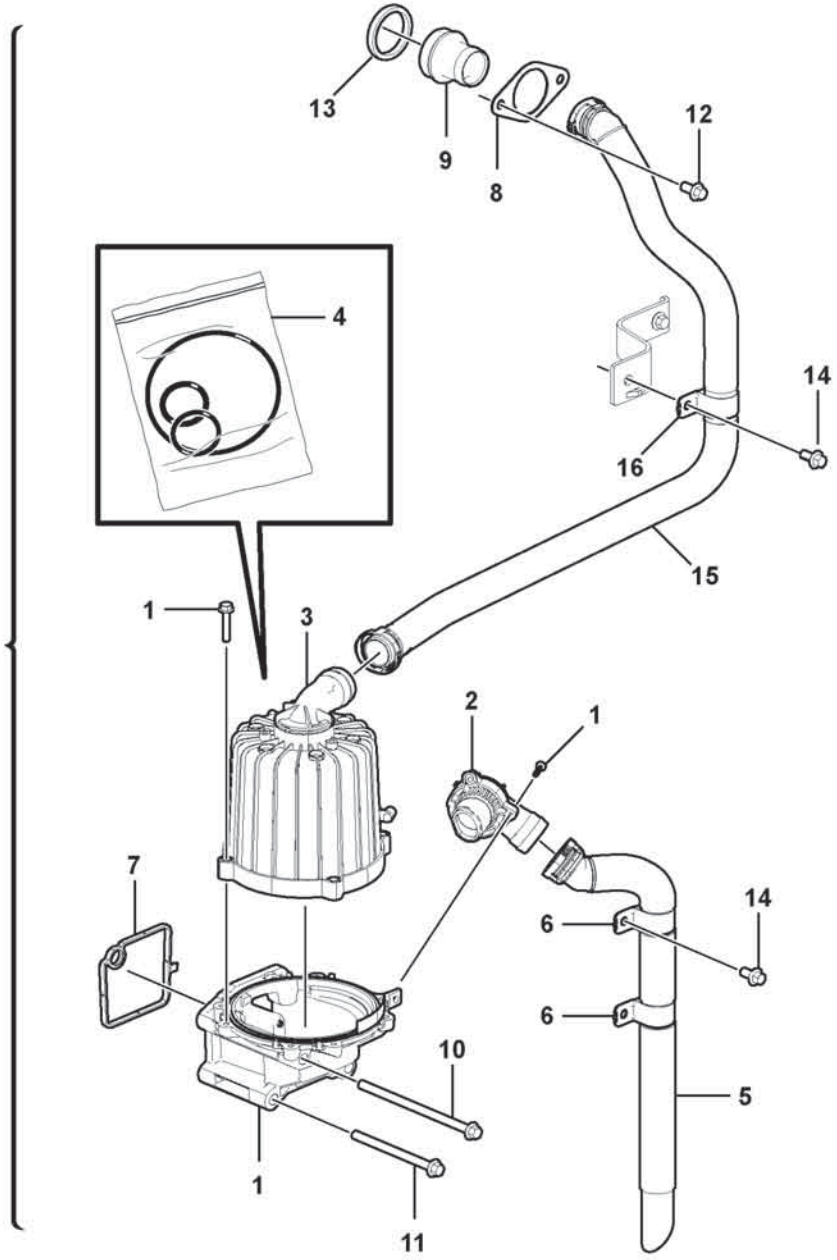

Volvo Construction Equipment

1070555

Fig.	Part No.	Quantity 1	2	3	PS	KIT	Description	Dénomination	Bezeichnung	Denominación	Benämning	Notes
1	VOE 21373547	1					Separator	Séparateur	Abscheider	Separador	Avskiljare	
2	VOE 21976103	1					•Nipple	•Raccord	•Nippel	•Niple	•Nippel	
3	VOE 21975945	1					•Separator	•Séparateur	•Abscheider	•Separador	•Avskiljare	
4	VOE 21976104	1					•O-ring	•Joint torique	•O-Ring	•Anillo tórico	•O-ring	PCS = 3 ID = 131x3 ID = 33x3,5 ID = 30x2,5
5	VOE 17224427	1					Hose	Flexible	Schlauch	Manguera	Slang	
6	VOE 21664062	1					•Clamp	•Collier serrage	•Schelle	•Abrazadera	•Klamma	
7	VOE 20532891	1					Gasket	Joint	Dichtung	Junta	Packning	
8	VOE 3849250	1					Flange	Bride	Flansch	Brida	Fläns	
9	VOE 21518407	1					Adapter	Adaptateur	Adapter	Adaptador	Adapter	L = 80 mm
10	VOE 984748	2					Flange screw	Vis à embase	Flanschschraube	Tornillo embridado	Flänsskruv	
11	VOE 984744	2			OP		Flange screw	Vis à embase	Flanschschraube	Tornillo embridado	Flänsskruv	
12	VOE 984733	2					Flange screw	Vis à embase	Flanschschraube	Tornillo embridado	Flänsskruv	
13	VOE 21532258	1					Sealing ring	Bague étanchéité	Dichtring	Anillo retén	Tätningsring	
14	VOE 984733	4					Flange screw	Vis à embase	Flanschschraube	Tornillo embridado	Flänsskruv	
15	VOE 22725966	1					Hose	Flexible	Schlauch	Manguera	Slang	
16	VOE 21664062	1					•Clamp	•Collier serrage	•Schelle	•Abrazadera	•Klamma	

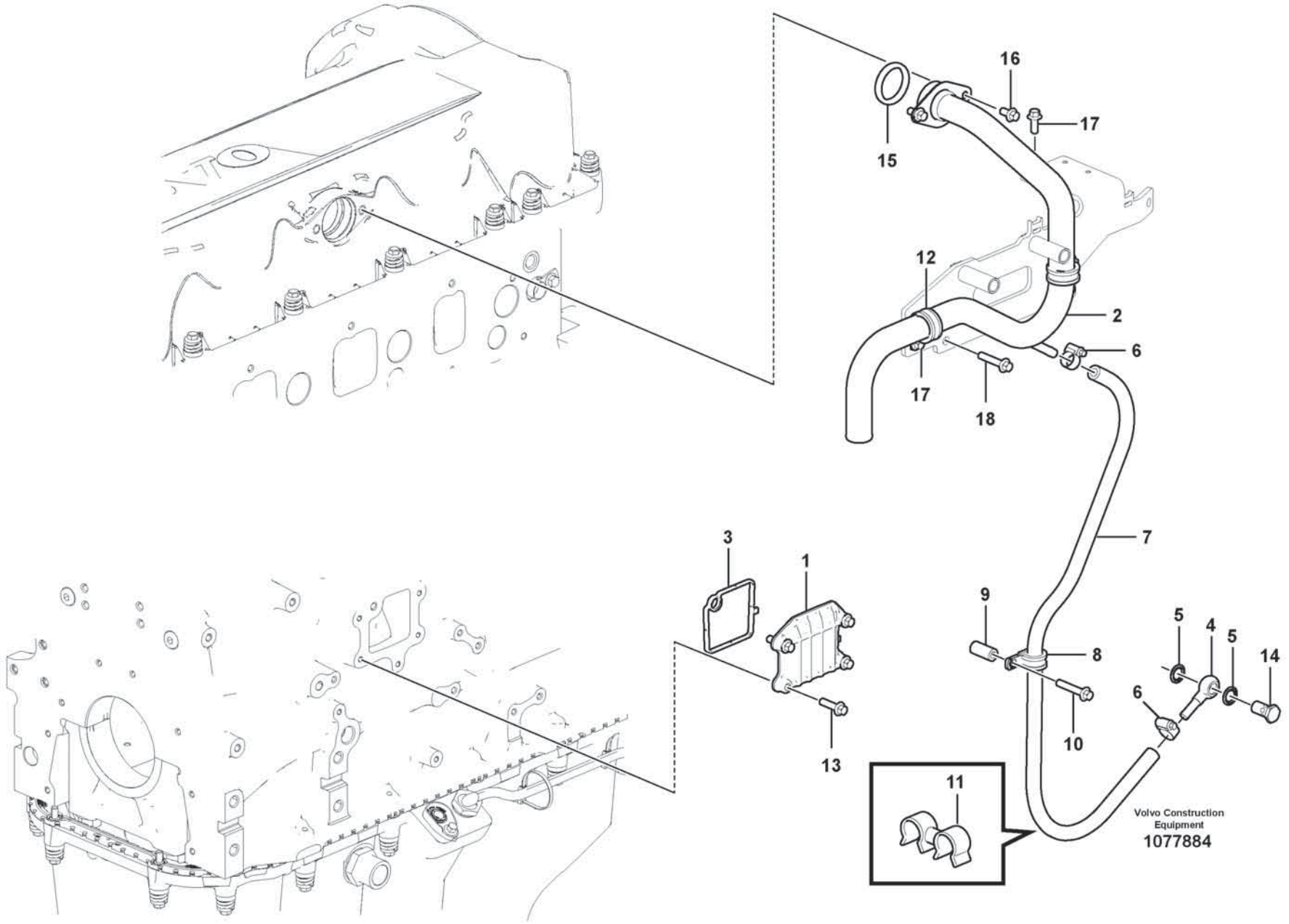
15
16
17
12
2
6
17
18
7
3
1
9
8
5
4
5
14
6
10
13
11
Volvo Construction Equipment
1077884

Fig.	Part No.	Quantity 1	2	3	PS	KIT	Description	Dénomination	Bezeichnung	Denominación	Benämning	Notes
1	VOE 20533497	1					Cap	Capot	Kappe	Tapa	Lock	
2	VOE 17264532	1					Breather pipe	Reniflard	Lüftungsrohr	Conducto de ventilación	Ventilationsrör	
3	VOE 20532891	1					Gasket	Joint	Dichtung	Junta	Packning	
4	VOE 11423224	1					Tube	Tube	Rohr	Tubo	Rör	
5	VOE 20852764	2					Sealing ring	Bague étanchéité	Dichtring	Anillo retén	Tätningsring	
6	VOE 994556	2					Hose clamp	Collier durite	Schlauchschelle	Abrazadera de manguera	Slangklamma	
7	VOE 983342	1					Hose	Flexible	Schlauch	Manguera	Slang	
8	VOE 13949747	1					Clamp	Collier serrage	Schelle	Abrazadera	Klamma	
9	VOE 848229	1					Spacer sleeve	Douille entretoise	Abstandhülse	Manguito distanciador	Distanshylsa	
10	VOE 994385	1					Flange screw	Vis à embase	Flanschschraube	Tornillo embridado	Flänsskruv	
11	VOE 9194404	1					Retainer	Retenue	Halter	Soporte	Hållare	
12	VOE 943717	2					Clamp	Collier serrage	Schelle	Abrazadera	Klamma	
13	VOE 984736	4					Flange screw	Vis à embase	Flanschschraube	Tornillo embridado	Flänsskruv	
14	VOE 991048	1					Hollow screw	Vis creuse	Hohlschraube	Tornillo perforado	Hålskruv	
15	VOE 21532258	1					Sealing ring	Bague étanchéité	Dichtring	Anillo retén	Tätningsring	
16	VOE 984733	2					Flange screw	Vis à embase	Flanschschraube	Tornillo embridado	Flänsskruv	
17	VOE 984734	3					Flange screw	Vis à embase	Flanschschraube	Tornillo embridado	Flänsskruv	
18	VOE 984738	2					Flange screw	Vis à embase	Flanschschraube	Tornillo embridado	Flänsskruv	

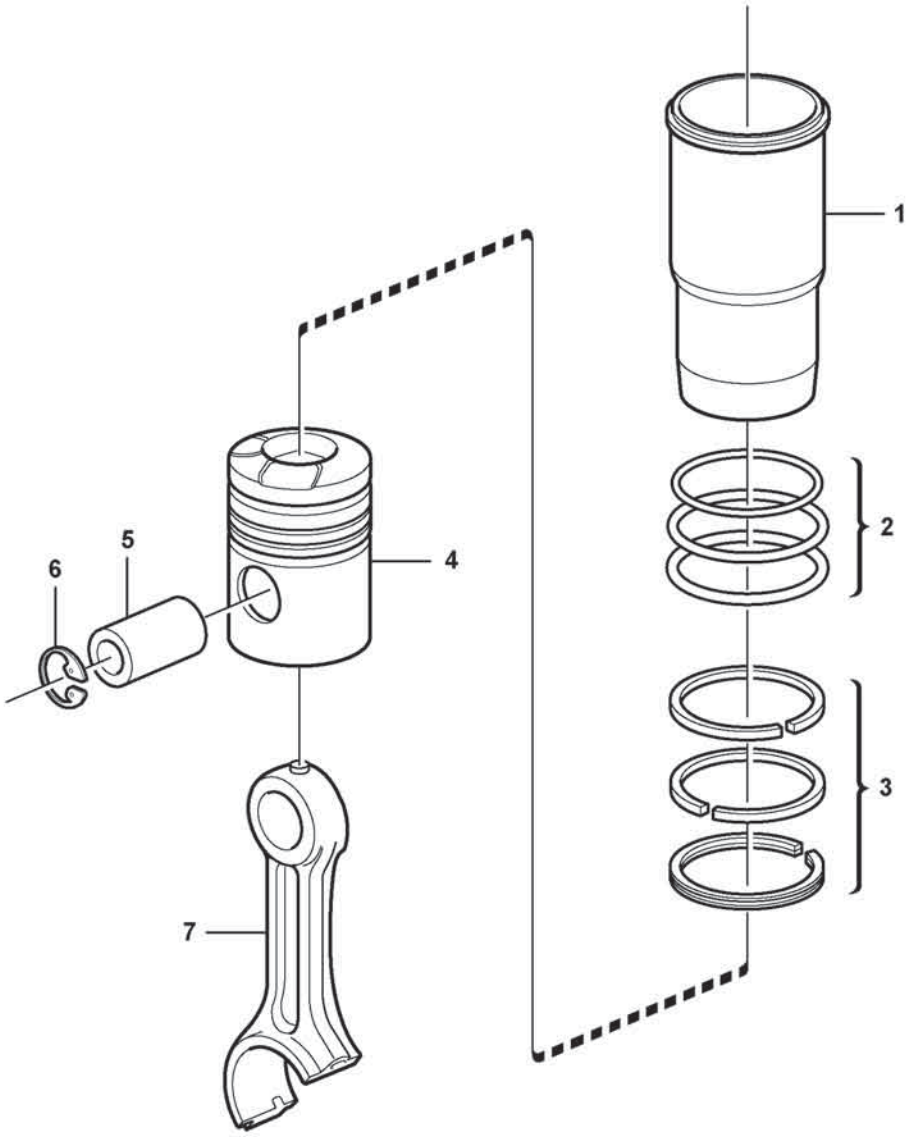

Volvo Construction Equipment

1056412

Fig.	Part No.	Quantity 1	2	3	PS	KIT	Description	Dénomination	Bezeichnung	Denominación	Benämning	Notes
	VOE 21330684	6					Cylinder liner kit	Jeu chemises de cylindres	Zylinderlaufbuchsensatz	Juego de camisa cilindro	Cylinderfodersats	
1	**VOE 21330684**	6					•Cylinder liner kit	•Jeu chemises de cylindres	•Zylinderlaufbuchsensatz	•Juego de camisa cilindro	•Cylinderfodersats	
2	**VOE 270950**	6					•Sealing kit	•Kit plombage	•Plombiersatz	•Kit de precinto	•Plomberingssats	
	VOE 470922	6			OP		••Sealing ring	••Bague étanchéité	••Dichtring	••Anillo retén	••Tätningsring	UPPER
		12			NS		••Sealing ring	••Bague d'étanchéité	••Runddichtring	••Anillo reten	••Tätningsring	CENTRE
		6			NS		••Sealing ring	••Bague d'étanchéité	••Runddichtring	••Anillo reten	••Tätningsring	LOWER
3	**VOE 21253763**	6					•Piston ring kit	•Jeu segments piston	•Kolbenringsatz	•Juego aro de pistón	•Kolvringsats	
		6			NS		••Compression ring	••Segment compression	••Verdichtungsring	••Aro de compresión	••Kompressionsring	UPPER
		6			NS		••Compression ring	••Segment compression	••Verdichtungsring	••Aro de compresión	••Kompressionsring	LOWER
		6			NS		••Oil scraper ring	••Racleur huile	••Ölabstreifring	••Raspador aceite	••Oljeskrapring	
4	**VOE 21330684**	6					•Cylinder liner kit	•Jeu chemises de cylindres	•Zylinderlaufbuchsensatz	•Juego de camisa cilindro	•Cylinderfodersats	
5		6			NS		•Piston Pin	•Axe Piston	•Kolbenbolzen	•Bulon	•Kolvtapp	
6	**VOE 914531**	12					•Snap ring	•Circlip	•Nutring	•Circlip	•Spårring	
7		6					Connecting rod	Barre de connexion	Verbindungsstange	Barra de connexion	Vevstake	See group 216-100 page 135

1		**Cylinder liner and piston** **Chemise cylindre et piston** **Zylinderlaufbuchse und Kolben** **Camisa y piston** **Cylinderfoder och kolv**	Catalogue id **20806**	Group **213**
2				
3			Illustr. No **1056412**	Section **100**
4				
5		**17461273, 17461278**	Issue **20053804-A**	Page **103**

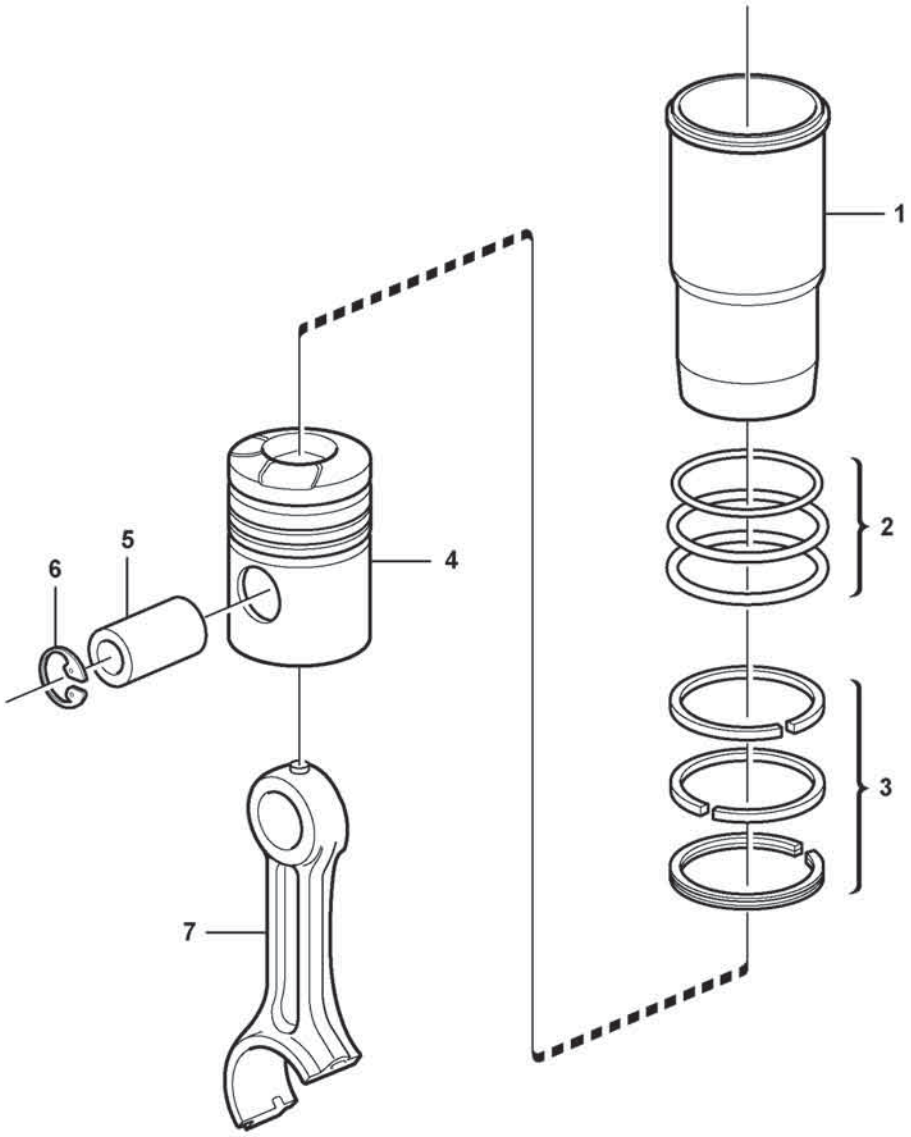

Volvo Construction Equipment

1056412

Fig.	Part No.	Quantity 1	2	3	PS	KIT	Description	Dénomination	Bezeichnung	Denominación	Benämning	Notes
	VOE 21209650	6	6				Cylinder liner kit	Jeu chemises de cylindres	Zylinderlaufbuchsensatz	Juego de camisa cilindro	Cylinderfodersats	
1		6	6				•Cylinder Liner	•Chemise Cylind.	•Zyl Buchse	•Camisa	•Cylinderfoder	
2	VOE 270950	6	6				•Sealing kit	•Kit plombage	•Plombiersatz	•Kit de precinto	•Plomberingssats	
	VOE 470922	6	6		OP		••Sealing ring	••Bague étanchéité	••Dichtring	••Anillo retén	••Tätningsring	
		12	12		NS		••Sealing ring	••Bague d'étanchéité	••Runddichtring	••Anillo reten	••Tätningsring	
	VOE 21430623	6	6		OP		••Sealing ring	••Bague étanchéité	••Dichtring	••Anillo retén	••Tätningsring	
3	VOE 21253763	6	6				•Piston ring kit	•Jeu segments piston	•Kolbenringsatz	•Juego aro de pistón	•Kolvringsats	
		6	6		NS		••Compression ring	••Segment compression	••Verdichtungsring	••Aro de compresión	••Kompressionsring	
		6	6		NS		••Compression ring	••Segment compression	••Verdichtungsring	••Aro de compresión	••Kompressionsring	
		6	6		NS		••Oil scraper ring	••Racleur huile	••Ölabstreifring	••Raspador aceite	••Oljeskrapring	
4		6	6				•Piston	•Piston	•Kolben	•Piston	•Kolv	
5		6	6				•Piston Pin	•Axe Piston	•Kolbenbolzen	•Bulon	•Kolvtapp	
6	VOE 914531	12	12				•Snap ring	•Circlip	•Nutring	•Circlip	•Spårring	
7		6					Connecting rod	Barre de connexion	Verbindungsstange	Barra de connexion	Vevstake	See group 216-100 page 135
7			6				Connecting rod	Barre de connexion	Verbindungsstange	Barra de connexion	Vevstake	See group 216-120 page 139

1	17461280	**Cylinder liner and piston** **Chemise cylindre et piston** **Zylinderlaufbuchse und Kolben** **Camisa y piston** **Cylinderfoder och kolv**	Catalogue id **20806**	Group **213**
2	15185566		Illustr. No **1056412**	Section **120**
3			Issue **20053804-A**	Page **105**
4				
5				

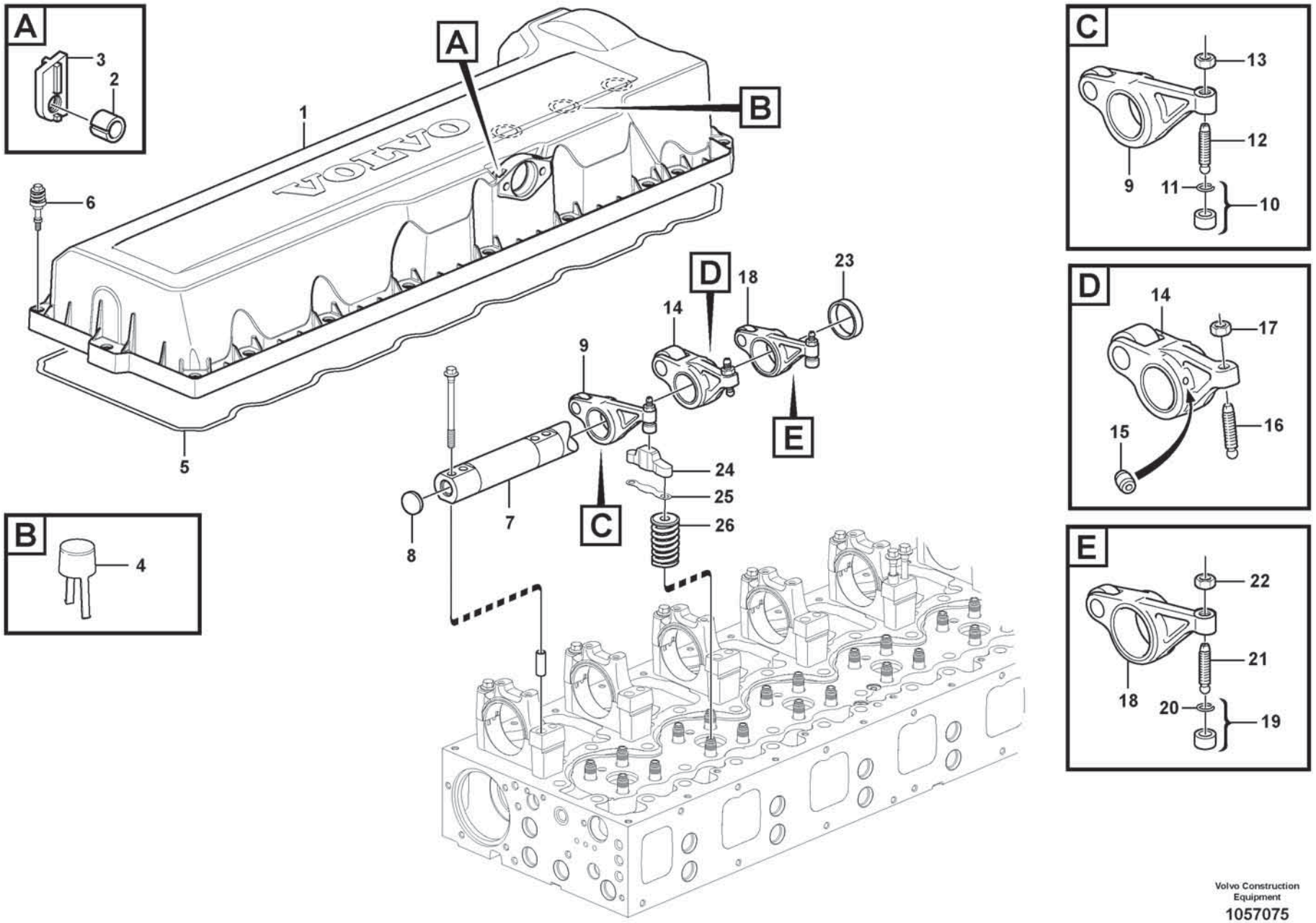
A
3
2
B
4
C
13
12
9
11
10
D
14
17
16
15
E
22
21
18
20
19
A
B
1
VOLVO
6
5
D
18
23
14
9
E
24
25
26
7
C
8

Fig.	Part No.	Quantity 1	2	3	PS	KIT	Description	Dénomination	Bezeichnung	Denominación	Benämning	Notes
1	VOE 20740683	1					Valve cover	Couvre-culasse	Zylinderkopfhaube	Cubierta válvula	Ventilkåpa	
1		1			NS		•Valve cover	•Couvre-culasse	•Zylinderkopfhaube	•Cubierta válvula	•Ventilkåpa	
2	VOE 20450320	2					•Spacer sleeve	•Douille entretoise	•Abstandhülse	•Manguito distanciador	•Distanshylsa	
3	VOE 24427518	2					•Nut washer	•Plaque filetée	•Mutterscheibe	•Arandela de tuerca	•Mutterbricka	
4	VOE 8131751	3					•Draining bowl	•Bol de drainage	•Abflusswanne	•Recipiente de drenaje	•Dräneringsskål	
5	VOE 20538793	1					Sealing strip	Bande d'étanchéité	Dichtleiste	Moldura retén	Tätningslist	
6	VOE 22859766	20					Flange screw	Vis à embase	Flanschschraube	Tornillo embridado	Flänsskruv	
7	VOE 22224709	1					Rocker arm shaft	Axe de culbuteurs	Kipphebelachse	Eje balancín	Vipparmsaxel	EPG
8	VOE 980176	2					•Expansion plug	•Tampon d'expansion	•Dehnstopfen	•Tapón expansor	•Expansionsplugg	
9	VOE 22277031						Rocker arm	Culbuteur	Kipphebel	Balancín	Vipparm	INLET
10	VOE 21054149	6					•Ball socket	•Cuvette bille	•Kugelschale	•Asiento de bolas	•Kulskål	
11	VOE 944364	6					••O-ring	••Joint torique	••O-Ring	••Anillo tórico	••O-ring	
12	VOE 20501055	6					•Ball stud	•Boulon articulation	•Kugelzapfen	•Perno bola	•Kultapp	
13	VOE 60111964	6					•Hexagon nut	•Écrou hexagonal	•Sechskantmutter	•Tuerca hexagonal	•Sexkantsmutter	
14	VOE 21881185	6					Rocker arm	Culbuteur	Kipphebel	Balancín	Vipparm	INJECTOR
15	VOE 3964817	12					•Jet	•Gicleur	•Düse	•Difusor	•Strålmunstycke	
16	VOE 21794321	6					•Adjusting screw	•Vis réglage	•Stellschraube	•Tornillo ajuste	•Justerskruv	
17	VOE 1677396	6					•Hexagon nut	•Écrou hexagonal	•Sechskantmutter	•Tuerca hexagonal	•Sexkantsmutter	
18	VOE 21809012	6					Rocker arm	Culbuteur	Kipphebel	Balancín	Vipparm	EXHAUST, EPG
19	VOE 21054149	6					•Ball socket	•Cuvette bille	•Kugelschale	•Asiento de bolas	•Kulskål	
20	VOE 944364	6					••O-ring	••Joint torique	••O-Ring	••Anillo tórico	••O-ring	
21	VOE 20501055	6					•Ball stud	•Boulon articulation	•Kugelzapfen	•Perno bola	•Kultapp	
22	VOE 60111964	6					•Hexagon nut	•Écrou hexagonal	•Sechskantmutter	•Tuerca hexagonal	•Sexkantsmutter	
23	VOE 21628455	6					Spacer sleeve	Douille entretoise	Abstandhülse	Manguito distanciador	Distanshylsa	
24	VOE 3183207	12					Valve cap	Chapeau de soupape	Ventilkappe	Sombrerete de válvula	Ventilhatt	
	VOE 11712372	1					Shim kit	Kit cales	Passscheibensatz	Kit de laminilla ajuste	Mellanläggssats	5 pcs of each
25	VOE 1547967	REQ					•Shim	•Cale de réglage	•Ausgleichblech	•Laminilla de ajuste	•Justermellanlägg	THICK = 2,00 mm
25	VOE 1547968	REQ					•Shim	•Cale de réglage	•Ausgleichblech	•Laminilla de ajuste	•Justermellanlägg	THICK = 2,05 mm
25	VOE 1547969	REQ					•Shim	•Cale de réglage	•Ausgleichblech	•Laminilla de ajuste	•Justermellanlägg	THICK = 2,10 mm
25	VOE 1547970	REQ					•Shim	•Cale de réglage	•Ausgleichblech	•Laminilla de ajuste	•Justermellanlägg	THICK = 2,15 mm
25	VOE 1547971	REQ					•Shim	•Cale de réglage	•Ausgleichblech	•Laminilla de ajuste	•Justermellanlägg	THICK = 2,20 mm

1		**Valve mechanism** **Commande des soupapes** **Ventilmechanismus** **Mecanismo de vávulas** **Ventilmekanism**	Catalogue id **20806**	Group **214**
2				
3			Illustr. No **1057075**	Section **100**
4				
5		**17461273, 17461278**	Issue **20053804-A**	Page **107**

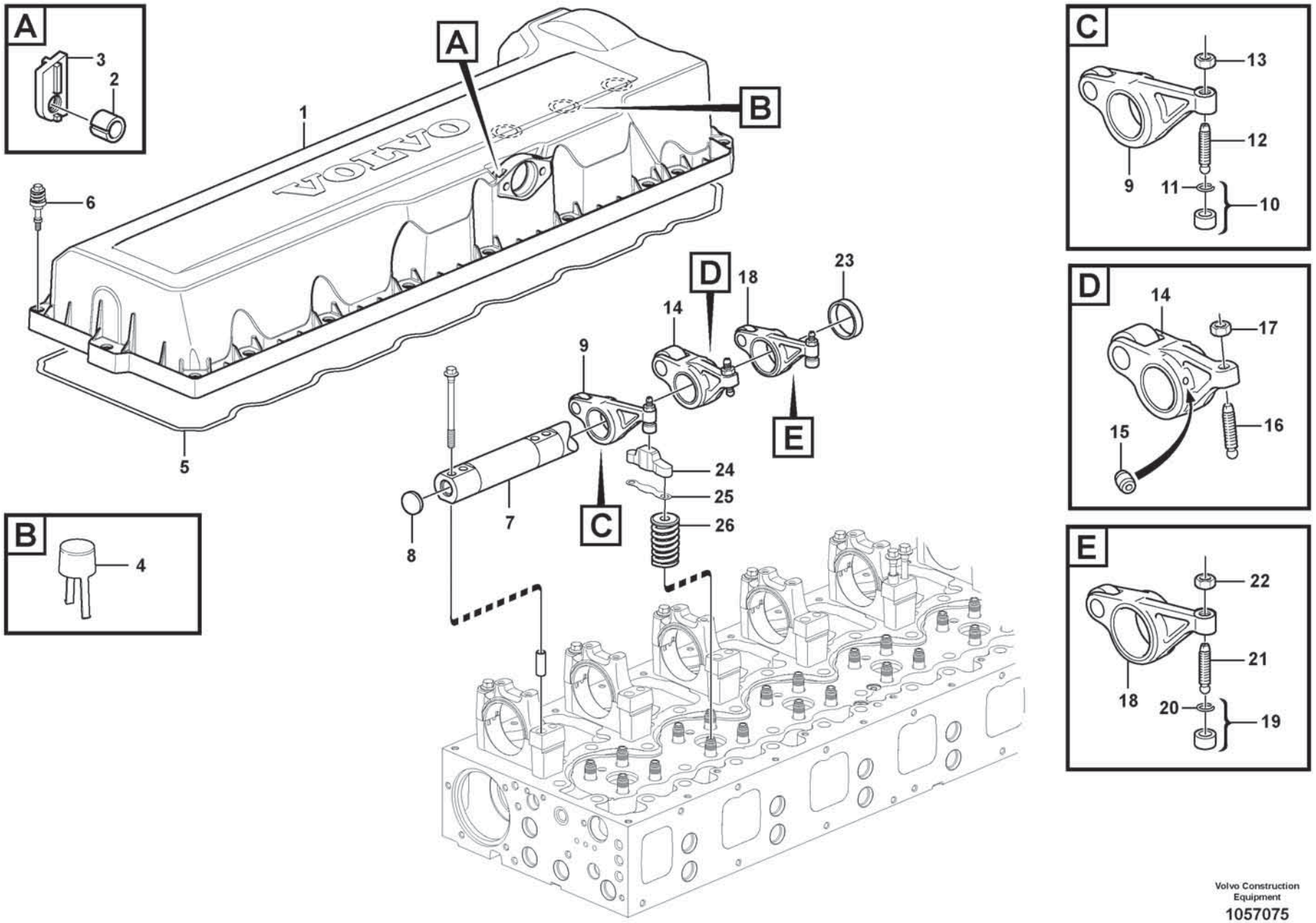
A
3
2
B
4
C
13
12
9
11
10
D
14
17
16
15
E
22
21
18
20
19
A
B
1
VOLVO
6
5
D
18
23
14
9
E
24
25
26
7
C
8

Fig.	Part No.	Quantity 1	2	3	PS	KIT	Description	Dénomination	Bezeichnung	Denominación	Benämning	Notes
25	**VOE 1547972**	REQ					•Shim	•Cale de réglage	•Ausgleichblech	•Laminilla de ajuste	•Justermellanlägg	THICK = 2,25 mm
25	**VOE 1547973**	REQ					•Shim	•Cale de réglage	•Ausgleichblech	•Laminilla de ajuste	•Justermellanlägg	THICK = 2,30 mm
25	**VOE 1547974**	REQ					•Shim	•Cale de réglage	•Ausgleichblech	•Laminilla de ajuste	•Justermellanlägg	THICK = 2,35 mm
25	**VOE 1547975**	REQ					•Shim	•Cale de réglage	•Ausgleichblech	•Laminilla de ajuste	•Justermellanlägg	THICK = 2,40 mm
25	**VOE 1547976**	REQ					•Shim	•Cale de réglage	•Ausgleichblech	•Laminilla de ajuste	•Justermellanlägg	THICK = 2,45 mm
25	**VOE 1547977**	REQ					•Shim	•Cale de réglage	•Ausgleichblech	•Laminilla de ajuste	•Justermellanlägg	THICK = 2,50 mm
25	**VOE 1547978**	REQ					•Shim	•Cale de réglage	•Ausgleichblech	•Laminilla de ajuste	•Justermellanlägg	THICK = 2,55 mm
25	**VOE 1547979**	REQ					•Shim	•Cale de réglage	•Ausgleichblech	•Laminilla de ajuste	•Justermellanlägg	THICK = 2,60 mm
25	**VOE 1547980**	REQ					•Shim	•Cale de réglage	•Ausgleichblech	•Laminilla de ajuste	•Justermellanlägg	THICK = 2,65 mm
25	**VOE 1547981**	REQ					•Shim	•Cale de réglage	•Ausgleichblech	•Laminilla de ajuste	•Justermellanlägg	THICK = 2,70 mm
25	**VOE 1547982**	REQ					•Shim	•Cale de réglage	•Ausgleichblech	•Laminilla de ajuste	•Justermellanlägg	THICK = 2,75 mm
25	**VOE 1547983**	REQ					•Shim	•Cale de réglage	•Ausgleichblech	•Laminilla de ajuste	•Justermellanlägg	THICK = 2,80 mm
25	**VOE 1547984**	REQ					•Shim	•Cale de réglage	•Ausgleichblech	•Laminilla de ajuste	•Justermellanlägg	THICK = 2,85 mm
25	**VOE 1677347**	REQ					•Shim	•Cale de réglage	•Ausgleichblech	•Laminilla de ajuste	•Justermellanlägg	THICK = 2,90 mm
25	**VOE 1677348**	REQ					•Shim	•Cale de réglage	•Ausgleichblech	•Laminilla de ajuste	•Justermellanlägg	THICK = 2,95 mm
25	**VOE 1677349**	REQ					•Shim	•Cale de réglage	•Ausgleichblech	•Laminilla de ajuste	•Justermellanlägg	THICK = 3,00 mm
25	**VOE 1677350**	REQ					•Shim	•Cale de réglage	•Ausgleichblech	•Laminilla de ajuste	•Justermellanlägg	THICK = 3,05 mm
25	**VOE 1677351**	REQ					•Shim	•Cale de réglage	•Ausgleichblech	•Laminilla de ajuste	•Justermellanlägg	THICK = 3,10 mm
25	**VOE 1677352**	REQ					•Shim	•Cale de réglage	•Ausgleichblech	•Laminilla de ajuste	•Justermellanlägg	THICK = 3,15 mm
25	**VOE 1677353**	REQ					•Shim	•Cale de réglage	•Ausgleichblech	•Laminilla de ajuste	•Justermellanlägg	THICK = 3,20 mm
25	**VOE 1677354**	REQ					•Shim	•Cale de réglage	•Ausgleichblech	•Laminilla de ajuste	•Justermellanlägg	THICK = 3,25 mm
25	**VOE 1677355**	REQ					•Shim	•Cale de réglage	•Ausgleichblech	•Laminilla de ajuste	•Justermellanlägg	THICK = 3,30 mm
25	**VOE 1677356**	REQ					•Shim	•Cale de réglage	•Ausgleichblech	•Laminilla de ajuste	•Justermellanlägg	THICK = 3,35 mm
25	**VOE 1677357**	REQ					•Shim	•Cale de réglage	•Ausgleichblech	•Laminilla de ajuste	•Justermellanlägg	THICK = 3,40 mm
25	**VOE 1677358**	REQ					•Shim	•Cale de réglage	•Ausgleichblech	•Laminilla de ajuste	•Justermellanlägg	THICK = 3,45 mm
25	**VOE 1677359**	REQ					•Shim	•Cale de réglage	•Ausgleichblech	•Laminilla de ajuste	•Justermellanlägg	THICK = 3,50 mm
25	**VOE 1677360**	REQ					•Shim	•Cale de réglage	•Ausgleichblech	•Laminilla de ajuste	•Justermellanlägg	THICK = 3,55 mm
25	**VOE 1677361**	REQ					•Shim	•Cale de réglage	•Ausgleichblech	•Laminilla de ajuste	•Justermellanlägg	THICK = 3,60 mm
25	**VOE 1677362**	REQ					•Shim	•Cale de réglage	•Ausgleichblech	•Laminilla de ajuste	•Justermellanlägg	THICK = 3,65 mm
25	**VOE 1677363**	REQ					•Shim	•Cale de réglage	•Ausgleichblech	•Laminilla de ajuste	•Justermellanlägg	THICK = 3,70 mm
25	**VOE 1677364**	REQ					•Shim	•Cale de réglage	•Ausgleichblech	•Laminilla de ajuste	•Justermellanlägg	THICK = 3,75 mm

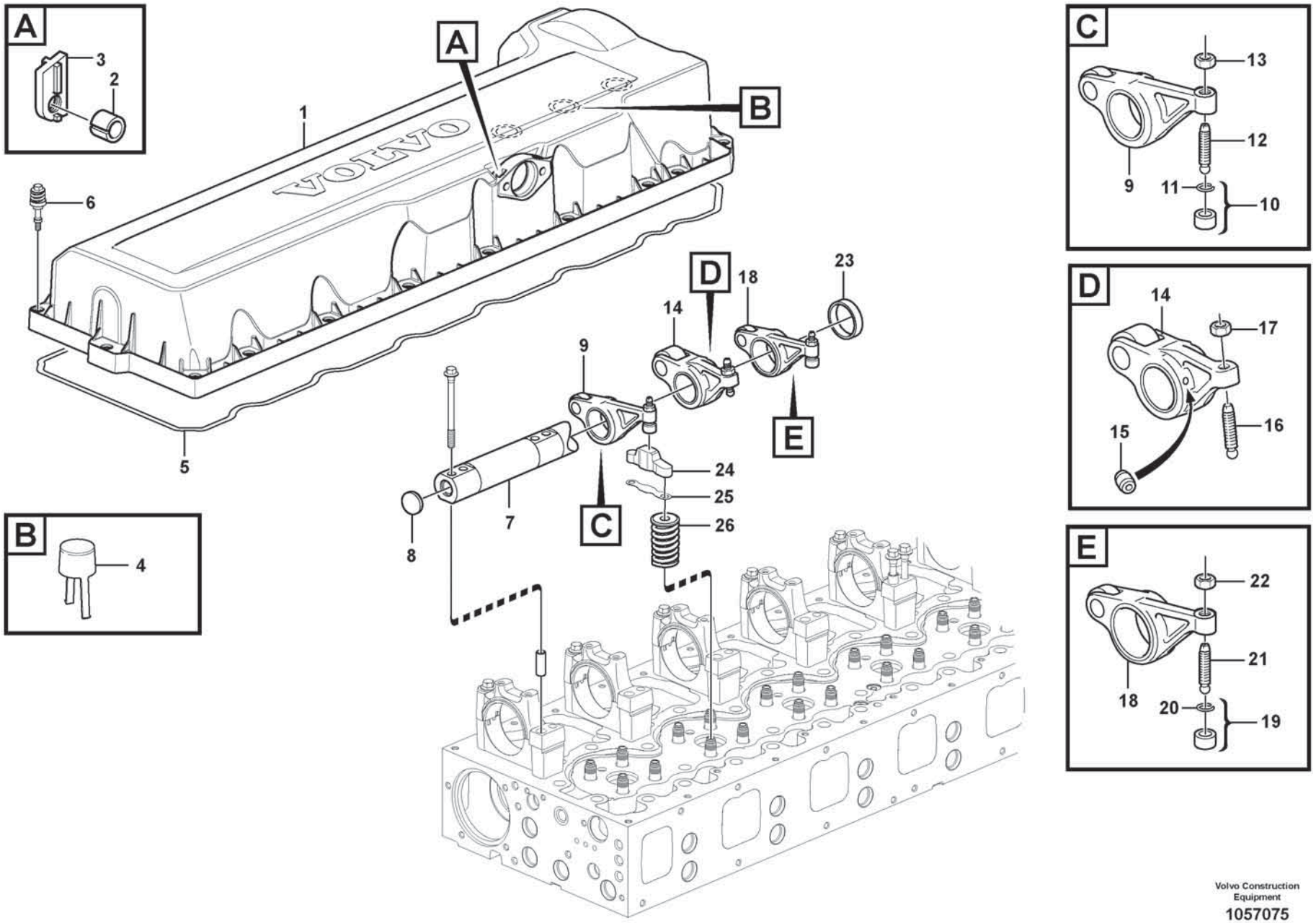
A
3
2
B
4
C
13
12
9
11
10
D
14
17
16
15
E
22
21
18
20
19
A
B
1
VOLVO
6
5
D
18
23
14
9
E
24
25
26
7
C
8

Fig.	Part No.	Quantity 1	2	3	PS	KIT	Description	Dénomination	Bezeichnung	Denominación	Benämning	Notes
25	**VOE 1677365**	REQ					•Shim	•Cale de réglage	•Ausgleichblech	•Laminilla de ajuste	•Justermellanlägg	THICK = 3,80 mm
25	**VOE 1677366**	REQ					•Shim	•Cale de réglage	•Ausgleichblech	•Laminilla de ajuste	•Justermellanlägg	THICK = 3,85 mm
25	**VOE 1677367**	REQ					•Shim	•Cale de réglage	•Ausgleichblech	•Laminilla de ajuste	•Justermellanlägg	THICK = 3,90 mm
25	**VOE 1677368**	REQ					•Shim	•Cale de réglage	•Ausgleichblech	•Laminilla de ajuste	•Justermellanlägg	THICK = 3,95 mm
26		12					Valve Spring	Ressort Soupape	Ventilfeder	Resorte Valvula	Ventilfjäder	See group 211-200 page 73

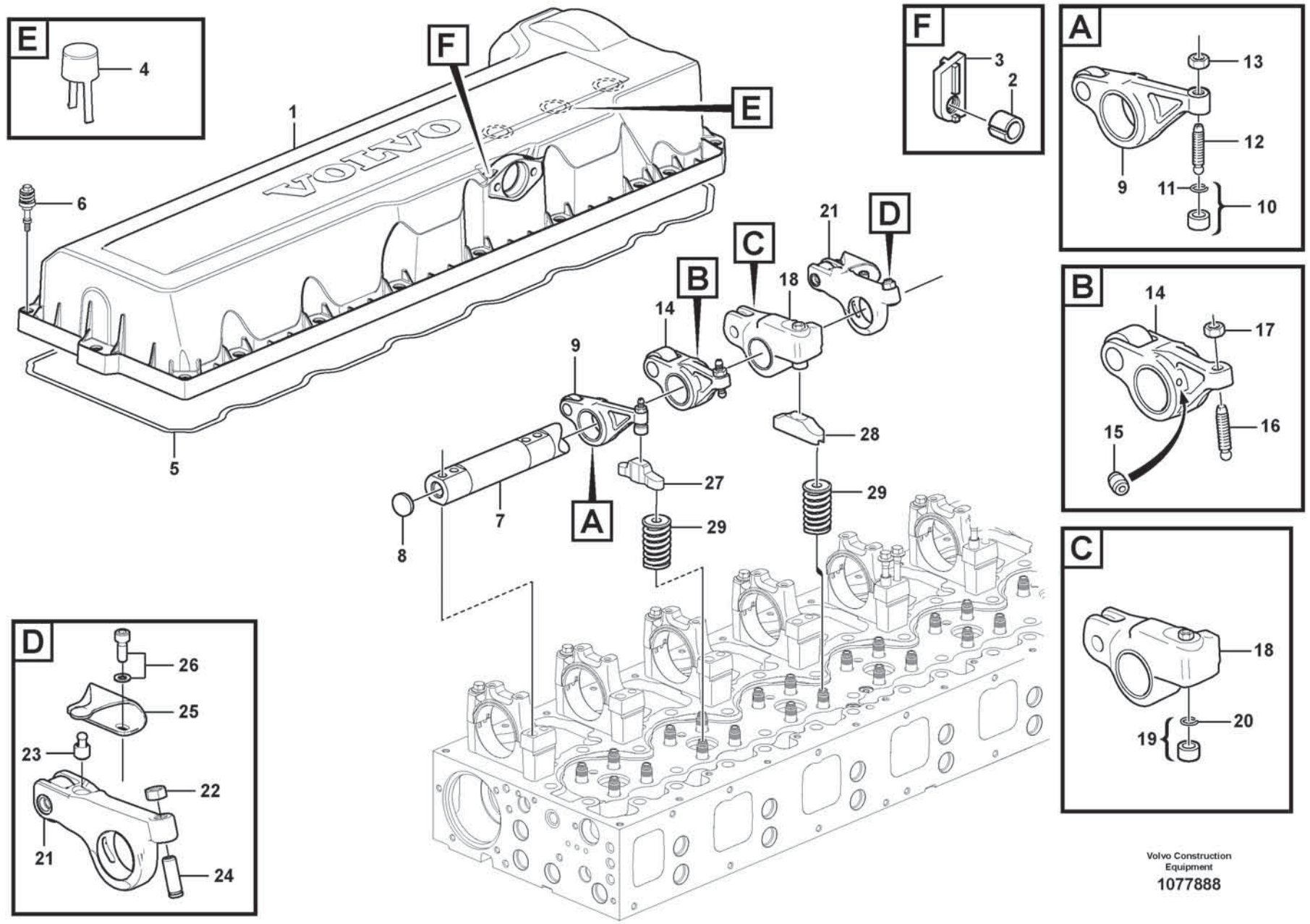

Volvo Construction Equipment

1077888

Fig.	Part No.	Quantity 1	2	3	PS	KIT	Description	Dénomination	Bezeichnung	Denominación	Benämning	Notes
1	VOE 20740683	1					Valve cover	Couvre-culasse	Zylinderkopfhaube	Cubierta válvula	Ventilkåpa	
1		1			NS		•Valve cover	•Couvre-culasse	•Zylinderkopfhaube	•Cubierta válvula	•Ventilkåpa	
2	VOE 20450320	2					•Spacer sleeve	•Douille entretoise	•Abstandhülse	•Manguito distanciador	•Distanshylsa	
3	VOE 24427518	2					•Nut washer	•Plaque filetée	•Mutterscheibe	•Arandela de tuerca	•Mutterbricka	
4	VOE 8131751	3					•Draining bowl	•Bol de drainage	•Abflusswanne	•Recipiente de drenaje	•Dräneringsskål	
5	VOE 20538793	1					Sealing strip	Bande d'étanchéité	Dichtleiste	Moldura retén	Tätningslist	
6	VOE 22859766	20					Flange screw	Vis à embase	Flanschschraube	Tornillo embridado	Flänsskruv	
7	VOE 22224709	1					Rocker arm shaft	Axe de culbuteurs	Kipphebelachse	Eje balancín	Vipparmsaxel	EPG
8	VOE 980176	2					•Expansion plug	•Tampon d'expansion	•Dehnstopfen	•Tapón expansor	•Expansionsplugg	
9	VOE 22277031	6					Rocker arm	Culbuteur	Kipphebel	Balancín	Vipparm	INLET
10	VOE 21054149	6					•Ball socket	•Cuvette bille	•Kugelschale	•Asiento de bolas	•Kulskål	
11	VOE 944364	6					••O-ring	••Joint torique	••O-Ring	••Anillo tórico	••O-ring	
12	VOE 20501055	6					•Ball stud	•Boulon articulation	•Kugelzapfen	•Perno bola	•Kultapp	
13	VOE 60111964	6					•Hexagon nut	•Écrou hexagonal	•Sechskantmutter	•Tuerca hexagonal	•Sexkantsmutter	
14	VOE 21881195	6					Rocker arm	Culbuteur	Kipphebel	Balancín	Vipparm	INJECTOR
15	VOE 3964817	12					•Jet	•Gicleur	•Düse	•Difusor	•Strålmunstycke	
16	VOE 1546775	6					•Ball stud	•Boulon articulation	•Kugelzapfen	•Perno bola	•Kultapp	
17	VOE 1677396	6					•Hexagon nut	•Écrou hexagonal	•Sechskantmutter	•Tuerca hexagonal	•Sexkantsmutter	
18	VOE 22472567	6					Rocker arm	Culbuteur	Kipphebel	Balancín	Vipparm	EXHAUST, EPG
19	VOE 21054149	6					•Ball socket	•Cuvette bille	•Kugelschale	•Asiento de bolas	•Kulskål	
20	VOE 944364	6					••O-ring	••Joint torique	••O-Ring	••Anillo tórico	••O-ring	
21	VOE 21460261	6					Rocker arm	Culbuteur	Kipphebel	Balancín	Vipparm	
22	VOE 1677396	6					•Hexagon nut	•Écrou hexagonal	•Sechskantmutter	•Tuerca hexagonal	•Sexkantsmutter	
23		6			NS		•Ball socket	•Cuvette bille	•Kugelschale	•Asiento de bolas	•Kulskål	
24		6			NS		•Adjusting Screw	•Vis De Reglage	•Stellschraube	•Tornillo Ajuste	•Justerskruv	
25	VOE 20728004	6					Leaf spring	Ressort à lames	Blattfeder	Ballesta	Bladfjäder	
26	VOE 21344803	12					Hex. socket screw	Vis à six pans creux	Innensechskantschraube	Tornillo de hexágono embutido	Insexskruv	
27	VOE 3183207	6					Valve cap	Chapeau de soupape	Ventilkappe	Sombrerete de válvula	Ventilhatt	
28	VOE 21411252	6					Valve bridge	Étrier de soupape	Ventilbrücke	Puente de válvula	Ventilbrygga	
29		12					Valve Spring	Ressort Soupape	Ventilfeder	Resorte Valvula	Ventilfjäder	See group 211-220 page 77

1		**Valve mechanism** **Commande des soupapes** **Ventilmechanismus** **Mecanismo de válvulas** **Ventilmekanism**	Catalogue id **20806**	Group **214**
2				
3			Illustr. No **1077888**	Section **120**
4				
5		**17461280**	Issue **20053804-A**	Page **113**

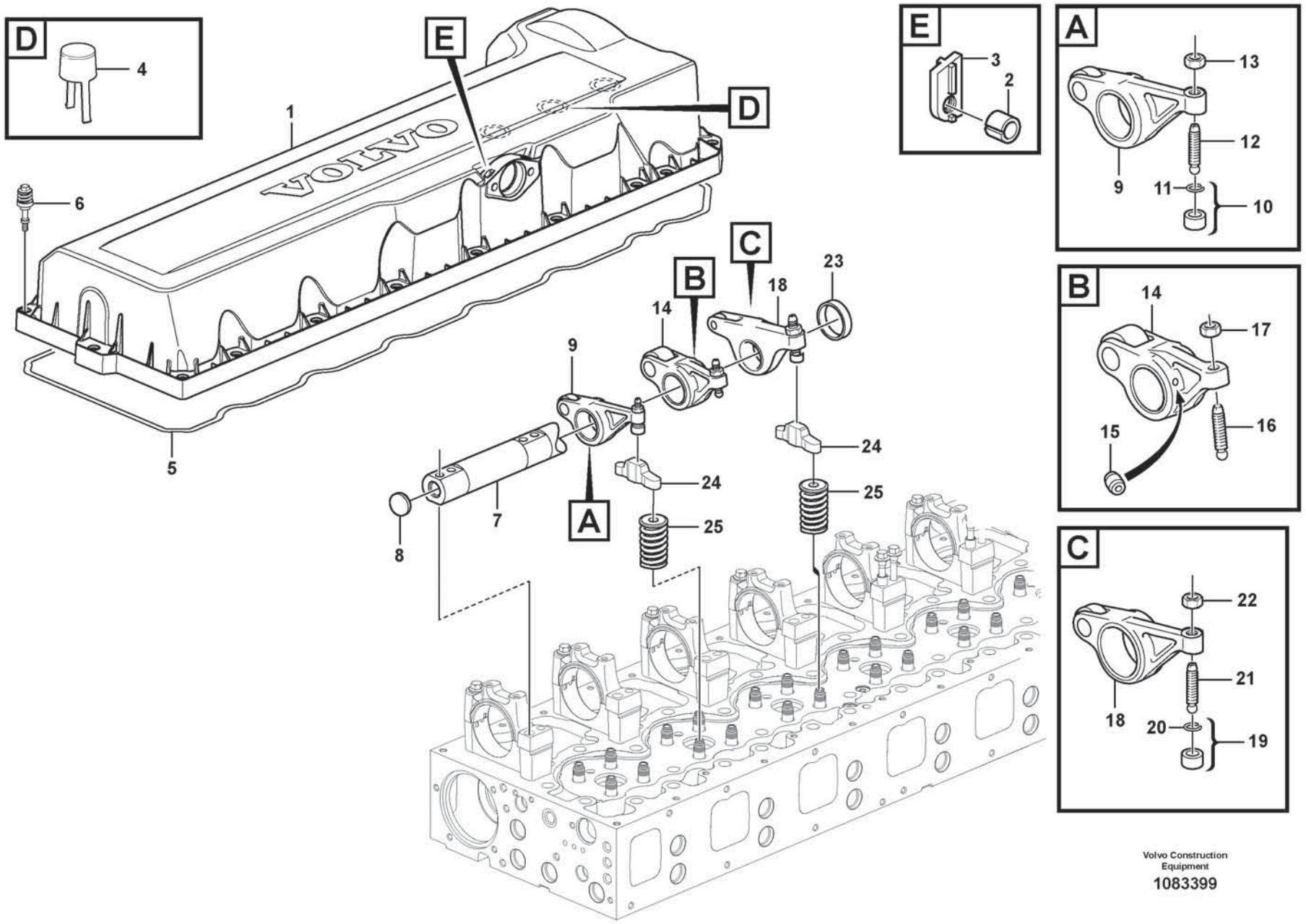

Volvo Construction Equipment

1083399

Fig.	Part No.	Quantity 1	2	3	PS	KIT	Description	Dénomination	Bezeichnung	Denominación	Benämning	Notes
1	VOE 20740683	1					Valve cover	Couvre-culasse	Zylinderkopfhaube	Cubierta válvula	Ventilkåpa	INLET
1		1			NS		•Valve cover	•Couvre-culasse	•Zylinderkopfhaube	•Cubierta válvula	•Ventilkåpa	
2	VOE 20450320	2					•Spacer sleeve	•Douille entretoise	•Abstandhülse	•Manguito distanciador	•Distanshylsa	INLET
3	VOE 24427518	2					•Nut washer	•Plaque filetée	•Mutterscheibe	•Arandela de tuerca	•Mutterbricka	
4	VOE 8131751	3					•Draining bowl	•Bol de drainage	•Abflusswanne	•Recipiente de drenaje	•Dräneringsskål	
5	VOE 20538793	1					Sealing strip	Bande d'étanchéité	Dichtleiste	Moldura retén	Tätningslist	
6	VOE 22859766	20					Flange screw	Vis à embase	Flanschschraube	Tornillo embridado	Flänsskruv	
7	VOE 22224709	1					Rocker arm shaft	Axe de culbuteurs	Kipphebelachse	Eje balancín	Vipparmsaxel	
8	VOE 980176	2					•Expansion plug	•Tampon d'expansion	•Dehnstopfen	•Tapón expansor	•Expansionsplugg	
9	VOE 22277031	6					Rocker arm	Culbuteur	Kipphebel	Balancín	Vipparm	INLET
10	VOE 21054149	6					•Ball socket	•Cuvette bille	•Kugelschale	•Asiento de bolas	•Kulskål	
11	VOE 944364	6					••O-ring	••Joint torique	••O-Ring	••Anillo tórico	••O-ring	
12	VOE 20501055	6					•Ball stud	•Boulon articulation	•Kugelzapfen	•Perno bola	•Kultapp	
13	VOE 60111964	6					•Hexagon nut	•Écrou hexagonal	•Sechskantmutter	•Tuerca hexagonal	•Sexkantsmutter	
14	VOE 21881195	6					Rocker arm	Culbuteur	Kipphebel	Balancín	Vipparm	
15	VOE 3964817	12					•Jet	•Gicleur	•Düse	•Difusor	•Strålmunstycke	
16	VOE 1546775	6					•Ball stud	•Boulon articulation	•Kugelzapfen	•Perno bola	•Kultapp	
17	VOE 1677396	6					•Hexagon nut	•Écrou hexagonal	•Sechskantmutter	•Tuerca hexagonal	•Sexkantsmutter	
18	VOE 21809012	6					Rocker arm	Culbuteur	Kipphebel	Balancín	Vipparm	
19	VOE 21054149	6					•Ball socket	•Cuvette bille	•Kugelschale	•Asiento de bolas	•Kulskål	
20	VOE 944364	6					••O-ring	••Joint torique	••O-Ring	••Anillo tórico	••O-ring	
21	VOE 20501055	6					•Ball stud	•Boulon articulation	•Kugelzapfen	•Perno bola	•Kultapp	
22	VOE 60111964	6					•Hexagon nut	•Écrou hexagonal	•Sechskantmutter	•Tuerca hexagonal	•Sexkantsmutter	
23	VOE 21628455	6					Spacer sleeve	Douille entretoise	Abstandhülse	Manguito distanciador	Distanshylsa	
24	VOE 3183207	12					Valve cap	Chapeau de soupape	Ventilkappe	Sombrerete de válvula	Ventilhatt	
25		12					Valve Spring	Ressort Soupape	Ventilfeder	Resorte Valvula	Ventilfjäder	See group 211-240 page 81

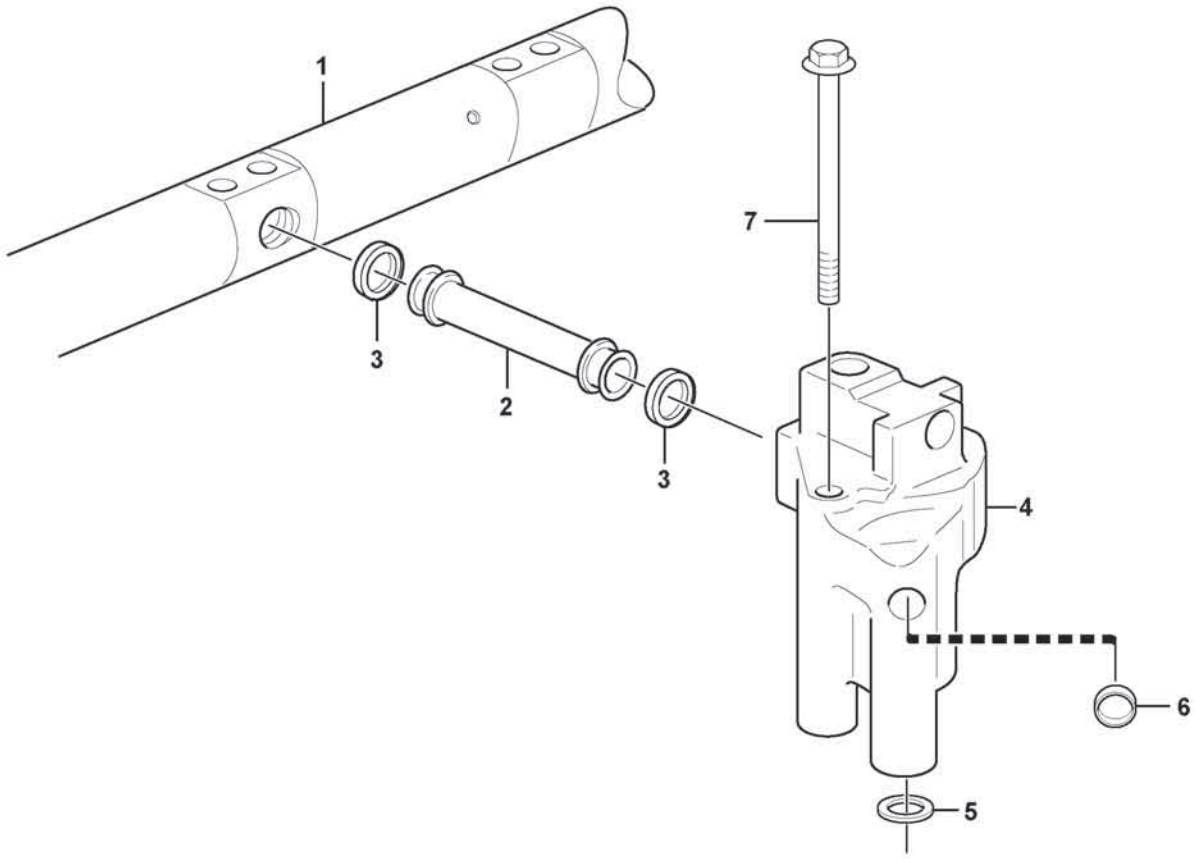

Volvo Construction Equipment
1057172

Fig.	Part No.	Quantity 1	2	3	PS	KIT	Description	Dénomination	Bezeichnung	Denominación	Benämning	Notes
1		1					Rkr Arm Shaft	Axe Culbuteurs	Kipphebelachse	Eje Balancin	Vipparmsaxel	See group 214-100 page 107
2	VOE 21590460	1					Outlet pipe	Tube de sortie	Auslaufrohr	Tubo de salida	Utloppsrör	
3	VOE 1677370	2					Sealing ring	Bague étanchéité	Dichtring	Anillo retén	Tätningsring	
4	VOE 21105100	1			OP		Intermediate housing	Boîtier intermédiaire	Zwischengehäuse	Caja intermediaria	Mellanhus	
4		1			NS		•Housing	•Carter	•Gehäuse	•Carter	•Hus	
5	VOE 20526428	1					•Sealing ring	•Bague étanchéité	•Dichtring	•Anillo retén	•Tätningsring	
6	VOE 955082	1					•Cap plug	•Bouchon capuchon	•Bundschraube	•Tapón de sombrerete	•Hattplugg	
7	VOE 984746	2					Flange screw	Vis à embase	Flanschschraube	Tornillo embridado	Flänsskruv	

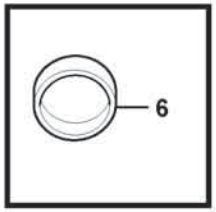
6

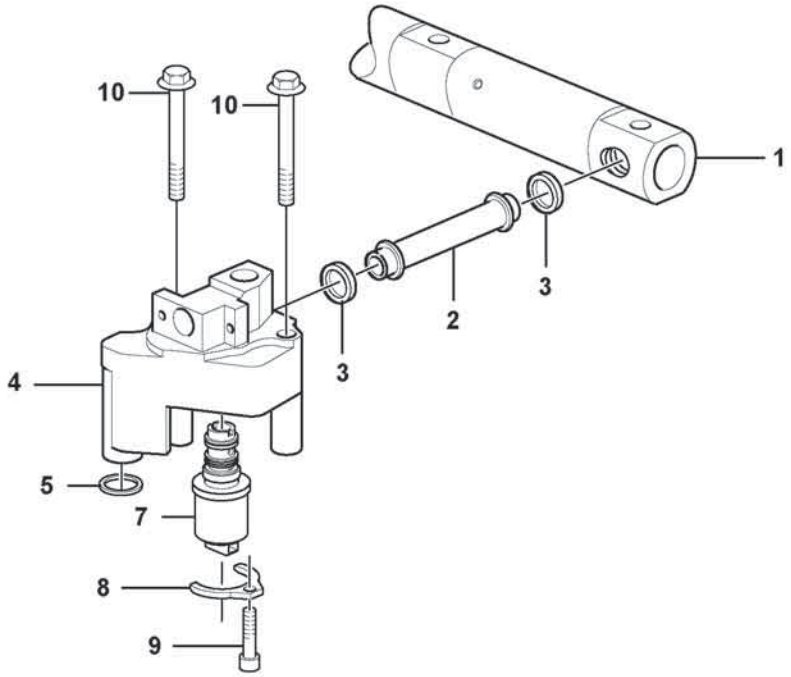
10
10
1
3
2
3
4
5
7
8
9

Fig.	Part No.	Quantity 1	2	3	PS	KIT	Description	Dénomination	Bezeichnung	Denominación	Benämning	Notes
1		1					Rkr Arm Shaft	Axe Culbuteurs	Kipphebelachse	Eje Balancin	Vipparmsaxel	See group 214-120 page 113
2	VOE 21590460	1					Outlet pipe	Tube de sortie	Auslaufrohr	Tubo de salida	Utloppsrör	
3	VOE 1677370	2					Sealing ring	Bague étanchéité	Dichtring	Anillo retén	Tätningsring	
4	VOE 21596642	1					Control valve	Valve contrôle	Steuerventil	Válvula de control	Kontrollventil	
5	VOE 20526428	1					•Sealing ring	•Bague étanchéité	•Dichtring	•Anillo retén	•Tätningsring	
6	VOE 955082	1					•Cap plug	•Bouchon capuchon	•Bundschraube	•Tapón de sombrerete	•Hattplugg	
7	VOE 21596626	1					•Control valve	•Valve contrôle	•Steuerventil	•Válvula de control	•Kontrollventil	
8	VOE 21782030	1					•Flange	•Bride	•Flansch	•Brida	•Fläns	
9	VOE 20574688	1			OP		•Hex. socket screw	•Vis à six pans creux	•Innensechskantschraube	•Tornillo de hexágono embutido	•Insexskruv	
10	VOE 984746	2					Flange screw	Vis à embase	Flanschschraube	Tornillo embridado	Flänsskruv	

1		**Intermediate housing** **Boîtier intermédiaire** **Zwischengehäuse** **Caja intermediaria** **Mellanhus**	Catalogue id **20806**	Group **214**
2				
3			Illustr. No **1077893**	Section **220**
4				
5		**17461280**	Issue **20053804-A**	Page **119**

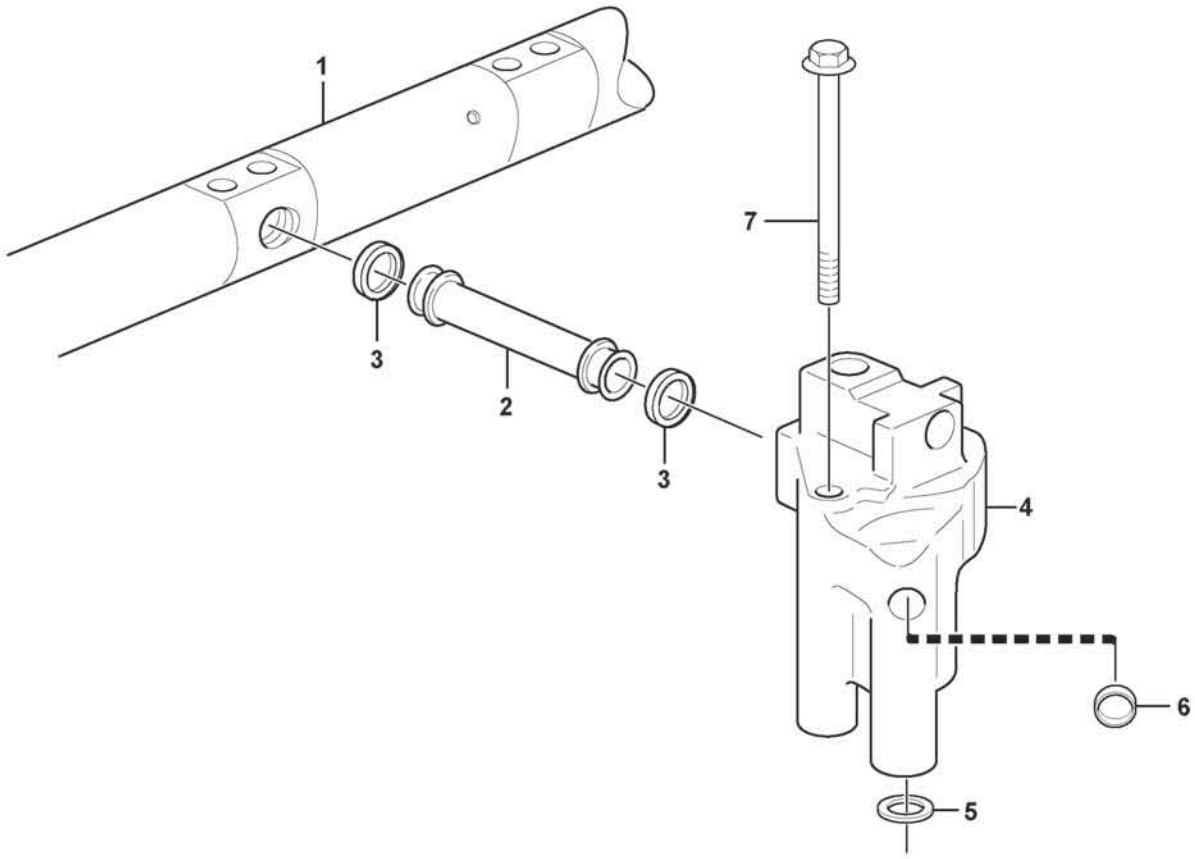

Volvo Construction Equipment
1057172

Fig.	Part No.	Quantity 1	2	3	PS	KIT	Description	Dénomination	Bezeichnung	Denominación	Benämning	Notes
1							Rkr Arm Shaft	Axe Culbuteurs	Kipphebelachse	Eje Balancin	Vipparmsaxel	See group 214-140 page 115
2	VOE 21590460	1					Outlet pipe	Tube de sortie	Auslaufrohr	Tubo de salida	Utloppsrör	
3	VOE 1677370	2					Sealing ring	Bague étanchéité	Dichtring	Anillo retén	Tätningsring	
4	VOE 21105100	1			OP		Intermediate housing	Boîtier intermédiaire	Zwischengehäuse	Caja intermediaria	Mellanhus	
4	VOE 21596626	1					Control valve	Valve contrôle	Steuerventil	Válvula de control	Kontrollventil	
5	VOE 20526428	1					•Sealing ring	•Bague étanchéité	•Dichtring	•Anillo retén	•Tätningsring	
6	VOE 955082	1					•Cap plug	•Bouchon capuchon	•Bundschraube	•Tapón de sombrerete	•Hattplugg	
7	VOE 984746	2					•Flange screw	•Vis à embase	•Flanschschraube	•Tornillo embridado	•Flänsskruv	

1		**Intermediate housing** **Boîtier intermédiaire** **Zwischengehäuse** **Caja intermediaria** **Mellanhus**	Catalogue id **20806**	Group **214**
2				
3			Illustr. No **1057172**	Section **240**
4				
5		**15185566**	Issue **20053804-A**	Page **121**

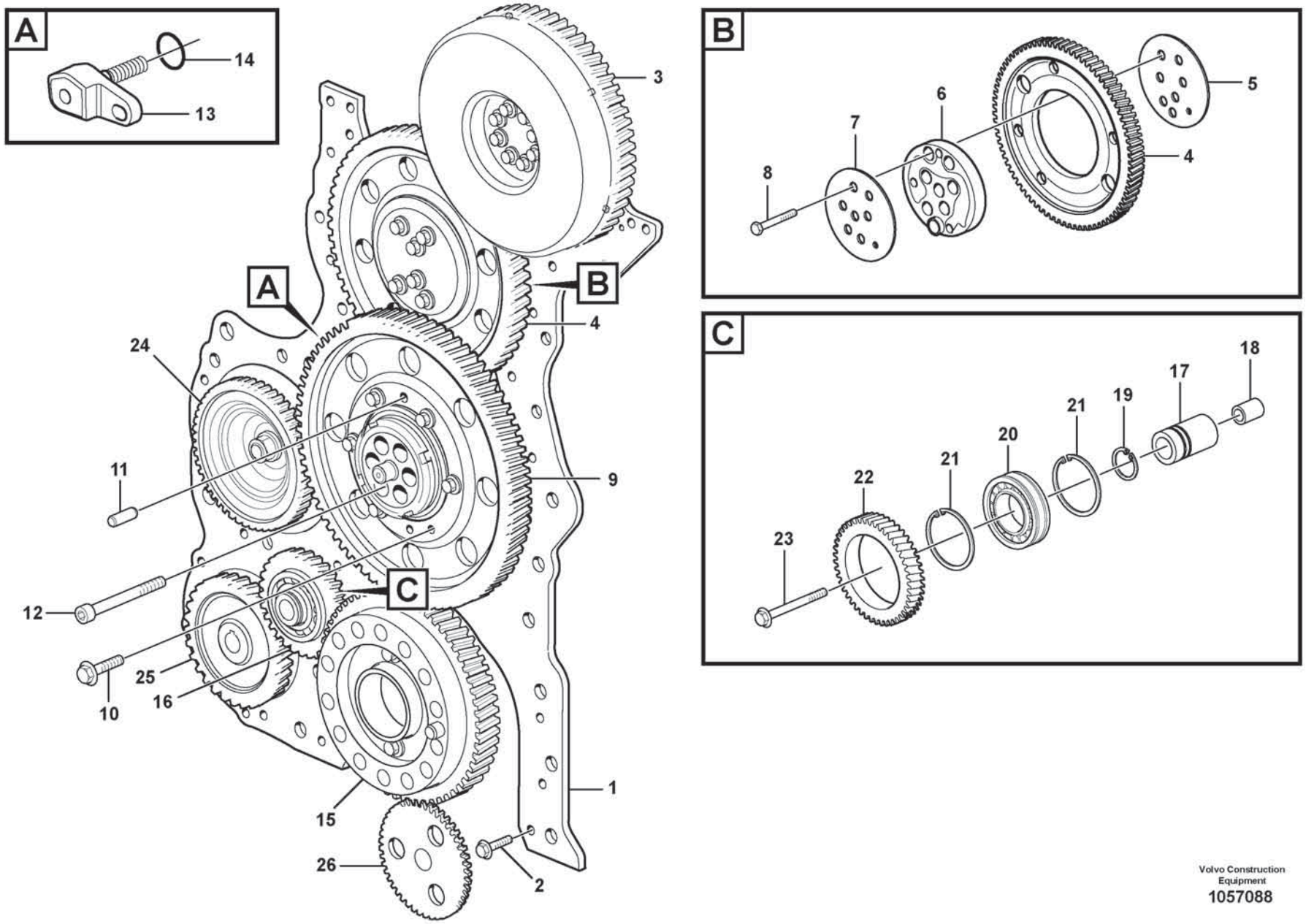

Volvo Construction Equipment
1057088

Fig.	Part No.	Quantity 1	2	3	PS	KIT	Description	Dénomination	Bezeichnung	Denominación	Benämning	Notes
1	VOE 21892734	1					Timing gear plate	Plaque distribution	Steuergehäuseplatte	Chapa de distribución	Transmissionsplåt	(VOE 21241959)
2	VOE 984735	29					Flange screw	Vis à embase	Flanschschraube	Tornillo embridado	Flänsskruv	
3		1					Gear	Pignon	Zahnradgetriebe	Engranaje	Kuggdrev	CAMSHAFT See group 215-200 page 129
4	VOE 20850724	1					Idler gear	Pignon fou	Vorgelegerad	Engranaje intermediario	Mellanhjul	
5	VOE 20487667	1					Thrust washer	Rondelle butée	Druckscheibe	Arandela de presión	Tryckbricka	
6	VOE 20531647	1					Hub	Moyeu	Nabe	Cubo	Nav	
7	VOE 20487676	1					Bearing shield	Flasque	Lagerschild	Defensa de cojinete	Lagersköld	
8	VOE 974615	6					Flange screw	Vis à embase	Flanschschraube	Tornillo embridado	Flänsskruv	
9	VOE 21430913	1					Idler gear	Pignon fou	Vorgelegerad	Engranaje intermediario	Mellanhjul	
10	VOE 471586	6					•Screw	•Vis	•Schraube	•Tornillo	•Skruv	
11	VOE 950564	2					•Pin	•Goupille	•Stift	•Pasador	•Pinne	
12	VOE 20483919	6					Hex. socket screw	Vis à six pans creux	Innensechskantschraube	Tornillo de hexágono embutido	Insexskruv	
13	VOE 22066002	1					Bracket	Console	Konsole	Consola	Konsol	
14	VOE 943177	1					O-ring	Joint torique	O-Ring	Anillo tórico	O-ring	
15		1					Gear	Pignon	Zahnradgetriebe	Engranaje	Kuggdrev	CRANKSHAFT See group 216-100 page 135
16	VOE 22081687	1					Idler gear	Pignon fou	Vorgelegerad	Engranaje intermediario	Mellanhjul	
17		1			NS		•Shaft	•Arbre	•Welle	•Eje	•Axel	
18		1			NS		•Guide sleeve	•Douille guide	•Führungshülse	•Manguito de guía	•Styrhylsa	
19	VOE 914465	1					•Snap ring	•Circlip	•Nutring	•Circlip	•Spårring	
20		1			NS		•Ball bearing	•Roulement billes	•Kugellager	•Cojinete de bolas	•Kullager	
21		2			NS		•Snap ring	•Circlip	•Nutring	•Circlip	•Spårring	
22		1			NS		•Idler gear	•Pignon fou	•Vorgelegerad	•Engranaje intermediario	•Mellanhjul	
23	VOE 21050240	1					Flange screw	Vis à embase	Flanschschraube	Tornillo embridado	Flänsskruv	
24	VOE 8131848	1					Gear	Pignon	Zahnrad	Engranaje	Kugghjul	COMPRESSOR
25		1					Gear	Pignon	Zahnradgetriebe	Engranaje	Kuggdrev	FUEL PUMP See group 233-600 page 207
26		1					Oil Pump	Pompe a huile	Ölpumpe	Bomba de aceite	Oljepump	See group 221-100 page 163

1		**Timing gear** **Transmission à roues** **Rädergetriebe** **Engranaje de distribución** **Transmissionsdrev**	Catalogue id **20806**	Group **215**
2				
3			Illustr. No **1057088**	Section **100**
4				
5		**17461273, 17461278**	Issue **20053804-A**	Page **123**

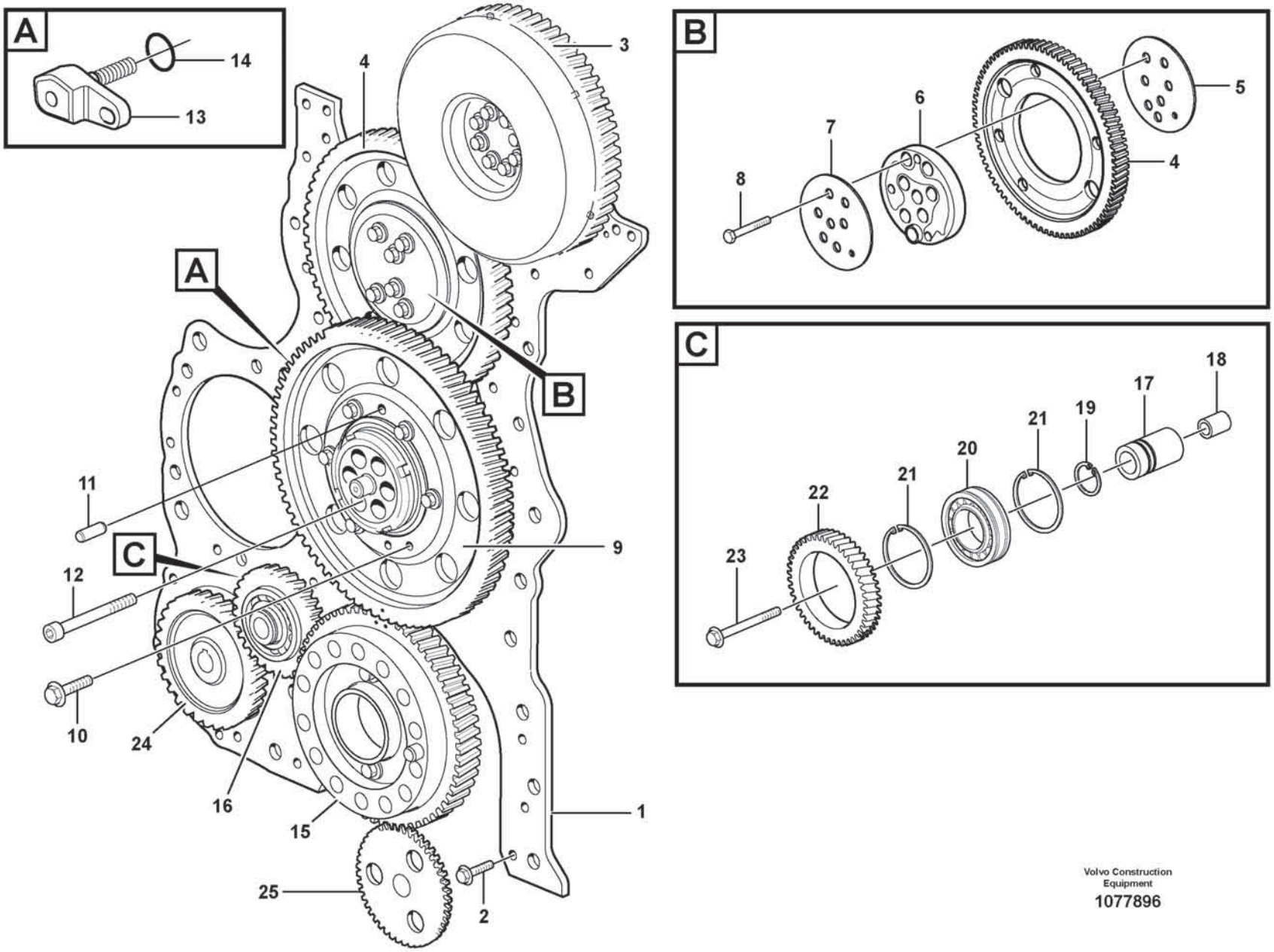

Volvo Construction Equipment

1077896

Fig.	Part No.	Quantity 1	2	3	PS	KIT	Description	Dénomination	Bezeichnung	Denominación	Benämning	Notes
1	VOE 21892734	1	1				Timing gear plate	Plaque distribution	Steuergehäuseplatte	Chapa de distribución	Transmissionsplåt	(VOE 21241959)
2	VOE 984735	29	29				Flange screw	Vis à embase	Flanschschraube	Tornillo embridado	Flänsskruv	
3		1					Gear	Pignon	Zahnradgetriebe	Engranaje	Kuggdrev	CAMSHAFT See group 215-220 page 131
3			1				Gear	Pignon	Zahnradgetriebe	Engranaje	Kuggdrev	CAMSHAFT See group 215-240 page 133
4	VOE 20850724	1	1				Idler gear	Pignon fou	Vorgelegerad	Engranaje intermediario	Mellanhjul	
5	VOE 20487667	1	1				Thrust washer	Rondelle butée	Druckscheibe	Arandela de presión	Tryckbricka	
6	VOE 20531647	1	1				Hub	Moyeu	Nabe	Cubo	Nav	
7	VOE 20487676	1	1				Bearing shield	Flasque	Lagerschild	Defensa de cojinete	Lagersköld	
8	VOE 974615	6	6				Flange screw	Vis à embase	Flanschschraube	Tornillo embridado	Flänsskruv	
9	VOE 21430913	1	1				Idler gear	Pignon fou	Vorgelegerad	Engranaje intermediario	Mellanhjul	
10	VOE 471586	6	6				•Screw	•Vis	•Schraube	•Tornillo	•Skruv	
11	VOE 950564	2	2				•Pin	•Goupille	•Stift	•Pasador	•Pinne	
12	VOE 20483919	6	6				Hex. socket screw	Vis à six pans creux	Innensechskantschraube	Tornillo de hexágono embutido	Insexskruv	
13	VOE 22066002	1	1				Bracket	Console	Konsole	Consola	Konsol	
14	VOE 943177	1	1				O-ring	Joint torique	O-Ring	Anillo tórico	O-ring	
15		1					Gear	Pignon	Zahnradgetriebe	Engranaje	Kuggdrev	CRANKSHAFT See group 216-100 page 135
15			1				Gear	Pignon	Zahnradgetriebe	Engranaje	Kuggdrev	CRANKSHAFT See group 216-120 page 139
16	VOE 22081687	1	1				Idler gear	Pignon fou	Vorgelegerad	Engranaje intermediario	Mellanhjul	
17		1	1		NS		•Shaft	•Arbre	•Welle	•Eje	•Axel	
18		1	1		NS		•Guide sleeve	•Douille guide	•Führungshülse	•Manguito de guía	•Styrhylsa	
19	VOE 914465	1	1				•Snap ring	•Circlip	•Nutring	•Circlip	•Spårring	
20		1	1		NS		•Ball bearing	•Roulement billes	•Kugellager	•Cojinete de bolas	•Kullager	
21		2	2		NS		•Snap ring	•Circlip	•Nutring	•Circlip	•Spårring	
22		1	1		NS		•Idler gear	•Pignon fou	•Vorgelegerad	•Engranaje intermediario	•Mellanhjul	
23	VOE 21050240	1	1				Flange screw	Vis à embase	Flanschschraube	Tornillo embridado	Flänsskruv	
24		1	1				Gear	Pignon	Zahnradgetriebe	Engranaje	Kuggdrev	FUEL PUMP See group 233-600 page 207

1	17461280
2	15185566
3	
4	
5	

Timing gear
Transmission à roues
Rädergetriebe
Engranaje de distribución
Transmissionsdrev

Catalogue id **20806**	Group **215**
Illustr. No **1077896**	Section **120**
Issue **20053804-A**	Page **125**

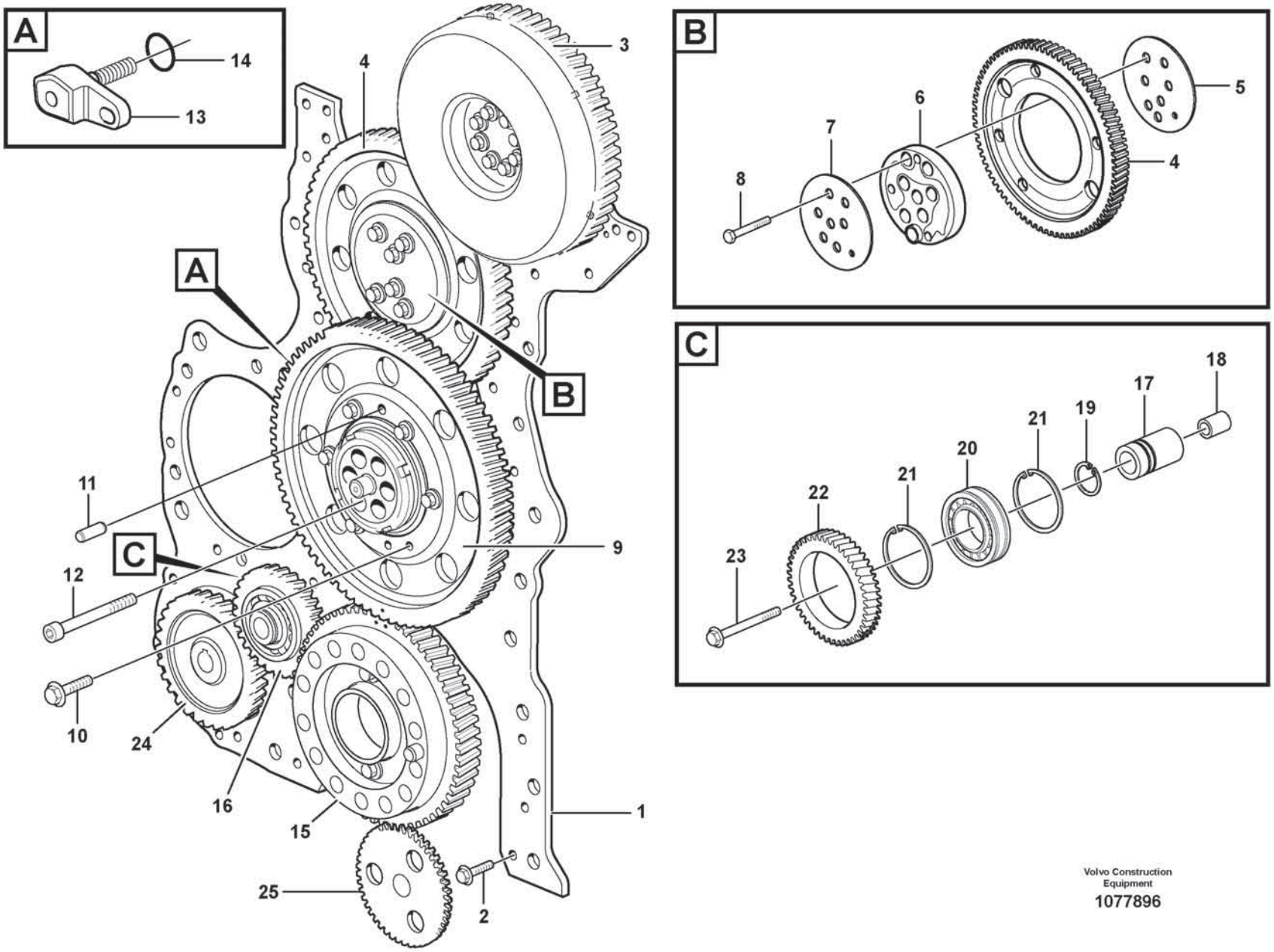

Volvo Construction Equipment

1077896

Fig.	Part No.	Quantity 1	2	3	PS	KIT	Description	Dénomination	Bezeichnung	Denominación	Benämning	Notes
25		1	1				Oil Pump	Pompe a huile	Ölpumpe	Bomba de aceite	Oljepump	See group 221-120 page 165

1	17461280	**Timing gear** **Transmission à roues** **Rädergetriebe** **Engranaje de distribución** **Transmissionsdrev**	Catalogue id **20806**	Group **215**
2	15185566			
3			Illustr. No **1077896**	Section **120**
4				
5			Issue **20053804-A**	Page **127**

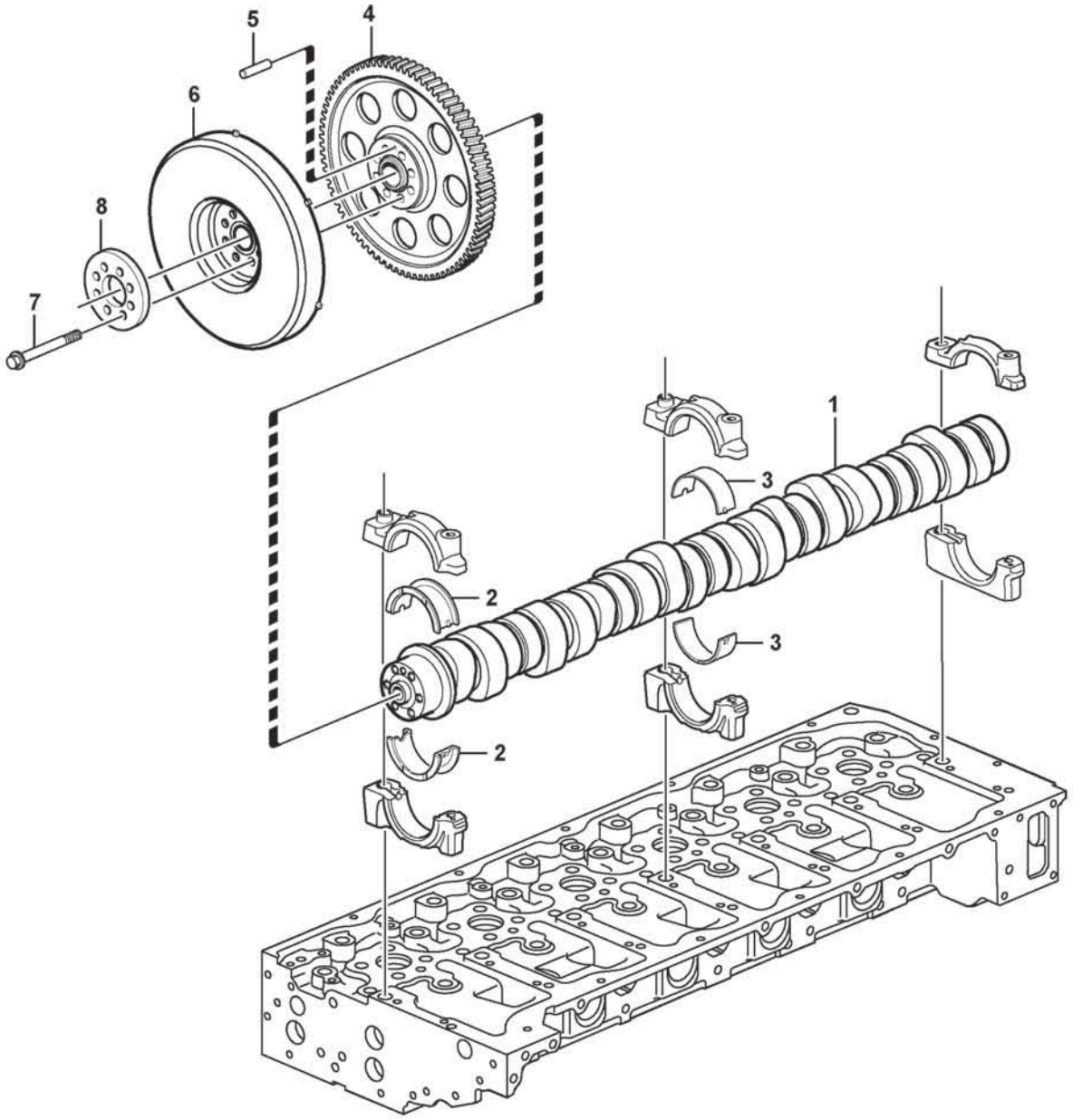

Volvo Construction Equipment

1019613

Fig.	Part No.	Quantity 1	2	3	4	5	PS	KIT	Description	Dénomination	Bezeichnung	Denominación	Benämning	Notes
1	VOE 21219818	1							Camshaft	Arbre cames	Nockenwelle	Árbol de levas	Kamaxel	
2	VOE 22879257	1							Camshaft bearing kit	Kit palier d'arbre à cames	Nockenwellenlag.Satz	Kit de apoyo de árbol de levas	Kamaxellagersats	REAR
3	VOE 22879256	6							Camshaft bearing kit	Kit palier d'arbre à cames	Nockenwellenlag.Satz	Kit de apoyo de árbol de levas	Kamaxellagersats	No 1 - 6
4	VOE 21456239	1							Gear	Pignon	Zahnrad	Engranaje	Kugghjul	
5	VOE 950553	1							•Pin	•Goupille	•Stift	•Pasador	•Pinne	
6	VOE 21473105	1							Vibration damper	Amortisseur de vibrations	Schwingungsdämpfer	Amortiguador vibraciones	Vibrationsdämpare	
7	VOE 8192804	8							Flange screw	Vis à embase	Flanschschraube	Tornillo embridado	Flänsskruv	
8	VOE 21294882	1							Spacer	Entretoise	Abstandkörper	Distanciador	Distans	

1		**Camshaft** **Arbre à cames** **Nockenwelle** **Eje de levas** **Kamaxel**	Catalogue id **20806**	Group **215**
2				
3			Illustr. No **1019613**	Section **200**
4				
5		**17461273, 17461278**	Issue **20053804-A**	Page **129**

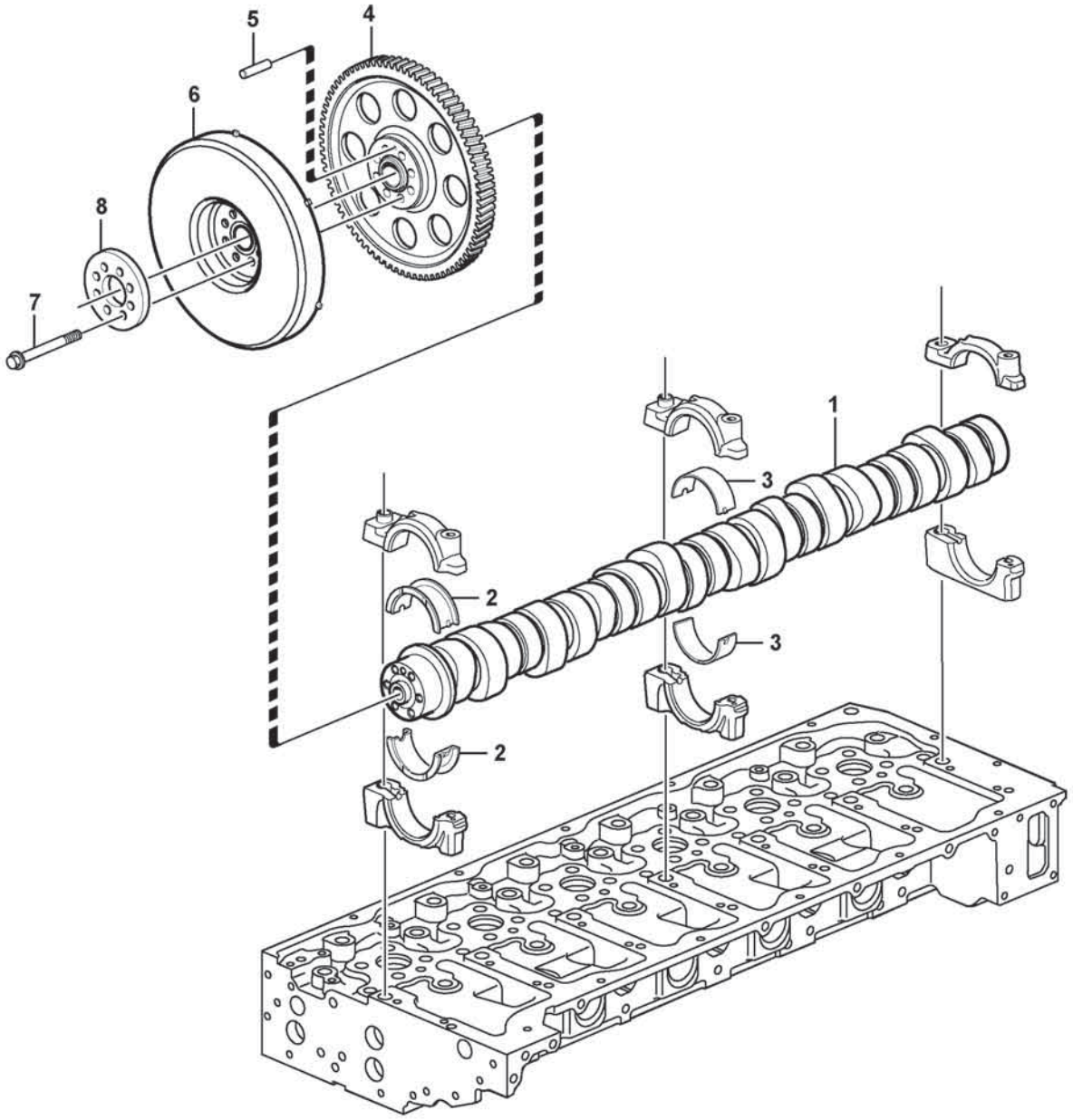

Volvo Construction Equipment

1019613

Fig.	Part No.	Quantity 1	2	3	4	5	PS	KIT	Description	Dénomination	Bezeichnung	Denominación	Benämning	Notes
1	VOE 17408190	1							Camshaft	Arbre cames	Nockenwelle	Árbol de levas	Kamaxel	
2	VOE 22879257	1							Camshaft bearing kit	Kit palier d'arbre à cames	Nockenwellenlag.Satz	Kit de apoyo de árbol de levas	Kamaxellagersats	REAR
3	VOE 22879256	6							Camshaft bearing kit	Kit palier d'arbre à cames	Nockenwellenlag.Satz	Kit de apoyo de árbol de levas	Kamaxellagersats	No 1 - 6
4	VOE 21456239	1							Gear	Pignon	Zahnrad	Engranaje	Kugghjul	
5	VOE 950553	1							•Pin	•Goupille	•Stift	•Pasador	•Pinne	
6	VOE 21473105	1							Vibration damper	Amortisseur de vibrations	Schwingungsdämpfer	Amortiguador vibraciones	Vibrationsdämpare	
7	VOE 8192804	8							Flange screw	Vis à embase	Flanschschraube	Tornillo embridado	Flänsskruv	
8	VOE 21294882	1							Spacer	Entretoise	Abstandkörper	Distanciador	Distans	

1		**Camshaft** **Arbre à cames** **Nockenwelle** **Eje de levas** **Kamaxel**	Catalogue id **20806**	Group **215**
2				
3			Illustr. No **1019613**	Section **220**
4				
5		**17461280**	Issue **20053804-A**	Page **131**

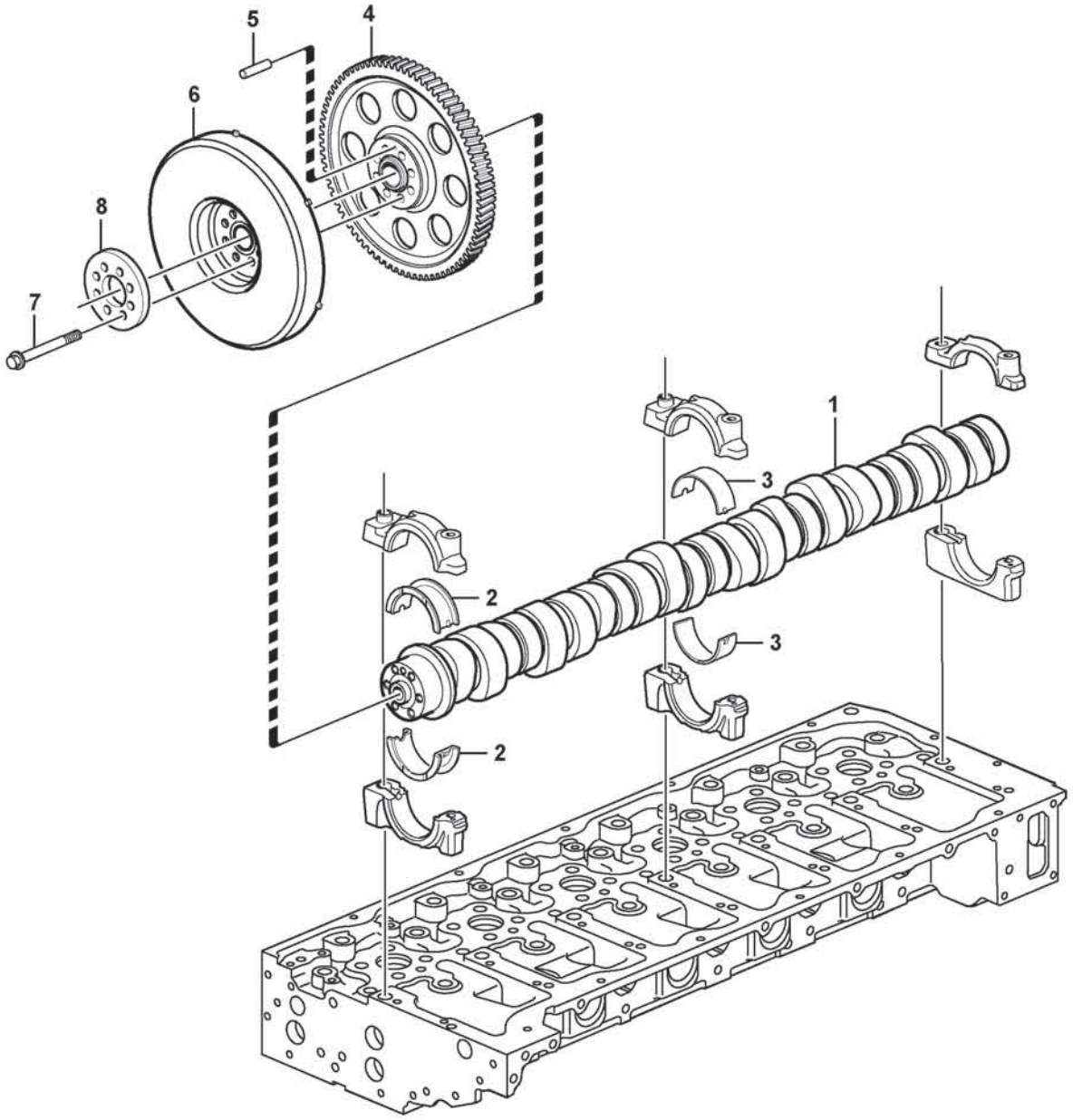

Volvo Construction Equipment

1019613

Fig.	Part No.	Quantity 1	2	3	4	5	PS	KIT	Description	Dénomination	Bezeichnung	Denominación	Benämning	Notes
1	VOE 21154172	1							Camshaft	Arbre cames	Nockenwelle	Árbol de levas	Kamaxel	
2	VOE 22879257	1							Camshaft bearing kit	Kit palier d'arbre à cames	Nockenwellenlag.Satz	Kit de apoyo de árbol de levas	Kamaxellagersats	REAR
3	VOE 22879256	6							Camshaft bearing kit	Kit palier d'arbre à cames	Nockenwellenlag.Satz	Kit de apoyo de árbol de levas	Kamaxellagersats	No 1 - 6
4	VOE 21456239	1							Gear	Pignon	Zahnrad	Engranaje	Kugghjul	
5	VOE 950553	1							•Pin	•Goupille	•Stift	•Pasador	•Pinne	
6	VOE 21473105	1							Vibration damper	Amortisseur de vibrations	Schwingungsdämpfer	Amortiguador vibraciones	Vibrationsdämpare	
7	VOE 8192804	8							Flange screw	Vis à embase	Flanschschraube	Tornillo embridado	Flänsskruv	
8	VOE 21294882	1							Spacer	Entretoise	Abstandkörper	Distanciador	Distans	

1		**Camshaft** **Arbre à cames** **Nockenwelle** **Eje de levas** **Kamaxel**	Catalogue id **20806**	Group **215**
2				
3			Illustr. No **1019613**	Section **240**
4				
5		**15185566**	Issue **20053804-A**	Page **133**

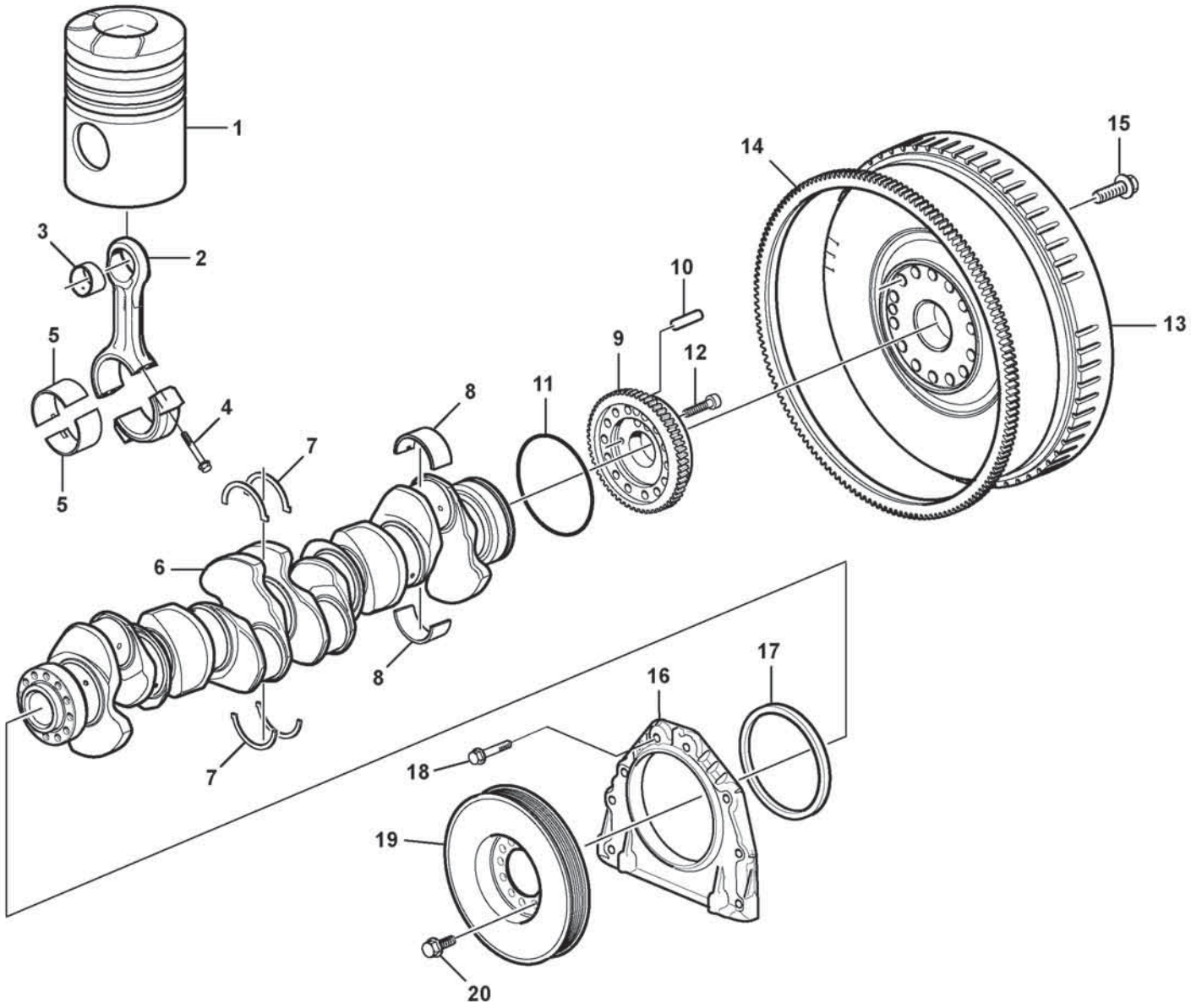

Volvo Construction Equipment

1071060

Fig.	Part No.	Quantity 1	2	3	PS	KIT	Description	Dénomination	Bezeichnung	Denominación	Benämning	Notes
1		6			SE		Piston	Piston	Kolben	Piston	Kolv	See group 213-100 page 103
2	VOE 21679232	6					Connecting rod	Bielle	Pleuel	Biela	Vevstake	
2		6			NS		•Connecting rod	•Bielle	•Pleuel	•Biela	•Vevstake	
3	VOE 20730398	6					•Bushing	•Bague	•Buchse	•Casquillo	•Bussning	
4	VOE 20486228	24					•Screw	•Vis	•Schraube	•Tornillo	•Skruv	
5	VOE 21610676	6					Big-end bearing kit	Jeu coussinets bielles	Pleuellagersatz	Juego cojinete biela	Vevstakslagersats	STD
5	VOE 20711963	6					Big-end bearing kit	Jeu coussinets bielles	Pleuellagersatz	Juego cojinete biela	Vevstakslagersats	THICK = 0,25 U SZ
5	VOE 20711964	6					Big-end bearing kit	Jeu coussinets bielles	Pleuellagersatz	Juego cojinete biela	Vevstakslagersats	THICK = 0,50 U SZ
5		6			NS		Big-end bearing kit	Jeu coussinets bielles	Pleuellagersatz	Juego cojinete biela	Vevstakslagersats	
5	VOE 20711966	6					Big-end bearing kit	Jeu coussinets bielles	Pleuellagersatz	Juego cojinete biela	Vevstakslagersats	THICK = 1,00 U SZ
5		6			NS		Big-end bearing kit	Jeu coussinets bielles	Pleuellagersatz	Juego cojinete biela	Vevstakslagersats	
6	VOE 22235114	1					Crankshaft	Vilebrequin	Kurbelwelle	Ciguenal	Vevaxel	(VOE 20486222)
7	VOE 21948261	1					Thrust washer kit	Kit rondelles butée	Druckscheibensatz	Juego arandela	Tryckbricksats	STD
7	VOE 21948264	1					Thrust Washer K	Kit Rondelles B	Druckscheibensa	Juego Arandela	Tryckbricksats	THICK = 0,1 O SZ
8	VOE 20530916	7					Main bearing	Palier de vilebrequin	Hauptlager	Cojinete de bancada	Ramlager	STD
8	VOE 20578624	7					Main bearing kit	Kit de palier vilebrequin	Hauptlagersatz	Juego cojinete de bancada	Ramlagersats	THICK = 0,25 U SZ
8	VOE 20578625	7					Main bearing kit	Kit de palier vilebrequin	Hauptlagersatz	Juego cojinete de bancada	Ramlagersats	THICK = 0,50 U SZ
8	VOE 20578626	7			OP		Main bearing kit	Kit de palier vilebrequin	Hauptlagersatz	Juego cojinete de bancada	Ramlagersats	THICK = 0,75 U SZ
8	VOE 20578627	7					Main bearing kit	Kit de palier vilebrequin	Hauptlagersatz	Juego cojinete de bancada	Ramlagersats	THICK = 1,00 U SZ
8	VOE 20578628	7			OP		Main bearing kit	Kit de palier vilebrequin	Hauptlagersatz	Juego cojinete de bancada	Ramlagersats	THICK = 1,25 U SZ
9	VOE 21430914	1					Gear	Pignon	Zahnrad	Engranaje	Kugghjul	
9		1			NS		•Gear	•Pignon	•Zahnrad	•Engranaje	•Kugghjul	
10		1			NS		•Pin	•Goupille	•Stift	•Pasador	•Pinne	
11	VOE 997790	1					O-ring	Joint torique	O-Ring	Anillo tórico	O-ring	
12	VOE 984738	2					Flange screw	Vis à embase	Flanschschraube	Tornillo embridado	Flänsskruv	
13	VOE 15195917	1					Flywheel	Volant moteur	Schwungrad	Volante	Svänghjul	(VOE 15032862)
13		1			NS		•Flywheel	•Volant	•Schwungrad	•Volante	•Svänghjul	
14	VOE 20711957	1					•Ring gear	•Couronne	•Hohlrad	•Corona	•Ringhjul	

1		**Crankshaft and related parts** **Axe à vilebreguintas** **Kurbelbewegung** **Cigüeñal** **Vevrörelse**	Catalogue id **20806**	Group **216**
2				
3			Illustr. No **1071060**	Section **100**
4				
5		**17461273, 17461278, 17461280**	Issue **20053804-A**	Page **135**

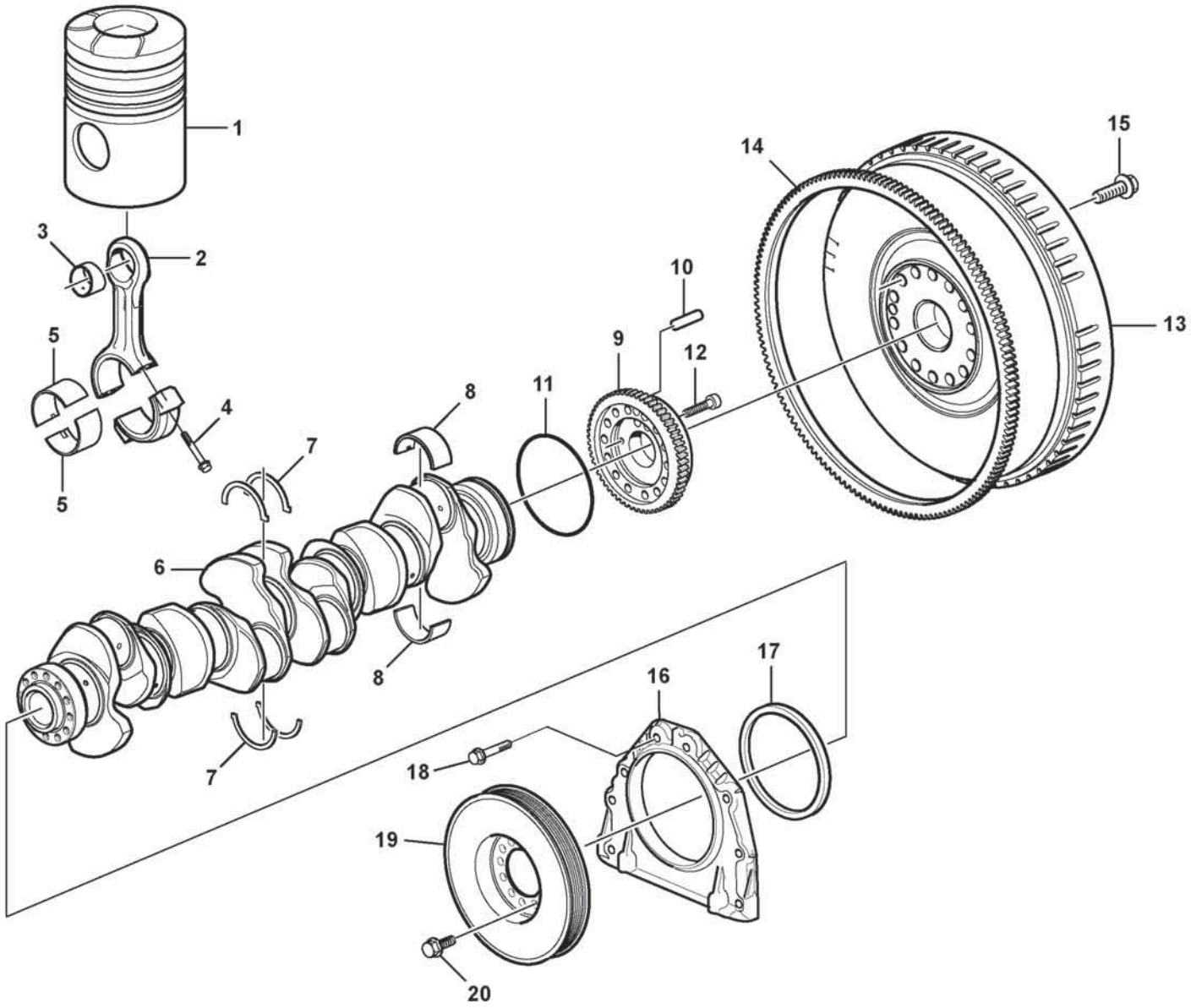

Volvo Construction Equipment

1071060

Fig.	Part No.	Quantity 1	2	3	PS	KIT	Description	Dénomination	Bezeichnung	Denominación	Benämning	Notes
15	VOE 21344746	14					Flange screw	Vis à embase	Flanschschraube	Tornillo embridado	Flänsskruv	
16	VOE 20777236	1					Cover	Couvercle	Deckel	Tapa	Lock	
17	VOE 21779548	1					Crankshaft Seal	Joint Vilebreq.	Kurbelw Dichtg	Reten Ciguenal	Vevaxeltätning	
18	VOE 984736	8					Flange screw	Vis à embase	Flanschschraube	Tornillo embridado	Flänsskruv	
19	VOE 20792248	1					Vibration damper	Amortisseur de vibrations	Schwingungsdämpfer	Amortiguador vibraciones	Vibrationsdämpare	
20	VOE 984815	6					Flange screw	Vis à embase	Flanschschraube	Tornillo embridado	Flänsskruv	

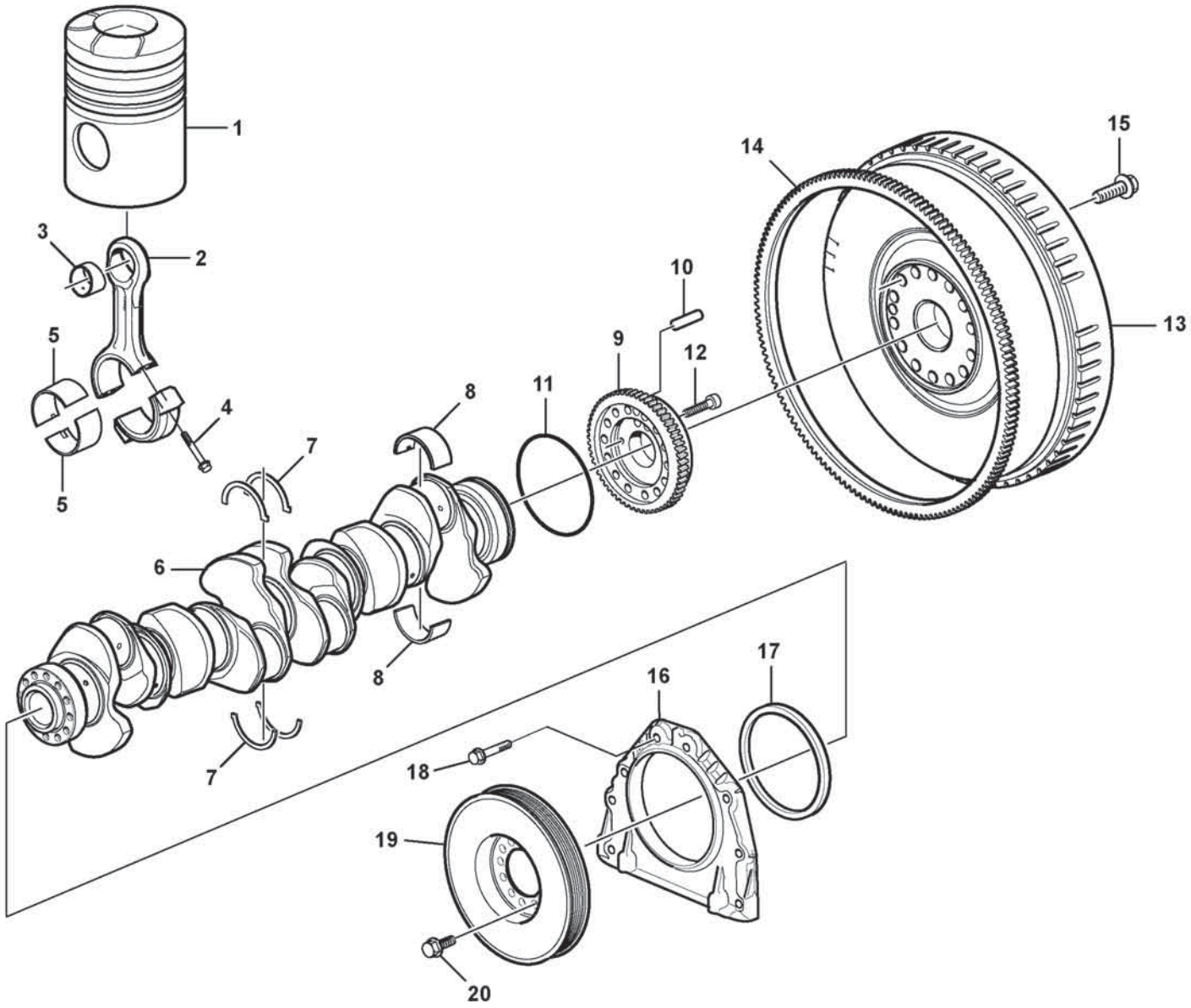

Volvo Construction Equipment

1071060

Fig.	Part No.	Quantity 1	2	3	PS	KIT	Description	Dénomination	Bezeichnung	Denominación	Benämning	Notes
1		6			SE		Piston	Piston	Kolben	Piston	Kolv	See group 213-120 page 105
2	VOE 21679232	6					Connecting rod	Bielle	Pleuel	Biela	Vevstake	
2		6			NS		•Connecting rod	•Bielle	•Pleuel	•Biela	•Vevstake	
3	VOE 20730398	6					•Bushing	•Bague	•Buchse	•Casquillo	•Bussning	
4	VOE 20486228	24					•Screw	•Vis	•Schraube	•Tornillo	•Skruv	
5	VOE 21610676	6					Big-end bearing kit	Jeu coussinets bielles	Pleuellagersatz	Juego cojinete biela	Vevstakslagersats	STD
5	VOE 20711963	6					Big-end bearing kit	Jeu coussinets bielles	Pleuellagersatz	Juego cojinete biela	Vevstakslagersats	THICK = 0,25 U SZ
5	VOE 20711964	6					Big-end bearing kit	Jeu coussinets bielles	Pleuellagersatz	Juego cojinete biela	Vevstakslagersats	THICK = 0,50 U SZ
5		6			NS		Big-end bearing kit	Jeu coussinets bielles	Pleuellagersatz	Juego cojinete biela	Vevstakslagersats	
5	VOE 20711966	6					Big-end bearing kit	Jeu coussinets bielles	Pleuellagersatz	Juego cojinete biela	Vevstakslagersats	THICK = 1,00 U SZ
5		6			NS		Big-end bearing kit	Jeu coussinets bielles	Pleuellagersatz	Juego cojinete biela	Vevstakslagersats	
6	VOE 22235114	1					Crankshaft	Vilebrequin	Kurbelwelle	Ciguenal	Vevaxel	(VOE 20486222)
7	VOE 21948261	1					Thrust washer kit	Kit rondelles butée	Druckscheibensatz	Juego arandela	Tryckbricksats	STD
7	VOE 21948264	1					Thrust Washer K	Kit Rondelles B	Druckscheibensa	Juego Arandela	Tryckbricksats	THICK = 0,1 O SZ
8	VOE 20530916	7					Main bearing	Palier de vilebrequin	Hauptlager	Cojinete de bancada	Ramlager	STD
8	VOE 20578624	7					Main bearing kit	Kit de palier vilebrequin	Hauptlagersatz	Juego cojinete de bancada	Ramlagersats	THICK = 0,25 U SZ
8	VOE 20578625	7					Main bearing kit	Kit de palier vilebrequin	Hauptlagersatz	Juego cojinete de bancada	Ramlagersats	THICK = 0,50 U SZ
8	VOE 20578626	7			OP		Main bearing kit	Kit de palier vilebrequin	Hauptlagersatz	Juego cojinete de bancada	Ramlagersats	THICK = 0,75 U SZ
8	VOE 20578627	7					Main bearing kit	Kit de palier vilebrequin	Hauptlagersatz	Juego cojinete de bancada	Ramlagersats	THICK = 1,00 U SZ
8	VOE 20578628	7			OP		Main bearing kit	Kit de palier vilebrequin	Hauptlagersatz	Juego cojinete de bancada	Ramlagersats	THICK = 1,25 U SZ
9	VOE 21430914	1					Gear	Pignon	Zahnrad	Engranaje	Kugghjul	
9		1			NS		•Gear	•Pignon	•Zahnrad	•Engranaje	•Kugghjul	
10		1			NS		•Pin	•Goupille	•Stift	•Pasador	•Pinne	
11	VOE 997790	1					O-ring	Joint torique	O-Ring	Anillo tórico	O-ring	
12	VOE 984738	2					Flange screw	Vis à embase	Flanschschraube	Tornillo embridado	Flänsskruv	
13	VOE 15195917	1					Flywheel	Volant moteur	Schwungrad	Volante	Svänghjul	(VOE 15032862)
13		1			NS		•Flywheel	•Volant	•Schwungrad	•Volante	•Svänghjul	
14	VOE 20711957	1					•Ring gear	•Couronne	•Hohlrad	•Corona	•Ringhjul	

1		**Crankshaft and related parts** **Axe à vilebreguintas** **Kurbelbewegung** **Cigüeñal** **Vevrörelse**	Catalogue id **20806**	Group **216**
2				
3			Illustr. No **1071060**	Section **120**
4				
5		**15185566**	Issue **20053804-A**	Page **139**

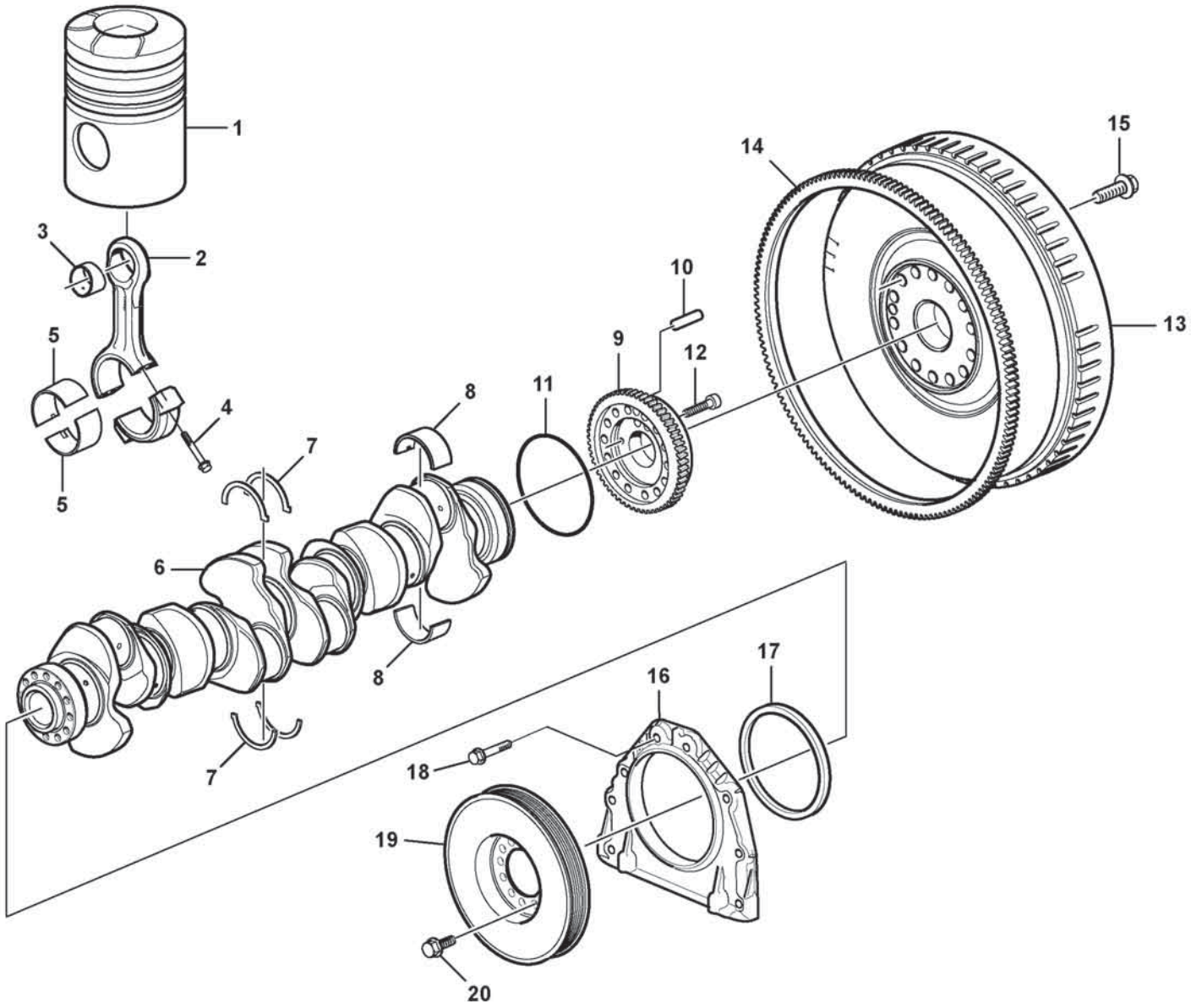

Volvo Construction Equipment

1071060

Fig.	Part No.	Quantity 1	2	3	PS	KIT	Description	Dénomination	Bezeichnung	Denominación	Benämning	Notes
15	VOE 21344746	14					Flange screw	Vis à embase	Flanschschraube	Tornillo embridado	Flänsskruv	
16	VOE 20777236	1					Cover	Couvercle	Deckel	Tapa	Lock	
17	VOE 21779548	1					Crankshaft Seal	Joint Vilebreq.	Kurbelw Dichtg	Reten Ciguenal	Vevaxeltätning	
18	VOE 984736	8					Flange screw	Vis à embase	Flanschschraube	Tornillo embridado	Flänsskruv	
19	VOE 20792248	1					Vibration damper	Amortisseur de vibrations	Schwingungsdämpfer	Amortiguador vibraciones	Vibrationsdämpare	
20	VOE 984815	6					Flange screw	Vis à embase	Flanschschraube	Tornillo embridado	Flänsskruv	

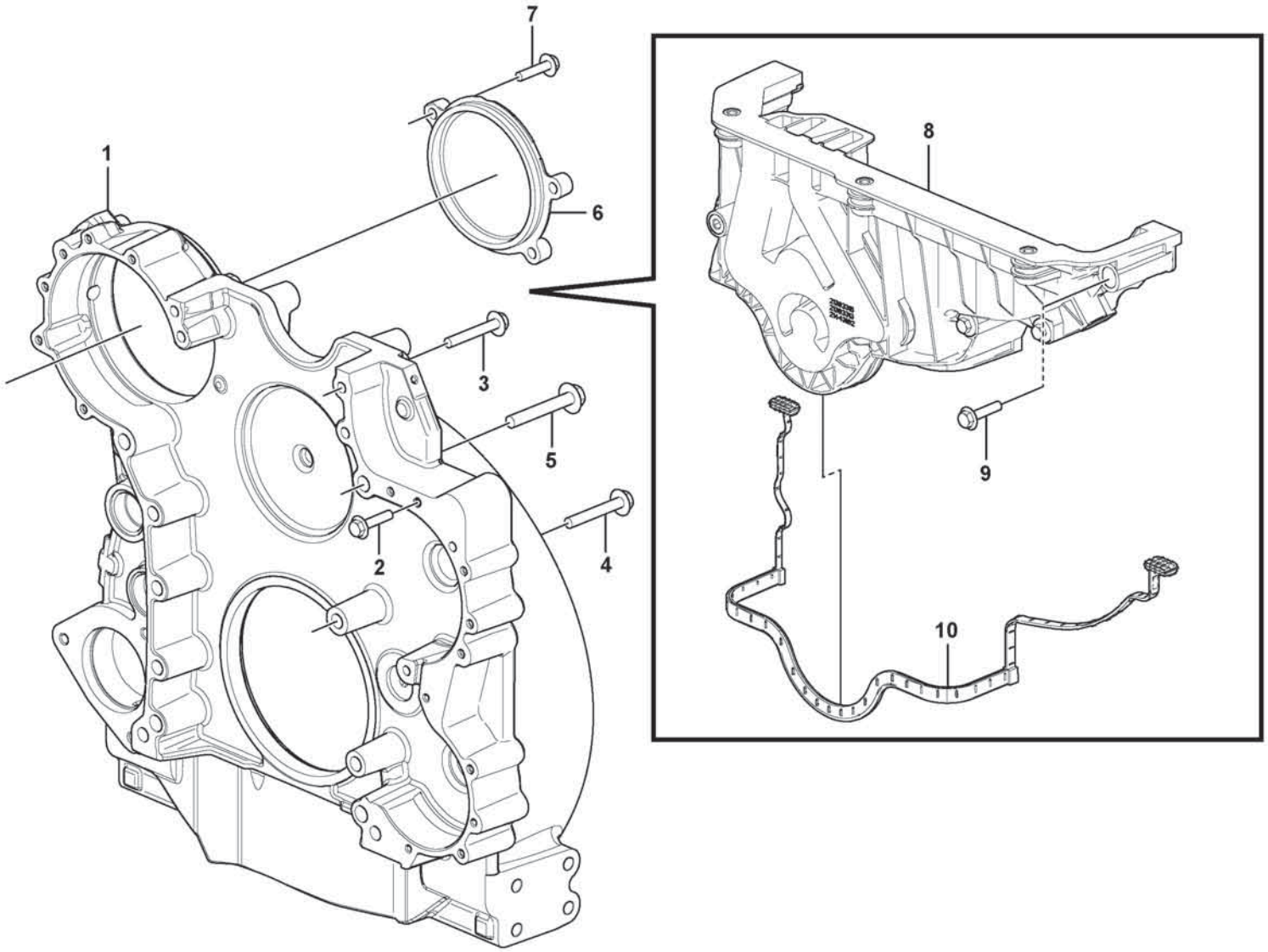

Volvo Construction Equipment

1088198

Fig.	Part No.	Quantity 1	2	3	PS	KIT	Description	Dénomination	Bezeichnung	Denominación	Benämning	Notes
1		1					Flywheel Hsg	Carter Volant	Schwungradgeh	Cubiert Volante	Svänghjulskåpa	See group 216-300 page 147
2	VOE 984736	13					Flange screw	Vis à embase	Flanschschraube	Tornillo embridado	Flänsskruv	M8 x 30 mm
3	VOE 984762	3					Flange screw	Vis à embase	Flanschschraube	Tornillo embridado	Flänsskruv	M10 x 110 mm
4	VOE 984863	7					Flange screw	Vis à embase	Flanschschraube	Tornillo embridado	Flänsskruv	M14 x 100 mm
5	VOE 984869	2					Flange screw	Vis à embase	Flanschschraube	Tornillo embridado	Flänsskruv	M16 x 110 mm
6	VOE 22572094	1					Cover	Capot	Haube	Cubierta	Kåpa	(VOE 21145853)
7	VOE 984816	1					Flange screw	Vis à embase	Flanschschraube	Tornillo embridado	Flänsskruv	M12 x 40 mm
7	VOE 984764	1					Flange screw	Vis à embase	Flanschschraube	Tornillo embridado	Flänsskruv	M10 x 130 mm
8	VOE 22121028	1					Timing gear cover	Couvercle distribution	Steuergehäusedeckel	Tapa distribución	Transmissionslock	
9		5			NS		•Allen Hd Screw	•Vis A 6 Pans Cr	•Inbusschraube	•Torn Hex Embut	•Insexskruv	
10	VOE 21383310	1					•Gasket	•Joint	•Dichtung	•Junta	•Packning	

1		**Flywheel housing** **Carter de volant** **Schwungradgehäuse** **Carcasa del volante** **Svänghjulskåpa**	Catalogue id **20806**	Group **216**
2				
3			Illustr. No **1088198**	Section **200**
4				
5		**17461273, 17461278**	Issue **20053804-A**	Page **143**

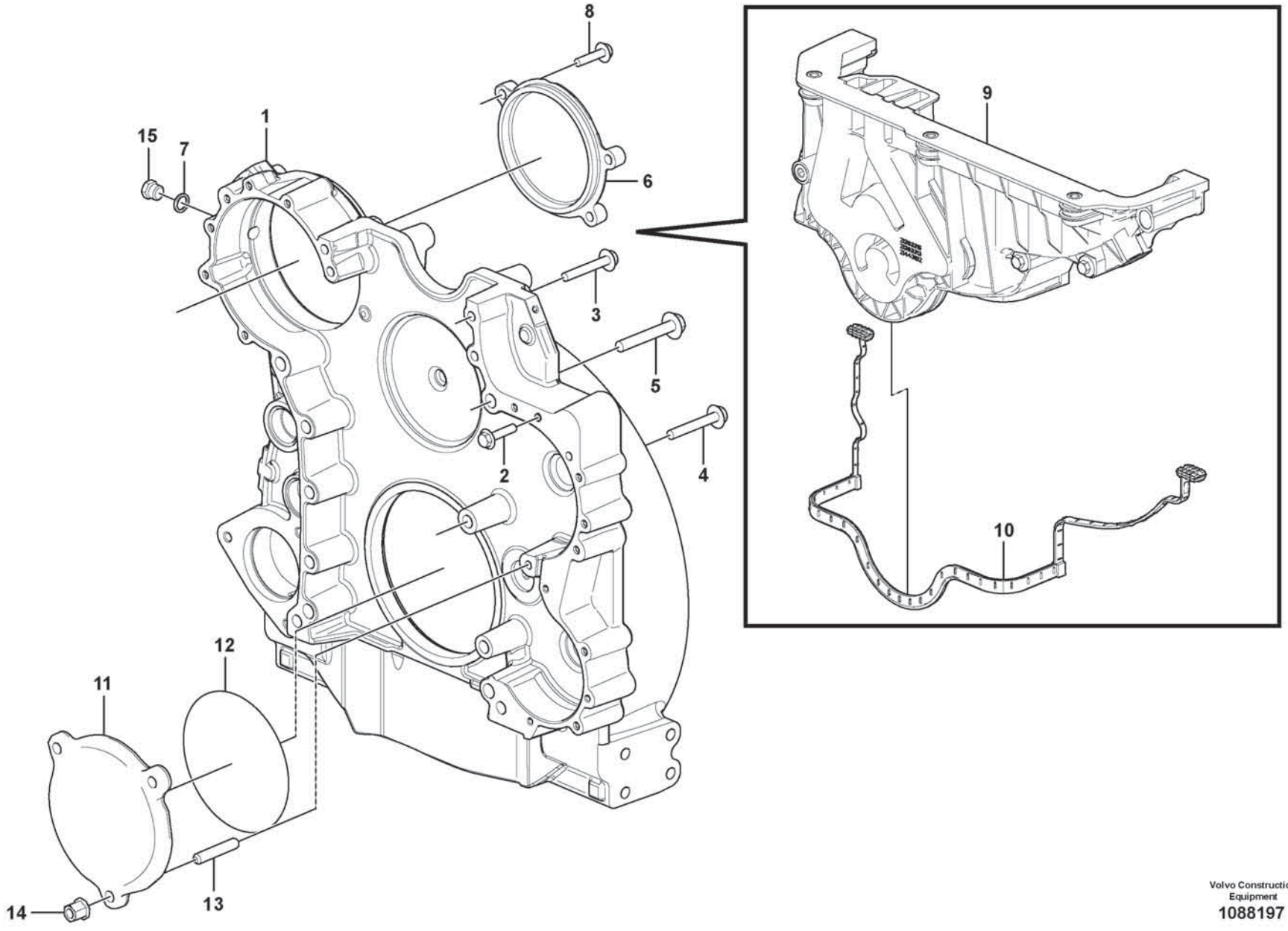

Volvo Construction Equipment
1088197

Fig.	Part No.	Quantity 1	2	3	PS	KIT	Description	Dénomination	Bezeichnung	Denominación	Benämning	Notes
1		1					Flywheel Hsg	Carter Volant	Schwungradgeh	Cubiert Volante	Svänghjulskåpa	See group 216-220 page 145
2	VOE 984736	13					Flange screw	Vis à embase	Flanschschraube	Tornillo embridado	Flänsskruv	M8 x 30 mm
3	VOE 984762	3					Flange screw	Vis à embase	Flanschschraube	Tornillo embridado	Flänsskruv	M10 x 110 mm
4	VOE 984863	7					Flange screw	Vis à embase	Flanschschraube	Tornillo embridado	Flänsskruv	M14 x 100 mm
5	VOE 984869	2					Flange screw	Vis à embase	Flanschschraube	Tornillo embridado	Flänsskruv	M16 x 110 mm
6	VOE 22572094	1					Cover	Capot	Haube	Cubierta	Kåpa	
7	VOE 948884	1					Gasket	Joint	Dichtung	Junta	Packning	
8	VOE 984816	1					Flange screw	Vis à embase	Flanschschraube	Tornillo embridado	Flänsskruv	M12 x 40 mm
8	VOE 984764	1					Flange screw	Vis à embase	Flanschschraube	Tornillo embridado	Flänsskruv	M10 x 130 mm
9	VOE 22121028	1					Timing gear cover	Couvercle distribution	Steuergehäusedeckel	Tapa distribución	Transmissionslock	
10	VOE 21383310	1					•Gasket	•Joint	•Dichtung	•Junta	•Packning	
11	VOE 21872746	1					Cover	Couvercle	Deckel	Tapa	Lock	
12	VOE 992065	1					O-ring	Joint torique	O-Ring	Anillo tórico	O-ring	
13	VOE 953102	2					Stud	Goujon	Stiftschraube	Espárrago	Pinnskruv	
14	VOE 990946	3					Flange nut	Écrou à embase	Flanschmutter	Tuerca embridada	Flänsmutter	
15	VOE 13960632	1					Plug	Tampon	Stopfen	Tapón	Plugg	

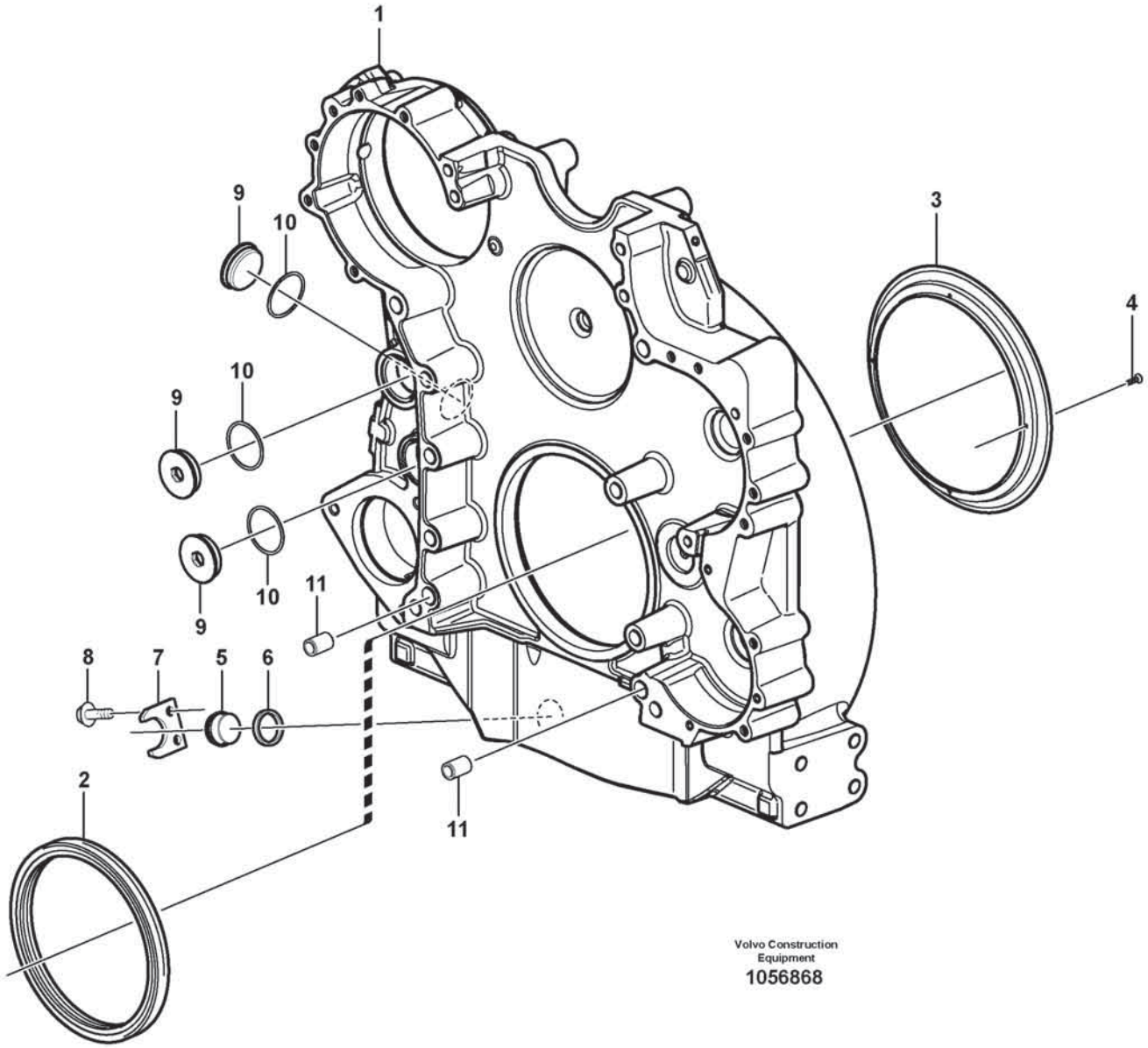
1
9
10
3
4
10
9
9
10
11
8
7
5
6
2
11
Volvo Construction
Equipment
1056868

Fig.	Part No.	Quantity 1	2	3	PS	KIT	Description	Dénomination	Bezeichnung	Denominación	Benämning	Notes
	VOE 17254580	1					Flywheel housing	Carter de volant	Schwungradgehäuse	Cubierta de volante	Svänghjulskåpa	
1		1			NS		•Flywheel housing	•Carter de volant	•Schwungradgehäuse	•Cubierta de volante	•Svänghjulskåpa	
2	**VOE 17460059**	1					•Sleeve	•Manchon	•Muffe	•Manguito	•Muff	
3	**VOE 15004855**	1					•Oil deflector ring	•Plaque retour huile	•Ölschleuderring	•Aro deflector de aceite	•Oljeavkastarring	
4	**VOE 13905650**	4					•Drive screw	•Vis de commande	•Durchsetzschraube	•Tornillo motriz	•Drivskruv	
5	**VOE 11031785**	1					•Plug	•Tampon	•Stopfen	•Tapón	•Plugg	
6	**VOE 421158**	1					•Sealing ring	•Bague étanchéité	•Dichtring	•Anillo retén	•Tätningsring	
7	**VOE 11031769**	1					•Lock washer	•Rondelle verrouillage	•Sicherungsscheibe	•Arandela seguridad	•Låsbricka	
8	**VOE 60113080**	2					•Flange screw	•Vis à embase	•Flanschschraube	•Tornillo embridado	•Flänsskruv	
9	**VOE 15134976**	3					•Plug	•Bouchon	•Stöpsel	•Tapón	•Propp	
10	**VOE 1556907**	3					•Gasket	•Joint	•Dichtung	•Junta	•Packning	
11	**VOE 1547940**	2					•Pin	•Clavette	•Splint	•Pasador	•Sprint	

1		**Flywheel housing** **Carter de volant** **Schwungradgehäuse** **Carcasa del volante** **Svänghjulskåpa**	Catalogue id **20806**	Group **216**
2				
3			Illustr. No **1056868**	Section **300**
4				
5		**17461273, 17461278, 17461280, 15185566**	Issue **20053804-A**	Page **147**

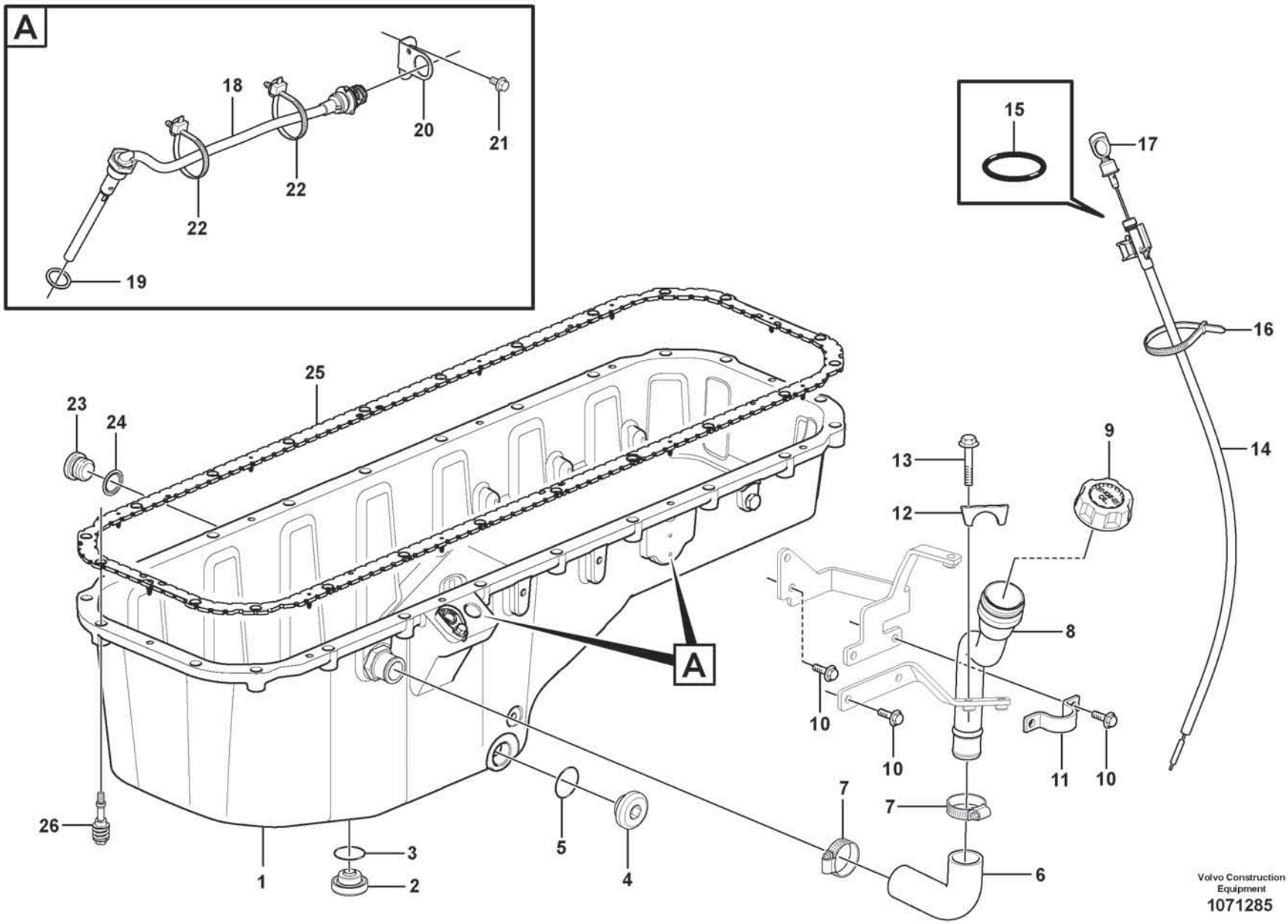

Volvo Construction Equipment
1071285

Fig.	Part No.	Quantity 1	2	3	PS	KIT	Description	Dénomination	Bezeichnung	Denominación	Benämning	Notes
1		1					Oil Pan	Carter d'huile	Ölwanne	Carter de aceite	Oljesump	See group 217-200 page 153
2	VOE 11127354	1					Plug	Tampon	Stopfen	Tapón	Plugg	
3	VOE 13948610	1					O-ring	Joint torique	O-Ring	Anillo tórico	O-ring	
4	VOE 11127354	1					Plug	Tampon	Stopfen	Tapón	Plugg	
5	VOE 13948610	1					O-ring	Joint torique	O-Ring	Anillo tórico	O-ring	
6	VOE 17233199	1					Hose	Flexible	Schlauch	Manguera	Slang	
7	VOE 994561	2					Hose clamp	Collier durite	Schlauchschelle	Abrazadera de manguera	Slangklamma	
8	VOE 17394345	1					Oil filler pipe	Tube remplissage huile	Öleinfullstützen	Tubo de llenado de aceite	Oljepåfyllningsrör	
9	VOE 20807510	1					Oil filler cap	Bouchon de remplissage d'huile	Öleinfülldeckel	Tapa de llenado de aceite	Oljepåfyllningslock	
10	VOE 984734	6					Flange screw	Vis à embase	Flanschschraube	Tornillo embridado	Flänsskruv	L = 20 mm
11	VOE 15148247	1					Clamp	Collier serrage	Schelle	Abrazadera	Klamma	
12	VOE 15161227	1					Clamp	Collier serrage	Schelle	Abrazadera	Klamma	
13	VOE 984740	2					Flange screw	Vis à embase	Flanschschraube	Tornillo embridado	Flänsskruv	L = 60 mm
14	VOE 15166309	1					Pipe	Tuyau	Rohrleitung	Tubo	Rör	
15	VOE 944124	1					•O-ring	•Joint torique	•O-Ring	•Anillo tórico	•O-ring	
16	VOE 4881440	1					Cable tie	Serre-câble	Kabelbinder	Abrazadera de cinta	Buntband	
17	VOE 17470947	1					Oil dipstick	Jauge d'huile	Ölmessstab	Varilla medidora de aceite	Oljemätsticka	
18	VOE 11423761	1					Oil level sensor	Capteur de niveau d'huile	Ölstandgeber	Sensor nivel aceite	Oljenivåsensor	FX1006
19	VOE 949329	1					Gasket	Joint	Dichtung	Junta	Packning	
20	VOE 3988328	1					Bracket	Console	Konsole	Consola	Konsol	
21	VOE 984733	1					Flange screw	Vis à embase	Flanschschraube	Tornillo embridado	Flänsskruv	
22	VOE 980881	2					Cable tie	Serre-câble	Kabelbinder	Abrazadera de cinta	Buntband	
23	VOE 960630	1					Plug	Tampon	Stopfen	Tapón	Plugg	
24	VOE 993685	1					Gasket	Joint	Dichtung	Junta	Packning	
25	VOE 21293367	1					Sealing strip	Bande d'étanchéité	Dichtleiste	Moldura retén	Tätningslist	
26	VOE 22859766	22					Flange screw	Vis à embase	Flanschschraube	Tornillo embridado	Flänsskruv	

1		**Oil sump with mounting parts** **Carter d'huile avec fixations** **Ölwanne mit Montageteilen** **Cárter de aceite con elementos de montaje** **Oljesump med monteringsdetaljer**	Catalogue id **20806**	Group **217**
2				
3			Illustr. No **1071285**	Section **100**
4				
5		**17461273, 17461278**	Issue **20053804-A**	Page **149**

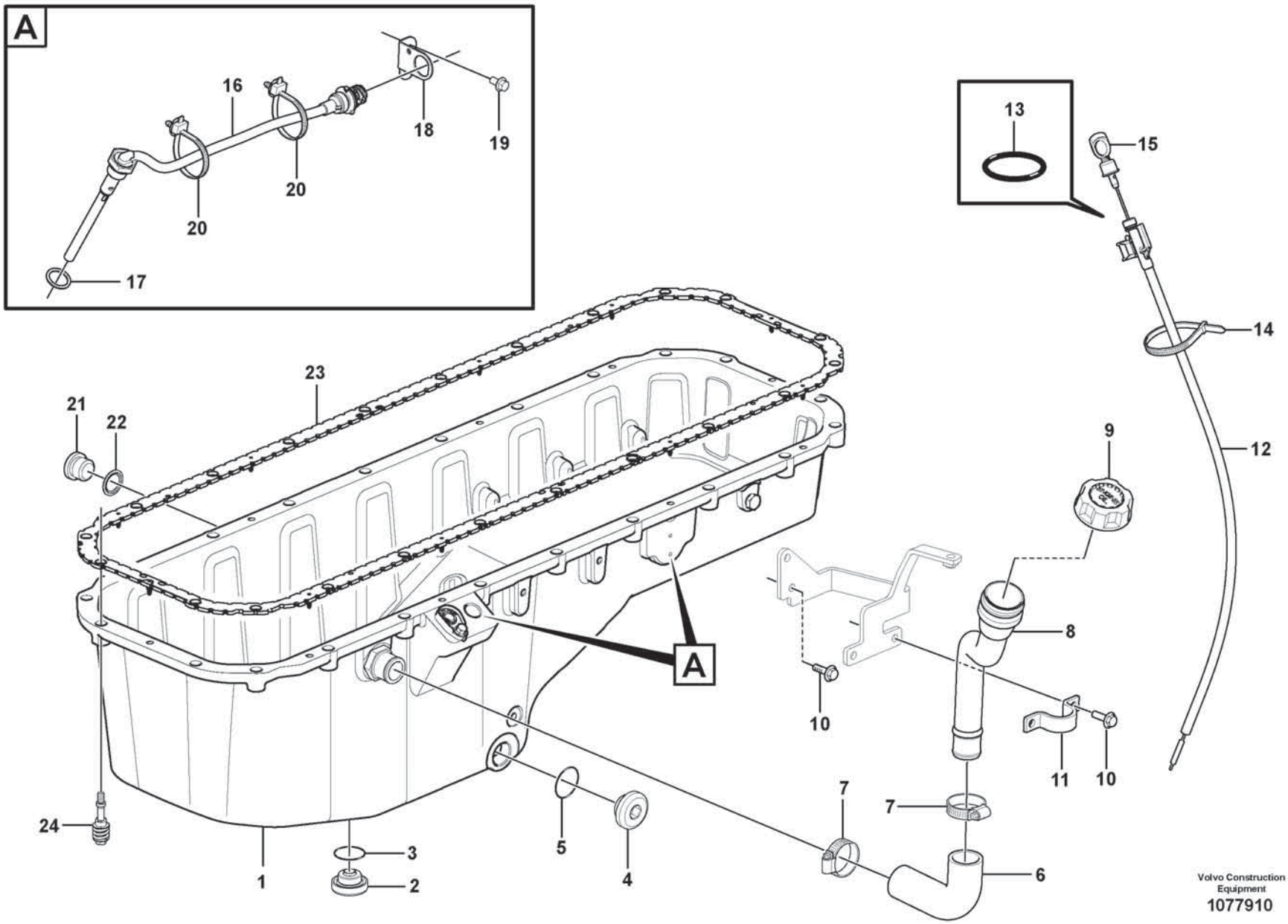
A
16
18
19
20
20
17
13
15
14
12
23
21
22
9
8
A
10
11
10
7
7
24
3
2
1
5
4
6
Volvo Construction Equipment
1077910

Fig.	Part No.	Quantity 1	2	3	PS	KIT	Description	Dénomination	Bezeichnung	Denominación	Benämning	Notes
1		1					Oil Pan	Carter d'huile	Ölwanne	Carter de aceite	Oljesump	See group 217-200 page 153
2	VOE 11127354	1					Plug	Tampon	Stopfen	Tapón	Plugg	
3	VOE 13948610	1					O-ring	Joint torique	O-Ring	Anillo tórico	O-ring	
4	VOE 11127354	1					Plug	Tampon	Stopfen	Tapón	Plugg	
5	VOE 13948610	1					O-ring	Joint torique	O-Ring	Anillo tórico	O-ring	
6	VOE 17233199	1					Hose	Flexible	Schlauch	Manguera	Slang	
7	VOE 994561	2					Hose clamp	Collier durite	Schlauchschelle	Abrazadera de manguera	Slangklamma	
8	VOE 17394345	1					Oil filler pipe	Tube remplissage huile	Öleinfullstützen	Tubo de llenado de aceite	Oljepåfyllningsrör	
9	VOE 20807510	1					Oil filler cap	Bouchon de remplissage d'huile	Öleinfülldeckel	Tapa de llenado de aceite	Oljepåfyllningslock	
10	VOE 984734	4					Flange screw	Vis à embase	Flanschschraube	Tornillo embridado	Flänsskruv	L = 20 mm
11	VOE 15148247	1					Clamp	Collier serrage	Schelle	Abrazadera	Klamma	
12	VOE 15166309	1					Pipe	Tuyau	Rohrleitung	Tubo	Rör	
13	VOE 944124	1					•O-ring	•Joint torique	•O-Ring	•Anillo tórico	•O-ring	
14	VOE 4881440	1					Cable tie	Serre-câble	Kabelbinder	Abrazadera de cinta	Buntband	
15	VOE 17470947	1					Oil dipstick	Jauge d'huile	Ölmessstab	Varilla medidora de aceite	Oljemätsticka	
16	VOE 11423761	1					Oil level sensor	Capteur de niveau d'huile	Ölstandgeber	Sensor nivel aceite	Oljenivåsensor	FX1006
17	VOE 949329	1					Gasket	Joint	Dichtung	Junta	Packning	
18	VOE 3988328	1					Bracket	Console	Konsole	Consola	Konsol	
19	VOE 984733	1					Flange screw	Vis à embase	Flanschschraube	Tornillo embridado	Flänsskruv	
20	VOE 980881	2					Cable tie	Serre-câble	Kabelbinder	Abrazadera de cinta	Buntband	
21	VOE 960630	1					Plug	Tampon	Stopfen	Tapón	Plugg	
22	VOE 993685	1					Gasket	Joint	Dichtung	Junta	Packning	
23	VOE 21293367	1					Sealing strip	Bande d'étanchéité	Dichtleiste	Moldura retén	Tätningslist	
24	VOE 22859766	22					Flange screw	Vis à embase	Flanschschraube	Tornillo embridado	Flänsskruv	

1		**Oil sump with mounting parts** **Carter d'huile avec fixations** **Ölwanne mit Montageteilen** **Cárter de aceite con elementos de montaje** **Oljesump med monteringsdetaljer**	Catalogue id **20806**	Group **217**
2				
3			Illustr. No **1077910**	Section **120**
4				
5		**15185566, 17461280**	Issue **20053804-A**	Page **151**

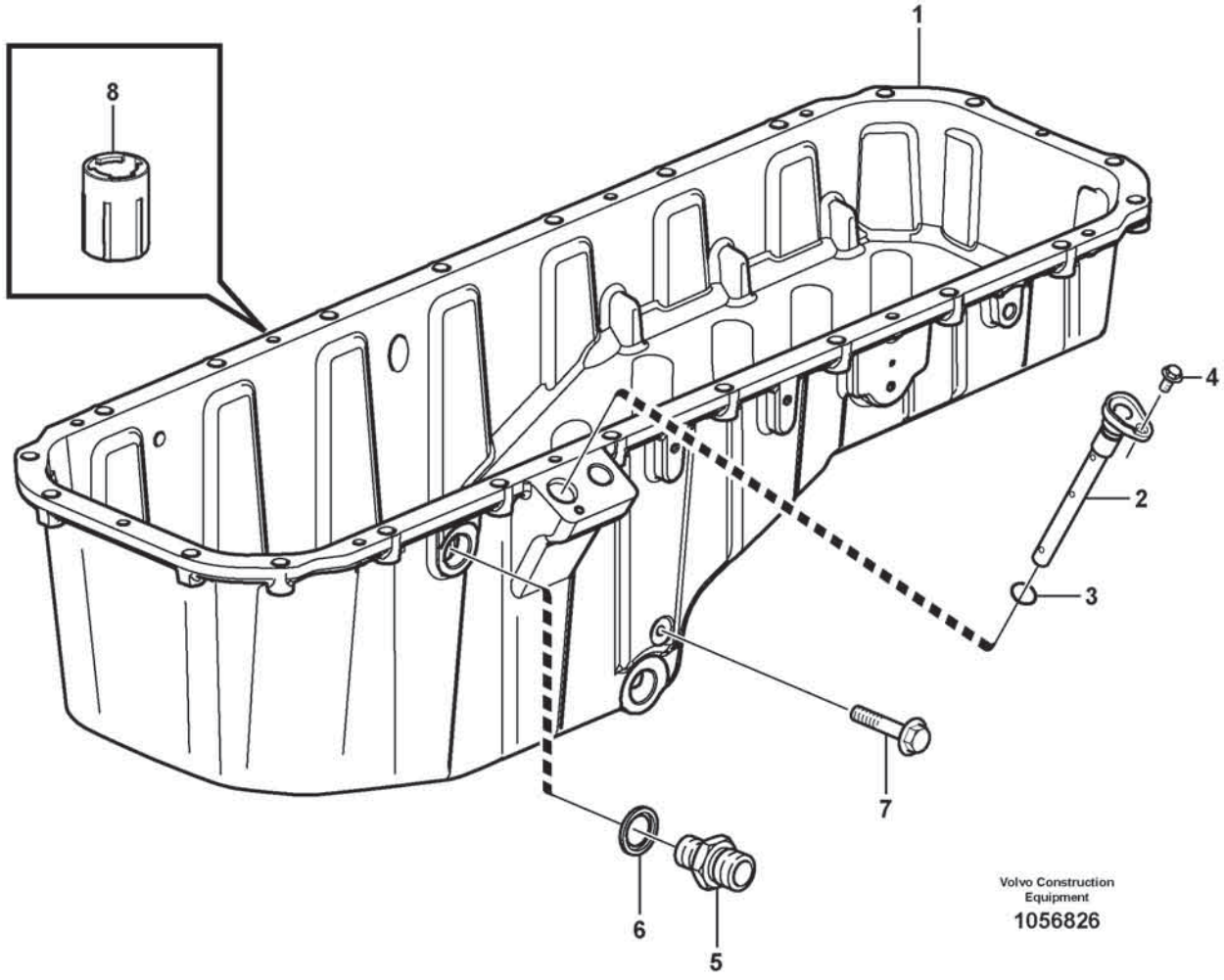
1
8
4
2
3
7
6
5
Volvo Construction Equipment
1056826

Fig.	Part No.	Quantity 1	2	3	PS	KIT	Description	Dénomination	Bezeichnung	Denominación	Benämning	Notes
1	VOE 17219254	1					Oil pan	Carter d'huile	Ölwanne	Cárter de aceite	Oljetråg	
2	VOE 21523327	1					•Pipe	•Tuyau	•Rohrleitung	•Tubo	•Rör	
3		1			NS		••O-ring	••Joint Torique	••O-Ring	••Junta torica	••O-ring	
4	VOE 984734	1					•Flange screw	•Vis à embase	•Flanschschraube	•Tornillo embridado	•Flänsskruv	
5	VOE 11162582	1					•Nipple	•Raccord	•Nippel	•Niple	•Nippel	
6	VOE 982509	1					•Gasket	•Joint	•Dichtung	•Junta	•Packning	
7	VOE 994208	2					•Flange screw	•Vis à embase	•Flanschschraube	•Tornillo embridado	•Flänsskruv	
8	VOE 15127201	10					•Retainer	•Retenue	•Halter	•Soporte	•Hållare	

1		**Oil sump** **Carter d'huile** **Ölwanne** **Cárter** **Oljesump**	Catalogue id **20806**	Group **217**
2				
3			Illustr. No **1056826**	Section **200**
4				
5		**17461273, 17461278, 15185566, 17461280**	Issue **20053804-A**	Page **153**

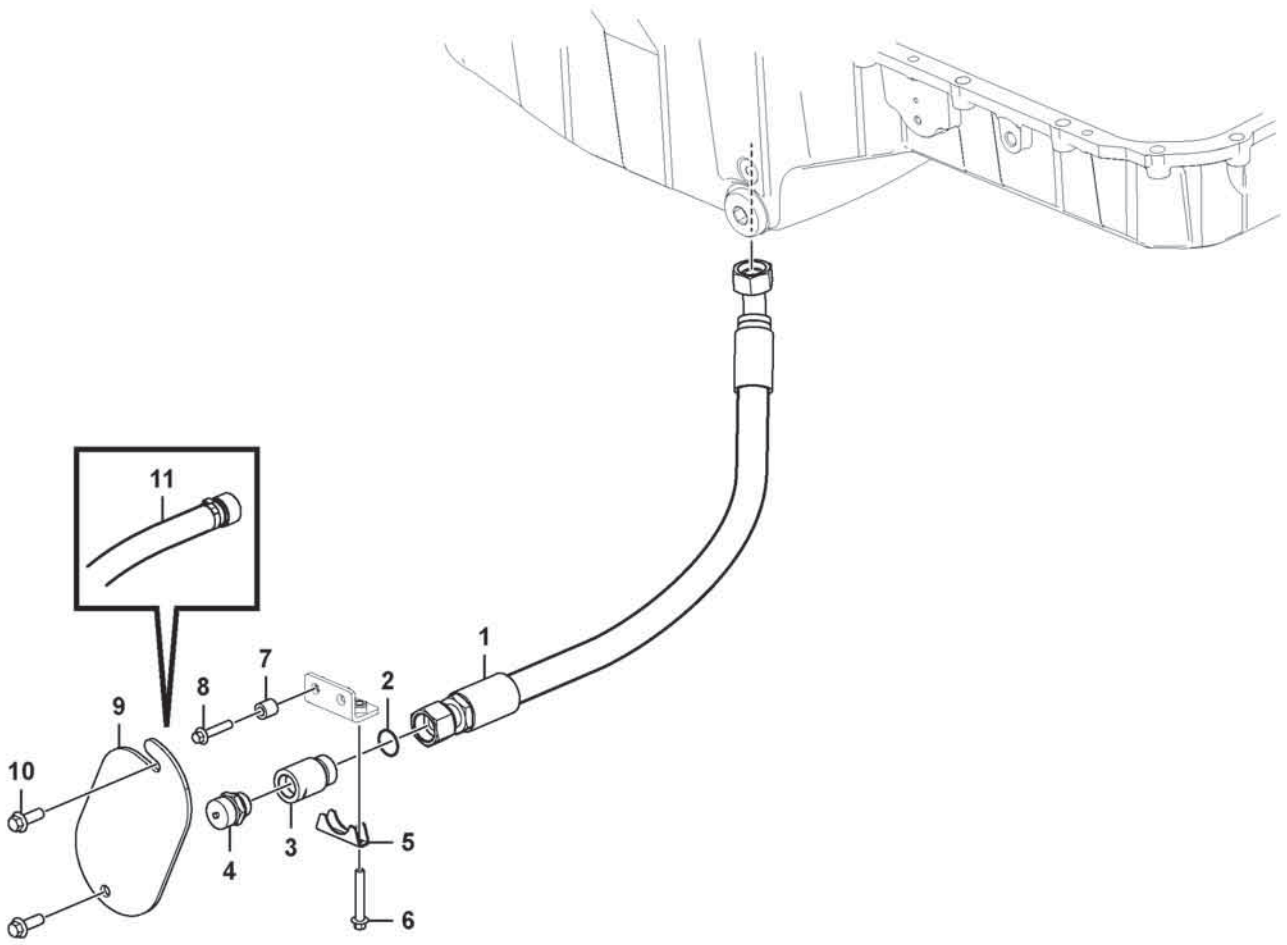
11
1
7
8
2
9
10
3
4
5
6

Fig.	Part No.	Quantity 1	2	3	PS	KIT	Description	Dénomination	Bezeichnung	Denominación	Benämning	Notes
1	VOE 16893092	1					Hose assembly	Conduit flexible	Schlauchleitung	Conducto	Slangledning	
2	VOE 990740	1					O-ring	Joint torique	O-Ring	Anillo tórico	O-ring	
3	VOE 16903246	1					Nipple	Raccord	Nippel	Niple	Nippel	
4	VOE 11054692	1					Valve	Valve	Ventil	Válvula	Ventil	
5	VOE 11198107	1					Brace	Étrier	Bügel	Brida	Bygel	
6	VOE 60113087	2					Flange screw	Vis à embase	Flanschschraube	Tornillo embridado	Flänsskruv	
7	VOE 60113556	2					Spacer sleeve	Douille entretoise	Abstandhülse	Manguito distanciador	Distanshylsa	
8	VOE 60113084	2					Flange screw	Vis à embase	Flanschschraube	Tornillo embridado	Flänsskruv	
9	VOE 11130592	1					Cover	Capot	Abdeckung	Capó	Kåpa	
10	VOE 60113094	2					Flange screw	Vis à embase	Flanschschraube	Tornillo embridado	Flänsskruv	
11	VOE 16891310	1					Drain valve	Vanne de vidange	Ablassventil	Válvula de vaciado	Avtappningsventil	

1		**Draining of oil sump**
2		**Vidange du carter d'huile**
3		**Entleerung der Ölwanne**
4		**Vaciado del cárter de aceite**
5		**Dränering av oljesump**

Catalogue id **20806**	Group **217**
Illustr. No **1088697**	Section **300**
Issue **20053804-A**	Page **155**

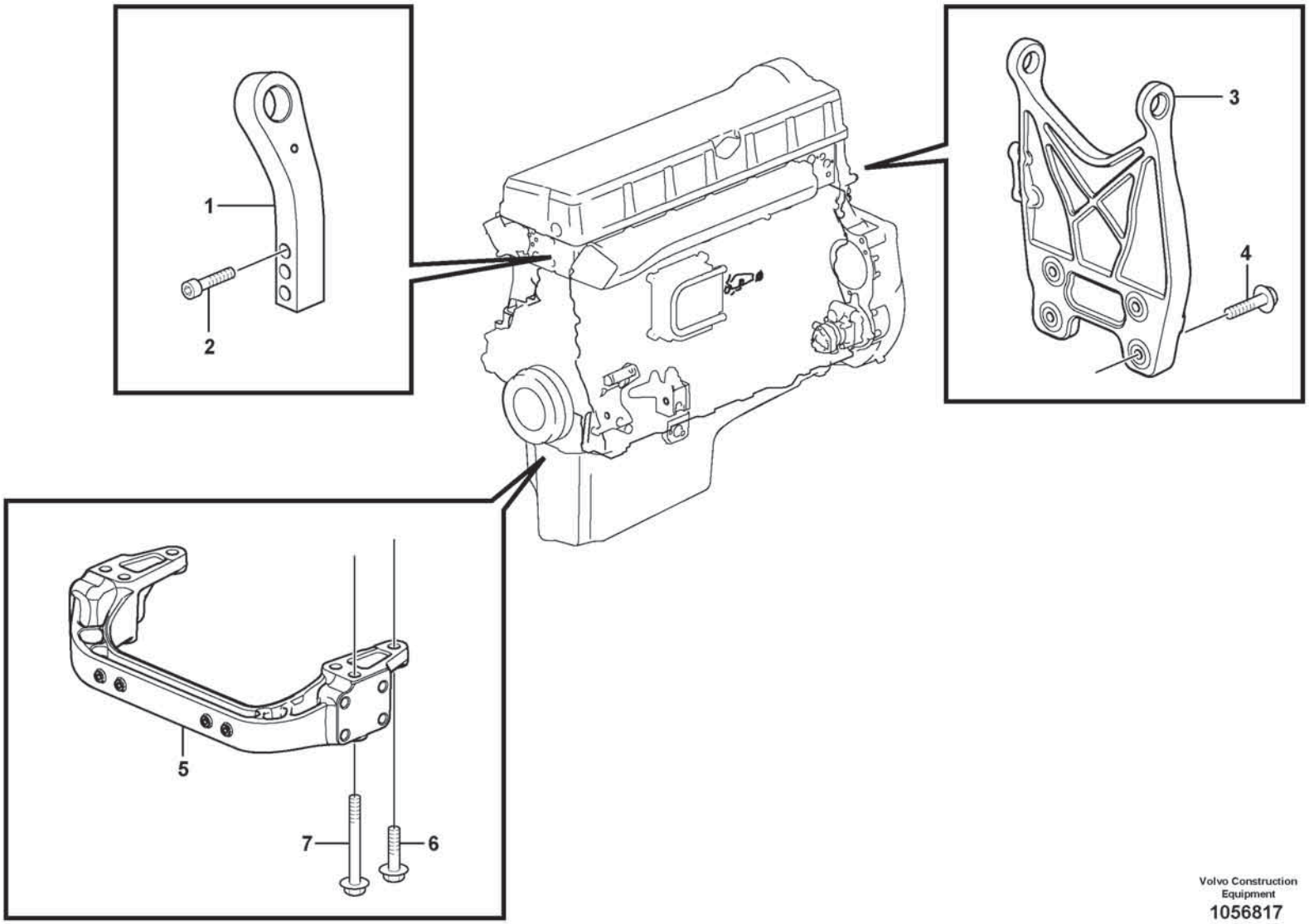

Volvo Construction Equipment
1056817

Fig.	Part No.	Quantity 1	2	3	PS	KIT	Description	Dénomination	Bezeichnung	Denominación	Benämning	Notes
1	VOE 21732324	1					Lifting eye	Oeillet levage	Hebeöse	Argolla de elevación	Lyftögla	FRONT
2	VOE 977282	3					Hex. socket screw	Vis à six pans creux	Innensechskantschraube	Tornillo de hexágono embutido	Insexskruv	
3		1			NS		Lifting eye	Oeillet levage	Hebeöse	Argoll elev	Lyftögla	REAR
4	VOE 975112	4					Flange screw	Vis à embase	Flanschschraube	Tornillo embridado	Flänsskruv	
5	VOE 21315115	1					Engine bracket	Support moteur	Motorbock	Soporte de motor	Motorkonsol	
6	VOE 975126	2					Flange screw	Vis à embase	Flanschschraube	Tornillo embridado	Flänsskruv	L = 50 mm
7	VOE 975127	4					Flange screw	Vis à embase	Flanschschraube	Tornillo embridado	Flänsskruv	L = 120 mm

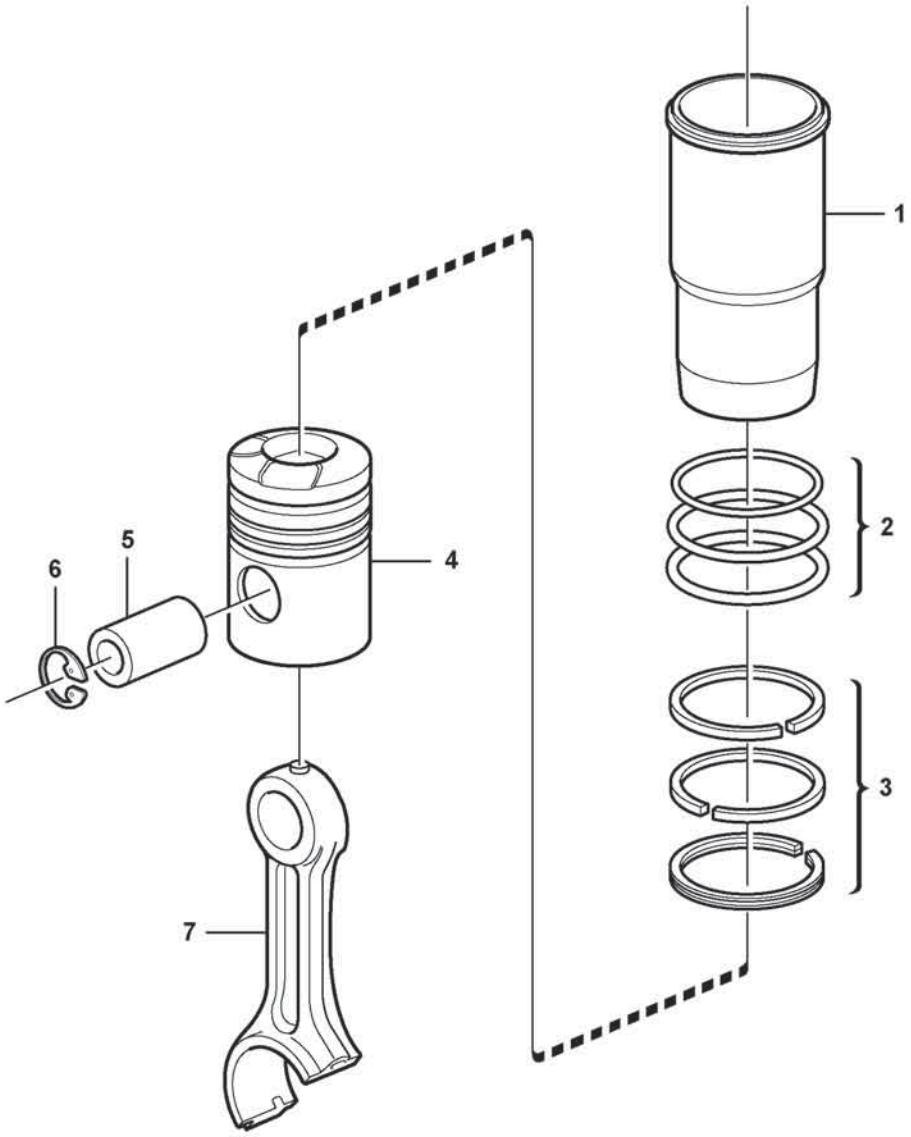

Volvo Construction Equipment

1056412

Fig.	Part No.	Quantity 1	2	3	PS	KIT	Description	Dénomination	Bezeichnung	Denominación	Benämning	Notes
	VOE 21209650	6	6				Cylinder liner kit	Jeu chemises de cylindres	Zylinderlaufbuchsensatz	Juego de camisa cilindro	Cylinderfodersats	
1		6	6				•Cylinder Liner	•Chemise Cylind.	•Zyl Buchse	•Camisa	•Cylinderfoder	
2	**VOE 270950**	6	6				•Sealing kit	•Kit plombage	•Plombiersatz	•Kit de precinto	•Plomberingssats	
	VOE 470922	6	6		OP		••Sealing ring	••Bague étanchéité	••Dichtring	••Anillo retén	••Tätningsring	
		12	12		NS		••Sealing ring	••Bague d'étanchéité	••Runddichtring	••Anillo reten	••Tätningsring	
	VOE 21430623	6	6		OP		••Sealing ring	••Bague étanchéité	••Dichtring	••Anillo retén	••Tätningsring	
3	**VOE 21253763**	6	6				•Piston ring kit	•Jeu segments piston	•Kolbenringsatz	•Juego aro de pistón	•Kolvringsats	
		6	6		NS		••Compression ring	••Segment compression	••Verdichtungsring	••Aro de compresión	••Kompressionsring	
		6	6		NS		••Compression ring	••Segment compression	••Verdichtungsring	••Aro de compresión	••Kompressionsring	
		6	6		NS		••Oil scraper ring	••Racleur huile	••Ölabstreifring	••Raspador aceite	••Oljeskrapring	
4		6	6				•Piston	•Piston	•Kolben	•Piston	•Kolv	
5		6	6				•Piston Pin	•Axe Piston	•Kolbenbolzen	•Bulon	•Kolvtapp	
6	**VOE 914531**	12	12				•Snap ring	•Circlip	•Nutring	•Circlip	•Spårring	
7		6					Connecting rod	Barre de connexion	Verbindungsstange	Barra de connexion	Vevstake	
7			6				Connecting rod	Barre de connexion	Verbindungsstange	Barra de connexion	Vevstake	

1	**17461280**	**Cylinder liner and piston** **Chemise cylindre et piston** **Zylinderlaufbuchse und Kolben** **Camisa y piston** **Cylinderfoder och kolv**	Catalogue id **20806**	Group **218**
2	**15185566**		Illustr. No **1056412**	Section **120**
3				
4			Issue **20053804-A**	Page **159**
5				

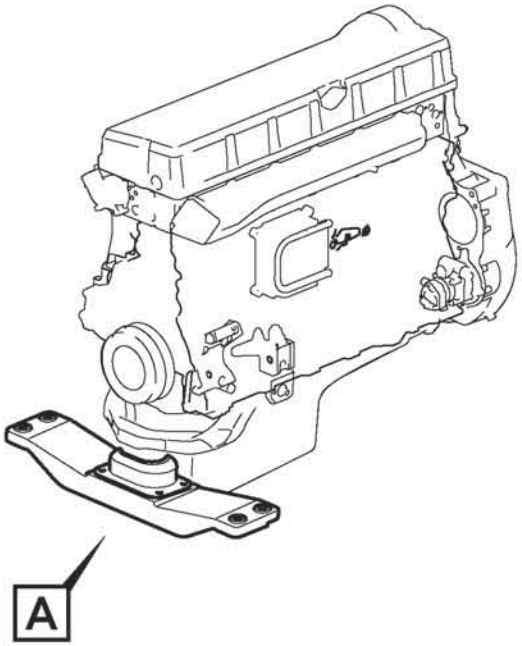
A

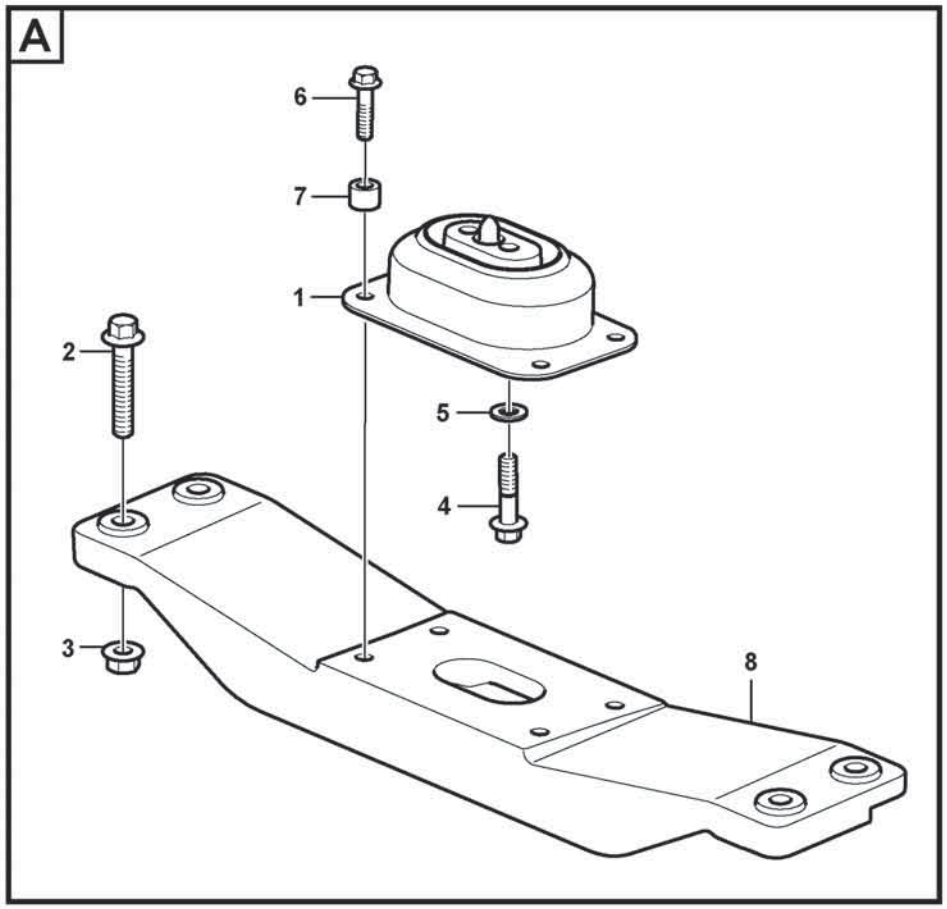
A
6
7
1
2
5
4
3
8

Fig.	Part No.	Quantity 1	2	3	PS	KIT	Description	Dénomination	Bezeichnung	Denominación	Benämning	Notes
1	VOE 16860170	1					Rubber cushion	Coussin caoutchouc	Gummikissen	Cojín de goma	Gummikudde	
2	VOE 60113131	4					Flange screw	Vis à embase	Flanschschraube	Tornillo embridado	Flänsskruv	
3	VOE 60113171	4					Flange lock nut	Contre-écrou à embase	Flanschverschlussmutter	Contratuerca embridada	Flänslåsmutter	
4	VOE 60113123	2					Flange screw	Vis à embase	Flanschschraube	Tornillo embridado	Flänsskruv	
5	VOE 930844	2					Plain washer	Rondelle plane	Flachscheibe	Arandela plana	Planbricka	
6	VOE 60113111	4					Flange screw	Vis à embase	Flanschschraube	Tornillo embridado	Flänsskruv	
7	VOE 60113599	2					Spacer sleeve	Douille entretoise	Abstandhülse	Manguito distanciador	Distanshylsa	
8	VOE 16855490	1					Engine bracket	Support moteur	Motorbock	Soporte de motor	Motorkonsol	(VOE 15125791)

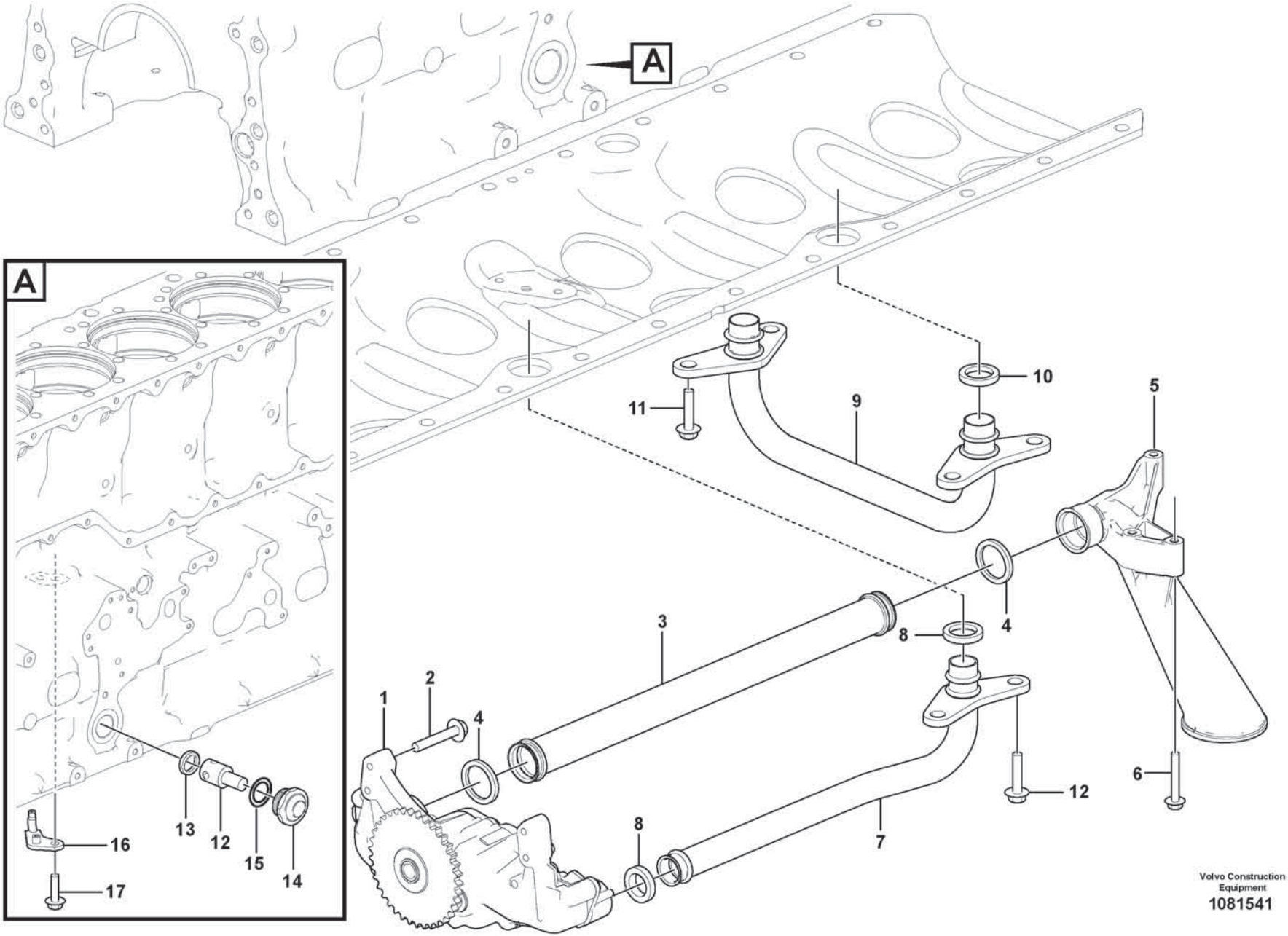

Volvo Construction Equipment
1081541

Fig.	Part No.	Quantity 1	2	3	PS	KIT	Description	Dénomination	Bezeichnung	Denominación	Benämning	Notes
1		1					Oil Pump	Pompe a huile	Ölpumpe	Bomba de aceite	Oljepump	See group 221-200 page 167
2	VOE 984740	4					Flange screw	Vis à embase	Flanschschraube	Tornillo embridado	Flänsskruv	
3	VOE 21599118	1					Suction pipe	Tuyau aspiration	Saugrohr	Tubo de aspiración	Sugrör	
4	VOE 20451487	2					Sealing ring	Bague étanchéité	Dichtring	Anillo retén	Tätningsring	
5	VOE 15032706	1					Oil strainer	Crépine d'huile	Ölsieb	Colador	Oljesil	
6	VOE 994451	3					Flange screw	Vis à embase	Flanschschraube	Tornillo embridado	Flänsskruv	
7	VO 21874957	1					Pressure Pipe	Condui.pression	Druckrohr	Tubo Presion	Tryckrör	
8	VOE 21092243	2					Sealing ring	Bague étanchéité	Dichtring	Anillo retén	Tätningsring	
9	VOE 21876770	1					Pressure pipe	Conduit pression	Druckrohr	Tubo de presión	Tryckrör	
10	VOE 21092243	2					Sealing ring	Bague étanchéité	Dichtring	Anillo retén	Tätningsring	
11		6					Screw	Vis	Schraube	Tornillo	Skruv	See group 212-100 page 89
12	VOE 22416685	1					Reduction valve	Soupape de décharge	Reduzierventil	Válvula reductora	Reducerventil	LILAC
13	VOE 469846	1					Sealing ring	Bague étanchéité	Dichtring	Anillo retén	Tätningsring	
14	VOE 1547934	1					Cover	Capot	Abdeckung	Capó	Kåpa	
15	VOE 13948610	1					O-ring	Joint torique	O-Ring	Anillo tórico	O-ring	
16	VOE 22295738	6					Piston cooling jet	Buse refroidissement de piston	Kolbenkühldüse	Boquilla refrigeración pistón	Kolvkylningsmunstycke	
17	VOE 994445	6					Flange screw	Vis à embase	Flanschschraube	Tornillo embridado	Flänsskruv	

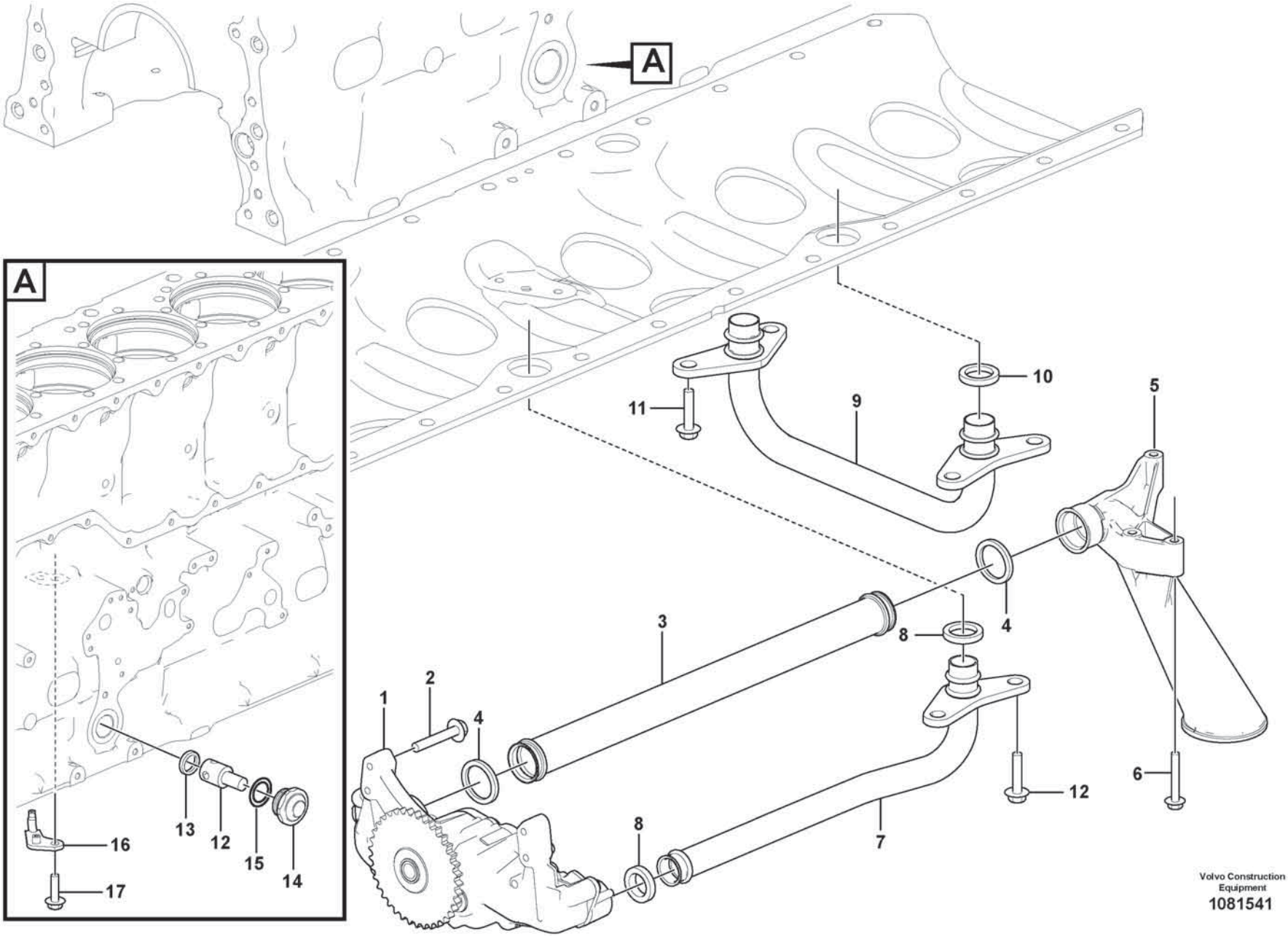

Volvo Construction Equipment
1081541

Fig.	Part No.	Quantity 1	2	3	PS	KIT	Description	Dénomination	Bezeichnung	Denominación	Benämning	Notes
1		1					Oil Pump	Pompe a huile	Ölpumpe	Bomba de aceite	Oljepump	
2	VOE 984740	4					Flange screw	Vis à embase	Flanschschraube	Tornillo embridado	Flänsskruv	
3	VOE 21599118	1					Suction pipe	Tuyau aspiration	Saugrohr	Tubo de aspiración	Sugrör	
4	VOE 20451487	2					Sealing ring	Bague étanchéité	Dichtring	Anillo retén	Tätningsring	
5	VOE 15032706	1					Oil strainer	Crépine d'huile	Ölsieb	Colador	Oljesil	
6	VOE 994451	3					Flange screw	Vis à embase	Flanschschraube	Tornillo embridado	Flänsskruv	
7	VO 21874957	1					Pressure Pipe	Condui.pression	Druckrohr	Tubo Presion	Tryckrör	
8	VOE 21092243	2					Sealing ring	Bague étanchéité	Dichtring	Anillo retén	Tätningsring	
9	VOE 21876770	1					Pressure pipe	Conduit pression	Druckrohr	Tubo de presión	Tryckrör	
10	VOE 21092243	2					Sealing ring	Bague étanchéité	Dichtring	Anillo retén	Tätningsring	
11		6					Screw	Vis	Schraube	Tornillo	Skruv	
12	VOE 22416685	1					Reduction valve	Soupape de décharge	Reduzierventil	Válvula reductora	Reducerventil	LILAC
13	VOE 469846	1					Sealing ring	Bague étanchéité	Dichtring	Anillo retén	Tätningsring	
14	VOE 1547934	1					Cover	Capot	Abdeckung	Capó	Kåpa	
15	VOE 13948610	1					O-ring	Joint torique	O-Ring	Anillo tórico	O-ring	
16	VOE 22295738	6					Piston cooling jet	Buse refroidissement de piston	Kolbenkühldüse	Boquilla refrigeración pistón	Kolvkylningsmunstycke	
17	VOE 994445	6					Flange screw	Vis à embase	Flanschschraube	Tornillo embridado	Flänsskruv	

1		**Lubricating oil system** **Système de graissage** **Schmierölsystem** **Sistema de lubricación** **Smörjsystem**	Catalogue id **20806**	Group **221**
2				
3			Illustr. No **1081541**	Section **120**
4				
5		**15185566, 17461280**	Issue **20053804-A**	Page **165**

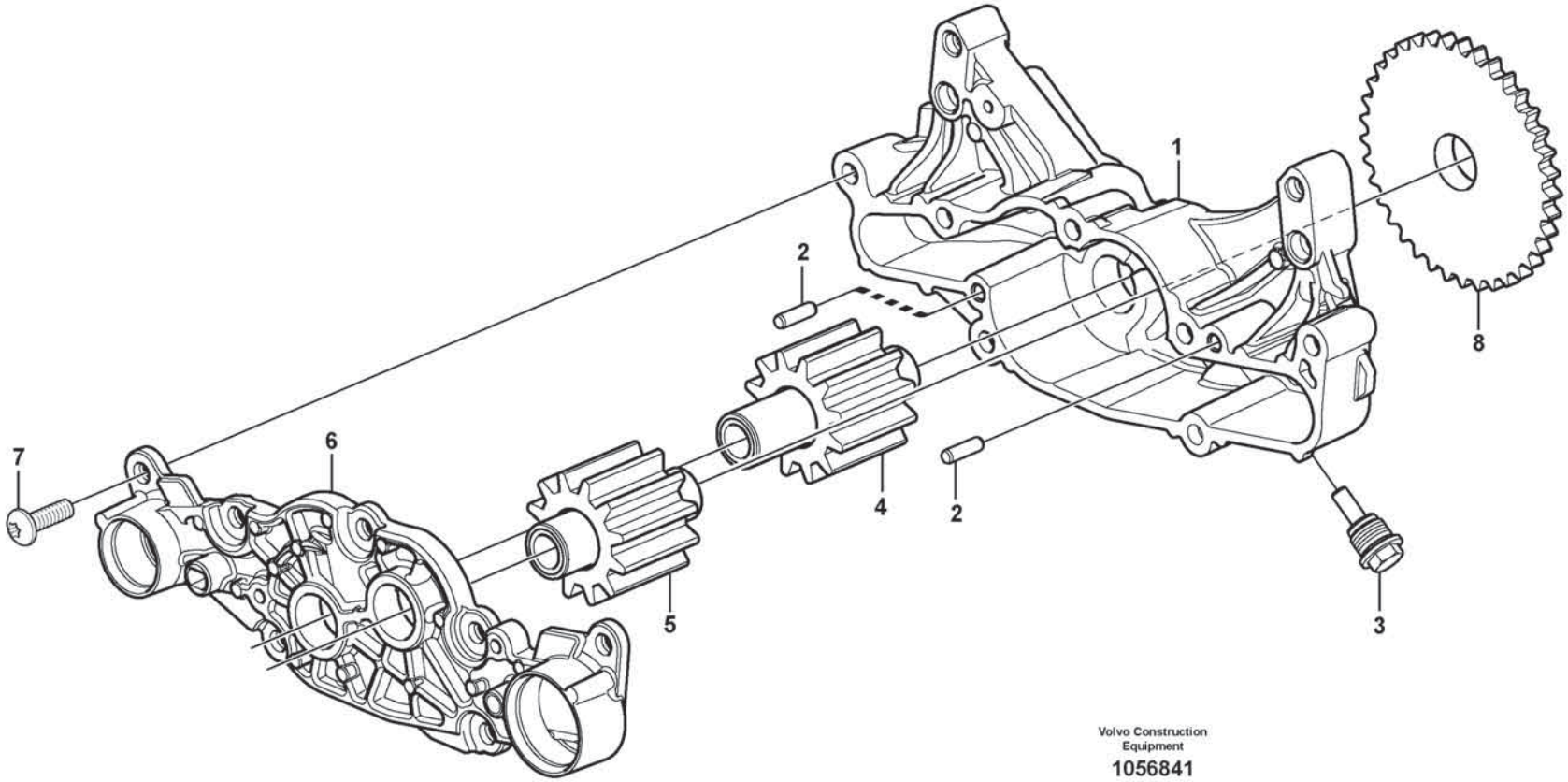

Volvo Construction Equipment

1056841

Fig.	Part No.	Quantity 1	2	3	PS	KIT	Description	Dénomination	Bezeichnung	Denominación	Benämning	Notes
	VOE 20824906	1					Oil pump	Pompe à huile	Ölpumpe	Bomba de aceite	Oljepump	
1		1			NS		•Oil pump housing	•Carter pompe huile	•Ölpumpengehäuse	•Caja de bomba de aceite	•Oljepumphus	
2	VOE 950545	2					•Pin	•Goupille	•Stift	•Pasador	•Pinne	
3	VOE 20731590	1					•Plug	•Tampon	•Stopfen	•Tapón	•Plugg	
4		1			NS		•Gear	•Pignon	•Zahnrad	•Engranaje	•Kugghjul	
5		1			NS		•Gear	•Pignon	•Zahnrad	•Engranaje	•Kugghjul	
6		1			NS		•Cover	•Couvercle	•Deckel	•Tapa	•Lock	
7	VOE 60110100	7					•Six point socket screw	•Vis à 6 pans creux	•Sechszahn-Hohlschraube	•Racor de seis dientes	•Sextandhålskruv	
8		1			NS		•Gear	•Pignon	•Zahnrad	•Engranaje	•Kugghjul	

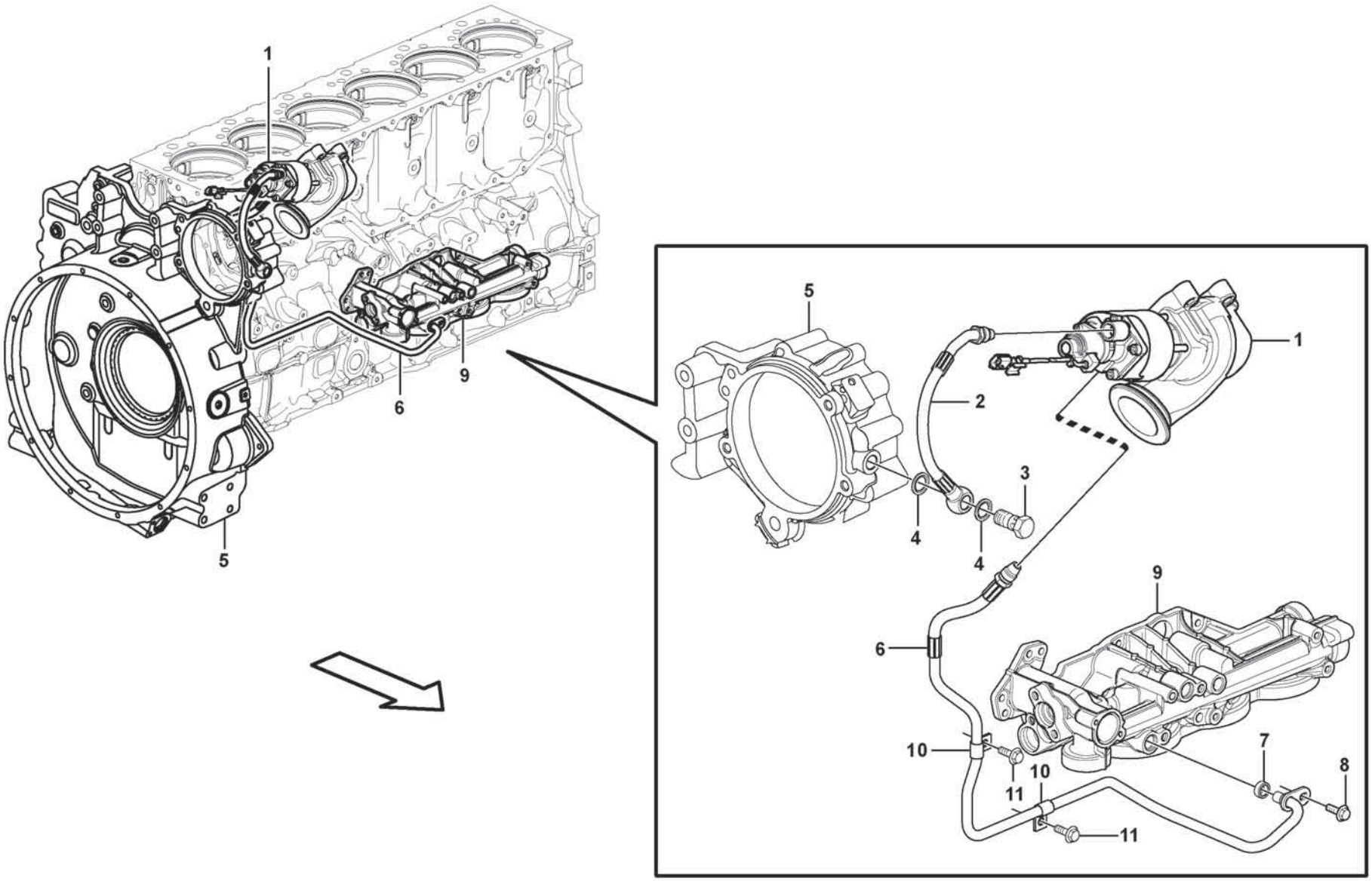

Volvo Construction Equipment

1057369

Fig.	Part No.	Quantity 1	2	3	PS	KIT	Description	Dénomination	Bezeichnung	Denominación	Benämning	Notes
1		1					EGR valve	Soupape EGR	Abgasrückführungsventil	Válvula EGR	EGR-ventil	See group 293-100 page 377
2	VOE 15179834	1					Oil hose	Durit d'huile	Ölschlauch	Manguera de aceite	Oljeslang	
3	VOE 992061	1					•Hollow screw	•Vis creuse	•Hohlschraube	•Tornillo perforado	•Hålskruv	
4	VOE 977935	2					•Gasket	•Joint	•Dichtung	•Junta	•Packning	
5		1					Bearing Housing	Carter Palier	Lagergehäuse	Caja Cojinete	Lagerhus	See group 216-200 page 143
6	VOE 21303063	1					Hose	Flexible	Schlauch	Manguera	Slang	
7	VOE 21940610	1					•Sealing ring	•Bague étanchéité	•Dichtring	•Anillo retén	•Tätningsring	
8	VOE 994446	1					Flange screw	Vis à embase	Flanschschraube	Tornillo embridado	Flänsskruv	
9		1					Oil Filter Hous	Carter de filtre à huile	Ölfiltergehäuse	Caja del filtro de aceite	Oljefilterhus	See group 222-100 page 181
10	VOE 18387	2					Clamp	Pince Serrage	Klemme	Abrazadera	Klämma	
11	VOE 984733	2					Flange screw	Vis à embase	Flanschschraube	Tornillo embridado	Flänsskruv	

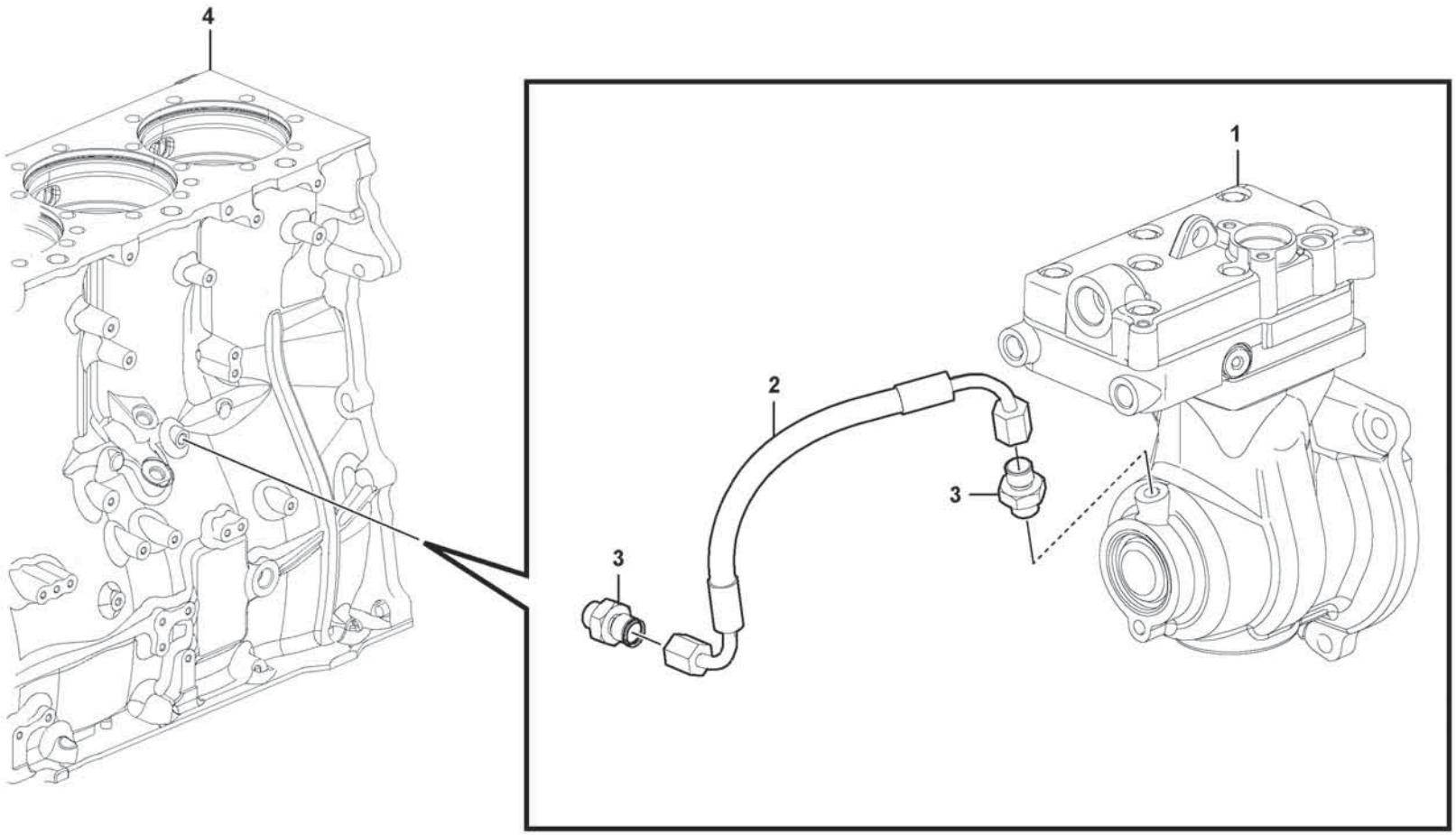

Volvo Construction Equipment

1070796

Fig.	Part No.	Quantity 1	2	3	PS	KIT	Description	Dénomination	Bezeichnung	Denominación	Benämning	Notes
1		1					Compressor	Compresseur	Kompressor	Compresor	Kompressor	See group 254-520 page 245
2	**VOE 990424**	1					Hose assembly	Conduit flexible	Schlauchleitung	Conducto	Slangledning	L = 225 mm
3	**VOE 977639**	2					Nipple	Raccord	Nippel	Niple	Nippel	
4		1					Cylinder Block	Bloc-cylindres	Zylinderblock	Bloque Cilindro	Cylinderblock	See group 212-100 page 89

1		**Lubricating system, compressor** **Système de graissage, compresseur** **Schmieranlage, Kompressor** **Sistema de lubricación, compresor** **Smörjsystem, kompressor**	Catalogue id **20806**	Group **221**
2				
3			Illustr. No **1070796**	Section **400**
4				
5		**17461273, 17461278**	Issue **20053804-A**	Page **171**

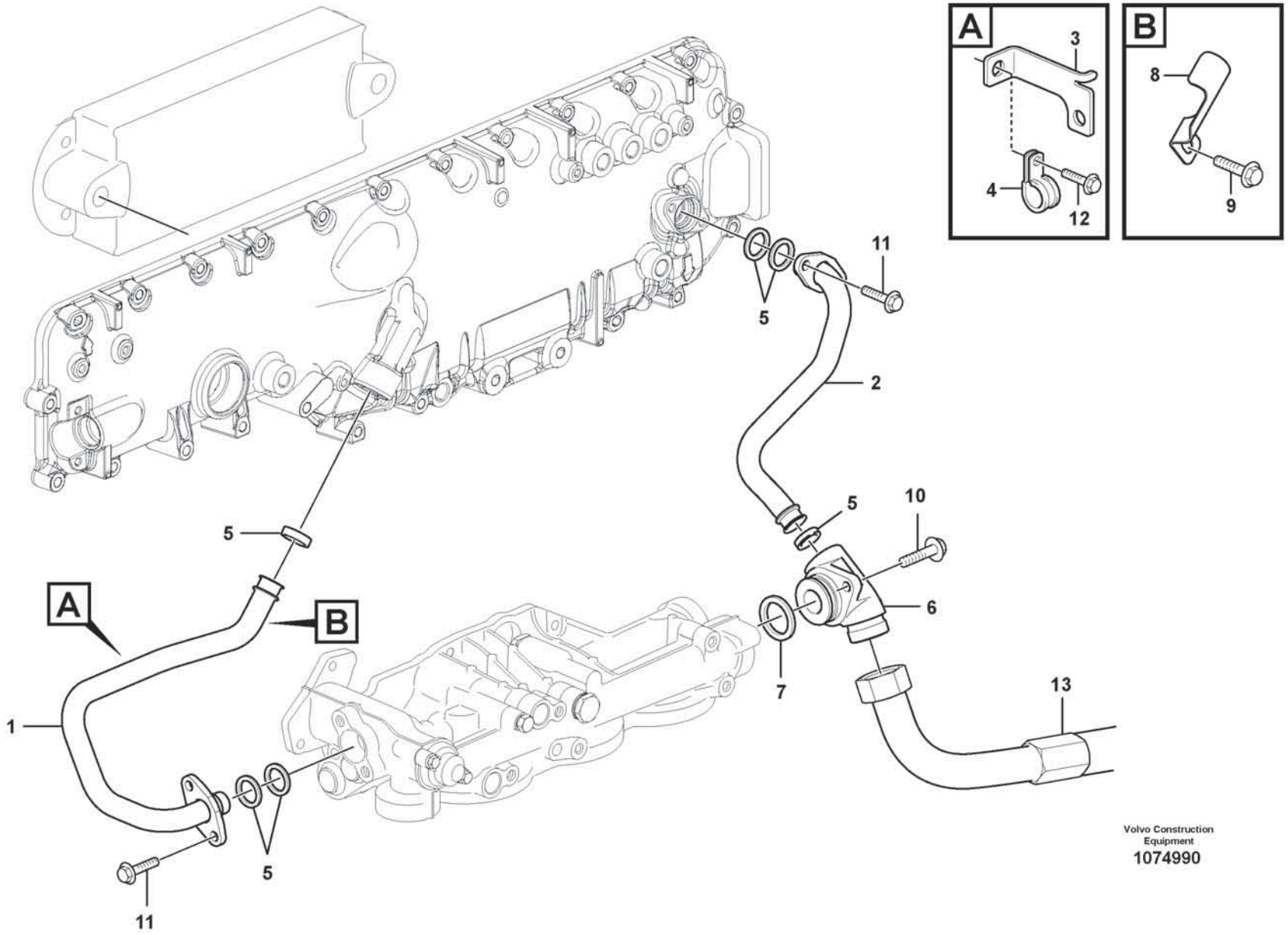

Volvo Construction Equipment

1074990

Fig.	Part No.	Quantity 1	2	3	PS	KIT	Description	Dénomination	Bezeichnung	Denominación	Benämning	Notes
1	VOE 21599161	1					Pipe	Tuyau	Rohrleitung	Tubo	Rör	
2	VOE 21599162	1					Pipe	Tuyau	Rohrleitung	Tubo	Rör	
3	VOE 20909752	1					Bracket	Console	Konsole	Consola	Konsol	
4	VOE 11000239	1					Clamp	Collier serrage	Schelle	Abrazadera	Klamma	
5	VOE 471626	6					Sealing ring	Bague étanchéité	Dichtring	Anillo retén	Tätningsring	
6	VOE 17225824	1					Connector	Pièce connexion	Verbindungsstück	Pieza de conexión	Förbindningsstycke	
7	VOE 22194880	1					Sealing ring	Bague étanchéité	Dichtring	Anillo retén	Tätningsring	(VOE 21780371)
8	VOE 21965217	1					Bracket	Console	Konsole	Consola	Konsol	
9	VOE 984733	1					Flange screw	Vis à embase	Flanschschraube	Tornillo embridado	Flänsskruv	
10	VOE 984735	2					Flange screw	Vis à embase	Flanschschraube	Tornillo embridado	Flänsskruv	
11	VOE 994446	4					Flange screw	Vis à embase	Flanschschraube	Tornillo embridado	Flänsskruv	
12	VOE 984732	1					Flange screw	Vis à embase	Flanschschraube	Tornillo embridado	Flänsskruv	
13	VOE 17431158	1					Oil pipe	Conduit d'huile	Ölrohr	Tubo de aceite	Oljerör	
	VOE 17437055	1					•Oil hose	•Durit d'huile	•Ölschlauch	•Manguera de aceite	•Oljeslang	
	VOE 956990	2					•Fitting nut	•Écrou accouplement	•Überwurfmutter	•Tuerca de acoplamiento	•Kopplingsmutter	

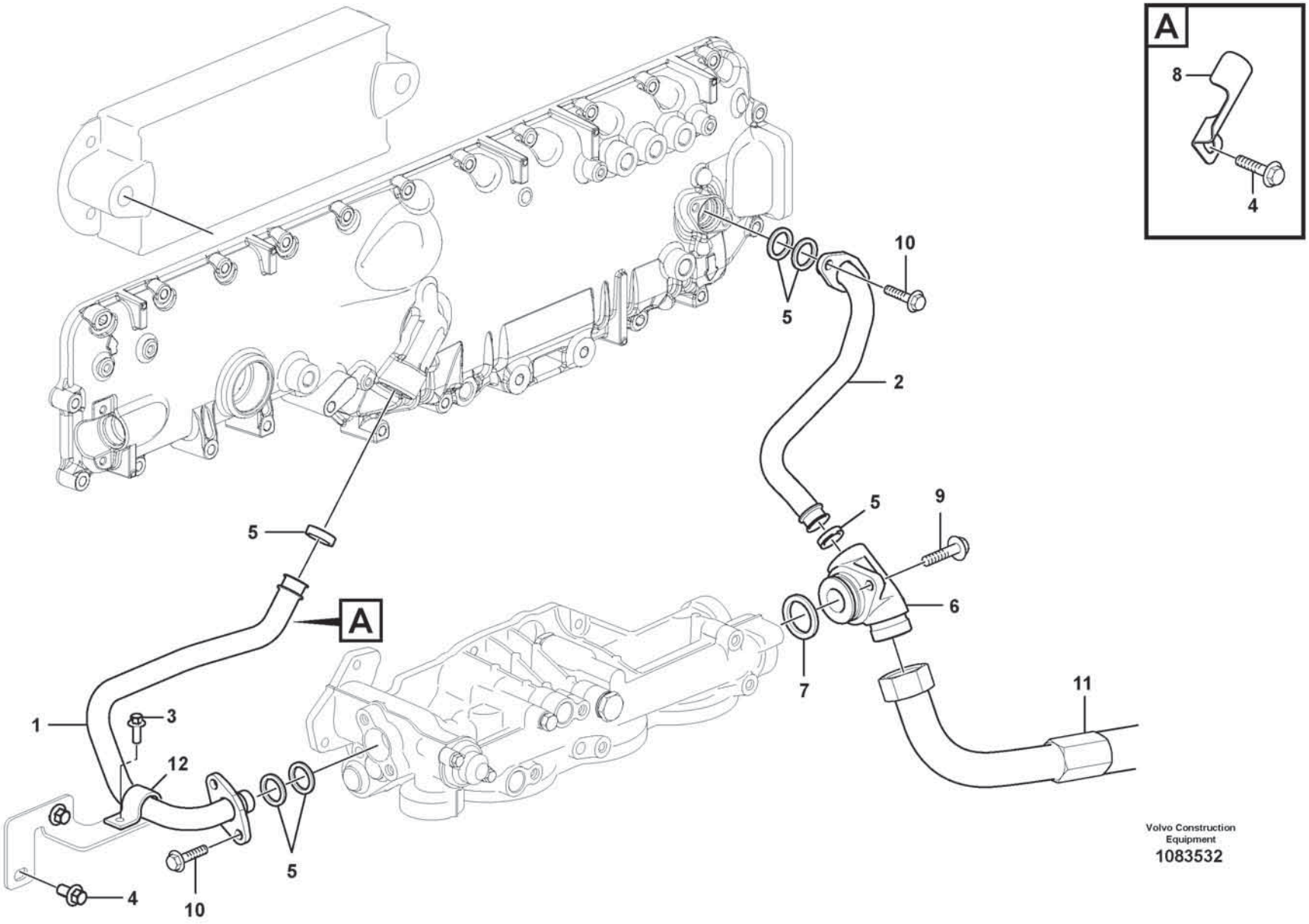

Volvo Construction Equipment

1083532

Fig.	Part No.	Quantity 1	2	3	PS	KIT	Description	Dénomination	Bezeichnung	Denominación	Benämning	Notes
1	VOE 21262063	1					Pipe	Tuyau	Rohrleitung	Tubo	Rör	
2	VOE 21081799	1					Pipe	Tuyau	Rohrleitung	Tubo	Rör	
3	VOE 984725	1					Flange screw	Vis à embase	Flanschschraube	Tornillo embridado	Flänsskruv	
4	VOE 984733	2					Flange screw	Vis à embase	Flanschschraube	Tornillo embridado	Flänsskruv	
5	VOE 471626	6					Sealing ring	Bague étanchéité	Dichtring	Anillo retén	Tätningsring	
6	VOE 17225824	1					Connector	Pièce connexion	Verbindungsstück	Pieza de conexión	Förbindningsstycke	
7	VOE 22194880	1					Sealing ring	Bague étanchéité	Dichtring	Anillo retén	Tätningsring	(VOE 21780371)
8	VOE 21965217	1					Bracket	Console	Konsole	Consola	Konsol	
9	VOE 984735	2					Flange screw	Vis à embase	Flanschschraube	Tornillo embridado	Flänsskruv	
10	VOE 994446	4					Flange screw	Vis à embase	Flanschschraube	Tornillo embridado	Flänsskruv	
11	VOE 17431158	1					Oil pipe	Conduit d'huile	Ölrohr	Tubo de aceite	Oljerör	
	VOE 17437055	1					•Oil hose	•Durit d'huile	•Ölschlauch	•Manguera de aceite	•Oljeslang	
	VOE 956990	2					•Fitting nut	•Écrou accouplement	•Überwurfmutter	•Tuerca de acoplamiento	•Kopplingsmutter	
12	VOE 966260	1					Clamp	Collier serrage	Schelle	Abrazadera	Klamma	

1		**Lubrication system, Oil cooler** **Système de graissage, refroidisseur d'huile** **Schmieranlage, Ölkühler** **Sistema de lubricación, enfriador de aceite** **Smörjsystem, Oljekylare**	Catalogue id **20806**	Group **221**
2				
3			Illustr. No **1083532**	Section **520**
4				
5		**15185566, 17461280**	Issue **20053804-A**	Page **175**

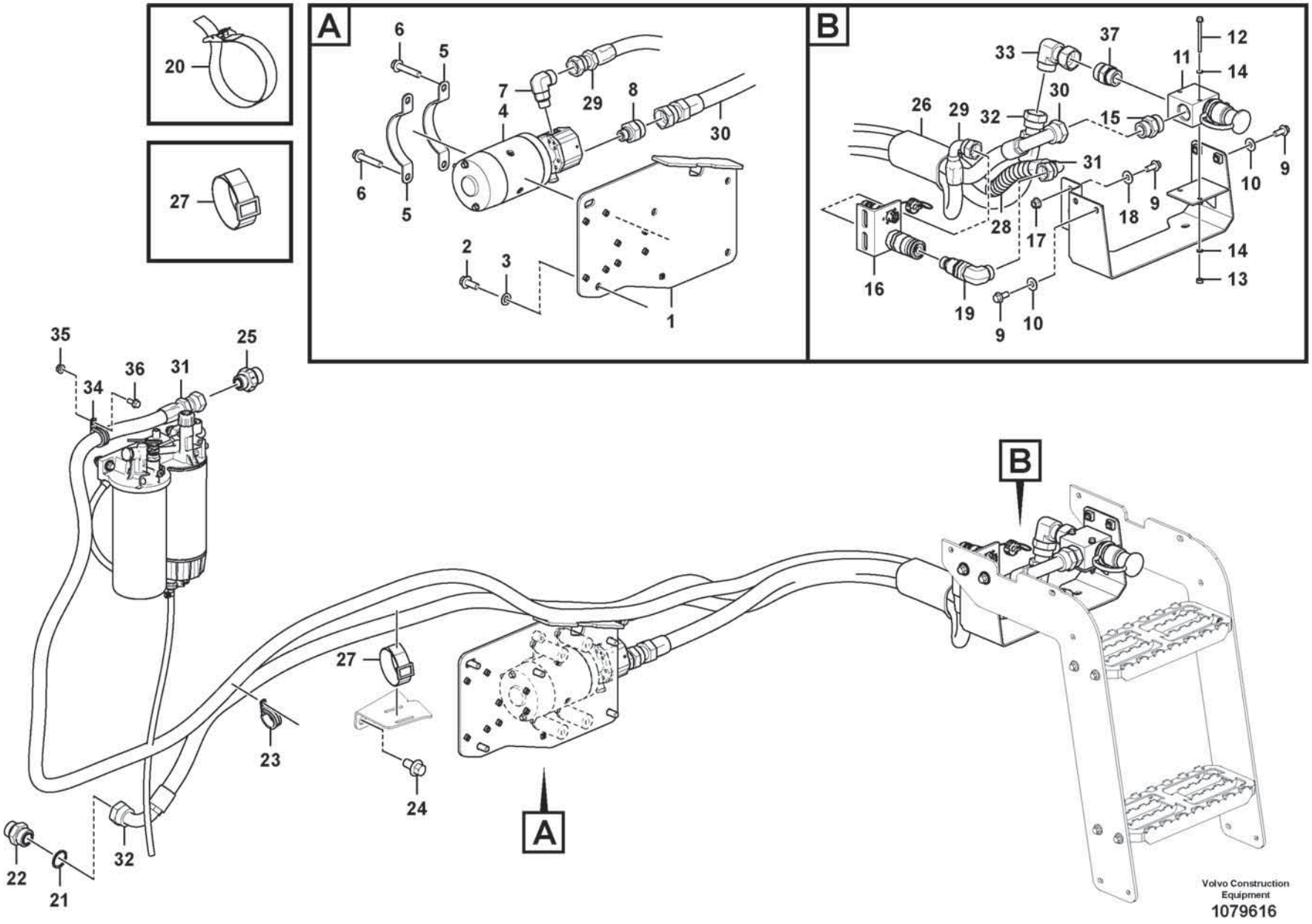
A
B
20
27
6
5
7
4
29
8
30
6
5
2
3
1
33
37
11
12
14
26
29
32
30
15
31
10
9
18
9
28
17
14
13
16
19
9
10
35
25
34
36
31
27
23
24
22
21
32
A
B
Volvo Construction Equipment
1079616

Fig.	Part No.	Quantity 1	2	3	PS	KIT	Description	Dénomination	Bezeichnung	Denominación	Benämning	Notes
1	VOE 16860893	1					Bracket	Console	Konsole	Consola	Konsol	
2	VOE 13965191	5					Screw	Vis	Schraube	Tornillo	Skruv	
3	VOE 13955897	5					Washer	Rondelle	Scheibe	Arandela	Bricka	
4	VOE 16835661	1					Pump unit	Unité de pompe	Pumpenaggregat	Unidad bomba	Pumpenhet	
5	VOE 16859857	2					Clamp	Collier serrage	Schelle	Abrazadera	Klamma	
6	VOE 13965194	4					Screw	Vis	Schraube	Tornillo	Skruv	
7	VOE 16843594	1					Fitting	Écrou raccord	Verschraubung	Racor	Förskruvning	
8	VOE 16843681	1					Fitting	Écrou raccord	Verschraubung	Racor	Förskruvning	
9	VOE 946329	6					Flange screw	Vis à embase	Flanschschraube	Tornillo embridado	Flänsskruv	
10	VOE 13960143	4					Washer	Rondelle	Scheibe	Arandela	Bricka	
11	VOE 16835738	1					Oil draining	Vidange huile	Ölablass	Vaciado de aceite	Oljeavtappning	
12	VOE 973871	2					Flange screw	Vis à embase	Flanschschraube	Tornillo embridado	Flänsskruv	
13	VOE 13949278	2					Flange lock nut	Contre-écrou à embase	Flanschverschlussmutter	Contratuerca embridada	Flänslåsmutter	
14	VOE 955892	4					Plain washer	Rondelle plane	Flachscheibe	Arandela plana	Planbricka	
15	VOE 16843579	1					Fitting	Écrou raccord	Verschraubung	Racor	Förskruvning	
16	VOE 16836004	1					Bracket kit	Kit console	Auslegersatz	Kit de consola	Konsolsats	
17	VOE 13971098	2					Flange nut	Écrou à embase	Flanschmutter	Tuerca embridada	Flänsmutter	
18	VOE 976945	2					Washer	Rondelle	Scheibe	Arandela	Bricka	
19	VOE 16862904	1					Fitting	Écrou raccord	Verschraubung	Racor	Förskruvning	
20	VOE 11104606	5					Retaining strap	Courroie de serrage	Halteriemen	Correa tensora	Spännrem	
21	VOE 993600	1					Gasket	Joint	Dichtung	Junta	Packning	
22	VOE 16843611	1					Fitting	Écrou raccord	Verschraubung	Racor	Förskruvning	
23	VOE 13949997	1					Clamp	Collier serrage	Schelle	Abrazadera	Klamma	
24	VOE 974428	2					Flange screw	Vis à embase	Flanschschraube	Tornillo embridado	Flänsskruv	
25	VOE 16843622	1					Fitting	Écrou raccord	Verschraubung	Racor	Förskruvning	
26	VOE 11173522	1					Protecting hose	Gaine de protection	Schutzschlauch	Manguera de protección	Skyddsslang	
27	VOE 4861701	4					Retaining strap	Courroie de serrage	Halteriemen	Correa tensora	Spännrem	
28	VOE 4880647	REQ					Sheath	Gaine Spirale	Spiralhulle	Vaina Espiral	Spiralhölje	L = 200mm
29	VOE 16867612	1					Hose assembly	Conduit flexible	Schlauchleitung	Conducto	Slangledning	
30	VOE 16867609	1					Hose assembly	Conduit flexible	Schlauchleitung	Conducto	Slangledning	

1		**Oil pump, engine oil** **Pompe à huile, huile moteur** **Ölpumpe, Motoröl** **Bomba de aceite, aceite del motor** **Oljepump, motorolja**	Catalogue id **20806**	Group **221**
2				
3			Illustr. No **1079616**	Section **600**
4				
5		**86236**	Issue **20053804-A**	Page **177**

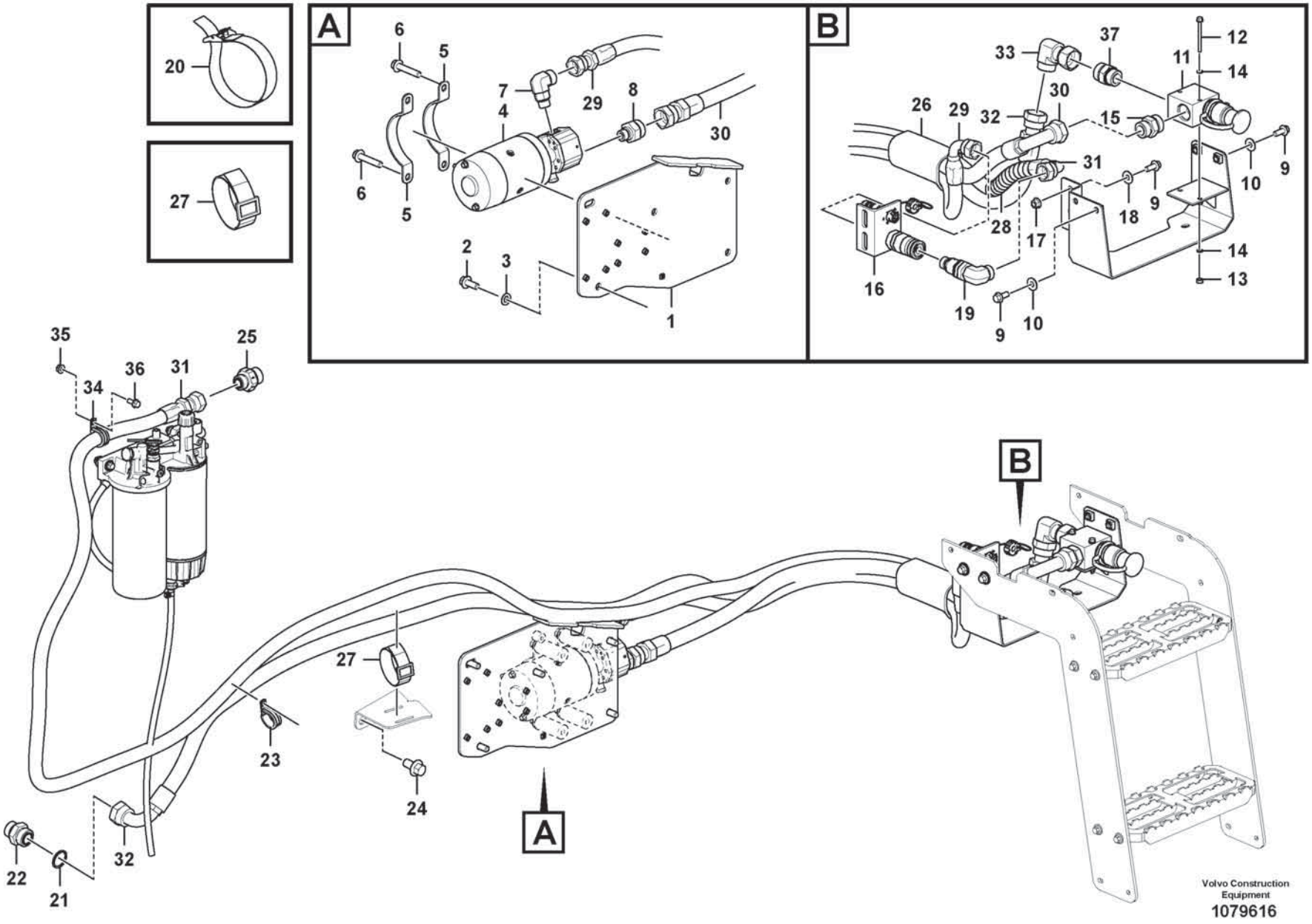
A
B
20
27
6
5
7
4
29
8
30
6
5
2
3
1
33
37
11
12
14
26
29
32
30
15
31
10
9
18
9
28
17
14
13
16
19
9
10
35
25
34
36
31
27
23
24
22
21
32
A
B
Volvo Construction Equipment
1079616

Fig.	Part No.	Quantity 1	2	3	PS	KIT	Description	Dénomination	Bezeichnung	Denominación	Benämning	Notes
31	VOE 16890378	1					Hose assembly	Conduit flexible	Schlauchleitung	Conducto	Slangledning	
32	VOE 16867610	1					Hose assembly	Conduit flexible	Schlauchleitung	Conducto	Slangledning	
33	VOE 16843624	1					Fitting	Écrou raccord	Verschraubung	Racor	Förskruvning	
34	VOE 943717	1					Clamp	Collier serrage	Schelle	Abrazadera	Klamma	
35	VOE 948645	1					Flange lock nut	Contre-écrou à embase	Flanschverschlussmutter	Contratuerca embridada	Flänslåsmutter	
36	VOE 13946173	1					Screw	Vis	Schraube	Tornillo	Skruv	
37	VOE 16856299	1					Fitting	Écrou raccord	Verschraubung	Racor	Förskruvning	

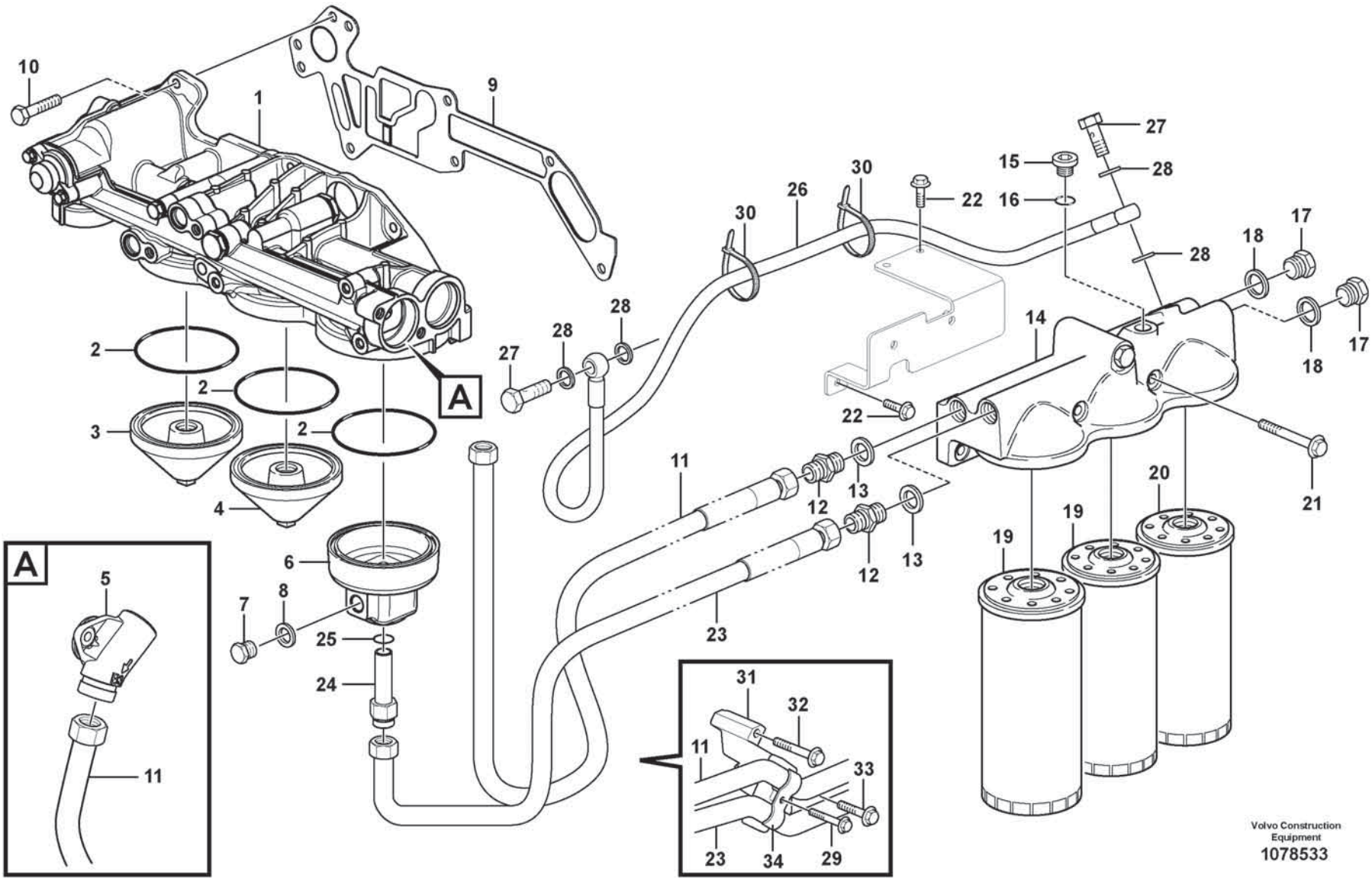
10
1
9
2
2
2
3
4
A
27
28
28
30
26
30
22
15
16
27
28
28
18
17
18
17
14
22
11
12
13
12
13
20
19
19
19
21
23
6
7
8
25
24
A
5
11
31
32
11
33
23
34
29
Volvo Construction Equipment
1078533

Fig.	Part No.	Quantity 1	2	3	PS	KIT	Description	Dénomination	Bezeichnung	Denominación	Benämning	Notes
1		1					Oil filter housing	Boitier de filtre à huile	Ölfiltergehäuse	Caja del filtro de aceite	Oljefilterhus	See group 222-200 page 189
2	VOE 993235	3					X-ring	Bague en x	X-Ring	Anillo x	X-ring	
3	VOE 21145971	1					Cover	Couvercle	Deckel	Tapa	Lock	
4	VOE 21145970	1					Cover	Couvercle	Deckel	Tapa	Lock	
5		1					Connector	Raccord	Anschluss	Union	Anslutning	See group 221-500 page 173
6	VOE 17417260	1					Cover	Capot	Haube	Cubierta	Kåpa	(VOE 15148125)
7	VOE 13960632	1					Plug	Tampon	Stopfen	Tapón	Plugg	
8	VOE 13947624	1					Plane gasket	Joint plan	Plandichtung	Junta plana	Planpackning	
9	VOE 20787167	1					Gasket	Joint	Dichtung	Junta	Packning	
10	VOE 984735	6					Flange screw	Vis à embase	Flanschschraube	Tornillo embridado	Flänsskruv	L = 25 mm
10	VOE 984749	1					Flange screw	Vis à embase	Flanschschraube	Tornillo embridado	Flänsskruv	L = 150 mm
11	VOE 17431158	1					Oil pipe	Conduit d'huile	Ölrohr	Tubo de aceite	Oljerör	L = 1200 mm
	VOE 17437055	1					•Oil hose	•Durit d'huile	•Ölschlauch	•Manguera de aceite	•Oljeslang	
	VOE 956990	2					•Fitting nut	•Écrou accouplement	•Überwurfmutter	•Tuerca de acoplamiento	•Kopplingsmutter	
12	VOE 17222136	2					Adapter	Adaptateur	Adapter	Adaptador	Adapter	
13	VOE 982509	2					Gasket	Joint	Dichtung	Junta	Packning	
14		1					Oil Filter Hous	Carter de filtre à huile	Ölfiltergehäuse	Caja del filtro de aceite	Oljefilterhus	See group 222-300 page 191
15	VOE 984793	2					Plug	Bouchon	Stöpsel	Tapón	Propp	
16	VOE 983333	2					•O-ring	•Joint torique	•O-Ring	•Anillo tórico	•O-ring	
17	VOE 13966147	2					Plug	Tampon	Stopfen	Tapón	Plugg	
18	VOE 982509	2					Gasket	Joint	Dichtung	Junta	Packning	
19	VOE 21707133	2					Oil filter	Filtre à huile	Ölfilter	Filtro de aceite	Oljefilter	LONG LIFE
20	VOE 21707132	1					Oil filter	Filtre à huile	Ölfilter	Filtro de aceite	Oljefilter	BY PASS
21	VOE 984762	2					Flange screw	Vis à embase	Flanschschraube	Tornillo embridado	Flänsskruv	
22	VOE 984734	3					Flange screw	Vis à embase	Flanschschraube	Tornillo embridado	Flänsskruv	
23	VOE 17431212	1					Oil pipe	Conduit d'huile	Ölrohr	Tubo de aceite	Oljerör	(VOE 15180275) L = 1420 mm
24	VOE 17225941	1					Nipple	Raccord	Nippel	Niple	Nippel	
25	VOE 944126	1					O-ring	Joint torique	O-Ring	Anillo tórico	O-ring	
26	VOE 15084210	1					Oil hose	Durit d'huile	Ölschlauch	Manguera de aceite	Oljeslang	L = 786 mm
27	VOE 991048	2					•Hollow screw	•Vis creuse	•Hohlschraube	•Tornillo perforado	•Hålskruv	

1		**Oil filter with fitting parts** **Filtre à huile avec pièces de montage** **Ölfilter mit Anbauteilen** **Filtro de aceite con accesorios de montaje** **Oljefilter med monteringsdetaljer**
2		
3		
4		
5		**17461273, 17461278**

Catalogue id **20806**	Group **222**
Illustr. No **1078533**	Section **100**
Issue **20053804-A**	Page **181**

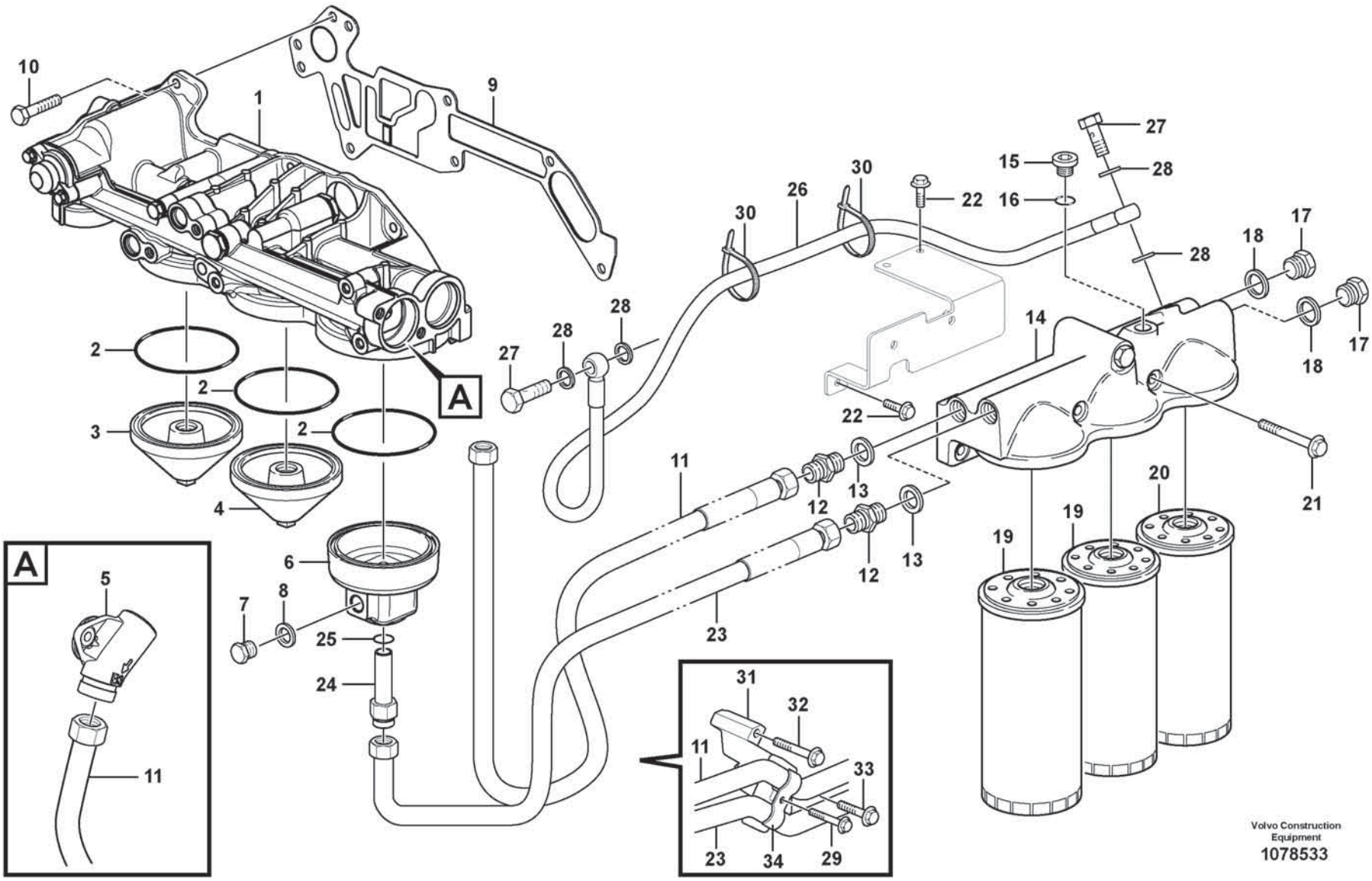
10
1
9
2
2
2
3
4
A
27
28
28
30
26
30
22
15
16
27
28
28
18
17
18
17
14
22
11
12
13
12
13
20
19
19
19
21
23
6
7
8
25
24
A
5
11
31
32
11
33
23
34
29
Volvo Construction Equipment
1078533

Fig.	Part No.	Quantity 1	2	3	PS	KIT	Description	Dénomination	Bezeichnung	Denominación	Benämning	Notes
28	VOE 993685	4					•Gasket	•Joint	•Dichtung	•Junta	•Packning	
29	VOE 984736	3					Flange screw	Vis à embase	Flanschschraube	Tornillo embridado	Flänsskruv	
30	VOE 4881440	3					Cable tie	Serre-câble	Kabelbinder	Abrazadera de cinta	Buntband	
31		1			NS		Bracket	Console	Konsole	Ménsula	Konsol	
32	VOE 984760	1					Flange screw	Vis à embase	Flanschschraube	Tornillo embridado	Flänsskruv	
33	VOE 984755	1					Flange screw	Vis à embase	Flanschschraube	Tornillo embridado	Flänsskruv	
34	VOE 11447055	3					Clamp	Collier serrage	Schelle	Abrazadera	Klamma	

1		**Oil filter with fitting parts** **Filtre à huile avec pièces de montage** **Ölfilter mit Anbauteilen** **Filtro de aceite con accesorios de montaje** **Oljefilter med monteringsdetaljer**	Catalogue id **20806**	Group **222**
2				
3			Illustr. No **1078533**	Section **100**
4				
5		**17461273, 17461278**	Issue **20053804-A**	Page **183**

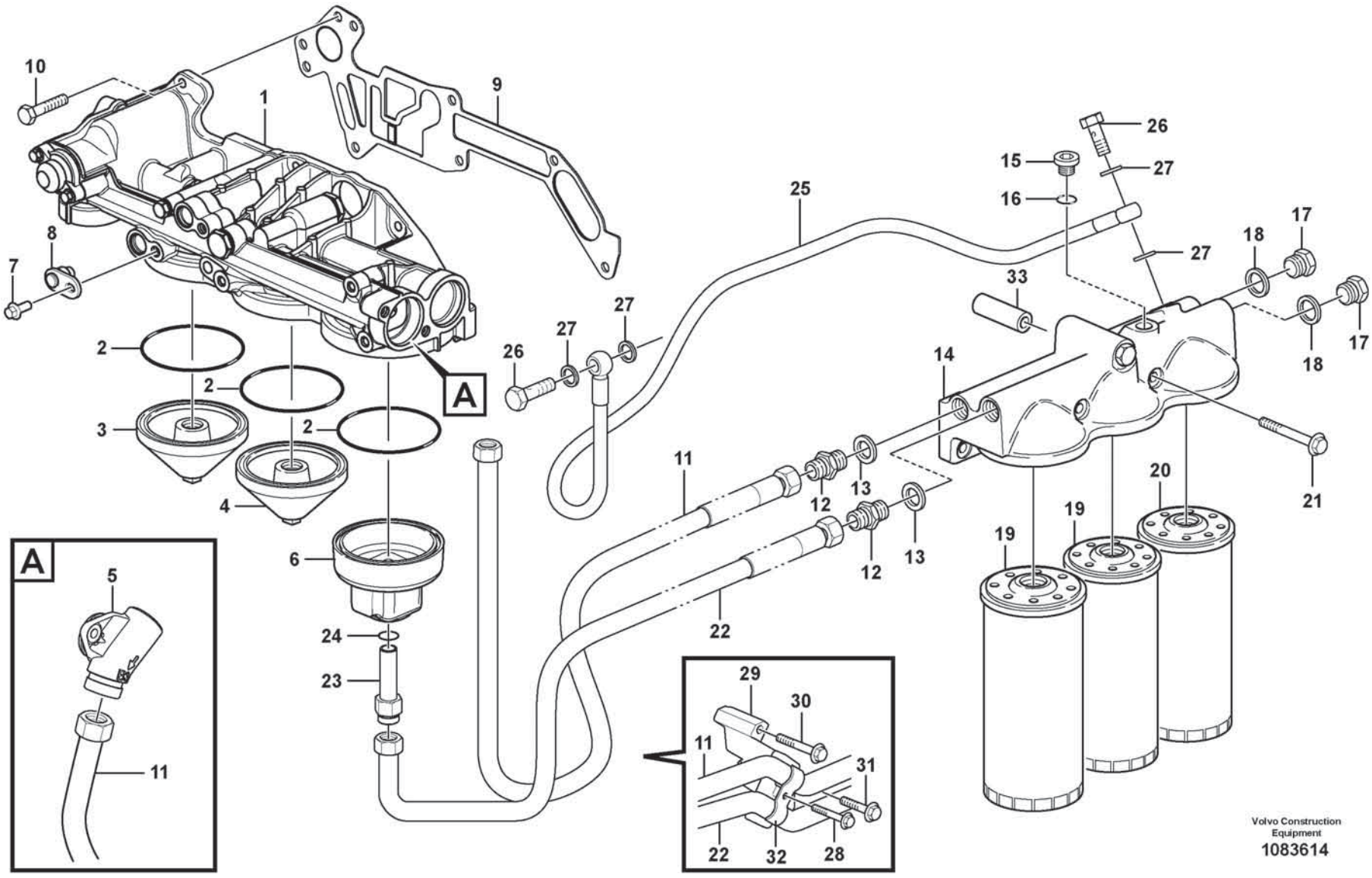
10
1
9
8
7
2
2
2
3
4
6
24
23
A
26
27
27
25
15
16
26
27
27
33
18
17
18
17
14
21
11
12
13
12
13
22
20
19
19
A
5
11
29
30
11
31
22
32
28
Volvo Construction Equipment
1083614

Fig.	Part No.	Quantity 1	2	3	PS	KIT	Description	Dénomination	Bezeichnung	Denominación	Benämning	Notes
1		1					Oil filter housing	Boitier de filtre à huile	Ölfiltergehäuse	Caja del filtro de aceite	Oljefilterhus	See group 222-200 page 189
2	VOE 993235	3					X-ring	Bague en x	X-Ring	Anillo x	X-ring	
3	VOE 21145971	1					Cover	Couvercle	Deckel	Tapa	Lock	
4	VOE 21145970	1					Cover	Couvercle	Deckel	Tapa	Lock	
5		1					Connector	Raccord	Anschluss	Union	Anslutning	See group 221-520 page 175
6	VOE 17417260	1					Cover	Capot	Haube	Cubierta	Kåpa	
7	VOE 994446	1					Flange screw	Vis à embase	Flanschschraube	Tornillo embridado	Flänsskruv	
8	VOE 22316718	1					Plug	Tampon	Stopfen	Tapón	Plugg	
	VOE 21940610	1					•Sealing ring	•Bague étanchéité	•Dichtring	•Anillo retén	•Tätningsring	
9	VOE 20787167	1					Gasket	Joint	Dichtung	Junta	Packning	
10	VOE 984735	6					Flange screw	Vis à embase	Flanschschraube	Tornillo embridado	Flänsskruv	L = 25 mm
10	VOE 984749	1					Flange screw	Vis à embase	Flanschschraube	Tornillo embridado	Flänsskruv	L = 150 mm
11	VOE 17431158	1					Oil pipe	Conduit d'huile	Ölrohr	Tubo de aceite	Oljerör	L = 1200 mm
	VOE 17437055	1					•Oil hose	•Durit d'huile	•Ölschlauch	•Manguera de aceite	•Oljeslang	
	VOE 956990	2					•Fitting nut	•Écrou accouplement	•Überwurfmutter	•Tuerca de acoplamiento	•Kopplingsmutter	
12	VOE 17222136	2					Adapter	Adaptateur	Adapter	Adaptador	Adapter	
13	VOE 982509	2					Gasket	Joint	Dichtung	Junta	Packning	
14		1					Oil Filter Hous	Carter de filtre à huile	Ölfiltergehäuse	Caja del filtro de aceite	Oljefilterhus	See group 222-300 page 191
15	VOE 984793	2					Plug	Bouchon	Stöpsel	Tapón	Propp	
16	VOE 983333	2					•O-ring	•Joint torique	•O-Ring	•Anillo tórico	•O-ring	
17	VOE 13966147	2					Plug	Tampon	Stopfen	Tapón	Plugg	
18	VOE 982509	2					Gasket	Joint	Dichtung	Junta	Packning	
19	VOE 21707133	2					Oil filter	Filtre à huile	Ölfilter	Filtro de aceite	Oljefilter	LONG LIFE
20	VOE 21707132	1					Oil filter	Filtre à huile	Ölfilter	Filtro de aceite	Oljefilter	BY PASS
21	VOE 984767	2					Flange screw	Vis à embase	Flanschschraube	Tornillo embridado	Flänsskruv	
22	VOE 17431212	1					Oil pipe	Conduit d'huile	Ölrohr	Tubo de aceite	Oljerör	(VOE 15180275) L = 1420 mm
23	VOE 17225941	1					Nipple	Raccord	Nippel	Niple	Nippel	
24	VOE 944126	1					O-ring	Joint torique	O-Ring	Anillo tórico	O-ring	
25	VOE 15084210	1					Oil hose	Durit d'huile	Ölschlauch	Manguera de aceite	Oljeslang	L = 786 mm
26	VOE 991048	2					Hollow screw	Vis creuse	Hohlschraube	Tornillo perforado	Hålskruv	

1		**Oil filter with fitting parts** **Filtre à huile avec pièces de montage** **Ölfilter mit Anbauteilen** **Filtro de aceite con accesorios de montaje** **Oljefilter med monteringsdetaljer**	Catalogue id **20806**	Group **222**
2				
3			Illustr. No **1083614**	Section **120**
4				
5		**15185566, 17461280**	Issue **20053804-A**	Page **185**

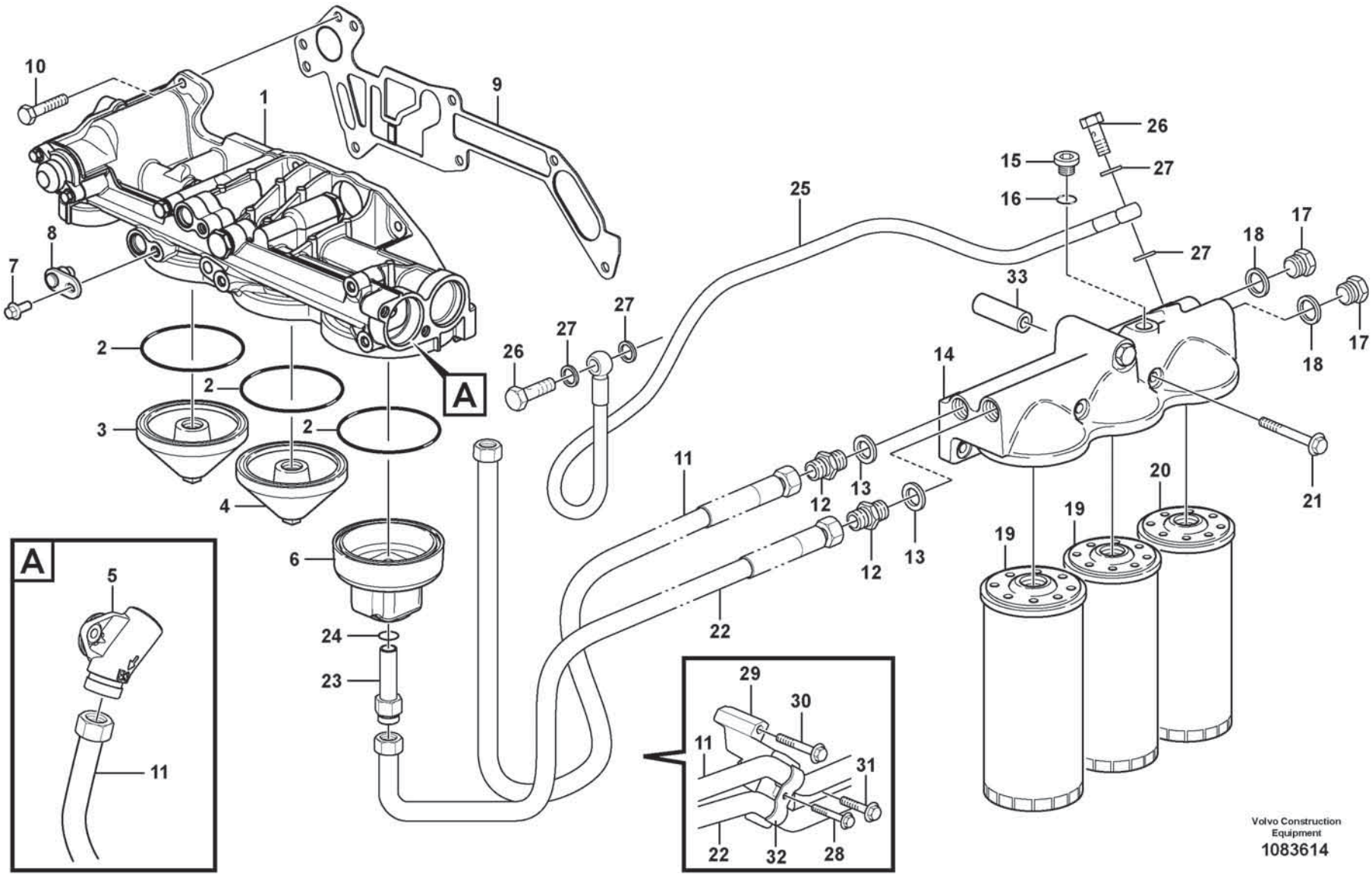
10
1
9
8
7
2
2
2
3
4
6
24
23
A
26
27
27
25
15
16
26
27
27
33
18
17
18
17
14
21
11
12
13
12
13
22
20
19
19
A
5
11
29
30
11
31
22
32
28
Volvo Construction Equipment
1083614

Fig.	Part No.	Quantity 1	2	3	PS	KIT	Description	Dénomination	Bezeichnung	Denominación	Benämning	Notes
27	VOE 20852764	4					Sealing ring	Bague étanchéité	Dichtring	Anillo retén	Tätningsring	
28	VOE 984736	3					Flange screw	Vis à embase	Flanschschraube	Tornillo embridado	Flänsskruv	
29		1			NS		Bracket	Console	Konsole	Ménsula	Konsol	
30	VOE 984760	1					Flange screw	Vis à embase	Flanschschraube	Tornillo embridado	Flänsskruv	
31	VOE 984755	1					Flange screw	Vis à embase	Flanschschraube	Tornillo embridado	Flänsskruv	
32	VOE 11447055	3					Clamp	Collier serrage	Schelle	Abrazadera	Klamma	
33	VOE 993167	2					Spacer sleeve	Douille entretoise	Abstandhülse	Manguito distanciador	Distanshylsa	

1		**Oil filter with fitting parts** **Filtre à huile avec pièces de montage** **Ölfilter mit Anbauteilen** **Filtro de aceite con accesorios de montaje** **Oljefilter med monteringsdetaljer**	Catalogue id **20806**	Group **222**
2				
3			Illustr. No **1083614**	Section **120**
4				
5		**15185566, 17461280**	Issue **20053804-A**	Page **187**

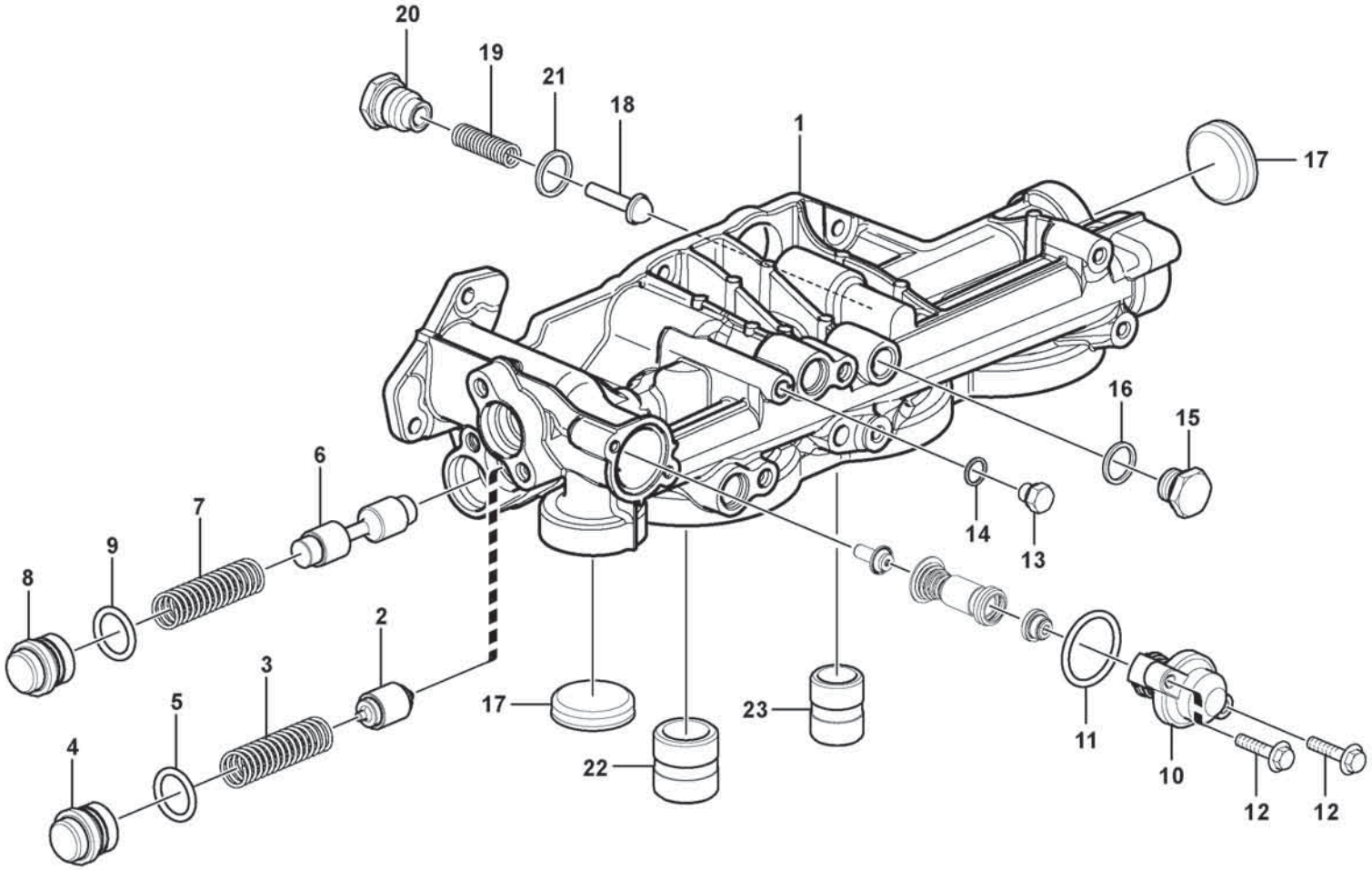

Volvo Construction Equipment
1056849

Fig.	Part No.	Quantity 1	2	3	PS	KIT	Description	Dénomination	Bezeichnung	Denominación	Benämning	Notes
	VOE 17360123	1					Oil filter housing	Boîtier filtre à huile	Ölfiltergehäuse	Caja de filtro de aceite	Oljefilterhus	
1		1			NS		•Oil filter housing	•Boitier filtre a huil	•Ölfiltergehäuse	•Caja filtro aceite	•Oljefilterhus	
2	VOE 20440779	1					•Valve cone	•Taquet	•Ventilkegelstück	•Crujido	•Knaster	
3	VOE 20464676	1					•Spring	•Ressort	•Feder	•Resorte	•Fjäder	
4	VOE 20580032	1					•Plug	•Tampon	•Stopfen	•Tapón	•Plugg	
5	VOE 977004	1					•O-ring	•Joint torique	•O-Ring	•Anillo tórico	•O-ring	
6	VOE 20440781	1					•Piston	•Piston	•Kolben	•Piston	•Kolv	
7	VOE 20464676	1					•Spring	•Ressort	•Feder	•Resorte	•Fjäder	
8	VOE 20580032	1					•Plug	•Tampon	•Stopfen	•Tapón	•Plugg	
9	VOE 977004	1					•O-ring	•Joint torique	•O-Ring	•Anillo tórico	•O-ring	
10	VOE 20903074	1					•Thermostat	•Thermostat	•Thermostat	•Termóstato	•Termostat	
11	VOE 949659	1					•O-ring	•Joint torique	•O-Ring	•Anillo tórico	•O-ring	
12	VOE 984727	2					•Flange screw	•Vis à bride	•Flanschschraube	•Torn embridado	•Flänsskruv	
13	VOE 960628	1					•Plug	•Tampon	•Stopfen	•Tapón	•Plugg	
14	VOE 13947281	1					•Gasket	•Joint	•Dichtung	•Junta	•Packning	
15	VOE 13960632	1					•Plug	•Tampon	•Stopfen	•Tapón	•Plugg	
16	VOE 13947624	1					•Plane gasket	•Joint plan	•Plandichtung	•Junta plana	•Planpackning	
17	VOE 20478143	2					•Expansion plug	•Tampon d'expansion	•Dehnstopfen	•Tapón expansor	•Expansionsplugg	
18	VOE 471085	1					•Valve cone	•Taquet	•Ventilkegelstück	•Crujido	•Knaster	
19	VOE 3830138	1					•Compression spring	•Ressort pression	•Druckfeder	•Resorte de presión	•Tryckfjäder	
20	VOE 471598	1					•Plug	•Bouchon	•Stöpsel	•Tapón	•Propp	
21	VOE 13947627	1					•Plane gasket	•Joint plan	•Plandichtung	•Junta plana	•Planpackning	
22	VOE 22995773	1					•Connector	•Connecteur	•Stecker	•Contactor	•Kontaktstycke	
23	VOE 22995767	1					•Connector	•Connecteur	•Stecker	•Contactor	•Kontaktstycke	

1		**Oil filter housing** **Filtre à huile** **Ölfiltergehäuse** **Caja de filtro de aceite** **Oljefilterhus**	Catalogue id **20806**	Group **222**
2				
3			Illustr. No **1056849**	Section **200**
4				
5		**17461273, 17461278, 15185566, 17461280**	Issue **20053804-A**	Page **189**

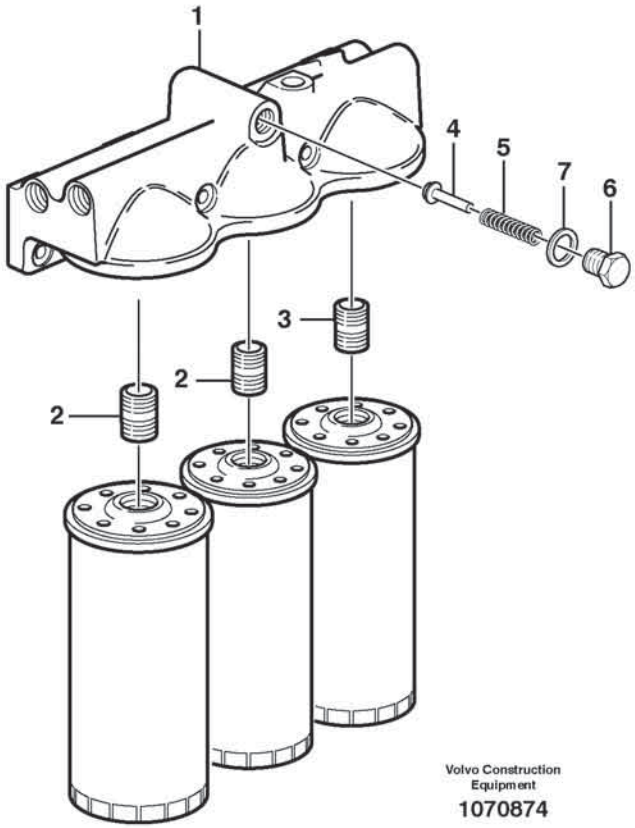
1
4
5
7
6
3
2
2
Volvo Construction
Equipment
1070874

Fig.	Part No.	Quantity 1	2	3	PS	KIT	Description	Dénomination	Bezeichnung	Denominación	Benämning	Notes
	VOE 17427991	1					Oil filter housing	Boîtier filtre à huile	Ölfiltergehäuse	Caja de filtro de aceite	Oljefilterhus	
1	**VOE 15138786**	1					•Oil filter housing	•Boîtier filtre à huile	•Ölfiltergehäuse	•Caja de filtro de aceite	•Oljefilterhus	
2	**VOE 466623**	2					•Nipple	•Raccord	•Nippel	•Niple	•Nippel	
3	**VOE 469904**	1					•Nipple	•Raccord	•Nippel	•Niple	•Nippel	
4	**VOE 471085**	1					•Valve cone	•Taquet	•Ventilkegelstück	•Crujido	•Knaster	
5	**VOE 466653**	1					•Compression spring	•Ressort pression	•Druckfeder	•Resorte de presión	•Tryckfjäder	
6		1			NS		•Plug	•Tampon	•Stopfen	•Tapón	•Plugg	
7	**VOE 17468786**	1					•O-ring	•Joint torique	•O-Ring	•Anillo tórico	•O-ring	

1		**Oil filter housing** **Filtre à huile** **Ölfiltergehäuse** **Caja de filtro de aceite** **Oljefilterhus**	Catalogue id **20806**	Group **222**
2				
3			Illustr. No **1070874**	Section **300**
4				
5		**17461273, 17461278, 15185566, 17461280**	Issue **20053804-A**	Page **191**

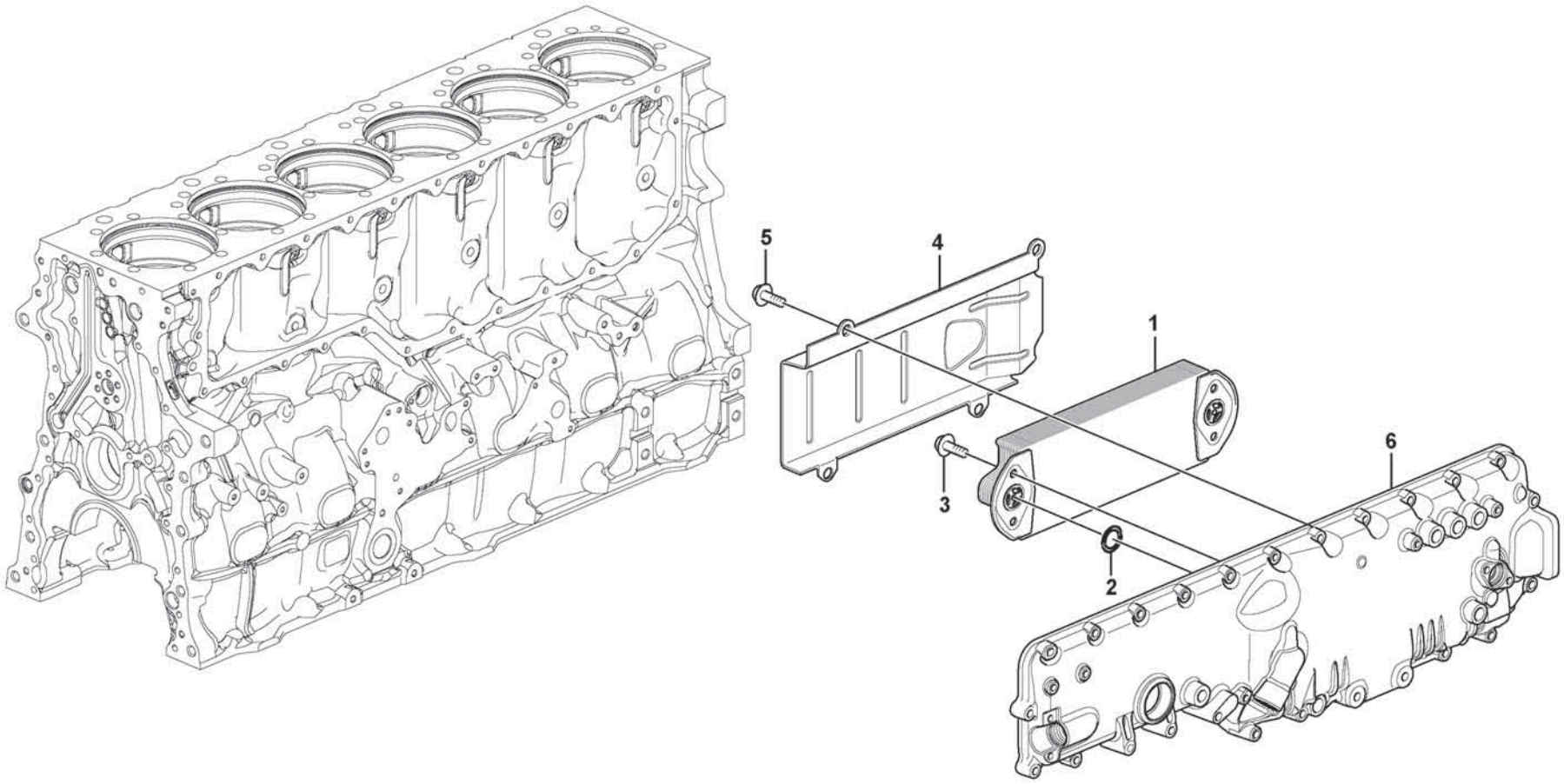

Volvo Construction Equipment

1057171

Fig.	Part No.	Quantity 1	2	3	PS	KIT	Description	Dénomination	Bezeichnung	Denominación	Benämning	Notes
1	VOE 20742946	1					Oil cooler	Radiateur huile	Ölkühler	Enfriador de aceite	Oljekylare	
2	VOE 20551483	2					Sealing ring	Bague étanchéité	Dichtring	Anillo retén	Tätningsring	
3	VOE 983585	4					Flange screw	Vis à embase	Flanschschraube	Tornillo embridado	Flänsskruv	
4	VOE 20523738	1					Cover	Couvercle	Deckel	Tapa	Lock	
5	VOE 983585	4					Flange screw	Vis à embase	Flanschschraube	Tornillo embridado	Flänsskruv	
6		1					Cover	Capot	Haube	Capo	Lock	See group 212-200 page 95

1		**Oil cooler** **Radiateur d 'huile** **Ölkühler** **Enfriador de aceite** **Oljekylare**	Catalogue id **20806**	Group **223**
2				
3			Illustr. No **1057171**	Section **100**
4				
5		**17461273, 17461278**	Issue **20053804-A**	Page **193**

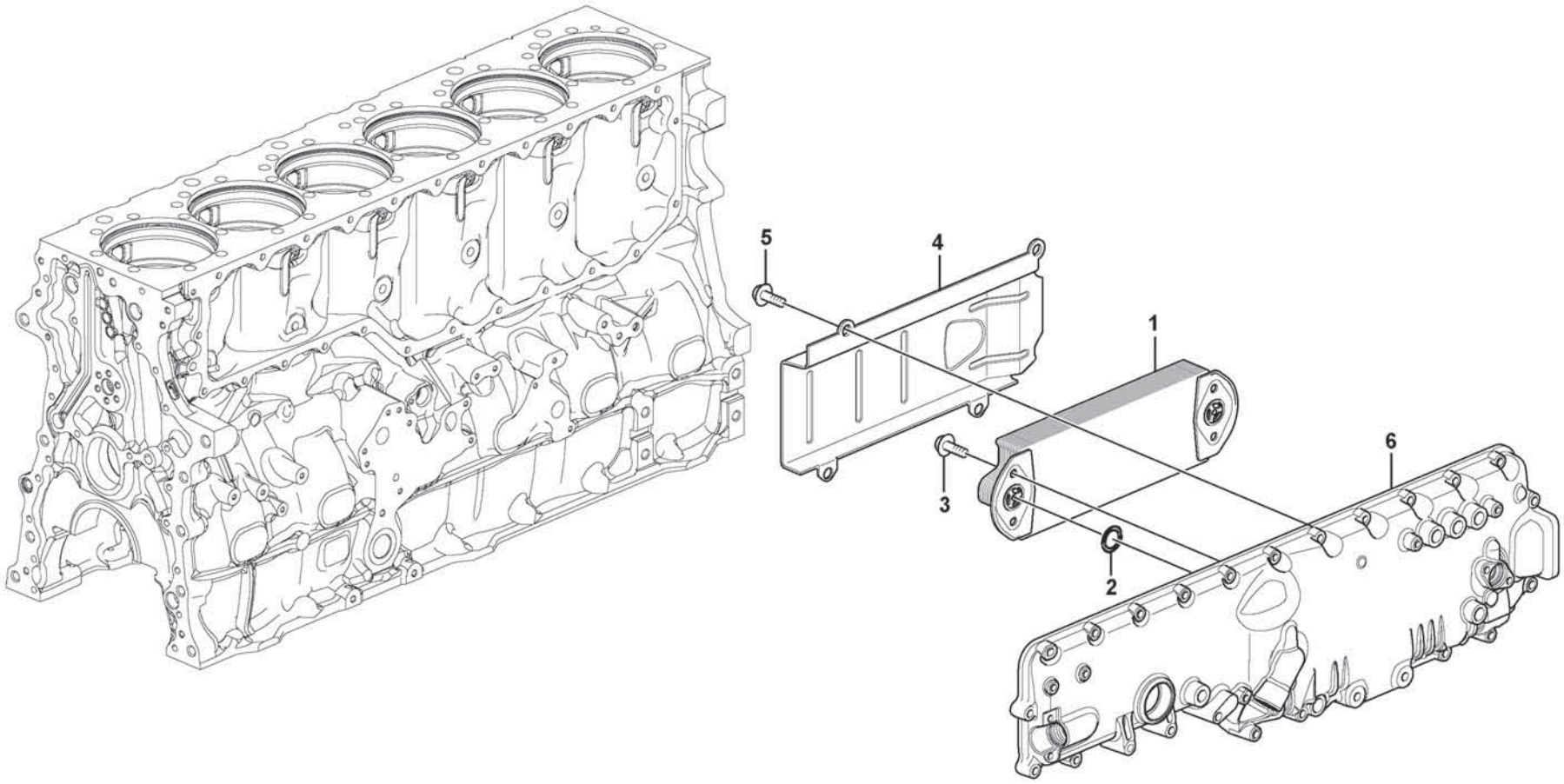

Volvo Construction Equipment

1057171

Fig.	Part No.	Quantity 1	2	3	PS	KIT	Description	Dénomination	Bezeichnung	Denominación	Benämning	Notes
1	VOE 20505537	1					Oil cooler	Radiateur huile	Ölkühler	Enfriador de aceite	Oljekylare	
2	VOE 20551483	2					Sealing ring	Bague étanchéité	Dichtring	Anillo retén	Tätningsring	
3	VOE 983585	4					Flange screw	Vis à embase	Flanschschraube	Tornillo embridado	Flänsskruv	
4	VOE 20523738	1					Cover	Couvercle	Deckel	Tapa	Lock	
5	VOE 983585	4					Flange screw	Vis à embase	Flanschschraube	Tornillo embridado	Flänsskruv	
6		1					Cover	Capot	Haube	Capo	Lock	See group 212-220 page 97

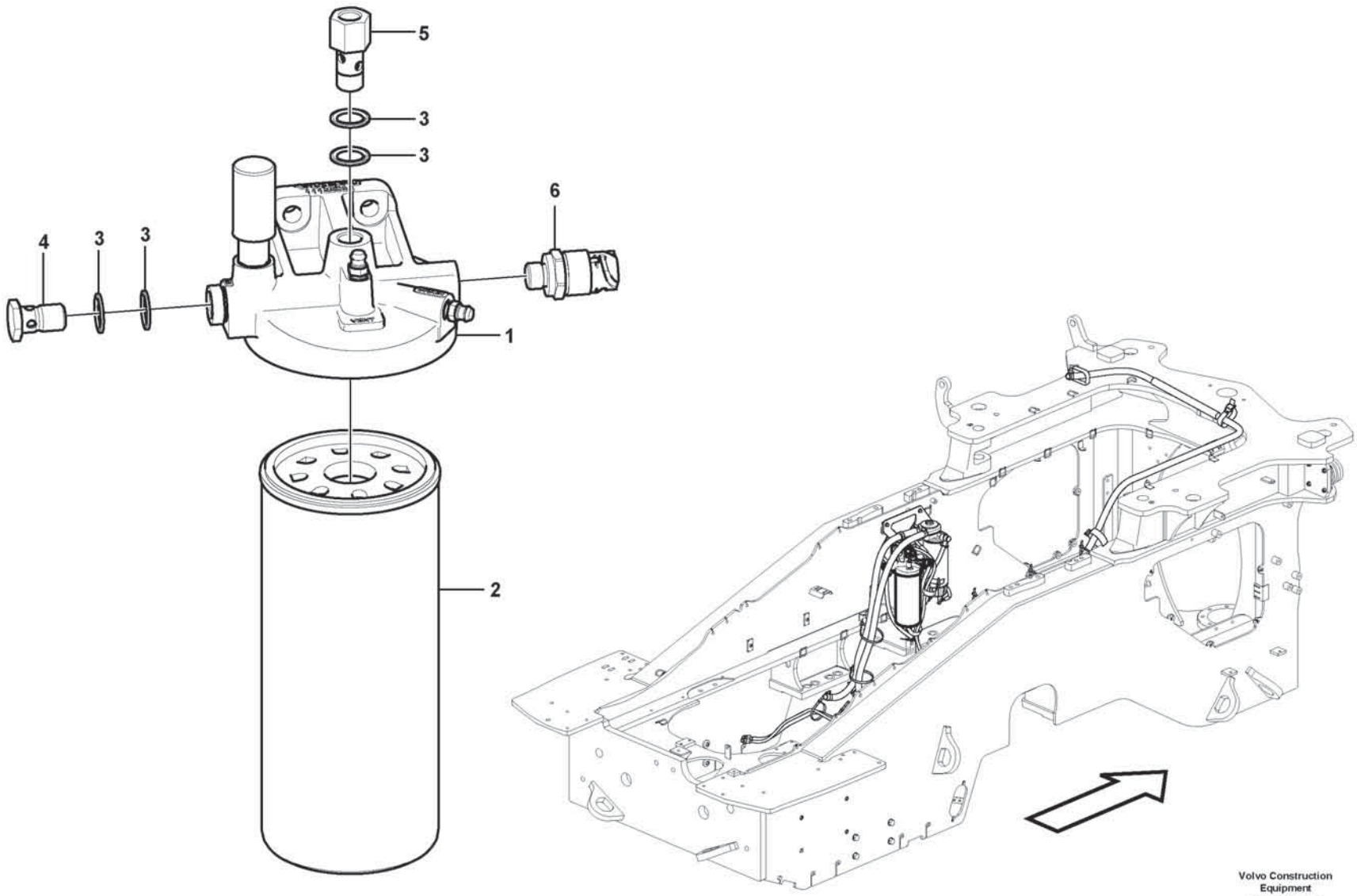

Volvo Construction Equipment
1071545

Fig.	Part No.	Quantity 1	2	3	PS	KIT	Description	Dénomination	Bezeichnung	Denominación	Benämning	Notes
1	VOE 11128033	1					Filter housing	Cloche de filtre	Filtergehäuse	Caja del filtro	Filterhus	
2	VOE 15126069	1					Fuel filter	Filtre a combustible	Kraftstofffilter	Filtro de combustible	Bränslefilter	
3	VOE 20852765	4					Sealing ring	Bague étanchéité	Dichtring	Anillo retén	Tätningsring	
4	VOE 991046	1					Hollow screw	Vis creuse	Hohlschraube	Tornillo perforado	Hålskruv	
5	VOE 16849414	1					Hollow screw	Vis creuse	Hohlschraube	Tornillo perforado	Hålskruv	
6	VOE 21540602	1					Pressure sensor	Capteur de pression	Drucksensor	Sensor de presión	Trycksensor	SE2301

1		**Fuel filter** **Filtre à carburant** **Kraftstoffilter** **Filtro de combustible** **Bränslefilter**	Catalogue id **20806**	Group **233**
2				
3			Illustr. No **1071545**	Section **100**
4				
5		**85838**	Issue **20053804-A**	Page **197**

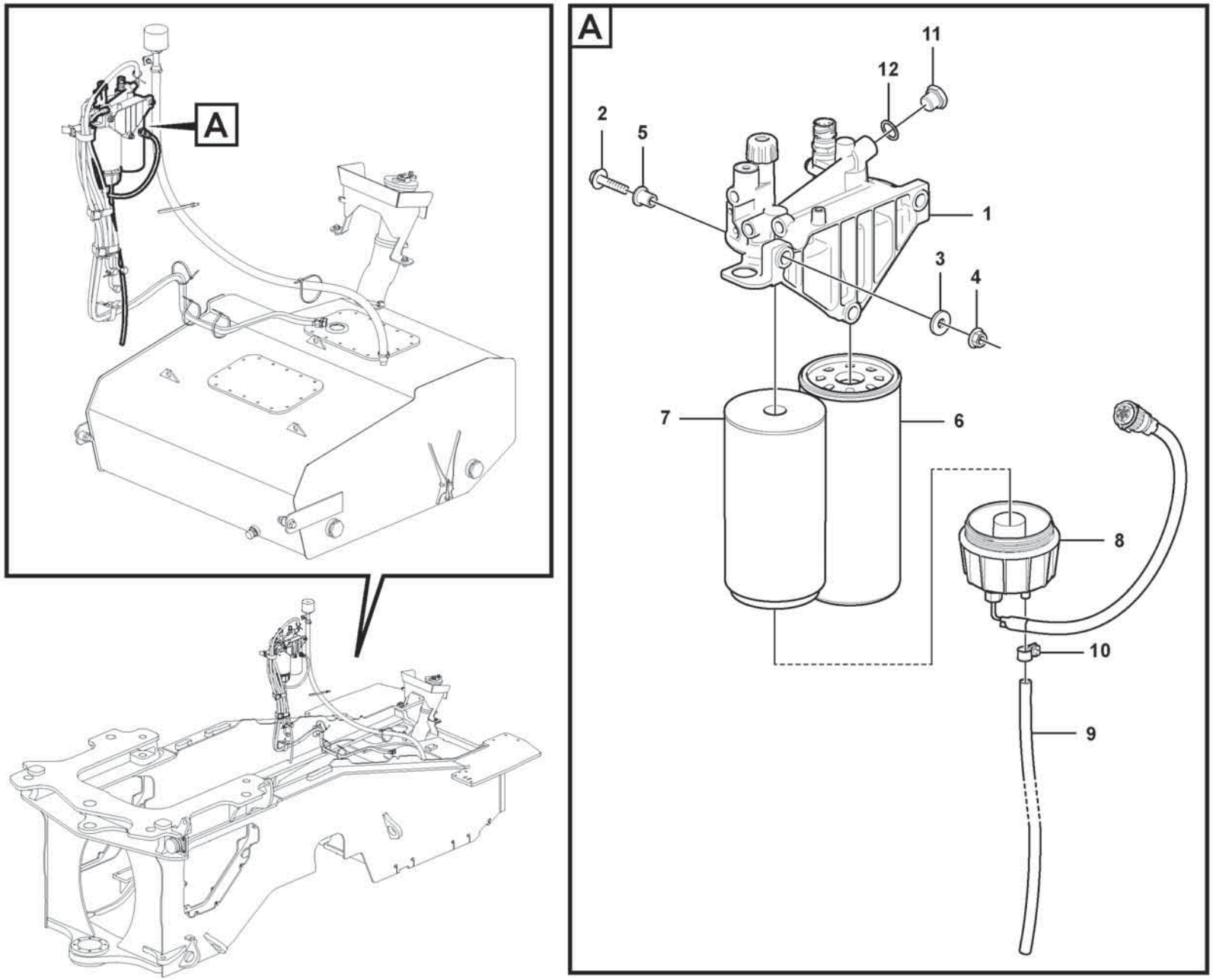

Volvo Construction Equipment
1071562

Fig.	Part No.	Quantity 1	2	3	PS	KIT	Description	Dénomination	Bezeichnung	Denominación	Benämning	Notes
1	VOE 22035823	1					Fuel filter housing	Boîtier de filtre	Kraftstofffiltergehäuse	Cuerpo de filtro de combustible	Bränslefilterhus	
2	VOE 60113084	3					Flange screw	Vis à embase	Flanschschraube	Tornillo embridado	Flänsskruv	
3	VOE 60114321	3					Washer	Rondelle	Scheibe	Arandela	Bricka	
4	VOE 60113167	3					Flange lock nut	Contre-écrou à embase	Flanschverschlussmutter	Contratuerca embridada	Flänslåsmutter	
5	VOE 17200523	3					Sleeve	Douille	Hülse	Manguito	Hylsa	
6	VOE 15126069	1					Fuel filter	Filtre a combustible	Kraftstofffilter	Filtro de combustible	Bränslefilter	
7	VOE 11110683	1					Primary filter	Préfiltre	Vorfilter	Prefiltro	Förfilter	
8	VOE 11110737	1					Bowl	Bol	Schale	Taza	Skål	
9	VOE 949908	REQ					Hose	Flexible	Schlauch	Manguera	Slang	
10	VOE 997413	1					Hexagon screw	Vis à tête hexagonale	Sechskantschraube	Tornillo hexagonal	Sexkantsskruv	
11	VOE 13960632	1					Plug	Tampon	Stopfen	Tapón	Plugg	
12	VOE 7011998	1					Gasket	Joint	Dichtung	Junta	Packning	

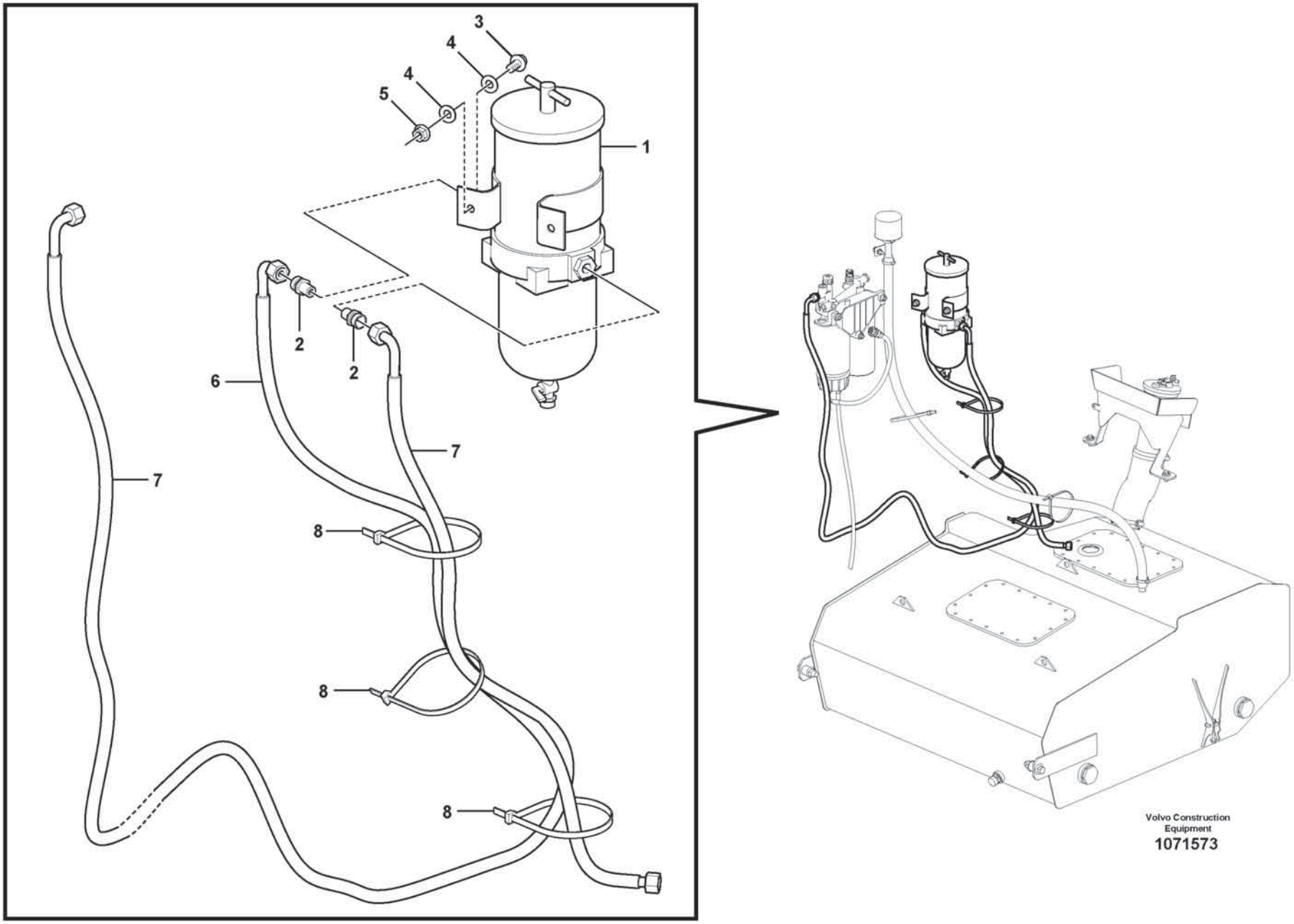

Volvo Construction Equipment

1071573

Fig.	Part No.	Quantity 1	2	3	PS	KIT	Description	Dénomination	Bezeichnung	Denominación	Benämning	Notes
1	VOE 877768	1					Water separator	Séparateur d'eau	Wasserabscheider	Separador de agua	Vattenavskiljare	
2	VOE 943299	2					Nipple	Raccord	Nippel	Niple	Nippel	
3	VOE 60113092	2					Flange screw	Vis à embase	Flanschschraube	Tornillo embridado	Flänsskruv	
4	VOE 60113865	4					Washer	Rondelle	Scheibe	Arandela	Bricka	
5	VOE 60113168	2					Flange lock nut	Contre-écrou à embase	Flanschverschlussmutter	Contratuerca embridada	Flänslåsmutter	(VOE 19000103)
6	VOE 11431606	1					Fuel pipe	Tuyau de carburant	Kraftstoffrohr	Tubo de combustible	Bränslerör	
7	VOE 16835893	1					Fuel hose	Flexible de carburant	Kraftstoffschlauch	Manguera de combustible	Bränsleslang	
8	VOE 4881440	3					Cable tie	Serre-câble	Kabelbinder	Abrazadera de cinta	Buntband	

1		**Extra fuel filter** **Filtre extra à carburant** **Extra Brennstoff - Filter** **Filtro extra de combustible** **Extra bränslefilter**	Catalogue id **20806**	Group **233**
2				
3			Illustr. No **1071573**	Section **300**
4				
5		**85844**	Issue **20053804-A**	Page **201**

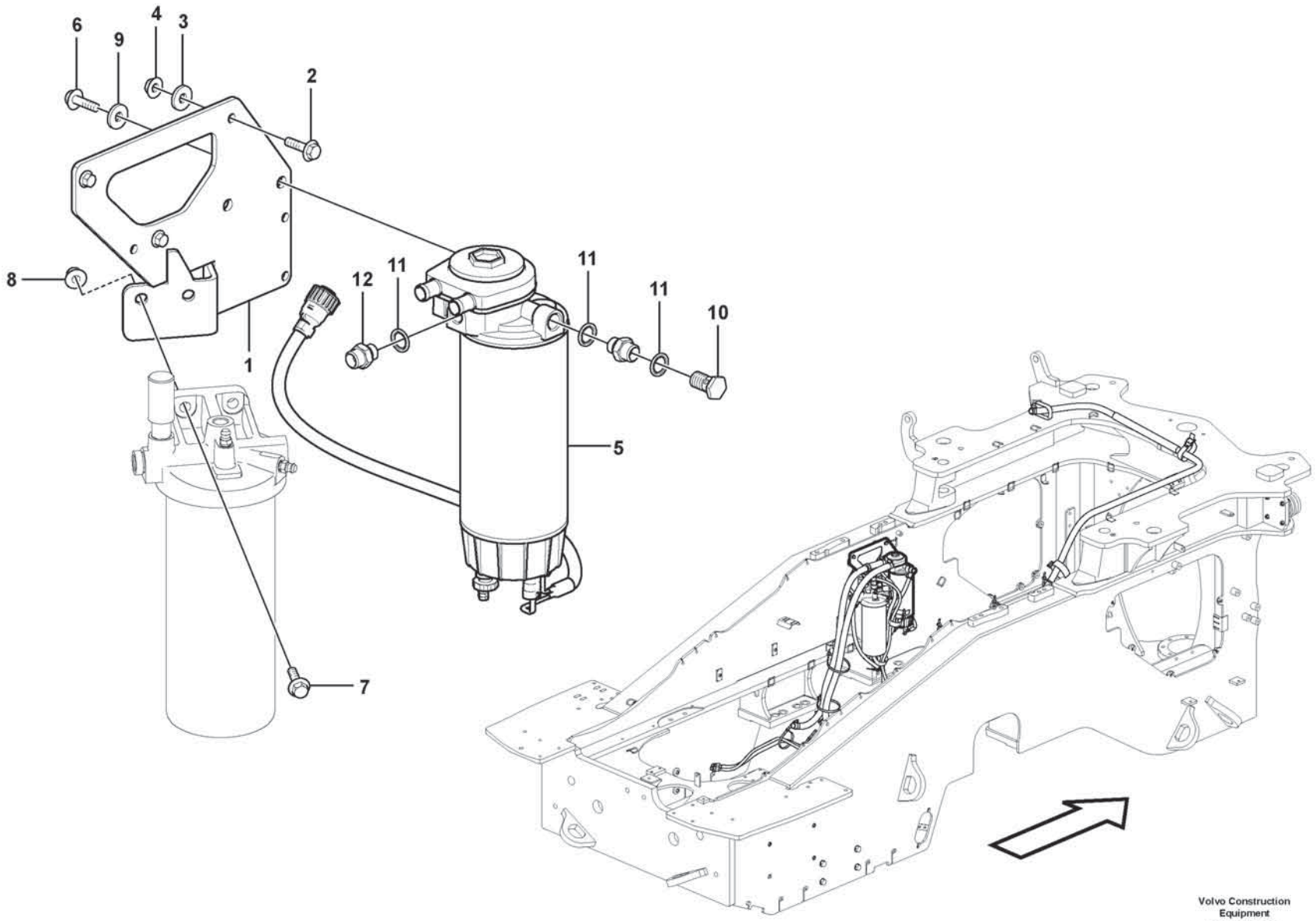

Volvo Construction Equipment
1071539

Fig.	Part No.	Quantity 1	2	3	PS	KIT	Description	Dénomination	Bezeichnung	Denominación	Benämning	Notes
1	VOE 16836122	1					Bracket	Console	Konsole	Ménsula	Konsol	
2	VOE 60113081	3					Flange screw	Vis à embase	Flanschschraube	Tornillo embridado	Flänsskruv	
3	VOE 60114321	3					Washer	Rondelle	Scheibe	Arandela	Bricka	
4	VOE 60113167	3					Flange lock nut	Contre-écrou à embase	Flanschverschlussmutter	Contratuerca embridada	Flänslåsmutter	
5	VOE 11110740	1					Water separator	Séparateur d'eau	Wasserabscheider	Separador de agua	Vattenavskiljare	
6	VOE 60113092	2					Flange screw	Vis à embase	Flanschschraube	Tornillo embridado	Flänsskruv	
7	VOE 60113096	2					Flange screw	Vis à embase	Flanschschraube	Tornillo embridado	Flänsskruv	
8	VOE 60113141	2					Flange nut	Écrou à embase	Flanschmutter	Tuerca embridada	Flänsmutter	
9	VOE 60114321	2					Washer	Rondelle	Scheibe	Arandela	Bricka	
10	VOE 991046	1					Hollow screw	Vis creuse	Hohlschraube	Tornillo perforado	Hålskruv	
11	VOE 20852765	3					Sealing ring	Bague étanchéité	Dichtring	Anillo retén	Tätningsring	
12	VOE 16885445	1					Nipple	Raccord	Nippel	Niple	Nippel	

1		**Water separator** **Separateur d'eau** **Wasserabscheider** **Separador de agua** **Vattenavskiljare**	Catalogue id **20806**	Group **233**
2				
3			Illustr. No **1071539**	Section **400**
4				
5		**85838**	Issue **20053804-A**	Page **203**

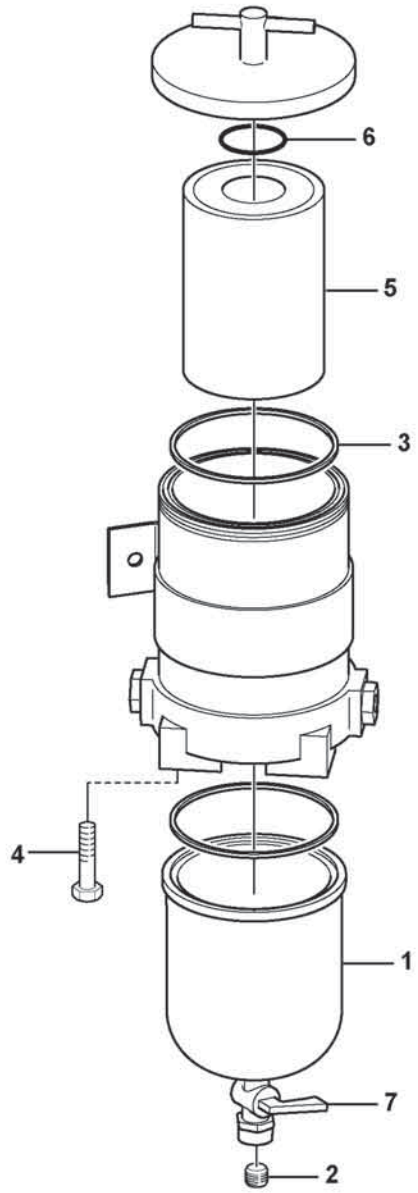
6
5
3
4
1
7
2

Fig.	Part No.	Quantity 1	2	3	PS	KIT	Description	Dénomination	Bezeichnung	Denominación	Benämning	Notes
	VOE 877768	1					Water separator	Séparateur d'eau	Wasserabscheider	Separador de agua	Vattenavskiljare	
1		1			NS		•Bowl	•Coussinet	•Schale	•Taza	•Skål	
2	VOE 952075	1					•Plug	•Tampon	•Stopfen	•Tapón	•Plugg	
3	VOE 846719	1					•Gasket	•Joint	•Dichtung	•Junta	•Packning	
4	60113419	1					•Screw	•Vis	•Schraube	•Tornillo	•Skruv	
5	VOE 3838852	1					•Fuel filter insert	•Cartouche de filtre à carburant	•Kraftstofffilter	•Cartucho de filtro de combustible	•Bränslefilterinsats	
6	VOE 838506	1					•O-ring	•Joint torique	•O-Ring	•Anillo tórico	•O-ring	
7	VOE 17245505	1					•Drain valve	•Vanne de vidange	•Ablassventil	•Válvula de vaciado	•Avtappningsventil	

1		**Water separator** **Séparateur d'eau** **Wasserabscheider** **Separador de agua** **Vattenavskiljare**	Catalogue id **20806**	Group **233**
2				
3			Illustr. No **1071741**	Section **500**
4				
5		**85844**	Issue **20053804-A**	Page **205**

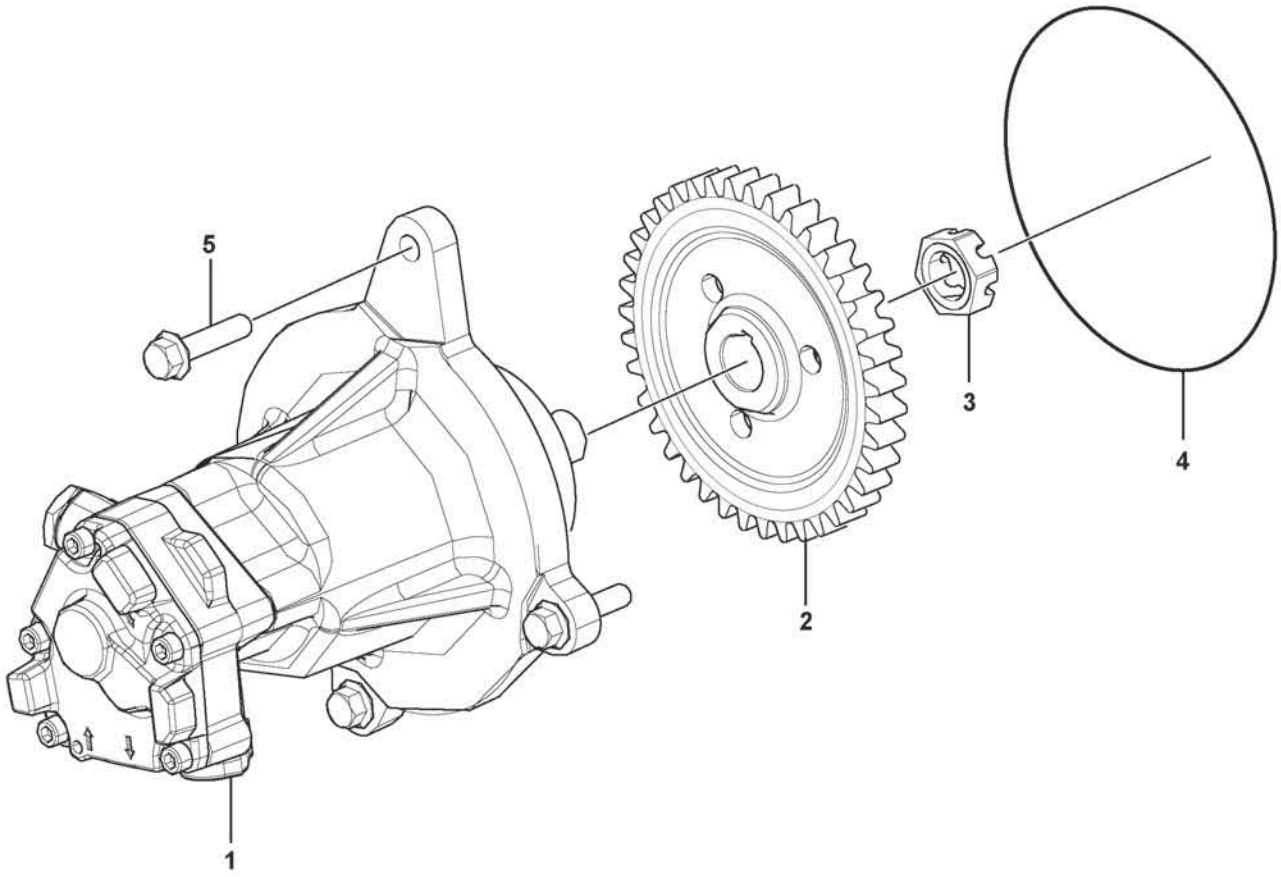

Volvo Construction Equipment
1063284

Fig.	Part No.	Quantity 1	2	3	PS	KIT	Description	Dénomination	Bezeichnung	Denominación	Benämning	Notes
1	VOE 22677520	1					Fuel pump	Pompe à carburant	Kraftstoffpumpe	Bomba de combustible	Bränslepump	
1		1			NS		•Bearing housing	•Ensemble tournant	•Lagergehäuse	•Caja de cojinete	•Lagerhus	
2	VOE 8131292	1					•Gear	•Pignon	•Zahnrad	•Engranaje	•Kugghjul	
3	VOE 20367040	1					•Castle nut	•Écrou crénelé	•Kronenmutter	•Tuerca almenada	•Kronmutter	
4	VOE 977030	1					O-ring	Joint torique	O-Ring	Anillo tórico	O-ring	
5	VOE 984736	3					Flange screw	Vis à embase	Flanschschraube	Tornillo embridado	Flänsskruv	

1		**Fuel pump** **Pompe carburant** **Kraftstoffpumpe** **Bomba de combustible** **Bränslepump**	Catalogue id **20806**	Group **233**
2				
3			Illustr. No **1063284**	Section **600**
4				
5		**17461273, 17461278, 15185566, 17461280**	Issue **20053804-A**	Page **207**

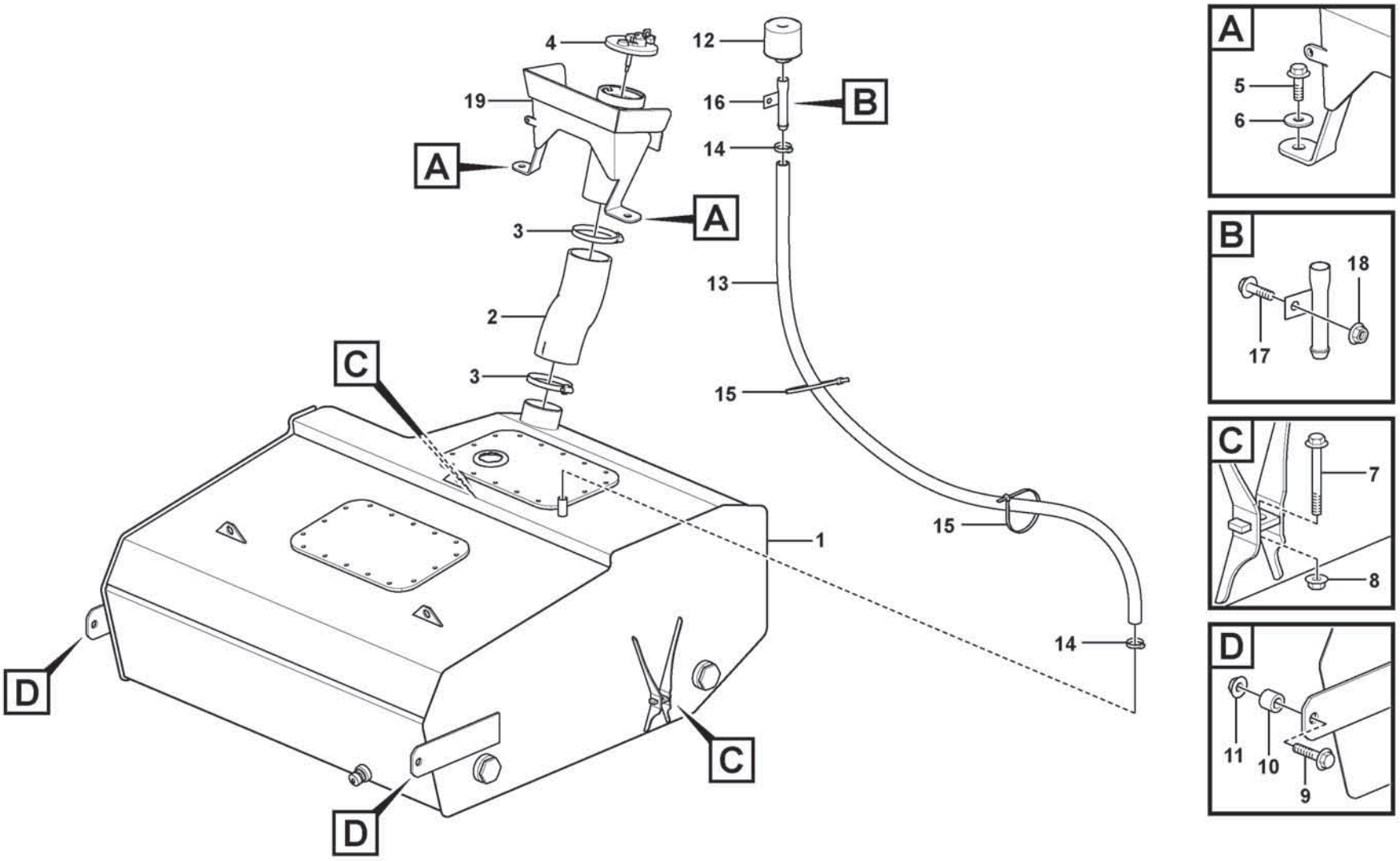

Volvo Construction Equipment
1085059

Fig.	Part No.	Quantity 1	2	3	PS	KIT	Description	Dénomination	Bezeichnung	Denominación	Benämning	Notes
1	VOE 16691310	1					Fuel tank	Réservoir de carburant	Kraftstofftank	Depósito de combustible	Bränsletank	See group 234-200 page 211
2	VOE 16661044	1					Fuel hose	Flexible de carburant	Kraftstoffschlauch	Manguera de combustible	Bränsleslang	
3	VOE 943483	2					Hose clamp	Collier durite	Schlauchschelle	Abrazadera de manguera	Slangklamma	
4	VOE 11118857	1					Filler cap	Bouchon remplissage	Tankverschluss	Tapa de llenado	Påfyllningslock	
5	VOE 60113093	2					Flange screw	Vis à embase	Flanschschraube	Tornillo embridado	Flänsskruv	
6	VOE 60113311	2					Washer	Rondelle	Scheibe	Arandela	Bricka	
7	VOE 60113090	2					Flange screw	Vis à embase	Flanschschraube	Tornillo embridado	Flänsskruv	
8	VOE 60113167	2					Flange lock nut	Contre-écrou à embase	Flanschverschlussmutter	Contratuerca embridada	Flänslåsmutter	
9	VOE 60113128	2					Flange screw	Vis à embase	Flanschschraube	Tornillo embridado	Flänsskruv	
10	VOE 60113617	2					Spacer sleeve	Douille entretoise	Abstandhülse	Manguito distanciador	Distanshylsa	
11	VOE 60113171	2					Flange lock nut	Contre-écrou à embase	Flanschverschlussmutter	Contratuerca embridada	Flänslåsmutter	
12	VOE 11172907	1					Air filter	Filtre à air	Luftfilter	Filtro de aire	Luftfilter	
13	VOE 992109	REQ					Hose	Flexible	Schlauch	Manguera	Slang	L = 1615 mm
14	VOE 13943474	2					Hose clamp	Collier durite	Schlauchschelle	Abrazadera de manguera	Slangklamma	
15	VOE 4881440	2					Cable tie	Serre-câble	Kabelbinder	Abrazadera de cinta	Buntband	
16	VOE 11057015	1					Filter retainer	Porte-filtre	Filtertopf	Soporte filtro	Filterhållare	
17	VOE 60113094	1					Flange screw	Vis à embase	Flanschschraube	Tornillo embridado	Flänsskruv	
18	VOE 60113167	1					Flange lock nut	Contre-écrou à embase	Flanschverschlussmutter	Contratuerca embridada	Flänslåsmutter	
19	VOE 16855115	1					Bracket	Console	Konsole	Consola	Konsol	

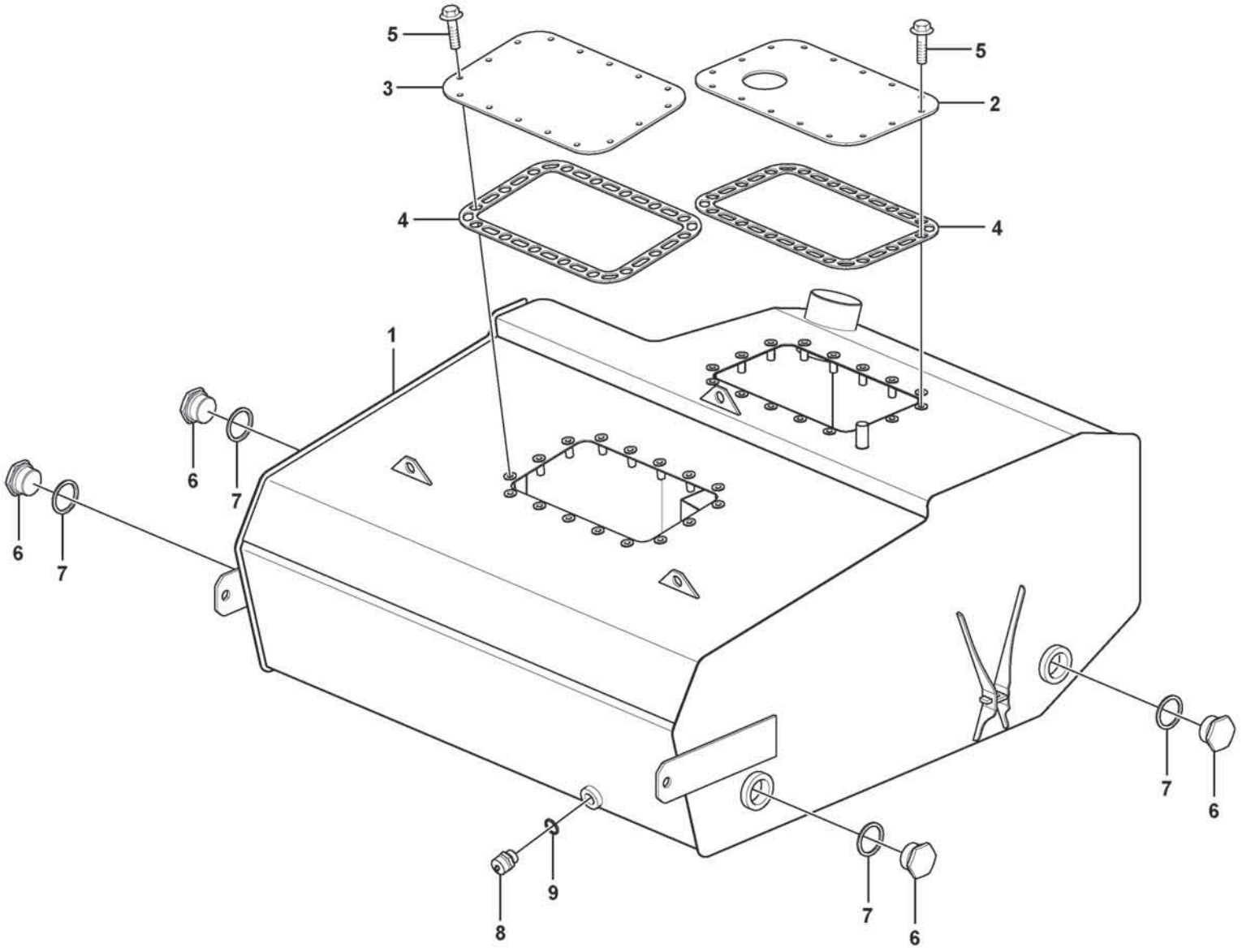

Volvo Construction Equipment
1071517

Fig.	Part No.	Quantity 1	2	3	PS	KIT	Description	Dénomination	Bezeichnung	Denominación	Benämning	Notes
	VOE 16691310	1					Fuel tank	Réservoir de carburant	Kraftstofftank	Depósito de combustible	Bränsletank	
1		1			NS		•Fuel tank	•Réservoir de carburant	•Kraftstofftank	•Depósito de combustible	•Bränsletank	
2		1			NS		•Hatch	•Trappe	•Klappe	•Tapa	•Lucka	
3	**VOE 16860206**	1					•Cover	•Capot	•Abdeckung	•Capó	•Kåpa	
4	**VOE 16801897**	2					•Gasket	•Joint	•Dichtung	•Junta	•Packning	
5	**VOE 60113081**	32					•Flange screw	•Vis à embase	•Flanschschraube	•Tornillo embridado	•Flänsskruv	
	VOE 984529	32					•Rivet nut	•Écrou rivet	•Nietmutter	•Tuerca de remache	•Nitmutter	
6	**VOE 929192**	4					•Plug	•Tampon	•Stopfen	•Tapón	•Plugg	
7	**VOE 946228**	4					•Gasket	•Joint	•Dichtung	•Junta	•Packning	
8	**VOE 11054692**	1					•Valve	•Valve	•Ventil	•Válvula	•Ventil	
9	**VOE 949329**	1					•Gasket	•Joint	•Dichtung	•Junta	•Packning	

1		**Fuel tank** **Réservoir de carburant** **Kraftstofftank** **Depósito de combustible** **Bränsletank**	Catalogue id **20806**	Group **234**
2				
3			Illustr. No **1071517**	Section **200**
4				
5			Issue **20053804-A**	Page **211**

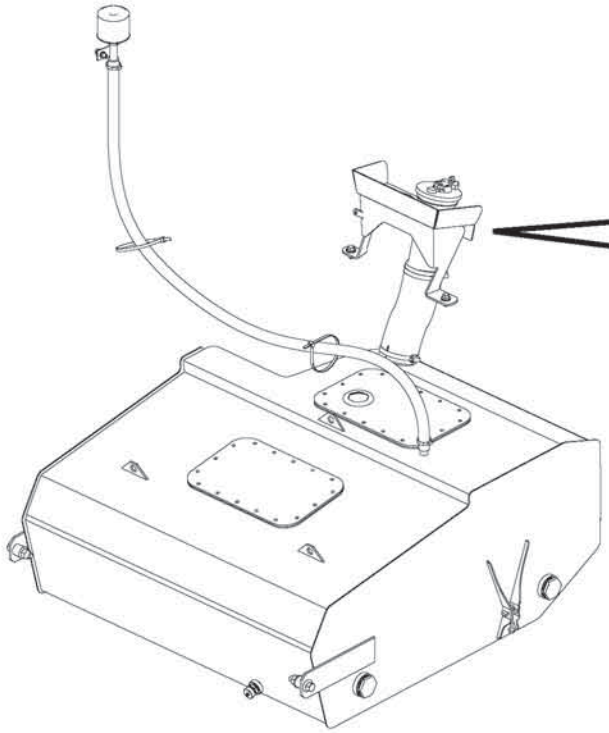

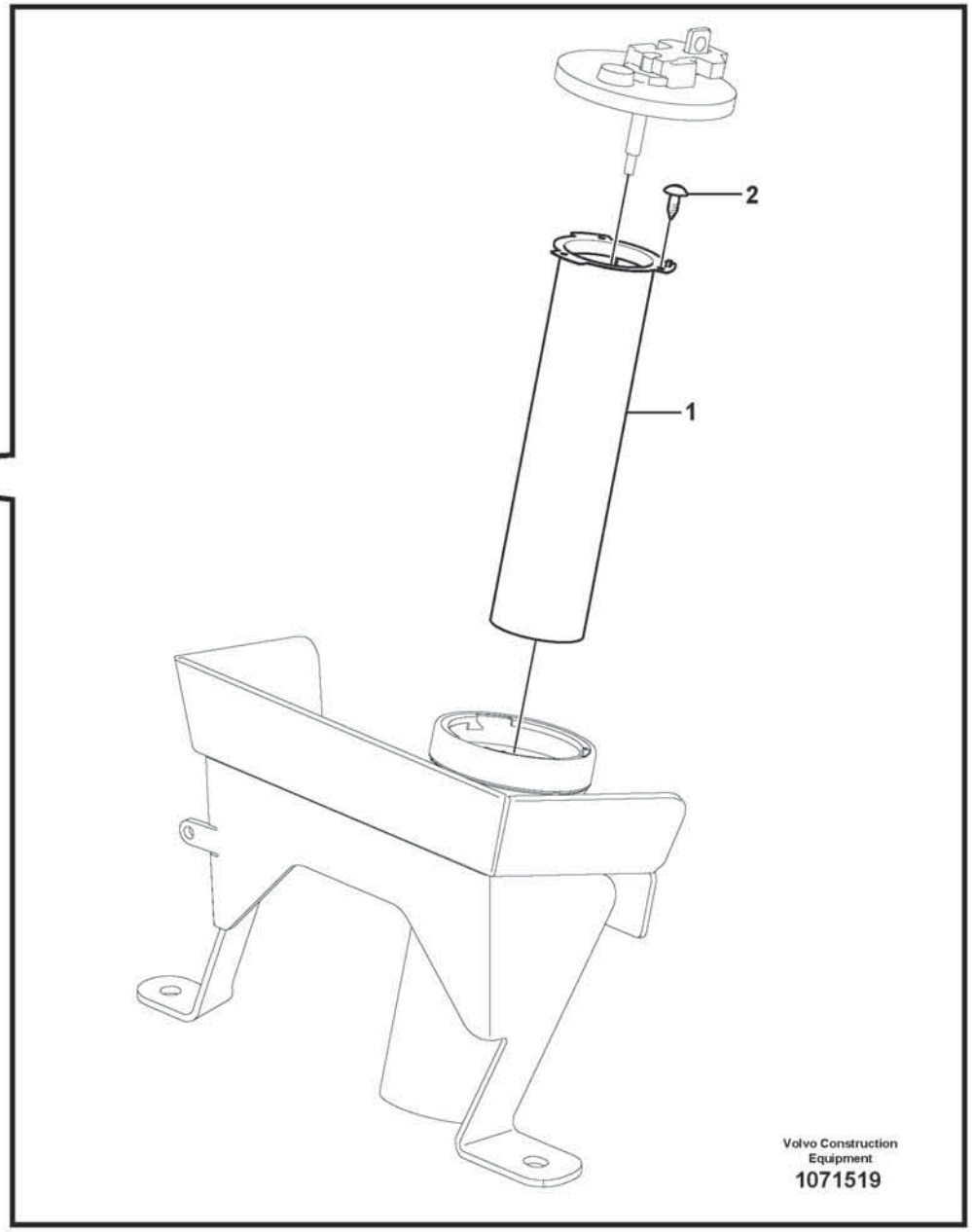
2
1
Volvo Construction Equipment
1071519

Fig.	Part No.	Quantity 1	2	3	PS	KIT	Description	Dénomination	Bezeichnung	Denominación	Benämning	Notes
1	VOE 15048799	1					Strainer	Crépine	Sieb	Colador	Sil	
2	VOE 972264	3					Six point socket screw	Vis à 6 pans creux	Sechszahn-Hohlschraube	Racor de seis dientes	Sextandhålskruv	

1		**Fuel Strainer** **Crépine de carburant** **Kraftstoffsieb** **Colador de combustible** **Bränslesil**	Catalogue id **20806**	Group **234**
2				
3			Illustr. No **1071519**	Section **300**
4				
5		**84580**	Issue **20053804-A**	Page **213**

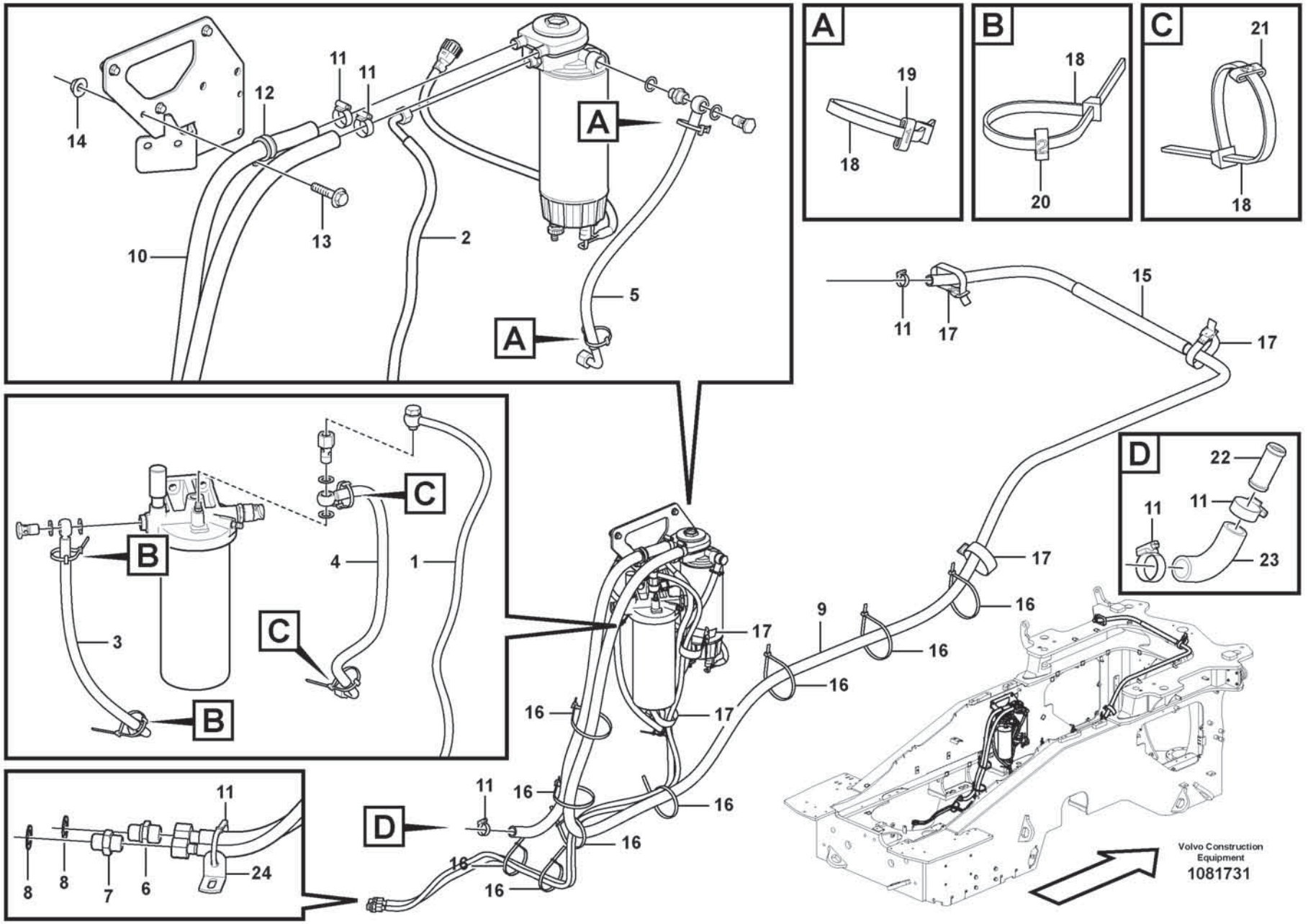
A
19
18
B
18
20
C
21
18
14
12
11
11
A
10
13
2
5
A
11
17
15
17
D
22
11
11
23
B
C
4
1
3
C
B
17
9
16
16
16
17
16
16
11
16
16
16
16
16
D
11
24
8
8
7
6
Volvo Construction Equipment
1081731

Fig.	Part No.	Quantity 1	2	3	PS	KIT	Description	Dénomination	Bezeichnung	Denominación	Benämning	Notes
1	VOE 16888224	1					Fuel hose	Flexible de carburant	Kraftstoffschlauch	Manguera de combustible	Bränsleslang	
2	VOE 16836079	1					Fuel hose	Flexible de carburant	Kraftstoffschlauch	Manguera de combustible	Bränsleslang	
3	VOE 16851187	1					Fuel hose	Flexible de carburant	Kraftstoffschlauch	Manguera de combustible	Bränsleslang	
4	VOE 16851218	1					Fuel hose	Flexible de carburant	Kraftstoffschlauch	Manguera de combustible	Bränsleslang	
5	VOE 16851208	1					Fuel hose	Flexible de carburant	Kraftstoffschlauch	Manguera de combustible	Bränsleslang	
6	VOE 16885445	1					Nipple	Raccord	Nippel	Niple	Nippel	
7	VOE 16885443	1					Nipple	Raccord	Nippel	Niple	Nippel	
8	VOE 20852765	2					Sealing ring	Bague étanchéité	Dichtring	Anillo retén	Tätningsring	
9	VOE 943369	REQ					Hose	Flexible	Schlauch	Manguera	Slang	L = 4950 mm
10	VOE 943369	REQ					Hose	Flexible	Schlauch	Manguera	Slang	L = 950 mm
11	VOE 60112440	6					Hose clamp	Collier durite	Schlauchschelle	Abrazadera de manguera	Slangklamma	
12	VOE 943717	1					Clamp	Collier serrage	Schelle	Abrazadera	Klamma	
13	VOE 60113081	1					Flange screw	Vis à embase	Flanschschraube	Tornillo embridado	Flänsskruv	
14	VOE 60113167	1					Flange lock nut	Contre-écrou à embase	Flanschverschlussmutter	Contratuerca embridada	Flänslåsmutter	
15	VOE 4880647	1					Sheath	Gaine Spirale	Spiralhulle	Vaina Espiral	Spiralhölje	
16	VOE 4881440	9					Cable tie	Serre-câble	Kabelbinder	Abrazadera de cinta	Buntband	
17	VOE 4861701	5					Retaining strap	Courroie de serrage	Halteriemen	Correa tensora	Spännrem	
18	VOE 9834722	6					Strip Clamp	Ruban Serrage	Kabelbinder	Abraz Cinta	Bandklamma	1
19	VOE 11120701	2					Marking sleeve	Douille marquage	Kennhülse	Manguito de marcaje	Märkhylsa	2
20	VOE 11120702	2					Marking sleeve	Douille marquage	Kennhülse	Manguito de marcaje	Märkhylsa	3
21	VOE 11120703	2					Marking sleeve	Douille marquage	Kennhülse	Manguito de marcaje	Märkhylsa	
22	VOE 11006631	1					Tube	Tube	Rohr	Tubo	Rör	
23	VOE 16668537	1					Hose	Flexible	Schlauch	Manguera	Slang	
24	VOE 965552	1					Bracket	Console	Konsole	Consola	Konsol	

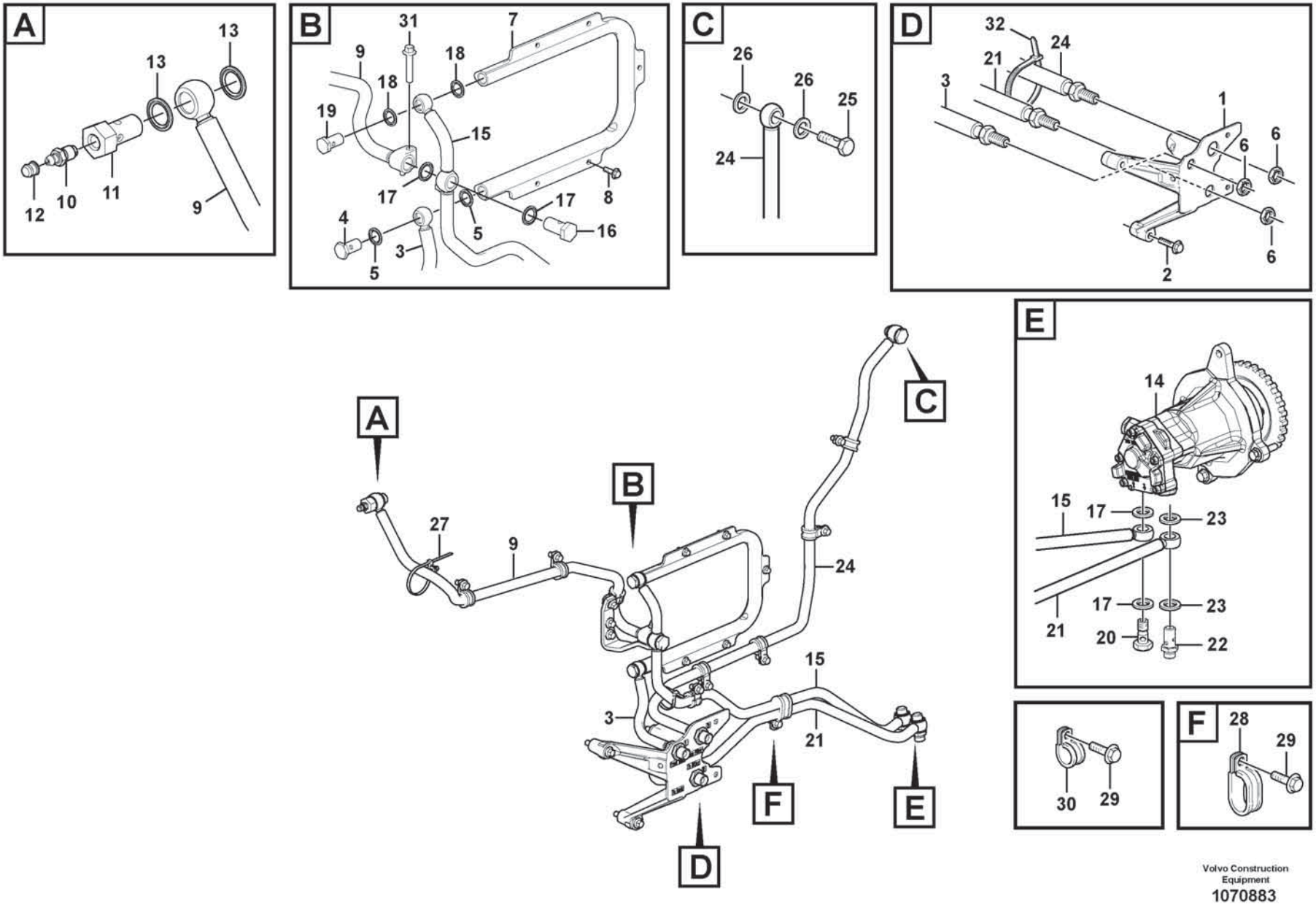

Volvo Construction Equipment

1070883

Fig.	Part No.	Quantity 1	2	3	PS	KIT	Description	Dénomination	Bezeichnung	Denominación	Benämning	Notes
1		1			NS		Bracket	Console	Konsole	Consola	Konsol	
2	VOE 984739	3					Flange screw	Vis à embase	Flanschschraube	Tornillo embridado	Fläsnsskruv	
3	VOE 17252569	1					Fuel pipe	Tuyau de carburant	Kraftstoffrohr	Tubo de combustible	Bränslerör	
4	VOE 991048	1					•Hollow screw	•Vis creuse	•Hohlschraube	•Tornillo perforado	•Hålskruv	
5	VOE 20852764	2					•Sealing ring	•Bague étanchéité	•Dichtring	•Anillo retén	•Tätningsring	
6	VOE 957019	3					Hexagon nut	Écrou hexagonal	Sechskantmutter	Tuerca hexagonal	Sexkantsmutter	
7	VOE 17208196	1					Radiator	Radiateur	Kühler	Radiador	Kylare	
8	VOE 60113518	5					Flange screw	Vis à bride	Flanschschraube	Torn embridado	Fläsnsskruv	(VOE 994258)
9	VOE 15197431	1					Fuel pipe	Tuyau de carburant	Kraftstoffrohr	Tubo de combustible	Bränslerör	
10	VOE 20548012	1					•Nipple	•Raccord	•Nippel	•Niple	•Nippel	
11	VOE 3595375	1					•Hollow screw	•Vis creuse	•Hohlschraube	•Tornillo perforado	•Hålskruv	
12	VOE 20547976	1					•Cap	•Chapeau	•Kappe	•Caperuza	•Lock	
13	VOE 20852765	2					•Sealing ring	•Bague étanchéité	•Dichtring	•Anillo retén	•Tätningsring	
14		1					Fuel pump	Pompe Carburant	Kraftstoffpumpe	Bomba Combustib	Bränslepump	See group 233-600 page 207
15	VOE 17415751	1					Fuel pipe	Tuyau de carburant	Kraftstoffrohr	Tubo de combustible	Bränslerör	(VOE 15197430)
16	VOE 21088049	1					•Overflow valve	•Valve de barrage	•Überstromventil	•Válvula de rebose	•Överströmningsventil	
17	VOE 20852765	4					•Sealing ring	•Bague étanchéité	•Dichtring	•Anillo retén	•Tätningsring	
18	VOE 20852764	2					•Sealing ring	•Bague étanchéité	•Dichtring	•Anillo retén	•Tätningsring	
19	VOE 991048	1					•Hollow screw	•Vis creuse	•Hohlschraube	•Tornillo perforado	•Hålskruv	
20	VOE 991046	1					•Hollow screw	•Vis creuse	•Hohlschraube	•Tornillo perforado	•Hålskruv	
21	VOE 17252579	1					Fuel pipe	Tuyau de carburant	Kraftstoffrohr	Tubo de combustible	Bränslerör	
	VOE 977754	1					•Banjo nipple	•Raccord banjo	•Schwenknippel	•Racor banjo	•Banjonippel	
22	VOE 17219175	1					Hollow screw	Vis creuse	Hohlschraube	Tornillo perforado	Hålskruv	
23	VOE 20852765	2					Sealing ring	Bague étanchéité	Dichtring	Anillo retén	Tätningsring	
24	VOE 17252572	1					Fuel pipe	Tuyau de carburant	Kraftstoffrohr	Tubo de combustible	Bränslerör	
25	VOE 991046	1					•Hollow screw	•Vis creuse	•Hohlschraube	•Tornillo perforado	•Hålskruv	
26	VOE 20852765	2					•Sealing ring	•Bague étanchéité	•Dichtring	•Anillo retén	•Tätningsring	
27	VOE 980881	1					Cable tie	Serre-câble	Kabelbinder	Abrazadera de cinta	Buntband	
28	VOE 981664	1					Clamp	Collier serrage	Schelle	Abrazadera	Klamma	
29	VOE 984733	12					Flange screw	Vis à embase	Flanschschraube	Tornillo embridado	Fläsnsskruv	
30	VOE 13949747	9					Clamp	Collier serrage	Schelle	Abrazadera	Klamma	

1		**Fuel pipes, fuel pump** **Canalisations à combus, pompe carburant** **Brennstoffrohre, Kraftstoffpumpe** **Tuberias de combustible, bomba de combustible** **Bränslerör, bränslepump**	Catalogue id **20806**	Group **235**
2				
3			Illustr. No **1070883**	Section **300**
4				
5		**17461273, 17461278**	Issue **20053804-A**	Page **217**

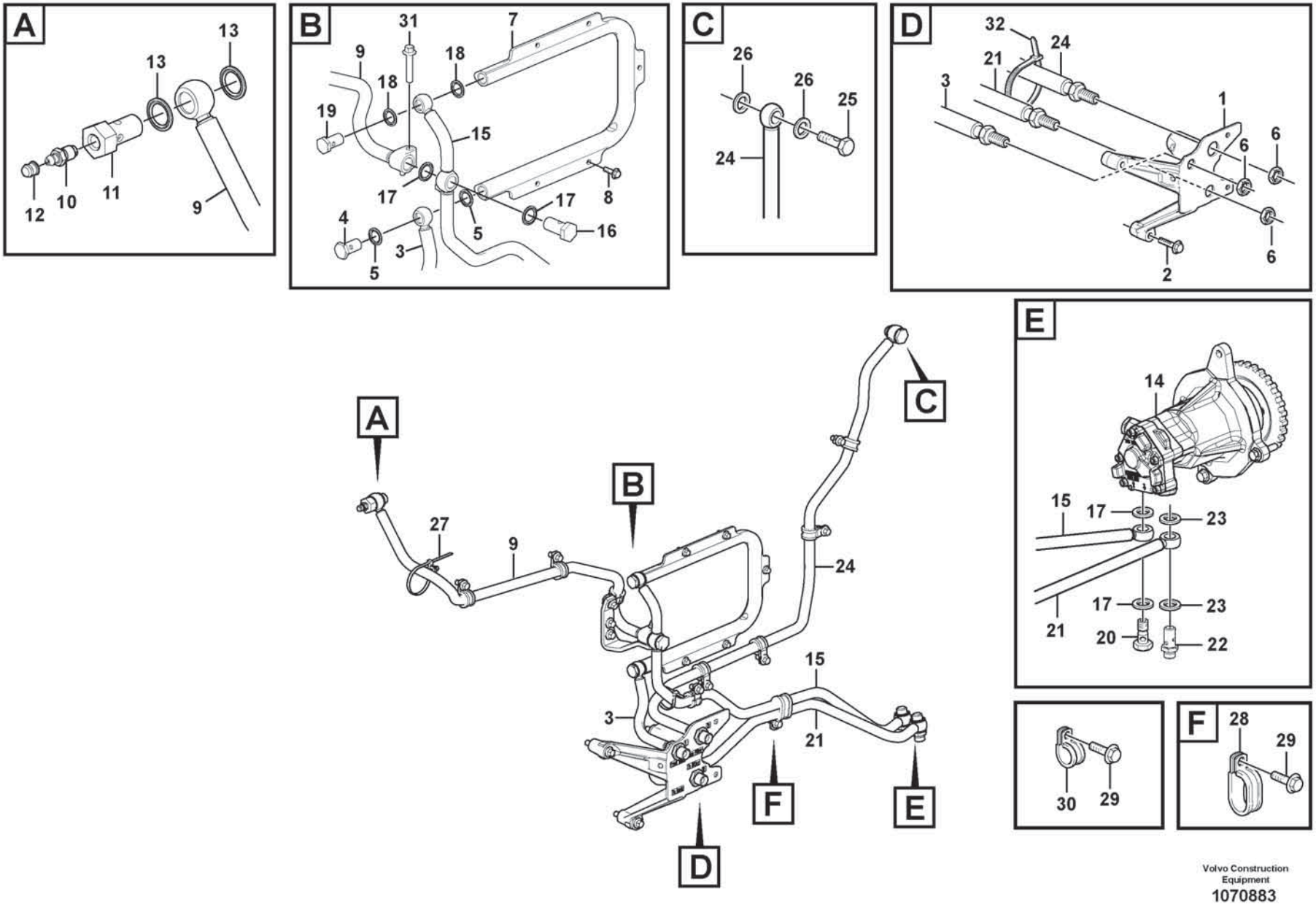

Volvo Construction Equipment

1070883

Fig.	Part No.	Quantity 1	2	3	PS	KIT	Description	Dénomination	Bezeichnung	Denominación	Benämning	Notes
31	VOE 984738	1					Flange screw	Vis à embase	Flanschschraube	Tornillo embridado	Flänsskruv	
32	VOE 4881440	1					Cable tie	Serre-câble	Kabelbinder	Abrazadera de cinta	Buntband	

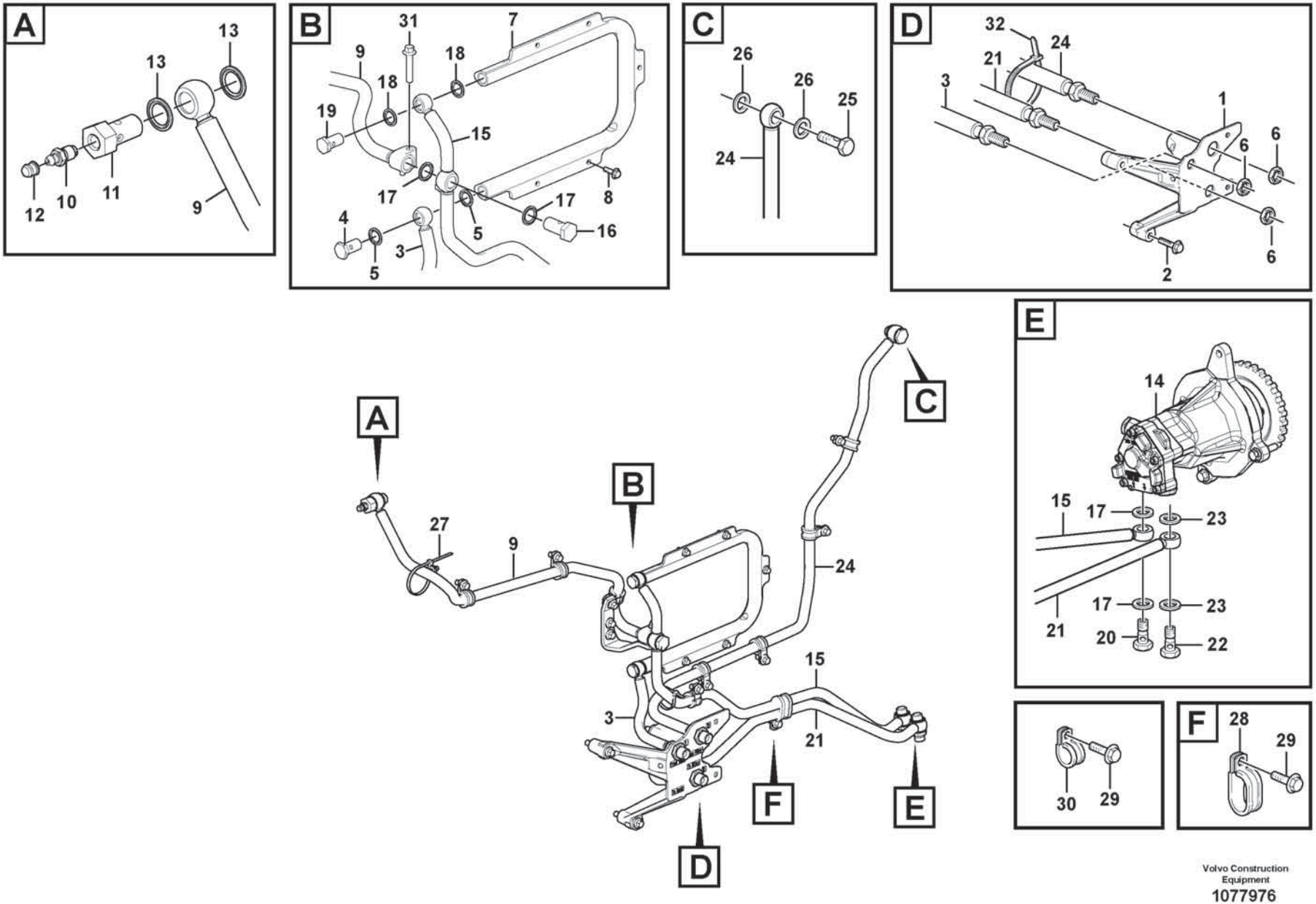

Volvo Construction Equipment

1077976

Fig.	Part No.	Quantity 1	2	3	PS	KIT	Description	Dénomination	Bezeichnung	Denominación	Benämning	Notes
1		1			NS		Bracket	Console	Konsole	Consola	Konsol	
2	VOE 984739	3					Flange screw	Vis à embase	Flanschschraube	Tornillo embridado	Flänsskruv	
3	VOE 17252569	1					Fuel pipe	Tuyau de carburant	Kraftstoffrohr	Tubo de combustible	Bränslerör	
4	VOE 991048	1					•Hollow screw	•Vis creuse	•Hohlschraube	•Tornillo perforado	•Hålskruv	
5	VOE 20852764	2					•Sealing ring	•Bague étanchéité	•Dichtring	•Anillo retén	•Tätningsring	
6	VOE 957019	3					Hexagon nut	Écrou hexagonal	Sechskantmutter	Tuerca hexagonal	Sexkantsmutter	
7	VOE 17208196	1					Radiator	Radiateur	Kühler	Radiador	Kylare	
8	VOE 60113518	5					Flange screw	Vis à bride	Flanschschraube	Torn embridado	Flänsskruv	(VOE 994258)
9	VOE 15197431	1					Fuel pipe	Tuyau de carburant	Kraftstoffrohr	Tubo de combustible	Bränslerör	
10	VOE 20548012	1					•Nipple	•Raccord	•Nippel	•Niple	•Nippel	
11	VOE 3595375	1					•Hollow screw	•Vis creuse	•Hohlschraube	•Tornillo perforado	•Hålskruv	
12	VOE 20547976	1					•Cap	•Chapeau	•Kappe	•Caperuza	•Lock	
13	VOE 20852765	2					•Sealing ring	•Bague étanchéité	•Dichtring	•Anillo retén	•Tätningsring	
14		1					Fuel pump	Pompe Carburant	Kraftstoffpumpe	Bomba Combustib	Bränslepump	See group 233-600 page 207
15	VOE 17415751	1					Fuel pipe	Tuyau de carburant	Kraftstoffrohr	Tubo de combustible	Bränslerör	
16	VOE 21088049	1					•Overflow valve	•Valve de barrage	•Überstromventil	•Válvula de rebose	•Överströmningsventil	
17	VOE 20852765	4					•Sealing ring	•Bague étanchéité	•Dichtring	•Anillo retén	•Tätningsring	
18	VOE 20852764	2					•Sealing ring	•Bague étanchéité	•Dichtring	•Anillo retén	•Tätningsring	
19	VOE 991048	1					•Hollow screw	•Vis creuse	•Hohlschraube	•Tornillo perforado	•Hålskruv	
20	VOE 991046	1					•Hollow screw	•Vis creuse	•Hohlschraube	•Tornillo perforado	•Hålskruv	
21	VOE 17252579	1					Fuel pipe	Tuyau de carburant	Kraftstoffrohr	Tubo de combustible	Bränslerör	
	VOE 977754	1					•Banjo nipple	•Raccord banjo	•Schwenknippel	•Racor banjo	•Banjonippel	
22	VOE 991046	1					Hollow screw	Vis creuse	Hohlschraube	Tornillo perforado	Hålskruv	
23	VOE 20852765	2					Sealing ring	Bague étanchéité	Dichtring	Anillo retén	Tätningsring	
24	VOE 17252572	1					Fuel pipe	Tuyau de carburant	Kraftstoffrohr	Tubo de combustible	Bränslerör	
25	VOE 991046	1					•Hollow screw	•Vis creuse	•Hohlschraube	•Tornillo perforado	•Hålskruv	
26	VOE 20852765	2					•Sealing ring	•Bague étanchéité	•Dichtring	•Anillo retén	•Tätningsring	
27	VOE 980881	1					Cable tie	Serre-câble	Kabelbinder	Abrazadera de cinta	Buntband	
28	VOE 981664	1					Clamp	Collier serrage	Schelle	Abrazadera	Klamma	
29	VOE 984733	12					Flange screw	Vis à embase	Flanschschraube	Tornillo embridado	Flänsskruv	
30	VOE 13949747	9					Clamp	Collier serrage	Schelle	Abrazadera	Klamma	

1		**Fuel pipes, fuel pump** **Canalisations à combus, pompe carburant** **Brennstoffrohre, Kraftstoffpumpe** **Tuberias de combustible, bomba de combustible** **Bränslerör, bränslepump**	Catalogue id **20806**	Group **235**
2				
3			Illustr. No **1077976**	Section **320**
4				
5		**15185566, 17461280**	Issue **20053804-A**	Page **221**

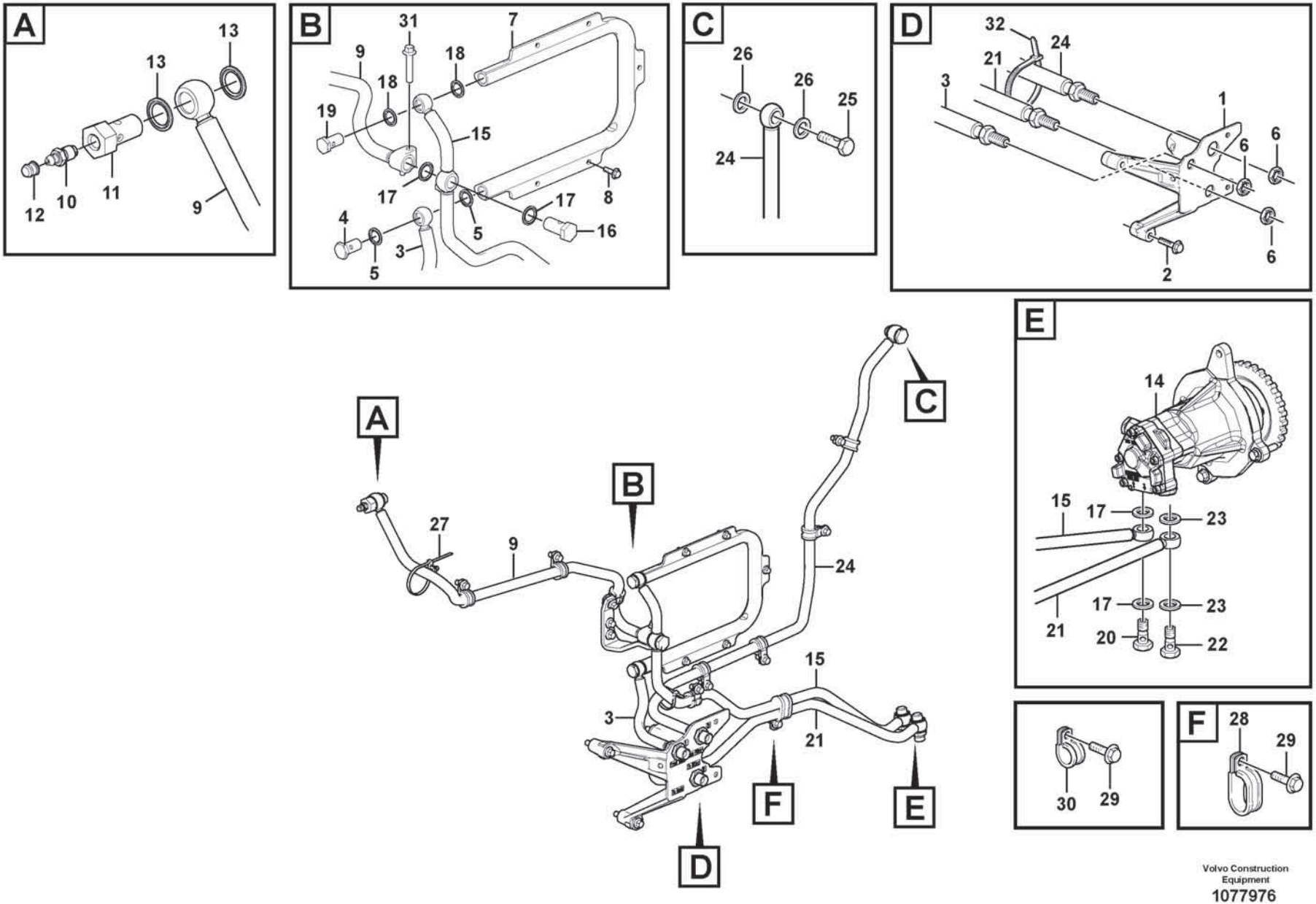

Volvo Construction Equipment

1077976

Fig.	Part No.	Quantity 1	2	3	PS	KIT	Description	Dénomination	Bezeichnung	Denominación	Benämning	Notes
31	VOE 984738	1					Flange screw	Vis à embase	Flanschschraube	Tornillo embridado	Flänsskruv	
32	VOE 4881440	1					Cable tie	Serre-câble	Kabelbinder	Abrazadera de cinta	Buntband	

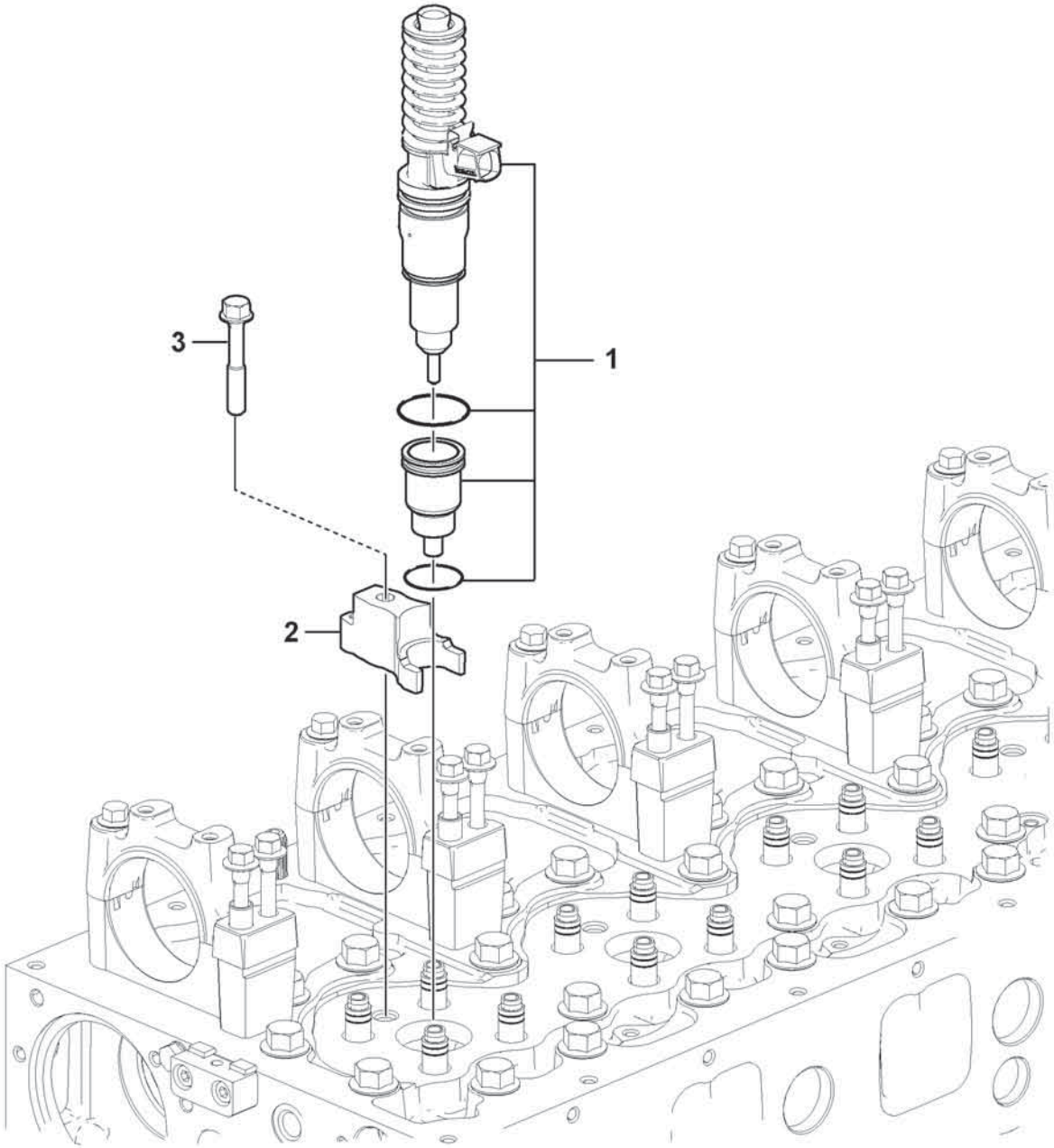

Volvo Construction Equipment
1072567

Fig.	Part No.	Quantity 1	2	3	PS	KIT	Description	Dénomination	Bezeichnung	Denominación	Benämning	Notes
1	VOE 22340652	6					Injector	Injecteur	Einspritzventil	Inyector	Insprutare	MA2301, MA2302, MA2303, MA2304, MA2305, MA2306
2	VOE 21425162	6					Yoke	Chape	Joch	Mordaza	Ok	
3	VOE 21344774	6					Flange screw	Vis à embase	Flanschschraube	Tornillo embridado	Flänsskruv	

1		**Injector** **Injecteur complet** **Einspritzdüse** **Inyector** **Insprutare**	Catalogue id **20806**	Group **237**
2				
3			Illustr. No **1072567**	Section **100**
4				
5		**17461273, 17461278**	Issue **20053804-A**	Page **225**

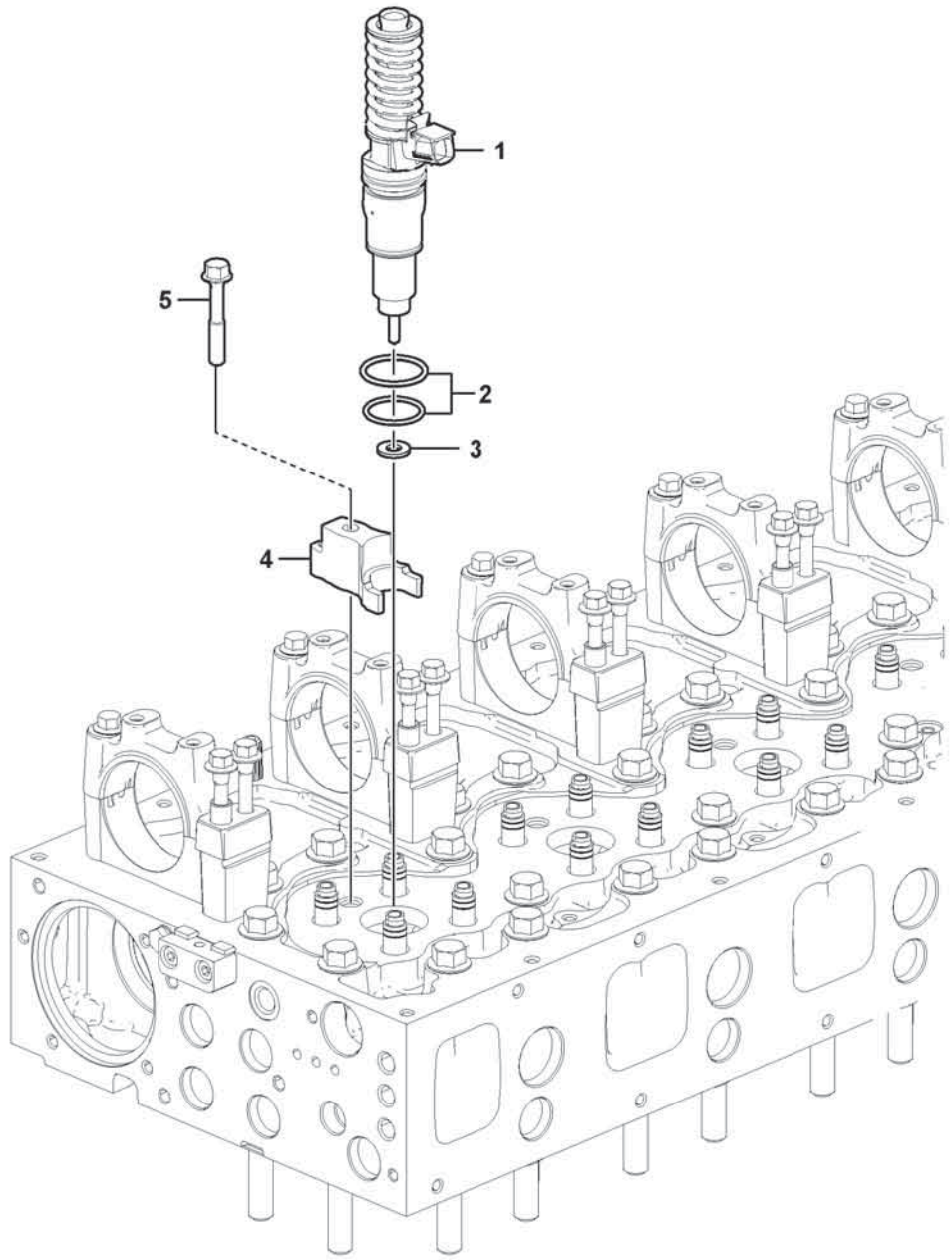

Volvo Construction Equipment
1072410

Fig.	Part No.	Quantity 1	2	3	PS	KIT	Description	Dénomination	Bezeichnung	Denominación	Benämning	Notes
1	VOE 21371672	6					Unit injector	Injecteur pompe	Einheitsdüsenhalter	Inyector-bomba	Enhetsinsprutare	MA2301, MA2302, MA2303, MA2304, MA2305, MA2306
2	VOE 276935	6					•Sealing ring kit	•Kit joints étanchéité	•Dichtringsatz	•Juego anillo de retén	•Tätningsringsats	UPPER
3	VOE 21261987	6					•Washer	•Rondelle	•Scheibe	•Arandela	•Bricka	
4	VOE 21509801	6					Yoke	Chape	Joch	Mordaza	Ok	
5	VOE 8192804	6					Flange screw	Vis à embase	Flanschschraube	Tornillo embridado	Flänsskruv	

1		**Injector** **Injecteur complet** **Einspritzdüse** **Inyector** **Insprutare**	Catalogue id **20806**	Group **237**
2				
3			Illustr. No **1072410**	Section **120**
4				
5		**15185566, 17461280**	Issue **20053804-A**	Page **227**

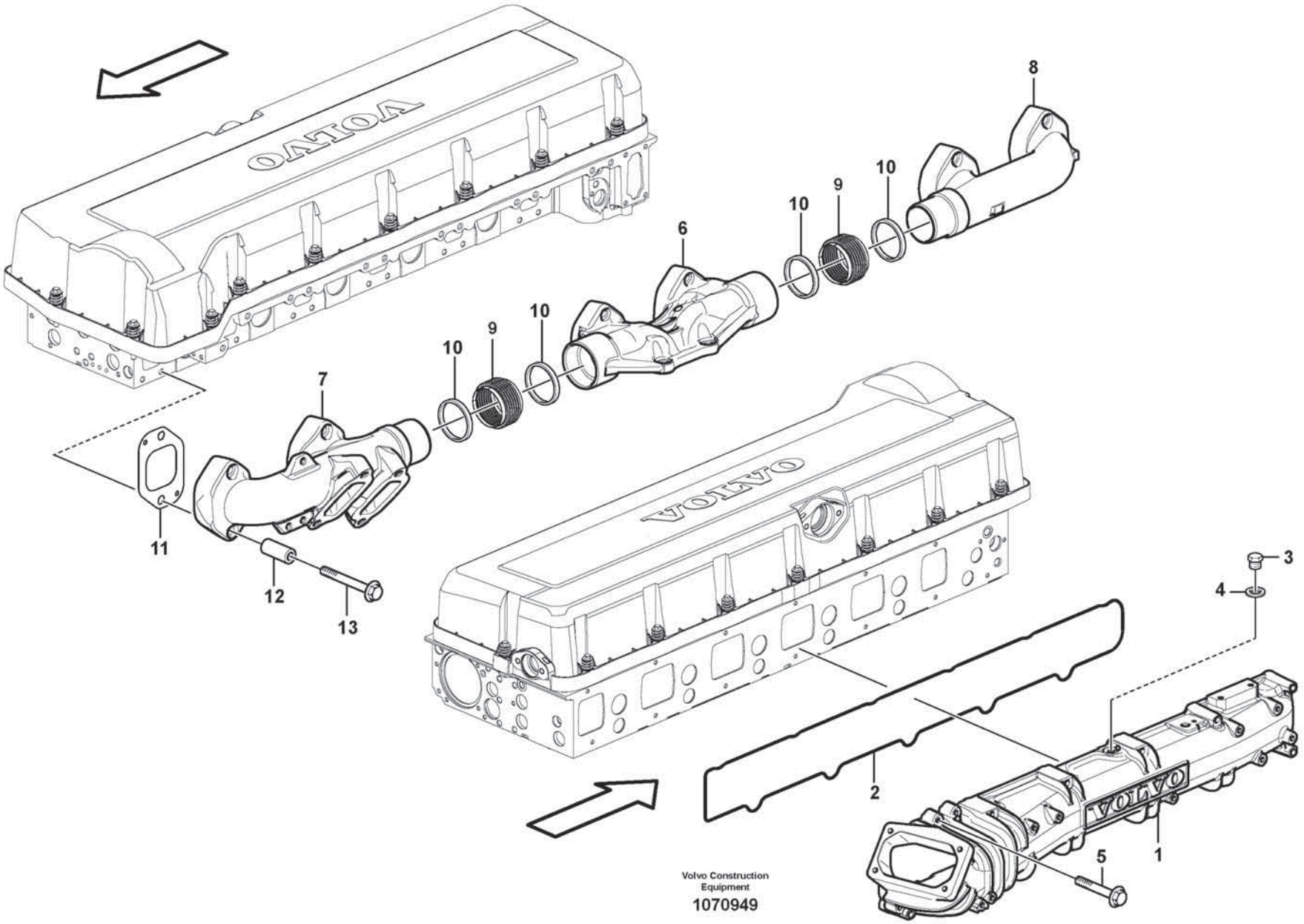

Volvo Construction Equipment

1070949

Fig.	Part No.	Quantity 1	2	3	PS	KIT	Description	Dénomination	Bezeichnung	Denominación	Benämning	Notes
1	VOE 21839416	1					Inlet manifold	Collecteur admission	Einlassrohr	Tubo de admisión	Insugningsrör	
2	VOE 21282255	1					•Gasket	•Joint	•Dichtung	•Junta	•Packning	
3	VOE 960628	1					Plug	Tampon	Stopfen	Tapón	Plugg	
4	VOE 13947281	1					Gasket	Joint	Dichtung	Junta	Packning	
5	VOE 996457	12					Flange screw	Vis à embase	Flanschschraube	Tornillo embridado	Flänsskruv	
6	VOE 21469805	1					Exhaust manifold	Collecteur d'échappement	Auspuffkrümmer	Múltiple escape	Avgasgrenrör	
6		1			NS		•Exhaust manifold	•Collecteur d'échappement	•Auspuffkrümmer	•Múltiple escape	•Avgasgrenrör	
7		1			NS		•Exhaust manifold	•Collecteur d'échappement	•Auspuffkrümmer	•Múltiple escape	•Avgasgrenrör	
8		1			NS		•Exhaust manifold	•Collecteur d'échappement	•Auspuffkrümmer	•Múltiple escape	•Avgasgrenrör	
9		2			NS		•Bellows	•Capot Caoutcho.	•Gummimantel	•Cubierta Goma	•Gummikåpa	
10		4			NS		•Collar	•Collier	•Bördel	•Collar	•Krage	
11	VOE 20855371	6					Gasket	Joint	Dichtung	Junta	Packning	
12	VOE 993167	12					Spacer sleeve	Douille entretoise	Abstandhülse	Manguito distanciador	Distanshylsa	
13	VOE 21344787	12					Flange screw	Vis à embase	Flanschschraube	Tornillo embridado	Flänsskruv	

1		**Inlet manifold and exhaust manifold** **Tubulure admission et tubulure echappement** **Ansaugrohr und Auspuffkrümmer** **Tubo admisión y múltiple escape** **Insugningsrör och avgasgrenrör**	Catalogue id **20806**	Group **251**
2				
3			Illustr. No **1070949**	Section **100**
4				
5		**17461273, 17461278**	Issue **20053804-A**	Page **229**

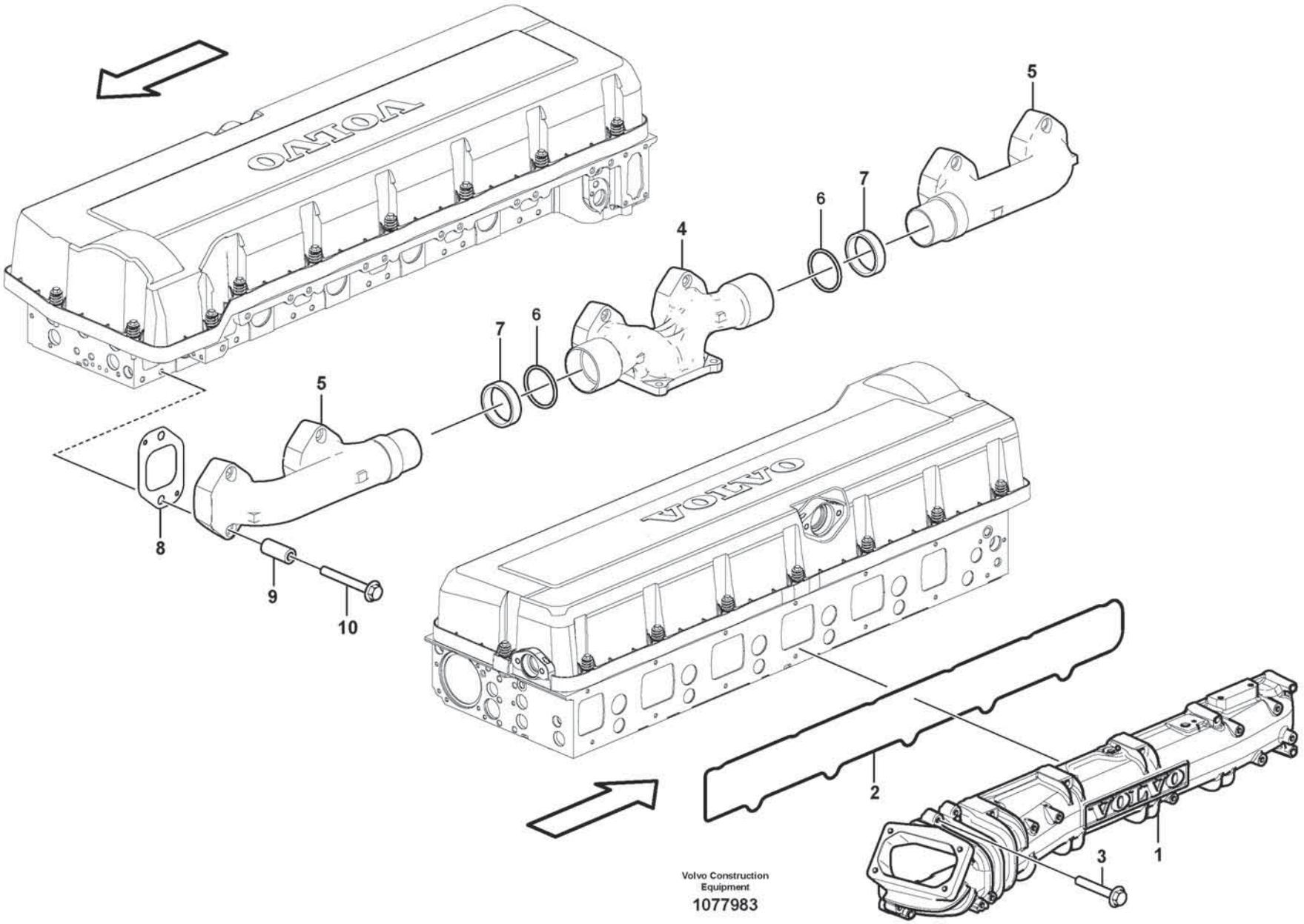

Volvo Construction Equipment

1077983

Fig.	Part No.	Quantity 1	2	3	PS	KIT	Description	Dénomination	Bezeichnung	Denominación	Benämning	Notes
1	VOE 21833410	1					Inlet manifold	Collecteur admission	Einlassrohr	Tubo de admisión	Insugningsrör	
2	VOE 20805850	1					•Seal	•Étanchéité	•dichtung	•Junta	•Tätning	
3	VOE 996457	12					Flange screw	Vis à embase	Flanschschraube	Tornillo embridado	Flänsskruv	
	VOE 21528906	1					Exhaust manifold	Collecteur d'échappement	Auspuffkrümmer	Múltiple escape	Avgasgrenrör	
4		1			NS		•Exhaust manifold	•Collecteur d'échappement	•Auspuffkrümmer	•Múltiple escape	•Avgasgrenrör	
5		2			NS		•Exhaust manifold	•Collecteur d'échappement	•Auspuffkrümmer	•Múltiple escape	•Avgasgrenrör	
6	VOE 21433769	2					•Sealing ring	•Bague étanchéité	•Dichtring	•Anillo retén	•Tätningsring	
7	VOE 20883450	2					•Sealing ring	•Bague étanchéité	•Dichtring	•Anillo retén	•Tätningsring	
8	VOE 20855371	6					Gasket	Joint	Dichtung	Junta	Packning	
9	VOE 993167	12					Spacer sleeve	Douille entretoise	Abstandhülse	Manguito distanciador	Distanshylsa	
10	VOE 21344787	12					Flange screw	Vis à embase	Flanschschraube	Tornillo embridado	Flänsskruv	

1		**Inlet manifold and exhaust manifold** **Tubulure admission et tubulure echappement** **Ansaugrohr und Auspuffkrümmer** **Tubo admisión y múltiple escape** **Insugningsrör och avgasgrenrör**	Catalogue id **20806**	Group **251**
2				
3			Illustr. No **1077983**	Section **120**
4				
5		**15185566, 17461280**	Issue **20053804-A**	Page **231**

VOLVO

L220H

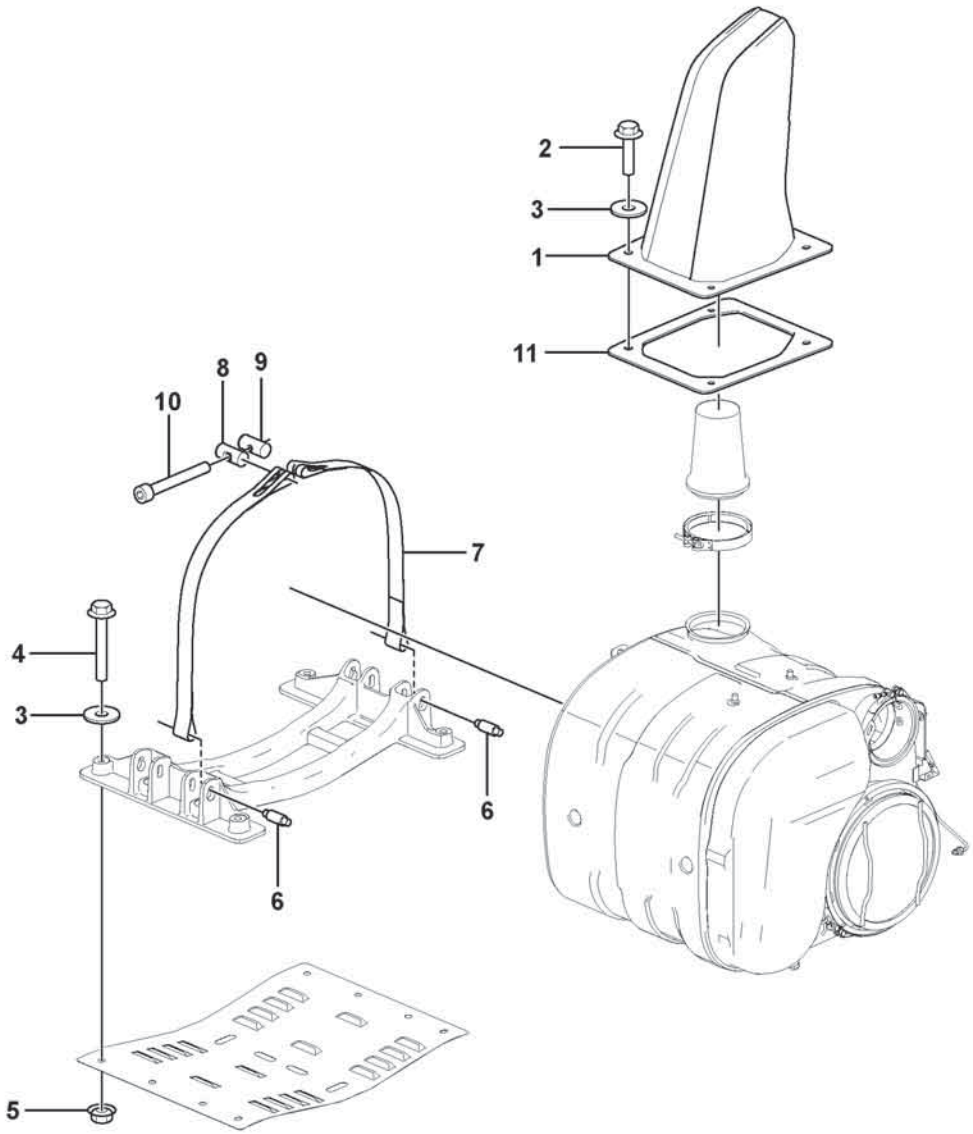

Volvo Construction Equipment
1084028

Fig.	Part No.	Quantity 1	2	3	PS	KIT	Description	Dénomination	Bezeichnung	Denominación	Benämning	Notes
1	VOE 16844001	1					Ejector pipe	Tube éjecteur	Ejektorrohr	Tubo eyector	Ejektorrör	
2	VOE 984816	4					Flange screw	Vis à embase	Flanschschraube	Tornillo embridado	Flänsskruv	
3	VOE 60113870	12					Washer	Rondelle	Scheibe	Arandela	Bricka	
4	VOE 60113115	8					Flange screw	Vis à embase	Flanschschraube	Tornillo embridado	Flänsskruv	
5	VOE 990952	8					Flange lock nut	Contre-écrou à embase	Flanschverschlussmutter	Contratuerca embridada	Flänslåsmutter	
6	VOE 17200262	4					Clevis pin	Boulon à trou goupille	Splintbolzen	Perno pasador hendido	Sprintbult	
7	VOE 17200272	4					Mounting strap	Sangle de fixation	Heftband	Cinta de fijación	Fästband	
8	VOE 21497050	2					Stub	Tourillon	Lagerhals	Eje cojinete	Lagertapp	
9	VOE 21497047	2					Stub	Tourillon	Lagerhals	Eje cojinete	Lagertapp	
10	VOE 995770	2					Hex. socket screw	Vis à six pans creux	Innensechskantschraube	Tornillo de hexágono embutido	Insexskruv	
11	VOE 16882430	1					Seal	Étanchéité	dichtung	Junta	Tätning	

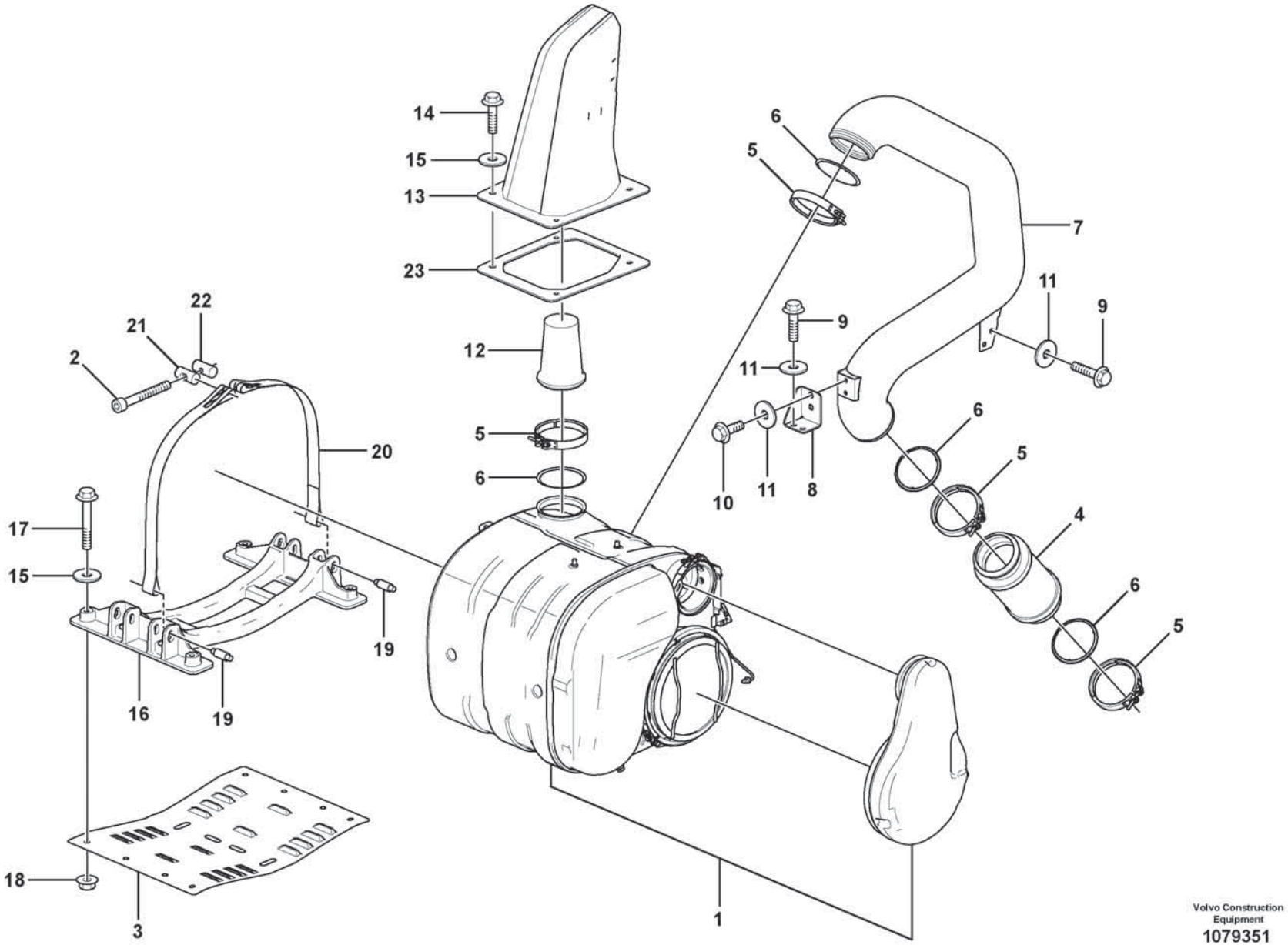

Volvo Construction Equipment
1079351

Fig.	Part No.	Quantity 1	2	3	PS	KIT	Description	Dénomination	Bezeichnung	Denominación	Benämning	Notes
1	VOE 17416742	1					Silencer	Silencieux	Schalldämpfer	Silenciador	Ljuddämpare	
2	VOE 60112985	2					Hex. socket screw	Vis à six pans creux	Innensechskantschraube	Tornillo de hexágono embutido	Insexskruv	
3	VOE 16869804	1					Heat shield	Écran thermique	Wärmeschild	Defensa térmica	Värmesköld	
4	VOE 15096943	1					Exhaust pipe kit	Jeu de ligne d'échappement	Auspuffrohrsatz	Juego de tubo de escape	Avgasrörsats	
5	VOE 15113226	4					V-clamp	Collier en v	V-Profilschelle	Abrazadera v	V-klämma	
6	VOE 21119083	4					Gasket	Joint	Dichtung	Junta	Packning	
7	VOE 16878290	1					Exhaust Pipe	Tuyau d'échappement	Auspuffrohr	Tubo de escape	Avgasrör	
8		1			NS		Bracket	Console	Konsole	Consola	Konsol	
9	VOE 60113082	4					Flange screw	Vis à embase	Flanschschraube	Tornillo embridado	Flänsskruv	
10	VOE 60113080	2					Flange screw	Vis à embase	Flanschschraube	Tornillo embridado	Flänsskruv	
11	VOE 994861	6					Washer	Rondelle	Scheibe	Arandela	Bricka	
12		1			NS		End pipe	Tuyau connexion	Endrohr	Tubo final	Slutrör	
13	VOE 16844001	1					Ejector pipe	Tube éjecteur	Ejektorrohr	Tubo eyector	Ejektorrör	
14	VOE 60113109	4					Flange screw	Vis à embase	Flanschschraube	Tornillo embridado	Flänsskruv	
15	VOE 60113804	12					Plain washer	Rondelle plane	Flachscheibe	Arandela plana	Planbricka	
16		1			NS		Bracket	Console	Konsole	Consola	Konsol	
17	VOE 60113169	8					Flange lock nut	Contre-écrou à embase	Flanschverschlussmutter	Contratuerca embridada	Flänslåsmutter	
18	VOE 60113169	8					Flange lock nut	Contre-écrou à embase	Flanschverschlussmutter	Contratuerca embridada	Flänslåsmutter	
19	VOE 17200262	4					Clevis pin	Boulon à trou goupille	Splintbolzen	Perno pasador hendido	Sprintbult	
20	VOE 17200272	4					Mounting strap	Sangle de fixation	Heftband	Cinta de fijación	Fästband	
21	VOE 21497050	2					Stub	Tourillon	Lagerhals	Eje cojinete	Lagertapp	
22	VOE 21497047	2					Stub	Tourillon	Lagerhals	Eje cojinete	Lagertapp	
23	VOE 16882430	1					Seal	Étanchéité	dichtung	Junta	Tätning	

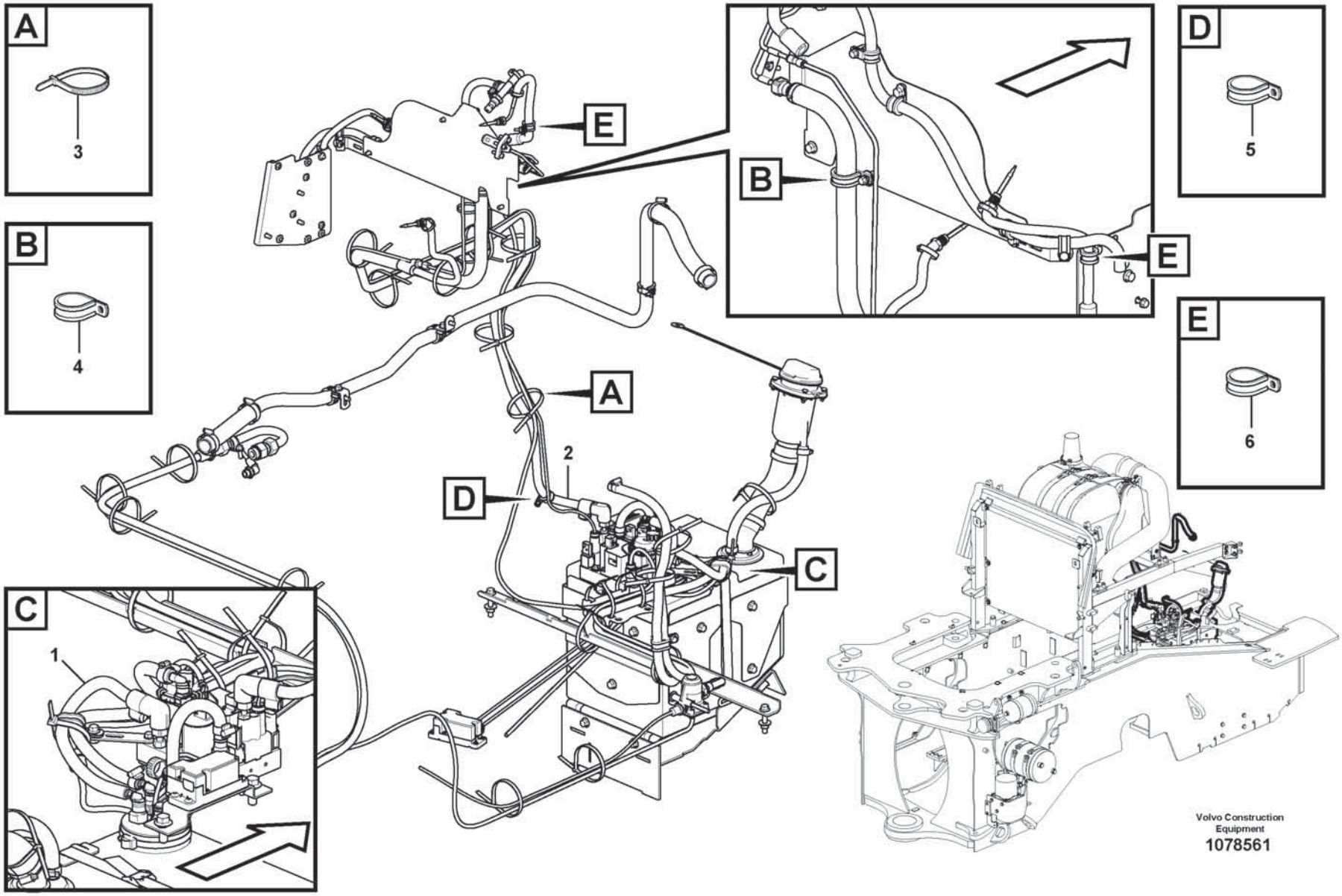
A
3
B
4
C
1
D
5
E
6
2
Volvo Construction Equipment
1078561

Fig.	Part No.	Quantity 1	2	3	PS	KIT	Description	Dénomination	Bezeichnung	Denominación	Benämning	Notes
1	**VOE 17221454**	1					Hose assembly	Conduit flexible	Schlauchleitung	Conducto	Slangledning	
2	**VOE 17221462**	1					Hose assembly	Conduit flexible	Schlauchleitung	Conducto	Slangledning	
3	**VOE 4881440**	REQ					Cable tie	Serre-câble	Kabelbinder	Abrazadera de cinta	Buntband	
4	**VOE 942810**	1					Clamp	Collier serrage	Schelle	Abrazadera	Klamma	
5	**VOE 990732**	1					Clamp	Collier serrage	Schelle	Abrazadera	Klamma	(VOE 942542)
6	**VOE 13946834**	2					Clamp	Collier serrage	Schelle	Abrazadera	Klamma	

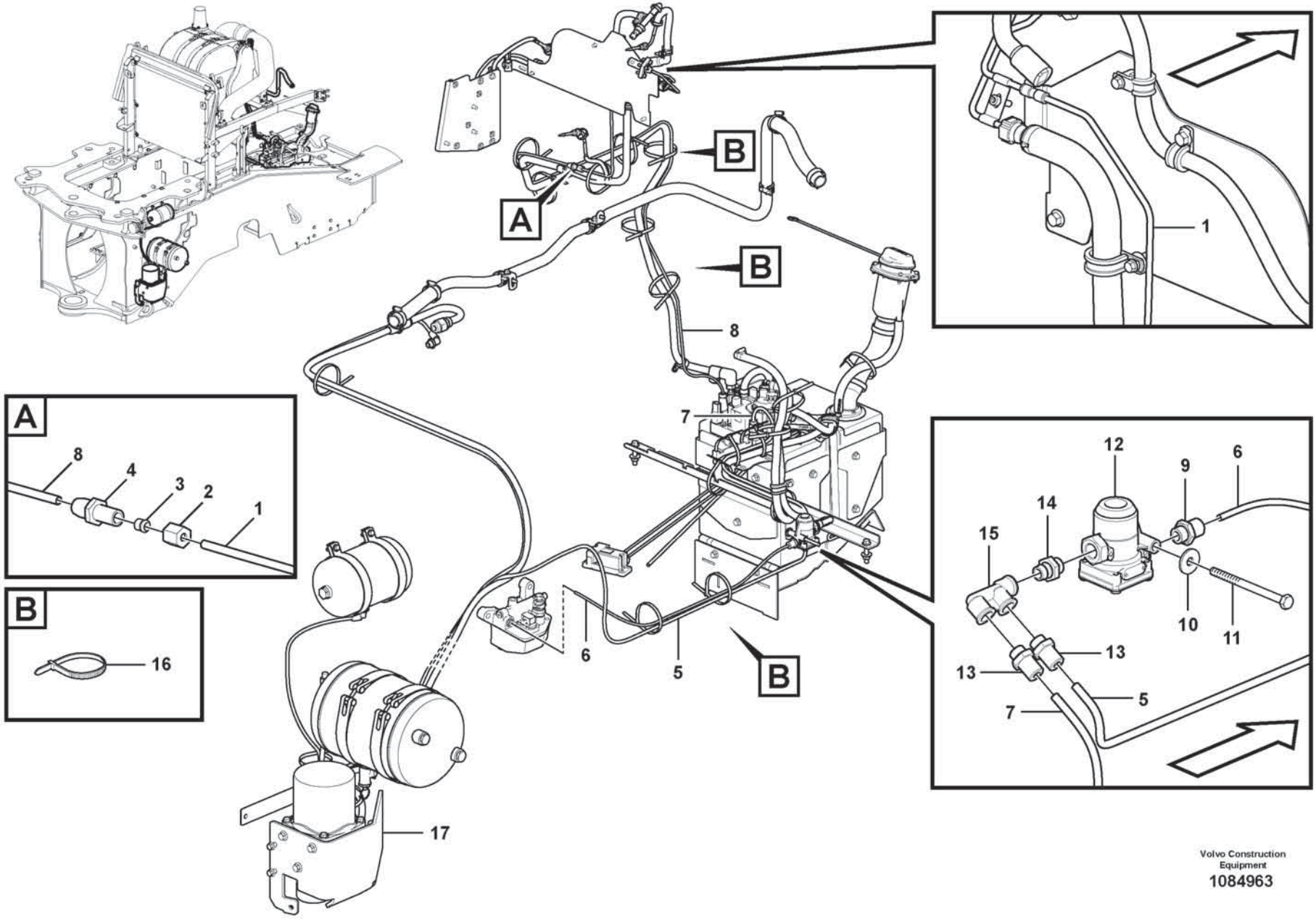

Volvo Construction Equipment

1084963

Fig.	Part No.	Quantity 1	2	3	PS	KIT	Description	Dénomination	Bezeichnung	Denominación	Benämning	Notes
1	VOE 16885868	1					Pipe line	Conduite tubulaire	Rohrleitung	Tuberia	Rörledning	
1	VOE 16885864	1					•Tube	•Tube	•Rohr	•Tubo	•Rör	
2	VOE 956981	1					•Fitting nut	•Écrou accouplement	•Überwurfmutter	•Tuerca de acoplamiento	•Kopplingsmutter	
3	VOE 13956967	1					•Ferrule	•Bague de sûreté	•Schneidring	•Anillo de acoplamiento	•Skärring	
4	VOE 996814	1					•Nipple	•Raccord	•Nippel	•Niple	•Nippel	
5	VOE 980832	1					Tube	Tube	Rohr	Tubo	Rör	L = 2950 mm
6	VOE 980831	1					Plastic pipe	Tube plastique	Kunststoffrohr	Tubo plástico	Plaströr	L = 840 mm
7	VOE 980832	1					Tube	Tube	Rohr	Tubo	Rör	L = 900 mm
8	VOE 980831	1					Plastic pipe	Tube plastique	Kunststoffrohr	Tubo plástico	Plaströr	L = 2050 mm
9	VOE 979282	1					Nipple	Raccord	Nippel	Niple	Nippel	
10	VOE 60113881	1					Washer	Rondelle	Scheibe	Arandela	Bricka	
11	VOE 60113252	1					Flange screw	Vis à embase	Flanschschraube	Tornillo embridado	Flänsskruv	
12	VOE 21076527	1					Pressure limiting valve	Valve limitatrice de pression	Druckbegrenzungsventil	Válvula limitadora de presión	Tryckbegränsningsventil	
13	VOE 977789	2					Nipple	Raccord	Nippel	Niple	Nippel	
14	VOE 11196161	1					Nipple	Raccord	Nippel	Niple	Nippel	
15	VOE 11197098	1					F-nipple	Raccord f	F-Nippel	Niple f	F-nippel	
16	VOE 4881440	REQ					Cable tie	Serre-câble	Kabelbinder	Abrazadera de cinta	Buntband	
17	VOE 16869670	1					Bracket	Console	Konsole	Consola	Konsol	

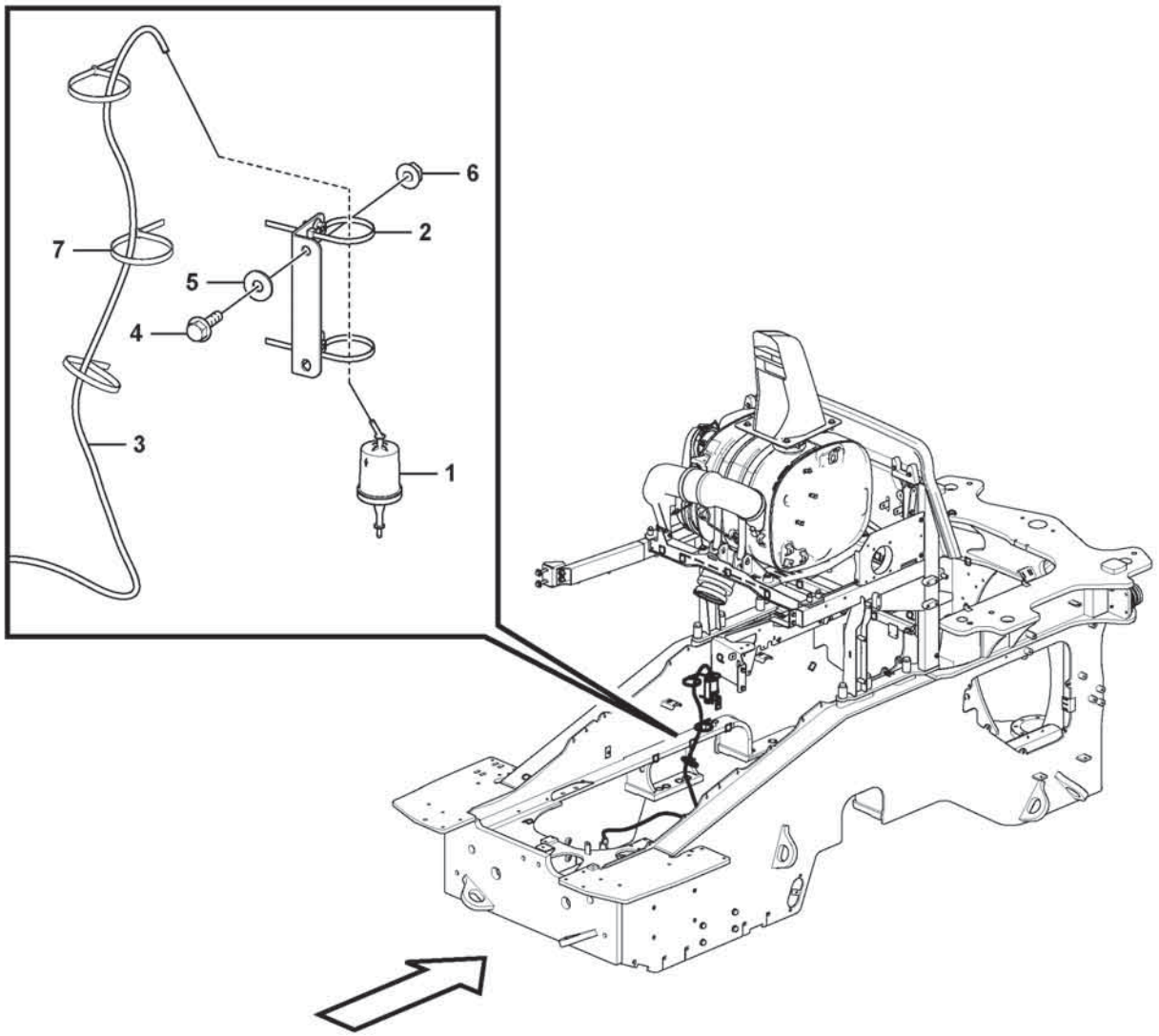
6
2
7
5
4
3
1

Fig.	Part No.	Quantity 1	2	3	PS	KIT	Description	Dénomination	Bezeichnung	Denominación	Benämning	Notes
1	VOE 21743197	1					Air cleaner	Filtre air	Luftfilter	Filtro de aire	Luftrenare	
2	VOE 980881	2					Cable tie	Serre-câble	Kabelbinder	Abrazadera de cinta	Buntband	
3	VOE 11024720	1					Plastic hose	Tube plastique	Kunststoffschlauch	Manguera plástico	Plastslang	L = 1800 mm
4	VOE 60113080	2					Flange screw	Vis à embase	Flanschschraube	Tornillo embridado	Flänsskruv	
5	VOE 60114321	2					Washer	Rondelle	Scheibe	Arandela	Bricka	
6	VOE 60113167	2					Flange lock nut	Contre-écrou à embase	Flanschverschlussmutter	Contratuerca embridada	Flänslåsmutter	
7	VOE 4881440	REQ					Cable tie	Serre-câble	Kabelbinder	Abrazadera de cinta	Buntband	

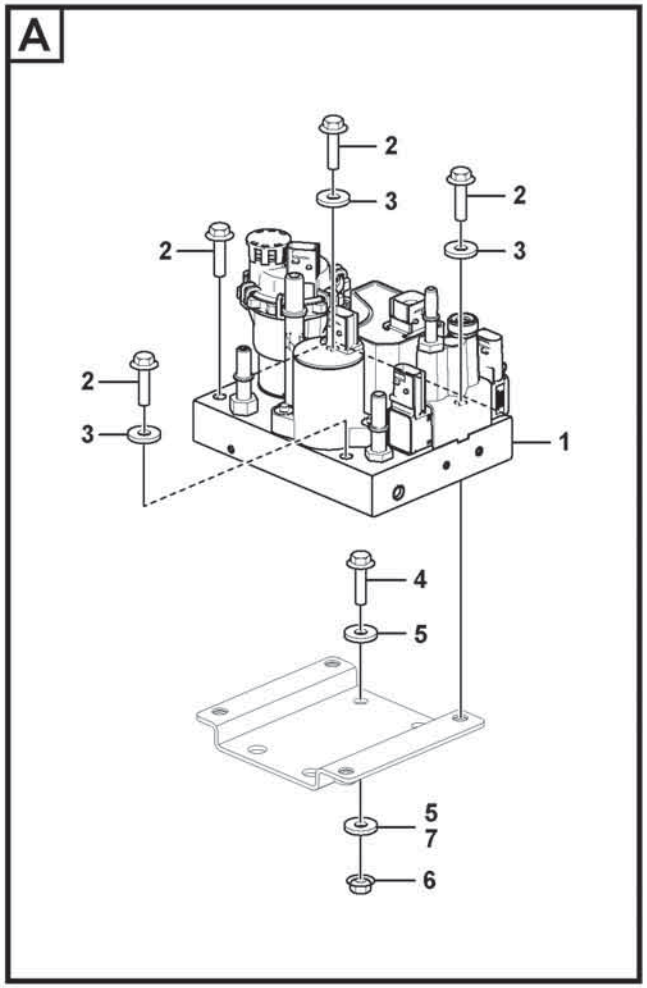
A
2
3
2
2
3
2
3
1
4
5
5
7
6

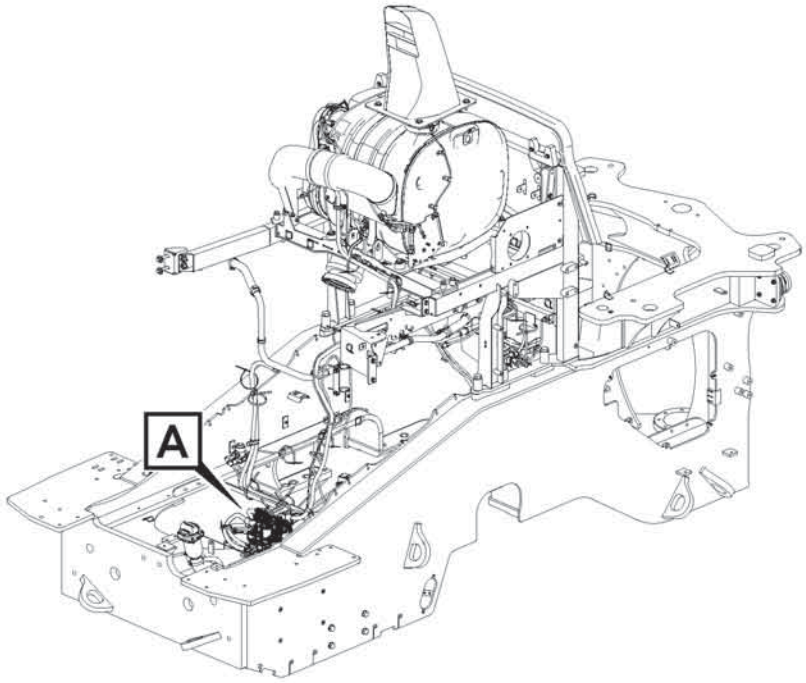
A

Fig.	Part No.	Quantity 1	2	3	PS	KIT	Description	Dénomination	Bezeichnung	Denominación	Benämning	Notes
1	VOE 22900346	1					Pump	Pompe	Pumpe	Bomba	Pump	See group 254-520 page 245
2	VOE 60113075	4					Flange screw	Vis à embase	Flanschschraube	Tornillo embridado	Flänsskruv	
3	VOE 60110304	3					Washer	Rondelle	Scheibe	Arandela	Bricka	
4	VOE 60113082	4					Flange screw	Vis à embase	Flanschschraube	Tornillo embridado	Flänsskruv	S/N - 2394
4	VOE 60113081	4					Flange screw	Vis à embase	Flanschschraube	Tornillo embridado	Flänsskruv	S/N 2395 -
5	VOE 60114321	8					Washer	Rondelle	Scheibe	Arandela	Bricka	S/N - 2394
6	VOE 60113167	4					Flange lock nut	Contre-écrou à embase	Flanschverschlussmutter	Contratuerca embridada	Flänslåsmutter	
7	VOE 60114321	4					Washer	Rondelle	Scheibe	Arandela	Bricka	S/N 2395 -

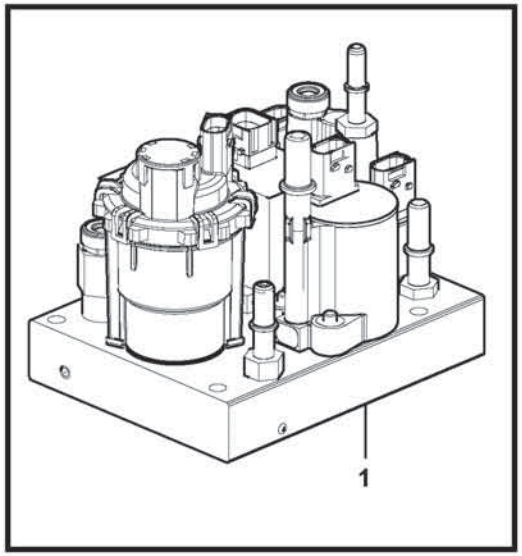

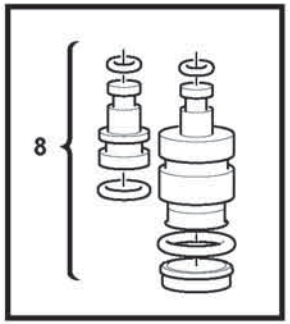

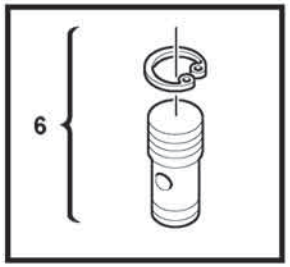

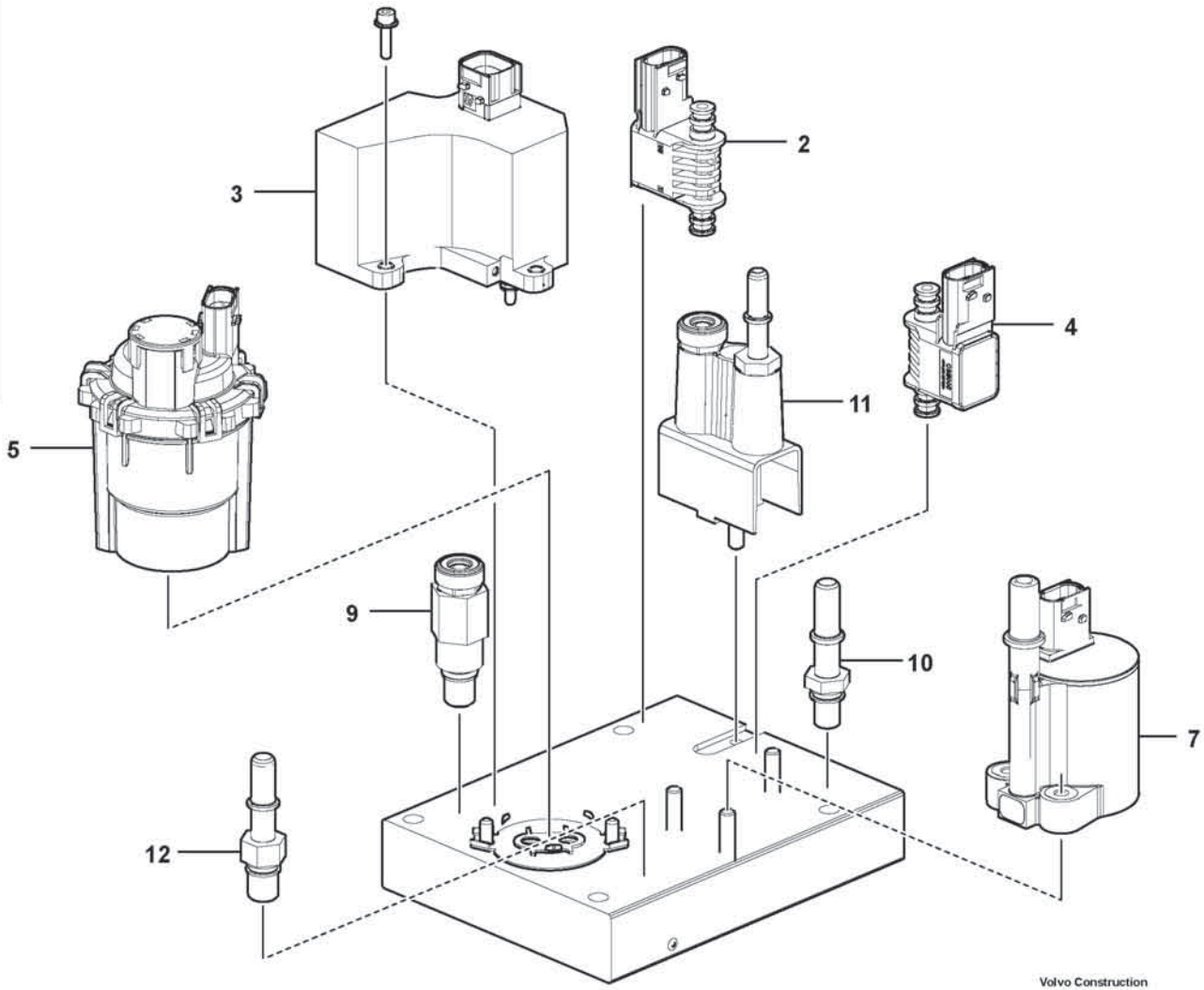

Volvo Construction Equipment

1071296

Fig.	Part No.	Quantity 1	2	3	PS	KIT	Description	Dénomination	Bezeichnung	Denominación	Benämning	Notes
1	VOE 22900346	1					Pump	Pompe	Pumpe	Bomba	Pump	
2	VOE 21687877	1					•Pressure sensor	•Capteur de pression	•Drucksensor	•Sensor de presión	•Trycksensor	SE2540
3	VOE 21687880	1					•Combination valve	•Valve combinée	•Kombinationsventil	•Válvula combinada	•Kombinationsventil	FX1065 (MA2518, SE2538)
4	VOE 22209505	1					•Pressure sensor	•Capteur de pression	•Drucksensor	•Sensor de presión	•Trycksensor	SE2539
5	VOE 22900358	1					•Pump	•Pompe	•Pumpe	•Bomba	•Pump	MO2507
6	VOE 22608093	1					•Overflow valve	•Soupape by-pass	•Überstromventil	•Valvula rebose	•Överströmn.vent	
7	VOE 22733669	1					•Valve	•Valve	•Ventil	•Válvula	•Ventil	MA2517
8	VOE 21781135	1					•Adapter kit	•Jeu d'adaptateurs	•Adaptersatz	•Kit de adaptación	•Adaptersats	
9	VOE 22040854	1					•Air filter	•Filtre à air	•Luftfilter	•Filtro de aire	•Luftfilter	
10	VOE 21687888	1					•Connector	•Connexion	•Anschluss	•Unión	•Anslutning	
11	VOE 21688317	1					•Bracket kit	•Kit console	•Auslegersatz	•Kit de consola	•Konsolsats	
12	VOE 22916842	1					•Connector	•Connexion	•Anschluss	•Unión	•Anslutning	
	VOE 22105222	1					•Protecting cover	•Couvercle protection	•Schutzdeckel	•Tapa de protección	•Skyddslock	

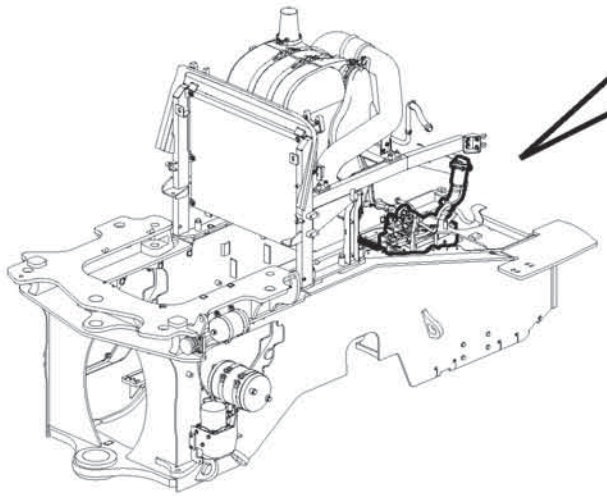

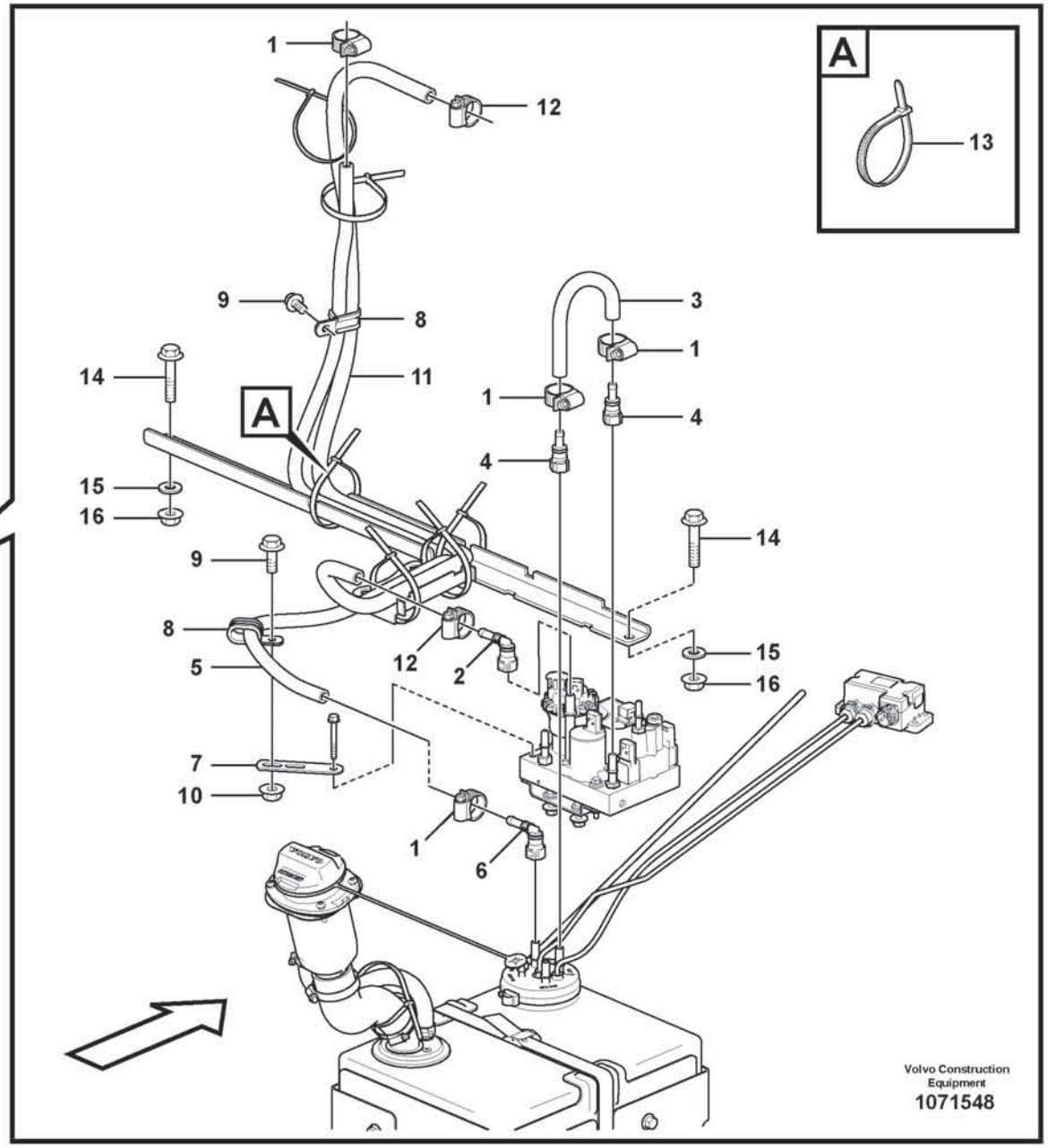
A
13
1
12
9
8
11
14
A
15
16
3
1
1
4
4
14
9
8
5
12
2
15
16
7
10
1
6
Volvo Construction Equipment
1071548

Fig.	Part No.	Quantity 1	2	3	PS	KIT	Description	Dénomination	Bezeichnung	Denominación	Benämning	Notes
1	VOE 943471	4					Hose clamp	Collier durite	Schlauchschelle	Abrazadera de manguera	Slangklamma	
2	VOE 16845755	1					Connector	Pièce connexion	Verbindungsstück	Pieza de conexión	Förbindningsstycke	
3	VOE 943367	1					Hose	Flexible	Schlauch	Manguera	Slang	L = 235 mm
4	VOE 20805109	2					Connector	Connexion	Anschluss	Unión	Anslutning	
5	VOE 16876296	1					Water hose	Flexible de circulation d'eau	Wasserschlauch	Manguera agua	Vattenslang	
6	VOE 20805110	1					Connector	Connexion	Anschluss	Unión	Anslutning	
7	VOE 13965540	1					Bracket	Console	Konsole	Consola	Konsol	
8	VOE 13949386	2					Clamp	Collier serrage	Schelle	Abrazadera	Klamma	
9	VOE 60113080	2					Flange screw	Vis à embase	Flanschschraube	Tornillo embridado	Flänsskruv	
10	VOE 60113167	1					Flange lock nut	Contre-écrou à embase	Flanschverschlussmutter	Contratuerca embridada	Flänslåsmutter	
11	VOE 982200	1					Hose	Flexible	Schlauch	Manguera	Slang	L = 1700 mm
12	VOE 13943472	2					Hose clamp	Collier durite	Schlauchschelle	Abrazadera de manguera	Slangklamma	
13	VOE 4881440	REQ					Cable tie	Serre-câble	Kabelbinder	Abrazadera de cinta	Buntband	
14	VOE 60113099	2					Flange screw	Vis à embase	Flanschschraube	Tornillo embridado	Flänsskruv	
15	VOE 60113311	2					Washer	Rondelle	Scheibe	Arandela	Bricka	
16	VOE 60113168	2					Flange lock nut	Contre-écrou à embase	Flanschverschlussmutter	Contratuerca embridada	Flänslåsmutter	

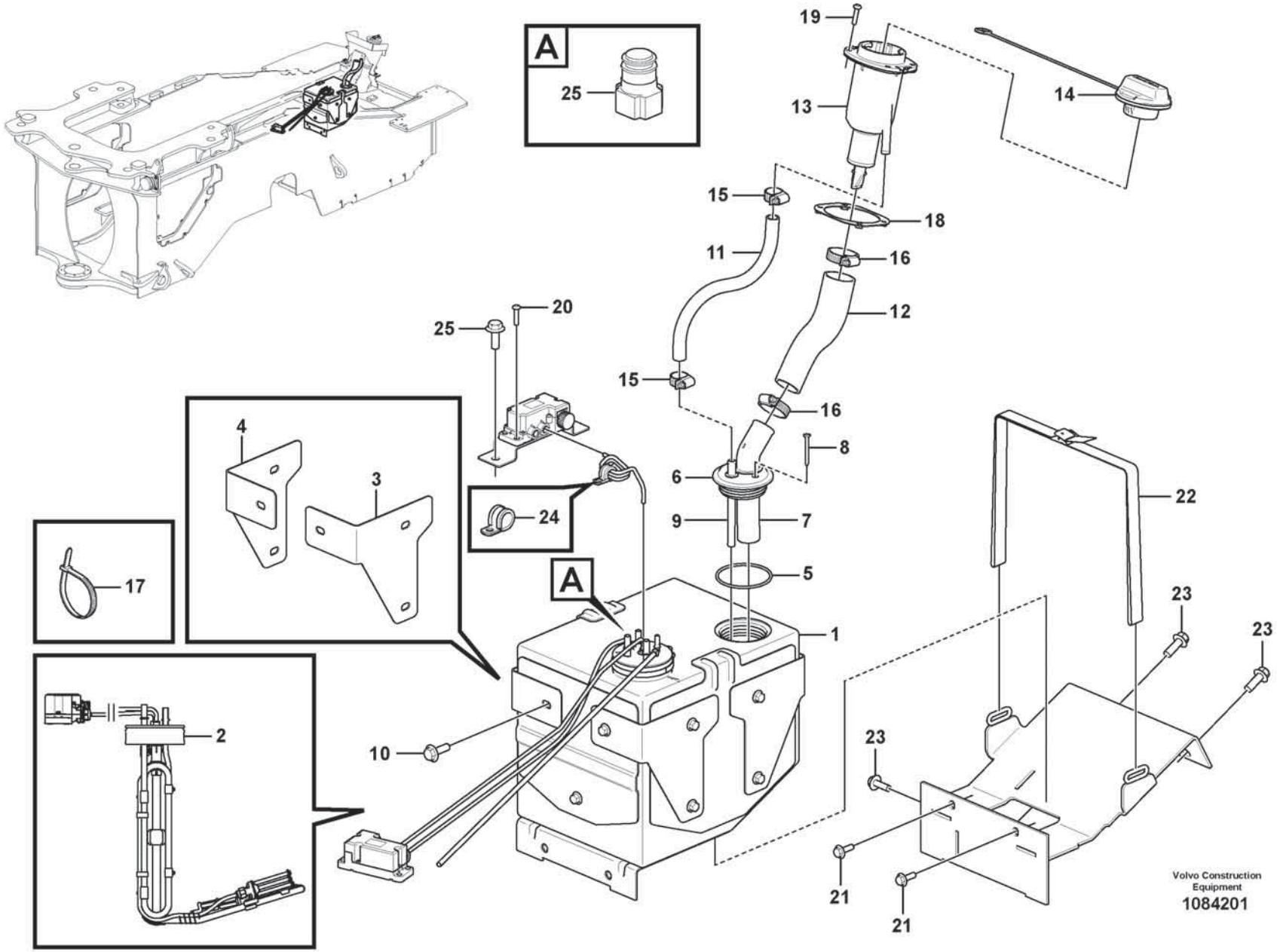
A
25
19
13
14
15
18
11
16
12
25
20
15
16
8
6
4
3
24
9
7
5
A
1
17
22
23
23
2
10
23
21
21
Volvo Construction Equipment
1084201

Fig.	Part No.	Quantity 1	2	3	PS	KIT	Description	Dénomination	Bezeichnung	Denominación	Benämning	Notes
	VOE 17475269	1					Tank	Réservoir	Tank	Depósito	Tank	S/N 5141 -
1	VOE 17475269	1					Tank	Réservoir	Tank	Depósito	Tank	S/N 5141 -
2	VOE 17483620	1					•Kit	•Lot	•Einbausatz	•Juego	•Sats	
3		1			NS		•Bracket	•Console	•Konsole	•Ménsula	•Konsol	
4		1			NS		•Bracket	•Console	•Konsole	•Ménsula	•Konsol	
5	VOE 996713	1					•O-ring	•Joint torique	•O-Ring	•Anillo tórico	•O-ring	
6	VOE 17243351	1					•Cap	•Capot	•Kappe	•Capuchón	•Hatt	
7	VOE 17409588	1					•Hose connection	•Raccord flexible	•Schlauchanschluss	•Conexión de manguera	•Slanganslutning	
8	VOE 17295601	2					•Six point socket screw	•Vis à 6 pans creux	•Sechszahn-Hohlschraube	•Racor de seis dientes	•Sextandhålskruv	
9	VOE 17409583	1					•Hose connection	•Raccord flexible	•Schlauchanschluss	•Conexión de manguera	•Slanganslutning	
10	VOE 60113092	15					Flange screw	Vis à embase	Flanschschraube	Tornillo embridado	Flänsskruv	
11	VOE 60112830	1					Hose	Flexible	Schlauch	Manguera	Slang	
12	VOE 16855479	1					Hose	Flexible	Schlauch	Manguera	Slang	
13	VOE 17454821	1					Filler neck	Tuyau de remplissage	Einfüllstützen	Cuello de llenado	Påfyllningshals	See group 254-750 page 253
14	VOE 17248402	1					Filler cap	Bouchon remplissage	Tankverschluss	Tapa de llenado	Påfyllningslock	S/N - 4940 S/N - 9041 S/N - 14047
15	VOE 943471	2					Hose clamp	Collier durite	Schlauchschelle	Abrazadera de manguera	Slangklamma	
16	VOE 943478	2					Hose clamp	Collier durite	Schlauchschelle	Abrazadera de manguera	Slangklamma	
17	VOE 4881440	REQ					Cable tie	Serre-câble	Kabelbinder	Abrazadera de cinta	Buntband	
18	VOE 16852701	1					Bracket	Console	Konsole	Consola	Konsol	
19	VOE 997503	4					Six point socket screw	Vis à 6 pans creux	Sechszahn-Hohlschraube	Racor de seis dientes	Sextandhålskruv	
20	VOE 997503	4					Six point socket screw	Vis à 6 pans creux	Sechszahn-Hohlschraube	Racor de seis dientes	Sextandhålskruv	
21	VOE 60113093	2					Flange screw	Vis à embase	Flanschschraube	Tornillo embridado	Flänsskruv	
22	VOE 11172369	1					Retaining strap	Courroie de serrage	Halteriemen	Correa tensora	Spännrem	
23	VOE 984815	5					Flange screw	Vis à embase	Flanschschraube	Tornillo embridado	Flänsskruv	
24	VOE 13949747	1					Clamp	Collier serrage	Schelle	Abrazadera	Klamma	
25	VOE 21280355	1					Connector	Connexion	Anschluss	Unión	Anslutning	

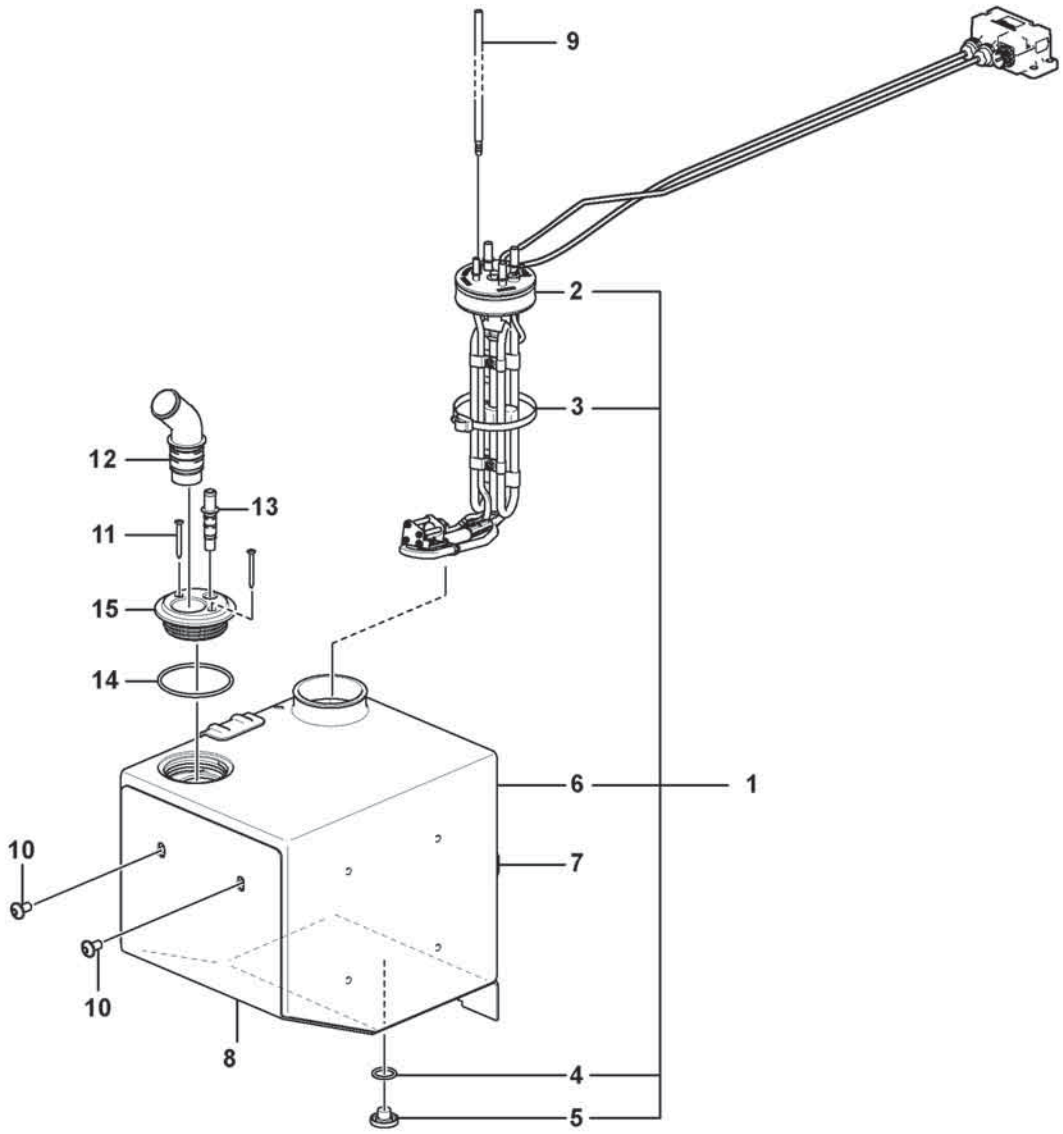

Volvo Construction Equipment
1091446

Fig.	Part No.	Quantity 1	2	3	PS	KIT	Description	Dénomination	Bezeichnung	Denominación	Benämning	Notes
	VOE 17475269	1					Tank	Réservoir	Tank	Depósito	Tank	WITH OPT 87254/87255 WITH ENG 17480978 WITH ENG 17480980 US MARKET
1	**VOE 17475269**	1					•Tank	•Réservoir	•Tank	•Depósito	•Tank	
	VOE 17483620	1					••Kit	••Lot	••Einbausatz	••Juego	••Sats	
2	**VOE 17474563**	1					•••Tank unit	•••Ensemble réservoir	•••Tankaggregat	•••Unidad de depósito	•••Tankaggregat	
3	**VOE 17443063**	1					•••Hose clamp	•••Collier durite	•••Schlauchschelle	•••Abrazadera de manguera	•••Slangklamma	
	VOE 17434948	1					••Kit	••Lot	••Einbausatz	••Juego	••Sats	
4	**VOE 494817**	1					•••O-ring	•••Joint Torique	•••O-Ring	•••Junta torica	•••O-ring	
5	**VOE 17434948**	1					•••Kit	•••Lot	•••Einbausatz	•••Juego	•••Sats	
6		1			NS		••Tank	••Réservoir	••Tank	••Depósito	••Tank	
7		1			NS		•Bracket	•Console	•Konsole	•Ménsula	•Konsol	
8		1			NS		•Bracket	•Console	•Konsole	•Ménsula	•Konsol	
9	**VOE 17424528**	1					•Vent pipe	•Tuyau de purge	•Entlüftungsrohr	•Tubo purga de aire	•Urluftningsrör	
10	**VOE 25309834**	7					•Six Point Socke	•Vis Creuse Six	•Sechskanthülse	•Tornillo de cabeza embutida de 6 dientes	•Sextandshål	
11	**VOE 17295601**	2					•Six point socket screw	•Vis à 6 pans creux	•Sechszahn-Hohlschraube	•Racor de seis dientes	•Sextandhålskruv	
12	**VOE 17409588**	1					•Hose connection	•Raccord flexible	•Schlauchanschluss	•Conexión de manguera	•Slanganslutning	
13	**VOE 17409583**	1					•Hose connection	•Raccord flexible	•Schlauchanschluss	•Conexión de manguera	•Slanganslutning	
14	**VOE 996713**	1					•O-ring	•Joint torique	•O-Ring	•Anillo tórico	•O-ring	
15	**VOE 17243351**	1					•Cap	•Capot	•Kappe	•Capuchón	•Hatt	

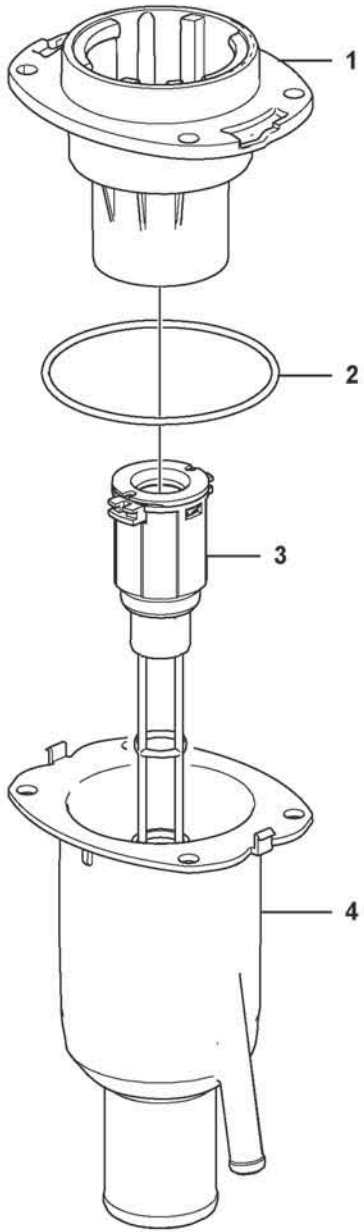
1
2
3
4

Fig.	Part No.	Quantity 1	2	3	PS	KIT	Description	Dénomination	Bezeichnung	Denominación	Benämning	Notes
	VOE 17454821	1					Filler neck	Tuyau de remplissage	Einfüllstützen	Cuello de llenado	Påfyllningshals	
1	VOE 17246509	1			OP		•Filler neck	•Tuyau de remplissage	•Einfüllstützen	•Cuello de llenado	•Påfyllningshals	
2	VOE 925257	1					•O-ring	•Joint torique	•O-Ring	•Anillo tórico	•O-ring	
3	VOE 82269261	1					•Filter	•Filtre	•Filter	•Filtro	•Filter	
4	VOE 17245964	1			OP		•Filler neck	•Tuyau de remplissage	•Einfüllstützen	•Cuello de llenado	•Påfyllningshals	

1		**Filler neck** **Goulot de remplissage** **Einfüllstutzen** **Boca de llenado** **Påfyllningsrör**	Catalogue id **20806**	Group **254**
2				
3			Illustr. No **1083710**	Section **750**
4				
5			Issue **20053804-A**	Page **253**

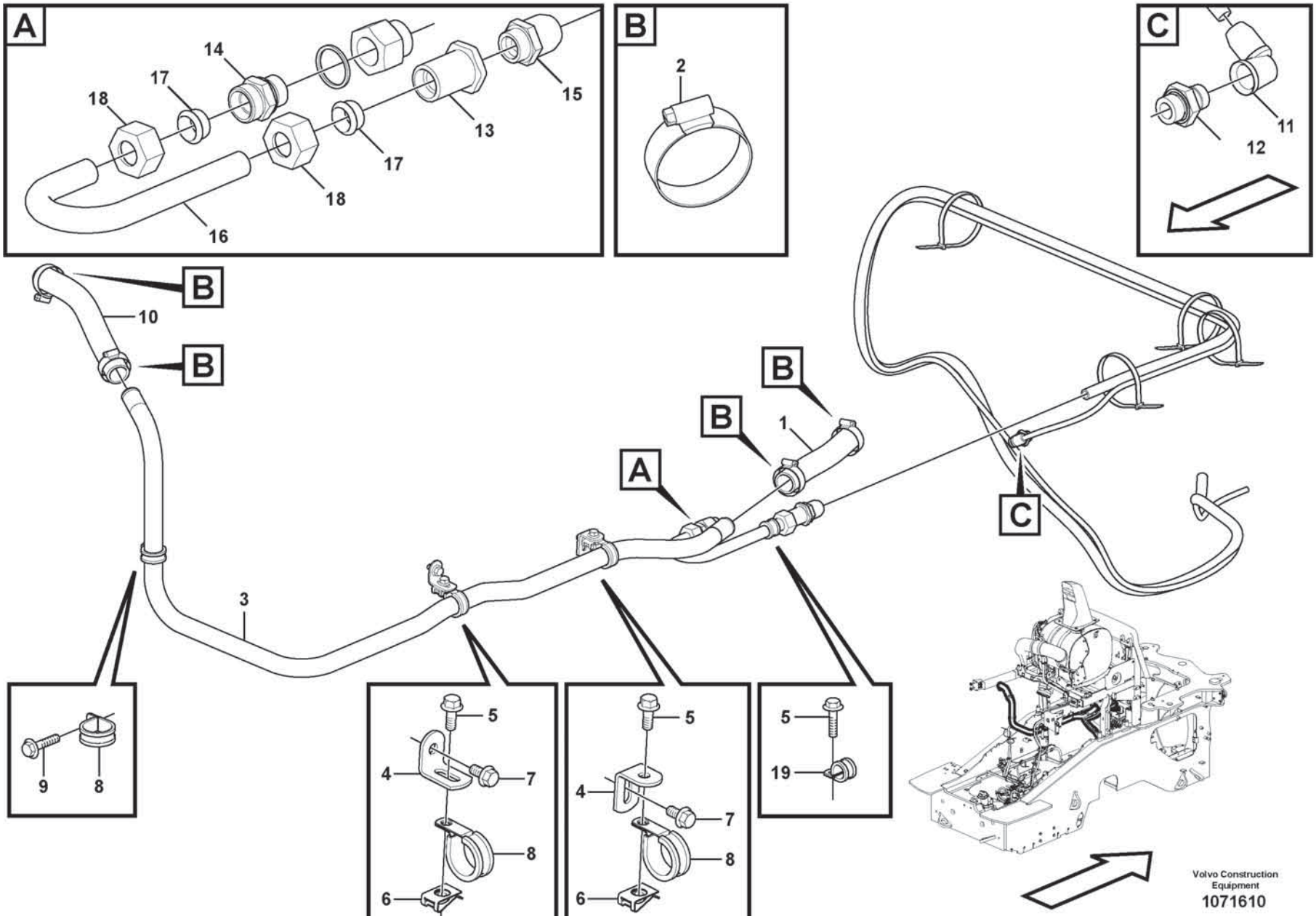
A
14
17
18
15
13
17
18
16
B
2
C
11
12
B
10
B
B
B
1
A
C
3
9
8
5
4
7
8
6
5
4
7
8
6
5
19
Volvo Construction Equipment
1071610

Fig.	Part No.	Quantity 1	2	3	PS	KIT	Description	Dénomination	Bezeichnung	Denominación	Benämning	Notes
1	VOE 969149	1					Hose	Flexible	Schlauch	Manguera	Slang	L = 205 mm
2	VOE 60112443	4					Hose clamp	Collier durite	Schlauchschelle	Abrazadera de manguera	Slangklamma	
3	VOE 16848888	1					Pipe line	Conduite tubulaire	Rohrleitung	Tuberia	Rörledning	
4	VOE 13965552	2					Bracket	Console	Konsole	Consola	Konsol	
5	VOE 60113080	3					Flange screw	Vis à embase	Flanschschraube	Tornillo embridado	Flänsskruv	
6	VOE 13949867	2					Spring nut	Écrou de ressort	Federverschlussmutter	Tuerca resorte	Fjädermutter	
7	VOE 60113080	2					Flange screw	Vis à embase	Flanschschraube	Tornillo embridado	Flänsskruv	
8	VOE 943717	3					Clamp	Collier serrage	Schelle	Abrazadera	Klamma	
9	VOE 60113069	1					Flange screw	Vis à embase	Flanschschraube	Tornillo embridado	Flänsskruv	
10	VOE 969149	1					Hose	Flexible	Schlauch	Manguera	Slang	L = 400 mm
11	VOE 11196162	1					Elbow nipple	Raccord coudé	Winkelnippel	Niple angular	V-nippel	
12	VOE 11196161	1					Nipple	Raccord	Nippel	Niple	Nippel	
13	VOE 15183609	1					Nipple	Raccord	Nippel	Niple	Nippel	
14	VOE 994509	1					Nipple	Raccord	Nippel	Niple	Nippel	
15	VOE 11196166	1					Nipple	Raccord	Nippel	Niple	Nippel	
16	VOE 16866696	1					Cooling coil	Serpentin refroidisseur	Kühlschlange	Serpentín enfriamiento	Kylslinga	
17	VOE 980786	2					•Ferrule	•Bague de sûreté	•Schneidring	•Anillo de acoplamiento	•Skärring	
18	VOE 11306599	2					•Fitting nut	•Écrou accouplement	•Überwurfmutter	•Tuerca de acoplamiento	•Kopplingsmutter	(VOE 956986)
19	VOE 942810	1					Clamp	Collier serrage	Schelle	Abrazadera	Klamma	

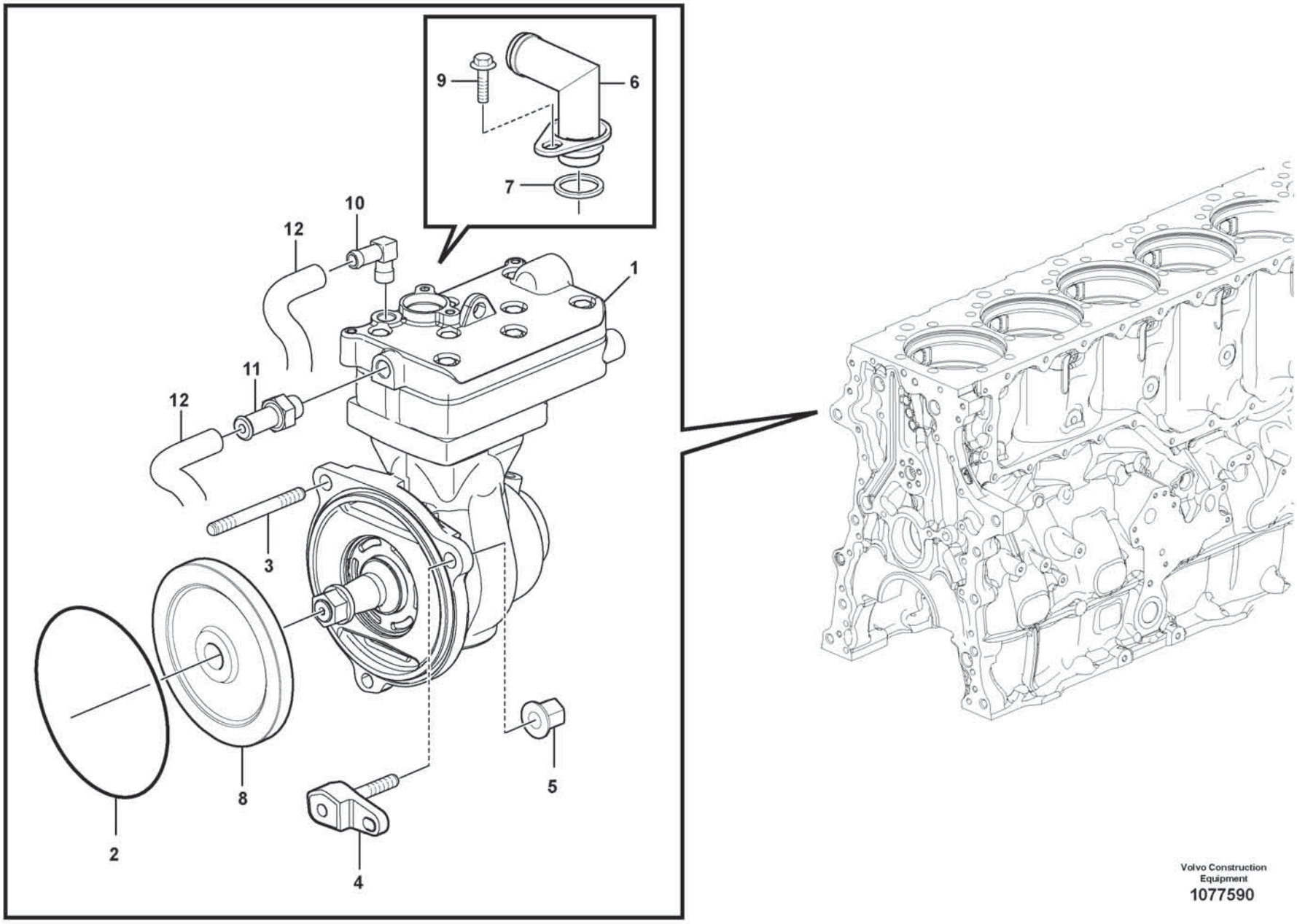

Volvo Construction Equipment
1077590

Fig.	Part No.	Quantity 1	2	3	PS	KIT	Description	Dénomination	Bezeichnung	Denominación	Benämning	Notes
1	**VOE 22040500**	1					Air compressor	Compresseur d'air	Luftpresseraggregat	Unidad compresor de aire	Luftkompressoraggregat	(VOE 21353433)
	VOE 85104248	1					•Cylinder head	•Culasse	•Zylinderkopf	•Culata	•Cylinderhuvud	
	VOE 85103938	1					Gasket kit	Kit joints	Dichtungssatz	Juego de juntas	Packningsats	1197)
2	**VOE 992065**	1					O-ring	Joint torique	O-Ring	Anillo tórico	O-ring	
3	**VOE 953102**	2					Stud	Goujon	Stiftschraube	Espárrago	Pinnskruv	
4		1					Screw	Vis	Schraube	Tornillo	Skruv	See group 215-100 page 123
5	**VOE 990946**	3					Flange nut	Écrou à embase	Flanschmutter	Tuerca embridada	Flänsmutter	
6	**VOE 17422812**	1					Inlet pipe	Tubulure admission	Einlassrohr	Tubo de admisión	Inloppsrör	
7	**VOE 471708**	1					Sealing ring	Bague étanchéité	Dichtring	Anillo retén	Tätningsring	
8		1					Gear	Pignon	Zahnradgetriebe	Engranaje	Kuggdrev	See group 215-100 page 123
9	**VOE 984733**	1					Flange screw	Vis à embase	Flanschschraube	Tornillo embridado	Flänsskruv	
10	**VOE 979270**	1					Hose nipple	Raccord flexible	Schlauchnippel	Niple de manguera	Slangnippel	
11	**VOE 20819607**	1					Hose nipple	Raccord flexible	Schlauchnippel	Niple de manguera	Slangnippel	
12		2					Hose	Durit	Schlauch	Tubo flexible	Slang	See group 262-300 page 319

1197) **GB**: Set of gasket for cylinder head. **FR**: Jue des joints pour culasse du cylinder. **DE**: Packungsats für Zylinderkopf. **ES**: Juego de juntas para culata de motor. **SE**: Packningssats för cylinderlock.

1		**Air-compressor with fitting parts** **Compresseur d'air avec pièces de montage** **Kompressor mit Anbauteilen** **Compresor de aire con accesorios de montaje** **Kompressor med monteringsdetaljer**	Catalogue id **20806**	Group **254**
2				
3			Illustr. No **1077590**	Section **900**
4				
5		**17461273, 17461278**	Issue **20053804-A**	Page **257**

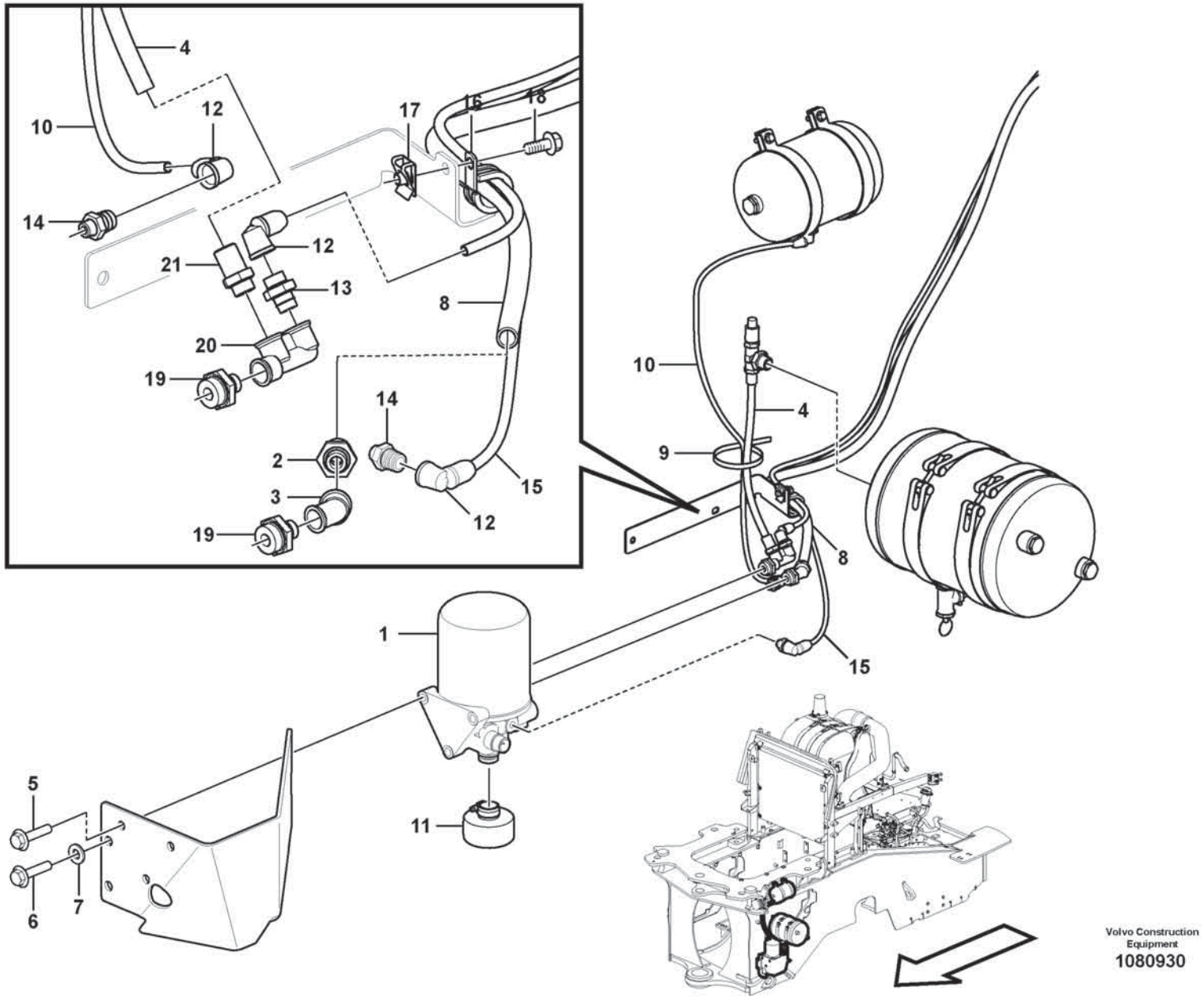

Volvo Construction Equipment

1080930

Fig.	Part No.	Quantity 1	2	3	PS	KIT	Description	Dénomination	Bezeichnung	Denominación	Benämning	Notes
1	VOE 20553336	1					Air drier	Dessiccateur d'air	Luftentfeuchter	Secador de aire	Lufttork	
	VOE 85102265	1					•Repair kit	•Kit de réparation	•Reparatursatz	•Kit de reparación	•Reparationssats	
	VOE 21620181	1				K	•Filter kit	•Jeu de filtre	•Filtersatz	•Juego filtro	•Filtersats	
		1			NS	K	•O-ring	•Joint Torique	•O-Ring	•Junta torica	•O-ring	
	VOE 20467891	1					•Silencer	•Silencieux	•Schalldämpfer	•Silenciador	•Ljuddämpare	
	VOE 85102266	1					•Repair kit	•Kit de réparation	•Reparatursatz	•Kit de reparación	•Reparationssats	
2	VOE 977791	1					Nipple	Raccord	Nippel	Niple	Nippel	
3	VOE 11197099	1					Elbow nipple	Raccord coudé	Winkelnippel	Niple angular	V-nippel	
4	VOE 980833	REQ					Tube	Tube	Rohr	Tubo	Rör	L = 360 mm
5	VOE 60113106	3					Flange screw	Vis à embase	Flanschschraube	Tornillo embridado	Flänsskruv	
6	VOE 60113095	3					Flange screw	Vis à embase	Flanschschraube	Tornillo embridado	Flänsskruv	
7	VOE 60113311	3					Washer	Rondelle	Scheibe	Arandela	Bricka	
8	VOE 13980834	REQ					Tube	Tube	Rohr	Tubo	Rör	L = 2800 mm
9	VOE 4881440	REQ					Cable tie	Serre-câble	Kabelbinder	Abrazadera de cinta	Buntband	
10	VOE 980832	1					Tube	Tube	Rohr	Tubo	Rör	L = 900 mm
11	VOE 16858101	1					Silencer	Silencieux	Schalldämpfer	Silenciador	Ljuddämpare	
12	VOE 11196162	2					Elbow nipple	Raccord coudé	Winkelnippel	Niple angular	V-nippel	
13	VOE 11196161	1					Nipple	Raccord	Nippel	Niple	Nippel	
14	VOE 11196159	2					Nipple	Raccord	Nippel	Niple	Nippel	
15	VOE 980832	1					Tube	Tube	Rohr	Tubo	Rör	L = 3150 mm
16	VOE 13803052	1					Clamp	Collier serrage	Schelle	Abrazadera	Klamma	
17	VOE 13949867	1					Spring nut	Écrou de ressort	Federverschlussmutter	Tuerca resorte	Fjädermutter	
18	VOE 60113080	1					Flange screw	Vis à embase	Flanschschraube	Tornillo embridado	Flänsskruv	
19	VOE 11196164	2					Nipple	Raccord	Nippel	Niple	Nippel	
20	VOE 11197098	1					F-nipple	Raccord f	F-Nippel	Niple f	F-nippel	
21	VOE 977790	1					Nipple	Raccord	Nippel	Niple	Nippel	
	VOE 21620181	1				K	Filter kit	Jeu de filtre	Filtersatz	Juego filtro	Filtersats	

1		**Receiver drier with fitting parts** **Déshydrateur avec pièces de montage** **Entfeuchter mit Anbauteilen** **Secador con accesorios de montaje** **Torkare med monteringsdetaljer**	Catalogue id **20806**	Group **254**
2				
3			Illustr. No **1080930**	Section **1050**
4				
5		**86525**	Issue **20053804-A**	Page **259**

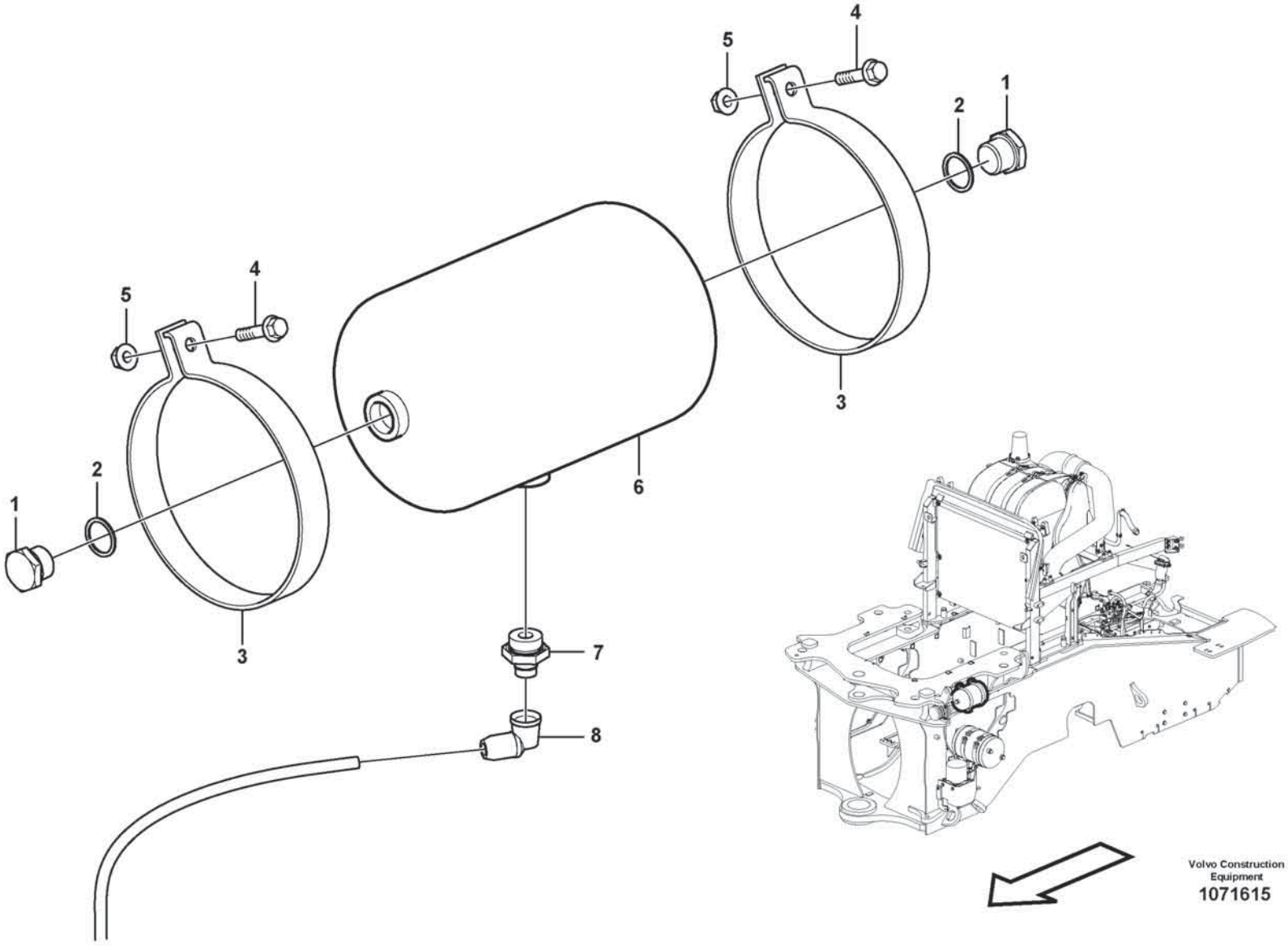
1
2
3
4
5
6
7
8
Volvo Construction Equipment
1071615

Fig.	Part No.	Quantity 1	2	3	PS	KIT	Description	Dénomination	Bezeichnung	Denominación	Benämning	Notes
1	VOE 968611	2					Plug	Tampon	Stopfen	Tapón	Plugg	
2	VOE 967751	2					O-ring	Joint torique	O-Ring	Anillo tórico	O-ring	
3	VOE 11194981	2					Tensioning band	Ruban de serrage	Spannband	Cinta tensora	Spännband	
4	VOE 60113083	2					Flange screw	Vis à embase	Flanschschraube	Tornillo embridado	Flänsskruv	
5	VOE 60113167	2					Flange lock nut	Contre-écrou à embase	Flanschverschlussmutter	Contratuerca embridada	Flänslåsmutter	
6	VOE 11194245	1					Tank	Réservoir	Tank	Depósito	Tank	
7	VOE 11196164	1					Nipple	Raccord	Nippel	Niple	Nippel	
8	VOE 11196162	1					Elbow nipple	Raccord coudé	Winkelnippel	Niple angular	V-nippel	

1		**Compressed-air reservoir with fitting parts** **Reservoir d'air comprime avec suspension** **Drucklufttank mit Anbauteilen** **Tanques de aire comprimido con suspensión** **Tryckluftstank med monteringsdetaljer**	Catalogue id **20806**	Group **254**
2				
3			Illustr. No **1071615**	Section **1100**
4				
5		**86525**	Issue **20053804-A**	Page **261**

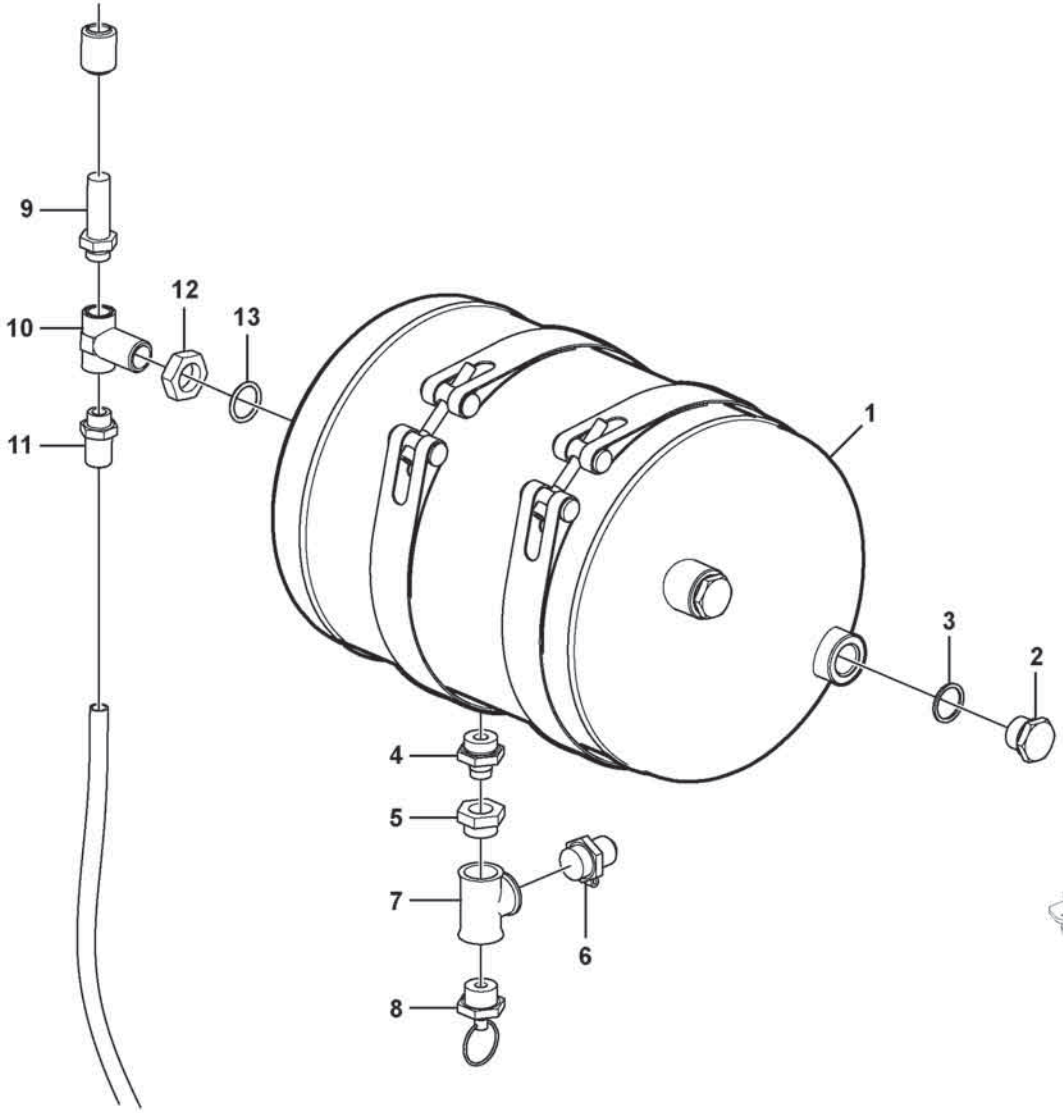

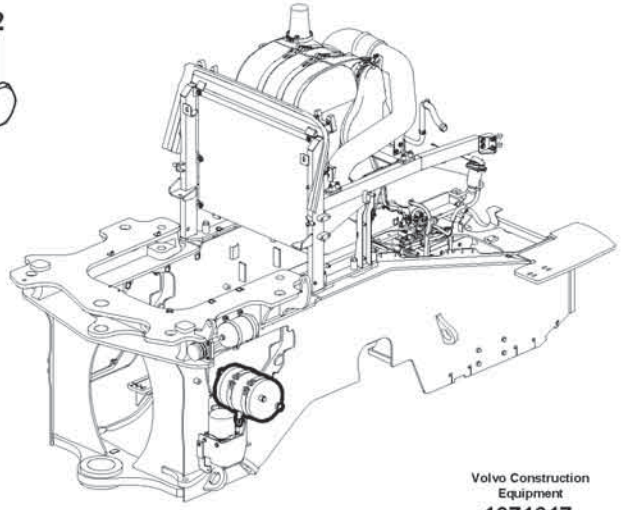

Volvo Construction Equipment

1071617

Fig.	Part No.	Quantity 1	2	3	PS	KIT	Description	Dénomination	Bezeichnung	Denominación	Benämning	Notes
1	VOE 20772295	1					Air tank	Réservoir d'air	Luftbehälter	Depósito de aire	Lufttank	
2	VOE 968611	2					Plug	Tampon	Stopfen	Tapón	Plugg	
3	VOE 967751	2					O-ring	Joint torique	O-Ring	Anillo tórico	O-ring	
4	VOE 11196164	1					Nipple	Raccord	Nippel	Niple	Nippel	
5	VOE 11197642	1					Adapter	Adaptateur	Adapter	Adaptador	Adapter	
6	VOE 11197140	1					Testing nipple	Raccord contrôle	Prüfnippel	Niple de medición	Mätnippel	
7	VOE 11197139	1					T-nipple	Raccord-t	T-Nippel	Niple t	T-nippel	
8	VOE 11197144	1					Draining valve	Robinet de drainage	Ablassventil	Válvula de drenaje	Dräneringsventil	
9	VOE 3173104	1					Safety valve	Soupape sûreté	Sicherheitsventil	Válvula de seguridad	Säkerhetsventil	
10	VOE 966441	1					T-nipple	Raccord-t	T-Nippel	Niple t	T-nippel	
11	VOE 977790	1					Nipple	Raccord	Nippel	Niple	Nippel	
12	VOE 945895	1					Hexagon nut	Écrou hexagonal	Sechskantmutter	Tuerca hexagonal	Sexkantsmutter	
13	VOE 13949657	1					O-ring	Joint torique	O-Ring	Anillo tórico	O-ring	

1		**Compressed-air reservoir with fitting parts** **Reservoir d'air comprime avec suspension** **Drucklufttank mit Anbauteilen** **Tanques de aire comprimido con suspensión** **Tryckluftstank med monteringsdetaljer**	Catalogue id **20806**	Group **254**
2				
3			Illustr. No **1071617**	Section **1200**
4				
5		**86525**	Issue **20053804-A**	Page **263**

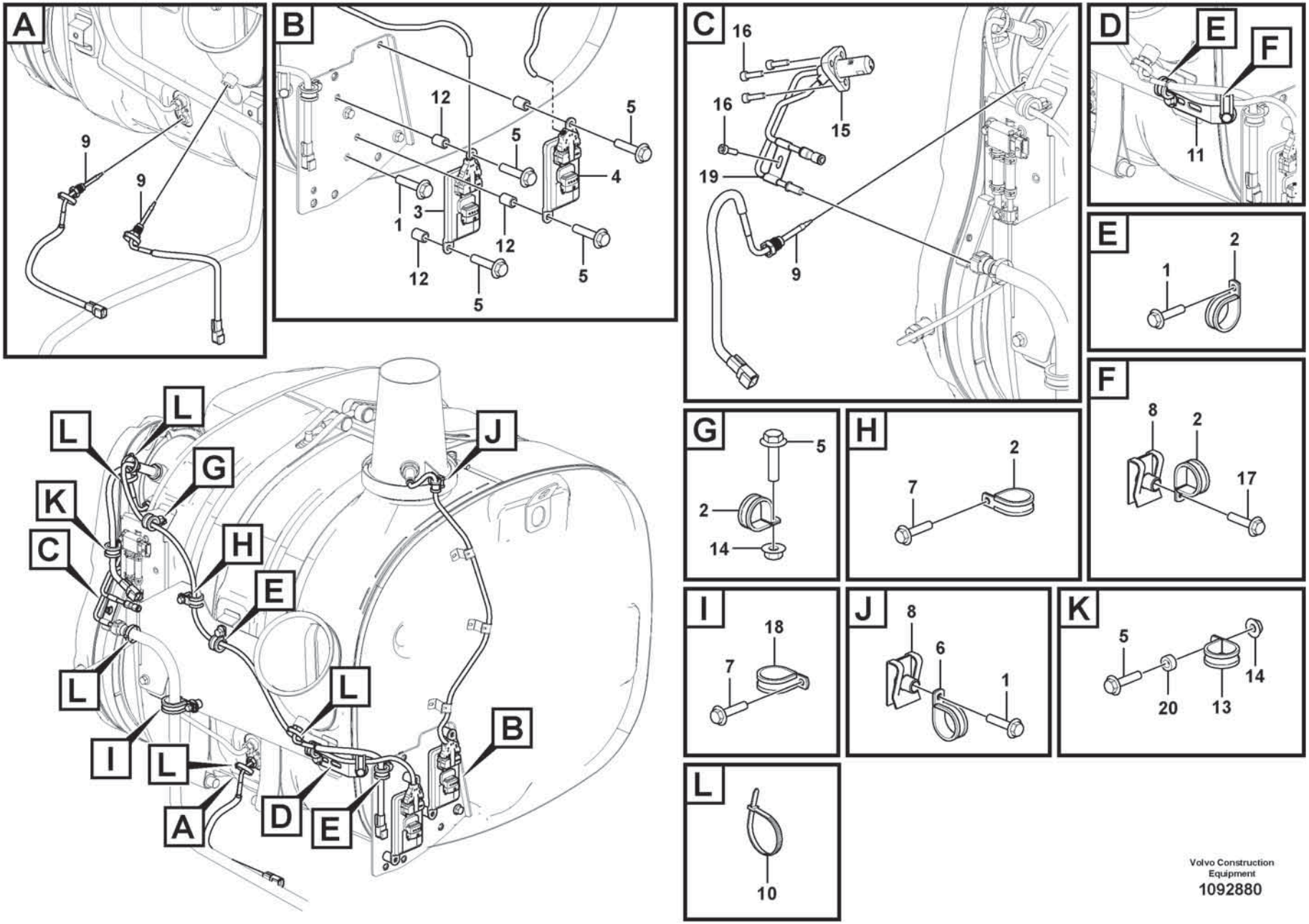

Volvo Construction Equipment

1092880

Fig.	Part No.	Quantity 1	2	3	PS	KIT	Description	Dénomination	Bezeichnung	Denominación	Benämning	Notes
1	VOE 60113080	8					Flange screw	Vis à embase	Flanschschraube	Tornillo embridado	Flänsskruv	
2	VOE 13949747	6					Clamp	Collier serrage	Schelle	Abrazadera	Klamma	
3	VOE 22827992	1					Sensor	Capteur	Geber	Sensor	Sensor	SE2513
4	VOE 22827993	1					Sensor	Capteur	Geber	Sensor	Sensor	SE2533
5	VOE 13946934	6					Screw	Vis	Schraube	Tornillo	Skruv	
6	VOE 942400	1					Clamp	Collier serrage	Schelle	Abrazadera	Klamma	
7	VOE 60113068	2					Flange screw	Vis à embase	Flanschschraube	Tornillo embridado	Flänsskruv	
8	VOE 13949867	2					Spring nut	Écrou de ressort	Federverschlussmutter	Tuerca resorte	Fjädermutter	
9	VOE 22035664	3					Temperature sensor	Sonde de température	Temperaturgeber	Sensor de temperatura	Temperatursensor	SE2510, SE2521, SE2522
10	VOE 11190170	5					Clamp	Collier serrage	Schelle	Abrazadera	Klamma	
11	VOE 965576	1					Bracket	Console	Konsole	Consola	Konsol	
12	VOE 60113547	4					Spacer sleeve	Douille entretoise	Abstandhülse	Manguito distanciador	Distanshylsa	
13	VOE 952630	1					Clamp	Collier serrage	Schelle	Abrazadera	Klamma	
14	VOE 60113166	2					Flange lock nut	Contre-écrou à embase	Flanschverschlussmutter	Contratuerca embridada	Flänslåsmutter	
15	VOE 22588468	1					Nozzle	Gicleur	Düse	Difusor	Munstycke	
	VOE 21712927	1					•Connector	•Connexion	•Anschluss	•Unión	•Anslutning	
	VOE 21687867	1					•Gasket	•Joint	•Dichtung	•Junta	•Packning	
16	VOE 60111689	4					Hex. socket screw	Vis à six pans creux	Innensechskantschraube	Tornillo de hexágono embutido	Insexskruv	
17	VOE 60113080	1					Flange screw	Vis à embase	Flanschschraube	Tornillo embridado	Flänsskruv	
18	VOE 942810	1					Clamp	Collier serrage	Schelle	Abrazadera	Klamma	
19	VOE 17403805	1					Clamping connector	Plaque de serrage	Klemmenblech	Placa	Klämbleck	
20	VOE 60113553	2					Spacer sleeve	Douille entretoise	Abstandhülse	Manguito distanciador	Distanshylsa	

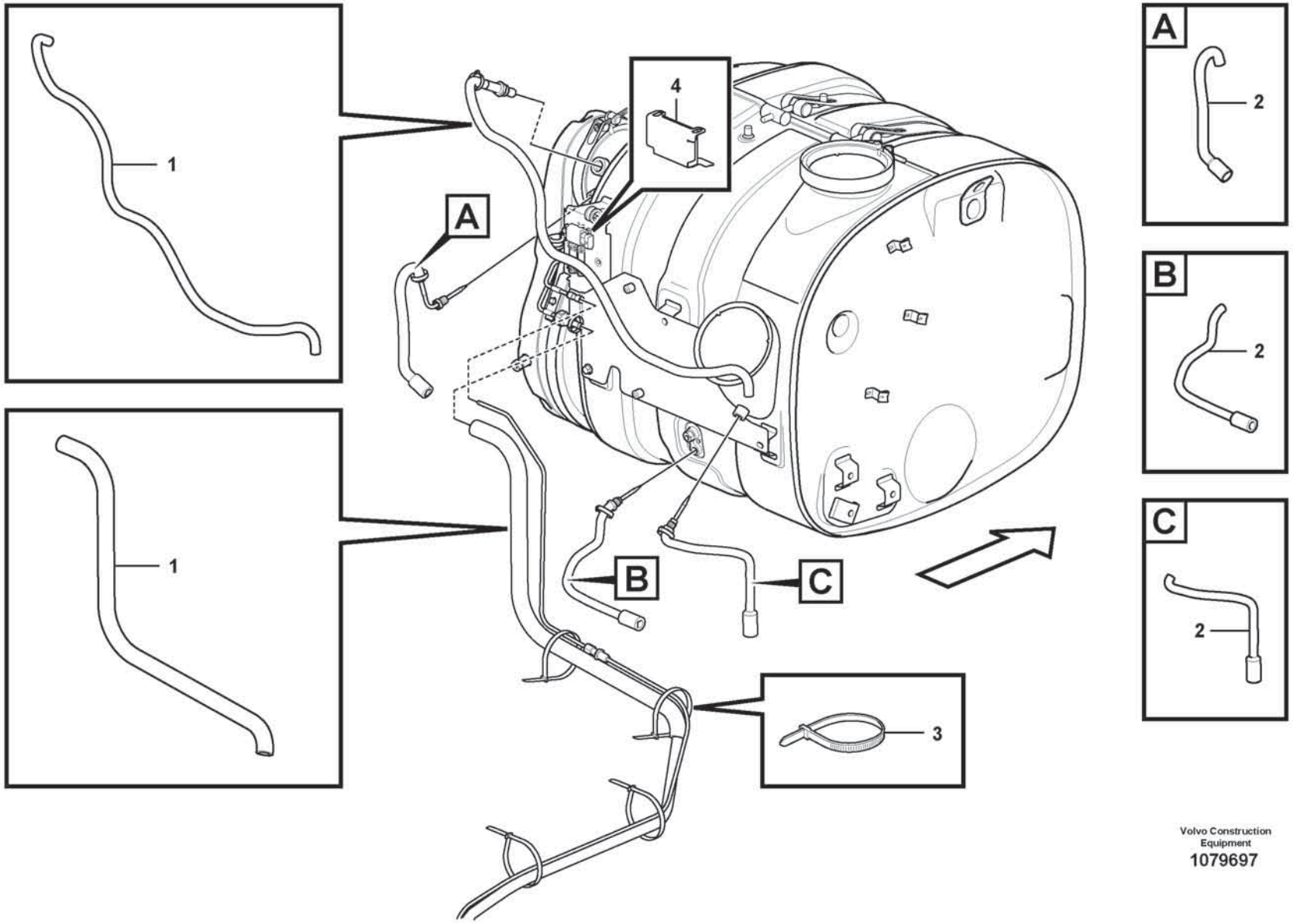

Volvo Construction Equipment
1079697

Fig.	Part No.	Quantity 1	2	3	PS	KIT	Description	Dénomination	Bezeichnung	Denominación	Benämning	Notes
1	VOE 16837105	2					Heat insulation	Isolation thermique	Wärmeisolierung	Aislamiento calor	Värmeisolering	
2	VOE 20711293	3					Tube	Tube	Rohr	Tubo	Rör	
3	VOE 4881440	REQ					Cable tie	Serre-câble	Kabelbinder	Abrazadera de cinta	Buntband	
4	VOE 17439368	1					Filter cover	Couvercle de filtre	Filterdeckel	Tapa filtro	Filterlock	86525

1		**Heat shield** **Pare-chaleur** **Wärmeschild** **Defensa termica** **Värmesköld**	Catalogue id **20806**	Group **254**
2				
3			Illustr. No **1079697**	Section **1400**
4				
5			Issue **20053804-A**	Page **267**

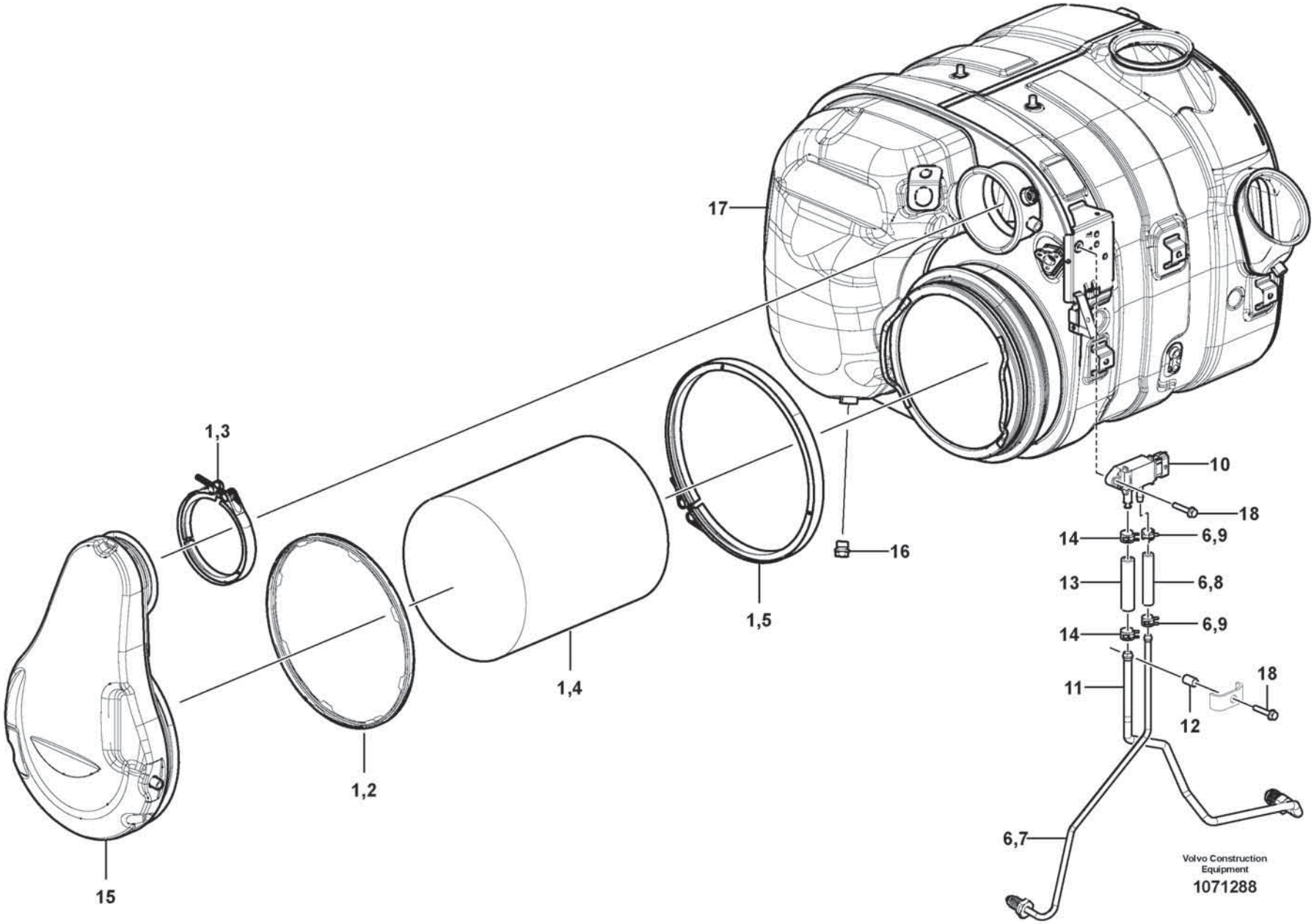
17
1,3
10
18
14
6,9
16
13
6,8
1,5
14
6,9
1,4
11
18
12
1,2
6,7
15
Volvo Construction Equipment
1071288

Fig.	Part No.	Quantity 1	2	3	PS	KIT	Description	Dénomination	Bezeichnung	Denominación	Benämning	Notes
	VOE 21364824	1					Silencer	Silencieux	Schalldämpfer	Silenciador	Ljuddämpare	
1	VOE 21775801	1					•Particulate filter	•Filtre à suie	•Partikelfilter	•Filtro de partículas	•Partikelfilter	
2	VOE 21570880	2					••Gasket	••Joint	••Dichtung	••Junta	••Packning	
3	VOE 21445536	1					••V-clamp	••Collier en v	••V-Profilschelle	••Abrazadera v	••V-klämma	
4		1			NS		••Particulate filter	••Filtre à suie	••Partikelfilter	••Filtro de partículas	••Partikelfilter	
5	VOE 21445539	1					••V-clamp	••Collier en v	••V-Profilschelle	••Abrazadera v	••V-klämma	
6	VOE 21861035	1					•Service kit	•Kit de service	•Servicesatz	•Juego de servicio	•Servicesats	
7		1			NS		••Pressure Pipe	••Condui.pression	••Druckrohr	••Tubo Presion	••Tryckrör	
8		1			NS		••Hose	••Durit	••Schlauch	••Tubo flexible	••Slang	
9	VOE 21321340	2					••Hose connection	••Raccord flexible	••Schlauchanschluss	••Conexión de manguera	••Slanganslutning	
10	VOE 21403962	1					•Sensor	•Capteur	•Geber	•Sensor	•Sensor	SE2519
11	VOE 21861042	1					•Service kit	•Kit de service	•Servicesatz	•Juego de servicio	•Servicesats	
12	VOE 21748791	1					•Spacer sleeve	•Douille entretoise	•Abstandhülse	•Manguito distanciador	•Distanshylsa	
13	VOE 21229589	1					•Hose	•Flexible	•Schlauch	•Manguera	•Slang	
14	VOE 21321338	2					•Hose connection	•Raccord flexible	•Schlauchanschluss	•Conexión de manguera	•Slanganslutning	
15	VOE 21445470	1					•Cover	•Capot	•Haube	•Cubierta	•Kåpa	
16	VOE 22324013	1					•Plug	•Bouchon	•Stöpsel	•Tapón	•Propp	
17	VOE 21364824	1					•Silencer	•Silencieux	•Schalldämpfer	•Silenciador	•Ljuddämpare	
18	VOE 13965203	2					•Flange screw	•Vis à embase	•Flanschschraube	•Tornillo embridado	•Flänsskruv	

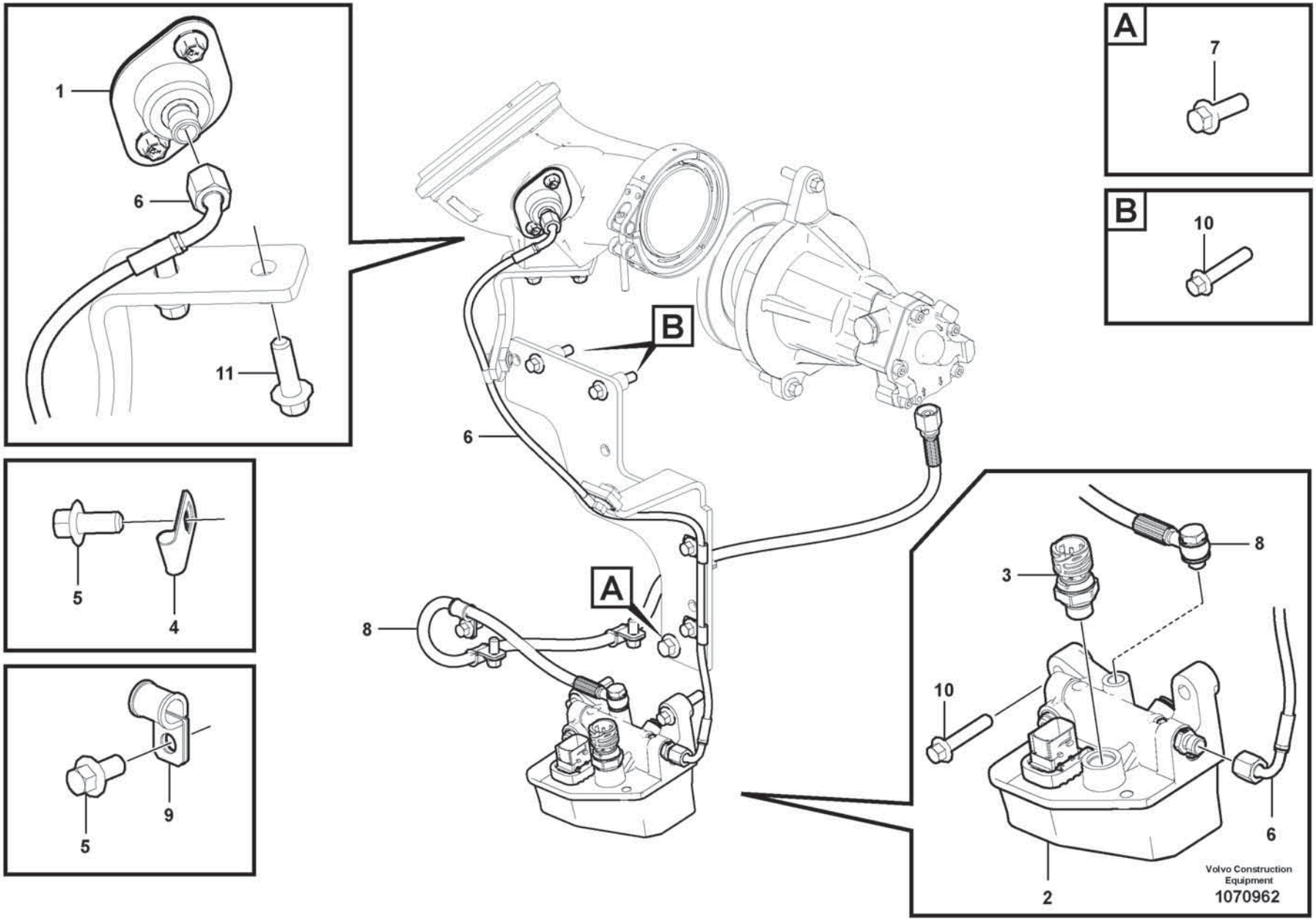
1
6
11
A
7
B
10
B
6
A
8
5
4
5
9
3
8
10
6
2
Volvo Construction Equipment
1070962

Fig.	Part No.	Quantity 1	2	3	PS	KIT	Description	Dénomination	Bezeichnung	Denominación	Benämning	Notes
1	VOE 21407772	1					Injector	Injecteur	Einspritzventil	Inyector	Insprutare	
	VOE 85144326	1					•Installation kit	•Kit installation	•Montagesatz	•Juego de instalación	•Installationssats	
2	VOE 22452554	1					Module	Module	Modul	Módulo	Modul	(VOE 21870672)
3	VOE 22899626	1					•Pressure sensor	•Capteur de pression	•Drucksensor	•Sensor de presión	•Trycksensor	SE2542
4	VOE 940374	4					Clamp	Collier serrage	Schelle	Abrazadera	Klamma	
5	VOE 984733	8					Flange screw	Vis à embase	Flanschschraube	Tornillo embridado	Flänsskruv	
6	VOE 17257002	1					Fuel hose	Flexible de carburant	Kraftstoffschlauch	Manguera de combustible	Bränsleslang	
7	VOE 969445	1					Flange screw	Vis à embase	Flanschschraube	Tornillo embridado	Flänsskruv	
8	VOE 17219568	1					Fuel hose	Flexible de carburant	Kraftstoffschlauch	Manguera de combustible	Bränsleslang	
9	VOE 990178	4					Attaching clamp	Collier de fixation	Befestigungsklemme	Abrazadera de fijación	Fästklamma	
10	VOE 984738	4					Flange screw	Vis à embase	Flanschschraube	Tornillo embridado	Flänsskruv	
11	VOE 984735	2					Flange screw	Vis à embase	Flanschschraube	Tornillo embridado	Flänsskruv	

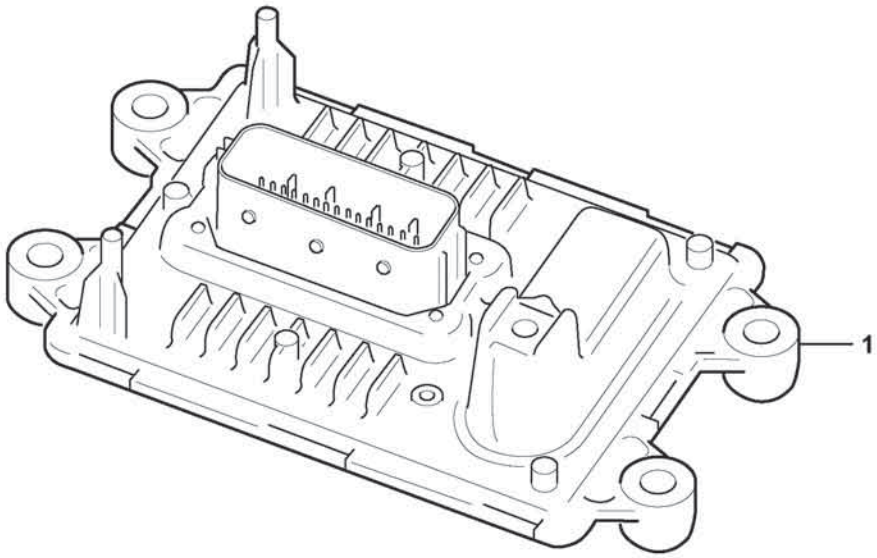
1

Fig.	Part No.	Quantity 1	2	3	PS	KIT	Description	Dénomination	Bezeichnung	Denominación	Benämning	Notes
1	VOE 22449430	1					Control unit	Calculateur	Steuergerät	Unidad de mando	Styrenhet	ACM

1		**Control unit** **Boîtier de commande** **Steuereinheit** **Caja de mando** **Styrenhet**	Catalogue id **20806**	Group **254**
2				
3			Illustr. No **1071429**	Section **1700**
4				
5		**17461273, 17461278**	Issue **20053804-A**	Page **273**

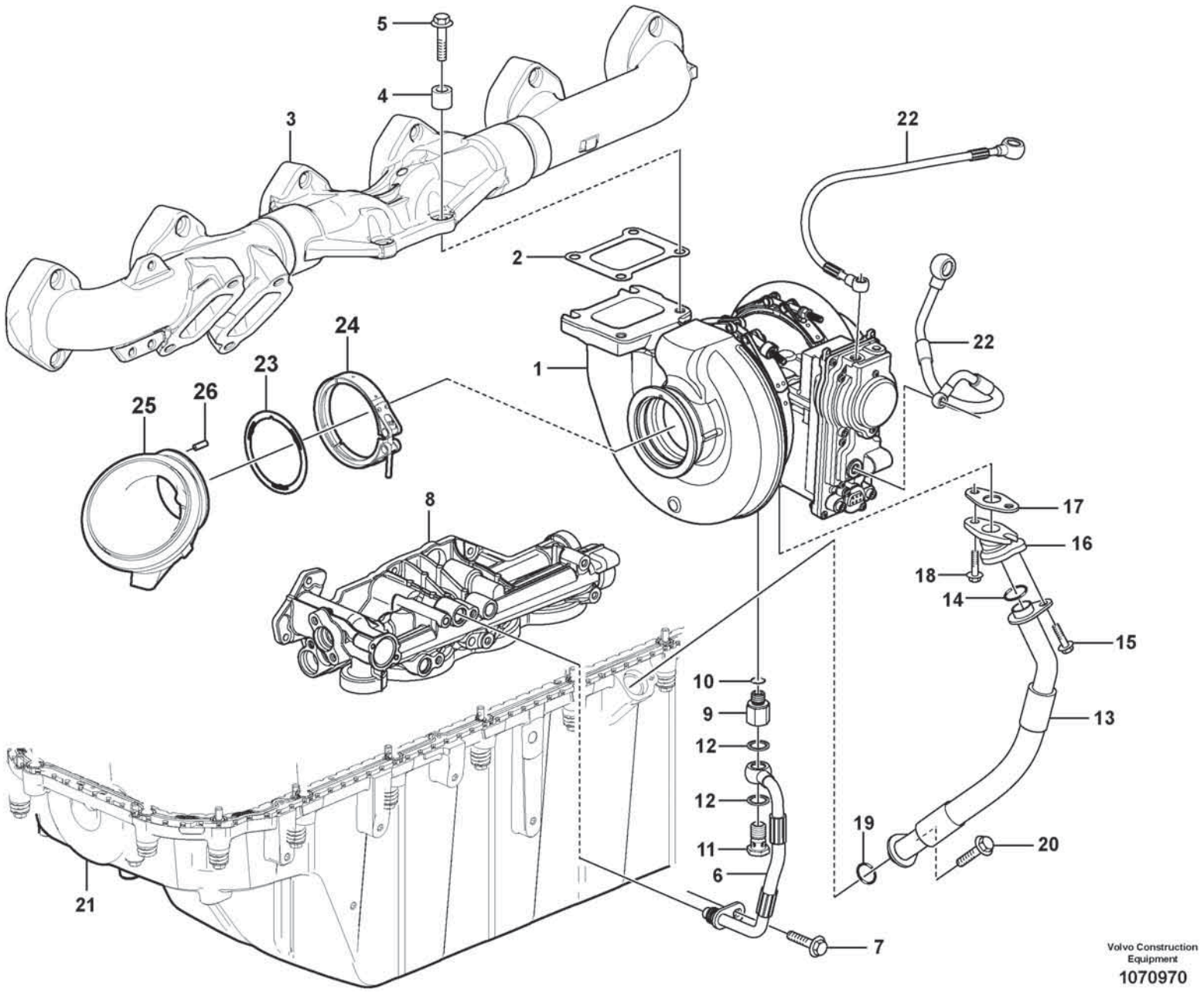

Volvo Construction Equipment

1070970

Fig.	Part No.	Quantity 1	2	3	PS	KIT	Description	Dénomination	Bezeichnung	Denominación	Benämning	Notes
1	VOE 22918827	1					Turbocharger	Turbocompresseur	Abgasturbolader	Turbocompresor	Turbokompressor	
2	VOE 20781146	1					Gasket	Joint	Dichtung	Junta	Packning	
3		1					Exh Manifold	Tub.echappement	Auspuffkrummer	Multiple Escape	Avgasgrenrör	See group 251-100 page 229
4	VOE 20573472	4					Spacer sleeve	Douille entretoise	Abstandhülse	Manguito distanciador	Distanshylsa	
5	VOE 993811	4					Flange screw	Vis à embase	Flanschschraube	Tornillo embridado	Flänsskruv	
6	VOE 15050575	1					Pressure hose	Durit refoulement	Druckschlauch	Manguera de presión	Tryckslang	
	VOE 21940610	1					•Sealing ring	•Bague étanchéité	•Dichtring	•Anillo retén	•Tätningsring	
7	VOE 994446	1					Flange screw	Vis à embase	Flanschschraube	Tornillo embridado	Flänsskruv	
8		1					Oil Filter Hous	Carter de filtre à huile	Ölfiltergehäuse	Caja del filtro de aceite	Oljefilterhus	See group 222-200 page 189
9	VOE 15148031	1					Nipple	Raccord	Nippel	Niple	Nippel	
10	VOE 984890	1					•O-ring	•Joint torique	•O-Ring	•Anillo tórico	•O-ring	
11	VOE 941686	1					Hollow screw	Vis creuse	Hohlschraube	Tornillo perforado	Hålskruv	
12	VOE 13947622	2					Plane gasket	Joint plan	Plandichtung	Junta plana	Planpackning	
13	VOE 17212488	1					Oil hose	Durit d'huile	Ölschlauch	Manguera de aceite	Oljeslang	(VOE 15048391)
14	VOE 21092243	1					Sealing ring	Bague étanchéité	Dichtring	Anillo retén	Tätningsring	
15	VOE 984726	1					Flange screw	Vis à embase	Flanschschraube	Tornillo embridado	Flänsskruv	
16	VOE 15185344	1					Connector	Connexion	Anschluss	Unión	Anslutning	
17	VOE 470993	1					Gasket	Joint	Dichtung	Junta	Packning	
18	VOE 994446	2					Flange screw	Vis à embase	Flanschschraube	Tornillo embridado	Flänsskruv	
19	VOE 21092243	1					Sealing ring	Bague étanchéité	Dichtring	Anillo retén	Tätningsring	
20	VOE 984735	1					Flange screw	Vis à embase	Flanschschraube	Tornillo embridado	Flänsskruv	
21		1					Oil Pan	Carter d'huile	Ölwanne	Carter de aceite	Oljesump	See group 217-100 page 149
22		2					Hose	Durit	Schlauch	Tubo flexible	Slang	See group 262-400 page 321
23	VOE 21007187	1					Gasket	Joint	Dichtung	Junta	Packning	
24	VOE 21545619	1					V-clamp	Collier en v	V-Profilschelle	Abrazadera v	V-klämma	
25	VOE 17200366	1					Diffuser	Diffuseur	Diffusor	Difusor	Diffusor	
26	VOE 951940	1					•Spring pin	•Goupille tubulaire	•Federstift	•Pasador tubular	•Fjädrande pinne	
	VOE 21508269	1					Sensor	Capteur	Geber	Captador	Givare	(VOE 17413781) KIT W/ SENSOR 2624)
	VOE 21343037	1					Actuator service kit	Actionneur kit de service	Servicesatz Stellorgan	Kit de servicio de actuador	Aktuatorservicesats	

2624) **GB**: Not Shown **FR**: Non représenté **DE**: Nicht abgebildet **ES**: No ilustrado **SE**: Ej avbildad

1		**Turbocharger with fitting parts**
2		**Turbocompresseur avec pièces de montage**
3		**Torbolader mit Anbauteilen**
4		**Turboalimentador con accesorios de montaje**
5		**Turbokompressor med monteringsdetaljer**
		17461273, 17461278

Catalogue id	Group
20806	**255**
Illustr. No	Section
1070970	**100**
Issue	Page
20053804-A	**275**

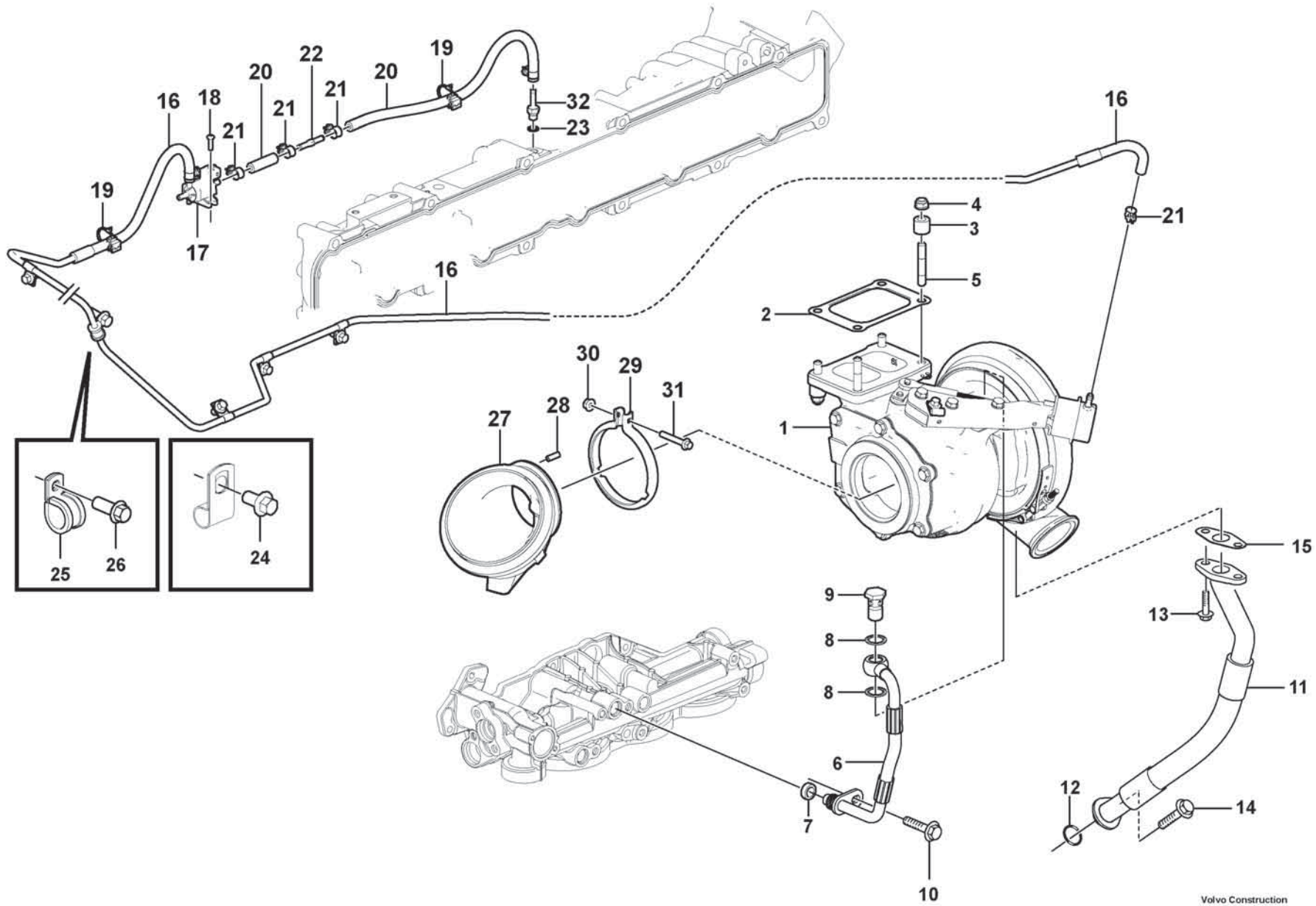

Volvo Construction Equipment

1083593

Fig.	Part No.	Quantity 1	2	3	PS	KIT	Description	Dénomination	Bezeichnung	Denominación	Benämning	Notes
1	VOE 17408191	1					Turbocharger	Turbocompresseur	Abgasturbolader	Turbocompresor	Turbokompressor	(VOE 21808904)
1	VOE 15196770		1				Turbocharger	Turbocompresseur	Abgasturbolader	Turbocompresor	Turbokompressor	
2	VOE 20784537	1	1				Gasket	Joint	Dichtung	Junta	Packning	
3	VOE 20573472	4	4				Spacer sleeve	Douille entretoise	Abstandhülse	Manguito distanciador	Distanshylsa	
4	VOE 1543499	4	4				Flange nut	Écrou à embase	Flanschmutter	Tuerca embridada	Flänsmutter	
5	VOE 21345127	4	4				Stud	Goujon	Stiftschraube	Espárrago	Pinnskruv	
6	VOE 15194680	1	1				Pressure hose	Durit refoulement	Druckschlauch	Manguera de presión	Tryckslang	
7	VOE 21940610	1	1				•Sealing ring	•Bague étanchéité	•Dichtring	•Anillo retén	•Tätningsring	
8	VOE 977935	2	2				•Gasket	•Joint	•Dichtung	•Junta	•Packning	
9	VOE 190714	1	1				•Hollow screw	•Vis creuse	•Hohlschraube	•Tornillo perforado	•Hålskruv	
10	VOE 994446	1	1				Flange screw	Vis à embase	Flanschschraube	Tornillo embridado	Flänsskruv	
11	VOE 17204704	1	1				Oil hose	Durit d'huile	Ölschlauch	Manguera de aceite	Oljeslang	(VOE 15048391)
12	VOE 21092243	1	1				Sealing ring	Bague étanchéité	Dichtring	Anillo retén	Tätningsring	
13	VOE 994446	2	2				Flange screw	Vis à embase	Flanschschraube	Tornillo embridado	Flänsskruv	
14	VOE 984735	1	1				Flange screw	Vis à embase	Flanschschraube	Tornillo embridado	Flänsskruv	
15	VOE 20707685	1	1				Plane gasket	Joint plan	Plandichtung	Junta plana	Planpackning	
16	VOE 17344512	1	1				Pipe Set	Kit Tuyaux	Rohrsatz	Juego Tubos	Rörsats	
17	VOE 3819161	1	1				Solenoid valve	Électrovanne	Magnetventil	Electroválvula	Magnetventil	
18	VOE 969407	2	2				Six point socket screw	Vis à 6 pans creux	Sechszahn-Hohlschraube	Racor de seis dientes	Sextandhålskruv	
19	VOE 25375469	2	2				Retainer	Retenue	Halter	Soporte	Hållare	
20	VOE 1266870	REQ	REQ				Fuel hose	Flexible de carburant	Kraftstoffschlauch	Manguera de combustible	Bränsleslang	
21	VOE 13975269	6	6				Clamp	Collier serrage	Schelle	Abrazadera	Klamma	
22	VOE 15188030	1	1				Restrictor	Etrangleur	Drosselung	Estrangulacion	Strypning	
23	VOE 13947281	1	1				Gasket	Joint	Dichtung	Junta	Packning	
24	VOE 984733	5	5				Flange screw	Vis à embase	Flanschschraube	Tornillo embridado	Flänsskruv	
25	VOE 942400	1	1				Clamp	Collier serrage	Schelle	Abrazadera	Klamma	
26	VOE 984753	1	1				Flange screw	Vis à embase	Flanschschraube	Tornillo embridado	Flänsskruv	
27	VOE 15186953	1	1				Diffuser	Diffuseur	Diffusor	Difusor	Diffusor	
28	VOE 951940	1	1				•Spring pin	•Goupille tubulaire	•Federstift	•Pasador tubular	•Fjädrande pinne	
29	VOE 21211715	1	1				V-clamp	Collier en v	V-Profilschelle	Abrazadera v	V-klämma	

1	17461280	**Turbocharger with fitting parts** **Turbocompresseur avec pièces de montage** **Torbolader mit Anbauteilen** **Turboalimentador con accesorios de montaje** **Turbokompressor med monteringsdetaljer**
2	15185566	
3		
4		
5		

Catalogue id **20806**	Group **255**
Illustr. No **1083593**	Section **120**
Issue **20053804-A**	Page **277**

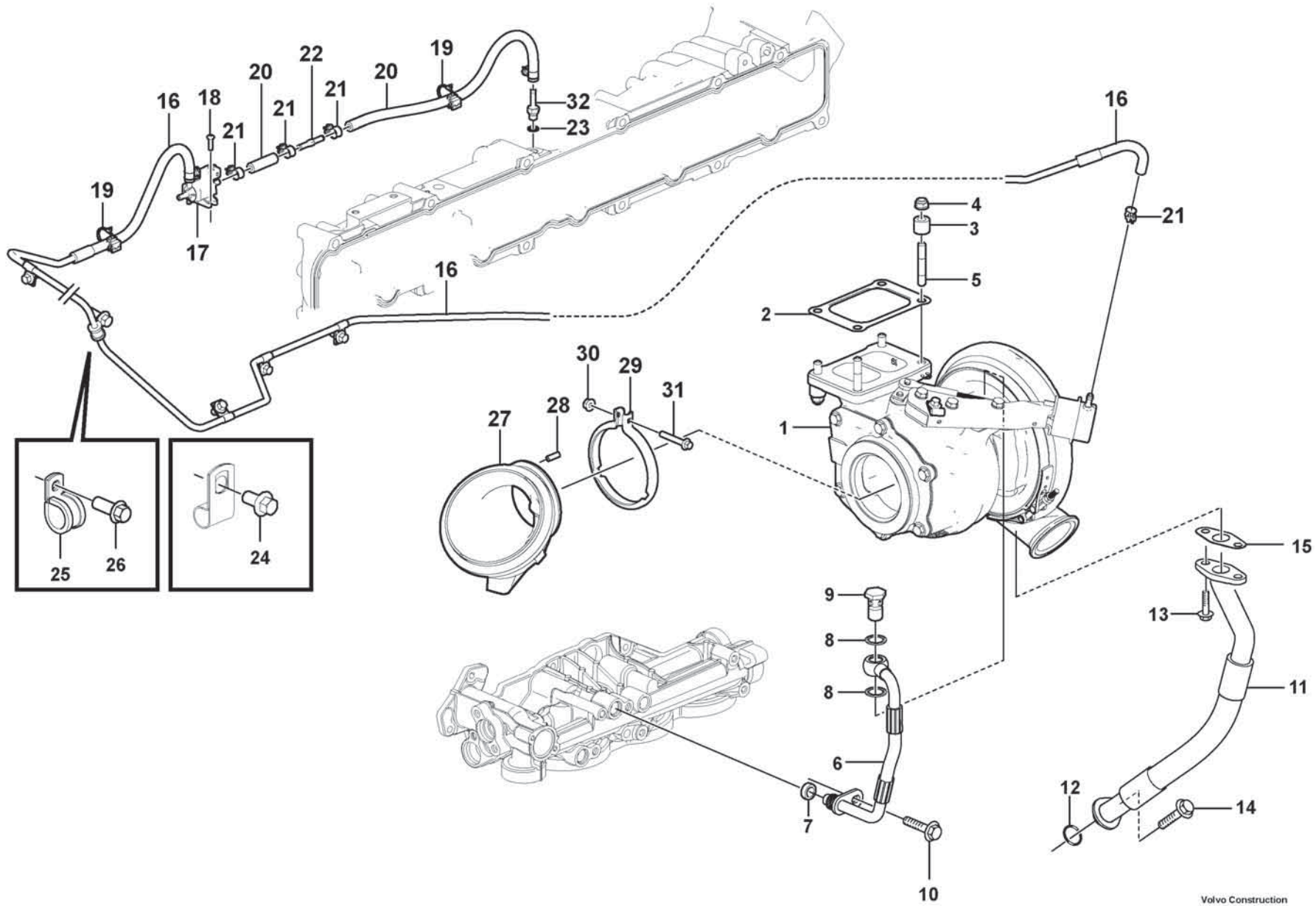

Volvo Construction Equipment

1083593

Fig.	Part No.	Quantity 1	2	3	PS	KIT	Description	Dénomination	Bezeichnung	Denominación	Benämning	Notes
30	VOE 990950	1	1				Flange lock nut	Contre-écrou à embase	Flanschverschlussmutter	Contratuerca embridada	Flänslåsmutter	
31	VOE 994441	1	1				Flange screw	Vis à embase	Flanschschraube	Tornillo embridado	Flänsskruv	
32	VOE 945713	1	1				Nipple	Raccord	Nippel	Niple	Nippel	

1	17461280	**Turbocharger with fitting parts** **Turbocompresseur avec pièces de montage** **Torbolader mit Anbauteilen** **Turboalimentador con accesorios de montaje** **Turbokompressor med monteringsdetaljer**	Catalogue id **20806**	Group **255**
2	15185566		Illustr. No **1083593**	Section **120**
3				
4			Issue **20053804-A**	Page **279**
5				

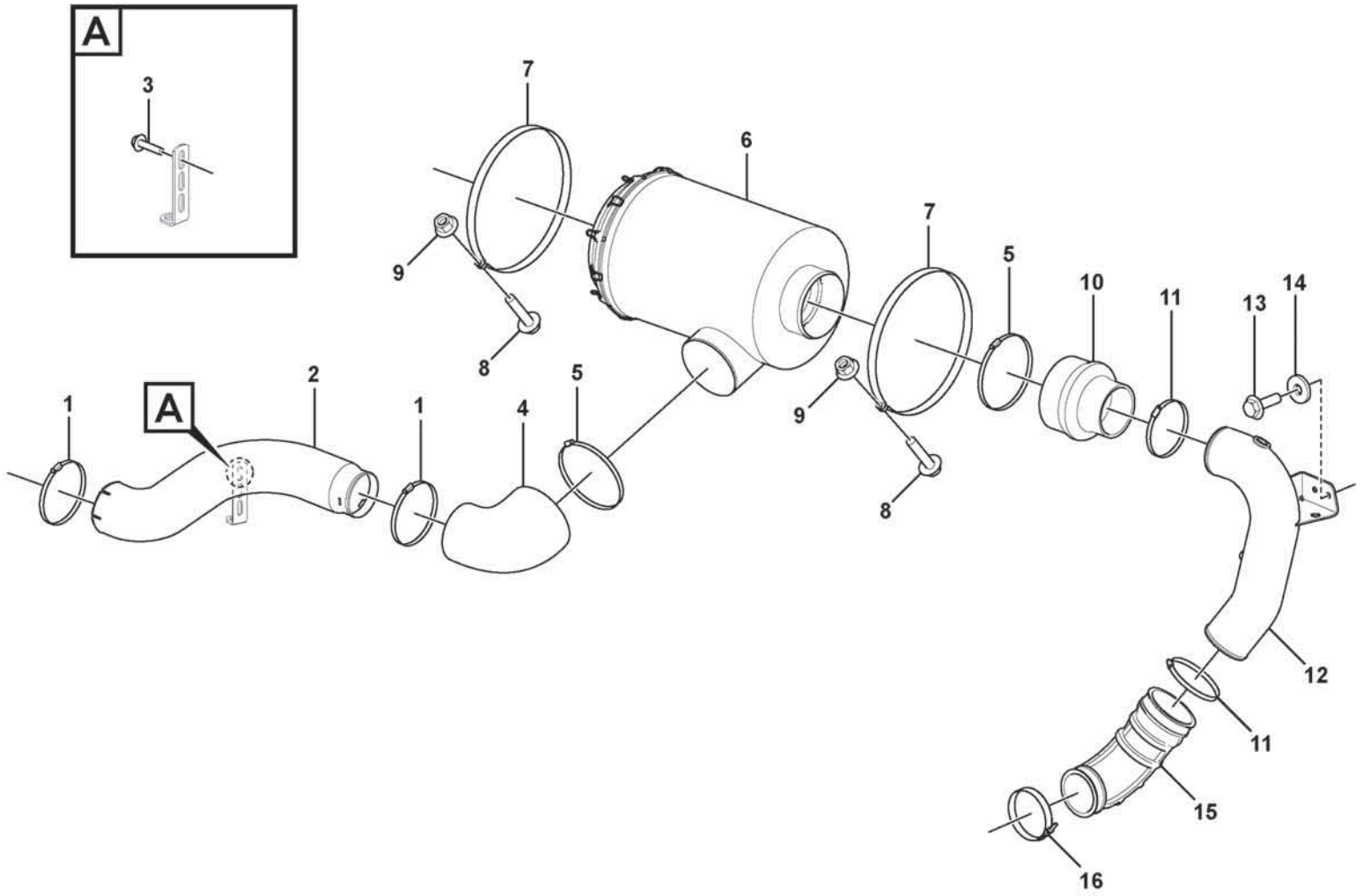

Volvo Construction Equipment
1087592

Fig.	Part No.	Quantity 1	2	3	PS	KIT	Description	Dénomination	Bezeichnung	Denominación	Benämning	Notes
1	VOE 16831829	2					Hose clamp	Collier durite	Schlauchschelle	Abrazadera de manguera	Slangklamma	
2	VOE 16888917	1					Air inlet pipe	Tuyau entrée air	Lufteinlassrohr	Tubo toma de aire	Luftintagsrör	
3	VOE 994446	1					Flange screw	Vis à embase	Flanschschraube	Tornillo embridado	Flänsskruv	
4	VOE 16639964	1					Rubber bellows	Soufflet caoutchouc	Gummibalg	Fuelle de goma	Gummibälg	
5	VOE 16826601	2					Hose clamp	Collier durite	Schlauchschelle	Abrazadera de manguera	Slangklamma	
6	VOE 11110605	1					Air cleaner	Filtre air	Luftfilter	Filtro de aire	Luftrenare	
7	VOE 11027036	2					Tensioning band	Ruban de serrage	Spannband	Cinta tensora	Spännband	
8	VOE 60113082	2					Flange screw	Vis à embase	Flanschschraube	Tornillo embridado	Flänsskruv	
9	VOE 60113167	2					Flange lock nut	Contre-écrou à embase	Flanschverschlussmutter	Contratuerca embridada	Flänslåsmutter	
10	VOE 15105430	1					Rubber bellows	Soufflet caoutchouc	Gummibalg	Fuelle de goma	Gummibälg	
11	VOE 16831828	2					Hose clamp	Collier durite	Schlauchschelle	Abrazadera de manguera	Slangklamma	
12	VOE 16890475	1					Air inlet pipe	Tuyau entrée air	Lufteinlassrohr	Tubo toma de aire	Luftintagsrör	87545
12	VOE 16890471	1					Air inlet pipe	Tuyau entrée air	Lufteinlassrohr	Tubo toma de aire	Luftintagsrör	86523
13	VOE 60113080	2					Flange screw	Vis à embase	Flanschschraube	Tornillo embridado	Flänsskruv	
14	VOE 11117464	2					Plain washer	Rondelle plane	Flachscheibe	Arandela plana	Planbricka	
15	VOE 16890214	1					Rubber hose	Durit caoutchouc	Gummischlauch	Manguera	Gummislang	
16	VOE 16830937	1					Hose clamp	Collier durite	Schlauchschelle	Abrazadera de manguera	Slangklamma	

1		**Air filter with fitting parts** **Filtre à air avec pièces de montage** **Luftfilter mit Anbauteilen** **Filtro de aire con accesoris de montaje** **Luftrenare med monteringsdetaljer**	Catalogue id **20806**	Group **256**
2			Illustr. No **1087592**	Section **250**
3			Issue **20053804-A**	Page **281**
4				
5				

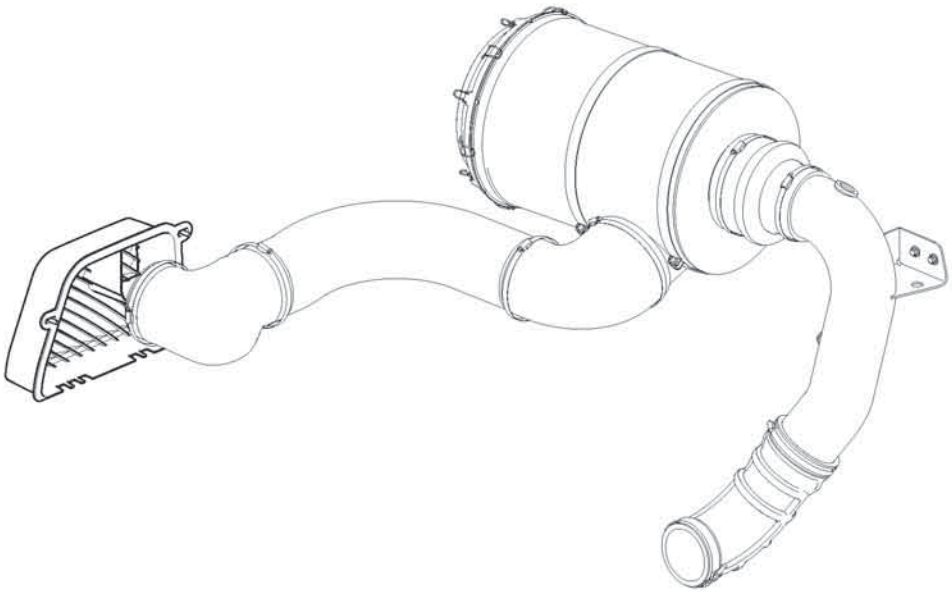

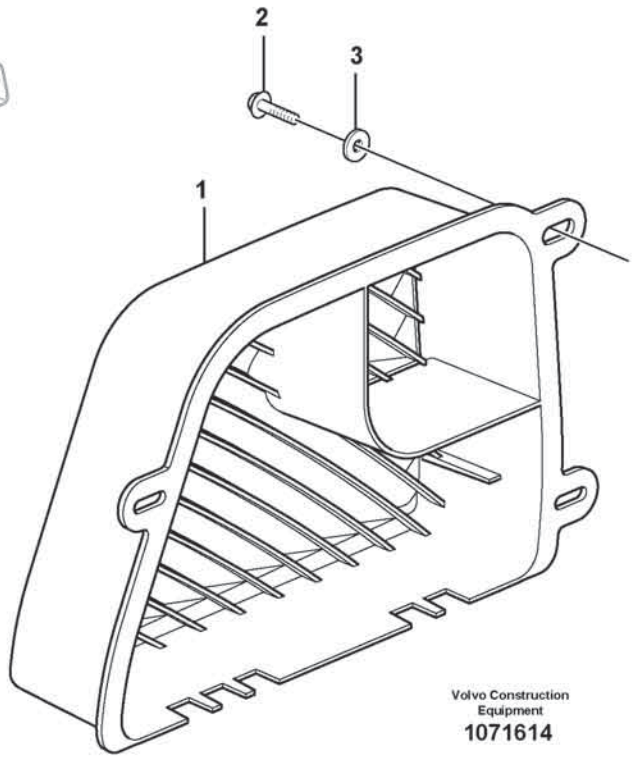

Volvo Construction Equipment
1071614

Fig.	Part No.	Quantity 1	2	3	PS	KIT	Description	Dénomination	Bezeichnung	Denominación	Benämning	Notes
1	**VOE 15161162**	1					Air inlet	Entrée d'air	Lufteinlass	Toma de aire	Luftintag	
2	**VOE 60113081**	3					Flange screw	Vis à embase	Flanschschraube	Tornillo embridado	Flänsskruv	
3	**VOE 994848**	3					Washer	Rondelle	Scheibe	Arandela	Bricka	

1		**Air inlet** **Prise d'air** **Lufteinlass** **Toma de aire** **Luftintag**	Catalogue id **20806**	Group **256**
2				
3			Illustr. No **1071614**	Section **300**
4				
5		**85660**	Issue **20053804-A**	Page **283**

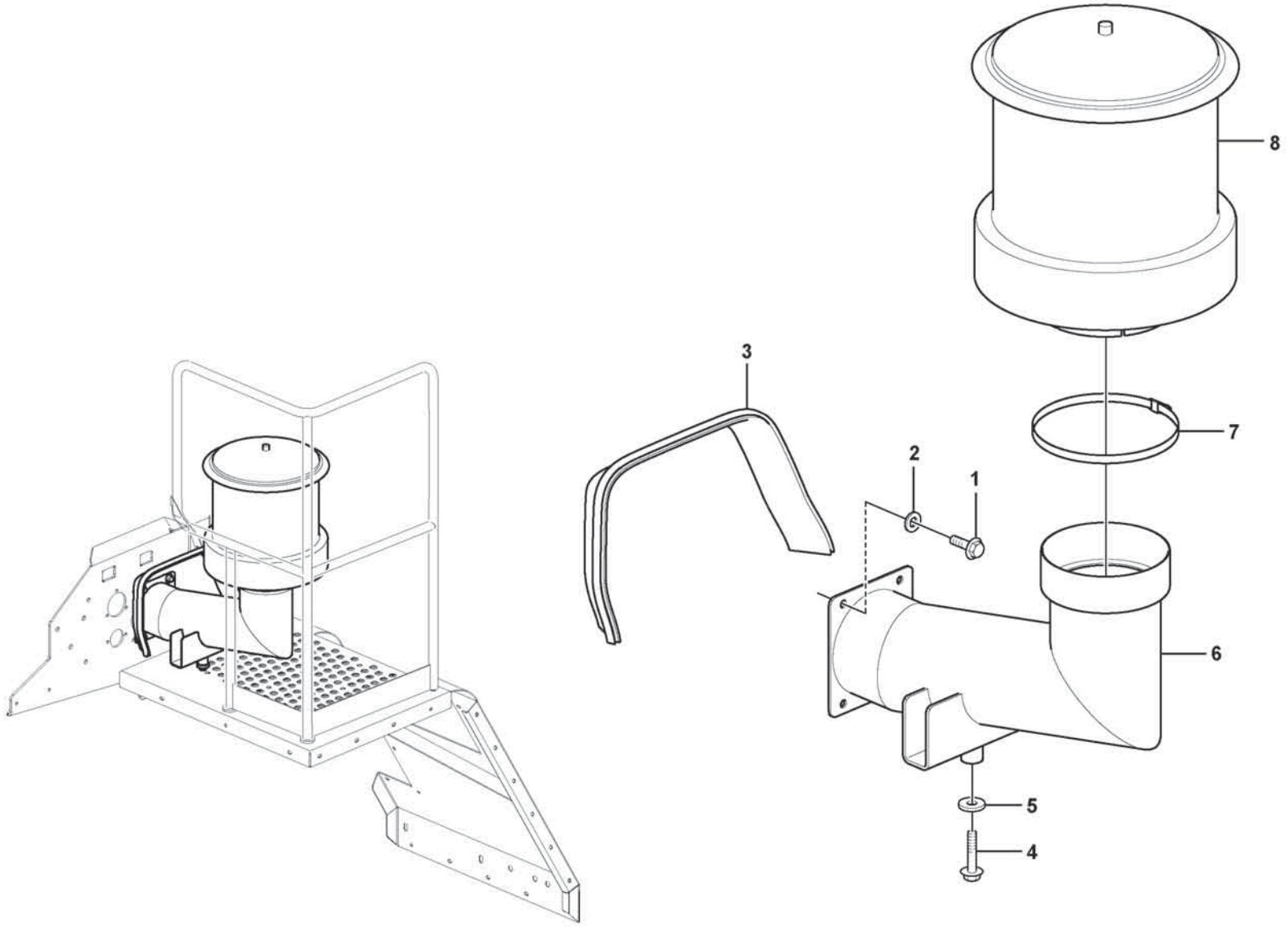

Volvo Construction Equipment
1071508

Fig.	Part No.	Quantity 1	2	3	PS	KIT	Description	Dénomination	Bezeichnung	Denominación	Benämning	Notes
1	VOE 60113093	4					Flange screw	Vis à embase	Flanschschraube	Tornillo embridado	Flänsskruv	
2	VOE 60113311	4					Washer	Rondelle	Scheibe	Arandela	Bricka	
3	VOE 15095391	REQ					Sealing strip	Bande d'étanchéité	Dichtleiste	Moldura retén	Tätningslist	L = 790 mm
4	VOE 60113113	2					Flange screw	Vis à embase	Flanschschraube	Tornillo embridado	Flänsskruv	
5	VOE 60110348	2					Washer	Rondelle	Scheibe	Arandela	Bricka	
6	VOE 16680686	1					Air inlet pipe	Tuyau entrée air	Lufteinlassrohr	Tubo toma de aire	Luftintagsrör	
7	VOE 16826601	1					Hose clamp	Collier durite	Schlauchschelle	Abrazadera de manguera	Slangklamma	
8	VOE 15025920	1					Pre-cleaner	Préfiltre	Vorreiniger	Prefiltro	Förrenare	

1		**Precleaner.** **Préfiltre.** **Vorreiniger** **Prefiltro** **Förrenare.**	Catalogue id **20806**	Group **256**
2				
3			Illustr. No **1071508**	Section **400**
4				
5		**85721**	Issue **20053804-A**	Page **285**

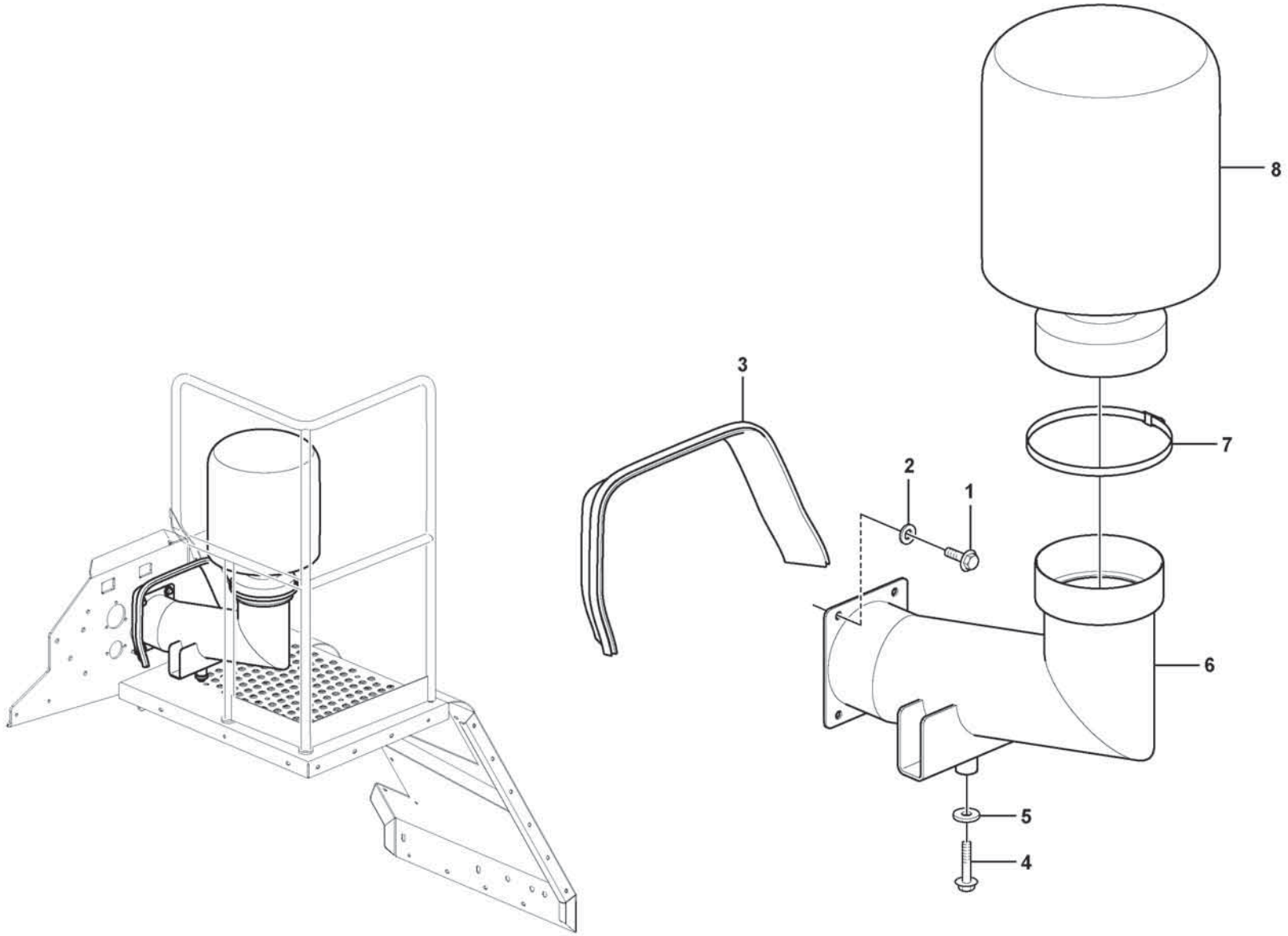

Volvo Construction Equipment
1071509

Fig.	Part No.	Quantity 1	2	3	PS	KIT	Description	Dénomination	Bezeichnung	Denominación	Benämning	Notes
1	VOE 60113093	4					Flange screw	Vis à embase	Flanschschraube	Tornillo embridado	Flänsskruv	
2	VOE 60113311	4					Washer	Rondelle	Scheibe	Arandela	Bricka	
3	VOE 15095391	REQ					Sealing strip	Bande d'étanchéité	Dichtleiste	Moldura retén	Tätningslist	L = 790 mm
4	VOE 60113113	2					Flange screw	Vis à embase	Flanschschraube	Tornillo embridado	Flänsskruv	
5	VOE 60110348	2					Washer	Rondelle	Scheibe	Arandela	Bricka	
6	VOE 16680686	1					Air inlet pipe	Tuyau entrée air	Lufteinlassrohr	Tubo toma de aire	Luftintagsrör	
7	VOE 16826601	1					Hose clamp	Collier durite	Schlauchschelle	Abrazadera de manguera	Slangklamma	
8	VOE 17486800	1					Pre-cleaner	Préfiltre	Vorreiniger	Prefiltro	Förrenare	
	VOE 1544736	1					•Hose clamp	•Collier durite	•Schlauchschelle	•Abrazadera de manguera	•Slangklamma	
	VOE 8149758	1					•Hose clamp	•Collier durite	•Schlauchschelle	•Abrazadera de manguera	•Slangklamma	

1		**Precleaner.** **Préfiltre.** **Vorreiniger** **Prefiltro** **Förrenare.**	Catalogue id **20806**	Group **256**
2				
3			Illustr. No **1071509**	Section **500**
4				
5		**85722**	Issue **20053804-A**	Page **287**

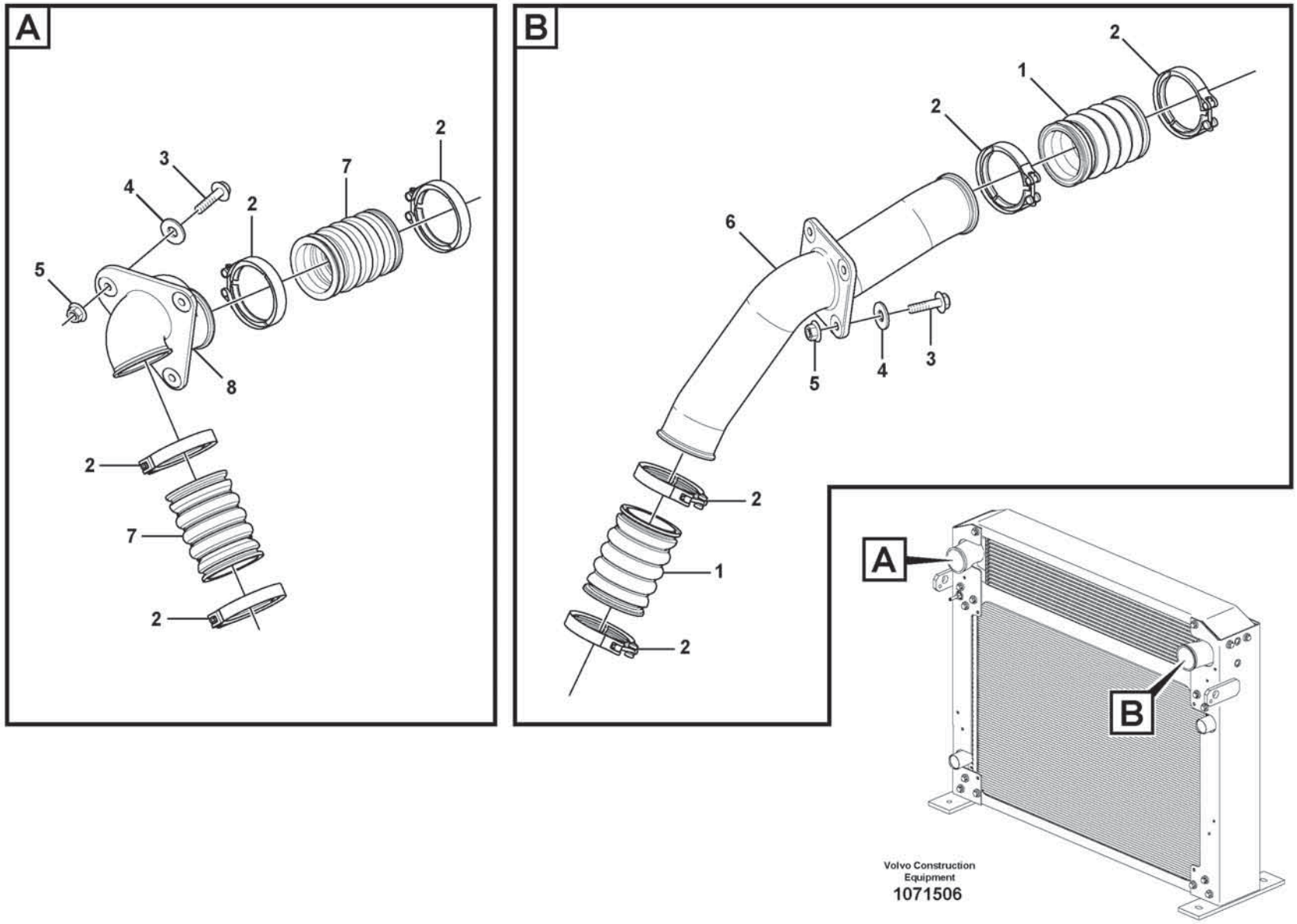

Volvo Construction Equipment
1071506

Fig.	Part No.	Quantity 1	2	3	PS	KIT	Description	Dénomination	Bezeichnung	Denominación	Benämning	Notes
1	VOE 17247681	2					Charge air hose	Flexible suralimentation	Ladeluftschlauch	Manguera carga aire	Laddluftslang	
2	VOE 20592783	8					V-clamp	Collier en v	V-Profilschelle	Abrazadera v	V-klämma	
3	VOE 60113108	7					Flange screw	Vis à embase	Flanschschraube	Tornillo embridado	Flänsskruv	
4	VOE 60113870	7					Washer	Rondelle	Scheibe	Arandela	Bricka	
5	VOE 60113169	7					Flange lock nut	Contre-écrou à embase	Flanschverschlussmutter	Contratuerca embridada	Flänslåsmutter	
6	VOE 15089031	1					Charge air pipe	Tuyau suralimentation	Ladeluftrohr	Tubo admisión aire	Laddluftrör	
7	VOE 17247682	1					Charge air hose	Flexible suralimentation	Ladeluftschlauch	Manguera carga aire	Laddluftslang	
7	VOE 17426314	1					Charge air hose	Flexible suralimentation	Ladeluftschlauch	Manguera carga aire	Laddluftslang	86523
8	VOE 16825948	1					Charge air pipe	Tuyau suralimentation	Ladeluftrohr	Tubo admisión aire	Laddluftrör	

1		**Intercooler** **Refroidisseur intermédiaire** **Intercooler** **Intercooler** **Laddluftkylare**	Catalogue id **20806**	Group **258**
2				
3			Illustr. No **1071506**	Section **100**
4				
5			Issue **20053804-A**	Page **289**

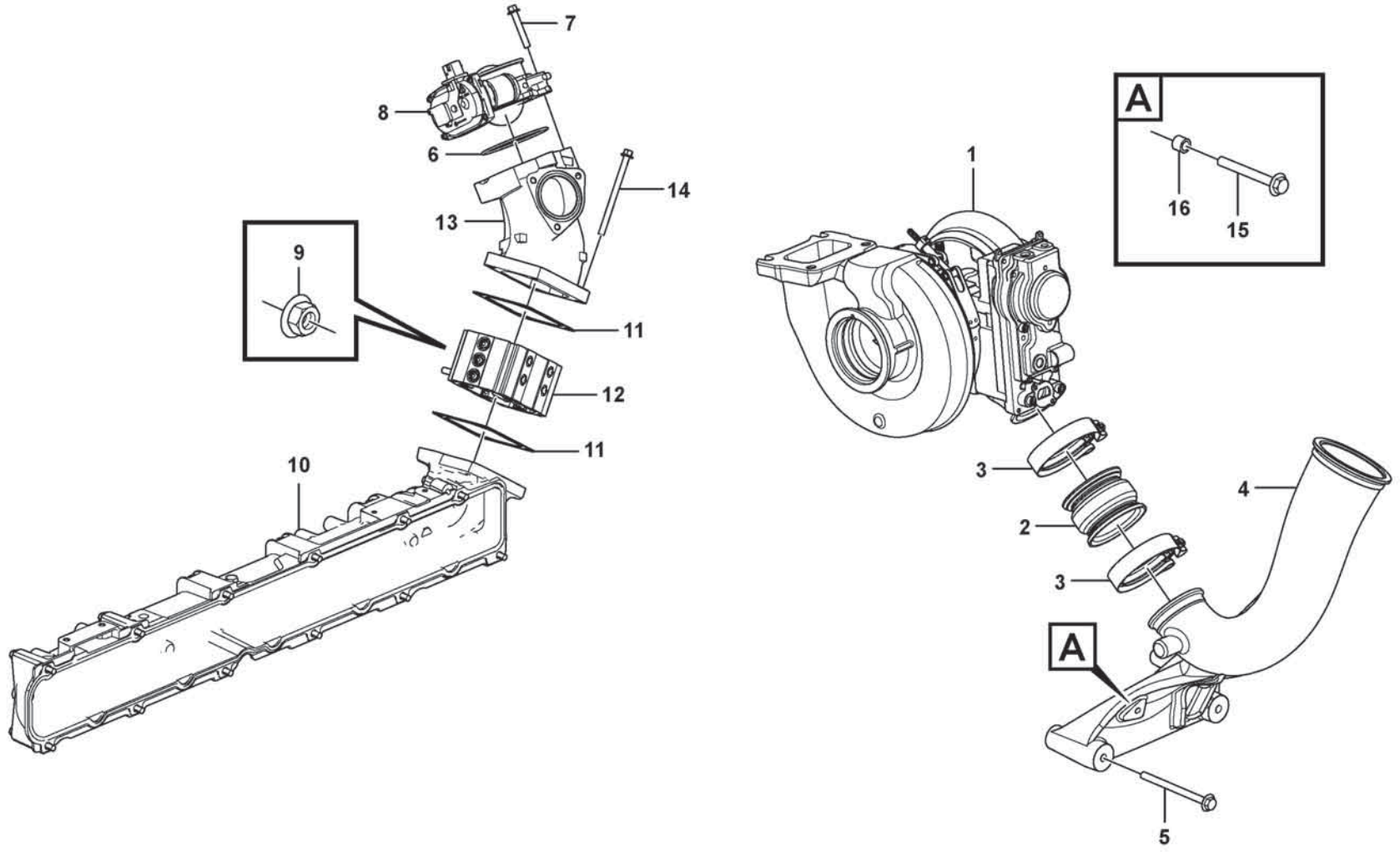

Volvo Construction Equipment

1089607

Fig.	Part No.	Quantity 1	2	3	PS	KIT	Description	Dénomination	Bezeichnung	Denominación	Benämning	Notes
1		1					Turbocharger	Turbocompresse.	Abgasturbolader	Turbocompresor	Turbokompressor	See group 255-100 page 275
2	VOE 17247801	1					Charge air hose	Flexible suralimentation	Ladeluftschlauch	Manguera carga aire	Laddluftslang	
3	VOE 20592787	2					Hose clamp	Collier durite	Schlauchschelle	Abrazadera de manguera	Slangklamma	
4	VOE 17439197	1					Charge air pipe	Tuyau suralimentation	Ladeluftrohr	Tubo admisión aire	Laddluftrör	87545
5	VOE 993471	3					Flange screw	Vis à embase	Flanschschraube	Tornillo embridado	Flänsskruv	
6	VOE 948980	1					O-ring	Joint torique	O-Ring	Anillo tórico	O-ring	
7	VOE 984739	4					Flange screw	Vis à embase	Flanschschraube	Tornillo embridado	Flänsskruv	
8	VOE 22143686	1					Throttle	Papillon accélérateur	Drosselventil	Mariposa acelerador	Gasspjäll	MO2503
9	VOE 983715	2					Sems nut	Écrou à tête bombée	Semsmutter	Tuerca sems	Semsmutter	
10		1					Inlet Manifold	Tubul.admission	Einlassrohr	Tubo Admision	Inloppsrör	See group 251-100 page 229
11	VOE 3979639	2					Gasket	Joint	Dichtung	Junta	Packning	
12		1					Starter Element	Eleme.demarrage	Kaltstartelemt	Calentador Arr.	Startelement	See group 333-100 page 411
13	VOE 21626772	1					Mixing chamber	Cylindre de mélange	Mischkammer	Cámara de mezcla	Blandningskammare	
14	VOE 984745	4					Flange screw	Vis à embase	Flanschschraube	Tornillo embridado	Flänsskruv	
15	VOE 60113082	1					Flange screw	Vis à embase	Flanschschraube	Tornillo embridado	Flänsskruv	87545
16	VOE 60113566	1					Spacer sleeve	Douille entretoise	Abstandhülse	Manguito distanciador	Distanshylsa	87545

1		**Charge air cooler, plumbing** **Echangeur intermédiaire, plombage** **Ladeluftkühler, Rohre** **Enfriador del aire de admisión, tuberías** **Laddluftkylare, rörledningar**	Catalogue id **20806**	Group **258**
2				
3			Illustr. No **1089607**	Section **200**
4				
5		**17461273, 17461278**	Issue **20053804-A**	Page **291**

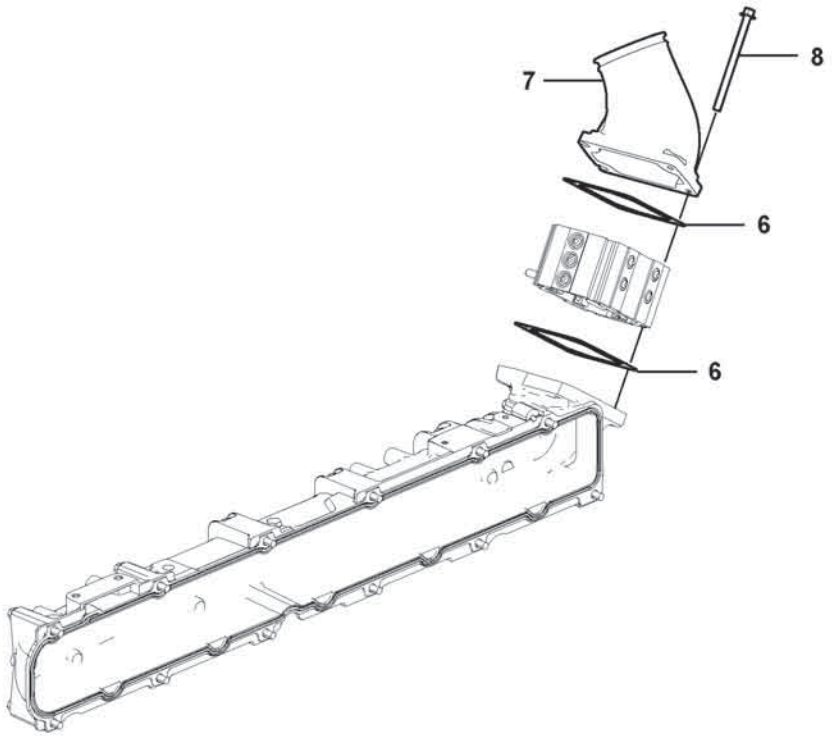

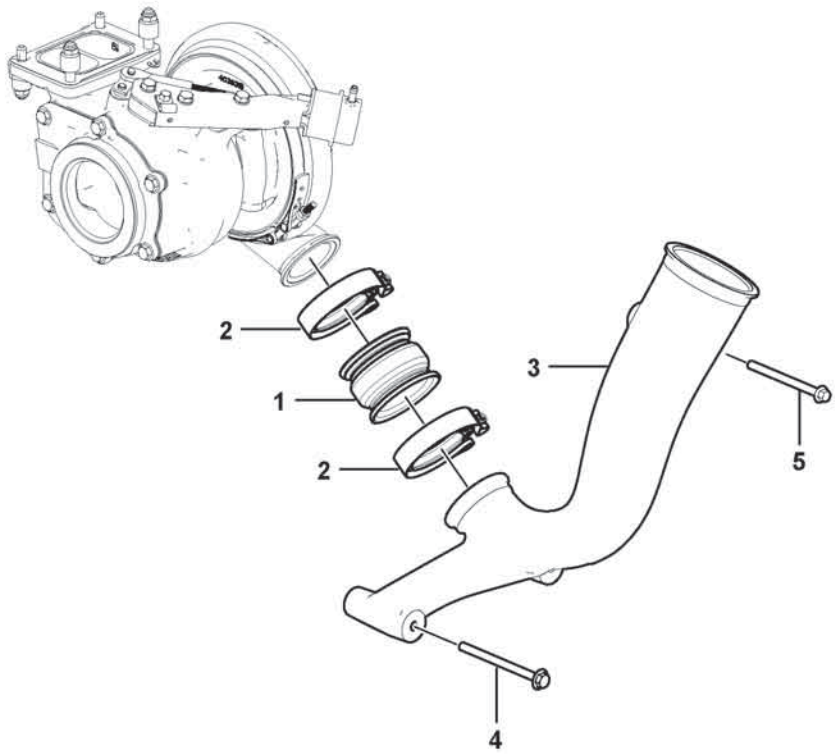

Volvo Construction Equipment

1078089

Fig.	Part No.	Quantity 1	2	3	PS	KIT	Description	Dénomination	Bezeichnung	Denominación	Benämning	Notes
1	VOE 17247801	1					Charge air hose	Flexible suralimentation	Ladeluftschlauch	Manguera carga aire	Laddluftslang	
2	VOE 20592787	2					Hose clamp	Collier durite	Schlauchschelle	Abrazadera de manguera	Slangklamma	
3	VOE 17440296	1					Charge air pipe	Tuyau suralimentation	Ladeluftrohr	Tubo admisión aire	Laddluftrör	
4	VOE 993471	2					Flange screw	Vis à embase	Flanschschraube	Tornillo embridado	Flänsskruv	
5	VOE 996066	1					Flange screw	Vis à embase	Flanschschraube	Tornillo embridado	Flänsskruv	
6	VOE 3979639	2					Gasket	Joint	Dichtung	Junta	Packning	
7	VOE 15084865	1					Charge air pipe	Tuyau suralimentation	Ladeluftrohr	Tubo admisión aire	Laddluftrör	
8	VOE 984744	4			OP		Flange screw	Vis à embase	Flanschschraube	Tornillo embridado	Flänsskruv	

1		**Charge air cooler, plumbing** **Echangeur intermédiaire, plombage** **Ladeluftkühler, Rohre** **Enfriador del aire de admisión, tuberías** **Laddluftkylare, rörledningar**	Catalogue id **20806**	Group **258**
2				
3			Illustr. No **1078089**	Section **220**
4				
5		**15185566, 17461280**	Issue **20053804-A**	Page **293**

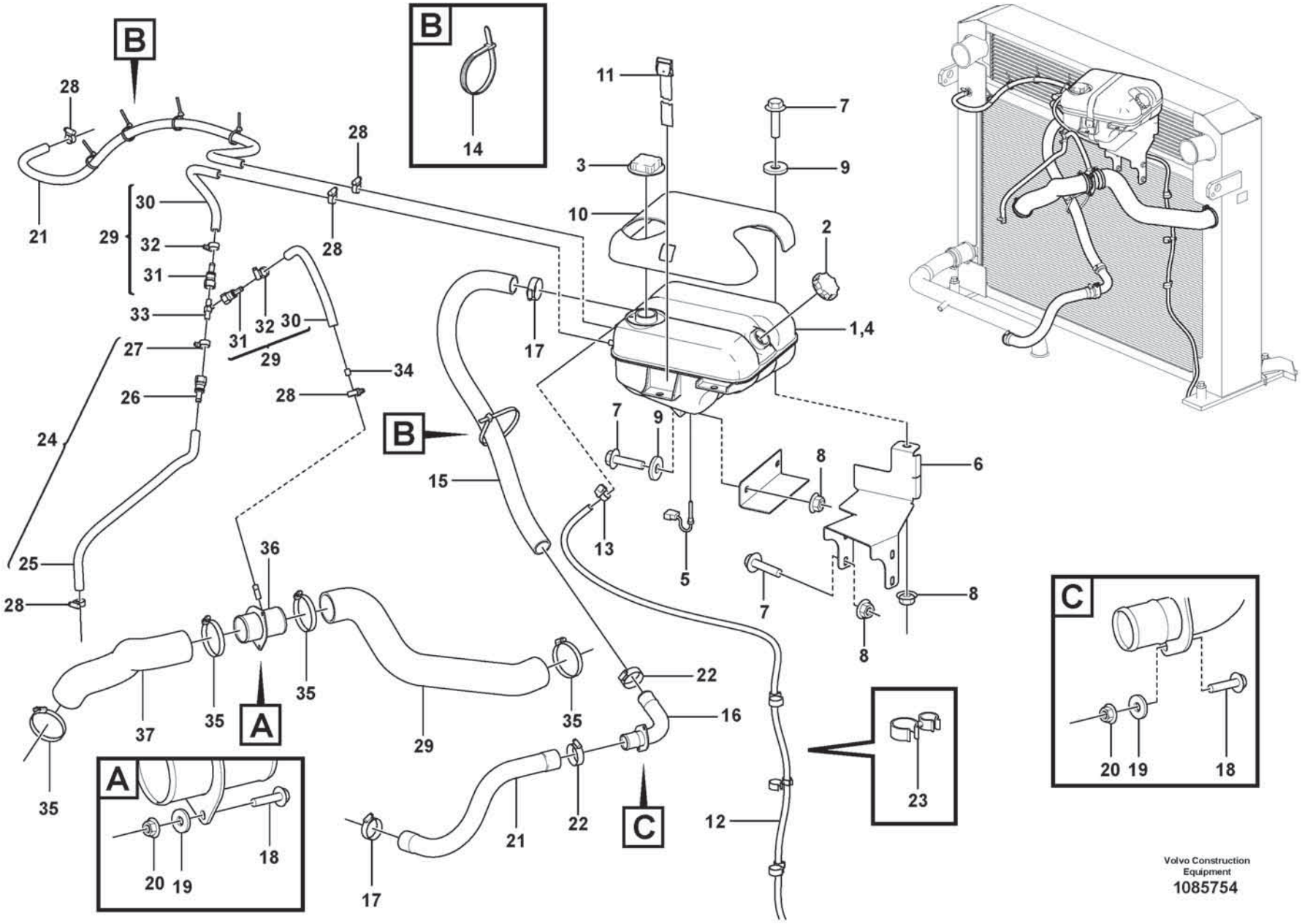

Volvo Construction Equipment
1085754

Fig.	Part No.	Quantity 1	2	3	PS	KIT	Description	Dénomination	Bezeichnung	Denominación	Benämning	Notes
1	VOE 17336824	1					Expansion tank	Vase d'expansion	Ausgleichbehälter	Vaso de expansión	Expansionstank	
2	VOE 3979593	1					•Filler cap	•Bouchon remplissage	•Tankverschluss	•Tapa de llenado	•Påfyllningslock	
3	VOE 1674083	1					•Cap	•Capot	•Kappe	•Capuchón	•Hatt	
4	VOE 17336823	1					•Expansion tank	•Vase d'expansion	•Ausgleichbehälter	•Vaso de expansión	•Expansionstank	
5	VOE 21399626	1					•Sensor	•Capteur	•Geber	•Sensor	•Sensor	
6	VOE 16868026	1					Bracket	Console	Konsole	Consola	Konsol	
7	VOE 60113093	7					Flange screw	Vis à embase	Flanschschraube	Tornillo embridado	Flänsskruv	
8	VOE 60113168	7					Flange lock nut	Contre-écrou à embase	Flanschverschlussmutter	Contratuerca embridada	Flänslåsmutter	
9	VOE 60113866	3					Washer	Rondelle	Scheibe	Arandela	Bricka	
10	VOE 16828958	1					Sun shade	Pare-soleil	Sonnensegel	Visera	Solskärm	
11	VOE 11104606	1					Retaining strap	Courroie de serrage	Halteriemen	Correa tensora	Spännrem	
12	VOE 945791	1					Hose	Flexible	Schlauch	Manguera	Slang	
13	VOE 943469	1					Hose clamp	Collier durite	Schlauchschelle	Abrazadera de manguera	Slangklamma	
14	VOE 4881440	6					Cable tie	Serre-câble	Kabelbinder	Abrazadera de cinta	Buntband	
15	VOE 13949315	1					Hose	Flexible	Schlauch	Manguera	Slang	L = 830 MM
16	VOE 16812238	1					Water pipe	Conduite d'eau	Wasserrohr	Conducto de agua	Vattenrör	
17	VOE 60112443	2					Hose clamp	Collier durite	Schlauchschelle	Abrazadera de manguera	Slangklamma	
18	VOE 60113069	5					Flange screw	Vis à embase	Flanschschraube	Tornillo embridado	Flänsskruv	
19	VOE 60110304	5					Washer	Rondelle	Scheibe	Arandela	Bricka	
20	VOE 60113166	5					Flange lock nut	Contre-écrou à embase	Flanschverschlussmutter	Contratuerca embridada	Flänslåsmutter	
21	VOE 16822964	1					Radiator hose	Durit de radiateur	Kühlerschlauch	Manguera radiador	Kylarslang	
21	VOE 943367		REQ				Hose	Flexible	Schlauch	Manguera	Slang	L = 1250 MM
21	VOE 943367			REQ			Hose	Flexible	Schlauch	Manguera	Slang	L = 1370 MM
22	VOE 60112443	2					Hose clamp	Collier durite	Schlauchschelle	Abrazadera de manguera	Slangklamma	
23	VOE 1271494	3					Retainer	Retenue	Halter	Soporte	Hållare	
24	VOE 16883305	1					Hose assembly	Conduit flexible	Schlauchleitung	Conducto	Slangledning	
25	VOE 943367	1					•Hose	•Flexible	•Schlauch	•Manguera	•Slang	L = 590 MM
26	VOE 20805109	2					•Connector	•Connexion	•Anschluss	•Unión	•Anslutning	

1	33046
2	85989, 85990
3	86574, 86575
4	
5	

Radiator with fitting parts
Radiateur avec pièces de montage
Kühler mit Anbauteilen
Radiador con accesorios de montaje
Kylare med monteringsdetaljer

Catalogue id **20806**	Group **261**
Illustr. No **1085754**	Section **100**
Issue **20053804-A**	Page **295**

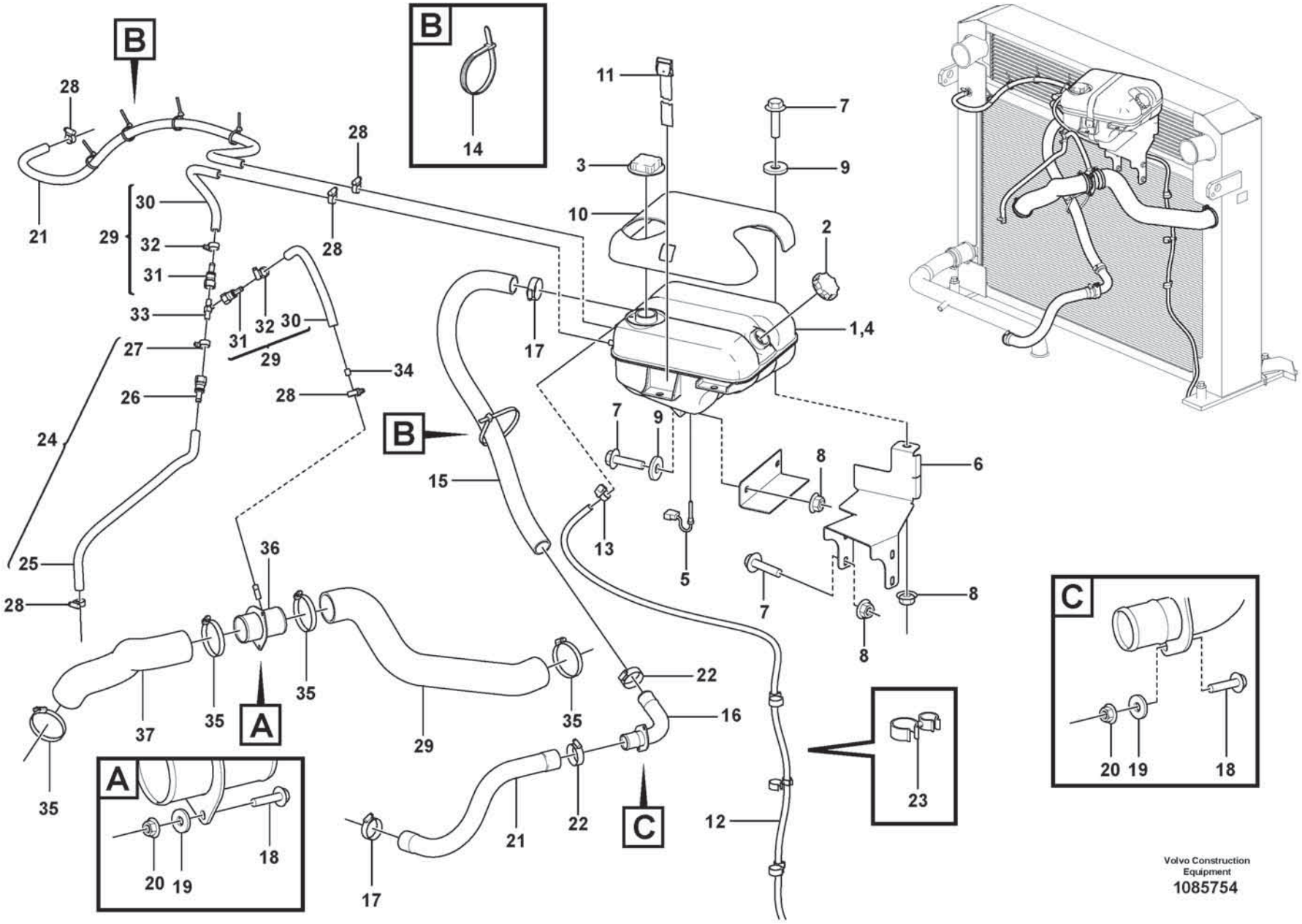

Volvo Construction Equipment
1085754

Fig.	Part No.	Quantity 1	2	3	PS	KIT	Description	Dénomination	Bezeichnung	Denominación	Benämning	Notes
27	**VOE 978171**	2					•Hose clamp	•Collier durite	•Schlauchschelle	•Abrazadera de manguera	•Slangklamma	
28	**VOE 943470**	5					Hose clamp	Collier durite	Schlauchschelle	Abrazadera de manguera	Slangklamma	
29	**VOE 16865142**	2					Hose kit	Jeu flexibles	Schlaucharmatur	Juego de manguera	Slangsats	
29	**VOE 16841800**		1				Water Hose	Durite	Wasserschlauch	Manguera Agua	Vattenslang	
29	**VOE 16886887**			1			Water hose	Flexible de circulation d'eau	Wasserschlauch	Manguera agua	Vattenslang	
30	**VOE 943367**	2					•Hose	•Flexible	•Schlauch	•Manguera	•Slang	L = 300 MM
31	**VOE 20805109**	2					•Connector	•Connexion	•Anschluss	•Unión	•Anslutning	
32	**VOE 978171**	2					•Hose clamp	•Collier durite	•Schlauchschelle	•Abrazadera de manguera	•Slangklamma	
33	**VOE 17247162**	1					Tee piece	Connexion en t	T-Stück	Acoplamiento en t	T-koppling	
34	**VOE 11033572**	1					Restrictor	Etrangleur	Drosselung	Estrangulacion	Strypning	
35	**VOE 993974**	4					Hose clamp	Collier durite	Schlauchschelle	Abrazadera de manguera	Slangklamma	
36	**VOE 16841505**	1					Water pipe	Conduite d'eau	Wasserrohr	Conducto de agua	Vattenrör	
37	**VOE 16849587**	1					Water hose	Flexible de circulation d'eau	Wasserschlauch	Manguera agua	Vattenslang	

1	**33046**
2	**85989, 85990**
3	**86574, 86575**
4	
5	

Radiator with fitting parts
Radiateur avec pièces de montage
Kühler mit Anbauteilen
Radiador con accesorios de montaje
Kylare med monteringsdetaljer

Catalogue id **20806**	Group **261**
Illustr. No **1085754**	Section **100**
Issue **20053804-A**	Page **297**

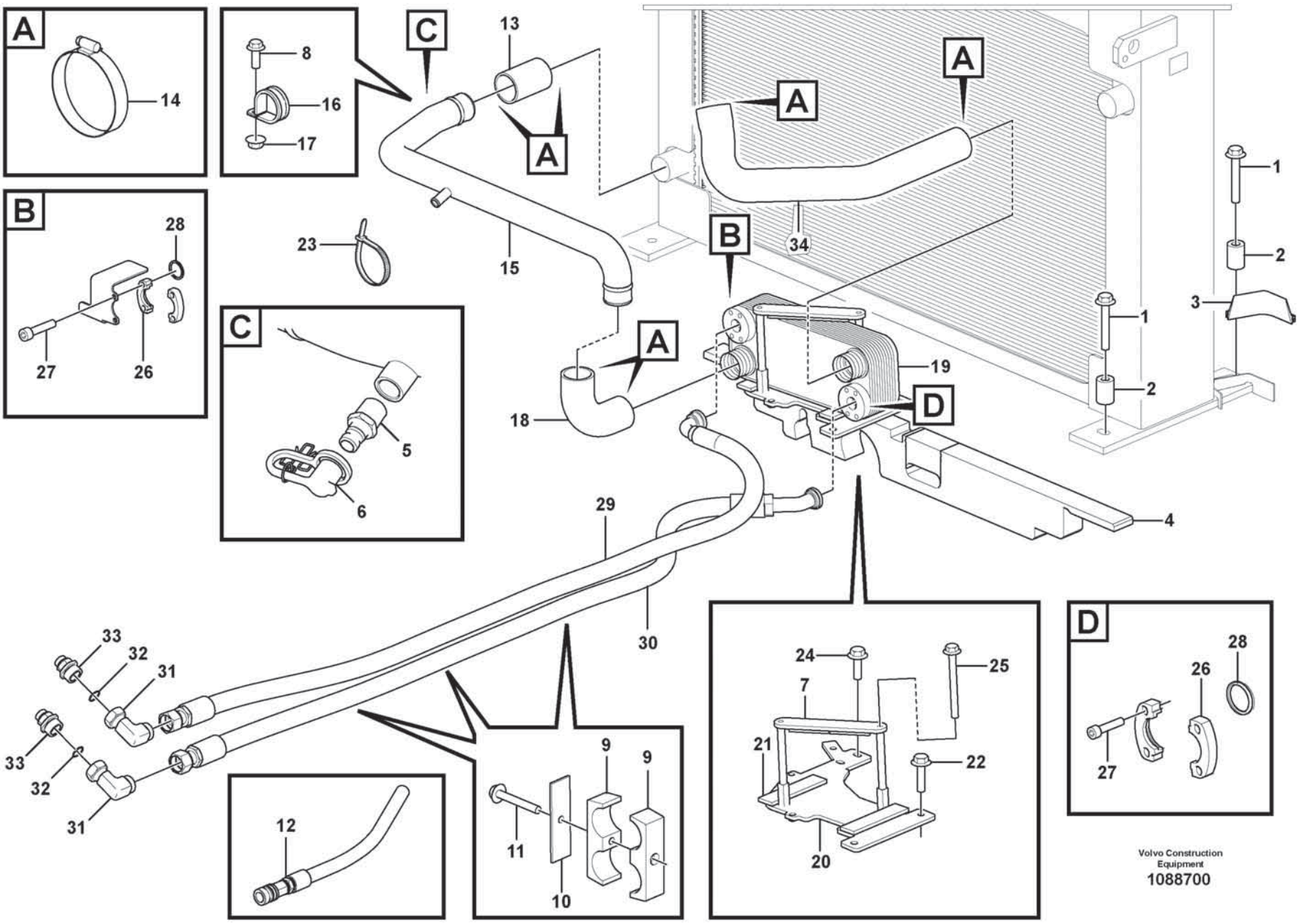
A
14
C
8
16
17
13
A
A
A
34
15
23
B
28
27
26
C
5
6
18
A
B
19
D
1
2
3
1
2
4
29
30
33
32
31
33
32
31
12
9
9
11
10
24
25
7
21
22
20
D
28
26
27
Volvo Construction Equipment
1088700

Fig.	Part No.	Quantity 1	2	3	PS	KIT	Description	Dénomination	Bezeichnung	Denominación	Benämning	Notes
1	VOE 60113131	4					Flange screw	Vis à embase	Flanschschraube	Tornillo embridado	Flänsskruv	
2	VOE 60113621	4					Spacer sleeve	Douille entretoise	Abstandhülse	Manguito distanciador	Distanshylsa	
3	VOE 15180863	REQ					Sealing strip	Bande d'étanchéité	Dichtleiste	Moldura retén	Tätningslist	L = 2x170 MM
4	VOE 16842540	1					Radiator seal	Joint radiateur	Kühlerdichtmittel	Retén radiador	Kylartätning	
5	VOE 11423133	1					Nipple	Raccord	Nippel	Niple	Nippel	
6	VOE 16845749	1					Dust cover	Pare-poussière	Staubschutz	Protección de polvo	Dammskydd	
7	VOE 15122123	1					Tensioning plate	Plaque serrage	Spannplatte	Placa tensora	Spännplatta	
8	VOE 60113080	1					Flange screw	Vis à embase	Flanschschraube	Tornillo embridado	Flänsskruv	
9	VOE 11411425	3					Clamp	Collier serrage	Schelle	Abrazadera	Klamma	
10	VOE 4880586	3					Cover plate	Cache	Abdeckblech	Placa tapa	Täckplåt	
11	VOE 60113088	3					Flange screw	Vis à embase	Flanschschraube	Tornillo embridado	Flänsskruv	
12		1					Draining Hose	Durit Drainage	Abflusschlauch	Manguera Drenaj	Dräneringsslang	
	VOE 14042936	1					•Sealing washer	•Rondelle étanchéité	•Dichtscheibe	•Arandela de retén	•Tätningsbricka	
	VOE 4880194	1					•Snap-on coupling	•Accouplement rapide	•Schnellkupplung	•Acoplamiento rápido	•Snabbkoppling	
	VOE 11410428	1					•Drain hose	•Flexible de vidange	•Abflussschlauch	•Manguera de vaciado	•Avtappningsslang	
13	VOE 943372	REQ					Hose	Flexible	Schlauch	Manguera	Slang	L = 100 MM
14	VOE 993974	6					Hose clamp	Collier durite	Schlauchschelle	Abrazadera de manguera	Slangklamma	
15	VOE 16901151	1					Water pipe	Conduite d'eau	Wasserrohr	Conducto de agua	Vattenrör	
16	VOE 969354	1					Clamp	Collier serrage	Schelle	Abrazadera	Klamma	
17	VOE 60113167	1					Flange lock nut	Contre-écrou à embase	Flanschverschlussmutter	Contratuerca embridada	Flänslåsmutter	
18	VOE 11061686	1					Radiator hose	Durit de radiateur	Kühlerschlauch	Manguera radiador	Kylarslang	
19	VOE 15135094	1					Heat exchanger	Echangeur temperature	Wärmetauscher	Cambiador de calor	Värmeväxlare	
20		1			NS		Bracket	Console	Konsole	Consola	Konsol	
21	VOE 11056489	2					•Rubber mat	•Tapis caoutchouc	•Gummimatte	•Alfombra de goma	•Gummimatta	
22	VOE 60113107	2					Flange screw	Vis à embase	Flanschschraube	Tornillo embridado	Flänsskruv	
23	VOE 4881440	1					Cable tie	Serre-câble	Kabelbinder	Abrazadera de cinta	Buntband	
24	VOE 60113092	2					Flange screw	Vis à embase	Flanschschraube	Tornillo embridado	Flänsskruv	
25	VOE 60113255	2					Flange screw	Vis à embase	Flanschschraube	Tornillo embridado	Flänsskruv	
26	VOE 11015455	4					Flange half	Demi-bride	Flanschhälfte	Mitad brida	Flänshalva	

1		**Radiator with fitting parts** **Radiateur avec pièces de montage** **Kühler mit Anbauteilen** **Radiador con accesorios de montaje** **Kylare med monteringsdetaljer**	Catalogue id **20806**	Group **261**
2				
3			Illustr. No **1088700**	Section **200**
4				
5			Issue **20053804-A**	Page **299**

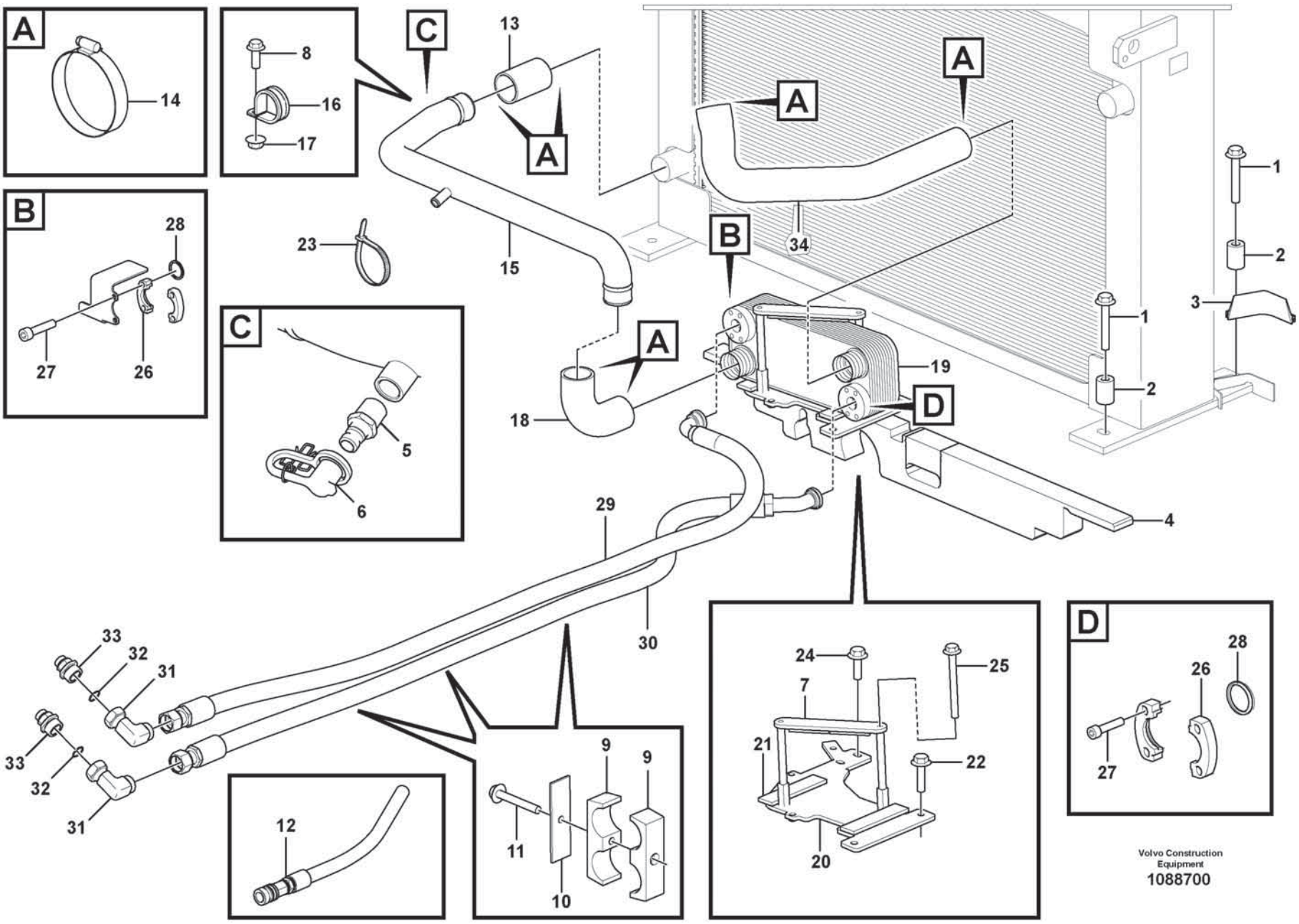
A
14
C
8
16
17
13
A
A
A
34
15
23
B
28
27
26
C
5
6
18
A
B
19
D
1
2
3
1
2
4
29
30
33
32
31
33
32
31
12
9
9
11
10
24
25
7
21
22
20
D
28
26
27
Volvo Construction Equipment
1088700

Fig.	Part No.	Quantity 1	2	3	PS	KIT	Description	Dénomination	Bezeichnung	Denominación	Benämning	Notes
27	VOE 60112975	8					Hex. socket screw	Vis à six pans creux	Innensechskantschraube	Tornillo de hexágono embutido	Insexskruv	
28	VOE 990756	2					Sealing ring	Bague étanchéité	Dichtring	Anillo retén	Tätningsring	
29	VOE 15138691	1					Hose assembly	Conduit flexible	Schlauchleitung	Conducto	Slangledning	
30	VOE 15138563	1					Hose assembly	Conduit flexible	Schlauchleitung	Conducto	Slangledning	
31	VOE 11130090	2					Nipple	Raccord	Nippel	Niple	Nippel	
32	VOE 11130091	2					O-ring	Joint torique	O-Ring	Anillo tórico	O-ring	
33	VOE 11411501	2					Nipple	Raccord	Nippel	Niple	Nippel	
34	VOE 15161985	1					Water hose	Flexible de circulation d'eau	Wasserschlauch	Manguera agua	Vattenslang	

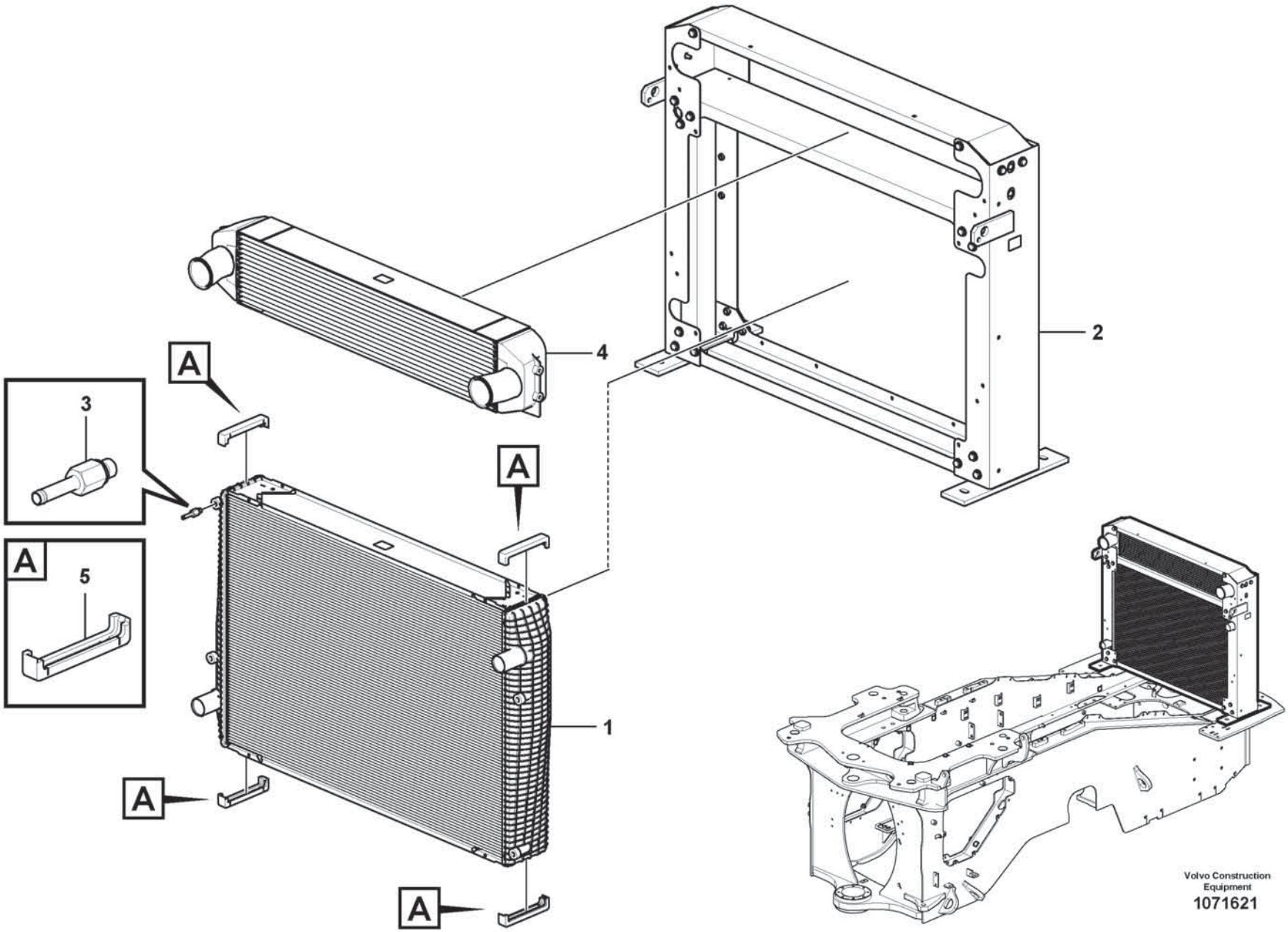

Volvo Construction Equipment
1071621

Fig.	Part No.	Quantity 1	2	3	PS	KIT	Description	Dénomination	Bezeichnung	Denominación	Benämning	Notes
	VOE 15096620	1					Cooling unit	Ensemble radiateur	Kühlerpaket	Paquete refrigeración	Kylarpaket	
1	VOE 15147619	1					•Radiator	•Radiateur	•Kühler	•Radiador	•Kylare	
2	VOE 15147641	1					•Radiator frame	•Bâti de radiateur	•Kühlerrahmen	•	•Kylarram	
3	VOE 11110624	1					•Bleeder nipple	•Purgeur	•Entlüftungsnippel	•Niple de purga	•Avluftningsnippel	
4	VOE 17203855	1					•Charge air cooler	•Refroidissement d'air de suralimentaion	•Ladeluftkühler	•Enfriador aire carga	•Laddluftkylare	
5	VOE 11110641	4					•Rubber damper	•Amortisseur caoutchouc	•Gummidämpfer	•Amortiguador de goma	•Gummidämpare	

1		**Radiator** **Radiateur** **Kühler** **Radiador** **Kylare**	Catalogue id **20806**	Group **261**
2				
3			Illustr. No **1071621**	Section **300**
4				
5		**85989**	Issue **20053804-A**	Page **303**

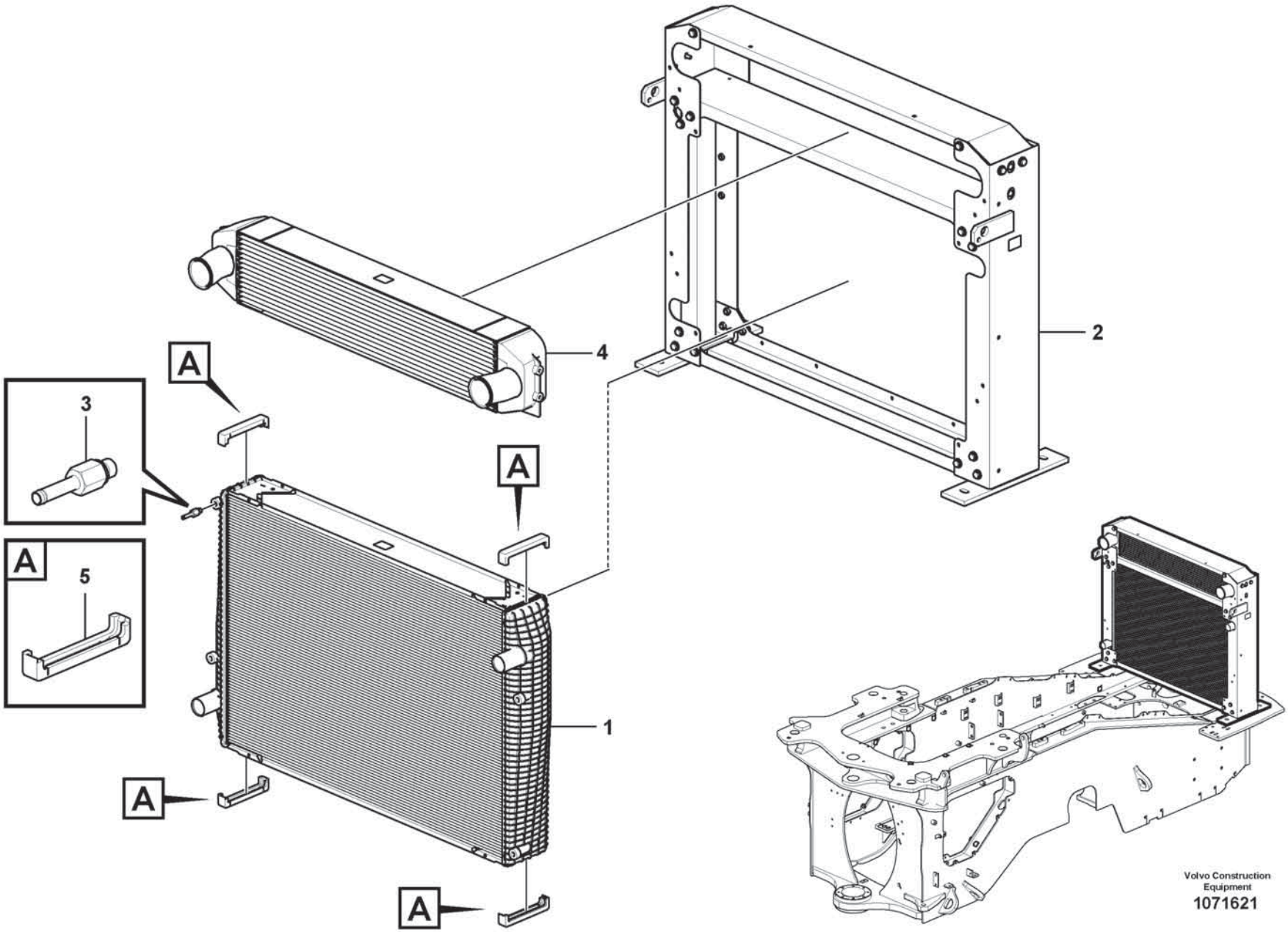

Volvo Construction Equipment
1071621

Fig.	Part No.	Quantity 1	2	3	PS	KIT	Description	Dénomination	Bezeichnung	Denominación	Benämning	Notes
		1			NS		Cooling unit	Ensemble radiateur	Kühlerpaket	Paquete refrigeración	Kylarpaket	
1	VOE 15156195	1					•Radiator	•Radiateur	•Kühler	•Radiador	•Kylare	
2	VOE 15147641	1					•Radiator frame	•Bâti de radiateur	•Kühlerrahmen	•	•Kylarram	
3	VOE 11110624	1					•Bleeder nipple	•Purgeur	•Entlüftungsnippel	•Niple de purga	•Avluftningsnippel	
4	VOE 17203997	1					•Charge air cooler	•Refroidissement d'air de suralimentaion	•Ladeluftkühler	•Enfriador aire carga	•Laddluftkylare	
5	VOE 11110641	4					•Rubber damper	•Amortisseur caoutchouc	•Gummidämpfer	•Amortiguador de goma	•Gummidämpare	

1		**Radiator** **Radiateur** **Kühler** **Radiador** **Kylare**	Catalogue id **20806**	Group **261**
2				
3			Illustr. No **1071621**	Section **400**
4				
5		**85990**	Issue **20053804-A**	Page **305**

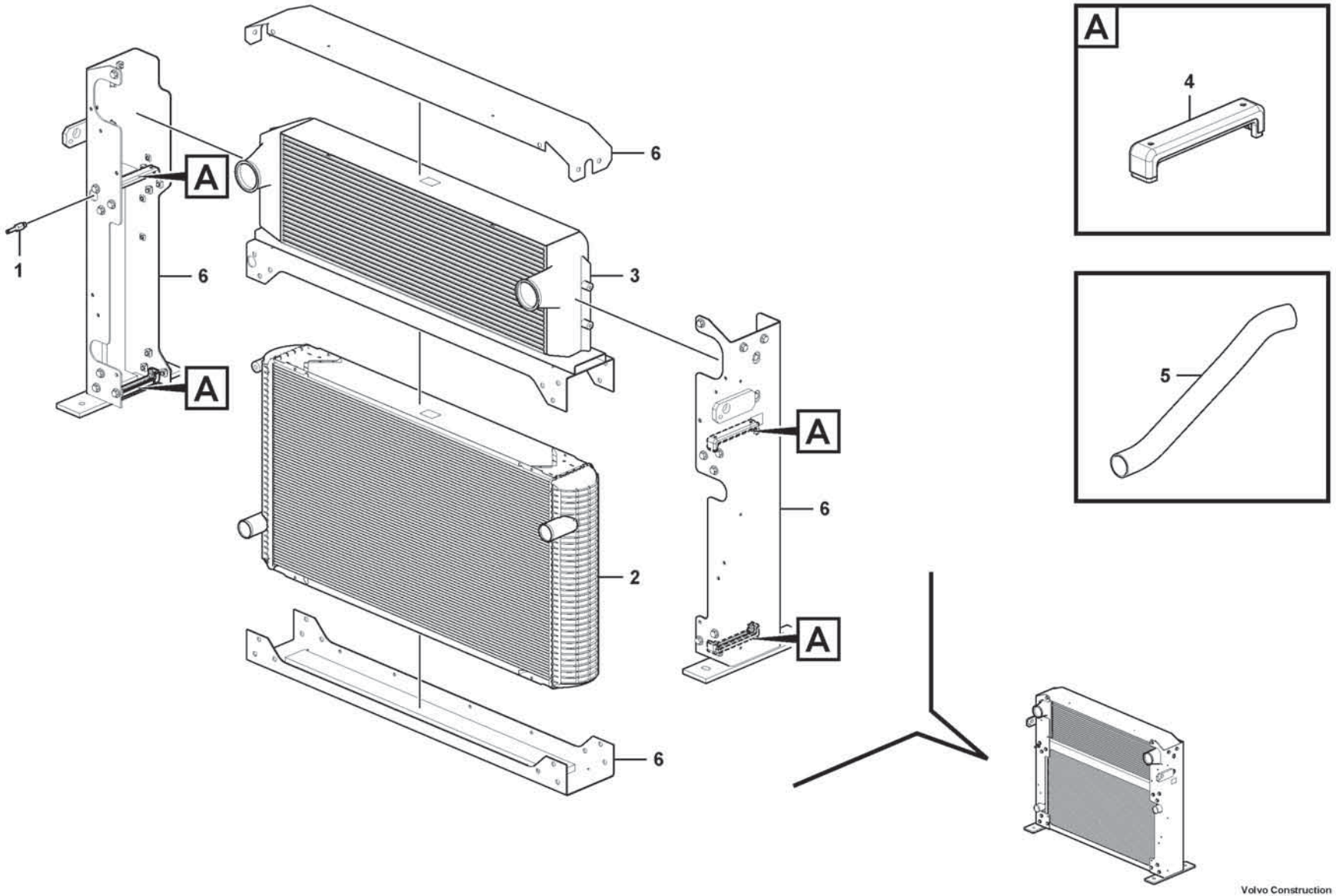

Volvo Construction Equipment
1075026

Fig.	Part No.	Quantity 1	2	3	PS	KIT	Description	Dénomination	Bezeichnung	Denominación	Benämning	Notes
1	VOE 11110624	1					Bleeder nipple	Purgeur	Entlüftungsnippel	Niple de purga	Avluftningsnippel	
2	VOE 15147470	1					Radiator	Radiateur	Kühler	Radiador	Kylare	
3	VOE 15147507	1					Charge air cooler	Refroidissement d'air de suralimentaion	Ladeluftkühler	Enfriador aire carga	Laddluftkylare	
4	VOE 11110641	4					Rubber damper	Amortisseur caoutchouc	Gummidämpfer	Amortiguador de goma	Gummidämpare	
5	VOE 16886887	1					Water hose	Flexible de circulation d'eau	Wasserschlauch	Manguera agua	Vattenslang	
6	VOE 15154414	1					Radiator frame	Bâti de radiateur	Kühlerrahmen		Kylarram	

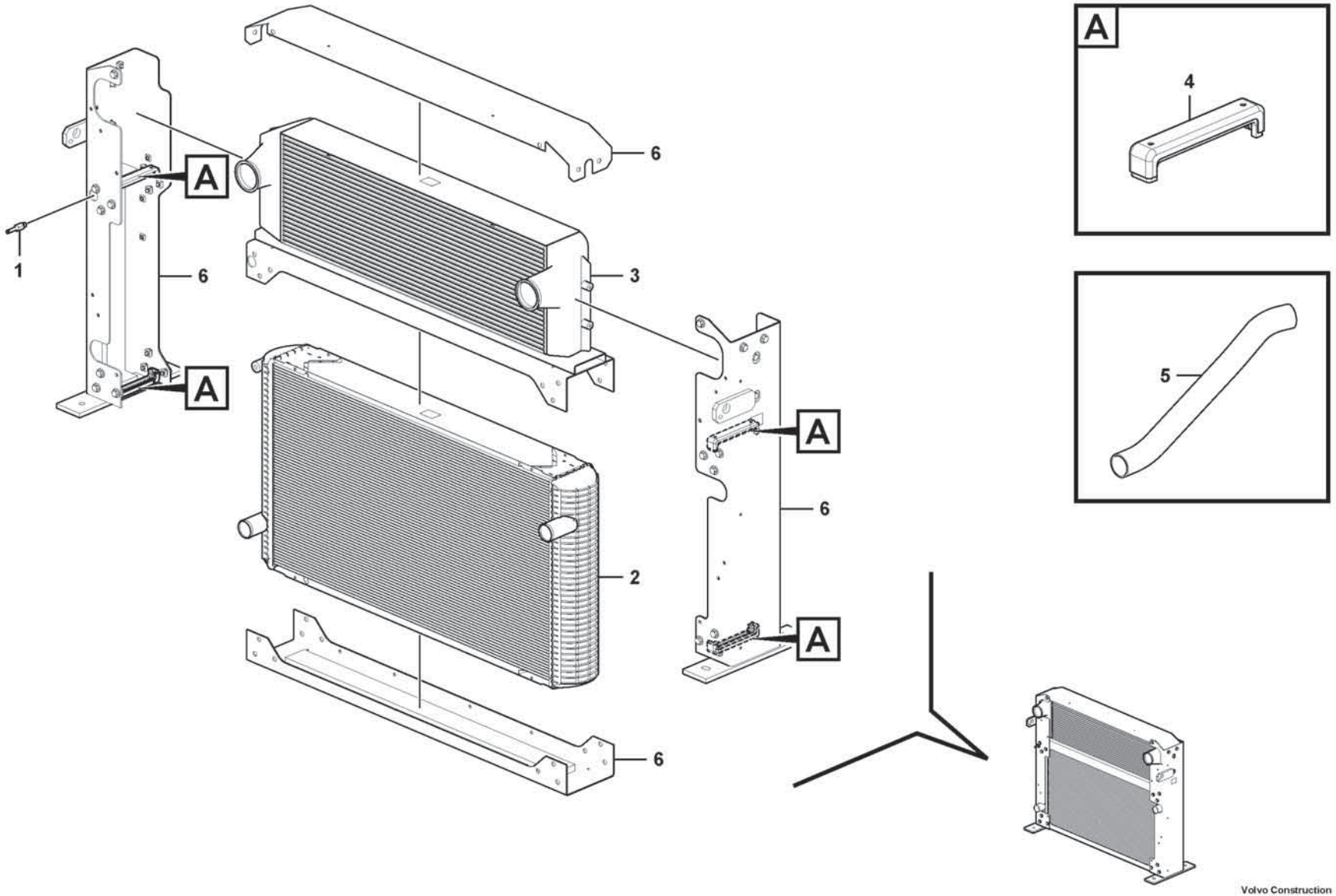

Volvo Construction Equipment
1075026

Fig.	Part No.	Quantity 1	2	3	PS	KIT	Description	Dénomination	Bezeichnung	Denominación	Benämning	Notes
1	VOE 11110624	1					Bleeder nipple	Purgeur	Entlüftungsnippel	Niple de purga	Avluftningsnippel	
2	VOE 15156258	1					Radiator	Radiateur	Kühler	Radiador	Kylare	
3	VOE 15156259	1					Charge air cooler	Refroidissement d'air de suralimentaion	Ladeluftkühler	Enfriador aire carga	Laddluftkylare	
4	VOE 11110641	4					Rubber damper	Amortisseur caoutchouc	Gummidämpfer	Amortiguador de goma	Gummidämpare	
5	VOE 16886887	1					Water hose	Flexible de circulation d'eau	Wasserschlauch	Manguera agua	Vattenslang	
6	VOE 15154414	1					Radiator frame	Bâti de radiateur	Kühlerrahmen		Kylarram	

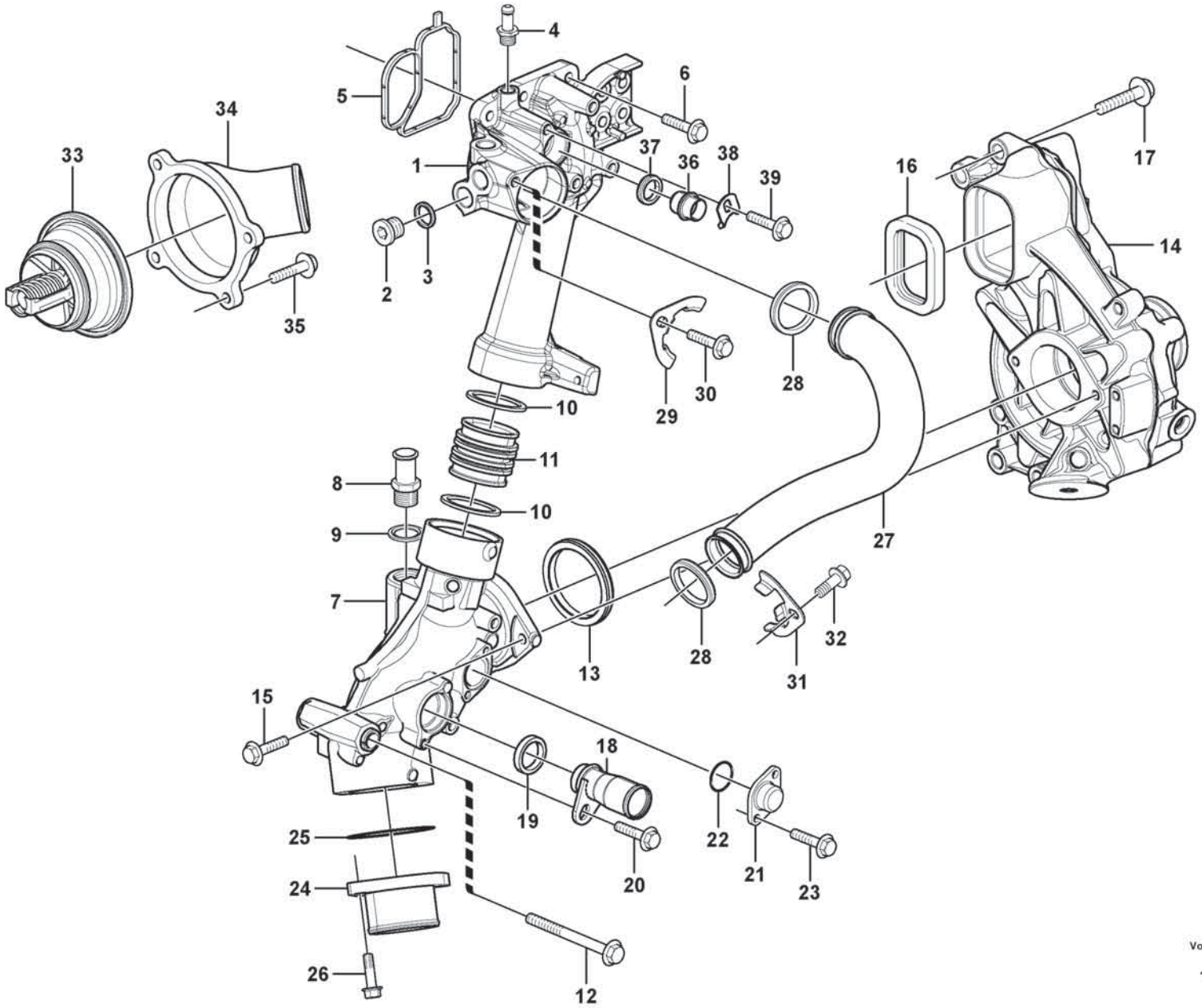

Volvo Construction Equipment
1058265

Fig.	Part No.	Quantity 1	2	3	PS	KIT	Description	Dénomination	Bezeichnung	Denominación	Benämning	Notes
1	VOE 21743647	1					Connection pipe	Tube de connexion	Anschlussrohr	Tubo de conexión	Anslutningsrör	BY PASS
2	VOE 13966144	1					•Plug	•Tampon	•Stopfen	•Tapón	•Plugg	
3	VOE 13947624	1					•Plane gasket	•Joint plan	•Plandichtung	•Junta plana	•Planpackning	
4	VOE 20715491	1					Hose nipple	Raccord flexible	Schlauchnippel	Niple de manguera	Slangnippel	
5	VOE 21298915	1					Sealing strip	Bande d'étanchéité	Dichtleiste	Moldura retén	Tätningslist	
6	VOE 984735	5					Flange screw	Vis à embase	Flanschschraube	Tornillo embridado	Fläsnskruv	
7	VOE 22531007	1					Coolant Pipe	Conduit.refroi.	Kuhlmittelrohr	Tubo Refrig	Kylvattenrör	(VOE 20726992)
8	VOE 948931	1					•Nipple	•Raccord	•Nippel	•Niple	•Nippel	
9	VOE 976932	1					•Gasket	•Joint	•Dichtung	•Junta	•Packning	
10	VOE 1547254	1					Sealing ring	Bague étanchéité	Dichtring	Anillo retén	Tätningsring	
11	VOE 21021925	1					Connection pipe	Tube de connexion	Anschlussrohr	Tubo de conexión	Anslutningsrör	
12	VOE 984761	1					Flange screw	Vis à embase	Flanschschraube	Tornillo embridado	Fläsnskruv	
13	VOE 975697	1					O-ring	Joint torique	O-Ring	Anillo tórico	O-ring	
14		1					Water Pump	Pompe a eau	Wasserpumpe	Bomba de agua	Vattenpump	See group 262-200 page 317
15	VOE 984736	2					Flange screw	Vis à embase	Flanschschraube	Tornillo embridado	Fläsnskruv	
16	VOE 20430678	1					Sealing ring	Bague étanchéité	Dichtring	Anillo retén	Tätningsring	
17	VOE 984755	6					Flange screw	Vis à embase	Flanschschraube	Tornillo embridado	Fläsnskruv	
18	VOE 15197469	1					Connecting pipe	Tuyau de connexion	Verbindungsrohr	Tubo de conexión	Förbindningsrör	
19	VOE 1547252	1					Sealing ring	Bague étanchéité	Dichtring	Anillo retén	Tätningsring	
20	VOE 984733	1					Flange screw	Vis à embase	Flanschschraube	Tornillo embridado	Fläsnskruv	
21	VOE 471752	1					Cover	Couvercle	Deckel	Tapa	Lock	
22	VOE 975664	1					O-ring	Joint torique	O-Ring	Anillo tórico	O-ring	
23	VOE 984725	2					Flange screw	Vis à embase	Flanschschraube	Tornillo embridado	Fläsnskruv	
24	VOE 21843564	1					Coolant pipe	Tube de refroidissement	Kühlmittelrohr	Tubo de refrigeración	Kylvätskerör	
25	VOE 13975675	1					O-ring	Joint torique	O-Ring	Anillo tórico	O-ring	
26	VOE 984737	2					Flange screw	Vis à embase	Flanschschraube	Tornillo embridado	Fläsnskruv	
27	VOE 21558121	1					Pipe	Tuyau	Rohrleitung	Tubo	Rör	
28	VOE 1547253	2					Sealing ring	Bague étanchéité	Dichtring	Anillo retén	Tätningsring	
29	VOE 21174150	1					Lock brace	Étrier verrouillage	Sperrklinke	Brazo de seguridad	Låsbygel	
30	VOE 946440	1					Flange screw	Vis à embase	Flanschschraube	Tornillo embridado	Fläsnskruv	

1		**Cooling system** **Système de refroidissement** **Kühlanlage** **Sistema de refrigeración** **Kylsystem**	Catalogue id **20806**	Group **262**
2				
3			Illustr. No **1058265**	Section **100**
4				
5		**17461273, 17461278**	Issue **20053804-A**	Page **311**

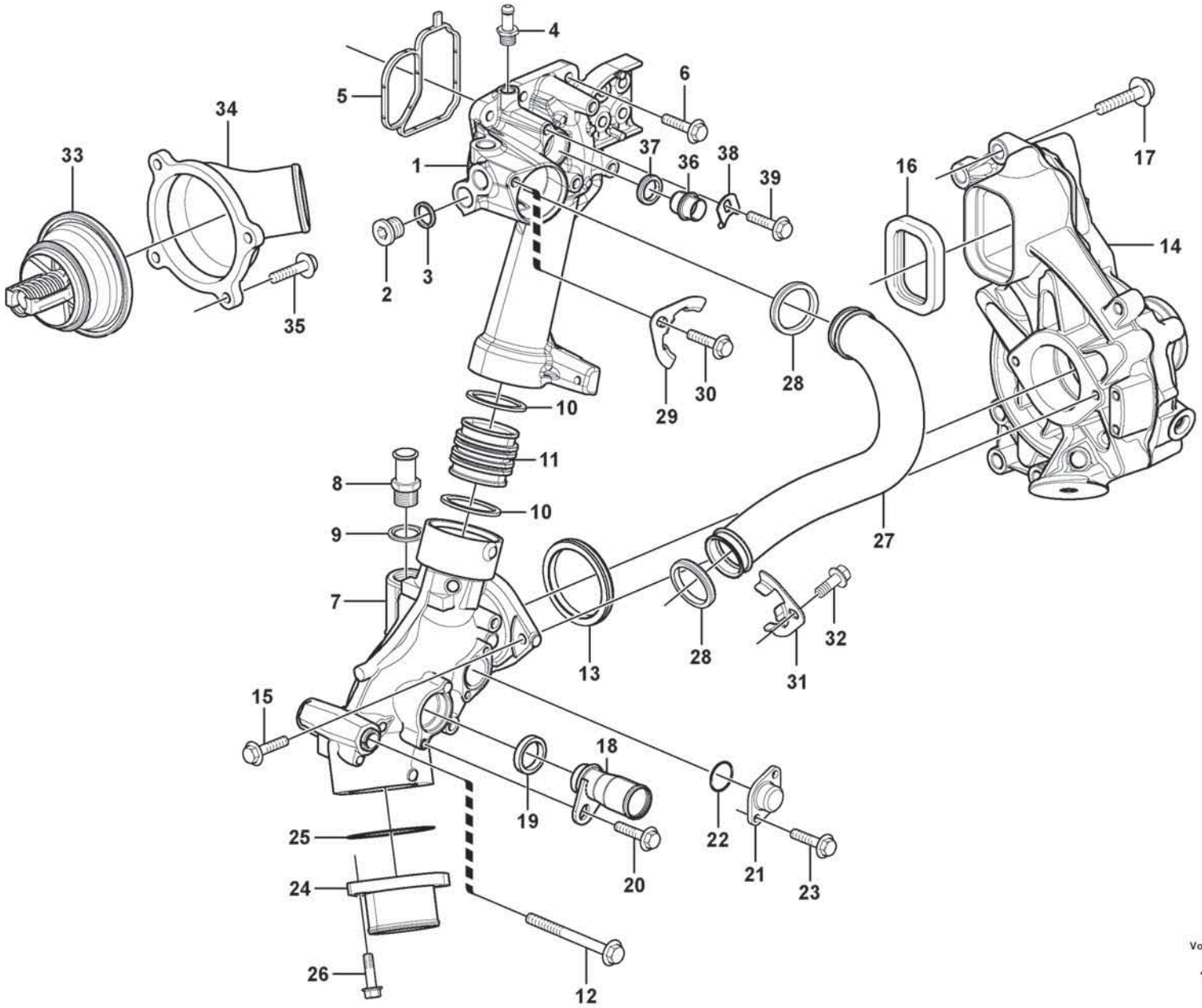

Volvo Construction Equipment
1058265

Fig.	Part No.	Quantity 1	2	3	PS	KIT	Description	Dénomination	Bezeichnung	Denominación	Benämning	Notes
31	VOE 21174150	1					Lock brace	Étrier verrouillage	Sperrklinke	Brazo de seguridad	Låsbygel	
32	VOE 946440	1					Flange screw	Vis à embase	Flanschschraube	Tornillo embridado	Flänsskruv	
33	VOE 21412639	1					Thermostat	Thermostat	Thermostat	Termóstato	Termostat	
34	VOE 21861948	1					Cover	Capot	Abdeckung	Capó	Kåpa	(VOE 21519562)
35	VOE 994441	4					Flange screw	Vis à embase	Flanschschraube	Tornillo embridado	Flänsskruv	
36	VOE 20845995	1					Plug	Tampon	Stopfen	Tapón	Plugg	
37	VOE 1547252	1					Sealing ring	Bague étanchéité	Dichtring	Anillo retén	Tätningsring	
38	VOE 1546531	1					Lock brace	Étrier verrouillage	Sperrklinke	Brazo de seguridad	Låsbygel	(VOE 20844430)
39	VOE 984734	1					Flange screw	Vis à embase	Flanschschraube	Tornillo embridado	Flänsskruv	

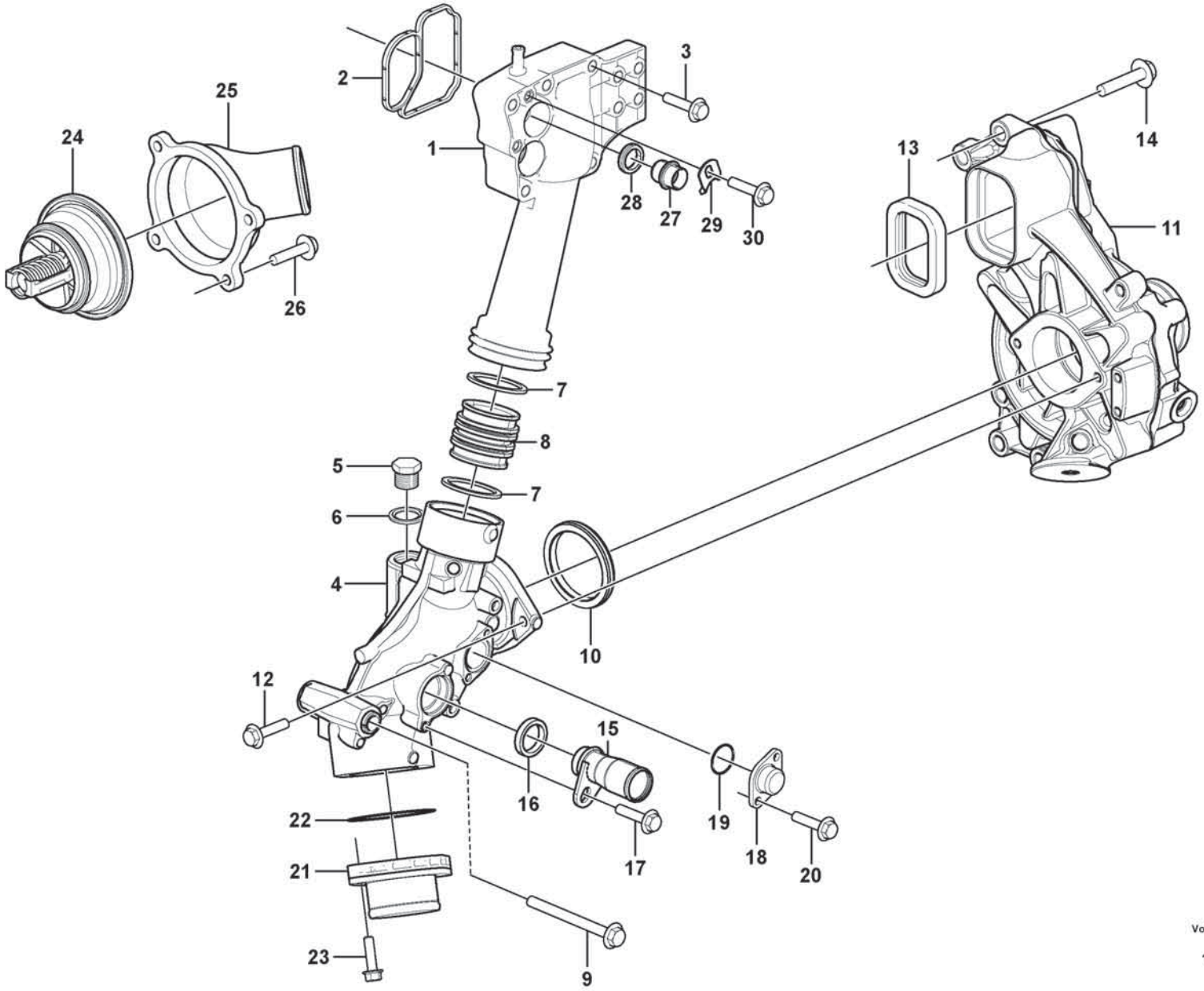

Volvo Construction Equipment
1078114

Fig.	Part No.	Quantity 1	2	3	PS	KIT	Description	Dénomination	Bezeichnung	Denominación	Benämning	Notes
1	VOE 20542128	1					Connection pipe	Tube de connexion	Anschlussrohr	Tubo de conexión	Anslutningsrör	BY PASS
2	VOE 20479636	1					Sealing strip	Bande d'étanchéité	Dichtleiste	Moldura retén	Tätningslist	
3	VOE 994441	5					Flange screw	Vis à embase	Flanschschraube	Tornillo embridado	Flänsskruv	
4	VOE 21158384	1					Coolant pipe	Tube de refroidissement	Kühlmittelrohr	Tubo de refrigeración	Kylvätskerör	
5	VOE 13960634	1					•Plug	•Tampon	•Stopfen	•Tapón	•Plugg	
6	VOE 976932	1					•Gasket	•Joint	•Dichtung	•Junta	•Packning	
7	VOE 1547254	1					Sealing ring	Bague étanchéité	Dichtring	Anillo retén	Tätningsring	
8	VOE 21021925	1					Connection pipe	Tube de connexion	Anschlussrohr	Tubo de conexión	Anslutningsrör	
9	VOE 984761	1					Flange screw	Vis à embase	Flanschschraube	Tornillo embridado	Flänsskruv	
10	VOE 975697	1					O-ring	Joint torique	O-Ring	Anillo tórico	O-ring	
11		1					Water Pump	Pompe a eau	Wasserpumpe	Bomba de agua	Vattenpump	See group 262-200 page 317
12	VOE 984736	2					Flange screw	Vis à embase	Flanschschraube	Tornillo embridado	Flänsskruv	
13	VOE 20430678	1					Sealing ring	Bague étanchéité	Dichtring	Anillo retén	Tätningsring	
14	VOE 984755	6					Flange screw	Vis à embase	Flanschschraube	Tornillo embridado	Flänsskruv	
15	VOE 15156983	1					Connecting pipe	Tuyau de connexion	Verbindungsrohr	Tubo de conexión	Förbindningsrör	
16	VOE 471708	1					Sealing ring	Bague étanchéité	Dichtring	Anillo retén	Tätningsring	
17	VOE 984733	1					Flange screw	Vis à embase	Flanschschraube	Tornillo embridado	Flänsskruv	
18	VOE 471752	1					Cover	Couvercle	Deckel	Tapa	Lock	
19	VOE 975664	1					O-ring	Joint torique	O-Ring	Anillo tórico	O-ring	
20	VOE 984725	2					Flange screw	Vis à embase	Flanschschraube	Tornillo embridado	Flänsskruv	
21	VOE 21843564	1					Coolant pipe	Tube de refroidissement	Kühlmittelrohr	Tubo de refrigeración	Kylvätskerör	
22	VOE 13975675	1					O-ring	Joint torique	O-Ring	Anillo tórico	O-ring	
23	VOE 984737	2					Flange screw	Vis à embase	Flanschschraube	Tornillo embridado	Flänsskruv	
24	VOE 21412639	1					Thermostat	Thermostat	Thermostat	Termóstato	Termostat	
25	VOE 21861948	1					Cover	Capot	Abdeckung	Capó	Kåpa	(VOE 21519562)
26	VOE 994441	4					Flange screw	Vis à embase	Flanschschraube	Tornillo embridado	Flänsskruv	
27	VOE 20845995	1					Plug	Tampon	Stopfen	Tapón	Plugg	
28	VOE 1547252	1					Sealing ring	Bague étanchéité	Dichtring	Anillo retén	Tätningsring	
29	VOE 1546531	1					Lock brace	Étrier verrouillage	Sperrklinke	Brazo de seguridad	Låsbygel	(VOE 20844430)
30	VOE 984732	1					Flange screw	Vis à embase	Flanschschraube	Tornillo embridado	Flänsskruv	

1		**Cooling system** **Système de refroidissement** **Kühlanlage** **Sistema de refrigeración** **Kylsystem**	Catalogue id **20806**	Group **262**
2				
3			Illustr. No **1078114**	Section **120**
4				
5		**15185566, 17461280**	Issue **20053804-A**	Page **315**

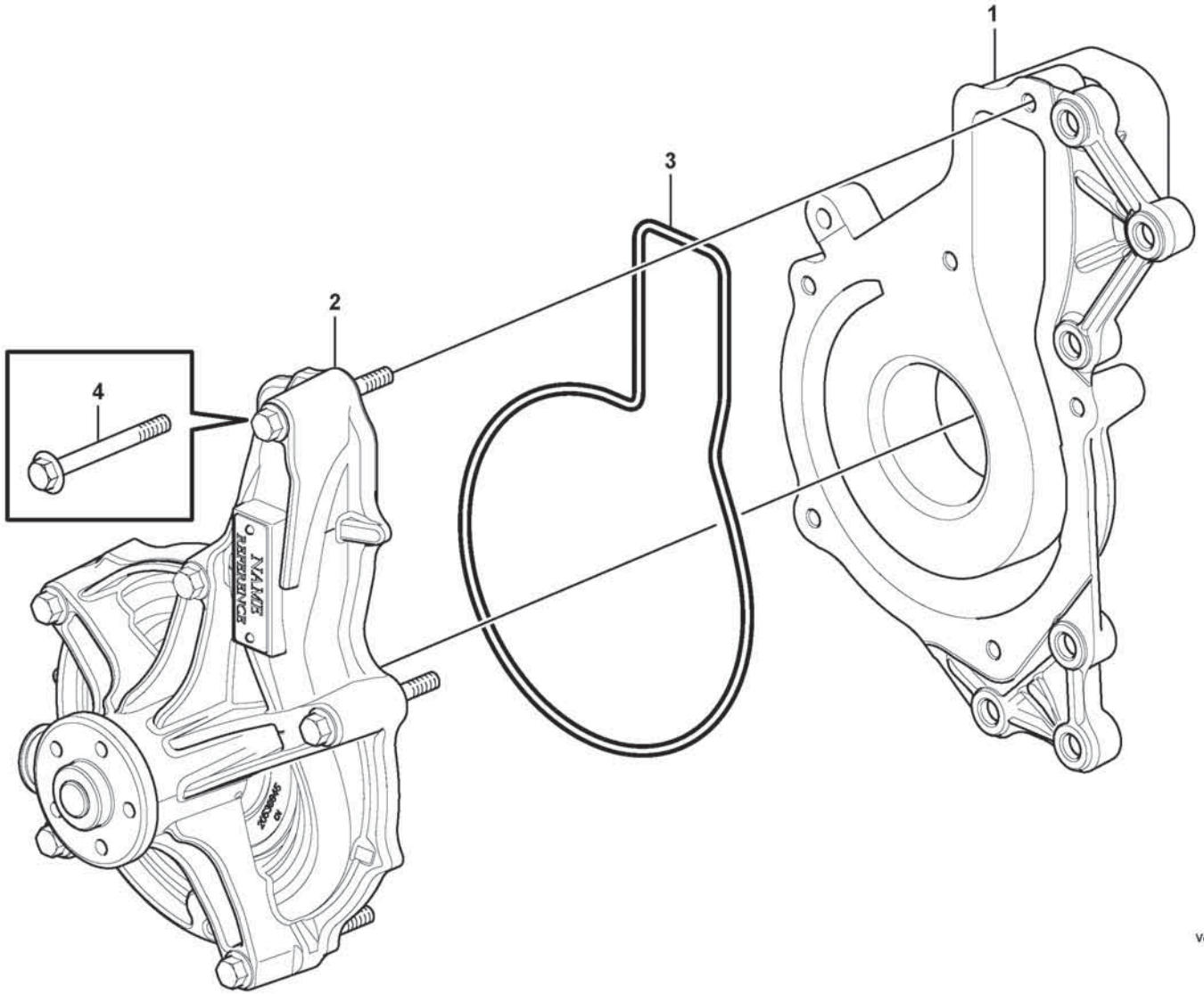

Volvo Construction Equipment

1071000

Fig.	Part No.	Quantity 1	2	3	PS	KIT	Description	Dénomination	Bezeichnung	Denominación	Benämning	Notes
		1			NS		Coolant pump	Pompe de refroidissement	Kühlmittelpumpe	Bomba de agua refrigeración	Kylvätskepump	REAR SIDE COVER
1	VOE 22195464	1					•Coolant Pump	•Pompe a eau	•Kuhlwasserpumpe	•Bomba Ag.refr.	•Kylvätskepump	
2	VOE 22902431	1					•Pump unit	•Unité de pompe	•Pumpenaggregat	•Unidad bomba	•Pumpenhet	
3	VOE 21415427	1					•Rubber moulding	•Joint caoutchouc	•Gummileiste	•Listón de goma	•Gummilist	
4	VOE 60113088	6					•Flange screw	•Vis à embase	•Flanschschraube	•Tornillo embridado	•Flänsskruv	

1		**Water pump** **Pompe à eau** **Wasserpumpe** **Bomba de agua** **Vattenpump**	Catalogue id **20806**	Group **262**
2				
3			Illustr. No **1071000**	Section **200**
4				
5		**17461273, 17461278, 15185566, 17461280**	Issue **20053804-A**	Page **317**

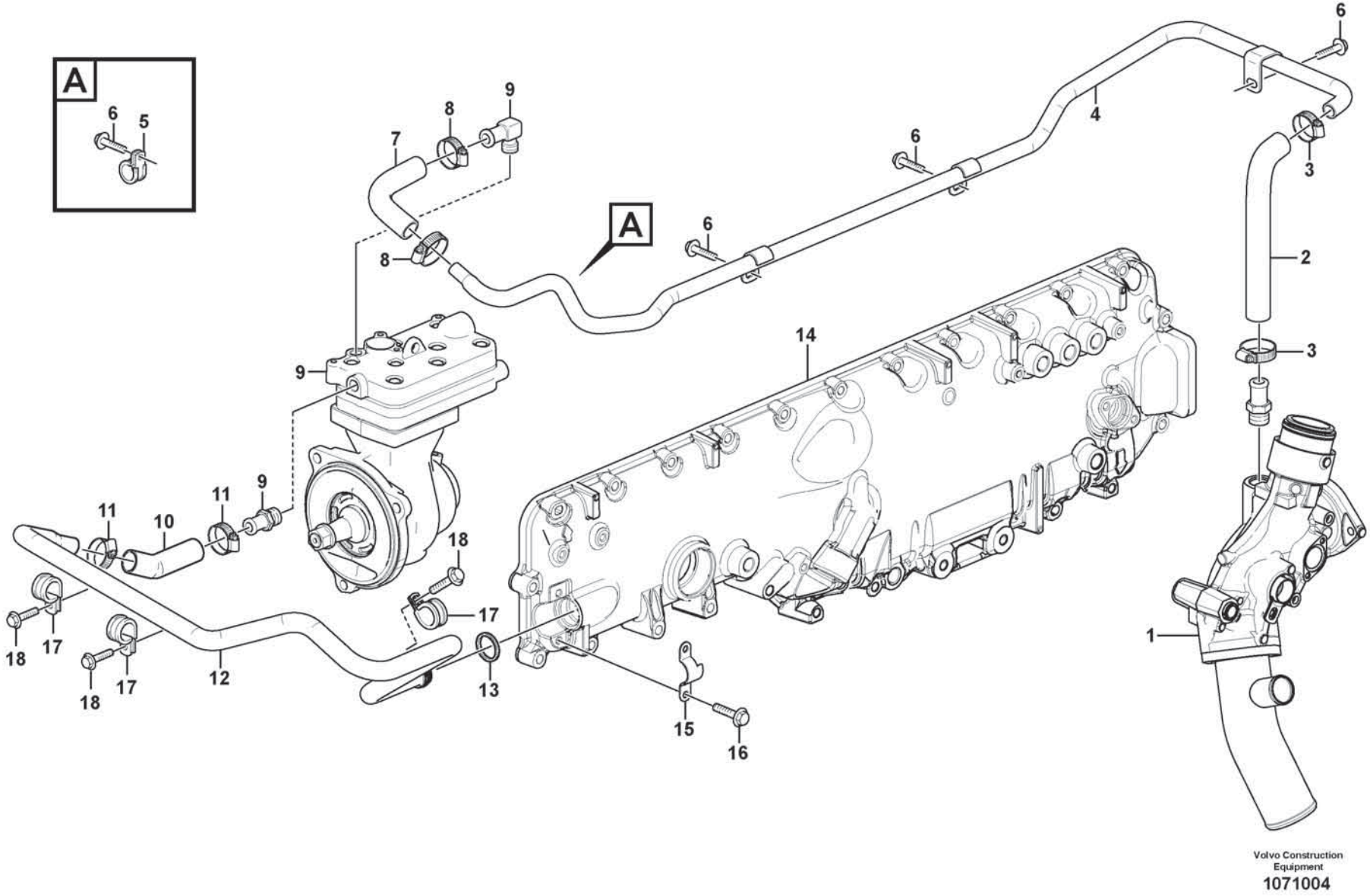

Volvo Construction Equipment

1071004

Fig.	Part No.	Quantity 1	2	3	PS	KIT	Description	Dénomination	Bezeichnung	Denominación	Benämning	Notes
1		1					Coolant Pipe	Conduit.refroi.	Kuhlmittelrohr	Tubo Refrig	Kylvattenrör	See group 262-100 page 311
2	VOE 21987759	1					Hose	Flexible	Schlauch	Manguera	Slang	
3	VOE 992083	2					Hose clamp	Collier durite	Schlauchschelle	Abrazadera de manguera	Slangklamma	
4	VOE 15185799	1					Coolant pipe	Tube de refroidissement	Kühlmittelrohr	Tubo de refrigeración	Kylvätskerör	
5	VOE 942810	1					Clamp	Collier serrage	Schelle	Abrazadera	Klamma	
6	VOE 984733	4					Flange screw	Vis à embase	Flanschschraube	Tornillo embridado	Flänsskruv	
7	VOE 13946652	REQ					Hose	Flexible	Schlauch	Manguera	Slang	
8	VOE 992082	2					Hose clamp	Collier durite	Schlauchschelle	Abrazadera de manguera	Slangklamma	
9		1					Compressor	Compresseur	Kompressor	Compresor	Kompressor	See group 254-900 page 257
10	VOE 13946652	REQ					Hose	Flexible	Schlauch	Manguera	Slang	
11	VOE 992082	2					Hose clamp	Collier durite	Schlauchschelle	Abrazadera de manguera	Slangklamma	
12	VOE 15109059	1					Coolant pipe	Tube de refroidissement	Kühlmittelrohr	Tubo de refrigeración	Kylvätskerör	
13	VOE 1547252	1					Sealing ring	Bague étanchéité	Dichtring	Anillo retén	Tätningsring	
14		1			NS		Cover	Capot	Haube	Capo	Lock	
15	VOE 21046528	1					Attaching clamp	Collier de fixation	Befestigungsklemme	Abrazadera de fijación	Fästklamma	
16	VOE 984733	2					Flange screw	Vis à embase	Flanschschraube	Tornillo embridado	Flänsskruv	
17	VOE 20731581	3					Clamp	Collier serrage	Schelle	Abrazadera	Klamma	
18	VOE 984736	2					Flange screw	Vis à embase	Flanschschraube	Tornillo embridado	Flänsskruv	

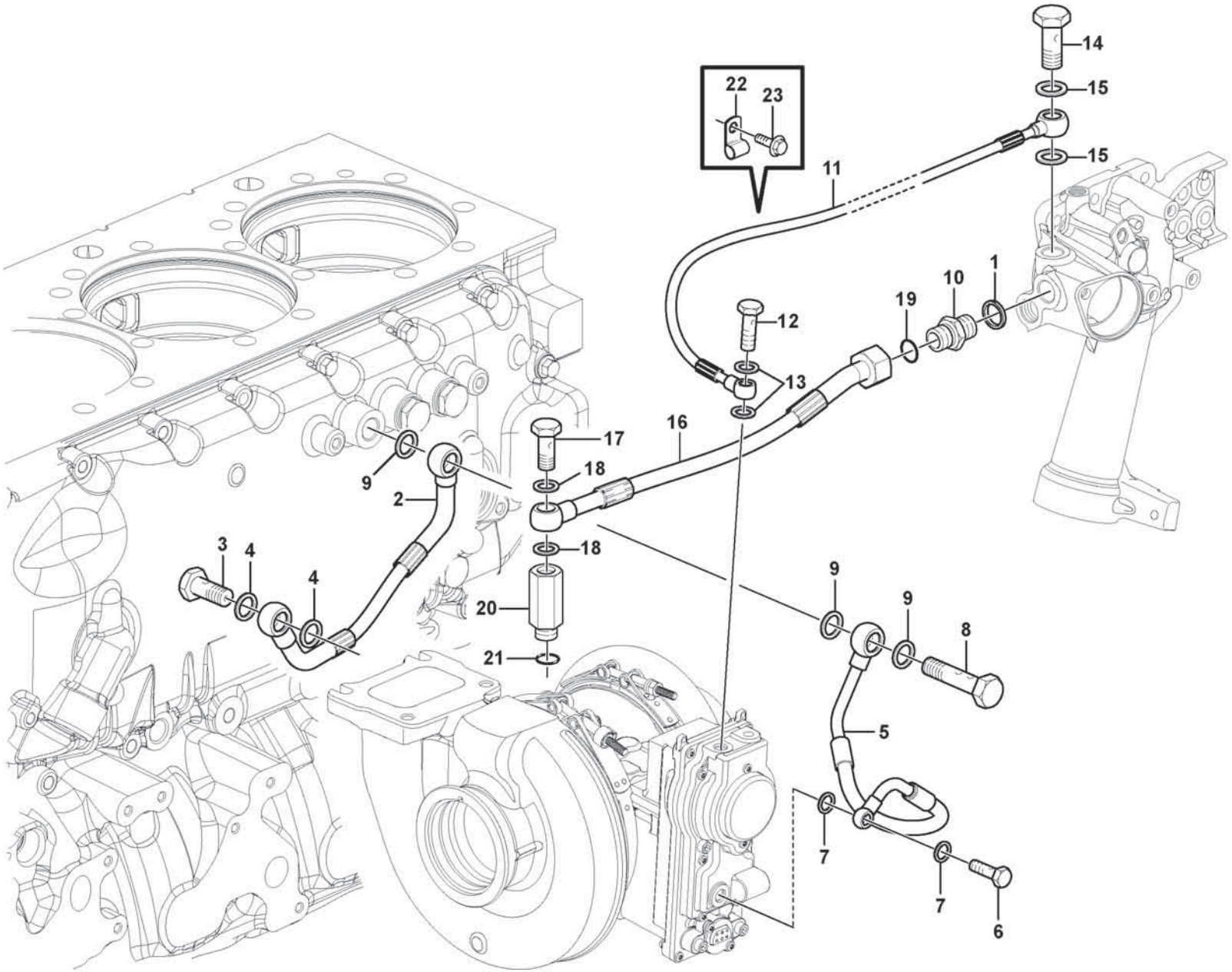

Volvo Construction Equipment
1075512

Fig.	Part No.	Quantity 1	2	3	PS	KIT	Description	Dénomination	Bezeichnung	Denominación	Benämning	Notes
1	VOE 977935	1					Gasket	Joint	Dichtung	Junta	Packning	
2	VOE 21744911	1					Hose	Flexible	Schlauch	Manguera	Slang	L = 265 mm, SUPPLY
3	VOE 992061	1					•Hollow screw	•Vis creuse	•Hohlschraube	•Tornillo perforado	•Hålskruv	
4	VOE 977935	2					•Gasket	•Joint	•Dichtung	•Junta	•Packning	
5	VOE 21361764	1					Hose	Flexible	Schlauch	Manguera	Slang	
6	VOE 980973	1					•Hollow screw	•Vis creuse	•Hohlschraube	•Tornillo perforado	•Hålskruv	
7	VOE 13947281	2					•Gasket	•Joint	•Dichtung	•Junta	•Packning	
8	VOE 16221	1					Hollow screw	Vis creuse	Hohlschraube	Tornillo perforado	Hålskruv	
9	VOE 977935	3					Gasket	Joint	Dichtung	Junta	Packning	
10	VOE 192639	1					Nipple	Raccord	Nippel	Niple	Nippel	
11	VOE 21689131	1					Hose	Flexible	Schlauch	Manguera	Slang	L = 551 mm, ACTUATOR
12	VOE 980973	1					•Hollow screw	•Vis creuse	•Hohlschraube	•Tornillo perforado	•Hålskruv	
13	VOE 13947281	2					•Gasket	•Joint	•Dichtung	•Junta	•Packning	
14	VOE 941686	1					Hollow screw	Vis creuse	Hohlschraube	Tornillo perforado	Hålskruv	
15	VOE 982724	2					Gasket	Joint	Dichtung	Junta	Packning	
16	VOE 21688752	1					Hose	Flexible	Schlauch	Manguera	Slang	
17	VOE 941686	1					•Hollow screw	•Vis creuse	•Hohlschraube	•Tornillo perforado	•Hålskruv	
18	VOE 982724	2					•Gasket	•Joint	•Dichtung	•Junta	•Packning	
19		1			NS		•O-ring	•Joint torique	•O-Ring	•Anillo tórico	•O-ring	
20	VOE 20794396	1					Nipple	Raccord	Nippel	Niple	Nippel	
21	VOE 984797	1					•O-ring	•Joint torique	•O-Ring	•Anillo tórico	•O-ring	
22	VOE 18387	1					Clamp	Pince Serrage	Klemme	Abrazadera	Klämma	
23	VOE 984734	1					Flange screw	Vis à embase	Flanschschraube	Tornillo embridado	Flänsskruv	

1		**Turbocharger with coolant pipe** **Turbocompresseur avec tuyau de liquide de refroidissement** **Turbolader mit Kühlflüssigkeitsrohr** **Turbocompresor con tubo de refrigeración** **Turboaggregat med kylvätskerör**	Catalogue id **20806**	Group **262**
2				
3			Illustr. No **1075512**	Section **400**
4				
5		**17461273, 17461278**	Issue **20053804-A**	Page **321**

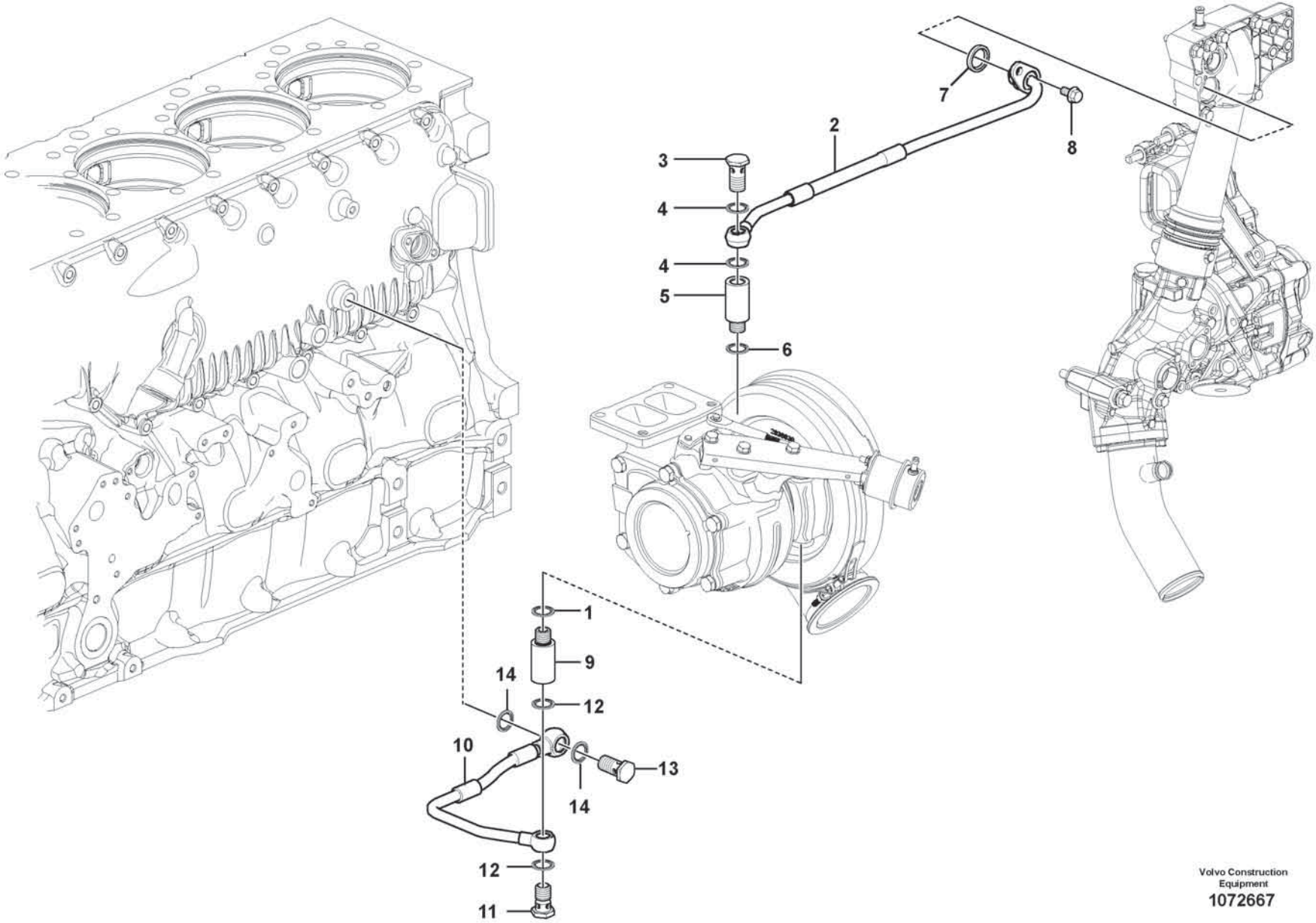

Volvo Construction Equipment
1072667

Fig.	Part No.	Quantity 1	2	3	PS	KIT	Description	Dénomination	Bezeichnung	Denominación	Benämning	Notes
1	VOE 20852765	1					Sealing ring	Bague étanchéité	Dichtring	Anillo retén	Tätningsring	
2	VOE 15103798	1					Hose	Flexible	Schlauch	Manguera	Slang	
3	VOE 991046	1					•Hollow screw	•Vis creuse	•Hohlschraube	•Tornillo perforado	•Hålskruv	
4	VOE 20852765	2					•Sealing ring	•Bague étanchéité	•Dichtring	•Anillo retén	•Tätningsring	
5	VOE 15134276	1					Nipple	Raccord	Nippel	Niple	Nippel	
6	VOE 20852765	1					Sealing ring	Bague étanchéité	Dichtring	Anillo retén	Tätningsring	
7	VOE 1547252	1					Sealing ring	Bague étanchéité	Dichtring	Anillo retén	Tätningsring	
8	VOE 984733	1					Flange screw	Vis à embase	Flanschschraube	Tornillo embridado	Flänsskruv	
9	VOE 15134276	1					Nipple	Raccord	Nippel	Niple	Nippel	
10	VOE 15108329	1					Hose	Flexible	Schlauch	Manguera	Slang	
11	VOE 941686	1					•Hollow screw	•Vis creuse	•Hohlschraube	•Tornillo perforado	•Hålskruv	
12	VOE 982724	2					•Gasket	•Joint	•Dichtung	•Junta	•Packning	
13	VOE 190714	1					•Hollow screw	•Vis creuse	•Hohlschraube	•Tornillo perforado	•Hålskruv	
14	VOE 977935	2					•Gasket	•Joint	•Dichtung	•Junta	•Packning	

1		**Turbocharger with coolant pipe** **Turbocompresseur avec tuyau de liquide de refroidissement** **Turbolader mit Kühlflüssigkeitsrohr** **Turbocompresor con tubo de refrigeración** **Turboaggregat med kylvätskerör**	Catalogue id **20806**	Group **262**
2				
3			Illustr. No **1072667**	Section **420**
4				
5		**15185566, 17461280**	Issue **20053804-A**	Page **323**

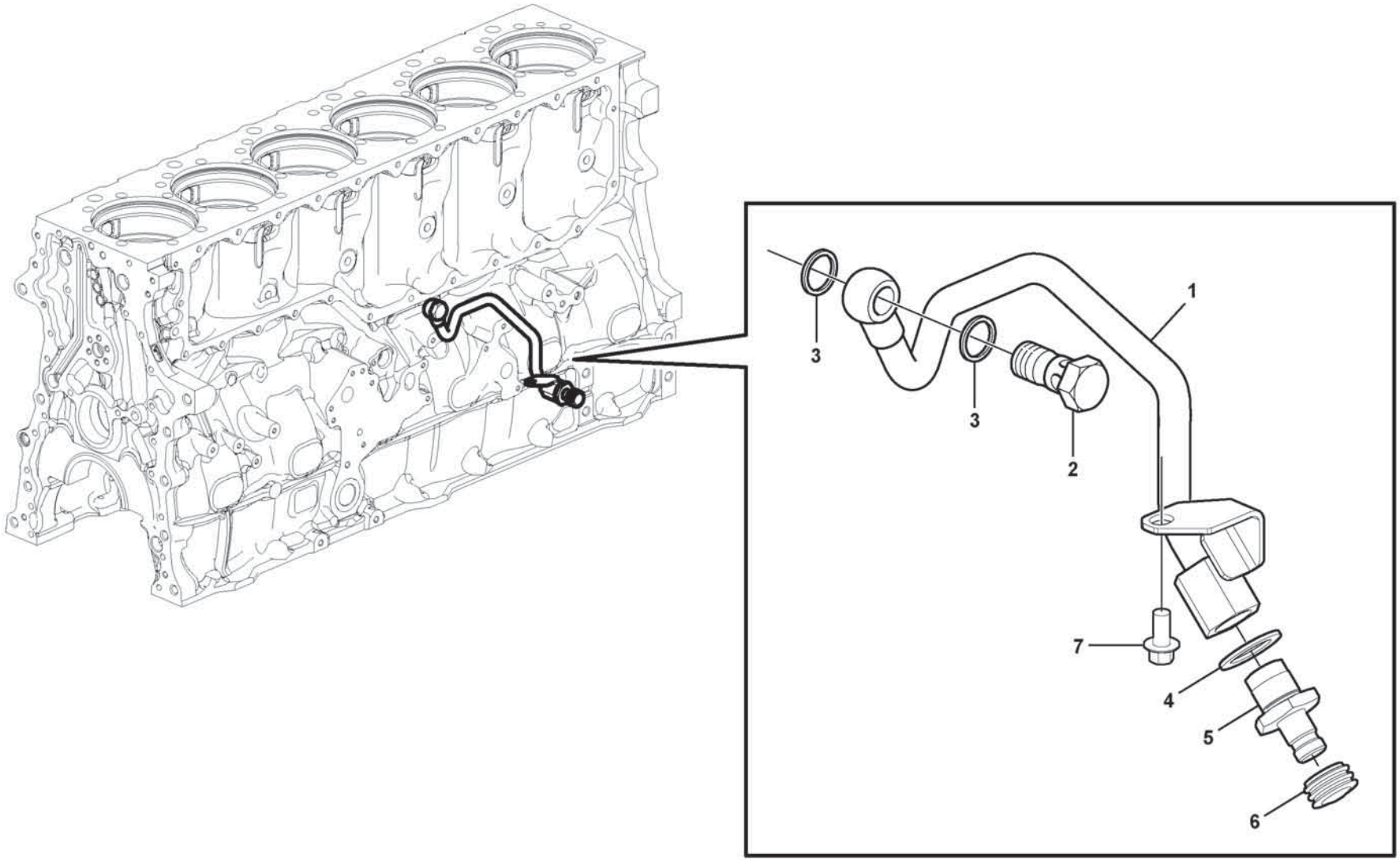

Volvo Construction Equipment

1071025

Fig.	Part No.	Quantity 1	2	3	PS	KIT	Description	Dénomination	Bezeichnung	Denominación	Benämning	Notes
1	**VOE 21816700**	1					Pipe	Tuyau	Rohrleitung	Tubo	Rör	
2	**VOE 992061**	1					•Hollow screw	•Vis creuse	•Hohlschraube	•Tornillo perforado	•Hålskruv	
3	**VOE 979097**	2					•Gasket	•Joint	•Dichtung	•Junta	•Packning	
4	**VOE 979099**	1					•Gasket	•Joint	•Dichtung	•Junta	•Packning	
5	**VOE 1676622**	1					•Nipple	•Raccord	•Nippel	•Niple	•Nippel	
6	**VOE 476279**	1					•Protecting cap	•Capot de protection	•Schutzhaube	•Cabezal protección	•Skyddshuv	
7	**VOE 984733**	1					Flange screw	Vis à embase	Flanschschraube	Tornillo embridado	Flänsskruv	

1		**Water pipe** **Conduit eau** **Wasserrohr** **Conducto agua** **Vattenrör**	Catalogue id **20806**	Group **262**
2				
3			Illustr. No **1071025**	Section **500**
4				
5		**17461273, 17461278**	Issue **20053804-A**	Page **325**

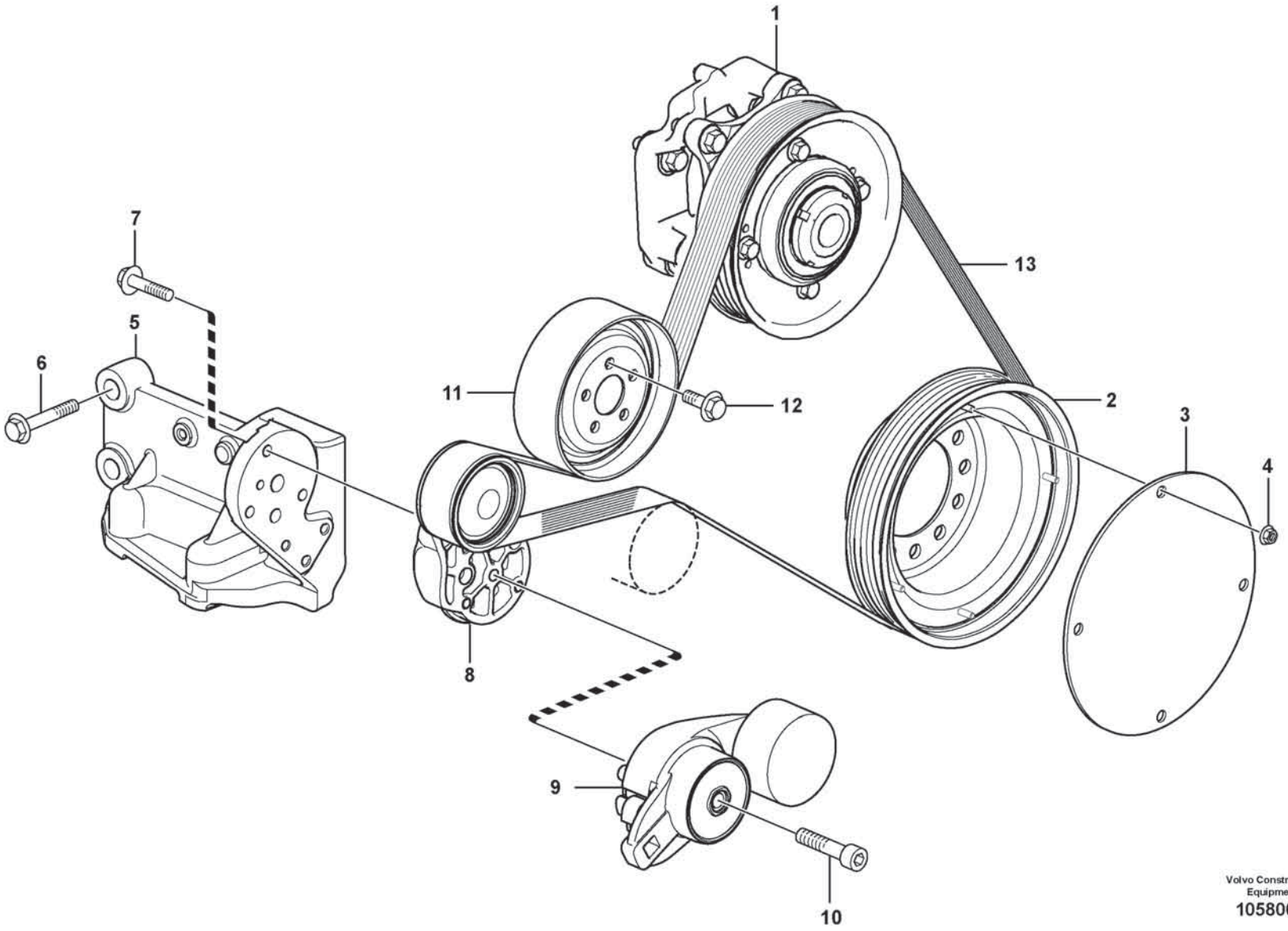

Volvo Construction Equipment
1058000

Fig.	Part No.	Quantity 1	2	3	PS	KIT	Description	Dénomination	Bezeichnung	Denominación	Benämning	Notes
1		1					Bearing mounting	Suspension palier	Lageraufhängung	Suspension cojinete	Lagerupphängning	
2	**VOE 21469531**	1					Pulley	Poulie	Riemenscheibe	Polea	Remskiva	
3		1			NS		Noise shield	Panneau insonorisant	Lärmschutz	Panel insonorizante	Ljudpanel	
4	**VOE 990949**	4					Flange lock nut	Contre-écrou à embase	Flanschverschlussmutter	Contratuerca embridada	Flänslåsmutter	
5	**VOE 22026929**	1					Bracket	Console	Konsole	Consola	Konsol	
6	**VOE 975121**	4					Flange screw	Vis à embase	Flanschschraube	Tornillo embridado	Flänsskruv	
7	**VOE 984735**	3					Flange screw	Vis à embase	Flanschschraube	Tornillo embridado	Flänsskruv	
8	**VOE 21766717**	1					Idler pulley	Galet-tendeur	Umlenkrad	Polea de ruptura	Brythjul	
9	**VOE 21479276**	1					Belt tensioner	Tendeur de courroie	Riemenspanner	Tensor de correa	Remspännare	
10	**VOE 60112984**	1					Hex. socket screw	Vis à six pans creux	Innensechskantschraube	Tornillo de hexágono embutido	Insexskruv	
11	**VOE 20524754**	1					Pulley	Poulie	Riemenscheibe	Polea	Remskiva	
12	**VOE 984732**	5					Flange screw	Vis à embase	Flanschschraube	Tornillo embridado	Flänsskruv	
13	**VOE 17418267**	1					V-ribbed belt	Courroie striée	Mehrspurriemen	Correa en v	Flerspårsrem	(VOE 21080427)

1		**Belt transmission** **Transmission courrouie** **Riemenantrieb** **Correa distribución** **Remtransmission**	Catalogue id **20806**	Group **263**
2				
3			Illustr. No **1058000**	Section **100**
4				
5		**17461273, 17461278**	Issue **20053804-A**	Page **327**

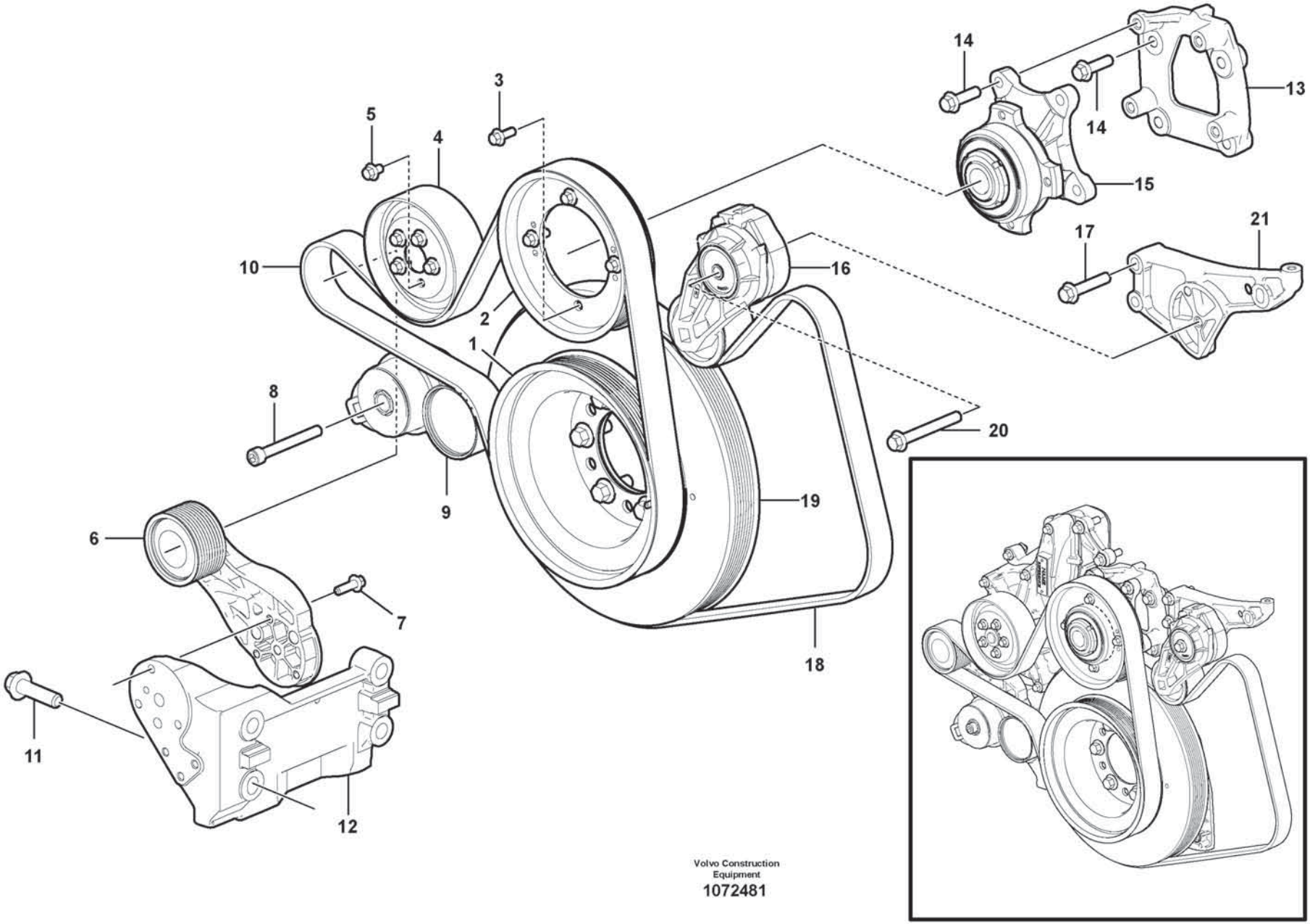

Volvo Construction Equipment

1072481

Fig.	Part No.	Quantity 1	2	3	PS	KIT	Description	Dénomination	Bezeichnung	Denominación	Benämning	Notes
1	VOE 20799474	1					Pulley	Poulie	Riemenscheibe	Polea	Remskiva	
2	VOE 8149875	1					Pulley	Poulie	Zahnriemenscheibe	Polea correa dentada	Kuggremhjul	
3	VOE 984734	4					Flange screw	Vis à embase	Flanschschraube	Tornillo embridado	Flänsskruv	
4	VOE 20524754	1					Pulley	Poulie	Riemenscheibe	Polea	Remskiva	
5	VOE 984732	5					Flange screw	Vis à embase	Flanschschraube	Tornillo embridado	Flänsskruv	
6	VOE 21766717	1					Idler pulley	Galet-tendeur	Umlenkrad	Polea de ruptura	Brythjul	
7	VOE 984735	3					Flange screw	Vis à embase	Flanschschraube	Tornillo embridado	Flänsskruv	
8	VOE 959249	1					Hex. socket screw	Vis à six pans creux	Innensechskantschraube	Tornillo de hexágono embutido	Insexskruv	
9	VOE 21479276	1					Belt tensioner	Tendeur de courroie	Riemenspanner	Tensor de correa	Remspännare	
10	VOE 17418267	1					V-ribbed belt	Courroie striée	Mehrspurriemen	Correa en v	Flerspårsrem	(VOE 21080427)
11	VOE 975121	4					Flange screw	Vis à embase	Flanschschraube	Tornillo embridado	Flänsskruv	
12	VOE 22026929	1					Bracket	Console	Konsole	Consola	Konsol	
13	VOE 15177160	1					Bracket	Console	Konsole	Consola	Konsol	
14	VOE 984754	8					Flange screw	Vis à embase	Flanschschraube	Tornillo embridado	Flänsskruv	
15		1					Fan Hub	Moyeu Ventilat.	Lufternabe	Cubo Ventilador	Fläktnav	See group 263-200 page 331
16	VOE 21549016	1					Belt tensioner	Tendeur de courroie	Riemenspanner	Tensor de correa	Remspännare	
17	VOE 968163	2					Flange screw	Vis à embase	Flanschschraube	Tornillo embridado	Flänsskruv	
18	VOE 17418271	1					V-ribbed belt	Courroie striée	Mehrspurriemen	Correa en v	Flerspårsrem	
19		1					Vibration Dampe	Amortisseur Vib	Schwingungsdämpfer	Amortiguador de vibraciones	Vibrationsdämp	See group 216-100 page 135
20	VOE 975103	1					Flange screw	Vis à embase	Flanschschraube	Tornillo embridado	Flänsskruv	
21		1			NS		Bracket	Console	Konsole	Consola	Konsol	

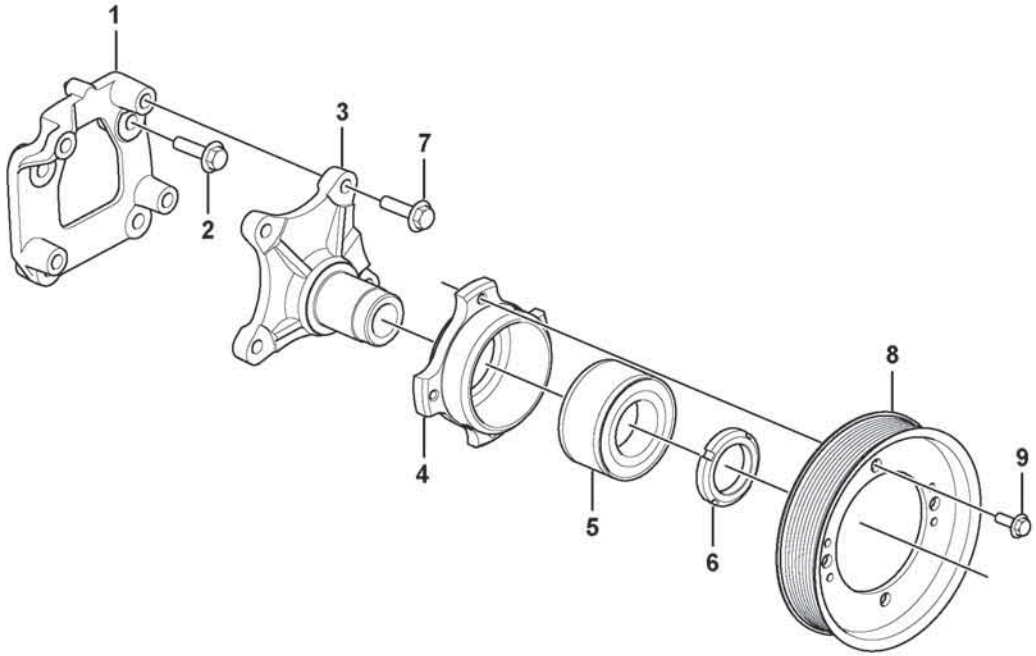
1
2
3
4
5
6
7
8
9

Fig.	Part No.	Quantity 1	2	3	PS	KIT	Description	Dénomination	Bezeichnung	Denominación	Benämning	Notes
1	VOE 15177160	1					Bracket	Console	Konsole	Consola	Konsol	
2	VOE 984754	4					Flange screw	Vis à embase	Flanschschraube	Tornillo embridado	Flänsskruv	
	VOE 21986056	1					Fan hub	Moyeu de ventilateur	Lüfternabe	Cubo ventilador	Fläktnav	
3		1			NS		•Shaft	•Arbre	•Welle	•Eje	•Axel	
4		1			NS		•Bearing housing	•Ensemble tournant	•Lagergehäuse	•Caja de cojinete	•Lagerhus	
5	VOE 17248194	1					•Ball bearing	•Roulement billes	•Kugellager	•Cojinete de bolas	•Kullager	(VOE 21146660)
6		1			NS		•Round nut	•Écrou rond	•Rundmutter	•Tuerca redonda	•Rundmutter	
7	VOE 984754	4					Flange screw	Vis à embase	Flanschschraube	Tornillo embridado	Flänsskruv	
8	VOE 8149875	1					Pulley	Poulie	Zahnriemenscheibe	Polea correa dentada	Kuggremhjul	
9	VOE 984734	4					Flange screw	Vis à embase	Flanschschraube	Tornillo embridado	Flänsskruv	

1		**Bearing mounting** **Support de palier** **Lageraufhängung** **Montaje del cojinete** **Lagerupphängning**	Catalogue id **20806**	Group **263**
2				
3			Illustr. No **1075503**	Section **200**
4				
5		**17461273, 17461278, 17461280, 15185566**	Issue **20053804-A**	Page **331**

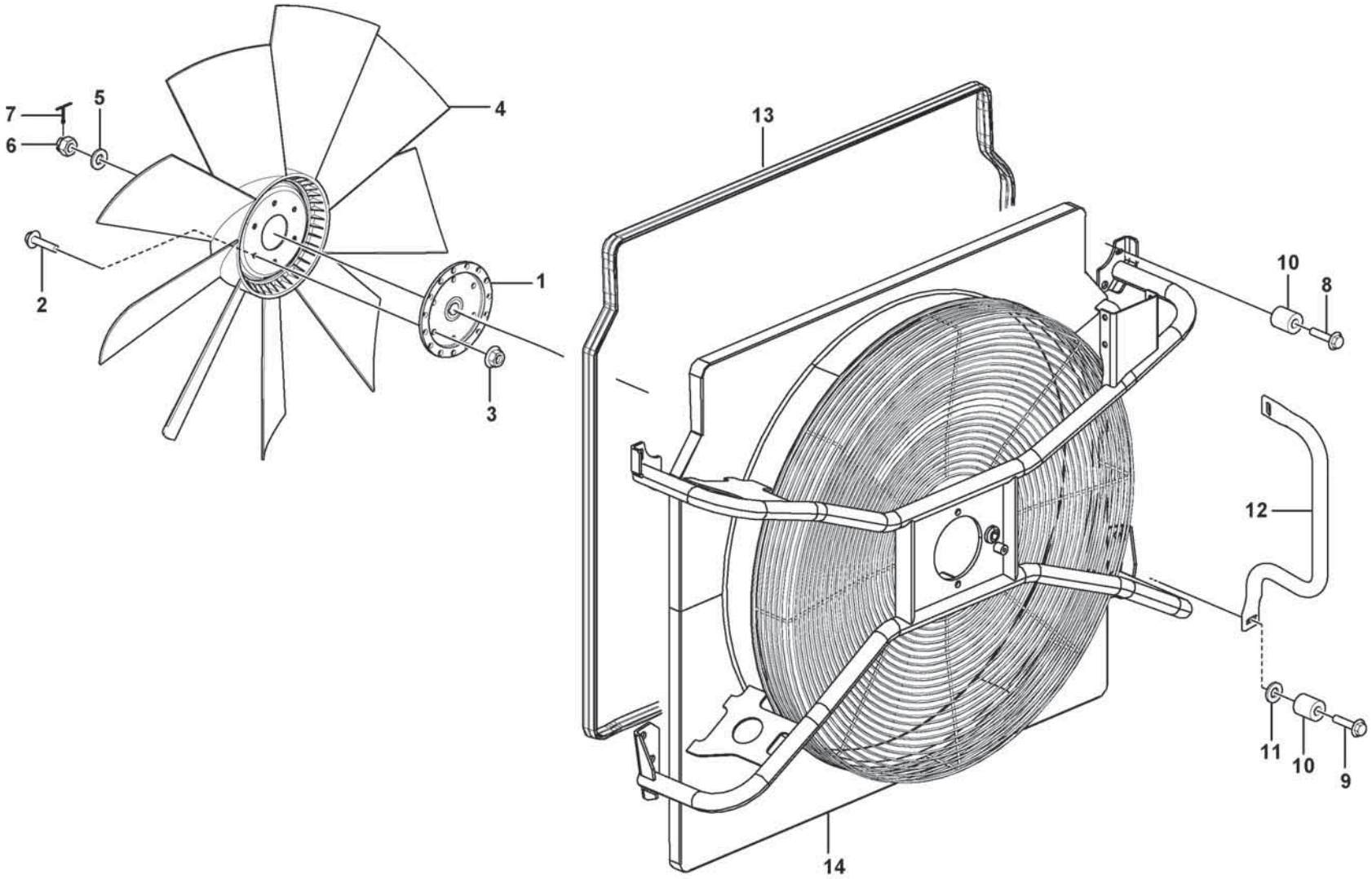

Volvo Construction Equipment
1092981

Fig.	Part No.	Quantity 1	2	3	PS	KIT	Description	Dénomination	Bezeichnung	Denominación	Benämning	Notes
1	VOE 11410722	1					Fan hub	Moyeu de ventilateur	Lüfternabe	Cubo ventilador	Fläktnav	
2	VOE 60113094	6					Flange screw	Vis à embase	Flanschschraube	Tornillo embridado	Flänsskruv	
3	VOE 60113168	6					Flange lock nut	Contre-écrou à embase	Flanschverschlussmutter	Contratuerca embridada	Flänslåsmutter	
4	VOE 11110585	1					Fan	Ventilateur	Gebläse	Ventilador	Fläkt	
5	VOE 60110354	1					Plain washer	Rondelle plane	Flachscheibe	Arandela plana	Planbricka	
6	VOE 153035	1					Castle nut	Écrou crénelé	Kronenmutter	Tuerca almenada	Kronmutter	
7	VOE 13907851	1					Cotter Pin	Goupille Fendue	Splint	Pasador Hendido	Saxpinne	
8	VOE 60113084	4					Flange screw	Vis à embase	Flanschschraube	Tornillo embridado	Flänsskruv	
9	VOE 60113085	4					Flange screw	Vis à embase	Flanschschraube	Tornillo embridado	Flänsskruv	
10	VOE 60113558	8					Spacer sleeve	Douille entretoise	Abstandhülse	Manguito distanciador	Distanshylsa	
11	VOE 994861	2					Washer	Rondelle	Scheibe	Arandela	Bricka	
12	VOE 16899848	2					Hand rail	Tige articulée	Handlauf	Pasamanos	Ledstång	
13	VOE 16908200	REQ					Sealing strip	Bande d'étanchéité	Dichtleiste	Moldura retén	Tätningslist	L = 4500 mm
14	VOE 16908096	1					Fan shroud	Buse de ventilateur	Lüfterhaube	Cubierta ventilador	Fläktkåpa	L = 1980 mm

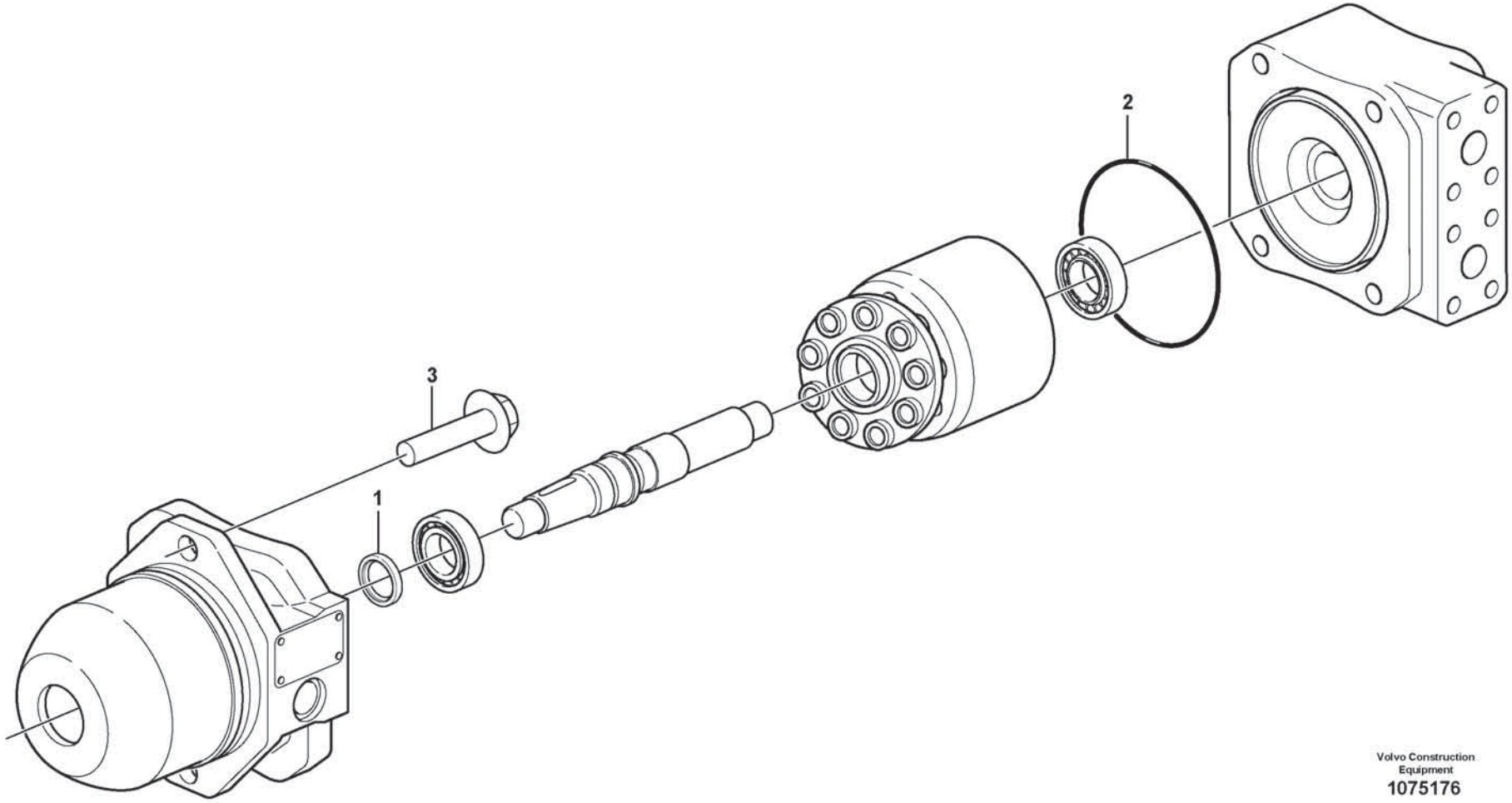

Volvo Construction Equipment
1075176

Fig.	Part No.	Quantity 1	2	3	PS	KIT	Description	Dénomination	Bezeichnung	Denominación	Benämning	Notes
	VOE 11410665						Hydraulic motor	Moteur hydraulique	Hydromotor	Motor hidráulico	Hydraulmotor	
1	**VOE 11709645**	1					•Seal	•Étanchéité	•dichtung	•Junta	•Tätning	
2	**VOE 11708230**	1					•O-ring	•Joint torique	•O-Ring	•Anillo tórico	•O-ring	
3	**VOE 60113113**	2					Flange screw	Vis à embase	Flanschschraube	Tornillo embridado	Flänsskruv	

1		**Hydraulic motor** **Moteur hydraulique** **Hydraulischer Motor** **Motor hidráulico** **Hydraulmotor**	Catalogue id **20806**	Group **263**
2				
3			Illustr. No **1075176**	Section **450**
4				
5		**85761**	Issue **20053804-A**	Page **335**

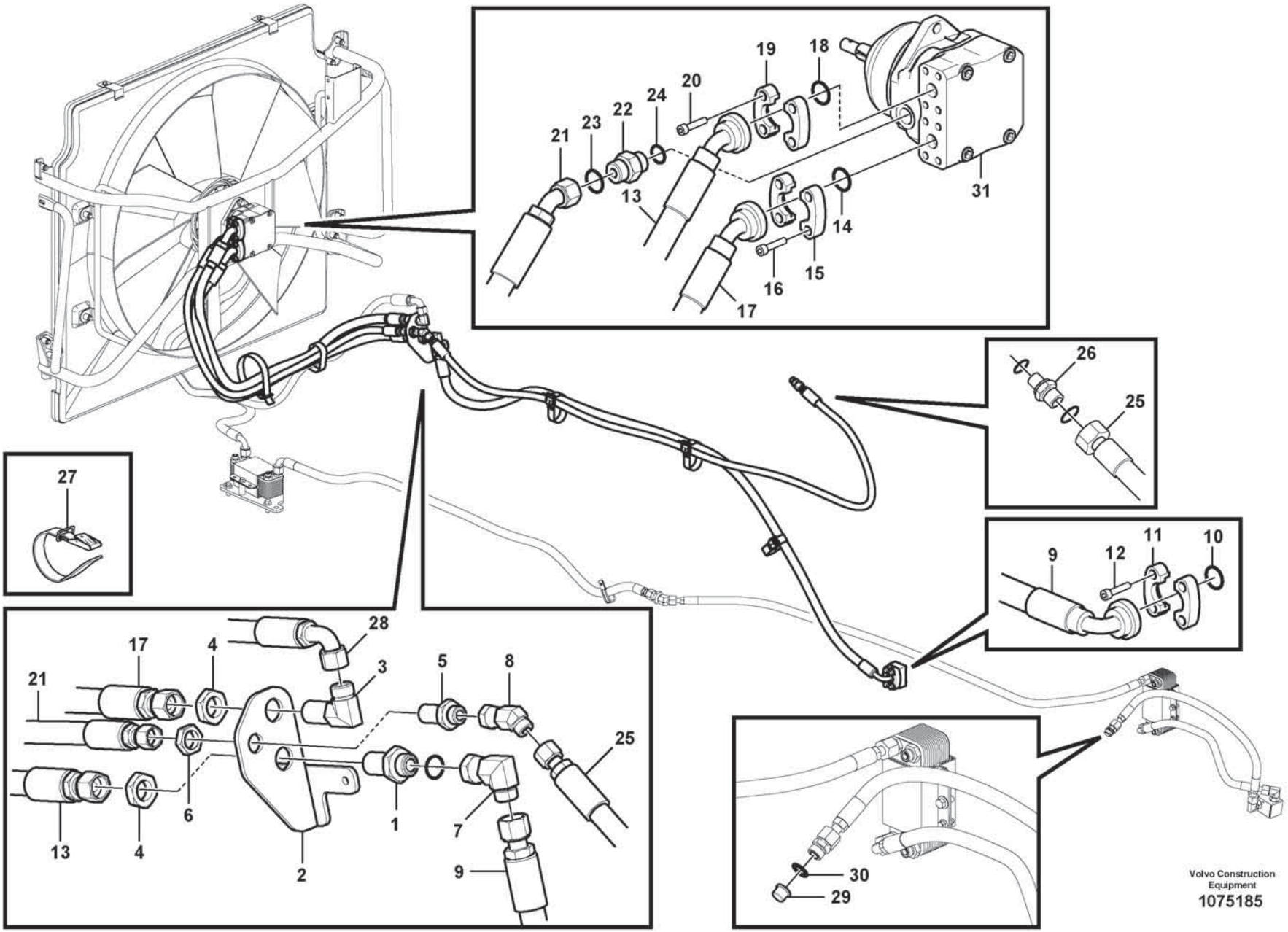

Volvo Construction Equipment

1075185

Fig.	Part No.	Quantity 1	2	3	PS	KIT	Description	Dénomination	Bezeichnung	Denominación	Benämning	Notes
1	VOE 13933961	1					Nipple	Raccord	Nippel	Niple	Nippel	
	VOE 990739	2					•O-ring	•Joint torique	•O-Ring	•Anillo tórico	•O-ring	
2	VOE 15165456	1					Bracket	Console	Konsole	Consola	Konsol	
3	VOE 936888	1					Elbow nipple	Raccord coudé	Winkelnippel	Niple angular	V-nippel	
	VOE 990739	2					•O-ring	•Joint torique	•O-Ring	•Anillo tórico	•O-ring	
4	VOE 13933962	2					Lock nut	Contre-écrou	Sicherungsmutter	Contratuerca	Låsmutter	
5	VOE 13933922	1					Nipple	Raccord	Nippel	Niple	Nippel	
	VOE 990738	2					•O-ring	•Joint torique	•O-Ring	•Anillo tórico	•O-ring	
6	VOE 13933867	1					Lock nut	Contre-écrou	Sicherungsmutter	Contratuerca	Låsmutter	
7	VOE 935423	1					Elbow nipple	Raccord coudé	Winkelnippel	Niple angular	V-nippel	
	VOE 990739	1					•O-ring	•Joint torique	•O-Ring	•Anillo tórico	•O-ring	
8	VOE 936081	1					Elbow nipple	Raccord coudé	Winkelnippel	Niple angular	V-nippel	
9	VOE 15108062	1					Hose assembly	Conduit flexible	Schlauchleitung	Conducto	Slangledning	
10	VOE 990742	1					O-ring	Joint torique	O-Ring	Anillo tórico	O-ring	
11	VOE 935312	2					Flange half	Demi-bride	Flanschhälfte	Mitad brida	Flänshalva	
12	VOE 60113095	4					Flange screw	Vis à embase	Flanschschraube	Tornillo embridado	Flänsskruv	
13	VOE 15104544	1					Hose assembly	Conduit flexible	Schlauchleitung	Conducto	Slangledning	
14	VOE 990742	1					O-ring	Joint torique	O-Ring	Anillo tórico	O-ring	
15	VOE 935312	2					Flange half	Demi-bride	Flanschhälfte	Mitad brida	Flänshalva	
16	VOE 60112976	4					Hex. socket screw	Vis à six pans creux	Innensechskantschraube	Tornillo de hexágono embutido	Insexskruv	
17	VOE 15104544	1					Hose assembly	Conduit flexible	Schlauchleitung	Conducto	Slangledning	
18	VOE 990742	1					O-ring	Joint torique	O-Ring	Anillo tórico	O-ring	
19	VOE 935312	2					Flange half	Demi-bride	Flanschhälfte	Mitad brida	Flänshalva	
20	VOE 60112976	4					Hex. socket screw	Vis à six pans creux	Innensechskantschraube	Tornillo de hexágono embutido	Insexskruv	
21	VOE 11411630	1					Hose assembly	Conduit flexible	Schlauchleitung	Conducto	Slangledning	
22	VOE 935092	1					Nipple	Raccord	Nippel	Niple	Nippel	
23	VOE 993322	1					•O-ring	•Joint torique	•O-Ring	•Anillo tórico	•O-ring	
24	VOE 990738	1					•O-ring	•Joint torique	•O-Ring	•Anillo tórico	•O-ring	
25	VOE 17247898	1					Hose assembly	Conduit flexible	Schlauchleitung	Conducto	Slangledning	
26	VOE 935076	1					Elbow nipple	Raccord coudé	Winkelnippel	Niple angular	V-nippel	

1		**Hoses to fan drive** **Commande ventilateur** **Schlauch, Lüfterantrieb** **Manguera, accionamiento del ventilador** **Slangar till fläktdrivning**
2		
3		
4		
5		**85761**

Catalogue id	Group
20806	**263**
Illustr. No	Section
1075185	**550**
Issue	Page
20053804-A	**337**

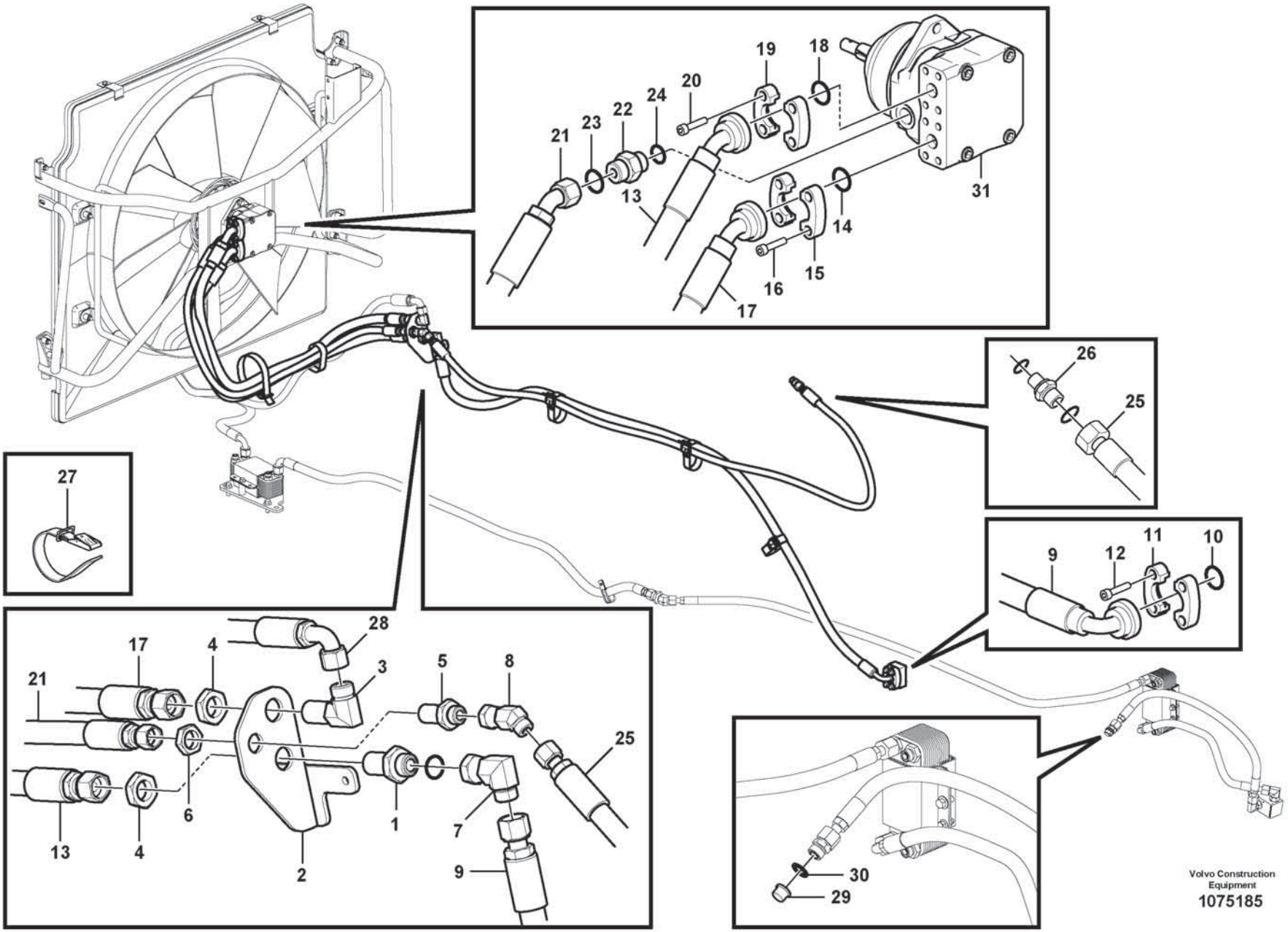

Volvo Construction Equipment

1075185

Fig.	Part No.	Quantity 1	2	3	PS	KIT	Description	Dénomination	Bezeichnung	Denominación	Benämning	Notes
27	VOE 11104606	6					Retaining strap	Courroie de serrage	Halteriemen	Correa tensora	Spännrem	
28	VOE 15129739	1					Hose assembly	Conduit flexible	Schlauchleitung	Conducto	Slangledning	
29	VOE 13966145	1					Plug	Tampon	Stopfen	Tapón	Plugg	
30	VOE 948885	1					Plane gasket	Joint plan	Plandichtung	Junta plana	Planpackning	
31	VOE 11410665	1					Hydraulic motor	Moteur hydraulique	Hydromotor	Motor hidráulico	Hydraulmotor	See group 263-450 page 335

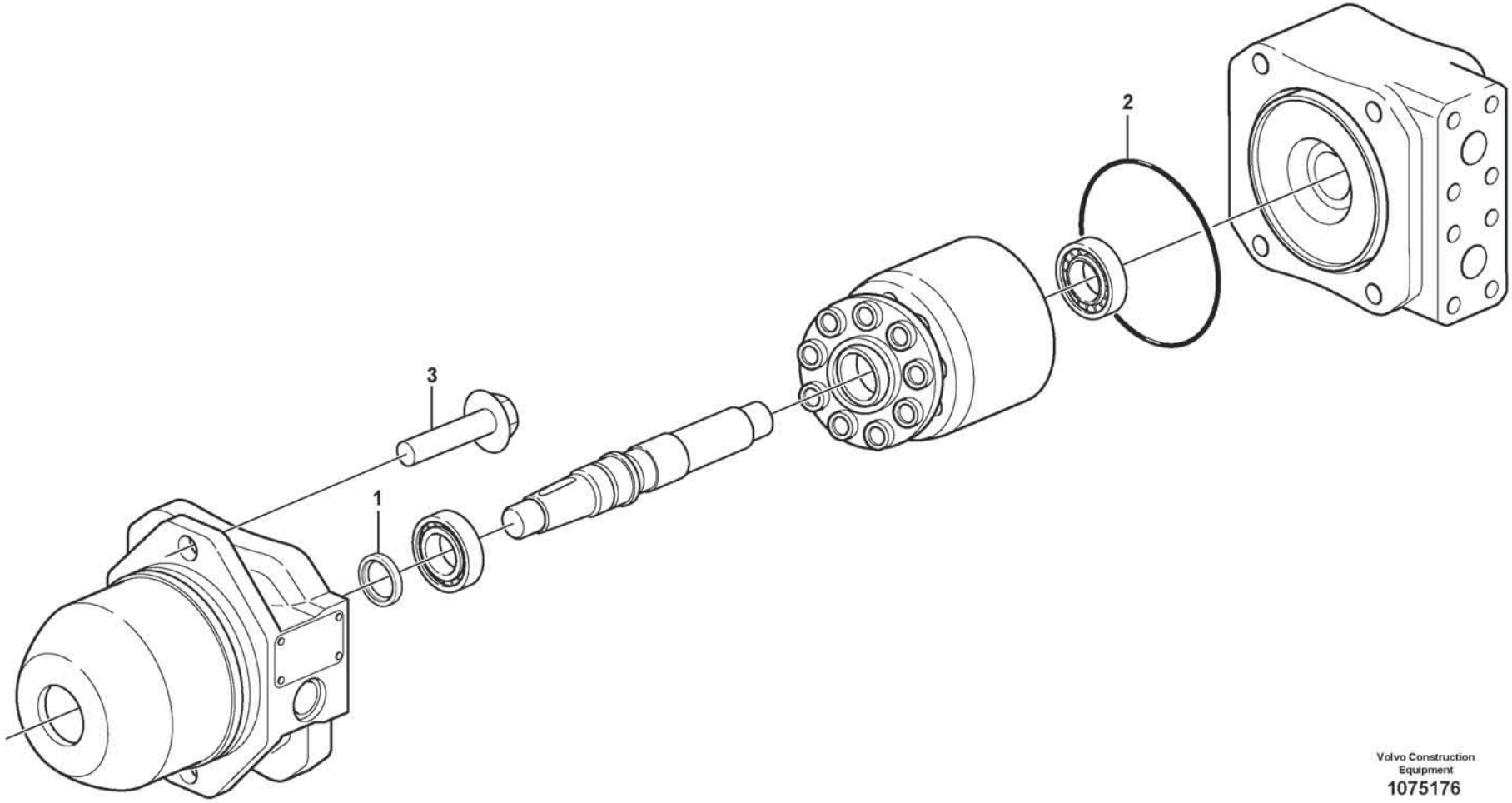

Volvo Construction Equipment
1075176

Fig.	Part No.	Quantity 1	2	3	PS	KIT	Description	Dénomination	Bezeichnung	Denominación	Benämning	Notes
	VOE 11410665						Hydraulic motor	Moteur hydraulique	Hydromotor	Motor hidráulico	Hydraulmotor	
1	**VOE 11709645**	1					•Seal	•Étanchéité	•dichtung	•Junta	•Tätning	
2	**VOE 11708230**	1					•O-ring	•Joint torique	•O-Ring	•Anillo tórico	•O-ring	
3	**VOE 60113113**	2					Flange screw	Vis à embase	Flanschschraube	Tornillo embridado	Flänsskruv	

1		**Hydraulic motor** **Moteur hydraulique** **Hydraulischer Motor** **Motor hidráulico** **Hydraulmotor**	Catalogue id **20806**	Group **263**
2				
3			Illustr. No **1075176**	Section **600**
4			Issue **20053804-A**	Page **341**
5		**85967, 85949**		

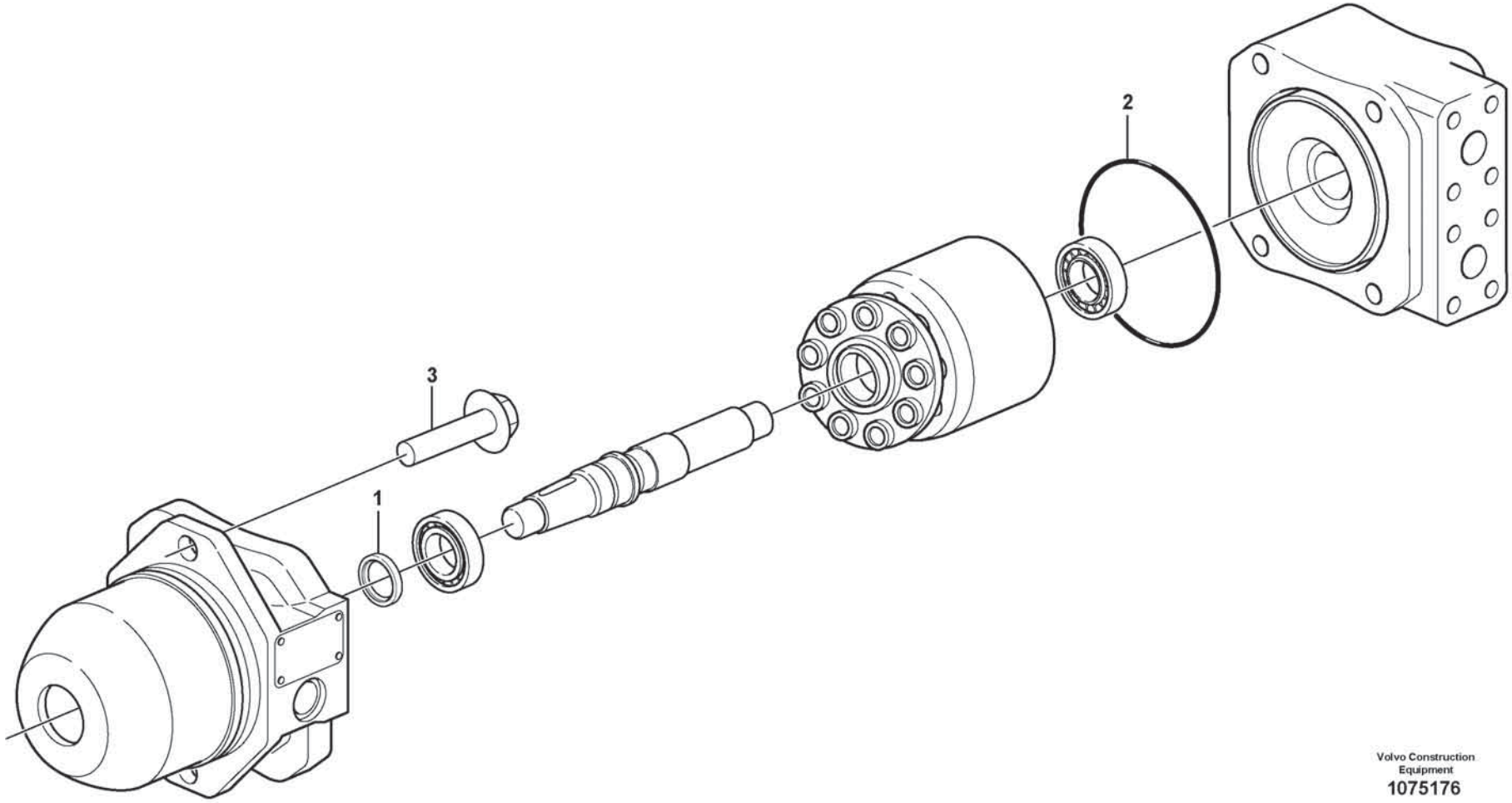

Volvo Construction Equipment
1075176

Fig.	Part No.	Quantity 1	2	3	PS	KIT	Description	Dénomination	Bezeichnung	Denominación	Benämning	Notes
	VOE 11410653						Hydraulic motor	Moteur hydraulique	Hydromotor	Motor hidráulico	Hydraulmotor	
1	**VOE 11709645**	1					•Seal	•Étanchéité	•dichtung	•Junta	•Tätning	
2	**VOE 11708230**	1					•O-ring	•Joint torique	•O-Ring	•Anillo tórico	•O-ring	
3	**VOE 60113113**	2					Flange screw	Vis à embase	Flanschschraube	Tornillo embridado	Flänsskruv	

1		**Hydraulic motor** **Moteur hydraulique** **Hydraulischer Motor** **Motor hidráulico** **Hydraulmotor**	Catalogue id **20806**	Group **263**
2				
3			Illustr. No **1075176**	Section **700**
4				
5		**85969**	Issue **20053804-A**	Page **343**

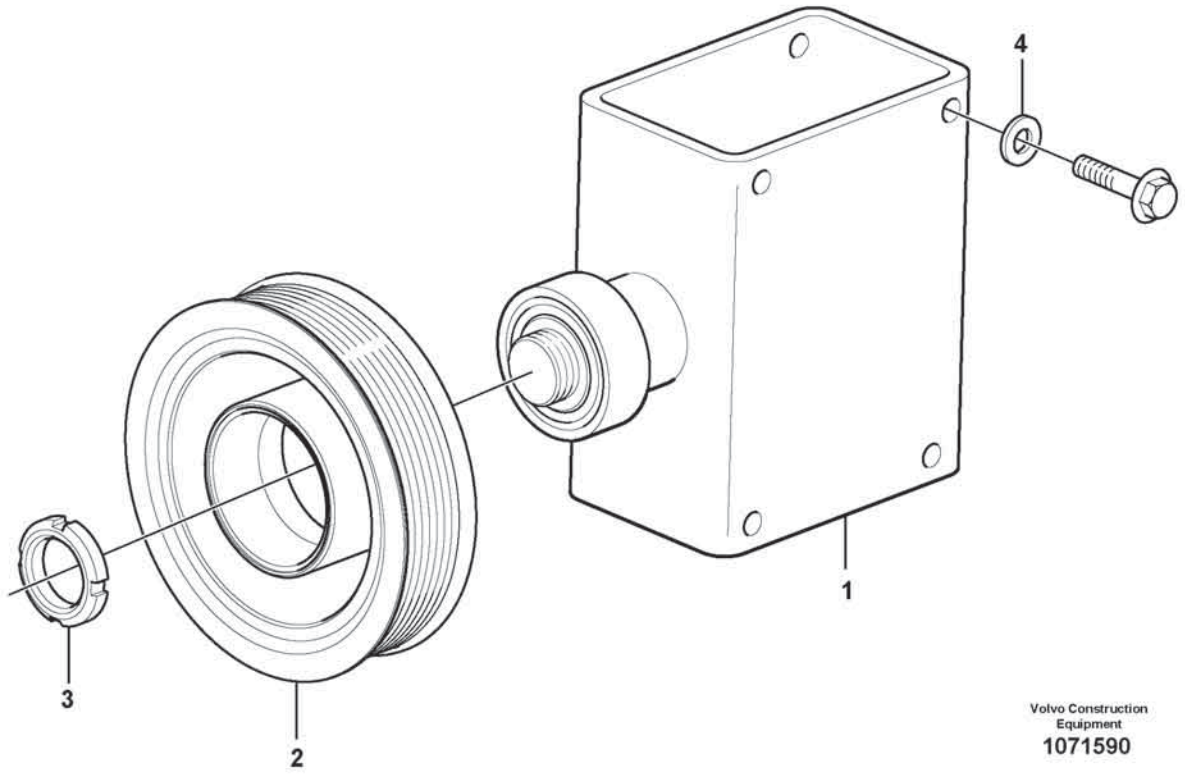

Volvo Construction Equipment

1071590

Fig.	Part No.	Quantity 1	2	3	PS	KIT	Description	Dénomination	Bezeichnung	Denominación	Benämning	Notes
1	VOE 16849749	1					Dummy	Modèle	Attrappe	Pieza falsa	Attrapp	
2	VOE 15164570	1					•Pulley	•Poulie	•Riemenscheibe	•Polea	•Remskiva	
3	VOE 914465	1					•Snap ring	•Circlip	•Nutring	•Circlip	•Spårring	
4	VOE 60113881	2					Washer	Rondelle	Scheibe	Arandela	Bricka	

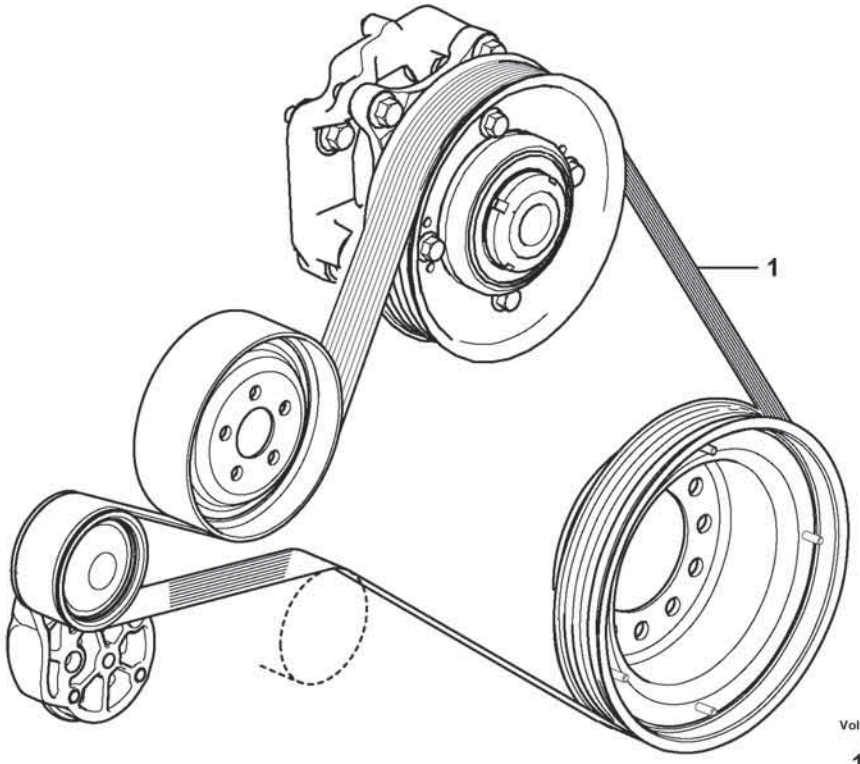

Volvo Construction Equipment
1071647

Fig.	Part No.	Quantity 1	2	3	PS	KIT	Description	Dénomination	Bezeichnung	Denominación	Benämning	Notes
1	VOE 17418271	1					V-ribbed belt	Courroie striée	Mehrspurriemen	Correa en v	Flerspårsrem	

1		**Belt transmission** **Transmission courrouie** **Riemenantrieb** **Correa distribución** **Remtransmission**	Catalogue id **20806**	Group **263**
2				
3			Illustr. No **1071647**	Section **1000**
4				
5			Issue **20053804-A**	Page **347**

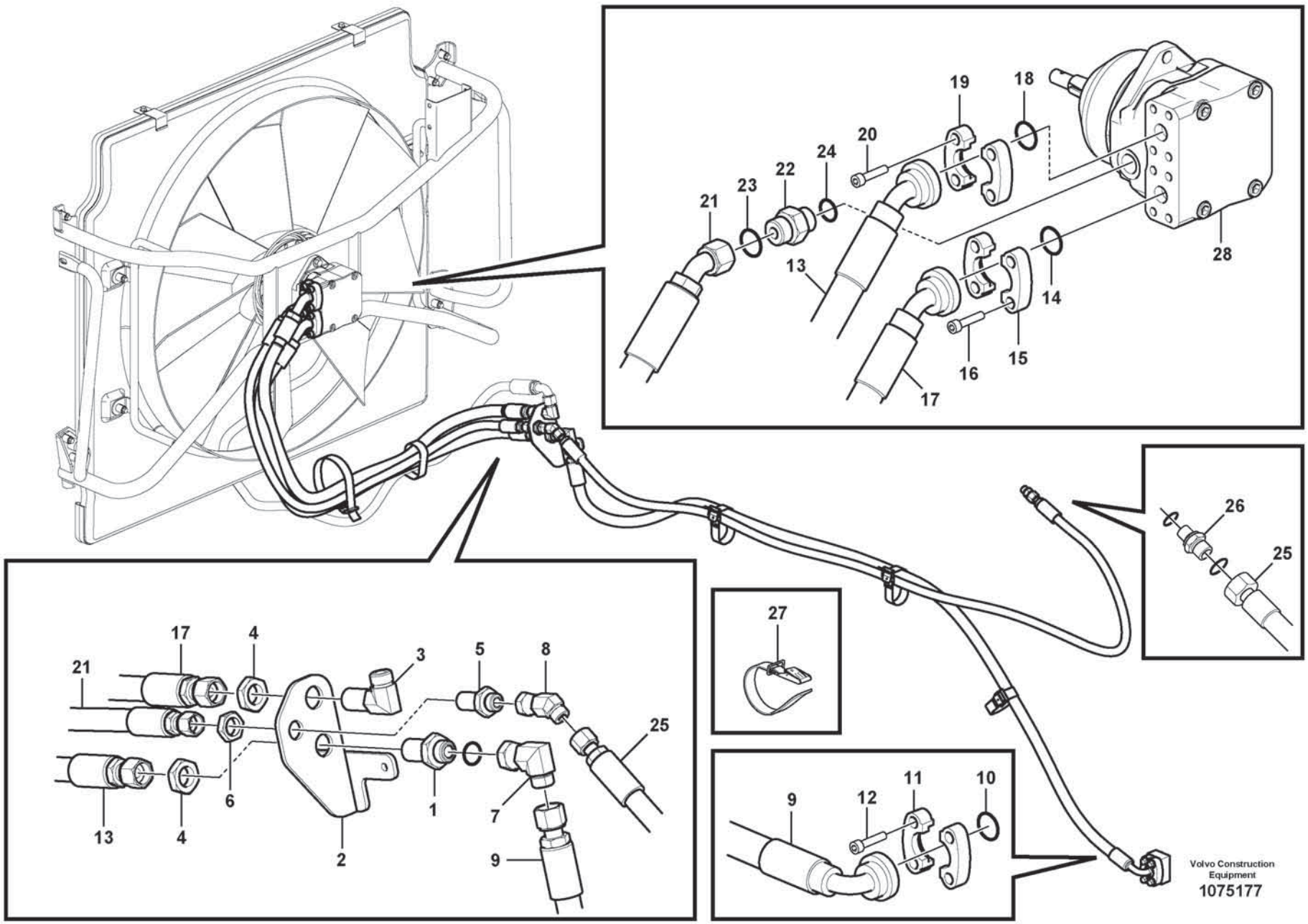
19
18
20
24
22
23
21
28
13
14
16
15
17
26
25
27
17
4
21
3
5
8
25
6
1
7
13
4
2
9
9
12
11
10
Volvo Construction Equipment
1075177

Fig.	Part No.	Quantity 1	2	3	PS	KIT	Description	Dénomination	Bezeichnung	Denominación	Benämning	Notes
1	VOE 13933961	1					Nipple	Raccord	Nippel	Niple	Nippel	
	VOE 990739	2					•O-ring	•Joint torique	•O-Ring	•Anillo tórico	•O-ring	
2	VOE 15165456	1					Bracket	Console	Konsole	Consola	Konsol	
3	VOE 936888	1					Elbow nipple	Raccord coudé	Winkelnippel	Niple angular	V-nippel	
	VOE 990739	2					•O-ring	•Joint torique	•O-Ring	•Anillo tórico	•O-ring	
4	VOE 13933962	2					Lock nut	Contre-écrou	Sicherungsmutter	Contratuerca	Låsmutter	
5	VOE 13933922	1					Nipple	Raccord	Nippel	Niple	Nippel	
	VOE 990738	2					•O-ring	•Joint torique	•O-Ring	•Anillo tórico	•O-ring	
6	VOE 13933867	1					Lock nut	Contre-écrou	Sicherungsmutter	Contratuerca	Låsmutter	
7	VOE 935423	1					Elbow nipple	Raccord coudé	Winkelnippel	Niple angular	V-nippel	
	VOE 990739	1					•O-ring	•Joint torique	•O-Ring	•Anillo tórico	•O-ring	
8	VOE 936081	1					Elbow nipple	Raccord coudé	Winkelnippel	Niple angular	V-nippel	
9	VOE 15108062	1					Hose assembly	Conduit flexible	Schlauchleitung	Conducto	Slangledning	
10	VOE 990742	1					O-ring	Joint torique	O-Ring	Anillo tórico	O-ring	
11	VOE 935312	2					Flange half	Demi-bride	Flanschhälfte	Mitad brida	Flänshalva	
12	VOE 60113113	4					Flange screw	Vis à embase	Flanschschraube	Tornillo embridado	Flänsskruv	
13	VOE 15104544	1					Hose assembly	Conduit flexible	Schlauchleitung	Conducto	Slangledning	
14	VOE 990742	1					O-ring	Joint torique	O-Ring	Anillo tórico	O-ring	
15	VOE 935312	2					Flange half	Demi-bride	Flanschhälfte	Mitad brida	Flänshalva	
16	VOE 959240	4					Hex. socket screw	Vis à six pans creux	Innensechskantschraube	Tornillo de hexágono embutido	Insexskruv	
17	VOE 15104544	1					Hose assembly	Conduit flexible	Schlauchleitung	Conducto	Slangledning	
18	VOE 990742	1					O-ring	Joint torique	O-Ring	Anillo tórico	O-ring	
19	VOE 935312	2					Flange half	Demi-bride	Flanschhälfte	Mitad brida	Flänshalva	
20	VOE 60112976	4					Hex. socket screw	Vis à six pans creux	Innensechskantschraube	Tornillo de hexágono embutido	Insexskruv	
21	VOE 11411630	1					Hose assembly	Conduit flexible	Schlauchleitung	Conducto	Slangledning	
22	VOE 935092	1					Nipple	Raccord	Nippel	Niple	Nippel	
23	VOE 993322	1					•O-ring	•Joint torique	•O-Ring	•Anillo tórico	•O-ring	
24	VOE 990738	1					•O-ring	•Joint torique	•O-Ring	•Anillo tórico	•O-ring	
25	VOE 17247898	1					Hose assembly	Conduit flexible	Schlauchleitung	Conducto	Slangledning	
26	VOE 17226293	1					Nipple	Raccord	Nippel	Niple	Nippel	

1		**Hoses to fan drive** **Commande ventilateur** **Schlauch, Lüfterantrieb** **Manguera, accionamiento del ventilador** **Slangar till fläktdrivning**	Catalogue id **20806**	Group **263**
2				
3			Illustr. No **1075177**	Section **1100**
4				
5		**85969**	Issue **20053804-A**	Page **349**

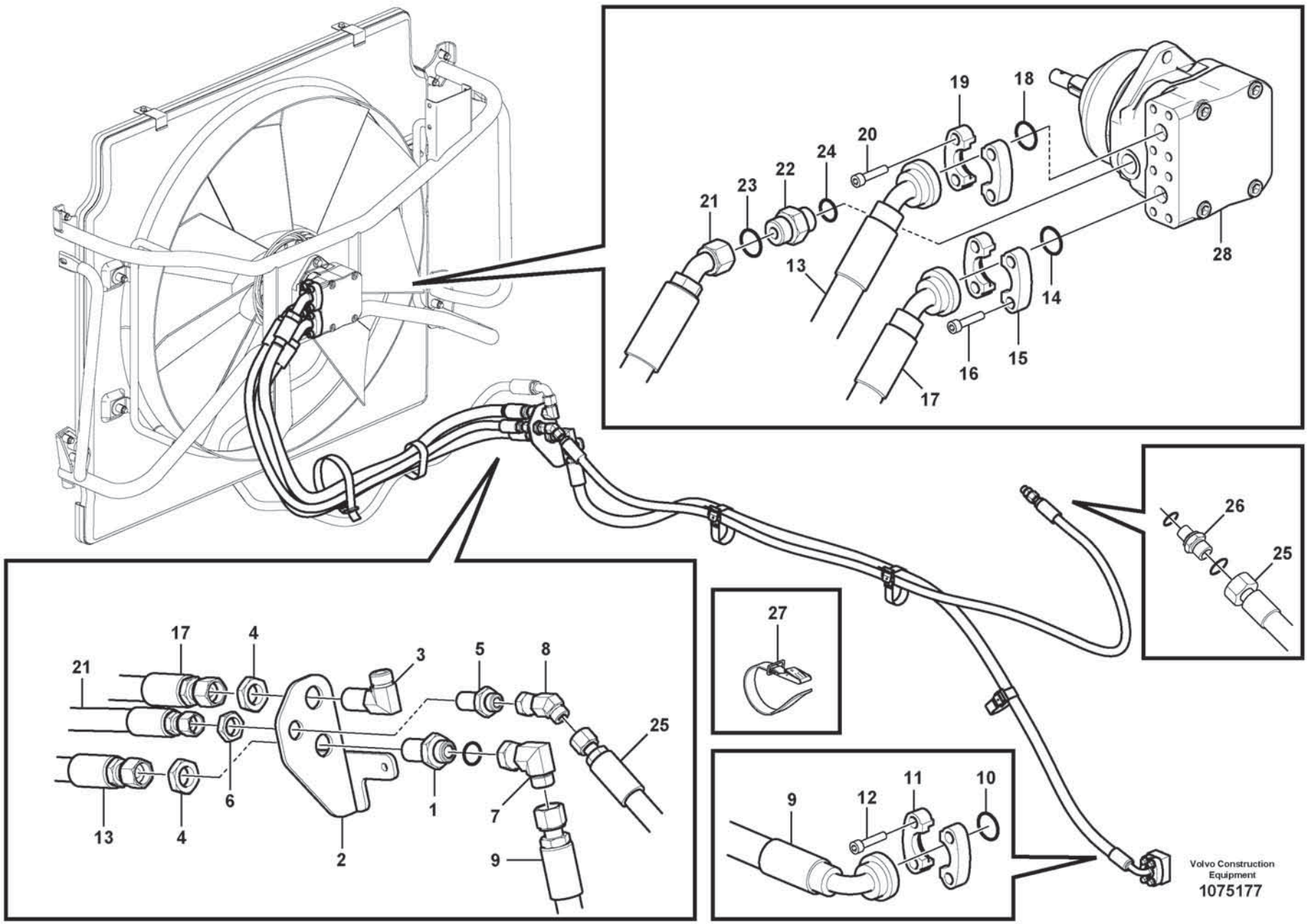
19
18
20
24
22
23
21
28
13
14
16
15
17
26
25
27
17
4
21
3
5
8
25
6
1
7
13
4
2
9
9
12
11
10
Volvo Construction Equipment
1075177

Fig.	Part No.	Quantity 1	2	3	PS	KIT	Description	Dénomination	Bezeichnung	Denominación	Benämning	Notes
27	VOE 11104606	6					Retaining strap	Courroie de serrage	Halteriemen	Correa tensora	Spännrem	
28	VOE 11410653	1					Hydraulic motor	Moteur hydraulique	Hydromotor	Motor hidráulico	Hydraulmotor	See group 263-700 page 343

1		**Hoses to fan drive** **Commande ventilateur** **Schlauch, Lüfterantrieb** **Manguera, accionamiento del ventilador** **Slangar till fläktdrivning**	Catalogue id **20806**	Group **263**
2				
3			Illustr. No **1075177**	Section **1100**
4				
5		**85969**	Issue **20053804-A**	Page **351**

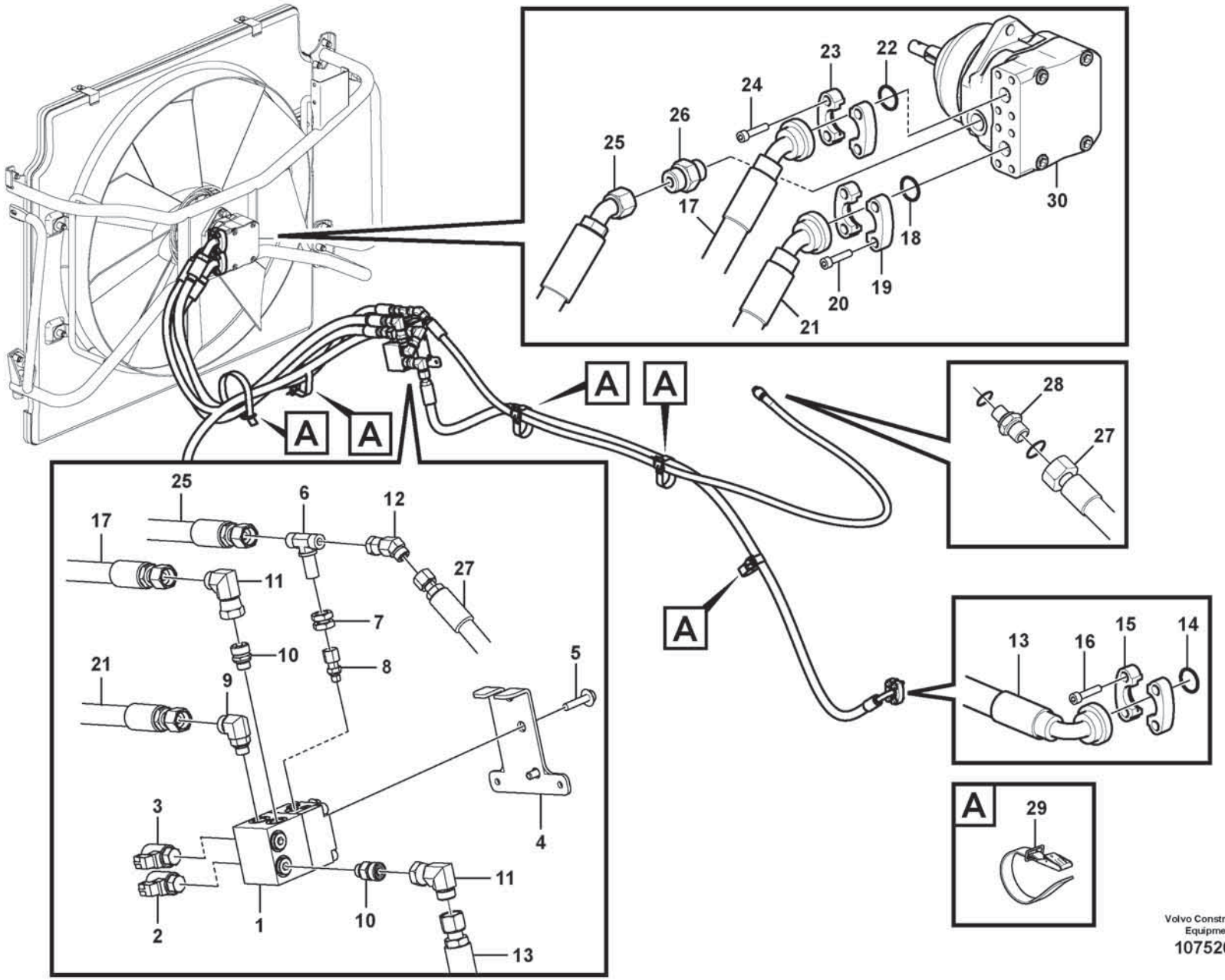

Volvo Construction Equipment

1075202

Fig.	Part No.	Quantity 1	2	3	PS	KIT	Description	Dénomination	Bezeichnung	Denominación	Benämning	Notes
1	VOE 11411727	1					Hydraulic valve	Valve hydraulique	Druckölventil	Válvula hidráulica	Hydraulventil	
2	VOE 11709804	1					•Solenoid valve	•Électrovanne	•Magnetventil	•Electroválvula	•Magnetventil	
	VOE 11709807	1					••Sealing kit	••Kit plombage	••Plombiersatz	••Kit de precinto	••Plomberingssats	
3	VOE 11709805	1					•Solenoid valve	•Électrovanne	•Magnetventil	•Electroválvula	•Magnetventil	
	VOE 11709808	1					••Sealing kit	••Kit plombage	••Plombiersatz	••Kit de precinto	••Plomberingssats	
	VOE 11714323	1					•Sealing kit	•Kit plombage	•Plombiersatz	•Kit de precinto	•Plomberingssats	
	VOE 11709806	1					•Coil	•Bobine	•Wickel	•Bobina	•Spole	
	VOE 17428521	1					•Sealing plug	•Tampon étanchéité	•Dichtstopfen	•Tapón obturacion	•Tätningsplugg	
	VOE 17428535	1					•Sealing plug	•Tampon étanchéité	•Dichtstopfen	•Tapón obturacion	•Tätningsplugg	
	VOE 17428537	1					•Sealing plug	•Tampon étanchéité	•Dichtstopfen	•Tapón obturacion	•Tätningsplugg	
4	VOE 15166336	1					Bracket	Console	Konsole	Consola	Konsol	
5	VOE 946441	2					Flange screw	Vis à embase	Flanschschraube	Tornillo embridado	Flänsskruv	
6	VOE 935609	1					T-nipple	Raccord-t	T-Nippel	Niple t	T-nippel	
	VOE 9907383	2					•O-ring	•Joint Torique	•O-Ring	•Junta torica	•O-ring	
	VOE 990737	1					•O-ring	•Joint torique	•O-Ring	•Anillo tórico	•O-ring	
7	VOE 935429	2					Lock nut	Contre-écrou	Sicherungsmutter	Contratuerca	Låsmutter	
8	VOE 15157914	1					Nipple	Raccord	Nippel	Niple	Nippel	
9	VOE 936149	2					Elbow nipple	Raccord coudé	Winkelnippel	Niple angular	V-nippel	
10	VOE 936148	2					Nipple	Raccord	Nippel	Niple	Nippel	
11	VOE 935423	2					Elbow nipple	Raccord coudé	Winkelnippel	Niple angular	V-nippel	
12	VOE 936081	1					Elbow nipple	Raccord coudé	Winkelnippel	Niple angular	V-nippel	
13	VOE 15108062	1					Hose assembly	Conduit flexible	Schlauchleitung	Conducto	Slangledning	
14	VOE 990742	1					O-ring	Joint torique	O-Ring	Anillo tórico	O-ring	
15	VOE 935312	2					Flange half	Demi-bride	Flanschhälfte	Mitad brida	Flänshalva	
16	VOE 13946752	4					Screw	Vis	Schraube	Tornillo	Skruv	(VOE 946752)
17	VOE 15104544	1					Hose assembly	Conduit flexible	Schlauchleitung	Conducto	Slangledning	
18	VOE 990742	1					O-ring	Joint torique	O-Ring	Anillo tórico	O-ring	
19	VOE 935312	2					Flange half	Demi-bride	Flanschhälfte	Mitad brida	Flänshalva	
20	VOE 959240	4					Hex. socket screw	Vis à six pans creux	Innensechskantschraube	Tornillo de hexágono embutido	Insexskruv	
21	VOE 15104544	1					Hose assembly	Conduit flexible	Schlauchleitung	Conducto	Slangledning	

1		**Hoses to fan drive** **Commande ventilateur** **Schlauch, Lüfterantrieb** **Manguera, accionamiento del ventilador** **Slangar till fläktdrivning**	Catalogue id **20806**	Group **263**
2				
3			Illustr. No **1075202**	Section **1200**
4				
5		**85949**	Issue **20053804-A**	Page **353**

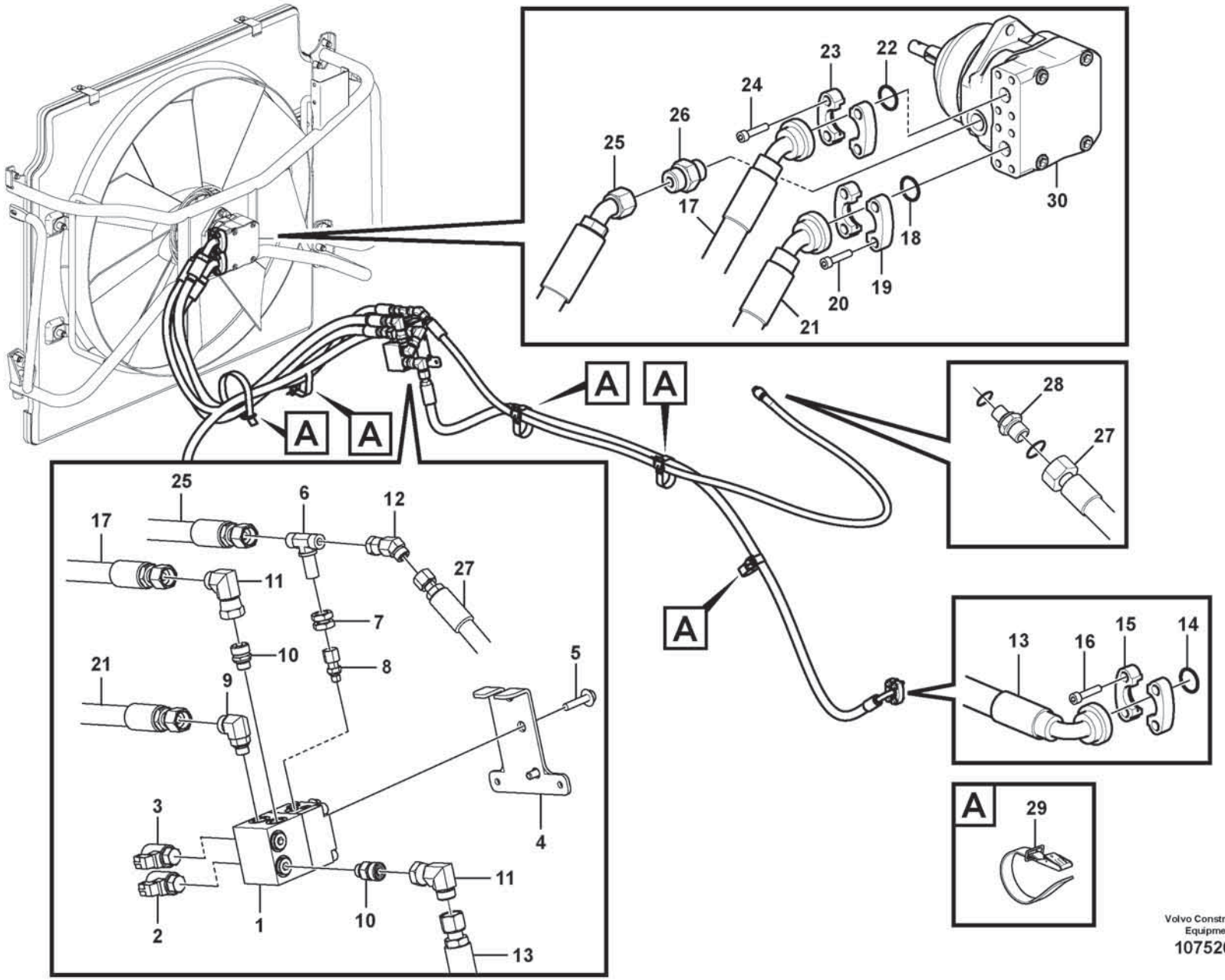

Volvo Construction Equipment

1075202

Fig.	Part No.	Quantity 1	2	3	PS	KIT	Description	Dénomination	Bezeichnung	Denominación	Benämning	Notes
22	VOE 990742	1					O-ring	Joint torique	O-Ring	Anillo tórico	O-ring	
23	VOE 935312	2					Flange half	Demi-bride	Flanschhälfte	Mitad brida	Flänshalva	
24	VOE 959240	4					Hex. socket screw	Vis à six pans creux	Innensechskantschraube	Tornillo de hexágono embutido	Insexskruv	
25	VOE 11411630	1					Hose assembly	Conduit flexible	Schlauchleitung	Conducto	Slangledning	
26	VOE 935092	1					Nipple	Raccord	Nippel	Niple	Nippel	
27	VOE 17247898	1					Hose assembly	Conduit flexible	Schlauchleitung	Conducto	Slangledning	
28	VOE 17226293	1					Nipple	Raccord	Nippel	Niple	Nippel	
29	VOE 11104606	5					Retaining strap	Courroie de serrage	Halteriemen	Correa tensora	Spännrem	
30	VOE 11410665	1					Hydraulic motor	Moteur hydraulique	Hydromotor	Motor hidráulico	Hydraulmotor	See group 263-600 page 341

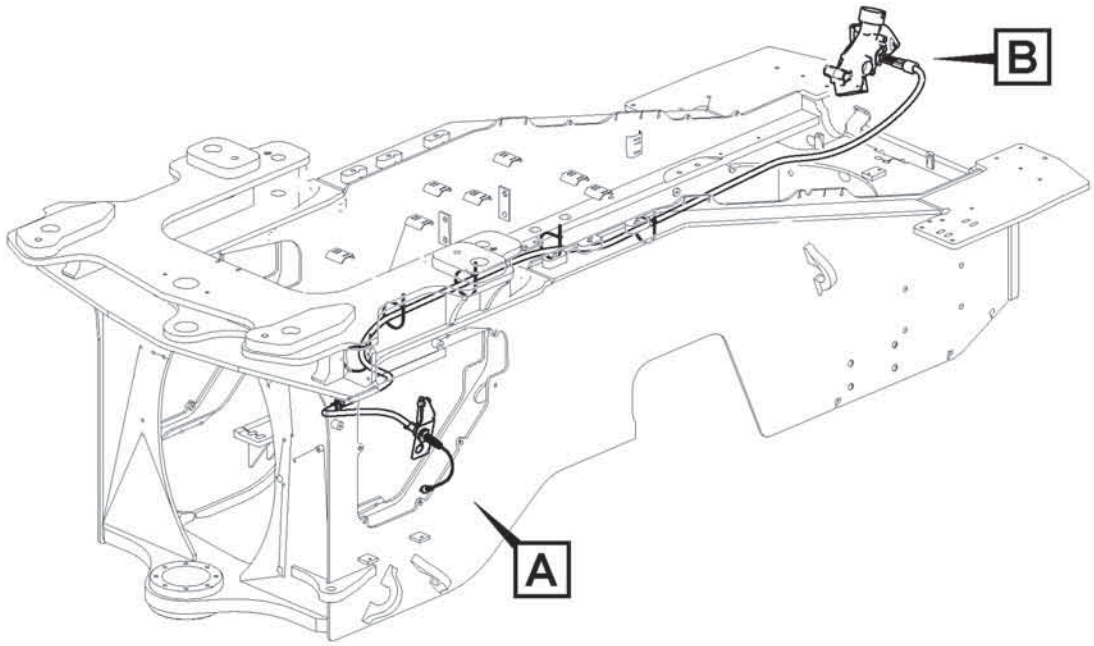

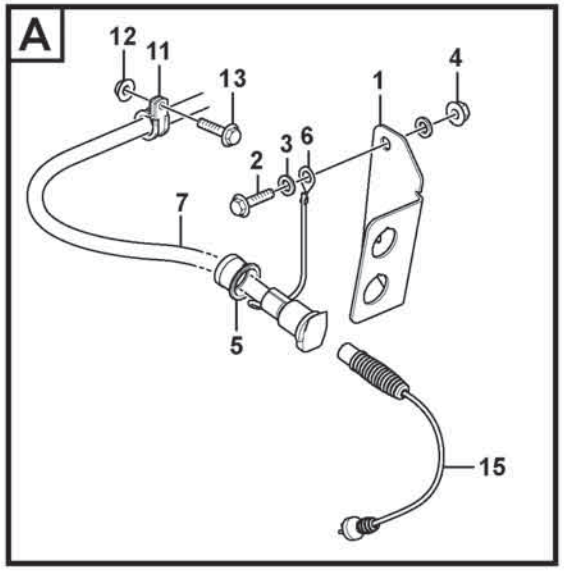

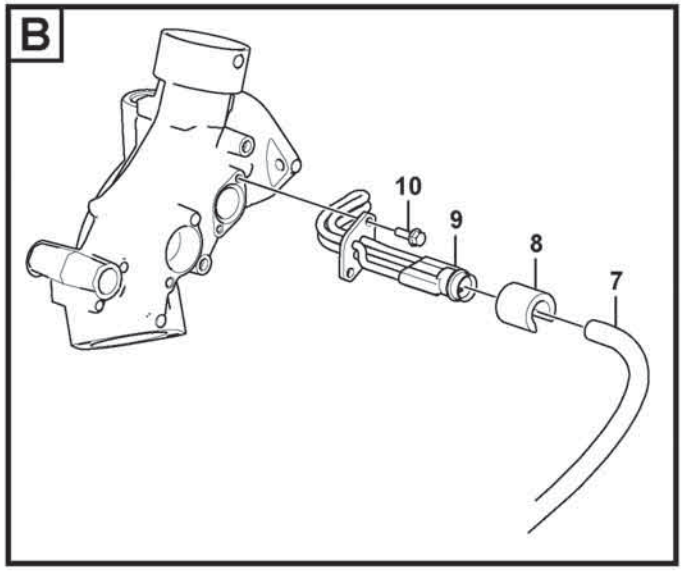



Volvo Construction Equipment
1056956

Fig.	Part No.	Quantity 1	2	3	PS	KIT	Description	Dénomination	Bezeichnung	Denominación	Benämning	Notes
1	VOE 16805778	1					Bracket	Console	Konsole	Consola	Konsol	
2	VOE 60113093	2					Flange screw	Vis à embase	Flanschschraube	Tornillo embridado	Flänsskruv	
3	VOE 13940109	3					Lock washer	Rondelle verrouillage	Sicherungsscheibe	Arandela seguridad	Låsbricka	
4	VOE 60113141	2					Flange nut	Écrou à embase	Flanschmutter	Tuerca embridada	Flänsmutter	
5	VOE 11115555	1					Sleeve	Manchon	Muffe	Manguito	Muff	
6	VOE 970791	1					Cable terminal	Cosse câble	Kabelschuh	Terminal de cable	Ledningssko	
7	VOE 11152169	1					Cable	Câble	Kabel	Cable	Kabel	
8	VOE 11004943	1					Locking device	Dispositif de verrouillage	Verriegelung	Dispositivo cierre	Låsanordning	
9	VOE 21119958	1					Engine heater	Réchauffeur de moteur	Motorwärmer	Calefactor motor	Motorvärmare	220V / 1500W
10	VOE 60113069	2					Flange screw	Vis à embase	Flanschschraube	Tornillo embridado	Flänsskruv	
11	VOE 13949747	1					Clamp	Collier serrage	Schelle	Abrazadera	Klamma	
12	VOE 60113139	1					Flange nut	Écrou à embase	Flanschmutter	Tuerca embridada	Flänsmutter	
13	VOE 60113080	1					Flange screw	Vis à embase	Flanschschraube	Tornillo embridado	Flänsskruv	
14	VOE 4881440	6					Cable tie	Serre-câble	Kabelbinder	Abrazadera de cinta	Buntband	
15	VOE 3986351	1					Cable	Câble	Kabel	Cable	Kabel	

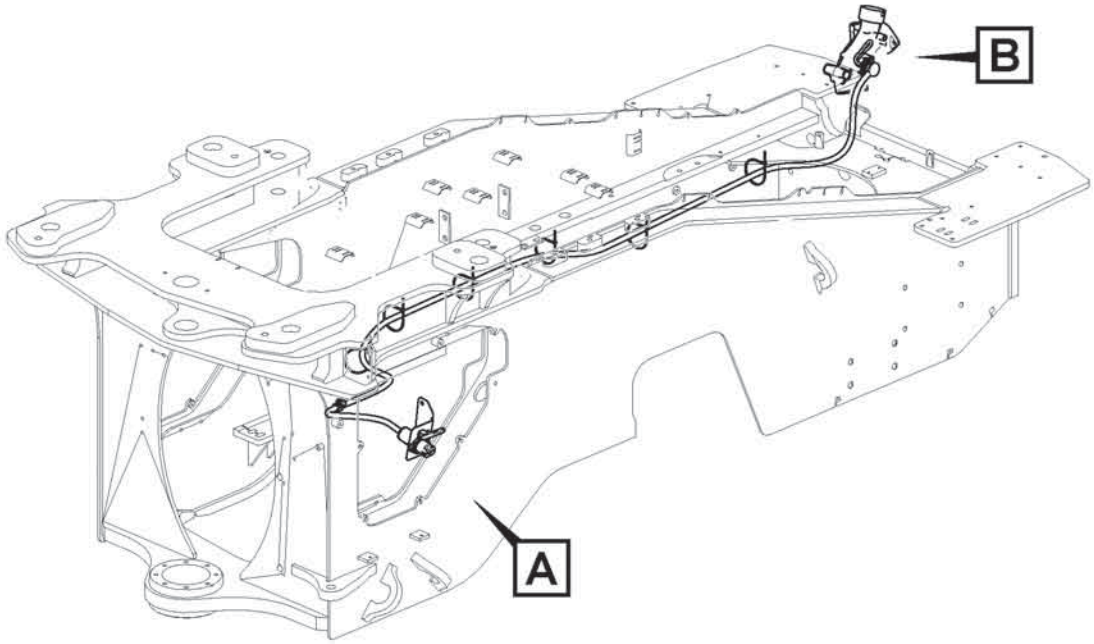

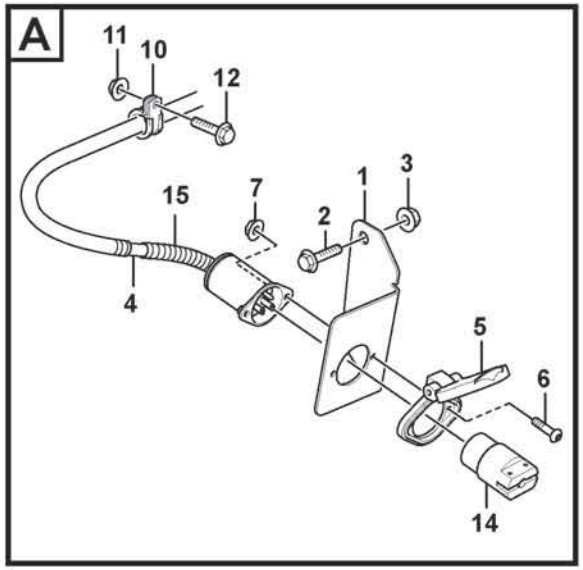

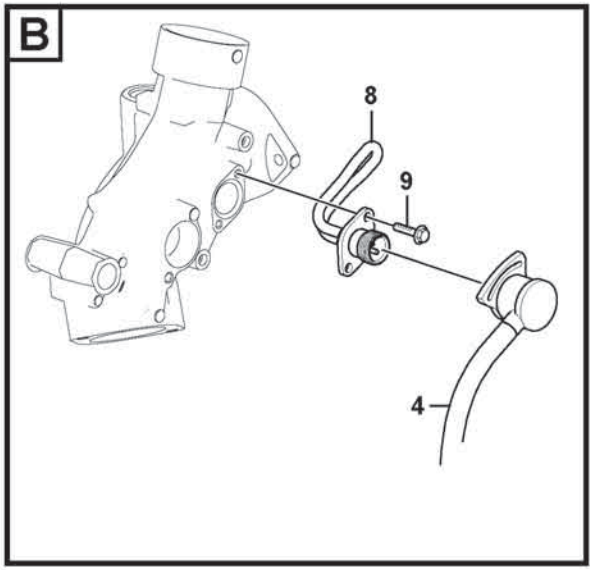

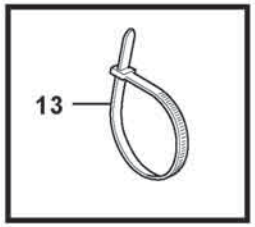

Volvo Construction Equipment

1071513

Fig.	Part No.	Quantity 1	2	3	PS	KIT	Description	Dénomination	Bezeichnung	Denominación	Benämning	Notes
1	VOE 16805826	1					Bracket	Console	Konsole	Consola	Konsol	
2	VOE 60113093	2					Flange screw	Vis à embase	Flanschschraube	Tornillo embridado	Flänsskruv	
3	VOE 60113141	2					Flange nut	Écrou à embase	Flanschmutter	Tuerca embridada	Flänsmutter	
4	VOE 11301428	1					Cable	Câble	Kabel	Cable	Kabel	
5	VOE 11109685	1					Cover	Capot	Abdeckung	Capó	Kåpa	
6	VOE 997495	2					Six point socket screw	Vis à 6 pans creux	Sechszahn-Hohlschraube	Racor de seis dientes	Sextandhålskruv	
7	VOE 60113289	2					Flange nut	Écrou à embase	Flanschmutter	Tuerca embridada	Flänsmutter	
8	VOE 21762285	1					Engine heater	Réchauffeur de moteur	Motorwärmer	Calefactor motor	Motorvärmare	110V / 1500W
9	VOE 60113069	2					Flange screw	Vis à embase	Flanschschraube	Tornillo embridado	Flänsskruv	
10	VOE 13949747	1					Clamp	Collier serrage	Schelle	Abrazadera	Klamma	
11	VOE 60113139	1					Flange nut	Écrou à embase	Flanschmutter	Tuerca embridada	Flänsmutter	
12	VOE 60113080	1					Flange screw	Vis à embase	Flanschschraube	Tornillo embridado	Flänsskruv	
13	VOE 4881440	6					Cable tie	Serre-câble	Kabelbinder	Abrazadera de cinta	Buntband	
14	VOE 11046803	1					Receptacle housing	Douille isolante	Steckbuchse	Aislador manguito	Flatstiftshylsisolator	
15	VOE 979236	REQ					Hose	Flexible	Schlauch	Manguera	Slang	L = 3500 mm

1		**Engine heater** **Chauffe-moteur** **Motorwärmer** **Calefactor, motor** **Motorvärmare**	Catalogue id **20806**	Group **269**
2				
3			Illustr. No **1071513**	Section **200**
4				
5		**85033**	Issue **20053804-A**	Page **359**

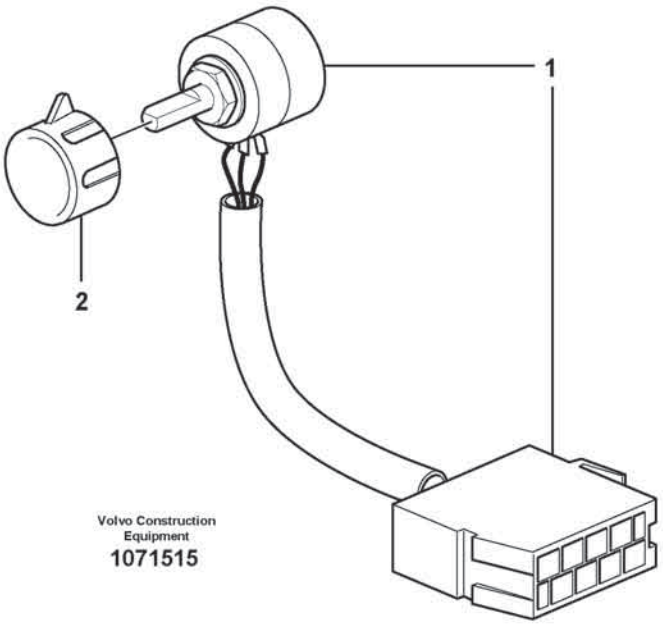
1
2
Volvo Construction
Equipment
1071515

Fig.	Part No.	Quantity 1	2	3	PS	KIT	Description	Dénomination	Bezeichnung	Denominación	Benämning	Notes
1	VOE 11039727	1					Hand Throt Cont	Accelerat Main	Handgasregler	Mando Man Acel	Handgasreglage	
2	VOE 11039800	1					Knob	Bouton	Bedienungsknopf	Volante	Ratt	

1		**Hand throttle control** **Accélérateur à main** **Handgasregler** **Mando manual acelerador** **Handgasreglage**	Catalogue id **20806**	Group **272**
2				
3			Illustr. No **1071515**	Section **100**
4				
5		**86000**	Issue **20053804-A**	Page **361**

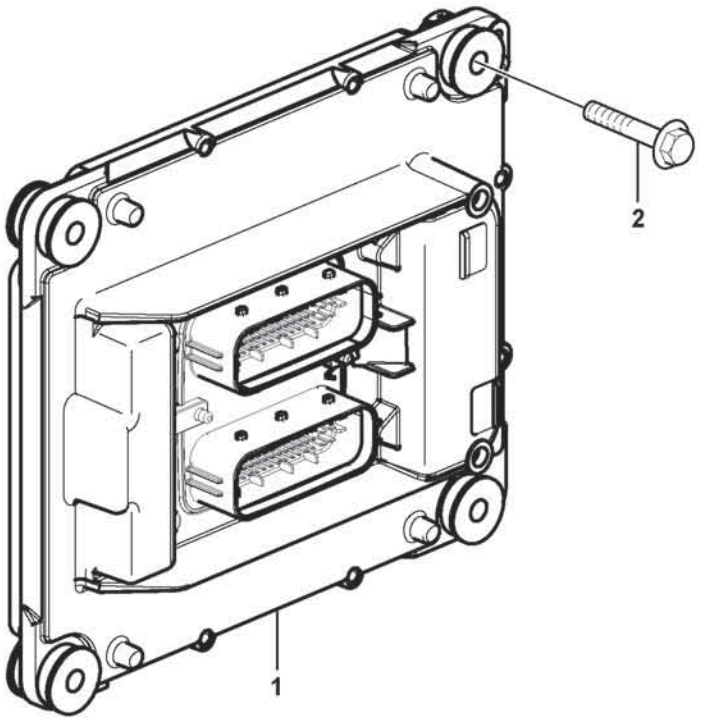
2
1

Fig.	Part No.	Quantity 1	2	3	PS	KIT	Description	Dénomination	Bezeichnung	Denominación	Benämning	Notes
1	VOE 22423434	1					Control Unit	Unité de commande	Steuereinheit	Unidad de mando	Reglerenhet	(VOE 21900557)
2	VOE 984738	4					Flange screw	Vis à embase	Flanschschraube	Tornillo embridado	Flänsskruv	

1		**Engine ECU** **Unité de commande moteur (E-ECU)** **Motor ECU** **ECU de motor** **Motor ECU**	Catalogue id **20806**	Group **284**
2				
3			Illustr. No **1058233**	Section **100**
4			Issue **20053804-A**	Page **363**
5		**17461273, 17461278, 17461280, 15185566**		

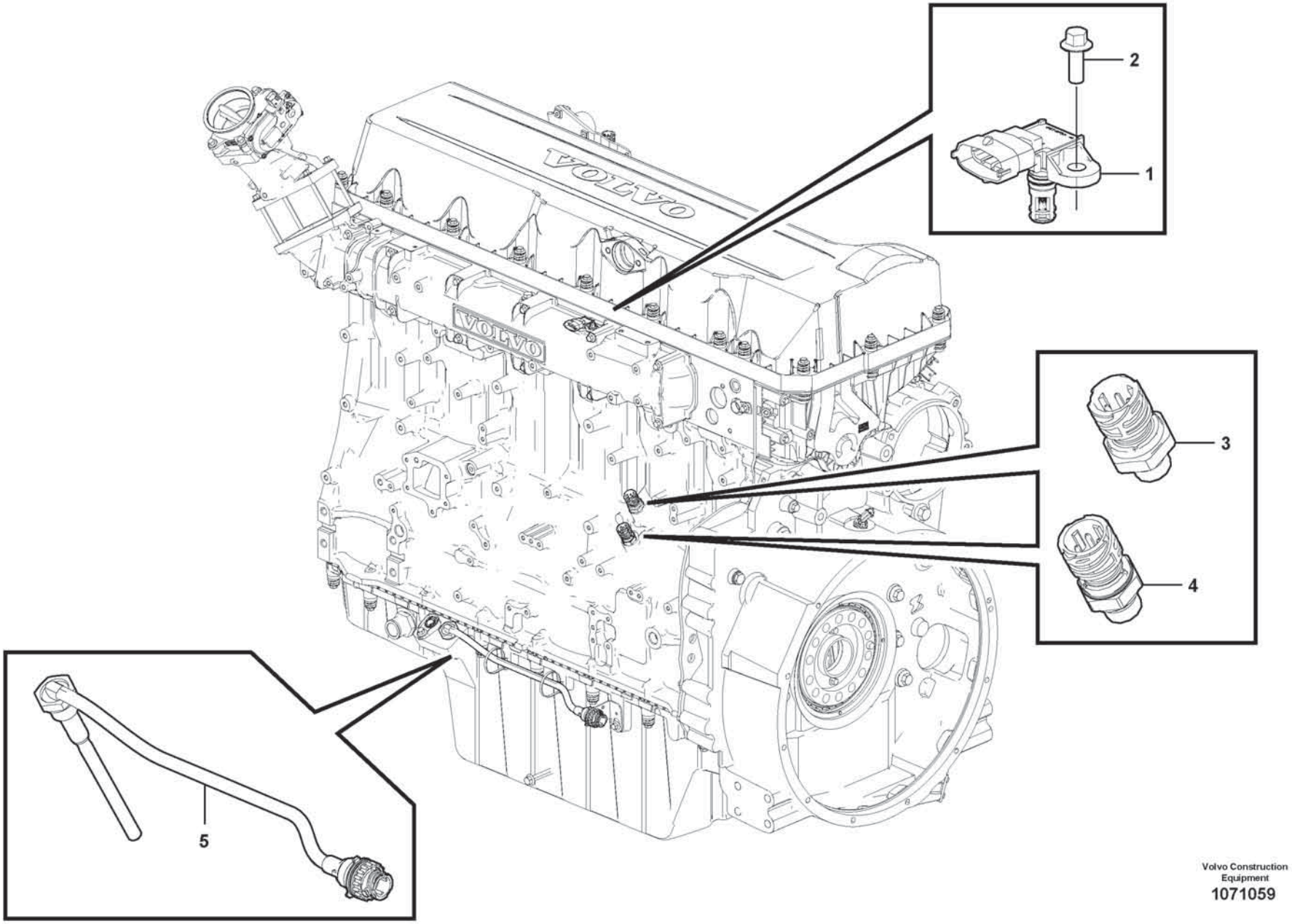

Volvo Construction Equipment
1071059

Fig.	Part No.	Quantity 1	2	3	PS	KIT	Description	Dénomination	Bezeichnung	Denominación	Benämning	Notes
1	**VOE 22422785**	1					Sensor	Capteur	Geber	Captador	Givare	FX1007
2	**VOE 984725**	1					Flange screw	Vis à embase	Flanschschraube	Tornillo embridado	Flänsskruv	
3	**VOE 22899626**	1					Pressure sensor	Capteur de pression	Drucksensor	Sensor de presión	Trycksensor	SE2203
4	**VOE 21634017**	1					Pressure sensor	Capteur de pression	Drucksensor	Sensor de presión	Trycksensor	SE2509
5	**VOE 11423761**	1					Oil level sensor	Capteur de niveau d'huile	Ölstandgeber	Sensor nivel aceite	Oljenivåsensor	FX1006

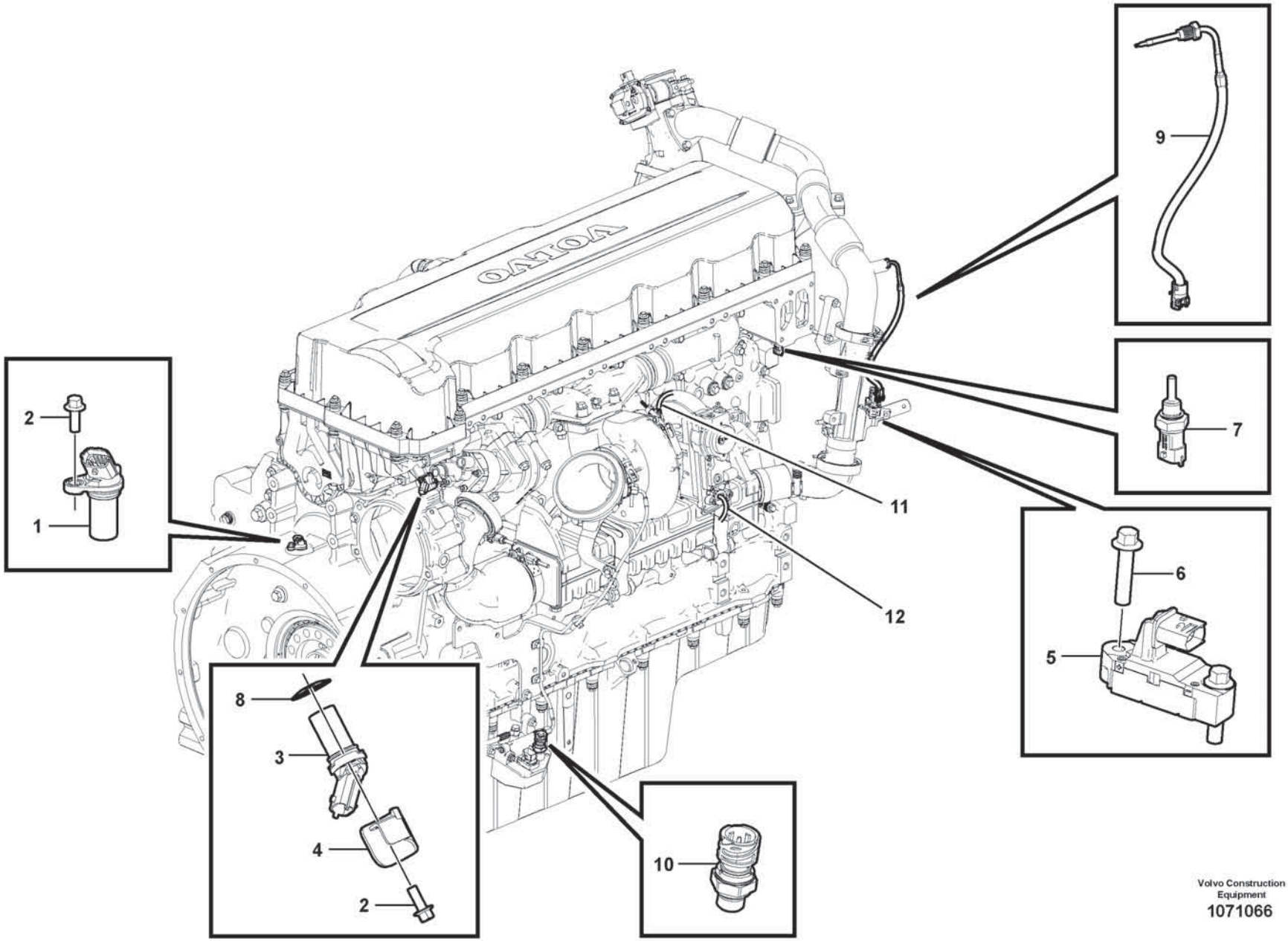

Volvo Construction Equipment
1071066

Fig.	Part No.	Quantity 1	2	3	PS	KIT	Description	Dénomination	Bezeichnung	Denominación	Benämning	Notes
1	VOE 21426987	1					Speed monitor	Contrôleur de régime	Drehzahlwächter	Detector revoluciones	Varvtalsvakt	SE2701
2	VOE 984725	2					Flange screw	Vis à embase	Flanschschraube	Tornillo embridado	Flänsskruv	
3	VOE 21426987	1					Speed monitor	Contrôleur de régime	Drehzahlwächter	Detector revoluciones	Varvtalsvakt	SE2703
4	VOE 22782163	1					Heat shield	Écran thermique	Wärmeschild	Defensa térmica	Värmesköld	
5	VOE 22181342	1					Pressure sensor	Capteur de pression	Drucksensor	Sensor de presión	Trycksensor	SE2515
6	VOE 984736	2					Flange screw	Vis à embase	Flanschschraube	Tornillo embridado	Flänsskruv	
7	VOE 21531072	1					Temperature sensor	Sonde de température	Temperaturgeber	Sensor de temperatura	Temperatursensor	SE2606
8	VOE 20556179	1					Shim	Cale de réglage	Ausgleichblech	Laminilla de ajuste	Justermellanlägg	THICK = 0,6 mm
9	VOE 21285163	1					Temperature sensor	Sonde de température	Temperaturgeber	Sensor de temperatura	Temperatursensor	SE2516
10	VOE 22899626	1					Pressure sensor	Capteur de pression	Drucksensor	Sensor de presión	Trycksensor	SE2542
11	VOE 21508269	1					Sensor	Capteur	Geber	Captador	Givare	(VOE 17413781) SE2514
12		1			NS							MO2501

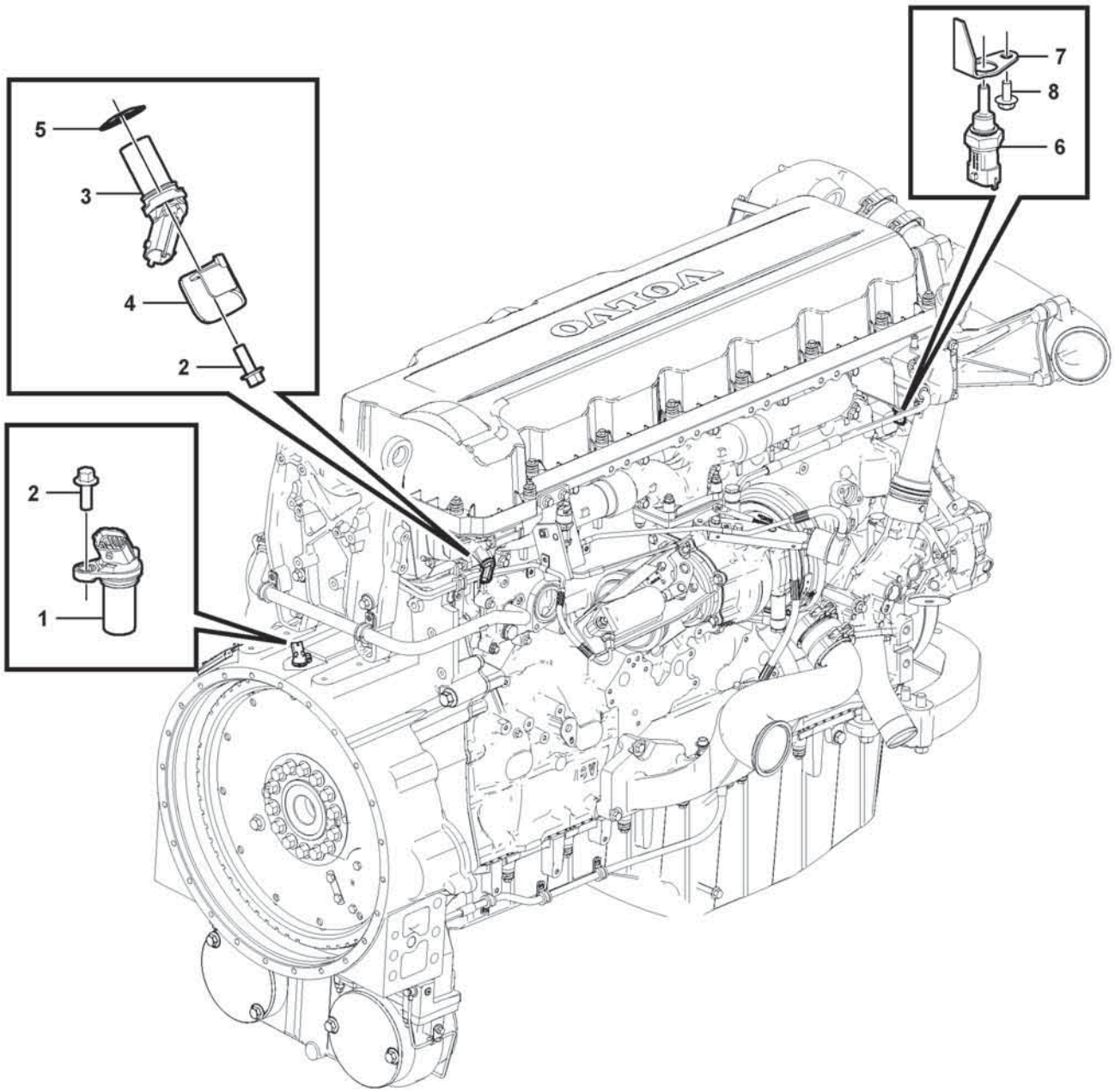

Volvo Construction Equipment
1078181

Fig.	Part No.	Quantity 1	2	3	PS	KIT	Description	Dénomination	Bezeichnung	Denominación	Benämning	Notes
1	VOE 21426987	1					Speed monitor	Contrôleur de régime	Drehzahlwächter	Detector revoluciones	Varvtalsvakt	SE2701
2	VOE 984725	2					Flange screw	Vis à embase	Flanschschraube	Tornillo embridado	Flänsskruv	
3	VOE 21426987	1					Speed monitor	Contrôleur de régime	Drehzahlwächter	Detector revoluciones	Varvtalsvakt	SE2703
4	VOE 22782163	1					Heat shield	Écran thermique	Wärmeschild	Defensa térmica	Värmesköld	
5	VOE 20556179	1					Shim	Cale de réglage	Ausgleichblech	Laminilla de ajuste	Justermellanlägg	THICK = 0,6 mm
6	VOE 21531072	1					Temperature sensor	Sonde de température	Temperaturgeber	Sensor de temperatura	Temperatursensor	SE2606
7	VOE 17202304	1					Heat shield	Écran thermique	Wärmeschild	Defensa térmica	Värmesköld	
8	VOE 984732	1					Flange screw	Vis à embase	Flanschschraube	Tornillo embridado	Flänsskruv	

1		**Sensors** **Détecteurs** **Sender** **Emisores** **Givare**	Catalogue id **20806**	Group **284**
2				
3			Illustr. No **1078181**	Section **320**
4				
5		**15185566, 17461280**	Issue **20053804-A**	Page **369**

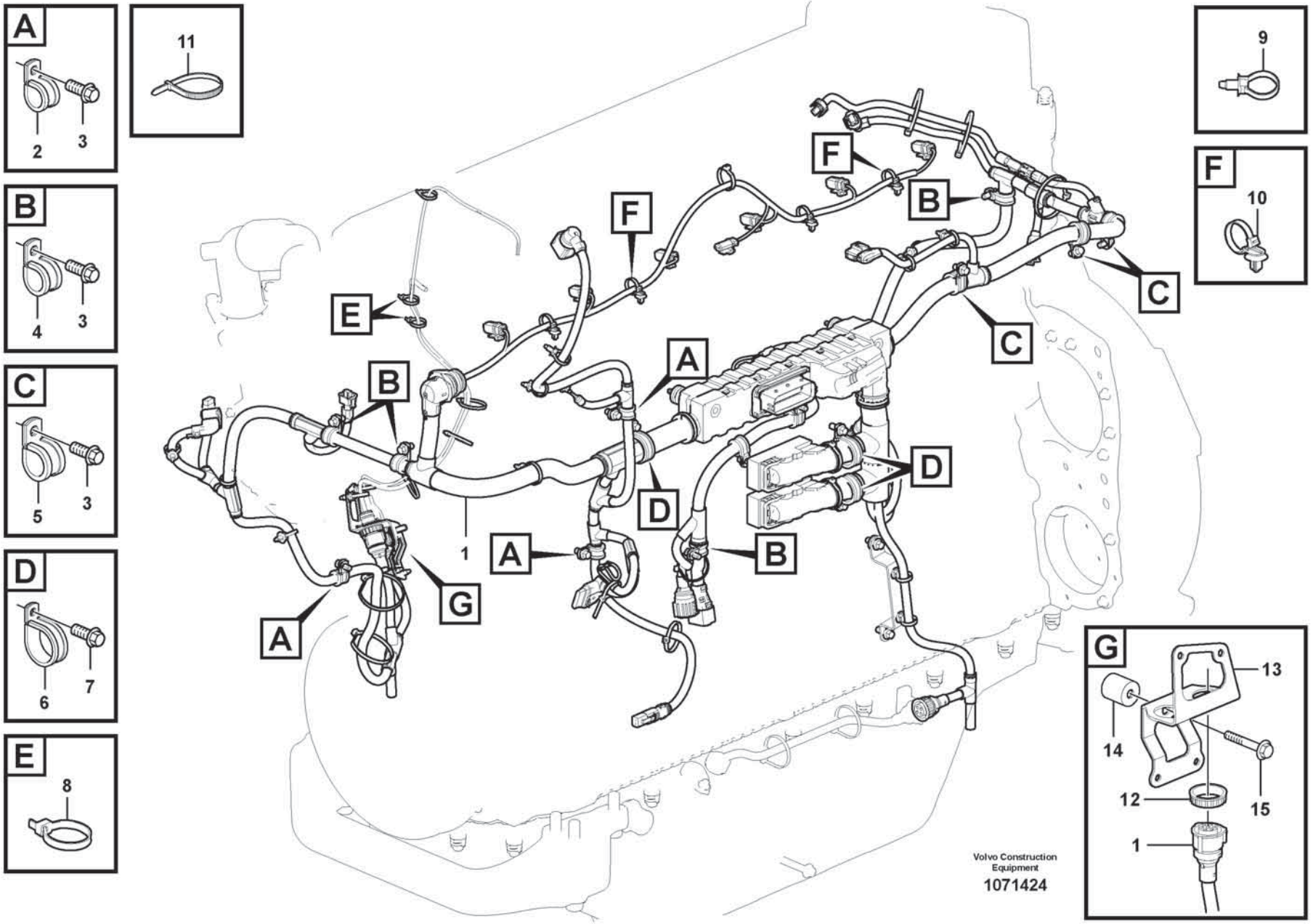
A
2
3
B
4
3
C
5
3
D
6
7
E
8
11
9
F
10
G
13
14
12
15
1
A
B
C
D
E
F
G
Volvo Construction Equipment
1071424

Fig.	Part No.	Quantity 1	2	3	PS	KIT	Description	Dénomination	Bezeichnung	Denominación	Benämning	Notes
1	VOE 17441797	1					Wiring harness	Faisceau de câbles	Kabelbaum	Manojo cables	Ledningsmatta	
2	VOE 13949746	3					Clamp	Collier serrage	Schelle	Abrazadera	Klamma	
3	VOE 984733	14					Flange screw	Vis à embase	Flanschschraube	Tornillo embridado	Flänsskruv	
4	VOE 13949747	6					Clamp	Collier serrage	Schelle	Abrazadera	Klamma	
5	VOE 977599	3					Clamp	Collier serrage	Schelle	Abrazadera	Klamma	
6	VOE 13949997	3					Clamp	Collier serrage	Schelle	Abrazadera	Klamma	
7	VOE 984734	4					Flange screw	Vis à embase	Flanschschraube	Tornillo embridado	Flänsskruv	
8	VOE 983472	7					Cable tie	Serre-câble	Kabelbinder	Abrazadera de cinta	Buntband	
9	VOE 980881	15					Cable tie	Serre-câble	Kabelbinder	Abrazadera de cinta	Buntband	
10	VOE 994891	4					Cable tie	Serre-câble	Kabelbinder	Abrazadera de cinta	Buntband	
11	VOE 4881440	9					Cable tie	Serre-câble	Kabelbinder	Abrazadera de cinta	Buntband	
12	VOE 3963413	2					Ring	Bague	Ring	Anillo	Ring	
13	VOE 17210493	1					Bracket	Console	Konsole	Consola	Konsol	
14	VOE 60113558	1					Spacer sleeve	Douille entretoise	Abstandhülse	Manguito distanciador	Distanshylsa	
15	VOE 984736	1					Flange screw	Vis à embase	Flanschschraube	Tornillo embridado	Flänsskruv	

1		**Cable harness, engine** **Faisceau de câbles, moteur** **Kabelbündel, Motor** **Haz de cables, motor** **Ledningsmatta, motor**	Catalogue id **20806**	Group **286**
2				
3			Illustr. No **1071424**	Section **100**
4				
5		**17461273, 17461278**	Issue **20053804-A**	Page **371**

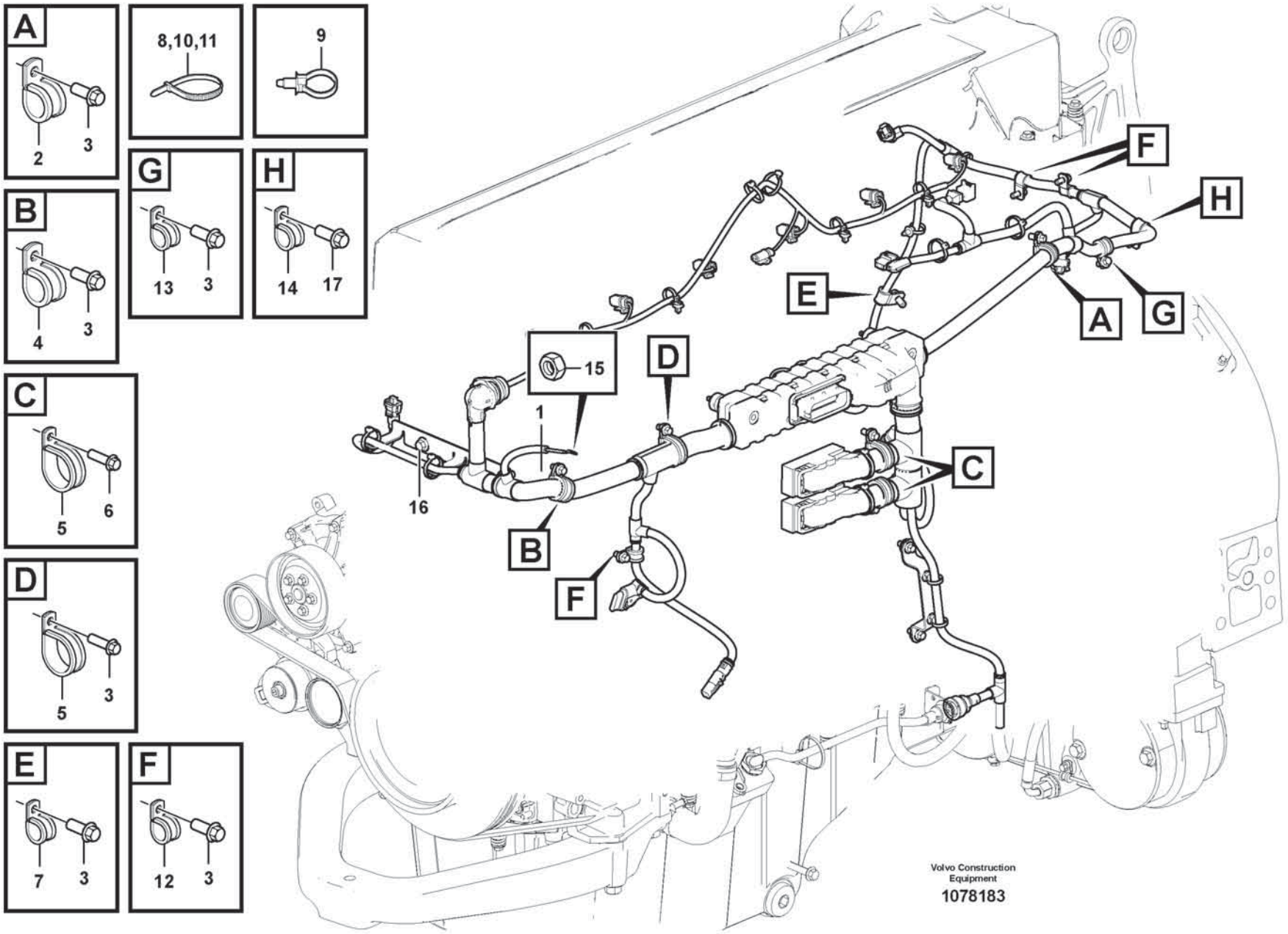
A
2
3
8,10,11
9
G
13
3
H
14
17
B
4
3
C
5
6
D
5
3
E
7
3
F
12
3
15
1
16
B
F
D
E
A
G
F
H
C
Volvo Construction Equipment
1078183

Fig.	Part No.	Quantity 1	2	3	PS	KIT	Description	Dénomination	Bezeichnung	Denominación	Benämning	Notes
1	VOE 17441798	1					Wiring harness	Faisceau de câbles	Kabelbaum	Manojo cables	Ledningsmatta	
2	VOE 977599	1					Clamp	Collier serrage	Schelle	Abrazadera	Klamma	
3	VOE 984733	9					Flange screw	Vis à embase	Flanschschraube	Tornillo embridado	Flänsskruv	
4	VOE 13977600	1					Clamp	Collier serrage	Schelle	Abrazadera	Klamma	
5	VOE 13949997	3					Clamp	Collier serrage	Schelle	Abrazadera	Klamma	
6	VOE 984734	4					Flange screw	Vis à embase	Flanschschraube	Tornillo embridado	Flänsskruv	
7	VOE 990178	1					Attaching clamp	Collier de fixation	Befestigungsklemme	Abrazadera de fijación	Fästklamma	
8	VOE 983472	2					Cable tie	Serre-câble	Kabelbinder	Abrazadera de cinta	Buntband	35 mm
9	VOE 980881	4					Cable tie	Serre-câble	Kabelbinder	Abrazadera de cinta	Buntband	
10	VOE 994891	4					Cable tie	Serre-câble	Kabelbinder	Abrazadera de cinta	Buntband	50 mm
11	VOE 4881440	4					Cable tie	Serre-câble	Kabelbinder	Abrazadera de cinta	Buntband	73 mm
12	VOE 13949746	3					Clamp	Collier serrage	Schelle	Abrazadera	Klamma	45 mm
13	VOE 13949747	1					Clamp	Collier serrage	Schelle	Abrazadera	Klamma	
14	VOE 984943	1					Clamp	Collier serrage	Schelle	Abrazadera	Klamma	
15	VOE 983715	1					Sems nut	Écrou à tête bombée	Semsmutter	Tuerca sems	Semsmutter	
16	VOE 984752	2					Flange screw	Vis à embase	Flanschschraube	Tornillo embridado	Flänsskruv	
17	VOE 984736	1					Flange screw	Vis à embase	Flanschschraube	Tornillo embridado	Flänsskruv	

1		**Cable harness, engine** **Faisceau de câbles, moteur** **Kabelbündel, Motor** **Haz de cables, motor** **Ledningsmatta, motor**	Catalogue id **20806**	Group **286**
2				
3			Illustr. No **1078183**	Section **120**
4				
5		**15185566, 17461280**	Issue **20053804-A**	Page **373**

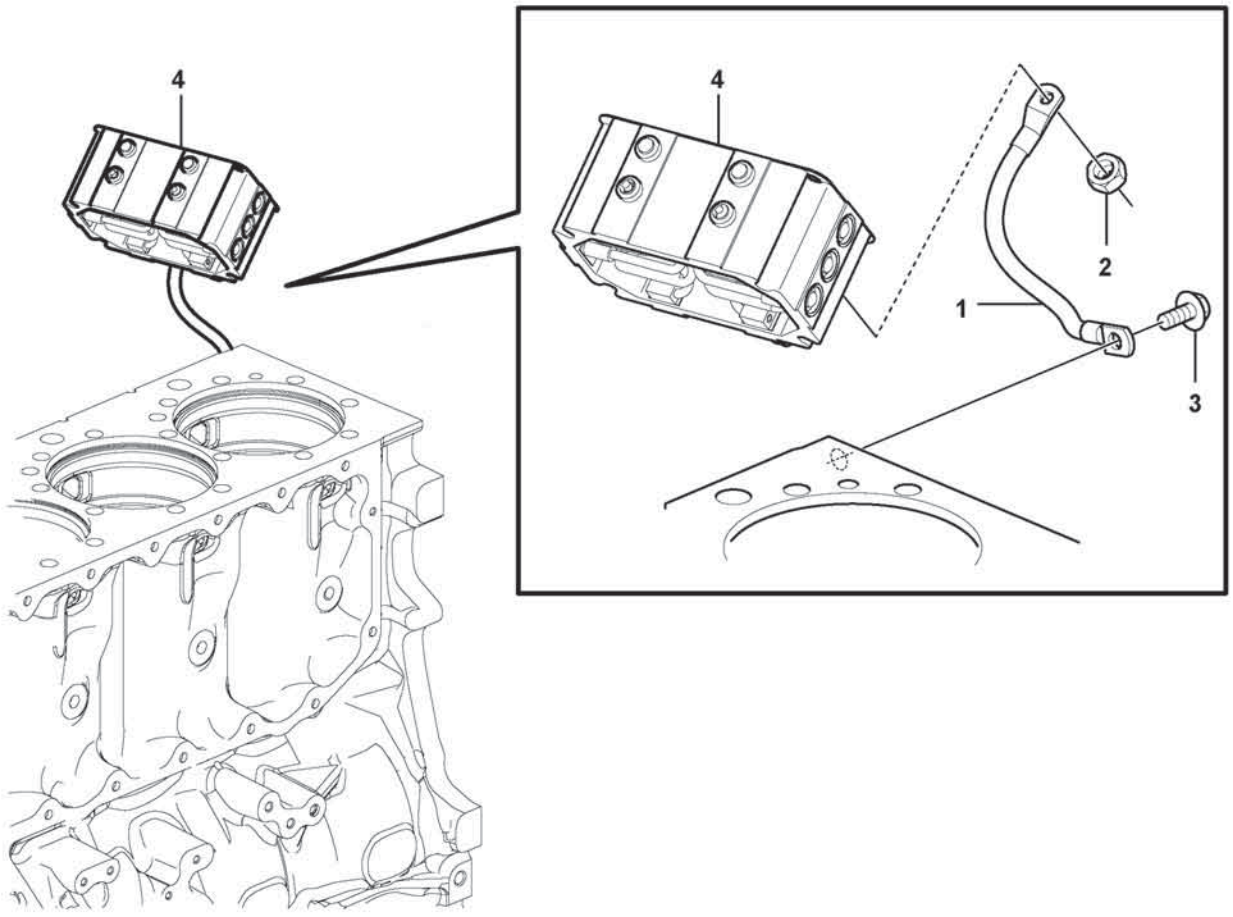
4
4
2
1
3

Fig.	Part No.	Quantity 1	2	3	PS	KIT	Description	Dénomination	Bezeichnung	Denominación	Benämning	Notes
1	VOE 15199264	1					Power cable	Câble d'alimentation	Stromkabel	Cable de fuerza	Kraftkabel	
2	VOE 983715	2					Sems nut	Écrou à tête bombée	Semsmutter	Tuerca sems	Semsmutter	
3	VOE 984752	1					Flange screw	Vis à embase	Flanschschraube	Tornillo embridado	Flänsskruv	
4							Starter Element	Eleme.demarrage	Kaltstartelemt	Calentador Arr.	Startelement	See group 333-100 page 411

1		**Ground cable** **Câble de masse** **Massekabel** **Cable de masa** **Jordledning**	Catalogue id **20806**	Group **286**
2				
3			Illustr. No **1071361**	Section **200**
4				
5		**17461273, 17461278**	Issue **20053804-A**	Page **375**

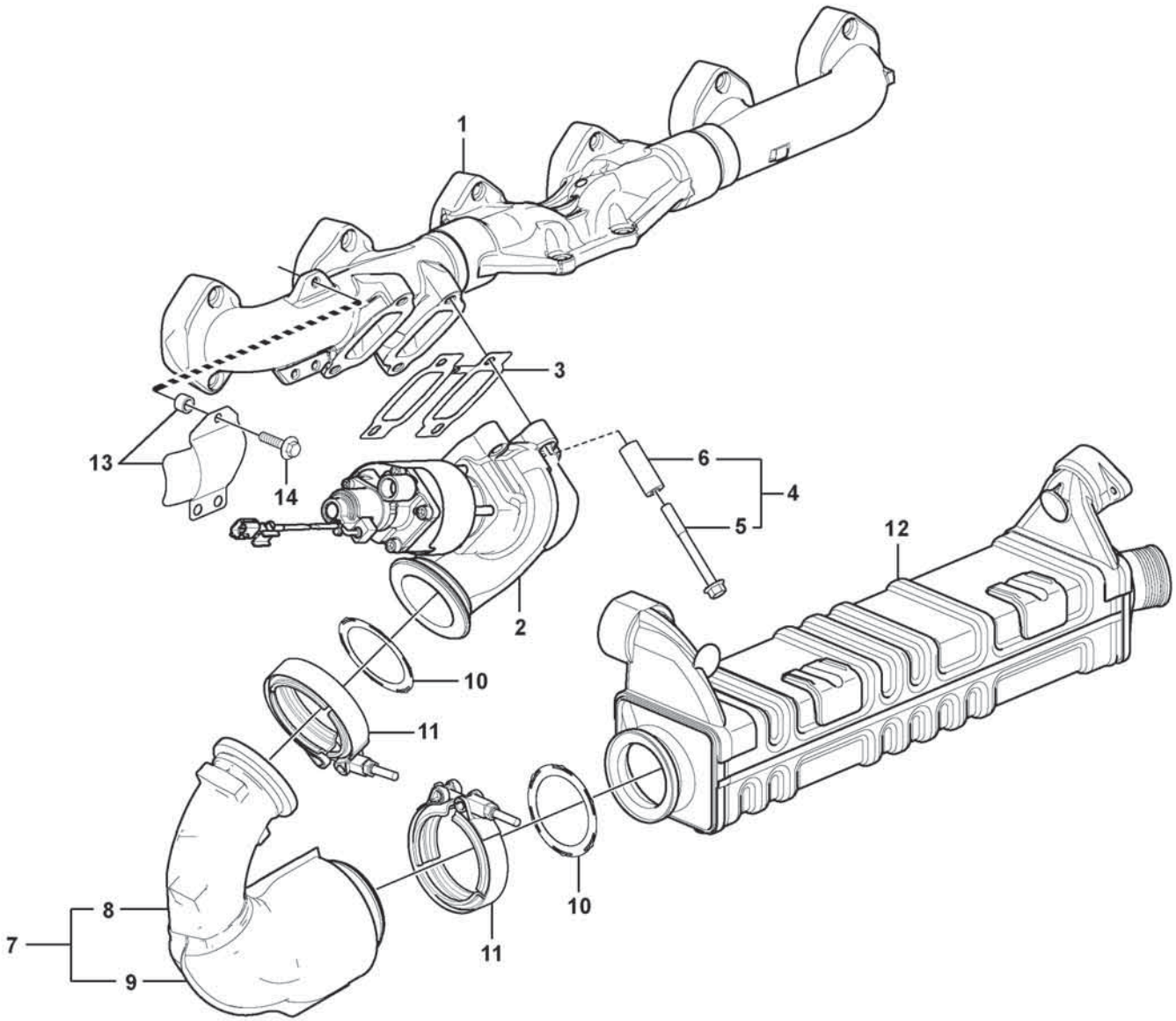

Volvo Construction Equipment

1071370

Fig.	Part No.	Quantity 1	2	3	PS	KIT	Description	Dénomination	Bezeichnung	Denominación	Benämning	Notes
1		1					Exh Manifold	Tub.echappement	Auspuffkrummer	Multiple Escape	Avgasgrenrör	
2	VOE 22542642	1					Egr valve	Soupape egr	EGR-Ventil	Válvula-egr	Egr-ventil	
3	VOE 20850815	1					Gasket	Joint	Dichtung	Junta	Packning	
4	VOE 21528673	4					Shoulder screw	Vis d'appui	Ansatzschraube	Tornillo de tope	Ansatsskruv	
5	VOE 21344787	4					•Flange screw	•Vis à embase	•Flanschschraube	•Tornillo embridado	•Flänsskruv	
6		4			NS		•Spacer sleeve	•Douille entretoise	•Abstandhülse	•Manguito distanciador	•Distanshylsa	
7	VOE 21454324	1					Tube	Tube	Rohr	Tubo	Rör	
8	VOE 21119814	1					•Tube	•Tube	•Rohr	•Tubo	•Rör	
9		1			NS		•Isolation	•	•	•	•	
10	VOE 20841816	2					Gasket	Joint	Dichtung	Junta	Packning	
11	VOE 20755169	2					V-clamp	Collier en v	V-Profilschelle	Abrazadera v	V-klämma	
12		1					Egr Cooler	Radiateur EGR	AGR-Kühler	Enfriador EGR	EGR-kylare	
13	VOE 22239948	1			OP		Heat shield	Écran thermique	Wärmeschild	Defensa térmica	Värmesköld	
14	VOE 977400	3					Flange screw	Vis à embase	Flanschschraube	Tornillo embridado	Flänsskruv	(VOE 980999)

1		**EGR - warm side** **EGR - côté chaud** **EGR - warme Seite** **EGR - Lado caliente** **EGR - varm sida**	Catalogue id **20806**	Group **293**
2				
3			Illustr. No **1071370**	Section **100**
4				
5		**17461273, 17461278**	Issue **20053804-A**	Page **377**

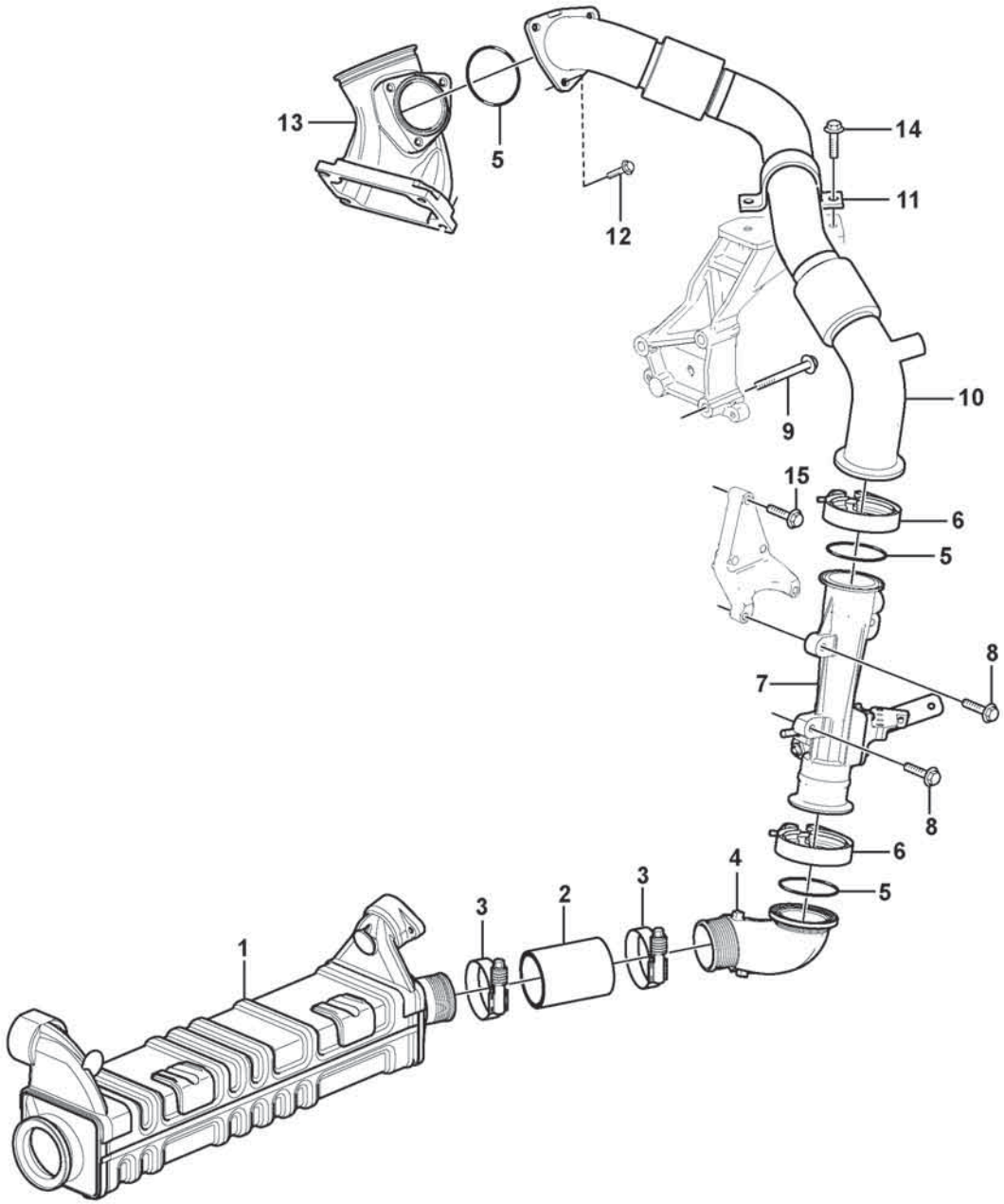
13
5
12
14
11
9
10
15
6
5
8
7
8
6
5
4
3
2
3
1

Fig.	Part No.	Quantity 1	2	3	PS	KIT	Description	Dénomination	Bezeichnung	Denominación	Benämning	Notes
1		1					Egr Cooler	Radiateur EGR	AGR-Kühler	Enfriador EGR	EGR-kylare	
2	VOE 21393264	1					Hose	Flexible	Schlauch	Manguera	Slang	L = 87 mm ID = 56,0
3	VOE 20920723	2					Hose clamp	Collier durite	Schlauchschelle	Abrazadera de manguera	Slangklamma	
4	VOE 22816011	1					Pipe	Tuyau	Rohrleitung	Tubo	Rör	
5	VOE 967343	3					O-ring	Joint torique	O-Ring	Anillo tórico	O-ring	
6	VOE 20504408	2					V-clamp	Collier en v	V-Profilschelle	Abrazadera v	V-klämma	
7		1					Venturi	Venturi	Venturikanal	Venturi	Venturi	
8	VOE 984736	3					Flange screw	Vis à embase	Flanschschraube	Tornillo embridado	Flänsskruv	L = 25 mm
9	VOE 984757	3					Flange screw	Vis à embase	Flanschschraube	Tornillo embridado	Flänsskruv	M10 x 70 mm
10	VOE 21832525	1					Pipe	Tuyau	Rohrleitung	Tubo	Rör	
11	VOE 21928656	1					Clamp	Collier serrage	Schelle	Abrazadera	Klamma	
12	VOE 984735	3					Flange screw	Vis à embase	Flanschschraube	Tornillo embridado	Flänsskruv	
13		1					Mixing Chamber	Chambre de mélange	Mischkammer	Cámara de mezcla	Blandningskammare	
14	VOE 984734	2					Flange screw	Vis à embase	Flanschschraube	Tornillo embridado	Flänsskruv	
15	VOE 984738	2					Flange screw	Vis à embase	Flanschschraube	Tornillo embridado	Flänsskruv	

1		**EGR - cold side** **EGR - côté froid** **EGR - kalte Seite** **EGR - lado frio** **EGR - kall sida**	Catalogue id **20806**	Group **293**
2				
3			Illustr. No **1071371**	Section **200**
4				
5		**17461273, 17461278**	Issue **20053804-A**	Page **379**

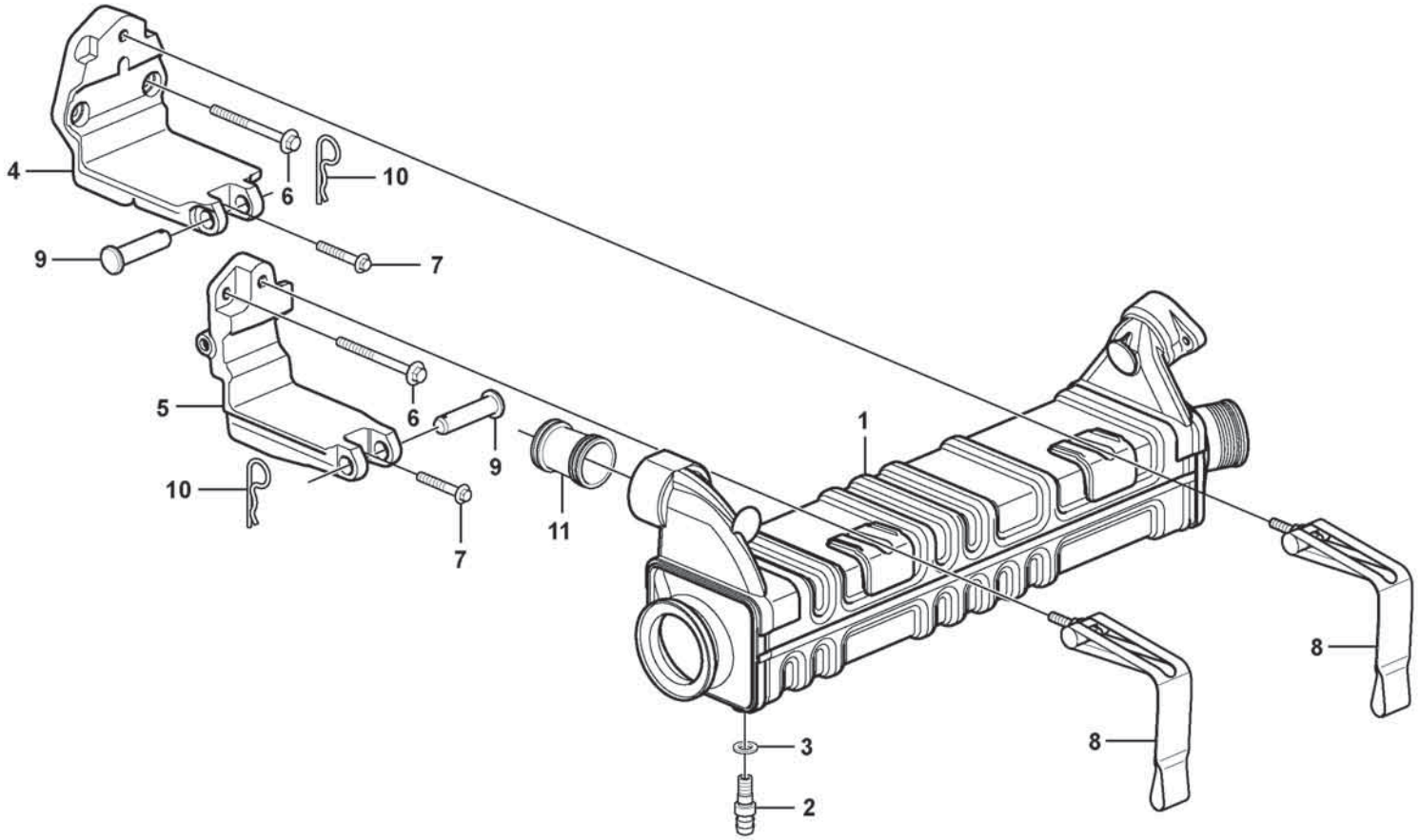

Volvo Construction Equipment

1071388

Fig.	Part No.	Quantity 1	2	3	PS	KIT	Description	Dénomination	Bezeichnung	Denominación	Benämning	Notes
1	VOE 22134241	1					Egr cooler	Refroidisseur egr	EGR-Kühler	Enfriador egr	Egr-kylare	
2	VOE 960629	1					Plug	Tampon	Stopfen	Tapón	Plugg	
3	VOE 13947282	1					Gasket	Joint	Dichtung	Junta	Packning	
4	VOE 21399313	1			OP		Bracket	Console	Konsole	Consola	Konsol	FRONT
5	VOE 21399311	1					Bracket	Console	Konsole	Consola	Konsol	REAR
6	VOE 996066	3					Flange screw	Vis à embase	Flanschschraube	Tornillo embridado	Flänsskruv	
7	VOE 994441	2					Flange screw	Vis à embase	Flanschschraube	Tornillo embridado	Flänsskruv	
8	VOE 20996835	2					Strap	Sangle	Stropp	Cable	Stropp	
9	VOE 13964907	2					Clevis pin	Boulon à trou goupille	Splintbolzen	Perno pasador hendido	Sprintbult	
10		2			NS		Locking pin	Goupille verrouillage	Sicherungsstift	Pasador de seguridad	Låspinne	
11	VOE 21434720	1					Connection pipe	Tube de connexion	Anschlussrohr	Tubo de conexión	Anslutningsrör	

1		**Egr - Radiator with fitting parts** **EGR - Radiateur avec pièces de montage** **EGR-Kühler mit Anbauteilen** **EGR - Radiador con accesorios de montaje** **Egr - Kylare med monteringsdetaljer**	Catalogue id **20806**	Group **293**
2				
3			Illustr. No **1071388**	Section **300**
4				
5		**17461273, 17461278**	Issue **20053804-A**	Page **381**

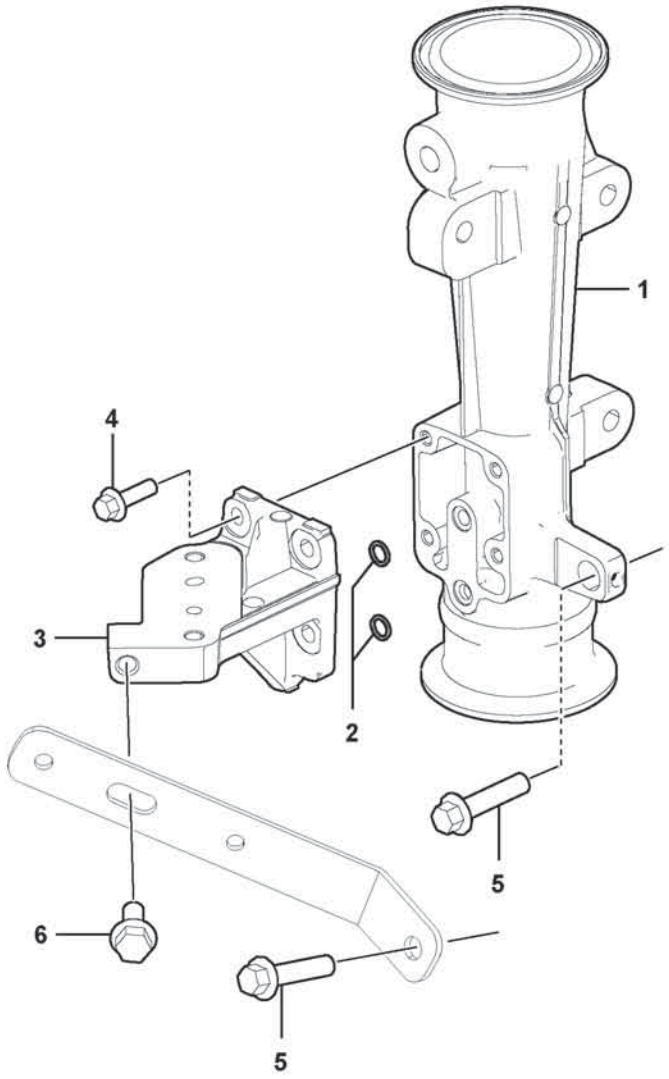
1
4
3
2
5
6
5

Fig.	Part No.	Quantity 1	2	3	PS	KIT	Description	Dénomination	Bezeichnung	Denominación	Benämning	Notes
	VOE 22118765	1					Venturi	Venturi	Venturikanal	Venturi	Venturi	(VOE 22160742)
1		1			NS		•Venturi	•Venturi	•Venturikanal	•Venturi	•Venturi	
2	**VOE 968617**	2					•O-ring	•Joint torique	•O-Ring	•Anillo tórico	•O-ring	
3		1			NS		•Bracket	•Console	•Konsole	•Consola	•Konsol	
4	**VOE 984726**	4					•Flange screw	•Vis à embase	•Flanschschraube	•Tornillo embridado	•Flänsskruv	
5	**VOE 984736**	2					Flange screw	Vis à embase	Flanschschraube	Tornillo embridado	Flänsskruv	
6	**VOE 984734**	1					Flange screw	Vis à embase	Flanschschraube	Tornillo embridado	Flänsskruv	

1		**Venturi** **Venturi** **Venturikanal** **Venturi** **Venturi**	Catalogue id **20806**	Group **293**
2				
3			Illustr. No **1071387**	Section **400**
4				
5		**17461273, 17461278**	Issue **20053804-A**	Page **383**

VOLVO

Volvo Construction Equipment
www.volvoce.com

GROUP	Section	Page
311 Battery	100	397
313 Battery box with fitting parts	100	399
321 Alternator 86355	100	401
321 Alternator 85979	200	403
321 Alternator-attachment 17461273, 17461278, 17461280, 15185566	300	405
321 Alternator with assembling details	400	407
331 Starter motor with assembling details 17461273, 17461278, 17461280, 15185566	100	409
333 Pre-heater 17461273, 17461278	100	411
333 Pre-heater 15185566, 17461280	120	413
334 Ignition Starter Switch 11294122	100	415
334 Lock Kit 11298495	300	417
352 Lighting, front 86365	100	419
352 Lighting, front 86366	200	421
352 Lighting, front 86547	650	423
352 Protection front lighting. 86828	750	425
352 Lighting, front 86585	800	427
352 Lighting, front 2009), 86586	900	429
352 Work lights, front. 86825	1000	431
352 Work lights, front. 86826	1100	433
353 Lighting, rear 85834	100	435
353 Lighting, rear 85835	200	437
353 Lighting, rear 86017	300	439
353 Lighting, rear 86018	400	441
353 Sign lamp. 85356	500	443
353 Protective grill rear 86618	700	445
356 Work lights, front 84681	100	447
356 Work lights, front. 82856	300	449
356 Work lights, front. 83463	400	451
356 Work lights, front. 85758	500	453
356 Work lights, front 85822	600	455
356 Work lights, front 85823	700	457
356 Work lights, side 85917,87500	750	459
356 Work lights, side 85922	800	461
356 Work lights, rear. 83492	1000	463
356 Work lights, rear. 83493	1100	465
356 Work lights, rear. 85824	1200	467
356 Work lights, rear. 85825	1300	469
362 Back-up warning unit 86493	200	471
362 Back-up warning light, strobe light 85349, 86491	300	473
362 Back-up warning unit 86664	350	475
362 Rotating beacon. 87085	400	477
362 Rotating beacon. 87091	500	479
364 Battery main switch 86039	100	481
364 Locking device for battery main switch 86713	150	483
364 Switch 85917, 85922	200	485
366 Electronic unit 86178, 86179, 86180, 86181, 86182, 86185	100	487
371 Cable harness 86523	285	489
371 Cable harness, under cab	400	491
371 Cable harness, work lights 85917	1200	495
371 Cable harness, work lights 85922	1400	497
371 Cable harness, work lights 85921	1500	499
371 Cable harness, electrical distribution unit 85919	1600	501
371 Cable harness, two-lever el.hydraulic servo 86185	2200	503
371 Cable harness door 86156	2750	507
371 Cable harness, heating fuel filter 85838, 86945	2850	509
371 Cable harness battery disconnector in cab 86025	3000	511
371 Cable harness air cleaner, cab 85518	3500	513
371 Cable harness air cleaner, cab 85518	3600	515
371 Cable harness, inside cab 86236	4100	517

INDEX OF CONTENTS

INDEX OF CONTENTS

GROUP		Section	Page
371	Cable harness for radio 86568	4300	519
371	Cable harness, circulation pump 85997	5000	521
372	Circuit board 83492, 83493, 85824, 85825	300	523
372	Circuit board 84681, 86825, 86826, 86547	400	525
380	Air cond. control panel 83435	500	527
380	Air cond. control panel 85724	600	529
386	Electrical sensor 85660	100	531
386	Electrical sensor 85721, 85722, 86918	300	533
387	Forward camera 85554,87094	100	535
387	Rear view camera 85549	200	537
390	11298499	100	539
393	Radio installation with converter 86566, 86567	300	541
393	Radio without Cd player 86565	500	543
393	Loudspeaker 86568	600	545
398	System for wireless electronic controlled communication (telematics) 86691	100	547
398	System for wireless electronic controlled communication (telematics) 87264	300	549
398	System for wireless electronic controlled communication (telematics) 86692	350	551
398	System for wireless electronic controlled communication (telematics) 86907	400	553
398	System for wireless electronic controlled communication (telematics) 86908	450	555
398	System for wireless electronic controlled communication (telematics) 87262	500	557

GROUPE	Section	Page
311 Batterie	100	397
313 Cage batterie avec pièces de montage	100	399
321 Alternateur 86355	100	401
321 Alternateur 85979	200	403
321 Fixation de générateur 17461273, 17461278, 17461280, 15185566	300	405
321 Alternateur avec pièces d'assemblage	400	407
331 Démarreur avec pieces de montage 17461273, 17461278, 17461280, 15185566	100	409
333 Préchauffeur 17461273, 17461278	100	411
333 Préchauffeur 15185566, 17461280	120	413
334 Interrupteur de démarreur allumage 11294122	100	415
334 Kit serrures 11298495	300	417
352 Eclairage, anterieur 86365	100	419
352 Eclairage, anterieur 86366	200	421
352 Eclairage, anterieur 86547	650	423
352 Grille de protection. 86828	750	425
352 Eclairage, anterieur 86585	800	427
352 Eclairage, anterieur 2009), 86586	900	429
352 Phare de travail. 86825	1000	431
352 Phare de travail. 86826	1100	433
353 Eclairage, arriére 85834	100	435
353 Eclairage, arriére 85835	200	437
353 Eclairage, arriére 86017	300	439
353 Eclairage, arriére 86018	400	441
353 Eclairage de plaque. 85356	500	443
353 Grille de protection arrière 86618	700	445
356 Phare de travail, avant 84681	100	447
356 Phare de travail. 82856	300	449
356 Phare de travail. 83463	400	451
356 Phare de travail. 85758	500	453
356 Phare de travail, avant 85822	600	455
356 Phare de travail, avant 85823	700	457
356 Feux de travail, latéraux 85917,87500	750	459
356 Feux de travail, latéraux 85922	800	461
356 Phare de travail, AR. 83492	1000	463
356 Phare de travail, AR. 83493	1100	465
356 Phare de travail, AR. 85824	1200	467
356 Phare de travail, AR. 85825	1300	469
362 Unité d'alerte de secours 86493	200	471
362 Feu de recul, éclairage stroboscopique 85349, 86491	300	473
362 Unité d'alerte de secours 86664	350	475
362 Avertisseur lumineux à feu tournant. 87085	400	477
362 Avertisseur lumineux à feu tournant. 87091	500	479
364 Coupe-batteries 86039	100	481
364 Dispositif de verrouillage pour interrupteur coupe-batterie 86713	150	483
364 Interrupteur 85917, 85922	200	485
366 Unité électronique 86178, 86179, 86180, 86181, 86182, 86185	100	487
371 Faisceau cables 86523	285	489
371 Faisceau de câbles, cabine	400	491
371 Faisceau de câbles, phare de travail. 85917	1200	495
371 Faisceau de câbles, phare de travail. 85922	1400	497
371 Faisceau de câbles, phare de travail. 85921	1500	499
371 Faisceau de câbles, centrale electrique 85919	1600	501
371 Faisceau de câblage, système d'assistance électrohydraulique à deux leviers 86185	2200	503
371 Faisceau de câbles, porte 86156	2750	507
371 Faisceau de câbles, chauffage du filtre à carburant 85838, 86945	2850	509
371 Faisceau de câbles, coupe-batteries dans la cabine 86025	3000	511
371 Faisceau de câbles, filtre à air, cabine 85518	3500	513
371 Faisceau de câbles, filtre à air, cabine 85518	3600	515

TABLE DES MATIÈRES

Catalogue id	Group
20806	3
Issue	**Page**
20053804-A	388

GROUPE	Section	Page
371 Faisceau de câbles, intérieur cabine 86236	4100	517
371 Faisceau de câbles, radio 86568	4300	519
371 Faisceau de câbles, pompe de circulation 85997	5000	521
372 Carte circuit 83492, 83493, 85824, 85825	300	523
372 Carte circuit 84681, 86825, 86826, 86547	400	525
380 Tableau de commande chauffage/ventilation 83435	500	527
380 Tableau de commande chauffage/ventilation 85724	600	529
386 Capteur électrique 85660	100	531
386 Capteur électrique 85721, 85722, 86918	300	533
387 Caméra avant 85554,87094	100	535
387 Caméra de recul 85549	200	537
390 11298499	100	539
393 Console radio,avec repartieur de tension 86566, 86567	300	541
393 Radio sans lecteur de CD 86565	500	543
393 Haut-parleur 86568	600	545
398 Système de communication électronique sans fil (télématique) 86691	100	547
398 Système de communication électronique sans fil (télématique) 87264	300	549
398 Système de communication électronique sans fil (télématique) 86692	350	551
398 Système de communication électronique sans fil (télématique) 86907	400	553
398 Système de communication électronique sans fil (télématique) 86908	450	555
398 Système de communication électronique sans fil (télématique) 87262	500	557

GRUPPE		Abschnitt	Seite
311	Batterie	100	397
313	Batteriekasten mit Anbauteilen	100	399
321	Generator 86355	100	401
321	Generator 85979	200	403
321	Generator, Befestigung 17461273, 17461278, 17461280, 15185566	300	405
321	Generator mit Anbauteilen	400	407
331	Anlasser mit Anbauteilen 17461273, 17461278, 17461280, 15185566	100	409
333	Vorwärmer 17461273, 17461278	100	411
333	Vorwärmer 15185566, 17461280	120	413
334	Zündschalter 11294122	100	415
334	Schlossteilsatz 11298495	300	417
352	Beleuchtung, vorder 86365	100	419
352	Beleuchtung, vorder 86366	200	421
352	Beleuchtung, vorder 86547	650	423
352	Schutzgitter. 86828	750	425
352	Beleuchtung, vorder 86585	800	427
352	Beleuchtung, vorder 2009), 86586	900	429
352	Arbeitsscheinwerfer, vorder. 86825	1000	431
352	Arbeitsscheinwerfer, vorder. 86826	1100	433
353	Beleuchtung, hinter 85834	100	435
353	Beleuchtung, hinter 85835	200	437
353	Beleuchtung, hinter 86017	300	439
353	Beleuchtung, hinter 86018	400	441
353	Nummernschildbeleuchtung. 85356	500	443
353	Schutzgitter hinten 86618	700	445
356	Arbeitsscheinwerfer, vorne 84681	100	447
356	Arbeitsscheinwerfer, vorder. 82856	300	449
356	Arbeitsscheinwerfer, vorder. 83463	400	451
356	Arbeitsscheinwerfer, vorder. 85758	500	453
356	Arbeitsscheinwerfer, vorne 85822	600	455
356	Arbeitsscheinwerfer, vorne 85823	700	457
356	Arbeitsscheinwerfer, seitlich 85917,87500	750	459
356	Arbeitsscheinwerfer, seitlich 85922	800	461
356	Arbeitsscheinwerfer, hinter. 83492	1000	463
356	Arbeitsscheinwerfer, hinter. 83493	1100	465
356	Arbeitsscheinwerfer, hinter. 85824	1200	467
356	Arbeitsscheinwerfer, hinter. 85825	1300	469
362	Reserve-warneinheit 86493	200	471
362	Rückfahrwarnleuchte, Stroboskoplampe 85349, 86491	300	473
362	Reserve-warneinheit 86664	350	475
362	Drehfeuerleuchte. 87085	400	477
362	Drehfeuerleuchte. 87091	500	479
364	Batterietrennschalter 86039	100	481
364	Verriegelungsvorrichtung für Batteriehauptschalter 86713	150	483
364	Schalter 85917, 85922	200	485
366	Elektronische Einheit 86178, 86179, 86180, 86181, 86182, 86185	100	487
371	Kabelbaum 86523	285	489
371	Kabelbäume, Kabine	400	491
371	Kabelbaum, Arbeitsscheinwerfer. 85917	1200	495
371	Kabelbaum, Arbeitsscheinwerfer. 85922	1400	497
371	Kabelbaum, Arbeitsscheinwerfer. 85921	1500	499
371	Kabelbäume, Elektrozentrale 85919	1600	501
371	Kabelbaum für elektrohydr. Servosystem mit Doppelhebel 86185	2200	503
371	Kabelbaum Tür 86156	2750	507
371	Kabelbaum. Heizung Kraftstofffilter 85838, 86945	2850	509
371	Kabel, Batterietrennschalter in Kabine 86025	3000	511
371	Kabelbaum Luftfilter, Kab 85518	3500	513
371	Kabelbaum Luftfilter, Kab 85518	3600	515
371	Kabelbaum, in Kabine 86236	4100	517

INHALTSVERZEICHNIS

INHALTSVERZEICHNIS

GRUPPE		Abschnitt	Seite
371	Kabelbäume für radio 86568	4300	519
371	Kabelbaum, Umwälzpumpe 85997	5000	521
372	Leiterbahnplatte 83492, 83493, 85824, 85825	300	523
372	Leiterbahnplatte 84681, 86825, 86826, 86547	400	525
380	Klimaanlagentafel 83435	500	527
380	Klimaanlagentafel 85724	600	529
386	Elektr. Sensor 85660	100	531
386	Elektr. Sensor 85721, 85722, 86918	300	533
387	Frontkamera 85554,87094	100	535
387	Rückfahrkamera 85549	200	537
390	11298499	100	539
393	Radioinstallation mit Spannungsteiler 86566, 86567	300	541
393	Radio ohne CD-Spieler 86565	500	543
393	Lautsprecher 86568	600	545
398	System für drahtlose elektronische Kommunikation (Telematik) 86691	100	547
398	System für drahtlose elektronische Kommunikation (Telematik) 87264	300	549
398	System für drahtlose elektronische Kommunikation (Telematik) 86692	350	551
398	System für drahtlose elektronische Kommunikation (Telematik) 86907	400	553
398	System für drahtlose elektronische Kommunikation (Telematik) 86908	450	555
398	System für drahtlose elektronische Kommunikation (Telematik) 87262	500	557

GRUPO	Sección	Página
311 Batería	100	397
313 Caja de batería con accesorios de montaje	100	399
321 Alternador 86355	100	401
321 Alternador 85979	200	403
321 Accesorio de alternador 17461273, 17461278, 17461280, 15185566	300	405
321 Alternador con accesorios de montaje	400	407
331 Motor de arranque con assesorios de montaje 17461273, 17461278, 17461280, 15185566	100	409
333 Precalentador 17461273, 17461278	100	411
333 Precalentador 15185566, 17461280	120	413
334 Interruptor de motor de arranque 11294122	100	415
334 Juego de seguridad 11298495	300	417
352 Alumbrado, delantero 86365	100	419
352 Alumbrado, delantero 86366	200	421
352 Alumbrado, delantero 86547	650	423
352 Rejilla de protección. 86828	750	425
352 Alumbrado, delantero 86585	800	427
352 Alumbrado, delantero 2009), 86586	900	429
352 Alumbrado de trabajo, delantero. 86825	1000	431
352 Alumbrado de trabajo, delantero. 86826	1100	433
353 Alumbrado, trasero 85834	100	435
353 Alumbrado, trasero 85835	200	437
353 Alumbrado, trasero 86017	300	439
353 Alumbrado, trasero 86018	400	441
353 Alumbrado places matricula. 85356	500	443
353 Rejilla protectora detrás 86618	700	445
356 Alumbrado de trabajo, delantero 84681	100	447
356 Alumbrado de trabajo, delantero. 82856	300	449
356 Alumbrado de trabajo, delantero. 83463	400	451
356 Alumbrado de trabajo, delantero. 85758	500	453
356 Alumbrado de trabajo, delantero 85822	600	455
356 Alumbrado de trabajo, delantero 85823	700	457
356 Alumbrado de trabajo, lateral 85917,87500	750	459
356 Alumbrado de trabajo, lateral 85922	800	461
356 Alumbrado de trabajo, trasero. 83492	1000	463
356 Alumbrado de trabajo, trasero. 83493	1100	465
356 Alumbrado de trabajo, trasero. 85824	1200	467
356 Alumbrado de trabajo, trasero. 85825	1300	469
362 Unidad de advertencia de reserva 86493	200	471
362 Luz de advertencia de marcha atrás, lámpara estroboscópica 85349, 86491	300	473
362 Unidad de advertencia de reserva 86664	350	475
362 Faro de advertencia giratorio. 87085	400	477
362 Faro de advertencia giratorio. 87091	500	479
364 Interruptor de desconexión de la batería 86039	100	481
364 Dispositivo de bloqueo para interruptor principal de batería 86713	150	483
364 Interruptor 85917, 85922	200	485
366 Unidad electrónica 86178, 86179, 86180, 86181, 86182, 86185	100	487
371 Manojo cables 86523	285	489
371 Haz de cables, cabina	400	491
371 Manojo de cables, alumbradode trabajo. 85917	1200	495
371 Manojo de cables, alumbradode trabajo. 85922	1400	497
371 Manojo de cables, alumbradode trabajo. 85921	1500	499
371 Manojos de cables, central eléctrica 85919	1600	501
371 Haz de cables para servo electrohidráulico de dos palancas 86185	2200	503
371 Mazo de cables puerta 86156	2750	507
371 Haz de cables, calefacción de filtro de combustible 85838, 86945	2850	509
371 Cable harness battery disconnector in cab 86025	3000	511
371 Manojo de cable, filtro de aire, cab 85518	3500	513
371 Manojo de cable, filtro de aire, cab 85518	3600	515

INDICE

GRUPO		Sección	Página
371	Mazo de cables, dentro de la cabina 86236	4100	517
371	Manojos decables, para radio 86568	4300	519
371	Haz de cables, bomba de ciculación 85997	5000	521
372	Placa de circuito 83492, 83493, 85824, 85825	300	523
372	Placa de circuito 84681, 86825, 86826, 86547	400	525
380	Panel de control de aire acondicionado 83435	500	527
380	Panel de control de aire acondicionado 85724	600	529
386	Sensor eléctrico 85660	100	531
386	Sensor eléctrico 85721, 85722, 86918	300	533
387	Cámara de visión delantera 85554,87094	100	535
387	Cámara retrovisora 85549	200	537
390	11298499	100	539
393	Instalaciõn de radio, con dovisor de tension 86566, 86567	300	541
393	Radio sin reproductor de CD 86565	500	543
393	Altavoz 86568	600	545
398	Sistema de comunicación electrónica inalámbrica (telemática) 86691	100	547
398	Sistema de comunicación electrónica inalámbrica (telemática) 87264	300	549
398	Sistema de comunicación electrónica inalámbrica (telemática) 86692	350	551
398	Sistema de comunicación electrónica inalámbrica (telemática) 86907	400	553
398	Sistema de comunicación electrónica inalámbrica (telemática) 86908	450	555
398	Sistema de comunicación electrónica inalámbrica (telemática) 87262	500	557

GRUPP	Avsnitt	Sida
311 Batteri	100	397
313 Batterilåda med monteringsdetaljer	100	399
321 Växelströmsgenerator 86355	100	401
321 Växelströmsgenerator 85979	200	403
321 Generatorfäste 17461273, 17461278, 17461280, 15185566	300	405
321 Växelströmsgenerator med hopsättningsdetaljer	400	407
331 Startmotor med monteringsdetaljer 17461273, 17461278, 17461280, 15185566	100	409
333 Startelement 17461273, 17461278	100	411
333 Startelement 15185566, 17461280	120	413
334 Startlås 11294122	100	415
334 Låssats 11298495	300	417
352 Belysning, främre 86365	100	419
352 Belysning, främre 86366	200	421
352 Belysning, främre 86547	650	423
352 Skydd främre belysning. 86828	750	425
352 Belysning, främre 86585	800	427
352 Belysning, främre 2009), 86586	900	429
352 Arbetsbelysning, fram. 86825	1000	431
352 Arbetsbelysning, fram. 86826	1100	433
353 Belysning, bakre 85834	100	435
353 Belysning, bakre 85835	200	437
353 Belysning, bakre 86017	300	439
353 Belysning, bakre 86018	400	441
353 Nummerskyltsbelysning. 85356	500	443
353 Skyddsgaller bakre 86618	700	445
356 Arbetsbelysning, fram 84681	100	447
356 Arbetsbelysning, fram. 82856	300	449
356 Arbetsbelysning, fram. 83463	400	451
356 Arbetsbelysning, fram. 85758	500	453
356 Arbetsbelysning, fram 85822	600	455

GRUPP	Avsnitt	Sida
356 Arbetsbelysning, fram 85823	700	457
356 Arbetsbelysning, sida 85917,87500	750	459
356 Arbetsbelysning, sida 85922	800	461
356 Arbetsbelysning, bak. 83492	1000	463
356 Arbetsbelysning, bak. 83493	1100	465
356 Arbetsbelysning, bak. 85824	1200	467
356 Arbetsbelysning, bak. 85825	1300	469
362 Backning av maskin, varningsenhet 86493	200	471
362 Backvarningslampa, stroboskoplampa 85349, 86491	300	473
362 Backning av maskin, varningsenhet 86664	350	475
362 Roterande varningslykta. 87085	400	477
362 Roterande varningslykta. 87091	500	479
364 Batterifrånskiljare 86039	100	481
364 Låsanordning till batterifrånskiljare 86713	150	483
364 Brytare 85917, 85922	200	485
366 Elektronikenhet 86178, 86179, 86180, 86181, 86182, 86185	100	487
371 Ledningsmatta 86523	285	489
371 Ledningsmatta, under hytt	400	491
371 Ledningsmatta, arbetsbelysning. 85917	1200	495
371 Ledningsmatta, arbetsbelysning. 85922	1400	497
371 Ledningsmatta, arbetsbelysning. 85921	1500	499
371 Ledningsmatta, elcentral 85919	1600	501
371 Ledningsmatta, två-spakars el.hydraulisk servo 86185	2200	503
371 Ledningsmatta dörr 86156	2750	507
371 Ledningsmatta, uppvärmning bränslefilter 85838, 86945	2850	509
371 Ledningsmatta batterifrånskiljare i hytt 86025	3000	511
371 Ledningsmatta luftrenare, hytt 85518	3500	513
371 Ledningsmatta luftrenare, hytt 85518	3600	515
371 Kablage, i hytt 86236	4100	517
371 Ledningsmatta för radio 86568	4300	519

INNEHÅLLSFÖRTECKNING

INNEHÅLLSFÖRTECKNING

GRUPP	Avsnitt	Sida
371 Ledningsmatta, cirkulationspump 85997	5000	521
372 Kretskort 83492, 83493, 85824, 85825	300	523
372 Kretskort 84681, 86825, 86826, 86547	400	525
380 Klimatreglagepanel 83435	500	527
380 Klimatreglagepanel 85724	600	529
386 Elektrisk sensor 85660	100	531
386 Elektrisk sensor 85721, 85722, 86918	300	533
387 Framåtriktad kamera 85554,87094	100	535
387 Backkamera 85549	200	537
390 11298499	100	539
393 Radioinstallation 86566, 86567	300	541
393 Radio utan CD-spelare 86565	500	543
393 Högtalare 86568	600	545
398 System för trådlös elektronisk kommunikation (telematik) 86691	100	547
398 System för trådlös elektronisk kommunikation (telematik) 87264	300	549
398 System för trådlös elektronisk kommunikation (telematik) 86692	350	551
398 System för trådlös elektronisk kommunikation (telematik) 86907	400	553
398 System för trådlös elektronisk kommunikation (telematik) 86908	450	555
398 System för trådlös elektronisk kommunikation (telematik) 87262	500	557

VOLVO

Volvo Construction Equipment
www.volvoce.com

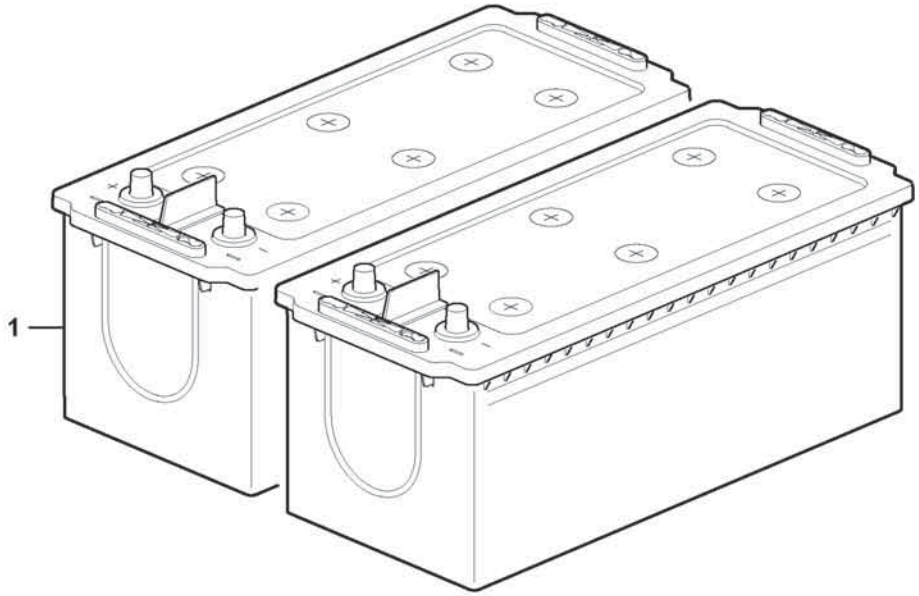
1

Fig.	Part No.	Quantity 1	2	3	PS	KIT	Description	Dénomination	Bezeichnung	Denominación	Benämning	Notes
1	VOE 22144327	2					Battery	Batterie	Batterie	Batería	Batteri	BA3101, BA3102

1		**Battery** **Batterie** **Batterie** **Batería** **Batteri**	Catalogue id **20806**	Group **311**
2				
3			Illustr. No **1092948**	Section **100**
4				
5			Issue **20053804-A**	Page **397**

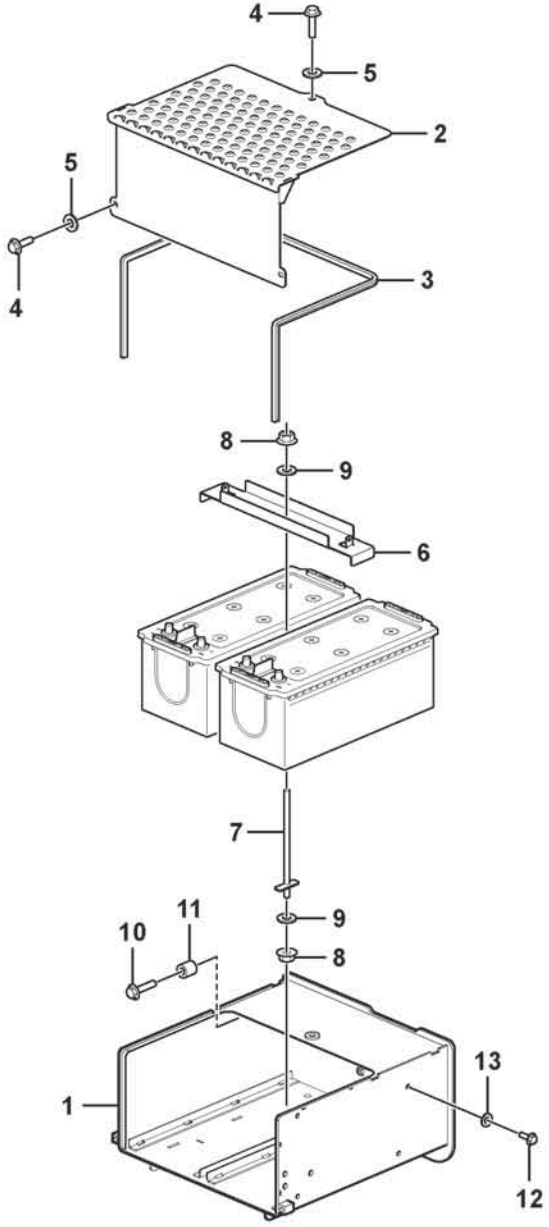
4
5
2
5
4
3
8
9
6
7
9
10
11
8
1
13
12

Fig.	Part No.	Quantity 1	2	3	PS	KIT	Description	Dénomination	Bezeichnung	Denominación	Benämning	Notes
	VOE 16874356	1					Battery box	Coffre à batterie	Batteriekasten	Caja de batería	Batterilåda	
1	VOE 16874355	1					•Battery box	•Coffre à batterie	•Batteriekasten	•Caja de batería	•Batterilåda	
2	VOE 16848416	1					•Lid	•Porte	•Deckel	•Tapa	•Lock	
3	VOE 15179279	REQ					•Sealing strip	•Bande d'étanchéité	•Dichtleiste	•Moldura retén	•Tätningslist	L=1585 mm
4	VOE 60113094	3					•Flange screw	•Vis à embase	•Flanschschraube	•Tornillo embridado	•Flänsskruv	
5	VOE 60113866	3					•Washer	•Rondelle	•Scheibe	•Arandela	•Bricka	
6	VOE 16685566	1					Battery retainer	Porte-batterie	Batteriehalter	Portabatería	Batterihållare	
7	VOE 16686182	1					Bolt	Boulon	Bolzen	Perno	Bult	
8	VOE 60113169	2					Flange lock nut	Contre-écrou à embase	Flanschverschlussmutter	Contratuerca embridada	Flänslåsmutter	
9	VOE 60113870	2					Washer	Rondelle	Scheibe	Arandela	Bricka	
10	VOE 60113113	3					Flange screw	Vis à embase	Flanschschraube	Tornillo embridado	Flänsskruv	
11	VOE 60113600	3					Spacer sleeve	Douille entretoise	Abstandhülse	Manguito distanciador	Distanshylsa	
12	VOE 60113080	4					Flange screw	Vis à embase	Flanschschraube	Tornillo embridado	Flänsskruv	
13	VOE 60114321	4					Washer	Rondelle	Scheibe	Arandela	Bricka	

1		**Battery box with fitting parts**
2		**Cage batterie avec pièces de montage**
3		**Batteriekasten mit Anbauteilen**
4		**Caja de batería con accesorios de montaje**
5		**Batterilåda med monteringsdetaljer**

Catalogue id **20806**	Group **313**
Illustr. No **1092920**	Section **100**
Issue **20053804-A**	Page **399**

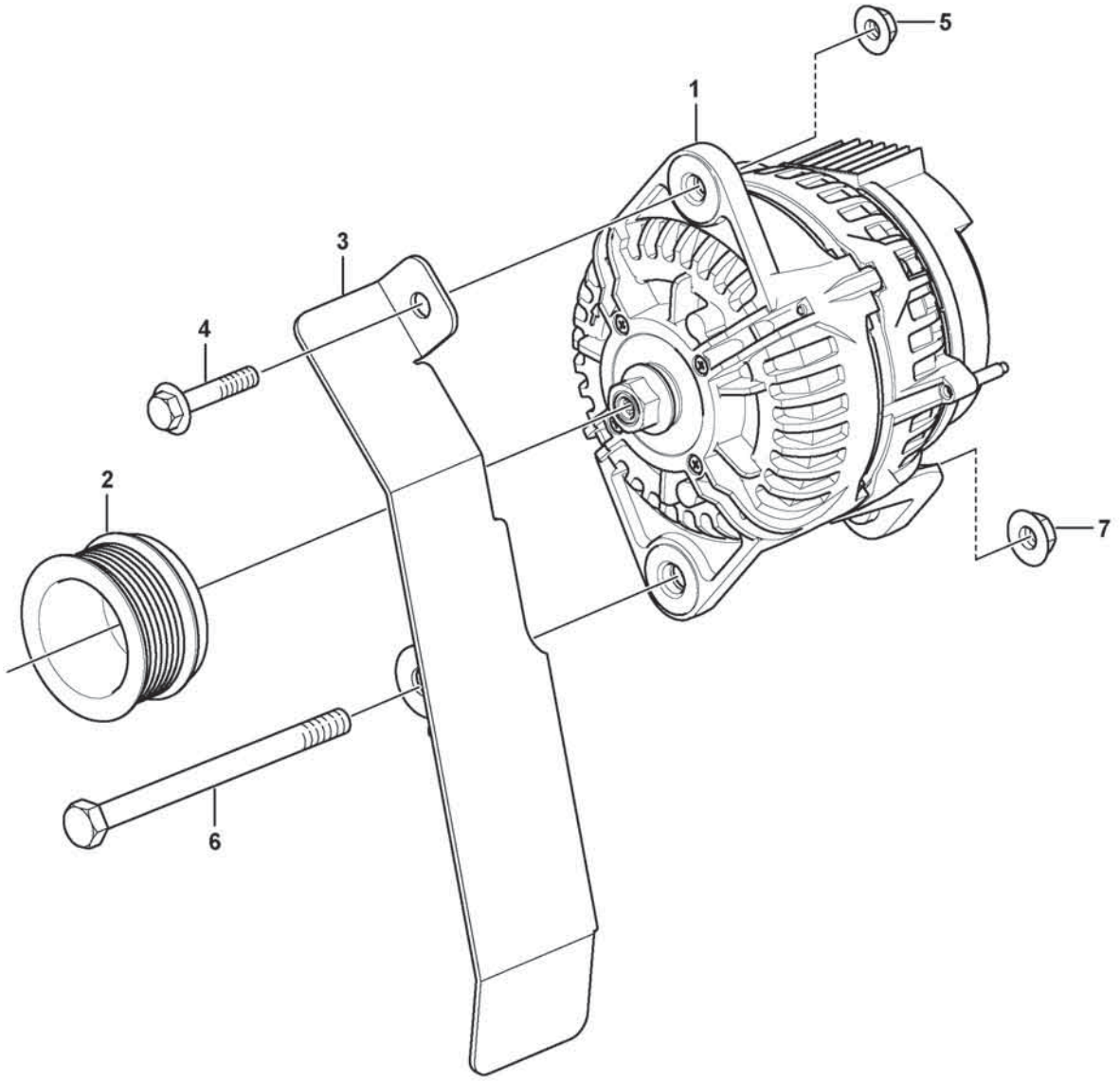

Volvo Construction Equipment
1074792

Fig.	Part No.	Quantity 1	2	3	PS	KIT	Description	Dénomination	Bezeichnung	Denominación	Benämning	Notes
1	VOE 17204355	1					Alternator	Alternateur	Generator	Alternador	Generator	AI3201
2	VOE 20523395	1					Pulley	Poulie	Zahnriemenscheibe	Polea correa dentada	Kuggremhjul	
3	VOE 16868713	1					Belt protector	Garde-courroie	Riemenschutz	Protección de correa	Remskydd	
4	VOE 60113098	1					Flange screw	Vis à embase	Flanschschraube	Tornillo embridado	Flänsskruv	
5	VOE 60113168	1					Flange lock nut	Contre-écrou à embase	Flanschverschlussmutter	Contratuerca embridada	Flänslåsmutter	
6	VOE 997957	1					Hexagon screw	Vis à tête hexagonale	Sechskantschraube	Tornillo hexagonal	Sexkantsskruv	
7	VOE 60113169	1					Flange lock nut	Contre-écrou à embase	Flanschverschlussmutter	Contratuerca embridada	Flänslåsmutter	

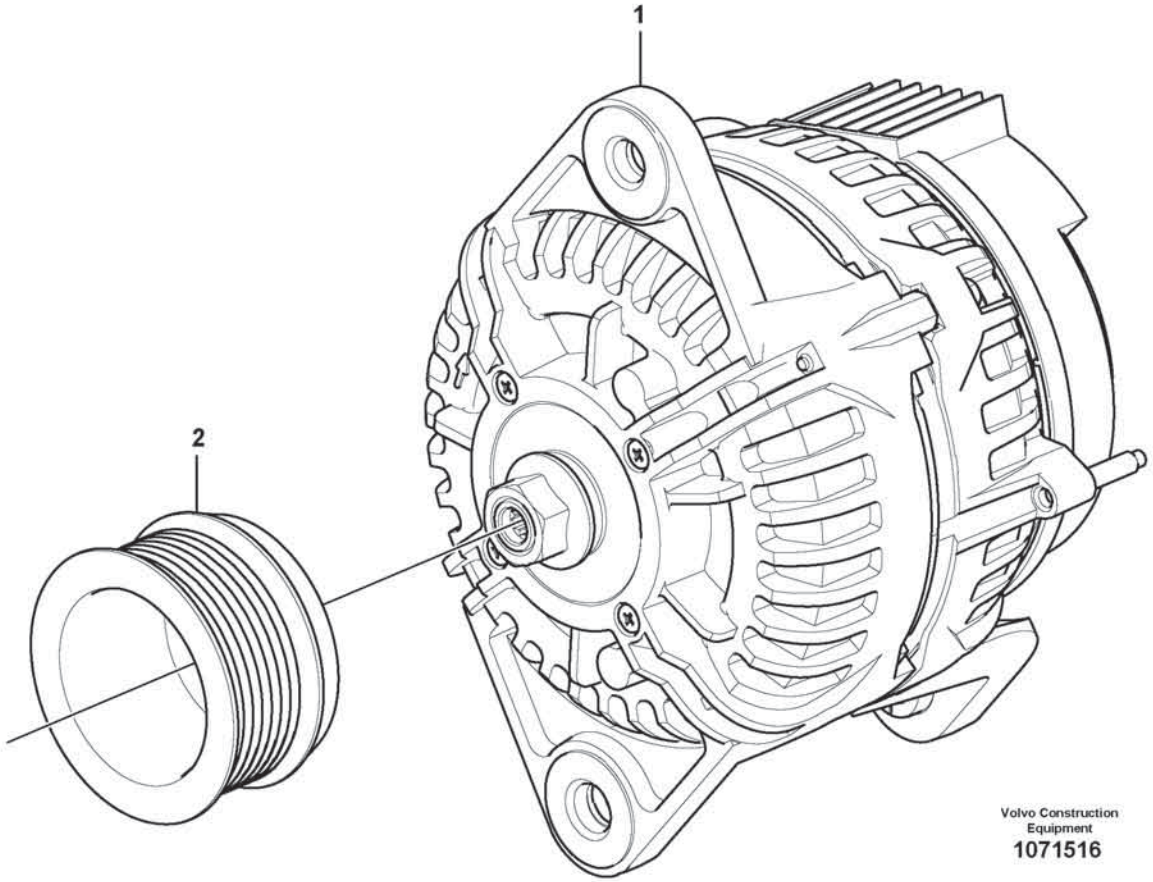
1
2
Volvo Construction
Equipment
1071516

Fig.	Part No.	Quantity 1	2	3	PS	KIT	Description	Dénomination	Bezeichnung	Denominación	Benämning	Notes
1	VOE 15196041	1					Alternator	Alternateur	Generator	Alternador	Generator	AL3201
2	VOE 20523395	1					Pulley	Poulie	Zahnriemenscheibe	Polea correa dentada	Kuggremhjul	

1		**Alternator** **Alternateur** **Generator** **Alternador** **Växelströmsgenerator**	Catalogue id **20806**	Group **321**
2				
3			Illustr. No **1071516**	Section **200**
4				
5		**85979**	Issue **20053804-A**	Page **403**

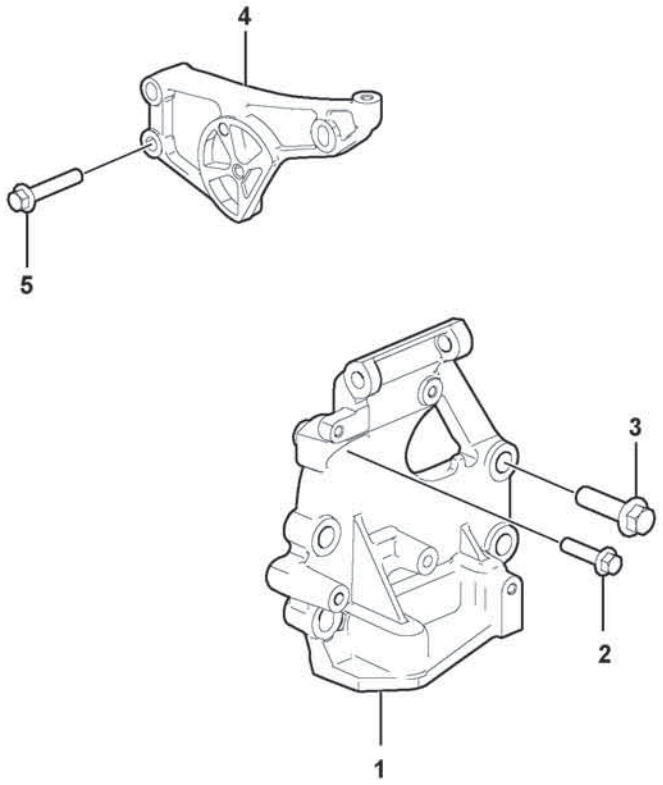
4
5
3
2
1

Fig.	Part No.	Quantity 1	2	3	PS	KIT	Description	Dénomination	Bezeichnung	Denominación	Benämning	Notes
1	VOE 22026927	1					Bracket	Console	Konsole	Consola	Konsol	
2	VOE 984755	1					Flange screw	Vis à embase	Flanschschraube	Tornillo embridado	Flänsskruv	
3	VOE 975121	4					Flange screw	Vis à embase	Flanschschraube	Tornillo embridado	Flänsskruv	
4		1			NS		Bracket	Console	Konsole	Ménsula	Konsol	
5	VOE 968163	2					Flange screw	Vis à embase	Flanschschraube	Tornillo embridado	Flänsskruv	

1		**Alternator-attachment** **Fixation de générateur** **Generator, Befestigung** **Accesorio de alternador** **Generatorfäste**	Catalogue id **20806**	Group **321**
2				
3			Illustr. No **1077094**	Section **300**
4				
5		**17461273, 17461278, 17461280, 15185566**	Issue **20053804-A**	Page **405**

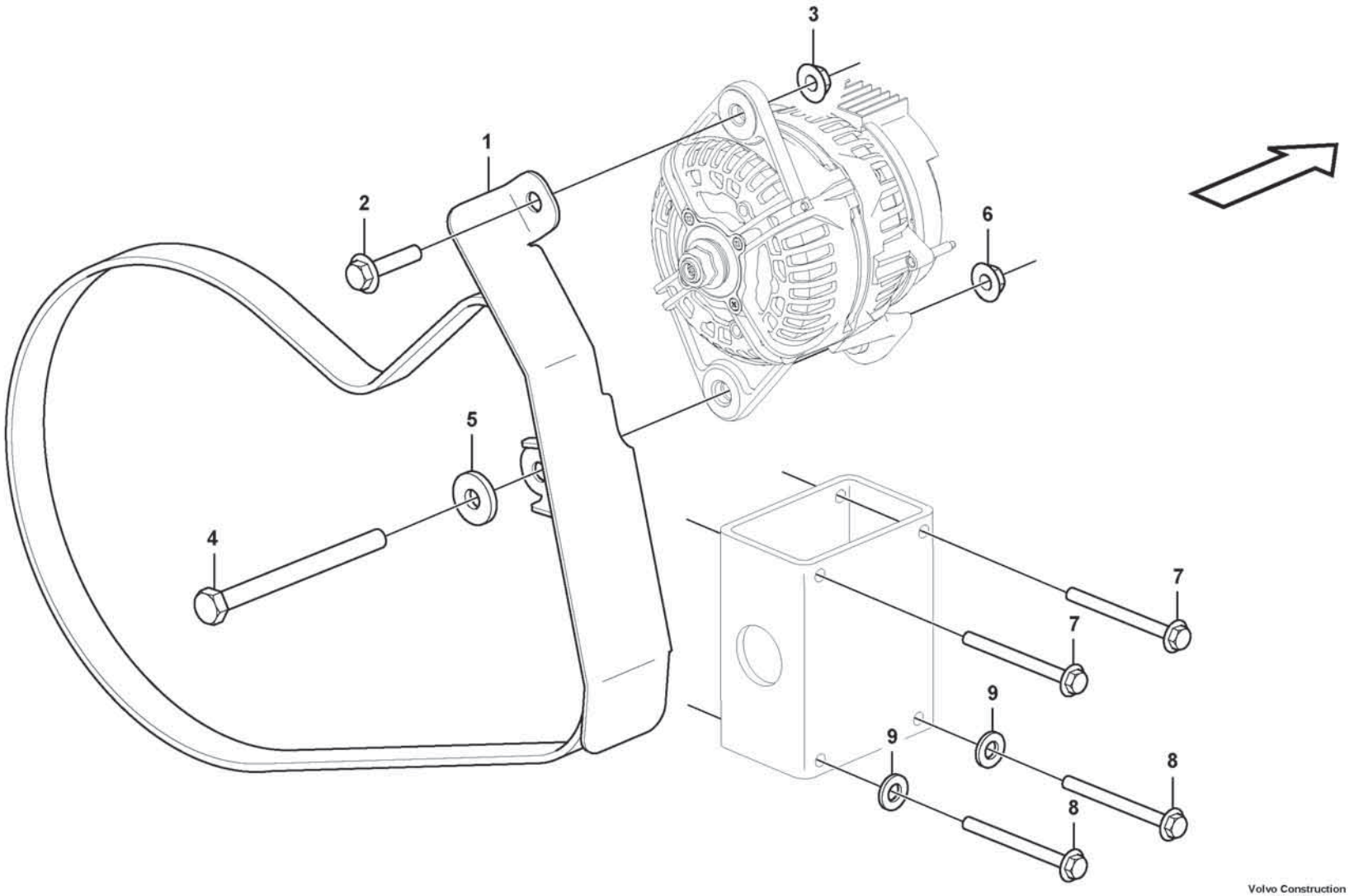

Volvo Construction Equipment
1075167

Fig.	Part No.	Quantity 1	2	3	PS	KIT	Description	Dénomination	Bezeichnung	Denominación	Benämning	Notes
1	VOE 16868713	1					Belt protector	Garde-courroie	Riemenschutz	Protección de correa	Remskydd	
2	VOE 60113098	1					Flange screw	Vis à embase	Flanschschraube	Tornillo embridado	Flänsskruv	
3	VOE 60113168	1					Flange lock nut	Contre-écrou à embase	Flanschverschlussmutter	Contratuerca embridada	Flänslåsmutter	
4	VOE 997957	1					Hexagon screw	Vis à tête hexagonale	Sechskantschraube	Tornillo hexagonal	Sexkantsskruv	
5	VOE 60113804	1					Plain washer	Rondelle plane	Flachscheibe	Arandela plana	Planbricka	
6	VOE 60113169	1					Flange lock nut	Contre-écrou à embase	Flanschverschlussmutter	Contratuerca embridada	Flänslåsmutter	
7	VOE 60113250	2					Flange screw	Vis à embase	Flanschschraube	Tornillo embridado	Flänsskruv	
8	VOE 60113249	2					Flange screw	Vis à embase	Flanschschraube	Tornillo embridado	Flänsskruv	
9	VOE 60113881	2					Washer	Rondelle	Scheibe	Arandela	Bricka	

1		**Alternator with assembling details** **Alternateur avec pièces d'assemblage** **Generator mit Anbauteilen** **Alternador con accesorios de montaje** **Växelströmsgenerator med hopsättningsdetaljer**	Catalogue id **20806**	Group **321**
2				
3			Illustr. No **1075167**	Section **400**
4				
5			Issue **20053804-A**	Page **407**

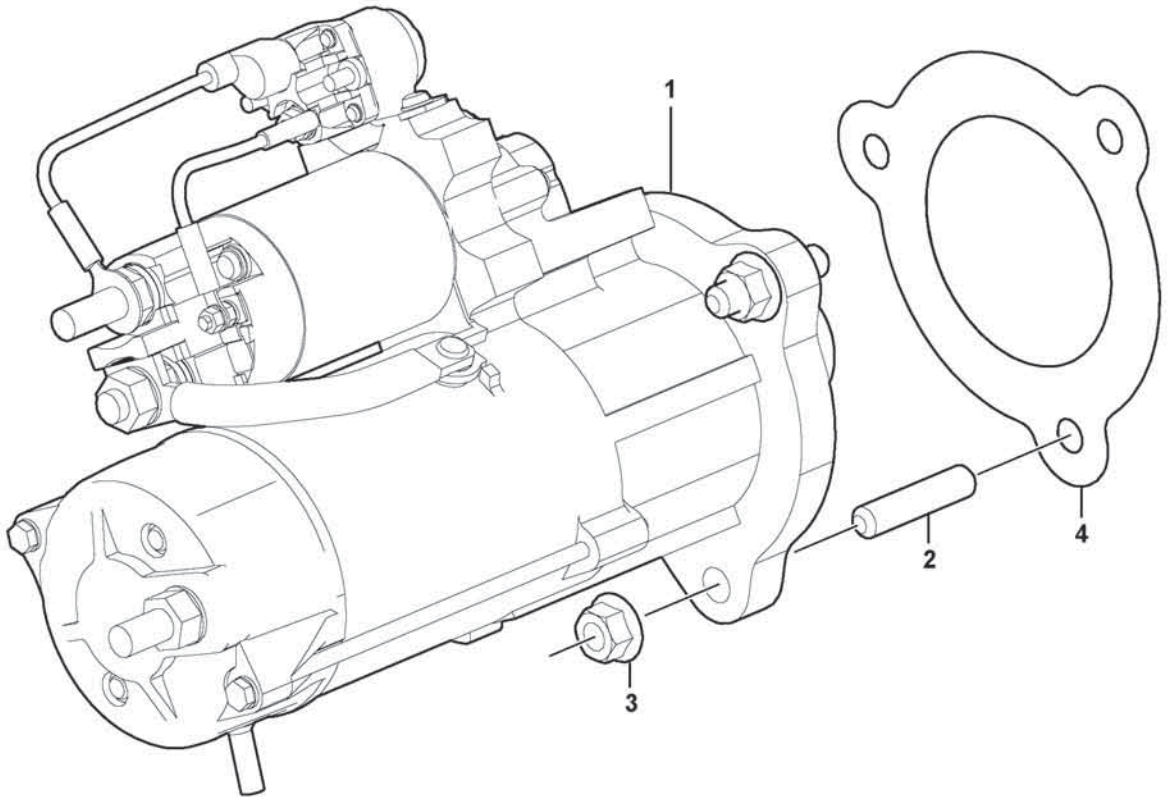
1
2
3
4

Fig.	Part No.	Quantity 1	2	3	PS	KIT	Description	Dénomination	Bezeichnung	Denominación	Benämning	Notes
1	VOE 17233221	1					Starter motor	Démarreur	Anlasser	Motor de arranque	Startmotor	MO3301
	VOE 21019175	1					•Relay	•Relais	•Relais	•Relé	•Relä	
2	VOE 953098	3					Stud	Goujon	Stiftschraube	Espárrago	Pinnskruv	
3	VOE 990942	3					Flange nut	Écrou à embase	Flanschmutter	Tuerca embridada	Flänsmutter	
4	VOE 11127393	1					Gasket	Joint	Dichtung	Junta	Packning	

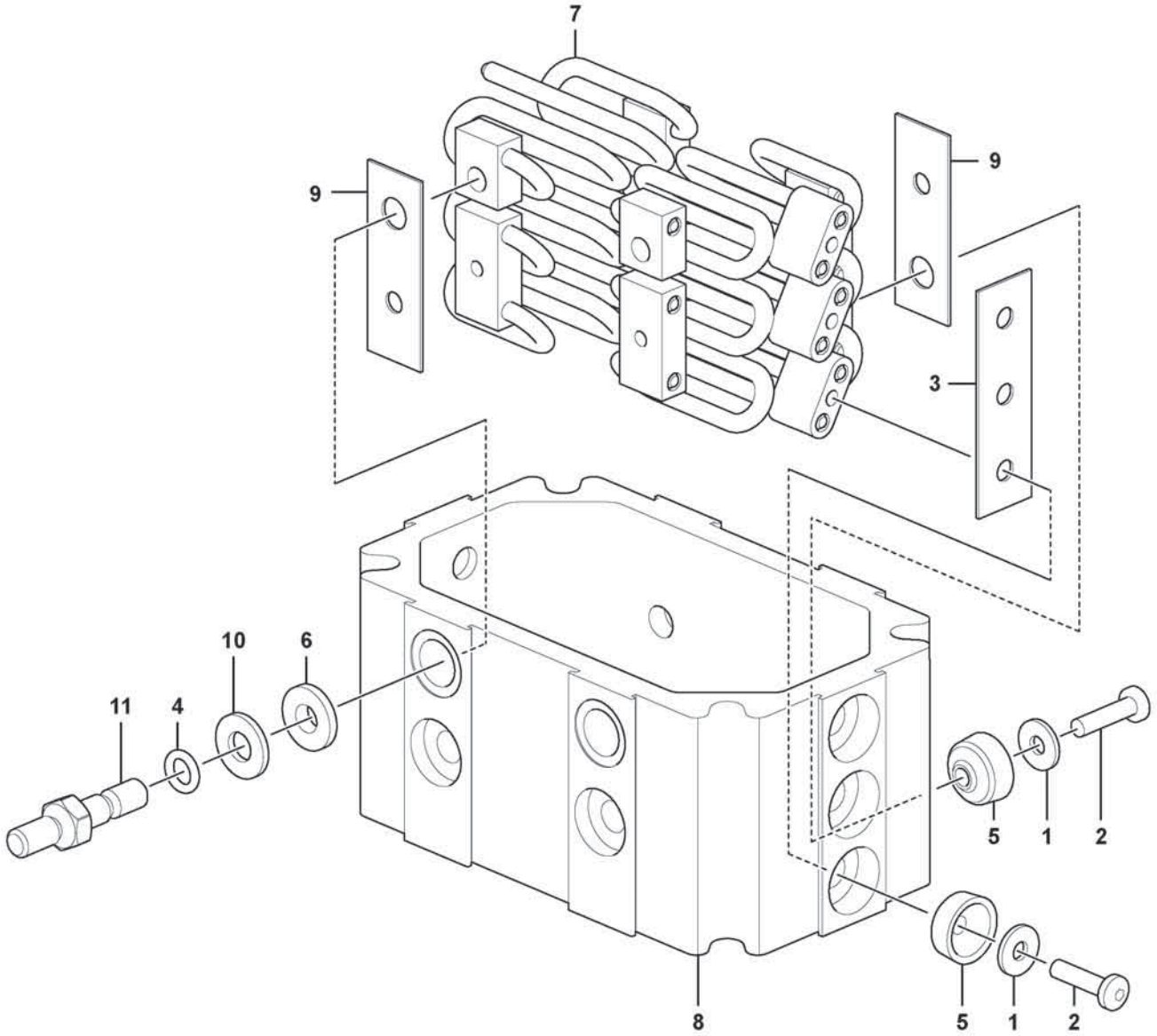

Volvo Construction Equipment
1083633

Fig.	Part No.	Quantity 1	2	3	PS	KIT	Description	Dénomination	Bezeichnung	Denominación	Benämning	Notes
	VOE 22504359	1					Starter element	Élément de démarrage	Kaltstartelement	Calentador de arranque	Startelement	
1	VOE 191156	12					•Washer	•Rondelle	•Scheibe	•Arandela	•Bricka	
2	VOE 996606	12					•Six point socket screw	•Vis à 6 pans creux	•Sechszahn-Hohlschraube	•Racor de seis dientes	•Sextandhålskruv	
3	VOE 477113	2			OP		•Insulating plate	•Plaque isolante	•Isolierplatte	•Placa de aislamiento	•Isoleringsplatta	
4	VOE 944123	2					•O-ring	•Joint torique	•O-Ring	•Anillo tórico	•O-ring	
5	VOE 20942283	12					•Sleeve	•Douille	•Hülse	•Manguito	•Hylsa	
6	VOE 21980343	2					•Guide sleeve	•Douille guide	•Führungshülse	•Manguito de guía	•Styrhylsa	
7		1			NS		•Heater	•Chauffage	•Heizkörper	•Unidad calentadora	•Värmeelement	
8		1			NS		•Intermediate housing	•Boîtier intermédiaire	•Zwischengehäuse	•Caja intermediaria	•Mellanhus	
9	VOE 477268	4			OP		•Insulating plate	•Plaque isolante	•Isolierplatte	•Placa de aislamiento	•Isoleringsplatta	
10	VOE 192288	2					•Washer	•Rondelle	•Scheibe	•Arandela	•Bricka	
11	VOE 21955036	2					•Stud	•Goujon	•Stiftschraube	•Espárrago	•Pinnskruv	

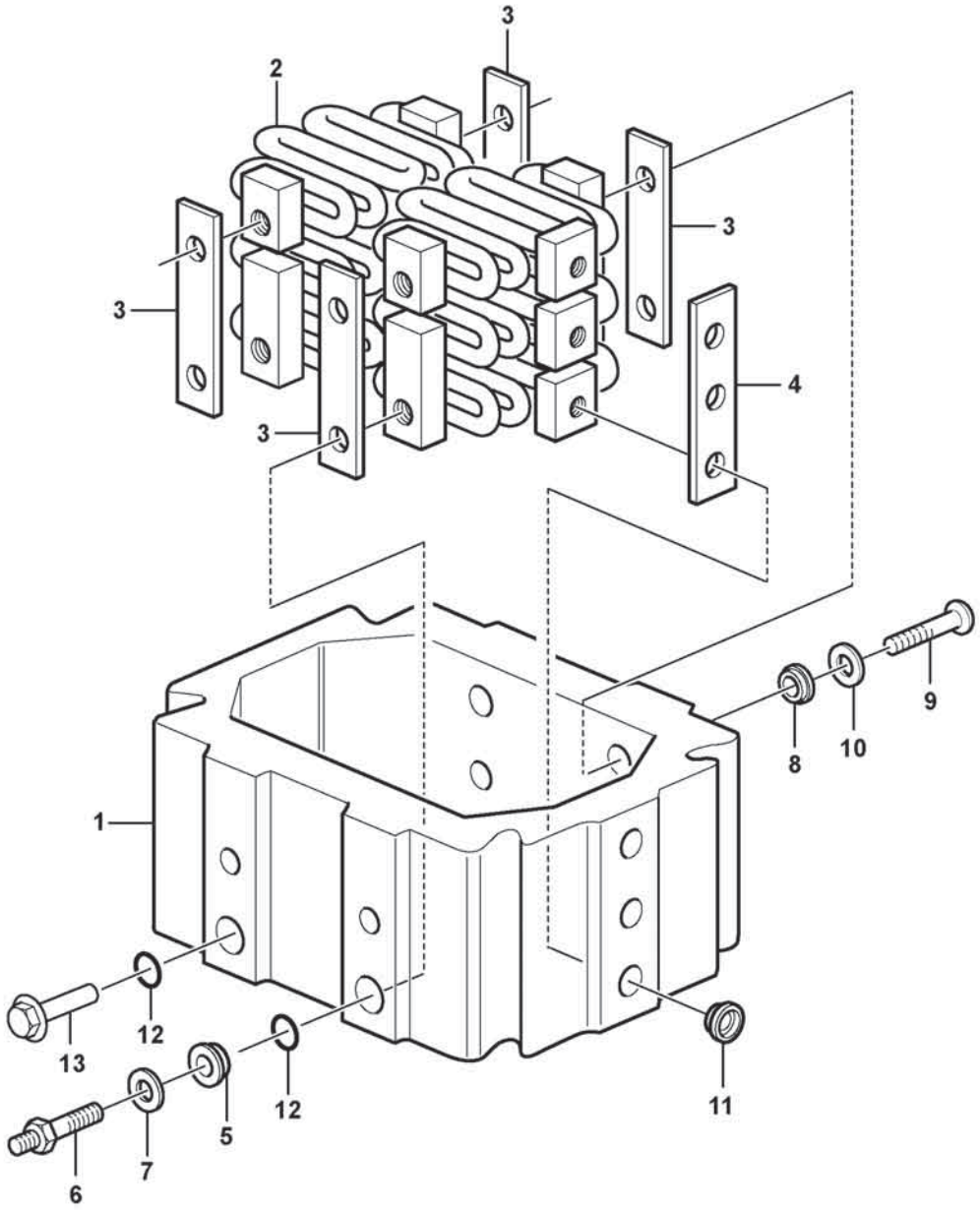
3
2
3
3
4
3
1
9
8
10
12
13
12
5
12
11
6
7

Fig.	Part No.	Quantity 1	2	3	PS	KIT	Description	Dénomination	Bezeichnung	Denominación	Benämning	Notes
	VOE 22504361	1					Starter element	Élément de démarrage	Kaltstartelement	Calentador de arranque	Startelement	
1		1			NS		•Intermediate housing	•Boitier intermediaire	•Zwischengehäuse	•Caja intermediaria	•Mellanhus	
2		1			NS		•Heater	•Chauffage	•Heizkörper	•Unidad calentadora	•Värmeelement	
3	VOE 477268	4			OP		•Insulating plate	•Plaque isolante	•Isolierplatte	•Placa de aislamiento	•Isoleringsplatta	
4	VOE 477113	2			OP		•Insulating plate	•Plaque isolante	•Isolierplatte	•Placa de aislamiento	•Isoleringsplatta	
5	VOE 21980343	1					•Guide sleeve	•Douille guide	•Führungshülse	•Manguito de guía	•Styrhylsa	
6	VOE 21955036	1					•Stud	•Goujon	•Stiftschraube	•Espárrago	•Pinnskruv	
7	VOE 192288	2					•Washer	•Rondelle	•Scheibe	•Arandela	•Bricka	
8	VOE 21980351	1					•Guide sleeve	•Douille guide	•Führungshülse	•Manguito de guía	•Styrhylsa	
9	VOE 996606	12					•Six point socket screw	•Vis à 6 pans creux	•Sechszahn-Hohlschraube	•Racor de seis dientes	•Sextandhålskruv	
10	VOE 191156	12					•Washer	•Rondelle	•Scheibe	•Arandela	•Bricka	
11	VOE 20942283	12					•Sleeve	•Douille	•Hülse	•Manguito	•Hylsa	
12	VOE 944123	2					•O-ring	•Joint torique	•O-Ring	•Anillo tórico	•O-ring	
13	VOE 21982552	1					•Flange screw	•Vis à embase	•Flanschschraube	•Tornillo embridado	•Flänsskruv	

1		**Pre-heater** **Préchauffeur** **Vorwärmer** **Precalentador** **Startelement**	Catalogue id **20806**	Group **333**
2				
3			Illustr. No **1092816**	Section **120**
4				
5		**15185566, 17461280**	Issue **20053804-A**	Page **413**

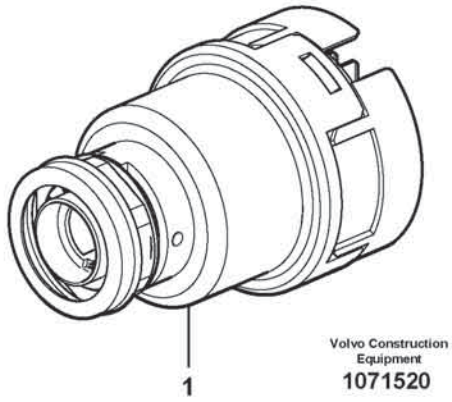
1
Volvo Construction Equipment
1071520

Fig.	Part No.	Quantity 1	2	3	PS	KIT	Description	Dénomination	Bezeichnung	Denominación	Benämning	Notes
1	VOE 15144740	1					Starter switch	Verrouillage de démarrage	Startschloss	Cerradura de arranque	Startlås	

1		**Ignition Starter Switch** **Interrupteur de démarreur allumage** **Zündschalter** **Interruptor de motor de arranque** **Startlås**	Catalogue id **20806**	Group **334**
2				
3			Illustr. No **1071520**	Section **100**
4				
5		**11294122**	Issue **20053804-A**	Page **415**

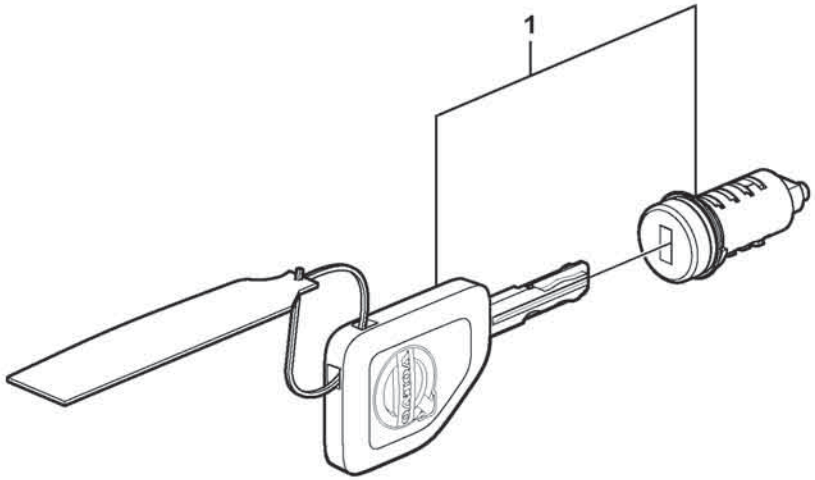

Volvo Construction Equipment
1079917

Fig.	Part No.	Quantity 1	2	3	PS	KIT	Description	Dénomination	Bezeichnung	Denominación	Benämning	Notes
1	VOE 15199485	1					Lock kit	Collection verrou	Schlossteilsatz	Juego de seguridad	Låssats	

1		**Lock Kit** **Kit serrures** **Schlossteilsatz** **Juego de seguridad** **Låssats**	Catalogue id **20806**	Group **334**
2				
3			Illustr. No **1079917**	Section **300**
4				
5		**11298495**	Issue **20053804-A**	Page **417**

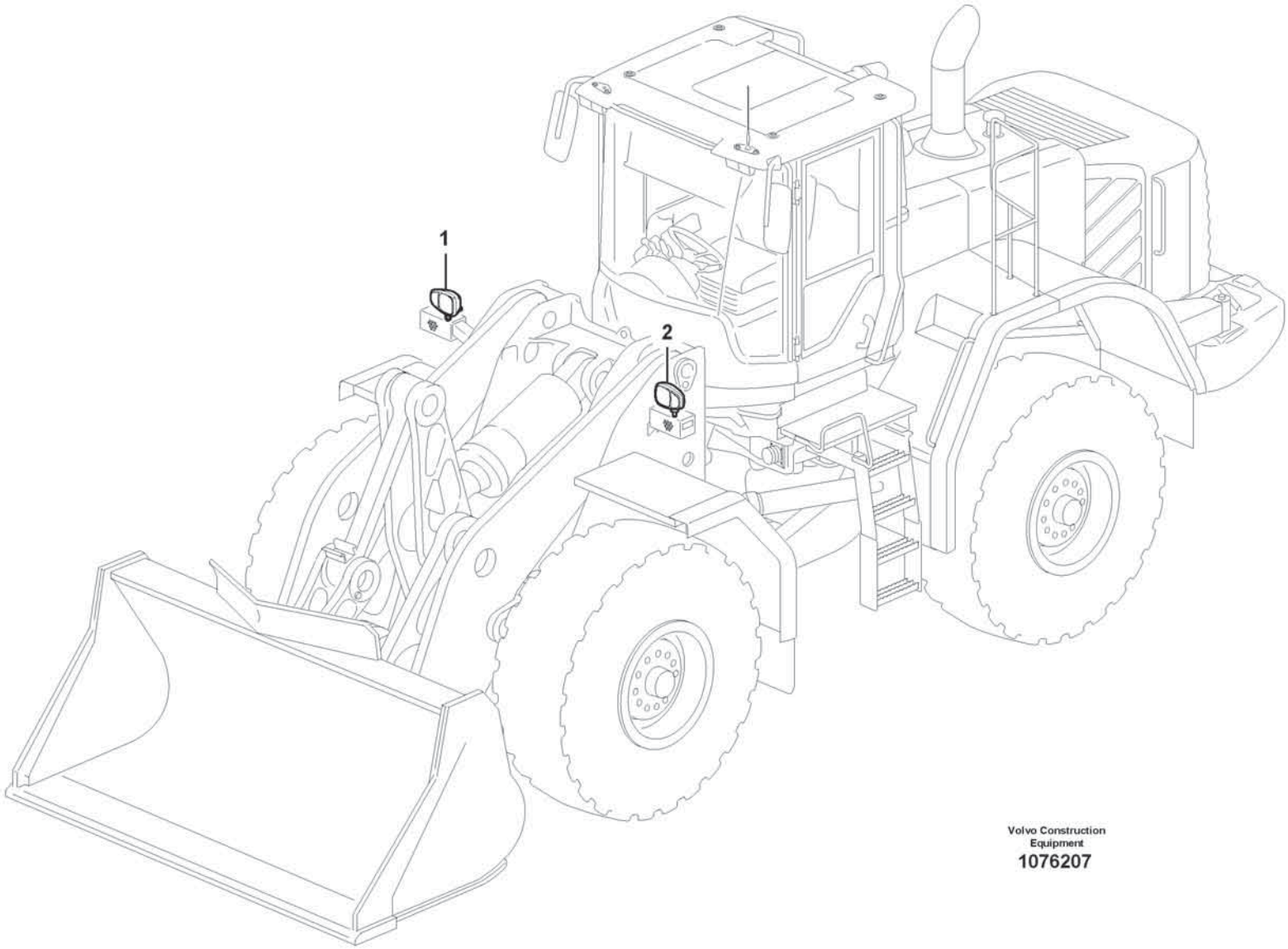

Volvo Construction Equipment

1076207

Fig.	Part No.	Quantity 1	2	3	PS	KIT	Description	Dénomination	Bezeichnung	Denominación	Benämning	Notes
1	**VOE 17286451**	1					Headlamp	Projecteur	Scheinwerfer	Faro	Strålkastare	RH, LA3513
	VOE 992518	1					•Bulb	•Ampoule	•Glühlampe	•Bombilla	•Glödlampa	24V/4W
	VOE 992517	1					•Bulb	•Ampoule	•Glühlampe	•Bombilla	•Glödlampa	H3, 24V/70W
	VOE 990037	1					•Bulb	•Ampoule	•Glühlampe	•Bombilla	•Glödlampa	H7, 24V/70W
	VOE 982558	1					•Bulb	•Ampoule	•Glühlampe	•Bombilla	•Glödlampa	24V/21W
2	**VOE 17286452**	1					Headlamp	Projecteur	Scheinwerfer	Faro	Strålkastare	LH, LA3512
	VOE 992518	1					•Bulb	•Ampoule	•Glühlampe	•Bombilla	•Glödlampa	24V/4W
	VOE 992517	1					•Bulb	•Ampoule	•Glühlampe	•Bombilla	•Glödlampa	H3, 24V/70W
	VOE 990037	1					•Bulb	•Ampoule	•Glühlampe	•Bombilla	•Glödlampa	H7, 24V/70W
	VOE 982558	1					•Bulb	•Ampoule	•Glühlampe	•Bombilla	•Glödlampa	24V/21W

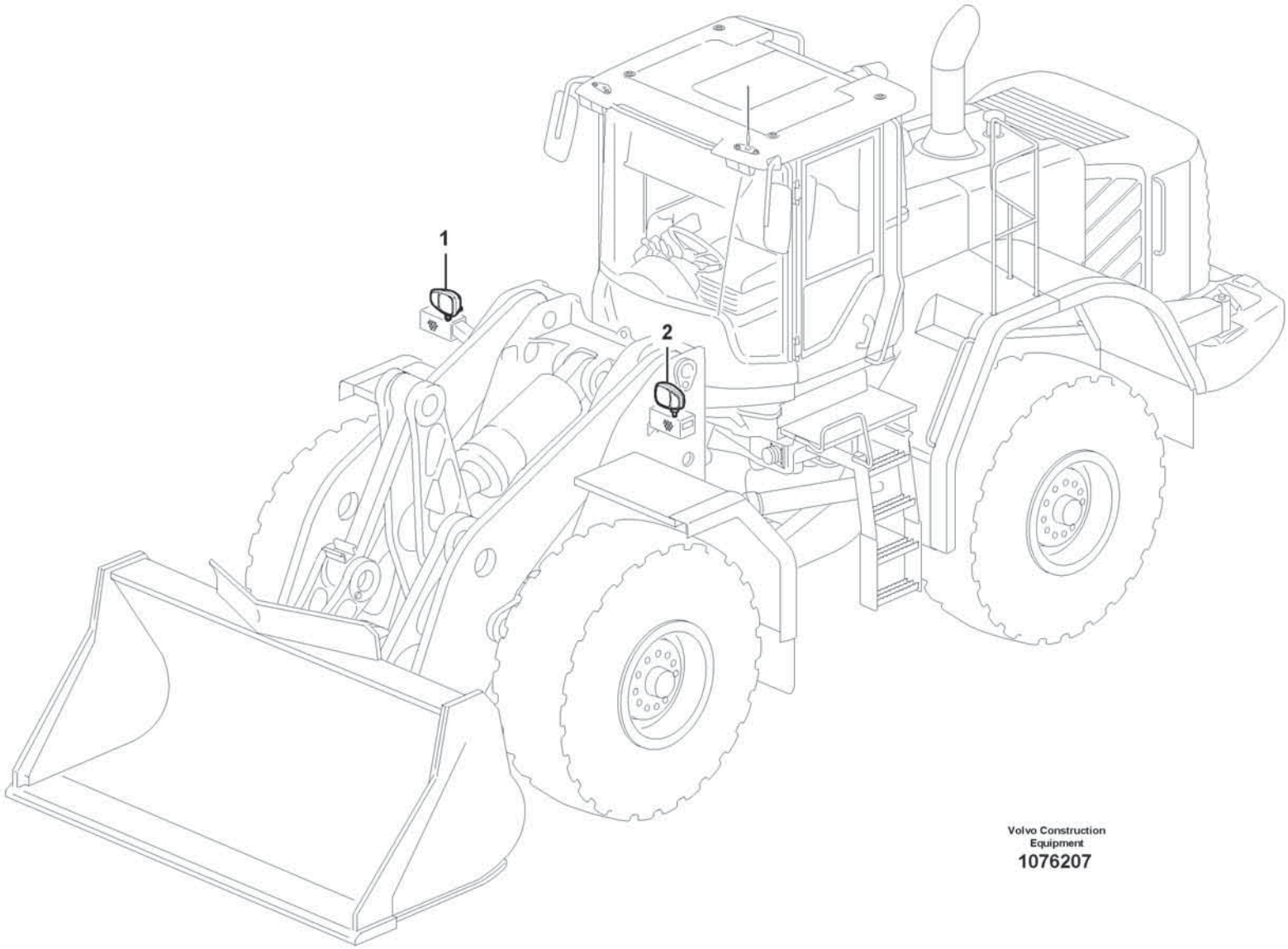

Volvo Construction Equipment

1076207

Fig.	Part No.	Quantity 1	2	3	PS	KIT	Description	Dénomination	Bezeichnung	Denominación	Benämning	Notes
1	VOE 17405000	1					Headlamp	Projecteur	Scheinwerfer	Faro	Strålkastare	RH, HALOGEN, LA3513
	VOE 992518	1					•Bulb	•Ampoule	•Glühlampe	•Bombilla	•Glödlampa	24V/4W
	VOE 992517	1					•Bulb	•Ampoule	•Glühlampe	•Bombilla	•Glödlampa	H3, 24V/70W
	VOE 990037	1					•Bulb	•Ampoule	•Glühlampe	•Bombilla	•Glödlampa	H7, 24V/70W
	VOE 992521	1					•Bulb	•Ampoule	•Glühlampe	•Bombilla	•Glödlampa	24V/21W
2	VOE 17405001	1					Headlamp	Projecteur	Scheinwerfer	Faro	Strålkastare	LH, HALOGEN, LA3512
	VOE 992518	1					•Bulb	•Ampoule	•Glühlampe	•Bombilla	•Glödlampa	24V/4W
	VOE 992517	1					•Bulb	•Ampoule	•Glühlampe	•Bombilla	•Glödlampa	H3, 24V/70W
	VOE 990037	1					•Bulb	•Ampoule	•Glühlampe	•Bombilla	•Glödlampa	H7, 24V/70W
	VOE 992521	1					•Bulb	•Ampoule	•Glühlampe	•Bombilla	•Glödlampa	24V/21W

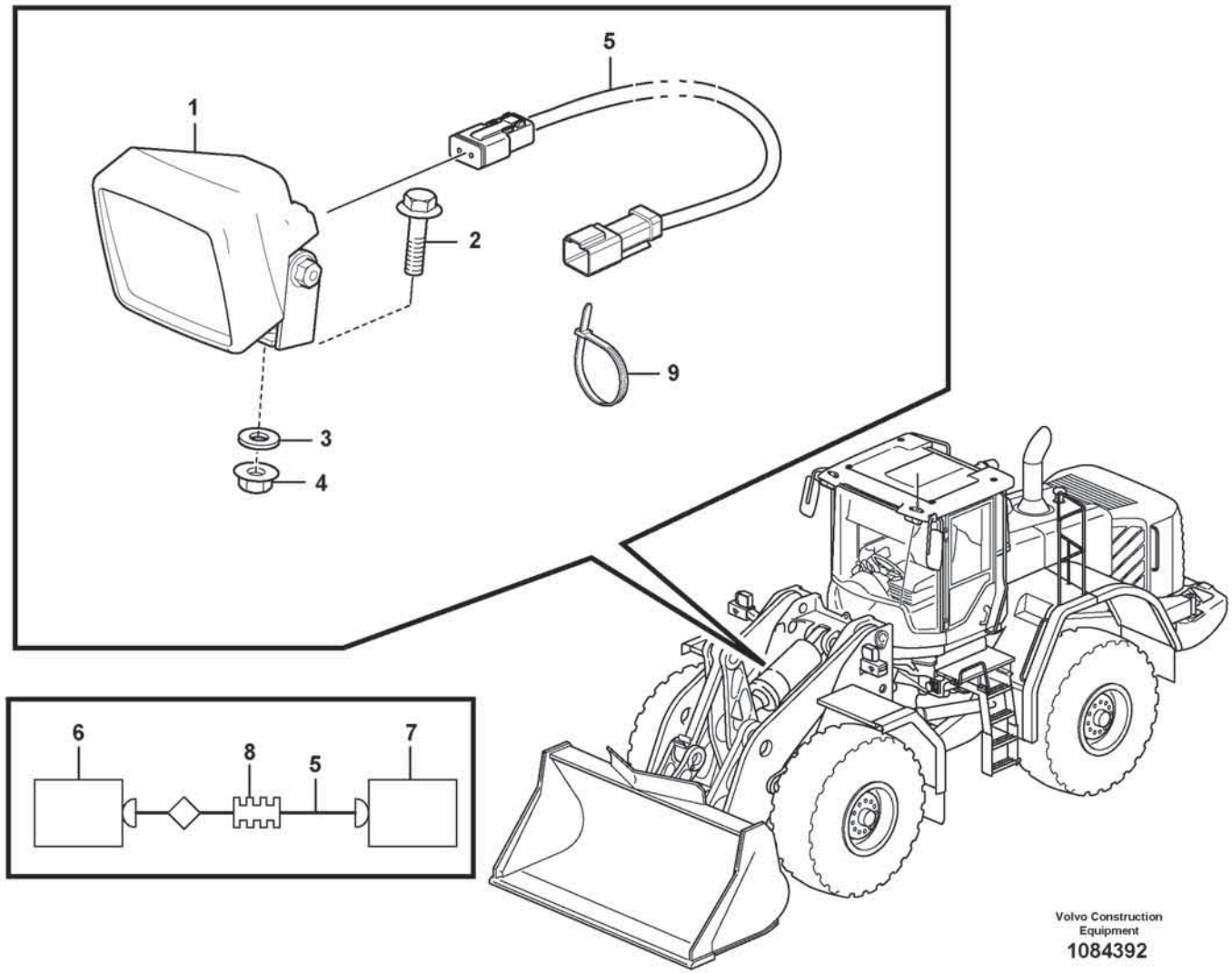
1
2
3
4
5
9
6
8
5
7
Volvo Construction Equipment
1084392

Fig.	Part No.	Quantity 1	2	3	PS	KIT	Description	Dénomination	Bezeichnung	Denominación	Benämning	Notes
1	VOE 15670553	1					Work lamp	Projecteur de travail	Arbeitsscheinwerfer	Faro de trabajo	Arbetsstrålkastare	LA3529
2	VOE 60113094	1					Flange screw	Vis à embase	Flanschschraube	Tornillo embridado	Flänsskruv	
3	VOE 60113866	1					Washer	Rondelle	Scheibe	Arandela	Bricka	
4	VOE 60113168	1					Flange lock nut	Contre-écrou à embase	Flanschverschlussmutter	Contratuerca embridada	Flänslåsmutter	
5	VOE 17443653	1					Wiring harness	Faisceau de câbles	Kabelbaum	Manojo cables	Ledningsmatta	
6	VOE 20846136	1					•Housing	•Carter	•Gehäuse	•Cuerpo	•Hus	FF
6	VOE 25560440	REQ					•Wedge	•Cale	•Keil	•Chaveta	•Kil	
6	VOE 874033	REQ					•Cable terminal	•Cosse câble	•Kabelschuh	•Terminal de cable	•Ledningssko	
6	VOE 994158	REQ					•Adapter	•Adaptateur	•Adapter	•Adaptador	•Adapter	
7	VOE 874955	REQ					•Housing	•Carter	•Gehäuse	•Cuerpo	•Hus	LA3529
7	VOE 25350489	1					•Wedge	•Cale	•Keil	•Chaveta	•Kil	
8	VOE 4803746	REQ					•Hose	•Flexible	•Schlauch	•Manguera	•Slang	
9	VOE 4881440	1					Cable tie	Serre-câble	Kabelbinder	Abrazadera de cinta	Buntband	

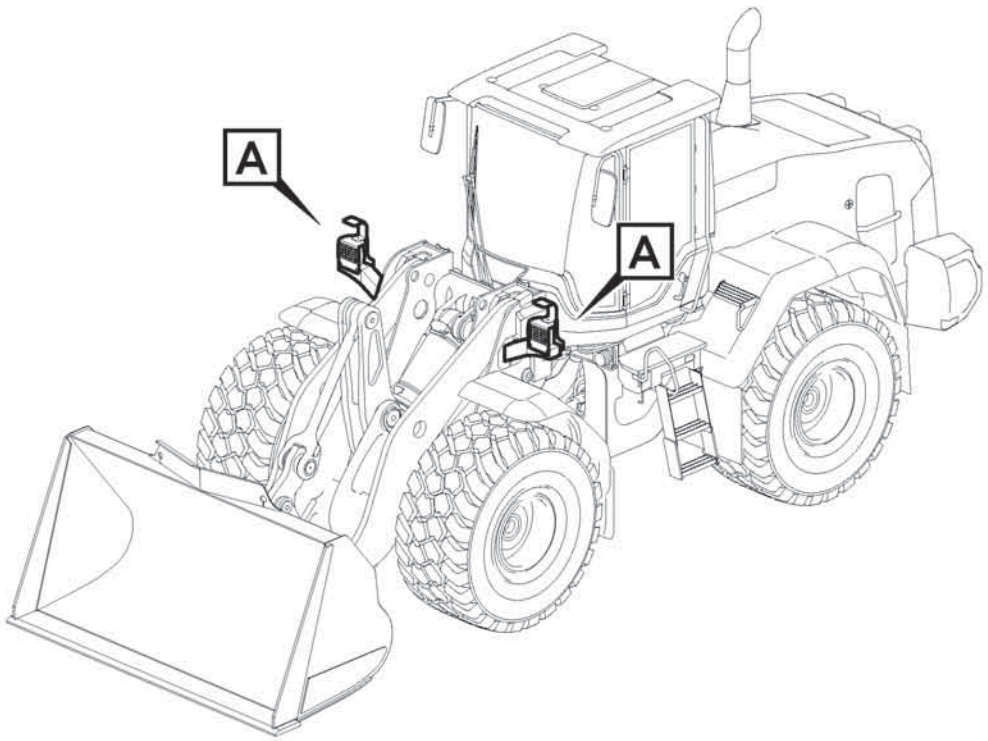

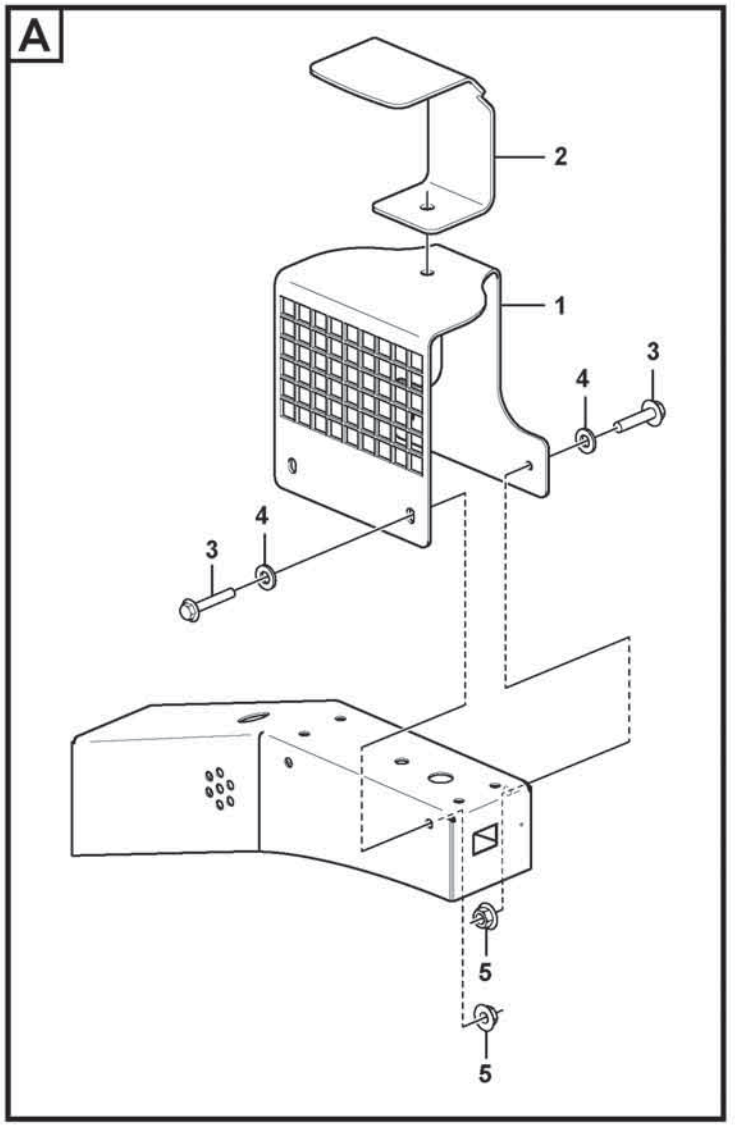

Volvo Construction Equipment

1088989

Fig.	Part No.	Quantity 1	2	3	PS	KIT	Description	Dénomination	Bezeichnung	Denominación	Benämning	Notes
1	VOE 16891179	2					Protecting grating	Grille protection	Schutzgitter	Rejilla de protección	Skyddsgaller	
3	VOE 13945444	8					Screw	Vis	Schraube	Tornillo	Skruv	
4	VOE 11117464	16					Plain washer	Rondelle plane	Flachscheibe	Arandela plana	Planbricka	
5	VOE 13945408	8					Nut	Écrou	Mutter	Tuerca	Mutter	

1		**Protection front lighting.** **Grille de protection.** **Schutzgitter.** **Rejilla de protección.** **Skydd främre belysning.**	Catalogue id **20806**	Group **352**
2				
3			Illustr. No **1088989**	Section **750**
4				
5		**86828**	Issue **20053804-A**	Page **425**

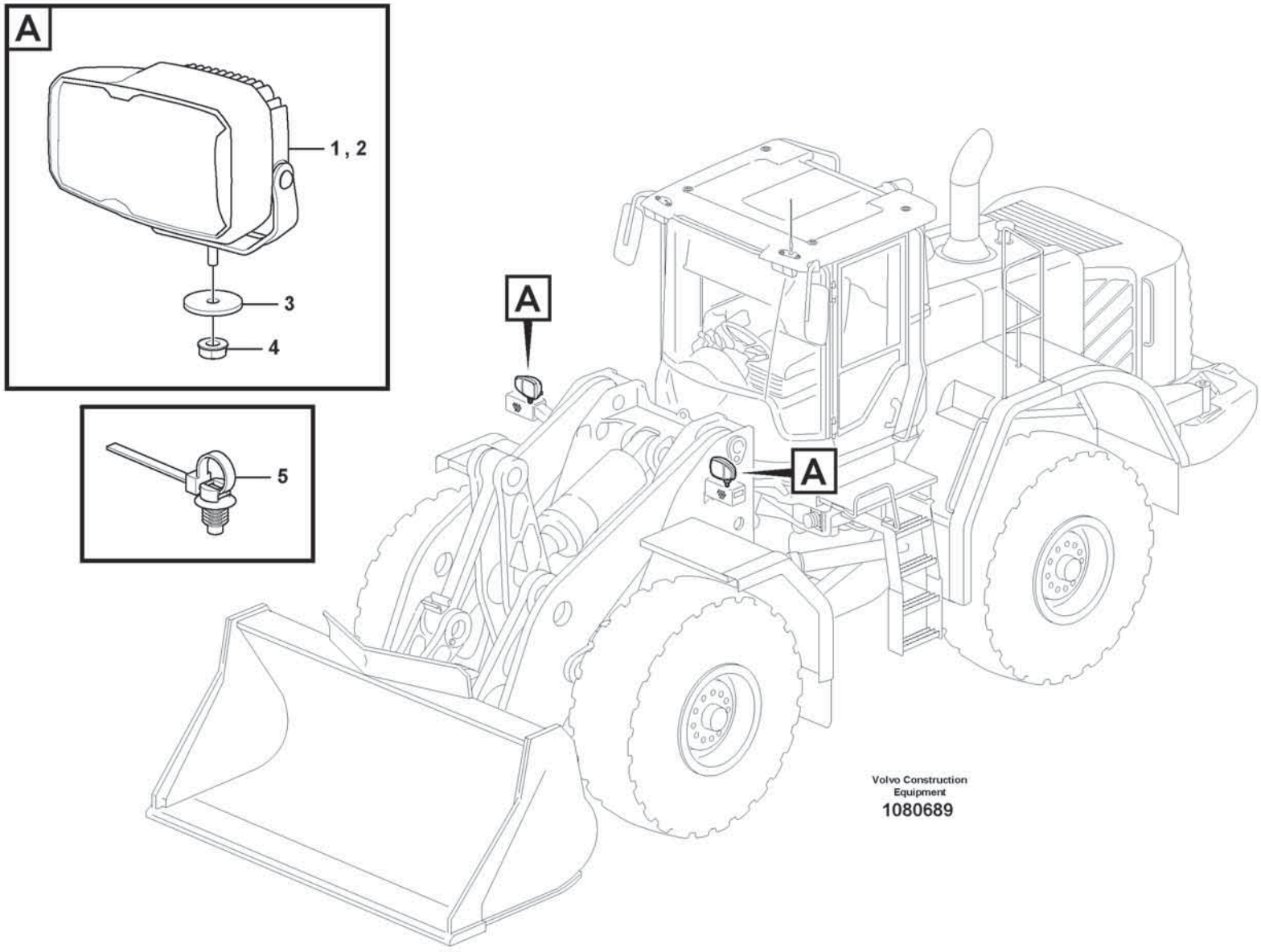
A
1 , 2
3
4
5
A
A
Volvo Construction Equipment
1080689

Fig.	Part No.	Quantity 1	2	3	PS	KIT	Description	Dénomination	Bezeichnung	Denominación	Benämning	Notes
1	VOE 17450000	1					Headlamp	Projecteur	Scheinwerfer	Faro	Strålkastare	RH, LED
2	VOE 17450001	1					Headlamp	Projecteur	Scheinwerfer	Faro	Strålkastare	LH, LED
3	VOE 16862645	2					Washer	Rondelle	Scheibe	Arandela	Bricka	
4	VOE 983716	2					Sems nut	Écrou à tête bombée	Semsmutter	Tuerca sems	Semsmutter	
5	VOE 980881	1					Cable tie	Serre-câble	Kabelbinder	Abrazadera de cinta	Buntband	

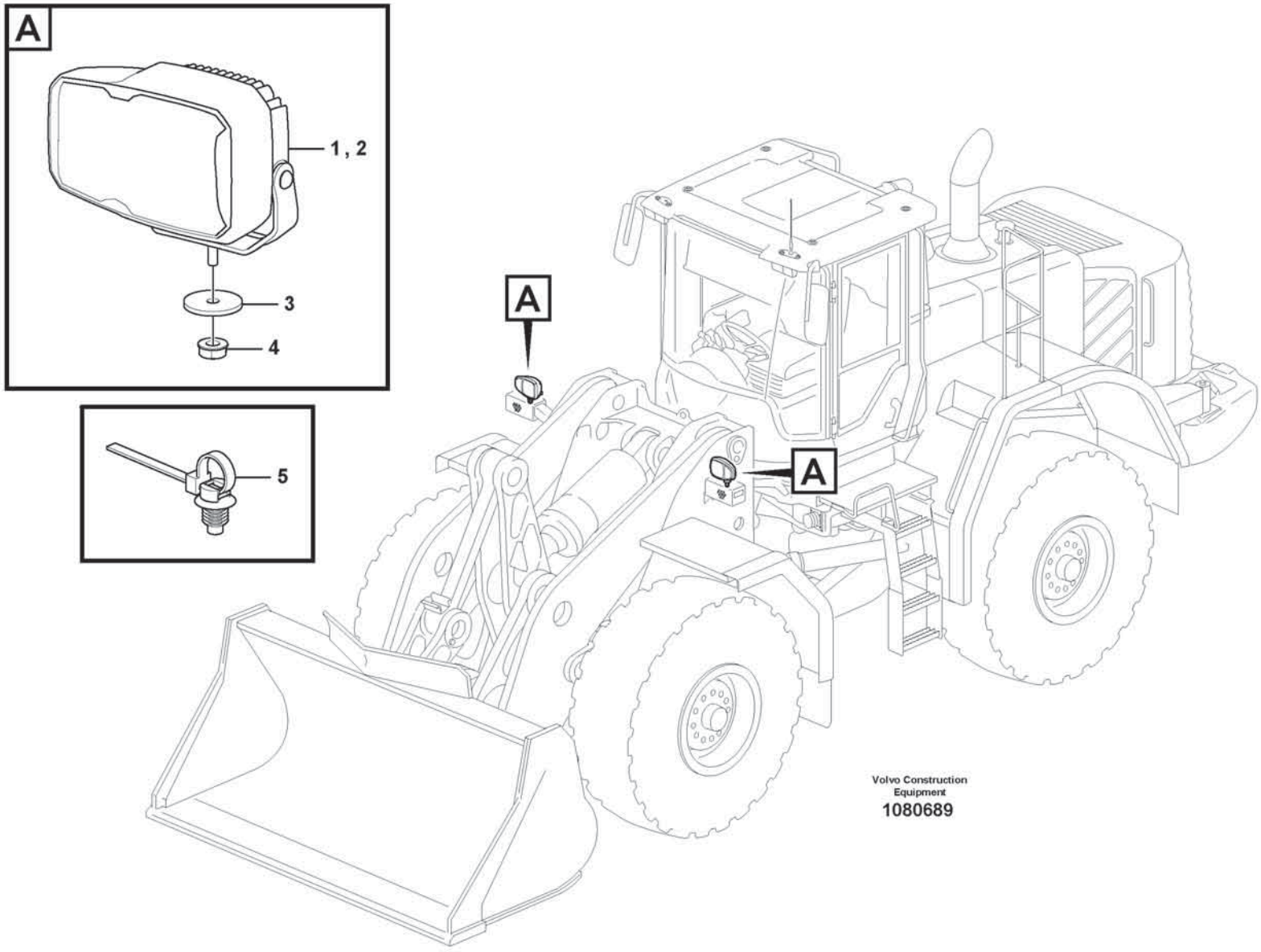
A
1 , 2
3
4
5
A
A
Volvo Construction Equipment
1080689

Fig.	Part No.	Quantity 1	2	3	PS	KIT	Description	Dénomination	Bezeichnung	Denominación	Benämning	Notes
1	VOE 17450010	1					Headlamp	Projecteur	Scheinwerfer	Faro	Strålkastare	RH, LED, LA3513
2	VOE 17450011	1					Headlamp	Projecteur	Scheinwerfer	Faro	Strålkastare	LH, LED, LA3512
3	VOE 16862645	2					Washer	Rondelle	Scheibe	Arandela	Bricka	
4	VOE 983716	2					Sems nut	Écrou à tête bombée	Semsmutter	Tuerca sems	Semsmutter	
5	VOE 980881	1					Cable tie	Serre-câble	Kabelbinder	Abrazadera de cinta	Buntband	

2009) **GB**: Lighting left traffic **FR**: Éclairage, conduite à gauche **DE**: Beleuchtung, Linksverkehr **ES**: Alumbrado para circulación por la izquierda **SE**: Belysning vänstertrafik

1		**Lighting, front** **Eclairage, anterieur** **Beleuchtung, vorder** **Alumbrado, delantero** **Belysning, främre**	Catalogue id **20806**	Group **352**
2				
3			Illustr. No **1080689**	Section **900**
4				
5		**2009), 86586**	Issue **20053804-A**	Page **429**

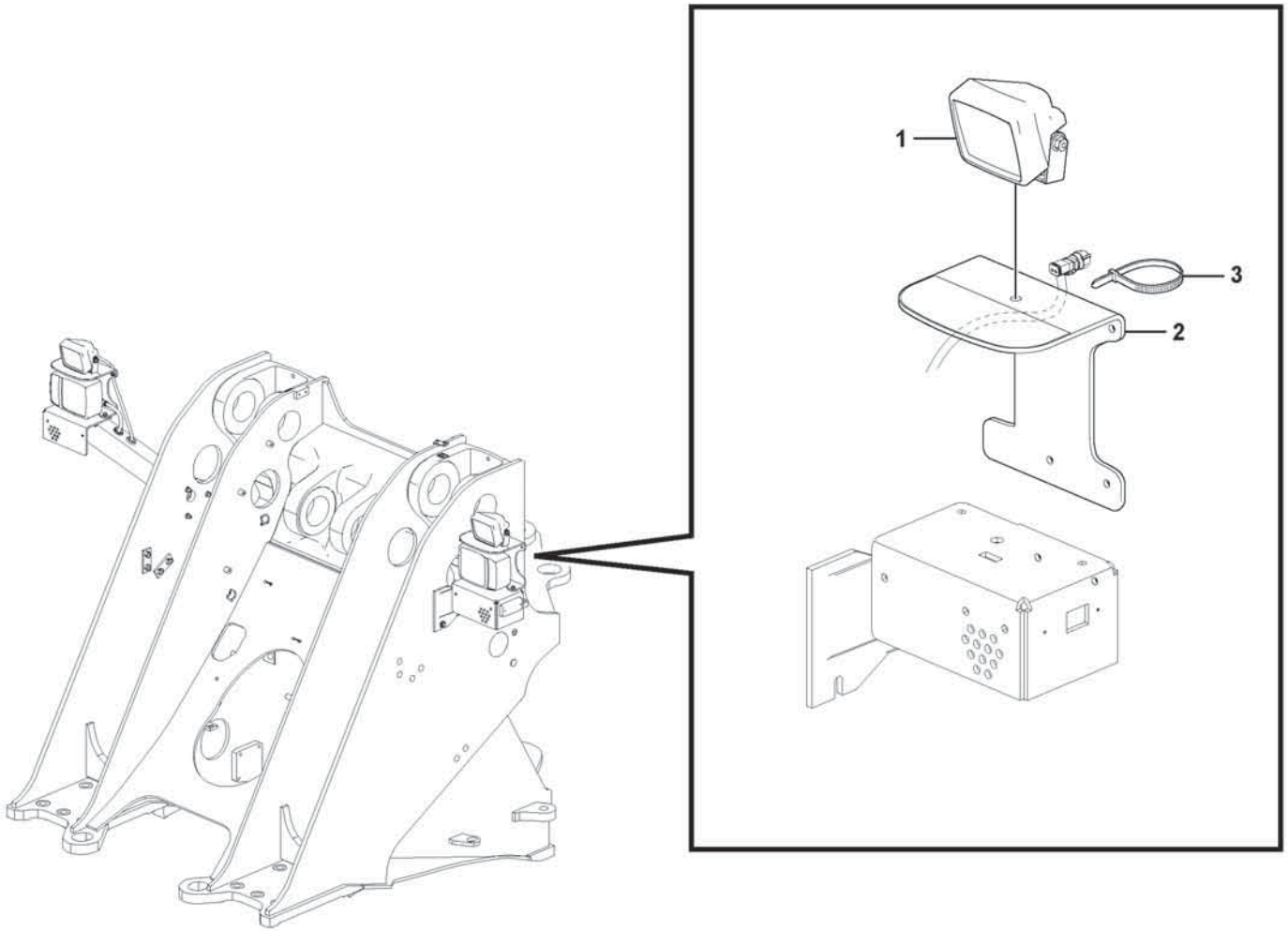

Volvo Construction Equipment

1092632

Fig.	Part No.	Quantity 1	2	3	PS	KIT	Description	Dénomination	Bezeichnung	Denominación	Benämning	Notes
1	VOE 15670553	2					Work lamp	Projecteur de travail	Arbeitsscheinwerfer	Faro de trabajo	Arbetsstrålkastare	
2	VOE 16840105	2					Protecting plate	Tôle protection	Schutzblech	Placa de protección	Skyddsplåt	
3	VOE 4881440	2					Cable tie	Serre-câble	Kabelbinder	Abrazadera de cinta	Buntband	

1		**Work lights, front.** **Phare de travail.** **Arbeitsscheinwerfer, vorder.** **Alumbrado de trabajo, delantero.** **Arbetsbelysning, fram.**	Catalogue id **20806**	Group **352**
2				
3			Illustr. No **1092632**	Section **1000**
4				
5		**86825**	Issue **20053804-A**	Page **431**

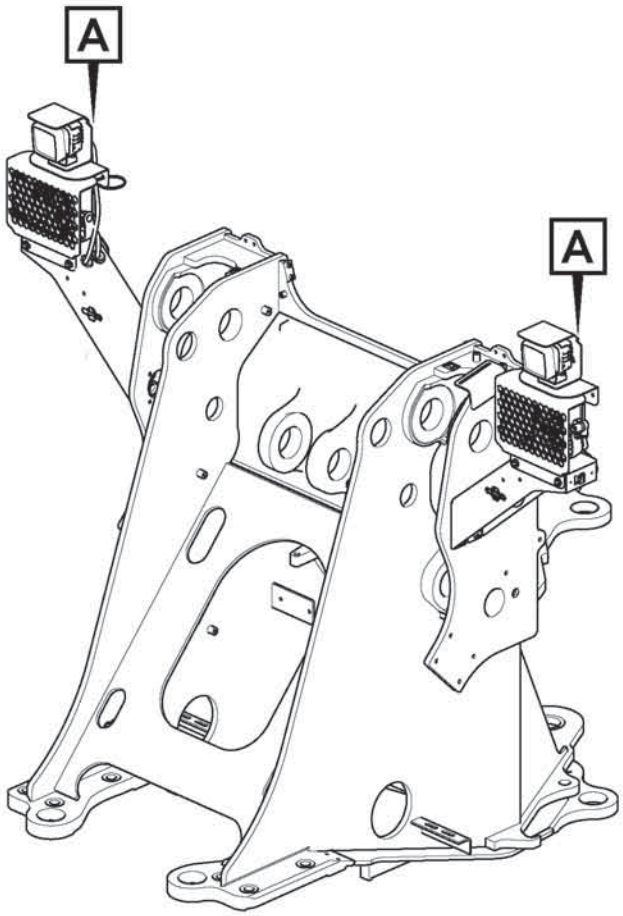
A
A

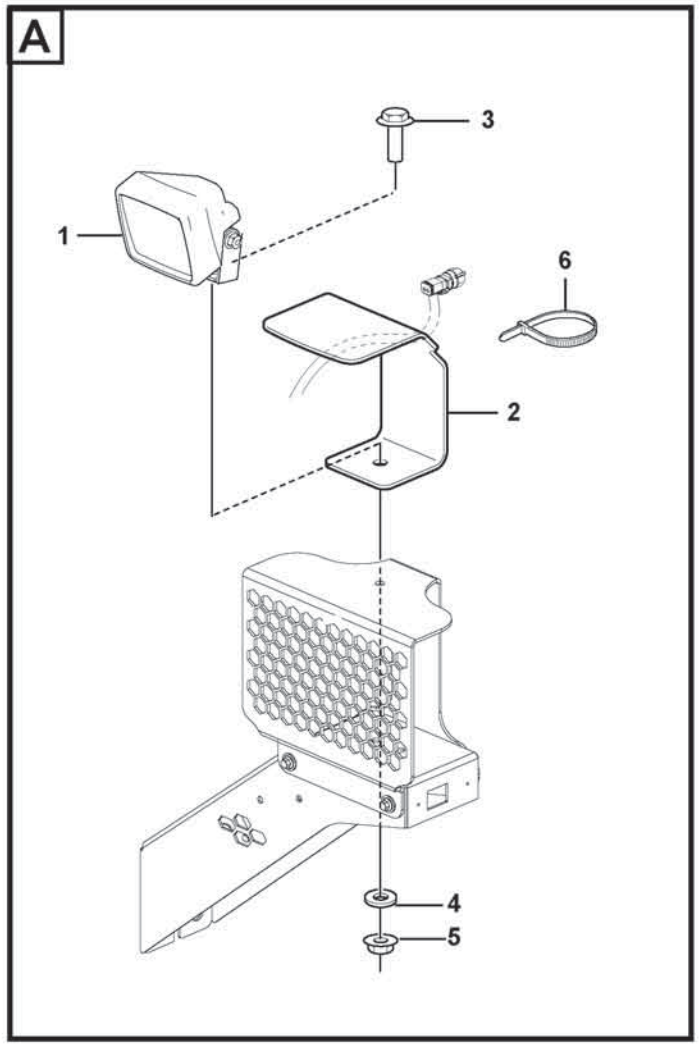
A
3
1
6
2
4
5

Fig.	Part No.	Quantity 1	2	3	PS	KIT	Description	Dénomination	Bezeichnung	Denominación	Benämning	Notes
1	VOE 11170009	2					Work lamp	Projecteur de travail	Arbeitsscheinwerfer	Faro de trabajo	Arbetsstrålkastare	
	VOE 992517	2					•Bulb	•Ampoule	•Glühlampe	•Bombilla	•Glödlampa	
2	VOE 16840105	2					Protecting plate	Tôle protection	Schutzblech	Placa de protección	Skyddsplåt	
3	VOE 60113093	2					Flange screw	Vis à embase	Flanschschraube	Tornillo embridado	Flänsskruv	
4	VOE 60113866	2					Washer	Rondelle	Scheibe	Arandela	Bricka	
5	VOE 60113141	2					Flange nut	Écrou à embase	Flanschmutter	Tuerca embridada	Flänsmutter	
6	VOE 4881440	REQ					Cable tie	Serre-câble	Kabelbinder	Abrazadera de cinta	Buntband	

1		**Work lights, front.** **Phare de travail.** **Arbeitsscheinwerfer, vorder.** **Alumbrado de trabajo, delantero.** **Arbetsbelysning, fram.**	Catalogue id **20806**	Group **352**
2				
3			Illustr. No **1092643**	Section **1100**
4				
5		**86826**	Issue **20053804-A**	Page **433**

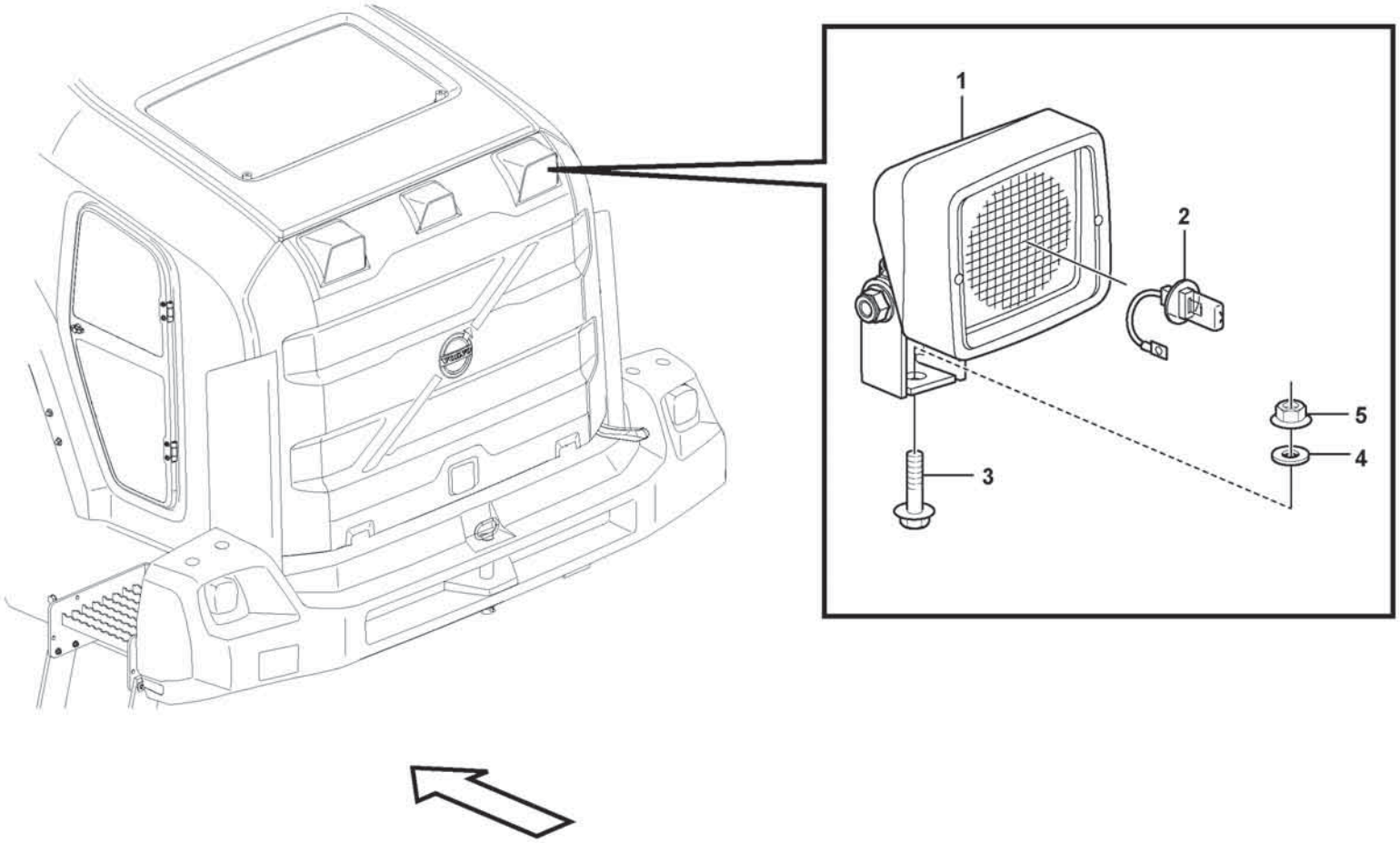

Volvo Construction Equipment
1071526

Fig.	Part No.	Quantity 1	2	3	PS	KIT	Description	Dénomination	Bezeichnung	Denominación	Benämning	Notes
1	VOE 11170009	2	2				Work lamp	Projecteur de travail	Arbeitsscheinwerfer	Faro de trabajo	Arbetsstrålkastare	LH LA3514, RH LA3515
2	VOE 992517	2	2				•Bulb	•Ampoule	•Glühlampe	•Bombilla	•Glödlampa	(VOE 943903) 70W
3	VOE 60113093	2	2				Flange screw	Vis à embase	Flanschschraube	Tornillo embridado	Flänsskruv	
4	VOE 60113866	2	2				Washer	Rondelle	Scheibe	Arandela	Bricka	
5	VOE 60113141	2	2				Flange nut	Écrou à embase	Flanschmutter	Tuerca embridada	Flänsmutter	

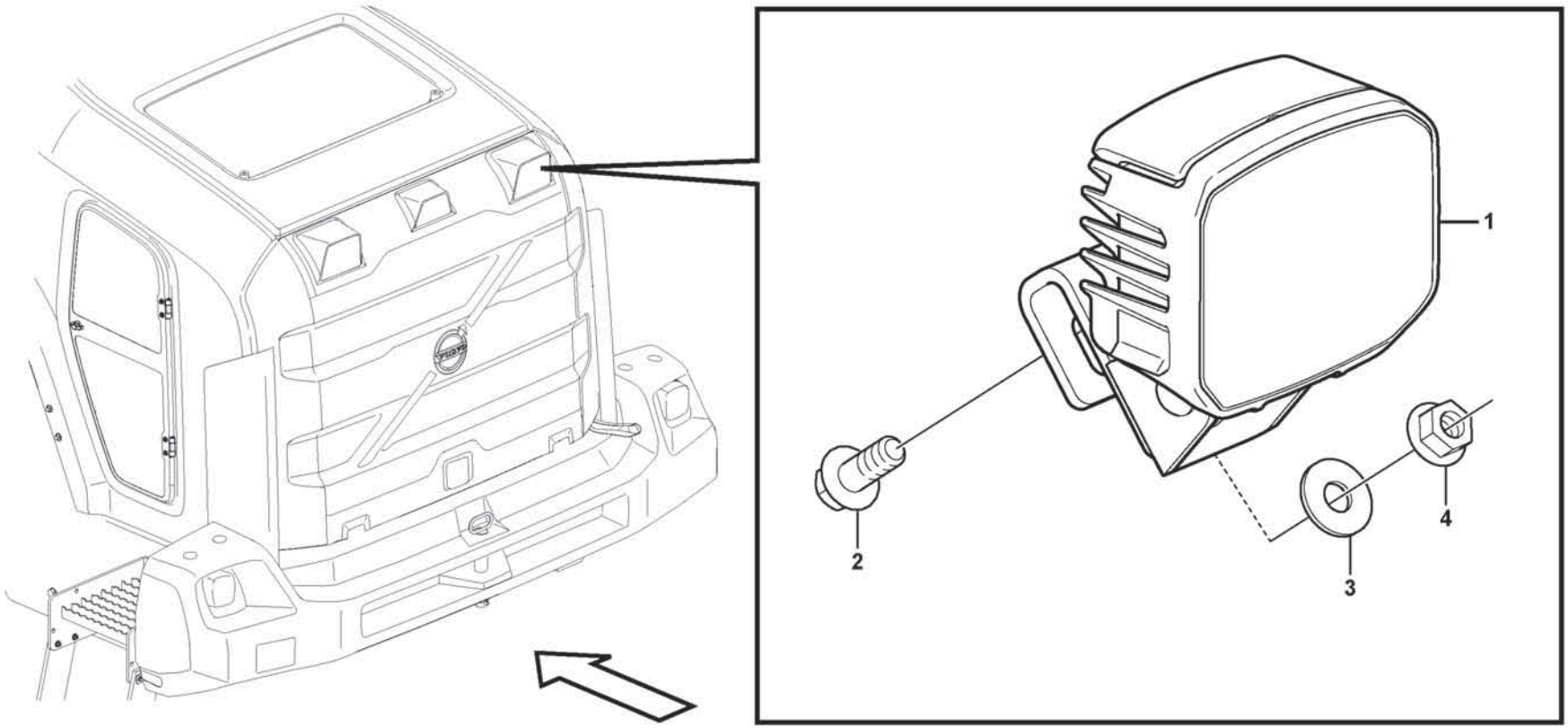

Volvo Construction Equipment
1071527

Fig.	Part No.	Quantity 1	2	3	PS	KIT	Description	Dénomination	Bezeichnung	Denominación	Benämning	Notes
1	VOE 15670553	2					Work lamp	Projecteur de travail	Arbeitsscheinwerfer	Faro de trabajo	Arbetsstrålkastare	LH LA3514, RH LA3515
2	VOE 60113093	2					Flange screw	Vis à embase	Flanschschraube	Tornillo embridado	Flänsskruv	
3	VOE 60113866	2					Washer	Rondelle	Scheibe	Arandela	Bricka	
4	VOE 60113141	2					Flange nut	Écrou à embase	Flanschmutter	Tuerca embridada	Flänsmutter	
5	VOE 17246349	2					Bracket	Console	Konsole	Consola	Konsol	

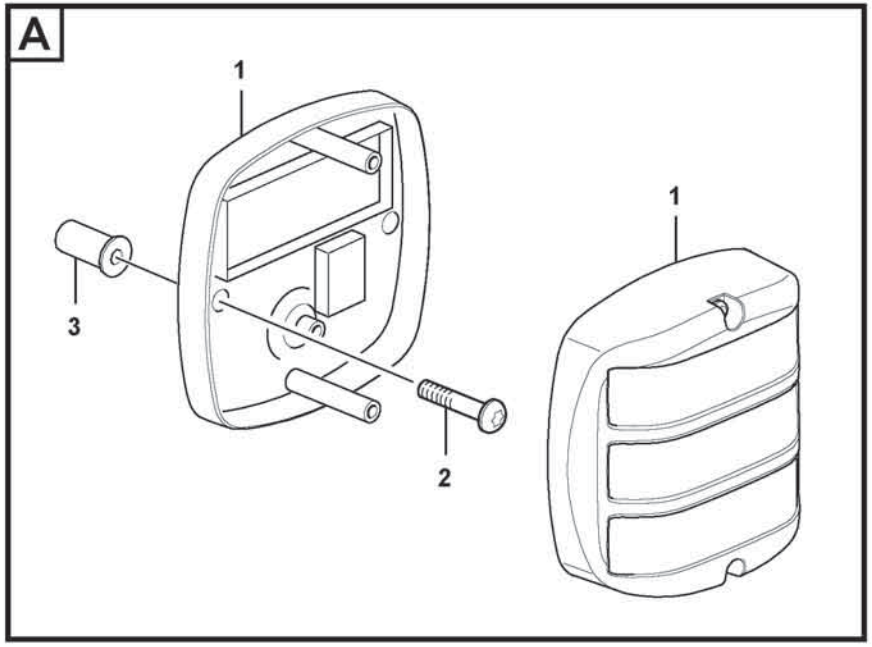

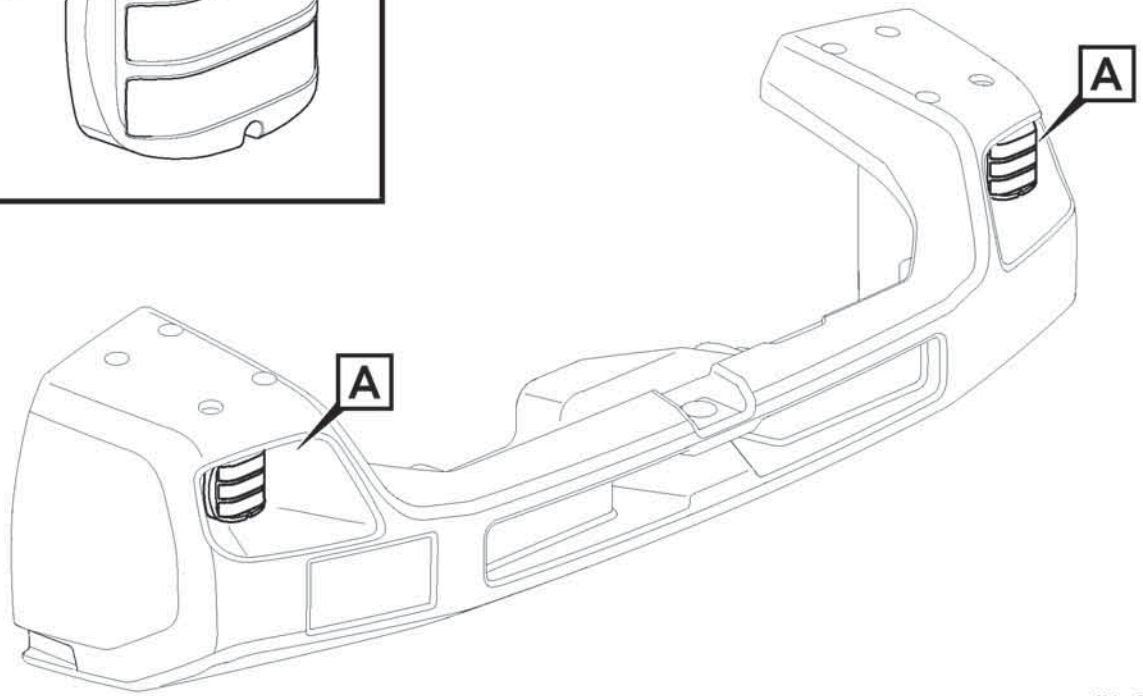

Volvo Construction Equipment
1068161

Fig.	Part No.	Quantity 1	2	3	PS	KIT	Description	Dénomination	Bezeichnung	Denominación	Benämning	Notes
1	VOE 17244681	2					Lamp	Lampe	Leuchte	Lámpara	Lykta	RH LA3514, LH LA3515
2	VOE 997504	4					Six point socket screw	Vis à 6 pans creux	Sechszahn-Hohlschraube	Racor de seis dientes	Sextandhålskruv	
3	VOE 930761	4					Expanding nut	Écrou expenseur	Spreizmutter	Tuerca expansora	Expandermutter	

1		**Lighting, rear** **Eclairage, arriére** **Beleuchtung, hinter** **Alumbrado, trasero** **Belysning, bakre**	Catalogue id **20806**	Group **353**
2				
3			Illustr. No **1068161**	Section **300**
4				
5		**86017**	Issue **20053804-A**	Page **439**

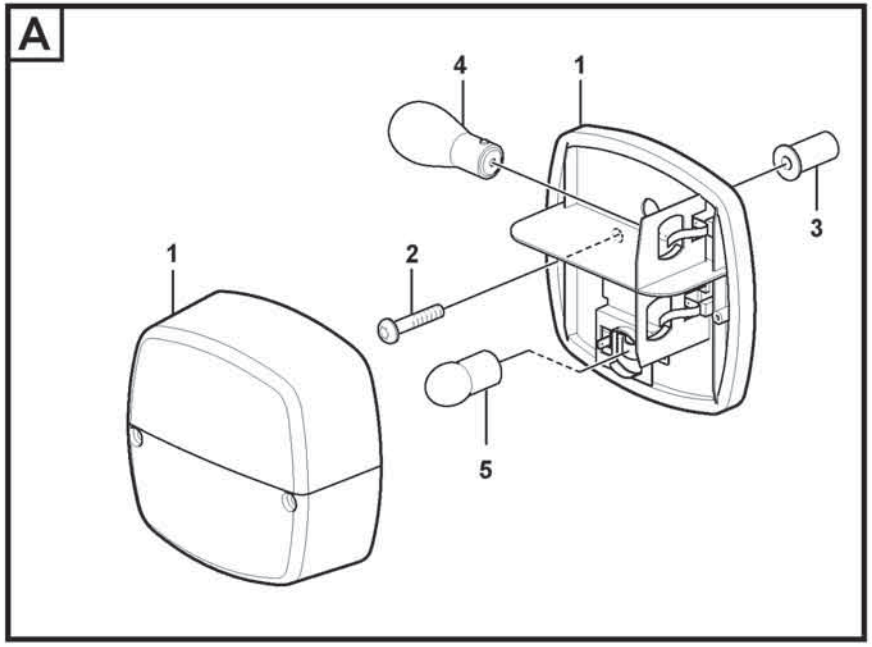

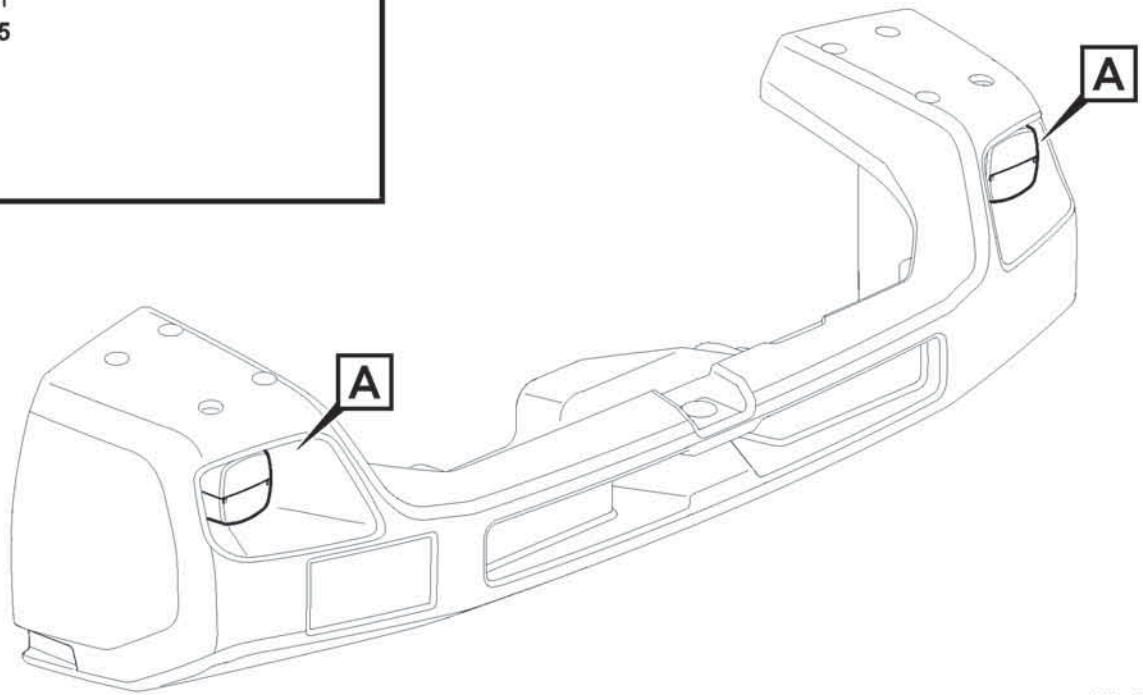

Volvo Construction Equipment
1068161

Fig.	Part No.	Quantity 1	2	3	PS	KIT	Description	Dénomination	Bezeichnung	Denominación	Benämning	Notes
1	VOE 11039553	2					Tail lamp	Feu ar	Heckleuchte	Piloto trasero	Baklykta	LH LA3510, RH LA3511
2	VOE 997504	4					Six point socket screw	Vis à 6 pans creux	Sechszahn-Hohlschraube	Racor de seis dientes	Sextandhålskruv	
3	VOE 930761	4					Expanding nut	Écrou expenseur	Spreizmutter	Tuerca expansora	Expandermutter	
4	VOE 992521	4					Bulb	Ampoule	Glühlampe	Bombilla	Glödlampa	
5	VOE 992520	2					Bulb	Ampoule	Glühlampe	Bombilla	Glödlampa	

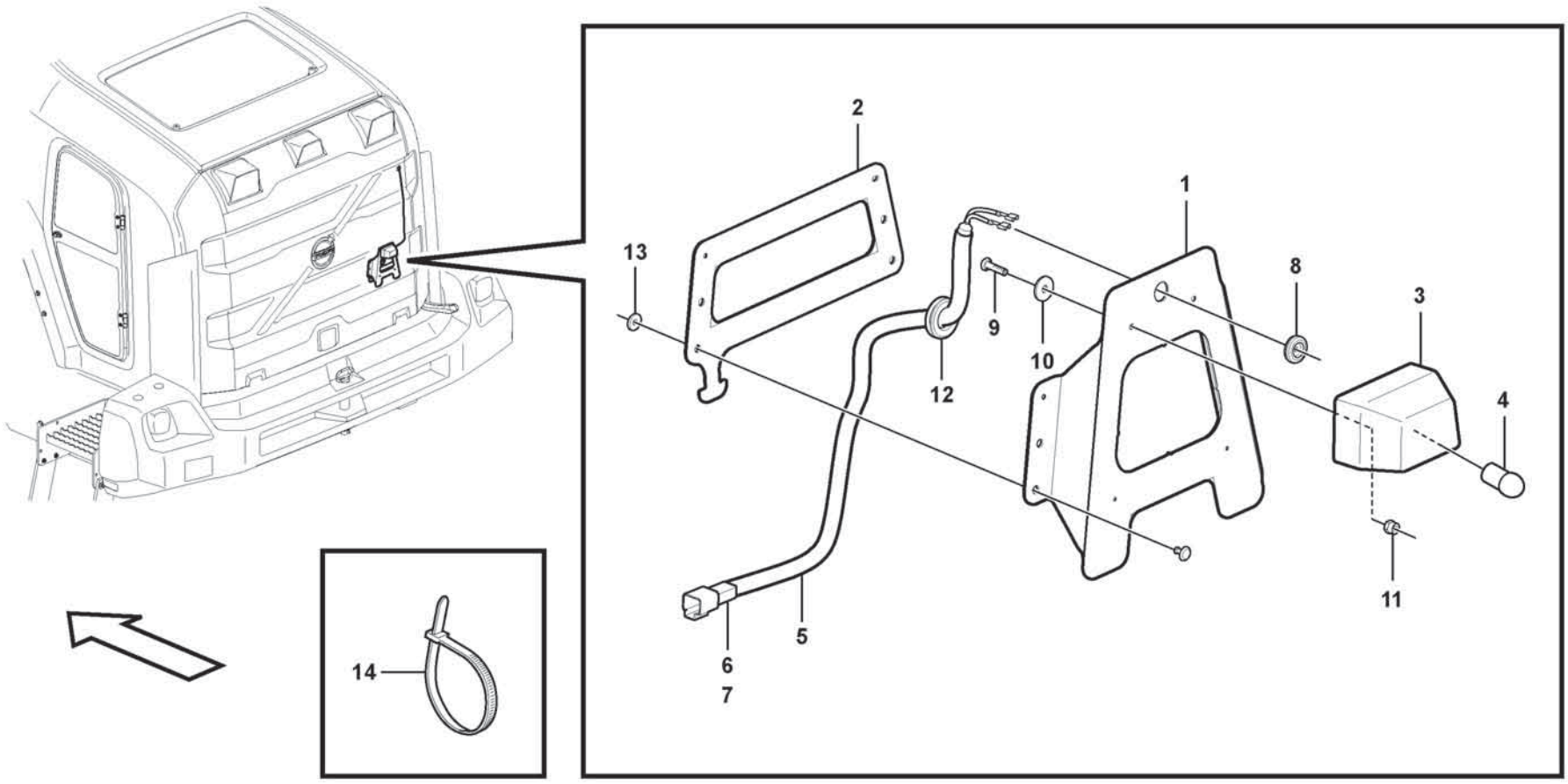
1
2
3
4
5
6
7
8
9
10
11
12
13
14

Fig.	Part No.	Quantity 1	2	3	PS	KIT	Description	Dénomination	Bezeichnung	Denominación	Benämning	Notes
1	VOE 15180637	1					Number plate retainer	Porte-plaque d'immatriculation	Kennzeichenhalter	Soporte de matrícula	Nummerplåthållare	
2	VOE 15180639	1					Number plate retainer	Porte-plaque d'immatriculation	Kennzeichenhalter	Soporte de matrícula	Nummerplåthållare	
3	VOE 11147756	1					Sign lamp	Éclairage de plaque	Kennzeichenleuchte	Lámpara letrero	Skyltlykta	
4	VOE 992520	1					Bulb	Ampoule	Glühlampe	Bombilla	Glödlampa	
5	VOE 15152087	1					Wiring harness	Faisceau de câbles	Kabelbaum	Manojo cables	Ledningsmatta	
6	VOE 20846136	REQ					•Housing	•Carter	•Gehäuse	•Cuerpo	•Hus	
7	VOE 25560440	REQ					•Wedge	•Cale	•Keil	•Chaveta	•Kil	
8	VOE 941267	1					Plug	Tampon	Stopfen	Tapón	Plugg	
9	VOE 997487	2					Six point socket screw	Vis à 6 pans creux	Sechszahn-Hohlschraube	Racor de seis dientes	Sextandhålskruv	
10	VOE 994876	2					Washer	Rondelle	Scheibe	Arandela	Bricka	
11	VOE 990976	2					Lock nut	Contre-écrou	Sicherungsmutter	Contratuerca	Låsmutter	
12	VOE 941269	1					Plug	Tampon	Stopfen	Tapón	Plugg	
13	VOE 60113309	6					Washer	Rondelle	Scheibe	Arandela	Bricka	
14	VOE 4881440	5					Cable tie	Serre-câble	Kabelbinder	Abrazadera de cinta	Buntband	
15	VOE 15166104	1					Protecting sleeve	Manchon protection	Schutzhülle	Manguito de protección	Skyddshylsa	

1		**Sign lamp.** **Eclairage de plaque.** **Nummernschildbeleuchtung.** **Alumbrado places matricula.** **Nummerskyltsbelysning.**	Catalogue id **20806**	Group **353**
2				
3			Illustr. No **1071531**	Section **500**
4				
5		**85356**	Issue **20053804-A**	Page **443**

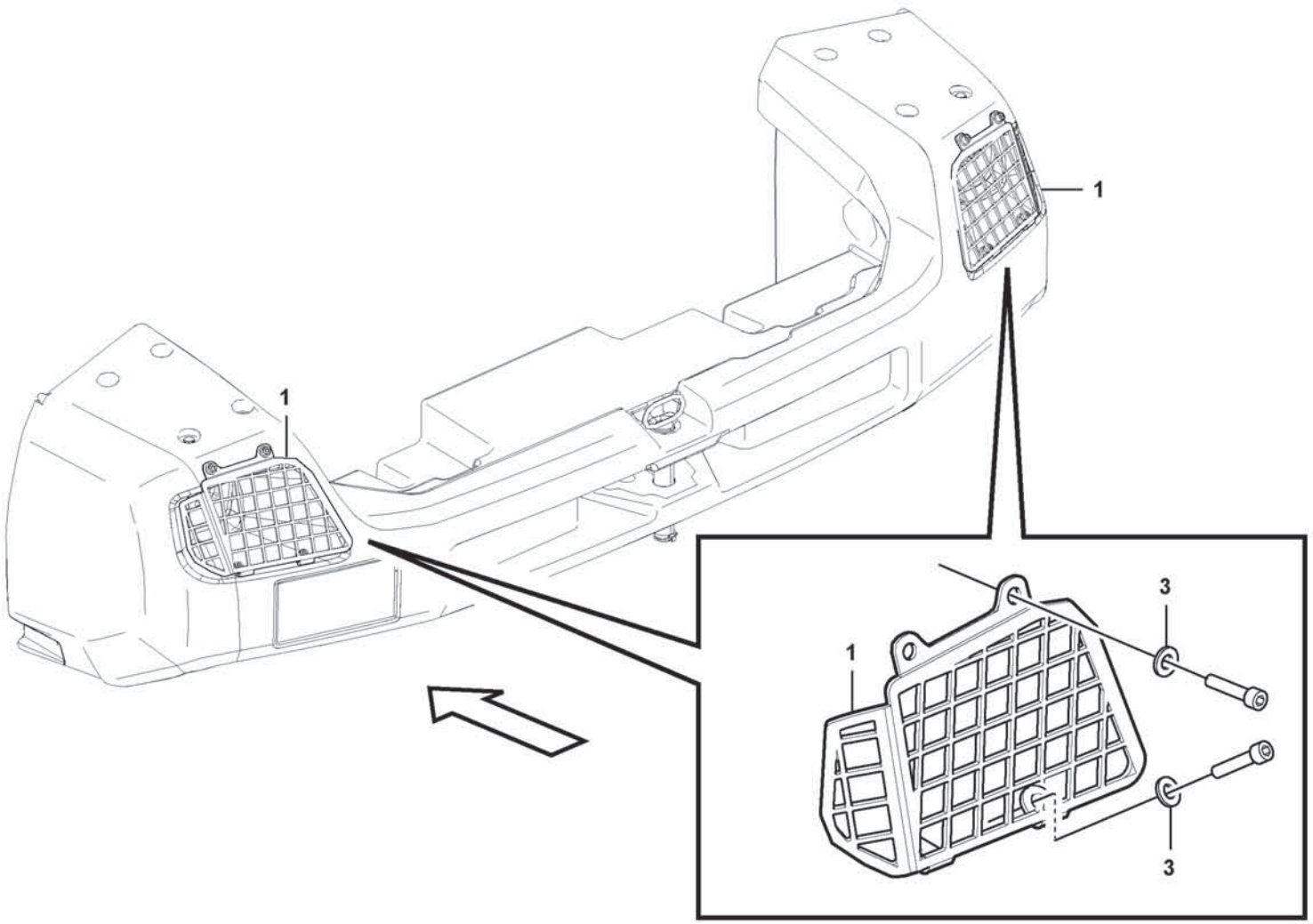

Volvo Construction Equipment

1091584

Fig.	Part No.	Quantity 1	2	3	PS	KIT	Description	Dénomination	Bezeichnung	Denominación	Benämning	Notes
1	VOE 16688977	1					Tail light protection	Garde-feu ar	Heckleuchtenschutz	Protec pilot tr	Bakljusskydd	
1	VOE 16688667	1					Tail light protection	Garde-feu ar	Heckleuchtenschutz	Protec pilot tr	Bakljusskydd	
3	VOE 60114321	8					Washer	Rondelle	Scheibe	Arandela	Bricka	

1		**Protective grill rear** **Grille de protection arrière** **Schutzgitter hinten** **Rejilla protectora detrás** **Skyddsgaller bakre**	Catalogue id **20806**	Group **353**
2				
3			Illustr. No **1091584**	Section **700**
4				
5		**86618**	Issue **20053804-A**	Page **445**

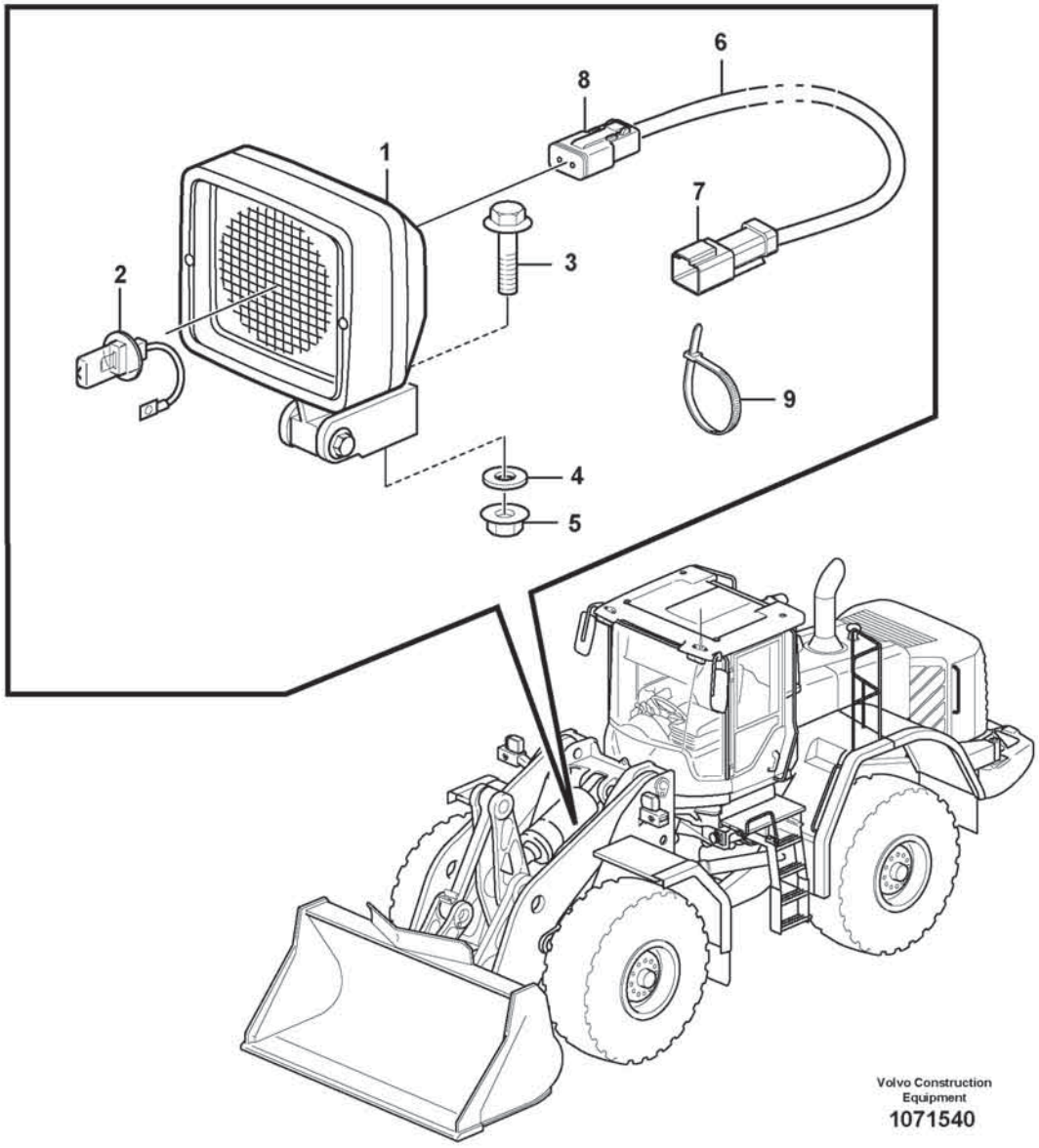
6
8
1
7
3
2
9
4
5
Volvo Construction Equipment
1071540

Fig.	Part No.	Quantity 1	2	3	PS	KIT	Description	Dénomination	Bezeichnung	Denominación	Benämning	Notes
1	VOE 11170009	1					Work lamp	Projecteur de travail	Arbeitsscheinwerfer	Faro de trabajo	Arbetsstrålkastare	LA3529
2	VOE 992517	1					•Bulb	•Ampoule	•Glühlampe	•Bombilla	•Glödlampa	70W
3	VOE 60113094	1					Flange screw	Vis à embase	Flanschschraube	Tornillo embridado	Flänsskruv	
4	VOE 60113866	1					Washer	Rondelle	Scheibe	Arandela	Bricka	
5	VOE 60113168	1					Flange lock nut	Contre-écrou à embase	Flanschverschlussmutter	Contratuerca embridada	Flänslåsmutter	
6	VOE 17443653	1					Wiring harness	Faisceau de câbles	Kabelbaum	Manojo cables	Ledningsmatta	
6	VOE 4803746	REQ					•Hose	•Flexible	•Schlauch	•Manguera	•Slang	
7	VOE 20846136	1					•Housing	•Carter	•Gehäuse	•Cuerpo	•Hus	(FF)
7	VOE 25350489	REQ					•Wedge	•Cale	•Keil	•Chaveta	•Kil	
7	VOE 874033	REQ					•Cable terminal	•Cosse câble	•Kabelschuh	•Terminal de cable	•Ledningssko	
7	VOE 994158	REQ					•Adapter	•Adaptateur	•Adapter	•Adaptador	•Adapter	
8	VOE 874955	1					•Housing	•Carter	•Gehäuse	•Cuerpo	•Hus	(LA3529)
8	VOE 25350489	REQ					•Wedge	•Cale	•Keil	•Chaveta	•Kil	
9	VOE 4881440	1					Cable tie	Serre-câble	Kabelbinder	Abrazadera de cinta	Buntband	

1		**Work lights, front** **Phare de travail, avant** **Arbeitsscheinwerfer, vorne** **Alumbrado de trabajo, delantero** **Arbetsbelysning, fram**	Catalogue id **20806**	Group **356**
2				
3			Illustr. No **1071540**	Section **100**
4				
5		**84681**	Issue **20053804-A**	Page **447**

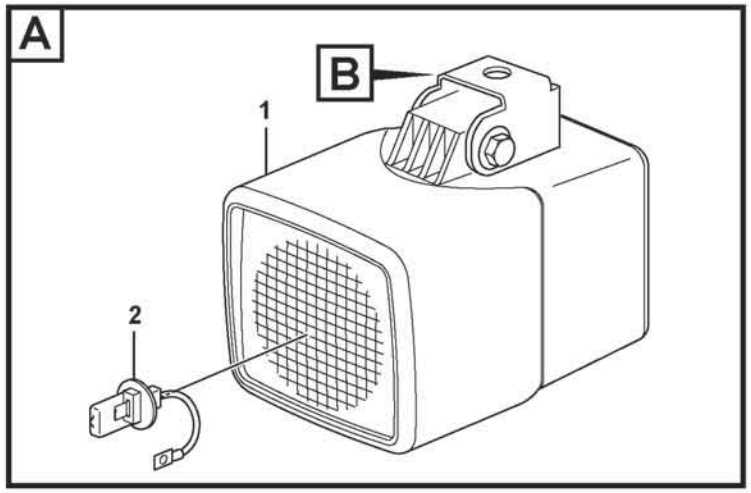

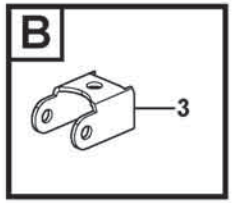

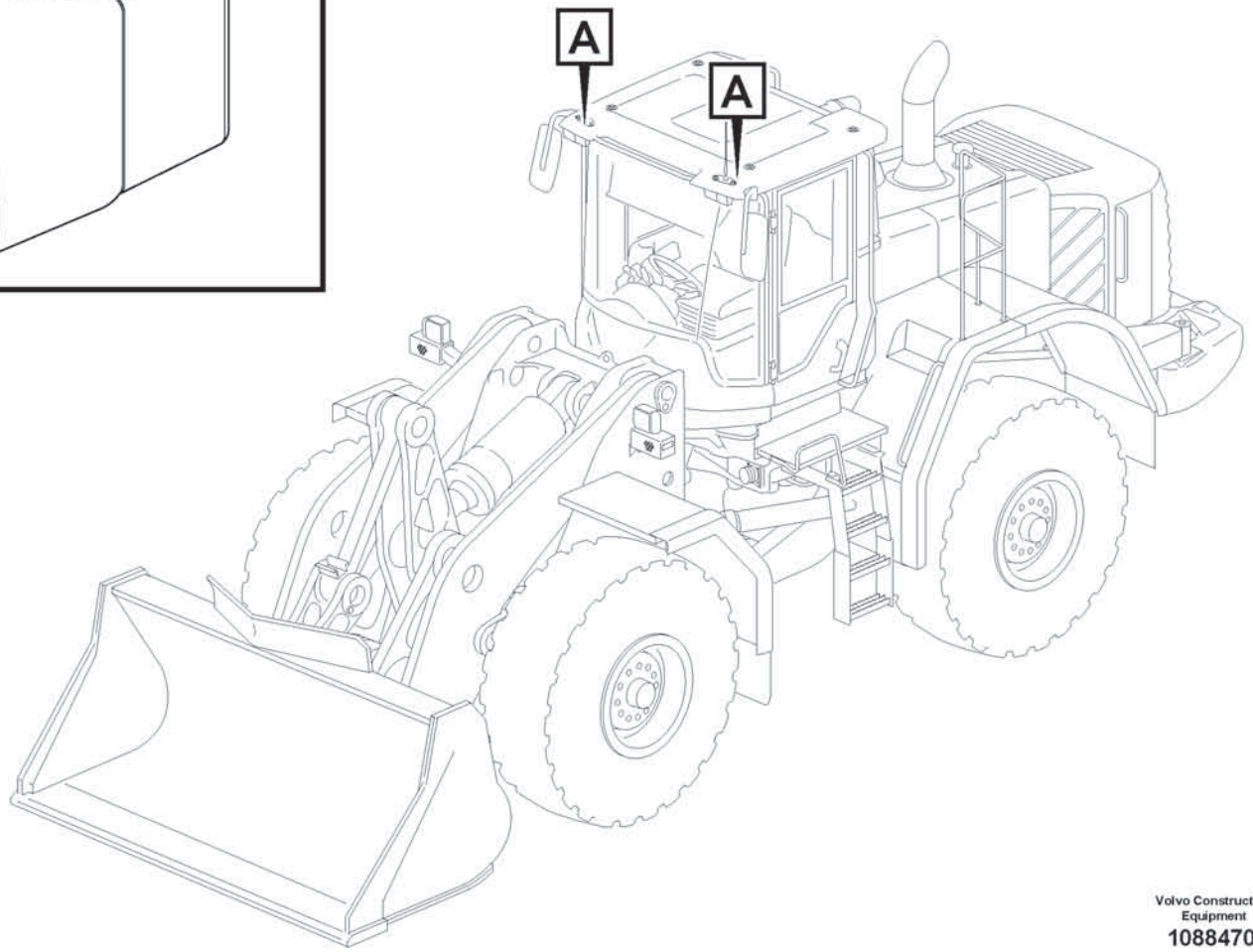

Volvo Construction Equipment

1088470

Fig.	Part No.	Quantity 1	2	3	PS	KIT	Description	Dénomination	Bezeichnung	Denominación	Benämning	Notes
1	VOE 11170348	2					Work lamp	Projecteur de travail	Arbeitsscheinwerfer	Faro de trabajo	Arbetsstrålkastare	RH LA3550, LH LA3551
2	VOE 21008653	2					•Bulb	•Ampoule	•Glühlampe	•Bombilla	•Glödlampa	24V/35W
3	VOE 15015567	2					Attachment bracket	Porte-outil	Geräteträger	Soporte de implementos	Redskapsfäste	

1		**Work lights, front.** **Phare de travail.** **Arbeitsscheinwerfer, vorder.** **Alumbrado de trabajo, delantero.** **Arbetsbelysning, fram.**	Catalogue id **20806**	Group **356**
2				
3			Illustr. No **1088470**	Section **300**
4				
5		**82856**	Issue **20053804-A**	Page **449**

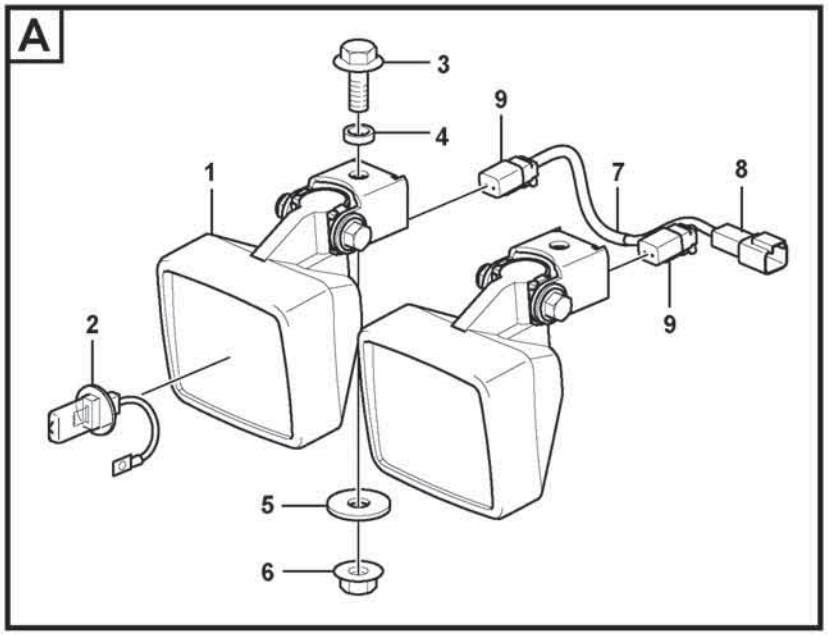

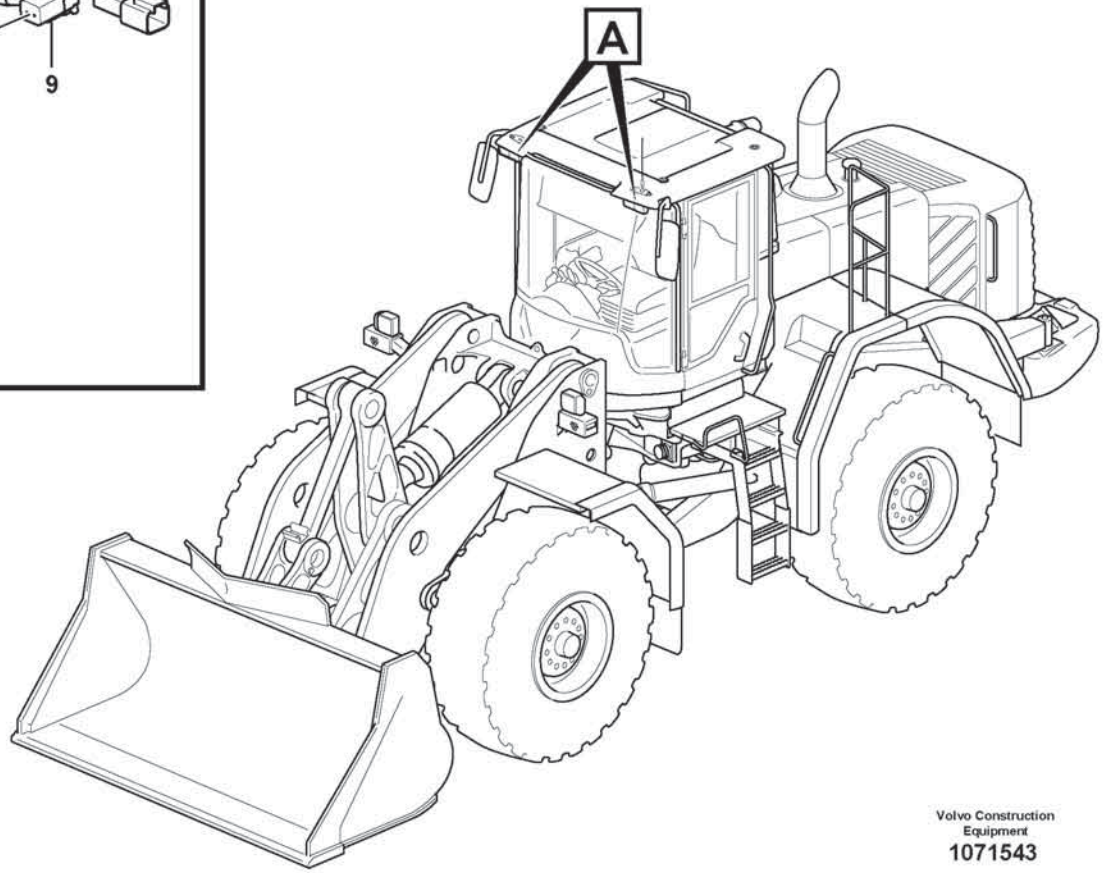

Volvo Construction Equipment

1071543

Fig.	Part No.	Quantity 1	2	3	PS	KIT	Description	Dénomination	Bezeichnung	Denominación	Benämning	Notes
1	VOE 11170010	4					Work lamp	Projecteur de travail	Arbeitsscheinwerfer	Faro de trabajo	Arbetsstrålkastare	
2	VOE 992517	4					•Bulb	•Ampoule	•Glühlampe	•Bombilla	•Glödlampa	
3	VOE 60113093	2					Flange screw	Vis à embase	Flanschschraube	Tornillo embridado	Flänsskruv	
4	VOE 15021902	2					Spacer	Entretoise	Abstandkörper	Distanciador	Distans	
5	VOE 60113866	2					Washer	Rondelle	Scheibe	Arandela	Bricka	
6	VOE 60113141	2					Flange nut	Écrou à embase	Flanschmutter	Tuerca embridada	Flänsmutter	
7	VOE 11171733	2					Cable harness	Faisceau câbles	Kabelbaum	Manojo cables	Ledningsmatta	
8	VOE 14370761	2					•Connector	•Pièce connexion	•Verbindungsstück	•Pieza de conexión	•Förbindningsstycke	
9	VOE 874955	4					•Housing	•Carter	•Gehäuse	•Cuerpo	•Hus	

1		**Work lights, front.** **Phare de travail.** **Arbeitsscheinwerfer, vorder.** **Alumbrado de trabajo, delantero.** **Arbetsbelysning, fram.**	Catalogue id **20806**	Group **356**
2				
3			Illustr. No **1071543**	Section **400**
4				
5		**83463**	Issue **20053804-A**	Page **451**

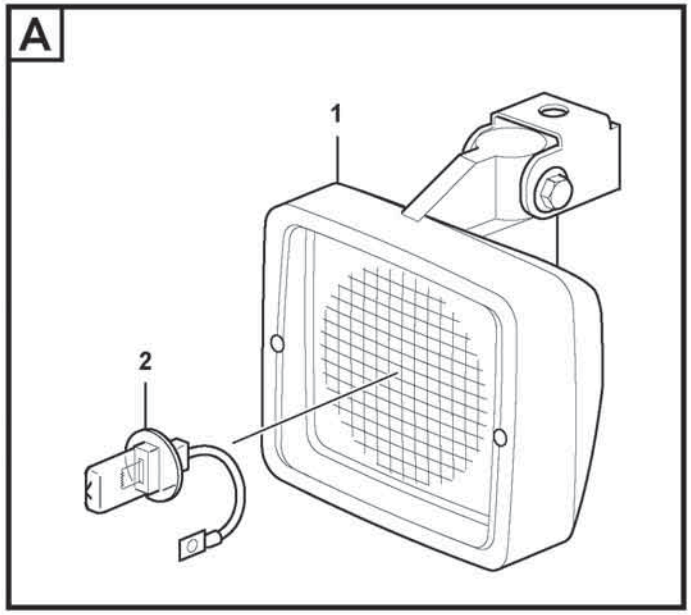

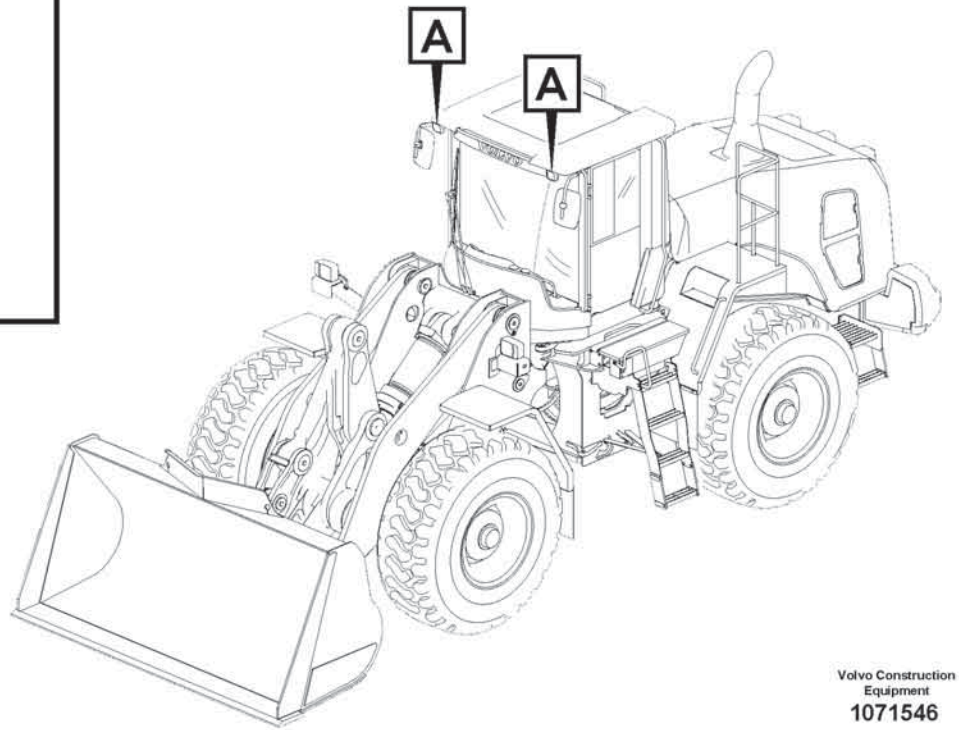

Volvo Construction Equipment
1071546

Fig.	Part No.	Quantity 1	2	3	PS	KIT	Description	Dénomination	Bezeichnung	Denominación	Benämning	Notes
1	VOE 11170010	2					Work lamp	Projecteur de travail	Arbeitsscheinwerfer	Faro de trabajo	Arbetsstrålkastare	LH LA3521, RH LA3522
2	VOE 992517	2					•Bulb	•Ampoule	•Glühlampe	•Bombilla	•Glödlampa	(VOE 943903) 24V/70W

1		**Work lights, front.** **Phare de travail.** **Arbeitsscheinwerfer, vorder.** **Alumbrado de trabajo, delantero.** **Arbetsbelysning, fram.**	Catalogue id **20806**	Group **356**
2				
3			Illustr. No **1071546**	Section **500**
4				
5		**85758**	Issue **20053804-A**	Page **453**

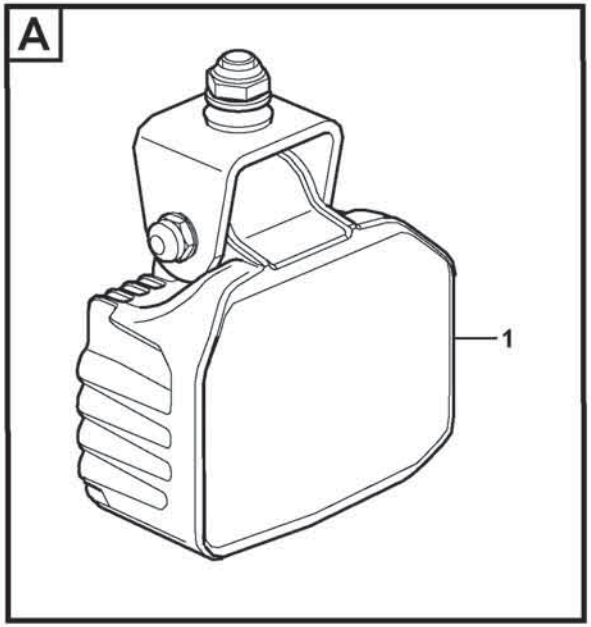

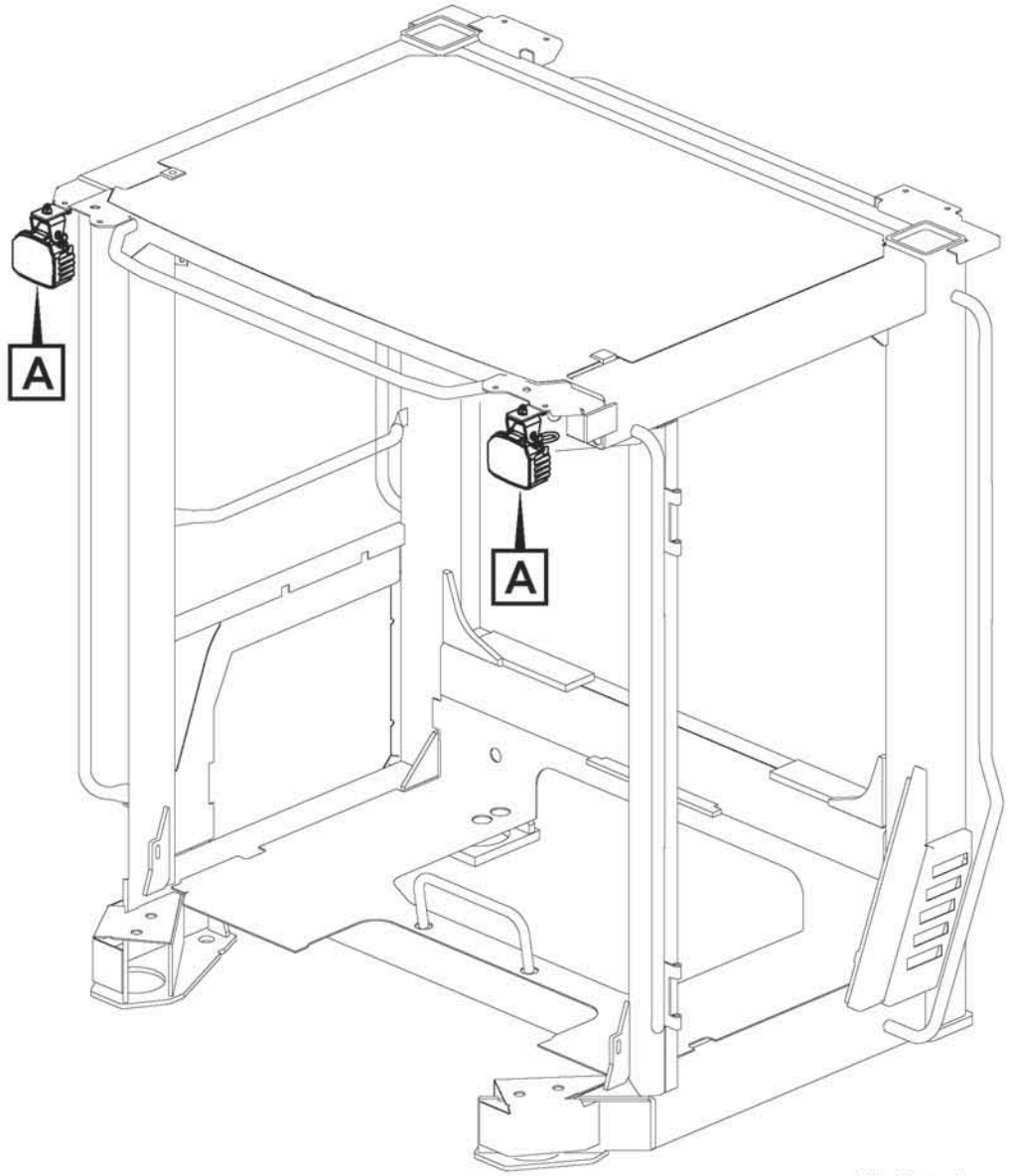

Volvo Construction Equipment
1071547

Fig.	Part No.	Quantity 1	2	3	PS	KIT	Description	Dénomination	Bezeichnung	Denominación	Benämning	Notes
1	VOE 15670554	2					Work lamp	Projecteur de travail	Arbeitsscheinwerfer	Faro de trabajo	Arbetsstrålkastare	RH LA3522, LH LA3521
2	VOE 17408985	2					Lantern bracket	Support de feux	Lampenhalter	Soporte lámpara	Lykthållare	

1		**Work lights, front** **Phare de travail, avant** **Arbeitsscheinwerfer, vorne** **Alumbrado de trabajo, delantero** **Arbetsbelysning, fram**	Catalogue id **20806**	Group **356**
2				
3			Illustr. No **1071547**	Section **600**
4				
5		**85822**	Issue **20053804-A**	Page **455**

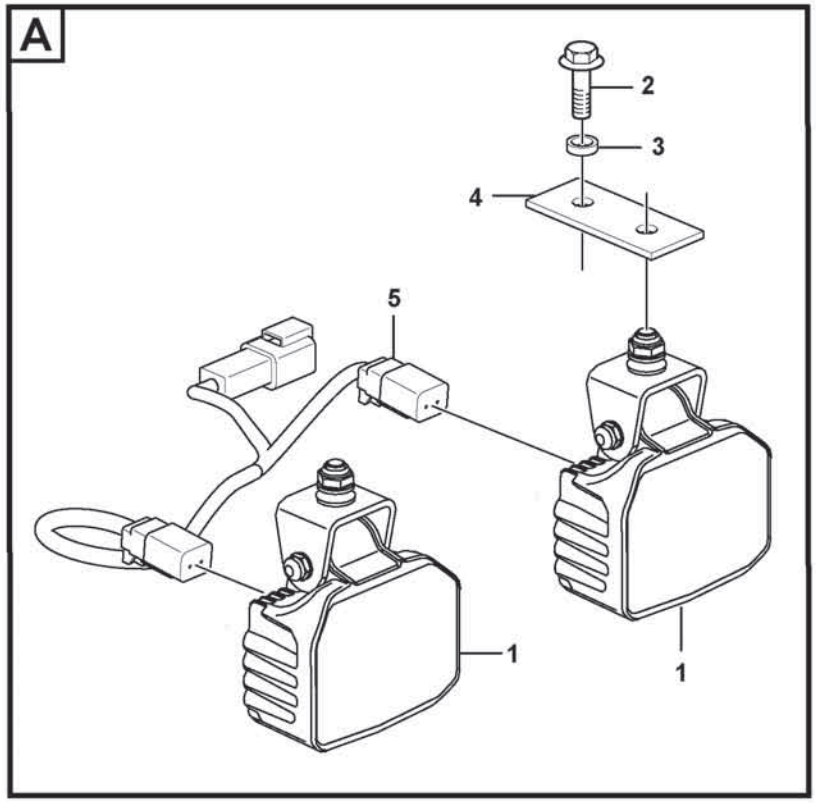

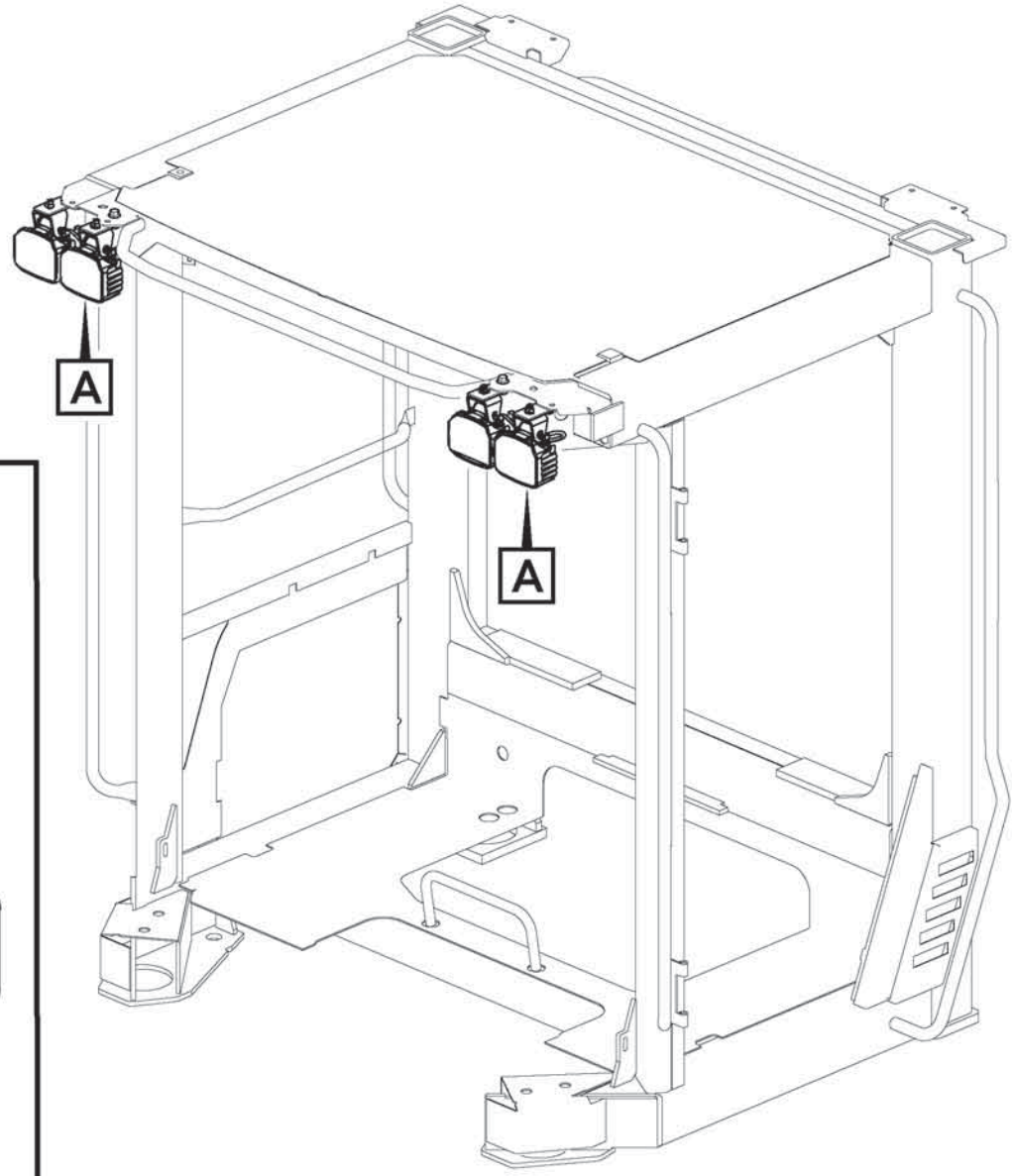

Volvo Construction Equipment

1091777

Fig.	Part No.	Quantity 1	2	3	PS	KIT	Description	Dénomination	Bezeichnung	Denominación	Benämning	Notes
1	VOE 15670554	4					Work lamp	Projecteur de travail	Arbeitsscheinwerfer	Faro de trabajo	Arbetsstrålkastare	
2	VOE 60113093	2					Flange screw	Vis à embase	Flanschschraube	Tornillo embridado	Flänsskruv	
3	VOE 60113866	4					Washer	Rondelle	Scheibe	Arandela	Bricka	
4	VOE 17408985	4					Lantern bracket	Support de feux	Lampenhalter	Soporte lámpara	Lykthållare	
5	VOE 11171733	2					Cable harness	Faisceau câbles	Kabelbaum	Manojo cables	Ledningsmatta	
6	VOE 874955	2					•Housing	•Carter	•Gehäuse	•Cuerpo	•Hus	

1		**Work lights, front** **Phare de travail, avant** **Arbeitsscheinwerfer, vorne** **Alumbrado de trabajo, delantero** **Arbetsbelysning, fram**	Catalogue id **20806**	Group **356**
2				
3			Illustr. No **1091777**	Section **700**
4				
5		**85823**	Issue **20053804-A**	Page **457**

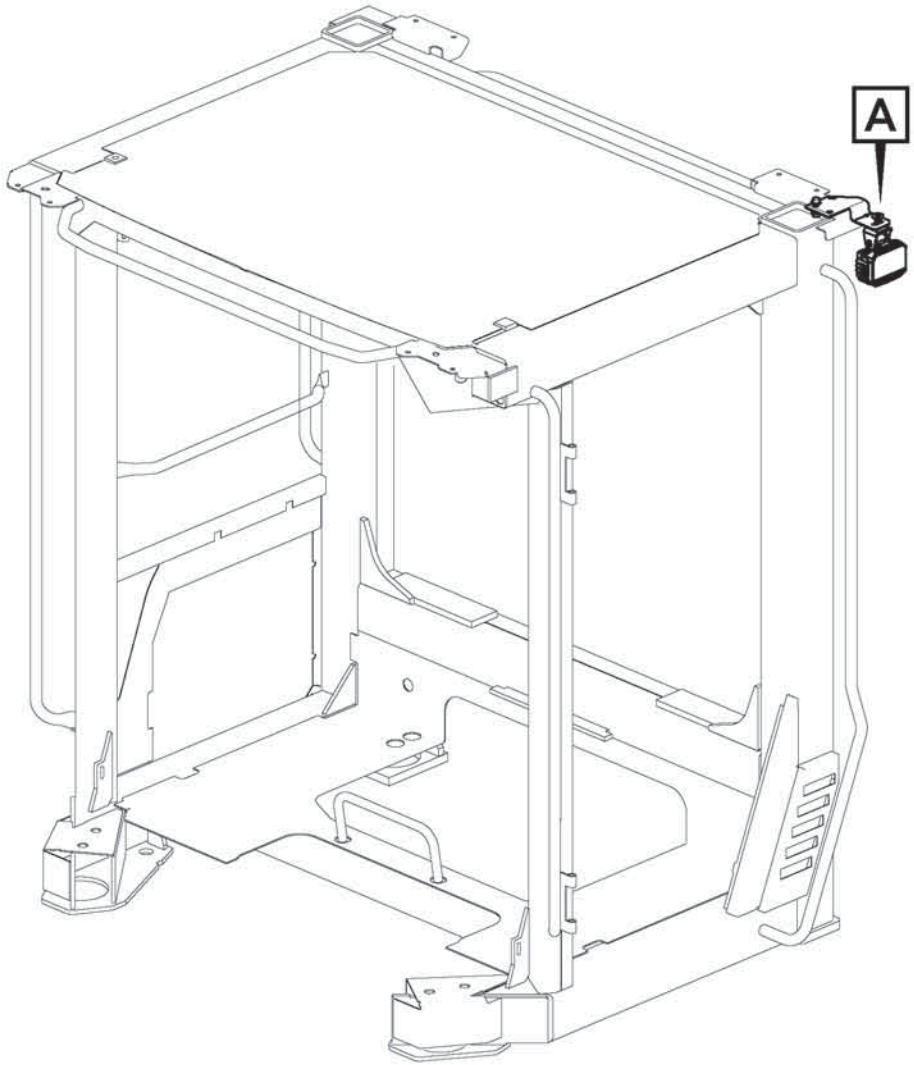

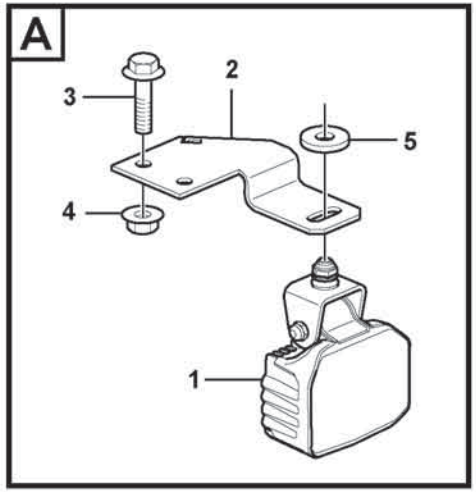

Volvo Construction Equipment
1071553

Fig.	Part No.	Quantity 1	2	3	PS	KIT	Description	Dénomination	Bezeichnung	Denominación	Benämning	Notes
1	VOE 17494900	1					Work lamp	Projecteur de travail	Arbeitsscheinwerfer	Faro de trabajo	Arbetsstrålkastare	
1	VOE 17489646		1				Work lamp	Projecteur de travail	Arbeitsscheinwerfer	Faro de trabajo	Arbetsstrålkastare	
2	VOE 17221436	1					Lantern bracket	Support de feux	Lampenhalter	Soporte lámpara	Lykthållare	
3	VOE 984753	2					Flange screw	Vis à embase	Flanschschraube	Tornillo embridado	Flänsskruv	
4	VOE 990941	2					Flange nut	Écrou à embase	Flanschmutter	Tuerca embridada	Flänsmutter	
5	VOE 60113866	1					Washer	Rondelle	Scheibe	Arandela	Bricka	

1		**Work lights, side** **Feux de travail, latéraux** **Arbeitsscheinwerfer, seitlich** **Alumbrado de trabajo, lateral** **Arbetsbelysning, sida**	Catalogue id **20806**	Group **356**
2				
3			Illustr. No **1071553**	Section **750**
4				
5		**85917,87500**	Issue **20053804-A**	Page **459**

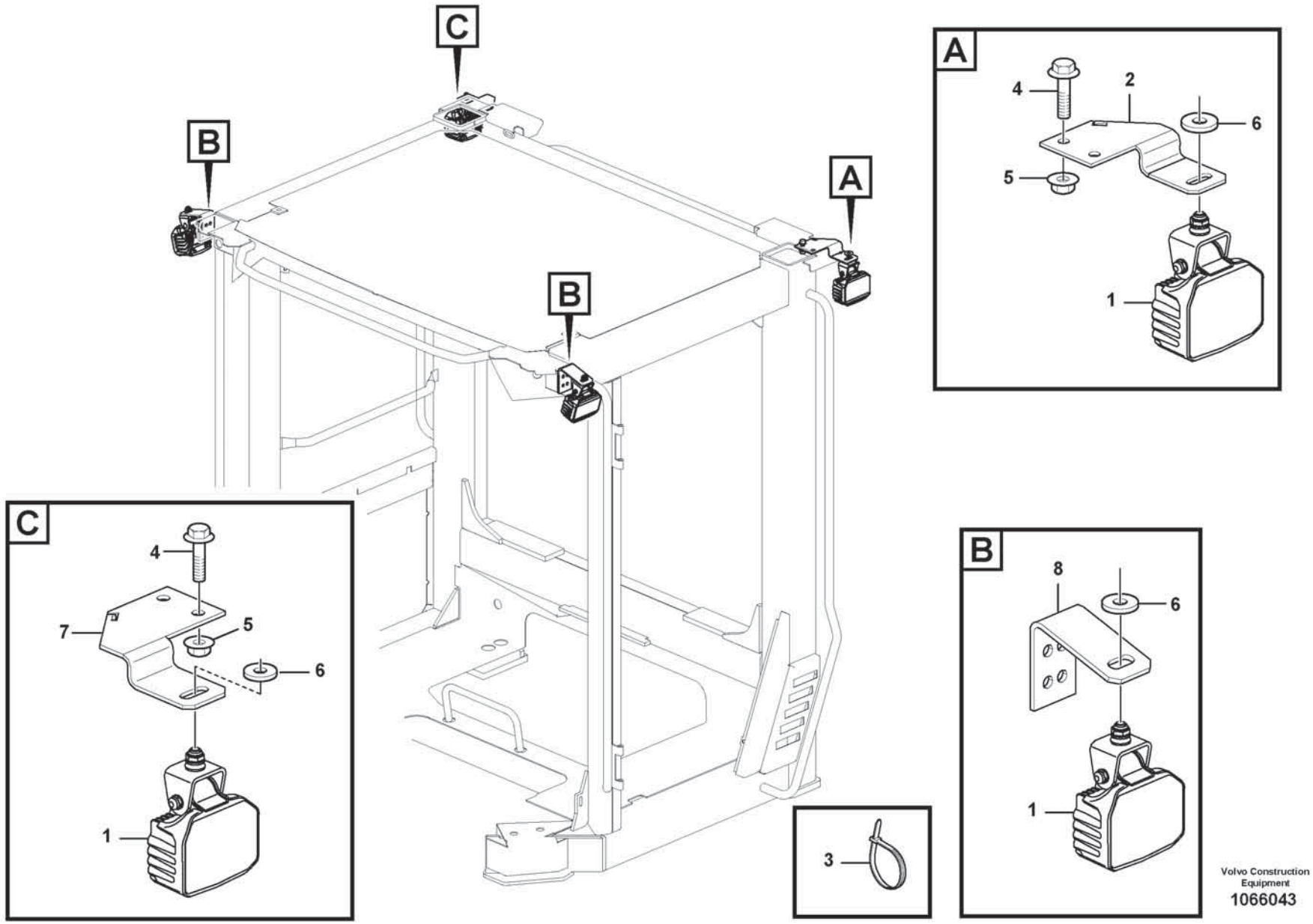

Volvo Construction Equipment

1066043

Fig.	Part No.	Quantity 1	2	3	PS	KIT	Description	Dénomination	Bezeichnung	Denominación	Benämning	Notes
1	VOE 17494900	4					Work lamp	Projecteur de travail	Arbeitsscheinwerfer	Faro de trabajo	Arbetsstrålkastare	
2	VOE 17221436	1					Lantern bracket	Support de feux	Lampenhalter	Soporte lámpara	Lykthållare	
3	VOE 4881440	REQ					Cable tie	Serre-câble	Kabelbinder	Abrazadera de cinta	Buntband	
4	VOE 60113092	4					Flange screw	Vis à embase	Flanschschraube	Tornillo embridado	Flänsskruv	
5	VOE 60113141	4					Flange nut	Écrou à embase	Flanschmutter	Tuerca embridada	Flänsmutter	
6	VOE 60113866	4					Washer	Rondelle	Scheibe	Arandela	Bricka	
7	VOE 17223229	1					Lantern bracket	Support de feux	Lampenhalter	Soporte lámpara	Lykthållare	
8	VOE 17221438	2					Lantern bracket	Support de feux	Lampenhalter	Soporte lámpara	Lykthållare	

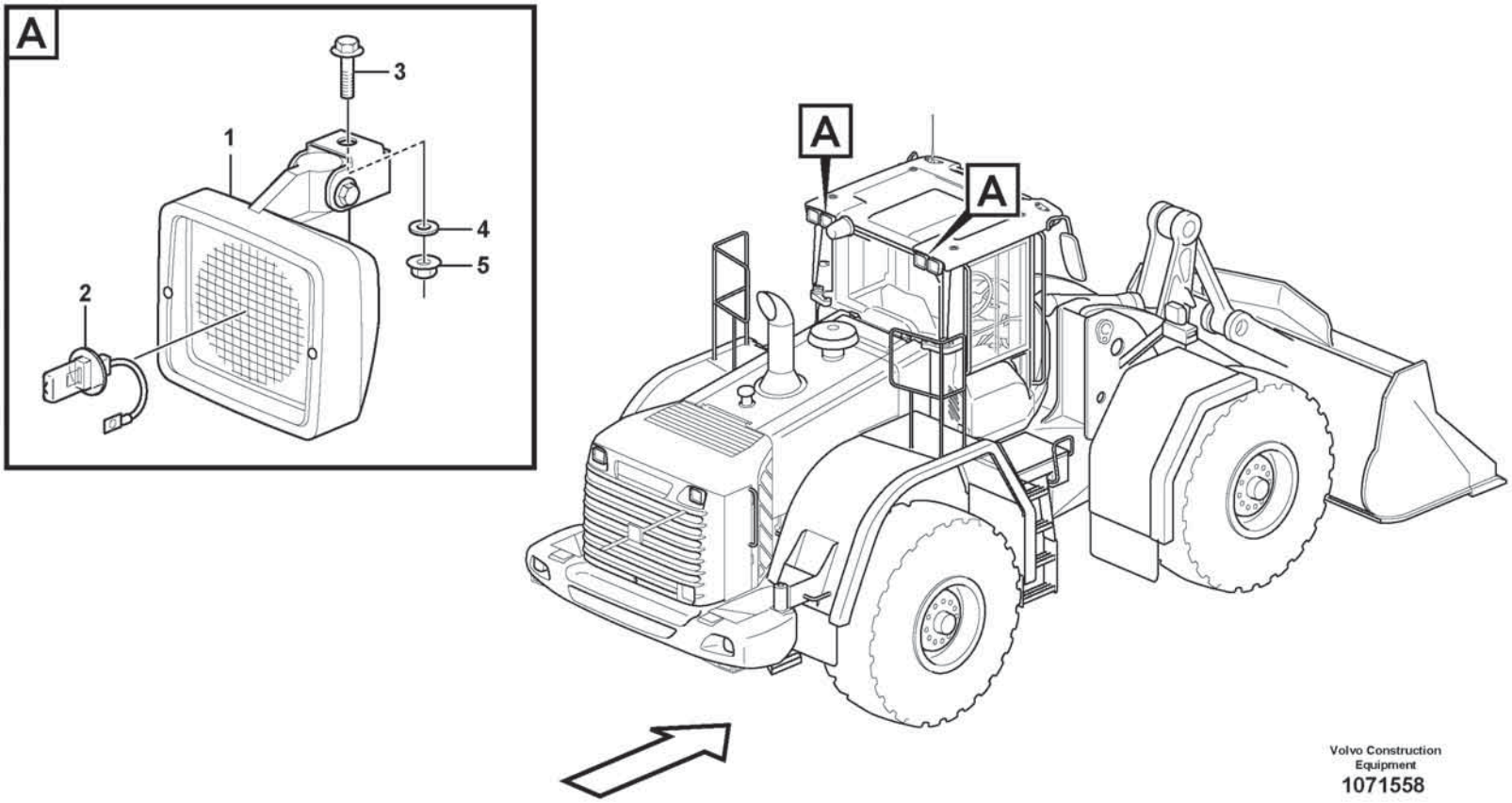

Volvo Construction Equipment
1071558

Fig.	Part No.	Quantity 1	2	3	PS	KIT	Description	Dénomination	Bezeichnung	Denominación	Benämning	Notes
1	VOE 11170010	2					Work lamp	Projecteur de travail	Arbeitsscheinwerfer	Faro de trabajo	Arbetsstrålkastare	LH LA3527, RH LA3528
2	VOE 992517	2					•Bulb	•Ampoule	•Glühlampe	•Bombilla	•Glödlampa	(VOE 943903) 24V/70W
3	VOE 60113093	2					Flange screw	Vis à embase	Flanschschraube	Tornillo embridado	Flänsskruv	
4	VOE 60113866	2					Washer	Rondelle	Scheibe	Arandela	Bricka	
5	VOE 60113141	2					Flange nut	Écrou à embase	Flanschmutter	Tuerca embridada	Flänsmutter	

1		**Work lights, rear.** **Phare de travail, AR.** **Arbeitsscheinwerfer, hinter.** **Alumbrado de trabajo, trasero.** **Arbetsbelysning, bak.**	Catalogue id **20806**	Group **356**
2				
3			Illustr. No **1071558**	Section **1000**
4				
5		**83492**	Issue **20053804-A**	Page **463**

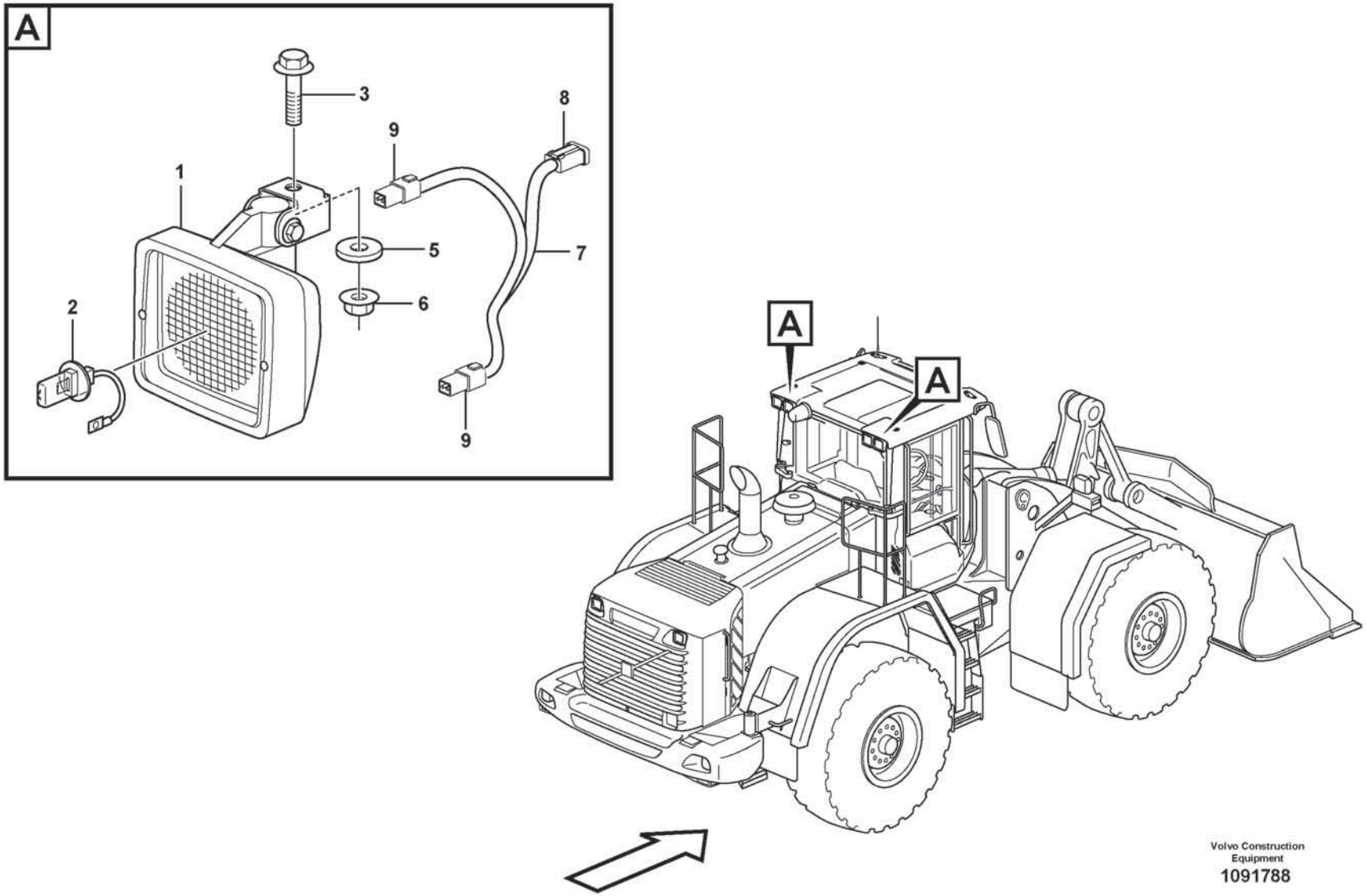

Volvo Construction Equipment

1091788

Fig.	Part No.	Quantity 1	2	3	PS	KIT	Description	Dénomination	Bezeichnung	Denominación	Benämning	Notes
1	VOE 11170010	4					Work lamp	Projecteur de travail	Arbeitsscheinwerfer	Faro de trabajo	Arbetsstrålkastare	
2	VOE 992517	4					•Bulb	•Ampoule	•Glühlampe	•Bombilla	•Glödlampa	
3	VOE 60113093	4					Flange screw	Vis à embase	Flanschschraube	Tornillo embridado	Flänsskruv	
5	VOE 60113866	4					Washer	Rondelle	Scheibe	Arandela	Bricka	
6	VOE 60113141	4					Flange nut	Écrou à embase	Flanschmutter	Tuerca embridada	Flänsmutter	
7	VOE 11171733	2					Cable harness	Faisceau câbles	Kabelbaum	Manojo cables	Ledningsmatta	
8	VOE 14370761	2					•Connector	•Pièce connexion	•Verbindungsstück	•Pieza de conexión	•Förbindningsstycke	
9	VOE 874955	4					•Housing	•Carter	•Gehäuse	•Cuerpo	•Hus	

1		**Work lights, rear.** **Phare de travail, AR.** **Arbeitsscheinwerfer, hinter.** **Alumbrado de trabajo, trasero.** **Arbetsbelysning, bak.**	Catalogue id **20806**	Group **356**
2				
3			Illustr. No **1091788**	Section **1100**
4				
5		**83493**	Issue **20053804-A**	Page **465**

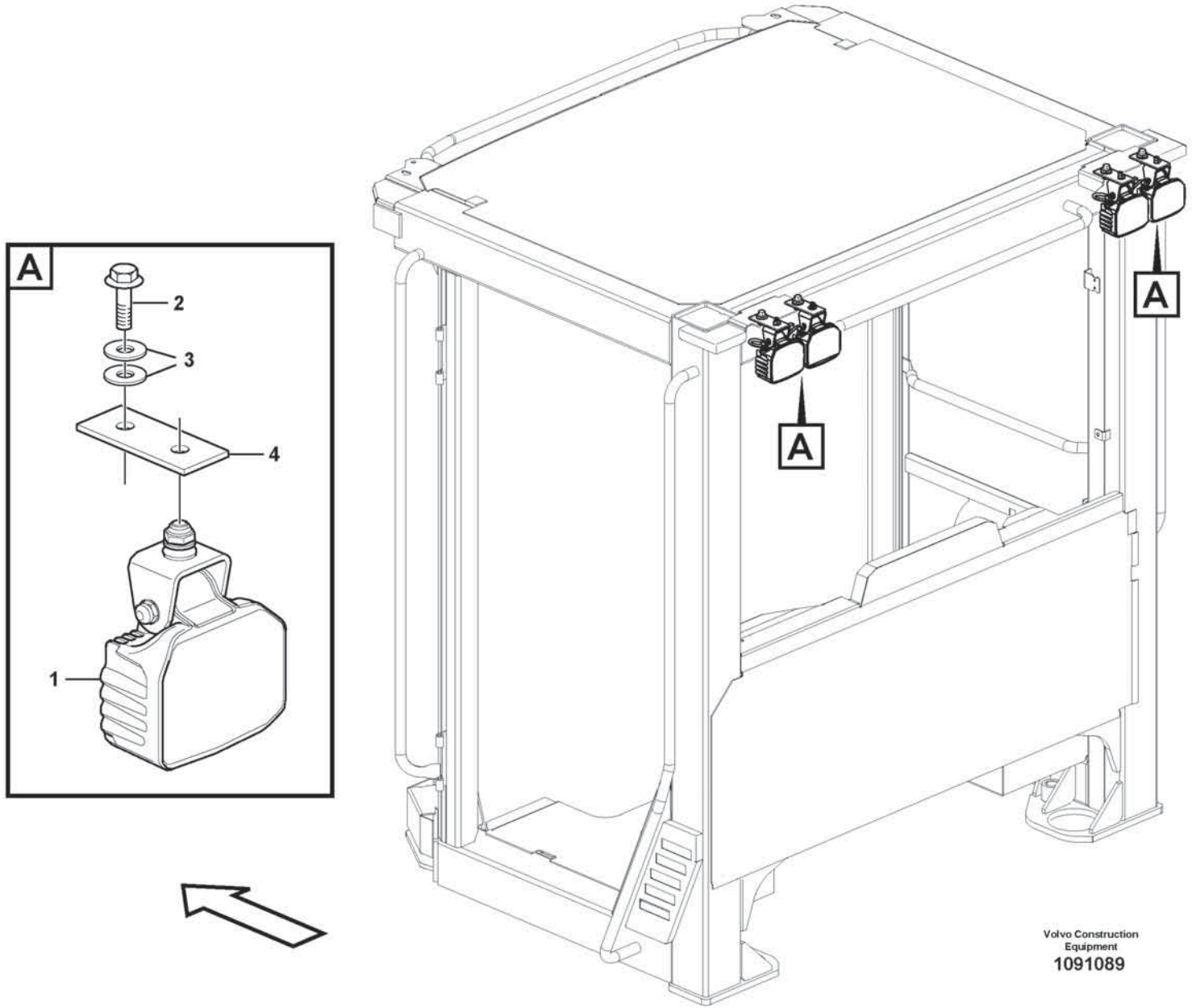
A
2
3
4
1
A
A
Volvo Construction
Equipment
1091089

Fig.	Part No.	Quantity 1	2	3	PS	KIT	Description	Dénomination	Bezeichnung	Denominación	Benämning	Notes
1	VOE 15670554	2					Work lamp	Projecteur de travail	Arbeitsscheinwerfer	Faro de trabajo	Arbetsstrålkastare	LH LA3525, RH LA3526
2	VOE 60113093	2					Flange screw	Vis à embase	Flanschschraube	Tornillo embridado	Flänsskruv	
3	VOE 60113866	4					Washer	Rondelle	Scheibe	Arandela	Bricka	
4	VOE 17408985	2					Lantern bracket	Support de feux	Lampenhalter	Soporte lámpara	Lykthållare	

1		**Work lights, rear.** **Phare de travail, AR.** **Arbeitsscheinwerfer, hinter.** **Alumbrado de trabajo, trasero.** **Arbetsbelysning, bak.**	Catalogue id **20806**	Group **356**
2				
3			Illustr. No **1091089**	Section **1200**
4				
5		**85824**	Issue **20053804-A**	Page **467**

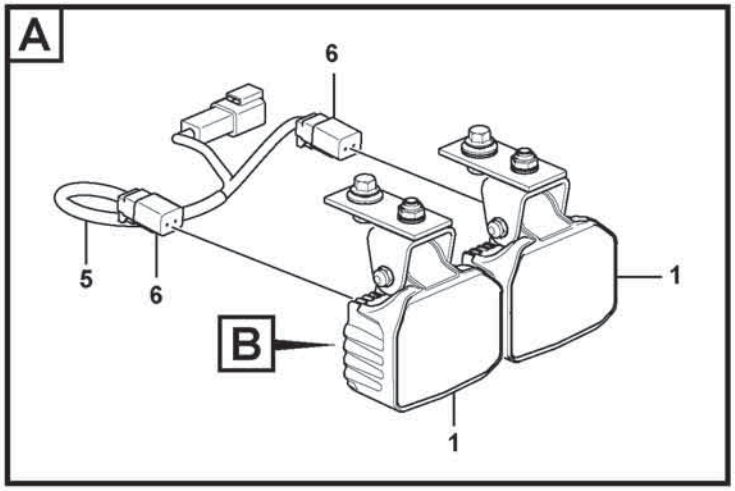
A
6
5
6
1
B
1

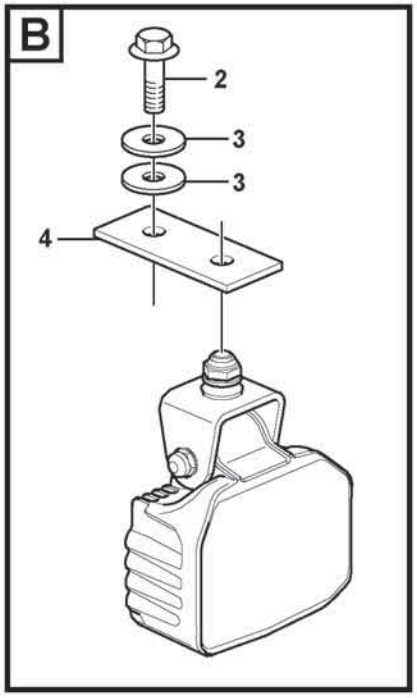
B
2
3
3
4



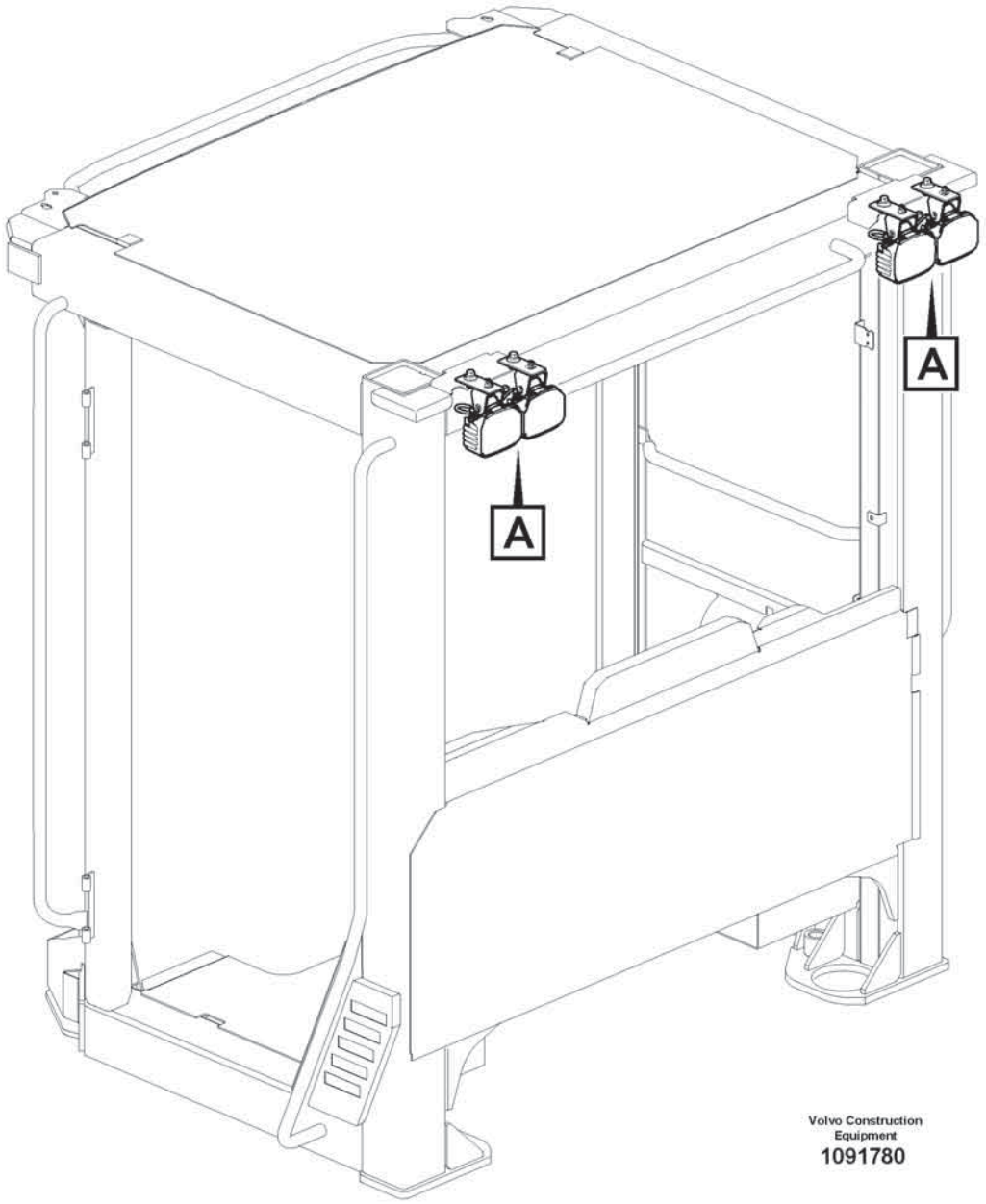
A
A
Volvo Construction Equipment
1091780

Fig.	Part No.	Quantity 1	2	3	PS	KIT	Description	Dénomination	Bezeichnung	Denominación	Benämning	Notes
1	VOE 15670554	4					Work lamp	Projecteur de travail	Arbeitsscheinwerfer	Faro de trabajo	Arbetsstrålkastare	
2	VOE 60113093	4					Flange screw	Vis à embase	Flanschschraube	Tornillo embridado	Flänsskruv	
3	VOE 60113866	8					Washer	Rondelle	Scheibe	Arandela	Bricka	
4	VOE 17408985	2					Lantern bracket	Support de feux	Lampenhalter	Soporte lámpara	Lykthållare	
5	VOE 11171733	2					Cable harness	Faisceau câbles	Kabelbaum	Manojo cables	Ledningsmatta	
6	VOE 874955	4					•Housing	•Carter	•Gehäuse	•Cuerpo	•Hus	

1		**Work lights, rear.** **Phare de travail, AR.** **Arbeitsscheinwerfer, hinter.** **Alumbrado de trabajo, trasero.** **Arbetsbelysning, bak.**	Catalogue id **20806**	Group **356**
2				
3			Illustr. No **1091780**	Section **1300**
4				
5		**85825**	Issue **20053804-A**	Page **469**

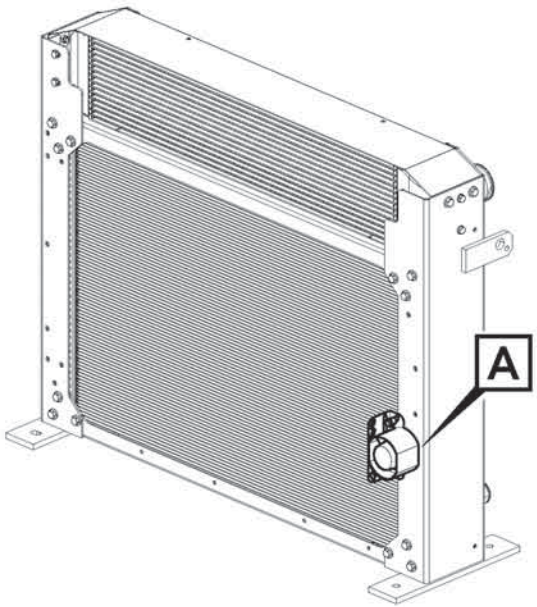
A

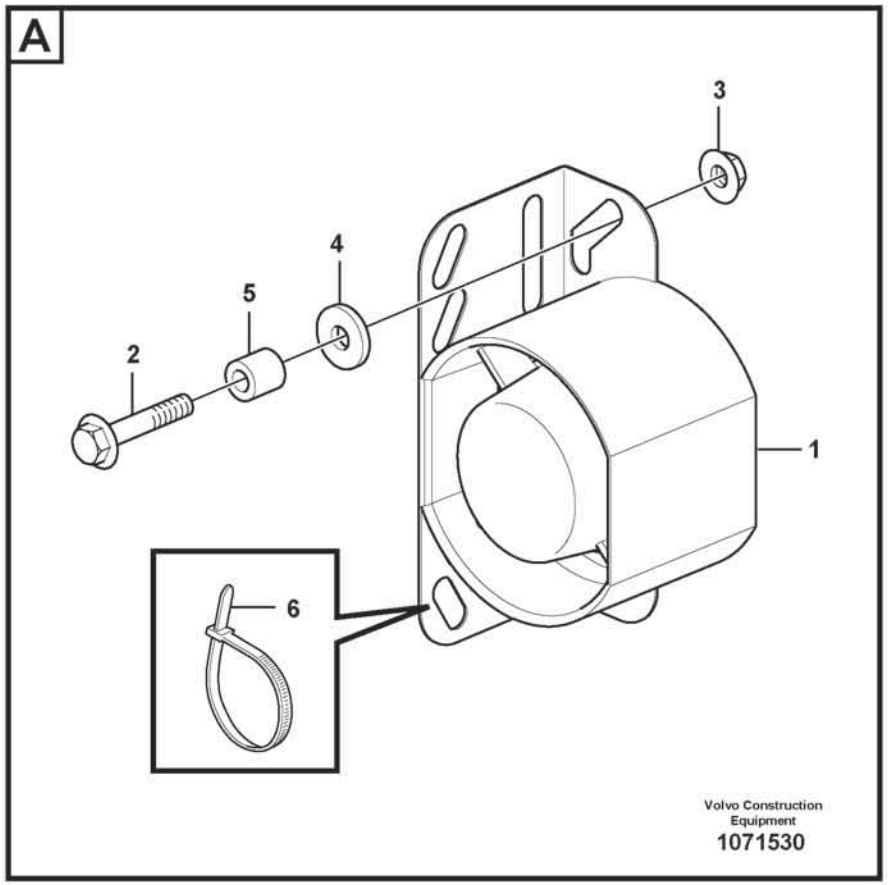
A
3
4
5
2
1
6
Volvo Construction
Equipment
1071530

Fig.	Part No.	Quantity 1	2	3	PS	KIT	Description	Dénomination	Bezeichnung	Denominación	Benämning	Notes
1	VOE 17468188	1					Reversing warning unit	Avertisseur de recul	Rückfahrwarner	Avisador de retroceso	Backvarnare	SA9301
2	VOE 60113084	2					Flange screw	Vis à embase	Flanschschraube	Tornillo embridado	Flänsskruv	
3	VOE 60113140	2					Flange nut	Écrou à embase	Flanschmutter	Tuerca embridada	Flänsmutter	
4	VOE 994848	2					Washer	Rondelle	Scheibe	Arandela	Bricka	
5	VOE 60113556	2					Spacer sleeve	Douille entretoise	Abstandhülse	Manguito distanciador	Distanshylsa	
6	VOE 4881440	1					Cable tie	Serre-câble	Kabelbinder	Abrazadera de cinta	Buntband	

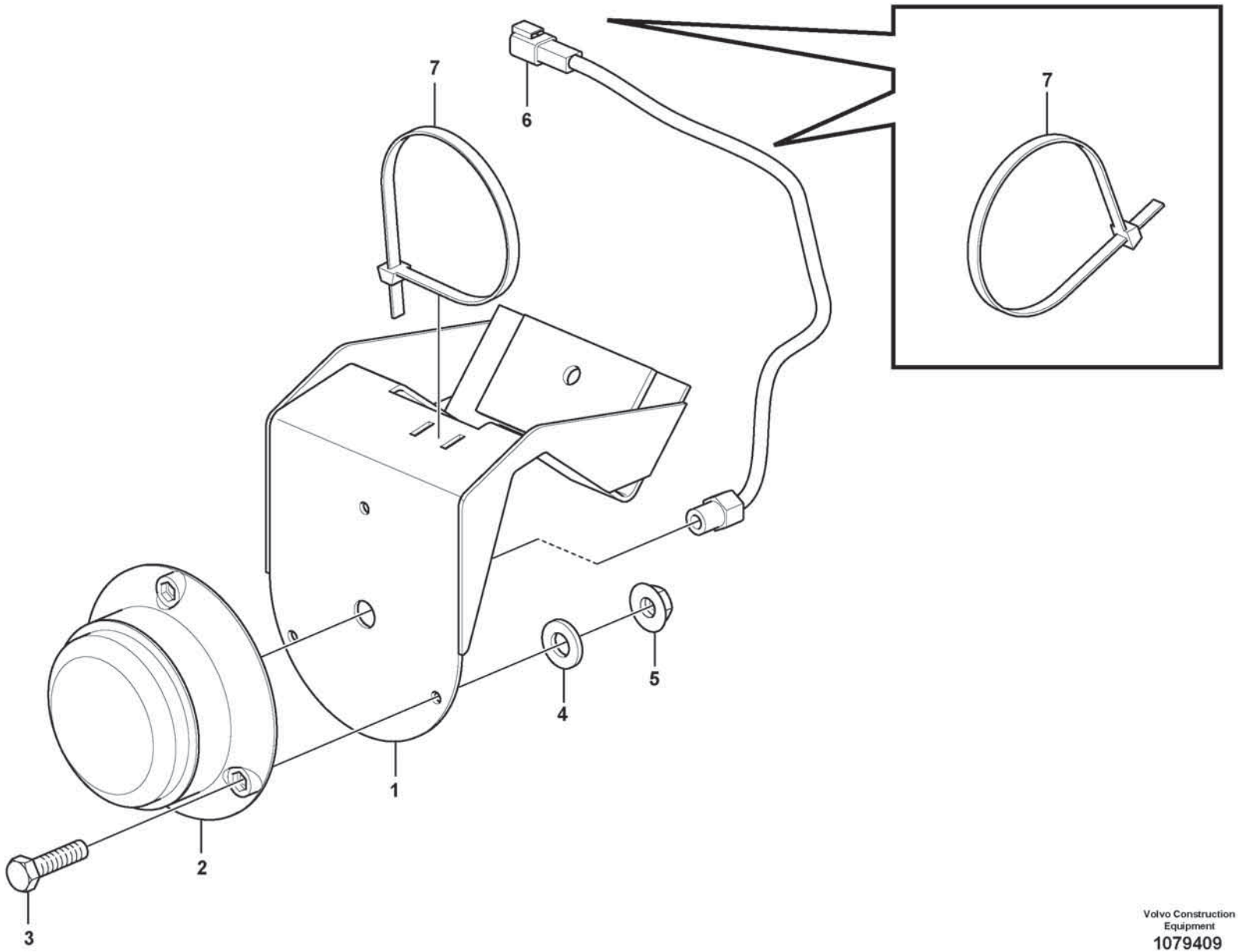

Volvo Construction Equipment
1079409

Fig.	Part No.	Quantity 1	2	3	PS	KIT	Description	Dénomination	Bezeichnung	Denominación	Benämning	Notes
1	VOE 15180962	1					Plate	Tôle	Blech	Chapa	Plåt	
2	VOE 16303237	1					Lamp	Lampe	Leuchte	Lámpara	Lykta	
3	VOE 997415	3					Hexagon screw	Vis à tête hexagonale	Sechskantschraube	Tornillo hexagonal	Sexkantsskruv	
4	VOE 60110304	3					Washer	Rondelle	Scheibe	Arandela	Bricka	
5	VOE 60113166	3					Flange lock nut	Contre-écrou à embase	Flanschverschlussmutter	Contratuerca embridada	Flänslåsmutter	
6	VOE 20846136	1					Housing	Carter	Gehäuse	Cuerpo	Hus	
7	VOE 4881440	3					Cable tie	Serre-câble	Kabelbinder	Abrazadera de cinta	Buntband	

1		**Back-up warning light, strobe light** **Feu de recul, éclairage stroboscopique** **Rückfahrwarnleuchte, Stroboskoplampe** **Luz de advertencia de marcha atrás, lámpara estroboscópica** **Backvarningslampa, stroboskoplampa**	Catalogue id **20806**	Group **362**
2				
3			Illustr. No **1079409**	Section **300**
4				
5		**85349, 86491**	Issue **20053804-A**	Page **473**

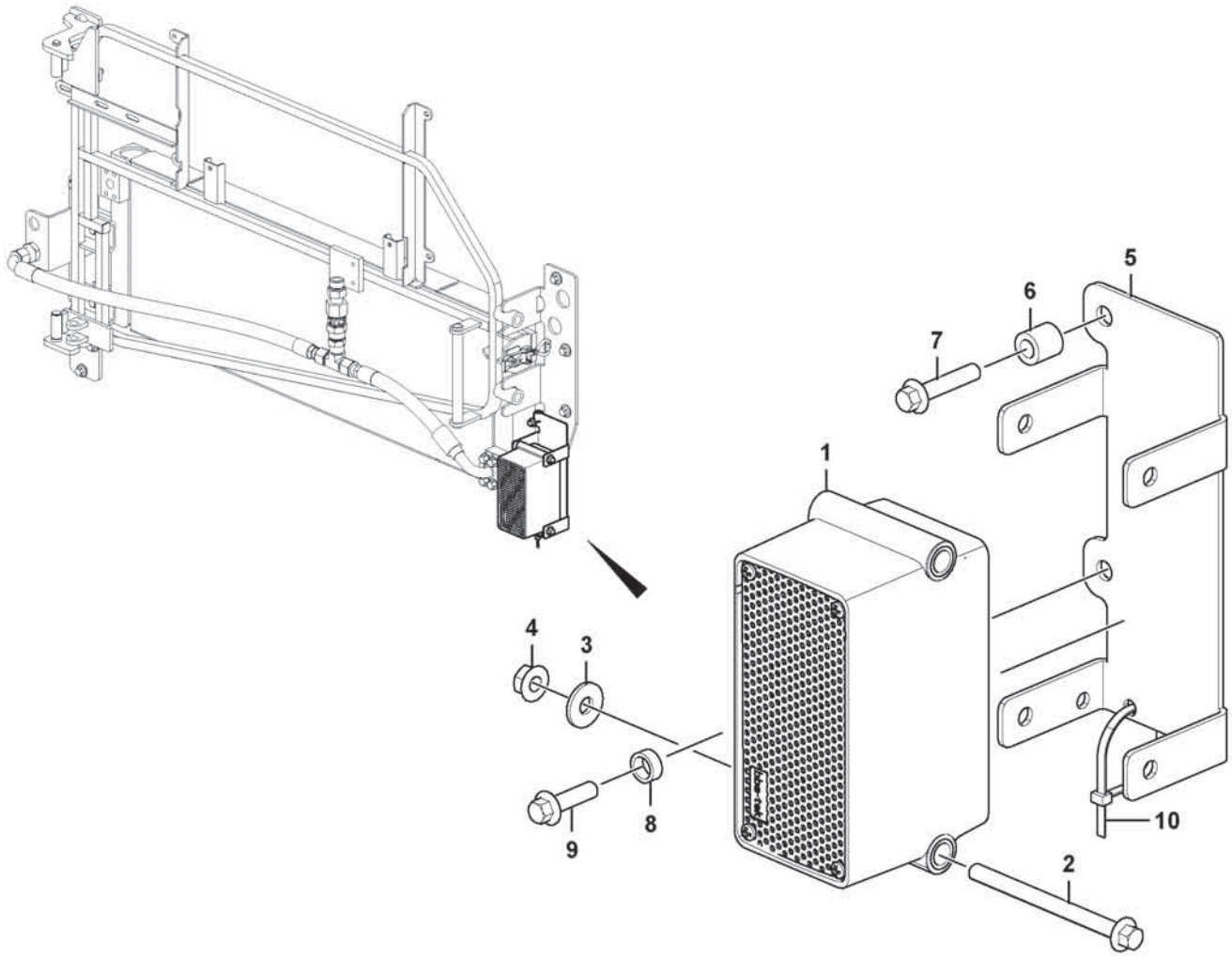
1
2
3
4
5
6
7
8
9
10

Fig.	Part No.	Quantity 1	2	3	PS	KIT	Description	Dénomination	Bezeichnung	Denominación	Benämning	Notes
1	VOE 17418409	1					Reversing warning unit	Avertisseur de recul	Rückfahrwarner	Avisador de retroceso	Backvarnare	SA9301
2	VOE 60113249	2					Flange screw	Vis à embase	Flanschschraube	Tornillo embridado	Flänsskruv	
3	VOE 60114321	2					Washer	Rondelle	Scheibe	Arandela	Bricka	
4	VOE 60113167	2					Flange lock nut	Contre-écrou à embase	Flanschverschlussmutter	Contratuerca embridada	Flänslåsmutter	
5	VOE 17448758	1					Bracket	Console	Konsole	Consola	Konsol	
6	VOE 60113556	1					Spacer sleeve	Douille entretoise	Abstandhülse	Manguito distanciador	Distanshylsa	
7	VOE 60113084	1					Flange screw	Vis à embase	Flanschschraube	Tornillo embridado	Flänsskruv	
8	VOE 60113564	1					Spacer sleeve	Douille entretoise	Abstandhülse	Manguito distanciador	Distanshylsa	
9	VOE 60113082	1					Flange screw	Vis à embase	Flanschschraube	Tornillo embridado	Flänsskruv	
10	VOE 4881440	1					Cable tie	Serre-câble	Kabelbinder	Abrazadera de cinta	Buntband	

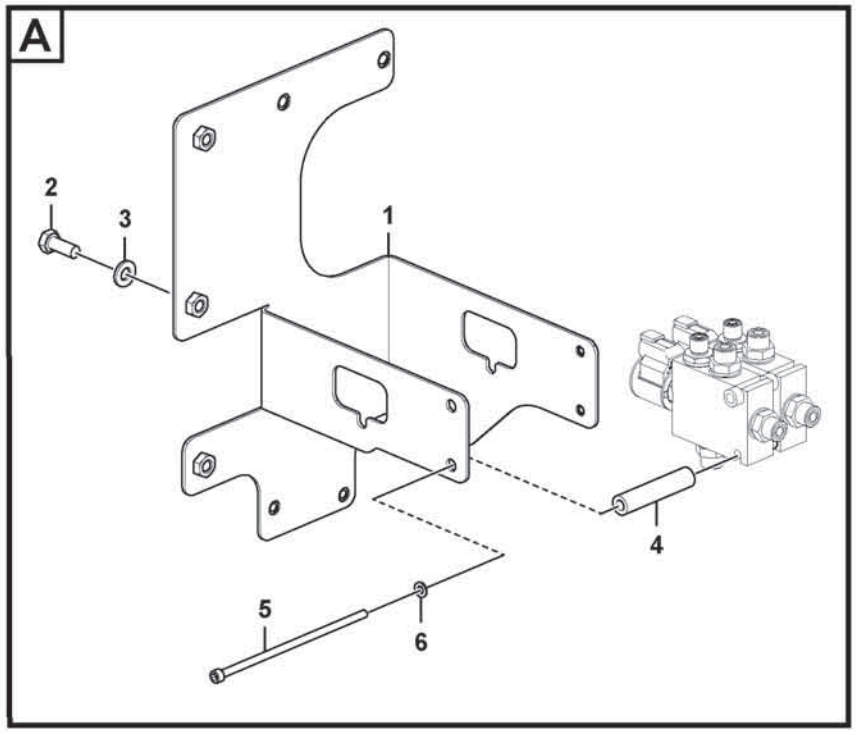

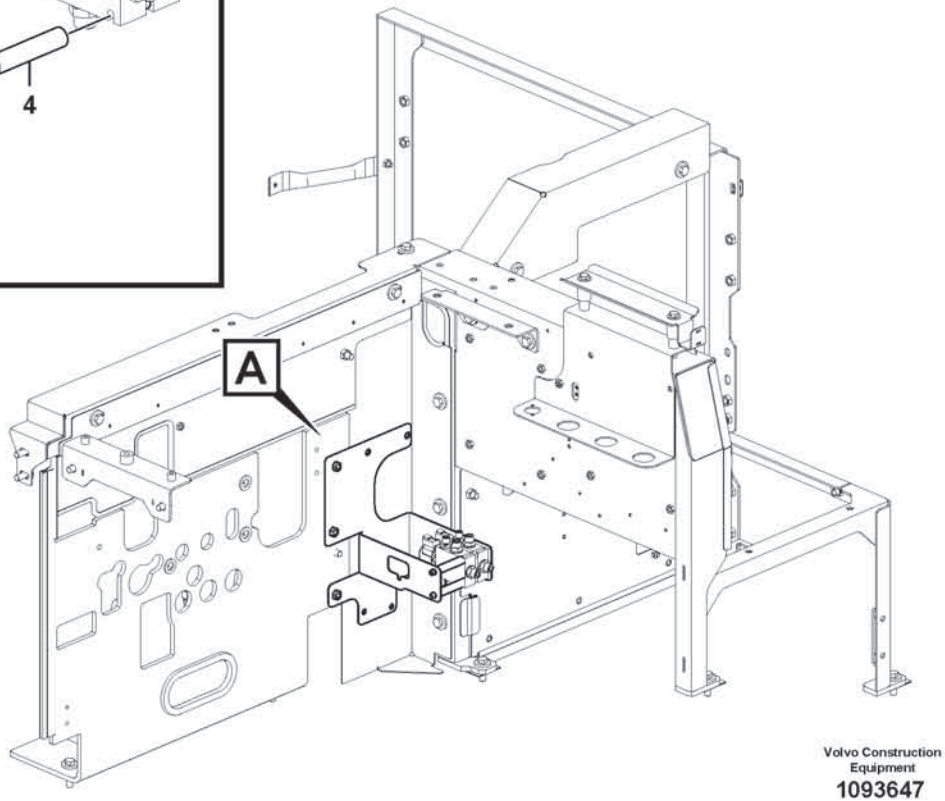

Volvo Construction Equipment
1093647

Fig.	Part No.	Quantity 1	2	3	PS	KIT	Description	Dénomination	Bezeichnung	Denominación	Benämning	Notes
1	VOE 17449763	1					Warning flasher	Feu de détresse	Warnblinkleuchte	Luz intermitente advertencia	Varningsblinklykta	
2	VOE 17473152	1					Release mechanism	Dispositif d'inclinaison	Klappvorrichtung	Mecanismo liberador	Fällningsanordning	
3	VOE 11412553	1					•Attachment bracket	•Porte-outil	•Geräteträger	•Soporte de implementos	•Redskapsfäste	
4	VOE 16288402	1					•Attachment bracket	•Porte-outil	•Geräteträger	•Soporte de implementos	•Redskapsfäste	
5	VOE 4935756	1					•Spring	•Ressort	•Feder	•Resorte	•Fjäder	
6	VOE 60113171	1					•Flange lock nut	•Contre-écrou à embase	•Flanschverschlussmutter	•Contratuerca embridada	•Flänslåsmutter	
7	VOE 13961647	1					•Pin	•Clavette	•Splint	•Pasador	•Sprint	
8	VOE 941267	1					•Plug	•Tampon	•Stopfen	•Tapón	•Plugg	
9	VOE 60113081	2					Flange screw	Vis à embase	Flanschschraube	Tornillo embridado	Flänsskruv	
10	VOE 60114321	2					Washer	Rondelle	Scheibe	Arandela	Bricka	
11	VOE 13949867	2					Spring nut	Écrou de ressort	Federverschlussmutter	Tuerca resorte	Fjädermutter	
12	VOE 14016673	2					Strip clamp	Serrage de ruban	Bandklemme	Abrazadera de cinta	Bandklamma	
13	VOE 70377101	1					Switch	Contacteur	Schalter	Interruptor	Strömställare	
14	VOE 11428013	1					Rocker arm	Culbuteur	Kipphebel	Balancín	Vipparm	

1		**Rotating beacon.** **Avertisseur lumineux à feu tournant.** **Drehfeuerleuchte.** **Faro de advertencia giratorio.** **Roterande varningslykta.**	Catalogue id **20806**	Group **362**
2				
3			Illustr. No **1093647**	Section **400**
4				
5		**87085**	Issue **20053804-A**	Page **477**

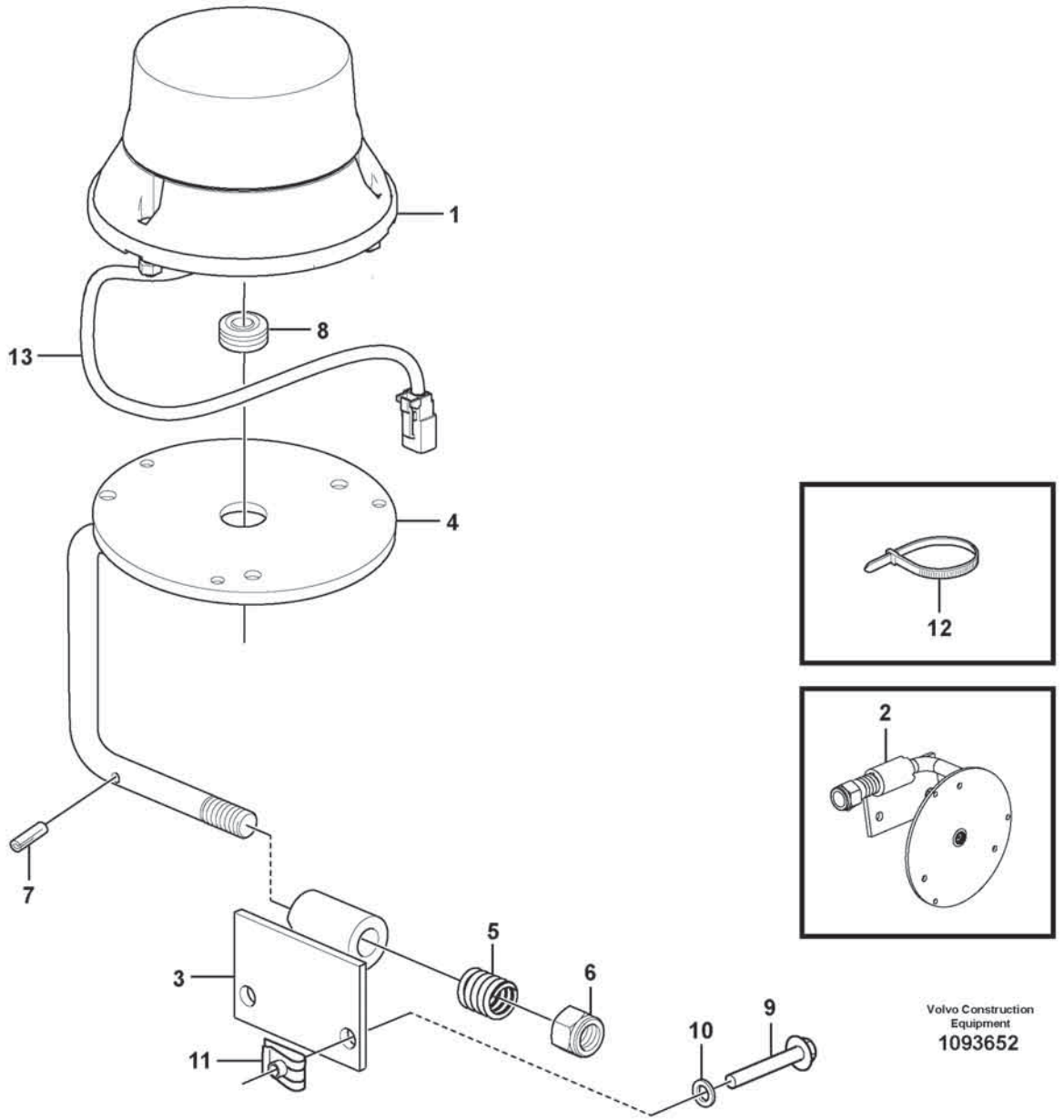

Volvo Construction Equipment
1093652

Fig.	Part No.	Quantity 1	2	3	PS	KIT	Description	Dénomination	Bezeichnung	Denominación	Benämning	Notes
1	VOE 17449763	1					Warning flasher	Feu de détresse	Warnblinkleuchte	Luz intermitente advertencia	Varningsblinklykta	
2	VOE 17473152	1					Release mechanism	Dispositif d'inclinaison	Klappvorrichtung	Mecanismo liberador	Fällningsanordning	
3	VOE 11412553	1					•Attachment bracket	•Porte-outil	•Geräteträger	•Soporte de implementos	•Redskapsfäste	
4	VOE 16288402	1					•Attachment bracket	•Porte-outil	•Geräteträger	•Soporte de implementos	•Redskapsfäste	
5	VOE 4935756	1					•Spring	•Ressort	•Feder	•Resorte	•Fjäder	
6	VOE 60113171	1					•Flange lock nut	•Contre-écrou à embase	•Flanschverschlussmutter	•Contratuerca embridada	•Flänslåsmutter	
7	VOE 13961647	1					•Pin	•Clavette	•Splint	•Pasador	•Sprint	
8	VOE 941267	1					•Plug	•Tampon	•Stopfen	•Tapón	•Plugg	
9	VOE 60113081	2					Flange screw	Vis à embase	Flanschschraube	Tornillo embridado	Flänsskruv	
10	VOE 60114321	2					Washer	Rondelle	Scheibe	Arandela	Bricka	
11	VOE 13949867	2					Spring nut	Écrou de ressort	Federverschlussmutter	Tuerca resorte	Fjädermutter	
12	VOE 14016673	2					Strip clamp	Serrage de ruban	Bandklemme	Abrazadera de cinta	Bandklamma	
13	VOE 11170891	1					Cable harness	Faisceau câbles	Kabelbaum	Manojo cables	Ledningsmatta	

1		**Rotating beacon.** **Avertisseur lumineux à feu tournant.** **Drehfeuerleuchte.** **Faro de advertencia giratorio.** **Roterande varningslykta.**	Catalogue id **20806**	Group **362**
2				
3			Illustr. No **1093652**	Section **500**
4				
5		**87091**	Issue **20053804-A**	Page **479**

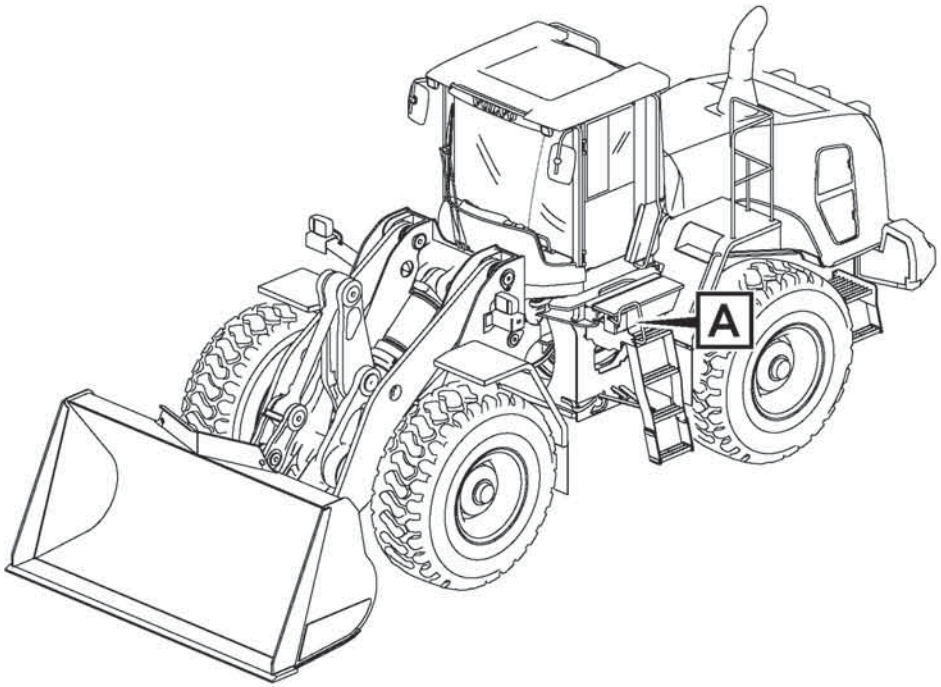

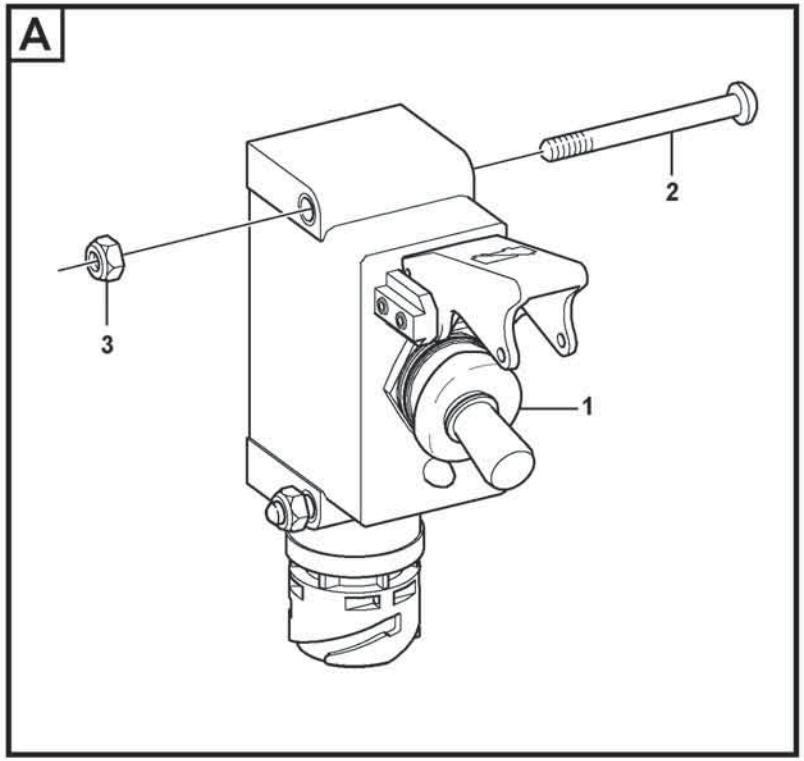

Volvo Construction Equipment

1071581

Fig.	Part No.	Quantity 1	2	3	PS	KIT	Description	Dénomination	Bezeichnung	Denominación	Benämning	Notes
1	VOE 16303026	1					Switch	Contacteur	Schalter	Interruptor	Strömställare	
2	VOE 997491	2					Six point socket screw	Vis à 6 pans creux	Sechszahn-Hohlschraube	Racor de seis dientes	Sextandhålskruv	
3	VOE 997400	2					Lock nut	Contre-écrou	Sicherungsmutter	Contratuerca	Låsmutter	

1		**Battery main switch** **Coupe-batteries** **Batterietrennschalter** **Interruptor de desconexión de la batería** **Batterifrånskiljare**	Catalogue id **20806**	Group **364**
2				
3			Illustr. No **1071581**	Section **100**
4				
5		**86039**	Issue **20053804-A**	Page **481**

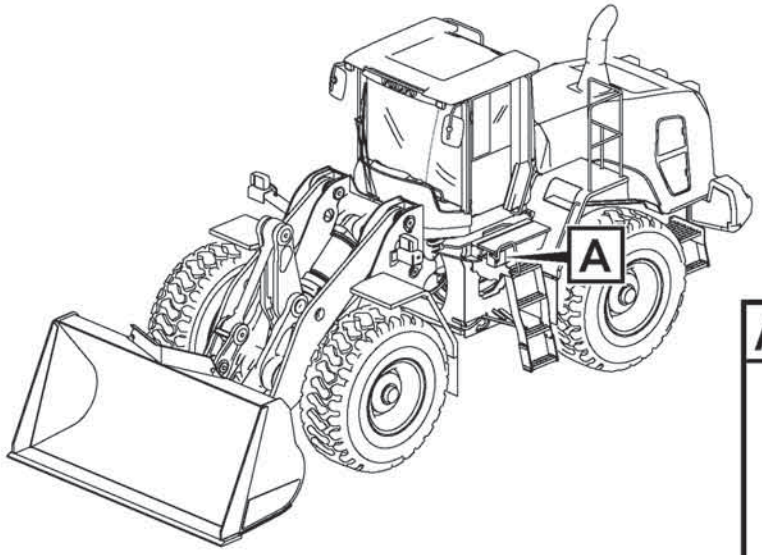
A

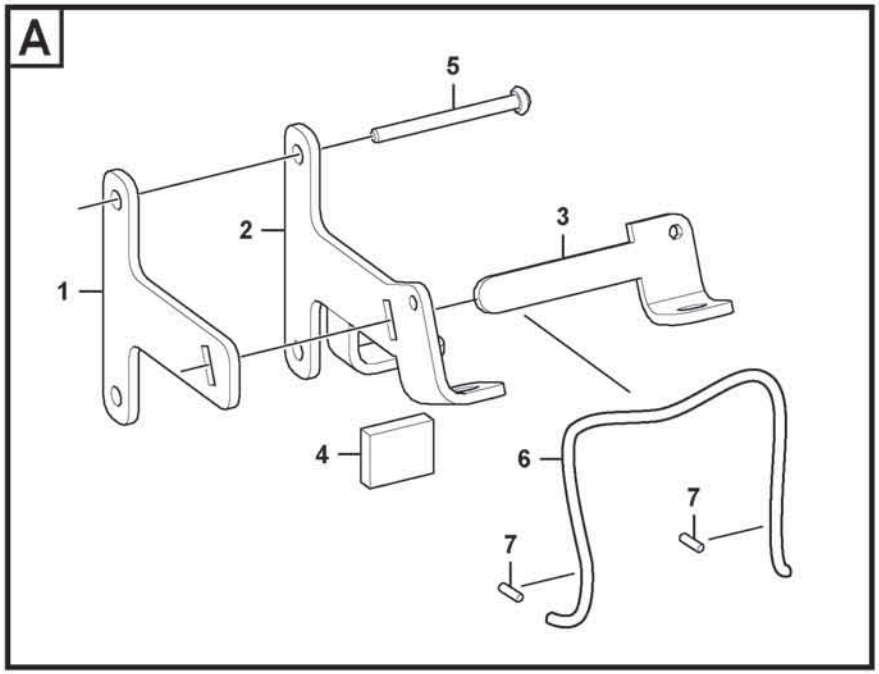
A
5
2
3
1
4
6
7
7

Fig.	Part No.	Quantity 1	2	3	PS	KIT	Description	Dénomination	Bezeichnung	Denominación	Benämning	Notes
1	VOE 17451811	1					Bracket	Console	Konsole	Consola	Konsol	
2	VOE 17451809	1					Bracket	Console	Konsole	Consola	Konsol	
3	VOE 17451808	1					Bracket	Console	Konsole	Consola	Konsol	
4	VOE 17452073	1					Rubber block	Plot caoutchouc	Gummiklotz	Pastilla de goma	Gummiklots	
5	VOE 60112597	2					Six point socket screw	Vis à 6 pans creux	Sechszahn-Hohlschraube	Racor de seis dientes	Sextandhålskruv	
6	RM 59436741	1					Cable	Câble	Kabel	Cable	Kabel	2624)
7	RM 59214775	2					Sleeve	Douille	Hülse	Manguito	Hylsa	

2624) **GB**: Not Shown **FR**: Non représenté **DE**: Nicht abgebildet **ES**: No ilustrado **SE**: Ej avbildad

1		**Locking device for battery main switch** **Dispositif de verrouillage pour interrupteur coupe-batterie** **Verriegelungsvorrichtung für Batteriehauptschalter** **Dispositivo de bloqueo para interruptor principal de batería** **Låsanordning till batterifrånskiljare**
2		
3		
4		
5		**86713**

Catalogue id **20806**	Group **364**
Illustr. No **1087492**	Section **150**
Issue **20053804-A**	Page **483**

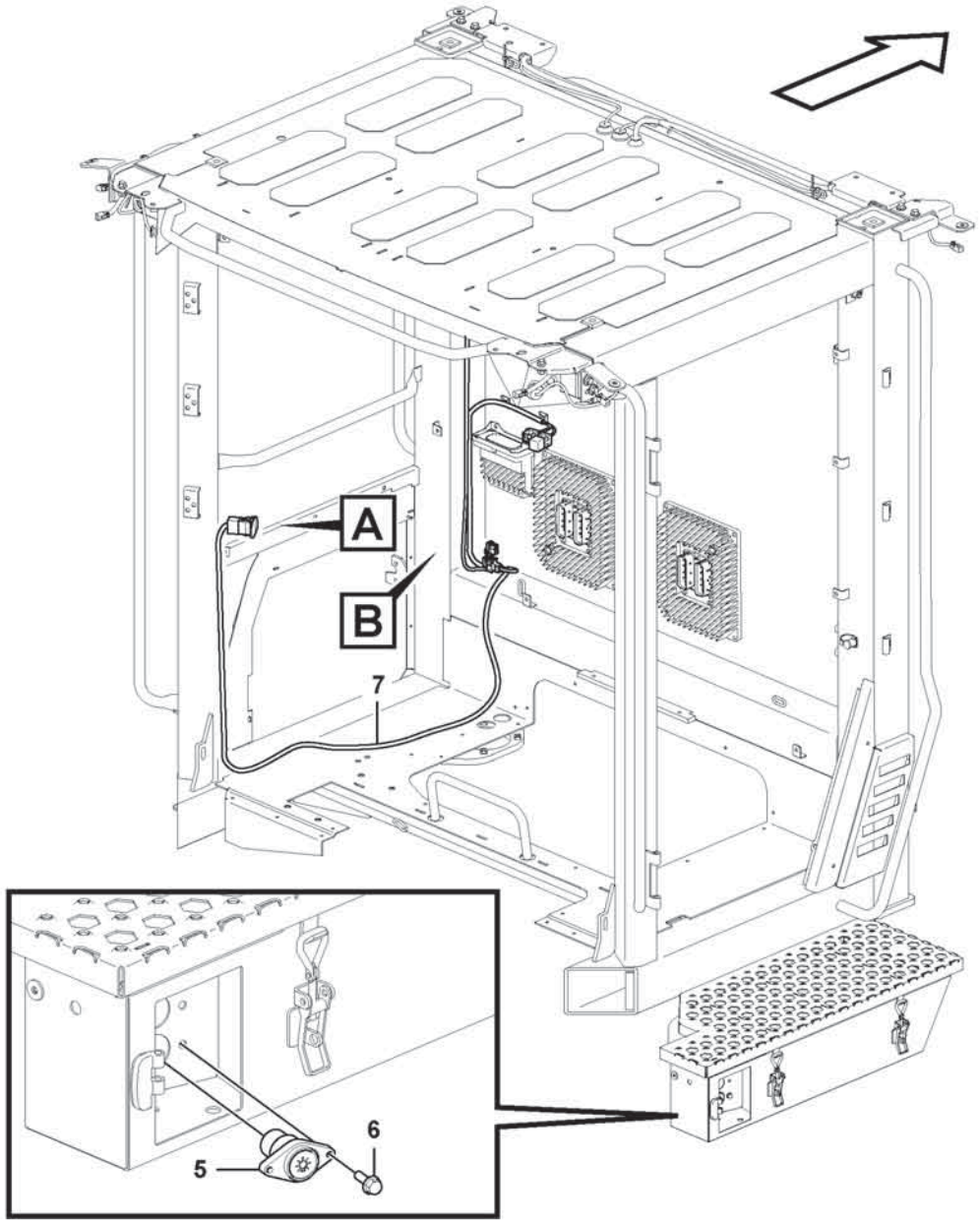

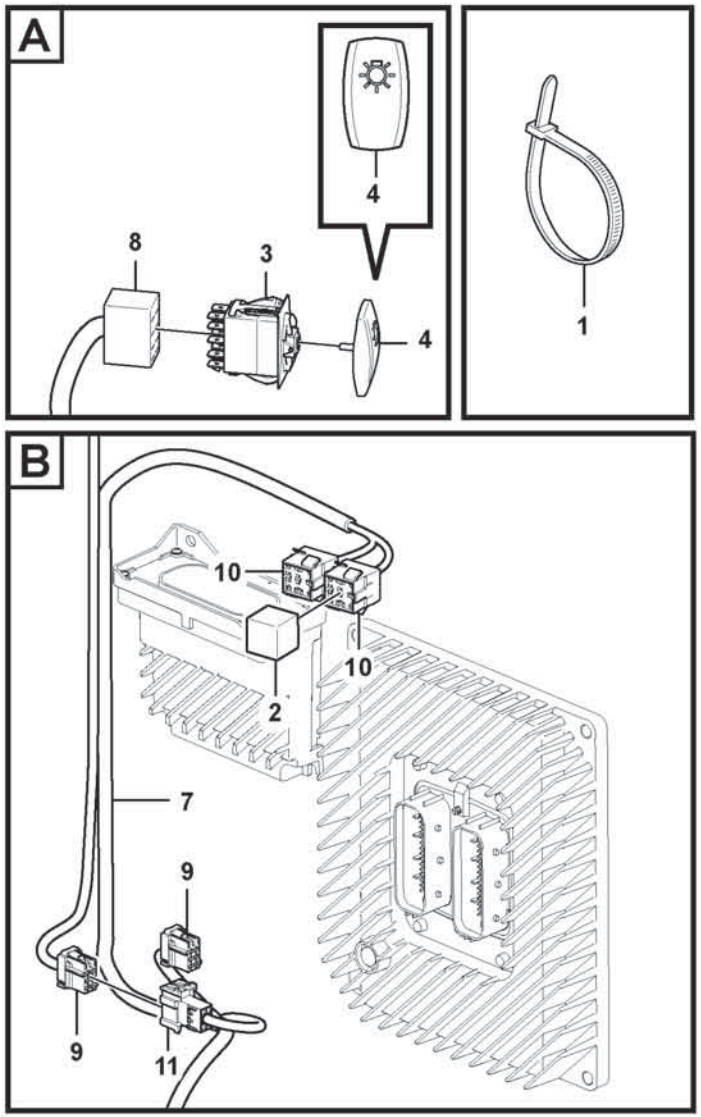

Volvo Construction Equipment

1076091

Fig.	Part No.	Quantity 1	2	3	PS	KIT	Description	Dénomination	Bezeichnung	Denominación	Benämning	Notes
1	**VOE 4881440**	REQ					Cable tie	Serre-câble	Kabelbinder	Abrazadera de cinta	Buntband	
2	**VOE 21244697**	1					Relay	Relais	Relais	Relé	Relä	
3	**VOE 70369702**	1					Switch	Contacteur	Schalter	Interruptor	Strömställare	SW3526
4	**VOE 11428156**	1					Rocker arm	Culbuteur	Kipphebel	Balancín	Vipparm	
5	**VOE 17222931**	1					Switch	Interrupteur	Schalter	Interruptor	Elkopplare	
6	**VOE 984726**	2					Flange screw	Vis à embase	Flanschschraube	Tornillo embridado	Flänsskruv	
7	**VOE 17412568**	1					Wiring harness	Faisceau de câbles	Kabelbaum	Manojo cables	Ledningsmatta	(SW3526)
8	**VOE 70369714**	REQ					•Housing	•Carter	•Gehäuse	•Cuerpo	•Hus	(MO)
9	**VOE 20367822**	REQ					•Housing	•Carter	•Gehäuse	•Cuerpo	•Hus	(RE3507)
10	**VOE 8141996**	REQ					•Housing	•Carter	•Gehäuse	•Cuerpo	•Hus	(CM)
11	**VOE 3987478**	REQ					•Housing	•Carter	•Gehäuse	•Cuerpo	•Hus	

1		**Switch** **Interrupteur** **Schalter** **Interruptor** **Brytare**	Catalogue id **20806**	Group **364**
2				
3			Illustr. No **1076091**	Section **200**
4				
5		**85917, 85922**	Issue **20053804-A**	Page **485**

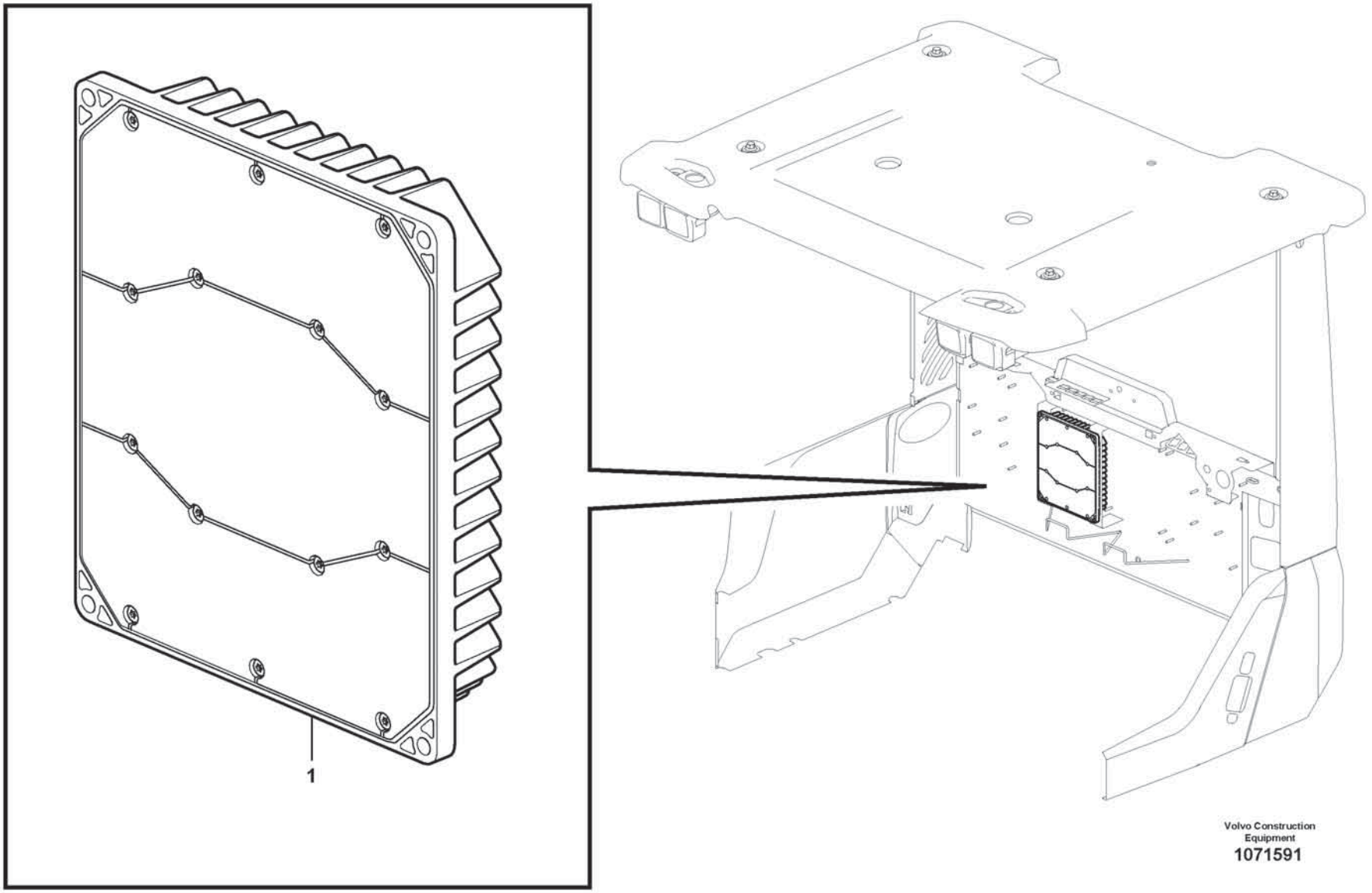

Volvo Construction Equipment

1071591

Fig.	Part No.	Quantity 1	2	3	PS	KIT	Description	Dénomination	Bezeichnung	Denominación	Benämning	Notes
1	VOE 11383003	1					Electronic unit	Unité électronique	Elektronikeinheit	Unidad electrónica	Elektronikenhet	

1		**Electronic unit** **Unité électronique** **Elektronische Einheit** **Unidad electrónica** **Elektronikenhet**	Catalogue id **20806**	Group **366**
2				
3			Illustr. No **1071591**	Section **100**
4				
5		**86178, 86179, 86180, 86181, 86182, 86185**	Issue **20053804-A**	Page **487**

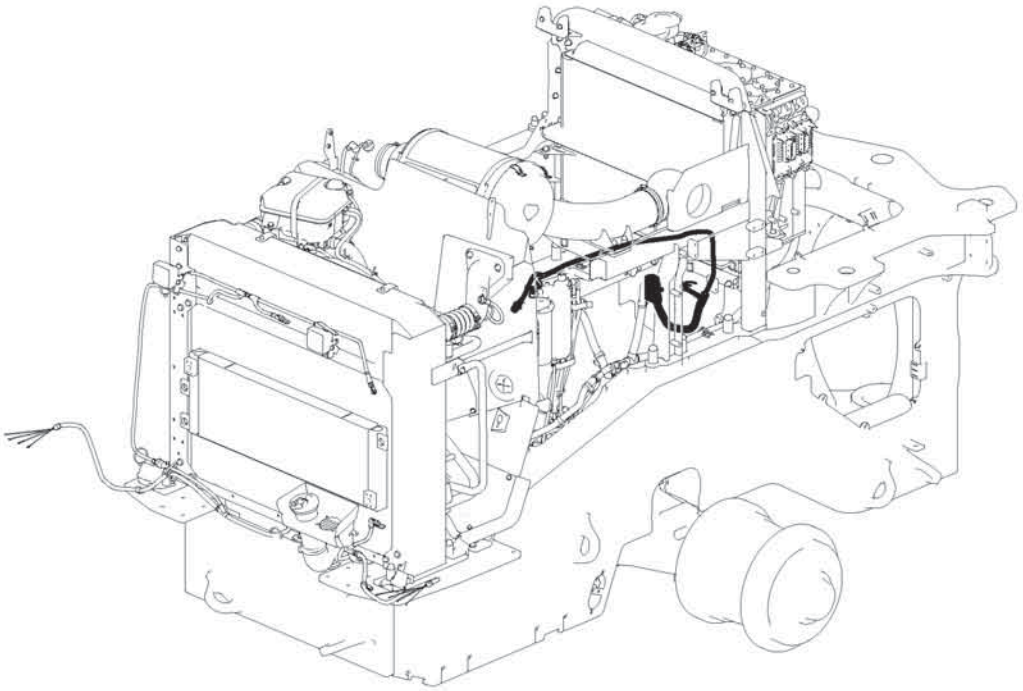

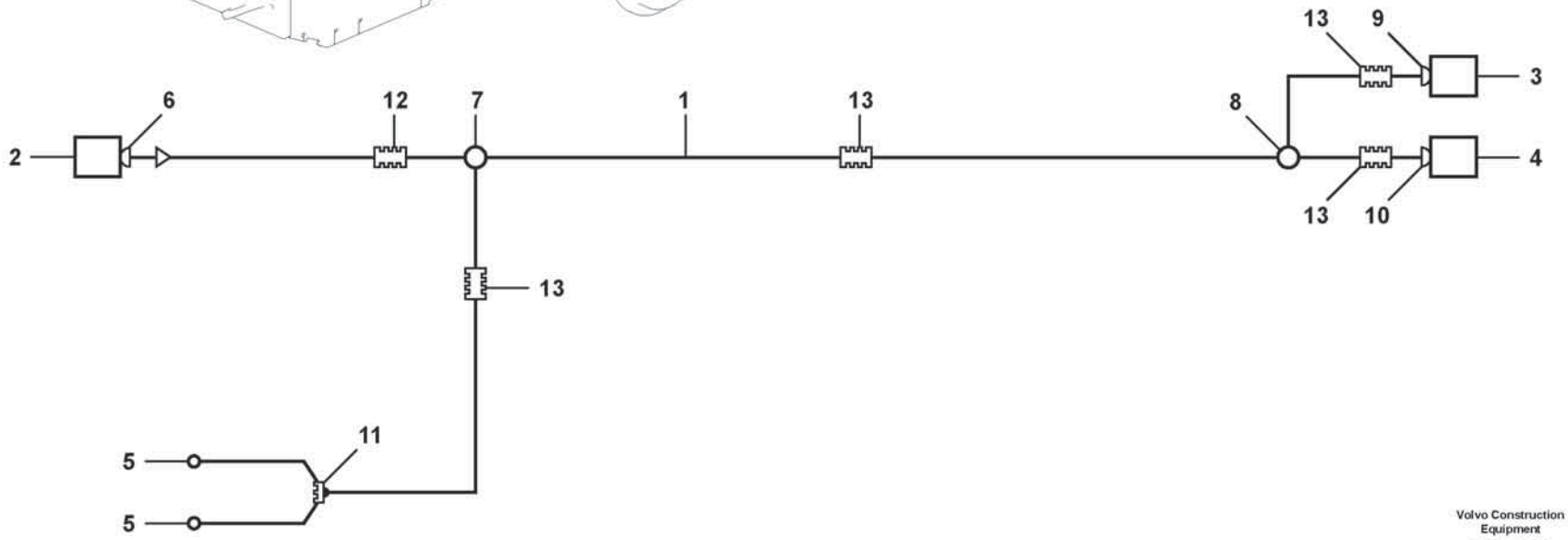

Volvo Construction Equipment

1078238

Fig.	Part No.	Quantity 1	2	3	PS	KIT	Description	Dénomination	Bezeichnung	Denominación	Benämning	Notes
1	VOE 17423114	1					Wiring harness	Faisceau de câbles	Kabelbaum	Manojo cables	Ledningsmatta	EG
2	VOE 20567733	1					•Housing	•Carter	•Gehäuse	•Cuerpo	•Hus	
2	VOE 983013	5					•Cable terminal	•Cosse câble	•Kabelschuh	•Terminal de cable	•Ledningssko	
2	VOE 17245010	2					•Terminal	•Contact électrique	•Anschlussstift	•Espiga terminal	•Anslutningsstift	
2	VOE 970772	5					•Cable seal	•Joint sur fil	•Leitungsdichtung	•Sellador de cable	•Ledningstätning	
2	VOE 970773	2					•Cable seal	•Joint sur fil	•Leitungsdichtung	•Sellador de cable	•Ledningstätning	
2	VOE 970771	2					•Cable seal	•Joint sur fil	•Leitungsdichtung	•Sellador de cable	•Ledningstätning	
3	VOE 984944	1					•Housing	•Carter	•Gehäuse	•Cuerpo	•Hus	FX1005.A
3	VOE 984946	2					•Cable terminal	•Cosse câble	•Kabelschuh	•Terminal de cable	•Ledningssko	
3	VOE 984945	2					•Cable terminal	•Cosse câble	•Kabelschuh	•Terminal de cable	•Ledningssko	
3	VOE 970773	2					•Cable seal	•Joint sur fil	•Leitungsdichtung	•Sellador de cable	•Ledningstätning	
3	VOE 970772	2					•Cable seal	•Joint sur fil	•Leitungsdichtung	•Sellador de cable	•Ledningstätning	
3	VOE 970771	4					•Cable seal	•Joint sur fil	•Leitungsdichtung	•Sellador de cable	•Ledningstätning	
4	VOE 984849	1					•Housing	•Carter	•Gehäuse	•Cuerpo	•Hus	SE2303
4	VOE 984846	3					•Cable terminal	•Cosse câble	•Kabelschuh	•Terminal de cable	•Ledningssko	
4	VOE 3963410	3					•Cable seal	•Joint sur fil	•Leitungsdichtung	•Sellador de cable	•Ledningstätning	
4	VOE 970771	1					•Cable seal	•Joint sur fil	•Leitungsdichtung	•Sellador de cable	•Ledningstätning	
5	VOE 978968	2					•Cable terminal	•Cosse de câbles	•Kabelschuh	•Terminal de cable	•Kabelsko	
6	VOE 20554674	1					•Adapter	•Adaptateur	•Adapter	•Adaptador	•Adapter	
7	20429389	1					•	•	•	•	•	
8	VOE 11039709	1					•Manifold	•Tubulure	•Verzweigung	•Bifurcación	•Förgrening	
9	VOE 3985597	1					•Adapter	•Adaptateur	•Adapter	•Adaptador	•Adapter	
10	VOE 3985598	1					•Adapter	•Adaptateur	•Adapter	•Adaptador	•Adapter	
11	VOE 11039397	1					•End sleeve	•Douille d'extrémité	•Endhülse	•Manguito final	•Ändhylsa	
12	VOE 4803752	REQ					•Hose	•Flexible	•Schlauch	•Manguera	•Slang	
13	VOE 4803746	REQ					•Hose	•Flexible	•Schlauch	•Manguera	•Slang	

1		**Cable harness** **Faisceau cables** **Kabelbaum** **Manojo cables** **Ledningsmatta**	Catalogue id **20806**	Group **371**
2				
3			Illustr. No **1078238**	Section **285**
4				
5		**86523**	Issue **20053804-A**	Page **489**

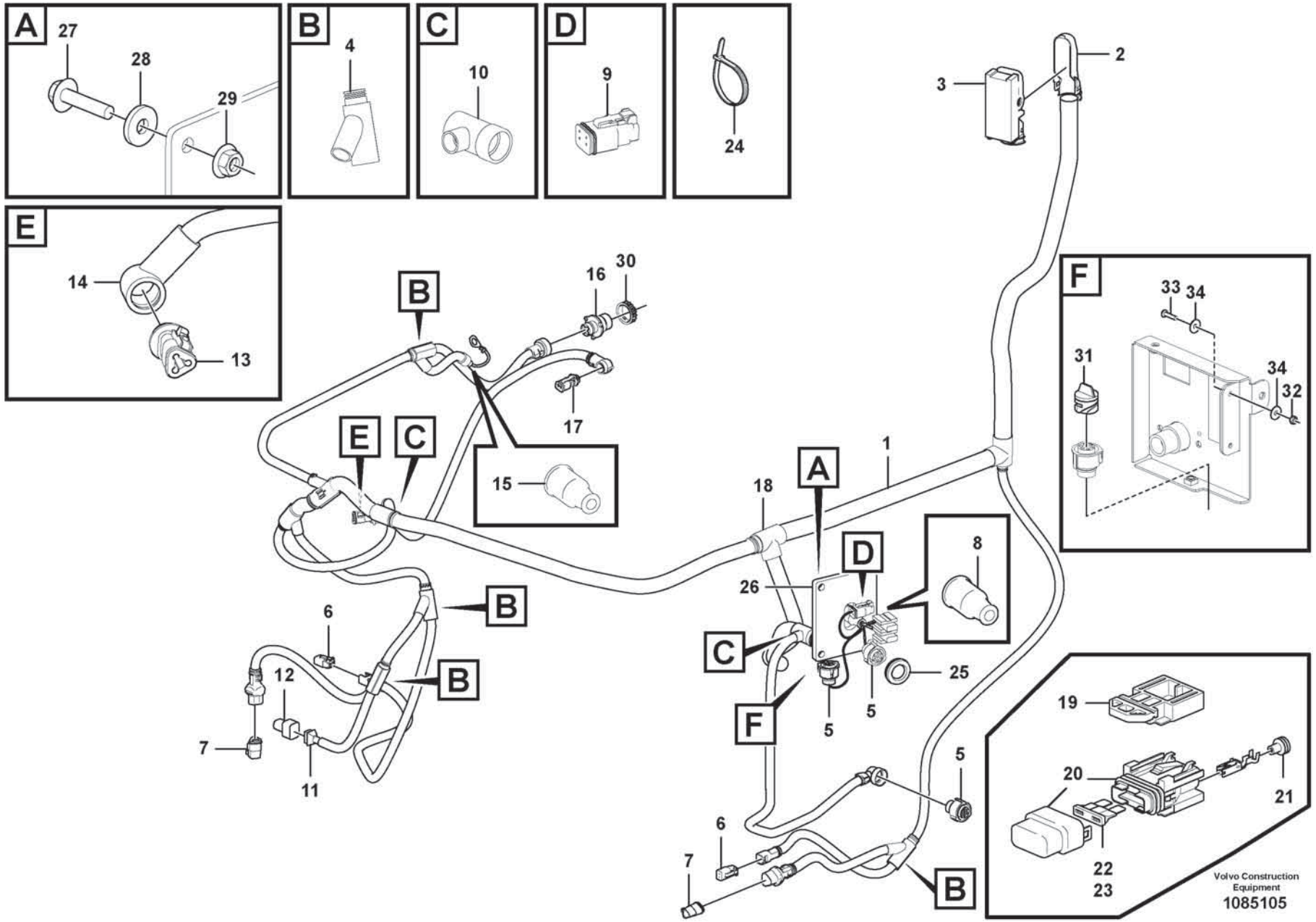
A
27
28
29
B
4
C
10
D
9
24
E
14
13
2
3
F
33
34
31
34
32
16
30
17
15
1
18
8
26
6
12
7
11
25
5
19
20
21
22
23
Volvo Construction Equipment
1085105

Fig.	Part No.	Quantity 1	2	3	PS	KIT	Description	Dénomination	Bezeichnung	Denominación	Benämning	Notes
1	VOE 17273470	1					Wiring harness	Faisceau de câbles	Kabelbaum	Manojo cables	Ledningsmatta	
2	VOE 20554674	1					•Adapter	•Adaptateur	•Adapter	•Adaptador	•Adapter	
3	VOE 20567733	1					•Housing	•Carter	•Gehäuse	•Cuerpo	•Hus	
4	VOE 11039665	4					•Manifold	•Tubulure	•Verzweigung	•Bifurcación	•Förgrening	
5	VOE 3963412	3					•Housing	•Carter	•Gehäuse	•Cuerpo	•Hus	
6	VOE 874955	2					•Housing	•Carter	•Gehäuse	•Cuerpo	•Hus	
7	VOE 874654	2					•Housing	•Carter	•Gehäuse	•Cuerpo	•Hus	
8	VOE 4803714	1					•End sleeve	•Douille d'extrémité	•Endhülse	•Manguito final	•Ändhylsa	
9	VOE 874957	1					•Housing	•Carter	•Gehäuse	•Cuerpo	•Hus	
10	VOE 11039710	2					•Manifold	•Tubulure	•Verzweigung	•Bifurcación	•Förgrening	
11	VOE 8142100	1					•Adapter	•Adaptateur	•Adapter	•Adaptador	•Adapter	
12	VOE 976256	1					•Housing	•Carter	•Gehäuse	•Cuerpo	•Hus	
13	VOE 993829	1					•Housing	•Carter	•Gehäuse	•Cuerpo	•Hus	
14	VOE 3987768	1					•Adapter	•Adaptateur	•Adapter	•Adaptador	•Adapter	
15	VOE 11039397	1					•End sleeve	•Douille d'extrémité	•Endhülse	•Manguito final	•Ändhylsa	
16	VOE 3944972	1					•Housing	•Carter	•Gehäuse	•Cuerpo	•Hus	
17	VOE 993828	1					•Housing	•Carter	•Gehäuse	•Cuerpo	•Hus	
18	VOE 11039663	1					•Manifold	•Tubulure	•Verzweigung	•Bifurcación	•Förgrening	
19	VOE 11039713	1					•Bracket	•Console	•Konsole	•Consola	•Konsol	
20	VOE 11039714	2					•Fuse holder	•Porte-fusible	•Sicherungshalter	•Portafusibles	•Säkringshållare	
21	VOE 873854	1					•Sealing sleeve	•Douille étanchéité	•Dichthülse	•Manguito retén	•Tätningshylsa	
22	VOE 969161	1					•Fuse	•Fusible	•Sicherung	•Fusible	•Säkring	
23	VOE 969164	1					•Fuse	•Fusible	•Sicherung	•Fusible	•Säkring	
24	VOE 4881440	REQ					Cable tie	Serre-câble	Kabelbinder	Abrazadera de cinta	Buntband	
25	VOE 961970	1					Plug	Tampon	Stopfen	Tapón	Plugg	
26	VOE 16823120	1					Grommet	Passe fil	Durchführung	Pasaje	Genomföring	
27	VOE 60113081	3					Flange screw	Vis à embase	Flanschschraube	Tornillo embridado	Flänsskruv	
28	VOE 60114321	3					Washer	Rondelle	Scheibe	Arandela	Bricka	
29	VOE 60113167	3					Flange lock nut	Contre-écrou à embase	Flanschverschlussmutter	Contratuerca embridada	Flänslåsmutter	
30	VOE 3963413	1					Ring	Bague	Ring	Anillo	Ring	

1		**Cable harness, under cab** **Faisceau de câbles, cabine** **Kabelbäume, Kabine** **Haz de cables, cabina** **Ledningsmatta, under hytt**
2		
3		
4		
5		

Catalogue id **20806**	Group **371**
Illustr. No **1085105**	Section **400**
Issue **20053804-A**	Page **491**

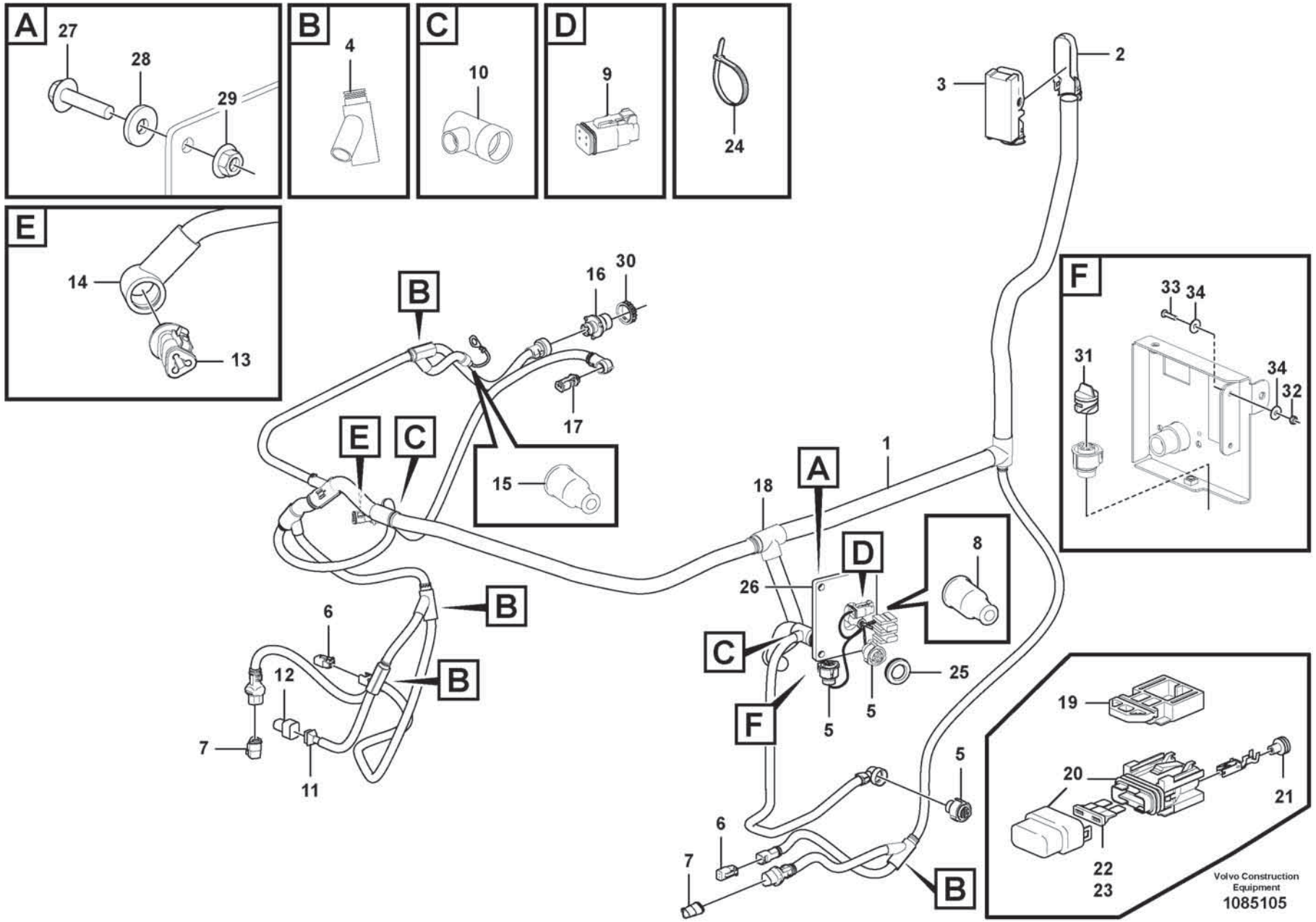
A
27
28
29
B
4
C
10
D
9
24
E
14
13
2
3
F
33
34
31
34
32
16
30
17
15
1
18
8
26
6
12
7
11
25
5
19
20
21
22
23
Volvo Construction Equipment
1085105

Fig.	Part No.	Quantity 1	2	3	PS	KIT	Description	Dénomination	Bezeichnung	Denominación	Benämning	Notes
31	VOE 1079283	1					Insulator cover	Enveloppe d'isolateur	Isolatormantel	Funda aislador	Isolatorhölje	86025
32	VOE 997400	2					Lock nut	Contre-écrou	Sicherungsmutter	Contratuerca	Låsmutter	86025
33	VOE 997487	2					Six point socket screw	Vis à 6 pans creux	Sechszahn-Hohlschraube	Racor de seis dientes	Sextandhålskruv	86025
34	VOE 994876	4					Washer	Rondelle	Scheibe	Arandela	Bricka	86025

1		**Cable harness, under cab** **Faisceau de câbles, cabine** **Kabelbäume, Kabine** **Haz de cables, cabina** **Ledningsmatta, under hytt**	Catalogue id **20806**	Group **371**
2				
3			Illustr. No **1085105**	Section **400**
4				
5			Issue **20053804-A**	Page **493**

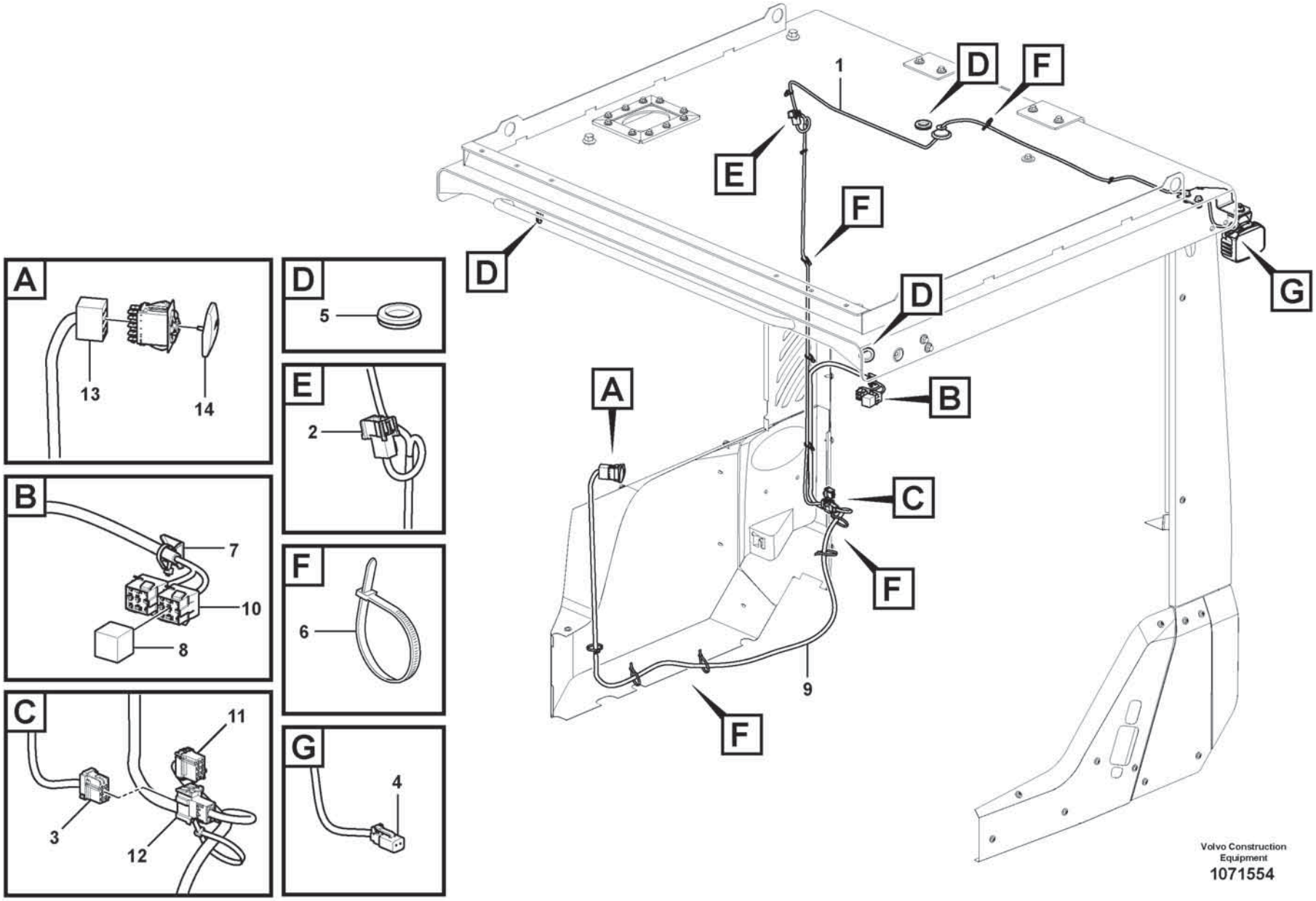
A
13
14
B
7
10
8
C
11
3
12
D
5
E
2
F
6
G
4
1
D
F
E
F
D
D
G
A
B
C
F
9
F
Volvo Construction Equipment
1071554

Fig.	Part No.	Quantity 1	2	3	PS	KIT	Description	Dénomination	Bezeichnung	Denominación	Benämning	Notes
1	VOE 17228327	1					Wiring harness	Faisceau de câbles	Kabelbaum	Manojo cables	Ledningsmatta	
2	VOE 3987478	1					•Housing	•Carter	•Gehäuse	•Cuerpo	•Hus	
3	VOE 20367822	1					•Housing	•Carter	•Gehäuse	•Cuerpo	•Hus	
4	VOE 874955	1					•Housing	•Carter	•Gehäuse	•Cuerpo	•Hus	
5	VOE 961970	3					Plug	Tampon	Stopfen	Tapón	Plugg	
6	VOE 4881440	REQ					Cable tie	Serre-câble	Kabelbinder	Abrazadera de cinta	Buntband	
7	VOE 14213026	2					Tie plate	Tôle jointure	Knotenblech	Placa unión	Knutplåt	
8	VOE 21244697	1					Relay	Relais	Relais	Relé	Relä	
9	VOE 17412568	1					Wiring harness	Faisceau de câbles	Kabelbaum	Manojo cables	Ledningsmatta	
10	VOE 8141996	2					•Housing	•Carter	•Gehäuse	•Cuerpo	•Hus	
11	VOE 20367822	1					•Housing	•Carter	•Gehäuse	•Cuerpo	•Hus	
12	VOE 3987478	1					•Housing	•Carter	•Gehäuse	•Cuerpo	•Hus	
13	VOE 70369714	1					•Housing	•Carter	•Gehäuse	•Cuerpo	•Hus	
14	VOE 11428156	1					Rocker arm	Culbuteur	Kipphebel	Balancín	Vipparm	

1		**Cable harness, work lights** **Faisceau de câbles, phare de travail.** **Kabelbaum, Arbeitsscheinwerfer.** **Manojo de cables, alumbradode trabajo.** **Ledningsmatta, arbetsbelysning.**	Catalogue id **20806**	Group **371**
2				
3			Illustr. No **1071554**	Section **1200**
4				
5		**85917**	Issue **20053804-A**	Page **495**

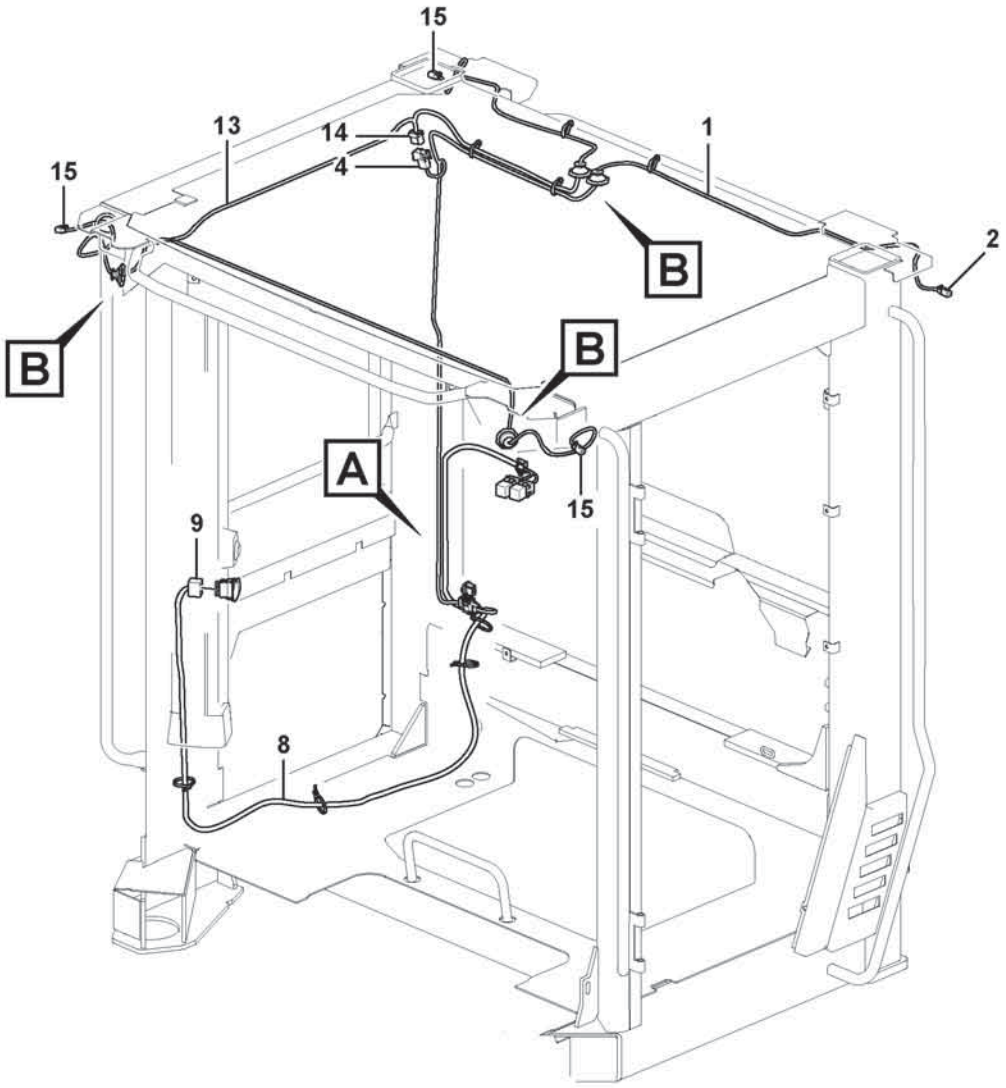

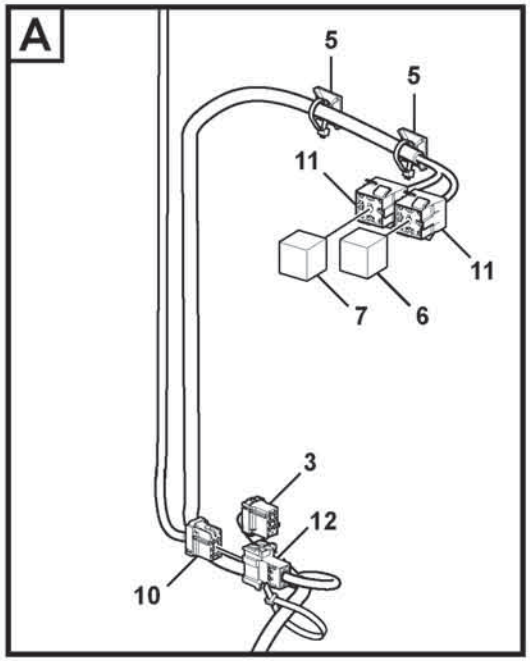

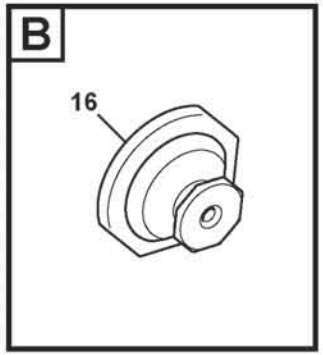

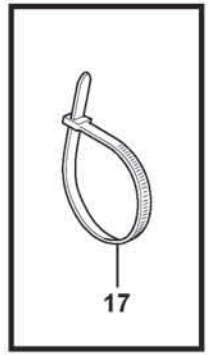

Volvo Construction Equipment
1071557

Fig.	Part No.	Quantity 1	2	3	PS	KIT	Description	Dénomination	Bezeichnung	Denominación	Benämning	Notes
1	VOE 17228327	1					Wiring harness	Faisceau de câbles	Kabelbaum	Manojo cables	Ledningsmatta	
2	VOE 874955	1					•Housing	•Carter	•Gehäuse	•Cuerpo	•Hus	
3	VOE 20367822	1					•Housing	•Carter	•Gehäuse	•Cuerpo	•Hus	
4	VOE 3987478	1					•Housing	•Carter	•Gehäuse	•Cuerpo	•Hus	
5	VOE 14213026	2					Tie plate	Tôle jointure	Knotenblech	Placa unión	Knutplåt	
6	VOE 21244697	1					Relay	Relais	Relais	Relé	Relä	
7	VOE 20374662	1					Relay	Relais	Relais	Relé	Relä	
8	VOE 17412568	1					Wiring harness	Faisceau de câbles	Kabelbaum	Manojo cables	Ledningsmatta	
9	VOE 70369714	1					•Housing	•Carter	•Gehäuse	•Cuerpo	•Hus	
10	VOE 20367822	1					•Housing	•Carter	•Gehäuse	•Cuerpo	•Hus	
11	VOE 8141996	2					•Housing	•Carter	•Gehäuse	•Cuerpo	•Hus	
12	VOE 3987478	1					•Housing	•Carter	•Gehäuse	•Cuerpo	•Hus	
13	VOE 17228332	1					Wiring harness	Faisceau de câbles	Kabelbaum	Manojo cables	Ledningsmatta	
14	VOE 20367822	1					•Housing	•Carter	•Gehäuse	•Cuerpo	•Hus	
15	VOE 874955	3					•Housing	•Carter	•Gehäuse	•Cuerpo	•Hus	
16	VOE 1259854	REQ					•Grommet	•Passe fil	•Durchführung	•Pasaje	•Genomföring	
17	VOE 4881440	REQ					Cable tie	Serre-câble	Kabelbinder	Abrazadera de cinta	Buntband	

1		**Cable harness, work lights** **Faisceau de câbles, phare de travail.** **Kabelbaum, Arbeitsscheinwerfer.** **Manojo de cables, alumbradode trabajo.** **Ledningsmatta, arbetsbelysning.**	Catalogue id **20806**	Group **371**
2				
3			Illustr. No **1071557**	Section **1400**
4				
5		**85922**	Issue **20053804-A**	Page **497**

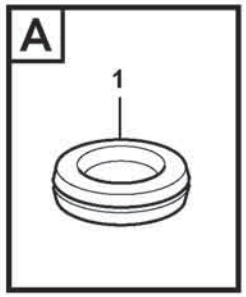

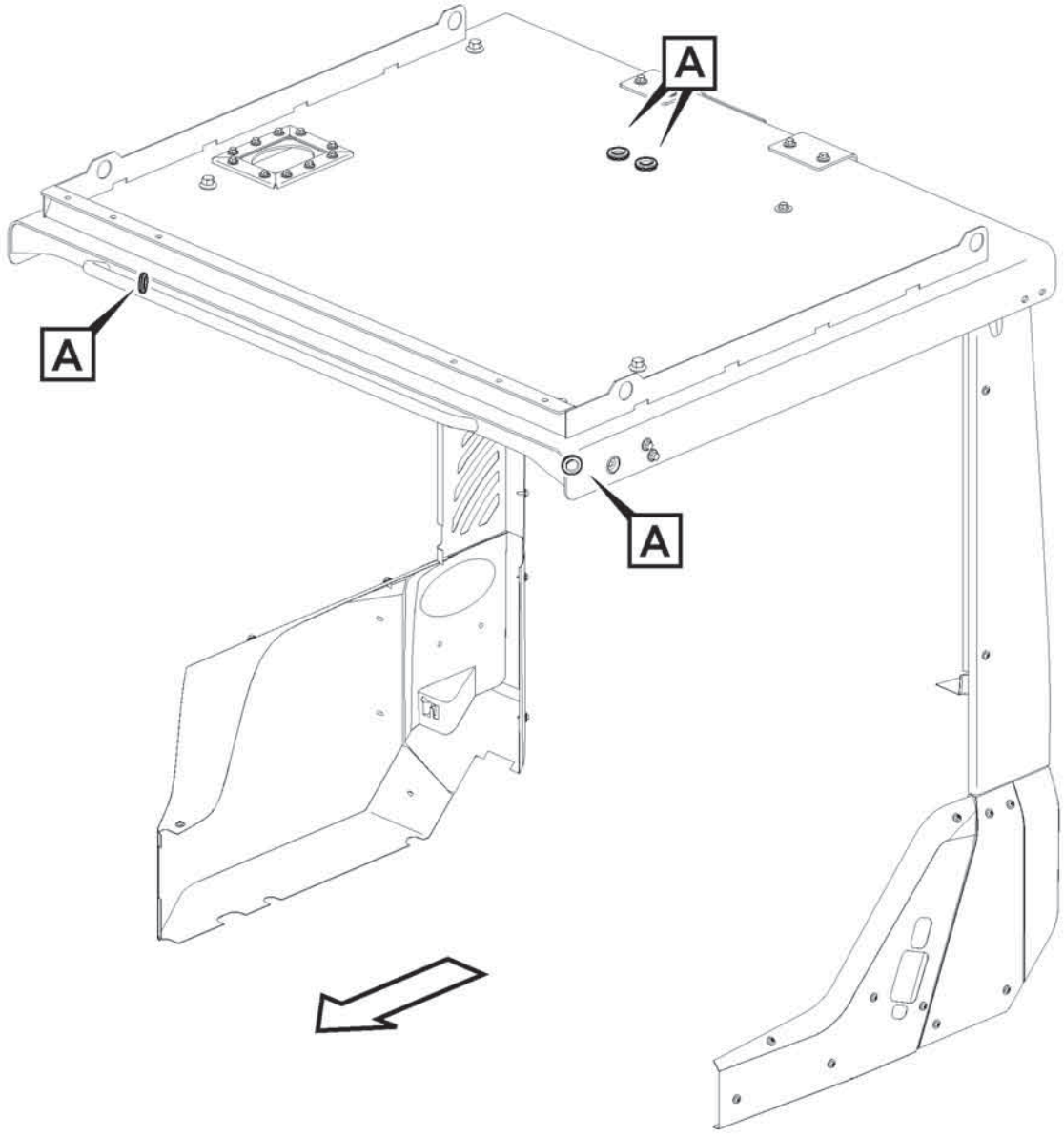

Volvo Construction Equipment
1075188

Fig.	Part No.	Quantity 1	2	3	PS	KIT	Description	Dénomination	Bezeichnung	Denominación	Benämning	Notes
1	VOE 961970	4					Plug	Tampon	Stopfen	Tapón	Plugg	

1		**Cable harness, work lights** **Faisceau de câbles, phare de travail.** **Kabelbaum, Arbeitsscheinwerfer.** **Manojo de cables, alumbradode trabajo.** **Ledningsmatta, arbetsbelysning.**	Catalogue id **20806**	Group **371**
2				
3			Illustr. No **1075188**	Section **1500**
4				
5		**85921**	Issue **20053804-A**	Page **499**

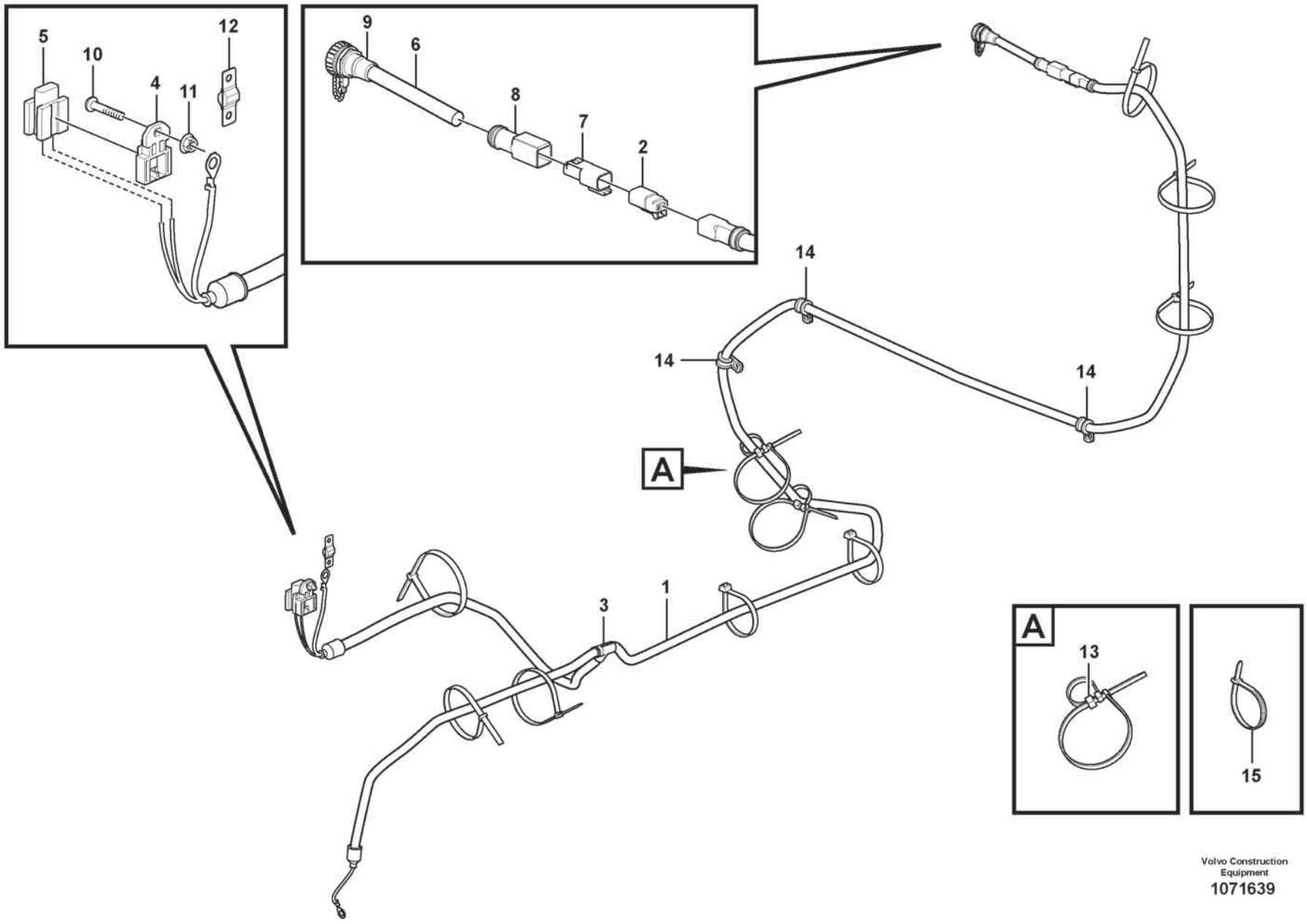

Volvo Construction Equipment

1071639

Fig.	Part No.	Quantity 1	2	3	PS	KIT	Description	Dénomination	Bezeichnung	Denominación	Benämning	Notes
1	VOE 17246633	1					Wiring harness	Faisceau de câbles	Kabelbaum	Manojo cables	Ledningsmatta	
2	VOE 874955	1					•Housing	•Carter	•Gehäuse	•Cuerpo	•Hus	(PO3910)
3	VOE 11039709	1					•Manifold	•Tubulure	•Verzweigung	•Bifurcación	•Förgrening	
4	VOE 11039713	1					•Bracket	•Console	•Konsole	•Consola	•Konsol	
5	VOE 11039714	1					•Fuse holder	•Porte-fusible	•Sicherungshalter	•Portafusibles	•Säkringshållare	(FU3604)
6	VOE 17236165	1					Wiring harness	Faisceau de câbles	Kabelbaum	Manojo cables	Ledningsmatta	
7	VOE 20846136	1					•Housing	•Carter	•Gehäuse	•Cuerpo	•Hus	
8	VOE 994158	1					•Adapter	•Adaptateur	•Adapter	•Adaptador	•Adapter	
9	VOE 16828094	1					•Power outlet	•Prise électrique	•Steckdose	•Toma corriente	•Eluttag	
10	VOE 997494	1					Six point socket screw	Vis à 6 pans creux	Sechszahn-Hohlschraube	Racor de seis dientes	Sextandhålskruv	
11	VOE 60113290	1					Flange nut	Écrou à embase	Flanschmutter	Tuerca embridada	Flänsmutter	
12	VOE 992453	1					Fuse	Fusible	Sicherung	Fusible	Säkring	FU3604
13	VOE 11003221	REQ					Mounting ring	Bague montage	Montagering	Anillo de montaje	Monteringsring	
14	VOE 13949746	3					Clamp	Collier serrage	Schelle	Abrazadera	Klamma	
15	VOE 4881440	REQ					Cable tie	Serre-câble	Kabelbinder	Abrazadera de cinta	Buntband	

1		**Cable harness, electrical distribution unit** **Faisceau de câbles, centrale electrique** **Kabelbäume, Elektrozentrale** **Manojos de cables, central eléctrica** **Ledningsmatta, elcentral**	Catalogue id **20806**	Group **371**
2				
3			Illustr. No **1071639**	Section **1600**
4				
5		**85919**	Issue **20053804-A**	Page **501**

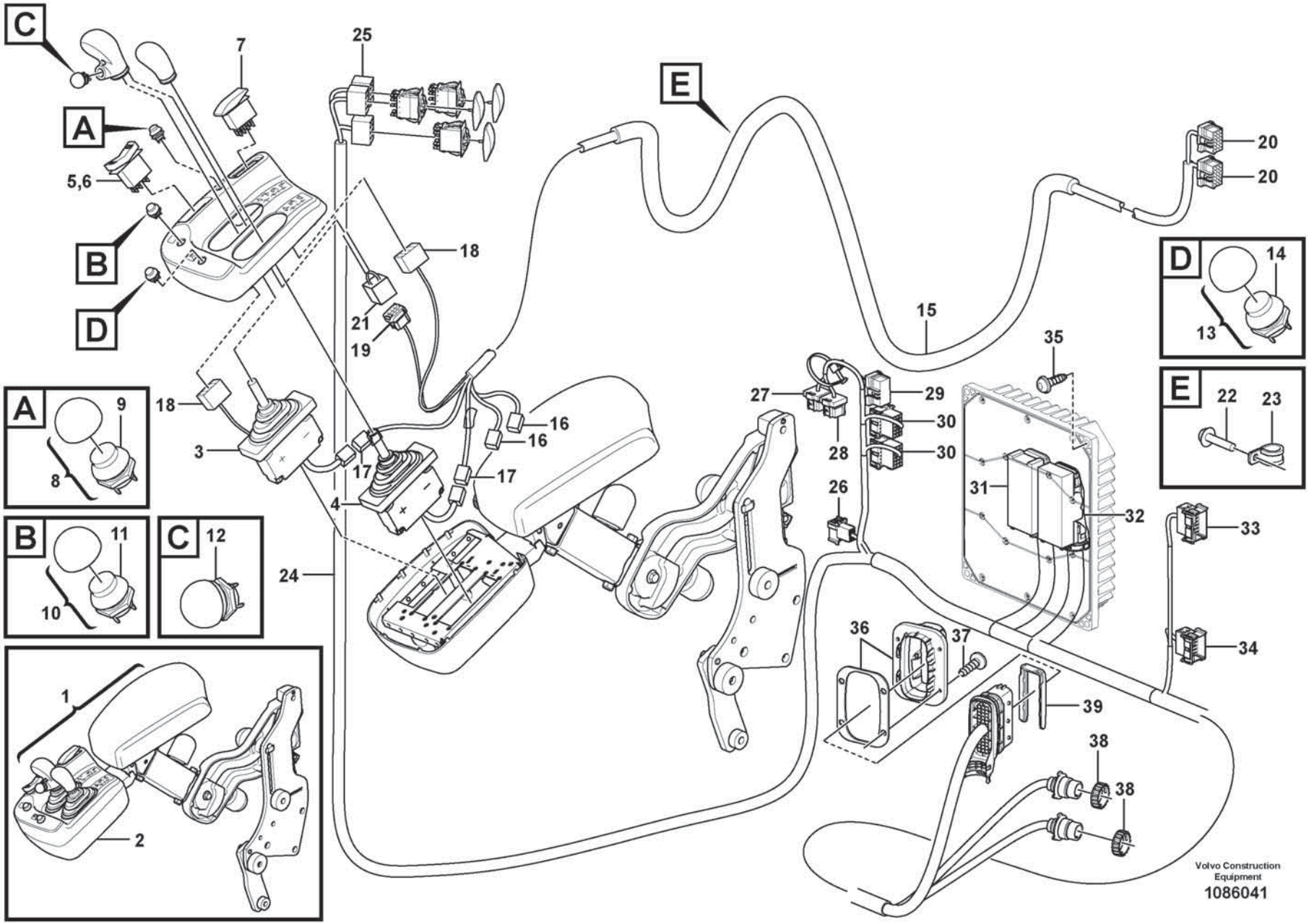
C
A
B
D
E
7
25
5,6
18
21
19
15
20
20
14
13
35
27
29
30
30
28
26
31
32
33
34
22
23
18
3
16
16
17
17
4
24
9
8
11
10
12
36
37
39
38
38
1
2
Volvo Construction Equipment
1086041

Fig.	Part No.	Quantity 1	2	3	PS	KIT	Description	Dénomination	Bezeichnung	Denominación	Benämning	Notes
1	VOE 17270251	1					Arm rest	Accoudoir	Armlehne	Reposabrazos	Armstöd	
2	VOE 11164936	1					•Cover	•Capot	•Abdeckung	•Capó	•Kåpa	
3	VOE 17416942	1					•Control lever	•Levier de commande	•Bedienungshebel	•Palanca mando	•Manöverspak	(VOE 17352345)
	VOE 15104958	1					••Gaiter	••Gaine	••Manschette	••Fuelle	••Damask	
4	VOE 17416942	1					•Control lever	•Levier de commande	•Bedienungshebel	•Palanca mando	•Manöverspak	(VOE 17352345)
	VOE 15104958	1					••Gaiter	••Gaine	••Manschette	••Fuelle	••Damask	
5	VOE 21866297	1					•Switch	•Contacteur	•Schalter	•Interruptor	•Strömställare	
6	VOE 11170288	1					•Rocker arm	•Culbuteur	•Kipphebel	•Balancín	•Vipparm	
7	VOE 15021452	1					•Contact button	•Bouton contact	•Kontaktknopf	•Botón de contacto	•Kontaktknapp	
8	VOE 11170231	1					•Switch	•Contacteur	•Schalter	•Interruptor	•Strömställare	
9	VOE 11039681	1					••Switch	••Contacteur	••Schalter	••Interruptor	••Strömställare	
	VOE 11170040	1					•••Protecting cap	•••Capot de protection	•••Schutzhaube	•••Cabezal protección	•••Skyddshuv	
10	VOE 11170232	1					•Switch	•Contacteur	•Schalter	•Interruptor	•Strömställare	
11	VOE 11039681	1					••Switch	••Contacteur	••Schalter	••Interruptor	••Strömställare	
	VOE 11170040	1					•••Protecting cap	•••Capot de protection	•••Schutzhaube	•••Cabezal protección	•••Skyddshuv	
	VOE 20375161	2					•••Cable terminal	•••Cosse câble	•••Kabelschuh	•••Terminal de cable	•••Ledningssko	
12	VOE 11170293	1					•Switch	•Contacteur	•Schalter	•Interruptor	•Strömställare	
	VOE 11039681	1					••Switch	••Contacteur	••Schalter	••Interruptor	••Strömställare	
	VOE 20375161	2					••Cable terminal	••Cosse câble	••Kabelschuh	••Terminal de cable	••Ledningssko	
13	VOE 11170380	1					•Switch	•Contacteur	•Schalter	•Interruptor	•Strömställare	
14	VOE 11039681	1					••Switch	••Contacteur	••Schalter	••Interruptor	••Strömställare	
15	VOE 15197308	1					•Wiring harness	•Faisceau de câbles	•Kabelbaum	•Manojo cables	•Ledningsmatta	
16	VOE 874957	2					••Housing	••Carter	••Gehäuse	••Cuerpo	••Hus	
16	VOE 874958	2					••Wedge	••Cale	••Keil	••Chaveta	••Kil	
17	VOE 874960	2					••Housing	••Carter	••Gehäuse	••Cuerpo	••Hus	
18	VOE 70369714	2					••Housing	••Carter	••Gehäuse	••Cuerpo	••Hus	
19	VOE 3987479	1					••Housing	••Carter	••Gehäuse	••Cuerpo	••Hus	
20	VOE 20367826	2					••Housing	••Carter	••Gehäuse	••Cuerpo	••Hus	
21	VOE 20367823	1					•Housing	•Carter	•Gehäuse	•Cuerpo	•Hus	
22	VOE 60113069	1					•Flange screw	•Vis à embase	•Flanschschraube	•Tornillo embridado	•Flänsskruv	
23	VOE 977599	1					•Clamp	•Collier serrage	•Schelle	•Abrazadera	•Klamma	

1		**Cable harness, two-lever el.hydraulic servo** **Faisceau de câblage, système d'assistance électrohydraulique à deux leviers** **Kabelbaum für elektrohydr. Servosystem mit Doppelhebel** **Haz de cables para servo electrohidráulico de dos palancas** **Ledningsmatta, två-spakars el.hydraulisk servo**	Catalogue id **20806**	Group **371**
2				
3			Illustr. No **1086041**	Section **2200**
4				
5		**86185**	Issue **20053804-A**	Page **503**

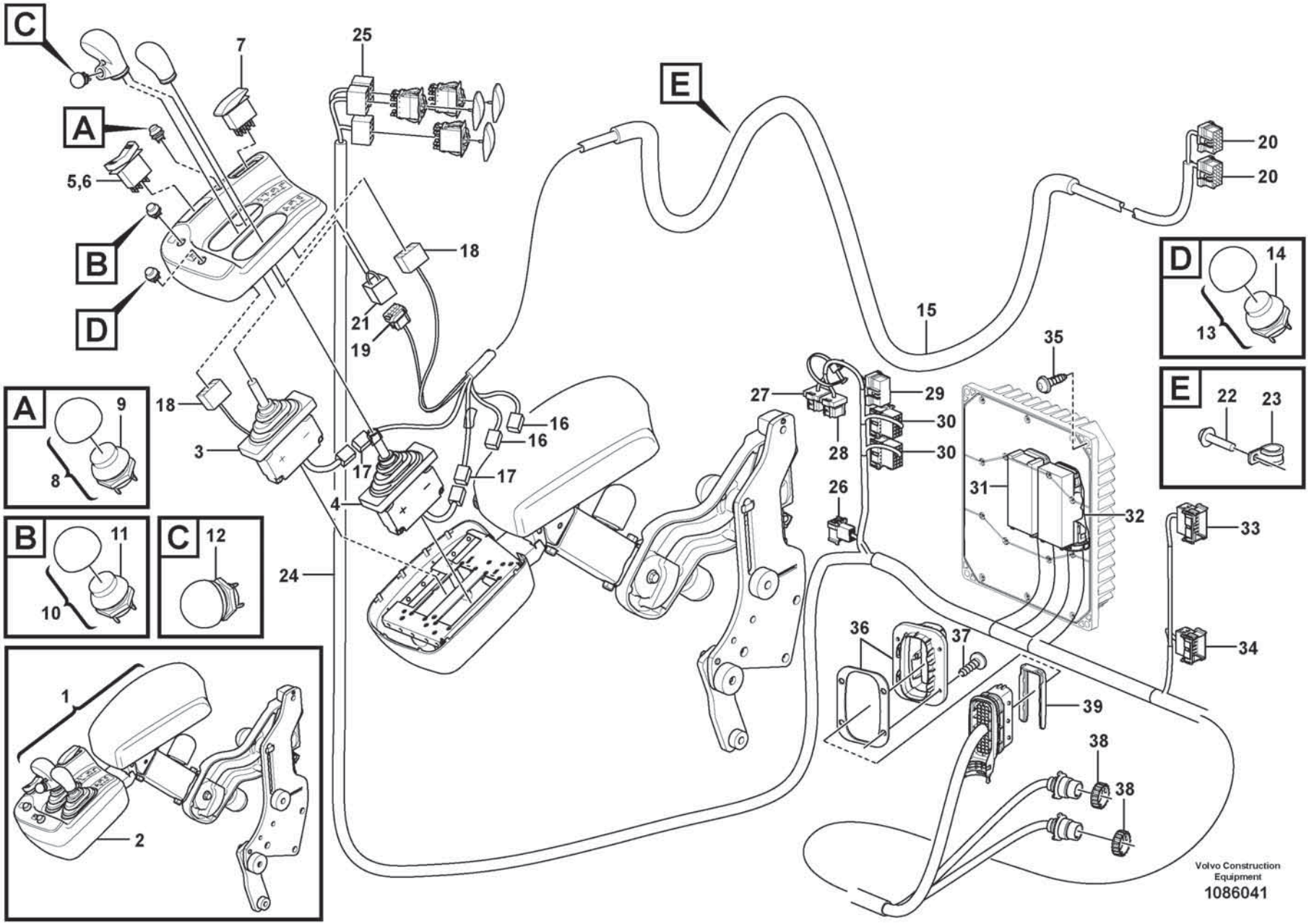
C
A
B
D
E
7
25
5,6
18
21
19
15
20
20
14
13
35
27
29
30
30
28
26
31
32
33
34
22
23
18
3
16
16
17
17
4
24
9
8
11
10
12
36
37
39
38
38
1
2
Volvo Construction Equipment
1086041

Fig.	Part No.	Quantity 1	2	3	PS	KIT	Description	Dénomination	Bezeichnung	Denominación	Benämning	Notes
24	VOE 17471038	1					Wiring harness	Faisceau de câbles	Kabelbaum	Manojo cables	Ledningsmatta	
25	VOE 70369714	3					•Housing	•Carter	•Gehäuse	•Cuerpo	•Hus	
26	VOE 3987478	1					•Housing	•Carter	•Gehäuse	•Cuerpo	•Hus	
27	VOE 25370978	1					•Housing	•Carter	•Gehäuse	•Cuerpo	•Hus	
28	VOE 20367824	1					•Housing	•Carter	•Gehäuse	•Cuerpo	•Hus	
29	VOE 20367827	1					•Housing	•Carter	•Gehäuse	•Cuerpo	•Hus	
30	VOE 3987482	2					•Housing	•Carter	•Gehäuse	•Cuerpo	•Hus	
31	VOE 20429842	1					•Housing	•Carter	•Gehäuse	•Cuerpo	•Hus	
32	VOE 20429843	1					•Housing	•Carter	•Gehäuse	•Cuerpo	•Hus	
33	VOE 3987483	1					•Housing	•Carter	•Gehäuse	•Cuerpo	•Hus	
34	VOE 3987481	1					•Housing	•Carter	•Gehäuse	•Cuerpo	•Hus	
35	VOE 17413231	4					Screw	Vis	Schraube	Tornillo	Skruv	
36	VOE 17409649	1					Adapter	Adaptateur	Adapter	Adaptador	Adapter	
37	VOE 15135364	4					Screw	Vis	Schraube	Tornillo	Skruv	
38	VOE 3963413	2					Ring	Bague	Ring	Anillo	Ring	
39	VOE 20567741	1					Adapter	Adaptateur	Adapter	Adaptador	Adapter	

1		**Cable harness, two-lever el.hydraulic servo** **Faisceau de câblage, système d'assistance électrohydraulique à deux leviers** **Kabelbaum für elektrohydr. Servosystem mit Doppelhebel** **Haz de cables para servo electrohidráulico de dos palancas** **Ledningsmatta, två-spakars el.hydraulisk servo**	Catalogue id **20806**	Group **371**
2				
3			Illustr. No **1086041**	Section **2200**
4				
5		**86185**	Issue **20053804-A**	Page **505**

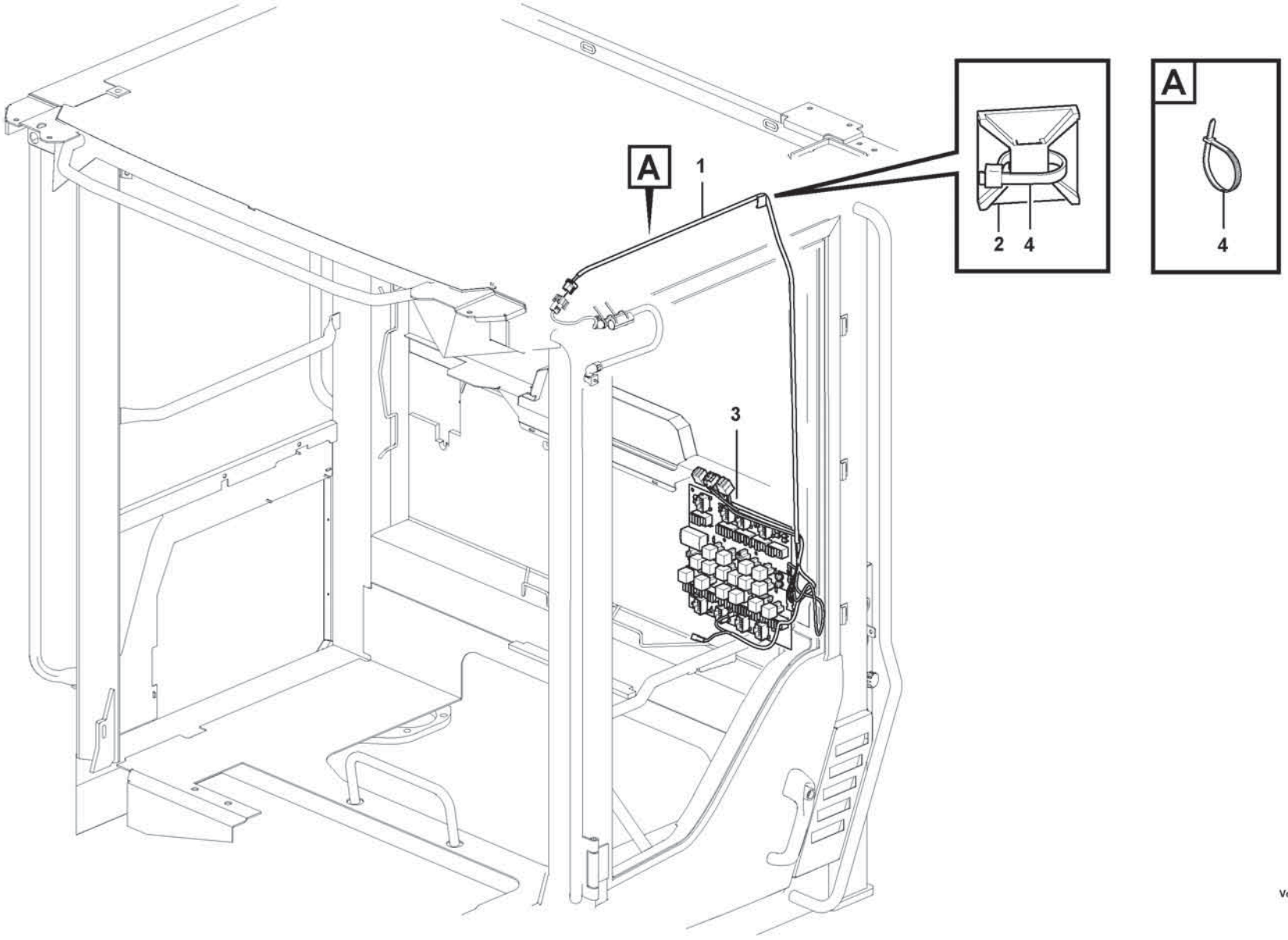

Volvo Construction Equipment

1091571

Fig.	Part No.	Quantity 1	2	3	PS	KIT	Description	Dénomination	Bezeichnung	Denominación	Benämning	Notes
1	VOE 17317990	1					Wiring harness	Faisceau de câbles	Kabelbaum	Manojo cables	Ledningsmatta	
2	VOE 14213026	REQ					Tie plate	Tôle jointure	Knotenblech	Placa unión	Knutplåt	
3	VOE 969161	1					Fuse	Fusible	Sicherung	Fusible	Säkring	
4	VOE 11043109	REQ			SS		Cable tie	Serre-câble	Kabelbinder	Abrazadera de cinta	Buntband	

1		**Cable harness door** **Faisceau de câbles, porte** **Kabelbaum Tür** **Mazo de cables puerta** **Ledningsmatta dörr**	Catalogue id **20806**	Group **371**
2				
3			Illustr. No **1091571**	Section **2750**
4				
5		**86156**	Issue **20053804-A**	Page **507**

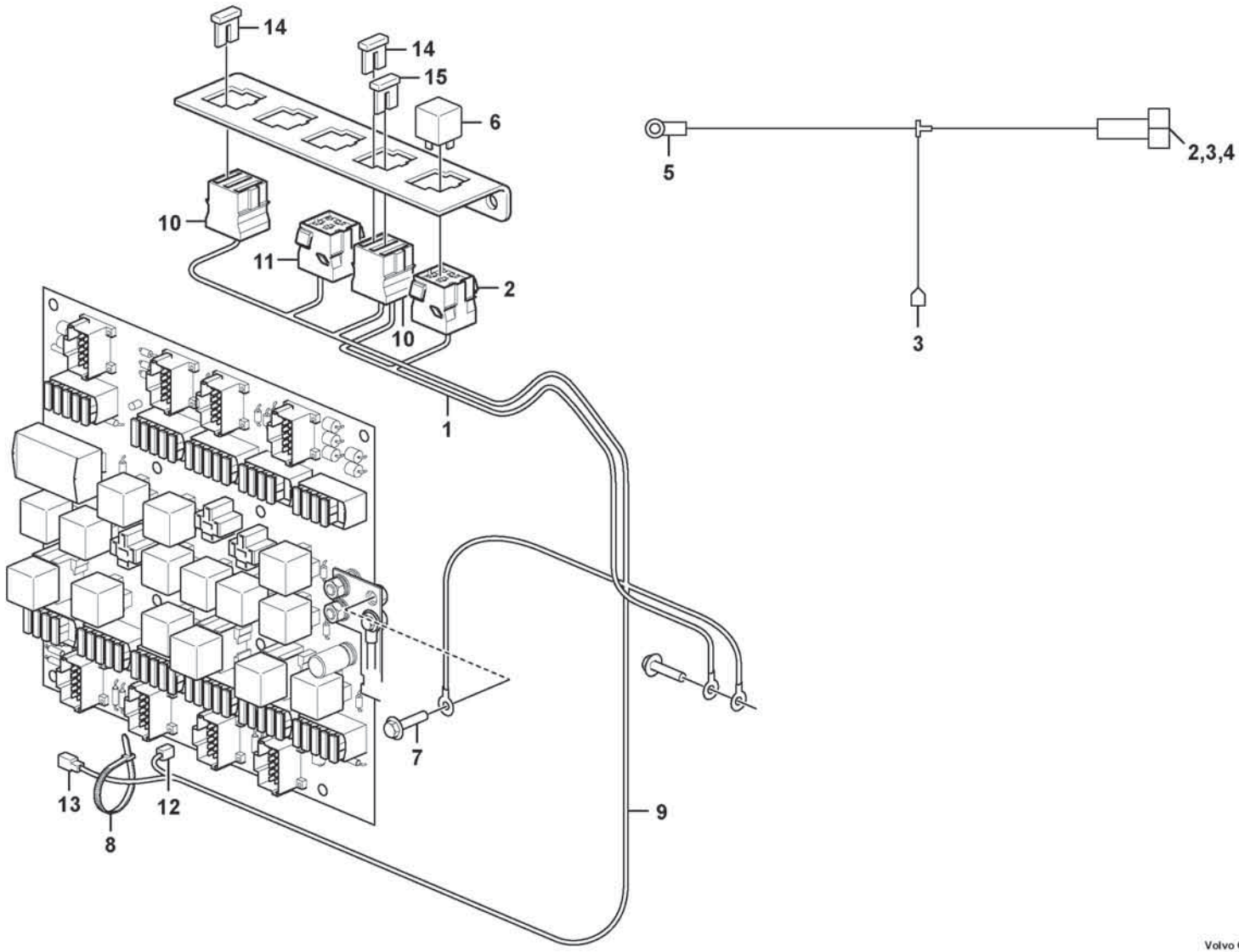
14
14
15
6
10
11
2
10
1
5
2,3,4
3
7
13
12
8
9

Fig.	Part No.	Quantity 1	2	3	PS	KIT	Description	Dénomination	Bezeichnung	Denominación	Benämning	Notes
1	VOE 15003234	1					Wiring harness	Faisceau de câbles	Kabelbaum	Manojo cables	Ledningsmatta	
2	VOE 8141996	1					•Housing	•Carter	•Gehäuse	•Cuerpo	•Hus	(RE2301)
3	VOE 979002	2					•Cable terminal	•Cosse câble	•Kabelschuh	•Terminal de cable	•Ledningssko	
4	VOE 979001	1					•Cable terminal	•Cosse câble	•Kabelschuh	•Terminal de cable	•Ledningssko	
5	VOE 970784	1					•Cable terminal	•Cosse câble	•Kabelschuh	•Terminal de cable	•Ledningssko	
6	VOE 21244697	1					•Relay	•Relais	•Relais	•Relé	•Relä	
7	VOE 60113079	1					•Flange screw	•Vis à embase	•Flanschschraube	•Tornillo embridado	•Flänsskruv	
8	VOE 14016673	1					•Strip clamp	•Serrage de ruban	•Bandklemme	•Abrazadera de cinta	•Bandklamma	(VOE4881438)
9	VOE 15194026		1				Wiring harness	Faisceau de câbles	Kabelbaum	Manojo cables	Ledningsmatta	
10	VOE 3986188		1				•Fuse holder	•Porte-fusible	•Sicherungshalter	•Portafusibles	•Säkringshållare	(FX1027.A), (FX1028.A)
11	VOE 8141996		1				•Housing	•Carter	•Gehäuse	•Cuerpo	•Hus	(RE3610)
12	VOE 13949597		1				•Protecting sleeve	•Manchon protection	•Schutzhülle	•Manguito de protección	•Skyddshylsa	(P)
13	VOE 958207		1				•Housing	•Carter	•Gehäuse	•Cuerpo	•Hus	(P1/2)
14	VOE 13969162		1				•Fuse	•Fusible	•Sicherung	•Fusible	•Säkring	15A
15	VOE 13969160		1				•Fuse	•Fusible	•Sicherung	•Fusible	•Säkring	5A

1	85838	**Cable harness, heating fuel filter** **Faisceau de câbles, chauffage du filtre à carburant** **Kabelbaum. Heizung Kraftstofffilter** **Haz de cables, calefacción de filtro de combustible** **Ledningsmatta, uppvärmning bränslefilter**	Catalogue id **20806**	Group **371**
2	86945			
3			Illustr. No **1091918**	Section **2850**
4				
5		**85838, 86945**	Issue **20053804-A**	Page **509**

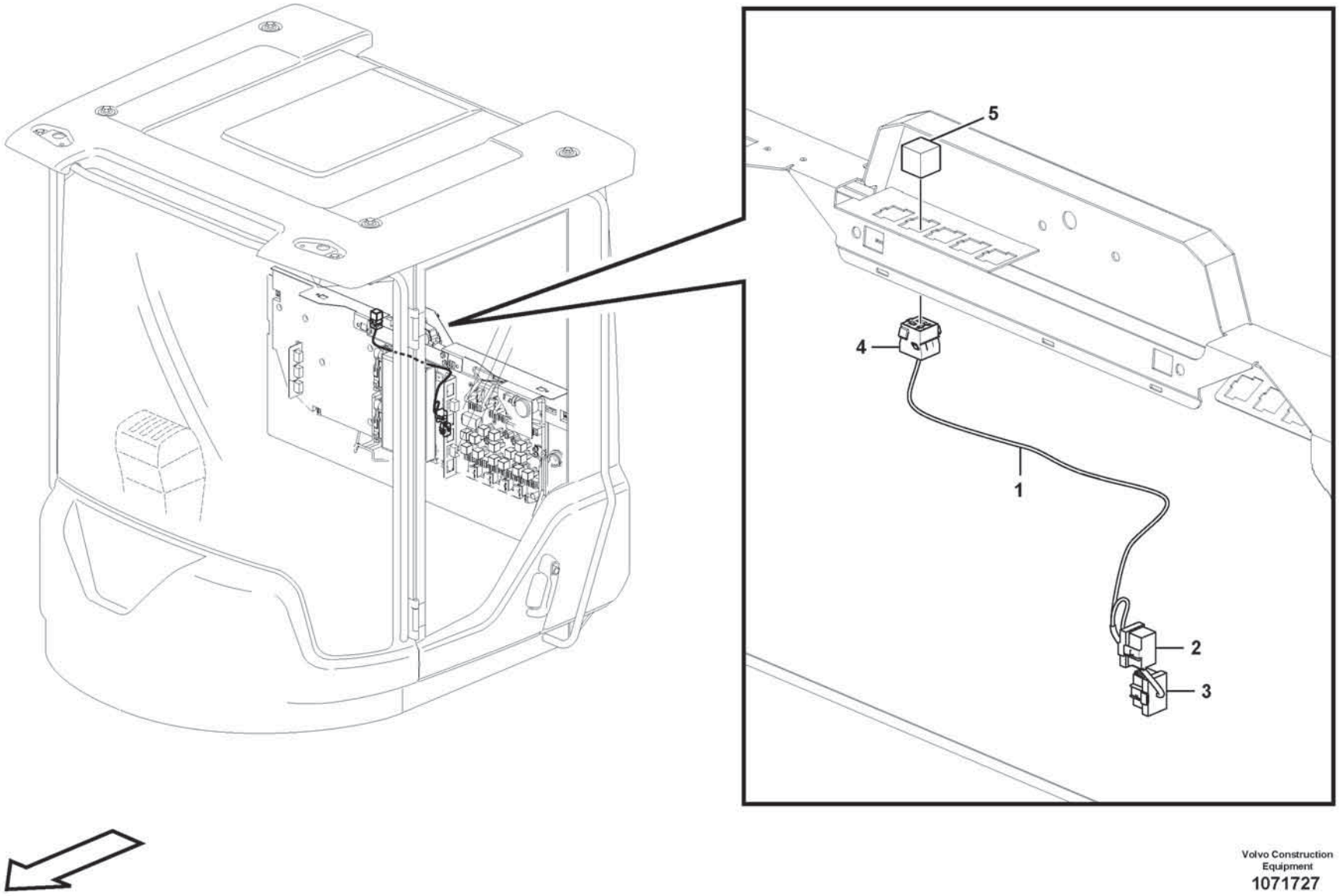
5
4
1
2
3

Fig.	Part No.	Quantity 1	2	3	PS	KIT	Description	Dénomination	Bezeichnung	Denominación	Benämning	Notes
1	**VOE 17426977**	1					Wiring harness	Faisceau de câbles	Kabelbaum	Manojo cables	Ledningsmatta	(VOE 17409825)
2	**VOE 3987482**	REQ					•Housing	•Carter	•Gehäuse	•Cuerpo	•Hus	
3	**VOE 20367826**	REQ					•Housing	•Carter	•Gehäuse	•Cuerpo	•Hus	
4	**VOE 8141996**	REQ					•Housing	•Carter	•Gehäuse	•Cuerpo	•Hus	
5	**VOE 21244697**	1					Relay	Relais	Relais	Relé	Relä	

1		**Cable harness battery disconnector in cab** **Faisceau de câbles, coupe-batteries dans la cabine** **Kabel, Batterietrennschalter in Kabine** **Cable harness battery disconnector in cab** **Ledningsmatta batterifrånskiljare i hytt**	Catalogue id **20806**	Group **371**
2				
3			Illustr. No **1071727**	Section **3000**
4				
5		**86025**	Issue **20053804-A**	Page **511**

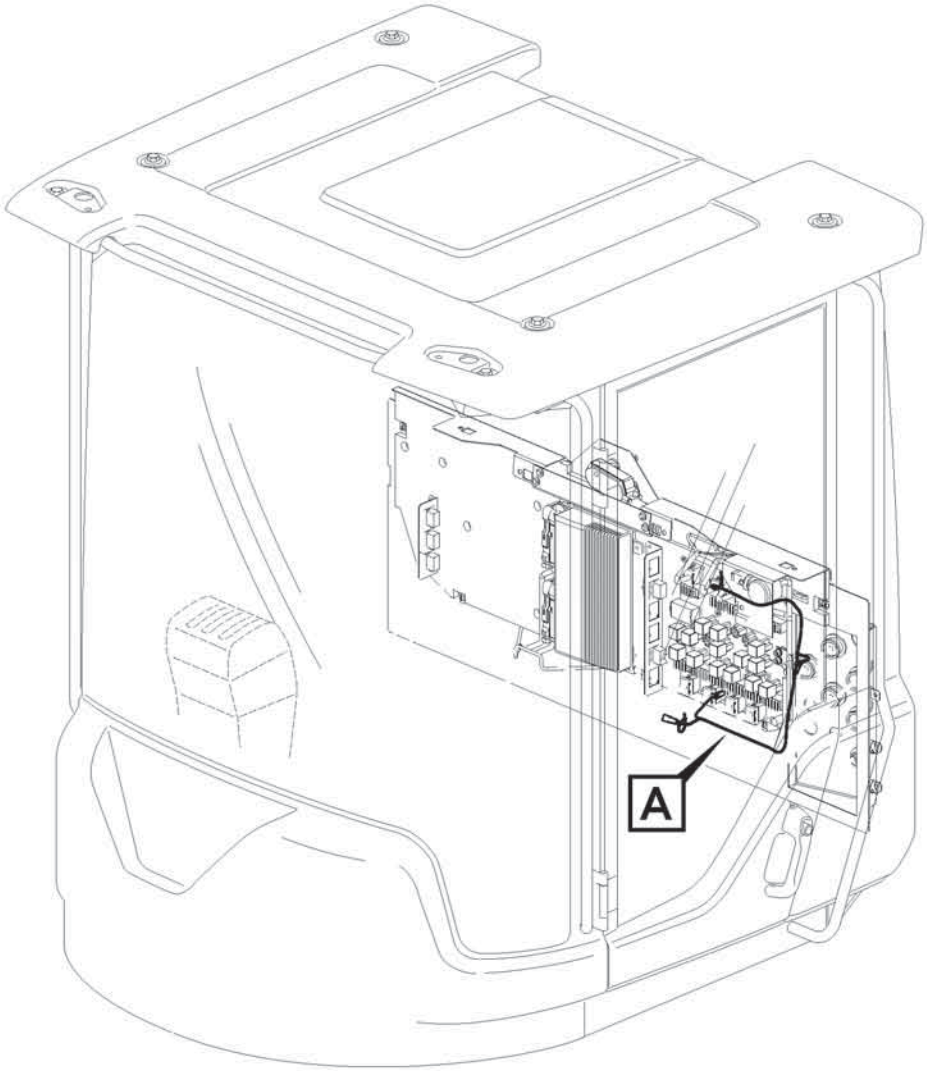
A

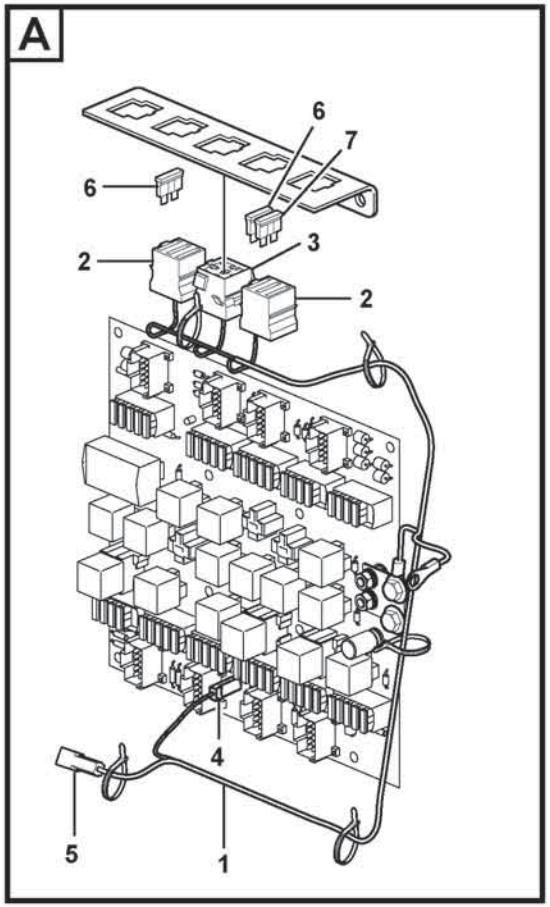
A
6
7
6
2
3
2
4
5
1

Fig.	Part No.	Quantity 1	2	3	PS	KIT	Description	Dénomination	Bezeichnung	Denominación	Benämning	Notes
1	VOE 11171857	1					Wiring harness	Faisceau de câbles	Kabelbaum	Manojo cables	Ledningsmatta	
2	VOE 3986188	1					•Fuse holder	•Porte-fusible	•Sicherungshalter	•Portafusibles	•Säkringshållare	
3	VOE 8141996	1					•Housing	•Carter	•Gehäuse	•Cuerpo	•Hus	
4	VOE 13949597	1					•Protecting sleeve	•Manchon protection	•Schutzhülle	•Manguito de protección	•Skyddshylsa	
5	VOE 958207	1					•Housing	•Carter	•Gehäuse	•Cuerpo	•Hus	
6	VOE 13969162	2					•Fuse	•Fusible	•Sicherung	•Fusible	•Säkring	
7	VOE 13969160	1					•Fuse	•Fusible	•Sicherung	•Fusible	•Säkring	

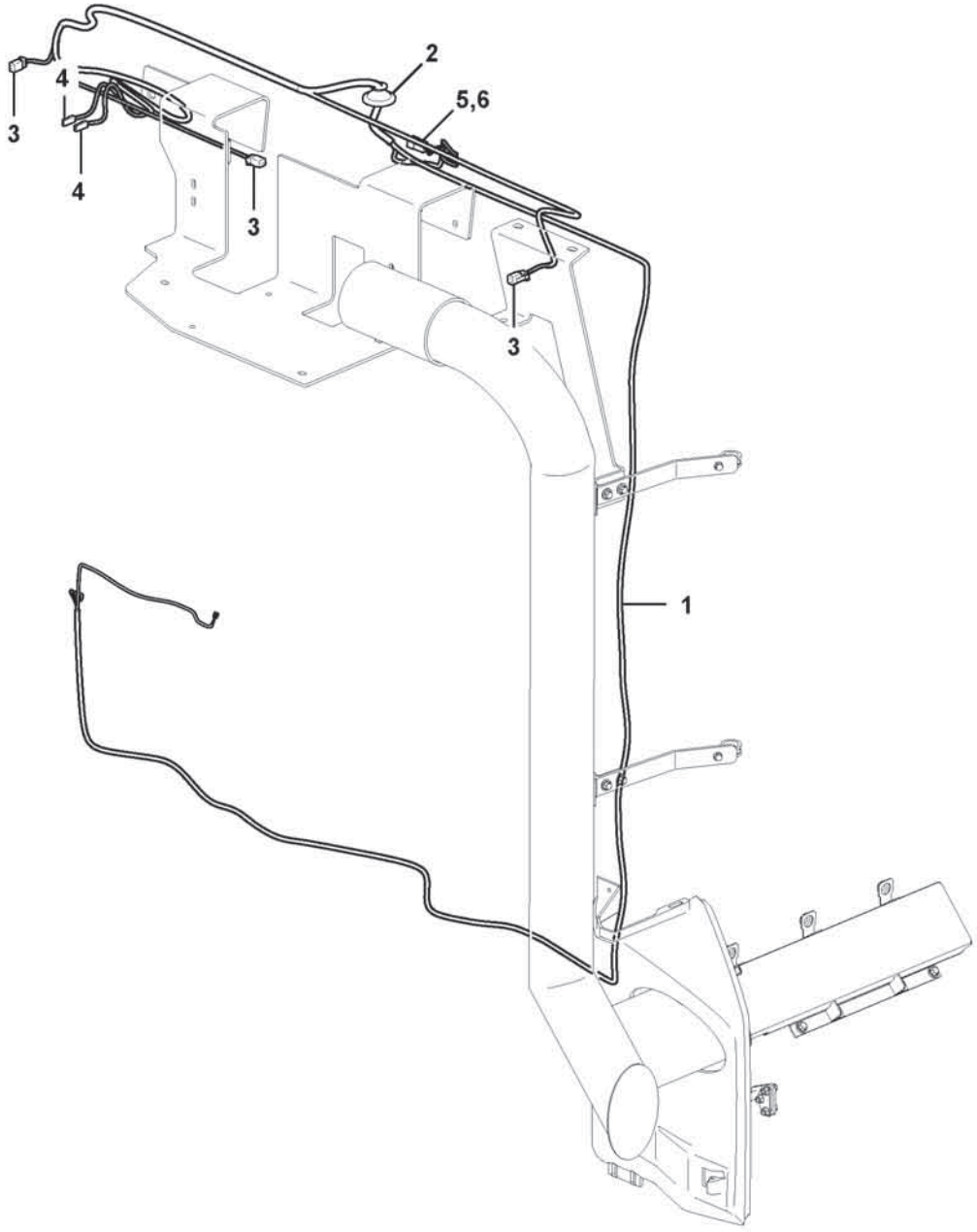

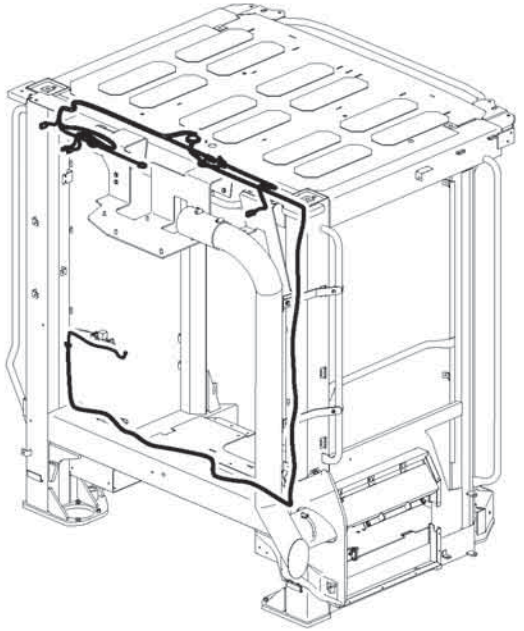

Volvo Construction Equipment

1092860

Fig.	Part No.	Quantity 1	2	3	PS	KIT	Description	Dénomination	Bezeichnung	Denominación	Benämning	Notes
1	VOE 17473873	1					Wiring harness	Faisceau de câbles	Kabelbaum	Manojo cables	Ledningsmatta	
2	VOE 1259854	1					•Grommet	•Passe fil	•Durchführung	•Pasaje	•Genomföring	
3	VOE 874955	3					•Housing	•Carter	•Gehäuse	•Cuerpo	•Hus	
4	VOE 13949597	2					•Protecting sleeve	•Manchon protection	•Schutzhülle	•Manguito de protección	•Skyddshylsa	
5	VOE 20846136	2					•Housing	•Carter	•Gehäuse	•Cuerpo	•Hus	
6	VOE 25560440	2					•Wedge	•Cale	•Keil	•Chaveta	•Kil	

1		**Cable harness air cleaner, cab** **Faisceau de câbles, filtre à air, cabine** **Kabelbaum Luftfilter, Kab** **Manojo de cable, filtro de aire, cab** **Ledningsmatta luftrenare, hytt**	Catalogue id **20806**	Group **371**
2				
3			Illustr. No **1092860**	Section **3600**
4				
5		**85518**	Issue **20053804-A**	Page **515**

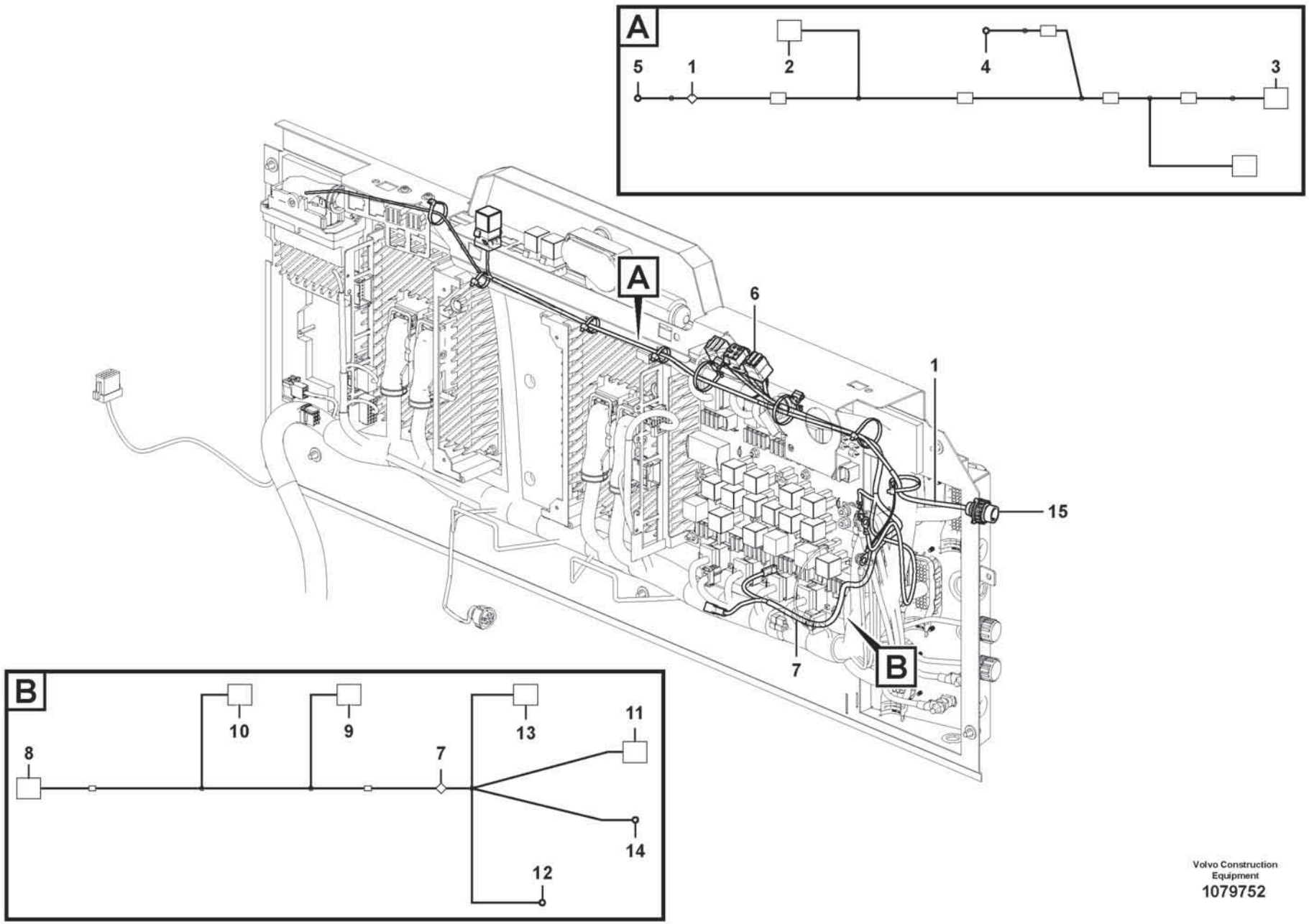

Volvo Construction Equipment
1079752

Fig.	Part No.	Quantity 1	2	3	PS	KIT	Description	Dénomination	Bezeichnung	Denominación	Benämning	Notes
1	VOE 17439382	1					Wiring harness	Faisceau de câbles	Kabelbaum	Manojo cables	Ledningsmatta	
2	VOE 21244697	1					•Relay	•Relais	•Relais	•Relé	•Relä	RE2212
2	VOE 8141996	1					•Housing	•Carter	•Gehäuse	•Cuerpo	•Hus	RE2212
2	VOE 3963410	2					•Cable seal	•Joint sur fil	•Leitungsdichtung	•Sellador de cable	•Ledningstätning	
2	VOE 979001	4					•Cable terminal	•Cosse câble	•Kabelschuh	•Terminal de cable	•Ledningssko	
3	VOE 3944972	1					•Housing	•Carter	•Gehäuse	•Cuerpo	•Hus	RG
3	VOE 3963046	2					•Cable terminal	•Cosse câble	•Kabelschuh	•Terminal de cable	•Ledningssko	
3	VOE 3963410	2					•Cable seal	•Joint sur fil	•Leitungsdichtung	•Sellador de cable	•Ledningstätning	
3	VOE 970771	2					•Cable seal	•Joint sur fil	•Leitungsdichtung	•Sellador de cable	•Ledningstätning	
4	VOE 979002	1					•Cable terminal	•Cosse câble	•Kabelschuh	•Terminal de cable	•Ledningssko	
5	VOE 983014	1					•Cable terminal	•Cosse câble	•Kabelschuh	•Terminal de cable	•Ledningssko	HMICU.40
6	VOE 13969160	1					Fuse	Fusible	Sicherung	Fusible	Säkring	5A
7	VOE 15194026	1					Wiring harness	Faisceau de câbles	Kabelbaum	Manojo cables	Ledningsmatta	
8	VOE 3986188	1					•Fuse holder	•Porte-fusible	•Sicherungshalter	•Portafusibles	•Säkringshållare	FX1027.A
8	VOE 979002	3					•Cable terminal	•Cosse câble	•Kabelschuh	•Terminal de cable	•Ledningssko	
8	VOE 13969162	1					•Fuse	•Fusible	•Sicherung	•Fusible	•Säkring	FX1027.A
9	VOE 3986188	1					•Fuse holder	•Porte-fusible	•Sicherungshalter	•Portafusibles	•Säkringshållare	FX1028.A
9	VOE 979002	3					•Cable terminal	•Cosse câble	•Kabelschuh	•Terminal de cable	•Ledningssko	
9	VOE 13969162	1					•Fuse	•Fusible	•Sicherung	•Fusible	•Säkring	FX1028.A
10	VOE 8141996	1					•Housing	•Carter	•Gehäuse	•Cuerpo	•Hus	RE3610
10	VOE 979001	2					•Cable terminal	•Cosse câble	•Kabelschuh	•Terminal de cable	•Ledningssko	
10	VOE 979002	2					•Cable terminal	•Cosse câble	•Kabelschuh	•Terminal de cable	•Ledningssko	
11	VOE 13949597	1					•Protecting sleeve	•Manchon protection	•Schutzhülle	•Manguito de protección	•Skyddshylsa	P
11	VOE 973122	2					•Cable terminal	•Cosse câble	•Kabelschuh	•Terminal de cable	•Ledningssko	
12	VOE 970795	1					•Cable terminal	•Cosse câble	•Kabelschuh	•Terminal de cable	•Ledningssko	
13	VOE 970796	1					•Cable terminal	•Cosse câble	•Kabelschuh	•Terminal de cable	•Ledningssko	
14	VOE 973115	1					•Cable terminal	•Cosse câble	•Kabelschuh	•Terminal de cable	•Ledningssko	
14	VOE 958207	1					•Housing	•Carter	•Gehäuse	•Cuerpo	•Hus	
15	VOE 3963413	1					Ring	Bague	Ring	Anillo	Ring	

1		**Cable harness, inside cab**
2		**Faisceau de câbles, intérieur cabine**
3		**Kabelbaum, in Kabine**
4		**Mazo de cables, dentro de la cabina**
5		**Kablage, i hytt**
		86236

Catalogue id	Group
20806	**371**
Illustr. No	Section
1079752	**4100**
Issue	Page
20053804-A	**517**

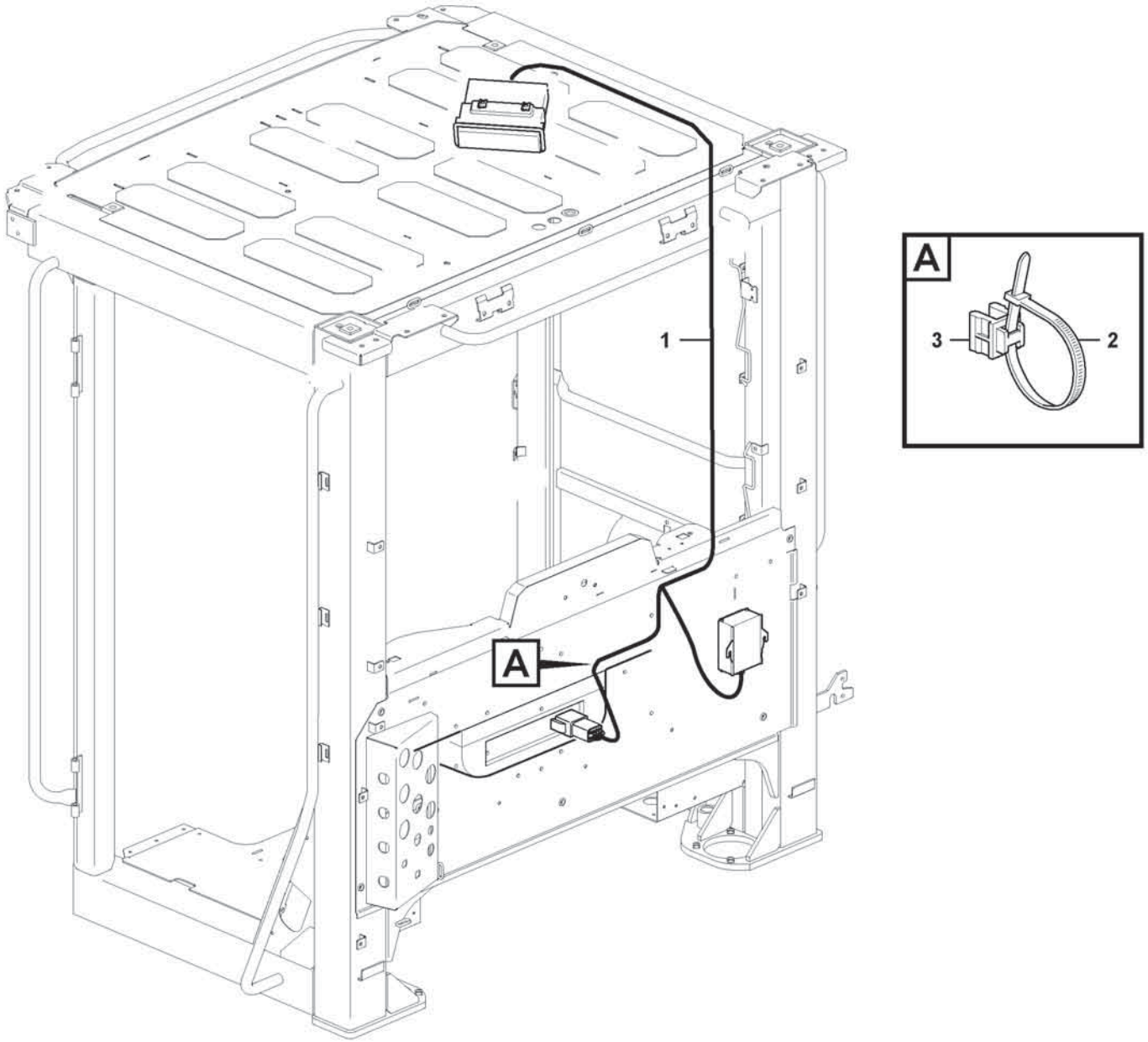
1
A

A
3
2

Fig.	Part No.	Quantity 1	2	3	PS	KIT	Description	Dénomination	Bezeichnung	Denominación	Benämning	Notes
1	**VOE 17430863**	1					Wiring harness	Faisceau de câbles	Kabelbaum	Manojo cables	Ledningsmatta	
	VOE 14577847	1					•Terminal	•Contact électrique	•Anschlussstift	•Espiga terminal	•Anslutningsstift	
	VOE 20367824	1					•Housing	•Carter	•Gehäuse	•Cuerpo	•Hus	
	VOE 1078187	1					•Lock plate	•Plaque verrouillage	•Verschlussplatte	•Placa de seguridad	•Låsplatta	
2	**VOE 980881**	1					Cable tie	Serre-câble	Kabelbinder	Abrazadera de cinta	Buntband	
3	**VOE 25375492**	1					Retainer	Retenue	Halter	Soporte	Hållare	

1		**Cable harness for radio** **Faisceau de câbles, radio** **Kabelbäume für radio** **Manojos decables, para radio** **Ledningsmatta för radio**	Catalogue id **20806**	Group **371**
2				
3			Illustr. No **1092128**	Section **4300**
4				
5		**86568**	Issue **20053804-A**	Page **519**

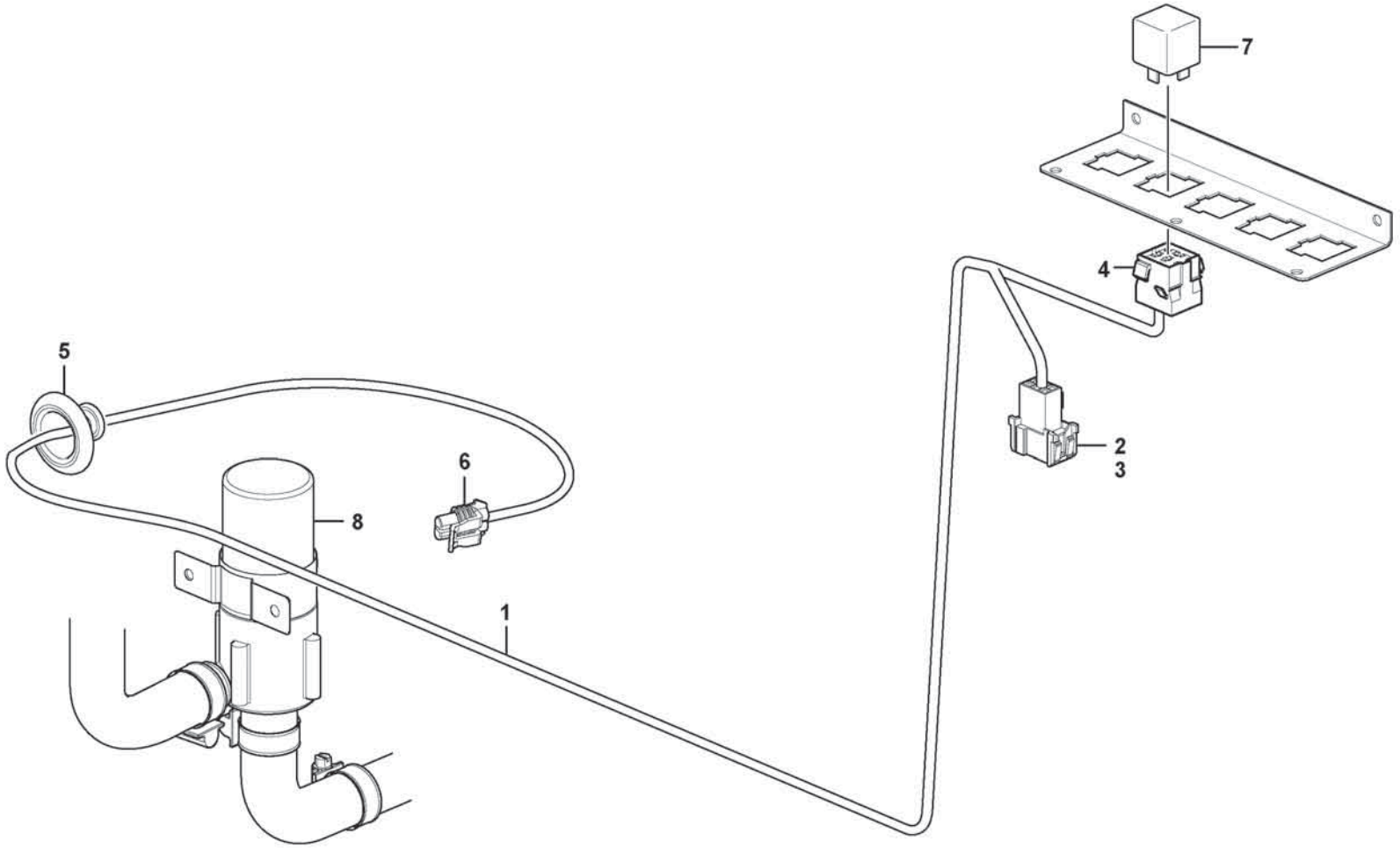

Volvo Construction Equipment

1024623

Fig.	Part No.	Quantity 1	2	3	PS	KIT	Description	Dénomination	Bezeichnung	Denominación	Benämning	Notes
1	VOE 17207335	1					Wiring harness	Faisceau de câbles	Kabelbaum	Manojo cables	Ledningsmatta	
							•CONNECTED TO:	•CONNECTÉ A:	•ANGESCHLOSSEN:	•CONECTADO A:	•ANSLUTER TILL:	
							••Cable connection	••Connexion de câble	••Kabelanschluss	••Conexión de cable	••Kabelanslutning	
							••Relay	••Relais	••Relais	••Rele	••Relä	
							••Circulation pump	••Pompe circulation	••Umwälzpumpe	••Bomba circulación	••Cirkulationspump	
2	VOE 3987478	1					•Housing	•Carter	•Gehäuse	•Cuerpo	•Hus	
3	VOE 1078184	1					•Lock plate	•Plaque verrouillage	•Verschlussplatte	•Placa de seguridad	•Låsplatta	
4	VOE 8141996	1					•Housing	•Carter	•Gehäuse	•Cuerpo	•Hus	
5	VOE 1259854	1					•Grommet	•Passe fil	•Durchführung	•Pasaje	•Genomföring	
6	VOE 11850242	1					•Connector	•Pièce connexion	•Verbindungsstück	•Pieza de conexión	•Förbindningsstycke	
7	VOE 21244697	1					Relay	Relais	Relais	Relé	Relä	
8		1					Circulation pump	Pompe circulation	Umwälzpumpe	Bomba circulación	Cirkulationspump	

1		**Cable harness, circulation pump** **Faisceau de câbles, pompe de circulation** **Kabelbaum, Umwälzpumpe** **Haz de cables, bomba de ciculación** **Ledningsmatta, cirkulationspump**	Catalogue id **20806**	Group **371**
2				
3			Illustr. No **1024623**	Section **5000**
4				
5		**85997**	Issue **20053804-A**	Page **521**

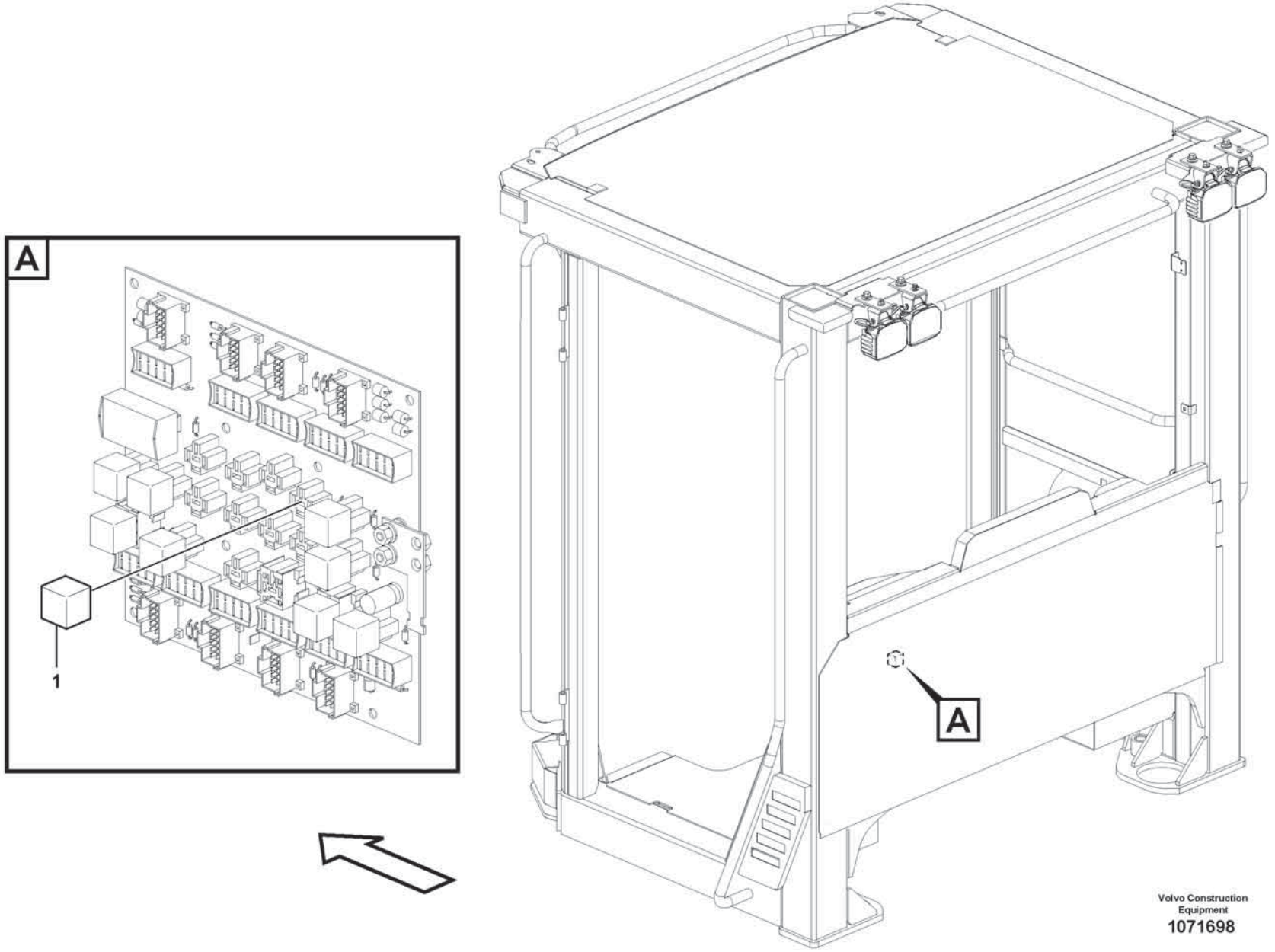
A
1
A
Volvo Construction
Equipment
1071698

Fig.	Part No.	Quantity 1	2	3	PS	KIT	Description	Dénomination	Bezeichnung	Denominación	Benämning	Notes
1	VOE 21244697	1					Relay	Relais	Relais	Relé	Relä	RE04

1		**Circuit board** **Carte circuit** **Leiterbahnplatte** **Placa de circuito** **Kretskort**	Catalogue id **20806**	Group **372**
2				
3			Illustr. No **1071698**	Section **300**
4				
5		**83492, 83493, 85824, 85825**	Issue **20053804-A**	Page **523**

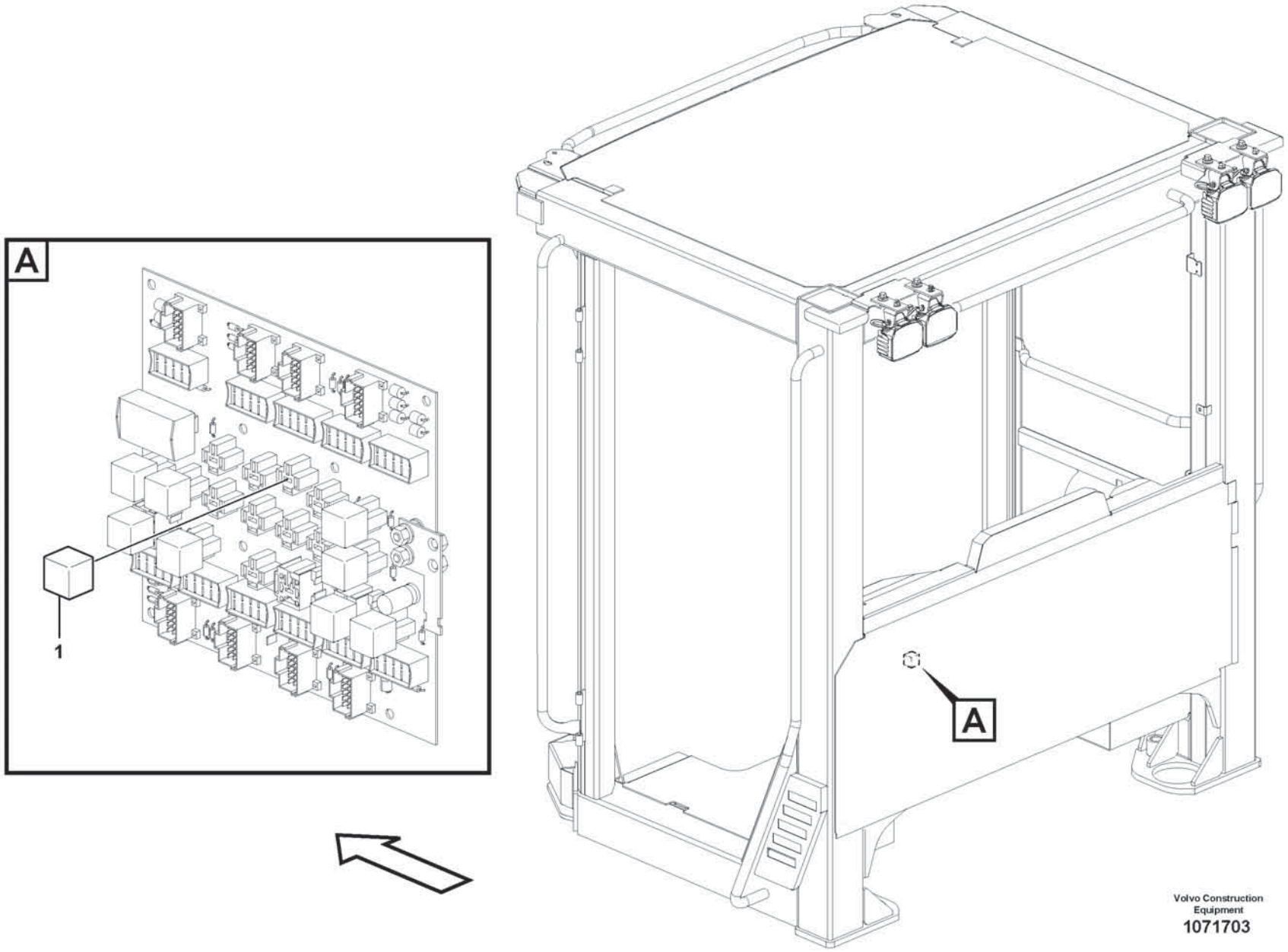
A
1
A
Volvo Construction
Equipment
1071703

Fig.	Part No.	Quantity 1	2	3	PS	KIT	Description	Dénomination	Bezeichnung	Denominación	Benämning	Notes
1	VOE 21244697	1					Relay	Relais	Relais	Relé	Relä	RE03

1		**Circuit board** **Carte circuit** **Leiterbahnplatte** **Placa de circuito** **Kretskort**	Catalogue id **20806**	Group **372**
2				
3			Illustr. No **1071703**	Section **400**
4				
5		**84681, 86825, 86826, 86547**	Issue **20053804-A**	Page **525**

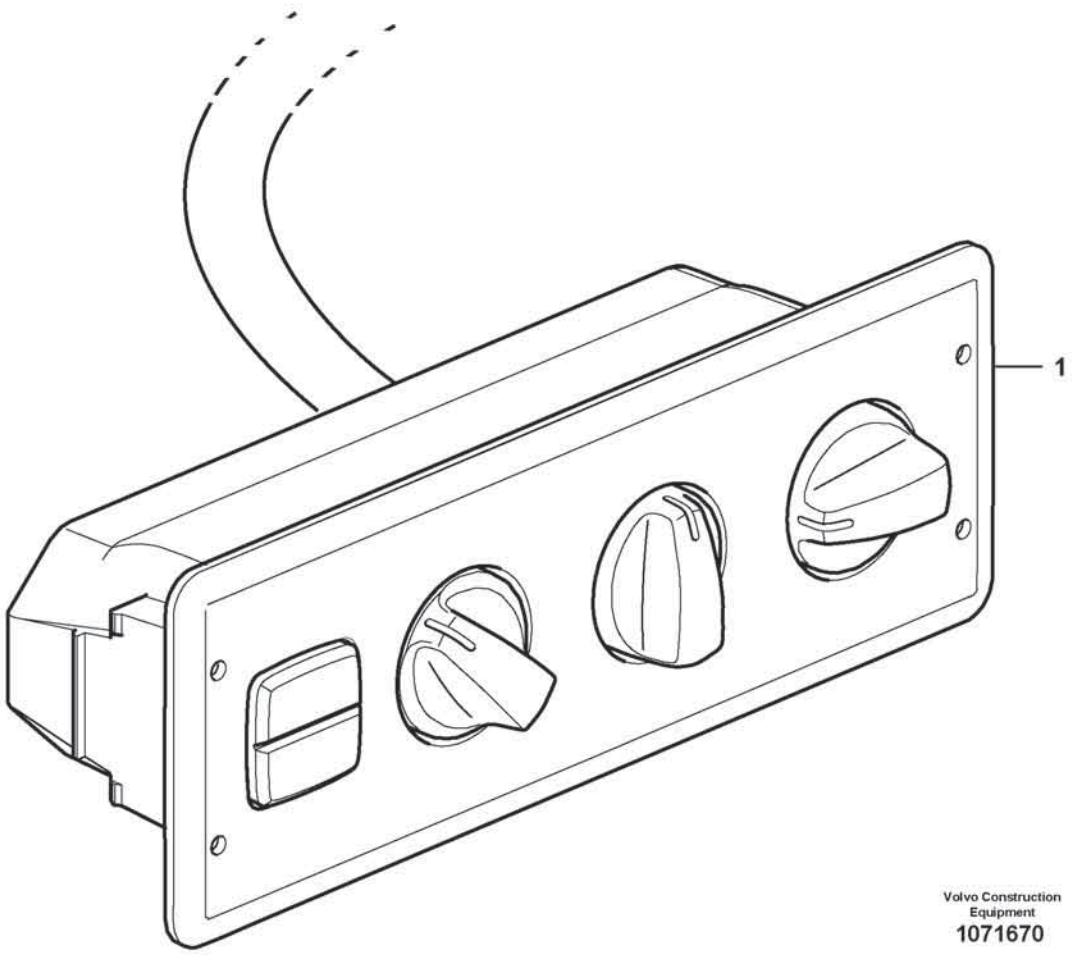

Volvo Construction Equipment
1071670

Fig.	Part No.	Quantity 1	2	3	PS	KIT	Description	Dénomination	Bezeichnung	Denominación	Benämning	Notes
1	VOE 17444648	1					Control panel	Pupitre de commande	Steuerpult	Panel de mandos	Manöverpanel	2364)

2364) **GB**: With a scale in Fahrenheit **FR**: Avec graduation en degrés Farenheit **DE**: Mit Fahrenheit-Graduierung **ES**: Con graduación Farenheit **SE**: Med gradering i Fahrenheit

1		**Air cond. control panel** **Tableau de commande chauffage/ventilation** **Klimaanlagentafel** **Panel de control de aire acondicionado** **Klimatreglagepanel**	Catalogue id **20806**	Group **380**
2				
3			Illustr. No **1071670**	Section **500**
4				
5		**83435**	Issue **20053804-A**	Page **527**

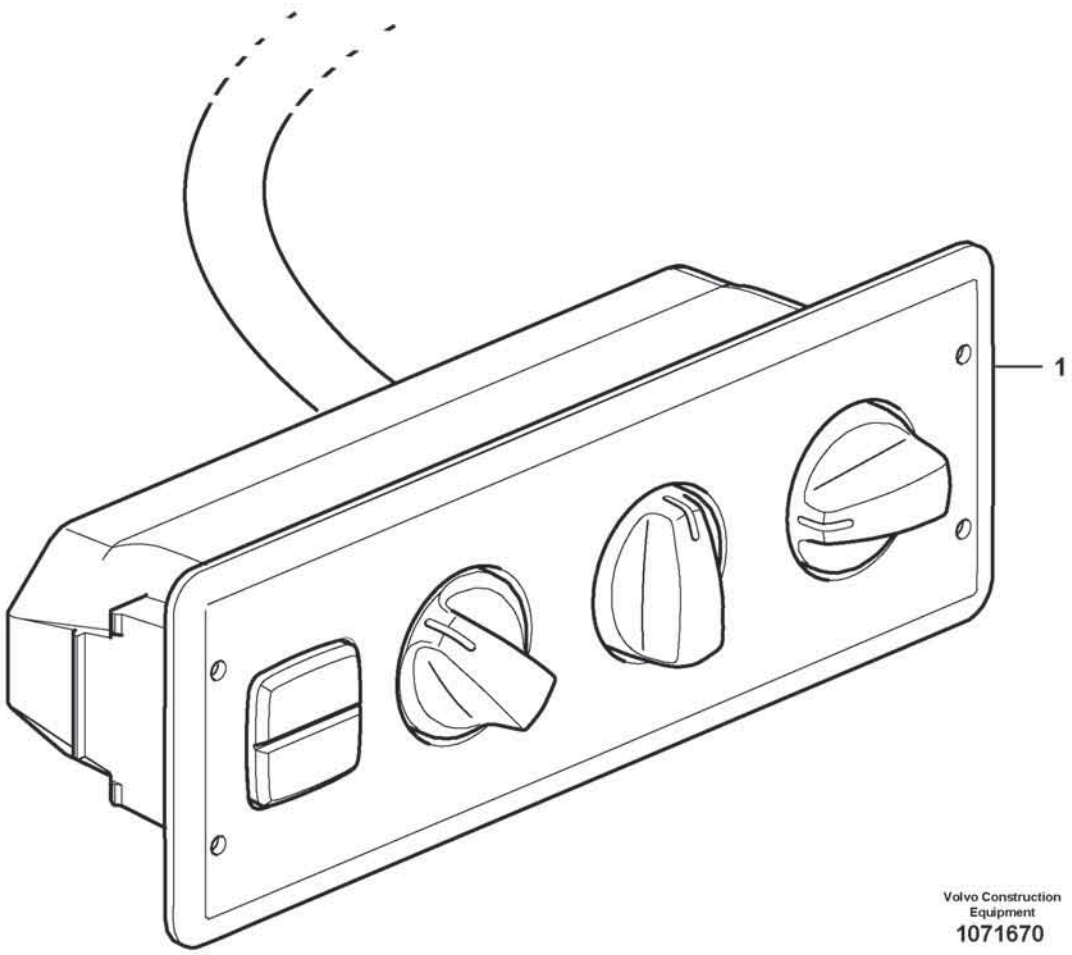

Volvo Construction Equipment
1071670

Fig.	Part No.	Quantity 1	2	3	PS	KIT	Description	Dénomination	Bezeichnung	Denominación	Benämning	Notes
1	VOE 17444646	1					Control panel	Pupitre de commande	Steuerpult	Panel de mandos	Manöverpanel	

1		**Air cond. control panel** **Tableau de commande chauffage/ventilation** **Klimaanlagentafel** **Panel de control de aire acondicionado** **Klimatreglagepanel**	Catalogue id **20806**	Group **380**
2				
3			Illustr. No **1071670**	Section **600**
4				
5		**85724**	Issue **20053804-A**	Page **529**

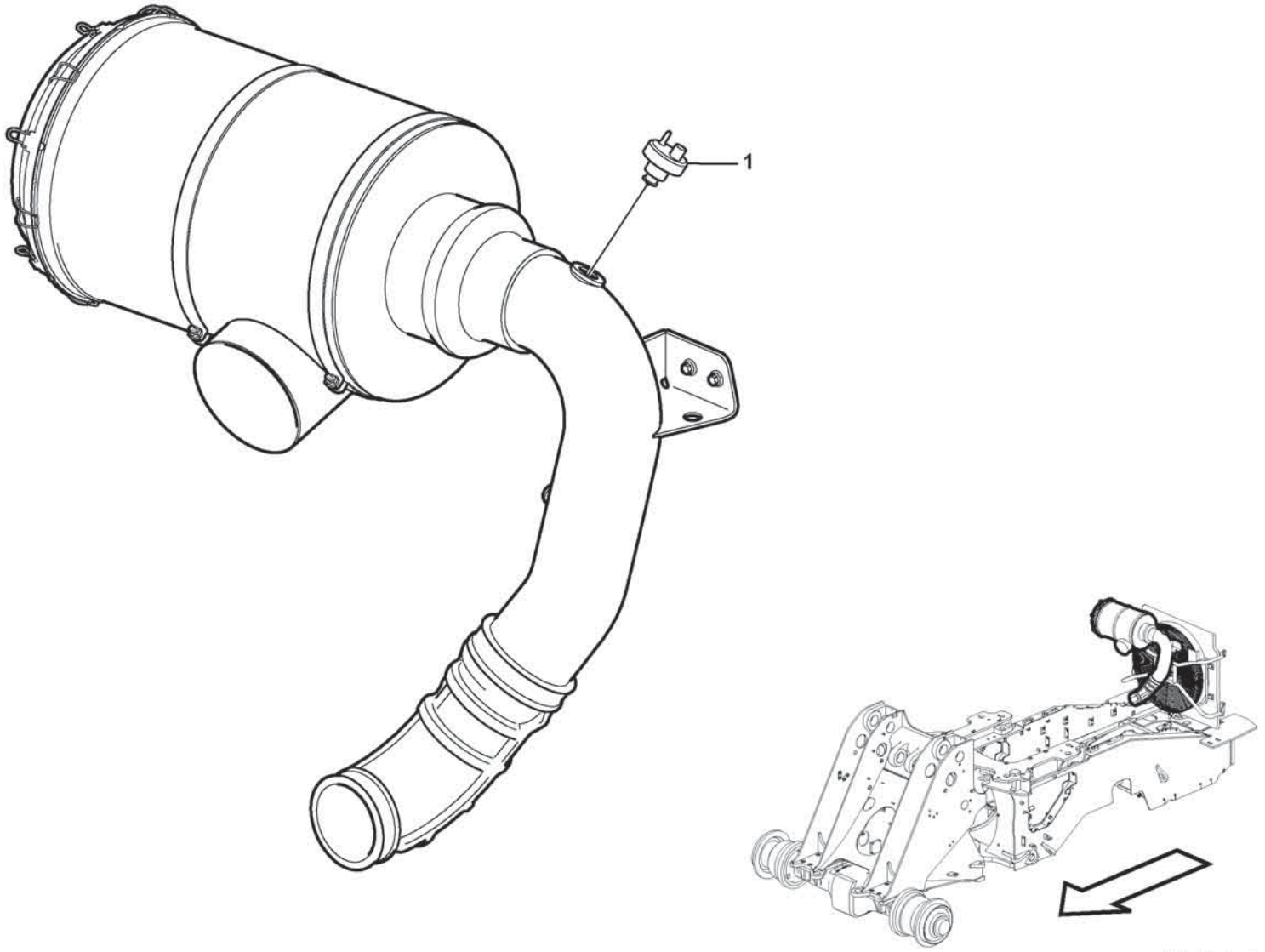

Volvo Construction Equipment
1071569

Fig.	Part No.	Quantity 1	2	3	PS	KIT	Description	Dénomination	Bezeichnung	Denominación	Benämning	Notes
1	VOE 20560843	1					Vacuum switch	Contact à dépression	Vakuumschalter	Contacto de vacío	Vakuumkontakt	FX1008

1		**Electrical sensor** **Capteur électrique** **Elektr. Sensor** **Sensor eléctrico** **Elektrisk sensor**	Catalogue id **20806**	Group **386**
2				
3			Illustr. No **1071569**	Section **100**
4				
5		**85660**	Issue **20053804-A**	Page **531**

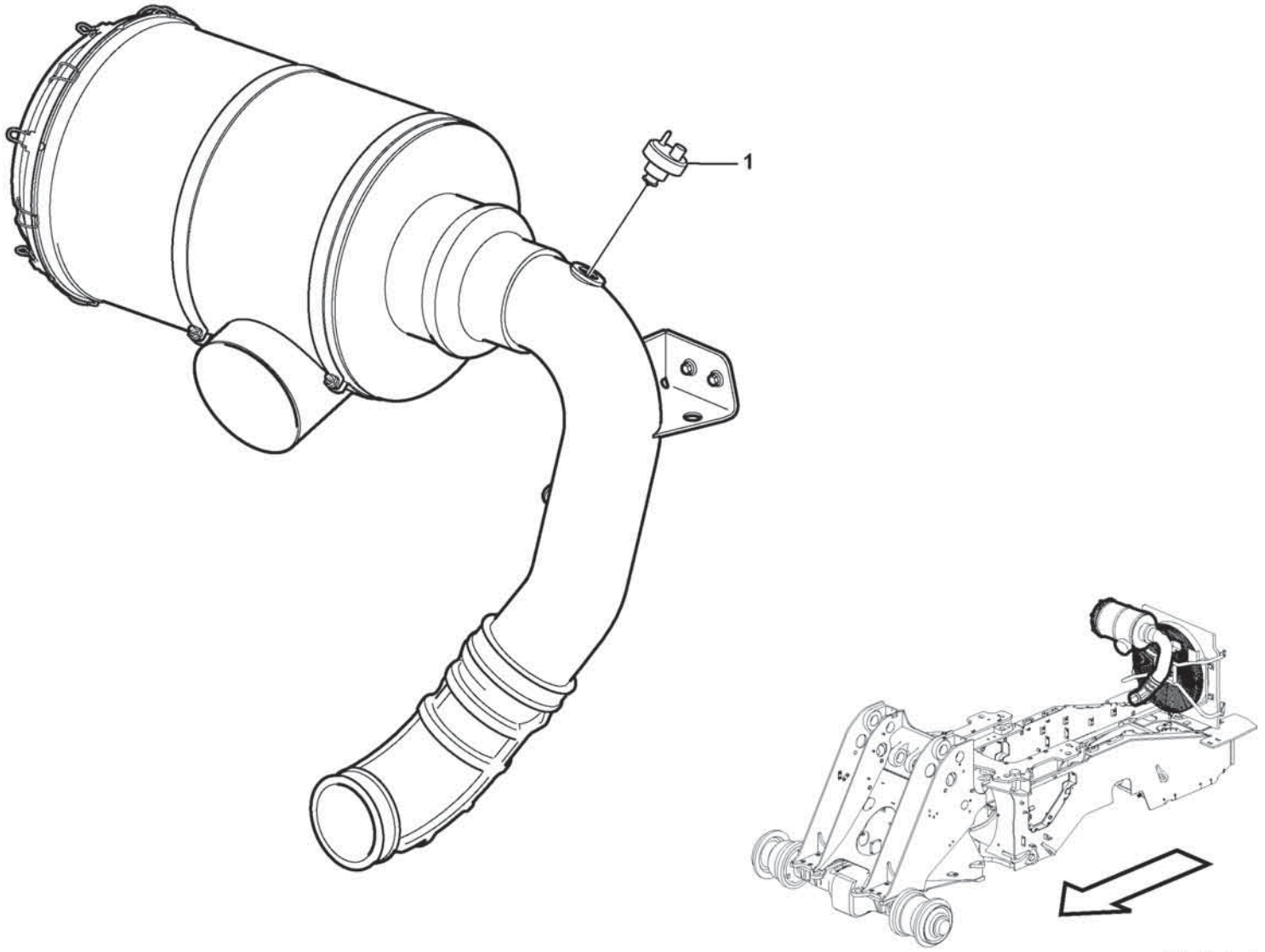

Volvo Construction Equipment
1071569

Fig.	Part No.	Quantity 1	2	3	PS	KIT	Description	Dénomination	Bezeichnung	Denominación	Benämning	Notes
1	VOE 20565673	1					Vacuum switch	Contact à dépression	Vakuumschalter	Contacto de vacío	Vakuumkontakt	FX1008

1		**Electrical sensor** **Capteur électrique** **Elektr. Sensor** **Sensor eléctrico** **Elektrisk sensor**	Catalogue id **20806**	Group **386**
2				
3			Illustr. No **1071569**	Section **300**
4				
5		**85721, 85722, 86918**	Issue **20053804-A**	Page **533**

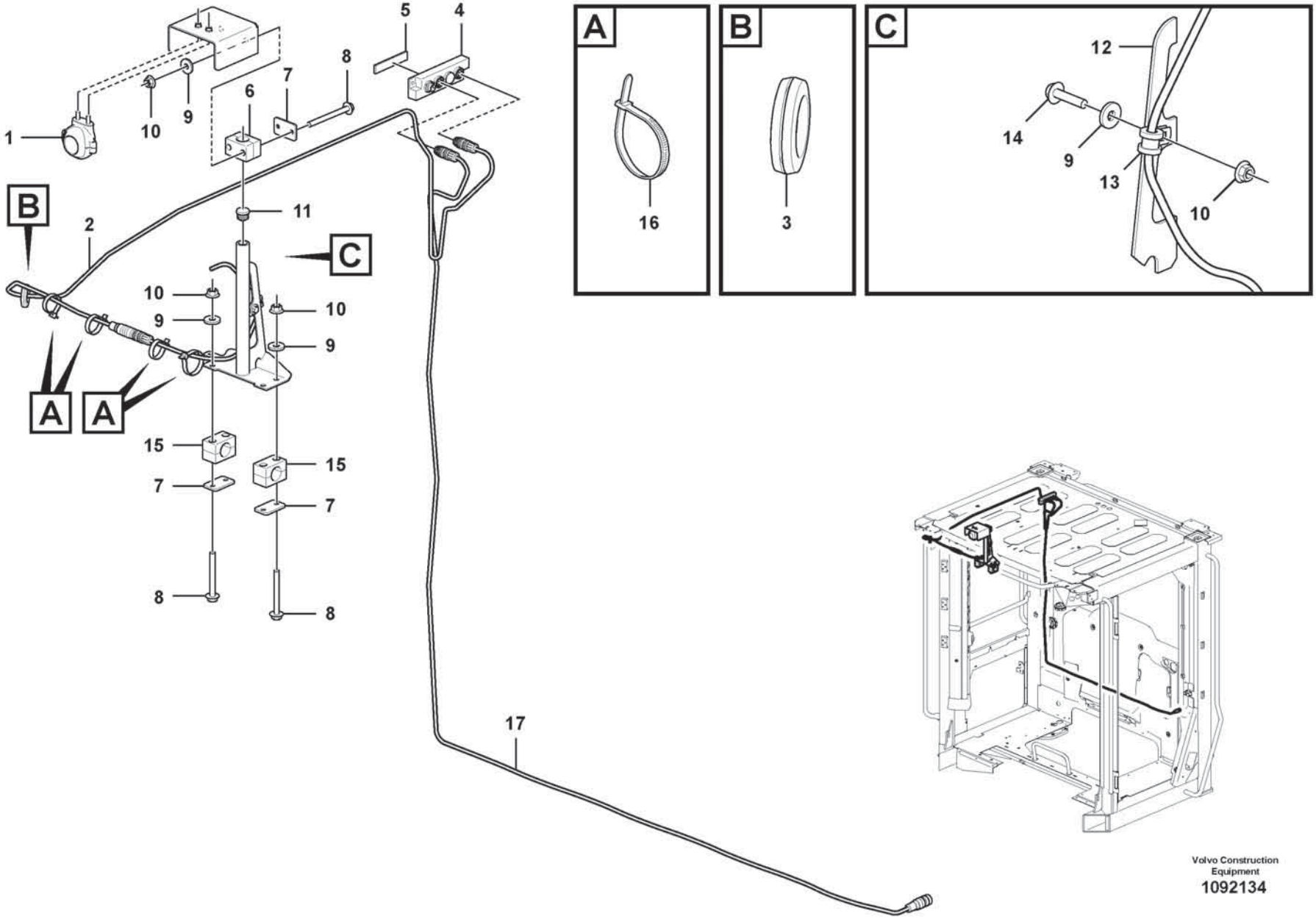

Volvo Construction Equipment
1092134

Fig.	Part No.	Quantity 1	2	3	PS	KIT	Description	Dénomination	Bezeichnung	Denominación	Benämning	Notes
1	VOE 17444241	1					Camera	Caméra	Kamera	Cámara	Kamera	
2	VOE 16287079	1					Cable	Câble	Seil	Cable	Lina	
3	VOE 961970	1					Plug	Tampon	Stopfen	Tapón	Plugg	
4	VOE 17216337	1					Switch box	Boîtier connexion	Schaltschrank	Caja de conexiones	Kopplingsskåp	
5	VOE 15194883	1					Tape	Ruban	Klebestreifen	Cinta adhesiva	Tejp	
6	VOE 11411399	1					Clamp	Collier serrage	Schelle	Abrazadera	Klamma	
7	VOE 4785466	3					Weld plate	Plaque soudage	Schweißplatte	Placa soldadura	Svetsplatta	
8	VOE 60113074	6					Flange screw	Vis à embase	Flanschschraube	Tornillo embridado	Flänsskruv	
9	VOE 60110304	7					Washer	Rondelle	Scheibe	Arandela	Bricka	
10	VOE 60113166	7					Flange lock nut	Contre-écrou à embase	Flanschverschlussmutter	Contratuerca embridada	Flänslåsmutter	
11	VOE 11006457	1					Plug	Tampon	Stopfen	Tapón	Plugg	
12	VOE 15155712	1					Bracket	Console	Konsole	Consola	Konsol	
13	VOE 952624	1					Clamp	Collier serrage	Schelle	Abrazadera	Klamma	
14	VOE 60113069	1					Flange screw	Vis à embase	Flanschschraube	Tornillo embridado	Flänsskruv	
15	VOE 4785462	2					Clamp	Collier serrage	Schelle	Abrazadera	Klamma	
16	VOE 4881440	4					Cable tie	Serre-câble	Kabelbinder	Abrazadera de cinta	Buntband	
17	VOE 17474456	1					Cable	Câble	Kabel	Cable	Kabel	

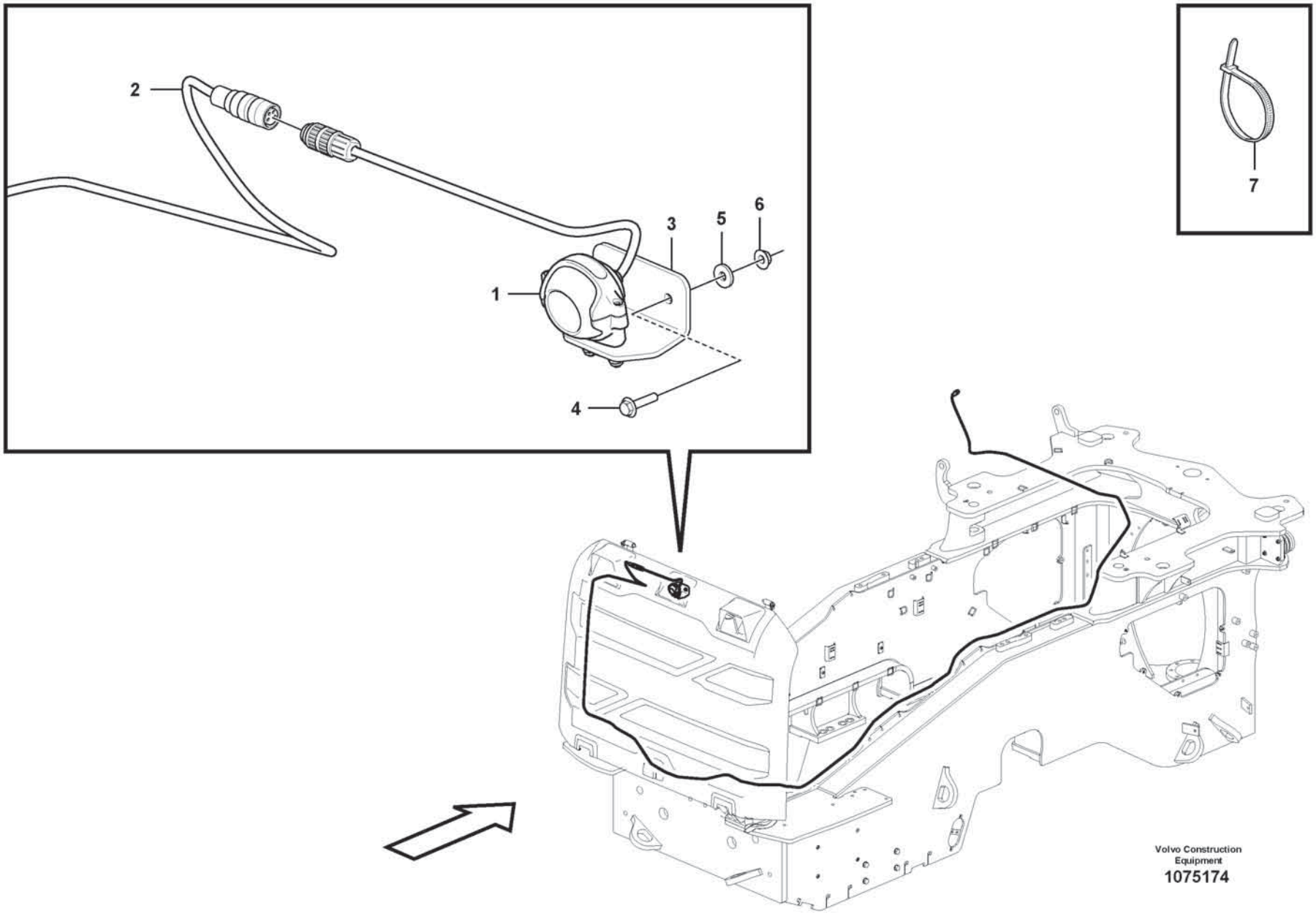
2
3
5
6
1
4
7
Volvo Construction Equipment
1075174

Fig.	Part No.	Quantity 1	2	3	PS	KIT	Description	Dénomination	Bezeichnung	Denominación	Benämning	Notes
1	VOE 17444241	1					Camera	Caméra	Kamera	Cámara	Kamera	RC8401
2	VOE 17208454	1					Cable	Câble	Kabel	Cable	Kabel	
3	VOE 16817377	1					Bracket	Console	Konsole	Consola	Konsol	
4	VOE 60113070	2					Flange screw	Vis à embase	Flanschschraube	Tornillo embridado	Flänsskruv	
5	VOE 60110304	2					Washer	Rondelle	Scheibe	Arandela	Bricka	
6	VOE 19000101	2					Flange lock nut	Contre-écrou à embase	Flanschverschlussmutter	Contratuerca embridada	Flänslåsmutter	
7	VOE 4881440	REQ					Cable tie	Serre-câble	Kabelbinder	Abrazadera de cinta	Buntband	

1		**Rear view camera** **Caméra de recul** **Rückfahrkamera** **Cámara retrovisora** **Backkamera**	Catalogue id **20806**	Group **387**
2				
3			Illustr. No **1075174**	Section **200**
4				
5		**85549**	Issue **20053804-A**	Page **537**

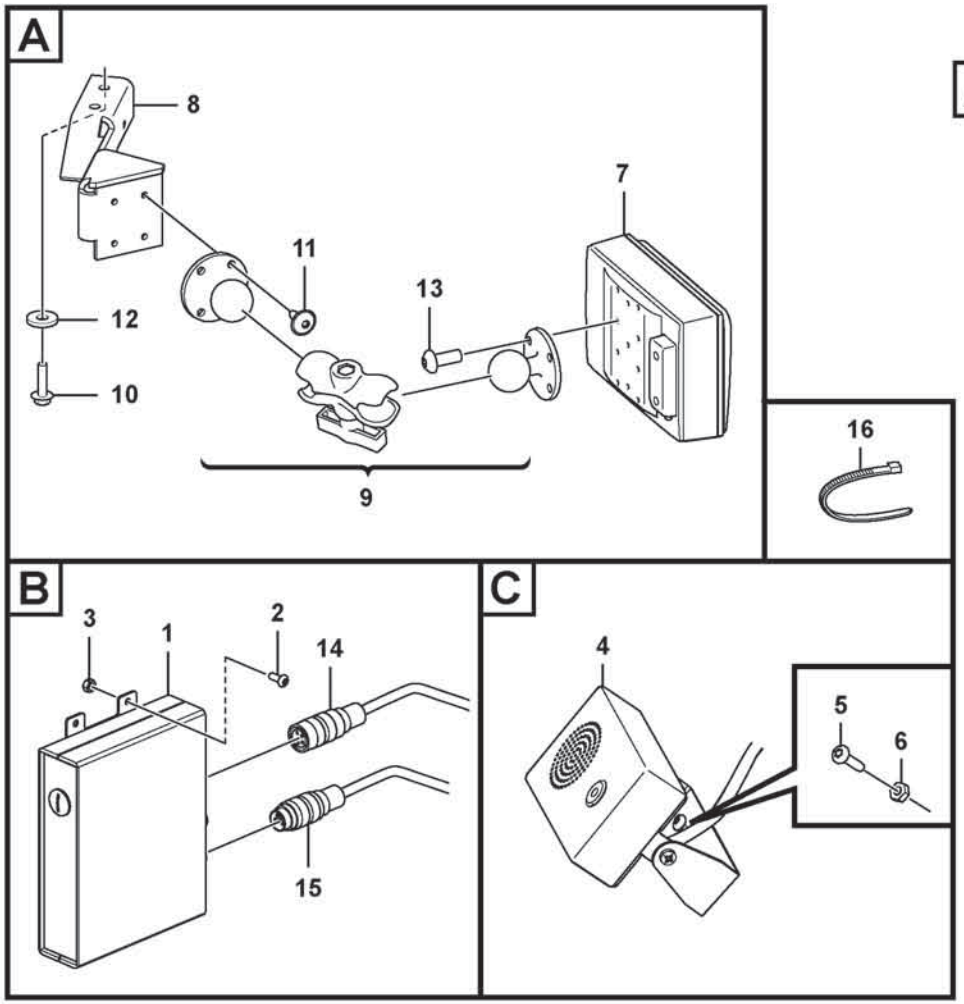

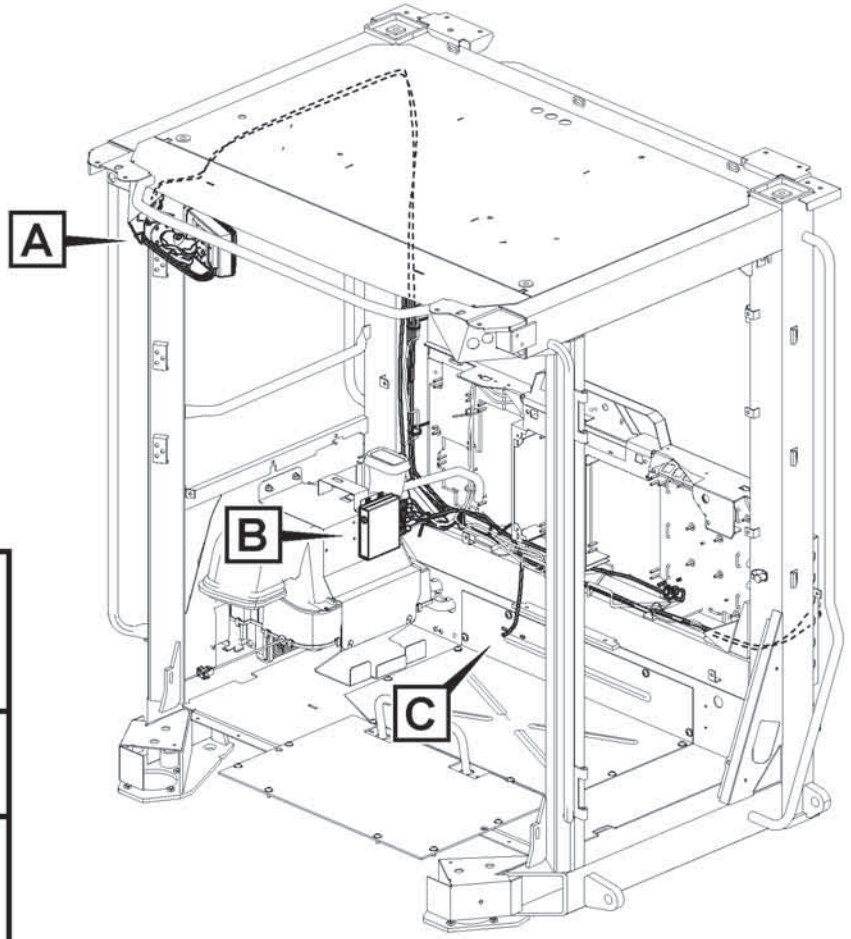

Volvo Construction Equipment

1093101

Fig.	Part No.	Quantity 1	2	3	PS	KIT	Description	Dénomination	Bezeichnung	Denominación	Benämning	Notes

1			Catalogue id **20806**	Group **390**
2				
3			Illustr. No **1093101**	Section **100**
4				
5		**11298499**	Issue **20053804-A**	Page **539**

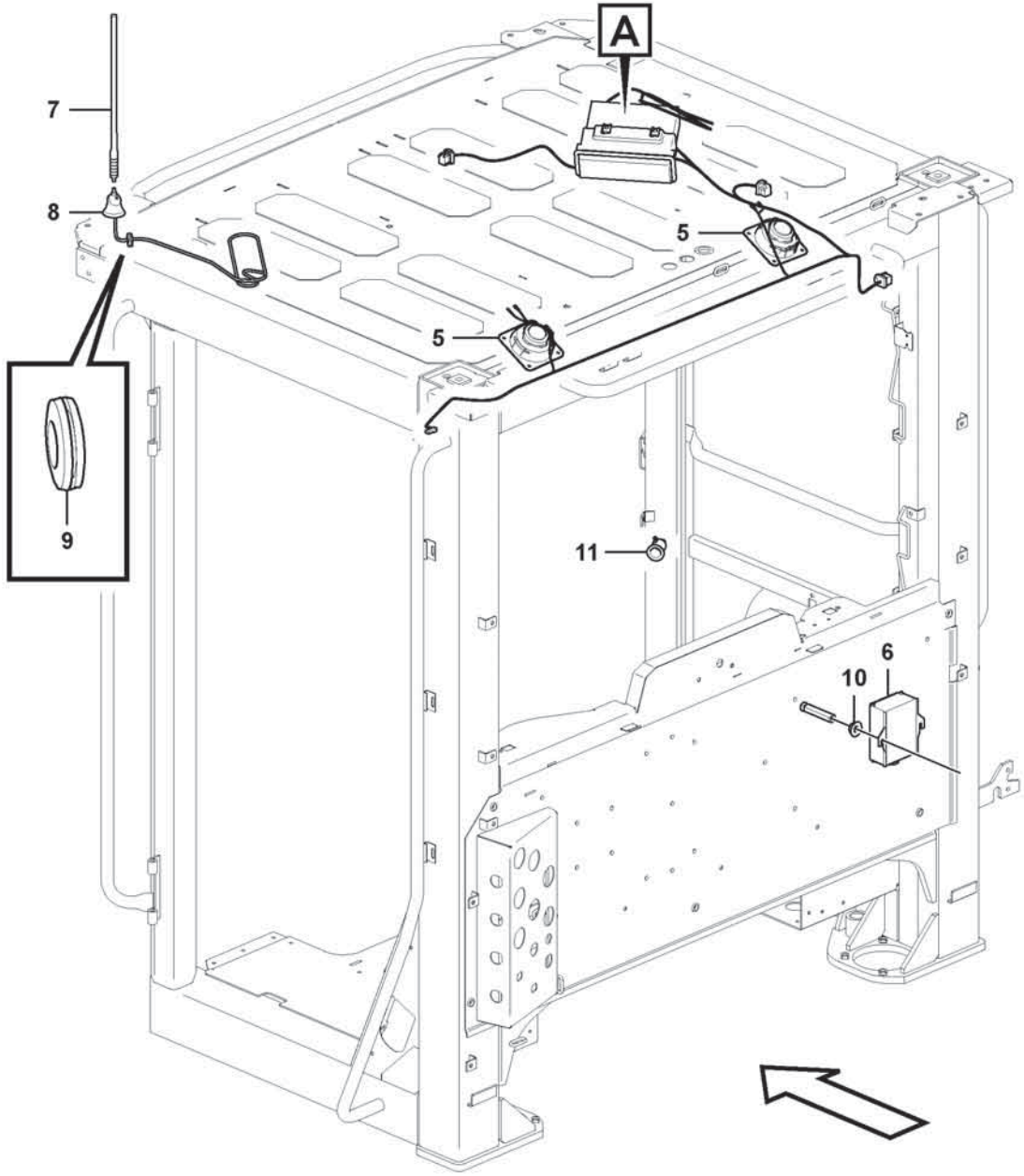

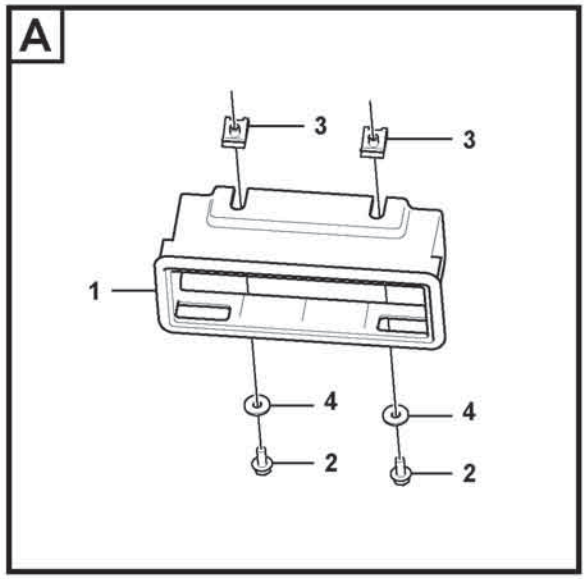

Volvo Construction Equipment

1083811

Fig.	Part No.	Quantity 1	2	3	PS	KIT	Description	Dénomination	Bezeichnung	Denominación	Benämning	Notes
1	VOE 11164554	1					Radio bracket	Support radio	Radioträger	Consola radio	Radiokonsol	
2	VOE 60113069	2					Flange screw	Vis à embase	Flanschschraube	Tornillo embridado	Flänsskruv	
3	VOE 949921	2					Spring nut	Écrou de ressort	Federverschlussmutter	Tuerca resorte	Fjädermutter	
4	VOE 60110304	2					Washer	Rondelle	Scheibe	Arandela	Bricka	
5	VOE 17431016	2					Loudspeaker	Haut-parleur	Lautsprecher	Altavoz	Högtalare	
6	VOE 20724975	1					Voltage converter	Transformateur	Transformator	Rectificador de tensión	Spänningsomvandlare	
7	VOE 1083597	1					Antenna	Antenne	Antenne	Antena	Antenn	
8	VOE 20565961	1					Antenna base	Fixation d'antenne	Antennenträger	Fijación de antena	Antennfäste	
9	VOE 941267	1					Plug	Tampon	Stopfen	Tapón	Plugg	
10	VOE 19000101	2					Flange lock nut	Contre-écrou à embase	Flanschverschlussmutter	Contratuerca embridada	Flänslåsmutter	
11	VOE 11170371	1					Power outlet	Prise électrique	Steckdose	Toma corriente	Eluttag	

1		**Radio installation with converter** **Console radio,avec repartieur de tension** **Radioinstallation mit Spannungsteiler** **Instalaciõn de radio, con dovisor de tension** **Radioinstallation**	Catalogue id **20806**	Group **393**
2				
3			Illustr. No **1083811**	Section **300**
4				
5		**86566, 86567**	Issue **20053804-A**	Page **541**

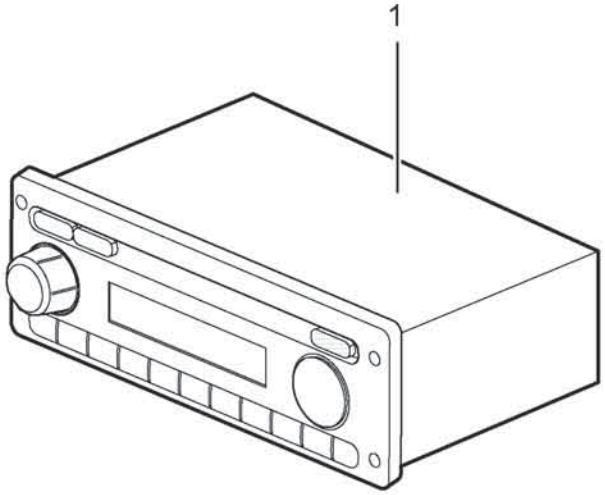
1

Fig.	Part No.	Quantity 1	2	3	PS	KIT	Description	Dénomination	Bezeichnung	Denominación	Benämning	Notes
1	VOE 17431224	1					Radio	Radio	Radio	Radio	Radio	

1		**Radio without Cd player** **Radio sans lecteur de CD** **Radio ohne CD-Spieler** **Radio sin reproductor de CD** **Radio utan CD-spelare**	Catalogue id **20806**	Group **393**
2				
3			Illustr. No **1079239**	Section **500**
4				
5		**86565**	Issue **20053804-A**	Page **543**

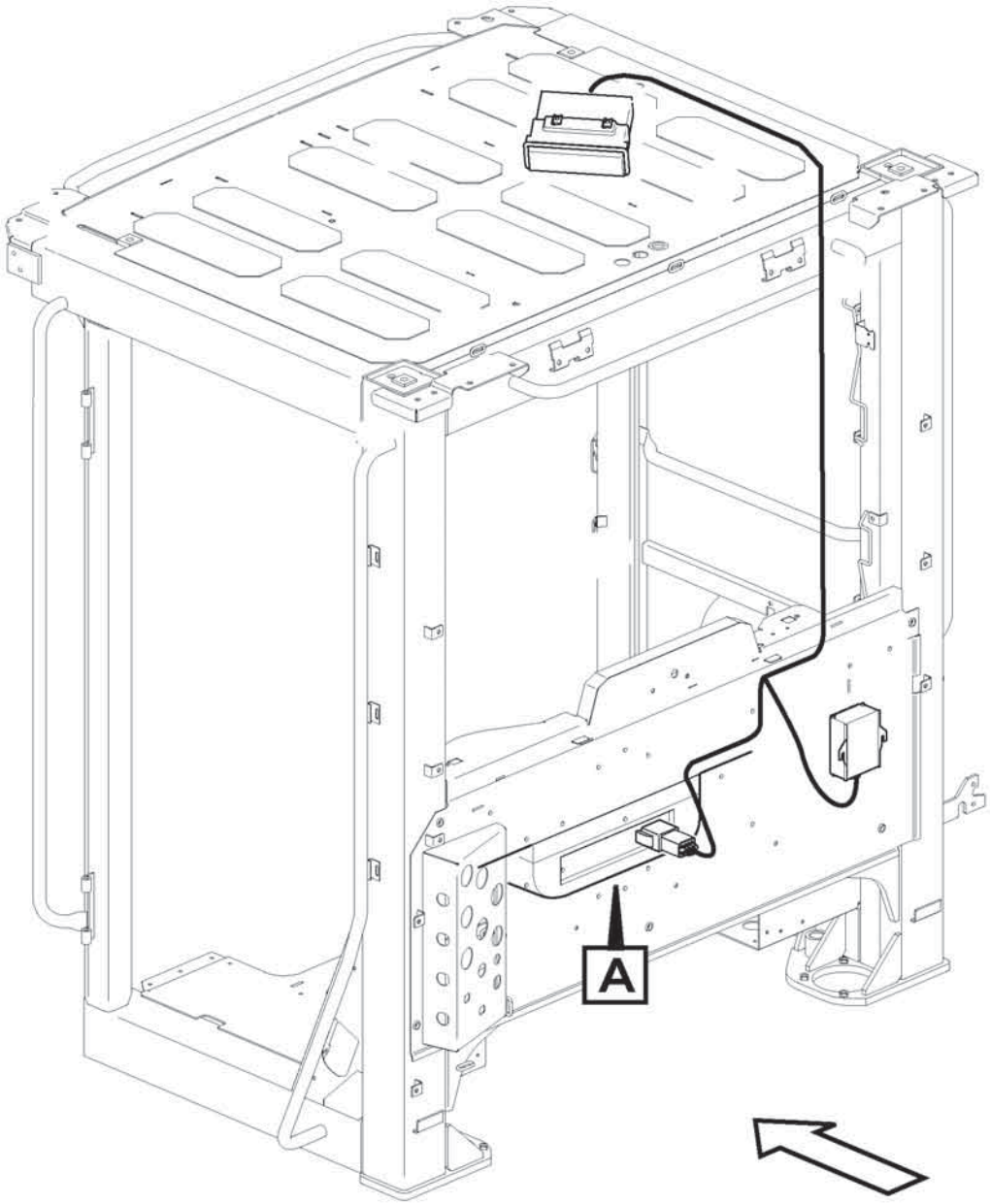

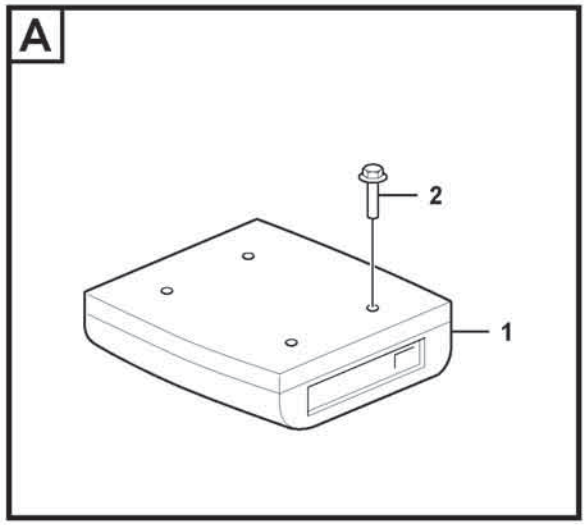

Volvo Construction Equipment
1083816

Fig.	Part No.	Quantity 1	2	3	PS	KIT	Description	Dénomination	Bezeichnung	Denominación	Benämning	Notes
1	VOE 17431039	1					Loudspeaker	Haut-parleur	Lautsprecher	Altavoz	Högtalare	
2	VOE 60113230	4			SS		Flange screw	Vis à embase	Flanschschraube	Tornillo embridado	Flänsskruv	
	VOE 17430863	1					Wiring harness	Faisceau de câbles	Kabelbaum	Manojo cables	Ledningsmatta	See group 371-4300 page 519

1		**Loudspeaker** **Haut-parleur** **Lautsprecher** **Altavoz** **Högtalare**	Catalogue id **20806**	Group **393**
2				
3			Illustr. No **1083816**	Section **600**
4				
5		**86568**	Issue **20053804-A**	Page **545**

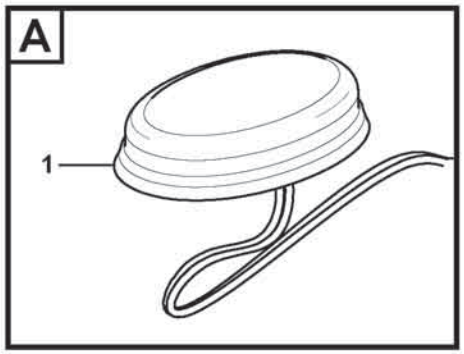

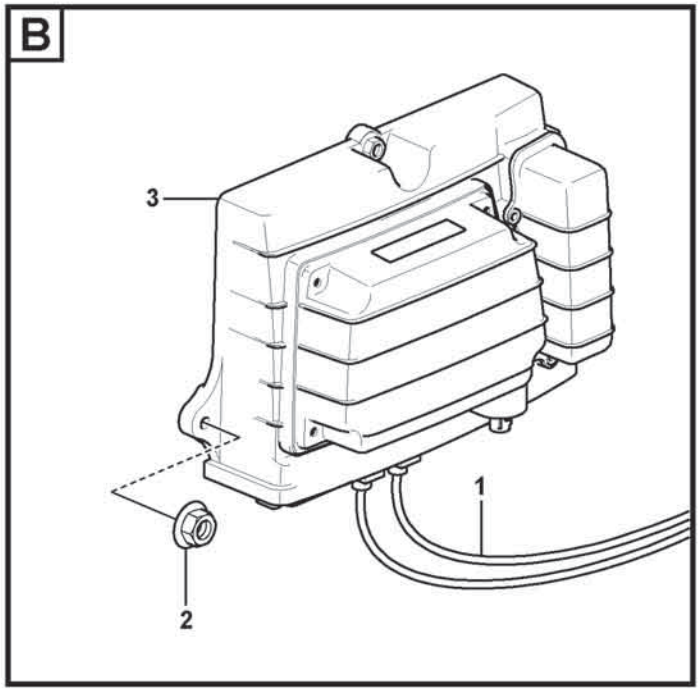

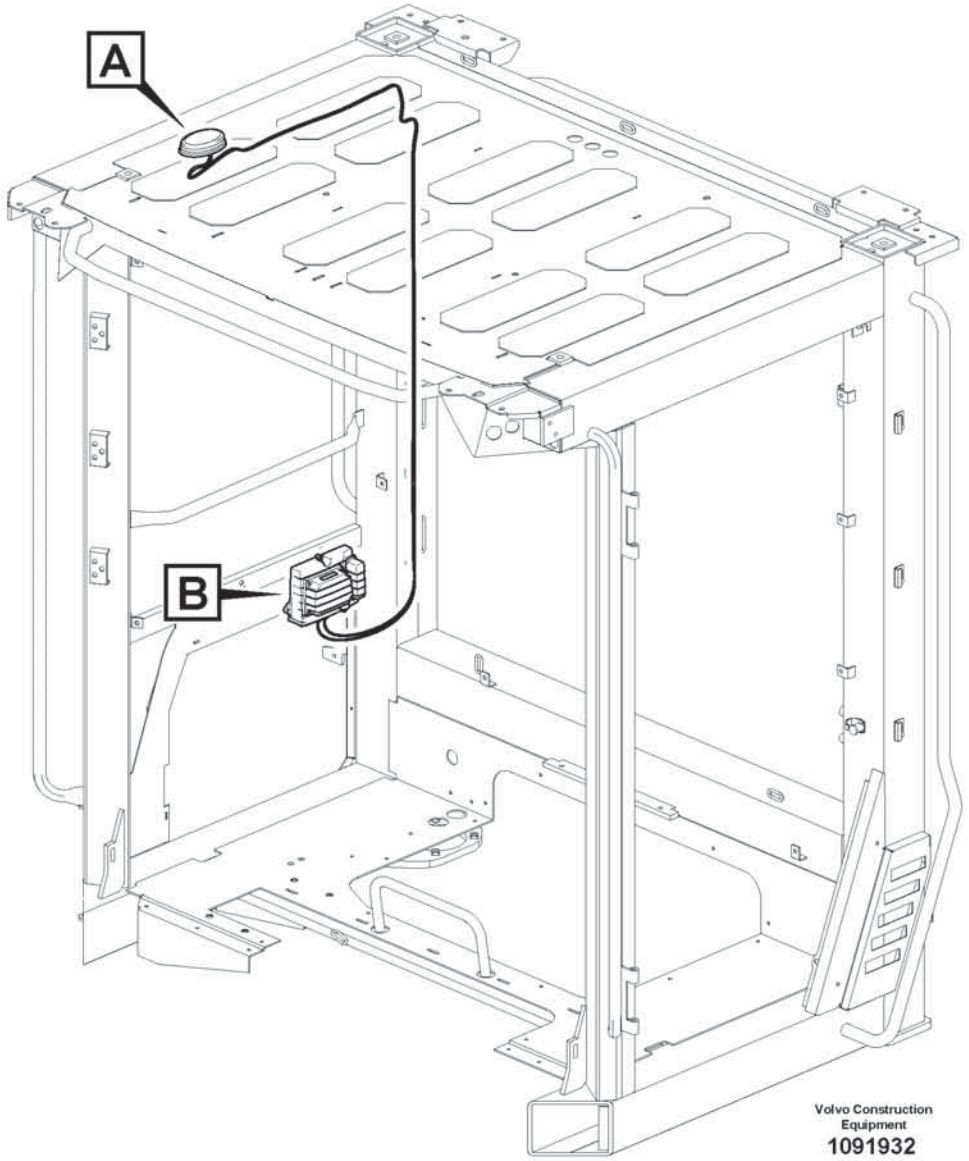

Volvo Construction Equipment
1091932

Fig.	Part No.	Quantity 1	2	3	PS	KIT	Description	Dénomination	Bezeichnung	Denominación	Benämning	Notes
1	VOE 17413636	1					Antenna	Antenne	Antenne	Antena	Antenn	
2	VOE 60113290	3					Flange nut	Écrou à embase	Flanschmutter	Tuerca embridada	Flänsmutter	
3	VOE 11443993	1					Control unit	Unite de controle	Steuereinheit	Unidad de mando	Reglerenhet	

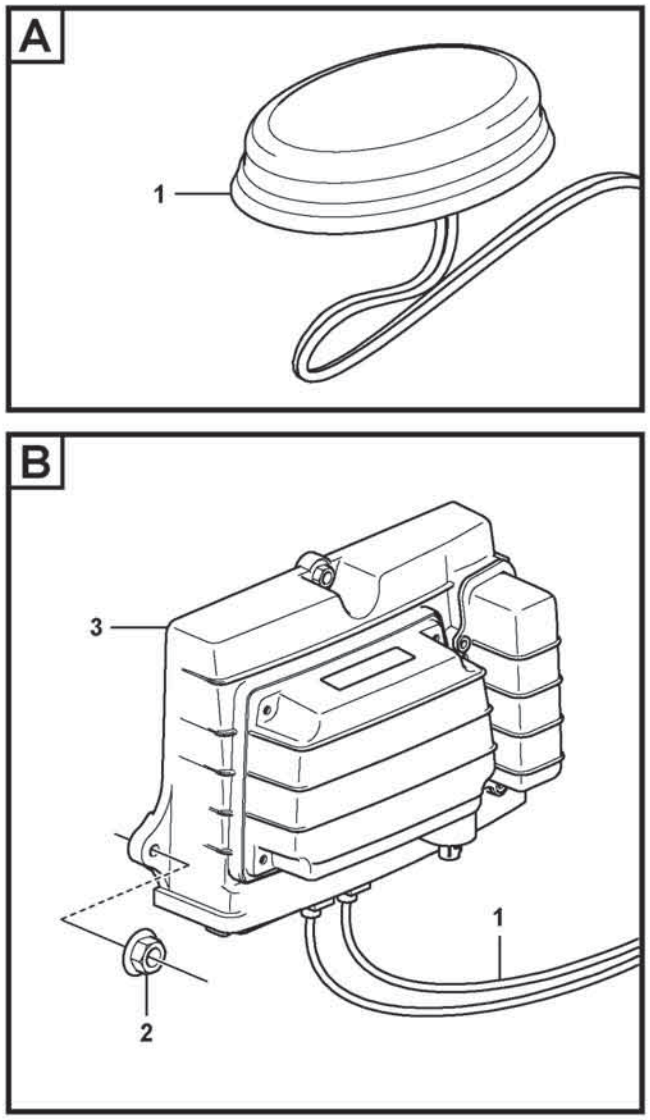

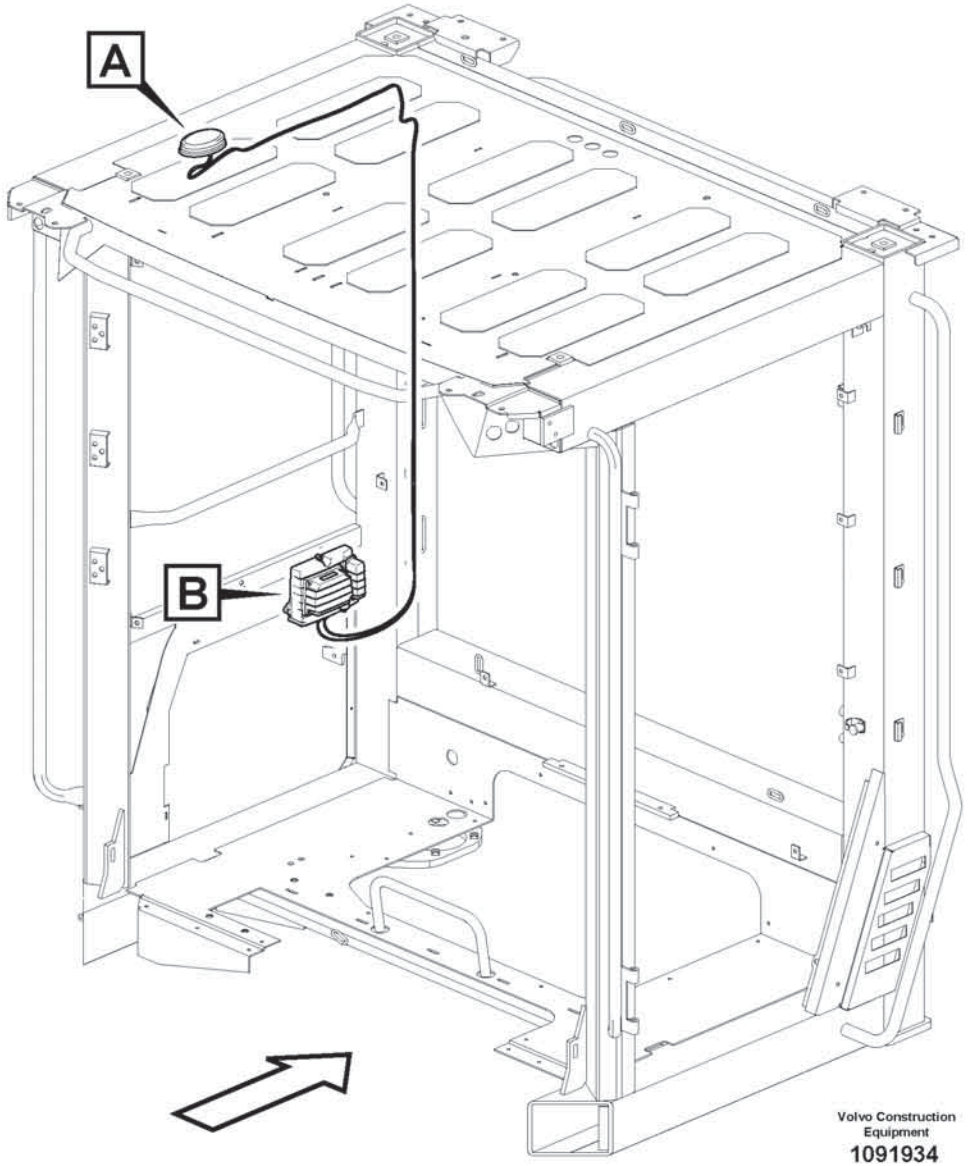

Volvo Construction Equipment
1091934

Fig.	Part No.	Quantity 1	2	3	PS	KIT	Description	Dénomination	Bezeichnung	Denominación	Benämning	Notes
1	VOE 17413636	1					Antenna	Antenne	Antenne	Antena	Antenn	
2	VOE 60113290	3					Flange nut	Écrou à embase	Flanschmutter	Tuerca embridada	Flänsmutter	
3	VOE 11443994	1					Control unit	Unite de controle	Steuereinheit	Unidad de mando	Reglerenhet	

1		**System for wireless electronic controlled communication (telematics)** **Système de communication électronique sans fil (télématique)** **System für drahtlose elektronische Kommunikation (Telematik)** **Sistema de comunicación electrónica inalámbrica (telemática)** **System för trådlös elektronisk kommunikation (telematik)**	Catalogue id **20806**	Group **398**
2				
3			Illustr. No **1091934**	Section **300**
4				
5		**87264**	Issue **20053804-A**	Page **549**

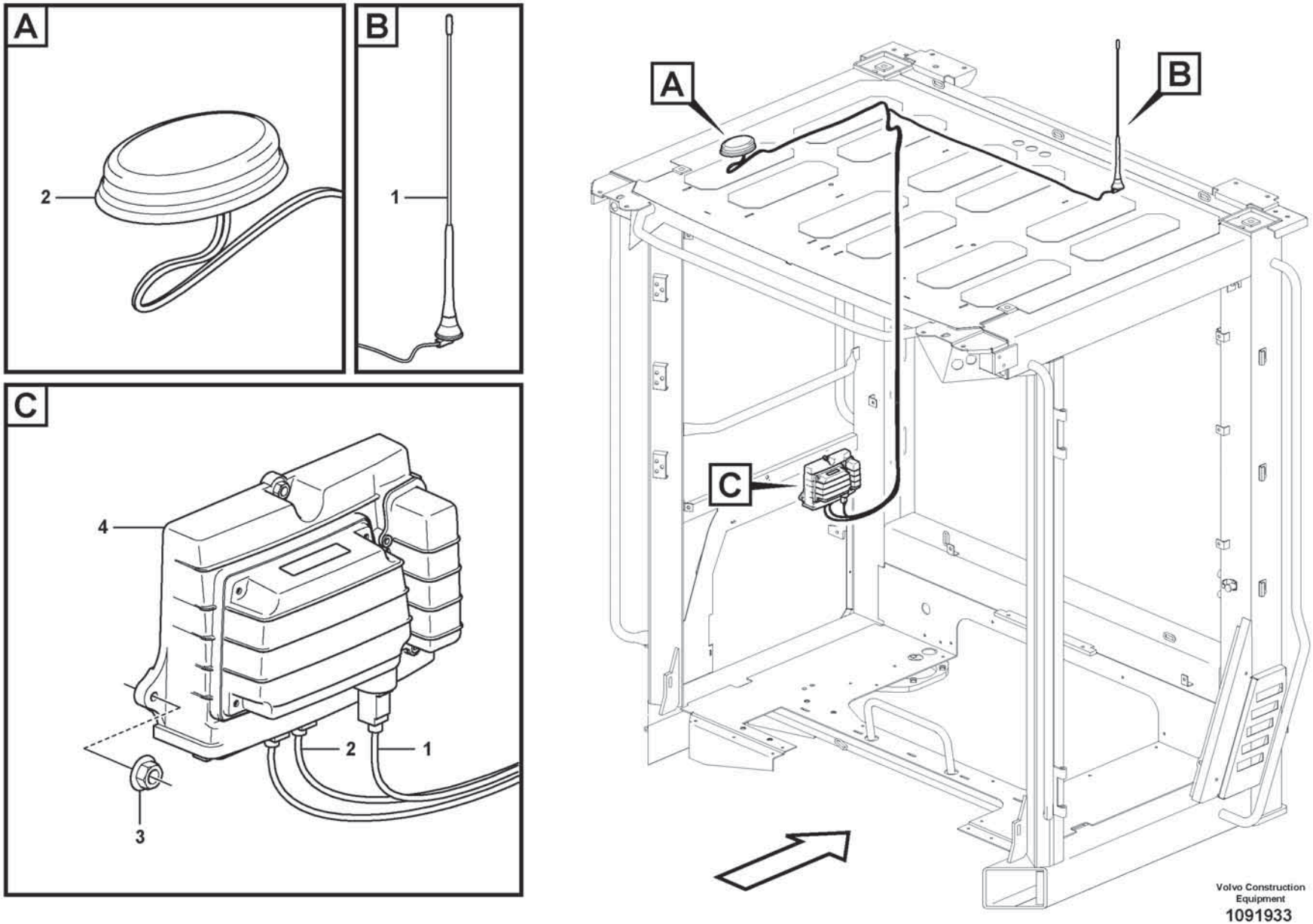
A
2
B
1
C
4
2
1
3
A
B
C
Volvo Construction Equipment
1091933

Fig.	Part No.	Quantity 1	2	3	PS	KIT	Description	Dénomination	Bezeichnung	Denominación	Benämning	Notes
1	VOE 17480786	1					Antenna kit	Kit d'antenne	Antennensatz	Juego de antena	Antennsats	
2	VOE 17413636	1					Antenna	Antenne	Antenne	Antena	Antenn	
3	VOE 60113290	3					Flange nut	Écrou à embase	Flanschmutter	Tuerca embridada	Flänsmutter	
4	VOE 11443992	1					Control unit	Calculateur	Steuergerät	Unidad de mando	Styrenhet	

1		**System for wireless electronic controlled communication (telematics)** **Système de communication électronique sans fil (télématique)** **System für drahtlose elektronische Kommunikation (Telematik)** **Sistema de comunicación electrónica inalámbrica (telemática)** **System för trådlös elektronisk kommunikation (telematik)**	Catalogue id **20806**	Group **398**
2				
3			Illustr. No **1091933**	Section **350**
4				
5		**86692**	Issue **20053804-A**	Page **551**

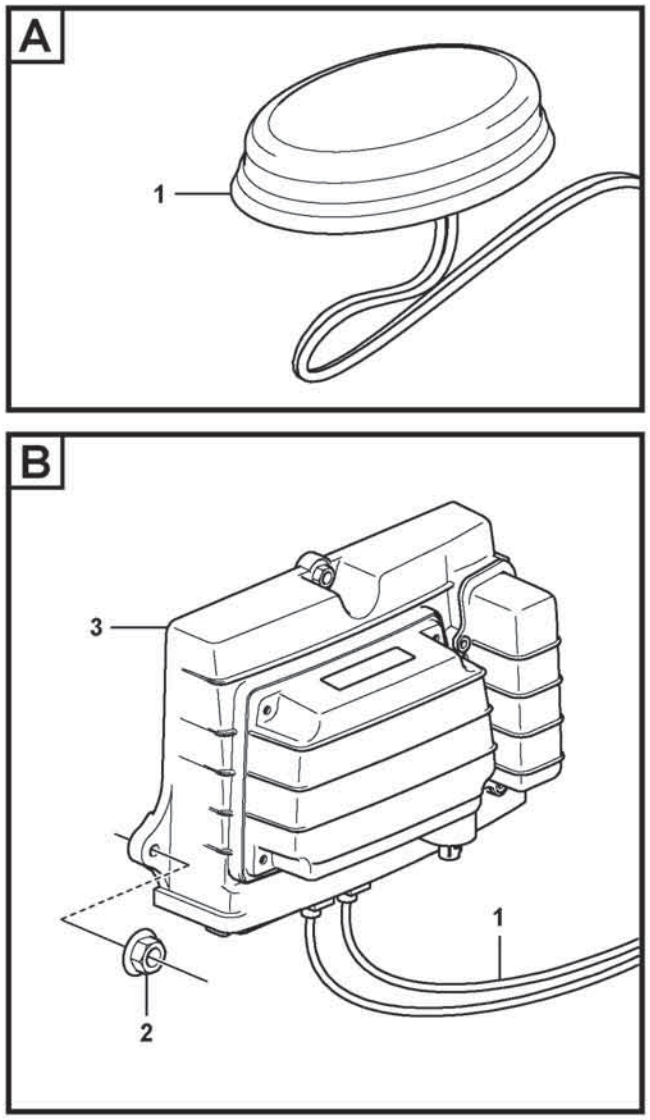

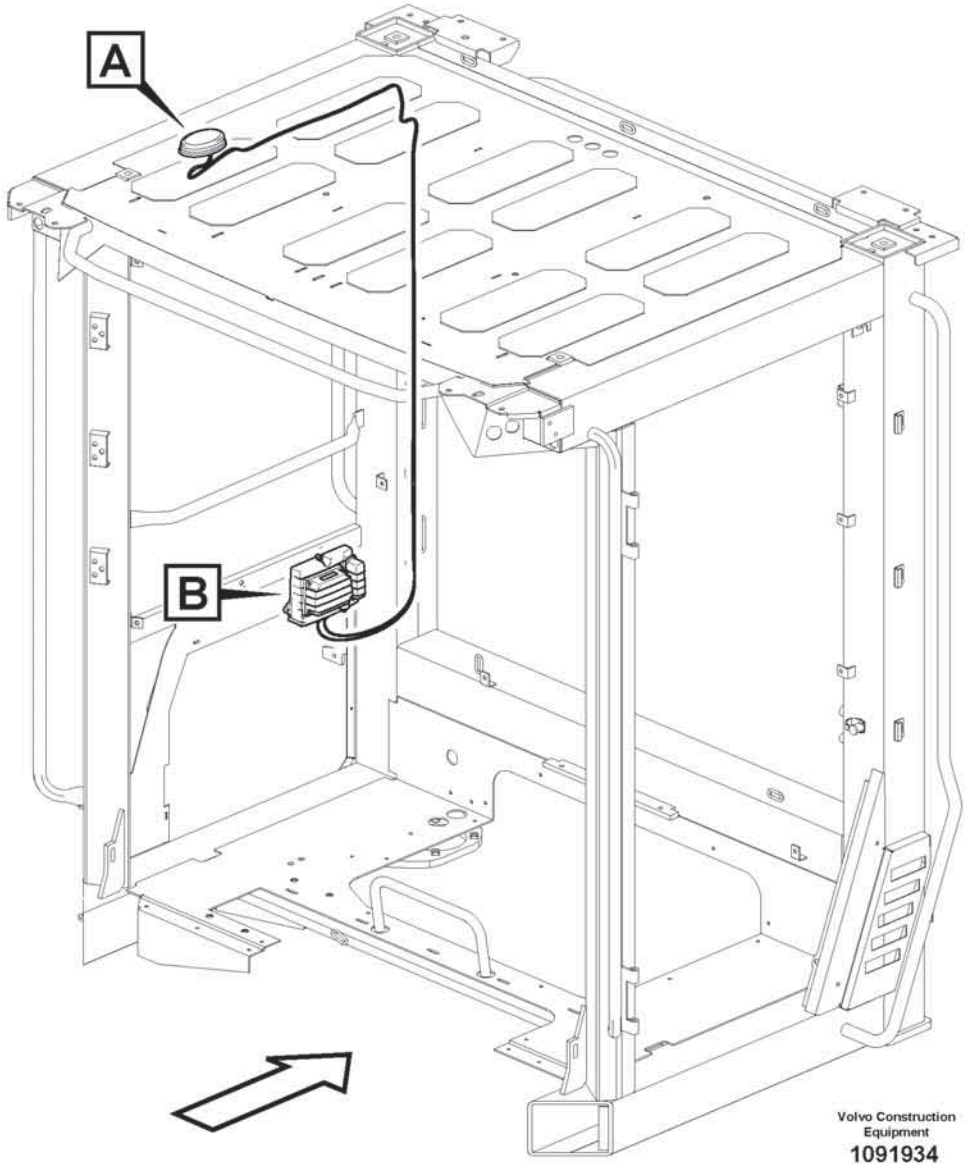

Volvo Construction Equipment
1091934

Fig.	Part No.	Quantity 1	2	3	PS	KIT	Description	Dénomination	Bezeichnung	Denominación	Benämning	Notes
1	VOE 17413636	1					Antenna	Antenne	Antenne	Antena	Antenn	
2	VOE 60113290	3					Flange nut	Écrou à embase	Flanschmutter	Tuerca embridada	Flänsmutter	
3	VOE 11385187	1					Control unit	Unite de controle	Steuereinheit	Unidad de mando	Reglerenhet	

1		**System for wireless electronic controlled communication (telematics)** **Système de communication électronique sans fil (télématique)** **System für drahtlose elektronische Kommunikation (Telematik)** **Sistema de comunicación electrónica inalámbrica (telemática)** **System för trådlös elektronisk kommunikation (telematik)**	Catalogue id **20806**	Group **398**
2				
3			Illustr. No **1091934**	Section **400**
4				
5		**86907**	Issue **20053804-A**	Page **553**

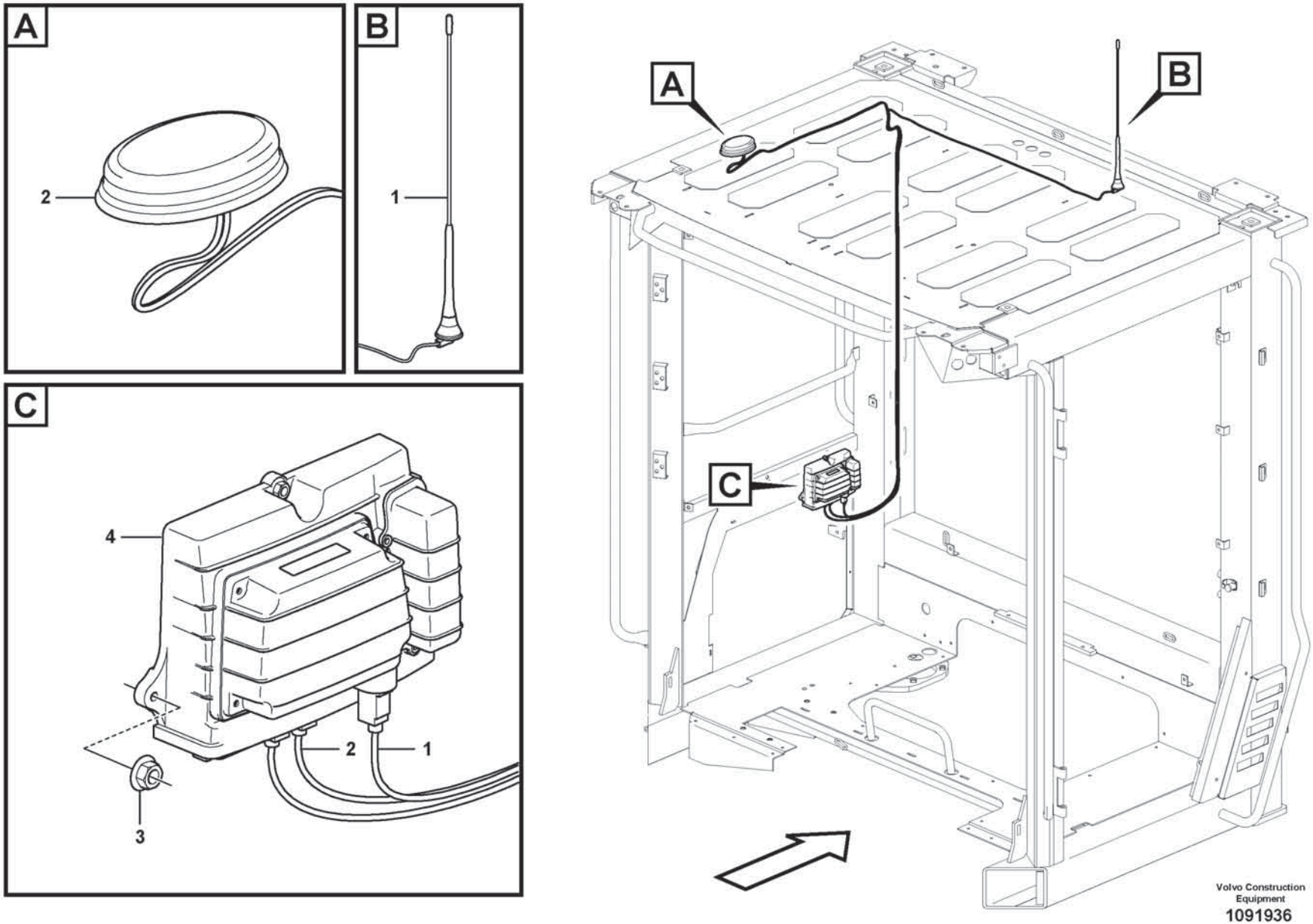
A
2
B
1
C
4
2
1
3
A
B
C
Volvo Construction Equipment
1091936

Fig.	Part No.	Quantity 1	2	3	PS	KIT	Description	Dénomination	Bezeichnung	Denominación	Benämning	Notes
1	VOE 19480786	1					Antenna Kit	Kit Antenne	Ant Bausatz	Juego Antena	Antennsats	
2	VOE 17413636	1					Antenna	Antenne	Antenne	Antena	Antenn	
3	VOE 60113290	3					Flange nut	Écrou à embase	Flanschmutter	Tuerca embridada	Flänsmutter	
4	VOE 11385186	1					Control unit	Unite de controle	Steuereinheit	Unidad de mando	Reglerenhet	

1		**System for wireless electronic controlled communication (telematics)** **Système de communication électronique sans fil (télématique)** **System für drahtlose elektronische Kommunikation (Telematik)** **Sistema de comunicación electrónica inalámbrica (telemática)** **System för trådlös elektronisk kommunikation (telematik)**	Catalogue id **20806**	Group **398**
2				
3			Illustr. No **1091936**	Section **450**
4				
5		**86908**	Issue **20053804-A**	Page **555**

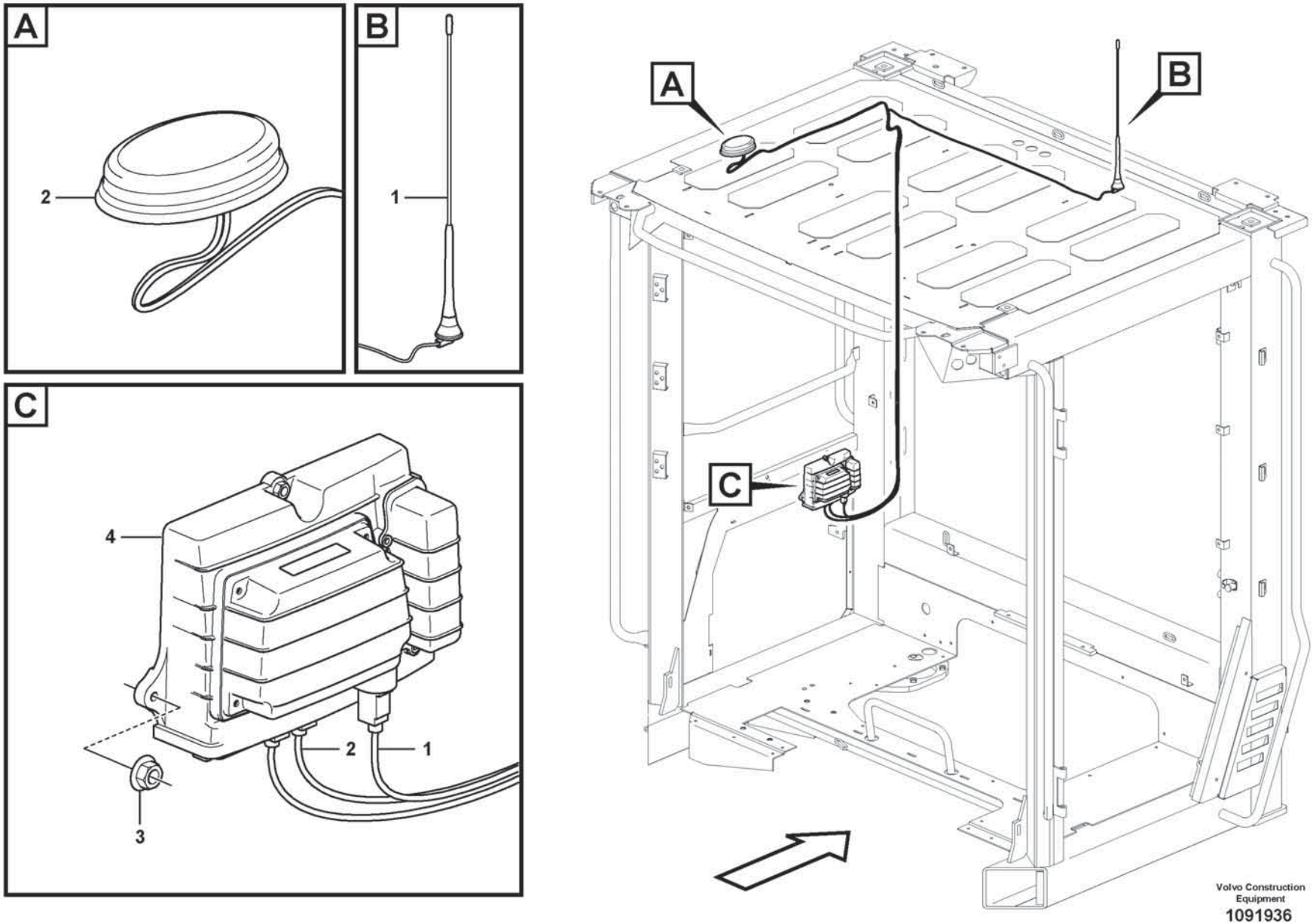
A
2
B
1
C
4
2
1
3
A
B
C
Volvo Construction Equipment
1091936

Fig.	Part No.	Quantity 1	2	3	PS	KIT	Description	Dénomination	Bezeichnung	Denominación	Benämning	Notes
1	VOE 17480786	1					Antenna kit	Kit d'antenne	Antennensatz	Juego de antena	Antennsats	
2	VOE 17413636	1					Antenna	Antenne	Antenne	Antena	Antenn	
3	VOE 60113290	3					Flange nut	Écrou à embase	Flanschmutter	Tuerca embridada	Flänsmutter	
4	VOE 11443995	1					Control unit	Unite de controle	Steuereinheit	Unidad de mando	Reglerenhet	

1		**System for wireless electronic controlled communication (telematics)** **Système de communication électronique sans fil (télématique)** **System für drahtlose elektronische Kommunikation (Telematik)** **Sistema de comunicación electrónica inalámbrica (telemática)** **System för trådlös elektronisk kommunikation (telematik)**	Catalogue id **20806**	Group **398**
2				
3			Illustr. No **1091936**	Section **500**
4				
5		**87262**	Issue **20053804-A**	Page **557**

VOLVO

Volvo Construction Equipment
www.volvoce.com

GROUP		Section	Page
414	Torque converter 22703	100	565
420	Hydraulic transmission with fitting parts 22703	100	567
420	Oil filler	200	569
420	Filler cap	300	571
420	Testing block	400	573
420	Ventilation for transmission.	500	575
421	Converter housing, gears and shafts 22703	100	577
421	Oil filter 22703	200	581
421	Oil distributor and tube 22703	300	583
421	Hydraulic clutch, forward / 1 st speed 22703	400	587
421	Hydraulic clutch, reverse / 2nd speed 22703	500	589
421	Hydraulic clutch, 3rd / 4th speed 22703	600	591
421	Lubricating oil valve with fitting parts 22703	700	593
421	Lubricating oil valve 22703	800	595
421	Gear selector valve with fitting parts 22703	900	597
421	Gear selector valve 22703	1000	599
434	Transfer case, gears and shafts 22703	100	601
434	Transfer case, housing and covers 22703	200	603
434	Proportional valve 22703	300	607
436	Gear box housing with fitting parts	100	609
451	Propeller shafts with fitting parts	100	611
451	Propeller shaft	200	613
451	Propeller shaft	300	615
451	Propeller shaft	400	617
460	Planet axles with fitting parts	100	619
460	Venting, planet shafts	200	621
460	Planet axles with fitting parts 56129, 56130	300	623
461	Planet shaft, front 56128	100	625
461	Final drive, front 56128	200	629
463	Planet shaft, rear	100	635
463	Final drive, rear 56129	200	639
463	Final drive, rear 56130	300	643
468	Differential lock 56128	300	649

TABLE DES MATIÈRES

Catalogue id 20806 | Group 4
Issue 20053804-A | Page 560

GROUPE	Section	Page
414 Convertisseur de couple 22703	100	565
420 Transmission avec pièces de montage 22703	100	567
420 Raccord de remplissage d'huile	200	569
420 Bouchon de remplissage	300	571
420 Bloc de contrôle	400	573
420 Aération de transmission.	500	575
421 Boîtier convertisseur, engrenages et arbres 22703	100	577
421 Filtre à huile 22703	200	581
421 Distributeur d'huile, tuyaux 22703	300	583
421 Accouplement hydraulique, avant / 1er 22703	400	587
421 Accouplement hydraulique, arrière / 2ème 22703	500	589
421 Accouplement hydraulique, 3ème / 4ème 22703	600	591
421 Soupape d'huile de graissage avec pièces de montage 22703	700	593
421 Soupape d'huile de graissage 22703	800	595
421 Valve sélectrice vitesse avec pièces de montage 22703	900	597
421 Soupape sélectrice vitesse 22703	1000	599
434 Boîte de transfert, pignon et arbres 22703	100	601
434 Boîte de transfert, boîtier et couvercle 22703	200	603
434 Valvula proporcional 22703	300	607
436 Suspension boîte vitesses	100	609
451 Arbres de transmission avec pieces de montage	100	611
451 Arbre à cardans	200	613
451 Arbre à cardans	300	615
451 Arbre à cardans	400	617
460 Train planétaire avec pièces de montage	100	619
460 Aération, train planétaire	200	621
460 Train planétaire avec pièces de montage 56129, 56130	300	623
461 Essieu moteur, AV 56128	100	625
461 Commandes finales, AV 56128	200	629
463 Essieu moteur, arrière	100	635
463 Commandes finales, AR 56129	200	639
463 Commandes finales, AR 56130	300	643
468 Blocage différentiel 56128	300	649

GRUPPE		Abschnitt	Seite
414	Drehmomentwandler 22703	100	565
420	Transmission mit Anbauteilen 22703	100	567
420	Öleinfüllstutzen	200	569
420	Tankdeckel	300	571
420	Messblock	400	573
420	Entlüftung für Transmission.	500	575
421	Wandlergehäuse, Zahnräder und Wellen 22703	100	577
421	Ölfilter 22703	200	581
421	Ölverteiler und Rohr 22703	300	583
421	Hydraulikkupplung, vorwärts / 1. Gang 22703	400	587
421	Hydraulikkupplung, rückwärts / 2. Gang 22703	500	589
421	Hydraulikkupplung, 3. / 4. Gang 22703	600	591
421	Schmierölventil mit Anbauteilen 22703	700	593
421	Schmierölventil 22703	800	595
421	Getriebewählerventil mit Anbauteilen 22703	900	597
421	Getriebewählerventil 22703	1000	599
434	Verteilergetriebe, Antrieb und Achsen 22703	100	601
434	Verteilergetriebe, Gehäuse und Deckel 22703	200	603
434	Proportionalventil 22703	300	607
436	Getriebeaufhängung	100	609
451	Gelenkwelle mit Anbauteilen	100	611
451	Gelenkwelle	200	613
451	Gelenkwelle	300	615
451	Gelenkwelle	400	617
460	Planetenwellen mit Anbauteilen	100	619
460	Lüftung, Planetenwellen	200	621
460	Planetenwellen mit Anbauteilen 56129, 56130	300	623
461	Planetenwelle, vordere 56128	100	625
461	Ausgangsgetriebe, vorwärts 56128	200	629
463	Planetenwelle, hintere	100	635
463	Ausgangsgetriebe, rückwärts 56129	200	639
463	Ausgangsgetriebe, rückwärts 56130	300	643
468	Differentialsperre 56128	300	649

INDICE

Catalogue id 20806 | Group 4
Issue 20053804-A | Page 562

GRUPO	Sección	Página
414 Convertidor de par 22703	100	565
420 Transmisión con accesorios de montaje 22703	100	567
420 Llenador de aceite	200	569
420 Tapón de llenado	300	571
420 Bloque de medición	400	573
420 Ventilación de transmisión.	500	575
421 Caja del convertidor, engranajes y ejes 22703	100	577
421 Filtro de aceite 22703	200	581
421 Distribuidor de aceite, tubos 22703	300	583
421 Embrague hidráulic, adelante / 1a velocidad 22703	400	587
421 Embrague hidráulic, atrás / 2a velocidad 22703	500	589
421 Embrague hidráulic, 3a / 4a velocidades 22703	600	591
421 Válvula de lubricación con accesorios de montaje 22703	700	593
421 Válvula de lubricación 22703	800	595
421 Válvula selectora de gama con accesorios de montaje 22703	900	597
421 Válvula selectora de gama 22703	1000	599
434 Caja de reenvío, engranajes y ejes 22703	100	601
434 Caja de reenvío, caja y tapa 22703	200	603
434 Valvula proporcional 22703	300	607
436 Suspensión de la caja de cambios	100	609
451 Ejes cardán con accerorios de montaje	100	611
451 Ejes cardán	200	613
451 Ejes cardán	300	615
451 Ejes cardán	400	617
460 Ejes planetarios con accesorios de montaje	100	619
460 Ventilación, ejes planetarios	200	621
460 Ejes planetarios con accesorios de montaje 56129, 56130	300	623
461 Eje propulsor, delantero 56128	100	625
461 Engranaje cambio central, delantero 56128	200	629
463 Eje propulsor, trasero	100	635
463 Engranaje cambio central, trasero 56129	200	639
463 Engranaje cambio central, trasero 56130	300	643
468 Cierre - diferencial 56128	300	649

GRUPP		Avsnitt	Sida
414	Momentomvandlare 22703	100	565
420	Transmission med monteringsdetaljer 22703	100	567
420	Oljepåfyllning	200	569
420	Påfyllningslock	300	571
420	Mätblock	400	573
420	Ventilation för transmission.	500	575
421	Momentomvandlarhus, drev och axlar 22703	100	577
421	Oljefilter 22703	200	581
421	Oljefördelare och rör 22703	300	583
421	Hydraulkoppling, fram / 1-an 22703	400	587
421	Hydraulkoppling, back / 2-an 22703	500	589
421	Hydraulkoppling, 3-an / 4-an 22703	600	591
421	Smörjoljeventil med monteringsdetaljer 22703	700	593
421	Smörjoljeventil 22703	800	595
421	Växelväljarventil med monteringsdetaljer 22703	900	597
421	Växelväljarventil 22703	1000	599
434	Fördelningsväxellåda, drev och axlar 22703	100	601
434	Fördelningsväxellåda, hus och lock 22703	200	603
434	Proportionalventil 22703	300	607
436	Växellådsupphängning	100	609
451	Kardanaxlar med monteringsdetaljer	100	611
451	Kardanaxel	200	613
451	Kardanaxel	300	615
451	Kardanaxel	400	617
460	Planetaxlar med monteringsdetaljer	100	619
460	Avluftning, planetaxlar	200	621
460	Planetaxlar med monteringsdetaljer 56129, 56130	300	623
461	Planetaxel, fram 56128	100	625
461	Centrumväxel, fram 56128	200	629
463	Planetaxel, bak	100	635
463	Centrumväxel, bak 56129	200	639
463	Centrumväxel, bak 56130	300	643
468	Differentialspärr 56128	300	649

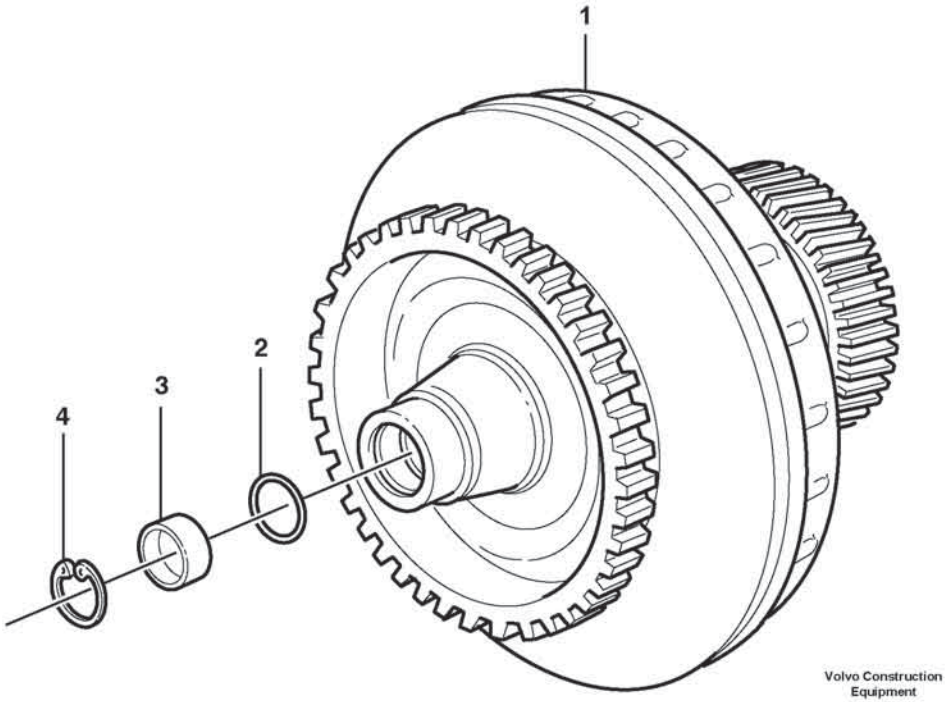
1
2
3
4
Volvo Construction
Equipment
1071503

Fig.	Part No.	Quantity 1	2	3	PS	KIT	Description	Dénomination	Bezeichnung	Denominación	Benämning	Notes
1	VOE 17457020	1					Torque converter	Convertisseur de couple	Drehmomentwandler	Convertidor de par	Momentomvandlare	
2	VOE 11997187	1					•O-ring	•Joint torique	•O-Ring	•Anillo tórico	•O-ring	
3	VOE 15197418	1					•Cap	•Capot	•Kappe	•Capuchón	•Hatt	
4	VOE 914529	1					•Retaining ring	•Bague retenue	•Haltering	•Anillo retén	•Hållarring	

1		**Torque converter** **Convertisseur de couple** **Drehmomentwandler** **Convertidor de par** **Momentomvandlare**	Catalogue id **20806**	Group **414**
2				
3			Illustr. No **1071503**	Section **100**
4				
5		**22703**	Issue **20053804-A**	Page **565**

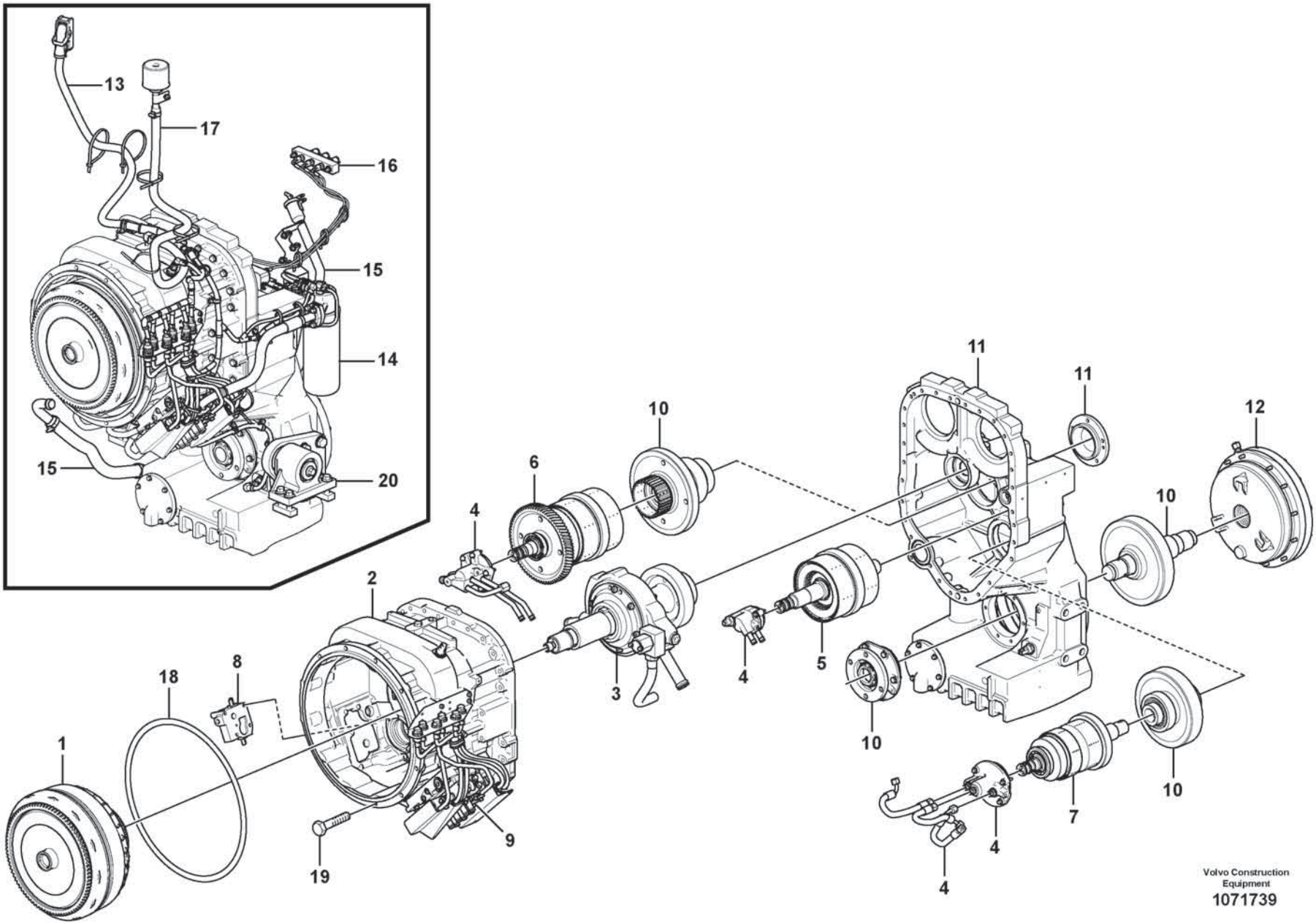
13
17
16
15
14
15
20
1
18
8
2
19
9
3
4
6
10
4
5
11
11
12
10
10
10
7
4
4
Volvo Construction Equipment
1071739

Fig.	Part No.	Quantity 1	2	3	PS	KIT	Description	Dénomination	Bezeichnung	Denominación	Benämning	Notes
	VOE 22703	1					Hydraulic transmission	Transmission hydraulique	Hydraulikantrieb	Transmisión hidráulica	Hydraultransmission	
1		1					•Torque converter	•Convertisseur couple	•Drehmomentwandler	•Convertidor momento	•Momentomvandlare	See group 414-100 page 565
2		1					•Conv. hous, gears	•Boitier conv. pignons	•Drehmoment. Antrieb	•Caja conv. engranajes	•Momentomvand. drev	See group 421-100 page 577
3		1					•Pump drive	•Commande de la pompe	•Pumpenantrieb	•Accionamiento bomba	•Pumpdrivning	See group 421-100 page 577
4		1					•Oildistributor, tubes	•Distributeur, Tuyau	•Ölverteiler, Rohr und	•Distribuidor, tubos	•Oljefördelare, rör,	See group 421-300 page 583
5		1					•Clutch, forward,1:st	•Embrayages, Av, 1 er	•Kupplungen, Vorw,1.ga	•Embragues, adel.1a ve	•Koppling, fram,1-an	See group 421-400 page 587
6		1					•Clutch, reverse, 2nd	•Embrayage, marche arrière, 2e	•Kupplung, 2. Rückwartsgang	•Embrague, atrás, 2ª marcha	•Koppling, back, 2-an	See group 421-500 page 589
7		1					•Clutch, 3rd and 4th	•Embrayages, 3-4 vites	•Kupplungen, 3. 4.gang	•Embragues, 3-4 veloci	•Koppling, 3-4-an	See group 421-600 page 591
8		1					•Lubricating oil valve	•Soupape d'huile	•Schmierölventil	•Valvula de lubricacio	•Smörjoljeventil	See group 421-700 page 593
9		1					•Gear selector valve	•Valve selectr.vitesse	•Umsteurventil	•valvula select.veloci	•Växelväljarventil	See group 421-900 page 597
10		1					•Transfer case, gears	•Boîte de transfert, pignons	•Verteilergetriebe, Gänge	•Caja de reenvío, piñones	•Fördelningsväx. drev	See group 434-100 page 601
11		1					•Transfer case, housin	•Boite transf. boitier	•Verteilerget. Gehäuse	•Caja reenvio, caja y	•Fördelningsväx. hus	See group 434-200 page 603
12		1					•Parking brake	•Frein parking	•Feststellbremse	•Freio estacion	•Parkeringsbroms	See group 551-250 page 755
13		1					•Wire harness	•Faisceau cables	•Kabelbaum	•Manojo cables	•Ledningsmatta	
14		1					•Filter Retainer	•Porte-filtre	•Filtertopf	•Soporte Filtro	•Filterhållare	See group 421-200 page 581
15		1					Oil filler	Remplissage d'huile	Öleinfüllung	Relleno de aceite y	Oljepåfyllning	See group 420-200 page 569
16		1					Measuring block	Bloc de contrôle	Messblock	Bloque de medición	Mätblock	See group 420-400 page 573
17		1					Ventilation for hydr.	Aération de transm.	Entlüftung für Tr	Ventilación del tra	Ventilation för trans	See group 420-500 page 575
18	VOE 968203	1					O-ring	Joint torique	O-Ring	Anillo tórico	O-ring	
19	VOE 60113111	12					Flange screw	Vis à embase	Flanschschraube	Tornillo embridado	Flänsskruv	
20		1					Gearbox mounting	Suspension de boite	Getreibeaufhängung	Suspension de la caja	Växellådsupphängning	See group 436-100 page 609
	VOE 11708284	1					Gasket kit	Kit joints	Dichtungssatz	Juego de juntas	Packningsats	

1		**Hydraulic transmission with fitting parts** **Transmission avec pièces de montage** **Transmission mit Anbauteilen** **Transmisión con accesorios de montaje** **Transmission med monteringsdetaljer**	Catalogue id **20806**	Group **420**
2				
3			Illustr. No **1071739**	Section **100**
4				
5		**22703**	Issue **20053804-A**	Page **567**

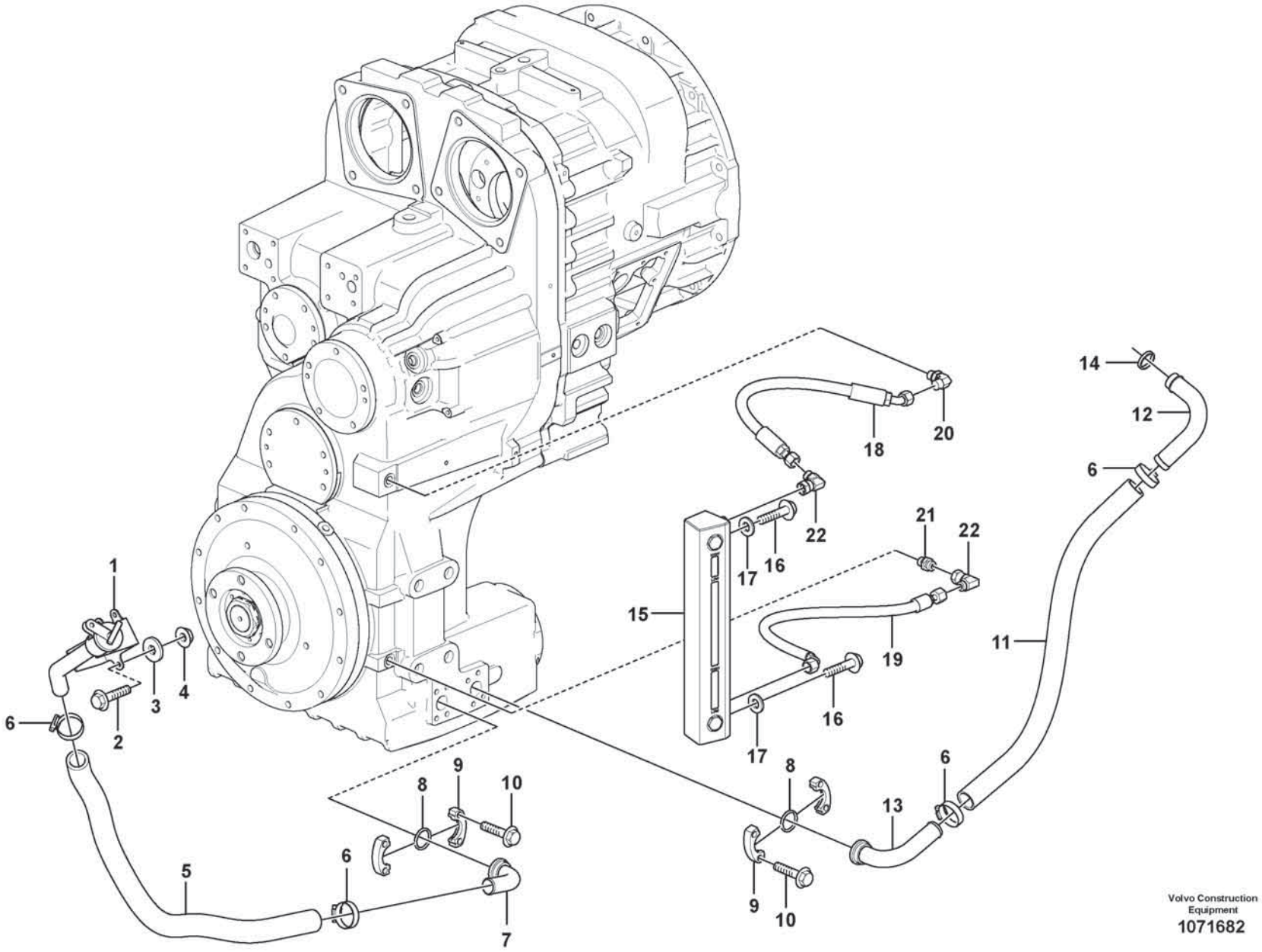

Volvo Construction Equipment
1071682

Fig.	Part No.	Quantity 1	2	3	PS	KIT	Description	Dénomination	Bezeichnung	Denominación	Benämning	Notes
1	VOE 16820242	1					Filler neck	Tuyau de remplissage	Einfüllstützen	Cuello de llenado	Påfyllningshals	
2	VOE 60113082	3					Flange screw	Vis à embase	Flanschschraube	Tornillo embridado	Flänsskruv	
3	VOE 60114321	3					Washer	Rondelle	Scheibe	Arandela	Bricka	
4	VOE 60113140	3					Flange nut	Écrou à embase	Flanschmutter	Tuerca embridada	Flänsmutter	
5	VOE 941799	1					Hose	Flexible	Schlauch	Manguera	Slang	
6	VOE 943476	4					Hose clamp	Collier durite	Schlauchschelle	Abrazadera de manguera	Slangklamma	
7	VOE 11173586	1					Connecting pipe	Tuyau de connexion	Verbindungsrohr	Tubo de conexión	Förbindningsrör	
8	VOE 990756	2					Sealing ring	Bague étanchéité	Dichtring	Anillo retén	Tätningsring	
9	VOE 11015455	4					Flange half	Demi-bride	Flanschhälfte	Mitad brida	Flänshalva	
10	VOE 60113094	8					Flange screw	Vis à embase	Flanschschraube	Tornillo embridado	Flänsskruv	
11	VOE 16855635	1					Hose	Flexible	Schlauch	Manguera	Slang	L = 720 mm
12	VOE 11173175	1					Pipe	Tuyau	Rohrleitung	Tubo	Rör	L = 1250 mm
13	VOE 11445136	1					Pipe	Tuyau	Rohrleitung	Tubo	Rör	
14	VOE 421158	1					Sealing ring	Bague étanchéité	Dichtring	Anillo retén	Tätningsring	
15	VOE 16819130	1					Level indicator	Indicateur de niveau	Niveauanzeiger	Indicador de nivel	Nivåindikator	
16	VOE 60113094	2					Flange screw	Vis à embase	Flanschschraube	Tornillo embridado	Flänsskruv	
17	VOE 60113865	2					Washer	Rondelle	Scheibe	Arandela	Bricka	
18	VOE 936702	1					Hose assembly	Conduit flexible	Schlauchleitung	Conducto	Slangledning	
19	VOE 11411654	1					Hose assembly	Conduit flexible	Schlauchleitung	Conducto	Slangledning	
20	VOE 13933865	1					Elbow nipple	Raccord coudé	Winkelnippel	Niple angular	V-nippel	
	VOE 990737	1					•O-ring	•Joint torique	•O-Ring	•Anillo tórico	•O-ring	
21	VOE 13933855	1					Nipple	Raccord	Nippel	Niple	Nippel	
	VOE 14213676	1					•Sealing ring	•Bague étanchéité	•Dichtring	•Anillo retén	•Tätningsring	
22	VOE 13933900	2					Elbow nipple	Raccord coudé	Winkelnippel	Niple angular	V-nippel	
	VOE 990737	2					•O-ring	•Joint torique	•O-Ring	•Anillo tórico	•O-ring	

1		**Oil filler**
2		**Raccord de remplissage d'huile**
3		**Öleinfüllstutzen**
4		**Llenador de aceite**
5		**Oljepåfyllning**

Catalogue id	Group
20806	**420**
Illustr. No	Section
1071682	**200**
Issue	Page
20053804-A	**569**

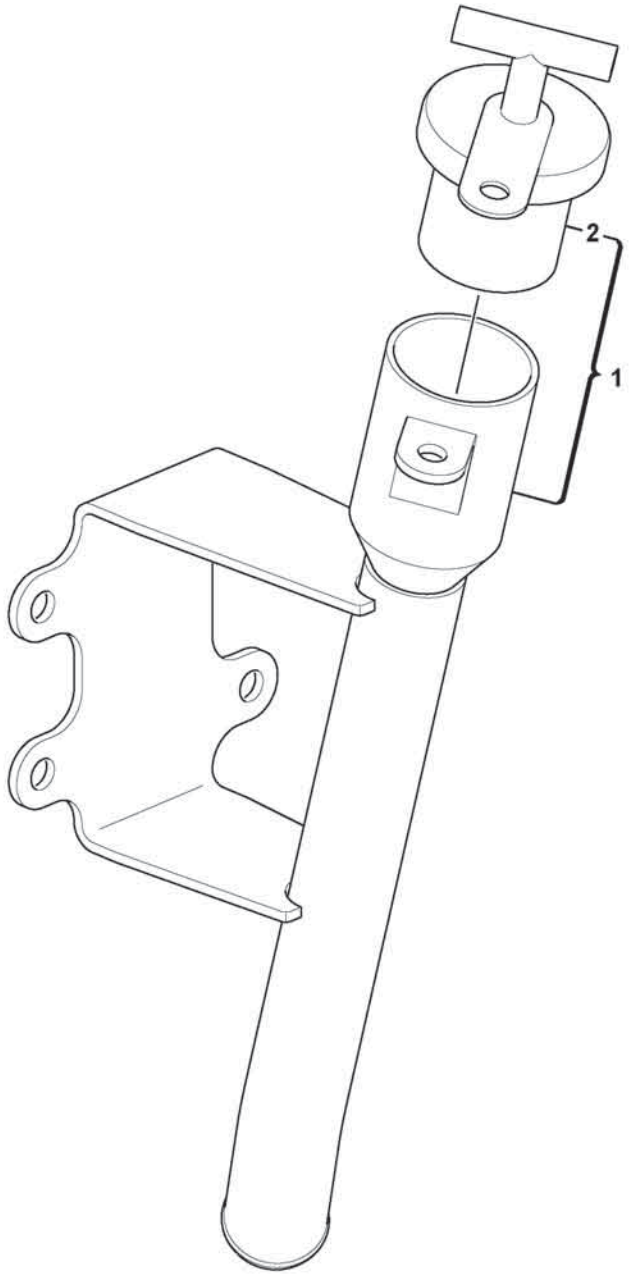

Volvo Construction Equipment

1066129

Fig.	Part No.	Quantity 1	2	3	PS	KIT	Description	Dénomination	Bezeichnung	Denominación	Benämning	Notes
1	VOE 16820242	1					Filler neck	Tuyau de remplissage	Einfüllstützen	Cuello de llenado	Påfyllningshals	
2	VOE 2509104	1					•Plug	•Tampon	•Stopfen	•Tapón	•Plugg	

1		**Filler cap** **Bouchon de remplissage** **Tankdeckel** **Tapón de llenado** **Påfyllningslock**	Catalogue id **20806**	Group **420**
2				
3			Illustr. No **1066129**	Section **300**
4				
5			Issue **20053804-A**	Page **571**

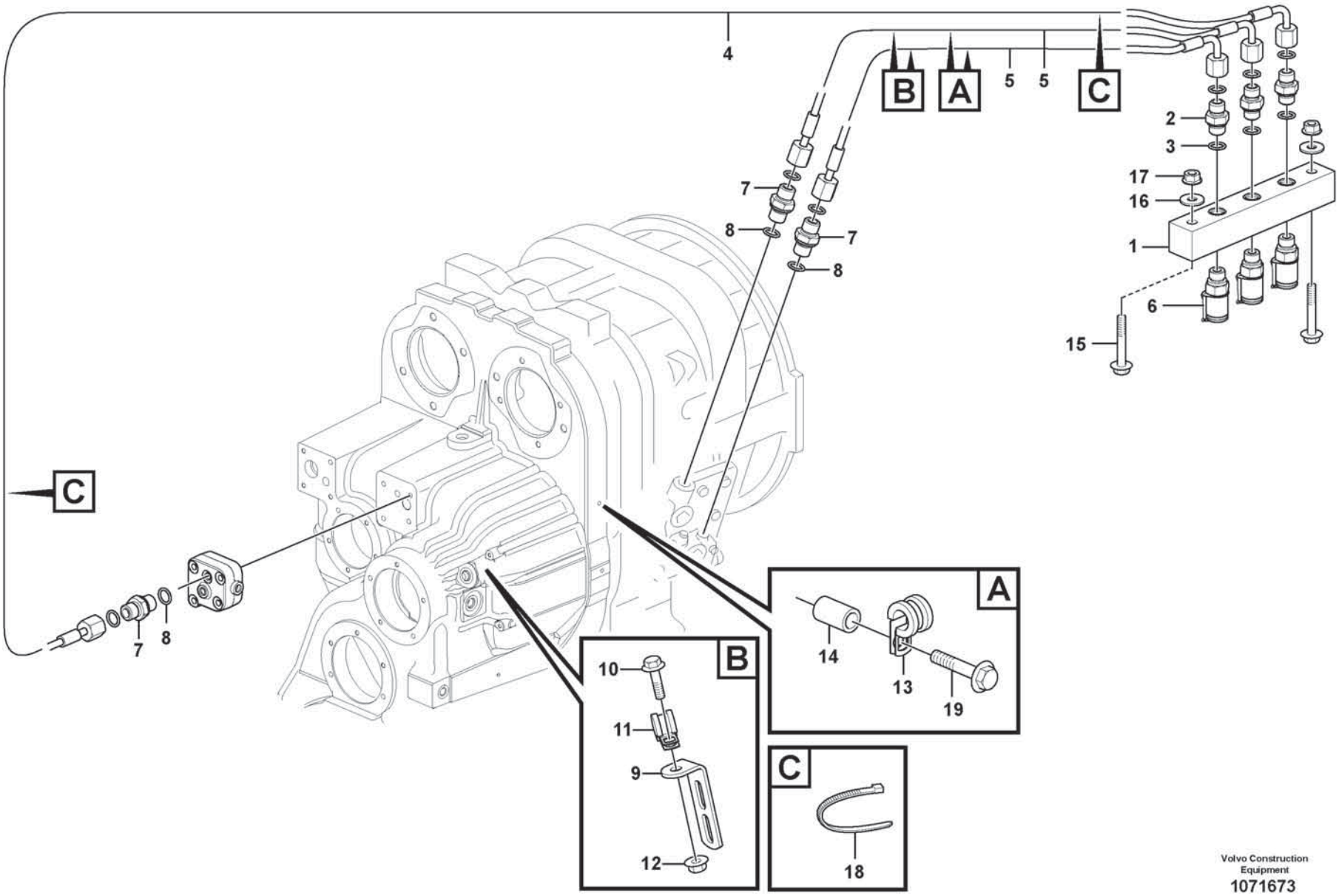

Volvo Construction Equipment
1071673

Fig.	Part No.	Quantity 1	2	3	PS	KIT	Description	Dénomination	Bezeichnung	Denominación	Benämning	Notes
1	VOE 16805758	1					Testing block	Bloc contrôle	Messblock	Bloque medición	Mätblock	
2	VOE 11410833	3					•Nipple	•Raccord	•Nippel	•Niple	•Nippel	
3	VOE 993320	3					•O-ring	•Joint torique	•O-Ring	•Anillo tórico	•O-ring	
4	VOE 995339	1					•Hose assembly	•Conduit flexible	•Schlauchleitung	•Conducto	•Slangledning	
5	VOE 994864	2					•Hose assembly	•Conduit flexible	•Schlauchleitung	•Conducto	•Slangledning	
6	VOE 936446	3					•Testing nipple	•Raccord contrôle	•Prüfnippel	•Niple de medición	•Mätnippel	
7	VOE 13945355	3					Nipple	Raccord	Nippel	Niple	Nippel	
8	VOE 13949574	3					O-ring	Joint torique	O-Ring	Anillo tórico	O-ring	
9	VOE 965561	1					Bracket	Console	Konsole	Consola	Konsol	
10	VOE 60113084	1					Flange screw	Vis à embase	Flanschschraube	Tornillo embridado	Flänsskruv	
11	VOE 13949746	1					Clamp	Collier serrage	Schelle	Abrazadera	Klamma	
12	VOE 60113167	1					Flange lock nut	Contre-écrou à embase	Flanschverschlussmutter	Contratuerca embridada	Flänslåsmutter	
13	VOE 13949746	1					Clamp	Collier serrage	Schelle	Abrazadera	Klamma	
14	VOE 60113569	1					Spacer sleeve	Douille entretoise	Abstandhülse	Manguito distanciador	Distanshylsa	
15	VOE 60113086	2					Flange screw	Vis à embase	Flanschschraube	Tornillo embridado	Flänsskruv	
16	VOE 60114321	2					Washer	Rondelle	Scheibe	Arandela	Bricka	
17	VOE 60113140	2					Flange nut	Écrou à embase	Flanschmutter	Tuerca embridada	Flänsmutter	
18	VOE 4881440	8					Cable tie	Serre-câble	Kabelbinder	Abrazadera de cinta	Buntband	
19	VOE 60113080	1					Flange screw	Vis à embase	Flanschschraube	Tornillo embridado	Flänsskruv	

1		**Testing block** **Bloc de contrôle** **Messblock** **Bloque de medición** **Mätblock**	Catalogue id **20806**	Group **420**
2			Illustr. No **1071673**	Section **400**
3			Issue **20053804-A**	Page **573**
4				
5				

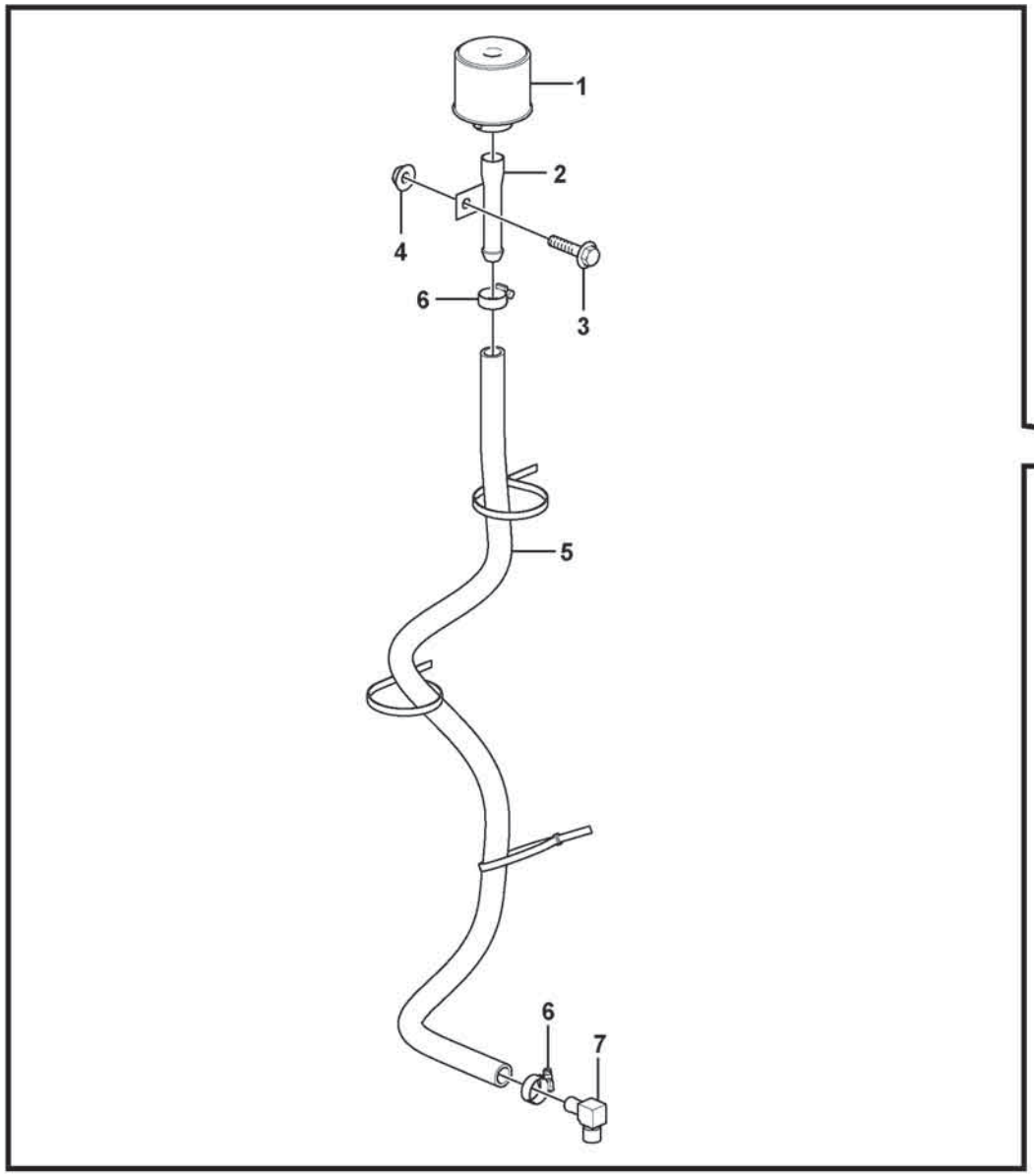

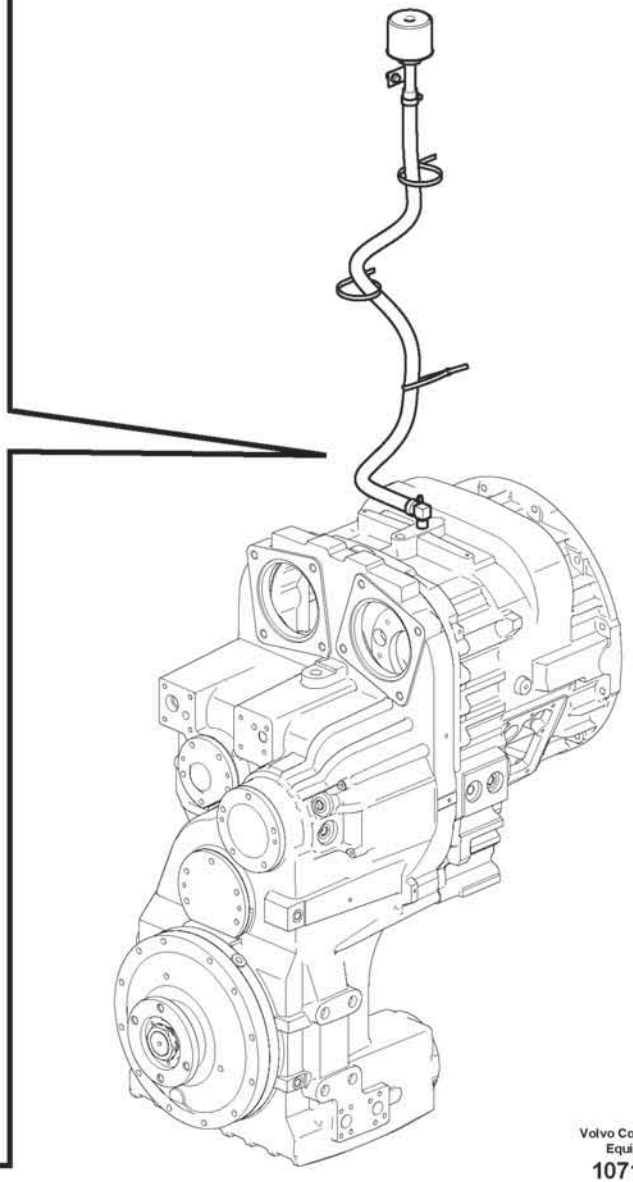

Volvo Construction Equipment
1071677

Fig.	Part No.	Quantity 1	2	3	PS	KIT	Description	Dénomination	Bezeichnung	Denominación	Benämning	Notes
1	VOE 11172907	1					Air filter	Filtre à air	Luftfilter	Filtro de aire	Luftfilter	
2	VOE 11057015	1					Filter retainer	Porte-filtre	Filtertopf	Soporte filtro	Filterhållare	
3	VOE 60113080	1					Flange screw	Vis à embase	Flanschschraube	Tornillo embridado	Flänsskruv	
4	VOE 60113167	1					Flange lock nut	Contre-écrou à embase	Flanschverschlussmutter	Contratuerca embridada	Flänslåsmutter	
5	VOE 11000285	1					Rubber hose	Durit caoutchouc	Gummischlauch	Manguera	Gummislang	L = 1250 mm
6	VOE 13943474	2					Hose clamp	Collier durite	Schlauchschelle	Abrazadera de manguera	Slangklamma	
7	VOE 13961607	1					Nipple	Raccord	Nippel	Niple	Nippel	

1		**Ventilation for transmission.** **Aération de transmission.** **Entlüftung für Transmission.** **Ventilación de transmisión.** **Ventilation för transmission.**	Catalogue id **20806**	Group **420**
2				
3			Illustr. No **1071677**	Section **500**
4				
5			Issue **20053804-A**	Page **575**

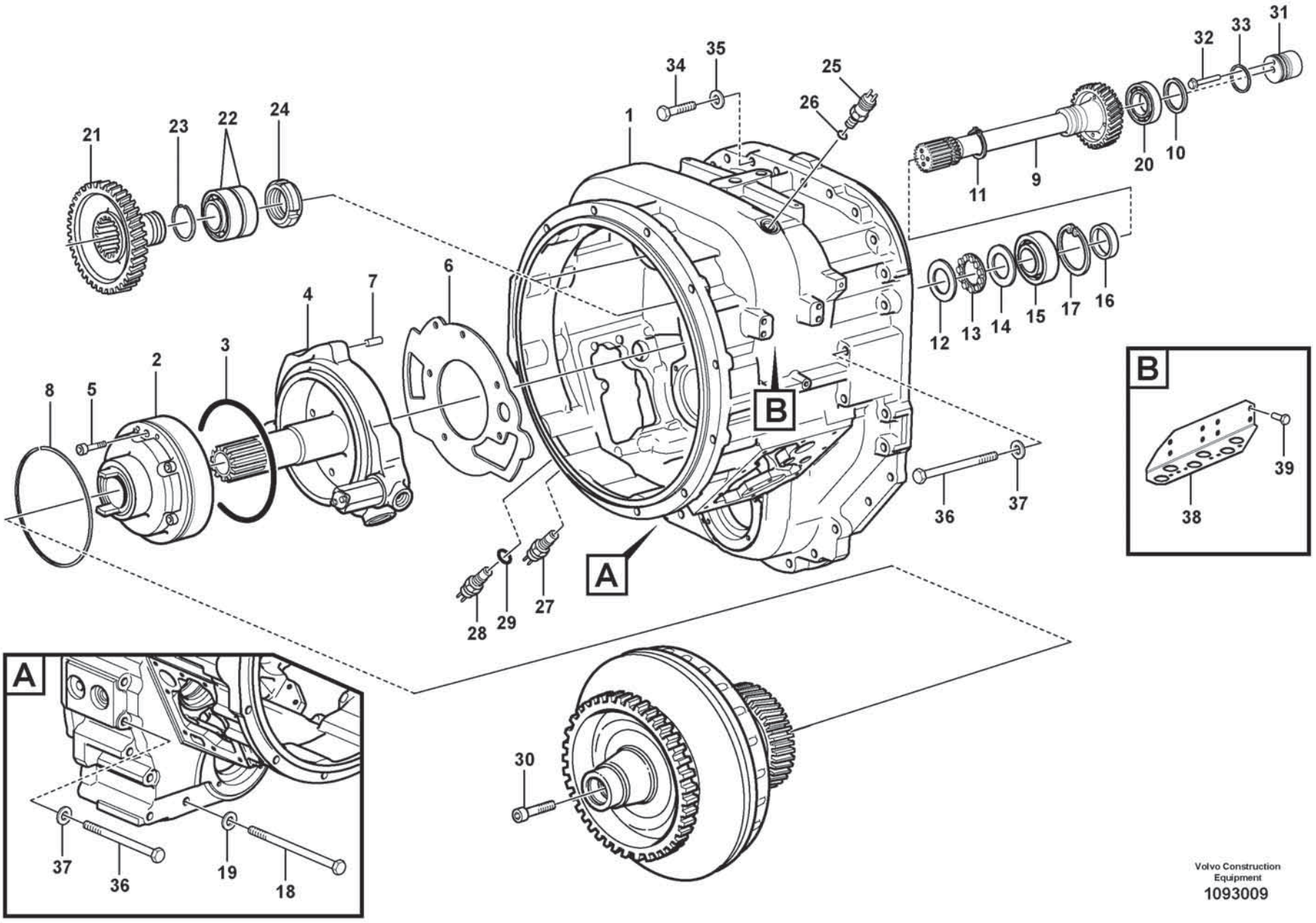

Volvo Construction Equipment
1093009

Fig.	Part No.	Quantity 1	2	3	PS	KIT	Description	Dénomination	Bezeichnung	Denominación	Benämning	Notes
	VOE 17449734	1					Converter housing	Carter convertisseur	Wandlerglocke	Cubierta del convertidor	Momentomvandlarkåpa	
2		1			NS		Pump	Pompe	Pumpe	Bomba	Pump	
	VOE 15093008	1					•Pump	•Pompe	•Pumpe	•Bomba	•Pump	
3	VOE 11706833	1					••O-ring	••Joint torique	••O-Ring	••Anillo tórico	••O-ring	
4	VOE 17228600	1					•Stator shaft	•Arbre stator	•Ständermitte	•Eje estator	•Statoraxel	
5	VOE 60112985	6					Hex. socket screw	Vis à six pans creux	Innensechskantschraube	Tornillo de hexágono embutido	Insexskruv	
6	VOE 17429964	1					Gasket	Joint	Dichtung	Junta	Packning	
7	VOE 11036468	1					Locating pin	Axe de fixation	Führungsstift	Pasador de guía	Styrpinne	
8	VOE 11419318	1					Piston ring	Segment piston	Kolbenring	Aro de pistón	Kolvring	
9	VOE 17448620	1					Turbine shaft	Arbre turbine	Turbinenwelle	Eje de turbina	Turbinaxel	
10	VOE 11037019	1					Piston ring	Segment piston	Kolbenring	Aro de pistón	Kolvring	
11	VOE 11038728	1					Snap ring	Circlip	Nutring	Circlip	Spårring	
12	VOE 15160296	1					Thrust washer	Rondelle butée	Druckscheibe	Arandela de presión	Tryckbricka	
13	VOE 184336	1					Roller and cage assembly	Bague à rouleaux	Rollenkäfig	Conjunto aro	Rullkrans	
14	VOE 17418544	1					Thrust washer	Rondelle butée	Druckscheibe	Arandela de presión	Tryckbricka	
15	VOE 17489241	1					Roller bearing	Roulement à rouleaux	Rollenlager	Cojinete rodillo	Rullager	
16	VOE 17489242	1					Roller bearing	Roulement à rouleaux	Rollenlager	Cojinete rodillo	Rullager	
17	VOE 949435	1					Retaining ring	Bague retenue	Haltering	Anillo retén	Hållarring	
18	VOE 997959	3					Hexagon screw	Vis à tête hexagonale	Sechskantschraube	Tornillo hexagonal	Sexkantsskruv	
19	VOE 13949608	3					Washer	Rondelle	Scheibe	Arandela	Bricka	
20	VOE 17489238	1					Roller bearing	Roulement à rouleaux	Rollenlager	Cojinete rodillo	Rullager	
21	VOE 15034972	2					Gear	Pignon	Zahnrad	Engranaje	Kugghjul	
22	VOE 11037809	2					Roller bearing	Roulement à rouleaux	Rollenlager	Cojinete rodillo	Rullager	
23	VOE 17443129	2					Snap ring	Circlip	Nutring	Circlip	Spårring	
24	VOE 60114228	2					Round nut	Écrou rond	Rundmutter	Tuerca redonda	Rundmutter	
25	VOE 15090257	1					Induction sensor	Émetteur induction	Induktionsgeber	Sensor de induccion	Induktionssensor	SE2704
26	VOE 13976109	1					O-ring	Joint torique	O-Ring	Anillo tórico	O-ring	
27	VOE 15090261	1					Induction sensor	Émetteur induction	Induktionsgeber	Sensor de induccion	Induktionssensor	
28	VOE 15090274	1					Induction sensor	Émetteur induction	Induktionsgeber	Sensor de induccion	Induktionssensor	SE4312
29	VOE 13976109	1					O-ring	Joint torique	O-Ring	Anillo tórico	O-ring	

1		**Converter housing, gears and shafts** **Boîtier convertisseur, engrenages et arbres** **Wandlergehäuse, Zahnräder und Wellen** **Caja del convertidor, engranajes y ejes** **Momentomvandlarhus, drev och axlar**	Catalogue id **20806**	Group **421**
2				
3			Illustr. No **1093009**	Section **100**
4				
5		**22703**	Issue **20053804-A**	Page **577**

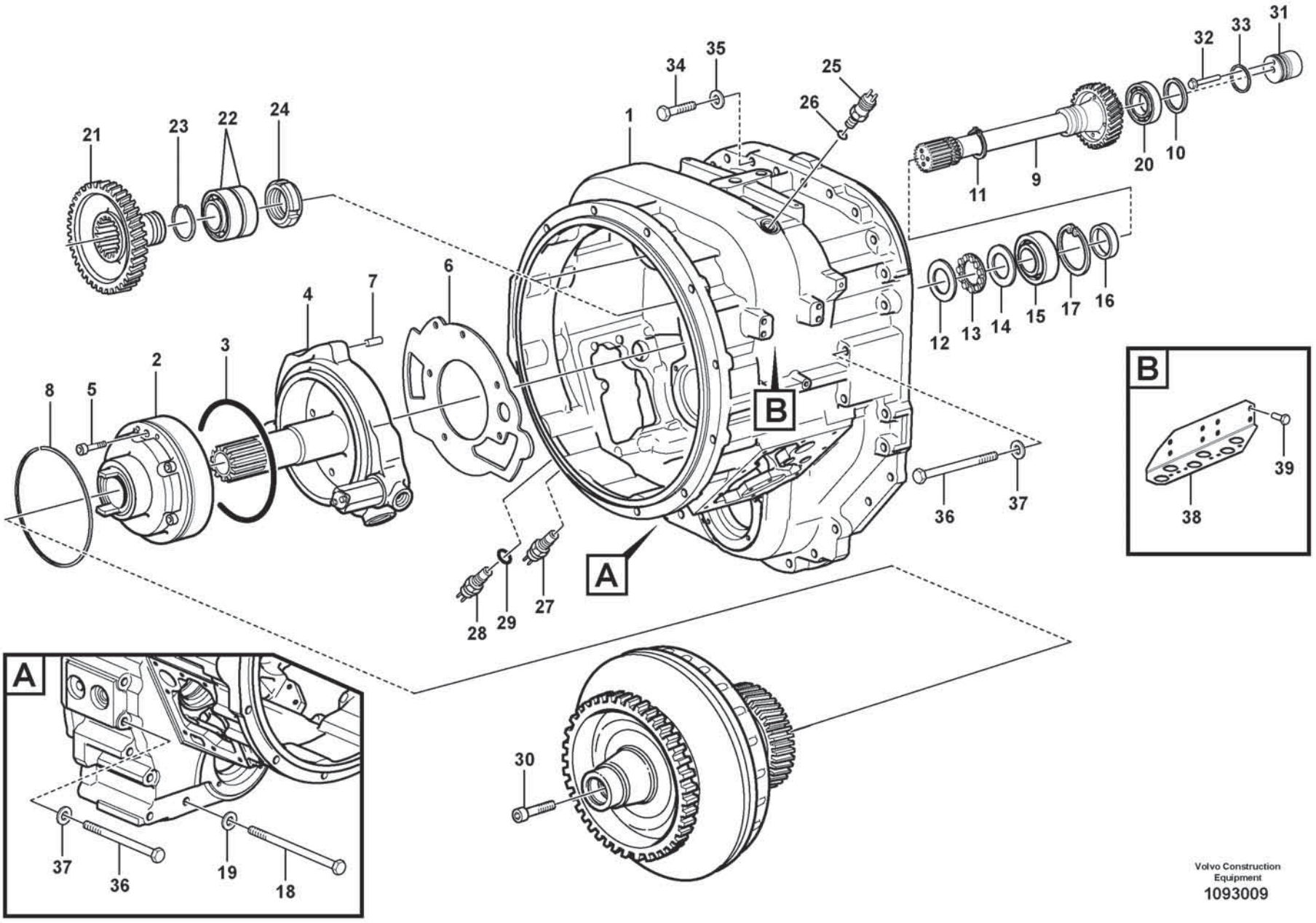

Volvo Construction Equipment
1093009

Fig.	Part No.	Quantity 1	2	3	PS	KIT	Description	Dénomination	Bezeichnung	Denominación	Benämning	Notes
30	VOE 15043955	1					Screw	Vis	Schraube	Tornillo	Skruv	
31	VOE 17412734	1					Adapter sleeve	Manchon adaptateur	Adapterhülse	Manguito de adaptacion	Anpassningshylsa	
32	VOE 60113077	1					Flange screw	Vis à embase	Flanschschraube	Tornillo embridado	Flänsskruv	
33	VOE 17432951	1					Piston ring	Segment piston	Kolbenring	Aro de pistón	Kolvring	
34	VOE 997452	23					Hexagon screw	Vis à tête hexagonale	Sechskantschraube	Tornillo hexagonal	Sexkantsskruv	
35	VOE 13949608	23					Washer	Rondelle	Scheibe	Arandela	Bricka	
36	VOE 997957	5					Hexagon screw	Vis à tête hexagonale	Sechskantschraube	Tornillo hexagonal	Sexkantsskruv	
37	VOE 13949608	5					Washer	Rondelle	Scheibe	Arandela	Bricka	
38	VOE 15012292	1					Attaching bracket	Équerre de fixation	Befestigungswinkel	Fijación angular	Fästvinkel	
39	VOE 60112964	4					Hex. socket screw	Vis à six pans creux	Innensechskantschraube	Tornillo de hexágono embutido	Insexskruv	

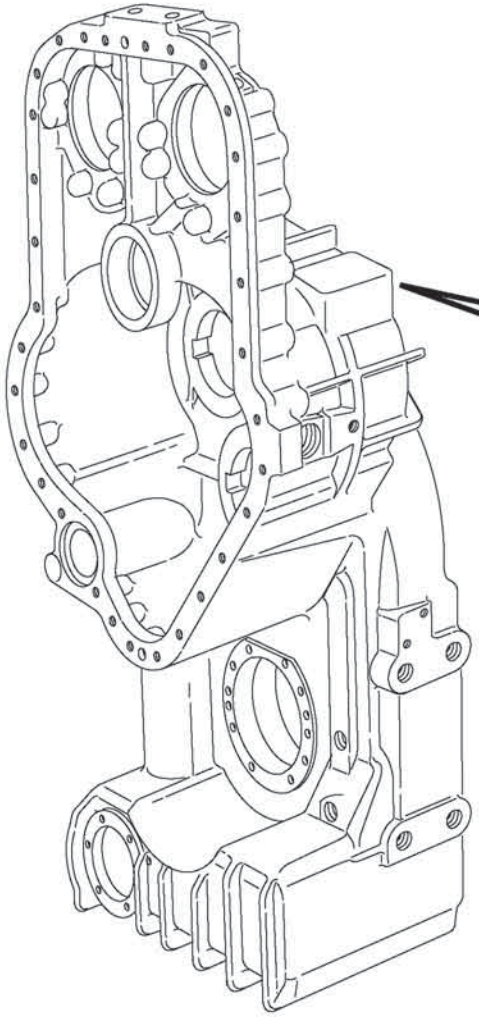

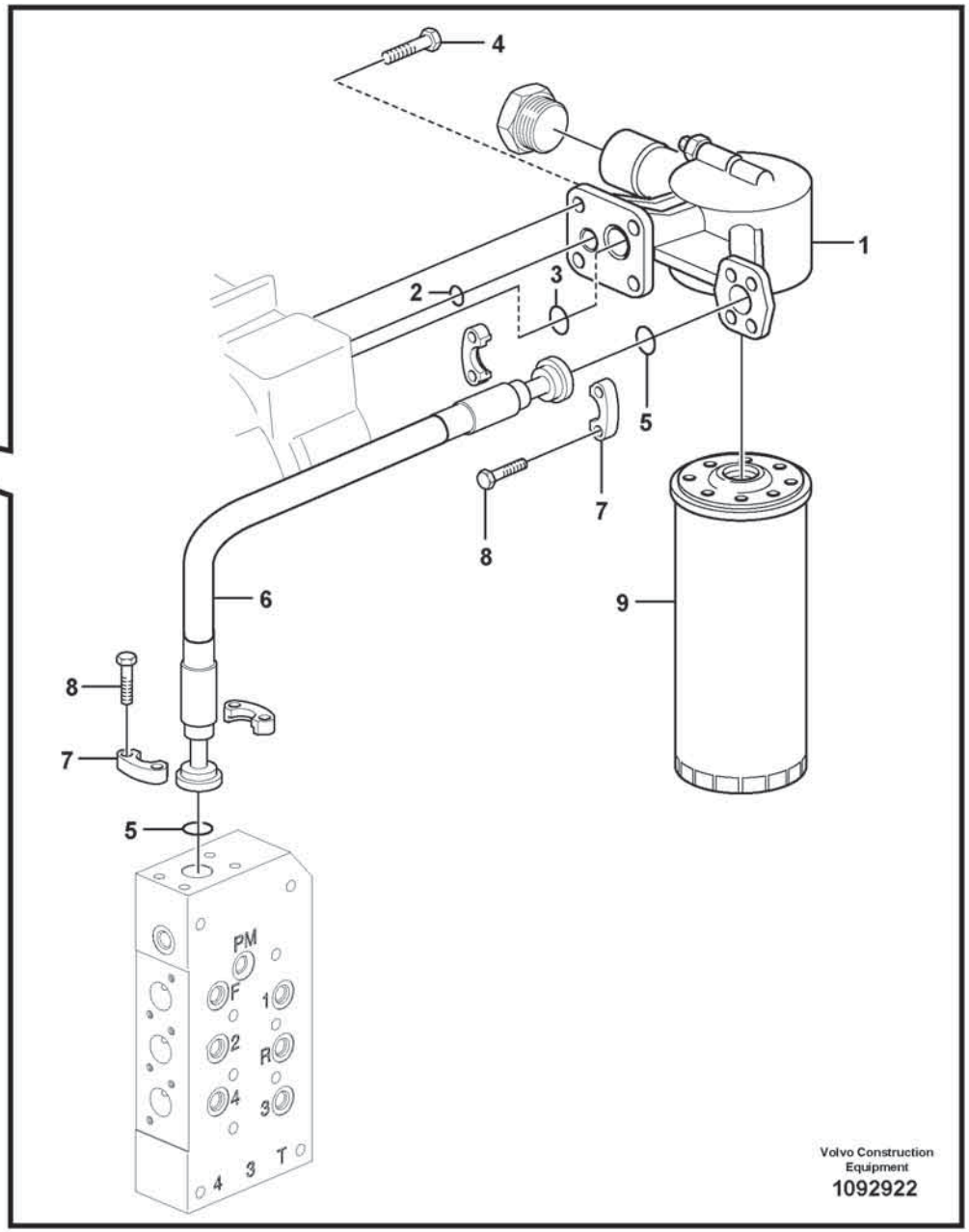
4
1
2
3
5
7
8
9
6
8
7
5
PM
F
1
2
R
4
3
4
3
T
Volvo Construction Equipment
1092922

Fig.	Part No.	Quantity 1	2	3	PS	KIT	Description	Dénomination	Bezeichnung	Denominación	Benämning	Notes
1	VOE 17291997	1					Filter retainer	Porte-filtre	Filtertopf	Soporte filtro	Filterhållare	
	VOE 17286432	1					•Pressure switch	•Rupteur pression	•Druckschalter	•Interruptor presión	•Tryckbrytare	
	VOE 11708246	1					•O-ring	•Joint torique	•O-Ring	•Anillo tórico	•O-ring	
2	VOE 13949410	1					O-ring	Joint torique	O-Ring	Anillo tórico	O-ring	
3	VOE 976041	1					O-ring	Joint torique	O-Ring	Anillo tórico	O-ring	
4	VOE 60113094	4					Flange screw	Vis à embase	Flanschschraube	Tornillo embridado	Flänsskruv	
5	VOE 990756	2					Sealing ring	Bague étanchéité	Dichtring	Anillo retén	Tätningsring	
6	VOE 11418056	1					Hose assembly	Conduit flexible	Schlauchleitung	Conducto	Slangledning	
	VOE 932274	1					•Protecting plug	•Tampon de protection	•Sicherungsstöpsel	•Tapón de protección	•Skyddspropp	
7	VOE 11015455	4					Flange half	Demi-bride	Flanschhälfte	Mitad brida	Flänshalva	
8	VOE 60113095	8					Flange screw	Vis à embase	Flanschschraube	Tornillo embridado	Flänsskruv	
9	VOE 17418113	1					Filter Cartridge	Element Filtre	Filterpatrone	Patron Filtrant	Filterpatron	

1		**Oil filter** **Filtre à huile** **Ölfilter** **Filtro de aceite** **Oljefilter**	Catalogue id **20806**	Group **421**
2				
3			Illustr. No **1092922**	Section **200**
4				
5		**22703**	Issue **20053804-A**	Page **581**

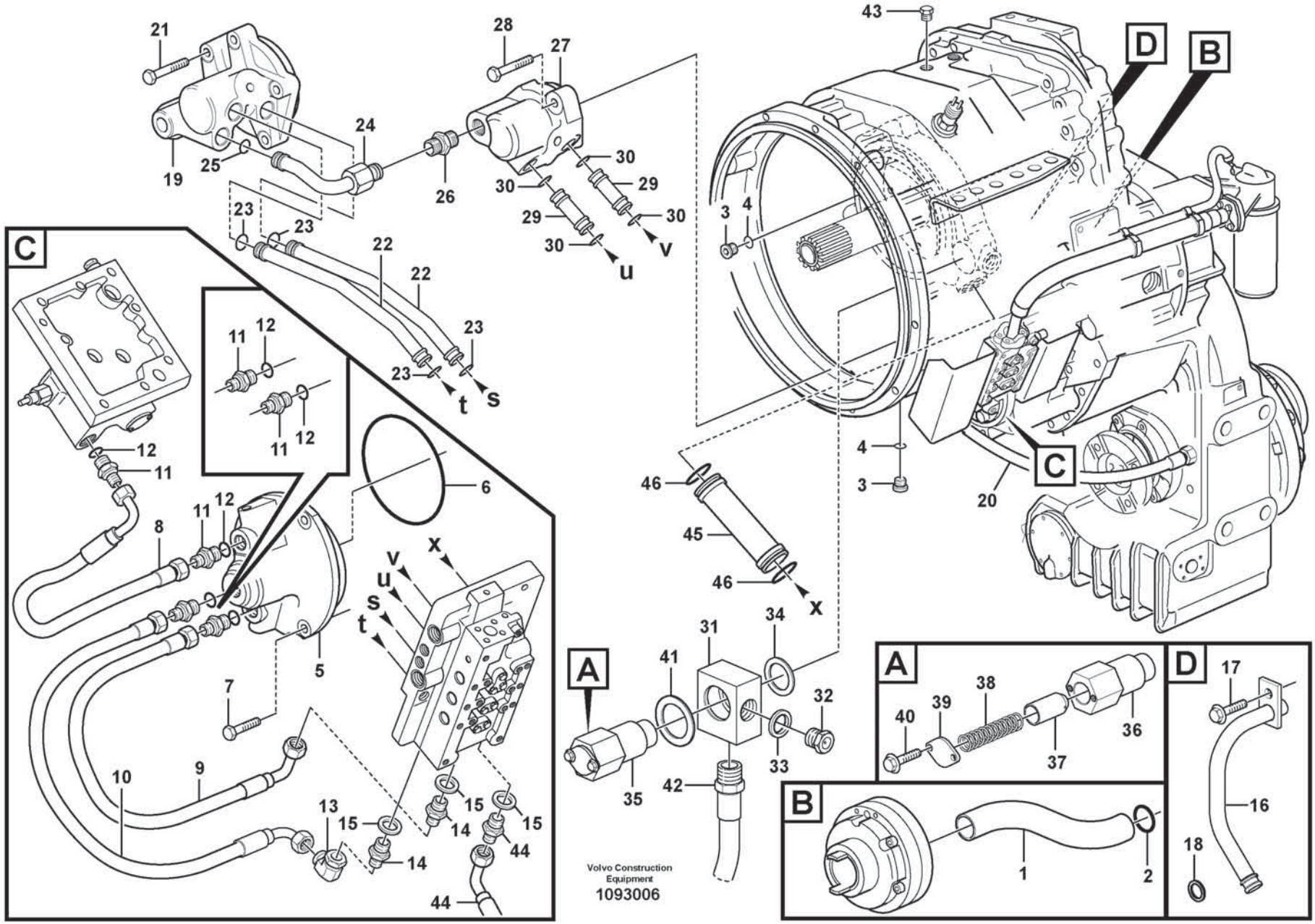
Volvo Construction Equipment
1093006

Fig.	Part No.	Quantity 1	2	3	PS	KIT	Description	Dénomination	Bezeichnung	Denominación	Benämning	Notes
1	VOE 11144497	1					Tube	Tube	Rohr	Tubo	Rör	
2	VOE 976041	1					O-ring	Joint torique	O-Ring	Anillo tórico	O-ring	
3	VOE 13968614	2					Plug	Tampon	Stopfen	Tapón	Plugg	
4	VOE 13968561	2					O-ring	Joint torique	O-Ring	Anillo tórico	O-ring	
5	VOE 15147262	1					Oil distributor	Distributeur huile	Ölverteiler	Distribuidor aceite	Oljefördelare	
6	VOE 925263	1					O-ring	Joint torique	O-Ring	Anillo tórico	O-ring	
7	VOE 60113084	4					Flange screw	Vis à embase	Flanschschraube	Tornillo embridado	Flänsskruv	
8	VOE 11418052	1					Hose assembly	Conduit flexible	Schlauchleitung	Conducto	Slangledning	
	VOE 927503	REQ					•Hydraulic hose	•Flexible hydraulique	•Druckölschlauch	•Manguera hidráulica	•Hydraulslang	L = 260 mm
9	VOE 11418052	1					Hose assembly	Conduit flexible	Schlauchleitung	Conducto	Slangledning	
	VOE 927503	REQ					•Hydraulic hose	•Flexible hydraulique	•Druckölschlauch	•Manguera hidráulica	•Hydraulslang	L = 260 mm
10	VOE 11145413	1					Hose assembly	Conduit flexible	Schlauchleitung	Conducto	Slangledning	
	VOE 927503	REQ					•Hydraulic hose	•Flexible hydraulique	•Druckölschlauch	•Manguera hidráulica	•Hydraulslang	L = 298 mm
11	VOE 957031	4					Nipple	Raccord	Nippel	Niple	Nippel	
12	VOE 958226	4					O-ring	Joint torique	O-Ring	Anillo tórico	O-ring	
13	VOE 13964016	1					Nipple	Raccord	Nippel	Niple	Nippel	
14	VOE 981018	2					Nipple	Raccord	Nippel	Niple	Nippel	
15	VOE 982416	4					Gasket	Joint	Dichtung	Junta	Packning	
16	VOE 11418456	1					Pipe	Tuyau	Rohrleitung	Tubo	Rör	
17	VOE 60113080	1					Flange screw	Vis à embase	Flanschschraube	Tornillo embridado	Flänsskruv	
18	VOE 968007	1					O-ring	Joint torique	O-Ring	Anillo tórico	O-ring	
19	VOE 17441780	1					Oil distributor	Distributeur huile	Ölverteiler	Distribuidor aceite	Oljefördelare	
20	VOE 11418051	1					Hose assembly	Conduit flexible	Schlauchleitung	Conducto	Slangledning	
21	VOE 60113084	4					Flange screw	Vis à embase	Flanschschraube	Tornillo embridado	Flänsskruv	
22	VOE 17424810	2					Pipe	Tuyau	Rohrleitung	Tubo	Rör	
23	VOE 968007	4					O-ring	Joint torique	O-Ring	Anillo tórico	O-ring	
24	VOE 11037631	1					Pipe	Tuyau	Rohrleitung	Tubo	Rör	
25	VOE 968007	1					O-ring	Joint torique	O-Ring	Anillo tórico	O-ring	
26	VOE 931227	1					Nipple	Raccord	Nippel	Niple	Nippel	
	VOE 931211	1					•O-ring	•Joint torique	•O-Ring	•Anillo tórico	•O-ring	
	VOE 931218	1					•Back-up ring	•Bague support	•Stützring	•Anillo de apoyo	•Stödring	

1		**Oil distributor and tube** **Distributeur d'huile, tuyaux** **Ölverteiler und Rohr** **Distribuidor de aceite, tubos** **Oljefördelare och rör**	Catalogue id **20806**	Group **421**
2				
3			Illustr. No **1093006**	Section **300**
4				
5		**22703**	Issue **20053804-A**	Page **583**

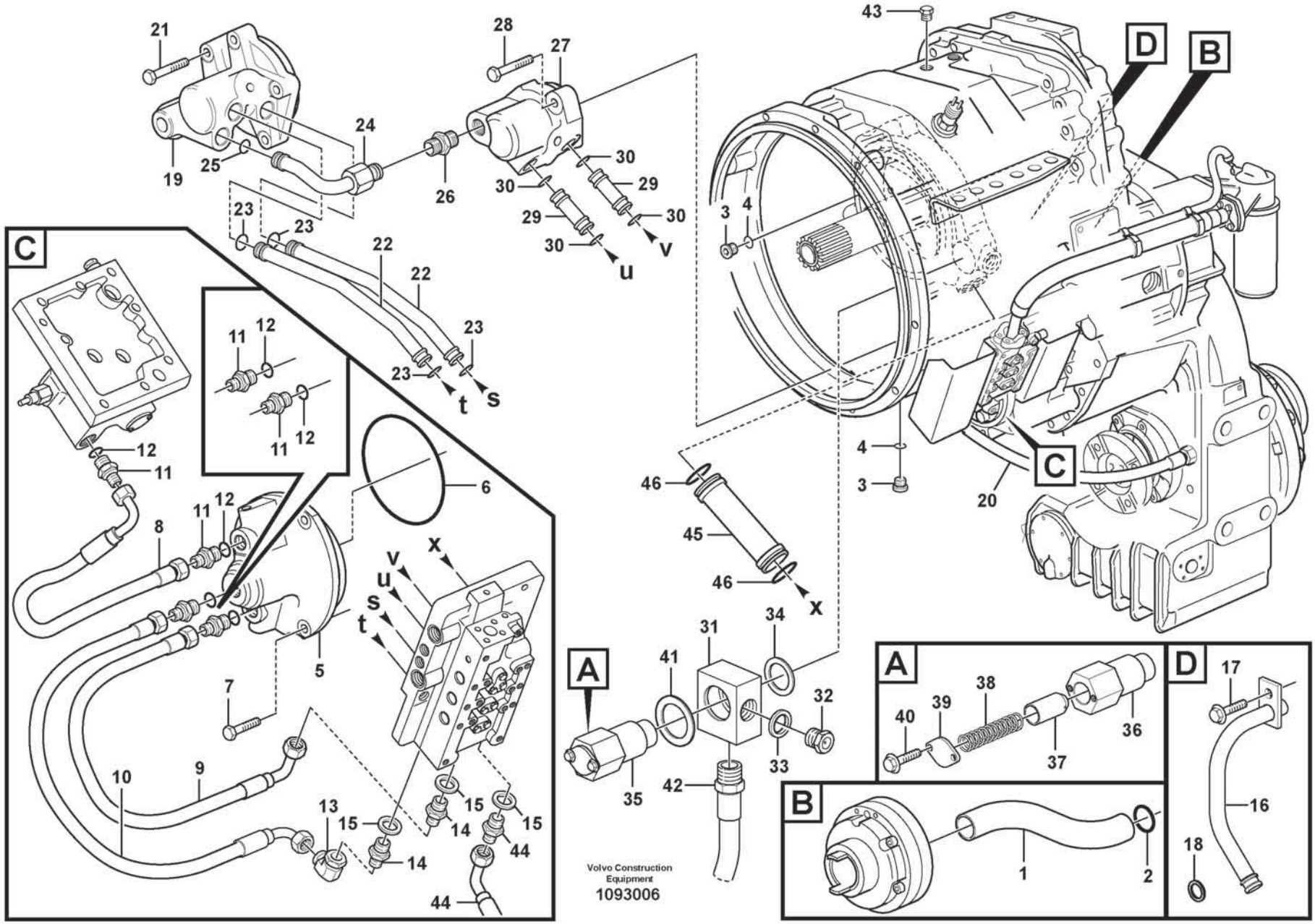
Volvo Construction Equipment
1093006

Fig.	Part No.	Quantity 1	2	3	PS	KIT	Description	Dénomination	Bezeichnung	Denominación	Benämning	Notes
27	VOE 15151026	1					Oil distributor	Distributeur huile	Ölverteiler	Distribuidor aceite	Oljefördelare	
28	VOE 60113084	2					Flange screw	Vis à embase	Flanschschraube	Tornillo embridado	Flänsskruv	
29	VOE 11144077	2					Tube	Tube	Rohr	Tubo	Rör	
30	VOE 968007	4					O-ring	Joint torique	O-Ring	Anillo tórico	O-ring	
31	VOE 11144858	1					Block	Bloc	Block	Bloque	Block	
32	VOE 11144859	1					Plug	Tampon	Stopfen	Tapón	Plugg	
	VOE 13960634	1					•Plug	•Tampon	•Stopfen	•Tapón	•Plugg	
33	VOE 13947627	1					Plane gasket	Joint plan	Plandichtung	Junta plana	Planpackning	
34	VOE 60113306	1					Washer	Rondelle	Scheibe	Arandela	Bricka	
35	VOE 11144910	1					Safety valve	Soupape sûreté	Sicherheitsventil	Válvula de seguridad	Säkerhetsventil	
36		1			NS		•Valve housing	•Carter soupape	•Ventilgehäuse	•Cuerpo de válvula	•Ventilhus	
37	VOE 11036776	1					•Piston	•Piston	•Kolben	•Pistón	•Kolv	
38	VOE 11036777	1					•Spring	•Ressort	•Feder	•Resorte	•Fjäder	
39	VOE 6718062	1					•Cover	•Couvercle	•Deckel	•Tapa	•Lock	
40	VOE 60113069	2					•Flange screw	•Vis à embase	•Flanschschraube	•Tornillo embridado	•Flänsskruv	
41	VOE 60114339	1					Washer	Rondelle	Scheibe	Arandela	Bricka	
42	VOE 17410298	1					Hose assembly	Conduit flexible	Schlauchleitung	Conducto	Slangledning	
43	VOE 479956	1					Plug	Tampon	Stopfen	Tapón	Plugg	
44	VOE 13943987	2					Nipple	Raccord	Nippel	Niple	Nippel	
45	VOE 11144087	1					Tube	Tube	Rohr	Tubo	Rör	
46	VOE 944126	2					O-ring	Joint torique	O-Ring	Anillo tórico	O-ring	

1		**Oil distributor and tube** **Distributeur d'huile, tuyaux** **Ölverteiler und Rohr** **Distribuidor de aceite, tubos** **Oljefördelare och rör**	Catalogue id **20806**	Group **421**
2				
3			Illustr. No **1093006**	Section **300**
4				
5		**22703**	Issue **20053804-A**	Page **585**

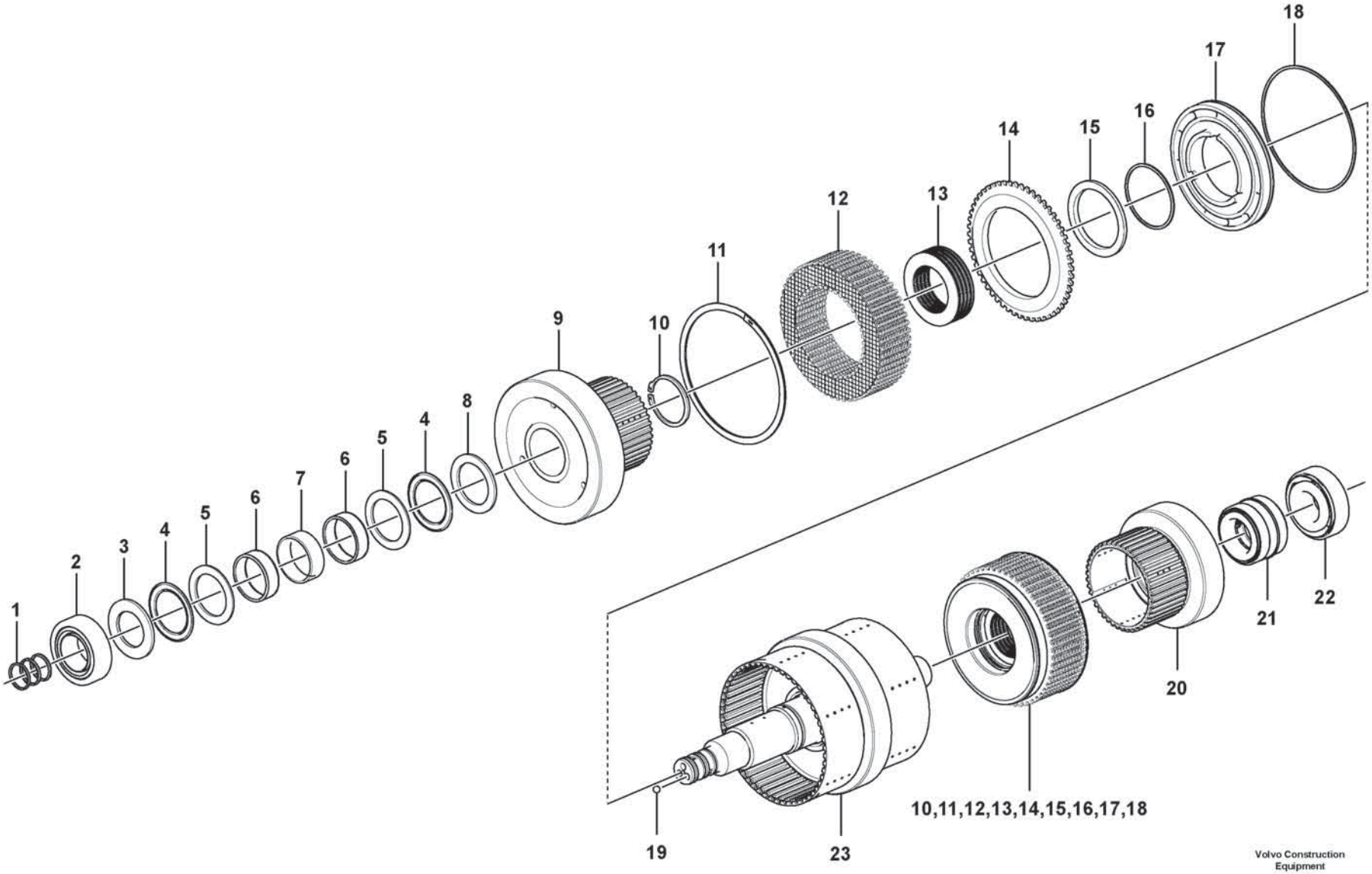

Volvo Construction Equipment

1092994

Fig.	Part No.	Quantity 1	2	3	PS	KIT	Description	Dénomination	Bezeichnung	Denominación	Benämning	Notes
	VOE 17454714	1					Hydraulic clutch	Accouplement hydraulique	Hydraulikkupplung	Acoplamiento hidráulico	Hydraulkoppling	
1	**VOE 11038835**	3					•Piston ring	•Segment piston	•Kolbenring	•Aro de pistón	•Kolvring	
2	**VOE 17487426**	1					•Roller bearing	•Roulement à rouleaux	•Rollenlager	•Cojinete rodillo	•Rullager	
3	**VOE 17441816**	1					•Washer	•Rondelle	•Scheibe	•Arandela	•Bricka	
4	**VOE 184055**	2					•Thrust needle roller assy	•Butée à aiguilles	•Axialnadelrollenkäfig	•Corona agujas axiales	•Axialnålrullkrans	
5	**VOE 11418444**	2					•Thrust washer	•Disque de butée	•Axialscheibe	•Arandela axial	•Axialbricka	
6	**VOE 15155241**	2					•Needle roller assembly	•Couronne à aiguilles	•Nadelrollenkäfig	•Corona rodillo de agujas	•Nålrullkrans	
7	**VOE 17441866**	1					•Spacer ring	•Bague entretoise	•Abstandring	•Anillo distanciador	•Distansring	
8	**VOE 184300**	1					•Bearing washer	•Rondelle palier	•Lageranlaufscheibe	•Arandela de cojinete	•Lagerbricka	
9	**VOE 17440100**	1					•Gear	•Pignon	•Zahnrad	•Engranaje	•Kugghjul	
10	**VOE 17296045**	2					•Snap ring	•Circlip	•Nutring	•Circlip	•Spårring	
11	**VOE 17485919**	2					•Lock ring	•Anneau verrouillage	•Sicherungsring	•Anillo de seguridad	•Låsring	
12	**VOE 17434869**	2					•Disc kit	•Jeu disques	•Lamellensatz	•Juego de frenos	•Lamellsats	
13	**VOE 11419229**	18					•Disc spring	•Ressort diaphragme	•Tellerfeder	•Resorte de disco	•Tallriksfjäder	
14	**VOE 11418424**	2					•End plate	•Tôle extrémité	•Endblech	•Placa final	•Gavelplåt	
15	**VOE 11418539**	2					•Thrust ring	•Bague butée	•Druckring	•Anillo de presión	•Tryckring	
16	**VOE 11145530**	2					•Sealing ring	•Bague étanchéité	•Dichtring	•Anillo retén	•Tätningsring	
17	**VOE 11418540**	2					•Piston	•Piston	•Kolben	•Pistón	•Kolv	
18	**VOE 11989803**	2					•Sealing ring	•Bague étanchéité	•Dichtring	•Anillo retén	•Tätningsring	
19	**VOE 11037637**	2					•Ball	•Bille	•Kugel	•Bola	•Kula	
20	**VOE 17454671**	2					•Gear	•Pignon	•Zahnrad	•Engranaje	•Kugghjul	
21	**VOE 15000734**	1					•Roller bearing	•Roulement à rouleaux	•Rollenlager	•Cojinete rodillo	•Rullager	
22	**VOE 11145390**	1					•Bearing	•Roulement	•Lager	•Cojinete	•Lager	
23	**VOE 17454682**	1					•Clutch shaft	•Arbre embrayage	•Kupplungswelle	•Eje de acoplamiento	•Kopplingsaxel	

1		**Hydraulic clutch, forward / 1 st speed** **Accouplement hydraulique, avant / 1er** **Hydraulikkupplung, vorwärts / 1. Gang** **Embrague hidráulic, adelante / 1a velocidad** **Hydraulkoppling, fram / 1-an**	Catalogue id **20806**	Group **421**
2				
3			Illustr. No **1092994**	Section **400**
4				
5		**22703**	Issue **20053804-A**	Page **587**

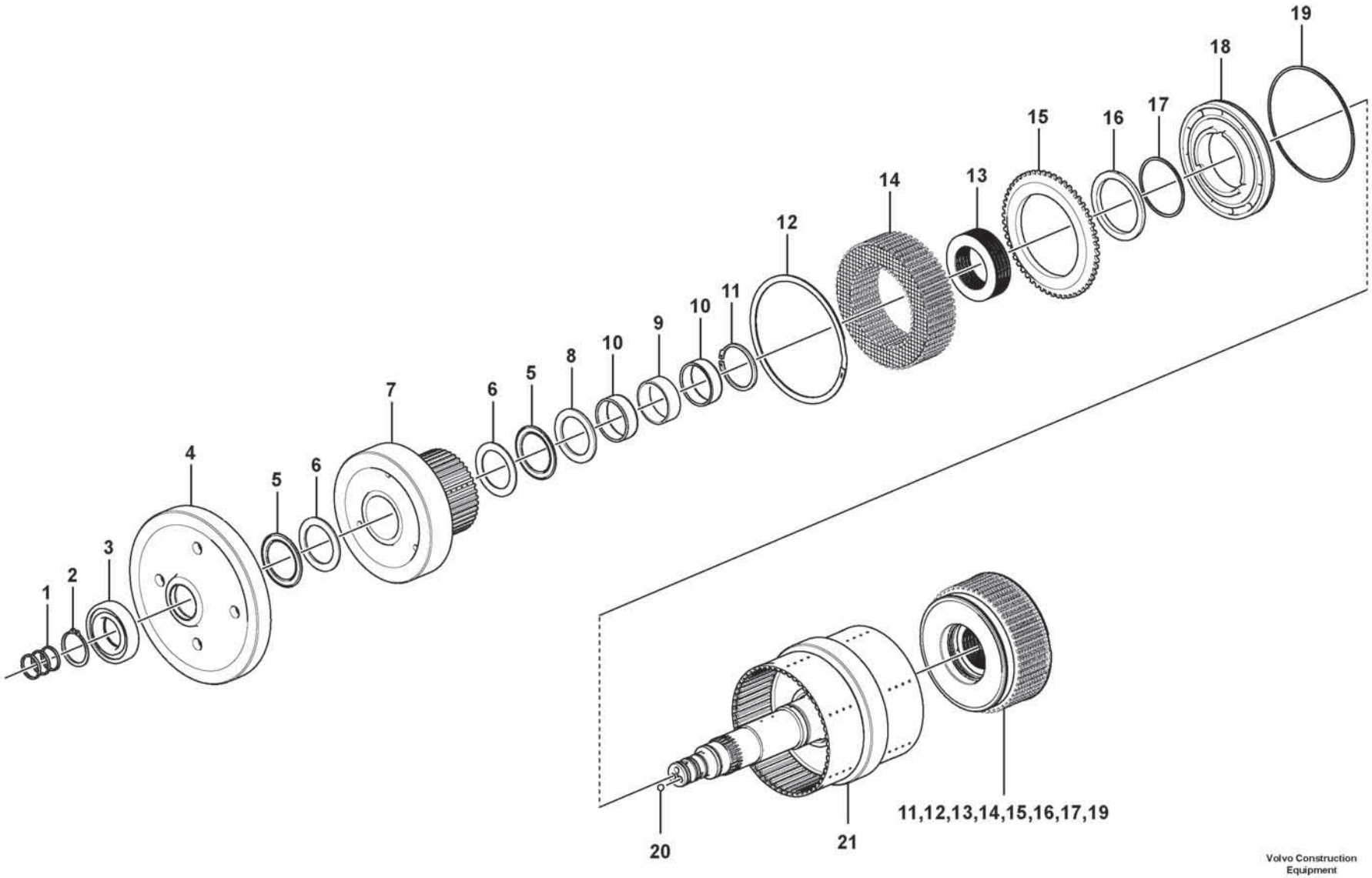

Volvo Construction Equipment

1093000

Fig.	Part No.	Quantity 1	2	3	PS	KIT	Description	Dénomination	Bezeichnung	Denominación	Benämning	Notes
	VOE 17463388	1					Hydraulic clutch	Accouplement hydraulique	Hydraulikkupplung	Acoplamiento hidráulico	Hydraulkoppling	
1	VOE 11038835	3					•Piston ring	•Segment piston	•Kolbenring	•Aro de pistón	•Kolvring	
2	VOE 11145411	1					•Snap ring	•Circlip	•Nutring	•Circlip	•Spårring	
3	VOE 17468539	1					•Roller bearing	•Roulement à rouleaux	•Rollenlager	•Cojinete rodillo	•Rullager	
4	VOE 17448963	1					•Gear	•Pignon	•Zahnrad	•Engranaje	•Kugghjul	
5	VOE 184055	2					•Thrust needle roller assy	•Butée à aiguilles	•Axialnadelrollenkäfig	•Corona agujas axiales	•Axialnålrullkrans	
6	VOE 11418444	2					•Thrust washer	•Disque de butée	•Axialscheibe	•Arandela axial	•Axialbricka	
7	VOE 17440100	1					•Gear	•Pignon	•Zahnrad	•Engranaje	•Kugghjul	
8	VOE 184300	1					•Bearing washer	•Rondelle palier	•Lageranlaufscheibe	•Arandela de cojinete	•Lagerbricka	
9	VOE 17441866	1					•Spacer ring	•Bague entretoise	•Abstandring	•Anillo distanciador	•Distansring	
10	VOE 15155241	2					•Needle roller assembly	•Couronne à aiguilles	•Nadelrollenkäfig	•Corona rodillo de agujas	•Nålrullkrans	
11	VOE 17296045	2					•Snap ring	•Circlip	•Nutring	•Circlip	•Spårring	
12	VOE 17485919	2					•Lock ring	•Anneau verrouillage	•Sicherungsring	•Anillo de seguridad	•Låsring	
13	VOE 11419229	18					•Disc spring	•Ressort diaphragme	•Tellerfeder	•Resorte de disco	•Tallriksfjäder	
14	VOE 17434869	2					•Disc kit	•Jeu disques	•Lamellensatz	•Juego de frenos	•Lamellsats	
15	VOE 11418424	2					•End plate	•Tôle extrémité	•Endblech	•Placa final	•Gavelplåt	
16	VOE 11418439	2					•Disc kit	•Jeu disques	•Lamellensatz	•Juego de frenos	•Lamellsats	
17	VOE 11145530	2					•Sealing ring	•Bague étanchéité	•Dichtring	•Anillo retén	•Tätningsring	
18	VOE 11418540	2					•Piston	•Piston	•Kolben	•Pistón	•Kolv	
19	VOE 11989803	2					•Sealing ring	•Bague étanchéité	•Dichtring	•Anillo retén	•Tätningsring	
20	VOE 11037637	2					•Ball	•Bille	•Kugel	•Bola	•Kula	
21	VOE 17434801	2					•Clutch shaft	•Arbre embrayage	•Kupplungswelle	•Eje de acoplamiento	•Kopplingsaxel	

1		**Hydraulic clutch, reverse / 2nd speed** **Accouplement hydraulique, arrière / 2ème** **Hydraulikkupplung, rückwärts / 2. Gang** **Embrague hidráulic, atrás / 2a velocidad** **Hydraulkoppling, back / 2-an**	Catalogue id **20806**	Group **421**
2				
3			Illustr. No **1093000**	Section **500**
4				
5		**22703**	Issue **20053804-A**	Page **589**

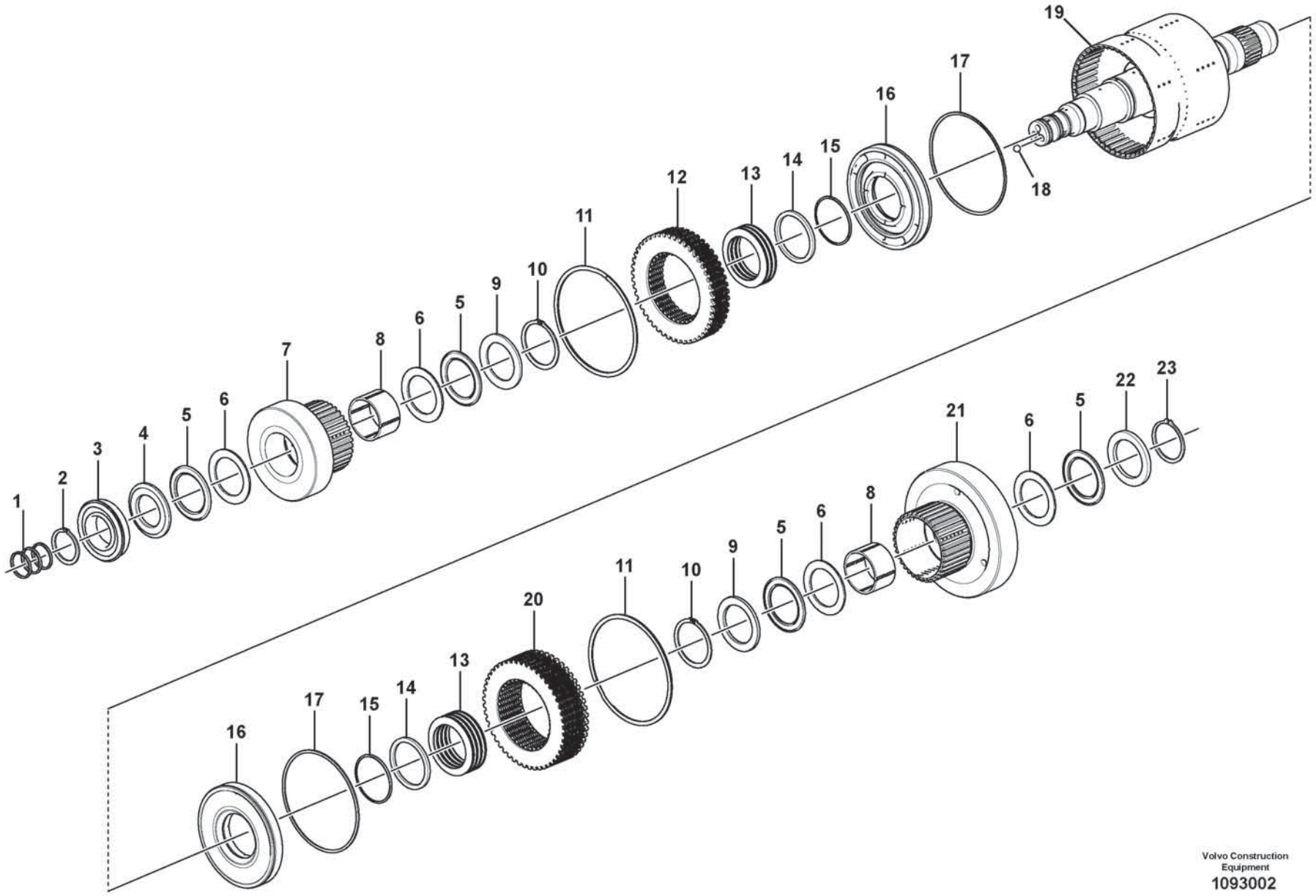

Volvo Construction Equipment

1093002

Fig.	Part No.	Quantity 1	2	3	PS	KIT	Description	Dénomination	Bezeichnung	Denominación	Benämning	Notes
	VOE 17463370	1					Hydraulic clutch	Accouplement hydraulique	Hydraulikkupplung	Acoplamiento hidráulico	Hydraulkoppling	
1	VOE 11038835	1					•Piston ring	•Segment piston	•Kolbenring	•Aro de pistón	•Kolvring	
2	VOE 11038728	1					•Snap ring	•Circlip	•Nutring	•Circlip	•Spårring	
3	VOE 184692	1					•Roller bearing	•Roulement à rouleaux	•Rollenlager	•Cojinete rodillo	•Rullager	
4	VOE 17232445	1					•Washer	•Rondelle	•Scheibe	•Arandela	•Bricka	
5	VOE 184347	4					•Thrust needle roller assy	•Butée à aiguilles	•Axialnadelrollenkäfig	•Corona agujas axiales	•Axialnålrullkrans	
6	VOE 15163556	4					•Thrust washer	•Disque de butée	•Axialscheibe	•Arandela axial	•Axialbricka	
7	VOE 17448989	1					•Gear	•Pignon	•Zahnrad	•Engranaje	•Kugghjul	
8	VOE 11038372	2					•Needle bearing	•Roulement à aiguilles	•Nadellager	•Cojinete de agujas	•Nållager	
9	VOE 184243	2					•Bearing washer	•Rondelle palier	•Lageranlaufscheibe	•Arandela de cojinete	•Lagerbricka	
10	VOE 11037592	2					•Lock ring	•Anneau verrouillage	•Sicherungsring	•Anillo de seguridad	•Låsring	
11	VOE 11418487	2					•Lock ring	•Anneau verrouillage	•Sicherungsring	•Anillo de seguridad	•Låsring	
12	VOE 11418433	1					•Disc kit	•Jeu disques	•Lamellensatz	•Juego de frenos	•Lamellsats	
13	VOE 11419239	14					•Disc spring	•Ressort diaphragme	•Tellerfeder	•Resorte de disco	•Tallriksfjäder	
14	VOE 11418443	2					•Thrust washer	•Disque de butée	•Axialscheibe	•Arandela axial	•Axialbricka	
15	VOE 11989802	2					•Sealing ring	•Bague étanchéité	•Dichtring	•Anillo retén	•Tätningsring	
16	VOE 11418442	2					•Piston	•Piston	•Kolben	•Pistón	•Kolv	
17	VOE 11145532	2					•Sealing ring	•Bague étanchéité	•Dichtring	•Anillo retén	•Tätningsring	
18	VOE 11037637	2					•Ball	•Bille	•Kugel	•Bola	•Kula	
19	VOE 17434099	1					•Clutch shaft	•Arbre embrayage	•Kupplungswelle	•Eje de acoplamiento	•Kopplingsaxel	
20	VOE 11418432	1					•Disc kit	•Jeu disques	•Lamellensatz	•Juego de frenos	•Lamellsats	
21	VOE 17438327	1					•Gear	•Pignon	•Zahnrad	•Engranaje	•Kugghjul	
22	VOE 11037562	1					•Thrust washer	•Disque de butée	•Axialscheibe	•Arandela axial	•Axialbricka	
23	VOE 11037594	1					•Lock ring	•Anneau verrouillage	•Sicherungsring	•Anillo de seguridad	•Låsring	

1		**Hydraulic clutch, 3rd / 4th speed** **Accouplement hydraulique, 3ème / 4ème** **Hydraulikkupplung, 3. / 4. Gang** **Embrague hidráulic, 3a / 4a velocidades** **Hydraulkoppling, 3-an / 4-an**	Catalogue id **20806**	Group **421**
2				
3			Illustr. No **1093002**	Section **600**
4				
5		**22703**	Issue **20053804-A**	Page **591**

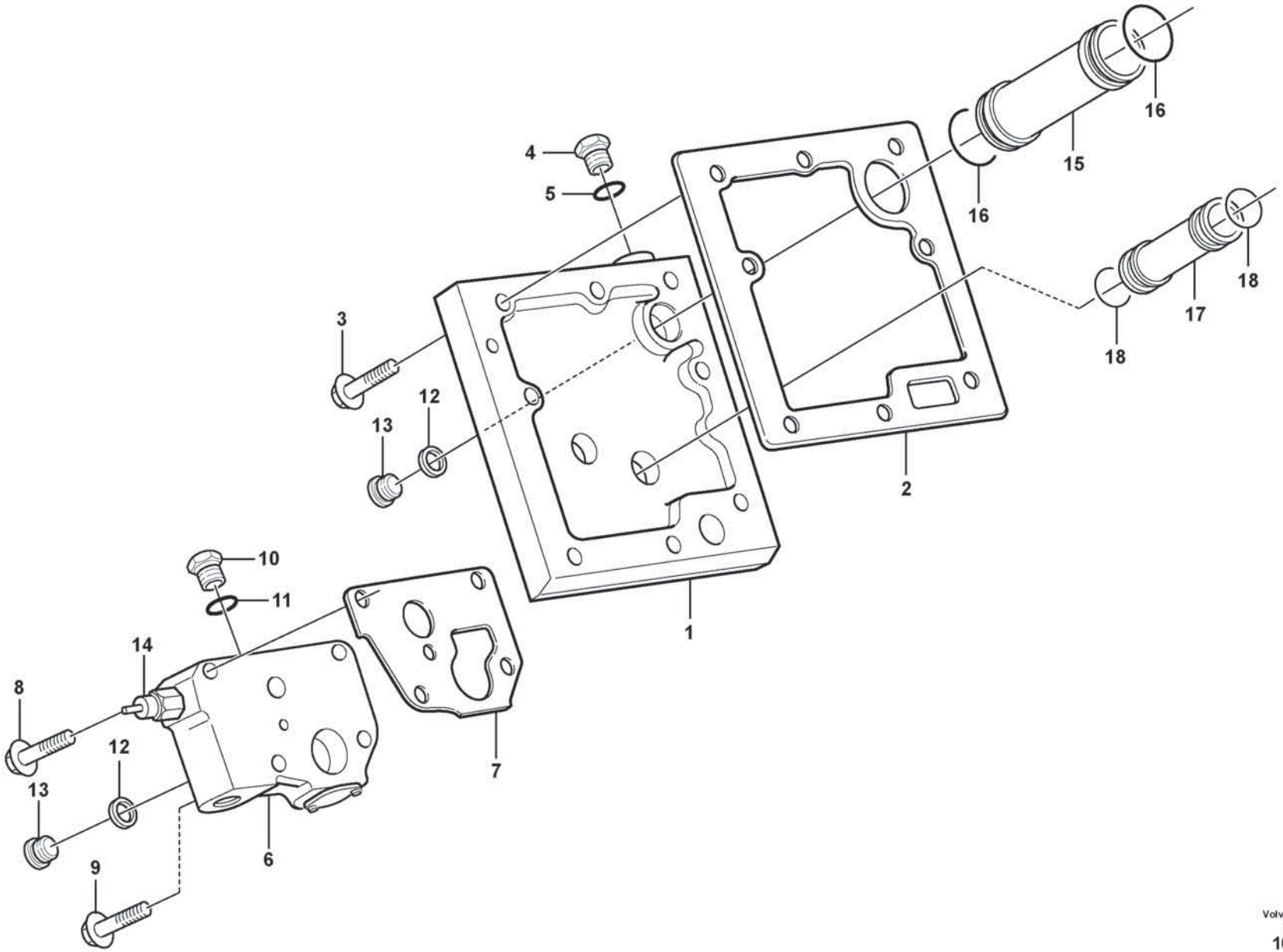

Volvo Construction Equipment
1071678

Fig.	Part No.	Quantity 1	2	3	PS	KIT	Description	Dénomination	Bezeichnung	Denominación	Benämning	Notes
1	VOE 11144069	1					Connection plate	Plaque de connexion	Anschlussplatte	Disco de conexión	Anslutningsplatta	
2	VOE 11144070	1					Gasket	Joint	Dichtung	Junta	Packning	
3	VOE 60113084	6					Flange screw	Vis à embase	Flanschschraube	Tornillo embridado	Flänsskruv	
4	VOE 926370	1					Plug	Tampon	Stopfen	Tapón	Plugg	
5	VOE 13949574	1					O-ring	Joint torique	O-Ring	Anillo tórico	O-ring	
6		1					Lub Oil Valve	Soup.huil.grai.	Schmierventil	Valv Lubricac	Smörjoljeventil	See group 421-800 page 595
7	VOE 11037012	1					Gasket	Joint	Dichtung	Junta	Packning	
8	VOE 60113090	2					Flange screw	Vis à embase	Flanschschraube	Tornillo embridado	Flänsskruv	L = 70 mm
9	VOE 60113249	2					Flange screw	Vis à embase	Flanschschraube	Tornillo embridado	Flänsskruv	L = 100 mm
10	VOE 926370	1					Plug	Tampon	Stopfen	Tapón	Plugg	
11	VOE 13949574	1					O-ring	Joint torique	O-Ring	Anillo tórico	O-ring	
12	VOE 4881255	2					Plane gasket	Joint plan	Plandichtung	Junta plana	Planpackning	
13	VOE 11034156	2					Plug	Tampon	Stopfen	Tapón	Plugg	
14	VOE 11419486	1					Temperature sensor	Sonde de température	Temperaturgeber	Sensor de temperatura	Temperatursensor	SE4202
15	VOE 11144086	1					Tube	Tube	Rohr	Tubo	Rör	
16	VOE 944126	2					O-ring	Joint torique	O-Ring	Anillo tórico	O-ring	
17	VOE 11144081	1					Tube	Tube	Rohr	Tubo	Rör	
18	VOE 13949656	2					O-ring	Joint torique	O-Ring	Anillo tórico	O-ring	

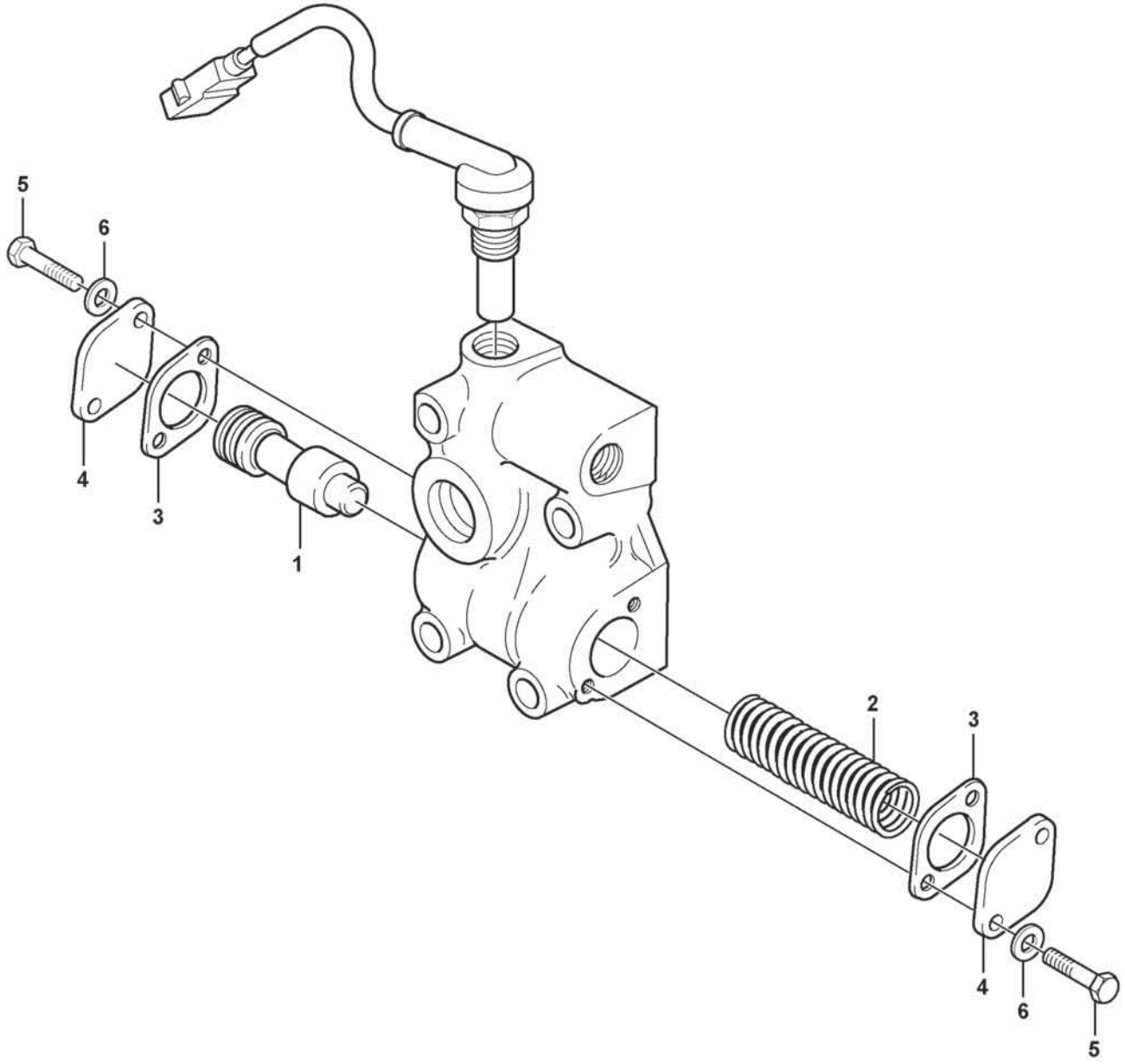

Volvo Construction Equipment
1071679

Fig.	Part No.	Quantity 1	2	3	PS	KIT	Description	Dénomination	Bezeichnung	Denominación	Benämning	Notes
	VOE 11037252	1					Lub Oil Valve	Soup.huil.grai.	Schmierventil	Valv Lubricac	Smörjoljeventil	
1	**VOE 4720787**	1					•Control plunger	•Piston de contrôle	•Stößel	•Pasador de accionamiento	•Manöverpinne	
2	**VOE 11038807**	1					•Compression spring	•Ressort pression	•Druckfeder	•Resorte de presión	•Tryckfjäder	
3	**VOE 11036049**	2					•Gasket	•Joint	•Dichtung	•Junta	•Packning	
4	**VOE 4718062**	2					•Cover	•Capot	•Abdeckung	•Capó	•Kåpa	
5	**VOE 60113071**	4					•Flange screw	•Vis à embase	•Flanschschraube	•Tornillo embridado	•Flänsskruv	
6	**VOE 60113544**	4					•Spacer sleeve	•Douille entretoise	•Abstandhülse	•Manguito distanciador	•Distanshylsa	

1		**Lubricating oil valve** **Soupape d'huile de graissage** **Schmierölventil** **Válvula de lubricación** **Smörjoljeventil**	Catalogue id **20806**	Group **421**
2				
3			Illustr. No **1071679**	Section **800**
4				
5		**22703**	Issue **20053804-A**	Page **595**

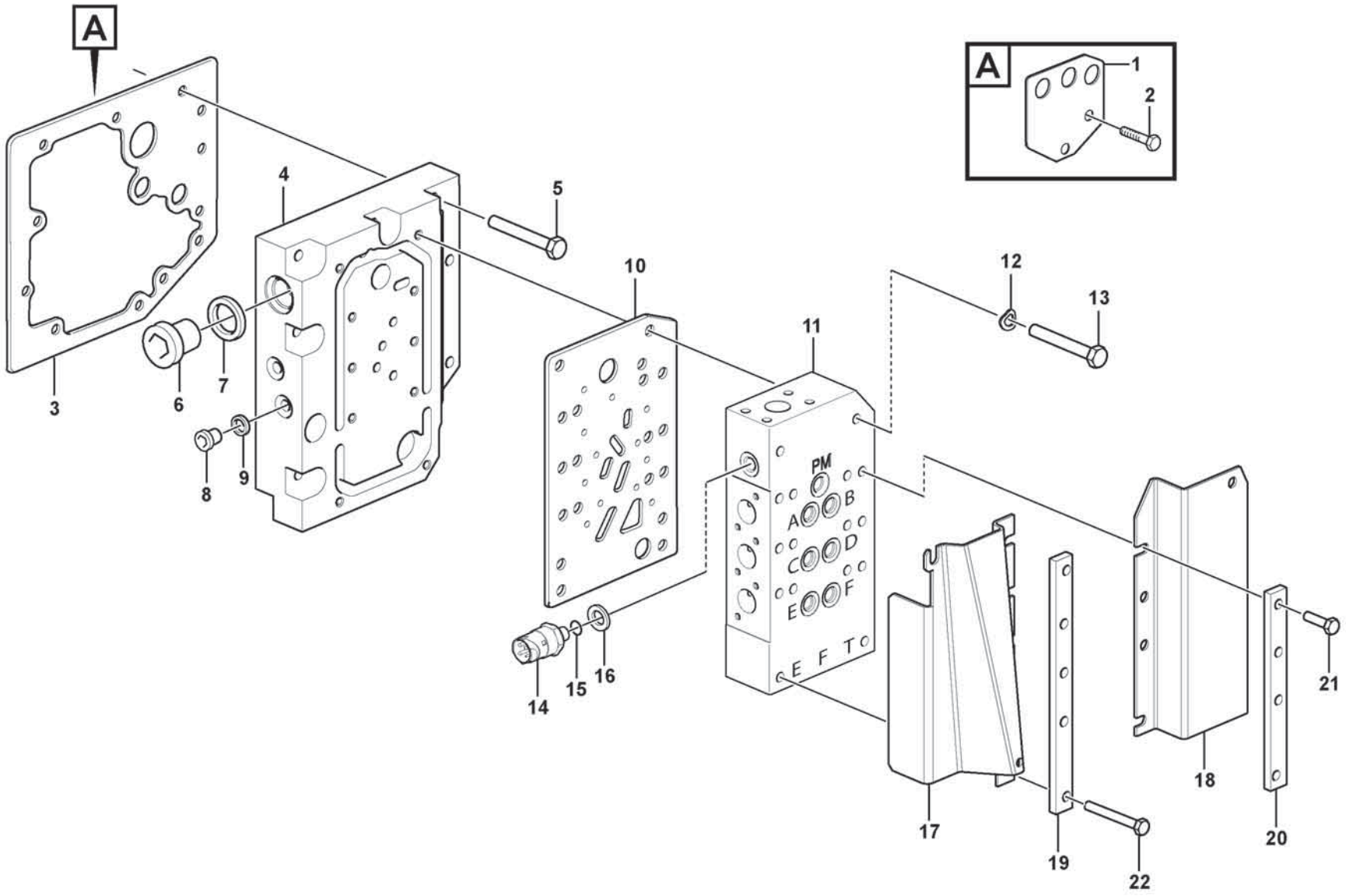

Volvo Construction Equipment
1093021

Fig.	Part No.	Quantity 1	2	3	PS	KIT	Description	Dénomination	Bezeichnung	Denominación	Benämning	Notes
1	VOE 11037689	1					Plate	Tôle	Blech	Chapa	Plåt	
2	VOE 60113080	2					Flange screw	Vis à embase	Flanschschraube	Tornillo embridado	Flänsskruv	
3	VOE 17470593	1					Gasket	Joint	Dichtung	Junta	Packning	
4	VOE 17426745	1					Connection plate	Plaque connexion	Anschlussplatte	Disco conexion	Anslutningsplatta	
5	VOE 60113086	9					Flange screw	Vis à embase	Flanschschraube	Tornillo embridado	Flänsskruv	
6	VOE 11034156	1					Plug	Tampon	Stopfen	Tapón	Plugg	
7	VOE 958228	1					O-ring	Joint torique	O-Ring	Anillo tórico	O-ring	
8	VOE 13963925	2					Plug	Tampon	Stopfen	Tapón	Plugg	
9	VOE 11038702	2					Gasket	Joint	Dichtung	Junta	Packning	
10	VOE 17428827	1					Gasket	Joint	Dichtung	Junta	Packning	
11		1					Gear Selector Valve	Sélecteur de vitesse	Umsteuerventil	Válvula de selección de marcha	Växelväljarventil	See group 421-1000 page 599
12	VOE 60112787	7					Spring washer	Rondelle élastique	Federscheibe	Arandela elástica	Fjäderbricka	
13	VOE 997427	7					Hexagon screw	Vis à tête hexagonale	Sechskantschraube	Tornillo hexagonal	Sexkantsskruv	
14	VOE 17202563	1					Pressure sensor	Capteur de pression	Drucksensor	Sensor de presión	Trycksensor	SE4219
	VOE 968562	1					•O-ring	•Joint torique	•O-Ring	•Anillo tórico	•O-ring	
15	VOE 931209	1					O-ring	Joint torique	O-Ring	Anillo tórico	O-ring	
16	VOE 931216	1					Back-up ring	Bague support	Stützring	Anillo de apoyo	Stödring	
17	VOE 11145345	1					Protecting plate	Tôle protection	Schutzblech	Placa de protección	Skyddsplåt	
18	VOE 11144965	1					Protecting plate	Tôle protection	Schutzblech	Placa de protección	Skyddsplåt	
19	VOE 11037677	1					Plate	Tôle	Blech	Chapa	Plåt	
20	VOE 11037678	1					Plate	Tôle	Blech	Chapa	Plåt	
21	VOE 60113091	3					Flange screw	Vis à embase	Flanschschraube	Tornillo embridado	Flänsskruv	
22	VOE 60113081	6					Flange screw	Vis à embase	Flanschschraube	Tornillo embridado	Flänsskruv	

1		**Gear selector valve with fitting parts** **Valve sélectrice vitesse avec pièces de montage** **Getriebewählerventil mit Anbauteilen** **Válvula selectora de gama con accesorios de montaje** **Växelväljarventil med monteringsdetaljer**	Catalogue id **20806**	Group **421**
2				
3			Illustr. No **1093021**	Section **900**
4				
5		**22703**	Issue **20053804-A**	Page **597**

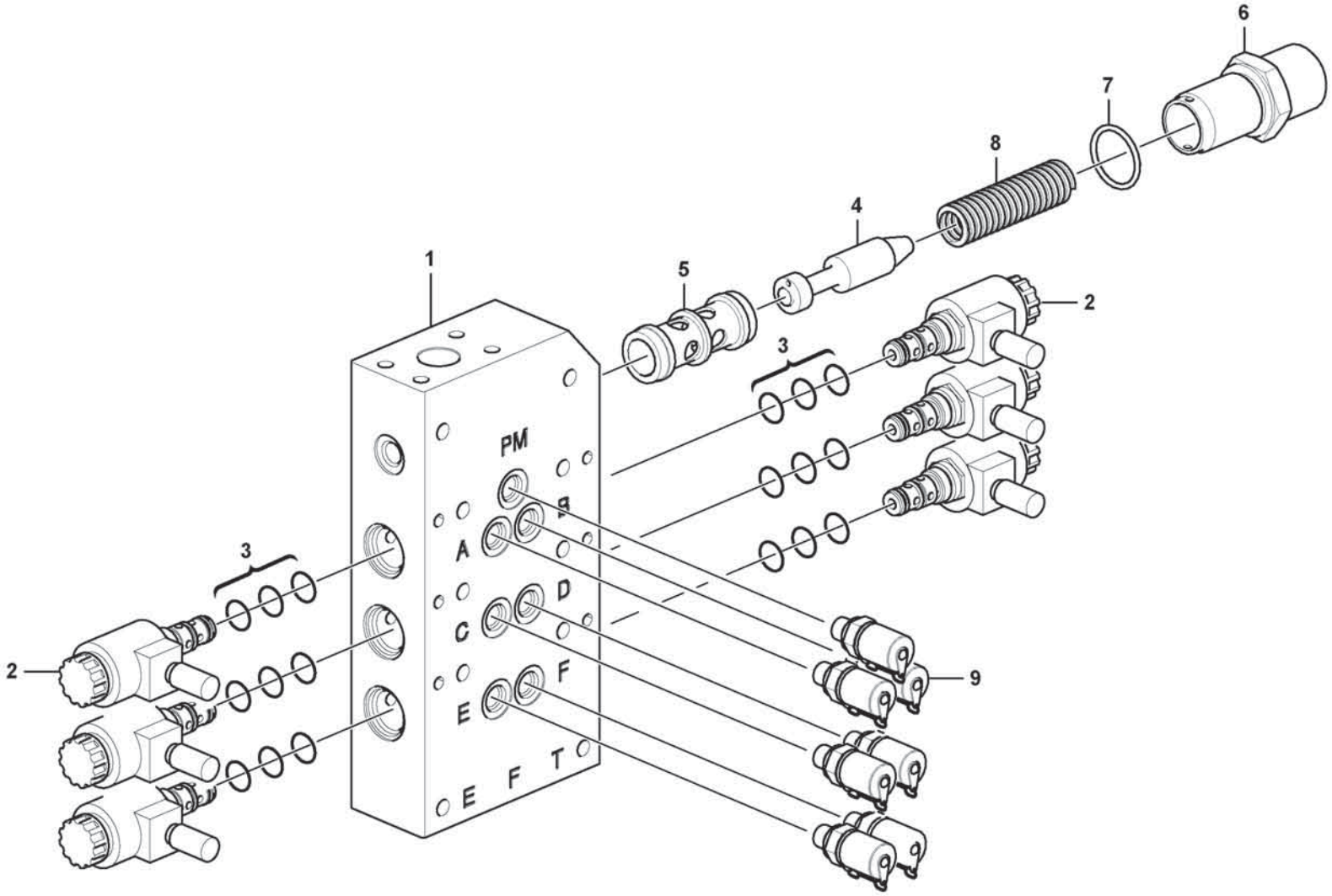

Volvo Construction Equipment
1093031

Fig.	Part No.	Quantity 1	2	3	PS	KIT	Description	Dénomination	Bezeichnung	Denominación	Benämning	Notes
	VOE 17234985	1					Gear selector valve	Valve sélectrice de vitesse	Umsteuerventil	Válvula selectora de velocidad	Växelväljarventil	
1		1			NS		•Valve housing	•Carter soupape	•Ventilgehäuse	•Cuerpo de válvula	•Ventilhus	
2	**VOE 15066984**	6					•Solenoid valve	•Électrovanne	•Magnetventil	•Electroválvula	•Magnetventil	
3	**VOE 15159873**	6					••O-ring kit	••Jeu joint toriques	••O-Ringsatz	••Juego de anillo tórico	••O-ringsats	
	VOE 15159904	6					••Plastic nut	••Écrou plastique	••Kunststoffmutter	••Tuerca plástica	••Plastmutter	
4	**VOE 17422314**	1					•Control plunger	•Piston de contrôle	•Stößel	•Pasador de accionamiento	•Manöverpinne	
5	**VOE 11037894**	1					•Sleeve	•Manchon	•Muffe	•Manguito	•Muff	
6	**VOE 17422176**	1					•Spring housing	•Boîtier de ressort	•Federgehäuse	•Caja de resorte	•Fjäderhus	
7	**VOE 964117**	1					•O-ring	•Joint torique	•O-Ring	•Anillo tórico	•O-ring	
8	**VOE 17424692**	1					•Spring	•Ressort	•Feder	•Resorte	•Fjäder	
9	**VOE 17432191**	7					•Testing nipple	•Raccord contrôle	•Prüfnippel	•Niple de medición	•Mätnippel	

1		**Gear selector valve** **Soupape sélectrice vitesse** **Getriebewählerventil** **Válvula selectora de gama** **Växelväljarventil**	Catalogue id **20806**	Group **421**
2				
3			Illustr. No **1093031**	Section **1000**
4				
5		**22703**	Issue **20053804-A**	Page **599**

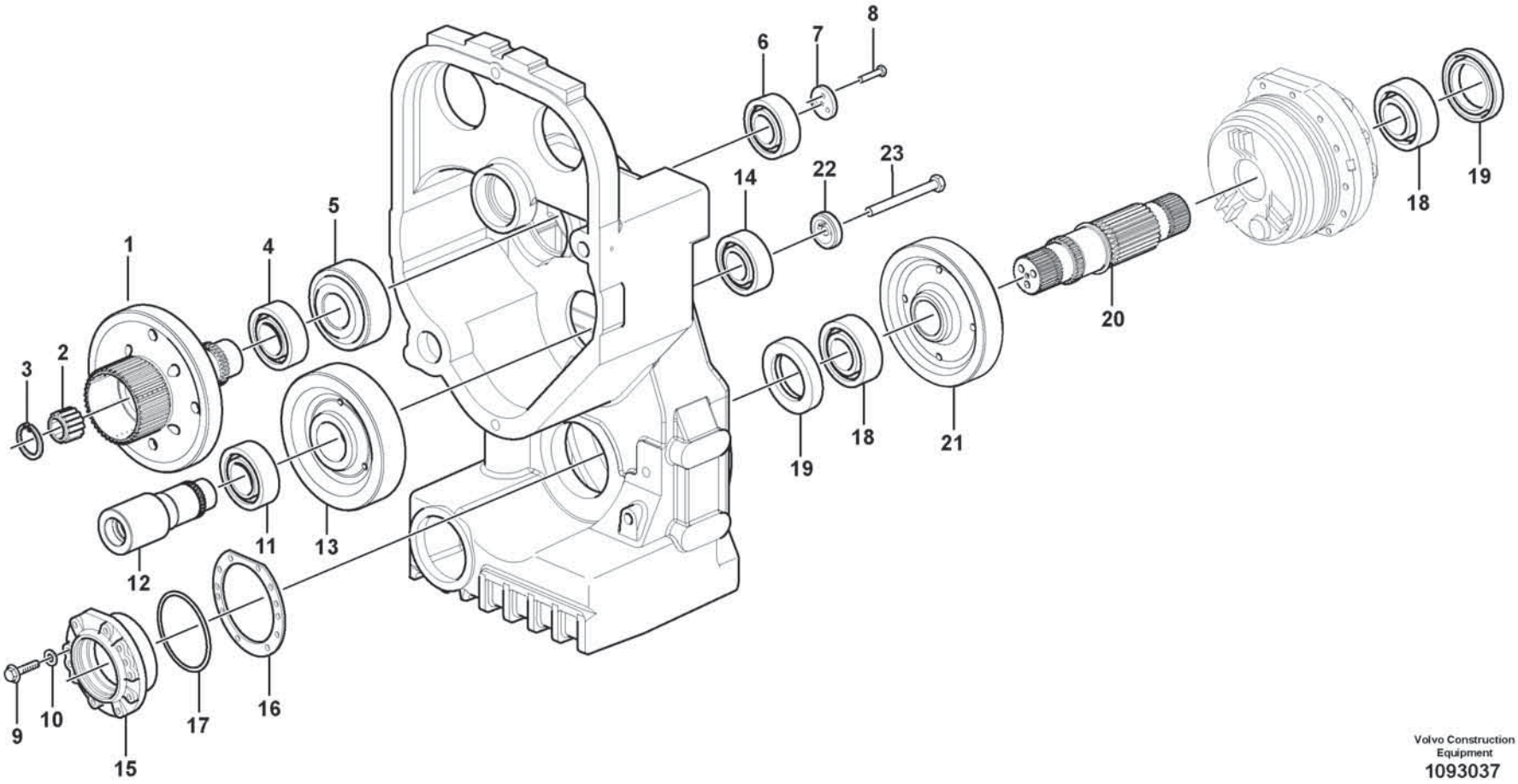

Volvo Construction Equipment
1093037

Fig.	Part No.	Quantity 1	2	3	PS	KIT	Description	Dénomination	Bezeichnung	Denominación	Benämning	Notes
1	VOE 17449059	1					Gear	Pignon	Zahnrad	Engranaje	Kugghjul	
2	VOE 60111121	1					Roller bearing	Roulement à rouleaux	Rollenlager	Cojinete rodillo	Rullager	
3	VOE 914537	1					Retaining ring	Bague retenue	Haltering	Anillo retén	Hållarring	
4	VOE 11037651	1					Roller bearing	Roulement à rouleaux	Rollenlager	Cojinete rodillo	Rullager	
5	VOE 16276886	1					Gear	Pignon	Zahnrad	Engranaje	Kugghjul	
6	VOE 184672	1					Roller bearing	Roulement à rouleaux	Rollenlager	Cojinete rodillo	Rullager	
7	VOE 11037590	1					Washer	Rondelle	Scheibe	Arandela	Bricka	
8	VOE 997450	3					Hexagon screw	Vis à tête hexagonale	Sechskantschraube	Tornillo hexagonal	Sexkantsskruv	
9	VOE 997934	10					Hexagon screw	Vis à tête hexagonale	Sechskantschraube	Tornillo hexagonal	Sexkantsskruv	
10	VOE 941908	10					Spring washer	Rondelle élastique	Federscheibe	Arandela elástica	Fjäderbricka	
11	VOE 11037651	1					Roller bearing	Roulement à rouleaux	Rollenlager	Cojinete rodillo	Rullager	
12	VOE 17433823	1					Shaft	Arbre	Welle	Eje	Axel	
13	VOE 16276716	1					Gear	Pignon	Zahnrad	Engranaje	Kugghjul	
14	VOE 184672	1					Roller bearing	Roulement à rouleaux	Rollenlager	Cojinete rodillo	Rullager	
15	VOE 11037575	1					Bearing housing	Ensemble tournant	Lagergehäuse	Caja de cojinete	Lagerhus	
16	VOE 11037613	REQ					Shim	Cale de réglage	Ausgleichblech	Laminilla de ajuste	Justermellanlägg	THICK = 0,10 mm
16	VOE 11037614	REQ					Shim	Cale de réglage	Ausgleichblech	Laminilla de ajuste	Justermellanlägg	THICK = 0,35 mm
16	VOE 11037615	REQ					Shim	Cale de réglage	Ausgleichblech	Laminilla de ajuste	Justermellanlägg	THICK = 1,0 mm
17	VOE 925033	1					O-ring	Joint torique	O-Ring	Anillo tórico	O-ring	
18	VOE 17203562	2					Roller bearing	Roulement à rouleaux	Rollenlager	Cojinete rodillo	Rullager	
19	VOE 17216918	2					Sealing ring	Bague étanchéité	Dichtring	Anillo retén	Tätningsring	
20	VOE 11037022	1					Shaft	Arbre	Welle	Eje	Axel	
21	VOE 16276838	1					Gear	Pignon	Zahnrad	Engranaje	Kugghjul	
22	VOE 17473593	1					End washer	Rondelle extrémité	Endscheibe	Arandela final	Ändbricka	
23	VOE 984874	1					Flange screw	Vis à embase	Flanschschraube	Tornillo embridado	Flänsskruv	

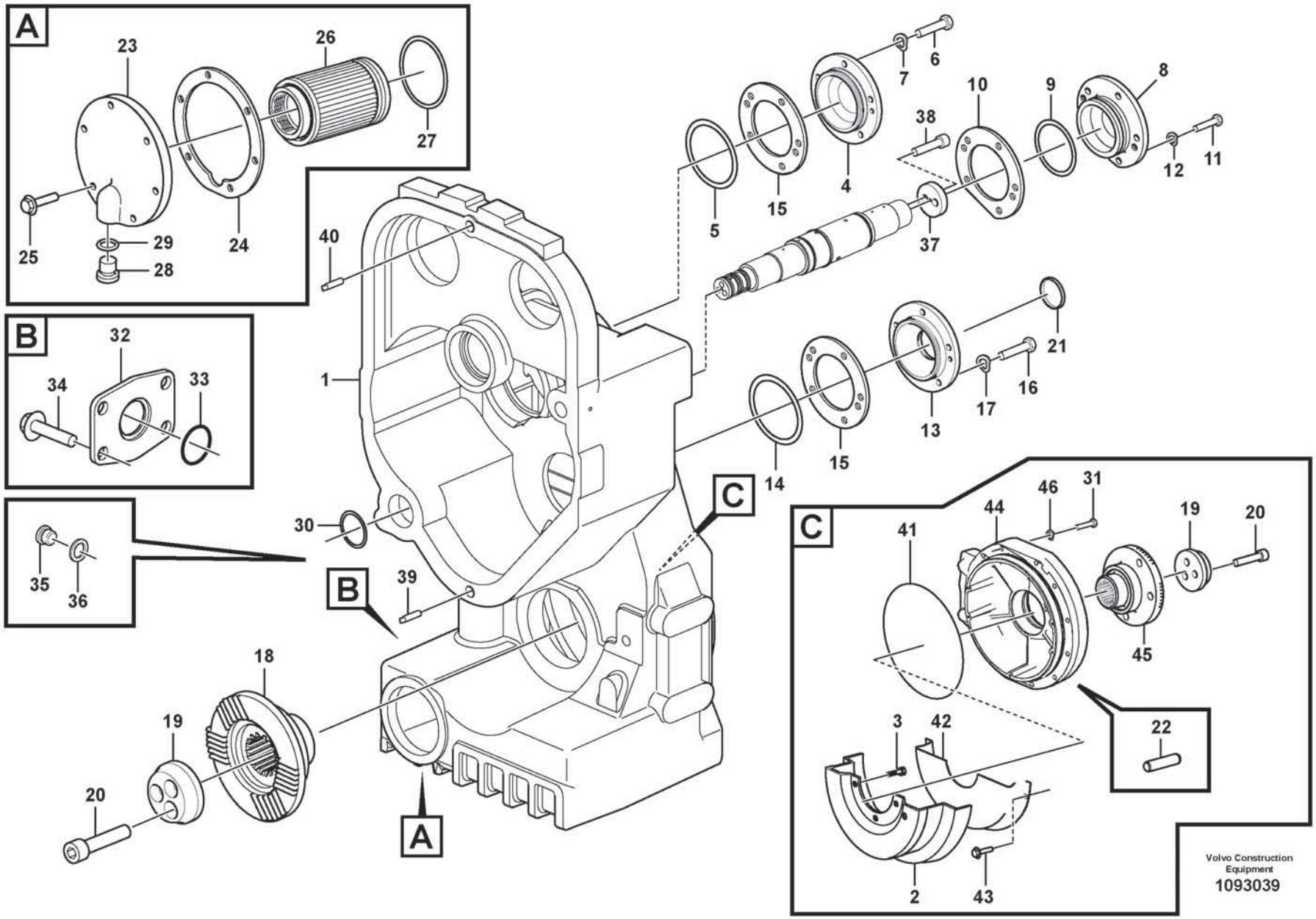
A
23
26
27
25
29
24
28
B
32
34
33
35
36
40
1
30
39
18
19
20
A
B
C
5
15
4
7
6
38
10
9
8
12
11
37
14
15
13
17
16
21
C
41
44
46
31
19
20
45
22
3
42
2
43
Volvo Construction Equipment
1093039

Fig.	Part No.	Quantity 1	2	3	PS	KIT	Description	Dénomination	Bezeichnung	Denominación	Benämning	Notes
1	VOE 17451972	1					Drop box housing	Carter boîte de transfert	Wasserkasten	Cuerpo caja	Droppboxhus	
2	VOE 17449493	1					Oil plate	Plaque huile	Ölspritzblech	Chapa de aceite	Oljeplåt	
3	VOE 60113092	3					Flange screw	Vis à embase	Flanschschraube	Tornillo embridado	Flänsskruv	
4	VOE 11037586	1					Cover	Capot	Abdeckung	Capó	Kåpa	
5	VOE 976047	1					O-ring	Joint torique	O-Ring	Anillo tórico	O-ring	
6	VOE 997933	5					Hexagon screw	Vis à tête hexagonale	Sechskantschraube	Tornillo hexagonal	Sexkantsskruv	
7	VOE 941908	5					Spring washer	Rondelle élastique	Federscheibe	Arandela elástica	Fjäderbricka	
8	VOE 11144424	1					Cover	Capot	Abdeckung	Capó	Kåpa	
9	VOE 925258	1					O-ring	Joint torique	O-Ring	Anillo tórico	O-ring	
10	VOE 11144470	REQ					Shim	Cale de réglage	Ausgleichblech	Laminilla de ajuste	Justermellanlägg	THICK = 0,10 mm
10	VOE 11144469	REQ					Shim	Cale de réglage	Ausgleichblech	Laminilla de ajuste	Justermellanlägg	THICK = 0,35 mm
10	VOE 11144468	REQ					Shim	Cale de réglage	Ausgleichblech	Laminilla de ajuste	Justermellanlägg	THICK = 1,0 mm
11	VOE 997933	5					Hexagon screw	Vis à tête hexagonale	Sechskantschraube	Tornillo hexagonal	Sexkantsskruv	
12	VOE 941908	5					Spring washer	Rondelle élastique	Federscheibe	Arandela elástica	Fjäderbricka	
13	VOE 17229890	1					Cover	Capot	Abdeckung	Capó	Kåpa	
14	VOE 976047	1					O-ring	Joint torique	O-Ring	Anillo tórico	O-ring	
15	VOE 11037589	REQ					Shim	Cale de réglage	Ausgleichblech	Laminilla de ajuste	Justermellanlägg	THICK = 0,10 mm
15	VOE 11037588	REQ					Shim	Cale de réglage	Ausgleichblech	Laminilla de ajuste	Justermellanlägg	THICK = 0,35 mm
15	VOE 11037587	REQ					Shim	Cale de réglage	Ausgleichblech	Laminilla de ajuste	Justermellanlägg	THICK = 1,0 mm
16	VOE 997933	5					Hexagon screw	Vis à tête hexagonale	Sechskantschraube	Tornillo hexagonal	Sexkantsskruv	
17	VOE 941908	5					Spring washer	Rondelle élastique	Federscheibe	Arandela elástica	Fjäderbricka	
18	VOE 11145738	1					Companion flange	Flasque entraînement	Antriebsflansch	Brida	Medbringare	
19	VOE 11036863	1					Washer	Rondelle	Scheibe	Arandela	Bricka	
20	VOE 13968056	6					Screw	Vis	Schraube	Tornillo	Skruv	
21	VOE 4881034	1					Cover	Capot	Abdeckung	Capó	Kåpa	
22	VOE 950564	2					Pin	Goupille	Stift	Pasador	Pinne	
23	VOE 11038368	1					Cover	Capot	Abdeckung	Capó	Kåpa	
24	VOE 11038369	1					Gasket	Joint	Dichtung	Junta	Packning	
25	VOE 60113082	6					Flange screw	Vis à embase	Flanschschraube	Tornillo embridado	Flänsskruv	
26	VOE 11144432	1					Strainer	Crépine	Sieb	Colador	Sil	
27	VOE 977016	1					O-ring	Joint torique	O-Ring	Anillo tórico	O-ring	

1		**Transfer case, housing and covers** **Boîte de transfert, boîtier et couvercle** **Verteilergetriebe, Gehäuse und Deckel** **Caja de reenvío, caja y tapa** **Fördelningsväxellåda, hus och lock**	Catalogue id **20806**	Group **434**
2				
3			Illustr. No **1093039**	Section **200**
4				
5		**22703**	Issue **20053804-A**	Page **603**

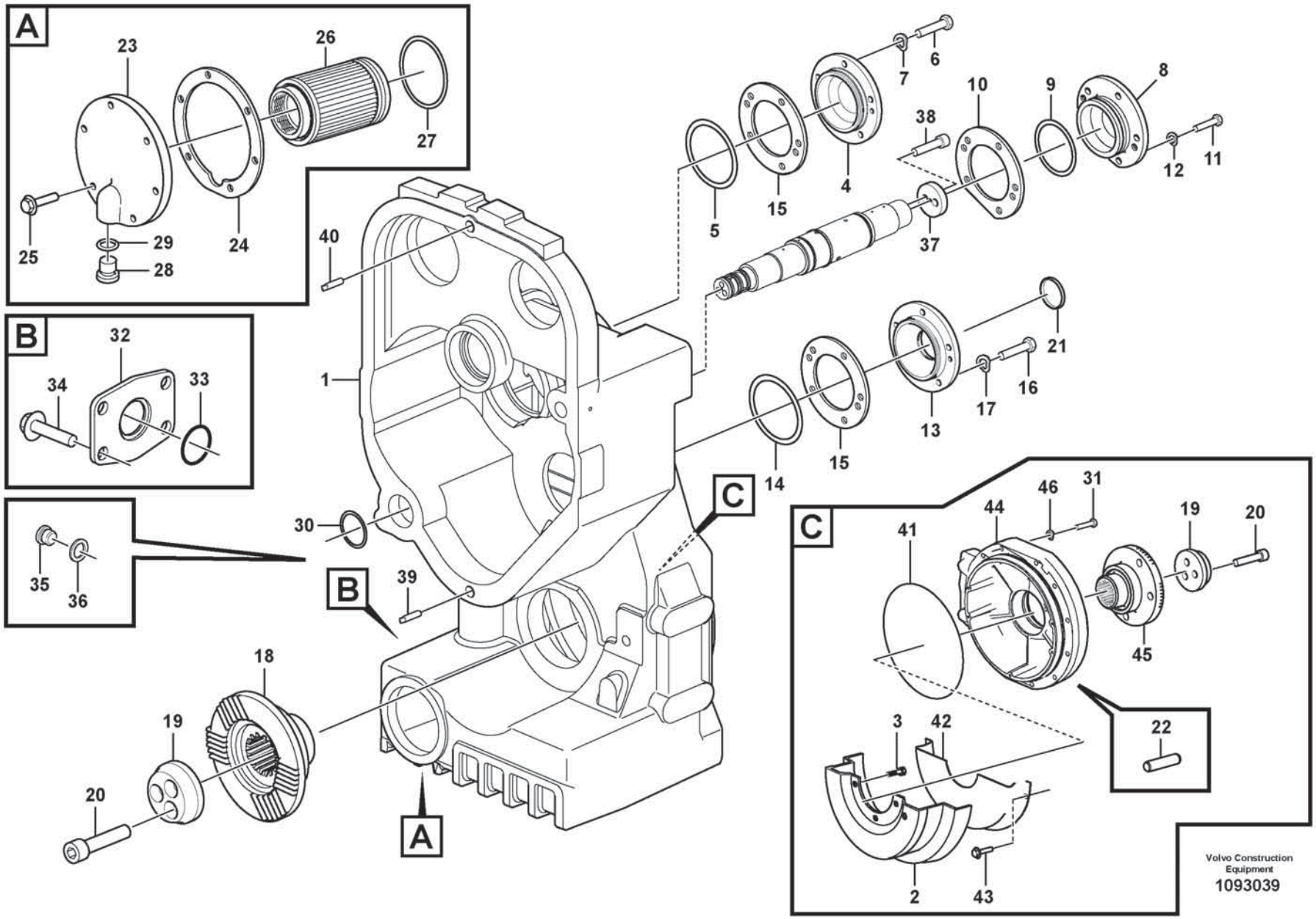
A
23
26
27
25
29
24
28
B
32
34
33
35
36
40
1
30
39
18
19
20
A
B
C
5
15
4
7
6
38
10
9
8
12
11
37
14
15
13
17
16
21
C
41
44
46
31
19
20
45
22
3
42
2
43
Volvo Construction Equipment
1093039

Fig.	Part No.	Quantity 1	2	3	PS	KIT	Description	Dénomination	Bezeichnung	Denominación	Benämning	Notes
28	VOE 11102187	1					Magnetic plug	Bouchon magnétique	Magnetstopfen	Tapón magnético	Magnetpropp	
29	VOE 958228	1					O-ring	Joint torique	O-Ring	Anillo tórico	O-ring	
30	VOE 925256	1					O-ring	Joint torique	O-Ring	Anillo tórico	O-ring	
31	VOE 997935	16					Hexagon screw	Vis tête hexagonale	Sechskantschraube	Tornillo hexago	Sexkantsskruv	
32	VOE 11037816	1					Cover	Capot	Abdeckung	Capó	Kåpa	
33	VOE 949659	2					O-ring	Joint torique	O-Ring	Anillo tórico	O-ring	
34	VOE 60113092	4					Flange screw	Vis à embase	Flanschschraube	Tornillo embridado	Flänsskruv	
35	VOE 13966143	2					Plug	Tampon	Stopfen	Tapón	Plugg	
36	VOE 976930	2					Gasket	Joint	Dichtung	Junta	Packning	
37	VOE 11037606	1					Washer	Rondelle	Scheibe	Arandela	Bricka	
38	VOE 60112994	2					Hex. socket screw	Vis à six pans creux	Innensechskantschraube	Tornillo de hexágono embutido	Insexskruv	
39	VOE 950711	1					Pin	Clavette	Splint	Pasador	Sprint	
40	VOE 4718167	1					Pin	Clavette	Splint	Pasador	Sprint	
41	VOE 926254	1					O-ring	Joint torique	O-Ring	Anillo tórico	O-ring	
42	VOE 17240448	1					Oil plate	Plaque huile	Ölspritzblech	Chapa de aceite	Oljeplåt	
43	VOE 60113090	3					Flange screw	Vis à embase	Flanschschraube	Tornillo embridado	Flänsskruv	
44	VOE 17256904	1					Cover	Capot	Abdeckung	Capó	Kåpa	
45	VOE 17242512	1					Companion flange	Flasque entraînement	Antriebsflansch	Brida	Medbringare	
46	VOE 941908	16					Spring washer	Rondelle élastique	Federscheibe	Arandela elástica	Fjäderbricka	

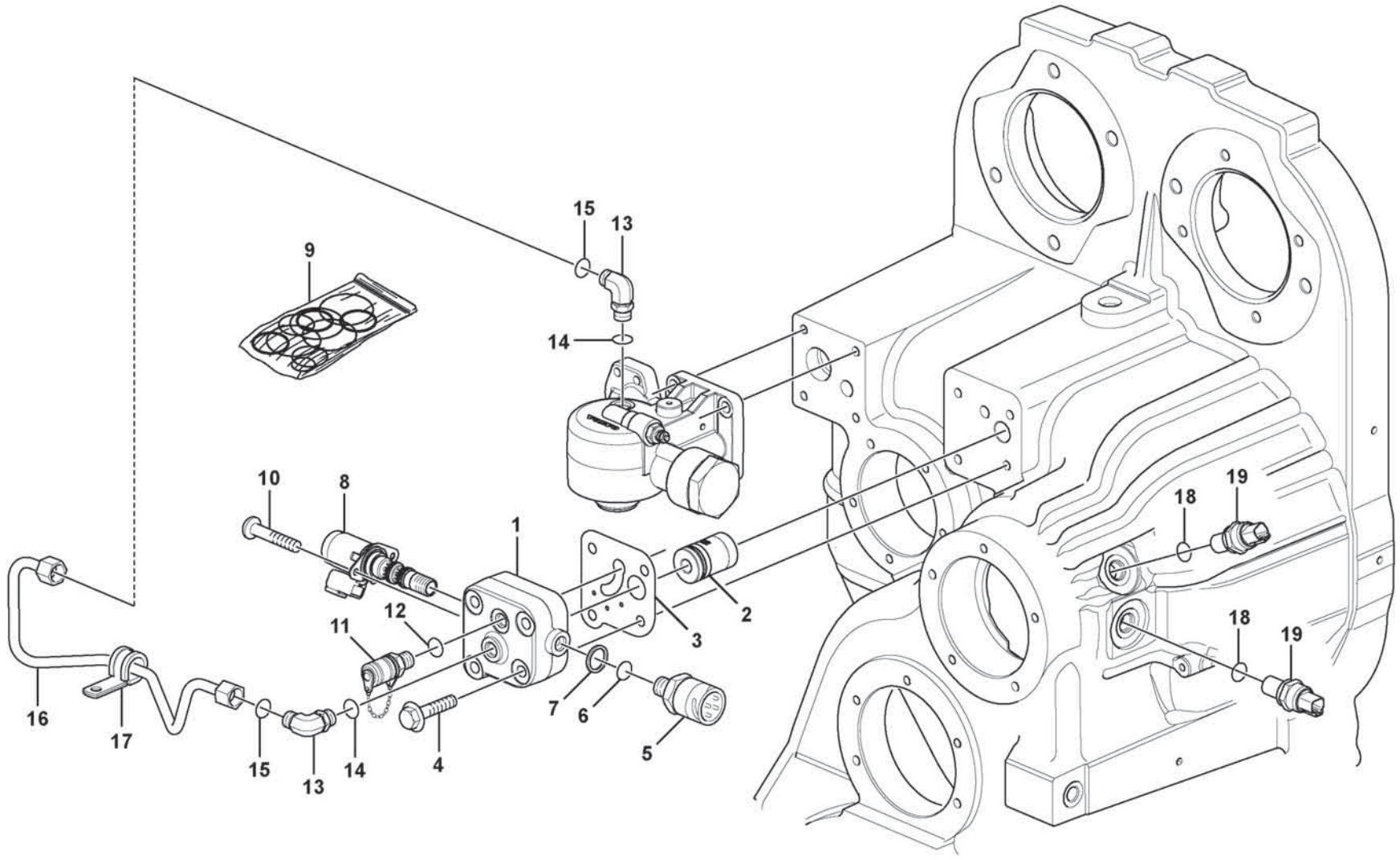

Volvo Construction Equipment

1071686

Fig.	Part No.	Quantity 1	2	3	PS	KIT	Description	Dénomination	Bezeichnung	Denominación	Benämning	Notes
1	VOE 15065514	1					Housing	Carter	Gehäuse	Cuerpo	Hus	
2	VOE 15064608	1					Non-return valve	Clapet antiretour	Rückschlagventil	Válvula antirretorno	Backventil	
3	VOE 15065773	1					Gasket	Joint	Dichtung	Junta	Packning	
4	VOE 60113100	4					Flange screw	Vis à embase	Flanschschraube	Tornillo embridado	Flänsskruv	
5	VOE 17202563	1					Pressure sensor	Capteur de pression	Drucksensor	Sensor de presión	Trycksensor	SE4226
	VOE 968562	1					•O-ring	•Joint torique	•O-Ring	•Anillo tórico	•O-ring	
6	VOE 931209	1					O-ring	Joint torique	O-Ring	Anillo tórico	O-ring	
7	VOE 931216	1					Back-up ring	Bague support	Stützring	Anillo de apoyo	Stödring	
8	VOE 11418522	1					Valve	Soupape	Ventil	Valvula	Ventil	PWM4203
9	VOE 15089650	1					•Sealing kit	•Jeu joints	•Dichtungssatz	•Juego de reténes	•Tätningssats	
10	VOE 997492	2					Six point socket screw	Vis à 6 pans creux	Sechszahn-Hohlschraube	Racor de seis dientes	Sextandhålskruv	
11	VOE 17432191	1					Testing nipple	Raccord contrôle	Prüfnippel	Niple de medición	Mätnippel	
12	VOE 983502	1					•O-ring	•Joint torique	•O-Ring	•Anillo tórico	•O-ring	
13	VOE 935069	2					Elbow nipple	Raccord coudé	Winkelnippel	Niple angular	V-nippel	
14	VOE 990737	2					•O-ring	•Joint torique	•O-Ring	•Anillo tórico	•O-ring	
15	VOE 990736	2					•O-ring	•Joint torique	•O-Ring	•Anillo tórico	•O-ring	
16	VOE 17464937	1					Tube	Tube	Rohr	Tubo	Rör	
17	VOE 990732	1					Clamp	Collier serrage	Schelle	Abrazadera	Klamma	
18	VOE 13976109	2					O-ring	Joint torique	O-Ring	Anillo tórico	O-ring	
19	VOE 15090257	2					Induction sensor	Émetteur induction	Induktionsgeber	Sensor de induccion	Induktionssensor	SE4209

1		**Proportional valve** **Valvula proporcional** **Proportionalventil** **Valvula proporcional** **Proportionalventil**	Catalogue id **20806**	Group **434**
2				
3			Illustr. No **1071686**	Section **300**
4				
5		**22703**	Issue **20053804-A**	Page **607**

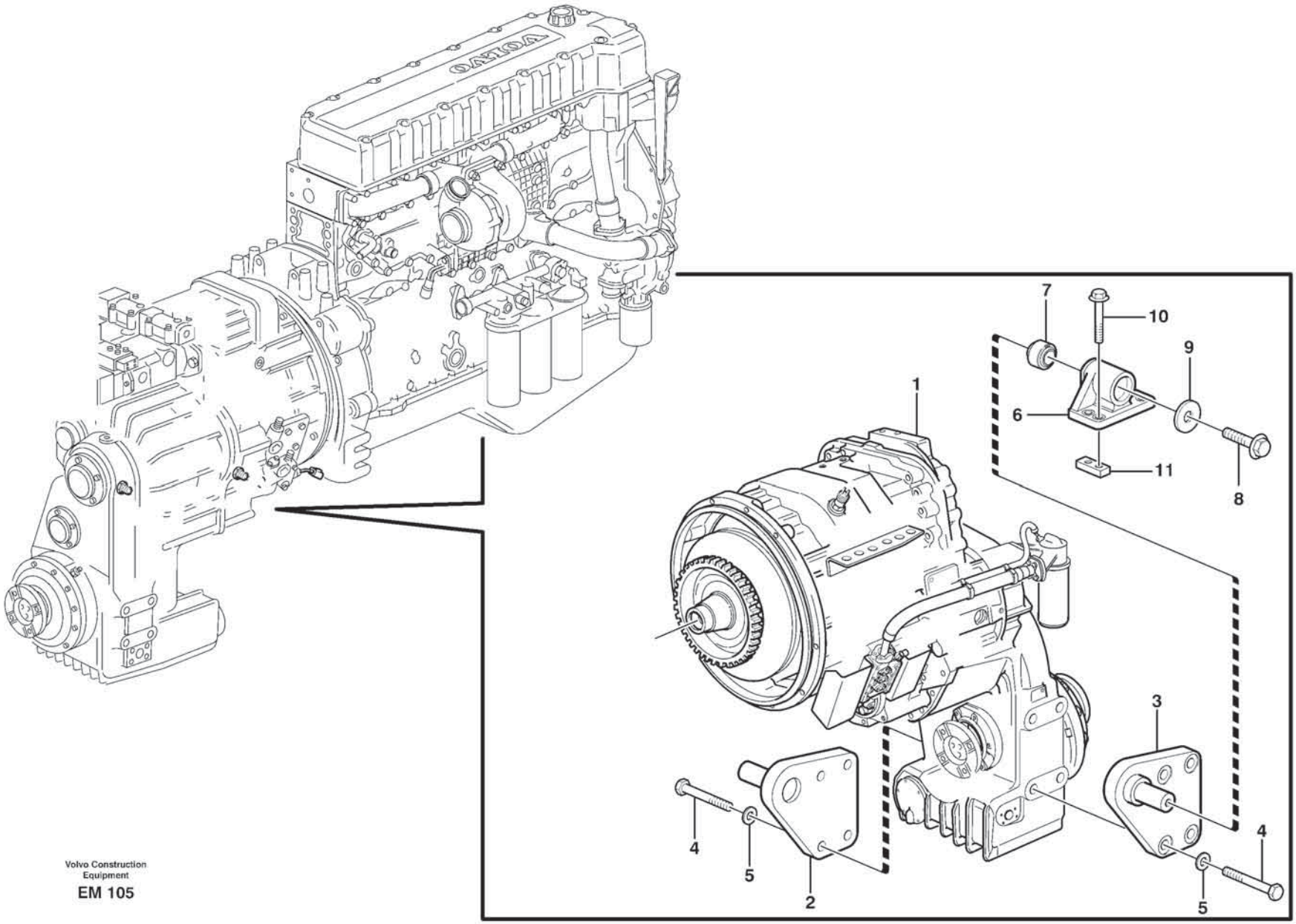
VOLVO
1
2
3
4
5
6
7
8
9
10
11

Fig.	Part No.	Quantity 1	2	3	PS	KIT	Description	Dénomination	Bezeichnung	Denominación	Benämning	Notes
1		1					Hydraulic Trans	Transmission hydraulique	Hydraulikgetriebe	Transmisión hidráulica	Hydraultransm.	See group 420-100 page 567
2	VOE 11176297	1					Anchorage	Fixation	Halterung	Fijación	Fäste	LH
3	VOE 11176296	1					Anchorage	Fixation	Halterung	Fijación	Fäste	RH
4	VOE 997476	8					Hexagon screw	Vis à tête hexagonale	Sechskantschraube	Tornillo hexagonal	Sexkantsskruv	
5	VOE 60110350	8					Washer	Rondelle	Scheibe	Arandela	Bricka	
6	VOE 11154068	2					Attachment	Fixation	Halterung	Fijacion	Fäste	
7	VOE 11130778	2					•Rubber element	•Élément caoutchouc	•Gummiteil	•Taco de goma	•Gummielement	
8	VOE 60113125	2					Flange screw	Vis à embase	Flanschschraube	Tornillo embridado	Flänsskruv	
9	VOE 11024597	2					Washer	Rondelle	Scheibe	Arandela	Bricka	
10	VOE 60113129	8					Flange screw	Vis à embase	Flanschschraube	Tornillo embridado	Flänsskruv	
11	VOE 4898544	4					Nut plate	Plaque filetée	Gewindeplatte	Placa de tuerca	Mutterplatta	

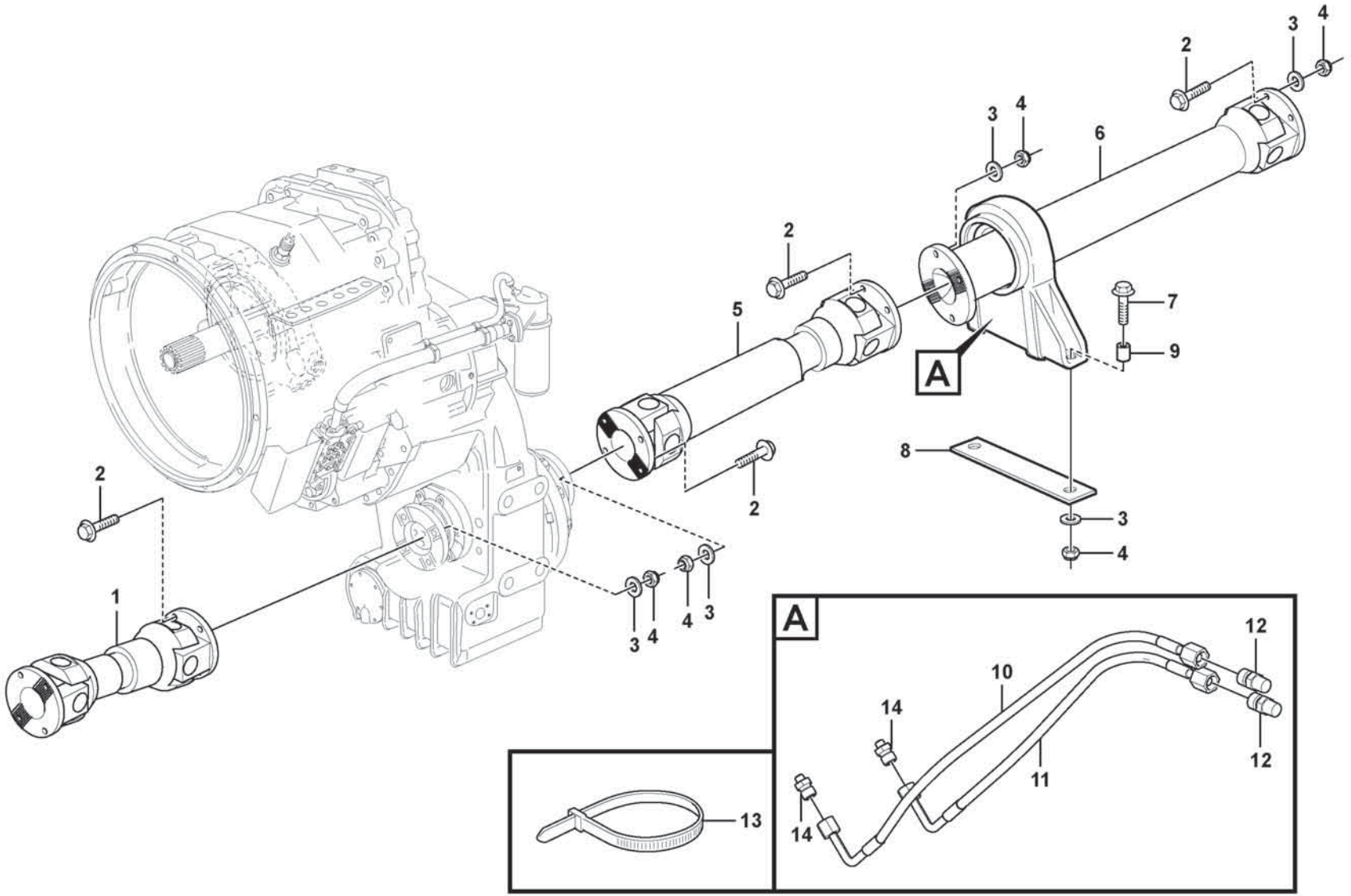

Volvo Construction Equipment
1093763

Fig.	Part No.	Quantity 1	2	3	PS	KIT	Description	Dénomination	Bezeichnung	Denominación	Benämning	Notes
1	VOE 15085431	1					Propeller shaft	Arbre cardan	Gelenkwelle	Árbol de transmisión	Kardanaxel	REAR See group 451-400 page 617
2	VOE 975121	20					Flange screw	Vis à embase	Flanschschraube	Tornillo embridado	Flänsskruv	
3	VOE 930844	22					Plain washer	Rondelle plane	Flachscheibe	Arandela plana	Planbricka	
4	VOE 60110070	18					Lock nut	Contre-écrou	Sicherungsmutter	Contratuerca	Låsmutter	
5	VOE 15085427	1					Propeller shaft	Arbre cardan	Gelenkwelle	Árbol de transmisión	Kardanaxel	MIDDLE See group 451-300 page 615
6	VOE 15085425	1					Propeller shaft	Arbre cardan	Gelenkwelle	Árbol de transmisión	Kardanaxel	FRONT See group 451-200 page 613
7	VOE 60113284	2					Flange screw	Vis à embase	Flanschschraube	Tornillo embridado	Flänsskruv	
8	VOE 16812687	REQ					Shim	Cale de réglage	Ausgleichblech	Laminilla de ajuste	Justermellanlägg	THICK = 2 MM
8	VOE 16812686	REQ					Shim	Cale de réglage	Ausgleichblech	Laminilla de ajuste	Justermellanlägg	THICK = 4 MM
9	VOE 60113605	2					Spacer sleeve	Douille entretoise	Abstandhülse	Manguito distanciador	Distanshylsa	
10	VOE 15054683	1					Hose	Flexible	Schlauch	Manguera	Slang	
11	VOE 11176566	1					Hose	Flexible	Schlauch	Manguera	Slang	
12	VOE 946089	2					Nipple	Raccord	Nippel	Niple	Nippel	
13	VOE 14016673	REQ					Strip clamp	Serrage de ruban	Bandklemme	Abrazadera de cinta	Bandklamma	
14	VOE 11027540	2					Nipple	Raccord	Nippel	Niple	Nippel	

1		**Propeller shafts with fitting parts** **Arbres de transmission avec pieces de montage** **Gelenkwelle mit Anbauteilen** **Ejes cardán con accerorios de montaje** **Kardanaxlar med monteringsdetaljer**	Catalogue id **20806**	Group **451**
2			Illustr. No **1093763**	Section **100**
3				
4			Issue **20053804-A**	Page **611**
5				

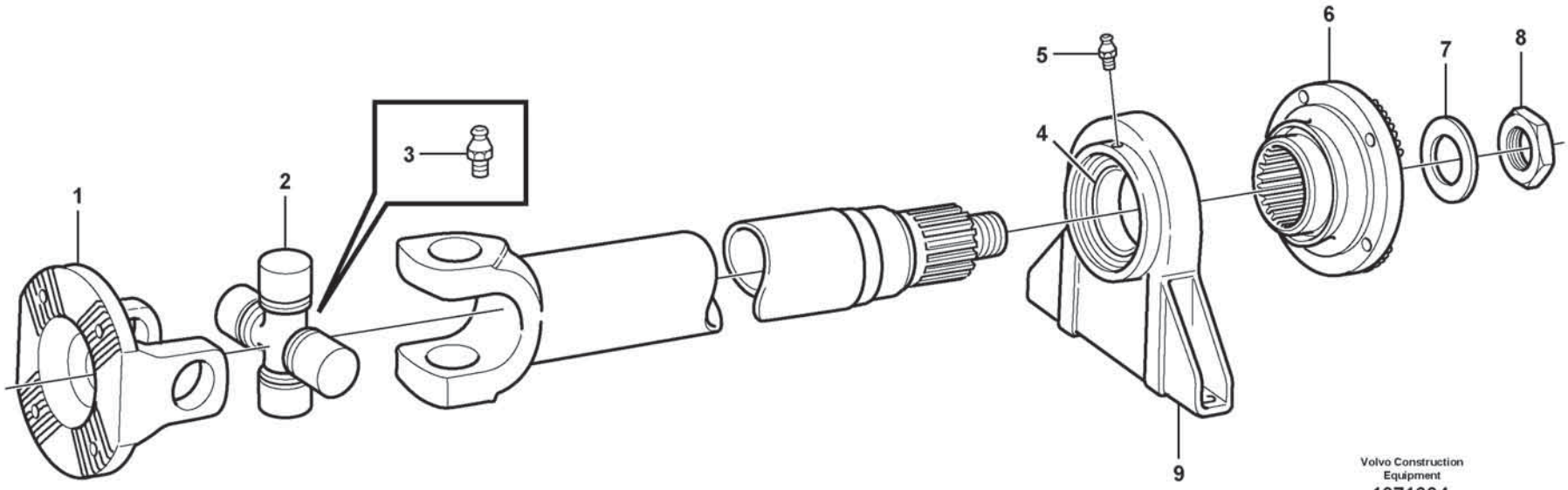
1
2
3
4
5
6
7
8
9
Volvo Construction Equipment
1071604

Fig.	Part No.	Quantity 1	2	3	PS	KIT	Description	Dénomination	Bezeichnung	Denominación	Benämning	Notes
	VOE 15085425	1					Propeller shaft	Arbre cardan	Gelenkwelle	Árbol de transmisión	Kardanaxel	
1	VOE 11703680	1					•Companion flange	•Flasque entraînement	•Antriebsflansch	•Brida	•Medbringare	
2	VOE 1651164	1					•Spider	•Croisillon	•Achsstern	•Cruceta	•Axelkors	
3	VOE 1651165	1					•Lubricating nipple	•Graisseur	•Schmiernippel	•Niple lubricador	•Smörjnippel	
4	VOE 11703968	1					•Bearing	•Roulement	•Lager	•Cojinete	•Lager	
5	VOE 13951740	2					•Nipple	•Raccord	•Nippel	•Niple	•Nippel	
6	VOE 11703969	1					•Companion flange	•Flasque entraînement	•Antriebsflansch	•Brida	•Medbringare	
7	VOE 13948269	1					•Washer	•Rondelle	•Scheibe	•Arandela	•Bricka	
8	VOE 13948320	1					•Nut	•Écrou	•Mutter	•Tuerca	•Mutter	
9	VOE 263006	1					•Clamp	•Collier serrage	•Schelle	•Abrazadera	•Klamma	

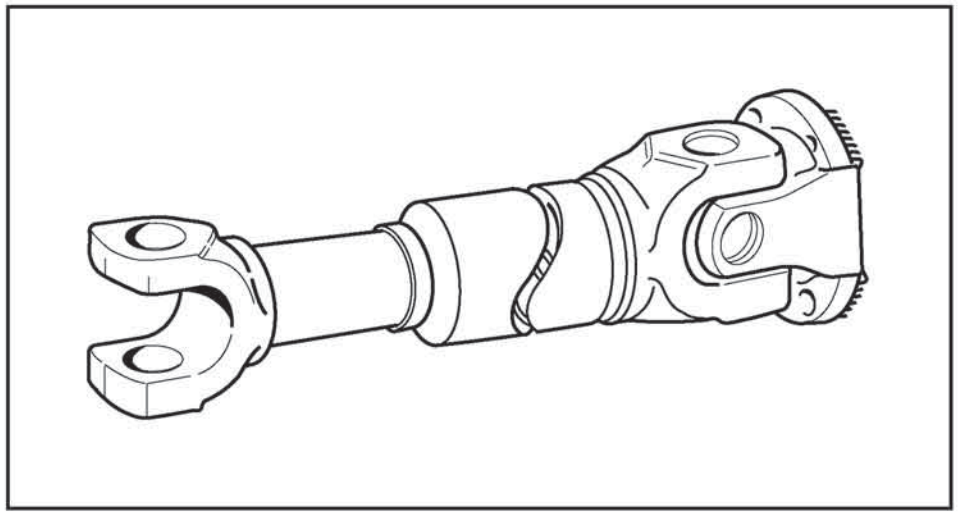

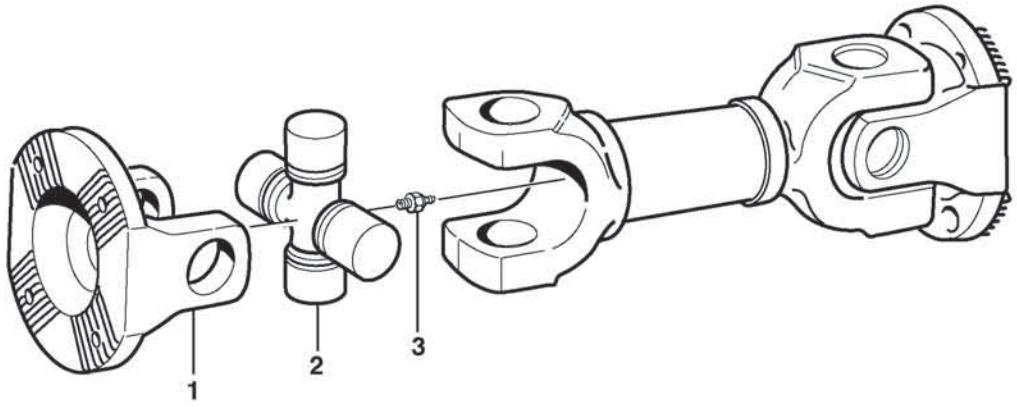
1
2
3

Fig.	Part No.	Quantity 1	2	3	PS	KIT	Description	Dénomination	Bezeichnung	Denominación	Benämning	Notes
	VOE 15085427	1					Propeller shaft	Arbre cardan	Gelenkwelle	Árbol de transmisión	Kardanaxel	
1	**VOE 11703680**	2					•Companion flange	•Flasque entraînement	•Antriebsflansch	•Brida	•Medbringare	
2	**VOE 1651164**	2					•Spider	•Croisillon	•Achsstern	•Cruceta	•Axelkors	
3	**VOE 1651165**	2					•Lubricating nipple	•Graisseur	•Schmiernippel	•Niple lubricador	•Smörjnippel	

1		**Propeller shaft** **Arbre à cardans** **Gelenkwelle** **Ejes cardán** **Kardanaxel**	Catalogue id **20806**	Group **451**
2				
3			Illustr. No **1058239**	Section **300**
4				
5			Issue **20053804-A**	Page **615**

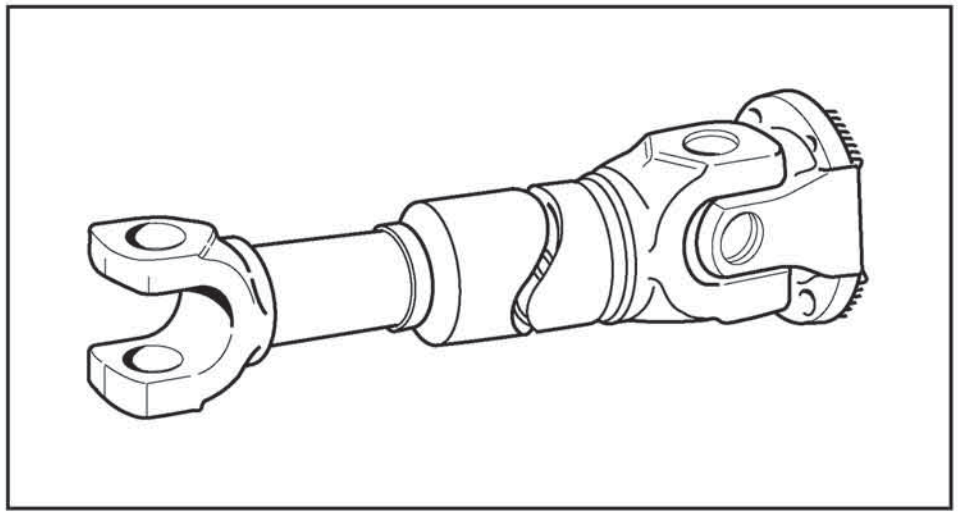

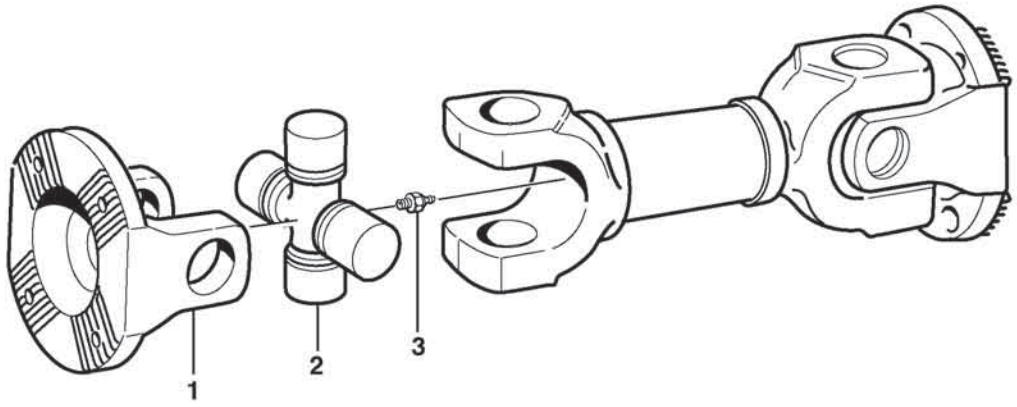
1
2
3

Fig.	Part No.	Quantity 1	2	3	PS	KIT	Description	Dénomination	Bezeichnung	Denominación	Benämning	Notes
	VOE 15085431	1					Propeller shaft	Arbre cardan	Gelenkwelle	Árbol de transmisión	Kardanaxel	
1	VOE 11703680	2					•Companion flange	•Flasque entraînement	•Antriebsflansch	•Brida	•Medbringare	
2	VOE 1651164	2					•Spider	•Croisillon	•Achsstern	•Cruceta	•Axelkors	
3	VOE 1651165	2					•Lubricating nipple	•Graisseur	•Schmiernippel	•Niple lubricador	•Smörjnippel	

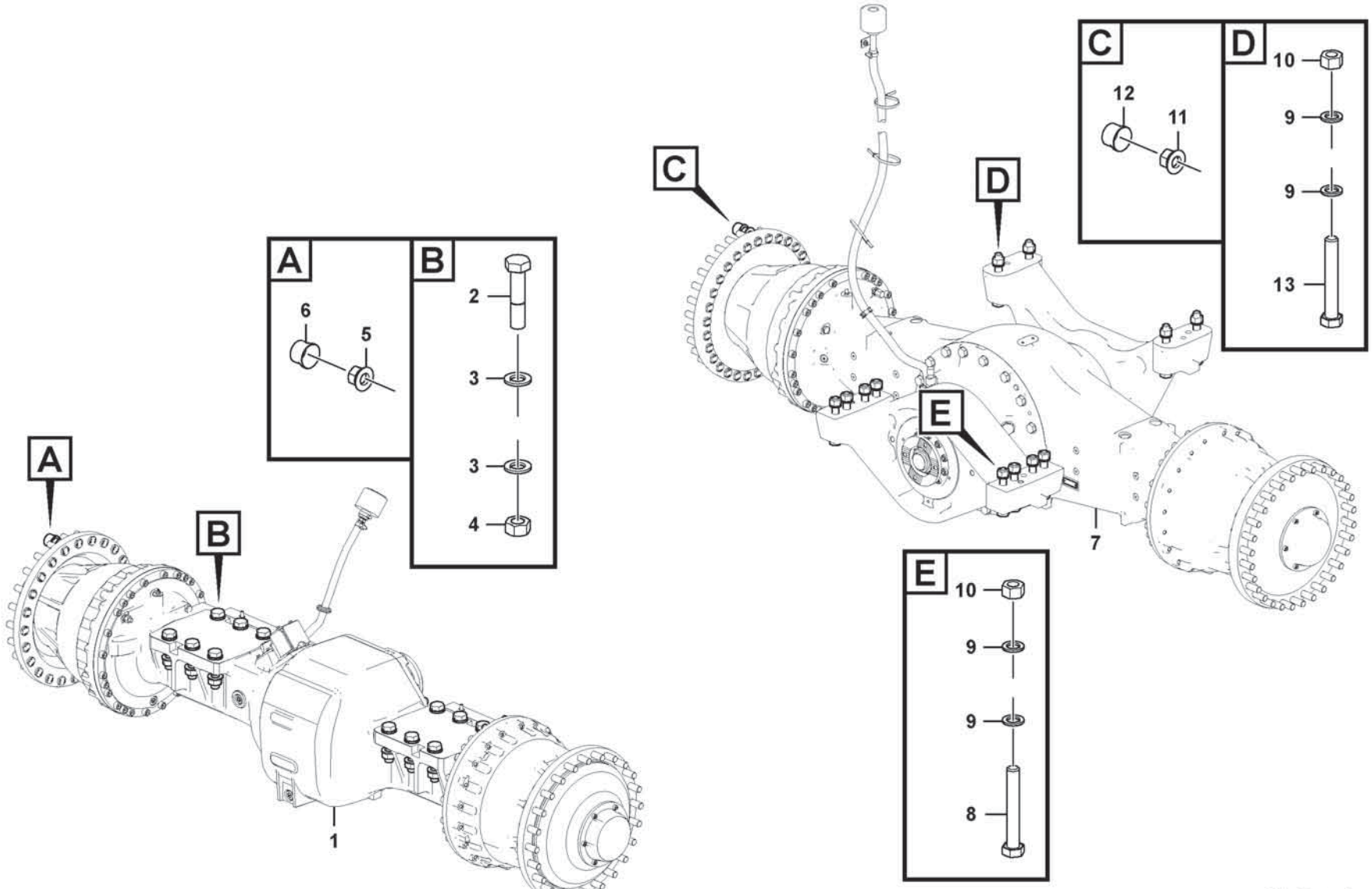

Volvo Construction Equipment
1088702

Fig.	Part No.	Quantity 1	2	3	PS	KIT	Description	Dénomination	Bezeichnung	Denominación	Benämning	Notes
1	VOE 56128	1					Planetary Axle	Axe Planetaire	Planetenachse	Eje Planetario	Planetaxel	FRONT See group 461-100 page 625
2	VOE 15099334	12					Screw	Vis	Schraube	Tornillo	Skruv	
3	VOE 13930888	24					Washer	Rondelle	Scheibe	Arandela	Bricka	
4	VOE 11105306	12					Nut	Écrou	Mutter	Tuerca	Mutter	
5	VOE 947972	60					Wheel nut	Écrou de roue	Radmutter	Tuerca de rueda	Hjulmutter	
6	VOE 11100354	60					Nut cap	Capot écrou	Mutterabdeckkappe	Tapa tuerca	Mutterkåpa	
7	VOE 56130	1					Planetary Axle	Axe Planetaire	Planetenachse	Eje Planetario	Planetaxel	86818 See group 463-100 page 635
7	VOE 56129	1					Planetary Axle	Axe Planetaire	Planetenachse	Eje Planetario	Planetaxel	86819 See group 463-100 page 635
8	VOE 13963367	8					Screw	Vis	Schraube	Tornillo	Skruv	
9	VOE 60113303	24					Washer	Rondelle	Scheibe	Arandela	Bricka	
10	VOE 961997	12					Hexagon nut	Écrou hexagonal	Sechskantmutter	Tuerca hexagonal	Sexkantsmutter	
11	VOE 947972	48					Wheel nut	Écrou de roue	Radmutter	Tuerca de rueda	Hjulmutter	
12	VOE 11100354	48					Nut cap	Capot écrou	Mutterabdeckkappe	Tapa tuerca	Mutterkåpa	
13	VOE 963368	4					Hexagon screw	Vis à tête hexagonale	Sechskantschraube	Tornillo hexagonal	Sexkantsskruv	

1		**Planet axles with fitting parts** **Train planétaire avec pièces de montage** **Planetenwellen mit Anbauteilen** **Ejes planetarios con accesorios de montaje** **Planetaxlar med monteringsdetaljer**	Catalogue id **20806**	Group **460**
2				
3			Illustr. No **1088702**	Section **100**
4				
5			Issue **20053804-A**	Page **619**

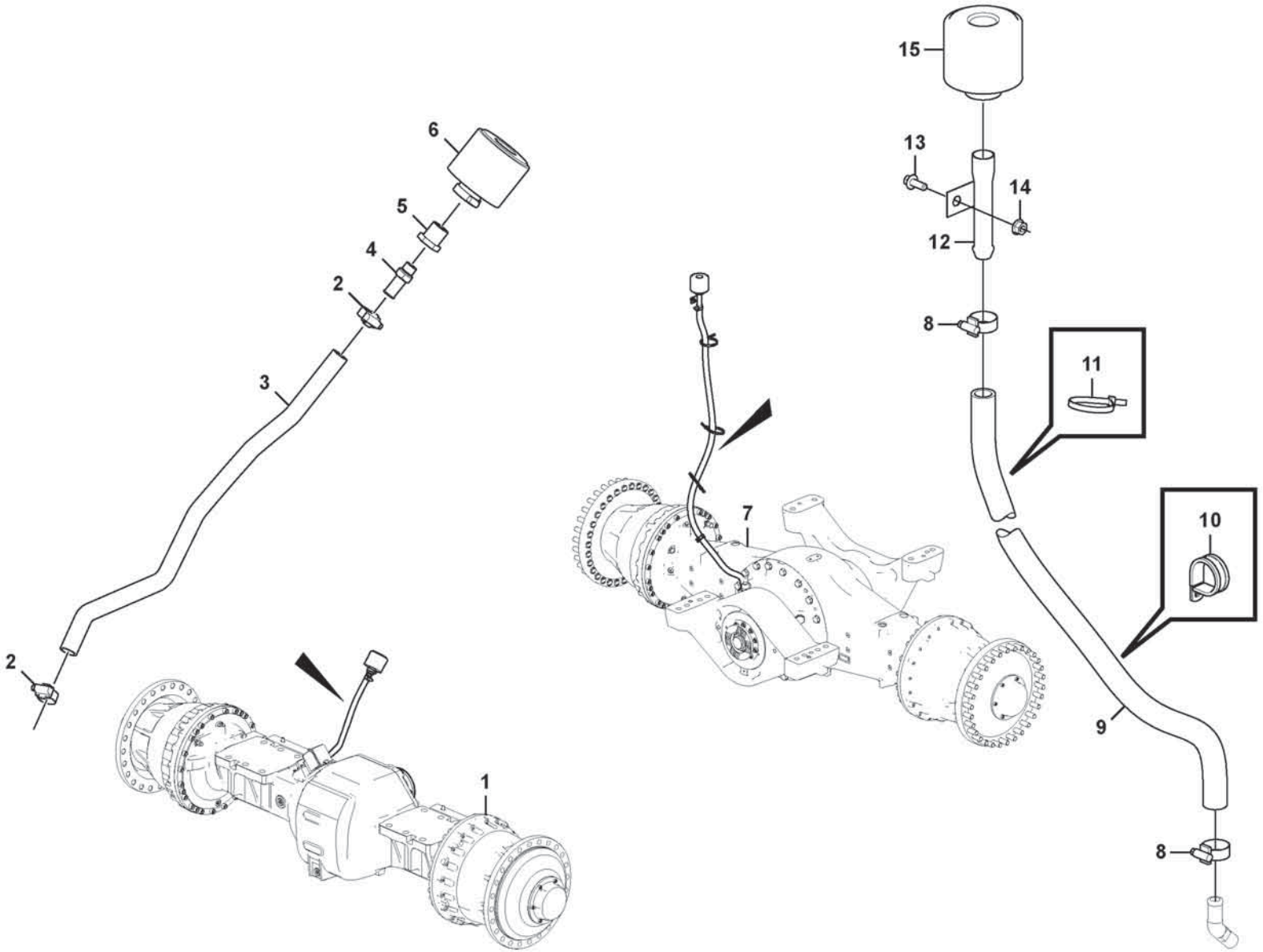

Volvo Construction Equipment
1088703

Fig.	Part No.	Quantity 1	2	3	PS	KIT	Description	Dénomination	Bezeichnung	Denominación	Benämning	Notes
1	VOE 56128	1					Planetary Axle	Axe Planetaire	Planetenachse	Eje Planetario	Planetaxel	FRONT See group 461-100 page 625
2	VOE 13943472	2					Hose clamp	Collier durite	Schlauchschelle	Abrazadera de manguera	Slangklamma	
3	VOE 13961192	1					Hydraulic hose	Flexible hydraulique	Druckölschlauch	Manguera hidráulica	Hydraulslang	
4	VOE 945570	1					Nipple	Raccord	Nippel	Niple	Nippel	
5	VOE 11148223	1					Nipple	Raccord	Nippel	Niple	Nippel	
6	VOE 11172907	1					Air filter	Filtre à air	Luftfilter	Filtro de aire	Luftfilter	
7	VOE 56130	1					Planetary Axle	Axe Planetaire	Planetenachse	Eje Planetario	Planetaxel	86818 REAR See group 463-100 page 635
7	VOE 56129	1					Planetary Axle	Axe Planetaire	Planetenachse	Eje Planetario	Planetaxel	86819
8	VOE 13943474	2					Hose clamp	Collier durite	Schlauchschelle	Abrazadera de manguera	Slangklamma	
9	VOE 11000285	REQ					Rubber hose	Durit caoutchouc	Gummischlauch	Manguera	Gummislang	L = 1770 MM
10	VOE 949850	1					Clamp	Collier serrage	Schelle	Abrazadera	Klamma	
11	VOE 4881440	REQ					Cable tie	Serre-câble	Kabelbinder	Abrazadera de cinta	Buntband	
12	VOE 11057015	1					Filter retainer	Porte-filtre	Filtertopf	Soporte filtro	Filterhållare	
13	VOE 60113080	1					Flange screw	Vis à embase	Flanschschraube	Tornillo embridado	Flänsskruv	
14	VOE 60113167	1					Flange lock nut	Contre-écrou à embase	Flanschverschlussmutter	Contratuerca embridada	Flänslåsmutter	
15	VOE 11172907	1					Air filter	Filtre à air	Luftfilter	Filtro de aire	Luftfilter	

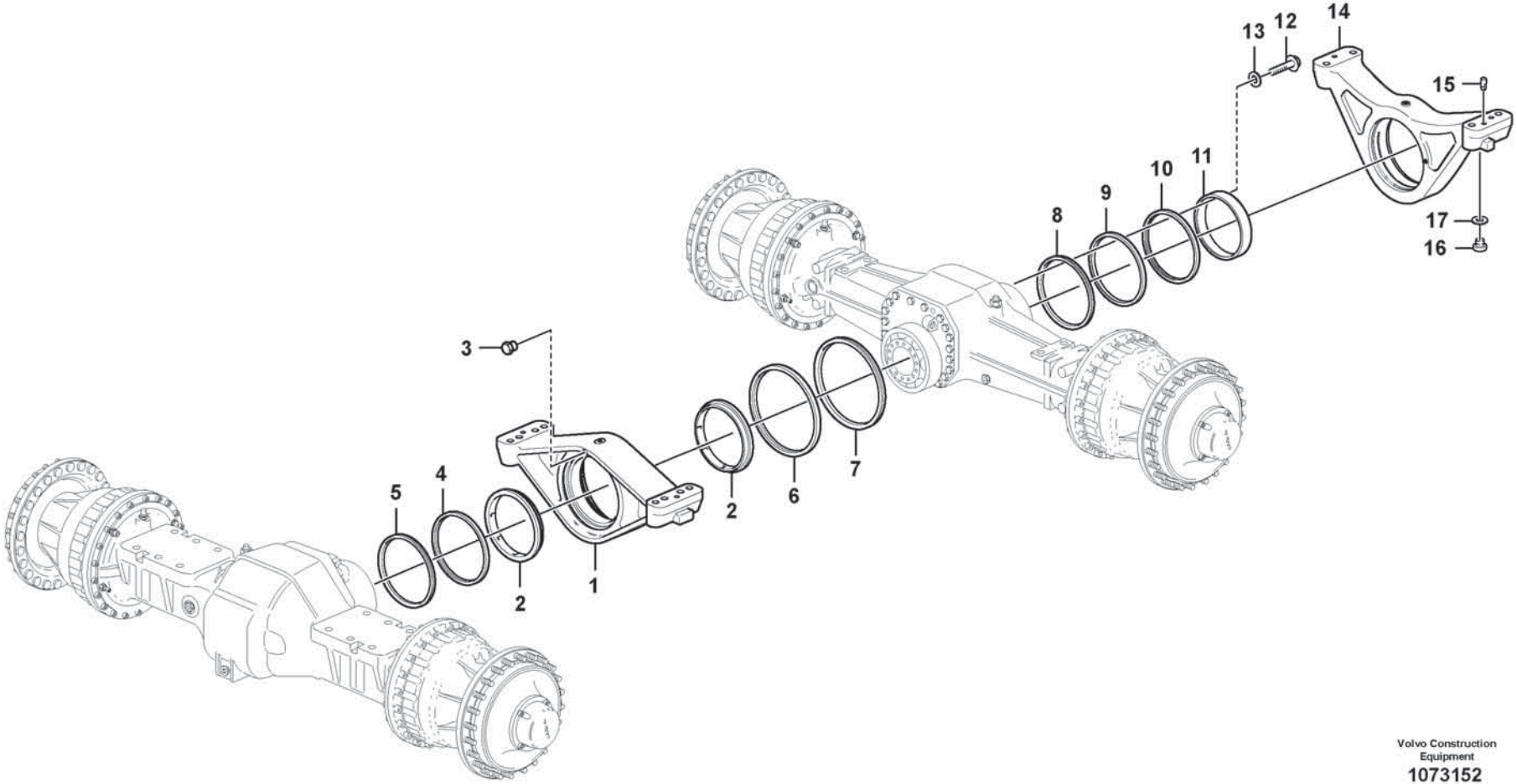

Volvo Construction Equipment

1073152

Fig.	Part No.	Quantity 1	2	3	PS	KIT	Description	Dénomination	Bezeichnung	Denominación	Benämning	Notes
1	VOE 15029153	1					Rear axle bridge	Pont d'essieu ar	Hinterachsbrücke	Puente de eje trasero	Bakaxelbrygga	
2	VOE 11703777	2					Roller bearing	Roulement à rouleaux	Rollenlager	Cojínete rodillo	Rullager	
3	VOE 479979	2					Plug	Bouchon	Stopfen	Tapon	Plugg	
4	VOE 11102259	1					Sealing ring	Bague étanchéité	Dichtring	Anillo retén	Tätningsring	
5	VOE 11102262	1					Sealing ring	Bague étanchéité	Dichtring	Anillo retén	Tätningsring	
6	VOE 11102260	1					Sealing ring	Bague étanchéité	Dichtring	Anillo retén	Tätningsring	
7	VOE 11102263	1					Sealing ring	Bague étanchéité	Dichtring	Anillo retén	Tätningsring	
8	VOE 11102264	1					Sealing ring	Bague étanchéité	Dichtring	Anillo retén	Tätningsring	
9	VOE 11102544	1					Bushing	Bague	Buchse	Casquillo	Bussning	
10	VOE 11102624	1					Sealing ring	Bague étanchéité	Dichtring	Anillo retén	Tätningsring	
11	VOE 11102219	1					Bushing	Bague	Buchse	Casquillo	Bussning	
12	VOE 60113109	3					Flange screw	Vis à embase	Flanschschraube	Tornillo embridado	Flänsskruv	
13	VOE 60113869	3					Washer	Rondelle	Scheibe	Arandela	Bricka	
14	VOE 11102764	1					Rear axle mounting	Suspension essieu Ar	Hinterachsaufhängung	Suspens eje tras	Bakaxelupphängning	
	VOE 11102218	1					•Bushing	•Bague	•Buchse	•Casquillo	•Bussning	
	VOE 976935	1					•Retaining ring	•Bague retenue	•Haltering	•Anillo retén	•Hållarring	
15	VOE 11102583	2					Pin	Clavette	Splint	Pasador	Sprint	
16	VOE 13968610	3					Plug	Tampon	Stopfen	Tapón	Plugg	
17	VOE 13976109	3					O-ring	Joint torique	O-Ring	Anillo tórico	O-ring	

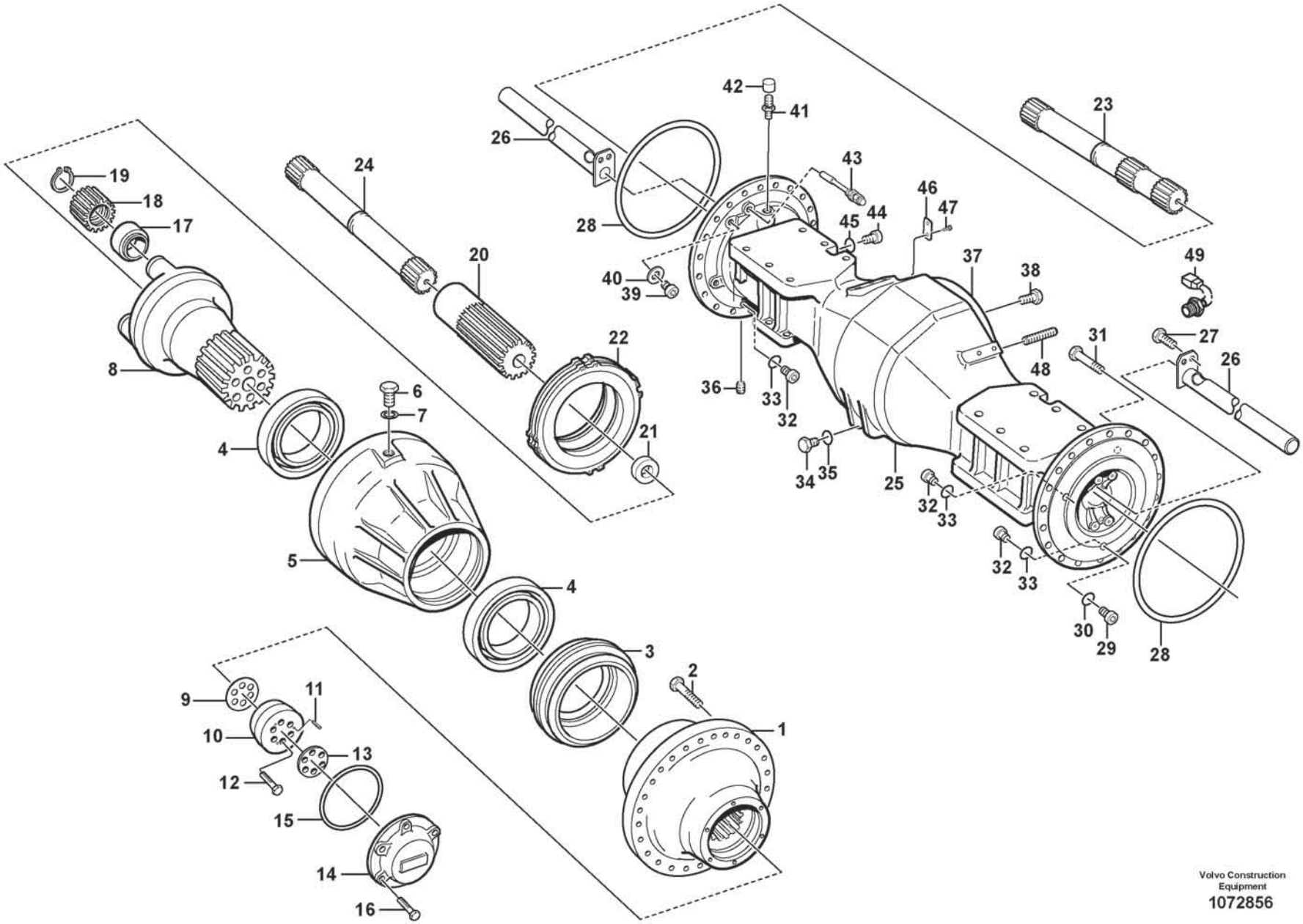

Volvo Construction Equipment

1072856

Fig.	Part No.	Quantity 1	2	3	PS	KIT	Description	Dénomination	Bezeichnung	Denominación	Benämning	Notes
1	VOE 15123276	2					Hub	Moyeu	Nabe	Cubo	Nav	
2	VOE 15107884	60					•Wheel stud	•Goujon de roue	•Radbolzen	•Perno de rueda	•Hjulbult	
3	VOE 11102516	2					Face Sealing	Scellem Bag Gli	Gleitr.dichtung	Reten Deslizant	Glidringstätn.	
	VOE 11703715	2					•O-ring	•Joint torique	•O-Ring	•Anillo tórico	•O-ring	
	VOE 11703716	2					•O-ring	•Joint torique	•O-Ring	•Anillo tórico	•O-ring	
4	VOE 17221580	4					Roller bearing	Roulement à rouleaux	Rollenlager	Cojinete rodillo	Rullager	
5	VOE 17367841	2					Hub retainer	Porte-moyeu	Nabenhalter	Retén de cubo	Navhållare	
6	VOE 997977	2					Hexagon screw	Vis à tête hexagonale	Sechskantschraube	Tornillo hexagonal	Sexkantsskruv	
7	VOE 13947622	2					Plane gasket	Joint plan	Plandichtung	Junta plana	Planpackning	
8	VOE 11102051	2					Planet carrier	Porte-satellite	Planetenträger	Portasatélites	Planethållare	
9	VOE 11102117	REQ					Shim	Cale de réglage	Ausgleichblech	Laminilla de ajuste	Justermellanlägg	THICK = 0,20 MM
9	VOE 11102116	REQ					Shim	Cale de réglage	Ausgleichblech	Laminilla de ajuste	Justermellanlägg	THICK = 0,25 MM
9	VOE 11102115	REQ					Shim	Cale de réglage	Ausgleichblech	Laminilla de ajuste	Justermellanlägg	THICK = 0,35 MM
9	VOE 11102114	REQ					Shim	Cale de réglage	Ausgleichblech	Laminilla de ajuste	Justermellanlägg	THICK = 0,50 MM
10	VOE 11102306	2					Washer	Rondelle	Scheibe	Arandela	Bricka	
11	VOE 951954	6					•Spring pin	•Goupille tubulaire	•Federstift	•Pasador tubular	•Fjädrande pinne	
12	VOE 997477	12					Hexagon screw	Vis à tête hexagonale	Sechskantschraube	Tornillo hexagonal	Sexkantsskruv	
13	VOE 11102120	2					Lock plate	Plaque verrouillage	Verschlussplatte	Placa de seguridad	Låsplatta	
14	VOE 11102119	2					Cover	Capot	Abdeckung	Capó	Kåpa	
15	VOE 990249	2					O-ring	Joint torique	O-Ring	Anillo tórico	O-ring	
16	VOE 997933	12					Hexagon screw	Vis à tête hexagonale	Sechskantschraube	Tornillo hexagonal	Sexkantsskruv	
17	VOE 17399706	6					Roller bearing	Roulement à rouleaux	Rollenlager	Cojinete rodillo	Rullager	
18	VOE 17413857	6					Planet gear	Satellite	Planetenrad	Satélite	Planethjul	
19	VOE 914482	6					Snap ring	Circlip	Nutring	Circlip	Spårring	
20	VOE 11102200	2					Sun gear	Planétaire	Sonnenrad	Planeta	Solhjul	
21	VOE 11102072	2					Washer	Rondelle	Scheibe	Arandela	Bricka	
22	VOE 15011847	2					Brake piston	Piston de frein	Bremskolben	Pistón de frenos	Bromskolv	
23	VOE 11102173	1					Drive shaft	Arbre d'entrainement	Antriebswelle	Eje propulsor	Drivaxel	L = 885,5 mm
24	VOE 11102174	1					Drive shaft	Arbre d'entrainement	Antriebswelle	Eje propulsor	Drivaxel	L = 777,5 mm
25	VOE 15122966	1					Axle casing	Carter d'essieu	Achsgehäuse	Cubierta de eje	Axelkåpa	
26	VOE 11102370	4					Pipe	Tuyau	Rohrleitung	Tubo	Rör	

1		**Planet shaft, front** **Essieu moteur, AV** **Planetenwelle, vordere** **Eje propulsor, delantero** **Planetaxel, fram**	Catalogue id **20806**	Group **461**
2				
3			Illustr. No **1072856**	Section **100**
4				
5		**56128**	Issue **20053804-A**	Page **625**

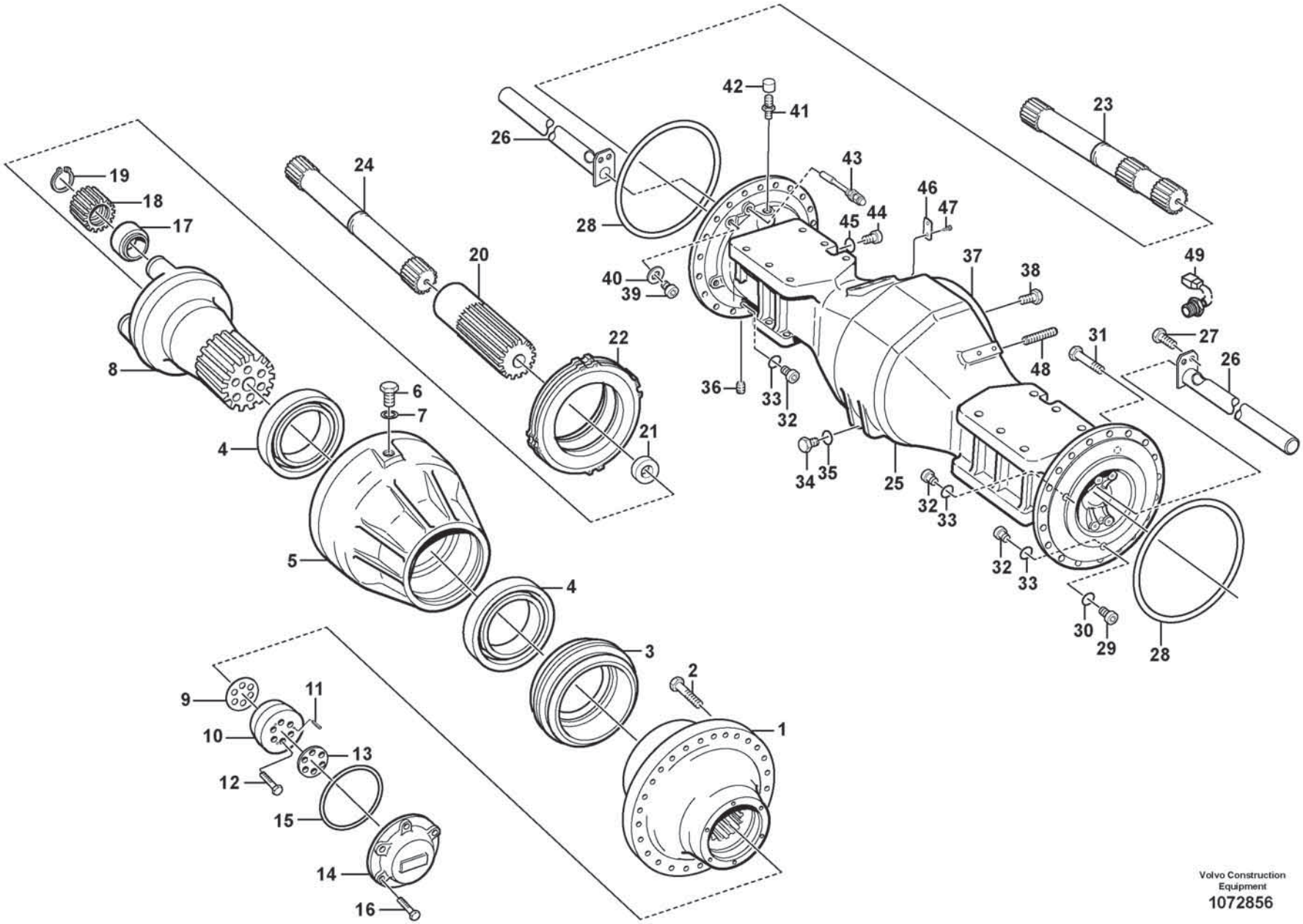

Volvo Construction Equipment

1072856

Fig.	Part No.	Quantity 1	2	3	PS	KIT	Description	Dénomination	Bezeichnung	Denominación	Benämning	Notes
27	VOE 996328	8					Flange screw	Vis à embase	Flanschschraube	Tornillo embridado	Flänsskruv	
28	VOE 11035026	3					O-ring	Joint torique	O-Ring	Anillo tórico	O-ring	
29	VOE 968611	2					Plug	Tampon	Stopfen	Tapón	Plugg	
30	VOE 967751	2					O-ring	Joint torique	O-Ring	Anillo tórico	O-ring	
31	VOE 949544	60					Hex. socket screw	Vis à six pans creux	Innensechskantschraube	Tornillo de hexágono embutido	Insexskruv	
32	VOE 11102187	3					Magnetic plug	Bouchon magnétique	Magnetstopfen	Tapón magnético	Magnetpropp	
33	VOE 958228	3					O-ring	Joint torique	O-Ring	Anillo tórico	O-ring	
34	VOE 11034156	1					Plug	Tampon	Stopfen	Tapón	Plugg	
35	VOE 958228	1					O-ring	Joint torique	O-Ring	Anillo tórico	O-ring	
36	VOE 968145	2					Plug	Tampon	Stopfen	Tapón	Plugg	
37	VOE 17445121	1					Differential carrier	Tete de pont	Ausgleichgetriebe	Grupo cónico	Centrumväxel	See group 461-200 page 629
38	VOE 997477	17					Hexagon screw	Vis à tête hexagonale	Sechskantschraube	Tornillo hexagonal	Sexkantsskruv	
39	VOE 13960632	2					Plug	Tampon	Stopfen	Tapón	Plugg	
40	VOE 13947624	2					Plane gasket	Joint plan	Plandichtung	Junta plana	Planpackning	
41	VOE 4871469	2					Air vent valve	Robinet de purge	Entlüftungsventil	Válvula de aireación	Avluftningsventil	
42	VOE 11034256	2					•Protecting cap	•Capot de protection	•Schutzhaube	•Cabezal protección	•Skyddshuv	
43	VOE 17461350	2					Wear indicator	Indicateur d'usure	Abnutzungsindikator	Indicador de desgaste	Slitageindikator	
	VOE 976970	2					•O-ring	•Joint torique	•O-Ring	•Anillo tórico	•O-ring	
44	VOE 13968610	2					Plug	Tampon	Stopfen	Tapón	Plugg	
45	VOE 13976109	2					O-ring	Joint torique	O-Ring	Anillo tórico	O-ring	
46		1			NS		Part Plate	Matricule Art.	Typenschild	Chapa Identific	Artikelskylt	
47	VOE 950891	2					Drive screw	Vis de commande	Durchsetzschraube	Tornillo motriz	Drivskruv	
48	VOE 950711	1					Pin	Clavette	Splint	Pasador	Sprint	
49	VOE 15153124	1					Temperature sensor	Sonde de température	Temperaturgeber	Sensor de temperatura	Temperatursensor	SE5222

1		**Planet shaft, front** **Essieu moteur, AV** **Planetenwelle, vordere** **Eje propulsor, delantero** **Planetaxel, fram**	Catalogue id **20806**	Group **461**
2				
3			Illustr. No **1072856**	Section **100**
4				
5		**56128**	Issue **20053804-A**	Page **627**

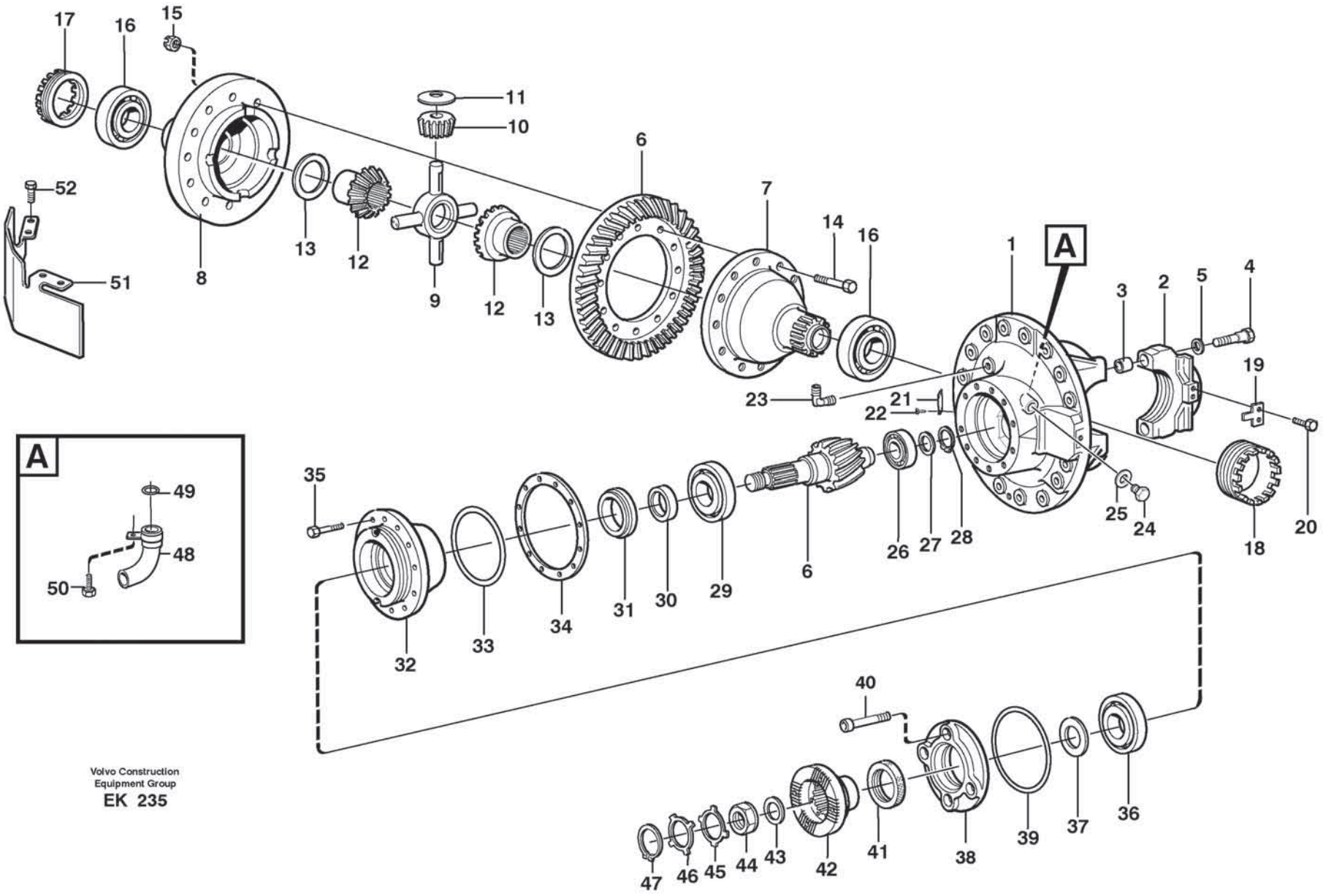

Volvo Construction
Equipment Group
EK 235

Fig.	Part No.	Quantity 1	2	3	PS	KIT	Description	Dénomination	Bezeichnung	Denominación	Benämning	Notes
	VOE 17445121	1					Differential carrier	Tete de pont	Ausgleichgetriebe	Grupo cónico	Centrumväxel	
1	VOE 11168118	1					•Centre housing	•Carter central	•Zentralgehäuse	•Cubierta central	•Centrumhus	
2		1			NS		••Cap	••Cavalier	••Überwurf	••Sombrerete	••Överfall	
2		1			NS		••Cap	••Cavalier	••Überwurf	••Sombrerete	••Överfall	
3	VOE 11102071	4					••Guide sleeve	••Douille guide	••Führungshülse	••Manguito de guía	••Styrhylsa	
4	VOE 13963364	4					••Hexagon screw	••Vis à tête hexagonale	••Sechskantschraube	••Tornillo hexagonal	••Sexkantsskruv	
5	VOE 60113303	4					••Washer	••Rondelle	••Scheibe	••Arandela	••Bricka	
6	VOE 17432051	1					•Drive gear set	•Kit de pignon	•Triebsatz	•Juego piñón	•Drevsats	
7	VOE 15156306	1					•Differential housing	•Boîtier différentiel	•Ausgleichgetriebegehäuse	•Cárter diferencial	•Differentialhus	
8	VOE 15155278	1					•Differential housing	•Boîtier différentiel	•Ausgleichgetriebegehäuse	•Cárter diferencial	•Differentialhus	
9	VOE 17467166	1					•Spider	•Croisillon	•Achsstern	•Cruceta	•Axelkors	
10	VOE 11103175	4					•Differential side gear	•Pignon différentiel	•Ausgleichstirnrad	•Engranaje diferencial	•Differentialhjul	
11	VOE 17203642	4					•Thrust washer	•Disque de butée	•Axialscheibe	•Arandela axial	•Axialbricka	(VOE 15071973)
12	VOE 15155458	2					•Differential side gear	•Pignon différentiel	•Ausgleichstirnrad	•Engranaje diferencial	•Differentialhjul	
13	VOE 15156391	2					•Thrust washer	•Disque de butée	•Axialscheibe	•Arandela axial	•Axialbricka	
14	VOE 1524673	16					•Screw	•Vis	•Schraube	•Tornillo	•Skruv	
15	VOE 13946363	16					•Lock nut	•Contre-écrou	•Sicherungsmutter	•Contratuerca	•Låsmutter	
16	VOE 184637	2					•Roller bearing	•Roulement à rouleaux	•Rollenlager	•Cojínete rodillo	•Rullager	
17	VOE 1523736	1					•Setting nut	•Écrou réglage	•Stellmutter	•Tuerca ajuste	•Ställmutter	
18	VOE 11102411	1					•Bearing adjuster	•Écrou de réglage	•Lagerstellmutter	•Tuerca ajuste	•Ställmutter	
19	VOE 1524631	2					•Lock plate	•Plaque verrouillage	•Verschlussplatte	•Placa de seguridad	•Låsplatta	
20	VOE 996328	4					•Flange screw	•Vis à embase	•Flanschschraube	•Tornillo embridado	•Flänsskruv	
21		1			NS		•Sign	•Enseigne	•Schild	•Letrero	•Skylt	
22	VOE 950891	2					•Drive screw	•Vis de commande	•Durchsetzschraube	•Tornillo motriz	•Drivskruv	
23	VOE 961610	1					•Elbow nipple	•Raccord coudé	•Winkelnippel	•Niple angular	•V-nippel	
24	VOE 914396	1					•Plug	•Tampon	•Stopfen	•Tapón	•Plugg	
25	VOE 13947630	1					•Gasket	•Joint	•Dichtung	•Junta	•Packning	
26	VOE 17466235	1					•Roller bearing	•Roulement à rouleaux	•Rollenlager	•Cojínete rodillo	•Rullager	
27		1			NS		•Washer	•Rondelle	•Scheibe	•Arandela	•Bricka	
28	VOE 81241285	1					•Snap ring	•Circlip	•Nutring	•Circlip	•Spårring	

1		**Final drive, front** **Commandes finales, AV** **Ausgangsgetriebe, vorwärts** **Engranaje cambio central, delantero** **Centrumväxel, fram**	Catalogue id **20806**	Group **461**
2				
3			Illustr. No **EK 235**	Section **200**
4				
5		**56128**	Issue **20053804-A**	Page **629**

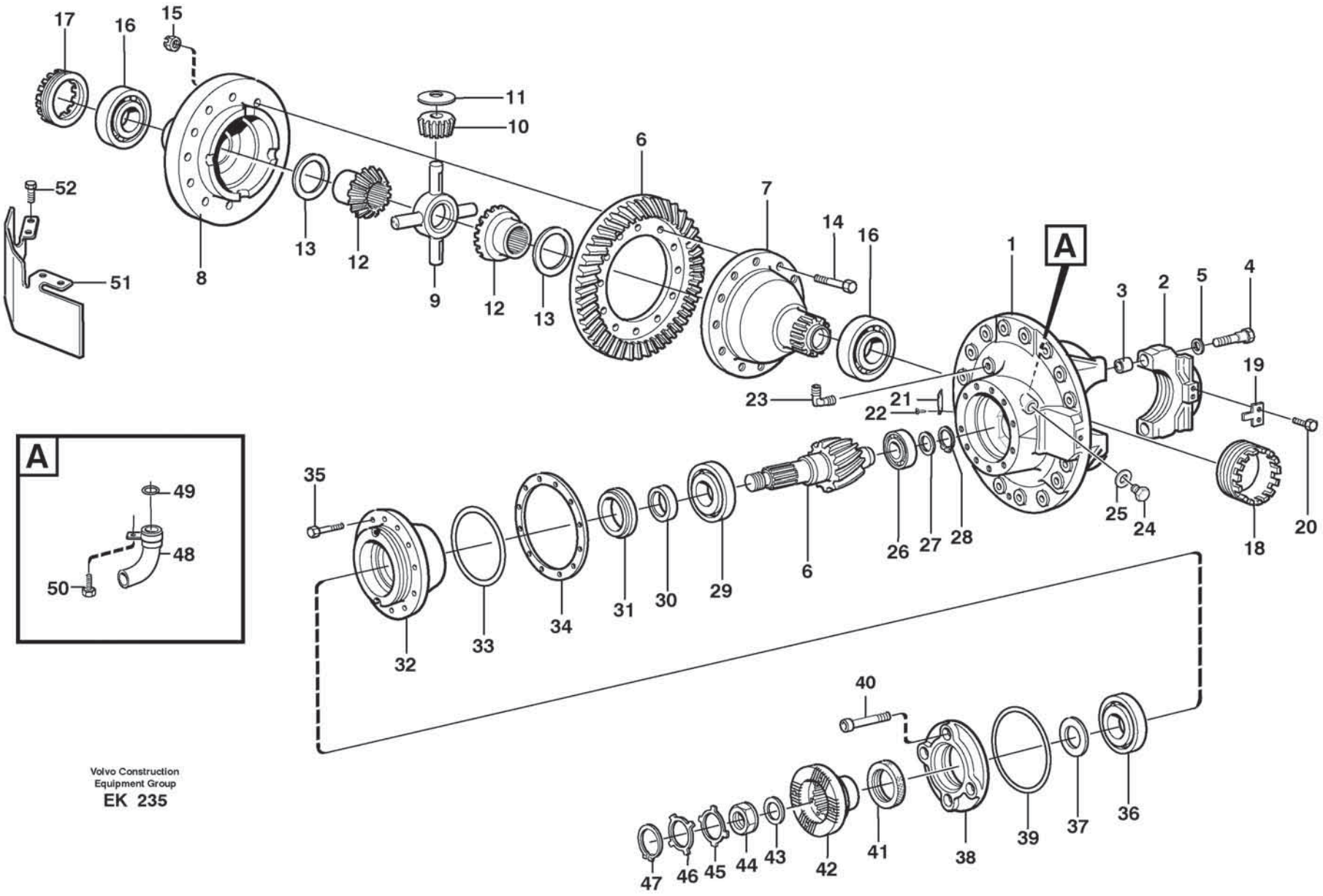

Volvo Construction
Equipment Group
EK 235

Fig.	Part No.	Quantity 1	2	3	PS	KIT	Description	Dénomination	Bezeichnung	Denominación	Benämning	Notes
29	VOE 1523666	1					•Roller bearing	•Roulement à rouleaux	•Rollenlager	•Cojinete rodillo	•Rullager	
30	VOE 11102460	REQ					•Spacer sleeve	•Douille entretoise	•Abstandhülse	•Manguito distanciador	•Distanshylsa	THICK = 31,0 mm
30	VOE 11102461	REQ					•Spacer sleeve	•Douille entretoise	•Abstandhülse	•Manguito distanciador	•Distanshylsa	THICK = 31,3 mm
31	VOE 1523232	REQ					•Spacer sleeve	•Douille entretoise	•Abstandhülse	•Manguito distanciador	•Distanshylsa	THICK = 7,46 mm
31	VOE 1523233	REQ					•Spacer sleeve	•Douille entretoise	•Abstandhülse	•Manguito distanciador	•Distanshylsa	THICK = 7,48 mm
31	VOE 1523234	REQ					•Spacer sleeve	•Douille entretoise	•Abstandhülse	•Manguito distanciador	•Distanshylsa	THICK = 7,54 mm
31	VOE 1523235	REQ					•Spacer sleeve	•Douille entretoise	•Abstandhülse	•Manguito distanciador	•Distanshylsa	THICK = 7,60 mm
31	VOE 1523236	REQ					•Spacer sleeve	•Douille entretoise	•Abstandhülse	•Manguito distanciador	•Distanshylsa	THICK = 7,66 mm
31	VOE 1523237	REQ					•Spacer sleeve	•Douille entretoise	•Abstandhülse	•Manguito distanciador	•Distanshylsa	THICK = 7,68 mm
31	VOE 1523623	REQ					•Spacer sleeve	•Douille entretoise	•Abstandhülse	•Manguito distanciador	•Distanshylsa	THICK = 7,74 mm
31	VOE 1523624	REQ					•Spacer sleeve	•Douille entretoise	•Abstandhülse	•Manguito distanciador	•Distanshylsa	THICK = 7,76 mm
32	VOE 11102450	1					•Pinion bearing sleeve	•Manchon roulements pignon	•Antriebskegelradgehäuse	•Manguera cojinete piñón	•Pinjonglagerhylsa	
33	VOE 13948767	1					•O-ring	•Joint torique	•O-Ring	•Anillo tórico	•O-ring	
34	VOE 1523190	REQ					•Shim	•Cale de réglage	•Ausgleichblech	•Laminilla de ajuste	•Justermellanlägg	THICK = 0,10 mm
34	VOE 1523191	REQ					•Shim	•Cale de réglage	•Ausgleichblech	•Laminilla de ajuste	•Justermellanlägg	THICK = 0,15 mm
34	VOE 1523192	REQ					•Shim	•Cale de réglage	•Ausgleichblech	•Laminilla de ajuste	•Justermellanlägg	THICK = 0,35 mm
34	VOE 1523193	REQ					•Shim	•Cale de réglage	•Ausgleichblech	•Laminilla de ajuste	•Justermellanlägg	THICK = 0,50 mm
35	VOE 949544	12					•Hex. socket screw	•Vis à six pans creux	•Innensechskantschraube	•Tornillo de hexágono embutido	•Insexskruv	
36	VOE 11035994	1					•Roller bearing	•Roulement à rouleaux	•Rollenlager	•Cojinete rodillo	•Rullager	
37	VOE 11168113	1					•Washer	•Rondelle	•Scheibe	•Arandela	•Bricka	
38	VOE 11102449	1					•Retainer	•Retenue	•Halter	•Soporte	•Hållare	
39	VOE 980827	1					•O-ring	•Joint torique	•O-Ring	•Anillo tórico	•O-ring	
40	VOE 13947373	4					•Screw	•Vis	•Schraube	•Tornillo	•Skruv	
41	VOE 11034600	1					•Sealing ring	•Bague étanchéité	•Dichtring	•Anillo retén	•Tätningsring	
42	VOE 11036504	1					•Companion flange	•Flasque entraînement	•Antriebsflansch	•Brida	•Medbringare	
43	VOE 1523317	1					•Washer	•Rondelle	•Scheibe	•Arandela	•Bricka	
44	VOE 1522293	1					•Nut	•Écrou	•Mutter	•Tuerca	•Mutter	
45	VOE 1523318	REQ					•Lock washer	•Rondelle verrouillage	•Sicherungsscheibe	•Arandela seguridad	•Låsbricka	
46	VOE 1523319	REQ					•Lock washer	•Rondelle verrouillage	•Sicherungsscheibe	•Arandela seguridad	•Låsbricka	
47	VOE 914484	1					•Snap ring	•Circlip	•Nutring	•Circlip	•Spårring	

1		**Final drive, front** **Commandes finales, AV** **Ausgangsgetriebe, vorwärts** **Engranaje cambio central, delantero** **Centrumväxel, fram**	Catalogue id **20806**	Group **461**
2				
3			Illustr. No **EK 235**	Section **200**
4				
5		**56128**	Issue **20053804-A**	Page **631**

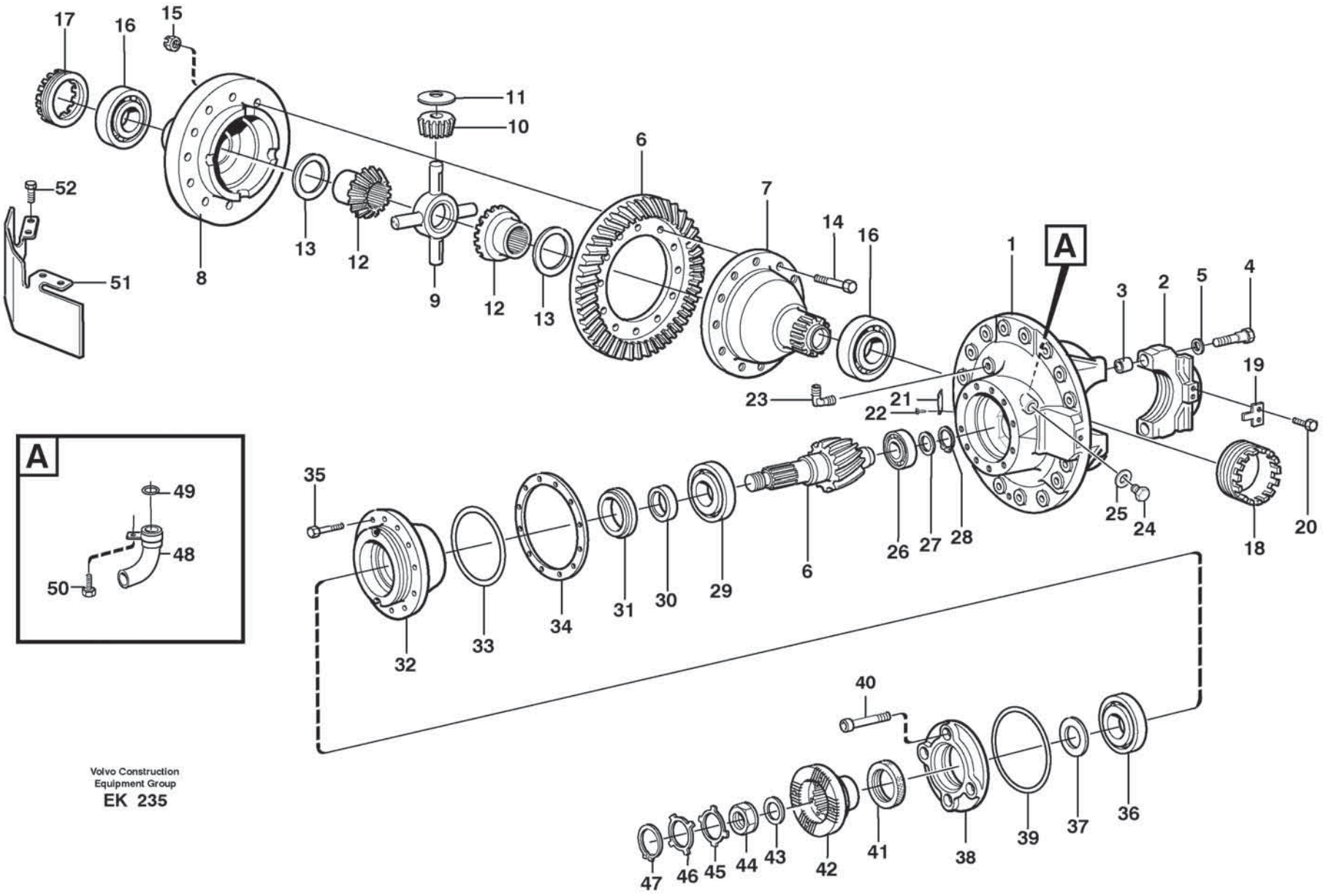

Volvo Construction
Equipment Group
EK 235

Fig.	Part No.	Quantity 1	2	3	PS	KIT	Description	Dénomination	Bezeichnung	Denominación	Benämning	Notes
48	VOE 11102361	1					•Pipe	•Tuyau	•Rohrleitung	•Tubo	•Rör	
49	VOE 13977183	1					•O-ring	•Joint torique	•O-Ring	•Anillo tórico	•O-ring	
50	VOE 997349	1					•Flange screw	•Vis à embase	•Flanschschraube	•Tornillo embridado	•Flänsskruv	
51	VOE 11102503	1					•Oil plate	•Plaque huile	•Ölspritzblech	•Chapa de aceite	•Oljeplåt	
52	VOE 997349	4					•Flange screw	•Vis à embase	•Flanschschraube	•Tornillo embridado	•Flänsskruv	

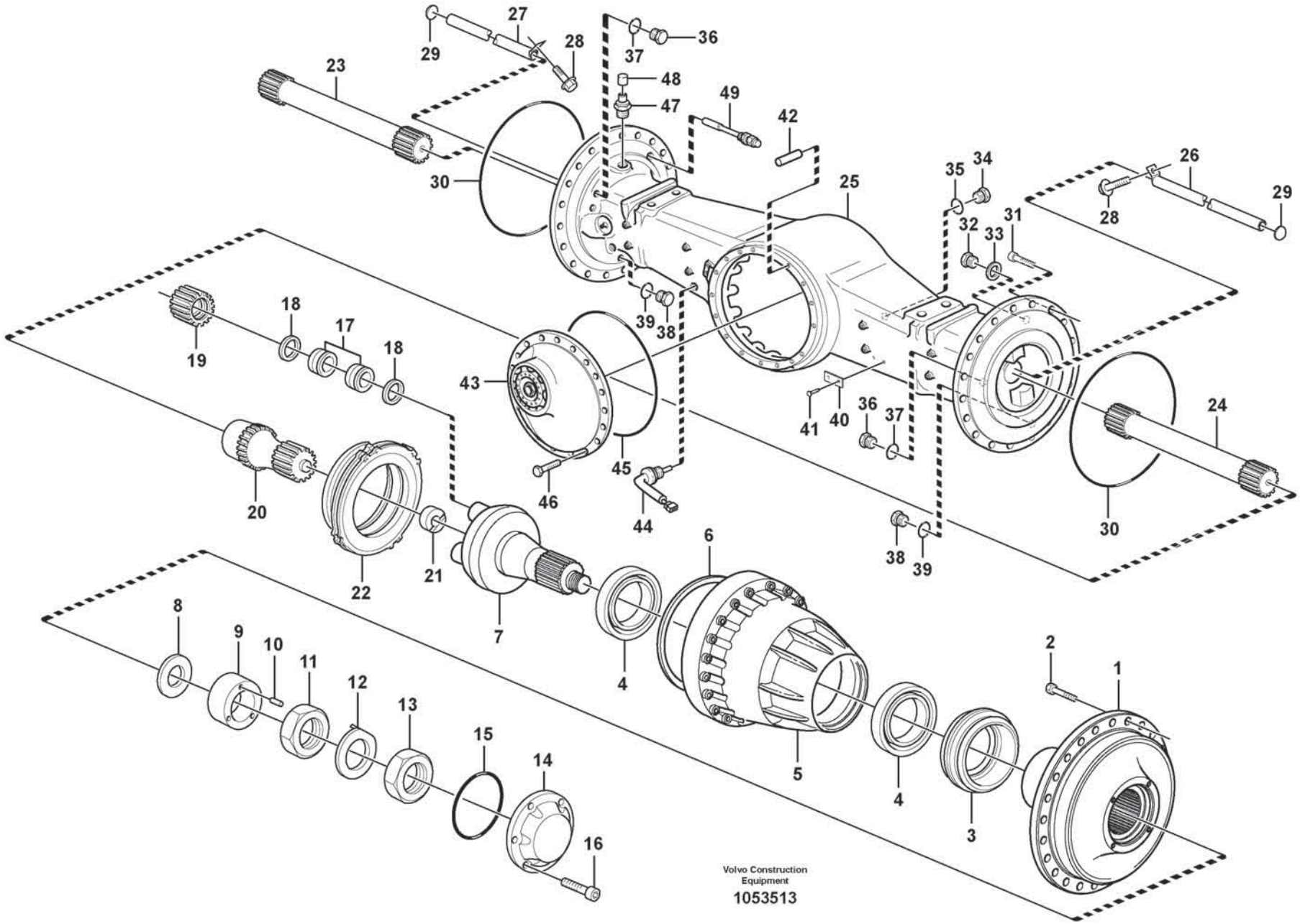
Volvo Construction Equipment
1053513

Fig.	Part No.	Quantity 1	2	3	PS	KIT	Description	Dénomination	Bezeichnung	Denominación	Benämning	Notes
1	VOE 15123277	2	2				Hub	Moyeu	Nabe	Cubo	Nav	
2	VOE 15107884	60	60				•Wheel stud	•Goujon de roue	•Radbolzen	•Perno de rueda	•Hjulbult	
3	VOE 11102685	2	2				Sealing ring	Bague étanchéité	Dichtring	Anillo retén	Tätningsring	
	VOE 11704008	2	2				•O-ring	•Joint torique	•O-Ring	•Anillo tórico	•O-ring	
	VOE 11704009	2	2				•O-ring	•Joint torique	•O-Ring	•Anillo tórico	•O-ring	
4	VOE 11997036	4	4				Roller bearing	Roulement à rouleaux	Rollenlager	Cojinete rodillo	Rullager	
5	VOE 17367902	2	2				Hub retainer	Porte-moyeu	Nabenhalter	Retén de cubo	Navhållare	
6	VOE 13976937	2	2				•Snap ring	•Circlip	•Nutring	•Circlip	•Spårring	
6	VOE 17246956	2	2				•Gear ring	•Couronne	•Zahnkranz	•Corona dentada	•Kuggkrans	
7	VOE 17427021	2	2				Planet Carrier	Porte-satellite	Planetenträger	Portasatelites	Planethållare	
8	VOE 11035769	REQ	REQ				Shim	Cale de réglage	Ausgleichblech	Laminilla de ajuste	Justermellanlägg	THICK = 0,20 mm
8	VOE 11035768	REQ	REQ				Shim	Cale de réglage	Ausgleichblech	Laminilla de ajuste	Justermellanlägg	THICK = 0,25 mm
8	VOE 11035767	REQ	REQ				Shim	Cale de réglage	Ausgleichblech	Laminilla de ajuste	Justermellanlägg	THICK = 0,35 mm
8	VOE 11035766	REQ	REQ				Shim	Cale de réglage	Ausgleichblech	Laminilla de ajuste	Justermellanlägg	THICK = 0,50 mm
9	VOE 17295864	2	2				Washer	Rondelle	Scheibe	Arandela	Bricka	
10	VOE 951954	6	6				•Spring pin	•Goupille tubulaire	•Federstift	•Pasador tubular	•Fjädrande pinne	
11	VOE 11035779	2	2				Nut	Écrou	Mutter	Tuerca	Mutter	
12	VOE 11035960	2	2				Lock washer	Rondelle verrouillage	Sicherungsscheibe	Arandela seguridad	Låsbricka	
13	VOE 11035778	2	2				Nut	Écrou	Mutter	Tuerca	Mutter	
14	VOE 11102396	2	2				Cover	Capot	Abdeckung	Capó	Kåpa	
15	VOE 13980042	2	2				O-ring	Joint torique	O-Ring	Anillo tórico	O-ring	
16	VOE 967634	12	12				Hex. socket screw	Vis à six pans creux	Innensechskantschraube	Tornillo de hexágono embutido	Insexskruv	
17	VOE 15010933	8	8				Bearing	Roulement	Lager	Cojinete	Lager	
18	VOE 914478	8	8				Snap ring	Circlip	Nutring	Circlip	Spårring	
19	VOE 15003253	8	8				Planet gear	Satellite	Planetenrad	Satélite	Planethjul	
20	VOE 15047789	2	2				Sun gear	Planétaire	Sonnenrad	Planeta	Solhjul	
21	VOE 11035554	2	2				Washer	Rondelle	Scheibe	Arandela	Bricka	
22	VOE 11103471	2	2				Brake piston	Piston de frein	Bremskolben	Pistón de frenos	Bromskolv	
23	VOE 11102176	1	1				Axle shaft	Arbre de roue	Antriebswelle	Eje propulsor	Drivaxel	L = 833,5 mm
24	VOE 11102175	1	1				Axle shaft	Arbre de roue	Antriebswelle	Eje propulsor	Drivaxel	L = 1026 mm

1	56129	**Planet shaft, rear** **Essieu moteur, arrière** **Planetenwelle, hintere** **Eje propulsor, trasero** **Planetaxel, bak**	Catalogue id **20806**	Group **463**
2	56130		Illustr. No **1053513**	Section **100**
3			Issue **20053804-A**	Page **635**
4				
5				

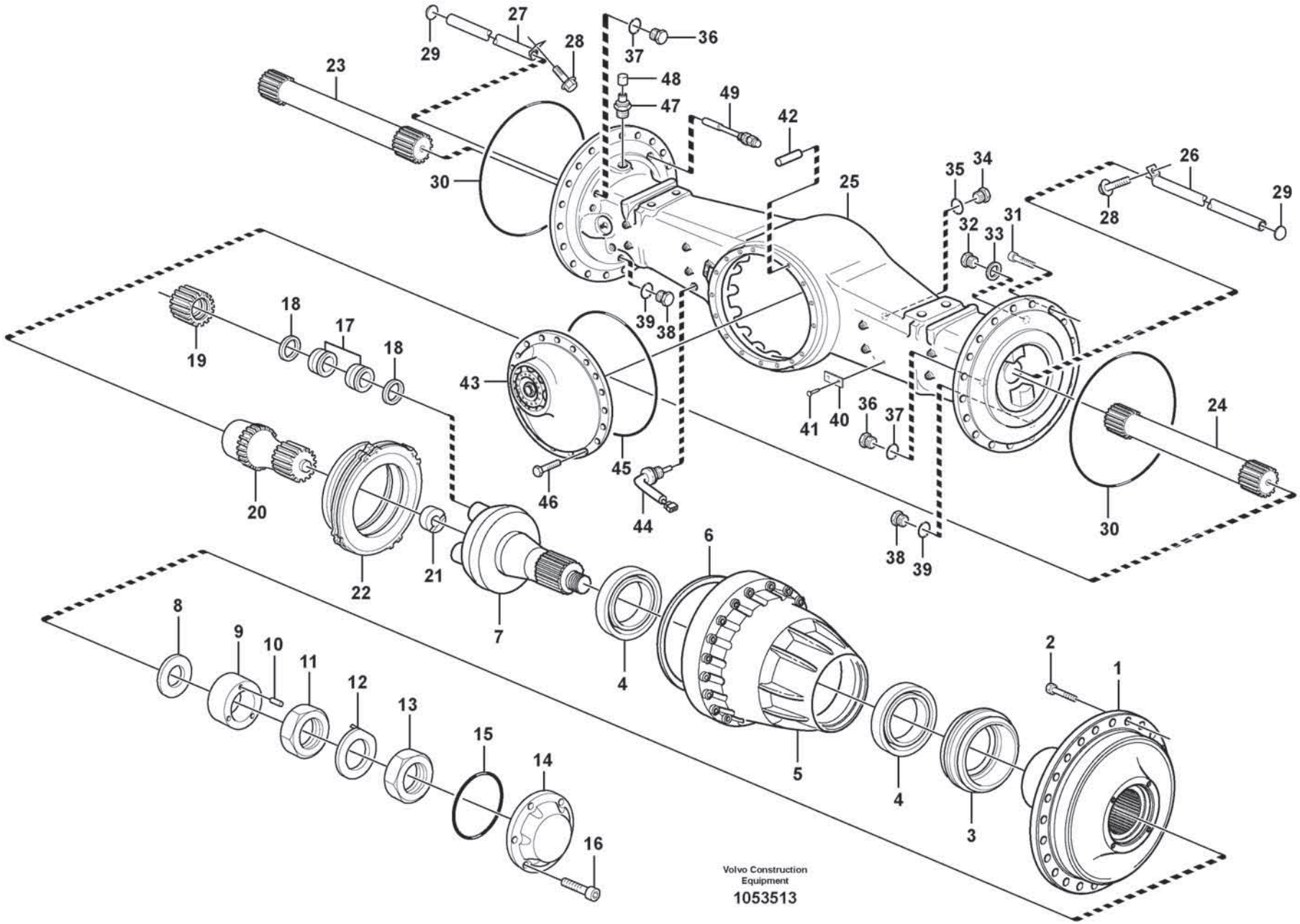
Volvo Construction Equipment
1053513

Fig.	Part No.	Quantity 1	2	3	PS	KIT	Description	Dénomination	Bezeichnung	Denominación	Benämning	Notes
25	VOE 17211668	1	1				Axle casing	Carter d'essieu	Achsgehäuse	Cubierta de eje	Axelkåpa	
26	VOE 11102370	1	1				Pipe	Tuyau	Rohrleitung	Tubo	Rör	
27	VOE 11102370	1	1				Pipe	Tuyau	Rohrleitung	Tubo	Rör	
28	VOE 996328	4	4				Flange screw	Vis à embase	Flanschschraube	Tornillo embridado	Flänsskruv	
29		2	2		NS		Plug	Bouchon	Stopfen	Tapon	Plugg	
30	VOE 11034910	2	2				O-ring	Joint torique	O-Ring	Anillo tórico	O-ring	
31	VOE 949544	52	52				Hex. socket screw	Vis à six pans creux	Innensechskantschraube	Tornillo de hexágono embutido	Insexskruv	
32	VOE 13960632	2	2				Plug	Tampon	Stopfen	Tapón	Plugg	
33	VOE 7011998	2	2				Gasket	Joint	Dichtung	Junta	Packning	
34	VOE 11034156	1	1				Plug	Tampon	Stopfen	Tapón	Plugg	
35	VOE 958228	1	1				O-ring	Joint torique	O-Ring	Anillo tórico	O-ring	
36	VOE 13968610	2	2				Plug	Tampon	Stopfen	Tapón	Plugg	
37	VOE 13976109	2	2				O-ring	Joint torique	O-Ring	Anillo tórico	O-ring	
38	VOE 11102187	3	3				Magnetic plug	Bouchon magnétique	Magnetstopfen	Tapón magnético	Magnetpropp	
39	VOE 958228	3	3				O-ring	Joint torique	O-Ring	Anillo tórico	O-ring	
40		1	1		NS		Sign	Enseigne	Schild	Letrero	Skylt	
41	VOE 950891	2	2				Drive screw	Vis de commande	Durchsetzschraube	Tornillo motriz	Drivskruv	
42	VOE 950711	1	1				Pin	Clavette	Splint	Pasador	Sprint	
43	VOE 17445158	1					Differential carrier	Tete de pont	Ausgleichgetriebe	Grupo cónico	Centrumväxel	See group 463-200 page 639
43	VOE 17451841		1				Differential carrier	Tete de pont	Ausgleichgetriebe	Grupo cónico	Centrumväxel	See group 463-300 page 643
44	VOE 15153124	1	1				Temperature sensor	Sonde de température	Temperaturgeber	Sensor de temperatura	Temperatursensor	SE5223
45	VOE 11035026	1	1				O-ring	Joint torique	O-Ring	Anillo tórico	O-ring	
46	VOE 997477	17	17				Hexagon screw	Vis à tête hexagonale	Sechskantschraube	Tornillo hexagonal	Sexkantsskruv	
47	VOE 4871469	2	2				Air vent valve	Robinet de purge	Entlüftungsventil	Válvula de aireación	Avluftningsventil	
48	VOE 11034256	2	2				•Protecting cap	•Capot de protection	•Schutzhaube	•Cabezal protección	•Skyddshuv	
49	VOE 17461352	2	2				Wear indicator	Indicateur d'usure	Abnutzungsindikator	Indicador de desgaste	Slitageindikator	
	VOE 976970	2	2				•O-ring	•Joint torique	•O-Ring	•Anillo tórico	•O-ring	

1	56129	**Planet shaft, rear** **Essieu moteur, arrière** **Planetenwelle, hintere** **Eje propulsor, trasero** **Planetaxel, bak**	Catalogue id **20806**	Group **463**
2	56130		Illustr. No **1053513**	Section **100**
3			Issue **20053804-A**	Page **637**
4				
5				

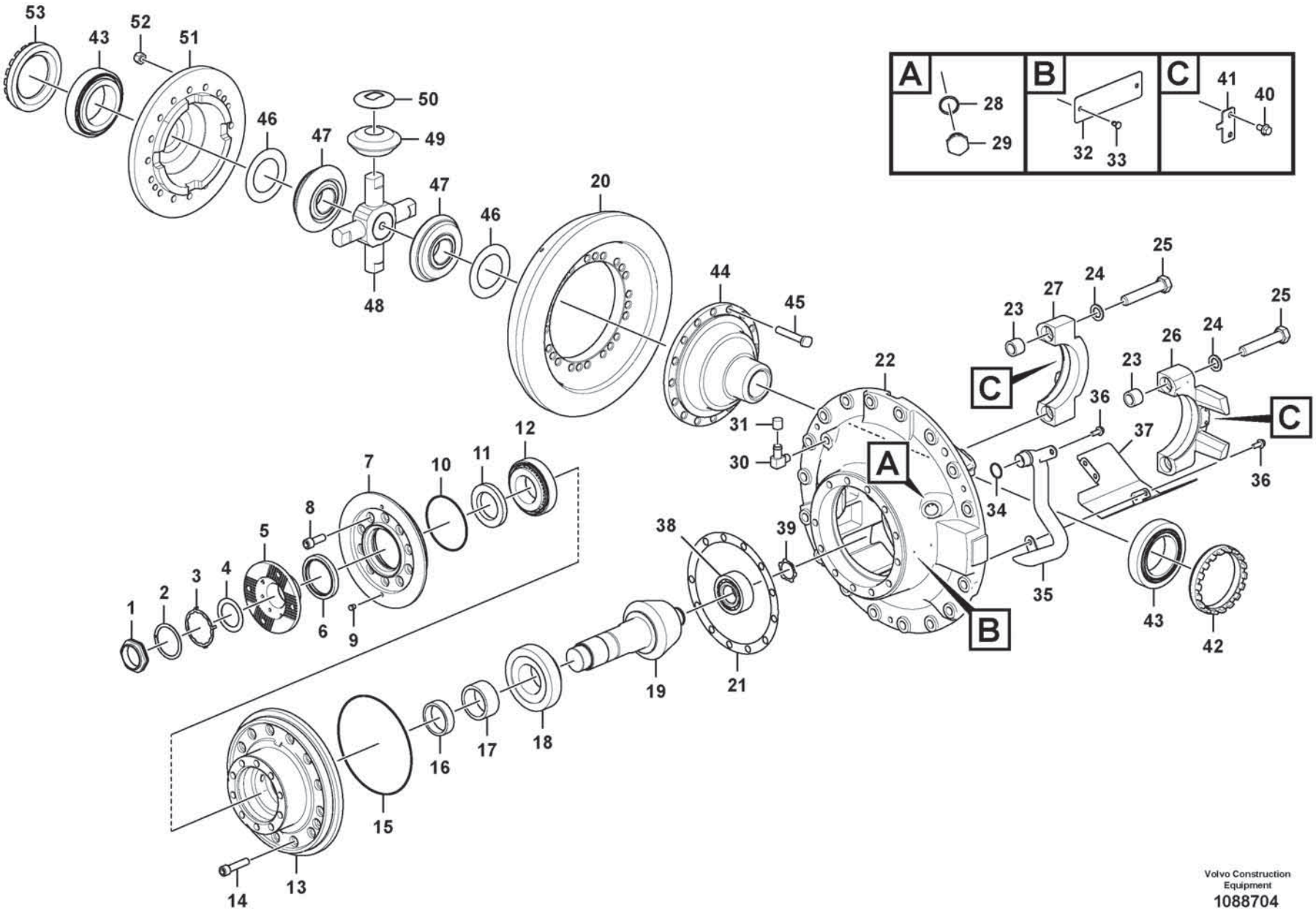

Volvo Construction Equipment
1088704

Fig.	Part No.	Quantity 1	2	3	PS	KIT	Description	Dénomination	Bezeichnung	Denominación	Benämning	Notes
	VOE 17445158	1					Differential carrier	Tete de pont	Ausgleichgetriebe	Grupo cónico	Centrumväxel	
1	VOE 1522293	1					•Nut	•Écrou	•Mutter	•Tuerca	•Mutter	
2	VOE 914484	1					•Snap ring	•Circlip	•Nutring	•Circlip	•Spårring	
3	VOE 1523318	REQ					•Lock washer	•Rondelle verrouillage	•Sicherungsscheibe	•Arandela seguridad	•Låsbricka	ALT
3	VOE 1523319	REQ					•Lock washer	•Rondelle verrouillage	•Sicherungsscheibe	•Arandela seguridad	•Låsbricka	ALT
4	VOE 1523317	1					•Washer	•Rondelle	•Scheibe	•Arandela	•Bricka	
5	VOE 11036504	1					•Companion flange	•Flasque entraînement	•Antriebsflansch	•Brida	•Medbringare	
6	VOE 11034600	1					•Sealing ring	•Bague étanchéité	•Dichtring	•Anillo retén	•Tätningsring	
7	VOE 11102222	1					•Retainer	•Retenue	•Halter	•Soporte	•Hållare	
8	VOE 13947373	10					•Screw	•Vis	•Schraube	•Tornillo	•Skruv	
9	VOE 479979	2					•Plug	•Bouchon	•Stopfen	•Tapon	•Plugg	
10	VOE 980827	1					•O-ring	•Joint torique	•O-Ring	•Anillo tórico	•O-ring	
11	VOE 11168113	1					•Washer	•Rondelle	•Scheibe	•Arandela	•Bricka	
12	VOE 11035994	1					•Roller bearing	•Roulement à rouleaux	•Rollenlager	•Cojínete rodillo	•Rullager	
13	VOE 11102172	1					•Pinion bearing sleeve	•Manchon roulements pignon	•Antriebskegelradgehäuse	•Manguera cojinete piñón	•Pinjonglagerhylsa	
14	VOE 949544	12					•Hex. socket screw	•Vis à six pans creux	•Innensechskantschraube	•Tornillo de hexágono embutido	•Insexskruv	
15	VOE 13948767	1					•O-ring	•Joint torique	•O-Ring	•Anillo tórico	•O-ring	
16		REQ			NS		•Spacer Sleeve	•Doui.entretoise	•Distanzhülse	•Manguito Dist	•Distanshylsa	
17	VOE 11102211	REQ					•Spacer sleeve	•Douille entretoise	•Abstandhülse	•Manguito distanciador	•Distanshylsa	THICK = 40 MM
17	VOE 11102279	REQ					•Spacer sleeve	•Douille entretoise	•Abstandhülse	•Manguito distanciador	•Distanshylsa	THICK = 40,3 MM
18	VOE 184636	1					•Roller bearing	•Roulement à rouleaux	•Rollenlager	•Cojínete rodillo	•Rullager	
	VOE 17432045	1					•Drive gear set	•Kit de pignon	•Triebsatz	•Juego piñón	•Drevsats	
19		1			NS		••Pinion	••Pignon	••Antriebskegelrad	••Piñón	••Pinjong	
20		1			NS		••Crown wheel	••Couronne	••Tellerrad	••Corona	••Kronhjul	
21	VOE 1523190	REQ					•Shim	•Cale de réglage	•Ausgleichblech	•Laminilla de ajuste	•Justermellanlägg	THICK = 0,10 MM
21	VOE 1523192	REQ					•Shim	•Cale de réglage	•Ausgleichblech	•Laminilla de ajuste	•Justermellanlägg	THICK = 0,35 MM
21	VOE 1523193	REQ					•Shim	•Cale de réglage	•Ausgleichblech	•Laminilla de ajuste	•Justermellanlägg	THICK = 0,50 MM
	VOE 11102771	1					•Centre housing	•Carter central	•Zentralgehäuse	•Cubierta central	•Centrumhus	
22		1			NS		••Center Housing	••Carter Central	••Zentralgehäuse	••Cubiert Central	••Centrumhus	
23	VOE 11102071	4					••Guide sleeve	••Douille guide	••Führungshülse	••Manguito de guía	••Styrhylsa	

1		**Final drive, rear** **Commandes finales, AR** **Ausgangsgetriebe, rückwärts** **Engranaje cambio central, trasero** **Centrumväxel, bak**	Catalogue id **20806**	Group **463**
2				
3			Illustr. No **1088704**	Section **200**
4				
5		**56129**	Issue **20053804-A**	Page **639**

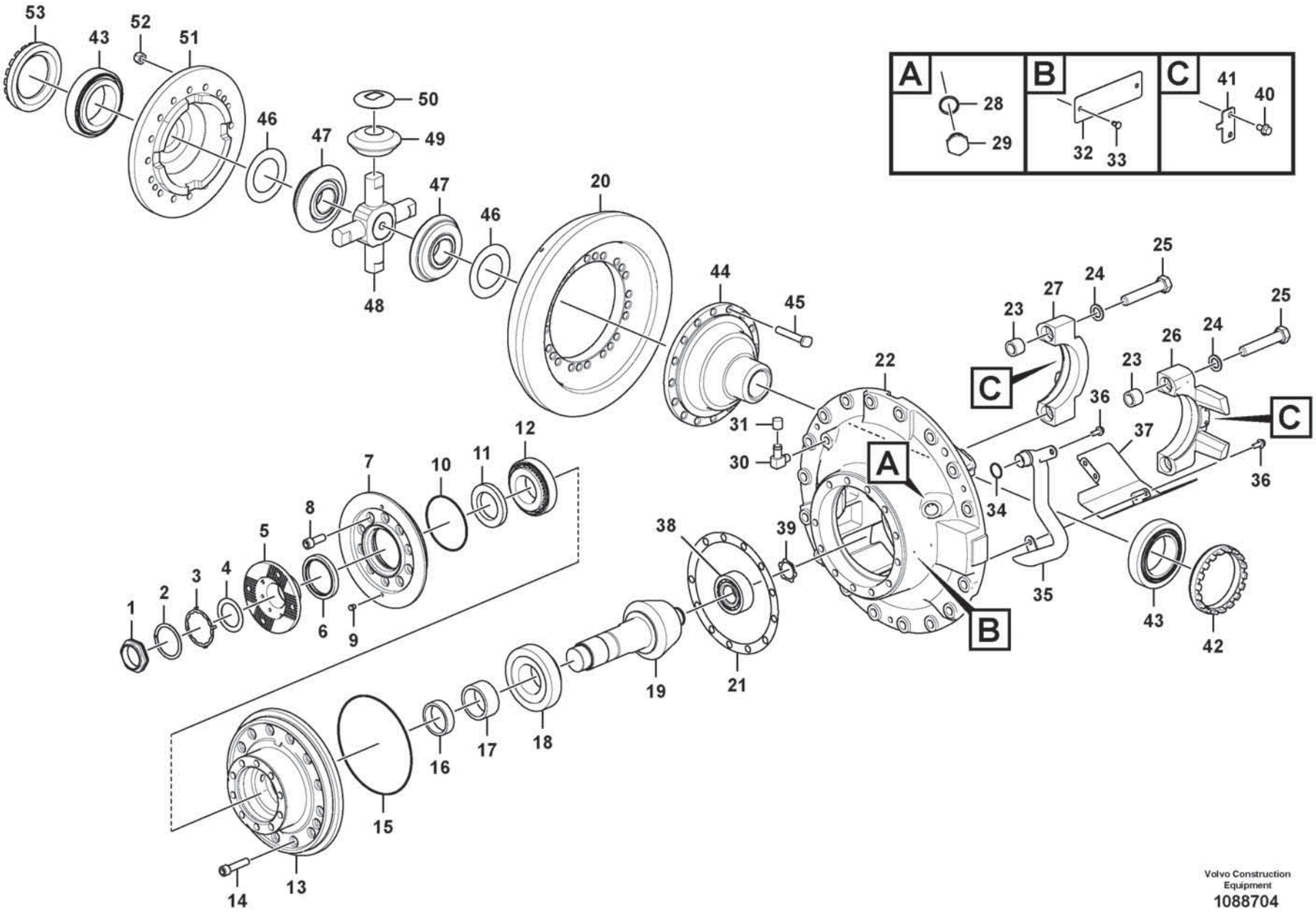

Volvo Construction Equipment
1088704

Fig.	Part No.	Quantity 1	2	3	PS	KIT	Description	Dénomination	Bezeichnung	Denominación	Benämning	Notes
24	VOE 60113303	4					••Washer	••Rondelle	••Scheibe	••Arandela	••Bricka	
25	VOE 13963364	4					••Hexagon screw	••Vis à tête hexagonale	••Sechskantschraube	••Tornillo hexagonal	••Sexkantsskruv	
26		1			NS		••Cap	••Capot	••Kappe	••Capuchón	••Hatt	
27		1			NS		••Cap	••Capot	••Kappe	••Capuchón	••Hatt	
28	VOE 13947630	1					•Gasket	•Joint	•Dichtung	•Junta	•Packning	
29	VOE 914396	1					•Plug	•Tampon	•Stopfen	•Tapón	•Plugg	
30	VOE 961610	1					•Elbow nipple	•Raccord coudé	•Winkelnippel	•Niple angular	•V-nippel	
31		1			NS		•Plug	•Bouchon	•Stopfen	•Tapon	•Plugg	
32		1			NS		•Part Plate	•Matricule Art.	•Typenschild	•Chapa Identific	•Artikelskylt	
33	VOE 950891	2					•Drive screw	•Vis de commande	•Durchsetzschraube	•Tornillo motriz	•Drivskruv	
34	VOE 13977183	1					•O-ring	•Joint torique	•O-Ring	•Anillo tórico	•O-ring	
35	VOE 11102361	1					•Pipe	•Tuyau	•Rohrleitung	•Tubo	•Rör	
36	VOE 997349	5					•Flange screw	•Vis à embase	•Flanschschraube	•Tornillo embridado	•Flänsskruv	
37	VOE 11102503	1					•Oil plate	•Plaque huile	•Ölspritzblech	•Chapa de aceite	•Oljeplåt	
38	VOE 17466235	1					•Roller bearing	•Roulement à rouleaux	•Rollenlager	•Cojínete rodillo	•Rullager	
39	VOE 81241285	1					•Snap ring	•Circlip	•Nutring	•Circlip	•Spårring	
40	VOE 996328	4					•Flange screw	•Vis à embase	•Flanschschraube	•Tornillo embridado	•Flänsskruv	
41	VOE 1524631	2					•Lock plate	•Plaque verrouillage	•Verschlussplatte	•Placa de seguridad	•Låsplatta	
42	VOE 11102411	1					•Bearing adjuster	•Écrou de réglage	•Lagerstellmutter	•Tuerca ajuste	•Ställmutter	
43	VOE 184637	2					•Roller bearing	•Roulement à rouleaux	•Rollenlager	•Cojínete rodillo	•Rullager	
44	VOE 15160319	1					•Differential housing	•Boîtier différentiel	•Ausgleichgetriebegehäuse	•Cárter diferencial	•Differentialhus	
45	VOE 1524673	16					•Screw	•Vis	•Schraube	•Tornillo	•Skruv	
46	VOE 15156391	2					•Thrust washer	•Disque de butée	•Axialscheibe	•Arandela axial	•Axialbricka	
47	VOE 15155458	2					•Differential side gear	•Pignon différentiel	•Ausgleichstirnrad	•Engranaje diferencial	•Differentialhjul	
48	VOE 17467166	1					•Spider	•Croisillon	•Achsstern	•Cruceta	•Axelkors	
49	VOE 11103175	4					•Differential side gear	•Pignon différentiel	•Ausgleichstirnrad	•Engranaje diferencial	•Differentialhjul	
50	VOE 17203642	4					•Thrust washer	•Disque de butée	•Axialscheibe	•Arandela axial	•Axialbricka	
51	VOE 15155278	1					•Differential housing	•Boîtier différentiel	•Ausgleichgetriebegehäuse	•Cárter diferencial	•Differentialhus	
52	VOE 13946363	16					•Lock nut	•Contre-écrou	•Sicherungsmutter	•Contratuerca	•Låsmutter	
53	VOE 1523736	1					•Setting nut	•Écrou réglage	•Stellmutter	•Tuerca ajuste	•Ställmutter	

1		**Final drive, rear** **Commandes finales, AR** **Ausgangsgetriebe, rückwärts** **Engranaje cambio central, trasero** **Centrumväxel, bak**	Catalogue id **20806**	Group **463**
2				
3			Illustr. No **1088704**	Section **200**
4				
5		**56129**	Issue **20053804-A**	Page **641**

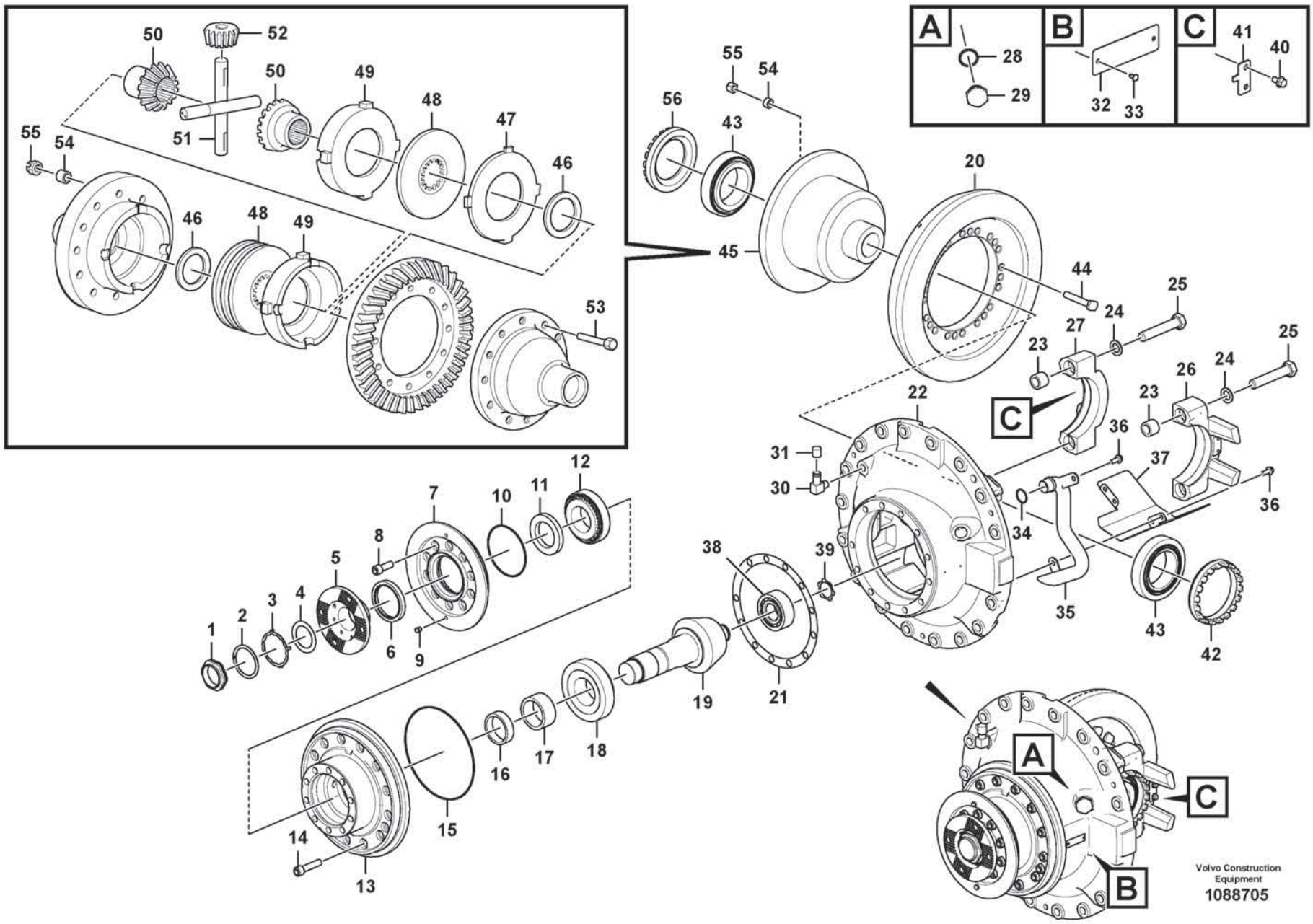
A
28
29
B
32
33
C
41
40
50
52
50
49
48
47
46
55
54
51
46
48
49
53
56
55
54
43
20
45
44
25
24
27
23
C
25
24
26
23
22
36
37
36
31
30
34
35
43
42
38
39
12
11
10
7
8
5
4
3
2
1
6
9
19
21
16
17
18
15
14
13
A
C
B
Volvo Construction Equipment
1088705

Fig.	Part No.	Quantity 1	2	3	PS	KIT	Description	Dénomination	Bezeichnung	Denominación	Benämning	Notes
	VOE 17451841	1					Differential carrier	Tete de pont	Ausgleichgetriebe	Grupo cónico	Centrumväxel	
1	VOE 1522293	1					•Nut	•Écrou	•Mutter	•Tuerca	•Mutter	
2	VOE 914484	1					•Snap ring	•Circlip	•Nutring	•Circlip	•Spårring	
3	VOE 1523318	REQ					•Lock washer	•Rondelle verrouillage	•Sicherungsscheibe	•Arandela seguridad	•Låsbricka	ALT
3	VOE 1523319	REQ					•Lock washer	•Rondelle verrouillage	•Sicherungsscheibe	•Arandela seguridad	•Låsbricka	ALT
4	VOE 1523317	1					•Washer	•Rondelle	•Scheibe	•Arandela	•Bricka	
5	VOE 11036504	1					•Companion flange	•Flasque entraînement	•Antriebsflansch	•Brida	•Medbringare	
6	VOE 11034600	1					•Sealing ring	•Bague étanchéité	•Dichtring	•Anillo retén	•Tätningsring	
7	VOE 11102222	1					•Retainer	•Retenue	•Halter	•Soporte	•Hållare	
8	VOE 13947373	10					•Screw	•Vis	•Schraube	•Tornillo	•Skruv	
9	VOE 479979	2					•Plug	•Bouchon	•Stopfen	•Tapon	•Plugg	
10	VOE 980827	1					•O-ring	•Joint torique	•O-Ring	•Anillo tórico	•O-ring	
11	VOE 11168113	1					•Washer	•Rondelle	•Scheibe	•Arandela	•Bricka	
12	VOE 11035994	1					•Roller bearing	•Roulement à rouleaux	•Rollenlager	•Cojínete rodillo	•Rullager	
13	VOE 11102172	1					•Pinion bearing sleeve	•Manchon roulements pignon	•Antriebskegelradgehäuse	•Manguera cojinete piñón	•Pinjonglagerhylsa	
14	VOE 949544	12					•Hex. socket screw	•Vis à six pans creux	•Innensechskantschraube	•Tornillo de hexágono embutido	•Insexskruv	
15	VOE 13948767	1					•O-ring	•Joint torique	•O-Ring	•Anillo tórico	•O-ring	
16		REQ			NS		•Spacer Sleeve	•Doui.entretoise	•Distanzhülse	•Manguito Dist	•Distanshylsa	
17	VOE 11102211	REQ					•Spacer sleeve	•Douille entretoise	•Abstandhülse	•Manguito distanciador	•Distanshylsa	THICK = 40 MM
17	VOE 11102279	REQ					•Spacer sleeve	•Douille entretoise	•Abstandhülse	•Manguito distanciador	•Distanshylsa	THICK = 40,3 MM
18	VOE 184636	1					•Roller bearing	•Roulement à rouleaux	•Rollenlager	•Cojínete rodillo	•Rullager	
	VOE 17432045	1					•Drive gear set	•Kit de pignon	•Triebsatz	•Juego piñón	•Drevsats	
19		1			NS		••Pinion	••Pignon	••Antriebskegelrad	••Piñón	••Pinjong	
20		1			NS		••Crown wheel	••Couronne	••Tellerrad	••Corona	••Kronhjul	
21	VOE 1523190	REQ					•Shim	•Cale de réglage	•Ausgleichblech	•Laminilla de ajuste	•Justermellanlägg	THICK = 0,10 MM
21	VOE 1523192	REQ					•Shim	•Cale de réglage	•Ausgleichblech	•Laminilla de ajuste	•Justermellanlägg	THICK = 0,35 MM
21	VOE 1523193	REQ					•Shim	•Cale de réglage	•Ausgleichblech	•Laminilla de ajuste	•Justermellanlägg	THICK = 0,50 MM
	VOE 11102771	1					•Centre housing	•Carter central	•Zentralgehäuse	•Cubierta central	•Centrumhus	
22		1			NS		••Center Housing	••Carter Central	••Zentralgehäuse	••Cubiert Central	••Centrumhus	
23	VOE 11102071	4					••Guide sleeve	••Douille guide	••Führungshülse	••Manguito de guía	••Styrhylsa	

1		**Final drive, rear** **Commandes finales, AR** **Ausgangsgetriebe, rückwärts** **Engranaje cambio central, trasero** **Centrumväxel, bak**	Catalogue id **20806**	Group **463**
2				
3			Illustr. No **1088705**	Section **300**
4				
5		**56130**	Issue **20053804-A**	Page **643**

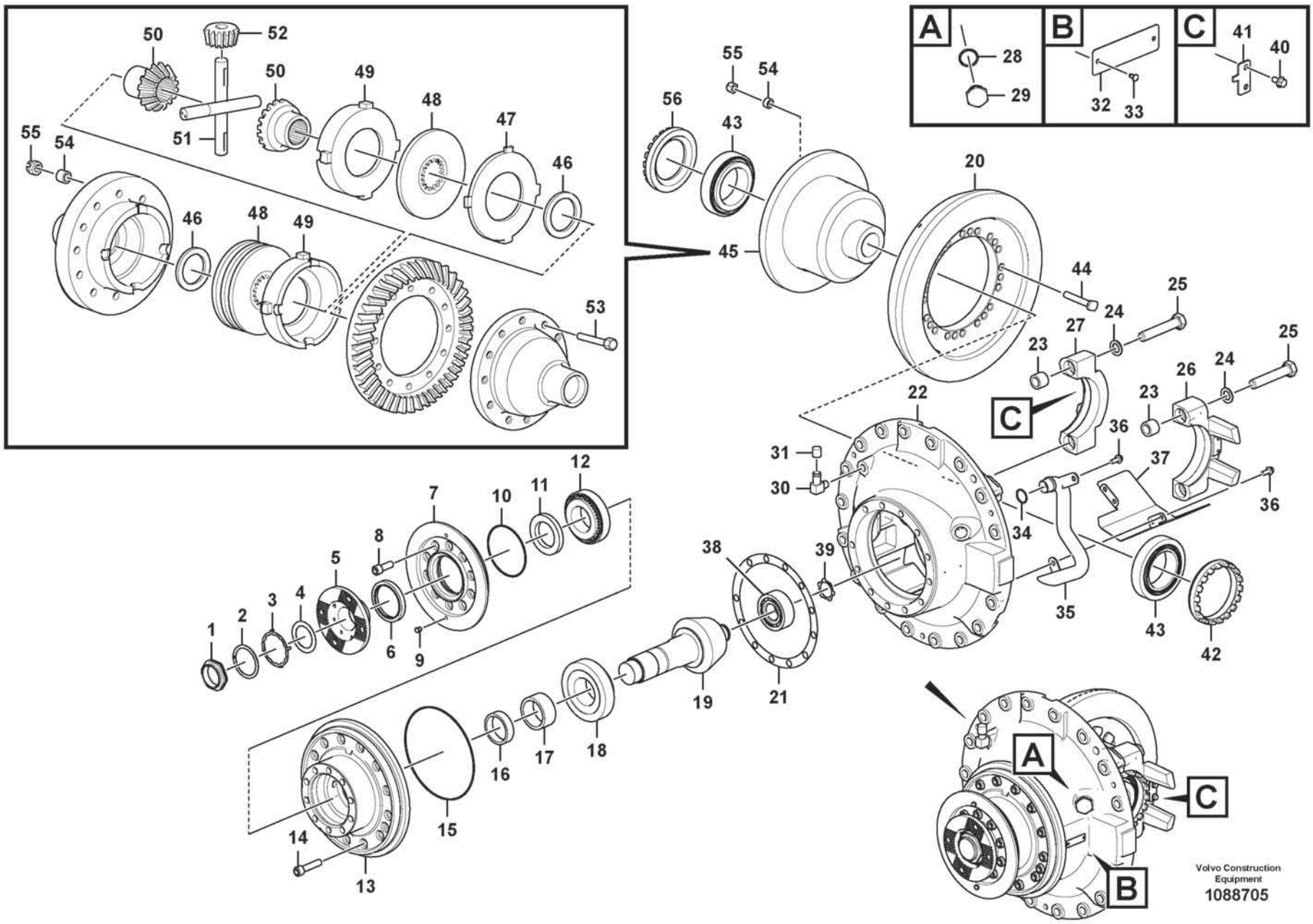
A
28
29
B
32
33
C
41
40
50
52
50
49
48
47
46
55
54
51
46
48
49
53
56
55
54
43
20
45
44
25
24
27
23
C
25
24
26
23
22
36
37
36
31
30
34
35
43
42
38
39
12
11
10
7
8
5
4
3
2
1
6
9
19
21
16
17
18
15
14
13
A
C
B
Volvo Construction Equipment
1088705

Fig.	Part No.	Quantity 1	2	3	PS	KIT	Description	Dénomination	Bezeichnung	Denominación	Benämning	Notes
24	VOE 60113303	4					••Washer	••Rondelle	••Scheibe	••Arandela	••Bricka	
25	VOE 13963364	4					••Hexagon screw	••Vis à tête hexagonale	••Sechskantschraube	••Tornillo hexagonal	••Sexkantsskruv	
26		1			NS		••Cap	••Capot	••Kappe	••Capuchón	••Hatt	
27		1			NS		••Cap	••Capot	••Kappe	••Capuchón	••Hatt	
28	VOE 13947630	1					•Gasket	•Joint	•Dichtung	•Junta	•Packning	
29	VOE 914396	1					•Plug	•Tampon	•Stopfen	•Tapón	•Plugg	
30	VOE 961610	1					•Elbow nipple	•Raccord coudé	•Winkelnippel	•Niple angular	•V-nippel	
31		1			NS		•Plug	•Bouchon	•Stopfen	•Tapon	•Plugg	
32		1			NS		•Part Plate	•Matricule Art.	•Typenschild	•Chapa Identific	•Artikelskylt	
33	VOE 950891	2					•Drive screw	•Vis de commande	•Durchsetzschraube	•Tornillo motriz	•Drivskruv	
34	VOE 13977183	1					•O-ring	•Joint torique	•O-Ring	•Anillo tórico	•O-ring	
35	VOE 11102361	1					•Pipe	•Tuyau	•Rohrleitung	•Tubo	•Rör	
36	VOE 997349	5					•Flange screw	•Vis à embase	•Flanschschraube	•Tornillo embridado	•Flänsskruv	
37	VOE 11102503	1					•Oil plate	•Plaque huile	•Ölspritzblech	•Chapa de aceite	•Oljeplåt	
38	VOE 17466235	1					•Roller bearing	•Roulement à rouleaux	•Rollenlager	•Cojínete rodillo	•Rullager	
39	VOE 81241285	1					•Snap ring	•Circlip	•Nutring	•Circlip	•Spårring	
40	VOE 996328	4					•Flange screw	•Vis à embase	•Flanschschraube	•Tornillo embridado	•Flänsskruv	
41	VOE 1524631	2					•Lock plate	•Plaque verrouillage	•Verschlussplatte	•Placa de seguridad	•Låsplatta	
42	VOE 11102411	1					•Bearing adjuster	•Écrou de réglage	•Lagerstellmutter	•Tuerca ajuste	•Ställmutter	
43	VOE 184637	2					•Roller bearing	•Roulement à rouleaux	•Rollenlager	•Cojínete rodillo	•Rullager	
44	VOE 1524673	8					•Screw	•Vis	•Schraube	•Tornillo	•Skruv	
45	VOE 11102672	1					•Limited slip differential	•Différentiel autobloquant	•Sperrdifferential	•Bloqueo diferencial	•Spärrdifferential	
46	VOE 11707506	2					••Thrust washer	••Disque de butée	••Axialscheibe	••Arandela axial	••Axialbricka	
47	VOE 11707508	REQ					••Friction plate	••Plaque de friction	••Reibschlussplatte	••Plato de fricción	••Friktionsplatta	
47	VOE 11707509	REQ					••Friction plate	••Plaque de friction	••Reibschlussplatte	••Plato de fricción	••Friktionsplatta	
47	VOE 11707510	REQ					••Friction plate	••Plaque de friction	••Reibschlussplatte	••Plato de fricción	••Friktionsplatta	
48	VOE 11707507	4					••Friction disc	••Disque de frottement	••Reibkupplungslamelle	••Disco de fricción	••Friktionslamell	
49	VOE 11707512	2					••Control plate	••Plaque de commande	••Steuerplatte	••Placa de control	••Manöverplatta	
50	VOE 11707505	2					••Differential side gear	••Pignon différentiel	••Ausgleichstirnrad	••Engranaje diferencial	••Differentialhjul	
51	VOE 11707503	2					••Spider	••Croisillon	••Achsstern	••Cruceta	••Axelkors	

1		**Final drive, rear** **Commandes finales, AR** **Ausgangsgetriebe, rückwärts** **Engranaje cambio central, trasero** **Centrumväxel, bak**	Catalogue id **20806**	Group **463**
2				
3			Illustr. No **1088705**	Section **300**
4				
5		**56130**	Issue **20053804-A**	Page **645**

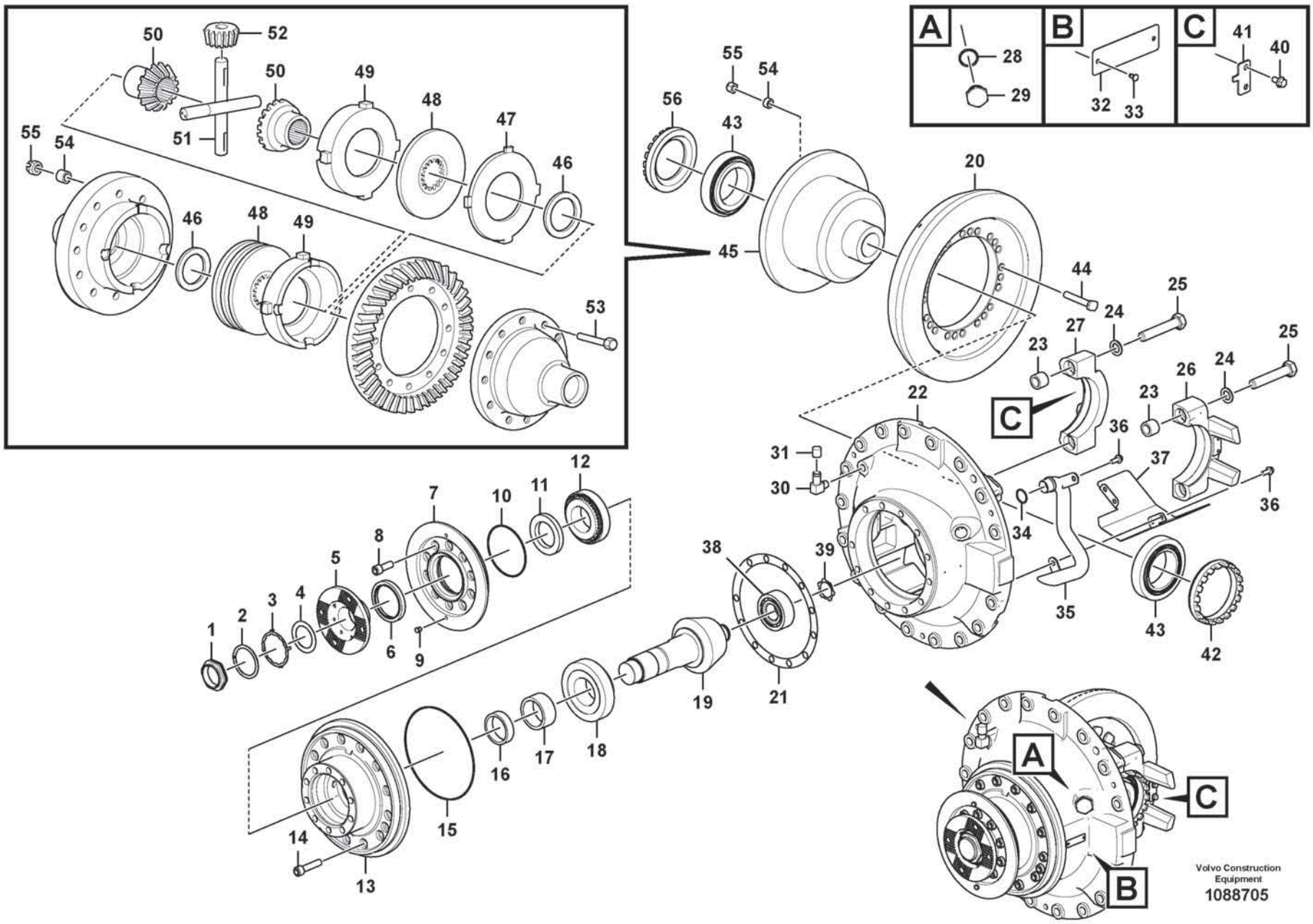
A
28
29
B
32
33
C
41
40
50
52
50
49
48
47
46
55
54
51
46
48
49
53
56
55
54
43
20
45
44
25
24
27
23
C
25
24
26
23
22
36
37
36
31
30
34
35
43
42
38
39
12
11
10
7
8
5
4
3
2
1
6
9
19
21
16
17
18
15
14
13
A
C
B
Volvo Construction Equipment
1088705

Fig.	Part No.	Quantity 1	2	3	PS	KIT	Description	Dénomination	Bezeichnung	Denominación	Benämning	Notes
52	VOE 11707504	4					••Differential side gear	••Pignon différentiel	••Ausgleichstirnrad	••Engranaje diferencial	••Differentialhjul	
53	VOE 1524672	16					•Screw	•Vis	•Schraube	•Tornillo	•Skruv	
54	VOE 11102333	REQ					•Sleeve	•Manchon	•Muffe	•Manguito	•Muff	
55	VOE 13946363	24					•Lock nut	•Contre-écrou	•Sicherungsmutter	•Contratuerca	•Låsmutter	
56	VOE 1523736	1					•Setting nut	•Écrou réglage	•Stellmutter	•Tuerca ajuste	•Ställmutter	

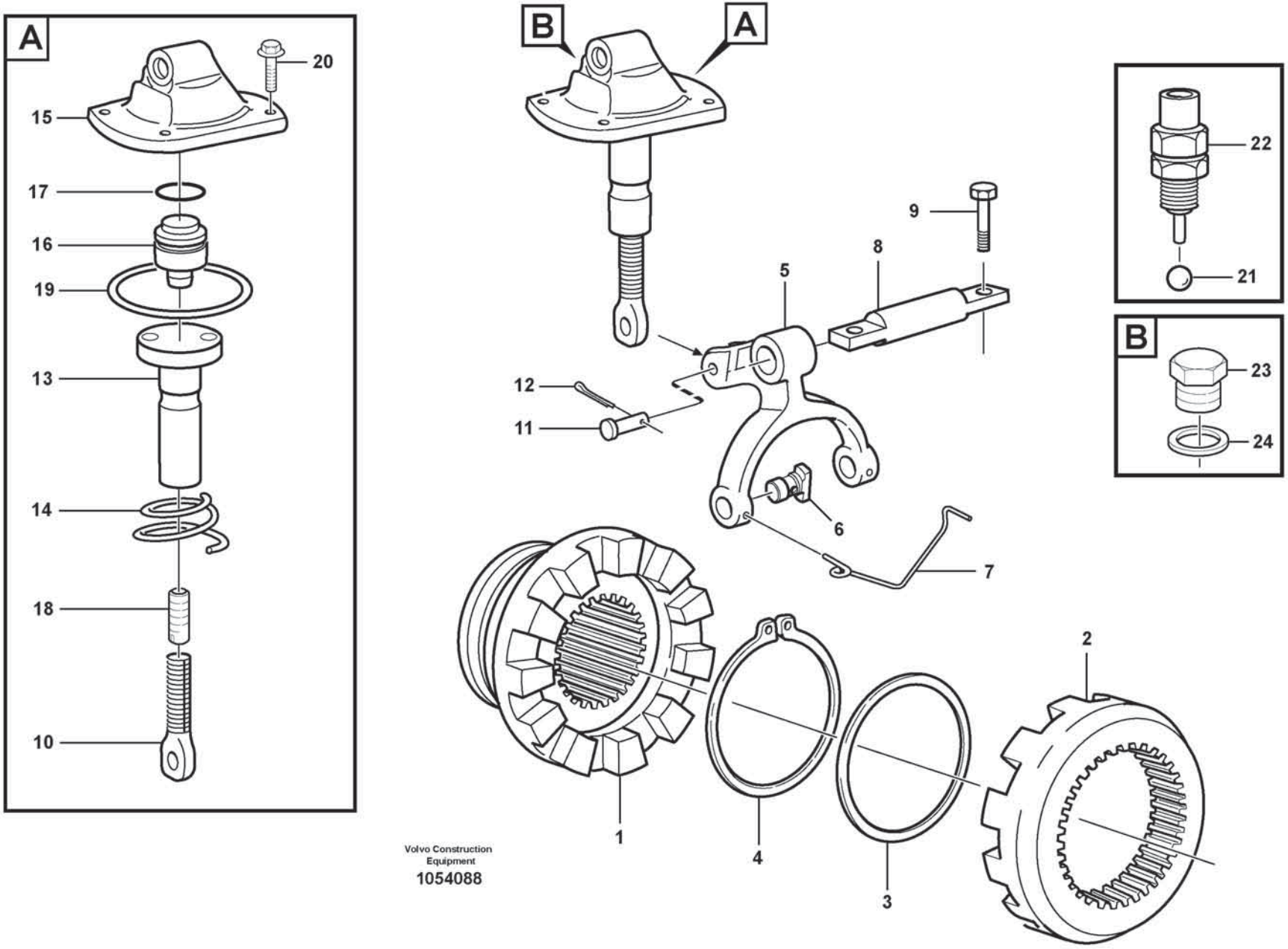

Volvo Construction Equipment

1054088

Fig.	Part No.	Quantity 1	2	3	PS	KIT	Description	Dénomination	Bezeichnung	Denominación	Benämning	Notes
	VOE 15199811	1					Differential carrier	Tete de pont	Ausgleichgetriebe	Grupo cónico	Centrumväxel	
1	VOE 11102410	1					•Companion flange	•Flasque entraînement	•Antriebsflansch	•Brida	•Medbringare	
2	VOE 11102409	1					•Companion flange	•Flasque entraînement	•Antriebsflansch	•Brida	•Medbringare	
3	VOE 1522102	1					•Washer	•Rondelle	•Scheibe	•Arandela	•Bricka	
4	VOE 945506	1					•Snap ring	•Circlip	•Nutring	•Circlip	•Spårring	
5	VOE 11102421	1					•Selector fork	•Fourchette	•Schaltgabel	•Horquilla de cambio	•Skiftgaffel	
6	VOE 1523087	2					•Pin	•Clavette	•Splint	•Pasador	•Sprint	
7	VOE 17421759	1					•Lock brace	•Étrier verrouillage	•Sperrklinke	•Brazo de seguridad	•Låsbygel	
8	VOE 11102128	1					•Selector rail	•Coulisseau	•Schaltschiene	•Eje de cambio	•Skiftaxel	
9	VOE 996704	2					•Flange screw	•Vis à embase	•Flanschschraube	•Tornillo embridado	•Flänsskruv	
10	VOE 11102129	1					•Selector bar	•Tige changement de vitesse	•Schaltschiene	•Varilla de cambio	•Skiftstång	
11	VOE 13964846	1					•Clevis pin	•Boulon à trou goupille	•Splintbolzen	•Perno pasador hendido	•Sprintbult	
12	VOE 907822	1					•Split pin	•Goupille fendue	•Splint	•Pasador hendido	•Saxpinne	
13	VOE 11168110	1					•Sleeve	•Manchon	•Muffe	•Manguito	•Muff	
14	VOE 1523094	1					•Return spring	•Ressort de rappel	•Rückholfeder	•Resorte antagonista	•Returfjäder	
15	VOE 11102798	1					•Cover	•Capot	•Abdeckung	•Capó	•Kåpa	
16	VOE 11102799	1					•Piston	•Piston	•Kolben	•Pistón	•Kolv	
17	VOE 925059	1					•O-ring	•Joint torique	•O-Ring	•Anillo tórico	•O-ring	
18	VOE 13962985	1					•Set screw	•Vis butée	•Anschlagschraube	•Tornillo tope	•Stoppskruv	
19	VOE 925074	1					•O-ring	•Joint torique	•O-Ring	•Anillo tórico	•O-ring	
20	VOE 946440	4					•Flange screw	•Vis à embase	•Flanschschraube	•Tornillo embridado	•Flänsskruv	
21	VOE 183801	1					•Ball	•Bille	•Kugel	•Bola	•Kula	
22	VOE 11039219	1					•Switch	•Contacteur	•Schalter	•Interruptor	•Strömställare	SE4609
23	VOE 960630	1					•Plug	•Tampon	•Stopfen	•Tapón	•Plugg	
24	VOE 13969011	1					•Gasket	•Joint	•Dichtung	•Junta	•Packning	

1		**Differential lock** **Blocage différentiel** **Differentialsperre** **Cierre - diferencial** **Differentialspärr**	Catalogue id **20806**	Group **468**
2				
3			Illustr. No **1054088**	Section **300**
4				
5		**56128**	Issue **20053804-A**	Page **649**

REPLACED PARTS
PIÉCES PÉRIMÉES ET REMPLACÉES
ERSETZTE ARTIKEL

PIEZAS SUBSTITUDAS
ERSATTA ARTIKLAR

Catalogue id	Group
20806	**10**
Issue	Page
20053804-A	**650**

Part No	Replaced By	Quantity
VOE 11043109	* * * USE	
	VOE 4881440	SS
VOE 1161059	* * * USE	
	VOE 22618326	1.00
VOE 17426759	OLD.THAN 3 YEAR	
VOE 60113230	OLD.THAN 3 YEAR	
VOE 949278	* * * USE	
	FOR VOLVO BM	
	VOE 13949278	1.00
	FOR MICHIGAN	
	VOE 12000679	OP

Part No	Replaced By	Quantity

Part No	Replaced By	Quantity

Part No	Replaced By	Quantity

Part No	Group	Sect	Page
20429389	371	285	489
60113419	233	500	205
RM 59214775	364	150	483
RM 59436741	364	150	483
VO 21874957	221	100	163
VO 21874957	221	120	165
VOE 03045253	872	400	1001
VOE 1078184	371	5000	521
VOE 1078184	831	300	907
VOE 1078187	371	4300	519
VOE 1079283	371	400	493
VOE 1083597	393	300	541
VOE 11000239	221	500	173
VOE 11000285	420	500	575
VOE 11000285	460	200	621
VOE 11000307	996	100	1297
VOE 11003048	841	500	941
VOE 11003048	841	600	943
VOE 11003048	872	400	1001
VOE 11003221	371	1600	501
VOE 11004639	660	100	789
VOE 11004943	269	100	357
VOE 11005017	945	100	1219
VOE 11005017	945	200	1223
VOE 11005019	945	100	1219
VOE 11005019	945	200	1223
VOE 11005019	945	500	1235
VOE 11005061	945	500	1235
VOE 11005067	945	600	1237
VOE 11005067	945	700	1239
VOE 11005099	945	100	1219
VOE 11005099	945	200	1223
VOE 11005099	945	300	1231
VOE 11005100	945	100	1221
VOE 11005100	945	200	1225
VOE 11005100	945	600	1237
VOE 11005100	945	700	1239
VOE 11005106	945	600	1237
VOE 11005106	945	700	1239
VOE 11005107	945	500	1235
VOE 11005124	945	600	1237
VOE 11005124	945	700	1239
VOE 11005427	945	500	1235
VOE 11005990	525	100	743
VOE 11006248	525	100	743
VOE 11006457	387	100	535
VOE 11006457	841	100	939
VOE 11006457	841	500	941
VOE 11006457	841	600	943
VOE 11006457	841	600	943
VOE 11006472	872	100	995
VOE 11006472	872	200	997
VOE 11006472	872	300	999
VOE 11006631	235	100	215
VOE 11006631	873	300	1013
VOE 11006632	873	300	1013
VOE 11006711	881	100	1017
VOE 11006712	881	100	1017
VOE 11006824	525	100	743
VOE 11007026	872	100	995
VOE 11007026	872	200	997
VOE 11007026	872	300	999
VOE 11007069	525	100	743
VOE 11007069	525	150	745
VOE 11015258	945	100	1221
VOE 11015258	945	200	1225
VOE 11015258	945	400	1233
VOE 11015454	911	1300	1151
VOE 11015454	916	100	1183
VOE 11015455	261	200	299
VOE 11015455	420	200	569
VOE 11015455	421	200	581
VOE 11015455	911	400	1133
VOE 11015638	896	500	1051
VOE 11015638	911	1300	1151
VOE 11015639	896	500	1051
VOE 11015639	911	1300	1151
VOE 11015640	826	300	881
VOE 11015640	826	300	881
VOE 11015640	826	350	885
VOE 11015640	826	350	885
VOE 11015641	826	300	881
VOE 11015641	826	300	881
VOE 11015641	826	350	885
VOE 11015641	826	350	885
VOE 11016019	945	300	1229
VOE 11018851	911	400	1133
VOE 11020924	945	300	1229
VOE 11024597	436	100	609
VOE 11024720	254	300	241
VOE 11024867	945	100	1221
VOE 11024867	945	200	1225
VOE 11025816	715	660	813
VOE 11025889	945	100	1221
VOE 11025889	945	200	1225
VOE 11026287	896	400	1049
VOE 11026547	715	1500	823
VOE 11026989	711	100	799
VOE 11027036	256	250	281
VOE 11027171	945	1100	1247
VOE 11027540	451	100	611
VOE 11031769	216	300	147
VOE 11031785	216	300	147
VOE 11033572	261	100	297
VOE 11034156	421	700	593
VOE 11034156	421	900	597
VOE 11034156	461	100	627
VOE 11034156	463	100	637
VOE 11034256	461	100	627
VOE 11034256	463	100	637
VOE 11034600	461	200	631
VOE 11034600	463	200	639
VOE 11034600	463	300	643
VOE 11034910	463	100	637
VOE 11035026	461	100	627
VOE 11035026	463	100	637
VOE 11035554	463	100	635
VOE 11035766	463	100	635
VOE 11035767	463	100	635
VOE 11035768	463	100	635
VOE 11035769	463	100	635
VOE 11035778	463	100	635
VOE 11035779	463	100	635
VOE 11035960	463	100	635
VOE 11035994	461	200	631
VOE 11035994	463	200	639
VOE 11035994	463	300	643
VOE 11036049	421	800	595
VOE 11036468	421	100	577
VOE 11036504	461	200	631
VOE 11036504	463	200	639
VOE 11036504	463	300	643
VOE 11036776	421	300	585
VOE 11036777	421	300	585
VOE 11036863	434	200	603
VOE 11037012	421	700	593
VOE 11037019	421	100	577
VOE 11037022	434	100	601
VOE 11037252	421	800	595
VOE 11037562	421	600	591
VOE 11037575	434	100	601
VOE 11037586	434	200	603
VOE 11037587	434	200	603
VOE 11037588	434	200	603
VOE 11037589	434	200	603
VOE 11037590	434	100	601
VOE 11037592	421	600	591
VOE 11037594	421	600	591
VOE 11037606	434	200	605
VOE 11037613	434	100	601
VOE 11037614	434	100	601
VOE 11037615	434	100	601
VOE 11037631	421	300	583
VOE 11037637	421	400	587
VOE 11037637	421	500	589
VOE 11037637	421	600	591
VOE 11037651	434	100	601
VOE 11037651	434	100	601
VOE 11037677	421	900	597
VOE 11037678	421	900	597
VOE 11037689	421	900	597
VOE 11037809	421	100	577
VOE 11037816	434	200	605
VOE 11037894	421	1000	599
VOE 11038368	434	200	603
VOE 11038369	434	200	603
VOE 11038372	421	600	591
VOE 11038702	421	900	597
VOE 11038728	421	100	577
VOE 11038728	421	600	591
VOE 11038807	421	800	595
VOE 11038835	421	400	587
VOE 11038835	421	500	589
VOE 11038835	421	600	591
VOE 11039219	468	300	649
VOE 11039397	371	285	489
VOE 11039397	371	400	491
VOE 11039397	831	300	907
VOE 11039553	353	400	441
VOE 11039663	371	400	491

NUMERICAL INDEX
RÉPERTOIRE DE NUMÉROS
NUMMERNREGISTER

INDICE DE NÚMERO
NUMMERREGISTER

NUMERICAL INDEX
RÉPERTOIRE DE NUMÉROS
NUMMERNREGISTER

INDICE DE NÚMERO
NUMMERREGISTER

Catalogue id 20806 | Group 10
Issue 20053804-A | Page 652

Part No	Group	Sect	Page
VOE 11039665	371	400	491
VOE 11039681	371	2200	503
VOE 11039681	371	2200	503
VOE 11039681	371	2200	503
VOE 11039681	371	2200	503
VOE 11039709	371	1600	501
VOE 11039709	371	285	489
VOE 11039710	371	400	491
VOE 11039713	371	1600	501
VOE 11039713	371	400	491
VOE 11039714	371	1600	501
VOE 11039714	371	400	491
VOE 11039727	272	100	361
VOE 11039800	272	100	361
VOE 11043022	916	200	1187
VOE 11043022	916	300	1191
VOE 11043022	916	400	1195
VOE 11043022	916	500	1199
VOE 11043109	371	2750	507
VOE 11046803	269	200	359
VOE 11048063	647	300	787
VOE 11048081	945	100	1219
VOE 11048081	945	200	1223
VOE 11048081	945	300	1229
VOE 11048082	945	100	1221
VOE 11048082	945	200	1225
VOE 11048082	945	300	1229
VOE 11054692	217	300	155
VOE 11054692	234	200	211
VOE 11054692	911	200	1129
VOE 11056489	261	200	299
VOE 11057015	234	100	209
VOE 11057015	420	500	575
VOE 11057015	460	200	621
VOE 11061436	523	100	727
VOE 11061436	523	500	735
VOE 11061508	996	100	1297
VOE 11061686	261	200	299
VOE 11078015	882	100	1021
VOE 11082929	924	100	1215
VOE 11088040	945	500	1235
VOE 11088496	945	600	1237
VOE 11088496	945	700	1239
VOE 11088650	645	200	773
VOE 11091337	645	100	771
VOE 11093429	711	100	799
VOE 11093773	945	100	1219
VOE 11093773	945	200	1223
VOE 11093775	945	100	1219
VOE 11093775	945	200	1223
VOE 11094344	945	100	1219
VOE 11094344	945	200	1223
VOE 11096815	911	200	1127
VOE 11096816	911	200	1127
VOE 11096818	911	200	1127
VOE 11100354	460	100	619
VOE 11100354	460	100	619
VOE 11102051	461	100	625
VOE 11102071	461	200	629
VOE 11102071	463	200	639
VOE 11102071	463	300	643
VOE 11102072	461	100	625
VOE 11102114	461	100	625
VOE 11102115	461	100	625
VOE 11102116	461	100	625
VOE 11102117	461	100	625
VOE 11102119	461	100	625
VOE 11102120	461	100	625
VOE 11102128	468	300	649
VOE 11102129	468	300	649
VOE 11102172	463	200	639
VOE 11102172	463	300	643
VOE 11102173	461	100	625
VOE 11102174	461	100	625
VOE 11102175	463	100	635
VOE 11102176	463	100	635
VOE 11102181	516	100	711
VOE 11102182	516	100	711
VOE 11102187	434	200	605
VOE 11102187	461	100	627
VOE 11102187	463	100	637
VOE 11102200	461	100	625
VOE 11102211	463	200	639
VOE 11102211	463	300	643
VOE 11102218	460	300	623
VOE 11102219	460	300	623
VOE 11102221	516	100	711
VOE 11102222	463	200	639
VOE 11102222	463	300	643
VOE 11102259	460	300	623
VOE 11102260	460	300	623
VOE 11102262	460	300	623
VOE 11102263	460	300	623
VOE 11102264	460	300	623
VOE 11102279	463	200	639
VOE 11102279	463	300	643
VOE 11102306	461	100	625
VOE 11102333	463	300	647
VOE 11102361	461	200	633
VOE 11102361	463	200	641
VOE 11102361	463	300	645
VOE 11102370	461	100	625
VOE 11102370	463	100	637
VOE 11102370	463	100	637
VOE 11102396	463	100	635
VOE 11102409	468	300	649
VOE 11102410	468	300	649
VOE 11102411	461	200	629
VOE 11102411	463	200	641
VOE 11102411	463	300	645
VOE 11102421	468	300	649
VOE 11102449	461	200	631
VOE 11102450	461	200	631
VOE 11102460	461	200	631
VOE 11102461	461	200	631
VOE 11102503	461	200	633
VOE 11102503	463	200	641
VOE 11102503	463	300	645
VOE 11102516	461	100	625
VOE 11102544	460	300	623
VOE 11102583	460	300	623
VOE 11102624	460	300	623
VOE 11102672	463	300	645
VOE 11102685	463	100	635
VOE 11102764	460	300	623
VOE 11102771	463	200	639
VOE 11102771	463	300	643
VOE 11102798	468	300	649
VOE 11102799	468	300	649
VOE 11103175	461	200	629
VOE 11103175	463	200	641
VOE 11103386	517	100	713
VOE 11103387	517	100	713
VOE 11103471	463	100	635
VOE 11103471	517	100	713
VOE 11104457	810	150	849
VOE 11104469	837	900	931
VOE 11104469	872	400	1003
VOE 11104606	221	600	177
VOE 11104606	261	100	295
VOE 11104606	263	1100	351
VOE 11104606	263	1200	355
VOE 11104606	263	550	339
VOE 11104606	882	400	1025
VOE 11104728	831	200	905
VOE 11104728	831	300	907
VOE 11104728	843	100	945
VOE 11104728	843	100	945
VOE 11104749	831	100	903
VOE 11104947	810	150	849
VOE 11104947	837	900	931
VOE 11105011	825	100	869
VOE 11105011	860	100	985
VOE 11105306	460	100	619
VOE 11107022	945	500	1235
VOE 11107062	945	600	1237
VOE 11107062	945	700	1239
VOE 11107167	945	500	1235
VOE 11107168	945	500	1235
VOE 11107170	945	500	1235
VOE 11107227	945	600	1237
VOE 11107227	945	700	1239
VOE 11107483	945	500	1235
VOE 11107485	945	500	1235
VOE 11107803	645	200	773
VOE 11107814	945	500	1235
VOE 11107820	945	600	1237
VOE 11107820	945	700	1239
VOE 11108004	945	100	1219
VOE 11108004	945	200	1223
VOE 11108072	715	500	809
VOE 11108073	715	500	809
VOE 11108336	911	1000	1147
VOE 11108339	911	1000	1147
VOE 11108440	945	300	1229
VOE 11108441	945	100	1219
VOE 11108441	945	200	1223
VOE 11108441	945	300	1229
VOE 11108458	945	300	1229
VOE 11108494	945	100	1219

Part No	Group	Sect	Page
VOE 11108494	945	200	1223
VOE 11108496	945	100	1219
VOE 11108496	945	200	1223
VOE 11108568	945	100	1221
VOE 11108568	945	200	1225
VOE 11108569	945	100	1219
VOE 11108569	945	200	1223
VOE 11108587	945	100	1219
VOE 11108587	945	200	1223
VOE 11108591	945	300	1229
VOE 11108593	945	100	1221
VOE 11108593	945	200	1225
VOE 11108595	945	100	1221
VOE 11108595	945	200	1225
VOE 11108603	945	100	1219
VOE 11108603	945	200	1223
VOE 11108609	945	300	1229
VOE 11108622	945	300	1229
VOE 11108650	945	100	1219
VOE 11108650	945	200	1223
VOE 11108651	945	100	1219
VOE 11108651	945	200	1223
VOE 11108653	945	100	1221
VOE 11108653	945	200	1225
VOE 11108655	945	400	1233
VOE 11108672	716	400	831
VOE 11108798	911	500	1137
VOE 11108852	522	500	723
VOE 11108853	522	500	723
VOE 11109685	269	200	359
VOE 11110585	263	400	333
VOE 11110605	256	250	281
VOE 11110624	261	300	303
VOE 11110624	261	400	305
VOE 11110624	261	500	307
VOE 11110624	261	600	309
VOE 11110641	261	300	303
VOE 11110641	261	400	305
VOE 11110641	261	500	307
VOE 11110641	261	600	309
VOE 11110683	233	200	199
VOE 11110737	233	200	199
VOE 11110740	233	400	203
VOE 11110903	523	200	731
VOE 11110903	523	600	739
VOE 11113262	896	500	1051
VOE 11113885	882	100	1021
VOE 11115555	269	100	357
VOE 111173121	916	825	1203
VOE 11117464	256	250	281
VOE 11117464	352	750	425
VOE 11118857	234	100	209
VOE 11119224	715	1500	823
VOE 11120701	235	100	215
VOE 11120702	235	100	215
VOE 11120703	235	100	215
VOE 11121366	841	500	941
VOE 11127354	217	100	149
VOE 11127354	217	100	149
VOE 11127354	217	120	151
VOE 11127354	217	120	151
VOE 11127393	331	100	409
VOE 11128033	233	100	197
VOE 11130050	523	500	735
VOE 11130052	523	500	735
VOE 11130090	261	200	301
VOE 11130091	261	200	301
VOE 11130115	523	100	727
VOE 11130393	715	1200	819
VOE 11130413	911	700	1141
VOE 11130592	217	300	155
VOE 11130752	916	800	1201
VOE 11130752	916	825	1203
VOE 11130752	916	850	1205
VOE 11130768	916	800	1201
VOE 11130768	916	825	1203
VOE 11130768	916	850	1205
VOE 11130778	436	100	609
VOE 11130809	916	100	1181
VOE 11130843	916	100	1181
VOE 11130856	914	250	1179
VOE 11130859	916	850	1205
VOE 11132105	993	400	1257
VOE 11141272	910	100	1087
VOE 11143389	516	100	711
VOE 11144069	421	700	593
VOE 11144070	421	700	593
VOE 11144077	421	300	585
VOE 11144081	421	700	593
VOE 11144086	421	700	593
VOE 11144087	421	300	585
VOE 11144424	434	200	603
VOE 11144432	434	200	603
VOE 11144468	434	200	603
VOE 11144469	434	200	603
VOE 11144470	434	200	603
VOE 11144497	421	300	583
VOE 11144858	421	300	585
VOE 11144859	421	300	585
VOE 11144910	421	300	585
VOE 11144965	421	900	597
VOE 11145345	421	900	597
VOE 11145390	421	400	587
VOE 11145411	421	500	589
VOE 11145413	421	300	583
VOE 11145530	421	400	587
VOE 11145530	421	500	589
VOE 11145532	421	600	591
VOE 11145738	434	200	603
VOE 11147586	916	200	1187
VOE 11147586	916	300	1191
VOE 11147586	916	400	1195
VOE 11147586	916	500	1199
VOE 11147595	827	600	897
VOE 11147595	827	800	901
VOE 11147756	353	500	443
VOE 11147951	523	100	727
VOE 11148006	945	100	1221
VOE 11148006	945	200	1225
VOE 11148006	945	300	1229
VOE 11148223	460	200	621
VOE 11148531	911	700	1141
VOE 11148533	945	300	1229
VOE 11148718	827	600	897
VOE 11148718	827	700	899
VOE 11148718	827	800	901
VOE 11148801	911	200	1129
VOE 11148919	715	1300	821
VOE 11148924	715	1300	821
VOE 11148958	523	200	733
VOE 11148973	916	100	1181
VOE 11148987	523	100	729
VOE 11148987	916	1100	1209
VOE 11148988	523	100	727
VOE 11148988	523	100	727
VOE 11148989	523	500	735
VOE 11148990	522	100	715
VOE 11152169	269	100	357
VOE 11154068	436	100	609
VOE 11154135	945	300	1229
VOE 11154136	945	400	1233
VOE 11154152	716	400	831
VOE 11156647	826	100	877
VOE 11160192	522	400	721
VOE 11162582	217	200	153
VOE 11163067	522	100	715
VOE 11163098	916	100	1181
VOE 11163099	916	100	1181
VOE 11163178	716	200	827
VOE 11163178	716	300	829
VOE 11164488	851	300	953
VOE 11164554	393	300	541
VOE 11164763	882	700	1033
VOE 11164767	882	700	1033
VOE 11164775	882	700	1033
VOE 11164780	882	700	1033
VOE 11164780	882	700	1033
VOE 11164936	371	2200	503
VOE 11164936	882	700	1031
VOE 11164937	882	700	1031
VOE 11164958	882	700	1033
VOE 11164989	882	700	1033
VOE 11168110	468	300	649
VOE 11168113	461	200	631
VOE 11168113	463	200	639
VOE 11168113	463	300	643
VOE 11168118	461	200	629
VOE 11170009	352	1100	433
VOE 11170009	353	100	435
VOE 11170009	356	100	447
VOE 11170010	356	1000	463
VOE 11170010	356	1100	465
VOE 11170010	356	400	451
VOE 11170010	356	500	453
VOE 11170040	371	2200	503
VOE 11170040	371	2200	503
VOE 11170231	371	2200	503
VOE 11170232	371	2200	503
VOE 11170282	945	800	1241
VOE 11170288	371	2200	503

NUMERICAL INDEX
RÉPERTOIRE DE NUMÉROS
NUMMERNREGISTER

INDICE DE NÚMERO
NUMMERREGISTER

NUMERICAL INDEX
RÉPERTOIRE DE NUMÉROS
NUMMERNREGISTER

INDICE DE NÚMERO
NUMMERREGISTER

Catalogue id 20806 | Group 10
Issue 20053804-A | Page 654

Part No	Group	Sect	Page
VOE 11170293	371	2200	503
VOE 11170348	356	300	449
VOE 11170371	393	300	541
VOE 11170380	371	2200	503
VOE 11170891	362	500	479
VOE 11171733	356	1100	465
VOE 11171733	356	1300	469
VOE 11171733	356	400	451
VOE 11171733	356	700	457
VOE 11171857	371	3500	513
VOE 11171857	872	400	1003
VOE 11172007	522	300	719
VOE 11172007	522	400	721
VOE 11172007	916	100	1183
VOE 11172046	916	200	1187
VOE 11172046	916	300	1191
VOE 11172046	916	400	1195
VOE 11172046	916	500	1199
VOE 11172047	523	200	731
VOE 11172369	254	700	249
VOE 11172411	645	100	771
VOE 11172900	911	1200	1149
VOE 11172900	916	1100	1209
VOE 11172907	234	100	209
VOE 11172907	420	500	575
VOE 11172907	460	200	621
VOE 11172907	460	200	621
VOE 11172986	522	200	717
VOE 11173083	911	300	1131
VOE 11173083	911	300	1131
VOE 11173083	911	300	1131
VOE 11173083	911	300	1131
VOE 11173120	916	800	1201
VOE 11173175	420	200	569
VOE 11173262	916	200	1185
VOE 11173262	916	300	1189
VOE 11173262	916	400	1193
VOE 11173262	916	500	1197
VOE 11173491	911	300	1131
VOE 11173501	916	850	1205
VOE 11173501	924	100	1215
VOE 11173502	916	850	1205
VOE 11173502	924	100	1215
VOE 11173522	221	600	177
VOE 11173546	911	700	1141
VOE 11173586	420	200	569
VOE 11173752	916	850	1205
VOE 11173894	523	600	741
VOE 11175892	837	800	929
VOE 11176296	436	100	609
VOE 11176297	436	100	609
VOE 11176309	945	300	1231
VOE 11176361	945	100	1219
VOE 11176361	945	200	1223
VOE 11176361	945	300	1229
VOE 11176566	451	100	611
VOE 11176638	993	1200	1269
VOE 11176638	993	1400	1277
VOE 11176744	993	2200	1295
VOE 11176807	945	400	1233
VOE 11176847	993	2000	1293
VOE 11176847	993	2200	1295
VOE 11176956	993	1200	1269
VOE 11176956	993	1400	1277
VOE 11176956	993	1700	1285
VOE 11176956	993	1800	1289
VOE 11176959	993	1200	1269
VOE 11176959	993	1400	1277
VOE 11176959	993	1700	1283
VOE 11176959	993	1800	1287
VOE 11176961	993	1200	1269
VOE 11176961	993	1400	1277
VOE 11176961	993	1700	1283
VOE 11176961	993	1800	1287
VOE 11176983	993	400	1257
VOE 11177006	993	1200	1267
VOE 11177006	993	1400	1275
VOE 11177006	993	700	1259
VOE 11177006	993	800	1261
VOE 11177023	993	1200	1267
VOE 11177023	993	1400	1275
VOE 11177023	993	1700	1283
VOE 11177023	993	1800	1287
VOE 11177023	993	700	1259
VOE 11177023	993	800	1261
VOE 11177103	993	1200	1269
VOE 11177103	993	1400	1277
VOE 11177103	993	700	1259
VOE 11177103	993	800	1261
VOE 11177110	993	2200	1295
VOE 11177110	993	400	1257
VOE 11177241	945	100	1219
VOE 11177241	945	200	1223
VOE 11177242	945	100	1219
VOE 11177242	945	200	1223
VOE 11177421	660	100	789
VOE 11177422	660	100	789
VOE 11177554	993	1200	1267
VOE 11177554	993	1400	1275
VOE 11177554	993	1700	1285
VOE 11177554	993	1800	1289
VOE 11177556	993	1700	1285
VOE 11177556	993	1800	1289
VOE 11177557	993	1700	1285
VOE 11177557	993	1800	1289
VOE 11177571	993	1200	1269
VOE 11177571	993	1400	1277
VOE 11177572	993	700	1259
VOE 11177572	993	800	1261
VOE 11177623	993	1200	1267
VOE 11177623	993	1400	1275
VOE 11177626	993	1700	1283
VOE 11177626	993	1800	1287
VOE 11177627	993	1700	1283
VOE 11177627	993	1800	1287
VOE 11177711	945	100	1219
VOE 11177711	945	200	1223
VOE 11177717	993	400	1257
VOE 11177797	660	100	789
VOE 11177935	660	100	789
VOE 11180049	896	400	1049
VOE 11180050	896	400	1049
VOE 11180283	860	100	985
VOE 11180326	827	700	899
VOE 11180327	860	100	985
VOE 11180328	860	100	985
VOE 11180371	715	660	813
VOE 11180416	837	500	925
VOE 11180431	860	400	991
VOE 11180435	860	400	991
VOE 11180723	860	100	985
VOE 11180978	860	100	985
VOE 11190170	254	1300	265
VOE 11193448	882	1300	1037
VOE 11193449	882	1300	1037
VOE 11194245	254	1100	261
VOE 11194981	254	1100	261
VOE 11196159	254	1050	259
VOE 11196161	254	1050	259
VOE 11196161	254	200	239
VOE 11196161	254	800	255
VOE 11196161	996	100	1297
VOE 11196162	254	1050	259
VOE 11196162	254	1100	261
VOE 11196162	254	800	255
VOE 11196162	996	100	1297
VOE 11196164	254	1050	259
VOE 11196164	254	1100	261
VOE 11196164	254	1200	263
VOE 11196166	254	800	255
VOE 11197098	254	1050	259
VOE 11197098	254	200	239
VOE 11197098	996	100	1297
VOE 11197099	254	1050	259
VOE 11197139	254	1200	263
VOE 11197140	254	1200	263
VOE 11197141	996	100	1297
VOE 11197144	254	1200	263
VOE 11197642	254	1200	263
VOE 11198107	217	300	155
VOE 11201899	851	100	951
VOE 11204217	851	100	951
VOE 11204217	882	100	1021
VOE 11204475	882	100	1021
VOE 11204866	810	300	853
VOE 11205676	831	100	903
VOE 11205912	860	300	989
VOE 11294122	334	100	415
VOE 11294122	641	350	769
VOE 11294122	810	100	847
VOE 11294122	810	100	847
VOE 11294122	810	150	849
VOE 11294122	831	100	903
VOE 11294122	837	800	929
VOE 11294122	837	900	931
VOE 11294122	843	100	945
VOE 11294122	851	100	951
VOE 11294122	872	500	1005
VOE 11294122	872	600	1007
VOE 11294122	873	300	1013

Part No	Group	Sect	Page
VOE 11294122	881	100	1017
VOE 11294122	882	100	1021
VOE 11294122	882	200	1023
VOE 11298379	872	300	999
VOE 11298380	872	200	997
VOE 11298448	860	300	989
VOE 11298495	334	300	417
VOE 11298502	851	300	953
VOE 11298503	872	100	995
VOE 11298505	837	200	917
VOE 11298536	841	100	939
VOE 11298538	841	600	943
VOE 11301361	911	300	1131
VOE 11301428	269	200	359
VOE 11302887	911	400	1133
VOE 11306599	254	800	255
VOE 1134344	996	100	1297
VOE 11383003	366	100	487
VOE 11383475	873	300	1013
VOE 11385186	398	450	555
VOE 11385187	398	400	553
VOE 11400568	715	1500	823
VOE 11400816	896	500	1051
VOE 11410104	523	200	733
VOE 11410361	916	850	1205
VOE 11410428	261	200	299
VOE 11410582	914	250	1179
VOE 11410653	263	1100	351
VOE 11410653	263	700	343
VOE 11410665	263	1200	355
VOE 11410665	263	450	335
VOE 11410665	263	550	339
VOE 11410665	263	600	341
VOE 11410722	263	400	333
VOE 11410776	647	100	781
VOE 11410833	420	400	573
VOE 11411003	896	200	1045
VOE 11411139	916	1100	1209
VOE 11411143	523	200	731
VOE 11411143	523	600	739
VOE 11411143	912	300	1161
VOE 11411399	387	100	535
VOE 11411408	522	300	719
VOE 11411411	911	1300	1153
VOE 11411413	873	300	1013
VOE 11411417	522	400	721
VOE 11411417	916	800	1201
VOE 11411417	916	825	1203
VOE 11411417	916	850	1205
VOE 11411425	261	200	299
VOE 11411427	916	200	1185
VOE 11411427	916	300	1189
VOE 11411427	916	400	1193
VOE 11411427	916	500	1197
VOE 11411501	261	200	301
VOE 11411630	263	1100	349
VOE 11411630	263	1200	355
VOE 11411630	263	550	337
VOE 11411634	911	1200	1149
VOE 11411654	420	200	569
VOE 11411654	914	100	1173
VOE 11411654	914	150	1175
VOE 11411727	263	1200	353
VOE 11411837	911	900	1145
VOE 11411882	911	500	1137
VOE 11411882	916	200	1187
VOE 11411882	916	300	1191
VOE 11411882	916	400	1195
VOE 11411882	916	500	1199
VOE 11411962	523	200	731
VOE 11411963	523	200	733
VOE 11411969	523	200	731
VOE 11412054	843	300	947
VOE 11412071	872	500	1005
VOE 11412071	882	100	1021
VOE 11412272	810	150	849
VOE 11412273	810	150	849
VOE 11412292	831	200	905
VOE 11412292	831	300	907
VOE 11412307	810	200	851
VOE 11412314	843	100	945
VOE 11412370	872	100	995
VOE 11412370	872	200	997
VOE 11412370	872	300	999
VOE 11412371	872	100	995
VOE 11412371	872	200	997
VOE 11412371	872	300	999
VOE 11412408	851	100	951
VOE 11412450	818	100	855
VOE 11412452	818	100	855
VOE 11412473	818	100	855
VOE 11412523	837	600	927
VOE 11412526	837	600	927
VOE 11412532	851	300	953
VOE 11412544	872	100	995
VOE 11412544	872	200	997
VOE 11412544	872	300	999
VOE 11412553	362	400	477
VOE 11412553	362	500	479
VOE 11412561	837	800	929
VOE 11412563	831	200	905
VOE 11412563	831	300	907
VOE 11412564	831	200	905
VOE 11412564	831	300	907
VOE 11412565	831	200	905
VOE 11412565	831	300	907
VOE 11412566	831	200	905
VOE 11412566	831	300	907
VOE 11412602	882	100	1021
VOE 11412703	837	900	931
VOE 11412738	837	200	917
VOE 11412738	837	300	923
VOE 11412739	837	600	927
VOE 11412739	872	400	1003
VOE 11412743	837	200	917
VOE 11412743	837	300	923
VOE 11412744	831	200	905
VOE 11412744	831	300	907
VOE 11412753	882	200	1023
VOE 11412754	882	200	1023
VOE 11412765	843	400	949
VOE 11412784	872	500	1005
VOE 11412785	872	500	1005
VOE 11412802	881	100	1017
VOE 11412803	881	100	1017
VOE 11412841	882	700	1033
VOE 11412927	837	800	929
VOE 11412937	882	200	1023
VOE 11412983	882	100	1021
VOE 11413269	837	250	919
VOE 11413269	837	250	919
VOE 11417593	872	400	1003
VOE 11417797	716	400	831
VOE 11418051	421	300	583
VOE 11418052	421	300	583
VOE 11418052	421	300	583
VOE 11418056	421	200	581
VOE 11418424	421	400	587
VOE 11418424	421	500	589
VOE 11418432	421	600	591
VOE 11418433	421	600	591
VOE 11418439	421	500	589
VOE 11418442	421	600	591
VOE 11418443	421	600	591
VOE 11418444	421	400	587
VOE 11418444	421	500	589
VOE 11418456	421	300	583
VOE 11418487	421	600	591
VOE 11418522	434	300	607
VOE 11418539	421	400	587
VOE 11418540	421	400	587
VOE 11418540	421	500	589
VOE 11419229	421	400	587
VOE 11419229	421	500	589
VOE 11419239	421	600	591
VOE 11419318	421	100	577
VOE 11419486	421	700	593
VOE 11423133	261	200	299
VOE 11423224	212	320	101
VOE 11423761	217	100	149
VOE 11423761	217	120	151
VOE 11423761	284	200	365
VOE 11428013	362	400	477
VOE 11428156	364	200	485
VOE 11428156	371	1200	495
VOE 11429080	882	700	1031
VOE 11429082	882	700	1031
VOE 11429087	882	700	1031
VOE 11429090	882	700	1031
VOE 11429092	882	700	1031
VOE 11429093	882	700	1031
VOE 11429099	882	700	1031
VOE 11429137	852	700	981
VOE 11429247	882	600	1029
VOE 11429252	882	500	1027
VOE 11431196	896	400	1049
VOE 11431606	233	300	201
VOE 11432063	945	100	1219
VOE 11432063	945	200	1223
VOE 11432271	945	300	1229

NUMERICAL INDEX
RÉPERTOIRE DE NUMÉROS
NUMMERNREGISTER

INDICE DE NÚMERO
NUMMERREGISTER

Catalogue id	Group
20806	**10**
Issue	Page
20053804-A	**655**

VOLVO

L220H

NUMERICAL INDEX
RÉPERTOIRE DE NUMÉROS
NUMMERNREGISTER

INDICE DE NÚMERO
NUMMERREGISTER

Catalogue id	Group
20806	10
Issue	Page
20053804-A	656

Part No	Group	Sect	Page
VOE 11432338	993	1300	1271
VOE 11432338	993	1500	1279
VOE 11432481	993	800	1261
VOE 11432486	993	1300	1271
VOE 11432486	993	1500	1279
VOE 11432676	660	100	789
VOE 11436030	837	500	925
VOE 11436031	837	500	925
VOE 11438013	916	1100	1209
VOE 11438015	916	1100	1209
VOE 11438429	924	100	1215
VOE 11438432	924	100	1215
VOE 11439126	872	400	1003
VOE 11439130	872	400	1001
VOE 11439184	810	300	853
VOE 11443992	398	350	551
VOE 11443993	398	100	547
VOE 11443994	398	300	549
VOE 11443995	398	500	557
VOE 11444114	872	500	1005
VOE 11444114	881	100	1017
VOE 11444123	881	100	1017
VOE 11444124	881	100	1017
VOE 11444132	881	100	1017
VOE 11444156	872	100	995
VOE 11444156	872	200	997
VOE 11444156	872	300	999
VOE 11444158	831	200	905
VOE 11444158	831	300	907
VOE 11444159	843	100	945
VOE 11444160	881	100	1017
VOE 11444164	851	100	951
VOE 11444170	852	125	959
VOE 11444170	852	200	963
VOE 11444170	852	250	965
VOE 11444170	852	300	967
VOE 11444170	852	335	969
VOE 11444170	852	345	971
VOE 11444170	852	375	975
VOE 11444172	831	200	905
VOE 11444172	831	300	907
VOE 11444172	837	900	931
VOE 11444172	881	100	1017
VOE 11444172	882	100	1021
VOE 11444182	831	200	905
VOE 11444182	831	300	907
VOE 11444214	881	100	1019
VOE 11444227	831	200	905
VOE 11444229	831	200	905
VOE 11444230	831	200	905
VOE 11444230	831	300	907
VOE 11444240	882	100	1021
VOE 11444252	882	200	1023
VOE 11444259	872	200	997
VOE 11444298	851	100	951
VOE 11444300	882	1400	1039
VOE 11444310	852	250	965
VOE 11444329	882	200	1023
VOE 11444400	860	300	989
VOE 11444421	860	200	987
VOE 11444421	860	300	989
VOE 11444425	860	200	987
VOE 11444433	882	100	1021
VOE 11445059	647	100	781
VOE 11445059	647	300	787
VOE 11445061	647	100	781
VOE 11445136	420	200	569
VOE 11445446	914	250	1179
VOE 11447055	222	100	183
VOE 11447055	222	120	187
VOE 1161059	211	200	73
VOE 11701117	993	1200	1267
VOE 11701117	993	1400	1275
VOE 11701428	912	500	1165
VOE 11701430	912	500	1165
VOE 11701439	912	500	1165
VOE 11701827	924	100	1215
VOE 11701827	945	100	1219
VOE 11701827	945	200	1223
VOE 11701827	993	1200	1269
VOE 11701827	993	1400	1277
VOE 11701827	993	2200	1295
VOE 11701827	993	700	1259
VOE 11701827	993	800	1261
VOE 11701833	993	2200	1295
VOE 11701833	993	2200	1295
VOE 11701837	945	400	1233
VOE 11701837	993	1200	1267
VOE 11701837	993	1400	1275
VOE 11701837	993	1700	1283
VOE 11701837	993	1800	1287
VOE 11701837	993	400	1257
VOE 11701837	993	700	1259
VOE 11701837	993	800	1261
VOE 11701838	993	1700	1283
VOE 11701838	993	1800	1287
VOE 11701838	993	400	1257
VOE 11701842	945	400	1233
VOE 11701842	993	1200	1267
VOE 11701842	993	1400	1275
VOE 11701842	993	1700	1283
VOE 11701842	993	1800	1287
VOE 11701842	993	400	1257
VOE 11701843	993	1700	1283
VOE 11701843	993	1800	1287
VOE 11701843	993	400	1257
VOE 11701845	993	1700	1283
VOE 11701845	993	1800	1287
VOE 11701845	993	2200	1295
VOE 11701845	993	400	1257
VOE 11701850	645	100	771
VOE 11701854	993	1200	1267
VOE 11701854	993	1400	1275
VOE 11701854	993	1700	1283
VOE 11701854	993	1800	1287
VOE 11701854	993	2200	1295
VOE 11701854	993	400	1257
VOE 11701854	993	700	1259
VOE 11701854	993	800	1261
VOE 11702149	993	2000	1291
VOE 11702150	993	1000	1263
VOE 11702150	993	1300	1271
VOE 11702150	993	1500	1279
VOE 11702152	993	1000	1263
VOE 11702152	993	2000	1291
VOE 11702153	993	1000	1263
VOE 11702153	993	2000	1291
VOE 11702154	993	1300	1271
VOE 11702154	993	1500	1279
VOE 11702154	993	2000	1291
VOE 11702155	993	1000	1263
VOE 11702155	993	1300	1271
VOE 11702155	993	1500	1279
VOE 11702155	993	2200	1295
VOE 11702370	993	1000	1263
VOE 11702370	993	2000	1291
VOE 11702375	993	1000	1263
VOE 11702375	993	1300	1271
VOE 11702375	993	1500	1279
VOE 11702476	993	1300	1271
VOE 11702476	993	1500	1279
VOE 11703680	451	200	613
VOE 11703680	451	300	615
VOE 11703680	451	400	617
VOE 11703715	461	100	625
VOE 11703716	461	100	625
VOE 11703777	460	300	623
VOE 11703968	451	200	613
VOE 11703969	451	200	613
VOE 11703980	872	100	995
VOE 11704008	463	100	635
VOE 11704009	463	100	635
VOE 11704711	993	1000	1263
VOE 11704711	993	1000	1265
VOE 11704711	993	1000	1263
VOE 11704711	993	1000	1263
VOE 11704711	993	1000	1263
VOE 11704711	993	1000	1263
VOE 11704711	993	1300	1271
VOE 11704711	993	1300	1271
VOE 11704711	993	1300	1271
VOE 11704711	993	1300	1271
VOE 11704711	993	1500	1279
VOE 11704711	993	1500	1279
VOE 11704711	993	1500	1279
VOE 11704711	993	2000	1291
VOE 11704711	993	2000	1291
VOE 11704711	993	2000	1291
VOE 11704711	993	2000	1291
VOE 11704711	993	2200	1295
VOE 11704712	993	1000	1263
VOE 11704712	993	1000	1263
VOE 11704712	993	1000	1265
VOE 11704712	993	1000	1263
VOE 11704712	993	1000	1263
VOE 11704712	993	1300	1271
VOE 11704712	993	1300	1271
VOE 11704712	993	1300	1271

Part No	Group	Sect	Page
VOE 11704712	993	1500	1279
VOE 11704712	993	1500	1279
VOE 11704712	993	1500	1279
VOE 11704712	993	1500	1279
VOE 11704712	993	2000	1291
VOE 11704712	993	2000	1291
VOE 11704712	993	2000	1291
VOE 11704712	993	2000	1291
VOE 11704712	993	2200	1295
VOE 11705430	993	1300	1271
VOE 11705430	993	1500	1279
VOE 11705430	993	2000	1291
VOE 11705432	993	1000	1263
VOE 11705432	993	1000	1265
VOE 11705432	993	1000	1263
VOE 11705432	993	1000	1263
VOE 11705432	993	1000	1263
VOE 11705432	993	1000	1263
VOE 11705432	993	1300	1271
VOE 11705432	993	1300	1271
VOE 11705432	993	1300	1271
VOE 11705432	993	1300	1271
VOE 11705432	993	1500	1279
VOE 11705432	993	1500	1279
VOE 11705432	993	1500	1279
VOE 11705432	993	1500	1279
VOE 11705432	993	2000	1291
VOE 11705432	993	2000	1291
VOE 11705432	993	2000	1291
VOE 11705432	993	2200	1295
VOE 11705485	872	300	999
VOE 11706032	993	1300	1271
VOE 11706044	993	1000	1263
VOE 11706045	993	1200	1267
VOE 11706045	993	1400	1275
VOE 11706045	993	700	1259
VOE 11706045	993	800	1261
VOE 11706074	912	600	1167
VOE 11706075	912	600	1167
VOE 11706595	875	100	1015
VOE 11706833	421	100	577
VOE 11707377	993	1200	1267
VOE 11707377	993	1400	1275
VOE 11707381	993	1200	1267
VOE 11707381	993	1400	1275
VOE 11707381	993	1700	1283
VOE 11707381	993	1800	1287
VOE 11707381	993	2200	1295
VOE 11707381	993	400	1257
VOE 11707381	993	700	1259
VOE 11707381	993	800	1261
VOE 11707389	993	1200	1267
VOE 11707389	993	1400	1275
VOE 11707503	463	300	645
VOE 11707504	463	300	647
VOE 11707505	463	300	645
VOE 11707506	463	300	645
VOE 11707507	463	300	645
VOE 11707508	463	300	645
VOE 11707509	463	300	645
VOE 11707510	463	300	645
VOE 11707512	463	300	645
VOE 11707827	993	300	1255
VOE 11707879	993	1200	1267
VOE 11707879	993	1400	1275
VOE 11708230	263	450	335
VOE 11708230	263	600	341
VOE 11708230	263	700	343
VOE 11708238	993	1700	1283
VOE 11708238	993	1800	1287
VOE 11708246	421	200	581
VOE 11708249	993	300	1255
VOE 11708284	420	100	567
VOE 11708537	993	1500	1279
VOE 11708539	993	400	1257
VOE 11708881	551	300	757
VOE 11709582	993	300	1255
VOE 11709645	263	450	335
VOE 11709645	263	600	341
VOE 11709645	263	700	343
VOE 11709804	263	1200	353
VOE 11709805	263	1200	353
VOE 11709806	263	1200	353
VOE 11709807	263	1200	353
VOE 11709808	263	1200	353
VOE 11709994	993	2000	1291
VOE 11711048	912	500	1165
VOE 11712364	912	500	1165
VOE 11712372	214	100	107
VOE 11712832	852	150	961
VOE 11713081	993	1300	1271
VOE 11713081	993	1500	1279
VOE 11713081	993	2000	1291
VOE 11713082	993	1300	1271
VOE 11713082	993	1500	1279
VOE 11713084	993	1300	1273
VOE 11713084	993	1500	1281
VOE 11713396	993	2000	1291
VOE 11713478	993	2000	1291
VOE 11713480	993	2000	1293
VOE 11713849	551	300	757
VOE 11714323	263	1200	353
VOE 11715063	852	150	961
VOE 11715063	852	350	973
VOE 11715063	852	400	977
VOE 11715065	852	150	961
VOE 11715065	852	350	973
VOE 11715065	852	400	977
VOE 11715074	852	150	961
VOE 11715074	852	350	973
VOE 11715074	852	400	977
VOE 11715078	852	150	961
VOE 11715078	852	350	973
VOE 11715078	852	400	977
VOE 11715918	993	300	1255
VOE 11716860	916	100	1181
VOE 11716861	916	100	1181
VOE 11716862	916	100	1181
VOE 11850242	371	5000	521
VOE 11989802	421	600	591
VOE 11989803	421	400	587
VOE 11989803	421	500	589
VOE 11991325	922	300	1213
VOE 11997036	463	100	635
VOE 11997187	414	100	565
VOE 11997271	993	1000	1265
VOE 11997271	993	1200	1267
VOE 11997271	993	1400	1275
VOE 11997271	993	1700	1283
VOE 11997271	993	1800	1287
VOE 11997339	525	150	745
VOE 1259854	371	1400	497
VOE 1259854	371	3600	515
VOE 1259854	371	5000	521
VOE 1266870	255	120	277
VOE 1271494	261	100	295
VOE 12724232	911	1300	1151
VOE 1304841	881	100	1017
VOE 13803052	254	1050	259
VOE 13905650	216	300	147
VOE 13907851	263	400	333
VOE 13930888	460	100	619
VOE 13930888	818	200	865
VOE 13931675	716	100	825
VOE 13931675	716	200	827
VOE 13933853	522	500	723
VOE 13933855	420	200	569
VOE 13933855	522	300	719
VOE 13933855	522	400	721
VOE 13933855	647	100	783
VOE 13933855	910	100	1073
VOE 13933856	522	300	719
VOE 13933856	522	400	721
VOE 13933856	896	200	1045
VOE 13933856	910	100	1073
VOE 13933857	910	200	1095
VOE 13933857	912	100	1159
VOE 13933857	916	1000	1207
VOE 13933858	647	100	781
VOE 13933858	910	100	1073
VOE 13933858	911	1200	1149
VOE 13933858	912	100	1159
VOE 13933858	916	1000	1207
VOE 13933859	645	500	779
VOE 13933859	660	200	791
VOE 13933859	910	300	1117
VOE 13933859	911	1200	1149
VOE 13933860	910	300	1115
VOE 13933862	910	100	1073
VOE 13933862	911	600	1139
VOE 13933862	916	100	1183
VOE 13933862	916	100	1181
VOE 13933863	910	300	1115
VOE 13933864	910	200	1095
VOE 13933864	911	600	1139
VOE 13933865	420	200	569
VOE 13933866	522	100	715
VOE 13933866	522	200	717
VOE 13933866	523	500	737
VOE 13933866	910	200	1099

NUMERICAL INDEX
RÉPERTOIRE DE NUMÉROS
NUMMERNREGISTER

INDICE DE NÚMERO
NUMMERREGISTER

Catalogue id	Group
20806	10
Issue	Page
20053804-A	657

NUMERICAL INDEX
RÉPERTOIRE DE NUMÉROS
NUMMERNREGISTER

INDICE DE NÚMERO
NUMMERREGISTER

Catalogue id 20806 | Group 10
Issue 20053804-A | Page 658

Part No	Group	Sect	Page
VOE 13933867	263	1100	349
VOE 13933867	263	550	337
VOE 13933867	522	100	715
VOE 13933867	522	200	717
VOE 13933867	522	500	723
VOE 13933867	522	500	723
VOE 13933867	523	100	727
VOE 13933867	523	500	737
VOE 13933867	523	600	739
VOE 13933867	645	400	775
VOE 13933868	522	100	715
VOE 13933868	522	200	717
VOE 13933868	647	100	781
VOE 13933868	910	200	1095
VOE 13933870	910	200	1095
VOE 13933870	916	1100	1209
VOE 13933871	910	100	1073
VOE 13933872	522	100	715
VOE 13933872	522	200	717
VOE 13933872	523	100	729
VOE 13933872	523	500	735
VOE 13933872	645	400	775
VOE 13933872	910	200	1099
VOE 13933873	910	100	1073
VOE 13933874	910	300	1119
VOE 13933875	910	100	1073
VOE 13933878	910	300	1119
VOE 13933880	910	100	1073
VOE 13933881	910	100	1073
VOE 13933897	910	100	1075
VOE 13933900	420	200	569
VOE 13933900	522	300	719
VOE 13933900	522	400	721
VOE 13933900	523	200	733
VOE 13933900	523	600	741
VOE 13933900	647	100	781
VOE 13933900	910	200	1099
VOE 13933900	914	100	1173
VOE 13933900	914	150	1175
VOE 13933900	914	200	1177
VOE 13933900	914	250	1179
VOE 13933900	916	100	1181
VOE 13933900	916	1100	1209
VOE 13933900	916	800	1201
VOE 13933900	916	825	1203
VOE 13933900	916	850	1205
VOE 13933901	523	100	727
VOE 13933901	523	500	737
VOE 13933902	910	200	1097
VOE 13933903	522	500	723
VOE 13933905	645	500	779
VOE 13933905	660	200	791
VOE 13933905	910	200	1099
VOE 13933905	911	1200	1149
VOE 13933905	916	1100	1209
VOE 13933905	916	200	1187
VOE 13933905	916	300	1191
VOE 13933905	916	400	1195
VOE 13933905	916	500	1199
VOE 13933907	910	100	1075
VOE 13933908	910	200	1097
VOE 13933910	910	200	1101
VOE 13933912	910	300	1115
VOE 13933913	910	200	1097
VOE 13933914	910	100	1075
VOE 13933915	910	100	1075
VOE 13933917	523	100	727
VOE 13933917	523	500	735
VOE 13933922	263	1100	349
VOE 13933922	263	550	337
VOE 13933922	522	500	723
VOE 13933922	910	100	1089
VOE 13933923	522	100	715
VOE 13933923	522	200	717
VOE 13933923	522	300	719
VOE 13933923	522	400	721
VOE 13933923	910	100	1075
VOE 13933923	911	600	1139
VOE 13933930	910	100	1075
VOE 13933935	522	500	723
VOE 13933935	910	300	1115
VOE 13933936	522	300	719
VOE 13933936	522	400	721
VOE 13933936	910	300	1119
VOE 13933936	916	800	1201
VOE 13933936	916	825	1203
VOE 13933936	916	850	1205
VOE 13933946	910	100	1087
VOE 13933961	263	1100	349
VOE 13933961	263	550	337
VOE 13933961	910	100	1089
VOE 13933961	911	1300	1153
VOE 13933962	263	1100	349
VOE 13933962	263	550	337
VOE 13933962	523	600	741
VOE 13933962	911	1300	1151
VOE 13940109	269	100	357
VOE 13941451	993	2200	1295
VOE 13941451	993	2200	1295
VOE 13943472	254	600	247
VOE 13943472	460	200	621
VOE 13943472	873	100	1009
VOE 13943472	873	200	1011
VOE 13943472	873	300	1013
VOE 13943474	234	100	209
VOE 13943474	420	500	575
VOE 13943474	460	200	621
VOE 13943987	421	300	585
VOE 13944184	860	300	989
VOE 13945355	420	400	573
VOE 13945408	352	750	425
VOE 13945444	352	750	425
VOE 13945653	945	500	1235
VOE 13946173	221	600	179
VOE 13946363	461	200	629
VOE 13946363	463	200	641
VOE 13946363	463	300	647
VOE 13946652	262	300	319
VOE 13946652	262	300	319
VOE 13946652	873	100	1009
VOE 13946752	263	1200	353
VOE 13946834	254	100	237
VOE 13946834	945	1050	1245
VOE 13946834	945	900	1243
VOE 13946934	254	1300	265
VOE 13947281	211	200	73
VOE 13947281	211	220	77
VOE 13947281	211	240	83
VOE 13947281	211	240	83
VOE 13947281	222	200	189
VOE 13947281	251	100	229
VOE 13947281	255	120	277
VOE 13947281	262	400	321
VOE 13947281	262	400	321
VOE 13947282	293	300	381
VOE 13947373	461	200	631
VOE 13947373	463	200	639
VOE 13947373	463	300	643
VOE 13947622	211	200	75
VOE 13947622	211	220	79
VOE 13947622	211	240	85
VOE 13947622	211	240	85
VOE 13947622	255	100	275
VOE 13947622	461	100	625
VOE 13947624	222	100	181
VOE 13947624	222	200	189
VOE 13947624	262	100	311
VOE 13947624	461	100	627
VOE 13947627	222	200	189
VOE 13947627	421	300	585
VOE 13947630	461	200	629
VOE 13947630	463	200	641
VOE 13947630	463	300	645
VOE 13947695	945	600	1237
VOE 13947695	945	700	1239
VOE 13948269	451	200	613
VOE 13948320	451	200	613
VOE 13948356	831	200	905
VOE 13948610	217	100	149
VOE 13948610	217	100	149
VOE 13948610	217	120	151
VOE 13948610	217	120	151
VOE 13948610	221	100	163
VOE 13948610	221	120	165
VOE 13948767	461	200	631
VOE 13948767	463	200	639
VOE 13948767	463	300	643
VOE 13949252	860	400	991
VOE 13949262	911	700	1141
VOE 13949262	911	700	1141
VOE 13949278	221	600	177
VOE 13949315	261	100	295
VOE 13949386	254	600	247
VOE 13949386	916	800	1201
VOE 13949386	916	825	1203
VOE 13949386	916	850	1205
VOE 13949410	421	200	581
VOE 13949574	420	400	573
VOE 13949574	421	700	593
VOE 13949574	421	700	593

Part No	Group	Sect	Page
VOE 13949597	371	2850	509
VOE 13949597	371	3500	513
VOE 13949597	371	3600	515
VOE 13949597	371	4100	517
VOE 13949608	421	100	579
VOE 13949608	421	100	577
VOE 13949608	421	100	579
VOE 13949656	421	700	593
VOE 13949657	254	1200	263
VOE 13949746	286	100	371
VOE 13949746	286	120	373
VOE 13949746	371	1600	501
VOE 13949746	420	400	573
VOE 13949746	420	400	573
VOE 13949746	522	500	723
VOE 13949746	523	100	727
VOE 13949746	993	100	1253
VOE 13949747	212	320	101
VOE 13949747	235	300	217
VOE 13949747	235	320	221
VOE 13949747	254	1300	265
VOE 13949747	254	700	249
VOE 13949747	269	100	357
VOE 13949747	269	200	359
VOE 13949747	286	100	371
VOE 13949747	286	120	373
VOE 13949867	254	1050	259
VOE 13949867	254	1300	265
VOE 13949867	254	800	255
VOE 13949867	362	400	477
VOE 13949867	362	500	479
VOE 13949867	810	200	851
VOE 13949997	221	600	177
VOE 13949997	286	100	371
VOE 13949997	286	120	373
VOE 13951740	451	200	613
VOE 13951741	945	1100	1247
VOE 13951977	660	100	789
VOE 13951977	945	800	1241
VOE 13951977	945	900	1243
VOE 13955897	221	600	177
VOE 13956967	254	200	239
VOE 13956967	945	100	1221
VOE 13956967	945	200	1225
VOE 13956967	945	400	1233
VOE 13956967	945	400	1233
VOE 13956967	945	400	1233
VOE 13960143	221	600	177
VOE 13960211	525	100	743
VOE 13960246	913	100	1171
VOE 13960248	911	200	1127
VOE 13960632	216	220	145
VOE 13960632	222	100	181
VOE 13960632	222	200	189
VOE 13960632	233	200	199
VOE 13960632	461	100	627
VOE 13960632	463	100	637
VOE 13960634	262	120	315
VOE 13960634	421	300	585
VOE 13961192	460	200	621
VOE 13961607	420	500	575
VOE 13961647	362	400	477
VOE 13961647	362	500	479
VOE 13961962	873	300	1013
VOE 13962033	896	400	1049
VOE 13962075	896	400	1049
VOE 13962213	896	400	1049
VOE 13962298	896	100	1043
VOE 13962503	945	500	1235
VOE 13962511	945	600	1237
VOE 13962511	945	700	1239
VOE 13962985	468	300	649
VOE 13963364	461	200	629
VOE 13963364	463	200	641
VOE 13963364	463	300	645
VOE 13963367	460	100	619
VOE 13963925	421	900	597
VOE 13964016	421	300	583
VOE 13964846	468	300	649
VOE 13964907	293	300	381
VOE 13965191	221	600	177
VOE 13965194	221	600	177
VOE 13965203	254	1500	269
VOE 13965540	254	600	247
VOE 13965552	254	800	255
VOE 13965664	860	200	987
VOE 13966143	211	200	75
VOE 13966143	211	220	79
VOE 13966143	211	240	85
VOE 13966143	211	240	85
VOE 13966143	434	200	605
VOE 13966144	262	100	311
VOE 13966145	263	550	339
VOE 13966145	911	200	1129
VOE 13966145	924	100	1215
VOE 13966147	222	100	181
VOE 13966147	222	120	185
VOE 13966459	996	100	1297
VOE 13967752	910	100	1075
VOE 13967752	910	200	1097
VOE 13968056	434	200	603
VOE 13968561	421	300	583
VOE 13968610	460	300	623
VOE 13968610	461	100	627
VOE 13968610	463	100	637
VOE 13968614	421	300	583
VOE 13969011	468	300	649
VOE 13969160	371	2850	509
VOE 13969160	371	3500	513
VOE 13969160	371	4100	517
VOE 13969162	371	2850	509
VOE 13969162	371	3500	513
VOE 13969162	371	4100	517
VOE 13969162	371	4100	517
VOE 13969162	872	400	1003
VOE 13971098	221	600	177
VOE 13974598	522	100	715
VOE 13974598	522	200	717
VOE 13974598	523	600	739
VOE 13974598	647	100	781
VOE 13975105	211	200	73
VOE 13975105	211	220	77
VOE 13975105	211	240	81
VOE 13975105	211	240	81
VOE 13975269	255	120	277
VOE 13975675	212	220	97
VOE 13975675	262	100	311
VOE 13975675	262	120	315
VOE 13976109	421	100	577
VOE 13976109	421	100	577
VOE 13976109	434	300	607
VOE 13976109	460	300	623
VOE 13976109	461	100	627
VOE 13976109	463	100	637
VOE 13976937	463	100	635
VOE 13977183	461	200	633
VOE 13977183	463	200	641
VOE 13977183	463	300	645
VOE 13977600	286	120	373
VOE 13977600	993	400	1257
VOE 13980042	463	100	635
VOE 13980834	254	1050	259
VOE 14013070	916	200	1187
VOE 14013070	916	300	1191
VOE 14013070	916	400	1195
VOE 14013070	916	500	1199
VOE 14016673	362	400	477
VOE 14016673	362	500	479
VOE 14016673	371	2850	509
VOE 14016673	451	100	611
VOE 14016673	647	100	783
VOE 14024728	716	100	825
VOE 14025152	896	200	1045
VOE 14025792	837	800	929
VOE 14042936	261	200	299
VOE 14048189	911	1000	1147
VOE 14048189	911	400	1133
VOE 14048189	911	700	1141
VOE 14211855	910	100	1079
VOE 14211855	910	100	1079
VOE 14211856	910	100	1075
VOE 14211856	910	100	1075
VOE 14211856	910	200	1097
VOE 14211858	910	100	1073
VOE 14211858	910	100	1075
VOE 14211858	910	100	1075
VOE 14211858	910	100	1073
VOE 14211858	910	100	1073
VOE 14211858	910	200	1097
VOE 14211859	523	100	727
VOE 14211859	523	500	737
VOE 14211859	910	100	1075
VOE 14211860	523	100	727
VOE 14211860	523	500	735
VOE 14211860	910	100	1067
VOE 14211860	910	100	1075
VOE 14211860	910	100	1069
VOE 14211864	910	100	1081
VOE 14211864	910	100	1065
VOE 14213026	371	1200	495

NUMERICAL INDEX
RÉPERTOIRE DE NUMÉROS
NUMMERNREGISTER

INDICE DE NÚMERO
NUMMERREGISTER

NUMERICAL INDEX
RÉPERTOIRE DE NUMÉROS
NUMMERNREGISTER

INDICE DE NÚMERO
NUMMERREGISTER

Catalogue id	Group
20806	10
Issue	Page
20053804-A	660

Part No	Group	Sect	Page
VOE 14213026	371	1400	497
VOE 14213026	371	2750	507
VOE 14213026	831	300	909
VOE 14213676	420	200	569
VOE 14213676	910	100	1073
VOE 14236931	911	400	1133
VOE 14236931	911	700	1141
VOE 14345423	522	300	719
VOE 14345423	522	400	721
VOE 14345423	910	100	1075
VOE 14345423	914	200	1177
VOE 14345423	914	250	1179
VOE 14345423	916	800	1201
VOE 14345423	916	825	1203
VOE 14345423	916	850	1205
VOE 14351164	910	300	1119
VOE 14370761	356	1100	465
VOE 14370761	356	400	451
VOE 14370893	910	100	1075
VOE 14500781	910	300	1121
VOE 14506922	516	100	711
VOE 14511327	851	100	951
VOE 14514330	882	100	1021
VOE 14519066	910	100	1075
VOE 14534517	910	300	1107
VOE 14534518	910	300	1109
VOE 14534519	910	300	1115
VOE 14534521	910	300	1121
VOE 14534522	910	200	1097
VOE 14534523	910	100	1075
VOE 14534524	910	100	1077
VOE 14535482	910	100	1077
VOE 14535712	910	100	1089
VOE 14535772	910	200	1099
VOE 14535773	910	200	1099
VOE 14535777	910	100	1077
VOE 14535778	910	100	1077
VOE 14538779	910	100	1077
VOE 14538781	910	200	1097
VOE 14538783	910	300	1117
VOE 14538784	910	300	1107
VOE 14538785	910	300	1109
VOE 14538786	910	300	1107
VOE 14538787	910	300	1107
VOE 14538791	910	300	1107
VOE 14538793	910	300	1119
VOE 14538873	910	100	1077
VOE 14538874	910	100	1077
VOE 14538878	910	100	1085
VOE 14538879	910	300	1111
VOE 14538880	910	300	1111
VOE 14538881	910	300	1119
VOE 14538882	910	300	1117
VOE 14538883	910	300	1117
VOE 14538884	910	300	1117
VOE 14538898	910	100	1077
VOE 14538904	910	300	1119
VOE 14538920	910	300	1111
VOE 14538921	910	300	1119
VOE 14539702	910	100	1077
VOE 14541495	910	300	1121
VOE 14541554	910	100	1077
VOE 14541555	910	200	1097
VOE 14541689	910	300	1119
VOE 14541690	910	300	1113
VOE 14542112	910	100	1085
VOE 14542410	882	1400	1039
VOE 14544009	910	300	1113
VOE 14544039	910	300	1113
VOE 14545412	910	300	1121
VOE 14545589	910	300	1111
VOE 14545877	910	100	1087
VOE 14546290	910	300	1119
VOE 14546293	910	300	1119
VOE 14546439	910	300	1113
VOE 14548198	910	100	1077
VOE 14549328	910	300	1119
VOE 14550086	910	200	1097
VOE 14550907	910	100	1089
VOE 14550908	910	100	1089
VOE 14552793	910	200	1103
VOE 14552818	910	300	1119
VOE 14553304	910	300	1121
VOE 14554040	910	100	1079
VOE 14554041	910	300	1113
VOE 14554453	910	200	1103
VOE 14555757	910	200	1097
VOE 14556091	910	300	1121
VOE 14556093	910	100	1085
VOE 14557101	910	200	1101
VOE 14559939	910	200	1103
VOE 14560076	910	300	1113
VOE 14560291	910	100	1087
VOE 14561067	910	100	1079
VOE 14561068	910	100	1089
VOE 14561070	910	100	1087
VOE 14562244	910	100	1089
VOE 14563733	910	200	1103
VOE 14564158	910	100	1089
VOE 14564192	910	300	1113
VOE 14564662	910	300	1113
VOE 14564665	910	300	1117
VOE 14565200	910	200	1097
VOE 14565426	910	300	1111
VOE 14567848	910	100	1079
VOE 14568420	910	100	1087
VOE 14568437	910	200	1099
VOE 14568438	910	200	1099
VOE 14574392	910	300	1121
VOE 14575487	910	100	1079
VOE 14575488	910	100	1079
VOE 14577847	371	4300	519
VOE 14578626	910	200	1097
VOE 14578629	910	100	1079
VOE 14586336	910	300	1121
VOE 14587002	910	300	1121
VOE 14587170	910	100	1079
VOE 14587171	910	100	1079
VOE 14587172	910	300	1111
VOE 14587173	910	300	1121
VOE 14587174	910	200	1099
VOE 14587371	910	100	1079
VOE 14587477	910	100	1085
VOE 14587706	910	100	1085
VOE 14587717	910	100	1089
VOE 14588008	910	200	1103
VOE 14588009	910	100	1085
VOE 14588011	910	100	1087
VOE 14588018	910	300	1107
VOE 14588020	910	300	1115
VOE 14588130	910	100	1085
VOE 14588324	910	100	1079
VOE 14593517	910	100	1079
VOE 14593531	910	300	1121
VOE 14595513	910	100	1081
VOE 14595532	910	100	1081
VOE 14595726	910	100	1081
VOE 14595727	910	100	1081
VOE 14595728	910	100	1081
VOE 14596914	910	200	1099
VOE 14596918	910	300	1109
VOE 14597798	910	100	1081
VOE 14597801	910	300	1123
VOE 14598365	910	100	1081
VOE 14600229	910	100	1081
VOE 14600278	910	100	1081
VOE 14601448	910	100	1081
VOE 14601649	910	100	1083
VOE 14602148	910	100	1087
VOE 14602623	910	100	1091
VOE 14602625	910	100	1087
VOE 14602646	910	300	1115
VOE 14604901	910	200	1103
VOE 14604940	910	100	1083
VOE 14606261	910	100	1083
VOE 14606740	910	100	1085
VOE 14608349	910	100	1083
VOE 14608618	910	300	1123
VOE 14620497	872	400	1001
VOE 14620498	872	400	1001
VOE 14620500	872	400	1001
VOE 14637451	881	100	1017
VOE 14726386	834	100	911
VOE 15000438	945	300	1231
VOE 15000497	910	100	1089
VOE 15000734	421	400	587
VOE 15000834	916	1100	1209
VOE 15000845	916	1100	1209
VOE 15001955	837	900	931
VOE 15003162	910	100	1083
VOE 15003234	371	2850	509
VOE 15003253	463	100	635
VOE 15004113	945	300	1229
VOE 15004855	216	300	147
VOE 15007593	882	700	1031
VOE 15008405	882	700	1031
VOE 15010224	517	100	713
VOE 15010424	517	100	713
VOE 15010615	516	100	711
VOE 15010933	463	100	635

Part No	Group	Sect	Page
VOE 15011226	911	200	1127
VOE 15011847	461	100	625
VOE 15011847	516	100	711
VOE 15011913	516	100	711
VOE 15012292	421	100	579
VOE 15013243	910	100	1083
VOE 15013286	910	200	1103
VOE 15014225	911	200	1127
VOE 15014658	882	600	1029
VOE 15015567	356	300	449
VOE 15015692	851	100	951
VOE 15018744	910	100	1083
VOE 15018776	910	100	1083
VOE 15019610	910	100	1083
VOE 15020249	882	700	1031
VOE 15020876	860	300	989
VOE 15020877	860	300	989
VOE 15021452	371	2200	503
VOE 15021902	356	400	451
VOE 15021902	810	200	851
VOE 15022736	516	100	711
VOE 15022738	516	100	711
VOE 15025920	256	400	285
VOE 15027903	993	2000	1291
VOE 15029004	910	100	1087
VOE 15029153	460	300	623
VOE 15029548	910	300	1107
VOE 15031151	647	100	781
VOE 15031712	910	100	1089
VOE 15032706	221	100	163
VOE 15032706	221	120	165
VOE 15034440	910	100	1083
VOE 15034479	852	150	961
VOE 15034972	421	100	577
VOE 15035267	912	100	1159
VOE 15036895	860	100	985
VOE 15037139	911	700	1141
VOE 15037151	911	700	1141
VOE 15037181	911	700	1141
VOE 15037188	911	1000	1147
VOE 15037193	911	1000	1147
VOE 15037370	911	700	1141
VOE 15037594	911	1000	1147
VOE 15037600	911	1000	1147
VOE 15037607	911	1000	1147
VOE 15037616	911	1000	1147
VOE 15037883	911	700	1141
VOE 15037904	911	700	1141
VOE 15038213	831	200	905
VOE 15038213	831	300	907
VOE 15043714	837	800	929
VOE 15043955	421	100	579
VOE 15045498	916	100	1181
VOE 15045508	916	100	1181
VOE 15045692	525	100	743
VOE 15045692	525	150	745
VOE 15047789	463	100	635
VOE 15047926	517	100	713
VOE 15048474	910	100	1083
VOE 15048799	234	300	213
VOE 15050575	255	100	275
VOE 15052426	516	100	711
VOE 15052428	516	100	711
VOE 15052786	872	100	995
VOE 15052786	872	200	997
VOE 15052786	872	300	999
VOE 15053831	843	100	945
VOE 15053915	843	100	945
VOE 15054683	451	100	611
VOE 15056768	910	100	1085
VOE 15057717	911	1300	1151
VOE 15058774	916	800	1201
VOE 15058774	916	825	1203
VOE 15059798	860	200	987
VOE 15059809	860	300	989
VOE 15059815	860	300	989
VOE 15060083	860	300	989
VOE 15060167	916	1100	1209
VOE 15060167	916	1200	1211
VOE 15060343	843	400	949
VOE 15060345	843	100	945
VOE 15061260	872	600	1007
VOE 15061573	911	400	1135
VOE 15063273	852	335	969
VOE 15064608	434	300	607
VOE 15065514	434	300	607
VOE 15065773	434	300	607
VOE 15066984	421	1000	599
VOE 15068517	910	300	1111
VOE 15079714	843	100	945
VOE 15080401	882	600	1029
VOE 15081227	882	500	1027
VOE 15081857	882	600	1029
VOE 15081961	660	200	791
VOE 15081961	912	500	1165
VOE 15082057	872	100	995
VOE 15082068	872	100	995
VOE 15082068	872	200	997
VOE 15082068	872	300	999
VOE 15082576	910	100	1085
VOE 15083258	916	1200	1211
VOE 15083266	916	1200	1211
VOE 15083299	916	1200	1211
VOE 15083306	916	1200	1211
VOE 15083316	916	1200	1211
VOE 15084210	222	100	181
VOE 15084210	222	120	185
VOE 15084764	882	700	1033
VOE 15084865	258	220	293
VOE 15085425	451	100	611
VOE 15085425	451	200	613
VOE 15085427	451	100	611
VOE 15085427	451	300	615
VOE 15085431	451	100	611
VOE 15085431	451	400	617
VOE 15087248	837	600	927
VOE 15088077	551	300	757
VOE 15088487	873	100	1009
VOE 15088621	945	600	1237
VOE 15088621	945	700	1239
VOE 15089031	258	100	289
VOE 15089650	434	300	607
VOE 15090257	421	100	577
VOE 15090257	434	300	607
VOE 15090261	421	100	577
VOE 15090274	421	100	577
VOE 15092848	911	300	1131
VOE 15093008	421	100	577
VOE 15093660	881	100	1019
VOE 15095391	256	400	285
VOE 15095391	256	500	287
VOE 15095844	641	350	769
VOE 15096176	826	100	877
VOE 15096199	826	100	877
VOE 15096332	837	1125	935
VOE 15096332	912	100	1159
VOE 15096332	916	1000	1207
VOE 15096407	645	100	771
VOE 15096620	261	300	303
VOE 15096943	252	120	235
VOE 15097377	911	1000	1147
VOE 15097383	911	1000	1147
VOE 15097389	911	900	1145
VOE 15097478	912	400	1163
VOE 15097868	896	500	1051
VOE 15099334	460	100	619
VOE 15099760	645	100	771
VOE 15101789	911	400	1135
VOE 15103019	837	250	919
VOE 15103020	837	250	919
VOE 15103594	647	100	781
VOE 15103798	262	420	323
VOE 15104274	810	150	849
VOE 15104285	810	150	849
VOE 15104291	810	150	849
VOE 15104297	810	150	849
VOE 15104544	263	1100	349
VOE 15104544	263	1100	349
VOE 15104544	263	1200	353
VOE 15104544	263	1200	353
VOE 15104544	263	550	337
VOE 15104544	263	550	337
VOE 15104958	371	2200	503
VOE 15104958	371	2200	503
VOE 15105169	647	100	781
VOE 15105368	660	100	789
VOE 15105430	256	250	281
VOE 15106044	660	100	789
VOE 15106914	910	300	1111
VOE 15107884	461	100	625
VOE 15107884	463	100	635
VOE 15107964	523	600	741
VOE 15108062	263	1100	349
VOE 15108062	263	1200	353
VOE 15108062	263	550	337
VOE 15108148	896	500	1051
VOE 15108226	896	500	1051
VOE 15108249	896	500	1051
VOE 15108329	262	420	323
VOE 15108822	523	500	735

NUMERICAL INDEX
RÉPERTOIRE DE NUMÉROS
NUMMERNREGISTER

INDICE DE NÚMERO
NUMMERREGISTER

NUMERICAL INDEX
RÉPERTOIRE DE NUMÉROS
NUMMERNREGISTER

INDICE DE NÚMERO
NUMMERREGISTER

Catalogue id 20806 | Group 10
Issue 20053804-A | Page 662

Part No	Group	Sect	Page
VOE 15109059	262	300	319
VOE 15109319	896	500	1051
VOE 15109860	827	100	893
VOE 15109861	827	100	893
VOE 15111485	873	100	1009
VOE 15111561	872	400	1003
VOE 15113226	252	120	235
VOE 15113238	913	100	1171
VOE 15114840	522	100	715
VOE 15114913	522	500	723
VOE 15115544	523	100	727
VOE 15115592	523	100	727
VOE 15115706	522	500	723
VOE 15115735	522	500	723
VOE 15116993	911	1300	1151
VOE 15117528	516	100	711
VOE 15120740	647	200	785
VOE 15122123	261	200	299
VOE 15122966	461	100	625
VOE 15123276	461	100	625
VOE 15123277	463	100	635
VOE 15123520	872	100	995
VOE 15123520	872	100	995
VOE 15123520	872	200	997
VOE 15123520	872	200	997
VOE 15123520	872	300	999
VOE 15123520	872	300	999
VOE 15124233	945	600	1237
VOE 15124233	945	700	1239
VOE 15124240	945	500	1235
VOE 15126069	233	100	197
VOE 15126069	233	200	199
VOE 15126327	992	400	1249
VOE 15126327	992	500	1251
VOE 15127201	217	200	153
VOE 15127941	993	100	1253
VOE 15127941	993	300	1255
VOE 15127960	993	400	1257
VOE 15128408	911	200	1127
VOE 15129739	263	550	339
VOE 15129739	523	600	739
VOE 15129760	715	1500	823
VOE 15133285	711	100	799
VOE 15134276	262	420	323
VOE 15134276	262	420	323
VOE 15134478	872	100	995
VOE 15134478	872	200	997
VOE 15134478	872	300	999
VOE 15134976	216	300	147
VOE 15135094	261	200	299
VOE 15135364	371	2200	505
VOE 15135943	837	250	919
VOE 15135955	911	1300	1151
VOE 15136631	911	1300	1151
VOE 15136631	911	1300	1151
VOE 15136942	993	700	1259
VOE 15136942	993	800	1261
VOE 15136944	993	1200	1267
VOE 15136944	993	1400	1275
VOE 15136944	993	700	1259
VOE 15136944	993	800	1261
VOE 15138563	261	200	301
VOE 15138691	261	200	301
VOE 15138786	222	300	191
VOE 15139207	522	500	723
VOE 15139267	837	250	919
VOE 15139784	911	300	1131
VOE 15140007	911	1300	1151
VOE 15140510	831	100	903
VOE 15140510	860	300	989
VOE 15140510	896	500	1051
VOE 15141457	715	200	803
VOE 15143614	831	200	905
VOE 15143692	711	100	799
VOE 15143735	660	200	791
VOE 15144048	843	100	945
VOE 15144052	843	400	949
VOE 15144740	334	100	415
VOE 15144938	831	100	903
VOE 15144938	860	300	989
VOE 15146585	993	1000	1265
VOE 15147019	837	250	919
VOE 15147021	837	250	921
VOE 15147262	421	300	583
VOE 15147470	261	500	307
VOE 15147507	261	500	307
VOE 15147619	261	300	303
VOE 15147641	261	300	303
VOE 15147641	261	400	305
VOE 15147760	911	1000	1147
VOE 15147768	911	1000	1147
VOE 15147927	523	200	731
VOE 15147927	523	600	739
VOE 15147937	523	200	731
VOE 15147937	523	600	739
VOE 15148031	255	100	275
VOE 15148225	837	250	921
VOE 15148247	217	100	149
VOE 15148247	217	120	151
VOE 15148351	826	300	881
VOE 15148351	826	350	885
VOE 15148370	826	300	881
VOE 15148370	826	350	885
VOE 15148433	831	100	903
VOE 15148433	860	300	989
VOE 15149017	851	100	951
VOE 15150006	916	200	1187
VOE 15150006	916	300	1191
VOE 15150006	916	400	1195
VOE 15150006	916	500	1199
VOE 15150066	916	200	1187
VOE 15150066	916	300	1191
VOE 15150066	916	400	1195
VOE 15150066	916	500	1199
VOE 15151026	421	300	585
VOE 15152087	353	500	443
VOE 15152282	916	200	1185
VOE 15152282	916	400	1193
VOE 15152421	916	300	1189
VOE 15152421	916	500	1197
VOE 15152607	522	200	717
VOE 15152651	522	200	717
VOE 15152688	993	1000	1265
VOE 15152689	993	1000	1265
VOE 15152690	993	1000	1265
VOE 15152691	993	1000	1265
VOE 15152693	993	1000	1265
VOE 15152694	993	1000	1265
VOE 15152695	993	1000	1265
VOE 15152696	993	1000	1265
VOE 15152697	993	1000	1265
VOE 15152698	993	1000	1265
VOE 15152701	993	1300	1273
VOE 15152703	993	1500	1281
VOE 15152708	993	2000	1293
VOE 15152713	993	100	1253
VOE 15152723	993	1000	1263
VOE 15152723	993	400	1257
VOE 15152726	993	700	1259
VOE 15152727	993	700	1259
VOE 15152732	993	800	1261
VOE 15152733	993	1200	1267
VOE 15152733	993	1400	1275
VOE 15152733	993	700	1259
VOE 15152733	993	800	1261
VOE 15152734	993	1200	1267
VOE 15152734	993	1400	1275
VOE 15152738	993	1700	1285
VOE 15152738	993	1800	1289
VOE 15152738	993	2000	1291
VOE 15153088	660	100	789
VOE 15153090	660	100	789
VOE 15153124	461	100	627
VOE 15153124	463	100	637
VOE 15154414	261	500	307
VOE 15154414	261	600	309
VOE 15154642	912	700	1169
VOE 15154642	916	100	1183
VOE 15155241	421	400	587
VOE 15155241	421	500	589
VOE 15155278	461	200	629
VOE 15155278	463	200	641
VOE 15155458	461	200	629
VOE 15155458	463	200	641
VOE 15155712	387	100	535
VOE 15156195	261	400	305
VOE 15156258	261	600	309
VOE 15156259	261	600	309
VOE 15156306	461	200	629
VOE 15156387	896	500	1051
VOE 15156391	461	200	629
VOE 15156391	463	200	641
VOE 15156983	262	120	315
VOE 15157914	263	1200	353
VOE 15158009	911	1300	1151
VOE 15158015	911	1300	1151
VOE 15159873	421	1000	599
VOE 15159904	421	1000	599
VOE 15160296	421	100	577
VOE 15160319	463	200	641

Part No	Group	Sect	Page
VOE 15160602	911	400	1133
VOE 15160812	881	100	1019
VOE 15161059	916	100	1181
VOE 15161162	256	300	283
VOE 15161227	217	100	149
VOE 15161985	261	200	301
VOE 15163556	421	600	591
VOE 15163659	945	600	1237
VOE 15163659	945	700	1239
VOE 15164333	834	200	913
VOE 15164333	834	300	915
VOE 15164570	263	900	345
VOE 15165456	263	1100	349
VOE 15165456	263	550	337
VOE 15165810	826	100	877
VOE 15165810	826	900	891
VOE 15165855	826	100	877
VOE 15165855	826	900	891
VOE 15165977	912	500	1165
VOE 15165981	912	500	1165
VOE 15165988	912	500	1165
VOE 15166036	912	500	1165
VOE 15166039	912	500	1165
VOE 15166040	912	500	1165
VOE 15166042	912	500	1165
VOE 15166104	353	500	443
VOE 15166306	523	500	737
VOE 15166309	217	100	149
VOE 15166309	217	120	151
VOE 15166336	263	1200	353
VOE 15166696	912	500	1165
VOE 15166830	851	100	951
VOE 15167115	945	900	1243
VOE 15167232	945	800	1241
VOE 15167825	945	800	1241
VOE 15167825	945	900	1243
VOE 15168898	826	600	889
VOE 15168915	825	300	873
VOE 15168919	826	600	889
VOE 15168920	825	300	873
VOE 15169334	841	600	943
VOE 15169361	825	200	871
VOE 15169361	825	300	873
VOE 15169361	826	500	887
VOE 15169361	826	600	889
VOE 15169857	826	500	887
VOE 15169917	826	500	887
VOE 15170754	911	1000	1147
VOE 15170778	825	500	875
VOE 15170796	825	500	875
VOE 15170830	826	300	879
VOE 15170830	826	350	883
VOE 15170853	837	800	929
VOE 15170860	826	350	883
VOE 15170905	911	400	1133
VOE 15170972	911	1000	1147
VOE 15171009	826	300	879
VOE 15171105	825	200	871
VOE 15171108	825	200	871
VOE 15171719	825	300	873
VOE 15171787	825	300	873
VOE 15171792	825	200	871
VOE 15171800	825	200	871
VOE 15172399	837	250	919
VOE 15172400	837	250	919
VOE 15172702	647	100	781
VOE 15172882	911	1300	1151
VOE 15173074	826	300	879
VOE 15173074	826	350	883
VOE 15173075	826	300	879
VOE 15173075	826	350	883
VOE 15174457	715	1200	819
VOE 15175271	924	100	1215
VOE 15175716	645	400	775
VOE 15177160	263	120	329
VOE 15177160	263	200	331
VOE 15177227	872	400	1001
VOE 15177438	945	800	1241
VOE 15177438	945	900	1243
VOE 15178236	715	300	805
VOE 15178938	916	1100	1209
VOE 15179279	313	100	399
VOE 15179279	896	500	1051
VOE 15179834	221	300	169
VOE 15180035	827	700	899
VOE 15180083	841	600	943
VOE 15180637	353	500	443
VOE 15180639	353	500	443
VOE 15180863	261	200	299
VOE 15180962	362	300	473
VOE 15182111	872	400	1003
VOE 15183461	912	500	1165
VOE 15183468	912	500	1165
VOE 15183609	254	800	255
VOE 15183641	647	100	781
VOE 15183969	912	500	1165
VOE 15183971	912	500	1165
VOE 15184815	872	400	1003
VOE 15185043	872	400	1003
VOE 15185344	255	100	275
VOE 15185489	873	300	1013
VOE 15185566	210	500	67
VOE 15185566	211	120	71
VOE 15185566	211	240	81
VOE 15185566	212	140	93
VOE 15185566	212	220	97
VOE 15185566	212	320	101
VOE 15185566	213	120	105
VOE 15185566	214	140	115
VOE 15185566	214	240	121
VOE 15185566	215	120	125
VOE 15185566	215	240	133
VOE 15185566	216	120	139
VOE 15185566	216	220	145
VOE 15185566	216	300	147
VOE 15185566	217	120	151
VOE 15185566	217	200	153
VOE 15185566	218	100	157
VOE 15185566	218	120	159
VOE 15185566	221	120	165
VOE 15185566	221	200	167
VOE 15185566	221	520	175
VOE 15185566	222	120	185
VOE 15185566	222	200	189
VOE 15185566	222	300	191
VOE 15185566	223	120	195
VOE 15185566	233	600	207
VOE 15185566	235	320	221
VOE 15185566	237	120	227
VOE 15185566	251	120	231
VOE 15185566	255	120	277
VOE 15185566	258	220	293
VOE 15185566	262	120	315
VOE 15185566	262	200	317
VOE 15185566	262	420	323
VOE 15185566	263	120	329
VOE 15185566	263	200	331
VOE 15185566	284	100	363
VOE 15185566	284	200	365
VOE 15185566	284	320	369
VOE 15185566	286	120	373
VOE 15185566	321	300	405
VOE 15185566	331	100	409
VOE 15185566	333	120	413
VOE 15185799	262	300	319
VOE 15186890	916	1100	1209
VOE 15186953	255	120	277
VOE 15187994	523	200	731
VOE 15188030	255	120	277
VOE 15188892	911	300	1131
VOE 15188945	912	400	1163
VOE 15188954	912	400	1163
VOE 15188959	912	400	1163
VOE 15188963	912	400	1163
VOE 15188965	912	400	1163
VOE 15190412	881	100	1017
VOE 15192582	860	300	989
VOE 15192583	860	300	989
VOE 15192584	860	300	989
VOE 15194026	371	2850	509
VOE 15194026	371	4100	517
VOE 15194680	255	120	277
VOE 15194883	387	100	535
VOE 15195723	992	400	1249
VOE 15195723	992	500	1251
VOE 15195727	992	400	1249
VOE 15195727	992	500	1251
VOE 15195917	216	100	135
VOE 15195917	216	120	139
VOE 15196041	321	200	403
VOE 15196770	255	120	277
VOE 15197036	525	150	745
VOE 15197049	525	150	745
VOE 15197224	525	150	745
VOE 15197228	525	150	745
VOE 15197308	371	2200	503
VOE 15197308	882	700	1031
VOE 15197318	843	100	945
VOE 15197331	843	400	949
VOE 15197418	414	100	565

NUMERICAL INDEX
RÉPERTOIRE DE NUMÉROS
NUMMERNREGISTER

INDICE DE NÚMERO
NUMMERREGISTER

NUMERICAL INDEX
RÉPERTOIRE DE NUMÉROS
NUMMERNREGISTER

INDICE DE NÚMERO
NUMMERREGISTER

Catalogue id 20806 | Group 10
Issue 20053804-A | Page 664

Part No	Group	Sect	Page
VOE 15197431	235	300	217
VOE 15197431	235	320	221
VOE 15197469	262	100	311
VOE 15197595	843	100	945
VOE 15197617	843	100	945
VOE 15197629	843	100	945
VOE 15197657	843	400	949
VOE 15197681	843	400	949
VOE 15197701	843	400	949
VOE 15199232	525	150	745
VOE 15199264	286	200	375
VOE 15199485	334	300	417
VOE 15199653	865	300	993
VOE 15199658	865	300	993
VOE 15199811	468	300	649
VOE 1522102	468	300	649
VOE 1522293	461	200	631
VOE 1522293	463	200	639
VOE 1522293	463	300	643
VOE 1523087	468	300	649
VOE 1523094	468	300	649
VOE 1523190	461	200	631
VOE 1523190	463	200	639
VOE 1523190	463	300	643
VOE 1523191	461	200	631
VOE 1523192	461	200	631
VOE 1523192	463	200	639
VOE 1523192	463	300	643
VOE 1523193	461	200	631
VOE 1523193	463	200	639
VOE 1523193	463	300	643
VOE 1523232	461	200	631
VOE 1523233	461	200	631
VOE 1523234	461	200	631
VOE 1523235	461	200	631
VOE 1523236	461	200	631
VOE 1523237	461	200	631
VOE 1523278	517	100	713
VOE 1523317	461	200	631
VOE 1523317	463	200	639
VOE 1523317	463	300	643
VOE 1523318	461	200	631
VOE 1523318	463	200	639
VOE 1523318	463	300	643
VOE 1523319	461	200	631
VOE 1523319	463	200	639
VOE 1523319	463	300	643
VOE 1523623	461	200	631
VOE 1523624	461	200	631
VOE 1523666	461	200	631
VOE 1523736	461	200	629
VOE 1523736	463	200	641
VOE 1523736	463	300	647
VOE 1524631	461	200	629
VOE 1524631	463	200	641
VOE 1524631	463	300	645
VOE 1524672	463	300	647
VOE 1524673	461	200	629
VOE 1524673	463	200	641
VOE 1524673	463	300	645
VOE 153035	263	400	333
VOE 1543499	255	120	277
VOE 1544736	256	500	287
VOE 1546531	211	200	75
VOE 1546531	211	220	79
VOE 1546531	211	240	85
VOE 1546531	211	240	85
VOE 1546531	212	100	89
VOE 1546531	212	120	91
VOE 1546531	212	140	93
VOE 1546531	262	100	313
VOE 1546531	262	120	315
VOE 1546775	214	120	113
VOE 1546775	214	140	115
VOE 1547252	211	200	75
VOE 1547252	211	220	79
VOE 1547252	211	240	85
VOE 1547252	211	240	85
VOE 1547252	212	220	97
VOE 1547252	262	100	311
VOE 1547252	262	100	313
VOE 1547252	262	120	315
VOE 1547252	262	300	319
VOE 1547252	262	420	323
VOE 1547253	262	100	311
VOE 1547254	262	100	311
VOE 1547254	262	120	315
VOE 1547934	221	100	163
VOE 1547934	221	120	165
VOE 1547940	216	300	147
VOE 1547967	214	100	107
VOE 1547968	214	100	107
VOE 1547969	214	100	107
VOE 1547970	214	100	107
VOE 1547971	214	100	107
VOE 1547972	214	100	109
VOE 1547973	214	100	109
VOE 1547974	214	100	109
VOE 1547975	214	100	109
VOE 1547976	214	100	109
VOE 1547977	214	100	109
VOE 1547978	214	100	109
VOE 1547979	214	100	109
VOE 1547980	214	100	109
VOE 1547981	214	100	109
VOE 1547982	214	100	109
VOE 1547983	214	100	109
VOE 1547984	214	100	109
VOE 1556907	216	300	147
VOE 15655719	912	600	1167
VOE 15655719	916	100	1183
VOE 15662147	522	100	715
VOE 15662147	522	200	717
VOE 15670553	352	1000	431
VOE 15670553	352	650	423
VOE 15670553	353	200	437
VOE 15670554	356	1200	467
VOE 15670554	356	1300	469
VOE 15670554	356	600	455
VOE 15670554	356	700	457
VOE 15698689	645	500	779
VOE 15698689	660	200	791
VOE 15800558	647	100	783
VOE 15800558	916	800	1201
VOE 15800558	916	825	1203
VOE 15800623	522	100	715
VOE 15800626	660	200	791
VOE 15801343	645	500	779
VOE 15801398	916	200	1185
VOE 15801398	916	300	1189
VOE 15801398	916	400	1193
VOE 15801398	916	500	1197
VOE 15801457	645	400	775
VOE 15801460	912	100	1159
VOE 1588548	896	500	1051
VOE 1588548	911	1300	1151
VOE 1589502	881	100	1017
VOE 1594043	647	300	787
VOE 16029055	818	120	859
VOE 16039356	914	150	1175
VOE 16061693	916	200	1185
VOE 16061693	916	300	1189
VOE 16061693	916	400	1193
VOE 16061693	916	500	1197
VOE 16208884	551	100	753
VOE 16210399	911	400	1133
VOE 16214565	522	400	721
VOE 16215105	916	100	1183
VOE 16217170	911	1200	1149
VOE 16217796	911	1200	1149
VOE 16221	262	400	321
VOE 16262162	873	200	1011
VOE 16263276	873	200	1011
VOE 16263286	873	200	1011
VOE 16263307	873	200	1011
VOE 16264969	872	400	1001
VOE 16266897	882	100	1021
VOE 16268803	852	125	959
VOE 16268803	852	200	963
VOE 16269009	852	250	965
VOE 16269009	852	345	971
VOE 16269076	852	125	959
VOE 16269076	852	200	963
VOE 16269076	852	335	969
VOE 16269076	852	375	975
VOE 16269277	873	100	1009
VOE 16269277	873	200	1011
VOE 16269655	860	300	989
VOE 16271018	873	200	1011
VOE 16274937	911	400	1135
VOE 16276716	434	100	601
VOE 16276838	434	100	601
VOE 16276886	434	100	601
VOE 16279996	827	100	893
VOE 16280095	826	100	877
VOE 16280101	827	100	893
VOE 16280104	826	100	877
VOE 16280105	826	100	877
VOE 16280121	826	100	877
VOE 16285029	945	100	1219

Part No	Group	Sect	Page	Part No	Group	Sect	Page	Part No	Group	Sect	Page	Part No	Group	Sect	Page	Part No	Group	Sect	Page
VOE 16285224	945	200	1223	VOE 16670937	882	700	1033	VOE 1677349	214	100	109	VOE 16805192	826	350	883	VOE 16824739	825	300	873
VOE 16285718	831	100	903	VOE 166709937	882	700	1031	VOE 1677350	214	100	109	VOE 16805195	826	350	883	VOE 16824744	825	200	871
VOE 16285718	860	300	989	VOE 16674711	911	1300	1151	VOE 1677351	214	100	109	VOE 16805547	715	800	815	VOE 16824746	825	200	871
VOE 16287079	387	100	535	VOE 16680686	256	400	285	VOE 1677352	214	100	109	VOE 16805758	420	400	573	VOE 16825730	826	300	879
VOE 16287346	881	100	1019	VOE 16680686	256	500	287	VOE 1677353	214	100	109	VOE 16805778	269	100	357	VOE 16825731	826	300	879
VOE 16288135	882	100	1021	VOE 16681192	827	100	893	VOE 1677354	214	100	109	VOE 16805826	269	200	359	VOE 16825738	826	350	883
VOE 16288183	715	1500	823	VOE 16681364	827	100	893	VOE 1677355	214	100	109	VOE 16809807	826	300	879	VOE 16825739	826	350	883
VOE 16288402	362	400	477	VOE 16683882	826	300	881	VOE 1677356	214	100	109	VOE 16809807	826	350	883	VOE 16825948	258	100	289
VOE 16288402	362	500	479	VOE 16683882	826	350	885	VOE 1677357	214	100	109	VOE 16809808	826	300	881	VOE 16826255	911	200	1129
VOE 16289102	525	100	743	VOE 16684021	716	100	825	VOE 1677358	214	100	109	VOE 16809808	826	350	885	VOE 16826601	256	250	281
VOE 16296966	882	100	1021	VOE 16685267	641	100	765	VOE 1677359	214	100	109	VOE 16810203	945	300	1229	VOE 16826601	256	400	285
VOE 16302066	831	300	909	VOE 16685566	313	100	399	VOE 1677360	214	100	109	VOE 16810207	945	300	1229	VOE 16826601	256	500	287
VOE 16303026	364	100	481	VOE 16685676	641	250	767	VOE 1677361	214	100	109	VOE 16810995	945	800	1241	VOE 16826781	826	600	889
VOE 16303237	362	300	473	VOE 16686182	313	100	399	VOE 1677362	214	100	109	VOE 16812238	261	100	295	VOE 16826785	825	300	873
VOE 16308698	841	500	941	VOE 16688265	873	200	1011	VOE 1677363	214	100	109	VOE 16812686	451	100	611	VOE 16826837	825	100	869
VOE 1636309	212	100	89	VOE 16688268	873	200	1011	VOE 1677364	214	100	109	VOE 16812687	451	100	611	VOE 16826839	825	100	869
VOE 1651164	451	200	613	VOE 16688288	873	200	1011	VOE 1677365	214	100	111	VOE 16812880	715	1500	823	VOE 16827060	825	300	873
VOE 1651164	451	300	615	VOE 16688293	873	200	1011	VOE 1677366	214	100	111	VOE 16817377	387	200	537	VOE 16827067	826	600	889
VOE 1651164	451	400	617	VOE 16688296	873	200	1011	VOE 1677367	214	100	111	VOE 16818417	826	300	879	VOE 16827204	896	500	1051
VOE 1651165	451	200	613	VOE 16688298	873	200	1011	VOE 1677368	214	100	111	VOE 16818417	826	350	883	VOE 16828094	371	1600	501
VOE 1651165	451	300	615	VOE 16688667	353	700	445	VOE 1677370	214	200	117	VOE 16819130	420	200	569	VOE 16828958	261	100	295
VOE 1651165	451	400	617	VOE 16688881	641	100	765	VOE 1677370	214	220	119	VOE 16820242	420	200	569	VOE 16830937	256	250	281
VOE 1660609	945	1050	1245	VOE 16688977	353	700	445	VOE 1677370	214	240	121	VOE 16820242	420	300	571	VOE 16831828	256	250	281
VOE 1660609	945	800	1241	VOE 16691310	234	100	209	VOE 1677396	214	100	107	VOE 16822964	261	100	295	VOE 16831829	256	250	281
VOE 1660609	945	900	1243	VOE 16691310	234	200	211	VOE 1677396	214	120	113	VOE 16823120	371	400	491	VOE 16833139	945	300	1229
VOE 16616601	660	100	789	VOE 16692187	716	500	833	VOE 1677396	214	120	113	VOE 16824402	826	300	881	VOE 16834952	996	100	1297
VOE 16626398	645	100	771	VOE 16692372	827	800	901	VOE 1677396	214	140	115	VOE 16824402	826	350	885	VOE 16834967	996	100	1297
VOE 16629753	993	100	1253	VOE 16692379	827	700	899	VOE 16800267	860	100	985	VOE 16824437	826	300	879	VOE 16835661	221	600	177
VOE 16639964	256	250	281	VOE 16693428	827	800	901	VOE 16801645	945	800	1241	VOE 16824440	826	350	883	VOE 16835738	221	600	177
VOE 16644363	993	100	1253	VOE 16693436	827	700	899	VOE 16801897	234	200	211	VOE 16824524	826	300	879	VOE 16835893	233	300	201
VOE 16649180	872	600	1007	VOE 16693741	827	100	893	VOE 16802394	993	1000	1263	VOE 16824524	826	350	883	VOE 16836004	221	600	177
VOE 16652336	841	100	939	VOE 1674083	261	100	295	VOE 16803544	993	1700	1285	VOE 16824726	826	500	887	VOE 16836005	818	130	861
VOE 16654307	841	100	939	VOE 1676622	212	220	97	VOE 16803544	993	1800	1289	VOE 16824726	826	600	889	VOE 16836079	235	100	215
VOE 16654307	841	600	943	VOE 1676622	262	500	325	VOE 16805139	826	300	879	VOE 16824728	826	500	887	VOE 16836122	233	400	203
VOE 16661044	234	100	209	VOE 1677347	214	100	109	VOE 16805142	826	300	879	VOE 16824728	826	600	889	VOE 16837105	254	1400	267
VOE 16668537	235	100	215	VOE 1677348	214	100	109	VOE 16805183	911	1300	1151	VOE 16824734	825	300	873	VOE 16839955	865	300	993

NUMERICAL INDEX
RÉPERTOIRE DE NUMÉROS
NUMMERNREGISTER

INDICE DE NÚMERO
NUMMERREGISTER

Catalogue id	Group
20806	10
Issue	Page
20053804-A	666

Part No	Group	Sect	Page
VOE 16839961	865	300	993
VOE 16839964	865	300	993
VOE 16840105	352	1000	431
VOE 16840105	352	1100	433
VOE 16841505	261	100	297
VOE 16841800	261	100	297
VOE 16841839	827	100	893
VOE 16842283	715	1150	817
VOE 16842435	827	100	893
VOE 16842540	261	200	299
VOE 16843579	221	600	177
VOE 16843592	645	100	771
VOE 16843592	945	400	1233
VOE 16843594	221	600	177
VOE 16843611	221	600	177
VOE 16843622	221	600	177
VOE 16843624	221	600	179
VOE 16843681	221	600	177
VOE 16844001	252	100	233
VOE 16844001	252	120	235
VOE 16845749	261	200	299
VOE 16845755	254	600	247
VOE 16847344	837	250	919
VOE 16847345	837	250	919
VOE 16847859	827	800	901
VOE 16847860	827	800	901
VOE 16848416	313	100	399
VOE 16848490	827	700	899
VOE 16848491	827	700	899
VOE 16848888	254	800	255
VOE 16849414	233	100	197
VOE 16849587	261	100	297
VOE 16849749	263	900	345
VOE 16850566	911	1300	1151
VOE 16851187	235	100	215
VOE 16851208	235	100	215
VOE 16851218	235	100	215
VOE 16851583	818	200	865
VOE 16852701	254	700	249
VOE 16854833	827	100	893
VOE 16855115	234	100	209
VOE 16855479	254	700	249
VOE 16855490	218	200	161
VOE 16855635	420	200	569
VOE 16855635	911	100	1125
VOE 16856299	221	600	179
VOE 16857158	896	500	1051
VOE 16858101	254	1050	259
VOE 16858426	715	100	801
VOE 16859448	911	100	1125
VOE 16859563	715	400	807
VOE 16859857	221	600	177
VOE 16860000	827	100	893
VOE 16860000	827	700	899
VOE 16860000	827	700	899
VOE 16860000	827	700	899
VOE 16860000	827	800	901
VOE 16860170	218	200	161
VOE 16860206	234	200	211
VOE 16860748	826	350	883
VOE 16860751	826	350	883
VOE 16860752	826	300	879
VOE 16860754	826	300	879
VOE 16860833	825	300	873
VOE 16860834	825	300	873
VOE 16860835	825	200	871
VOE 16860836	825	200	871
VOE 16860893	221	600	177
VOE 16860989	826	100	877
VOE 16861158	826	100	877
VOE 16861479	825	200	871
VOE 16861479	825	300	873
VOE 16862645	352	800	427
VOE 16862645	352	900	429
VOE 16862645	837	1100	933
VOE 16862645	911	100	1125
VOE 16862904	221	600	177
VOE 16865142	261	100	297
VOE 16866696	254	800	255
VOE 16867609	221	600	177
VOE 16867610	221	600	179
VOE 16867612	221	600	177
VOE 16868026	261	100	295
VOE 16868713	321	100	401
VOE 16868713	321	400	407
VOE 16868964	993	1300	1273
VOE 16868964	993	1500	1281
VOE 16868979	993	1200	1267
VOE 16868979	993	1300	1271
VOE 16868980	993	1400	1275
VOE 16868980	993	1500	1279
VOE 16869522	837	1125	935
VOE 16869523	837	1125	935
VOE 16869670	254	200	239
VOE 16869804	252	120	235
VOE 16869844	715	100	801
VOE 16870095	837	1125	935
VOE 16870440	821	500	867
VOE 16871181	865	300	993
VOE 16872151	716	100	825
VOE 16872377	827	100	893
VOE 16872377	896	500	1051
VOE 16874355	313	100	399
VOE 16874356	313	100	399
VOE 16875231	827	700	899
VOE 16875231	827	800	901
VOE 16876296	254	600	247
VOE 16877430	715	400	807
VOE 16878290	252	120	235
VOE 16879476	945	800	1241
VOE 16881340	911	100	1125
VOE 16882430	252	100	233
VOE 16882430	252	120	235
VOE 16883305	261	100	295
VOE 16885443	235	100	215
VOE 16885445	233	400	203
VOE 16885445	235	100	215
VOE 16885864	254	200	239
VOE 16885868	254	200	239
VOE 16886887	261	100	297
VOE 16886887	261	500	307
VOE 16886887	261	600	309
VOE 16888087	837	1125	935
VOE 16888087	837	1130	937
VOE 16888087	837	250	919
VOE 16888132	896	300	1047
VOE 16888224	235	100	215
VOE 16888917	256	250	281
VOE 16890214	256	250	281
VOE 16890378	221	600	179
VOE 16890471	256	250	281
VOE 16890475	256	250	281
VOE 16890875	945	1050	1245
VOE 16890875	945	800	1241
VOE 16890875	945	900	1243
VOE 16890889	945	900	1243
VOE 16890921	945	1050	1245
VOE 16891179	352	750	425
VOE 16891310	217	300	155
VOE 16892529	716	200	827
VOE 16892529	716	300	829
VOE 16892637	716	400	831
VOE 16892878	837	1130	937
VOE 16893092	217	300	155
VOE 16894823	837	1100	933
VOE 16894933	837	1100	933
VOE 16896515	837	1130	937
VOE 16897061	715	600	811
VOE 16897064	715	600	811
VOE 16897384	715	660	813
VOE 16897385	715	660	813
VOE 16898560	818	110	857
VOE 16898560	818	140	863
VOE 16899848	263	400	333
VOE 16900179	911	100	1125
VOE 16900179	911	200	1127
VOE 16901151	261	200	299
VOE 16903246	217	300	155
VOE 16904303	837	250	919
VOE 16904449	837	1125	935
VOE 16906558	945	100	1219
VOE 16906558	945	300	1229
VOE 16908096	263	400	333
VOE 16908173	818	110	857
VOE 16908173	818	140	863
VOE 16908200	263	400	333
VOE 16908285	945	200	1223
VOE 16908285	945	300	1229
VOE 16908632	837	1125	935
VOE 16908632	837	1130	937
VOE 16908632	837	250	919
VOE 16925783	945	900	1243
VOE 16925857	945	900	1243
VOE 16925860	945	900	1243
VOE 16925861	945	900	1243
VOE 16925946	945	900	1243
VOE 16926242	945	900	1243
VOE 16926924	993	1200	1267
VOE 16926924	993	1400	1275
VOE 16926924	993	1700	1283

Part No	Group	Sect	Page
VOE 16926924	993	1800	1287
VOE 16927811	715	800	815
VOE 16933052	715	800	815
VOE 16960000	827	600	897
VOE 16960000	827	700	899
VOE 16960000	827	800	901
VOE 17200262	252	100	233
VOE 17200262	252	120	235
VOE 17200272	252	100	233
VOE 17200272	252	120	235
VOE 17200366	255	100	275
VOE 17200523	233	200	199
VOE 17200904	916	200	1185
VOE 17202021	911	200	1127
VOE 17202304	284	320	369
VOE 17202563	421	900	597
VOE 17202563	434	300	607
VOE 17203562	434	100	601
VOE 17203642	461	200	629
VOE 17203642	463	200	641
VOE 17203855	261	300	303
VOE 17203997	261	400	305
VOE 17204355	321	100	401
VOE 17204704	255	120	277
VOE 17206610	873	100	1009
VOE 17207335	371	5000	521
VOE 17208060	522	300	719
VOE 17208060	522	400	721
VOE 17208196	235	300	217
VOE 17208196	235	320	221
VOE 17208454	387	200	537
VOE 17210112	660	200	791
VOE 17210493	286	100	371
VOE 17211668	463	100	637
VOE 17212488	255	100	275
VOE 17213864	914	200	1177
VOE 17213864	914	250	1179
VOE 17213867	916	800	1201
VOE 17213867	916	825	1203
VOE 17213867	916	850	1205
VOE 17214980	911	300	1131
VOE 17216337	387	100	535
VOE 17216918	434	100	601
VOE 17219175	235	300	217
VOE 17219254	217	200	153
VOE 17219568	254	1600	271
VOE 17221049	872	400	1001
VOE 17221245	882	400	1025
VOE 17221436	356	750	459
VOE 17221436	356	800	461
VOE 17221438	356	800	461
VOE 17221454	254	100	237
VOE 17221462	254	100	237
VOE 17221580	461	100	625
VOE 17221779	551	100	753
VOE 17222136	222	100	181
VOE 17222136	222	120	185
VOE 17222699	645	200	773
VOE 17222931	364	200	485
VOE 17223229	356	800	461
VOE 17224427	212	300	99
VOE 17225034	911	1400	1155
VOE 17225038	911	1500	1157
VOE 17225331	834	200	913
VOE 17225331	834	300	915
VOE 17225824	221	500	173
VOE 17225824	221	520	175
VOE 17225941	222	100	181
VOE 17225941	222	120	185
VOE 17226204	522	300	719
VOE 17226204	522	400	721
VOE 17226204	660	200	791
VOE 17226204	911	600	1139
VOE 17226293	263	1100	349
VOE 17226293	263	1200	355
VOE 17226293	911	600	1139
VOE 17228327	371	1200	495
VOE 17228327	371	1400	497
VOE 17228332	371	1400	497
VOE 17228594	852	125	959
VOE 17228594	852	200	963
VOE 17228594	852	335	969
VOE 17228594	852	345	971
VOE 17228594	852	375	975
VOE 17228600	421	100	577
VOE 17229439	911	600	1139
VOE 17229890	434	200	603
VOE 17230575	945	300	1229
VOE 17230575	945	500	1235
VOE 17230579	945	300	1229
VOE 17230579	945	600	1237
VOE 17230580	945	300	1229
VOE 17230580	945	700	1239
VOE 17230740	834	100	911
VOE 17231341	993	300	1255
VOE 17231348	993	300	1255
VOE 17231481	860	400	991
VOE 17231493	882	700	1033
VOE 17231497	993	300	1255
VOE 17231504	993	300	1255
VOE 17231505	993	300	1255
VOE 17231516	993	300	1255
VOE 17231518	860	400	991
VOE 17231521	993	300	1255
VOE 17231522	993	300	1255
VOE 17231849	647	100	781
VOE 17232309	912	600	1167
VOE 17232309	912	700	1169
VOE 17232334	912	700	1169
VOE 17232342	912	700	1169
VOE 17232355	912	700	1169
VOE 17232362	912	700	1169
VOE 17232367	912	700	1169
VOE 17232368	912	700	1169
VOE 17232445	421	600	591
VOE 17233199	217	100	149
VOE 17233199	217	120	151
VOE 17233221	331	100	409
VOE 17234411	872	300	999
VOE 17234796	810	150	849
VOE 17234985	421	1000	599
VOE 17235346	916	200	1185
VOE 17235346	916	300	1189
VOE 17235346	916	400	1193
VOE 17235346	916	500	1197
VOE 17235502	916	200	1185
VOE 17235502	916	300	1189
VOE 17235502	916	400	1193
VOE 17235502	916	500	1197
VOE 17236165	371	1600	501
VOE 17236580	523	600	739
VOE 17238339	911	800	1143
VOE 17238353	945	600	1237
VOE 17238353	945	700	1239
VOE 17238406	945	500	1235
VOE 17240448	434	200	605
VOE 17241043	522	500	723
VOE 17241043	647	100	781
VOE 17241517	911	800	1143
VOE 17242311	810	200	851
VOE 17242456	551	250	755
VOE 17242512	434	200	605
VOE 17243329	851	100	951
VOE 17243351	254	700	249
VOE 17243351	254	720	251
VOE 17244681	353	300	439
VOE 17245010	371	285	489
VOE 17245505	233	500	205
VOE 17245964	254	750	253
VOE 17246344	522	300	719
VOE 17246344	522	400	721
VOE 17246349	353	200	437
VOE 17246509	254	750	253
VOE 17246633	371	1600	501
VOE 17246642	660	200	791
VOE 17246709	911	600	1139
VOE 17246711	911	600	1139
VOE 17246713	911	600	1139
VOE 17246956	463	100	635
VOE 17247162	261	100	297
VOE 17247681	258	100	289
VOE 17247682	258	100	289
VOE 17247801	258	200	291
VOE 17247801	258	220	293
VOE 17247898	263	1100	349
VOE 17247898	263	1200	355
VOE 17247898	263	550	337
VOE 17248194	263	200	331
VOE 17248248	831	300	907
VOE 17248402	254	700	249
VOE 17248734	645	400	775
VOE 17248746	882	700	1031
VOE 17252299	818	200	865
VOE 17252569	235	300	217
VOE 17252569	235	320	221
VOE 17252572	235	300	217
VOE 17252572	235	320	221
VOE 17252579	235	300	217
VOE 17252579	235	320	221
VOE 17253275	881	100	1017

NUMERICAL INDEX
RÉPERTOIRE DE NUMÉROS
NUMMERNREGISTER

INDICE DE NÚMERO
NUMMERREGISTER

Catalogue id	Group
20806	**10**
Issue	Page
20053804-A	**667**

NUMERICAL INDEX
RÉPERTOIRE DE NUMÉROS
NUMMERNREGISTER

INDICE DE NÚMERO
NUMMERREGISTER

Catalogue id 20806 | Group 10
Issue 20053804-A | Page 668

Part No	Group	Sect	Page
VOE 17254580	216	300	147
VOE 17256390	810	150	849
VOE 17256904	434	200	605
VOE 17257002	254	1600	271
VOE 17258318	914	100	1173
VOE 17258318	914	150	1175
VOE 17258319	527	300	751
VOE 17258321	527	300	751
VOE 17258322	527	300	751
VOE 17258568	715	1500	823
VOE 17258569	715	1500	823
VOE 17258833	212	200	95
VOE 17259162	831	300	907
VOE 17259173	831	300	909
VOE 17259196	831	200	905
VOE 17259196	831	300	907
VOE 17259211	831	300	907
VOE 17259215	831	300	909
VOE 17259808	882	100	1021
VOE 17261187	945	900	1243
VOE 17261188	945	1050	1245
VOE 17262168	551	300	757
VOE 17262718	525	200	747
VOE 17262775	523	200	731
VOE 17262775	523	600	739
VOE 17262911	831	300	909
VOE 17262972	831	300	907
VOE 17264485	831	300	909
VOE 17264532	212	320	101
VOE 17269024	831	200	905
VOE 17269024	831	300	907
VOE 17270251	371	2200	503
VOE 17270251	882	700	1031
VOE 17270364	914	100	1173
VOE 17270364	914	150	1175
VOE 17270707	525	300	749
VOE 17271935	873	100	1009
VOE 17273460	882	700	1033
VOE 17273470	371	400	491
VOE 17273721	834	200	913
VOE 17273721	834	300	915
VOE 17274022	818	200	865
VOE 17286432	421	200	581
VOE 17286451	352	100	419
VOE 17286452	352	100	419
VOE 17291997	421	200	581
VOE 17295438	522	200	717
VOE 17295601	254	700	249
VOE 17295601	254	720	251
VOE 17295864	463	100	635
VOE 17296045	421	400	587
VOE 17296045	421	500	589
VOE 17296415	831	200	905
VOE 17296470	831	300	907
VOE 17298521	834	200	913
VOE 17298521	834	300	915
VOE 17298887	834	100	911
VOE 17316454	872	400	1001
VOE 17316466	872	400	1001
VOE 17317990	371	2750	507
VOE 17323373	912	600	1167
VOE 17323373	912	700	1169
VOE 17323373	912	700	1169
VOE 17332752	873	100	1009
VOE 17333869	843	400	949
VOE 17334405	843	100	945
VOE 17336823	261	100	295
VOE 17336824	261	100	295
VOE 17344512	255	120	277
VOE 17360123	222	200	189
VOE 17361807	522	300	719
VOE 17361807	522	400	721
VOE 17367841	461	100	625
VOE 17367902	463	100	635
VOE 17374435	872	400	1003
VOE 17394345	217	100	149
VOE 17394345	217	120	151
VOE 17398596	843	400	949
VOE 17399610	834	100	911
VOE 17399610	834	200	913
VOE 17399706	461	100	625
VOE 17403805	254	1300	265
VOE 17405000	352	200	421
VOE 17405001	352	200	421
VOE 17405509	860	200	987
VOE 17405924	924	100	1215
VOE 17407642	993	300	1255
VOE 17408190	215	220	131
VOE 17408191	255	120	277
VOE 17408985	356	1200	467
VOE 17408985	356	1300	469
VOE 17408985	356	600	455
VOE 17408985	356	700	457
VOE 17409583	254	700	249
VOE 17409583	254	720	251
VOE 17409588	254	700	249
VOE 17409588	254	720	251
VOE 17409649	371	2200	505
VOE 17410279	911	200	1127
VOE 17410298	421	300	585
VOE 17410738	522	100	715
VOE 17410738	522	200	717
VOE 17410989	551	300	757
VOE 17412348	522	400	721
VOE 17412568	364	200	485
VOE 17412568	371	1200	495
VOE 17412568	371	1400	497
VOE 17412687	516	100	711
VOE 17412734	421	100	579
VOE 17413231	371	2200	505
VOE 17413250	523	200	731
VOE 17413250	523	600	739
VOE 17413636	398	100	547
VOE 17413636	398	300	549
VOE 17413636	398	350	551
VOE 17413636	398	400	553
VOE 17413636	398	450	555
VOE 17413636	398	500	557
VOE 17413857	461	100	625
VOE 17414915	873	100	1009
VOE 17415751	235	300	217
VOE 17415751	235	320	221
VOE 17416725	641	350	769
VOE 17416742	252	120	235
VOE 17416942	371	2200	503
VOE 17416942	371	2200	503
VOE 17417260	222	100	181
VOE 17417260	222	120	185
VOE 17417756	852	150	961
VOE 17417761	852	150	961
VOE 17417767	852	150	961
VOE 17417774	852	150	961
VOE 17417778	852	150	961
VOE 17417778	852	350	973
VOE 17417778	852	400	977
VOE 17417779	852	150	961
VOE 17417781	852	150	961
VOE 17417781	852	350	973
VOE 17417781	852	400	977
VOE 17417784	852	150	961
VOE 17417784	852	350	973
VOE 17417784	852	400	977
VOE 17418113	421	200	581
VOE 17418267	263	100	327
VOE 17418267	263	120	329
VOE 17418271	263	1000	347
VOE 17418271	263	120	329
VOE 17418409	362	350	475
VOE 17418544	421	100	577
VOE 17420366	912	600	1167
VOE 17420366	912	700	1169
VOE 17421759	468	300	649
VOE 17422176	421	1000	599
VOE 17422314	421	1000	599
VOE 17422812	254	900	257
VOE 17423114	371	285	489
VOE 17423696	837	800	929
VOE 17424500	916	200	1185
VOE 17424500	916	300	1189
VOE 17424502	916	400	1193
VOE 17424502	916	500	1197
VOE 17424528	254	720	251
VOE 17424692	421	1000	599
VOE 17424736	945	600	1237
VOE 17424736	945	700	1239
VOE 17424740	945	500	1235
VOE 17424744	645	200	773
VOE 17424810	421	300	583
VOE 17424980	641	100	765
VOE 17425100	924	100	1215
VOE 17425101	924	100	1215
VOE 17426314	258	100	289
VOE 17426714	945	600	1237
VOE 17426745	421	900	597
VOE 17426759	945	700	1239
VOE 17426959	912	300	1161
VOE 17426959	912	400	1163
VOE 17426977	371	3000	511
VOE 17427021	463	100	635
VOE 17427763	913	100	1171

Part No	Group	Sect	Page
VOE 17427991	222	300	191
VOE 17428521	263	1200	353
VOE 17428535	263	1200	353
VOE 17428537	263	1200	353
VOE 17428827	421	900	597
VOE 17428948	873	200	1011
VOE 17429005	641	350	769
VOE 17429005	881	100	1017
VOE 17429006	641	350	769
VOE 17429183	881	100	1017
VOE 17429864	912	700	1169
VOE 17429964	421	100	577
VOE 17430481	852	125	959
VOE 17430481	852	350	973
VOE 17430481	852	375	975
VOE 17430523	852	150	961
VOE 17430523	852	250	965
VOE 17430523	852	345	971
VOE 17430526	852	200	963
VOE 17430526	852	335	969
VOE 17430526	852	400	977
VOE 17430863	371	4300	519
VOE 17430863	393	600	545
VOE 17431016	393	300	541
VOE 17431039	393	600	545
VOE 17431158	221	500	173
VOE 17431158	221	520	175
VOE 17431158	222	100	181
VOE 17431158	222	120	185
VOE 17431212	222	100	181
VOE 17431212	222	120	185
VOE 17431224	393	500	543
VOE 17432045	463	200	639
VOE 17432045	463	300	643
VOE 17432051	461	200	629
VOE 17432191	421	1000	599
VOE 17432191	434	300	607
VOE 17432269	912	700	1169
VOE 17432951	421	100	579
VOE 17433036	843	400	949
VOE 17433661	210	500	67
VOE 17433823	434	100	601
VOE 17433949	852	500	979
VOE 17434067	911	1200	1149
VOE 17434067	912	100	1159
VOE 17434099	421	600	591
VOE 17434801	421	500	589
VOE 17434869	421	400	587
VOE 17434869	421	500	589
VOE 17434948	254	720	251
VOE 17434948	254	720	251
VOE 17435122	912	700	1169
VOE 17437055	221	500	173
VOE 17437055	221	520	175
VOE 17437055	222	100	181
VOE 17437055	222	120	185
VOE 17438327	421	600	591
VOE 17439197	258	200	291
VOE 17439368	254	1400	267
VOE 17439382	371	4100	517
VOE 17440100	421	400	587
VOE 17440100	421	500	589
VOE 17440296	258	220	293
VOE 17441780	421	300	583
VOE 17441797	286	100	371
VOE 17441798	286	120	373
VOE 17441816	421	400	587
VOE 17441866	421	400	587
VOE 17441866	421	500	589
VOE 17442903	852	150	961
VOE 17442903	852	350	973
VOE 17442903	852	400	977
VOE 17442912	852	350	973
VOE 17442912	852	400	977
VOE 17442918	852	350	973
VOE 17442918	852	400	977
VOE 17442929	852	350	973
VOE 17442929	852	400	977
VOE 17442930	852	350	973
VOE 17442930	852	400	977
VOE 17442937	852	150	961
VOE 17442937	852	350	973
VOE 17442937	852	400	977
VOE 17442938	852	150	961
VOE 17442938	852	350	973
VOE 17442938	852	400	977
VOE 17442946	852	350	973
VOE 17442946	852	400	977
VOE 17442953	852	350	973
VOE 17442953	852	400	977
VOE 17442954	852	150	961
VOE 17442954	852	350	973
VOE 17442954	852	400	977
VOE 17442955	852	150	961
VOE 17442955	852	350	973
VOE 17442955	852	400	977
VOE 17442958	852	350	973
VOE 17442960	852	350	973
VOE 17442960	852	400	977
VOE 17443063	254	720	251
VOE 17443129	421	100	577
VOE 17443653	352	650	423
VOE 17443653	356	100	447
VOE 17444241	387	100	535
VOE 17444241	387	200	537
VOE 17444646	380	600	529
VOE 17444648	380	500	527
VOE 17445121	461	100	627
VOE 17445121	461	200	629
VOE 17445158	463	100	637
VOE 17445158	463	200	639
VOE 17445380	647	200	785
VOE 17448620	421	100	577
VOE 17448758	362	350	475
VOE 17448963	421	500	589
VOE 17448989	421	600	591
VOE 17449059	434	100	601
VOE 17449493	434	200	603
VOE 17449734	421	100	577
VOE 17449763	362	400	477
VOE 17449763	362	500	479
VOE 17450000	352	800	427
VOE 17450001	352	800	427
VOE 17450010	352	900	429
VOE 17450011	352	900	429
VOE 17451324	911	400	1135
VOE 17451396	852	350	973
VOE 17451808	364	150	483
VOE 17451809	364	150	483
VOE 17451811	364	150	483
VOE 17451841	463	100	637
VOE 17451841	463	300	643
VOE 17451972	434	200	603
VOE 17452073	364	150	483
VOE 17452496	841	100	939
VOE 17452496	841	600	943
VOE 17453308	525	200	747
VOE 17454671	421	400	587
VOE 17454682	421	400	587
VOE 17454714	421	400	587
VOE 17454821	254	700	249
VOE 17454821	254	750	253
VOE 17455745	641	100	765
VOE 17456480	912	100	1159
VOE 17456732	645	100	771
VOE 17456732	645	200	773
VOE 17456732	645	400	775
VOE 17456733	645	200	773
VOE 17456734	645	200	773
VOE 17456741	645	200	773
VOE 17456744	645	200	773
VOE 17456745	645	200	773
VOE 17456746	645	200	773
VOE 17456747	645	200	773
VOE 17457020	414	100	565
VOE 17457469	523	100	727
VOE 17457469	523	500	735
VOE 17457873	645	200	773
VOE 17458850	912	700	1169
VOE 17459594	645	400	775
VOE 17459594	647	100	783
VOE 17460059	216	300	147
VOE 17460813	645	400	775
VOE 17460997	645	400	775
VOE 17461273	210	300	61
VOE 17461273	211	100	69
VOE 17461273	211	200	73
VOE 17461273	212	100	89
VOE 17461273	212	200	95
VOE 17461273	212	300	99
VOE 17461273	213	100	103
VOE 17461273	214	100	107
VOE 17461273	214	200	117
VOE 17461273	215	100	123
VOE 17461273	215	200	129
VOE 17461273	216	100	135
VOE 17461273	216	200	143
VOE 17461273	216	300	147
VOE 17461273	217	100	149
VOE 17461273	217	200	153

NUMERICAL INDEX
RÉPERTOIRE DE NUMÉROS
NUMMERNREGISTER

INDICE DE NÚMERO
NUMMERREGISTER

NUMERICAL INDEX
RÉPERTOIRE DE NUMÉROS
NUMMERNREGISTER

INDICE DE NÚMERO
NUMMERREGISTER

Catalogue id 20806 | Group 10
Issue 20053804-A | Page 670

Part No	Group	Sect	Page
VOE 17461273	218	100	157
VOE 17461273	221	100	163
VOE 17461273	221	200	167
VOE 17461273	221	300	169
VOE 17461273	221	400	171
VOE 17461273	221	500	173
VOE 17461273	222	100	181
VOE 17461273	222	200	189
VOE 17461273	222	300	191
VOE 17461273	223	100	193
VOE 17461273	233	600	207
VOE 17461273	235	300	217
VOE 17461273	237	100	225
VOE 17461273	251	100	229
VOE 17461273	254	1500	269
VOE 17461273	254	1600	271
VOE 17461273	254	1700	273
VOE 17461273	254	520	245
VOE 17461273	254	900	257
VOE 17461273	255	100	275
VOE 17461273	258	200	291
VOE 17461273	262	100	311
VOE 17461273	262	200	317
VOE 17461273	262	300	319
VOE 17461273	262	400	321
VOE 17461273	262	500	325
VOE 17461273	263	100	327
VOE 17461273	263	200	331
VOE 17461273	284	100	363
VOE 17461273	284	200	365
VOE 17461273	284	300	367
VOE 17461273	286	100	371
VOE 17461273	286	200	375
VOE 17461273	293	100	377
VOE 17461273	293	200	379
VOE 17461273	293	300	381
VOE 17461273	293	400	383
VOE 17461273	321	300	405
VOE 17461273	331	100	409
VOE 17461273	333	100	411
VOE 17461278	210	200	57
VOE 17461278	211	100	69
VOE 17461278	211	200	73
VOE 17461278	212	100	89
VOE 17461278	212	200	95
VOE 17461278	212	300	99
VOE 17461278	213	100	103
VOE 17461278	214	100	107
VOE 17461278	214	200	117
VOE 17461278	215	100	123
VOE 17461278	215	200	129
VOE 17461278	216	100	135
VOE 17461278	216	200	143
VOE 17461278	216	300	147
VOE 17461278	217	100	149
VOE 17461278	217	200	153
VOE 17461278	218	100	157
VOE 17461278	221	100	163
VOE 17461278	221	200	167
VOE 17461278	221	300	169
VOE 17461278	221	400	171
VOE 17461278	221	500	173
VOE 17461278	222	100	181
VOE 17461278	222	200	189
VOE 17461278	222	300	191
VOE 17461278	223	100	193
VOE 17461278	233	600	207
VOE 17461278	235	300	217
VOE 17461278	237	100	225
VOE 17461278	251	100	229
VOE 17461278	254	1500	269
VOE 17461278	254	1600	271
VOE 17461278	254	1700	273
VOE 17461278	254	520	245
VOE 17461278	254	900	257
VOE 17461278	255	100	275
VOE 17461278	258	200	291
VOE 17461278	262	100	311
VOE 17461278	262	200	317
VOE 17461278	262	300	319
VOE 17461278	262	400	321
VOE 17461278	262	500	325
VOE 17461278	263	100	327
VOE 17461278	263	200	331
VOE 17461278	284	100	363
VOE 17461278	284	200	365
VOE 17461278	284	300	367
VOE 17461278	286	100	371
VOE 17461278	286	200	375
VOE 17461278	293	100	377
VOE 17461278	293	200	379
VOE 17461278	293	300	381
VOE 17461278	293	400	383
VOE 17461278	321	300	405
VOE 17461278	331	100	409
VOE 17461278	333	100	411
VOE 17461280	210	400	65
VOE 17461280	211	120	71
VOE 17461280	211	220	77
VOE 17461280	212	120	91
VOE 17461280	212	220	97
VOE 17461280	212	320	101
VOE 17461280	213	120	105
VOE 17461280	214	120	113
VOE 17461280	214	220	119
VOE 17461280	215	120	125
VOE 17461280	215	220	131
VOE 17461280	216	100	135
VOE 17461280	216	220	145
VOE 17461280	216	300	147
VOE 17461280	217	120	151
VOE 17461280	217	200	153
VOE 17461280	218	100	157
VOE 17461280	218	120	159
VOE 17461280	221	120	165
VOE 17461280	221	200	167
VOE 17461280	221	520	175
VOE 17461280	222	120	185
VOE 17461280	222	200	189
VOE 17461280	222	300	191
VOE 17461280	223	120	195
VOE 17461280	233	600	207
VOE 17461280	235	320	221
VOE 17461280	237	120	227
VOE 17461280	251	120	231
VOE 17461280	255	120	277
VOE 17461280	258	220	293
VOE 17461280	262	120	315
VOE 17461280	262	200	317
VOE 17461280	262	420	323
VOE 17461280	263	120	329
VOE 17461280	263	200	331
VOE 17461280	284	100	363
VOE 17461280	284	320	369
VOE 17461280	286	120	373
VOE 17461280	321	300	405
VOE 17461280	331	100	409
VOE 17461280	333	120	413
VOE 17461350	461	100	627
VOE 17461352	463	100	637
VOE 17462530	645	400	775
VOE 17463370	421	600	591
VOE 17463388	421	500	589
VOE 17463419	645	500	779
VOE 17463419	660	200	791
VOE 17464937	434	300	607
VOE 17466235	461	200	629
VOE 17466235	463	200	641
VOE 17466235	463	300	645
VOE 17466489	551	300	757
VOE 17466491	551	300	757
VOE 17466497	551	300	757
VOE 17466501	551	300	757
VOE 17467166	461	200	629
VOE 17467166	463	200	641
VOE 17468119	647	100	781
VOE 17468119	647	200	785
VOE 17468188	362	200	471
VOE 17468539	421	500	589
VOE 17468786	222	300	191
VOE 17468897	852	200	963
VOE 17468897	852	250	965
VOE 17468897	852	300	967
VOE 17468897	852	335	969
VOE 17468897	852	345	971
VOE 17469394	210	400	65
VOE 17469395	210	300	61
VOE 17469396	210	200	57
VOE 17470079	924	100	1215
VOE 17470488	645	400	775
VOE 17470593	421	900	597
VOE 17470947	217	100	149
VOE 17470947	217	120	151
VOE 17471038	371	2200	505
VOE 17471247	852	100	955
VOE 17471247	852	300	967
VOE 17473000	924	100	1215
VOE 17473152	362	400	477
VOE 17473152	362	500	479
VOE 17473593	434	100	601

Part No	Group	Sect	Page
VOE 17473665	852	125	959
VOE 17473665	852	200	963
VOE 17473665	852	250	965
VOE 17473665	852	300	967
VOE 17473665	852	335	969
VOE 17473665	852	345	971
VOE 17473665	852	375	975
VOE 17473873	371	3600	515
VOE 17474456	387	100	535
VOE 17474563	254	720	251
VOE 17475269	254	700	249
VOE 17475269	254	700	249
VOE 17475269	254	720	251
VOE 17475269	254	720	251
VOE 17476851	993	300	1255
VOE 17479554	911	400	1135
VOE 17479636	911	400	1135
VOE 17480320	911	400	1135
VOE 17480786	398	350	551
VOE 17480786	398	500	557
VOE 17481128	284	200	365
VOE 17482486	852	800	983
VOE 17483038	882	700	1035
VOE 17483046	551	100	753
VOE 17483054	843	100	945
VOE 17483620	254	700	249
VOE 17483620	254	720	251
VOE 17485919	421	400	587
VOE 17485919	421	500	589
VOE 17486608	913	100	1171
VOE 17486800	256	500	287
VOE 17486981	645	400	775
VOE 17486981	645	450	777
VOE 17487227	551	100	753
VOE 17487426	421	400	587
VOE 17488527	881	100	1017
VOE 17488733	911	700	1141
VOE 17488734	911	700	1141
VOE 17488769	852	100	955
VOE 17488774	852	100	955
VOE 17488775	852	100	955
VOE 17488776	852	100	955
VOE 17488777	852	100	955
VOE 17488778	852	100	955
VOE 17488781	852	100	955
VOE 17488784	852	100	955
VOE 17488786	852	100	955
VOE 17488788	852	100	955
VOE 17488791	852	100	955
VOE 17488792	852	100	955
VOE 17488794	852	100	955
VOE 17488798	852	100	955
VOE 17488805	852	100	955
VOE 17488806	852	100	955
VOE 17488808	852	100	955
VOE 17488811	852	100	955
VOE 17488814	852	100	955
VOE 17488815	852	100	955
VOE 17488816	852	100	955
VOE 17488818	852	100	955
VOE 17488819	852	100	955
VOE 17488820	852	100	955
VOE 17488821	852	100	955
VOE 17488823	852	100	955
VOE 17488824	852	100	955
VOE 17488825	852	100	955
VOE 17488826	852	100	955
VOE 17488827	852	100	955
VOE 17489238	421	100	577
VOE 17489241	421	100	577
VOE 17489242	421	100	577
VOE 17489479	911	500	1137
VOE 17489517	916	200	1185
VOE 17489517	916	300	1189
VOE 17489517	916	400	1193
VOE 17489517	916	500	1197
VOE 17489646	356	750	459
VOE 17489882	645	200	773
VOE 17490462	916	200	1185
VOE 17490462	916	300	1189
VOE 17490462	916	400	1193
VOE 17490462	916	500	1197
VOE 17490661	916	200	1185
VOE 17490661	916	300	1189
VOE 17490661	916	400	1193
VOE 17490661	916	500	1197
VOE 17490864	647	200	785
VOE 17490868	647	200	785
VOE 17490869	647	200	785
VOE 17490870	647	200	785
VOE 17490871	647	200	785
VOE 17494900	356	750	459
VOE 17494900	356	800	461
VOE 17496557	660	200	791
VOE 17496562	660	200	791
VOE 17496564	660	200	791
VOE 17496565	645	400	775
VOE 17496566	645	500	779
VOE 17496566	660	200	791
VOE 17498591	852	100	957
VOE 17499359	834	100	911
VOE 17499362	834	200	913
VOE 17499362	834	300	915
VOE 183801	468	300	649
VOE 18387	221	300	169
VOE 18387	262	400	321
VOE 184055	421	400	587
VOE 184055	421	500	589
VOE 184243	421	600	591
VOE 184300	421	400	587
VOE 184300	421	500	589
VOE 184336	421	100	577
VOE 184347	421	600	591
VOE 184636	463	200	639
VOE 184636	463	300	643
VOE 184637	461	200	629
VOE 184637	463	200	641
VOE 184637	463	300	645
VOE 184672	434	100	601
VOE 184672	434	100	601
VOE 184692	421	600	591
VOE 19000101	387	200	537
VOE 19000101	393	300	541
VOE 19000101	837	600	927
VOE 19000101	841	500	941
VOE 19000101	875	100	1015
VOE 19000102	852	335	969
VOE 19000102	882	700	1033
VOE 19000104	715	1200	819
VOE 19000104	715	1300	821
VOE 190708	896	400	1049
VOE 190714	255	120	277
VOE 190714	262	420	323
VOE 190993	911	100	1125
VOE 191156	333	100	411
VOE 191156	333	120	413
VOE 191940	716	400	831
VOE 192288	333	100	411
VOE 192288	333	120	413
VOE 192639	262	400	321
VOE 19480786	398	450	555
VOE 20367040	233	600	207
VOE 20367822	364	200	485
VOE 20367822	371	1200	495
VOE 20367822	371	1200	495
VOE 20367822	371	1400	497
VOE 20367822	371	1400	497
VOE 20367822	371	1400	497
VOE 20367823	371	2200	503
VOE 20367824	371	2200	505
VOE 20367824	371	4300	519
VOE 20367826	371	2200	503
VOE 20367826	371	3000	511
VOE 20367827	371	2200	505
VOE 20374662	371	1400	497
VOE 20375161	371	2200	503
VOE 20375161	371	2200	503
VOE 20412482	211	200	73
VOE 20412482	211	220	77
VOE 20412482	211	240	81
VOE 20412482	211	240	81
VOE 20429842	371	2200	505
VOE 20429843	371	2200	505
VOE 20430678	262	100	311
VOE 20430678	262	120	315
VOE 20440779	222	200	189
VOE 20440781	222	200	189
VOE 20450320	214	100	107
VOE 20450320	214	120	113
VOE 20450320	214	140	115
VOE 20451487	221	100	163
VOE 20451487	221	120	165
VOE 20464676	222	200	189
VOE 20464676	222	200	189
VOE 20467891	254	1050	259
VOE 20478143	222	200	189
VOE 20479636	262	120	315
VOE 20483919	215	100	123
VOE 20483919	215	120	125
VOE 20486228	216	100	135

NUMERICAL INDEX
RÉPERTOIRE DE NUMÉROS
NUMMERNREGISTER

INDICE DE NÚMERO
NUMMERREGISTER

NUMERICAL INDEX
RÉPERTOIRE DE NUMÉROS
NUMMERNREGISTER

INDICE DE NÚMERO
NUMMERREGISTER

Catalogue id 20806 | Group 10
Issue 20053804-A | Page 672

Part No	Group	Sect	Page	Part No	Group	Sect	Page	Part No	Group	Sect	Page	Part No	Group	Sect	Page	Part No	Group	Sect	Page
VOE 20486228	216	120	139	VOE 20536487	211	200	73	VOE 20578626	216	120	139	VOE 20772295	254	1200	263	VOE 20850815	293	100	377
VOE 20487667	215	100	123	VOE 20536487	211	220	77	VOE 20578627	216	100	135	VOE 20777236	216	100	137	VOE 20852763	212	120	91
VOE 20487667	215	120	125	VOE 20536487	211	240	83	VOE 20578627	216	120	139	VOE 20777236	216	120	141	VOE 20852763	212	140	93
VOE 20487676	215	100	123	VOE 20536487	211	240	83	VOE 20578628	216	100	135	VOE 20781146	255	100	275	VOE 20852764	212	320	101
VOE 20487676	215	120	125	VOE 20538793	214	100	107	VOE 20578628	216	120	139	VOE 20784537	255	120	277	VOE 20852764	222	120	187
VOE 20501055	214	100	107	VOE 20538793	214	120	113	VOE 20580032	222	200	189	VOE 20787167	222	100	181	VOE 20852764	235	300	217
VOE 20501055	214	100	107	VOE 20538793	214	140	115	VOE 20580032	222	200	189	VOE 20787167	222	120	185	VOE 20852764	235	300	217
VOE 20501055	214	120	113	VOE 20542128	262	120	315	VOE 20592783	258	100	289	VOE 20792248	216	100	137	VOE 20852764	235	320	221
VOE 20501055	214	140	115	VOE 20547976	235	300	217	VOE 20592787	258	200	291	VOE 20792248	216	120	141	VOE 20852764	235	320	221
VOE 20501055	214	140	115	VOE 20547976	235	320	221	VOE 20592787	258	220	293	VOE 20794396	262	400	321	VOE 20852765	233	100	197
VOE 20504408	293	200	379	VOE 20548012	235	300	217	VOE 20707685	255	120	277	VOE 20799474	263	120	329	VOE 20852765	233	400	203
VOE 20505537	223	120	195	VOE 20548012	235	320	221	VOE 20711293	254	1400	267	VOE 20805109	254	600	247	VOE 20852765	235	100	215
VOE 20510743	211	200	75	VOE 20551483	223	100	193	VOE 20711957	216	100	135	VOE 20805109	261	100	297	VOE 20852765	235	300	217
VOE 20510743	211	220	79	VOE 20551483	223	120	195	VOE 20711957	216	120	139	VOE 20805109	261	100	295	VOE 20852765	235	300	217
VOE 20510743	211	240	85	VOE 20553336	254	1050	259	VOE 20711963	216	100	135	VOE 20805110	254	600	247	VOE 20852765	235	300	217
VOE 20510743	211	240	85	VOE 20554674	371	285	489	VOE 20711963	216	120	139	VOE 20805850	251	120	231	VOE 20852765	235	300	217
VOE 20510747	211	200	75	VOE 20554674	371	400	491	VOE 20711964	216	100	135	VOE 20807510	217	100	149	VOE 20852765	235	320	221
VOE 20510747	211	220	79	VOE 20556179	284	300	367	VOE 20711964	216	120	139	VOE 20807510	217	120	151	VOE 20852765	235	320	221
VOE 20510747	211	240	85	VOE 20556179	284	320	369	VOE 20711966	216	100	135	VOE 20819607	254	900	257	VOE 20852765	235	320	221
VOE 20510747	211	240	85	VOE 20560843	386	100	531	VOE 20711966	216	120	139	VOE 20824906	221	200	167	VOE 20852765	235	320	221
VOE 20523395	321	100	401	VOE 20565673	386	300	533	VOE 20712128	211	240	83	VOE 20841816	293	100	377	VOE 20852765	262	420	323
VOE 20523395	321	200	403	VOE 20565961	393	300	541	VOE 20712128	211	240	83	VOE 20845995	211	200	75	VOE 20852765	262	420	323
VOE 20523738	223	100	193	VOE 20567733	371	285	489	VOE 20715491	262	100	311	VOE 20845995	211	220	79	VOE 20852765	262	420	323
VOE 20523738	223	120	195	VOE 20567733	371	400	491	VOE 20718731	212	220	97	VOE 20845995	211	240	85	VOE 20855371	251	100	229
VOE 20524754	263	100	327	VOE 20567741	371	2200	505	VOE 20724975	393	300	541	VOE 20845995	211	240	85	VOE 20855371	251	120	231
VOE 20524754	263	120	329	VOE 20567779	212	100	89	VOE 20728004	214	120	113	VOE 20845995	212	220	97	VOE 20883450	251	120	231
VOE 20526428	214	200	117	VOE 20567779	212	120	91	VOE 20730398	216	100	135	VOE 20845995	262	100	313	VOE 20900319	211	220	77
VOE 20526428	214	220	119	VOE 20567779	212	140	93	VOE 20730398	216	120	139	VOE 20845995	262	120	315	VOE 20900319	211	240	83
VOE 20526428	214	240	121	VOE 20573472	255	100	275	VOE 20731581	262	300	319	VOE 20846136	352	650	423	VOE 20900319	211	240	83
VOE 20530916	216	100	135	VOE 20573472	255	120	277	VOE 20731590	221	200	167	VOE 20846136	353	500	443	VOE 20900327	211	240	83
VOE 20530916	216	120	139	VOE 20574688	214	220	119	VOE 20740683	214	100	107	VOE 20846136	356	100	447	VOE 20900327	211	240	83
VOE 20531647	215	100	123	VOE 20578624	216	100	135	VOE 20740683	214	120	113	VOE 20846136	362	300	473	VOE 20903074	222	200	189
VOE 20531647	215	120	125	VOE 20578624	216	120	139	VOE 20740683	214	140	115	VOE 20846136	371	1600	501	VOE 20908338	211	200	75
VOE 20532891	212	300	99	VOE 20578625	216	100	135	VOE 20740798	211	220	77	VOE 20846136	371	3600	515	VOE 20908338	211	220	79
VOE 20532891	212	320	101	VOE 20578625	216	120	139	VOE 20742946	223	100	193	VOE 20850724	215	100	123	VOE 20908338	211	240	85
VOE 20533497	212	320	101	VOE 20578626	216	100	135	VOE 20755169	293	100	377	VOE 20850724	215	120	125	VOE 20908338	211	240	85

Part No	Group	Sect	Page
VOE 20909752	221	500	173
VOE 20919484	211	200	73
VOE 20919484	211	220	77
VOE 20919484	211	240	81
VOE 20919484	211	240	81
VOE 20920723	293	200	379
VOE 20942283	333	100	411
VOE 20942283	333	120	413
VOE 20981856	211	220	77
VOE 20981856	211	240	83
VOE 20981856	211	240	83
VOE 20996835	293	300	381
VOE 21007187	255	100	275
VOE 21008653	356	300	449
VOE 21016539	211	220	79
VOE 21016539	211	240	83
VOE 21016539	211	240	83
VOE 21019175	331	100	409
VOE 21021925	262	100	311
VOE 21021925	262	120	315
VOE 21024032	212	200	95
VOE 21024032	212	200	95
VOE 21024032	212	220	97
VOE 21046528	262	300	319
VOE 21050240	215	100	123
VOE 21050240	215	120	125
VOE 21054149	214	100	107
VOE 21054149	214	100	107
VOE 21054149	214	120	113
VOE 21054149	214	120	113
VOE 21054149	214	140	115
VOE 21054149	214	140	115
VOE 21076527	254	200	239
VOE 21081799	221	520	175
VOE 21088049	235	300	217
VOE 21088049	235	320	221
VOE 21092243	221	100	163
VOE 21092243	221	100	163
VOE 21092243	221	120	165
VOE 21092243	221	120	165
VOE 21092243	255	100	275
VOE 21092243	255	100	275
VOE 21092243	255	120	277
VOE 21105100	214	200	117
VOE 21105100	214	240	121
VOE 21119083	252	120	235
VOE 21119814	293	100	377
VOE 21119958	269	100	357
VOE 21145970	222	100	181
VOE 21145970	222	120	185
VOE 21145971	222	100	181
VOE 21145971	222	120	185
VOE 21154172	215	240	133
VOE 21158384	262	120	315
VOE 21174150	262	100	313
VOE 21174150	262	100	311
VOE 21209650	213	120	105
VOE 21209650	218	120	159
VOE 21211715	255	120	277
VOE 21219818	215	200	129
VOE 21229589	254	1500	269
VOE 21244697	364	200	485
VOE 21244697	371	1200	495
VOE 21244697	371	1400	497
VOE 21244697	371	2850	509
VOE 21244697	371	3000	511
VOE 21244697	371	4100	517
VOE 21244697	371	5000	521
VOE 21244697	372	300	523
VOE 21244697	372	400	525
VOE 21244697	872	400	1003
VOE 21244697	875	100	1015
VOE 21253763	213	100	103
VOE 21253763	213	120	105
VOE 21253763	218	120	159
VOE 21261987	237	120	227
VOE 21262063	221	520	175
VOE 21280355	254	700	249
VOE 21282255	251	100	229
VOE 21285163	284	300	367
VOE 21293367	217	100	149
VOE 21293367	217	120	151
VOE 21294062	212	200	95
VOE 21294062	212	220	97
VOE 21294882	215	200	129
VOE 21294882	215	220	131
VOE 21294882	215	240	133
VOE 21298915	262	100	311
VOE 21303063	221	300	169
VOE 21315115	218	100	157
VOE 21321338	254	1500	269
VOE 21321340	254	1500	269
VOE 21330684	213	100	103
VOE 21330684	213	100	103
VOE 21330684	213	100	103
VOE 21343037	255	100	275
VOE 21344746	216	100	137
VOE 21344746	216	120	141
VOE 21344774	237	100	225
VOE 21344778	211	200	73
VOE 21344778	211	220	77
VOE 21344778	211	240	81
VOE 21344778	211	240	81
VOE 21344787	251	100	229
VOE 21344787	251	120	231
VOE 21344787	293	100	377
VOE 21344803	214	120	113
VOE 21345127	255	120	277
VOE 21345129	212	100	89
VOE 21345129	212	120	91
VOE 21345129	212	140	93
VOE 21345131	211	100	69
VOE 21345131	211	120	71
VOE 21361764	262	400	321
VOE 21364824	254	1500	269
VOE 21364824	254	1500	269
VOE 21371672	237	120	227
VOE 21373547	212	300	99
VOE 21383310	216	200	143
VOE 21383310	216	220	145
VOE 21393264	293	200	379
VOE 21399311	293	300	381
VOE 21399313	293	300	381
VOE 21399626	261	100	295
VOE 21403962	254	1500	269
VOE 21405770	211	200	73
VOE 21405770	211	220	77
VOE 21405773	211	200	73
VOE 21407772	254	1600	271
VOE 21411252	214	120	113
VOE 21412639	262	100	313
VOE 21412639	262	120	315
VOE 21415427	262	200	317
VOE 21425162	237	100	225
VOE 21426987	284	300	367
VOE 21426987	284	300	367
VOE 21426987	284	320	369
VOE 21426987	284	320	369
VOE 21428672	211	200	75
VOE 21428679	211	200	75
VOE 21430623	213	120	105
VOE 21430623	218	120	159
VOE 21430913	215	100	123
VOE 21430913	215	120	125
VOE 21430914	216	100	135
VOE 21430914	216	120	139
VOE 21433769	251	120	231
VOE 21434720	293	300	381
VOE 21445470	254	1500	269
VOE 21445536	254	1500	269
VOE 21445539	254	1500	269
VOE 21454324	293	100	377
VOE 21456239	215	200	129
VOE 21456239	215	220	131
VOE 21456239	215	240	133
VOE 21460261	214	120	113
VOE 21469531	263	100	327
VOE 21469805	251	100	229
VOE 21473105	215	200	129
VOE 21473105	215	220	131
VOE 21473105	215	240	133
VOE 21479276	263	100	327
VOE 21479276	263	120	329
VOE 21497047	252	100	233
VOE 21497047	252	120	235
VOE 21497050	252	100	233
VOE 21497050	252	120	235
VOE 21508269	255	100	275
VOE 21508269	284	300	367
VOE 21509801	237	120	227
VOE 21510072	211	100	69
VOE 21510072	211	120	71
VOE 21515329	211	200	73
VOE 21518407	212	300	99
VOE 21523327	217	200	153
VOE 21528673	293	100	377
VOE 21528906	251	120	231
VOE 21531072	284	300	367
VOE 21531072	284	320	369
VOE 21532258	212	300	99

NUMERICAL INDEX
RÉPERTOIRE DE NUMÉROS
NUMMERNREGISTER

INDICE DE NÚMERO
NUMMERREGISTER

NUMERICAL INDEX
RÉPERTOIRE DE NUMÉROS
NUMMERNREGISTER

INDICE DE NÚMERO
NUMMERREGISTER

Part No	Group	Sect	Page
VOE 21532258	212	320	101
VOE 21540602	233	100	197
VOE 21545619	255	100	275
VOE 21549016	263	120	329
VOE 21558121	262	100	311
VOE 21570880	254	1500	269
VOE 21590460	214	200	117
VOE 21590460	214	220	119
VOE 21590460	214	240	121
VOE 21596626	214	220	119
VOE 21596626	214	240	121
VOE 21596642	214	220	119
VOE 21599118	221	100	163
VOE 21599118	221	120	165
VOE 21599161	221	500	173
VOE 21599162	221	500	173
VOE 21610676	216	100	135
VOE 21610676	216	120	139
VOE 21620181	254	1050	259
VOE 21620181	254	1050	259
VOE 21626772	258	200	291
VOE 21628455	214	100	107
VOE 21628455	214	140	115
VOE 21634017	284	200	365
VOE 21644620	212	100	89
VOE 21644620	212	120	91
VOE 21644620	212	140	93
VOE 21664062	212	300	99
VOE 21664062	212	300	99
VOE 21666520	212	200	95
VOE 21666520	212	220	97
VOE 21677248	212	200	95
VOE 21677250	212	220	97
VOE 21679232	216	100	135
VOE 21679232	216	120	139
VOE 21687867	254	1300	265
VOE 21687877	254	520	245
VOE 21687880	254	520	245
VOE 21687888	254	520	245
VOE 21688317	254	520	245
VOE 21688752	262	400	321
VOE 21689131	262	400	321
VOE 21707132	222	100	181
VOE 21707132	222	120	185
VOE 21707133	222	100	181
VOE 21707133	222	120	185
VOE 21712927	254	1300	265
VOE 21732324	218	100	157
VOE 21743197	254	300	241
VOE 21743647	262	100	311
VOE 21744911	262	400	321
VOE 21748791	254	1500	269
VOE 21762285	269	200	359
VOE 21766717	263	100	327
VOE 21766717	263	120	329
VOE 21775801	254	1500	269
VOE 21779548	216	100	137
VOE 21779548	216	120	141
VOE 21781135	254	520	245
VOE 21782030	214	220	119
VOE 21794321	214	100	107
VOE 21809012	214	100	107
VOE 21809012	214	140	115
VOE 21816700	262	500	325
VOE 21832525	293	200	379
VOE 21833410	251	120	231
VOE 21839416	251	100	229
VOE 21843564	262	100	311
VOE 21843564	262	120	315
VOE 21861035	254	1500	269
VOE 21861042	254	1500	269
VOE 21861948	262	100	313
VOE 21861948	262	120	315
VOE 21866297	371	2200	503
VOE 21872746	216	220	145
VOE 21876770	221	100	163
VOE 21876770	221	120	165
VOE 21881185	214	100	107
VOE 21881195	214	120	113
VOE 21881195	214	140	115
VOE 21892734	215	100	123
VOE 21892734	215	120	125
VOE 21907126	212	100	89
VOE 21907126	212	120	91
VOE 21907126	212	140	93
VOE 21928656	293	200	379
VOE 21940610	212	120	91
VOE 21940610	212	140	93
VOE 21940610	221	300	169
VOE 21940610	222	120	185
VOE 21940610	255	100	275
VOE 21940610	255	120	277
VOE 21940615	212	100	89
VOE 21940615	212	120	91
VOE 21940615	212	140	93
VOE 21948261	216	100	135
VOE 21948261	216	120	139
VOE 21948264	216	100	135
VOE 21948264	216	120	139
VOE 21955036	333	100	411
VOE 21955036	333	120	413
VOE 21965217	221	500	173
VOE 21965217	221	520	175
VOE 21975945	212	300	99
VOE 21976103	212	300	99
VOE 21976104	212	300	99
VOE 21980343	333	100	411
VOE 21980343	333	120	413
VOE 21980351	333	120	413
VOE 21982552	333	120	413
VOE 21986056	263	200	331
VOE 21987759	262	300	319
VOE 21990221	211	200	75
VOE 21990221	211	220	79
VOE 21990221	211	240	85
VOE 21990221	211	240	85
VOE 22026927	321	300	405
VOE 22026929	263	100	327
VOE 22026929	263	120	329
VOE 22035664	254	1300	265
VOE 22035823	233	200	199
VOE 22040500	254	900	257
VOE 22040854	254	520	245
VOE 22066002	215	100	123
VOE 22066002	215	120	125
VOE 22081687	215	100	123
VOE 22081687	215	120	125
VOE 22105222	254	520	245
VOE 22118765	293	400	383
VOE 22121028	216	200	143
VOE 22121028	216	220	145
VOE 22134241	293	300	381
VOE 22143686	258	200	291
VOE 22144327	311	100	397
VOE 22181342	284	300	367
VOE 22194880	221	500	173
VOE 22194880	221	520	175
VOE 22195464	262	200	317
VOE 22209505	254	520	245
VOE 22213933	211	100	69
VOE 22213933	211	120	71
VOE 22224709	214	100	107
VOE 22224709	214	120	113
VOE 22224709	214	140	115
VOE 22235114	216	100	135
VOE 22235114	216	120	139
VOE 22239948	293	100	377
VOE 22251142	211	220	77
VOE 22277031	214	100	107
VOE 22277031	214	120	113
VOE 22277031	214	140	115
VOE 22295738	221	100	163
VOE 22295738	221	120	165
VOE 22300167	211	200	73
VOE 22316718	212	100	89
VOE 22316718	212	120	91
VOE 22316718	212	140	93
VOE 22316718	222	120	185
VOE 22324013	254	1500	269
VOE 22340652	237	100	225
VOE 22416685	221	100	163
VOE 22416685	221	120	165
VOE 22422785	284	200	365
VOE 22423434	284	100	363
VOE 22449430	254	1700	273
VOE 22452554	254	1600	271
VOE 22472567	214	120	113
VOE 22499250	211	240	81
VOE 22499250	211	240	81
VOE 22504359	333	100	411
VOE 22504361	333	120	413
VOE 22531007	262	100	311
VOE 22542642	293	100	377
VOE 22572094	216	200	143
VOE 22572094	216	220	145
VOE 22588468	254	1300	265
VOE 22608093	254	520	245
VOE 22618324	211	200	73
VOE 22677520	233	600	207
VOE 22691232	211	200	75

Part No	Group	Sect	Page
VOE 22691232	211	220	79
VOE 22691232	211	240	85
VOE 22691232	211	240	85
VOE 22703	414	100	565
VOE 22703	420	100	567
VOE 22703	420	100	567
VOE 22703	421	100	577
VOE 22703	421	1000	599
VOE 22703	421	200	581
VOE 22703	421	300	583
VOE 22703	421	400	587
VOE 22703	421	500	589
VOE 22703	421	600	591
VOE 22703	421	700	593
VOE 22703	421	800	595
VOE 22703	421	900	597
VOE 22703	434	100	601
VOE 22703	434	200	603
VOE 22703	434	300	607
VOE 22725966	212	300	99
VOE 22733669	254	520	245
VOE 22782163	284	300	367
VOE 22782163	284	320	369
VOE 22816011	293	200	379
VOE 22827992	254	1300	265
VOE 22827993	254	1300	265
VOE 22859766	214	100	107
VOE 22859766	214	120	113
VOE 22859766	214	140	115
VOE 22859766	217	100	149
VOE 22859766	217	120	151
VOE 22879256	215	200	129
VOE 22879256	215	220	131
VOE 22879256	215	240	133
VOE 22879257	215	200	129
VOE 22879257	215	220	131
VOE 22879257	215	240	133
VOE 22899626	254	1600	271
VOE 22899626	284	200	365
VOE 22899626	284	300	367
VOE 22900346	254	400	243
VOE 22900346	254	520	245
VOE 22900358	254	520	245
VOE 22902431	262	200	317
VOE 22916842	254	520	245
VOE 22918827	255	100	275
VOE 22995767	222	200	189
VOE 22995773	222	200	189
VOE 24426721	211	200	73
VOE 24426721	211	220	77
VOE 24426721	211	240	83
VOE 24426721	211	240	83
VOE 24426722	211	200	73
VOE 24426722	211	220	77
VOE 24426722	211	240	83
VOE 24426722	211	240	83
VOE 24426723	211	200	75
VOE 24426723	211	220	79
VOE 24426723	211	240	85
VOE 24426723	211	240	85
VOE 24427518	214	100	107
VOE 24427518	214	120	113
VOE 24427518	214	140	115
VOE 2509104	420	300	571
VOE 25309834	254	720	251
VOE 25350489	352	650	423
VOE 25350489	356	100	447
VOE 25350489	356	100	447
VOE 25370978	371	2200	505
VOE 25375469	255	120	277
VOE 25375492	371	4300	519
VOE 2552116	645	200	773
VOE 25560440	352	650	423
VOE 25560440	353	500	443
VOE 25560440	371	3600	515
VOE 263006	451	200	613
VOE 270950	213	100	103
VOE 270950	213	120	105
VOE 270950	218	120	159
VOE 276935	237	120	227
VOE 3173104	254	1200	263
VOE 3177470	212	220	97
VOE 3183207	214	100	107
VOE 3183207	214	120	113
VOE 3183207	214	140	115
VOE 3183211	211	200	75
VOE 3183211	211	220	79
VOE 3183211	211	240	85
VOE 3183211	211	240	85
VOE 33046	217	300	155
VOE 33046	218	200	161
VOE 33046	234	100	209
VOE 33046	234	200	211
VOE 33046	252	100	233
VOE 33046	256	250	281
VOE 33046	258	100	289
VOE 33046	261	100	295
VOE 33046	261	200	299
VOE 33046	263	1000	347
VOE 33046	263	400	333
VOE 33046	311	100	397
VOE 33046	313	100	399
VOE 33046	321	400	407
VOE 33046	420	200	569
VOE 33046	420	300	571
VOE 33046	420	400	573
VOE 33046	420	500	575
VOE 33046	436	100	609
VOE 33046	451	100	611
VOE 33046	460	100	619
VOE 33046	460	200	621
VOE 33046	522	500	723
VOE 33046	522	600	725
VOE 33046	525	100	743
VOE 33046	525	150	745
VOE 33046	525	200	747
VOE 33046	525	300	749
VOE 33046	527	300	751
VOE 33046	551	100	753
VOE 33046	551	250	755
VOE 33046	551	300	757
VOE 33046	641	100	765
VOE 33046	645	100	771
VOE 33046	645	200	773
VOE 33046	645	400	775
VOE 33046	645	450	777
VOE 33046	711	100	799
VOE 33046	715	100	801
VOE 33046	715	500	809
VOE 33046	716	100	825
VOE 33046	818	100	855
VOE 33046	818	200	865
VOE 33046	826	100	877
VOE 33046	827	100	893
VOE 33046	837	250	919
VOE 33046	896	500	1051
VOE 33046	911	100	1125
VOE 33046	911	1000	1147
VOE 33046	911	1200	1149
VOE 33046	911	1300	1151
VOE 33046	911	200	1127
VOE 33046	911	300	1131
VOE 33046	911	400	1133
VOE 33046	911	600	1139
VOE 33046	911	700	1141
VOE 33046	912	100	1159
VOE 33046	912	300	1161
VOE 33046	912	400	1163
VOE 33046	913	100	1171
VOE 33046	945	300	1229
VOE 33046	945	400	1233
VOE 33046	945	500	1235
VOE 33046	945	800	1241
VOE 33046	945	900	1243
VOE 33863	945	100	1219
VOE 33864	945	200	1223
VOE 356313	645	100	771
VOE 3595375	235	300	217
VOE 3595375	235	320	221
VOE 3819161	255	120	277
VOE 3830138	222	200	189
VOE 3838852	233	500	205
VOE 3849250	212	300	99
VOE 3944972	371	400	491
VOE 3944972	371	4100	517
VOE 3963046	371	4100	517
VOE 3963410	371	285	489
VOE 3963410	371	4100	517
VOE 3963410	371	4100	517
VOE 3963412	371	400	491
VOE 3963413	286	100	371
VOE 3963413	371	2200	505
VOE 3963413	371	400	491
VOE 3963413	371	4100	517
VOE 3963413	852	125	959
VOE 3963413	852	200	963
VOE 3963413	852	250	965
VOE 3963413	852	300	967
VOE 3963413	852	335	969
VOE 3963413	852	345	971

NUMERICAL INDEX
RÉPERTOIRE DE NUMÉROS
NUMMERNREGISTER

INDICE DE NÚMERO
NUMMERREGISTER

Catalogue id	Group
20806	**10**
Issue	Page
20053804-A	**675**

VOLVO

L220H

NUMERICAL INDEX
RÉPERTOIRE DE NUMÉROS
NUMMERNREGISTER

INDICE DE NÚMERO
NUMMERREGISTER

Catalogue id 20806 | Group 10
Issue 20053804-A | Page 676

Part No	Group	Sect	Page
VOE 3963413	852	375	975
VOE 3963413	911	200	1129
VOE 3964817	214	100	107
VOE 3964817	214	120	113
VOE 3964817	214	140	115
VOE 3979593	261	100	295
VOE 3979639	258	200	291
VOE 3979639	258	220	293
VOE 3985597	371	285	489
VOE 3985598	371	285	489
VOE 3986188	371	2850	509
VOE 3986188	371	3500	513
VOE 3986188	371	4100	517
VOE 3986188	371	4100	517
VOE 3986351	269	100	357
VOE 3987478	364	200	485
VOE 3987478	371	1200	495
VOE 3987478	371	1200	495
VOE 3987478	371	1400	497
VOE 3987478	371	1400	497
VOE 3987478	371	2200	505
VOE 3987478	371	5000	521
VOE 3987478	831	300	907
VOE 3987479	371	2200	503
VOE 3987481	371	2200	505
VOE 3987482	371	2200	505
VOE 3987482	371	3000	511
VOE 3987483	371	2200	505
VOE 3987768	371	400	491
VOE 3988328	217	100	149
VOE 3988328	217	120	151
VOE 3988328	852	125	959
VOE 3988328	852	200	963
VOE 3988328	852	250	965
VOE 3988328	852	300	967
VOE 3988328	852	335	969
VOE 3988328	852	345	971
VOE 3988328	852	375	975
VOE 421158	216	300	147
VOE 421158	420	200	569
VOE 422426	212	100	89
VOE 422426	212	120	91
VOE 422426	212	140	93
VOE 466623	222	300	191
VOE 466653	222	300	191
VOE 469846	221	100	163
VOE 469846	221	120	165
VOE 469904	222	300	191
VOE 470922	213	100	103
VOE 470922	213	120	105
VOE 470922	218	120	159
VOE 470993	255	100	275
VOE 471085	222	200	189
VOE 471085	222	300	191
VOE 47111843	993	2200	1295
VOE 471586	215	100	123
VOE 471586	215	120	125
VOE 471598	222	200	189
VOE 471626	221	500	173
VOE 471626	221	520	175
VOE 471708	254	900	257
VOE 471708	262	120	315
VOE 471752	262	100	311
VOE 471752	262	120	315
VOE 4718062	421	800	595
VOE 4718167	434	200	605
VOE 4720787	421	800	595
VOE 4746300	911	100	1125
VOE 4753600	911	200	1127
VOE 476279	212	220	97
VOE 476279	262	500	325
VOE 4766526	837	250	919
VOE 4766526	837	250	919
VOE 477113	333	100	411
VOE 477113	333	120	413
VOE 477268	333	100	411
VOE 477268	333	120	413
VOE 4782479	645	100	771
VOE 4782857	645	200	773
VOE 4782860	945	500	1235
VOE 4784047	645	200	773
VOE 4785459	523	500	735
VOE 4785462	387	100	535
VOE 4785462	841	500	941
VOE 4785462	841	600	943
VOE 4785462	872	400	1001
VOE 4785466	387	100	535
VOE 4786031	715	400	807
VOE 4786031	715	400	807
VOE 4786031	715	400	807
VOE 4786031	715	400	807
VOE 4786031	715	400	807
VOE 479956	421	300	585
VOE 479979	460	300	623
VOE 479979	463	200	639
VOE 479979	463	300	643
VOE 4803714	371	400	491
VOE 4803746	352	650	423
VOE 4803746	356	100	447
VOE 4803746	371	285	489
VOE 4803752	371	285	489
VOE 4806258	924	100	1215
VOE 4807923	924	100	1215
VOE 4807924	924	100	1215
VOE 4824275	837	900	931
VOE 4824275	872	400	1003
VOE 4854513	896	100	1043
VOE 4854855	911	200	1127
VOE 4854856	911	200	1127
VOE 4861701	221	600	177
VOE 4861701	235	100	215
VOE 4861701	522	100	715
VOE 4861701	522	200	717
VOE 4861701	522	300	719
VOE 4861701	522	400	721
VOE 4861701	523	100	729
VOE 4861701	645	400	775
VOE 4861701	660	200	791
VOE 4861701	911	1300	1153
VOE 4861701	911	600	1139
VOE 4861701	916	1100	1209
VOE 4861701	916	200	1187
VOE 4861701	916	300	1191
VOE 4861701	916	400	1195
VOE 4861701	916	500	1199
VOE 4861701	916	800	1201
VOE 4861701	916	825	1203
VOE 4861701	916	850	1205
VOE 4870448	852	125	959
VOE 4870448	852	200	963
VOE 4870448	852	250	965
VOE 4870448	852	300	967
VOE 4870448	852	335	969
VOE 4870448	852	345	971
VOE 4870448	852	375	975
VOE 4871469	461	100	627
VOE 4871469	463	100	637
VOE 4880194	261	200	299
VOE 4880575	916	1100	1209
VOE 4880578	522	400	721
VOE 4880578	873	300	1013
VOE 4880578	911	1300	1153
VOE 4880578	916	1100	1209
VOE 4880578	916	800	1201
VOE 4880578	916	825	1203
VOE 4880578	916	850	1205
VOE 4880579	522	300	719
VOE 4880583	945	100	1221
VOE 4880583	945	1100	1247
VOE 4880583	945	200	1225
VOE 4880586	261	200	299
VOE 4880586	916	200	1185
VOE 4880586	916	300	1189
VOE 4880586	916	400	1193
VOE 4880586	916	500	1197
VOE 4880647	221	600	177
VOE 4880647	235	100	215
VOE 4880647	916	100	1181
VOE 4881034	434	200	603
VOE 4881255	421	700	593
VOE 4881440	217	100	149
VOE 4881440	217	120	151
VOE 4881440	222	100	183
VOE 4881440	233	300	201
VOE 4881440	234	100	209
VOE 4881440	235	100	215
VOE 4881440	235	300	219
VOE 4881440	235	320	223
VOE 4881440	254	100	237
VOE 4881440	254	1050	259
VOE 4881440	254	1400	267
VOE 4881440	254	200	239
VOE 4881440	254	300	241
VOE 4881440	254	600	247
VOE 4881440	254	700	249
VOE 4881440	261	100	295
VOE 4881440	261	200	299
VOE 4881440	269	100	357
VOE 4881440	269	200	359
VOE 4881440	286	100	371

Part No	Group	Sect	Page
VOE 4881440	286	120	373
VOE 4881440	352	1000	431
VOE 4881440	352	1100	433
VOE 4881440	352	650	423
VOE 4881440	353	500	443
VOE 4881440	356	100	447
VOE 4881440	356	800	461
VOE 4881440	362	200	471
VOE 4881440	362	300	473
VOE 4881440	362	350	475
VOE 4881440	364	200	485
VOE 4881440	371	1200	495
VOE 4881440	371	1400	497
VOE 4881440	371	1600	501
VOE 4881440	371	400	491
VOE 4881440	387	100	535
VOE 4881440	387	200	537
VOE 4881440	420	400	573
VOE 4881440	460	200	621
VOE 4881440	523	500	737
VOE 4881440	523	600	741
VOE 4881440	872	400	1003
VOE 4881440	872	400	1003
VOE 4881440	873	300	1013
VOE 4881440	875	100	1015
VOE 4881440	881	100	1017
VOE 4881440	911	100	1125
VOE 4881440	911	200	1129
VOE 4881440	912	100	1159
VOE 4881440	916	1100	1209
VOE 4881440	916	800	1201
VOE 4881440	916	825	1203
VOE 4881440	916	850	1205
VOE 4881440	993	2200	1295
VOE 4881440	993	400	1257
VOE 4881440	996	100	1297
VOE 4881656	837	250	921
VOE 4881656	837	800	929
VOE 4898544	436	100	609
VOE 4935756	362	400	477
VOE 4935756	362	500	479
VOE 494817	254	720	251
VOE 4966290	922	300	1213
VOE 4974462	911	200	1127
VOE 56128	460	100	619
VOE 56128	460	200	621
VOE 56128	461	100	625
VOE 56128	461	200	629
VOE 56128	468	300	649
VOE 56128	516	100	711
VOE 56129	460	100	619
VOE 56129	460	200	621
VOE 56129	460	300	623
VOE 56129	463	100	635
VOE 56129	463	200	639
VOE 56129	517	100	713
VOE 56130	460	100	619
VOE 56130	460	200	621
VOE 56130	460	300	623
VOE 56130	463	100	635
VOE 56130	463	300	643
VOE 56130	517	100	713
VOE 60110026	818	200	865
VOE 60110070	451	100	611
VOE 60110093	882	700	1033
VOE 60110100	221	200	167
VOE 60110103	831	300	907
VOE 60110103	837	800	929
VOE 60110104	522	600	725
VOE 60110111	715	1150	817
VOE 601101198	882	1400	1039
VOE 60110224	837	250	919
VOE 60110304	254	400	243
VOE 60110304	261	100	295
VOE 60110304	362	300	473
VOE 60110304	387	100	535
VOE 60110304	387	200	537
VOE 60110304	393	300	541
VOE 60110304	827	100	893
VOE 60110304	837	1130	937
VOE 60110304	841	500	941
VOE 60110304	872	400	1001
VOE 60110304	872	400	1001
VOE 60110304	872	400	1003
VOE 60110304	872	400	1001
VOE 60110304	882	600	1029
VOE 60110304	882	700	1031
VOE 60110304	924	100	1217
VOE 60110321	913	100	1171
VOE 60110331	525	150	745
VOE 60110347	852	200	963
VOE 60110347	852	250	965
VOE 60110348	256	400	285
VOE 60110348	256	500	287
VOE 60110350	436	100	609
VOE 60110354	263	400	333
VOE 60110354	711	100	799
VOE 60110354	810	300	853
VOE 60110354	913	100	1171
VOE 60111121	434	100	601
VOE 60111162	993	1200	1267
VOE 60111162	993	1400	1275
VOE 60111162	993	1700	1283
VOE 60111162	993	1800	1287
VOE 60111162	993	400	1257
VOE 60111162	993	700	1259
VOE 60111162	993	800	1261
VOE 60111689	254	1300	265
VOE 60111964	214	100	107
VOE 60111964	214	100	107
VOE 60111964	214	120	113
VOE 60111964	214	140	115
VOE 60111964	214	140	115
VOE 60111976	211	200	75
VOE 60111976	211	220	77
VOE 60111976	211	240	83
VOE 60111976	211	240	83
VOE 60111977	810	200	851
VOE 60112025	641	100	765
VOE 60112097	831	300	909
VOE 60112097	882	700	1033
VOE 60112102	882	200	1023
VOE 60112130	882	200	1023
VOE 60112130	882	700	1031
VOE 60112154	831	300	907
VOE 60112154	837	900	931
VOE 60112154	882	100	1021
VOE 60112220	945	900	1243
VOE 60112224	912	300	1161
VOE 60112261	837	1125	935
VOE 60112304	882	700	1031
VOE 60112304	882	700	1033
VOE 60112305	882	700	1031
VOE 60112306	872	100	995
VOE 60112306	872	200	997
VOE 60112306	872	300	999
VOE 60112440	235	100	215
VOE 60112443	254	800	255
VOE 60112443	261	100	295
VOE 60112443	261	100	295
VOE 60112536	841	500	941
VOE 60112546	882	700	1031
VOE 60112597	364	150	483
VOE 60112631	993	1200	1267
VOE 60112631	993	1400	1275
VOE 60112631	993	1700	1283
VOE 60112631	993	1800	1287
VOE 60112632	993	2200	1295
VOE 60112633	818	200	865
VOE 60112633	993	1200	1267
VOE 60112633	993	1400	1275
VOE 60112633	993	1700	1283
VOE 60112633	993	1800	1287
VOE 60112737	523	200	731
VOE 60112737	523	600	739
VOE 60112737	826	300	879
VOE 60112737	826	350	883
VOE 60112787	421	900	597
VOE 60112789	645	200	773
VOE 60112830	254	700	249
VOE 60112963	645	400	775
VOE 60112964	421	100	579
VOE 60112975	261	200	301
VOE 60112976	263	1100	349
VOE 60112976	263	550	337
VOE 60112976	263	550	337
VOE 60112976	911	400	1135
VOE 60112980	911	200	1127
VOE 60112984	263	100	327
VOE 60112985	252	120	235
VOE 60112985	421	100	577
VOE 60112988	645	100	771
VOE 60112992	911	1000	1147
VOE 60112992	911	700	1141
VOE 60112992	911	700	1141
VOE 60112994	434	200	605
VOE 60113068	254	1300	265
VOE 60113068	852	300	967
VOE 60113069	254	800	255
VOE 60113069	261	100	295

NUMERICAL INDEX
RÉPERTOIRE DE NUMÉROS
NUMMERNREGISTER

INDICE DE NÚMERO
NUMMERREGISTER

Catalogue id	Group
20806	10
Issue	Page
20053804-A	677

VOLVO

L220H

NUMERICAL INDEX
RÉPERTOIRE DE NUMÉROS
NUMMERNREGISTER

INDICE DE NÚMERO
NUMMERREGISTER

Part No	Group	Sect	Page
VOE 60113069	269	100	357
VOE 60113069	269	200	359
VOE 60113069	371	2200	503
VOE 60113069	387	100	535
VOE 60113069	393	300	541
VOE 60113069	421	300	585
VOE 60113069	660	100	789
VOE 60113069	873	300	1013
VOE 60113069	896	500	1051
VOE 60113070	387	200	537
VOE 60113070	837	1125	935
VOE 60113070	837	1130	937
VOE 60113070	837	600	927
VOE 60113070	872	400	1001
VOE 60113070	872	400	1003
VOE 60113071	421	800	595
VOE 60113071	872	400	1001
VOE 60113071	872	400	1001
VOE 60113072	831	300	907
VOE 60113074	387	100	535
VOE 60113074	841	500	941
VOE 60113074	841	600	943
VOE 60113074	882	700	1033
VOE 60113075	254	400	243
VOE 60113075	872	400	1001
VOE 60113077	421	100	579
VOE 60113079	371	2850	509
VOE 60113079	916	800	1201
VOE 60113079	916	825	1203
VOE 60113079	916	850	1205
VOE 60113080	216	300	147
VOE 60113080	252	120	235
VOE 60113080	254	1050	259
VOE 60113080	254	1300	265
VOE 60113080	254	1300	265
VOE 60113080	254	300	241
VOE 60113080	254	600	247
VOE 60113080	254	800	255
VOE 60113080	254	800	255
VOE 60113080	256	250	281
VOE 60113080	261	200	299
VOE 60113080	269	100	357
VOE 60113080	269	200	359
VOE 60113080	313	100	399
VOE 60113080	420	400	573
VOE 60113080	420	500	575
VOE 60113080	421	300	583
VOE 60113080	421	900	597
VOE 60113080	460	200	621
VOE 60113080	522	500	723
VOE 60113080	522	500	723
VOE 60113080	523	100	727
VOE 60113080	523	200	731
VOE 60113080	523	600	739
VOE 60113080	660	100	789
VOE 60113080	660	100	789
VOE 60113080	715	600	811
VOE 60113080	716	100	825
VOE 60113080	810	200	851
VOE 60113080	818	200	865
VOE 60113080	852	125	959
VOE 60113080	852	200	963
VOE 60113080	852	335	969
VOE 60113080	872	400	1003
VOE 60113080	872	400	1001
VOE 60113080	873	100	1009
VOE 60113080	882	700	1033
VOE 60113080	896	500	1051
VOE 60113080	911	100	1125
VOE 60113080	911	200	1127
VOE 60113080	996	100	1297
VOE 60113081	233	400	203
VOE 60113081	234	200	211
VOE 60113081	235	100	215
VOE 60113081	254	400	243
VOE 60113081	256	300	283
VOE 60113081	362	400	477
VOE 60113081	362	500	479
VOE 60113081	371	400	491
VOE 60113081	421	900	597
VOE 60113081	522	100	715
VOE 60113081	522	200	717
VOE 60113081	525	100	743
VOE 60113081	647	100	781
VOE 60113081	660	100	789
VOE 60113081	810	200	851
VOE 60113081	827	700	899
VOE 60113081	827	800	901
VOE 60113081	872	400	1001
VOE 60113081	881	100	1017
VOE 60113081	911	200	1127
VOE 60113082	252	120	235
VOE 60113082	254	400	243
VOE 60113082	256	250	281
VOE 60113082	258	200	291
VOE 60113082	362	350	475
VOE 60113082	420	200	569
VOE 60113082	434	200	603
VOE 60113082	647	100	781
VOE 60113082	716	500	833
VOE 60113082	881	100	1019
VOE 60113082	911	200	1129
VOE 60113082	945	100	1221
VOE 60113082	945	200	1225
VOE 60113083	254	1100	261
VOE 60113083	645	400	775
VOE 60113084	217	300	155
VOE 60113084	233	200	199
VOE 60113084	263	400	333
VOE 60113084	362	200	471
VOE 60113084	362	350	475
VOE 60113084	420	400	573
VOE 60113084	421	300	585
VOE 60113084	421	300	583
VOE 60113084	421	300	583
VOE 60113084	421	700	593
VOE 60113084	522	300	719
VOE 60113084	827	600	897
VOE 60113084	827	700	899
VOE 60113084	827	800	901
VOE 60113084	882	700	1033
VOE 60113084	882	700	1033
VOE 60113084	911	200	1129
VOE 60113085	263	400	333
VOE 60113085	522	400	721
VOE 60113085	873	300	1013
VOE 60113086	420	400	573
VOE 60113086	421	900	597
VOE 60113086	852	250	965
VOE 60113087	217	300	155
VOE 60113087	852	125	959
VOE 60113087	852	125	959
VOE 60113087	852	200	963
VOE 60113087	852	200	963
VOE 60113087	852	200	963
VOE 60113087	852	335	969
VOE 60113087	911	1300	1151
VOE 60113088	261	200	299
VOE 60113088	262	200	317
VOE 60113088	523	200	731
VOE 60113088	715	500	809
VOE 60113088	827	700	899
VOE 60113088	827	800	901
VOE 60113088	911	1300	1153
VOE 60113088	916	800	1201
VOE 60113088	916	825	1203
VOE 60113088	916	850	1205
VOE 60113090	234	100	209
VOE 60113090	421	700	593
VOE 60113090	434	200	605
VOE 60113090	647	100	781
VOE 60113090	882	700	1033
VOE 60113091	421	900	597
VOE 60113092	233	300	201
VOE 60113092	233	400	203
VOE 60113092	254	700	249
VOE 60113092	261	200	299
VOE 60113092	356	800	461
VOE 60113092	434	200	603
VOE 60113092	434	200	605
VOE 60113092	523	200	731
VOE 60113092	525	200	747
VOE 60113092	837	500	925
VOE 60113092	852	300	967
VOE 60113092	911	200	1127
VOE 60113092	916	100	1181
VOE 60113093	234	100	209
VOE 60113093	254	700	249
VOE 60113093	256	400	285
VOE 60113093	256	500	287
VOE 60113093	261	100	295
VOE 60113093	269	100	357
VOE 60113093	269	200	359
VOE 60113093	352	1100	433
VOE 60113093	353	100	435
VOE 60113093	353	200	437
VOE 60113093	356	1000	463
VOE 60113093	356	1100	465
VOE 60113093	356	1200	467

Part No	Group	Sect	Page
VOE 60113093	356	1300	469
VOE 60113093	356	400	451
VOE 60113093	356	700	457
VOE 60113093	523	100	727
VOE 60113093	523	500	735
VOE 60113093	660	200	791
VOE 60113093	810	200	851
VOE 60113093	827	700	899
VOE 60113093	827	800	901
VOE 60113093	852	250	965
VOE 60113093	872	400	1001
VOE 60113093	911	1300	1151
VOE 60113093	916	800	1201
VOE 60113093	916	825	1203
VOE 60113093	916	850	1205
VOE 60113094	217	300	155
VOE 60113094	234	100	209
VOE 60113094	263	400	333
VOE 60113094	313	100	399
VOE 60113094	352	650	423
VOE 60113094	356	100	447
VOE 60113094	420	200	569
VOE 60113094	420	200	569
VOE 60113094	421	200	581
VOE 60113094	522	100	715
VOE 60113094	522	200	717
VOE 60113094	647	100	781
VOE 60113094	715	1150	817
VOE 60113094	715	1500	823
VOE 60113094	715	400	807
VOE 60113094	852	250	965
VOE 60113094	911	1300	1151
VOE 60113094	911	400	1133
VOE 60113094	916	100	1183
VOE 60113095	254	1050	259
VOE 60113095	263	550	337
VOE 60113095	421	200	581
VOE 60113095	645	500	779
VOE 60113095	660	200	791
VOE 60113095	660	200	791
VOE 60113095	827	100	893
VOE 60113095	827	700	899
VOE 60113095	827	800	901
VOE 60113095	912	300	1161
VOE 60113095	916	100	1181
VOE 60113095	916	100	1181
VOE 60113096	233	400	203
VOE 60113096	525	200	747
VOE 60113096	525	300	749
VOE 60113096	715	800	815
VOE 60113096	810	300	853
VOE 60113096	818	120	859
VOE 60113096	826	300	879
VOE 60113096	826	350	883
VOE 60113096	860	200	987
VOE 60113096	881	100	1017
VOE 60113096	882	700	1033
VOE 60113096	911	1000	1147
VOE 60113096	911	1200	1149
VOE 60113096	945	100	1219
VOE 60113096	945	200	1223
VOE 60113096	993	1200	1267
VOE 60113096	993	1400	1275
VOE 60113096	993	400	1257
VOE 60113097	711	100	799
VOE 60113098	321	100	401
VOE 60113098	321	400	407
VOE 60113098	523	200	731
VOE 60113098	523	600	739
VOE 60113098	523	600	739
VOE 60113098	525	300	749
VOE 60113098	818	110	857
VOE 60113098	818	130	861
VOE 60113098	852	125	959
VOE 60113098	852	125	959
VOE 60113098	852	200	963
VOE 60113098	852	200	963
VOE 60113098	852	335	969
VOE 60113098	911	1300	1151
VOE 60113098	916	100	1181
VOE 60113098	945	100	1221
VOE 60113098	945	200	1225
VOE 60113099	254	600	247
VOE 60113100	434	300	607
VOE 60113100	715	660	813
VOE 60113100	911	1000	1147
VOE 60113100	993	100	1253
VOE 60113102	645	400	775
VOE 60113102	852	250	965
VOE 60113102	852	345	971
VOE 60113102	911	700	1141
VOE 60113104	911	1200	1149
VOE 60113105	516	100	711
VOE 60113105	911	400	1133
VOE 60113105	912	100	1159
VOE 60113105	916	100	1181
VOE 60113106	254	1050	259
VOE 60113107	261	200	299
VOE 60113107	523	600	739
VOE 60113107	715	1200	819
VOE 60113107	715	1300	821
VOE 60113107	715	300	805
VOE 60113107	818	200	865
VOE 60113107	826	100	877
VOE 60113107	837	1100	933
VOE 60113107	860	100	985
VOE 60113108	258	100	289
VOE 60113108	911	300	1131
VOE 60113108	911	400	1133
VOE 60113108	916	200	1185
VOE 60113108	916	300	1189
VOE 60113108	916	400	1193
VOE 60113108	916	500	1197
VOE 60113109	252	120	235
VOE 60113109	460	300	623
VOE 60113109	645	100	771
VOE 60113109	715	1300	821
VOE 60113109	911	400	1133
VOE 60113109	911	700	1141
VOE 60113110	826	100	877
VOE 60113110	860	100	985
VOE 60113110	916	200	1185
VOE 60113110	916	300	1189
VOE 60113110	916	400	1193
VOE 60113110	916	500	1197
VOE 60113111	218	200	161
VOE 60113111	420	100	567
VOE 60113111	826	100	877
VOE 60113111	826	300	879
VOE 60113111	826	350	883
VOE 60113111	911	1000	1147
VOE 60113111	912	100	1159
VOE 60113112	826	100	877
VOE 60113112	860	100	985
VOE 60113113	256	400	285
VOE 60113113	256	500	287
VOE 60113113	263	1100	349
VOE 60113113	263	450	335
VOE 60113113	263	600	341
VOE 60113113	263	700	343
VOE 60113113	313	100	399
VOE 60113113	660	100	789
VOE 60113113	715	100	801
VOE 60113113	825	100	869
VOE 60113113	827	100	893
VOE 60113115	252	100	233
VOE 60113115	715	1200	819
VOE 60113115	715	1300	821
VOE 60113115	911	100	1125
VOE 60113115	916	200	1185
VOE 60113115	916	300	1189
VOE 60113115	916	400	1193
VOE 60113115	916	500	1197
VOE 60113119	715	1500	823
VOE 60113119	911	400	1133
VOE 60113121	911	400	1133
VOE 60113122	911	400	1133
VOE 60113122	916	200	1185
VOE 60113122	916	300	1189
VOE 60113122	916	400	1193
VOE 60113122	916	500	1197
VOE 60113123	218	200	161
VOE 60113124	810	200	851
VOE 60113124	810	300	853
VOE 60113124	945	900	1243
VOE 60113125	436	100	609
VOE 60113126	818	200	865
VOE 60113126	945	100	1219
VOE 60113126	945	200	1223
VOE 60113126	945	200	1223
VOE 60113126	945	250	1227
VOE 60113126	945	300	1229
VOE 60113128	234	100	209
VOE 60113128	716	200	827
VOE 60113128	716	300	829
VOE 60113128	716	400	831
VOE 60113128	810	300	853
VOE 60113128	945	300	1229
VOE 60113129	436	100	609
VOE 60113129	716	200	827

NUMERICAL INDEX
RÉPERTOIRE DE NUMÉROS
NUMMERNREGISTER

INDICE DE NÚMERO
NUMMERREGISTER

NUMERICAL INDEX
RÉPERTOIRE DE NUMÉROS
NUMMERNREGISTER

INDICE DE NÚMERO
NUMMERREGISTER

Catalogue id	Group
20806	10
Issue	Page
20053804-A	680

Part No	Group	Sect	Page
VOE 60113129	716	300	829
VOE 60113129	716	400	831
VOE 60113131	218	200	161
VOE 60113131	261	200	299
VOE 60113131	715	660	813
VOE 60113131	818	100	855
VOE 60113132	715	1500	823
VOE 60113139	269	100	357
VOE 60113139	269	200	359
VOE 60113140	362	200	471
VOE 60113140	420	200	569
VOE 60113140	420	400	573
VOE 60113140	522	100	715
VOE 60113140	522	200	717
VOE 60113140	522	600	725
VOE 60113140	523	200	731
VOE 60113140	523	600	739
VOE 60113140	896	500	1051
VOE 60113141	233	400	203
VOE 60113141	269	100	357
VOE 60113141	269	200	359
VOE 60113141	352	1100	433
VOE 60113141	353	100	435
VOE 60113141	353	200	437
VOE 60113141	356	1000	463
VOE 60113141	356	1100	465
VOE 60113141	356	400	451
VOE 60113141	356	800	461
VOE 60113141	522	100	715
VOE 60113141	522	200	717
VOE 60113141	660	200	791
VOE 60113141	810	200	851
VOE 60113141	911	400	1133
VOE 60113141	945	100	1219
VOE 60113141	945	200	1223
VOE 60113142	860	100	985
VOE 60113142	911	400	1133
VOE 60113144	810	300	853
VOE 60113166	254	1300	265
VOE 60113166	261	100	295
VOE 60113166	362	300	473
VOE 60113166	387	100	535
VOE 60113166	837	800	929
VOE 60113166	872	400	1001
VOE 60113166	872	400	1001
VOE 60113166	872	400	1001
VOE 60113166	896	500	1051
VOE 60113167	233	200	199
VOE 60113167	233	400	203
VOE 60113167	234	100	209
VOE 60113167	234	100	209
VOE 60113167	235	100	215
VOE 60113167	254	1100	261
VOE 60113167	254	300	241
VOE 60113167	254	400	243
VOE 60113167	254	600	247
VOE 60113167	256	250	281
VOE 60113167	261	200	299
VOE 60113167	362	350	475
VOE 60113167	371	400	491
VOE 60113167	420	400	573
VOE 60113167	420	500	575
VOE 60113167	460	200	621
VOE 60113167	525	100	743
VOE 60113167	647	100	781
VOE 60113167	826	600	889
VOE 60113167	827	600	897
VOE 60113167	827	700	899
VOE 60113167	827	700	899
VOE 60113167	827	800	901
VOE 60113167	837	800	929
VOE 60113167	852	125	959
VOE 60113167	852	125	959
VOE 60113167	852	200	963
VOE 60113167	852	200	963
VOE 60113167	852	200	963
VOE 60113167	852	250	965
VOE 60113167	852	250	965
VOE 60113167	852	300	967
VOE 60113167	852	300	967
VOE 60113167	852	335	969
VOE 60113167	882	1500	1041
VOE 60113167	911	100	1125
VOE 60113167	911	1300	1153
VOE 60113167	916	100	1181
VOE 60113167	916	800	1201
VOE 60113167	916	825	1203
VOE 60113167	916	850	1205
VOE 60113167	945	100	1221
VOE 60113167	945	200	1225
VOE 60113168	233	300	201
VOE 60113168	254	600	247
VOE 60113168	261	100	295
VOE 60113168	263	400	333
VOE 60113168	321	100	401
VOE 60113168	321	400	407
VOE 60113168	352	650	423
VOE 60113168	356	100	447
VOE 60113168	523	200	731
VOE 60113168	523	600	739
VOE 60113168	525	300	749
VOE 60113168	711	100	799
VOE 60113168	715	1500	823
VOE 60113168	827	700	899
VOE 60113168	827	800	901
VOE 60113168	852	125	959
VOE 60113168	852	125	959
VOE 60113168	852	200	963
VOE 60113168	852	200	963
VOE 60113168	852	250	965
VOE 60113168	852	250	965
VOE 60113168	852	300	967
VOE 60113168	852	335	969
VOE 60113168	860	200	987
VOE 60113168	860	200	987
VOE 60113168	872	400	1001
VOE 60113168	881	100	1017
VOE 60113168	911	1000	1147
VOE 60113168	911	1300	1151
VOE 60113168	911	400	1133
VOE 60113168	916	100	1181
VOE 60113169	252	120	235
VOE 60113169	252	120	235
VOE 60113169	258	100	289
VOE 60113169	313	100	399
VOE 60113169	321	100	401
VOE 60113169	321	400	407
VOE 60113169	660	100	789
VOE 60113169	911	100	1125
VOE 60113169	911	400	1133
VOE 60113171	218	200	161
VOE 60113171	234	100	209
VOE 60113171	362	400	477
VOE 60113171	362	500	479
VOE 60113171	924	100	1215
VOE 60113230	393	600	545
VOE 60113249	321	400	407
VOE 60113249	362	350	475
VOE 60113249	421	700	593
VOE 60113249	525	100	743
VOE 60113249	916	100	1181
VOE 60113250	321	400	407
VOE 60113252	254	200	239
VOE 60113255	261	200	299
VOE 60113282	916	1100	1209
VOE 60113284	451	100	611
VOE 60113287	818	200	865
VOE 60113289	269	200	359
VOE 60113290	371	1600	501
VOE 60113290	398	100	547
VOE 60113290	398	300	549
VOE 60113290	398	350	551
VOE 60113290	398	400	553
VOE 60113290	398	450	555
VOE 60113290	398	500	557
VOE 60113296	715	1500	823
VOE 60113296	852	300	967
VOE 60113297	873	300	1013
VOE 60113297	882	100	1021
VOE 60113297	882	700	1033
VOE 60113297	882	700	1033
VOE 60113297	882	700	1031
VOE 60113299	831	100	903
VOE 60113303	460	100	619
VOE 60113303	461	200	629
VOE 60113303	463	200	641
VOE 60113303	463	300	645
VOE 60113306	421	300	585
VOE 60113309	353	500	443
VOE 60113311	234	100	209
VOE 60113311	254	1050	259
VOE 60113311	254	600	247
VOE 60113311	256	400	285
VOE 60113311	256	500	287
VOE 60113311	523	500	735
VOE 60113311	645	400	775
VOE 60113311	837	500	925
VOE 60113311	924	100	1215
VOE 60113311	945	100	1219
VOE 60113311	945	200	1223

Part No	Group	Sect	Page
VOE 60113452	882	100	1021
VOE 60113461	523	500	735
VOE 60113518	235	300	217
VOE 60113518	235	320	221
VOE 60113524	851	300	953
VOE 60113524	860	200	987
VOE 60113524	860	300	989
VOE 60113528	841	100	939
VOE 60113528	841	600	943
VOE 60113528	852	125	959
VOE 60113528	852	200	963
VOE 60113528	852	250	965
VOE 60113528	852	250	965
VOE 60113528	852	300	967
VOE 60113528	852	300	967
VOE 60113528	852	335	969
VOE 60113528	852	345	971
VOE 60113528	852	345	971
VOE 60113528	852	375	975
VOE 60113541	660	100	789
VOE 60113544	421	800	595
VOE 60113547	254	1300	265
VOE 60113550	660	100	789
VOE 60113553	254	1300	265
VOE 60113553	914	200	1177
VOE 60113553	914	250	1179
VOE 60113553	916	800	1201
VOE 60113553	916	825	1203
VOE 60113553	916	850	1205
VOE 60113556	217	300	155
VOE 60113556	362	200	471
VOE 60113556	362	350	475
VOE 60113556	911	200	1129
VOE 60113558	263	400	333
VOE 60113558	286	100	371
VOE 60113562	516	100	711
VOE 60113564	362	350	475
VOE 60113566	258	200	291
VOE 60113566	837	250	919
VOE 60113567	992	400	1249
VOE 60113567	992	500	1251
VOE 60113568	523	200	731
VOE 60113568	523	600	739
VOE 60113568	912	300	1161
VOE 60113569	420	400	573
VOE 60113572	911	1200	1149
VOE 60113572	911	400	1135
VOE 60113575	993	1700	1283
VOE 60113575	993	1800	1287
VOE 60113578	911	1200	1149
VOE 60113579	945	100	1221
VOE 60113579	945	200	1225
VOE 60113585	660	100	789
VOE 60113593	911	100	1125
VOE 60113595	525	100	743
VOE 60113595	825	100	869
VOE 60113598	645	100	771
VOE 60113599	218	200	161
VOE 60113599	912	100	1159
VOE 60113600	313	100	399
VOE 60113600	827	100	893
VOE 60113604	852	125	959
VOE 60113604	852	200	963
VOE 60113604	882	700	1031
VOE 60113605	451	100	611
VOE 60113605	715	100	801
VOE 60113612	810	200	851
VOE 60113616	716	200	827
VOE 60113616	716	300	829
VOE 60113616	945	100	1219
VOE 60113616	945	200	1223
VOE 60113616	945	250	1227
VOE 60113616	945	300	1229
VOE 60113617	234	100	209
VOE 60113621	261	200	299
VOE 60113621	945	800	1241
VOE 60113624	715	1500	823
VOE 60113802	716	100	825
VOE 60113804	252	120	235
VOE 60113804	321	400	407
VOE 60113804	715	300	805
VOE 60113804	860	100	985
VOE 60113804	911	400	1135
VOE 60113807	715	1500	823
VOE 60113807	715	660	813
VOE 60113807	810	300	853
VOE 60113807	818	200	865
VOE 60113807	945	100	1219
VOE 60113807	945	250	1227
VOE 60113807	945	300	1229
VOE 60113807	945	300	1229
VOE 60113851	827	100	893
VOE 60113865	233	300	201
VOE 60113865	420	200	569
VOE 60113866	261	100	295
VOE 60113866	313	100	399
VOE 60113866	352	1100	433
VOE 60113866	352	650	423
VOE 60113866	353	100	435
VOE 60113866	353	200	437
VOE 60113866	356	100	447
VOE 60113866	356	1000	463
VOE 60113866	356	1100	465
VOE 60113866	356	1200	467
VOE 60113866	356	1300	469
VOE 60113866	356	400	451
VOE 60113866	356	700	457
VOE 60113866	356	750	459
VOE 60113866	356	800	461
VOE 60113866	523	100	729
VOE 60113866	525	200	747
VOE 60113866	525	300	749
VOE 60113866	660	200	791
VOE 60113866	715	1150	817
VOE 60113866	715	1500	823
VOE 60113866	715	400	807
VOE 60113866	715	800	815
VOE 60113866	810	200	851
VOE 60113866	826	300	879
VOE 60113866	826	350	883
VOE 60113866	827	100	893
VOE 60113866	827	700	899
VOE 60113866	827	800	901
VOE 60113866	841	100	939
VOE 60113866	841	600	943
VOE 60113866	911	1300	1151
VOE 60113866	993	400	1257
VOE 60113869	460	300	623
VOE 60113870	252	100	233
VOE 60113870	258	100	289
VOE 60113870	313	100	399
VOE 60113870	645	100	771
VOE 60113870	647	100	781
VOE 60113870	660	100	789
VOE 60113870	715	100	801
VOE 60113870	715	1200	819
VOE 60113870	715	1300	821
VOE 60113870	715	1500	823
VOE 60113870	818	200	865
VOE 60113870	826	100	877
VOE 60113870	826	300	879
VOE 60113870	826	350	883
VOE 60113870	837	250	919
VOE 60113870	911	100	1125
VOE 60113870	916	200	1185
VOE 60113870	916	300	1189
VOE 60113870	916	400	1193
VOE 60113870	916	500	1197
VOE 60113870	945	800	1241
VOE 60113873	716	200	827
VOE 60113873	716	300	829
VOE 60113876	810	200	851
VOE 60113881	254	200	239
VOE 60113881	263	900	345
VOE 60113881	321	400	407
VOE 60114228	421	100	577
VOE 60114321	233	200	199
VOE 60114321	233	400	203
VOE 60114321	233	400	203
VOE 60114321	254	300	241
VOE 60114321	254	400	243
VOE 60114321	254	400	243
VOE 60114321	313	100	399
VOE 60114321	353	700	445
VOE 60114321	362	350	475
VOE 60114321	362	400	477
VOE 60114321	362	500	479
VOE 60114321	371	400	491
VOE 60114321	420	200	569
VOE 60114321	420	400	573
VOE 60114321	551	100	753
VOE 60114321	645	400	775
VOE 60114321	715	100	801
VOE 60114321	715	500	809
VOE 60114321	715	600	811
VOE 60114321	818	200	865
VOE 60114321	821	500	867
VOE 60114321	825	100	869
VOE 60114321	825	200	871
VOE 60114321	825	300	873

NUMERICAL INDEX
RÉPERTOIRE DE NUMÉROS
NUMMERNREGISTER

INDICE DE NÚMERO
NUMMERREGISTER

NUMERICAL INDEX
RÉPERTOIRE DE NUMÉROS
NUMMERNREGISTER

INDICE DE NÚMERO
NUMMERREGISTER

Catalogue id 20806 | Group 10
Issue 20053804-A | Page 682

Part No	Group	Sect	Page
VOE 60114321	826	100	877
VOE 60114321	826	300	879
VOE 60114321	826	350	883
VOE 60114321	826	500	887
VOE 60114321	826	600	889
VOE 60114321	827	100	893
VOE 60114321	827	600	897
VOE 60114321	827	700	899
VOE 60114321	827	700	899
VOE 60114321	827	800	901
VOE 60114321	837	250	919
VOE 60114321	837	250	921
VOE 60114321	837	800	929
VOE 60114321	837	800	929
VOE 60114321	852	125	959
VOE 60114321	852	200	963
VOE 60114321	852	250	965
VOE 60114321	852	300	967
VOE 60114321	852	345	971
VOE 60114321	852	375	975
VOE 60114321	911	200	1129
VOE 60114321	992	400	1249
VOE 60114321	992	500	1251
VOE 60114321	993	100	1253
VOE 60114321	993	1200	1267
VOE 60114321	993	1400	1275
VOE 60114321	993	1700	1285
VOE 60114321	993	1800	1289
VOE 60114321	993	700	1259
VOE 60114321	993	800	1261
VOE 60114339	421	300	585
VOE 6212985	551	300	757
VOE 6235856	996	100	1297
VOE 6611274	896	400	1049
VOE 6633616	896	400	1049
VOE 6718062	421	300	585
VOE 7011998	233	200	199
VOE 7011998	463	100	637
VOE 7018665	896	400	1049
VOE 70369702	364	200	485
VOE 70369714	364	200	485
VOE 70369714	371	1200	495
VOE 70369714	371	1400	497
VOE 70369714	371	2200	503
VOE 70369714	371	2200	505
VOE 70377101	362	400	477
VOE 7081803	810	150	849
VOE 7081803	882	100	1021
VOE 729803	860	300	989
VOE 762681	851	100	951
VOE 784301	896	400	1049
VOE 81241285	461	200	629
VOE 81241285	463	200	641
VOE 81241285	463	300	645
VOE 8131292	233	600	207
VOE 8131751	214	100	107
VOE 8131751	214	120	113
VOE 8131751	214	140	115
VOE 8131848	215	100	123
VOE 8141996	364	200	485
VOE 8141996	371	1200	495
VOE 8141996	371	1400	497
VOE 8141996	371	2850	509
VOE 8141996	371	2850	509
VOE 8141996	371	3000	511
VOE 8141996	371	3500	513
VOE 8141996	371	4100	517
VOE 8141996	371	4100	517
VOE 8141996	371	5000	521
VOE 8142100	371	400	491
VOE 8149758	256	500	287
VOE 8149875	263	120	329
VOE 8149875	263	200	331
VOE 8192804	215	200	129
VOE 8192804	215	220	131
VOE 8192804	215	240	133
VOE 8192804	237	120	227
VOE 82196	860	400	991
VOE 82269261	254	750	253
VOE 82856	356	300	449
VOE 83033	810	300	853
VOE 83376	852	700	981
VOE 83395	843	400	949
VOE 83435	380	500	527
VOE 83437	882	400	1025
VOE 83463	356	400	451
VOE 83492	356	1000	463
VOE 83492	372	300	523
VOE 83493	356	1100	465
VOE 83493	372	300	523
VOE 83572	837	500	925
VOE 83831	882	500	1027
VOE 83832	882	600	1029
VOE 838506	233	500	205
VOE 84419	882	1300	1037
VOE 84473	860	200	987
VOE 84580	234	300	213
VOE 846719	233	500	205
VOE 84681	356	100	447
VOE 84681	372	400	525
VOE 84689	825	200	871
VOE 84689	826	300	879
VOE 84689	826	500	887
VOE 848229	212	320	101
VOE 84876	992	400	1249
VOE 84877	992	400	1249
VOE 84883	716	200	827
VOE 84894	945	1050	1245
VOE 84894	945	200	1223
VOE 84894	945	700	1239
VOE 85032	269	100	357
VOE 85033	269	200	359
VOE 85037	715	1500	823
VOE 85082	825	300	873
VOE 85082	826	600	889
VOE 85083	825	200	871
VOE 85083	826	500	887
VOE 85085	825	300	873
VOE 85085	826	350	883
VOE 85085	826	600	889
VOE 85102265	254	1050	259
VOE 85102266	254	1050	259
VOE 85103938	254	900	257
VOE 85104248	254	900	257
VOE 85134	841	500	941
VOE 85144326	254	1600	271
VOE 85185	916	1100	1209
VOE 85185	916	1200	1211
VOE 85315	826	900	891
VOE 85328	716	300	829
VOE 85329	715	1300	821
VOE 85331	715	1200	819
VOE 85342	715	300	805
VOE 85348	924	100	1215
VOE 85349	362	300	473
VOE 85356	353	500	443
VOE 85362	896	200	1045
VOE 85383	860	100	985
VOE 85497	715	660	813
VOE 85512	716	400	831
VOE 85518	371	3500	513
VOE 85518	371	3600	515
VOE 85518	872	400	1001
VOE 85549	387	200	537
VOE 85554	387	100	535
VOE 85647	945	100	1219
VOE 85647	945	600	1237
VOE 85656	810	200	851
VOE 85660	256	300	283
VOE 85660	386	100	531
VOE 85678	843	300	947
VOE 85693	911	800	1143
VOE 85694	911	900	1145
VOE 85709	715	200	803
VOE 85721	256	400	285
VOE 85721	386	300	533
VOE 85722	256	500	287
VOE 85722	386	300	533
VOE 85724	380	600	529
VOE 85727	715	400	807
VOE 85735	945	1100	1247
VOE 85740	945	250	1227
VOE 85756	837	600	927
VOE 85758	356	500	453
VOE 85761	263	450	335
VOE 85761	263	550	337
VOE 85798	827	600	897
VOE 85801	715	600	811
VOE 85809	825	100	869
VOE 85817	825	500	875
VOE 85817	826	900	891
VOE 85822	356	600	455
VOE 85823	356	700	457
VOE 85824	356	1200	467
VOE 85824	372	300	523
VOE 85825	356	1300	469
VOE 85825	372	300	523
VOE 85834	353	100	435
VOE 85835	353	200	437
VOE 85838	233	100	197

Part No	Group	Sect	Page	Part No	Group	Sect	Page	Part No	Group	Sect	Page	Part No	Group	Sect	Page	Part No	Group	Sect	Page
VOE 85838	233	400	203	VOE 85990	911	1500	1157	VOE 86155	834	200	913	VOE 86525	254	1200	263	VOE 86582	852	400	977
VOE 85838	235	100	215	VOE 85997	371	5000	521	VOE 86156	371	2750	507	VOE 86525	254	1300	265	VOE 86585	352	800	427
VOE 85838	371	2850	509	VOE 85997	875	100	1015	VOE 86156	831	300	907	VOE 86525	254	200	239	VOE 86586	352	900	429
VOE 85844	233	300	201	VOE 85999	263	900	345	VOE 86178	366	100	487	VOE 86525	254	300	241	VOE 86602	641	250	767
VOE 85844	233	500	205	VOE 85999	873	100	1009	VOE 86179	366	100	487	VOE 86525	254	400	243	VOE 86603	852	500	979
VOE 85903	715	1150	817	VOE 85999	873	200	1011	VOE 86180	366	100	487	VOE 86525	254	600	247	VOE 86618	353	700	445
VOE 85917	356	750	459	VOE 86000	272	100	361	VOE 86181	366	100	487	VOE 86525	254	700	249	VOE 86655	837	1100	933
VOE 85917	364	200	485	VOE 86013	831	200	905	VOE 86182	366	100	487	VOE 86525	254	720	251	VOE 86656	865	300	993
VOE 85917	371	1200	495	VOE 86015	233	200	199	VOE 86185	366	100	487	VOE 86525	254	750	253	VOE 86664	362	350	475
VOE 85919	371	1600	501	VOE 86017	353	300	439	VOE 86185	371	2200	503	VOE 86525	254	800	255	VOE 86691	398	100	547
VOE 85921	371	1500	499	VOE 86018	353	400	441	VOE 86185	882	700	1031	VOE 86525	821	500	867	VOE 86692	398	350	551
VOE 85922	356	800	461	VOE 86025	371	3000	511	VOE 86193	852	150	961	VOE 86528	992	500	1251	VOE 86713	364	150	483
VOE 85922	364	200	485	VOE 86039	364	100	481	VOE 86193	852	250	965	VOE 86529	992	500	1251	VOE 86818	460	100	619
VOE 85922	371	1400	497	VOE 86090	993	100	1253	VOE 86198	996	100	1297	VOE 86539	922	300	1213	VOE 86818	460	200	621
VOE 85948	263	600	341	VOE 86090	993	1000	1263	VOE 86236	221	600	177	VOE 86541	716	500	833	VOE 86819	460	100	619
VOE 85949	263	1200	353	VOE 86090	993	1200	1267	VOE 86236	371	4100	517	VOE 86547	352	650	423	VOE 86819	460	200	621
VOE 85949	263	600	341	VOE 86090	993	1300	1271	VOE 86243	852	150	961	VOE 86547	372	400	525	VOE 86825	352	1000	431
VOE 85949	523	100	727	VOE 86090	993	1700	1283	VOE 86243	852	345	971	VOE 86565	393	500	543	VOE 86825	372	400	525
VOE 85949	523	200	731	VOE 86090	993	2000	1291	VOE 86275	834	300	915	VOE 86566	393	300	541	VOE 86826	352	1100	433
VOE 85949	523	500	735	VOE 86090	993	300	1255	VOE 86355	321	100	401	VOE 86567	393	300	541	VOE 86826	372	400	525
VOE 85949	523	600	739	VOE 86090	993	400	1257	VOE 86365	352	100	419	VOE 86568	371	4300	519	VOE 86828	352	750	425
VOE 85963	912	600	1167	VOE 86090	993	700	1259	VOE 86366	352	200	421	VOE 86568	393	600	545	VOE 86832	882	1500	1041
VOE 85963	912	700	1169	VOE 86095	993	100	1253	VOE 86371	827	700	899	VOE 86573	210	500	67	VOE 86844	914	100	1173
VOE 85963	916	100	1181	VOE 86095	993	1000	1263	VOE 86372	827	800	901	VOE 86574	261	100	295	VOE 86844	916	825	1203
VOE 85969	263	1100	349	VOE 86095	993	1400	1275	VOE 86380	837	1125	935	VOE 86574	261	500	307	VOE 86845	914	150	1175
VOE 85969	263	700	343	VOE 86095	993	1500	1279	VOE 86381	837	1130	937	VOE 86574	911	1400	1155	VOE 86845	914	250	1179
VOE 85969	523	100	727	VOE 86095	993	1800	1287	VOE 86391	882	1400	1039	VOE 86575	261	100	295	VOE 86847	914	100	1173
VOE 85969	523	200	731	VOE 86095	993	2000	1291	VOE 86491	362	300	473	VOE 86575	261	600	309	VOE 86847	916	800	1201
VOE 85969	523	500	735	VOE 86095	993	300	1255	VOE 86493	362	200	471	VOE 86575	911	1500	1157	VOE 86848	914	150	1175
VOE 85969	523	600	739	VOE 86095	993	400	1257	VOE 86507	818	110	857	VOE 86579	852	350	973	VOE 86848	916	850	1205
VOE 85979	321	200	403	VOE 86095	993	800	1261	VOE 86508	818	120	859	VOE 86579	852	375	975	VOE 86850	914	100	1173
VOE 85989	261	100	295	VOE 86127	522	100	715	VOE 86523	252	120	235	VOE 86580	852	125	959	VOE 86850	914	200	1177
VOE 85989	261	300	303	VOE 86127	522	300	719	VOE 86523	371	285	489	VOE 86580	852	350	973	VOE 86907	398	400	553
VOE 85989	911	1400	1155	VOE 86128	522	200	717	VOE 86525	254	100	237	VOE 86581	852	200	963	VOE 86908	398	450	555
VOE 85990	261	100	295	VOE 86128	522	400	721	VOE 86525	254	1050	259	VOE 86581	852	400	977	VOE 86918	386	300	533
VOE 85990	261	400	305	VOE 86154	834	100	911	VOE 86525	254	1100	261	VOE 86582	852	335	969	VOE 86945	371	2850	509

NUMERICAL INDEX
RÉPERTOIRE DE NUMÉROS
NUMMERNREGISTER

INDICE DE NÚMERO
NUMMERREGISTER

Catalogue id	Group
20806	**10**
Issue	Page
20053804-A	**683**

NUMERICAL INDEX
RÉPERTOIRE DE NUMÉROS
NUMMERNREGISTER

INDICE DE NÚMERO
NUMMERREGISTER

Catalogue id	Group
20806	10
Issue	Page
20053804-A	684

Part No	Group	Sect	Page
VOE 87011	916	1000	1207
VOE 87023	647	100	781
VOE 87023	647	200	785
VOE 87023	647	300	787
VOE 87035	660	100	789
VOE 87035	660	200	791
VOE 87035	912	500	1165
VOE 87036	645	500	779
VOE 87085	362	400	477
VOE 87091	362	500	479
VOE 87094	387	100	535
VOE 87231	210	300	61
VOE 87232	210	400	65
VOE 87233	210	200	57
VOE 87259	852	100	955
VOE 87259	852	300	967
VOE 87260	852	800	983
VOE 87262	398	500	557
VOE 87264	398	300	549
VOE 87305	715	800	815
VOE 87311	818	130	861
VOE 87312	818	140	863
VOE 87335	911	500	1137
VOE 87340	911	500	1137
VOE 87345	916	200	1185
VOE 87348	916	300	1189
VOE 87351	916	400	1193
VOE 87354	916	500	1197
VOE 873854	371	400	491
VOE 874033	352	650	423
VOE 874033	356	100	447
VOE 874654	371	400	491
VOE 874955	352	650	423
VOE 874955	356	100	447
VOE 874955	356	1100	465
VOE 874955	356	1300	469
VOE 874955	356	400	451
VOE 874955	356	700	457
VOE 874955	371	1200	495
VOE 874955	371	1400	497
VOE 874955	371	1400	497
VOE 874955	371	1600	501
VOE 874955	371	3600	515
VOE 874955	371	400	491
VOE 874957	371	2200	503
VOE 874957	371	400	491
VOE 874958	371	2200	503
VOE 874960	371	2200	503
VOE 87500	356	750	459
VOE 87500	364	200	485
VOE 87500	371	1200	495
VOE 877768	233	300	201
VOE 877768	233	500	205
VOE 90007	896	100	1043
VOE 907816	715	1500	823
VOE 907816	882	700	1031
VOE 907822	468	300	649
VOE 907873	924	100	1215
VOE 907895	711	100	799
VOE 9090 199	882	700	1031
VOE 914003	896	400	1049
VOE 914167	924	100	1215
VOE 914167	945	100	1221
VOE 914167	945	1100	1247
VOE 914167	945	200	1225
VOE 914169	945	1100	1247
VOE 914170	715	660	813
VOE 914396	461	200	629
VOE 914396	463	200	641
VOE 914396	463	300	645
VOE 914449	945	1050	1245
VOE 914449	945	800	1241
VOE 914449	945	900	1243
VOE 914465	215	100	123
VOE 914465	215	120	125
VOE 914465	263	900	345
VOE 914478	463	100	635
VOE 914482	461	100	625
VOE 914484	461	200	631
VOE 914484	463	200	639
VOE 914484	463	300	643
VOE 914529	414	100	565
VOE 914531	213	100	103
VOE 914531	213	120	105
VOE 914531	218	120	159
VOE 914537	434	100	601
VOE 914538	645	200	773
VOE 9194404	212	320	101
VOE 925033	434	100	601
VOE 925051	647	300	787
VOE 925059	468	300	649
VOE 925072	911	200	1127
VOE 925073	911	200	1127
VOE 925074	468	300	649
VOE 925077	645	200	773
VOE 925256	434	200	605
VOE 925256	911	200	1127
VOE 925257	254	750	253
VOE 925258	434	200	603
VOE 925263	421	300	583
VOE 926254	434	200	605
VOE 926370	421	700	593
VOE 926370	421	700	593
VOE 927503	421	300	583
VOE 927503	421	300	583
VOE 927503	421	300	583
VOE 929192	234	200	211
VOE 930415	896	500	1051
VOE 930427	881	100	1017
VOE 930761	353	300	439
VOE 930761	353	400	441
VOE 930844	218	200	161
VOE 930844	451	100	611
VOE 930872	551	250	755
VOE 930872	852	125	959
VOE 930872	852	125	959
VOE 930872	852	250	965
VOE 930872	852	250	965
VOE 930872	852	335	969
VOE 930872	852	345	971
VOE 930872	852	345	971
VOE 930872	852	375	975
VOE 931209	421	900	597
VOE 931209	434	300	607
VOE 931211	421	300	583
VOE 931216	421	900	597
VOE 931216	434	300	607
VOE 931218	421	300	583
VOE 931227	421	300	583
VOE 932038	910	100	1079
VOE 932038	910	100	1079
VOE 932038	910	200	1099
VOE 932038	910	300	1111
VOE 932038	910	300	1121
VOE 932044	910	100	1071
VOE 932044	910	200	1095
VOE 932274	421	200	581
VOE 935013	910	200	1093
VOE 935014	910	200	1093
VOE 935016	910	200	1101
VOE 935017	910	200	1101
VOE 935028	660	200	791
VOE 935028	910	300	1117
VOE 935031	523	500	735
VOE 935031	910	100	1065
VOE 935032	523	100	727
VOE 935032	910	100	1065
VOE 935033	523	500	735
VOE 935033	910	200	1093
VOE 935034	523	100	727
VOE 935037	645	400	775
VOE 935037	647	100	781
VOE 935037	910	100	1065
VOE 935037	911	1300	1153
VOE 935037	916	1100	1209
VOE 935038	916	1100	1209
VOE 935039	910	100	1065
VOE 935040	910	100	1083
VOE 935040	910	100	1083
VOE 935067	910	200	1093
VOE 935067	916	1000	1207
VOE 935068	910	200	1093
VOE 935069	434	300	607
VOE 935069	910	200	1093
VOE 935070	910	200	1093
VOE 935072	910	200	1093
VOE 935073	910	200	1093
VOE 935074	910	200	1093
VOE 935076	263	550	337
VOE 935076	523	200	731
VOE 935076	645	500	779
VOE 935076	660	200	791
VOE 935076	910	200	1093
VOE 935077	523	200	731
VOE 935077	645	400	775
VOE 935077	910	200	1095
VOE 935077	911	1300	1151
VOE 935078	910	200	1095
VOE 935079	910	200	1095
VOE 935080	910	200	1095

Part No	Group	Sect	Page	Part No	Group	Sect	Page	Part No	Group	Sect	Page	Part No	Group	Sect	Page	Part No	Group	Sect	Page
VOE 935082	645	500	779	VOE 935092	263	1200	355	VOE 935286	916	400	1193	VOE 935425	924	100	1215	VOE 935797	910	300	1109
VOE 935082	660	200	791	VOE 935092	263	550	337	VOE 935286	916	500	1197	VOE 935426	910	200	1099	VOE 935877	910	300	1115
VOE 935082	910	100	1065	VOE 935092	523	100	727	VOE 935306	910	300	1115	VOE 935427	910	200	1099	VOE 935877	911	1300	1151
VOE 935082	911	1200	1149	VOE 935092	523	200	731	VOE 935308	916	200	1185	VOE 935427	916	800	1201	VOE 935877	916	1100	1209
VOE 935083	910	100	1065	VOE 935092	523	500	735	VOE 935308	916	300	1189	VOE 935427	916	825	1203	VOE 935933	924	100	1215
VOE 935084	522	300	719	VOE 935092	523	600	739	VOE 935308	916	400	1193	VOE 935427	916	850	1205	VOE 936058	910	300	1117
VOE 935084	522	400	721	VOE 935092	645	450	777	VOE 935308	916	500	1197	VOE 935429	263	1200	353	VOE 936081	263	1100	349
VOE 935085	522	300	719	VOE 935092	910	100	1065	VOE 935309	911	300	1131	VOE 935429	916	800	1201	VOE 936081	263	1200	353
VOE 935085	522	400	721	VOE 935093	910	100	1067	VOE 935309	911	400	1133	VOE 935429	916	825	1203	VOE 936081	263	550	337
VOE 935085	523	200	733	VOE 935094	645	400	775	VOE 935311	645	400	775	VOE 935429	916	850	1205	VOE 936148	263	1200	353
VOE 935085	523	600	741	VOE 935094	910	100	1067	VOE 935312	263	1100	349	VOE 935436	910	100	1085	VOE 936149	263	1200	353
VOE 935085	910	100	1065	VOE 935094	916	1100	1209	VOE 935312	263	1100	349	VOE 935442	916	200	1185	VOE 936149	523	600	741
VOE 935085	911	1200	1149	VOE 935095	523	200	733	VOE 935312	263	1100	349	VOE 935442	916	300	1189	VOE 936178	660	200	791
VOE 935085	912	100	1159	VOE 935095	523	600	739	VOE 935312	263	1200	353	VOE 935442	916	400	1193	VOE 936314	645	400	775
VOE 935085	914	100	1173	VOE 935095	645	450	777	VOE 935312	263	1200	353	VOE 935442	916	500	1197	VOE 936402	647	100	781
VOE 935085	914	150	1175	VOE 935095	647	100	781	VOE 935312	263	1200	355	VOE 935444	660	200	791	VOE 936443	525	100	743
VOE 935085	914	200	1177	VOE 935095	660	200	791	VOE 935312	263	550	337	VOE 935444	910	100	1087	VOE 936445	645	400	775
VOE 935085	914	250	1179	VOE 935095	910	100	1067	VOE 935312	263	550	337	VOE 935444	911	1300	1151	VOE 936446	420	400	573
VOE 935085	916	100	1183	VOE 935095	911	1300	1153	VOE 935312	263	550	337	VOE 935445	910	100	1087	VOE 936446	525	200	747
VOE 935085	916	200	1187	VOE 935096	910	100	1067	VOE 935312	911	400	1133	VOE 935453	523	500	735	VOE 936446	525	300	749
VOE 935085	916	300	1191	VOE 935097	910	100	1067	VOE 935312	916	100	1181	VOE 935453	910	300	1115	VOE 936446	911	400	1135
VOE 935085	916	400	1195	VOE 935098	910	100	1067	VOE 935317	910	300	1107	VOE 935453	916	1100	1209	VOE 936446	912	300	1161
VOE 935085	916	500	1199	VOE 935105	910	100	1071	VOE 935325	910	300	1109	VOE 935472	910	100	1089	VOE 936446	914	100	1173
VOE 935085	916	800	1201	VOE 935105	910	100	1075	VOE 935421	910	100	1087	VOE 935488	910	100	1067	VOE 936446	914	150	1175
VOE 935085	916	825	1203	VOE 935105	910	100	1073	VOE 935422	910	100	1087	VOE 935540	910	300	1115	VOE 936464	647	100	781
VOE 935085	916	850	1205	VOE 935105	910	200	1097	VOE 935423	263	1100	349	VOE 935544	910	200	1101	VOE 936502	522	300	719
VOE 935089	522	300	719	VOE 935203	523	100	727	VOE 935423	263	1200	353	VOE 935555	924	100	1215	VOE 936502	522	400	721
VOE 935089	522	400	721	VOE 935203	523	500	735	VOE 935423	263	550	337	VOE 935605	522	500	723	VOE 936519	522	300	719
VOE 935089	523	600	741	VOE 935229	910	100	1067	VOE 935423	523	500	735	VOE 935605	523	100	727	VOE 936519	522	400	721
VOE 935089	647	100	781	VOE 935230	910	100	1067	VOE 935423	523	600	739	VOE 935609	263	1200	353	VOE 936520	522	300	719
VOE 935089	910	100	1065	VOE 935269	910	100	1067	VOE 935423	645	400	775	VOE 935614	910	300	1109	VOE 936522	910	200	1095
VOE 935089	916	100	1181	VOE 935276	910	200	1095	VOE 935423	660	200	791	VOE 935640	647	100	783	VOE 936548	522	300	719
VOE 935089	924	100	1215	VOE 935282	910	100	1087	VOE 935423	910	200	1099	VOE 935640	910	200	1101	VOE 936548	522	400	721
VOE 935090	910	100	1065	VOE 935285	910	100	1089	VOE 935423	911	1300	1153	VOE 935756	645	500	779	VOE 936562	916	1000	1207
VOE 935091	910	100	1065	VOE 935286	916	200	1185	VOE 935424	910	100	1089	VOE 935756	660	200	791	VOE 936562	916	1000	1207
VOE 935092	263	1100	349	VOE 935286	916	300	1189	VOE 935425	910	100	1089	VOE 935772	910	200	1101	VOE 936563	916	200	1187

NUMERICAL INDEX
RÉPERTOIRE DE NUMÉROS
NUMMERNREGISTER

INDICE DE NÚMERO
NUMMERREGISTER

NUMERICAL INDEX
RÉPERTOIRE DE NUMÉROS
NUMMERNREGISTER

INDICE DE NÚMERO
NUMMERREGISTER

Catalogue id	Group
20806	10
Issue	Page
20053804-A	686

Part No	Group	Sect	Page
VOE 936563	916	300	1191
VOE 936563	916	400	1195
VOE 936563	916	500	1199
VOE 936606	910	300	1107
VOE 936607	910	300	1107
VOE 936608	910	200	1101
VOE 936609	910	200	1101
VOE 936610	523	200	731
VOE 936610	910	200	1101
VOE 936611	910	300	1115
VOE 936612	910	300	1109
VOE 936614	910	100	1087
VOE 936665	910	100	1085
VOE 936669	910	100	1069
VOE 936699	914	100	1173
VOE 936702	420	200	569
VOE 936702	914	200	1177
VOE 936702	916	800	1201
VOE 936702	916	825	1203
VOE 936702	916	850	1205
VOE 936708	522	300	719
VOE 936708	522	400	721
VOE 936733	523	500	737
VOE 936758	523	500	737
VOE 936767	910	200	1101
VOE 936780	896	200	1045
VOE 936788	914	200	1177
VOE 936788	916	800	1201
VOE 936788	916	825	1203
VOE 936788	916	850	1205
VOE 936798	910	300	1115
VOE 936866	645	500	779
VOE 936872	916	200	1187
VOE 936872	916	300	1191
VOE 936872	916	400	1195
VOE 936872	916	500	1199
VOE 936888	263	1100	349
VOE 936888	263	550	337
VOE 936888	911	1300	1151
VOE 936893	647	100	781
VOE 936893	910	200	1103
VOE 936915	523	600	739
VOE 936929	910	200	1103
VOE 936932	910	300	1109
VOE 936937	911	1300	1151
VOE 936947	522	300	719
VOE 936966	522	300	719
VOE 937086	910	100	1069
VOE 937087	910	100	1069
VOE 937088	910	100	1069
VOE 937089	910	100	1069
VOE 937090	910	100	1069
VOE 937091	910	100	1069
VOE 937096	523	600	741
VOE 937097	910	200	1103
VOE 937262	910	100	1069
VOE 937272	910	100	1069
VOE 937275	523	600	739
VOE 937435	910	200	1099
VOE 937436	910	300	1117
VOE 937437	910	300	1117
VOE 937442	912	100	1159
VOE 937519	910	300	1111
VOE 937520	910	100	1069
VOE 937535	910	100	1071
VOE 937536	910	100	1071
VOE 937537	910	100	1071
VOE 937538	910	100	1071
VOE 937539	523	600	741
VOE 937540	910	300	1109
VOE 937552	910	100	1071
VOE 937559	910	300	1107
VOE 937598	914	200	1177
VOE 937598	916	800	1201
VOE 937598	916	825	1203
VOE 937598	916	850	1205
VOE 937697	910	200	1103
VOE 937773	910	200	1103
VOE 937776	910	100	1071
VOE 937777	910	100	1071
VOE 937794	911	500	1137
VOE 937794	916	200	1187
VOE 937794	916	300	1191
VOE 937794	916	400	1195
VOE 937794	916	500	1199
VOE 937835	910	100	1071
VOE 937840	645	450	777
VOE 937845	660	200	791
VOE 937857	910	100	1071
VOE 937860	910	300	1111
VOE 937879	910	100	1071
VOE 937900	910	300	1117
VOE 937968	647	100	781
VOE 937982	645	400	775
VOE 938136	910	100	1071
VOE 938145	910	100	1073
VOE 938146	910	200	1103
VOE 938147	910	300	1117
VOE 93988	896	300	1047
VOE 940374	254	1600	271
VOE 941267	353	500	443
VOE 941267	362	400	477
VOE 941267	362	500	479
VOE 941267	393	300	541
VOE 941267	825	100	869
VOE 941267	826	100	877
VOE 941268	810	150	849
VOE 941269	353	500	443
VOE 941363	896	200	1045
VOE 941375	911	200	1127
VOE 941671	945	100	1219
VOE 941671	945	200	1223
VOE 941686	255	100	275
VOE 941686	262	400	321
VOE 941686	262	400	321
VOE 941686	262	420	323
VOE 941799	420	200	569
VOE 941908	434	100	601
VOE 941908	434	200	603
VOE 941908	434	200	605
VOE 941908	434	200	603
VOE 941908	434	200	603
VOE 941914	945	600	1237
VOE 941914	945	700	1239
VOE 941950	945	800	1241
VOE 942400	254	1300	265
VOE 942400	255	120	277
VOE 942605	831	200	905
VOE 942605	831	300	907
VOE 942810	254	100	237
VOE 942810	254	1300	265
VOE 942810	254	800	255
VOE 942810	262	300	319
VOE 942866	851	100	951
VOE 942866	882	100	1021
VOE 943177	215	100	123
VOE 943177	215	120	125
VOE 943299	233	300	201
VOE 943367	254	600	247
VOE 943367	261	100	295
VOE 943367	261	100	295
VOE 943367	261	100	297
VOE 943367	261	100	295
VOE 943368	873	300	1013
VOE 943369	235	100	215
VOE 943369	235	100	215
VOE 943369	873	300	1013
VOE 943372	261	200	299
VOE 943469	261	100	295
VOE 943470	261	100	297
VOE 943471	254	600	247
VOE 943471	254	700	249
VOE 943476	420	200	569
VOE 943476	911	100	1125
VOE 943478	254	700	249
VOE 943483	234	100	209
VOE 943483	872	400	1003
VOE 943717	212	320	101
VOE 943717	221	600	179
VOE 943717	235	100	215
VOE 943717	254	800	255
VOE 943717	911	100	1125
VOE 944123	333	100	411
VOE 944123	333	120	413
VOE 944124	217	100	149
VOE 944124	217	120	151
VOE 944126	222	100	181
VOE 944126	222	120	185
VOE 944126	421	300	585
VOE 944126	421	700	593
VOE 944364	214	100	107
VOE 944364	214	100	107
VOE 944364	214	120	113
VOE 944364	214	120	113
VOE 944364	214	140	115
VOE 944364	214	140	115
VOE 945506	468	300	649
VOE 945570	460	200	621
VOE 945713	255	120	279
VOE 945791	261	100	295

Part No	Group	Sect	Page
VOE 945895	254	1200	263
VOE 946089	451	100	611
VOE 946089	645	100	771
VOE 946089	945	100	1221
VOE 946089	945	200	1225
VOE 946089	945	400	1233
VOE 946228	234	200	211
VOE 946329	221	600	177
VOE 946440	262	100	313
VOE 946440	262	100	311
VOE 946440	468	300	649
VOE 946441	263	1200	353
VOE 947788	911	200	1127
VOE 947972	460	100	619
VOE 947972	460	100	619
VOE 94804	993	2200	1295
VOE 948645	221	600	179
VOE 948883	911	200	1129
VOE 948884	216	220	145
VOE 948884	647	300	787
VOE 948885	263	550	339
VOE 948885	911	200	1129
VOE 948931	262	100	311
VOE 948980	258	200	291
VOE 949278	872	400	1001
VOE 949329	217	100	149
VOE 949329	217	120	151
VOE 949329	234	200	211
VOE 949329	911	200	1129
VOE 949435	421	100	577
VOE 949544	461	100	627
VOE 949544	461	200	631
VOE 949544	463	100	637
VOE 949544	463	200	639
VOE 949544	463	300	643
VOE 949659	222	200	189
VOE 949659	434	200	605
VOE 949850	460	200	621
VOE 949908	233	200	199
VOE 949921	393	300	541
VOE 949921	851	100	951
VOE 949921	873	300	1013
VOE 949921	882	200	1023
VOE 949921	882	500	1027
VOE 949921	882	600	1029
VOE 950542	211	200	73
VOE 950542	211	200	73
VOE 950542	211	220	77
VOE 950542	211	220	77
VOE 950542	211	240	81
VOE 950542	211	240	81
VOE 950542	211	240	81
VOE 950542	211	240	81
VOE 950545	221	200	167
VOE 950553	215	200	129
VOE 950553	215	220	131
VOE 950553	215	240	133
VOE 950562	211	200	73
VOE 950562	211	200	73
VOE 950562	211	220	77
VOE 950562	211	220	77
VOE 950562	211	240	81
VOE 950562	211	240	81
VOE 950562	211	240	81
VOE 950562	211	240	81
VOE 950564	215	100	123
VOE 950564	215	120	125
VOE 950564	434	200	603
VOE 950711	434	200	605
VOE 950711	461	100	627
VOE 950711	463	100	637
VOE 950891	461	100	627
VOE 950891	461	200	629
VOE 950891	463	100	637
VOE 950891	463	200	641
VOE 950891	463	300	645
VOE 951671	831	100	903
VOE 951924	945	1050	1245
VOE 951924	945	800	1241
VOE 951924	945	900	1243
VOE 951940	255	100	275
VOE 951940	255	120	277
VOE 951954	461	100	625
VOE 951954	463	100	635
VOE 951985	715	1500	823
VOE 951985	911	1300	1153
VOE 952075	233	500	205
VOE 952624	387	100	535
VOE 952624	993	2200	1295
VOE 952624	993	400	1257
VOE 952630	254	1300	265
VOE 952631	924	100	1215
VOE 952639	924	100	1217
VOE 953098	331	100	409
VOE 953102	216	220	145
VOE 953102	254	900	257
VOE 955082	214	200	117
VOE 955082	214	220	119
VOE 955082	214	240	121
VOE 955700	852	250	965
VOE 955700	852	345	971
VOE 955892	221	600	177
VOE 955978	818	200	865
VOE 955978	818	200	865
VOE 956981	254	200	239
VOE 956981	945	100	1221
VOE 956981	945	200	1225
VOE 956981	945	400	1233
VOE 956981	945	400	1233
VOE 956990	221	500	173
VOE 956990	221	520	175
VOE 956990	222	100	181
VOE 956990	222	120	185
VOE 957019	235	300	217
VOE 957019	235	320	221
VOE 957031	421	300	583
VOE 958207	371	2850	509
VOE 958207	371	3500	513
VOE 958207	371	4100	517
VOE 958226	421	300	583
VOE 958228	421	900	597
VOE 958228	434	200	605
VOE 958228	461	100	627
VOE 958228	461	100	627
VOE 958228	463	100	637
VOE 958228	463	100	637
VOE 958229	647	300	787
VOE 958229	911	200	1127
VOE 958229	911	200	1127
VOE 958668	525	100	743
VOE 959240	263	1100	349
VOE 959240	263	1200	353
VOE 959240	263	1200	355
VOE 959249	263	120	329
VOE 960628	211	200	73
VOE 960628	211	220	77
VOE 960628	211	240	83
VOE 960628	211	240	83
VOE 960628	222	200	189
VOE 960628	251	100	229
VOE 960629	212	120	91
VOE 960629	212	140	93
VOE 960629	293	300	381
VOE 960630	217	100	149
VOE 960630	217	120	151
VOE 960630	468	300	649
VOE 960630	945	500	1235
VOE 960631	212	200	95
VOE 960631	911	200	1129
VOE 961610	461	200	629
VOE 961610	463	200	641
VOE 961610	463	300	645
VOE 961970	371	1200	495
VOE 961970	371	1500	499
VOE 961970	371	400	491
VOE 961970	387	100	535
VOE 961970	810	150	849
VOE 961970	873	300	1013
VOE 961997	460	100	619
VOE 962305	896	100	1043
VOE 962528	647	300	787
VOE 963038	945	300	1231
VOE 963051	818	200	865
VOE 963368	460	100	619
VOE 964117	421	1000	599
VOE 964841	715	1500	823
VOE 964841	882	700	1031
VOE 964946	882	700	1033
VOE 964955	660	100	789
VOE 965552	235	100	215
VOE 965561	420	400	573
VOE 965576	254	1300	265
VOE 966260	221	520	175
VOE 966441	254	1200	263
VOE 966786	831	100	903
VOE 967308	882	700	1031
VOE 967343	293	200	379
VOE 967634	463	100	635
VOE 967747	910	100	1065

NUMERICAL INDEX
RÉPERTOIRE DE NUMÉROS
NUMMERNREGISTER

INDICE DE NÚMERO
NUMMERREGISTER

Catalogue id	Group
20806	**10**
Issue	Page
20053804-A	**687**

VOLVO

L220H

NUMERICAL INDEX
RÉPERTOIRE DE NUMÉROS
NUMMERNREGISTER

INDICE DE NÚMERO
NUMMERREGISTER

Catalogue id	Group
20806	10
Issue	Page
20053804-A	688

Part No	Group	Sect	Page
VOE 967749	896	200	1045
VOE 967749	910	100	1073
VOE 967750	523	100	727
VOE 967750	523	500	735
VOE 967750	910	100	1065
VOE 967751	254	1100	261
VOE 967751	254	1200	263
VOE 967751	461	100	627
VOE 968007	421	300	583
VOE 968007	421	300	583
VOE 968007	421	300	585
VOE 968007	421	300	583
VOE 968136	873	300	1013
VOE 968145	461	100	627
VOE 968163	263	120	329
VOE 968163	321	300	405
VOE 968203	420	100	567
VOE 968207	910	100	1069
VOE 968207	910	100	1069
VOE 968207	910	200	1095
VOE 968562	421	900	597
VOE 968562	434	300	607
VOE 968611	254	1100	261
VOE 968611	254	1200	263
VOE 968611	461	100	627
VOE 968617	293	400	383
VOE 969149	254	800	255
VOE 969149	254	800	255
VOE 969161	371	2750	507
VOE 969161	371	400	491
VOE 969164	371	400	491
VOE 969278	831	300	909
VOE 969278	881	100	1017
VOE 969354	261	200	299
VOE 969407	255	120	277
VOE 969445	212	100	89
VOE 969445	212	120	91
VOE 969445	212	140	93
VOE 969445	254	1600	271
VOE 969464	882	700	1033
VOE 969467	882	700	1031
VOE 969478	851	100	951
VOE 969846	831	200	905
VOE 970771	371	285	489
VOE 970771	371	285	489
VOE 970771	371	285	489
VOE 970771	371	4100	517
VOE 970772	371	285	489
VOE 970772	371	285	489
VOE 970773	371	285	489
VOE 970773	371	285	489
VOE 970784	371	2850	509
VOE 970791	269	100	357
VOE 970795	371	4100	517
VOE 970796	371	4100	517
VOE 972007	882	100	1021
VOE 972079	882	500	1027
VOE 972079	882	600	1029
VOE 972264	234	300	213
VOE 973115	371	4100	517
VOE 973122	371	4100	517
VOE 973871	221	600	177
VOE 974428	221	600	177
VOE 974615	215	100	123
VOE 974615	215	120	125
VOE 975103	263	120	329
VOE 975112	218	100	157
VOE 975121	263	100	327
VOE 975121	263	120	329
VOE 975121	321	300	405
VOE 975121	451	100	611
VOE 975126	218	100	157
VOE 975127	218	100	157
VOE 975237	831	200	905
VOE 975664	262	100	311
VOE 975664	262	120	315
VOE 975697	262	100	311
VOE 975697	262	120	315
VOE 976041	421	200	581
VOE 976041	421	300	583
VOE 976047	434	200	603
VOE 976047	434	200	603
VOE 976170	831	200	905
VOE 976256	371	400	491
VOE 976930	434	200	605
VOE 976932	262	100	311
VOE 976932	262	120	315
VOE 976935	460	300	623
VOE 976945	221	600	177
VOE 976970	461	100	627
VOE 976970	463	100	637
VOE 977004	222	200	189
VOE 977004	222	200	189
VOE 977016	434	200	603
VOE 977030	233	600	207
VOE 977282	218	100	157
VOE 977400	293	100	377
VOE 977599	286	100	371
VOE 977599	286	120	373
VOE 977599	371	2200	503
VOE 977599	872	400	1001
VOE 977639	221	400	171
VOE 977754	235	300	217
VOE 977754	235	320	221
VOE 977789	254	200	239
VOE 977789	996	100	1297
VOE 977790	254	1050	259
VOE 977790	254	1200	263
VOE 977791	254	1050	259
VOE 977901	818	200	865
VOE 977935	221	300	169
VOE 977935	255	120	277
VOE 977935	262	400	321
VOE 977935	262	400	321
VOE 977935	262	400	321
VOE 977935	262	420	323
VOE 978129	910	100	1067
VOE 978129	910	100	1067
VOE 978129	910	100	1085
VOE 978129	910	100	1067
VOE 978129	910	100	1089
VOE 978129	910	100	1083
VOE 978129	910	100	1089
VOE 978129	910	100	1069
VOE 978129	910	100	1085
VOE 978129	910	100	1067
VOE 978129	910	100	1083
VOE 978129	910	100	1075
VOE 978129	910	200	1093
VOE 978129	910	200	1101
VOE 978129	910	200	1103
VOE 978129	910	200	1101
VOE 978129	910	200	1103
VOE 978129	910	200	1093
VOE 978129	910	300	1115
VOE 978129	910	300	1117
VOE 978129	910	300	1109
VOE 978171	261	100	297
VOE 978171	261	100	297
VOE 978968	371	285	489
VOE 979001	371	2850	509
VOE 979001	371	4100	517
VOE 979001	371	4100	517
VOE 979002	371	2850	509
VOE 979002	371	4100	517
VOE 979002	371	4100	517
VOE 979002	371	4100	517
VOE 979097	262	500	325
VOE 979099	212	220	97
VOE 979099	262	500	325
VOE 979236	269	200	359
VOE 979270	254	900	257
VOE 979282	254	200	239
VOE 980055	818	200	865
VOE 980102	911	300	1131
VOE 980176	214	100	107
VOE 980176	214	120	113
VOE 980176	214	140	115
VOE 980614	993	1700	1283
VOE 980614	993	1800	1287
VOE 980614	993	400	1257
VOE 980786	254	800	255
VOE 980827	461	200	631
VOE 980827	463	200	639
VOE 980827	463	300	643
VOE 980831	254	200	239
VOE 980831	254	200	239
VOE 980832	254	1050	259
VOE 980832	254	1050	259
VOE 980832	254	200	239
VOE 980832	254	200	239
VOE 980832	996	100	1297
VOE 980833	254	1050	259
VOE 980881	217	100	149
VOE 980881	217	120	151
VOE 980881	235	300	217
VOE 980881	235	320	221
VOE 980881	254	300	241
VOE 980881	286	100	371

Part No	Group	Sect	Page
VOE 980881	286	120	373
VOE 980881	352	800	427
VOE 980881	352	900	429
VOE 980881	371	4300	519
VOE 980881	852	125	959
VOE 980881	852	200	963
VOE 980881	852	250	965
VOE 980881	852	300	967
VOE 980881	852	335	969
VOE 980881	852	345	971
VOE 980881	852	375	975
VOE 980973	262	400	321
VOE 980973	262	400	321
VOE 981018	421	300	583
VOE 981056	810	150	849
VOE 981208	810	150	849
VOE 981208	873	300	1013
VOE 981208	881	100	1017
VOE 981208	882	100	1021
VOE 981291	910	100	1071
VOE 981291	910	200	1095
VOE 981635	881	100	1017
VOE 981664	235	300	217
VOE 981664	235	320	221
VOE 981904	647	100	783
VOE 981904	911	100	1125
VOE 982200	254	600	247
VOE 982416	421	300	583
VOE 982509	217	200	153
VOE 982509	222	100	181
VOE 982509	222	100	181
VOE 982509	222	120	185
VOE 982509	222	120	185
VOE 982558	352	100	419
VOE 982558	352	100	419
VOE 982724	212	200	95
VOE 982724	262	400	321
VOE 982724	262	400	321
VOE 982724	262	420	323
VOE 983013	371	285	489
VOE 983014	371	4100	517
VOE 983021	831	300	909
VOE 983021	873	100	1009
VOE 983333	222	100	181
VOE 983333	222	120	185
VOE 983342	212	320	101
VOE 983472	286	100	371
VOE 983472	286	120	373
VOE 983472	831	300	909
VOE 983472	831	300	907
VOE 9834722	235	100	215
VOE 983502	434	300	607
VOE 983502	910	100	1077
VOE 983502	910	100	1079
VOE 983502	910	100	1075
VOE 983502	910	100	1089
VOE 983502	910	100	1077
VOE 983502	910	100	1079
VOE 983502	910	200	1097
VOE 983502	910	300	1107
VOE 983502	910	300	1109
VOE 983502	910	300	1113
VOE 983502	910	300	1111
VOE 983502	910	300	1121
VOE 983502	910	300	1119
VOE 983502	910	300	1121
VOE 983502	910	300	1111
VOE 983502	910	300	1115
VOE 983502	910	300	1121
VOE 983502	910	300	1119
VOE 983502	910	300	1107
VOE 983502	910	300	1109
VOE 983502	910	300	1111
VOE 983502	910	300	1113
VOE 983502	910	300	1119
VOE 983502	910	300	1121
VOE 983505	910	100	1085
VOE 983505	910	100	1077
VOE 983505	910	300	1111
VOE 983505	910	300	1109
VOE 983505	910	300	1107
VOE 983505	910	300	1111
VOE 983505	910	300	1113
VOE 983524	910	300	1113
VOE 983527	910	100	1085
VOE 983585	223	100	193
VOE 983585	223	100	193
VOE 983585	223	120	195
VOE 983585	223	120	195
VOE 983715	258	200	291
VOE 983715	286	120	373
VOE 983715	286	200	375
VOE 983716	352	800	427
VOE 983716	352	900	429
VOE 984473	525	300	749
VOE 984473	912	500	1165
VOE 984529	234	200	211
VOE 984529	911	200	1129
VOE 984645	911	700	1141
VOE 984646	525	300	749
VOE 984646	911	400	1135
VOE 984646	911	400	1133
VOE 984646	911	500	1137
VOE 984646	911	700	1141
VOE 984646	912	500	1165
VOE 984647	647	100	781
VOE 984647	911	200	1129
VOE 984647	911	600	1139
VOE 984648	645	500	779
VOE 984648	911	400	1135
VOE 984649	911	400	1135
VOE 984654	916	1100	1209
VOE 984657	525	300	749
VOE 984725	221	520	175
VOE 984725	262	100	311
VOE 984725	262	120	315
VOE 984725	284	200	365
VOE 984725	284	300	367
VOE 984725	284	320	369
VOE 984725	827	100	893
VOE 984726	255	100	275
VOE 984726	293	400	383
VOE 984726	364	200	485
VOE 984727	222	200	189
VOE 984727	924	100	1217
VOE 984732	211	200	75
VOE 984732	211	220	79
VOE 984732	211	240	85
VOE 984732	211	240	85
VOE 984732	221	500	173
VOE 984732	262	120	315
VOE 984732	263	100	327
VOE 984732	263	120	329
VOE 984732	284	320	369
VOE 984732	825	200	871
VOE 984732	825	300	873
VOE 984732	826	500	887
VOE 984732	826	600	889
VOE 984733	212	100	89
VOE 984733	212	120	91
VOE 984733	212	140	93
VOE 984733	212	220	97
VOE 984733	212	300	99
VOE 984733	212	300	99
VOE 984733	212	320	101
VOE 984733	217	100	149
VOE 984733	217	120	151
VOE 984733	221	300	169
VOE 984733	221	500	173
VOE 984733	221	520	175
VOE 984733	235	300	217
VOE 984733	235	320	221
VOE 984733	254	1600	271
VOE 984733	254	900	257
VOE 984733	255	120	277
VOE 984733	262	100	311
VOE 984733	262	120	315
VOE 984733	262	300	319
VOE 984733	262	300	319
VOE 984733	262	420	323
VOE 984733	262	500	325
VOE 984733	286	100	371
VOE 984733	286	120	373
VOE 984733	715	100	801
VOE 984733	837	250	919
VOE 984733	945	1050	1245
VOE 984733	945	800	1241
VOE 984733	945	900	1243
VOE 984733	945	900	1243
VOE 984733	993	1200	1267
VOE 984733	993	1400	1275
VOE 984733	993	1700	1283
VOE 984733	993	1800	1287
VOE 984734	212	220	97
VOE 984734	212	320	101
VOE 984734	217	100	149
VOE 984734	217	120	151
VOE 984734	217	200	153
VOE 984734	222	100	181
VOE 984734	262	100	313
VOE 984734	262	400	321
VOE 984734	263	120	329

NUMERICAL INDEX
RÉPERTOIRE DE NUMÉROS
NUMMERNREGISTER

INDICE DE NÚMERO
NUMMERREGISTER

NUMERICAL INDEX
RÉPERTOIRE DE NUMÉROS
NUMMERNREGISTER

INDICE DE NÚMERO
NUMMERREGISTER

Catalogue id	Group
20806	10
Issue	Page
20053804-A	690

Part No	Group	Sect	Page
VOE 984734	263	200	331
VOE 984734	286	100	371
VOE 984734	286	120	373
VOE 984734	293	200	379
VOE 984734	293	400	383
VOE 984734	825	300	873
VOE 984734	826	600	889
VOE 984734	827	100	893
VOE 984734	852	375	975
VOE 984734	993	100	1253
VOE 984735	215	100	123
VOE 984735	215	120	125
VOE 984735	221	500	173
VOE 984735	221	520	175
VOE 984735	222	100	181
VOE 984735	222	120	185
VOE 984735	254	1600	271
VOE 984735	255	100	275
VOE 984735	255	120	277
VOE 984735	262	100	311
VOE 984735	263	100	327
VOE 984735	263	120	329
VOE 984735	293	200	379
VOE 984735	825	200	871
VOE 984735	825	300	873
VOE 984735	826	300	879
VOE 984735	826	350	883
VOE 984735	826	500	887
VOE 984735	826	600	889
VOE 984735	827	100	893
VOE 984735	837	1100	933
VOE 984735	914	100	1173
VOE 984735	914	150	1175
VOE 984736	212	320	101
VOE 984736	216	100	137
VOE 984736	216	120	141
VOE 984736	216	200	143
VOE 984736	216	220	145
VOE 984736	222	100	183
VOE 984736	222	120	187
VOE 984736	233	600	207
VOE 984736	262	100	311
VOE 984736	262	120	315
VOE 984736	262	300	319
VOE 984736	284	300	367
VOE 984736	286	100	371
VOE 984736	286	120	373
VOE 984736	293	200	379
VOE 984736	293	400	383
VOE 984736	551	100	753
VOE 984736	825	100	869
VOE 984736	825	200	871
VOE 984736	825	300	873
VOE 984736	826	100	877
VOE 984736	826	300	879
VOE 984736	826	350	883
VOE 984736	826	500	887
VOE 984736	826	600	889
VOE 984736	827	100	893
VOE 984736	827	100	893
VOE 984736	837	250	919
VOE 984736	837	250	921
VOE 984736	914	200	1177
VOE 984736	914	250	1179
VOE 984736	916	800	1201
VOE 984736	916	825	1203
VOE 984736	916	850	1205
VOE 984736	945	800	1241
VOE 984736	945	900	1243
VOE 984736	992	400	1249
VOE 984736	992	500	1251
VOE 984736	993	1700	1283
VOE 984736	993	1800	1287
VOE 984737	262	100	311
VOE 984737	262	120	315
VOE 984737	837	250	921
VOE 984737	945	800	1241
VOE 984738	212	320	101
VOE 984738	216	100	135
VOE 984738	216	120	139
VOE 984738	235	300	219
VOE 984738	235	320	223
VOE 984738	254	1600	271
VOE 984738	284	100	363
VOE 984738	293	200	379
VOE 984738	715	800	815
VOE 984738	825	200	871
VOE 984738	825	300	873
VOE 984738	826	300	879
VOE 984738	826	350	883
VOE 984738	945	900	1243
VOE 984739	235	300	217
VOE 984739	235	320	221
VOE 984739	258	200	291
VOE 984739	852	345	971
VOE 984739	992	400	1249
VOE 984739	992	500	1251
VOE 984739	993	1200	1269
VOE 984739	993	1400	1277
VOE 984739	993	1700	1283
VOE 984739	993	1800	1287
VOE 984740	212	220	97
VOE 984740	217	100	149
VOE 984740	221	100	163
VOE 984740	221	120	165
VOE 984740	827	100	895
VOE 984740	916	1100	1209
VOE 984740	916	200	1187
VOE 984740	916	300	1191
VOE 984740	916	400	1195
VOE 984740	916	500	1199
VOE 984740	993	100	1253
VOE 984740	993	1200	1267
VOE 984740	993	1400	1275
VOE 984741	212	200	95
VOE 984741	916	200	1185
VOE 984741	916	300	1189
VOE 984741	916	400	1193
VOE 984741	916	500	1197
VOE 984741	993	1700	1283
VOE 984741	993	1800	1287
VOE 984742	916	200	1185
VOE 984742	916	300	1189
VOE 984742	916	400	1193
VOE 984742	916	500	1197
VOE 984744	212	300	99
VOE 984744	258	220	293
VOE 984745	258	200	291
VOE 984746	214	200	117
VOE 984746	214	220	119
VOE 984746	214	240	121
VOE 984748	212	300	99
VOE 984749	222	100	181
VOE 984749	222	120	185
VOE 984751	211	100	69
VOE 984751	211	120	71
VOE 984751	993	1200	1267
VOE 984751	993	1400	1275
VOE 984751	993	1700	1283
VOE 984751	993	1800	1287
VOE 984751	993	700	1259
VOE 984751	993	800	1261
VOE 984752	212	100	89
VOE 984752	212	120	91
VOE 984752	212	140	93
VOE 984752	286	120	373
VOE 984752	286	200	375
VOE 984752	916	200	1185
VOE 984752	916	300	1189
VOE 984752	916	400	1193
VOE 984752	916	500	1197
VOE 984752	924	100	1215
VOE 984753	255	120	277
VOE 984753	356	750	459
VOE 984753	826	300	881
VOE 984753	826	350	885
VOE 984753	827	100	893
VOE 984753	852	345	971
VOE 984754	263	120	329
VOE 984754	263	200	331
VOE 984754	263	200	331
VOE 984755	222	100	183
VOE 984755	222	120	187
VOE 984755	262	100	311
VOE 984755	262	120	315
VOE 984755	321	300	405
VOE 984756	715	800	815
VOE 984756	818	140	863
VOE 984756	852	375	975
VOE 984757	293	200	379
VOE 984759	912	100	1159
VOE 984759	993	1700	1283
VOE 984759	993	1800	1287
VOE 984760	222	100	183
VOE 984760	222	120	187
VOE 984761	262	100	311
VOE 984761	262	120	315
VOE 984762	216	200	143
VOE 984762	216	220	145
VOE 984762	222	100	181

Part No	Group	Sect	Page
VOE 984764	216	200	143
VOE 984764	216	220	145
VOE 984767	222	120	185
VOE 984793	212	100	89
VOE 984793	212	120	91
VOE 984793	212	140	93
VOE 984793	222	100	181
VOE 984793	222	120	185
VOE 984797	262	400	321
VOE 984815	216	100	137
VOE 984815	216	120	141
VOE 984815	254	700	249
VOE 984816	216	200	143
VOE 984816	216	220	145
VOE 984816	252	100	233
VOE 984816	826	100	877
VOE 984816	826	300	879
VOE 984816	826	350	883
VOE 984816	837	250	919
VOE 984846	371	285	489
VOE 984849	371	285	489
VOE 984863	216	200	143
VOE 984863	216	220	145
VOE 984869	216	200	143
VOE 984869	216	220	145
VOE 984874	434	100	601
VOE 984890	255	100	275
VOE 984943	286	120	373
VOE 984944	371	285	489
VOE 984945	371	285	489
VOE 984946	371	285	489
VOE 990037	352	100	419
VOE 990037	352	100	419
VOE 990037	352	200	421
VOE 990037	352	200	421
VOE 990178	254	1600	271
VOE 990178	286	120	373
VOE 990249	461	100	625
VOE 990424	221	400	171
VOE 990557	910	200	1103
VOE 990557	910	200	1097
VOE 990557	910	300	1111
VOE 990557	910	300	1113
VOE 990567	911	400	1133
VOE 990568	911	400	1133
VOE 990732	254	100	237
VOE 990732	434	300	607
VOE 990732	993	1200	1269
VOE 990732	993	1400	1277
VOE 990732	993	700	1259
VOE 990732	993	800	1261
VOE 990736	434	300	607
VOE 990736	910	100	1089
VOE 990736	910	100	1079
VOE 990736	910	100	1081
VOE 990736	910	100	1081
VOE 990736	910	100	1065
VOE 990736	910	100	1085
VOE 990736	910	100	1069
VOE 990736	910	100	1077
VOE 990736	910	100	1085
VOE 990736	910	100	1079
VOE 990736	910	100	1071
VOE 990736	910	100	1069
VOE 990736	910	100	1071
VOE 990736	910	100	1077
VOE 990736	910	100	1087
VOE 990736	910	100	1079
VOE 990736	910	100	1075
VOE 990736	910	100	1073
VOE 990736	910	100	1081
VOE 990736	910	100	1083
VOE 990736	910	100	1083
VOE 990736	910	100	1087
VOE 990736	910	100	1079
VOE 990736	910	100	1085
VOE 990736	910	100	1077
VOE 990736	910	100	1085
VOE 990736	910	100	1079
VOE 990736	910	100	1073
VOE 990736	910	100	1079
VOE 990736	910	100	1075
VOE 990736	910	100	1065
VOE 990736	910	100	1065
VOE 990736	910	100	1077
VOE 990736	910	100	1071
VOE 990736	910	100	1079
VOE 990736	910	200	1095
VOE 990736	910	200	1097
VOE 990736	910	200	1101
VOE 990736	910	200	1097
VOE 990736	910	200	1097
VOE 990736	910	200	1099
VOE 990736	910	200	1099
VOE 990736	910	200	1097
VOE 990736	910	200	1101
VOE 990736	910	200	1099
VOE 990736	910	200	1103
VOE 990736	910	200	1099
VOE 990736	910	200	1099
VOE 990736	910	200	1093
VOE 990736	910	300	1109
VOE 990736	910	300	1107
VOE 990736	910	300	1119
VOE 990736	910	300	1119
VOE 990736	910	300	1111
VOE 990736	910	300	1109
VOE 990736	910	300	1119
VOE 990736	910	300	1115
VOE 990736	910	300	1115
VOE 990736	910	300	1115
VOE 990736	910	300	1117
VOE 990736	910	300	1107
VOE 990736	910	300	1121
VOE 990736	910	300	1111
VOE 990736	910	300	1107
VOE 990736	910	300	1111
VOE 990736	910	300	1107
VOE 990736	910	300	1117
VOE 990736	910	300	1121
VOE 990736	910	300	1113
VOE 990736	910	300	1107
VOE 990736	910	300	1117
VOE 990736	910	300	1117
VOE 990736	910	300	1115
VOE 990736	910	300	1111
VOE 990736	910	300	1121
VOE 990736	910	300	1119
VOE 990736	910	300	1109
VOE 990736	910	300	1111
VOE 990736	910	300	1109
VOE 990736	910	300	1117
VOE 990736	910	300	1113
VOE 990736	910	300	1119
VOE 990736	910	300	1121
VOE 990736	910	300	1121
VOE 990736	910	300	1109
VOE 990736	910	300	1119
VOE 990737	263	1200	353
VOE 990737	420	200	569
VOE 990737	420	200	569
VOE 990737	434	300	607
VOE 990737	910	100	1071
VOE 990737	910	100	1073
VOE 990737	910	100	1069
VOE 990737	910	100	1075
VOE 990737	910	100	1065
VOE 990737	910	100	1087
VOE 990737	910	100	1081
VOE 990737	910	100	1079
VOE 990737	910	100	1089
VOE 990737	910	100	1071
VOE 990737	910	100	1073
VOE 990737	910	100	1087
VOE 990737	910	100	1077
VOE 990737	910	100	1065
VOE 990737	910	100	1081
VOE 990737	910	100	1075
VOE 990737	910	100	1089
VOE 990737	910	100	1089
VOE 990737	910	100	1069
VOE 990737	910	100	1083
VOE 990737	910	100	1065
VOE 990737	910	100	1077
VOE 990737	910	100	1073
VOE 990737	910	100	1083
VOE 990737	910	100	1091
VOE 990737	910	100	1089
VOE 990737	910	200	1097
VOE 990737	910	200	1099
VOE 990737	910	200	1093
VOE 990737	910	200	1099
VOE 990737	910	200	1099

NUMERICAL INDEX
RÉPERTOIRE DE NUMÉROS
NUMMERNREGISTER

INDICE DE NÚMERO
NUMMERREGISTER

NUMERICAL INDEX
RÉPERTOIRE DE NUMÉROS
NUMMERNREGISTER

INDICE DE NÚMERO
NUMMERREGISTER

Catalogue id	Group
20806	10
Issue	Page
20053804-A	692

Part No	Group	Sect	Page
VOE 990737	910	200	1099
VOE 990737	910	200	1093
VOE 990737	910	200	1095
VOE 990737	910	200	1101
VOE 990737	910	200	1099
VOE 990737	910	200	1101
VOE 990737	910	200	1093
VOE 990737	910	200	1103
VOE 990737	910	200	1101
VOE 990737	910	200	1097
VOE 990737	910	300	1113
VOE 990737	910	300	1111
VOE 990737	910	300	1111
VOE 990737	910	300	1115
VOE 990737	910	300	1115
VOE 990737	910	300	1113
VOE 990737	910	300	1111
VOE 990737	910	300	1123
VOE 990737	910	300	1109
VOE 990737	910	300	1113
VOE 990737	910	300	1119
VOE 990737	910	300	1107
VOE 990737	910	300	1117
VOE 990737	910	300	1121
VOE 990737	910	300	1109
VOE 990737	910	300	1113
VOE 990737	910	300	1109
VOE 990737	910	300	1119
VOE 990737	910	300	1117
VOE 990737	910	300	1117
VOE 990737	910	300	1117
VOE 990737	910	300	1107
VOE 990737	910	300	1117
VOE 990737	910	300	1119
VOE 990737	910	300	1111
VOE 990737	910	300	1115
VOE 990737	916	100	1181
VOE 990738	263	1100	349
VOE 990738	263	1100	349
VOE 990738	263	550	337
VOE 990738	263	550	337
VOE 990738	523	100	729
VOE 990738	523	100	727
VOE 990738	523	100	727
VOE 990738	523	100	727
VOE 990738	523	100	727
VOE 990738	523	100	727
VOE 990738	523	200	731
VOE 990738	523	200	731
VOE 990738	523	500	737
VOE 990738	523	500	735
VOE 990738	523	500	735
VOE 990738	523	500	735
VOE 990738	523	500	735
VOE 990738	523	500	735
VOE 990738	523	600	739
VOE 990738	523	600	739
VOE 990738	645	400	775
VOE 990738	910	100	1083
VOE 990738	910	100	1069
VOE 990738	910	100	1077
VOE 990738	910	100	1081
VOE 990738	910	100	1077
VOE 990738	910	100	1073
VOE 990738	910	100	1067
VOE 990738	910	100	1065
VOE 990738	910	100	1075
VOE 990738	910	100	1073
VOE 990738	910	100	1087
VOE 990738	910	100	1067
VOE 990738	910	100	1079
VOE 990738	910	100	1087
VOE 990738	910	100	1073
VOE 990738	910	100	1071
VOE 990738	910	100	1069
VOE 990738	910	100	1077
VOE 990738	910	100	1087
VOE 990738	910	100	1071
VOE 990738	910	100	1089
VOE 990738	910	100	1089
VOE 990738	910	100	1065
VOE 990738	910	100	1087
VOE 990738	910	100	1085
VOE 990738	910	200	1093
VOE 990738	910	200	1099
VOE 990738	910	200	1103
VOE 990738	910	200	1097
VOE 990738	910	200	1101
VOE 990738	910	200	1099
VOE 990738	910	200	1093
VOE 990738	910	200	1093
VOE 990738	910	200	1103
VOE 990738	910	200	1095
VOE 990738	910	200	1097
VOE 990738	910	200	1095
VOE 990738	910	300	1115
VOE 990738	910	300	1111
VOE 990738	910	300	1115
VOE 990738	910	300	1107
VOE 990738	910	300	1113
VOE 990738	910	300	1117
VOE 990738	910	300	1121
VOE 990738	910	300	1117
VOE 990738	910	300	1109
VOE 990738	910	300	1119
VOE 990738	910	300	1107
VOE 990738	910	300	1113
VOE 990738	910	300	1113
VOE 990738	910	300	1117
VOE 990738	910	300	1117
VOE 990738	910	300	1115
VOE 9907383	263	1200	353
VOE 990739	263	1100	349
VOE 990739	263	1100	349
VOE 990739	263	1100	349
VOE 990739	263	550	337
VOE 990739	263	550	337
VOE 990739	263	550	337
VOE 990739	523	100	727
VOE 990739	523	100	727
VOE 990739	523	200	733
VOE 990739	523	200	731
VOE 990739	523	200	731
VOE 990739	523	200	731
VOE 990739	523	500	735
VOE 990739	523	500	735
VOE 990739	523	500	735
VOE 990739	523	600	739
VOE 990739	523	600	739
VOE 990739	523	600	739
VOE 990739	910	100	1073
VOE 990739	910	100	1065
VOE 990739	910	100	1083
VOE 990739	910	100	1083
VOE 990739	910	100	1087
VOE 990739	910	100	1067
VOE 990739	910	100	1075
VOE 990739	910	100	1067
VOE 990739	910	100	1089
VOE 990739	910	100	1065
VOE 990739	910	200	1103
VOE 990739	910	200	1099
VOE 990739	910	200	1095
VOE 990739	910	200	1095
VOE 990739	910	200	1101
VOE 990739	910	200	1101
VOE 990739	910	200	1093
VOE 990739	910	300	1115
VOE 990739	910	300	1117
VOE 990740	217	300	155
VOE 990740	910	100	1083
VOE 990740	910	100	1067
VOE 990740	910	100	1071
VOE 990740	910	100	1075
VOE 990740	910	100	1081
VOE 990740	910	100	1081
VOE 990740	910	100	1081
VOE 990740	910	100	1085
VOE 990740	910	100	1079
VOE 990740	910	100	1089
VOE 990740	910	100	1075
VOE 990740	910	100	1071
VOE 990740	910	100	1073
VOE 990740	910	100	1073
VOE 990740	910	100	1069
VOE 990740	910	100	1075
VOE 990740	910	100	1081
VOE 990740	910	100	1087
VOE 990740	910	100	1087
VOE 990740	910	100	1073
VOE 990740	910	100	1085
VOE 990740	910	100	1069
VOE 990740	910	100	1089
VOE 990740	910	200	1095
VOE 990740	910	200	1101
VOE 990740	910	200	1095

Part No	Group	Sect	Page
VOE 990740	910	200	1103
VOE 990740	910	200	1097
VOE 990740	910	200	1101
VOE 990740	910	200	1097
VOE 990740	910	200	1095
VOE 990740	910	200	1095
VOE 990740	910	300	1115
VOE 990740	910	300	1113
VOE 990740	910	300	1119
VOE 990740	910	300	1113
VOE 990740	910	300	1109
VOE 990740	910	300	1115
VOE 990740	910	300	1107
VOE 990740	910	300	1113
VOE 990740	910	300	1117
VOE 990740	910	300	1117
VOE 990740	910	300	1115
VOE 990740	910	300	1111
VOE 990740	916	100	1181
VOE 990740	916	200	1187
VOE 990740	916	300	1191
VOE 990740	916	400	1195
VOE 990740	916	500	1199
VOE 990740	993	1000	1265
VOE 990740	993	1000	1263
VOE 990740	993	1000	1263
VOE 990740	993	1000	1263
VOE 990740	993	1000	1263
VOE 990740	993	1000	1263
VOE 990740	993	1300	1271
VOE 990740	993	1300	1271
VOE 990740	993	1300	1271
VOE 990740	993	1300	1271
VOE 990740	993	1500	1279
VOE 990740	993	1500	1279
VOE 990740	993	1500	1279

NUMERICAL INDEX
RÉPERTOIRE DE NUMÉROS
NUMMERNREGISTER

INDICE DE NÚMERO
NUMMERREGISTER

Catalogue id	Group
20806	10
Issue	Page
20053804-A	694

Part No	Group	Sect	Page
VOE 992065	254	900	257
VOE 992082	262	300	319
VOE 992082	262	300	319
VOE 992082	873	100	1009
VOE 992083	262	300	319
VOE 992109	234	100	209
VOE 992453	371	1600	501
VOE 992517	352	100	419
VOE 992517	352	100	419
VOE 992517	352	1100	433
VOE 992517	352	200	421
VOE 992517	352	200	421
VOE 992517	353	100	435
VOE 992517	356	100	447
VOE 992517	356	1000	463
VOE 992517	356	1100	465
VOE 992517	356	400	451
VOE 992517	356	500	453
VOE 992518	352	100	419
VOE 992518	352	100	419
VOE 992518	352	200	421
VOE 992518	352	200	421
VOE 992520	353	400	441
VOE 992520	353	500	443
VOE 992521	352	200	421
VOE 992521	352	200	421
VOE 992521	353	400	441
VOE 993167	222	120	187
VOE 993167	251	100	229
VOE 993167	251	120	231
VOE 993235	222	100	181
VOE 993235	222	120	185
VOE 993319	910	100	1083
VOE 993319	910	100	1065
VOE 993319	910	100	1081
VOE 993319	910	100	1081
VOE 993319	910	100	1083
VOE 993319	910	200	1083
VOE 993319	910	200	1093
VOE 993319	910	200	1101
VOE 993319	910	200	1093
VOE 993319	910	200	1097
VOE 993319	910	300	1109
VOE 993319	910	300	1121
VOE 993319	910	300	1107
VOE 993320	420	400	573
VOE 993320	523	200	733
VOE 993320	523	600	741
VOE 993320	910	100	1079
VOE 993320	910	100	1065
VOE 993320	910	100	1071
VOE 993320	910	100	1081
VOE 993320	910	100	1081
VOE 993320	910	100	1071
VOE 993320	910	100	1071
VOE 993320	910	100	1077
VOE 993320	910	100	1079
VOE 993320	910	100	1075
VOE 993320	910	100	1077
VOE 993320	910	100	1065
VOE 993320	910	100	1081
VOE 993320	910	100	1077
VOE 993320	910	100	1073
VOE 993320	910	100	1077
VOE 993320	910	100	1085
VOE 993320	910	100	1069
VOE 993320	910	100	1083
VOE 993320	910	100	1077
VOE 993320	910	100	1069
VOE 993320	910	100	1077
VOE 993320	910	100	1071
VOE 993320	910	200	1101
VOE 993320	910	200	1099
VOE 993320	910	200	1093
VOE 993320	910	200	1103
VOE 993320	910	200	1097
VOE 993320	910	200	1103
VOE 993320	910	200	1095
VOE 993320	910	200	1097
VOE 993320	910	200	1103
VOE 993320	910	200	1093
VOE 993320	910	300	1111
VOE 993320	910	300	1121
VOE 993320	910	300	1121
VOE 993320	910	300	1113
VOE 993320	910	300	1123
VOE 993320	910	300	1107
VOE 993320	910	300	1109
VOE 993320	910	300	1121
VOE 993320	910	300	1119
VOE 993320	910	300	1109
VOE 993320	910	300	1121
VOE 993320	910	300	1107
VOE 993320	910	300	1121
VOE 993320	910	300	1123
VOE 993320	910	300	1107
VOE 993320	910	300	1119
VOE 993320	910	300	1119
VOE 993321	523	200	733
VOE 993321	523	600	741
VOE 993321	910	100	1081
VOE 993321	910	100	1083
VOE 993321	910	100	1089
VOE 993321	910	100	1067
VOE 993321	910	100	1081
VOE 993321	910	100	1065
VOE 993321	910	100	1085
VOE 993321	910	100	1077
VOE 993321	910	100	1067
VOE 993321	910	100	1083
VOE 993321	910	100	1085
VOE 993321	910	100	1079
VOE 993321	910	100	1067
VOE 993321	910	100	1071
VOE 993321	910	100	1081
VOE 993321	910	100	1071
VOE 993321	910	100	1085
VOE 993321	910	100	1067
VOE 993321	910	100	1065
VOE 993321	910	100	1075
VOE 993321	910	100	1081
VOE 993321	910	200	1095
VOE 993321	910	200	1093
VOE 993321	910	200	1103
VOE 993321	910	200	1095
VOE 993321	910	200	1103
VOE 993321	910	200	1101
VOE 993321	910	200	1101
VOE 993321	910	200	1105
VOE 993321	910	200	1095
VOE 993321	910	200	1101
VOE 993321	910	300	1111
VOE 993321	910	300	1107
VOE 993321	910	300	1121
VOE 993321	911	200	1129
VOE 993321	916	100	1181
VOE 993322	263	1100	349
VOE 993322	263	550	337
VOE 993322	523	100	727
VOE 993322	523	200	731
VOE 993322	523	200	731
VOE 993322	523	200	733
VOE 993322	523	500	735
VOE 993322	523	600	739
VOE 993322	523	600	739
VOE 993322	910	100	1065
VOE 993322	910	100	1087
VOE 993322	910	100	1073
VOE 993322	910	100	1081
VOE 993322	910	100	1067
VOE 993322	910	100	1067
VOE 993322	910	100	1089
VOE 993322	910	200	1103
VOE 993322	910	200	1097
VOE 993322	910	200	1095
VOE 993322	910	200	1093
VOE 993322	910	200	1103
VOE 993322	910	200	1095
VOE 993322	910	200	1099
VOE 993322	910	300	1113
VOE 993322	910	300	1113
VOE 993322	910	300	1109
VOE 993322	910	300	1107
VOE 993322	910	300	1111
VOE 993323	523	100	727
VOE 993323	523	500	735
VOE 993323	525	200	747
VOE 993323	525	300	749
VOE 993323	910	100	1073
VOE 993323	910	100	1067
VOE 993323	910	100	1065
VOE 993323	910	100	1067
VOE 993323	910	100	1085
VOE 993323	910	100	1085
VOE 993323	910	100	1087
VOE 993323	910	100	1085
VOE 993323	910	100	1069

Part No	Group	Sect	Page
VOE 993323	910	100	1083
VOE 993323	910	100	1071
VOE 993323	910	200	1093
VOE 993323	910	200	1093
VOE 993323	910	200	1093
VOE 993323	910	200	1095
VOE 993323	910	200	1101
VOE 993323	910	200	1099
VOE 993323	910	200	1101
VOE 993323	910	300	1115
VOE 993323	910	300	1109
VOE 993323	914	100	1173
VOE 993323	914	150	1175
VOE 993323	916	100	1181
VOE 993324	910	100	1069
VOE 993324	910	100	1067
VOE 993324	910	100	1071
VOE 993324	910	100	1085
VOE 993324	910	100	1069
VOE 993324	910	100	1087
VOE 993324	910	100	1083
VOE 993324	910	100	1073
VOE 993324	910	100	1069
VOE 993324	910	100	1087
VOE 993324	910	100	1067
VOE 993324	910	100	1083
VOE 993324	910	100	1069
VOE 993324	910	200	1097
VOE 993324	910	200	1095
VOE 993324	910	200	1103
VOE 993324	910	200	1101
VOE 993324	910	200	1103
VOE 993324	910	200	1093
VOE 993324	910	300	1113
VOE 993324	910	300	1111
VOE 993324	910	300	1109
VOE 993326	911	200	1127
VOE 993360	831	300	907
VOE 993471	258	200	291
VOE 993471	258	220	293
VOE 993600	221	600	177
VOE 993685	217	100	149
VOE 993685	217	120	151
VOE 993685	222	100	183
VOE 993811	255	100	275
VOE 993828	371	400	491
VOE 993829	371	400	491
VOE 993974	261	100	297
VOE 993974	261	200	299
VOE 994015	551	100	753
VOE 994158	352	650	423
VOE 994158	356	100	447
VOE 994158	371	1600	501
VOE 994208	217	200	153
VOE 994383	211	200	75
VOE 994383	211	220	77
VOE 994383	211	240	83
VOE 994383	211	240	83
VOE 994385	212	200	95
VOE 994385	212	220	97
VOE 994385	212	320	101
VOE 994385	916	1000	1207
VOE 994385	916	800	1201
VOE 994385	916	825	1203
VOE 994385	916	850	1205
VOE 994386	852	375	975
VOE 994441	255	120	279
VOE 994441	262	100	313
VOE 994441	262	120	315
VOE 994441	262	120	315
VOE 994441	293	300	381
VOE 994445	221	100	163
VOE 994445	221	120	165
VOE 994446	212	100	89
VOE 994446	212	120	91
VOE 994446	212	140	93
VOE 994446	221	300	169
VOE 994446	221	500	173
VOE 994446	221	520	175
VOE 994446	222	120	185
VOE 994446	255	100	275
VOE 994446	255	100	275
VOE 994446	255	120	277
VOE 994446	255	120	277
VOE 994446	256	250	281
VOE 994446	821	500	867
VOE 994451	221	100	163
VOE 994451	221	120	165
VOE 994509	254	800	255
VOE 994556	212	320	101
VOE 994561	217	100	149
VOE 994561	217	120	151
VOE 994795	872	600	1007
VOE 994795	875	100	1015
VOE 994796	837	800	929
VOE 994796	851	100	951
VOE 994796	882	500	1027
VOE 994796	882	600	1029
VOE 994798	851	300	953
VOE 994804	872	600	1007
VOE 994804	881	100	1017
VOE 994823	211	200	73
VOE 994823	211	220	77
VOE 994823	211	240	83
VOE 994823	211	240	83
VOE 994848	256	300	283
VOE 994848	362	200	471
VOE 994848	851	300	953
VOE 994848	852	335	969
VOE 994848	860	300	989
VOE 994849	826	300	881
VOE 994849	826	350	885
VOE 994852	212	100	89
VOE 994852	212	120	91
VOE 994852	212	140	93
VOE 994861	252	120	235
VOE 994861	263	400	333
VOE 994861	825	200	871
VOE 994861	825	300	873
VOE 994861	826	300	879
VOE 994861	826	350	883
VOE 994861	826	500	887
VOE 994861	826	600	889
VOE 994864	420	400	573
VOE 994876	353	500	443
VOE 994876	371	400	493
VOE 994891	286	100	371
VOE 994891	286	120	373
VOE 994896	945	500	1235
VOE 995339	420	400	573
VOE 995770	252	100	233
VOE 996066	258	220	293
VOE 996066	293	300	381
VOE 996328	461	100	627
VOE 996328	461	200	629
VOE 996328	463	100	637
VOE 996328	463	200	641
VOE 996328	463	300	645
VOE 996457	251	100	229
VOE 996457	251	120	231
VOE 996606	333	100	411
VOE 996606	333	120	413
VOE 996704	468	300	649
VOE 996713	254	700	249
VOE 996713	254	720	251
VOE 996814	254	200	239
VOE 997349	461	200	633
VOE 997349	461	200	633
VOE 997349	463	200	641
VOE 997349	463	300	645
VOE 997393	841	500	941
VOE 997400	364	100	481
VOE 997400	371	400	493
VOE 997405	882	1400	1039
VOE 997412	818	200	865
VOE 997413	233	200	199
VOE 997415	362	300	473
VOE 997423	525	150	745
VOE 997427	421	900	597
VOE 997442	896	400	1049
VOE 997446	852	250	965
VOE 997446	852	345	971
VOE 997447	551	250	755
VOE 997450	434	100	601
VOE 997452	421	100	579
VOE 997462	924	100	1215
VOE 997462	945	300	1229
VOE 997475	922	300	1213
VOE 997476	436	100	609
VOE 997477	461	100	625
VOE 997477	461	100	627
VOE 997477	463	100	637
VOE 997487	353	500	443
VOE 997487	371	400	493
VOE 997487	660	100	789
VOE 997487	945	1050	1245
VOE 997487	945	800	1241
VOE 997487	945	900	1243
VOE 997489	882	700	1033
VOE 997490	945	1050	1245

NUMERICAL INDEX
RÉPERTOIRE DE NUMÉROS
NUMMERNREGISTER

INDICE DE NÚMERO
NUMMERREGISTER

Catalogue id	Group
20806	**10**
Issue	Page
20053804-A	**695**

VOLVO

L220H

NUMERICAL INDEX
RÉPERTOIRE DE NUMÉROS
NUMMERNREGISTER

INDICE DE NÚMERO
NUMMERREGISTER

Part No	Group	Sect	Page
VOE 997490	945	800	1241
VOE 997490	945	900	1243
VOE 997491	364	100	481
VOE 997492	434	300	607
VOE 997493	715	1500	823
VOE 997494	371	1600	501
VOE 997495	269	200	359
VOE 997497	852	300	967
VOE 997501	716	100	825
VOE 997503	254	700	249
VOE 997503	254	700	249
VOE 997504	353	300	439
VOE 997504	353	400	441
VOE 997504	873	300	1013
VOE 997790	216	100	135
VOE 997790	216	120	139
VOE 997859	916	200	1185
VOE 997859	916	300	1189
VOE 997859	916	400	1193
VOE 997859	916	500	1197
VOE 997878	911	400	1133
VOE 997933	434	200	603
VOE 997933	434	200	603
VOE 997933	434	200	603
VOE 997933	461	100	625
VOE 997934	434	100	601
VOE 997935	434	200	605
VOE 997957	321	100	401
VOE 997957	321	400	407
VOE 997957	421	100	579
VOE 997959	421	100	577
VOE 997977	461	100	625
VOE 997978	711	100	799

VOLVO L220H

Parts catalog
2691,2735-, 7272-,
12104-
Part 2 Group 5-9

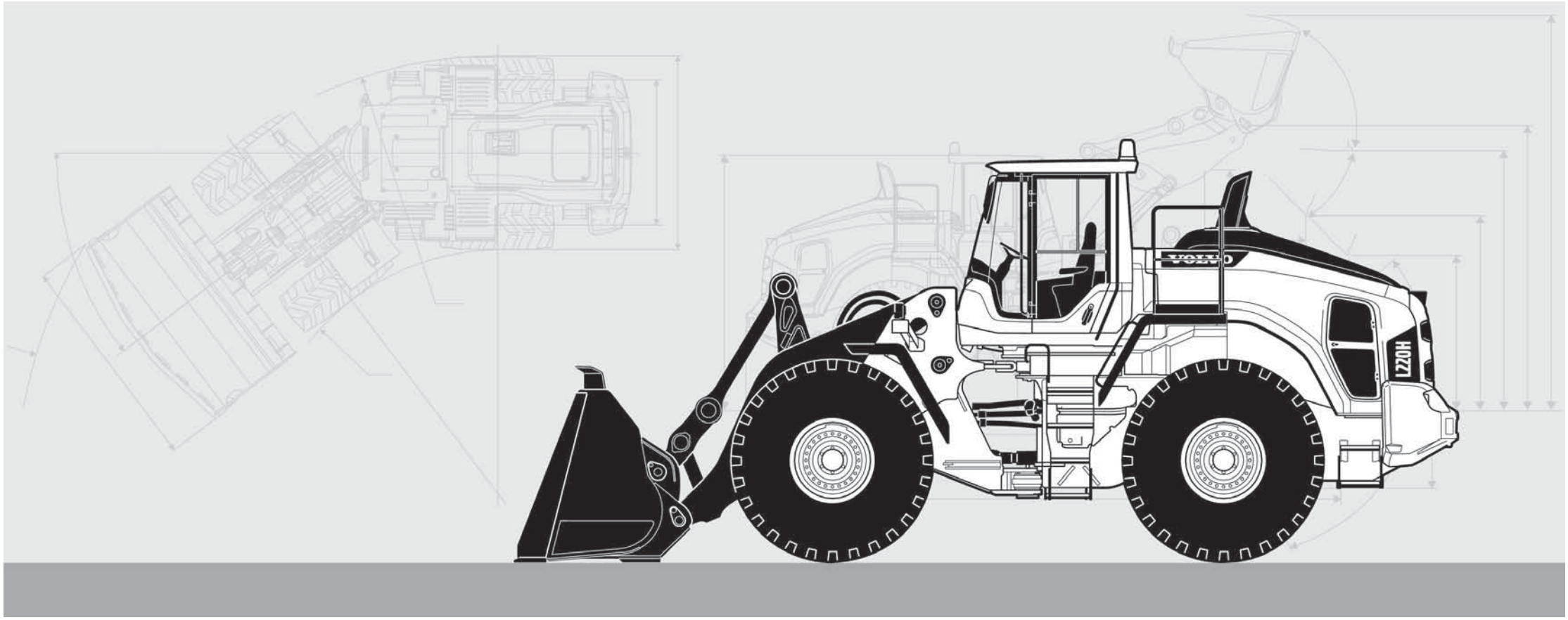

Publ. No. 20053804-A

VOLVO

Volvo Construction Equipment
www.volvoce.com



1

Preface and instructions
Préface et instructions
Vorwort und Anweisungen
Prefacio e instrucciones
Förord och anvisningar



2

Engine
Moteur
Motor
Motor
Motor

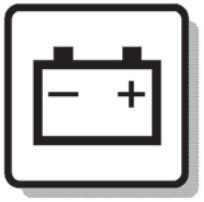

3

Electrical systems and instruments
Système électrique et instruments
Elektrisches System und Instrumente
Sistema eléctrico e instrumentos
Elsystem och instrument



4

Power transmission
Transmission de force
Kraftübertragung
Transmisión de fuerza
Kraftöverföring



5

Brakes
Freins
Bremsen
Frenos
Bromsar

Steering system
Systèm de direction
Lenksystem
Sistema de dirección
Styrsystem

6



Frame, wheel, track, drum
Châssis, roue, chenille, tambour
Rahmen, Räder, Ketten, Bandage
Bastidor, rueda, oruga, tambor
Ram, hjul, band, trumma

7



Body with associated parts, steps, platform
Carrosserie, marchepieds, plate-forme
Aufbau mit Zubehörteilen, Stufen, Plattform
Carrocería, peldaños, plataforma
Kaross med tillhörande delar, steg, plattform

8



Hydraulics and miscellaneous equipment
Équipements hydrauliques et divers
Hydraulik und übrige Ausrüstung
Sistema hidráulico y equipos varios
Hydraulik och övrig utrustning

9



Numerical index
Répertoire numérique
Nummernverzeichnis
Indice numérico
Nummerregister

10



TABLE OF ABBREVIATION
POUR LA LISTE DES ABRÉVIATIONS EMPLOYÉES
ABKÜRZUNGSVERZEICHNIS
PABLO DE ABREVIATIONS
FÖRKORTNINGSTABELL

ABBREVIATION	ENGLISH	FRANÇAIS	DEUTSCH	ESPAÑOL	SVENSKA
A	ampere	Ampères	Ampere	amperio	ampere
AC	Alternating Current	Courant alternatif	Wechselstrom	Corriente alterna	Växelström
ALT	alternative	alternative	wahlweise	alternativa	alternativ
AWD	All Wheel Drive	Toutes roues motrices	Allradantrieb	Tracción en las todas las ruedas	Allhjulsdrift
AX - ####	up to and incl. axle No.	jusqu'au N° d'essieu	bis Achsennr.	hasta el eje nro	t o m axel nr
AX ####-	as from axle No.	à partir du N° d'essieu	ab Achsennr.	a partir del eje nro	fr o m axel nr
BL	black	noir	schwarz	negro	svart
BLUE	blue	bleu	blau	azul	blå
BR	brown	brun	braun	marrón	brun
BRA	Brazil	Brésil	Brasilien	Brasil	Brasilien
CAB - ####	up to and incl. cab No.	jusqu'au N° de cabine	bis Kabinen-herstellnr.	hasta la cabina nro	t o m hytt nr
CAB #### -	as from cab No.	à partir du N° de cabine	ab Kabinen-herstellnr.	a partir de la cabina	fr o m hytt nr
CAN	Canada	Canada	Kanada	Canadá	Kanada
CENT	centre	au milieu	Mittere	central	mittre
CHN	China	Chine	China	China	Kina
CIN	component identification number	Numéro de référence de sous-ensemble	Bauteil-Identifizierungsnummer	Número de identificación del componente	komponentidentifikationsnummer
CPL	complete	complet	komplett	completo	komplett
Cu Yd	Cubic Yard	Yard cube	Kubikyard	Yarda cúbica	Kubikyard
DC	Direct Current	Courant continu	Gleichstrom	Corriente continua	Likström
DEG	numbers of degrees, C°	nombres de degré de chaleur, C°	Anzahl in Graden C°	numero de grado de calor, C°	antal grader, C°
DELETED	deleted	supprimé	Nicht mehr lieferbar	Retirado	utgått
DEU	Germany	Allemagne	Deutschland	Alemania	Tyskland
DNK	Denmark	Danemark	Dänemark	Dinamarca	Danmark
E PROD	early production	production antérieure	Frühere Ausführung	producción anterior	tidigare utförande
EEC	European Economic Community (EEC)	pays du marche commun (EEC)	EU-Markt (EEC)	el mercado común (EEC)	EU-marknad (EEC)
ENG	Engine	moteur	Motor	motor	motor
ENG - ####	up to and incl. engine No.	jusqu'au N° de moteur	bis Motornr.	hasta el motor nro	t o m motor nr
ENG #### -	as from engine No.	à partir du N° de moteur	ab Motornr.	a partir del motor nro	fr o m motor nr
ESP	Spain	Espagne	Spanien	España	Spanien
EU	European Union	Union Européenne	Europäische Union	Unión Europea	Europeiska unionen
EXC - ###	up to and incl. excavator unit No.	jusqu'au N° d'excavateur	bis Bagger-Aggregatnr	hasta el agregado excavador nro	t o m grävaggregat nr
EXC ### -	as from excavator unit No.	à partir du N° d'excavateur	Ab Bagger-Aggregatnr.	a partir de agregado excavador nro	fr o m grävaggregat nr
EXCL	excluding	exclus	auschliesslich	exclusivo	exklusive

ABBREVIATION	ENGLISH	FRANÇAIS	DEUTSCH	ESPAÑOL	SVENSKA
FIN	Finland	Finlande	Finnland	Finlandia	Finland
F-N-R	Forward-Neutral-Reverse	Marche avant-Point mort-Marche arrière	Vorwärts-Neutral-Rückwärts	Adelante - Punto muerto - Atrás	Fram-Neutral-Back
FOPS	Falling Object Protection System	Système de protection contre la chute d'objets	FOPS (Schutz vor herabfallenden Gegenständen)	Sistema de protección contra caída de objetos	Skydd mot fallande föremål
FORW	forward	avant	vordere	delante	främre
FRA	France	France	Frankreich	Francia	Frankrike
g (GRAM)	gram	gramme	Gramm	gramo	gram
GBR	Great Britain	Angleterre	England	Inglaterra	Storbritannien
GREEN	green	vert	grün	verde	grön
GREY	grey	gris	grau	gris	grå
HD	Heavy Duty	Heavy Duty	Heavy Duty	Heavy Duty	Heavy Duty
HT - ####	up to and incl. hydraulic transmission No.	jusqu'au transmission hydraulique N°	bis Hydraulikgetriebe	hasta el transmisión hidráulico nro	t o m hydraultransmission nr
HT #### -	as from hydraulic transmission No.	à partir du transmission hydraulique N°	ab Hydraulikgetriebe	a partir de transmisión hidráulico nro	fr o m hydraultransmission nr
ID	diameter, inner	diamètre, intérieur	Innendurchmesser	diámetro, interior	diameter, inre
IN	inch(es)	pouce	Zoll	pulgada	tum
INCL	inclusive	inclus	einschliesslich	inclusive	inklusive
INCL IN	included in	inclus dans	gehört zur	forma parte de	ingår i
INLET	inlet	entrée	Einlass	entrada	inlopp
INNER	inner	intérieur	innen	interior	inre
IRN	Iran	Iran	Iran	Iran	Iran
ITA	Italy	Italie	Italien	Italia	Italien
ITEM NO	see item No.	voir position	siehe Position Nr.	véase posición	se positionsnummer
K	included in parts kits	fait partie du jeu complet de réparation	gehört zur Satzverpackung	forma parte del juego por juego	ingår i satsförpackning
KOR	Korea	Corée	Korea	Corea	Korea
L	litre, length	litre, longueur	Liter, Länge	litros, longitud	liter, längd
L PROD	late production	production postérieure	jetzige Ausführung	producción posterior	senare utförande
LH	left	gauche	links	izquierdo	vänster
LOAD - ####	up to and incl. loading unit No.	jusqu'au N° de chargeur	bis Hubaggregatnr.	hasta unidad carga nro	t o m lastaggregat nr
LOAD #### -	as from loading unit No.	à partir du N° de chargeur	ab Hubaggregatnr.	a partir du unibad carga nro	t o m lastaggregat nr
LOW	lower	dessous	unten	inferior	undre
m (M)	metric	mètre	Meter	métrico	meter
m3 (CU M)	cubic metre	mètre cube	Kubikmeter	metro cúbico	kubikmeter

TABLE OF ABBREVIATION
POUR LA LISTE DES ABRÉVIATIONS EMPLOYÉES
ABKÜRZUNGSVERZEICHNIS
PABLO DE ABREVIATIONS
FÖRKORTNINGSTABELL

Catalogue id	Group
20806	**1**
Issue	Page
20053804-A	**701**

TABLE OF ABBREVIATION
POUR LA LISTE DES ABRÉVIATIONS EMPLOYÉES
ABKÜRZUNGSVERZEICHNIS
PABLO DE ABREVIATIONS
FÖRKORTNINGSTABELL

ABBREVIATION	ENGLISH	FRANÇAIS	DEUTSCH	ESPAÑOL	SVENSKA
MARKED	marked	marque de	gekennzeichnet mit	marcado	märkt med
MEX	Mexico	Mexique	Mexiko	México	Mexiko
ml (ML)	millilitre	millilitre	Milliliter	mililitro	milliliter
mm (MM)	millimetre	millimètre	Millimeter	milimetros	millimeter
mm2 (SQ MM)	square millimeters	millimètre carré	Quadratmillimeter	milimetros cuadrados	kvadratmillimeter
MODEL	model designation	Désignation de modèle	Modellbezeichnung	Designación de modelo	modellbeteckning
NLD	Netherlands	Pays-Bas	Holland	Holanda	Nederländerna
NO	number	numéro	Nummer	número	nummer
NOR	Norway	Norvège	Norwegen	Noruega	Norge
NS	part not stocked as spare part	n`est pas stocké comme pièce de rechange	nicht als Ersatzteil vorrätig	no disponible como repuesto pieza de repuesto	detaljen lagerföres ej som reservdel
O SZ	over size	côte supérieur	Übergrösse	sobredimensión	överdimension
OD	diameter, outer	diamètre extérieur	Aussendurchmesser	diámetro, exterior	diameter, yttre
OP	The part is no longer in stock	La pièce n'est plus en stock	Der Artikel wird nicht länger geführt	El artículo no se mantiene ya en stock	Artikeln lagerföres ej längre
OR	orange	orange	orange	naranja	orange
ORDER	order	commander	bestellen	hacer un pedido	beställ
OUTER	outer	extérieur	aussen	exterior	yttre
OUTLET	outlet	échappement	Auslass	escape	utlopp
PAGE	see page	voir page	siehe Seite	véase página	se sida
PAIR	pair	paire	Paar	par	par
PCS	piece(s)	pièce	Stück	cada uno	styck
PIN	product identification number	Numéro d'identification de produit	Produktidentifizierungs-Nummer	Número de identificación del producto	produktidentifikationsnummer
PINK	pink	rose	rosa	rosa	rosa
POL	Poland	Pologne	Polen	Polonia	Polen
PROD NO	product No.	N° de produit	Produktnr.	nro de producto	produktnummer
PRT	Portugal	Portugal	Portugal	Portugal	Portugal
Q	Quantity l/min	Quantité l/min	Quantität l/min	Cantidad l/min	Kvantitet l/min
REAR	rear	arrière	hinten	detrás	bakre
RED	red	rouge	rot	rojo	röd
REMAN	Remanufactured component	Composant remis à neuf	Generalüberholtes Bauteil	Componente remanufacturado	Renoverad komponent
REPL BY -	replaced by	remplacé par	ersetzt durch	substituido por	ersättes av
REQ	order as required	quantité nécessaire	erforderliche Anzahl	cantidad necesaria	erforderligt antal
RH	right	droite	rechts	derecha	höger
ROPS	Roll-Over Protection System	Système de protection en cas de retournement	ROPS (Überrollschutz)	Sistema de protección antivuelco	Störtbågar
RPM	revolutions per minute	tours par minute	Umdrehungen je Minute	revoluciones por minuto	varv per minut
S/N - ####	up to and incl. serial No.	jusqu'au N° de série	bis Fabrikationsnr.	hasta el fabricación nro.	t o m tillverkningsnr

ABBREVIATION	ENGLISH	FRANÇAIS	DEUTSCH	ESPAÑOL	SVENSKA
S/N #### -	as from serial No.	à partir du N° de série	ab Fabrikationsnr.	a partir de fabricación nro.	fr o m tillverkningsnr
SE	alternative spare part version exists	une version pièce de rechange existe également	Alternative Ersatzteilausführung lieferbar	Existen otras versiones de las piezas de repuesto	alternativt reservdelsutförande finns
SEE GROUP	see group	voir groupe	siehe Gruppe	véase grupo	se grupp
SEE SB	see Service Bulletin	voir bulletin de service	siehe Kundendienstmitteilung	ver boletin de servicio	se servicemeddelande
SER NO - #	up to and incl.serial No.	jusqu'au N° de fabrication	bis Fabrikationsnr.	hasta el fabric. nro	t o m tillverkningsnr
SER NO # -	as from serial No.	à partir du N° de fabrication	ab Fabrikationsnr.	a partir de fabric. nro	fr o m tillverkningsnr
SMV	slow-moving vehicle	véhicule lent	Langsames Fahrzeug	Vehículo lento	långsamtgående fordon
SPECIAL	special model	construction spéciale	Sonderausführung	modelo especial	specialutförande
SS	superseded part	pièce remplacée	ersetztes Teil	pieza substituida	ersatt artikel
STD	standard version	version standard	Standardausführung	versión standard	standardutförande
STD SZ	standard size	dimension standard	Standardabmessung	dimensión standard	standarddimension
SUPPL	supplementary details, no spare part	indication compléter	zuzätliche Angaben	parte completar	kompletterande uppgift, ej reservdel
SWE	Sweden	Suède	Schweden	Suecia	Sverige
THICK	thickness	épaisseur	Dicke	espesor	tjocklek
TM NO - #	up to and incl. transmission No.	jusqu'au N° de transmission	bis Getriebenr.	hasta el de transmisión nro	t o m transmission nr
TM NO # -	as from transmission No.	à partir du N° de transmission	ab Getriebenr.	a partir de transmisión nro	fr o m transmission nr
U SZ	under size	côte interieur	Untergrösse	subdimensión	underdimension
UPPER	upper	supérieur	oben	superior	övre
USA	United States of America	États-Unis	Vereinigte Staaten	Estados Unidos	USA
V	volt	volt	Volt	voltio	volt
VIOL	violet	violet	violett	violeta	violett
VPM	vibrations per minute	vibrations par minute	Vibrationen je Minute	Vibraciones por minuto	vibrationer per minut
W	Watt	watt	Watt	watio	watt
WHITE	white	blanc	weiss	blanco	vit
WID	width	largeur	Breite	ancho	bredd
YELL	yellow	jaune	gelb	amarillo	gul
ZAF	South Africa	Afrique du Sud	Südafrika	Sudáfrica	Sydafrika

VOLVO

Volvo Construction Equipment
www.volvoce.com

GROUP	Section	Page
516 Disc brake, front. 56128	100	711
517 Multi-disc brake, rear 56129, 56130	100	713
522 Brake lines, front axle and rear axle 86127	100	715
522 Brake lines, front axle and rear axle 86128	200	717
522 Brake line, others 86127	300	719
522 Brake line, others 86128	400	721
522 Brake pipes, front axle and rear axle	500	723
522 Hose protection	600	725
523 Oil cooler, forword, pump circuit. 85949, 85969	100	727
523 Oil cooler, forword, motor circuit. 85949, 85969	200	731
523 Oil cooler, rear, pump circuit. 85949, 85969	500	735
523 Oil cooler, rear, motor circuit.	600	739
525 Dual brake pedals	100	743
525 Footbrake valve	150	745
525 Valve	200	747
525 Valve	300	749
527 Accumulators	300	751
551 Valve	100	753
551 Parking brake	250	755
551 Parking brake	300	757

TABLE DES MATIÈRES

Catalogue id 20806 | Group 5
Issue 20053804-A | Page 706

GROUPE		Section	Page
516	Frein multidisque, avant. 56128	100	711
517	Frein à disques, AR 56129, 56130	100	713
522	86127	100	715
522	86128	200	717
522	86127	300	719
522	86128	400	721
522	Conduit de frein, essieu avant - essieu arrière	500	723
522		600	725
523	Radiateur à huile, AV, circuit de pompe. 85949, 85969	100	727
523	Radiateur à huile, AV, circuit de moteur. 85949, 85969	200	731
523	Radiateur à huile, AR, circuit de pompe. 85949, 85969	500	735
523	Radiateur à huile, AR, circuit de moteur.	600	739
525	Pédales de frein couplées	100	743
525	Soupape de frein à pedal	150	745
525	Valve	200	747
525	Valve	300	749
527	Accumulateurs	300	751
551	Valve	100	753
551	Frein parking	250	755
551	Frein parking	300	757

GRUPPE		Abschnitt	Seite
516	Lamellenbremse, vorn. 56128	100	711
517	Lamellenbremse, hinten 56129, 56130	100	713
522	86127	100	715
522	86128	200	717
522	86127	300	719
522	86128	400	721
522	Bremsleitung, Vorder- und Hinterachse	500	723
522		600	725
523	Ölkühler, vordere. Pumpekreis. 85949, 85969	100	727
523	Ölkühler, vordere. Motorkreis. 85949, 85969	200	731
523	Ölkühler, hinten, Pumpekreis. 85949, 85969	500	735
523	Ölkühler, hinten, Motorkreis.	600	739
525	Doppelte Bremspedale	100	743
525	Fussbremsventil	150	745
525	Ventil	200	747
525	Ventil	300	749
527	Druckspeicher	300	751
551	Ventil	100	753
551	Feststellbremse	250	755
551	Feststellbremse	300	757

INDICE

Catalogue id 20806 | Group 5
Issue 20053804-A | Page 708

GRUPO		Sección	Página
516	Freno de discos, delantero. 56128	100	711
517	Freno de disco, trasero 56129, 56130	100	713
522	86127	100	715
522	86128	200	717
522	86127	300	719
522	86128	400	721
522	Tubos de freno, ejes delantero y trasero	500	723
522		600	725
523	Enfriador de aceite, delantero, ciclo de bomba. 85949, 85969	100	727
523	Enfriador de aceite, delantero, ciclo de motor. 85949, 85969	200	731
523	Enfriador de aceite, trasero, ciclo de bomba. 85949, 85969	500	735
523	Enfriador de aceite, trasero, ciclo de motor.	600	739
525	Pedales de freno, dobles	100	743
525	Válvula de freno de servicio	150	745
525	Válvula	200	747
525	Válvula	300	749
527	Acumuladores	300	751
551	Válvula	100	753
551	Freno estacionamiento	250	755
551	Freno estacionamiento	300	757

GRUPP	Avsnitt	Sida
516 Lamellbroms, fram. 56128	100	711
517 Lamellbroms, bak 56129, 56130	100	713
522 86127	100	715
522 86128	200	717
522 86127	300	719
522 86128	400	721
522 Bromsrör, framaxel och bakaxel	500	723
522	600	725
523 Axeloljekylare, fram, pumpkrets. 85949, 85969	100	727
523 Axeloljekylare, fram, motorkrets. 85949, 85969	200	731
523 Axeloljekylare, bak, pumpkrets. 85949, 85969	500	735
523 Axeloljekylare, bak, motorkrets.	600	739
525 Dubbla bromspedaler	100	743
525 Fotbromsventil	150	745
525 Ventil	200	747
525 Ventil	300	749
527	300	751
551 Ventil	100	753
551 Parkeringsbroms	250	755
551 Parkeringsbroms	300	757

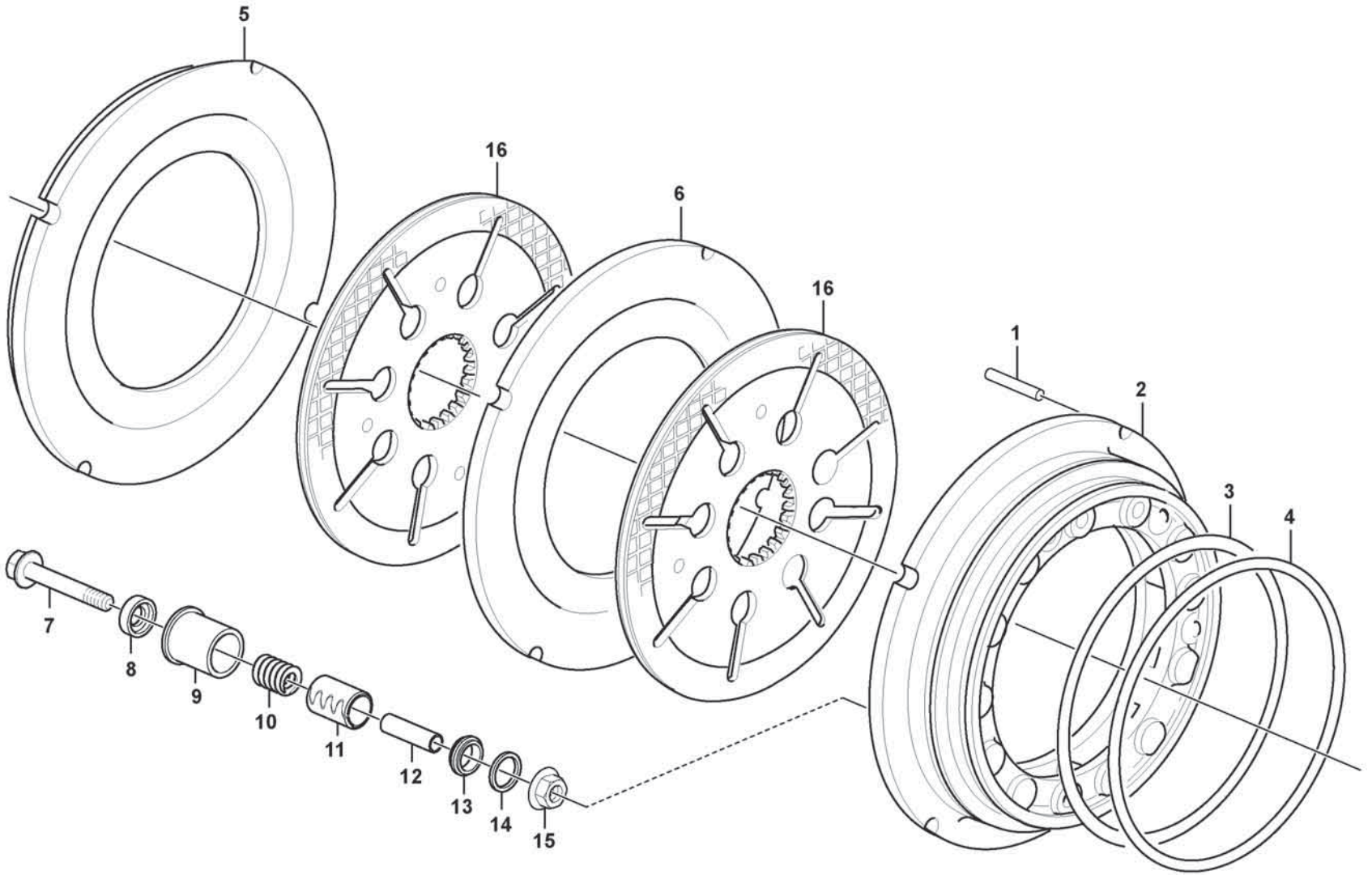

Volvo Construction Equipment
1072854

Fig.	Part No.	Quantity 1	2	3	PS	KIT	Description	Dénomination	Bezeichnung	Denominación	Benämning	Notes
1	VOE 11102221	8					Pin	Clavette	Splint	Pasador	Sprint	
2	VOE 15011847	2					Brake piston	Piston de frein	Bremskolben	Pistón de frenos	Bromskolv	
3	VOE 15022738	2					Sealing ring	Bague étanchéité	Dichtring	Anillo retén	Tätningsring	
4	VOE 15022736	2					Sealing ring	Bague étanchéité	Dichtring	Anillo retén	Tätningsring	
5	VOE 11102182	2					Brake plate	Plaque de frein		Placa de freno	Bromsplatta	
6	VOE 11102181	2					Brake plate	Plaque de frein		Placa de freno	Bromsplatta	
7	VOE 60113105	8					Flange screw	Vis à embase	Flanschschraube	Tornillo embridado	Flänsskruv	
8	VOE 15117528	8					Spacer	Entretoise	Abstandkörper	Distanciador	Distans	
9	VOE 17412687	8					Sleeve	Manchon	Muffe	Manguito	Muff	
10	VOE 15052428	8					Spring	Ressort	Feder	Resorte	Fjäder	
11	VOE 15052426	4					Sleeve	Manchon	Muffe	Manguito	Muff	
12	VOE 60113562	8					Spacer sleeve	Douille entretoise	Abstandhülse	Manguito distanciador	Distanshylsa	
13	VOE 11143389	8					Ring	Bague	Ring	Anillo	Ring	
14	VOE 14506922	8					Ring	Bague	Ring	Anillo	Ring	
15	VOE 15011913	8					Spacer	Entretoise	Abstandkörper	Distanciador	Distans	
16	VOE 15010615	4					Brake disc	Disque de frein	Bremsscheibe	Disco de freno	Bromsskiva	

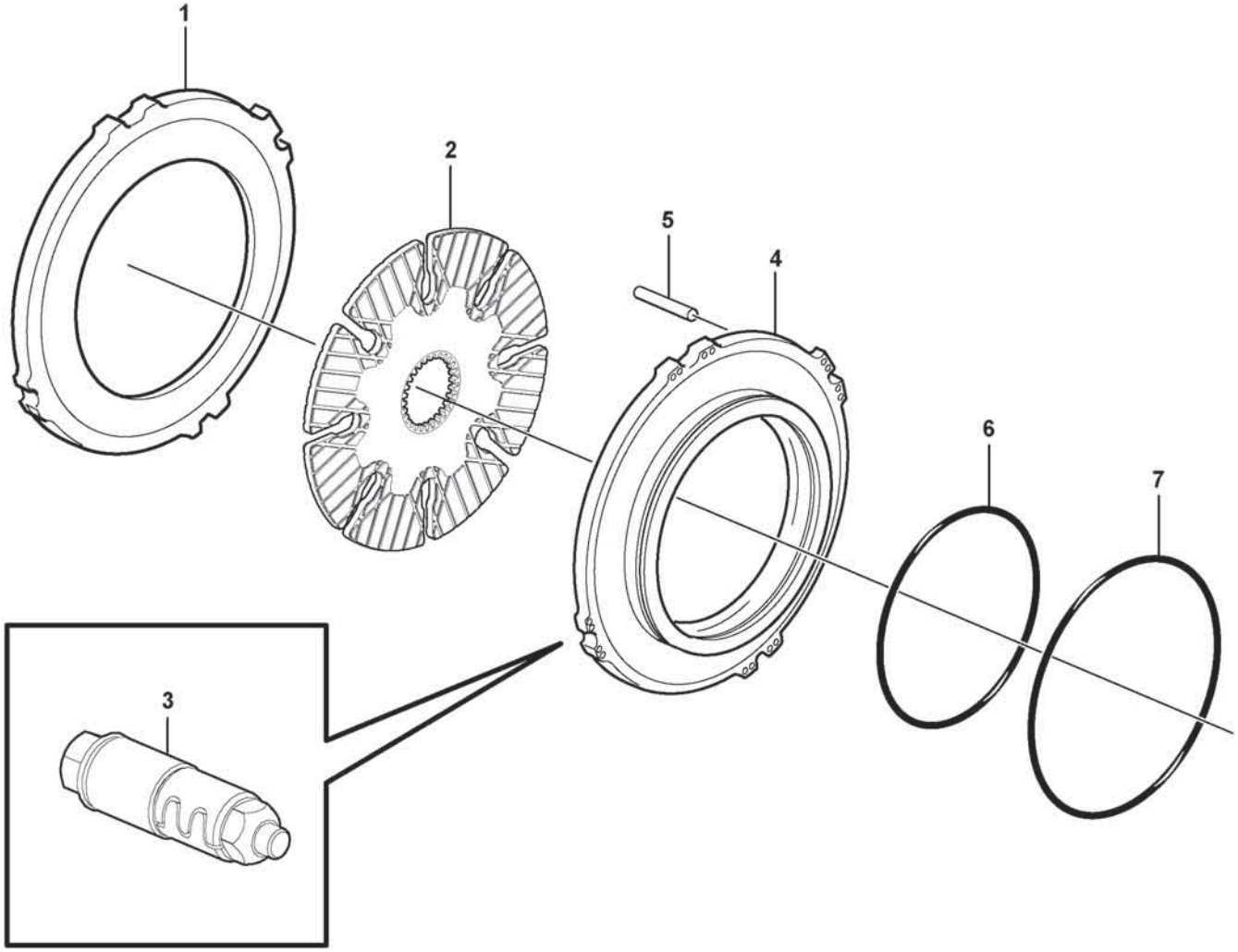

Volvo Construction Equipment
1072293

Fig.	Part No.	Quantity 1	2	3	PS	KIT	Description	Dénomination	Bezeichnung	Denominación	Benämning	Notes
1	VOE 15010224	2					Brake plate	Plaque de frein		Placa de freno	Bromsplatta	
2	VOE 15047926	2					Brake disc	Disque de frein	Bremsscheibe	Disco de freno	Bromsskiva	
3	VOE 15010424	16					Adjusting device	Dispositif réglage	Nachstellvorrichtung	Dispositivo de ajuste	Justeranordning	
4	VOE 11103471	2					Brake piston	Piston de frein	Bremskolben	Pistón de frenos	Bromskolv	
5	VOE 1523278	8					Selector rail	Coulisseau	Schaltschiene	Eje de cambio	Skiftaxel	
6	VOE 11103386	2					Seal	Étanchéité	dichtung	Junta	Tätning	
7	VOE 11103387	2					Seal	Étanchéité	dichtung	Junta	Tätning	

1		**Multi-disc brake, rear** **Frein à disques, AR** **Lamellenbremse, hinten** **Freno de disco, trasero** **Lamellbroms, bak**	Catalogue id **20806**	Group **517**
2				
3			Illustr. No **1072293**	Section **100**
4				
5		**56129, 56130**	Issue **20053804-A**	Page **713**

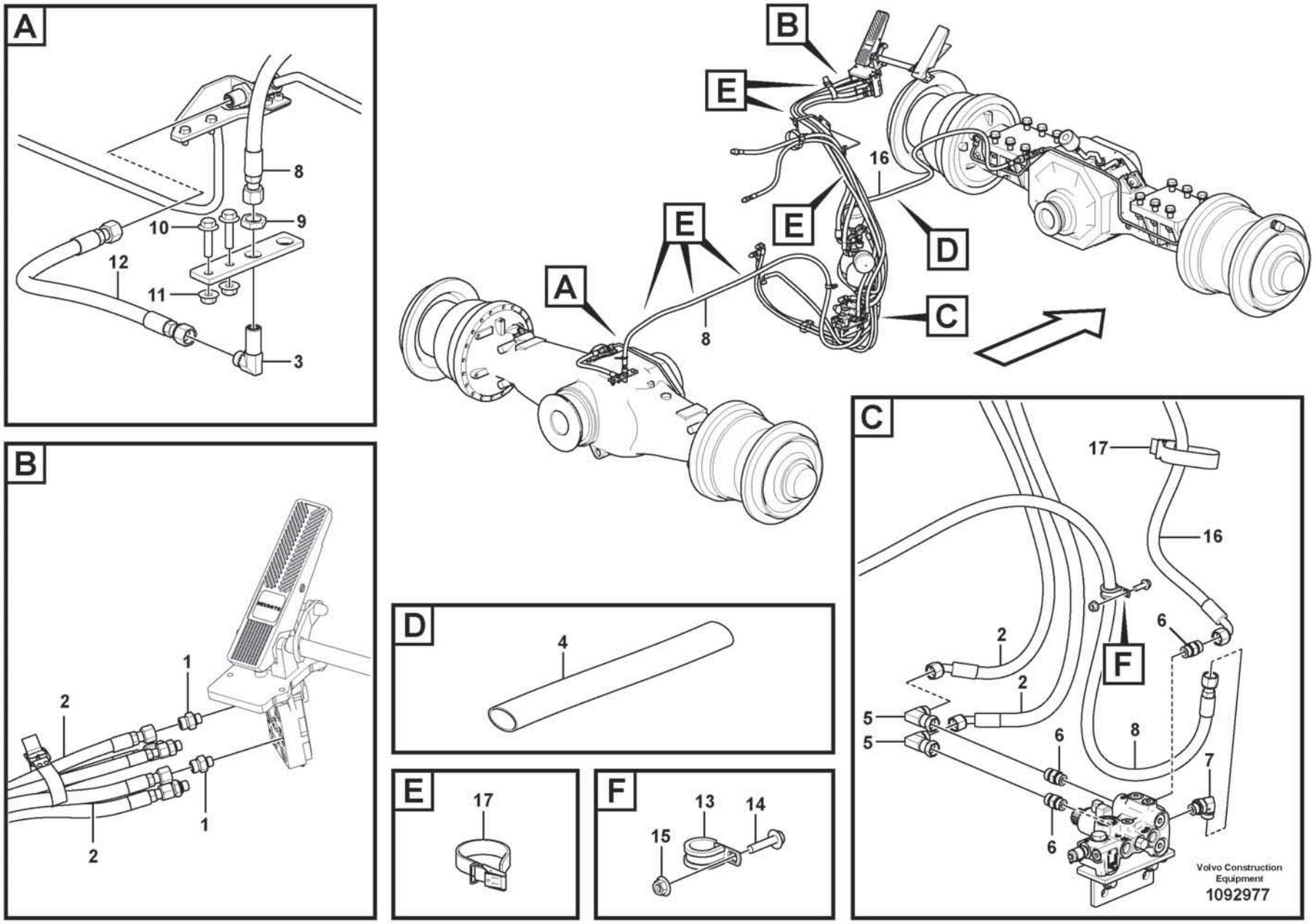
A
8
9
10
12
11
3
B
1
2
1
2
B
E
E
E
16
D
A
8
C
C
17
16
6
2
F
2
5
5
6
8
7
6
6
Volvo Construction Equipment
1092977
D
4
E
17
F
13
14
15

Fig.	Part No.	Quantity 1	2	3	PS	KIT	Description	Dénomination	Bezeichnung	Denominación	Benämning	Notes
1	VOE 15662147	2					Restrictor	Etrangleur	Drosselung	Estrangulacion	Strypning	
2	VOE 15800623	2					Hose assembly	Conduit flexible	Schlauchleitung	Conducto	Slangledning	
3	VOE 13933866	1					Elbow nipple	Raccord coudé	Winkelnippel	Niple angular	V-nippel	
4	VOE 17410738	1					Protecting hose	Gaine de protection	Schutzschlauch	Manguera de protección	Skyddsslang	
5	VOE 13933872	2					Elbow nipple	Raccord coudé	Winkelnippel	Niple angular	V-nippel	
6	VOE 13933923	3					Nipple	Raccord	Nippel	Niple	Nippel	
7	VOE 13933868	1					Elbow nipple	Raccord coudé	Winkelnippel	Niple angular	V-nippel	
8	VOE 11163067	1					Hose assembly	Conduit flexible	Schlauchleitung	Conducto	Slangledning	
9	VOE 13933867	1					Lock nut	Contre-écrou	Sicherungsmutter	Contratuerca	Låsmutter	
10	VOE 60113094	2					Flange screw	Vis à embase	Flanschschraube	Tornillo embridado	Flänsskruv	
11	VOE 60113141	2					Flange nut	Écrou à embase	Flanschmutter	Tuerca embridada	Flänsmutter	
12	VOE 15114840	1					Hose assembly	Conduit flexible	Schlauchleitung	Conducto	Slangledning	
13	VOE 13974598	1					Clamp	Collier serrage	Schelle	Abrazadera	Klamma	
14	VOE 60113081	1					Flange screw	Vis à embase	Flanschschraube	Tornillo embridado	Flänsskruv	
15	VOE 60113140	1					Flange nut	Écrou à embase	Flanschmutter	Tuerca embridada	Flänsmutter	
16	VOE 11148990	1					Hose assembly	Conduit flexible	Schlauchleitung	Conducto	Slangledning	
17	VOE 4861701	REQ					Retaining strap	Courroie de serrage	Halteriemen	Correa tensora	Spännrem	

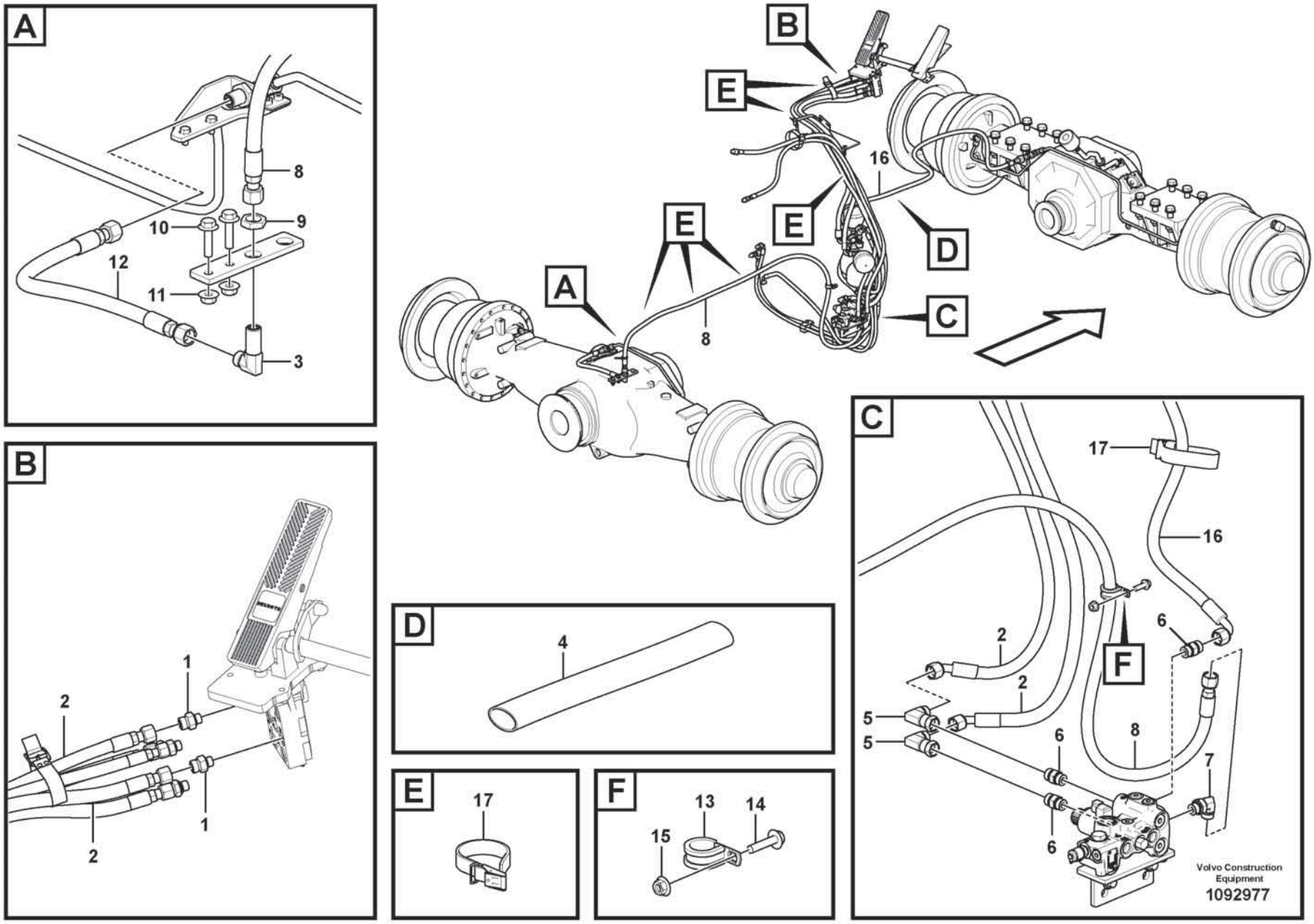
A
8
9
10
12
11
3
B
1
2
1
2
B
E
E
E
16
D
A
8
C
C
17
16
6
2
F
2
5
5
6
8
7
6
6
Volvo Construction Equipment
1092977
D
4
E
17
F
13
14
15

Fig.	Part No.	Quantity 1	2	3	PS	KIT	Description	Dénomination	Bezeichnung	Denominación	Benämning	Notes
1	VOE 15662147	2					Restrictor	Etrangleur	Drosselung	Estrangulacion	Strypning	
2	VOE 17295438	2					Hose assembly	Conduit flexible	Schlauchleitung	Conducto	Slangledning	
3	VOE 13933866	1					Elbow nipple	Raccord coudé	Winkelnippel	Niple angular	V-nippel	
4	VOE 17410738	1					Protecting hose	Gaine de protection	Schutzschlauch	Manguera de protección	Skyddsslang	
5	VOE 13933872	2					Elbow nipple	Raccord coudé	Winkelnippel	Niple angular	V-nippel	
6	VOE 13933923	3					Nipple	Raccord	Nippel	Niple	Nippel	
7	VOE 13933868	1					Elbow nipple	Raccord coudé	Winkelnippel	Niple angular	V-nippel	
8	VOE 11172986	1					Hose assembly	Conduit flexible	Schlauchleitung	Conducto	Slangledning	
9	VOE 13933867	1					Lock nut	Contre-écrou	Sicherungsmutter	Contratuerca	Låsmutter	
10	VOE 60113094	2					Flange screw	Vis à embase	Flanschschraube	Tornillo embridado	Flänsskruv	
11	VOE 60113141	2					Flange nut	Écrou à embase	Flanschmutter	Tuerca embridada	Flänsmutter	
12	VOE 15152651	1					Hose assembly	Conduit flexible	Schlauchleitung	Conducto	Slangledning	
13	VOE 13974598	1					Clamp	Collier serrage	Schelle	Abrazadera	Klamma	
14	VOE 60113081	1					Flange screw	Vis à embase	Flanschschraube	Tornillo embridado	Flänsskruv	
15	VOE 60113140	1					Flange nut	Écrou à embase	Flanschmutter	Tuerca embridada	Flänsmutter	
16	VOE 15152607	1					Hose assembly	Conduit flexible	Schlauchleitung	Conducto	Slangledning	
17	VOE 4861701	REQ					Retaining strap	Courroie de serrage	Halteriemen	Correa tensora	Spännrem	

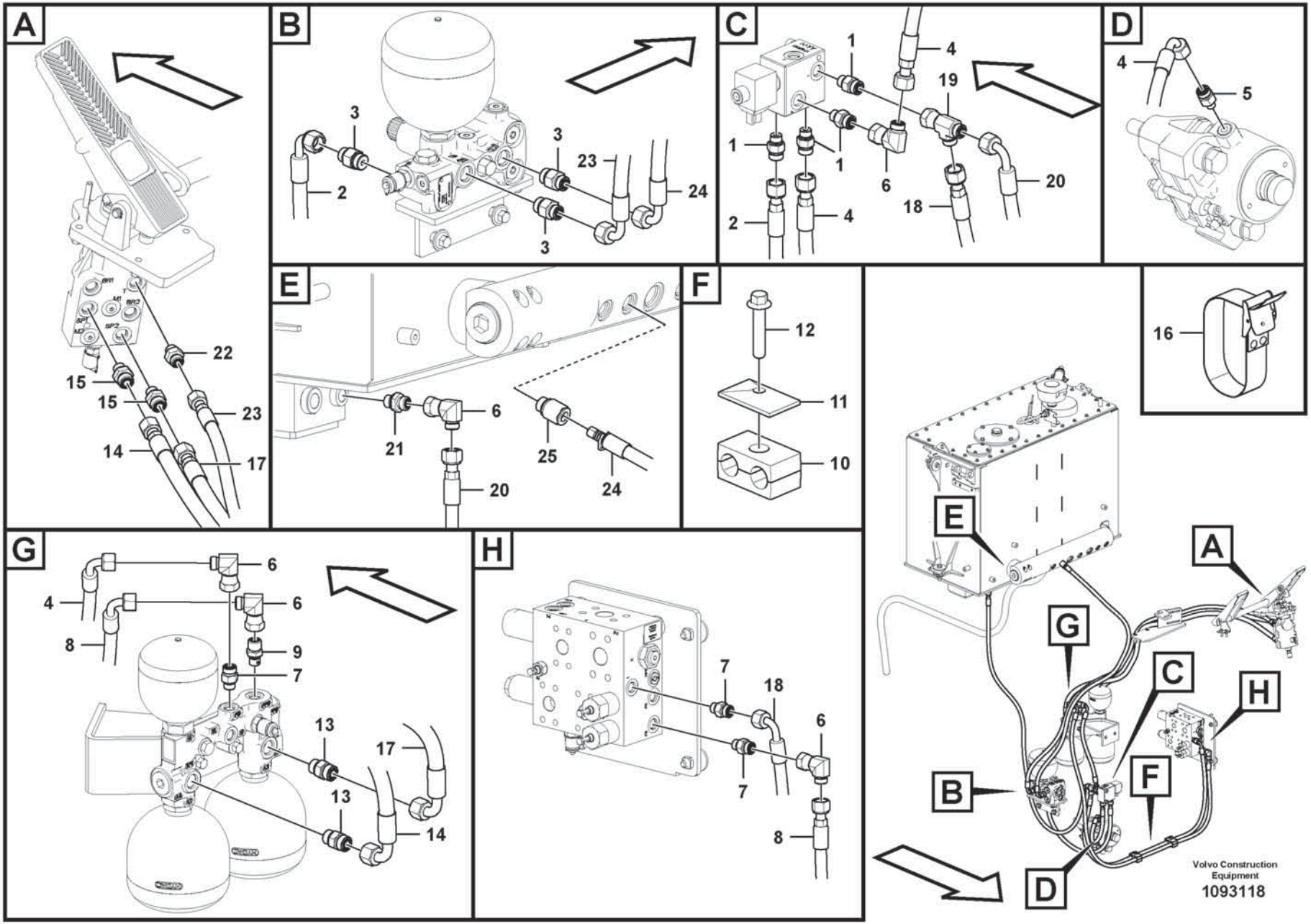
A
22
15
15
23
14
17
B
3
3
23
24
2
3
C
1
4
19
1
1
6
20
2
4
18
D
4
5
E
6
21
25
24
20
F
12
11
10
16
E
A
G
C
H
B
F
D
Volvo Construction Equipment
1093118
G
6
4
6
8
9
7
13
17
13
14
H
7
18
6
7
8

Fig.	Part No.	Quantity 1	2	3	PS	KIT	Description	Dénomination	Bezeichnung	Denominación	Benämning	Notes
1	VOE 14345423	4					Nipple	Raccord	Nippel	Niple	Nippel	
2	VOE 11172007	1					Hose assembly	Conduit flexible	Schlauchleitung	Conducto	Slangledning	
3	VOE 935089	3					Nipple	Raccord	Nippel	Niple	Nippel	
4	VOE 936502	2					Hose assembly	Conduit flexible	Schlauchleitung	Conducto	Slangledning	
5	VOE 935084	1					Nipple	Raccord	Nippel	Niple	Nippel	
6	VOE 13933900	5					Elbow nipple	Raccord coudé	Winkelnippel	Niple angular	V-nippel	
7	VOE 935085	3					Nipple	Raccord	Nippel	Niple	Nippel	
8	VOE 936520	1					Hose assembly	Conduit flexible	Schlauchleitung	Conducto	Slangledning	
9	VOE 17361807	1					Non-return valve	Clapet antiretour	Rückschlagventil	Válvula antirretorno	Backventil	
10	VOE 11411408	2					Clamp	Collier serrage	Schelle	Abrazadera	Klamma	
11	VOE 4880579	2					Cover plate	Plaque de recouvrement	Oberblech	Placa recurbrición	Ovanplåt	
12	VOE 60113084	2					Flange screw	Vis à embase	Flanschschraube	Tornillo embridado	Flänsskruv	
13	VOE 13933923	2					Nipple	Raccord	Nippel	Niple	Nippel	
14	VOE 936966	1					Hose assembly	Conduit flexible	Schlauchleitung	Conducto	Slangledning	
15	VOE 17208060	2					Nipple	Raccord	Nippel	Niple	Nippel	
16	VOE 4861701	4					Retaining strap	Courroie de serrage	Halteriemen	Correa tensora	Spännrem	
17	VOE 936947	1					Hose assembly	Conduit flexible	Schlauchleitung	Conducto	Slangledning	
18	VOE 936519	1					Hose assembly	Conduit flexible	Schlauchleitung	Conducto	Slangledning	
19	VOE 13933936	1					T-nipple	Raccord-t	T-Nippel	Niple t	T-nippel	
20	VOE 936548	1					Hose assembly	Conduit flexible	Schlauchleitung	Conducto	Slangledning	
21	VOE 13933855	1					Nipple	Raccord	Nippel	Niple	Nippel	
22	VOE 13933856	1					Nipple	Raccord	Nippel	Niple	Nippel	
23	VOE 936708	1					Hose assembly	Conduit flexible	Schlauchleitung	Conducto	Slangledning	
24	VOE 17246344	1					Hose assembly	Conduit flexible	Schlauchleitung	Conducto	Slangledning	
25	VOE 17226204	1					Nipple	Raccord	Nippel	Niple	Nippel	

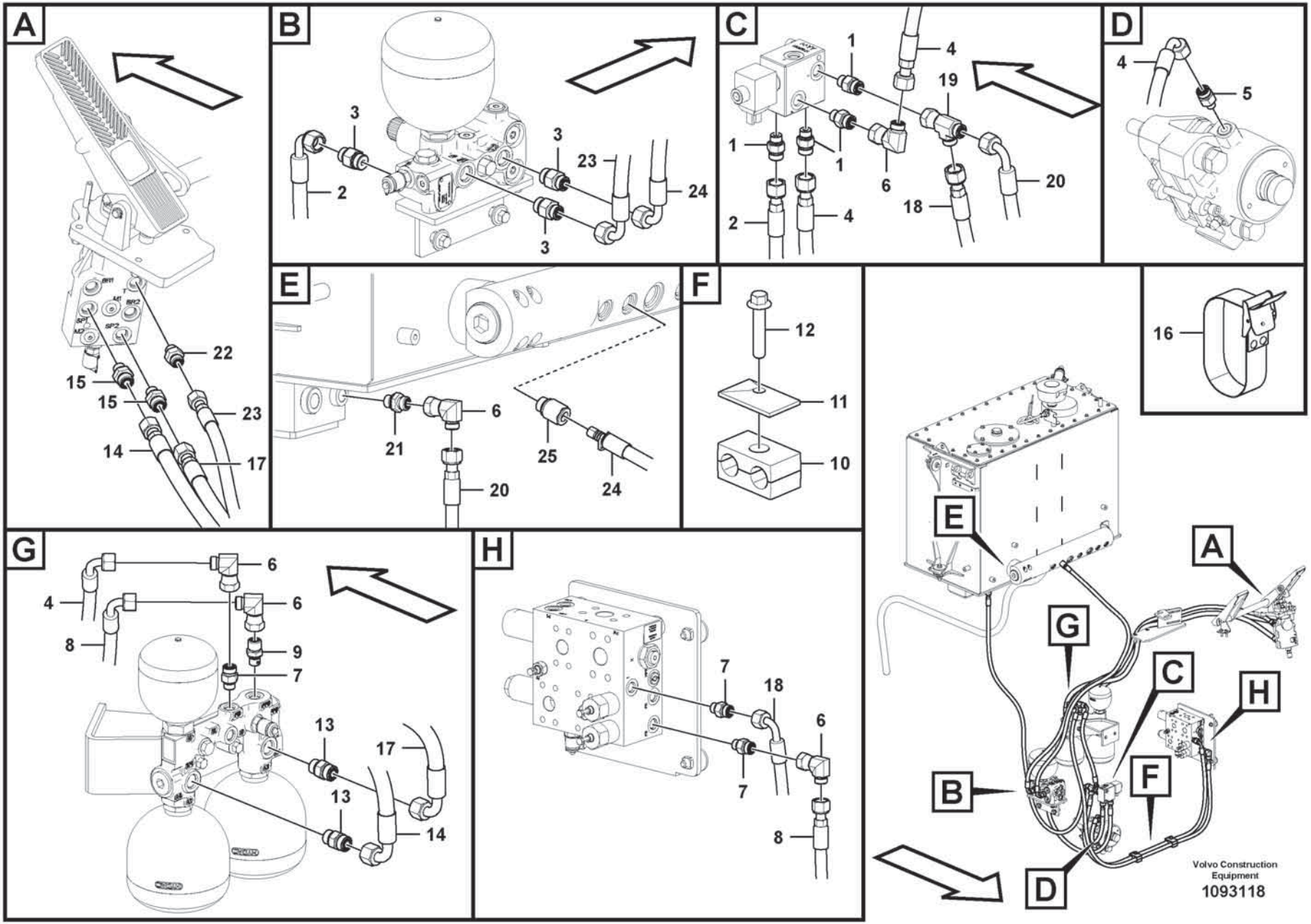
A
22
15
15
23
14
17
B
3
3
23
24
2
3
C
1
4
19
1
1
6
20
2
4
18
D
4
5
E
6
21
25
24
20
F
12
11
10
16
E
A
G
C
H
B
F
D
Volvo Construction Equipment
1093118
G
6
4
6
8
9
7
13
17
13
14
H
7
18
6
7
8

Fig.	Part No.	Quantity 1	2	3	PS	KIT	Description	Dénomination	Bezeichnung	Denominación	Benämning	Notes
1	VOE 14345423	4					Nipple	Raccord	Nippel	Niple	Nippel	
2	VOE 11172007	1					Hose assembly	Conduit flexible	Schlauchleitung	Conducto	Slangledning	
3	VOE 935089	3					Nipple	Raccord	Nippel	Niple	Nippel	
4	VOE 936502	2					Hose assembly	Conduit flexible	Schlauchleitung	Conducto	Slangledning	
5	VOE 935084	1					Nipple	Raccord	Nippel	Niple	Nippel	
6	VOE 13933900	5					Elbow nipple	Raccord coudé	Winkelnippel	Niple angular	V-nippel	
7	VOE 935085	3					Nipple	Raccord	Nippel	Niple	Nippel	
8	VOE 17412348	1					Hose assembly	Conduit flexible	Schlauchleitung	Conducto	Slangledning	
9	VOE 17361807	1					Non-return valve	Clapet antiretour	Rückschlagventil	Válvula antirretorno	Backventil	
10	VOE 11411417	2					Clamp	Collier serrage	Schelle	Abrazadera	Klamma	
11	VOE 4880578	2					Cover plate	Cache	Abdeckblech	Placa tapa	Täckplåt	
12	VOE 60113085	2					Flange screw	Vis à embase	Flanschschraube	Tornillo embridado	Flänsskruv	
13	VOE 13933923	2					Nipple	Raccord	Nippel	Niple	Nippel	
14	VOE 11160192	1					Hose assembly	Conduit flexible	Schlauchleitung	Conducto	Slangledning	
15	VOE 17208060	2					Nipple	Raccord	Nippel	Niple	Nippel	
16	VOE 4861701	4					Retaining strap	Courroie de serrage	Halteriemen	Correa tensora	Spännrem	
17	VOE 16214565	1					Hose assembly	Conduit flexible	Schlauchleitung	Conducto	Slangledning	
18	VOE 936519	1					Hose assembly	Conduit flexible	Schlauchleitung	Conducto	Slangledning	
19	VOE 13933936	1					T-nipple	Raccord-t	T-Nippel	Niple t	T-nippel	
20	VOE 936548	1					Hose assembly	Conduit flexible	Schlauchleitung	Conducto	Slangledning	
21	VOE 13933855	1					Nipple	Raccord	Nippel	Niple	Nippel	
22	VOE 13933856	1					Nipple	Raccord	Nippel	Niple	Nippel	
23	VOE 936708	1					Hose assembly	Conduit flexible	Schlauchleitung	Conducto	Slangledning	
24	VOE 17246344	1					Hose assembly	Conduit flexible	Schlauchleitung	Conducto	Slangledning	
25	VOE 17226204	1					Nipple	Raccord	Nippel	Niple	Nippel	

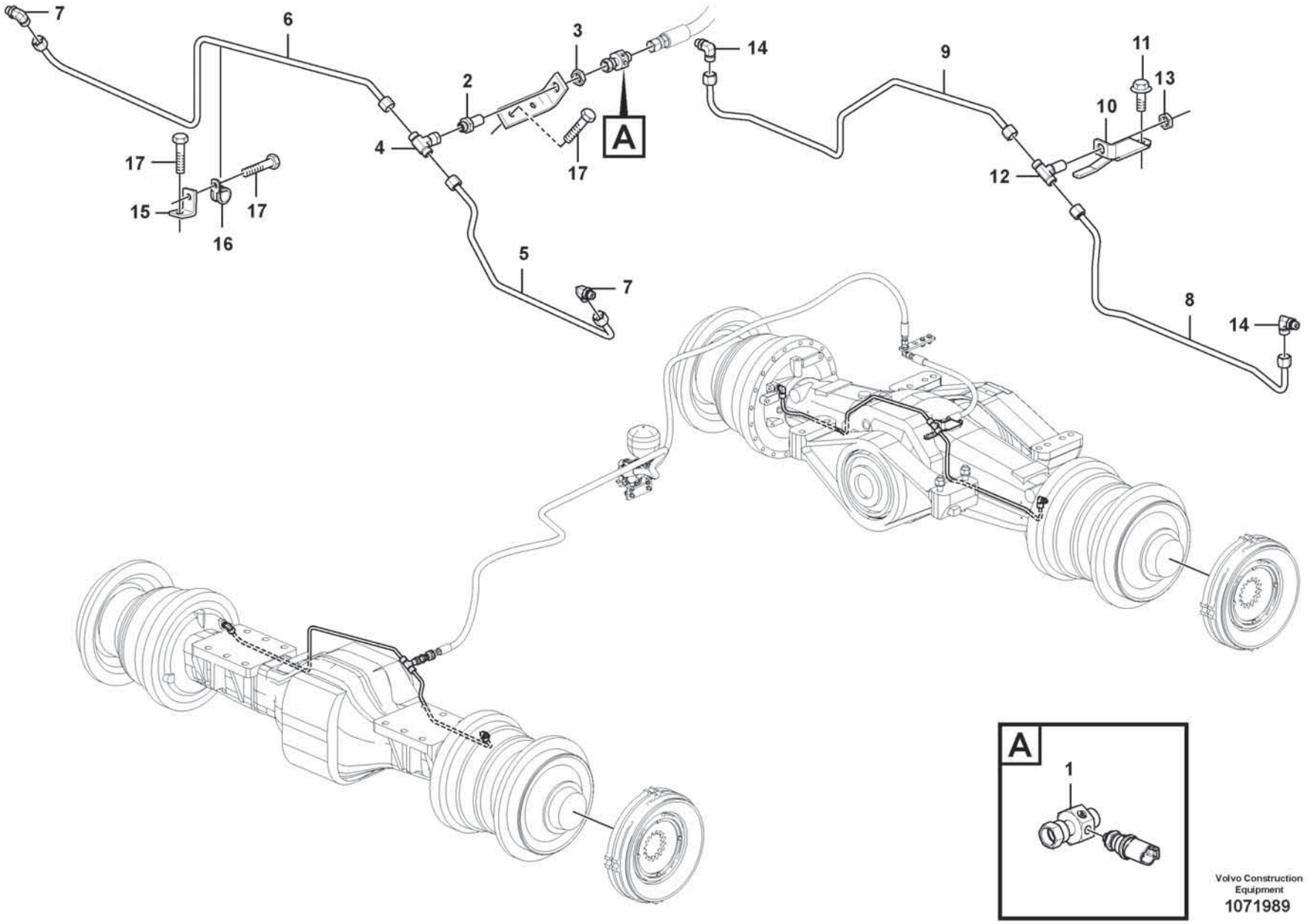

Volvo Construction Equipment
1071989

Fig.	Part No.	Quantity 1	2	3	PS	KIT	Description	Dénomination	Bezeichnung	Denominación	Benämning	Notes
1	VOE 17241043	1					T-nipple	Raccord-t	T-Nippel	Niple t	T-nippel	
2	VOE 13933922	1					Nipple	Raccord	Nippel	Niple	Nippel	
3	VOE 13933867	1					Lock nut	Contre-écrou	Sicherungsmutter	Contratuerca	Låsmutter	
4	VOE 13933935	1					T-nipple	Raccord-t	T-Nippel	Niple t	T-nippel	
5	VOE 15115735	1					Brake pipe	Conduite de frein	Bremsrohr	Tubo de freno	Bromsrör	LH
6	VOE 15115706	1					Brake pipe	Conduite de frein	Bremsrohr	Tubo de freno	Bromsrör	RH
7	VOE 13933853	2					Nipple	Raccord	Nippel	Niple	Nippel	
8	VOE 11108852	1					Brake pipe	Conduite de frein	Bremsrohr	Tubo de freno	Bromsrör	LH
9	VOE 11108853	1					Brake pipe	Conduite de frein	Bremsrohr	Tubo de freno	Bromsrör	RH
10	VOE 15114913	1					Bracket	Console	Konsole	Consola	Konsol	
11	VOE 60113080	2					Flange screw	Vis à embase	Flanschschraube	Tornillo embridado	Flänsskruv	
12	VOE 935605	1					T-nipple	Raccord-t	T-Nippel	Niple t	T-nippel	
13	VOE 13933867	1					Lock nut	Contre-écrou	Sicherungsmutter	Contratuerca	Låsmutter	
14	VOE 13933903	2					Elbow nipple	Raccord coudé	Winkelnippel	Niple angular	V-nippel	
15	VOE 15139207	1					Bracket	Console	Konsole	Consola	Konsol	
16	VOE 13949746	1					Clamp	Collier serrage	Schelle	Abrazadera	Klamma	
17	VOE 60113080	4					Flange screw	Vis à embase	Flanschschraube	Tornillo embridado	Flänsskruv	

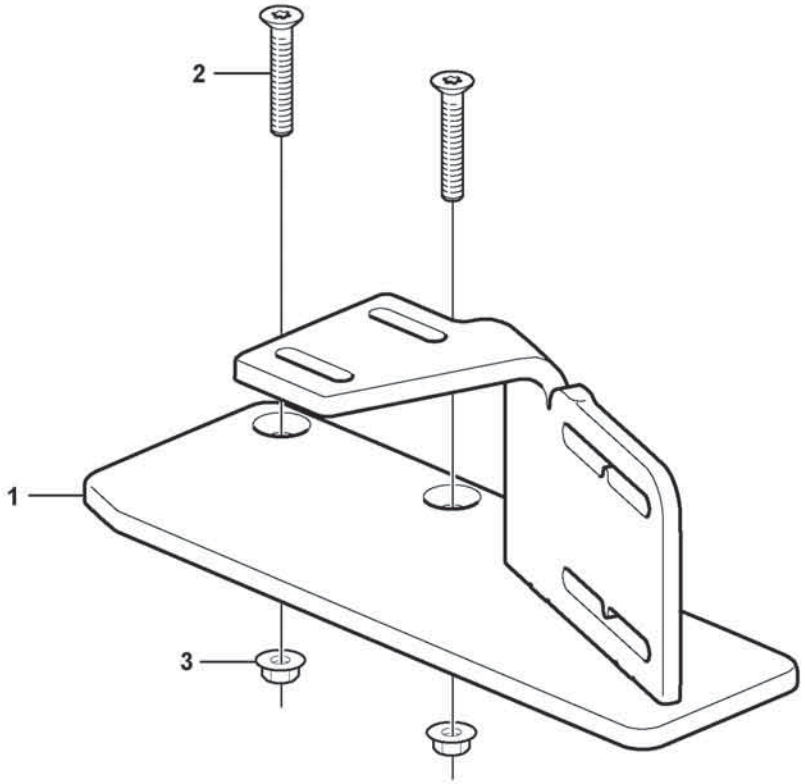
2
1
3

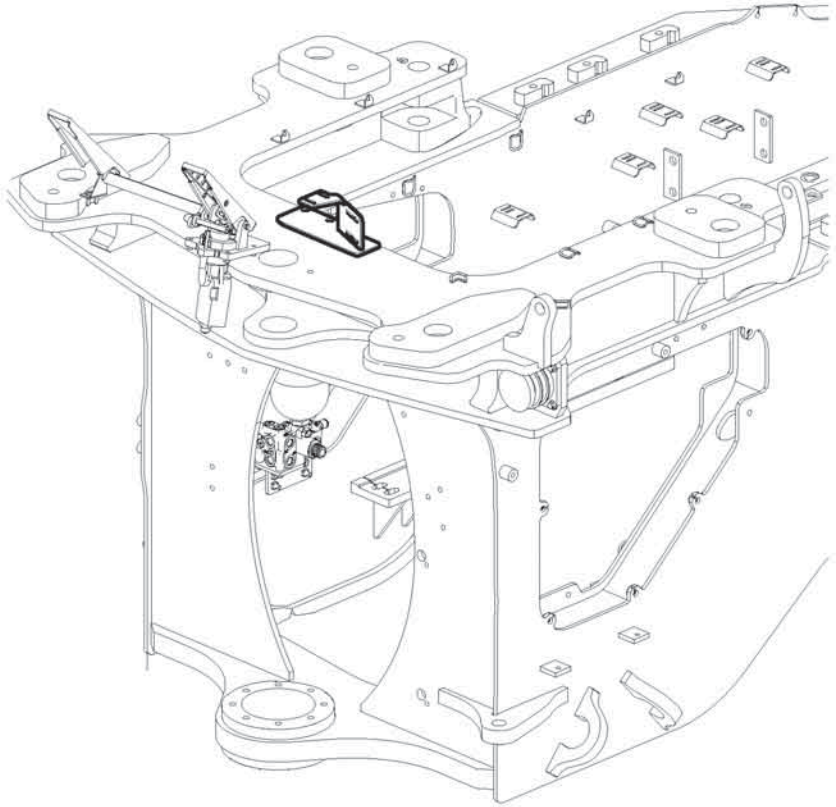

Fig.	Part No.	Quantity 1	2	3	PS	KIT	Description	Dénomination	Bezeichnung	Denominación	Benämning	Notes
1		1			NS		Bracket	Console	Konsole	Consola	Konsol	
2	VOE 60110104	2					Six Point Socket Screw	Vis à six pans creux	Innensechskantschraube	Tornillo de cabeza hexagonal tipo Allen	Sexkantsskruv	
3	VOE 60113140	2					Flange nut	Écrou à embase	Flanschmutter	Tuerca embridada	Flänsmutter	

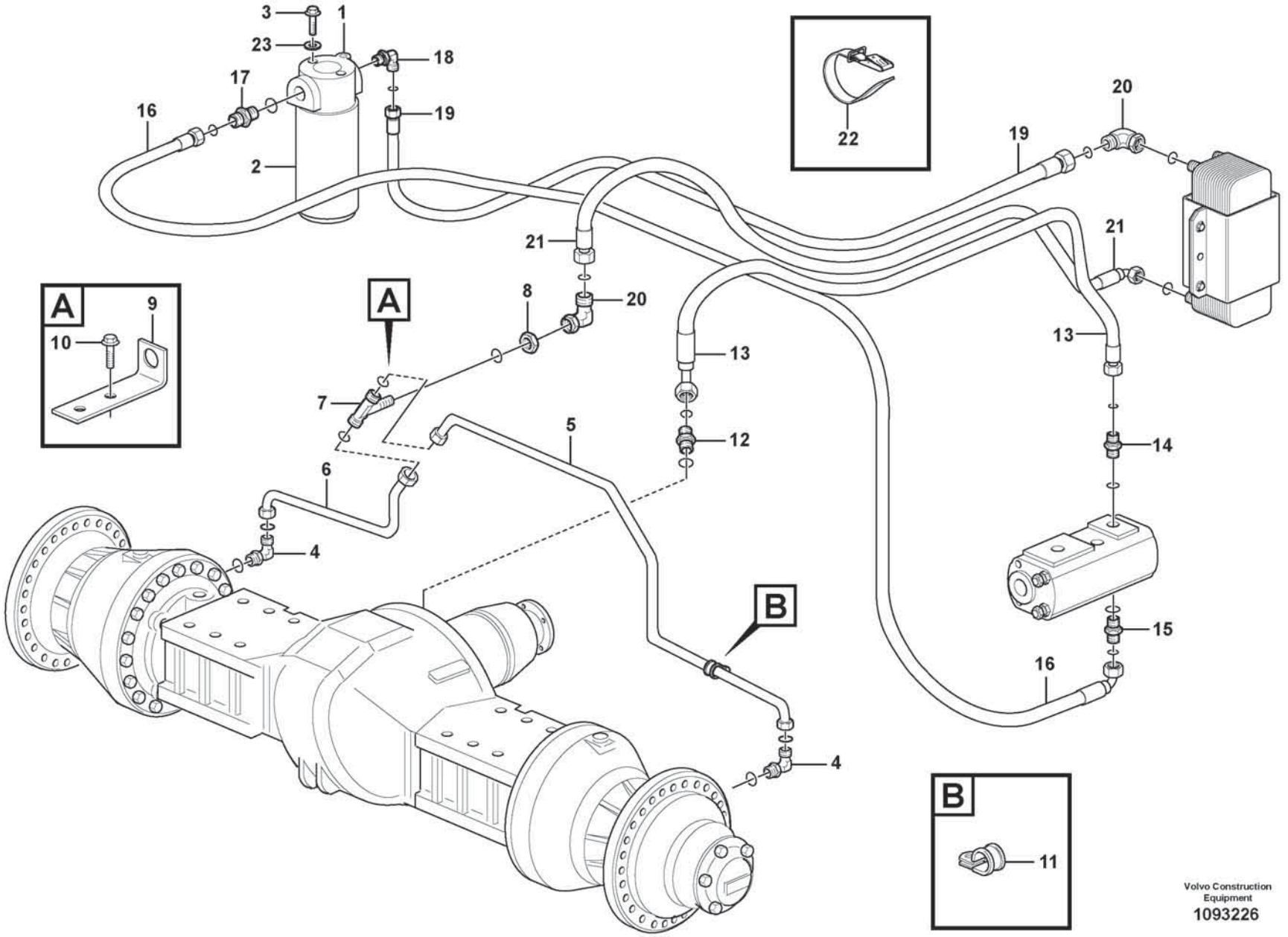
3
1
23
18
17
19
16
2
22
20
19
21
21
A
8
20
A
9
10
13
7
12
5
14
6
4
B
15
16
4
B
11
Volvo Construction Equipment
1093226

Fig.	Part No.	Quantity 1	2	3	PS	KIT	Description	Dénomination	Bezeichnung	Denominación	Benämning	Notes
1	VOE 11061436	1					Return filter	Filtre de retour	Rückstromfilter	Filtro retorno	Returfilter	
2	VOE 17457469	1					•Oil filter	•Filtre à huile	•Ölfilter	•Filtro de aceite	•Oljefilter	
3	VOE 60113093	2					Flange screw	Vis à embase	Flanschschraube	Tornillo embridado	Flänsskruv	
4	VOE 935034	2					Elbow nipple	Raccord coudé	Winkelnippel	Niple angular	V-nippel	
	VOE 990738	2					•O-ring	•Joint torique	•O-Ring	•Anillo tórico	•O-ring	
	VOE 967750	2					•O-ring	•Joint torique	•O-Ring	•Anillo tórico	•O-ring	
5	VOE 15115544	1					Oil pipe	Conduit d'huile	Ölrohr	Tubo de aceite	Oljerör	
6	VOE 15115592	1					Oil pipe	Conduit d'huile	Ölrohr	Tubo de aceite	Oljerör	
7	VOE 935605	1					T-nipple	Raccord-t	T-Nippel	Niple t	T-nippel	
	VOE 990738	3					•O-ring	•Joint torique	•O-Ring	•Anillo tórico	•O-ring	
8	VOE 13933867	1					Lock nut	Contre-écrou	Sicherungsmutter	Contratuerca	Låsmutter	
9	VOE 11130115	1					Attachment	Fixation	Halterung	Fijacion	Fäste	
10	VOE 60113080	2					Flange screw	Vis à embase	Flanschschraube	Tornillo embridado	Flänsskruv	
11	VOE 13949746	1					Clamp	Collier serrage	Schelle	Abrazadera	Klamma	
12	VOE 935203	1					Nipple	Raccord	Nippel	Niple	Nippel	
	VOE 990739	1					•O-ring	•Joint torique	•O-Ring	•Anillo tórico	•O-ring	
	VOE 14211860	1					•Sealing ring	•Bague étanchéité	•Dichtring	•Anillo retén	•Tätningsring	
13	VOE 11147951	1					Hose assembly	Conduit flexible	Schlauchleitung	Conducto	Slangledning	
14	VOE 935032	1					Nipple	Raccord	Nippel	Niple	Nippel	
	VOE 990739	1					•O-ring	•Joint torique	•O-Ring	•Anillo tórico	•O-ring	
	VOE 993323	1					•O-ring	•Joint torique	•O-Ring	•Anillo tórico	•O-ring	(VOE 932042)
15	VOE 935092	1					Nipple	Raccord	Nippel	Niple	Nippel	
	VOE 990738	1					•O-ring	•Joint torique	•O-Ring	•Anillo tórico	•O-ring	
	VOE 993322	1					•O-ring	•Joint torique	•O-Ring	•Anillo tórico	•O-ring	(VOE 932041)
16	VOE 11148988	1					Hose assembly	Conduit flexible	Schlauchleitung	Conducto	Slangledning	
17	VOE 13933917	1					Nipple	Raccord	Nippel	Niple	Nippel	
	VOE 990738	1					•O-ring	•Joint torique	•O-Ring	•Anillo tórico	•O-ring	
	VOE 14211859	1					•Sealing ring	•Bague étanchéité	•Dichtring	•Anillo retén	•Tätningsring	
18	VOE 13933901	1					Elbow nipple	Raccord coudé	Winkelnippel	Niple angular	V-nippel	
	VOE 990738	1					•O-ring	•Joint torique	•O-Ring	•Anillo tórico	•O-ring	
19	VOE 11148988	1					Hose assembly	Conduit flexible	Schlauchleitung	Conducto	Slangledning	

1		**Oil cooler, forword, pump circuit.**
2		**Radiateur à huile, AV, circuit de pompe.**
3		**Ölkühler, vordere. Pumpekreis.**
4		**Enfriador de aceite, delantero, ciclo de bomba.**
		Axeloljekylare, fram, pumpkrets.
5		**85949, 85969**

Catalogue id **20806**	Group **523**
Illustr. No **1093226**	Section **100**
Issue **20053804-A**	Page **727**

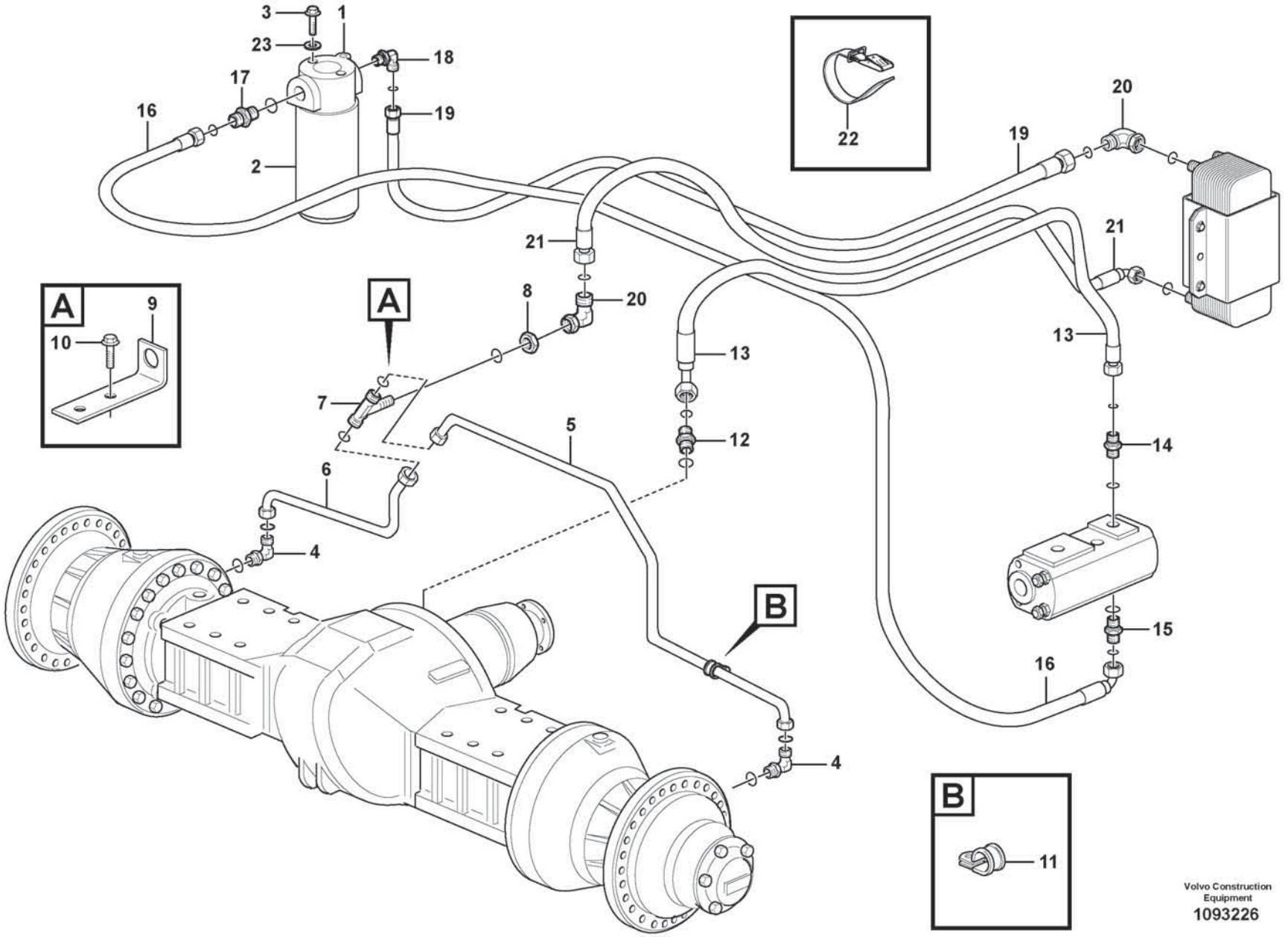
3
1
23
18
17
19
16
2
22
20
19
21
21
A
8
20
A
9
10
13
7
12
5
14
6
4
B
15
16
4
B
11
Volvo Construction Equipment
1093226

Fig.	Part No.	Quantity 1	2	3	PS	KIT	Description	Dénomination	Bezeichnung	Denominación	Benämning	Notes
20	VOE 13933872	2					Elbow nipple	Raccord coudé	Winkelnippel	Niple angular	V-nippel	
	VOE 990738	2					•O-ring	•Joint torique	•O-Ring	•Anillo tórico	•O-ring	
21	VOE 11148987	1					Hose assembly	Conduit flexible	Schlauchleitung	Conducto	Slangledning	
22	VOE 4861701	3					Retaining strap	Courroie de serrage	Halteriemen	Correa tensora	Spännrem	
23	VOE 60113866	2					Washer	Rondelle	Scheibe	Arandela	Bricka	

1		**Oil cooler, forword, pump circuit.** **Radiateur à huile, AV, circuit de pompe.** **Ölkühler, vordere. Pumpekreis.** **Enfriador de aceite, delantero, ciclo de bomba.** **Axeloljekylare, fram, pumpkrets.**	Catalogue id **20806**	Group **523**
2				
3			Illustr. No **1093226**	Section **100**
4				
5		**85949, 85969**	Issue **20053804-A**	Page **729**

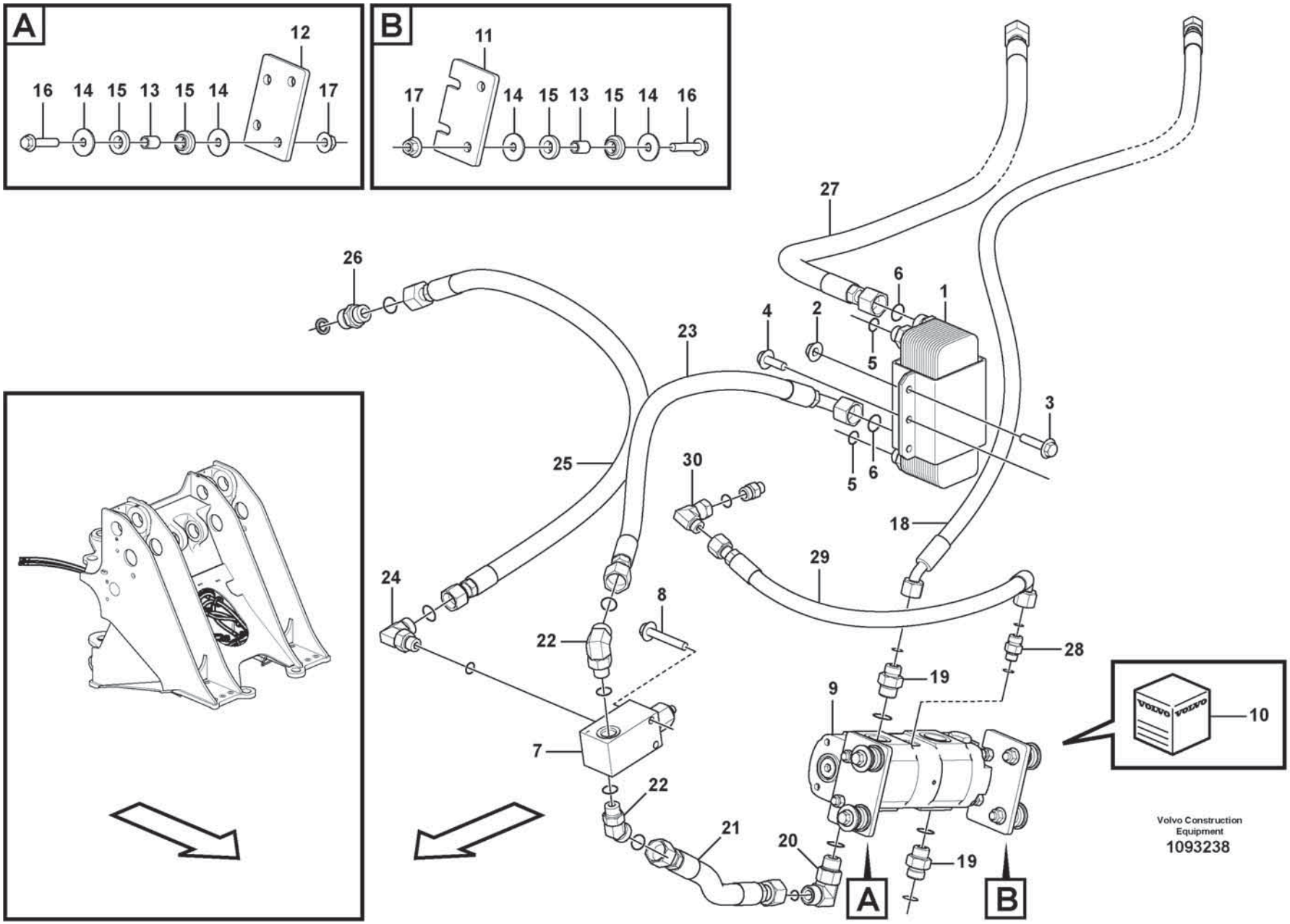
A
16 14 15 13 15 14 12 17
B
17 14 15 13 15 14 11 16
27
26
6
1
4
2
23
5
3
25
30
5 6
18
29
24
8
22
28
19
9
10
7
22
21
20
19
A
B
Volvo Construction Equipment
1093238

Fig.	Part No.	Quantity 1	2	3	PS	KIT	Description	Dénomination	Bezeichnung	Denominación	Benämning	Notes
1	VOE 11110903	1					Heat exchanger	Echangeur temperature	Wärmetauscher	Cambiador de calor	Värmeväxlare	
2	VOE 60113140	4					•Flange nut	•Écrou à embase	•Flanschmutter	•Tuerca embridada	•Flänsmutter	
3	VOE 60113080	4					•Flange screw	•Vis à embase	•Flanschschraube	•Tornillo embridado	•Flänsskruv	
4	VOE 60113092	2					Flange screw	Vis à embase	Flanschschraube	Tornillo embridado	Flänsskruv	
5	VOE 990738	2					O-ring	Joint torique	O-Ring	Anillo tórico	O-ring	
6	VOE 990739	2					O-ring	Joint torique	O-Ring	Anillo tórico	O-ring	
7	VOE 11411969	1					Pressure limiting valve	Valve limitatrice de pression	Druckbegrenzungsventil	Válvula limitadora de presión	Tryckbegränsningsventil	
8	VOE 60113088	2					Flange screw	Vis à embase	Flanschschraube	Tornillo embridado	Flänsskruv	
9	VOE 17262775	1					Pump unit	Unité de pompe	Pumpenaggregat	Unidad bomba	Pumpenhet	
10	VOE 17413250	1					•Sealing kit	•Kit plombage	•Plombiersatz	•Kit de precinto	•Plomberingssats	
11	VOE 15147927	1					Bracket	Console	Konsole	Consola	Konsol	
12	VOE 15147937	1					Bracket	Console	Konsole	Consola	Konsol	
13	VOE 60113568	4					Spacer sleeve	Douille entretoise	Abstandhülse	Manguito distanciador	Distanshylsa	
14	VOE 60112737	8					Washer	Rondelle	Scheibe	Arandela	Bricka	
15	VOE 11411143	8					Rubber damper	Amortisseur caoutchouc	Gummidämpfer	Amortiguador de goma	Gummidämpare	
16	VOE 60113098	4					Flange screw	Vis à embase	Flanschschraube	Tornillo embridado	Flänsskruv	
17	VOE 60113168	4					Flange lock nut	Contre-écrou à embase	Flanschverschlussmutter	Contratuerca embridada	Flänslåsmutter	
18	VOE 15187994	1					Hose assembly	Conduit flexible	Schlauchleitung	Conducto	Slangledning	
19	VOE 935092	1					Nipple	Raccord	Nippel	Niple	Nippel	
	VOE 990738	1					•O-ring	•Joint torique	•O-Ring	•Anillo tórico	•O-ring	
	VOE 993322	1					•O-ring	•Joint torique	•O-Ring	•Anillo tórico	•O-ring	(VOE 932041)
20	VOE 935077	1					Elbow nipple	Raccord coudé	Winkelnippel	Niple angular	V-nippel	
	VOE 990739	1					•O-ring	•Joint torique	•O-Ring	•Anillo tórico	•O-ring	
	VOE 993322	1					•O-ring	•Joint torique	•O-Ring	•Anillo tórico	•O-ring	(VOE 932041)
21	VOE 11411962	1					Hose assembly	Conduit flexible	Schlauchleitung	Conducto	Slangledning	
22	VOE 936610	2					Elbow nipple	Raccord coudé	Winkelnippel	Niple angular	V-nippel	
23	VOE 11172047	1					Hose assembly	Conduit flexible	Schlauchleitung	Conducto	Slangledning	
24	VOE 935076	1					Elbow nipple	Raccord coudé	Winkelnippel	Niple angular	V-nippel	
	VOE 990739	1					•O-ring	•Joint torique	•O-Ring	•Anillo tórico	•O-ring	

1		**Oil cooler, forword, motor circuit.**
2		**Radiateur à huile, AV, circuit de moteur.**
3		**Ölkühler, vordere. Motorkreis.**
4		**Enfriador de aceite, delantero, ciclo de motor.**
5		**Axeloljekylare, fram, motorkrets.**
		85949, 85969

Catalogue id	Group
20806	**523**
Illustr. No	Section
1093238	**200**
Issue	Page
20053804-A	**731**

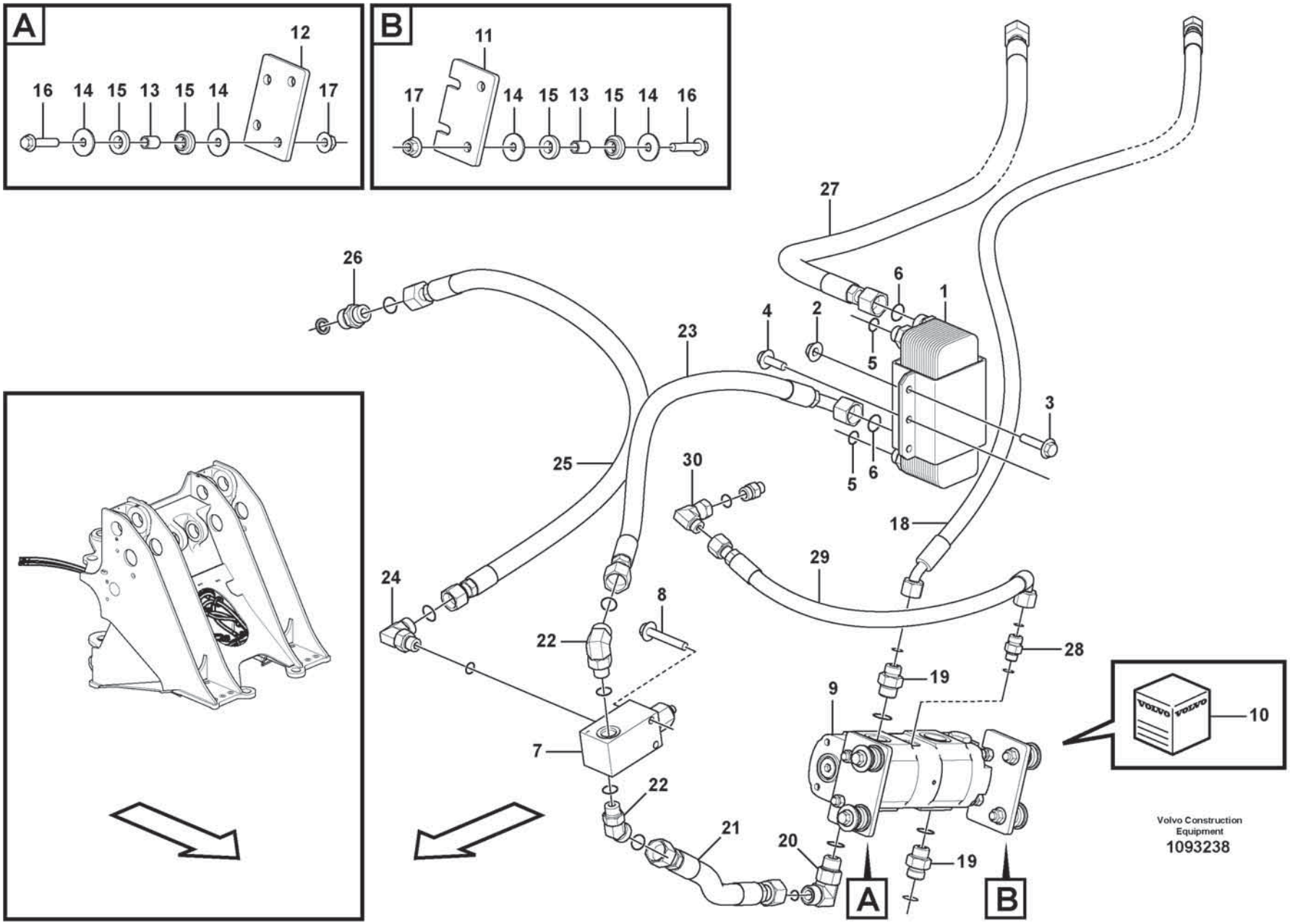
A
16 14 15 13 15 14 12 17
B
17 14 15 13 15 14 11 16
27
26
6
1
4
2
23
5
3
25
30
5 6
18
29
24
8
22
28
19
9
10
7
22
21
20
19
A
B
Volvo Construction Equipment
1093238

Fig.	Part No.	Quantity 1	2	3	PS	KIT	Description	Dénomination	Bezeichnung	Denominación	Benämning	Notes
	VOE 993321	1					•O-ring	•Joint torique	•O-Ring	•Anillo tórico	•O-ring	
25	VOE 11411963	1					Hose assembly	Conduit flexible	Schlauchleitung	Conducto	Slangledning	
26	VOE 935095	1					Nipple	Raccord	Nippel	Niple	Nippel	
	VOE 990739	1					•O-ring	•Joint torique	•O-Ring	•Anillo tórico	•O-ring	
	VOE 993322	1					•O-ring	•Joint torique	•O-Ring	•Anillo tórico	•O-ring	
27	VOE 11410104	1					Hose assembly	Conduit flexible	Schlauchleitung	Conducto	Slangledning	
28	VOE 935085	1					Nipple	Raccord	Nippel	Niple	Nippel	
	VOE 993320	1					•O-ring	•Joint torique	•O-Ring	•Anillo tórico	•O-ring	
29	VOE 11148958	1					Hose assembly	Conduit flexible	Schlauchleitung	Conducto	Slangledning	
30	VOE 13933900	1					Elbow nipple	Raccord coudé	Winkelnippel	Niple angular	V-nippel	

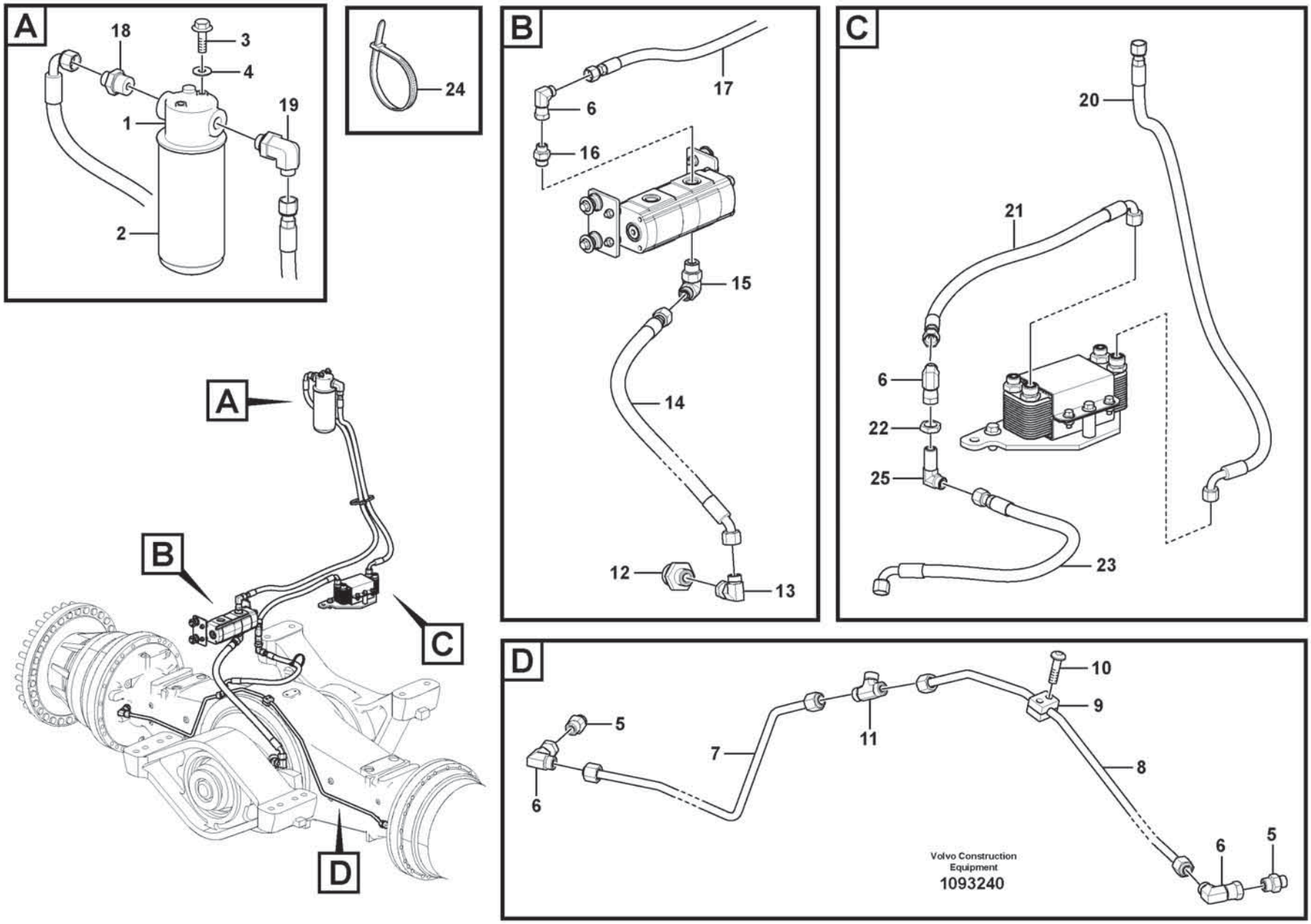
A
18
3
4
19
1
2
24
B
17
6
16
15
14
12
13
C
20
21
6
22
25
23
A
B
C
D
D
10
9
5
7
11
8
6
6
5
Volvo Construction
Equipment
1093240

Fig.	Part No.	Quantity 1	2	3	PS	KIT	Description	Dénomination	Bezeichnung	Denominación	Benämning	Notes
1	VOE 11061436	1					Return filter	Filtre de retour	Rückstromfilter	Filtro retorno	Returfilter	
2	VOE 17457469	1					•Oil filter	•Filtre à huile	•Ölfilter	•Filtro de aceite	•Oljefilter	
3	VOE 60113093	2					Flange screw	Vis à embase	Flanschschraube	Tornillo embridado	Flänsskruv	
4	VOE 60113311	2					Washer	Rondelle	Scheibe	Arandela	Bricka	
5	VOE 935031	2					Nipple	Raccord	Nippel	Niple	Nippel	
	VOE 990738	2					•O-ring	•Joint torique	•O-Ring	•Anillo tórico	•O-ring	
	VOE 967750	2					•O-ring	•Joint torique	•O-Ring	•Anillo tórico	•O-ring	
6	VOE 13933872	4					Elbow nipple	Raccord coudé	Winkelnippel	Niple angular	V-nippel	
	VOE 990738	4					•O-ring	•Joint torique	•O-Ring	•Anillo tórico	•O-ring	
7	VOE 11130050	1					Pipe	Canalisation	Rohrleitung	Canalizacion	Rör	
8	VOE 11130052	1					Pipe	Canalisation	Rohrleitung	Canalizacion	Rör	
9	VOE 4785459	1					Clamp	Collier serrage	Schelle	Abrazadera	Klamma	
10	VOE 60113461	2					Six point socket screw	Vis à 6 pans creux	Sechszahn-Hohlschraube	Racor de seis dientes	Sextandhålskruv	
11	VOE 935453	1					T-nipple	Raccord-t	T-Nippel	Niple t	T-nippel	
	VOE 990738	3					•O-ring	•Joint torique	•O-Ring	•Anillo tórico	•O-ring	
12	VOE 935203	1					Nipple	Raccord	Nippel	Niple	Nippel	
	VOE 990739	1					•O-ring	•Joint torique	•O-Ring	•Anillo tórico	•O-ring	
	VOE 14211860	1					•Sealing ring	•Bague étanchéité	•Dichtring	•Anillo retén	•Tätningsring	
13	VOE 935423	1					Elbow nipple	Raccord coudé	Winkelnippel	Niple angular	V-nippel	
	VOE 990739	1					•O-ring	•Joint torique	•O-Ring	•Anillo tórico	•O-ring	
14	VOE 15108822	1					Hose assembly	Conduit flexible	Schlauchleitung	Conducto	Slangledning	
15	VOE 935033	1					Elbow nipple	Raccord coudé	Winkelnippel	Niple angular	V-nippel	
	VOE 990739	1					•O-ring	•Joint torique	•O-Ring	•Anillo tórico	•O-ring	
	VOE 993323	1					•O-ring	•Joint torique	•O-Ring	•Anillo tórico	•O-ring	
16	VOE 935092	1					Nipple	Raccord	Nippel	Niple	Nippel	
	VOE 990738	1					•O-ring	•Joint torique	•O-Ring	•Anillo tórico	•O-ring	
	VOE 993322	1					•O-ring	•Joint torique	•O-Ring	•Anillo tórico	•O-ring	
17	VOE 11148989	1					Hose assembly	Conduit flexible	Schlauchleitung	Conducto	Slangledning	
18	VOE 13933917	1					Nipple	Raccord	Nippel	Niple	Nippel	
	VOE 990738	1					•O-ring	•Joint torique	•O-Ring	•Anillo tórico	•O-ring	

1		**Oil cooler, rear, pump circuit.**
2		**Radiateur à huile, AR, circuit de pompe.**
3		**Ölkühler, hinten, Pumpekreis.**
4		**Enfriador de aceite, trasero, ciclo de bomba.**
		Axeloljekylare, bak, pumpkrets.
5		**85949, 85969**

Catalogue id	Group
20806	**523**
Illustr. No	Section
1093240	**500**
Issue	Page
20053804-A	**735**

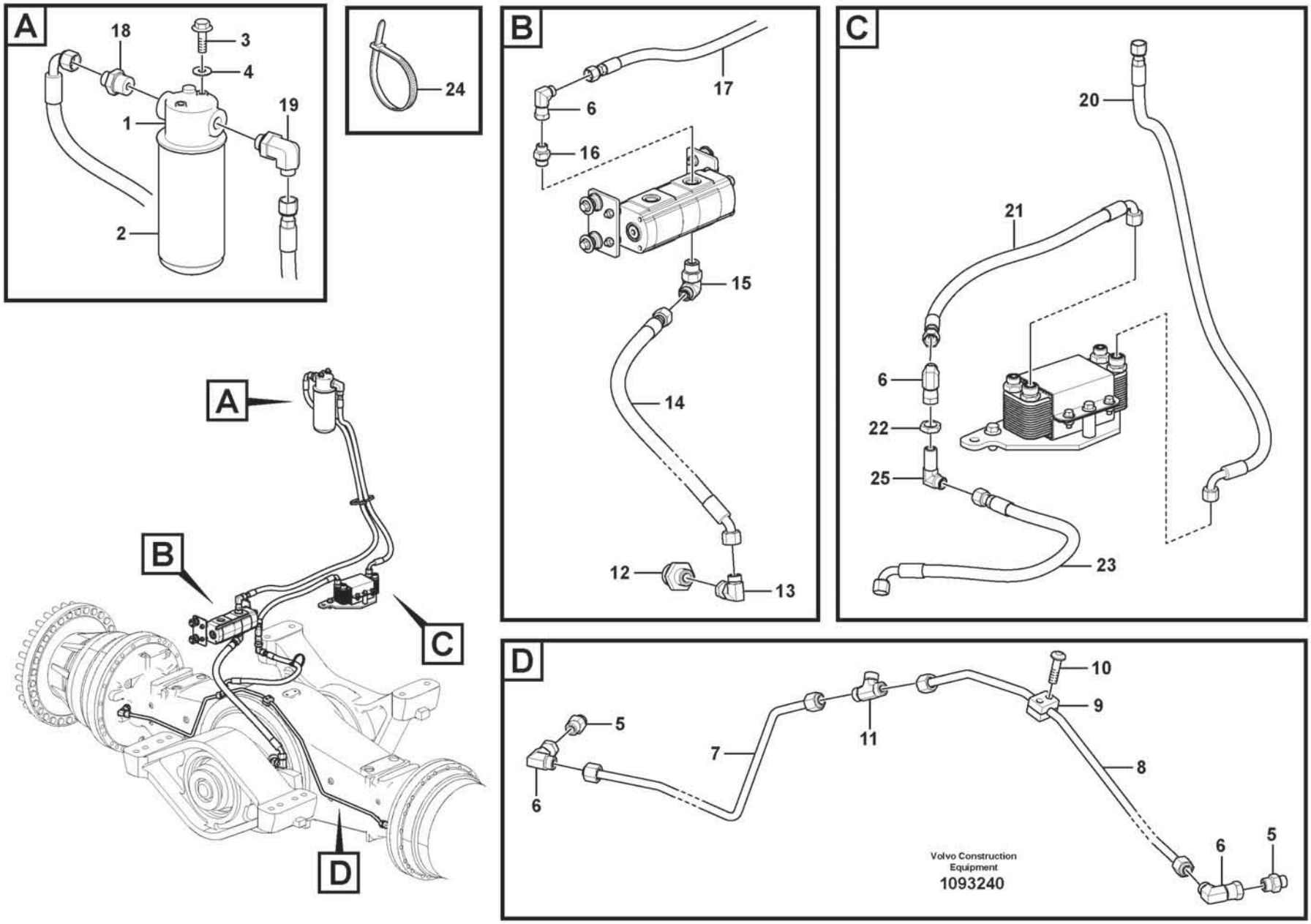
A
18
3
4
19
1
2
24
B
17
6
16
15
14
12
13
C
20
21
6
22
25
23
A
B
C
D
D
10
9
5
7
11
8
6
6
5
Volvo Construction
Equipment
1093240

Fig.	Part No.	Quantity 1	2	3	PS	KIT	Description	Dénomination	Bezeichnung	Denominación	Benämning	Notes
	VOE 14211859	1					•Sealing ring	•Bague étanchéité	•Dichtring	•Anillo retén	•Tätningsring	
19	VOE 13933901	1					Elbow nipple	Raccord coudé	Winkelnippel	Niple angular	V-nippel	
	VOE 990738	1					•O-ring	•Joint torique	•O-Ring	•Anillo tórico	•O-ring	
20	VOE 15166306	1					Hose assembly	Conduit flexible	Schlauchleitung	Conducto	Slangledning	
21	VOE 936733	1					Hose assembly	Conduit flexible	Schlauchleitung	Conducto	Slangledning	
22	VOE 13933867	1					Lock nut	Contre-écrou	Sicherungsmutter	Contratuerca	Låsmutter	
23	VOE 936758	1					Hose assembly	Conduit flexible	Schlauchleitung	Conducto	Slangledning	
24	VOE 4881440	REQ					Cable tie	Serre-câble	Kabelbinder	Abrazadera de cinta	Buntband	
25	VOE 13933866	1					Elbow nipple	Raccord coudé	Winkelnippel	Niple angular	V-nippel	

1		**Oil cooler, rear, pump circuit.** **Radiateur à huile, AR, circuit de pompe.** **Ölkühler, hinten, Pumpekreis.** **Enfriador de aceite, trasero, ciclo de bomba.** **Axeloljekylare, bak, pumpkrets.**	Catalogue id **20806**	Group **523**
2				
3			Illustr. No **1093240**	Section **500**
4				
5		**85949, 85969**	Issue **20053804-A**	Page **737**

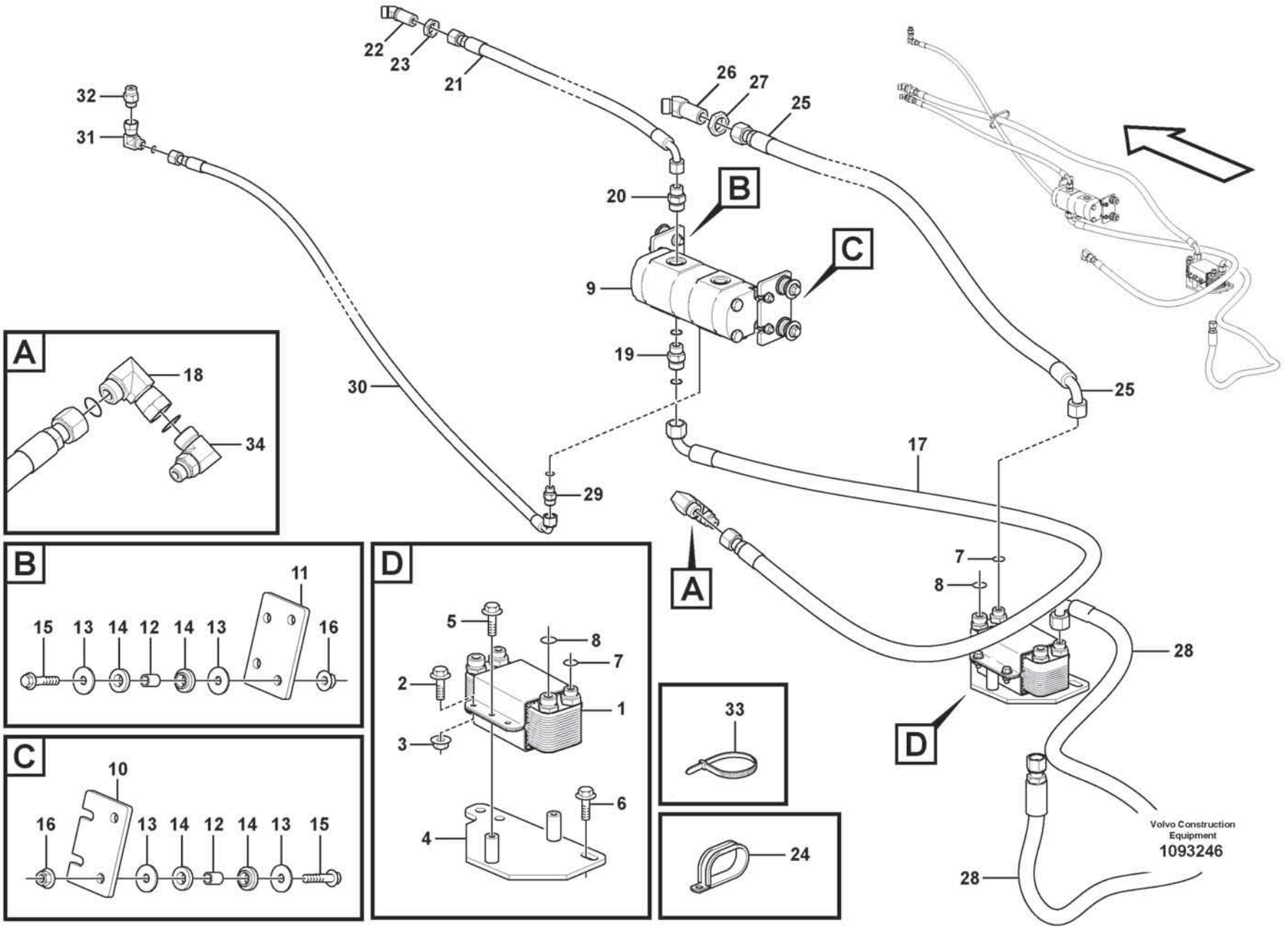
22
23
21
26
27
25
32
31
20
B
C
9
19
30
25
17
29
A
7
8
28
D
A
18
34
B
11
15
13
14
12
14
13
16
C
10
16
13
14
12
14
13
15
D
5
8
7
2
1
3
6
4
33
24
28
Volvo Construction Equipment
1093246

Fig.	Part No.	Quantity 1	2	3	PS	KIT	Description	Dénomination	Bezeichnung	Denominación	Benämning	Notes
1	VOE 11110903	1	1				Heat exchanger	Echangeur temperature	Wärmetauscher	Cambiador de calor	Värmeväxlare	
2	VOE 60113140	4	4				•Flange nut	•Écrou à embase	•Flanschmutter	•Tuerca embridada	•Flänsmutter	
3	VOE 60113080	4	4				•Flange screw	•Vis à embase	•Flanschschraube	•Tornillo embridado	•Flänsskruv	
4	VOE 17236580	1	1				Bracket	Console	Konsole	Consola	Konsol	
5	VOE 60113098	2	2				Flange screw	Vis à embase	Flanschschraube	Tornillo embridado	Flänsskruv	
6	VOE 60113107	2	2				Flange screw	Vis à embase	Flanschschraube	Tornillo embridado	Flänsskruv	
7	VOE 990738	2	2				O-ring	Joint torique	O-Ring	Anillo tórico	O-ring	
8	VOE 990739	2	2				O-ring	Joint torique	O-Ring	Anillo tórico	O-ring	
9	VOE 17262775	1	1				Pump unit	Unité de pompe	Pumpenaggregat	Unidad bomba	Pumpenhet	
	VOE 17413250	1	1				•Sealing kit	•Kit plombage	•Plombiersatz	•Kit de precinto	•Plomberingssats	
10	VOE 15147927	1	1				Bracket	Console	Konsole	Consola	Konsol	
11	VOE 15147937	1	1				Bracket	Console	Konsole	Consola	Konsol	
12	VOE 60113568	4	4				Spacer sleeve	Douille entretoise	Abstandhülse	Manguito distanciador	Distanshylsa	
13	VOE 60112737	8	8				Washer	Rondelle	Scheibe	Arandela	Bricka	
14	VOE 11411143	8	8				Rubber damper	Amortisseur caoutchouc	Gummidämpfer	Amortiguador de goma	Gummidämpare	
15	VOE 60113098	4	4				Flange screw	Vis à embase	Flanschschraube	Tornillo embridado	Flänsskruv	
16	VOE 60113168	4	4				Flange lock nut	Contre-écrou à embase	Flanschverschlussmutter	Contratuerca embridada	Flänslåsmutter	
17	VOE 15129739	1	1				Hose assembly	Conduit flexible	Schlauchleitung	Conducto	Slangledning	
18	VOE 935423	1	1				Elbow nipple	Raccord coudé	Winkelnippel	Niple angular	V-nippel	
	VOE 990739	1	1				•O-ring	•Joint torique	•O-Ring	•Anillo tórico	•O-ring	
19	VOE 935095	1	1				Nipple	Raccord	Nippel	Niple	Nippel	
	VOE 990739	1	1				•O-ring	•Joint torique	•O-Ring	•Anillo tórico	•O-ring	
	VOE 993322	1	1				•O-ring	•Joint torique	•O-Ring	•Anillo tórico	•O-ring	(VOE 932041)
20	VOE 935092	1	1				Nipple	Raccord	Nippel	Niple	Nippel	
	VOE 990738	1	1				•O-ring	•Joint torique	•O-Ring	•Anillo tórico	•O-ring	
	VOE 993322	1	1				•O-ring	•Joint torique	•O-Ring	•Anillo tórico	•O-ring	(VOE 932041)
21	VOE 936915	1	1				Hose assembly	Conduit flexible	Schlauchleitung	Conducto	Slangledning	
22	VOE 937275	1	1				Elbow nipple	Raccord coudé	Winkelnippel	Niple angular	V-nippel	
23	VOE 13933867	1	1				Lock nut	Contre-écrou	Sicherungsmutter	Contratuerca	Låsmutter	
24	VOE 13974598	1	1				Clamp	Collier serrage	Schelle	Abrazadera	Klamma	

1	85949	**Oil cooler, rear, motor circuit.** **Radiateur à huile, AR, circuit de moteur.** **Ölkühler, hinten, Motorkreis.** **Enfriador de aceite, trasero, ciclo de motor.** **Axeloljekylare, bak, motorkrets.**	Catalogue id **20806**	Group **523**
2	85969		Illustr. No **1093246**	Section **600**
3			Issue **20053804-A**	Page **739**
4				
5				

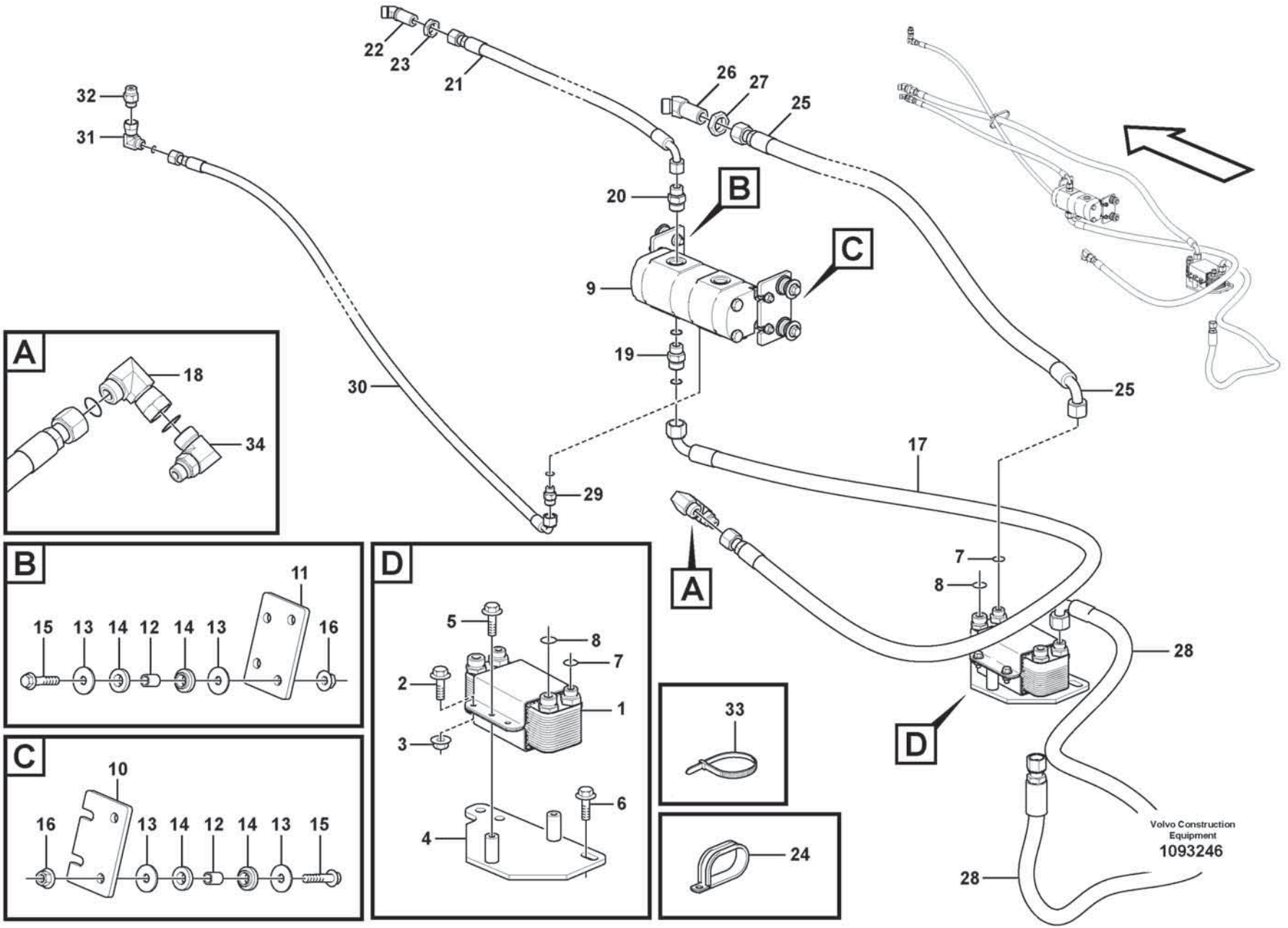
22
23
21
26
27
25
32
31
20
B
C
9
19
30
25
17
29
A
7
8
28
D
A
18
34
B
11
15
13
14
12
14
13
16
C
10
16
13
14
12
14
13
15
D
5
8
7
2
1
3
6
4
33
24
28
Volvo Construction Equipment
1093246

Fig.	Part No.	Quantity 1	2	3	PS	KIT	Description	Dénomination	Bezeichnung	Denominación	Benämning	Notes
25	**VOE 937096**	1	1				Hose assembly	Conduit flexible	Schlauchleitung	Conducto	Slangledning	
26	**VOE 937539**	1	1				Elbow nipple	Raccord coudé	Winkelnippel	Niple angular	V-nippel	
27	**VOE 13933962**	1	1				Lock nut	Contre-écrou	Sicherungsmutter	Contratuerca	Låsmutter	
28	**VOE 11173894**	1	1				Hose assembly	Conduit flexible	Schlauchleitung	Conducto	Slangledning	
29	**VOE 935085**	1	1				Nipple	Raccord	Nippel	Niple	Nippel	
	VOE 993320	1	1				•O-ring	•Joint torique	•O-Ring	•Anillo tórico	•O-ring	
30	**VOE 15107964**	1	1				Hose assembly	Conduit flexible	Schlauchleitung	Conducto	Slangledning	
31	**VOE 13933900**	1	1				Elbow nipple	Raccord coudé	Winkelnippel	Niple angular	V-nippel	
32	**VOE 935089**	1	1				Nipple	Raccord	Nippel	Niple	Nippel	
	VOE 993321	1	1				•O-ring	•Joint torique	•O-Ring	•Anillo tórico	•O-ring	
33	**VOE 4881440**	REQ	REQ				Cable tie	Serre-câble	Kabelbinder	Abrazadera de cinta	Buntband	
34	**VOE 936149**	1					Elbow nipple	Raccord coudé	Winkelnippel	Niple angular	V-nippel	

1	**85949**	**Oil cooler, rear, motor circuit.** **Radiateur à huile, AR, circuit de moteur.** **Ölkühler, hinten, Motorkreis.** **Enfriador de aceite, trasero, ciclo de motor.** **Axeloljekylare, bak, motorkrets.**	Catalogue id **20806** / Group **523**
2	**85969**		Illustr. No **1093246** / Section **600**
3			
4			Issue **20053804-A** / Page **741**
5			

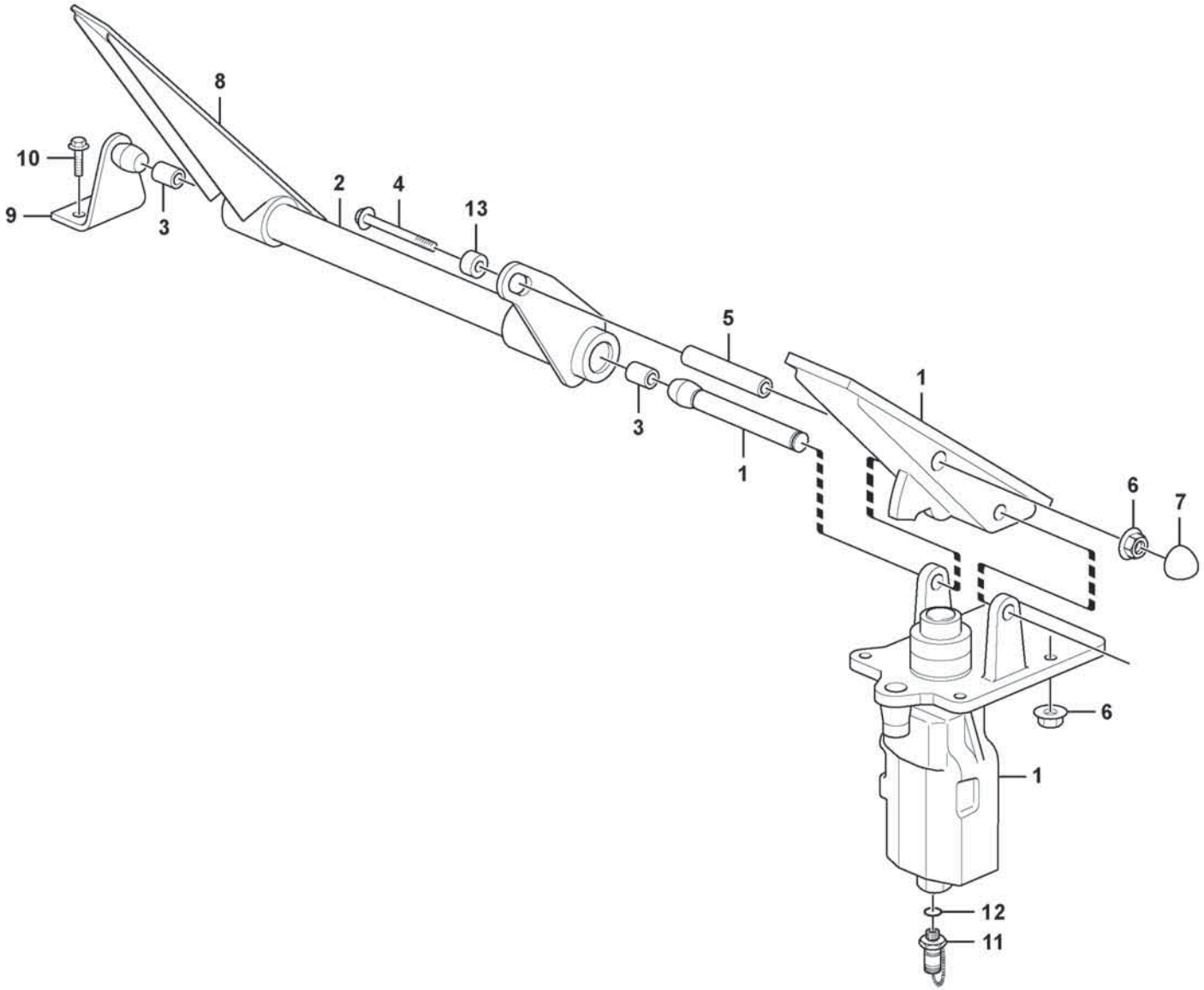

Volvo Construction Equipment
1058595

Fig.	Part No.	Quantity 1	2	3	PS	KIT	Description	Dénomination	Bezeichnung	Denominación	Benämning	Notes
1	VOE 15045692	1					Footbrake valve	Robinet frein à pied	Fußbremsventil	Válvula freno pie	Fotbromsventil	See group 525-150 page 745
2	VOE 11005990	1					Pedal	Pédale	Pedal	Pedal	Pedal	
3	VOE 958668	2					•Bearing bushing	•Bague de palier	•Lagerbuchse	•Casquillo de cojinete	•Lagerbussning	
4	VOE 60113249	1					Flange screw	Vis à embase	Flanschschraube	Tornillo embridado	Flänsskruv	
5	VOE 16289102	1					Spacer	Entretoise	Abstandkörper	Distanciador	Distans	
6	VOE 60113167	5					Flange lock nut	Contre-écrou à embase	Flanschverschlussmutter	Contratuerca embridada	Flänslåsmutter	
7	VOE 11006824	1					Protecting cap	Capot de protection	Schutzhaube	Cabezal protección	Skyddshuv	
8	VOE 11007069	1					Pedal plate	Plaque pédale	Trittplatte	Placa pedal	Pedalplatta	
9	VOE 11006248	1					Anchorage	Fixation	Halterung	Fijación	Fäste	
10	VOE 60113081	2					Flange screw	Vis à embase	Flanschschraube	Tornillo embridado	Flänsskruv	
11	VOE 936443	1					Testing nipple	Raccord contrôle	Prüfnippel	Niple de medición	Mätnippel	
12	VOE 13960211	1					•O-ring	•Joint torique	•O-Ring	•Anillo tórico	•O-ring	
13	VOE 60113595	1					Spacer sleeve	Douille entretoise	Abstandhülse	Manguito distanciador	Distanshylsa	

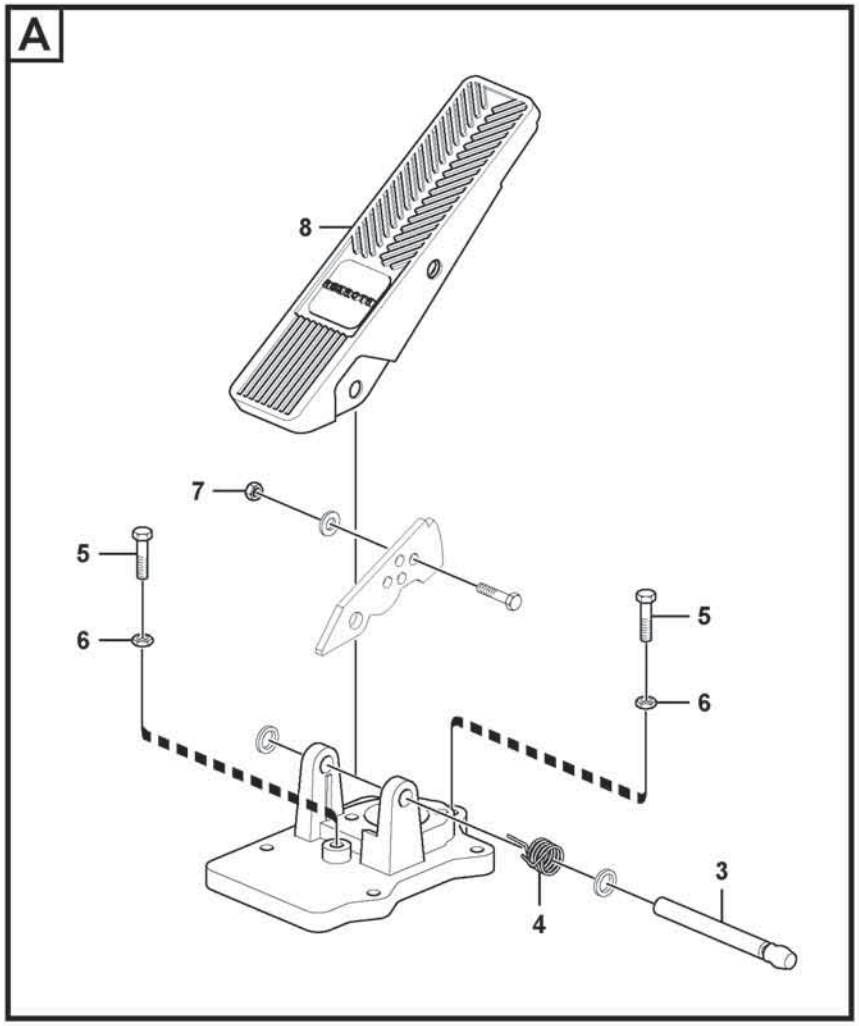

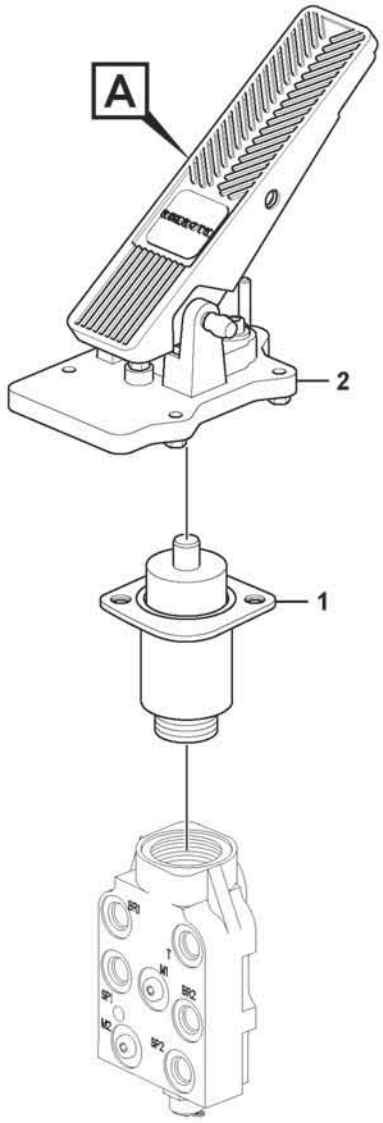

Volvo Construction Equipment
1058597

Fig.	Part No.	Quantity 1	2	3	PS	KIT	Description	Dénomination	Bezeichnung	Denominación	Benämning	Notes
	VOE 15045692	1					Footbrake valve	Robinet frein à pied	Fußbremsventil	Válvula freno pie	Fotbromsventil	
1	VOE 15199232	1			OP		•Valve kit	•Kit soupapes	•Ventilsatz	•Juego válvula	•Ventilsats	
2	VOE 15197036	1			OP		•Pedal	•Pédale	•Pedal	•Pedal	•Pedal	
3	VOE 15197224	1			OP		••Bolt	••Boulon	••Bolzen	••Perno	••Bult	
4	VOE 15197049	1			OP		••Spring	••Ressort	••Feder	••Resorte	••Fjäder	
5	VOE 997423	2					••Hexagon screw	••Vis à tête hexagonale	••Sechskantschraube	••Tornillo hexagonal	••Sexkantsskruv	
6	VOE 60110331	2					••Hexagon nut	••Écrou hexagonal	••Sechskantmutter	••Tuerca hexagonal	••Sexkantsmutter	
7	VOE 15197228	1					••Hexagon nut	••Écrou hexagonal	••Sechskantmutter	••Tuerca hexagonal	••Sexkantsmutter	
8	VOE 11007069	1					••Pedal plate	••Plaque pédale	••Trittplatte	••Placa pedal	••Pedalplatta	
	VOE 11997339	1					•Sealing kit	•Kit plombage	•Plombiersatz	•Kit de precinto	•Plomberingssats	

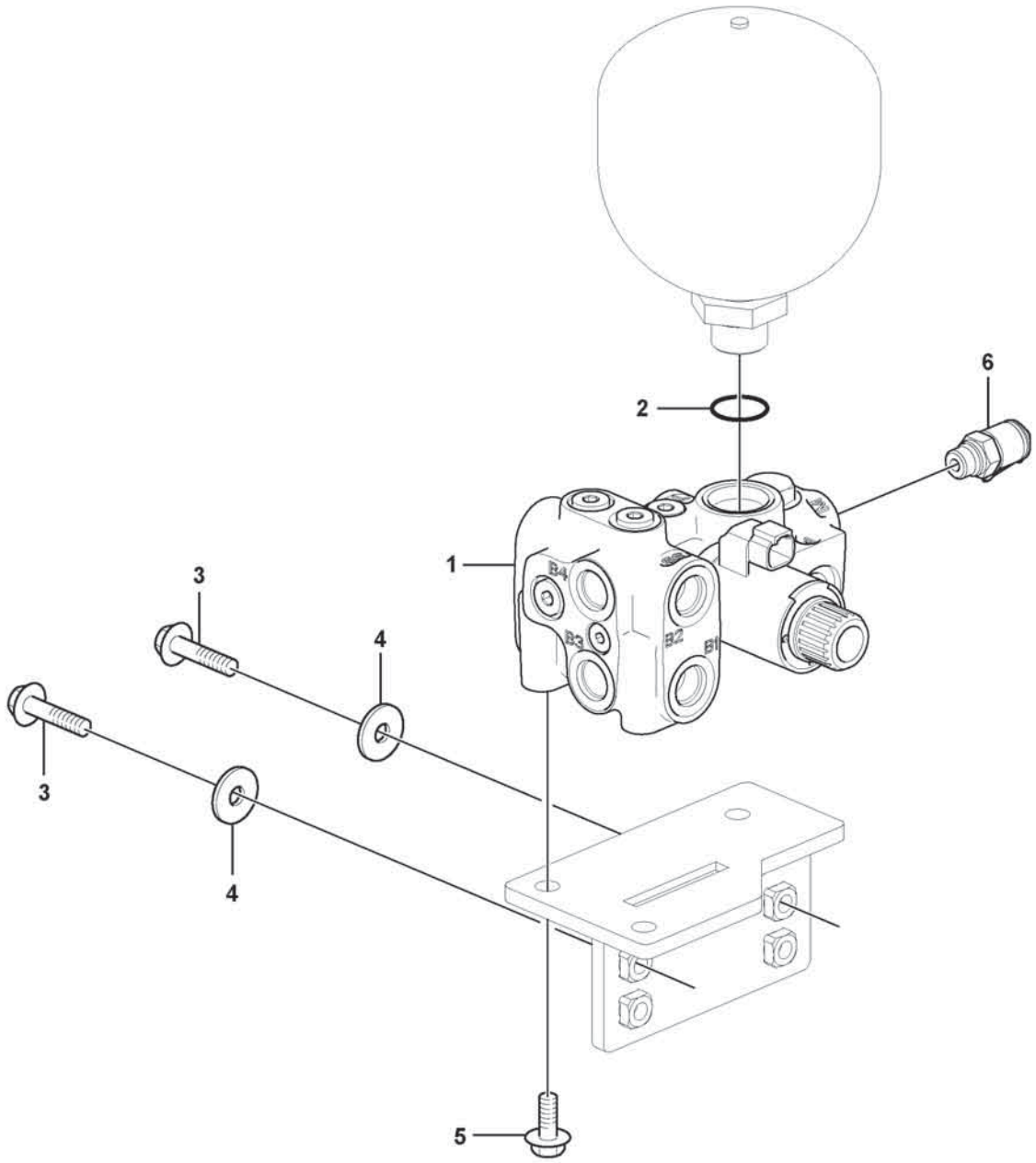

Volvo Construction Equipment
1071538

Fig.	Part No.	Quantity 1	2	3	PS	KIT	Description	Dénomination	Bezeichnung	Denominación	Benämning	Notes
1	VOE 17262718	1					Brake valve	Robinet de commande de frein	Bremsventil	Válvula de freno	Bromsventil	
	VOE 17453308	1					•Solenoid	•Électro-aimant	•Elektromagnet	•Electroimán	•Elektromagnet	
2	VOE 993323	1					O-ring	Joint torique	O-Ring	Anillo tórico	O-ring	
3	VOE 60113096	2					Flange screw	Vis à embase	Flanschschraube	Tornillo embridado	Flänsskruv	
4	VOE 60113866	2					Washer	Rondelle	Scheibe	Arandela	Bricka	
5	VOE 60113092	3					Flange screw	Vis à embase	Flanschschraube	Tornillo embridado	Flänsskruv	
6	VOE 936446	1					Testing nipple	Raccord contrôle	Prüfnippel	Niple de medición	Mätnippel	

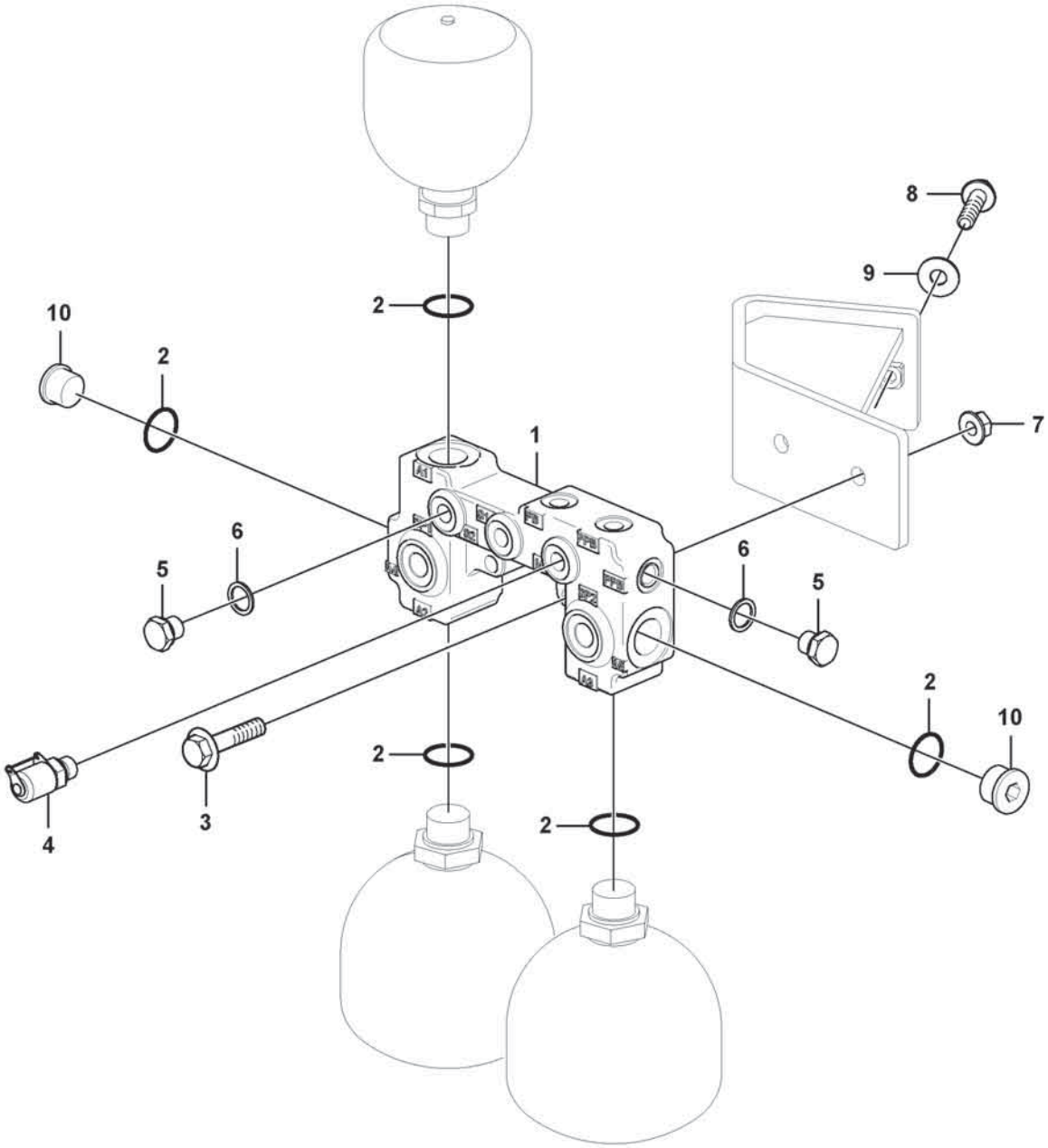

Volvo Construction Equipment
1077123

Fig.	Part No.	Quantity 1	2	3	PS	KIT	Description	Dénomination	Bezeichnung	Denominación	Benämning	Notes
1	VOE 17270707	1					Accumulator block	Bloc accus	Blockspeicher	Bloque de acumulador	Ackumulatorblock	
2	VOE 993323	5					O-ring	Joint torique	O-Ring	Anillo tórico	O-ring	
3	VOE 60113098	2					Flange screw	Vis à embase	Flanschschraube	Tornillo embridado	Flänsskruv	
4	VOE 936446	1					Testing nipple	Raccord contrôle	Prüfnippel	Niple de medición	Mätnippel	
5	VOE 984646	2					Plug	Tampon	Stopfen	Tapón	Plugg	
6	VOE 984473	2					•O-ring	•Joint torique	•O-Ring	•Anillo tórico	•O-ring	
7	VOE 60113168	2					Flange lock nut	Contre-écrou à embase	Flanschverschlussmutter	Contratuerca embridada	Flänslåsmutter	
8	VOE 60113096	2					Flange screw	Vis à embase	Flanschschraube	Tornillo embridado	Flänsskruv	
9	VOE 60113866	2					Washer	Rondelle	Scheibe	Arandela	Bricka	
10	VOE 984657	2					Plug	Tampon	Stopfen	Tapón	Plugg	

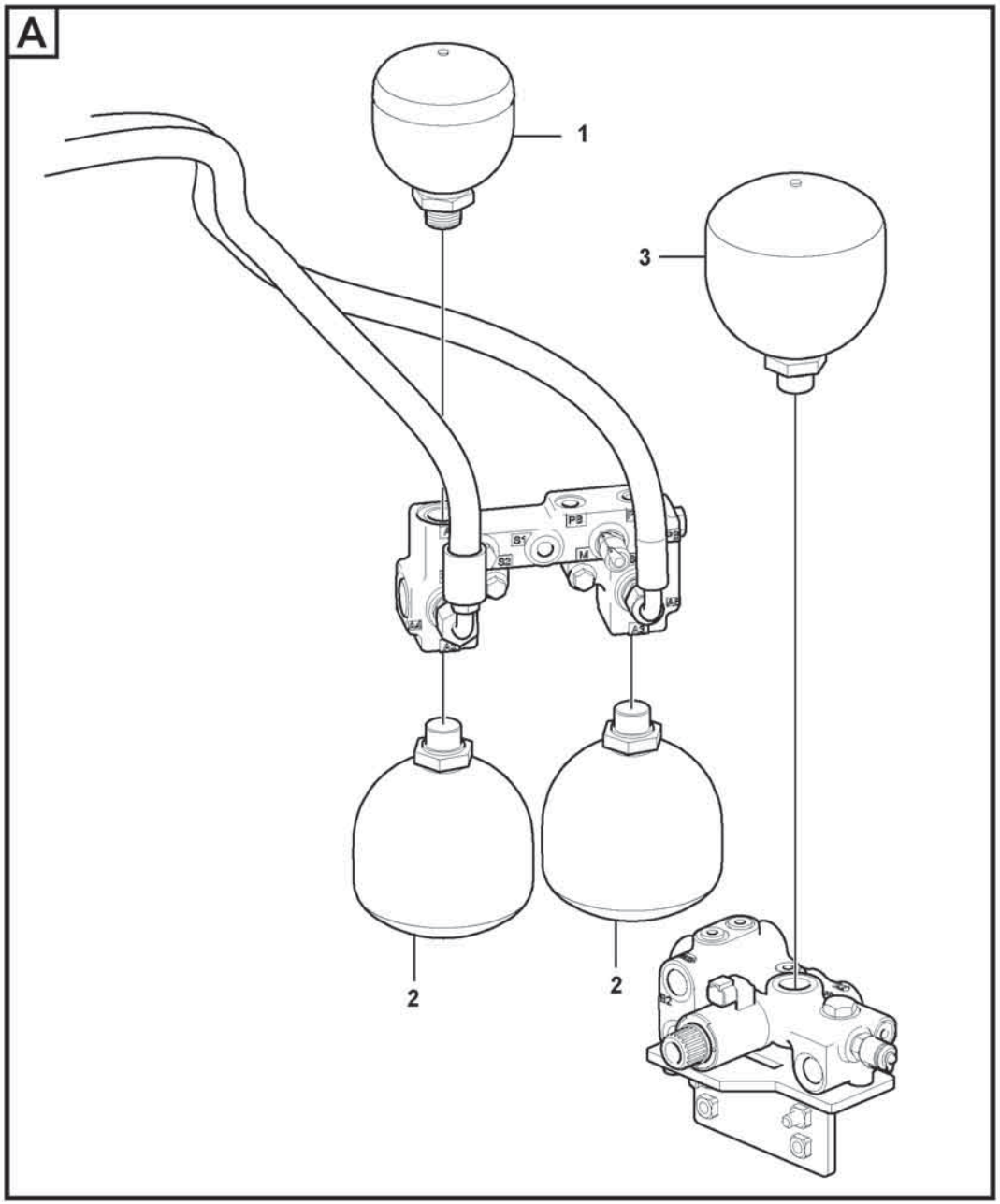

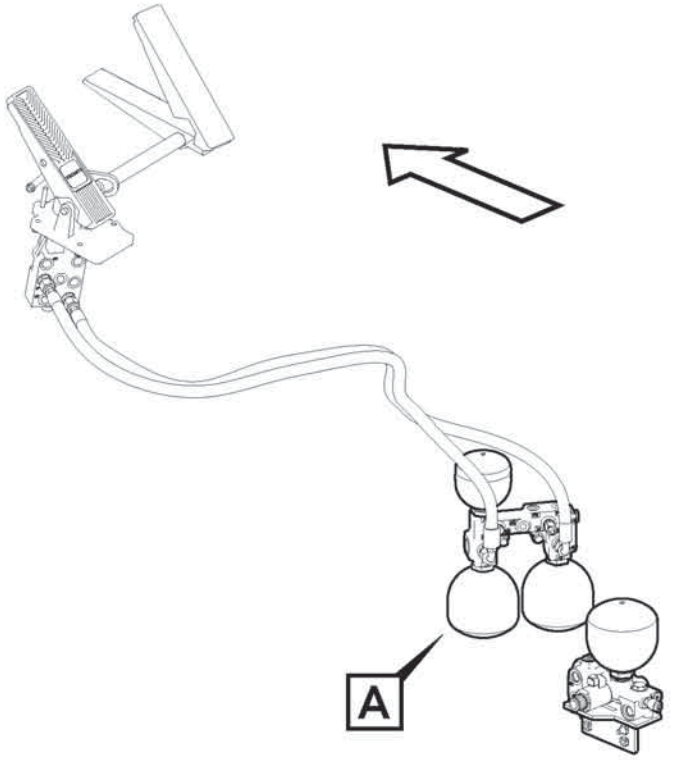

Volvo Construction Equipment

1071657

Fig.	Part No.	Quantity 1	2	3	PS	KIT	Description	Dénomination	Bezeichnung	Denominación	Benämning	Notes
1	**VOE 17258319**	1					Accumulator	Accumulateur	Speicher	Acumulador	Ackumulator	(A1, A4, A5)
2	**VOE 17258321**	2					Accumulator	Accumulateur	Speicher	Acumulador	Ackumulator	(A2, A3)
3	**VOE 17258322**	1					Accumulator	Accumulateur	Speicher	Acumulador	Ackumulator	(A6, RBB)

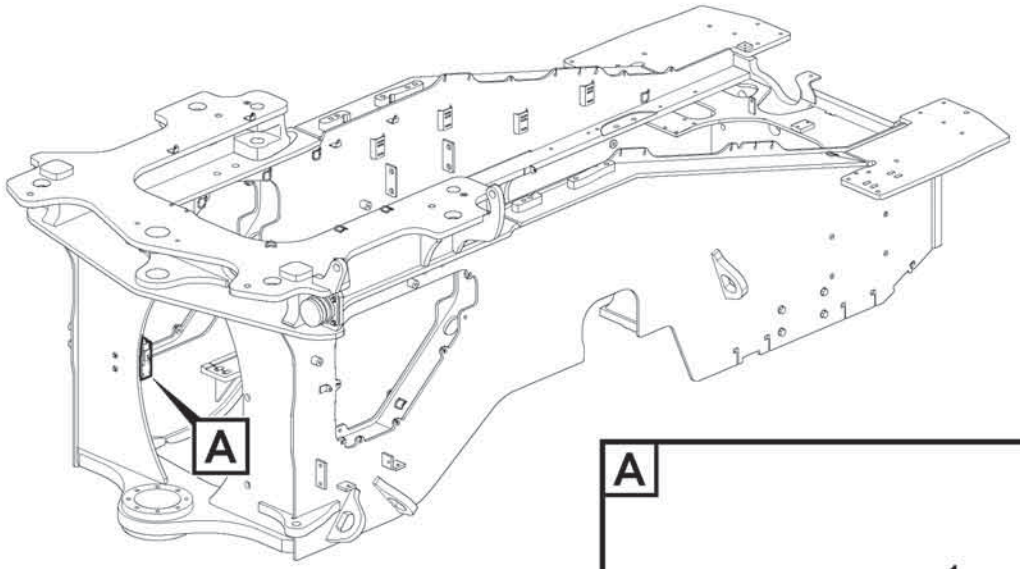

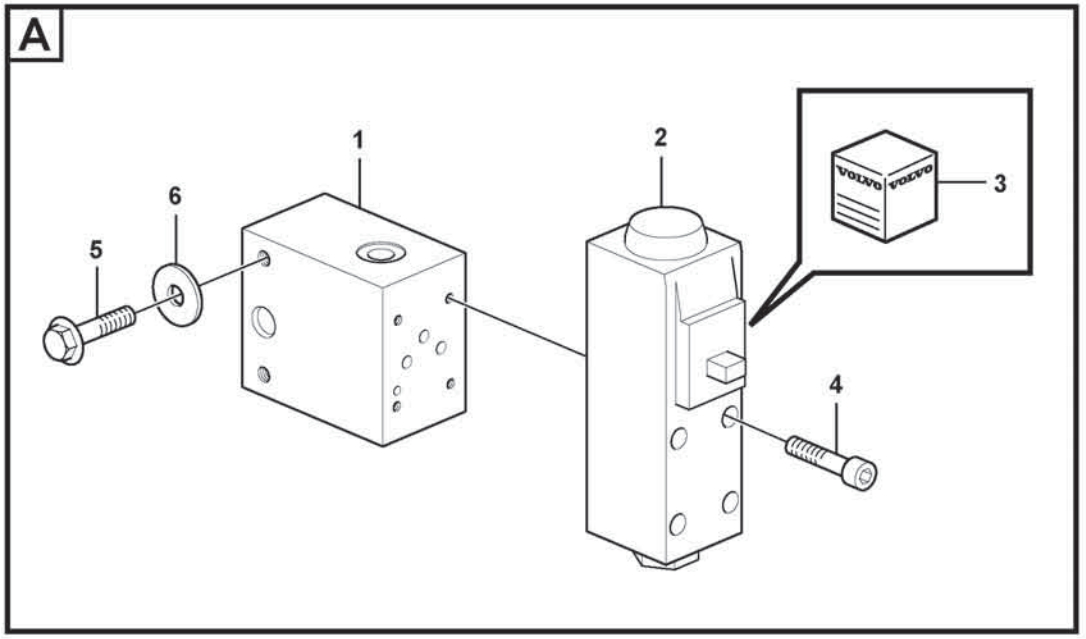

Volvo Construction Equipment
1071544

Fig.	Part No.	Quantity 1	2	3	PS	KIT	Description	Dénomination	Bezeichnung	Denominación	Benämning	Notes
1	VOE 16208884	1					Connecting block	Bloc raccord	Anschlusssockel	Bloque conector	Anslutningsblock	
2	VOE 17483046	1					Parking brake valve	Robinet frein stationnement	Handbremsventil	Válvula freno de estacionamiento	Parkeringsbromsventil	
3	VOE 17487227	1					•Sealing kit	•Kit plombage	•Plombiersatz	•Kit de precinto	•Plomberingssats	
	VOE 17221779	1					•Coil	•Bobine	•Wickel	•Bobina	•Spole	2624)
4	VOE 994015	4					Hex. socket screw	Vis à six pans creux	Innensechskantschraube	Tornillo de hexágono embutido	Insexskruv	
5	VOE 984736	2					Flange screw	Vis à embase	Flanschschraube	Tornillo embridado	Flänsskruv	
6	VOE 60114321	2					Washer	Rondelle	Scheibe	Arandela	Bricka	

2624) **GB**: Not Shown **FR**: Non représenté **DE**: Nicht abgebildet **ES**: No ilustrado **SE**: Ej avbildad

1		**Valve**
2		**Valve**
3		**Ventil**
4		**Válvula**
5		**Ventil**

Catalogue id **20806**	Group **551**
Illustr. No **1071544**	Section **100**
Issue **20053804-A**	Page **753**

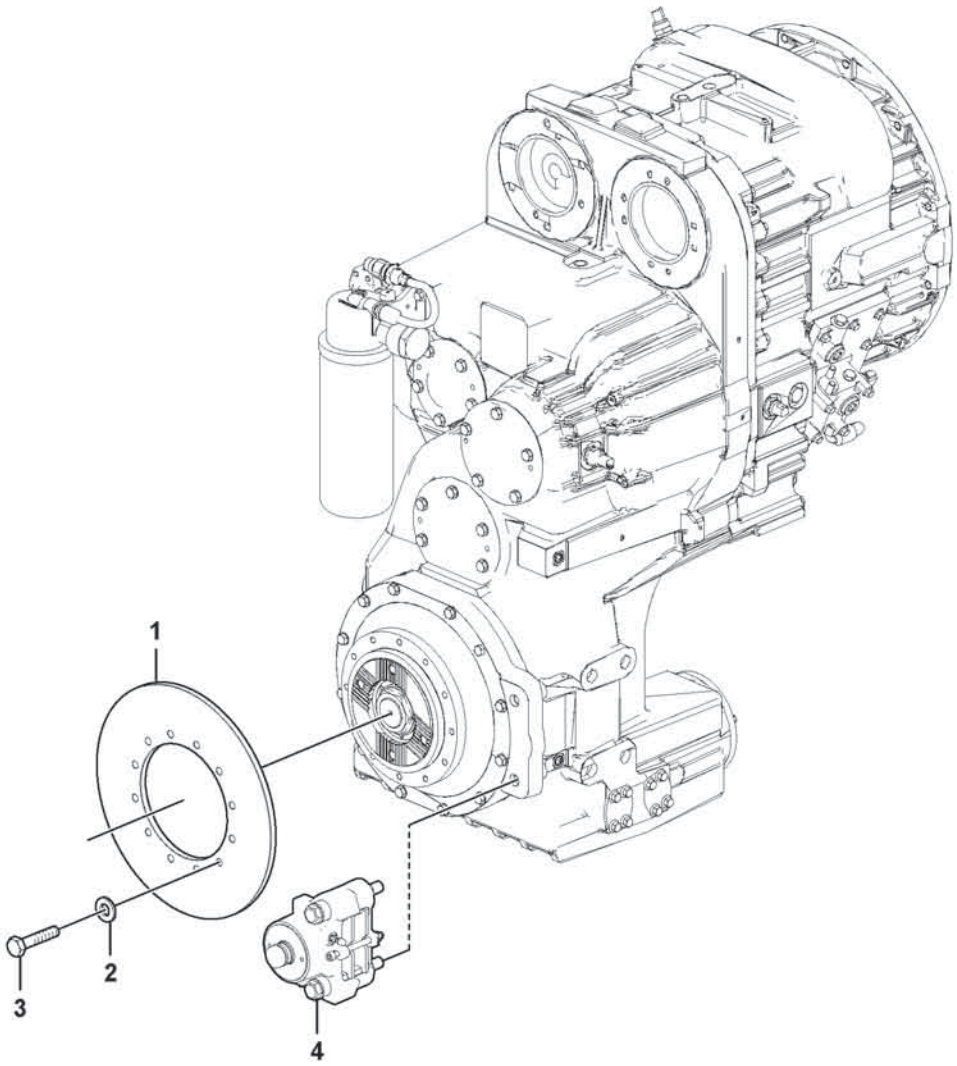
1
2
3
4

Fig.	Part No.	Quantity 1	2	3	PS	KIT	Description	Dénomination	Bezeichnung	Denominación	Benämning	Notes
1	VOE 17242456	1					Brake disc	Disque de frein	Bremsscheibe	Disco de freno	Bromsskiva	
2	VOE 930872	12					Plain washer	Rondelle plane	Flachscheibe	Arandela plana	Planbricka	
3	VOE 997447	12					Hexagon screw	Vis à tête hexagonale	Sechskantschraube	Tornillo hexagonal	Sexkantsskruv	
4		1					Handbrake	Frein de stationnement	Handbremse	Freno de mano	Handbroms	See group 551-300 page 757

1		**Parking brake** **Frein parking** **Feststellbremse** **Freno estacionamiento** **Parkeringsbroms**	Catalogue id **20806**	Group **551**
2				
3			Illustr. No **1066650**	Section **250**
4				
5			Issue **20053804-A**	Page **755**

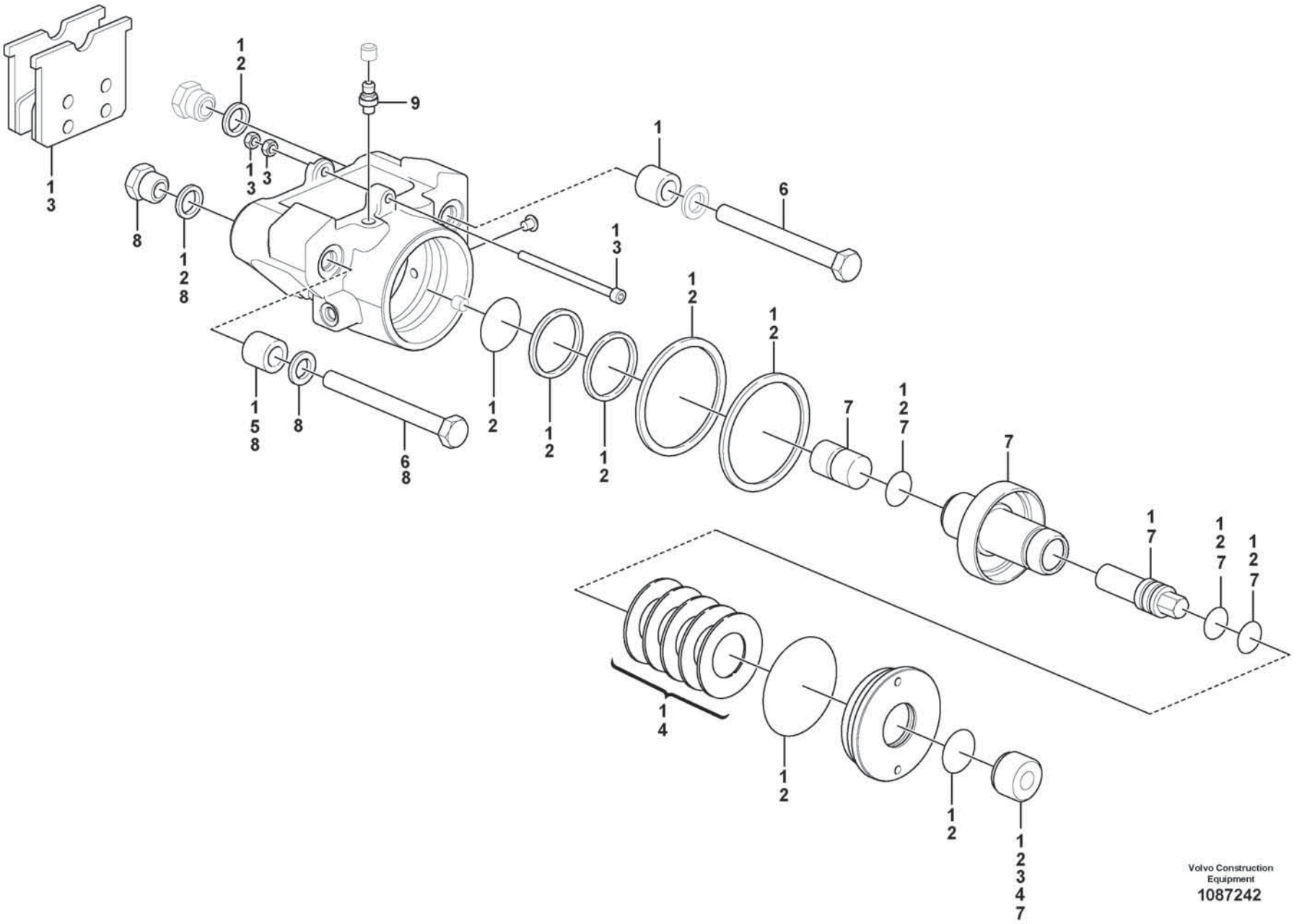

Volvo Construction Equipment

1087242

Fig.	Part No.	Quantity 1	2	3	PS	KIT	Description	Dénomination	Bezeichnung	Denominación	Benämning	Notes
	VOE 17262168	1					Handbrake	Frein à main	Handbremse	Freno de mano	Handbroms	
1	VOE 17466489	1					•Overhaul kit	•Kit rénovation	•Überholungssatz	•Juego de reacondicionamiento	•Renoveringssats	
2	VOE 15088077	1					•Sealing kit	•Kit plombage	•Plombiersatz	•Kit de precinto	•Plomberingssats	
3	VOE 17410989	1					•Brake kit	•Kit de freins	•Bremsreparatursatz	•Juego de frenos	•Bromssats	
4	VOE 17466491	1					•Spring kit	•Jeu de ressorts	•Federsatz	•Juego de resortes	•Fjädersats	
5	VOE 11708881	1					•Spring kit	•Jeu de ressorts	•Federsatz	•Juego de resortes	•Fjädersats	
6	VOE 11713849	2					•Screw	•Vis	•Schraube	•Tornillo	•Skruv	
7	VOE 17466497	2					•Brake kit	•Kit de freins	•Bremsreparatursatz	•Juego de frenos	•Bromssats	
8	VOE 17466501	1					•Brake kit	•Kit de freins	•Bremsreparatursatz	•Juego de frenos	•Bromssats	
9	VOE 6212985	1					•Air Venting Scr	•Vis Purge	•Entluft Schraub	•Tornillo Purga	•Luftningsskruv	

VOLVO

Volvo Construction Equipment
www.volvoce.com

GROUP	Section	Page
641 Steering wheel	100	765
641 Steering Knob Installation 86602	250	767
641 Steering column with fitting parts 11294122	350	769
645 Steering cylinder with fitting parts	100	771
645 Steering cylinder	200	773
645 Steering system	400	775
645 Hydraulic valve STEERING	450	777
645 Steering system 87036	500	779
647 Secondary steering system. 87023	100	781
647 Hydraulic pump ELECTRO-HYDRAULIC	200	785
647 Pressure monitor. 87023	300	787
660 Angle sensor, steering 87035	100	789
660 CDC - steering 87035	200	791

GROUP	Section	Page

TABLE DES MATIÈRES

Catalogue id 20806 | Group 6
Issue 20053804-A | Page 760

GROUPE		Section	Page
641	Volant	100	765
641	Installation du bouton de direction 86602	250	767
641	Colonne de direction avec pièces de montage 11294122	350	769
645	Cylindre de guidage avec pièces de montage	100	771
645	Vérin direction	200	773
645	Systeme de direction	400	775
645	Distributeur hydraulique STEERING	450	777
645	Systeme de direction 87036	500	779
647	Direction de secours. 87023	100	781
647	Pompe hydraulique ELECTRO-HYDRAULIC	200	785
647	Capteur pression. 87023	300	787
660	Détecteur de position angulaire, direction 87035	100	789
660	CDC - direction 87035	200	791

GRUPPE		Abschnitt	Seite
641	Lenkrad	100	765
641	Lenkradknopf, Einbau 86602	250	767
641	Lenksäule mit Montageteilen 11294122	350	769
645	Lenkzylinder mit Anbauteilen	100	771
645	Lenkzylinder	200	773
645	Lenkungssystem	400	775
645	Druckölventil STEERING	450	777
645	Lenkungssystem 87036	500	779
647	Hilflenkung. 87023	100	781
647	Hydraulikpumpe ELECTRO-HYDRAULIC	200	785
647	Druckwächter. 87023	300	787
660	Winkelgeber, Lenkung 87035	100	789
660	CDC - Lenkung 87035	200	791

INDICE

GRUPO		Sección	Página
641	Volante	100	765
641	Instalación de pomo de dirección 86602	250	767
641	Columna de dirección con accesorios de montaje 11294122	350	769
645	Cilindro de dirección con accesorios de montaje	100	771
645	Cilindro dirección	200	773
645	Sistema de direccion	400	775
645	Válvula hidráulica STEERING	450	777
645	Sistema de direccion 87036	500	779
647	Dirección de emergencia. 87023	100	781
647	Bomba hidráulica ELECTRO-HYDRAULIC	200	785
647	Monitor presión. 87023	300	787
660	Sensor de ángulo, dirección 87035	100	789
660	CDC - dirección 87035	200	791

GRUPP	Avsnitt	Sida
641 Ratt	100	765
641 Rattknopp, ditsättning 86602	250	767
641 Rattstam med monteringsdetaljer 11294122	350	769
645 Styrcylinder med monteringsdetaljer	100	771
645 Styrcylinder	200	773
645 Styrsystem	400	775
645 Hydraulventil STEERING	450	777
645 Styrsystem 87036	500	779
647 Reservstyrsystem. 87023	100	781
647 Hydraulpump ELECTRO-HYDRAULIC	200	785
647 Tryckvakt. 87023	300	787
660 Vinkelgivare, styrning 87035	100	789
660 CDC - styrning 87035	200	791

GRUPP	Avsnitt	Sida

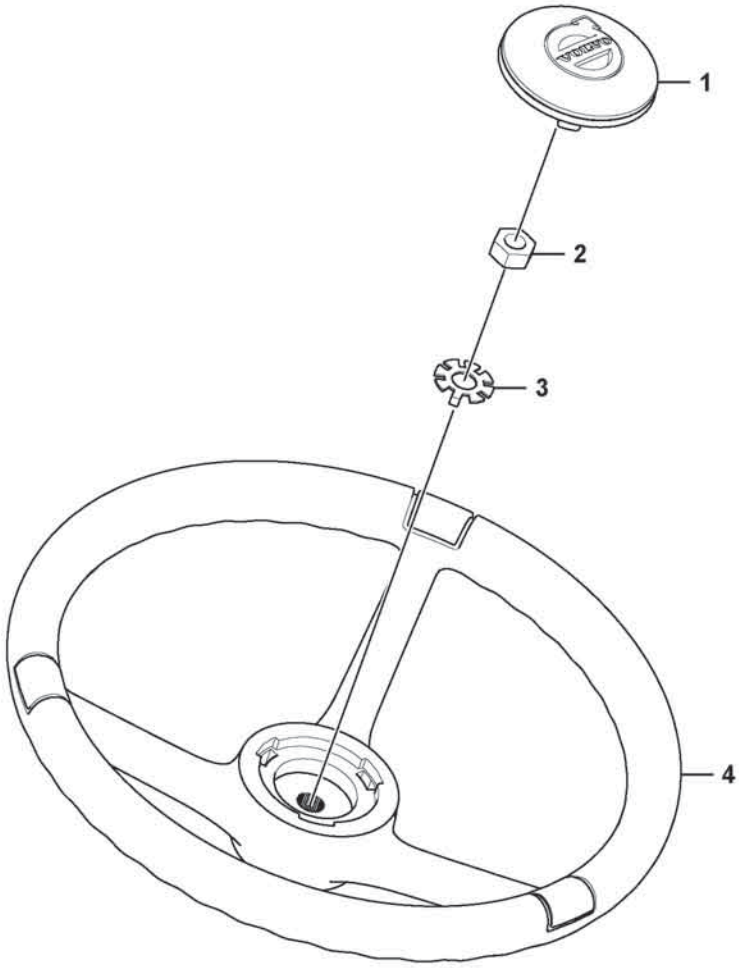

Volvo Construction Equipment
1089165

Fig.	Part No.	Quantity 1	2	3	PS	KIT	Description	Dénomination	Bezeichnung	Denominación	Benämning	Notes
1	VOE 16685267	1					Cap	Chapeau	Verschlusskappe	Caperuza	Hatt	
2	VOE 60112025	1					Hexagon nut	Écrou hexagonal	Sechskantmutter	Tuerca hexagonal	Sexkantsmutter	
3	VOE 17424980	1					Lock Washer	Rondel.verroui.	Sicher Scheibe	Arandel Segurid	Låsbricka	
4	VOE 16688881	1					Steering wheel	Volant de direction	Lenkrad	Volante	Ratt	
	VOE 17455745	3					•Cap	•Gaine	•Kapsel	•Cápsula	•Kapsel	

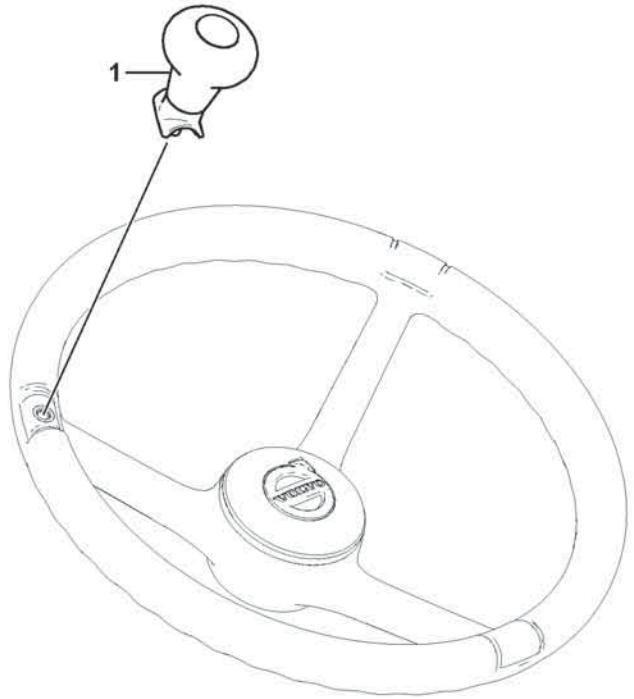
1

Fig.	Part No.	Quantity 1	2	3	PS	KIT	Description	Dénomination	Bezeichnung	Denominación	Benämning	Notes
1	VOE 16685676	1					Knob	Bouton	Knauf	Botón	Knopp	

1		**Steering Knob Installation** **Installation du bouton de direction** **Lenkradknopf, Einbau** **Instalación de pomo de dirección** **Rattknopp, ditsättning**	Catalogue id **20806**	Group **641**
2				
3			Illustr. No **1088180**	Section **250**
4				
5		**86602**	Issue **20053804-A**	Page **767**

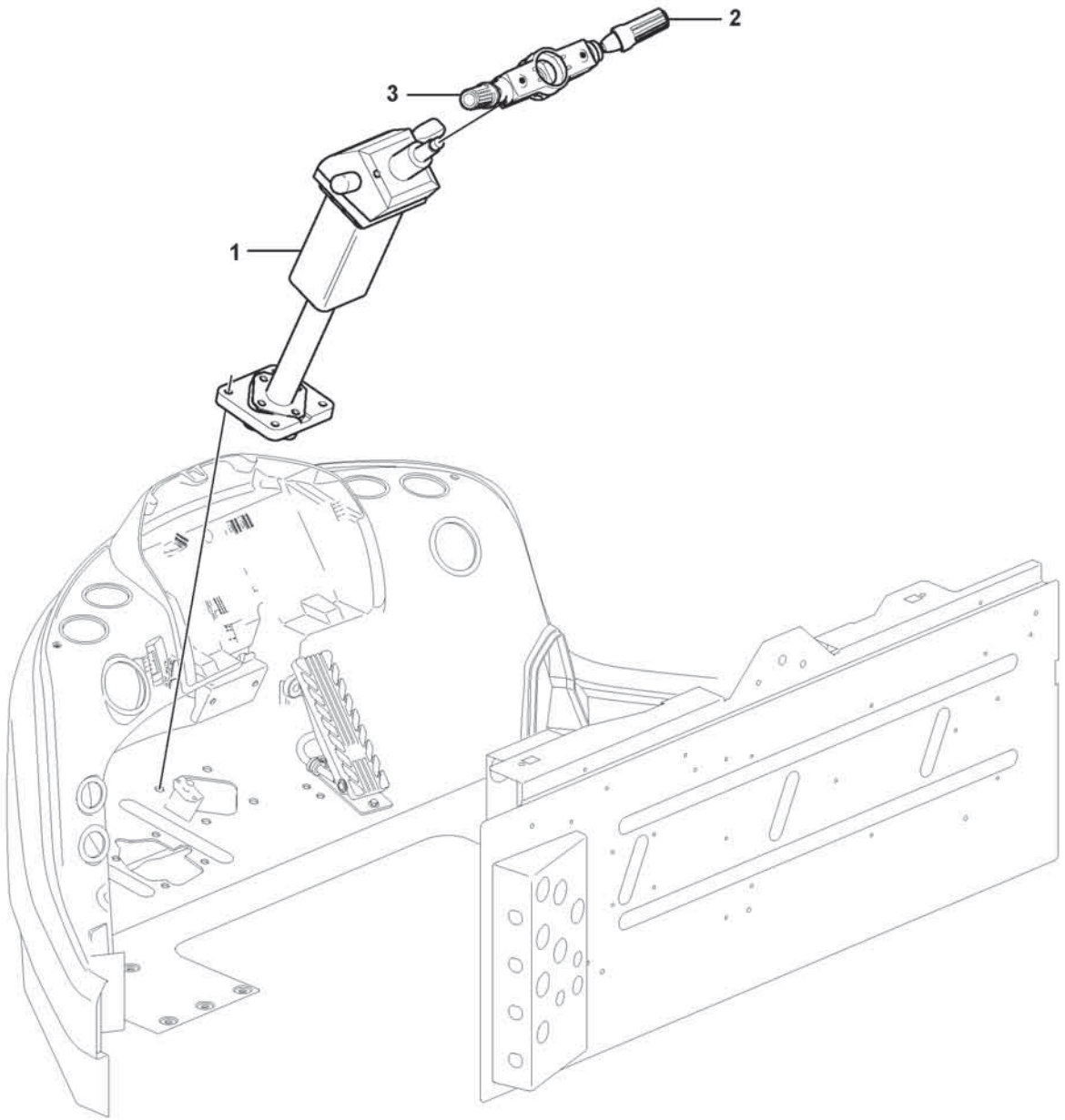

Volvo Construction Equipment
1080128

Fig.	Part No.	Quantity 1	2	3	PS	KIT	Description	Dénomination	Bezeichnung	Denominación	Benämning	Notes
	VOE 17429005	1					Steering column	Colonne de direction	Lenksäule	Columna del volante	Styrkolonn	
1	VOE 17429006	1					•Steering column	•Colonne de direction	•Lenksäule	•Columna del volante	•Styrkolonn	
2	VOE 15095844	1					•Contact kit	•Jeu de contacts	•Kontaktsatz	•Juego de contacto	•Kontaktsats	
3	VOE 17416725	1					•Contact kit	•Jeu de contacts	•Kontaktsatz	•Juego de contacto	•Kontaktsats	

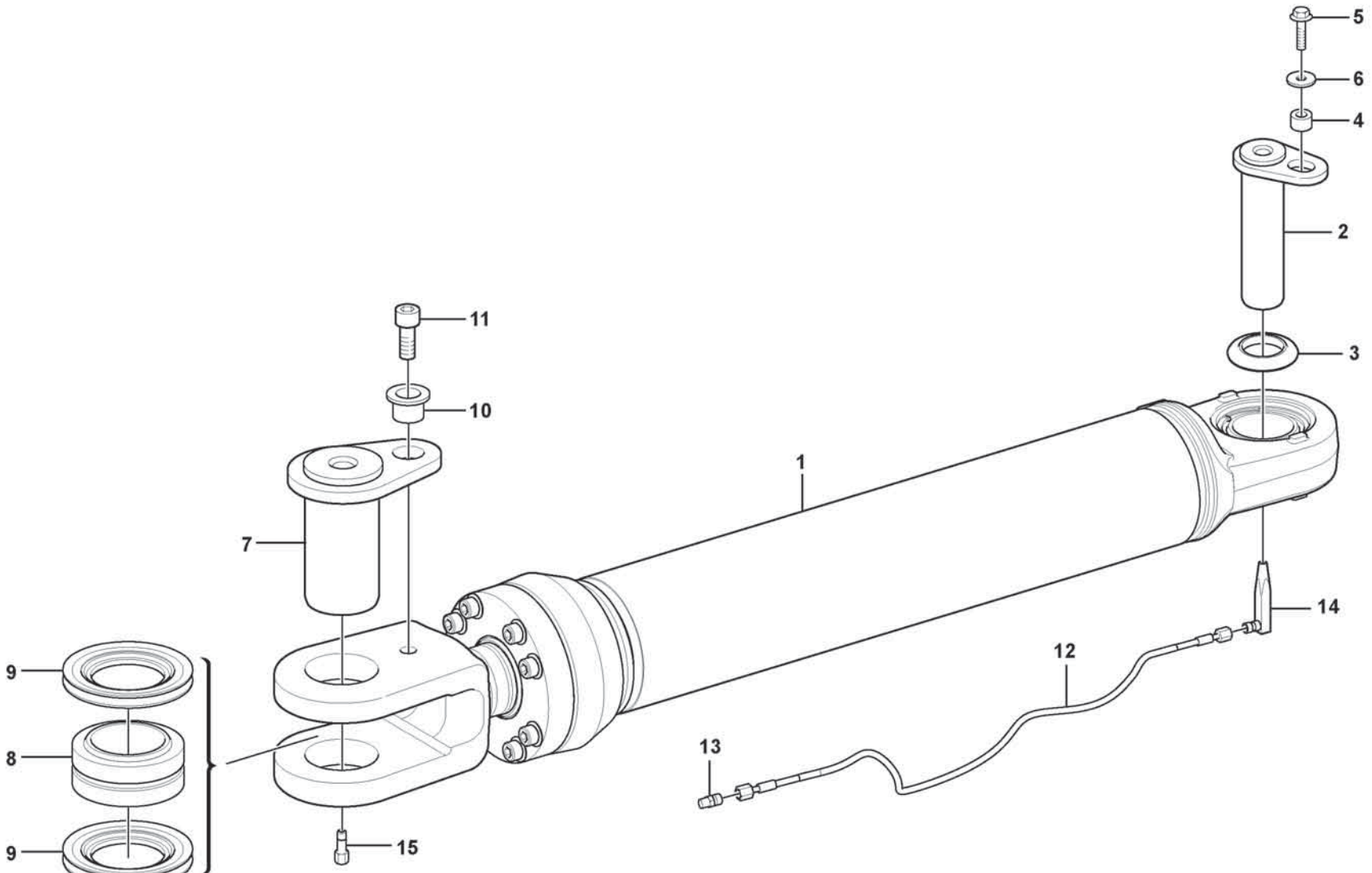

Volvo Construction Equipment
1071589

Fig.	Part No.	Quantity 1	2	3	PS	KIT	Description	Dénomination	Bezeichnung	Denominación	Benämning	Notes
1	VOE 17456732	2					Hydraulic cylinder	Vérin hydraulique	Hydraulikzylinder	Cilindro hidráulico	Hydraulcylinder	See group 645-200 page 773
2	VOE 16626398	2					Pivot pin	Boulon articulation	Gelenkbolzen	Perno articulación	Länkbult	
3	VOE 4782479	4					Sealing ring	Bague étanchéité	Dichtring	Anillo retén	Tätningsring	
4	VOE 60113598	2					Spacer sleeve	Douille entretoise	Abstandhülse	Manguito distanciador	Distanshylsa	
5	VOE 60113109	2					Flange screw	Vis à embase	Flanschschraube	Tornillo embridado	Flänsskruv	
6	VOE 60113870	2					Washer	Rondelle	Scheibe	Arandela	Bricka	
7	VOE 15096407	2					Pin	Goupille	Stift	Pasador	Pinne	
8	VOE 356313	2					Link bearing	Palier articulé	Pendellager	Cojinete articulación	Länklager	
9	VOE 15099760	4					Sealing disc	Disque étanchéité	Dichtlamelle	Disco retén	Tätningslamell	
10	VOE 11091337	2					Spacer	Entretoise	Abstandkörper	Distanciador	Distans	
11	VOE 60112988	2					Hex. socket screw	Vis à six pans creux	Innensechskantschraube	Tornillo de hexágono embutido	Insexskruv	
12	VOE 11172411	2					Lubricating hose	Durit graissage	Schmierschlauch	Manguera de lubricación	Smörjslang	
13	VOE 946089	2					Nipple	Raccord	Nippel	Niple	Nippel	
14	VOE 16843592	2					Nipple	Raccord	Nippel	Niple	Nippel	
15	VOE 11701850	2					Adapter	Adaptateur	Adapter	Adaptador	Adapter	

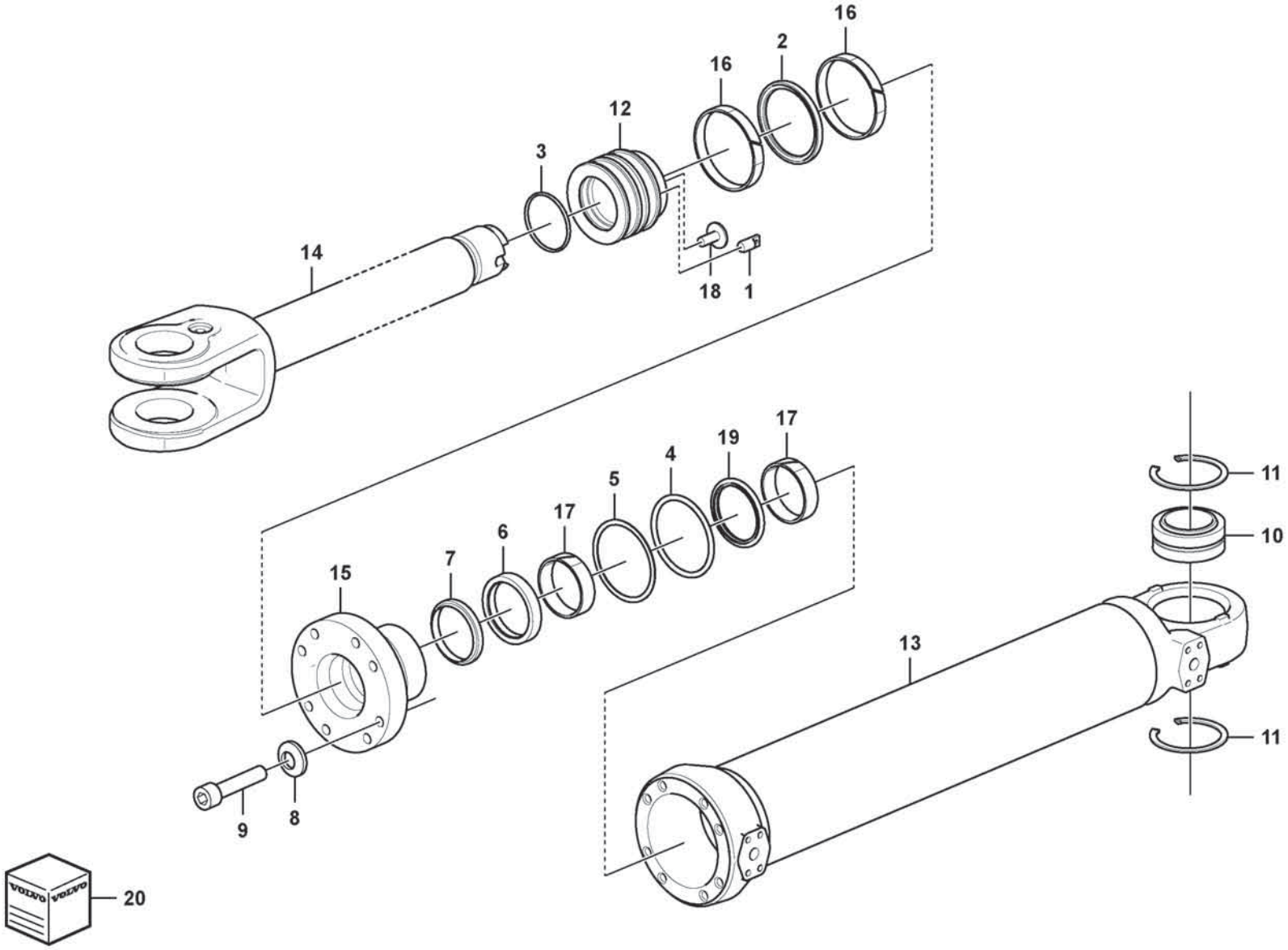

Volvo Construction Equipment
1093423

Fig.	Part No.	Quantity 1	2	3	PS	KIT	Description	Dénomination	Bezeichnung	Denominación	Benämning	Notes
	VOE 17456732						Hydraulic cylinder	Vérin hydraulique	Hydraulikzylinder	Cilindro hidráulico	Hydraulcylinder	
1	VOE 2552116	1					•Pin	•Goupille	•Stift	•Pasador	•Pinne	
2	VOE 11107803	1				K	•Piston seal	•Étanchéité piston	•Kolbendichtung	•Retén de pistón	•Kolvtätning	
3	VOE 17424744	1				K	•O-ring	•Joint torique	•O-Ring	•Anillo tórico	•O-ring	
4	VOE 925077	1				K	•O-ring	•Joint torique	•O-Ring	•Anillo tórico	•O-ring	
5	VOE 17456733	1				K	•Back-up ring	•Bague support	•Stützring	•Anillo de apoyo	•Stödring	
6	VOE 4784047	1				K	•Piston rod seal	•Joint de tige de piston	•Kolbenstangendichtung	•Retén varilla de pistón	•Kolvstångstätning	
7	VOE 17457873	1				K	•Scraper ring	•Bague de racleur	•Abstreifring	•Anillo rascador	•Avstrykarring	
8	VOE 60112789	8					•Spring washer	•Rondelle élastique	•Federscheibe	•Arandela elástica	•Fjäderbricka	
9	VOE 4782857	8					•Screw	•Vis	•Schraube	•Tornillo	•Skruv	
10	VOE 17222699	1					•Spherical plain bearing	•Palier articulé	•Pendellager	•Cojinete articulación	•Ledlager	
11	VOE 914538	2					•Retaining ring	•Bague retenue	•Haltering	•Anillo retén	•Hållarring	
12	VOE 17456734	1					•Piston	•Piston	•Kolben	•Pistón	•Kolv	
13		1			NS		•Cylinder tube	•Tube de cylindre	•Zylinderrohr	•Tubo cilindro	•Cylinderrör	
14	VOE 17456741	1					•Piston rod	•Tige piston	•Kolbenstange	•Varilla de pistón	•Kolvstång	
15	VOE 17456744	1					•Piston rod guide	•Guide tige piston	•Kolbenstangenführung	•Guía varilla de pistón	•Kolvstångsstyrning	
16	VOE 17456745	2				K	•Guide ring	•Bague guide	•Führungsring	•Anillo de guía	•Styrring	
17	VOE 17456746	2				K	•Bushing	•Bague	•Buchse	•Casquillo	•Bussning	
18	VOE 11088650	1				K	•Screw	•Vis	•Schraube	•Tornillo	•Skruv	
19	VOE 17456747	1				K	•Piston rod seal	•Joint de tige de piston	•Kolbenstangendichtung	•Retén varilla de pistón	•Kolvstångstätning	
20	VOE 17489882	1					Sealing kit	Jeu joints	Dichtungssatz	Juego de reténes	Tätningssats	

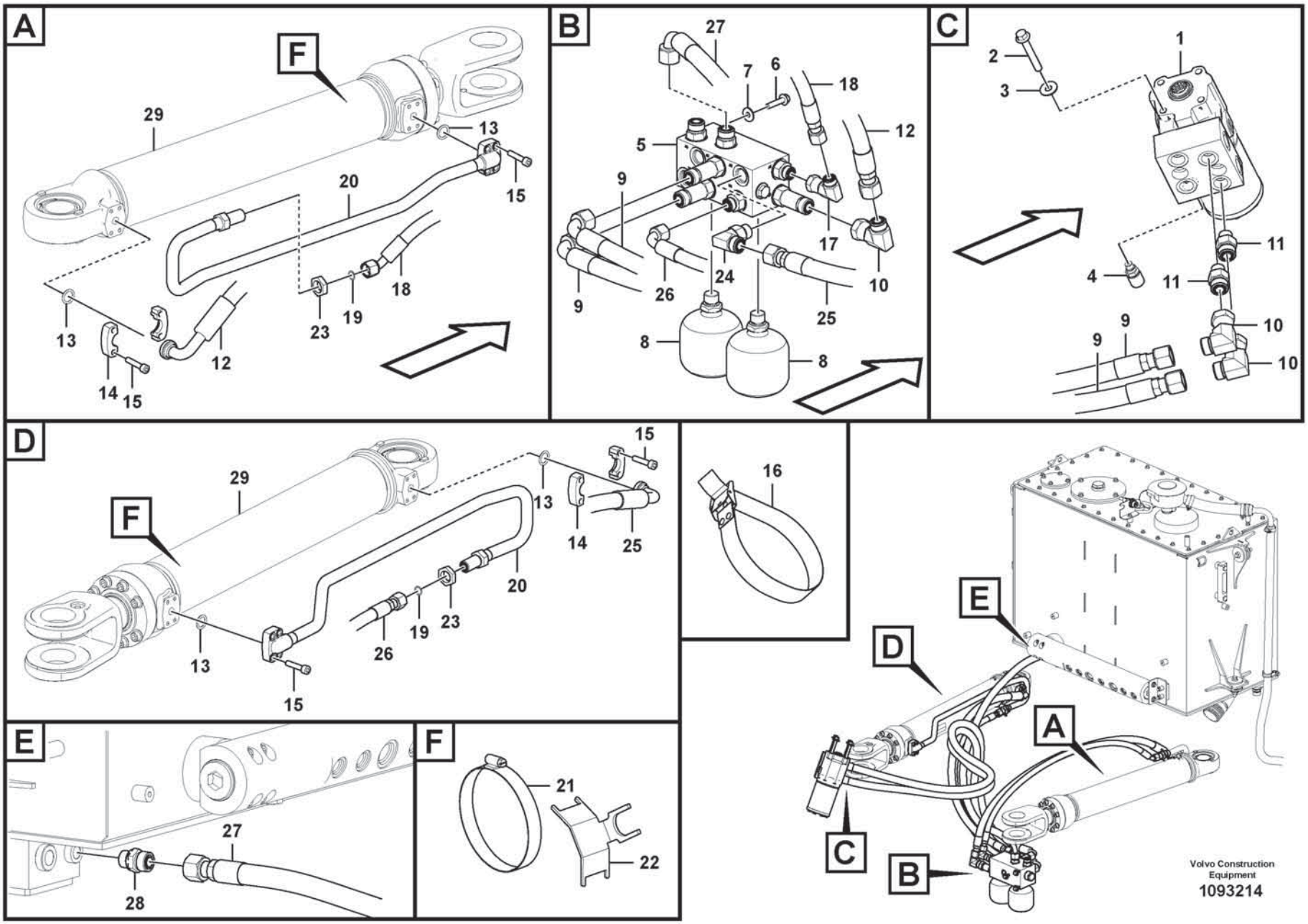
A
F
29
13
15
20
18
23
19
13
12
14
15
B
27
7
6
18
12
5
9
17
24
26
10
9
25
8
8
C
1
2
3
11
4
11
9
9
10
10
D
F
29
13
15
14
25
20
26
19
23
13
15
16
E
27
28
F
21
22
E
D
A
C
B
Volvo Construction Equipment
1093214

Fig.	Part No.	Quantity 1	2	3	PS	KIT	Description	Dénomination	Bezeichnung	Denominación	Benämning	Notes
1	VOE 17459594	1					Control valve	Distributeur direction	Steuerventil	Válvula de mando	Styrventil	
	VOE 17248734	1					•Sealing kit	•Kit plombage	•Plombiersatz	•Kit de precinto	•Plomberingssats	
2	VOE 60113102	4					Flange screw	Vis à embase	Flanschschraube	Tornillo embridado	Flänsskruv	
3	VOE 60113311	4					Washer	Rondelle	Scheibe	Arandela	Bricka	
4	VOE 936445	1					Testing nipple	Raccord contrôle	Prüfnippel	Niple de medición	Mätnippel	
5	VOE 17486981	1					Hydraulic valve	Valve hydraulique	Druckölventil	Válvula hidráulica	Hydraulventil	See group 645-450 page 777
6	VOE 60113083	3					Flange screw	Vis à embase	Flanschschraube	Tornillo embridado	Flänsskruv	
7	VOE 60114321	3					Washer	Rondelle	Scheibe	Arandela	Bricka	
8	VOE 17460997	2					Accumulator	Accumulateur	Speicher	Acumulador	Ackumulator	
9	VOE 17496565	2					Hose assembly	Conduit flexible	Schlauchleitung	Conducto	Slangledning	
10	VOE 935423	3					Elbow nipple	Raccord coudé	Winkelnippel	Niple angular	V-nippel	
11	VOE 935094	2					Nipple	Raccord	Nippel	Niple	Nippel	
12	VOE 17462530	1					Hose assembly	Conduit flexible	Schlauchleitung	Conducto	Slangledning	
13	VOE 990741	4					O-ring	Joint torique	O-Ring	Anillo tórico	O-ring	
14	VOE 935311	4					Flange half	Demi-bride	Flanschhälfte	Mitad brida	Flänshalva	
15	VOE 60112963	16					Hex. socket screw	Vis à six pans creux	Innensechskantschraube	Tornillo de hexágono embutido	Insexskruv	
16	VOE 4861701	5					Retaining strap	Courroie de serrage	Halteriemen	Correa tensora	Spännrem	
17	VOE 13933872	1					Elbow nipple	Raccord coudé	Winkelnippel	Niple angular	V-nippel	
18	VOE 15801457	1					Hose assembly	Conduit flexible	Schlauchleitung	Conducto	Slangledning	
19	VOE 990738	2					O-ring	Joint torique	O-Ring	Anillo tórico	O-ring	
20	VOE 17460813	2					Pipe	Tuyau	Rohrleitung	Tubo	Rör	
21	VOE 15175716	2					Hose clamp	Collier durite	Schlauchschelle	Abrazadera de manguera	Slangklamma	
22		2			NS		Plate	Tôle	Blech	Chapa	Plåt	
23	VOE 13933867	2					Lock nut	Contre-écrou	Sicherungsmutter	Contratuerca	Låsmutter	
24	VOE 935077	1					Elbow nipple	Raccord coudé	Winkelnippel	Niple angular	V-nippel	
25	VOE 17470488	1					Hose assembly	Conduit flexible	Schlauchleitung	Conducto	Slangledning	
26	VOE 936314	1					Hose assembly	Conduit flexible	Schlauchleitung	Conducto	Slangledning	
27	VOE 937982	1					Hose assembly	Conduit flexible	Schlauchleitung	Conducto	Slangledning	
28	VOE 935037	1					Nipple	Raccord	Nippel	Niple	Nippel	
29	VOE 17456732	2					Hydraulic cylinder	Vérin hydraulique	Hydraulikzylinder	Cilindro hidráulico	Hydraulcylinder	See group 645-100 page 771

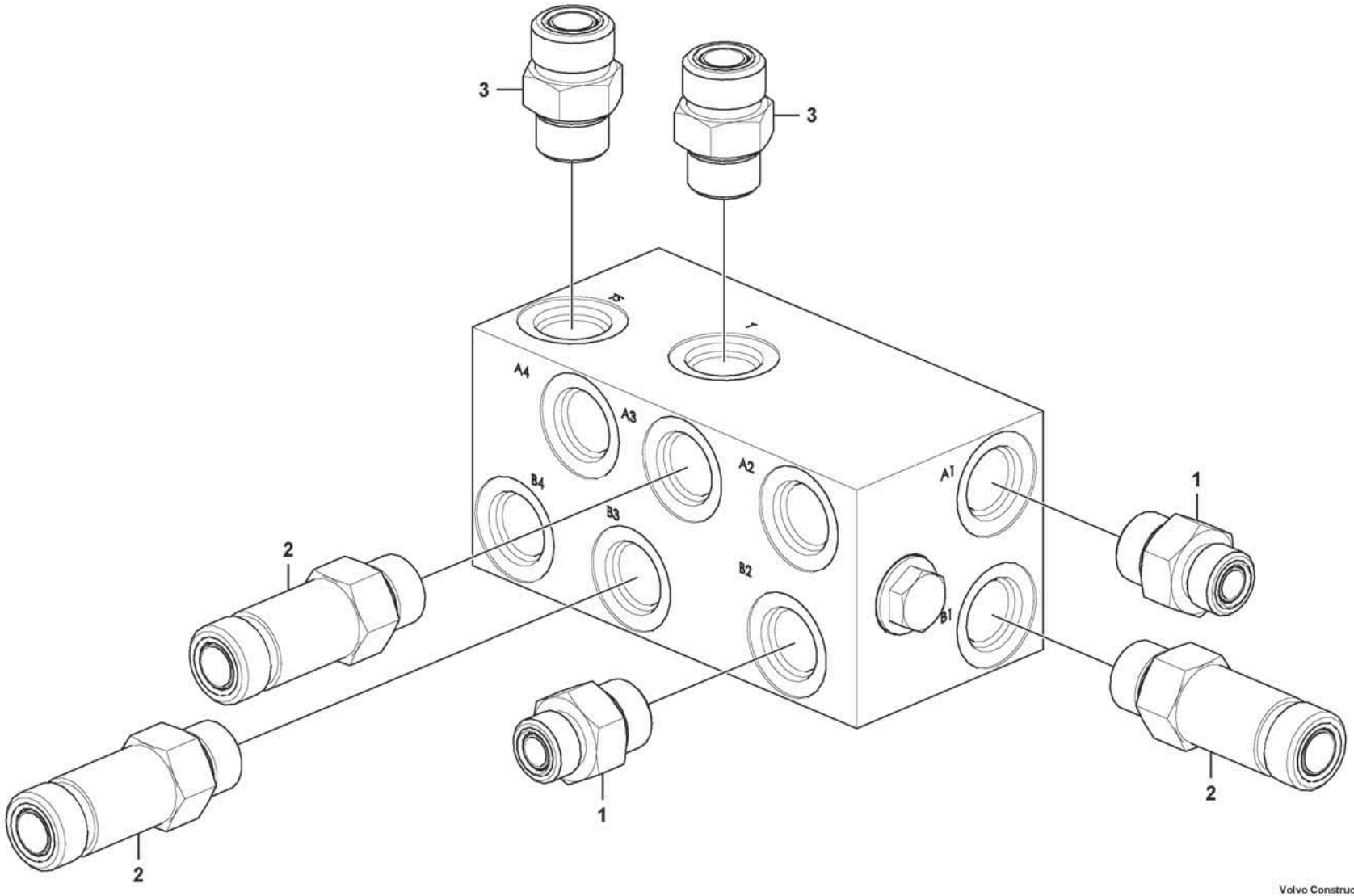

Volvo Construction Equipment
1093215

Fig.	Part No.	Quantity 1	2	3	PS	KIT	Description	Dénomination	Bezeichnung	Denominación	Benämning	Notes
	VOE 17486981						Hydraulic valve	Valve hydraulique	Druckölventil	Válvula hidráulica	Hydraulventil	
1	**VOE 935092**	2					Nipple	Raccord	Nippel	Niple	Nippel	
2	**VOE 937840**	3					Nipple	Raccord	Nippel	Niple	Nippel	
3	**VOE 935095**	2					Nipple	Raccord	Nippel	Niple	Nippel	

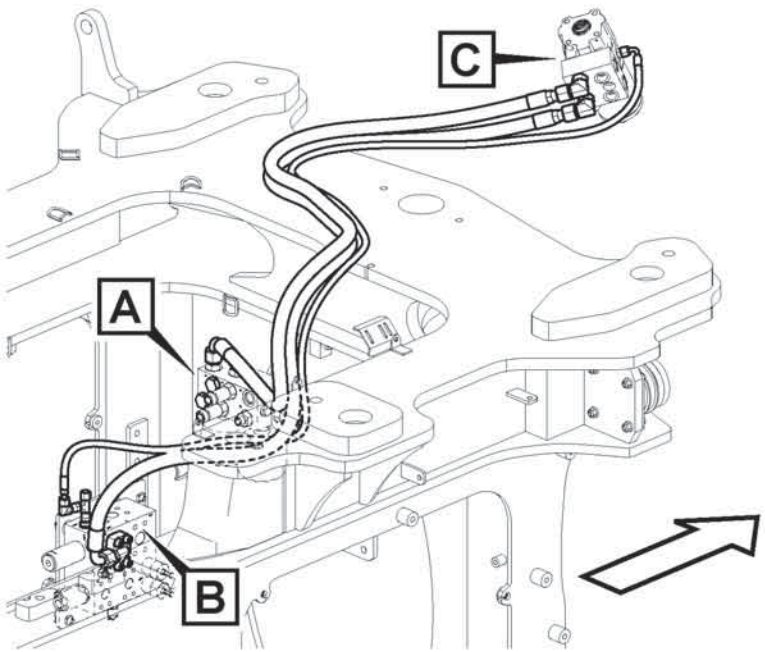
C
A
B

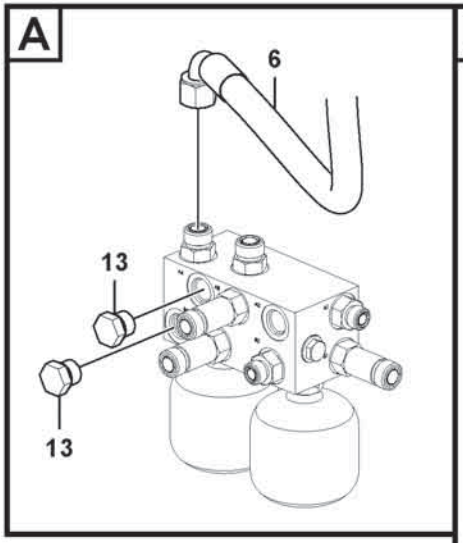
A
6
13
13

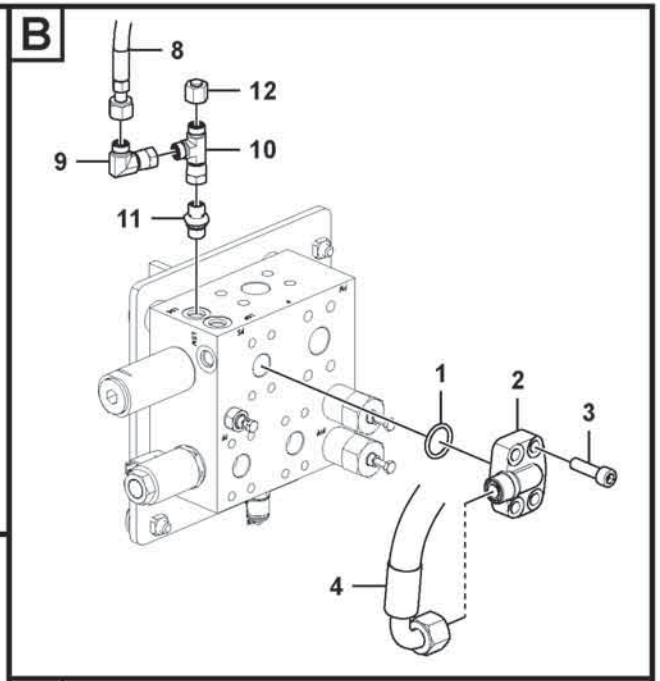
B
8
12
9
10
11
1
2
3
4

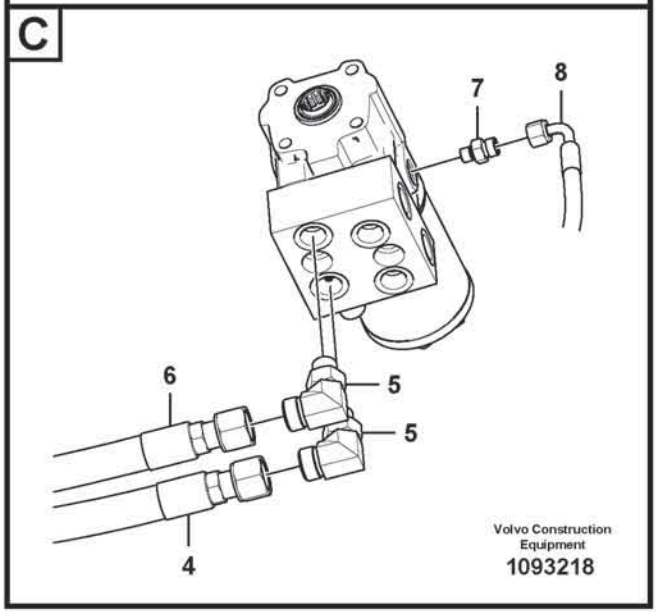
C
7
8
6
5
5
4
Volvo Construction Equipment
1093218

Fig.	Part No.	Quantity 1	2	3	PS	KIT	Description	Dénomination	Bezeichnung	Denominación	Benämning	Notes
1	VOE 990742	1					O-ring	Joint torique	O-Ring	Anillo tórico	O-ring	
2	VOE 17463419	1					Elbow nipple	Raccord coudé	Winkelnippel	Niple angular	V-nippel	
3	VOE 60113095	4					Flange screw	Vis à embase	Flanschschraube	Tornillo embridado	Flänsskruv	
4	VOE 17496566	1					Hose assembly	Conduit flexible	Schlauchleitung	Conducto	Slangledning	
5	VOE 935076	2					Elbow nipple	Raccord coudé	Winkelnippel	Niple angular	V-nippel	
6	VOE 15801343	1					Hose assembly	Conduit flexible	Schlauchleitung	Conducto	Slangledning	
7	VOE 935082	1					Nipple	Raccord	Nippel	Niple	Nippel	
8	VOE 936866	1					Hose assembly	Conduit flexible	Schlauchleitung	Conducto	Slangledning	
9	VOE 13933905	1					Elbow nipple	Raccord coudé	Winkelnippel	Niple angular	V-nippel	
10	VOE 13933859	1					T-nipple	Raccord-t	T-Nippel	Niple t	T-nippel	
11	VOE 15698689	1					Throttle valve	Valve accélérateur	Drosselventil	Válvula de acelerador	Throttelventil	
12	VOE 935756	1					Plug	Tampon	Stopfen	Tapón	Plugg	
13	VOE 984648	2					Plug	Tampon	Stopfen	Tapón	Plugg	

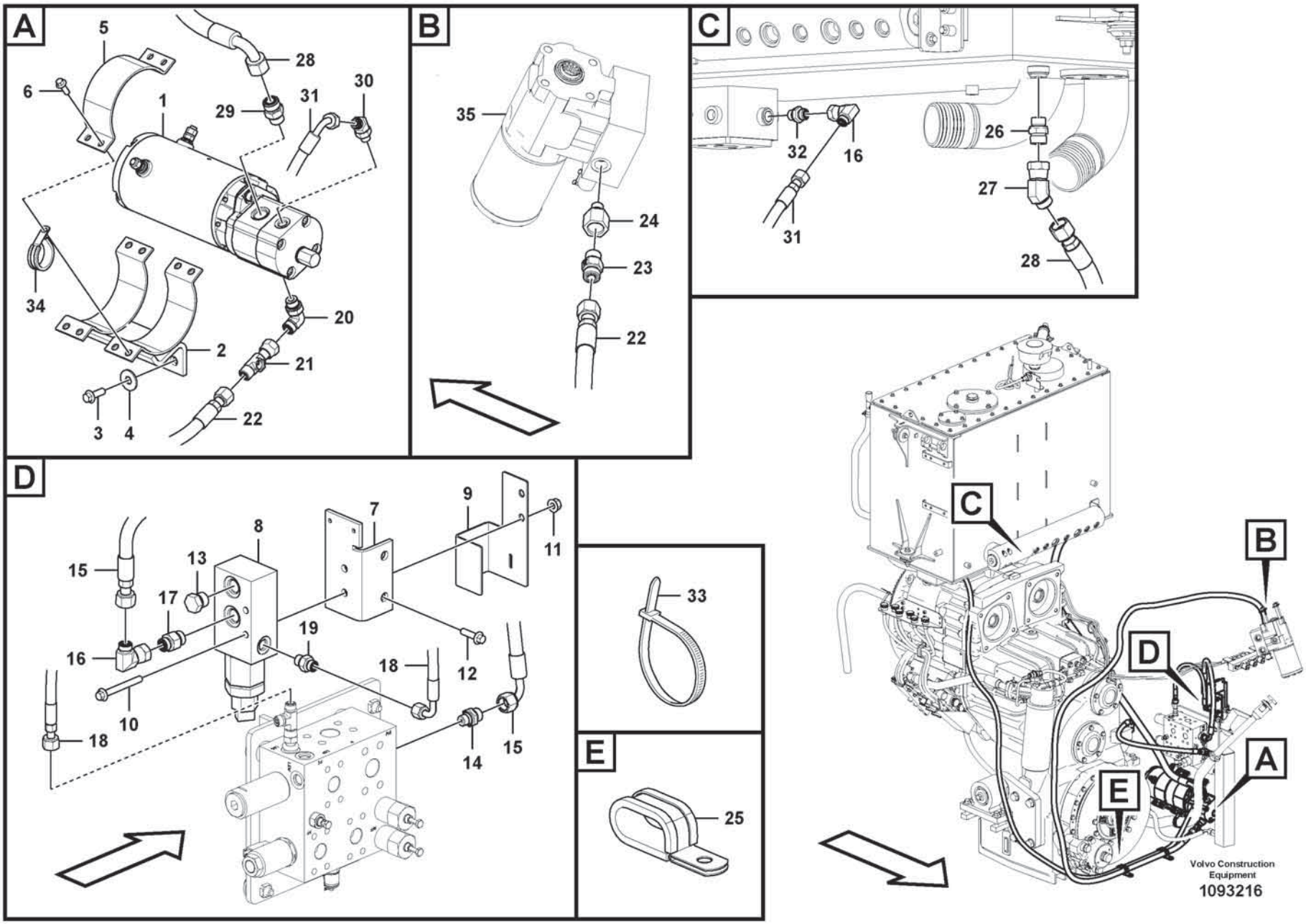
A
5
6
28
29
31
30
1
34
20
2
21
3
4
22
B
35
24
23
22
C
32
16
31
26
27
28
D
15
13
8
7
9
11
17
19
16
18
12
10
18
14
15
E
33
25
C
B
D
A
E
Volvo Construction Equipment
1093216

Fig.	Part No.	Quantity 1	2	3	PS	KIT	Description	Dénomination	Bezeichnung	Denominación	Benämning	Notes
1	VOE 17468119	1					Electro-hydraulic pump	Pompe électro-hydraulique	Elektro-Hydraulikpumpe	Bomba electrohidráulica	Elhydraulpump	See group 647-200 page 785
2	VOE 15103594	1					Anchorage	Fixation	Halterung	Fijación	Fäste	
3	VOE 60113094	2					Flange screw	Vis à embase	Flanschschraube	Tornillo embridado	Flänsskruv	
4	VOE 60113870	2					Washer	Rondelle	Scheibe	Arandela	Bricka	
5	VOE 15031151	2					Clamp	Collier serrage	Schelle	Abrazadera	Klamma	
6	VOE 60113081	8					Flange screw	Vis à embase	Flanschschraube	Tornillo embridado	Flänsskruv	
7	VOE 15105169	1					Bracket	Console	Konsole	Consola	Konsol	
8	VOE 11445059	1					Pressure monitor	Chien de garde de pression	Druckwächter	Avisador de presión	Tryckvakt	See group 647-300 page 787
9	VOE 17231849	1					Protecting cover	Couvercle protection	Schutzdeckel	Tapa de protección	Skyddslock	
10	VOE 60113090	2					Flange screw	Vis à embase	Flanschschraube	Tornillo embridado	Flänsskruv	
11	VOE 60113167	2					Flange lock nut	Contre-écrou à embase	Flanschverschlussmutter	Contratuerca embridada	Flänslåsmutter	
12	VOE 60113082	2					Flange screw	Vis à embase	Flanschschraube	Tornillo embridado	Flänsskruv	
13	VOE 984647	1					Plug	Tampon	Stopfen	Tapón	Plugg	
14	VOE 15172702	1					Restrictor	Etrangleur	Drosselung	Estrangulacion	Strypning	
15	VOE 936464	1					Hose assembly	Conduit flexible	Schlauchleitung	Conducto	Slangledning	
16	VOE 13933900	2					Elbow nipple	Raccord coudé	Winkelnippel	Niple angular	V-nippel	
17	VOE 935089	1					Nipple	Raccord	Nippel	Niple	Nippel	
18	VOE 936402	1					Hose assembly	Conduit flexible	Schlauchleitung	Conducto	Slangledning	
19	VOE 13933858	1					Nipple	Raccord	Nippel	Niple	Nippel	
20	VOE 13933868	1					Elbow nipple	Raccord coudé	Winkelnippel	Niple angular	V-nippel	
21	VOE 17241043	1					T-nipple	Raccord-t	T-Nippel	Niple t	T-nippel	
22	VOE 937968	1					Hose assembly	Conduit flexible	Schlauchleitung	Conducto	Slangledning	
23	VOE 11445061	1					Non-return valve	Clapet antiretour	Rückschlagventil	Válvula antirretorno	Backventil	
24	VOE 15183641	1					Nipple	Raccord	Nippel	Niple	Nippel	
25	VOE 13974598	2					Clamp	Collier serrage	Schelle	Abrazadera	Klamma	
26	VOE 935037	1					Nipple	Raccord	Nippel	Niple	Nippel	
27	VOE 936893	1					Nipple	Raccord	Nippel	Niple	Nippel	
28	VOE 11410776	1					Hose assembly	Conduit flexible	Schlauchleitung	Conducto	Slangledning	
29	VOE 935095	1					Nipple	Raccord	Nippel	Niple	Nippel	

1		**Secondary steering system.**
2		**Direction de secours.**
3		**Hilflenkung.**
4		**Dirección de emergencia.**
5		**Reservstyrsystem.**
		87023

Catalogue id **20806**	Group **647**
Illustr. No **1093216**	Section **100**
Issue **20053804-A**	Page **781**

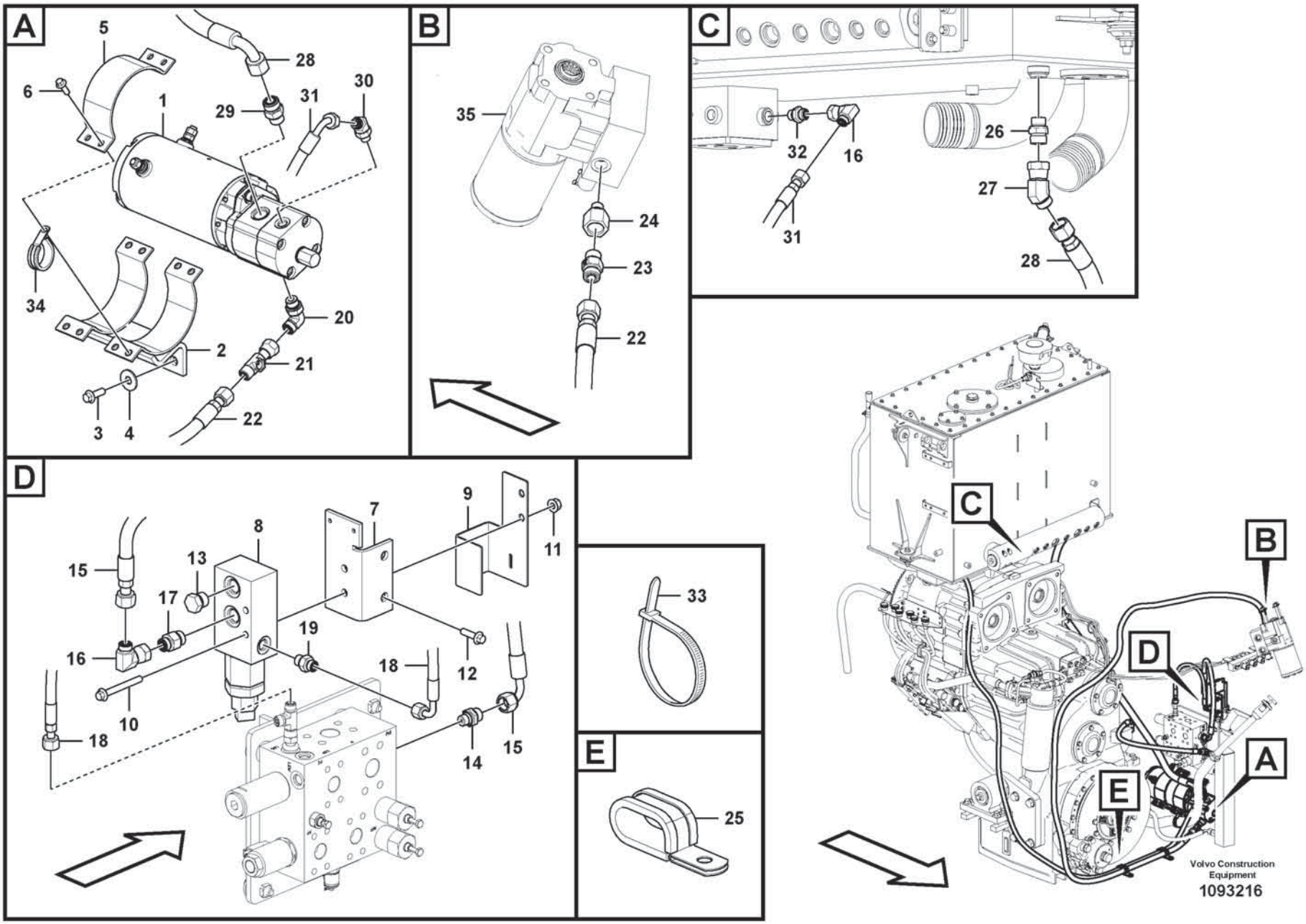
A
5
6
28
29
31
30
1
34
20
2
21
3
4
22
B
35
24
23
22
C
32
16
31
26
27
28
D
15
13
8
7
9
11
17
19
16
18
12
10
18
14
15
E
33
25
C
B
D
A
E
Volvo Construction Equipment
1093216

Fig.	Part No.	Quantity 1	2	3	PS	KIT	Description	Dénomination	Bezeichnung	Denominación	Benämning	Notes
30	VOE 935640	1					Elbow nipple	Raccord coudé	Winkelnippel	Niple angular	V-nippel	
31	VOE 15800558	1					Hose assembly	Conduit flexible	Schlauchleitung	Conducto	Slangledning	
32	VOE 13933855	1					Nipple	Raccord	Nippel	Niple	Nippel	
33	VOE 14016673	1					Strip clamp	Serrage de ruban	Bandklemme	Abrazadera de cinta	Bandklamma	
34	VOE 981904	1					Clamp	Collier serrage	Schelle	Abrazadera	Klamma	
35	VOE 17459594	1					Control valve	Distributeur direction	Steuerventil	Válvula de mando	Styrventil	See group 645-400 page 775

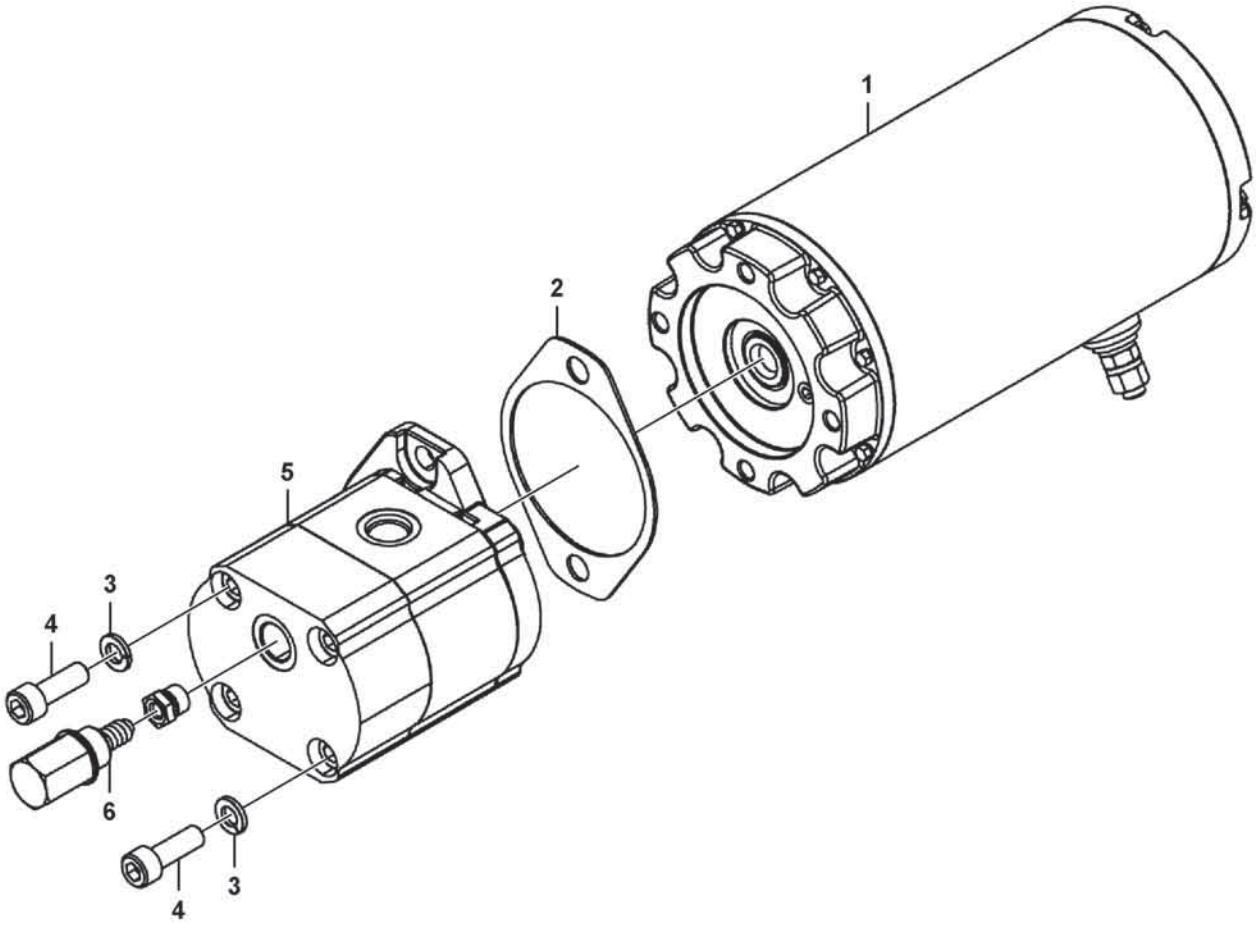

Volvo Construction Equipment
1093217

Fig.	Part No.	Quantity 1	2	3	PS	KIT	Description	Dénomination	Bezeichnung	Denominación	Benämning	Notes
	VOE 17468119	1					Electro-hydraulic pump	Pompe électro-hydraulique	Elektro-Hydraulikpumpe	Bomba electrohidráulica	Elhydraulpump	
1	VOE 17490864	1					•Electric steering motor	•Moteur de direction électrique	•Motor elektrische Servolenkung	•Motor de dirección eléctrico	•Elstyrmotor	
2	VOE 17445380	1					•Gasket	•Joint	•Dichtung	•Junta	•Packning	
3	VOE 17490868	2					•Washer	•Rondelle	•Scheibe	•Arandela	•Bricka	
4	VOE 17490869	2					•Screw	•Vis	•Schraube	•Tornillo	•Skruv	
5	VOE 17490870	1					•Gear pump	•Pompe engrenages	•Zahnradpumpe	•Bomba de engranaje	•Kugghjulspump	
	VOE 15120740	1					••Sealing kit	••Jeu joints	••Dichtungssatz	••Juego de reténes	••Tätningssats	
6	VOE 17490871	1					•Relief valve	•Soupape de surpression	•Überdruckventil	•Válvula de sobrepresión	•Övertrycksventil	

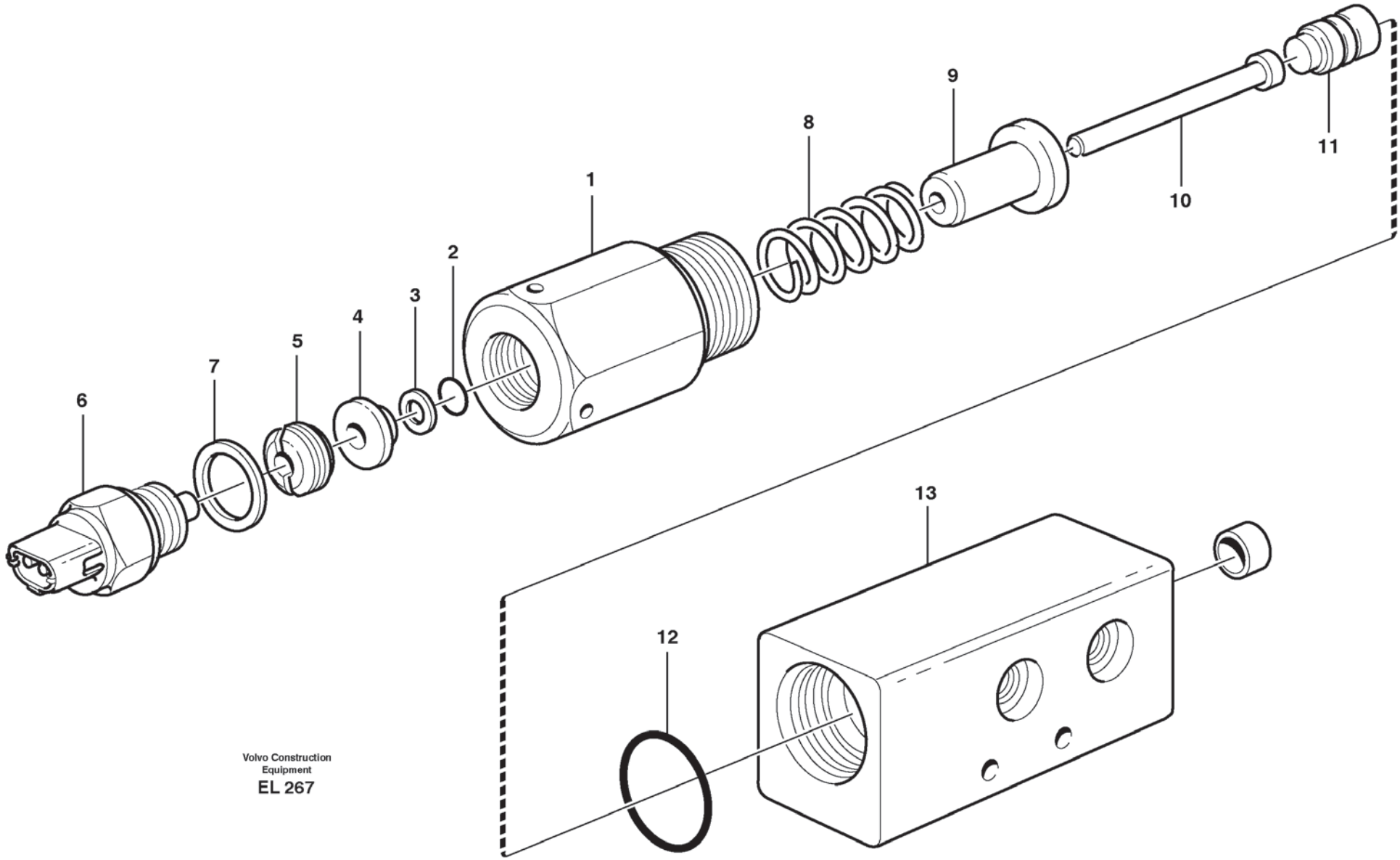

Volvo Construction Equipment

EL 267

Fig.	Part No.	Quantity 1	2	3	PS	KIT	Description	Dénomination	Bezeichnung	Denominación	Benämning	Notes
	VOE 11445059	1					Pressure monitor	Chien de garde de pression	Druckwächter	Avisador de presión	Tryckvakt	
1		1			NS		•Nipple	•Raccord	•Nippel	•Niple	•Nippel	
2	**VOE 925051**	1					•O-ring	•Joint torique	•O-Ring	•Anillo tórico	•O-ring	
3	**VOE 962528**	1					•Back-up ring	•Rondelle anti-extrusion	•Stützring	•Anillo Apoyo	•Stödring	
4		1			NS		•Washer	•Rondelle	•Scheibe	•Arandela	•Bricka	
5		1			NS		•Nut	•Ecrou	•Mutter	•Tuerca	•Mutter	
6	**VOE 1594043**	1					•Switch	•Contacteur	•Schalter	•Interruptor	•Strömställare	SE601
7	**VOE 948884**	1					•Gasket	•Joint	•Dichtung	•Junta	•Packning	
8	**VOE 11048063**	1					•Spring	•Ressort	•Feder	•Resorte	•Fjäder	
9		1			NS		•Guide	•Rail	•Führung	•Guia	•Gejd	
10		1			NS		•Piston	•Piston	•Kolben	•Piston	•Kolv	
11		1			NS		•Peg	•Cheville	•Kegel	•Eslabon	•Kägla	
12	**VOE 958229**	1					•O-ring	•Joint torique	•O-Ring	•Anillo tórico	•O-ring	
13		1			NS		•Housing	•Carter	•Gehäuse	•Carter	•Hus	

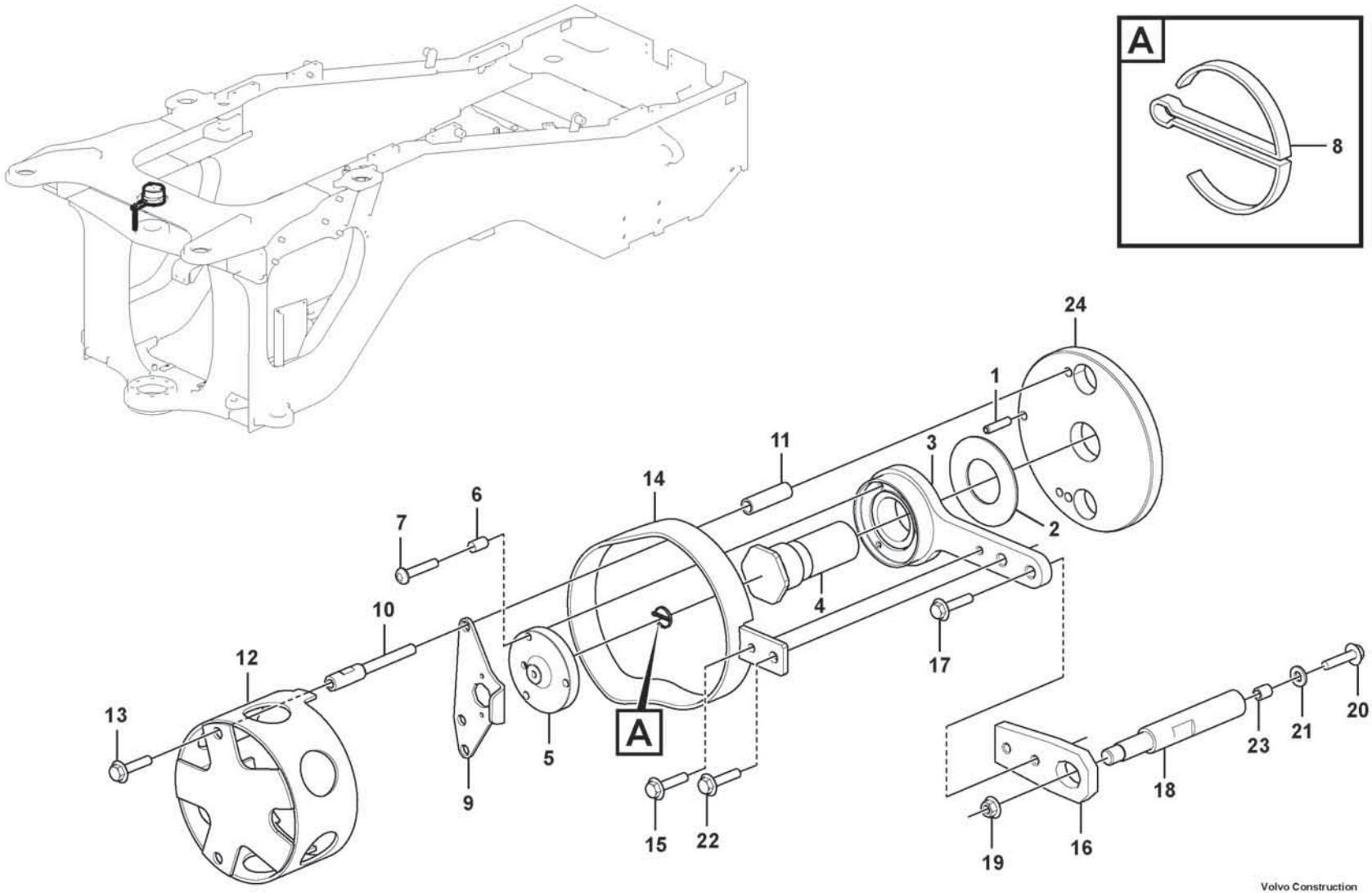

Volvo Construction Equipment

1075151

Fig.	Part No.	Quantity 1	2	3	PS	KIT	Description	Dénomination	Bezeichnung	Denominación	Benämning	Notes
1	VOE 13951977	1					Spring pin	Goupille tubulaire	Federstift	Pasador tubular	Fjädrande pinne	
2	VOE 11004639	1					Washer	Rondelle	Scheibe	Arandela	Bricka	
3	VOE 11432676	1					Arm	Bras	Arm	Brazo	Arm	
4	VOE 11177797	1					Shaft	Arbre	Welle	Eje	Axel	
5	VOE 11177422	1					Companion flange	Flasque entraînement	Antriebsflansch	Brida	Medbringare	
6	VOE 60113541	3					Spacer sleeve	Douille entretoise	Abstandhülse	Manguito distanciador	Distanshylsa	
7	VOE 997487	3					Six point socket screw	Vis à 6 pans creux	Sechszahn-Hohlschraube	Racor de seis dientes	Sextandhålskruv	
8	VOE 964955	1					Split pin	Goupille fendue	Splint	Pasador hendido	Saxpinne	
9	VOE 15153088	1					Anchorage	Fixation	Halterung	Fijación	Fäste	
10	VOE 15153090	2					Screw	Vis	Schraube	Tornillo	Skruv	
11	VOE 60113550	2					Spacer sleeve	Douille entretoise	Abstandhülse	Manguito distanciador	Distanshylsa	
12	VOE 15105368	1					Protection	Protection	Abdeckung	Protección	Skydd	
13	VOE 60113080	2					Flange screw	Vis à embase	Flanschschraube	Tornillo embridado	Flänsskruv	
14	VOE 15106044	1					Protection	Protection	Abdeckung	Protección	Skydd	
15	VOE 60113069	1					Flange screw	Vis à embase	Flanschschraube	Tornillo embridado	Flänsskruv	
16	VOE 11177421	1					Extension arm	Bras allonge	Verlängerungsarm	Brazo prolongador	Förlängningsarm	
17	VOE 60113080	1					Flange screw	Vis à embase	Flanschschraube	Tornillo embridado	Flänsskruv	
18	VOE 11177935	1					Pin	Goupille	Stift	Pasador	Pinne	
19	VOE 60113169	1					Flange lock nut	Contre-écrou à embase	Flanschverschlussmutter	Contratuerca embridada	Flänslåsmutter	
20	VOE 60113113	1					Flange screw	Vis à embase	Flanschschraube	Tornillo embridado	Flänsskruv	
21	VOE 60113870	1					Washer	Rondelle	Scheibe	Arandela	Bricka	
22	VOE 60113081	1					Flange screw	Vis à embase	Flanschschraube	Tornillo embridado	Flänsskruv	
23	VOE 60113585	1					Spacer sleeve	Douille entretoise	Abstandhülse	Manguito distanciador	Distanshylsa	
24	VOE 16616601	1					Base plate	Plate-forme	Bodenplatte	Placa de fondo	Bottenplatta	

1		**Angle sensor, steering** **Détecteur de position angulaire, direction** **Winkelgeber, Lenkung** **Sensor de ángulo, dirección** **Vinkelgivare, styrning**	Catalogue id **20806**	Group **660**
2				
3			Illustr. No **1075151**	Section **100**
4				
5		**87035**	Issue **20053804-A**	Page **789**

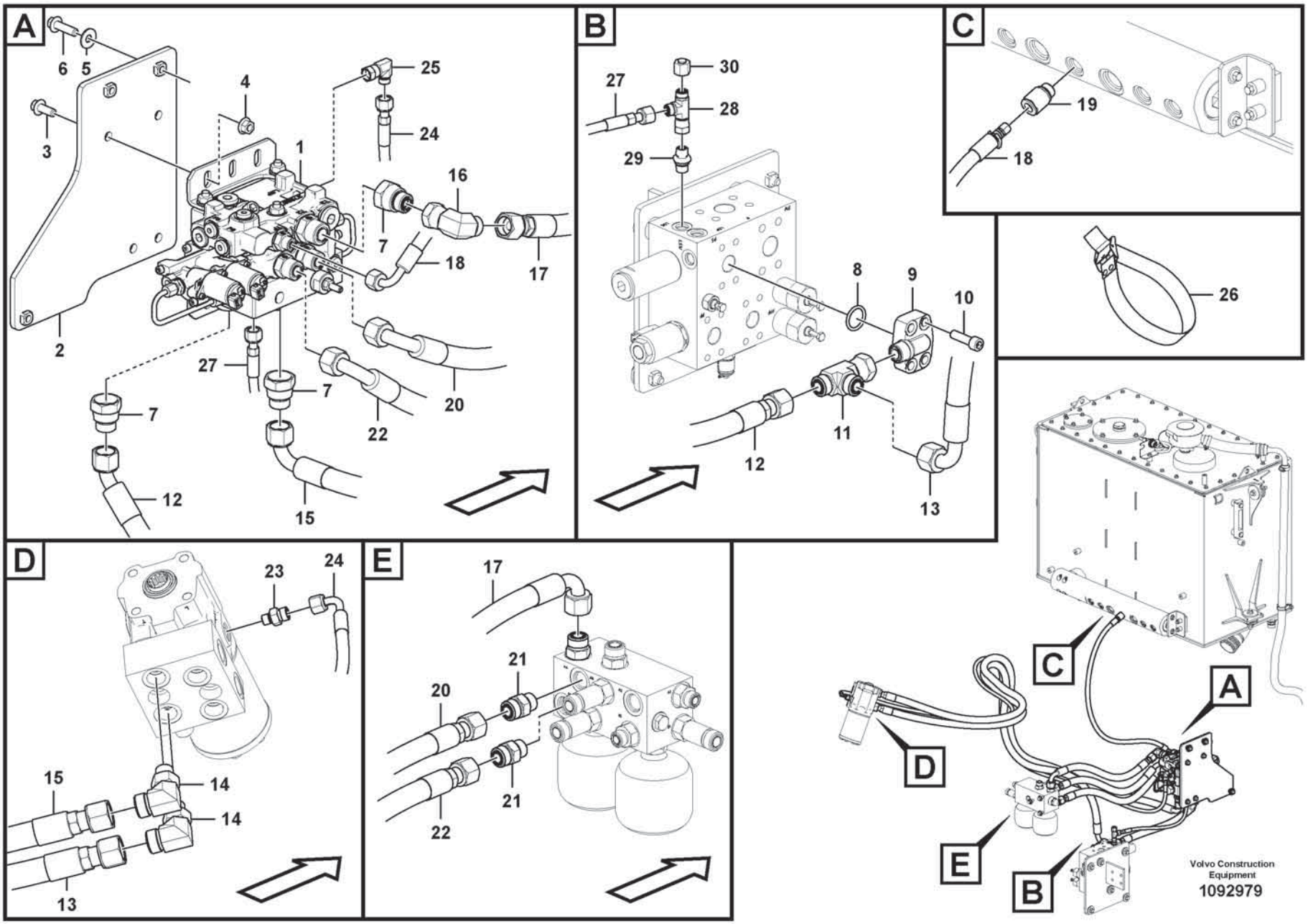
A
6
5
4
25
3
24
1
16
7
18
17
2
27
7
20
7
22
12
15
B
27
30
28
29
8
9
10
11
12
13
C
19
18
26
D
23
24
15
14
14
13
E
17
21
20
21
22
C
A
D
E
B
Volvo Construction Equipment
1092979

Fig.	Part No.	Quantity 1	2	3	PS	KIT	Description	Dénomination	Bezeichnung	Denominación	Benämning	Notes
1	VOE 15081961	1					Direction valve	Valve directionelle	Richtungsventil	Válvula de orientación	Riktningsventil	See group 912-500 page 1165
2	VOE 15143735	1					Bracket	Console	Konsole	Consola	Konsol	
3	VOE 60113093	4					Flange screw	Vis à embase	Flanschschraube	Tornillo embridado	Flänsskruv	
4	VOE 60113141	4					Flange nut	Écrou à embase	Flanschmutter	Tuerca embridada	Flänsmutter	
5	VOE 60113866	3					Washer	Rondelle	Scheibe	Arandela	Bricka	
6	VOE 60113095	3					Flange screw	Vis à embase	Flanschschraube	Tornillo embridado	Flänsskruv	
7	VOE 935444	3					Reduction nipple	Raccord réducteur	Reduziernippel	Niple reductor	Reducernippel	
8	VOE 990742	1					O-ring	Joint torique	O-Ring	Anillo tórico	O-ring	
9	VOE 17463419	1					Elbow nipple	Raccord coudé	Winkelnippel	Niple angular	V-nippel	
10	VOE 60113095	4					Flange screw	Vis à embase	Flanschschraube	Tornillo embridado	Flänsskruv	
11	VOE 935028	1					T-nipple	Raccord-t	T-Nippel	Niple t	T-nippel	
12	VOE 17496557	1					Hose assembly	Conduit flexible	Schlauchleitung	Conducto	Slangledning	
13	VOE 17496566	1					Hose assembly	Conduit flexible	Schlauchleitung	Conducto	Slangledning	
14	VOE 935076	2					Elbow nipple	Raccord coudé	Winkelnippel	Niple angular	V-nippel	
15	VOE 15800626	1					Hose assembly	Conduit flexible	Schlauchleitung	Conducto	Slangledning	
16	VOE 935423	1					Elbow nipple	Raccord coudé	Winkelnippel	Niple angular	V-nippel	
17	VOE 937845	1					Hose assembly	Conduit flexible	Schlauchleitung	Conducto	Slangledning	
18	VOE 17246642	1					Hose assembly	Conduit flexible	Schlauchleitung	Conducto	Slangledning	
19	VOE 17226204	1					Nipple	Raccord	Nippel	Niple	Nippel	
20	VOE 17496562	1					Hose assembly	Conduit flexible	Schlauchleitung	Conducto	Slangledning	
21	VOE 935095	2					Nipple	Raccord	Nippel	Niple	Nippel	
22	VOE 17496564	1					Hose assembly	Conduit flexible	Schlauchleitung	Conducto	Slangledning	
23	VOE 935082	1					Nipple	Raccord	Nippel	Niple	Nippel	
24	VOE 17210112	1					Hose assembly	Conduit flexible	Schlauchleitung	Conducto	Slangledning	
25	VOE 13933905	1					Elbow nipple	Raccord coudé	Winkelnippel	Niple angular	V-nippel	
26	VOE 4861701	3					Retaining strap	Courroie de serrage	Halteriemen	Correa tensora	Spännrem	
27	VOE 936178	1					Hose assembly	Conduit flexible	Schlauchleitung	Conducto	Slangledning	
28	VOE 13933859	1					T-nipple	Raccord-t	T-Nippel	Niple t	T-nippel	
29	VOE 15698689	1					Throttle valve	Valve accélérateur	Drosselventil	Válvula de acelerador	Throttelventil	
30	VOE 935756	1					Plug	Tampon	Stopfen	Tapón	Plugg	

VOLVO

Volvo Construction Equipment
www.volvoce.com

GROUP	Section	Page	GROUP	Section	Page
711 Frame	100	799			
715 Protecting plates	100	801			
715 Protecting plates 85709	200	803			
715 Protecting plates 85342	300	805			
715 Protecting plates 85727	400	807			
715 Protection, brake pipes	500	809			
715 Protection, brake pipes 85801	600	811			
715 Protecting plates 85497	660	813			
715 Protecting plates 87305	800	815			
715 Belly guard, rear. 85903	1150	817			
715 Belly guard, front. 85331	1200	819			
715 Belly guard, rear. 85329	1300	821			
715 Radiator, kylare. 85037	1500	823			
716 Rear hitch and counterweight	100	825			
716 Counterweight 84883	200	827			
716 Counterweight. 85328	300	829			
716 Counterweight 85512	400	831			
716 Towing hitch 86541	500	833			

TABLE DES MATIÈRES

Catalogue id 20806 | Group 7
Issue 20053804-A | Page 794

GROUPE	Section	Page
711 Chassis	100	799
715 Tole protection	100	801
715 Tole protection 85709	200	803
715 Tole protection 85342	300	805
715 Tole protection 85727	400	807
715 Protection, conduit frein	500	809
715 Protection, conduit frein 85801	600	811
715 Tole protection 85497	660	813
715 Tole protection 87305	800	815
715 Tôle capotage arrière. 85903	1150	817
715 Tôle capotage, antérieur. 85331	1200	819
715 Tôle capotage arrière. 85329	1300	821
715 Grille protection, radiateur. 85037	1500	823
716 Barre attelage et contrepoids	100	825
716 Contrepoids 84883	200	827
716 Contrepoids. 85328	300	829
716 Contrepoids 85512	400	831
716 Towing hitch 86541	500	833

GROUPE	Section	Page

GRUPPE	Abschnitt	Seite
711 Rahmen	100	799
715 Schutzblechen	100	801
715 Schutzblechen 85709	200	803
715 Schutzblechen 85342	300	805
715 Schutzblechen 85727	400	807
715 Schutz, Bremsrohr	500	809
715 Schutz, Bremsrohr 85801	600	811
715 Schutzblechen 85497	660	813
715 Schutzblechen 87305	800	815
715 Schützenblech, hinten. 85903	1150	817
715 Schürzenblech, vorne. 85331	1200	819
715 Schützenblech, hinten. 85329	1300	821
715 Schutzgitter, Kühler. 85037	1500	823
716 Zug und Gegengewicht	100	825
716 Gegengewicht 84883	200	827
716 Gegengewicht. 85328	300	829
716 Gegengewicht 85512	400	831
716 Towing hitch 86541	500	833

GRUPPE	Abschnitt	Seite

INDICE

Catalogue id	Group
20806	7
Issue	**Page**
20053804-A	796

GRUPO	Sección	Página
711 Bastidor	100	799
715 Placas de proteccion	100	801
715 Placas de proteccion 85709	200	803
715 Placas de proteccion 85342	300	805
715 Placas de proteccion 85727	400	807
715 Protección, tubos de freno	500	809
715 Protección, tubos de freno 85801	600	811
715 Placas de proteccion 85497	660	813
715 Placas de proteccion 87305	800	815
715 Defensa, trasera. 85903	1150	817
715 Defensa, delantera. 85331	1200	819
715 Defensa, trasera. 85329	1300	821
715 Rejilla proteccion, radiador. 85037	1500	823
716 Barra de tracción y contrapeso	100	825
716 Contrapeso 84883	200	827
716 Contrapeso. 85328	300	829
716 Contrapeso 85512	400	831
716 Towing hitch 86541	500	833

GRUPO	Sección	Página

GRUPP	Avsnitt	Sida
711 Ram	100	799
715 Skyddsplåtar	100	801
715 Skyddsplåtar 85709	200	803
715 Skyddsplåtar 85342	300	805
715 Skyddsplåtar 85727	400	807
715 Skydd, bromsrör	500	809
715 Skydd, bromsrör 85801	600	811
715 Skyddsplåtar 85497	660	813
715 Skyddsplåtar 87305	800	815
715 Bukplåt, bakre. 85903	1150	817
715 Bukplåt, främre. 85331	1200	819
715 Bukplåt, bakre. 85329	1300	821
715 Skyddsgaller, kylare. 85037	1500	823
716 Drag och motvikt	100	825
716 Motvikt 84883	200	827
716 Motvikt. 85328	300	829
716 Motvikt 85512	400	831
716 Draganordning 86541	500	833

GRUPP	Avsnitt	Sida

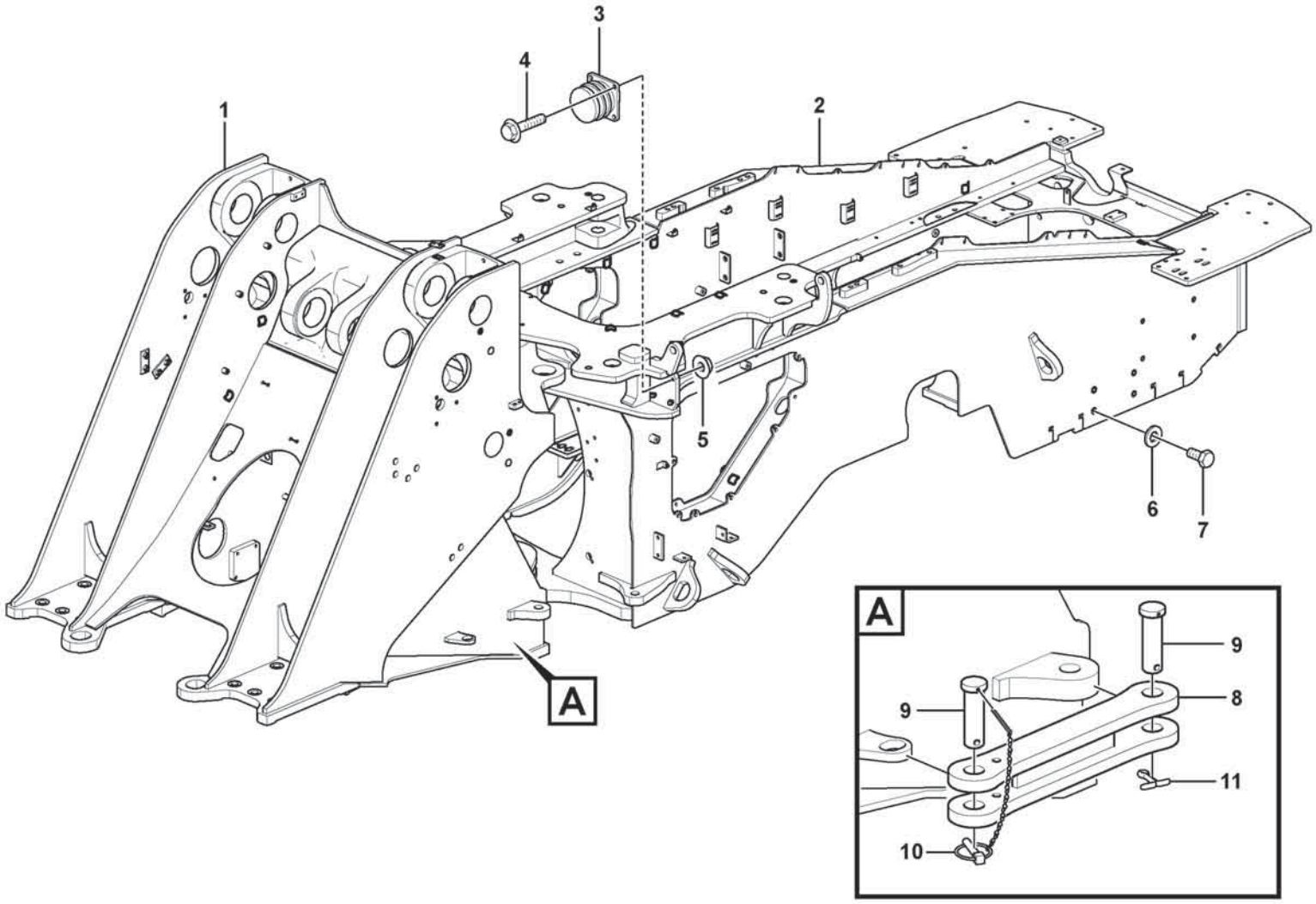

Volvo Construction Equipment

1071626

Fig.	Part No.	Quantity 1	2	3	PS	KIT	Description	Dénomination	Bezeichnung	Denominación	Benämning	Notes
1		1			NS		Front frame	Chassis avant	Vorderfahrgestell	Marco Delantero	Framram	
2		1			NS		Rear frame	Cadre ar	Heckrahmen	Bastidor posterior	Bakram	
3	VOE 11026989	2					Steering damper	Amortisseur direction	Lenkungsdämpfer	Amortiguador de dirección	Styrningsdämpare	
4	VOE 60113097	8					Flange screw	Vis à embase	Flanschschraube	Tornillo embridado	Flänsskruv	
5	VOE 60113168	8					Flange lock nut	Contre-écrou à embase	Flanschverschlussmutter	Contratuerca embridada	Flänslåsmutter	
6	VOE 60110354	8					Plain washer	Rondelle plane	Flachscheibe	Arandela plana	Planbricka	
7	VOE 997978	8					Hexagon screw	Vis à tête hexagonale	Sechskantschraube	Tornillo hexagonal	Sexkantsskruv	
8	VOE 15133285	1					Transport lock	Verrou transport	Transportsicherung	Cierre transporte	Transportlås	
9	VOE 15143692	2					Pin	Fiche	Stift	Clavija	Stift	
10	VOE 11093429	1					Lock Pin	Goupille Verro.	Sicherungsstift	Pasador Segurid	Låspinne	
11	VOE 907895	1					Split pin	Goupille fendue	Splint	Pasador hendido	Saxpinne	

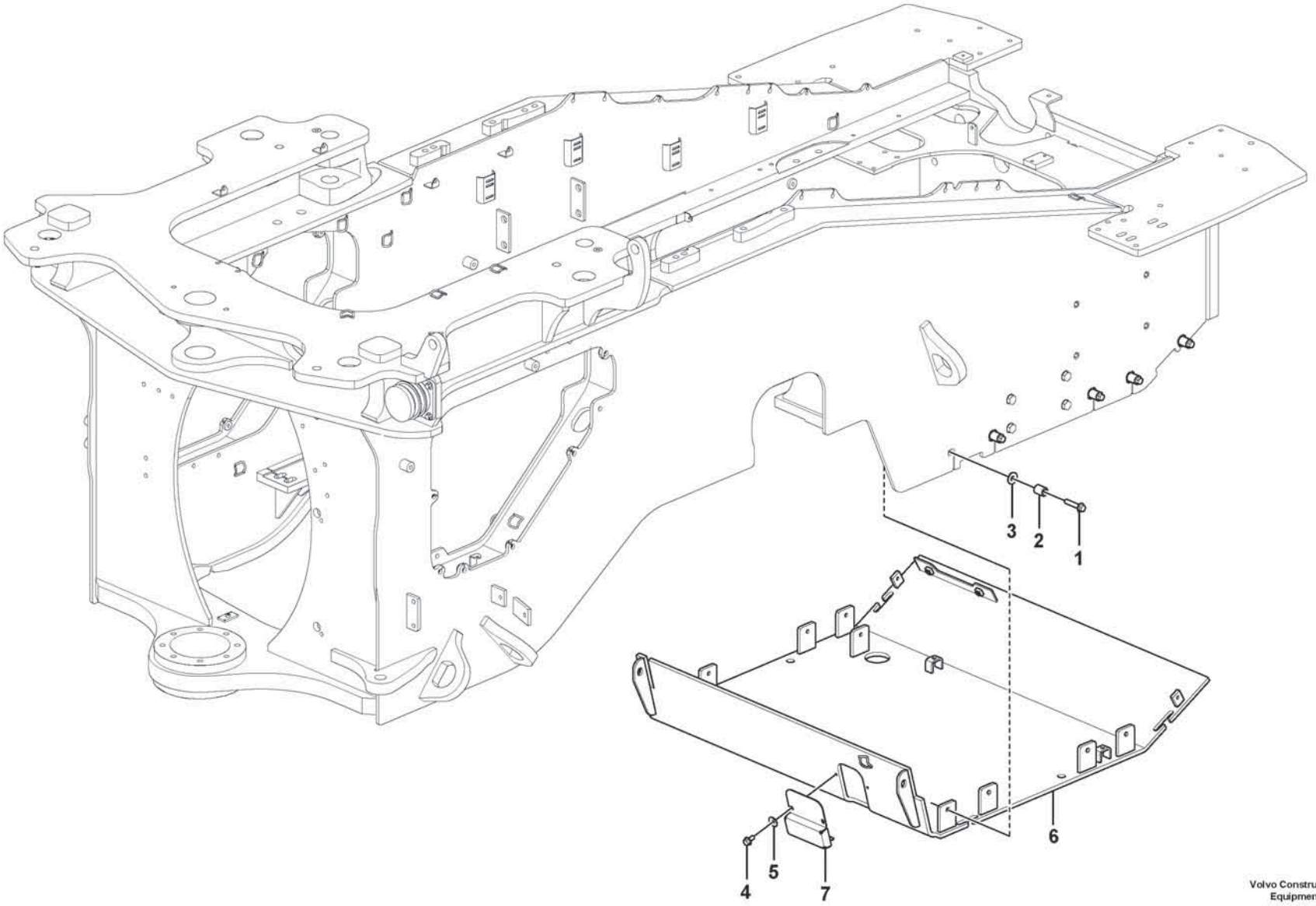

Volvo Construction Equipment
1091017

Fig.	Part No.	Quantity 1	2	3	PS	KIT	Description	Dénomination	Bezeichnung	Denominación	Benämning	Notes
1	VOE 60113113	10					Flange screw	Vis à embase	Flanschschraube	Tornillo embridado	Flänsskruv	
2	VOE 60113605	10					Spacer sleeve	Douille entretoise	Abstandhülse	Manguito distanciador	Distanshylsa	
3	VOE 60113870	10					Washer	Rondelle	Scheibe	Arandela	Bricka	
4	VOE 984733	2					Flange screw	Vis à embase	Flanschschraube	Tornillo embridado	Flänsskruv	
5	VOE 60114321	2					Washer	Rondelle	Scheibe	Arandela	Bricka	
6	VOE 16869844	1					Bottom guard plate	Sommier	Schürzenblech	Defensa	Hasplåt	
7	VOE 16858426	1					Plate	Tôle	Blech	Chapa	Plåt	

1		**Protecting plates** **Tole protection** **Schutzblechen** **Placas de proteccion** **Skyddsplåtar**	Catalogue id **20806**	Group **715**
2				
3			Illustr. No **1091017**	Section **100**
4				
5			Issue **20053804-A**	Page **801**

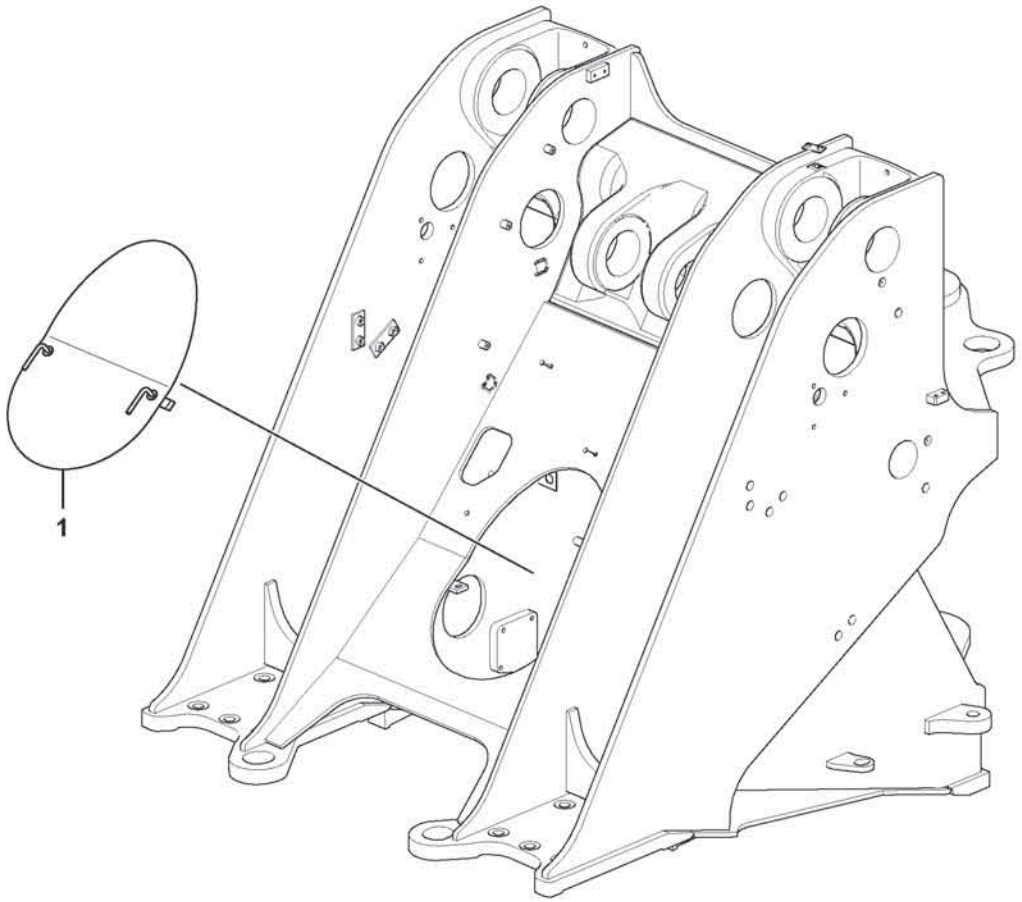

Volvo Construction Equipment
1075186

Fig.	Part No.	Quantity 1	2	3	PS	KIT	Description	Dénomination	Bezeichnung	Denominación	Benämning	Notes
1	VOE 15141457	1					Hatch	Trappe	Klappe	Tapa	Lucka	

1		**Protecting plates** **Tole protection** **Schutzblechen** **Placas de proteccion** **Skyddsplåtar**	Catalogue id **20806**	Group **715**
2				
3			Illustr. No **1075186**	Section **200**
4				
5		**85709**	Issue **20053804-A**	Page **803**

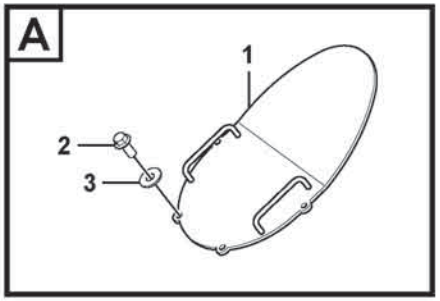
A
1
2
3

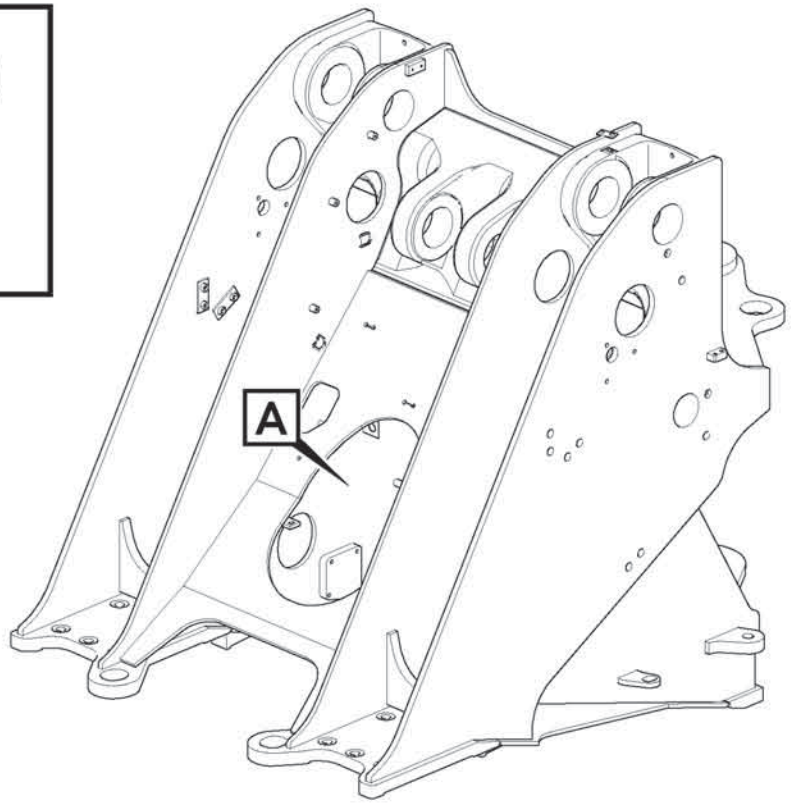
A

Fig.	Part No.	Quantity 1	2	3	PS	KIT	Description	Dénomination	Bezeichnung	Denominación	Benämning	Notes
1	VOE 15178236	1					Cover plate	Plaque de recouvrement	Oberblech	Placa recurbrición	Ovanplåt	
1	VOE 60113804	4					Plain washer	Rondelle plane	Flachscheibe	Arandela plana	Planbricka	
2	VOE 60113107	4					Flange screw	Vis à embase	Flanschschraube	Tornillo embridado	Flänsskruv	

1		**Protecting plates** **Tole protection** **Schutzblechen** **Placas de proteccion** **Skyddsplåtar**	Catalogue id **20806**	Group **715**
2				
3			Illustr. No **1075200**	Section **300**
4				
5		**85342**	Issue **20053804-A**	Page **805**

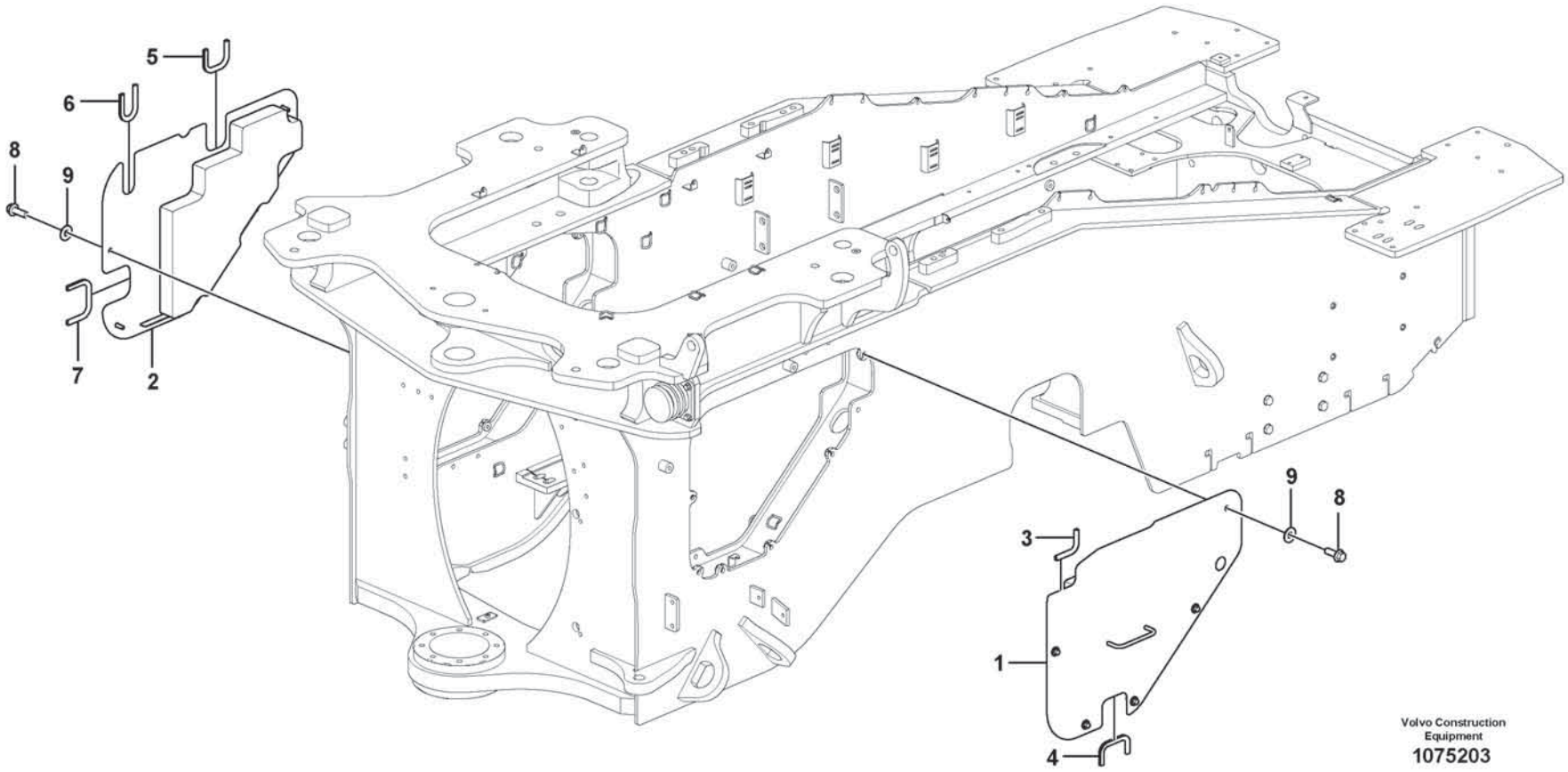
5
6
8
9
7
2
9
8
3
1
4
Volvo Construction Equipment
1075203

Fig.	Part No.	Quantity 1	2	3	PS	KIT	Description	Dénomination	Bezeichnung	Denominación	Benämning	Notes
1	VOE 16859563	1					Protecting plate	Tôle protection	Schutzblech	Placa de protección	Skyddsplåt	
2	VOE 16877430	1					Protecting plate	Tôle protection	Schutzblech	Placa de protección	Skyddsplåt	
3	VOE 4786031	REQ					Framework moulding	Baguette claire-voie	Rahmenleiste	Moldura armadura	Skelettlist	L = 104 mm
4	VOE 4786031	REQ					Framework moulding	Baguette claire-voie	Rahmenleiste	Moldura armadura	Skelettlist	L = 172 mm
5	VOE 4786031	REQ					Framework moulding	Baguette claire-voie	Rahmenleiste	Moldura armadura	Skelettlist	L = 198 mm
6	VOE 4786031	REQ					Framework moulding	Baguette claire-voie	Rahmenleiste	Moldura armadura	Skelettlist	L = 206 mm
7	VOE 4786031	REQ					Framework moulding	Baguette claire-voie	Rahmenleiste	Moldura armadura	Skelettlist	L = 233 mm
8	VOE 60113094	10					Flange screw	Vis à embase	Flanschschraube	Tornillo embridado	Flänsskruv	
9	VOE 60113866	10					Washer	Rondelle	Scheibe	Arandela	Bricka	

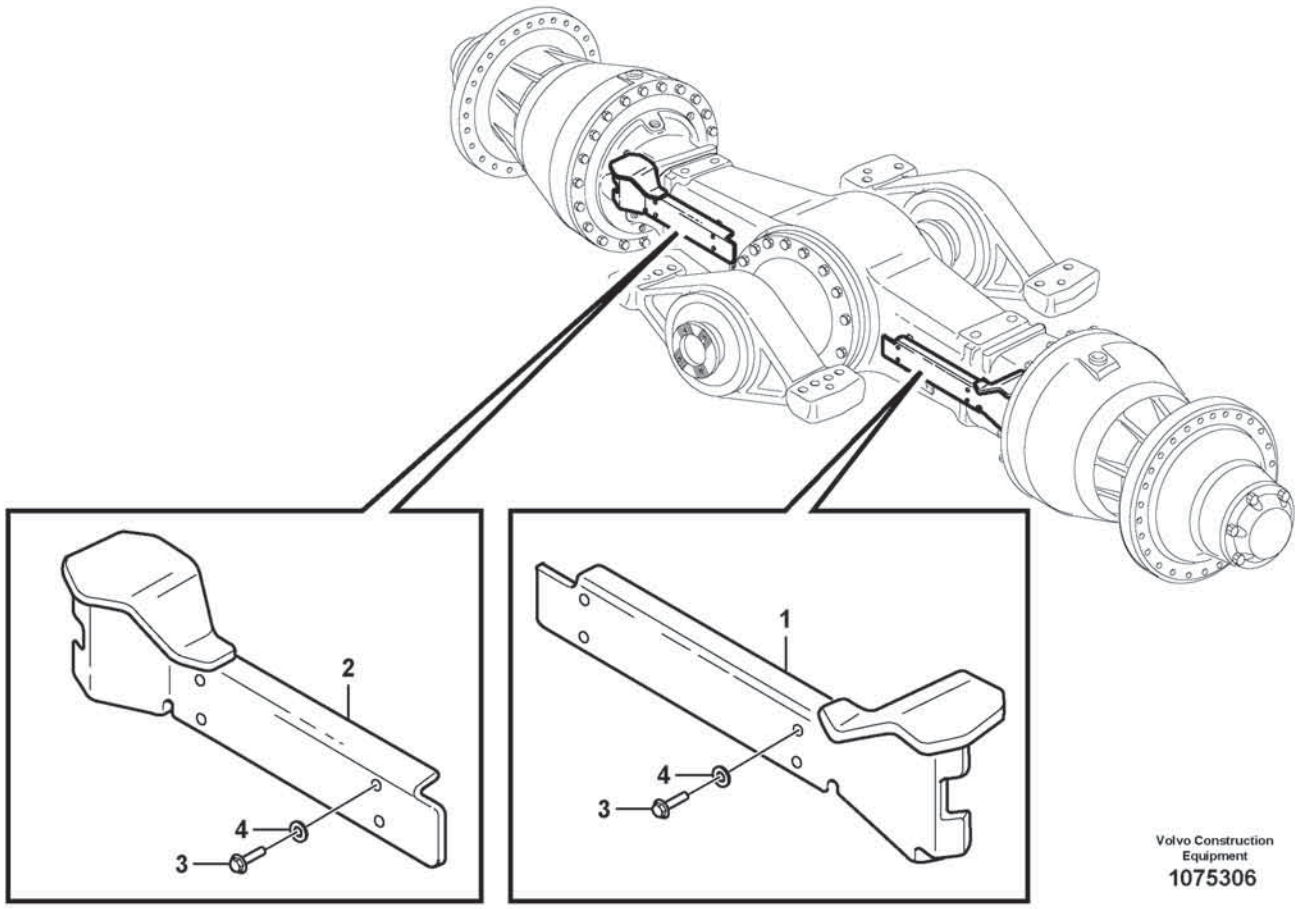

Volvo Construction Equipment
1075306

Fig.	Part No.	Quantity 1	2	3	PS	KIT	Description	Dénomination	Bezeichnung	Denominación	Benämning	Notes
1	VOE 11108072	1					Protecting plate	Tôle protection	Schutzblech	Placa de protección	Skyddsplåt	
2	VOE 11108073	1					Protecting plate	Tôle protection	Schutzblech	Placa de protección	Skyddsplåt	
3	VOE 60113088	8					Flange screw	Vis à embase	Flanschschraube	Tornillo embridado	Flänsskruv	
4	VOE 60114321	8					Washer	Rondelle	Scheibe	Arandela	Bricka	

1		**Protection, brake pipes** **Protection, conduit frein** **Schutz, Bremsrohr** **Protección, tubos de freno** **Skydd, bromsrör**	Catalogue id **20806**	Group **715**
2				
3			Illustr. No **1075306**	Section **500**
4				
5			Issue **20053804-A**	Page **809**

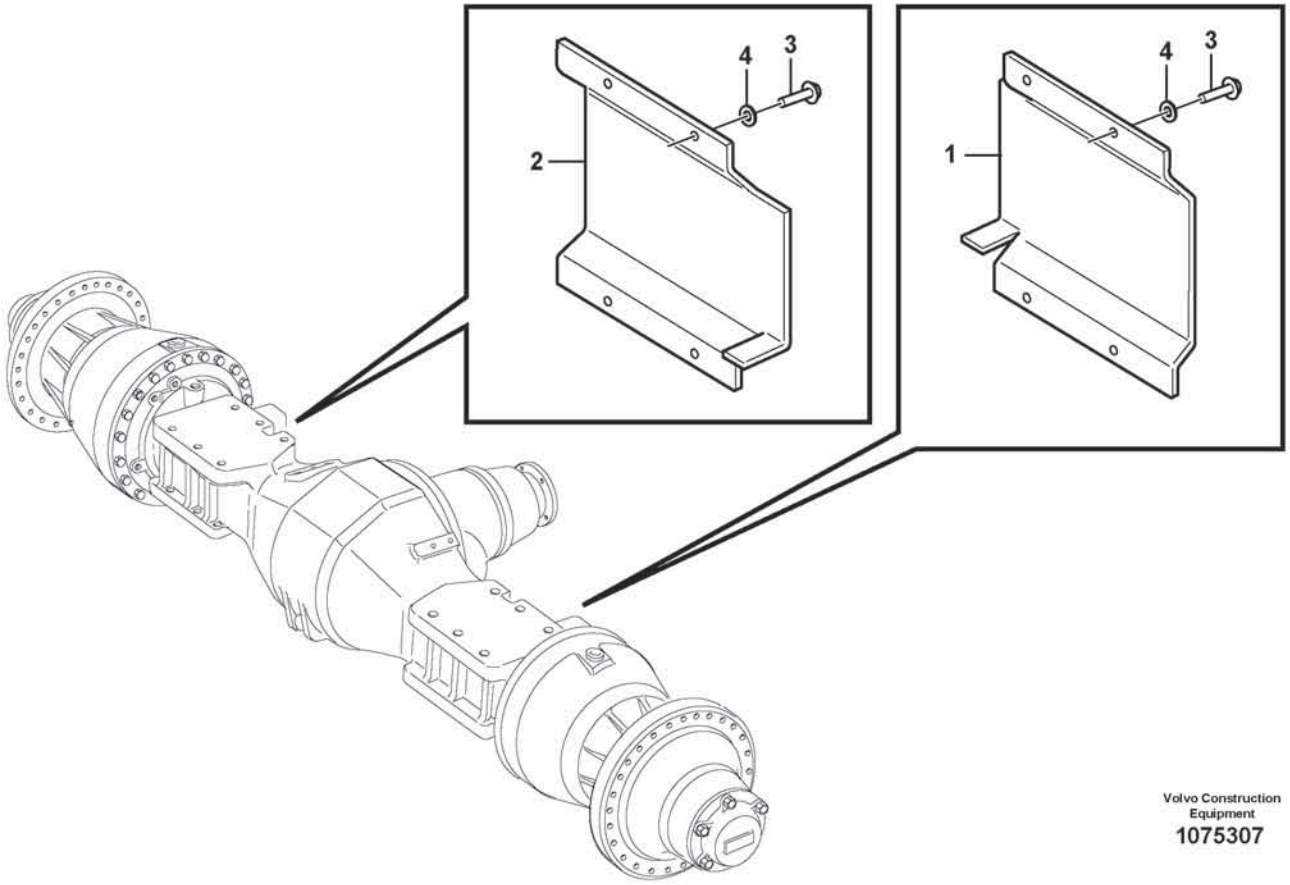

Volvo Construction Equipment
1075307

Fig.	Part No.	Quantity 1	2	3	PS	KIT	Description	Dénomination	Bezeichnung	Denominación	Benämning	Notes
1	VOE 16897061	1					Protecting plate	Tôle protection	Schutzblech	Placa de protección	Skyddsplåt	
2	VOE 16897064	1					Protecting plate	Tôle protection	Schutzblech	Placa de protección	Skyddsplåt	
3	VOE 60113080	8					Flange screw	Vis à embase	Flanschschraube	Tornillo embridado	Flänsskruv	
4	VOE 60114321	8					Washer	Rondelle	Scheibe	Arandela	Bricka	

1		**Protection, brake pipes** **Protection, conduit frein** **Schutz, Bremsrohr** **Protección, tubos de freno** **Skydd, bromsrör**	Catalogue id **20806**	Group **715**
2				
3			Illustr. No **1075307**	Section **600**
4				
5		**85801**	Issue **20053804-A**	Page **811**

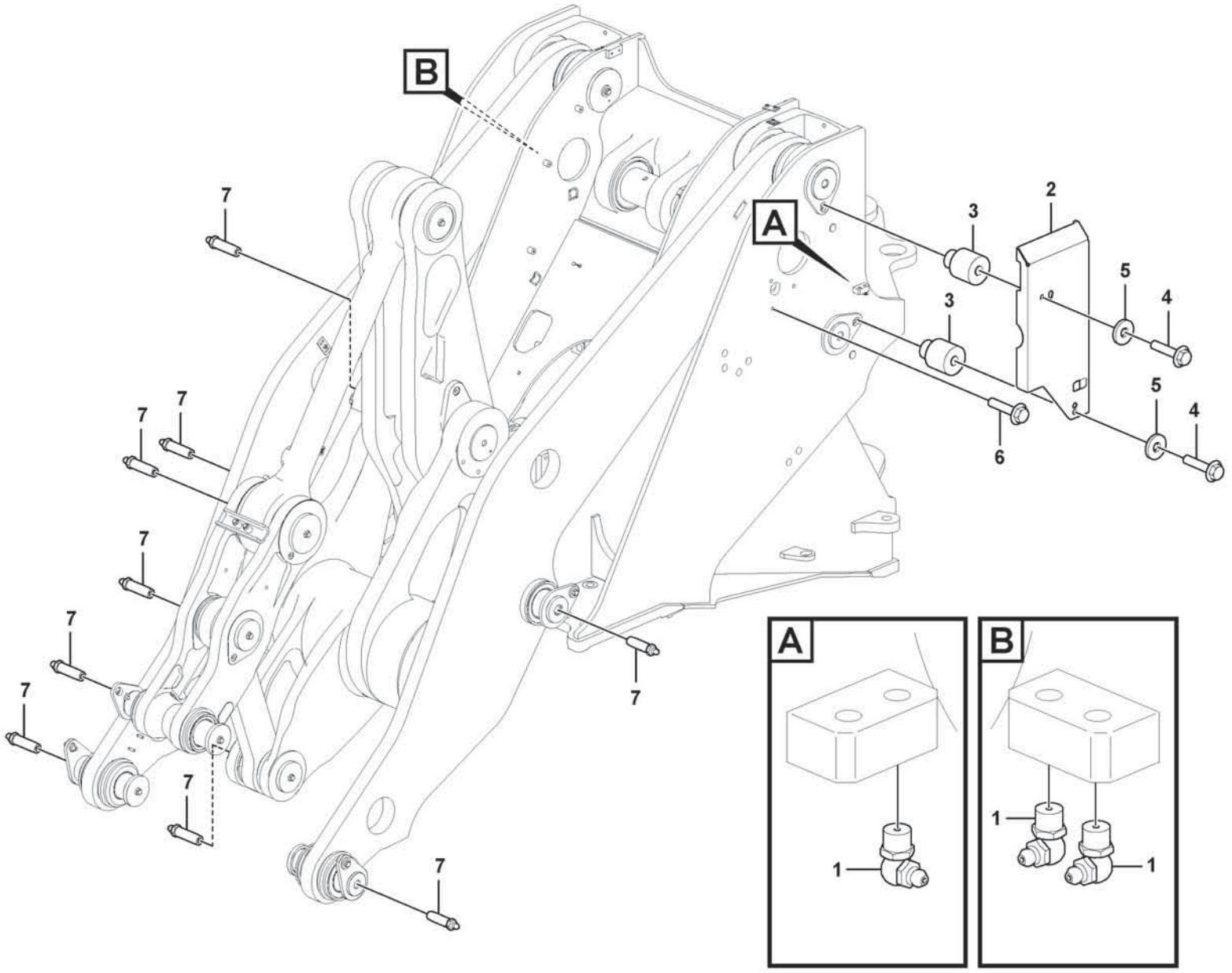

Volvo Construction Equipment
1086140

Fig.	Part No.	Quantity 1	2	3	PS	KIT	Description	Dénomination	Bezeichnung	Denominación	Benämning	Notes
1	VOE 914170	3					Lubricating nipple	Graisseur	Schmiernippel	Niple lubricador	Smörjnippel	
2	VOE 16897384	1					Protecting plate	Tole protection	Schutzblech	Placa proteccion	Skyddsplåt	LH
2	VOE 16897385	1					Protecting plate	Tole protection	Schutzblech	Placa proteccion	Skyddsplåt	RH
3	VOE 11180371	4					Spacer	Entretoise	Abstandkörper	Distanciador	Distans	
4	VOE 60113131	4					Flange screw	Vis à embase	Flanschschraube	Tornillo embridado	Flänsskruv	
5	VOE 60113807	4					Washer	Rondelle	Scheibe	Arandela	Bricka	
6	VOE 60113100	6					Flange screw	Vis à embase	Flanschschraube	Tornillo embridado	Flänsskruv	
7	VOE 11025816	9					Lubricating nipple	Graisseur	Schmiernippel	Niple lubricador	Smörjnippel	

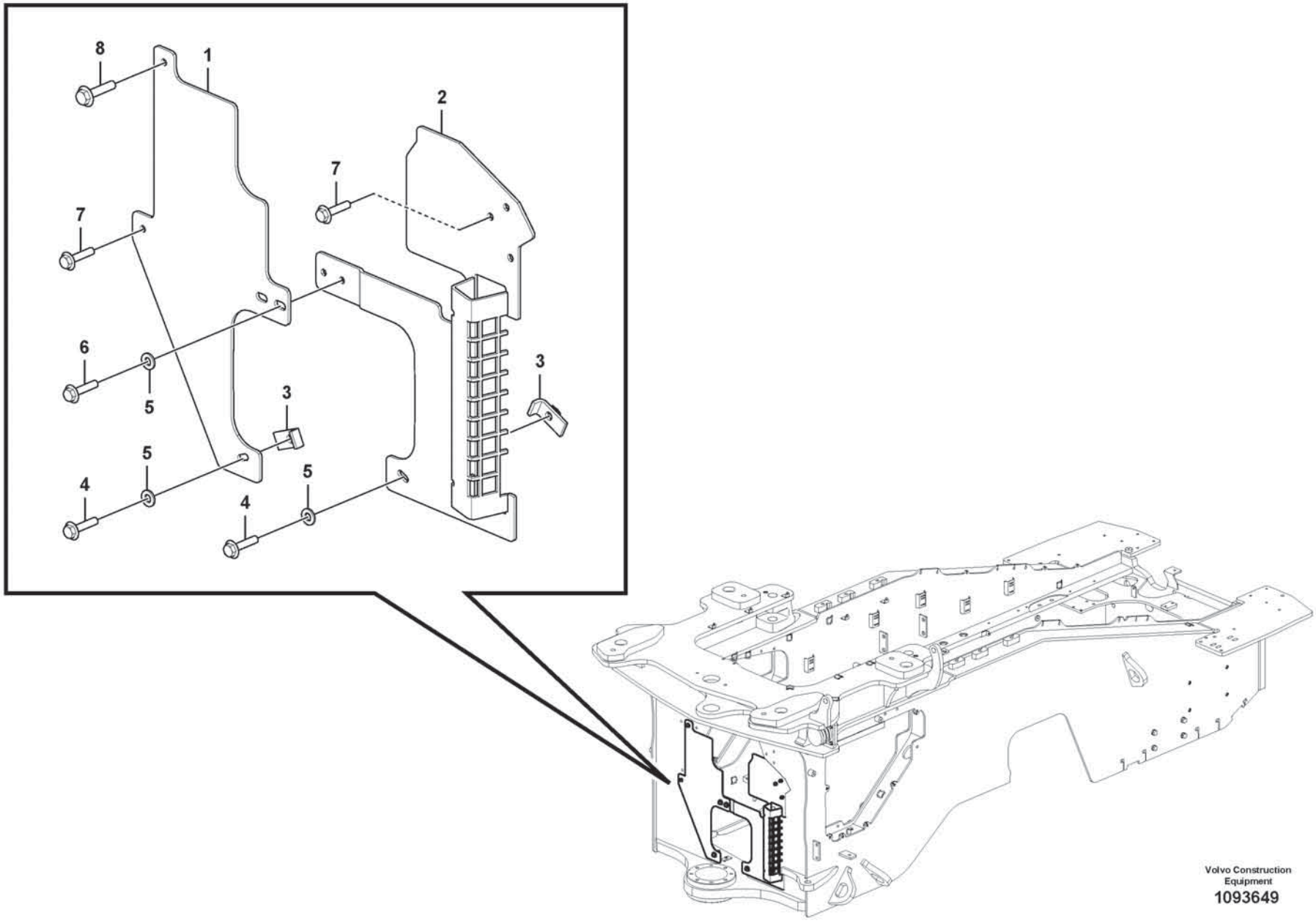
8
1
2
7
7
6
5
3
3
5
4
5
5
4
Volvo Construction
Equipment
1093649

Fig.	Part No.	Quantity 1	2	3	PS	KIT	Description	Dénomination	Bezeichnung	Denominación	Benämning	Notes
1	VOE 16927811	1					Protecting plate	Tôle protection	Schutzblech	Placa de protección	Skyddsplåt	
2	VOE 16933052	1					Protecting plate	Tôle protection	Schutzblech	Placa de protección	Skyddsplåt	
3	VOE 16805547	2					Clamp	Collier serrage	Schelle	Abrazadera	Klamma	
4	VOE 60113096	2					Flange screw	Vis à embase	Flanschschraube	Tornillo embridado	Flänsskruv	
5	VOE 60113866	4					Washer	Rondelle	Scheibe	Arandela	Bricka	
6	VOE 990861	2					Flange screw	Vis à embase	Flanschschraube	Tornillo embridado	Flänsskruv	
7	VOE 984738	4					Flange screw	Vis à embase	Flanschschraube	Tornillo embridado	Flänsskruv	
8	VOE 984756	1					Flange screw	Vis à embase	Flanschschraube	Tornillo embridado	Flänsskruv	

1		**Protecting plates** **Tole protection** **Schutzblechen** **Placas de proteccion** **Skyddsplåtar**	Catalogue id **20806**	Group **715**
2				
3			Illustr. No **1093649**	Section **800**
4				
5		**87305**	Issue **20053804-A**	Page **815**

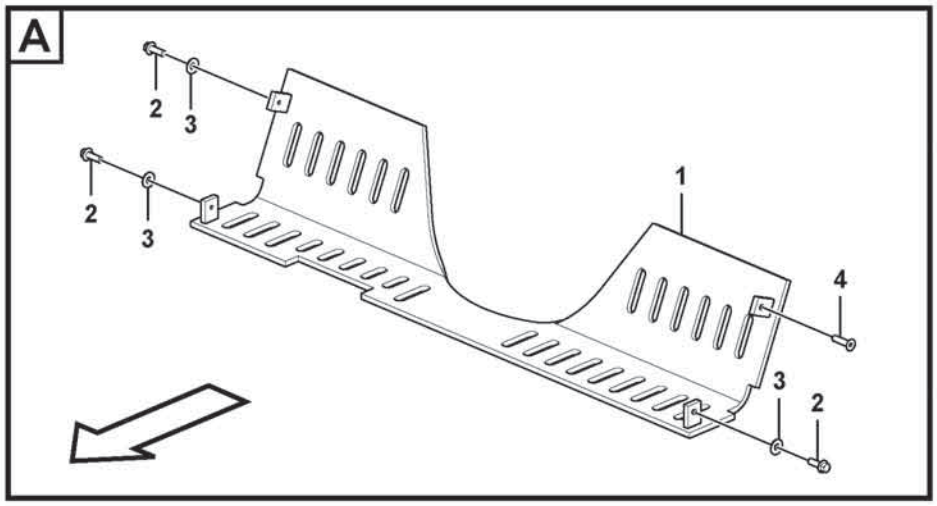

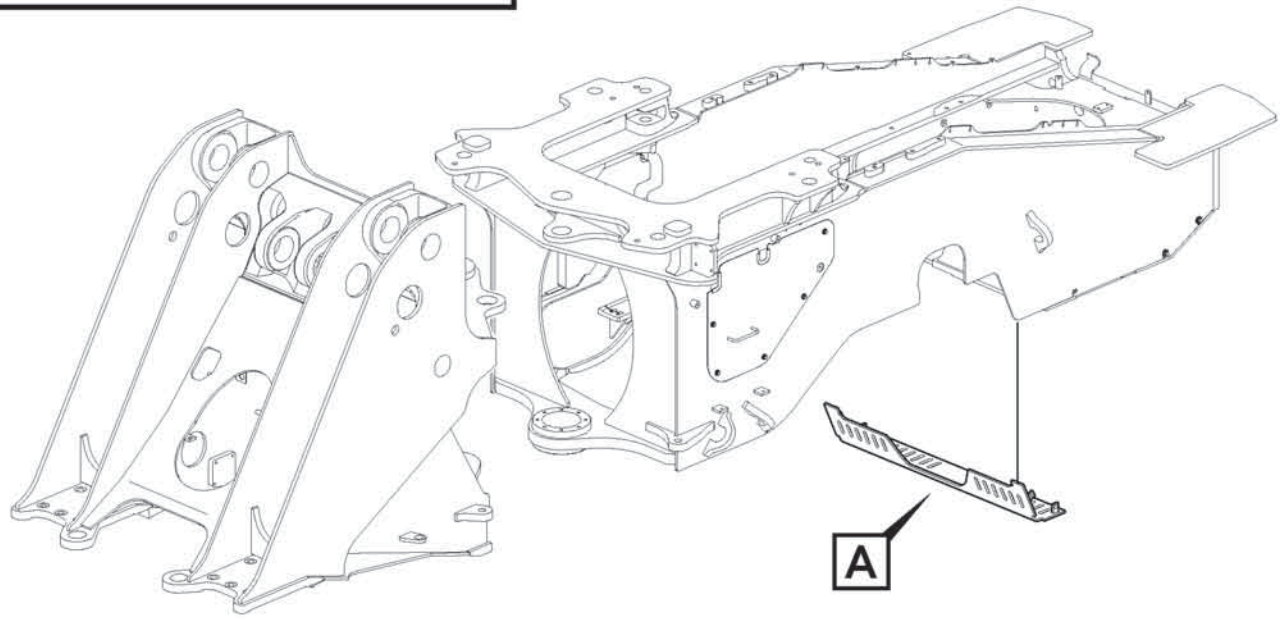

Volvo Construction Equipment
1083536

Fig.	Part No.	Quantity 1	2	3	PS	KIT	Description	Dénomination	Bezeichnung	Denominación	Benämning	Notes
1	VOE 16842283	1					Guard	Protection	Schutz	Proteccion	Skydd	
2	VOE 60113094	3					Flange screw	Vis à embase	Flanschschraube	Tornillo embridado	Flänsskruv	
3	VOE 60113866	3					Washer	Rondelle	Scheibe	Arandela	Bricka	
4	VOE 60110111	1					Six point socket screw	Vis à 6 pans creux	Sechszahn-Hohlschraube	Racor de seis dientes	Sextandhålskruv	

1		**Belly guard, rear.** **Tôle capotage arrière.** **Schützenblech, hinten.** **Defensa, trasera.** **Bukplåt, bakre.**	Catalogue id **20806**	Group **715**
2				
3			Illustr. No **1083536**	Section **1150**
4				
5		**85903**	Issue **20053804-A**	Page **817**

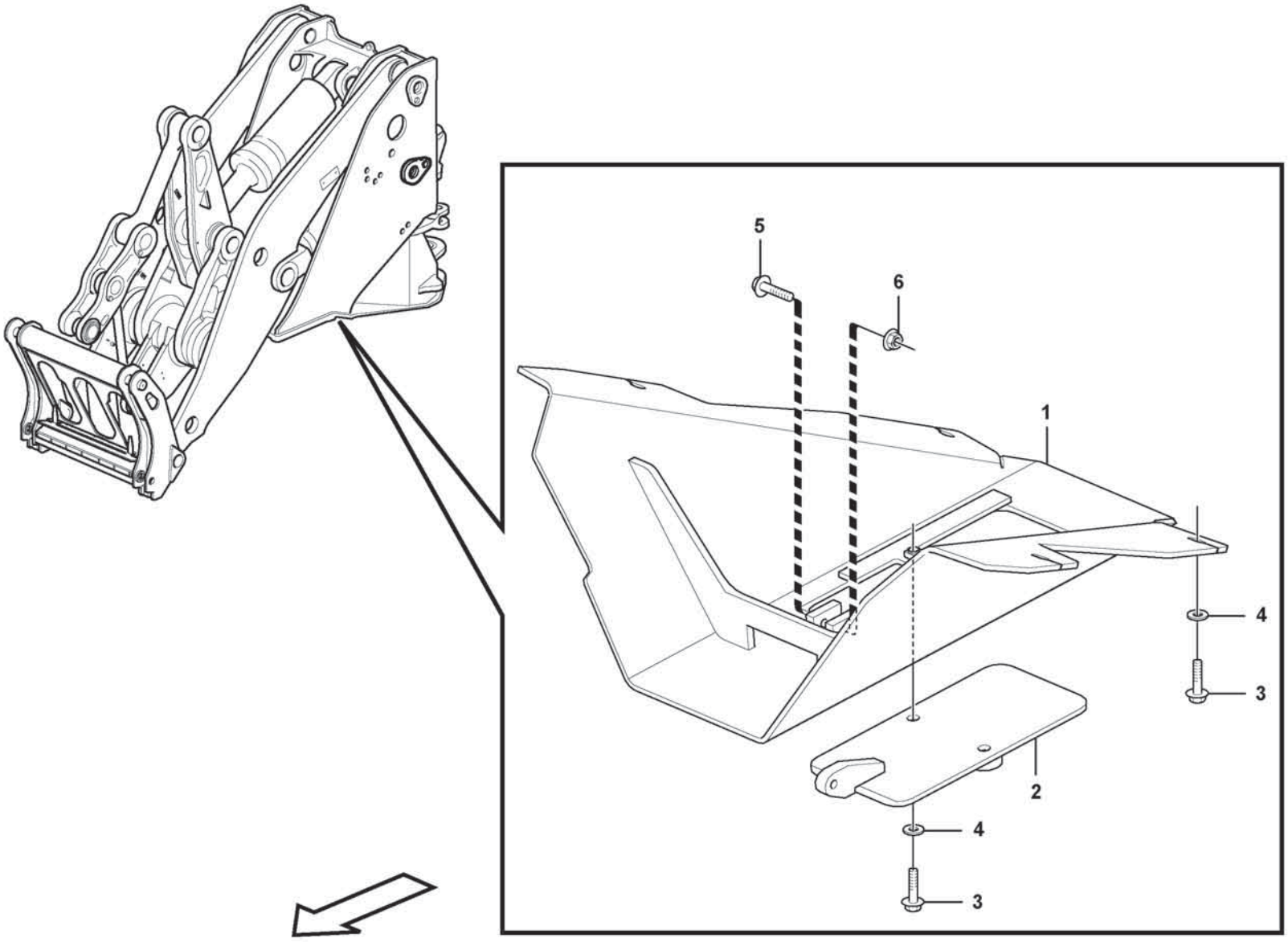

Volvo Construction Equipment

1058438

Fig.	Part No.	Quantity 1	2	3	PS	KIT	Description	Dénomination	Bezeichnung	Denominación	Benämning	Notes
1	VOE 15174457	1					Bottom guard plate	Sommier	Schürzenblech	Defensa	Hasplåt	
2	VOE 11130393	1					Hatch	Trappe	Klappe	Tapa	Lucka	
3	VOE 60113107	6					Flange screw	Vis à embase	Flanschschraube	Tornillo embridado	Flänsskruv	
4	VOE 60113870	6					Washer	Rondelle	Scheibe	Arandela	Bricka	
5	VOE 60113115	1					Flange screw	Vis à embase	Flanschschraube	Tornillo embridado	Flänsskruv	
6	VOE 19000104	1					Flange lock nut	Contre-écrou à embase	Flanschverschlussmutter	Contratuerca embridada	Flänslåsmutter	

1		**Belly guard, front.** **Tôle capotage, antérieur.** **Schürzenblech, vorne.** **Defensa, delantera.** **Bukplåt, främre.**	Catalogue id **20806**	Group **715**
2				
3			Illustr. No **1058438**	Section **1200**
4				
5		**85331**	Issue **20053804-A**	Page **819**

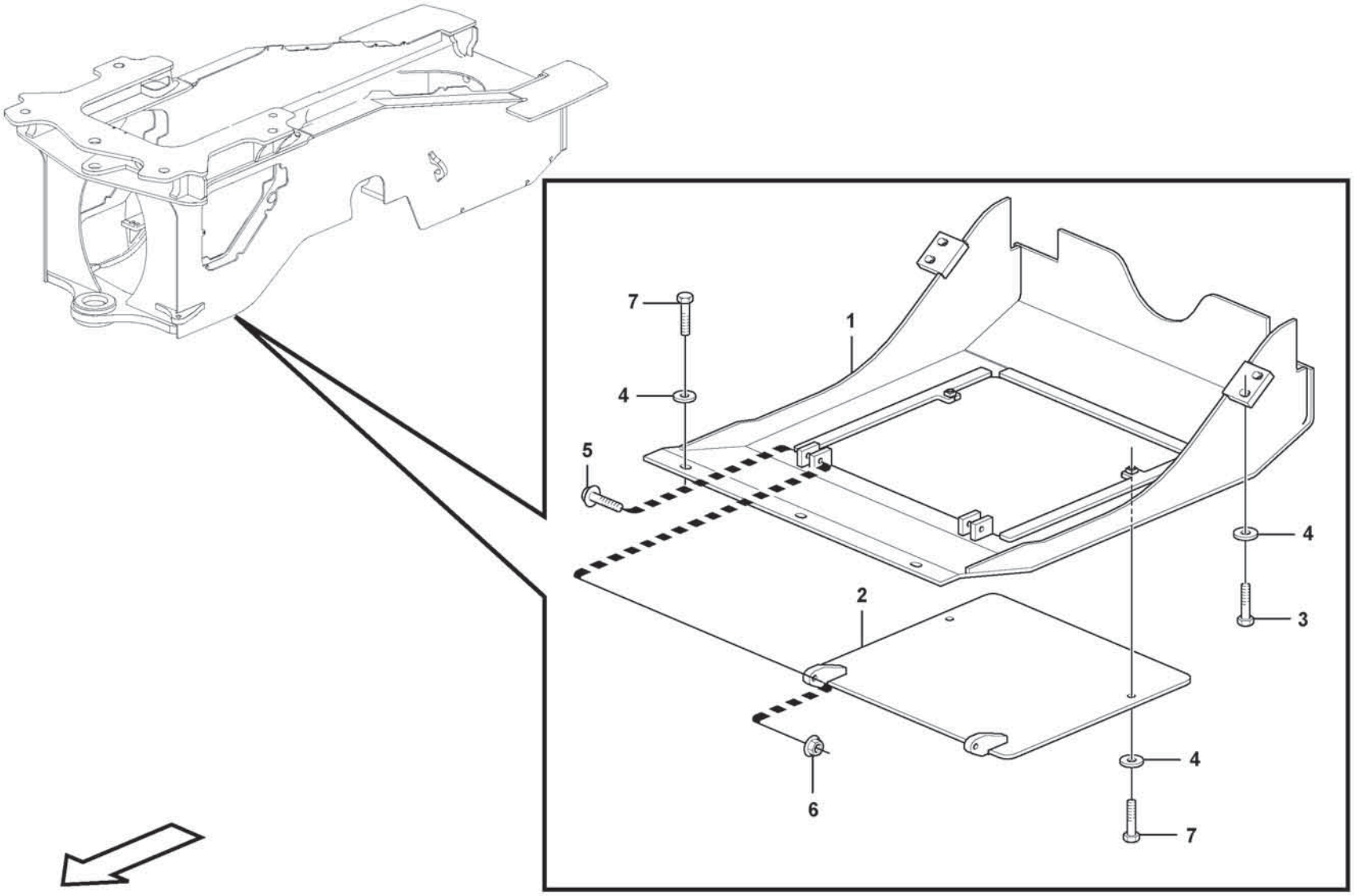

Volvo Construction Equipment

1058483

Fig.	Part No.	Quantity 1	2	3	PS	KIT	Description	Dénomination	Bezeichnung	Denominación	Benämning	Notes
1	VOE 11148919	1					Belly Guard	Tole Capotage	Schutzblech	Defensa	Bukplåt	
2	VOE 11148924	1					Hatch	Trappe	Klappe	Tapa	Lucka	
3	VOE 60113109	4					Flange screw	Vis à embase	Flanschschraube	Tornillo embridado	Flänsskruv	
4	VOE 60113870	9					Washer	Rondelle	Scheibe	Arandela	Bricka	
5	VOE 60113115	2					Flange screw	Vis à embase	Flanschschraube	Tornillo embridado	Flänsskruv	
6	VOE 19000104	2					Flange lock nut	Contre-écrou à embase	Flanschverschlussmutter	Contratuerca embridada	Flänslåsmutter	
7	VOE 60113107	5					Flange screw	Vis à embase	Flanschschraube	Tornillo embridado	Flänsskruv	

1		**Belly guard, rear.** **Tôle capotage arrière.** **Schützenblech, hinten.** **Defensa, trasera.** **Bukplåt, bakre.**	Catalogue id **20806**	Group **715**
2				
3			Illustr. No **1058483**	Section **1300**
4				
5		**85329**	Issue **20053804-A**	Page **821**

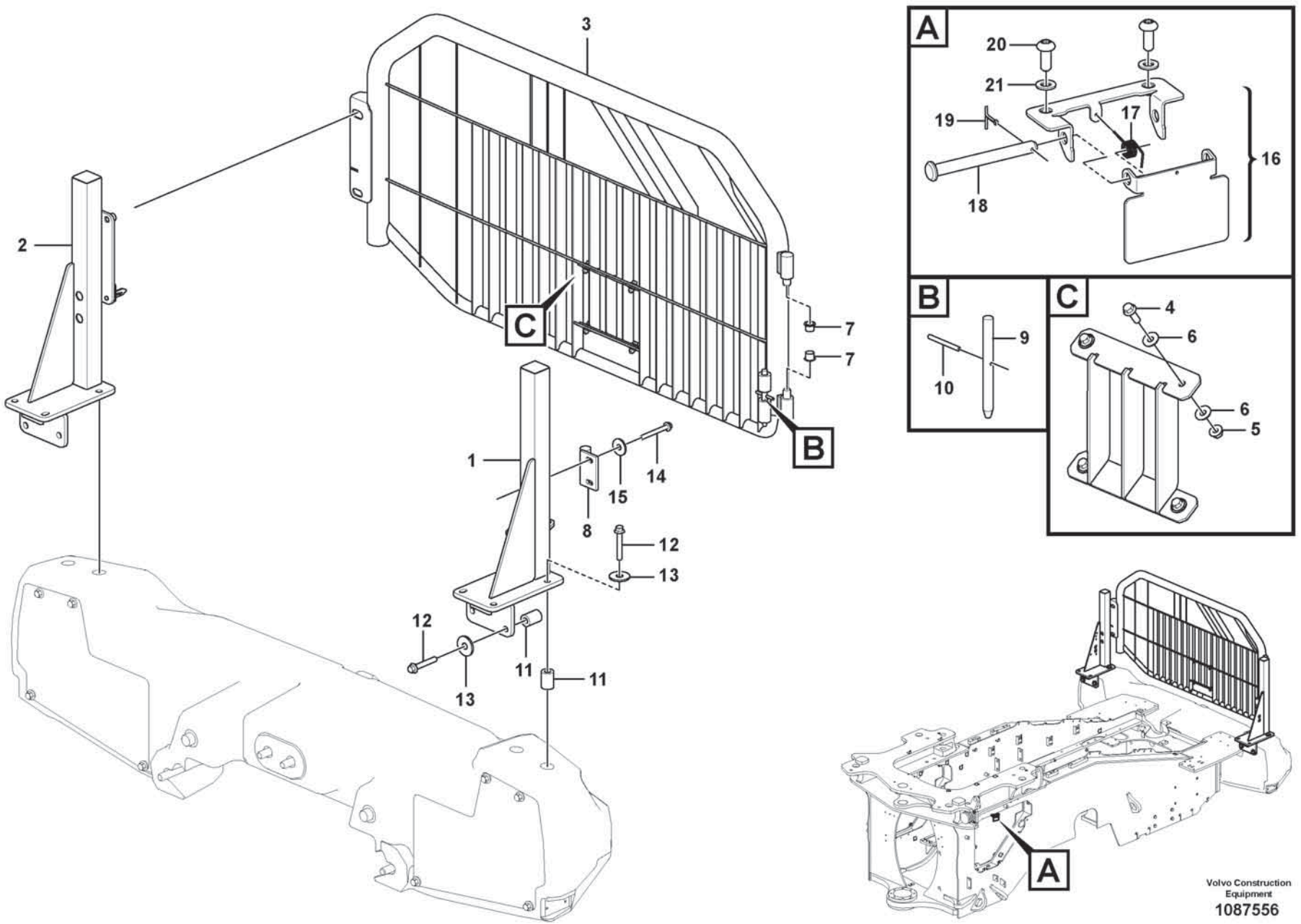

Volvo Construction Equipment

1087556

Fig.	Part No.	Quantity 1	2	3	PS	KIT	Description	Dénomination	Bezeichnung	Denominación	Benämning	Notes
1	VOE 17258568	1					Pillar	Montant	Säule	Montante	Stolpe	
2	VOE 17258569	1					Pillar	Montant	Säule	Montante	Stolpe	
3	VOE 16288183	1					Protecting grating	Grille protection	Schutzgitter	Rejilla de protección	Skyddsgaller	
4	VOE 60113094	4					•Flange screw	•Vis à embase	•Flanschschraube	•Tornillo embridado	•Flänsskruv	
5	VOE 60113168	4					•Flange lock nut	•Contre-écrou à embase	•Flanschverschlussmutter	•Contratuerca embridada	•Flänslåsmutter	
6	VOE 60113866	8					•Washer	•Rondelle	•Scheibe	•Arandela	•Bricka	
7	VOE 11026547	2					Slide bearing	Palier lisse	Gleitlager	Cojinete de fricción	Glidlager	
8	VOE 15129760	1					Hinge half	Demi-articulation	Gelenkhälfte	Mitad charnela	Ledhalva	
9	VOE 11400568	1					Pin	Clavette	Splint	Pasador	Sprint	
10	VOE 951985	1					Spring pin	Goupille tubulaire	Federstift	Pasador tubular	Fjädrande pinne	
11	VOE 60113624	8					Spacer sleeve	Douille entretoise	Abstandhülse	Manguito distanciador	Distanshylsa	
12	VOE 60113132	8					Flange screw	Vis à embase	Flanschschraube	Tornillo embridado	Flänsskruv	
13	VOE 60113807	8					Washer	Rondelle	Scheibe	Arandela	Bricka	
14	VOE 60113119	2					Flange screw	Vis à embase	Flanschschraube	Tornillo embridado	Flänsskruv	
15	VOE 60113870	2					Washer	Rondelle	Scheibe	Arandela	Bricka	
16	VOE 16812880	1					Cap	Capot	Kappe	Tapa	Lock	
17	VOE 11119224	1					•Spring	•Ressort	•Feder	•Resorte	•Fjäder	
18	VOE 964841	1					•Clevis pin	•Boulon à trou goupille	•Splintbolzen	•Perno pasador hendido	•Sprintbult	
19	VOE 907816	1					•Split pin	•Goupille fendue	•Splint	•Pasador hendido	•Saxpinne	
20	VOE 997493	2					Six point socket screw	Vis à 6 pans creux	Sechszahn-Hohlschraube	Racor de seis dientes	Sextandhålskruv	
21	VOE 60113296	2					Washer	Rondelle	Scheibe	Arandela	Bricka	

1		**Radiator, kylare.** **Grille protection, radiateur.** **Schutzgitter, Kühler.** **Rejilla proteccion, radiador.** **Skyddsgaller, kylare.**	Catalogue id **20806**	Group **715**
2				
3			Illustr. No **1087556**	Section **1500**
4				
5		**85037**	Issue **20053804-A**	Page **823**

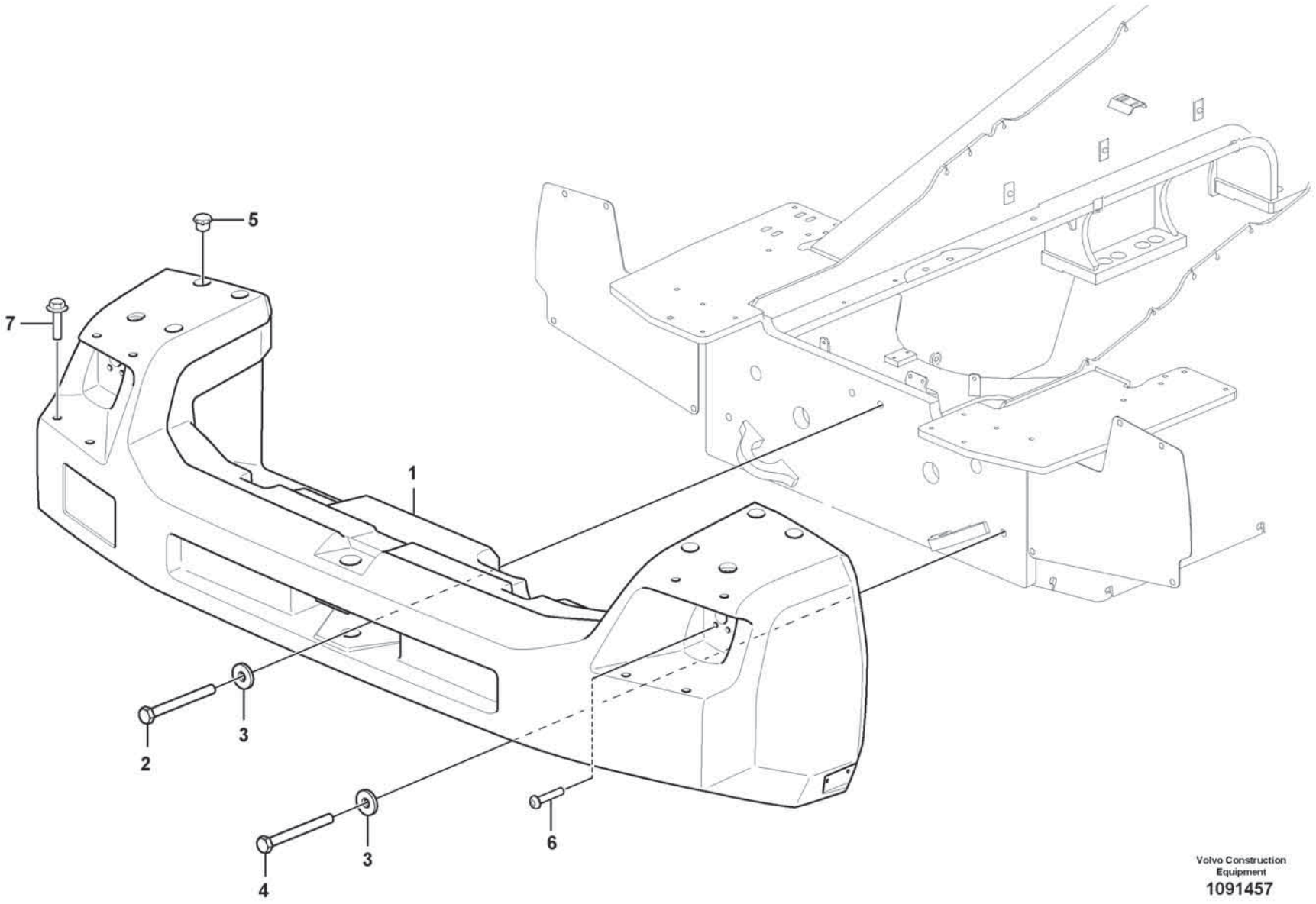

Volvo Construction Equipment

1091457

Fig.	Part No.	Quantity 1	2	3	PS	KIT	Description	Dénomination	Bezeichnung	Denominación	Benämning	Notes
1	VOE 16684021	1					Counterweight	Masse d'équilibrage	Gegengewicht	Contrapeso	Motvikt	
2	VOE 16872151	2					Screw	Vis	Schraube	Tornillo	Skruv	
3	VOE 60113802	4					Washer	Rondelle	Scheibe	Arandela	Bricka	
4	VOE 14024728	2					Screw	Vis	Schraube	Tornillo	Skruv	
5	VOE 13931675	8					Protecting plug	Tampon de protection	Sicherungsstöpsel	Tapón de protección	Skyddspropp	
6	VOE 997501	4					Six point socket screw	Vis à 6 pans creux	Sechszahn-Hohlschraube	Racor de seis dientes	Sextandhålskruv	
7	VOE 60113080	8					Flange screw	Vis à embase	Flanschschraube	Tornillo embridado	Flänsskruv	

1		**Rear hitch and counterweight** **Barre attelage et contrepoids** **Zug und Gegengewicht** **Barra de tracción y contrapeso** **Drag och motvikt**	Catalogue id **20806**	Group **716**
2				
3			Illustr. No **1091457**	Section **100**
4				
5			Issue **20053804-A**	Page **825**

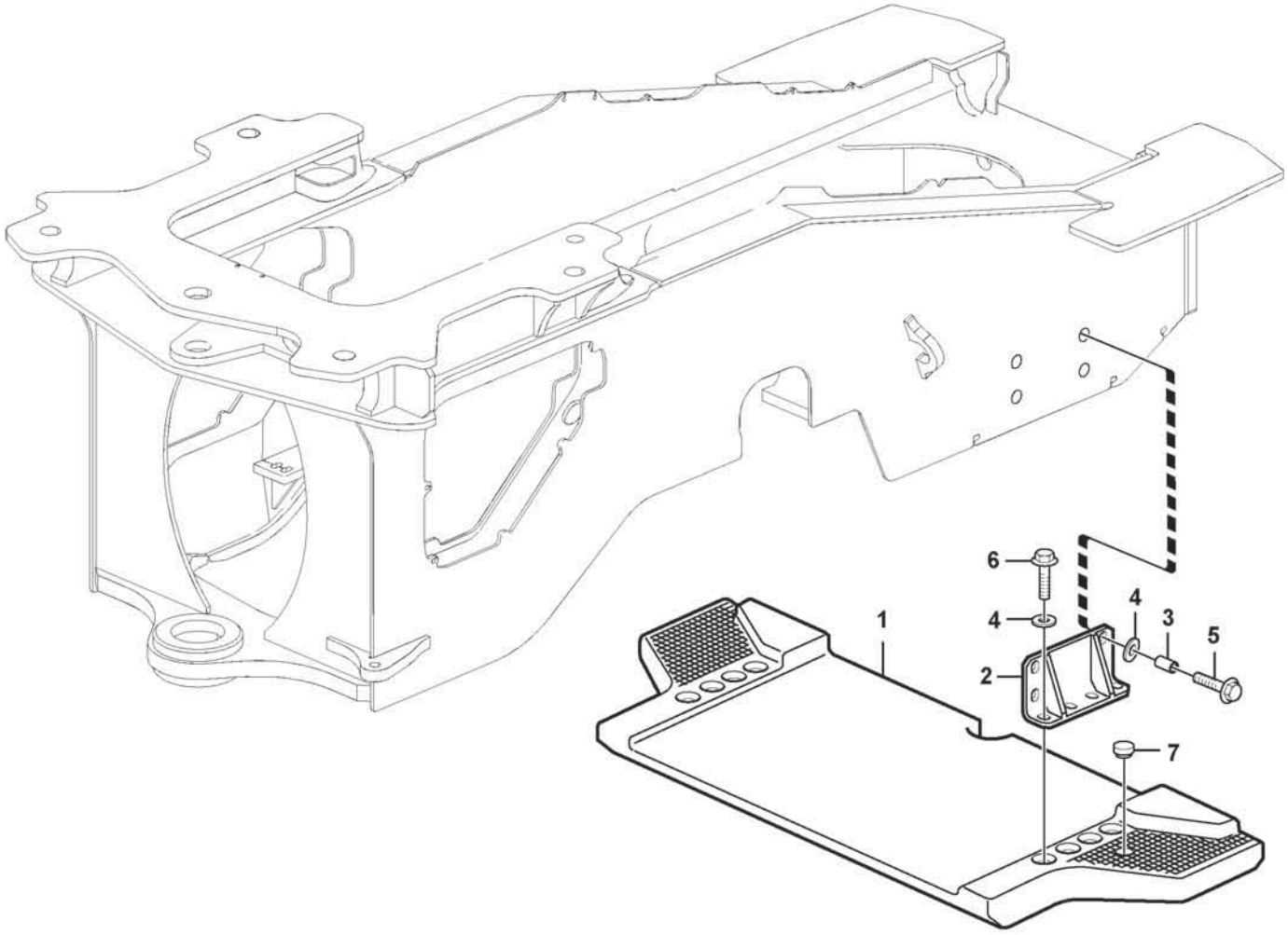

Volvo Construction Equipment

1075660

Fig.	Part No.	Quantity 1	2	3	PS	KIT	Description	Dénomination	Bezeichnung	Denominación	Benämning	Notes
1	VOE 11163178	1					Counterweight	Masse d'équilibrage	Gegengewicht	Contrapeso	Motvikt	
2	VOE 16892529	2					Anchorage	Fixation	Halterung	Fijación	Fäste	
3	VOE 60113616	8					Spacer sleeve	Douille entretoise	Abstandhülse	Manguito distanciador	Distanshylsa	
4	VOE 60113873	16					Washer	Rondelle	Scheibe	Arandela	Bricka	
5	VOE 60113128	8					Flange screw	Vis à embase	Flanschschraube	Tornillo embridado	Flänsskruv	
6	VOE 60113129	8					Flange screw	Vis à embase	Flanschschraube	Tornillo embridado	Flänsskruv	
7	VOE 13931675	2					Protecting plug	Tampon de protection	Sicherungsstöpsel	Tapón de protección	Skyddspropp	

1		**Counterweight** **Contrepoids** **Gegengewicht** **Contrapeso** **Motvikt**	Catalogue id **20806**	Group **716**
2				
3			Illustr. No **1075660**	Section **200**
4				
5		**84883**	Issue **20053804-A**	Page **827**

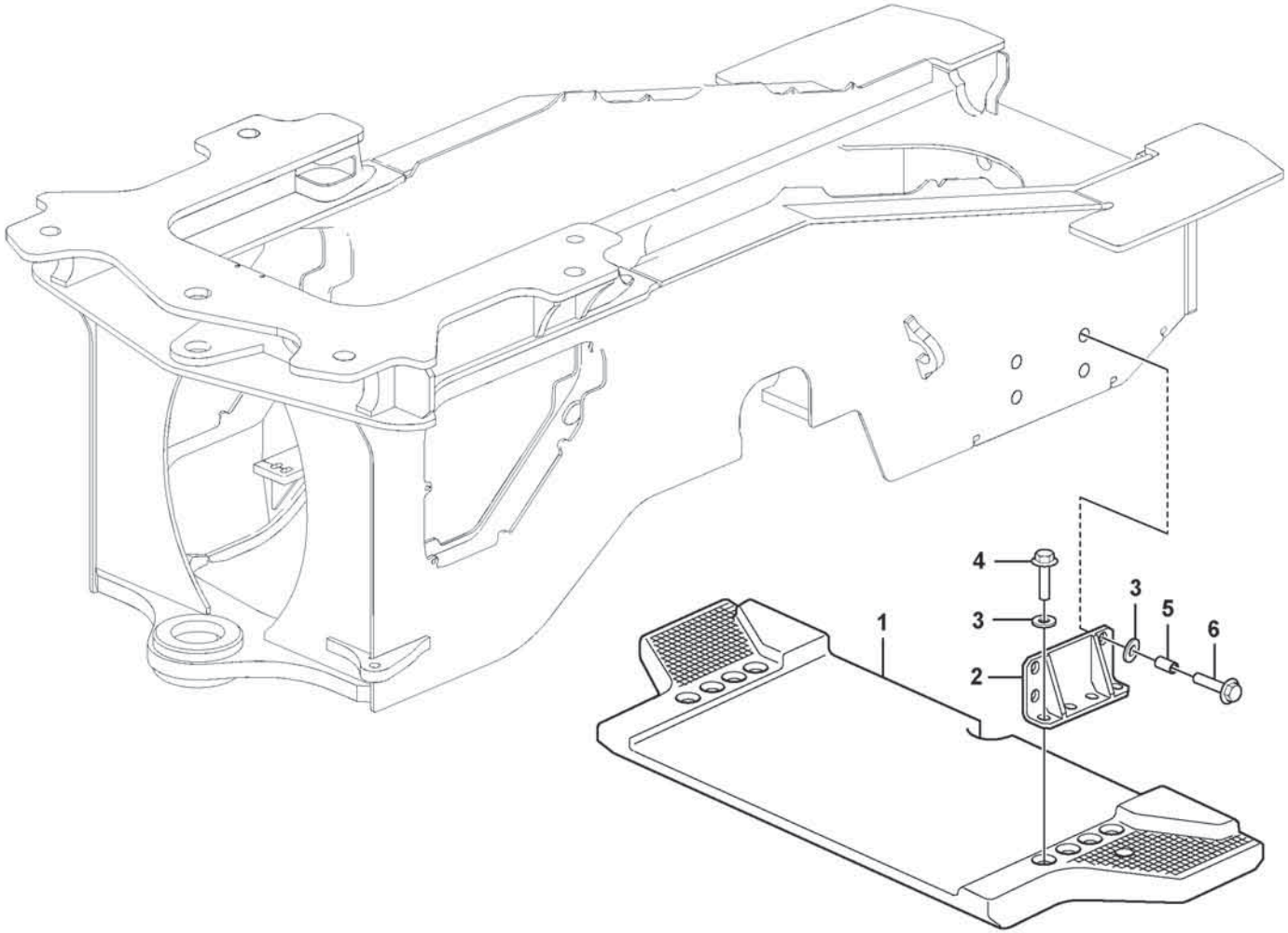

Volvo Construction Equipment
1075303

Fig.	Part No.	Quantity 1	2	3	PS	KIT	Description	Dénomination	Bezeichnung	Denominación	Benämning	Notes
1	VOE 11163178	1					Counterweight	Masse d'équilibrage	Gegengewicht	Contrapeso	Motvikt	
2	VOE 16892529	2					Anchorage	Fixation	Halterung	Fijación	Fäste	
3	VOE 60113873	16					Washer	Rondelle	Scheibe	Arandela	Bricka	
4	VOE 60113129	8					Flange screw	Vis à embase	Flanschschraube	Tornillo embridado	Flänsskruv	
5	VOE 60113616	8					Spacer sleeve	Douille entretoise	Abstandhülse	Manguito distanciador	Distanshylsa	
6	VOE 60113128	8					Flange screw	Vis à embase	Flanschschraube	Tornillo embridado	Flänsskruv	

1		**Counterweight.** **Contrepoids.** **Gegengewicht.** **Contrapeso.** **Motvikt.**	Catalogue id **20806**	Group **716**
2				
3			Illustr. No **1075303**	Section **300**
4				
5		**85328**	Issue **20053804-A**	Page **829**

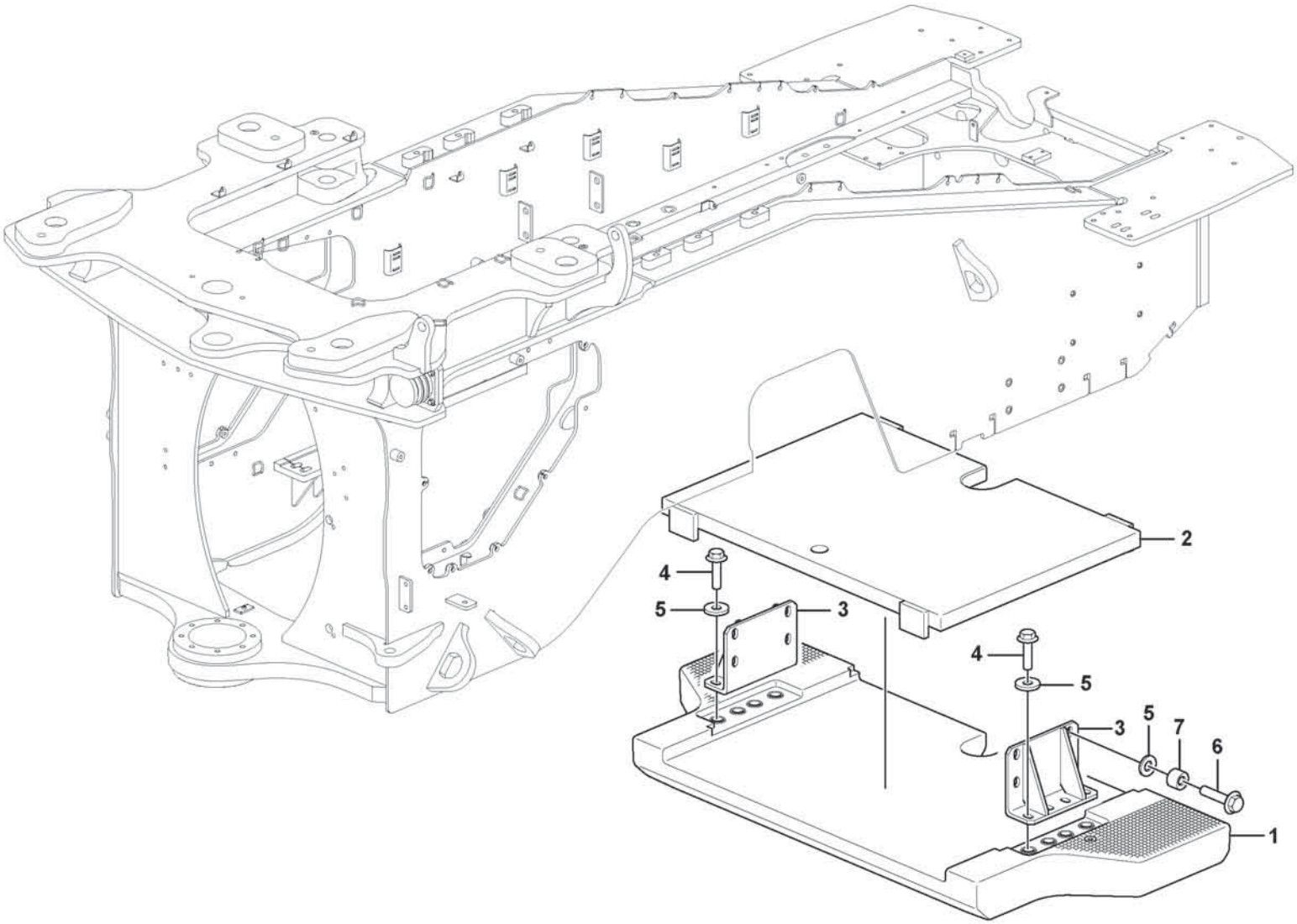

Volvo Construction Equipment
1085959

Fig.	Part No.	Quantity 1	2	3	PS	KIT	Description	Dénomination	Bezeichnung	Denominación	Benämning	Notes
1	VOE 11154152	1					Counterweight	Masse d'équilibrage	Gegengewicht	Contrapeso	Motvikt	
2	VOE 11417797	1					Weight	Masselotte	Gewicht	Peso	Vikt	
3	VOE 16892637	2					Anchorage	Fixation	Halterung	Fijación	Fäste	
4	VOE 60113129	8					Flange screw	Vis à embase	Flanschschraube	Tornillo embridado	Flänsskruv	
5	VOE 191940	16					Washer	Rondelle	Scheibe	Arandela	Bricka	
6	VOE 60113128	8					Flange screw	Vis à embase	Flanschschraube	Tornillo embridado	Flänsskruv	
7	VOE 11108672	8					Spacer	Entretoise	Abstandkörper	Distanciador	Distans	

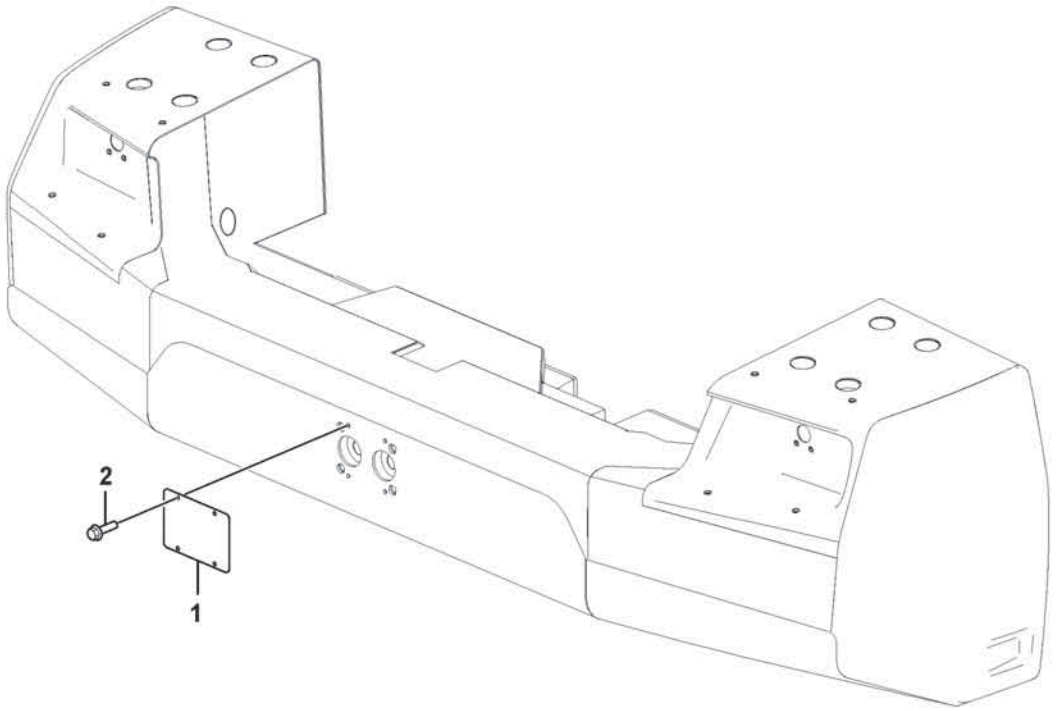
2
1

Fig.	Part No.	Quantity 1	2	3	PS	KIT	Description	Dénomination	Bezeichnung	Denominación	Benämning	Notes
1	VOE 16692187	1					Plate	Tôle	Blech	Chapa	Plåt	
2	VOE 60113082	4					Flange screw	Vis à embase	Flanschschraube	Tornillo embridado	Flänsskruv	

1		**Towing hitch**	Catalogue id **20806**	Group **716**
2		**Towing hitch**		
3		**Towing hitch**	Illustr. No **1091373**	Section **500**
4		**Towing hitch** **Draganordning**		
5		**86541**	Issue **20053804-A**	Page **833**

VOLVO

Volvo Construction Equipment
www.volvoce.com

GROUP	Section	Page
810 Cab, complete 11294122	100	847
810 Cab body: roof and floor panel. 11294122	150	849
810 Roof 85656	200	851
810 Roof 83033	300	853
818 Cab mounting block	100	855
818 Cab mounting block 86507	110	857
818 Cab mounting block 86508	120	859
818 Cab mounting block 87311	130	861
818 Cab mounting block 87312	140	863
818 Hydraulic system, cab tilt	200	865
821 Heat shield 86525	500	867
825 Fender, front 85809	100	869
825 Widener kit for standard mudguards, front 84689, 85083	200	871
825 Widener kit for standard mudguards, front 85082, 85085	300	873
825 Mud guards, front. 85817	500	875
826 Fender, rear	100	877
826 widener kit for standard mudguards, rear 84689	300	879
826 widener kit for standard mudguards, rear 85085	350	883
826 widener kit for standard mudguards, rear 85083, 84689	500	887
826 widener kit for standard mudguards, rear 85082, 85085	600	889
826 Mudguards - rear 85315, 85817	900	891
827 Foot step	100	893
827 Foot step 85798	600	897
827 Running board. 86371	700	899
827 Running board. 86372	800	901
831 Side Door 11294122	100	903
831 Door 86013	200	905
831 Door 86156	300	907
834 Lock 86154	100	911
834 Lock 86155	200	913
834 Lock 86275	300	915
837 Coverplates 11298505	200	917
837 Protecting plates	250	919
837 Coverplates	300	923
837 Cover plates under cab 83572	500	925
837 Coverplates 85756	600	927
837 Filter cover 11294122	800	929
837 Coverplates 11294122	900	931
837 Protecting plates 86655	1100	933
837 Protecting plates 86380	1125	935
837 Protecting plates 86381	1130	937
841 Rear view mirrors 11298536	100	939
841 Mirror; forward visibility 85134	500	941
841 Rear view mirror 11298538	600	943
843 Glass panes 11294122	100	945
843 Glass panes 85678	300	947
843 Sliding window, door 83395	400	949
851 Cab : accessories 11294122	100	951
851 Cab : accessories 11298502	300	953
852 Operator's seat, heated, air suspensioned. 87259	100	955
852 Operator seat with fitting parts 86580	125	959
852 Operator's seat 86193, 86243	150	961
852 Operator seat with fitting parts 86581	200	963
852 Operator seat with fitting parts 86193	250	965
852 Operator seat with fitting parts 87259	300	967
852 Operator seat with fitting parts 86582	335	969
852 Operator seat with fitting parts 86243	345	971
852 Operator's seat 86580, 86579	350	973
852 Operator seat with fitting parts 86579	375	975
852 Operator's seat 86581, 86582	400	977

INDEX OF CONTENTS

Catalogue id	Group
20806	8
Issue	**Page**
20053804-A	836

GROUP	Section	Page
852 Armrest 86603	500	979
852 Armrest 83376	700	981
852 Armrest 87260	800	983
860 Hose protection, lift cylinder 85383	100	985
860 Windshild guard for windshield. 84473	200	987
860 Window guards, side and rear windows 11298448	300	989
860 Hub protection 82196	400	991
865 Noise reduction. 86656	300	993
872 Air filter 11298503	100	995
872 Air filter 11298380	200	997
872 Air filter 11298379	300	999
872 Air filter 85518	400	1001
872 Air ducts 11294122	500	1005
872 Air ducts 11294122	600	1007
873 Air conditioning, climate unit 85999	100	1009
873 Air conditioning, climate unit 85999	200	1011
873 Heating system 11294122	300	1013
875 Auxiliary Heater 85997	100	1015
881 Front section 11294122	100	1017
882 Interior equipment, cab 11294122	100	1021
882 Side panel right 11294122	200	1023
882 Lunch box holder 83437	400	1025
882 Interior components, sun blinds. 83831	500	1027
882 Interior components, sun blinds. 83832	600	1029
882 CDC - steering, arm rest with fitting parts 86185	700	1031
882 Interior equipment, cab 84419	1300	1037
882 Ashtray 86391	1400	1039
882 Bracket 86832	1500	1041
896 Tools 90007	100	1043
896 Tools 85362	200	1045
896 Pump 93988	300	1047
896 Tools 99183	400	1049
896 Tool box	500	1051

GROUPE	Section	Page
810 Cabine, complète 11294122	100	847
810 Corps de cabine: toit et tôle plancher. 11294122	150	849
810 Toit 85656	200	851
810 Toit 83033	300	853
818 Suspension de cabine	100	855
818 Suspension de cabine 86507	110	857
818 Suspension de cabine 86508	120	859
818 Suspension de cabine 87311	130	861
818 Suspension de cabine 87312	140	863
818 Système hydraulique, basculement de la cabine	200	865
821 Pare-chaleur 86525	500	867
825 Aile, AV 85809	100	869
825 Kit élargisseurs de garde-boue standard, AV 84689, 85083	200	871
825 Kit élargisseurs de garde-boue standard, AV 85082, 85085	300	873
825 Garde-boue, Av 85817	500	875
826 Aile, AR	100	877
826 Kit élargisseurs de garde-boue standard, AR 84689	300	879
826 Kit élargisseurs de garde-boue standard, AR 85085	350	883
826 Kit élargisseurs de garde-boue standard, AR 85083, 84689	500	887
826 Kit élargisseurs de garde-boue standard, AR 85082, 85085	600	889
826 Garde-boue - arrière 85315, 85817	900	891
827 Marche-pied	100	893
827 Marche-pied 85798	600	897
827 Marche - pied. 86371	700	899
827 Marche - pied. 86372	800	901
831 Porte latérale 11294122	100	903
831 Porte 86013	200	905
831 Porte 86156	300	907
834 Verrou 86154	100	911
834 Verrou 86155	200	913
834 Verrou 86275	300	915
837 Tôles de recouvrement 11298505	200	917
837 Tole protection	250	919
837 Tôles de recouvrement	300	923
837 Tôles de protection sous la cabine 83572	500	925
837 Tôles de recouvrement 85756	600	927
837 Couvercle de filtre 11294122	800	929
837 Tôles de recouvrement 11294122	900	931
837 Tole protection 86655	1100	933
837 Tole protection 86380	1125	935
837 Tole protection 86381	1130	937
841 Retroviseurs 11298536	100	939
841 Miroir orienté vers l'avant 85134	500	941
841 Rétroviseur 11298538	600	943
843 Vitres 11294122	100	945
843 Vitres 85678	300	947
843 Vitre coulissante, porte 83395	400	949
851 Cabine : accessoires 11294122	100	951
851 Cabine : accessoires 11298502	300	953
852 Siège du conducteur, suspension pneumatique, chauffage élektrique. 87259	100	955
852 Siège conducteur avec pièces de montage 86580	125	959
852 Siège du conucteur 86193, 86243	150	961
852 Siège conducteur avec pièces de montage 86581	200	963
852 Siège conducteur avec pièces de montage 86193	250	965
852 Siège conducteur avec pièces de montage 87259	300	967
852 Siège conducteur avec pièces de montage 86582	335	969
852 Siège conducteur avec pièces de montage 86243	345	971
852 Siège du conucteur 86580, 86579	350	973
852 Siège conducteur avec pièces de montage 86579	375	975
852 Siège du conucteur 86581, 86582	400	977

TABLE DES MATIÈRES

TABLE DES MATIÈRES

Catalogue id	Group
20806	8
Issue	Page
20053804-A	838

GROUPE	Section	Page
852 Accoudoir 86603	500	979
852 Accoudoir 83376	700	981
852 Accoudoir 87260	800	983
860 Protection de flexible, vérin de levage 85383	100	985
860 Grille protection, par-brise. 84473	200	987
860 Grille protection, vitre latérale et lunette Ar 11298448	300	989
860 Protection de moyeu 82196	400	991
865 Equipment insonorisant. 86656	300	993
872 Filtre à air 11298503	100	995
872 Filtre à air 11298380	200	997
872 Filtre à air 11298379	300	999
872 Filtre à air 85518	400	1001
872 Canalisation d'air 11294122	500	1005
872 Canalisation d'air 11294122	600	1007
873 Conditionnement d'air climatiseur 85999	100	1009
873 Conditionnement d'air climatiseur 85999	200	1011
873 Système du chauffage 11294122	300	1013
875 Chauffage d'appoint 85997	100	1015
881 Section avant 11294122	100	1017
882 Equipement interieur, cabine 11294122	100	1021
882 Panneau, droite 11294122	200	1023
882 Fixation, caisse 83437	400	1025
882 Pièces d'aménagement, jalousie. 83831	500	1027
882 Pièces d'aménagement, jalousie. 83832	600	1029
882 CDC - direction, accoudoir avec pièces de montage 86185	700	1031
882 Equipement interieur, cabine 84419	1300	1037
882 Cendrier 86391	1400	1039
882 Support 86832	1500	1041
896 Outillage 90007	100	1043
896 Outillage 85362	200	1045
896 Pompe 93988	300	1047
896 Outillage 99183	400	1049
896 Caisse á outils	500	1051

GRUPPE	Abschnitt	Seite
810 Kabine, komplett 11294122	100	847
810 Fahrerhausgerippe: Dach und Bodenblech. 11294122	150	849
810 Dach 85656	200	851
810 Dach 83033	300	853
818 Kabinenaufhängung	100	855
818 Kabinenaufhängung 86507	110	857
818 Kabinenaufhängung 86508	120	859
818 Kabinenaufhängung 87311	130	861
818 Kabinenaufhängung 87312	140	863
818 Hydraulikanlage, Kabinenneigung	200	865
821 Wärmeschild 86525	500	867
825 Kotflügel, vorn 85809	100	869
825 Kotflügelansatz, vorne 84689, 85083	200	871
825 Kotflügelansatz, vorne 85082, 85085	300	873
825 Kotflügel, vorne 85817	500	875
826 Kotflügel, hinten	100	877
826 Kotflügelansatz, hinten 84689	300	879
826 Kotflügelansatz, hinten 85085	350	883
826 Kotflügelansatz, hinten 85083, 84689	500	887
826 Kotflügelansatz, hinten 85082, 85085	600	889
826 Kotflügel - hinten 85315, 85817	900	891
827 Trittleiter	100	893
827 Trittleiter 85798	600	897
827 Fusstritt. 86371	700	899
827 Fusstritt. 86372	800	901
831 Seitentür 11294122	100	903
831 Tür 86013	200	905
831 Tür 86156	300	907
834 Verriegelung 86154	100	911
834 Verriegelung 86155	200	913
834 Verriegelung 86275	300	915
837 Abdeckbleche 11298505	200	917
837 Schutzblechen	250	919
837 Abdeckbleche	300	923
837 Schutzbleche unter Kabine 83572	500	925
837 Abdeckbleche 85756	600	927
837 Filterdeckel 11294122	800	929
837 Abdeckbleche 11294122	900	931
837 Schutzblechen 86655	1100	933
837 Schutzblechen 86380	1125	935
837 Schutzblechen 86381	1130	937
841 Seitenspiegel 11298536	100	939
841 Spiegel, Sicht nach vorn 85134	500	941
841 Rückspiegel 11298538	600	943
843 Fensterscheibe 11294122	100	945
843 Fensterscheibe 85678	300	947
843 Schiebefenster, Tür 83395	400	949
851 Kabine : Zubehör 11294122	100	951
851 Kabine : Zubehör 11298502	300	953
852 Fahrersitz, luftgefedert, Elektrische Heizung. 87259	100	955
852 Fahrersitz mit Anbauteilen 86580	125	959
852 Fahrersitz 86193, 86243	150	961
852 Fahrersitz mit Anbauteilen 86581	200	963
852 Fahrersitz mit Anbauteilen 86193	250	965
852 Fahrersitz mit Anbauteilen 87259	300	967
852 Fahrersitz mit Anbauteilen 86582	335	969
852 Fahrersitz mit Anbauteilen 86243	345	971
852 Fahrersitz 86580, 86579	350	973
852 Fahrersitz mit Anbauteilen 86579	375	975
852 Fahrersitz 86581, 86582	400	977

INHALTSVERZEICHNIS

INHALTSVERZEICHNIS

Catalogue id 20806 | Group 8
Issue 20053804-A | Page 840

GRUPPE	Abschnitt	Seite
852 Armlehne 86603	500	979
852 Armlehne 83376	700	981
852 Armlehne 87260	800	983
860 Schlauchschutz, Hubzylinder 85383	100	985
860 Schutzgitter für Frontscheibe. 84473	200	987
860 Schutzgitter für Seitenscheibe und Heckfenster 11298448	300	989
860 Nabenschutz 82196	400	991
865 Schallisoliermaterial. 86656	300	993
872 Luftfilter 11298503	100	995
872 Luftfilter 11298380	200	997
872 Luftfilter 11298379	300	999
872 Luftfilter 85518	400	1001
872 Luftkanäle 11294122	500	1005
872 Luftkanäle 11294122	600	1007
873 Luftkonditionierung klimator 85999	100	1009
873 Luftkonditionierung klimator 85999	200	1011
873 Heizsystem 11294122	300	1013
875 Zusatzheizung 85997	100	1015
881 Vorderteil 11294122	100	1017
882 Innenausrüstung, Fahrerhaus 11294122	100	1021
882 Bedienkonsole,recht 11294122	200	1023
882 Halterung, Kasten 83437	400	1025
882 Innenausstattung, Sonnenvorhang. 83831	500	1027
882 Innenausstattung, Sonnenvorhang. 83832	600	1029
882 CDC - Lenkung, Armlehne mit Anbauteilen 86185	700	1031
882 Innenausrüstung, Fahrerhaus 84419	1300	1037
882 Aschenbecher 86391	1400	1039
882 Halterung 86832	1500	1041
896 Werkzeuge 90007	100	1043
896 Werkzeuge 85362	200	1045
896 Pumpe 93988	300	1047
896 Werkzeuge 99183	400	1049
896 Werkzeugkasten	500	1051

GRUPO	Sección	Página
810 Cabina, completa 11294122	100	847
810 Cuerpo de cabina: techo yplancha de piso. 11294122	150	849
810 Techo 85656	200	851
810 Techo 83033	300	853
818 Suspensión de cabina	100	855
818 Suspensión de cabina 86507	110	857
818 Suspensión de cabina 86508	120	859
818 Suspensión de cabina 87311	130	861
818 Suspensión de cabina 87312	140	863
818 Sistema hidráulico, basculamiento de cabina	200	865
821 Defensa termica 86525	500	867
825 Guardabarros, delantero 85809	100	869
825 Juego de ampliación para guardabarros estándar, delantero 84689, 85083	200	871
825 Juego de ampliación para guardabarros estándar, delantero 85082, 85085	300	873
825 Guardabarros, delante. 85817	500	875
826 Guardabarros, trasero	100	877
826 Juego de ampliación para guardabarros estándar, trasero 84689	300	879
826 Juego de ampliación para guardabarros estándar, trasero 85085	350	883
826 Juego de ampliación para guardabarros estándar, trasero 85083, 84689	500	887
826 Juego de ampliación para guardabarros estándar, trasero 85082, 85085	600	889
826 Guardabarros - trasero 85315, 85817	900	891
827 Escalón de acceso	100	893
827 Escalón de acceso 85798	600	897
827 Estribo. 86371	700	899
827 Estribo. 86372	800	901
831 Puerta lateral 11294122	100	903
831 Puerta 86013	200	905
831 Puerta 86156	300	907

GRUPO	Sección	Página
834 Cerradura 86154	100	911
834 Cerradura 86155	200	913
834 Cerradura 86275	300	915
837 Chapas de cubierta 11298505	200	917
837 Placas de proteccion	250	919
837 Chapas de cubierta	300	923
837 Chapas de protección debajo de la cabina 83572	500	925
837 Chapas de cubierta 85756	600	927
837 Tapa de filtro 11294122	800	929
837 Chapas de cubierta 11294122	900	931
837 Placas de proteccion 86655	1100	933
837 Placas de proteccion 86380	1125	935
837 Placas de proteccion 86381	1130	937
841 Espejos retrovisores 11298536	100	939
841 Espejo; visibilidad hacia delante 85134	500	941
841 Espejo retrovisor 11298538	600	943
843 Ventanillas 11294122	100	945
843 Ventanillas 85678	300	947
843 Ventanilla deslizante, puerta 83395	400	949
851 Cabina: accesorios 11294122	100	951
851 Cabina: accesorios 11298502	300	953
852 Asiento del conductor de suspensión neumática, caldeo elektrocidad. 87259	100	955
852 Asiento del conductor con piezas de montaje 86580	125	959
852 Asiento del conductor 86193, 86243	150	961
852 Asiento del conductor con piezas de montaje 86581	200	963
852 Asiento del conductor con piezas de montaje 86193	250	965
852 Asiento del conductor con piezas de montaje 87259	300	967
852 Asiento del conductor con piezas de montaje 86582	335	969
852 Asiento del conductor con piezas de montaje 86243	345	971
852 Asiento del conductor 86580, 86579	350	973

INDICE

INDICE

Catalogue id 20806 | Group 8 | Issue 20053804-A | Page 842

GRUPO	Sección	Página
852 Asiento del conductor con piezas de montaje 86579	375	975
852 Asiento del conductor 86581, 86582	400	977
852 Reposabrazos 86603	500	979
852 Reposabrazos 83376	700	981
852 Reposabrazos 87260	800	983
860 Protección de manguera, cilindro de elevación 85383	100	985
860 Rejilla proteccion, cristal delantero. 84473	200	987
860 Rejilla de protección, ventana lateral y luneta posterior 11298448	300	989
860 Protección de cubo 82196	400	991
865 Equipo insonorizante. 86656	300	993
872 Filtro de aire 11298503	100	995
872 Filtro de aire 11298380	200	997
872 Filtro de aire 11298379	300	999
872 Filtro de aire 85518	400	1001
872 Conductos de aire 11294122	500	1005
872 Conductos de aire 11294122	600	1007
873 Acondicionamiento de aire, unidad climatizadora 85999	100	1009
873 Acondicionamiento de aire, unidad climatizadora 85999	200	1011
873 Sistema de calefacción 11294122	300	1013
875 Calefactor adicional 85997	100	1015
881 Sección frontal 11294122	100	1017
882 Equipo interior, cabina 11294122	100	1021
882 Panel lateral, derecha 11294122	200	1023
882 Fijacion, caja 83437	400	1025
882 Componentes interiores, cortina parasol. 83831	500	1027
882 Componentes interiores, cortina parasol. 83832	600	1029
882 CDC - dirección, reposabrazos con accesorios de montaje 86185	700	1031
882 Equipo interior, cabina 84419	1300	1037
882 Cenicero 86391	1400	1039
882 Soporte 86832	1500	1041
896 Herramientas 90007	100	1043
896 Herramientas 85362	200	1045
896 Bomba 93988	300	1047
896 Herramientas 99183	400	1049
896 Caja herramientas	500	1051

GRUPP	Avsnitt	Sida
810 Hytt, komplett 11294122	100	847
810 Hyttstomme: tak och golvplåt. 11294122	150	849
810 Tak 85656	200	851
810 Tak 83033	300	853
818 Hyttupphängning	100	855
818 Hyttupphängning 86507	110	857
818 Hyttupphängning 86508	120	859
818 Hyttupphängning 87311	130	861
818 Hyttupphängning 87312	140	863
818 Hydraulsystem, hytt tilt	200	865
821 Värmesköld 86525	500	867
825 Stänkskärm, fram 85809	100	869
825 Skärmbreddare till standardskärmar, fram 84689, 85083	200	871
825 Skärmbreddare till standardskärmar, fram 85082, 85085	300	873
825 Stänkskärmar, fram. 85817	500	875
826 Stänkskärm, bak	100	877
826 Skärmbreddare till standardskärmar, bak 84689	300	879
826 Skärmbreddare till standardskärmar, bak 85085	350	883
826 Skärmbreddare till standardskärmar, bak 85083, 84689	500	887
826 Skärmbreddare till standardskärmar, bak 85082, 85085	600	889
826 Stänkskärmar - bak 85315, 85817	900	891
827 Fotsteg	100	893
827 Fotsteg 85798	600	897
827 Fotsteg. 86371	700	899
827 Fotsteg. 86372	800	901
831 Sidodörr 11294122	100	903
831 Dörr 86013	200	905
831 Dörr 86156	300	907
834 Lås 86154	100	911
834 Lås 86155	200	913
834 Lås 86275	300	915
837 Täckplåtar 11298505	200	917
837 Skyddsplåtar	250	919
837 Täckplåtar	300	923
837 Skyddsplåtar under hytt 83572	500	925
837 Täckplåtar 85756	600	927
837 Filterkåpa 11294122	800	929
837 Täckplåtar 11294122	900	931
837 Skyddsplåtar 86655	1100	933
837 Skyddsplåtar 86380	1125	935
837 Skyddsplåtar 86381	1130	937
841 Backspeglar 11298536	100	939
841 Spegel; framåtsikt 85134	500	941
841 Backspegel 11298538	600	943
843 Rutor 11294122	100	945
843 Rutor 85678	300	947
843 Skjutfönster för dörr 83395	400	949
851 Hytt: tillbehör 11294122	100	951
851 Hytt: tillbehör 11298502	300	953
852 Luftfjädrad stol, eluppvärmd. 87259	100	955
852 Förarstol med monteringsdetaljer 86580	125	959
852 Förarstol 86193, 86243	150	961
852 Förarstol med monteringsdetaljer 86581	200	963
852 Förarstol med monteringsdetaljer 86193	250	965
852 Förarstol med monteringsdetaljer 87259	300	967
852 Förarstol med monteringsdetaljer 86582	335	969
852 Förarstol med monteringsdetaljer 86243	345	971
852 Förarstol 86580, 86579	350	973
852 Förarstol med monteringsdetaljer 86579	375	975
852 Förarstol 86581, 86582	400	977

INNEHÅLLSFÖRTECKNING

INNEHÅLLSFÖRTECKNING

Catalogue id 20806 | Group 8
Issue 20053804-A | Page 844

GRUPP	Avsnitt	Sida
852 Armstöd 86603	500	979
852 Armstöd 83376	700	981
852 Armstöd 87260	800	983
860 Slangskydd, lyftcylinder 85383	100	985
860 Skyddsgaller för frontruta. 84473	200	987
860 Skyddsgaller, sidorutor och bakruta 11298448	300	989
860 Navskydd 82196	400	991
865 Ljudisolering. 86656	300	993
872 Luftfilter 11298503	100	995
872 Luftfilter 11298380	200	997
872 Luftfilter 11298379	300	999
872 Luftfilter 85518	400	1001
872 Luftkanaler 11294122	500	1005
872 Luftkanaler 11294122	600	1007
873 Luftkonditionering, klimatenhet 85999	100	1009
873 Luftkonditionering, klimatenhet 85999	200	1011
873 Värmesystem 11294122	300	1013
875 Tillsatsvärmare 85997	100	1015
881 Frontdel 11294122	100	1017
882 Invändig utrustning, hytt 11294122	100	1021
882 Sidopanel, höger 11294122	200	1023
882 Fäste för lunchlåda 83437	400	1025
882 Inredningsdetaljer, solskyddsgardiner. 83831	500	1027
882 Inredningsdetaljer, solskyddsgardiner. 83832	600	1029
882 CDC - styrning, armstöd med monteringsdetaljer 86185	700	1031
882 Invändig utrustning, hytt 84419	1300	1037
882 Askkopp 86391	1400	1039
882 Fäste 86832	1500	1041
896 Verktyg 90007	100	1043
896 Verktyg 85362	200	1045
896 Pump 93988	300	1047
896 Verktyg 99183	400	1049
896 Verktygslåda	500	1051

VOLVO

Volvo Construction Equipment
www.volvoce.com

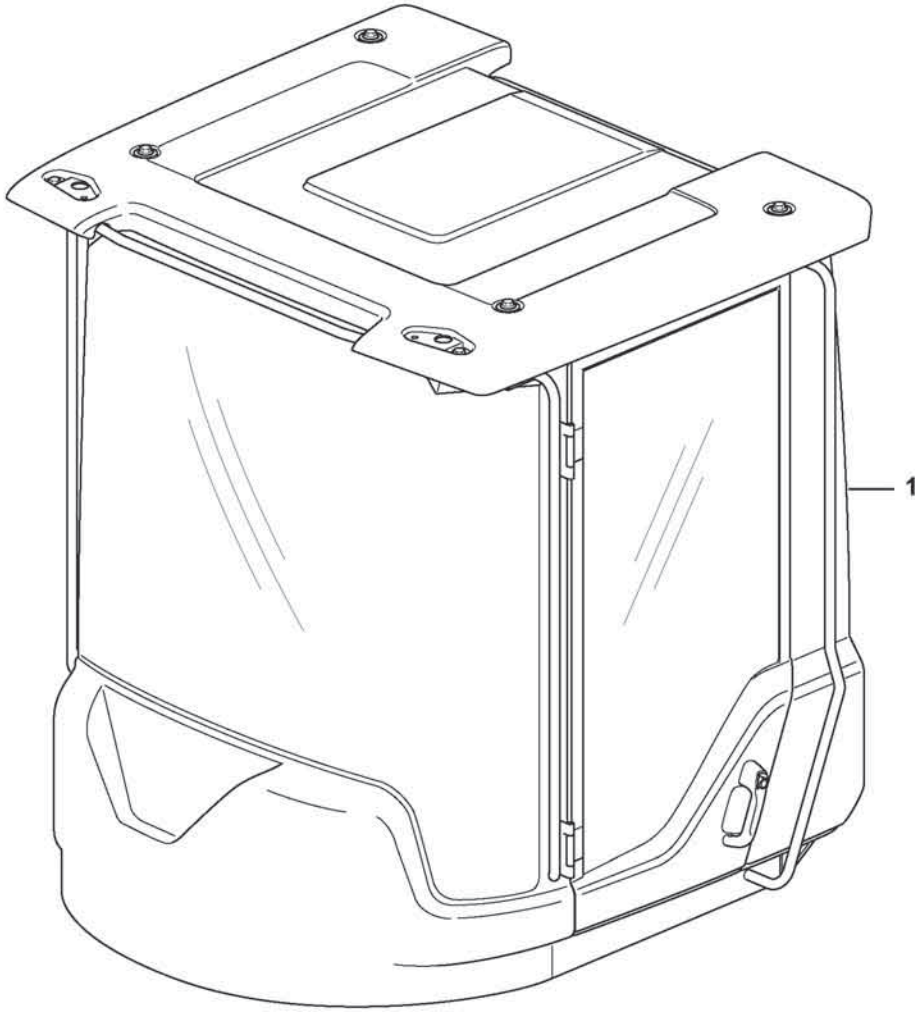

Volvo Construction Equipment
1092776

Fig.	Part No.	Quantity 1	2	3	PS	KIT	Description	Dénomination	Bezeichnung	Denominación	Benämning	Notes
1	VOE 11294122	1					Cab	Cabine	Fahrerhaus	Cabina	Hytt	

1		**Cab, complete** **Cabine, complète** **Kabine, komplett** **Cabina, completa** **Hytt, komplett**	Catalogue id **20806**	Group **810**
2				
3			Illustr. No **1092776**	Section **100**
4				
5		**11294122**	Issue **20053804-A**	Page **847**

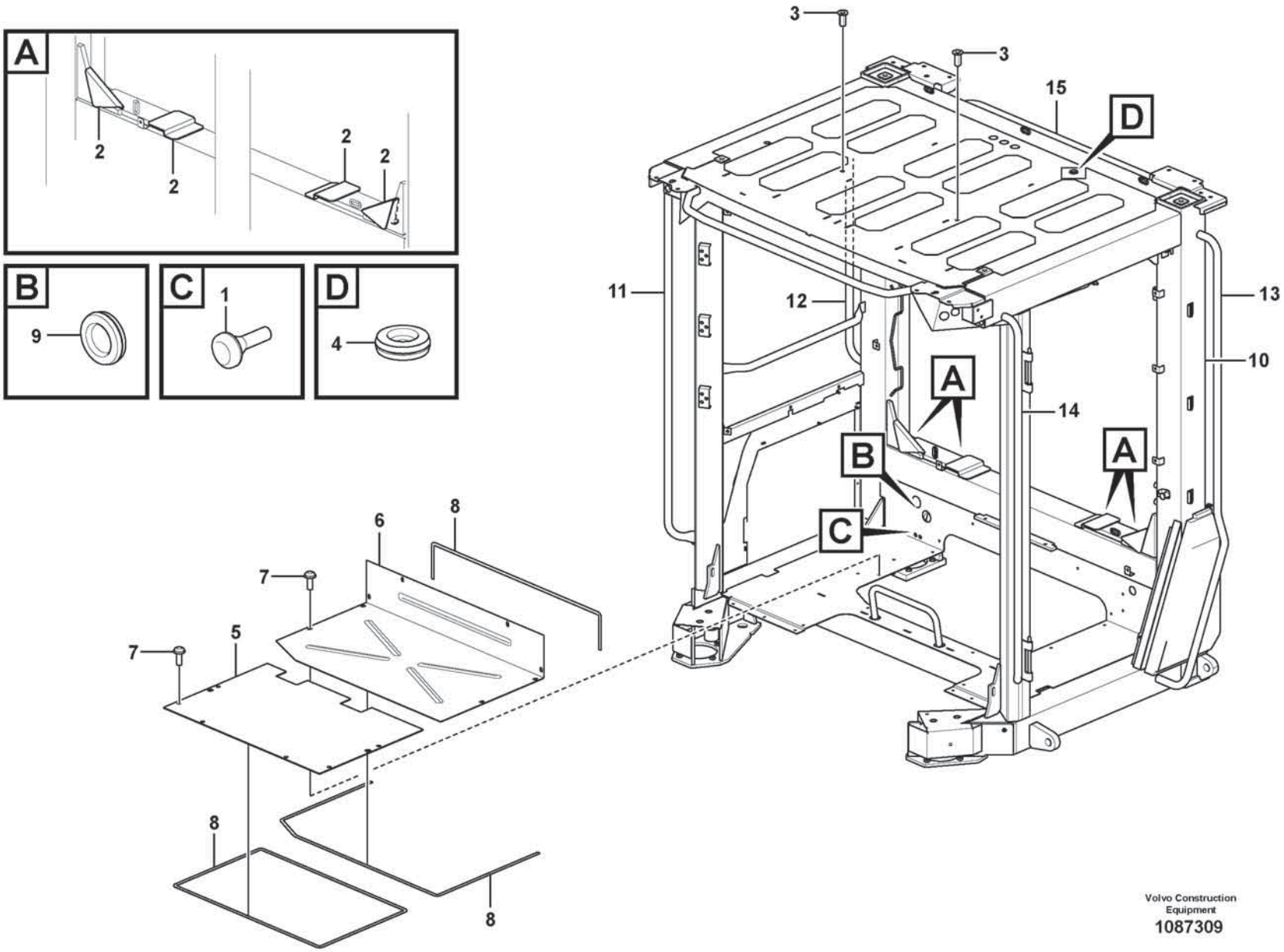

Volvo Construction Equipment

1087309

Fig.	Part No.	Quantity 1	2	3	PS	KIT	Description	Dénomination	Bezeichnung	Denominación	Benämning	Notes
1	VOE 7081803	2					Rubber button	Bouton caoutchouc	Gummiknopf	Botón de goma	Gummiknapp	
2	VOE 11104457	4					Insulating cover	Capot d'isolation	Isolierhaube	Tapa aislante	Isolerkåpa	
3	VOE 981056	2					Rivet nut	Écrou rivet	Nietmutter	Tuerca de remache	Nitmutter	
4	VOE 941268	1					Plug	Tampon	Stopfen	Tapón	Plugg	
5	VOE 11412272	1					Floor Panel	Tole Plancher	Bodenblech	Plancha Piso	Golvplåt	
6	VOE 11412273	1					Plate	Tôle	Blech	Chapa	Plåt	
7	VOE 981208	19					Six point socket screw	Vis à 6 pans creux	Sechszahn-Hohlschraube	Racor de seis dientes	Sextandhålskruv	
8	VOE 11104947	REQ					Sealing strip	Lisse étanchéité	Dichtleiste	Moldura retén	Tätningslist	L = 4940MM
9	VOE 961970	1					Plug	Tampon	Stopfen	Tapón	Plugg	
10	VOE 17256390	1					Cab framework	Carcasse cabine	Fahrerhausgerippe	Armazón de cabina	Hyttstomme	
11	VOE 15104291	1					•Hand rail	•Tige articulée	•Handlauf	•Pasamanos	•Ledstång	
12	VOE 15104297	1					•Hand rail	•Tige articulée	•Handlauf	•Pasamanos	•Ledstång	
13	VOE 15104274	1					•Hand rail	•Tige articulée	•Handlauf	•Pasamanos	•Ledstång	
14	VOE 15104285	1					•Hand rail	•Tige articulée	•Handlauf	•Pasamanos	•Ledstång	
15	VOE 17234796	1					•Handle	•Poignée	•Griff	•Mango	•Handtag	

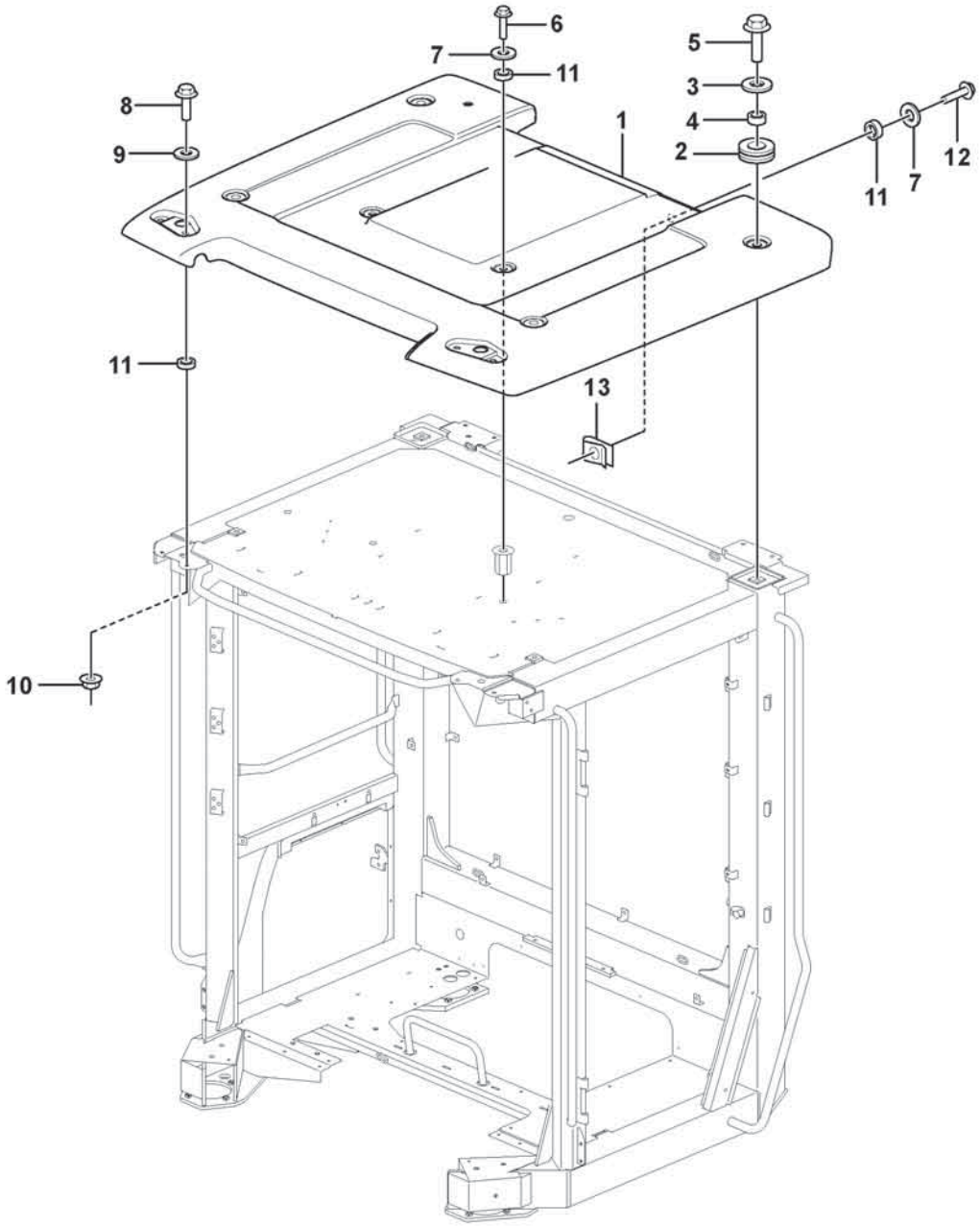

Volvo Construction Equipment
1089757

Fig.	Part No.	Quantity 1	2	3	PS	KIT	Description	Dénomination	Bezeichnung	Denominación	Benämning	Notes
1	VOE 17242311	1					Roof	Pavillon	Dach	Techo	Tak	
2	VOE 11412307	4					•Grommet	•Passe fil	•Durchführung	•Pasaje	•Genomföring	
3	VOE 60113876	4					Washer	Rondelle	Scheibe	Arandela	Bricka	
4	VOE 60113612	4					Spacer sleeve	Douille entretoise	Abstandhülse	Manguito distanciador	Distanshylsa	
5	VOE 60113124	4					Flange screw	Vis à embase	Flanschschraube	Tornillo embridado	Flänsskruv	
6	VOE 60113080	2					Flange screw	Vis à embase	Flanschschraube	Tornillo embridado	Flänsskruv	
7	VOE 60111977	6					Washer	Rondelle	Scheibe	Arandela	Bricka	
8	VOE 60113093	2					Flange screw	Vis à embase	Flanschschraube	Tornillo embridado	Flänsskruv	
9	VOE 60113866	2					Washer	Rondelle	Scheibe	Arandela	Bricka	
10	VOE 60113141	2					Flange nut	Écrou à embase	Flanschmutter	Tuerca embridada	Flänsmutter	
11	VOE 15021902	8					Spacer	Entretoise	Abstandkörper	Distanciador	Distans	
12	VOE 60113081	4					Flange screw	Vis à embase	Flanschschraube	Tornillo embridado	Flänsskruv	
13	VOE 13949867	4					Spring nut	Écrou de ressort	Federverschlussmutter	Tuerca resorte	Fjädermutter	

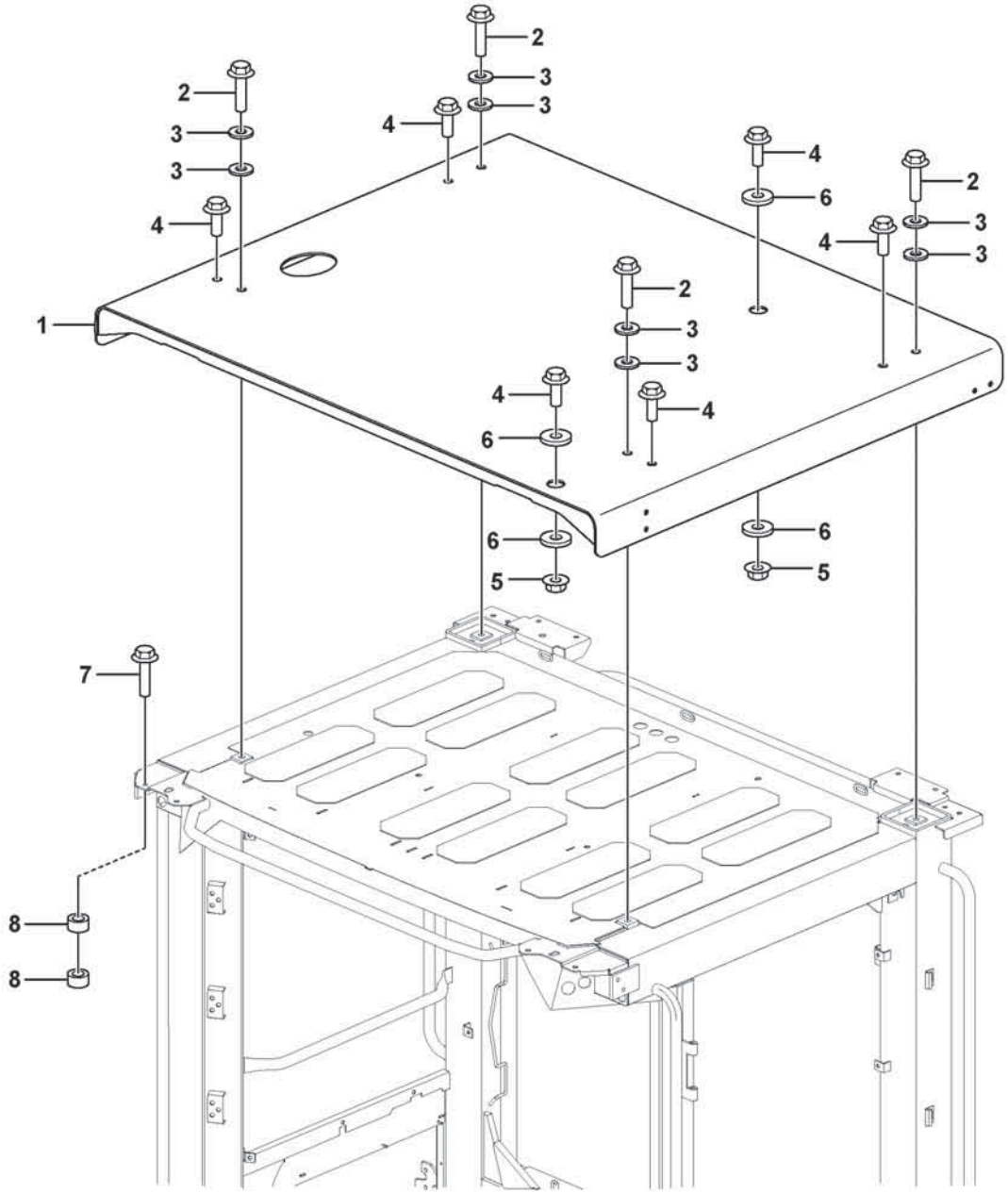

Volvo Construction Equipment
1088567

Fig.	Part No.	Quantity 1	2	3	PS	KIT	Description	Dénomination	Bezeichnung	Denominación	Benämning	Notes
1	VOE 11439184	1					Roof	Pavillon	Dach	Techo	Tak	
2	VOE 60113128	4					Flange screw	Vis à embase	Flanschschraube	Tornillo embridado	Flänsskruv	
3	VOE 60110354	8					Plain washer	Rondelle plane	Flachscheibe	Arandela plana	Planbricka	
4	VOE 60113124	6					Flange screw	Vis à embase	Flanschschraube	Tornillo embridado	Flänsskruv	
5	VOE 60113144	2					Flange nut	Écrou à embase	Flanschmutter	Tuerca embridada	Flänsmutter	
6	VOE 60113807	4					Washer	Rondelle	Scheibe	Arandela	Bricka	
7	VOE 60113096	8					Flange screw	Vis à embase	Flanschschraube	Tornillo embridado	Flänsskruv	
8	VOE 11204866	16					Spacer	Entretoise	Abstandkörper	Distanciador	Distans	

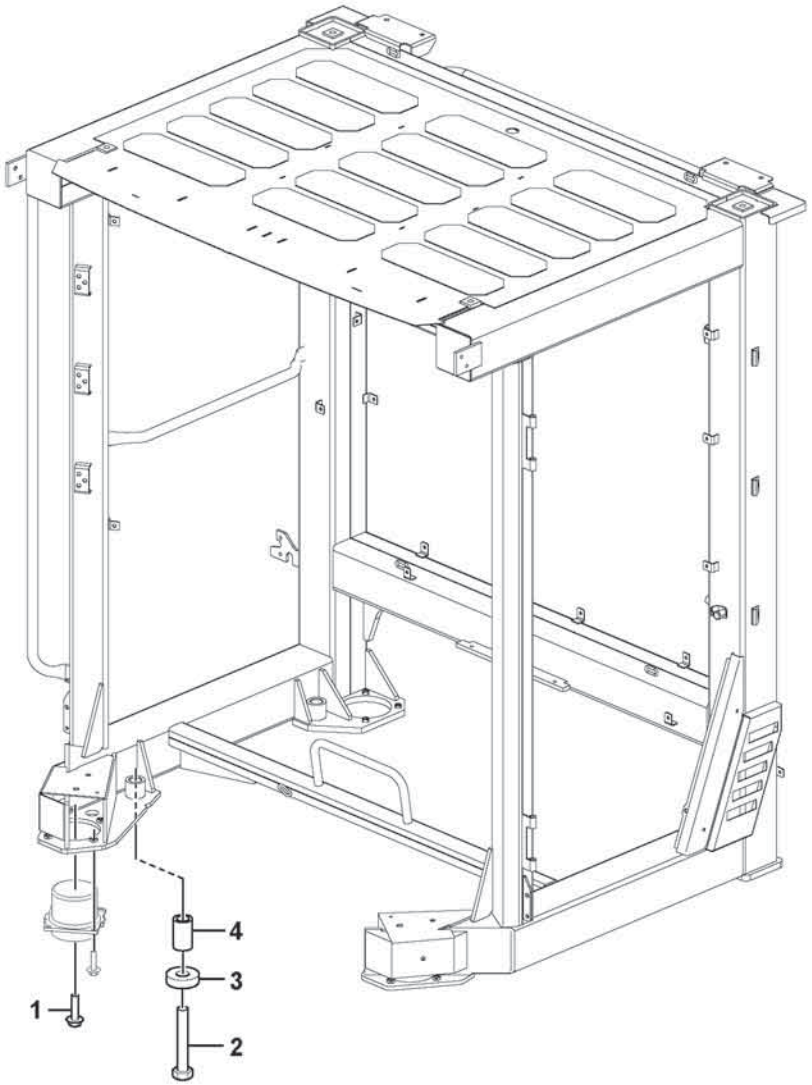

Volvo Construction Equipment
1093164

Fig.	Part No.	Quantity 1	2	3	PS	KIT	Description	Dénomination	Bezeichnung	Denominación	Benämning	Notes
1	VOE 60113131	4					Flange screw	Vis à embase	Flanschschraube	Tornillo embridado	Flänsskruv	
2	VOE 11412450	4					Bolt	Boulon	Bolzen	Perno	Bult	
3	VOE 11412452	4					Washer	Rondelle	Scheibe	Arandela	Bricka	
4	VOE 11412473	4					Spacer	Entretoise	Abstandkörper	Distanciador	Distans	

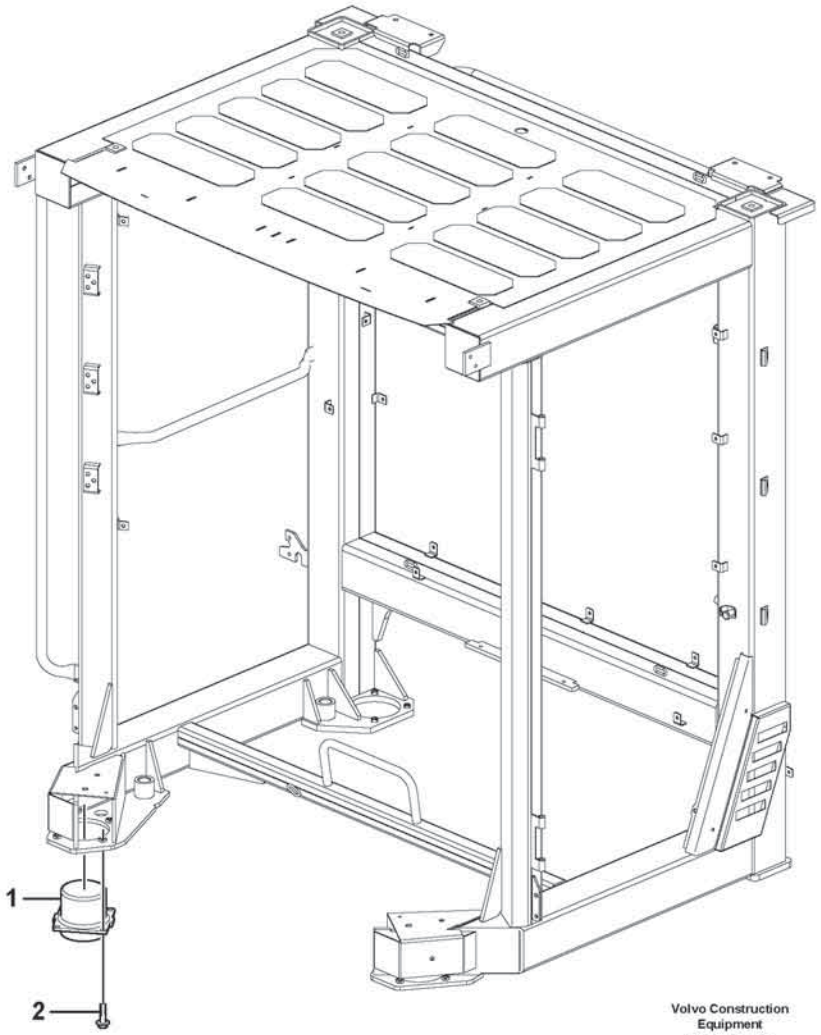

Volvo Construction Equipment

1075866

Fig.	Part No.	Quantity 1	2	3	PS	KIT	Description	Dénomination	Bezeichnung	Denominación	Benämning	Notes
1	VOE 16908173	4					Cab suspension	Suspension cabine	Fahrerhausaufhängung	Suspensión de cabina	Hyttupphängning	
2	VOE 60113098	16					Flange screw	Vis à embase	Flanschschraube	Tornillo embridado	Flänsskruv	
3	VOE 16898560	4					Bracket	Console	Konsole	Consola	Konsol	

1		**Cab mounting block** **Suspension de cabine** **Kabinenaufhängung** **Suspensión de cabina** **Hyttupphängning**	Catalogue id **20806**	Group **818**
2				
3			Illustr. No **1075866**	Section **110**
4				
5		**86507**	Issue **20053804-A**	Page **857**

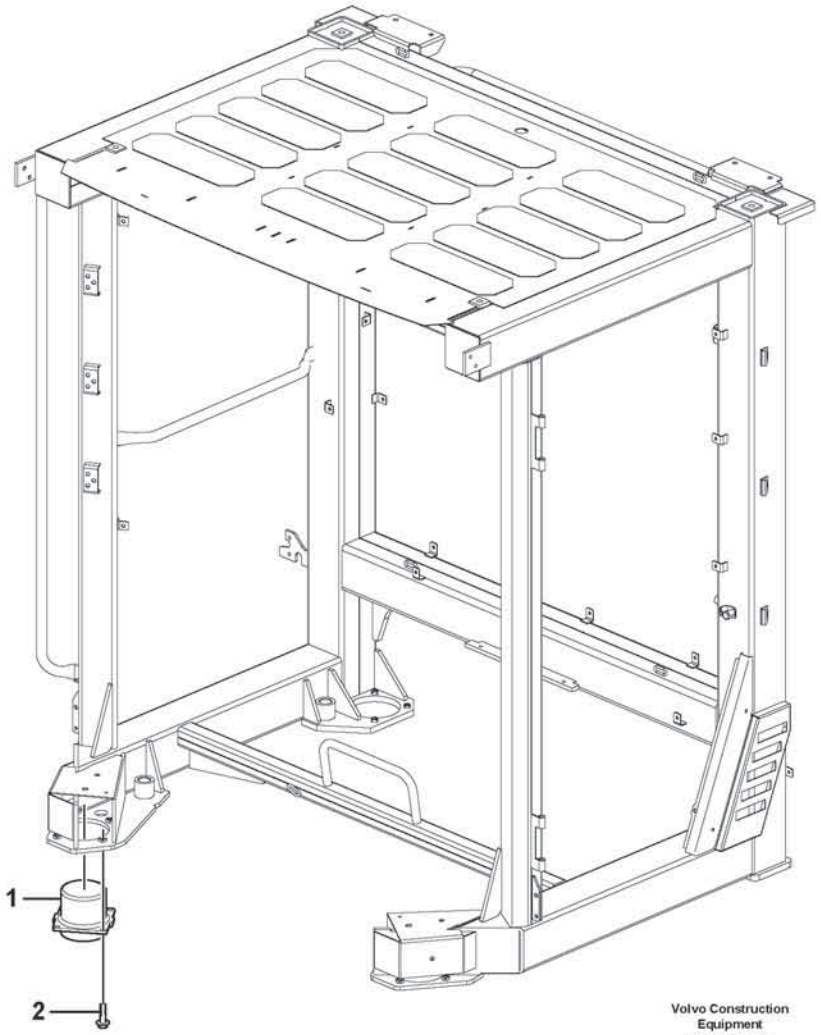

Volvo Construction Equipment

1075866

Fig.	Part No.	Quantity 1	2	3	PS	KIT	Description	Dénomination	Bezeichnung	Denominación	Benämning	Notes
1	VOE 16029055	4					Cab suspension	Suspension cabine	Fahrerhausaufhängung	Suspensión de cabina	Hyttupphängning	
2	VOE 60113096	16					Flange screw	Vis à embase	Flanschschraube	Tornillo embridado	Flänsskruv	

1		**Cab mounting block** **Suspension de cabine** **Kabinenaufhängung** **Suspensión de cabina** **Hyttupphängning**	Catalogue id **20806**	Group **818**
2				
3			Illustr. No **1075866**	Section **120**
4				
5		**86508**	Issue **20053804-A**	Page **859**

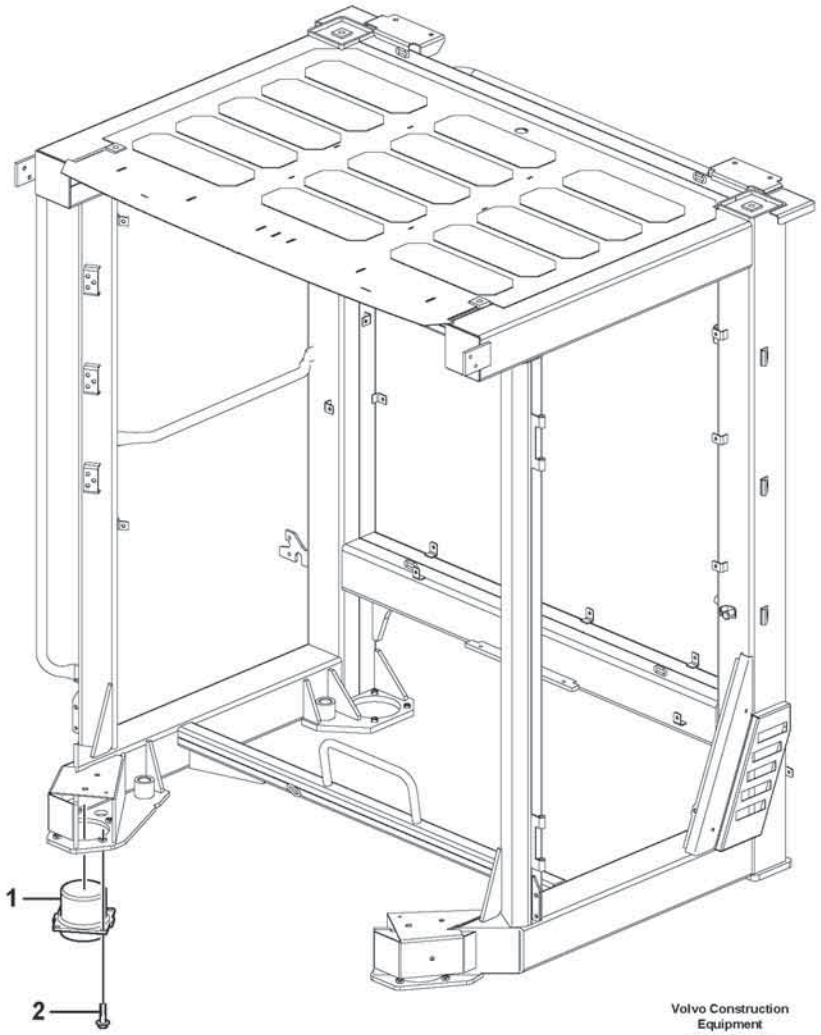

Volvo Construction Equipment

1075866

Fig.	Part No.	Quantity 1	2	3	PS	KIT	Description	Dénomination	Bezeichnung	Denominación	Benämning	Notes
1	VOE 16836005	4					Cab suspension	Suspension cabine	Fahrerhausaufhängung	Suspensión de cabina	Hyttupphängning	
2	VOE 60113098	16					Flange screw	Vis à embase	Flanschschraube	Tornillo embridado	Flänsskruv	

1		**Cab mounting block** **Suspension de cabine** **Kabinenaufhängung** **Suspensión de cabina** **Hyttupphängning**	Catalogue id **20806**	Group **818**
2				
3			Illustr. No **1075866**	Section **130**
4				
5		**87311**	Issue **20053804-A**	Page **861**

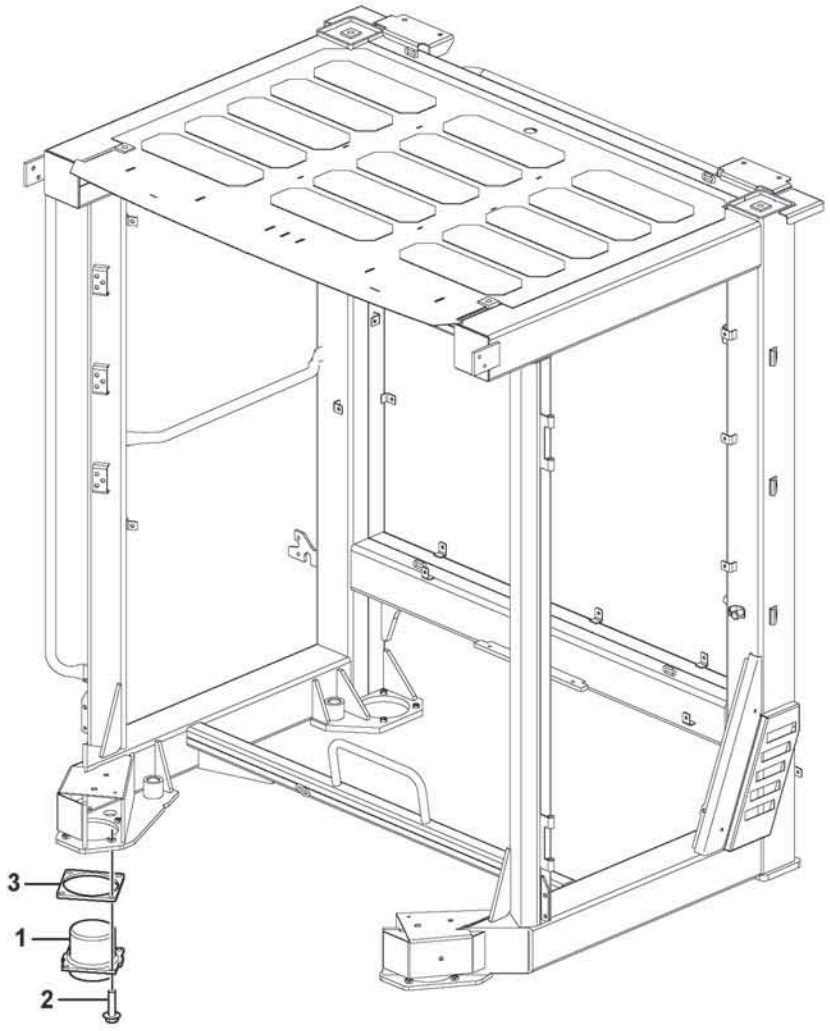

Volvo Construction Equipment
1093281

Fig.	Part No.	Quantity 1	2	3	PS	KIT	Description	Dénomination	Bezeichnung	Denominación	Benämning	Notes
1	VOE 16908173	4					Cab suspension	Suspension cabine	Fahrerhausaufhängung	Suspensión de cabina	Hyttupphängning	
2	VOE 984756	16					Flange screw	Vis à embase	Flanschschraube	Tornillo embridado	Flänsskruv	
3	VOE 16898560	4					Bracket	Console	Konsole	Consola	Konsol	

1		**Cab mounting block** **Suspension de cabine** **Kabinenaufhängung** **Suspensión de cabina** **Hyttupphängning**	Catalogue id **20806**	Group **818**
2				
3			Illustr. No **1093281**	Section **140**
4				
5		**87312**	Issue **20053804-A**	Page **863**

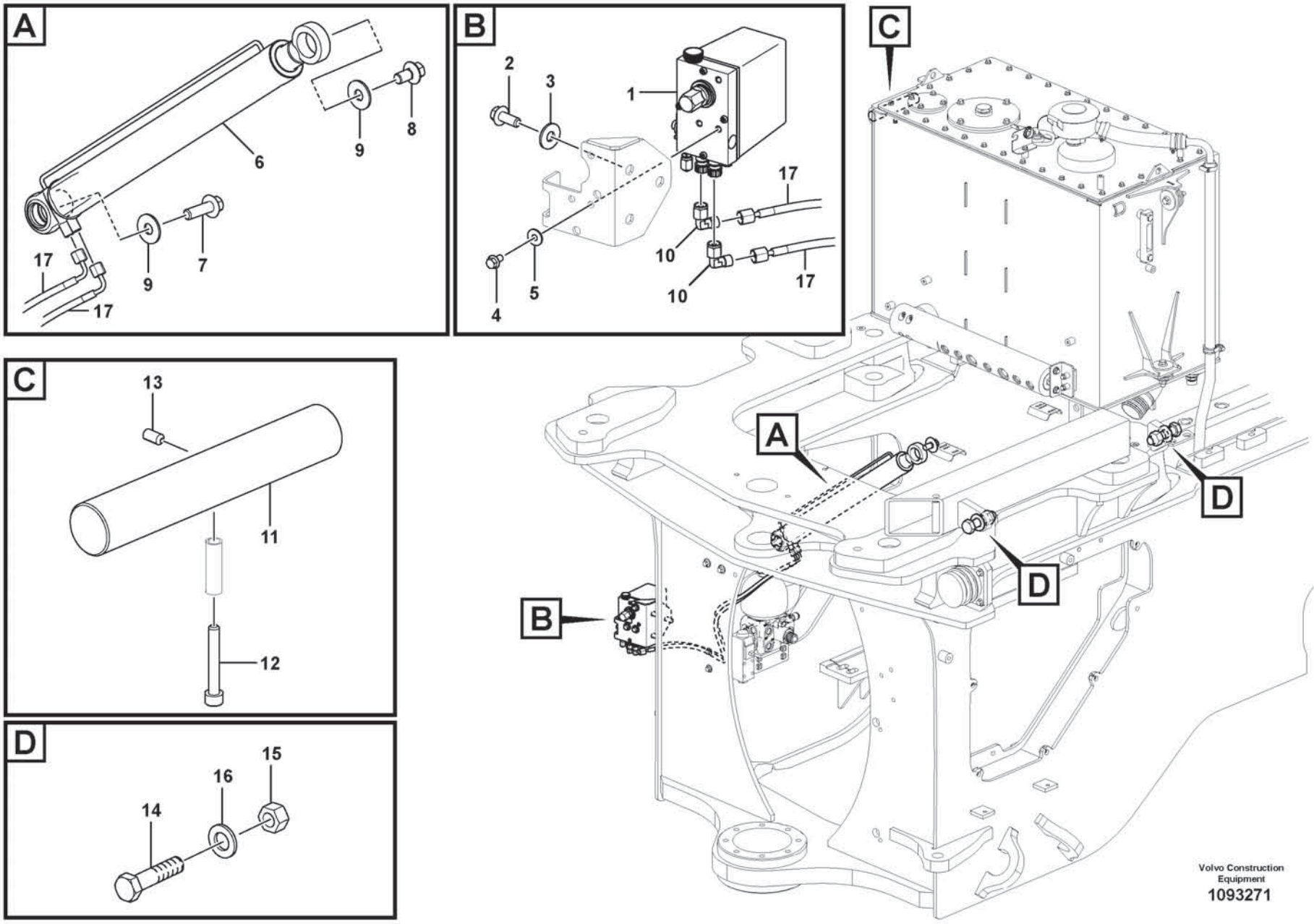
A
6
9
8
17
9
7
17
B
2
3
1
17
10
10
17
4
5
C
13
11
12
D
15
16
14
A
B
C
D
D
Volvo Construction Equipment
1093271

Fig.	Part No.	Quantity 1	2	3	PS	KIT	Description	Dénomination	Bezeichnung	Denominación	Benämning	Notes
1	VOE 17252299	1					Hydraulic cab tilt unit	Dispos.hydraul.bascul.	Kipphydraulik	Dispositivo hidráulico de volqueo	Hydraulisk tippanordning	
2	VOE 60113107	3					Flange screw	Vis à embase	Flanschschraube	Tornillo embridado	Flänsskruv	
3	VOE 60113870	3					Washer	Rondelle	Scheibe	Arandela	Bricka	
4	VOE 60113080	3					Flange screw	Vis à embase	Flanschschraube	Tornillo embridado	Flänsskruv	
5	VOE 60114321	3					Washer	Rondelle	Scheibe	Arandela	Bricka	
6	VOE 17274022	1					Hydraulic cylinder	Vérin hydraulique	Hydraulikzylinder	Cilindro hidráulico	Hydraulcylinder	
7	VOE 60113126	1					Flange screw	Vis à embase	Flanschschraube	Tornillo embridado	Flänsskruv	
8	VOE 60113287	1					Flange screw	Vis à embase	Flanschschraube	Tornillo embridado	Flänsskruv	
9	VOE 60113807	2					Washer	Rondelle	Scheibe	Arandela	Bricka	
10	VOE 977901	2					Elbow nipple	Raccord coudé	Winkelnippel	Niple angular	V-nippel	
	VOE 955978	1					•O-ring	•Joint torique	•O-Ring	•Anillo tórico	•O-ring	
11	VOE 16851583	1					Pin	Goupille	Stift	Pasador	Pinne	
12	VOE 60112633	1					Hex. socket screw	Vis à six pans creux	Innensechskantschraube	Tornillo de hexágono embutido	Insexskruv	
13	VOE 963051	1					Set screw	Vis butée	Anschlagschraube	Tornillo tope	Stoppskruv	
14	VOE 60110026	2					Hexagon screw	Vis à tête hexagonale	Sechskantschraube	Tornillo hexagonal	Sexkantsskruv	
15	VOE 997412	2					Hexagon nut	Écrou hexagonal	Sechskantmutter	Tuerca hexagonal	Sexkantsmutter	
16	VOE 13930888	2					Washer	Rondelle	Scheibe	Arandela	Bricka	
17	VOE 980055	2					Hose assembly	Conduit flexible	Schlauchleitung	Conducto	Slangledning	
17	VOE 955978	1					•O-ring	•Joint torique	•O-Ring	•Anillo tórico	•O-ring	

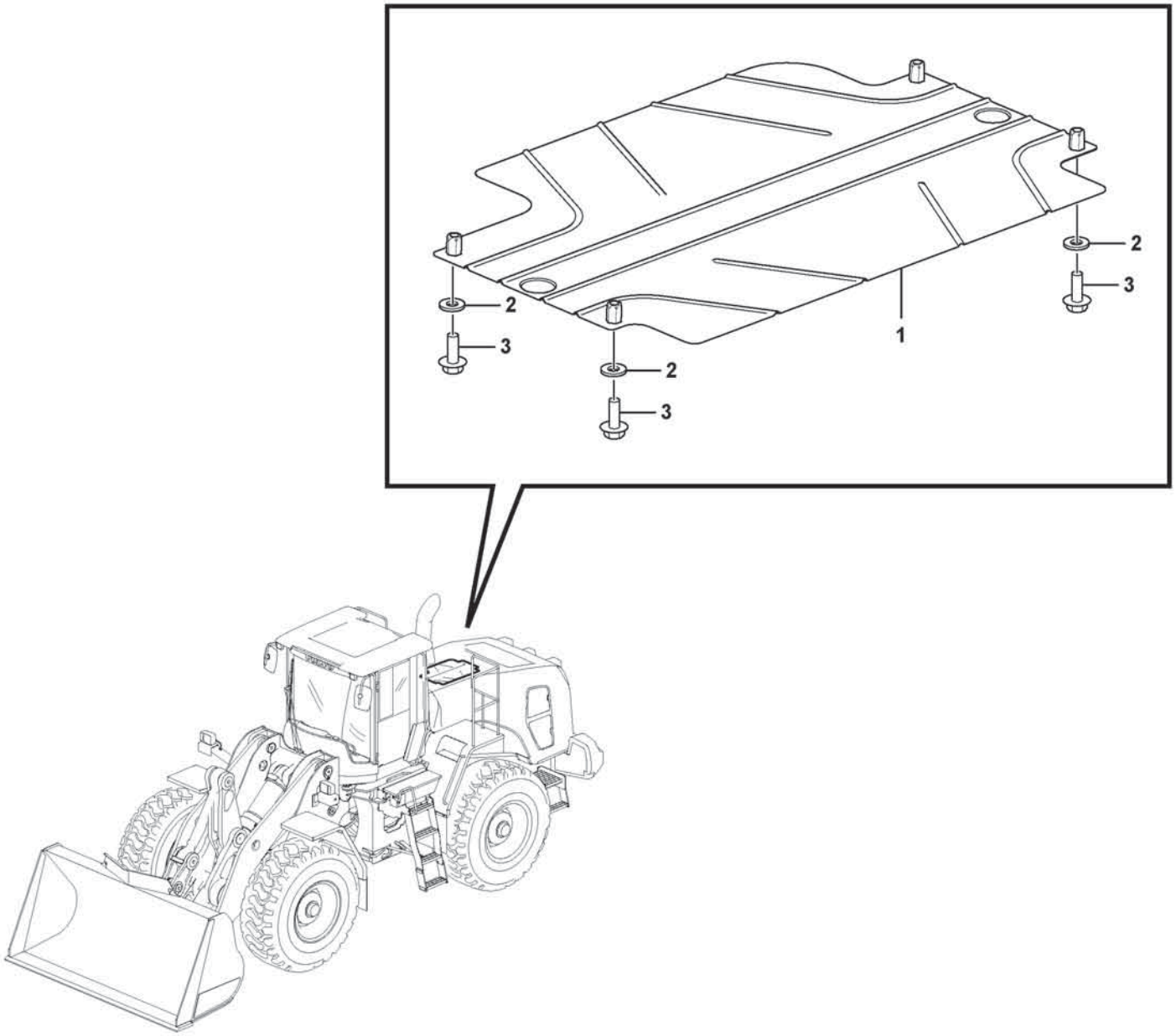

Volvo Construction Equipment
1093790

Fig.	Part No.	Quantity 1	2	3	PS	KIT	Description	Dénomination	Bezeichnung	Denominación	Benämning	Notes
1	VOE 16870440	1					Heat shield	Écran thermique	Wärmeschild	Defensa térmica	Värmesköld	
2	VOE 60114321	4					Washer	Rondelle	Scheibe	Arandela	Bricka	
3	VOE 994446	4					Flange screw	Vis à embase	Flanschschraube	Tornillo embridado	Flänsskruv	

1		**Heat shield** **Pare-chaleur** **Wärmeschild** **Defensa termica** **Värmesköld**	Catalogue id **20806**	Group **821**
2				
3			Illustr. No **1093790**	Section **500**
4				
5		**86525**	Issue **20053804-A**	Page **867**

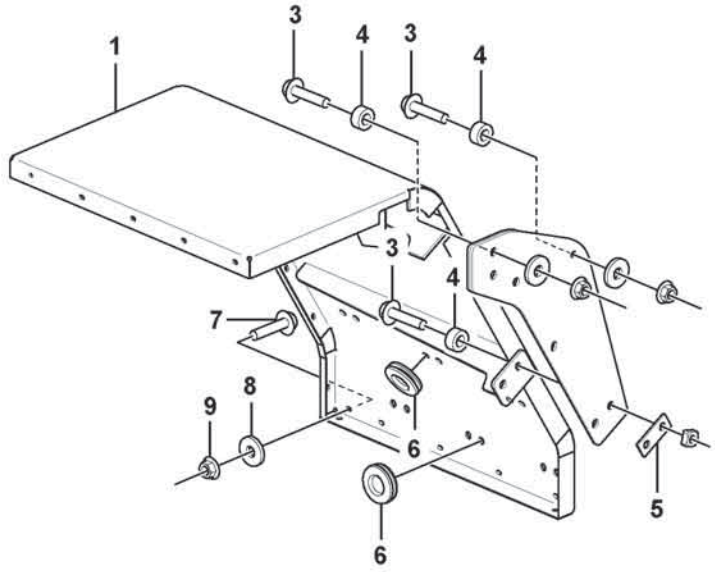

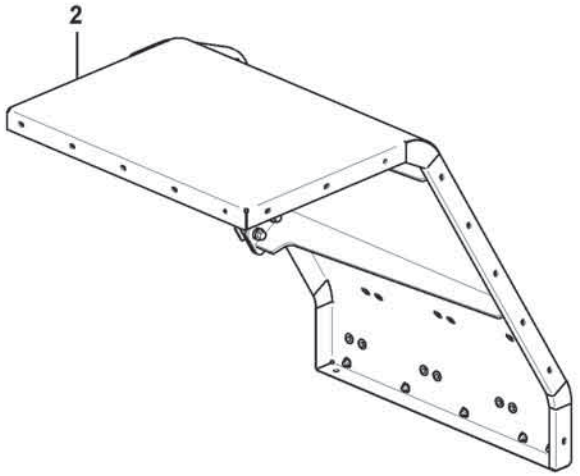

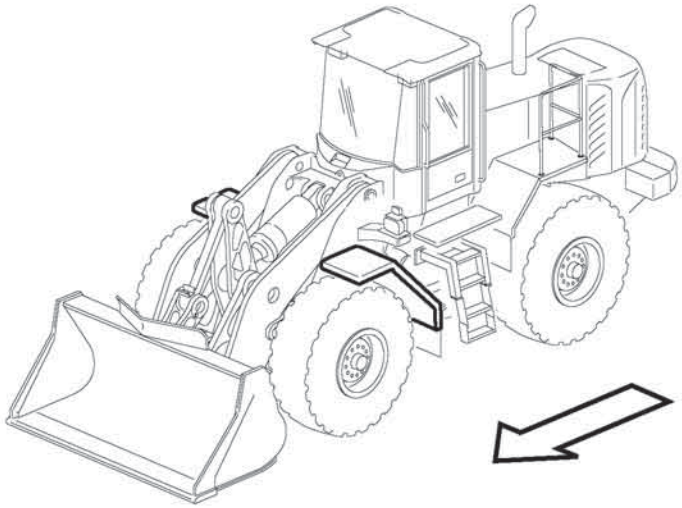

Volvo Construction Equipment

1075313

Fig.	Part No.	Quantity 1	2	3	PS	KIT	Description	Dénomination	Bezeichnung	Denominación	Benämning	Notes
1	VOE 16826837	1					Front mudguard	Aile av	Vorderkotflügel	Guardabarros delantero	Framskärm	RH
2	VOE 16826839	1					Front mudguard	Aile av	Vorderkotflügel	Guardabarros delantero	Framskärm	LH
3	VOE 60113113	12					Flange screw	Vis à embase	Flanschschraube	Tornillo embridado	Flänsskruv	
4	VOE 60113595	12					Spacer sleeve	Douille entretoise	Abstandhülse	Manguito distanciador	Distanshylsa	
5	VOE 11105011	2					Nut plate	Plaque filetée	Gewindeplatte	Placa de tuerca	Mutterplatta	
6	VOE 941267	24					Plug	Tampon	Stopfen	Tapón	Plugg	
7	VOE 984736	10					Flange screw	Vis à embase	Flanschschraube	Tornillo embridado	Flänsskruv	
8	VOE 60114321	10					Washer	Rondelle	Scheibe	Arandela	Bricka	
9	VOE 990950	10					Flange lock nut	Contre-écrou à embase	Flanschverschlussmutter	Contratuerca embridada	Flänslåsmutter	

1		**Fender, front** **Aile, AV** **Kotflügel, vorn** **Guardabarros, delantero** **Stänkskärm, fram**	Catalogue id **20806**	Group **825**
2				
3			Illustr. No **1075313**	Section **100**
4				
5		**85809**	Issue **20053804-A**	Page **869**

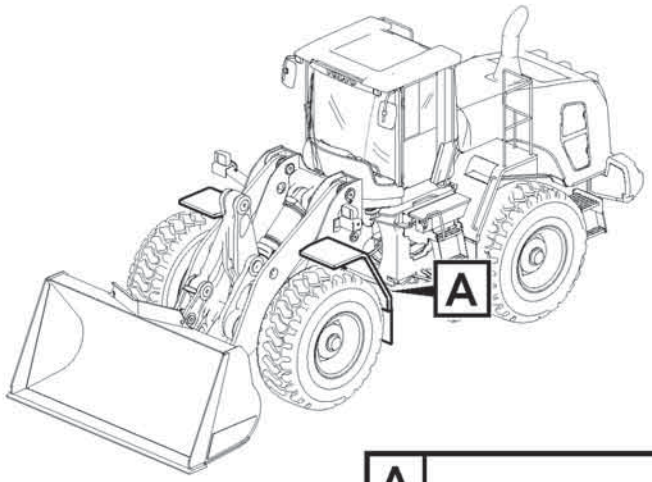
A

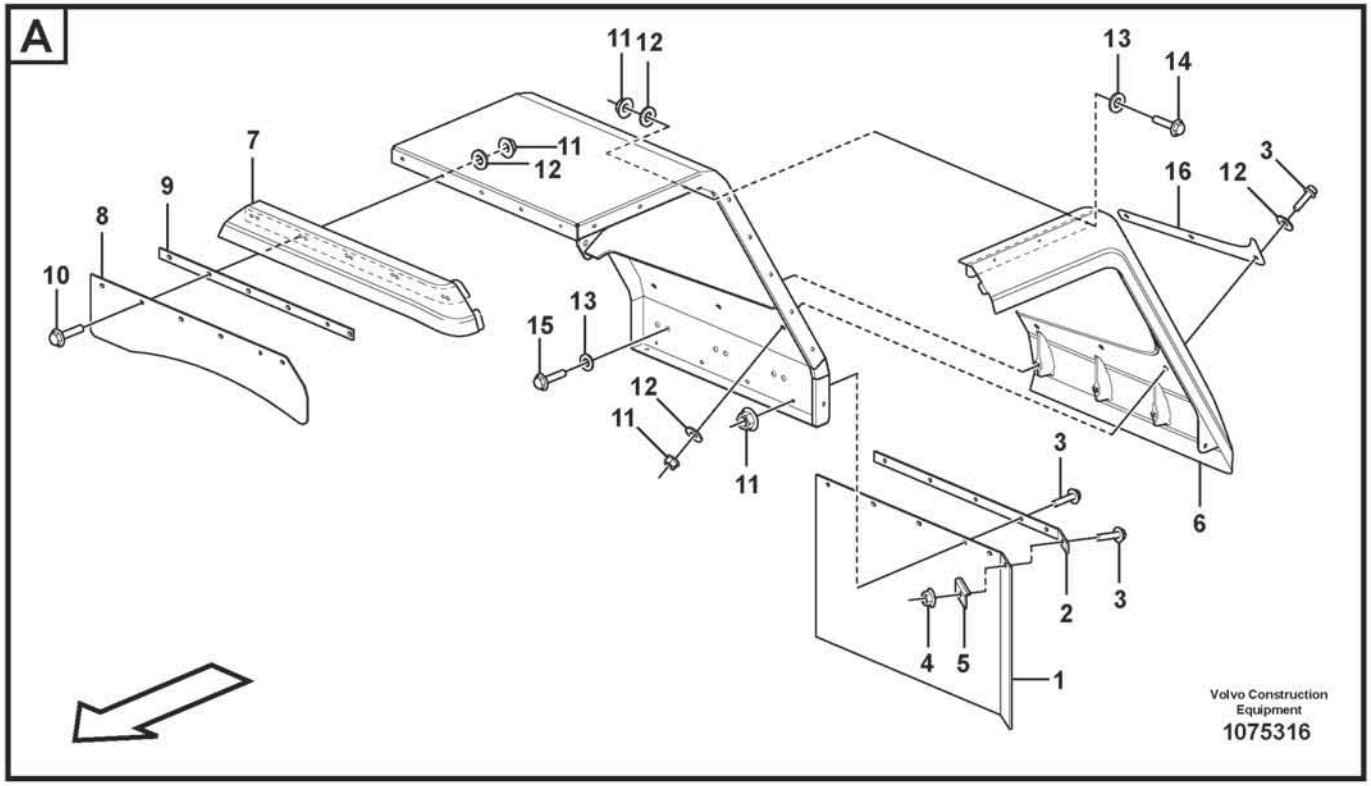
A
11
12
13
14
7
11
12
16
12
3
9
8
10
13
15
12
11
11
3
6
2
3
4
5
1
Volvo Construction Equipment
1075316

Fig.	Part No.	Quantity 1	2	3	PS	KIT	Description	Dénomination	Bezeichnung	Denominación	Benämning	Notes
1	VOE 15171105	2					Mudflap	Pare-boue	Schmutzfänger	Parafango	Stänkskydd	
2	VOE 15171108	2					Attaching plate	Plaque de fixation	Befestigungsplatte	Placa de fijación	Fästplatta	
3	VOE 984736	8					Flange screw	Vis à embase	Flanschschraube	Tornillo embridado	Flänsskruv	
4	VOE 990950	2					Flange lock nut	Contre-écrou à embase	Flanschverschlussmutter	Contratuerca embridada	Flänslåsmutter	
5	VOE 15169361	2					Attaching plate	Plaque de fixation	Befestigungsplatte	Placa de fijación	Fästplatta	
6	VOE 16824744	1					Mudguard widener	Élargisseur d'aile	Kotflügelansatz	Guardabarros reforzado	Skärmbreddare	LH
6	VOE 16824746	1					Mudguard widener	Élargisseur d'aile	Kotflügelansatz	Guardabarros reforzado	Skärmbreddare	RH
7	VOE 16860835	1					Mudguard widener	Élargisseur d'aile	Kotflügelansatz	Guardabarros reforzado	Skärmbreddare	LH
7	VOE 16860836	1					Mudguard widener	Élargisseur d'aile	Kotflügelansatz	Guardabarros reforzado	Skärmbreddare	RH
8	VOE 15171792	2					Mudflap	Pare-boue	Schmutzfänger	Parafango	Stänkskydd	
9	VOE 15171800	2					Attaching plate	Plaque de fixation	Befestigungsplatte	Placa de fijación	Fästplatta	
10	VOE 984738	12					Flange screw	Vis à embase	Flanschschraube	Tornillo embridado	Flänsskruv	
11	VOE 990950	36					Flange lock nut	Contre-écrou à embase	Flanschverschlussmutter	Contratuerca embridada	Flänslåsmutter	
12	VOE 60114321	40					Washer	Rondelle	Scheibe	Arandela	Bricka	
13	VOE 994861	26					Washer	Rondelle	Scheibe	Arandela	Bricka	
14	VOE 984735	18					Flange screw	Vis à embase	Flanschschraube	Tornillo embridado	Flänsskruv	
15	VOE 984732	6					Flange screw	Vis à embase	Flanschschraube	Tornillo embridado	Flänsskruv	
16	VOE 16861479	2					Plate	Tôle	Blech	Chapa	Plåt	

1		**Widener kit for standard mudguards, front** **Kit élargisseurs de garde-boue standard, AV** **Kotflügelansatz, vorne** **Juego de ampliación para guardabarros estándar, delantero** **Skärmbreddare till standardskärmar, fram**	Catalogue id **20806**	Group **825**
2				
3			Illustr. No **1075316**	Section **200**
4				
5		**84689, 85083**	Issue **20053804-A**	Page **871**

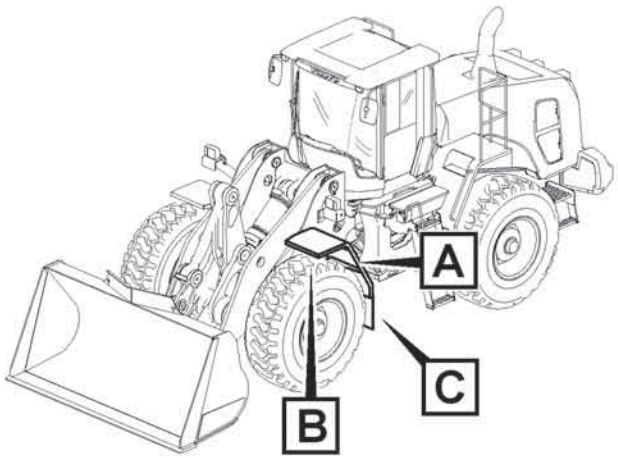

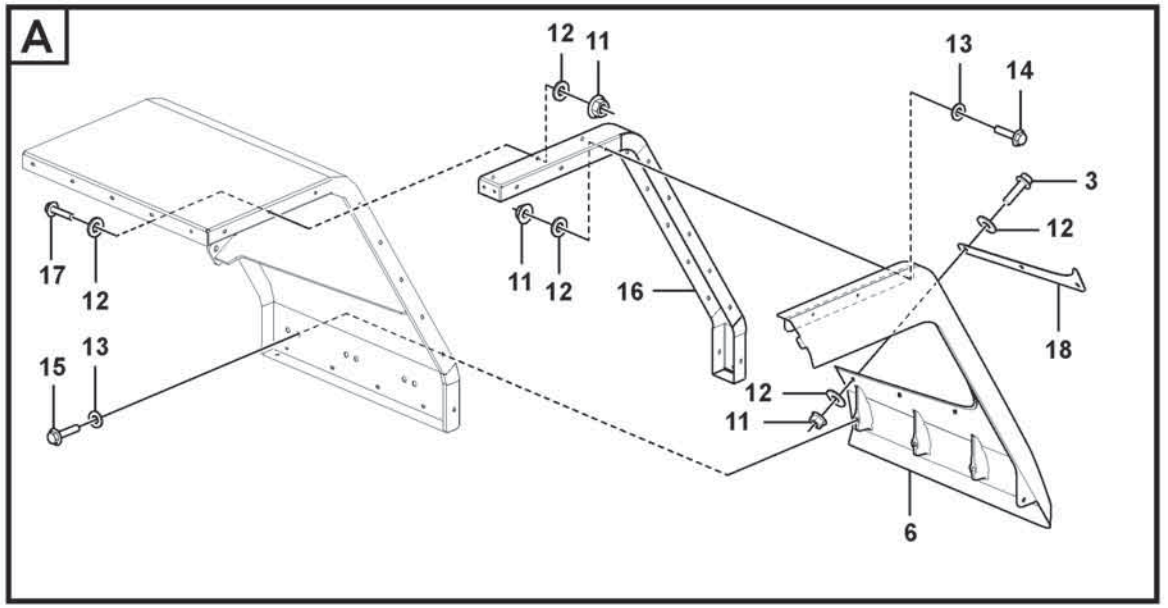

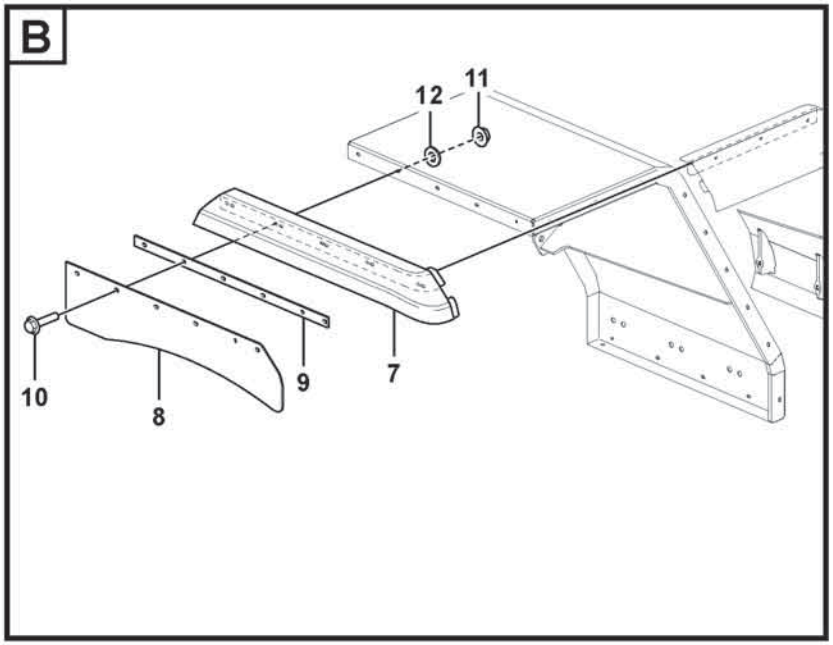

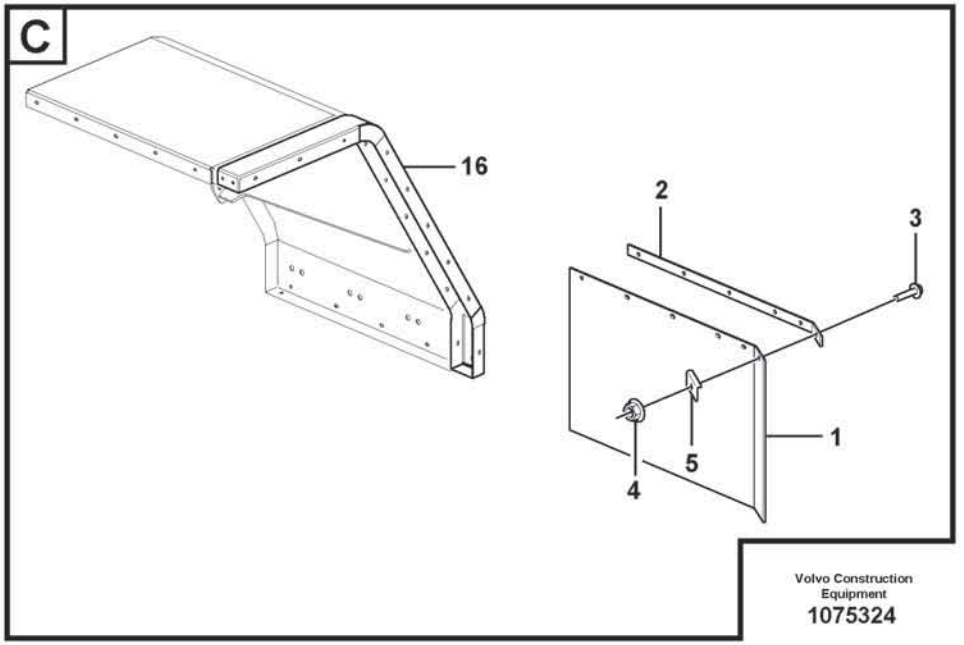

Volvo Construction Equipment
1075324

Fig.	Part No.	Quantity 1	2	3	PS	KIT	Description	Dénomination	Bezeichnung	Denominación	Benämning	Notes
1	VOE 15168915	2					Mudflap	Pare-boue	Schmutzfänger	Parafango	Stänkskydd	
2	VOE 15168920	2					Attaching plate	Plaque de fixation	Befestigungsplatte	Placa de fijación	Fästplatta	
3	VOE 984736	8					Flange screw	Vis à embase	Flanschschraube	Tornillo embridado	Flänsskruv	
4	VOE 990950	2					Flange lock nut	Contre-écrou à embase	Flanschverschlussmutter	Contratuerca embridada	Flänslåsmutter	
5	VOE 15169361	2					Attaching plate	Plaque de fixation	Befestigungsplatte	Placa de fijación	Fästplatta	
6	VOE 16824734	1					Mudguard widener	Élargisseur d'aile	Kotflügelansatz	Guardabarros reforzado	Skärmbreddare	LH
6	VOE 16824739	1					Mudguard widener	Élargisseur d'aile	Kotflügelansatz	Guardabarros reforzado	Skärmbreddare	RH
7	VOE 16860833	1					Mudguard widener	Élargisseur d'aile	Kotflügelansatz	Guardabarros reforzado	Skärmbreddare	LH
7	VOE 16860834	1					Mudguard widener	Élargisseur d'aile	Kotflügelansatz	Guardabarros reforzado	Skärmbreddare	RH
8	VOE 15171719	2					Mudflap	Pare-boue	Schmutzfänger	Parafango	Stänkskydd	
9	VOE 15171787	2					Attaching plate	Plaque de fixation	Befestigungsplatte	Placa de fijación	Fästplatta	
10	VOE 984738	12					Flange screw	Vis à embase	Flanschschraube	Tornillo embridado	Flänsskruv	
11	VOE 990950	54					Flange lock nut	Contre-écrou à embase	Flanschverschlussmutter	Contratuerca embridada	Flänslåsmutter	
12	VOE 60114321	76					Washer	Rondelle	Scheibe	Arandela	Bricka	
13	VOE 994861	26					Washer	Rondelle	Scheibe	Arandela	Bricka	
14	VOE 984735	18					Flange screw	Vis à embase	Flanschschraube	Tornillo embridado	Flänsskruv	
15	VOE 984732	6					Flange screw	Vis à embase	Flanschschraube	Tornillo embridado	Flänsskruv	
16	VOE 16826785	2					Mudguard extension	Allonge d'aile	Kotflügelansatz	Prolongación guardabarros	Skärmförlängning	
16	VOE 16827060	2					Mudguard extension	Allonge d'aile	Kotflügelansatz	Prolongación guardabarros	Skärmförlängning	ALT 65' TIRES
17	VOE 984734	18					Flange screw	Vis à embase	Flanschschraube	Tornillo embridado	Flänsskruv	
18	VOE 16861479	2					Plate	Tôle	Blech	Chapa	Plåt	

1		**Widener kit for standard mudguards, front** **Kit élargisseurs de garde-boue standard, AV** **Kotflügelansatz, vorne** **Juego de ampliación para guardabarros estándar, delantero** **Skärmbreddare till standardskärmar, fram**	Catalogue id **20806**	Group **825**
2				
3			Illustr. No **1075324**	Section **300**
4				
5		**85082, 85085**	Issue **20053804-A**	Page **873**

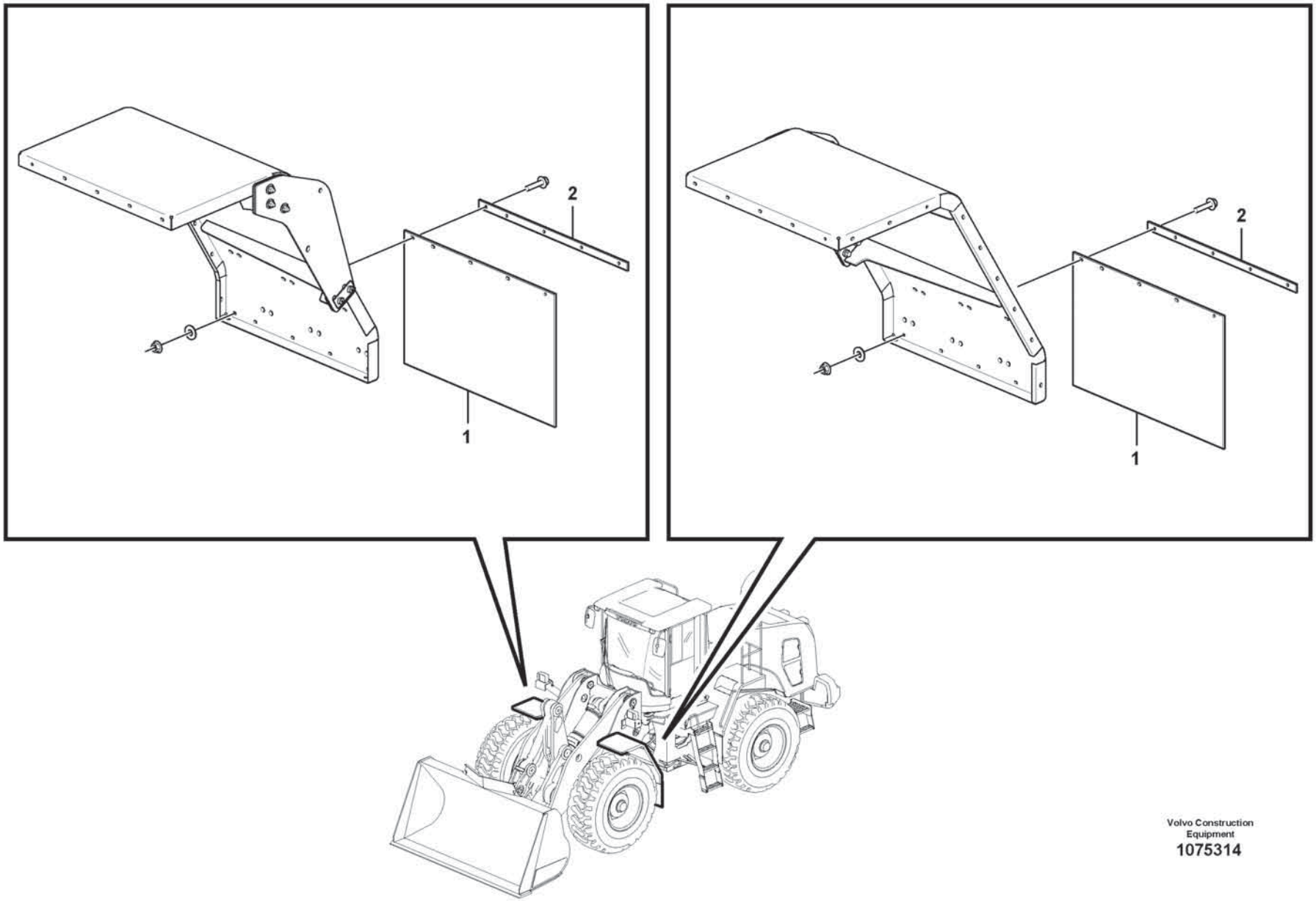

Volvo Construction Equipment

1075314

Fig.	Part No.	Quantity 1	2	3	PS	KIT	Description	Dénomination	Bezeichnung	Denominación	Benämning	Notes
1	VOE 15170778	2					Mudflap	Pare-boue	Schmutzfänger	Parafango	Stänkskydd	
2	VOE 15170796	2					Attaching plate	Plaque de fixation	Befestigungsplatte	Placa de fijación	Fästplatta	

1		**Mud guards, front.** **Garde-boue, Av** **Kotflügel, vorne** **Guardabarros, delante.** **Stänkskärmar, fram.**	Catalogue id **20806**	Group **825**
2				
3			Illustr. No **1075314**	Section **500**
4				
5		**85817**	Issue **20053804-A**	Page **875**

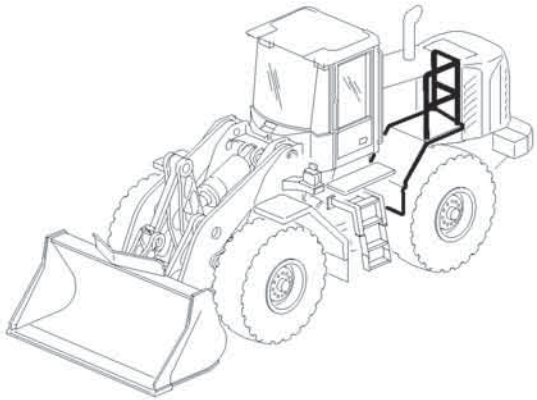

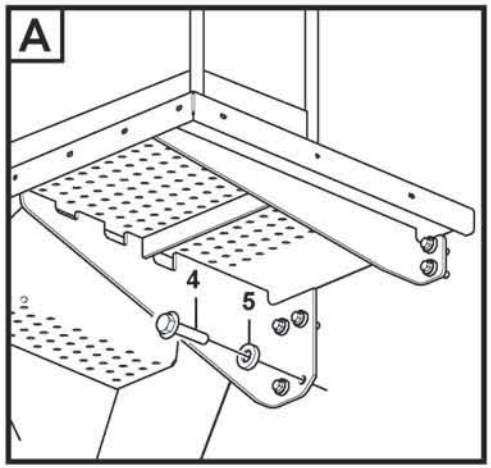

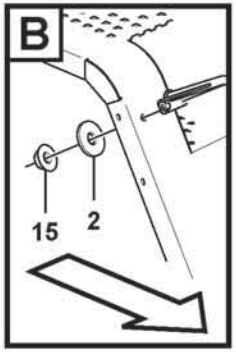

Volvo Construction Equipment
1078900

Fig.	Part No.	Quantity 1	2	3	PS	KIT	Description	Dénomination	Bezeichnung	Denominación	Benämning	Notes
1	VOE 16861158	1					Rear fender	Aile arrière	Hinterkotflügel	Guaroabarros posterior	Bakskärm	
2	VOE 60113870	15					Washer	Rondelle	Scheibe	Arandela	Bricka	
3	VOE 984816	9					Flange screw	Vis à embase	Flanschschraube	Tornillo embridado	Flänsskruv	
4	VOE 60113111	12					Flange screw	Vis à embase	Flanschschraube	Tornillo embridado	Flänsskruv	
5	VOE 11156647	12					Washer	Rondelle	Scheibe	Arandela	Bricka	
6	VOE 16280104	1					Hand rail	Tige articulée	Handlauf	Pasamanos	Ledstång	
7	VOE 15165810	2					Mudflap	Pare-boue	Schmutzfänger	Parafango	Stänkskydd	
8	VOE 60113110	2					Flange screw	Vis à embase	Flanschschraube	Tornillo embridado	Flänsskruv	
9	VOE 16280095	1					Handle	Poignée	Griff	Mango	Handtag	
10	VOE 15096176	1					Mudflap	Pare-boue	Schmutzfänger	Parafango	Stänkskydd	
11	VOE 15096199	1					Bracket	Console	Konsole	Consola	Konsol	
12	VOE 60114321	15					Washer	Rondelle	Scheibe	Arandela	Bricka	
13	VOE 984736	15					Flange screw	Vis à embase	Flanschschraube	Tornillo embridado	Flänsskruv	
14	VOE 990950	15					Flange lock nut	Contre-écrou à embase	Flanschverschlussmutter	Contratuerca embridada	Flänslåsmutter	
15	VOE 990952	2					Flange lock nut	Contre-écrou à embase	Flanschverschlussmutter	Contratuerca embridada	Flänslåsmutter	
16	VOE 941267	8					Plug	Tampon	Stopfen	Tapón	Plugg	
17	VOE 16860989	1					Rear fender	Aile arrière	Hinterkotflügel	Guaroabarros posterior	Bakskärm	
18	VOE 16280105	1					Hand rail	Tige articulée	Handlauf	Pasamanos	Ledstång	
19	VOE 60113112	2					Flange screw	Vis à embase	Flanschschraube	Tornillo embridado	Flänsskruv	
20	VOE 16280121	1					Handle	Poignée	Griff	Mango	Handtag	
21	VOE 60113107	2					Flange screw	Vis à embase	Flanschschraube	Tornillo embridado	Flänsskruv	
22	VOE 15165855	2					Bar	Barre	Stab	Barra	Stång	

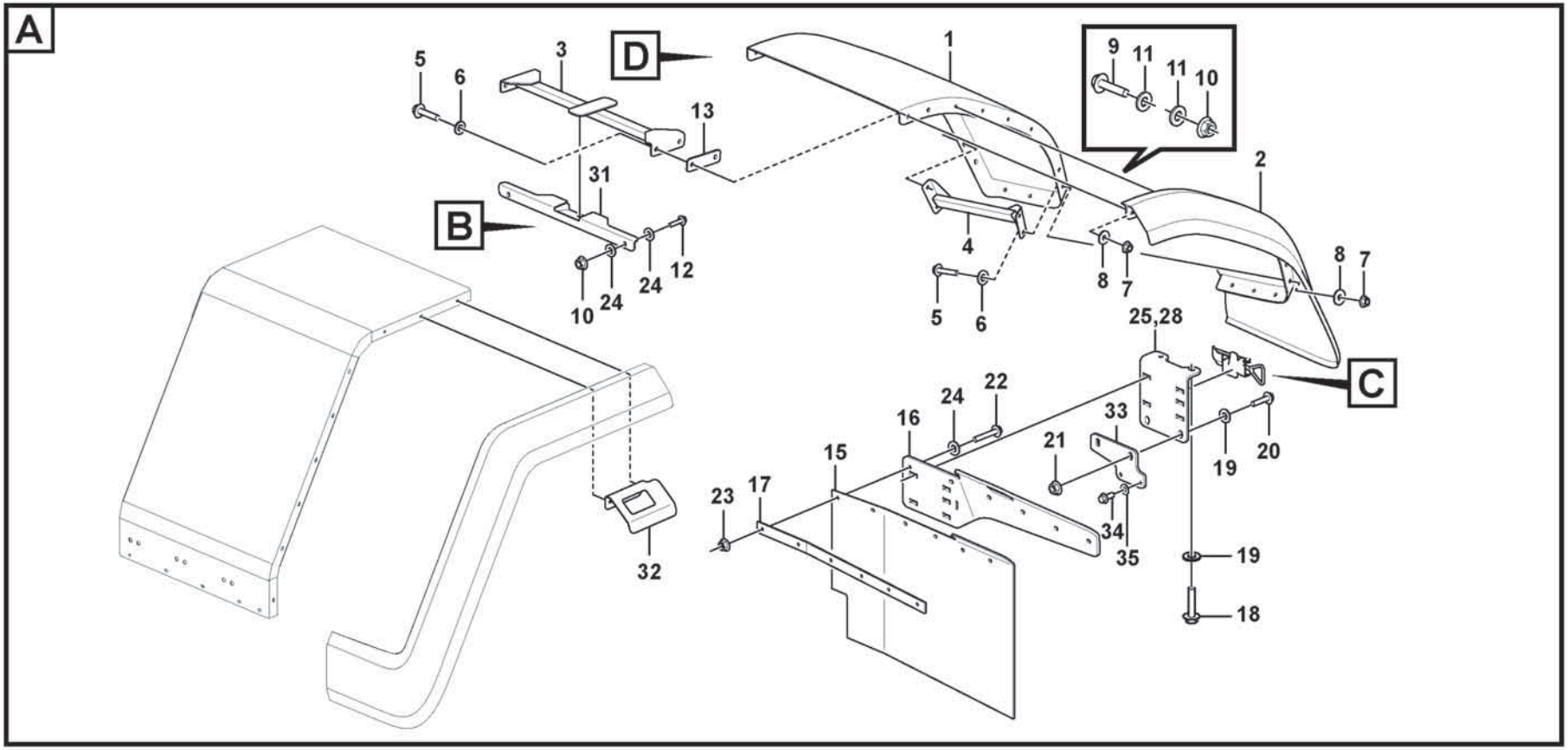

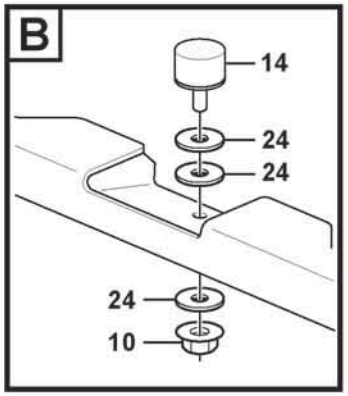

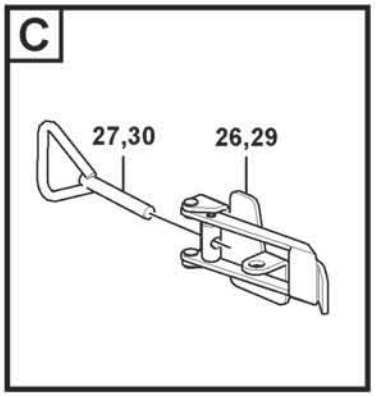

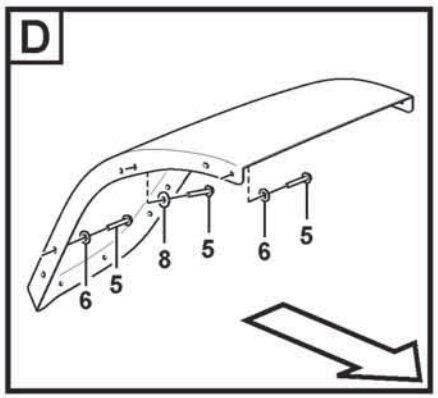

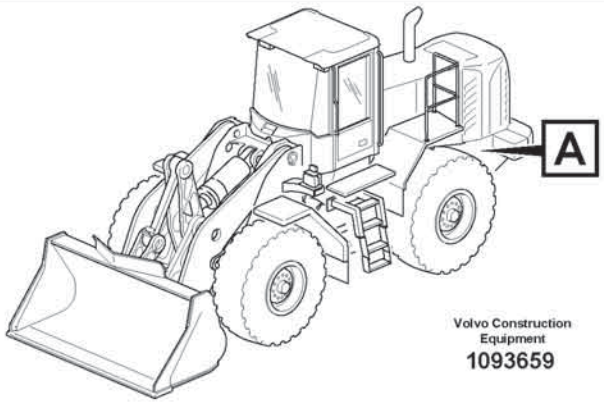

Volvo Construction Equipment

1093659

Fig.	Part No.	Quantity 1	2	3	PS	KIT	Description	Dénomination	Bezeichnung	Denominación	Benämning	Notes
1	VOE 16825730	1					Mudguard	Aile	Kotflügel	Guardabarros	Stänkskärm	LH
1	VOE 16825731	1					Mudguard	Aile	Kotflügel	Guardabarros	Stänkskärm	RH
2	VOE 16860752	1					Mudguard widener	Élargisseur d'aile	Kotflügelansatz	Guardabarros reforzado	Skärmbreddare	LH
2	VOE 16860754	1					Mudguard widener	Élargisseur d'aile	Kotflügelansatz	Guardabarros reforzado	Skärmbreddare	RH
3	VOE 16824437	2					Bracket	Console	Konsole	Consola	Konsol	
4	VOE 16805139	1					Bracket	Console	Konsole	Consola	Konsol	LH
4	VOE 16805142	1					Bracket	Console	Konsole	Consola	Konsol	RH
5	VOE 60113096	20					Flange screw	Vis à embase	Flanschschraube	Tornillo embridado	Flänsskruv	
6	VOE 60113866	16					Washer	Rondelle	Scheibe	Arandela	Bricka	
7	VOE 990941	8					Flange nut	Écrou à embase	Flanschmutter	Tuerca embridada	Flänsmutter	
8	VOE 60112737	12					Washer	Rondelle	Scheibe	Arandela	Bricka	
9	VOE 984736	16					Flange screw	Vis à embase	Flanschschraube	Tornillo embridado	Flänsskruv	
10	VOE 990950	22					Flange lock nut	Contre-écrou à embase	Flanschverschlussmutter	Contratuerca embridada	Flänslåsmutter	
11	VOE 994861	32					Washer	Rondelle	Scheibe	Arandela	Bricka	
12	VOE 984735	4					Flange screw	Vis à embase	Flanschschraube	Tornillo embridado	Flänsskruv	
13	VOE 16824524	REQ					Washer	Rondelle	Scheibe	Arandela	Bricka	
14	VOE 16818417	2					Rubber stop	Butée caoutchouc	Gummipuffer	Tope de goma	Gummistopp	
15	VOE 15171009	2					Mudflap	Pare-boue	Schmutzfänger	Parafango	Stänkskydd	
16	VOE 15173074	1					Bracket	Console	Konsole	Consola	Konsol	LH
16	VOE 15173075	1					Bracket	Console	Konsole	Consola	Konsol	RH
17	VOE 15170830	2					Attaching plate	Plaque de fixation	Befestigungsplatte	Placa de fijación	Fästplatta	
18	VOE 60113111	4					Flange screw	Vis à embase	Flanschschraube	Tornillo embridado	Flänsskruv	
19	VOE 60113870	8					Washer	Rondelle	Scheibe	Arandela	Bricka	
20	VOE 984816	4					Flange screw	Vis à embase	Flanschschraube	Tornillo embridado	Flänsskruv	
21	VOE 990952	4					Flange lock nut	Contre-écrou à embase	Flanschverschlussmutter	Contratuerca embridada	Flänslåsmutter	
22	VOE 984738	12					Flange screw	Vis à embase	Flanschschraube	Tornillo embridado	Flänsskruv	
23	VOE 990950	12					Flange lock nut	Contre-écrou à embase	Flanschverschlussmutter	Contratuerca embridada	Flänslåsmutter	
24	VOE 60114321	26					Washer	Rondelle	Scheibe	Arandela	Bricka	
25	VOE 16809807	1					Bracket	Console	Konsole	Consola	Konsol	LH

1		**widener kit for standard mudguards, rear** **Kit élargisseurs de garde-boue standard, AR** **Kotflügelansatz, hinten** **Juego de ampliación para guardabarros estándar, trasero** **Skärmbreddare till standardskärmar, bak**
2		
3		
4		
5		**84689**

Catalogue id	Group
20806	**826**
Illustr. No	Section
1093659	**300**
Issue	Page
20053804-A	**879**

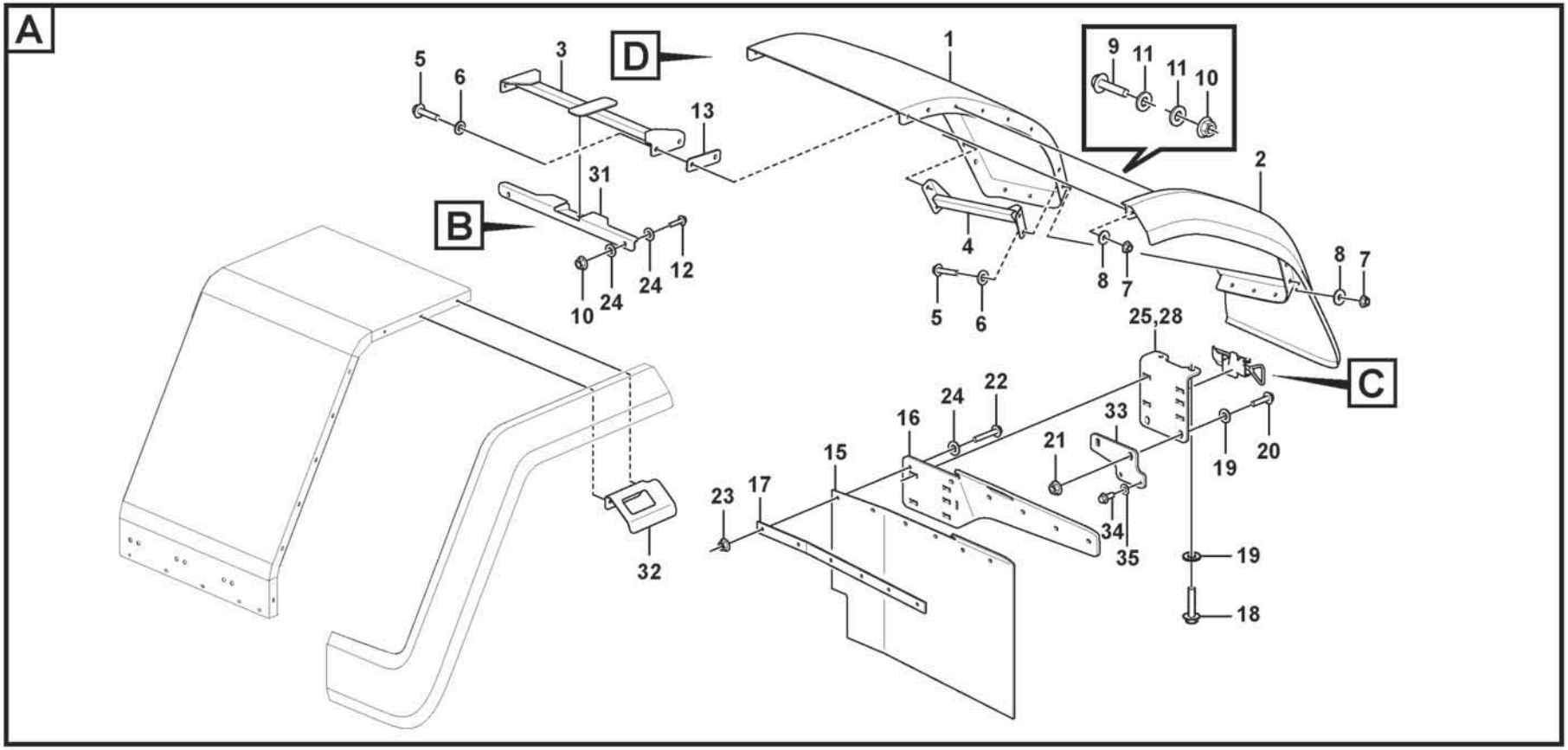

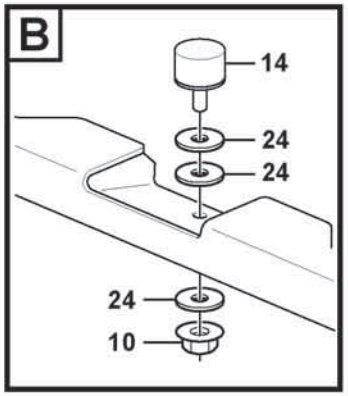

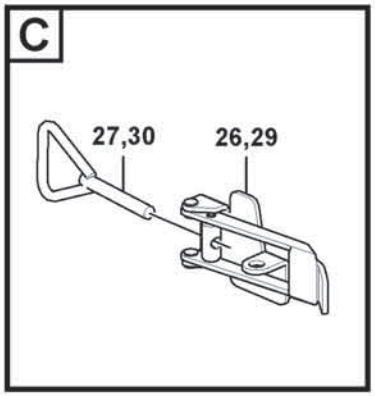

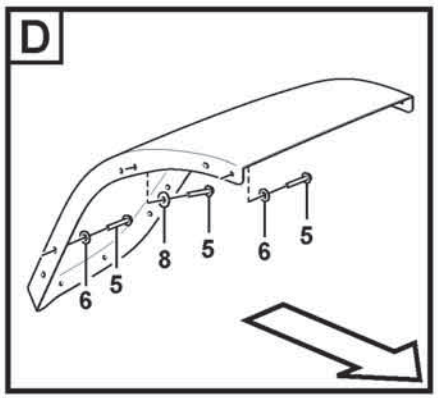

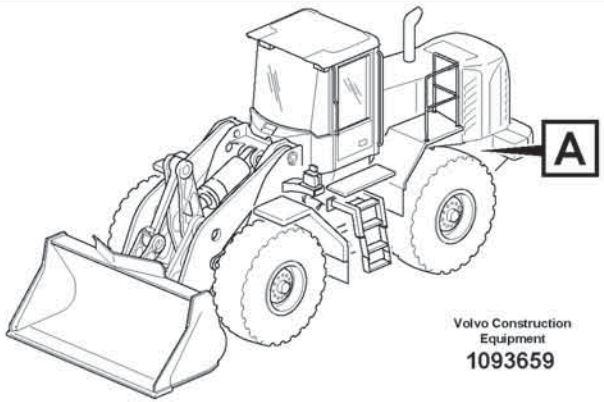

Volvo Construction Equipment

1093659

Fig.	Part No.	Quantity 1	2	3	PS	KIT	Description	Dénomination	Bezeichnung	Denominación	Benämning	Notes
26	VOE 11015641	1					•Eccentric lock	•Verrou excentrique	•Exzentersicherung	•Cerradura excéntrica	•Excenterlås	
27	VOE 11015640	1					•Eye bolt	•Vis oeillet	•Ringschraube	•Ojo tornillo	•Ögleskruv	
28	VOE 16809808	1					Bracket	Console	Konsole	Consola	Konsol	RH
29	VOE 11015641	1					•Eccentric lock	•Verrou excentrique	•Exzentersicherung	•Cerradura excéntrica	•Excenterlås	
30	VOE 11015640	1					•Eye bolt	•Vis oeillet	•Ringschraube	•Ojo tornillo	•Ögleskruv	
31	VOE 16824402	2					Bracket	Console	Konsole	Consola	Konsol	
32	VOE 15148351	1					Bracket	Console	Konsole	Consola	Konsol	LH
32	VOE 15148370	1					Bracket	Console	Konsole	Consola	Konsol	RH
33	VOE 16683882	2					Plate	Tôle	Blech	Chapa	Plåt	
34	VOE 984753	4					Flange screw	Vis à embase	Flanschschraube	Tornillo embridado	Flänsskruv	
35	VOE 994849	4					Washer	Rondelle	Scheibe	Arandela	Bricka	

1		**widener kit for standard mudguards, rear** **Kit élargisseurs de garde-boue standard, AR** **Kotflügelansatz, hinten** **Juego de ampliación para guardabarros estándar, trasero** **Skärmbreddare till standardskärmar, bak**	Catalogue id **20806**	Group **826**
2				
3			Illustr. No **1093659**	Section **300**
4				
5		**84689**	Issue **20053804-A**	Page **881**

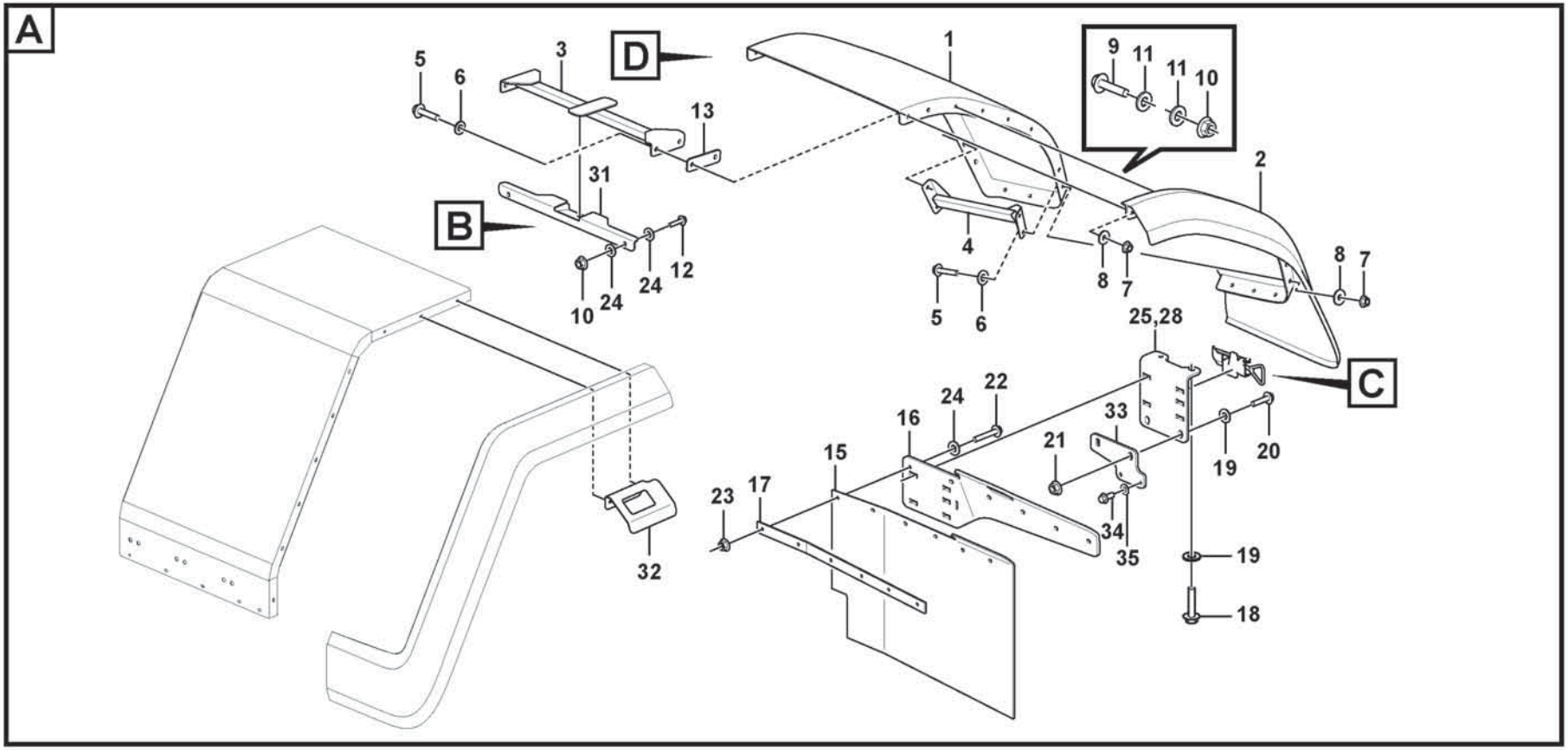

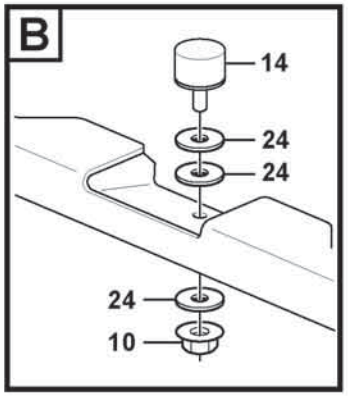

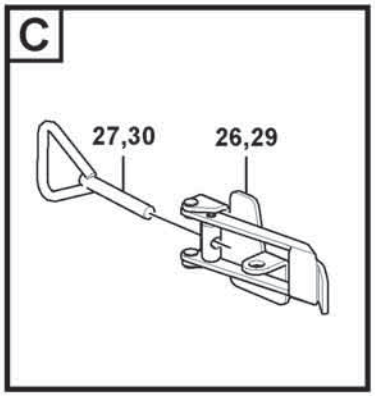

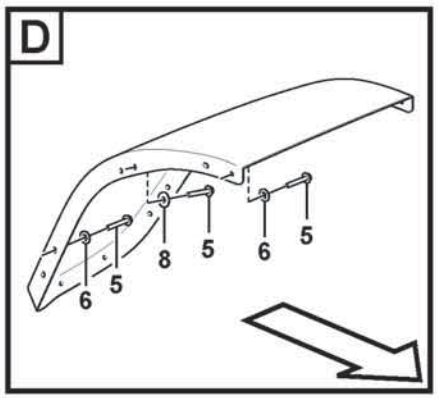

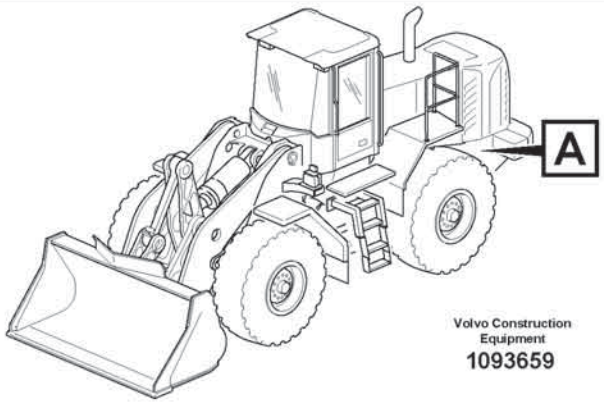

Volvo Construction Equipment

1093659

Fig.	Part No.	Quantity 1	2	3	PS	KIT	Description	Dénomination	Bezeichnung	Denominación	Benämning	Notes
1	VOE 16825738	1					Mudguard	Aile	Kotflügel	Guardabarros	Stänkskärm	LH
1	VOE 16825739	1					Mudguard	Aile	Kotflügel	Guardabarros	Stänkskärm	RH
2	VOE 16860748	1					Mudguard widener	Élargisseur d'aile	Kotflügelansatz	Guardabarros reforzado	Skärmbreddare	LH
2	VOE 16860751	1					Mudguard widener	Élargisseur d'aile	Kotflügelansatz	Guardabarros reforzado	Skärmbreddare	RH
3	VOE 16824440	2					Bracket	Console	Konsole	Consola	Konsol	
4	VOE 16805192	1					Bracket	Console	Konsole	Consola	Konsol	LH
4	VOE 16805195	1					Bracket	Console	Konsole	Consola	Konsol	RH
5	VOE 60113096	20					Flange screw	Vis à embase	Flanschschraube	Tornillo embridado	Flänsskruv	
6	VOE 60113866	16					Washer	Rondelle	Scheibe	Arandela	Bricka	
7	VOE 990941	8					Flange nut	Écrou à embase	Flanschmutter	Tuerca embridada	Flänsmutter	
8	VOE 60112737	12					Washer	Rondelle	Scheibe	Arandela	Bricka	
9	VOE 984736	16					Flange screw	Vis à embase	Flanschschraube	Tornillo embridado	Flänsskruv	
10	VOE 990950	22					Flange lock nut	Contre-écrou à embase	Flanschverschlussmutter	Contratuerca embridada	Flänslåsmutter	
11	VOE 994861	32					Washer	Rondelle	Scheibe	Arandela	Bricka	
12	VOE 984735	4					Flange screw	Vis à embase	Flanschschraube	Tornillo embridado	Flänsskruv	
13	VOE 16824524	REQ					Washer	Rondelle	Scheibe	Arandela	Bricka	THICK = 1MM
14	VOE 16818417	2					Rubber stop	Butée caoutchouc	Gummipuffer	Tope de goma	Gummistopp	
15	VOE 15170860	2					Mudflap	Pare-boue	Schmutzfänger	Parafango	Stänkskydd	
16	VOE 15173074	1					Bracket	Console	Konsole	Consola	Konsol	LH
16	VOE 15173075	1					Bracket	Console	Konsole	Consola	Konsol	RH
17	VOE 15170830	2					Attaching plate	Plaque de fixation	Befestigungsplatte	Placa de fijación	Fästplatta	
18	VOE 60113111	4					Flange screw	Vis à embase	Flanschschraube	Tornillo embridado	Flänsskruv	
19	VOE 60113870	8					Washer	Rondelle	Scheibe	Arandela	Bricka	
20	VOE 984816	4					Flange screw	Vis à embase	Flanschschraube	Tornillo embridado	Flänsskruv	
21	VOE 990952	4					Flange lock nut	Contre-écrou à embase	Flanschverschlussmutter	Contratuerca embridada	Flänslåsmutter	
22	VOE 984738	12					Flange screw	Vis à embase	Flanschschraube	Tornillo embridado	Flänsskruv	
23	VOE 990950	12					Flange lock nut	Contre-écrou à embase	Flanschverschlussmutter	Contratuerca embridada	Flänslåsmutter	
24	VOE 60114321	26					Washer	Rondelle	Scheibe	Arandela	Bricka	
25	VOE 16809807	1					Bracket	Console	Konsole	Consola	Konsol	LH

1		**widener kit for standard mudguards, rear** **Kit élargisseurs de garde-boue standard, AR** **Kotflügelansatz, hinten** **Juego de ampliación para guardabarros estándar, trasero** **Skärmbreddare till standardskärmar, bak**
2		
3		
4		
5		**85085**

Catalogue id	Group
20806	**826**
Illustr. No	Section
1093659	**350**
Issue	Page
20053804-A	**883**

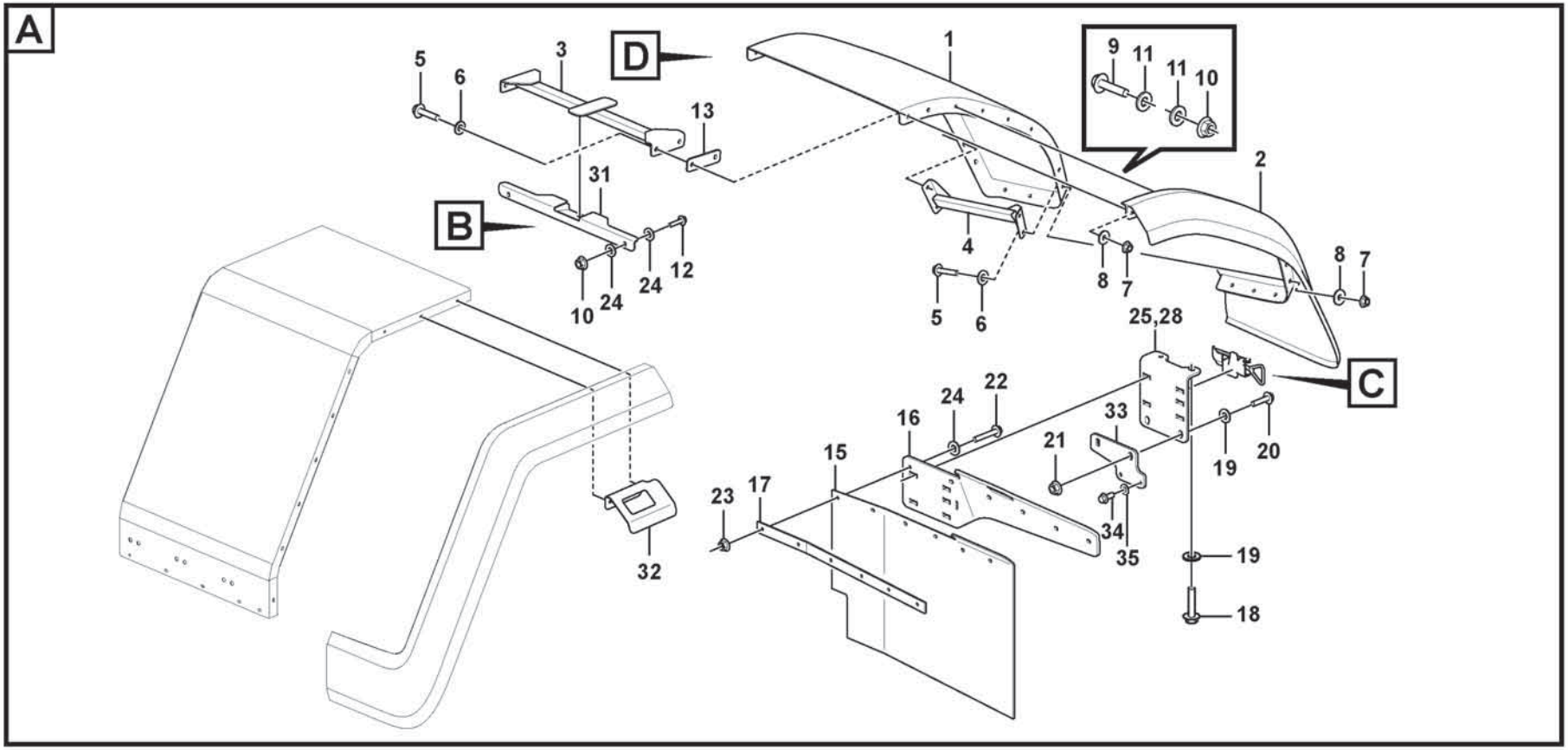

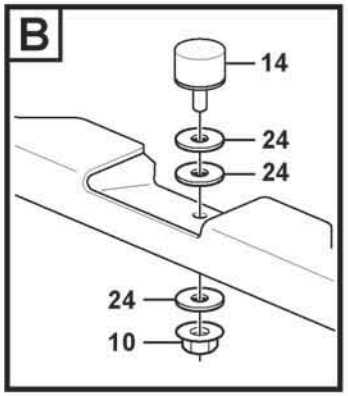

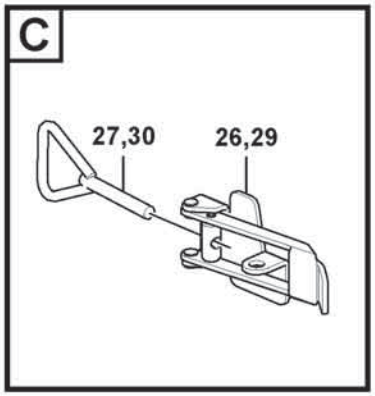

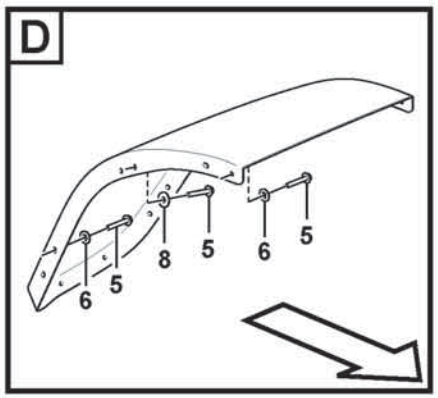

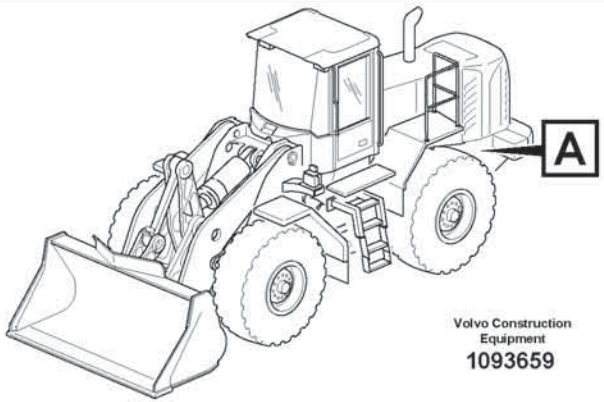

Volvo Construction Equipment

1093659

Fig.	Part No.	Quantity 1	2	3	PS	KIT	Description	Dénomination	Bezeichnung	Denominación	Benämning	Notes
26	VOE 11015641	1					•Eccentric lock	•Verrou excentrique	•Exzentersicherung	•Cerradura excéntrica	•Excenterlås	
27	VOE 11015640	1					•Eye bolt	•Vis oeillet	•Ringschraube	•Ojo tornillo	•Ögleskruv	
28	VOE 16809808	1					Bracket	Console	Konsole	Consola	Konsol	RH
29	VOE 11015641	1					•Eccentric lock	•Verrou excentrique	•Exzentersicherung	•Cerradura excéntrica	•Excenterlås	
30	VOE 11015640	1					•Eye bolt	•Vis oeillet	•Ringschraube	•Ojo tornillo	•Ögleskruv	
31	VOE 16824402	2					Bracket	Console	Konsole	Consola	Konsol	
32	VOE 15148351	1					Bracket	Console	Konsole	Consola	Konsol	LH
32	VOE 15148370	1					Bracket	Console	Konsole	Consola	Konsol	RH
33	VOE 16683882	2					Plate	Tôle	Blech	Chapa	Plåt	
34	VOE 984753	4					Flange screw	Vis à embase	Flanschschraube	Tornillo embridado	Flänsskruv	
35	VOE 994849	4					Washer	Rondelle	Scheibe	Arandela	Bricka	

1		**widener kit for standard mudguards, rear** **Kit élargisseurs de garde-boue standard, AR** **Kotflügelansatz, hinten** **Juego de ampliación para guardabarros estándar, trasero** **Skärmbreddare till standardskärmar, bak**	Catalogue id **20806**	Group **826**
2				
3			Illustr. No **1093659**	Section **350**
4				
5		**85085**	Issue **20053804-A**	Page **885**

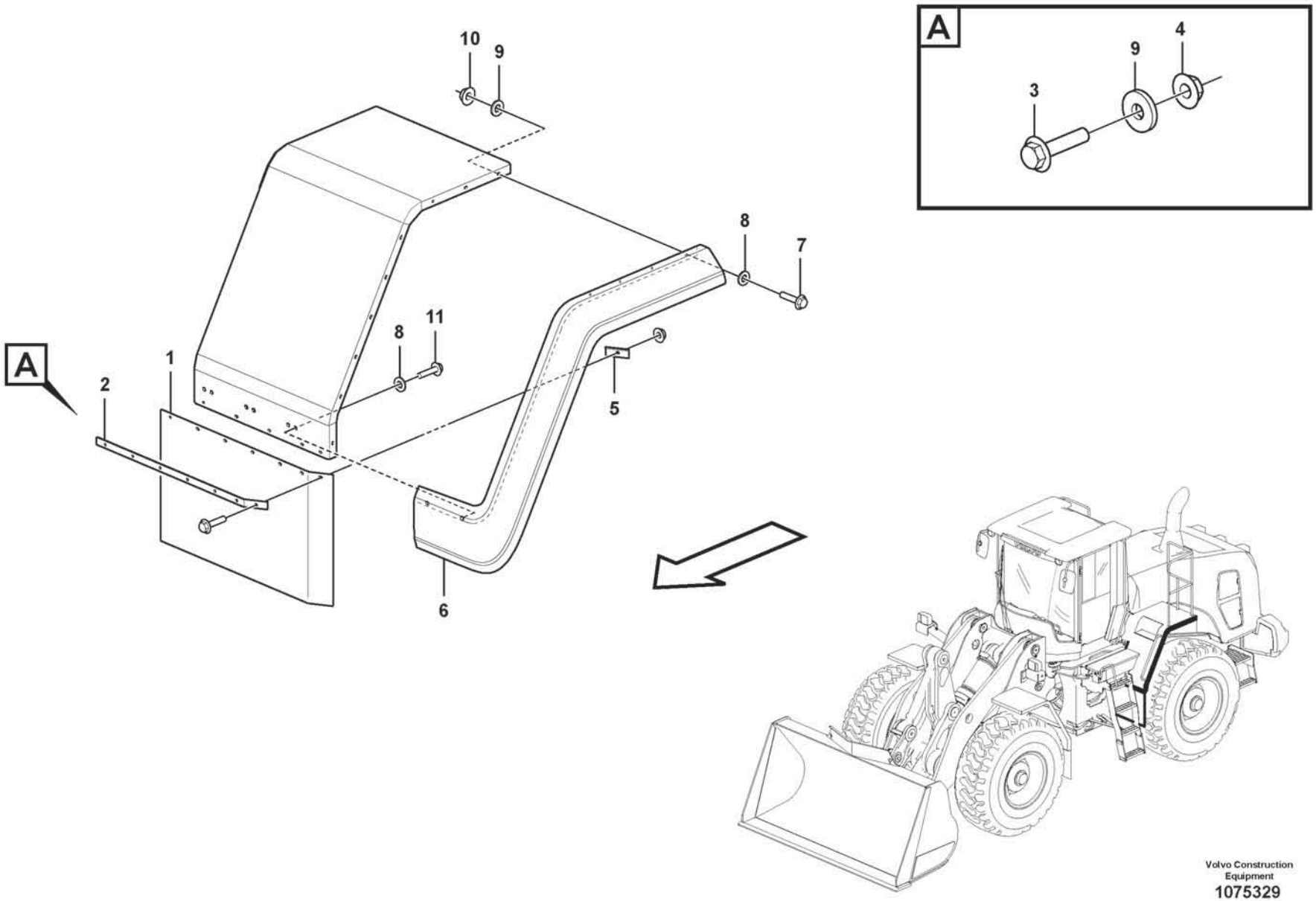

Volvo Construction Equipment

1075329

Fig.	Part No.	Quantity 1	2	3	PS	KIT	Description	Dénomination	Bezeichnung	Denominación	Benämning	Notes
1	VOE 15169917	2					Mudflap	Pare-boue	Schmutzfänger	Parafango	Stänkskydd	
2	VOE 15169857	2					Attaching plate	Plaque de fixation	Befestigungsplatte	Placa de fijación	Fästplatta	
3	VOE 984736	2					Flange screw	Vis à embase	Flanschschraube	Tornillo embridado	Flänsskruv	
4	VOE 990950	2					Flange lock nut	Contre-écrou à embase	Flanschverschlussmutter	Contratuerca embridada	Flänslåsmutter	
5	VOE 15169361	2					Attaching plate	Plaque de fixation	Befestigungsplatte	Placa de fijación	Fästplatta	
6	VOE 16824726	1					Mudguard widener	Élargisseur d'aile	Kotflügelansatz	Guardabarros reforzado	Skärmbreddare	LH
6	VOE 16824728	1					Mudguard widener	Élargisseur d'aile	Kotflügelansatz	Guardabarros reforzado	Skärmbreddare	RH
7	VOE 984735	22					Flange screw	Vis à embase	Flanschschraube	Tornillo embridado	Flänsskruv	
8	VOE 994861	26					Washer	Rondelle	Scheibe	Arandela	Bricka	
9	VOE 60114321	22					Washer	Rondelle	Scheibe	Arandela	Bricka	
10	VOE 990950	22					Flange lock nut	Contre-écrou à embase	Flanschverschlussmutter	Contratuerca embridada	Flänslåsmutter	
11	VOE 984732	4					Flange screw	Vis à embase	Flanschschraube	Tornillo embridado	Flänsskruv	

1		**widener kit for standard mudguards, rear** **Kit élargisseurs de garde-boue standard, AR** **Kotflügelansatz, hinten** **Juego de ampliación para guardabarros estándar, trasero** **Skärmbreddare till standardskärmar, bak**	Catalogue id **20806**	Group **826**
2				
3			Illustr. No **1075329**	Section **500**
4				
5		**85083, 84689**	Issue **20053804-A**	Page **887**

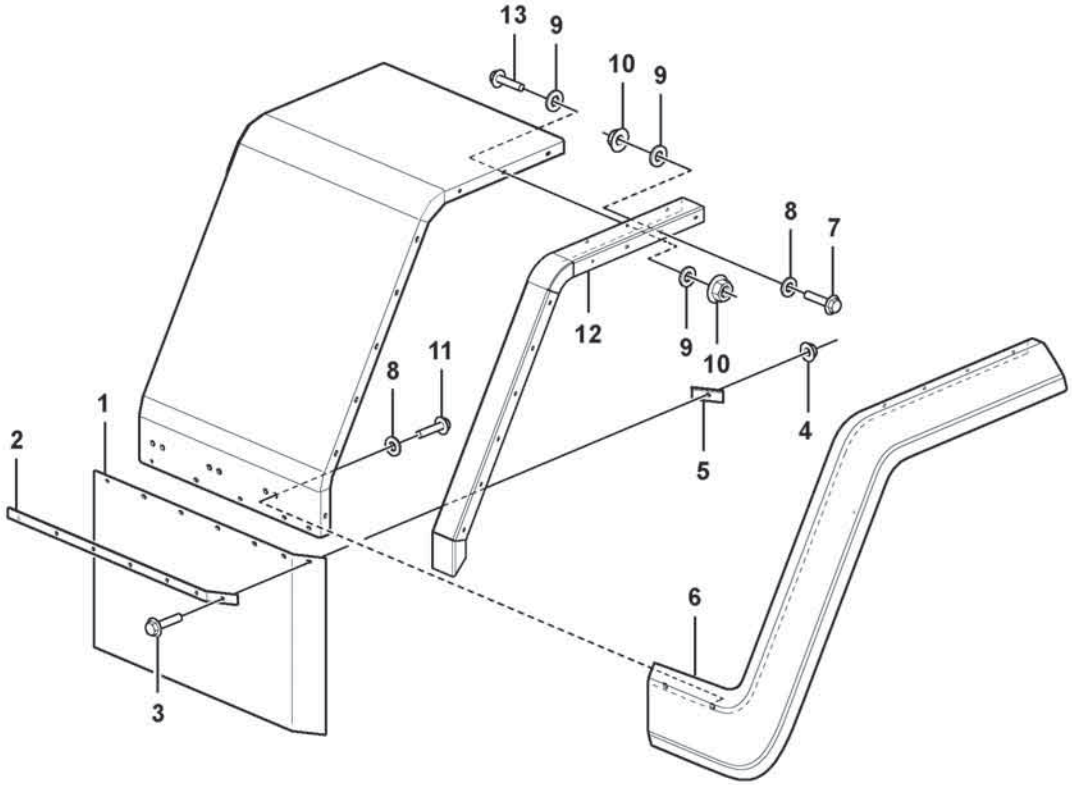

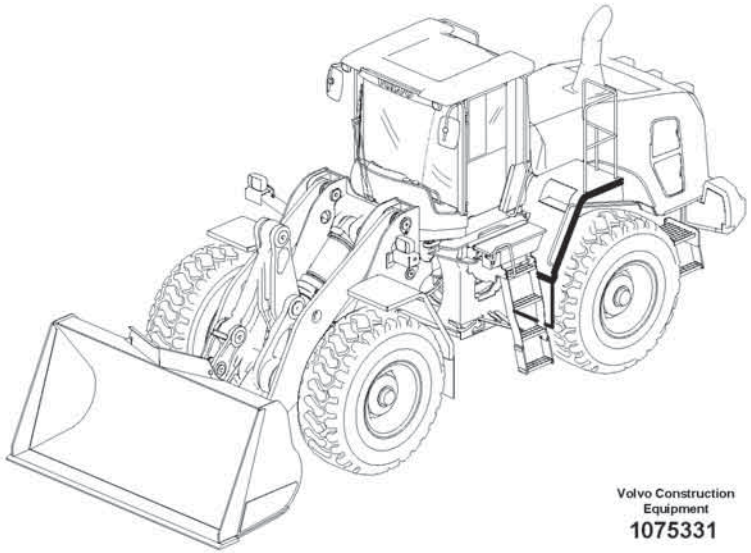

Volvo Construction Equipment
1075331

Fig.	Part No.	Quantity 1	2	3	PS	KIT	Description	Dénomination	Bezeichnung	Denominación	Benämning	Notes
1	VOE 15168898	2					Mudflap	Pare-boue	Schmutzfänger	Parafango	Stänkskydd	
2	VOE 15168919	2					Attaching plate	Plaque de fixation	Befestigungsplatte	Placa de fijación	Fästplatta	
3	VOE 984736	2					Flange screw	Vis à embase	Flanschschraube	Tornillo embridado	Flänsskruv	
4	VOE 60113167	2					Flange lock nut	Contre-écrou à embase	Flanschverschlussmutter	Contratuerca embridada	Flänslåsmutter	
5	VOE 15169361	2					Attaching plate	Plaque de fixation	Befestigungsplatte	Placa de fijación	Fästplatta	
6	VOE 16824726	1					Mudguard widener	Élargisseur d'aile	Kotflügelansatz	Guardabarros reforzado	Skärmbreddare	LH
6	VOE 16824728	1					Mudguard widener	Élargisseur d'aile	Kotflügelansatz	Guardabarros reforzado	Skärmbreddare	RH
7	VOE 984735	22					Flange screw	Vis à embase	Flanschschraube	Tornillo embridado	Flänsskruv	
8	VOE 994861	26					Washer	Rondelle	Scheibe	Arandela	Bricka	
9	VOE 60114321	66					Washer	Rondelle	Scheibe	Arandela	Bricka	
10	VOE 990950	44					Flange lock nut	Contre-écrou à embase	Flanschverschlussmutter	Contratuerca embridada	Flänslåsmutter	
11	VOE 984732	4					Flange screw	Vis à embase	Flanschschraube	Tornillo embridado	Flänsskruv	
12	VOE 16826781	2					Mudguard extension	Allonge d'aile	Kotflügelansatz	Prolongación guardabarros	Skärmförlängning	
12	VOE 16827067	2					Mudguard extension	Allonge d'aile	Kotflügelansatz	Prolongación guardabarros	Skärmförlängning	ALT 65' TIRES
13	VOE 984734	22					Flange screw	Vis à embase	Flanschschraube	Tornillo embridado	Flänsskruv	

1		**widener kit for standard mudguards, rear** **Kit élargisseurs de garde-boue standard, AR** **Kotflügelansatz, hinten** **Juego de ampliación para guardabarros estándar, trasero** **Skärmbreddare till standardskärmar, bak**
2		
3		
4		
5		**85082, 85085**

Catalogue id **20806**	Group **826**
Illustr. No **1075331**	Section **600**
Issue **20053804-A**	Page **889**

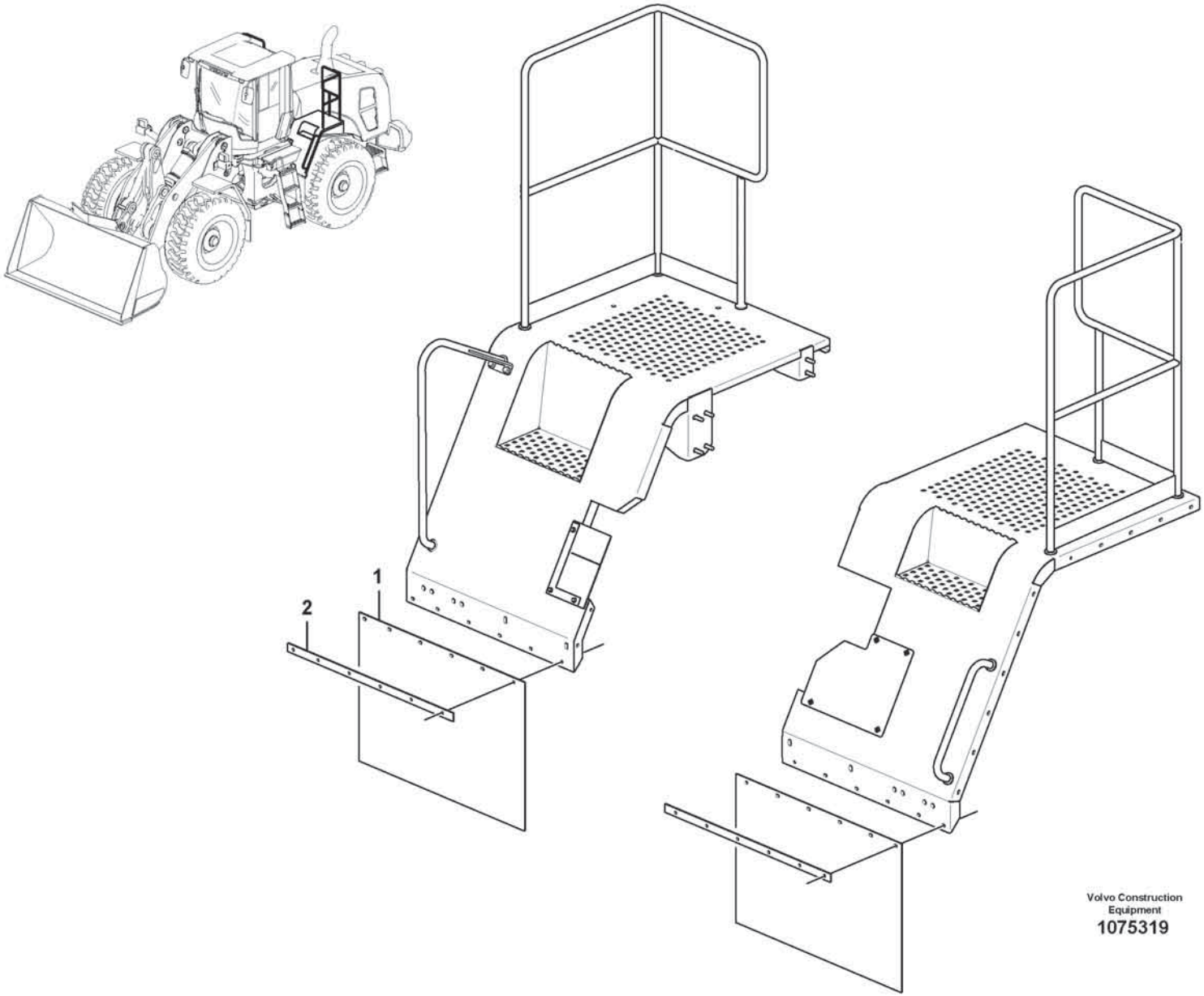

Volvo Construction Equipment

1075319

Fig.	Part No.	Quantity 1	2	3	PS	KIT	Description	Dénomination	Bezeichnung	Denominación	Benämning	Notes
1	VOE 15165810	2					Mudflap	Pare-boue	Schmutzfänger	Parafango	Stänkskydd	
2	VOE 15165855	2					Bar	Barre	Stab	Barra	Stång	

1		**Mudguards - rear** **Garde-boue - arrière** **Kotflügel - hinten** **Guardabarros - trasero** **Stänkskärmar - bak**	Catalogue id **20806**	Group **826**
2				
3			Illustr. No **1075319**	Section **900**
4				
5		**85315, 85817**	Issue **20053804-A**	Page **891**

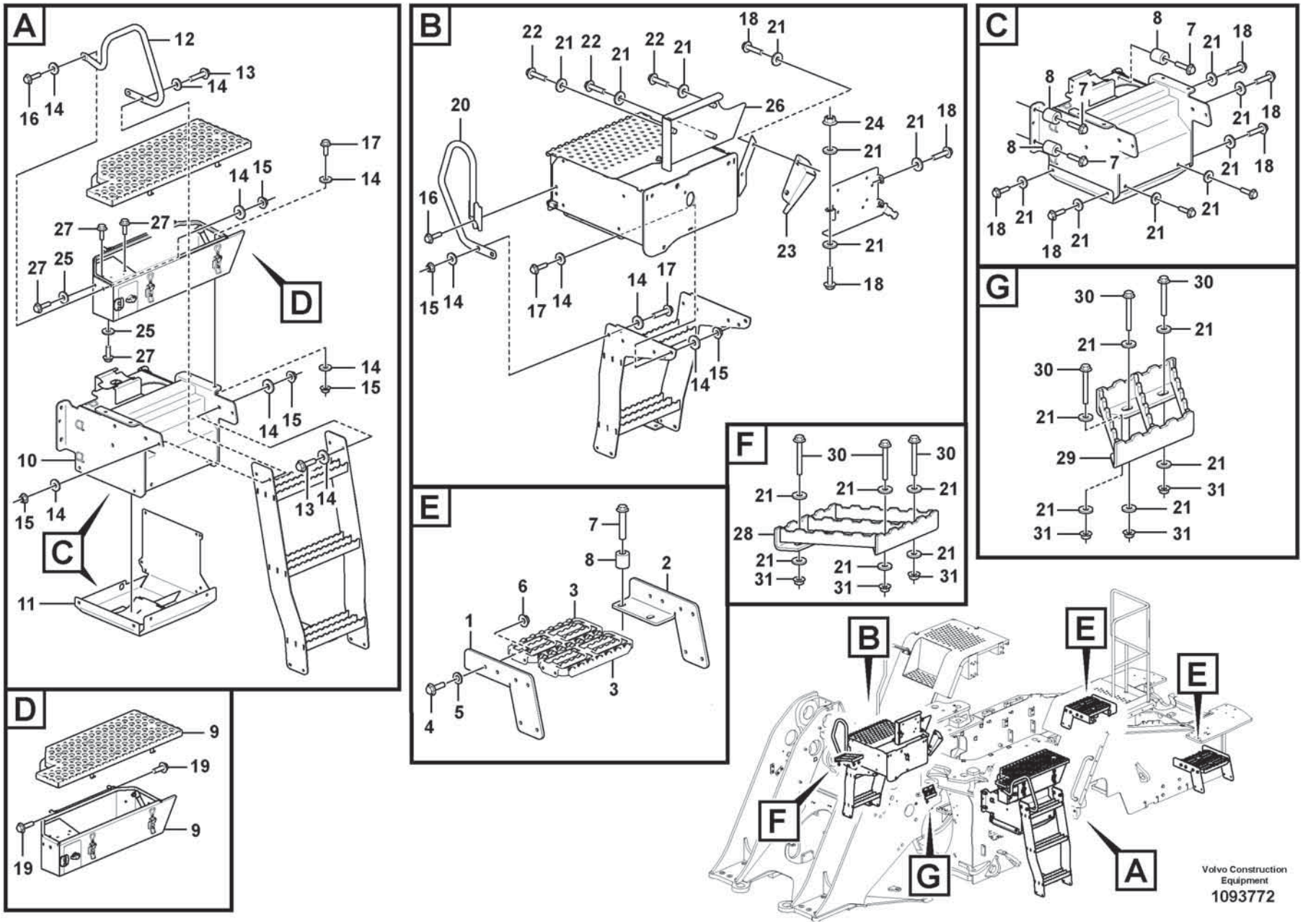
A
B
C
D
E
F
G
Volvo Construction Equipment
1093772

Fig.	Part No.	Quantity 1	2	3	PS	KIT	Description	Dénomination	Bezeichnung	Denominación	Benämning	Notes
1	VOE 16681364	1					Mounting plate	Plaque montage	Montageplatte	Placa de montaje	Monteringsplatta	
2	VOE 16681192	1					Mounting plate	Plaque montage	Montageplatte	Placa de montaje	Monteringsplatta	
3	VOE 16860000	2					Foot step	Marchepied	Trittblech	Estribo	Fotsteg	
4	VOE 984736	8					Flange screw	Vis à embase	Flanschschraube	Tornillo embridado	Flänsskruv	
5	VOE 60113851	8					Plain washer	Rondelle plane	Flachscheibe	Arandela plana	Planbricka	
6	VOE 990950	8					Flange lock nut	Contre-écrou à embase	Flanschverschlussmutter	Contratuerca embridada	Flänslåsmutter	
7	VOE 60113113	11					Flange screw	Vis à embase	Flanschschraube	Tornillo embridado	Flänsskruv	
8	VOE 60113600	11					Spacer sleeve	Douille entretoise	Abstandhülse	Manguito distanciador	Distanshylsa	
9	VOE 16872377	1					Tool box	Caisse à outils	Werkzeugkasten	Caja herramientas	Verktygslåda	See group 896-500 page 1051
10	VOE 16693741	1					Bracket	Console	Konsole	Consola	Konsol	
11	VOE 16854833	1					Bracket	Console	Konsole	Consola	Konsol	
12	VOE 16280101	1					Hand rail	Tige articulée	Handlauf	Pasamanos	Ledstång	
13	VOE 60113095	4					Flange screw	Vis à embase	Flanschschraube	Tornillo embridado	Flänsskruv	
14	VOE 60113866	28					Washer	Rondelle	Scheibe	Arandela	Bricka	
15	VOE 990951	14					Flange lock nut	Contre-écrou à embase	Flanschverschlussmutter	Contratuerca embridada	Flänslåsmutter	
16	VOE 984753	3					Flange screw	Vis à embase	Flanschschraube	Tornillo embridado	Flänsskruv	
17	VOE 990861	9					Flange screw	Vis à embase	Flanschschraube	Tornillo embridado	Flänsskruv	
18	VOE 984735	10					Flange screw	Vis à embase	Flanschschraube	Tornillo embridado	Flänsskruv	
19	VOE 984734	2					Flange screw	Vis à embase	Flanschschraube	Tornillo embridado	Flänsskruv	
20	VOE 16279996	1					Hand rail	Tige articulée	Handlauf	Pasamanos	Ledstång	
21	VOE 60114321	28					Washer	Rondelle	Scheibe	Arandela	Bricka	
22	VOE 984736	3					Flange screw	Vis à embase	Flanschschraube	Tornillo embridado	Flänsskruv	
23	VOE 16841839	1					Plate	Tôle	Blech	Chapa	Plåt	
24	VOE 990940	1					Flange nut	Écrou à embase	Flanschmutter	Tuerca embridada	Flänsmutter	
25	VOE 60110304	2					Washer	Rondelle	Scheibe	Arandela	Bricka	
26	VOE 16842435	1					Cover plate	Plaque de recouvrement	Abdeckung	Cubierta	Lucka	
27	VOE 984725	4					Flange screw	Vis à embase	Flanschschraube	Tornillo embridado	Flänsskruv	
28	VOE 15109861	1					Foot step	Marchepied	Trittblech	Estribo	Fotsteg	
29	VOE 15109860	1					Foot step	Marchepied	Trittblech	Estribo	Fotsteg	

1		**Foot step** **Marche-pied** **Trittleiter** **Escalón de acceso** **Fotsteg**	Catalogue id **20806**	Group **827**
2			Illustr. No **1093772**	Section **100**
3				
4			Issue **20053804-A**	Page **893**
5				

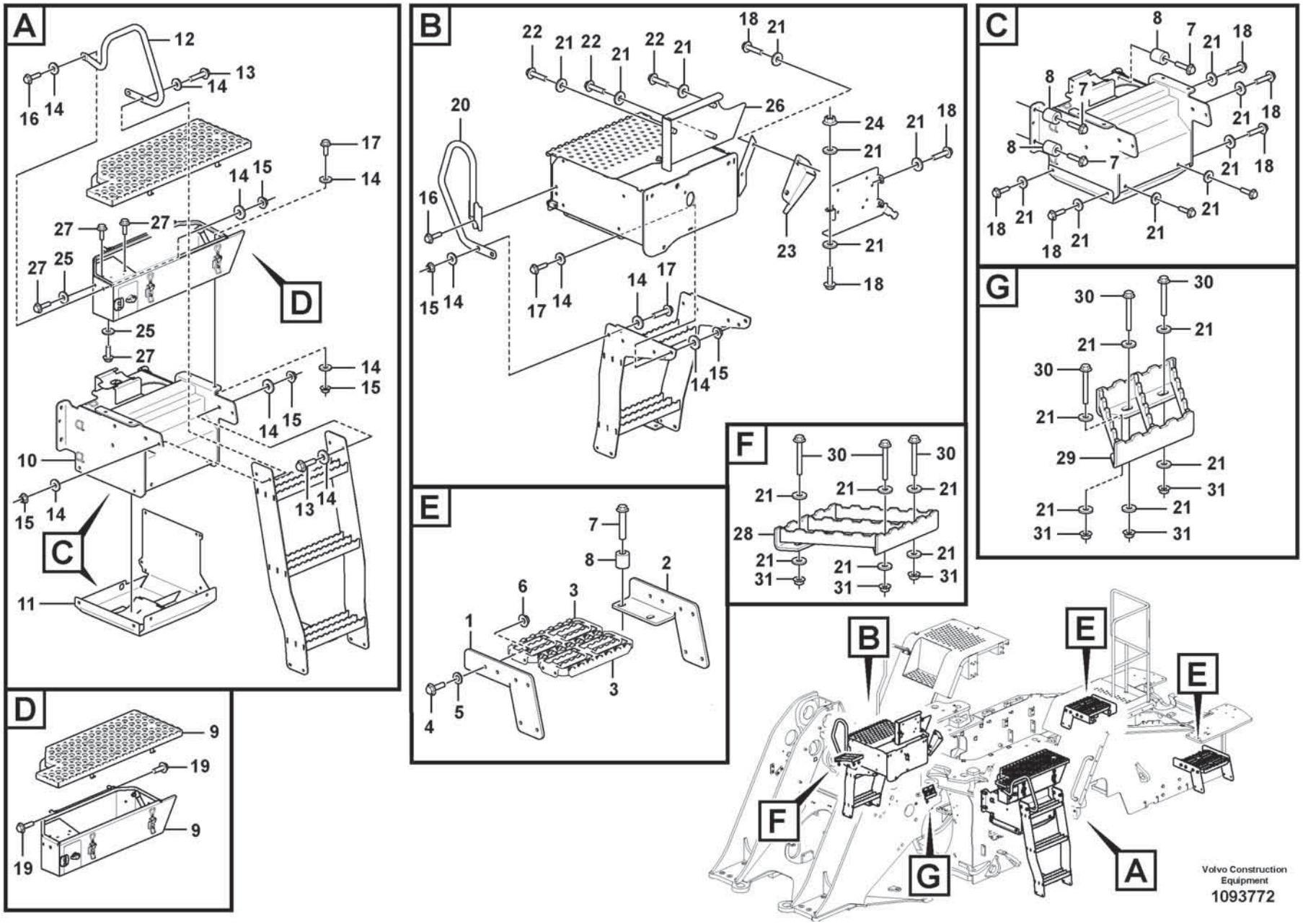
A
B
C
D
E
F
G
Volvo Construction Equipment
1093772

Fig.	Part No.	Quantity 1	2	3	PS	KIT	Description	Dénomination	Bezeichnung	Denominación	Benämning	Notes
30	VOE 984740	6					Flange screw	Vis à embase	Flanschschraube	Tornillo embridado	Flänsskruv	
31	VOE 990950	6					Flange lock nut	Contre-écrou à embase	Flanschverschlussmutter	Contratuerca embridada	Flänslåsmutter	

1		**Foot step** **Marche-pied** **Trittleiter** **Escalón de acceso** **Fotsteg**	Catalogue id **20806**	Group **827**
2				
3			Illustr. No **1093772**	Section **100**
4				
5			Issue **20053804-A**	Page **895**

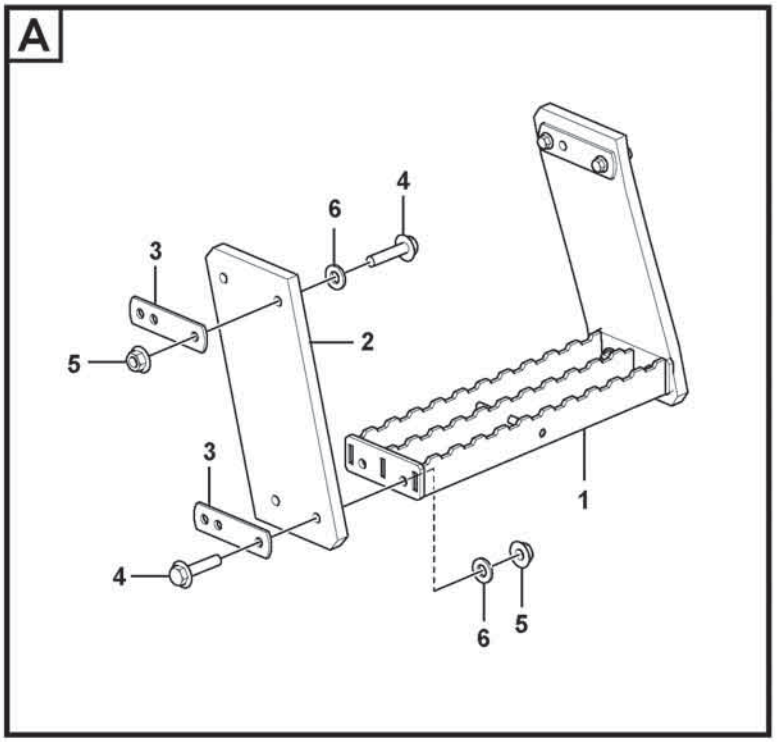

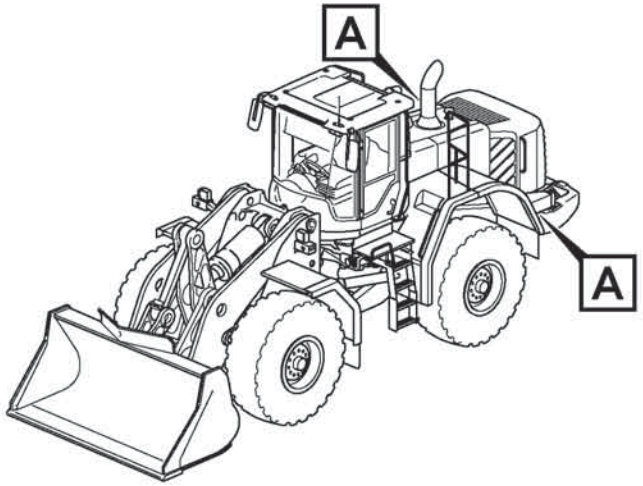

Volvo Construction Equipment

1075250

Fig.	Part No.	Quantity 1	2	3	PS	KIT	Description	Dénomination	Bezeichnung	Denominación	Benämning	Notes
1	VOE 16960000	2					Foot step	Marchepied	Trittblech	Estribo	Fotsteg	
2	VOE 11147595	4					End plate	Tôle extrémité	Endblech	Placa final	Gavelplåt	
3	VOE 11148718	8					Plate	Tôle	Blech	Chapa	Plåt	
4	VOE 60113084	16					Flange screw	Vis à embase	Flanschschraube	Tornillo embridado	Flänsskruv	
5	VOE 60113167	16					Flange lock nut	Contre-écrou à embase	Flanschverschlussmutter	Contratuerca embridada	Flänslåsmutter	
6	VOE 60114321	16					Washer	Rondelle	Scheibe	Arandela	Bricka	

1		**Foot step** **Marche-pied** **Trittleiter** **Escalón de acceso** **Fotsteg**	Catalogue id **20806**	Group **827**
2				
3			Illustr. No **1075250**	Section **600**
4				
5		**85798**	Issue **20053804-A**	Page **897**

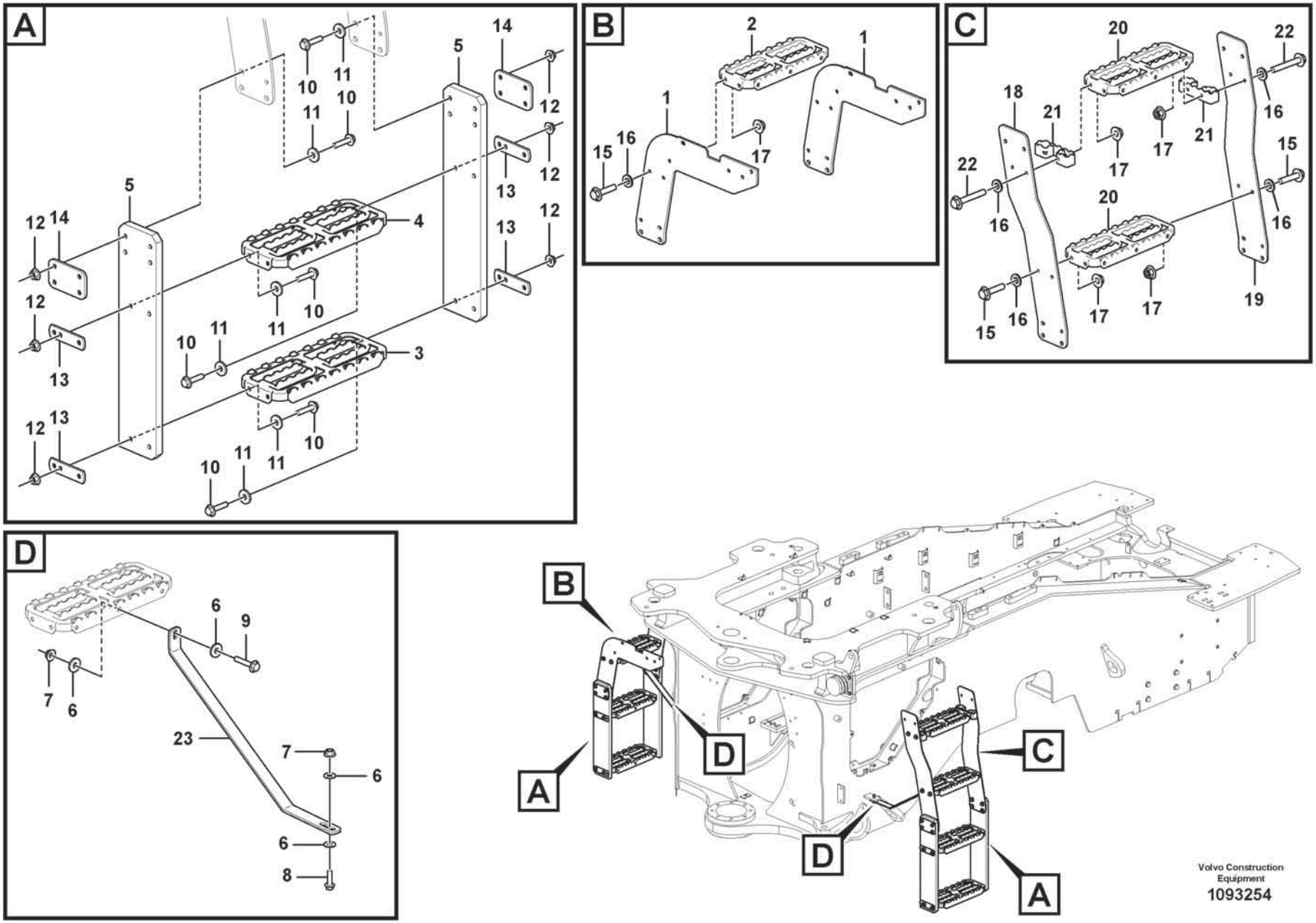
A
B
C
D
Volvo Construction Equipment
1093254

Fig.	Part No.	Quantity 1	2	3	PS	KIT	Description	Dénomination	Bezeichnung	Denominación	Benämning	Notes
1	VOE 16693436	1					Plate	Tôle	Blech	Chapa	Plåt	
2	VOE 16860000	1					Foot step	Marchepied	Trittblech	Estribo	Fotsteg	
3	VOE 16960000	2					Foot step	Marchepied	Trittblech	Estribo	Fotsteg	
4	VOE 16860000	2					Foot step	Marchepied	Trittblech	Estribo	Fotsteg	
5	VOE 15180035	4					End plate	Tôle extrémité	Endblech	Placa final	Gavelplåt	
6	VOE 60113866	7					Washer	Rondelle	Scheibe	Arandela	Bricka	
7	VOE 60113168	3					Flange lock nut	Contre-écrou à embase	Flanschverschlussmutter	Contratuerca embridada	Flänslåsmutter	
8	VOE 60113095	2					Flange screw	Vis à embase	Flanschschraube	Tornillo embridado	Flänsskruv	
9	VOE 60113093	2					Flange screw	Vis à embase	Flanschschraube	Tornillo embridado	Flänsskruv	
10	VOE 60113084	32					Flange screw	Vis à embase	Flanschschraube	Tornillo embridado	Flänsskruv	
11	VOE 60114321	32					Washer	Rondelle	Scheibe	Arandela	Bricka	
12	VOE 60113167	32					Flange lock nut	Contre-écrou à embase	Flanschverschlussmutter	Contratuerca embridada	Flänslåsmutter	
13	VOE 11148718	8					Plate	Tôle	Blech	Chapa	Plåt	
14	VOE 11180326	4					Plate	Tôle	Blech	Chapa	Plåt	
15	VOE 60113081	8					Flange screw	Vis à embase	Flanschschraube	Tornillo embridado	Flänsskruv	
16	VOE 60114321	20					Washer	Rondelle	Scheibe	Arandela	Bricka	
17	VOE 60113167	12					Flange lock nut	Contre-écrou à embase	Flanschverschlussmutter	Contratuerca embridada	Flänslåsmutter	
18	VOE 16848490	1					Plate	Tôle	Blech	Chapa	Plåt	
19	VOE 16848491	1					Plate	Tôle	Blech	Chapa	Plåt	
20	VOE 16860000	2					Foot step	Marchepied	Trittblech	Estribo	Fotsteg	
21	VOE 16875231	2					Spacer plate	Plaque entretoise	Abstandplatte	Placa distanciadora	Distansplatta	
22	VOE 60113088	4					Flange screw	Vis à embase	Flanschschraube	Tornillo embridado	Flänsskruv	
23	VOE 16692379	2					Flat bar	Tige plate	Flachstab	Barra plana	Plattstång	

1		**Running board.** **Marche - pied.** **Fusstritt.** **Estribo.** **Fotsteg.**	Catalogue id **20806**	Group **827**
2				
3			Illustr. No **1093254**	Section **700**
4				
5		**86371**	Issue **20053804-A**	Page **899**

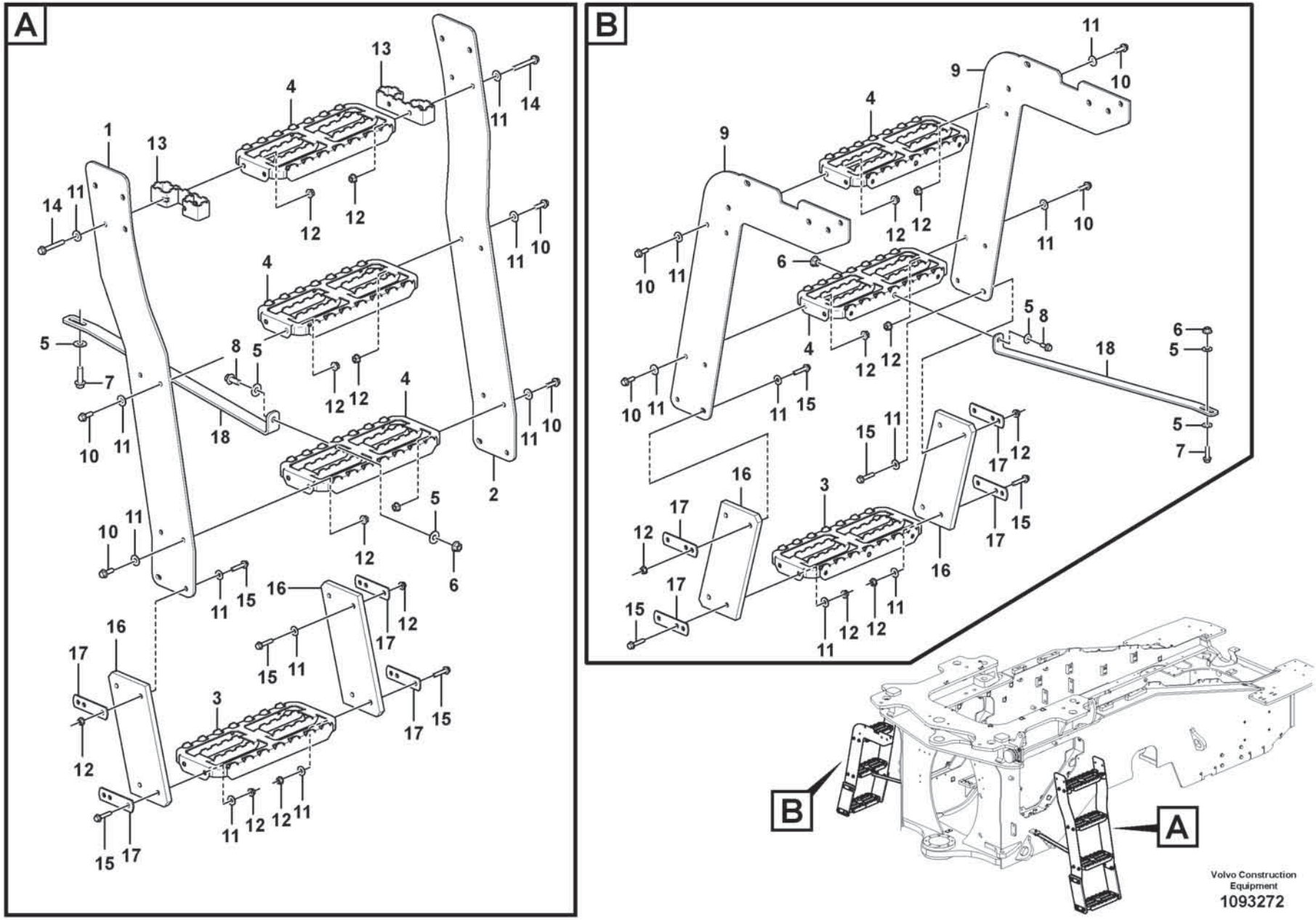
A
B
B
A
Volvo Construction Equipment
1093272

Fig.	Part No.	Quantity 1	2	3	PS	KIT	Description	Dénomination	Bezeichnung	Denominación	Benämning	Notes
1	VOE 16847859	1					Plate	Tôle	Blech	Chapa	Plåt	
2	VOE 16847860	1					Plate	Tôle	Blech	Chapa	Plåt	
3	VOE 16960000	2					Foot step	Marchepied	Trittblech	Estribo	Fotsteg	
4	VOE 16860000	5					Foot step	Marchepied	Trittblech	Estribo	Fotsteg	
5	VOE 60113866	7					Washer	Rondelle	Scheibe	Arandela	Bricka	
6	VOE 60113168	3					Flange lock nut	Contre-écrou à embase	Flanschverschlussmutter	Contratuerca embridada	Flänslåsmutter	
7	VOE 60113095	2					Flange screw	Vis à embase	Flanschschraube	Tornillo embridado	Flänsskruv	
8	VOE 60113093	2					Flange screw	Vis à embase	Flanschschraube	Tornillo embridado	Flänsskruv	
9	VOE 16693428	2					Plate	Tôle	Blech	Chapa	Plåt	
10	VOE 60113081	16					Flange screw	Vis à embase	Flanschschraube	Tornillo embridado	Flänsskruv	
11	VOE 60114321	48					Washer	Rondelle	Scheibe	Arandela	Bricka	
12	VOE 60113167	36					Flange lock nut	Contre-écrou à embase	Flanschverschlussmutter	Contratuerca embridada	Flänslåsmutter	
13	VOE 16875231	2					Spacer plate	Plaque entretoise	Abstandplatte	Placa distanciadora	Distansplatta	
14	VOE 60113088	4					Flange screw	Vis à embase	Flanschschraube	Tornillo embridado	Flänsskruv	
15	VOE 60113084	16					Flange screw	Vis à embase	Flanschschraube	Tornillo embridado	Flänsskruv	
16	VOE 11147595	4					End plate	Tôle extrémité	Endblech	Placa final	Gavelplåt	
17	VOE 11148718	8					Plate	Tôle	Blech	Chapa	Plåt	
18	VOE 16692372	2					Flat bar	Tige plate	Flachstab	Barra plana	Plattstång	

1		**Running board.** **Marche - pied.** **Fusstritt.** **Estribo.** **Fotsteg.**	Catalogue id **20806**	Group **827**
2				
3			Illustr. No **1093272**	Section **800**
4				
5		**86372**	Issue **20053804-A**	Page **901**

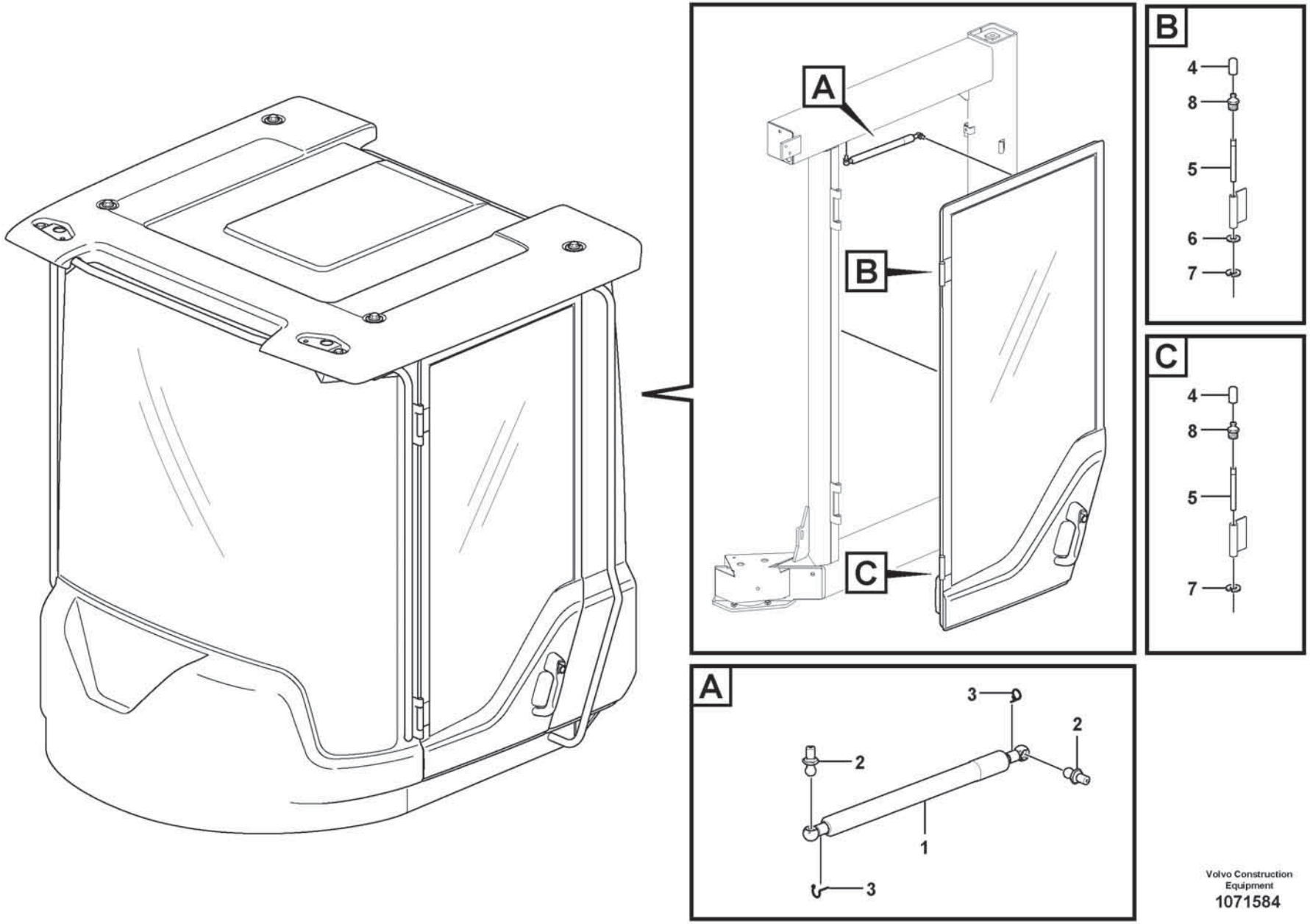

Volvo Construction Equipment

1071584

Fig.	Part No.	Quantity 1	2	3	PS	KIT	Description	Dénomination	Bezeichnung	Denominación	Benämning	Notes
	VOE 15148433	1					Gas spring	Ressort gaz	Gasfeder	Resorte a gas	Gasfjäder	
1	VOE 16285718	1					•Gas spring	•Ressort gaz	•Gasfeder	•Resorte a gas	•Gasfjäder	
2	VOE 15140510	2					•Ball stud	•Boulon articulation	•Kugelzapfen	•Perno bola	•Kultapp	
3	VOE 15144938	2					•Locking device	•Dispositif de verrouillage	•Verriegelung	•Dispositivo cierre	•Låsanordning	
4	VOE 11104749	2					Protecting cover	Couvercle protection	Schutzdeckel	Tapa de protección	Skyddslock	
5	VOE 11205676	2					Hinge pin	Axe charnière	Scharnierstift	Pasador bisagra	Gångjärnspinne	
6	VOE 60113299	1					Plain washer	Rondelle plane	Flachscheibe	Arandela plana	Planbricka	
7	VOE 951671	2					E-circlip	Jonc d'arrêt	Nutenläufer	Cursor	Spårryttare	
8	VOE 966786	2					Lubricating nipple	Graisseur	Schmiernippel	Niple lubricador	Smörjnippel	

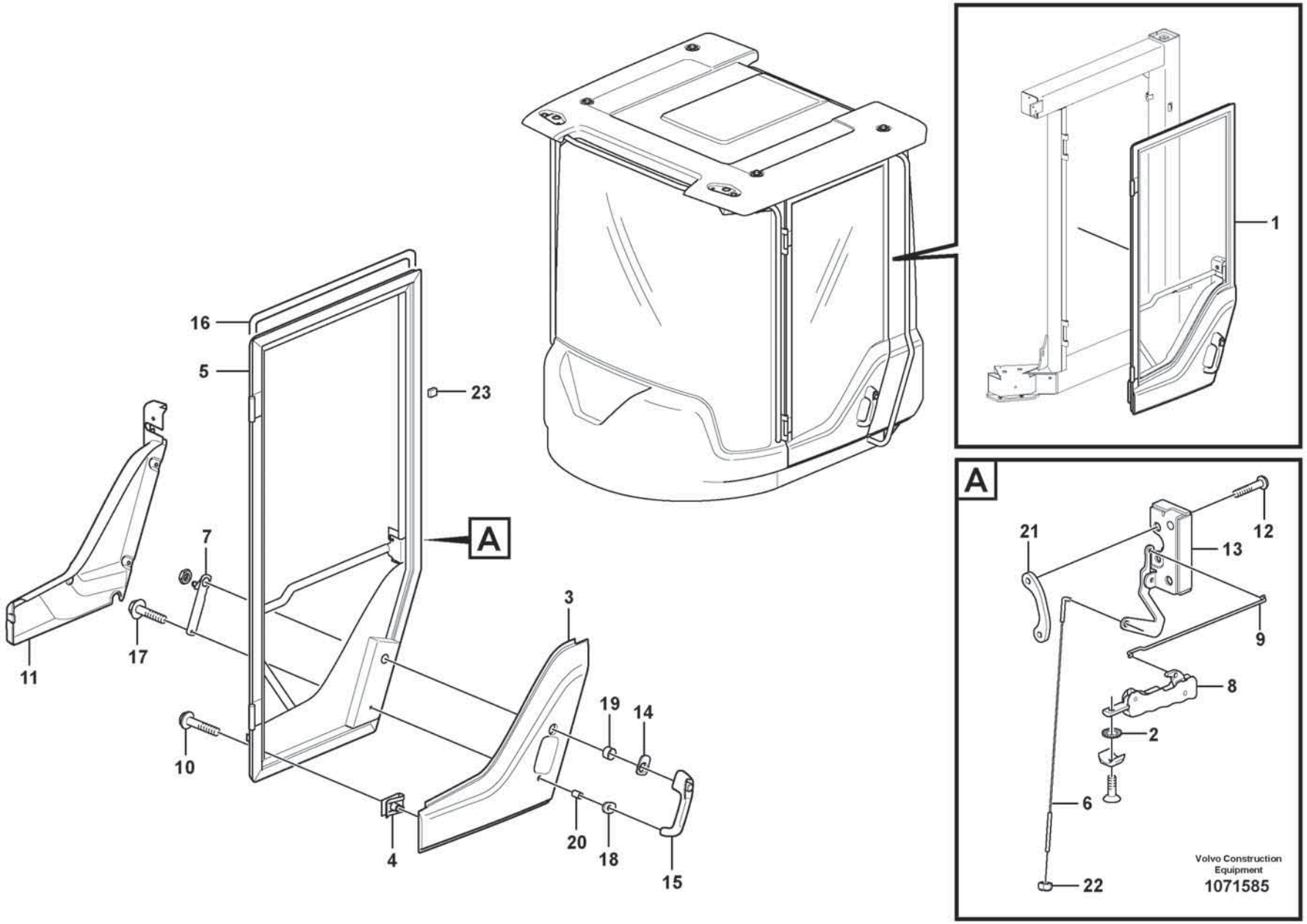
1
A
21
12
13
9
8
2
6
22
Volvo Construction Equipment
1071585
16
5
23
7
17
11
10
4
3
19
14
20
18
15

Fig.	Part No.	Quantity 1	2	3	PS	KIT	Description	Dénomination	Bezeichnung	Denominación	Benämning	Notes
1	VOE 17296415	1					Door	Porte	Tür	Puerta	Dörr	
2	VOE 942605	1					•Toothed washer	•Rondelle dentée	•Zahnscheibe	•Arandela dentada	•Tandbricka	
3	VOE 11412744	1					•Cover	•Capot	•Abdeckung	•Capó	•Kåpa	
4	VOE 11444172	8					•Spring nut	•Écrou de ressort	•Federverschlussmutter	•Tuerca resorte	•Fjädermutter	
5	VOE 17269024	1					•Door framework	•Ossature de porte	•Türgerippe	•Armazón de puerta	•Dörrstomme	
6	VOE 11444230	1					•Link stay	•Tirant articulation	•Gelenkstrebe	•Barra articulación	•Länkstag	
7	VOE 11444229	1					•Link	•Articulation	•Gelenk	•Articulacion	•Länk	
8	VOE 15038213	1					•Handle	•Poignée	•Griff	•Mango	•Handtag	
9	VOE 11412292	1					•Link stay	•Tirant articulation	•Gelenkstrebe	•Barra articulación	•Länkstag	
10	VOE 976170	8					•Six point socket screw	•Vis à 6 pans creux	•Sechszahn-Hohlschraube	•Racor de seis dientes	•Sextandhålskruv	
11	VOE 17259196	1					•Panel	•Panneau	•Paneel	•Panel	•Panel	
12	VOE 969846	2					•Six point socket screw	•Vis à 6 pans creux	•Sechszahn-Hohlschraube	•Racor de seis dientes	•Sextandhålskruv	
13	VOE 11444227	1					•Lock	•Serrure	•Schloss	•Cierre	•Lås	
14	VOE 11412563	1					•Gasket	•Joint	•Dichtung	•Junta	•Packning	
15	VOE 15143614	1					•Door handle	•Poignée de porte	•Türgriff	•Manilla puerta	•Dörrhandtag	
16	VOE 11444182	REQ					•Moulding	•Moulure	•Leiste	•Listón	•List	
17	VOE 13948356	1					•Flange screw	•Vis à embase	•Flanschschraube	•Tornillo embridado	•Flänsskruv	
18	VOE 11412564	1					•Gasket	•Joint	•Dichtung	•Junta	•Packning	
19	VOE 11412565	1					•Spacer ring	•Bague entretoise	•Abstandring	•Anillo distanciador	•Distansring	
20	VOE 11412566	1					•Spacer ring	•Bague entretoise	•Abstandring	•Anillo distanciador	•Distansring	
21	VOE 11444158	1					•Nut plate	•Plaque filetée	•Gewindeplatte	•Placa de tuerca	•Mutterplatta	
22	VOE 975237	1					•Lock nut	•Contre-écrou	•Sicherungsmutter	•Contratuerca	•Låsmutter	
23	VOE 11104728	60					•Spacer	•Entretoise	•Abstandkörper	•Distanciador	•Distans	

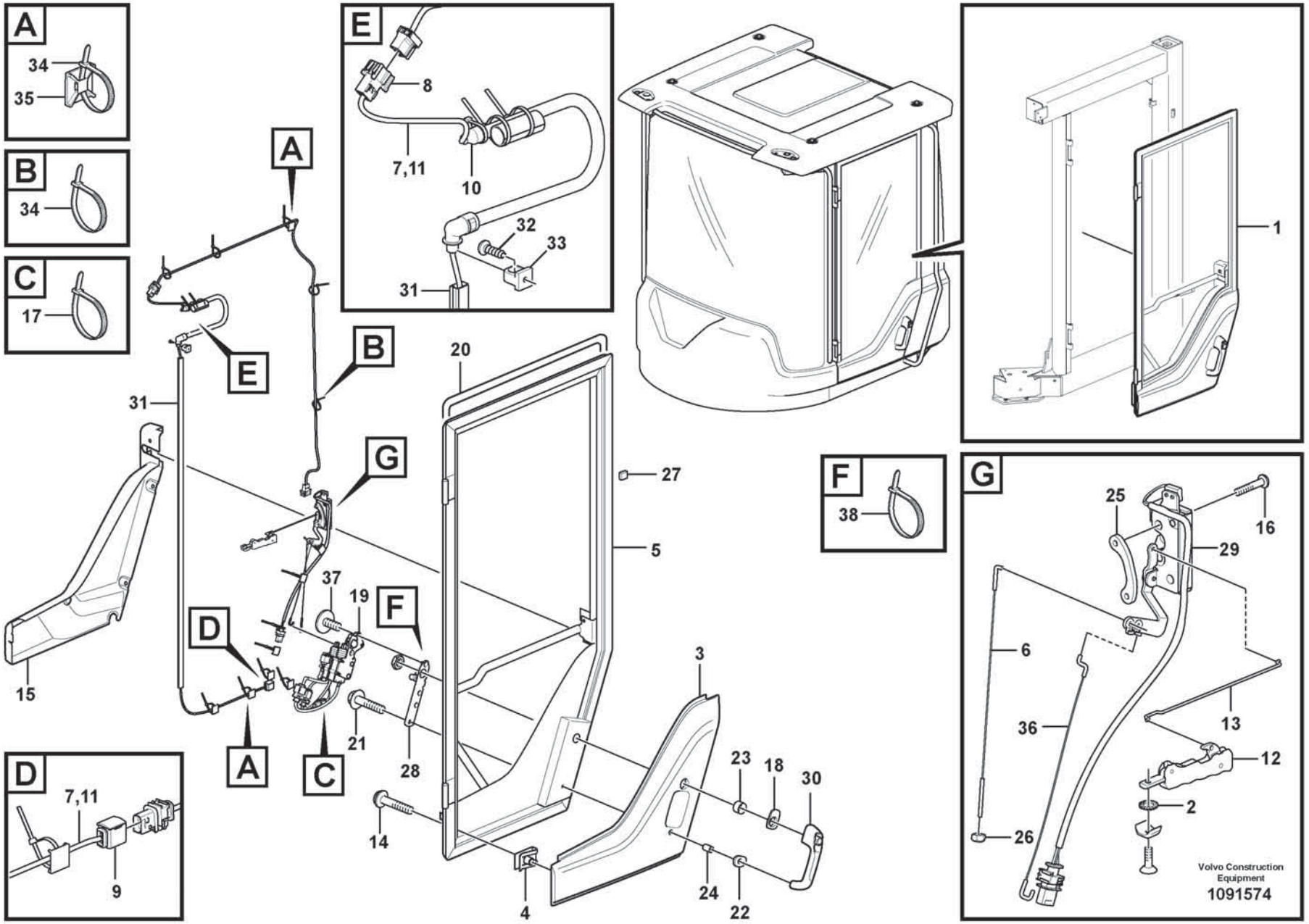
A
34
35
B
34
C
17
E
8
7,11
10
32
33
31
1
F
38
G
25
16
29
6
36
13
12
2
26
Volvo Construction Equipment
1091574
A
B
E
G
31
20
27
5
37
19
F
D
3
15
21
28
23
18
30
14
4
24
22
A
C
D
7,11
9

Fig.	Part No.	Quantity 1	2	3	PS	KIT	Description	Dénomination	Bezeichnung	Denominación	Benämning	Notes
1	VOE 17296470	1					Door	Porte	Tür	Puerta	Dörr	
2	VOE 942605	1					•Toothed washer	•Rondelle dentée	•Zahnscheibe	•Arandela dentada	•Tandbricka	
3	VOE 11412744	1					•Cover	•Capot	•Abdeckung	•Capó	•Kåpa	
4	VOE 11444172	8					•Spring nut	•Écrou de ressort	•Federverschlussmutter	•Tuerca resorte	•Fjädermutter	
5	VOE 17269024	1					•Door framework	•Ossature de porte	•Türgerippe	•Armazón de puerta	•Dörrstomme	
6	VOE 11444230	1					•Link stay	•Tirant articulation	•Gelenkstrebe	•Barra articulación	•Länkstag	
7	VOE 17248248	1					•Wiring harness	•Faisceau de câbles	•Kabelbaum	•Manojo cables	•Ledningsmatta	
8	VOE 3987478	REQ					••Housing	••Carter	••Gehäuse	••Cuerpo	••Hus	
8	VOE 1078184	REQ					••Lock plate	••Plaque verrouillage	••Verschlussplatte	••Placa de seguridad	••Låsplatta	
9	VOE 993360	REQ					••Housing	••Carter	••Gehäuse	••Cuerpo	••Hus	
10	VOE 11039397	REQ					••End sleeve	••Douille d'extrémité	••Endhülse	••Manguito final	••Ändhylsa	
11	VOE 17262972	REQ					••Cable	••Câble	••Kabel	••Cable	••Kabel	
12	VOE 15038213	1					•Handle	•Poignée	•Griff	•Mango	•Handtag	
13	VOE 11412292	1					•Link stay	•Tirant articulation	•Gelenkstrebe	•Barra articulación	•Länkstag	
14	VOE 60112154	8					•Six point socket screw	•Vis à 6 pans creux	•Sechszahn-Hohlschraube	•Racor de seis dientes	•Sextandhålskruv	
15	VOE 17259196	1					•Panel	•Panneau	•Paneel	•Panel	•Panel	
16	VOE 60110103	2					•Six point socket screw	•Vis à 6 pans creux	•Sechszahn-Hohlschraube	•Racor de seis dientes	•Sextandhålskruv	
17	VOE 983472	1					•Cable tie	•Serre-câble	•Kabelbinder	•Abrazadera de cinta	•Buntband	
18	VOE 11412563	1					•Gasket	•Joint	•Dichtung	•Junta	•Packning	
19	VOE 17259162	1					•Door lock kit	•Jeu serrure de porte	•Türschlosssatz	•Juego de cerradura de puerta	•Dörrlåssats	
20	VOE 11444182	REQ					•Moulding	•Moulure	•Leiste	•Listón	•List	
21	VOE 60113072	1					•Flange screw	•Vis à embase	•Flanschschraube	•Tornillo embridado	•Flänsskruv	
22	VOE 11412564	1					•Gasket	•Joint	•Dichtung	•Junta	•Packning	
23	VOE 11412565	1					•Spacer ring	•Bague entretoise	•Abstandring	•Anillo distanciador	•Distansring	
24	VOE 11412566	1					•Spacer ring	•Bague entretoise	•Abstandring	•Anillo distanciador	•Distansring	
25	VOE 11444158	1					•Nut plate	•Plaque filetée	•Gewindeplatte	•Placa de tuerca	•Mutterplatta	
26	VOE 990976	1					•Lock nut	•Contre-écrou	•Sicherungsmutter	•Contratuerca	•Låsmutter	
27	VOE 11104728	1					•Spacer	•Entretoise	•Abstandkörper	•Distanciador	•Distans	
28	VOE 17259211	1					•Bell crank	•Levier coude	•Umlenker	•Derivador	•Omlänkare	

1		**Door** **Porte** **Tür** **Puerta** **Dörr**	Catalogue id **20806**	Group **831**
2				
3			Illustr. No **1091574**	Section **300**
4				
5		**86156**	Issue **20053804-A**	Page **907**

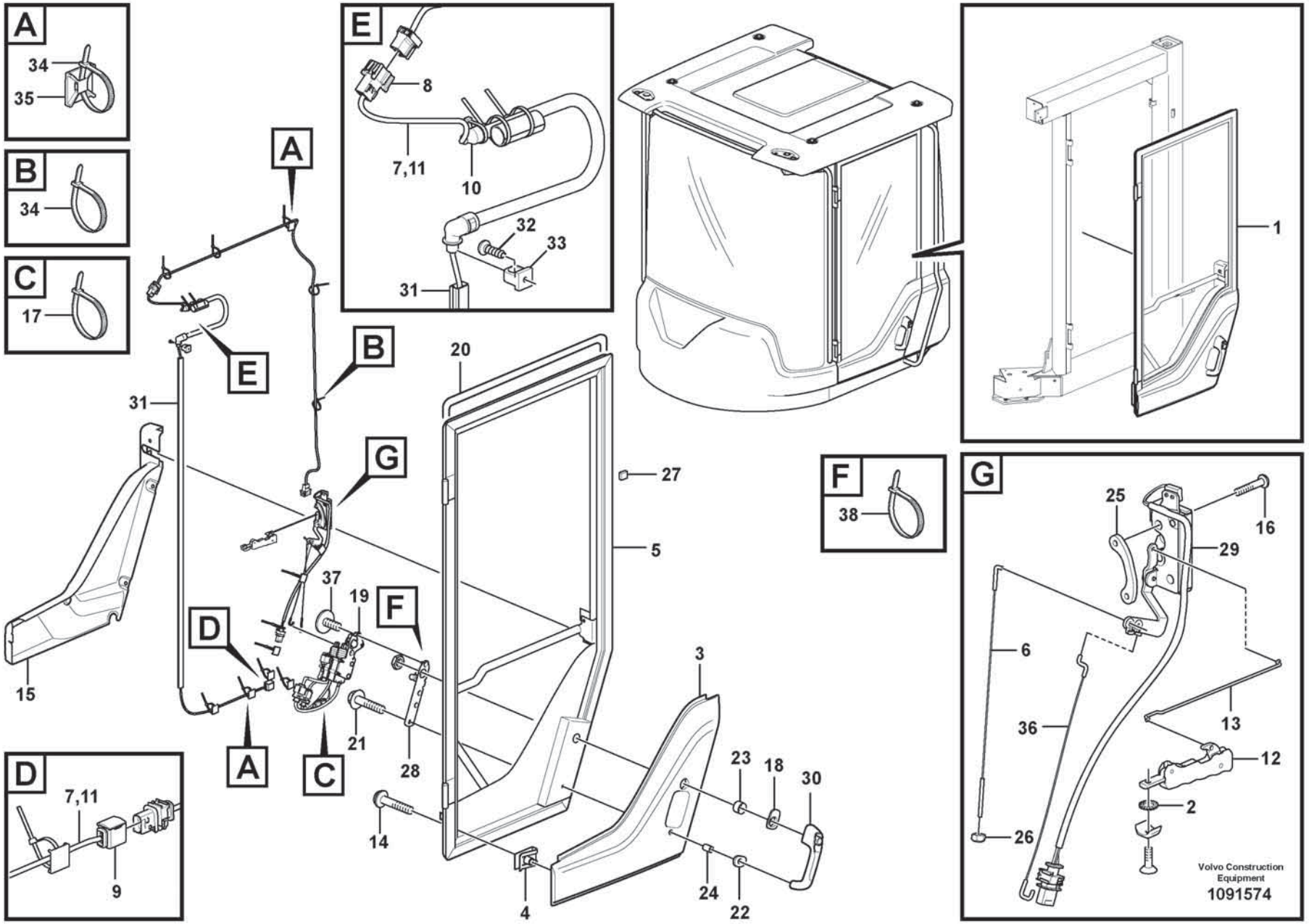
A
34
35
B
34
C
17
E
8
7,11
10
32
33
31
1
F
38
G
25
16
29
6
36
13
12
2
26
Volvo Construction Equipment
1091574
A
B
E
G
31
20
27
5
37
19
F
D
3
15
21
28
23
18
30
14
4
24
22
A
C
D
7,11
9

Fig.	Part No.	Quantity 1	2	3	PS	KIT	Description	Dénomination	Bezeichnung	Denominación	Benämning	Notes
29	**VOE 17259173**	1					•Latch	•Loquet	•Riegel	•Pestillo	•Regel	
30	**VOE 16302066**	1					•Door handle	•Poignée de porte	•Türgriff	•Manilla puerta	•Dörrhandtag	
31	**VOE 17264485**	1					•Rail	•Rail	•Schiene	•Rail	•Skena	
32	**VOE 969278**	1					•Six point socket screw	•Vis à 6 pans creux	•Sechszahn-Hohlschraube	•Racor de seis dientes	•Sextandhålskruv	
33	**VOE 17262911**	1					•Clip	•Clip	•Clip	•Clip	•Clips	
34	**VOE 983472**	REQ					•Cable tie	•Serre-câble	•Kabelbinder	•Abrazadera de cinta	•Buntband	
35	**VOE 14213026**	10					•Tie plate	•Tôle jointure	•Knotenblech	•Placa unión	•Knutplåt	
36	**VOE 17259215**	1					•Link stay	•Tirant articulation	•Gelenkstrebe	•Barra articulación	•Länkstag	
37	**VOE 60112097**	3					•Six point socket screw	•Vis à 6 pans creux	•Sechszahn-Hohlschraube	•Racor de seis dientes	•Sextandhålskruv	
38	**VOE 983021**	1					•Cable tie	•Serre-câble	•Kabelbinder	•Abrazadera de cinta	•Buntband	

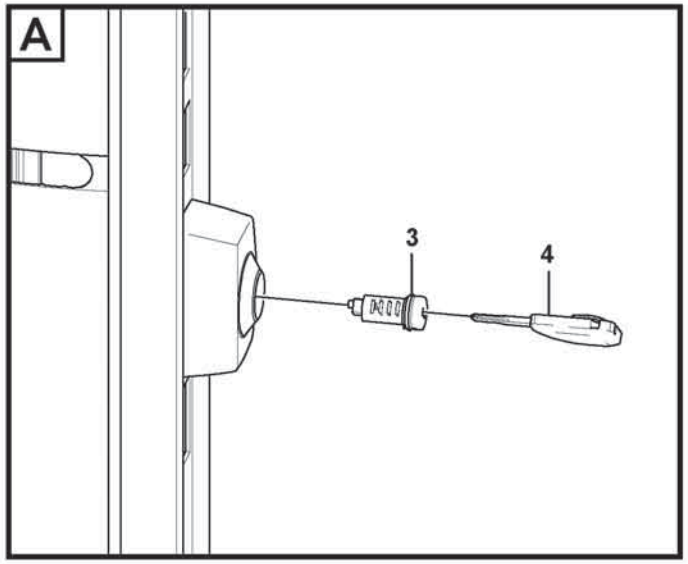

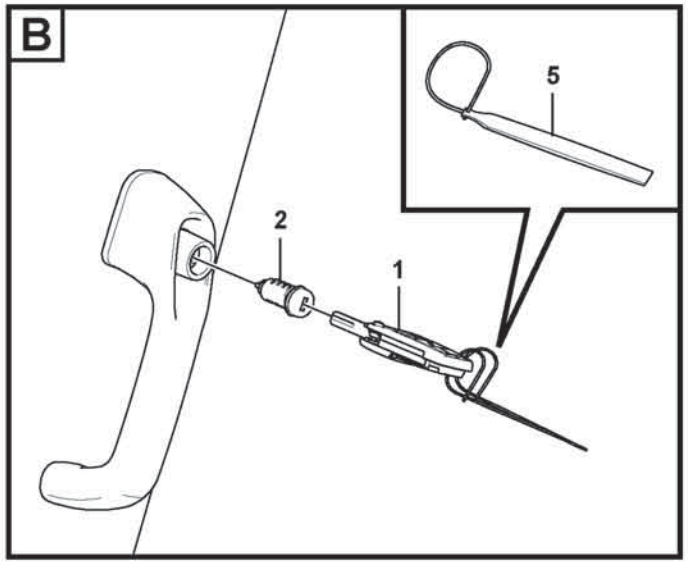

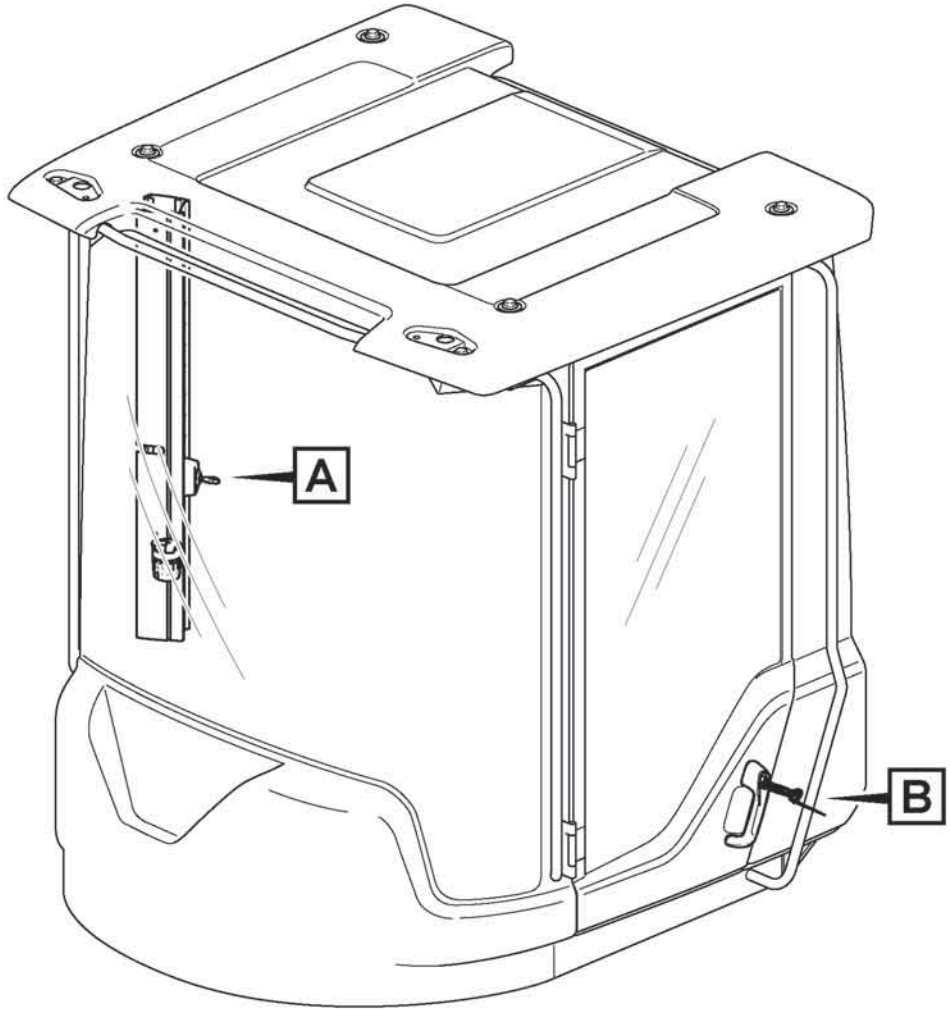

Volvo Construction Equipment
1075249

Fig.	Part No.	Quantity 1	2	3	PS	KIT	Description	Dénomination	Bezeichnung	Denominación	Benämning	Notes
	VOE 17298887	1					Lock kit	Collection verrou	Schlossteilsatz	Juego de seguridad	Låssats	2 keys, 2 lock cylinder, 1 marking strip
1	**VOE 17499359**	1					•Key	•Clé	•Schlüssel	•Llave	•Nyckel	1 key, 1 markingstrip
2		1			NS		•Lock Cylinder	•Barille.serrure	•Schliesszyl	•Cilindro Cierre	•Låscylinder	
3	**VOE 14726386**	1					•Switch	•Rupteur	•Ausschalter	•Interruptor	•Brytkontakt	1 lock cylinder, 2 keys
4	**VOE 17230740**	1					•Key	•Clé	•Schlüssel	•Llave	•Nyckel	2 keys
5	**VOE 17399610**	1					Marking strip	Ruban de marquage	Kennfaden	Cinta de marcaje	Märkband	

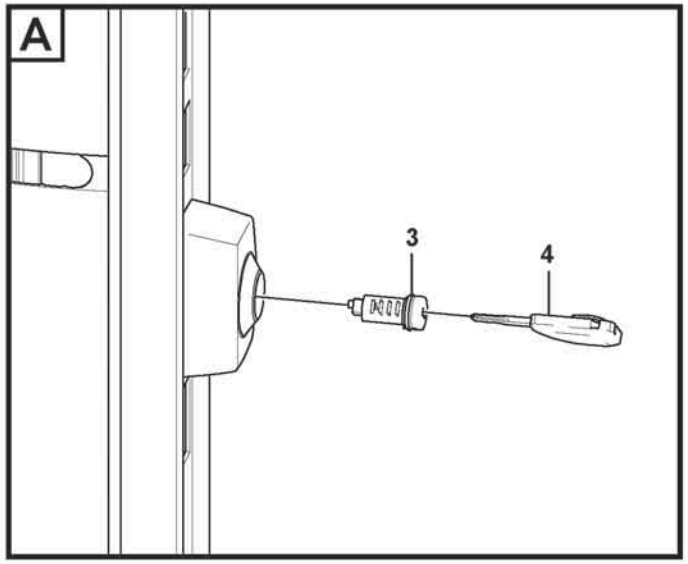

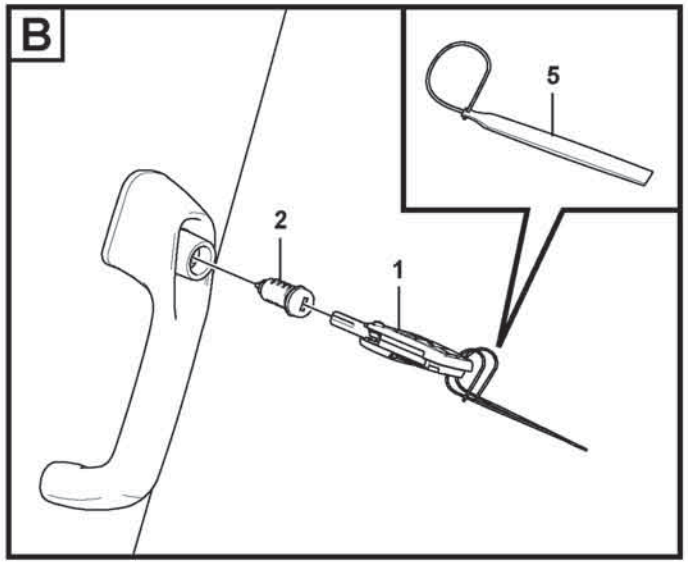

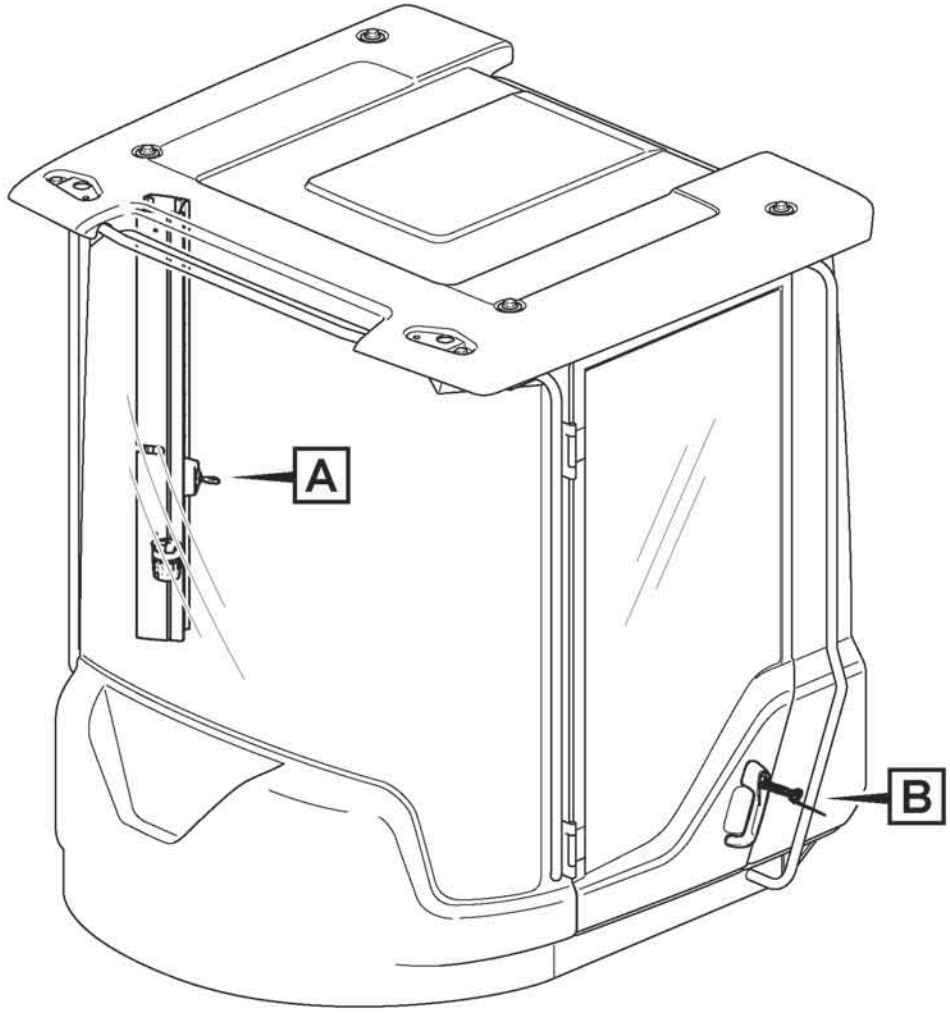

Volvo Construction Equipment
1075249

Fig.	Part No.	Quantity 1	2	3	PS	KIT	Description	Dénomination	Bezeichnung	Denominación	Benämning	Notes
	VOE 17298521	1					Lock kit	Collection verrou	Schlossteilsatz	Juego de seguridad	Låssats	
1	VOE 17499362	1					•Key	•Clé	•Schlüssel	•Llave	•Nyckel	
2	VOE 17273721	1					•Lock cylinder	•Barillet de serrure	•Schließzylinder	•Cilindro de cierre	•Låscylinder	
3	VOE 15164333	1					•Lock cylinder	•Barillet de serrure	•Schließzylinder	•Cilindro de cierre	•Låscylinder	
4	VOE 17225331	1					•Key	•Clé	•Schlüssel	•Llave	•Nyckel	
5	VOE 17399610	1					Marking strip	Ruban de marquage	Kennfaden	Cinta de marcaje	Märkband	

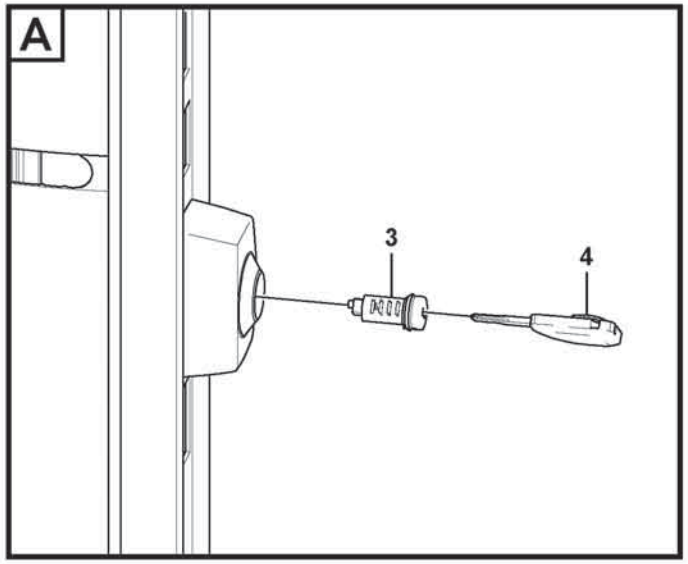

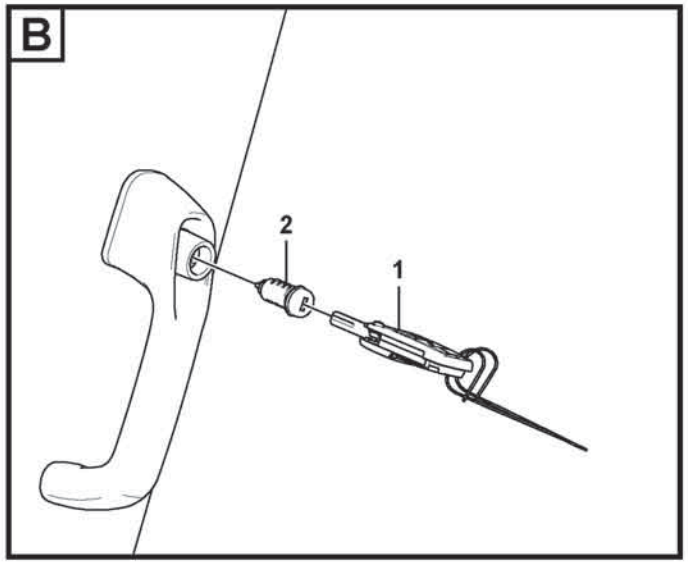

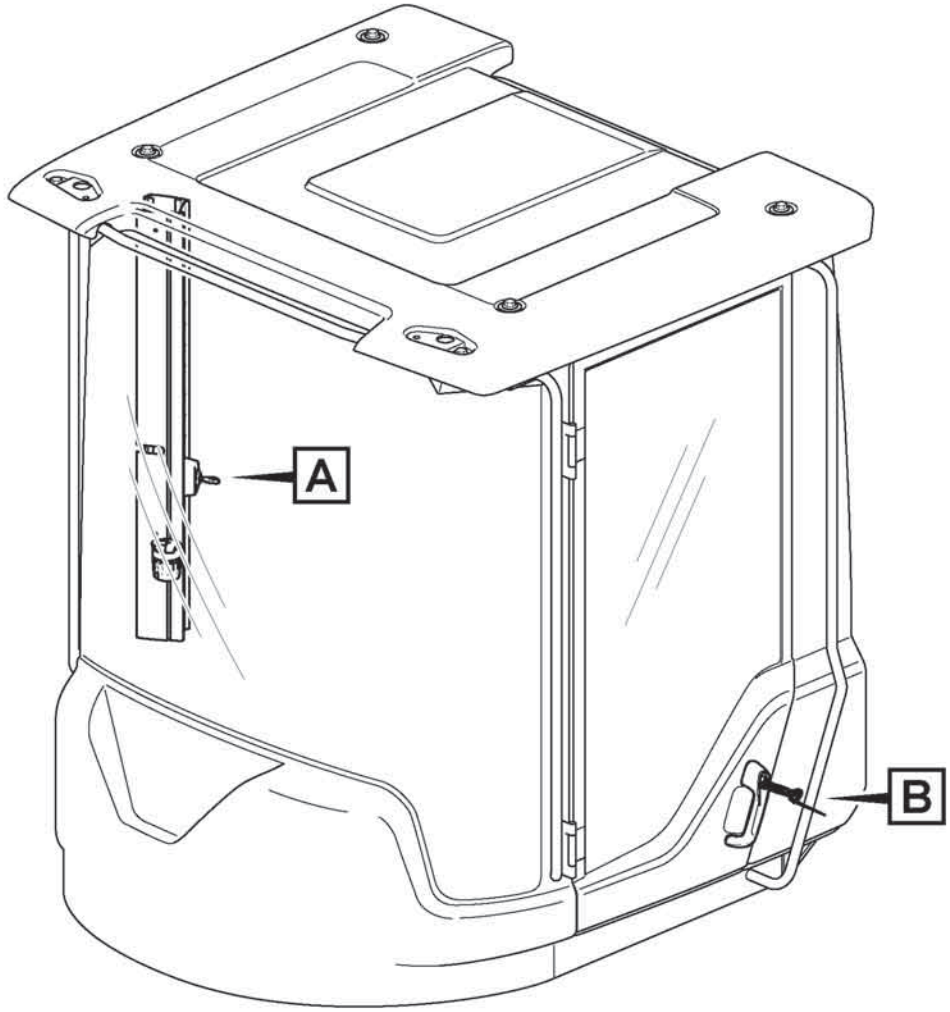

Volvo Construction Equipment
1090315

Fig.	Part No.	Quantity 1	2	3	PS	KIT	Description	Dénomination	Bezeichnung	Denominación	Benämning	Notes
	VOE 17298521	1					Lock kit	Collection verrou	Schlossteilsatz	Juego de seguridad	Låssats	
1	**VOE 17499362**	1					•Key	•Clé	•Schlüssel	•Llave	•Nyckel	
2	**VOE 17273721**	1					•Lock cylinder	•Barillet de serrure	•Schließzylinder	•Cilindro de cierre	•Låscylinder	
3	**VOE 15164333**	1					•Lock cylinder	•Barillet de serrure	•Schließzylinder	•Cilindro de cierre	•Låscylinder	
4	**VOE 17225331**	1					•Key	•Clé	•Schlüssel	•Llave	•Nyckel	

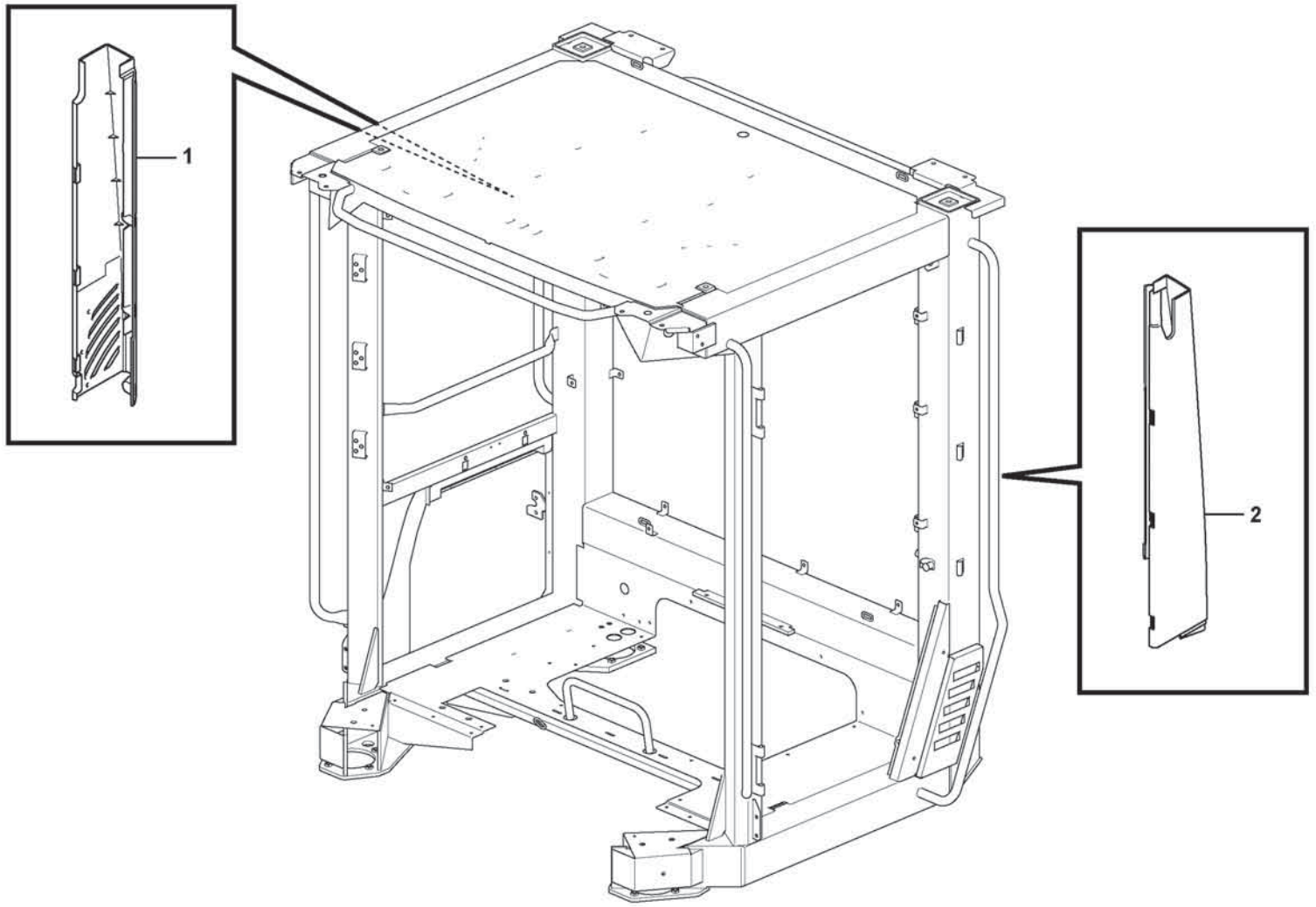

Volvo Construction Equipment
1075253

Fig.	Part No.	Quantity 1	2	3	PS	KIT	Description	Dénomination	Bezeichnung	Denominación	Benämning	Notes
1	VOE 11412738	1					Panel	Panneau	Paneel	Panel	Panel	
2	VOE 11412743	1					Panel	Panneau	Paneel	Panel	Panel	

1		**Coverplates** **Tôles de recouvrement** **Abdeckbleche** **Chapas de cubierta** **Täckplåtar**	Catalogue id **20806**	Group **837**
2				
3			Illustr. No **1075253**	Section **200**
4				
5		**11298505**	Issue **20053804-A**	Page **917**

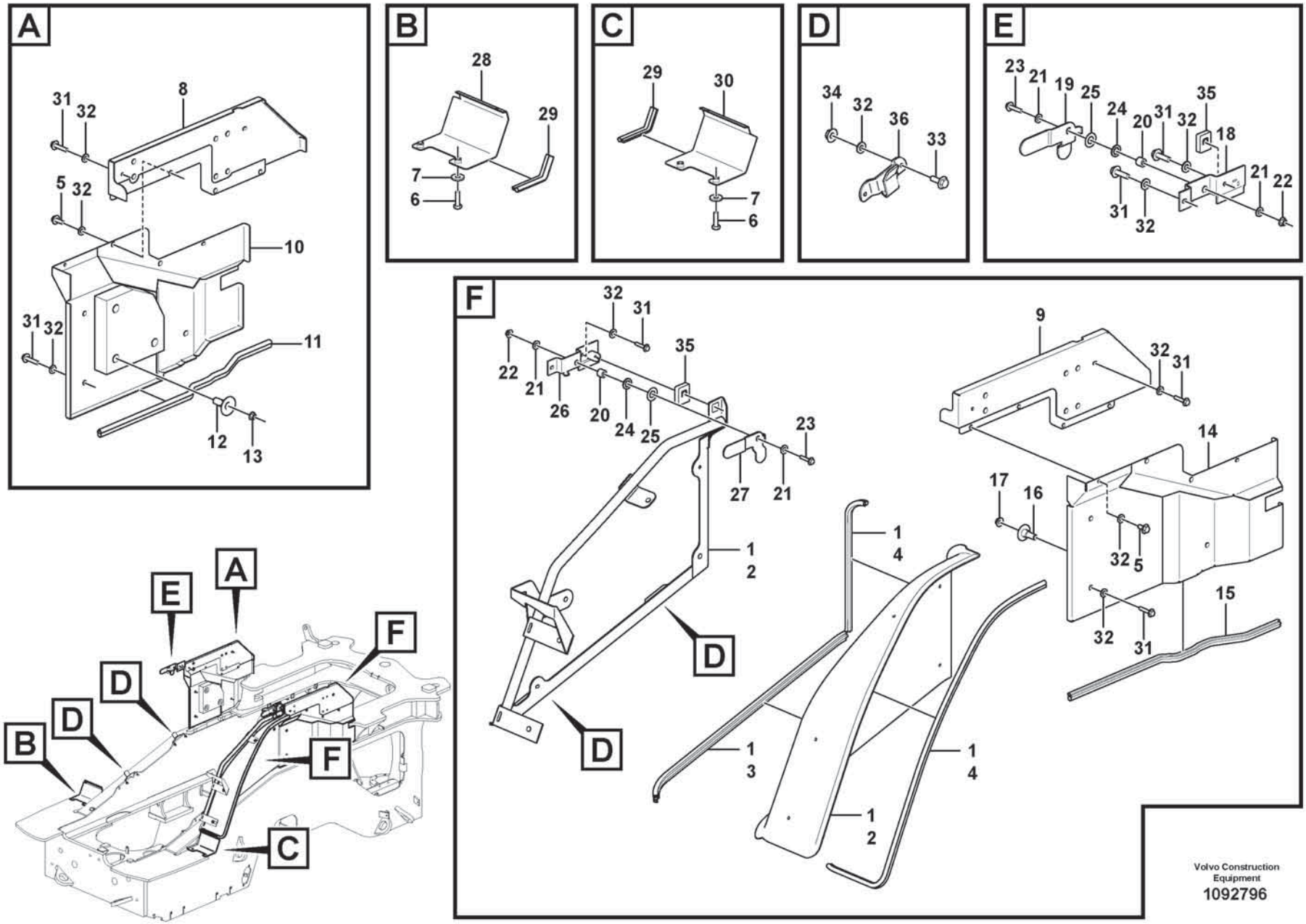

Volvo Construction Equipment

1092796

Fig.	Part No.	Quantity 1	2	3	PS	KIT	Description	Dénomination	Bezeichnung	Denominación	Benämning	Notes
1	VOE 16904303	1					Wheel housing	Passage roue	Radkasten	Paso de rueda	Hjulhus	
2		1			NS		•Wheel housing	•Passage roue	•Radkasten	•Paso de rueda	•Hjulhus	
3	VOE 16888087	REQ					•Sealing strip	•Bande d'étanchéité	•Dichtleiste	•Moldura retén	•Tätningslist	L = 1020 MM
4	VOE 16908632	REQ					•Sealing strip	•Bande d'étanchéité	•Dichtleiste	•Moldura retén	•Tätningslist	L = 2120 MM
5	VOE 984733	8					Flange screw	Vis à embase	Flanschschraube	Tornillo embridado	Flänsskruv	
6	VOE 984816	4					Flange screw	Vis à embase	Flanschschraube	Tornillo embridado	Flänsskruv	
7	VOE 60113870	4					Washer	Rondelle	Scheibe	Arandela	Bricka	
8	VOE 16847344	1					Panel	Panneau	Paneel	Panel	Panel	
9	VOE 16847345	1					Panel	Panneau	Paneel	Panel	Panel	
10	VOE 15103019	1					Panel	Panneau	Paneel	Panel	Panel	
11	VOE 4766526	REQ					•Sealing strip	•Lisse étanchéité	•Dichtleiste	•Moldura retén	•Tätningslist	L = 980MM
12	VOE 11413269	3					•Plastic plug	•Tampon plastique	•Kunststoffdübel	•Tapón plástico	•Plastplugg	
13	VOE 990949	3					•Flange lock nut	•Contre-écrou à embase	•Flanschverschlussmutter	•Contratuerca embridada	•Flänslåsmutter	
14	VOE 15103020	1					Panel	Panneau	Paneel	Panel	Panel	
15	VOE 4766526	REQ					•Sealing strip	•Lisse étanchéité	•Dichtleiste	•Moldura retén	•Tätningslist	L = 980MM
16	VOE 11413269	3					•Plastic plug	•Tampon plastique	•Kunststoffdübel	•Tapón plástico	•Plastplugg	
17	VOE 990949	3					•Flange lock nut	•Contre-écrou à embase	•Flanschverschlussmutter	•Contratuerca embridada	•Flänslåsmutter	
18	VOE 15172399	1					Locking device	Dispositif de verrouillage	Verriegelung	Dispositivo cierre	Låsanordning	
19	VOE 15135943	1					Lock arm	Bras verrouillage	Sperrhebel	Brazo bloqueo	Låsarm	
20	VOE 60113566	2					Spacer sleeve	Douille entretoise	Abstandhülse	Manguito distanciador	Distanshylsa	
21	VOE 60114321	4					Washer	Rondelle	Scheibe	Arandela	Bricka	
22	VOE 990950	2					Flange lock nut	Contre-écrou à embase	Flanschverschlussmutter	Contratuerca embridada	Flänslåsmutter	
23	VOE 984736	2					Flange screw	Vis à embase	Flanschschraube	Tornillo embridado	Flänsskruv	
24	VOE 60110224	2					Washer	Rondelle	Scheibe	Arandela	Bricka	
25	VOE 991661	2					Disc spring	Ressort diaphragme	Tellerfeder	Resorte de disco	Tallriksfjäder	
26	VOE 15172400	1					Locking device	Dispositif de verrouillage	Verriegelung	Dispositivo cierre	Låsanordning	
27	VOE 15139267	1					Lock arm	Bras verrouillage	Sperrhebel	Brazo bloqueo	Låsarm	
28	VOE 15147019	1					Plate	Tôle	Blech	Chapa	Plåt	

1		**Protecting plates** **Tole protection** **Schutzblechen** **Placas de proteccion** **Skyddsplåtar**
2		
3		
4		
5		

Catalogue id **20806**	Group **837**
Illustr. No **1092796**	Section **250**
Issue **20053804-A**	Page **919**

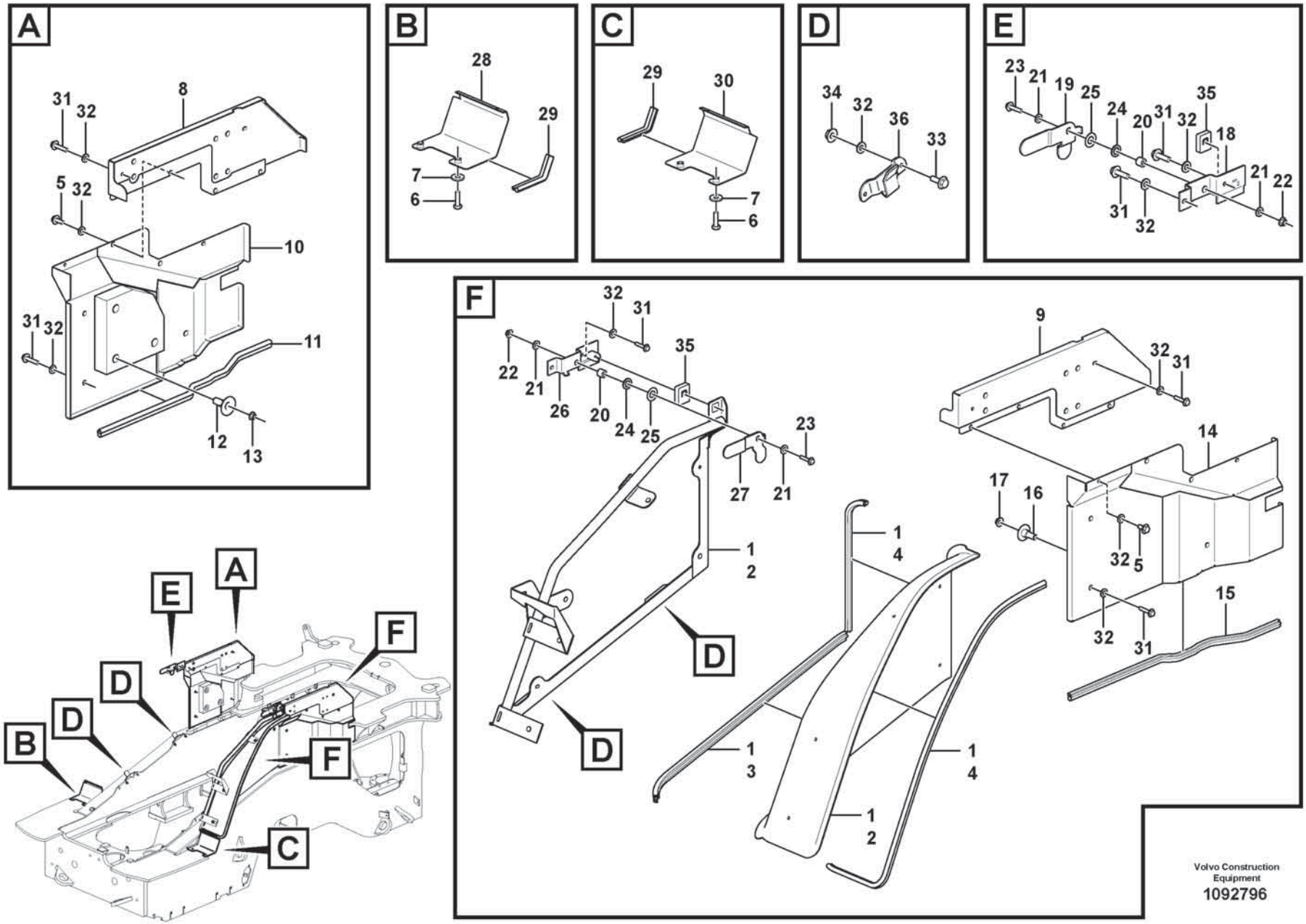

Volvo Construction Equipment

1092796

Fig.	Part No.	Quantity 1	2	3	PS	KIT	Description	Dénomination	Bezeichnung	Denominación	Benämning	Notes
29	VOE 4881656	REQ					Framework moulding	Baguette claire-voie	Rahmenleiste	Moldura armadura	Skelettlist	L = 2 x 180MM
30	VOE 15147021	1					Plate	Tôle	Blech	Chapa	Plåt	
31	VOE 984736	14					Flange screw	Vis à embase	Flanschschraube	Tornillo embridado	Flänsskruv	
32	VOE 60114321	30					Washer	Rondelle	Scheibe	Arandela	Bricka	
33	VOE 984737	8					Flange screw	Vis à embase	Flanschschraube	Tornillo embridado	Flänsskruv	
34	VOE 990950	8					Flange lock nut	Contre-écrou à embase	Flanschverschlussmutter	Contratuerca embridada	Flänslåsmutter	
35	VOE 15148225	2					Damping lug	Talon amortisseur		Talón amortiguador	Dämpklack	
36		4			NS		Fixation Plate	Plaque Fixation	Fixierplatte	Placa Fijacion	Fixerplatta	

1		**Protecting plates**
2		**Tole protection**
3		**Schutzblechen**
4		**Placas de proteccion**
5		**Skyddsplåtar**

Catalogue id **20806**	Group **837**
Illustr. No **1092796**	Section **250**
Issue **20053804-A**	Page **921**

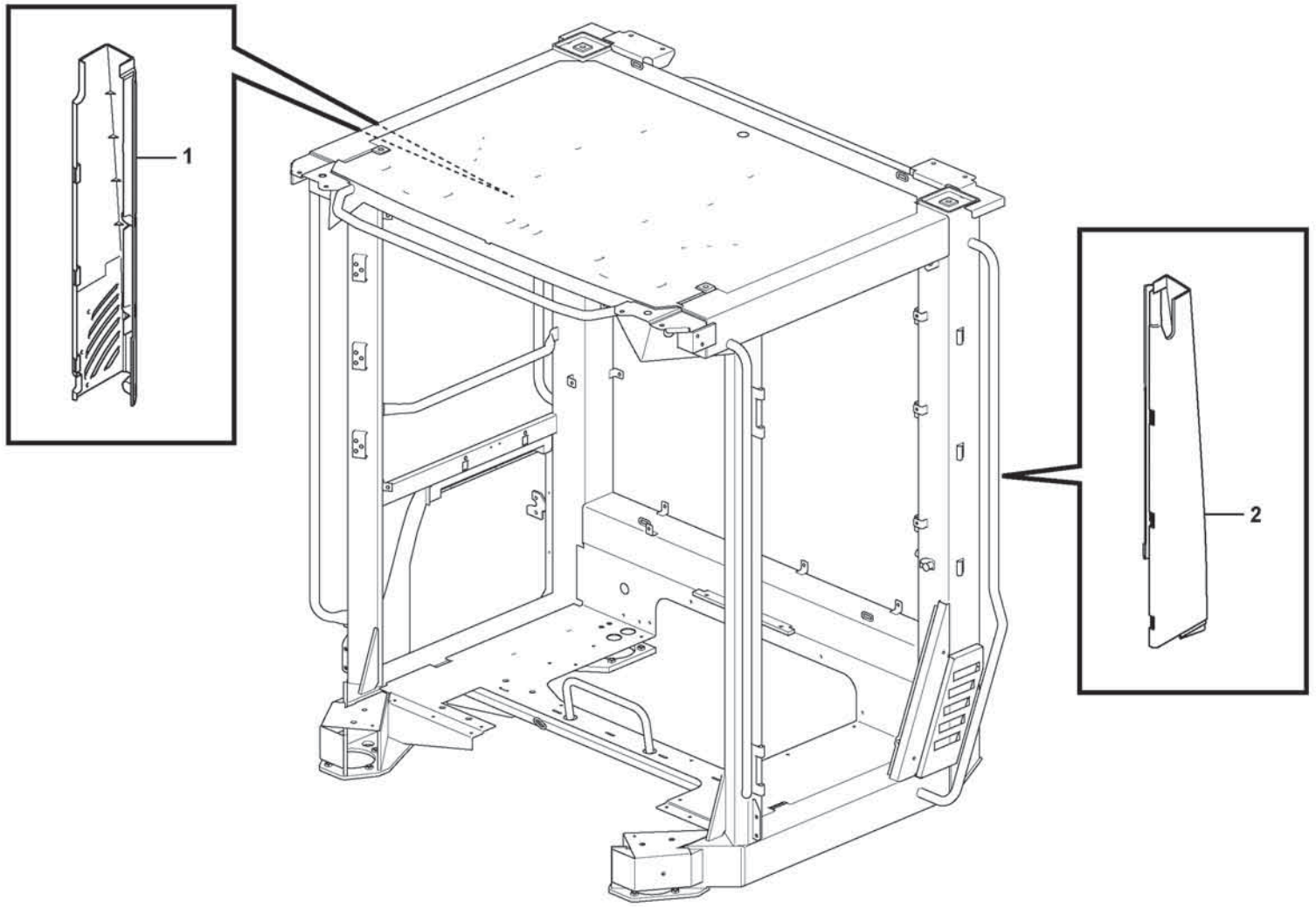

Volvo Construction Equipment
1075253

Fig.	Part No.	Quantity 1	2	3	PS	KIT	Description	Dénomination	Bezeichnung	Denominación	Benämning	Notes
1	VOE 11412738	1					Panel	Panneau	Paneel	Panel	Panel	RH
2	VOE 11412743	1					Panel	Panneau	Paneel	Panel	Panel	LH

1		**Coverplates** **Tôles de recouvrement** **Abdeckbleche** **Chapas de cubierta** **Täckplåtar**	Catalogue id **20806**	Group **837**
2				
3			Illustr. No **1075253**	Section **300**
4				
5			Issue **20053804-A**	Page **923**

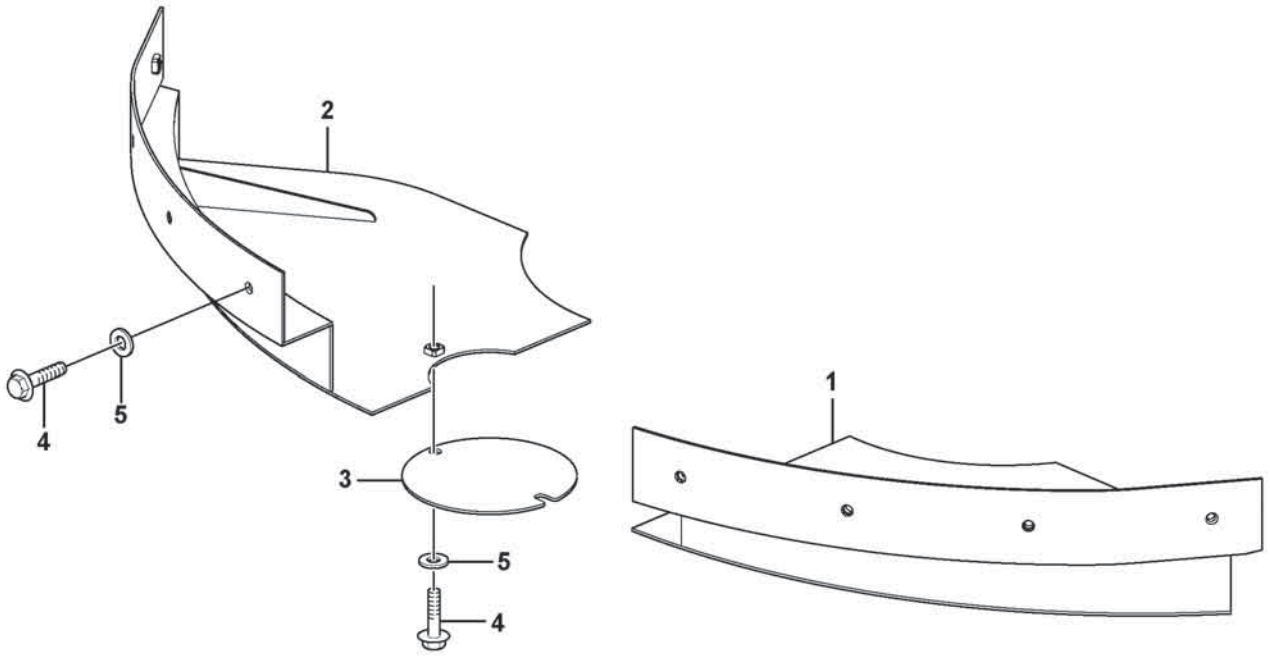
2
5
4
3
5
4
1

Fig.	Part No.	Quantity 1	2	3	PS	KIT	Description	Dénomination	Bezeichnung	Denominación	Benämning	Notes
1	VOE 11436030	1					Protecting plate	Tôle protection	Schutzblech	Placa de protección	Skyddsplåt	
2	VOE 11436031	1					Protecting plate	Tôle protection	Schutzblech	Placa de protección	Skyddsplåt	
3	VOE 11180416	1					Cover	Capot	Abdeckung	Capó	Kåpa	
4	VOE 60113092	10					Flange screw	Vis à embase	Flanschschraube	Tornillo embridado	Flänsskruv	
5	VOE 60113311	10					Washer	Rondelle	Scheibe	Arandela	Bricka	

1		**Cover plates under cab** **Tôles de protection sous la cabine** **Schutzbleche unter Kabine** **Chapas de protección debajo de la cabina** **Skyddsplåtar under hytt**	Catalogue id **20806**	Group **837**
2				
3			Illustr. No **1024468**	Section **500**
4				
5		**83572**	Issue **20053804-A**	Page **925**

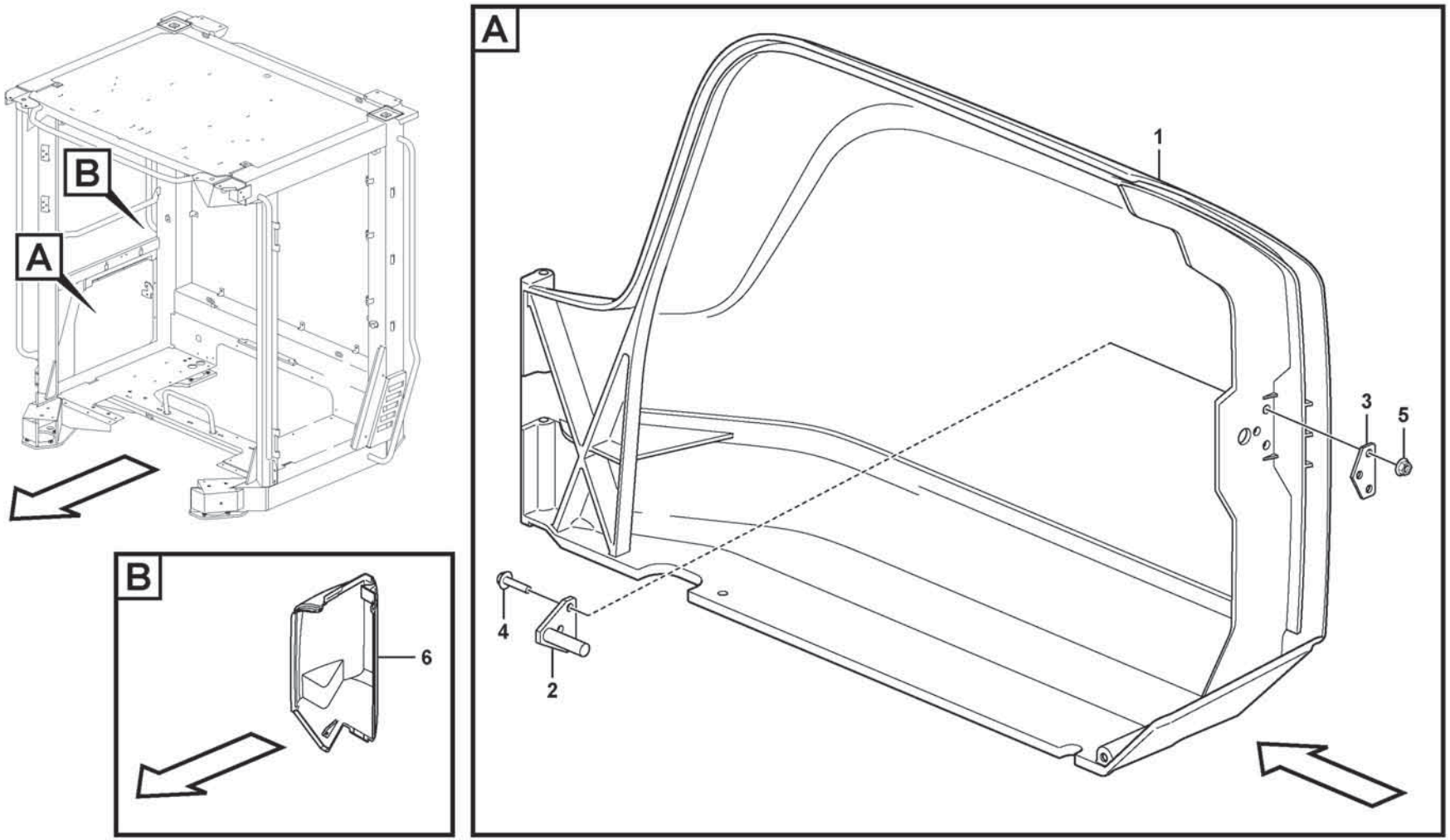
A
B
1
2
3
4
5
6

Fig.	Part No.	Quantity 1	2	3	PS	KIT	Description	Dénomination	Bezeichnung	Denominación	Benämning	Notes
1	VOE 15087248	1					Hatch	Trappe	Klappe	Tapa	Lucka	
2	VOE 11412523	1					•Striker plate	•Gache	•Schließkeil	•Placa bloqueo	•Låsbleck	
3	VOE 11412526	1					•Plate	•Tôle	•Blech	•Chapa	•Plåt	
4	VOE 60113070	3					•Flange screw	•Vis à embase	•Flanschschraube	•Tornillo embridado	•Flänsskruv	
5	VOE 19000101	3					•Flange lock nut	•Contre-écrou à embase	•Flanschverschlussmutter	•Contratuerca embridada	•Flänslåsmutter	
6	VOE 11412739	1					Cover	Capot	Abdeckung	Capó	Kåpa	

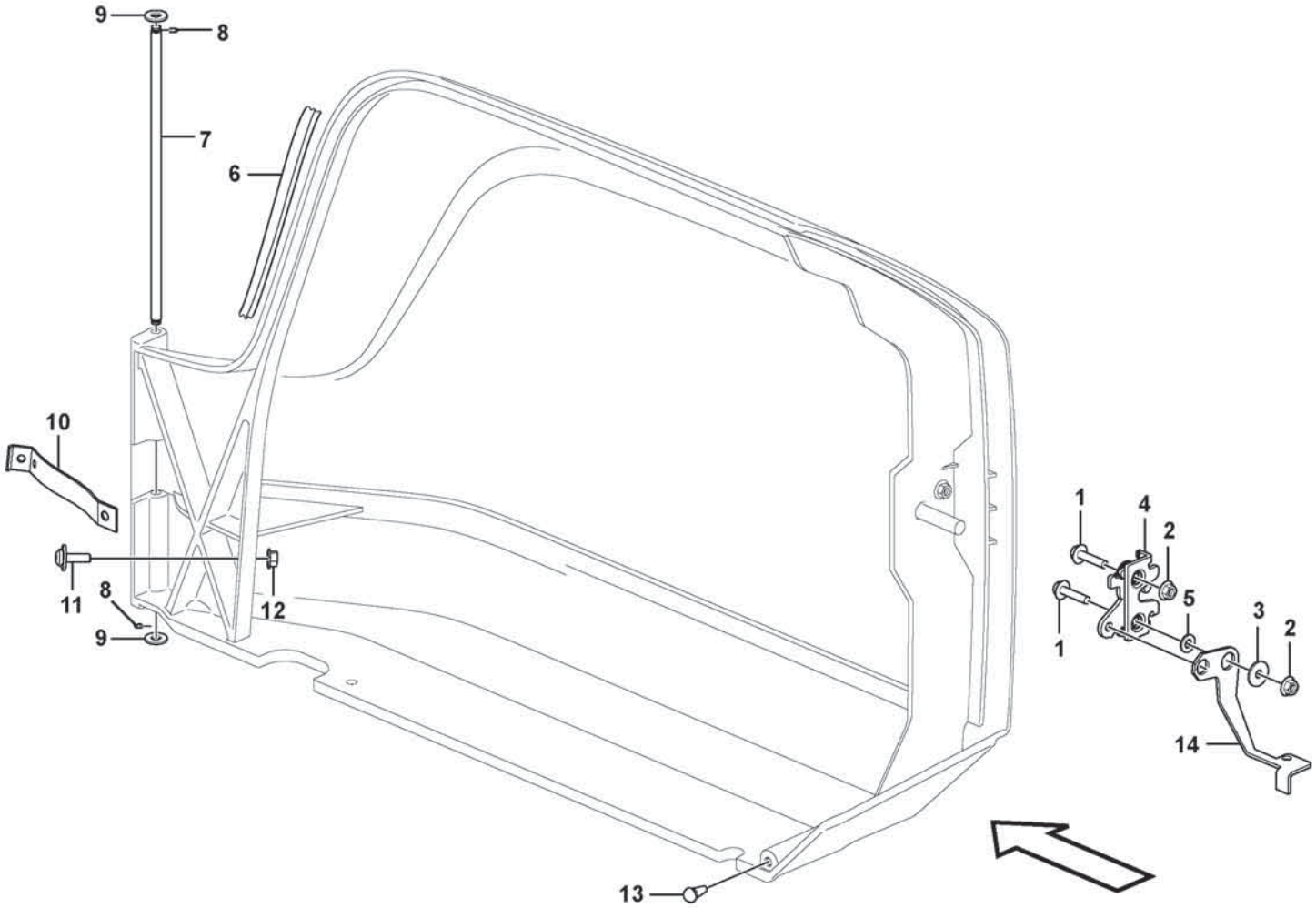

Volvo Construction Equipment
1075272

Fig.	Part No.	Quantity 1	2	3	PS	KIT	Description	Dénomination	Bezeichnung	Denominación	Benämning	Notes
1	VOE 60110103	2					Six point socket screw	Vis à 6 pans creux	Sechszahn-Hohlschraube	Racor de seis dientes	Sextandhålskruv	
2	VOE 60113167	2					Flange lock nut	Contre-écrou à embase	Flanschverschlussmutter	Contratuerca embridada	Flänslåsmutter	
3	VOE 60114321	1					Washer	Rondelle	Scheibe	Arandela	Bricka	
4	VOE 11175892	1					Lock	Serrure	Schloss	Cierre	Lås	
5	VOE 15043714	1					Bushing	Bague	Buchse	Casquillo	Bussning	
6	VOE 4881656	REQ					Framework moulding	Baguette claire-voie	Rahmenleiste	Moldura armadura	Skelettlist	L = 700MM
7	VOE 11412561	1					Pin	Clavette	Splint	Pasador	Sprint	
8	VOE 14025792	2					Retaining ring	Bague retenue	Haltering	Anillo retén	Hållarring	
9	VOE 60114321	2					Washer	Rondelle	Scheibe	Arandela	Bricka	
10	VOE 15170853	1					Retaining strap	Courroie de serrage	Halteriemen	Correa tensora	Spännrem	
11	VOE 994796	1					Six Point Socke	Vis Creuse Six	Sechskanthülse	Tornillo de cabeza embutida de 6 dientes	Sextandshål	
12	VOE 60113166	1					Flange lock nut	Contre-écrou à embase	Flanschverschlussmutter	Contratuerca embridada	Flänslåsmutter	
13	VOE 11412927	1					Rubber stop	Butée caoutchouc	Gummipuffer	Tope de goma	Gummistopp	
14	VOE 17423696	1					Arm	Bras	Arm	Brazo	Arm	

1		**Filter cover** **Couvercle de filtre** **Filterdeckel** **Tapa de filtro** **Filterkåpa**	Catalogue id **20806**	Group **837**
2				
3			Illustr. No **1075272**	Section **800**
4				
5		**11294122**	Issue **20053804-A**	Page **929**

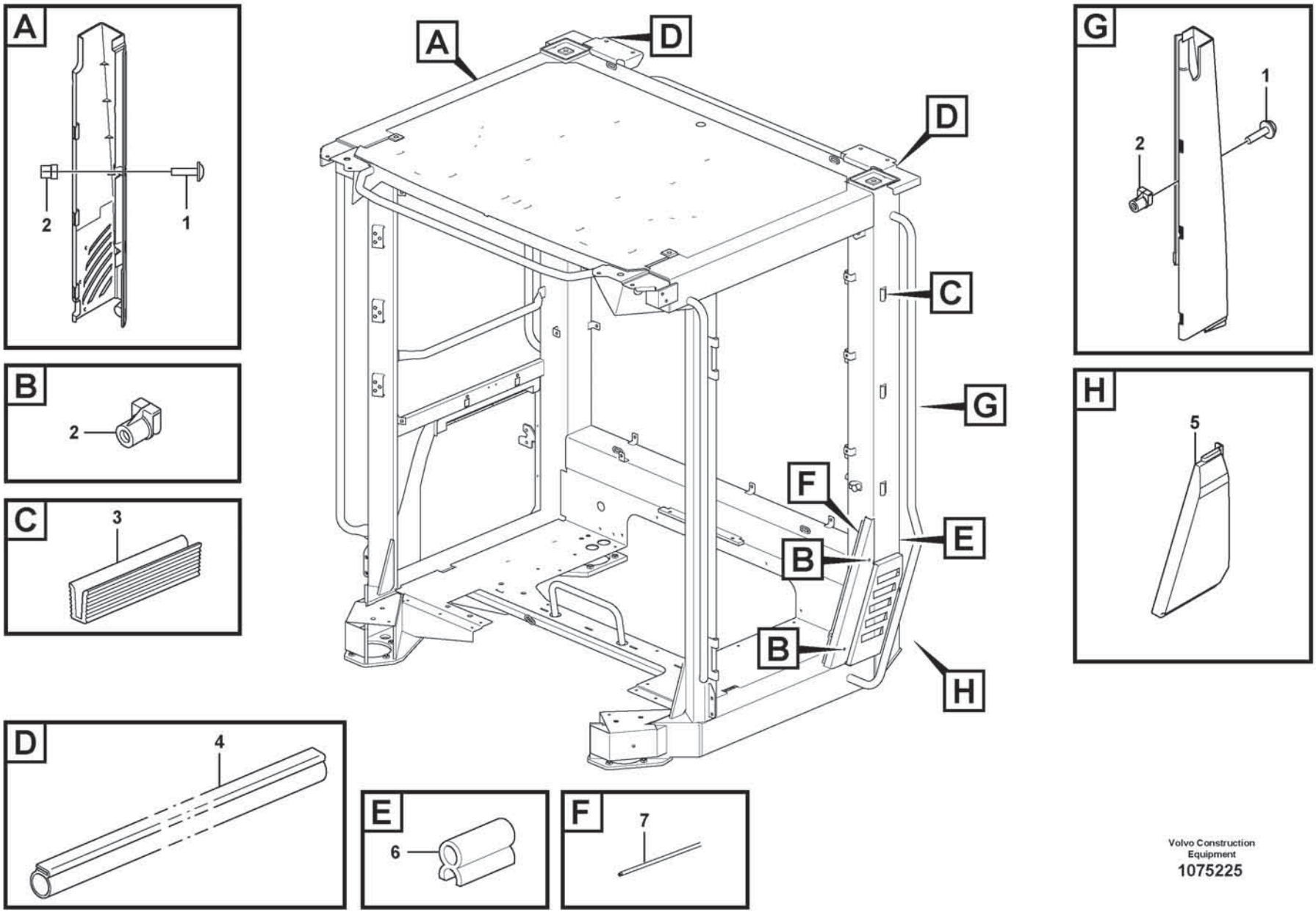

Volvo Construction Equipment

1075225

Fig.	Part No.	Quantity 1	2	3	PS	KIT	Description	Dénomination	Bezeichnung	Denominación	Benämning	Notes
1	VOE 60112154	9					Six point socket screw	Vis à 6 pans creux	Sechszahn-Hohlschraube	Racor de seis dientes	Sextandhålskruv	
2	VOE 11444172	11					Spring nut	Écrou de ressort	Federverschlussmutter	Tuerca resorte	Fjädermutter	
3	VOE 11412703	6					Moulding	Moulure	Leiste	Listón	List	
4	VOE 4824275	REQ					Profile	Profilé	Profil	Perfil	Profil	L = 400MM
5	VOE 15001955	1					Cover	Capot	Haube	Cubierta	Kåpa	
6	VOE 11104469	REQ					Sealing strip	Bande d'étanchéité	Dichtleiste	Moldura retén	Tätningslist	L = 390MM
7	VOE 11104947	REQ					Sealing strip	Lisse étanchéité	Dichtleiste	Moldura retén	Tätningslist	L = 681MM

1		**Coverplates** **Tôles de recouvrement** **Abdeckbleche** **Chapas de cubierta** **Täckplåtar**	Catalogue id **20806**	Group **837**
2				
3			Illustr. No **1075225**	Section **900**
4				
5		**11294122**	Issue **20053804-A**	Page **931**

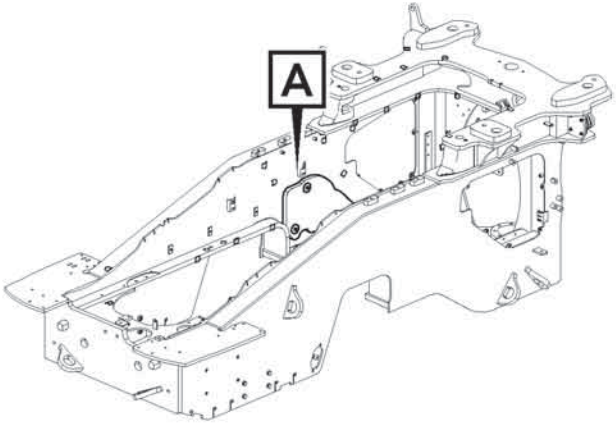
A

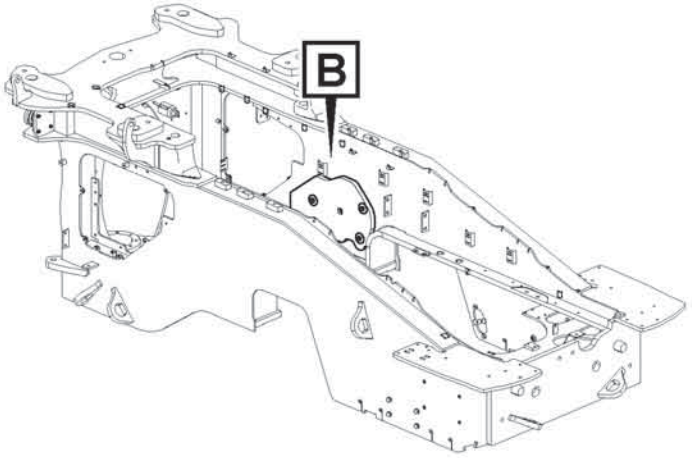
B

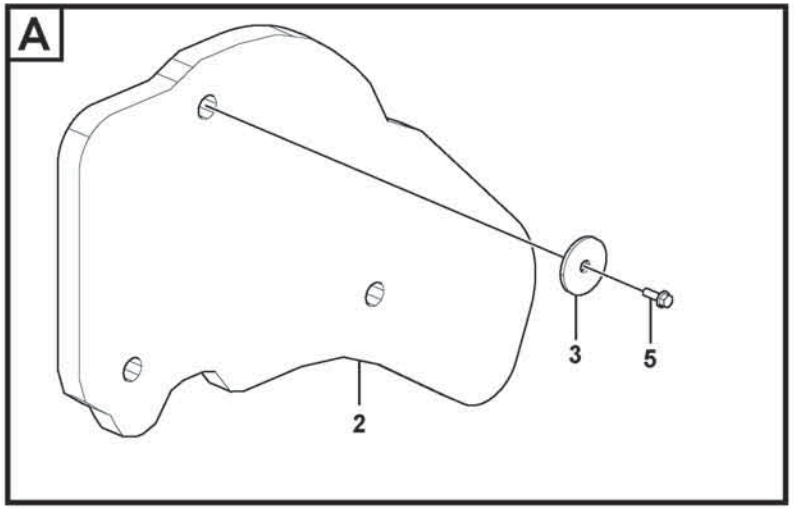
A
3
5
2

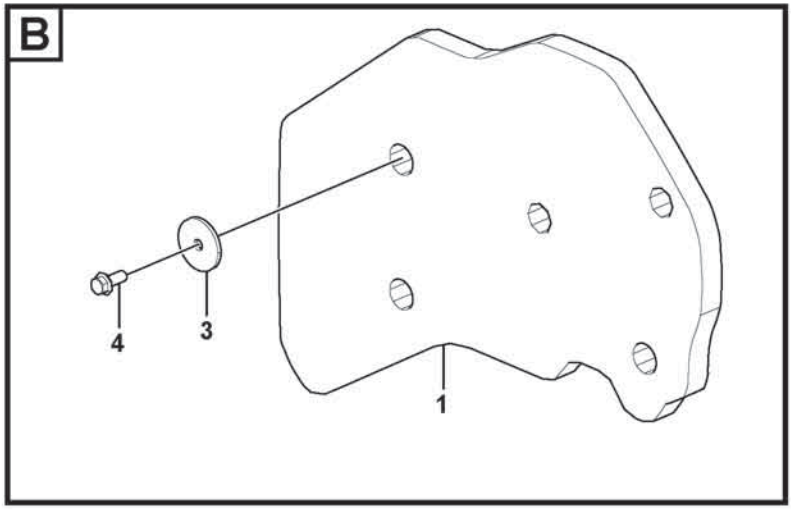
B
4
3
1

Fig.	Part No.	Quantity 1	2	3	PS	KIT	Description	Dénomination	Bezeichnung	Denominación	Benämning	Notes
1	VOE 16894933	1					Sound absorber	Insonorisant	Schalldämmstoff	Insonorizante	Ljudabsorbent	
2	VOE 16894823	1					Sound absorber	Insonorisant	Schalldämmstoff	Insonorizante	Ljudabsorbent	
3	VOE 16862645	7					Washer	Rondelle	Scheibe	Arandela	Bricka	
4	VOE 60113107	4					Flange screw	Vis à embase	Flanschschraube	Tornillo embridado	Flänsskruv	
5	VOE 984735	3					Flange screw	Vis à embase	Flanschschraube	Tornillo embridado	Flänsskruv	

1		**Protecting plates** **Tole protection** **Schutzblechen** **Placas de proteccion** **Skyddsplåtar**	Catalogue id **20806**	Group **837**
2				
3			Illustr. No **1084395**	Section **1100**
4				
5		**86655**	Issue **20053804-A**	Page **933**

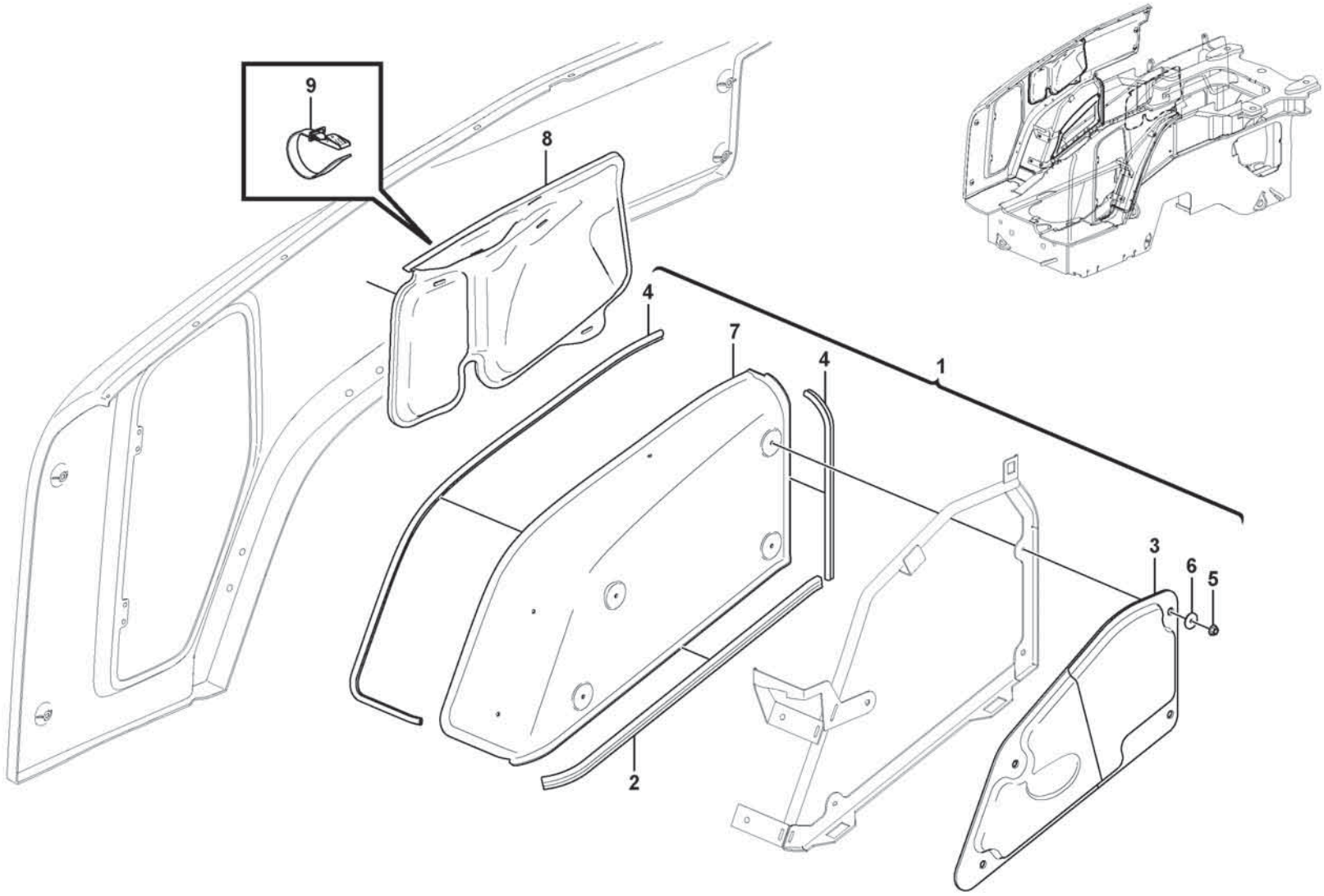

Volvo Construction Equipment

1090024

Fig.	Part No.	Quantity 1	2	3	PS	KIT	Description	Dénomination	Bezeichnung	Denominación	Benämning	Notes
1	VOE 16904449	1					Wheel housing	Passage roue	Radkasten	Paso de rueda	Hjulhus	
2	VOE 16888087	REQ					•Sealing strip	•Bande d'étanchéité	•Dichtleiste	•Moldura retén	•Tätningslist	
3	VOE 16870095	1					•Sound Absorber	•Insonorisant	•Schalldämmstoff	•Insonorizante	•Ljudabsorbent	
4	VOE 16908632	REQ					•Sealing strip	•Bande d'étanchéité	•Dichtleiste	•Moldura retén	•Tätningslist	
5	VOE 60113070	4					•Flange screw	•Vis à embase	•Flanschschraube	•Tornillo embridado	•Flänsskruv	
6	VOE 60112261	4					•Washer	•Rondelle	•Scheibe	•Arandela	•Bricka	
7		1			NS		•Wheel housing	•Passage roue	•Radkasten	•Paso de rueda	•Hjulhus	
8	VOE 16869522	1					Sound absorber	Insonorisant	Schalldämmstoff	Insonorizante	Ljudabsorbent	
8	VOE 16869523	1					Sound absorber	Insonorisant	Schalldämmstoff	Insonorizante	Ljudabsorbent	
9	VOE 15096332	6					Retaining strap	Courroie de serrage	Halteriemen	Correa tensora	Spännrem	

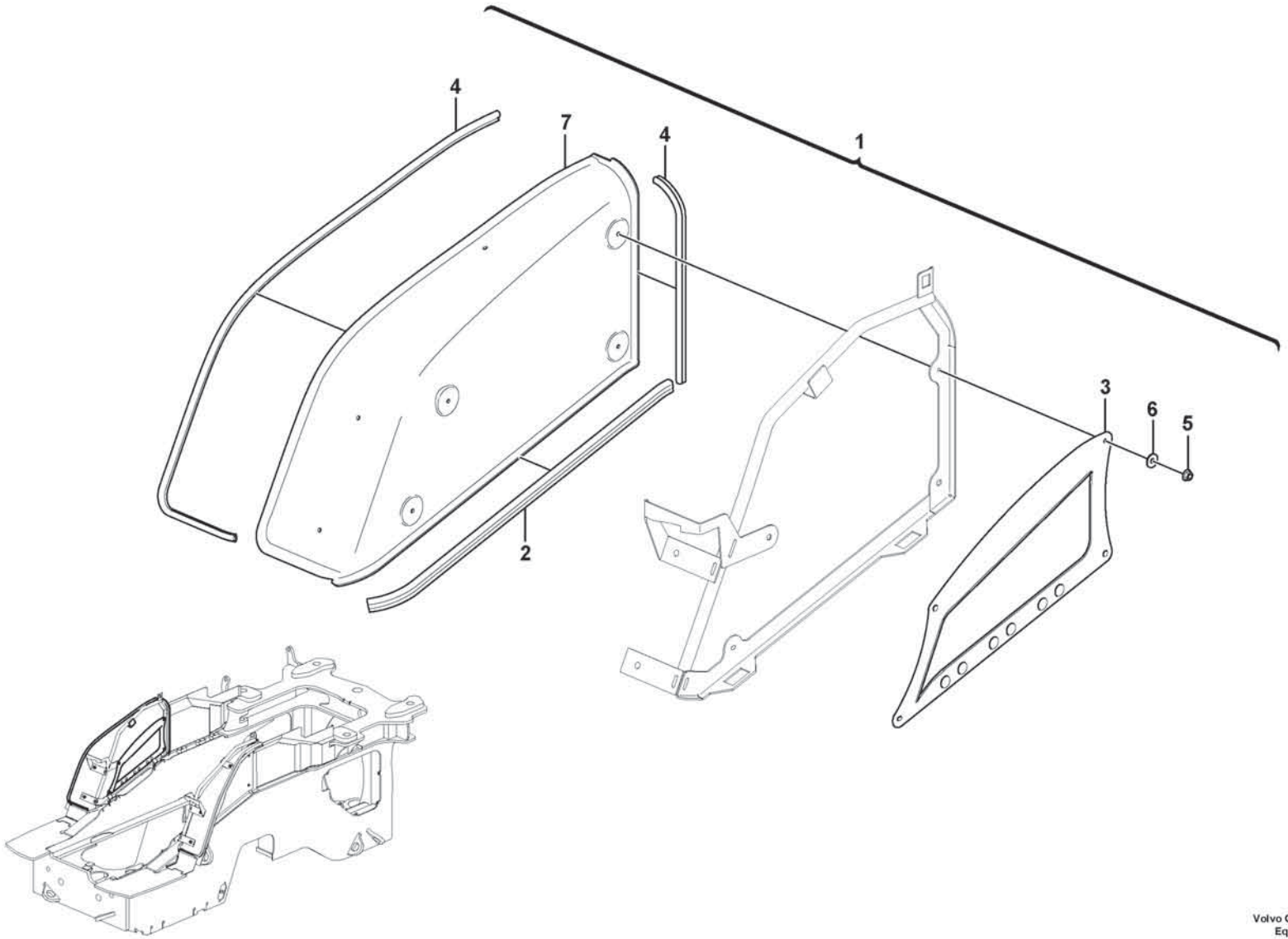

Volvo Construction Equipment

1090026

Fig.	Part No.	Quantity 1	2	3	PS	KIT	Description	Dénomination	Bezeichnung	Denominación	Benämning	Notes
1	VOE 16892878	1					Wheel housing	Passage roue	Radkasten	Paso de rueda	Hjulhus	
2	VOE 16888087	REQ					•Sealing strip	•Bande d'étanchéité	•Dichtleiste	•Moldura retén	•Tätningslist	
3	VOE 16896515	1					•Heat shield	•Écran thermique	•Wärmeschild	•Defensa térmica	•Värmesköld	
4	VOE 16908632	REQ					•Sealing strip	•Bande d'étanchéité	•Dichtleiste	•Moldura retén	•Tätningslist	
5	VOE 60113070	4					•Flange screw	•Vis à embase	•Flanschschraube	•Tornillo embridado	•Flänsskruv	
6	VOE 60110304	4					•Washer	•Rondelle	•Scheibe	•Arandela	•Bricka	
7		1			NS		•Wheel housing	•Passage roue	•Radkasten	•Paso de rueda	•Hjulhus	

1		**Protecting plates** **Tole protection** **Schutzblechen** **Placas de proteccion** **Skyddsplåtar**	Catalogue id **20806**	Group **837**
2				
3			Illustr. No **1090026**	Section **1130**
4				
5		**86381**	Issue **20053804-A**	Page **937**

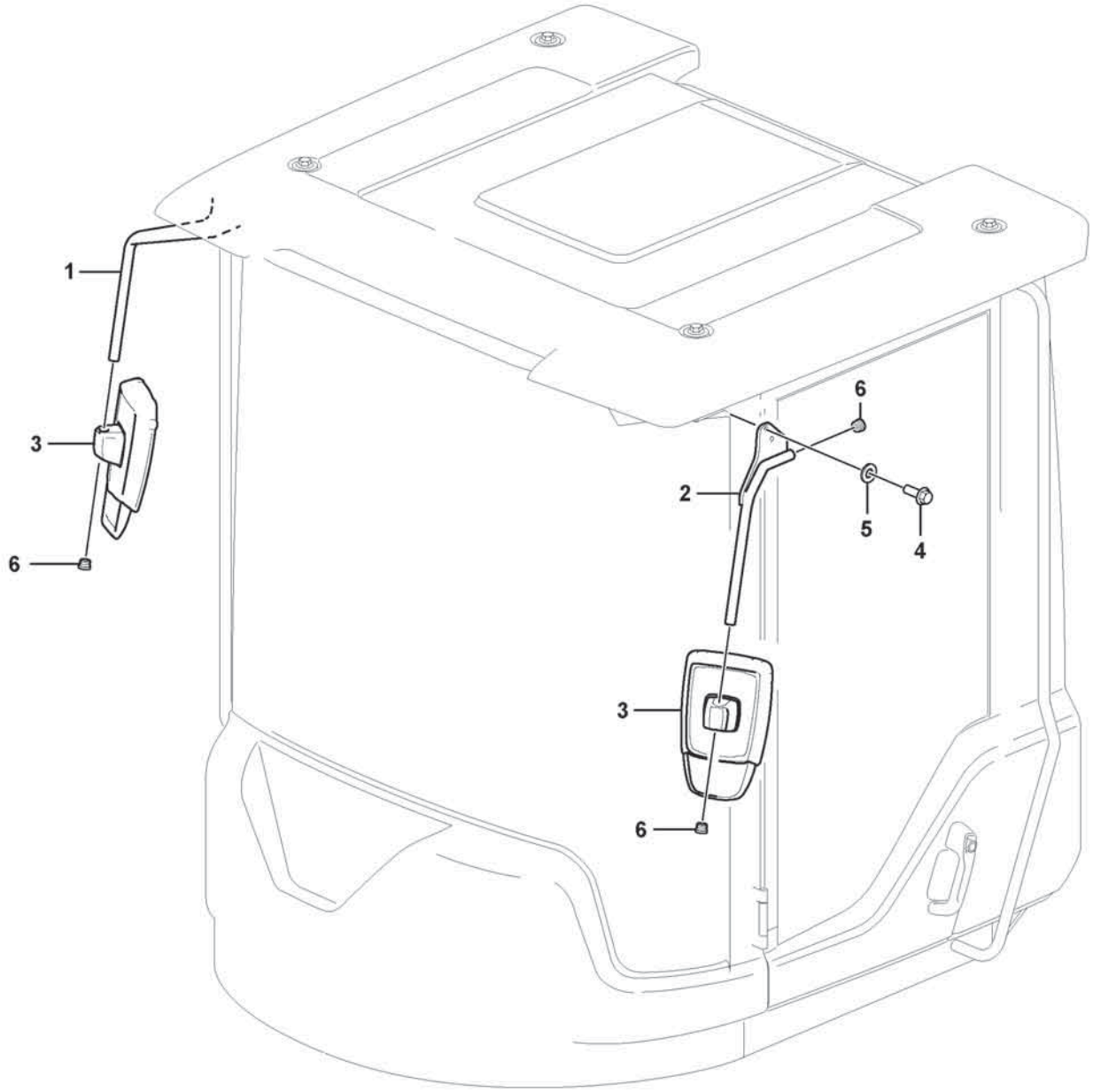

Volvo Construction Equipment
1092614

Fig.	Part No.	Quantity 1	2	3	PS	KIT	Description	Dénomination	Bezeichnung	Denominación	Benämning	Notes
1	VOE 16652336	1					Mirror arm	Bras miroir	Spiegelträger	Marco espejo	Spegelarm	
2	VOE 16654307	1					Mirror arm	Bras miroir	Spiegelträger	Marco espejo	Spegelarm	
3	VOE 17452496	2					Rear view mirror	Rétroviseur	Rückblickspiegel	Retrovisor	Backspegel	
4	VOE 60113528	4					Flange screw	Vis à embase	Flanschschraube	Tornillo embridado	Flänsskruv	
5	VOE 60113866	4					Washer	Rondelle	Scheibe	Arandela	Bricka	
6	VOE 11006457	4					Plug	Tampon	Stopfen	Tapón	Plugg	

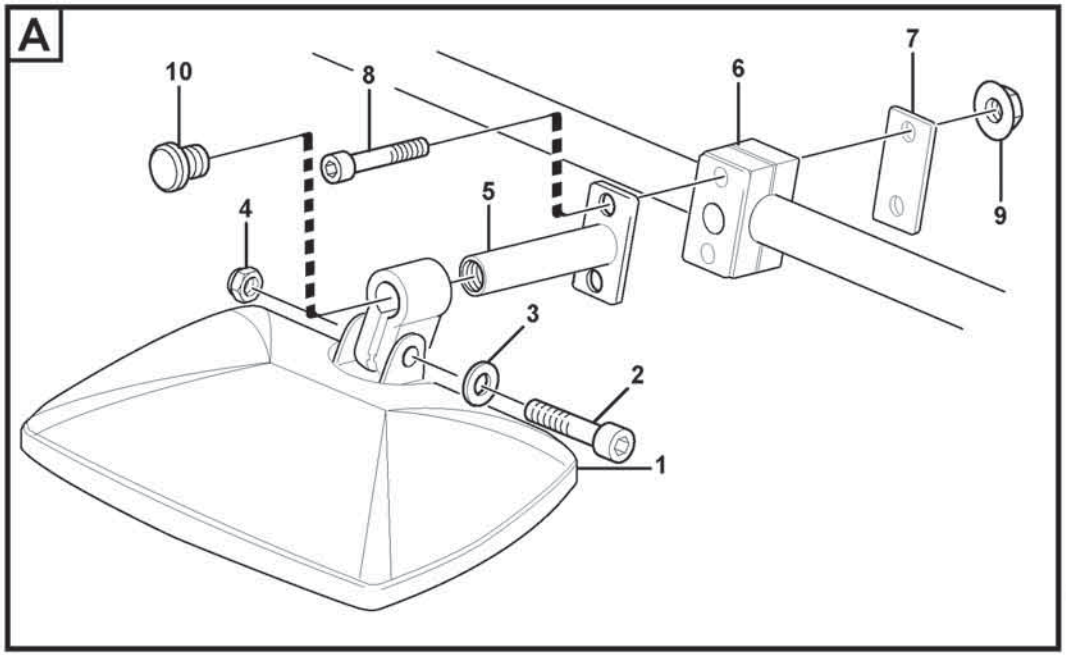
A
10
8
6
7
9
4
5
3
2
1

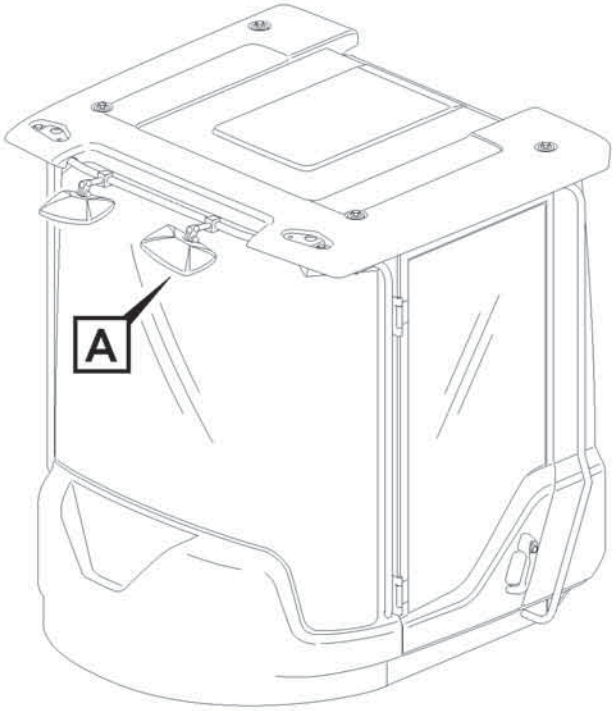
A

Fig.	Part No.	Quantity 1	2	3	PS	KIT	Description	Dénomination	Bezeichnung	Denominación	Benämning	Notes
1	VOE 11121366	2					Kerb observation mirror	Rétroviseur d'approche	Nahsichtspiegel	Espejo de cercanías	Närsiktspegel	
2	VOE 60112536	2					•Hexagon screw	•Vis à tête hexagonale	•Sechskantschraube	•Tornillo hexagonal	•Sexkantsskruv	
3	VOE 60110304	2					•Washer	•Rondelle	•Scheibe	•Arandela	•Bricka	
4	VOE 997393	2					•Hexagon nut	•Écrou hexagonal	•Sechskantmutter	•Tuerca hexagonal	•Sexkantsmutter	
5	VOE 16308698	2					Anchorage	Fixation	Halterung	Fijación	Fäste	
6	VOE 4785462	2					Clamp	Collier serrage	Schelle	Abrazadera	Klamma	
7	VOE 11003048	2					Cover plate	Cache	Abdeckblech	Placa tapa	Täckplåt	
8	VOE 60113074	4					Flange screw	Vis à embase	Flanschschraube	Tornillo embridado	Flänsskruv	
9	VOE 19000101	4					Flange lock nut	Contre-écrou à embase	Flanschverschlussmutter	Contratuerca embridada	Flänslåsmutter	
10	VOE 11006457	2					Plug	Tampon	Stopfen	Tapón	Plugg	

1		**Mirror; forward visibility** **Miroir orienté vers l'avant** **Spiegel, Sicht nach vorn** **Espejo; visibilidad hacia delante** **Spegel; framåtsikt**	Catalogue id **20806**	Group **841**
2				
3			Illustr. No **1063440**	Section **500**
4				
5		**85134**	Issue **20053804-A**	Page **941**

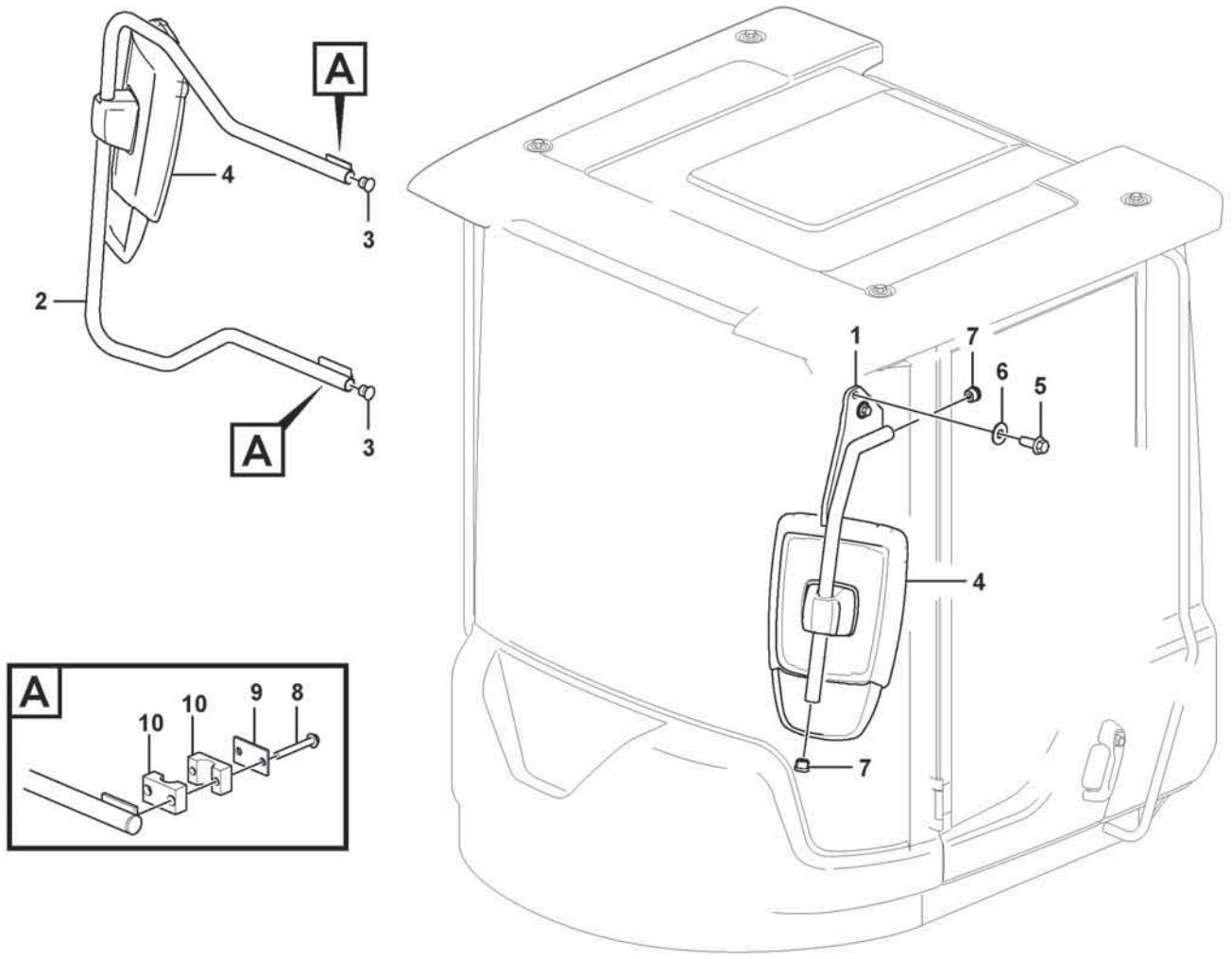
A
4
3
2
A
3
A
10
10
9
8
1
7
6
5
4
7

Fig.	Part No.	Quantity 1	2	3	PS	KIT	Description	Dénomination	Bezeichnung	Denominación	Benämning	Notes
1	VOE 16654307	1					Mirror arm	Bras miroir	Spiegelträger	Marco espejo	Spegelarm	
2	VOE 15180083	1					Mirror arm	Bras miroir	Spiegelträger	Marco espejo	Spegelarm	
	VOE 15169334	1					•Mirror arm	•Bras miroir	•Spiegelträger	•Marco espejo	•Spegelarm	
3	VOE 11006457	2					•Plug	•Tampon	•Stopfen	•Tapón	•Plugg	
4	VOE 17452496	2					Rear view mirror	Rétroviseur	Rückblickspiegel	Retrovisor	Backspegel	
5	VOE 60113528	2					Flange screw	Vis à embase	Flanschschraube	Tornillo embridado	Flänsskruv	
6	VOE 60113866	2					Washer	Rondelle	Scheibe	Arandela	Bricka	
7	VOE 11006457	2					Plug	Tampon	Stopfen	Tapón	Plugg	
8	VOE 60113074	4					Flange screw	Vis à embase	Flanschschraube	Tornillo embridado	Flänsskruv	
9	VOE 11003048	2					Cover plate	Cache	Abdeckblech	Placa tapa	Täckplåt	
10	VOE 4785462	2					Clamp	Collier serrage	Schelle	Abrazadera	Klamma	

1		**Rear view mirror** **Rétroviseur** **Rückspiegel** **Espejo retrovisor** **Backspegel**	Catalogue id **20806**	Group **841**
2				
3			Illustr. No **1091580**	Section **600**
4				
5		**11298538**	Issue **20053804-A**	Page **943**

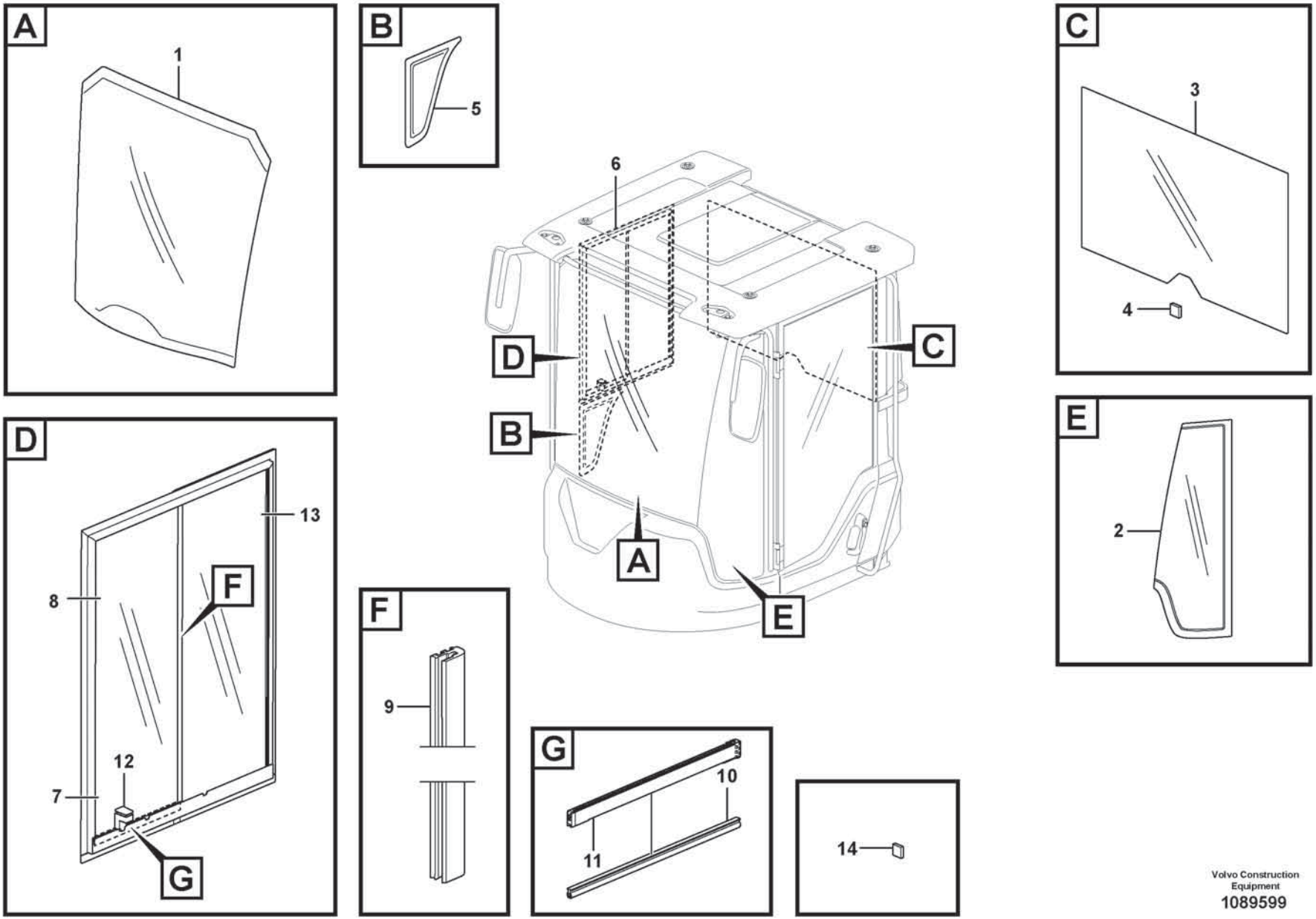

Volvo Construction Equipment
1089599

Fig.	Part No.	Quantity 1	2	3	PS	KIT	Description	Dénomination	Bezeichnung	Denominación	Benämning	Notes
1	VOE 15079714	1					Windscreen	Pare-brise	Frontscheibe	Parabrisas	Vindruta	
2	VOE 15053915	1					Window	Glace	Fenster	Ventana	Fönster	
2	VOE 15053831	1					Window	Glace	Fenster	Ventana	Fönster	
3	VOE 11444159	1					Rear window	Lunette ar	Heckfenster	Luneta posterior	Bakruta	
4	VOE 11104728	REQ					Spacer	Entretoise	Abstandkörper	Distanciador	Distans	
5	VOE 11412314	1					Side window	Glace latérale	Seitenfenster	Ventana lateral	Sidofönster	
6	VOE 15144048	1					Sliding window	Vitre coulissante	Schiebefenster	Ventana deslizante	Skjutfönster	
7	VOE 15197318	1					•Sliding window	•Vitre coulissante	•Schiebefenster	•Ventana deslizante	•Skjutfönster	
8	VOE 15197617	1					••Glass	••Vitre	••Glas	••Cristal	••Glas	
9	VOE 15197595	1					••Seal	••Étanchéité	••dichtung	••Junta	••Tätning	
10	VOE 15197629	1					••Seal	••Étanchéité	••dichtung	••Junta	••Tätning	
11	VOE 17483054	1					••Guide	••Guide	••Führung	••Guia	••Styrning	
12	VOE 15060345	1					••Handle	••Poignée	••Griff	••Mango	••Handtag	
13	VOE 17334405	1					•Glass	•Vitre	•Glas	•Cristal	•Glas	
14	VOE 11104728	REQ					Spacer	Entretoise	Abstandkörper	Distanciador	Distans	

1		**Glass panes** **Vitres** **Fensterscheibe** **Ventanillas** **Rutor**	Catalogue id **20806**	Group **843**
2				
3			Illustr. No **1089599**	Section **100**
4				
5		**11294122**	Issue **20053804-A**	Page **945**

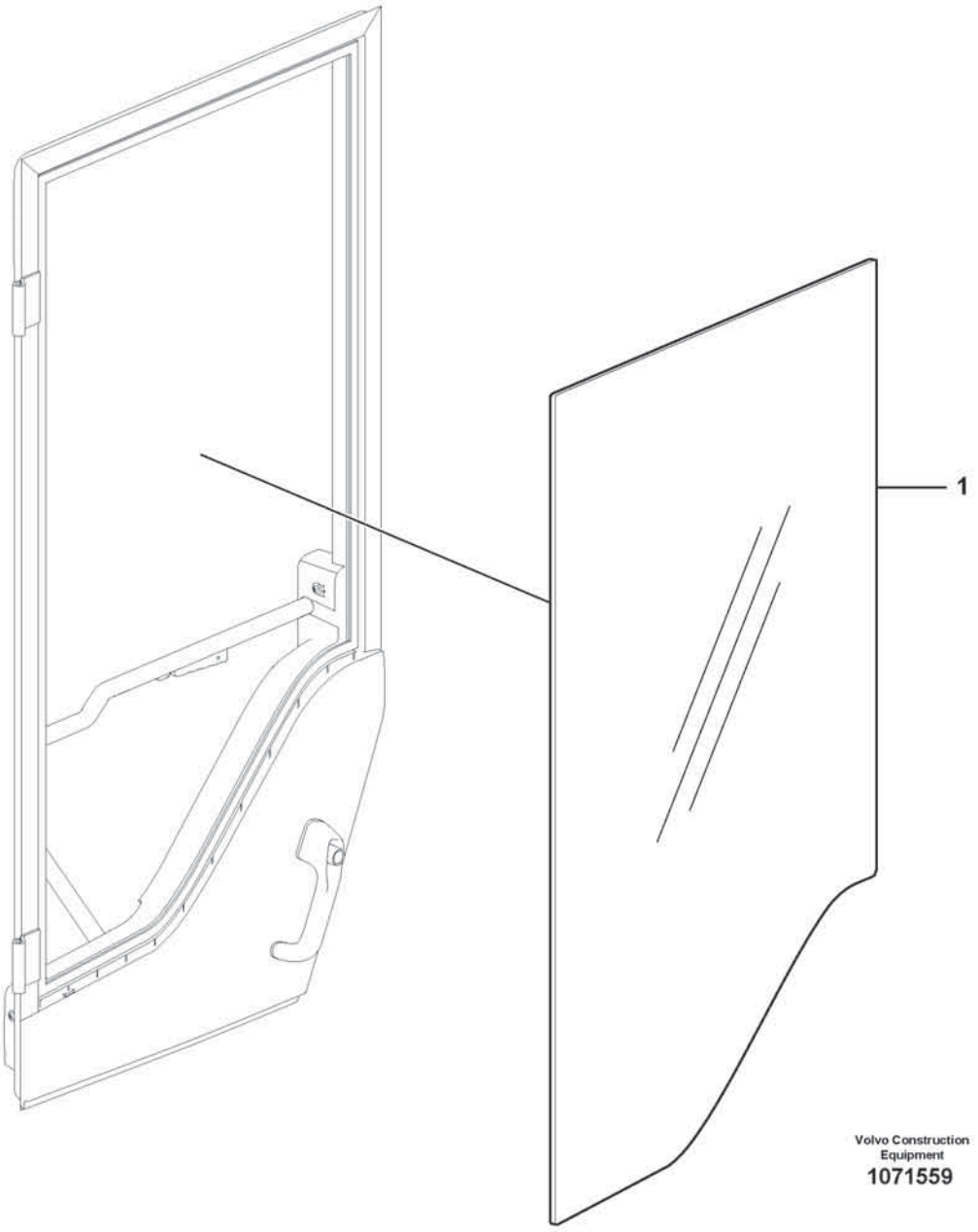
1
Volvo Construction Equipment
1071559

Fig.	Part No.	Quantity 1	2	3	PS	KIT	Description	Dénomination	Bezeichnung	Denominación	Benämning	Notes
1	VOE 11412054	1					Door window	Cadre de porte	Türfenster	Cristal puerta	Dörruta	

1		**Glass panes** **Vitres** **Fensterscheibe** **Ventanillas** **Rutor**	Catalogue id **20806**	Group **843**
2				
3			Illustr. No **1071559**	Section **300**
4				
5		**85678**	Issue **20053804-A**	Page **947**

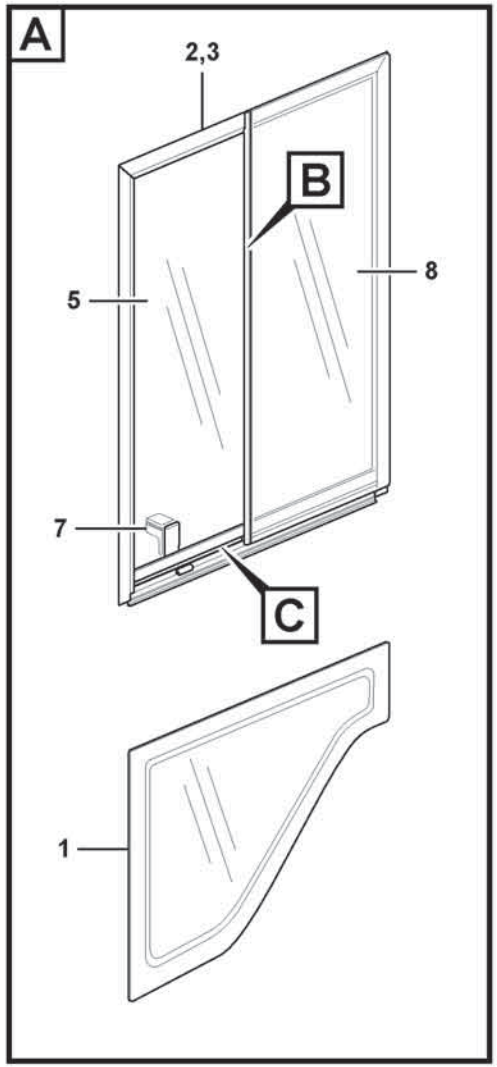

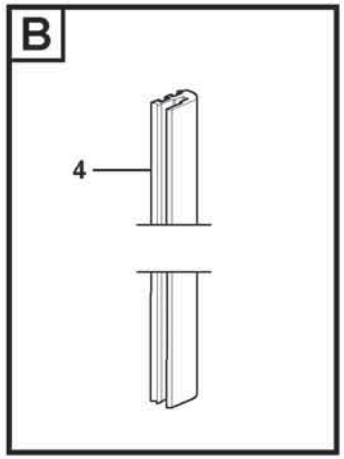

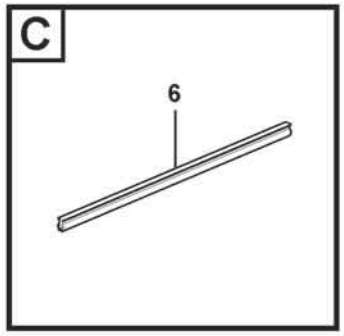

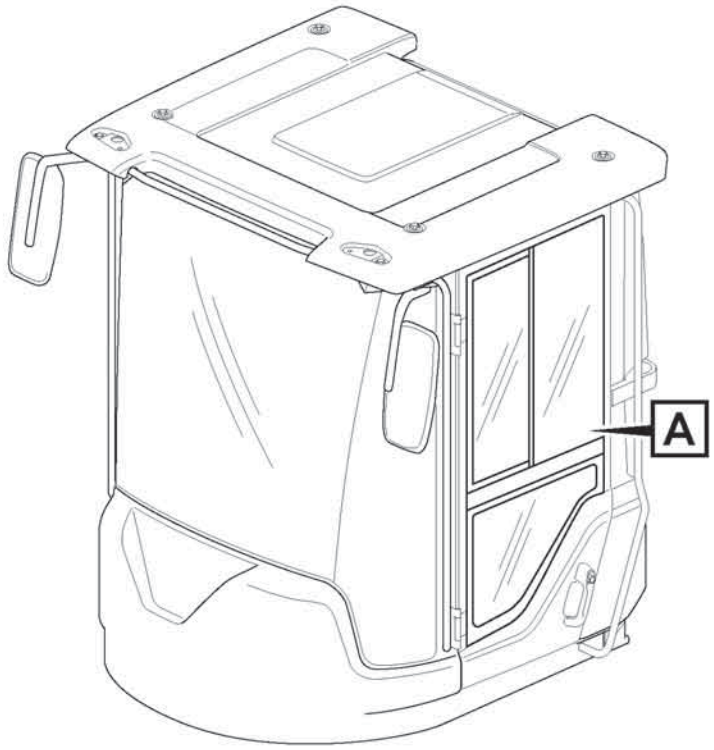

Volvo Construction Equipment

1083636

Fig.	Part No.	Quantity 1	2	3	PS	KIT	Description	Dénomination	Bezeichnung	Denominación	Benämning	Notes
1	VOE 11412765	1					Door window	Cadre de porte	Türfenster	Cristal puerta	Dörruta	
2	VOE 15144052	1					Sliding window	Vitre coulissante	Schiebefenster	Ventana deslizante	Skjutfönster	
3	VOE 17398596	1					•Sealing strip	•Bande d'étanchéité	•Dichtleiste	•Moldura retén	•Tätningslist	
3	VOE 17433036	2					•Lock screw	•Vis verrouillage	•Sicherungsschraube	•Tornillo de seguridad	•Låsskruv	
3	VOE 15197331	1					•Sliding window	•Vitre coulissante	•Schiebefenster	•Ventana deslizante	•Skjutfönster	
4	VOE 15197657	1					••Seal	••Étanchéité	••dichtung	••Junta	••Tätning	
5	VOE 15197681	1					••Glass	••Vitre	••Glas	••Cristal	••Glas	
6	VOE 15197701	1					••Seal	••Étanchéité	••dichtung	••Junta	••Tätning	
7	VOE 15060343	1					••Handle	••Poignée	••Griff	••Mango	••Handtag	
8	VOE 17333869	1					•Glass	•Vitre	•Glas	•Cristal	•Glas	

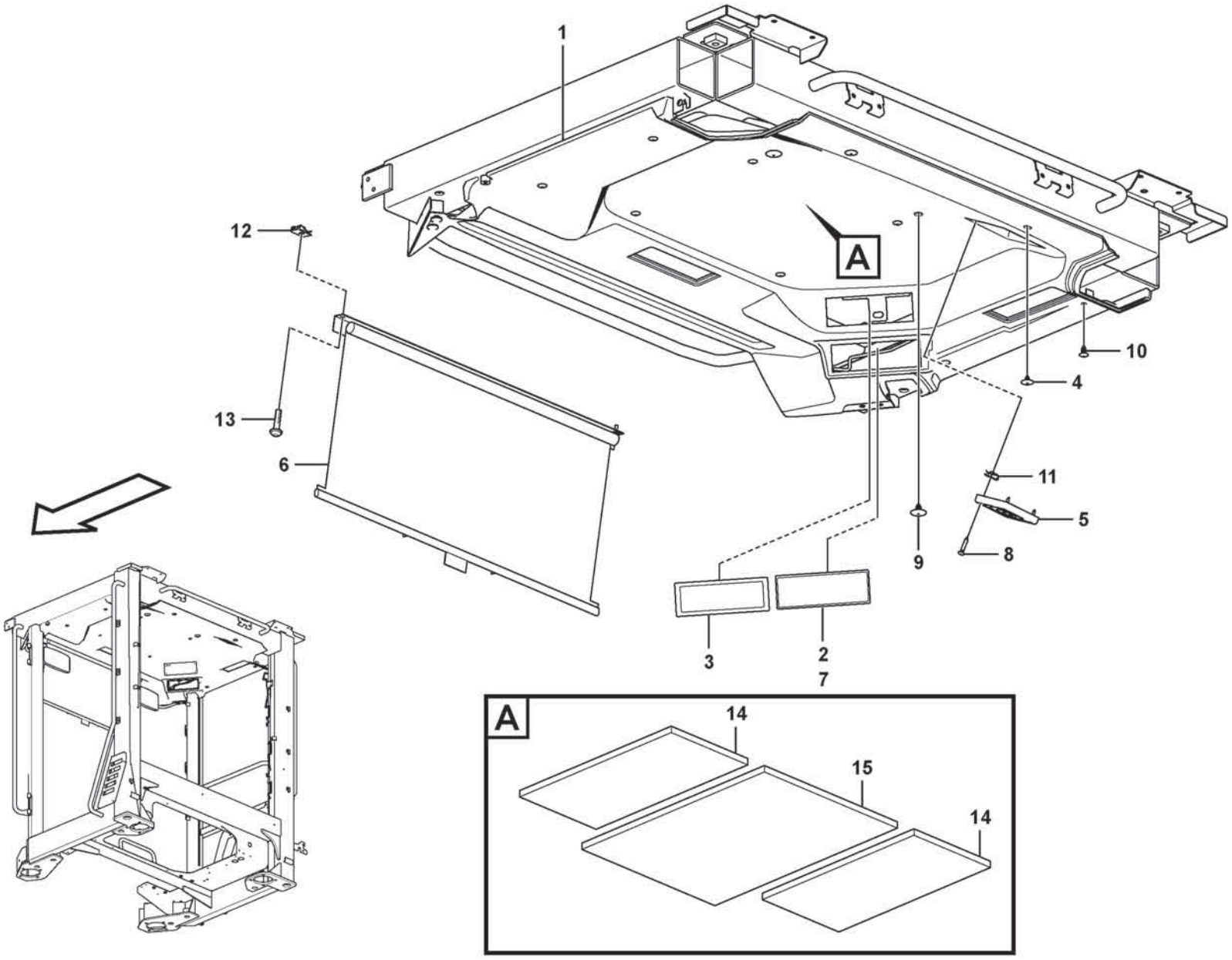

Volvo Construction Equipment
1093095

Fig.	Part No.	Quantity 1	2	3	PS	KIT	Description	Dénomination	Bezeichnung	Denominación	Benämning	Notes
1	VOE 17243329	1					Headlining	Garniture pavillon	Dachhimmel	Techo interior	Innertak	
2	VOE 15149017	1					Bracket	Console	Konsole	Consola	Konsol	
3	VOE 11444164	2					Lid	Porte	Deckel	Tapa	Lock	
4	VOE 14511327	2					Moulding fastener	Porte-lisse	Leistenhalter	Sujetador listón	Listhållare	
5	VOE 11201899	2					Loudspeaker grille	Grille haut-parleur	Lautsprechergitter	Rejilla de altavoz	Högtalargaller	
6	VOE 11412408	1					Sun visor	Visiere	Sonnenblende	Visera	Solskydd	
7	VOE 762681	REQ					Rubber moulding	Joint caoutchouc	Gummileiste	Listón de goma	Gummilist	L = 80MM
8	VOE 969478	8					Six point socket screw	Vis à 6 pans creux	Sechszahn-Hohlschraube	Racor de seis dientes	Sextandhålskruv	
9	VOE 15166830	2					Plug	Tampon	Stopfen	Tapón	Plugg	
10	VOE 11204217	8					Plug	Tampon	Stopfen	Tapón	Plugg	
11	VOE 942866	8					Spring nut	Écrou de ressort	Federverschlussmutter	Tuerca resorte	Fjädermutter	
12	VOE 949921	2					Spring nut	Écrou de ressort	Federverschlussmutter	Tuerca resorte	Fjädermutter	
13	VOE 994796	2					Six Point Socke	Vis Creuse Six	Sechskanthülse	Tornillo de cabeza embutida de 6 dientes	Sextandshål	
14	VOE 11444298	2					Insulating sheet	Disque isolant	Isolierscheibe	Disco de aislamiento	Isoleringsskiva	
15	VOE 15015692	1					Insulating sheet	Disque isolant	Isolierscheibe	Disco de aislamiento	Isoleringsskiva	

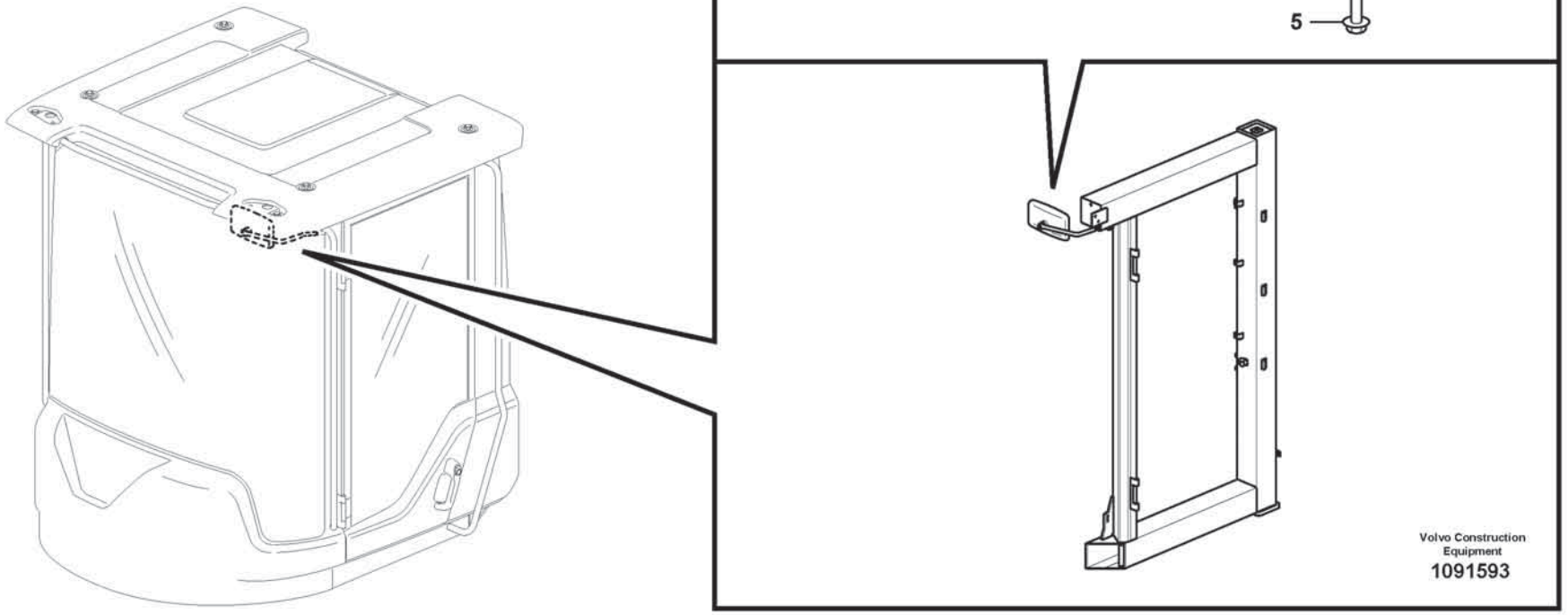
2
1
6
4
5
Volvo Construction Equipment
1091593

Fig.	Part No.	Quantity 1	2	3	PS	KIT	Description	Dénomination	Bezeichnung	Denominación	Benämning	Notes
1	VOE 11412532	1					Mirror arm	Bras miroir	Spiegelträger	Marco espejo	Spegelarm	
2	VOE 11164488	1					Rear view mirror	Rétroviseur	Rückblickspiegel	Retrovisor	Backspegel	
4	VOE 994798	1					Six Point Socke	Vis Creuse Six	Sechskanthülse	Tornillo de cabeza embutida de 6 dientes	Sextandshål	
5	VOE 60113524	2					Flange screw	Vis à embase	Flanschschraube	Tornillo embridado	Flänsskruv	
6	VOE 994848	2					Washer	Rondelle	Scheibe	Arandela	Bricka	

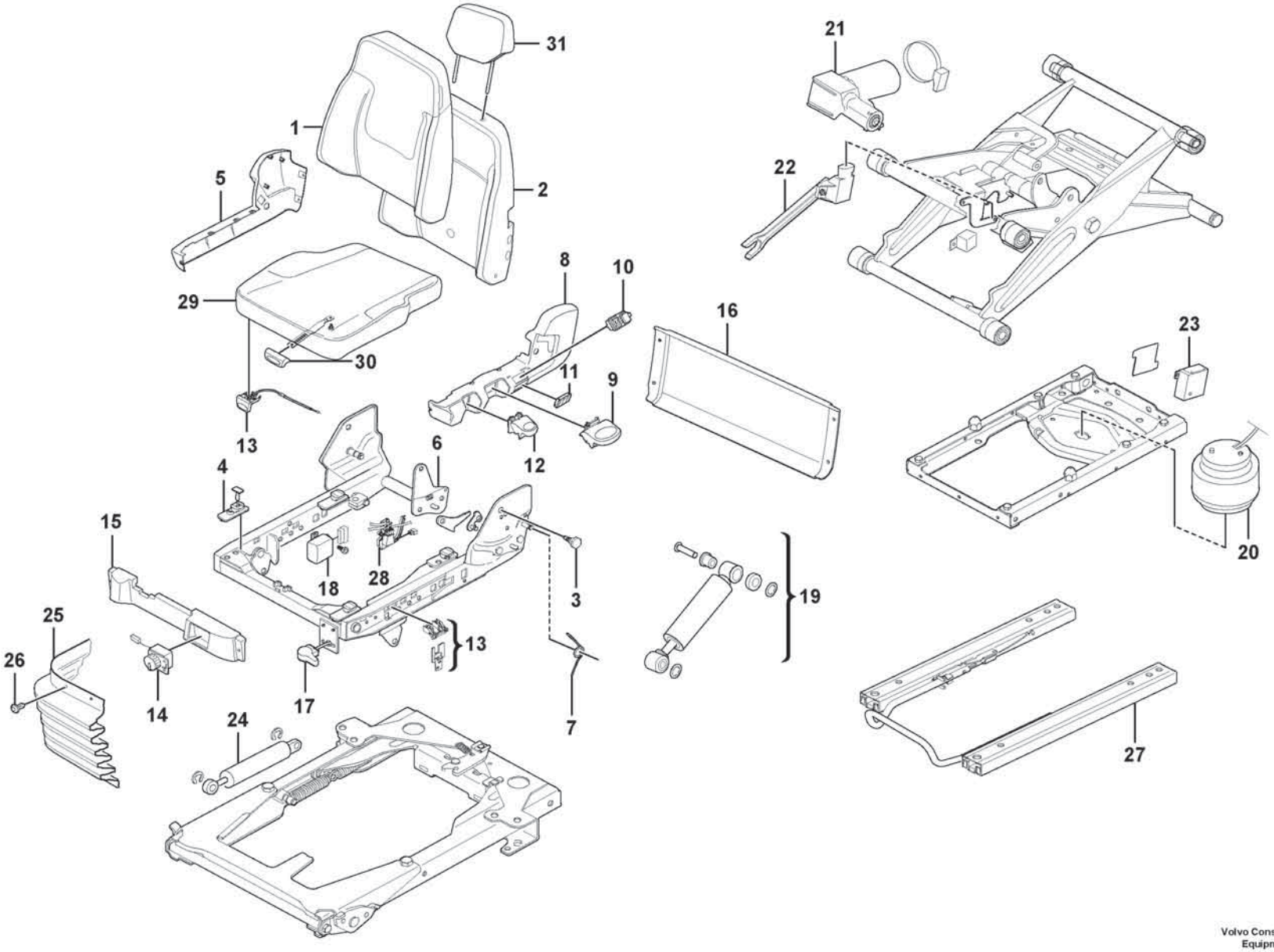

Volvo Construction Equipment
1092718

Fig.	Part No.	Quantity 1	2	3	PS	KIT	Description	Dénomination	Bezeichnung	Denominación	Benämning	Notes
	VOE 17471247	1					Drivers seat		Fahrersitz		Förarstol	
1	**VOE 17488769**	1					•Backrest	•Support lombaire	•Rückenlehne	•Apoyo respaldo	•Ryggstöd	
2	**VOE 17488774**	1					•Backrest cover	•Housse de dossier	•Rückenlehnenbezug	•Funda de respaldo	•Ryggklädsel	
3	**VOE 17488775**	1					•Bolt	•Boulon	•Bolzen	•Perno	•Bult	
4	**VOE 17488776**	1					•Slide	•Coulisse	•Schieber	•Corredera	•Slid	
5	**VOE 17488777**	1					•Side	•Côté	•Seite	•Lado	•Sida	
6	**VOE 17488778**	1					•Segment	•Segment	•Segment	•Segmento	•Segment	
7	**VOE 17488781**	1					•Adjusting spring	•Ressort réglage	•Verstellfeder	•Resorte de ajuste	•Justerfjäder	
8	**VOE 17488784**	1					•Side	•Côté	•Seite	•Lado	•Sida	
9	**VOE 17488786**	1					•Handle	•Poignée	•Griff	•Mango	•Handtag	
10	**VOE 17488788**	1					•Contact button	•Bouton contact	•Kontaktknopf	•Botón de contacto	•Kontaktknapp	
11	**VOE 17488791**	1					•Valve	•Valve	•Ventil	•Válvula	•Ventil	
12	**VOE 17488792**	1					•Handle	•Poignée	•Griff	•Mango	•Handtag	
13	**VOE 17488794**	1					•Adjusting device	•Dispositif réglage	•Nachstellvorrichtung	•Dispositivo de ajuste	•Justeranordning	
14	**VOE 17488798**	1					•Adjusting device	•Dispositif réglage	•Nachstellvorrichtung	•Dispositivo de ajuste	•Justeranordning	
15	**VOE 17488805**	1					•Service cover	•Panneau de service	•Frontdeckel	•Tapa delantera	•Frontlucka	
16	**VOE 17488806**	1					•Cover	•Capot	•Abdeckung	•Capó	•Kåpa	
17	**VOE 17488808**	1					•Handle	•Poignée	•Griff	•Mango	•Handtag	
18	**VOE 17488811**	1					•Control box	•Boîtier de contrôle	•Schaltgerät	•Caja de control	•Manöverbox	
19	**VOE 17488814**	1					•Shock absorber	•Amortisseur	•Stoßdämpfer	•Amortiguador	•Stötdämpare	
20	**VOE 17488815**	1					•Air spring	•Ressort pneumatique	•Luftfeder	•Resorte neumático	•Luftfjäder	
21	**VOE 17488816**	1					•Compressor	•Compresseur	•Kompressor	•Compresor	•Kompressor	
22	**VOE 17488818**	1					•Angle sensor	•Indicateur d'angle	•Winkelgeber	•Sensor de angulo	•Vinkelsensor	
23	**VOE 17488819**	1					•Control unit	•Calculateur	•Steuergerät	•Unidad de mando	•Styrenhet	
24	**VOE 17488820**	1					•Shock absorber	•Amortisseur	•Stoßdämpfer	•Amortiguador	•Stötdämpare	
25	**VOE 17488821**	1					•Air bellows	•Coussin d'air	•Luftbalg	•Fuelle de aire	•Luftbälg	
26	**VOE 17488823**	1					•Plug kit	•Kit tampon	•Stopfensatz	•Kit tapones	•Pluggsats	
27	**VOE 17488824**	1					•Rail	•Rail	•Schiene	•Rail	•Skena	
28	**VOE 17488825**	1					•Drain valve	•Vanne de vidange	•Ablassventil	•Válvula de vaciado	•Avtappningsventil	
29	**VOE 17488826**	1					•Seat cushion	•Coussin de siège	•Sitzkissen	•Cojín asiento	•Sittdyna	
30	**VOE 17488827**	1					•Handle	•Poignée	•Griff	•Mango	•Handtag	

1		**Operator's seat, heated, air suspensioned.** **Siège du conducteur, suspension pneumatique, chauffage élektrique.** **Fahrersitz, luftgefedert, Elektrische Heizung.** **Asiento del conductor de suspensión neumática, caldeo elektrocidad.** **Luftfjädrad stol, eluppvärmd.**
2		
3		
4		
5		**87259**

Catalogue id **20806**	Group **852**
Illustr. No **1092718**	Section **100**
Issue **20053804-A**	Page **955**

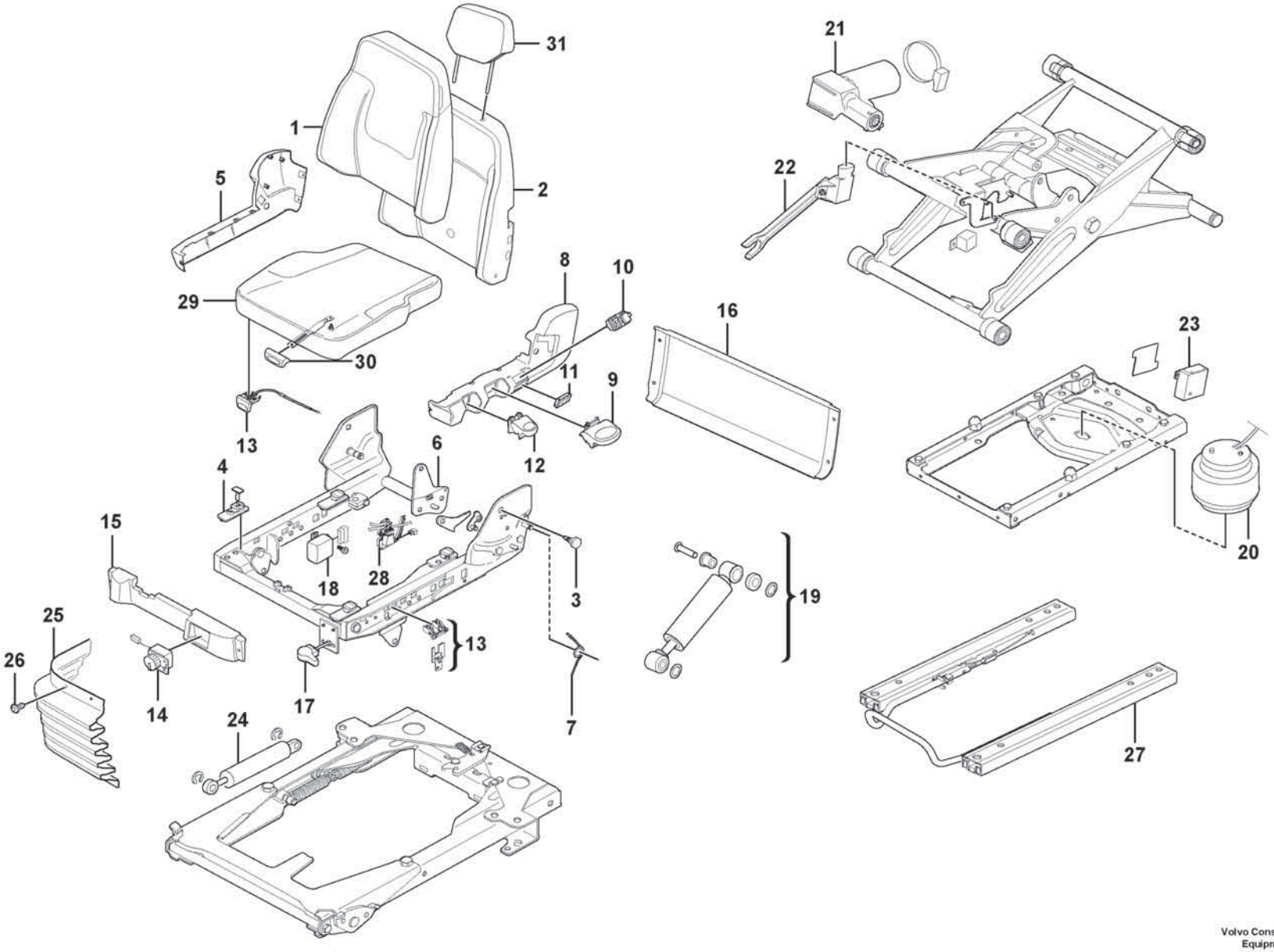

Volvo Construction Equipment
1092718

Fig.	Part No.	Quantity 1	2	3	PS	KIT	Description	Dénomination	Bezeichnung	Denominación	Benämning	Notes
31	VOE 17498591	1					•Head restraint	•Appui-tête	•Kopfstütze	•Reposacabezas	•Nackskydd	

1		**Operator's seat, heated, air suspensioned.** **Siège du conducteur, suspension pneumatique, chauffage élektrique.** **Fahrersitz, luftgefedert, Elektrische Heizung.** **Asiento del conductor de suspensión neumática, caldeo elektrocidad.** **Luftfjädrad stol, eluppvärmd.**	Catalogue id **20806**	Group **852**
2				
3			Illustr. No **1092718**	Section **100**
4				
5		**87259**	Issue **20053804-A**	Page **957**

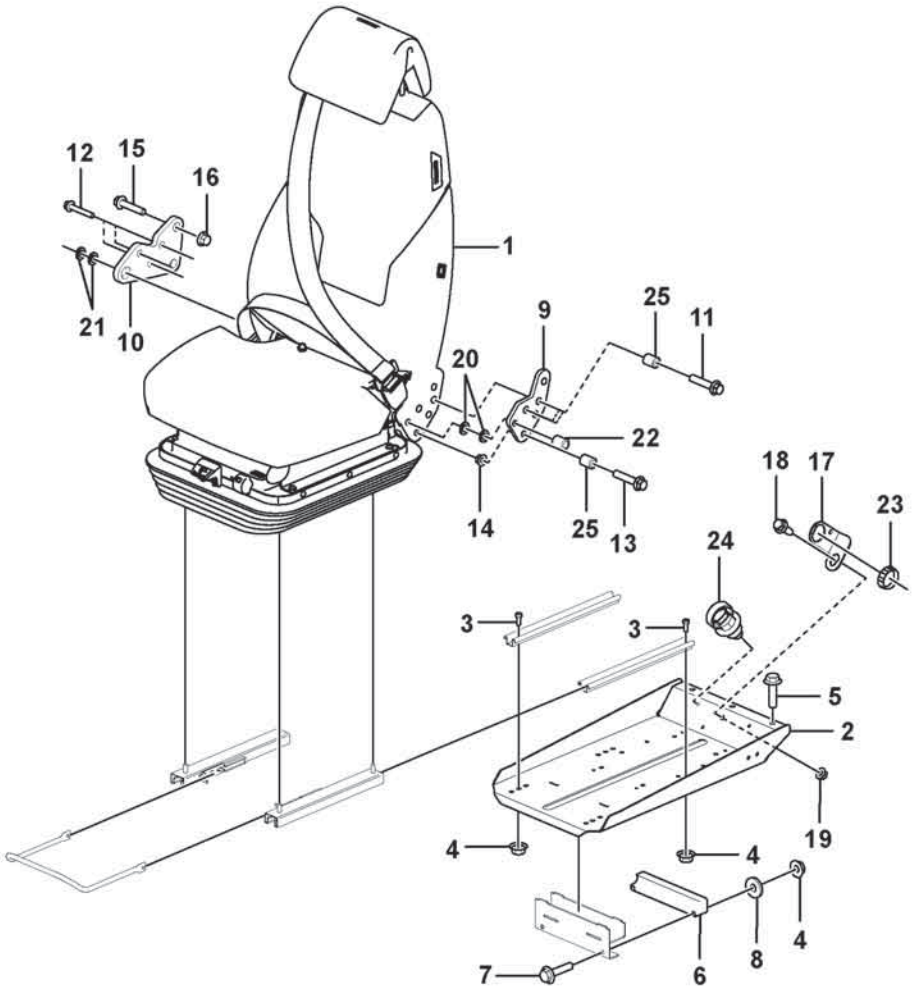
12
15
16
1
21
10
9
25
11
20
22
14
25
13
18
17
23
24
3
3
5
2
19
4
4
4
8
7
6

Fig.	Part No.	Quantity 1	2	3	PS	KIT	Description	Dénomination	Bezeichnung	Denominación	Benämning	Notes
1	VOE 17430481	1					Seat	Siège	Sitz	Asiento	Stol	See group 852-350 page 973
2	VOE 17473665	1					Seat bracket	Etrier de siege	Sitzkonsole	Consola de asiento	Sitskonsol	
3	VOE 4870448	4					Screw	Vis	Schraube	Tornillo	Skruv	
4	VOE 60113167	6					Flange lock nut	Contre-écrou à embase	Flanschverschlussmutter	Contratuerca embridada	Flänslåsmutter	
5	VOE 60113528	3					Flange screw	Vis à embase	Flanschschraube	Tornillo embridado	Flänsskruv	
6	VOE 11444170	1					Bearing	Roulement	Lager	Cojinete	Lager	
7	VOE 60113087	2					Flange screw	Vis à embase	Flanschschraube	Tornillo embridado	Flänsskruv	
8	VOE 60114321	2					Washer	Rondelle	Scheibe	Arandela	Bricka	
9	VOE 16268803	1					Attaching plate	Tôle de fixation	Befestigungsblech	Chapa de fijación	Fästplåt	
10	VOE 16269076	1					Attaching plate	Tôle de fixation	Befestigungsblech	Chapa de fijación	Fästplåt	
11	VOE 60113087	3					Flange screw	Vis à embase	Flanschschraube	Tornillo embridado	Flänsskruv	
12	VOE 60113087	3					Flange screw	Vis à embase	Flanschschraube	Tornillo embridado	Flänsskruv	
13	VOE 60113098	2					Flange screw	Vis à embase	Flanschschraube	Tornillo embridado	Flänsskruv	
14	VOE 60113168	2					Flange lock nut	Contre-écrou à embase	Flanschverschlussmutter	Contratuerca embridada	Flänslåsmutter	
15	VOE 60113098	2					Flange screw	Vis à embase	Flanschschraube	Tornillo embridado	Flänsskruv	
16	VOE 60113168	2					Flange lock nut	Contre-écrou à embase	Flanschverschlussmutter	Contratuerca embridada	Flänslåsmutter	
17	VOE 3988328	1					Bracket	Console	Konsole	Consola	Konsol	
18	VOE 60113080	1					Flange screw	Vis à embase	Flanschschraube	Tornillo embridado	Flänsskruv	
19	VOE 60113167	1					Flange lock nut	Contre-écrou à embase	Flanschverschlussmutter	Contratuerca embridada	Flänslåsmutter	
20	VOE 930872	2					Plain washer	Rondelle plane	Flachscheibe	Arandela plana	Planbricka	
21	VOE 930872	1					Plain washer	Rondelle plane	Flachscheibe	Arandela plana	Planbricka	
22	VOE 17228594	1					Spacer washer	Rondelle entretoise	Abstandscheibe	Arandela distanciadora	Distansbricka	
23	VOE 3963413	1					Ring	Bague	Ring	Anillo	Ring	
24	VOE 980881	2					Cable tie	Serre-câble	Kabelbinder	Abrazadera de cinta	Buntband	
25	VOE 60113604	2					Spacer sleeve	Douille entretoise	Abstandhülse	Manguito distanciador	Distanshylsa	

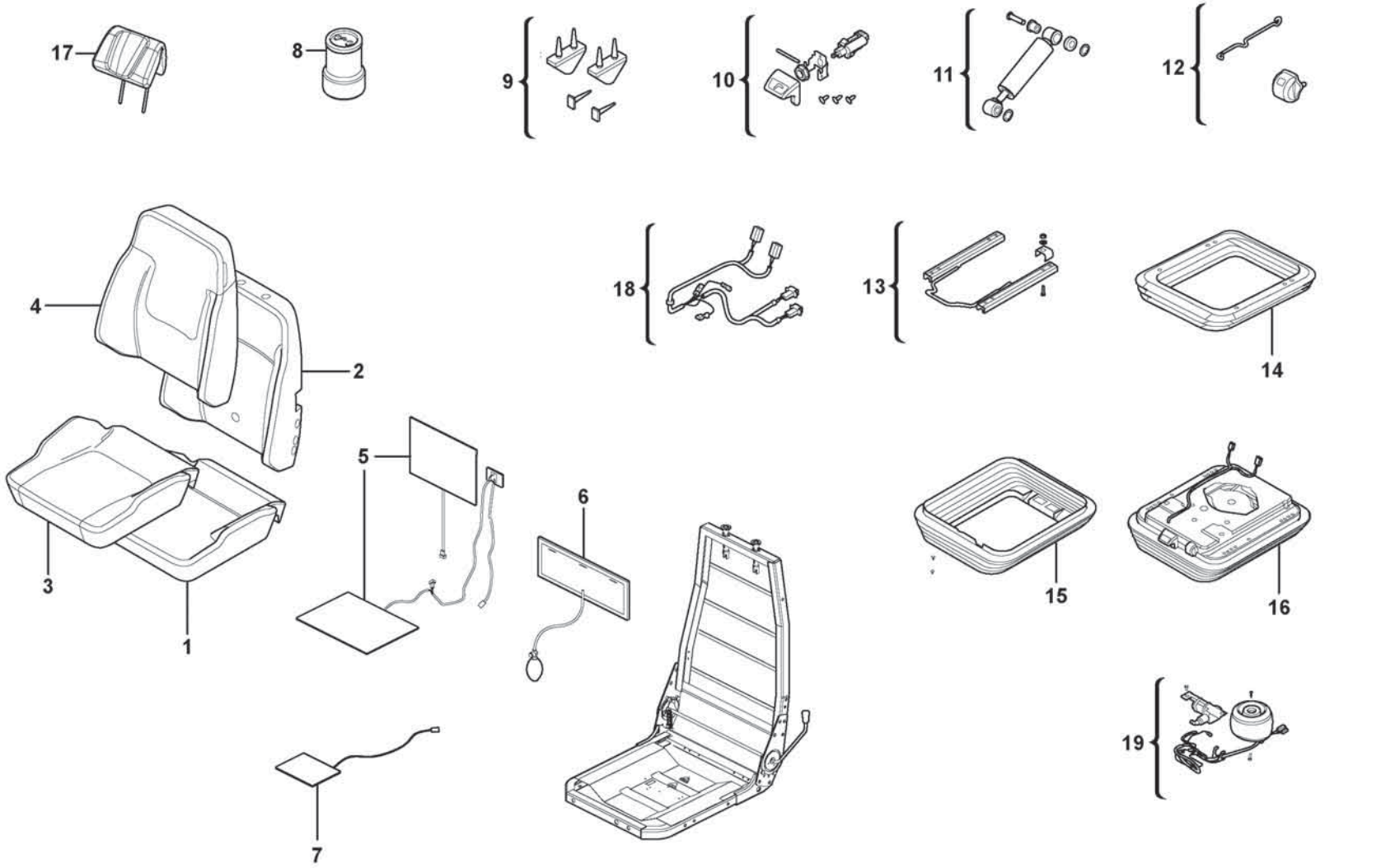

Volvo Construction Equipment

1080624

Fig.	Part No.	Quantity 1	2	3	PS	KIT	Description	Dénomination	Bezeichnung	Denominación	Benämning	Notes
	VOE 17430523	1					Seat	Siège	Sitz	Asiento	Stol	
1	VOE 15034479	1					•Seat cushion	•Coussin de siège	•Sitzkissen	•Cojín asiento	•Sittdyna	
2	VOE 17417756	1					•Backrest cushion	•Dossier	•Rückenlehnenpolster	•Cojín respaldo	•Ryggdyna	
3	VOE 17417761	1					•Seat cover	•Housse de siège	•Sitzbezug	•Cubierta asiento	•Sitsöverdrag	
4	VOE 17417767	1					•Upholstery	•Garniture habitacle	•Bezug	•Tapizado	•Klädsel	
5	VOE 17442903	1					•Kit	•Lot	•Einbausatz	•Juego	•Sats	
6	VOE 11712832	1					•Lumbar support	•Appui lombaire	•Kreuzstütze	•Apoyo lumbar	•Svankstöd	
7	VOE 17442937	1					•Sensor kit	•Kit détecteur	•Gebersatz	•Kit sensor	•Sensorsats	
8	VOE 17417781	1					•Air spring	•Ressort pneumatique	•Luftfeder	•Resorte neumático	•Luftfjäder	
9	VOE 11715065	1					•Bump stop	•Butée de suspension	•Anschlagpuffer	•Tope de pluma	•Bomningsanslag	
10	VOE 11715078	1					•Valve	•Valve	•Ventil	•Válvula	•Ventil	
11	VOE 11715074	1					•Shock absorber	•Amortisseur	•Stoßdämpfer	•Amortiguador	•Stötdämpare	
12	VOE 11715063	1					•Indicator	•Indicateur	•Indikator	•Indicador	•Indikator	
13	VOE 17417779	1					•Slide rail	•Rail guidage	•Gleitschiene	•Riel deslizamiento	•Glidskena	
14	VOE 17417774	1					•Suspension kit	•Kit suspension	•Aufhängesatz	•Kit de suspensión	•Upphängningssats	
15	VOE 17417778	1					•Protecting bellows	•Soufflet protection	•Schutzbalg	•Fuelle de protección	•Skyddsbälg	
16	VOE 17442938	1					•Suspension kit	•Kit suspension	•Aufhängesatz	•Kit de suspensión	•Upphängningssats	
17	VOE 17417784	1					•Backrest	•Support lombaire	•Rückenlehne	•Apoyo respaldo	•Ryggstöd	
18	VOE 17442955	1					•Wiring harness	•Faisceau de câbles	•Kabelbaum	•Manojo cables	•Ledningsmatta	
19	VOE 17442954	1					•Air cushion kit	•Kit coussin pneumatique	•Luftkissensatz	•Kit cojín de aire	•Luftkuddesats	

1		**Operator's seat** **Siège du conucteur** **Fahrersitz** **Asiento del conductor** **Förarstol**	Catalogue id **20806**	Group **852**
2				
3			Illustr. No **1080624**	Section **150**
4				
5		**86193, 86243**	Issue **20053804-A**	Page **961**

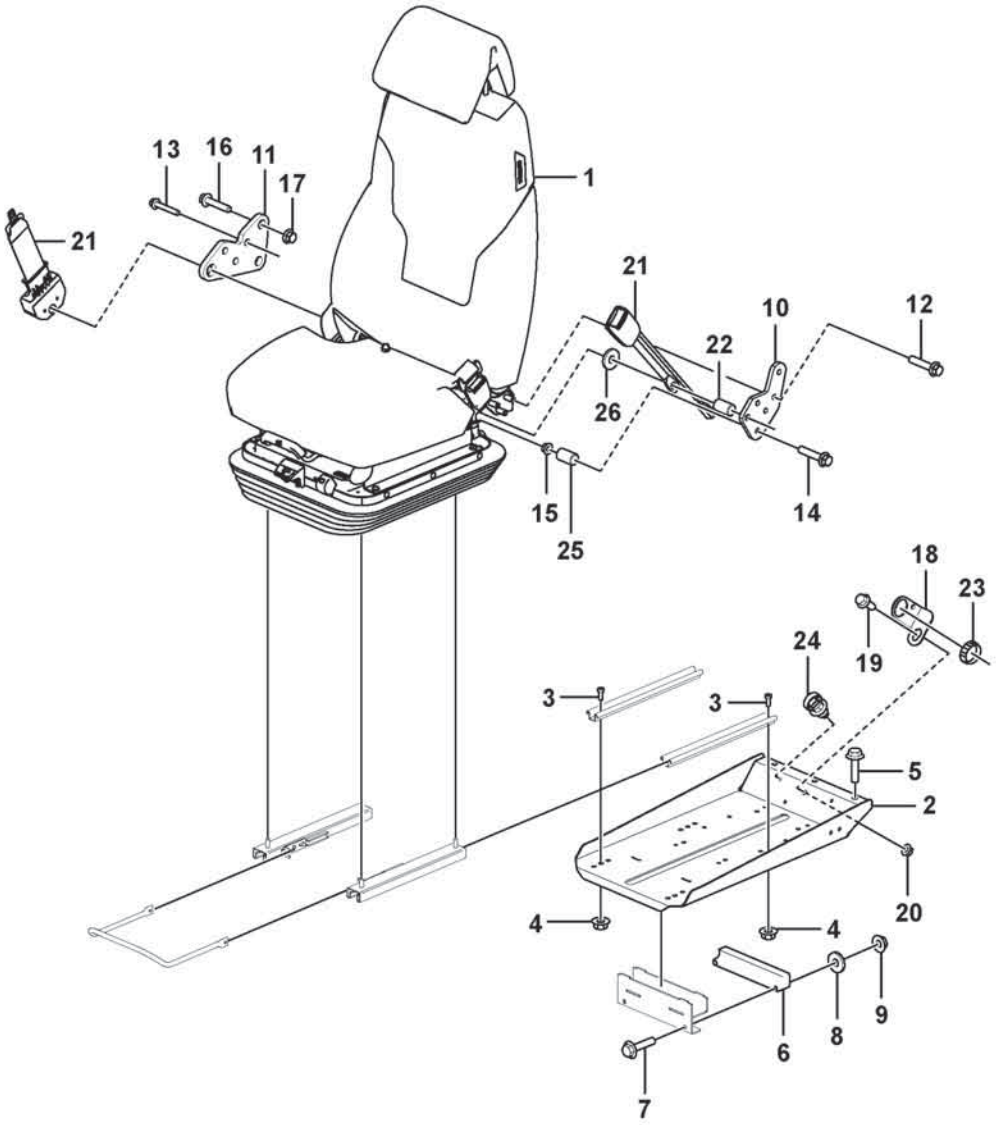

Volvo Construction Equipment
1092108

Fig.	Part No.	Quantity 1	2	3	PS	KIT	Description	Dénomination	Bezeichnung	Denominación	Benämning	Notes
1	VOE 17430526	1					Seat	Siège	Sitz	Asiento	Stol	See group 852-400 page 977
2	VOE 17473665	1					Seat bracket	Etrier de siege	Sitzkonsole	Consola de asiento	Sitskonsol	
3	VOE 4870448	4					Screw	Vis	Schraube	Tornillo	Skruv	
4	VOE 60113167	4					Flange lock nut	Contre-écrou à embase	Flanschverschlussmutter	Contratuerca embridada	Flänslåsmutter	
5	VOE 60113528	3					Flange screw	Vis à embase	Flanschschraube	Tornillo embridado	Flänsskruv	
6	VOE 11444170	1					Bearing	Roulement	Lager	Cojinete	Lager	
7	VOE 60113087	2					Flange screw	Vis à embase	Flanschschraube	Tornillo embridado	Flänsskruv	
8	VOE 60114321	2					Washer	Rondelle	Scheibe	Arandela	Bricka	
9	VOE 60113167	2					Flange lock nut	Contre-écrou à embase	Flanschverschlussmutter	Contratuerca embridada	Flänslåsmutter	
10	VOE 16268803	1					Attaching plate	Tôle de fixation	Befestigungsblech	Chapa de fijación	Fästplåt	
11	VOE 16269076	1					Attaching plate	Tôle de fixation	Befestigungsblech	Chapa de fijación	Fästplåt	
12	VOE 60113087	3					Flange screw	Vis à embase	Flanschschraube	Tornillo embridado	Flänsskruv	
13	VOE 60113087	3					Flange screw	Vis à embase	Flanschschraube	Tornillo embridado	Flänsskruv	
14	VOE 60113098	2					Flange screw	Vis à embase	Flanschschraube	Tornillo embridado	Flänsskruv	
15	VOE 60113168	2					Flange lock nut	Contre-écrou à embase	Flanschverschlussmutter	Contratuerca embridada	Flänslåsmutter	
16	VOE 60113098	2					Flange screw	Vis à embase	Flanschschraube	Tornillo embridado	Flänsskruv	
17	VOE 60113168	2					Flange lock nut	Contre-écrou à embase	Flanschverschlussmutter	Contratuerca embridada	Flänslåsmutter	
18	VOE 3988328	1					Bracket	Console	Konsole	Consola	Konsol	
19	VOE 60113080	1					Flange screw	Vis à embase	Flanschschraube	Tornillo embridado	Flänsskruv	
20	VOE 60113167	1					Flange lock nut	Contre-écrou à embase	Flanschverschlussmutter	Contratuerca embridada	Flänslåsmutter	
21	VOE 17468897	1					Seat belt	Ceinture de sécurité	Sicherheitsgurt	Cinturón de seguridad	Bilbälte	
22	VOE 17228594	1					Spacer washer	Rondelle entretoise	Abstandscheibe	Arandela distanciadora	Distansbricka	
23	VOE 3963413	1					Ring	Bague	Ring	Anillo	Ring	
24	VOE 980881	2					Cable tie	Serre-câble	Kabelbinder	Abrazadera de cinta	Buntband	
25	VOE 60113604	2					Spacer sleeve	Douille entretoise	Abstandhülse	Manguito distanciador	Distanshylsa	
26	VOE 60110347	1					Washer	Rondelle	Scheibe	Arandela	Bricka	

1		**Operator seat with fitting parts** **Siège conducteur avec pièces de montage** **Fahrersitz mit Anbauteilen** **Asiento del conductor con piezas de montaje** **Förarstol med monteringsdetaljer**	Catalogue id **20806**	Group **852**
2				
3			Illustr. No **1092108**	Section **200**
4				
5		**86581**	Issue **20053804-A**	Page **963**

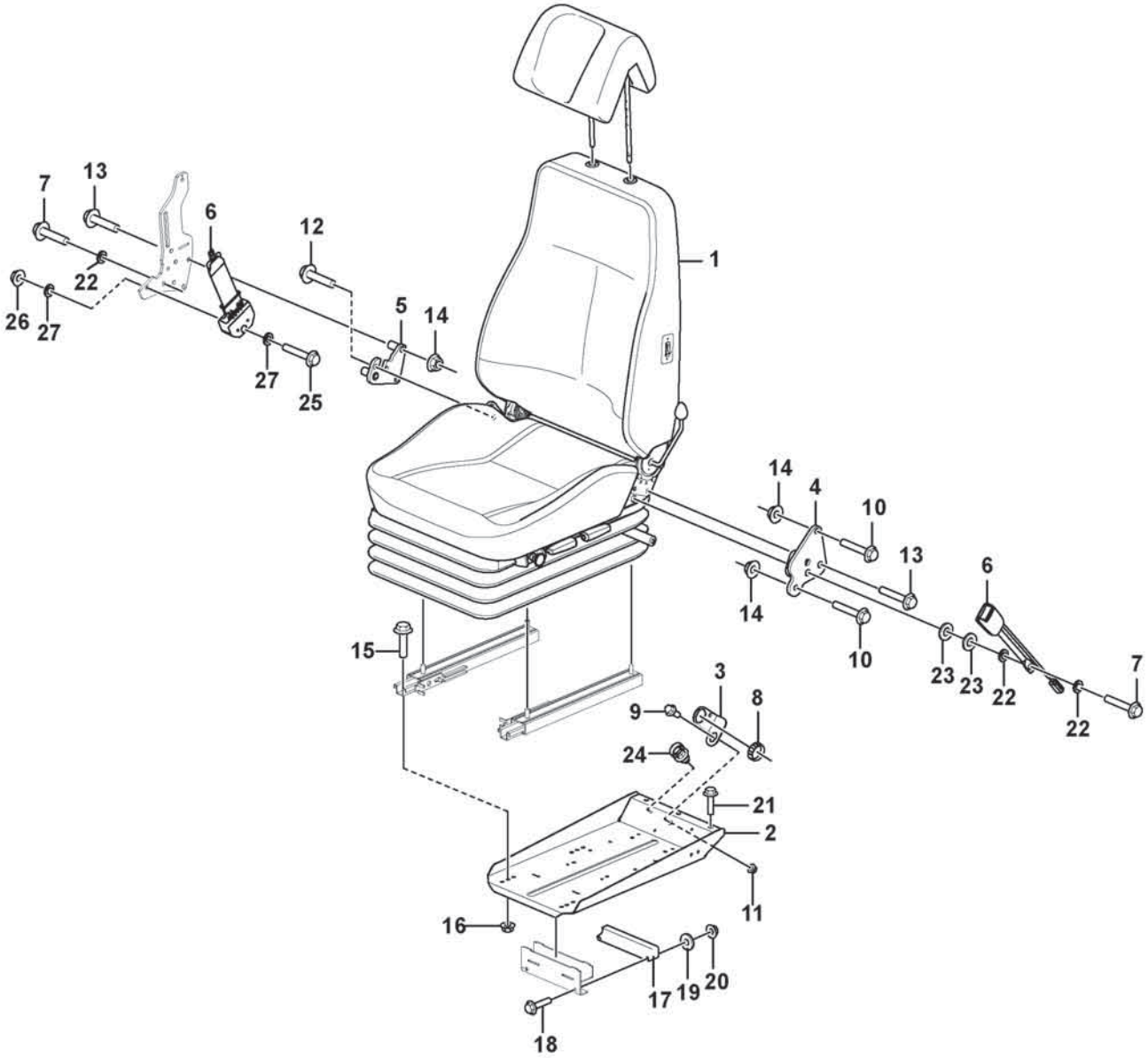

Volvo Construction Equipment
1092122

Fig.	Part No.	Quantity 1	2	3	PS	KIT	Description	Dénomination	Bezeichnung	Denominación	Benämning	Notes
1	VOE 17430523	1					Seat	Siège	Sitz	Asiento	Stol	See group 852-150 page 961
2	VOE 17473665	1					Seat bracket	Etrier de siege	Sitzkonsole	Consola de asiento	Sitskonsol	
3	VOE 3988328	1					Bracket	Console	Konsole	Consola	Konsol	
4	VOE 11444310	1					Bracket	Console	Konsole	Consola	Konsol	
5	VOE 16269009	1					Bracket	Console	Konsole	Consola	Konsol	
6	VOE 17468897	1					Seat belt	Ceinture de sécurité	Sicherheitsgurt	Cinturón de seguridad	Bilbälte	
7	VOE 955700	2					Hexagon screw	Vis à tête hexagonale	Sechskantschraube	Tornillo hexagonal	Sexkantsskruv	
8	VOE 3963413	1					Ring	Bague	Ring	Anillo	Ring	
9	VOE 60113528	1					Flange screw	Vis à embase	Flanschschraube	Tornillo embridado	Flänsskruv	
10	VOE 60113094	2					Flange screw	Vis à embase	Flanschschraube	Tornillo embridado	Flänsskruv	
11	VOE 60113168	2					Flange lock nut	Contre-écrou à embase	Flanschverschlussmutter	Contratuerca embridada	Flänslåsmutter	
12	VOE 60113093	2					Flange screw	Vis à embase	Flanschschraube	Tornillo embridado	Flänsskruv	
13	VOE 60113102	4					Flange screw	Vis à embase	Flanschschraube	Tornillo embridado	Flänsskruv	
14	VOE 60113168	3					Flange lock nut	Contre-écrou à embase	Flanschverschlussmutter	Contratuerca embridada	Flänslåsmutter	
15	VOE 4870448	4					Screw	Vis	Schraube	Tornillo	Skruv	
16	VOE 60113167	4					Flange lock nut	Contre-écrou à embase	Flanschverschlussmutter	Contratuerca embridada	Flänslåsmutter	
17	VOE 11444170	1					Bearing	Roulement	Lager	Cojinete	Lager	
18	VOE 60113086	2					Flange screw	Vis à embase	Flanschschraube	Tornillo embridado	Flänsskruv	
19	VOE 60114321	2					Washer	Rondelle	Scheibe	Arandela	Bricka	
20	VOE 60113167	2					Flange lock nut	Contre-écrou à embase	Flanschverschlussmutter	Contratuerca embridada	Flänslåsmutter	
21	VOE 60113528	3					Flange screw	Vis à embase	Flanschschraube	Tornillo embridado	Flänsskruv	
22	VOE 930872	2					Plain washer	Rondelle plane	Flachscheibe	Arandela plana	Planbricka	
23	VOE 60110347	2					Washer	Rondelle	Scheibe	Arandela	Bricka	
24	VOE 980881	2					Cable tie	Serre-câble	Kabelbinder	Abrazadera de cinta	Buntband	
25	VOE 997446	1					Hexagon screw	Vis à tête hexagonale	Sechskantschraube	Tornillo hexagonal	Sexkantsskruv	
26	VOE 990970	1					Hexagon nut	Écrou hexagonal	Sechskantmutter	Tuerca hexagonal	Sexkantsmutter	
27	VOE 930872	2					Plain washer	Rondelle plane	Flachscheibe	Arandela plana	Planbricka	

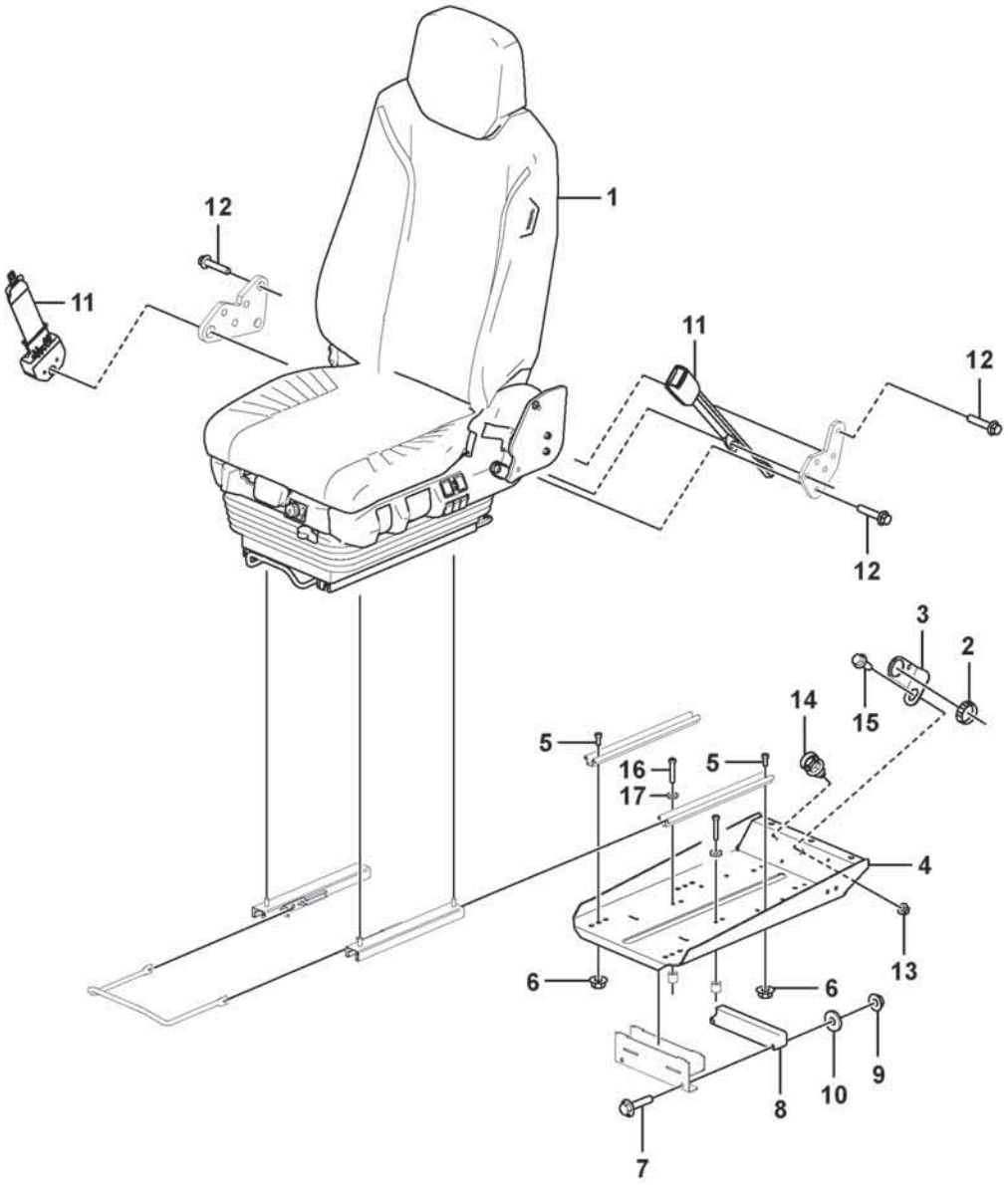

Volvo Construction Equipment
1093629

Fig.	Part No.	Quantity 1	2	3	PS	KIT	Description	Dénomination	Bezeichnung	Denominación	Benämning	Notes
1	VOE 17471247	1					Drivers seat		Fahrersitz		Förarstol	See group 852-300 page 967
2	VOE 3963413	1					Ring	Bague	Ring	Anillo	Ring	
3	VOE 3988328	1					Bracket	Console	Konsole	Consola	Konsol	
4	VOE 17473665	1					Seat bracket	Etrier de siege	Sitzkonsole	Consola de asiento	Sitskonsol	
5	VOE 4870448	4					Screw	Vis	Schraube	Tornillo	Skruv	
6	VOE 60113167	4					Flange lock nut	Contre-écrou à embase	Flanschverschlussmutter	Contratuerca embridada	Flänslåsmutter	
7	VOE 60113068	1					Flange screw	Vis à embase	Flanschschraube	Tornillo embridado	Flänsskruv	
7	VOE 60113528	3					Flange screw	Vis à embase	Flanschschraube	Tornillo embridado	Flänsskruv	
8	VOE 11444170	1					Bearing	Roulement	Lager	Cojinete	Lager	
9	VOE 60113167	2					Flange lock nut	Contre-écrou à embase	Flanschverschlussmutter	Contratuerca embridada	Flänslåsmutter	
10	VOE 60114321	2					Washer	Rondelle	Scheibe	Arandela	Bricka	
11	VOE 17468897	1					Seat belt	Ceinture de sécurité	Sicherheitsgurt	Cinturón de seguridad	Bilbälte	
12	VOE 60113092	5					Flange screw	Vis à embase	Flanschschraube	Tornillo embridado	Flänsskruv	
13	VOE 60113168	1					Flange lock nut	Contre-écrou à embase	Flanschverschlussmutter	Contratuerca embridada	Flänslåsmutter	
14	VOE 980881	2					Cable tie	Serre-câble	Kabelbinder	Abrazadera de cinta	Buntband	
15	VOE 60113528	1					Flange screw	Vis à embase	Flanschschraube	Tornillo embridado	Flänsskruv	
16	VOE 997497	4					Six point socket screw	Vis à 6 pans creux	Sechszahn-Hohlschraube	Racor de seis dientes	Sextandhålskruv	
17	VOE 60113296	4					Washer	Rondelle	Scheibe	Arandela	Bricka	

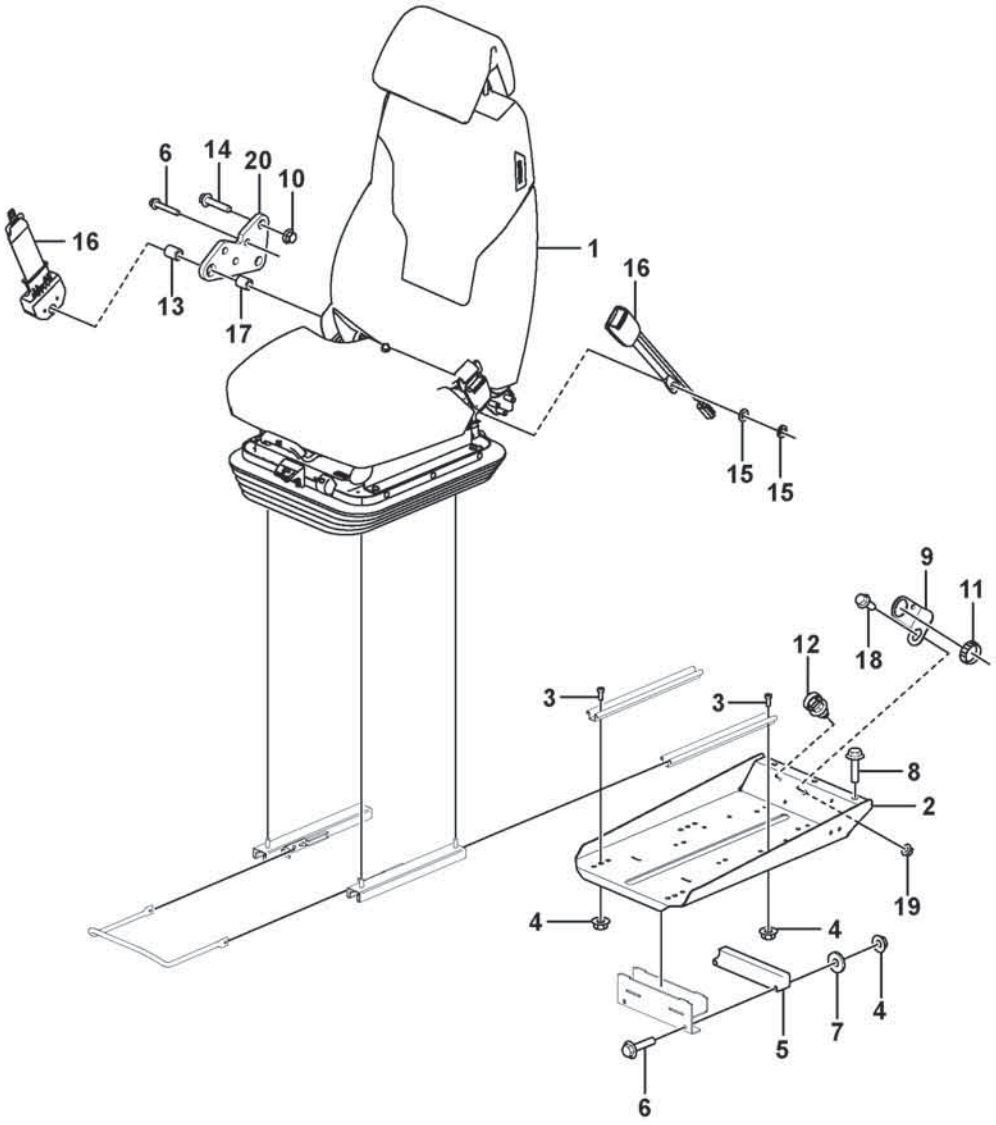

Volvo Construction Equipment
1091594

Fig.	Part No.	Quantity 1	2	3	PS	KIT	Description	Dénomination	Bezeichnung	Denominación	Benämning	Notes
1	VOE 17430526	1					Seat	Siège	Sitz	Asiento	Stol	See group 852-400 page 977
2	VOE 17473665	1					Seat bracket	Etrier de siege	Sitzkonsole	Consola de asiento	Sitskonsol	
3	VOE 4870448	4					Screw	Vis	Schraube	Tornillo	Skruv	
4	VOE 60113167	6					Flange lock nut	Contre-écrou à embase	Flanschverschlussmutter	Contratuerca embridada	Flänslåsmutter	
5	VOE 11444170	1					Bearing	Roulement	Lager	Cojinete	Lager	
6	VOE 60113087	5					Flange screw	Vis à embase	Flanschschraube	Tornillo embridado	Flänsskruv	
7	VOE 994848	2					Washer	Rondelle	Scheibe	Arandela	Bricka	
8	VOE 60113528	3					Flange screw	Vis à embase	Flanschschraube	Tornillo embridado	Flänsskruv	
9	VOE 3988328	1					Bracket	Console	Konsole	Consola	Konsol	
10	VOE 60113168	2					Flange lock nut	Contre-écrou à embase	Flanschverschlussmutter	Contratuerca embridada	Flänslåsmutter	
11	VOE 3963413	1					Ring	Bague	Ring	Anillo	Ring	
12	VOE 980881	2					Cable tie	Serre-câble	Kabelbinder	Abrazadera de cinta	Buntband	
13	VOE 17228594	1					Spacer washer	Rondelle entretoise	Abstandscheibe	Arandela distanciadora	Distansbricka	
14	VOE 60113098	2					Flange screw	Vis à embase	Flanschschraube	Tornillo embridado	Flänsskruv	
15	VOE 930872	2					Plain washer	Rondelle plane	Flachscheibe	Arandela plana	Planbricka	
16	VOE 17468897	1					Seat belt	Ceinture de sécurité	Sicherheitsgurt	Cinturón de seguridad	Bilbälte	(VOE 14684304)
17	VOE 15063273	1					Spacer	Entretoise	Abstandkörper	Distanciador	Distans	
18	VOE 60113080	1					Flange screw	Vis à embase	Flanschschraube	Tornillo embridado	Flänsskruv	
19	VOE 19000102	1					Flange lock nut	Contre-écrou à embase	Flanschverschlussmutter	Contratuerca embridada	Flänslåsmutter	
20	VOE 16269076	1					Attaching plate	Tôle de fixation	Befestigungsblech	Chapa de fijación	Fästplåt	

1		**Operator seat with fitting parts** **Siège conducteur avec pièces de montage** **Fahrersitz mit Anbauteilen** **Asiento del conductor con piezas de montaje** **Förarstol med monteringsdetaljer**	Catalogue id **20806**	Group **852**
2				
3			Illustr. No **1091594**	Section **335**
4				
5		**86582**	Issue **20053804-A**	Page **969**

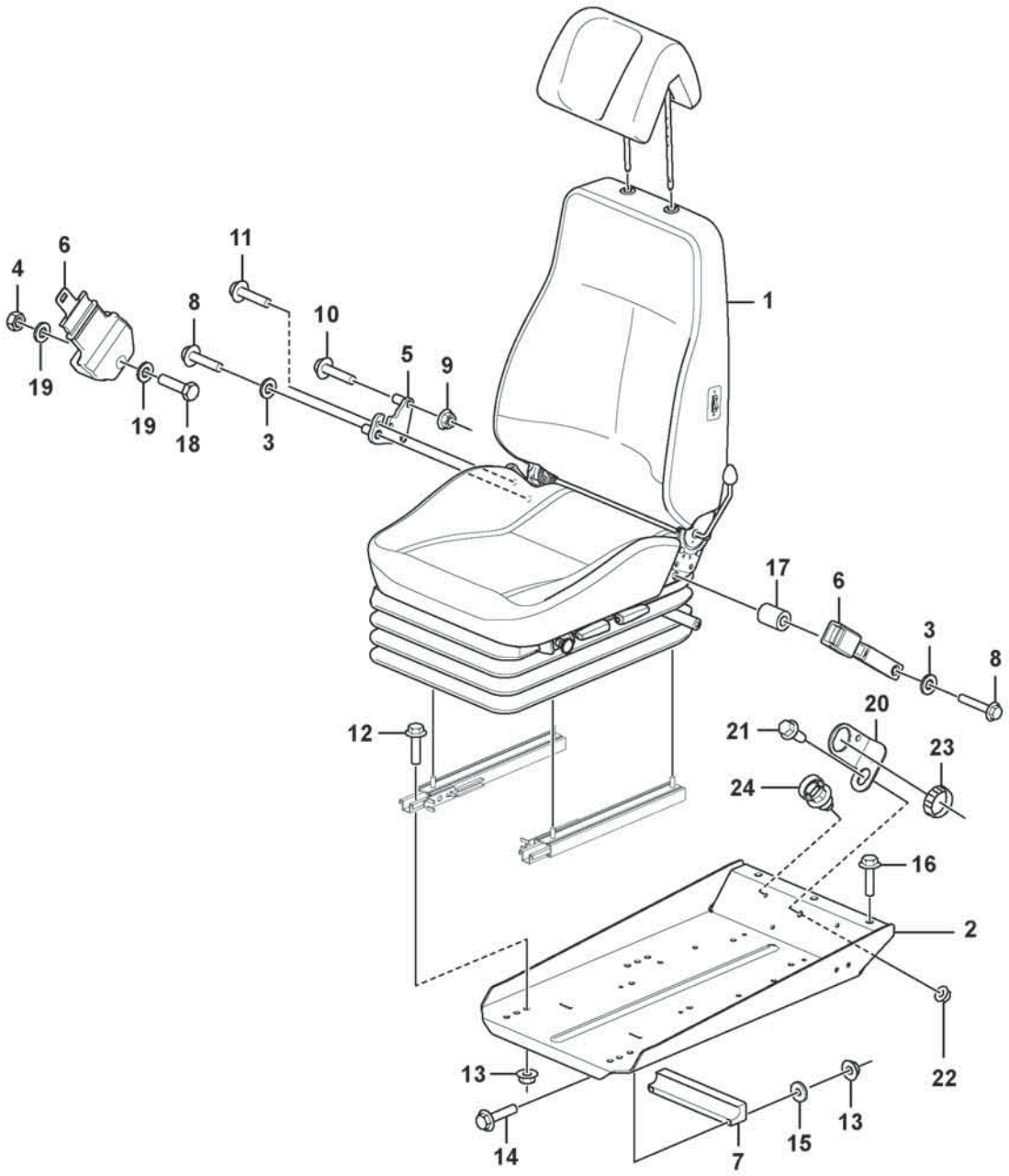

Volvo Construction Equipment
1093663

Fig.	Part No.	Quantity 1	2	3	PS	KIT	Description	Dénomination	Bezeichnung	Denominación	Benämning	Notes
1	VOE 17430523	1					Seat	Siège	Sitz	Asiento	Stol	See group 852-150 page 961
2	VOE 17473665	1					Seat bracket	Etrier de siege	Sitzkonsole	Consola de asiento	Sitskonsol	
3	VOE 930872	2					Plain washer	Rondelle plane	Flachscheibe	Arandela plana	Planbricka	
4	VOE 990970	1					Hexagon nut	Écrou hexagonal	Sechskantmutter	Tuerca hexagonal	Sexkantsmutter	
5	VOE 16269009	1					Bracket	Console	Konsole	Consola	Konsol	
6	VOE 17468897	1					Seat belt	Ceinture de sécurité	Sicherheitsgurt	Cinturón de seguridad	Bilbälte	
7	VOE 11444170	1					Bearing	Roulement	Lager	Cojinete	Lager	
8	VOE 955700	2					Hexagon screw	Vis à tête hexagonale	Sechskantschraube	Tornillo hexagonal	Sexkantsskruv	
9	VOE 990951	2					Flange lock nut	Contre-écrou à embase	Flanschverschlussmutter	Contratuerca embridada	Flänslåsmutter	
10	VOE 60113102	2					Flange screw	Vis à embase	Flanschschraube	Tornillo embridado	Flänsskruv	
11	VOE 984753	2					Flange screw	Vis à embase	Flanschschraube	Tornillo embridado	Flänsskruv	
12	VOE 4870448	4					Screw	Vis	Schraube	Tornillo	Skruv	
13	VOE 990950	4					Flange lock nut	Contre-écrou à embase	Flanschverschlussmutter	Contratuerca embridada	Flänslåsmutter	
14	VOE 984739	2					Flange screw	Vis à embase	Flanschschraube	Tornillo embridado	Flänsskruv	
15	VOE 60114321	2					Washer	Rondelle	Scheibe	Arandela	Bricka	
16	VOE 60113528	3					Flange screw	Vis à embase	Flanschschraube	Tornillo embridado	Flänsskruv	
17	VOE 17228594	1					Spacer washer	Rondelle entretoise	Abstandscheibe	Arandela distanciadora	Distansbricka	
18	VOE 997446	1					Hexagon screw	Vis à tête hexagonale	Sechskantschraube	Tornillo hexagonal	Sexkantsskruv	
19	VOE 930872	2					Plain washer	Rondelle plane	Flachscheibe	Arandela plana	Planbricka	
20	VOE 3988328	1					Bracket	Console	Konsole	Consola	Konsol	
21	VOE 60113528	1					Flange screw	Vis à embase	Flanschschraube	Tornillo embridado	Flänsskruv	
22	VOE 990951	1					Flange lock nut	Contre-écrou à embase	Flanschverschlussmutter	Contratuerca embridada	Flänslåsmutter	
23	VOE 3963413	1					Ring	Bague	Ring	Anillo	Ring	
24	VOE 980881	2					Cable tie	Serre-câble	Kabelbinder	Abrazadera de cinta	Buntband	

1		**Operator seat with fitting parts** **Siège conducteur avec pièces de montage** **Fahrersitz mit Anbauteilen** **Asiento del conductor con piezas de montaje** **Förarstol med monteringsdetaljer**	Catalogue id **20806**	Group **852**
2				
3			Illustr. No **1093663**	Section **345**
4				
5		**86243**	Issue **20053804-A**	Page **971**

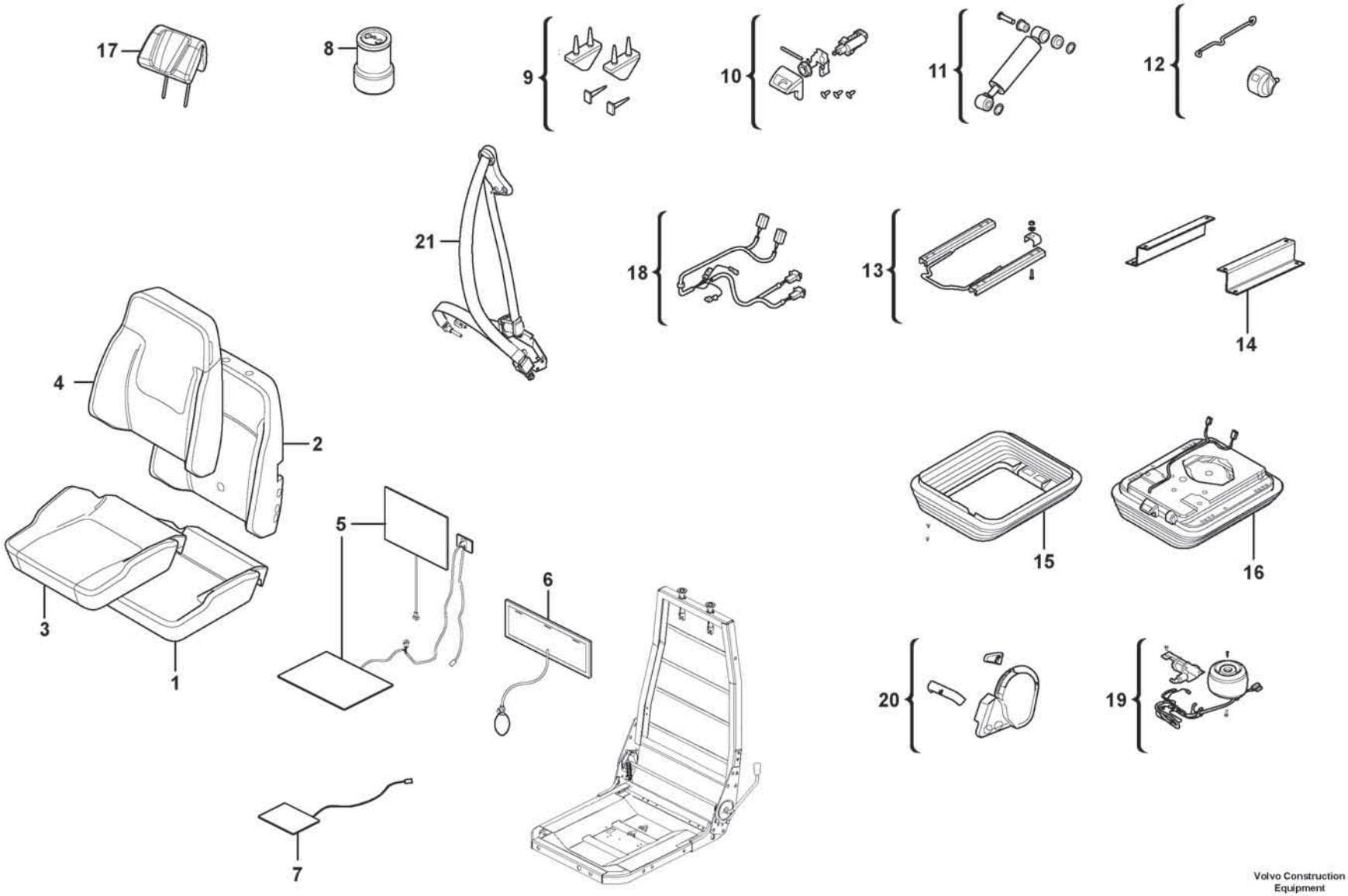

Volvo Construction Equipment

1090329

Fig.	Part No.	Quantity 1	2	3	PS	KIT	Description	Dénomination	Bezeichnung	Denominación	Benämning	Notes
	VOE 17430481	1					Seat	Siège	Sitz	Asiento	Stol	
1	VOE 17442912	1					•Seat cushion	•Coussin de siège	•Sitzkissen	•Cojín asiento	•Sittdyna	
2	VOE 17442918	1					•Backrest cushion	•Dossier	•Rückenlehnenpolster	•Cojín respaldo	•Ryggdyna	
3	VOE 17442929	1					•Seat cover	•Housse de siège	•Sitzbezug	•Cubierta asiento	•Sitsöverdrag	
4	VOE 17442930	1					•Upholstery	•Garniture habitacle	•Bezug	•Tapizado	•Klädsel	
5	VOE 17442903	1					•Kit	•Lot	•Einbausatz	•Juego	•Sats	
6	VOE 17442960	1					•Lumbar support	•Appui lombaire	•Kreuzstütze	•Apoyo lumbar	•Svankstöd	
7	VOE 17442937	1					•Sensor kit	•Kit détecteur	•Gebersatz	•Kit sensor	•Sensorsats	
8	VOE 17417781	1					•Air spring	•Ressort pneumatique	•Luftfeder	•Resorte neumático	•Luftfjäder	
9	VOE 11715065	1					•Bump stop	•Butée de suspension	•Anschlagpuffer	•Tope de pluma	•Bomningsanslag	
10	VOE 11715078	1					•Valve	•Valve	•Ventil	•Válvula	•Ventil	
11	VOE 11715074	1					•Shock absorber	•Amortisseur	•Stoßdämpfer	•Amortiguador	•Stötdämpare	
12	VOE 11715063	1					•Indicator	•Indicateur	•Indikator	•Indicador	•Indikator	
13	VOE 17442946	1					•Slide rail	•Rail guidage	•Gleitschiene	•Riel deslizamiento	•Glidskena	
14	VOE 17442958	1					•Bracket kit	•Kit console	•Auslegersatz	•Kit de consola	•Konsolsats	
15	VOE 17417778	1					•Protecting bellows	•Soufflet protection	•Schutzbalg	•Fuelle de protección	•Skyddsbälg	
16	VOE 17442938	1					•Suspension kit	•Kit suspension	•Aufhängesatz	•Kit de suspensión	•Upphängningssats	
17	VOE 17417784	1					•Backrest	•Support lombaire	•Rückenlehne	•Apoyo respaldo	•Ryggstöd	
18	VOE 17442955	1					•Wiring harness	•Faisceau de câbles	•Kabelbaum	•Manojo cables	•Ledningsmatta	
19	VOE 17442954	1					•Air cushion kit	•Kit coussin pneumatique	•Luftkissensatz	•Kit cojín de aire	•Luftkuddesats	
20	VOE 17442953	1					•Control knob	•Bouton commande	•Bedienungsknopf	•Botón de mando	•Reglageknopp	
21	VOE 17451396	1					•Seat belt kit	•Kit de ceinture de sécurité	•Sicherheitsgurtsatz	•Juego de cinturón de seguridad	•Bilbältesats	

1		**Operator's seat** **Siège du conucteur** **Fahrersitz** **Asiento del conductor** **Förarstol**	Catalogue id **20806**	Group **852**
2				
3			Illustr. No **1090329**	Section **350**
4				
5		**86580, 86579**	Issue **20053804-A**	Page **973**

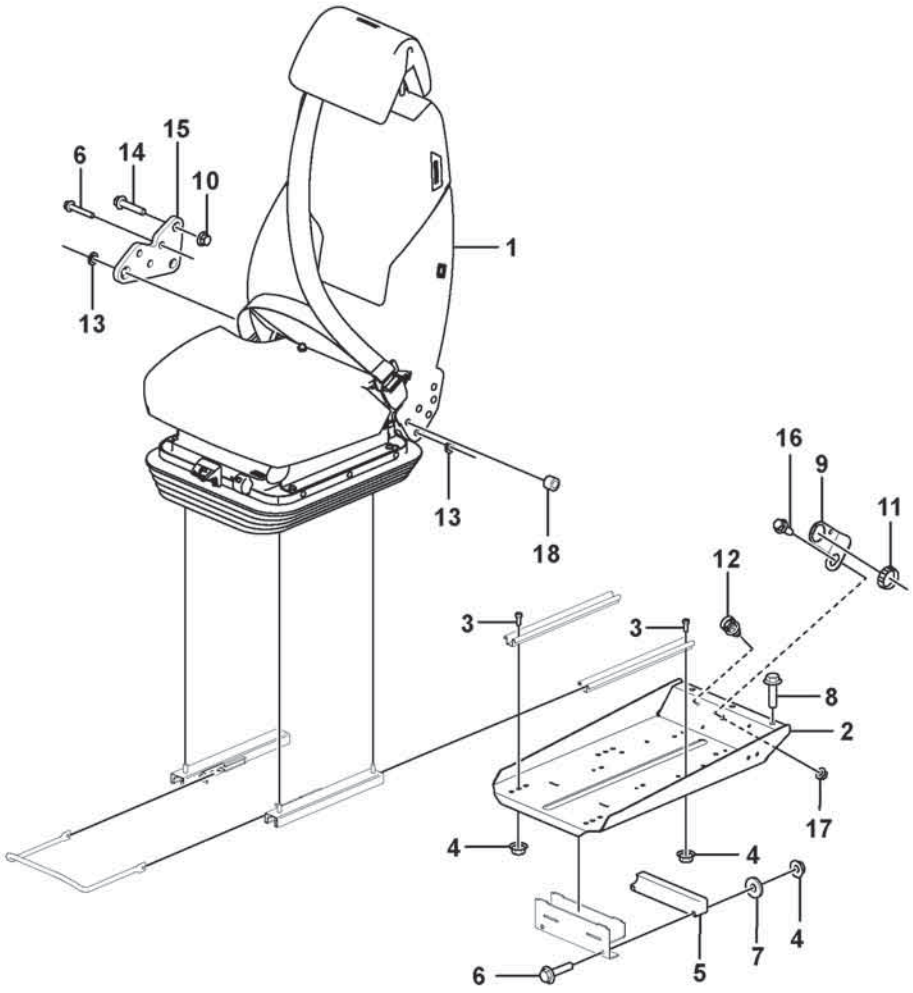
6
14
15
10
13
1
13
18
16
9
11
12
3
3
8
2
17
4
4
4
7
6
5

Fig.	Part No.	Quantity 1	2	3	PS	KIT	Description	Dénomination	Bezeichnung	Denominación	Benämning	Notes
1	VOE 17430481	1					Seat	Siège	Sitz	Asiento	Stol	See group 852-350 page 973
2	VOE 17473665	1					Seat bracket	Etrier de siege	Sitzkonsole	Consola de asiento	Sitskonsol	
3	VOE 4870448	4					Screw	Vis	Schraube	Tornillo	Skruv	
4	VOE 990950	4					Flange lock nut	Contre-écrou à embase	Flanschverschlussmutter	Contratuerca embridada	Flänslåsmutter	
5	VOE 11444170	1					Bearing	Roulement	Lager	Cojinete	Lager	
6	VOE 994386	5					Flange screw	Vis à embase	Flanschschraube	Tornillo embridado	Flänsskruv	
7	VOE 60114321	2					Washer	Rondelle	Scheibe	Arandela	Bricka	
8	VOE 60113528	3					Flange screw	Vis à embase	Flanschschraube	Tornillo embridado	Flänsskruv	
9	VOE 3988328	1					Bracket	Console	Konsole	Consola	Konsol	
10	VOE 990951	2					Flange lock nut	Contre-écrou à embase	Flanschverschlussmutter	Contratuerca embridada	Flänslåsmutter	
11	VOE 3963413	1					Ring	Bague	Ring	Anillo	Ring	
12	VOE 980881	2					Cable tie	Serre-câble	Kabelbinder	Abrazadera de cinta	Buntband	
13	VOE 930872	3					Plain washer	Rondelle plane	Flachscheibe	Arandela plana	Planbricka	
14	VOE 984756	2					Flange screw	Vis à embase	Flanschschraube	Tornillo embridado	Flänsskruv	
15	VOE 16269076	1					Attaching plate	Tôle de fixation	Befestigungsblech	Chapa de fijación	Fästplåt	
16	VOE 984734	1					Flange screw	Vis à embase	Flanschschraube	Tornillo embridado	Flänsskruv	
17	VOE 990950	1					Flange lock nut	Contre-écrou à embase	Flanschverschlussmutter	Contratuerca embridada	Flänslåsmutter	
18	VOE 17228594	1					Spacer washer	Rondelle entretoise	Abstandscheibe	Arandela distanciadora	Distansbricka	

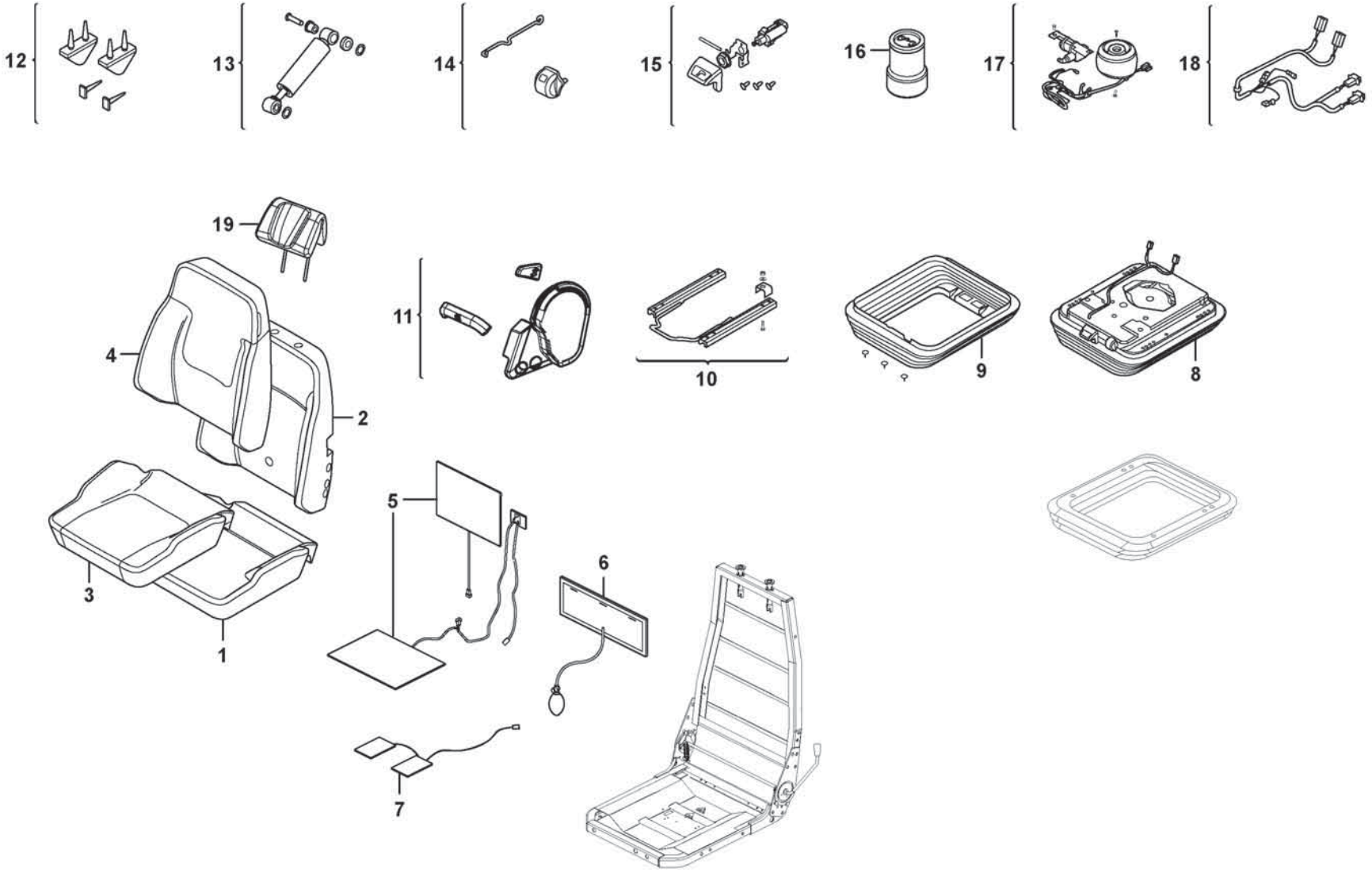

Volvo Construction Equipment

1092118

Fig.	Part No.	Quantity 1	2	3	PS	KIT	Description	Dénomination	Bezeichnung	Denominación	Benämning	Notes
	VOE 17430526	1					Seat	Siège	Sitz	Asiento	Stol	
1	VOE 17442912	1					•Seat cushion	•Coussin de siège	•Sitzkissen	•Cojín asiento	•Sittdyna	
2	VOE 17442918	1					•Backrest cushion	•Dossier	•Rückenlehnenpolster	•Cojín respaldo	•Ryggdyna	
3	VOE 17442929	1					•Seat cover	•Housse de siège	•Sitzbezug	•Cubierta asiento	•Sitsöverdrag	
4	VOE 17442930	1					•Upholstery	•Garniture habitacle	•Bezug	•Tapizado	•Klädsel	
5	VOE 17442903	1					•Kit	•Lot	•Einbausatz	•Juego	•Sats	
6	VOE 17442960	1					•Lumbar support	•Appui lombaire	•Kreuzstütze	•Apoyo lumbar	•Svankstöd	
7	VOE 17442937	1					•Sensor kit	•Kit détecteur	•Gebersatz	•Kit sensor	•Sensorsats	
8	VOE 17442938	1					•Suspension kit	•Kit suspension	•Aufhängesatz	•Kit de suspensión	•Upphängningssats	
9	VOE 17417778	1					•Protecting bellows	•Soufflet protection	•Schutzbalg	•Fuelle de protección	•Skyddsbälg	
10	VOE 17442946	1					•Slide rail	•Rail guidage	•Gleitschiene	•Riel deslizamiento	•Glidskena	
11	VOE 17442953	1					•Control knob	•Bouton commande	•Bedienungsknopf	•Botón de mando	•Reglageknopp	
12	VOE 11715065	1					•Bump stop	•Butée de suspension	•Anschlagpuffer	•Tope de pluma	•Bomningsanslag	
13	VOE 11715074	1					•Shock absorber	•Amortisseur	•Stoßdämpfer	•Amortiguador	•Stötdämpare	
14	VOE 11715063	1					•Indicator	•Indicateur	•Indikator	•Indicador	•Indikator	
15	VOE 11715078	1					•Valve	•Valve	•Ventil	•Válvula	•Ventil	
16	VOE 17417781	1					•Air spring	•Ressort pneumatique	•Luftfeder	•Resorte neumático	•Luftfjäder	
17	VOE 17442954	1					•Air cushion kit	•Kit coussin pneumatique	•Luftkissensatz	•Kit cojín de aire	•Luftkuddesats	
18	VOE 17442955	1					•Wiring harness	•Faisceau de câbles	•Kabelbaum	•Manojo cables	•Ledningsmatta	
19	VOE 17417784	1					•Backrest	•Support lombaire	•Rückenlehne	•Apoyo respaldo	•Ryggstöd	

1		**Operator's seat** **Siège du conucteur** **Fahrersitz** **Asiento del conductor** **Förarstol**	Catalogue id **20806**	Group **852**
2				
3			Illustr. No **1092118**	Section **400**
4				
5		**86581, 86582**	Issue **20053804-A**	Page **977**

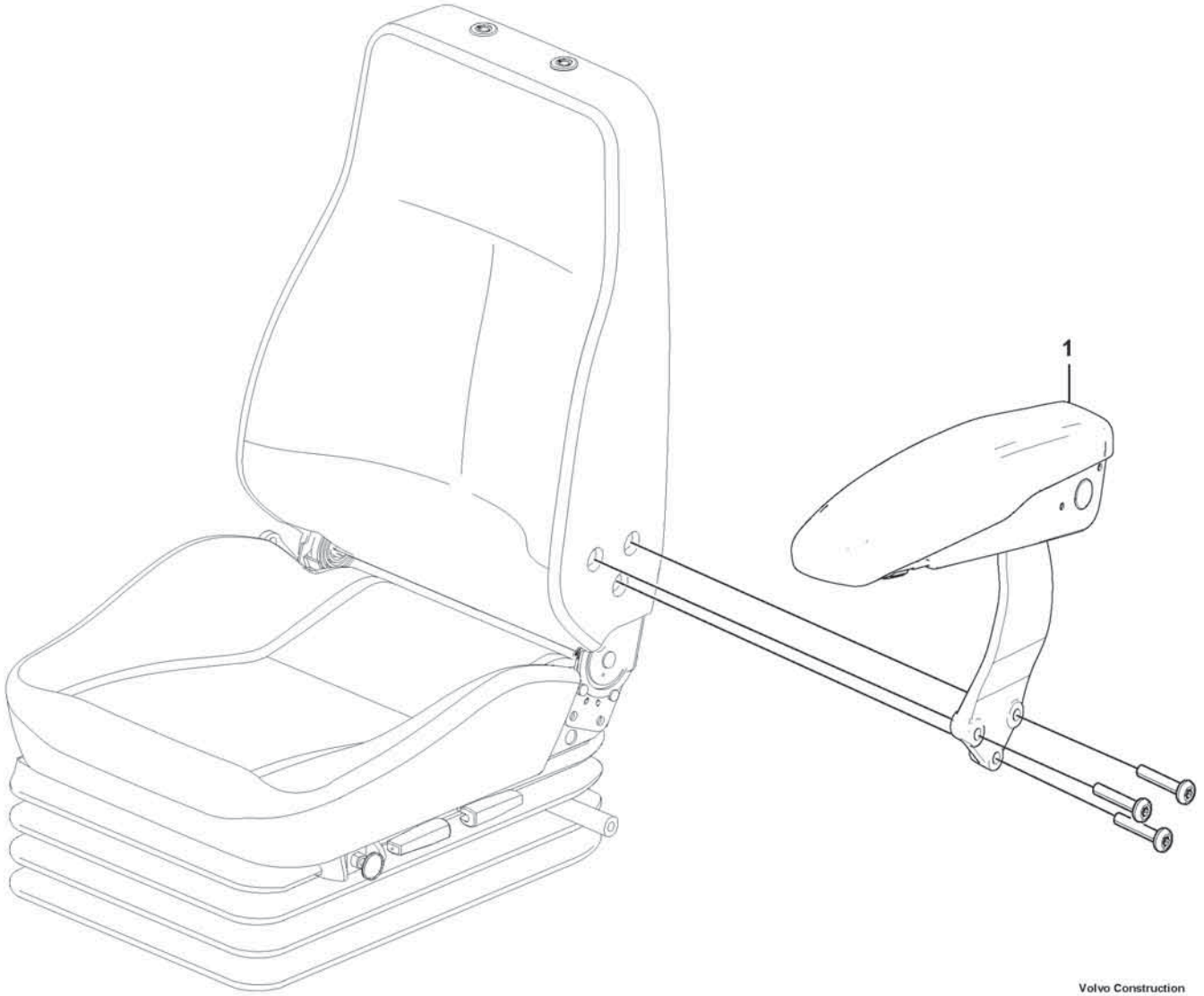

Volvo Construction Equipment
1091590

Fig.	Part No.	Quantity 1	2	3	PS	KIT	Description	Dénomination	Bezeichnung	Denominación	Benämning	Notes
1	VOE 17433949	1					Arm rest	Accoudoir	Armlehne	Reposabrazos	Armstöd	

1		**Armrest** **Accoudoir** **Armlehne** **Reposabrazos** **Armstöd**	Catalogue id **20806**	Group **852**
2				
3			Illustr. No **1091590**	Section **500**
4				
5		**86603**	Issue **20053804-A**	Page **979**

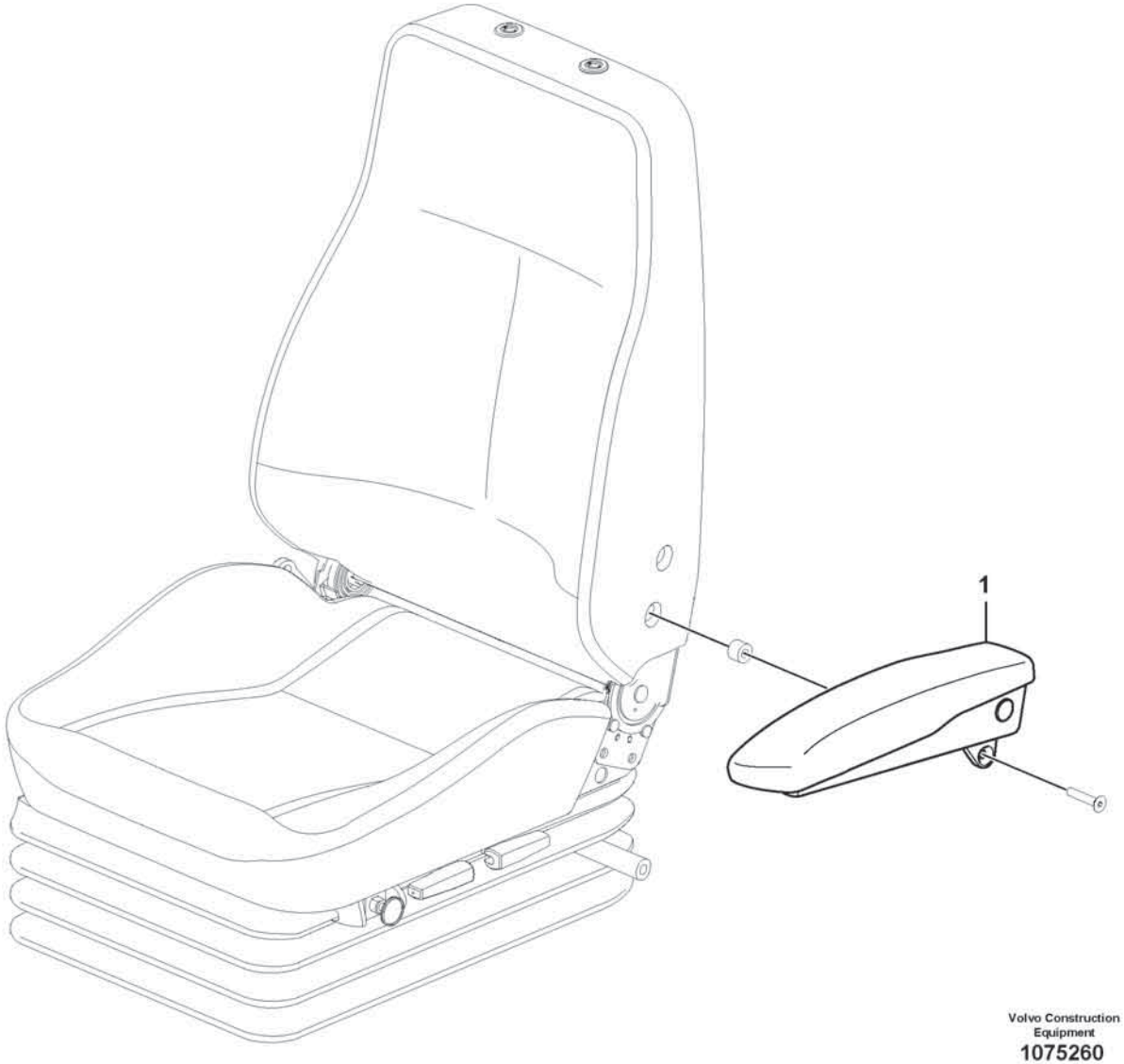

Volvo Construction Equipment
1075260

Fig.	Part No.	Quantity 1	2	3	PS	KIT	Description	Dénomination	Bezeichnung	Denominación	Benämning	Notes
1	VOE 11429137	1					Arm rest	Accoudoir	Armlehne	Reposabrazos	Armstöd	

1		**Armrest** **Accoudoir** **Armlehne** **Reposabrazos** **Armstöd**	Catalogue id **20806**	Group **852**
2				
3			Illustr. No **1075260**	Section **700**
4				
5		**83376**	Issue **20053804-A**	Page **981**

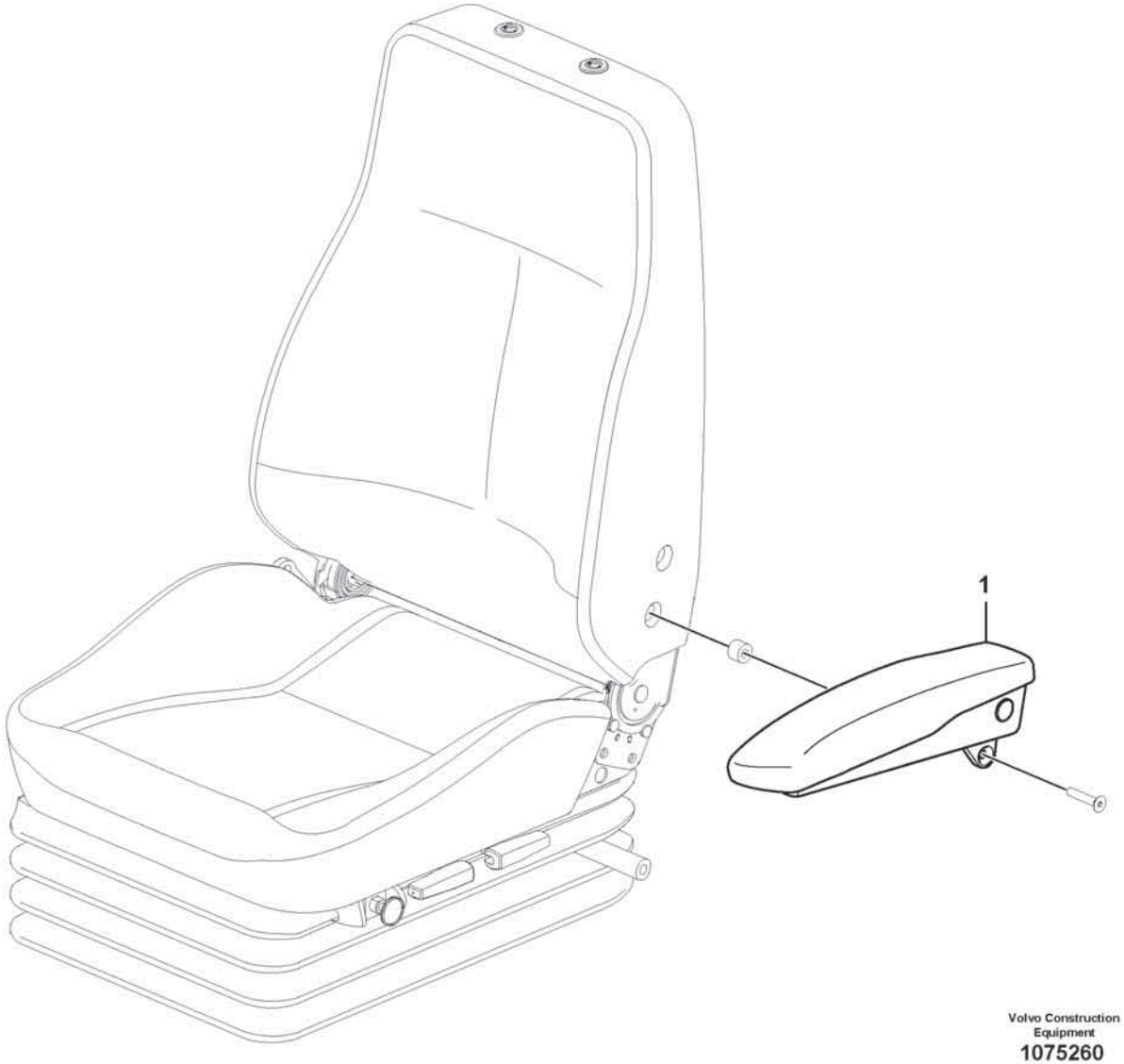

Volvo Construction Equipment
1075260

Fig.	Part No.	Quantity 1	2	3	PS	KIT	Description	Dénomination	Bezeichnung	Denominación	Benämning	Notes
1	VOE 17482486	1					Arm rest kit	Kit d'accoudoir	Armlehnensatz	Juego reposabrazos	Armstödsats	

1		**Armrest** **Accoudoir** **Armlehne** **Reposabrazos** **Armstöd**	Catalogue id **20806**	Group **852**
2				
3			Illustr. No **1075260**	Section **800**
4				
5		**87260**	Issue **20053804-A**	Page **983**

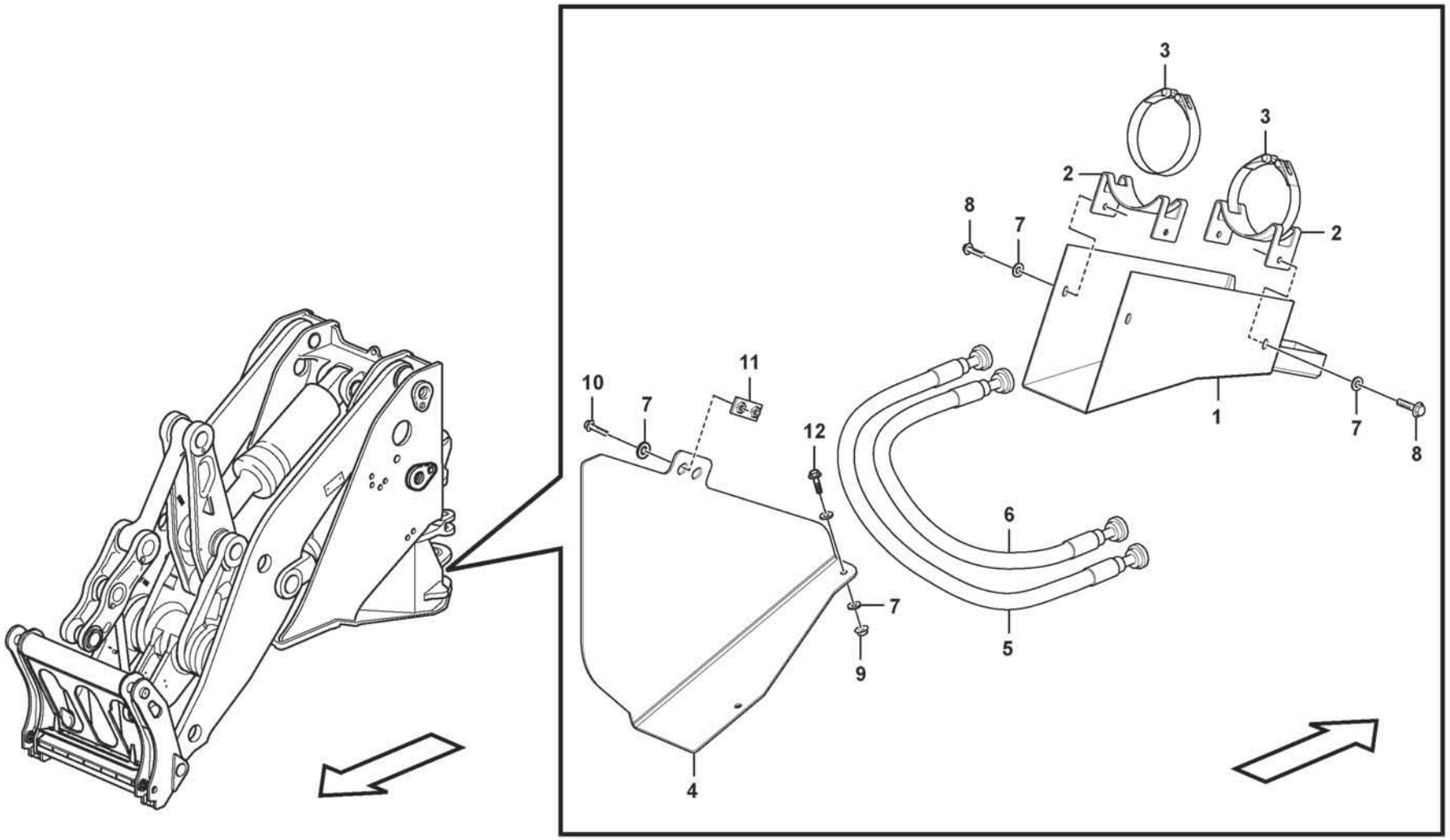
3
3
2
8
7
2
10
7
11
12
1
7
8
6
7
9
5
4

Fig.	Part No.	Quantity 1	2	3	PS	KIT	Description	Dénomination	Bezeichnung	Denominación	Benämning	Notes
1	VOE 11180283	2					Protection	Protection	Schutz	Proteccion	Skydd	
2	VOE 11180723	4					Bracket	Console	Konsole	Consola	Konsol	
3	VOE 11180978	4					Tensioning band	Ruban de serrage	Spannband	Cinta tensora	Spännband	
4	VOE 11180328	1					Protection	Protection	Schutz	Proteccion	Skydd	LH
4	VOE 11180327	1					Protection	Protection	Schutz	Proteccion	Skydd	RH
5	VOE 15036895	2					Hose assembly	Conduit flexible	Schlauchleitung	Conducto	Slangledning	
6	VOE 16800267	2					Hose assembly	Conduit flexible	Schlauchleitung	Conducto	Slangledning	
7	VOE 60113804	20					Plain washer	Rondelle plane	Flachscheibe	Arandela plana	Planbricka	
8	VOE 60113107	8					Flange screw	Vis à embase	Flanschschraube	Tornillo embridado	Flänsskruv	
9	VOE 60113142	4					Flange nut	Écrou à embase	Flanschmutter	Tuerca embridada	Flänsmutter	
10	VOE 60113112	4					Flange screw	Vis à embase	Flanschschraube	Tornillo embridado	Flänsskruv	
11	VOE 11105011	2					Nut plate	Plaque filetée	Gewindeplatte	Placa de tuerca	Mutterplatta	
12	VOE 60113110	4					Flange screw	Vis à embase	Flanschschraube	Tornillo embridado	Flänsskruv	

1		**Hose protection, lift cylinder** **Protection de flexible, vérin de levage** **Schlauchschutz, Hubzylinder** **Protección de manguera, cilindro de elevación** **Slangskydd, lyftcylinder**	Catalogue id **20806**	Group **860**
2				
3			Illustr. No **1072834**	Section **100**
4				
5		**85383**	Issue **20053804-A**	Page **985**

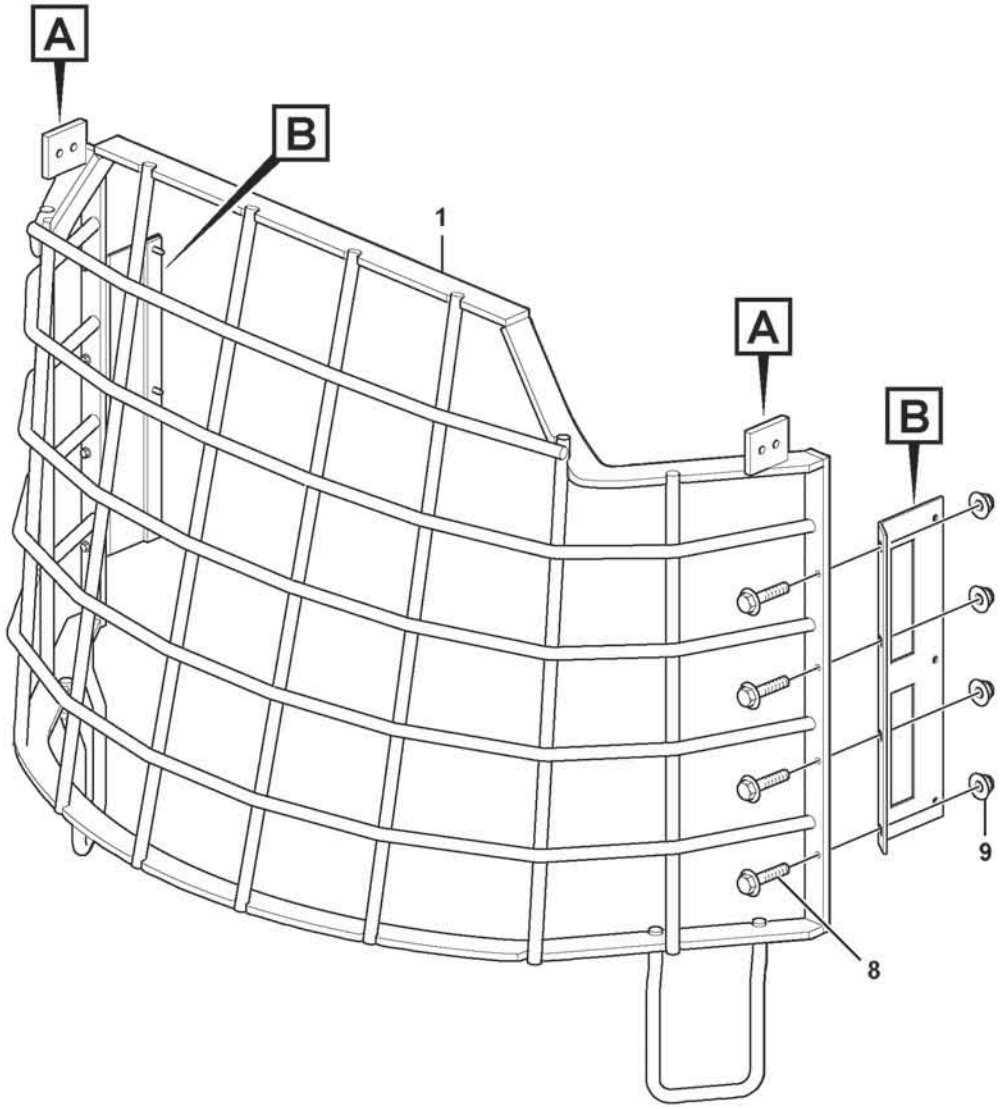

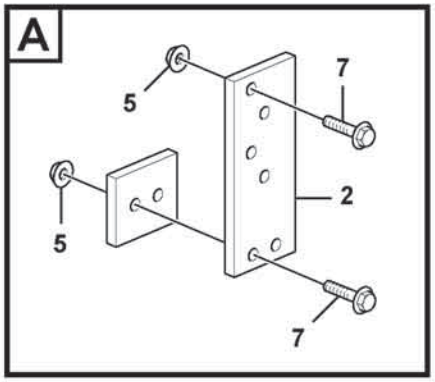

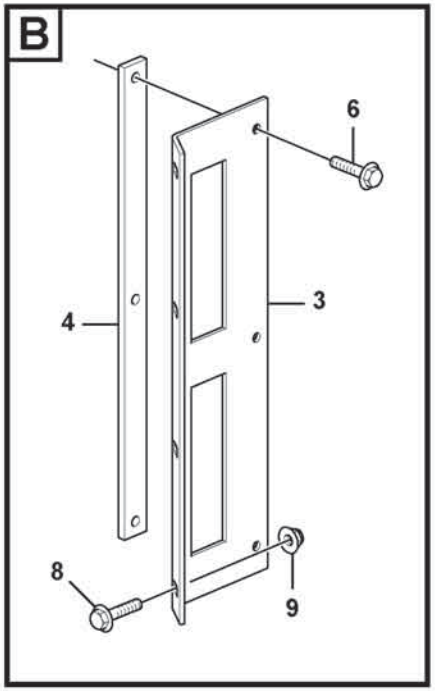

Volvo Construction Equipment

1053225

Fig.	Part No.	Quantity 1	2	3	PS	KIT	Description	Dénomination	Bezeichnung	Denominación	Benämning	Notes
1	VOE 17405509	1					Front grating	Grille frontale	Frontgitter	Rejilla frontal	Frontgaller	
2	VOE 11444425	2					Anchorage	Fixation	Halterung	Fijación	Fäste	
3	VOE 15059798	2					Plate	Tôle	Blech	Chapa	Plåt	
4	VOE 11444421	2					Plate	Tôle	Blech	Chapa	Plåt	
5	VOE 60113168	12					Flange lock nut	Contre-écrou à embase	Flanschverschlussmutter	Contratuerca embridada	Flänslåsmutter	
6	VOE 60113524	6					Flange screw	Vis à embase	Flanschschraube	Tornillo embridado	Flänsskruv	
7	VOE 60113096	8					Flange screw	Vis à embase	Flanschschraube	Tornillo embridado	Flänsskruv	
8	VOE 13965664	8					Screw	Vis	Schraube	Tornillo	Skruv	
9	VOE 60113168	8					Flange lock nut	Contre-écrou à embase	Flanschverschlussmutter	Contratuerca embridada	Flänslåsmutter	(VOE 19000103)

1		**Windshild guard for windshield.** **Grille protection, par-brise.** **Schutzgitter für Frontscheibe.** **Rejilla proteccion, cristal delantero.** **Skyddsgaller för frontruta.**
2		
3		
4		
5		**84473**

Catalogue id **20806**	Group **860**
Illustr. No **1053225**	Section **200**
Issue **20053804-A**	Page **987**

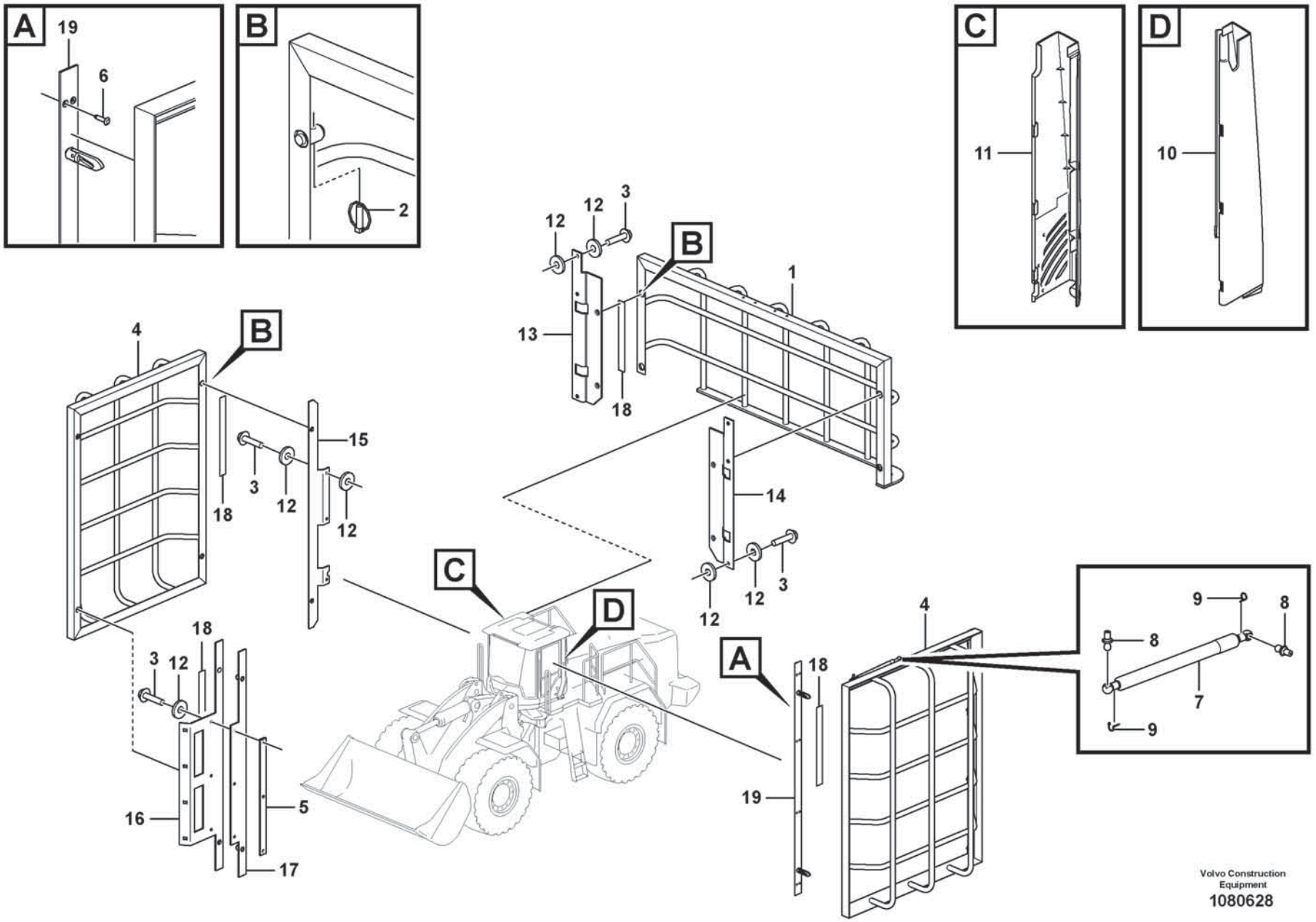

Volvo Construction Equipment

1080628

Fig.	Part No.	Quantity 1	2	3	PS	KIT	Description	Dénomination	Bezeichnung	Denominación	Benämning	Notes
1	VOE 16269655	1					Protecting grating	Grille protection	Schutzgitter	Rejilla de protección	Skyddsgaller	
2	VOE 729803	8					Pin	Clavette	Splint	Pasador	Sprint	
3	VOE 60113524	12					Flange screw	Vis à embase	Flanschschraube	Tornillo embridado	Flänsskruv	
4	VOE 11444400	2					Protecting grating	Grille protection	Schutzgitter	Rejilla de protección	Skyddsgaller	
5	VOE 11444421	1					Plate	Tôle	Blech	Chapa	Plåt	
6	VOE 13944184	8					Blind rivet	Rivet borgne	Blindniet	Remache ciego	Blindnit	
7	VOE 15148433	1					Gas spring	Ressort gaz	Gasfeder	Resorte a gas	Gasfjäder	
7	VOE 16285718	1					•Gas spring	•Ressort gaz	•Gasfeder	•Resorte a gas	•Gasfjäder	
8	VOE 15140510	2					•Ball stud	•Boulon articulation	•Kugelzapfen	•Perno bola	•Kultapp	
9	VOE 15144938	2					•Locking device	•Dispositif de verrouillage	•Verriegelung	•Dispositivo cierre	•Låsanordning	
10	VOE 15020877	1					Panel	Panneau	Paneel	Panel	Panel	
11	VOE 15020876	1					Panel	Panneau	Paneel	Panel	Panel	
12	VOE 994848	21					Washer	Rondelle	Scheibe	Arandela	Bricka	
13	VOE 15059815	1					Anchorage	Fixation	Halterung	Fijación	Fäste	
14	VOE 15059809	1					Anchorage	Fixation	Halterung	Fijación	Fäste	
15	VOE 15192584	1					Anchorage	Fixation	Halterung	Fijación	Fäste	
16	VOE 15192582	1					Anchorage	Fixation	Halterung	Fijación	Fäste	
17	VOE 15192583	1					Anchorage	Fixation	Halterung	Fijación	Fäste	
18	VOE 11205912	10					Plate	Tôle	Blech	Chapa	Plåt	
19	VOE 15060083	2					Anchorage	Fixation	Halterung	Fijación	Fäste	

1		**Window guards, side and rear windows** **Grille protection, vitre latérale et lunette Ar** **Schutzgitter für Seitenscheibe und Heckfenster** **Rejilla de protección, ventana lateral y luneta posterior** **Skyddsgaller, sidorutor och bakruta**	Catalogue id **20806**	Group **860**
2				
3			Illustr. No **1080628**	Section **300**
4				
5		**11298448**	Issue **20053804-A**	Page **989**

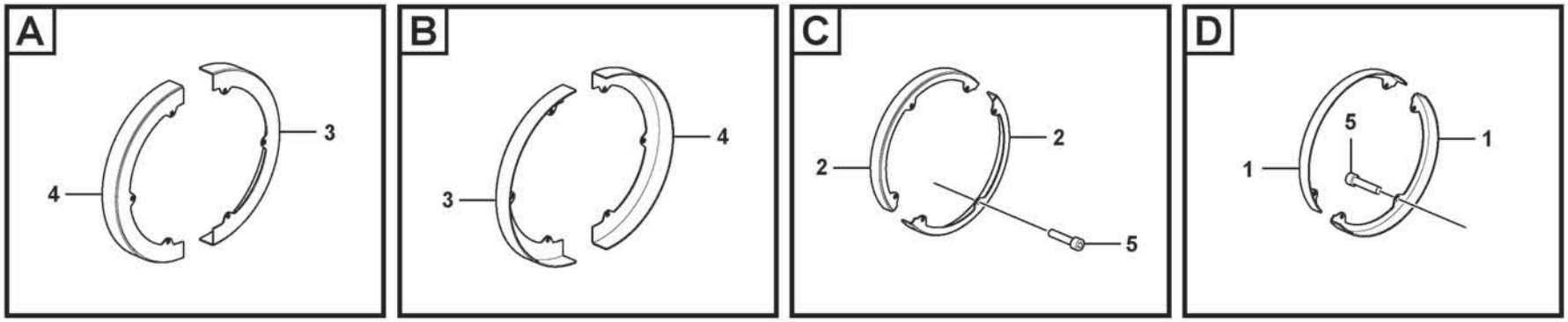

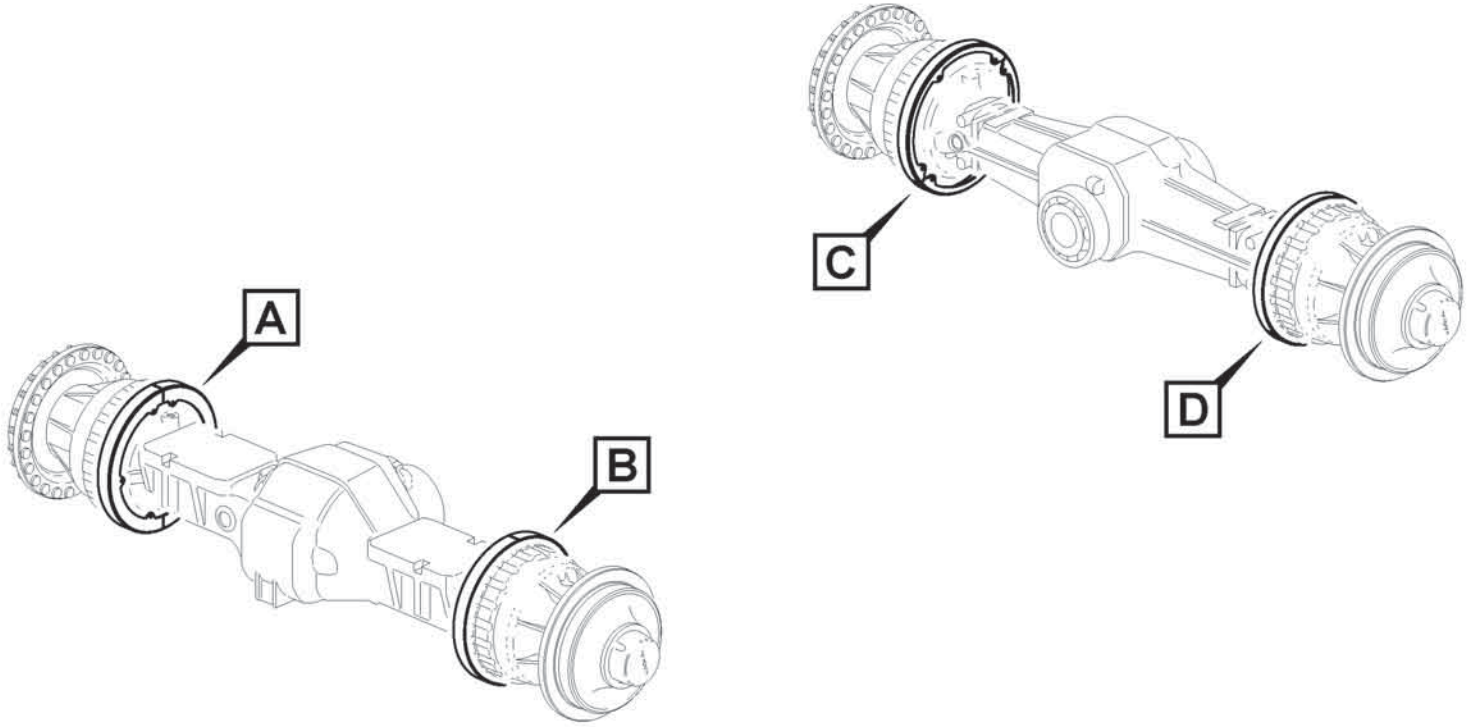

Volvo Construction Equipment
1075294

Fig.	Part No.	Quantity 1	2	3	PS	KIT	Description	Dénomination	Bezeichnung	Denominación	Benämning	Notes
1	VOE 17231518	2					Protection	Protection	Abdeckung	Protección	Skydd	
2	VOE 17231481	2					Protection	Protection	Abdeckung	Protección	Skydd	
3	VOE 11180431	2					Protection	Protection	Abdeckung	Protección	Skydd	
4	VOE 11180435	2					Protection	Protection	Abdeckung	Protección	Skydd	
5	VOE 13949252	12					Allen Hd Screw	Vis A 6 Pans Cr	Inbusschraube	Torn Hex Embut	Insexskruv	

1		**Hub protection** **Protection de moyeu** **Nabenschutz** **Protección de cubo** **Navskydd**	Catalogue id **20806**	Group **860**
2				
3			Illustr. No **1075294**	Section **400**
4				
5		**82196**	Issue **20053804-A**	Page **991**

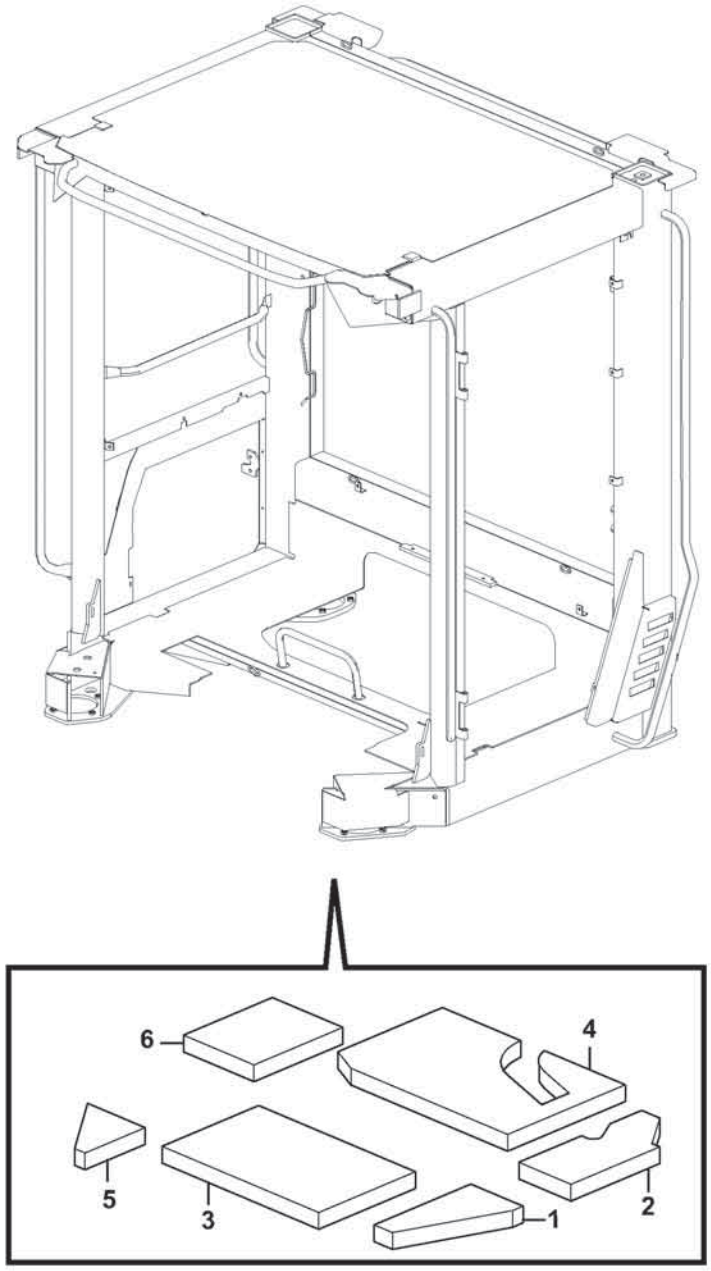

Volvo Construction Equipment
1061696

Fig.	Part No.	Quantity 1	2	3	PS	KIT	Description	Dénomination	Bezeichnung	Denominación	Benämning	Notes
1	VOE 16839964	1					Sound absorber	Insonorisant	Schalldämmstoff	Insonorizante	Ljudabsorbent	
2	VOE 15199658	1					Sound absorber	Insonorisant	Schalldämmstoff	Insonorizante	Ljudabsorbent	
3	VOE 16839961	1					Sound absorber	Insonorisant	Schalldämmstoff	Insonorizante	Ljudabsorbent	
4	VOE 15199653	1					Sound absorber	Insonorisant	Schalldämmstoff	Insonorizante	Ljudabsorbent	
5	VOE 16871181	1					Sound absorber	Insonorisant	Schalldämmstoff	Insonorizante	Ljudabsorbent	
6	VOE 16839955	1					Sound absorber	Insonorisant	Schalldämmstoff	Insonorizante	Ljudabsorbent	

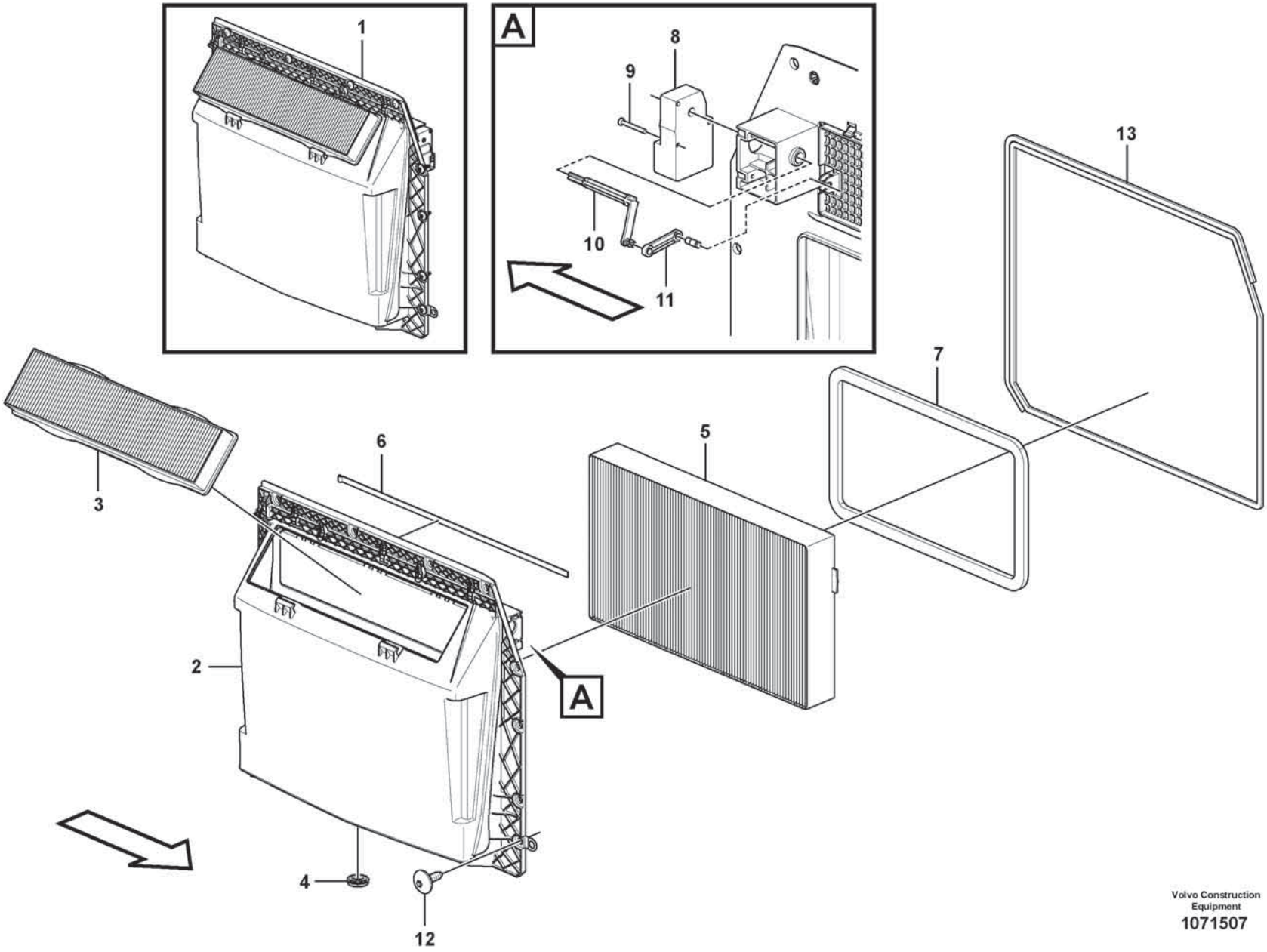

Volvo Construction Equipment
1071507

Fig.	Part No.	Quantity 1	2	3	PS	KIT	Description	Dénomination	Bezeichnung	Denominación	Benämning	Notes
1	VOE 15082057	1					Filter kit	Jeu de filtre	Filtersatz	Juego filtro	Filtersats	
2	VOE 15082068	1					•Housing	•Carter	•Gehäuse	•Cuerpo	•Hus	
3	VOE 15052786	1					•Primary filter	•Préfiltre	•Vorfilter	•Prefiltro	•Förfilter	
4	VOE 11007026	1					•Non-return valve	•Clapet antiretour	•Rückschlagventil	•Válvula antirretorno	•Backventil	
5	VOE 11703980	1					•Filter	•Filtre	•Filter	•Filtro	•Filter	
6	VOE 15123520	REQ					•Rubber moulding	•Joint caoutchouc	•Gummileiste	•Listón de goma	•Gummilist	
7	VOE 11444156	REQ					•Sealing strip	•Lisse étanchéité	•Dichtleiste	•Moldura retén	•Tätningslist	
8	VOE 11412544	1					•Actuator	•Actionneur	•Stellorgan	•Actuador	•Aktuator	
9	VOE 60112306	2					•Six point socket screw	•Vis à 6 pans creux	•Sechszahn-Hohlschraube	•Racor de seis dientes	•Sextandhålskruv	
10	VOE 11412370	1					•Joint	•Cardan	•Gelenk	•Junta	•Knut	
11	VOE 11412371	1					•Joint	•Cardan	•Gelenk	•Junta	•Knut	
12	VOE 11006472	1					•Cylinder bolt	•Boulon de cylindre	•Zylinderbolzen	•Perno cilindrico	•Cylinderbult	
13	VOE 15134478	13					Screw	Vis	Schraube	Tornillo	Skruv	
14	VOE 15123520	REQ					Rubber moulding	Joint caoutchouc	Gummileiste	Listón de goma	Gummilist	

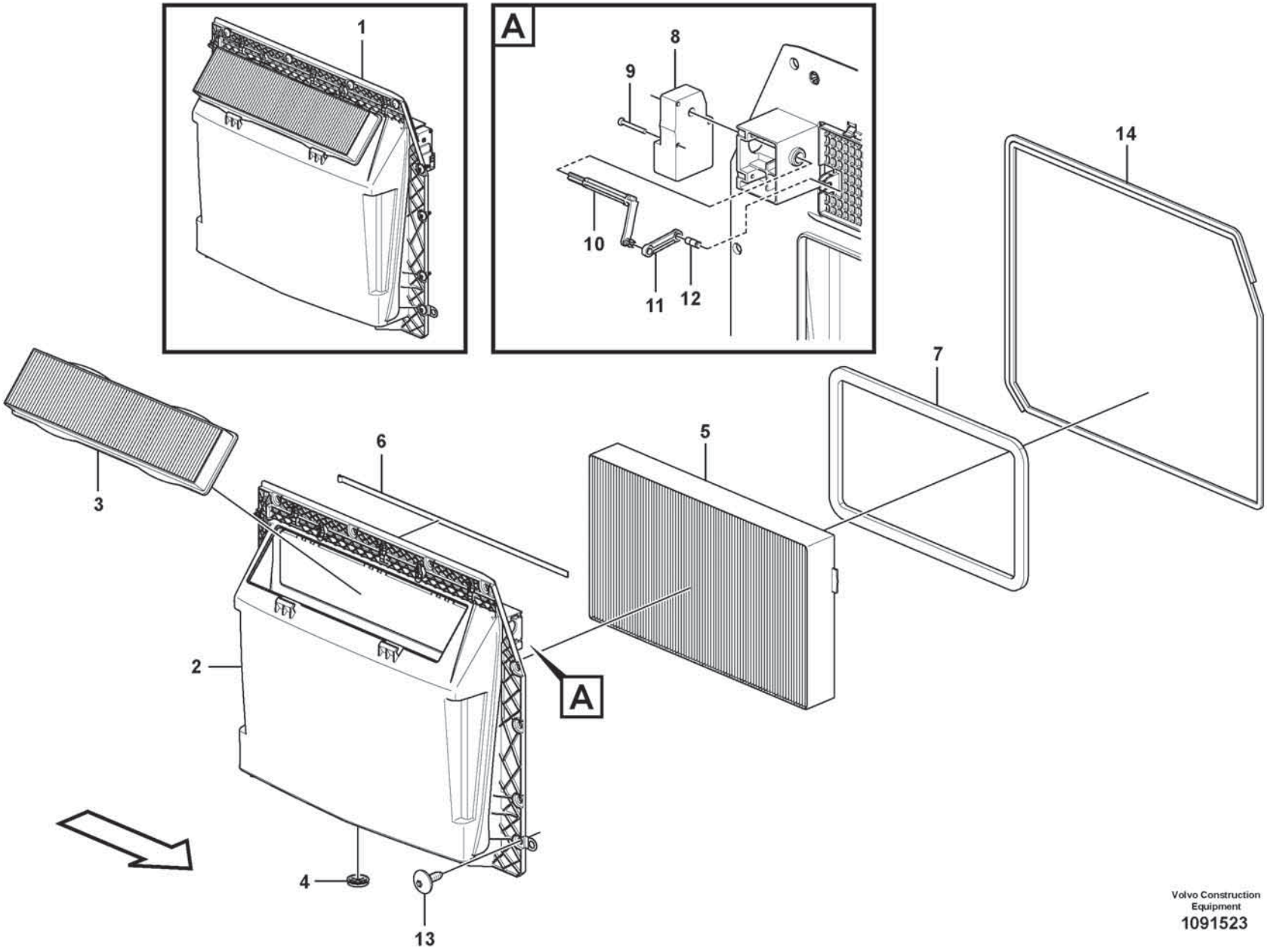

Volvo Construction Equipment
1091523

Fig.	Part No.	Quantity 1	2	3	PS	KIT	Description	Dénomination	Bezeichnung	Denominación	Benämning	Notes
1		1			NS		Filter Kit	Lot de filtres	Filtersatz	Juego Filtro	Filtersats	
2	VOE 15082068	1					•Housing	•Carter	•Gehäuse	•Cuerpo	•Hus	
3	VOE 15052786	1					•Primary filter	•Préfiltre	•Vorfilter	•Prefiltro	•Förfilter	
4	VOE 11007026	1					•Non-return valve	•Clapet antiretour	•Rückschlagventil	•Válvula antirretorno	•Backventil	
5	VOE 11444259	1					•Filter	•Filtre	•Filter	•Filtro	•Filter	
6	VOE 15123520	REQ					•Rubber moulding	•Joint caoutchouc	•Gummileiste	•Listón de goma	•Gummilist	
7	VOE 11444156	REQ					•Sealing strip	•Lisse étanchéité	•Dichtleiste	•Moldura retén	•Tätningslist	
8	VOE 11412544	1					•Actuator	•Actionneur	•Stellorgan	•Actuador	•Aktuator	
9	VOE 60112306	2					•Six point socket screw	•Vis à 6 pans creux	•Sechszahn-Hohlschraube	•Racor de seis dientes	•Sextandhålskruv	
10	VOE 11412370	1					•Joint	•Cardan	•Gelenk	•Junta	•Knut	
11	VOE 11412371	1					•Joint	•Cardan	•Gelenk	•Junta	•Knut	
12	VOE 11006472	1					•Cylinder bolt	•Boulon de cylindre	•Zylinderbolzen	•Perno cilindrico	•Cylinderbult	
13	VOE 15134478	13					Screw	Vis	Schraube	Tornillo	Skruv	
14	VOE 15123520	REQ					Rubber moulding	Joint caoutchouc	Gummileiste	Listón de goma	Gummilist	

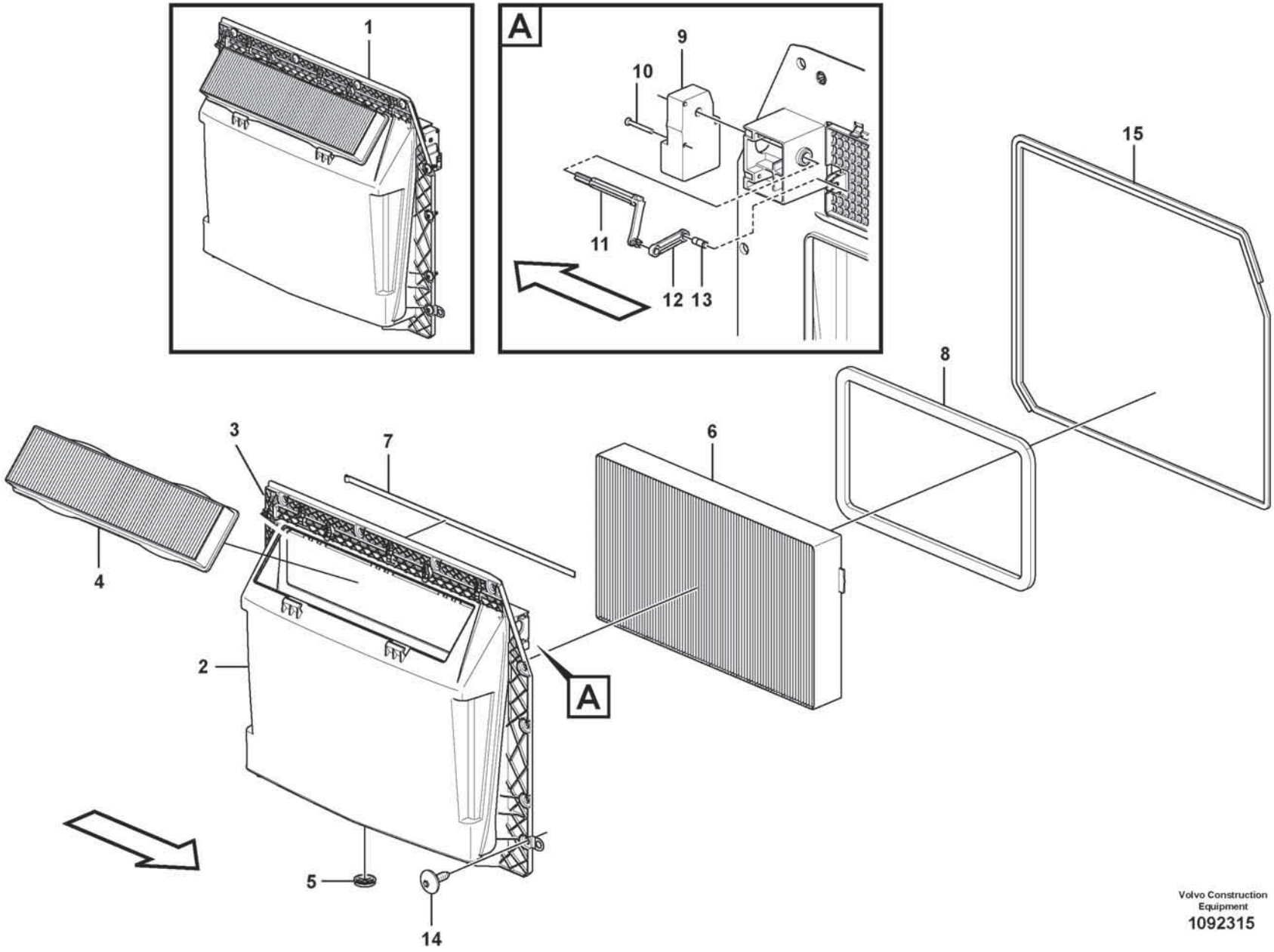

Volvo Construction Equipment
1092315

Fig.	Part No.	Quantity 1	2	3	PS	KIT	Description	Dénomination	Bezeichnung	Denominación	Benämning	Notes
1		1			NS		Filter Kit	Lot de filtres	Filtersatz	Juego Filtro	Filtersats	
2	VOE 15082068	1					•Housing	•Carter	•Gehäuse	•Cuerpo	•Hus	
3	VOE 17234411	1					••Clip	••Clip	••Clip	••Clip	••Clips	
4	VOE 15052786	1					•Primary filter	•Préfiltre	•Vorfilter	•Prefiltro	•Förfilter	
5	VOE 11007026	1					•Non-return valve	•Clapet antiretour	•Rückschlagventil	•Válvula antirretorno	•Backventil	
6	VOE 11705485	1					•Filter	•Filtre	•Filter	•Filtro	•Filter	
7	VOE 15123520	REQ					•Rubber moulding	•Joint caoutchouc	•Gummileiste	•Listón de goma	•Gummilist	L = 521 mm
8	VOE 11444156	REQ					•Sealing strip	•Lisse étanchéité	•Dichtleiste	•Moldura retén	•Tätningslist	L = 1500 mm
9	VOE 11412544	1					•Actuator	•Actionneur	•Stellorgan	•Actuador	•Aktuator	
10	VOE 60112306	2					•Six point socket screw	•Vis à 6 pans creux	•Sechszahn-Hohlschraube	•Racor de seis dientes	•Sextandhålskruv	
11	VOE 11412370	1					•Joint	•Cardan	•Gelenk	•Junta	•Knut	
12	VOE 11412371	1					•Joint	•Cardan	•Gelenk	•Junta	•Knut	
13	VOE 11006472	1					•Cylinder bolt	•Boulon de cylindre	•Zylinderbolzen	•Perno cilindrico	•Cylinderbult	
14	VOE 15134478	13					Screw	Vis	Schraube	Tornillo	Skruv	
15	VOE 15123520	REQ					Rubber moulding	Joint caoutchouc	Gummileiste	Listón de goma	Gummilist	L = 3000 mm

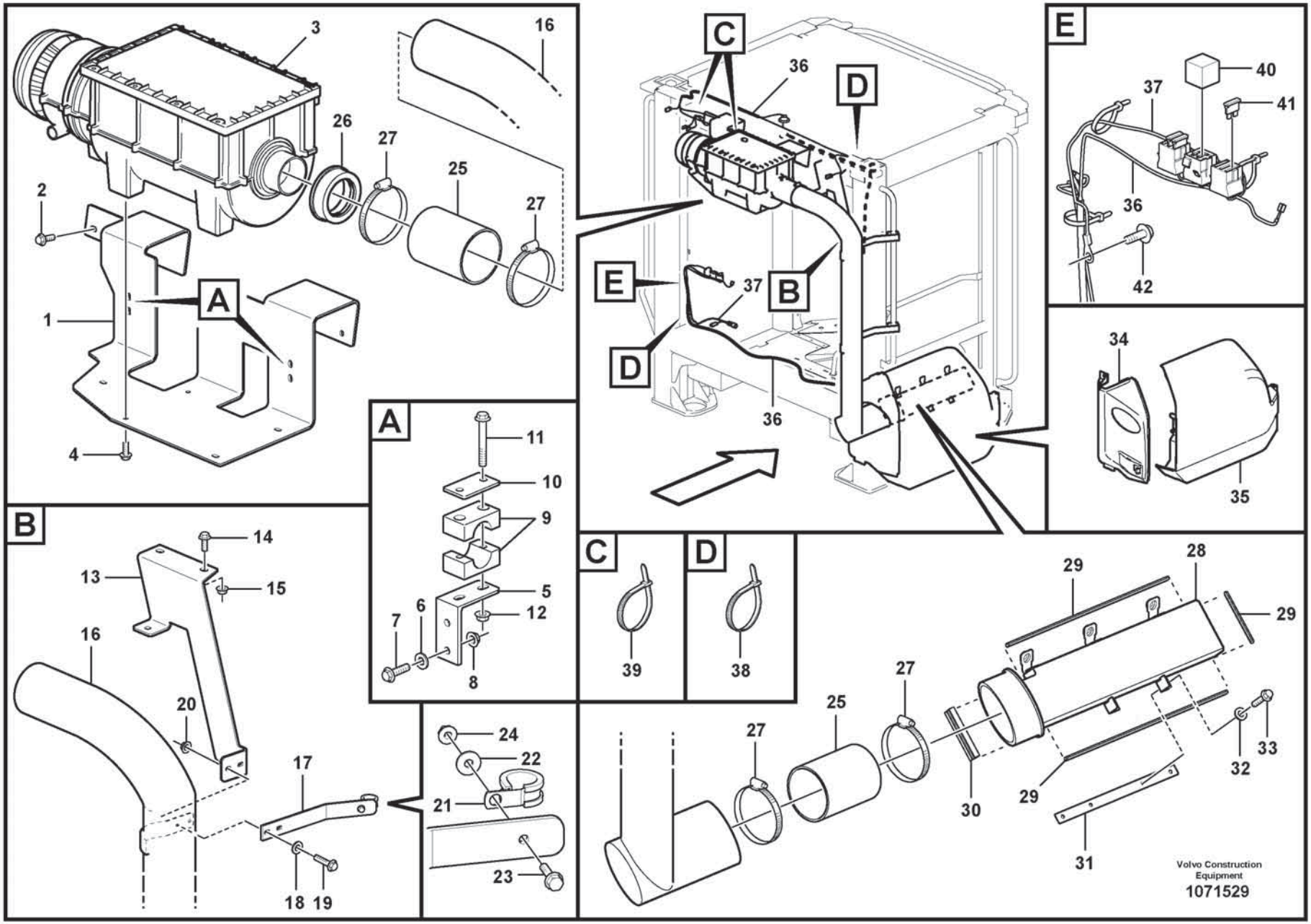
A
B
C
D
E
1
2
3
4
16
26
27
25
27
11
10
9
5
12
7
6
8
14
13
15
16
20
17
18
19
24
22
21
23
36
D
C
E
37
B
D
36
40
37
41
36
42
34
35
39
38
29
28
29
27
25
27
30
29
32
33
31
Volvo Construction Equipment
1071529

Fig.	Part No.	Quantity 1	2	3	PS	KIT	Description	Dénomination	Bezeichnung	Denominación	Benämning	Notes
1	VOE 17316454	1					Bracket	Console	Konsole	Consola	Konsol	
2	VOE 60113081	4					Flange screw	Vis à embase	Flanschschraube	Tornillo embridado	Flänsskruv	
3	VOE 15177227	1					Primary filter	Préfiltre	Vorfilter	Prefiltro	Förfilter	
	VOE 14620497	1					•Filter	•Filtre	•Filter	•Filtro	•Filter	
	VOE 14620498	1					•Gasket	•Joint	•Dichtung	•Junta	•Packning	
	VOE 14620500	1					•Rain cap	•Protège-pluie	•Regendach	•Protección lluvia	•Regnskydd	
	VOE 03045253	1					•Kit	•Jeu	•Bausatz	•Juego	•Sats	
4	VOE 60113080	5					Flange screw	Vis à embase	Flanschschraube	Tornillo embridado	Flänsskruv	
5	VOE 11439130	2					Anchorage	Fixation	Halterung	Fijación	Fäste	
6	VOE 60110304	4					Washer	Rondelle	Scheibe	Arandela	Bricka	
7	VOE 60113070	4					Flange screw	Vis à embase	Flanschschraube	Tornillo embridado	Flänsskruv	
8	VOE 949278	4			SS		Flange lock nut	Contre-écrou à embase	Flanschverschlussmutter	Contratuerca embridada	Flänslåsmutter	
9	VOE 4785462	2					Clamp	Collier serrage	Schelle	Abrazadera	Klamma	
10	VOE 11003048	2					Cover plate	Cache	Abdeckblech	Placa tapa	Täckplåt	
11	VOE 60113075	4					Flange screw	Vis à embase	Flanschschraube	Tornillo embridado	Flänsskruv	
12	VOE 60113166	4					Flange lock nut	Contre-écrou à embase	Flanschverschlussmutter	Contratuerca embridada	Flänslåsmutter	
13	VOE 17316466	1					Bracket	Console	Konsole	Consola	Konsol	
14	VOE 60113093	2					Flange screw	Vis à embase	Flanschschraube	Tornillo embridado	Flänsskruv	
15	VOE 60113168	2					Flange lock nut	Contre-écrou à embase	Flanschverschlussmutter	Contratuerca embridada	Flänslåsmutter	
16	VOE 16264969	1					Pipe	Tuyau	Rohrleitung	Tubo	Rör	
17	VOE 17221049	2					Attaching plate	Plaque de fixation	Befestigungsplatte	Placa de fijación	Fästplatta	
18	VOE 60110304	4					Washer	Rondelle	Scheibe	Arandela	Bricka	
19	VOE 60113071	4					Flange screw	Vis à embase	Flanschschraube	Tornillo embridado	Flänsskruv	
20	VOE 60113166	4					Flange lock nut	Contre-écrou à embase	Flanschverschlussmutter	Contratuerca embridada	Flänslåsmutter	
21	VOE 977599	2					Clamp	Collier serrage	Schelle	Abrazadera	Klamma	
22	VOE 60110304	2					Washer	Rondelle	Scheibe	Arandela	Bricka	
23	VOE 60113071	2					Flange screw	Vis à embase	Flanschschraube	Tornillo embridado	Flänsskruv	
24	VOE 60113166	2					Flange lock nut	Contre-écrou à embase	Flanschverschlussmutter	Contratuerca embridada	Flänslåsmutter	

1		**Air filter**
2		**Filtre à air**
3		**Luftfilter**
4		**Filtro de aire**
5		**Luftfilter**
		85518

Catalogue id	Group
20806	**872**
Illustr. No	Section
1071529	**400**
Issue	Page
20053804-A	**1001**

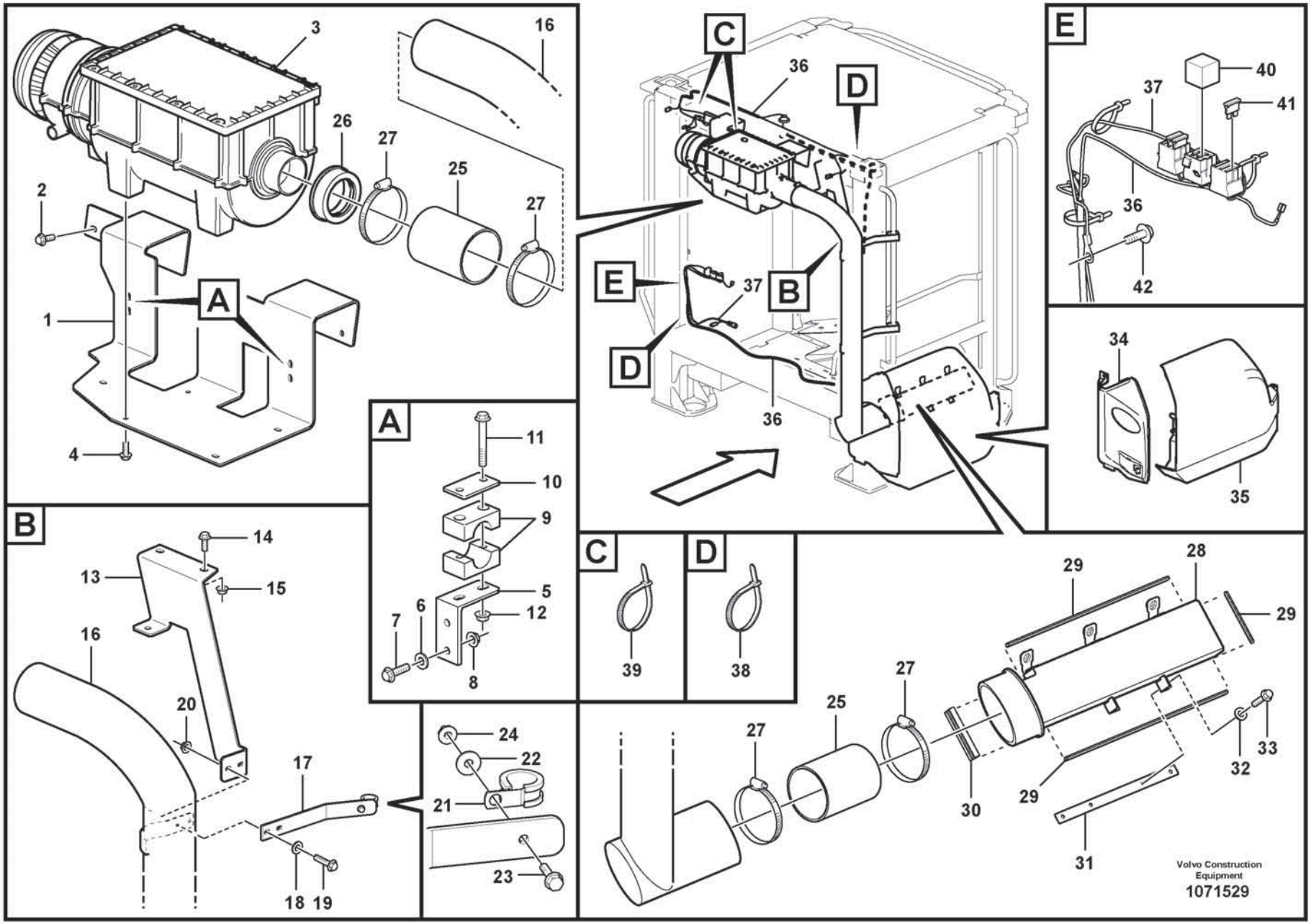
A
B
C
D
E
1
2
3
4
16
26
27
25
27
11
10
9
5
12
7
6
8
14
13
15
16
20
17
18
19
24
22
21
23
36
D
C
E
37
B
D
36
40
37
41
36
42
34
35
39
38
29
28
29
27
25
27
30
29
32
33
31
Volvo Construction Equipment
1071529

Fig.	Part No.	Quantity 1	2	3	PS	KIT	Description	Dénomination	Bezeichnung	Denominación	Benämning	Notes
25	VOE 11417593	2					Hose	Flexible	Schlauch	Manguera	Slang	
26	VOE 15182111	1					Adapter sleeve	Manchon adaptateur	Adapterhülse	Manguito de adaptacion	Anpassningshylsa	
27	VOE 943483	4					Hose clamp	Collier durite	Schlauchschelle	Abrazadera de manguera	Slangklamma	
28	VOE 15184815	1					Air inlet	Entrée d'air	Lufteinlass	Toma de aire	Luftintag	
29	VOE 11104469	REQ					Sealing strip	Bande d'étanchéité	Dichtleiste	Moldura retén	Tätningslist	
30	VOE 4824275	REQ					Profile	Profilé	Profil	Perfil	Profil	
31	VOE 15185043	1					Attaching plate	Plaque de fixation	Befestigungsplatte	Placa de fijación	Fästplatta	
32	VOE 60110304	4					Washer	Rondelle	Scheibe	Arandela	Bricka	
33	VOE 60113070	4					Flange screw	Vis à embase	Flanschschraube	Tornillo embridado	Flänsskruv	
34	VOE 11439126	1					Cover	Capot	Abdeckung	Capó	Kåpa	
	VOE 11412739	1					•Cover	•Capot	•Abdeckung	•Capó	•Kåpa	
35	VOE 15111561	1					Hatch	Trappe	Klappe	Tapa	Lucka	
36	VOE 17374435	1					Wiring harness	Faisceau de câbles	Kabelbaum	Manojo cables	Ledningsmatta	
37	VOE 11171857	1					Wiring harness	Faisceau de câbles	Kabelbaum	Manojo cables	Ledningsmatta	
38	VOE 4881440	8					Cable tie	Serre-câble	Kabelbinder	Abrazadera de cinta	Buntband	
39	VOE 4881440	2					Cable tie	Serre-câble	Kabelbinder	Abrazadera de cinta	Buntband	
40	VOE 21244697	1					Relay	Relais	Relais	Relé	Relä	
41	VOE 13969162	1					Fuse	Fusible	Sicherung	Fusible	Säkring	
42	VOE 60113080	1					Flange screw	Vis à embase	Flanschschraube	Tornillo embridado	Flänsskruv	

1		**Air filter** **Filtre à air** **Luftfilter** **Filtro de aire** **Luftfilter**	Catalogue id **20806**	Group **872**
2				
3			Illustr. No **1071529**	Section **400**
4				
5		**85518**	Issue **20053804-A**	Page **1003**

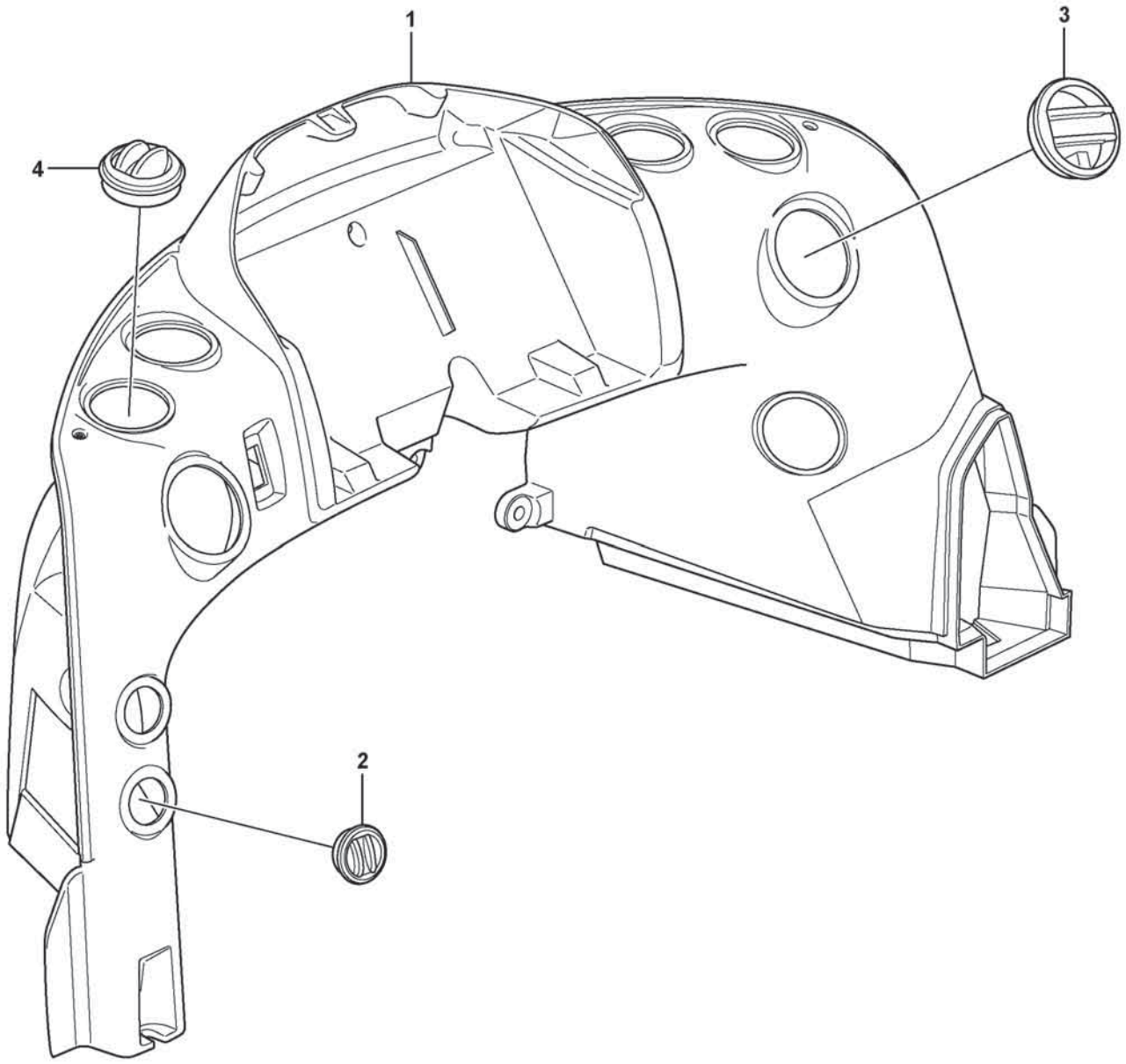

Volvo Construction Equipment
1023955

Fig.	Part No.	Quantity 1	2	3	PS	KIT	Description	Dénomination	Bezeichnung	Denominación	Benämning	Notes
	VOE 11444114	1					Air duct	Canal d'air	Luftkanal	Canal de aire	Luftkanal	
1		1			NS		•Air duct	•Canal d'air	•Luftkanal	•Canal de aire	•Luftkanal	
2	**VOE 11412784**	2					•Air outlet	•Sortie d'air	•Belüftungsdüse	•Boquilla	•Luftmunstycke	
3	**VOE 11412785**	2					•Air outlet	•Sortie d'air	•Belüftungsdüse	•Boquilla	•Luftmunstycke	
4	**VOE 11412071**	6					•Nozzle	•Gicleur	•Düse	•Difusor	•Munstycke	

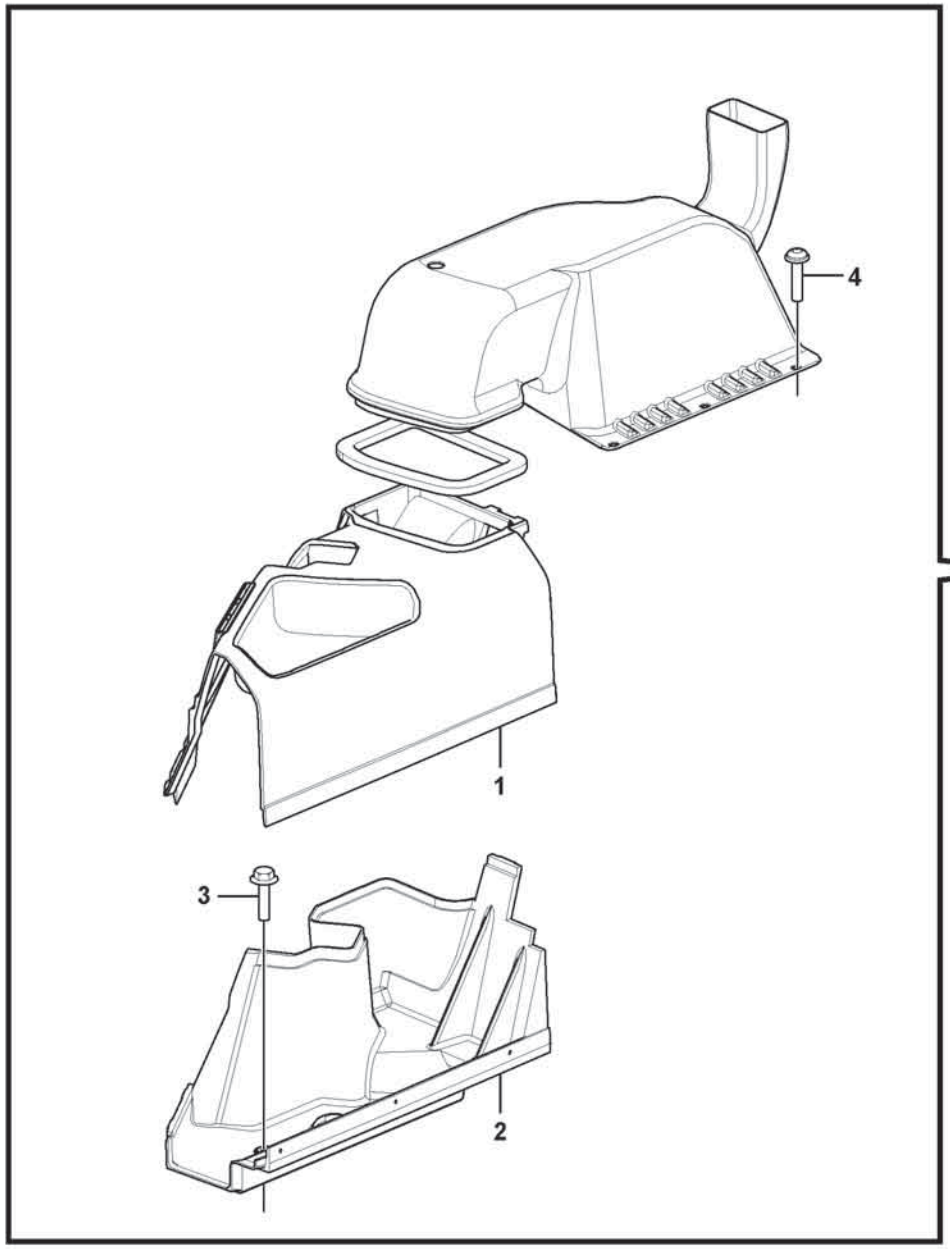

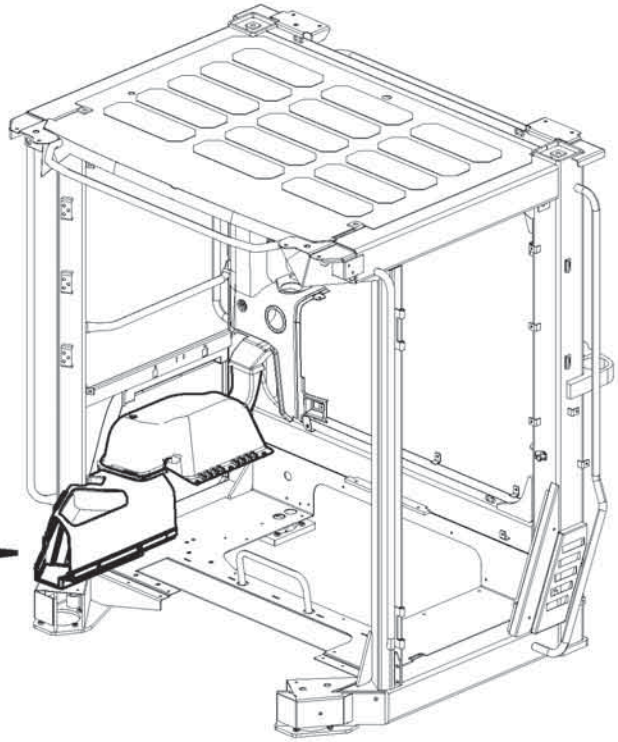

Volvo Construction Equipment
1075237

Fig.	Part No.	Quantity 1	2	3	PS	KIT	Description	Dénomination	Bezeichnung	Denominación	Benämning	Notes
1	VOE 15061260	1					Air duct	Canal d'air	Luftkanal	Canal de aire	Luftkanal	
2	VOE 16649180	1					Air duct	Canal d'air	Luftkanal	Canal de aire	Luftkanal	
3	VOE 994804	1					Six Point Socket Screw	Vis à six pans creux	Innensechskantschraube	Tornillo de cabeza hexagonal tipo Allen	Sexkantsskruv	
4	VOE 994795	3					Six point socket screw	Vis à 6 pans creux	Sechszahn-Hohlschraube	Racor de seis dientes	Sextandhålskruv	

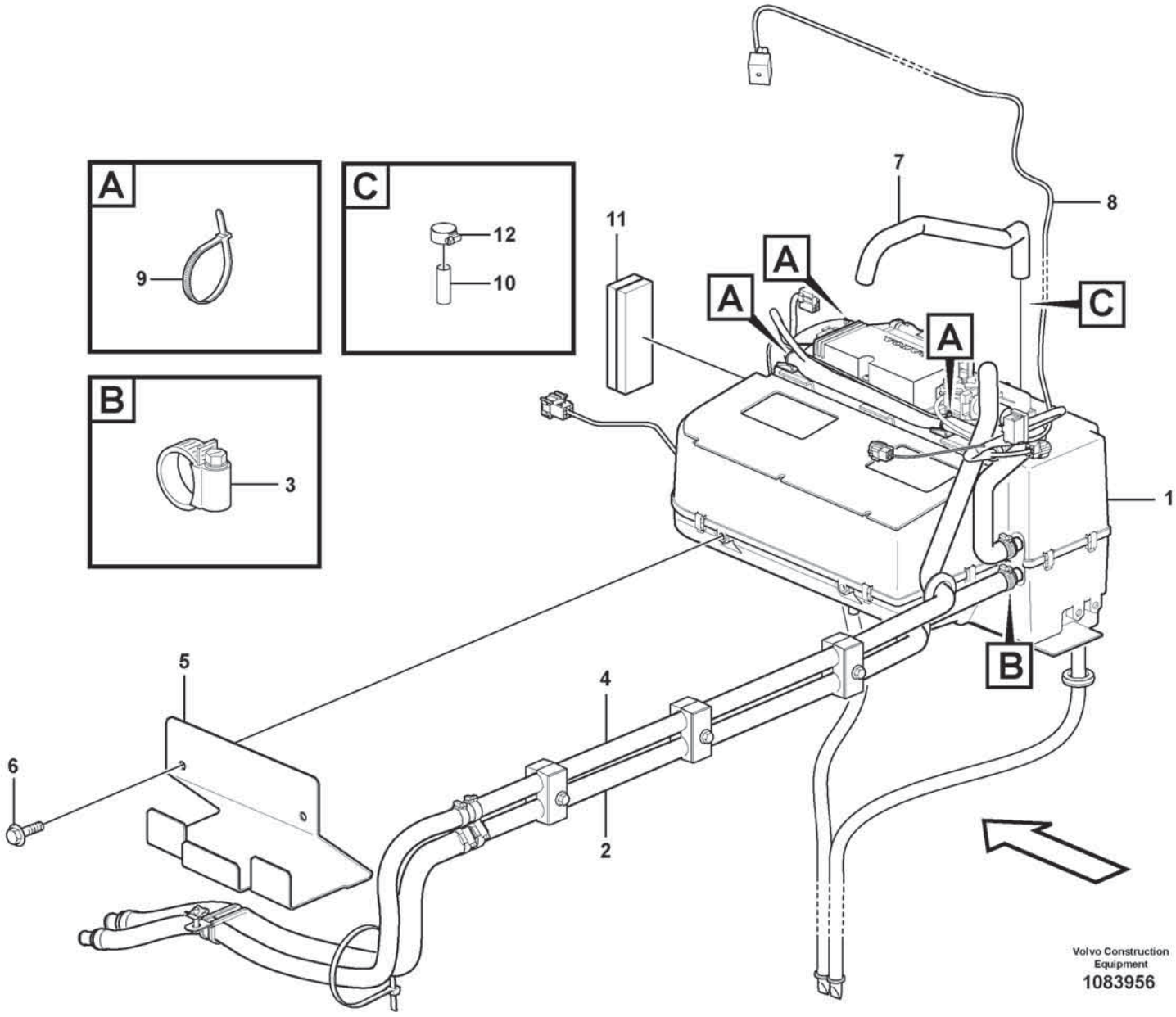
A
9
C
12
10
B
3
11
7
8
A
A
A
C
1
B
5
4
6
2
Volvo Construction Equipment
1083956

Fig.	Part No.	Quantity 1	2	3	PS	KIT	Description	Dénomination	Bezeichnung	Denominación	Benämning	Notes
1	VOE 16269277	1					Heater unit	Bloc chauff/clim	Heizgerät	Calefactor	Bilvärmare	See group 873-200 page 1011
2	VOE 17271935	1					Hose	Flexible	Schlauch	Manguera	Slang	
3	VOE 13943472	1					Hose clamp	Collier durite	Schlauchschelle	Abrazadera de manguera	Slangklamma	
4	VOE 17206610	1					Hose	Flexible	Schlauch	Manguera	Slang	
5	VOE 15111485	1					Plate	Tôle	Blech	Chapa	Plåt	
6	VOE 60113080	2					Flange screw	Vis à embase	Flanschschraube	Tornillo embridado	Flänsskruv	
7	VOE 13946652	REQ					Hose	Flexible	Schlauch	Manguera	Slang	L = 700 mm
8	VOE 17332752	1					Wiring harness	Faisceau de câbles	Kabelbaum	Manojo cables	Ledningsmatta	
9	VOE 983021	3					Cable tie	Serre-câble	Kabelbinder	Abrazadera de cinta	Buntband	
10	VOE 17414915	3					Support sleeve	Douille support	Stützrohr	Manguito de apoyo	Stödhylsa	
11	VOE 15088487	2					Seal	Étanchéité	dichtung	Junta	Tätning	
12	VOE 992082	1					Hose clamp	Collier durite	Schlauchschelle	Abrazadera de manguera	Slangklamma	

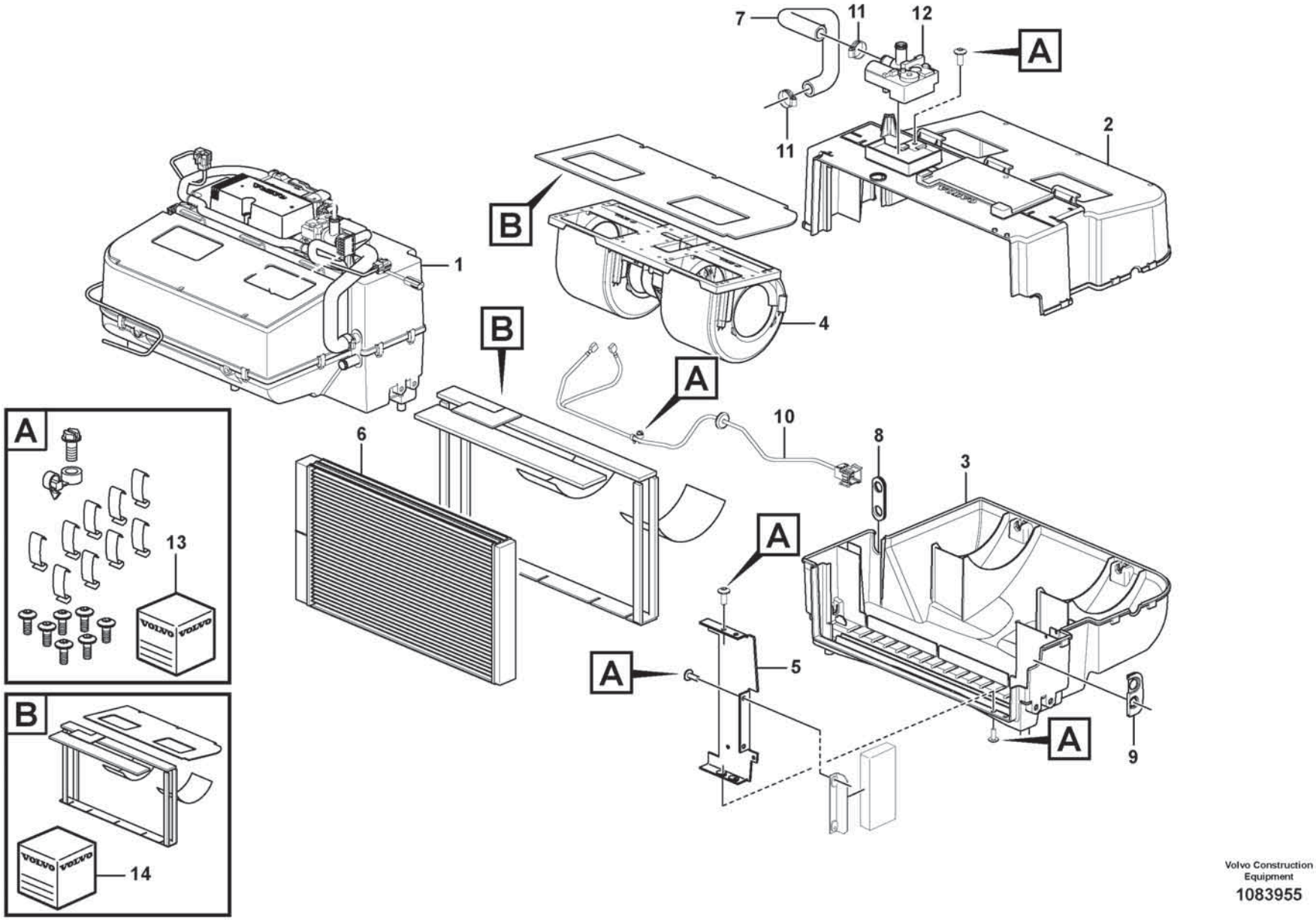

Volvo Construction Equipment

1083955

Fig.	Part No.	Quantity 1	2	3	PS	KIT	Description	Dénomination	Bezeichnung	Denominación	Benämning	Notes
1	VOE 16269277	1					Heater unit	Bloc chauff/clim	Heizgerät	Calefactor	Bilvärmare	
2	VOE 16688296	1					•Housing	•Carter	•Gehäuse	•Cuerpo	•Hus	
3	VOE 16688298	1					•Housing	•Carter	•Gehäuse	•Cuerpo	•Hus	
4	VOE 16271018	1					•Fan	•Ventilateur	•Gebläse	•Ventilador	•Fläkt	
5	VOE 16263276	1					•Retainer	•Retenue	•Halter	•Soporte	•Hållare	
6	VOE 16688265	1					•Heater unit	•Bloc chauff/clim	•Heizgerät	•Calefactor	•Bilvärmare	
7	VOE 16688293	1					•Hose	•Flexible	•Schlauch	•Manguera	•Slang	
8	VOE 16688268	1					•Grommet	•Passe fil	•Durchführung	•Pasaje	•Genomföring	
9	VOE 16263286	1					•Grommet	•Passe fil	•Durchführung	•Pasaje	•Genomföring	
10	VOE 16688288	1					•Wiring harness	•Faisceau de câbles	•Kabelbaum	•Manojo cables	•Ledningsmatta	
11	VOE 13943472	2					•Hose clamp	•Collier durite	•Schlauchschelle	•Abrazadera de manguera	•Slangklamma	UPPER
12	VOE 17428948	1					•Valve	•Valve	•Ventil	•Válvula	•Ventil	LOWER
13	VOE 16263307	1					•Spare parts kit	•Kit pièce de réchange	•Ersatzteilsatz	•Kit de recambios	•Reservdelssats	
14	VOE 16262162	1					•Spare parts kit	•Kit pièce de réchange	•Ersatzteilsatz	•Kit de recambios	•Reservdelssats	

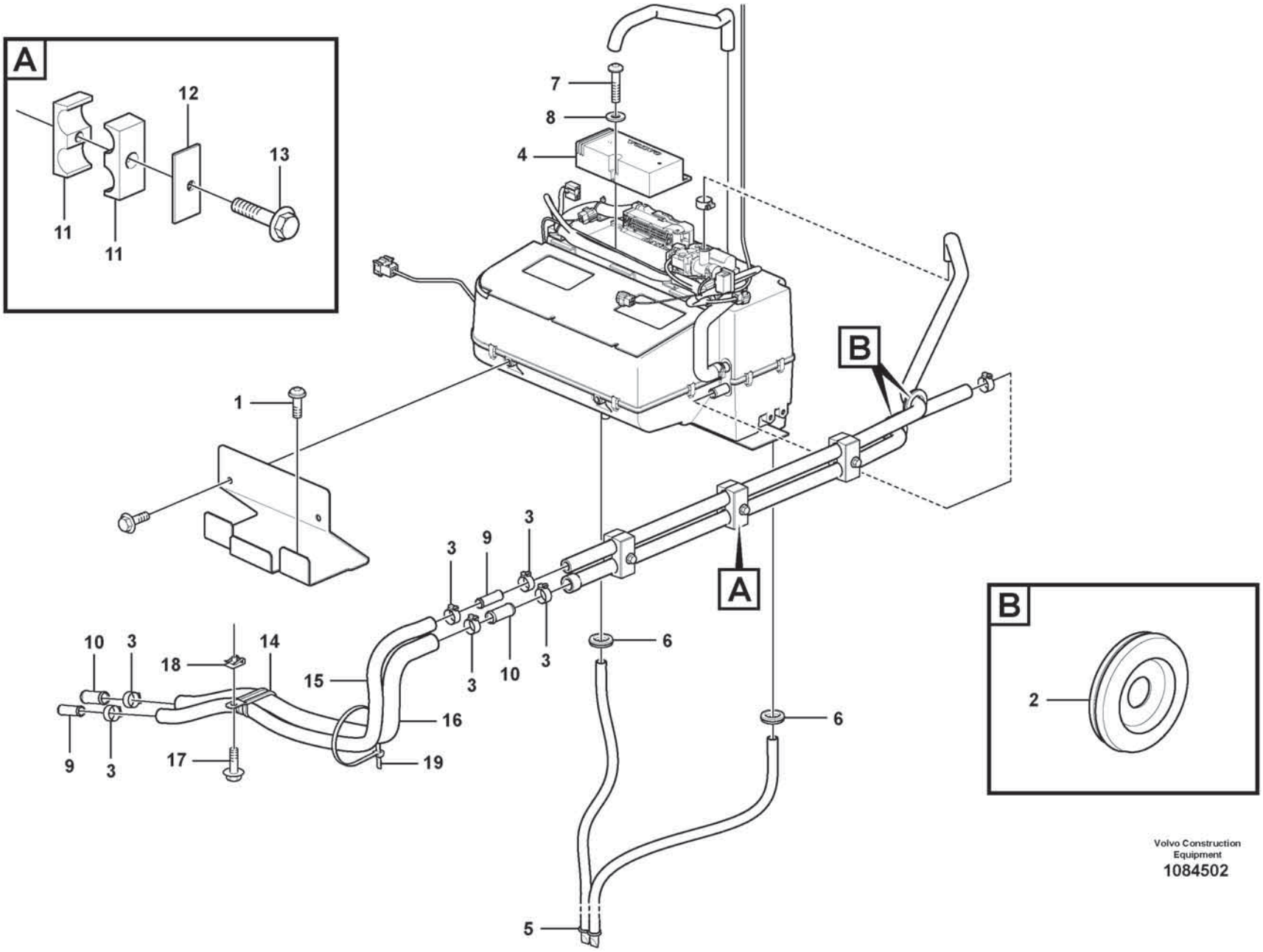

Volvo Construction Equipment

1084502

Fig.	Part No.	Quantity 1	2	3	PS	KIT	Description	Dénomination	Bezeichnung	Denominación	Benämning	Notes
1	VOE 981208	2					Six point socket screw	Vis à 6 pans creux	Sechszahn-Hohlschraube	Racor de seis dientes	Sextandhålskruv	
2	VOE 13961962	2					Protecting bushing	Bague protection	Schutzhülse	Buje de protección	Skyddsbussning	
3	VOE 13943472	6					Hose clamp	Collier durite	Schlauchschelle	Abrazadera de manguera	Slangklamma	
4	VOE 11383475	1					Electronic unit	Unité électronique	Elektronikeinheit	Unidad electrónica	Elektronikenhet	
5	VOE 15185489	2					Hose kit	Jeu flexibles	Schlaucharmatur	Juego de manguera	Slangsats	
6	VOE 961970	2					Plug	Tampon	Stopfen	Tapón	Plugg	
7	VOE 997504	1					Six point socket screw	Vis à 6 pans creux	Sechszahn-Hohlschraube	Racor de seis dientes	Sextandhålskruv	
8	VOE 60113297	1					Washer	Rondelle	Scheibe	Arandela	Bricka	
9	VOE 11006632	2					Tube	Tube	Rohr	Tubo	Rör	
10	VOE 11006631	2					Tube	Tube	Rohr	Tubo	Rör	
11	VOE 11411413	3					Clamp	Collier serrage	Schelle	Abrazadera	Klamma	
12	VOE 4880578	3					Cover plate	Cache	Abdeckblech	Placa tapa	Täckplåt	
13	VOE 60113085	3					Flange screw	Vis à embase	Flanschschraube	Tornillo embridado	Flänsskruv	
14	VOE 968136	1					Clamp	Collier serrage	Schelle	Abrazadera	Klamma	
15	VOE 943368	REQ					Hose	Flexible	Schlauch	Manguera	Slang	L = 800MM
16	VOE 943369	REQ					Hose	Flexible	Schlauch	Manguera	Slang	L = 600MM
17	VOE 60113069	1					Flange screw	Vis à embase	Flanschschraube	Tornillo embridado	Flänsskruv	
18	VOE 949921	1					Spring nut	Écrou de ressort	Federverschlussmutter	Tuerca resorte	Fjädermutter	
19	VOE 4881440	1					Cable tie	Serre-câble	Kabelbinder	Abrazadera de cinta	Buntband	

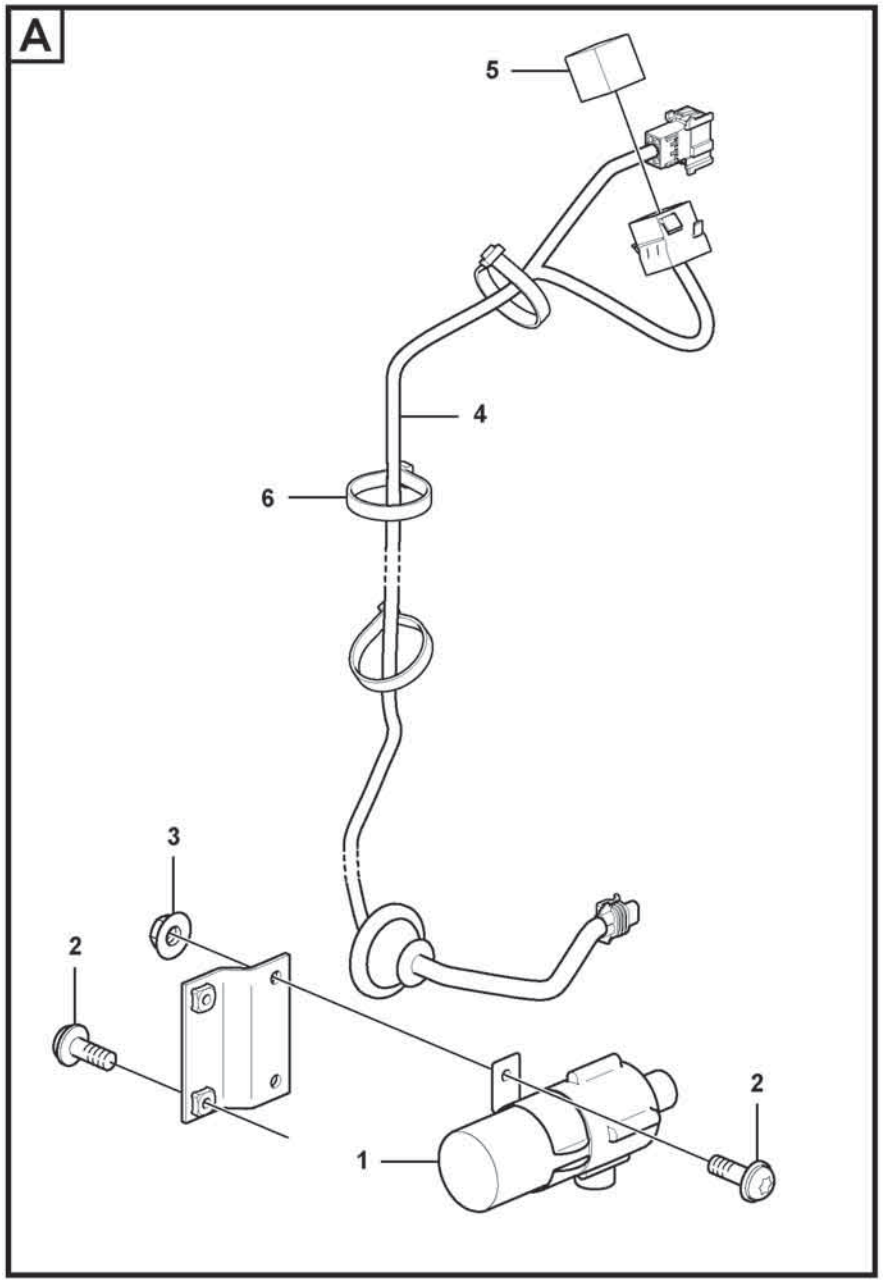

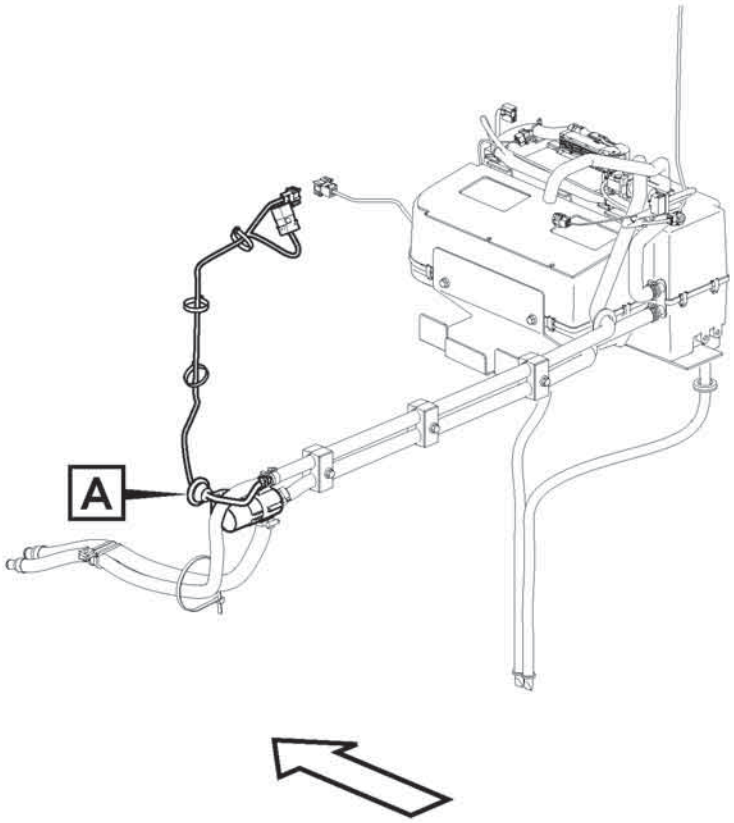

Volvo Construction Equipment
1071598

Fig.	Part No.	Quantity 1	2	3	PS	KIT	Description	Dénomination	Bezeichnung	Denominación	Benämning	Notes
1	VOE 11706595	1					Pump	Pompe	Pumpe	Bomba	Pump	
2	VOE 994795	4					Six point socket screw	Vis à 6 pans creux	Sechszahn-Hohlschraube	Racor de seis dientes	Sextandhålskruv	
3	VOE 19000101	2					Flange lock nut	Contre-écrou à embase	Flanschverschlussmutter	Contratuerca embridada	Flänslåsmutter	
4		1					Cable harness	Faisceau cables	Kabelbaum	Manojo cables	Ledningsmatta	See group 371-5000 page 521
5	VOE 21244697	1					Relay	Relais	Relais	Relé	Relä	
6	VOE 4881440	3					Cable tie	Serre-câble	Kabelbinder	Abrazadera de cinta	Buntband	

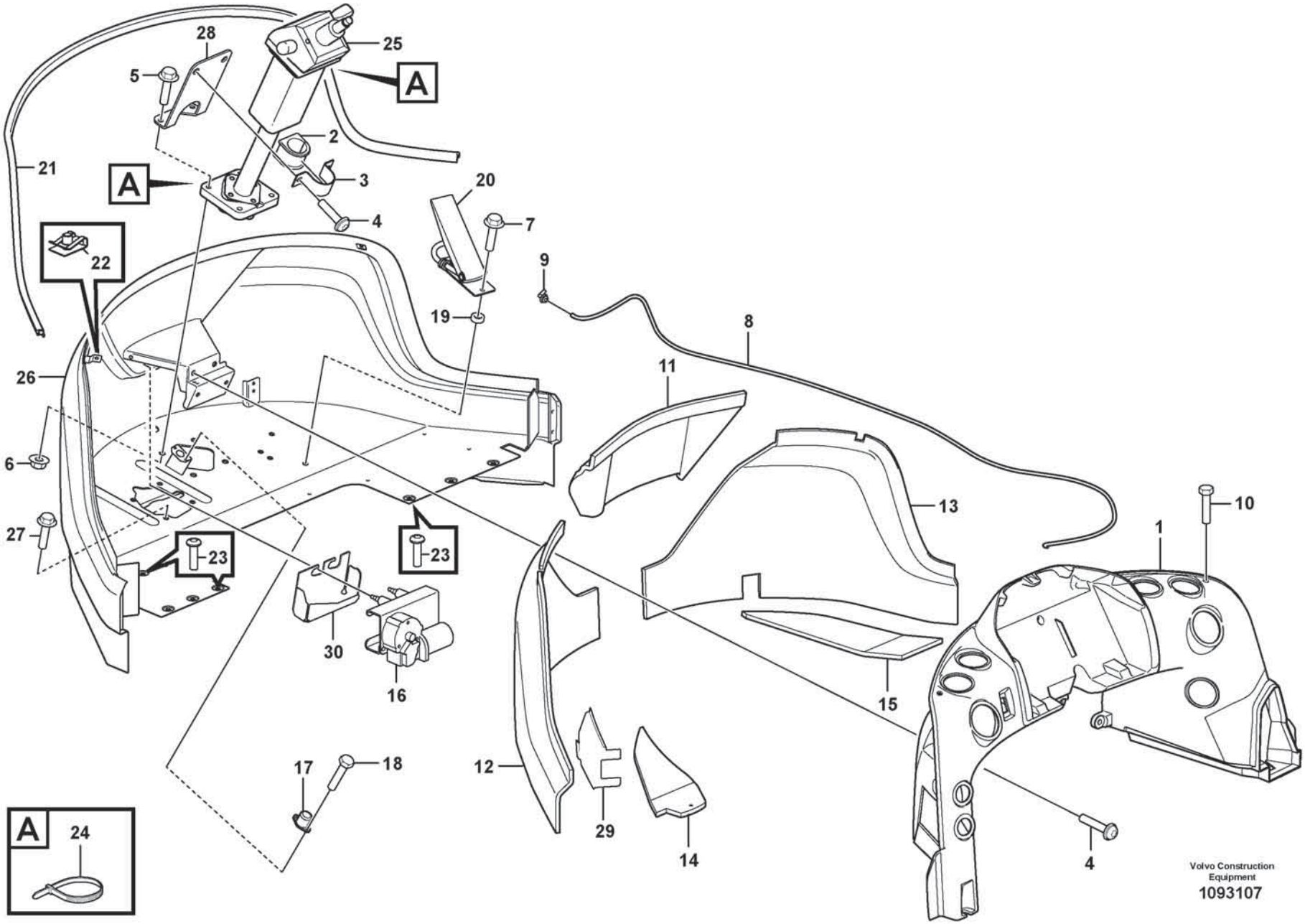
28
25
5
A
2
21
A
3
20
4
7
22
9
19
8
26
11
6
13
10
1
27
23
23
30
16
15
12
17
18
29
14
4
A
24
Volvo Construction Equipment
1093107

Fig.	Part No.	Quantity 1	2	3	PS	KIT	Description	Dénomination	Bezeichnung	Denominación	Benämning	Notes
1	VOE 11444114	1					Air duct	Canal d'air	Luftkanal	Canal de aire	Luftkanal	See group 872-500 page 1005
2	VOE 11006711	1					Rubber bushing	Bague caoutchouc	Gummibuchse	Buje de goma	Gummibussning	
3	VOE 11006712	1					Clamp	Collier serrage	Schelle	Abrazadera	Klamma	
4	VOE 994804	8					Six Point Socket Screw	Vis à six pans creux	Innensechskantschraube	Tornillo de cabeza hexagonal tipo Allen	Sexkantsskruv	
5	VOE 60113096	4					Flange screw	Vis à embase	Flanschschraube	Tornillo embridado	Flänsskruv	
6	VOE 60113168	4					Flange lock nut	Contre-écrou à embase	Flanschverschlussmutter	Contratuerca embridada	Flänslåsmutter	
7	VOE 60113081	2					Flange screw	Vis à embase	Flanschschraube	Tornillo embridado	Flänsskruv	
8	VOE 1304841	REQ					Hose	Flexible	Schlauch	Manguera	Slang	
9	VOE 14637451	1					Elbow	Coude	Winkel	Ángulo	Vinkel	
10	VOE 981635	2					Six point socket screw	Vis à 6 pans creux	Sechszahn-Hohlschraube	Racor de seis dientes	Sextandhålskruv	
11	VOE 11444132	1					Insulation	Isolation	Isolierung	Aislamiento	Isolering	
12	VOE 11412802	1					Insulation	Isolation	Isolierung	Aislamiento	Isolering	
13	VOE 11412803	1					Insulation	Isolation	Isolierung	Aislamiento	Isolering	
14	VOE 11444123	1					Insulation	Isolation	Isolierung	Aislamiento	Isolering	
15	VOE 11444124	1					Insulation	Isolation	Isolierung	Aislamiento	Isolering	
16	VOE 15190412	1					Wiper motor	Moteur essuie-glace	Wischermotor	Motor limpiaparabrisas	Torkarmotor	
17	VOE 1589502	1					Foot operated switch	Contacteur au pied	Fußschalter	Contacto freno	Fotkontakt	
18	VOE 969278	2					Six point socket screw	Vis à 6 pans creux	Sechszahn-Hohlschraube	Racor de seis dientes	Sextandhålskruv	
19	VOE 930427	2					Spacer ring	Bague entretoise	Abstandring	Anillo distanciador	Distansring	
20	VOE 17429183	1					Accelerator pedal	Pédale accélérateur	Gaspedal	Pedal acelerador	Gaspedal	
20	VOE 17488527	1					•Pedal rubber	•Support caoutchouc de pédale	•Pedalgummi	•Goma pedal	•Pedalgummi	
21	VOE 11444160	REQ					Moulding	Moulure	Leiste	Listón	List	L = 2500MM
22	VOE 11444172	2					Spring nut	Écrou de ressort	Federverschlussmutter	Tuerca resorte	Fjädermutter	
23	VOE 981208	6					Six point socket screw	Vis à 6 pans creux	Sechszahn-Hohlschraube	Racor de seis dientes	Sextandhålskruv	
24	VOE 4881440	2					Cable tie	Serre-câble	Kabelbinder	Abrazadera de cinta	Buntband	
25	VOE 17429005	1					Steering column	Colonne de direction	Lenksäule	Columna del volante	Styrkolonn	See group 641-350 page 769
	VOE 17253275	1					Front panel	Panneau av	Frontbekleidung	Panel delantero	Frontpanel	

1		**Front section** **Section avant** **Vorderteil** **Sección frontal** **Frontdel**	Catalogue id **20806**	Group **881**
2				
3			Illustr. No **1093107**	Section **100**
4				
5		**11294122**	Issue **20053804-A**	Page **1017**

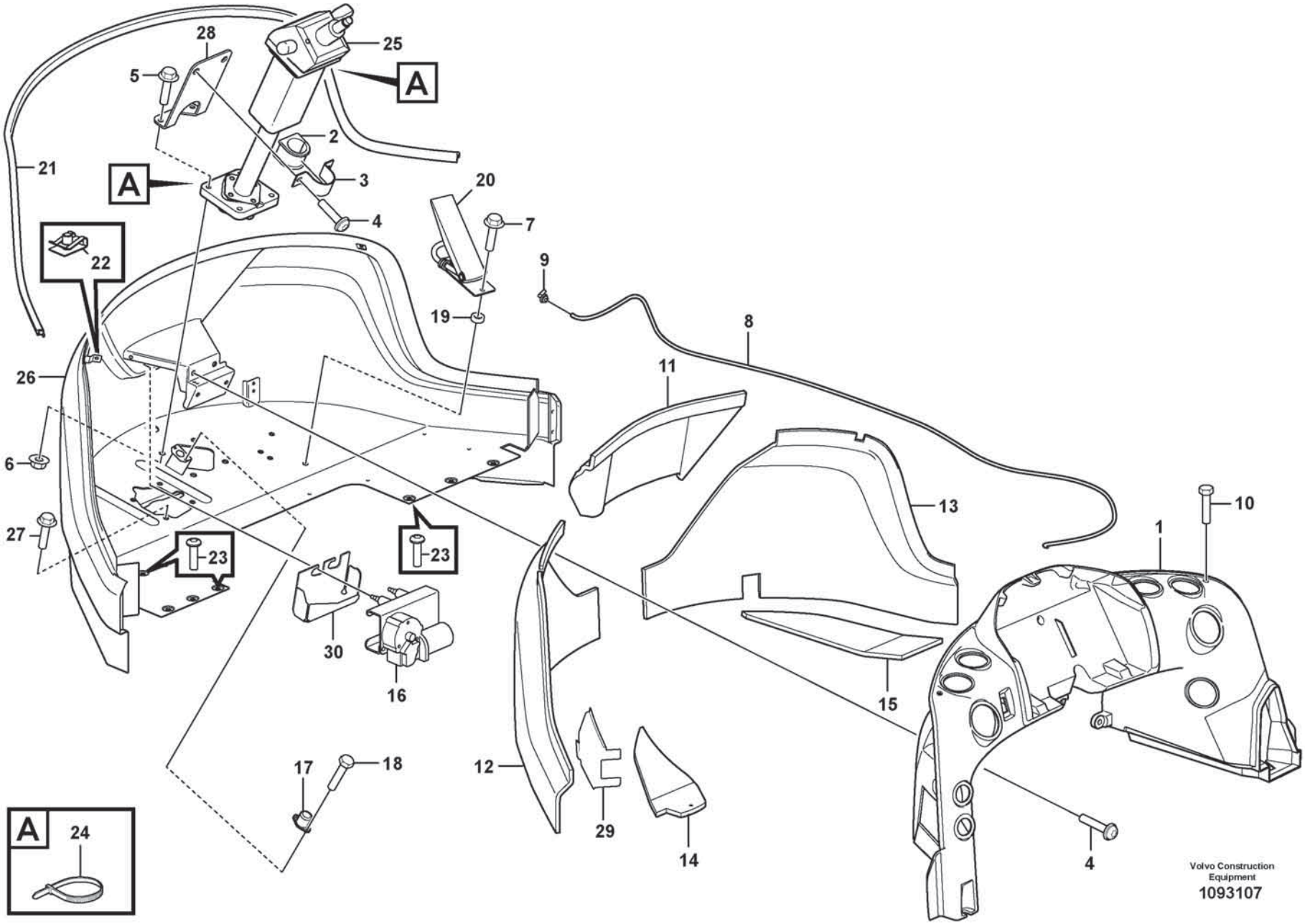
28
25
5
A
2
21
A
3
20
4
7
22
9
19
8
26
11
6
13
10
1
27
23
23
30
16
15
12
17
18
29
14
4
A
24
Volvo Construction Equipment
1093107

Fig.	Part No.	Quantity 1	2	3	PS	KIT	Description	Dénomination	Bezeichnung	Denominación	Benämning	Notes
26	VOE 15160812	1					•Front panel	•Panneau av	•Frontbekleidung	•Panel delantero	•Frontpanel	
27	VOE 60113082	4					•Flange screw	•Vis à embase	•Flanschschraube	•Tornillo embridado	•Flänsskruv	
28	VOE 11444214	1					Plate	Tôle	Blech	Chapa	Plåt	
29	VOE 16287346	1					Cover Panel	Panneau Recouv.	Verkleidung	Panel Recubric	Täckpanel	
30	VOE 15093660	1					Protecting plate	Tôle protection	Schutzblech	Placa de protección	Skyddsplåt	

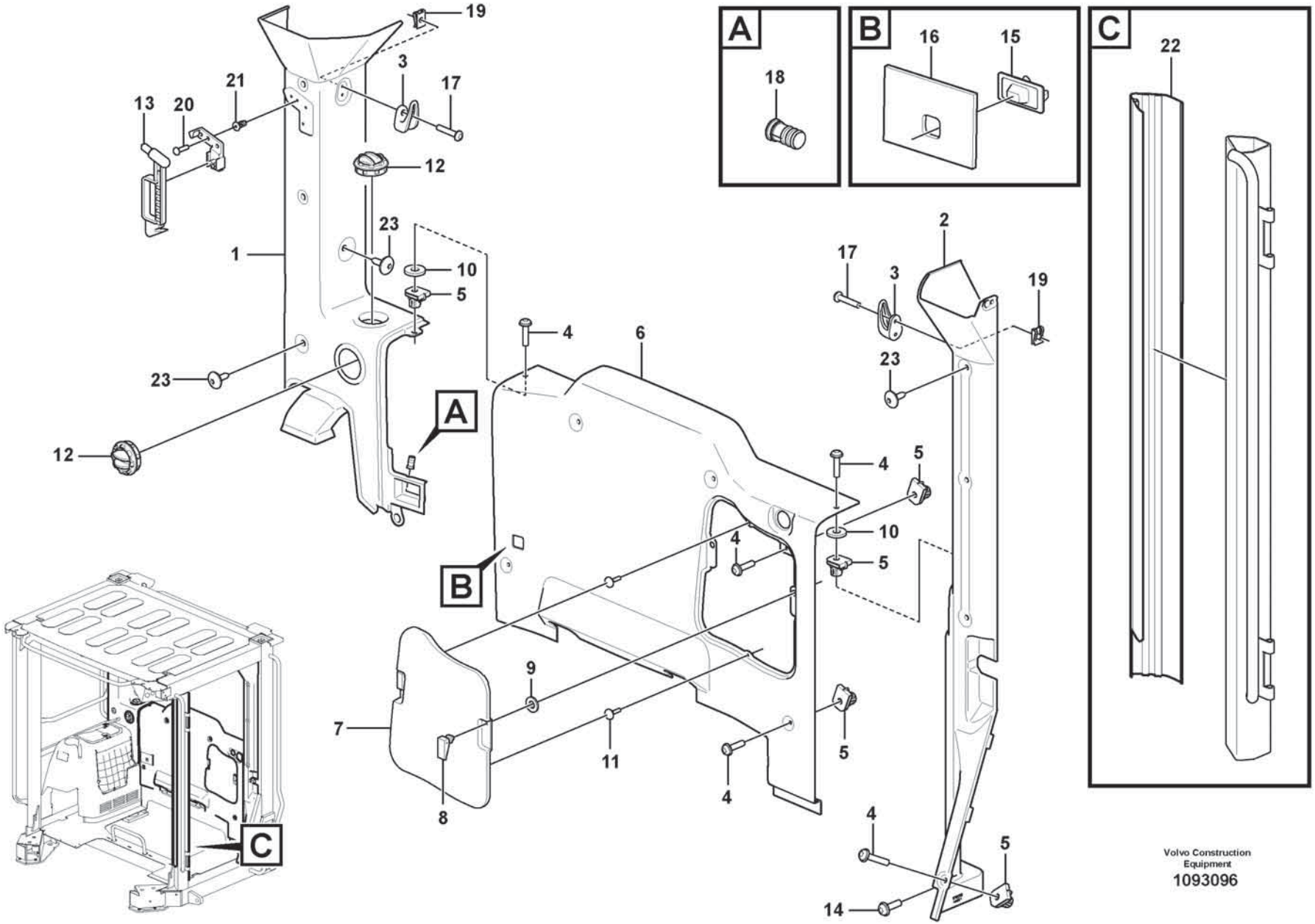

Volvo Construction Equipment

1093096

Fig.	Part No.	Quantity 1	2	3	PS	KIT	Description	Dénomination	Bezeichnung	Denominación	Benämning	Notes
1	VOE 16296966	1					Cover	Couvercle	Deckel	Tapa	Lock	
2	VOE 17259808	1					Cover	Capot	Abdeckung	Capó	Kåpa	
3	VOE 11078015	2					Clothes hook	Crochet de pâterre	Kleiderhaken	Gancho ropa	Klädkrok	
4	VOE 60112154	8					Six point socket screw	Vis à 6 pans creux	Sechszahn-Hohlschraube	Racor de seis dientes	Sextandhålskruv	
5	VOE 11444172	8					Spring nut	Écrou de ressort	Federverschlussmutter	Tuerca resorte	Fjädermutter	
6	VOE 16266897	1					Rear section	Section ar	Rückwand	Sección posterior	Bakstycke	
7		1			NS		•Lid	•Porte	•Deckel	•Tapa	•Lock	
8	VOE 11412602	2					••Attaching hook	••Crochet de fixation	••Befestigungshaken	••Gancho	••Fästhake	
9	VOE 60113297	2					••Washer	••Rondelle	••Scheibe	••Arandela	••Bricka	
10	VOE 11444240	2					•Washer	•Rondelle	•Scheibe	•Arandela	•Bricka	
11	VOE 7081803	2					•Rubber button	•Bouton caoutchouc	•Gummiknopf	•Botón de goma	•Gummiknapp	
12	VOE 11412071	2					Nozzle	Gicleur	Düse	Difusor	Munstycke	
13	VOE 11113885	1					Hammer	Marteau	Hammer	Martillo	Hammare	
14	VOE 981208	1					Six point socket screw	Vis à 6 pans creux	Sechszahn-Hohlschraube	Racor de seis dientes	Sextandhålskruv	
15	VOE 14514330	1					Sensor	Capteur	Geber	Sensor	Sensor	
16	VOE 11444433	1					Seal	Étanchéité	dichtung	Junta	Tätning	
17	VOE 972007	4					Six point socket screw	Vis à 6 pans creux	Sechszahn-Hohlschraube	Racor de seis dientes	Sextandhålskruv	
18	VOE 11412983	1					Nipple	Raccord	Nippel	Niple	Nippel	
19	VOE 942866	4					Spring nut	Écrou de ressort	Federverschlussmutter	Tuerca resorte	Fjädermutter	
20	VOE 60113452	4					Six point socket screw	Vis à 6 pans creux	Sechszahn-Hohlschraube	Racor de seis dientes	Sextandhålskruv	
21	VOE 11204475	4					Thread insert	Fiche filetage	Einsatzgewinde	Roscador	Gänginsats	
22	VOE 16288135	1					Panel	Panneau	Paneel	Panel	Panel	
23	VOE 11204217	8					Plug	Tampon	Stopfen	Tapón	Plugg	

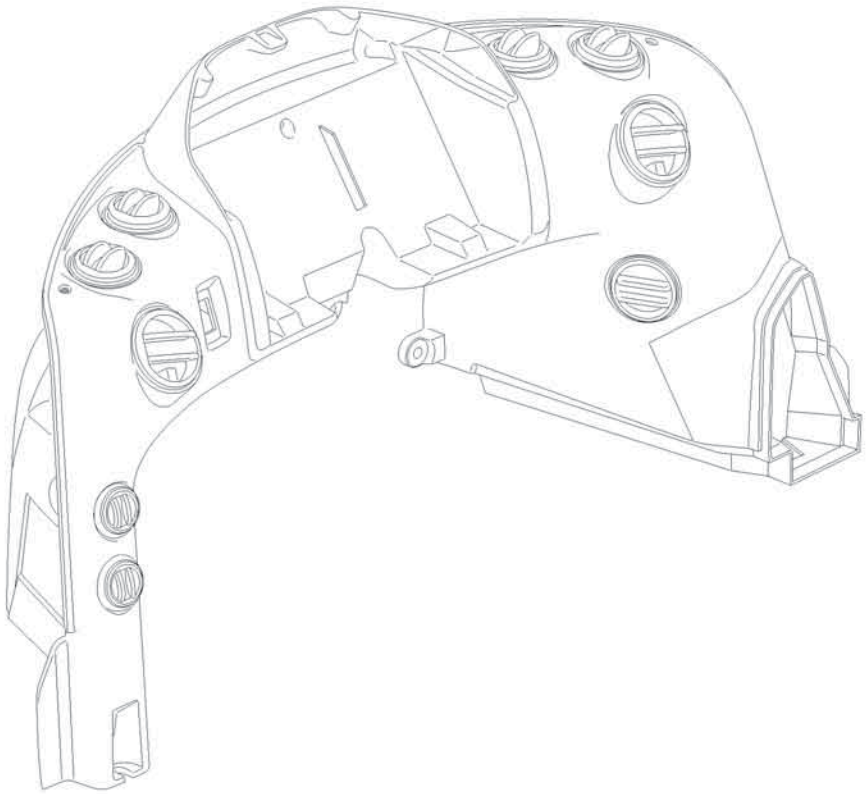

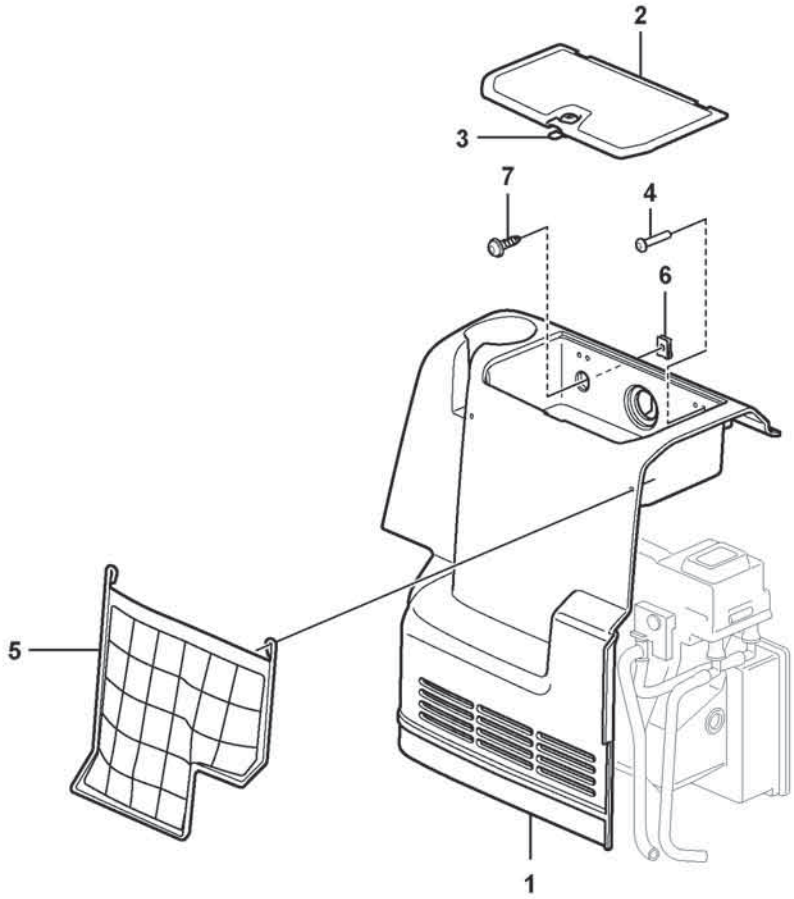



Volvo Construction Equipment
1075194

Fig.	Part No.	Quantity 1	2	3	PS	KIT	Description	Dénomination	Bezeichnung	Denominación	Benämning	Notes
	VOE 11412753	1					Cover	Capot	Abdeckung	Capó	Kåpa	
1	VOE 11412754	1					•Cover	•Capot	•Haube	•Capo	•Lock	
2	VOE 11444329	1					•Lid	•Porte	•Deckel	•Tapa	•Lock	
3	VOE 11412937	1					••Lock cylinder	••Barillet de serrure	••Schließzylinder	••Cilindro de cierre	••Låscylinder	
4	VOE 60112130	7					•Six point socket screw	•Vis à 6 pans creux	•Sechszahn-Hohlschraube	•Racor de seis dientes	•Sextandhålskruv	
5	VOE 11444252	1					•Net pocket	•Poche filet	•Netztasche	•Bolsa	•Nätficka	
6	VOE 949921	2					Spring nut	Écrou de ressort	Federverschlussmutter	Tuerca resorte	Fjädermutter	
7	VOE 60112102	2					Six point socket screw	Vis à 6 pans creux	Sechszahn-Hohlschraube	Racor de seis dientes	Sextandhålskruv	

1		**Side panel right** **Panneau, droite** **Bedienkonsole,recht** **Panel lateral, derecha** **Sidopanel, höger**	Catalogue id **20806**	Group **882**
2				
3			Illustr. No **1075194**	Section **200**
4				
5		**11294122**	Issue **20053804-A**	Page **1023**

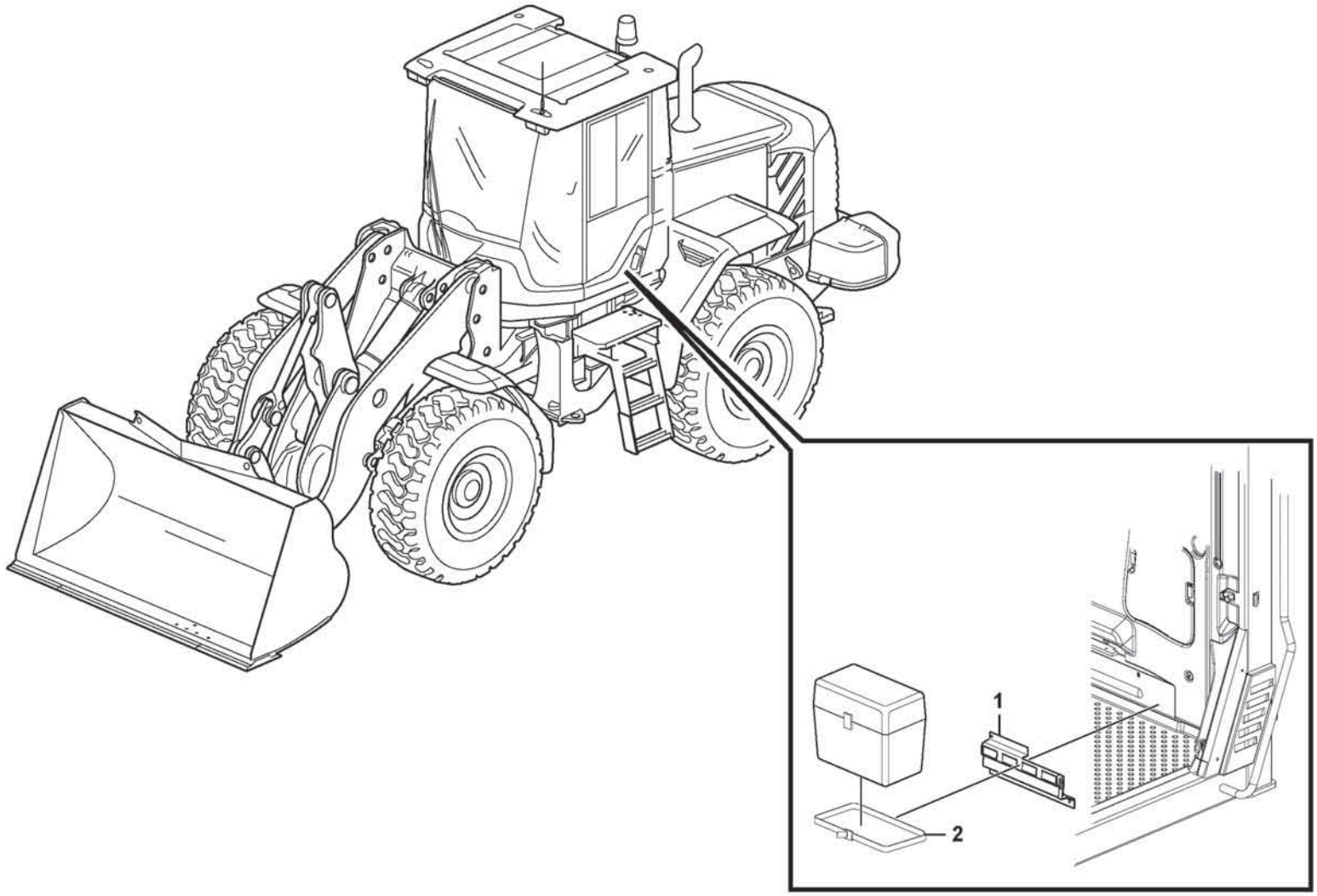

Volvo Construction Equipment

1026331

Fig.	Part No.	Quantity 1	2	3	PS	KIT	Description	Dénomination	Bezeichnung	Denominación	Benämning	Notes
1	VOE 17221245	1					Anchorage	Fixation	Halterung	Fijación	Fäste	
2	VOE 11104606	1					Retaining strap	Courroie de serrage	Halteriemen	Correa tensora	Spännrem	

1		**Lunch box holder** **Fixation, caisse** **Halterung, Kasten** **Fijacion, caja** **Fäste för lunchlåda**	Catalogue id **20806**	Group **882**
2				
3			Illustr. No **1026331**	Section **400**
4			Issue **20053804-A**	Page **1025**
5		**83437**		

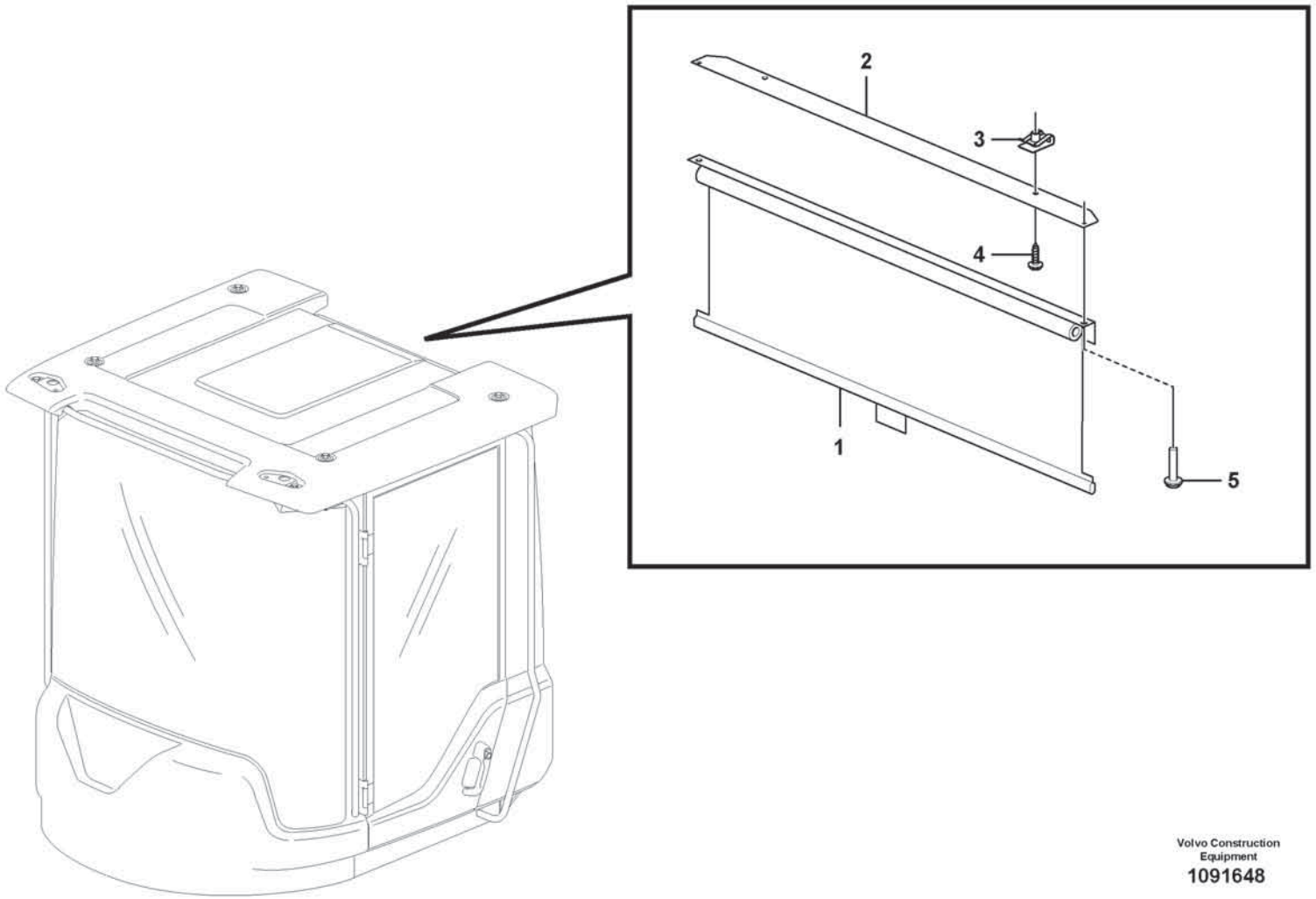

Volvo Construction Equipment
1091648

Fig.	Part No.	Quantity 1	2	3	PS	KIT	Description	Dénomination	Bezeichnung	Denominación	Benämning	Notes
1	VOE 15081227	1					Sun blind	Store	Sonnenvorhang	Cortina parasol	Solskyddsgardin	
2	VOE 11429252	1					Attaching plate	Plaque de fixation	Befestigungsplatte	Placa de fijación	Fästplatta	
3	VOE 949921	2					Spring nut	Écrou de ressort	Federverschlussmutter	Tuerca resorte	Fjädermutter	
4	VOE 994796	2					Six Point Socke	Vis Creuse Six	Sechskanthülse	Tornillo de cabeza embutida de 6 dientes	Sextandshål	
5	VOE 972079	2					Six point socket screw	Vis à 6 pans creux	Sechszahn-Hohlschraube	Racor de seis dientes	Sextandhålskruv	

1		**Interior components, sun blinds.** **Pièces d'aménagement, jalousie.** **Innenausstattung, Sonnenvorhang.** **Componentes interiores, cortina parasol.** **Inredningsdetaljer, solskyddsgardiner.**	Catalogue id **20806**	Group **882**
2				
3			Illustr. No **1091648**	Section **500**
4				
5		**83831**	Issue **20053804-A**	Page **1027**

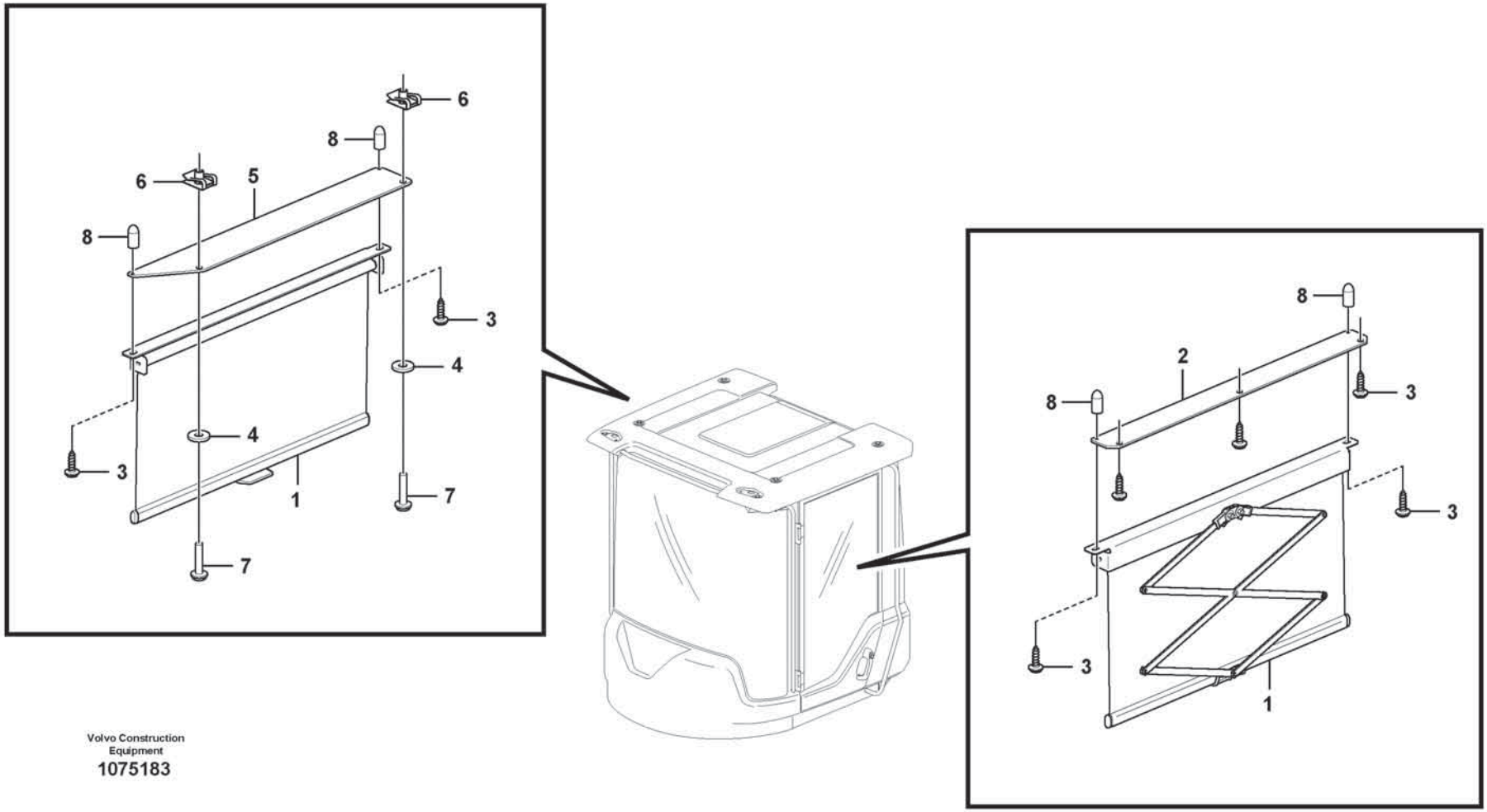

Volvo Construction Equipment

1075183

Fig.	Part No.	Quantity 1	2	3	PS	KIT	Description	Dénomination	Bezeichnung	Denominación	Benämning	Notes
1	VOE 15080401	2					Sun blind	Store	Sonnenvorhang	Cortina parasol	Solskyddsgardin	
2	VOE 11429247	1					Plate	Tôle	Blech	Chapa	Plåt	
3	VOE 972079	7					Six point socket screw	Vis à 6 pans creux	Sechszahn-Hohlschraube	Racor de seis dientes	Sextandhålskruv	
4	VOE 60110304	2					Washer	Rondelle	Scheibe	Arandela	Bricka	
5	VOE 15014658	1					Attaching plate	Plaque de fixation	Befestigungsplatte	Placa de fijación	Fästplatta	
6	VOE 949921	2					Spring nut	Écrou de ressort	Federverschlussmutter	Tuerca resorte	Fjädermutter	
7	VOE 994796	2					Six Point Socke	Vis Creuse Six	Sechskanthülse	Tornillo de cabeza embutida de 6 dientes	Sextandshål	
8	VOE 15081857	4					Protecting cover	Couvercle protection	Schutzdeckel	Tapa de protección	Skyddslock	

1		**Interior components, sun blinds.** **Pièces d'aménagement, jalousie.** **Innenausstattung, Sonnenvorhang.** **Componentes interiores, cortina parasol.** **Inredningsdetaljer, solskyddsgardiner.**	Catalogue id **20806**	Group **882**
2				
3			Illustr. No **1075183**	Section **600**
4				
5		**83832**	Issue **20053804-A**	Page **1029**

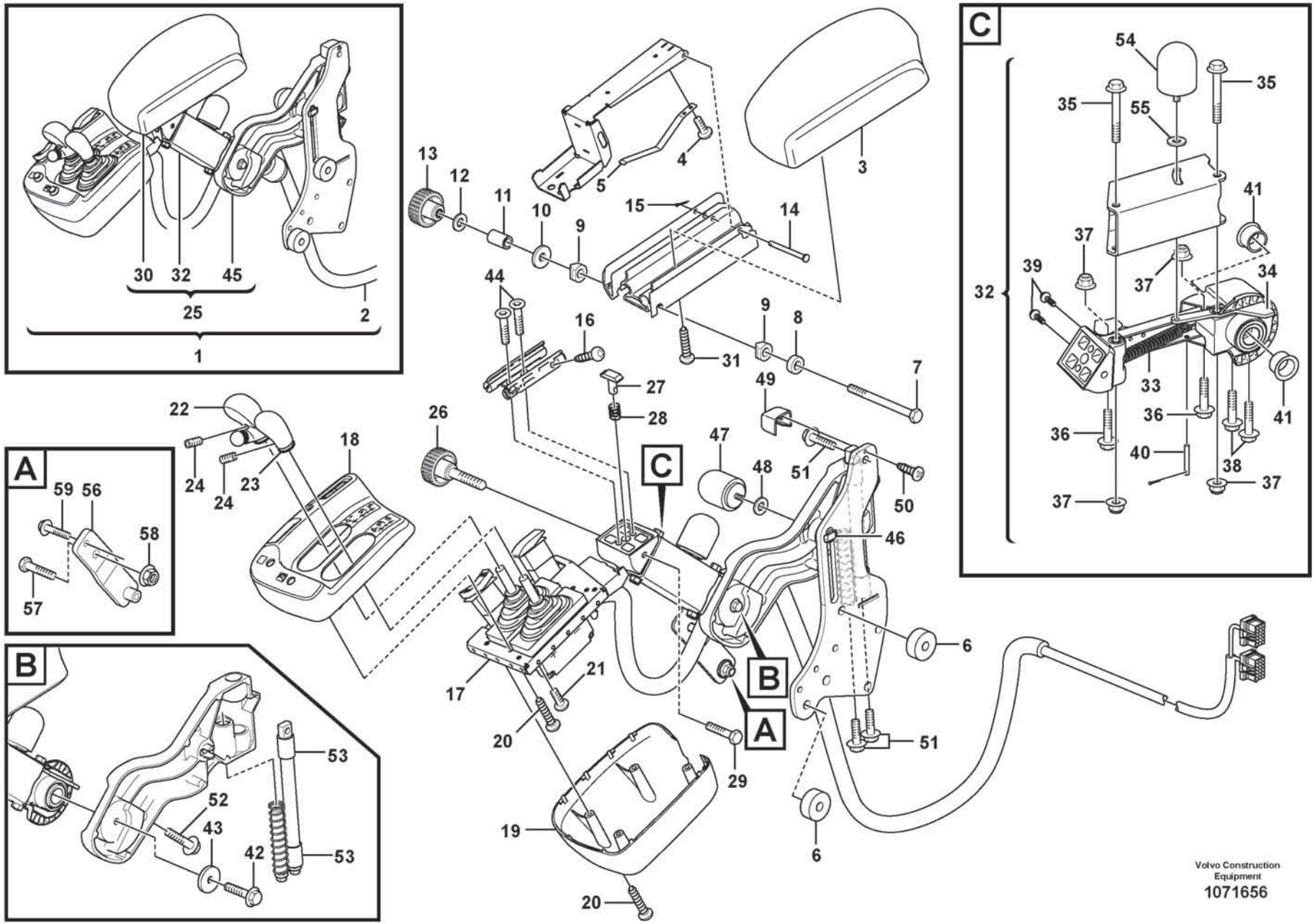
A
B
C
1
2
3
4
5
6
7
8
9
10
11
12
13
14
15
16
17
18
19
20
21
22
23
24
25
26
27
28
29
30
31
32
33
34
35
36
37
38
39
40
41
42
43
44
45
46
47
48
49
50
51
52
53
54
55
56
57
58
59
Volvo Construction Equipment
1071656

Fig.	Part No.	Quantity 1	2	3	PS	KIT	Description	Dénomination	Bezeichnung	Denominación	Benämning	Notes
1	VOE 17270251	1					Arm rest	Accoudoir	Armlehne	Reposabrazos	Armstöd	
2	VOE 15197308	1					•Wiring harness	•Faisceau de câbles	•Kabelbaum	•Manojo cables	•Ledningsmatta	
3	VOE 166709937	1					•Arm Rest	•Accoudoir	•Armlehne	•Reposabrazos	•Armstöd	
4	VOE 969467	2					•Six point socket screw	•Vis à 6 pans creux	•Sechszahn-Hohlschraube	•Racor de seis dientes	•Sextandhålskruv	
5	VOE 11429092	1					•Leaf spring	•Ressort à lames	•Blattfeder	•Ballesta	•Bladfjäder	
6	VOE 60113604	2					•Spacer sleeve	•Douille entretoise	•Abstandhülse	•Manguito distanciador	•Distanshylsa	
7	VOE 60112546	1					•Hexagon screw	•Vis à tête hexagonale	•Sechskantschraube	•Tornillo hexagonal	•Sexkantsskruv	
8	VOE 11429082	1					•Bushing	•Bague	•Buchse	•Casquillo	•Bussning	
9	VOE 11429080	2					•Bushing	•Bague	•Buchse	•Casquillo	•Bussning	
10	VOE 60110304	1					•Washer	•Rondelle	•Scheibe	•Arandela	•Bricka	
11	VOE 15007593	1					•Bushing	•Bague	•Buchse	•Casquillo	•Bussning	
12	VOE 60113297	1					•Washer	•Rondelle	•Scheibe	•Arandela	•Bricka	
13	VOE 11429093	1					•Knob	•Bouton	•Bedienungsknopf	•Volante	•Ratt	
14	VOE 964841	1					•Clevis pin	•Boulon à trou goupille	•Splintbolzen	•Perno pasador hendido	•Sprintbult	
15	VOE 907816	1					•Split pin	•Goupille fendue	•Splint	•Pasador hendido	•Saxpinne	
16	VOE 60112305	4					•Six point socket screw	•Vis à 6 pans creux	•Sechszahn-Hohlschraube	•Racor de seis dientes	•Sextandhålskruv	
17	VOE 11164937	1					•Support frame	•Châssis-porteur	•Hilfsrahmen	•Brazo de empuje	•Bärram	
18	VOE 17248746	1					•Cover	•Capot	•Abdeckung	•Capó	•Kåpa	
19	VOE 11164936	1					•Cover	•Capot	•Abdeckung	•Capó	•Kåpa	
20	VOE 60112304	6					•Six point socket screw	•Vis à 6 pans creux	•Sechszahn-Hohlschraube	•Racor de seis dientes	•Sextandhålskruv	
21	VOE 60112130	8					•Six point socket screw	•Vis à 6 pans creux	•Sechszahn-Hohlschraube	•Racor de seis dientes	•Sextandhålskruv	
22	VOE 11429099	1					•Knob	•Bouton	•Knauf	•Botón	•Knopp	
23	VOE 15008405	1					•Knob	•Bouton	•Bedienungsknopf	•Volante	•Ratt	
24	VOE 967308	2					•Set screw	•Vis butée	•Anschlagschraube	•Tornillo tope	•Stoppskruv	
25	VOE 9090 199	1					•Arm Rest	•Accoudoir	•Armlehne	•Reposabrazos	•Armstöd	
26	VOE 15020249	1					••Locking knob	••Bouton de blocage	••Verriegelungsrad	••Botón de cierre	••Låsratt	
27	VOE 11429087	1					••Lock brace	••Étrier verrouillage	••Sperrklinke	••Brazo de seguridad	••Låsbygel	
28	VOE 11429090	1					••Spring	••Ressort	••Feder	••Resorte	••Fjäder	

1		**CDC - steering, arm rest with fitting parts**	Catalogue id **20806**	Group **882**
2		**CDC - direction, accoudoir avec pièces de montage**		
3		**CDC - Lenkung, Armlehne mit Anbauteilen**	Illustr. No **1071656**	Section **700**
4		**CDC - dirección, reposabrazos con accesorios de montaje**		
5		**CDC - styrning, armstöd med monteringsdetaljer**	Issue **20053804-A**	Page **1031**
		86185		

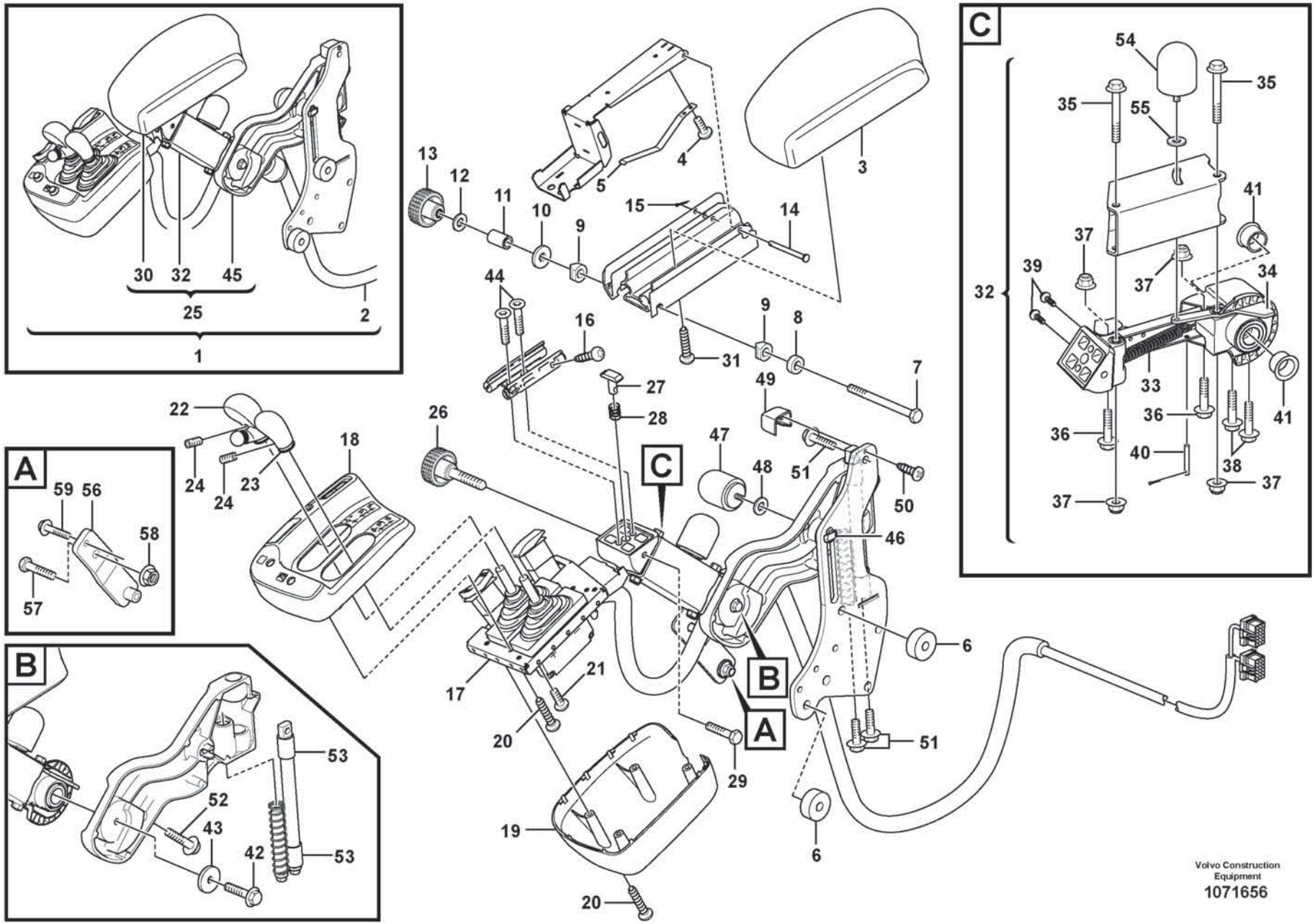
A
B
C
1
2
3
4
5
6
7
8
9
10
11
12
13
14
15
16
17
18
19
20
21
22
23
24
25
26
27
28
29
30
31
32
33
34
35
36
37
38
39
40
41
42
43
44
45
46
47
48
49
50
51
52
53
54
55
56
57
58
59
Volvo Construction Equipment
1071656

Fig.	Part No.	Quantity 1	2	3	PS	KIT	Description	Dénomination	Bezeichnung	Denominación	Benämning	Notes
29	VOE 997489	1					••Six point socket screw	••Vis à 6 pans creux	••Sechszahn-Hohlschraube	••Racor de seis dientes	••Sextandhålskruv	
30	VOE 16670937	1					••Arm rest	••Accoudoir	••Armlehne	••Reposabrazos	••Armstöd	
31	VOE 969464	4					•••Six point socket screw	•••Vis à 6 pans creux	•••Sechszahn-Hohlschraube	•••Racor de seis dientes	•••Sextandhålskruv	
32	VOE 17273460	1					••Release mechanism	••Dispositif d'inclinaison	••Klappvorrichtung	••Mecanismo liberador	••Fällningsanordning	
33	VOE 11164989	1					•••Spring	•••Ressort	•••Feder	•••Resorte	•••Fjäder	
34	VOE 17231493	1					•••Lock arm	•••Bras verrouillage	•••Sperrhebel	•••Brazo bloqueo	•••Låsarm	
35	VOE 60113090	2					•••Flange screw	•••Vis à embase	•••Flanschschraube	•••Tornillo embridado	•••Flänsskruv	
36	VOE 60113084	2					•••Flange screw	•••Vis à embase	•••Flanschschraube	•••Tornillo embridado	•••Flänsskruv	
37	VOE 19000102	4					•••Flange lock nut	•••Contre-écrou à embase	•••Flanschverschlussmutter	•••Contratuerca embridada	•••Flänslåsmutter	
38	VOE 60113074	2					•••Flange screw	•••Vis à embase	•••Flanschschraube	•••Tornillo embridado	•••Flänsskruv	
39	VOE 60112097	2					•••Six point socket screw	•••Vis à 6 pans creux	•••Sechszahn-Hohlschraube	•••Racor de seis dientes	•••Sextandhålskruv	
40	VOE 964946	1					•••Split pin	•••Goupille fendue	•••Splint	•••Pasador hendido	•••Saxpinne	
41	VOE 11164775	2					•••Bushing	•••Bague	•••Buchse	•••Casquillo	•••Bussning	
42	VOE 60113084	1					••Flange screw	••Vis à embase	••Flanschschraube	••Tornillo embridado	••Flänsskruv	
43	VOE 15084764	1					••Washer	••Rondelle	••Scheibe	••Arandela	••Bricka	
44	VOE 60110093	2					••Six point socket screw	••Vis à 6 pans creux	••Sechszahn-Hohlschraube	••Racor de seis dientes	••Sextandhålskruv	
45	VOE 11164958	1					••Attaching arm	••Bras d'ancrage	••Befestigungsarm	••Brazo de fijación	••Fästarm	
46	VOE 11164767	1					•••Lock brace	•••Étrier verrouillage	•••Sperrklinke	•••Brazo de seguridad	•••Låsbygel	
47	VOE 11164780	1					•••Knob	•••Bouton	•••Bedienungsknopf	•••Volante	•••Ratt	
48	VOE 60113297	1					•••Washer	•••Rondelle	•••Scheibe	•••Arandela	•••Bricka	
49	VOE 11412841	1					•••Cover	•••Capot	•••Abdeckung	•••Capó	•••Kåpa	
50	VOE 60112304	1					•••Six point socket screw	•••Vis à 6 pans creux	•••Sechszahn-Hohlschraube	•••Racor de seis dientes	•••Sextandhålskruv	
51	VOE 60113080	3					•••Flange screw	•••Vis à embase	•••Flanschschraube	•••Tornillo embridado	•••Flänsskruv	
52	VOE 60113096	1					•••Flange screw	•••Vis à embase	•••Flanschschraube	•••Tornillo embridado	•••Flänsskruv	
53	VOE 11164763	2					•••Bushing	•••Bague	•••Buchse	•••Casquillo	•••Bussning	
54	VOE 11164780	1					•Knob	•Bouton	•Bedienungsknopf	•Volante	•Ratt	
55	VOE 60113297	1					•Washer	•Rondelle	•Scheibe	•Arandela	•Bricka	

1		**CDC - steering, arm rest with fitting parts**	Catalogue id **20806**	Group **882**
2		**CDC - direction, accoudoir avec pièces de montage**		
3		**CDC - Lenkung, Armlehne mit Anbauteilen**	Illustr. No **1071656**	Section **700**
4		**CDC - dirección, reposabrazos con accesorios de montaje**		
5		**CDC - styrning, armstöd med monteringsdetaljer**	Issue **20053804-A**	Page **1033**
		86185		

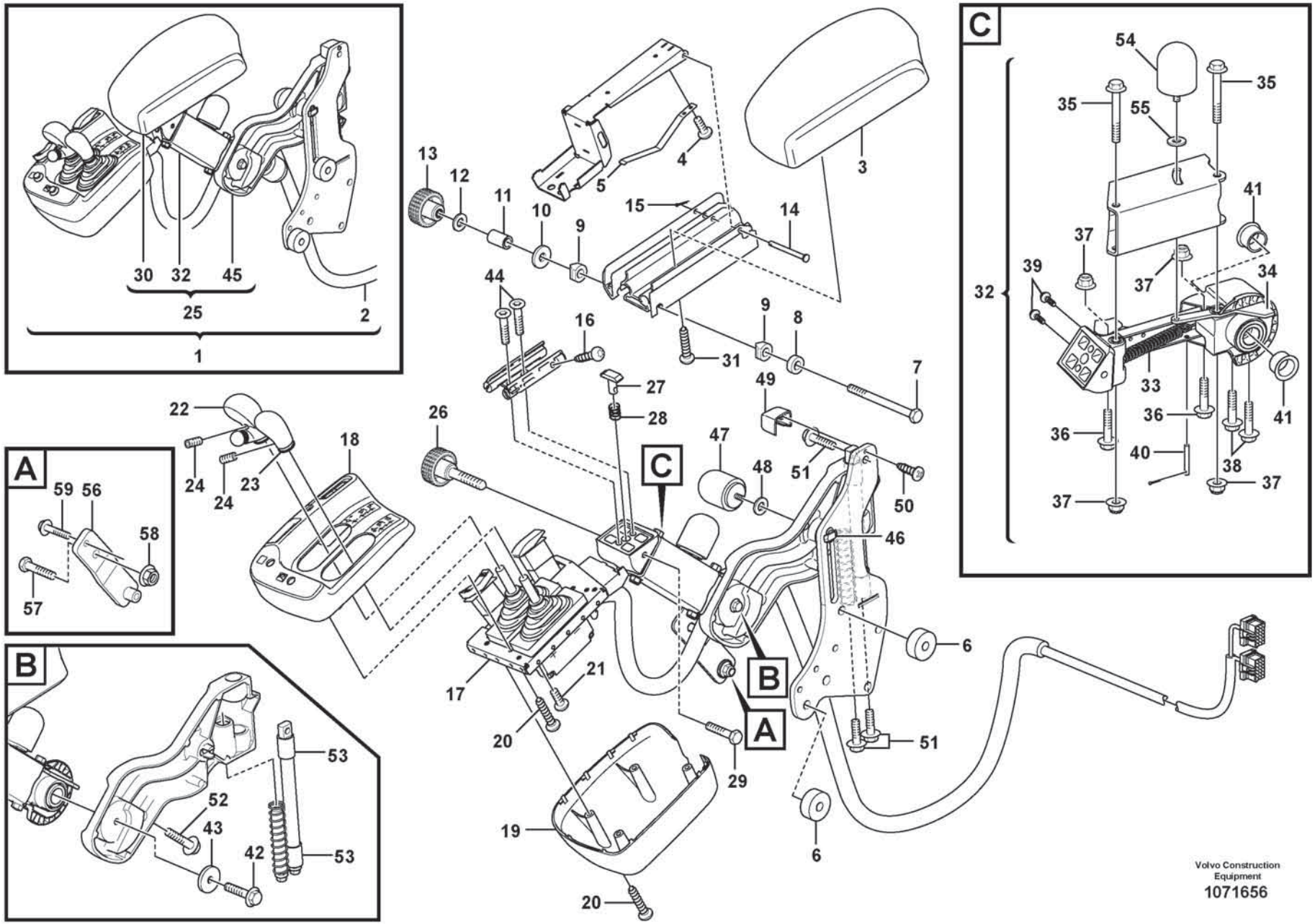
A
B
C
1
2
3
4
5
6
7
8
9
10
11
12
13
14
15
16
17
18
19
20
21
22
23
24
25
26
27
28
29
30
31
32
33
34
35
36
37
38
39
40
41
42
43
44
45
46
47
48
49
50
51
52
53
54
55
56
57
58
59
Volvo Construction Equipment
1071656

Fig.	Part No.	Quantity 1	2	3	PS	KIT	Description	Dénomination	Bezeichnung	Denominación	Benämning	Notes
56	VOE 17483038						Attaching plate	Tôle de fixation	Befestigungsblech	Chapa de fijación	Fästplåt	

1		**CDC - steering, arm rest with fitting parts** **CDC - direction, accoudoir avec pièces de montage** **CDC - Lenkung, Armlehne mit Anbauteilen** **CDC - dirección, reposabrazos con accesorios de montaje** **CDC - styrning, armstöd med monteringsdetaljer**	Catalogue id **20806**	Group **882**
2				
3			Illustr. No **1071656**	Section **700**
4				
5		**86185**	Issue **20053804-A**	Page **1035**

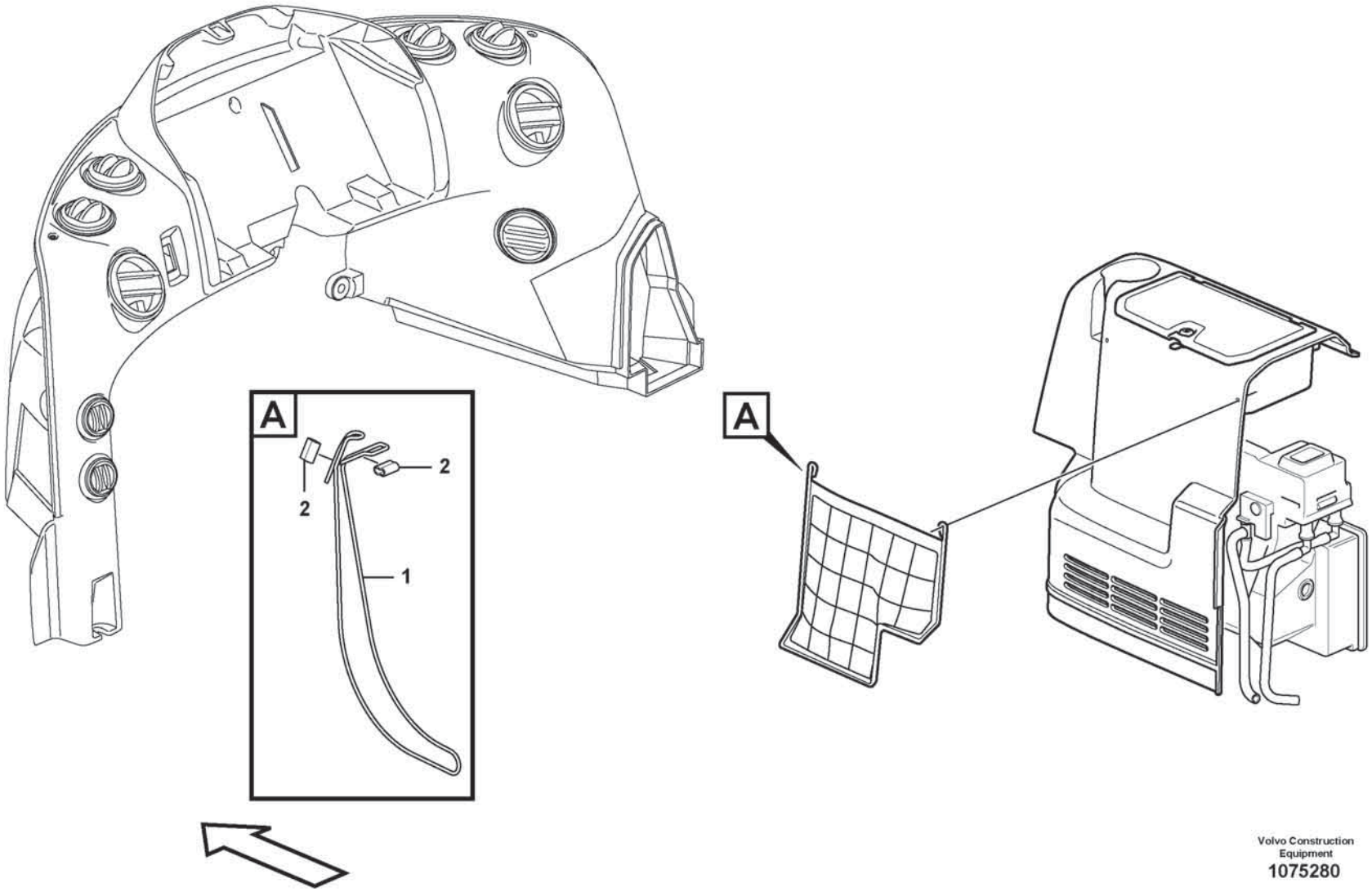

Volvo Construction Equipment
1075280

Fig.	Part No.	Quantity 1	2	3	PS	KIT	Description	Dénomination	Bezeichnung	Denominación	Benämning	Notes
1	VOE 11193448	1					Cable	Câble	Kabel	Cable	Kabel	
2	VOE 11193449	2					Clamp	Collier serrage	Schelle	Abrazadera	Klamma	

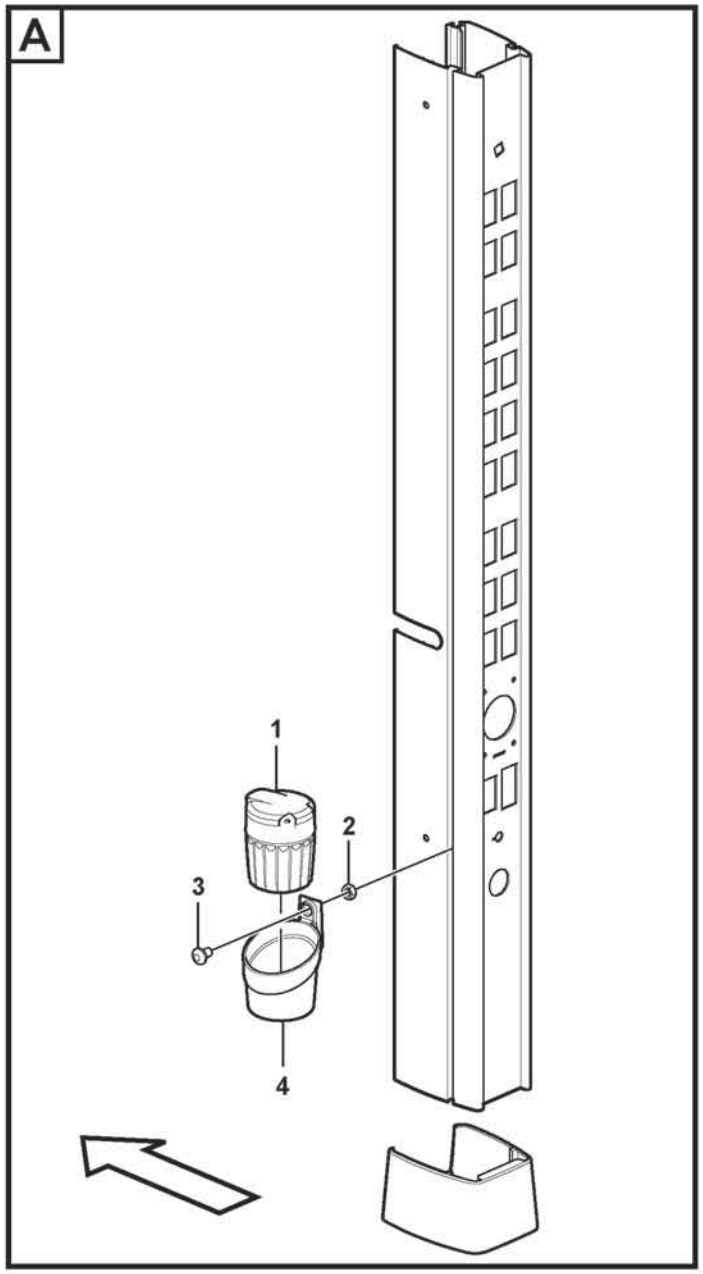

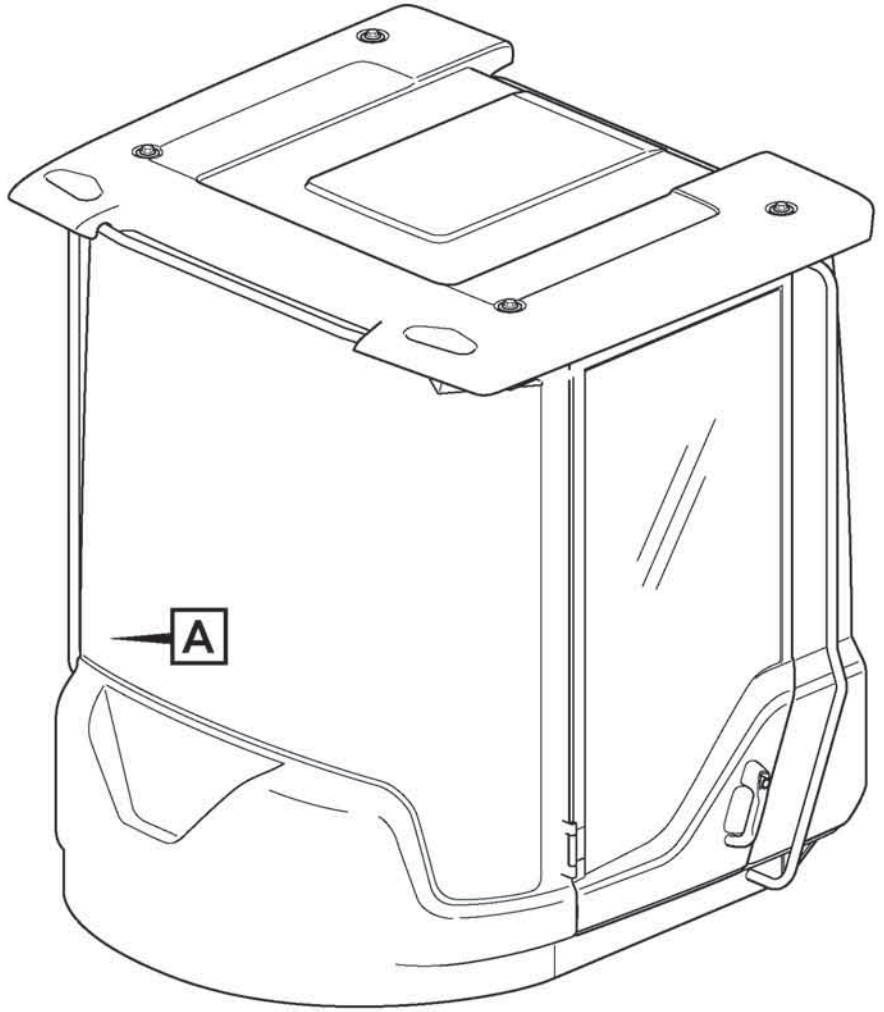

Volvo Construction Equipment
1075337

Fig.	Part No.	Quantity 1	2	3	PS	KIT	Description	Dénomination	Bezeichnung	Denominación	Benämning	Notes
1	VOE 14542410	1					Ashtray	Cendrier	Aschenbecher	Cenicero	Askkopp	
2	VOE 997405	1					Hexagon nut	Écrou hexagonal	Sechskantmutter	Tuerca hexagonal	Sexkantsmutter	
3	VOE 601101198	1					Six point socket screw	Vis creuse de 6	Hohlschraube	Racor 6-dientes	Sextandhålskruv	
4	VOE 11444300	1					Retainer	Retenue	Halter	Soporte	Hållare	

1		**Ashtray** **Cendrier** **Aschenbecher** **Cenicero** **Askkopp**	Catalogue id **20806**	Group **882**
2				
3			Illustr. No **1075337**	Section **1400**
4				
5		**86391**	Issue **20053804-A**	Page **1039**

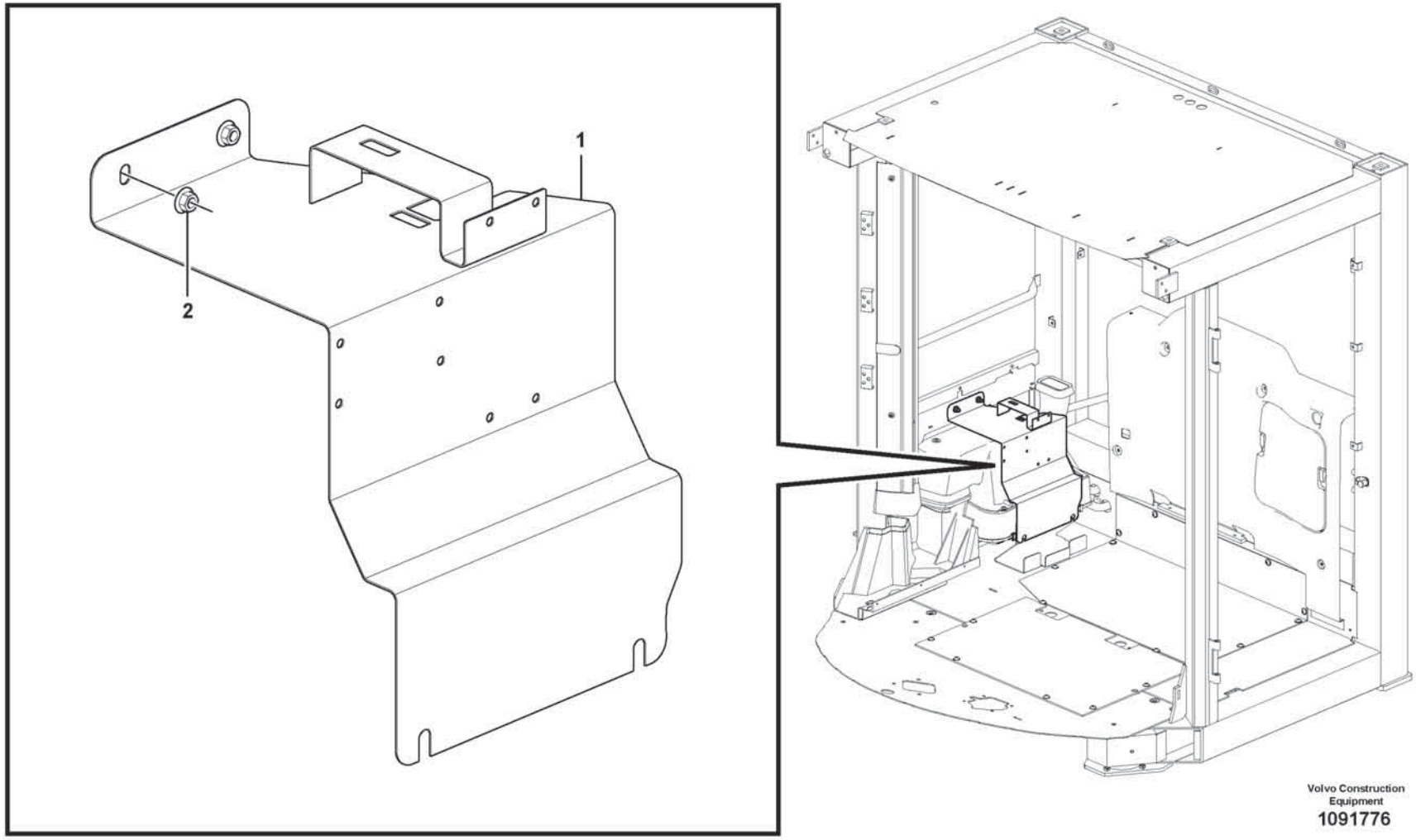

Volvo Construction Equipment

1091776

Fig.	Part No.	Quantity 1	2	3	PS	KIT	Description	Dénomination	Bezeichnung	Denominación	Benämning	Notes
1		1			NS		Bracket	Console	Konsole	Consola	Konsol	
2	VOE 60113167	2					Flange lock nut	Contre-écrou à embase	Flanschverschlussmutter	Contratuerca embridada	Flänslåsmutter	

1		**Bracket** **Support** **Halterung** **Soporte** **Fäste**	Catalogue id **20806**	Group **882**
2				
3			Illustr. No **1091776**	Section **1500**
4				
5		**86832**	Issue **20053804-A**	Page **1041**

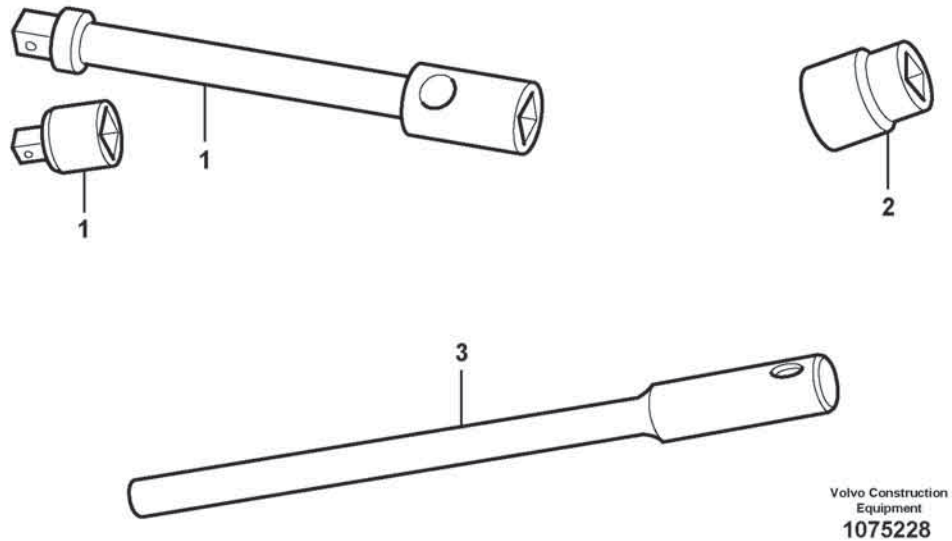

Volvo Construction Equipment

1075228

Fig.	Part No.	Quantity 1	2	3	PS	KIT	Description	Dénomination	Bezeichnung	Denominación	Benämning	Notes
1	VOE 13962298	1					Extension	Allonge	Verlängerer	Prolongador	Verktygsförlängare	
2	VOE 962305	1					Socket wrench	Prise douille	Schlüsselmehrkantzapfen	Manguito de llave	Hylsgrepp	
3	VOE 4854513	1					Handle	Poignée	Griff	Mango	Handtag	

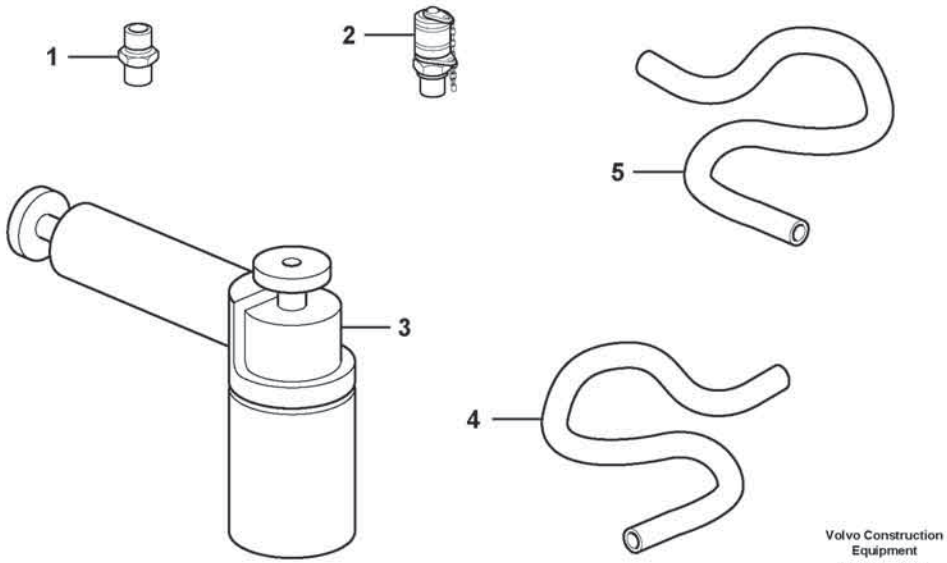

Volvo Construction Equipment

1075232

Fig.	Part No.	Quantity 1	2	3	PS	KIT	Description	Dénomination	Bezeichnung	Denominación	Benämning	Notes
1	**VOE 13933856**	1					Nipple	Raccord	Nippel	Niple	Nippel	
	VOE 967749	1					•O-ring	•Joint torique	•O-Ring	•Anillo tórico	•O-ring	
2	**VOE 936780**	1					Testing nipple	Raccord contrôle	Prüfnippel	Niple de medición	Mätnippel	
3	**VOE 11411003**	1					Vacuum pump	Pompe à vide	Vakuumpumpe	Bomba de vacío	Vakuumpump	
4	**VOE 941363**	REQ					Hose	Flexible	Schlauch	Manguera	Slang	L = 500 mm
5	**VOE 14025152**	1					Hose	Flexible	Schlauch	Manguera	Slang	

1		**Tools** **Outillage** **Werkzeuge** **Herramientas** **Verktyg**	Catalogue id **20806**	Group **896**
2				
3			Illustr. No **1075232**	Section **200**
4				
5		**85362**	Issue **20053804-A**	Page **1045**

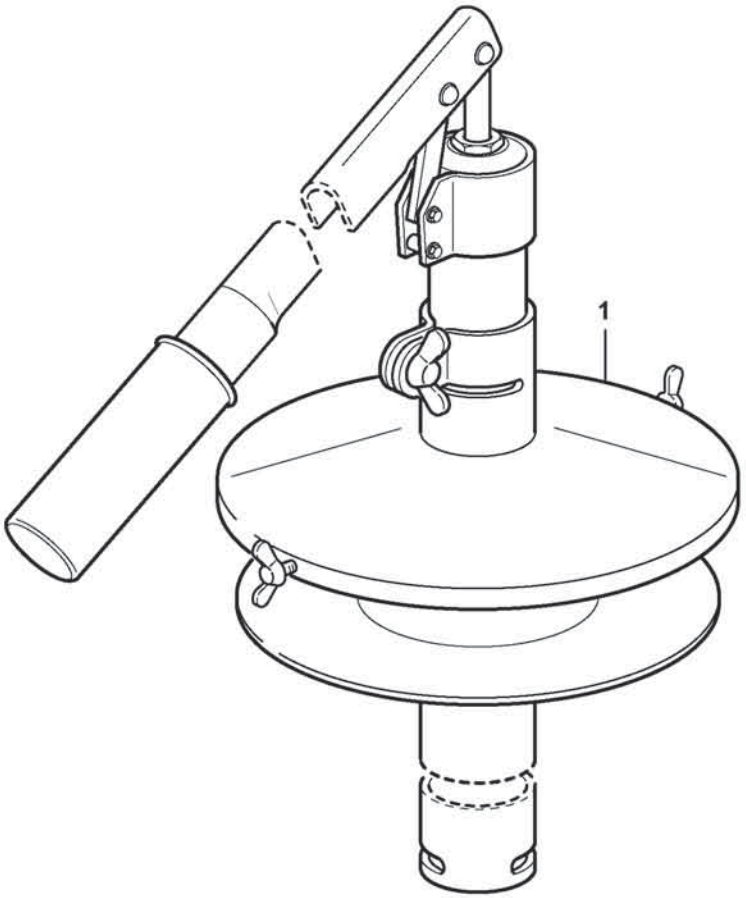
1

Fig.	Part No.	Quantity 1	2	3	PS	KIT	Description	Dénomination	Bezeichnung	Denominación	Benämning	Notes
1	VOE 16888132	1					Hand pump	Pompe à main	Handpumpe	Bomba manual	Handpump	

1		**Pump** **Pompe** **Pumpe** **Bomba** **Pump**	Catalogue id **20806**	Group **896**
2				
3			Illustr. No **1084461**	Section **300**
4				
5		**93988**	Issue **20053804-A**	Page **1047**

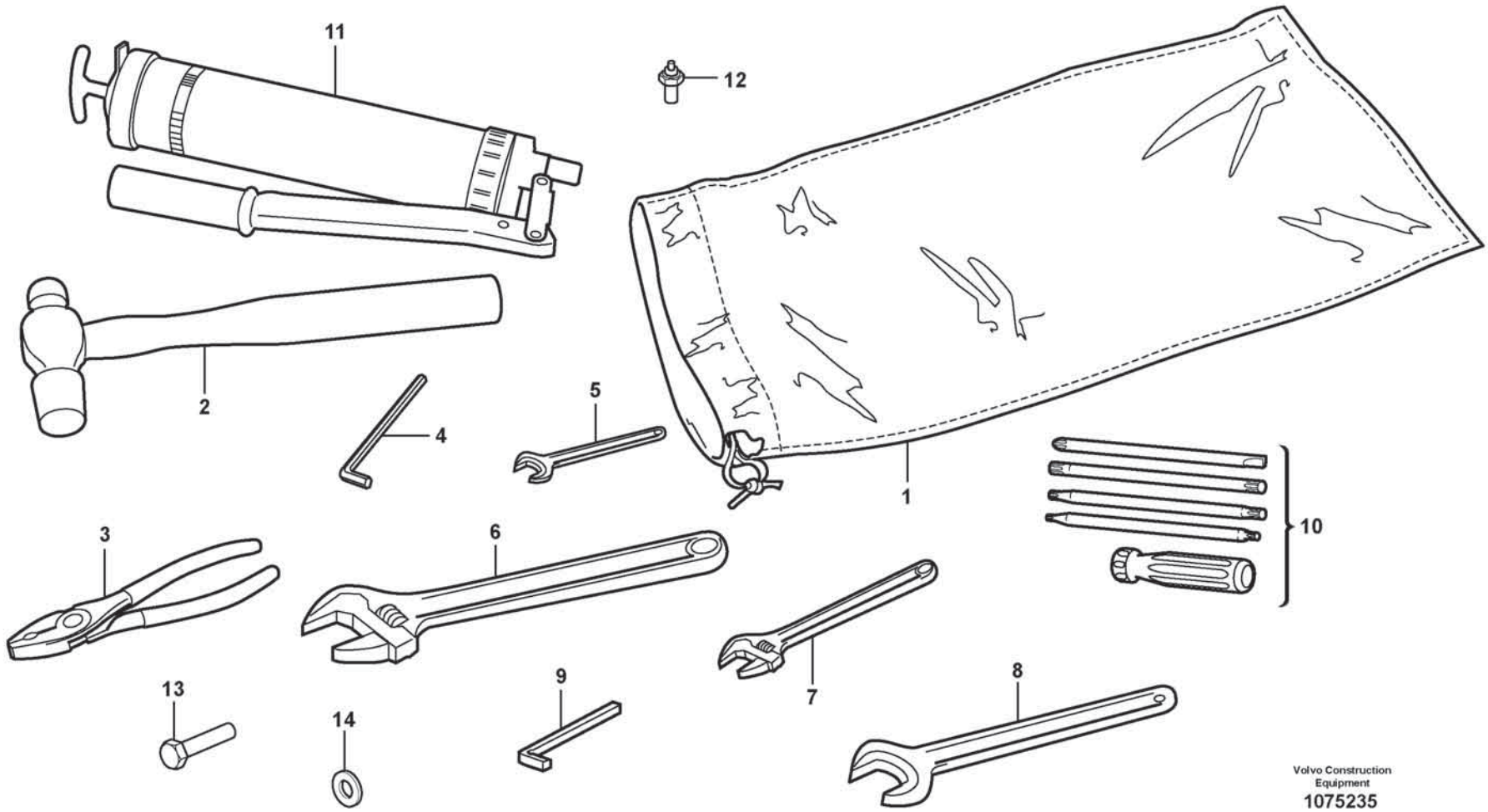
11
12
2
4
5
1
10
3
6
7
8
13
14
9
Volvo Construction
Equipment
1075235

Fig.	Part No.	Quantity 1	2	3	PS	KIT	Description	Dénomination	Bezeichnung	Denominación	Benämning	Notes
1	VOE 11431196	1					Tool bag	Sacoche porte-outils	Werkzeugtasche	Estuche herramientas	Verktygsväska	
2	VOE 13962213	1					Ball peen hammer	Marteau à panne ronde	Ballhammer	Martillo bola	Kulhammare	
3	VOE 13962033	1					Pliers	Pince	Zange	Alicates	Tång	
4	VOE 914003	1					Allen key	Clé hexagonale mate	Innensechskantschlüssel	Llave hexagonal	Insexnyckel	
5	VOE 6611274	1					Key	Clé	Schlüssel	Llave	Nyckel	
6	VOE 11180050	1					Adjustable spanner	Clé à molette	Rollgabelschlüssel	Llave ajustable	Skiftnyckel	
7	VOE 11180049	1					Adjustable spanner	Clé à molette	Rollgabelschlüssel	Llave ajustable	Skiftnyckel	
8	VOE 13962075	1					Spanner	Clé	Schraubenschlüssel	Llave	Nyckel	
9	VOE 190708	1					Square spanner	Clé carrée	Vierkantschlüssel	Llave cuadrada	Fyrkantnyckel	
10	VOE 11026287	1					Combination screwdriver	Tournevis combiné	Kombischraubenzieher	Destornillador combinado	Kombinationsskruvmejsel	
11	VOE 784301	1					Lubricating gun	Pistolet graisse	Fettpresse	Jeringa de engrase	Smörjspruta	
12	VOE 6633616	1					Nipple	Raccord	Nippel	Niple	Nippel	
13	VOE 997442	3					Hexagon screw	Vis à tête hexagonale	Sechskantschraube	Tornillo hexagonal	Sexkantsskruv	
14	VOE 7018665	3					Gasket	Joint	Dichtung	Junta	Packning	

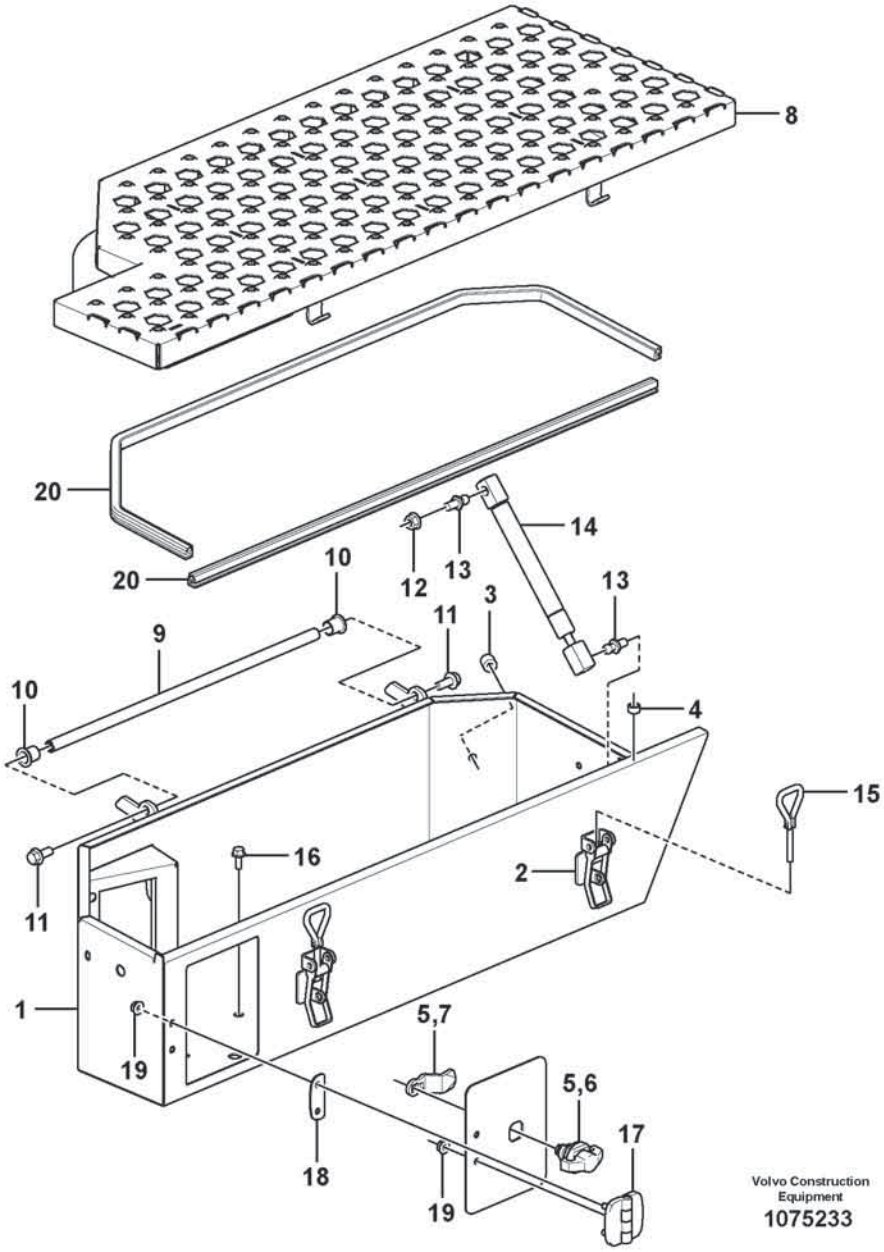
8
20
20
14
12
13
10
13
3
11
9
10
4
15
16
2
11
1
19
5,7
5,6
17
18
19
Volvo Construction Equipment
1075233

Fig.	Part No.	Quantity 1	2	3	PS	KIT	Description	Dénomination	Bezeichnung	Denominación	Benämning	Notes
	VOE 16872377	1					Tool box	Caisse à outils	Werkzeugkasten	Caja herramientas	Verktygslåda	
1	VOE 16857158	1					•Tool box	•Caisse à outils	•Werkzeugkasten	•Caja herramientas	•Verktygslåda	
2	VOE 11015639	2					••Eccentric lock	••Verrou excentrique	••Exzentersicherung	••Cerradura excéntrica	••Excenterlås	
3	VOE 11113262	1					••Set ring	••Butée	••Halbscheibe	••Anillo montaje	••Kuts	
4	VOE 930415	1					••Spacer ring	••Bague entretoise	••Abstandring	••Anillo distanciador	••Distansring	
5	VOE 15108249	1					•Locking device	•Dispositif de verrouillage	•Verriegelung	•Dispositivo cierre	•Låsanordning	
6	VOE 15097868	1					••Lock handle	••Poignée verrouillage	••Schließgriff	••Manilla	••Låshandtag	
7	VOE 15108226	1					••Latch	••Loquet	••Riegel	••Pestillo	••Regel	
8	VOE 16827204	1					•Lid	•Porte	•Deckel	•Tapa	•Lock	
9	VOE 15156387	1					•Shaft	•Arbre	•Welle	•Eje	•Axel	
10	VOE 1588548	2					•Bushing	•Bague	•Buchse	•Casquillo	•Bussning	
11	VOE 60113080	2					•Flange screw	•Vis à embase	•Flanschschraube	•Tornillo embridado	•Flänsskruv	
12	VOE 60113140	1					•Flange nut	•Écrou à embase	•Flanschmutter	•Tuerca embridada	•Flänsmutter	
13	VOE 15140510	2					•Ball stud	•Boulon articulation	•Kugelzapfen	•Perno bola	•Kultapp	
14	VOE 11400816	2					•Gas spring	•Ressort gaz	•Gasfeder	•Resorte a gas	•Gasfjäder	
15	VOE 11015638	2					•Eye bolt	•Vis oeillet	•Ringschraube	•Ojo tornillo	•Ögleskruv	
16	VOE 60113069	1					•Flange screw	•Vis à embase	•Flanschschraube	•Tornillo embridado	•Flänsskruv	
17	VOE 15108148	1					•Hinge	•Charnière	•Scharnier	•Bisagra	•Gångjärn	
18	VOE 15109319	1					•Plate	•Tôle	•Blech	•Chapa	•Plåt	
19	VOE 60113166	4					•Flange lock nut	•Contre-écrou à embase	•Flanschverschlussmutter	•Contratuerca embridada	•Flänslåsmutter	
20	VOE 15179279	REQ					•Sealing strip	•Bande d'étanchéité	•Dichtleiste	•Moldura retén	•Tätningslist	L = 1670 mm

1		**Tool box** **Caisse á outils** **Werkzeugkasten** **Caja herramientas** **Verktygslåda**	Catalogue id **20806**	Group **896**
2			Illustr. No **1075233**	Section **500**
3			Issue **20053804-A**	Page **1051**
4				
5				

VOLVO

Volvo Construction Equipment
www.volvoce.com

GROUP	Section	Page
910 Nipple assembly	100	1065
910 Nipple assembly	200	1093
910 Nipple assembly	300	1107
911 Hydraulic oil tank, with fitting parts	100	1125
911 Hydraulic oil tank	200	1127
911 Suction line, tank - pump	300	1131
911 Feed- and return lines - control valve	400	1133
911 Return line, control valve 87335, 87340	500	1137
911 Hydraulic system, leakage lines	600	1139
911 Hydraulic system, lift function	700	1141
911 Hydraulic system, lift function 85693	800	1143
911 Hydraulic system, lift function 85694	900	1145
911 Hydraulic system, tilt function	1000	1147
911 Load sensing line	1200	1149
911 Hydraulic oil cooler	1300	1151
911 Hydraulic oil cooler 85989, 86574	1400	1155
911 Hydraulic oil cooler 85990, 86575	1500	1157
912 Control valve with fitting parts.	100	1159
912 Valve body with assembly parts	300	1161
912 Valve body, central block	400	1163
912 Control valve 87035	500	1165
912 Valve 85963	600	1167
912 Relief valve. 85963	700	1169
913 Hydraulic pump with fitting parts	100	1171
914 Servo system 86844, 86847, 86850	100	1173
914 Servo system 86845, 86848	150	1175
914 Differential lock, hydraulic line 86850	200	1177
914 Differential lock, hydraulic line 86845	250	1179
916 Boom suspension system 85963	100	1181
916 Hydraulic Control 3rd-4th 87345	200	1185
916 Hydraulic Control 3rd-4th 87348	300	1189
916 Hydraulic Control 3rd-4th 87351	400	1193
916 Hydraulic Control 3rd-4th 87354	500	1197
916 Hydraulic system, attachment bracket. 86847	800	1201
916 Hydraulic system, attachment bracket. 86844	825	1203
916 Hydraulic system, attachment bracket. 86848	850	1205
916 Load indicator 87011	1000	1207
916 Log pusher 85185	1100	1209
916 Hydraulic cylinder 85185	1200	1211
922 Towing hitch. 86539	300	1213
924 Attachment bracket 85348	100	1215
945 Lifting frame work with assembly parts 33863, 85647	100	1219
945 Lifting frame work with assembly parts 33864, 84894	200	1223
945 Lifting frame work with assembly parts 85740	250	1227
945 Lifting- and tilt cylinder with assembly parts.	300	1229
945 Extended lube points for lift arm system	400	1233
945 Hydraulic cylinder, lifting	500	1235
945 Hydraulic cylinder, tilting 85647	600	1237
945 Hydraulic cylinder, tilting 84894	700	1239
945 Angle sensor	800	1241
945 Angle sensor, tilt	900	1243
945 Angle sensor, tilt 84894	1050	1245
945 Extended lube points for lift arm system 85735	1100	1247
992 Fire extinguisher	400	1249
992 Fire extinguisher	500	1251
993 Pump with fitting parts 86090, 86095	100	1253
993 Pump:central lubrication 86090, 86095	300	1255
993 Central lubrication with fitting parts. B1 86090, 86095	400	1257
993 Central lubrication, B1 86090	700	1259
993 Central lubrication, B1 86095	800	1261

INDEX OF CONTENTS

INDEX OF CONTENTS

GROUP		Section	Page
993	Distribution block, B1. 86090, 86095	1000	1263
993	Central lubrication with fitting parts. B2 86090	1200	1267
993	Distribution block, B2. 86090	1300	1271
993	Central lubrication with fitting parts. B2 86095	1400	1275
993	Distribution block, B2. 86095	1500	1279
993	Central lubrication with fitting parts. B3 86090	1700	1283
993	Central lubrication with fitting parts. B3 86095	1800	1287
993	Distribution block, B3. 86090, 86095	2000	1291
993	Central lubrication for tool bar. 94804	2200	1295
996	Cleaner kit, Pneumatic gun 86198	100	1297

GROUPE	Section	Page
910 Ensemble raccord	100	1065
910 Ensemble raccord	200	1093
910 Ensemble raccord	300	1107
911 Réservoir á huile avec pièces de montaje	100	1125
911 Réservoir d'huile hydraulique	200	1127
911 Conduit d'aspiration, réservoir - pompe	300	1131
911 Conduit alimentation- et retour - valve commande	400	1133
911 87335, 87340	500	1137
911 Système hydraulique, conduites de fuite	600	1139
911 Système hydraulique, relevage hydraulique	700	1141
911 Système hydraulique, relevage hydraulique 85693	800	1143
911 Système hydraulique, relevage hydraulique 85694	900	1145
911 Système hydraulique, culbutage hydraulique	1000	1147
911 Conduit sens. à la charge	1200	1149
911 Radiateur huile	1300	1151
911 Radiateur huile 85989, 86574	1400	1155
911 Radiateur huile 85990, 86575	1500	1157
912 Valve de commande avec pièces de montage.	100	1159
912 Bloc-soupapes avec pièces de montage	300	1161
912 Bloc-soupapes, bloc central	400	1163
912 Valve de commande 87035	500	1165
912 Valve 85963	600	1167
912 Soupape. 85963	700	1169
913 Pompe hydraulique avec pièces de montage	100	1171
914 Système servo 86844, 86847, 86850	100	1173
914 Système servo 86845, 86848	150	1175
914 Blocage de différentieltuyau, hydraulique 86850	200	1177
914 Blocage de différentieltuyau, hydraulique 86845	250	1179
916 Suspension des bras de levage 85963	100	1181
916 3eme et 4eme fonctions hydrauliques 87345	200	1185
916 3eme et 4eme fonctions hydrauliques 87348	300	1189
916 3eme et 4eme fonctions hydrauliques 87351	400	1193
916 3eme et 4eme fonctions hydrauliques 87354	500	1197
916 Système hydraulique, fixation d'outil. 86847	800	1201
916 Système hydraulique, fixation d'outil. 86844	825	1203
916 Système hydraulique, fixation d'outil. 86848	850	1205
916 87011	1000	1207
916 Pousseur 85185	1100	1209
916 Vérins hydrauliques 85185	1200	1211
922 Crochet de remorquage. 86539	300	1213
924 Porte - outil 85348	100	1215
945 Chassis levage avec pièces de montage 33863, 85647	100	1219
945 Chassis levage avec pièces de montage 33864, 84894	200	1223
945 Chassis levage avec pièces de montage 85740	250	1227
945 Verin levage- et redressement avec pièces de montage.	300	1229
945 Tuyau graissagepour d'élévateur	400	1233
945 Vérin hydraulique, relevage	500	1235
945 Vérin hydraulique, culbutage 85647	600	1237
945 Vérin hydraulique, culbutage 84894	700	1239
945 Détecteur de position angulaire	800	1241
945 Détecteur de position angulaire, basculement	900	1243
945 Détecteur de position angulaire, basculement 84894	1050	1245
945 Tuyau graissagepour d'élévateur 85735	1100	1247
992 Extincteur	400	1249
992 Extincteur	500	1251
993 Pompe avec pièces de montage 86090, 86095	100	1253
993 Pompe:graissage central 86090, 86095	300	1255
993 Graissage central avec pièces de montage. B1 86090, 86095	400	1257
993 Graissage central, B1 86090	700	1259
993 Graissage central, B1 86095	800	1261

TABLE DES MATIÈRES

TABLE DES MATIÈRES

Catalogue id 20806 | Group 9
Issue 20053804-A | Page 1056

GROUPE		Section	Page
993	Boitier de derivation, B1. 86090, 86095	1000	1263
993	Graissage central avec pièces de montage. B2 86090	1200	1267
993	Boitier de derivation, B2. 86090	1300	1271
993	Graissage central avec pièces de montage. B2 86095	1400	1275
993	Boitier de derivation, B2. 86095	1500	1279
993	Graissage central avec pièces de montage. B3 86090	1700	1283
993	Graissage central avec pièces de montage. B3 86095	1800	1287
993	Boitier de derivation, B3. 86090, 86095	2000	1291
993	Graissage central, fixation outil. 94804	2200	1295
996	Kit de nettoyage, pistolet pneumatique 86198	100	1297

GRUPPE	Abschnitt	Seite
910 Nippeleinheit	100	1065
910 Nippeleinheit	200	1093
910 Nippeleinheit	300	1107
911 Druckölbehälter mit Anbauteilen	100	1125
911 Hydrauliköltank	200	1127
911 Saugleitung, Tank - Pumpe	300	1131
911 Druck- und Rücklaufleitungen - Steuerventil	400	1133
911 87335, 87340	500	1137
911 Hydraulikanlage, Leckölleitungen	600	1139
911 Druckölsystem, Hubhydraulik	700	1141
911 Druckölsystem, Hubhydraulik 85693	800	1143
911 Druckölsystem, Hubhydraulik 85694	900	1145
911 Druckölsystem, Schwenkhydraulik	1000	1147
911 Lastabhängigeleitung	1200	1149
911 Hydraulikölkühler	1300	1151
911 Hydraulikölkühler 85989, 86574	1400	1155
911 Hydraulikölkühler 85990, 86575	1500	1157
912 Steuerventil mit Anbauteilen.	100	1159
912 Zentralblock mit Anbauteilen	300	1161
912 Ventilgruppe, Zentralblock	400	1163
912 Steuerventil 87035	500	1165
912 Ventil 85963	600	1167
912 Ventil. 85963	700	1169
913 Druckölpumpe mit Anbauteilen	100	1171
914 Servosystem 86844, 86847, 86850	100	1173
914 Servosystem 86845, 86848	150	1175
914 Differentialsperre, Hydraulikleitung 86850	200	1177
914 Differentialsperre, Hydraulikleitung 86845	250	1179
916 Hubgerüstdämpfung 85963	100	1181
916 3. und 4. Druckölfunktion 87345	200	1185
916 3. und 4. Druckölfunktion 87348	300	1189
916 3. und 4. Druckölfunktion 87351	400	1193
916 3. und 4. Druckölfunktion 87354	500	1197
916 Hydrauliksystem, Gerätebefestigung. 86847	800	1201
916 Hydrauliksystem, Gerätebefestigung. 86844	825	1203
916 Hydrauliksystem, Gerätebefestigung. 86848	850	1205
916 87011	1000	1207
916 Holzruder 85185	1100	1209
916 Hydraulikzylinder 85185	1200	1211
922 Industrie-zughaken. 86539	300	1213
924 Geräteschnellkupplung 85348	100	1215
945 Hubgerüst mit Anbauteilen 33863, 85647	100	1219
945 Hubgerüst mit Anbauteilen 33864, 84894	200	1223
945 Hubgerüst mit Anbauteilen 85740	250	1227
945 Hub- und Schwenkzylinder mit Anbauteilen.	300	1229
945 Hubaggregatschmierung	400	1233
945 Hydraulikzylinder, Hubhydraulik	500	1235
945 Hydraulikzylinder, Schwenkhydraulik 85647	600	1237
945 Hydraulikzylinder, Schwenkhydraulik 84894	700	1239
945 Winkelgeber	800	1241
945 Winkelgeber, Kippen	900	1243
945 Winkelgeber, Kippen 84894	1050	1245
945 Hubaggregatschmierung 85735	1100	1247
992 Feuerlöscher	400	1249
992 Feuerlöscher	500	1251
993 Pumpe mit Anbauteilen 86090, 86095	100	1253
993 Pumpe:zentralschmierung 86090, 86095	300	1255
993 Zentralschmierung mit Anbauteilen. B1 86090, 86095	400	1257
993 Zentralschmierung, B1 86090	700	1259
993 Zentralschmierung, B1 86095	800	1261

INHALTSVERZEICHNIS

GRUPPE	Abschnitt	Seite
993 Verteilergruppe, B1. 86090, 86095	1000	1263
993 Zentralschmierung mit Anbauteilen. B2 86090	1200	1267
993 Verteilergruppe, B2. 86090	1300	1271
993 Zentralschmierung mit Anbauteilen. B2 86095	1400	1275
993 Verteilergruppe, B2. 86095	1500	1279
993 Zentralschmierung mit Anbauteilen. B3 86090	1700	1283
993 Zentralschmierung mit Anbauteilen. B3 86095	1800	1287
993 Verteilergruppe, B3. 86090, 86095	2000	1291
993 Zentralschmierung für Geräteträger. 94804	2200	1295
996 Reinigungskit, Druckluftpistole 86198	100	1297

GRUPO	Sección	Página
910 Montaje de racor	100	1065
910 Montaje de racor	200	1093
910 Montaje de racor	300	1107
911 Depósito de aceite hidráulico con accesorios de montaje	100	1125
911 Depósito de aceite hidráulico	200	1127
911 Conducto de aspiración, deposito - bomba	300	1131
911 Conducto de presión y retorno - válvula de mando	400	1133
911 87335, 87340	500	1137
911 Sistema hidráulico, líneas con fugas	600	1139
911 Sistema hidráulico, función de elevación	700	1141
911 Sistema hidráulico, función de elevación 85693	800	1143
911 Sistema hidráulico, función de elevación 85694	900	1145
911 Sistema hidráulico, función de inclinación	1000	1147
911 Conducto sensible a la carga	1200	1149
911 Enfriador de aceite hidráulico	1300	1151
911 Enfriador de aceite hidráulico 85989, 86574	1400	1155
911 Enfriador de aceite hidráulico 85990, 86575	1500	1157
912 Válvula de mando con piezas se montaje.	100	1159
912 Bloque central	300	1161
912 Bloque de válvulas, central	400	1163
912 Válvula de mando 87035	500	1165
912 Válvula 85963	600	1167
912 Válvula. 85963	700	1169
913 Bomba hidráulica con accesorios de montaje	100	1171
914 Servosistema 86844, 86847, 86850	100	1173
914 Servosistema 86845, 86848	150	1175
914 Bloqueo del diferencial, conducto hidráulico 86850	200	1177
914 Bloqueo del diferencial, conducto hidráulico 86845	250	1179
916 Suspensión del brazo de carga 85963	100	1181
916 3a y 4a fincciones hidraulicaas 87345	200	1185
916 3a y 4a fincciones hidraulicaas 87348	300	1189
916 3a y 4a fincciones hidraulicaas 87351	400	1193
916 3a y 4a fincciones hidraulicaas 87354	500	1197
916 Sistema hidráulico, soporte de implemento. 86847	800	1201
916 Sistema hidráulico, soporte de implemento. 86844	825	1203
916 Sistema hidráulico, soporte de implemento. 86848	850	1205
916 87011	1000	1207
916 Empujador 85185	1100	1209
916 Cilindros hidráulicos 85185	1200	1211
922 Equipo de tracción. 86539	300	1213
924 Soporte de implementos 85348	100	1215
945 Bastidor elevacion con accesorios de montaje 33863, 85647	100	1219
945 Bastidor elevacion con accesorios de montaje 33864, 84894	200	1223
945 Bastidor elevacion con accesorios de montaje 85740	250	1227
945 Cilindro elevacion- y volquete con accesorios de montaje.	300	1229
945 Tubo lubricante para de unid elevadora	400	1233
945 Cilindro hidráulico, elevación	500	1235
945 Cilindro hidráulico, inclinación 85647	600	1237
945 Cilindro hidráulico, inclinación 84894	700	1239
945 Sensor de ángulo	800	1241
945 Sensor de ángulo, basculamiento	900	1243
945 Sensor de ángulo, basculamiento 84894	1050	1245
945 Tubo lubricante para de unid elevadora 85735	1100	1247
992 Extintor	400	1249
992 Extintor	500	1251
993 Bomba con accesorios de montaje 86090, 86095	100	1253
993 Bomba:lubricacion central 86090, 86095	300	1255
993 Lubricación central conaccesorios de montaje. B1 86090, 86095	400	1257
993 Lubricación central, B1 86090	700	1259
993 Lubricación central, B1 86095	800	1261

INDICE

GRUPO	Sección	Página
993 Bloque distribucion, B1. 86090, 86095	1000	1263
993 Lubricación central conaccesorios de montaje. B2 86090	1200	1267
993 Bloque distribucion, B2. 86090	1300	1271
993 Lubricación central conaccesorios de montaje. B2 86095	1400	1275
993 Bloque distribucion, B2. 86095	1500	1279
993 Lubricación central conaccesorios de montaje. B3 86090	1700	1283
993 Lubricación central conaccesorios de montaje. B3 86095	1800	1287
993 Bloque distribucion, B3. 86090, 86095	2000	1291
993 Lubricacion central, fijacion herramientas. 94804	2200	1295
996 Juego de limpieza, pistola neumática 86198	100	1297

GRUPO	Sección	Página

GRUPP	Avsnitt	Sida
910 Nippel	100	1065
910 Nippel	200	1093
910 Nippel	300	1107
911 Hydrauloljetank med monteringsdetaljer	100	1125
911 Hydrauloljetank	200	1127
911 Sugledning, tank - pump	300	1131
911 Tryck- och returledning, manöverventil	400	1133
911 87335, 87340	500	1137
911 Hydraulsystem, läckledningar	600	1139
911 Hydraulsystem, lyftfunktion	700	1141
911 Hydraulsystem, lyftfunktion 85693	800	1143
911 Hydraulsystem, lyftfunktion 85694	900	1145
911 Hydraulsystem, tiltfunktion	1000	1147
911 Lastkännande ledning	1200	1149
911 Hydrauloljekylare	1300	1151
911 Hydrauloljekylare 85989, 86574	1400	1155
911 Hydrauloljekylare 85990, 86575	1500	1157
912 Manöverventil med monteringsdetaljer.	100	1159
912 Centralblock med monteringsdetaljer	300	1161
912 Ventilblock, centralblock	400	1163
912 Manöverventil 87035	500	1165
912 Ventil 85963	600	1167
912 Avlastningsventil. 85963	700	1169
913 Hydraulpump med monteringsdetaljer	100	1171
914 Servosystem 86844, 86847, 86850	100	1173
914 Servosystem 86845, 86848	150	1175
914 Differentialspärr, hydraulledning 86850	200	1177
914 Differentialspärr, hydraulledning 86845	250	1179
916 Lastarmsfjädring 85963	100	1181
916 Hydraulfunktion 3:e/4:e 87345	200	1185
916 Hydraulfunktion 3:e/4:e 87348	300	1189
916 Hydraulfunktion 3:e/4:e 87351	400	1193
916 Hydraulfunktion 3:e/4:e 87354	500	1197
916 Hydraulsystem, redskapsfäste. 86847	800	1201
916 Hydraulsystem, redskapsfäste. 86844	825	1203
916 Hydraulsystem, redskapsfäste. 86848	850	1205
916 Lastindicator 87011	1000	1207
916 Hopskjutare 85185	1100	1209
916 Hydraulcylinder 85185	1200	1211
922 Draganordning. 86539	300	1213
924 Redskapsfäste 85348	100	1215
945 Lyftramverk med monteringsdetaljer 33863, 85647	100	1219
945 Lyftramverk med monteringsdetaljer 33864, 84894	200	1223
945 Lyftramverk med monteringsdetaljer 85740	250	1227
945 Lyft- och tiltcylinder med monteringsdetaljer.	300	1229
945 Framdragna smörjpunkter för lyftarmssystem	400	1233
945 Hydraulcylinder, lyft	500	1235
945 Hydraulcylinder, tilt 85647	600	1237
945 Hydraulcylinder, tilt 84894	700	1239
945 Vinkelgivare	800	1241
945 Vinkelgivare, tilt	900	1243
945 Vinkelgivare, tilt 84894	1050	1245
945 Framdragna smörjpunkter för lyftarmssystem 85735	1100	1247
992 Brandsläckare	400	1249
992 Brandsläckare	500	1251
993 Pump med monteringsdetaljer 86090, 86095	100	1253
993 Pump:centralsmörjning 86090, 86095	300	1255
993 Centralsmörjning med monterings detaljer. B1 86090, 86095	400	1257
993 Centralsmörjning, B1 86090	700	1259
993 Centralsmörjning, B1 86095	800	1261

INNEHÅLLSFÖRTECKNING

INNEHÅLLSFÖRTECKNING

Catalogue id 20806 | Group 9
Issue 20053804-A | Page 1062

GRUPP		Avsnitt	Sida
993	Fördelningsblock, B1. 86090, 86095	1000	1263
993	Centralsmörjning med monterings detaljer. B2 86090	1200	1267
993	Fördelningsblock, B2. 86090	1300	1271
993	Centralsmörjning med monterings detaljer. B2 86095	1400	1275
993	Fördelningsblock, B2. 86095	1500	1279
993	Centralsmörjning med monterings detaljer. B3 86090	1700	1283
993	Centralsmörjning med monterings detaljer. B3 86095	1800	1287
993	Fördelningsblock, B3. 86090, 86095	2000	1291
993	Centralsmörjning för redskapsfäste. 94804	2200	1295
996	Rengöringssats, tryckluftspistol 86198	100	1297

VOLVO

Volvo Construction Equipment
www.volvoce.com

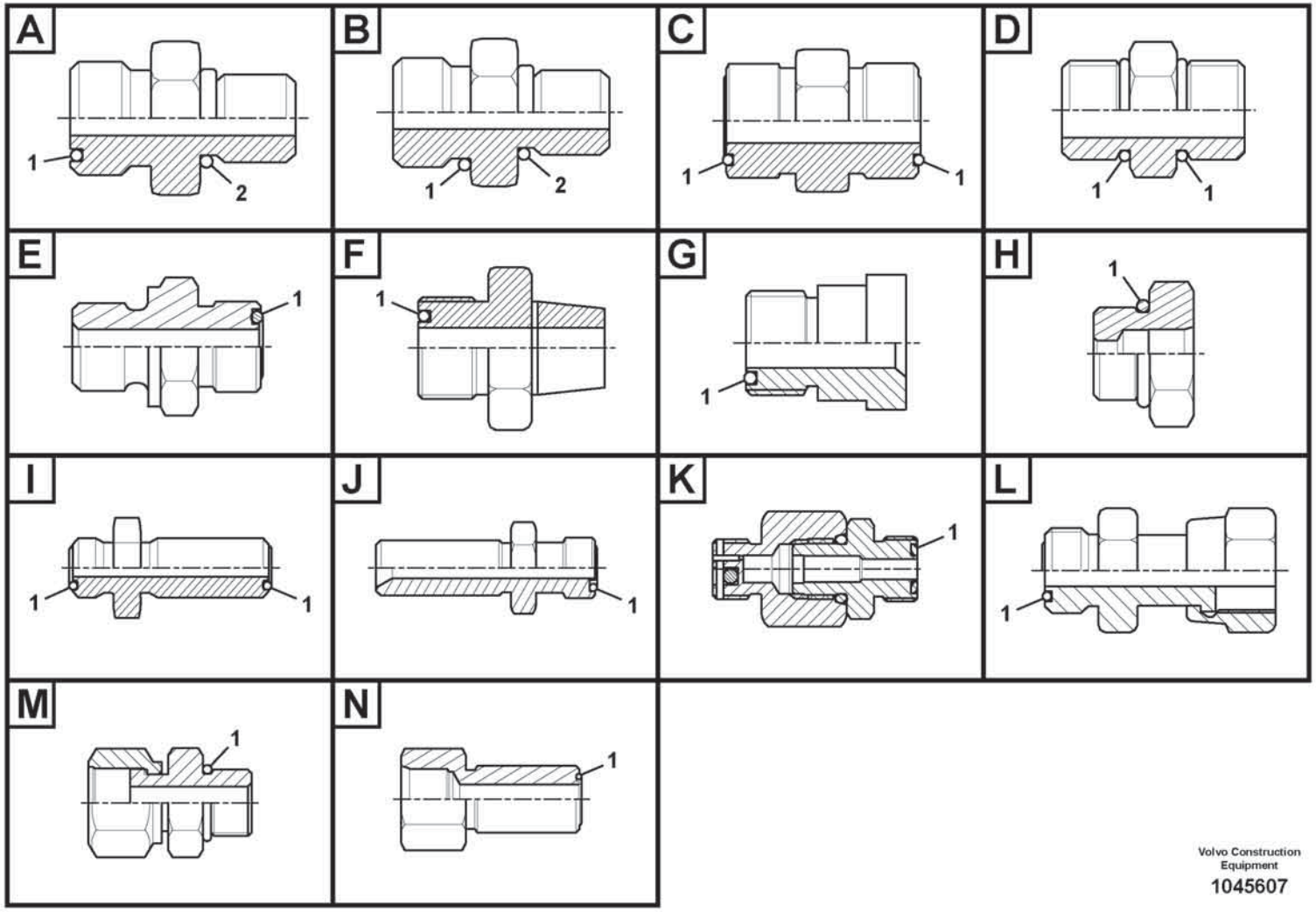

Volvo Construction Equipment

1045607

Fig.	Part No.	Quantity 1	2	3	PS	KIT	Description	Dénomination	Bezeichnung	Denominación	Benämning	Notes
	VOE 935031	1					Nipple	Raccord	Nippel	Niple	Nippel	
1	VOE 990738	1					•O-ring	•Joint torique	•O-Ring	•Anillo tórico	•O-ring	
2	VOE 967750	1					•O-ring	•Joint torique	•O-Ring	•Anillo tórico	•O-ring	
	VOE 935032	1					Nipple	Raccord	Nippel	Niple	Nippel	
1	VOE 990739	1					•O-ring	•Joint torique	•O-Ring	•Anillo tórico	•O-ring	
2	VOE 993323	1					•O-ring	•Joint torique	•O-Ring	•Anillo tórico	•O-ring	(VOE 932042)
	VOE 935037	1					Nipple	Raccord	Nippel	Niple	Nippel	
1	VOE 990739	1					•O-ring	•Joint torique	•O-Ring	•Anillo tórico	•O-ring	
2	VOE 14211864	1					•Sealing ring	•Bague étanchéité	•Dichtring	•Anillo retén	•Tätningsring	
	VOE 935039	1					Nipple	Raccord	Nippel	Niple	Nippel	
1	VOE 990736	1					•O-ring	•Joint torique	•O-Ring	•Anillo tórico	•O-ring	
2	VOE 967747	1					•O-ring	•Joint torique	•O-Ring	•Anillo tórico	•O-ring	
	VOE 935082	1					Nipple	Raccord	Nippel	Niple	Nippel	
1	VOE 990736	1					•O-ring	•Joint torique	•O-Ring	•Anillo tórico	•O-ring	
2	VOE 993319	1					•O-ring	•Joint torique	•O-Ring	•Anillo tórico	•O-ring	(VOE 932037)
	VOE 935083	1					Nipple	Raccord	Nippel	Niple	Nippel	
1	VOE 990736	1					•O-ring	•Joint torique	•O-Ring	•Anillo tórico	•O-ring	
2	VOE 993321	1					•O-ring	•Joint torique	•O-Ring	•Anillo tórico	•O-ring	(VOE 932040)
	VOE 935085	1					Nipple	Raccord	Nippel	Niple	Nippel	
1	VOE 990737	1					•O-ring	•Joint torique	•O-Ring	•Anillo tórico	•O-ring	
2	VOE 993320	1					•O-ring	•Joint torique	•O-Ring	•Anillo tórico	•O-ring	(VOE 932039)
	VOE 935089	1					Nipple	Raccord	Nippel	Niple	Nippel	
1	VOE 990737	1					•O-ring	•Joint torique	•O-Ring	•Anillo tórico	•O-ring	
2	VOE 993321	1					•O-ring	•Joint torique	•O-Ring	•Anillo tórico	•O-ring	(VOE 932040)
	VOE 935090	1					Nipple	Raccord	Nippel	Niple	Nippel	
1	VOE 990737	1					•O-ring	•Joint torique	•O-Ring	•Anillo tórico	•O-ring	
2	VOE 993322	1					•O-ring	•Joint torique	•O-Ring	•Anillo tórico	•O-ring	(VOE 932041)
	VOE 935091	1					Nipple	Raccord	Nippel	Niple	Nippel	
1	VOE 990738	1					•O-ring	•Joint torique	•O-Ring	•Anillo tórico	•O-ring	
2	VOE 993320	1					•O-ring	•Joint torique	•O-Ring	•Anillo tórico	•O-ring	(VOE 932039)
	VOE 935092	1					Nipple	Raccord	Nippel	Niple	Nippel	

1		**Nipple assembly** **Ensemble raccord** **Nippeleinheit** **Montaje de racor** **Nippel**
2		
3		
4		
5		

Catalogue id **20806**	Group **910**
Illustr. No **1045607**	Section **100**
Issue **20053804-A**	Page **1065**

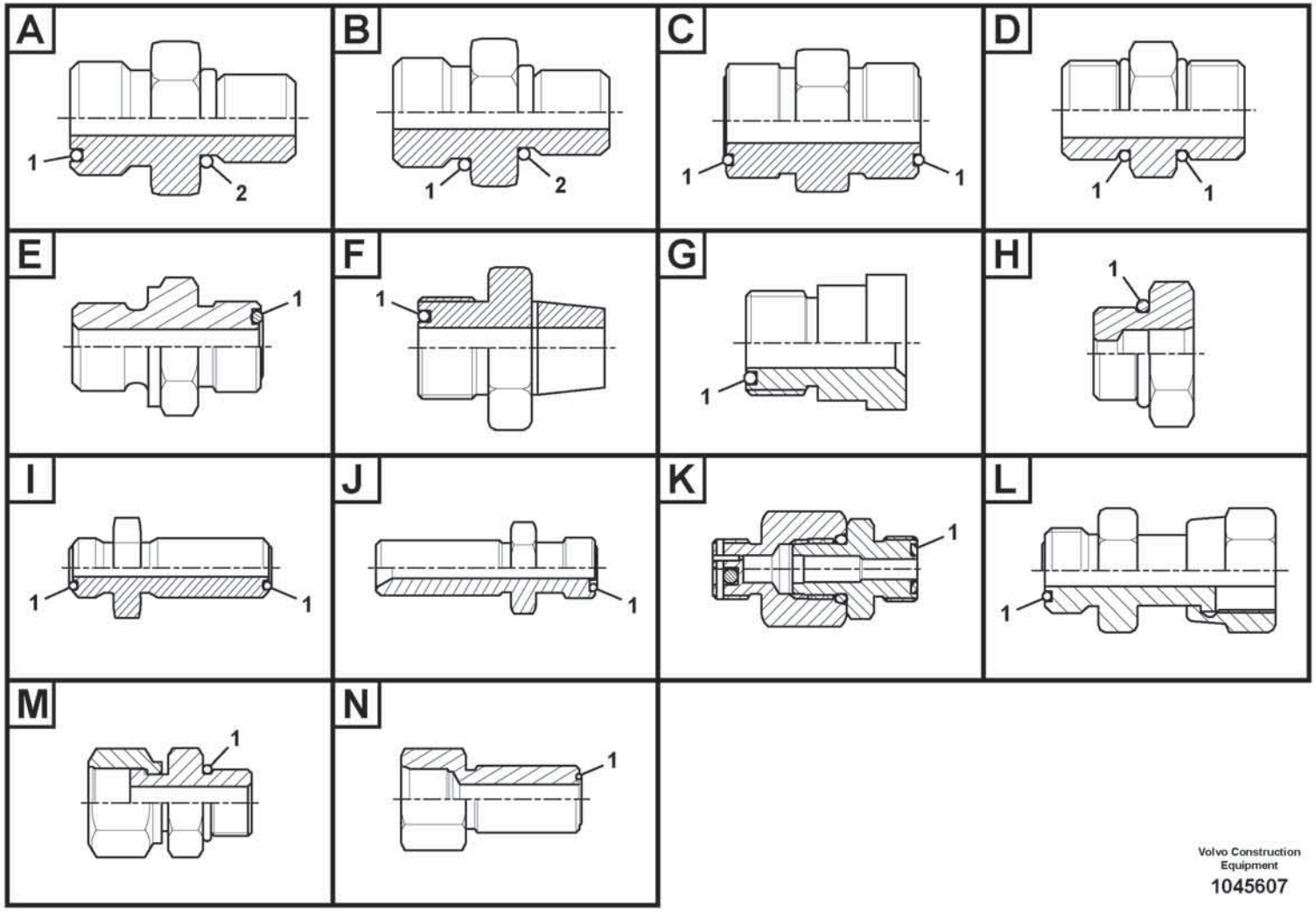

Volvo Construction Equipment

1045607

Fig.	Part No.	Quantity 1	2	3	PS	KIT	Description	Dénomination	Bezeichnung	Denominación	Benämning	Notes
1	VOE 990738	1					•O-ring	•Joint torique	•O-Ring	•Anillo tórico	•O-ring	
2	VOE 993322	1					•O-ring	•Joint torique	•O-Ring	•Anillo tórico	•O-ring	(VOE 932041)
	VOE 935093	1					Nipple	Raccord	Nippel	Niple	Nippel	
1	VOE 990738	1					•O-ring	•Joint torique	•O-Ring	•Anillo tórico	•O-ring	
2	VOE 993323	1					•O-ring	•Joint torique	•O-Ring	•Anillo tórico	•O-ring	(VOE 932042)
	VOE 935094	1					Nipple	Raccord	Nippel	Niple	Nippel	
1	VOE 990739	1					•O-ring	•Joint torique	•O-Ring	•Anillo tórico	•O-ring	
2	VOE 993321	1					•O-ring	•Joint torique	•O-Ring	•Anillo tórico	•O-ring	(VOE 932040)
	VOE 935095	1					Nipple	Raccord	Nippel	Niple	Nippel	
1	VOE 990739	1					•O-ring	•Joint torique	•O-Ring	•Anillo tórico	•O-ring	
2	VOE 993322	1					•O-ring	•Joint torique	•O-Ring	•Anillo tórico	•O-ring	(VOE 932041)
	VOE 935096	1					Nipple	Raccord	Nippel	Niple	Nippel	
1	VOE 990740	1					•O-ring	•Joint torique	•O-Ring	•Anillo tórico	•O-ring	
2	VOE 993321	1					•O-ring	•Joint torique	•O-Ring	•Anillo tórico	•O-ring	(VOE 932040)
	VOE 935097	1					Nipple	Raccord	Nippel	Niple	Nippel	
1	VOE 993321	1					•O-ring	•Joint torique	•O-Ring	•Anillo tórico	•O-ring	(VOE 932040)
2	VOE 993322	1					•O-ring	•Joint torique	•O-Ring	•Anillo tórico	•O-ring	(VOE 932041)
	VOE 935098	1					Nipple	Raccord	Nippel	Niple	Nippel	
1	VOE 993321	1					•O-ring	•Joint torique	•O-Ring	•Anillo tórico	•O-ring	(VOE 932040)
2	VOE 993324	1					•O-ring	•Joint torique	•O-Ring	•Anillo tórico	•O-ring	(VOE 932043)
	VOE 935229	1					Nipple	Raccord	Nippel	Niple	Nippel	
1	VOE 978129	1					•O-ring	•Joint torique	•O-Ring	•Anillo tórico	•O-ring	(VOE 981290)
2	VOE 993324	1					•O-ring	•Joint torique	•O-Ring	•Anillo tórico	•O-ring	(VOE 932043)
	VOE 935230	1					Nipple	Raccord	Nippel	Niple	Nippel	
1	VOE 978129	1					•O-ring	•Joint torique	•O-Ring	•Anillo tórico	•O-ring	(VOE 981290)
2	VOE 993323	1					•O-ring	•Joint torique	•O-Ring	•Anillo tórico	•O-ring	(VOE 932042)
	VOE 935269	1					Nipple	Raccord	Nippel	Niple	Nippel	
1	VOE 978129	1					•O-ring	•Joint torique	•O-Ring	•Anillo tórico	•O-ring	(VOE 981290)
2	VOE 14211860	1					•Sealing ring	•Bague étanchéité	•Dichtring	•Anillo retén	•Tätningsring	
	VOE 935488	1					Nipple	Raccord	Nippel	Niple	Nippel	
1	VOE 978129	1					•O-ring	•Joint torique	•O-Ring	•Anillo tórico	•O-ring	(VOE 981290)

1		**Nipple assembly** **Ensemble raccord** **Nippeleinheit** **Montaje de racor** **Nippel**	Catalogue id **20806**	Group **910**
2			Illustr. No **1045607**	Section **100**
3			Issue **20053804-A**	Page **1067**
4				
5				

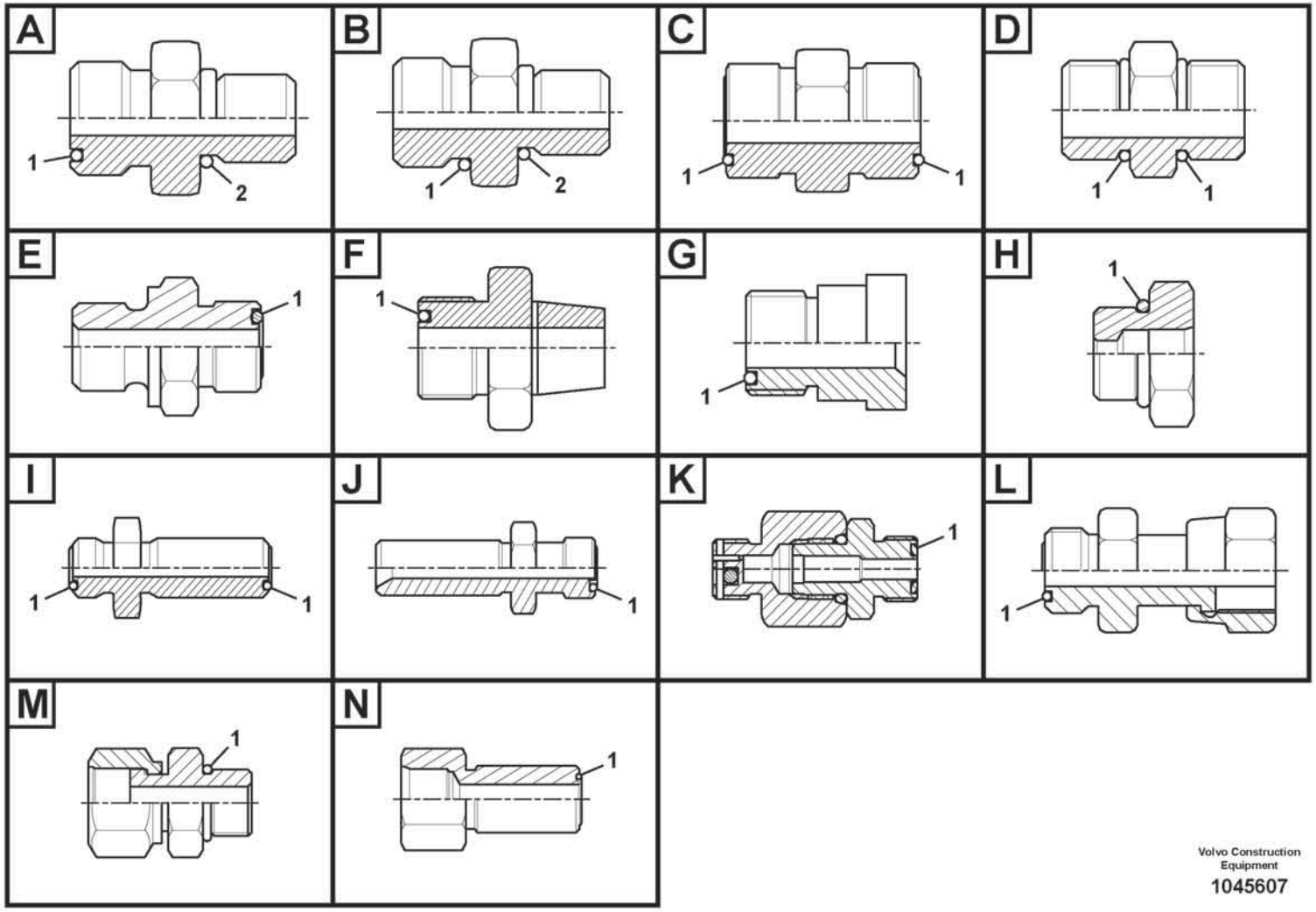

Volvo Construction Equipment

1045607

Fig.	Part No.	Quantity 1	2	3	PS	KIT	Description	Dénomination	Bezeichnung	Denominación	Benämning	Notes
2	VOE 14211860	1					•Sealing ring	•Bague étanchéité	•Dichtring	•Anillo retén	•Tätningsring	
	VOE 936669	1					Nipple	Raccord	Nippel	Niple	Nippel	
1	VOE 990736	1					•O-ring	•Joint torique	•O-Ring	•Anillo tórico	•O-ring	
2	VOE 968207	1					•O-ring	•Joint torique	•O-Ring	•Anillo tórico	•O-ring	
	VOE 937086	1					Nipple	Raccord	Nippel	Niple	Nippel	
1	VOE 990736	1					•O-ring	•Joint torique	•O-Ring	•Anillo tórico	•O-ring	
2	VOE 993320	1					•O-ring	•Joint torique	•O-Ring	•Anillo tórico	•O-ring	(VOE 932039)
	VOE 937087	1					Nipple	Raccord	Nippel	Niple	Nippel	
1	VOE 990738	1					•O-ring	•Joint torique	•O-Ring	•Anillo tórico	•O-ring	
2	VOE 993323	1					•O-ring	•Joint torique	•O-Ring	•Anillo tórico	•O-ring	(VOE 932042)
	VOE 937088	1					Nipple	Raccord	Nippel	Niple	Nippel	
1	VOE 990738	1					•O-ring	•Joint torique	•O-Ring	•Anillo tórico	•O-ring	
2	VOE 993324	1					•O-ring	•Joint torique	•O-Ring	•Anillo tórico	•O-ring	(VOE 932043)
	VOE 937089	1					Nipple	Raccord	Nippel	Niple	Nippel	
1	VOE 990740	1					•O-ring	•Joint torique	•O-Ring	•Anillo tórico	•O-ring	
2	VOE 993324	1					•O-ring	•Joint torique	•O-Ring	•Anillo tórico	•O-ring	(VOE 932043)
	VOE 937090	1					Nipple	Raccord	Nippel	Niple	Nippel	
1	VOE 990740	1					•O-ring	•Joint torique	•O-Ring	•Anillo tórico	•O-ring	
2	VOE 993324	1					•O-ring	•Joint torique	•O-Ring	•Anillo tórico	•O-ring	(VOE 932043)
	VOE 937091	1					Nipple	Raccord	Nippel	Niple	Nippel	
1	VOE 978129	1					•O-ring	•Joint torique	•O-Ring	•Anillo tórico	•O-ring	(VOE 981290)
2	VOE 993324	1					•O-ring	•Joint torique	•O-Ring	•Anillo tórico	•O-ring	(VOE 932043)
	VOE 937262	1					Nipple	Raccord	Nippel	Niple	Nippel	
1	VOE 990737	1					•O-ring	•Joint torique	•O-Ring	•Anillo tórico	•O-ring	
2	VOE 993320	1					•O-ring	•Joint torique	•O-Ring	•Anillo tórico	•O-ring	(VOE 932039)
	VOE 937272	1					Nipple	Raccord	Nippel	Niple	Nippel	
1	VOE 990737	1					•O-ring	•Joint torique	•O-Ring	•Anillo tórico	•O-ring	
2	VOE 968207	1					•O-ring	•Joint torique	•O-Ring	•Anillo tórico	•O-ring	
	VOE 937520	1					Nipple	Raccord	Nippel	Niple	Nippel	
1	VOE 990736	1					•O-ring	•Joint torique	•O-Ring	•Anillo tórico	•O-ring	
2	VOE 993320	1					•O-ring	•Joint torique	•O-Ring	•Anillo tórico	•O-ring	(VOE 932039)

1		**Nipple assembly** **Ensemble raccord** **Nippeleinheit** **Montaje de racor** **Nippel**	Catalogue id **20806**	Group **910**
2				
3			Illustr. No **1045607**	Section **100**
4				
5			Issue **20053804-A**	Page **1069**

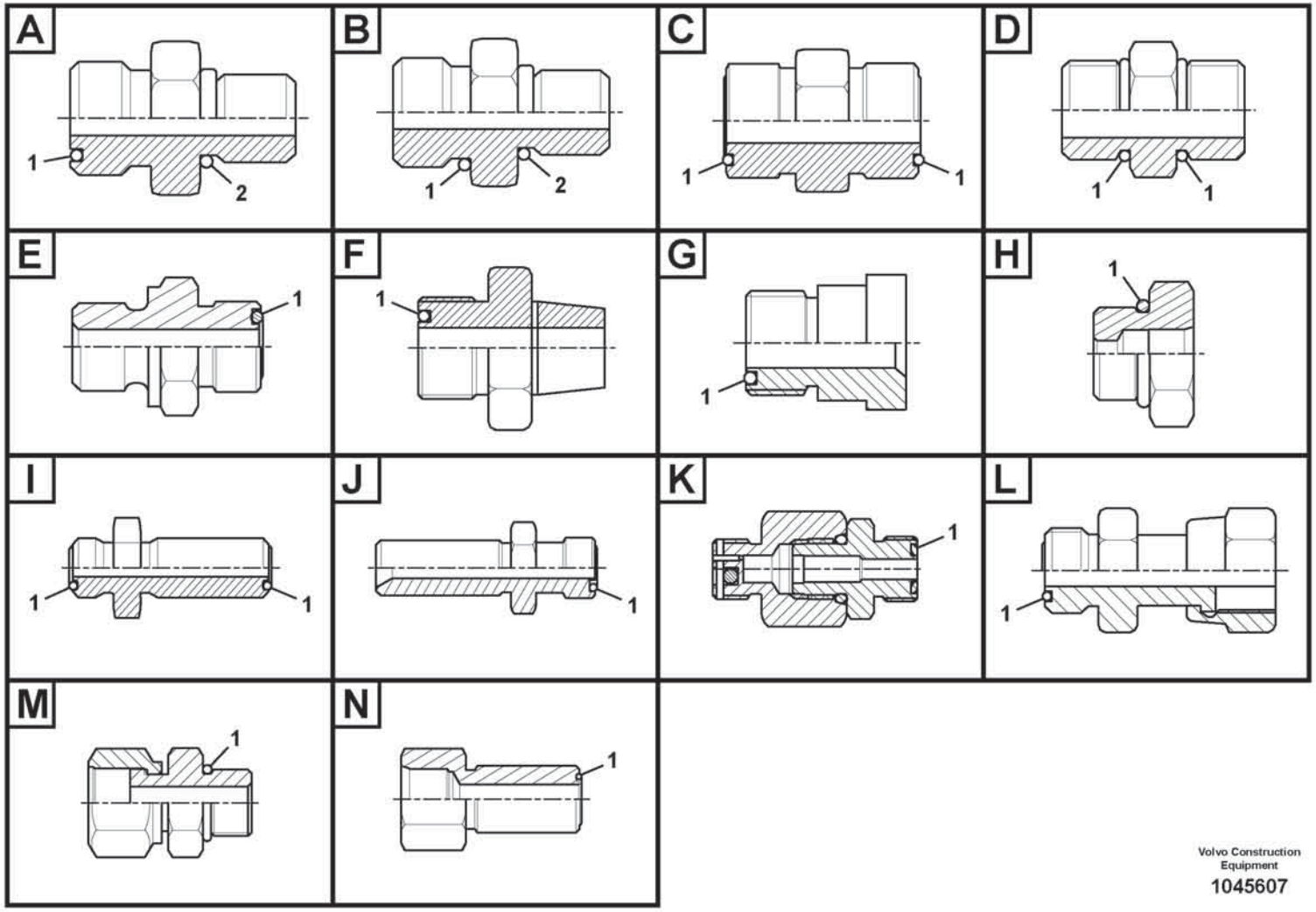

Volvo Construction Equipment

1045607

Fig.	Part No.	Quantity 1	2	3	PS	KIT	Description	Dénomination	Bezeichnung	Denominación	Benämning	Notes
	VOE 937535	1					Nipple	Raccord	Nippel	Niple	Nippel	
1	VOE 990737	1					•O-ring	•Joint torique	•O-Ring	•Anillo tórico	•O-ring	
2	VOE 993320	1					•O-ring	•Joint torique	•O-Ring	•Anillo tórico	•O-ring	(VOE 932039)
	VOE 937536	1					Nipple	Raccord	Nippel	Niple	Nippel	
1	VOE 990737	1					•O-ring	•Joint torique	•O-Ring	•Anillo tórico	•O-ring	
2	VOE 993320	1					•O-ring	•Joint torique	•O-Ring	•Anillo tórico	•O-ring	(VOE 932039)
	VOE 937537	1					Nipple	Raccord	Nippel	Niple	Nippel	
1	VOE 990738	1					•O-ring	•Joint torique	•O-Ring	•Anillo tórico	•O-ring	
2	VOE 993321	1					•O-ring	•Joint torique	•O-Ring	•Anillo tórico	•O-ring	(VOE 932040)
	VOE 937538	1					Nipple	Raccord	Nippel	Niple	Nippel	
1	VOE 990736	1					•O-ring	•Joint torique	•O-Ring	•Anillo tórico	•O-ring	
2	VOE 993320	1					•O-ring	•Joint torique	•O-Ring	•Anillo tórico	•O-ring	(VOE 932039)
	VOE 937552	1					Nipple	Raccord	Nippel	Niple	Nippel	
1	VOE 990740	1					•O-ring	•Joint torique	•O-Ring	•Anillo tórico	•O-ring	
2	VOE 993323	1					•O-ring	•Joint torique	•O-Ring	•Anillo tórico	•O-ring	(VOE 932042)
	VOE 937776	1					Nipple	Raccord	Nippel	Niple	Nippel	
1	VOE 981291	1					•O-ring	•Joint torique	•O-Ring	•Anillo tórico	•O-ring	
2	VOE 932044	1					•O-ring	•Joint torique	•O-Ring	•Anillo tórico	•O-ring	
	VOE 937777	1					Nipple	Raccord	Nippel	Niple	Nippel	
1	VOE 990738	1					•O-ring	•Joint torique	•O-Ring	•Anillo tórico	•O-ring	
2	VOE 993321	1					•O-ring	•Joint torique	•O-Ring	•Anillo tórico	•O-ring	(VOE 932040)
	VOE 937835	1					Nipple	Raccord	Nippel	Niple	Nippel	
1	VOE 990736	1					•O-ring	•Joint torique	•O-Ring	•Anillo tórico	•O-ring	
2	VOE 935105	1					•Sealing ring	•Bague étanchéité	•Dichtring	•Anillo retén	•Tätningsring	
	VOE 937857	1					Nipple	Raccord	Nippel	Niple	Nippel	
1	VOE 990736	1					•O-ring	•Joint torique	•O-Ring	•Anillo tórico	•O-ring	
2	VOE 993320	1					•O-ring	•Joint torique	•O-Ring	•Anillo tórico	•O-ring	(VOE 932039)
	VOE 937879	1					Nipple	Raccord	Nippel	Niple	Nippel	
1	VOE 990740	1					•O-ring	•Joint torique	•O-Ring	•Anillo tórico	•O-ring	
2	VOE 993324	1					•O-ring	•Joint torique	•O-Ring	•Anillo tórico	•O-ring	(VOE 932043)
	VOE 938136	1					Nipple	Raccord	Nippel	Niple	Nippel	

1		**Nipple assembly** **Ensemble raccord** **Nippeleinheit** **Montaje de racor** **Nippel**	Catalogue id **20806**	Group **910**
2			Illustr. No **1045607**	Section **100**
3			Issue **20053804-A**	Page **1071**
4				
5				

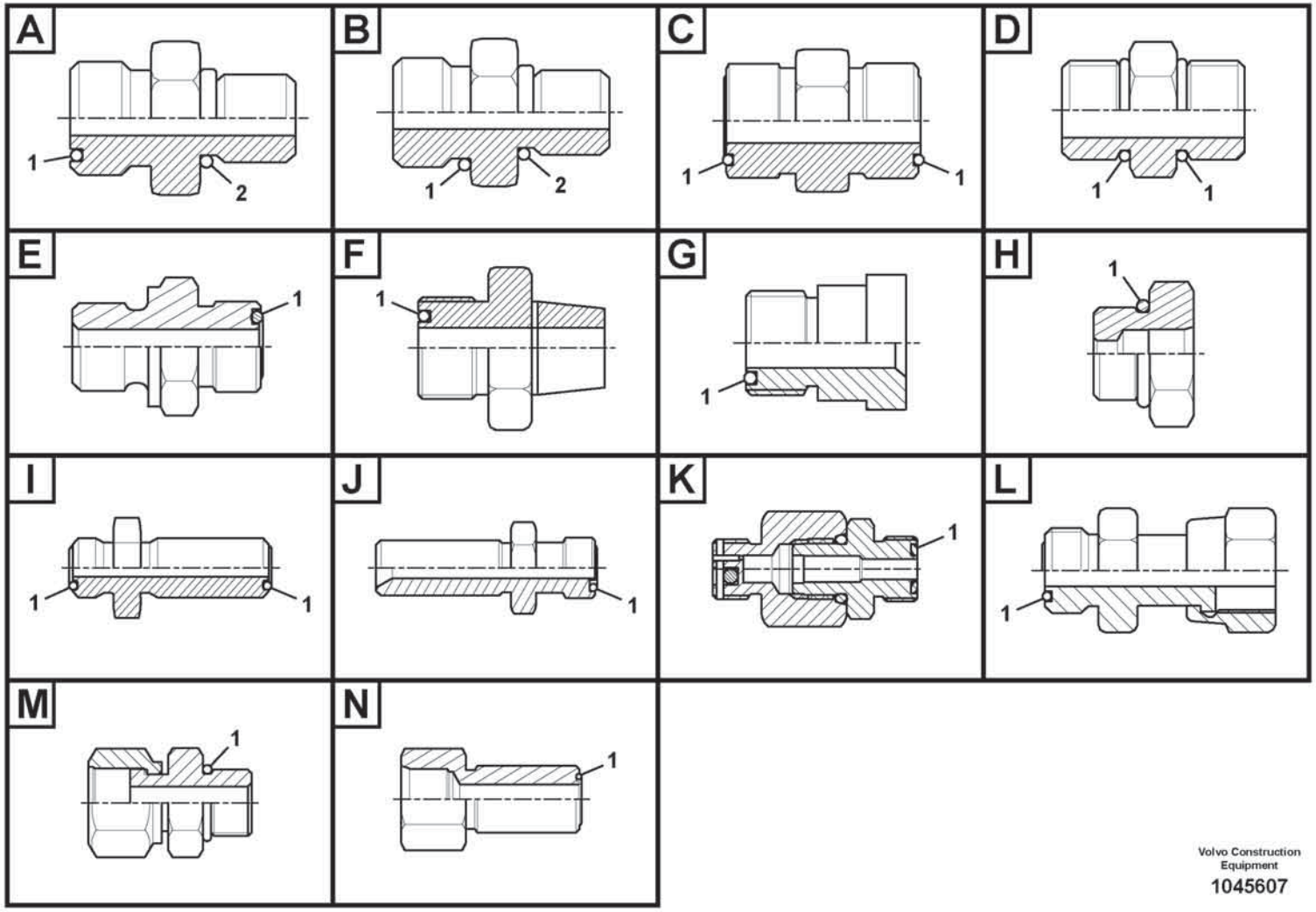

Volvo Construction Equipment

1045607

Fig.	Part No.	Quantity 1	2	3	PS	KIT	Description	Dénomination	Bezeichnung	Denominación	Benämning	Notes
1	VOE 990740	1					•O-ring	•Joint torique	•O-Ring	•Anillo tórico	•O-ring	
2	VOE 993324	1					•O-ring	•Joint torique	•O-Ring	•Anillo tórico	•O-ring	(VOE 932043)
	VOE 938145	1					Nipple	Raccord	Nippel	Niple	Nippel	
1	VOE 990738	1					•O-ring	•Joint torique	•O-Ring	•Anillo tórico	•O-ring	
2	VOE 993322	1					•O-ring	•Joint torique	•O-Ring	•Anillo tórico	•O-ring	(VOE 932041)
	VOE 13933855	1					Nipple	Raccord	Nippel	Niple	Nippel	
1	VOE 990737	1					•O-ring	•Joint torique	•O-Ring	•Anillo tórico	•O-ring	
2	VOE 14213676	1					•Sealing ring	•Bague étanchéité	•Dichtring	•Anillo retén	•Tätningsring	
	VOE 13933856	1					Nipple	Raccord	Nippel	Niple	Nippel	
1	VOE 990737	1					•O-ring	•Joint torique	•O-Ring	•Anillo tórico	•O-ring	
2	VOE 967749	1					•O-ring	•Joint torique	•O-Ring	•Anillo tórico	•O-ring	
	VOE 13933858	1					Nipple	Raccord	Nippel	Niple	Nippel	
1	VOE 990736	1					•O-ring	•Joint torique	•O-Ring	•Anillo tórico	•O-ring	
2	VOE 993320	1					•O-ring	•Joint torique	•O-Ring	•Anillo tórico	•O-ring	(VOE 932039)
	VOE 13933862	1					Nipple	Raccord	Nippel	Niple	Nippel	
1	VOE 990740	1					•O-ring	•Joint torique	•O-Ring	•Anillo tórico	•O-ring	
2	VOE 993323	1					•O-ring	•Joint torique	•O-Ring	•Anillo tórico	•O-ring	(VOE 932042)
	VOE 13933871	1					Nipple	Raccord	Nippel	Niple	Nippel	
1	VOE 990738	1					•O-ring	•Joint torique	•O-Ring	•Anillo tórico	•O-ring	
2	VOE 14211858	1					•Sealing ring	•Bague étanchéité	•Dichtring	•Anillo retén	•Tätningsring	
	VOE 13933873	1					Nipple	Raccord	Nippel	Niple	Nippel	
1	VOE 990737	1					•O-ring	•Joint torique	•O-Ring	•Anillo tórico	•O-ring	
2	VOE 14211858	1					•Sealing ring	•Bague étanchéité	•Dichtring	•Anillo retén	•Tätningsring	
	VOE 13933875	1					Nipple	Raccord	Nippel	Niple	Nippel	
1	VOE 990740	1					•O-ring	•Joint torique	•O-Ring	•Anillo tórico	•O-ring	
2	VOE 14211858	1					•Sealing ring	•Bague étanchéité	•Dichtring	•Anillo retén	•Tätningsring	
	VOE 13933880	1					Nipple	Raccord	Nippel	Niple	Nippel	
1	VOE 990738	1					•O-ring	•Joint torique	•O-Ring	•Anillo tórico	•O-ring	
2	VOE 935105	1					•Sealing ring	•Bague étanchéité	•Dichtring	•Anillo retén	•Tätningsring	
	VOE 13933881	1					Nipple	Raccord	Nippel	Niple	Nippel	
1	VOE 990739	1					•O-ring	•Joint torique	•O-Ring	•Anillo tórico	•O-ring	

1		**Nipple assembly** **Ensemble raccord** **Nippeleinheit** **Montaje de racor** **Nippel**	Catalogue id **20806**	Group **910**
2			Illustr. No **1045607**	Section **100**
3				
4			Issue **20053804-A**	Page **1073**
5				

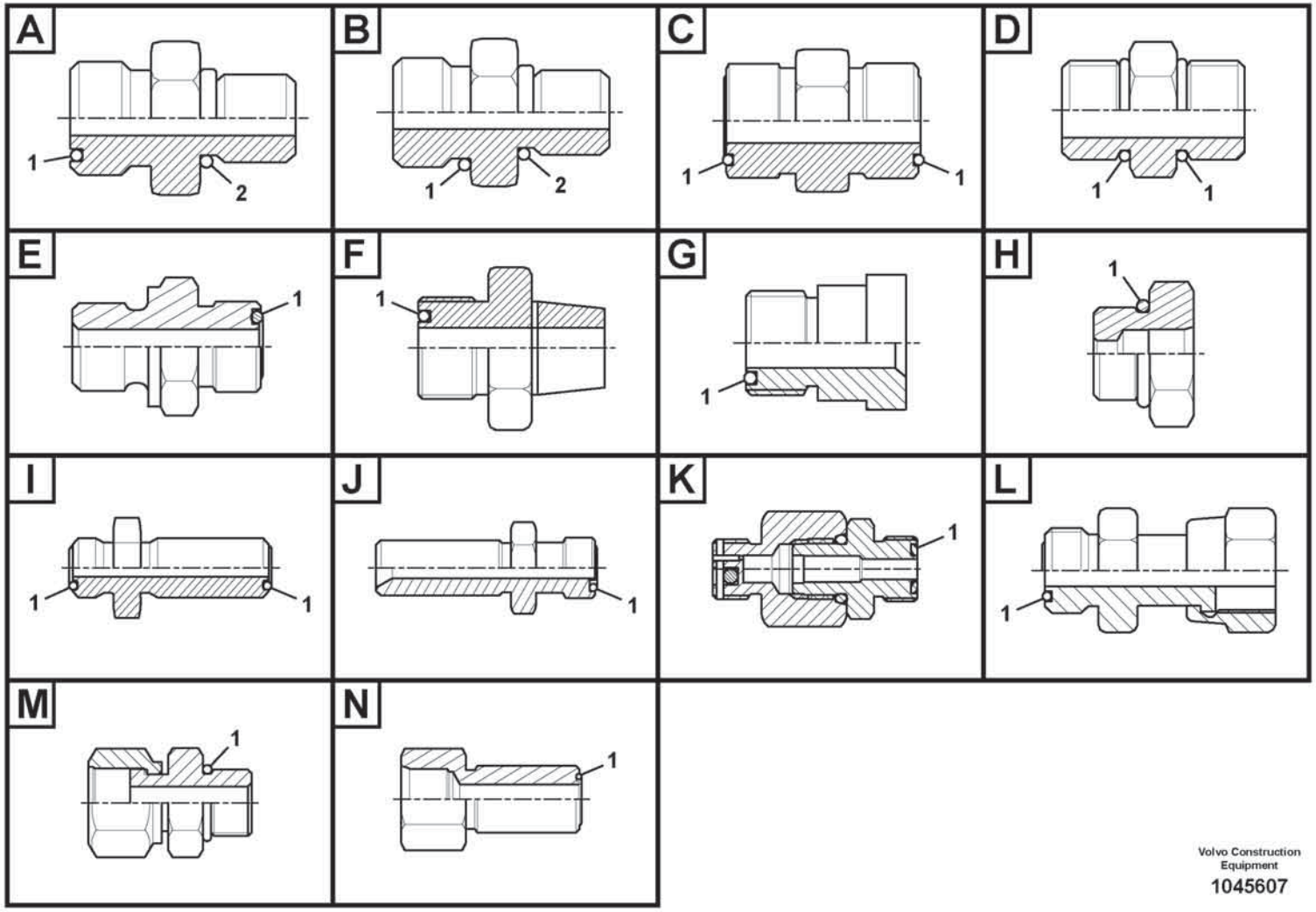

Volvo Construction Equipment

1045607

Fig.	Part No.	Quantity 1	2	3	PS	KIT	Description	Dénomination	Bezeichnung	Denominación	Benämning	Notes
2	VOE 14211859	1					•Sealing ring	•Bague étanchéité	•Dichtring	•Anillo retén	•Tätningsring	
	VOE 13933897	1					Nipple	Raccord	Nippel	Niple	Nippel	
1	VOE 990737	1					•O-ring	•Joint torique	•O-Ring	•Anillo tórico	•O-ring	
2	VOE 14211856	1					•Sealing ring	•Bague étanchéité	•Dichtring	•Anillo retén	•Tätningsring	
	VOE 13933907	1					Nipple	Raccord	Nippel	Niple	Nippel	
1	VOE 990740	1					•O-ring	•Joint torique	•O-Ring	•Anillo tórico	•O-ring	
2	VOE 13967752	1					•O-ring	•Joint torique	•O-Ring	•Anillo tórico	•O-ring	
	VOE 13933914	1					Nipple	Raccord	Nippel	Niple	Nippel	
1	VOE 990739	1					•O-ring	•Joint torique	•O-Ring	•Anillo tórico	•O-ring	
2	VOE 14211858	1					•Sealing ring	•Bague étanchéité	•Dichtring	•Anillo retén	•Tätningsring	
	VOE 13933915	1					Nipple	Raccord	Nippel	Niple	Nippel	
1	VOE 990737	1					•O-ring	•Joint torique	•O-Ring	•Anillo tórico	•O-ring	
2	VOE 935105	1					•Sealing ring	•Bague étanchéité	•Dichtring	•Anillo retén	•Tätningsring	
	VOE 13933923	1					Nipple	Raccord	Nippel	Niple	Nippel	
1	VOE 990738	1					•O-ring	•Joint torique	•O-Ring	•Anillo tórico	•O-ring	
2	VOE 993321	1					•O-ring	•Joint torique	•O-Ring	•Anillo tórico	•O-ring	(VOE 932040)
	VOE 13933930	1					Nipple	Raccord	Nippel	Niple	Nippel	
1	VOE 990740	1					•O-ring	•Joint torique	•O-Ring	•Anillo tórico	•O-ring	
2	VOE 14211858	1					•Sealing ring	•Bague étanchéité	•Dichtring	•Anillo retén	•Tätningsring	
	VOE 14345423	1					Nipple	Raccord	Nippel	Niple	Nippel	
1	VOE 990736	1					•O-ring	•Joint torique	•O-Ring	•Anillo tórico	•O-ring	
2	VOE 14211856	1					•Sealing ring	•Bague étanchéité	•Dichtring	•Anillo retén	•Tätningsring	
	VOE 14370893	1					Fitting	Écrou raccord	Verschraubung	Racor	Förskruvning	
1	VOE 990740	1					•O-ring	•Joint torique	•O-Ring	•Anillo tórico	•O-ring	
2	VOE 983502	1					•O-ring	•Joint torique	•O-Ring	•Anillo tórico	•O-ring	
	VOE 14519066	1					Connector	Connecteur	Stecker	Contactor	Kontaktstycke	
1	VOE 978129	1					•O-ring	•Joint torique	•O-Ring	•Anillo tórico	•O-ring	(VOE 981290)
2	VOE 14211860	1					•Sealing ring	•Bague étanchéité	•Dichtring	•Anillo retén	•Tätningsring	
	VOE 14534523	1					Connector	Connecteur	Stecker	Contactor	Kontaktstycke	
1	VOE 990736	1					•O-ring	•Joint torique	•O-Ring	•Anillo tórico	•O-ring	
2	VOE 993320	1					•O-ring	•Joint torique	•O-Ring	•Anillo tórico	•O-ring	(VOE 932039)

1		**Nipple assembly** **Ensemble raccord** **Nippeleinheit** **Montaje de racor** **Nippel**
2		
3		
4		
5		

Catalogue id	Group
20806	**910**
Illustr. No	Section
1045607	**100**
Issue	Page
20053804-A	**1075**

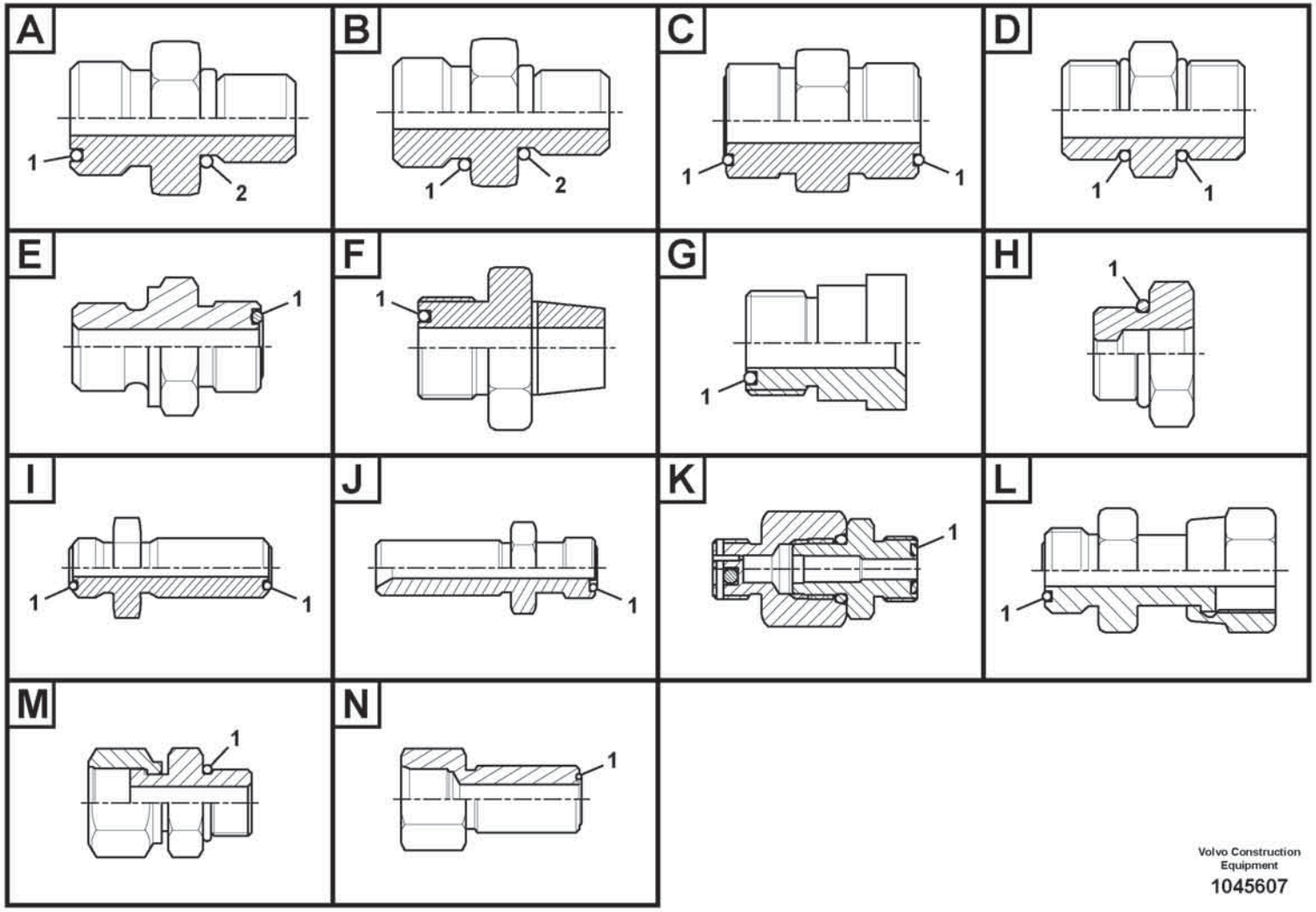

Volvo Construction Equipment

1045607

Fig.	Part No.	Quantity 1	2	3	PS	KIT	Description	Dénomination	Bezeichnung	Denominación	Benämning	Notes
	VOE 14534524	1					Connector	Connexion	Anschluss	Unión	Anslutning	
1	VOE 990737	1					•O-ring	•Joint torique	•O-Ring	•Anillo tórico	•O-ring	
2	VOE 993320	1					•O-ring	•Joint torique	•O-Ring	•Anillo tórico	•O-ring	(VOE 932039)
	VOE 14535482	1					Nipple	Raccord	Nippel	Niple	Nippel	
1	VOE 990738	1					•O-ring	•Joint torique	•O-Ring	•Anillo tórico	•O-ring	
2	VOE 993320	1					•O-ring	•Joint torique	•O-Ring	•Anillo tórico	•O-ring	(VOE 932039)
	VOE 14535777	1					Connector	Connexion	Anschluss	Unión	Anslutning	
1	VOE 990736	1					•O-ring	•Joint torique	•O-Ring	•Anillo tórico	•O-ring	
2	VOE 993320	1					•O-ring	•Joint torique	•O-Ring	•Anillo tórico	•O-ring	(VOE 932039)
	VOE 14535778	1					Connector	Connecteur	Stecker	Contactor	Kontaktstycke	
1	VOE 990737	1					•O-ring	•Joint torique	•O-Ring	•Anillo tórico	•O-ring	
2	VOE 993320	1					•O-ring	•Joint torique	•O-Ring	•Anillo tórico	•O-ring	(VOE 932039)
	VOE 14538779	1					Connector	Connecteur	Stecker	Contactor	Kontaktstycke	
1	VOE 990736	1					•O-ring	•Joint torique	•O-Ring	•Anillo tórico	•O-ring	
2	VOE 983502	1					•O-ring	•Joint torique	•O-Ring	•Anillo tórico	•O-ring	
	VOE 14538873	1					Nipple	Raccord	Nippel	Niple	Nippel	
1	VOE 990738	1					•O-ring	•Joint torique	•O-Ring	•Anillo tórico	•O-ring	
2	VOE 993321	1					•O-ring	•Joint torique	•O-Ring	•Anillo tórico	•O-ring	(VOE 932040)
	VOE 14538874	1					Connector	Connecteur	Stecker	Contactor	Kontaktstycke	
1	VOE 990738	1					•O-ring	•Joint torique	•O-Ring	•Anillo tórico	•O-ring	
2	VOE 983505	1					•O-ring	•Joint torique	•O-Ring	•Anillo tórico	•O-ring	
	VOE 14538898	1					Nipple	Raccord	Nippel	Niple	Nippel	
1	VOE 990736	1					•O-ring	•Joint torique	•O-Ring	•Anillo tórico	•O-ring	
2	VOE 993320	1					•O-ring	•Joint torique	•O-Ring	•Anillo tórico	•O-ring	(VOE 932039)
	VOE 14539702	1					Nipple	Raccord	Nippel	Niple	Nippel	
1	VOE 990736	1					•O-ring	•Joint torique	•O-Ring	•Anillo tórico	•O-ring	
2	VOE 993320	1					•O-ring	•Joint torique	•O-Ring	•Anillo tórico	•O-ring	(VOE 932039)
	VOE 14541554	1					Connector	Connecteur	Stecker	Contactor	Kontaktstycke	
1	VOE 990736	1					•O-ring	•Joint torique	•O-Ring	•Anillo tórico	•O-ring	
2	VOE 983502	1					•O-ring	•Joint torique	•O-Ring	•Anillo tórico	•O-ring	
	VOE 14548198	1					Connector	Connecteur	Stecker	Contactor	Kontaktstycke	

1		**Nipple assembly** **Ensemble raccord** **Nippeleinheit** **Montaje de racor** **Nippel**	Catalogue id **20806**	Group **910**
2			Illustr. No **1045607**	Section **100**
3			Issue **20053804-A**	Page **1077**
4				
5				

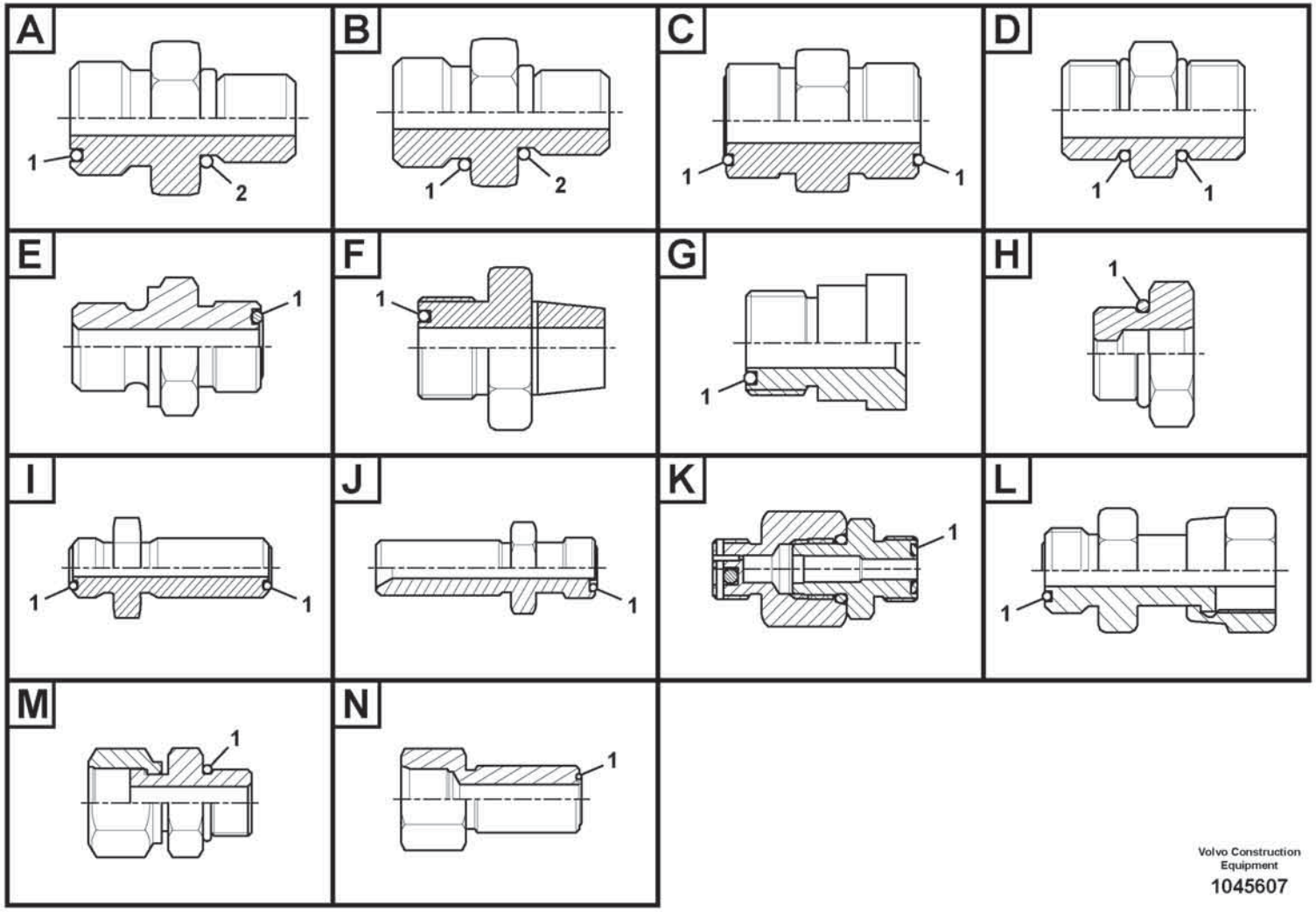

Volvo Construction Equipment

1045607

Fig.	Part No.	Quantity 1	2	3	PS	KIT	Description	Dénomination	Bezeichnung	Denominación	Benämning	Notes
1	VOE 990736	1					•O-ring	•Joint torique	•O-Ring	•Anillo tórico	•O-ring	
2	VOE 983502	1					•O-ring	•Joint torique	•O-Ring	•Anillo tórico	•O-ring	
	VOE 14554040	1					Connector	Connexion	Anschluss	Unión	Anslutning	
1	VOE 990738	1					•O-ring	•Joint torique	•O-Ring	•Anillo tórico	•O-ring	
2	VOE 14567848	1					•O-ring	•Joint torique	•O-Ring	•Anillo tórico	•O-ring	
	VOE 14561067	1					Connector	Connecteur	Stecker	Contactor	Kontaktstycke	
1	VOE 990736	1					•O-ring	•Joint torique	•O-Ring	•Anillo tórico	•O-ring	
2	VOE 983502	1					•O-ring	•Joint torique	•O-Ring	•Anillo tórico	•O-ring	
	VOE 14575487	1					Connector	Connecteur	Stecker	Contactor	Kontaktstycke	
1	VOE 990736	1					•O-ring	•Joint torique	•O-Ring	•Anillo tórico	•O-ring	
2	VOE 14211855	1					•Sealing ring	•Bague étanchéité	•Dichtring	•Anillo retén	•Tätningsring	
	VOE 14575488	1					Connector	Connecteur	Stecker	Contactor	Kontaktstycke	
1	VOE 990736	1					•O-ring	•Joint torique	•O-Ring	•Anillo tórico	•O-ring	
2	VOE 14211855	1					•Sealing ring	•Bague étanchéité	•Dichtring	•Anillo retén	•Tätningsring	
	VOE 14578629	1					Nipple	Raccord	Nippel	Niple	Nippel	
1	VOE 990736	1					•O-ring	•Joint torique	•O-Ring	•Anillo tórico	•O-ring	
2	VOE 993320	1					•O-ring	•Joint torique	•O-Ring	•Anillo tórico	•O-ring	(VOE 932039)
	VOE 14587170	1					Nipple	Raccord	Nippel	Niple	Nippel	
1	VOE 990736	1					•O-ring	•Joint torique	•O-Ring	•Anillo tórico	•O-ring	
2	VOE 932038	1					•O-ring	•Joint torique	•O-Ring	•Anillo tórico	•O-ring	
	VOE 14587171	1					Nipple	Raccord	Nippel	Niple	Nippel	
1	VOE 990736	1					•O-ring	•Joint torique	•O-Ring	•Anillo tórico	•O-ring	
2	VOE 932038	1					•O-ring	•Joint torique	•O-Ring	•Anillo tórico	•O-ring	
	VOE 14587371	1					Nipple	Raccord	Nippel	Niple	Nippel	
1	VOE 990737	1					•O-ring	•Joint torique	•O-Ring	•Anillo tórico	•O-ring	
2	VOE 993321	1					•O-ring	•Joint torique	•O-Ring	•Anillo tórico	•O-ring	(VOE 932040)
	VOE 14588324	1					Nipple	Raccord	Nippel	Niple	Nippel	
1	VOE 990736	1					•O-ring	•Joint torique	•O-Ring	•Anillo tórico	•O-ring	
2	VOE 993320	1					•O-ring	•Joint torique	•O-Ring	•Anillo tórico	•O-ring	(VOE 932039)
	VOE 14593517	1					Nipple	Raccord	Nippel	Niple	Nippel	
1	VOE 990740	1					•O-ring	•Joint torique	•O-Ring	•Anillo tórico	•O-ring	

1		**Nipple assembly** **Ensemble raccord** **Nippeleinheit** **Montaje de racor** **Nippel**
2		
3		
4		
5		

Catalogue id **20806**	Group **910**
Illustr. No **1045607**	Section **100**
Issue **20053804-A**	Page **1079**

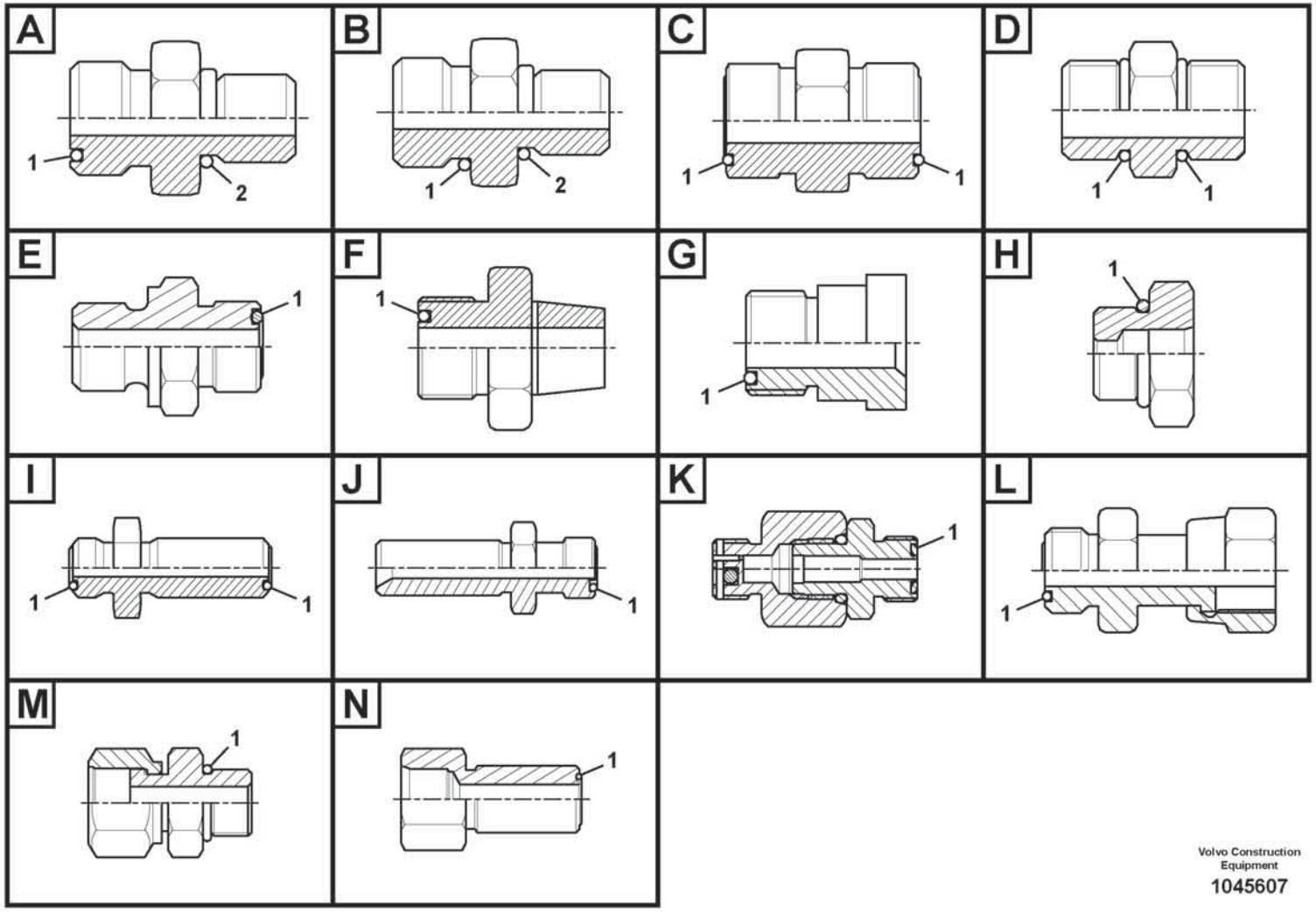

Volvo Construction Equipment

1045607

Fig.	Part No.	Quantity 1	2	3	P S	K I T	Description	Dénomination	Bezeichnung	Denominación	Benämning	Notes
2	VOE 14211864	1					•Sealing ring	•Bague étanchéité	•Dichtring	•Anillo retén	•Tätningsring	
	VOE 14595513	1					Nipple	Raccord	Nippel	Niple	Nippel	
1	VOE 990736	1					•O-ring	•Joint torique	•O-Ring	•Anillo tórico	•O-ring	
2	VOE 993319	1					•O-ring	•Joint torique	•O-Ring	•Anillo tórico	•O-ring	(VOE 932037)
	VOE 14595532	1			OP		Nipple	Raccord	Nippel	Niple	Nippel	
1	VOE 990740	1					•O-ring	•Joint torique	•O-Ring	•Anillo tórico	•O-ring	
2	VOE 993321	1					•O-ring	•Joint torique	•O-Ring	•Anillo tórico	•O-ring	(VOE 932040)
	VOE 14595726	1					Nipple	Raccord	Nippel	Niple	Nippel	
1	VOE 990738	1					•O-ring	•Joint torique	•O-Ring	•Anillo tórico	•O-ring	
2	VOE 993321	1					•O-ring	•Joint torique	•O-Ring	•Anillo tórico	•O-ring	(VOE 932040)
	VOE 14595727	1					Nipple	Raccord	Nippel	Niple	Nippel	
1	VOE 990737	1					•O-ring	•Joint torique	•O-Ring	•Anillo tórico	•O-ring	
2	VOE 993320	1					•O-ring	•Joint torique	•O-Ring	•Anillo tórico	•O-ring	(VOE 932039)
	VOE 14595728	1					Nipple	Raccord	Nippel	Niple	Nippel	
1	VOE 990736	1					•O-ring	•Joint torique	•O-Ring	•Anillo tórico	•O-ring	
2	VOE 993320	1					•O-ring	•Joint torique	•O-Ring	•Anillo tórico	•O-ring	(VOE 932039)
	VOE 14597798	1					Nipple	Raccord	Nippel	Niple	Nippel	
1	VOE 990740	1					•O-ring	•Joint torique	•O-Ring	•Anillo tórico	•O-ring	
2	VOE 993321	1					•O-ring	•Joint torique	•O-Ring	•Anillo tórico	•O-ring	(VOE 932040)
	VOE 14598365	1					Nipple	Raccord	Nippel	Niple	Nippel	
1	VOE 990740	1					•O-ring	•Joint torique	•O-Ring	•Anillo tórico	•O-ring	
2	VOE 993322	1					•O-ring	•Joint torique	•O-Ring	•Anillo tórico	•O-ring	(VOE 932041)
	VOE 14600229	1					Nipple	Raccord	Nippel	Niple	Nippel	
1	VOE 990740	1					•O-ring	•Joint torique	•O-Ring	•Anillo tórico	•O-ring	
2	VOE 993321	1					•O-ring	•Joint torique	•O-Ring	•Anillo tórico	•O-ring	(VOE 932040)
	VOE 14600278	1					Nipple	Raccord	Nippel	Niple	Nippel	
1	VOE 990736	1					•O-ring	•Joint torique	•O-Ring	•Anillo tórico	•O-ring	
2	VOE 993319	1					•O-ring	•Joint torique	•O-Ring	•Anillo tórico	•O-ring	(VOE 932037)
	VOE 14601448	1					Nipple	Raccord	Nippel	Niple	Nippel	
1	VOE 990737	1					•O-ring	•Joint torique	•O-Ring	•Anillo tórico	•O-ring	
2	VOE 993320	1					•O-ring	•Joint torique	•O-Ring	•Anillo tórico	•O-ring	(VOE 932039)

1		**Nipple assembly** **Ensemble raccord** **Nippeleinheit** **Montaje de racor** **Nippel**	Catalogue id **20806**	Group **910**
2			Illustr. No **1045607**	Section **100**
3			Issue **20053804-A**	Page **1081**
4				
5				

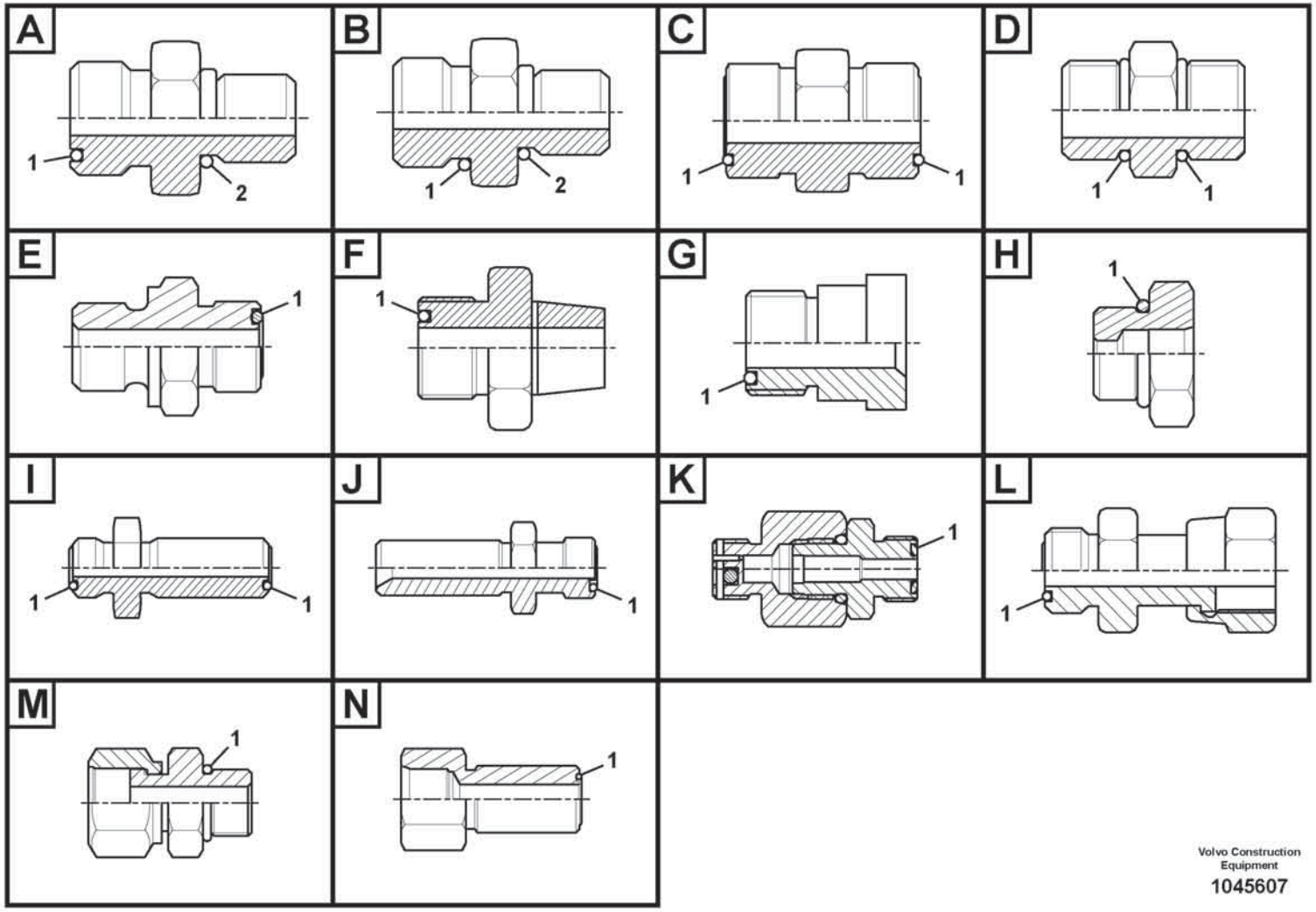

Volvo Construction Equipment

1045607

Fig.	Part No.	Quantity 1	2	3	PS	KIT	Description	Dénomination	Bezeichnung	Denominación	Benämning	Notes
	VOE 14601649	1					Nipple	Raccord	Nippel	Niple	Nippel	
1	VOE 990736	1					•O-ring	•Joint torique	•O-Ring	•Anillo tórico	•O-ring	
2	VOE 993319	1					•O-ring	•Joint torique	•O-Ring	•Anillo tórico	•O-ring	(VOE 932037)
	VOE 14604940	1					Nipple	Raccord	Nippel	Niple	Nippel	
1	VOE 990737	1					•O-ring	•Joint torique	•O-Ring	•Anillo tórico	•O-ring	
2	VOE 993320	1					•O-ring	•Joint torique	•O-Ring	•Anillo tórico	•O-ring	(VOE 932039)
	VOE 14606261	1					Nipple	Raccord	Nippel	Niple	Nippel	
1	VOE 990739	1					•O-ring	•Joint torique	•O-Ring	•Anillo tórico	•O-ring	
2	VOE 935040	1					•Nipple	•Raccord	•Nippel	•Niple	•Nippel	
	VOE 14608349	1					Nipple	Raccord	Nippel	Niple	Nippel	
1	VOE 990739	1					•O-ring	•Joint torique	•O-Ring	•Anillo tórico	•O-ring	
2	VOE 935040	1					•Nipple	•Raccord	•Nippel	•Niple	•Nippel	
	VOE 15003162	1					Nipple	Raccord	Nippel	Niple	Nippel	
1	VOE 978129	1					•O-ring	•Joint torique	•O-Ring	•Anillo tórico	•O-ring	(VOE 981290)
2	VOE 993324	1					•O-ring	•Joint torique	•O-Ring	•Anillo tórico	•O-ring	(VOE 932043)
	VOE 15013243	1					Nipple	Raccord	Nippel	Niple	Nippel	
1	VOE 990740	1					•O-ring	•Joint torique	•O-Ring	•Anillo tórico	•O-ring	
2	VOE 993323	1					•O-ring	•Joint torique	•O-Ring	•Anillo tórico	•O-ring	(VOE 932042)
	VOE 15018744	1					Nipple	Raccord	Nippel	Niple	Nippel	
1	VOE 990738	1					•O-ring	•Joint torique	•O-Ring	•Anillo tórico	•O-ring	
2	VOE 993321	1					•O-ring	•Joint torique	•O-Ring	•Anillo tórico	•O-ring	(VOE 932040)
	VOE 15018776	1					Nipple	Raccord	Nippel	Niple	Nippel	
1	VOE 990736	1					•O-ring	•Joint torique	•O-Ring	•Anillo tórico	•O-ring	
2	VOE 993319	1					•O-ring	•Joint torique	•O-Ring	•Anillo tórico	•O-ring	(VOE 932037)
	VOE 15019610	1					Nipple	Raccord	Nippel	Niple	Nippel	
1	VOE 990737	1					•O-ring	•Joint torique	•O-Ring	•Anillo tórico	•O-ring	
2	VOE 993321	1					•O-ring	•Joint torique	•O-Ring	•Anillo tórico	•O-ring	(VOE 932040)
	VOE 15034440	1					Nipple	Raccord	Nippel	Niple	Nippel	
1	VOE 978129	1					•O-ring	•Joint torique	•O-Ring	•Anillo tórico	•O-ring	(VOE 981290)
2	VOE 993324	1					•O-ring	•Joint torique	•O-Ring	•Anillo tórico	•O-ring	(VOE 932043)
	VOE 15048474	1					Nipple	Raccord	Nippel	Niple	Nippel	

1		**Nipple assembly** **Ensemble raccord** **Nippeleinheit** **Montaje de racor** **Nippel**	Catalogue id **20806**	Group **910**
2			Illustr. No **1045607**	Section **100**
3			Issue **20053804-A**	Page **1083**
4				
5				

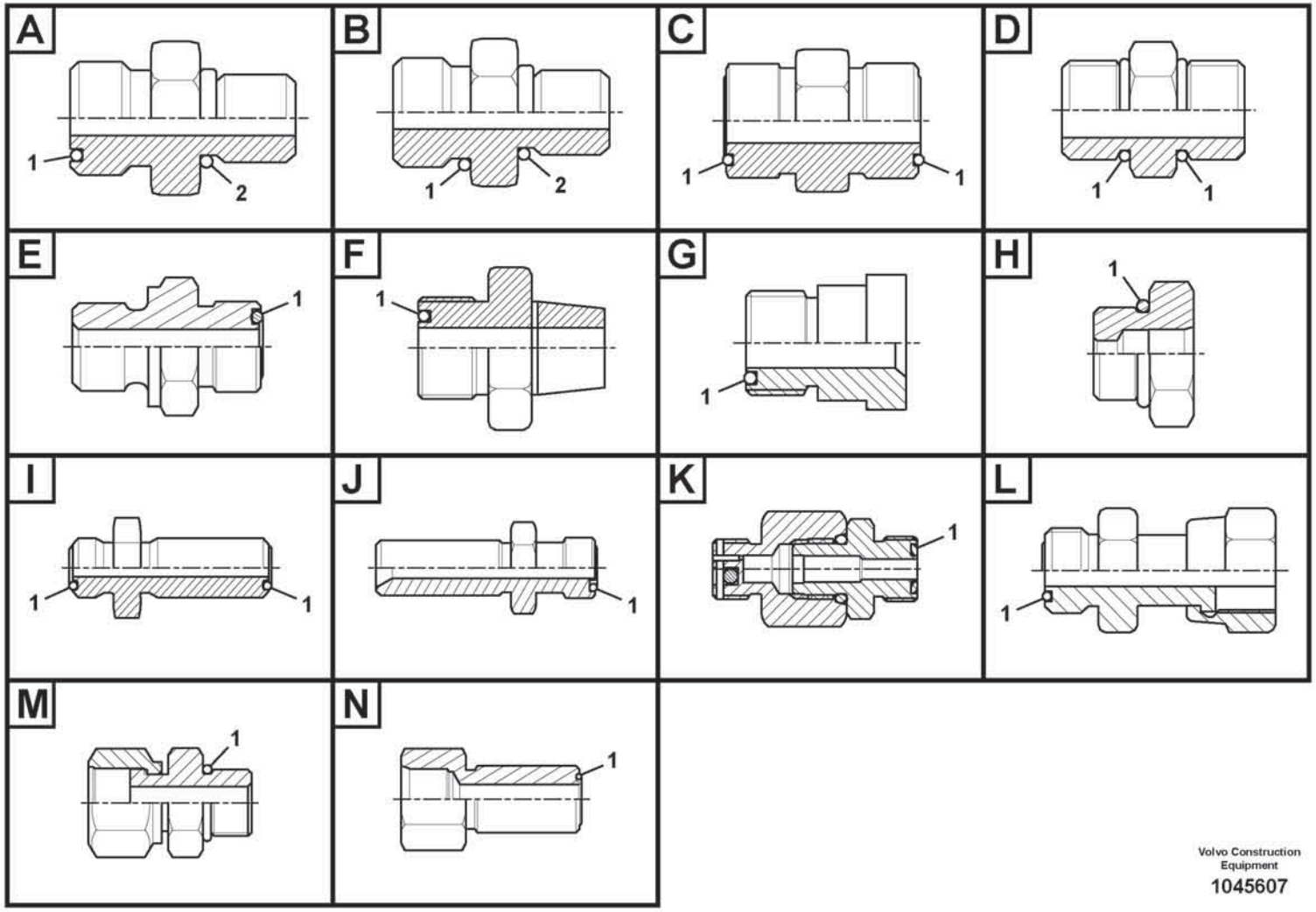

Volvo Construction Equipment

1045607

Fig.	Part No.	Quantity 1	2	3	PS	KIT	Description	Dénomination	Bezeichnung	Denominación	Benämning	Notes
1	VOE 978129	1					•O-ring	•Joint torique	•O-Ring	•Anillo tórico	•O-ring	(VOE 981290)
2	VOE 993323	1					•O-ring	•Joint torique	•O-Ring	•Anillo tórico	•O-ring	(VOE 932042)
	VOE 15056768	1					Nipple	Raccord	Nippel	Niple	Nippel	
1	VOE 990736	1					•O-ring	•Joint torique	•O-Ring	•Anillo tórico	•O-ring	
2	VOE 993320	1					•O-ring	•Joint torique	•O-Ring	•Anillo tórico	•O-ring	(VOE 932039)
	VOE 15082576	1					Nipple	Raccord	Nippel	Niple	Nippel	
1	VOE 978129	1					•O-ring	•Joint torique	•O-Ring	•Anillo tórico	•O-ring	(VOE 981290)
2	VOE 993324	1					•O-ring	•Joint torique	•O-Ring	•Anillo tórico	•O-ring	(VOE 932043)
	VOE 14587477	1					Connector	Connecteur	Stecker	Contactor	Kontaktstycke	
1	VOE 983505	1					•O-ring	•Joint torique	•O-Ring	•Anillo tórico	•O-ring	
2	VOE 993321	1					•O-ring	•Joint torique	•O-Ring	•Anillo tórico	•O-ring	(VOE 932040)
	VOE 14587706	1					Nipple	Raccord	Nippel	Niple	Nippel	
1	VOE 993323	1					•O-ring	•Joint torique	•O-Ring	•Anillo tórico	•O-ring	(VOE 932042)
2	VOE 993321	1					•O-ring	•Joint torique	•O-Ring	•Anillo tórico	•O-ring	(VOE 932040)
	VOE 14606740	1					Nipple	Raccord	Nippel	Niple	Nippel	
1	VOE 983527	1					•O-ring	•Joint torique	•O-Ring	•Anillo tórico	•O-ring	
2	VOE 993323	1					•O-ring	•Joint torique	•O-Ring	•Anillo tórico	•O-ring	(VOE 932042)
	VOE 935436	1					Nipple	Raccord	Nippel	Niple	Nippel	
1	VOE 990736	2					•O-ring	•Joint torique	•O-Ring	•Anillo tórico	•O-ring	
	VOE 936665	1					Nipple	Raccord	Nippel	Niple	Nippel	
1	VOE 990740	2					•O-ring	•Joint torique	•O-Ring	•Anillo tórico	•O-ring	
	VOE 14588130	1					Nipple	Raccord	Nippel	Niple	Nippel	
1	VOE 993321	2					•O-ring	•Joint torique	•O-Ring	•Anillo tórico	•O-ring	(VOE 932040)
	VOE 14538878	1					Connector	Connexion	Anschluss	Unión	Anslutning	
1	VOE 990740	1					•O-ring	•Joint torique	•O-Ring	•Anillo tórico	•O-ring	
	VOE 14542112	1					Connector	Connecteur	Verbinder	Conector	Skarvdon	
1	VOE 990736	1					•O-ring	•Joint torique	•O-Ring	•Anillo tórico	•O-ring	
	VOE 14588009	1					Connector	Connecteur	Stecker	Contactor	Kontaktstycke	
1	VOE 990738	1					•O-ring	•Joint torique	•O-Ring	•Anillo tórico	•O-ring	
	VOE 14556093	1					Nipple	Raccord	Nippel	Niple	Nippel	
1	VOE 990736	1					•O-ring	•Joint torique	•O-Ring	•Anillo tórico	•O-ring	

1		**Nipple assembly** **Ensemble raccord** **Nippeleinheit** **Montaje de racor** **Nippel**
2		
3		
4		
5		

Catalogue id **20806**	Group **910**
Illustr. No **1045607**	Section **100**
Issue **20053804-A**	Page **1085**

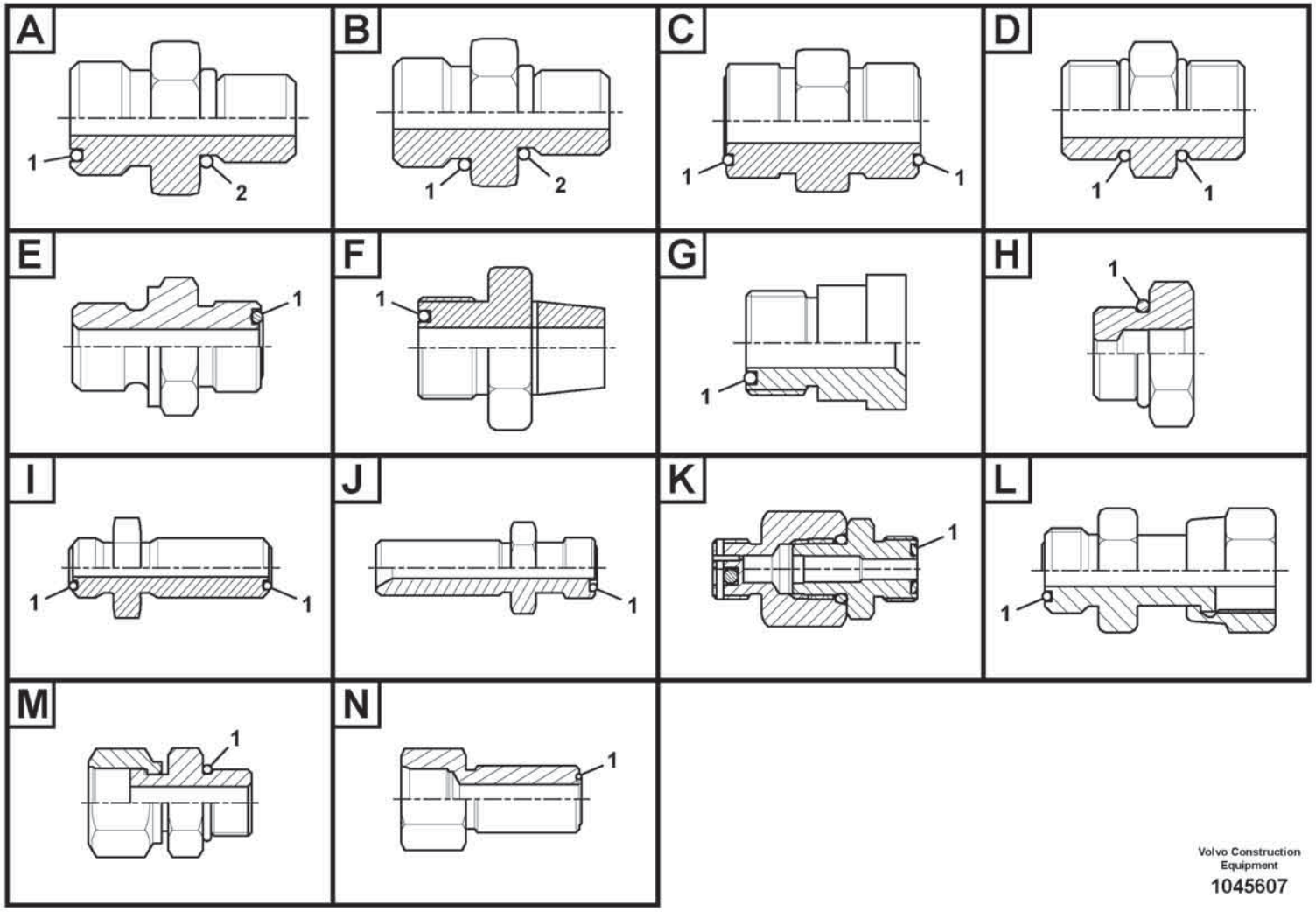

Volvo Construction Equipment

1045607

Fig.	Part No.	Quantity 1	2	3	PS	KIT	Description	Dénomination	Bezeichnung	Denominación	Benämning	Notes
	VOE 14560291	1					Nipple	Raccord	Nippel	Niple	Nippel	
1	VOE 990740	1					•O-ring	•Joint torique	•O-Ring	•Anillo tórico	•O-ring	
	VOE 14561070	1					Connector	Connecteur	Stecker	Contactor	Kontaktstycke	
1	VOE 990736	1					•O-ring	•Joint torique	•O-Ring	•Anillo tórico	•O-ring	
	VOE 935282	1					Reduction nipple	Raccord réducteur	Reduziernippel	Niple reductor	Reducernippel	
1	VOE 990736	1					•O-ring	•Joint torique	•O-Ring	•Anillo tórico	•O-ring	
	VOE 935421	1					Reduction nipple	Raccord réducteur	Reduziernippel	Niple reductor	Reducernippel	
1	VOE 990737	1					•O-ring	•Joint torique	•O-Ring	•Anillo tórico	•O-ring	
	VOE 935422	1					Reduction nipple	Raccord réducteur	Reduziernippel	Niple reductor	Reducernippel	
1	VOE 990738						•O-ring	•Joint torique	•O-Ring	•Anillo tórico	•O-ring	
	VOE 935444	1					Reduction nipple	Raccord réducteur	Reduziernippel	Niple reductor	Reducernippel	
1	VOE 990739	1					•O-ring	•Joint torique	•O-Ring	•Anillo tórico	•O-ring	
	VOE 935445	1			OP		Reduction nipple	Raccord réducteur	Reduziernippel	Niple reductor	Reducernippel	
1	VOE 990738	1					•O-ring	•Joint torique	•O-Ring	•Anillo tórico	•O-ring	
	VOE 936614	1					Nipple	Raccord	Nippel	Niple	Nippel	
1	VOE 990740	1					•O-ring	•Joint torique	•O-Ring	•Anillo tórico	•O-ring	
	VOE 11141272	1					Reduction nipple	Raccord réducteur	Reduziernippel	Niple reductor	Reducernippel	
1	VOE 990737	1					•O-ring	•Joint torique	•O-Ring	•Anillo tórico	•O-ring	
	VOE 13933946	1					Reduction nipple	Raccord réducteur	Reduziernippel	Niple reductor	Reducernippel	
1	VOE 990738	1					•O-ring	•Joint torique	•O-Ring	•Anillo tórico	•O-ring	
	VOE 15029004	1					Reduction nipple	Raccord réducteur	Reduziernippel	Niple reductor	Reducernippel	
1	VOE 990738	1					•O-ring	•Joint torique	•O-Ring	•Anillo tórico	•O-ring	
	VOE 14545877	1					Nipple	Raccord	Nippel	Niple	Nippel	
1	VOE 993324	1					•O-ring	•Joint torique	•O-Ring	•Anillo tórico	•O-ring	(VOE 932043)
	VOE 14568420	1					Nipple	Raccord	Nippel	Niple	Nippel	
1	VOE 993324	1					•O-ring	•Joint torique	•O-Ring	•Anillo tórico	•O-ring	(VOE 932043)
	VOE 14588011	1					Connector	Connecteur	Stecker	Contactor	Kontaktstycke	
1	VOE 993323	1					•O-ring	•Joint torique	•O-Ring	•Anillo tórico	•O-ring	(VOE 932042)
	VOE 14602148	1					Nipple	Raccord	Nippel	Niple	Nippel	
1	VOE 993322	1					•O-ring	•Joint torique	•O-Ring	•Anillo tórico	•O-ring	(VOE 932041)
	VOE 14602625	1					Nipple	Raccord	Nippel	Niple	Nippel	

1		**Nipple assembly** **Ensemble raccord** **Nippeleinheit** **Montaje de racor** **Nippel**
2		
3		
4		
5		

Catalogue id **20806**	Group **910**
Illustr. No **1045607**	Section **100**
Issue **20053804-A**	Page **1087**

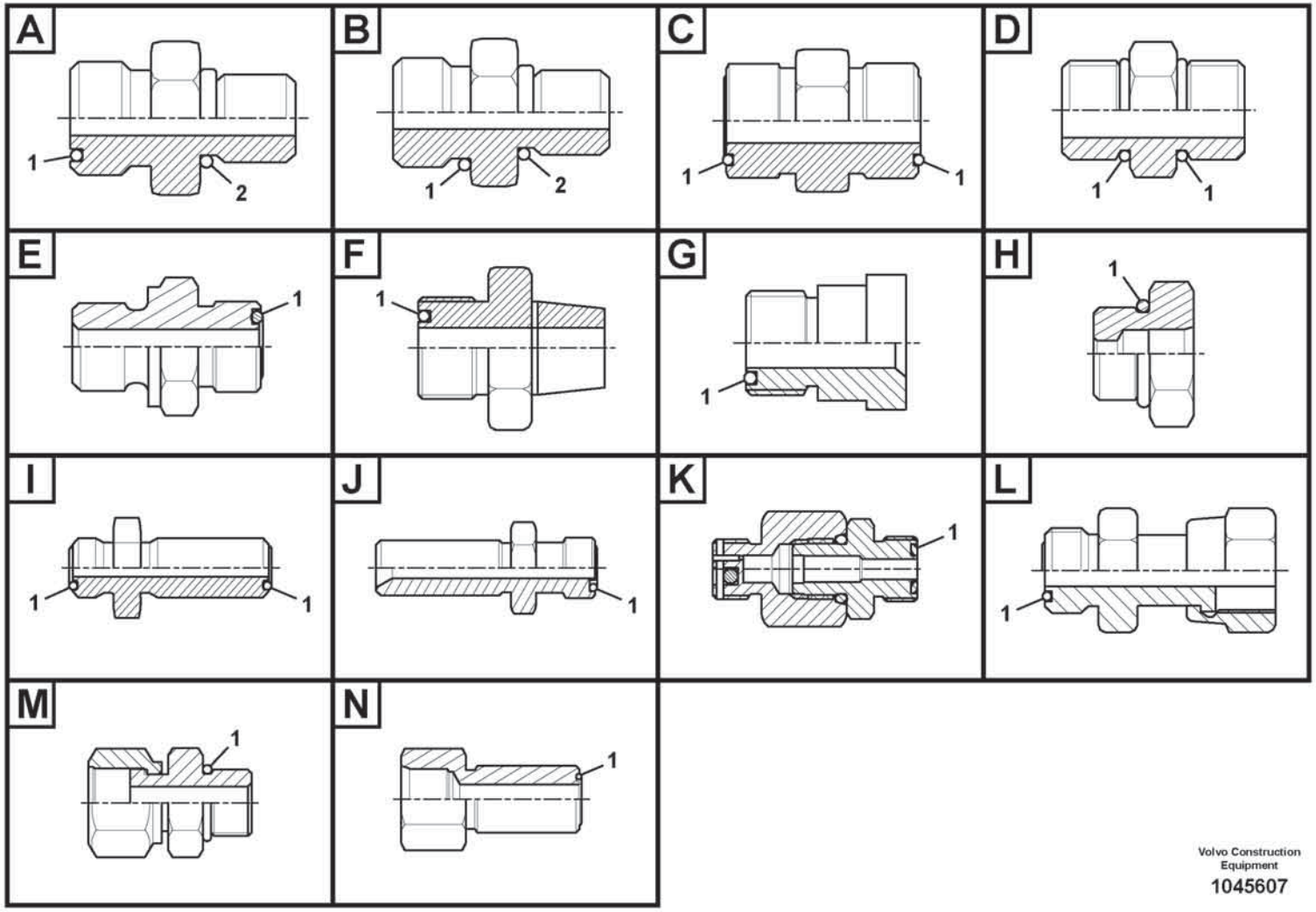

Volvo Construction Equipment

1045607

Fig.	Part No.	Quantity 1	2	3	PS	KIT	Description	Dénomination	Bezeichnung	Denominación	Benämning	Notes
1	VOE 993322	1					•O-ring	•Joint torique	•O-Ring	•Anillo tórico	•O-ring	(VOE 932041)
	VOE 935285	1					Nipple	Raccord	Nippel	Niple	Nippel	
1	VOE 990740	2					•O-ring	•Joint torique	•O-Ring	•Anillo tórico	•O-ring	
	VOE 935424	1					Nipple	Raccord	Nippel	Niple	Nippel	
1	VOE 990736	2					•O-ring	•Joint torique	•O-Ring	•Anillo tórico	•O-ring	
	VOE 935425	1					Nipple	Raccord	Nippel	Niple	Nippel	
1	VOE 990737	2					•O-ring	•Joint torique	•O-Ring	•Anillo tórico	•O-ring	
	VOE 935472	1					Nipple	Raccord	Nippel	Niple	Nippel	
1	VOE 978129	2					•O-ring	•Joint torique	•O-Ring	•Anillo tórico	•O-ring	(VOE 981290)
	VOE 13933922	1					Nipple	Raccord	Nippel	Niple	Nippel	
1	VOE 990738	2					•O-ring	•Joint torique	•O-Ring	•Anillo tórico	•O-ring	
	VOE 13933961	1					Nipple	Raccord	Nippel	Niple	Nippel	
1	VOE 990739	2					•O-ring	•Joint torique	•O-Ring	•Anillo tórico	•O-ring	
	VOE 14562244	1					Nipple	Raccord	Nippel	Niple	Nippel	
1	VOE 990740	2					•O-ring	•Joint torique	•O-Ring	•Anillo tórico	•O-ring	
	VOE 14564158	1					Nipple	Raccord	Nippel	Niple	Nippel	
1	VOE 978129	2					•O-ring	•Joint torique	•O-Ring	•Anillo tórico	•O-ring	(VOE 981290)
	VOE 15031712	1					Nipple	Raccord	Nippel	Niple	Nippel	
1	VOE 990737	2					•O-ring	•Joint torique	•O-Ring	•Anillo tórico	•O-ring	
	VOE 14550907	1					Connector	Connecteur	Stecker	Contactor	Kontaktstycke	
1	VOE 990736	1					•O-ring	•Joint torique	•O-Ring	•Anillo tórico	•O-ring	
	VOE 14550908	1					Connector	Connecteur	Stecker	Contactor	Kontaktstycke	
1	VOE 990737	1					•O-ring	•Joint torique	•O-Ring	•Anillo tórico	•O-ring	
	VOE 14561068	1					Connector	Connecteur	Stecker	Contactor	Kontaktstycke	
1	VOE 983502	1					•O-ring	•Joint torique	•O-Ring	•Anillo tórico	•O-ring	
	VOE 15000497	1					Nipple	Raccord	Nippel	Niple	Nippel	
1	VOE 990737	1					•O-ring	•Joint torique	•O-Ring	•Anillo tórico	•O-ring	
	VOE 14587717	1					Connector	Connecteur	Stecker	Contactor	Kontaktstycke	
1	VOE 993321	1					•O-ring	•Joint torique	•O-Ring	•Anillo tórico	•O-ring	(VOE 932040)
	VOE 14535712	1					Connector	Connecteur	Stecker	Contactor	Kontaktstycke	
1	VOE 990738	1					•O-ring	•Joint torique	•O-Ring	•Anillo tórico	•O-ring	

1		**Nipple assembly** **Ensemble raccord** **Nippeleinheit** **Montaje de racor** **Nippel**
2		
3		
4		
5		

Catalogue id **20806**	Group **910**
Illustr. No **1045607**	Section **100**
Issue **20053804-A**	Page **1089**

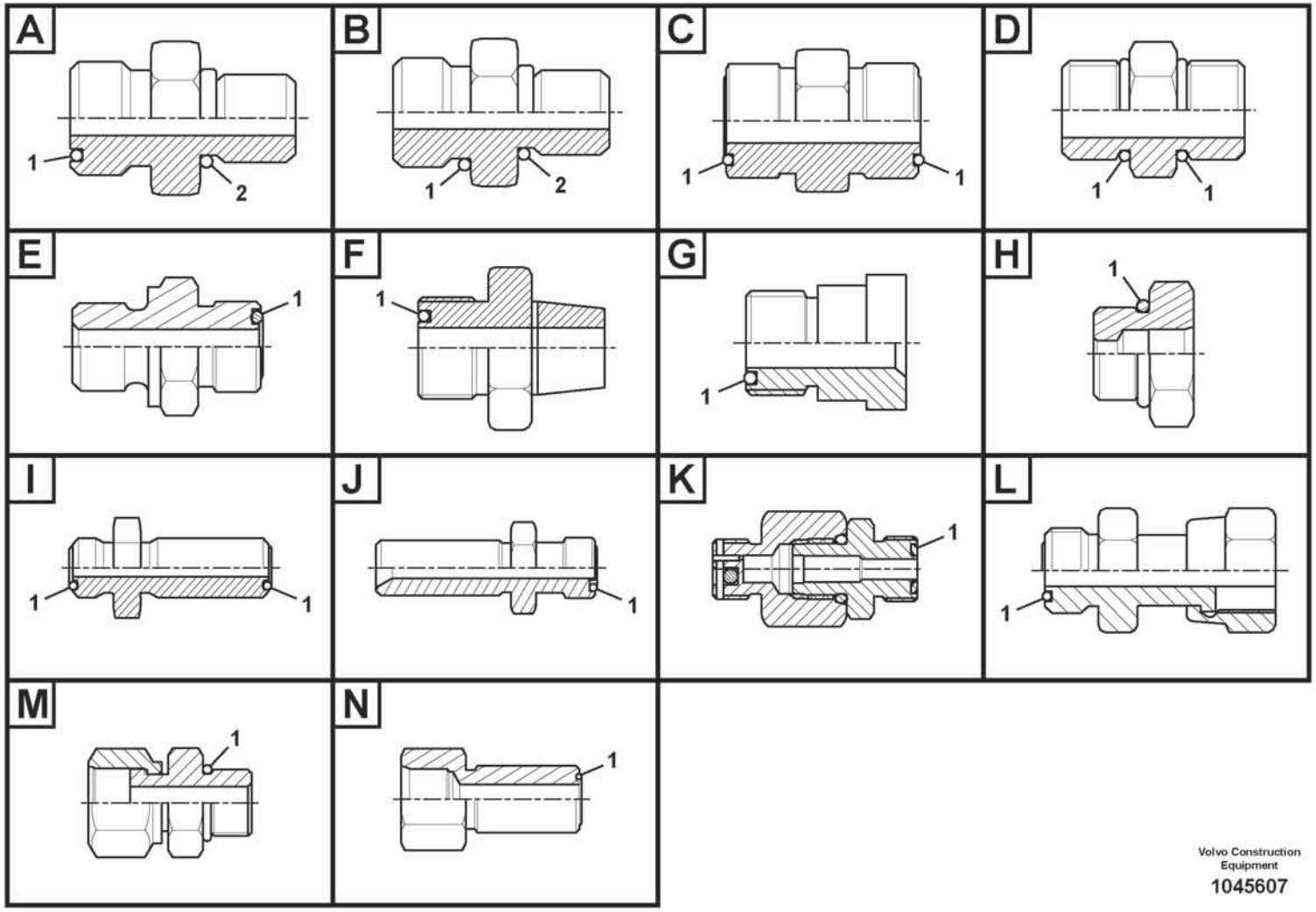

Volvo Construction Equipment

1045607

Fig.	Part No.	Quantity 1	2	3	PS	KIT	Description	Dénomination	Bezeichnung	Denominación	Benämning	Notes
	VOE 14602623	1					Connector	Connecteur	Stecker	Contactor	Kontaktstycke	
1	**VOE 990737**	1					•O-ring	•Joint torique	•O-Ring	•Anillo tórico	•O-ring	

1		**Nipple assembly** **Ensemble raccord** **Nippeleinheit** **Montaje de racor** **Nippel**	Catalogue id **20806**	Group **910**
2				
3			Illustr. No **1045607**	Section **100**
4				
5			Issue **20053804-A**	Page **1091**

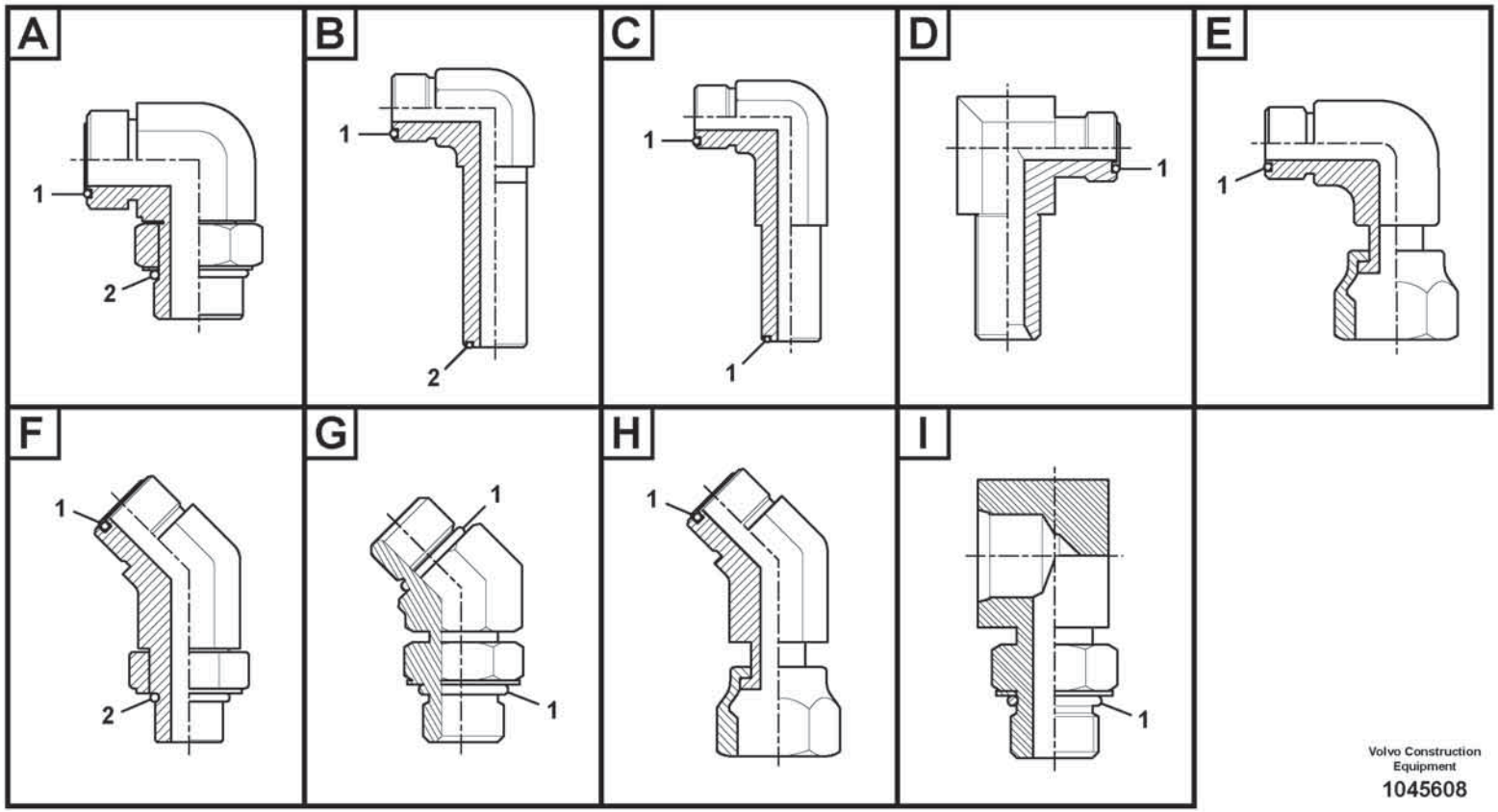

Volvo Construction Equipment

1045608

Fig.	Part No.	Quantity 1	2	3	PS	KIT	Description	Dénomination	Bezeichnung	Denominación	Benämning	Notes
	VOE 935013	1					Elbow nipple	Raccord coudé	Winkelnippel	Niple angular	V-nippel	
1	VOE 978129	1					•O-ring	•Joint torique	•O-Ring	•Anillo tórico	•O-ring	(VOE 981290)
2	VOE 993324	1					•O-ring	•Joint torique	•O-Ring	•Anillo tórico	•O-ring	(VOE 932043)
	VOE 935014	1					Elbow nipple	Raccord coudé	Winkelnippel	Niple angular	V-nippel	
1	VOE 978129	1					•O-ring	•Joint torique	•O-Ring	•Anillo tórico	•O-ring	(VOE 981290)
2	VOE 993323	1					•O-ring	•Joint torique	•O-Ring	•Anillo tórico	•O-ring	(VOE 932042)
	VOE 935033	1					Elbow nipple	Raccord coudé	Winkelnippel	Niple angular	V-nippel	
1	VOE 990739	1					•O-ring	•Joint torique	•O-Ring	•Anillo tórico	•O-ring	
2	VOE 993323	1					•O-ring	•Joint torique	•O-Ring	•Anillo tórico	•O-ring	(VOE 932042)
	VOE 935067	1					Elbow nipple	Raccord coudé	Winkelnippel	Niple angular	V-nippel	
1	VOE 990736	1					•O-ring	•Joint torique	•O-Ring	•Anillo tórico	•O-ring	
2	VOE 993319	1					•O-ring	•Joint torique	•O-Ring	•Anillo tórico	•O-ring	(VOE 932037)
	VOE 935068	1					Elbow nipple	Raccord coudé	Winkelnippel	Niple angular	V-nippel	
1	VOE 990737	1					•O-ring	•Joint torique	•O-Ring	•Anillo tórico	•O-ring	
2	VOE 993319	1					•O-ring	•Joint torique	•O-Ring	•Anillo tórico	•O-ring	(VOE 932037)
	VOE 935069	1					Elbow nipple	Raccord coudé	Winkelnippel	Niple angular	V-nippel	
1	VOE 990737	1					•O-ring	•Joint torique	•O-Ring	•Anillo tórico	•O-ring	
2	VOE 993320	1					•O-ring	•Joint torique	•O-Ring	•Anillo tórico	•O-ring	(VOE 932039)
	VOE 935070	1					Elbow nipple	Raccord coudé	Winkelnippel	Niple angular	V-nippel	
1	VOE 990737	1					•O-ring	•Joint torique	•O-Ring	•Anillo tórico	•O-ring	
2	VOE 993321	1					•O-ring	•Joint torique	•O-Ring	•Anillo tórico	•O-ring	(VOE 932040)
	VOE 935072	1					Elbow nipple	Raccord coudé	Winkelnippel	Niple angular	V-nippel	
1	VOE 990738	1					•O-ring	•Joint torique	•O-Ring	•Anillo tórico	•O-ring	
2	VOE 993320	1					•O-ring	•Joint torique	•O-Ring	•Anillo tórico	•O-ring	(VOE 932039)
	VOE 935073	1					Elbow nipple	Raccord coudé	Winkelnippel	Niple angular	V-nippel	
1	VOE 990738	1					•O-ring	•Joint torique	•O-Ring	•Anillo tórico	•O-ring	
2	VOE 993322	1					•O-ring	•Joint torique	•O-Ring	•Anillo tórico	•O-ring	(VOE 932041)
	VOE 935074	1					Elbow nipple	Raccord coudé	Winkelnippel	Niple angular	V-nippel	
1	VOE 990738	1					•O-ring	•Joint torique	•O-Ring	•Anillo tórico	•O-ring	
2	VOE 993323	1					•O-ring	•Joint torique	•O-Ring	•Anillo tórico	•O-ring	(VOE 932042)
	VOE 935076	1					Elbow nipple	Raccord coudé	Winkelnippel	Niple angular	V-nippel	

1		**Nipple assembly** **Ensemble raccord** **Nippeleinheit** **Montaje de racor** **Nippel**	Catalogue id **20806**	Group **910**
2			Illustr. No **1045608**	Section **200**
3			Issue **20053804-A**	Page **1093**
4				
5				

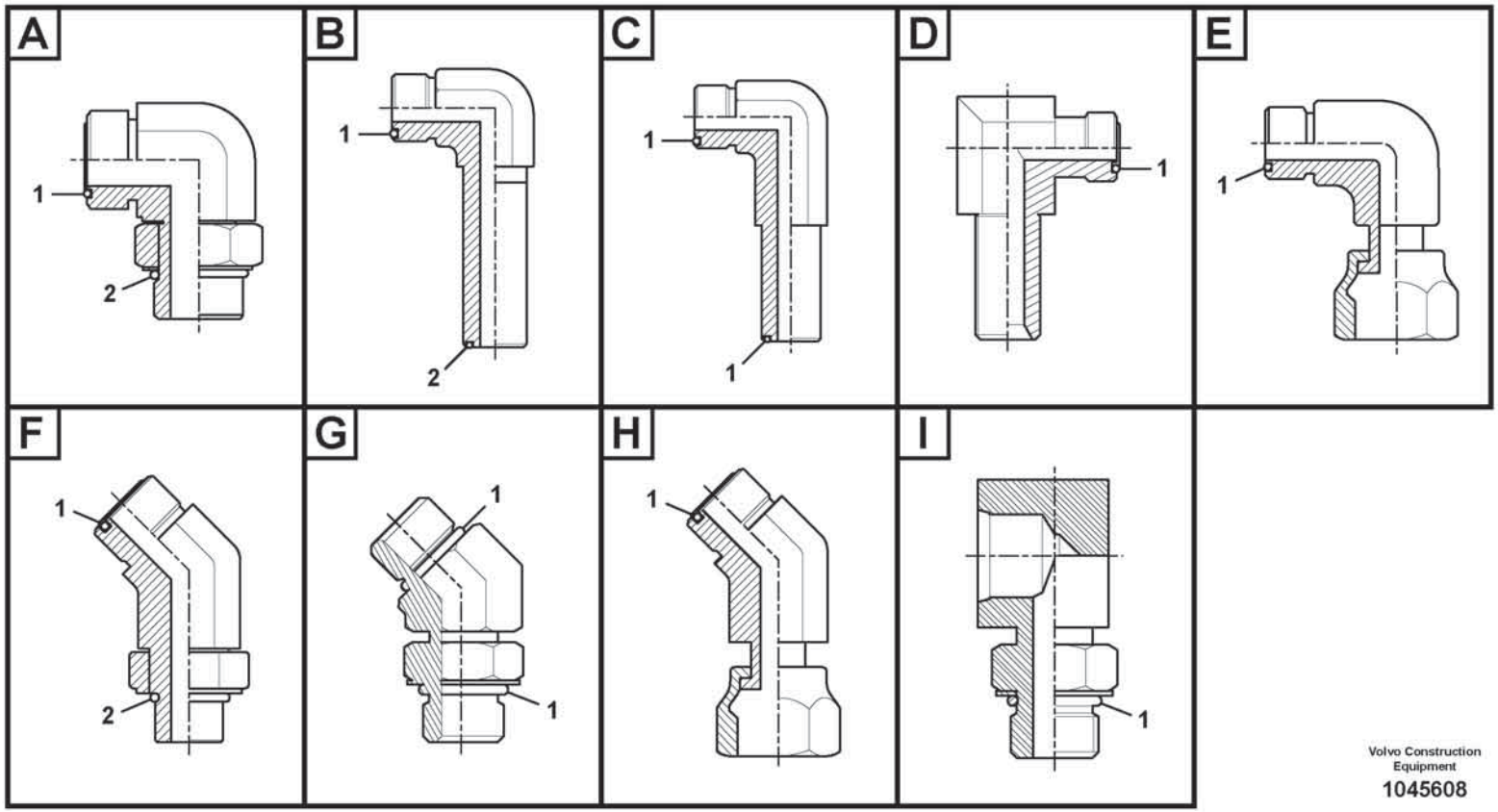

Volvo Construction Equipment

1045608

Fig.	Part No.	Quantity 1	2	3	PS	KIT	Description	Dénomination	Bezeichnung	Denominación	Benämning	Notes
1	VOE 990739	1					•O-ring	•Joint torique	•O-Ring	•Anillo tórico	•O-ring	
2	VOE 993321	1					•O-ring	•Joint torique	•O-Ring	•Anillo tórico	•O-ring	(VOE 932040)
	VOE 935077	1					Elbow nipple	Raccord coudé	Winkelnippel	Niple angular	V-nippel	
1	VOE 990739	1					•O-ring	•Joint torique	•O-Ring	•Anillo tórico	•O-ring	
2	VOE 993322	1					•O-ring	•Joint torique	•O-Ring	•Anillo tórico	•O-ring	(VOE 932041)
	VOE 935078	1					Elbow nipple	Raccord coudé	Winkelnippel	Niple angular	V-nippel	
1	VOE 990740	1					•O-ring	•Joint torique	•O-Ring	•Anillo tórico	•O-ring	
2	VOE 993321	1					•O-ring	•Joint torique	•O-Ring	•Anillo tórico	•O-ring	(VOE 932040)
	VOE 935079	1					Elbow nipple	Raccord coudé	Winkelnippel	Niple angular	V-nippel	
1	VOE 990740	1					•O-ring	•Joint torique	•O-Ring	•Anillo tórico	•O-ring	
2	VOE 993322	1					•O-ring	•Joint torique	•O-Ring	•Anillo tórico	•O-ring	(VOE 932041)
	VOE 935080	1					Elbow nipple	Raccord coudé	Winkelnippel	Niple angular	V-nippel	
1	VOE 990740	1					•O-ring	•Joint torique	•O-Ring	•Anillo tórico	•O-ring	
2	VOE 993324	1					•O-ring	•Joint torique	•O-Ring	•Anillo tórico	•O-ring	(VOE 932043)
	VOE 935276	1					Elbow nipple	Raccord coudé	Winkelnippel	Niple angular	V-nippel	
1	VOE 981291	1					•O-ring	•Joint torique	•O-Ring	•Anillo tórico	•O-ring	
2	VOE 932044	1					•O-ring	•Joint torique	•O-Ring	•Anillo tórico	•O-ring	
	VOE 936522	1					Elbow nipple	Raccord coudé	Winkelnippel	Niple angular	V-nippel	
1	VOE 990737	1					•O-ring	•Joint torique	•O-Ring	•Anillo tórico	•O-ring	
2	VOE 968207	1					•O-ring	•Joint torique	•O-Ring	•Anillo tórico	•O-ring	
	VOE 13933857	1					Elbow nipple	Raccord coudé	Winkelnippel	Niple angular	V-nippel	
1	VOE 990736	1					•O-ring	•Joint torique	•O-Ring	•Anillo tórico	•O-ring	
2	VOE 993320	1					•O-ring	•Joint torique	•O-Ring	•Anillo tórico	•O-ring	(VOE 932039)
	VOE 13933864	1					Elbow nipple	Raccord coudé	Winkelnippel	Niple angular	V-nippel	
1	VOE 990740	1					•O-ring	•Joint torique	•O-Ring	•Anillo tórico	•O-ring	
2	VOE 993323	1					•O-ring	•Joint torique	•O-Ring	•Anillo tórico	•O-ring	(VOE 932042)
	VOE 13933868	1					Elbow nipple	Raccord coudé	Winkelnippel	Niple angular	V-nippel	
1	VOE 990738	1					•O-ring	•Joint torique	•O-Ring	•Anillo tórico	•O-ring	
2	VOE 993321	1					•O-ring	•Joint torique	•O-Ring	•Anillo tórico	•O-ring	(VOE 932040)
	VOE 13933870	1					Elbow nipple	Raccord coudé	Winkelnippel	Niple angular	V-nippel	
1	VOE 990738	1					•O-ring	•Joint torique	•O-Ring	•Anillo tórico	•O-ring	

1		**Nipple assembly** **Ensemble raccord** **Nippeleinheit** **Montaje de racor** **Nippel**
2		
3		
4		
5		

Catalogue id **20806**	Group **910**
Illustr. No **1045608**	Section **200**
Issue **20053804-A**	Page **1095**

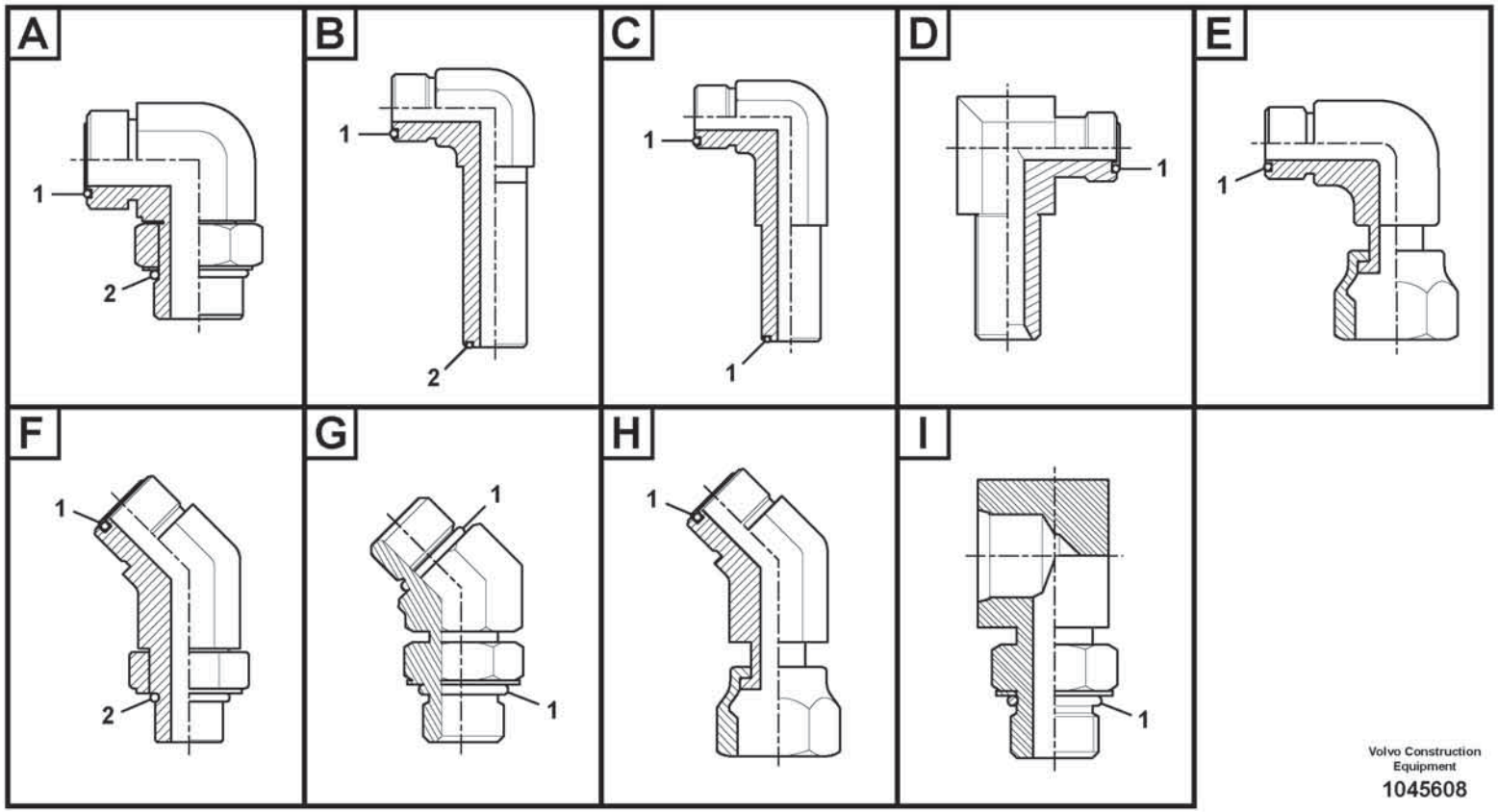

Volvo Construction Equipment

1045608

Fig.	Part No.	Quantity 1	2	3	PS	KIT	Description	Dénomination	Bezeichnung	Denominación	Benämning	Notes
2	VOE 14211858	1					•Sealing ring	•Bague étanchéité	•Dichtring	•Anillo retén	•Tätningsring	
	VOE 13933902	1					Elbow nipple	Raccord coudé	Winkelnippel	Niple angular	V-nippel	
1	VOE 990737	1					•O-ring	•Joint torique	•O-Ring	•Anillo tórico	•O-ring	
2	VOE 935105	1					•Sealing ring	•Bague étanchéité	•Dichtring	•Anillo retén	•Tätningsring	
	VOE 13933908	1					Elbow nipple	Raccord coudé	Winkelnippel	Niple angular	V-nippel	
1	VOE 990740	1					•O-ring	•Joint torique	•O-Ring	•Anillo tórico	•O-ring	
2	VOE 13967752	1					•O-ring	•Joint torique	•O-Ring	•Anillo tórico	•O-ring	
	VOE 13933913	1					Elbow nipple	Raccord coudé	Winkelnippel	Niple angular	V-nippel	
1	VOE 990737	1					•O-ring	•Joint torique	•O-Ring	•Anillo tórico	•O-ring	
2	VOE 14211856	1					•Sealing ring	•Bague étanchéité	•Dichtring	•Anillo retén	•Tätningsring	
	VOE 14534522	1					Connector	Connecteur	Stecker	Contactor	Kontaktstycke	
1	VOE 990736	1					•O-ring	•Joint torique	•O-Ring	•Anillo tórico	•O-ring	
2	VOE 993320	1					•O-ring	•Joint torique	•O-Ring	•Anillo tórico	•O-ring	(VOE 932039)
	VOE 14538781	1					Connector	Connecteur	Stecker	Contactor	Kontaktstycke	
1	VOE 990736	1					•O-ring	•Joint torique	•O-Ring	•Anillo tórico	•O-ring	
2	VOE 983502	1					•O-ring	•Joint torique	•O-Ring	•Anillo tórico	•O-ring	
	VOE 14541555	1					Elbow	Coude	Winkel	Ángulo	Vinkel	
1	VOE 990740	1					•O-ring	•Joint torique	•O-Ring	•Anillo tórico	•O-ring	
2	VOE 993324	1					•O-ring	•Joint torique	•O-Ring	•Anillo tórico	•O-ring	(VOE 932043)
	VOE 14550086	1					Connector	Connexion	Anschluss	Unión	Anslutning	
1	VOE 990736	1					•O-ring	•Joint torique	•O-Ring	•Anillo tórico	•O-ring	
2	VOE 993320	1					•O-ring	•Joint torique	•O-Ring	•Anillo tórico	•O-ring	(VOE 932039)
	VOE 14555757	1					Elbow	Coude	Winkel	Ángulo	Vinkel	
1	VOE 990736	1					•O-ring	•Joint torique	•O-Ring	•Anillo tórico	•O-ring	
2	VOE 993319	1					•O-ring	•Joint torique	•O-Ring	•Anillo tórico	•O-ring	(VOE 932037)
	VOE 14565200	1					Nipple	Raccord	Nippel	Niple	Nippel	
1	VOE 990738	1					•O-ring	•Joint torique	•O-Ring	•Anillo tórico	•O-ring	
2	VOE 990557	1					•O-ring	•Joint torique	•O-Ring	•Anillo tórico	•O-ring	
	VOE 14578626	1					Elbow	Coude	Winkel	Ángulo	Vinkel	
1	VOE 990738	1					•O-ring	•Joint torique	•O-Ring	•Anillo tórico	•O-ring	
2	VOE 993322	1					•O-ring	•Joint torique	•O-Ring	•Anillo tórico	•O-ring	(VOE 932041)

1		**Nipple assembly** **Ensemble raccord** **Nippeleinheit** **Montaje de racor** **Nippel**
2		
3		
4		
5		

Catalogue id **20806**	Group **910**
Illustr. No **1045608**	Section **200**
Issue **20053804-A**	Page **1097**

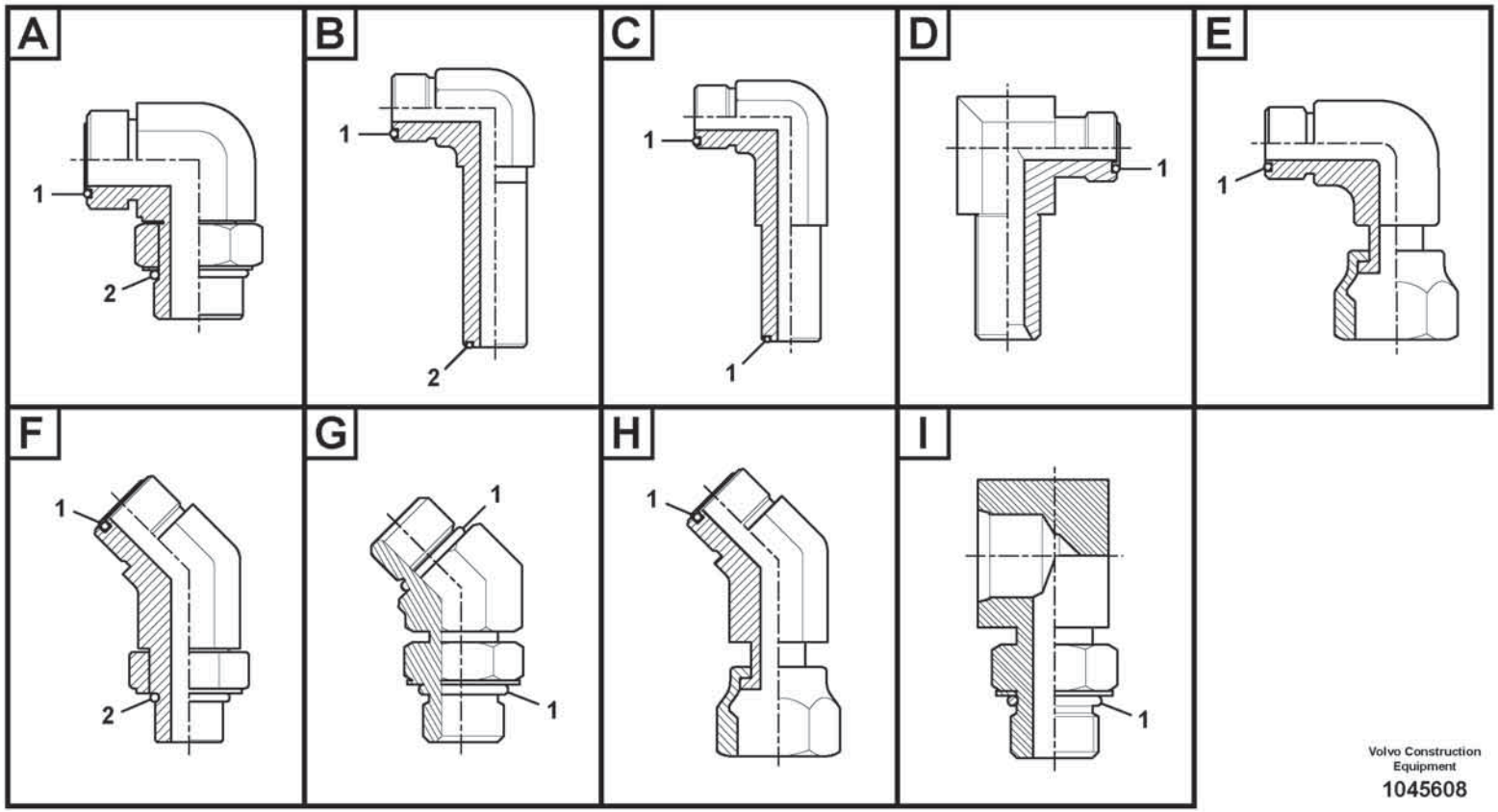

Volvo Construction Equipment

1045608

Fig.	Part No.	Quantity 1	2	3	PS	KIT	Description	Dénomination	Bezeichnung	Denominación	Benämning	Notes
	VOE 14587174	1					Elbow	Coude	Winkel	Ángulo	Vinkel	
1	VOE 990736	1					•O-ring	•Joint torique	•O-Ring	•Anillo tórico	•O-ring	
2	VOE 932038	1					•O-ring	•Joint torique	•O-Ring	•Anillo tórico	•O-ring	
	VOE 14596914	1					Elbow	Coude	Winkel	Ángulo	Vinkel	
1	VOE 990737	1					•O-ring	•Joint torique	•O-Ring	•Anillo tórico	•O-ring	
2	VOE 993322	1					•O-ring	•Joint torique	•O-Ring	•Anillo tórico	•O-ring	(VOE 932041)
	VOE 935426	1					Elbow nipple	Raccord coudé	Winkelnippel	Niple angular	V-nippel	
1	VOE 990736	1					•O-ring	•Joint torique	•O-Ring	•Anillo tórico	•O-ring	
2	VOE 993320	1					•O-ring	•Joint torique	•O-Ring	•Anillo tórico	•O-ring	(VOE 932039)
	VOE 935427	1					Elbow nipple	Raccord coudé	Winkelnippel	Niple angular	V-nippel	
1	VOE 990737	1					•O-ring	•Joint torique	•O-Ring	•Anillo tórico	•O-ring	
2	VOE 993323	1					•O-ring	•Joint torique	•O-Ring	•Anillo tórico	•O-ring	(VOE 932042)
	VOE 13933866	1					Elbow nipple	Raccord coudé	Winkelnippel	Niple angular	V-nippel	
1	VOE 990738	2					•O-ring	•Joint torique	•O-Ring	•Anillo tórico	•O-ring	
	VOE 14535772	1					Elbow	Coude	Winkel	Ángulo	Vinkel	
1	VOE 990737	1					•O-ring	•Joint torique	•O-Ring	•Anillo tórico	•O-ring	
	VOE 14535773	1					Elbow	Coude	Winkel	Ángulo	Vinkel	
1	VOE 990736	1					•O-ring	•Joint torique	•O-Ring	•Anillo tórico	•O-ring	
	VOE 14568437	1					Elbow	Coude	Winkel	Ángulo	Vinkel	
1	VOE 990737	1					•O-ring	•Joint torique	•O-Ring	•Anillo tórico	•O-ring	
	VOE 14568438	1					Elbow	Coude	Winkel	Ángulo	Vinkel	
1	VOE 990736	1					•O-ring	•Joint torique	•O-Ring	•Anillo tórico	•O-ring	
	VOE 935423	1					Elbow nipple	Raccord coudé	Winkelnippel	Niple angular	V-nippel	
1	VOE 990739	1					•O-ring	•Joint torique	•O-Ring	•Anillo tórico	•O-ring	
	VOE 937435	1					Elbow nipple	Raccord coudé	Winkelnippel	Niple angular	V-nippel	
1	VOE 990736	1					•O-ring	•Joint torique	•O-Ring	•Anillo tórico	•O-ring	
	VOE 13933872	1					Elbow nipple	Raccord coudé	Winkelnippel	Niple angular	V-nippel	
1	VOE 990738	1					•O-ring	•Joint torique	•O-Ring	•Anillo tórico	•O-ring	
	VOE 13933900	1					Elbow nipple	Raccord coudé	Winkelnippel	Niple angular	V-nippel	
1	VOE 990737	1					•O-ring	•Joint torique	•O-Ring	•Anillo tórico	•O-ring	
	VOE 13933905	1					Elbow nipple	Raccord coudé	Winkelnippel	Niple angular	V-nippel	

1		**Nipple assembly** **Ensemble raccord** **Nippeleinheit** **Montaje de racor** **Nippel**	Catalogue id **20806**	Group **910**
2			Illustr. No **1045608**	Section **200**
3			Issue **20053804-A**	Page **1099**
4				
5				

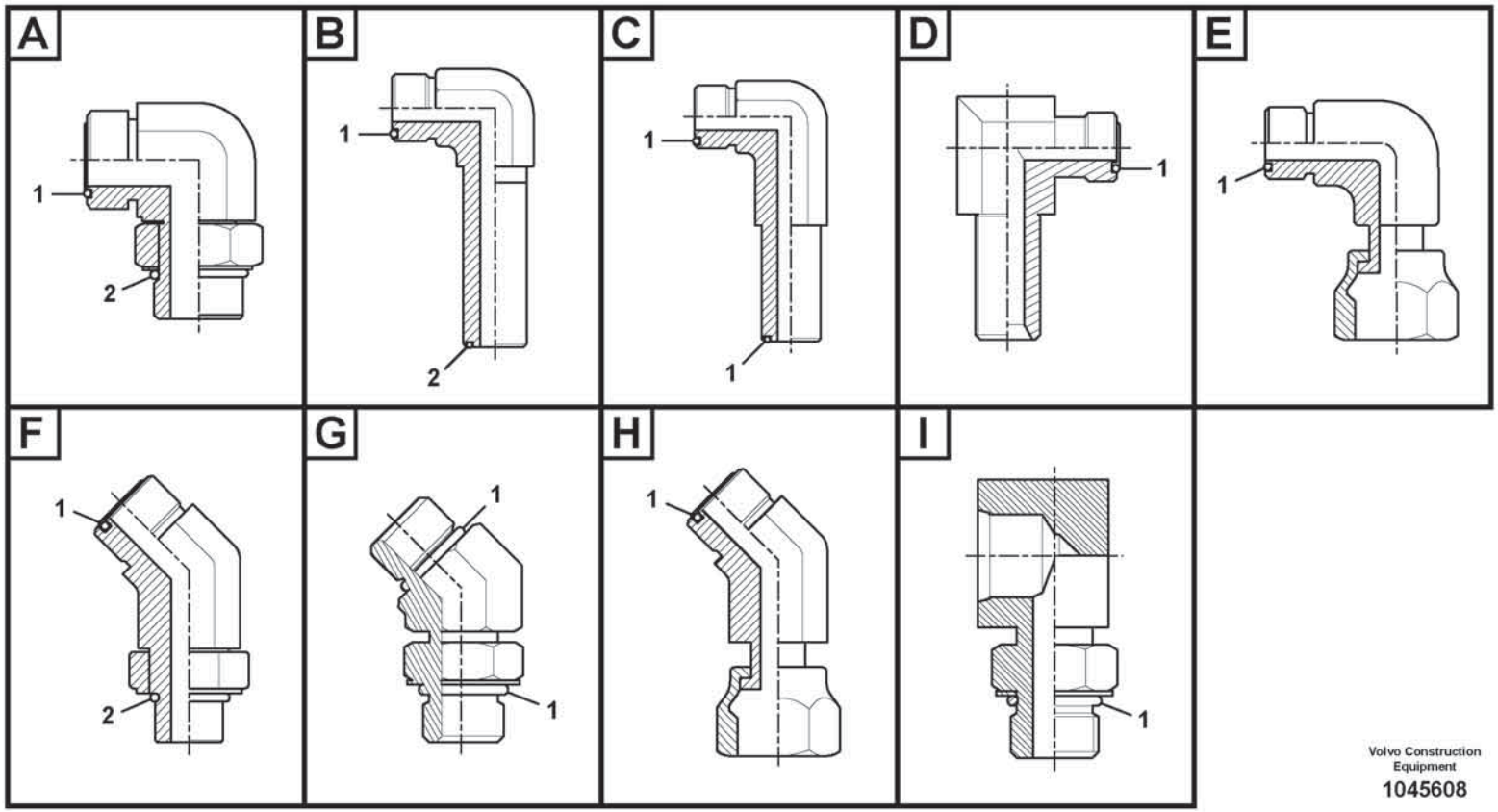

Volvo Construction Equipment

1045608

Fig.	Part No.	Quantity 1	2	3	PS	KIT	Description	Dénomination	Bezeichnung	Denominación	Benämning	Notes
1	VOE 990736	1					•O-ring	•Joint torique	•O-Ring	•Anillo tórico	•O-ring	
	VOE 13933910	1					Elbow nipple	Raccord coudé	Winkelnippel	Niple angular	V-nippel	
1	VOE 990740	1					•O-ring	•Joint torique	•O-Ring	•Anillo tórico	•O-ring	
	VOE 14557101	1					Elbow	Coude	Winkel	Ángulo	Vinkel	
1	VOE 990737	1					•O-ring	•Joint torique	•O-Ring	•Anillo tórico	•O-ring	
	VOE 935016	1					Nipple	Raccord	Nippel	Niple	Nippel	
1	VOE 978129	1					•O-ring	•Joint torique	•O-Ring	•Anillo tórico	•O-ring	(VOE 981290)
2	VOE 993324	1					•O-ring	•Joint torique	•O-Ring	•Anillo tórico	•O-ring	(VOE 932043)
	VOE 935017	1					Nipple	Raccord	Nippel	Niple	Nippel	
1	VOE 978129	1					•O-ring	•Joint torique	•O-Ring	•Anillo tórico	•O-ring	(VOE 981290)
2	VOE 993323	1					•O-ring	•Joint torique	•O-Ring	•Anillo tórico	•O-ring	(VOE 932042)
	VOE 935544	1					Elbow nipple	Raccord coudé	Winkelnippel	Niple angular	V-nippel	
1	VOE 990740	1					•O-ring	•Joint torique	•O-Ring	•Anillo tórico	•O-ring	
2	VOE 993323	1					•O-ring	•Joint torique	•O-Ring	•Anillo tórico	•O-ring	(VOE 932042)
	VOE 935640	1					Elbow nipple	Raccord coudé	Winkelnippel	Niple angular	V-nippel	
1	VOE 990737	1					•O-ring	•Joint torique	•O-Ring	•Anillo tórico	•O-ring	
2	VOE 993320	1					•O-ring	•Joint torique	•O-Ring	•Anillo tórico	•O-ring	(VOE 932039)
	VOE 935772	1					Elbow nipple	Raccord coudé	Winkelnippel	Niple angular	V-nippel	
1	VOE 990738	1					•O-ring	•Joint torique	•O-Ring	•Anillo tórico	•O-ring	
2	VOE 993321	1					•O-ring	•Joint torique	•O-Ring	•Anillo tórico	•O-ring	(VOE 932040)
	VOE 936608	1					Elbow nipple	Raccord coudé	Winkelnippel	Niple angular	V-nippel	
1	VOE 990736	1					•O-ring	•Joint torique	•O-Ring	•Anillo tórico	•O-ring	
2	VOE 993319	1					•O-ring	•Joint torique	•O-Ring	•Anillo tórico	•O-ring	(VOE 932037)
	VOE 936609	1					Elbow nipple	Raccord coudé	Winkelnippel	Niple angular	V-nippel	
1	VOE 990737	1					•O-ring	•Joint torique	•O-Ring	•Anillo tórico	•O-ring	
2	VOE 993321	1					•O-ring	•Joint torique	•O-Ring	•Anillo tórico	•O-ring	(VOE 932040)
	VOE 936610	1					Elbow nipple	Raccord coudé	Winkelnippel	Niple angular	V-nippel	
1	VOE 990739	1					•O-ring	•Joint torique	•O-Ring	•Anillo tórico	•O-ring	
2	VOE 993321	1					•O-ring	•Joint torique	•O-Ring	•Anillo tórico	•O-ring	(VOE 932040)
	VOE 936767	1					Elbow nipple	Raccord coudé	Winkelnippel	Niple angular	V-nippel	
1	VOE 990739	1					•O-ring	•Joint torique	•O-Ring	•Anillo tórico	•O-ring	

1		**Nipple assembly** **Ensemble raccord** **Nippeleinheit** **Montaje de racor** **Nippel**	Catalogue id **20806**	Group **910**
2			Illustr. No **1045608**	Section **200**
3			Issue **20053804-A**	Page **1101**
4				
5				

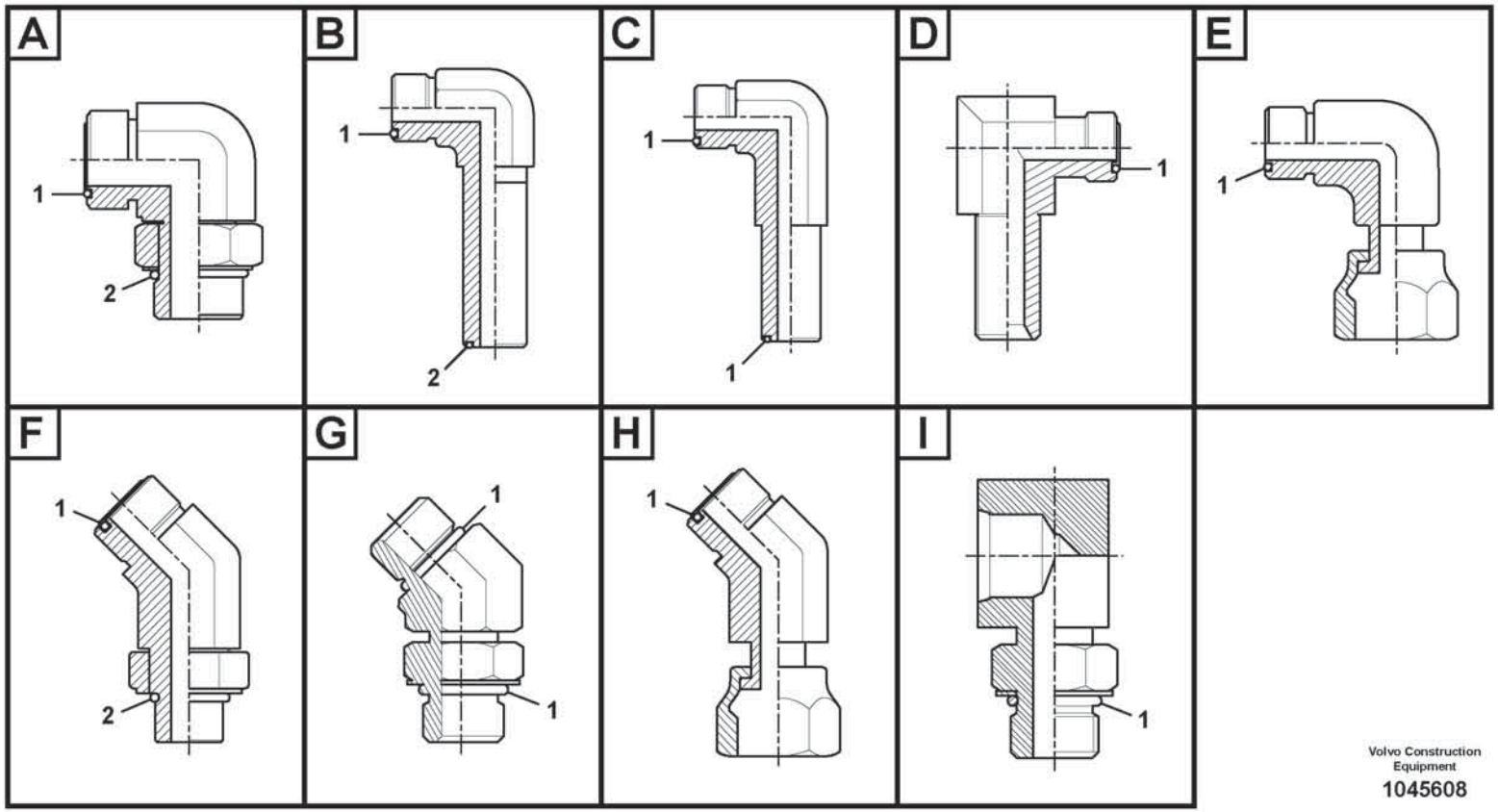

Volvo Construction Equipment

1045608

Fig.	Part No.	Quantity 1	2	3	PS	KIT	Description	Dénomination	Bezeichnung	Denominación	Benämning	Notes
2	VOE 993322	1					•O-ring	•Joint torique	•O-Ring	•Anillo tórico	•O-ring	(VOE 932041)
	VOE 937097	1					Elbow nipple	Raccord coudé	Winkelnippel	Niple angular	V-nippel	
1	VOE 990736	1					•O-ring	•Joint torique	•O-Ring	•Anillo tórico	•O-ring	
2	VOE 993320	1					•O-ring	•Joint torique	•O-Ring	•Anillo tórico	•O-ring	(VOE 932039)
	VOE 937697	1					Elbow nipple	Raccord coudé	Winkelnippel	Niple angular	V-nippel	
1	VOE 990738	1					•O-ring	•Joint torique	•O-Ring	•Anillo tórico	•O-ring	
2	VOE 993322	1					•O-ring	•Joint torique	•O-Ring	•Anillo tórico	•O-ring	(VOE 932041)
	VOE 937773	1					Elbow nipple	Raccord coudé	Winkelnippel	Niple angular	V-nippel	
1	VOE 990738	1					•O-ring	•Joint torique	•O-Ring	•Anillo tórico	•O-ring	
2	VOE 993320	1					•O-ring	•Joint torique	•O-Ring	•Anillo tórico	•O-ring	(VOE 932039)
	VOE 938146	1					Elbow nipple	Raccord coudé	Winkelnippel	Niple angular	V-nippel	
1	VOE 990740	1					•O-ring	•Joint torique	•O-Ring	•Anillo tórico	•O-ring	
2	VOE 993324	1					•O-ring	•Joint torique	•O-Ring	•Anillo tórico	•O-ring	(VOE 932043)
	VOE 14563733	1					Elbow	Coude	Winkel	Ángulo	Vinkel	
1	VOE 978129	1					•O-ring	•Joint torique	•O-Ring	•Anillo tórico	•O-ring	(VOE 981290)
2	VOE 993324	1					•O-ring	•Joint torique	•O-Ring	•Anillo tórico	•O-ring	(VOE 932043)
	VOE 14588008	1					Elbow	Coude	Winkel	Ángulo	Vinkel	
1	VOE 990557	2					•O-ring	•Joint torique	•O-Ring	•Anillo tórico	•O-ring	
	VOE 936893	1					Nipple	Raccord	Nippel	Niple	Nippel	
1	VOE 990739	1					•O-ring	•Joint torique	•O-Ring	•Anillo tórico	•O-ring	
	VOE 936929	1					Elbow nipple	Raccord coudé	Winkelnippel	Niple angular	V-nippel	
1	VOE 990737	1					•O-ring	•Joint torique	•O-Ring	•Anillo tórico	•O-ring	
	VOE 15013286	1					Elbow nipple	Raccord coudé	Winkelnippel	Niple angular	V-nippel	
1	VOE 978129	1					•O-ring	•Joint torique	•O-Ring	•Anillo tórico	•O-ring	(VOE 981290)
	VOE 14552793	1					Elbow	Coude	Winkel	Ángulo	Vinkel	
1	VOE 993321	1					•O-ring	•Joint torique	•O-Ring	•Anillo tórico	•O-ring	(VOE 932040)
	VOE 14554453	1					Elbow	Coude	Winkel	Ángulo	Vinkel	
1	VOE 993321	1					•O-ring	•Joint torique	•O-Ring	•Anillo tórico	•O-ring	(VOE 932040)
	VOE 14559939	1					Elbow	Coude	Winkel	Ángulo	Vinkel	
1	VOE 993320	1					•O-ring	•Joint torique	•O-Ring	•Anillo tórico	•O-ring	(VOE 932039)
	VOE 14604901	1					Elbow	Coude	Winkel	Ángulo	Vinkel	

1		**Nipple assembly** **Ensemble raccord** **Nippeleinheit** **Montaje de racor** **Nippel**
2		
3		
4		
5		

Catalogue id **20806**	Group **910**
Illustr. No **1045608**	Section **200**
Issue **20053804-A**	Page **1103**

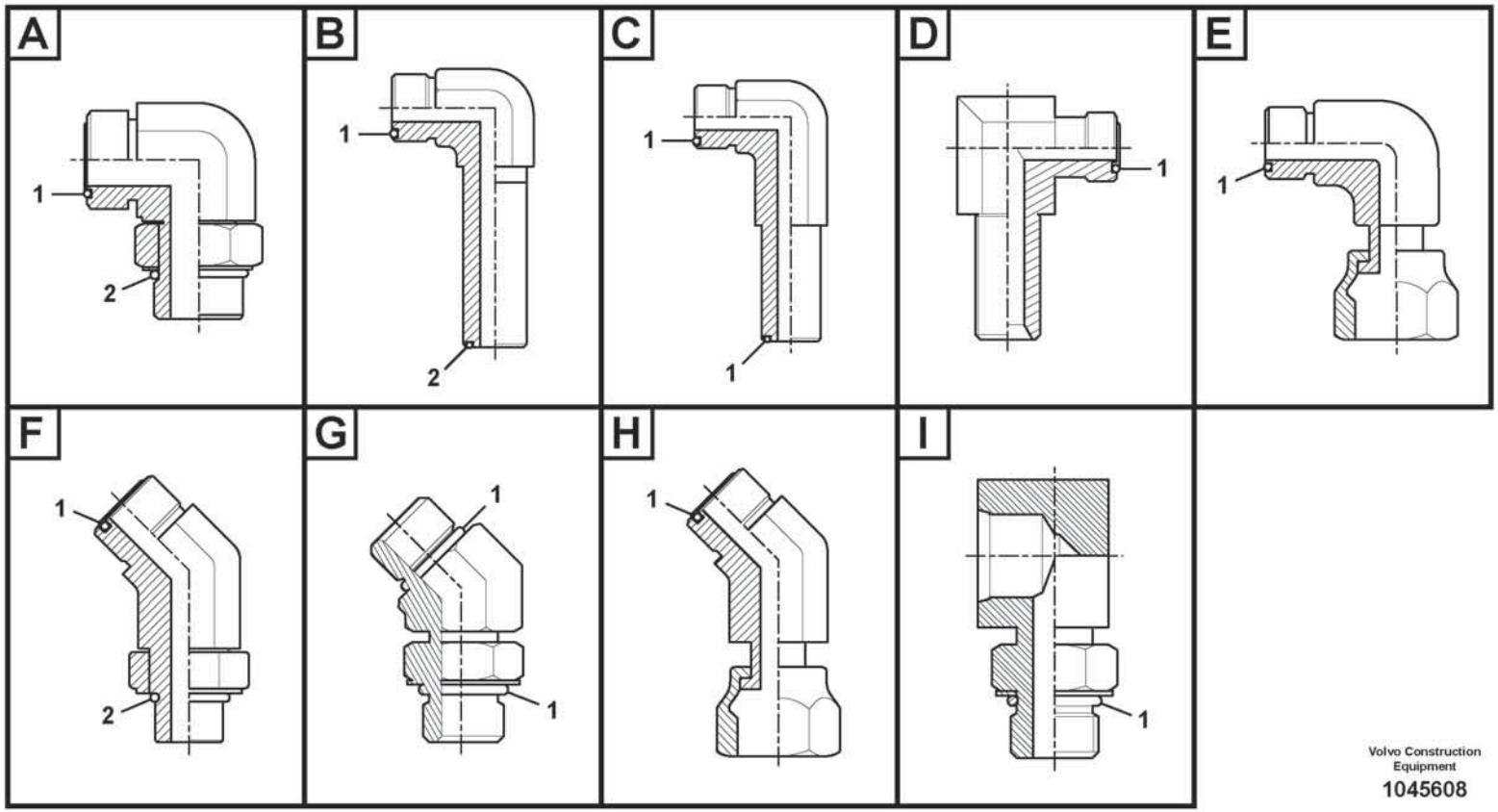

Volvo Construction Equipment

1045608

Fig.	Part No.	Quantity 1	2	3	PS	KIT	Description	Dénomination	Bezeichnung	Denominación	Benämning	Notes
1	VOE 993321	1					•O-ring	•Joint torique	•O-Ring	•Anillo tórico	•O-ring	(VOE 932040)

1		**Nipple assembly** **Ensemble raccord** **Nippeleinheit** **Montaje de racor** **Nippel**	Catalogue id **20806**	Group **910**
2				
3			Illustr. No **1045608**	Section **200**
4				
5			Issue **20053804-A**	Page **1105**

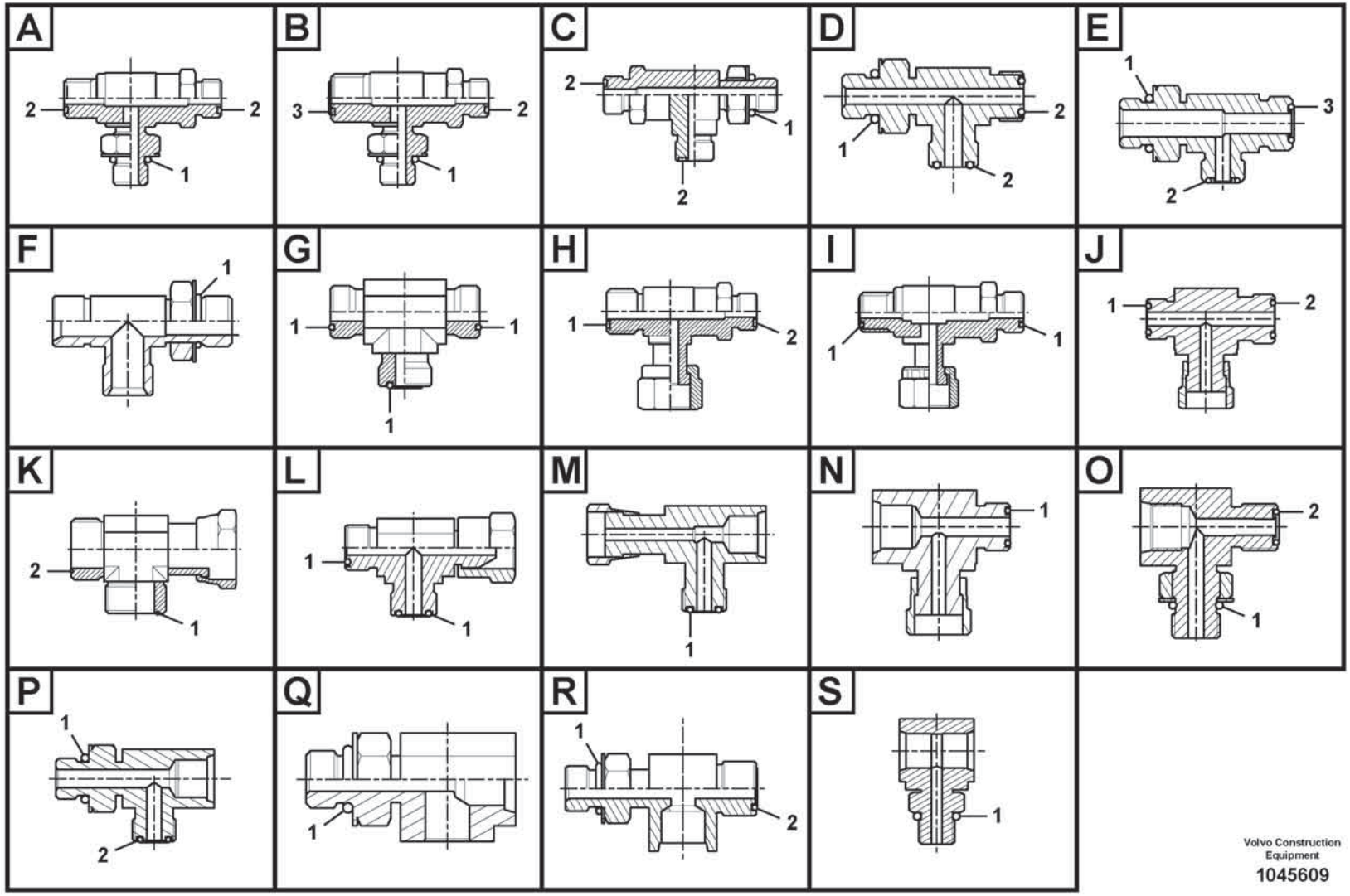

Volvo Construction Equipment

1045609

Fig.	Part No.	Quantity 1	2	3	PS	KIT	Description	Dénomination	Bezeichnung	Denominación	Benämning	Notes
	VOE 935317	1					T-nipple	Raccord-t	T-Nippel	Niple t	T-nippel	
1	VOE 993319	1					•O-ring	•Joint torique	•O-Ring	•Anillo tórico	•O-ring	(VOE 932037)
2	VOE 990736	2					•O-ring	•Joint torique	•O-Ring	•Anillo tórico	•O-ring	
	VOE 936606	1					T-nipple	Raccord-t	T-Nippel	Niple t	T-nippel	
1	VOE 993320	1					•O-ring	•Joint torique	•O-Ring	•Anillo tórico	•O-ring	(VOE 932039)
2	VOE 990737	2					•O-ring	•Joint torique	•O-Ring	•Anillo tórico	•O-ring	
	VOE 936607	1					T-nipple	Raccord-t	T-Nippel	Niple t	T-nippel	
1	VOE 993321	1					•O-ring	•Joint torique	•O-Ring	•Anillo tórico	•O-ring	(VOE 932040)
2	VOE 990738	2					•O-ring	•Joint torique	•O-Ring	•Anillo tórico	•O-ring	
	VOE 937559	1					T-nipple	Raccord-t	T-Nippel	Niple t	T-nippel	
1	VOE 993320	1					•O-ring	•Joint torique	•O-Ring	•Anillo tórico	•O-ring	(VOE 932039)
2	VOE 990736	2					•O-ring	•Joint torique	•O-Ring	•Anillo tórico	•O-ring	
	VOE 14534517	1					T-nipple	Raccord-t	T-Nippel	Niple t	T-nippel	
1	VOE 993320	1					•O-ring	•Joint torique	•O-Ring	•Anillo tórico	•O-ring	(VOE 932039)
2	VOE 990736	2					•O-ring	•Joint torique	•O-Ring	•Anillo tórico	•O-ring	
	VOE 14538786	1					T-nipple	Raccord-t	T-Nippel	Niple t	T-nippel	
1	VOE 983502	1					•O-ring	•Joint torique	•O-Ring	•Anillo tórico	•O-ring	
2	VOE 990736	2					•O-ring	•Joint torique	•O-Ring	•Anillo tórico	•O-ring	
	VOE 14538787	1					T-nipple	Raccord-t	T-Nippel	Niple t	T-nippel	
1	VOE 983505	1					•O-ring	•Joint torique	•O-Ring	•Anillo tórico	•O-ring	
2	VOE 990736	2					•O-ring	•Joint torique	•O-Ring	•Anillo tórico	•O-ring	
	VOE 14538791	1					Connector	Connecteur	Stecker	Contactor	Kontaktstycke	
1	VOE 983502	1					•O-ring	•Joint torique	•O-Ring	•Anillo tórico	•O-ring	
2	VOE 990737	2					•O-ring	•Joint torique	•O-Ring	•Anillo tórico	•O-ring	
	VOE 14588018	1					Nipple	Raccord	Nippel	Niple	Nippel	
1	VOE 990740	1					•O-ring	•Joint torique	•O-Ring	•Anillo tórico	•O-ring	
2	VOE 990738	2					•O-ring	•Joint torique	•O-Ring	•Anillo tórico	•O-ring	
	VOE 15029548	1					T-nipple	Raccord-t	T-Nippel	Niple t	T-nippel	
1	VOE 993322	1					•O-ring	•Joint torique	•O-Ring	•Anillo tórico	•O-ring	(VOE 932041)
2	VOE 990738	2					•O-ring	•Joint torique	•O-Ring	•Anillo tórico	•O-ring	
	VOE 14538784	1					T-nipple	Raccord-t	T-Nippel	Niple t	T-nippel	

1		**Nipple assembly** **Ensemble raccord** **Nippeleinheit** **Montaje de racor** **Nippel**	Catalogue id **20806**	Group **910**
2			Illustr. No **1045609**	Section **300**
3			Issue **20053804-A**	Page **1107**
4				
5				

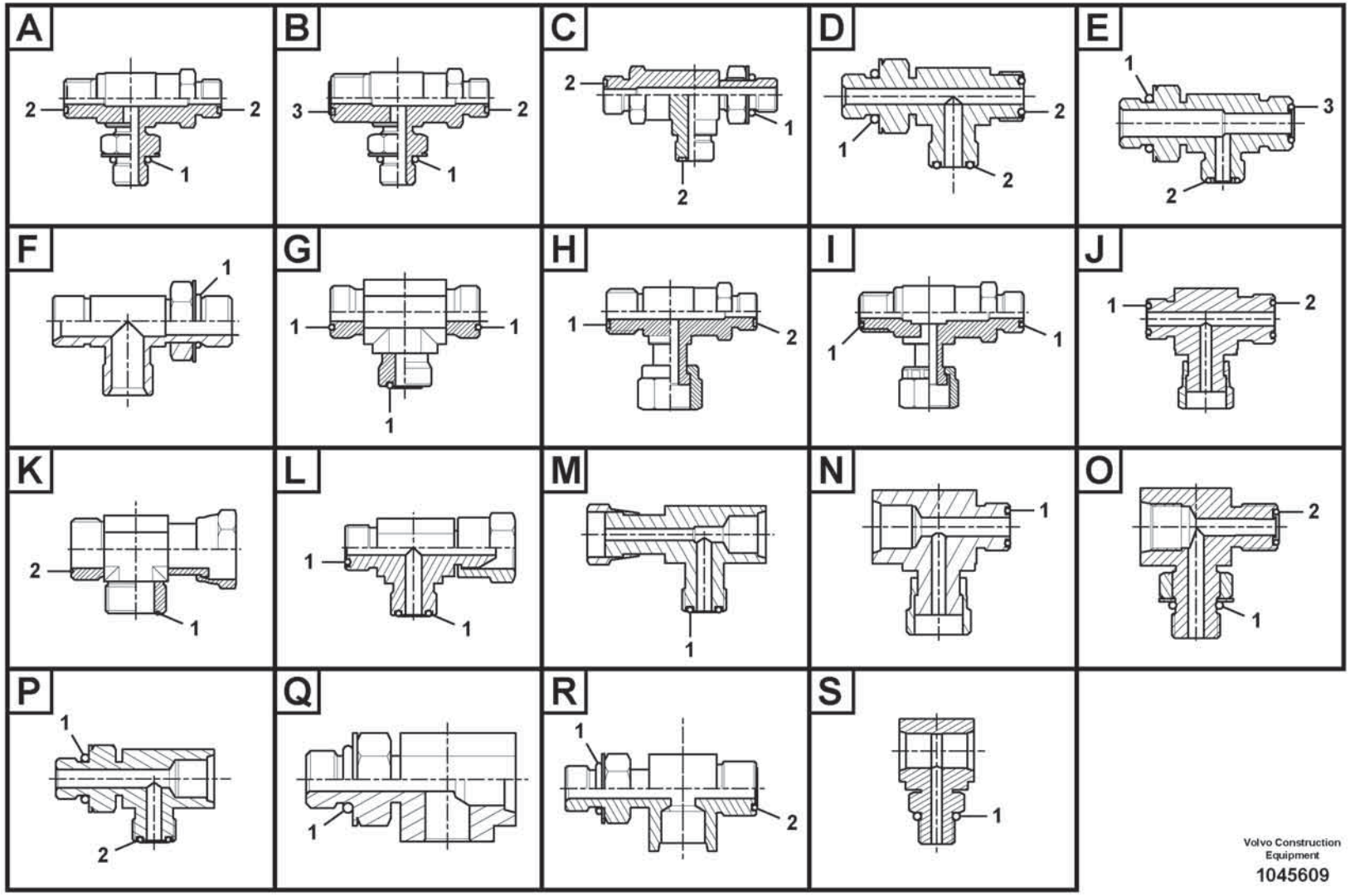

Volvo Construction Equipment

1045609

Fig.	Part No.	Quantity 1	2	3	PS	KIT	Description	Dénomination	Bezeichnung	Denominación	Benämning	Notes
1	VOE 983502	1					•O-ring	•Joint torique	•O-Ring	•Anillo tórico	•O-ring	
2	VOE 990736	1					•O-ring	•Joint torique	•O-Ring	•Anillo tórico	•O-ring	
3	VOE 990737	1					•O-ring	•Joint torique	•O-Ring	•Anillo tórico	•O-ring	
	VOE 14596918	1					Nipple	Raccord	Nippel	Niple	Nippel	
1	VOE 983505	1					•O-ring	•Joint torique	•O-Ring	•Anillo tórico	•O-ring	
2	VOE 990736	1					•O-ring	•Joint torique	•O-Ring	•Anillo tórico	•O-ring	
3	VOE 990737	1					•O-ring	•Joint torique	•O-Ring	•Anillo tórico	•O-ring	
	VOE 14534518	1					T-nipple	Raccord-t	T-Nippel	Niple t	T-nippel	
1	VOE 993320	1					•O-ring	•Joint torique	•O-Ring	•Anillo tórico	•O-ring	(VOE 932039)
2	VOE 990736	2					•O-ring	•Joint torique	•O-Ring	•Anillo tórico	•O-ring	
	VOE 14538785	1					T-nipple	Raccord-t	T-Nippel	Niple t	T-nippel	
1	VOE 983502	1					•O-ring	•Joint torique	•O-Ring	•Anillo tórico	•O-ring	
2	VOE 990736	2					•O-ring	•Joint torique	•O-Ring	•Anillo tórico	•O-ring	
	VOE 935325	1					T-nipple	Raccord-t	T-Nippel	Niple t	T-nippel	
1	VOE 993324	1					•O-ring	•Joint torique	•O-Ring	•Anillo tórico	•O-ring	(VOE 932043)
2	VOE 978129	2					•O-ring	•Joint torique	•O-Ring	•Anillo tórico	•O-ring	(VOE 981290)
	VOE 935614	1					T-nipple	Raccord-t	T-Nippel	Niple t	T-nippel	
1	VOE 993322	1					•O-ring	•Joint torique	•O-Ring	•Anillo tórico	•O-ring	(VOE 932041)
2	VOE 990738	2					•O-ring	•Joint torique	•O-Ring	•Anillo tórico	•O-ring	
	VOE 935797	1					T-nipple	Raccord-t	T-Nippel	Niple t	T-nippel	
1	VOE 993319	1					•O-ring	•Joint torique	•O-Ring	•Anillo tórico	•O-ring	(VOE 932037)
2	VOE 990736	2					•O-ring	•Joint torique	•O-Ring	•Anillo tórico	•O-ring	
	VOE 936612	1					T-nipple	Raccord-t	T-Nippel	Niple t	T-nippel	
1	VOE 993323	1					•O-ring	•Joint torique	•O-Ring	•Anillo tórico	•O-ring	(VOE 932042)
2	VOE 990740	2					•O-ring	•Joint torique	•O-Ring	•Anillo tórico	•O-ring	
	VOE 936932	1					T-nipple	Raccord-t	T-Nippel	Niple t	T-nippel	
1	VOE 993320	1					•O-ring	•Joint torique	•O-Ring	•Anillo tórico	•O-ring	(VOE 932039)
2	VOE 990737	2					•O-ring	•Joint torique	•O-Ring	•Anillo tórico	•O-ring	
	VOE 937540	1					T-nipple	Raccord-t	T-Nippel	Niple t	T-nippel	
1	VOE 993320	1					•O-ring	•Joint torique	•O-Ring	•Anillo tórico	•O-ring	(VOE 932039)
2	VOE 990736	2					•O-ring	•Joint torique	•O-Ring	•Anillo tórico	•O-ring	

1		**Nipple assembly** **Ensemble raccord** **Nippeleinheit** **Montaje de racor** **Nippel**	Catalogue id **20806**	Group **910**
2				
3			Illustr. No **1045609**	Section **300**
4				
5			Issue **20053804-A**	Page **1109**

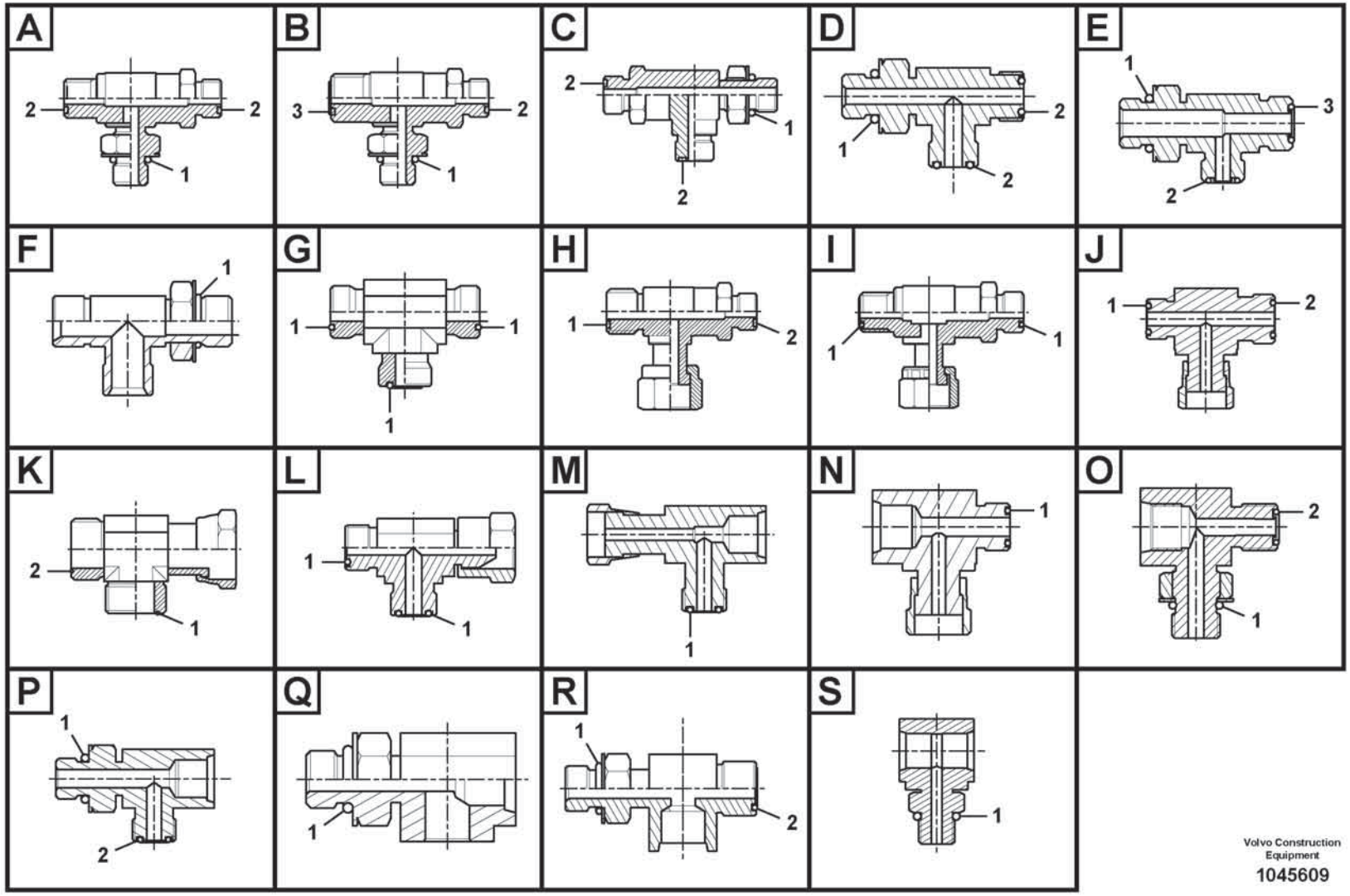

Volvo Construction Equipment

1045609

Fig.	Part No.	Quantity 1	2	3	PS	KIT	Description	Dénomination	Bezeichnung	Denominación	Benämning	Notes
	VOE 937860	1					T-nipple	Raccord-t	T-Nippel	Niple t	T-nippel	
1	VOE 993324	1					•O-ring	•Joint torique	•O-Ring	•Anillo tórico	•O-ring	(VOE 932043)
2	VOE 990740	2					•O-ring	•Joint torique	•O-Ring	•Anillo tórico	•O-ring	
	VOE 14538879	1					T-nipple	Raccord-t	T-Nippel	Niple t	T-nippel	
1	VOE 983502	1					•O-ring	•Joint torique	•O-Ring	•Anillo tórico	•O-ring	
2	VOE 990736	2					•O-ring	•Joint torique	•O-Ring	•Anillo tórico	•O-ring	
	VOE 14538880	1					T-nipple	Raccord-t	T-Nippel	Niple t	T-nippel	
1	VOE 983505	1					•O-ring	•Joint torique	•O-Ring	•Anillo tórico	•O-ring	
2	VOE 990737	2					•O-ring	•Joint torique	•O-Ring	•Anillo tórico	•O-ring	
	VOE 14545589	1					T-nipple	Raccord-t	T-Nippel	Niple t	T-nippel	
1	VOE 990557	1					•O-ring	•Joint torique	•O-Ring	•Anillo tórico	•O-ring	
2	VOE 990738	2					•O-ring	•Joint torique	•O-Ring	•Anillo tórico	•O-ring	
	VOE 14565426	1					Nipple	Raccord	Nippel	Niple	Nippel	
1	VOE 983502	1					•O-ring	•Joint torique	•O-Ring	•Anillo tórico	•O-ring	
2	VOE 990736	2					•O-ring	•Joint torique	•O-Ring	•Anillo tórico	•O-ring	
	VOE 14587172	1					T-nipple	Raccord-t	T-Nippel	Niple t	T-nippel	
1	VOE 932038	1					•O-ring	•Joint torique	•O-Ring	•Anillo tórico	•O-ring	
2	VOE 990736	2					•O-ring	•Joint torique	•O-Ring	•Anillo tórico	•O-ring	
	VOE 15068517	1					T-nipple	Raccord-t	T-Nippel	Niple t	T-nippel	
1	VOE 993321	1					•O-ring	•Joint torique	•O-Ring	•Anillo tórico	•O-ring	(VOE 932040)
2	VOE 990737	2					•O-ring	•Joint torique	•O-Ring	•Anillo tórico	•O-ring	
	VOE 15106914	1					Nipple	Raccord	Nippel	Niple	Nippel	
1	VOE 993322	1					•O-ring	•Joint torique	•O-Ring	•Anillo tórico	•O-ring	(VOE 932041)
2	VOE 990737	2					•O-ring	•Joint torique	•O-Ring	•Anillo tórico	•O-ring	
	VOE 937519	1					T-nipple	Raccord-t	T-Nippel	Niple t	T-nippel	
1	VOE 993320	1					•O-ring	•Joint torique	•O-Ring	•Anillo tórico	•O-ring	(VOE 932039)
2	VOE 990737	1					•O-ring	•Joint torique	•O-Ring	•Anillo tórico	•O-ring	
3	VOE 990736	1					•O-ring	•Joint torique	•O-Ring	•Anillo tórico	•O-ring	
	VOE 14538920	1					T-nipple	Raccord-t	T-Nippel	Niple t	T-nippel	
1	VOE 983505	1					•O-ring	•Joint torique	•O-Ring	•Anillo tórico	•O-ring	
2	VOE 990736	1					•O-ring	•Joint torique	•O-Ring	•Anillo tórico	•O-ring	

1		**Nipple assembly** **Ensemble raccord** **Nippeleinheit** **Montaje de racor** **Nippel**	Catalogue id **20806**	Group **910**
2				
3			Illustr. No **1045609**	Section **300**
4				
5			Issue **20053804-A**	Page **1111**

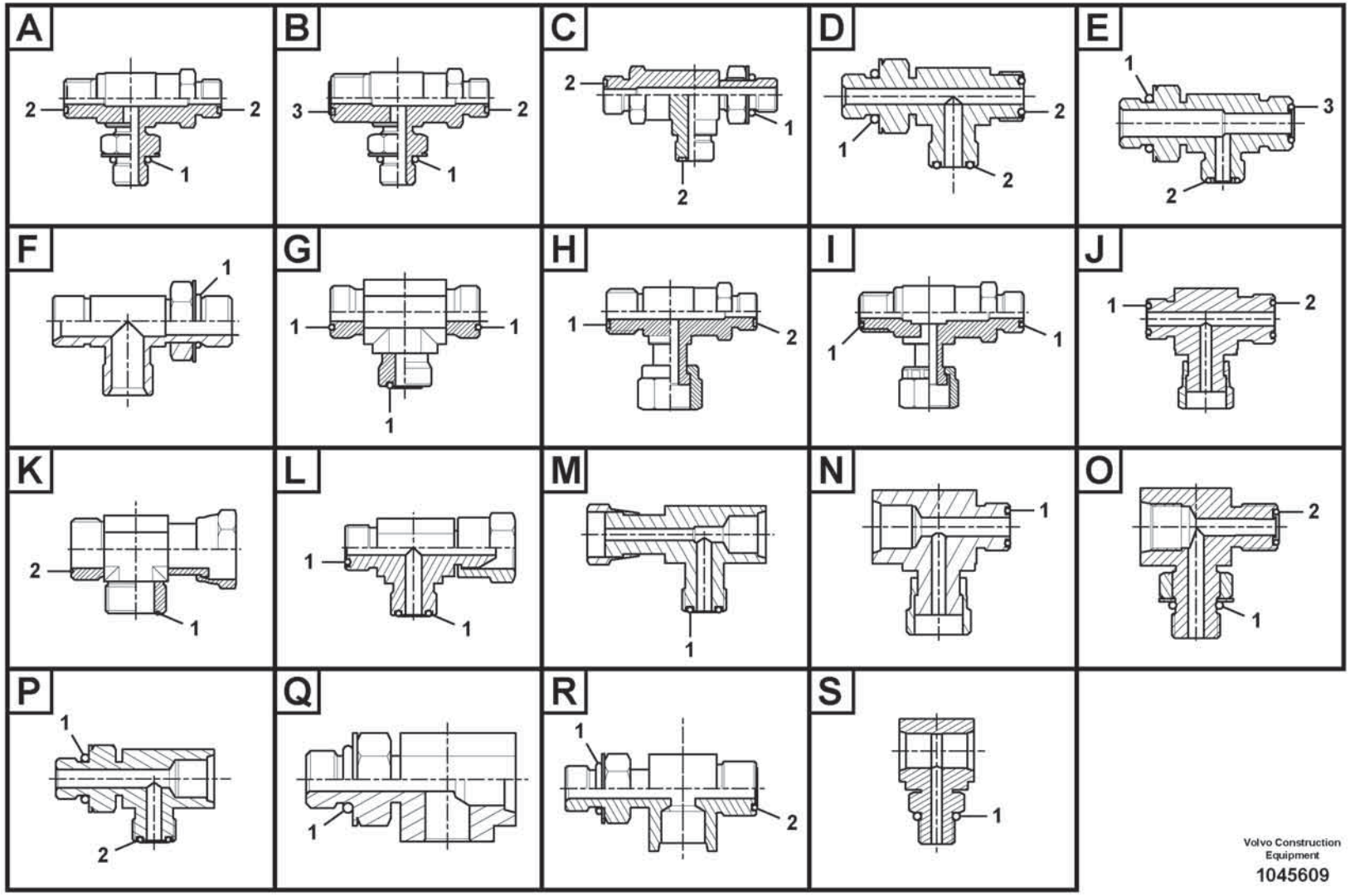

Volvo Construction Equipment

1045609

Fig.	Part No.	Quantity 1	2	3	PS	KIT	Description	Dénomination	Bezeichnung	Denominación	Benämning	Notes
3	VOE 990737	1					•O-ring	•Joint torique	•O-Ring	•Anillo tórico	•O-ring	
	VOE 14541690	1					Nipple	Raccord	Nippel	Niple	Nippel	
1	VOE 993320	1					•O-ring	•Joint torique	•O-Ring	•Anillo tórico	•O-ring	(VOE 932039)
2	VOE 990736	1					•O-ring	•Joint torique	•O-Ring	•Anillo tórico	•O-ring	
3	VOE 990737	1					•O-ring	•Joint torique	•O-Ring	•Anillo tórico	•O-ring	
	VOE 14544009	1					T-nipple	Raccord-t	T-Nippel	Niple t	T-nippel	
1	VOE 983502	1					•O-ring	•Joint torique	•O-Ring	•Anillo tórico	•O-ring	
2	VOE 990736	1					•O-ring	•Joint torique	•O-Ring	•Anillo tórico	•O-ring	
3	VOE 990737	1					•O-ring	•Joint torique	•O-Ring	•Anillo tórico	•O-ring	
	VOE 14544039	1					T-nipple	Raccord-t	T-Nippel	Niple t	T-nippel	
1	VOE 990557	1					•O-ring	•Joint torique	•O-Ring	•Anillo tórico	•O-ring	
2	VOE 990737	1					•O-ring	•Joint torique	•O-Ring	•Anillo tórico	•O-ring	
3	VOE 990738	1					•O-ring	•Joint torique	•O-Ring	•Anillo tórico	•O-ring	
	VOE 14546439	1					T-nipple	Raccord-t	T-Nippel	Niple t	T-nippel	
1	VOE 983524	1					•O-ring	•Joint torique	•O-Ring	•Anillo tórico	•O-ring	
2	VOE 990738	1					•O-ring	•Joint torique	•O-Ring	•Anillo tórico	•O-ring	
3	VOE 990740	1					•O-ring	•Joint torique	•O-Ring	•Anillo tórico	•O-ring	
	VOE 14554041	1					T-nipple	Raccord-t	T-Nippel	Niple t	T-nippel	
1	VOE 983505	1					•O-ring	•Joint torique	•O-Ring	•Anillo tórico	•O-ring	
2	VOE 990736	1					•O-ring	•Joint torique	•O-Ring	•Anillo tórico	•O-ring	
3	VOE 990738	1					•O-ring	•Joint torique	•O-Ring	•Anillo tórico	•O-ring	
	VOE 14560076	1					Nipple	Raccord	Nippel	Niple	Nippel	
1	VOE 993324	1					•O-ring	•Joint torique	•O-Ring	•Anillo tórico	•O-ring	(VOE 932043)
2	VOE 990740	1					•O-ring	•Joint torique	•O-Ring	•Anillo tórico	•O-ring	
3	VOE 990738	1					•O-ring	•Joint torique	•O-Ring	•Anillo tórico	•O-ring	
	VOE 14564192	1					Nipple	Raccord	Nippel	Niple	Nippel	
1	VOE 993322	1					•O-ring	•Joint torique	•O-Ring	•Anillo tórico	•O-ring	(VOE 932041)
2	VOE 990738	1					•O-ring	•Joint torique	•O-Ring	•Anillo tórico	•O-ring	
3	VOE 990740	1					•O-ring	•Joint torique	•O-Ring	•Anillo tórico	•O-ring	
	VOE 14564662	1					Nipple	Raccord	Nippel	Niple	Nippel	
1	VOE 993322	1					•O-ring	•Joint torique	•O-Ring	•Anillo tórico	•O-ring	(VOE 932041)

1		**Nipple assembly** **Ensemble raccord** **Nippeleinheit** **Montaje de racor** **Nippel**
2		
3		
4		
5		

Catalogue id **20806**	Group **910**
Illustr. No **1045609**	Section **300**
Issue **20053804-A**	Page **1113**

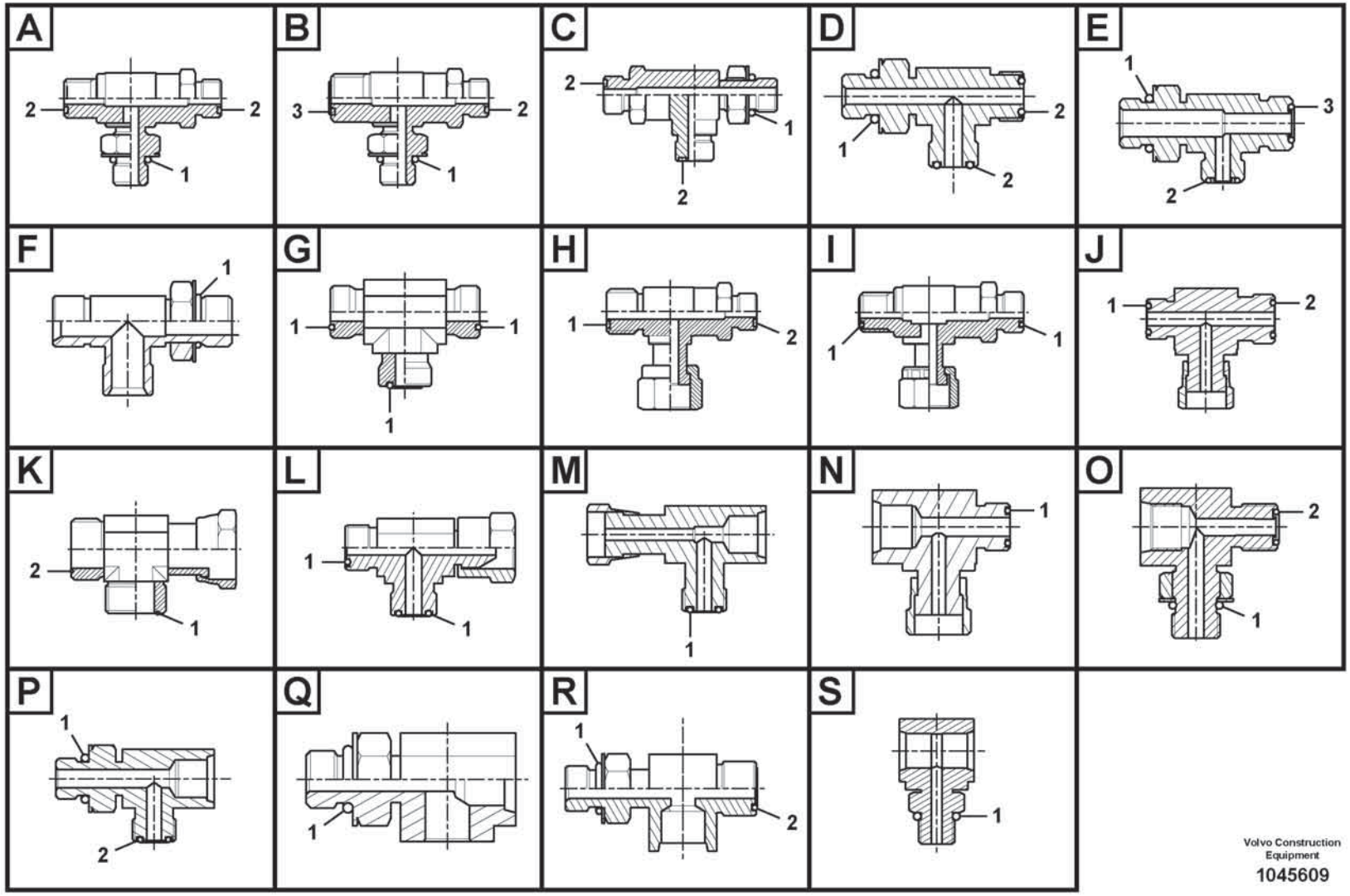

Volvo Construction Equipment

1045609

Fig.	Part No.	Quantity 1	2	3	PS	KIT	Description	Dénomination	Bezeichnung	Denominación	Benämning	Notes
2	VOE 990738	1					•O-ring	•Joint torique	•O-Ring	•Anillo tórico	•O-ring	
3	VOE 990740	1					•O-ring	•Joint torique	•O-Ring	•Anillo tórico	•O-ring	
	VOE 14588020	1					Nipple	Raccord	Nippel	Niple	Nippel	
1	VOE 983502	1					•O-ring	•Joint torique	•O-Ring	•Anillo tórico	•O-ring	
2	VOE 990738	1					•O-ring	•Joint torique	•O-Ring	•Anillo tórico	•O-ring	
3	VOE 990736	1					•O-ring	•Joint torique	•O-Ring	•Anillo tórico	•O-ring	
	VOE 14602646	1					T-nipple	Raccord-t	T-Nippel	Niple t	T-nippel	
1	VOE 993323	1					•O-ring	•Joint torique	•O-Ring	•Anillo tórico	•O-ring	(VOE 932042)
	VOE 935306	1					T-nipple	Raccord-t	T-Nippel	Niple t	T-nippel	
1	VOE 990740	3					•O-ring	•Joint torique	•O-Ring	•Anillo tórico	•O-ring	
	VOE 935453	1					T-nipple	Raccord-t	T-Nippel	Niple t	T-nippel	
1	VOE 990738	3					•O-ring	•Joint torique	•O-Ring	•Anillo tórico	•O-ring	
	VOE 935540	1					T-nipple	Raccord-t	T-Nippel	Niple t	T-nippel	
1	VOE 990737	3					•O-ring	•Joint torique	•O-Ring	•Anillo tórico	•O-ring	
	VOE 936798	1					T-nipple	Raccord-t	T-Nippel	Niple t	T-nippel	
1	VOE 990736	3					•O-ring	•Joint torique	•O-Ring	•Anillo tórico	•O-ring	
	VOE 14534519	1					T-nipple	Raccord-t	T-Nippel	Niple t	T-nippel	
1	VOE 990737	1					•O-ring	•Joint torique	•O-Ring	•Anillo tórico	•O-ring	
2	VOE 990736	1					•O-ring	•Joint torique	•O-Ring	•Anillo tórico	•O-ring	
	VOE 935877	1					T-nipple	Raccord-t	T-Nippel	Niple t	T-nippel	
1	VOE 990739	2					•O-ring	•Joint torique	•O-Ring	•Anillo tórico	•O-ring	
	VOE 936611	1					T-nipple	Raccord-t	T-Nippel	Niple t	T-nippel	
1	VOE 978129	2					•O-ring	•Joint torique	•O-Ring	•Anillo tórico	•O-ring	(VOE 981290)
	VOE 13933860	1					T-nipple	Raccord-t	T-Nippel	Niple t	T-nippel	
1	VOE 990736	2					•O-ring	•Joint torique	•O-Ring	•Anillo tórico	•O-ring	
	VOE 13933863	1					T-nipple	Raccord-t	T-Nippel	Niple t	T-nippel	
1	VOE 990740	2					•O-ring	•Joint torique	•O-Ring	•Anillo tórico	•O-ring	
	VOE 13933912	1					T-nipple	Raccord-t	T-Nippel	Niple t	T-nippel	
1	VOE 990737	2					•O-ring	•Joint torique	•O-Ring	•Anillo tórico	•O-ring	
	VOE 13933935	1					T-nipple	Raccord-t	T-Nippel	Niple t	T-nippel	
1	VOE 990738	2					•O-ring	•Joint torique	•O-Ring	•Anillo tórico	•O-ring	

1		**Nipple assembly** **Ensemble raccord** **Nippeleinheit** **Montaje de racor** **Nippel**	Catalogue id **20806**	Group **910**
2				
3			Illustr. No **1045609**	Section **300**
4				
5			Issue **20053804-A**	Page **1115**

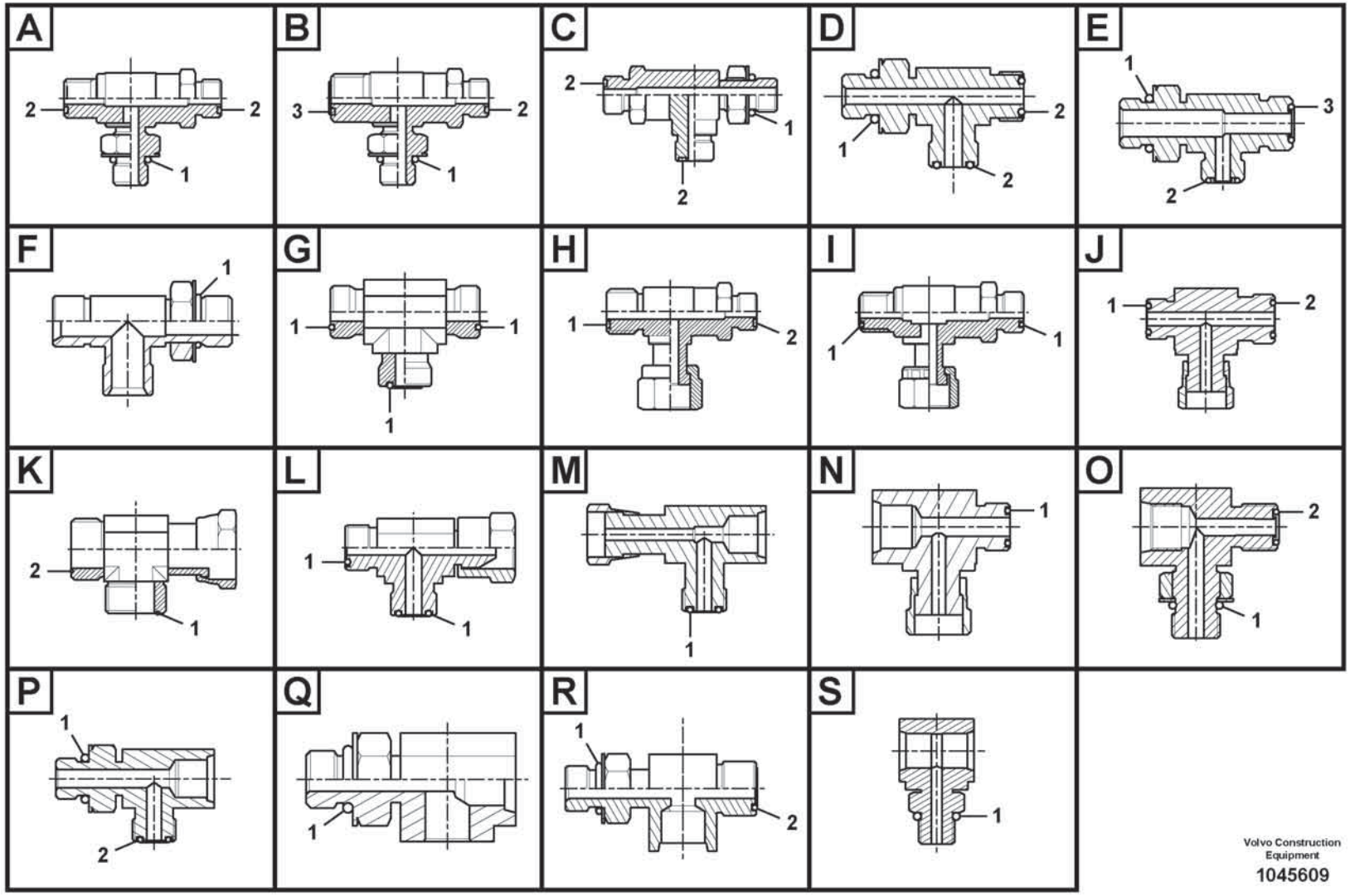

Volvo Construction Equipment

1045609

Fig.	Part No.	Quantity 1	2	3	PS	KIT	Description	Dénomination	Bezeichnung	Denominación	Benämning	Notes
	VOE 14538783	1					T-nipple	Raccord-t	T-Nippel	Niple t	T-nippel	
1	VOE 990736	2					•O-ring	•Joint torique	•O-Ring	•Anillo tórico	•O-ring	
	VOE 14564665	1					T-nipple	Raccord-t	T-Nippel	Niple t	T-nippel	
1	VOE 990736	2					•O-ring	•Joint torique	•O-Ring	•Anillo tórico	•O-ring	
	VOE 14538882	1					T-nipple	Raccord-t	T-Nippel	Niple t	T-nippel	
1	VOE 990738	1					•O-ring	•Joint torique	•O-Ring	•Anillo tórico	•O-ring	
2	VOE 990740	1					•O-ring	•Joint torique	•O-Ring	•Anillo tórico	•O-ring	
	VOE 14538883	1					T-nipple	Raccord-t	T-Nippel	Niple t	T-nippel	
1	VOE 990737	1					•O-ring	•Joint torique	•O-Ring	•Anillo tórico	•O-ring	
2	VOE 990738	1					•O-ring	•Joint torique	•O-Ring	•Anillo tórico	•O-ring	
	VOE 14538884	1					T-nipple	Raccord-t	T-Nippel	Niple t	T-nippel	
1	VOE 990736	1					•O-ring	•Joint torique	•O-Ring	•Anillo tórico	•O-ring	
2	VOE 990737	1					•O-ring	•Joint torique	•O-Ring	•Anillo tórico	•O-ring	
	VOE 937436	1					T-nipple	Raccord-t	T-Nippel	Niple t	T-nippel	
1	VOE 990736	1					•O-ring	•Joint torique	•O-Ring	•Anillo tórico	•O-ring	
2	VOE 990737	1					•O-ring	•Joint torique	•O-Ring	•Anillo tórico	•O-ring	
	VOE 937437	1					T-nipple	Raccord-t	T-Nippel	Niple t	T-nippel	
1	VOE 990738	1					•O-ring	•Joint torique	•O-Ring	•Anillo tórico	•O-ring	
2	VOE 990740	1					•O-ring	•Joint torique	•O-Ring	•Anillo tórico	•O-ring	
	VOE 937900	1					T-nipple	Raccord-t	T-Nippel	Niple t	T-nippel	
1	VOE 990737	1					•O-ring	•Joint torique	•O-Ring	•Anillo tórico	•O-ring	
2	VOE 990736	1					•O-ring	•Joint torique	•O-Ring	•Anillo tórico	•O-ring	
	VOE 938147	1					T-nipple	Raccord-t	T-Nippel	Niple t	T-nippel	
1	VOE 990737	1					•O-ring	•Joint torique	•O-Ring	•Anillo tórico	•O-ring	
2	VOE 990738	1					•O-ring	•Joint torique	•O-Ring	•Anillo tórico	•O-ring	
	VOE 935028	1					T-nipple	Raccord-t	T-Nippel	Niple t	T-nippel	
1	VOE 990739	2					•O-ring	•Joint torique	•O-Ring	•Anillo tórico	•O-ring	
	VOE 936058	1					T-nipple	Raccord-t	T-Nippel	Niple t	T-nippel	
1	VOE 978129	2					•O-ring	•Joint torique	•O-Ring	•Anillo tórico	•O-ring	(VOE 981290)
	VOE 13933859	1					T-nipple	Raccord-t	T-Nippel	Niple t	T-nippel	
1	VOE 990736	2					•O-ring	•Joint torique	•O-Ring	•Anillo tórico	•O-ring	

1		**Nipple assembly** **Ensemble raccord** **Nippeleinheit** **Montaje de racor** **Nippel**	Catalogue id **20806**	Group **910**
2				
3			Illustr. No **1045609**	Section **300**
4				
5			Issue **20053804-A**	Page **1117**

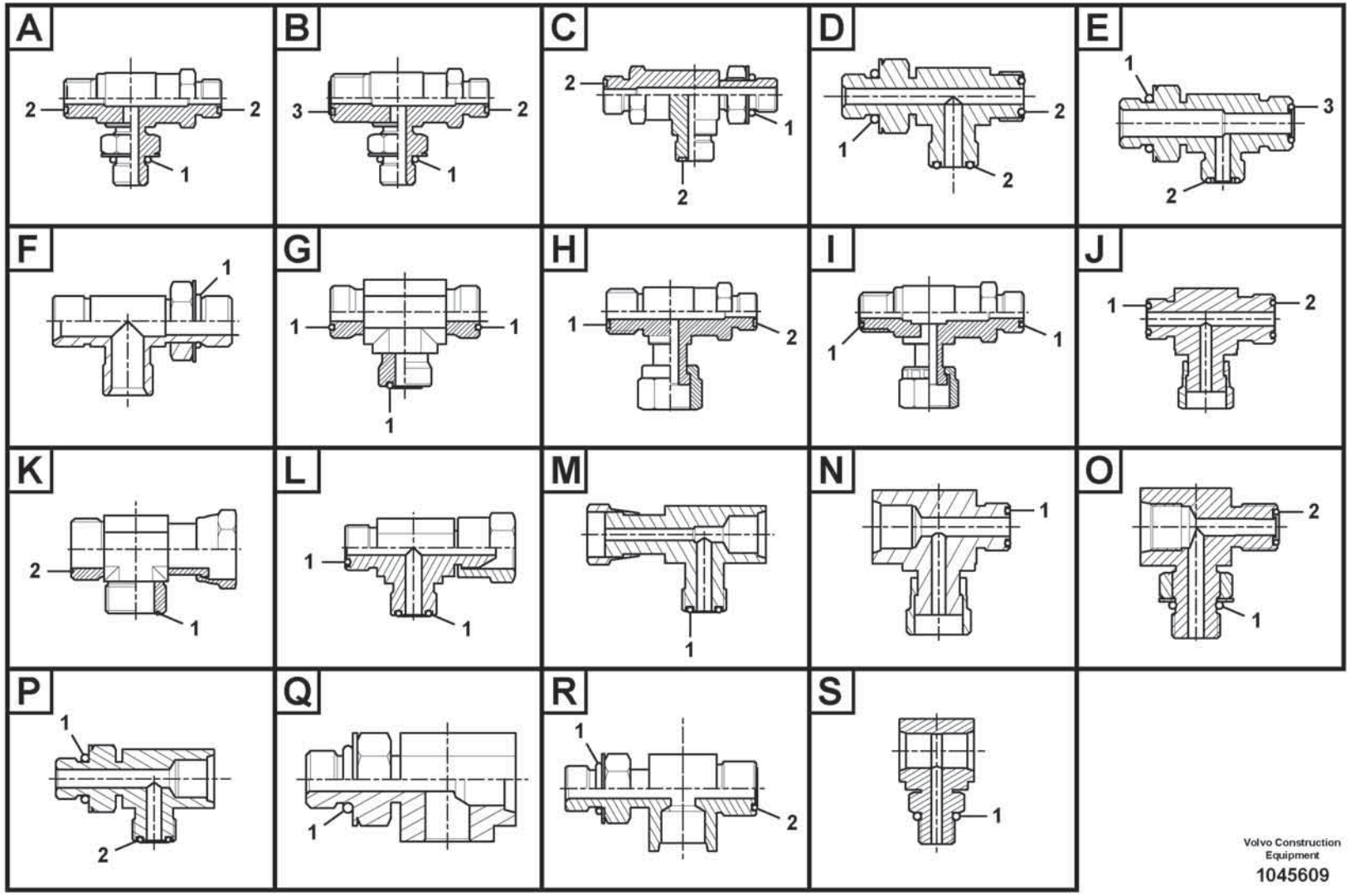

Volvo Construction Equipment

1045609

Fig.	Part No.	Quantity 1	2	3	PS	KIT	Description	Dénomination	Bezeichnung	Denominación	Benämning	Notes
	VOE 13933874	1					T-nipple	Raccord-t	T-Nippel	Niple t	T-nippel	
1	VOE 990740	2					•O-ring	•Joint torique	•O-Ring	•Anillo tórico	•O-ring	
	VOE 13933878	1					T-nipple	Raccord-t	T-Nippel	Niple t	T-nippel	
1	VOE 990738	2					•O-ring	•Joint torique	•O-Ring	•Anillo tórico	•O-ring	
	VOE 13933936	1					T-nipple	Raccord-t	T-Nippel	Niple t	T-nippel	
1	VOE 990737	2					•O-ring	•Joint torique	•O-Ring	•Anillo tórico	•O-ring	
	VOE 14351164	1					Nipple	Raccord	Nippel	Niple	Nippel	
1	VOE 990737	2					•O-ring	•Joint torique	•O-Ring	•Anillo tórico	•O-ring	
	VOE 14549328	1					Nipple	Raccord	Nippel	Niple	Nippel	
1	VOE 990736	2					•O-ring	•Joint torique	•O-Ring	•Anillo tórico	•O-ring	
	VOE 14552818	1					T-nipple	Raccord-t	T-Nippel	Niple t	T-nippel	
1	VOE 990736	1					•O-ring	•Joint torique	•O-Ring	•Anillo tórico	•O-ring	
	VOE 14538881	1					T-nipple	Raccord-t	T-Nippel	Niple t	T-nippel	
1	VOE 990736	1					•O-ring	•Joint torique	•O-Ring	•Anillo tórico	•O-ring	
	VOE 14538793	1					T-nipple	Raccord-t	T-Nippel	Niple t	T-nippel	
1	VOE 983502	1					•O-ring	•Joint torique	•O-Ring	•Anillo tórico	•O-ring	
2	VOE 990736	1					•O-ring	•Joint torique	•O-Ring	•Anillo tórico	•O-ring	
	VOE 14541689	1					T-nipple	Raccord-t	T-Nippel	Niple t	T-nippel	
1	VOE 993320	1					•O-ring	•Joint torique	•O-Ring	•Anillo tórico	•O-ring	(VOE 932039)
2	VOE 983502	1					•O-ring	•Joint torique	•O-Ring	•Anillo tórico	•O-ring	
	VOE 14546290	1					T-nipple	Raccord-t	T-Nippel	Niple t	T-nippel	
1	VOE 993320	1					•O-ring	•Joint torique	•O-Ring	•Anillo tórico	•O-ring	(VOE 932039)
2	VOE 990736	1					•O-ring	•Joint torique	•O-Ring	•Anillo tórico	•O-ring	
	VOE 14546293	1					T-nipple	Raccord-t	T-Nippel	Niple t	T-nippel	
1	VOE 993320	1					•O-ring	•Joint torique	•O-Ring	•Anillo tórico	•O-ring	(VOE 932039)
2	VOE 990737	1					•O-ring	•Joint torique	•O-Ring	•Anillo tórico	•O-ring	
	VOE 14538904	1					T-nipple	Raccord-t	T-Nippel	Niple t	T-nippel	
1	VOE 993320	1					•O-ring	•Joint torique	•O-Ring	•Anillo tórico	•O-ring	(VOE 932039)
2	VOE 990736	1					•O-ring	•Joint torique	•O-Ring	•Anillo tórico	•O-ring	
	VOE 14538921	1					T-nipple	Raccord-t	T-Nippel	Niple t	T-nippel	
1	VOE 983502	1					•O-ring	•Joint torique	•O-Ring	•Anillo tórico	•O-ring	

1		**Nipple assembly** **Ensemble raccord** **Nippeleinheit** **Montaje de racor** **Nippel**
2		
3		
4		
5		

Catalogue id **20806**	Group **910**
Illustr. No **1045609**	Section **300**
Issue **20053804-A**	Page **1119**

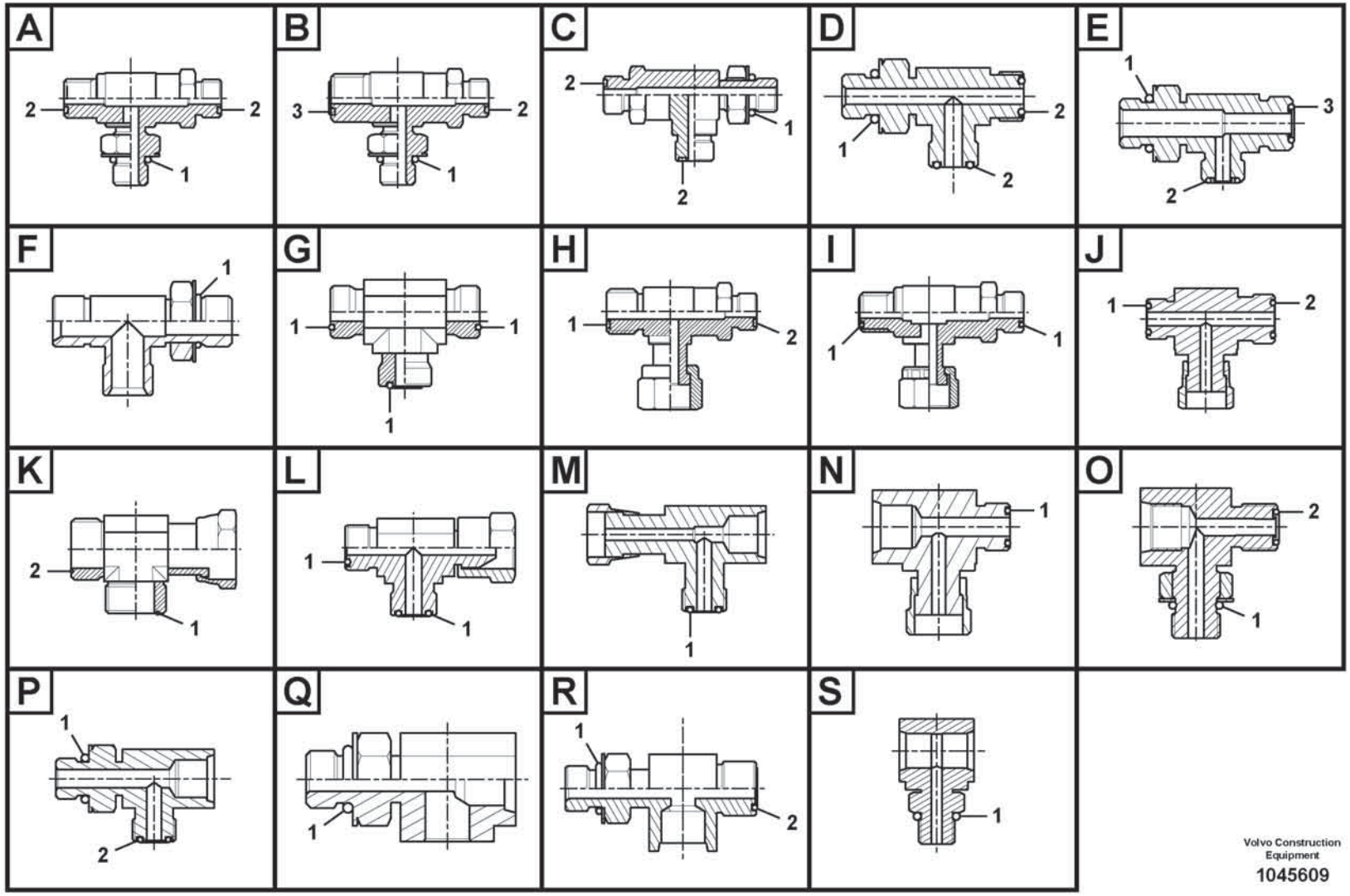

Volvo Construction Equipment

1045609

Fig.	Part No.	Quantity 1	2	3	PS	KIT	Description	Dénomination	Bezeichnung	Denominación	Benämning	Notes
2	VOE 990736	1					•O-ring	•Joint torique	•O-Ring	•Anillo tórico	•O-ring	
	VOE 14556091	1					Nipple	Raccord	Nippel	Niple	Nippel	
1	VOE 993319	1					•O-ring	•Joint torique	•O-Ring	•Anillo tórico	•O-ring	(VOE 932037)
2	VOE 990736	1					•O-ring	•Joint torique	•O-Ring	•Anillo tórico	•O-ring	
	VOE 14587002	1					Fitting	Ecrou raccord	Verschraubung	Racor	Förskruvning	
1	VOE 983502	1					•O-ring	•Joint torique	•O-Ring	•Anillo tórico	•O-ring	
2	VOE 993320	1					•O-ring	•Joint torique	•O-Ring	•Anillo tórico	•O-ring	(VOE 932039)
	VOE 14587173	1					T-nipple	Raccord-t	T-Nippel	Niple t	T-nippel	
1	VOE 932038	1					•O-ring	•Joint torique	•O-Ring	•Anillo tórico	•O-ring	
2	VOE 990736	1					•O-ring	•Joint torique	•O-Ring	•Anillo tórico	•O-ring	
	VOE 14500781	1					Connector	Connexion	Anschluss	Unión	Anslutning	
1	VOE 983502	1					•O-ring	•Joint torique	•O-Ring	•Anillo tórico	•O-ring	
	VOE 14574392	1					T-nipple	Raccord-t	T-Nippel	Niple t	T-nippel	
1	VOE 993320	1					•O-ring	•Joint torique	•O-Ring	•Anillo tórico	•O-ring	(VOE 932039)
	VOE 14593531	1					T-nipple	Raccord-t	T-Nippel	Niple t	T-nippel	
1	VOE 983502	1					•O-ring	•Joint torique	•O-Ring	•Anillo tórico	•O-ring	
	VOE 14534521	1					Connector	Connecteur	Stecker	Contactor	Kontaktstycke	
1	VOE 993320	1					•O-ring	•Joint torique	•O-Ring	•Anillo tórico	•O-ring	(VOE 932039)
2	VOE 990736	1					•O-ring	•Joint torique	•O-Ring	•Anillo tórico	•O-ring	
	VOE 14541495	1					T-nipple	Raccord-t	T-Nippel	Niple t	T-nippel	
1	VOE 983502	1					•O-ring	•Joint torique	•O-Ring	•Anillo tórico	•O-ring	
2	VOE 990736	1					•O-ring	•Joint torique	•O-Ring	•Anillo tórico	•O-ring	
	VOE 14545412	1					T-nipple	Raccord-t	T-Nippel	Niple t	T-nippel	
1	VOE 993320	1					•O-ring	•Joint torique	•O-Ring	•Anillo tórico	•O-ring	(VOE 932039)
2	VOE 990736	1					•O-ring	•Joint torique	•O-Ring	•Anillo tórico	•O-ring	
	VOE 14553304	1					T-nipple	Raccord-t	T-Nippel	Niple t	T-nippel	
1	VOE 993321	1					•O-ring	•Joint torique	•O-Ring	•Anillo tórico	•O-ring	(VOE 932040)
2	VOE 990738	1					•O-ring	•Joint torique	•O-Ring	•Anillo tórico	•O-ring	
	VOE 14586336	1					T-nipple	Raccord-t	T-Nippel	Niple t	T-nippel	
1	VOE 993320	1					•O-ring	•Joint torique	•O-Ring	•Anillo tórico	•O-ring	(VOE 932039)
2	VOE 990737	1					•O-ring	•Joint torique	•O-Ring	•Anillo tórico	•O-ring	

1		**Nipple assembly** **Ensemble raccord** **Nippeleinheit** **Montaje de racor** **Nippel**
2		
3		
4		
5		

Catalogue id **20806**	Group **910**
Illustr. No **1045609**	Section **300**
Issue **20053804-A**	Page **1121**

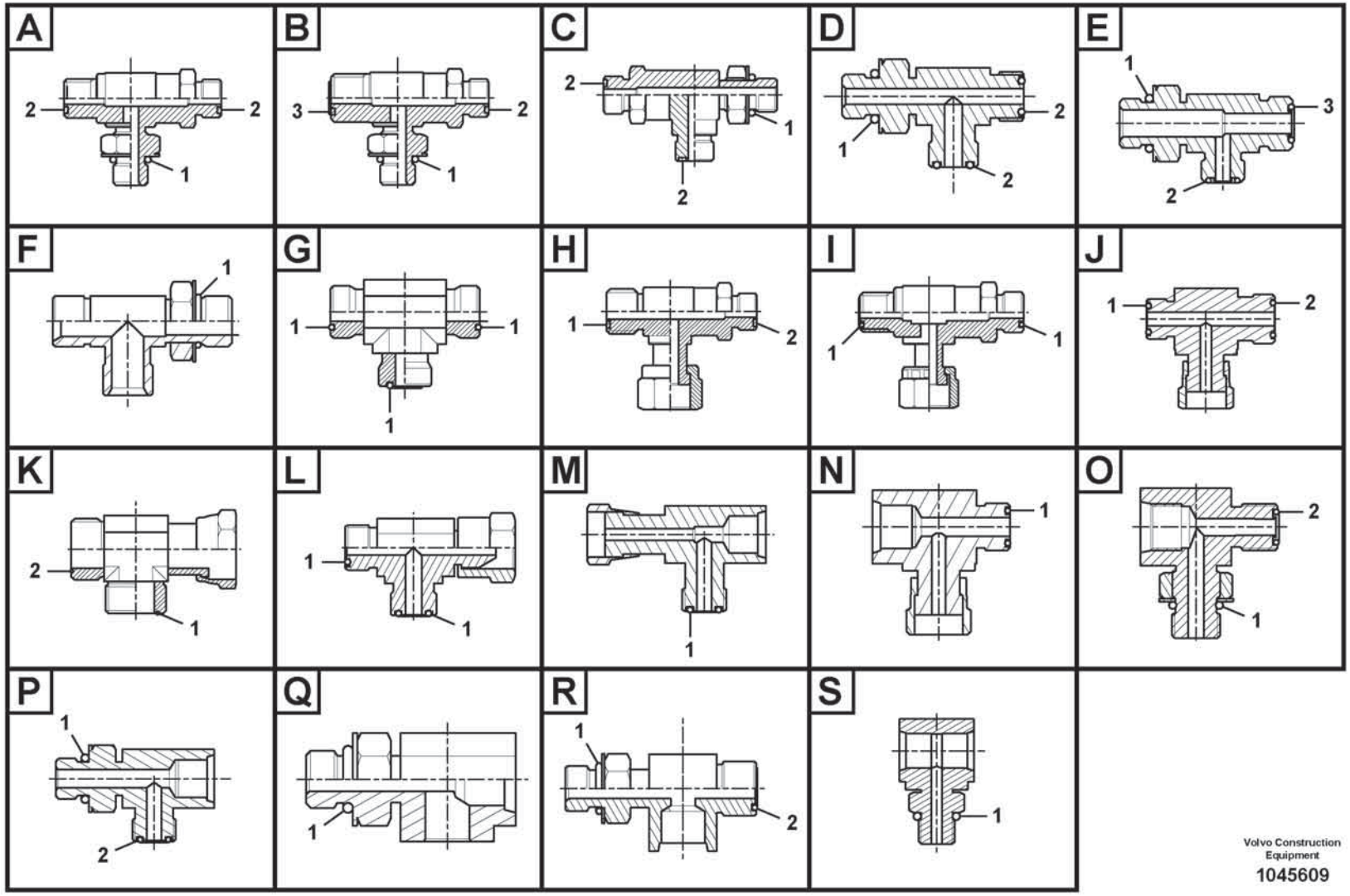

Volvo Construction Equipment

1045609

Fig.	Part No.	Quantity 1	2	3	PS	KIT	Description	Dénomination	Bezeichnung	Denominación	Benämning	Notes
	VOE 14608618	1					T-nipple	Raccord-t	T-Nippel	Niple t	T-nippel	
1	**VOE 993320**	1					•O-ring	•Joint torique	•O-Ring	•Anillo tórico	•O-ring	(VOE 932039)
2	**VOE 990737**	1					•O-ring	•Joint torique	•O-Ring	•Anillo tórico	•O-ring	
	VOE 14597801	1					Nipple	Raccord	Nippel	Niple	Nippel	
1	**VOE 993320**	1					•O-ring	•Joint torique	•O-Ring	•Anillo tórico	•O-ring	(VOE 932039)

1		**Nipple assembly** **Ensemble raccord** **Nippeleinheit** **Montaje de racor** **Nippel**	Catalogue id **20806**	Group **910**
2				
3			Illustr. No **1045609**	Section **300**
4				
5			Issue **20053804-A**	Page **1123**

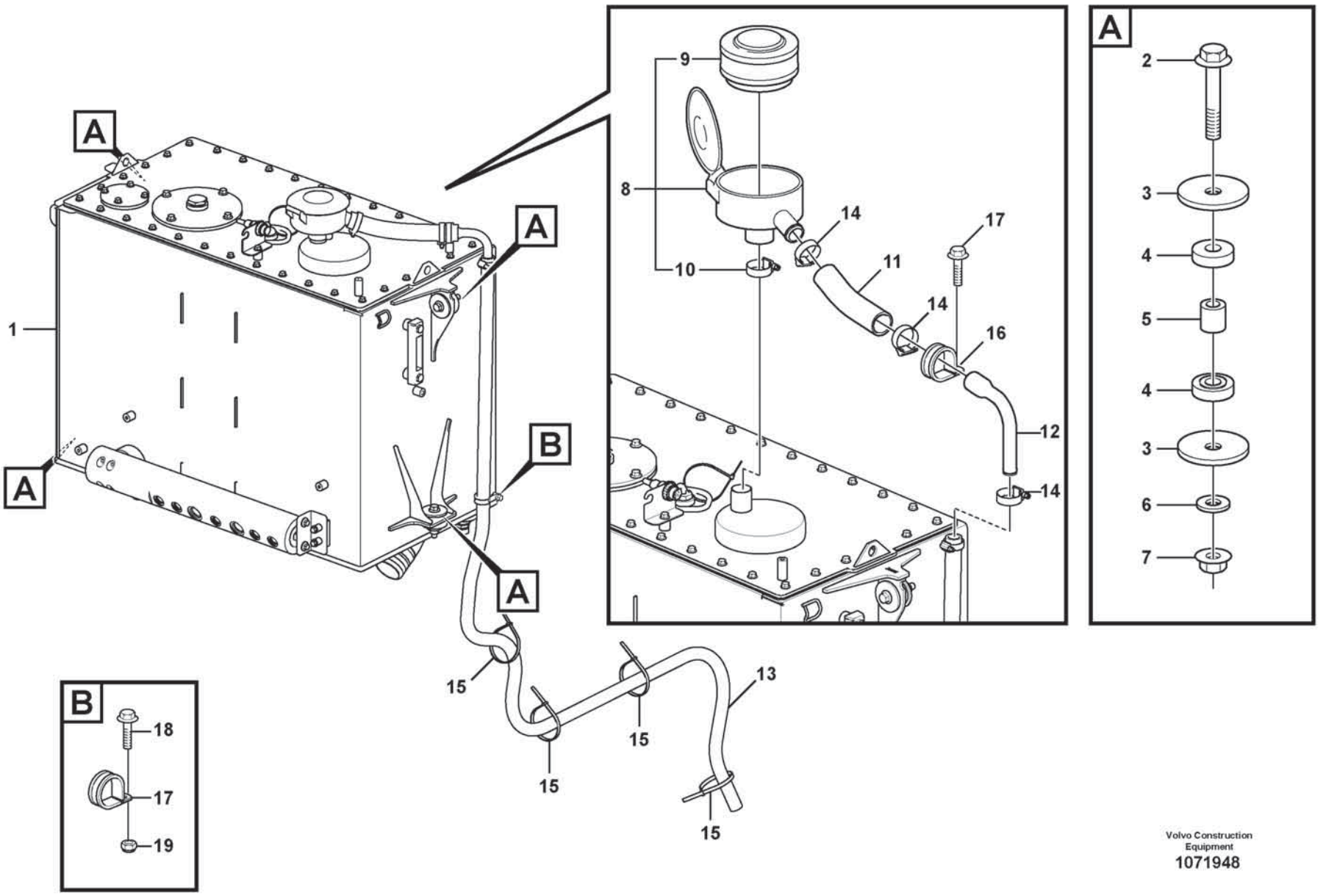

Volvo Construction Equipment
1071948

Fig.	Part No.	Quantity 1	2	3	PS	KIT	Description	Dénomination	Bezeichnung	Denominación	Benämning	Notes
1	VOE 16900179	1					Hydraulic fluid tank	Réservoir fluide hydraul.	Hydrauliktank	Depósito de aceite hidráulico	Hydrauloljetank	See group 911-200 page 1127
2	VOE 60113115	4					Flange screw	Vis à embase	Flanschschraube	Tornillo embridado	Flänsskruv	
3	VOE 16862645	8					Washer	Rondelle	Scheibe	Arandela	Bricka	
4	VOE 4746300	8					Rubber block	Plot caoutchouc	Gummiklotz	Pastilla de goma	Gummiklots	
5	VOE 60113593	4					Spacer sleeve	Douille entretoise	Abstandhülse	Manguito distanciador	Distanshylsa	
6	VOE 60113870	4					Washer	Rondelle	Scheibe	Arandela	Bricka	
7	VOE 60113169	4					Flange lock nut	Contre-écrou à embase	Flanschverschlussmutter	Contratuerca embridada	Flänslåsmutter	
8	VOE 16881340	1					Air filter	Filtre à air	Luftfilter	Filtro de aire	Luftfilter	
9		1			NS		•Filter Insert	•Cartouch.filtre	•Filtereinsatz	•Cartuc.filtrant	•Filterinsats	
10		1			NS		•Hose Clamp	•Collier Serrage	•Schlauchschelle	•Abraz Manguera	•Slangklamma	
11	VOE 16855635	REQ					Hose	Flexible	Schlauch	Manguera	Slang	L = 260 mm
12	VOE 16859448	1					Pipe bend	Coude	Rohrkrümmer	Codo	Rörböj	
13	VOE 190993	REQ					Hose	Flexible	Schlauch	Manguera	Slang	L = 2650 mm
14	VOE 943476	2					Hose clamp	Collier durite	Schlauchschelle	Abrazadera de manguera	Slangklamma	
15	VOE 4881440	4					Cable tie	Serre-câble	Kabelbinder	Abrazadera de cinta	Buntband	
16	VOE 981904	1					Clamp	Collier serrage	Schelle	Abrazadera	Klamma	
17	VOE 60113080	2					Flange screw	Vis à embase	Flanschschraube	Tornillo embridado	Flänsskruv	
18	VOE 943717	1					Clamp	Collier serrage	Schelle	Abrazadera	Klamma	
19	VOE 60113167	1					Flange lock nut	Contre-écrou à embase	Flanschverschlussmutter	Contratuerca embridada	Flänslåsmutter	

1		**Hydraulic oil tank, with fitting parts** **Réservoir á huile avec pièces de montaje** **Druckölbehälter mit Anbauteilen** **Depósito de aceite hidráulico con accesorios de montaje** **Hydrauloljetank med monteringsdetaljer**	Catalogue id **20806**	Group **911**
2				
3			Illustr. No **1071948**	Section **100**
4				
5			Issue **20053804-A**	Page **1125**

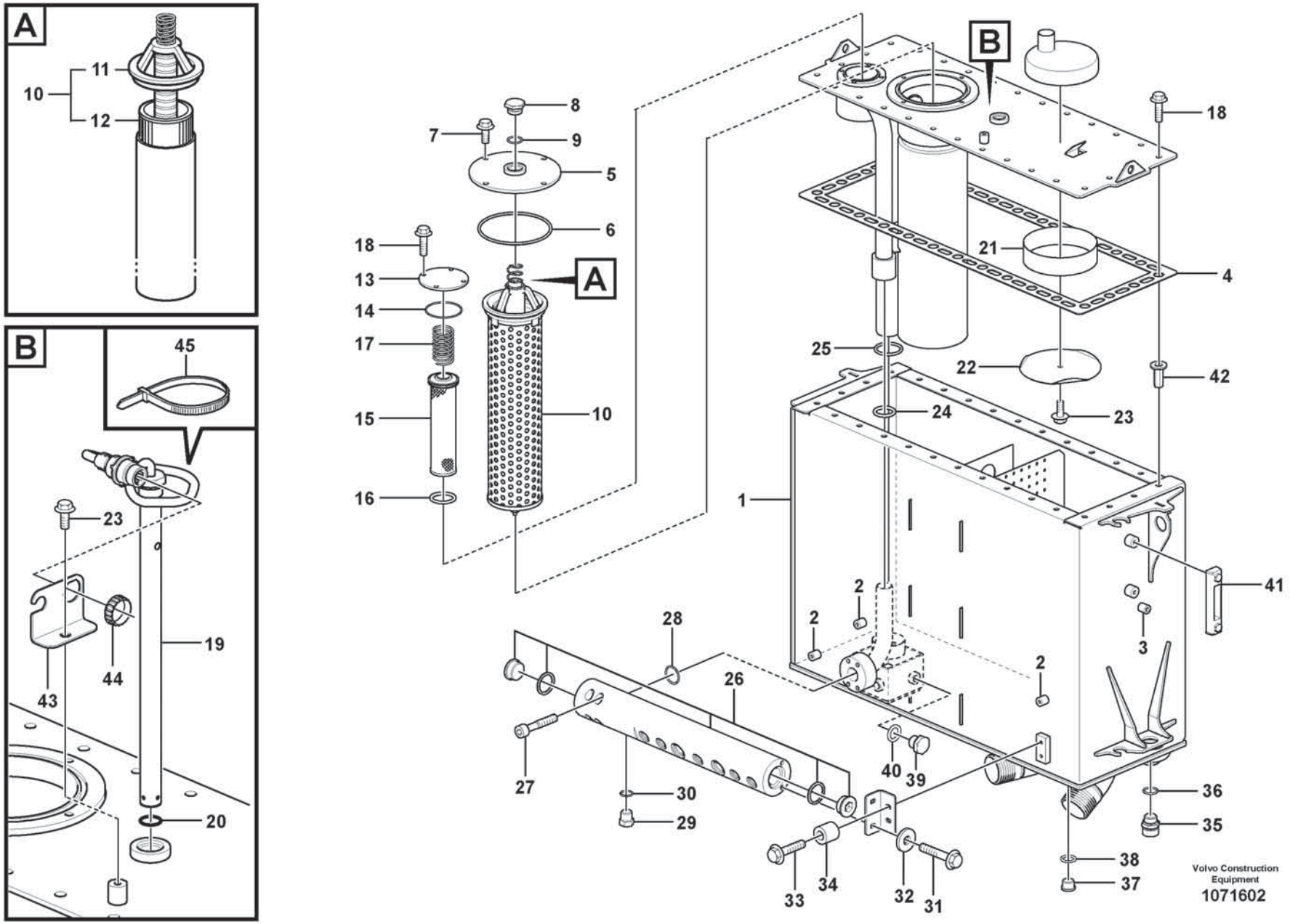
A
11
10
12
B
45
23
44
43
19
20
8
7
9
5
6
18
13
14
17
15
16
A
10
B
18
21
4
25
22
42
24
23
1
41
2
2
2
3
28
26
27
30
29
40
39
36
35
38
37
33
34
32
31
Volvo Construction Equipment
1071602

Fig.	Part No.	Quantity 1	2	3	PS	KIT	Description	Dénomination	Bezeichnung	Denominación	Benämning	Notes
	VOE 16900179	1					Hydraulic fluid tank	Réservoir fluide hydraul.	Hydrauliktank	Depósito de aceite hidráulico	Hydrauloljetank	
1		1			NS		•Hydraulic fluid tank	•Réservoir fluide hydraul.	•Hydrauliktank	•Depósito de aceite hidráulico	•Hydrauloljetank	
2	VOE 4753600	3					••Set ring	••Butée	••Halbscheibe	••Anillo montaje	••Kuts	
3	VOE 4974462	1					••Set ring	••Butée	••Halbscheibe	••Anillo montaje	••Kuts	
4	VOE 15014225	1					•Gasket	•Joint	•Dichtung	•Junta	•Packning	
5	VOE 15011226	1					•Cover	•Capot	•Abdeckung	•Capó	•Kåpa	
6	VOE 13960248	1					•O-ring	•Joint torique	•O-Ring	•Anillo tórico	•O-ring	
7	VOE 60113092	4					•Flange screw	•Vis à embase	•Flanschschraube	•Tornillo embridado	•Flänsskruv	
8	VOE 941375	1					•Plug	•Tampon	•Stopfen	•Tapón	•Plugg	
9	VOE 958229	1					•O-ring	•Joint torique	•O-Ring	•Anillo tórico	•O-ring	
10	VOE 17410279	1					•Filter kit	•Jeu de filtre	•Filtersatz	•Juego filtro	•Filtersats	
11		1			NS		••Filter Retainer	••Porte-filtre	••Filtertopf	••Soporte Filtro	••Filterhållare	
12		1			NS		••Filter Cartridg	••Cartouche filtre	••Filterpatrone	••Cartucho de filtro	••Filterpatron	
13	VOE 11096815	1					•Cover	•Capot	•Abdeckung	•Capó	•Kåpa	
14	VOE 925256	1					•O-ring	•Joint torique	•O-Ring	•Anillo tórico	•O-ring	
15	VOE 11096818	1					•Strainer	•Crépine	•Sieb	•Colador	•Sil	
16	VOE 925073	1					••O-ring	••Joint torique	••O-Ring	••Anillo tórico	••O-ring	
17	VOE 11096816	1					•Spring	•Ressort	•Feder	•Resorte	•Fjäder	
18	VOE 60113081	36					•Flange screw	•Vis à embase	•Flanschschraube	•Tornillo embridado	•Flänsskruv	
19	VOE 17202021	1					•Level sensor	•Capteur de niveau	•Füllstandgeber	•Emisor de nivel	•Nivåsensor	FX1009 (SE9104, SE9105)
20	VOE 958229	1					••O-ring	••Joint torique	••O-Ring	••Anillo tórico	••O-ring	
21	VOE 4854855	1					•Ring	•Bague	•Ring	•Anillo	•Ring	
22	VOE 4854856	1					•Cover	•Capot	•Abdeckung	•Capó	•Kåpa	
23	VOE 60113080	2					•Flange screw	•Vis à embase	•Flanschschraube	•Tornillo embridado	•Flänsskruv	
24	VOE 947788	1					•O-ring	•Joint torique	•O-Ring	•Anillo tórico	•O-ring	
25	VOE 925072	1					•O-ring	•Joint torique	•O-Ring	•Anillo tórico	•O-ring	
26	VOE 15128408	1					•Connecting block	•Bloc raccord	•Anschlusssockel	•Bloque conector	•Anslutningsblock	
27	VOE 60112980	4					•Hex. socket screw	•Vis à six pans creux	•Innensechskantschraube	•Tornillo de hexágono embutido	•Insexskruv	
28	VOE 993326	1					•O-ring	•Joint torique	•O-Ring	•Anillo tórico	•O-ring	

1		**Hydraulic oil tank** **Réservoir d'huile hydraulique** **Hydrauliköltank** **Depósito de aceite hidráulico** **Hydrauloljetank**	Catalogue id **20806**	Group **911**
2			Illustr. No **1071602**	Section **200**
3			Issue **20053804-A**	Page **1127**
4				
5				

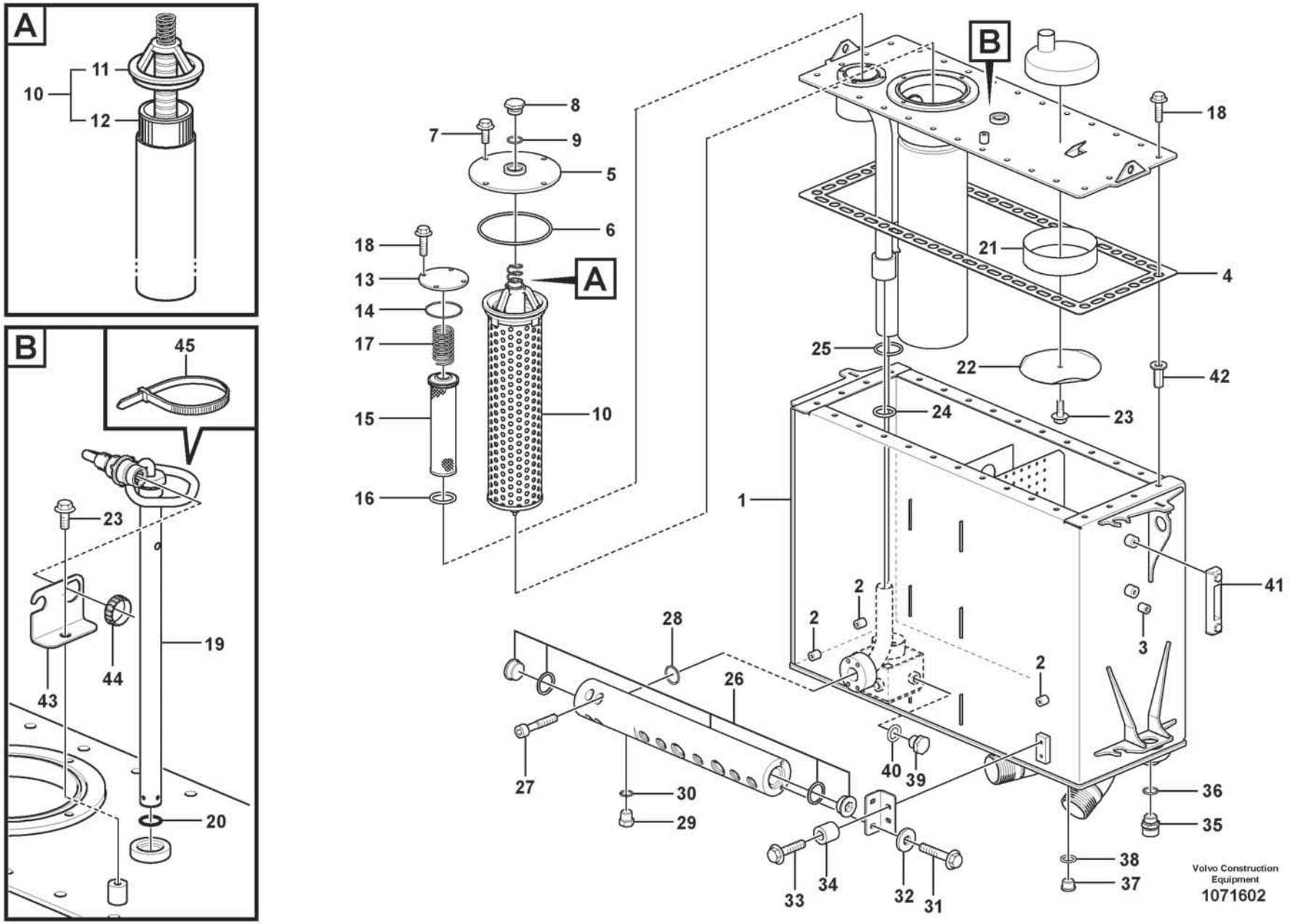
A
11
10
12
B
45
23
44
43
19
20
8
7
9
5
6
18
13
14
17
15
16
A
10
B
18
21
4
25
22
42
24
23
1
41
2
2
2
3
28
26
27
30
29
40
39
36
35
38
37
33
34
32
31
Volvo Construction Equipment
1071602

Fig.	Part No.	Quantity 1	2	3	PS	KIT	Description	Dénomination	Bezeichnung	Denominación	Benämning	Notes
29	VOE 984647	1					•Plug	•Tampon	•Stopfen	•Tapón	•Plugg	
30	VOE 993321	1					•O-ring	•Joint torique	•O-Ring	•Anillo tórico	•O-ring	
31	VOE 60113084	2					•Flange screw	•Vis à embase	•Flanschschraube	•Tornillo embridado	•Flänsskruv	
32	VOE 60114321	2					•Washer	•Rondelle	•Scheibe	•Arandela	•Bricka	
33	VOE 60113082	2					•Flange screw	•Vis à embase	•Flanschschraube	•Tornillo embridado	•Flänsskruv	
34	VOE 60113556	2					•Spacer sleeve	•Douille entretoise	•Abstandhülse	•Manguito distanciador	•Distanshylsa	
35	VOE 11054692	1					•Valve	•Valve	•Ventil	•Válvula	•Ventil	
36	VOE 949329	1					•Gasket	•Joint	•Dichtung	•Junta	•Packning	
37	VOE 13966145	1					•Plug	•Tampon	•Stopfen	•Tapón	•Plugg	
38	VOE 948885	1					•Plane gasket	•Joint plan	•Plandichtung	•Junta plana	•Planpackning	
39	VOE 960631	1					•Plug	•Tampon	•Stopfen	•Tapón	•Plugg	
40	VOE 948883	1					•Gasket	•Joint	•Dichtung	•Junta	•Packning	
41	VOE 11148801	1					•Level Inspection Glass	•Regard Vitre	•Schauglas	•Ventana Nivel	•Nivåglas	
42	VOE 984529	32					•Rivet nut	•Écrou rivet	•Nietmutter	•Tuerca de remache	•Nitmutter	
43	VOE 16826255	1					•Bracket	•Console	•Konsole	•Consola	•Konsol	
44	VOE 3963413	1					•Ring	•Bague	•Ring	•Anillo	•Ring	
45	VOE 4881440	1					•Cable tie	•Serre-câble	•Kabelbinder	•Abrazadera de cinta	•Buntband	

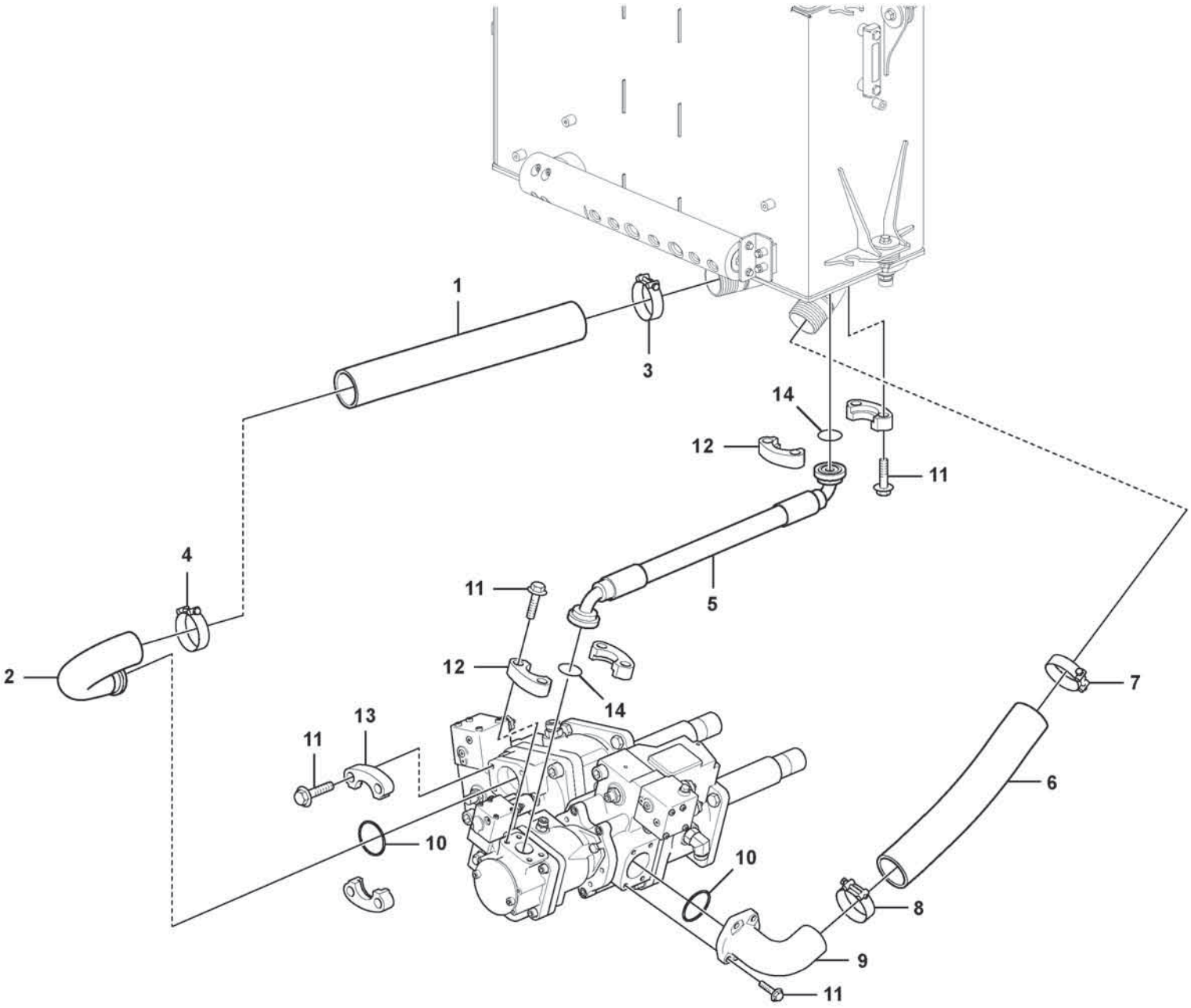

Volvo Construction Equipment
1071605

Fig.	Part No.	Quantity 1	2	3	PS	KIT	Description	Dénomination	Bezeichnung	Denominación	Benämning	Notes
1	VOE 15139784	1					Suction hose	Durit aspiration	Saugschlauch	Manguera de aspiración	Sugslang	
2	VOE 17214980	1					Suction pipe	Tuyau aspiration	Saugrohr	Tubo de aspiración	Sugrör	
3	VOE 11173083	1					Hose clamp	Collier durite	Schlauchschelle	Abrazadera de manguera	Slangklamma	
4	VOE 11173083	1					Hose clamp	Collier durite	Schlauchschelle	Abrazadera de manguera	Slangklamma	
5	VOE 15188892						Hose assembly	Conduit flexible	Schlauchleitung	Conducto	Slangledning	
6	VOE 11173491	1					Suction hose	Durit aspiration	Saugschlauch	Manguera de aspiración	Sugslang	
7	VOE 11173083	1					Hose clamp	Collier durite	Schlauchschelle	Abrazadera de manguera	Slangklamma	
8	VOE 11173083	1					Hose clamp	Collier durite	Schlauchschelle	Abrazadera de manguera	Slangklamma	
9	VOE 15092848	1					Suction pipe	Tuyau aspiration	Saugrohr	Tubo de aspiración	Sugrör	
10	VOE 980102	2					O-ring	Joint torique	O-Ring	Anillo tórico	O-ring	
11	VOE 60113108	16					Flange screw	Vis à embase	Flanschschraube	Tornillo embridado	Flänsskruv	
12	VOE 935309	4					Flange half	Demi-bride	Flanschhälfte	Mitad brida	Flänshalva	
13	VOE 11301361	2					Flange half	Demi-bride	Flanschhälfte	Mitad brida	Flänshalva	
14	VOE 990743	2					O-ring	Joint torique	O-Ring	Anillo tórico	O-ring	

1		**Suction line, tank - pump** **Conduit d'aspiration, réservoir - pompe** **Saugleitung, Tank - Pumpe** **Conducto de aspiración, deposito - bomba** **Sugledning, tank - pump**	Catalogue id **20806**	Group **911**
2				
3			Illustr. No **1071605**	Section **300**
4				
5			Issue **20053804-A**	Page **1131**

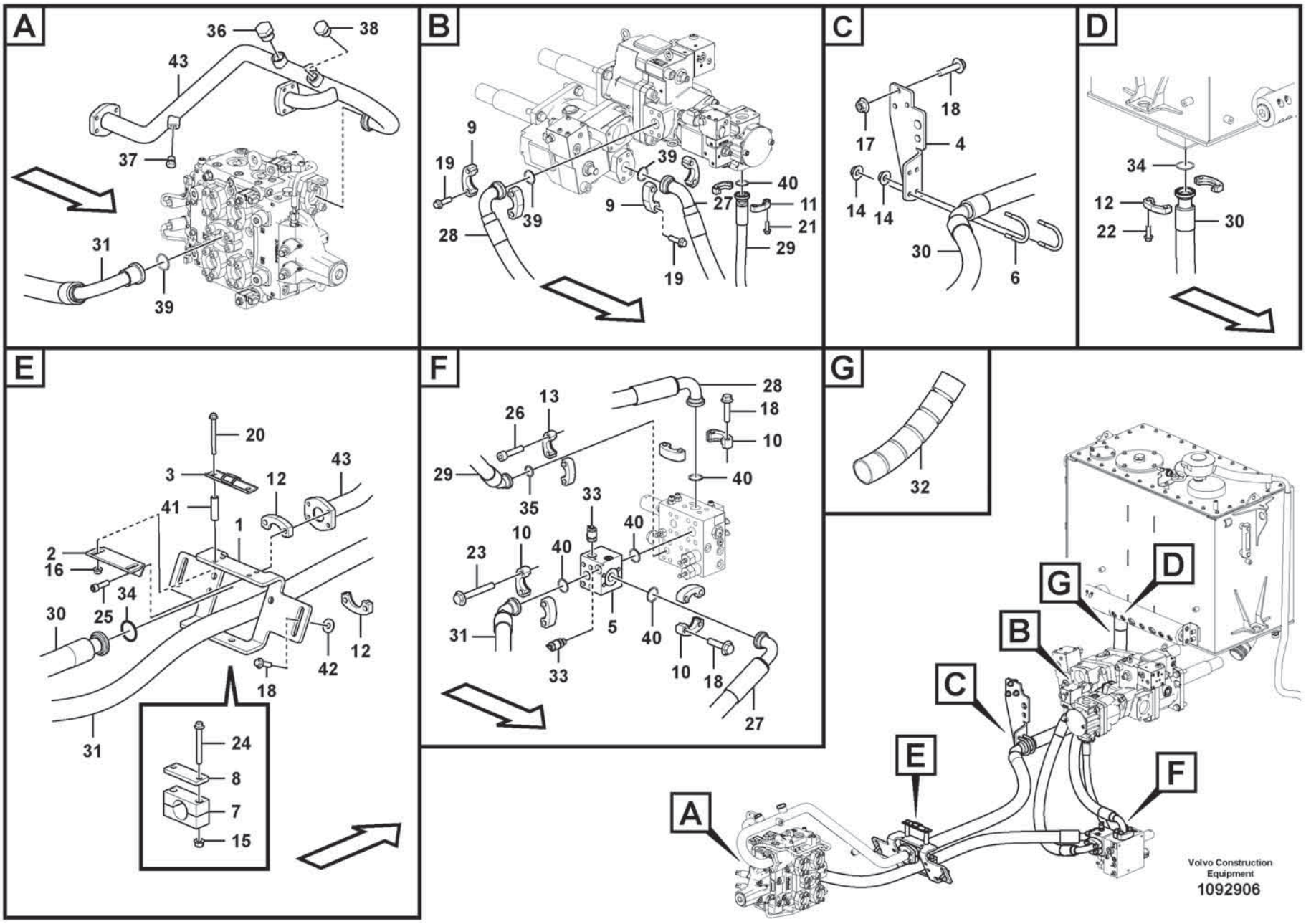
A
36
38
43
37
31
39
B
9
19
39
28
40
11
27
21
29
19
C
18
17
4
14
14
30
6
D
34
12
22
30
E
20
3
12
43
41
1
2
16
34
30
25
42
12
18
31
24
8
7
15
F
28
18
10
26
13
29
40
35
33
40
10
23
40
5
31
33
40
10
18
27
G
32
A
B
C
D
E
F
G
Volvo Construction Equipment
1092906

Fig.	Part No.	Quantity 1	2	3	PS	KIT	Description	Dénomination	Bezeichnung	Denominación	Benämning	Notes
1		1			NS		Bracket	Console	Konsole	Consola	Konsol	
2		1			NS		Bracket	Console	Konsole	Consola	Konsol	
3		1			NS		Bracket	Console	Konsole	Consola	Konsol	
4	VOE 16210399	1					Bracket	Console	Konsole	Consola	Konsol	
5	VOE 15160602	1					Non-return valve	Clapet antiretour	Rückschlagventil	Válvula antirretorno	Backventil	
	VOE 990568	1					•O-ring	•Joint torique	•O-Ring	•Anillo tórico	•O-ring	
	VOE 990567	1					•O-ring	•Joint torique	•O-Ring	•Anillo tórico	•O-ring	
	VOE 984646	1					•Plug	•Tampon	•Stopfen	•Tapón	•Plugg	
6	VOE 11018851	2					Clamp	Collier serrage	Schelle	Abrazadera	Klamma	
7	VOE 15170905	1					Clamp	Collier serrage	Schelle	Abrazadera	Klamma	
8	VOE 11302887	1					Cover plate	Plaque de recouvrement	Oberblech	Placa recurbrición	Ovanplåt	
9	VOE 14236931	4					Flange half	Demi-bride	Flanschhälfte	Mitad brida	Flänshalva	
10	VOE 14048189	6					Flange half	Demi-bride	Flanschhälfte	Mitad brida	Flänshalva	
11	VOE 11015455	2					Flange half	Demi-bride	Flanschhälfte	Mitad brida	Flänshalva	
12	VOE 935309	4					Flange half	Demi-bride	Flanschhälfte	Mitad brida	Flänshalva	
13	VOE 935312	2					Flange half	Demi-bride	Flanschhälfte	Mitad brida	Flänshalva	
14	VOE 60113168	4					Flange lock nut	Contre-écrou à embase	Flanschverschlussmutter	Contratuerca embridada	Flänslåsmutter	
15	VOE 60113169	2					Flange lock nut	Contre-écrou à embase	Flanschverschlussmutter	Contratuerca embridada	Flänslåsmutter	
16	VOE 60113141	2					Flange nut	Écrou à embase	Flanschmutter	Tuerca embridada	Flänsmutter	
17	VOE 60113142	3					Flange nut	Écrou à embase	Flanschmutter	Tuerca embridada	Flänsmutter	
18	VOE 60113109	13					Flange screw	Vis à embase	Flanschschraube	Tornillo embridado	Flänsskruv	
19	VOE 60113122	8					Flange screw	Vis à embase	Flanschschraube	Tornillo embridado	Flänsskruv	
20	VOE 60113105	2					Flange screw	Vis à embase	Flanschschraube	Tornillo embridado	Flänsskruv	
21	VOE 60113094	4					Flange screw	Vis à embase	Flanschschraube	Tornillo embridado	Flänsskruv	
22	VOE 60113108	4					Flange screw	Vis à embase	Flanschschraube	Tornillo embridado	Flänsskruv	
23	VOE 60113121	4					Flange screw	Vis à embase	Flanschschraube	Tornillo embridado	Flänsskruv	
24	VOE 60113119	2					Flange screw	Vis à embase	Flanschschraube	Tornillo embridado	Flänsskruv	
25	VOE 997878	4					Hex. socket screw	Vis à six pans creux	Innensechskantschraube	Tornillo de hexágono embutido	Insexskruv	

1		**Feed- and return lines - control valve** **Conduit alimentation- et retour - valve commande** **Druck- und Rücklaufleitungen - Steuerventil** **Conducto de presión y retorno - válvula de mando** **Tryck- och returledning, manöverventil**	Catalogue id **20806**	Group **911**
2				
3			Illustr. No **1092906**	Section **400**
4				
5			Issue **20053804-A**	Page **1133**

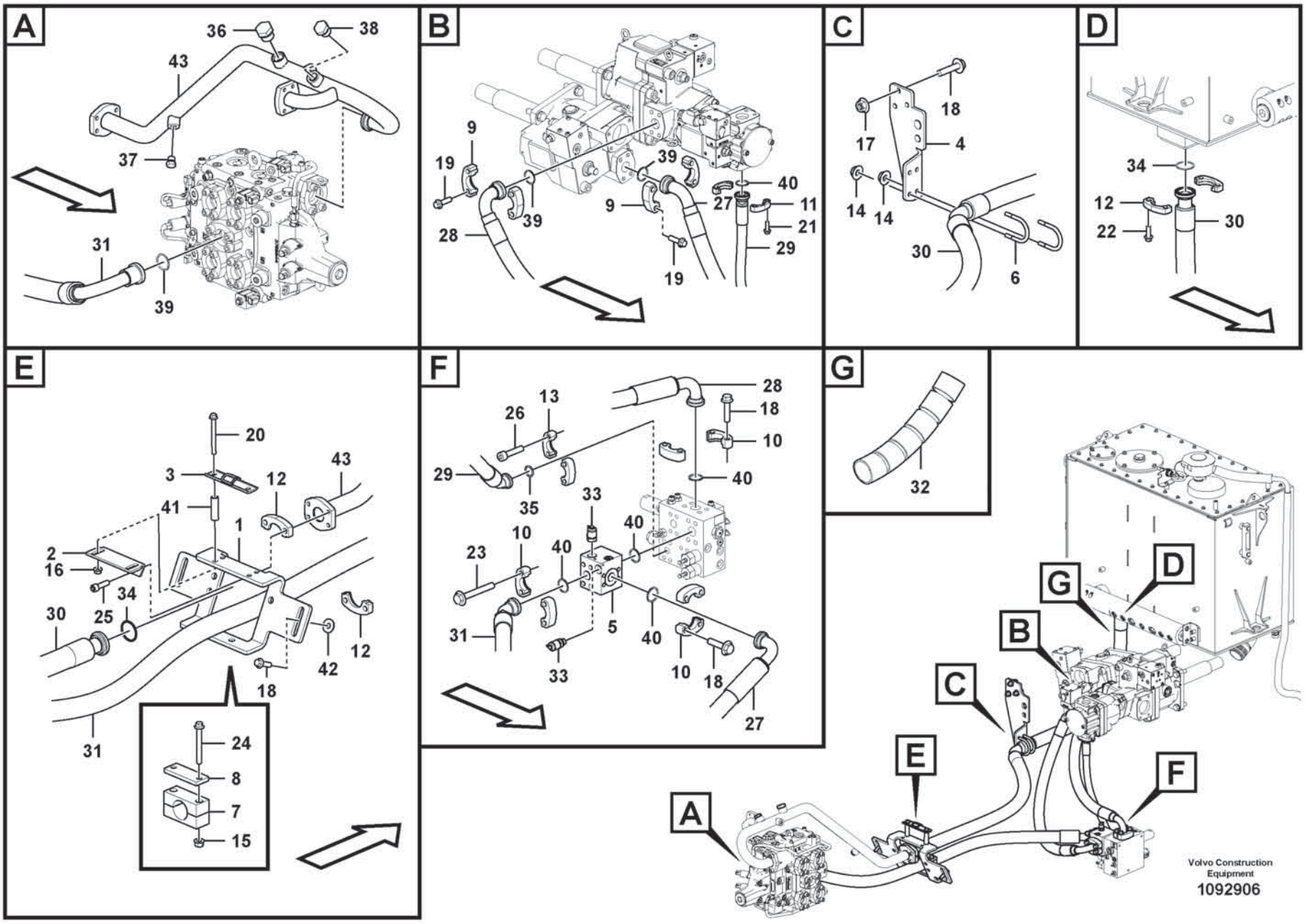
A
36
38
43
37
31
39
B
9
19
39
28
40
11
27
21
29
19
C
18
17
4
14
14
30
6
D
34
12
22
30
E
20
3
12
43
41
1
2
16
34
30
25
42
12
18
31
24
8
7
15
F
28
18
10
26
13
29
40
35
33
40
10
23
40
5
31
33
40
10
18
27
G
32
A
B
C
D
E
F
G
Volvo Construction Equipment
1092906

Fig.	Part No.	Quantity 1	2	3	PS	KIT	Description	Dénomination	Bezeichnung	Denominación	Benämning	Notes
26	VOE 60112976	4					Hex. socket screw	Vis à six pans creux	Innensechskantschraube	Tornillo de hexágono embutido	Insexskruv	
27	VOE 17479636	1					Hose assembly	Conduit flexible	Schlauchleitung	Conducto	Slangledning	
28	VOE 17479554	1					Hose assembly	Conduit flexible	Schlauchleitung	Conducto	Slangledning	
29	VOE 17451324	1					Hose assembly	Conduit flexible	Schlauchleitung	Conducto	Slangledning	
30	VOE 17480320	1					Hose assembly	Conduit flexible	Schlauchleitung	Conducto	Slangledning	
31	VOE 15101789	1					Hose assembly	Conduit flexible	Schlauchleitung	Conducto	Slangledning	
32	VOE 15061573	1					Hose protection	Cache-flexible	Schlauchhülle	Protección de manguera	Slangskydd	
33	VOE 936446	2					Testing nipple	Raccord contrôle	Prüfnippel	Niple de medición	Mätnippel	
34	VOE 990743	2					O-ring	Joint torique	O-Ring	Anillo tórico	O-ring	
35	VOE 990742	1					O-ring	Joint torique	O-Ring	Anillo tórico	O-ring	
36	VOE 984649	1					Plug	Tampon	Stopfen	Tapón	Plugg	
37	VOE 984646	1					Plug	Tampon	Stopfen	Tapón	Plugg	
38	VOE 984648	1					Plug	Tampon	Stopfen	Tapón	Plugg	
39	VOE 990757	3					Sealing ring	Bague étanchéité	Dichtring	Anillo retén	Tätningsring	
40	VOE 990756	5					Sealing ring	Bague étanchéité	Dichtring	Anillo retén	Tätningsring	
41	VOE 60113572	2					Spacer sleeve	Douille entretoise	Abstandhülse	Manguito distanciador	Distanshylsa	
42	VOE 60113804	2					Plain washer	Rondelle plane	Flachscheibe	Arandela plana	Planbricka	
43	VOE 16274937	1					Pipe	Tuyau	Rohrleitung	Tubo	Rör	HÄNVISA till XXX-XXX

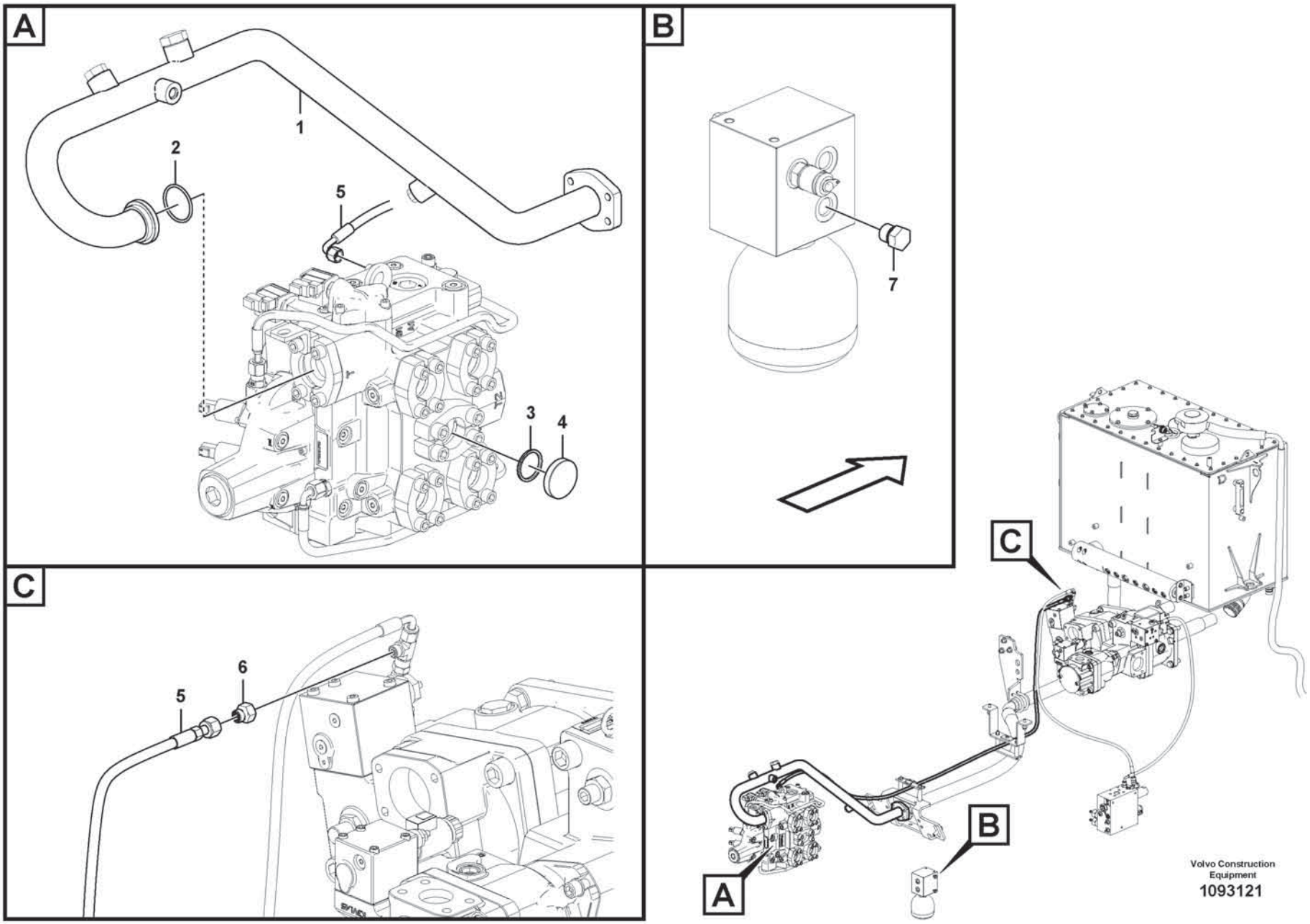
A
1
2
5
3
4
B
7
C
5
6
C
B
A
Volvo Construction
Equipment
1093121

Fig.	Part No.	Quantity 1	2	3	PS	KIT	Description	Dénomination	Bezeichnung	Denominación	Benämning	Notes
1	VOE 17489479	1					Return pipe	Conduit de retour	Rücklaufrohr	Tubo de retorno	Returrör	
2	VOE 990743	1					O-ring	Joint torique	O-Ring	Anillo tórico	O-ring	
3	VOE 990757	1					Sealing ring	Bague étanchéité	Dichtring	Anillo retén	Tätningsring	
4	VOE 11108798	1					Plug	Tampon	Stopfen	Tapón	Plugg	
5	VOE 937794	1					Hose assembly	Conduit flexible	Schlauchleitung	Conducto	Slangledning	
6	VOE 11411882	1					Restricting coupling	Étranglement	Drosselkupplung	Conexion estranguladora	Strypkoppling	
7	VOE 984646	1					Plug	Tampon	Stopfen	Tapón	Plugg	

1		**Return line, control valve**	Catalogue id **20806**	Group **911**
2				
3			Illustr. No **1093121**	Section **500**
4				
5		**87335, 87340**	Issue **20053804-A**	Page **1137**

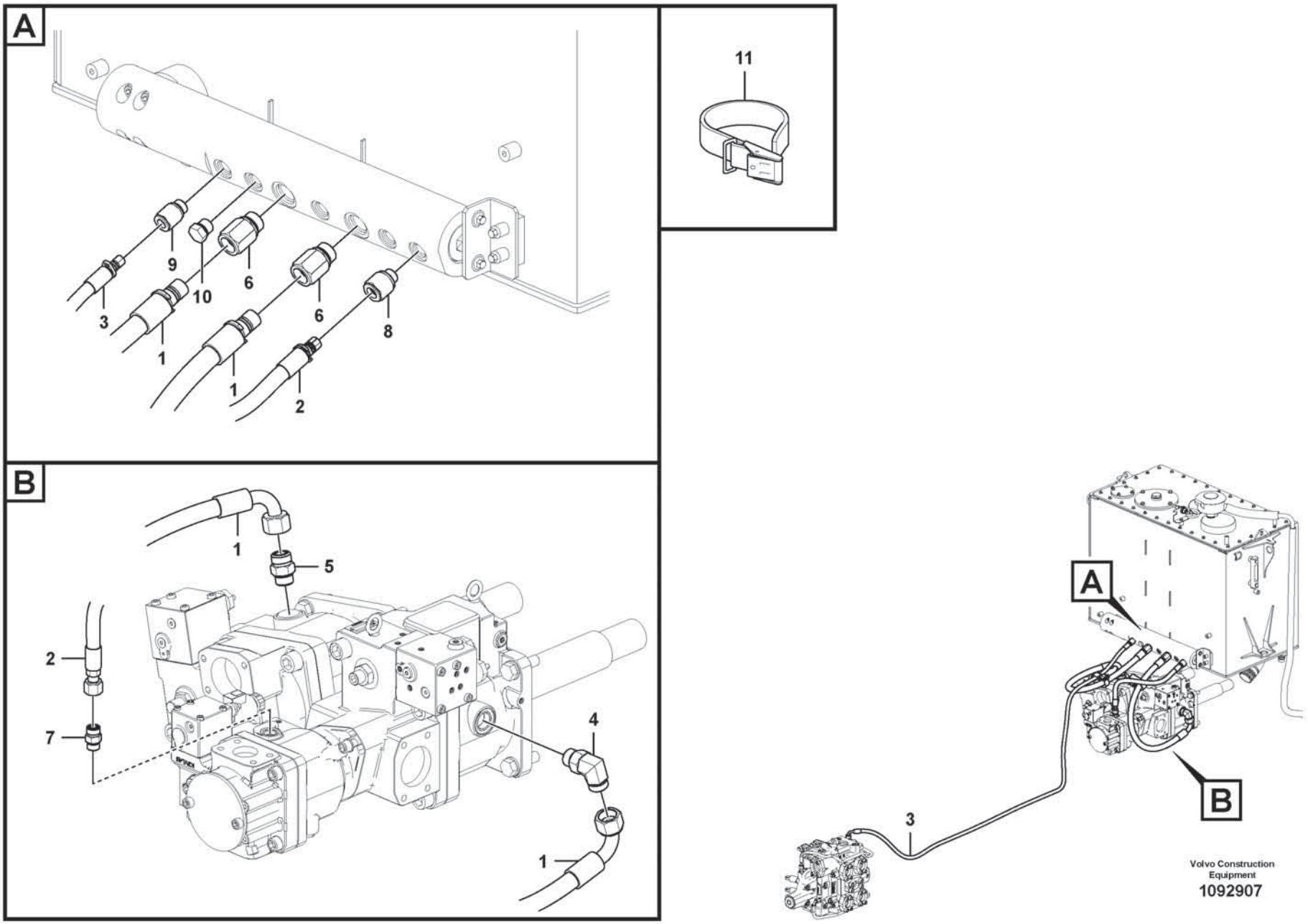

Volvo Construction Equipment

1092907

Fig.	Part No.	Quantity 1	2	3	PS	KIT	Description	Dénomination	Bezeichnung	Denominación	Benämning	Notes
1	VOE 17246709	2					Hose assembly	Conduit flexible	Schlauchleitung	Conducto	Slangledning	
2	VOE 17246711	1					Hose assembly	Conduit flexible	Schlauchleitung	Conducto	Slangledning	
3	VOE 17246713	1					Hose assembly	Conduit flexible	Schlauchleitung	Conducto	Slangledning	
4	VOE 13933864	1					Elbow nipple	Raccord coudé	Winkelnippel	Niple angular	V-nippel	
5	VOE 13933862	1					Nipple	Raccord	Nippel	Niple	Nippel	
6	VOE 17229439	2					Nipple	Raccord	Nippel	Niple	Nippel	
7	VOE 13933923	1					Nipple	Raccord	Nippel	Niple	Nippel	
8	VOE 17226293	1					Nipple	Raccord	Nippel	Niple	Nippel	
9	VOE 17226204	1					Nipple	Raccord	Nippel	Niple	Nippel	
10	VOE 984647	1					Plug	Tampon	Stopfen	Tapón	Plugg	
11	VOE 4861701	2					Retaining strap	Courroie de serrage	Halteriemen	Correa tensora	Spännrem	

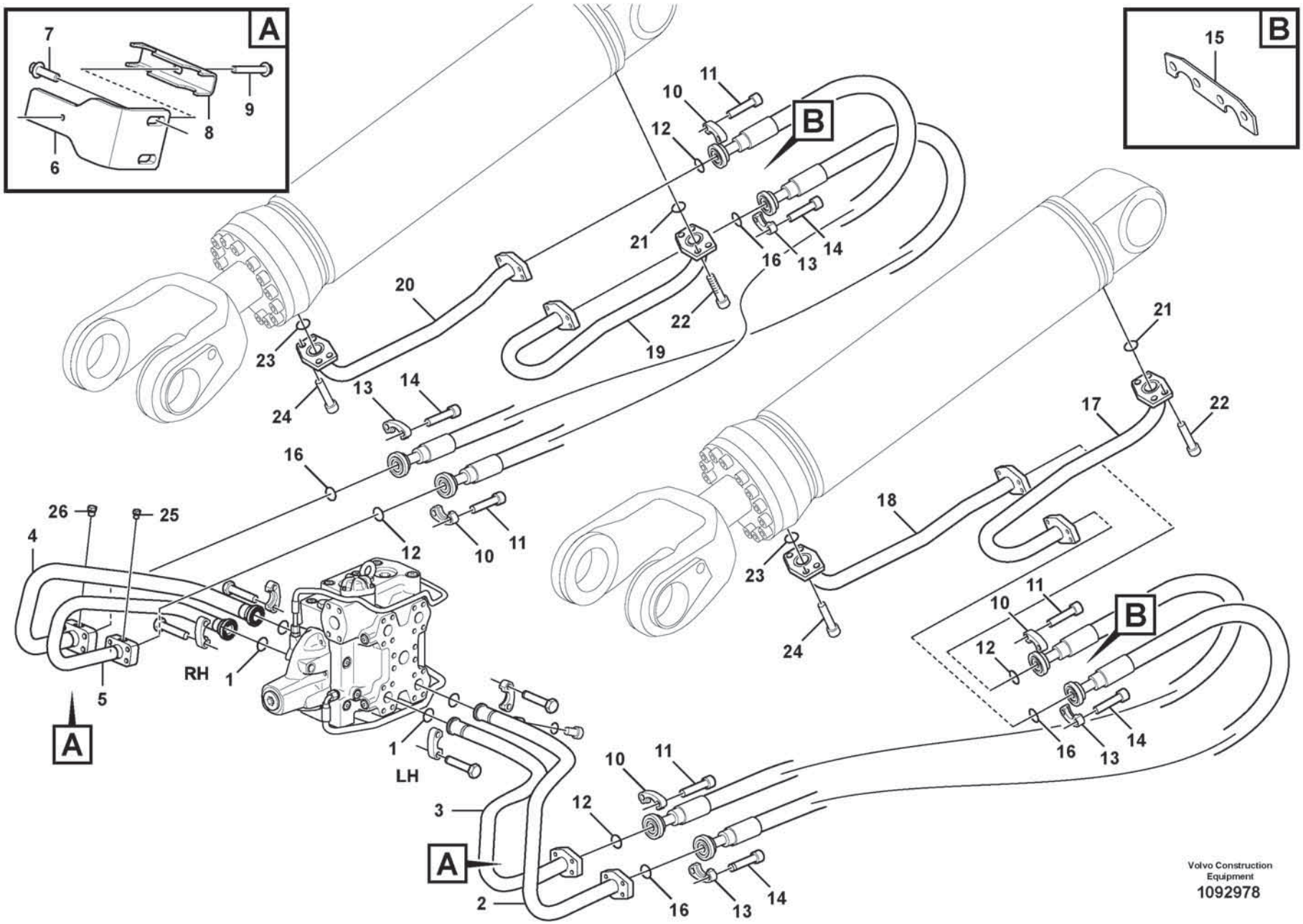
A
7
9
8
6
B
15
B
11
10
12
21
16
13
14
20
22
19
23
24
13
14
16
21
17
22
18
23
24
26
25
4
12
10
11
5
RH
1
A
1
LH
3
A
2
16
13
14
B
11
10
12
16
13
14
10
11
12
16
13
14
Volvo Construction Equipment
1092978

Fig.	Part No.	Quantity 1	2	3	PS	KIT	Description	Dénomination	Bezeichnung	Denominación	Benämning	Notes
1	VOE 990756	4					Sealing ring	Bague étanchéité	Dichtring	Anillo retén	Tätningsring	
2	VOE 15037883	1					Pipe	Tuyau	Rohrleitung	Tubo	Rör	LH (+)
3	VOE 15037370	1					Pipe	Tuyau	Rohrleitung	Tubo	Rör	LH (-)
4	VOE 17488734	1					Feed line	Conduit d'alimentation	Zufuhrleitung	Conducto alimentación	Matarledning	RH (+)
5	VOE 17488733	1					Feed line	Conduit d'alimentation	Zufuhrleitung	Conducto alimentación	Matarledning	RH (-)
6	VOE 11173546	2					Attachment	Fixation	Halterung	Fijacion	Fäste	
7	VOE 60113109	4					Flange screw	Vis à embase	Flanschschraube	Tornillo embridado	Flänsskruv	
8	VOE 11148531	2					Clamp	Collier serrage	Schelle	Abrazadera	Klamma	
9	VOE 60113102	2					Flange screw	Vis à embase	Flanschschraube	Tornillo embridado	Flänsskruv	
10	VOE 14048189	8					Flange half	Demi-bride	Flanschhälfte	Mitad brida	Flänshalva	
11	VOE 60112992	16					Hex. socket screw	Vis à six pans creux	Innensechskantschraube	Tornillo de hexágono embutido	Insexskruv	
12	VOE 990756	4					Sealing ring	Bague étanchéité	Dichtring	Anillo retén	Tätningsring	
13	VOE 14236931	8					Flange half	Demi-bride	Flanschhälfte	Mitad brida	Flänshalva	
14	VOE 13949262	16					Allen Hd Screw	Vis A 6 Pans Cr	Inbusschraube	Torn Hex Embut	Insexskruv	
15	VOE 11130413	2					Attachment	Fixation	Halterung	Fijacion	Fäste	
16	VOE 990757	4					Sealing ring	Bague étanchéité	Dichtring	Anillo retén	Tätningsring	
17	VOE 15037181	1					Feed line	Conduit d'alimentation	Zufuhrleitung	Conducto alimentación	Matarledning	LH (+)
18	VOE 15037139	1					Pipe	Tuyau	Rohrleitung	Tubo	Rör	LH (-)
19	VOE 15037904	1					Feed line	Conduit d'alimentation	Zufuhrleitung	Conducto alimentación	Matarledning	RH (+)
20	VOE 15037151	1					Pipe	Tuyau	Rohrleitung	Tubo	Rör	RH (-)
21	VOE 990757	2					Sealing ring	Bague étanchéité	Dichtring	Anillo retén	Tätningsring	
22	VOE 13949262	8					Allen Hd Screw	Vis A 6 Pans Cr	Inbusschraube	Torn Hex Embut	Insexskruv	
23	VOE 990756	2					Sealing ring	Bague étanchéité	Dichtring	Anillo retén	Tätningsring	
24	VOE 60112992	8					Hex. socket screw	Vis à six pans creux	Innensechskantschraube	Tornillo de hexágono embutido	Insexskruv	
25	VOE 984645	1					Plug	Tampon	Stopfen	Tapón	Plugg	
26	VOE 984646	1					Plug	Tampon	Stopfen	Tapón	Plugg	

1		**Hydraulic system, lift function** **Système hydraulique, relevage hydraulique** **Druckölsystem, Hubhydraulik** **Sistema hidráulico, función de elevación** **Hydraulsystem, lyftfunktion**	Catalogue id **20806**	Group **911**
2				
3			Illustr. No **1092978**	Section **700**
4				
5			Issue **20053804-A**	Page **1141**

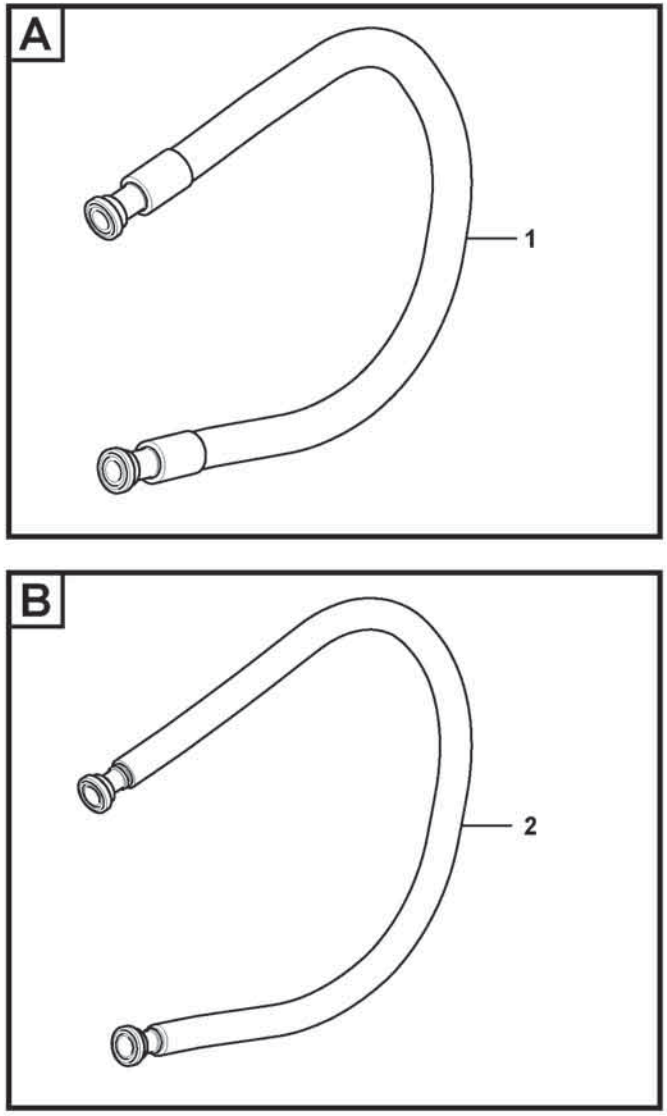

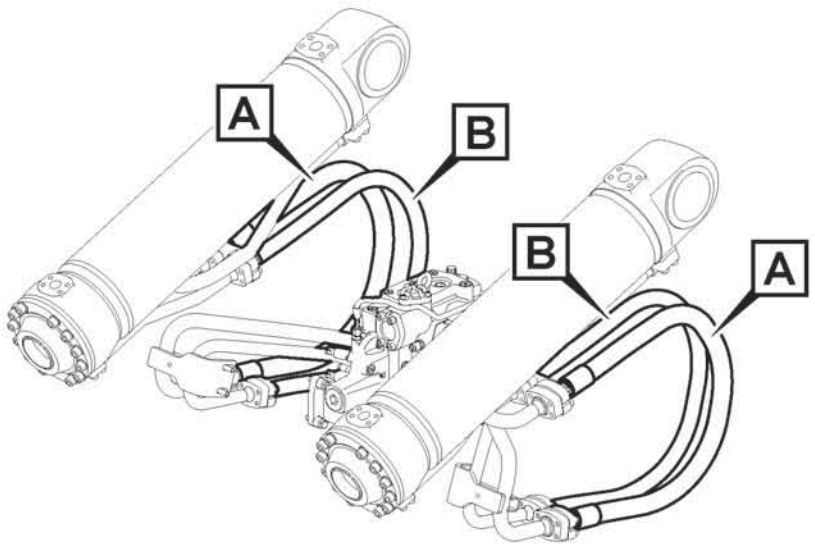

Volvo Construction Equipment

1071623

Fig.	Part No.	Quantity 1	2	3	PS	KIT	Description	Dénomination	Bezeichnung	Denominación	Benämning	Notes
1	VOE 17238339	2					Hose assembly	Conduit flexible	Schlauchleitung	Conducto	Slangledning	
2	VOE 17241517	2					Hose assembly	Conduit flexible	Schlauchleitung	Conducto	Slangledning	

1		**Hydraulic system, lift function** **Système hydraulique, relevage hydraulique** **Druckölsystem, Hubhydraulik** **Sistema hidráulico, función de elevación** **Hydraulsystem, lyftfunktion**	Catalogue id **20806**	Group **911**
2				
3			Illustr. No **1071623**	Section **800**
4				
5		**85693**	Issue **20053804-A**	Page **1143**

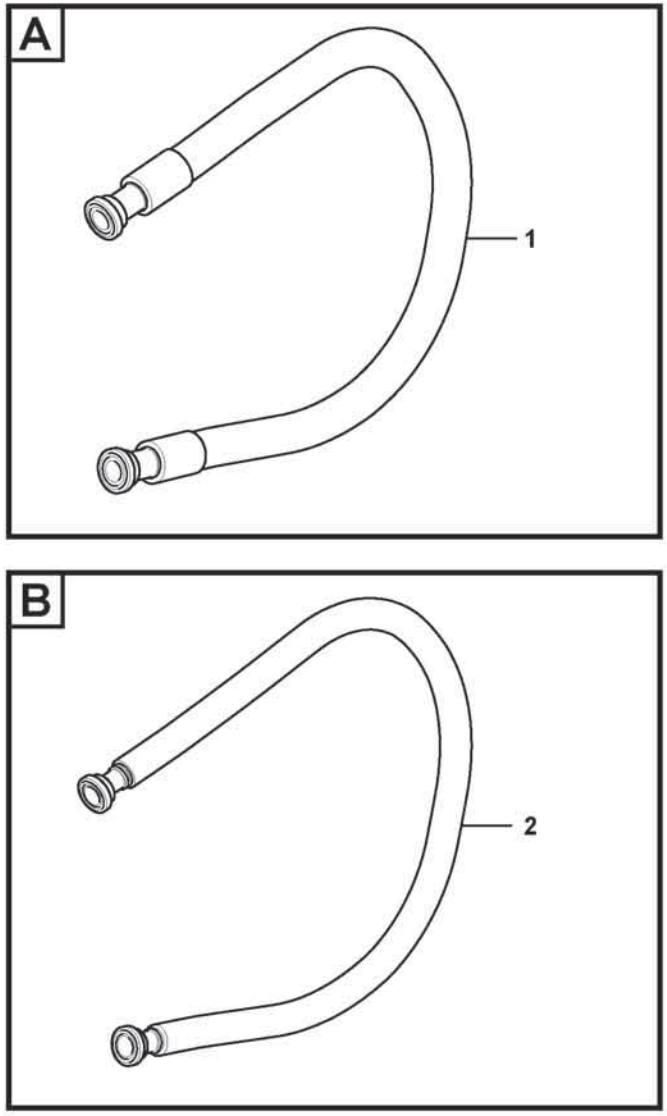

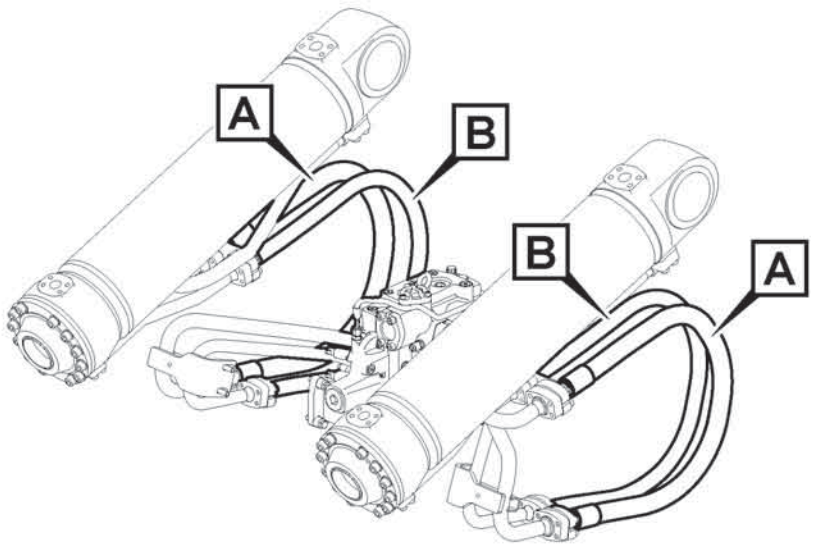

Volvo Construction Equipment

1071623

Fig.	Part No.	Quantity 1	2	3	PS	KIT	Description	Dénomination	Bezeichnung	Denominación	Benämning	Notes
1	VOE 11411837	2					Hose assembly	Conduit flexible	Schlauchleitung	Conducto	Slangledning	
2	VOE 15097389	2					Hose assembly	Conduit flexible	Schlauchleitung	Conducto	Slangledning	

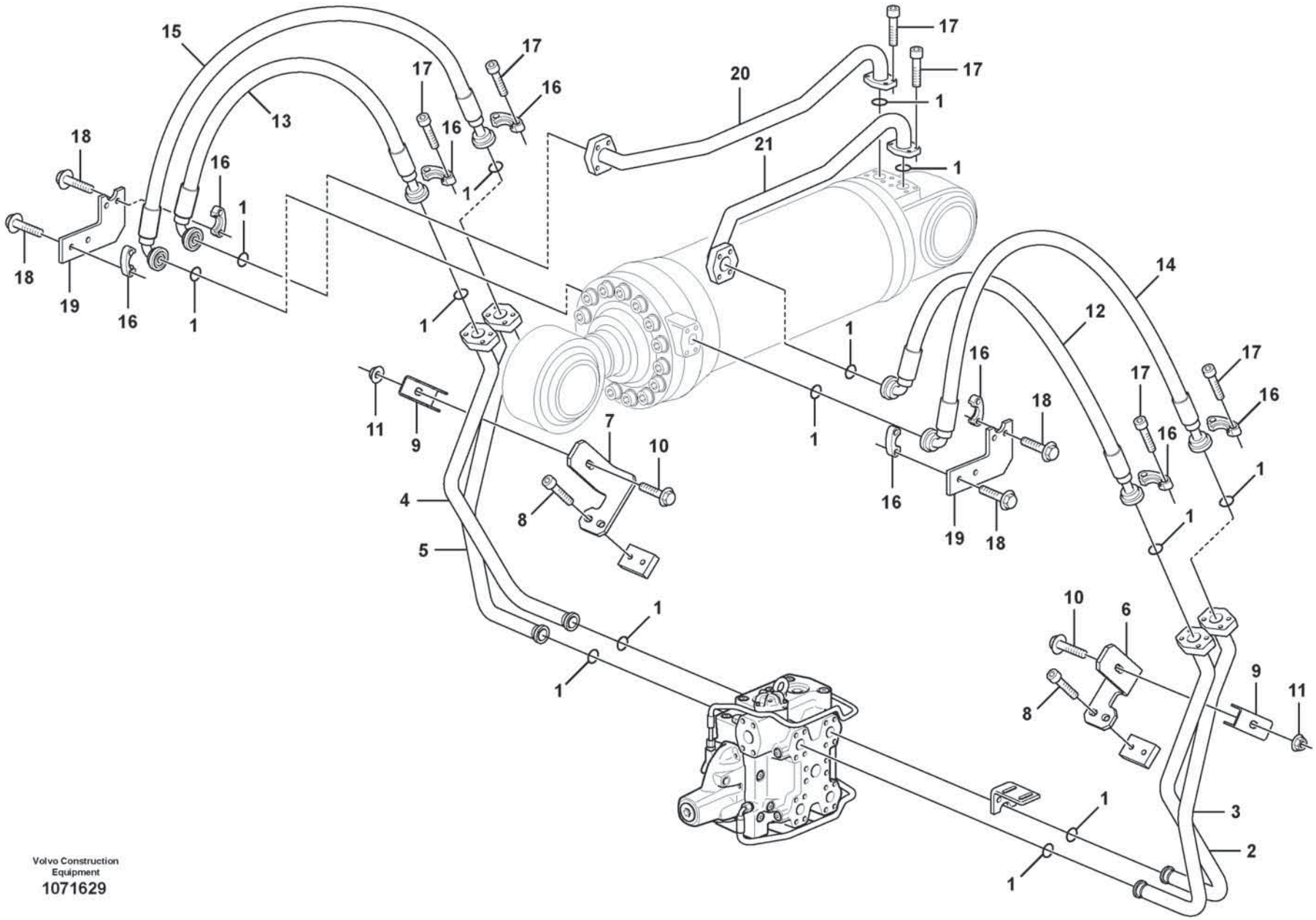

Volvo Construction Equipment

1071629

Fig.	Part No.	Quantity 1	2	3	PS	KIT	Description	Dénomination	Bezeichnung	Denominación	Benämning	Notes
1	VOE 990756	14					Sealing ring	Bague étanchéité	Dichtring	Anillo retén	Tätningsring	
2	VOE 15037594	1					Pipe	Tuyau	Rohrleitung	Tubo	Rör	LH (+)
3	VOE 15037600	1					Pipe	Tuyau	Rohrleitung	Tubo	Rör	LH (-)
4	VOE 15037607	1					Pipe	Tuyau	Rohrleitung	Tubo	Rör	RH (+)
5	VOE 15037616	1					Pipe	Tuyau	Rohrleitung	Tubo	Rör	RH (-)
6	VOE 15147760	1					Bracket	Console	Konsole	Consola	Konsol	LH
7	VOE 15147768	1					Bracket	Console	Konsole	Consola	Konsol	RH
8	VOE 60113096	4					Flange screw	Vis à embase	Flanschschraube	Tornillo embridado	Flänsskruv	
9	VOE 11108336	2					Clamp	Collier serrage	Schelle	Abrazadera	Klamma	
10	VOE 60113100	2					Flange screw	Vis à embase	Flanschschraube	Tornillo embridado	Flänsskruv	
11	VOE 60113168	2					Flange lock nut	Contre-écrou à embase	Flanschverschlussmutter	Contratuerca embridada	Flänslåsmutter	
12	VOE 15097377	1					Hose assembly	Conduit flexible	Schlauchleitung	Conducto	Slangledning	
13	VOE 15170972	1					Hose assembly	Conduit flexible	Schlauchleitung	Conducto	Slangledning	
14	VOE 15097383	1					Hose assembly	Conduit flexible	Schlauchleitung	Conducto	Slangledning	
15	VOE 15170754	1					Hose assembly	Conduit flexible	Schlauchleitung	Conducto	Slangledning	
16	VOE 14048189	16					Flange half	Demi-bride	Flanschhälfte	Mitad brida	Flänshalva	
17	VOE 60112992	24					Hex. socket screw	Vis à six pans creux	Innensechskantschraube	Tornillo de hexágono embutido	Insexskruv	
18	VOE 60113111	16					Flange screw	Vis à embase	Flanschschraube	Tornillo embridado	Flänsskruv	
19	VOE 11108339	2					Attaching plate	Plaque de fixation	Befestigungsplatte	Placa de fijación	Fästplatta	
20	VOE 15037188	1					Pipe	Tuyau	Rohrleitung	Tubo	Rör	RH (+)
21	VOE 15037193	1					Pipe	Tuyau	Rohrleitung	Tubo	Rör	LH (+)

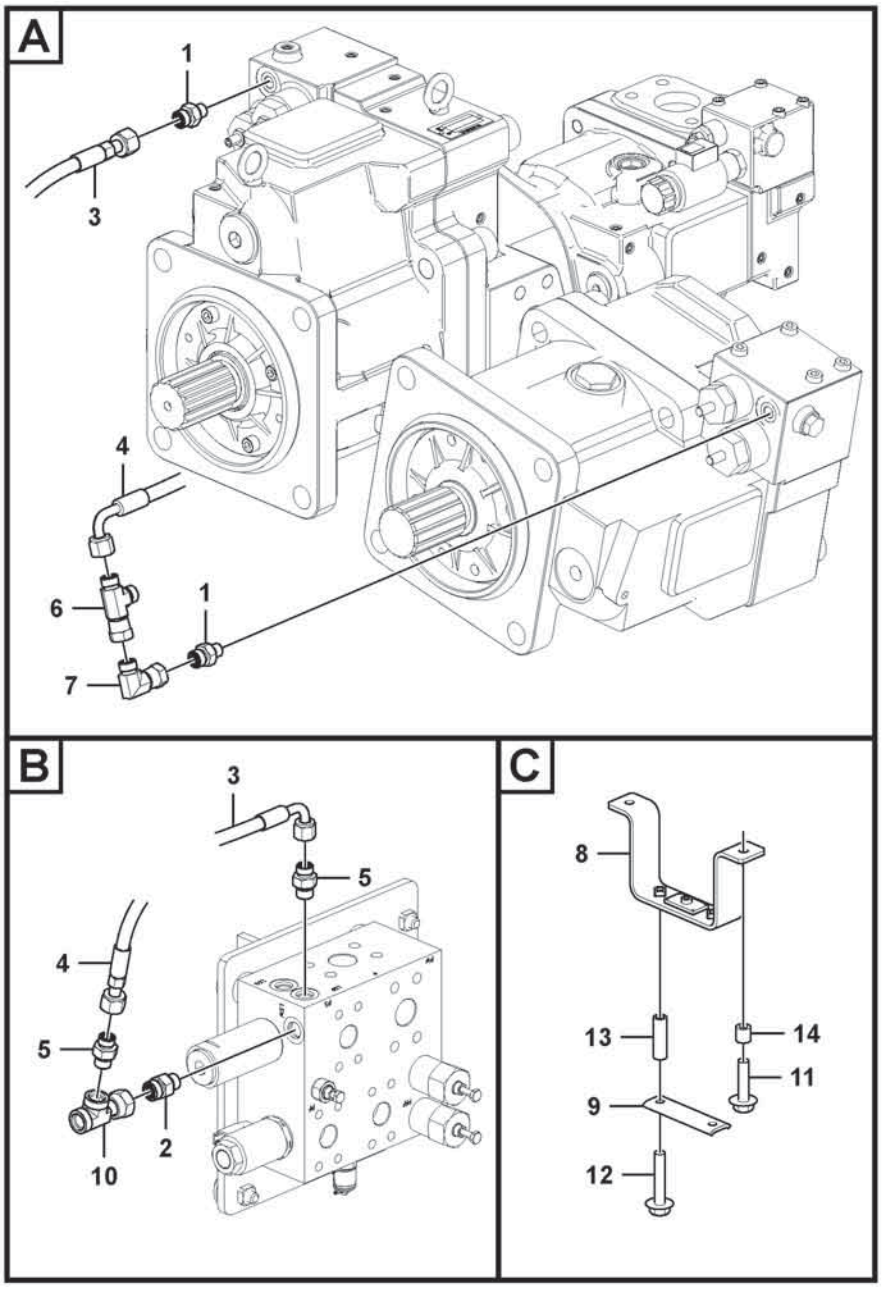
A
1
3
4
6
1
7
B
3
5
4
5
10
2
C
8
13
14
11
9
12

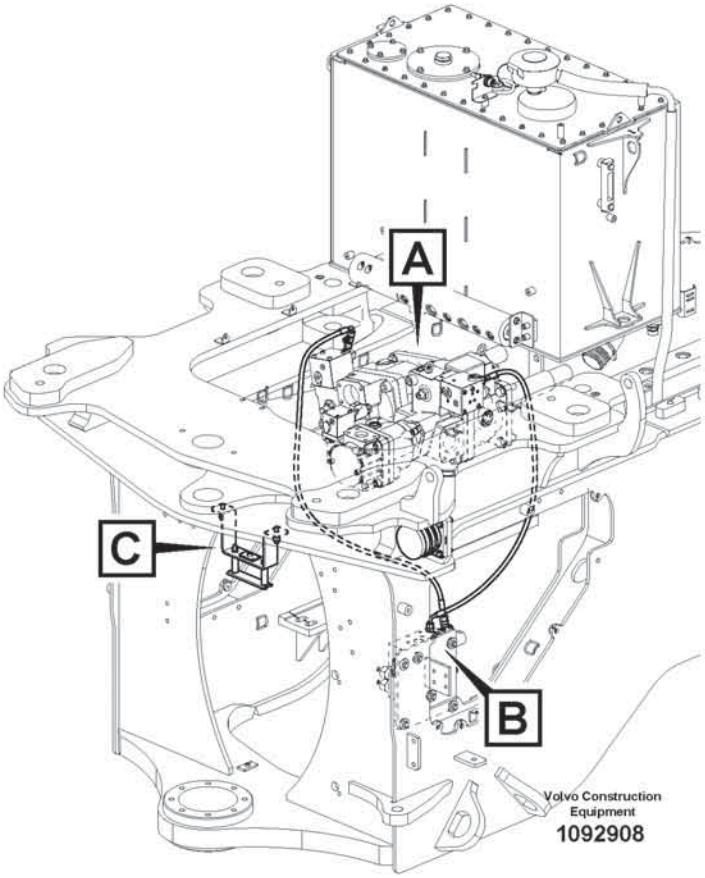
A
C
B
Volvo Construction Equipment
1092908

Fig.	Part No.	Quantity 1	2	3	PS	KIT	Description	Dénomination	Bezeichnung	Denominación	Benämning	Notes
1	VOE 935082	2					Nipple	Raccord	Nippel	Niple	Nippel	
2	VOE 935085	1					Nipple	Raccord	Nippel	Niple	Nippel	
3	VOE 11172900	1					Hose assembly	Conduit flexible	Schlauchleitung	Conducto	Slangledning	
4	VOE 11411634	1					Hose assembly	Conduit flexible	Schlauchleitung	Conducto	Slangledning	
5	VOE 13933858	2					Nipple	Raccord	Nippel	Niple	Nippel	
6	VOE 13933859	1					T-nipple	Raccord-t	T-Nippel	Niple t	T-nippel	
7	VOE 13933905	1					Elbow nipple	Raccord coudé	Winkelnippel	Niple angular	V-nippel	
8	VOE 16217170	1					Bracket	Console	Konsole	Consola	Konsol	
9	VOE 16217796	1					Retaining clamp	Étrier serrage	Spannbügel	Abrazadera tensión	Spännbygel	
10	VOE 17434067	1					T-nipple	Raccord-t	T-Nippel	Niple t	T-nippel	
11	VOE 60113096	2					Flange screw	Vis à embase	Flanschschraube	Tornillo embridado	Flänsskruv	
12	VOE 60113104	2					Flange screw	Vis à embase	Flanschschraube	Tornillo embridado	Flänsskruv	
13	VOE 60113572	2					Spacer sleeve	Douille entretoise	Abstandhülse	Manguito distanciador	Distanshylsa	
14	VOE 60113578	2					Spacer sleeve	Douille entretoise	Abstandhülse	Manguito distanciador	Distanshylsa	

1		**Load sensing line** **Conduit sens. à la charge** **Lastabhängigeleitung** **Conducto sensible a la carga** **Lastkännande ledning**	Catalogue id **20806**	Group **911**
2				
3			Illustr. No **1092908**	Section **1200**
4				
5			Issue **20053804-A**	Page **1149**

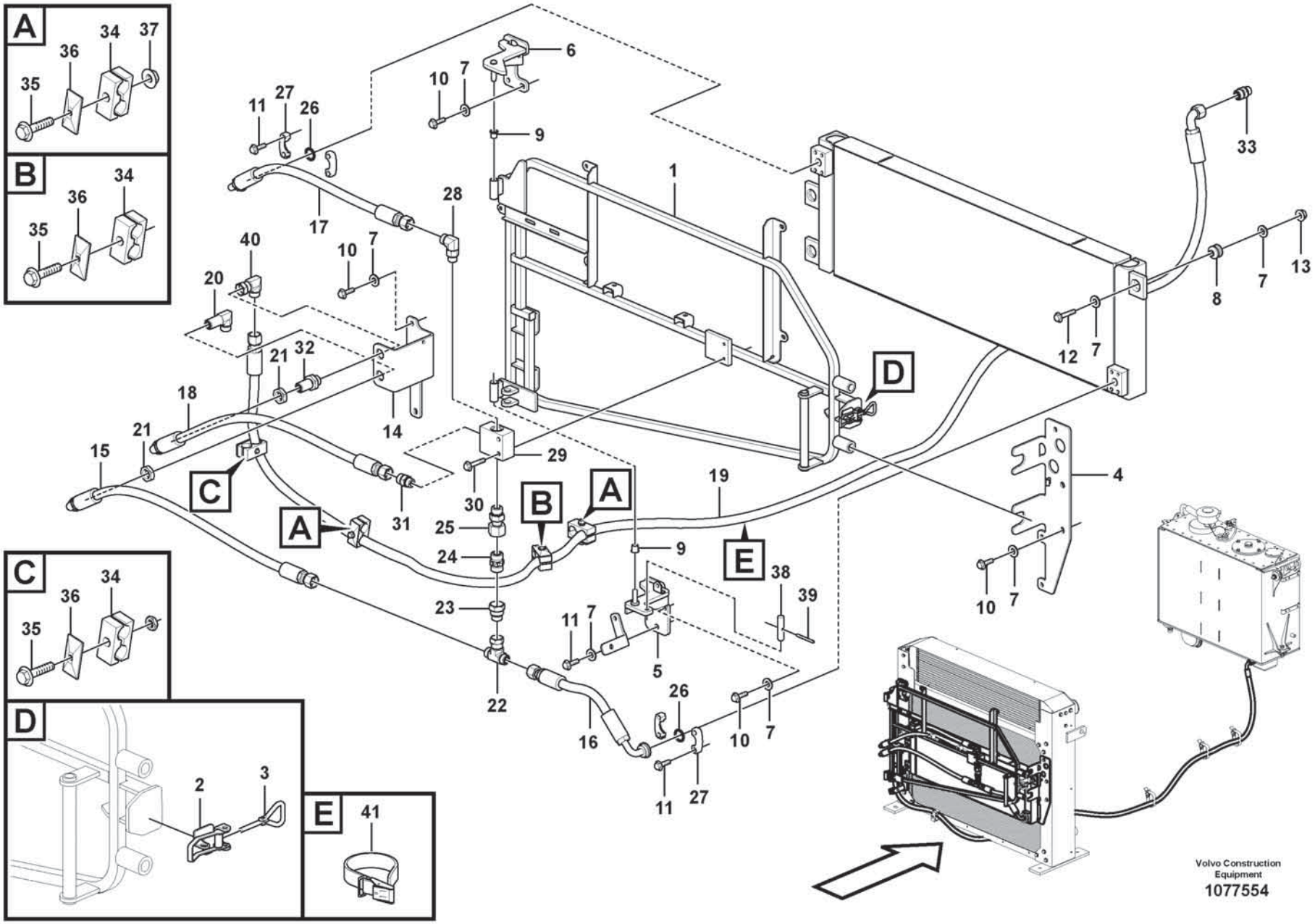
A
B
C
D
E
Volvo Construction Equipment
1077554

Fig.	Part No.	Quantity 1	2	3	PS	KIT	Description	Dénomination	Bezeichnung	Denominación	Benämning	Notes
1	VOE 16674711	1					Radiator frame	Bâti de radiateur	Kühlerrahmen		Kylarram	
2	VOE 11015639	1					•Eccentric lock	•Verrou excentrique	•Exzentersicherung	•Cerradura excéntrica	•Excenterlås	
3	VOE 11015638	1					•Eye bolt	•Vis oeillet	•Ringschraube	•Ojo tornillo	•Ögleskruv	
4	VOE 16850566	1					Bracket	Console	Konsole	Consola	Konsol	
5	VOE 15172882	1					Hinge half	Demi-articulation	Gelenkhälfte	Mitad charnela	Ledhalva	
6	VOE 16805183	1					Hinge half	Demi-articulation	Gelenkhälfte	Mitad charnela	Ledhalva	
7	VOE 60113866	17					Washer	Rondelle	Scheibe	Arandela	Bricka	
8	VOE 12724232	3					Bushing	Bague	Buchse	Casquillo	Bussning	
9	VOE 1588548	2					Bushing	Bague	Buchse	Casquillo	Bussning	
10	VOE 60113093	9					Flange screw	Vis à embase	Flanschschraube	Tornillo embridado	Flänsskruv	
11	VOE 60113094	10					Flange screw	Vis à embase	Flanschschraube	Tornillo embridado	Flänsskruv	
12	VOE 60113098	3					Flange screw	Vis à embase	Flanschschraube	Tornillo embridado	Flänsskruv	
13	VOE 60113168	3					Flange lock nut	Contre-écrou à embase	Flanschverschlussmutter	Contratuerca embridada	Flänslåsmutter	
14	VOE 15140007	1					Bracket	Console	Konsole	Consola	Konsol	
15	VOE 15136631	1					Hose assembly	Conduit flexible	Schlauchleitung	Conducto	Slangledning	
16	VOE 15158009	1					Hose assembly	Conduit flexible	Schlauchleitung	Conducto	Slangledning	
17	VOE 15158015	1					Hose assembly	Conduit flexible	Schlauchleitung	Conducto	Slangledning	
18	VOE 15136631	1					Hose assembly	Conduit flexible	Schlauchleitung	Conducto	Slangledning	
19	VOE 15116993	1					Hose assembly	Conduit flexible	Schlauchleitung	Conducto	Slangledning	
20	VOE 936888	1					Elbow nipple	Raccord coudé	Winkelnippel	Niple angular	V-nippel	
21	VOE 13933962	2					Lock nut	Contre-écrou	Sicherungsmutter	Contratuerca	Låsmutter	
22	VOE 935877	1					T-nipple	Raccord-t	T-Nippel	Niple t	T-nippel	
23	VOE 935444	1					Reduction nipple	Raccord réducteur	Reduziernippel	Niple reductor	Reducernippel	
24	VOE 15057717	1					Non-return valve	Clapet antiretour	Rückschlagventil	Válvula antirretorno	Backventil	
25	VOE 936937	1					Nipple	Raccord	Nippel	Niple	Nippel	
26	VOE 990742	2					O-ring	Joint torique	O-Ring	Anillo tórico	O-ring	
27	VOE 11015454	4					Flange half	Demi-bride	Flanschhälfte	Mitad brida	Flänshalva	
28	VOE 935077	1					Elbow nipple	Raccord coudé	Winkelnippel	Niple angular	V-nippel	
29	VOE 15135955	1					Connection block	Bloc connexion	Kupplungskopf	Bloque de conexión	Kopplingsblock	
30	VOE 60113087	2					Flange screw	Vis à embase	Flanschschraube	Tornillo embridado	Flänsskruv	

1		**Hydraulic oil cooler**
2		**Radiateur huile**
3		**Hydraulikölkühler**
4		**Enfriador de aceite hidráulico**
5		**Hydrauloljekylare**

Catalogue id **20806**	Group **911**
Illustr. No **1077554**	Section **1300**
Issue **20053804-A**	Page **1151**

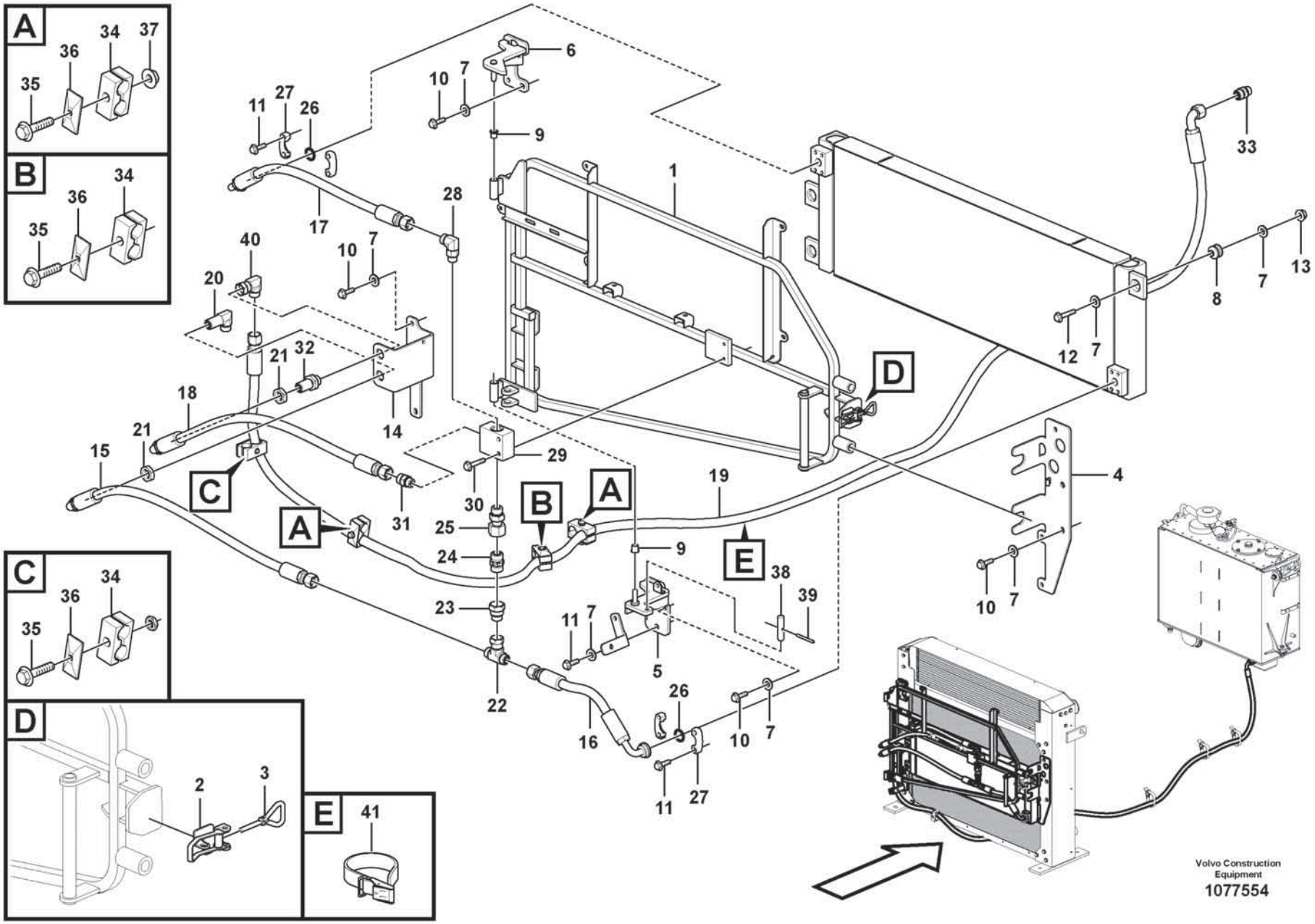
A
B
C
D
E
Volvo Construction Equipment
1077554

Fig.	Part No.	Quantity 1	2	3	PS	KIT	Description	Dénomination	Bezeichnung	Denominación	Benämning	Notes
31	VOE 935095	1					Nipple	Raccord	Nippel	Niple	Nippel	
32	VOE 13933961	1					Nipple	Raccord	Nippel	Niple	Nippel	
33	VOE 935037	1					Nipple	Raccord	Nippel	Niple	Nippel	
34	VOE 11411411	4					Clamp	Collier serrage	Schelle	Abrazadera	Klamma	
35	VOE 60113088	4					Flange screw	Vis à embase	Flanschschraube	Tornillo embridado	Flänsskruv	
36	VOE 4880578	4					Cover plate	Cache	Abdeckblech	Placa tapa	Täckplåt	
37	VOE 60113167	2					Flange lock nut	Contre-écrou à embase	Flanschverschlussmutter	Contratuerca embridada	Flänslåsmutter	
38		1			NS		Bolt	Boulon	Bolzen	Perno	Bult	
39	VOE 951985	1					Spring pin	Goupille tubulaire	Federstift	Pasador tubular	Fjädrande pinne	
40	VOE 935423	1					Elbow nipple	Raccord coudé	Winkelnippel	Niple angular	V-nippel	
41	VOE 4861701	REQ					Retaining strap	Courroie de serrage	Halteriemen	Correa tensora	Spännrem	

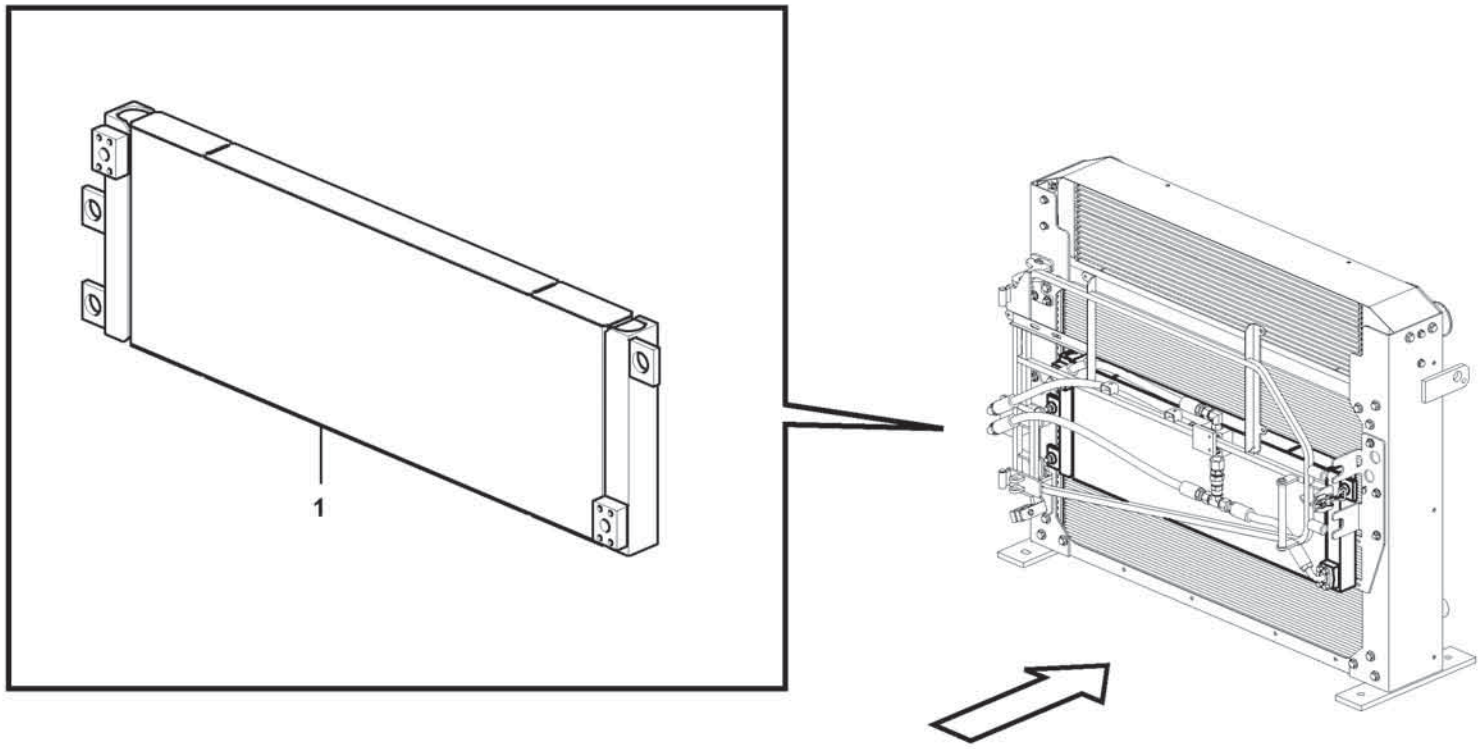

Volvo Construction Equipment
1071650

Fig.	Part No.	Quantity 1	2	3	PS	KIT	Description	Dénomination	Bezeichnung	Denominación	Benämning	Notes
1	VOE 17225034	1					Hydraulic oil cooler	Radiateur fluide hydraulique	Hydraulikölkühler	Enfriador de aceite hidráulico	Hydrauloljekylare	

1		**Hydraulic oil cooler** **Radiateur huile** **Hydraulikölkühler** **Enfriador de aceite hidráulico** **Hydrauloljekylare**	Catalogue id **20806**	Group **911**
2				
3			Illustr. No **1071650**	Section **1400**
4				
5		**85989, 86574**	Issue **20053804-A**	Page **1155**

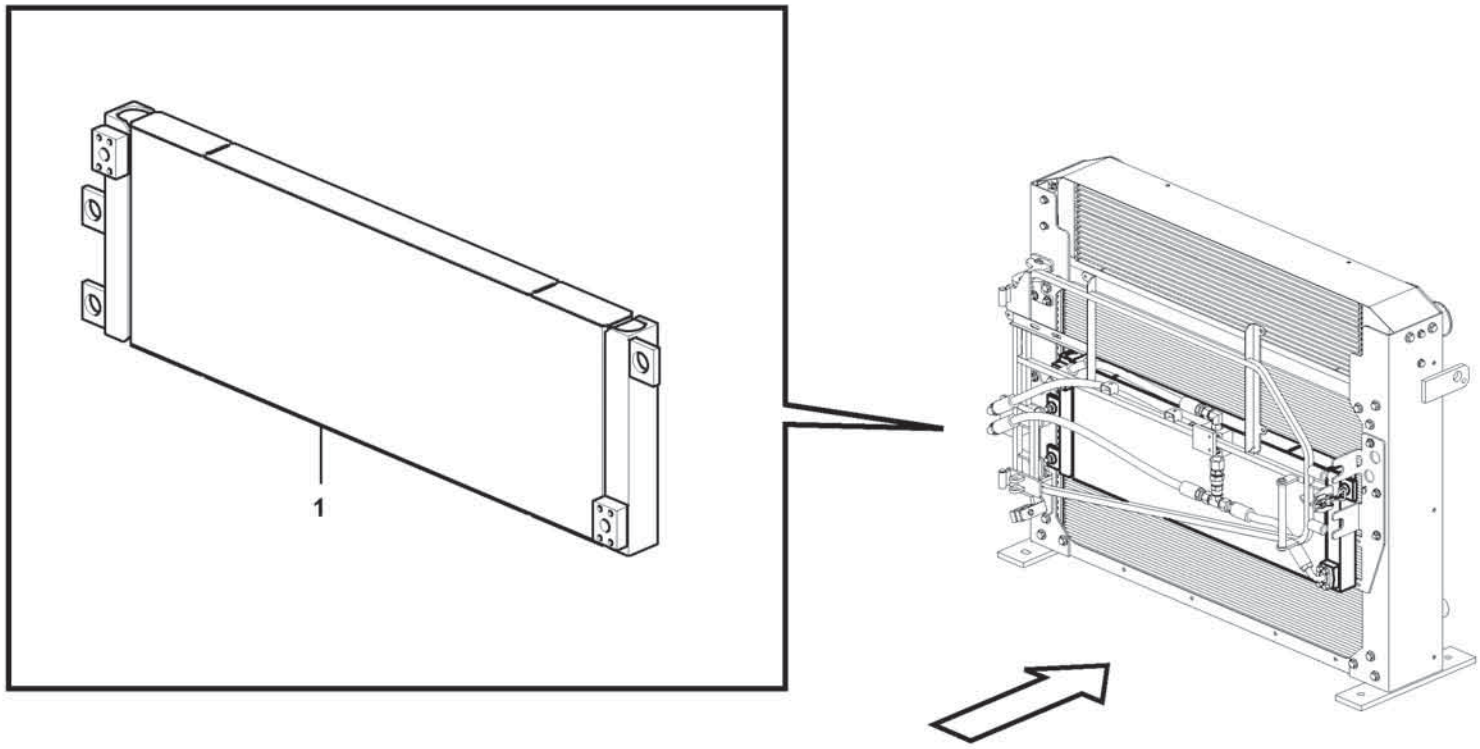

Volvo Construction Equipment
1071650

Fig.	Part No.	Quantity 1	2	3	PS	KIT	Description	Dénomination	Bezeichnung	Denominación	Benämning	Notes
1	VOE 17225038	1					Hydraulic oil cooler	Radiateur fluide hydraulique	Hydraulikölkühler	Enfriador de aceite hidráulico	Hydrauloljekylare	

1		**Hydraulic oil cooler** **Radiateur huile** **Hydraulikölkühler** **Enfriador de aceite hidráulico** **Hydrauloljekylare**	Catalogue id **20806**	Group **911**
2				
3			Illustr. No **1071650**	Section **1500**
4				
5		**85990, 86575**	Issue **20053804-A**	Page **1157**

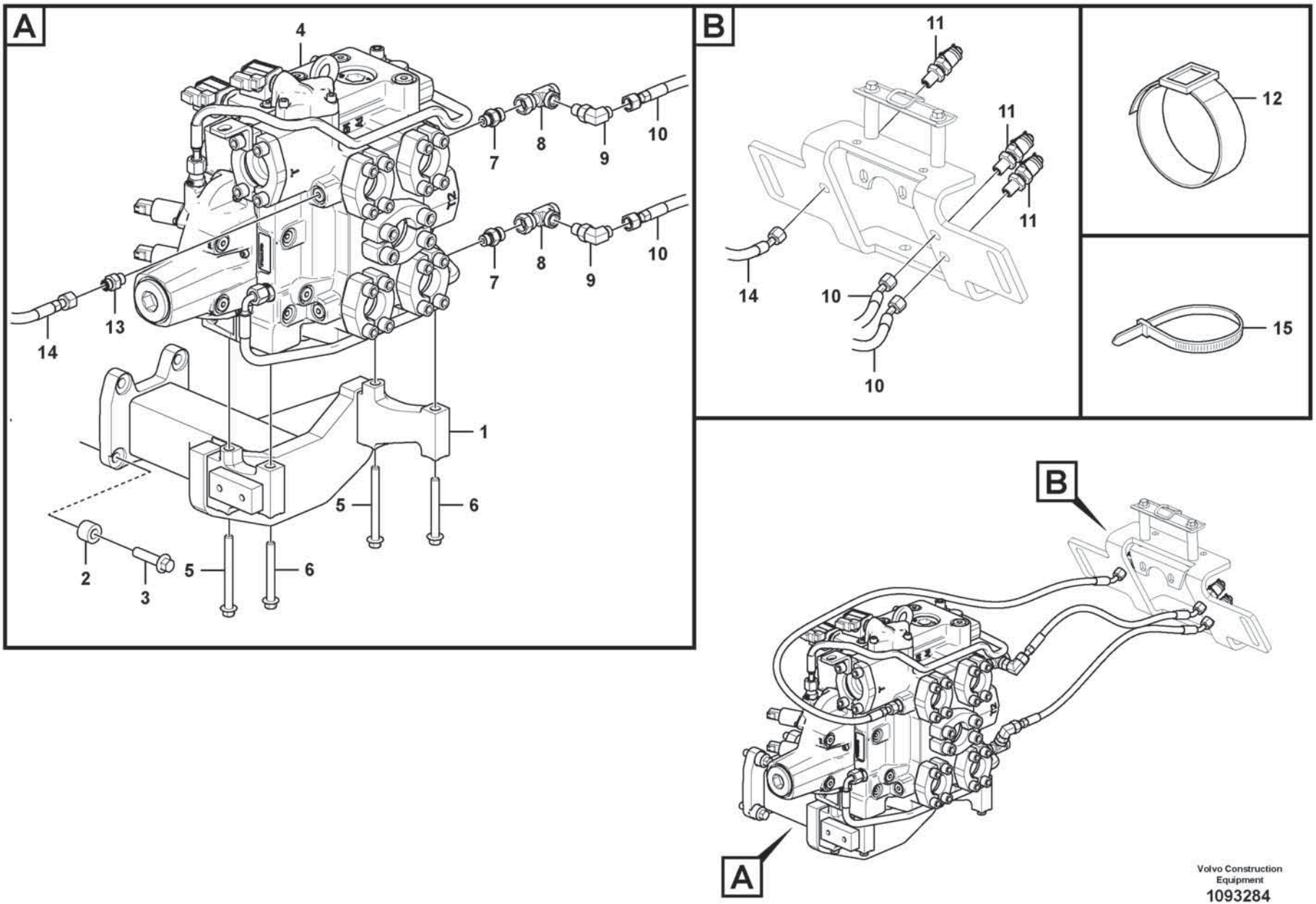

Volvo Construction Equipment

1093284

Fig.	Part No.	Quantity 1	2	3	PS	KIT	Description	Dénomination	Bezeichnung	Denominación	Benämning	Notes
1		1			NS		Bracket	Console	Konsole	Consola	Konsol	
2	VOE 60113599	4					Spacer sleeve	Douille entretoise	Abstandhülse	Manguito distanciador	Distanshylsa	
3	VOE 60113111	4					Flange screw	Vis à embase	Flanschschraube	Tornillo embridado	Flänsskruv	
4	VOE 17456480	1					Hydraulic valve	Valve hydraulique	Druckölventil	Válvula hidráulica	Hydraulventil	
5	VOE 60113105	2					Flange screw	Vis à embase	Flanschschraube	Tornillo embridado	Flänsskruv	
6	VOE 984759	2					Flange screw	Vis à embase	Flanschschraube	Tornillo embridado	Flänsskruv	
7	VOE 935085	2					Nipple	Raccord	Nippel	Niple	Nippel	
8	VOE 17434067	2					T-nipple	Raccord-t	T-Nippel	Niple t	T-nippel	
9	VOE 13933857	2					Elbow nipple	Raccord coudé	Winkelnippel	Niple angular	V-nippel	
10	VOE 15801460	2					Hose assembly	Conduit flexible	Schlauchleitung	Conducto	Slangledning	
11	VOE 15035267	3					Testing nipple	Raccord contrôle	Prüfnippel	Niple de medición	Mätnippel	
12	VOE 15096332	REQ					Retaining strap	Courroie de serrage	Halteriemen	Correa tensora	Spännrem	
13	VOE 13933858	1					Nipple	Raccord	Nippel	Niple	Nippel	
14	VOE 937442	1					Hose assembly	Conduit flexible	Schlauchleitung	Conducto	Slangledning	
15	VOE 4881440	REQ					Cable tie	Serre-câble	Kabelbinder	Abrazadera de cinta	Buntband	

1		**Control valve with fitting parts.** **Valve de commande avec pièces de montage.** **Steuerventil mit Anbauteilen.** **Válvula de mando con piezas se montaje.** **Manöverventil med monteringsdetaljer.**
2		
3		
4		
5		

Catalogue id **20806**	Group **912**
Illustr. No **1093284**	Section **100**
Issue **20053804-A**	Page **1159**

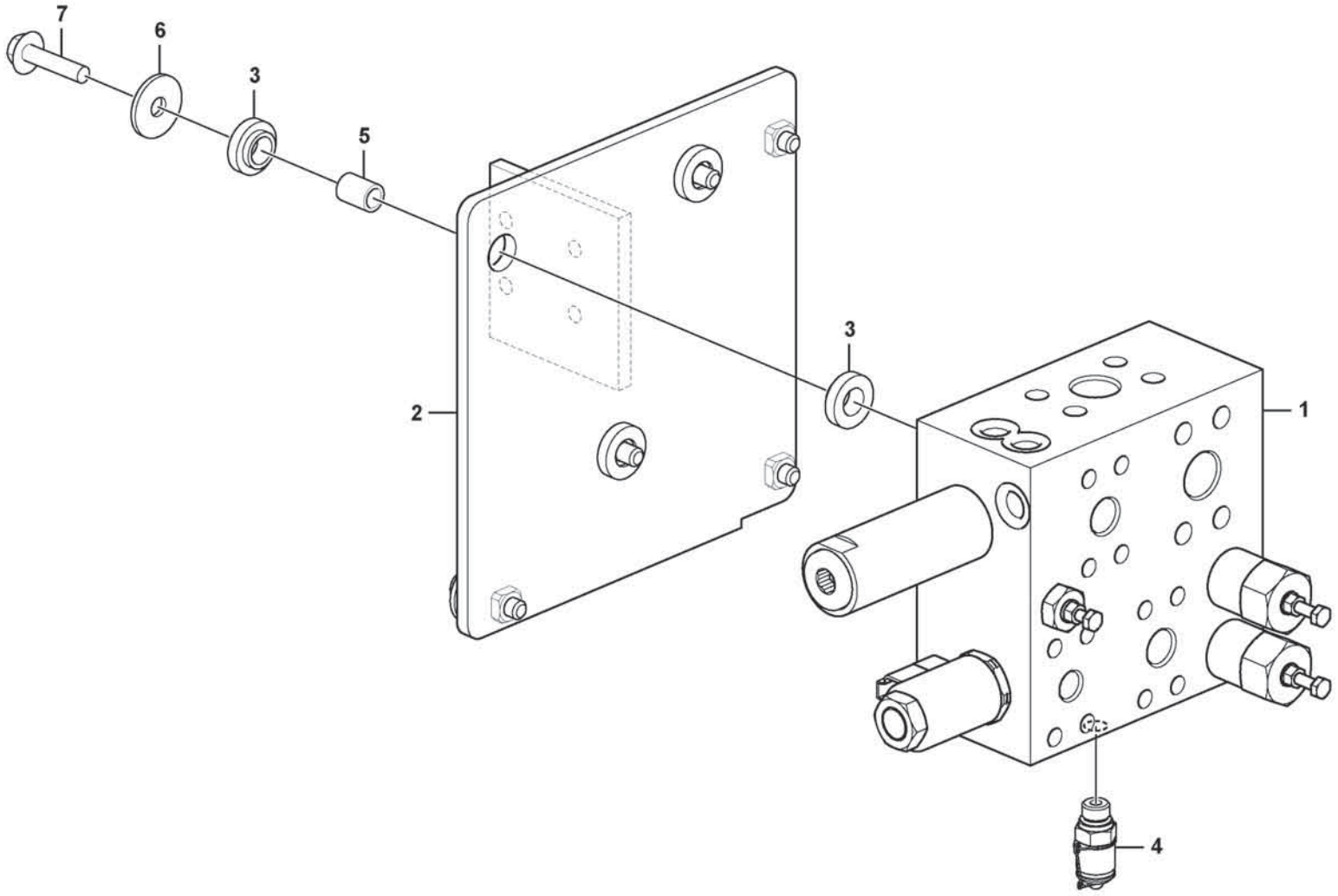

Volvo Construction Equipment
1092839

Fig.	Part No.	Quantity 1	2	3	PS	KIT	Description	Dénomination	Bezeichnung	Denominación	Benämning	Notes
1	VOE 17426959	1					Hydraulic valve	Valve hydraulique	Druckölventil	Válvula hidráulica	Hydraulventil	See group 912-400 page 1163
2		1			NS		Bracket	Console	Konsole	Consola	Konsol	
3	VOE 11411143	6					Rubber damper	Amortisseur caoutchouc	Gummidämpfer	Amortiguador de goma	Gummidämpare	
4	VOE 936446	1					Testing nipple	Raccord contrôle	Prüfnippel	Niple de medición	Mätnippel	
5	VOE 60113568	3					Spacer sleeve	Douille entretoise	Abstandhülse	Manguito distanciador	Distanshylsa	
6	VOE 60112224	6					Washer	Rondelle	Scheibe	Arandela	Bricka	
7	VOE 60113095	6					Flange screw	Vis à embase	Flanschschraube	Tornillo embridado	Flänsskruv	

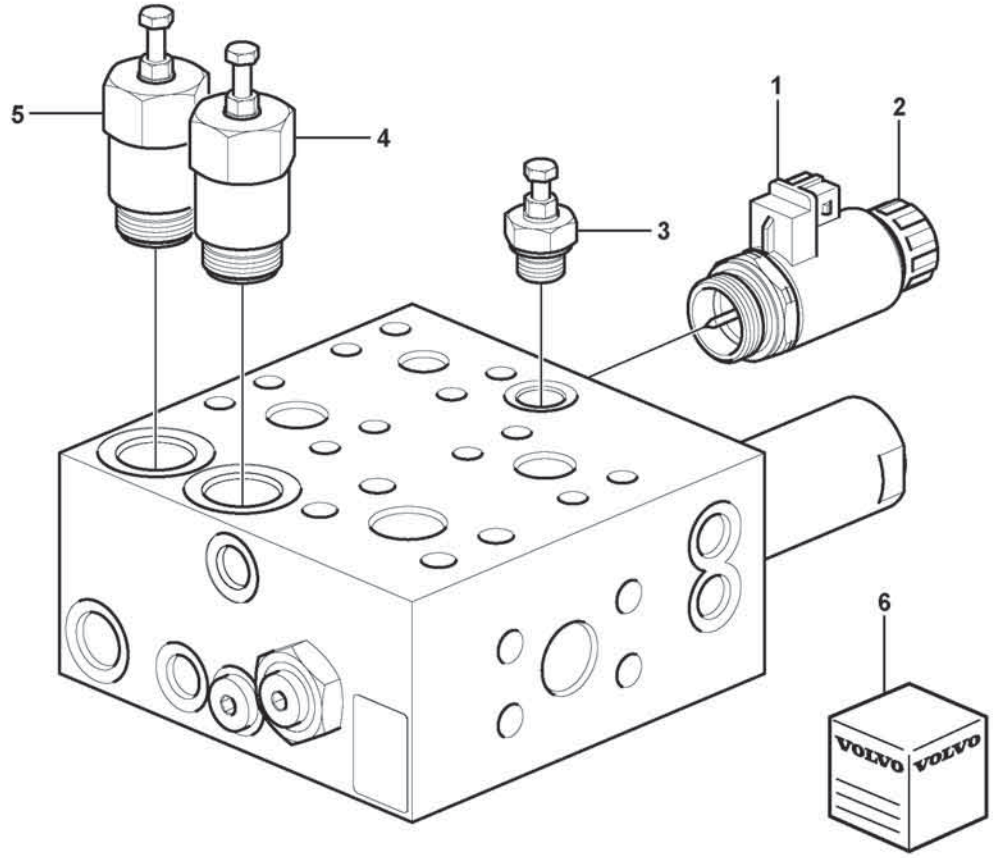

Volvo Construction Equipment
1071665

Fig.	Part No.	Quantity 1	2	3	PS	KIT	Description	Dénomination	Bezeichnung	Denominación	Benämning	Notes
	VOE 17426959	1					Hydraulic valve	Valve hydraulique	Druckölventil	Válvula hidráulica	Hydraulventil	
1	VOE 15097478	1					•Solenoid coil	•Bobine magnétique	•Magnetspule	•Bobina magnética	•Magnetspole	
2	VOE 15188954	1					•Return valve	•Valve de retour	•Rucklaufventil	•Válvula de retorno	•Returventil	
3	VOE 15188959	1					•Relief valve	•Soupape de surpression	•Überdruckventil	•Válvula de sobrepresión	•Övertrycksventil	
4	VOE 15188963	1					•Control valve	•Robinet de commande	•Wählschieber	•Corredera selección	•Väljarslid	
5	VOE 15188965	1					•Control valve	•Robinet de commande	•Wählschieber	•Corredera selección	•Väljarslid	
6	VOE 15188945	1					•Sealing kit	•Kit plombage	•Plombiersatz	•Kit de precinto	•Plomberingssats	

1		**Valve body, central block** **Bloc-soupapes, bloc central** **Ventilgruppe, Zentralblock** **Bloque de válvulas, central** **Ventilblock, centralblock**	Catalogue id **20806**	Group **912**
2				
3			Illustr. No **1071665**	Section **400**
4				
5			Issue **20053804-A**	Page **1163**

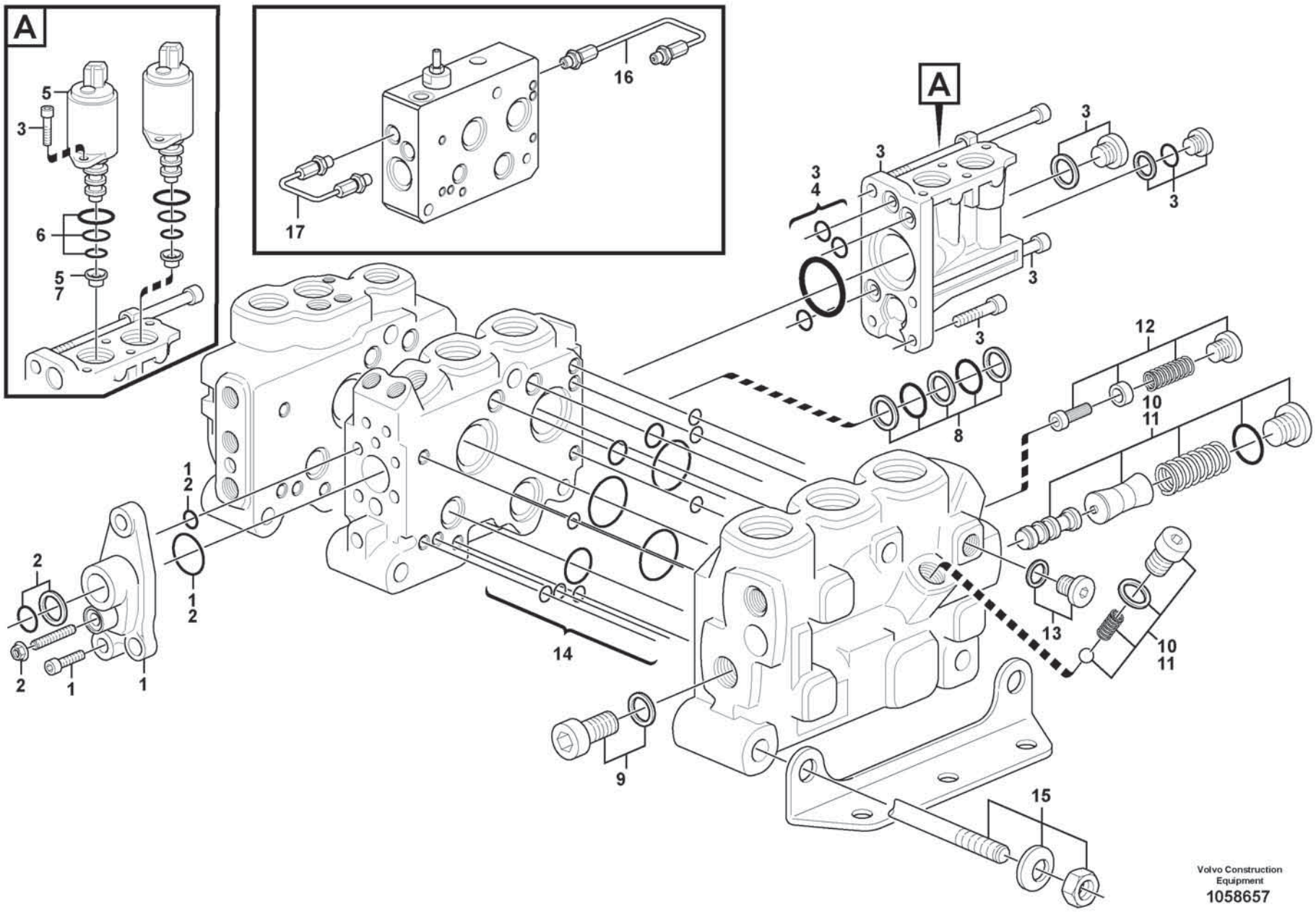
A
5
3
6
5
7
16
17
A
3
3
3
4
3
3
3
12
10
11
8
1
2
1
2
2
2
1
1
14
13
10
11
9
15
Volvo Construction
Equipment
1058657

Fig.	Part No.	Quantity 1	2	3	4	5	PS	KIT	Description	Dénomination	Bezeichnung	Denominación	Benämning	Notes
	VOE 15081961	1							Direction valve	Valve directionelle	Richtungsventil	Válvula de orientación	Riktningsventil	
1	**VOE 11712364**	1							•Cover	•Capot	•Abdeckung	•Capó	•Kåpa	
2	**VOE 15183468**	1							•Sealing kit	•Kit plombage	•Plombiersatz	•Kit de precinto	•Plomberingssats	BSP
2	**VOE 15183461**	1							•Sealing kit	•Kit plombage	•Plombiersatz	•Kit de precinto	•Plomberingssats	UNF
3	**VOE 15165977**	1							•Kit	•Lot	•Einbausatz	•Juego	•Sats	
4	**VOE 15165981**	1							•Sealing kit	•Jeu joints	•Dichtungssatz	•Juego de retenes	•Tätningssats	
5	**VOE 11711048**	2							•Solenoid valve	•Électrovanne	•Magnetventil	•Electroválvula	•Magnetventil	
6	**VOE 11701430**	2							••Sealing kit	••Kit plombage	••Plombiersatz	••Kit de precinto	••Plomberingssats	
7	**VOE 15165988**	1							•Restrictor	•Etrangleur	•Drosselung	•Estrangulacion	•Strypning	
8	**VOE 11701428**	1							•Sealing kit	•Kit plombage	•Plombiersatz	•Kit de precinto	•Plomberingssats	
9	**VOE 15166036**	1							•Screw kit	•Kit de vis	•Schraubensatz	•Juego de tornillos	•Skruvsats	
10	**VOE 15166039**	1							•Reducer	•Reducteur	•Reduzierstück	•Reductor	•Reducerstycke	GREEN
11	**VOE 15166040**	1							•Reducer	•Reducteur	•Reduzierstück	•Reductor	•Reducerstycke	RED
12	**VOE 15166042**	1							•Reducer	•Reducteur	•Reduzierstück	•Reductor	•Reducerstycke	
13	**VOE 984646**	1							•Plug	•Tampon	•Stopfen	•Tapón	•Plugg	
	VOE 984473	1							••O-ring	••Joint torique	••O-Ring	••Anillo tórico	••O-ring	
14	**VOE 11701439**	1							•Sealing kit	•Kit plombage	•Plombiersatz	•Kit de precinto	•Plomberingssats	
15	**VOE 15166696**	1							•Rod	•Tige	•Stange	•Barra	•Stång	
16	**VOE 15183971**	1							Pipe	Tuyau	Rohrleitung	Tubo	Rör	
17	**VOE 15183969**	1							Pipe	Tuyau	Rohrleitung	Tubo	Rör	

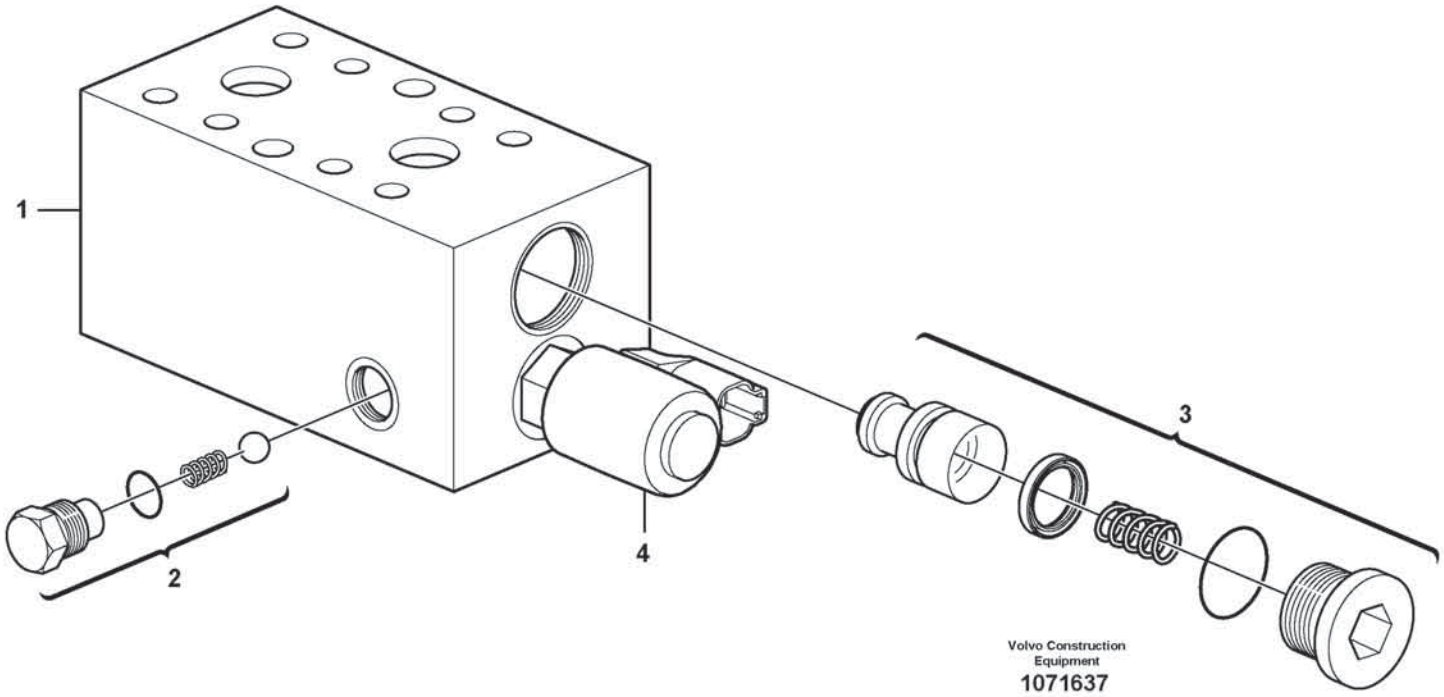
1
2
3
4
Volvo Construction
Equipment
1071637

Fig.	Part No.	Quantity 1	2	3	PS	KIT	Description	Dénomination	Bezeichnung	Denominación	Benämning	Notes
1	VOE 15655719	1					Hydraulic valve	Valve hydraulique	Druckölventil	Válvula hidráulica	Hydraulventil	
2	VOE 11706074	1					•Non-return valve kit	•Kit clapet antiretour	•Rückschlagventilsatz	•Juego de válvula antirretorno	•Backventilsats	CT2
3	VOE 11706075	1					•Valve	•Valve	•Ventil	•Válvula	•Ventil	CT3
4	VOE 17232309	1					•Solenoid valve kit	•Jeu électrovannes	•Magnetventilsatz	•Juego de electroválvula	•Magnetventilsats	CT1
	VOE 17323373	1					•Coil	•Bobine	•Wickel	•Bobina	•Spole	
	VOE 17420366	1					Sealing kit	Kit plombage	Plombiersatz	Kit de precinto	Plomberingssats	

1		**Valve** **Valve** **Ventil** **Válvula** **Ventil**	Catalogue id **20806**	Group **912**
2				
3			Illustr. No **1071637**	Section **600**
4				
5		**85963**	Issue **20053804-A**	Page **1167**

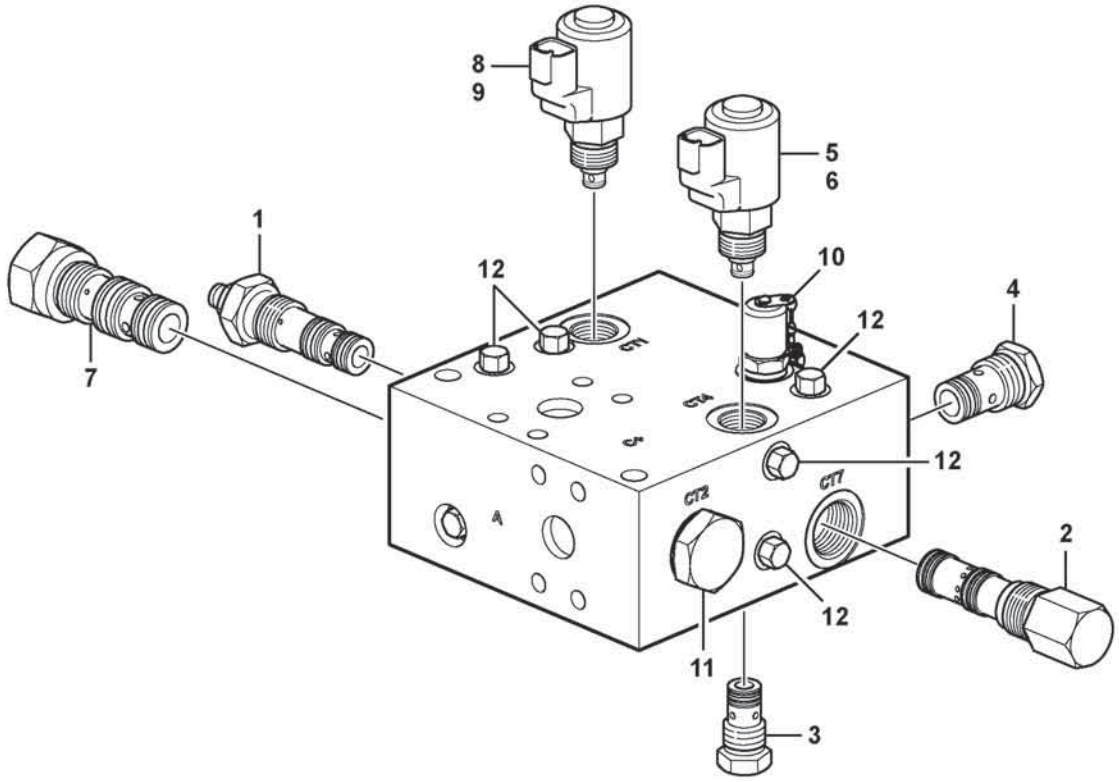

Volvo Construction Equipment

1087069

Fig.	Part No.	Quantity 1	2	3	PS	KIT	Description	Dénomination	Bezeichnung	Denominación	Benämning	Notes
	VOE 15154642	1					Hydraulic valve	Valve hydraulique	Druckölventil	Válvula hidráulica	Hydraulventil	
1	**VOE 17232334**	1					•Pressure reducing valve	•Réducteur de pression	•Druckreduzierventil	•	•Tryckreduceringsventil	CT8
2	**VOE 17232342**	1					•Pressure regulator	•Régulateur de pression	•Druckregler	•Regulador de presión	•Tryckregulator	CT7
	VOE 17429864	1					••Sealing kit	••Jeu joints	••Dichtungssatz	••Juego de reténes	••Tätningssats	
3	**VOE 17232355**	1					•Non-return valve	•Clapet antiretour	•Rückschlagventil	•Válvula antirretorno	•Backventil	CT6
4	**VOE 17232362**	1					•Non-return valve	•Clapet antiretour	•Rückschlagventil	•Válvula antirretorno	•Backventil	CT5
5	**VOE 17232367**	1					•Solenoid valve kit	•Jeu électrovannes	•Magnetventilsatz	•Juego de electroválvula	•Magnetventilsats	CT4
6	**VOE 17323373**	1					•Coil	•Bobine	•Wickel	•Bobina	•Spole	
7	**VOE 17232368**	1					•Shuttle valve	•Valve navette	•Wechselventil	•Válvula lanzadera	•Skyttelventil	CT3
8	**VOE 17232309**	1					•Solenoid valve kit	•Jeu électrovannes	•Magnetventilsatz	•Juego de electroválvula	•Magnetventilsats	CT1
9	**VOE 17323373**	1					•Coil	•Bobine	•Wickel	•Bobina	•Spole	
	VOE 17435122	1					•Test nipple	•Raccord test	•Prüfnippel	•Niple de prueba	•Testnippel	
	VOE 17458850	1					•Valve	•Valve	•Ventil	•Válvula	•Ventil	
10	**VOE 17432269**	2					•Plug	•Bouchon	•Stöpsel	•Tapón	•Propp	
	VOE 17420366	1					Sealing kit	Kit plombage	Plombiersatz	Kit de precinto	Plomberingssats	

1		**Relief valve.** **Soupape.** **Ventil.** **Válvula.** **Avlastningsventil.**	Catalogue id **20806**	Group **912**
2				
3			Illustr. No **1087069**	Section **700**
4				
5		**85963**	Issue **20053804-A**	Page **1169**

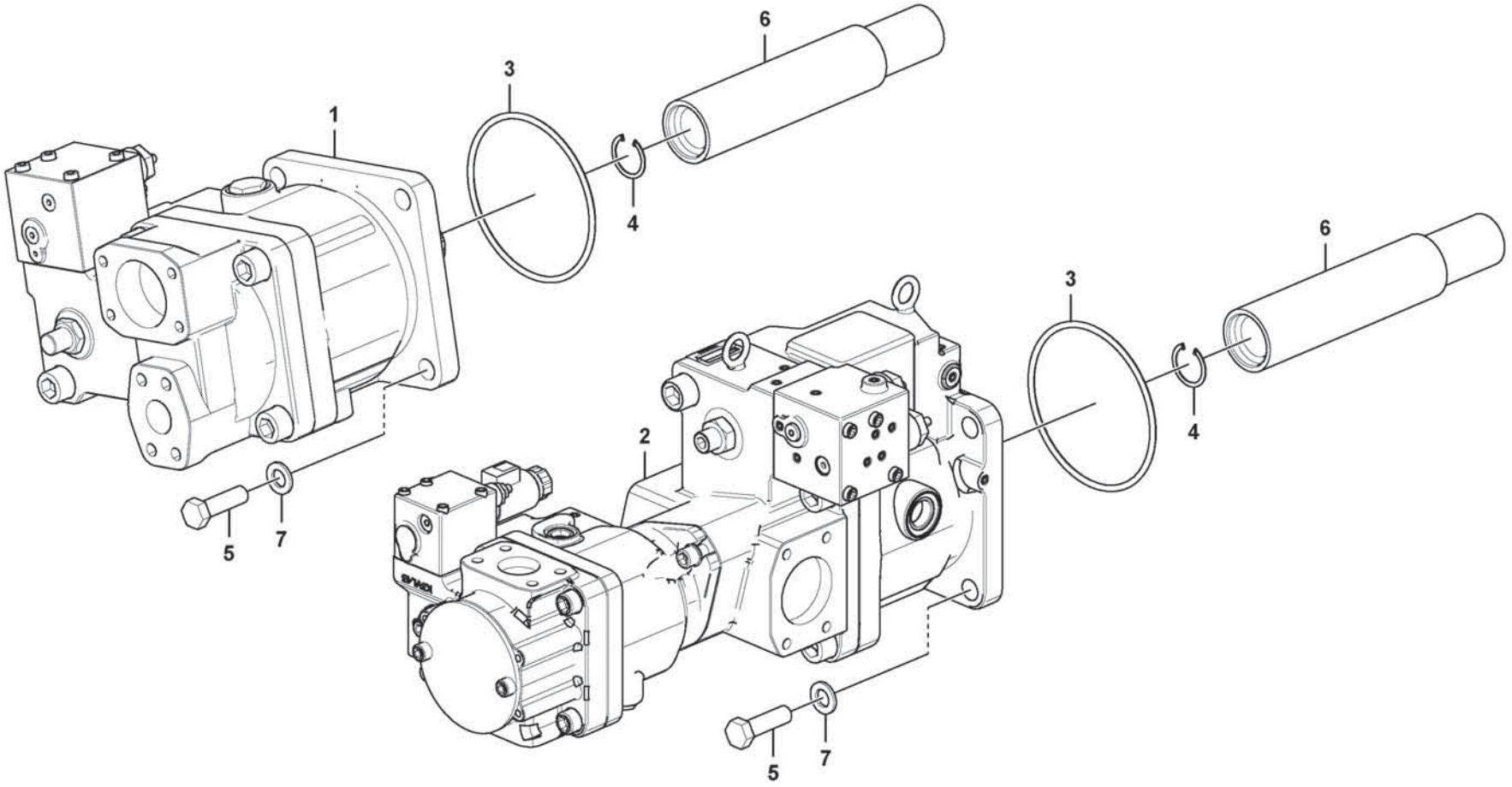

Volvo Construction Equipment
1092975

Fig.	Part No.	Quantity 1	2	3	PS	KIT	Description	Dénomination	Bezeichnung	Denominación	Benämning	Notes
1	VOE 17486608	1					Hydraulic pump	Pompe hydraulique	Hydraulikpumpe	Bomba de hidráulica	Hydraulpump	P1
2	VOE 17427763	1					Hydraulic pump	Pompe hydraulique	Hydraulikpumpe	Bomba de hidráulica	Hydraulpump	P2/P3
3	VOE 13960246	2					O-ring	Joint torique	O-Ring	Anillo tórico	O-ring	
4		2			NS		Retaining ring	Bague retenue	Haltering	Anillo retén	Hållarring	
5	VOE 60110321	8					Hexagon screw	Vis à tête hexagonale	Sechskantschraube	Tornillo hexagonal	Sexkantsskruv	
6	VOE 15113238	2					Shaft	Arbre	Welle	Eje	Axel	
7	VOE 60110354	8					Plain washer	Rondelle plane	Flachscheibe	Arandela plana	Planbricka	

1		**Hydraulic pump with fitting parts** **Pompe hydraulique avec pièces de montage** **Druckölpumpe mit Anbauteilen** **Bomba hidráulica con accesorios de montaje** **Hydraulpump med monteringsdetaljer**	Catalogue id **20806**	Group **913**
2				
3			Illustr. No **1092975**	Section **100**
4				
5			Issue **20053804-A**	Page **1171**

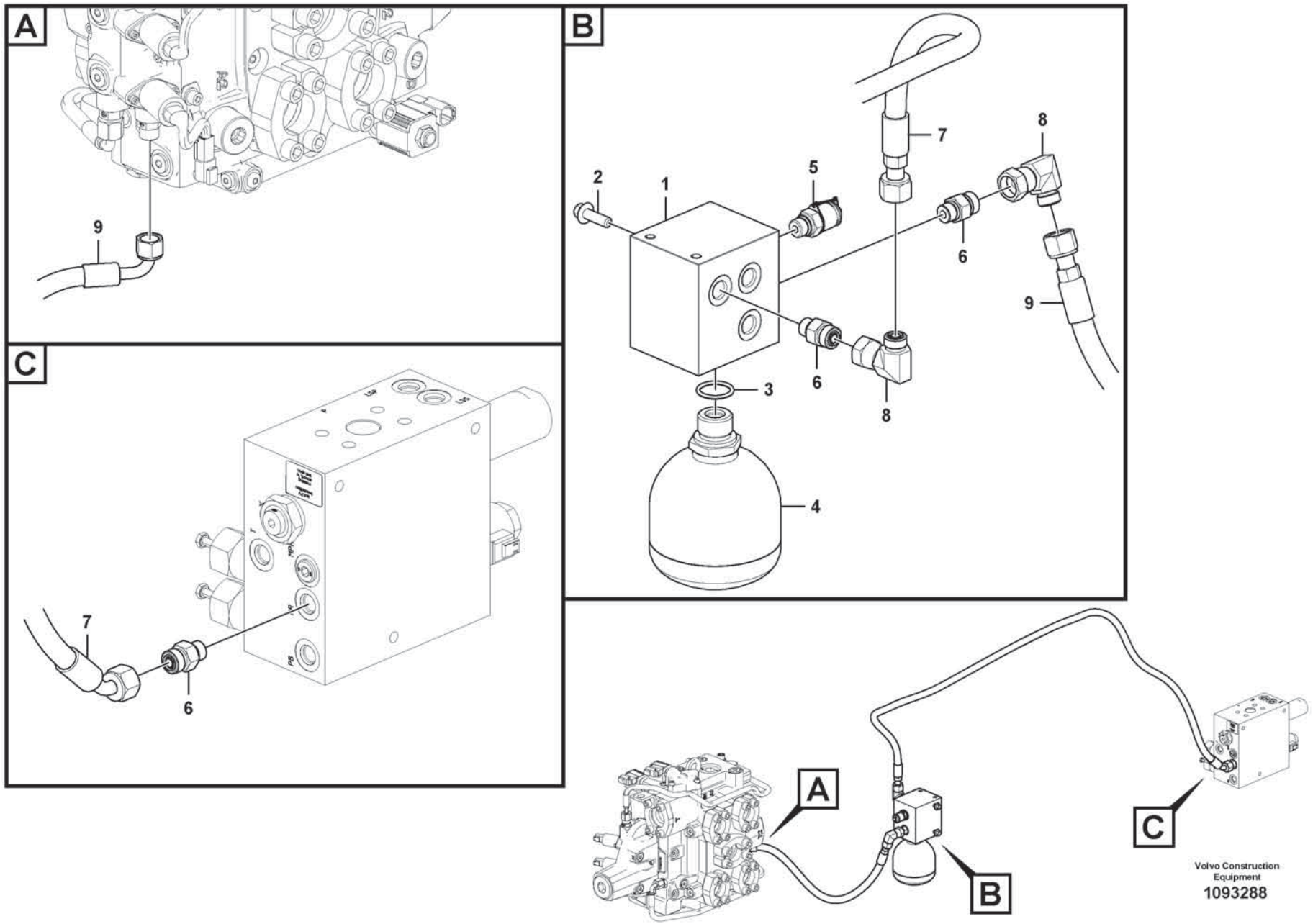

Volvo Construction Equipment

1093288

Fig.	Part No.	Quantity 1	2	3	PS	KIT	Description	Dénomination	Bezeichnung	Denominación	Benämning	Notes
1	VOE 17270364	1					Accumulator block	Bloc accus	Blockspeicher	Bloque de acumulador	Ackumulatorblock	
2	VOE 984735	2					Flange screw	Vis à embase	Flanschschraube	Tornillo embridado	Flänsskruv	
3	VOE 993323	1					O-ring	Joint torique	O-Ring	Anillo tórico	O-ring	
4	VOE 17258318	1					Accumulator	Accumulateur	Speicher	Acumulador	Ackumulator	
5	VOE 936446	1					Testing nipple	Raccord contrôle	Prüfnippel	Niple de medición	Mätnippel	
6	VOE 935085	3					Nipple	Raccord	Nippel	Niple	Nippel	
7	VOE 936699	1					Hose assembly	Conduit flexible	Schlauchleitung	Conducto	Slangledning	
8	VOE 13933900	2					Elbow nipple	Raccord coudé	Winkelnippel	Niple angular	V-nippel	
9	VOE 11411654	1					Hose assembly	Conduit flexible	Schlauchleitung	Conducto	Slangledning	

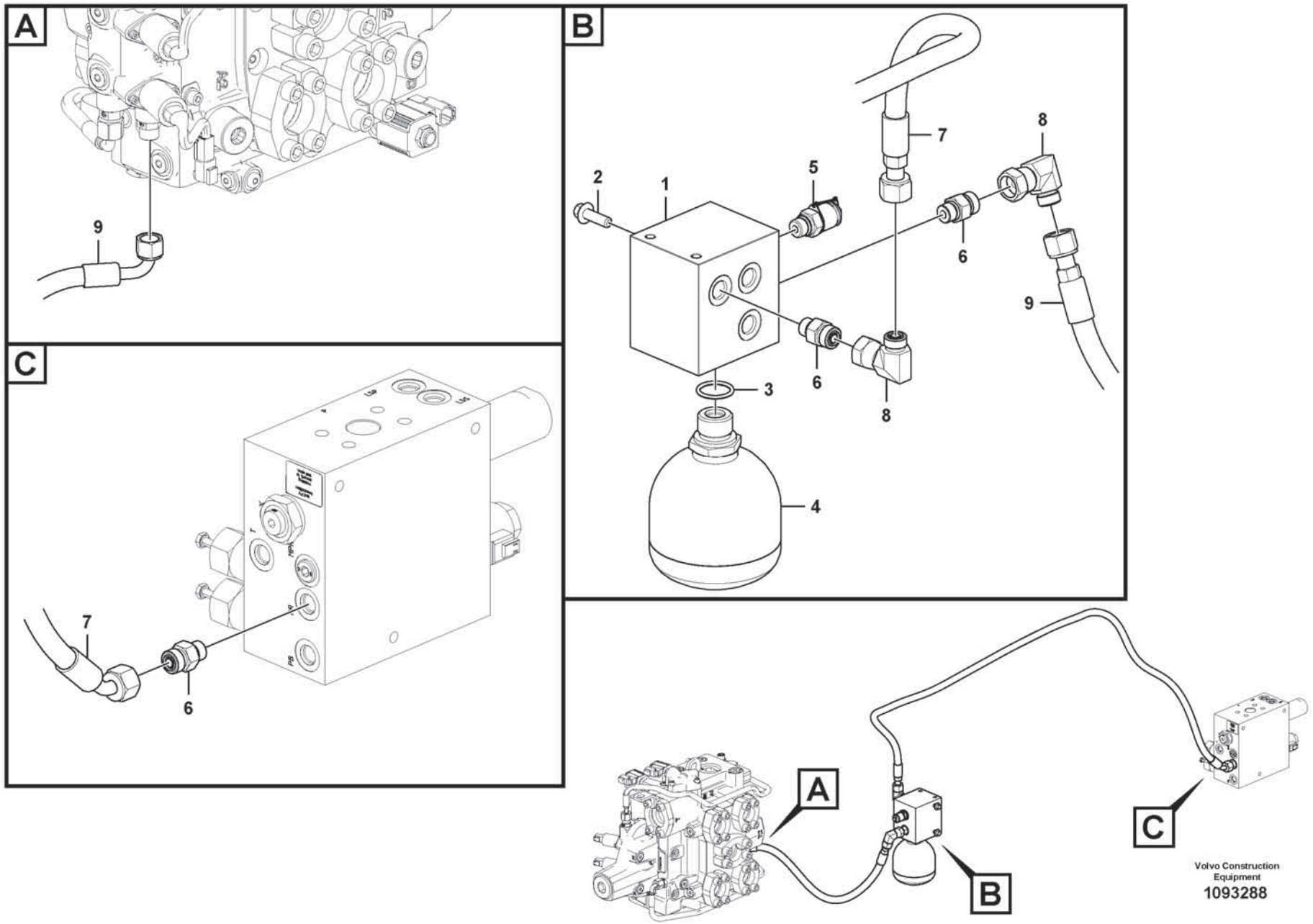

Volvo Construction Equipment

1093288

Fig.	Part No.	Quantity 1	2	3	PS	KIT	Description	Dénomination	Bezeichnung	Denominación	Benämning	Notes
1	VOE 17270364	1					Accumulator block	Bloc accus	Blockspeicher	Bloque de acumulador	Ackumulatorblock	
2	VOE 984735	2					Flange screw	Vis à embase	Flanschschraube	Tornillo embridado	Flänsskruv	
3	VOE 993323	1					O-ring	Joint torique	O-Ring	Anillo tórico	O-ring	
4	VOE 17258318	1					Accumulator	Accumulateur	Speicher	Acumulador	Ackumulator	
5	VOE 936446	1					Testing nipple	Raccord contrôle	Prüfnippel	Niple de medición	Mätnippel	
6	VOE 935085	3					Nipple	Raccord	Nippel	Niple	Nippel	
7	VOE 16039356	1					Hose assembly	Conduit flexible	Schlauchleitung	Conducto	Slangledning	
8	VOE 13933900	2					Elbow nipple	Raccord coudé	Winkelnippel	Niple angular	V-nippel	
9	VOE 11411654	1					Hose assembly	Conduit flexible	Schlauchleitung	Conducto	Slangledning	

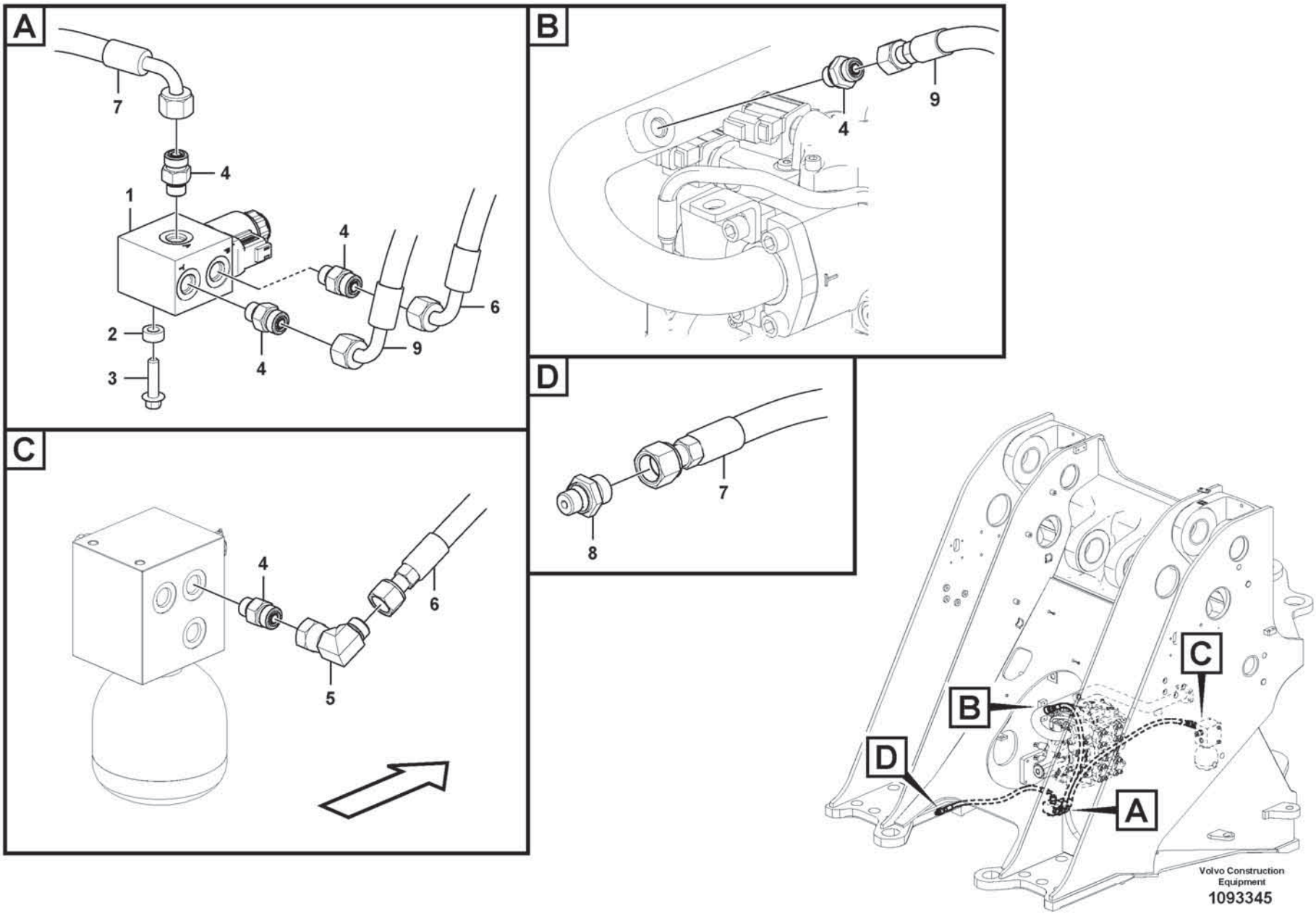
A
7
4
1
4
6
2
9
3
4
B
4
9
D
7
8
C
4
6
5
B
C
D
A
Volvo Construction Equipment
1093345

Fig.	Part No.	Quantity 1	2	3	PS	KIT	Description	Dénomination	Bezeichnung	Denominación	Benämning	Notes
1	VOE 17213864	1					Hydraulic valve	Valve hydraulique	Druckölventil	Válvula hidráulica	Hydraulventil	
2	VOE 60113553	1					Spacer sleeve	Douille entretoise	Abstandhülse	Manguito distanciador	Distanshylsa	
3	VOE 984736	1					Flange screw	Vis à embase	Flanschschraube	Tornillo embridado	Flänsskruv	
4	VOE 935085	5					Nipple	Raccord	Nippel	Niple	Nippel	
5	VOE 13933900	1					Elbow nipple	Raccord coudé	Winkelnippel	Niple angular	V-nippel	
6	VOE 937598	1					Hose assembly	Conduit flexible	Schlauchleitung	Conducto	Slangledning	
7	VOE 936702	1					Hose assembly	Conduit flexible	Schlauchleitung	Conducto	Slangledning	
8	VOE 14345423	1					Nipple	Raccord	Nippel	Niple	Nippel	
9	VOE 936788	1					Hose assembly	Conduit flexible	Schlauchleitung	Conducto	Slangledning	

1		**Differential lock, hydraulic line** **Blocage de différentieltuyau, hydraulique** **Differentialsperre, Hydraulikleitung** **Bloqueo del diferencial, conducto hidráulico** **Differentialspärr, hydraulledning**	Catalogue id **20806**	Group **914**
2				
3			Illustr. No **1093345**	Section **200**
4				
5		**86850**	Issue **20053804-A**	Page **1177**

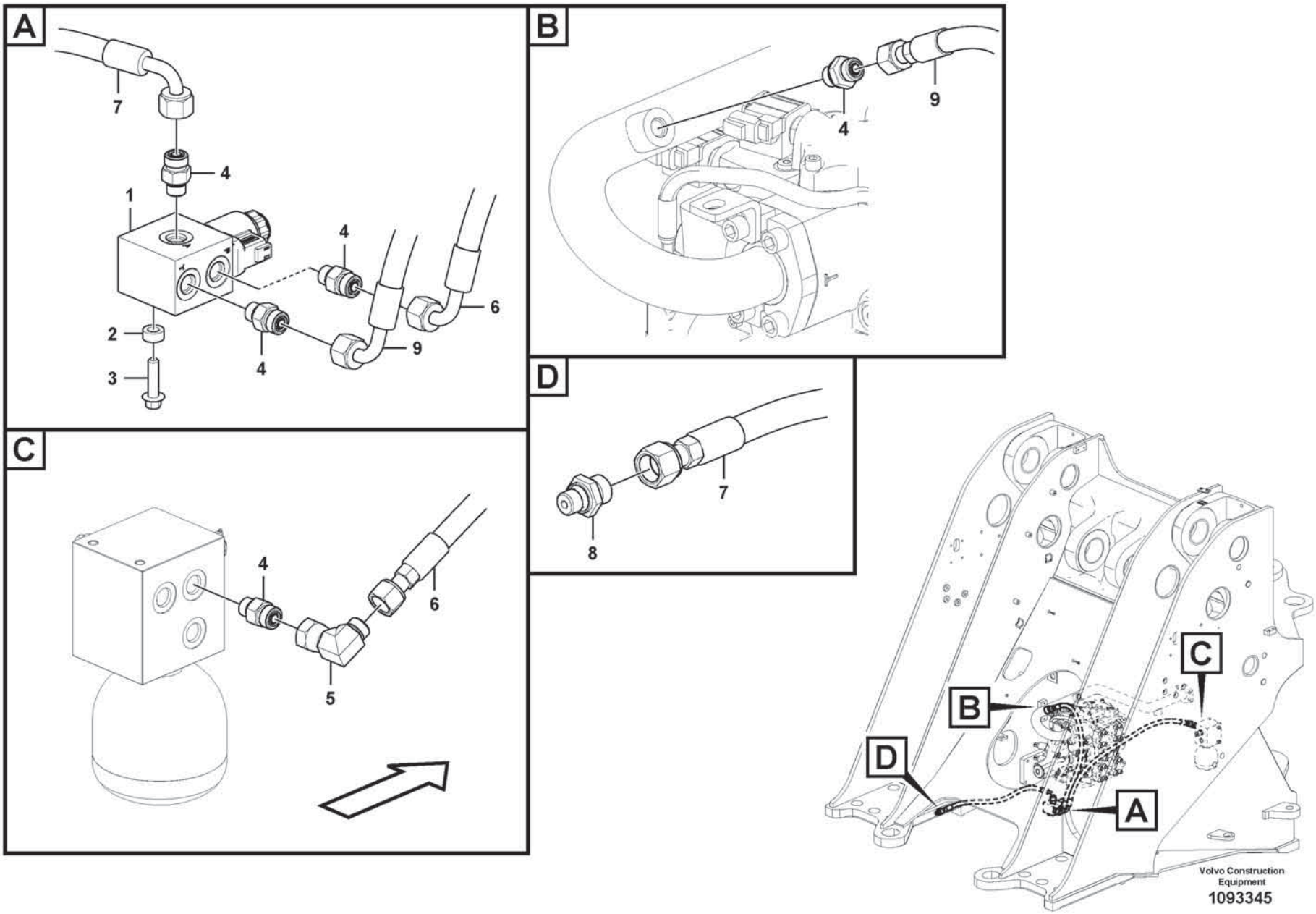
A
7
4
1
4
6
2
9
3
4
B
4
9
D
7
8
C
4
6
5
B
C
D
A
Volvo Construction Equipment
1093345

Fig.	Part No.	Quantity 1	2	3	PS	KIT	Description	Dénomination	Bezeichnung	Denominación	Benämning	Notes
1	VOE 17213864	1					Hydraulic valve	Valve hydraulique	Druckölventil	Válvula hidráulica	Hydraulventil	
2	VOE 60113553	1					Spacer sleeve	Douille entretoise	Abstandhülse	Manguito distanciador	Distanshylsa	
3	VOE 984736	1					Flange screw	Vis à embase	Flanschschraube	Tornillo embridado	Flänsskruv	
4	VOE 935085	5					Nipple	Raccord	Nippel	Niple	Nippel	
5	VOE 13933900	1					Elbow nipple	Raccord coudé	Winkelnippel	Niple angular	V-nippel	
6	VOE 11410582	1					Hose assembly	Conduit flexible	Schlauchleitung	Conducto	Slangledning	
7	VOE 11445446	1					Hose assembly	Conduit flexible	Schlauchleitung	Conducto	Slangledning	
8	VOE 14345423	1					Nipple	Raccord	Nippel	Niple	Nippel	
9	VOE 11130856	1					Hose assembly	Conduit flexible	Schlauchleitung	Conducto	Slangledning	

1		**Differential lock, hydraulic line** **Blocage de différentieltuyau, hydraulique** **Differentialsperre, Hydraulikleitung** **Bloqueo del diferencial, conducto hidráulico** **Differentialspärr, hydraulledning**	Catalogue id **20806**	Group **914**
2				
3			Illustr. No **1093345**	Section **250**
4				
5		**86845**	Issue **20053804-A**	Page **1179**

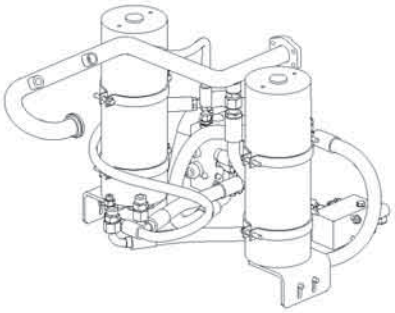

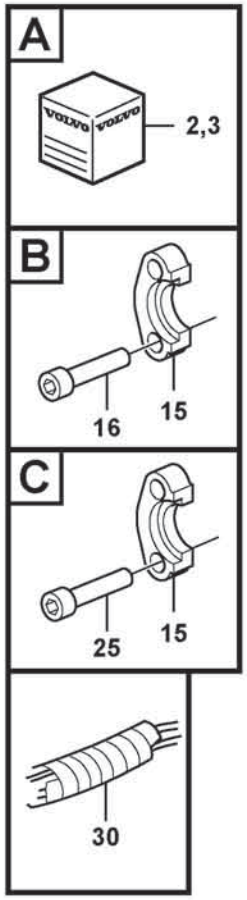
A
2,3
B
16
15
C
25
15
30

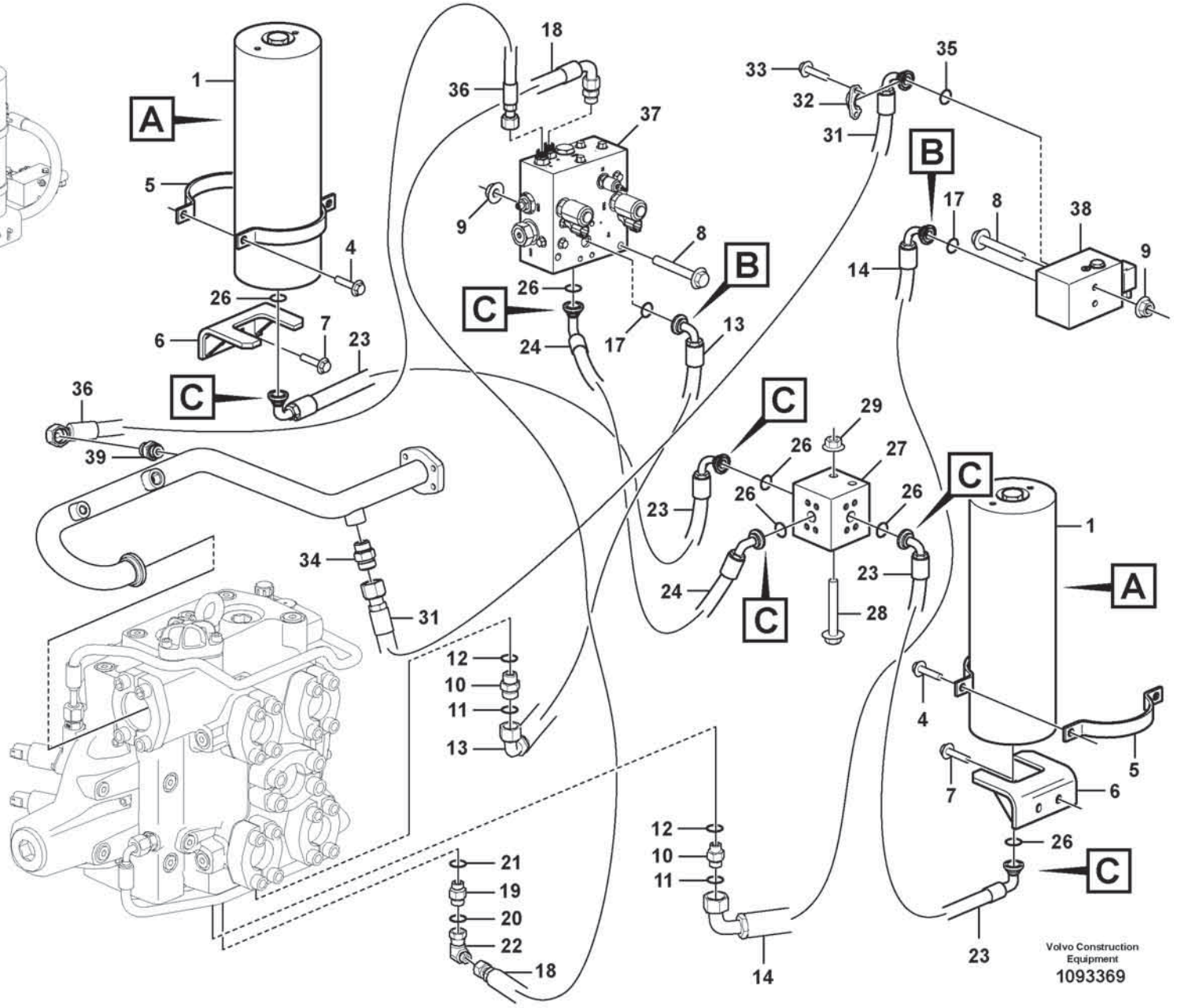
1
A
5
4
26
6
7
23
C
36
39
34
31
18
36
37
9
8
B
26
C
24
17
13
33
32
31
35
B
17
8
38
14
9
C
29
26
27
23
26
26
C
24
C
28
C
1
A
4
5
7
6
26
C
23
12
10
11
13
21
19
20
22
18
12
10
11
14
Volvo Construction Equipment
1093369

Fig.	Part No.	Quantity 1	2	3	PS	KIT	Description	Dénomination	Bezeichnung	Denominación	Benämning	Notes
1	VOE 11716860	2					Accumulator	Accumulateur	Speicher	Acumulador	Ackumulator	
2	VOE 11716861	2					•Sealing Kit	•Jeu Joints	•Dichtungssatz	•Juego Retenes	•Tätningssats	
3	VOE 11716862	2					•Sealing Kit	•Jeu Joints	•Dichtungssatz	•Juego Retenes	•Tätningssats	
4	VOE 60113098	8					Flange screw	Vis à embase	Flanschschraube	Tornillo embridado	Flänsskruv	
5	VOE 11130843	8					Clamp	Collier serrage	Schelle	Abrazadera	Klamma	
6	VOE 15161059	2					Attaching bracket	Équerre de fixation	Befestigungswinkel	Fijación angular	Fästvinkel	
7	VOE 60113092	4					Flange screw	Vis à embase	Flanschschraube	Tornillo embridado	Flänsskruv	
8	VOE 60113105	4					Flange screw	Vis à embase	Flanschschraube	Tornillo embridado	Flänsskruv	
9	VOE 60113168	4					Flange lock nut	Contre-écrou à embase	Flanschverschlussmutter	Contratuerca embridada	Flänslåsmutter	
10	VOE 13933862	2					Nipple	Raccord	Nippel	Niple	Nippel	
11	VOE 990740	2					•O-ring	•Joint torique	•O-Ring	•Anillo tórico	•O-ring	
12	VOE 993323	2					•O-ring	•Joint torique	•O-Ring	•Anillo tórico	•O-ring	
13	VOE 15045508	1					Hose assembly	Conduit flexible	Schlauchleitung	Conducto	Slangledning	
14	VOE 15045498	1					Hose assembly	Conduit flexible	Schlauchleitung	Conducto	Slangledning	
15	VOE 935312	16					Flange half	Demi-bride	Flanschhälfte	Mitad brida	Flänshalva	
16	VOE 60113095	8					Flange screw	Vis à embase	Flanschschraube	Tornillo embridado	Flänsskruv	
17	VOE 990742	2					O-ring	Joint torique	O-Ring	Anillo tórico	O-ring	
18	VOE 11148973	1					Hose assembly	Conduit flexible	Schlauchleitung	Conducto	Slangledning	
19	VOE 935089	1					Nipple	Raccord	Nippel	Niple	Nippel	
20	VOE 993321	1					•O-ring	•Joint torique	•O-Ring	•Anillo tórico	•O-ring	
21	VOE 990737	1					•O-ring	•Joint torique	•O-Ring	•Anillo tórico	•O-ring	
22	VOE 13933900	1					Elbow nipple	Raccord coudé	Winkelnippel	Niple angular	V-nippel	
23	VOE 11163098	2					Hose assembly	Conduit flexible	Schlauchleitung	Conducto	Slangledning	
24	VOE 11163099	1					Hose assembly	Conduit flexible	Schlauchleitung	Conducto	Slangledning	
25	VOE 60113095	24					Flange screw	Vis à embase	Flanschschraube	Tornillo embridado	Flänsskruv	
26	VOE 990742	6					O-ring	Joint torique	O-Ring	Anillo tórico	O-ring	
27	VOE 11130809	1					Connection block	Bloc connexion	Kupplungskopf	Bloque de conexión	Kopplingsblock	
28	VOE 60113249	2					Flange screw	Vis à embase	Flanschschraube	Tornillo embridado	Flänsskruv	
29	VOE 60113167	2					Flange lock nut	Contre-écrou à embase	Flanschverschlussmutter	Contratuerca embridada	Flänslåsmutter	
30	VOE 4880647	REQ					Sheath	Gaine Spirale	Spiralhulle	Vaina Espiral	Spiralhölje	L = 200 mm

1		**Boom suspension system** **Suspension des bras de levage** **Hubgerüstdämpfung** **Suspensión del brazo de carga** **Lastarmsfjädring**	Catalogue id **20806**	Group **916**
2				
3			Illustr. No **1093369**	Section **100**
4				
5		**85963**	Issue **20053804-A**	Page **1181**

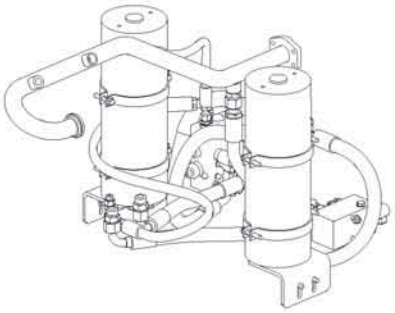

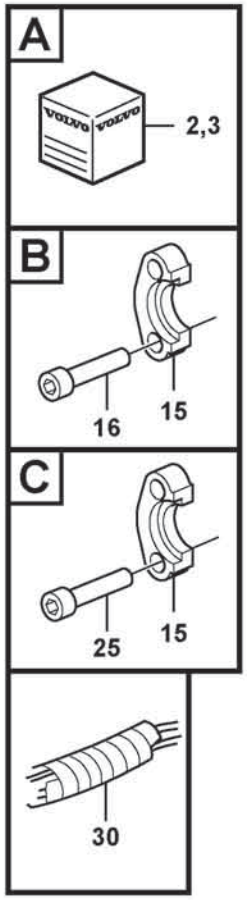
A
2,3
B
16
15
C
25
15
30

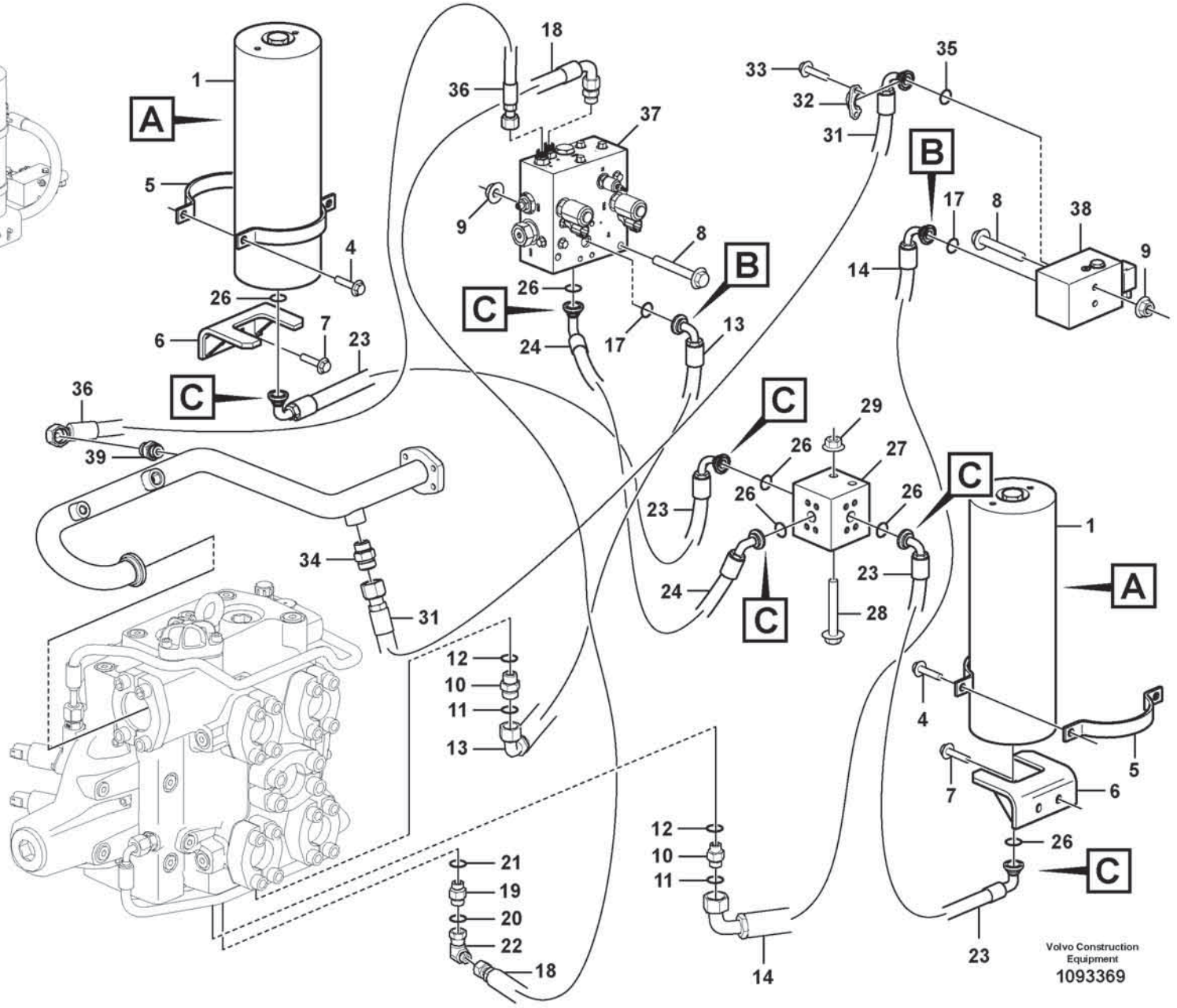
1
A
5
4
26
6
7
23
C
36
39
34
31
18
36
37
9
8
B
26
C
24
17
13
33
32
31
35
B
17
8
38
14
9
C
29
26
27
23
26
26
C
24
C
28
C
1
A
4
5
7
6
26
C
23
12
10
11
13
21
19
20
22
18
12
10
11
14
Volvo Construction Equipment
1093369

Fig.	Part No.	Quantity 1	2	3	PS	KIT	Description	Dénomination	Bezeichnung	Denominación	Benämning	Notes
31	VOE 16215105	1					Hose assembly	Conduit flexible	Schlauchleitung	Conducto	Slangledning	
32	VOE 11015454	2					Flange half	Demi-bride	Flanschhälfte	Mitad brida	Flänshalva	
33	VOE 60113094	4					Flange screw	Vis à embase	Flanschschraube	Tornillo embridado	Flänsskruv	
34	VOE 13933862	1					Nipple	Raccord	Nippel	Niple	Nippel	
35	VOE 990742	1					O-ring	Joint torique	O-Ring	Anillo tórico	O-ring	
36	VOE 11172007	1					Hose assembly	Conduit flexible	Schlauchleitung	Conducto	Slangledning	
37	VOE 15154642	1					Hydraulic valve	Valve hydraulique	Druckölventil	Válvula hidráulica	Hydraulventil	See group 912-700 page 1169
38	VOE 15655719	1					Hydraulic valve	Valve hydraulique	Druckölventil	Válvula hidráulica	Hydraulventil	See group 912-600 page 1167
39	VOE 935085	1					Nipple	Raccord	Nippel	Niple	Nippel	

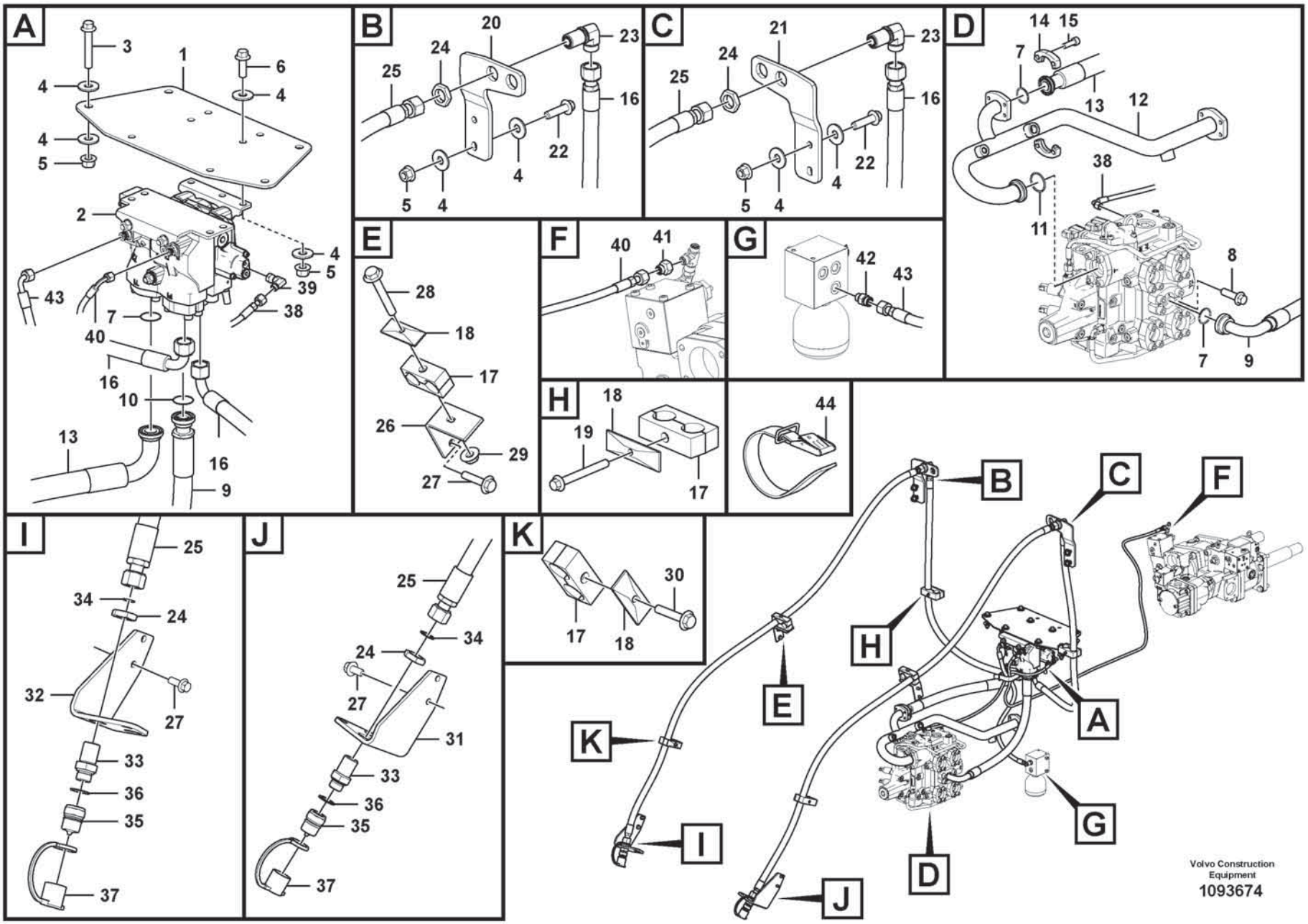
A
3
1
6
4
4
4
5
2
4
5
43
39
7
38
40
16
10
13
16
9
B
20
23
24
25
16
22
4
5
4
C
21
23
24
25
16
22
4
5
4
D
14
15
7
13
12
38
11
8
7
9
E
28
18
17
26
29
27
F
40
41
G
42
43
H
18
19
17
44
I
25
34
24
32
27
33
36
35
37
J
25
34
24
27
31
33
36
35
37
K
30
17
18
B
C
F
H
E
A
K
G
I
D
J
Volvo Construction Equipment
1093674

Fig.	Part No.	Quantity 1	2	3	PS	KIT	Description	Dénomination	Bezeichnung	Denominación	Benämning	Notes
1	VOE 17490462	1					Bracket	Console	Konsole	Consola	Konsol	
2	VOE 17424500	1					Hydraulic valve	Valve hydraulique	Druckölventil	Válvula hidráulica	Hydraulventil	
3	VOE 60113115	4					Flange screw	Vis à embase	Flanschschraube	Tornillo embridado	Flänsskruv	
4	VOE 60113870	24					Washer	Rondelle	Scheibe	Arandela	Bricka	
5	VOE 990952	12					Flange lock nut	Contre-écrou à embase	Flanschverschlussmutter	Contratuerca embridada	Flänslåsmutter	
6	VOE 60113108	4					Flange screw	Vis à embase	Flanschschraube	Tornillo embridado	Flänsskruv	
7	VOE 990757	3					Sealing ring	Bague étanchéité	Dichtring	Anillo retén	Tätningsring	
8	VOE 60113122	1					Flange screw	Vis à embase	Flanschschraube	Tornillo embridado	Flänsskruv	
9	VOE 17490661	1					Hose assembly	Conduit flexible	Schlauchleitung	Conducto	Slangledning	
10	VOE 990756	1					Sealing ring	Bague étanchéité	Dichtring	Anillo retén	Tätningsring	
11	VOE 990743	1					O-ring	Joint torique	O-Ring	Anillo tórico	O-ring	
12	VOE 17489517	1					Return pipe	Conduit de retour	Rücklaufrohr	Tubo de retorno	Returrör	
13	VOE 16061693	1					Hose assembly	Conduit flexible	Schlauchleitung	Conducto	Slangledning	
14	VOE 935308	2					Flange half	Demi-bride	Flanschhälfte	Mitad brida	Flänshalva	
15	VOE 997859	4					Hex. socket screw	Vis à six pans creux	Innensechskantschraube	Tornillo de hexágono embutido	Insexskruv	
16	VOE 15801398	2					Hose assembly	Conduit flexible	Schlauchleitung	Conducto	Slangledning	
17	VOE 11411427	6					Clamp	Collier serrage	Schelle	Abrazadera	Klamma	
18	VOE 4880586	6					Cover plate	Cache	Abdeckblech	Placa tapa	Täckplåt	
19	VOE 984741	2					Flange screw	Vis à embase	Flanschschraube	Tornillo embridado	Flänsskruv	
20	VOE 17235502	1					Bracket	Console	Konsole	Consola	Konsol	
21	VOE 17235346	1					Bracket	Console	Konsole	Consola	Konsol	
22	VOE 60113110	4					Flange screw	Vis à embase	Flanschschraube	Tornillo embridado	Flänsskruv	
23	VOE 935442	2					Nipple	Raccord	Nippel	Niple	Nippel	
24	VOE 935286	4					Lock nut	Contre-écrou	Sicherungsmutter	Contratuerca	Låsmutter	
25	VOE 15152282	2					Hose assembly	Conduit flexible	Schlauchleitung	Conducto	Slangledning	87345
25	VOE 17200904	2					Hose assembly	Conduit flexible	Schlauchleitung	Conducto	Slangledning	84795
26	VOE 11173262	2					Bracket	Console	Konsole	Consola	Konsol	
27	VOE 984752	8					Flange screw	Vis à embase	Flanschschraube	Tornillo embridado	Flänsskruv	
28	VOE 984742	2					Flange screw	Vis à embase	Flanschschraube	Tornillo embridado	Flänsskruv	

1		**Hydraulic Control 3rd-4th** **3eme et 4eme fonctions hydrauliques** **3. und 4. Druckölfunktion** **3a y 4a fincciones hidraulicaas** **Hydraulfunktion 3:e/4:e**	Catalogue id **20806**	Group **916**
2				
3			Illustr. No **1093674**	Section **200**
4				
5		**87345**	Issue **20053804-A**	Page **1185**

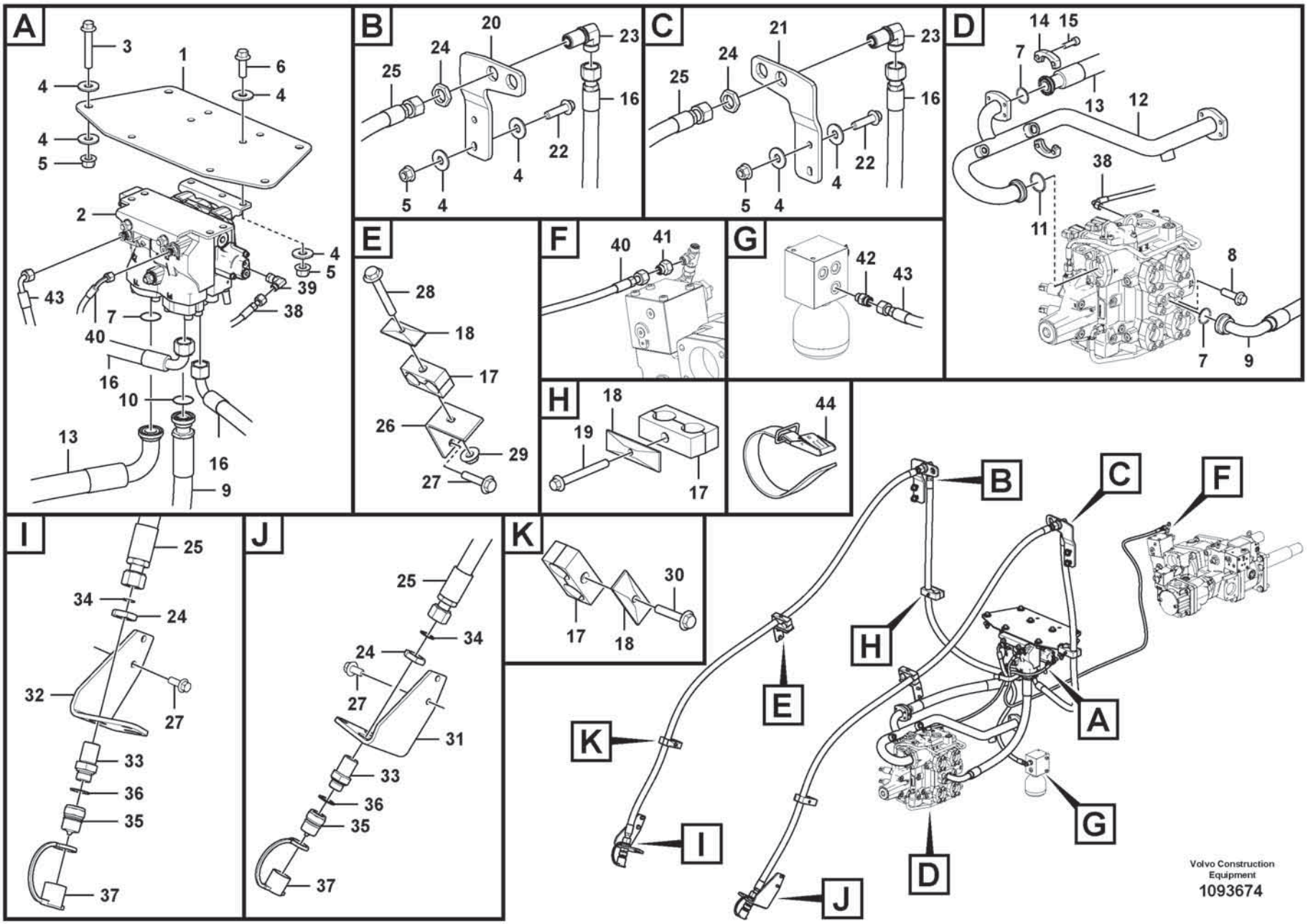
A
3
1
6
4
4
4
5
2
4
5
43
39
7
38
40
16
10
13
16
9
B
20
23
24
25
16
22
4
5
4
C
21
23
24
25
16
22
4
5
4
D
14
15
7
13
12
38
11
8
7
9
E
28
18
17
26
29
27
F
40
41
G
42
43
H
18
19
17
44
I
25
34
24
32
27
33
36
35
37
J
25
34
24
27
31
33
36
35
37
K
30
17
18
B
C
F
H
E
A
K
G
I
D
J
Volvo Construction Equipment
1093674

Fig.	Part No.	Quantity 1	2	3	PS	KIT	Description	Dénomination	Bezeichnung	Denominación	Benämning	Notes
29	VOE 990950	2					Flange lock nut	Contre-écrou à embase	Flanschverschlussmutter	Contratuerca embridada	Flänslåsmutter	
30	VOE 984740	2					Flange screw	Vis à embase	Flanschschraube	Tornillo embridado	Flänsskruv	
31	VOE 15150066	1					Bracket	Console	Konsole	Consola	Konsol	
32	VOE 15150006	1					Bracket	Console	Konsole	Consola	Konsol	
33	VOE 11172046	2					Nipple	Raccord	Nippel	Niple	Nippel	
34	VOE 990740	2					O-ring	Joint torique	O-Ring	Anillo tórico	O-ring	
35	VOE 11043022	2					Nipple	Raccord	Nippel	Niple	Nippel	
36	VOE 14013070	2					Sealing washer	Rondelle étanchéité	Dichtscheibe	Arandela de retén	Tätningsbricka	
37	VOE 11147586	2					Dust cover	Pare-poussière	Staubschutz	Protección de polvo	Dammskydd	
38	VOE 936563	1					Hose assembly	Conduit flexible	Schlauchleitung	Conducto	Slangledning	
39	VOE 13933905	1					Elbow nipple	Raccord coudé	Winkelnippel	Niple angular	V-nippel	
40	VOE 937794	1					Hose assembly	Conduit flexible	Schlauchleitung	Conducto	Slangledning	
41	VOE 11411882	1					Restricting coupling	Étranglement	Drosselkupplung	Conexion estranguladora	Strypkoppling	
42	VOE 935085	1					Nipple	Raccord	Nippel	Niple	Nippel	
43	VOE 936872	1					Hose assembly	Conduit flexible	Schlauchleitung	Conducto	Slangledning	
44	VOE 4861701	1					Retaining strap	Courroie de serrage	Halteriemen	Correa tensora	Spännrem	

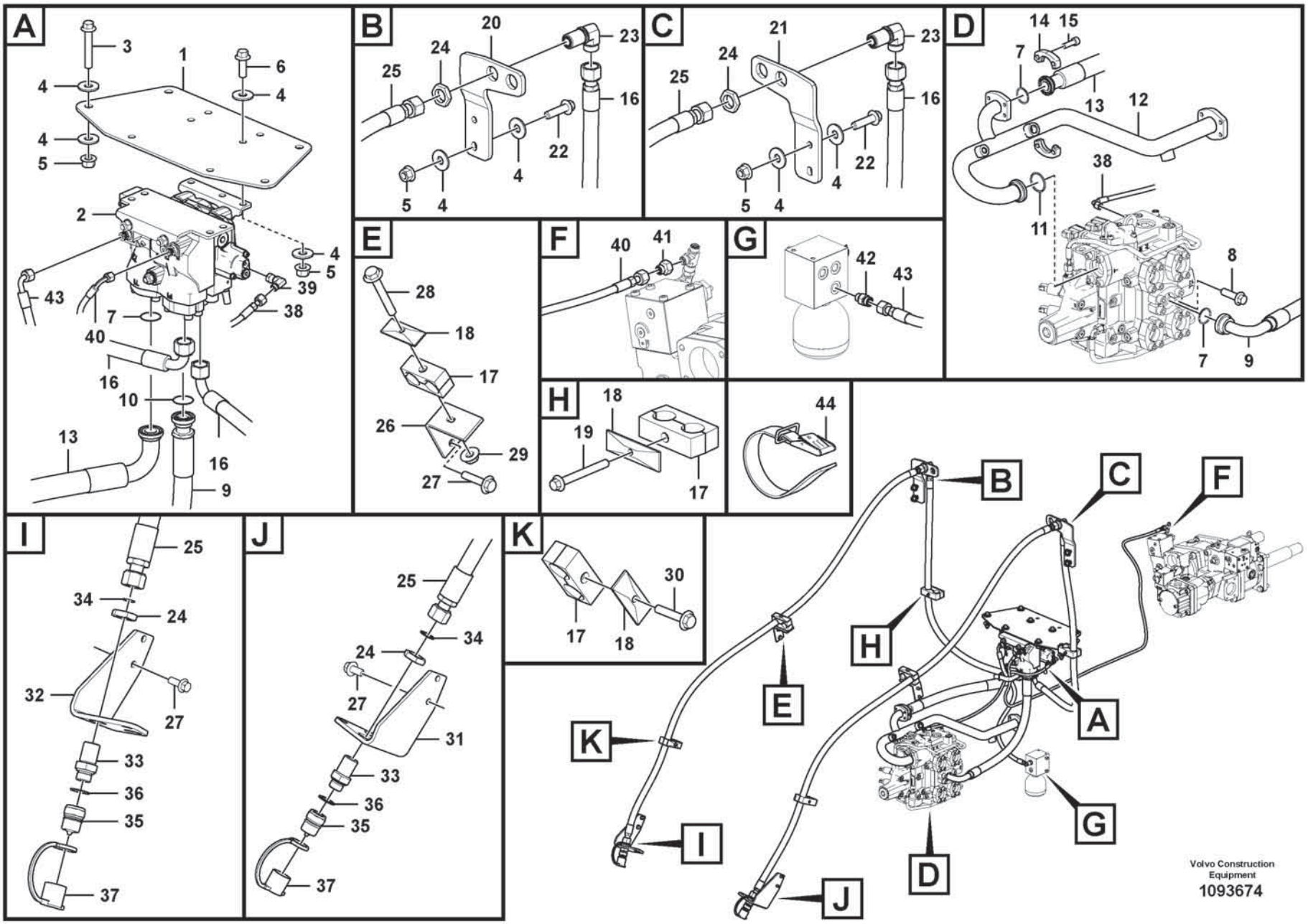
A
3
1
6
4
4
4
5
2
4
5
43
39
7
38
40
16
10
13
16
9
B
20
23
24
25
16
22
4
5
4
C
21
23
24
25
16
22
4
5
4
D
14
15
7
13
12
38
11
8
7
9
E
28
18
17
26
29
27
F
40
41
G
42
43
H
18
19
17
44
I
25
34
24
32
27
33
36
35
37
J
25
34
24
27
31
33
36
35
37
K
30
17
18
B
C
F
H
E
A
K
G
I
D
J
Volvo Construction Equipment
1093674

Fig.	Part No.	Quantity 1	2	3	PS	KIT	Description	Dénomination	Bezeichnung	Denominación	Benämning	Notes
1	VOE 17490462	1					Bracket	Console	Konsole	Consola	Konsol	
2	VOE 17424500	1					Hydraulic valve	Valve hydraulique	Druckölventil	Válvula hidráulica	Hydraulventil	
3	VOE 60113115	4					Flange screw	Vis à embase	Flanschschraube	Tornillo embridado	Flänsskruv	
4	VOE 60113870	24					Washer	Rondelle	Scheibe	Arandela	Bricka	
5	VOE 990952	12					Flange lock nut	Contre-écrou à embase	Flanschverschlussmutter	Contratuerca embridada	Flänslåsmutter	
6	VOE 60113108	4					Flange screw	Vis à embase	Flanschschraube	Tornillo embridado	Flänsskruv	
7	VOE 990757	3					Sealing ring	Bague étanchéité	Dichtring	Anillo retén	Tätningsring	
8	VOE 60113122	1					Flange screw	Vis à embase	Flanschschraube	Tornillo embridado	Flänsskruv	
9	VOE 17490661	1					Hose assembly	Conduit flexible	Schlauchleitung	Conducto	Slangledning	
10	VOE 990756	1					Sealing ring	Bague étanchéité	Dichtring	Anillo retén	Tätningsring	
11	VOE 990743	1					O-ring	Joint torique	O-Ring	Anillo tórico	O-ring	
12	VOE 17489517	1					Return pipe	Conduit de retour	Rücklaufrohr	Tubo de retorno	Returrör	
13	VOE 16061693	1					Hose assembly	Conduit flexible	Schlauchleitung	Conducto	Slangledning	
14	VOE 935308	2					Flange half	Demi-bride	Flanschhälfte	Mitad brida	Flänshalva	
15	VOE 997859	4					Hex. socket screw	Vis à six pans creux	Innensechskantschraube	Tornillo de hexágono embutido	Insexskruv	
16	VOE 15801398	2					Hose assembly	Conduit flexible	Schlauchleitung	Conducto	Slangledning	
17	VOE 11411427	6					Clamp	Collier serrage	Schelle	Abrazadera	Klamma	
18	VOE 4880586	6					Cover plate	Cache	Abdeckblech	Placa tapa	Täckplåt	
19	VOE 984741	2					Flange screw	Vis à embase	Flanschschraube	Tornillo embridado	Flänsskruv	
20	VOE 17235502	1					Bracket	Console	Konsole	Consola	Konsol	
21	VOE 17235346	1					Bracket	Console	Konsole	Consola	Konsol	
22	VOE 60113110	4					Flange screw	Vis à embase	Flanschschraube	Tornillo embridado	Flänsskruv	
23	VOE 935442	2					Nipple	Raccord	Nippel	Niple	Nippel	
24	VOE 935286	4					Lock nut	Contre-écrou	Sicherungsmutter	Contratuerca	Låsmutter	
25	VOE 15152421	2					Hose assembly	Conduit flexible	Schlauchleitung	Conducto	Slangledning	
26	VOE 11173262	2					Bracket	Console	Konsole	Consola	Konsol	
27	VOE 984752	8					Flange screw	Vis à embase	Flanschschraube	Tornillo embridado	Flänsskruv	
28	VOE 984742	2					Flange screw	Vis à embase	Flanschschraube	Tornillo embridado	Flänsskruv	
29	VOE 990950	2					Flange lock nut	Contre-écrou à embase	Flanschverschlussmutter	Contratuerca embridada	Flänslåsmutter	

1		**Hydraulic Control 3rd-4th** **3eme et 4eme fonctions hydrauliques** **3. und 4. Druckölfunktion** **3a y 4a fincciones hidraulicaas** **Hydraulfunktion 3:e/4:e**	Catalogue id **20806**	Group **916**
2				
3			Illustr. No **1093674**	Section **300**
4				
5		**87348**	Issue **20053804-A**	Page **1189**

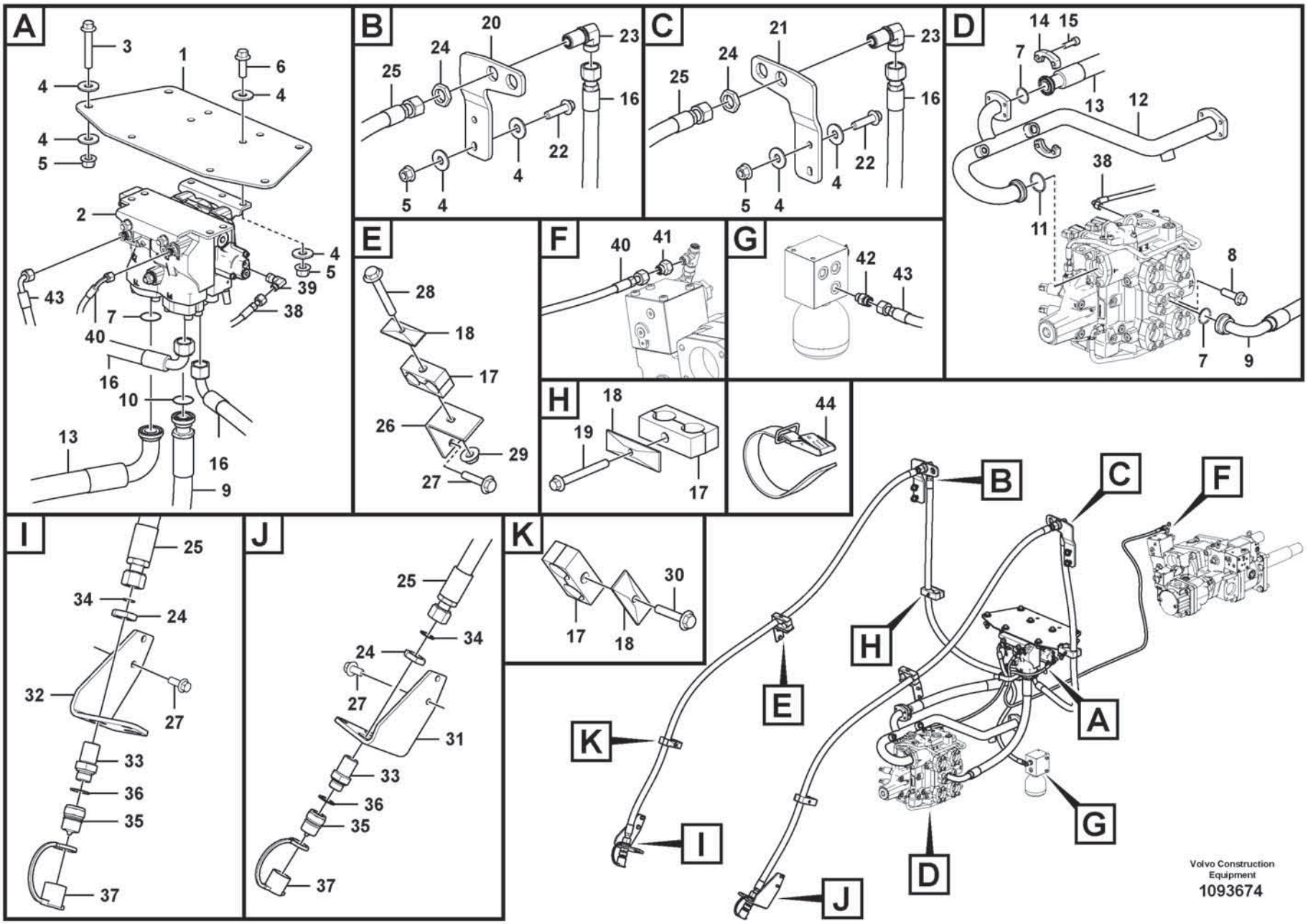
A
3
1
6
4
4
4
5
2
4
5
43
39
7
38
40
16
10
13
16
9
B
20
23
24
25
16
22
4
5
4
C
21
23
24
25
16
22
4
5
4
D
14
15
7
13
12
38
11
8
7
9
E
28
18
17
26
29
27
F
40
41
G
42
43
H
18
19
17
44
I
25
34
24
32
27
33
36
35
37
J
25
34
24
27
31
33
36
35
37
K
30
17
18
B
C
F
H
E
A
K
G
I
D
J
Volvo Construction Equipment
1093674

Fig.	Part No.	Quantity 1	2	3	PS	KIT	Description	Dénomination	Bezeichnung	Denominación	Benämning	Notes
30	VOE 984740	2					Flange screw	Vis à embase	Flanschschraube	Tornillo embridado	Flänsskruv	
31	VOE 15150066	1					Bracket	Console	Konsole	Consola	Konsol	
32	VOE 15150006	1					Bracket	Console	Konsole	Consola	Konsol	
33	VOE 11172046	2					Nipple	Raccord	Nippel	Niple	Nippel	
34	VOE 990740	2					O-ring	Joint torique	O-Ring	Anillo tórico	O-ring	
35	VOE 11043022	2					Nipple	Raccord	Nippel	Niple	Nippel	
36	VOE 14013070	2					Sealing washer	Rondelle étanchéité	Dichtscheibe	Arandela de retén	Tätningsbricka	
37	VOE 11147586	2					Dust cover	Pare-poussière	Staubschutz	Protección de polvo	Dammskydd	
38	VOE 936563	1					Hose assembly	Conduit flexible	Schlauchleitung	Conducto	Slangledning	
39	VOE 13933905	1					Elbow nipple	Raccord coudé	Winkelnippel	Niple angular	V-nippel	
40	VOE 937794	1					Hose assembly	Conduit flexible	Schlauchleitung	Conducto	Slangledning	
41	VOE 11411882	1					Restricting coupling	Étranglement	Drosselkupplung	Conexion estranguladora	Strypkoppling	
42	VOE 935085	1					Nipple	Raccord	Nippel	Niple	Nippel	
43	VOE 936872	1					Hose assembly	Conduit flexible	Schlauchleitung	Conducto	Slangledning	
44	VOE 4861701	1					Retaining strap	Courroie de serrage	Halteriemen	Correa tensora	Spännrem	

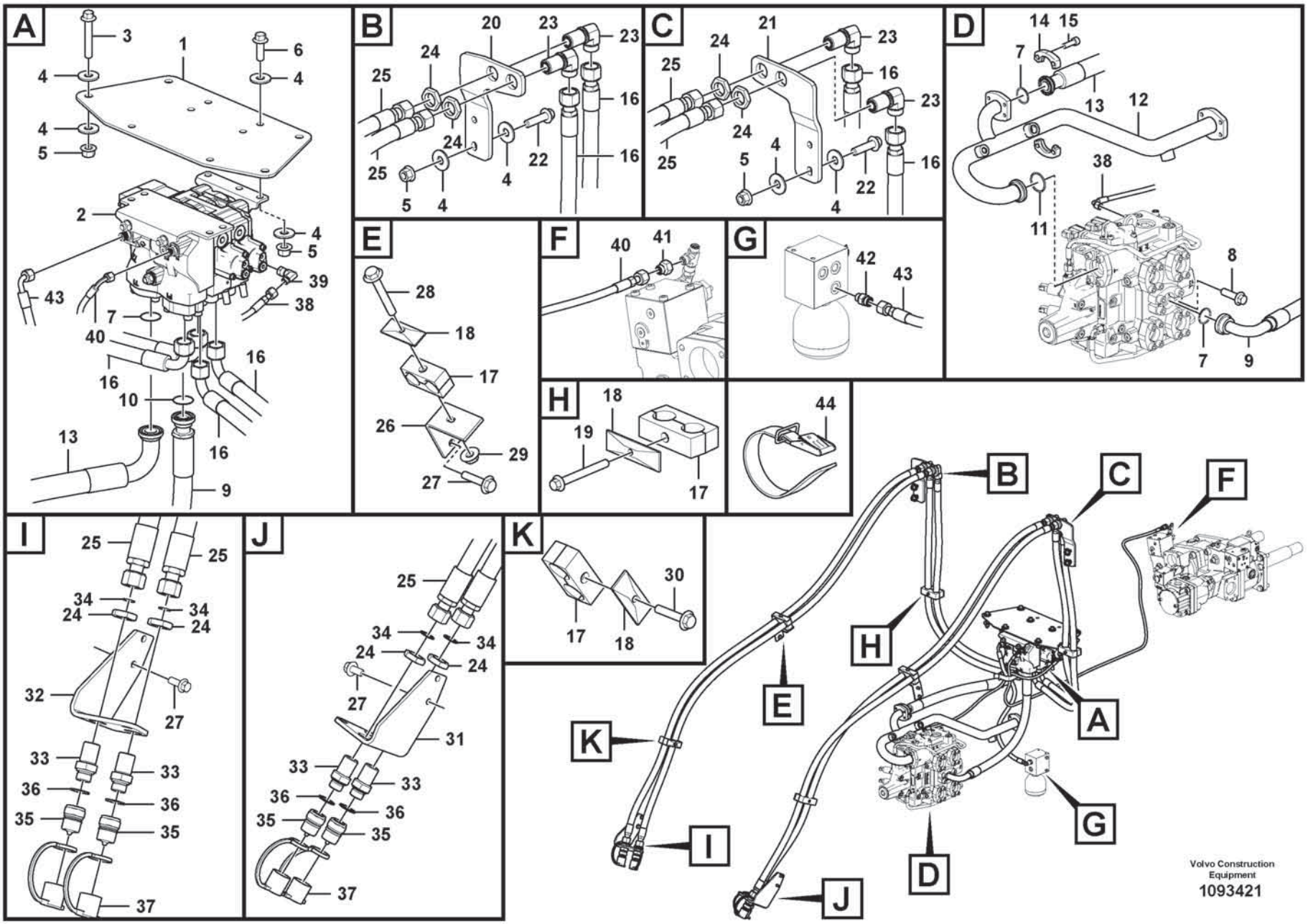
A
B
C
D
E
F
G
H
I
J
K
Volvo Construction Equipment
1093421

Fig.	Part No.	Quantity 1	2	3	PS	KIT	Description	Dénomination	Bezeichnung	Denominación	Benämning	Notes
1	VOE 17490462	1					Bracket	Console	Konsole	Consola	Konsol	
2	VOE 17424502	1					Hydraulic valve	Valve hydraulique	Druckölventil	Válvula hidráulica	Hydraulventil	
3	VOE 60113115	4					Flange screw	Vis à embase	Flanschschraube	Tornillo embridado	Flänsskruv	
4	VOE 60113870	24					Washer	Rondelle	Scheibe	Arandela	Bricka	
5	VOE 990952	12					Flange lock nut	Contre-écrou à embase	Flanschverschlussmutter	Contratuerca embridada	Flänslåsmutter	
6	VOE 60113108	4					Flange screw	Vis à embase	Flanschschraube	Tornillo embridado	Flänsskruv	
7	VOE 990757	3					Sealing ring	Bague étanchéité	Dichtring	Anillo retén	Tätningsring	
8	VOE 60113122	1					Flange screw	Vis à embase	Flanschschraube	Tornillo embridado	Flänsskruv	
9	VOE 17490661	1					Hose assembly	Conduit flexible	Schlauchleitung	Conducto	Slangledning	
10	VOE 990756	1					Sealing ring	Bague étanchéité	Dichtring	Anillo retén	Tätningsring	
11	VOE 990743	1					O-ring	Joint torique	O-Ring	Anillo tórico	O-ring	
12	VOE 17489517	1					Return pipe	Conduit de retour	Rücklaufrohr	Tubo de retorno	Returrör	
13	VOE 16061693	1					Hose assembly	Conduit flexible	Schlauchleitung	Conducto	Slangledning	
14	VOE 935308	2					Flange half	Demi-bride	Flanschhälfte	Mitad brida	Flänshalva	
15	VOE 997859	4					Hex. socket screw	Vis à six pans creux	Innensechskantschraube	Tornillo de hexágono embutido	Insexskruv	
16	VOE 15801398	4					Hose assembly	Conduit flexible	Schlauchleitung	Conducto	Slangledning	
17	VOE 11411427	6					Clamp	Collier serrage	Schelle	Abrazadera	Klamma	
18	VOE 4880586	6					Cover plate	Cache	Abdeckblech	Placa tapa	Täckplåt	
19	VOE 984741	2					Flange screw	Vis à embase	Flanschschraube	Tornillo embridado	Flänsskruv	
20	VOE 17235502	1					Bracket	Console	Konsole	Consola	Konsol	
21	VOE 17235346	1					Bracket	Console	Konsole	Consola	Konsol	
22	VOE 60113110	4					Flange screw	Vis à embase	Flanschschraube	Tornillo embridado	Flänsskruv	
23	VOE 935442	4					Nipple	Raccord	Nippel	Niple	Nippel	
24	VOE 935286	8					Lock nut	Contre-écrou	Sicherungsmutter	Contratuerca	Låsmutter	
25	VOE 15152282	4					Hose assembly	Conduit flexible	Schlauchleitung	Conducto	Slangledning	
26	VOE 11173262	2					Bracket	Console	Konsole	Consola	Konsol	
27	VOE 984752	8					Flange screw	Vis à embase	Flanschschraube	Tornillo embridado	Flänsskruv	
28	VOE 984742	2					Flange screw	Vis à embase	Flanschschraube	Tornillo embridado	Flänsskruv	
29	VOE 990950	2					Flange lock nut	Contre-écrou à embase	Flanschverschlussmutter	Contratuerca embridada	Flänslåsmutter	

1		**Hydraulic Control 3rd-4th** **3eme et 4eme fonctions hydrauliques** **3. und 4. Druckölfunktion** **3a y 4a fincciones hidraulicaas** **Hydraulfunktion 3:e/4:e**	Catalogue id **20806**	Group **916**
2				
3			Illustr. No **1093421**	Section **400**
4				
5		**87351**	Issue **20053804-A**	Page **1193**

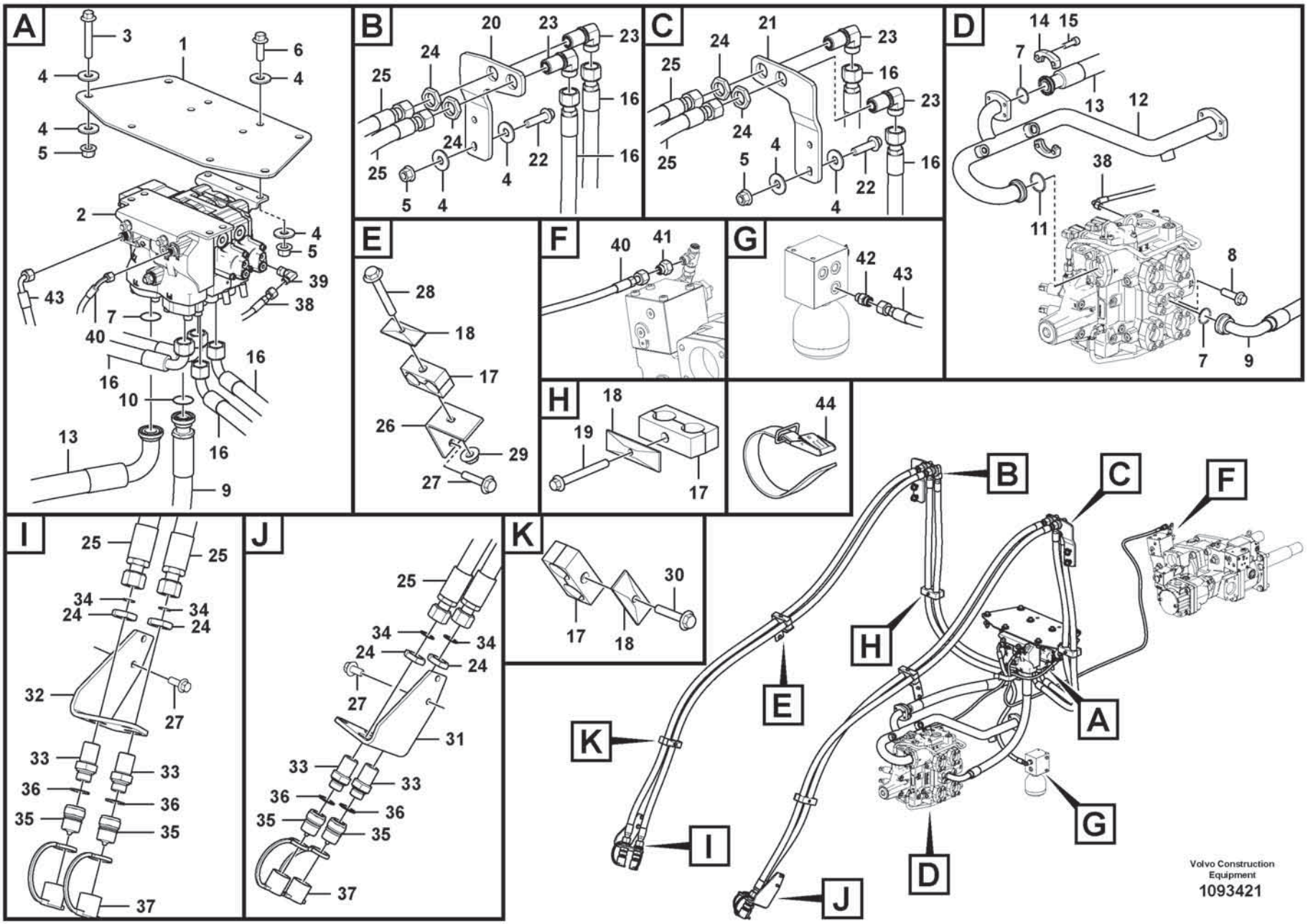
A
B
C
D
E
F
G
H
I
J
K
Volvo Construction Equipment
1093421

Fig.	Part No.	Quantity 1	2	3	PS	KIT	Description	Dénomination	Bezeichnung	Denominación	Benämning	Notes
30	VOE 984740	2					Flange screw	Vis à embase	Flanschschraube	Tornillo embridado	Flänsskruv	
31	VOE 15150066	1					Bracket	Console	Konsole	Consola	Konsol	
32	VOE 15150006	1					Bracket	Console	Konsole	Consola	Konsol	
33	VOE 11172046	4					Nipple	Raccord	Nippel	Niple	Nippel	
34	VOE 990740	4					O-ring	Joint torique	O-Ring	Anillo tórico	O-ring	
35	VOE 11043022	4					Nipple	Raccord	Nippel	Niple	Nippel	
36	VOE 14013070	4					Sealing washer	Rondelle étanchéité	Dichtscheibe	Arandela de retén	Tätningsbricka	
37	VOE 11147586	4					Dust cover	Pare-poussière	Staubschutz	Protección de polvo	Dammskydd	
38	VOE 936563	1					Hose assembly	Conduit flexible	Schlauchleitung	Conducto	Slangledning	
39	VOE 13933905	1					Elbow nipple	Raccord coudé	Winkelnippel	Niple angular	V-nippel	
40	VOE 937794	1					Hose assembly	Conduit flexible	Schlauchleitung	Conducto	Slangledning	
41	VOE 11411882	1					Restricting coupling	Étranglement	Drosselkupplung	Conexion estranguladora	Strypkoppling	
42	VOE 935085	1					Nipple	Raccord	Nippel	Niple	Nippel	
43	VOE 936872	1					Hose assembly	Conduit flexible	Schlauchleitung	Conducto	Slangledning	
44	VOE 4861701	1					Retaining strap	Courroie de serrage	Halteriemen	Correa tensora	Spännrem	

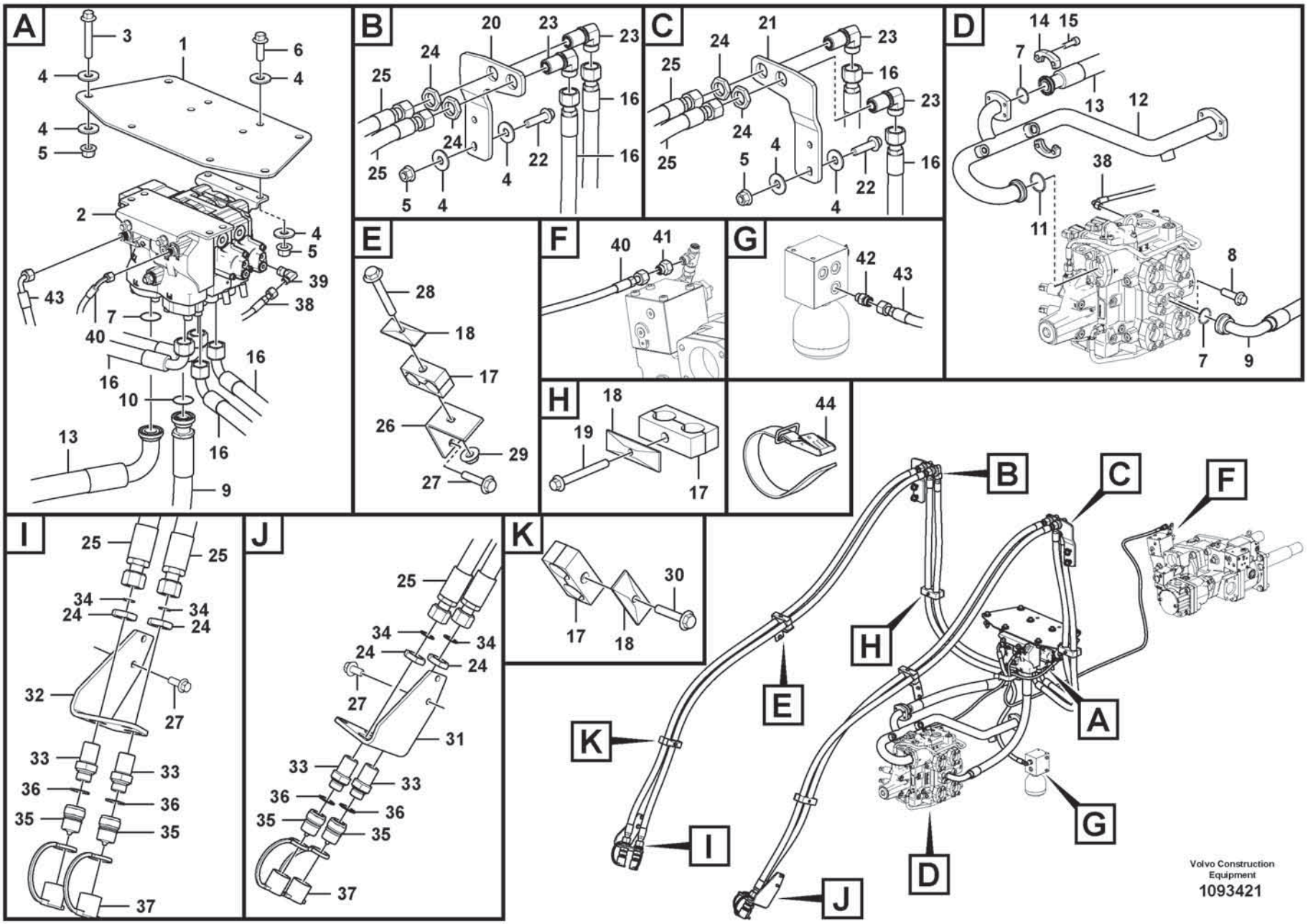
A
B
C
D
E
F
G
H
I
J
K
Volvo Construction Equipment
1093421

Fig.	Part No.	Quantity 1	2	3	PS	KIT	Description	Dénomination	Bezeichnung	Denominación	Benämning	Notes
1	VOE 17490462	1					Bracket	Console	Konsole	Consola	Konsol	
2	VOE 17424502	1					Hydraulic valve	Valve hydraulique	Druckölventil	Válvula hidráulica	Hydraulventil	
3	VOE 60113115	4					Flange screw	Vis à embase	Flanschschraube	Tornillo embridado	Flänsskruv	
4	VOE 60113870	24					Washer	Rondelle	Scheibe	Arandela	Bricka	
5	VOE 990952	12					Flange lock nut	Contre-écrou à embase	Flanschverschlussmutter	Contratuerca embridada	Flänslåsmutter	
6	VOE 60113108	4					Flange screw	Vis à embase	Flanschschraube	Tornillo embridado	Flänsskruv	
7	VOE 990757	3					Sealing ring	Bague étanchéité	Dichtring	Anillo retén	Tätningsring	
8	VOE 60113122	1					Flange screw	Vis à embase	Flanschschraube	Tornillo embridado	Flänsskruv	
9	VOE 17490661	1					Hose assembly	Conduit flexible	Schlauchleitung	Conducto	Slangledning	
10	VOE 990756	1					Sealing ring	Bague étanchéité	Dichtring	Anillo retén	Tätningsring	
11	VOE 990743	1					O-ring	Joint torique	O-Ring	Anillo tórico	O-ring	
12	VOE 17489517	1					Return pipe	Conduit de retour	Rücklaufrohr	Tubo de retorno	Returrör	
13	VOE 16061693	1					Hose assembly	Conduit flexible	Schlauchleitung	Conducto	Slangledning	
14	VOE 935308	2					Flange half	Demi-bride	Flanschhälfte	Mitad brida	Flänshalva	
15	VOE 997859	4					Hex. socket screw	Vis à six pans creux	Innensechskantschraube	Tornillo de hexágono embutido	Insexskruv	
16	VOE 15801398	4					Hose assembly	Conduit flexible	Schlauchleitung	Conducto	Slangledning	
17	VOE 11411427	6					Clamp	Collier serrage	Schelle	Abrazadera	Klamma	
18	VOE 4880586	6					Cover plate	Cache	Abdeckblech	Placa tapa	Täckplåt	
19	VOE 984741	2					Flange screw	Vis à embase	Flanschschraube	Tornillo embridado	Flänsskruv	
20	VOE 17235502	1					Bracket	Console	Konsole	Consola	Konsol	
21	VOE 17235346	1					Bracket	Console	Konsole	Consola	Konsol	
22	VOE 60113110	4					Flange screw	Vis à embase	Flanschschraube	Tornillo embridado	Flänsskruv	
23	VOE 935442	4					Nipple	Raccord	Nippel	Niple	Nippel	
24	VOE 935286	8					Lock nut	Contre-écrou	Sicherungsmutter	Contratuerca	Låsmutter	
25	VOE 15152421	4					Hose assembly	Conduit flexible	Schlauchleitung	Conducto	Slangledning	
26	VOE 11173262	2					Bracket	Console	Konsole	Consola	Konsol	
27	VOE 984752	8					Flange screw	Vis à embase	Flanschschraube	Tornillo embridado	Flänsskruv	
28	VOE 984742	2					Flange screw	Vis à embase	Flanschschraube	Tornillo embridado	Flänsskruv	
29	VOE 990950	2					Flange lock nut	Contre-écrou à embase	Flanschverschlussmutter	Contratuerca embridada	Flänslåsmutter	

1		**Hydraulic Control 3rd-4th** **3eme et 4eme fonctions hydrauliques** **3. und 4. Druckölfunktion** **3a y 4a fincciones hidraulicaas** **Hydraulfunktion 3:e/4:e**	Catalogue id **20806**	Group **916**
2				
3			Illustr. No **1093421**	Section **500**
4				
5		**87354**	Issue **20053804-A**	Page **1197**

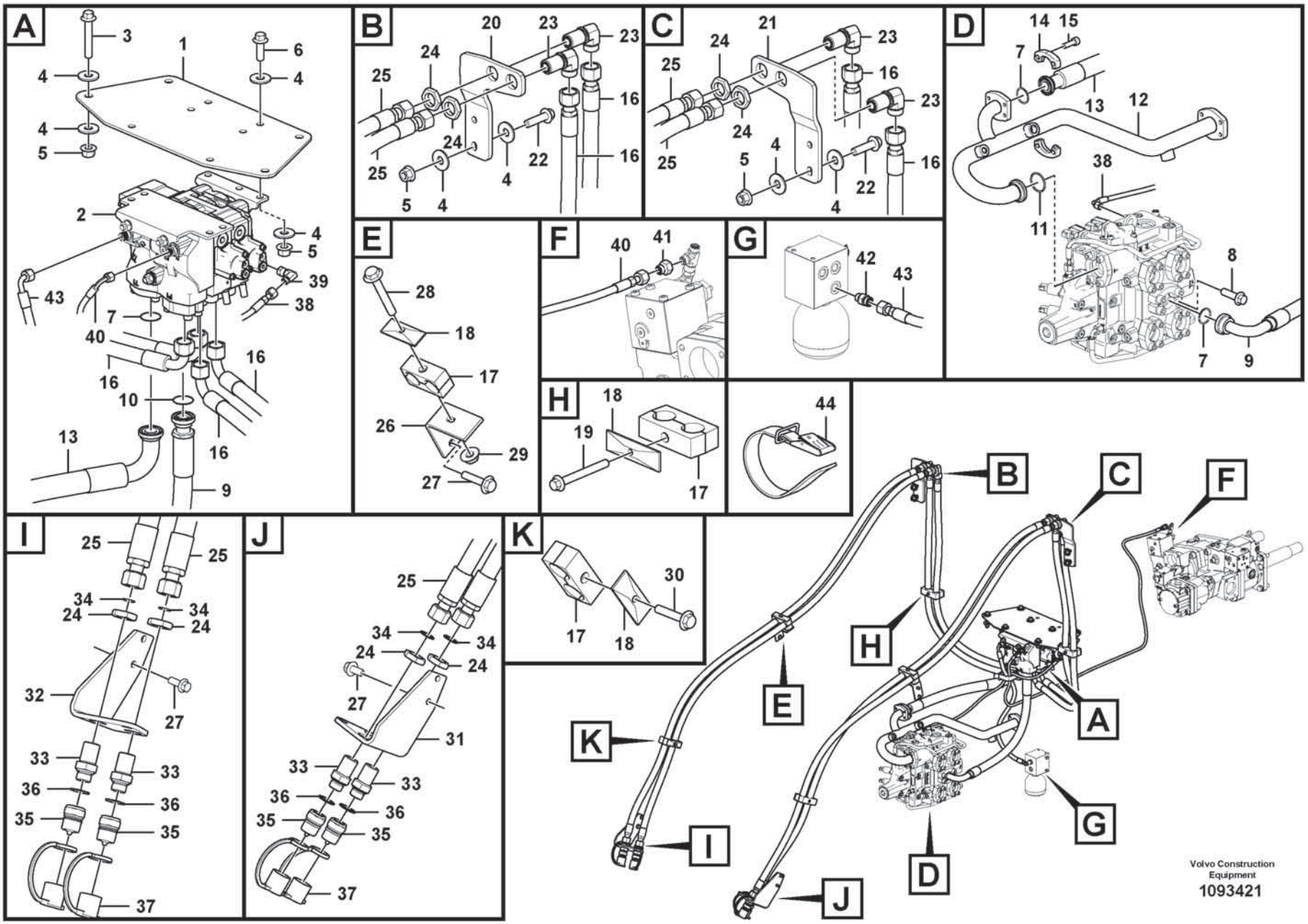
A
B
C
D
E
F
G
H
I
J
K
Volvo Construction Equipment
1093421

Fig.	Part No.	Quantity 1	2	3	PS	KIT	Description	Dénomination	Bezeichnung	Denominación	Benämning	Notes
30	VOE 984740	2					Flange screw	Vis à embase	Flanschschraube	Tornillo embridado	Flänsskruv	
31	VOE 15150066	1					Bracket	Console	Konsole	Consola	Konsol	
32	VOE 15150006	1					Bracket	Console	Konsole	Consola	Konsol	
33	VOE 11172046	4					Nipple	Raccord	Nippel	Niple	Nippel	
34	VOE 990740	4					O-ring	Joint torique	O-Ring	Anillo tórico	O-ring	
35	VOE 11043022	4					Nipple	Raccord	Nippel	Niple	Nippel	
36	VOE 14013070	4					Sealing washer	Rondelle étanchéité	Dichtscheibe	Arandela de retén	Tätningsbricka	
37	VOE 11147586	4					Dust cover	Pare-poussière	Staubschutz	Protección de polvo	Dammskydd	
38	VOE 936563	1					Hose assembly	Conduit flexible	Schlauchleitung	Conducto	Slangledning	
39	VOE 13933905	1					Elbow nipple	Raccord coudé	Winkelnippel	Niple angular	V-nippel	
40	VOE 937794	1					Hose assembly	Conduit flexible	Schlauchleitung	Conducto	Slangledning	
41	VOE 11411882	1					Restricting coupling	Étranglement	Drosselkupplung	Conexion estranguladora	Strypkoppling	
42	VOE 935085	1					Nipple	Raccord	Nippel	Niple	Nippel	
43	VOE 936872	1					Hose assembly	Conduit flexible	Schlauchleitung	Conducto	Slangledning	
44	VOE 4861701	1					Retaining strap	Courroie de serrage	Halteriemen	Correa tensora	Spännrem	

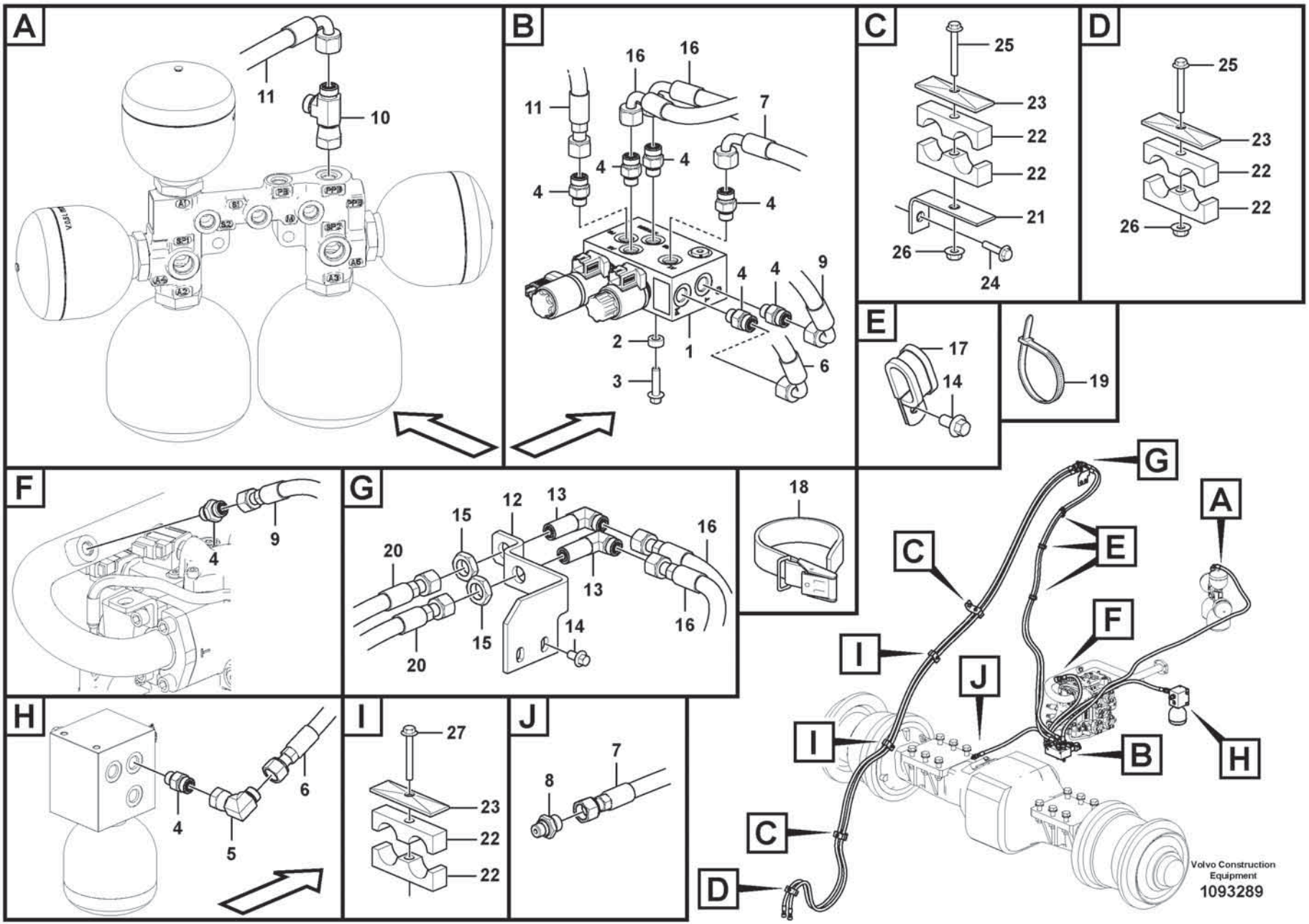
A
11
10
B
16
16
11
7
4
4
4
4
4
4
9
2
1
6
3
C
25
23
22
22
21
26
24
D
25
23
22
22
26
E
17
14
19
F
4
9
G
15
12
13
16
20
13
16
20
15
14
18
H
4
6
5
I
27
23
22
22
J
7
8
G
A
C
E
F
I
J
I
B
H
C
D
Volvo Construction Equipment
1093289

Fig.	Part No.	Quantity 1	2	3	PS	KIT	Description	Dénomination	Bezeichnung	Denominación	Benämning	Notes
1	VOE 17213867	1					Hydraulic valve	Valve hydraulique	Druckölventil	Válvula hidráulica	Hydraulventil	
2	VOE 60113553	2					Spacer sleeve	Douille entretoise	Abstandhülse	Manguito distanciador	Distanshylsa	
3	VOE 984736	2					Flange screw	Vis à embase	Flanschschraube	Tornillo embridado	Flänsskruv	
4	VOE 935085	8					Nipple	Raccord	Nippel	Niple	Nippel	
5	VOE 13933900	1					Elbow nipple	Raccord coudé	Winkelnippel	Niple angular	V-nippel	
6	VOE 937598	1					Hose assembly	Conduit flexible	Schlauchleitung	Conducto	Slangledning	
7	VOE 936702	1					Hose assembly	Conduit flexible	Schlauchleitung	Conducto	Slangledning	
8	VOE 14345423	1					Nipple	Raccord	Nippel	Niple	Nippel	
9	VOE 936788	1					Hose assembly	Conduit flexible	Schlauchleitung	Conducto	Slangledning	
10	VOE 13933936	1					T-nipple	Raccord-t	T-Nippel	Niple t	T-nippel	
11	VOE 15800558	1					Hose assembly	Conduit flexible	Schlauchleitung	Conducto	Slangledning	
12	VOE 11130752	1					Attachment	Fixation	Halterung	Fijacion	Fäste	
13	VOE 935427	2					Elbow nipple	Raccord coudé	Winkelnippel	Niple angular	V-nippel	
14	VOE 60113079	5					Flange screw	Vis à embase	Flanschschraube	Tornillo embridado	Flänsskruv	
15	VOE 935429	2					Lock nut	Contre-écrou	Sicherungsmutter	Contratuerca	Låsmutter	
16	VOE 15058774	2					Hose assembly	Conduit flexible	Schlauchleitung	Conducto	Slangledning	
17	VOE 13949386	3					Clamp	Collier serrage	Schelle	Abrazadera	Klamma	
18	VOE 4861701	1					Retaining strap	Courroie de serrage	Halteriemen	Correa tensora	Spännrem	
19	VOE 4881440	3					Cable tie	Serre-câble	Kabelbinder	Abrazadera de cinta	Buntband	
20	VOE 11173120	2					Hose assembly	Conduit flexible	Schlauchleitung	Conducto	Slangledning	
21	VOE 11130768	2					Attachment	Fixation	Halterung	Fijacion	Fäste	
22	VOE 11411417	5					Clamp	Collier serrage	Schelle	Abrazadera	Klamma	
23	VOE 4880578	5					Cover plate	Cache	Abdeckblech	Placa tapa	Täckplåt	
24	VOE 60113093	2					Flange screw	Vis à embase	Flanschschraube	Tornillo embridado	Flänsskruv	
25	VOE 60113088	3					Flange screw	Vis à embase	Flanschschraube	Tornillo embridado	Flänsskruv	
26	VOE 60113167	3					Flange lock nut	Contre-écrou à embase	Flanschverschlussmutter	Contratuerca embridada	Flänslåsmutter	
27	VOE 994385	2					Flange screw	Vis à embase	Flanschschraube	Tornillo embridado	Flänsskruv	

1		**Hydraulic system, attachment bracket.** **Système hydraulique, fixation d'outil.** **Hydrauliksystem, Gerätebefestigung.** **Sistema hidráulico, soporte de implemento.** **Hydraulsystem, redskapsfäste.**	Catalogue id **20806**	Group **916**
2				
3			Illustr. No **1093289**	Section **800**
4				
5		**86847**	Issue **20053804-A**	Page **1201**

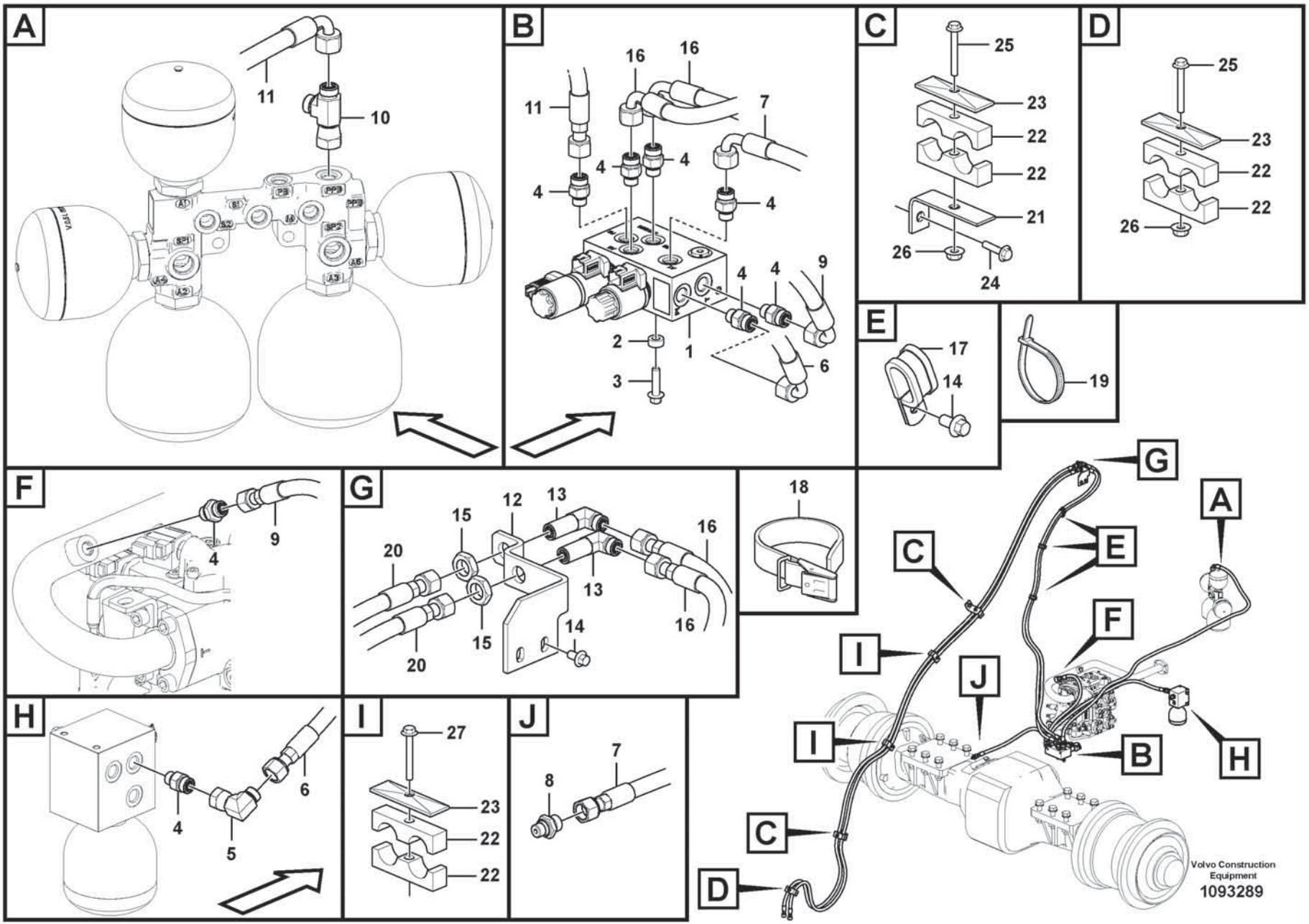
A
11
10
B
16
16
11
7
4
4
4
4
4
4
9
2
1
6
3
C
25
23
22
22
21
26
24
D
25
23
22
22
26
E
17
14
19
F
4
9
G
15
12
13
16
20
13
16
20
15
14
18
H
4
6
5
I
27
23
22
22
J
7
8
G
A
C
E
F
I
J
I
B
H
C
D
Volvo Construction Equipment
1093289

Fig.	Part No.	Quantity 1	2	3	PS	KIT	Description	Dénomination	Bezeichnung	Denominación	Benämning	Notes
1	VOE 17213867	1					Hydraulic valve	Valve hydraulique	Druckölventil	Válvula hidráulica	Hydraulventil	
2	VOE 60113553	2					Spacer sleeve	Douille entretoise	Abstandhülse	Manguito distanciador	Distanshylsa	
3	VOE 984736	2					Flange screw	Vis à embase	Flanschschraube	Tornillo embridado	Flänsskruv	
4	VOE 935085	8					Nipple	Raccord	Nippel	Niple	Nippel	
5	VOE 13933900	1					Elbow nipple	Raccord coudé	Winkelnippel	Niple angular	V-nippel	
6	VOE 937598	1					Hose assembly	Conduit flexible	Schlauchleitung	Conducto	Slangledning	
7	VOE 936702	1					Hose assembly	Conduit flexible	Schlauchleitung	Conducto	Slangledning	
8	VOE 14345423	1					Nipple	Raccord	Nippel	Niple	Nippel	
9	VOE 936788	1					Hose assembly	Conduit flexible	Schlauchleitung	Conducto	Slangledning	
10	VOE 13933936	1					T-nipple	Raccord-t	T-Nippel	Niple t	T-nippel	
11	VOE 15800558	1					Hose assembly	Conduit flexible	Schlauchleitung	Conducto	Slangledning	
12	VOE 11130752	1					Attachment	Fixation	Halterung	Fijacion	Fäste	
13	VOE 935427	2					Elbow nipple	Raccord coudé	Winkelnippel	Niple angular	V-nippel	
14	VOE 60113079	5					Flange screw	Vis à embase	Flanschschraube	Tornillo embridado	Flänsskruv	
15	VOE 935429	2					Lock nut	Contre-écrou	Sicherungsmutter	Contratuerca	Låsmutter	
16	VOE 15058774	2					Hose assembly	Conduit flexible	Schlauchleitung	Conducto	Slangledning	
17	VOE 13949386	3					Clamp	Collier serrage	Schelle	Abrazadera	Klamma	
18	VOE 4861701	1					Retaining strap	Courroie de serrage	Halteriemen	Correa tensora	Spännrem	
19	VOE 4881440	3					Cable tie	Serre-câble	Kabelbinder	Abrazadera de cinta	Buntband	
20	VOE 111173121	2					Hose assembly	Conduit flexible	Schlauchleitung	Conducto	Slangledning	
21	VOE 11130768	2					Attachment	Fixation	Halterung	Fijacion	Fäste	
22	VOE 11411417	5					Clamp	Collier serrage	Schelle	Abrazadera	Klamma	
23	VOE 4880578	5					Cover plate	Cache	Abdeckblech	Placa tapa	Täckplåt	
24	VOE 60113093	2					Flange screw	Vis à embase	Flanschschraube	Tornillo embridado	Flänsskruv	
25	VOE 60113088	3					Flange screw	Vis à embase	Flanschschraube	Tornillo embridado	Flänsskruv	
26	VOE 60113167	3					Flange lock nut	Contre-écrou à embase	Flanschverschlussmutter	Contratuerca embridada	Flänslåsmutter	
27	VOE 994385	2					Flange screw	Vis à embase	Flanschschraube	Tornillo embridado	Flänsskruv	

1		**Hydraulic system, attachment bracket.** **Système hydraulique, fixation d'outil.** **Hydrauliksystem, Gerätebefestigung.** **Sistema hidráulico, soporte de implemento.** **Hydraulsystem, redskapsfäste.**	Catalogue id **20806**	Group **916**
2				
3			Illustr. No **1093289**	Section **825**
4				
5		**86844**	Issue **20053804-A**	Page **1203**

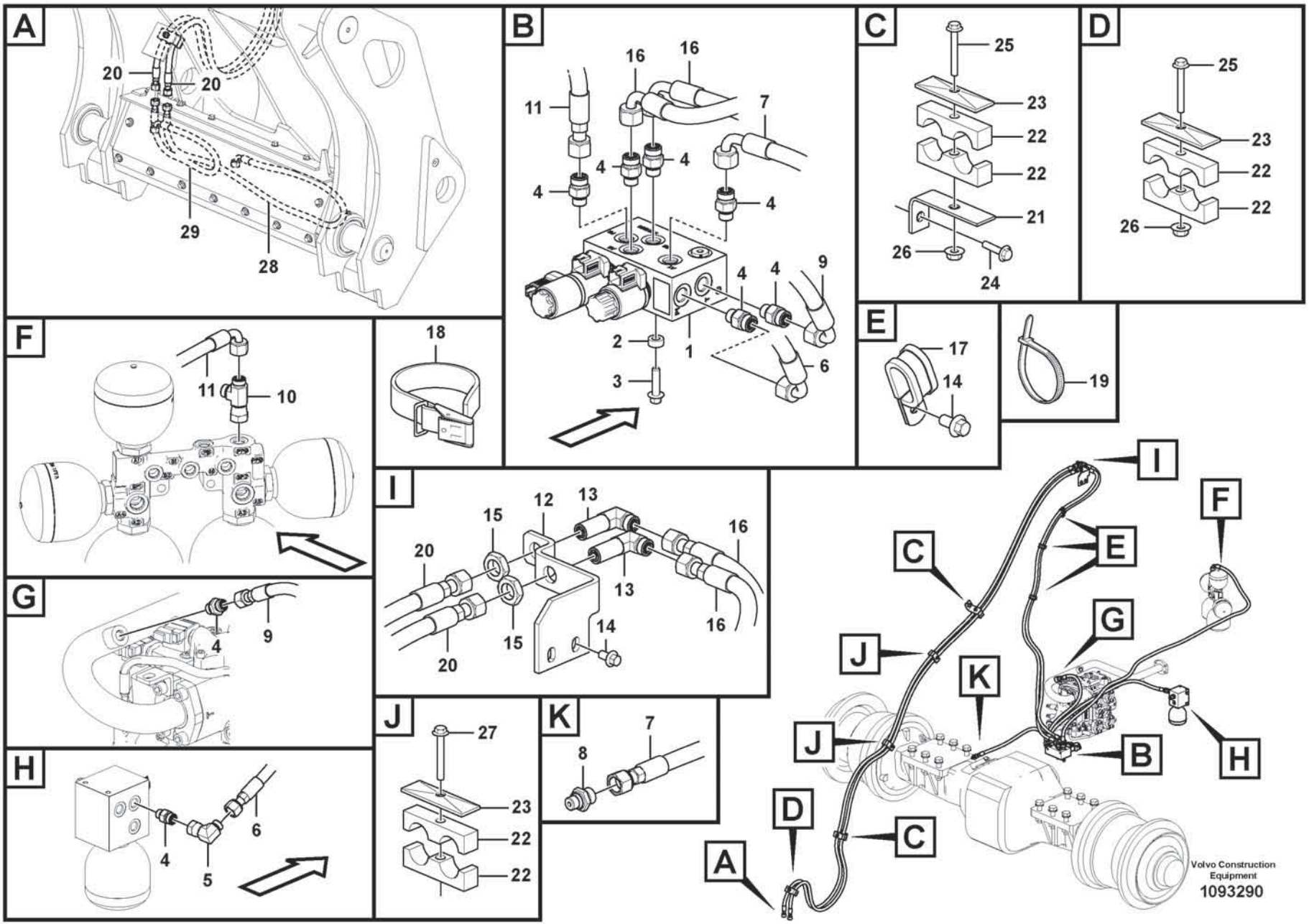
A
20
20
29
28
B
16
16
11
7
4
4
4
4
4
4
9
2
1
6
3
C
25
23
22
22
21
26
24
D
25
23
22
22
26
E
17
14
19
F
11
10
18
I
15
12
13
16
20
13
16
20
15
14
G
4
9
H
4
5
6
J
27
23
22
22
K
8
7
I
F
C
E
G
J
K
J
B
H
D
C
A
Volvo Construction Equipment
1093290

Fig.	Part No.	Quantity 1	2	3	PS	KIT	Description	Dénomination	Bezeichnung	Denominación	Benämning	Notes
1	VOE 17213867	1					Hydraulic valve	Valve hydraulique	Druckölventil	Válvula hidráulica	Hydraulventil	
2	VOE 60113553	2					Spacer sleeve	Douille entretoise	Abstandhülse	Manguito distanciador	Distanshylsa	
3	VOE 984736	2					Flange screw	Vis à embase	Flanschschraube	Tornillo embridado	Flänsskruv	
4	VOE 935085	8					Nipple	Raccord	Nippel	Niple	Nippel	
5	VOE 13933900	1					Elbow nipple	Raccord coudé	Winkelnippel	Niple angular	V-nippel	
6	VOE 937598	1					Hose assembly	Conduit flexible	Schlauchleitung	Conducto	Slangledning	
7	VOE 936702	1					Hose assembly	Conduit flexible	Schlauchleitung	Conducto	Slangledning	
8	VOE 14345423	1					Nipple	Raccord	Nippel	Niple	Nippel	
9	VOE 936788	1					Hose assembly	Conduit flexible	Schlauchleitung	Conducto	Slangledning	
10	VOE 13933936	1					T-nipple	Raccord-t	T-Nippel	Niple t	T-nippel	
11	VOE 11173752	1					Hose assembly	Conduit flexible	Schlauchleitung	Conducto	Slangledning	
12	VOE 11130752	1					Attachment	Fixation	Halterung	Fijacion	Fäste	
13	VOE 935427	2					Elbow nipple	Raccord coudé	Winkelnippel	Niple angular	V-nippel	
14	VOE 60113079	5					Flange screw	Vis à embase	Flanschschraube	Tornillo embridado	Flänsskruv	
15	VOE 935429	2					Lock nut	Contre-écrou	Sicherungsmutter	Contratuerca	Låsmutter	
16	VOE 11130859	2					Hose assembly	Conduit flexible	Schlauchleitung	Conducto	Slangledning	
17	VOE 13949386	3					Clamp	Collier serrage	Schelle	Abrazadera	Klamma	
18	VOE 4861701	1					Retaining strap	Courroie de serrage	Halteriemen	Correa tensora	Spännrem	
19	VOE 4881440	3					Cable tie	Serre-câble	Kabelbinder	Abrazadera de cinta	Buntband	
20	VOE 11410361	2					Hose assembly	Conduit flexible	Schlauchleitung	Conducto	Slangledning	
21	VOE 11130768	2					Attachment	Fixation	Halterung	Fijacion	Fäste	
22	VOE 11411417	5					Clamp	Collier serrage	Schelle	Abrazadera	Klamma	
23	VOE 4880578	5					Cover plate	Cache	Abdeckblech	Placa tapa	Täckplåt	
24	VOE 60113093	2					Flange screw	Vis à embase	Flanschschraube	Tornillo embridado	Flänsskruv	
25	VOE 60113088	3					Flange screw	Vis à embase	Flanschschraube	Tornillo embridado	Flänsskruv	
26	VOE 60113167	3					Flange lock nut	Contre-écrou à embase	Flanschverschlussmutter	Contratuerca embridada	Flänslåsmutter	
27	VOE 994385	2					Flange screw	Vis à embase	Flanschschraube	Tornillo embridado	Flänsskruv	
28	VOE 11173502	1					Hose assembly	Conduit flexible	Schlauchleitung	Conducto	Slangledning	
29	VOE 11173501	1					Hose assembly	Conduit flexible	Schlauchleitung	Conducto	Slangledning	

1		**Hydraulic system, attachment bracket.** **Système hydraulique, fixation d'outil.** **Hydrauliksystem, Gerätebefestigung.** **Sistema hidráulico, soporte de implemento.** **Hydraulsystem, redskapsfäste.**	Catalogue id **20806**	Group **916**
2				
3			Illustr. No **1093290**	Section **850**
4				
5		**86848**	Issue **20053804-A**	Page **1205**

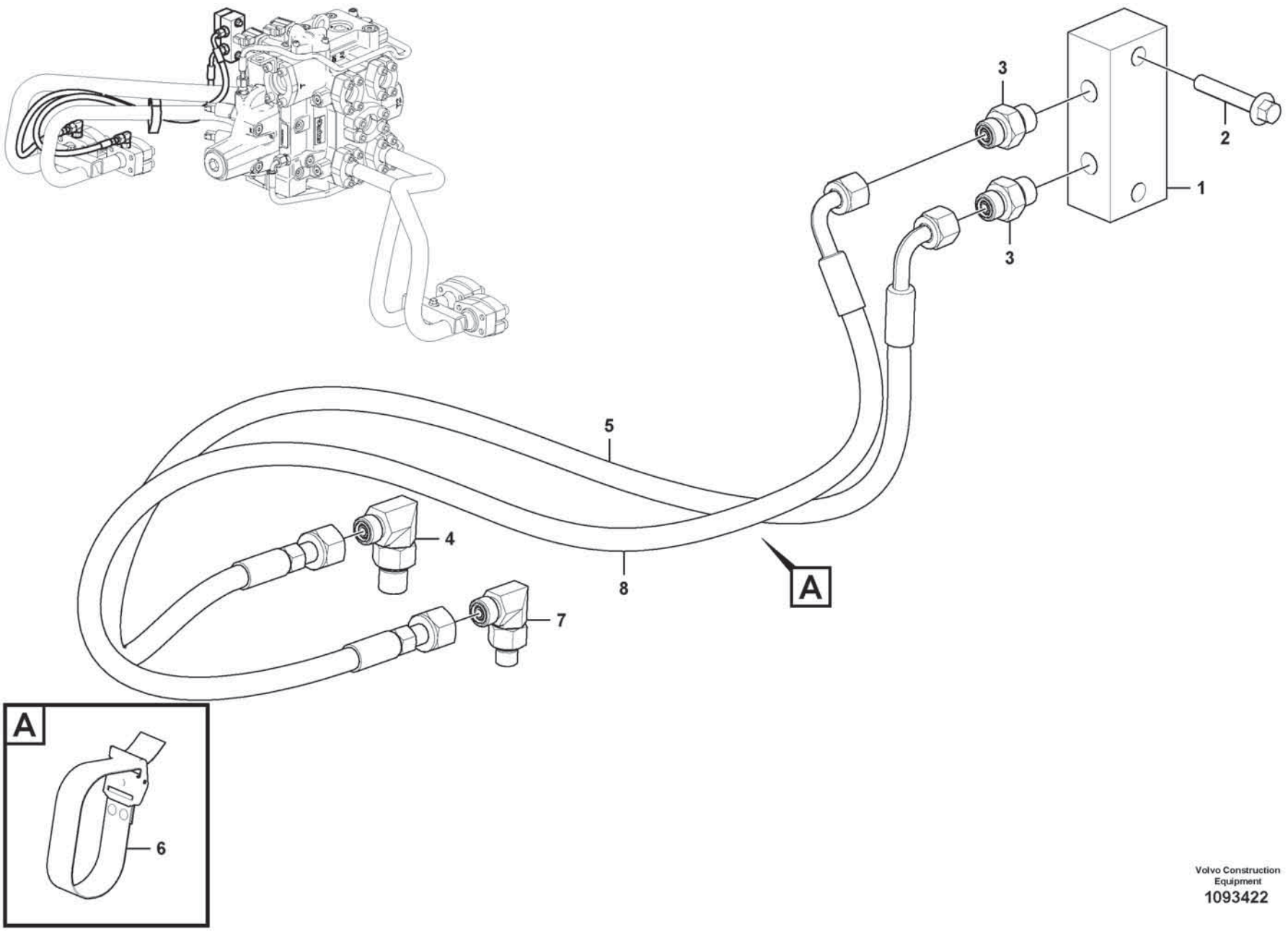

Volvo Construction Equipment
1093422

Fig.	Part No.	Quantity 1	2	3	PS	KIT	Description	Dénomination	Bezeichnung	Denominación	Benämning	Notes
1		1			NS		Connection block	Bloc connexion	Kupplungskopf	Bloque de conexión	Kopplingsblock	
2	VOE 994385	2					Flange screw	Vis à embase	Flanschschraube	Tornillo embridado	Flänsskruv	
3	VOE 13933858	2					Nipple	Raccord	Nippel	Niple	Nippel	
4	VOE 13933857	1					Elbow nipple	Raccord coudé	Winkelnippel	Niple angular	V-nippel	
5	VOE 936562	1					Hose assembly	Conduit flexible	Schlauchleitung	Conducto	Slangledning	
6	VOE 15096332	1					Retaining strap	Courroie de serrage	Halteriemen	Correa tensora	Spännrem	
7	VOE 935067	1					Elbow nipple	Raccord coudé	Winkelnippel	Niple angular	V-nippel	
8	VOE 936562	1					Hose assembly	Conduit flexible	Schlauchleitung	Conducto	Slangledning	

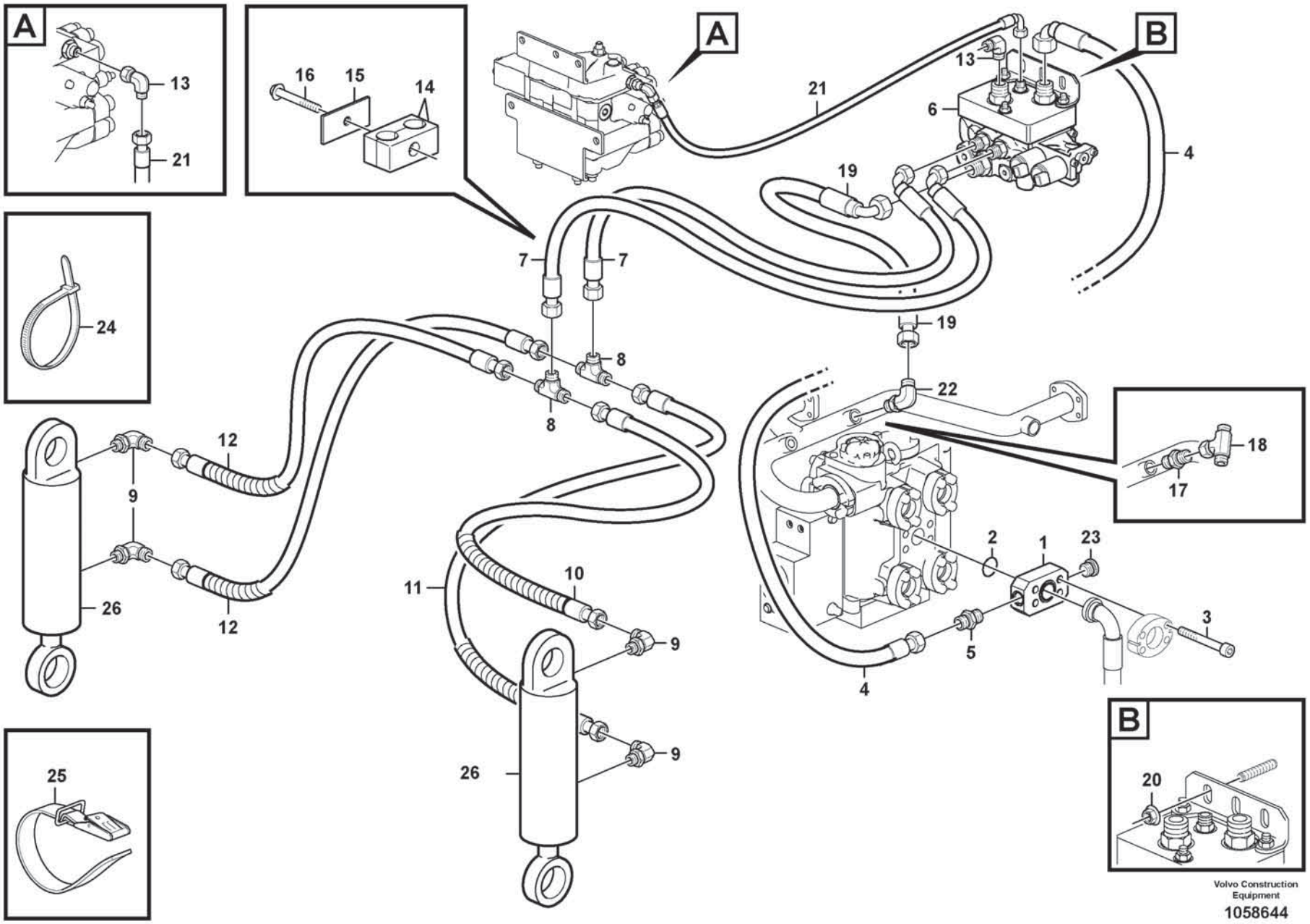

Volvo Construction Equipment

1058644

Fig.	Part No.	Quantity 1	2	3	PS	KIT	Description	Dénomination	Bezeichnung	Denominación	Benämning	Notes
1	VOE 11438015	1					Connecting block	Bloc raccord	Anschlusssockel	Bloque conector	Anslutningsblock	
2	VOE 990757	1					Sealing ring	Bague étanchéité	Dichtring	Anillo retén	Tätningsring	
3	VOE 60113282	4					Flange screw	Vis à embase	Flanschschraube	Tornillo embridado	Flänsskruv	
4	VOE 15178938	1					Hose assembly	Conduit flexible	Schlauchleitung	Conducto	Slangledning	
5	VOE 935094	1					Nipple	Raccord	Nippel	Niple	Nippel	
6	VOE 11438013	1					Hydraulic valve	Valve hydraulique	Druckölventil	Válvula hidráulica	Hydraulventil	
7	VOE 11148987	2					Hose assembly	Conduit flexible	Schlauchleitung	Conducto	Slangledning	
8	VOE 935453	2					T-nipple	Raccord-t	T-Nippel	Niple t	T-nippel	
9	VOE 13933870	4					Elbow nipple	Raccord coudé	Winkelnippel	Niple angular	V-nippel	
10	VOE 15000834	1					Hose assembly	Conduit flexible	Schlauchleitung	Conducto	Slangledning	
11	VOE 15000845	1					Hose assembly	Conduit flexible	Schlauchleitung	Conducto	Slangledning	
12	VOE 15186890	2					Hose assembly	Conduit flexible	Schlauchleitung	Conducto	Slangledning	
13	VOE 13933905	2					Elbow nipple	Raccord coudé	Winkelnippel	Niple angular	V-nippel	
14	VOE 4880575	1					Clamp	Collier serrage	Schelle	Abrazadera	Klamma	
15	VOE 4880578	1					Cover plate	Cache	Abdeckblech	Placa tapa	Täckplåt	
16	VOE 984740	1					Flange screw	Vis à embase	Flanschschraube	Tornillo embridado	Flänsskruv	
17	VOE 935037	1					Nipple	Raccord	Nippel	Niple	Nippel	
18	VOE 935877	1					T-nipple	Raccord-t	T-Nippel	Niple t	T-nippel	
19	VOE 11411139	1					Hose assembly	Conduit flexible	Schlauchleitung	Conducto	Slangledning	
20	VOE 990941	5					Flange nut	Écrou à embase	Flanschmutter	Tuerca embridada	Flänsmutter	
21	VOE 11172900	1					Hose assembly	Conduit flexible	Schlauchleitung	Conducto	Slangledning	
22	VOE 935038	1					Elbow nipple	Raccord coudé	Winkelnippel	Niple angular	V-nippel	
23	VOE 984654	1					Plug	Tampon	Stopfen	Tapón	Plugg	
24	VOE 4881440	9					Cable tie	Serre-câble	Kabelbinder	Abrazadera de cinta	Buntband	
25	VOE 4861701	4					Retaining strap	Courroie de serrage	Halteriemen	Correa tensora	Spännrem	
26	VOE 15060167	2					Hydraulic cylinder	Vérin hydraulique	Hydraulikzylinder	Cilindro hidráulico	Hydraulcylinder	See group 916-1200 page 1211
	VOE 13933900	1					Elbow nipple	Raccord coudé	Winkelnippel	Niple angular	V-nippel	

1		**Log pusher** **Pousseur** **Holzruder** **Empujador** **Hopskjutare**	Catalogue id **20806**	Group **916**
2				
3			Illustr. No **1058644**	Section **1100**
4				
5		**85185**	Issue **20053804-A**	Page **1209**

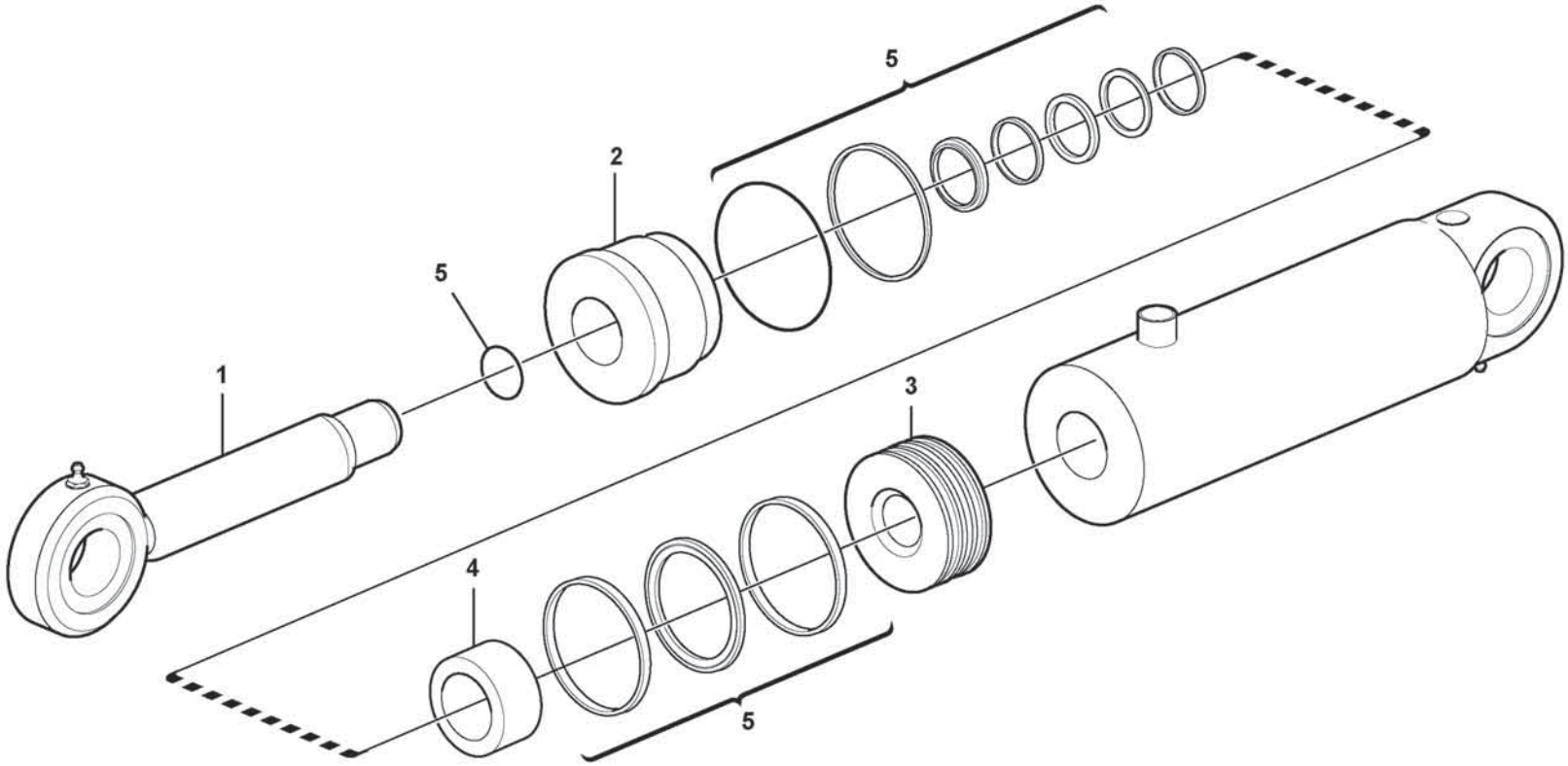

Volvo Construction Equipment
1044162

Fig.	Part No.	Quantity 1	2	3	PS	KIT	Description	Dénomination	Bezeichnung	Denominación	Benämning	Notes
	VOE 15060167	1					Hydraulic cylinder	Vérin hydraulique	Hydraulikzylinder	Cilindro hidráulico	Hydraulcylinder	
1	VOE 15083316	1					•Piston rod	•Tige piston	•Kolbenstange	•Varilla de pistón	•Kolvstång	
2	VOE 15083306	1					•Guide	•Guide	•Führung	•Guia	•Styrning	
3	VOE 15083299	1					•Piston	•Piston	•Kolben	•Pistón	•Kolv	
4	VOE 15083258	1					•Spacer ring	•Bague entretoise	•Abstandring	•Anillo distanciador	•Distansring	
5	VOE 15083266	1					•Sealing kit	•Jeu joints	•Dichtungssatz	•Juego de reténes	•Tätningssats	

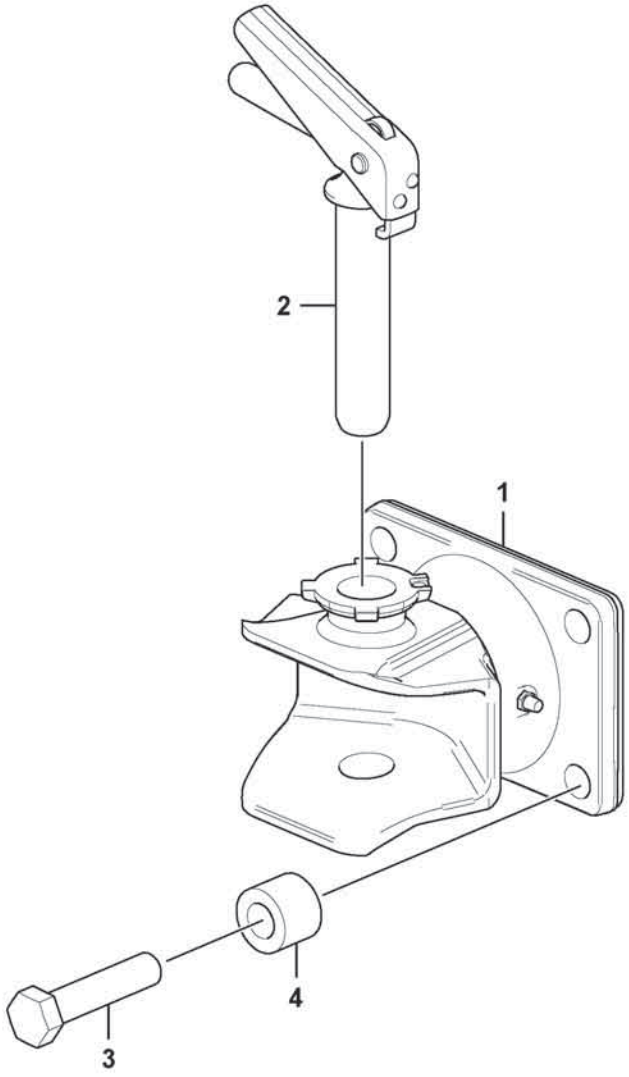

Volvo Construction Equipment
1079834

Fig.	Part No.	Quantity 1	2	3	PS	KIT	Description	Dénomination	Bezeichnung	Denominación	Benämning	Notes
1	VOE 4966290	1					Towing brace	Patte de remorquage	Abschleppbügel	Brida de remolque	Bogserbygel	
2	VOE 11991325	1					•Pin	•Clavette	•Splint	•Pasador	•Sprint	
3	VOE 997475	4					Hexagon screw	Vis à tête hexagonale	Sechskantschraube	Tornillo hexagonal	Sexkantsskruv	(VOE 978950)
4	VOE 990819	4					Spacer sleeve	Douille entretoise	Abstandhülse	Manguito distanciador	Distanshylsa	

1		**Towing hitch.** **Crochet de remorquage.** **Industrie-zughaken.** **Equipo de tracción.** **Draganordning.**	Catalogue id **20806**	Group **922**
2				
3			Illustr. No **1079834**	Section **300**
4				
5		**86539**	Issue **20053804-A**	Page **1213**

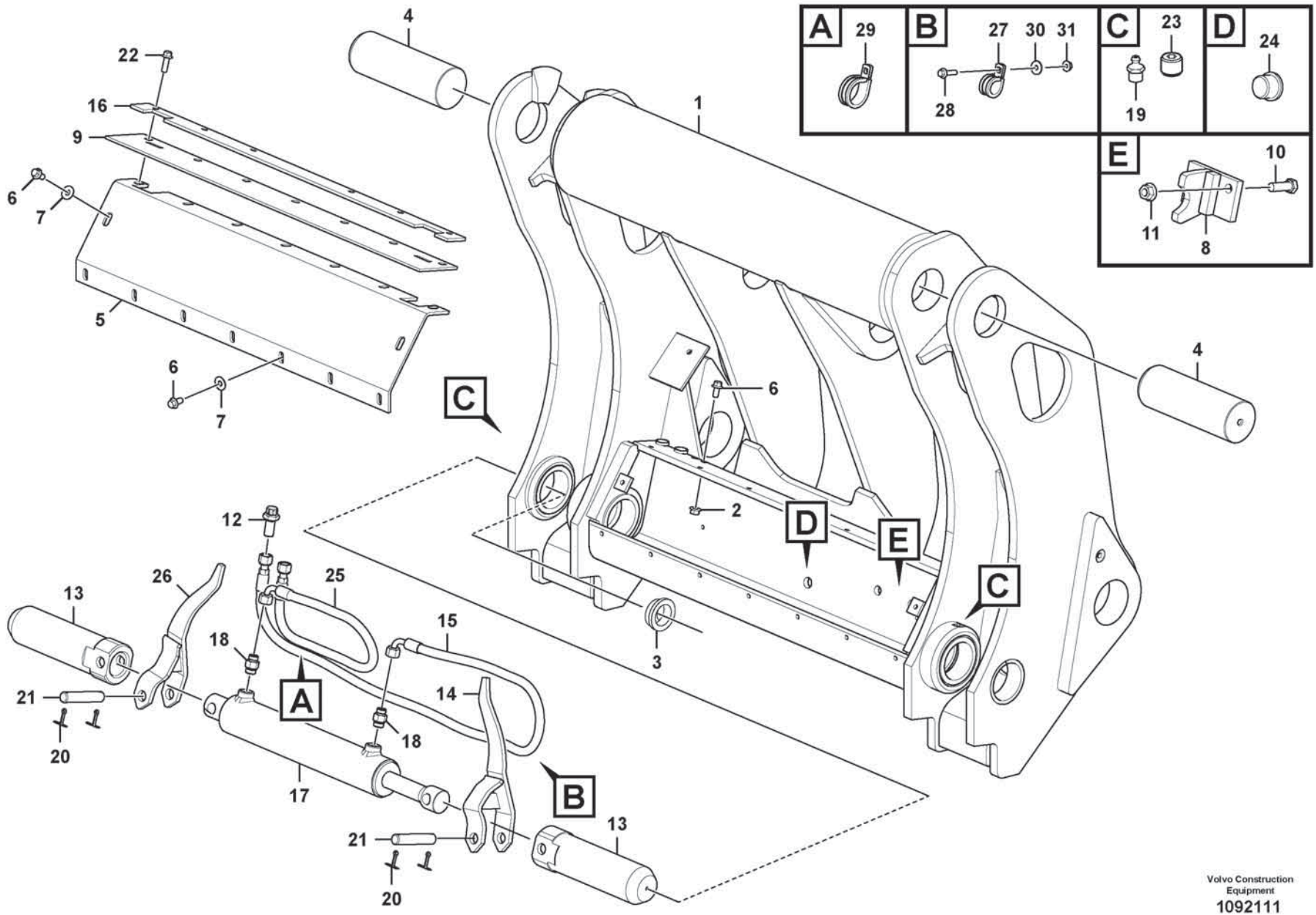

Volvo Construction Equipment
1092111

Fig.	Part No.	Quantity 1	2	3	PS	KIT	Description	Dénomination	Bezeichnung	Denominación	Benämning	Notes
1	VOE 17473000	1					Attachment bracket	Porte-outil	Geräteträger	Soporte de implementos	Redskapsfäste	
2	VOE 990941	2					•Flange nut	•Écrou à embase	•Flanschmutter	•Tuerca embridada	•Flänsmutter	
3	VOE 11438432	6					•Bushing	•Bague	•Buchse	•Casquillo	•Bussning	
4	VOE 15175271	2					•Pin	•Goupille	•Stift	•Pasador	•Pinne	
5	VOE 17470079	1					•Protection	•Protection	•Abdeckung	•Protección	•Skydd	
6	VOE 984752	11					•Flange screw	•Vis à embase	•Flanschschraube	•Tornillo embridado	•Flänsskruv	
7	VOE 60113311	9					•Washer	•Rondelle	•Scheibe	•Arandela	•Bricka	
8	VOE 4806258	1					•Brace	•Étrier	•Bügel	•Brida	•Bygel	
9	VOE 4807923	1					•Protection	•Protection	•Abdeckung	•Protección	•Skydd	
10	VOE 997462	2					•Hexagon screw	•Vis à tête hexagonale	•Sechskantschraube	•Tornillo hexagonal	•Sexkantsskruv	
11	VOE 60113171	2					•Flange lock nut	•Contre-écrou à embase	•Flanschverschlussmutter	•Contratuerca embridada	•Flänslåsmutter	
12	VOE 935425	2					•Nipple	•Raccord	•Nippel	•Niple	•Nippel	
13	VOE 11438429	2					•Pin	•Goupille	•Stift	•Pasador	•Pinne	
14	VOE 17425100	1					•Indication arm	•Bras indicateur	•Anzeigefinger	•Brazo de indicación	•Indikeringsarm	
15	VOE 935933	1					•Hose assembly	•Conduit flexible	•Schlauchleitung	•Conducto	•Slangledning	L = 1300 mm
15	VOE 11173502						•Hose assembly	•Conduit flexible	•Schlauchleitung	•Conducto	•Slangledning	86134
16	VOE 4807924	1					•Lock plate	•Plaque verrouillage	•Verschlussplatte	•Placa de seguridad	•Låsplatta	
17	VOE 17405924	1					•Hydraulic cylinder	•Vérin hydraulique	•Hydraulikzylinder	•Cilindro hidráulico	•Hydraulcylinder	
18	VOE 935089	2					•Nipple	•Raccord	•Nippel	•Niple	•Nippel	
19	VOE 914167	2					•Lubricating nipple	•Graisseur	•Schmiernippel	•Niple lubricador	•Smörjnippel	
20	VOE 907873	4					•Split pin	•Goupille fendue	•Splint	•Pasador hendido	•Saxpinne	
21	VOE 11082929	2					•Clevis pin	•Boulon à trou goupille	•Splintbolzen	•Perno pasador hendido	•Sprintbult	
22	VOE 990861	6					•Flange screw	•Vis à embase	•Flanschschraube	•Tornillo embridado	•Flänsskruv	
23	VOE 11701827	2					•Plug	•Tampon	•Stopfen	•Tapón	•Plugg	
24	VOE 13966145	2					•Plug	•Tampon	•Stopfen	•Tapón	•Plugg	
25	VOE 935555	1					•Hose assembly	•Conduit flexible	•Schlauchleitung	•Conducto	•Slangledning	L = 700 mm
25	VOE 11173501	1					•Hose assembly	•Conduit flexible	•Schlauchleitung	•Conducto	•Slangledning	86134
26	VOE 17425101	1					•Indication arm	•Bras indicateur	•Anzeigefinger	•Brazo de indicación	•Indikeringsarm	
27	VOE 952631	1					•Clamp	•Collier serrage	•Schelle	•Abrazadera	•Klamma	

1		**Attachment bracket** **Porte - outil** **Geräteschnellkupplung** **Soporte de implementos** **Redskapsfäste**	Catalogue id **20806**	Group **924**
2				
3			Illustr. No **1092111**	Section **100**
4				
5		**85348**	Issue **20053804-A**	Page **1215**

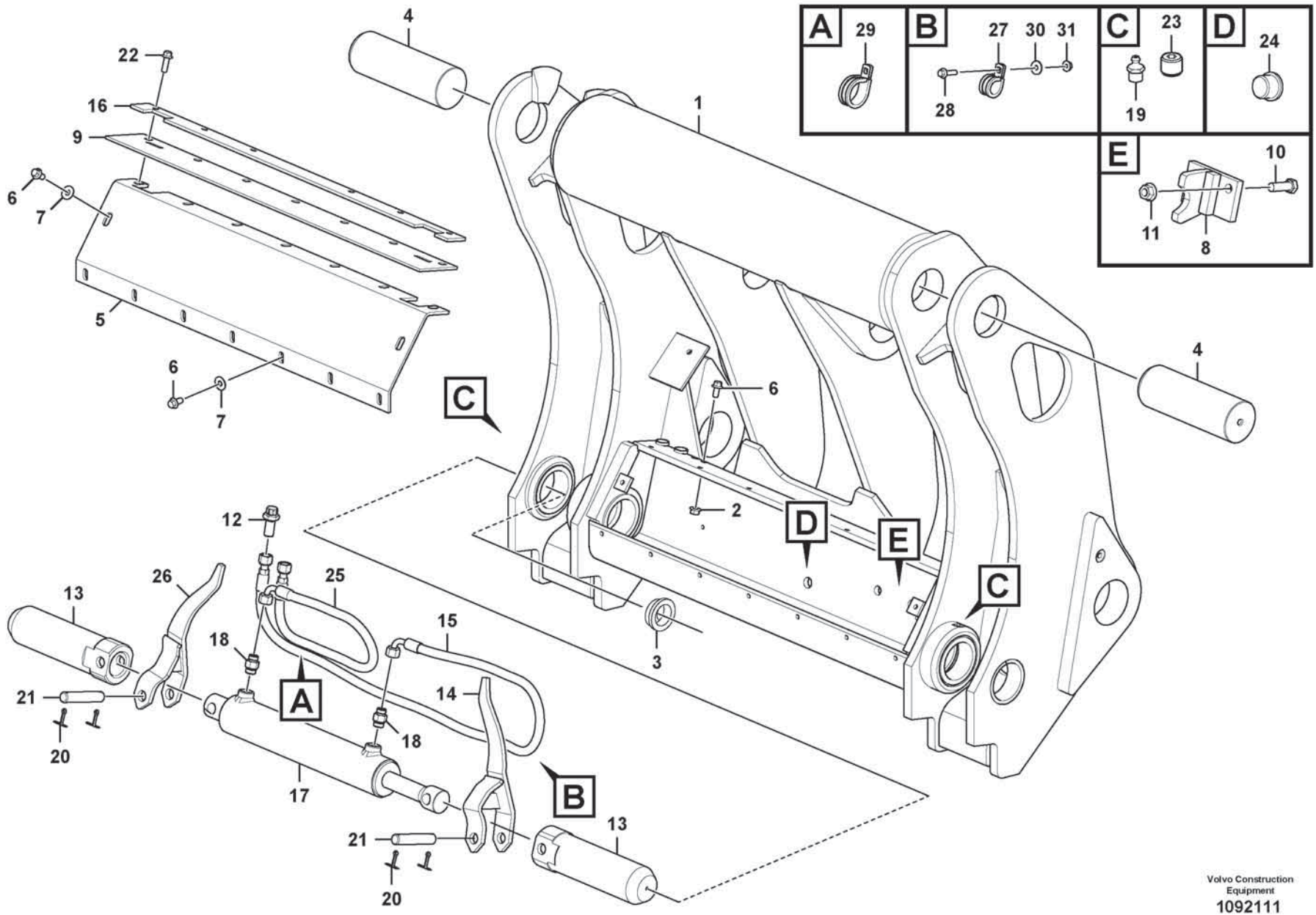

Volvo Construction Equipment
1092111

Fig.	Part No.	Quantity 1	2	3	PS	KIT	Description	Dénomination	Bezeichnung	Denominación	Benämning	Notes
28	VOE 984727	2					•Flange screw	•Vis à bride	•Flanschschraube	•Torn embridado	•Flänsskruv	
29	VOE 952639	1					•Clamp	•Collier serrage	•Schelle	•Abrazadera	•Klamma	
30	VOE 60110304	2					•Washer	•Rondelle	•Scheibe	•Arandela	•Bricka	
31	VOE 990939	2					•Flange nut	•Écrou à embase	•Flanschmutter	•Tuerca embridada	•Flänsmutter	

1		**Attachment bracket** **Porte - outil** **Geräteschnellkupplung** **Soporte de implementos** **Redskapsfäste**	Catalogue id **20806**	Group **924**
2				
3			Illustr. No **1092111**	Section **100**
4				
5		**85348**	Issue **20053804-A**	Page **1217**

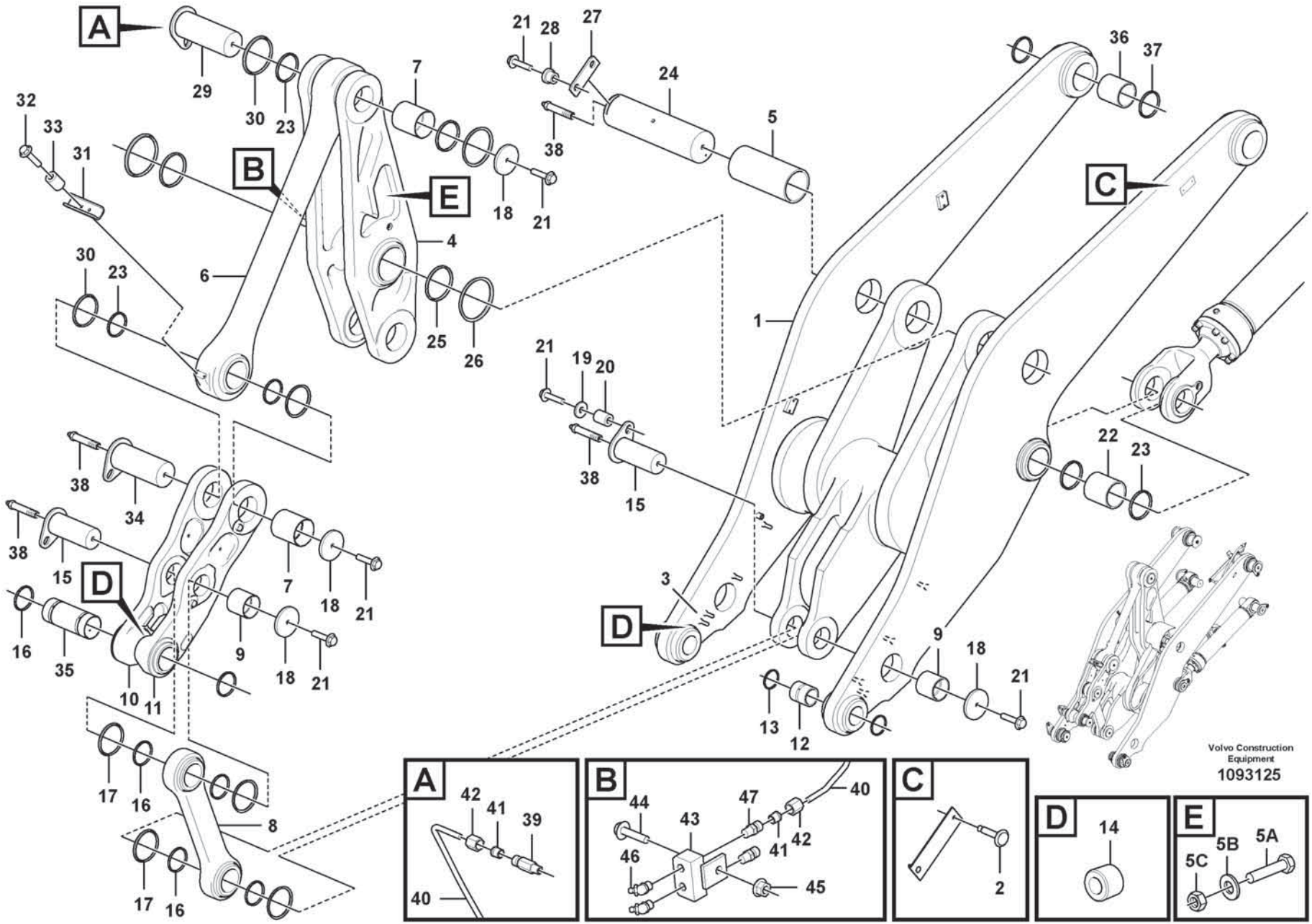
A
B
C
D
E
1
2
3
4
5
6
7
8
9
10
11
12
13
14
15
16
17
18
19
20
21
22
23
24
25
26
27
28
29
30
31
32
33
34
35
36
37
38
39
40
41
42
43
44
45
46
47
5A
5B
5C
Volvo Construction Equipment
1093125

Fig.	Part No.	Quantity 1	2	3	PS	KIT	Description	Dénomination	Bezeichnung	Denominación	Benämning	Notes
1	VOE 16906558	1					Lifting frame work	Châssis levage	Hubgerüst	Bastidor elevación	Lyftramverk	
2	VOE 941671	2					•Blind rivet	•Rivet borgne	•Blindniet	•Remache ciego	•Blindnit	
3	VOE 11177711	8					•Screw	•Vis	•Schraube	•Tornillo	•Skruv	
4	VOE 16285029	1					Link arm	Bras commande	Gelenkhebel	Brazo unión	Länkarm	
5	VOE 11108569	1					•Bushing	•Bague	•Buchse	•Casquillo	•Bussning	
5A	VOE 60113096	2					•Flange screw	•Vis à embase	•Flanschschraube	•Tornillo embridado	•Flänsskruv	
5B	VOE 60113311	2					•Washer	•Rondelle	•Scheibe	•Arandela	•Bricka	
5C	VOE 60113141	2					•Flange nut	•Écrou à embase	•Flanschmutter	•Tuerca embridada	•Flänsmutter	
6	VOE 11108004	1					Link	Articulation	Gelenk	Articulación	Länk	
7	VOE 11093773	2					•Bushing	•Bague	•Buchse	•Casquillo	•Bussning	
8	VOE 11108494	1					Link	Articulation	Gelenk	Articulación	Länk	
9	VOE 11108496	2					•Bushing	•Bague	•Buchse	•Casquillo	•Bussning	
10	VOE 11177241	1					Link	Articulation	Gelenk	Articulación	Länk	
11	VOE 11177242	1					Link	Articulation	Gelenk	Articulación	Länk	
12	VOE 11093775	2					Bushing	Bague	Buchse	Casquillo	Bussning	
13	VOE 11005017	4					Scraper ring	Bague de racleur	Abstreifring	Anillo rascador	Avstrykarring	
14	VOE 11701827	4					Plug	Tampon	Stopfen	Tapón	Plugg	
15	VOE 11108587	2					Pin	Clavette	Splint	Pasador	Sprint	
16	VOE 11005099	6					Scraper ring	Bague de racleur	Abstreifring	Anillo rascador	Avstrykarring	
17	VOE 11048081	4					Sealing ring	Bague étanchéité	Dichtring	Anillo retén	Tätningsring	
18	VOE 11176361	4					Washer	Rondelle	Scheibe	Arandela	Bricka	
19	VOE 60113807	1					Washer	Rondelle	Scheibe	Arandela	Bricka	
20	VOE 60113616	1					Spacer sleeve	Douille entretoise	Abstandhülse	Manguito distanciador	Distanshylsa	
21	VOE 60113126	7					Flange screw	Vis à embase	Flanschschraube	Tornillo embridado	Flänsskruv	
22	VOE 11094344	2					Bushing	Bague	Buchse	Casquillo	Bussning	
23	VOE 11005019	8					Scraper ring	Bague de racleur	Abstreifring	Anillo rascador	Avstrykarring	
24	VOE 11432063	1					Pin	Clavette	Splint	Pasador	Sprint	
25	VOE 11108603	2					Scraper	Racleur	Abstreicher	Rascador	Avstrykare	
26	VOE 11108441	2					Sealing ring	Bague étanchéité	Dichtring	Anillo retén	Tätningsring	
27	VOE 11108650	1					Striker plate	Gache	Schließkeil	Placa bloqueo	Låsbleck	
28	VOE 11108651	2					Spacer	Entretoise	Abstandkörper	Distanciador	Distans	

1		**Lifting frame work with assembly parts** **Chassis levage avec pièces de montage** **Hubgerüst mit Anbauteilen** **Bastidor elevacion con accesorios de montaje** **Lyftramverk med monteringsdetaljer**	Catalogue id **20806**	Group **945**
2				
3			Illustr. No **1093125**	Section **100**
4				
5		**33863, 85647**	Issue **20053804-A**	Page **1219**

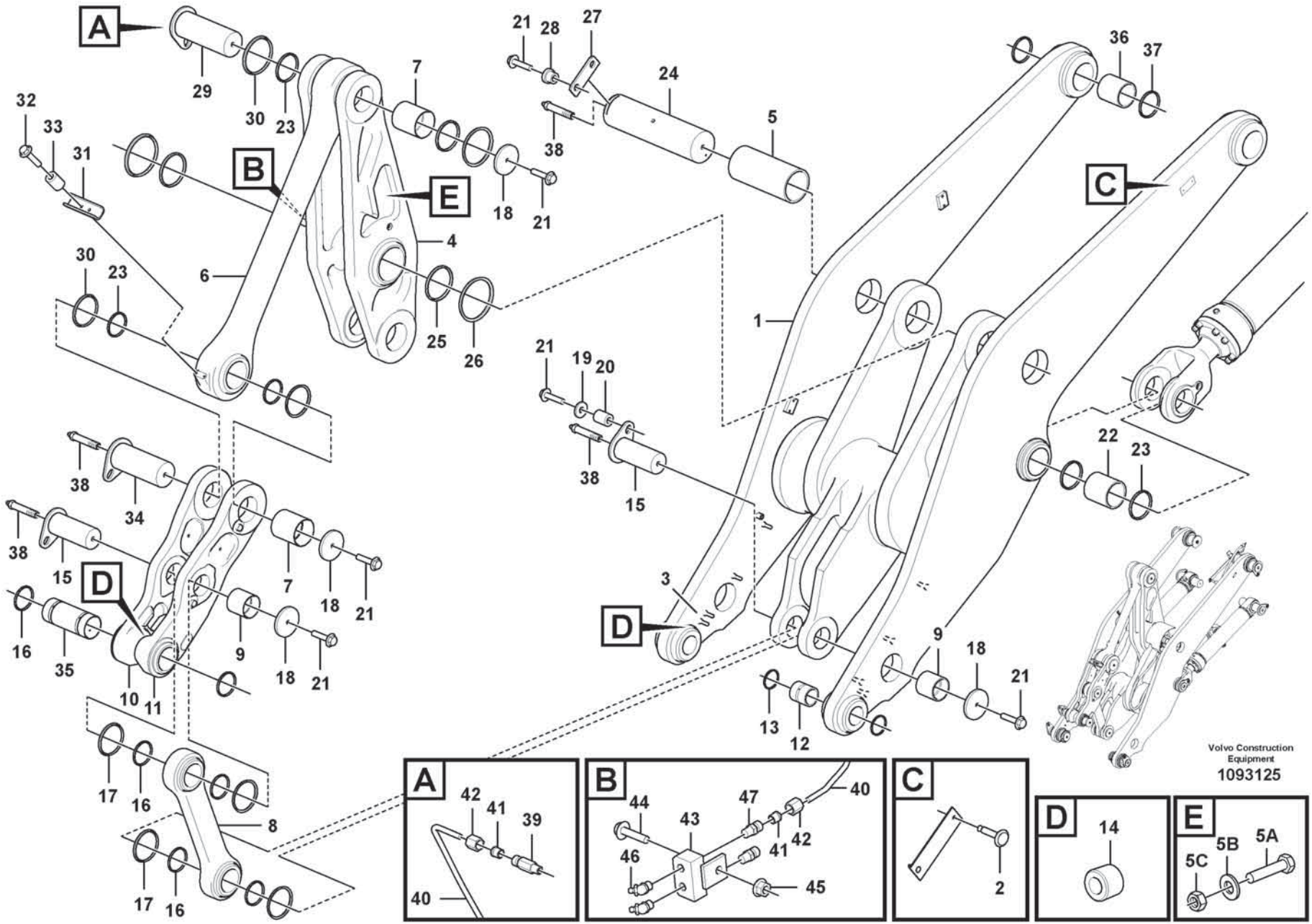
A
B
C
D
E
1
2
3
4
5
6
7
8
9
10
11
12
13
14
15
16
17
18
19
20
21
22
23
24
25
26
27
28
29
30
31
32
33
34
35
36
37
38
39
40
41
42
43
44
45
46
47
5A
5B
5C
Volvo Construction Equipment
1093125

Fig.	Part No.	Quantity 1	2	3	PS	KIT	Description	Dénomination	Bezeichnung	Denominación	Benämning	Notes
29	VOE 11108593	1					Pin	Clavette	Splint	Pasador	Sprint	
30	VOE 11048082	4					Sealing ring	Bague étanchéité	Dichtring	Anillo retén	Tätningsring	
31	VOE 11025889	1					Stop lug	Talon butée	Anschlagkeil	Talón tope	Stoppklack	
32	VOE 60113098	2					Flange screw	Vis à embase	Flanschschraube	Tornillo embridado	Flänsskruv	
33	VOE 60113579	2					Spacer sleeve	Douille entretoise	Abstandhülse	Manguito distanciador	Distanshylsa	
34	VOE 11108595	1					Pin	Clavette	Splint	Pasador	Sprint	
35	VOE 11148006	1					Bushing	Bague	Buchse	Casquillo	Bussning	
36	VOE 11108568	2					Bushing	Bague	Buchse	Casquillo	Bussning	
37	VOE 11005100	4					Scraper ring	Bague de racleur	Abstreifring	Anillo rascador	Avstrykarring	
38	VOE 4880583	4					Lubricating nipple	Graisseur	Schmiernippel	Niple lubricador	Smörjnippel	
39	VOE 11015258	1					Nipple	Raccord	Nippel	Niple	Nippel	
40	VOE 11108653	1					Lubricating pipe	Tuyau graissage	Schmierrohr	Tubo de lubricante	Smörjrör	
41	VOE 13956967	2					•Ferrule	•Bague de sûreté	•Schneidring	•Anillo de acoplamiento	•Skärring	
42	VOE 956981	2					•Fitting nut	•Écrou accouplement	•Überwurfmutter	•Tuerca de acoplamiento	•Kopplingsmutter	
43	VOE 11024867	1					Retainer	Retenue	Halter	Soporte	Hållare	
44	VOE 60113082	1					Flange screw	Vis à embase	Flanschschraube	Tornillo embridado	Flänsskruv	
45	VOE 60113167	1					Flange lock nut	Contre-écrou à embase	Flanschverschlussmutter	Contratuerca embridada	Flänslåsmutter	
46	VOE 914167	2					Lubricating nipple	Graisseur	Schmiernippel	Niple lubricador	Smörjnippel	
47	VOE 946089	2					Nipple	Raccord	Nippel	Niple	Nippel	

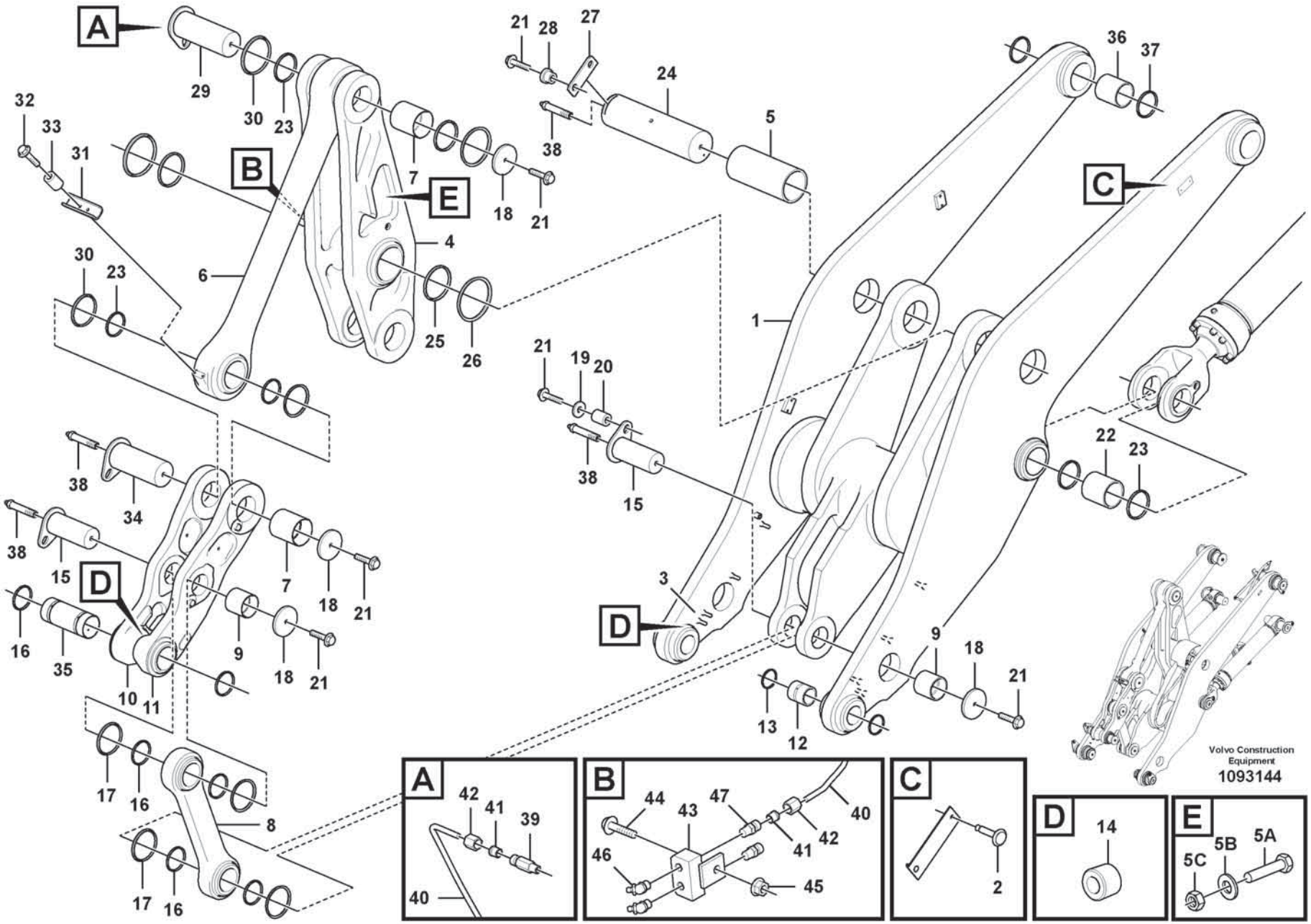
A
B
C
D
E
1
2
3
4
5
6
7
8
9
10
11
12
13
14
15
16
17
18
19
20
21
22
23
24
25
26
27
28
29
30
31
32
33
34
35
36
37
38
39
40
41
42
43
44
45
46
47
5A
5B
5C
Volvo Construction Equipment
1093144

Fig.	Part No.	Quantity 1	2	3	PS	KIT	Description	Dénomination	Bezeichnung	Denominación	Benämning	Notes
1	VOE 16908285	1					Lifting frame work	Châssis levage	Hubgerüst	Bastidor elevación	Lyftramverk	
2	VOE 941671	2					•Blind rivet	•Rivet borgne	•Blindniet	•Remache ciego	•Blindnit	
3	VOE 11177711	8					•Screw	•Vis	•Schraube	•Tornillo	•Skruv	
4	VOE 16285224	1					Link arm	Bras commande	Gelenkhebel	Brazo unión	Länkarm	
5	VOE 11108569	1					•Bushing	•Bague	•Buchse	•Casquillo	•Bussning	
5A	VOE 60113096	2					•Flange screw	•Vis à embase	•Flanschschraube	•Tornillo embridado	•Flänsskruv	
5B	VOE 60113311	2					•Washer	•Rondelle	•Scheibe	•Arandela	•Bricka	
5C	VOE 60113141	2					•Flange nut	•Écrou à embase	•Flanschmutter	•Tuerca embridada	•Flänsmutter	
6	VOE 11108004	1					Link	Articulation	Gelenk	Articulación	Länk	
7	VOE 11093773	2					•Bushing	•Bague	•Buchse	•Casquillo	•Bussning	
8	VOE 11108494	1					Link	Articulation	Gelenk	Articulación	Länk	
9	VOE 11108496	2					•Bushing	•Bague	•Buchse	•Casquillo	•Bussning	
10	VOE 11177241	1					Link	Articulation	Gelenk	Articulación	Länk	
11	VOE 11177242	1					Link	Articulation	Gelenk	Articulación	Länk	
12	VOE 11093775	2					Bushing	Bague	Buchse	Casquillo	Bussning	
13	VOE 11005017	4					Scraper ring	Bague de racleur	Abstreifring	Anillo rascador	Avstrykarring	
14	VOE 11701827	4					Plug	Tampon	Stopfen	Tapón	Plugg	
15	VOE 11108587	2					Pin	Clavette	Splint	Pasador	Sprint	
16	VOE 11005099	6					Scraper ring	Bague de racleur	Abstreifring	Anillo rascador	Avstrykarring	
17	VOE 11048081	4					Sealing ring	Bague étanchéité	Dichtring	Anillo retén	Tätningsring	
18	VOE 11176361	4					Washer	Rondelle	Scheibe	Arandela	Bricka	
19	VOE 60113126	1					Flange screw	Vis à embase	Flanschschraube	Tornillo embridado	Flänsskruv	
20	VOE 60113616	1					Spacer sleeve	Douille entretoise	Abstandhülse	Manguito distanciador	Distanshylsa	
21	VOE 60113126	7					Flange screw	Vis à embase	Flanschschraube	Tornillo embridado	Flänsskruv	
22	VOE 11094344	2					Bushing	Bague	Buchse	Casquillo	Bussning	
23	VOE 11005019	8					Scraper ring	Bague de racleur	Abstreifring	Anillo rascador	Avstrykarring	
24	VOE 11432063	1					Pin	Clavette	Splint	Pasador	Sprint	
25	VOE 11108603	2					Scraper	Racleur	Abstreicher	Rascador	Avstrykare	
26	VOE 11108441	2					Sealing ring	Bague étanchéité	Dichtring	Anillo retén	Tätningsring	
27	VOE 11108650	1					Striker plate	Gache	Schließkeil	Placa bloqueo	Låsbleck	
28	VOE 11108651	2					Spacer	Entretoise	Abstandkörper	Distanciador	Distans	

1		**Lifting frame work with assembly parts** **Chassis levage avec pièces de montage** **Hubgerüst mit Anbauteilen** **Bastidor elevacion con accesorios de montaje** **Lyftramverk med monteringsdetaljer**	Catalogue id **20806**	Group **945**
2				
3			Illustr. No **1093144**	Section **200**
4				
5		**33864, 84894**	Issue **20053804-A**	Page **1223**

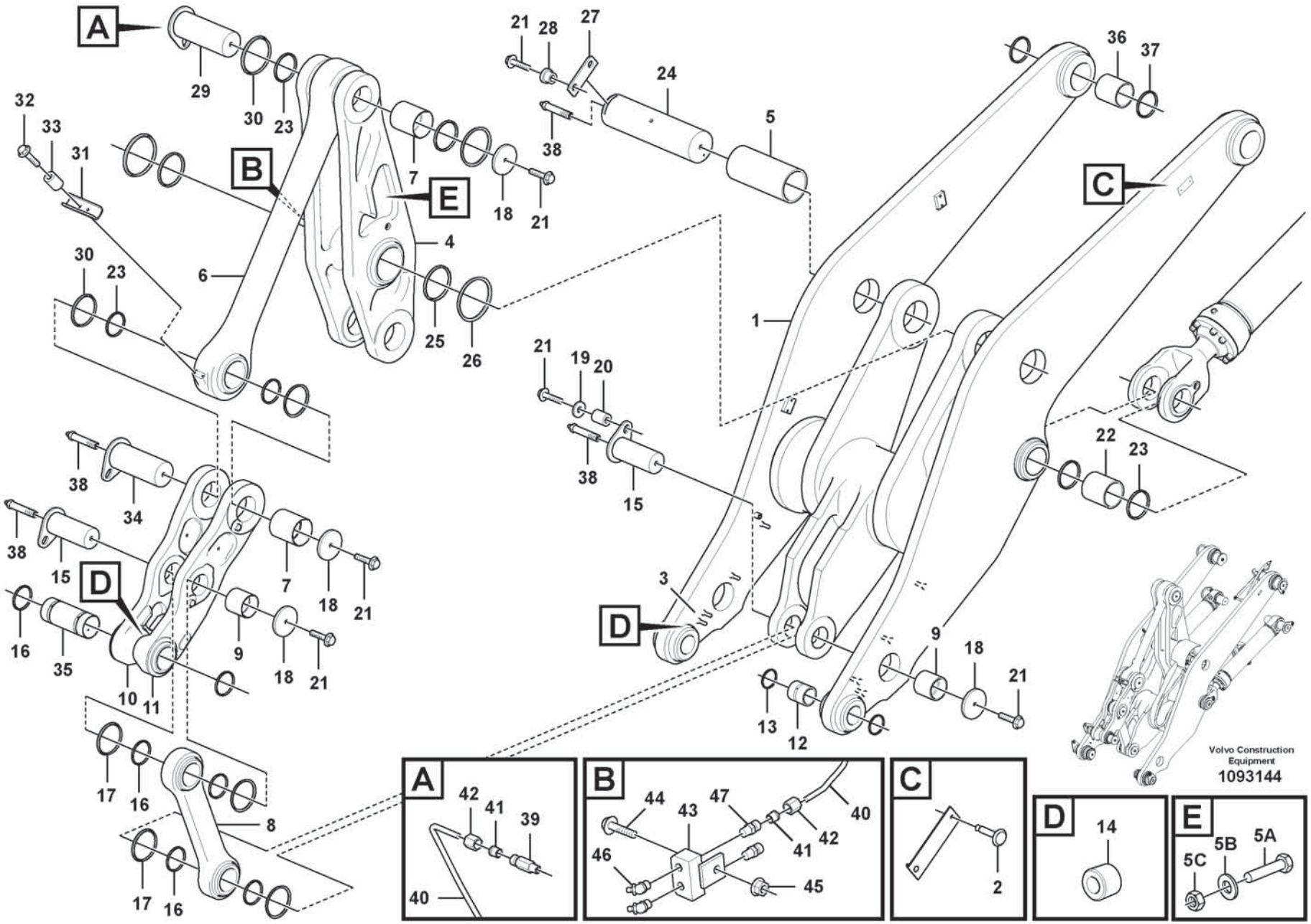
A
B
C
D
E
1
2
3
4
5
6
7
8
9
10
11
12
13
14
15
16
17
18
19
20
21
22
23
24
25
26
27
28
29
30
31
32
33
34
35
36
37
38
39
40
41
42
43
44
45
46
47
5A
5B
5C
Volvo Construction Equipment
1093144

Fig.	Part No.	Quantity 1	2	3	PS	KIT	Description	Dénomination	Bezeichnung	Denominación	Benämning	Notes
29	VOE 11108593	1					Pin	Clavette	Splint	Pasador	Sprint	
30	VOE 11048082	4					Sealing ring	Bague étanchéité	Dichtring	Anillo retén	Tätningsring	
31	VOE 11025889	1					Stop lug	Talon butée	Anschlagkeil	Talón tope	Stoppklack	
32	VOE 60113098	2					Flange screw	Vis à embase	Flanschschraube	Tornillo embridado	Flänsskruv	
33	VOE 60113579	2					Spacer sleeve	Douille entretoise	Abstandhülse	Manguito distanciador	Distanshylsa	
34	VOE 11108595	1					Pin	Clavette	Splint	Pasador	Sprint	
35	VOE 11148006	1					Bushing	Bague	Buchse	Casquillo	Bussning	
36	VOE 11108568	2					Bushing	Bague	Buchse	Casquillo	Bussning	
37	VOE 11005100	4					Scraper ring	Bague de racleur	Abstreifring	Anillo rascador	Avstrykarring	
38	VOE 4880583	4					Lubricating nipple	Graisseur	Schmiernippel	Niple lubricador	Smörjnippel	
39	VOE 11015258	1					Nipple	Raccord	Nippel	Niple	Nippel	
40	VOE 11108653	1					Lubricating pipe	Tuyau graissage	Schmierrohr	Tubo de lubricante	Smörjrör	
41	VOE 13956967	2					•Ferrule	•Bague de sûreté	•Schneidring	•Anillo de acoplamiento	•Skärring	
42	VOE 956981	2					•Fitting nut	•Écrou accouplement	•Überwurfmutter	•Tuerca de acoplamiento	•Kopplingsmutter	
43	VOE 11024867	1					Retainer	Retenue	Halter	Soporte	Hållare	
44	VOE 60113082	1					Flange screw	Vis à embase	Flanschschraube	Tornillo embridado	Flänsskruv	
45	VOE 60113167	1					Flange lock nut	Contre-écrou à embase	Flanschverschlussmutter	Contratuerca embridada	Flänslåsmutter	
46	VOE 914167	2					Lubricating nipple	Graisseur	Schmiernippel	Niple lubricador	Smörjnippel	
47	VOE 946089	2					Nipple	Raccord	Nippel	Niple	Nippel	

1		**Lifting frame work with assembly parts** **Chassis levage avec pièces de montage** **Hubgerüst mit Anbauteilen** **Bastidor elevacion con accesorios de montaje** **Lyftramverk med monteringsdetaljer**	Catalogue id **20806**	Group **945**
2				
3			Illustr. No **1093144**	Section **200**
4				
5		**33864, 84894**	Issue **20053804-A**	Page **1225**

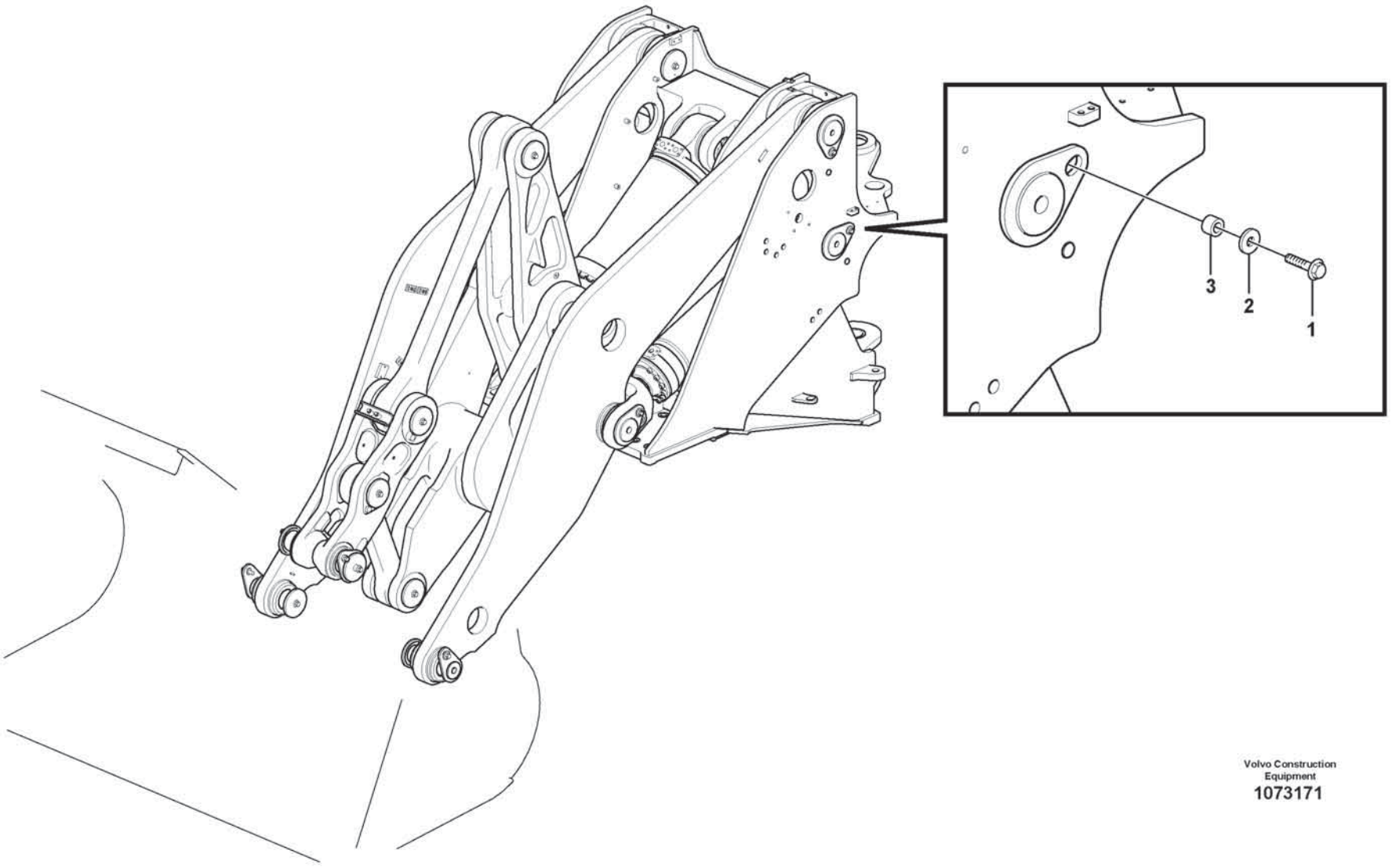

Volvo Construction Equipment
1073171

Fig.	Part No.	Quantity 1	2	3	PS	KIT	Description	Dénomination	Bezeichnung	Denominación	Benämning	Notes
1	VOE 60113126	4					Flange screw	Vis à embase	Flanschschraube	Tornillo embridado	Flänsskruv	
2	VOE 60113807	4					Washer	Rondelle	Scheibe	Arandela	Bricka	
3	VOE 60113616	4					Spacer sleeve	Douille entretoise	Abstandhülse	Manguito distanciador	Distanshylsa	

1		**Lifting frame work with assembly parts** **Chassis levage avec pièces de montage** **Hubgerüst mit Anbauteilen** **Bastidor elevacion con accesorios de montaje** **Lyftramverk med monteringsdetaljer**	Catalogue id **20806**	Group **945**
2				
3			Illustr. No **1073171**	Section **250**
4				
5		**85740**	Issue **20053804-A**	Page **1227**

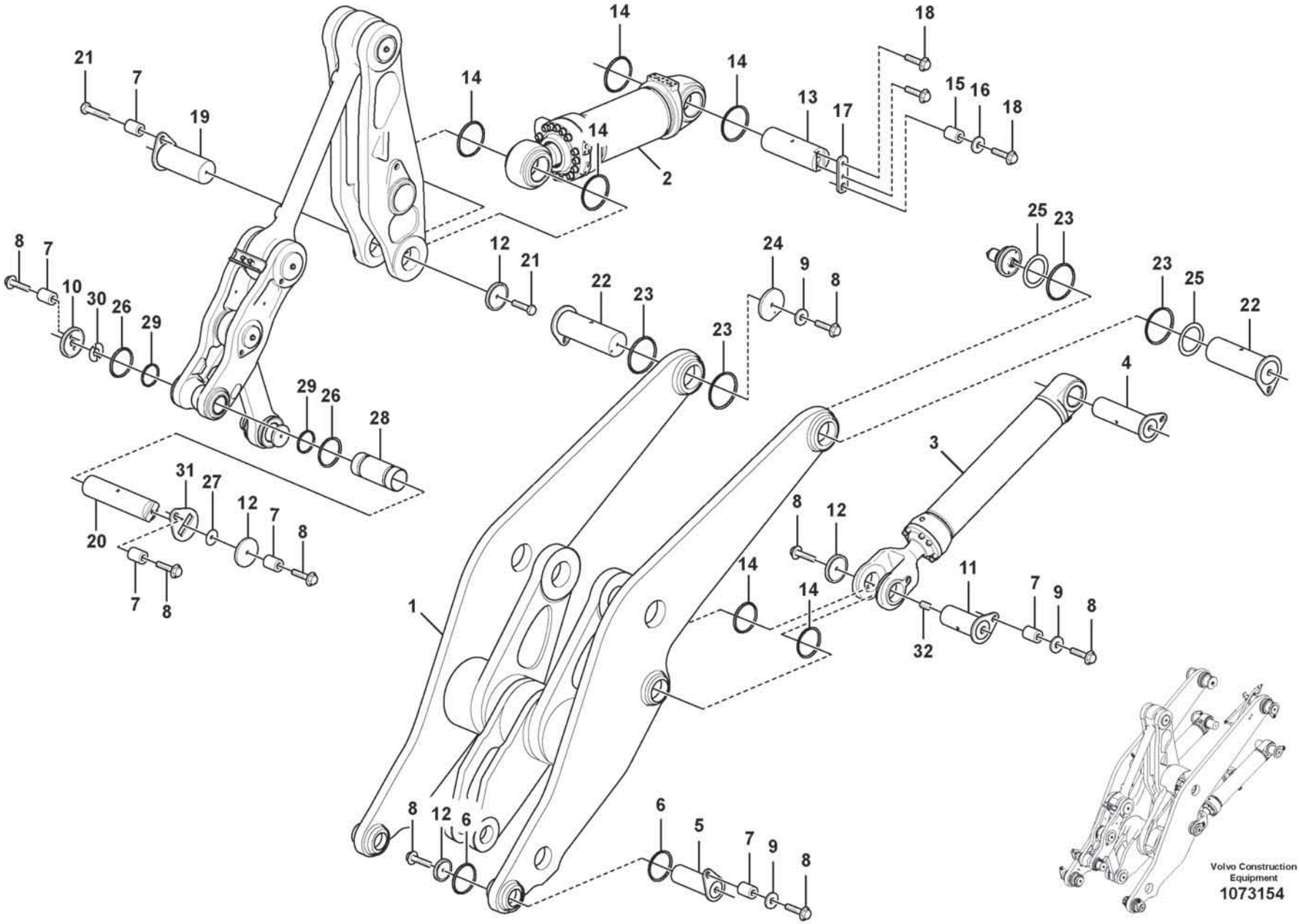
Volvo Construction Equipment
1073154

Fig.	Part No.	Quantity 1	2	3	PS	KIT	Description	Dénomination	Bezeichnung	Denominación	Benämning	Notes
1	VOE 16906558	1					Lifting frame work	Châssis levage	Hubgerüst	Bastidor elevación	Lyftramverk	33863, 85647 See group 945-100 page 1219
1	VOE 16908285	1					Lifting frame work	Châssis levage	Hubgerüst	Bastidor elevación	Lyftramverk	33864, 84894 See group 945-200 page 1223
2	VOE 17230580	1					Hydraulic cylinder	Vérin hydraulique	Hydraulikzylinder	Cilindro hidráulico	Hydraulcylinder	84894
2	VOE 17230579	1					Hydraulic cylinder	Vérin hydraulique	Hydraulikzylinder	Cilindro hidráulico	Hydraulcylinder	85647
3	VOE 17230575	2					Hydraulic cylinder	Vérin hydraulique	Hydraulikzylinder	Cilindro hidráulico	Hydraulcylinder	See group 945-500 page 1235
4	VOE 11154135	2					Pin	Goupille	Stift	Pasador	Pinne	
5	VOE 11108622	2					Pin	Clavette	Splint	Pasador	Sprint	
6	VOE 11048081	4					Sealing ring	Bague étanchéité	Dichtring	Anillo retén	Tätningsring	
7	VOE 60113616	9					Spacer sleeve	Douille entretoise	Abstandhülse	Manguito distanciador	Distanshylsa	
8	VOE 60113126	13					Flange screw	Vis à embase	Flanschschraube	Tornillo embridado	Flänsskruv	
9	VOE 60113807	4					Washer	Rondelle	Scheibe	Arandela	Bricka	
10	VOE 11020924	1					Washer	Rondelle	Scheibe	Arandela	Bricka	
11	VOE 11148533	2					Pin	Goupille	Stift	Pasador	Pinne	
12	VOE 11176361	5					Washer	Rondelle	Scheibe	Arandela	Bricka	
13	VOE 16810207	1					Pin	Goupille	Stift	Pasador	Pinne	
14	VOE 11048082	8					Sealing ring	Bague étanchéité	Dichtring	Anillo retén	Tätningsring	
15	VOE 11016019	1					Spacer	Entretoise	Abstandkörper	Distanciador	Distans	
16	VOE 60113807	1					Washer	Rondelle	Scheibe	Arandela	Bricka	
17	VOE 16810203	1					Striker plate	Gache	Schließkeil	Placa bloqueo	Låsbleck	
18	VOE 60113128	3					Flange screw	Vis à embase	Flanschschraube	Tornillo embridado	Flänsskruv	
19	VOE 11108591	1					Pin	Goupille	Stift	Pasador	Pinne	
20	VOE 16833139	1					Pin	Goupille	Stift	Pasador	Pinne	
21	VOE 997462	2					Hexagon screw	Vis à tête hexagonale	Sechskantschraube	Tornillo hexagonal	Sexkantsskruv	
22	VOE 11432271	2					Pin	Goupille	Stift	Pasador	Pinne	
23	VOE 11108441	4					Sealing ring	Bague étanchéité	Dichtring	Anillo retén	Tätningsring	
24	VOE 11108609	1					Lock washer	Rondelle verrouillage	Sicherungsscheibe	Arandela seguridad	Låsbricka	
25	VOE 11108458	REQ					Spacer	Entretoise	Abstandkörper	Distanciador	Distans	
26	VOE 11108440	2					Sealing ring	Bague étanchéité	Dichtring	Anillo retén	Tätningsring	
27	VOE 15004113	REQ					Shim	Cale de réglage	Ausgleichblech	Laminilla de ajuste	Justermellanlägg	
28	VOE 11148006	1					Bushing	Bague	Buchse	Casquillo	Bussning	

1		**Lifting- and tilt cylinder with assembly parts.** **Verin levage- et redressement avec pièces de montage.** **Hub- und Schwenkzylinder mit Anbauteilen.** **Cilindro elevacion- y volquete con accesorios de montaje.** **Lyft- och tiltcylinder med monteringsdetaljer.**
2		
3		
4		
5		

Catalogue id **20806**	Group **945**
Illustr. No **1073154**	Section **300**
Issue **20053804-A**	Page **1229**

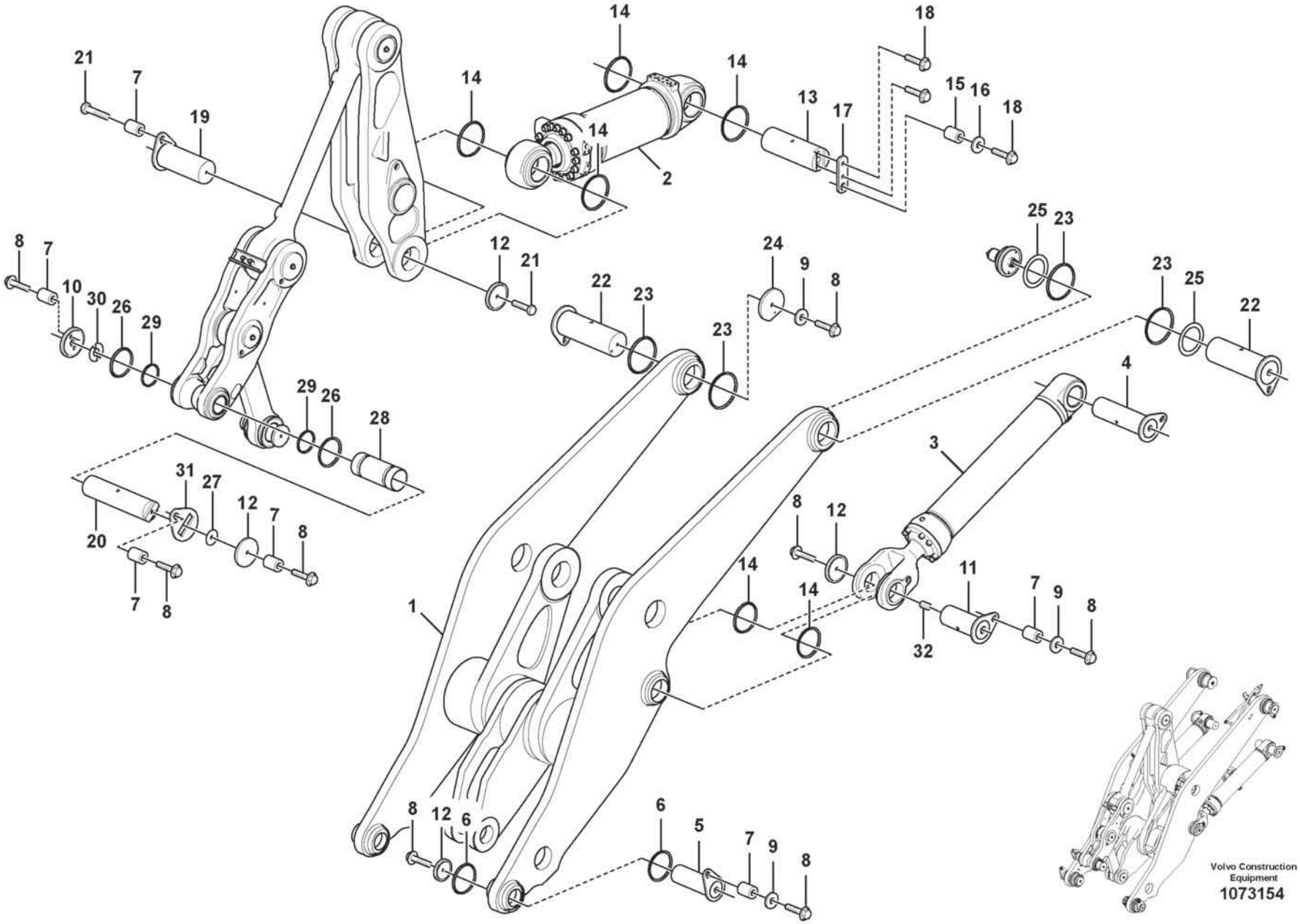
Volvo Construction Equipment
1073154

Fig.	Part No.	Quantity 1	2	3	PS	KIT	Description	Dénomination	Bezeichnung	Denominación	Benämning	Notes
29	VOE 11005099	2					Scraper ring	Bague de racleur	Abstreifring	Anillo rascador	Avstrykarring	
30	VOE 15000438	REQ					Shim	Cale de réglage	Ausgleichblech	Laminilla de ajuste	Justermellanlägg	
31	VOE 11176309	1					Lock plate	Plaque verrouillage	Verschlussplatte	Placa de seguridad	Låsplatta	
32	VOE 963038	2					Set screw	Vis butée	Anschlagschraube	Tornillo tope	Stoppskruv	

1		**Lifting- and tilt cylinder with assembly parts.** **Verin levage- et redressement avec pièces de montage.** **Hub- und Schwenkzylinder mit Anbauteilen.** **Cilindro elevacion- y volquete con accesorios de montaje.** **Lyft- och tiltcylinder med monteringsdetaljer.**
2		
3		
4		
5		

Catalogue id **20806**	Group **945**
Illustr. No **1073154**	Section **300**
Issue **20053804-A**	Page **1231**

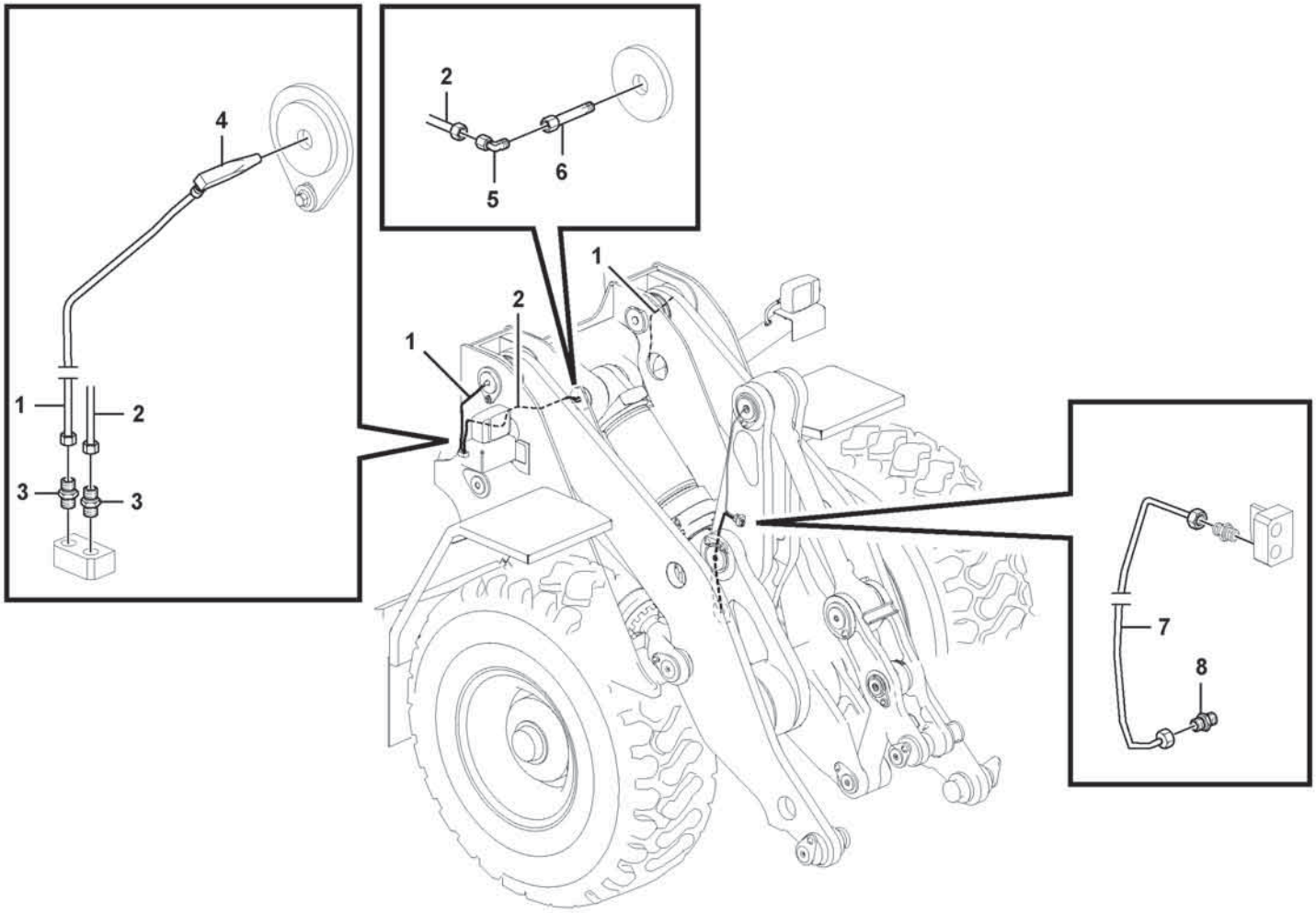
4
1
2
3
3
2
5
6
1
2
1
7
8

Fig.	Part No.	Quantity 1	2	3	PS	KIT	Description	Dénomination	Bezeichnung	Denominación	Benämning	Notes
1	VOE 11176807	2					Tube	Tube	Rohr	Tubo	Rör	
	VOE 13956967	4					•Ferrule	•Bague de sûreté	•Schneidring	•Anillo de acoplamiento	•Skärring	
	VOE 956981	4					•Fitting nut	•Écrou accouplement	•Überwurfmutter	•Tuerca de acoplamiento	•Kopplingsmutter	
2	VOE 11154136	1					Tube	Tube	Rohr	Tubo	Rör	
	VOE 13956967	2					•Ferrule	•Bague de sûreté	•Schneidring	•Anillo de acoplamiento	•Skärring	
	VOE 956981	2					•Fitting nut	•Écrou accouplement	•Überwurfmutter	•Tuerca de acoplamiento	•Kopplingsmutter	
3	VOE 946089	3					Nipple	Raccord	Nippel	Niple	Nippel	
4	VOE 16843592	2					Nipple	Raccord	Nippel	Niple	Nippel	
5	VOE 11701837	1					Connector	Pièce connexion	Verbindungsstück	Pieza de conexión	Förbindningsstycke	
6	VOE 11701842	1					Adapter	Adaptateur	Adapter	Adaptador	Adapter	
7	VOE 11108655	1					Lubricating pipe	Tuyau graissage	Schmierrohr	Tubo de lubricante	Smörjrör	
	VOE 13956967	2					•Ferrule	•Bague de sûreté	•Schneidring	•Anillo de acoplamiento	•Skärring	
	VOE 956981	2					•Fitting nut	•Écrou accouplement	•Überwurfmutter	•Tuerca de acoplamiento	•Kopplingsmutter	
8	VOE 11015258	1					Nipple	Raccord	Nippel	Niple	Nippel	

1		**Extended lube points for lift arm system**
2		**Tuyau graissagepour d'élévateur**
3		**Hubaggregatschmierung**
4		**Tubo lubricante para de unid elevadora**
5		**Framdragna smörjpunkter för lyftarmssystem**

Catalogue id	Group
20806	**945**
Illustr. No	Section
1071943	**400**
Issue	Page
20053804-A	**1233**

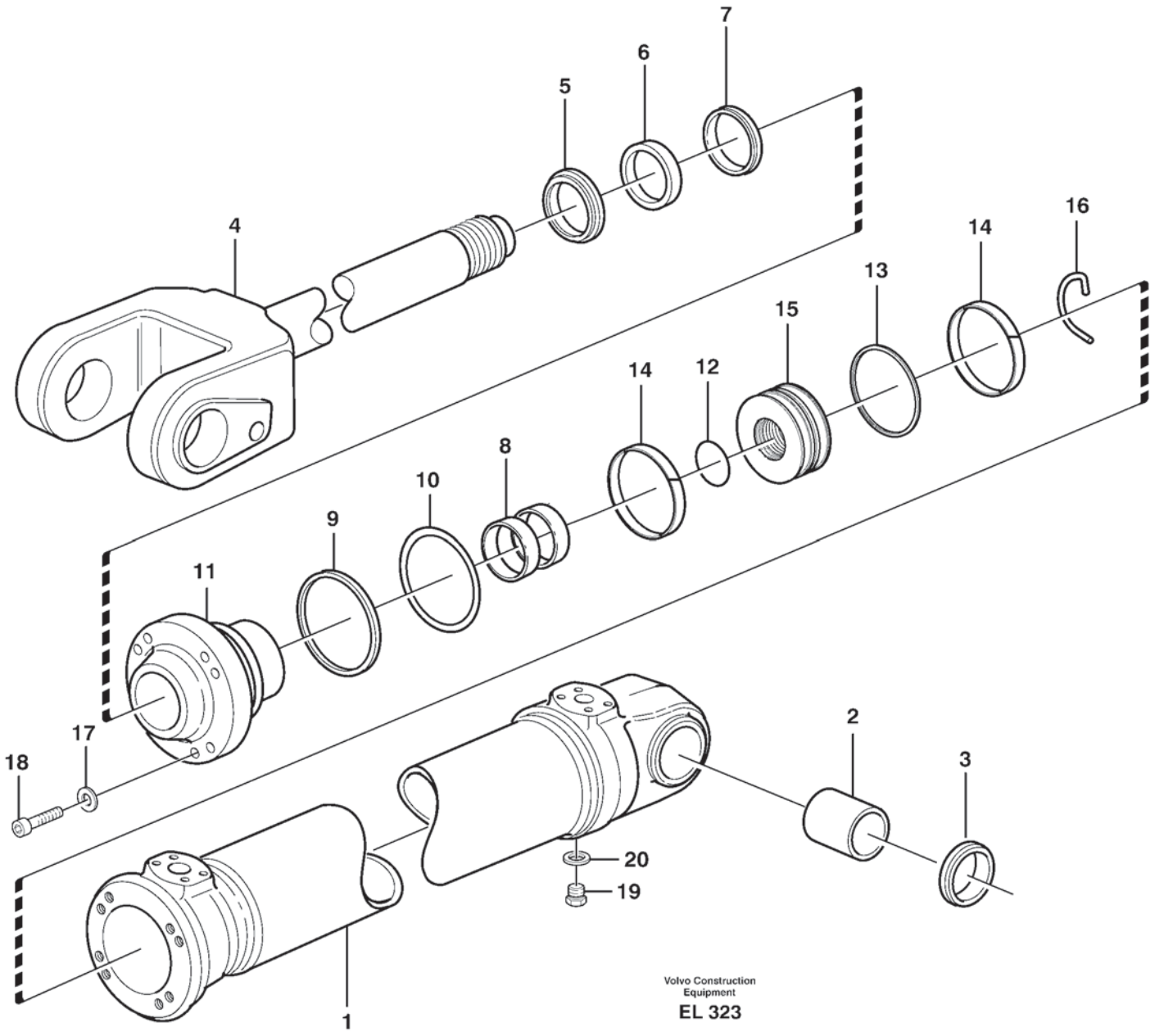
7
6
5
4
16
14
13
15
12
14
8
10
9
11
17
18
2
3
20
19
1
Volvo Construction
Equipment
EL 323

Fig.	Part No.	Quantity 1	2	3	PS	KIT	Description	Dénomination	Bezeichnung	Denominación	Benämning	Notes
	VOE 17230575	1					Hydraulic cylinder	Vérin hydraulique	Hydraulikzylinder	Cilindro hidráulico	Hydraulcylinder	
1		1			NS		•Cylinder tube	•Tube de cylindre	•Zylinderrohr	•Tubo cilindro	•Cylinderrör	
2	VOE 17424740	1					•Bushing	•Bague	•Buchse	•Casquillo	•Bussning	
3	VOE 11005019	2					•Scraper ring	•Bague de racleur	•Abstreifring	•Anillo rascador	•Avstrykarring	
4	VOE 11107483	1					•Piston rod	•Tige piston	•Kolbenstange	•Varilla de pistón	•Kolvstång	
5	VOE 11005061	1				K	•Scraper ring	•Bague de racleur	•Abstreifring	•Anillo rascador	•Avstrykarring	
6	VOE 11005107	1				K	•Piston rod seal	•Joint de tige de piston	•Kolbenstangendichtung	•Retén varilla de pistón	•Kolvstångstätning	
7	VOE 15124240	1				K	•Piston rod seal	•Joint de tige de piston	•Kolbenstangendichtung	•Retén varilla de pistón	•Kolvstångstätning	
8	VOE 11005427	2				K	•Bushing	•Bague	•Buchse	•Casquillo	•Bussning	
9	VOE 11088040	1				K	•Back-up ring	•Bague support	•Stützring	•Anillo de apoyo	•Stödring	
10	VOE 13962503	1				K	•O-ring	•Joint torique	•O-Ring	•Anillo tórico	•O-ring	
11	VOE 11107485	1					•Piston rod guide	•Guide tige piston	•Kolbenstangenführung	•Guía varilla de pistón	•Kolvstångsstyrning	
12	VOE 11107170	1				K	•O-ring	•Joint torique	•O-Ring	•Anillo tórico	•O-ring	
13	VOE 11107814	1				K	•Piston seal	•Étanchéité piston	•Kolbendichtung	•Retén de pistón	•Kolvtätning	
14	VOE 11107168	2				K	•Guide ring	•Bague guide	•Führungsring	•Anillo de guía	•Styrring	
15	VOE 11107167	1			OP		•Piston	•Piston	•Kolben	•Pistón	•Kolv	
16	VOE 11107022	1				K	•Lock brace	•Étrier verrouillage	•Sperrklinke	•Brazo de seguridad	•Låsbygel	
17	VOE 994896	14					•Spring washer	•Rondelle élastique	•Federscheibe	•Arandela elástica	•Fjäderbricka	
18	VOE 4782860	14					•Hex. socket screw	•Vis à six pans creux	•Innensechskantschraube	•Tornillo de hexágono embutido	•Insexskruv	
19	VOE 960630	1					•Plug	•Tampon	•Stopfen	•Tapón	•Plugg	
20	VOE 13945653	1					•Plane gasket	•Joint plan	•Plandichtung	•Junta plana	•Planpackning	
	VOE 17238406	1					Sealing kit	Jeu joints	Dichtungssatz	Juego de retenes	Tätningssats	

1		**Hydraulic cylinder, lifting** **Vérin hydraulique, relevage** **Hydraulikzylinder, Hubhydraulik** **Cilindro hidráulico, elevación** **Hydraulcylinder, lyft**	Catalogue id **20806**	Group **945**
2				
3			Illustr. No **EL 323**	Section **500**
4				
5			Issue **20053804-A**	Page **1235**

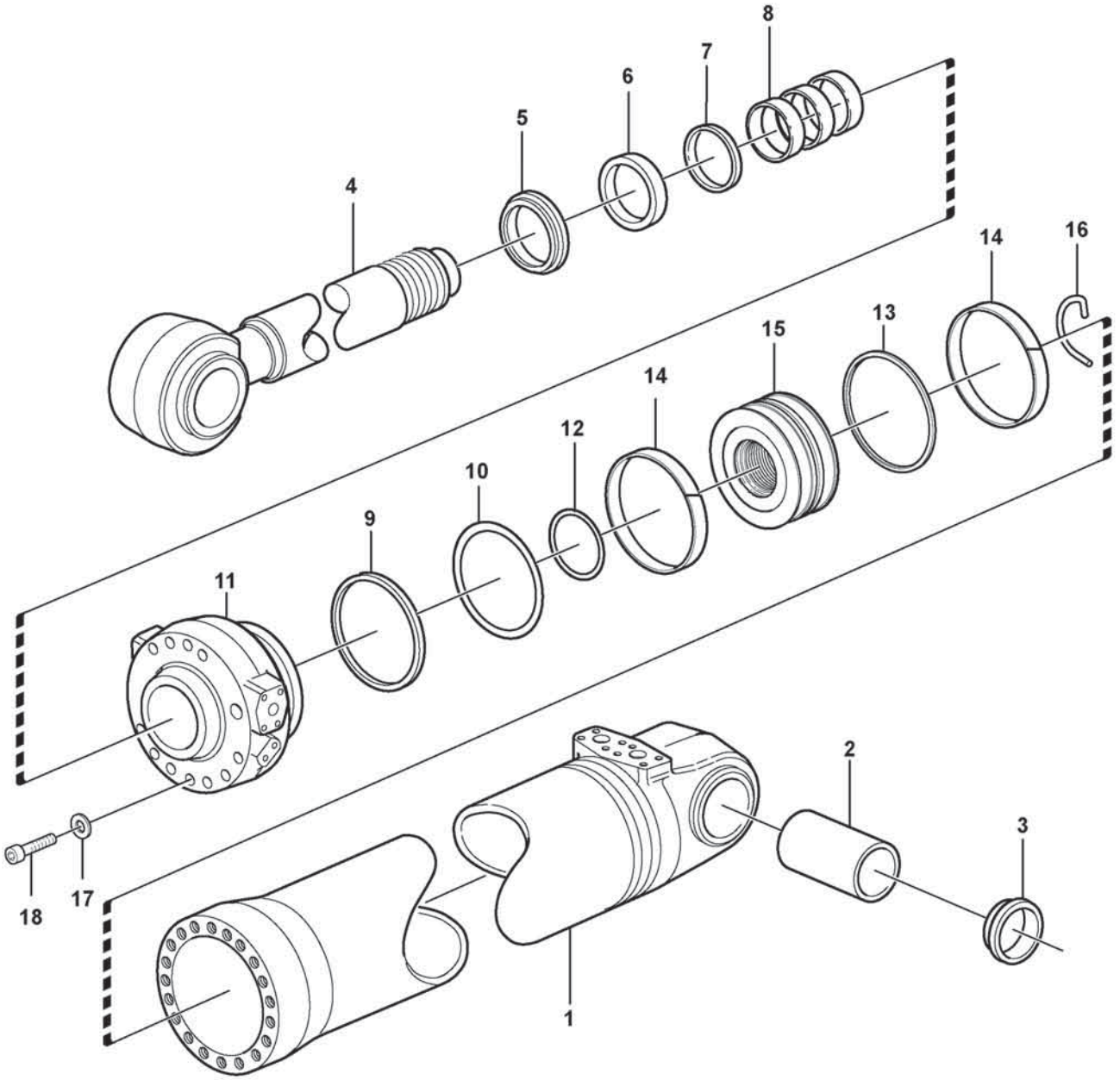

Volvo Construction Equipment
1058659

Fig.	Part No.	Quantity 1	2	3	PS	KIT	Description	Dénomination	Bezeichnung	Denominación	Benämning	Notes
	VOE 17230579	1					Hydraulic cylinder	Vérin hydraulique	Hydraulikzylinder	Cilindro hidráulico	Hydraulcylinder	
1		1			NS		•Cylinder tube	•Tube de cylindre	•Zylinderrohr	•Tubo cilindro	•Cylinderrör	
2	VOE 17424736	2					•Bushing	•Bague	•Buchse	•Casquillo	•Bussning	
3	VOE 11005100	4					•Scraper ring	•Bague de racleur	•Abstreifring	•Anillo rascador	•Avstrykarring	
4	VOE 17426714	1					•Piston rod	•Tige piston	•Kolbenstange	•Varilla piston	•Kolvstång	
5	VOE 11005067	1				K	•Scraper ring	•Bague de racleur	•Abstreifring	•Anillo rascador	•Avstrykarring	
6	VOE 11005106	1				K	•Piston rod seal	•Joint de tige de piston	•Kolbenstangendichtung	•Retén varilla de pistón	•Kolvstångstätning	
7	VOE 15124233	1				K	•Piston rod seal	•Joint de tige de piston	•Kolbenstangendichtung	•Retén varilla de pistón	•Kolvstångstätning	
8	VOE 11088496	3				K	•Bushing	•Bague	•Buchse	•Casquillo	•Bussning	
9	VOE 11005124	1				K	•Back-up ring	•Bague support	•Stützring	•Anillo de apoyo	•Stödring	
10	VOE 13962511	1				K	•O-ring	•Joint torique	•O-Ring	•Anillo tórico	•O-ring	
11	VOE 15088621	1					•Piston rod guide	•Guide tige piston	•Kolbenstangenführung	•Guía varilla de pistón	•Kolvstångsstyrning	
12	VOE 15163659	1				K	•O-ring	•Joint torique	•O-Ring	•Anillo tórico	•O-ring	
13	VOE 11107820	1				K	•Piston seal	•Étanchéité piston	•Kolbendichtung	•Retén de pistón	•Kolvtätning	
14	VOE 11107227	2				K	•Guide ring	•Bague guide	•Führungsring	•Anillo de guía	•Styrring	
15		1			NS		•Piston	•Piston	•Kolben	•Pistón	•Kolv	
16	VOE 11107062	1				K	•Lock brace	•Étrier verrouillage	•Sperrklinke	•Brazo de seguridad	•Låsbygel	
17	VOE 941914	20					•Spring washer	•Rondelle élastique	•Federscheibe	•Arandela elástica	•Fjäderbricka	
18	VOE 13947695	20					•Screw	•Vis	•Schraube	•Tornillo	•Skruv	
	VOE 17238353	1					Sealing kit	Jeu joints	Dichtungssatz	Juego de retenes	Tätningssats	

1		**Hydraulic cylinder, tilting** **Vérin hydraulique, culbutage** **Hydraulikzylinder, Schwenkhydraulik** **Cilindro hidráulico, inclinación** **Hydraulcylinder, tilt**	Catalogue id **20806**	Group **945**
2				
3			Illustr. No **1058659**	Section **600**
4				
5		**85647**	Issue **20053804-A**	Page **1237**

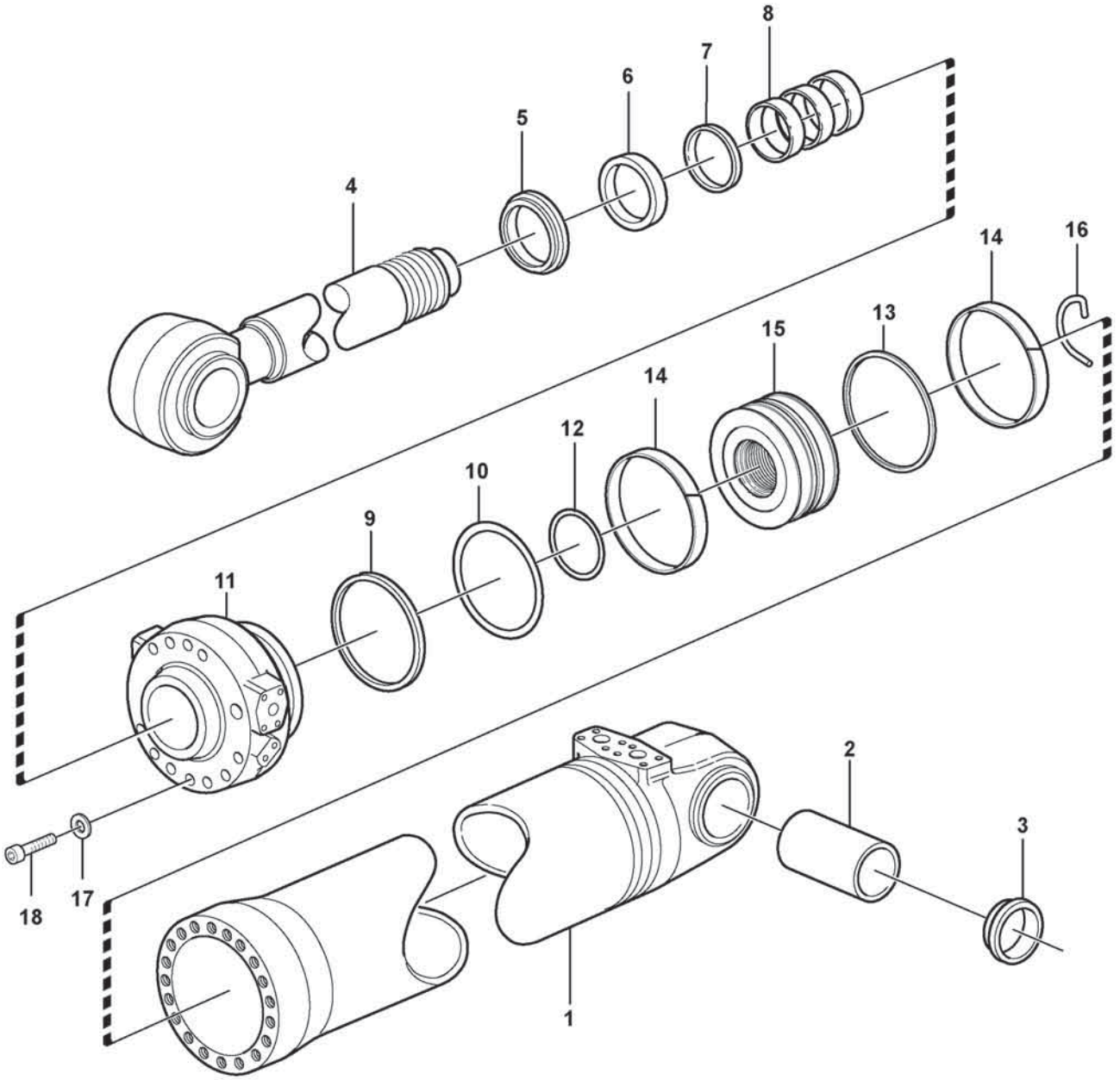

Volvo Construction Equipment
1058659

Fig.	Part No.	Quantity 1	2	3	PS	KIT	Description	Dénomination	Bezeichnung	Denominación	Benämning	Notes
	VOE 17230580	1					Hydraulic cylinder	Vérin hydraulique	Hydraulikzylinder	Cilindro hidráulico	Hydraulcylinder	
1		1			NS		•Cylinder tube	•Tube de cylindre	•Zylinderrohr	•Tubo cilindro	•Cylinderrör	
2	VOE 17424736	2					•Bushing	•Bague	•Buchse	•Casquillo	•Bussning	
3	VOE 11005100	4					•Scraper ring	•Bague de racleur	•Abstreifring	•Anillo rascador	•Avstrykarring	
4	VOE 17426759	1			SS		•Piston rod	•Tige piston	•Kolbenstange	•Varilla de pistón	•Kolvstång	
5	VOE 11005067	1				K	•Scraper ring	•Bague de racleur	•Abstreifring	•Anillo rascador	•Avstrykarring	
6	VOE 11005106	1				K	•Piston rod seal	•Joint de tige de piston	•Kolbenstangendichtung	•Retén varilla de pistón	•Kolvstångstätning	
7	VOE 15124233	1				K	•Piston rod seal	•Joint de tige de piston	•Kolbenstangendichtung	•Retén varilla de pistón	•Kolvstångstätning	
8	VOE 11088496	3				K	•Bushing	•Bague	•Buchse	•Casquillo	•Bussning	
9	VOE 11005124	1				K	•Back-up ring	•Bague support	•Stützring	•Anillo de apoyo	•Stödring	
10	VOE 13962511	1				K	•O-ring	•Joint torique	•O-Ring	•Anillo tórico	•O-ring	
11	VOE 15088621	1					•Piston rod guide	•Guide tige piston	•Kolbenstangenführung	•Guía varilla de pistón	•Kolvstångsstyrning	
12	VOE 15163659	1				K	•O-ring	•Joint torique	•O-Ring	•Anillo tórico	•O-ring	
13	VOE 11107820	1				K	•Piston seal	•Étanchéité piston	•Kolbendichtung	•Retén de pistón	•Kolvtätning	
14	VOE 11107227	2				K	•Guide ring	•Bague guide	•Führungsring	•Anillo de guía	•Styrring	
15		1			NS		•Piston	•Piston	•Kolben	•Pistón	•Kolv	
16	VOE 11107062	1				K	•Lock brace	•Étrier verrouillage	•Sperrklinke	•Brazo de seguridad	•Låsbygel	
17	VOE 941914	20					•Spring washer	•Rondelle élastique	•Federscheibe	•Arandela elástica	•Fjäderbricka	
18	VOE 13947695	20					•Screw	•Vis	•Schraube	•Tornillo	•Skruv	
	VOE 17238353	1					Sealing kit	Jeu joints	Dichtungssatz	Juego de retenes	Tätningssats	

1		**Hydraulic cylinder, tilting** **Vérin hydraulique, culbutage** **Hydraulikzylinder, Schwenkhydraulik** **Cilindro hidráulico, inclinación** **Hydraulcylinder, tilt**	Catalogue id **20806**	Group **945**
2				
3			Illustr. No **1058659**	Section **700**
4				
5		**84894**	Issue **20053804-A**	Page **1239**

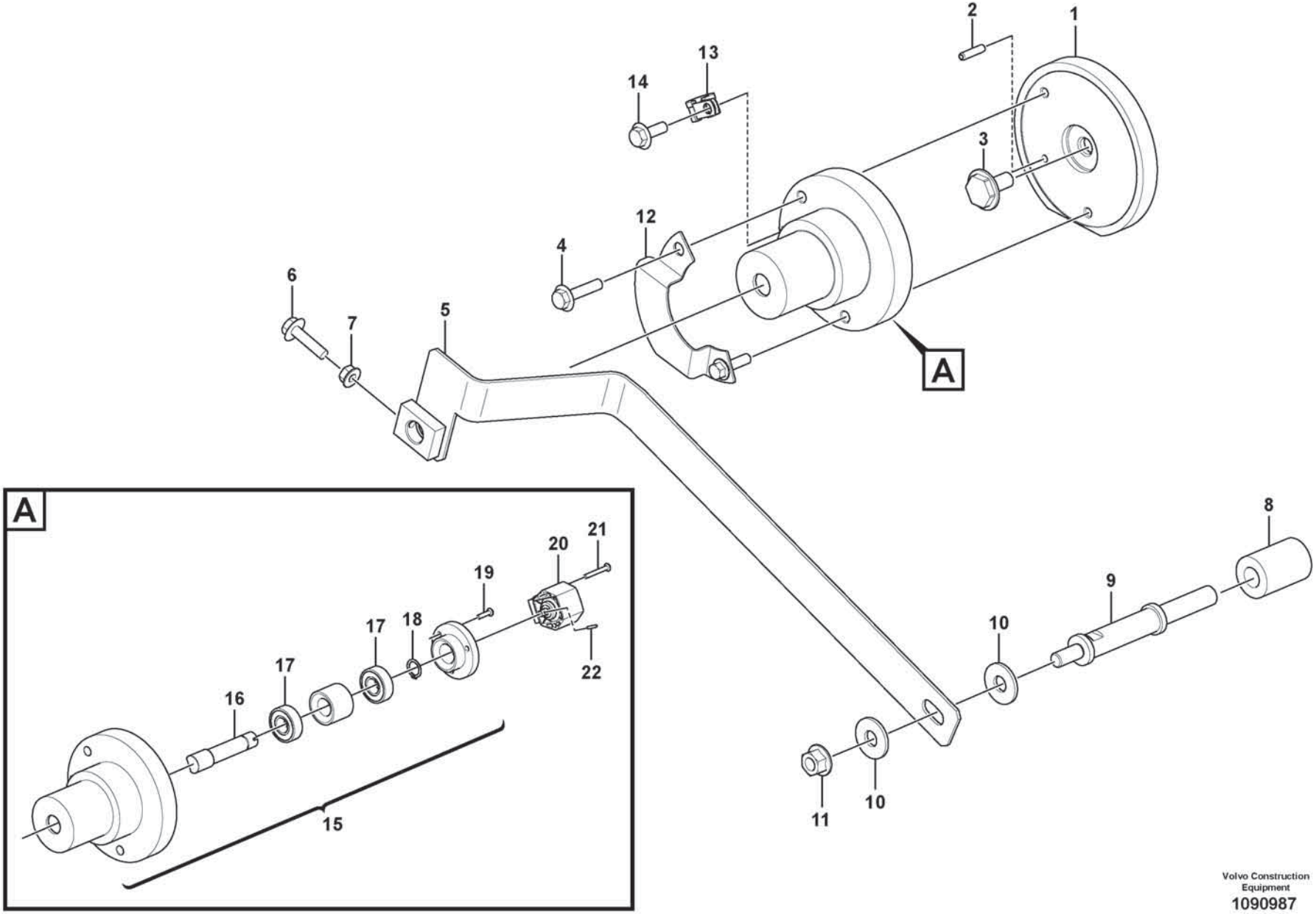

Volvo Construction Equipment

1090987

Fig.	Part No.	Quantity 1	2	3	PS	KIT	Description	Dénomination	Bezeichnung	Denominación	Benämning	Notes
1	VOE 16810995	1					Base plate	Plate-forme	Bodenplatte	Placa de fondo	Bottenplatta	
2	VOE 13951977	1					Spring pin	Goupille tubulaire	Federstift	Pasador tubular	Fjädrande pinne	
3	VOE 15167825	1					Shaft	Arbre	Welle	Eje	Axel	
4	VOE 984737	2					Flange screw	Vis à embase	Flanschschraube	Tornillo embridado	Flänsskruv	
5	VOE 16801645	1					Arm	Bras	Arm	Brazo	Arm	
6	VOE 984736	1					Flange screw	Vis à embase	Flanschschraube	Tornillo embridado	Flänsskruv	
7	VOE 990940	1					Flange nut	Écrou à embase	Flanschmutter	Tuerca embridada	Flänsmutter	
8	VOE 60113621	1					Spacer sleeve	Douille entretoise	Abstandhülse	Manguito distanciador	Distanshylsa	
9	VOE 15167232	1					Shaft	Arbre	Welle	Eje	Axel	
10	VOE 60113870	2					Washer	Rondelle	Scheibe	Arandela	Bricka	
11	VOE 990952	1					Flange lock nut	Contre-écrou à embase	Flanschverschlussmutter	Contratuerca embridada	Flänslåsmutter	
12	VOE 15177438	1					Plate	Tôle	Blech	Chapa	Plåt	
13	VOE 941950	1					Clamp	Collier serrage	Schelle	Abrazadera	Klamma	
14	VOE 984733	1					Flange screw	Vis à embase	Flanschschraube	Tornillo embridado	Flänsskruv	
	VOE 16879476	1					Sensor kit	Kit détecteur	Gebersatz	Kit sensor	Sensorsats	
15	VOE 16890875	1					•Sensor kit	•Kit détecteur	•Gebersatz	•Kit sensor	•Sensorsats	
16		1			NS		••Shaft	••Arbre	••Welle	••Eje	••Axel	
17	VOE 1660609	2					••Ball bearing	••Roulement billes	••Kugellager	••Cojinete de bolas	••Kullager	
18	VOE 914449	1					••Retaining ring	••Bague retenue	••Haltering	••Anillo retén	••Hållarring	
19	VOE 997487	3					••Six point socket screw	••Vis à 6 pans creux	••Sechszahn-Hohlschraube	••Racor de seis dientes	••Sextandhålskruv	
20	VOE 11170282	1					•Angle sensor	•Indicateur d'angle	•Winkelgeber	•Sensor de angulo	•Vinkelsensor	SE9116
21	VOE 997490	2					•Six point socket screw	•Vis à 6 pans creux	•Sechszahn-Hohlschraube	•Racor de seis dientes	•Sextandhålskruv	
22	VOE 951924	1					•Spring pin	•Goupille tubulaire	•Federstift	•Pasador tubular	•Fjädrande pinne	

1		**Angle sensor** **Détecteur de position angulaire** **Winkelgeber** **Sensor de ángulo** **Vinkelgivare**	Catalogue id **20806**	Group **945**
2				
3			Illustr. No **1090987**	Section **800**
4				
5			Issue **20053804-A**	Page **1241**

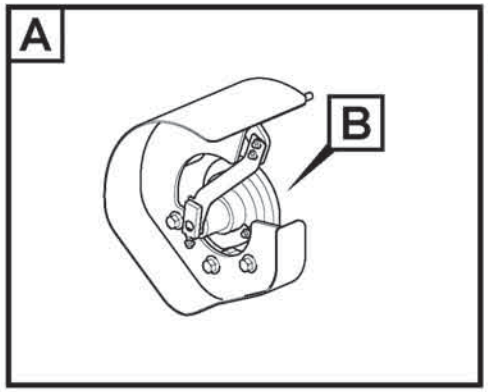
A
B

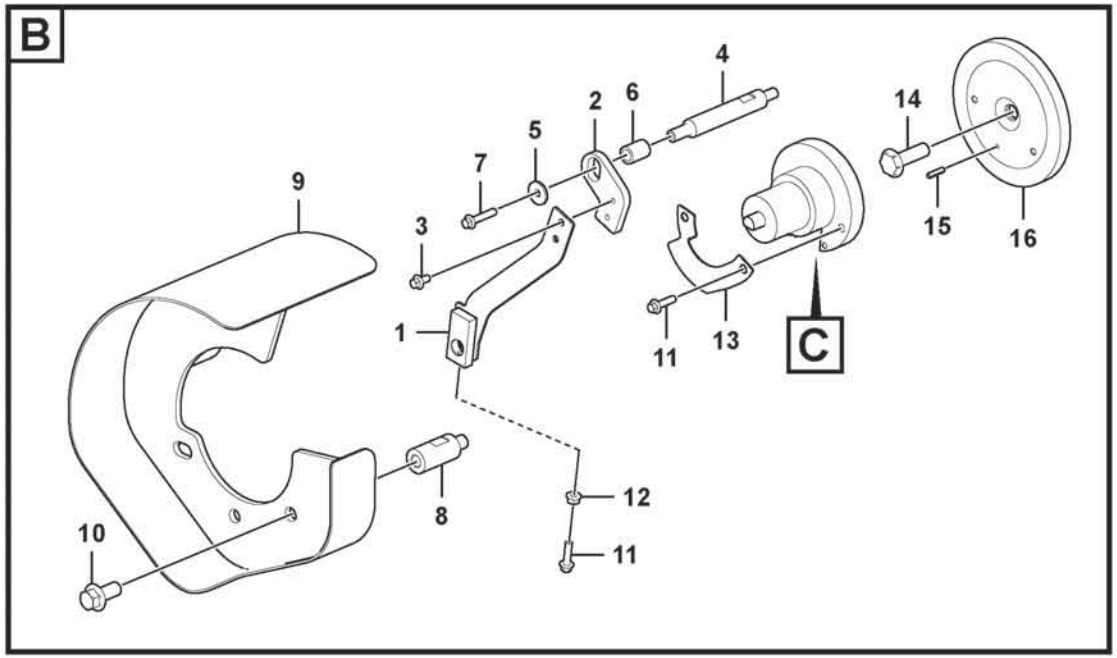
B
4
2
6
14
5
7
9
3
1
11
13
C
15
16
12
8
10
11

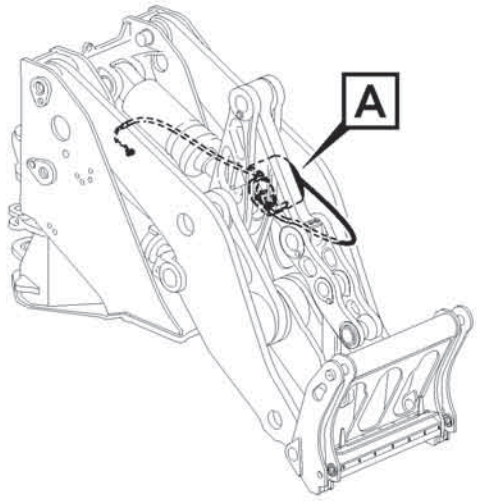
A

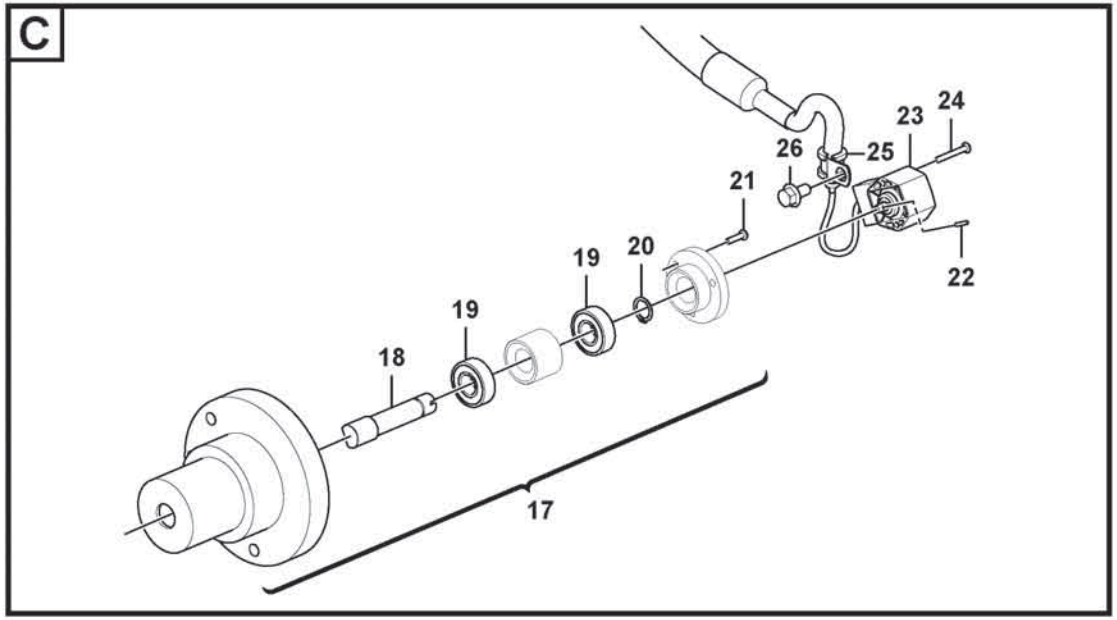
C
23
24
26
25
21
19
20
22
19
18
17

Fig.	Part No.	Quantity 1	2	3	PS	KIT	Description	Dénomination	Bezeichnung	Denominación	Benämning	Notes
1	VOE 16925861	1					Arm	Bras	Arm	Brazo	Arm	
2	VOE 16925946	1					Extension arm	Bras allonge	Verlängerungsarm	Brazo prolongador	Förlängningsarm	
3	VOE 984733	2					Flange screw	Vis à embase	Flanschschraube	Tornillo embridado	Flänsskruv	
4	VOE 16925783	1					Shaft	Arbre	Welle	Eje	Axel	
5	VOE 60112220	1					Washer	Rondelle	Scheibe	Arandela	Bricka	
6	VOE 16926242	1					Tube	Tube	Rohr	Tubo	Rör	
7	VOE 984738	1					Flange screw	Vis à embase	Flanschschraube	Tornillo embridado	Flänsskruv	
8	VOE 16925857	3					Set ring	Butée	Halbscheibe	Anillo montaje	Kuts	
9	VOE 16925860	1					Protection	Protection	Abdeckung	Protección	Skydd	
10	VOE 60113124	3					Flange screw	Vis à embase	Flanschschraube	Tornillo embridado	Flänsskruv	
11	VOE 984736	3					Flange screw	Vis à embase	Flanschschraube	Tornillo embridado	Flänsskruv	
12	VOE 990940	1					Flange nut	Écrou à embase	Flanschmutter	Tuerca embridada	Flänsmutter	
13	VOE 15177438	1					Plate	Tôle	Blech	Chapa	Plåt	
14	VOE 15167825	1					Shaft	Arbre	Welle	Eje	Axel	
15	VOE 13951977	1					Spring pin	Goupille tubulaire	Federstift	Pasador tubular	Fjädrande pinne	
16	VOE 15167115	1					Base plate	Plate-forme	Bodenplatte	Placa de fondo	Bottenplatta	
	VOE 16890889	1					Sensor kit	Kit détecteur	Gebersatz	Kit sensor	Sensorsats	
17	VOE 16890875	1					•Sensor kit	•Kit détecteur	•Gebersatz	•Kit sensor	•Sensorsats	
18		1			NS		••Shaft	••Arbre	••Welle	••Eje	••Axel	
19	VOE 1660609	2					••Ball bearing	••Roulement billes	••Kugellager	••Cojinete de bolas	••Kullager	
20	VOE 914449	1					••Retaining ring	••Bague retenue	••Haltering	••Anillo retén	••Hållarring	
21	VOE 997487	3					••Six point socket screw	••Vis à 6 pans creux	••Sechszahn-Hohlschraube	••Racor de seis dientes	••Sextandhålskruv	
22	VOE 951924	1					•Spring pin	•Goupille tubulaire	•Federstift	•Pasador tubular	•Fjädrande pinne	
23	VOE 17261187	1					•Sensor kit	•Kit détecteur	•Gebersatz	•Kit sensor	•Sensorsats	SE9117
24	VOE 997490	2					•Six point socket screw	•Vis à 6 pans creux	•Sechszahn-Hohlschraube	•Racor de seis dientes	•Sextandhålskruv	
25	VOE 13946834	1					•Clamp	•Collier serrage	•Schelle	•Abrazadera	•Klamma	
26	VOE 984733	1					•Flange screw	•Vis à embase	•Flanschschraube	•Tornillo embridado	•Flänsskruv	

1		**Angle sensor, tilt** **Détecteur de position angulaire, basculement** **Winkelgeber, Kippen** **Sensor de ángulo, basculamiento** **Vinkelgivare, tilt**
2		
3		
4		
5		

Catalogue id **20806**	Group **945**
Illustr. No **1091724**	Section **900**
Issue **20053804-A**	Page **1243**

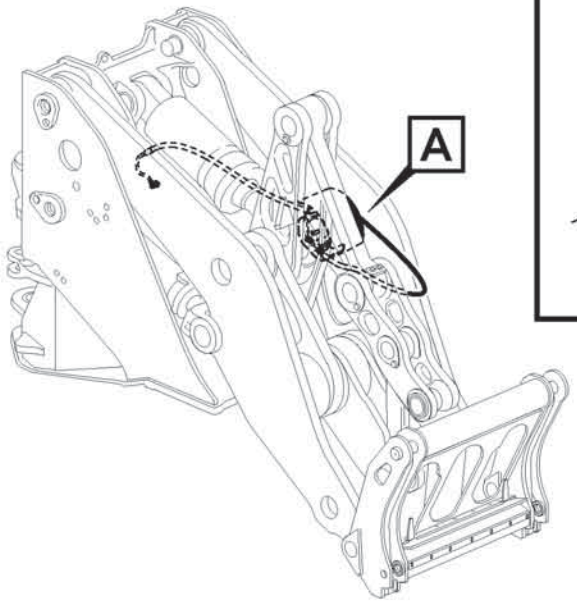

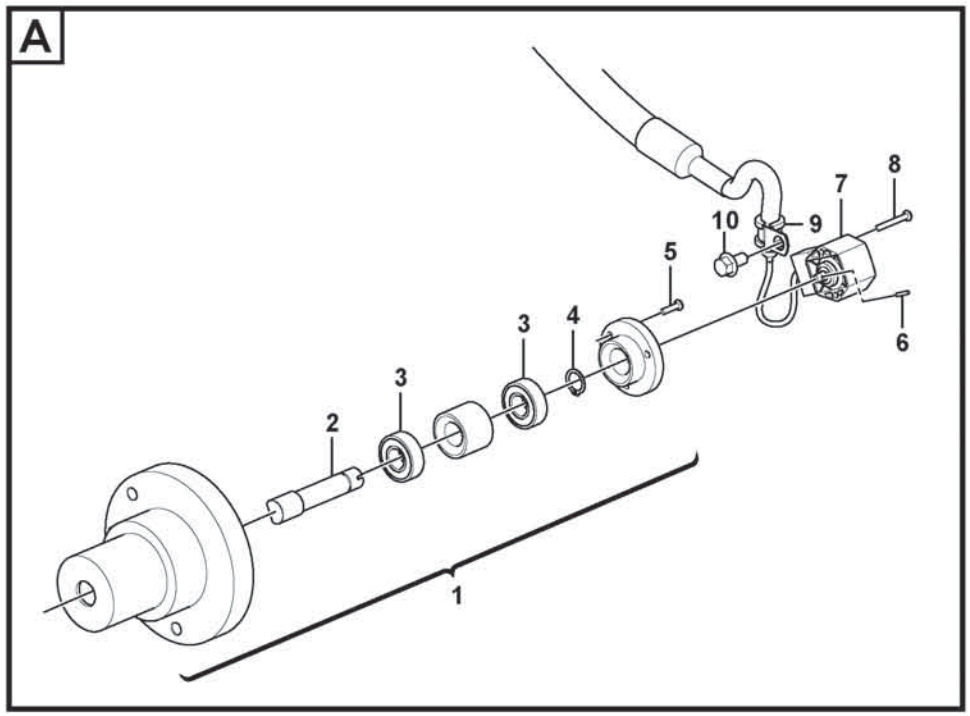

Volvo Construction Equipment
1090988

Fig.	Part No.	Quantity 1	2	3	PS	KIT	Description	Dénomination	Bezeichnung	Denominación	Benämning	Notes
	VOE 16890921	1					Sensor kit	Kit détecteur	Gebersatz	Kit sensor	Sensorsats	
1	**VOE 16890875**	1					•Sensor kit	•Kit détecteur	•Gebersatz	•Kit sensor	•Sensorsats	
2		1			NS		••Shaft	••Arbre	••Welle	••Eje	••Axel	
3	**VOE 1660609**	2					••Ball bearing	••Roulement billes	••Kugellager	••Cojinete de bolas	••Kullager	
4	**VOE 914449**	1					••Retaining ring	••Bague retenue	••Haltering	••Anillo retén	••Hållarring	
5	**VOE 997487**	3					••Six point socket screw	••Vis à 6 pans creux	••Sechszahn-Hohlschraube	••Racor de seis dientes	••Sextandhålskruv	
6	**VOE 951924**	1					•Spring pin	•Goupille tubulaire	•Federstift	•Pasador tubular	•Fjädrande pinne	
7	**VOE 17261188**	1					•Sensor kit	•Kit détecteur	•Gebersatz	•Kit sensor	•Sensorsats	SE9117
8	**VOE 997490**	2					•Six point socket screw	•Vis à 6 pans creux	•Sechszahn-Hohlschraube	•Racor de seis dientes	•Sextandhålskruv	
9	**VOE 13946834**	1					•Clamp	•Collier serrage	•Schelle	•Abrazadera	•Klamma	
10	**VOE 984733**	1					•Flange screw	•Vis à embase	•Flanschschraube	•Tornillo embridado	•Flänsskruv	

1		**Angle sensor, tilt** **Détecteur de position angulaire, basculement** **Winkelgeber, Kippen** **Sensor de ángulo, basculamiento** **Vinkelgivare, tilt**
2		
3		
4		
5		**84894**

Catalogue id **20806**	Group **945**
Illustr. No **1090988**	Section **1050**
Issue **20053804-A**	Page **1245**

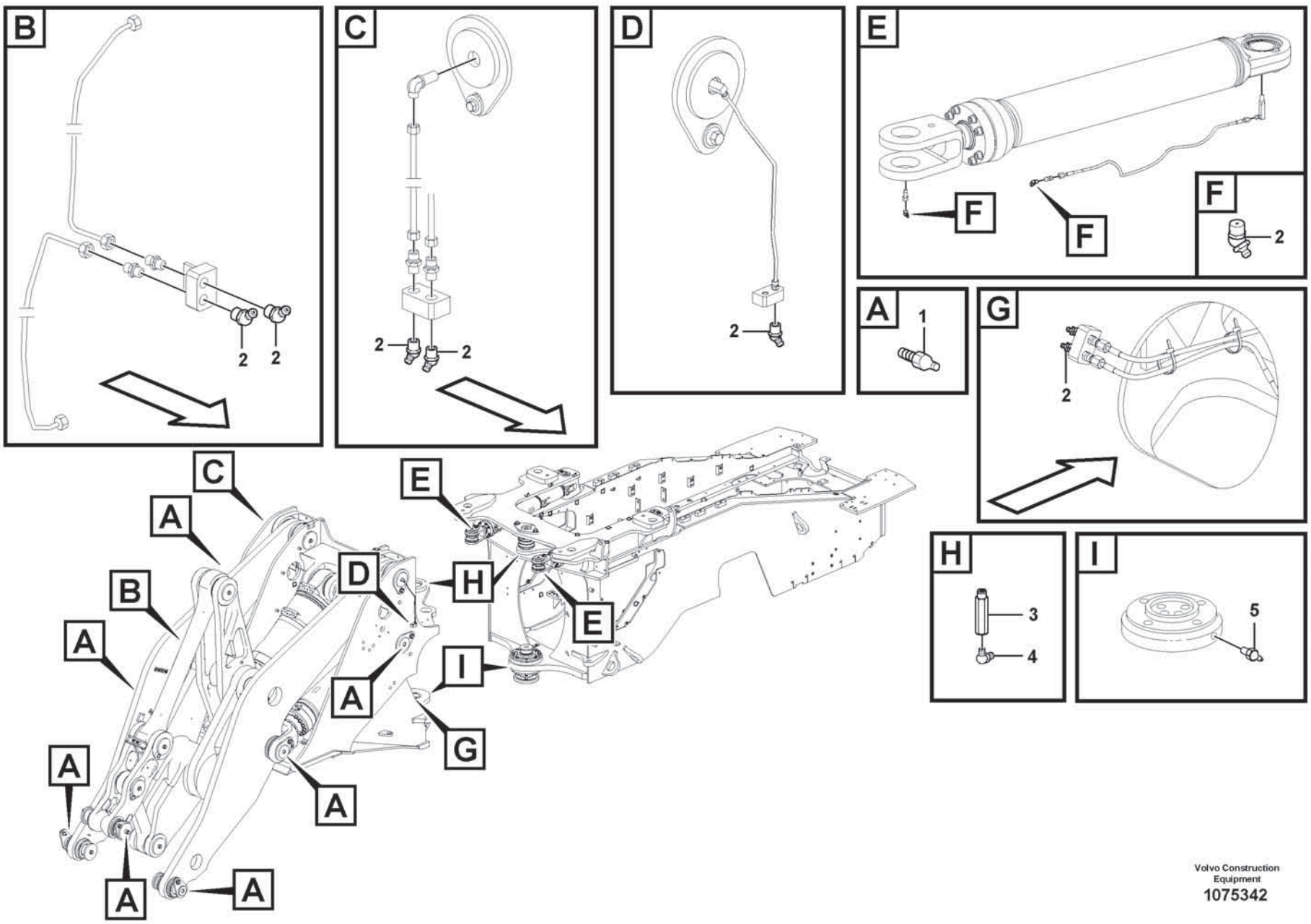

Volvo Construction Equipment
1075342

Fig.	Part No.	Quantity 1	2	3	PS	KIT	Description	Dénomination	Bezeichnung	Denominación	Benämning	Notes
1	VOE 4880583	7					Lubricating nipple	Graisseur	Schmiernippel	Niple lubricador	Smörjnippel	
2	VOE 914169	11					Lubricating nipple	Graisseur	Schmiernippel	Niple lubricador	Smörjnippel	
3	VOE 11027171	1					Lubricating nipple	Graisseur	Schmiernippel	Niple lubricador	Smörjnippel	
4	VOE 13951741	1					•Nipple	•Raccord	•Nippel	•Niple	•Nippel	
5	VOE 914167	1					Lubricating nipple	Graisseur	Schmiernippel	Niple lubricador	Smörjnippel	

1		**Extended lube points for lift arm system** **Tuyau graissagepour d'élévateur** **Hubaggregatschmierung** **Tubo lubricante para de unid elevadora** **Framdragna smörjpunkter för lyftarmssystem**	Catalogue id **20806**	Group **945**
2				
3			Illustr. No **1075342**	Section **1100**
4				
5		**85735**	Issue **20053804-A**	Page **1247**

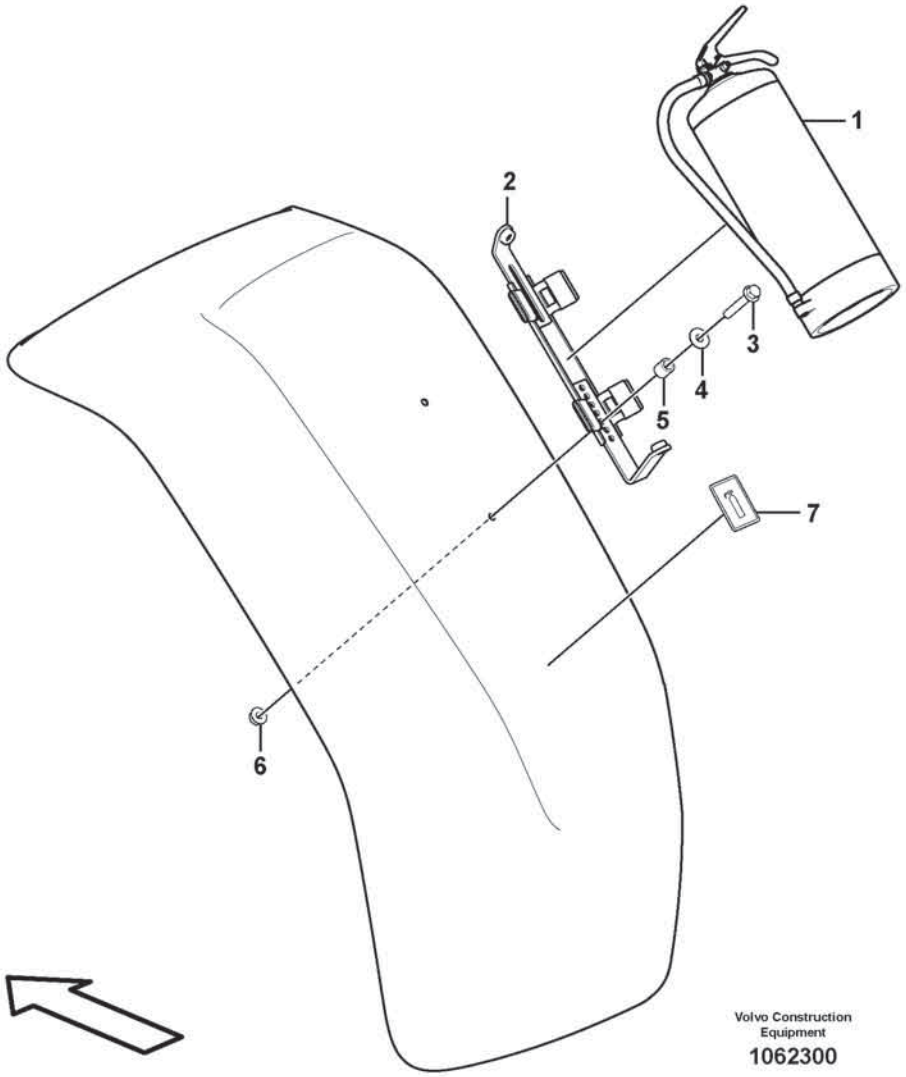
1
2
3
4
5
6
7
Volvo Construction Equipment
1062300

Fig.	Part No.	Quantity 1	2	3	PS	KIT	Description	Dénomination	Bezeichnung	Denominación	Benämning	Notes
1	VOE 15195723	1					Fire extinguisher	Extincteur	Feuerlöscher	Extintor	Brandsläckare	
2	VOE 15195727		1				Bracket	Console	Konsole	Consola	Konsol	
3	VOE 984736		2				Flange screw	Vis à embase	Flanschschraube	Tornillo embridado	Flänsskruv	L=30 MM
3	VOE 984739		2				Flange screw	Vis à embase	Flanschschraube	Tornillo embridado	Flänsskruv	L=50 MM
4	VOE 60114321		4				Washer	Rondelle	Scheibe	Arandela	Bricka	
5	VOE 60113567		2				Spacer sleeve	Douille entretoise	Abstandhülse	Manguito distanciador	Distanshylsa	
6	VOE 990950		2				Flange lock nut	Contre-écrou à embase	Flanschverschlussmutter	Contratuerca embridada	Flänslåsmutter	
7	VOE 15126327		1				Decal	Autocollant	Aufklebeschild	Calcomanía	Dekal	

1	84876	**Fire extinguisher** **Extincteur** **Feuerlöscher** **Extintor** **Brandsläckare**	Catalogue id **20806**	Group **992**
2	84877		Illustr. No **1062300**	Section **400**
3			Issue **20053804-A**	Page **1249**
4				
5				

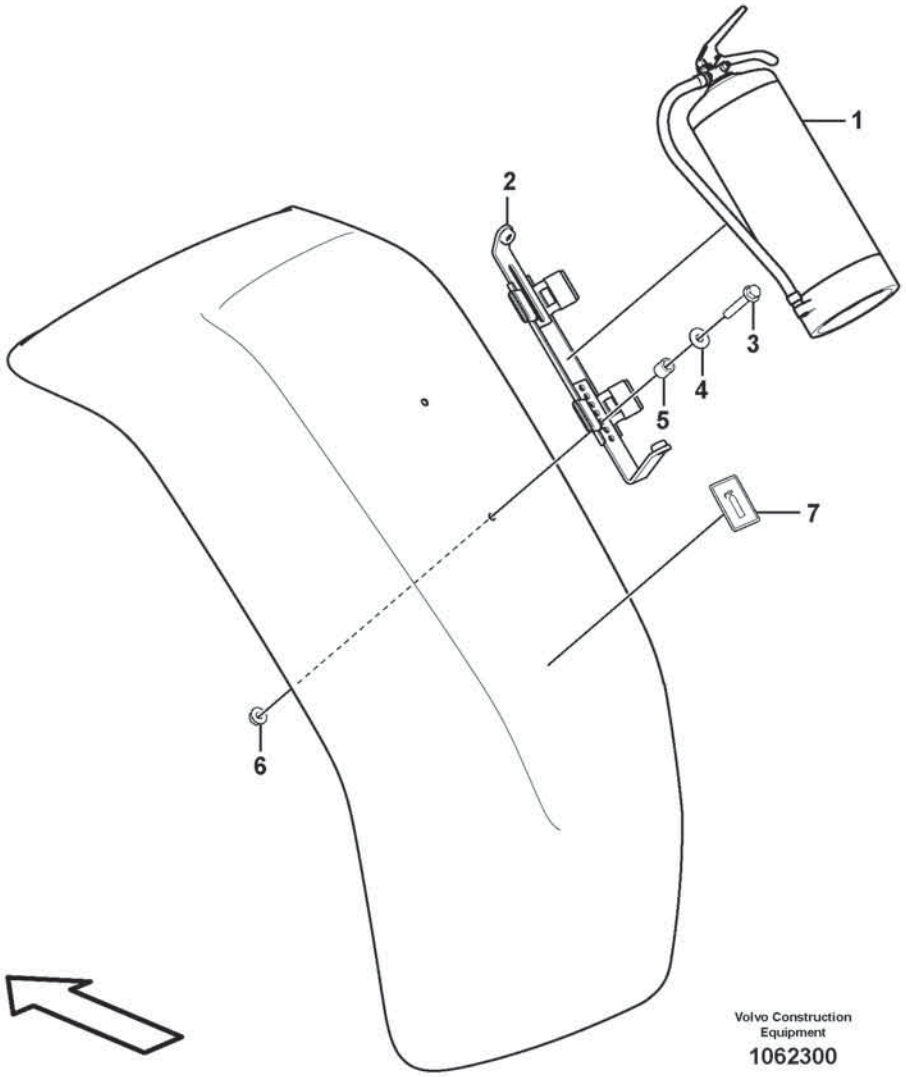
1
2
3
4
5
6
7
Volvo Construction Equipment
1062300

Fig.	Part No.	Quantity 1	2	3	PS	KIT	Description	Dénomination	Bezeichnung	Denominación	Benämning	Notes
1	VOE 15195723	1					Fire extinguisher	Extincteur	Feuerlöscher	Extintor	Brandsläckare	
2	VOE 15195727		2				Bracket	Console	Konsole	Consola	Konsol	
3	VOE 984739		4				Flange screw	Vis à embase	Flanschschraube	Tornillo embridado	Flänsskruv	L=30 MM
3	VOE 984736		4				Flange screw	Vis à embase	Flanschschraube	Tornillo embridado	Flänsskruv	L=50 MM
4	VOE 60114321		8				Washer	Rondelle	Scheibe	Arandela	Bricka	
5	VOE 60113567		4				Spacer sleeve	Douille entretoise	Abstandhülse	Manguito distanciador	Distanshylsa	
6	VOE 990950		4				Flange lock nut	Contre-écrou à embase	Flanschverschlussmutter	Contratuerca embridada	Flänslåsmutter	
7	VOE 15126327		2				Decal	Autocollant	Aufklebeschild	Calcomanía	Dekal	

1	86528	**Fire extinguisher** **Extincteur** **Feuerlöscher** **Extintor** **Brandsläckare**	Catalogue id **20806**	Group **992**
2	86529		Illustr. No **1062300**	Section **500**
3			Issue **20053804-A**	Page **1251**
4				
5				

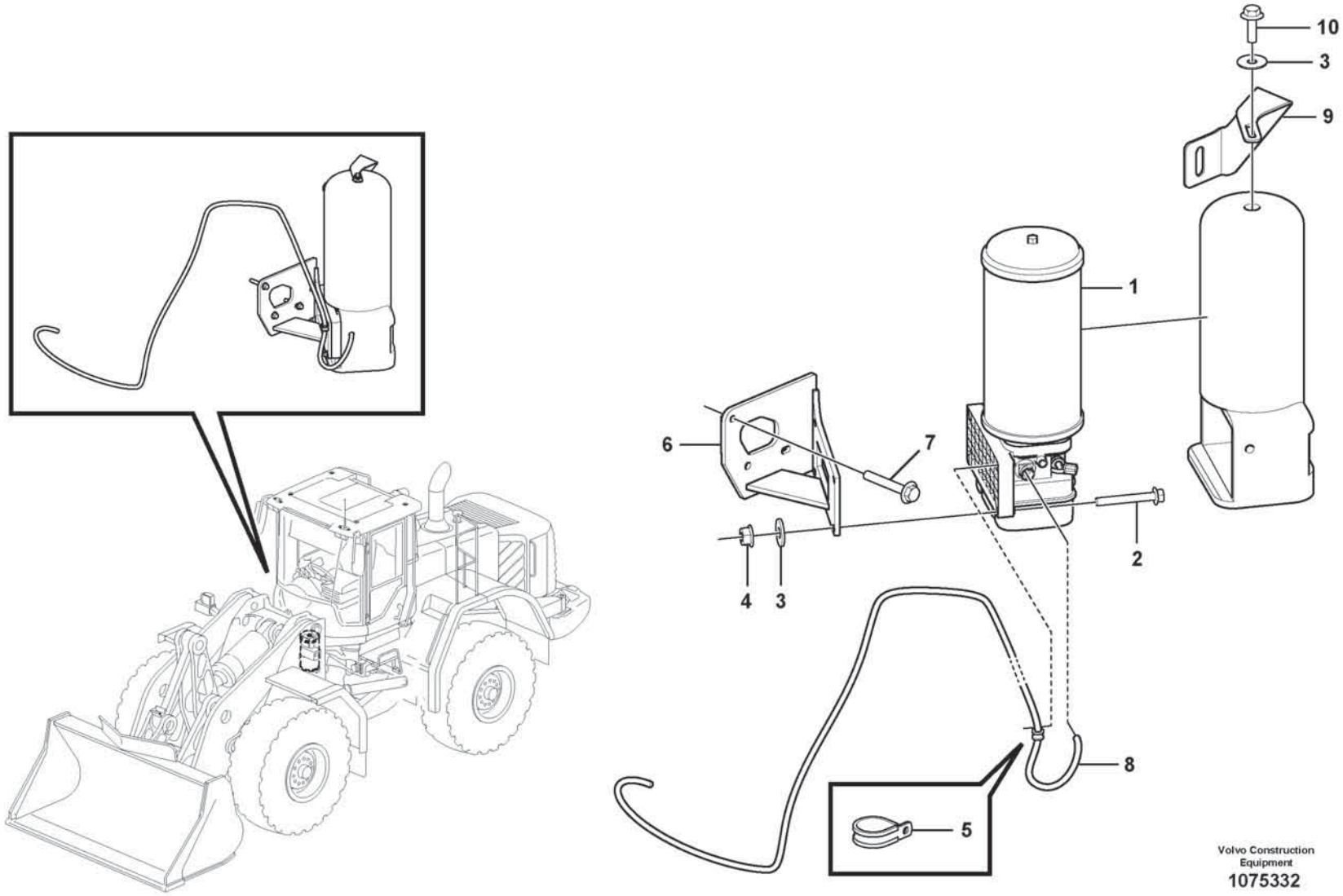

Volvo Construction Equipment

1075332

Fig.	Part No.	Quantity 1	2	3	PS	KIT	Description	Dénomination	Bezeichnung	Denominación	Benämning	Notes
1	VOE 15127941	1					Pump unit	Unité de pompe	Pumpenaggregat	Unidad bomba	Pumpenhet	See group 993-300 page 1255
2	VOE 984740	4					Flange screw	Vis à embase	Flanschschraube	Tornillo embridado	Flänsskruv	
3	VOE 60114321	5					Washer	Rondelle	Scheibe	Arandela	Bricka	
4	VOE 990950	4					Flange lock nut	Contre-écrou à embase	Flanschverschlussmutter	Contratuerca embridada	Flänslåsmutter	
5	VOE 13949746	1					Clamp	Collier serrage	Schelle	Abrazadera	Klamma	
6	VOE 16629753	1					Pump bracket	Support pompe	Pumpenstützbock	Soporte de bomba	Pumpkonsol	
7	VOE 60113100	3					Flange screw	Vis à embase	Flanschschraube	Tornillo embridado	Flänsskruv	
8	VOE 15152713	1					Cable	Câble	Seilzug	Cable	Wire	
9	VOE 16644363	1					Bracket	Console	Konsole	Consola	Konsol	
10	VOE 984734	1					Flange screw	Vis à embase	Flanschschraube	Tornillo embridado	Flänsskruv	

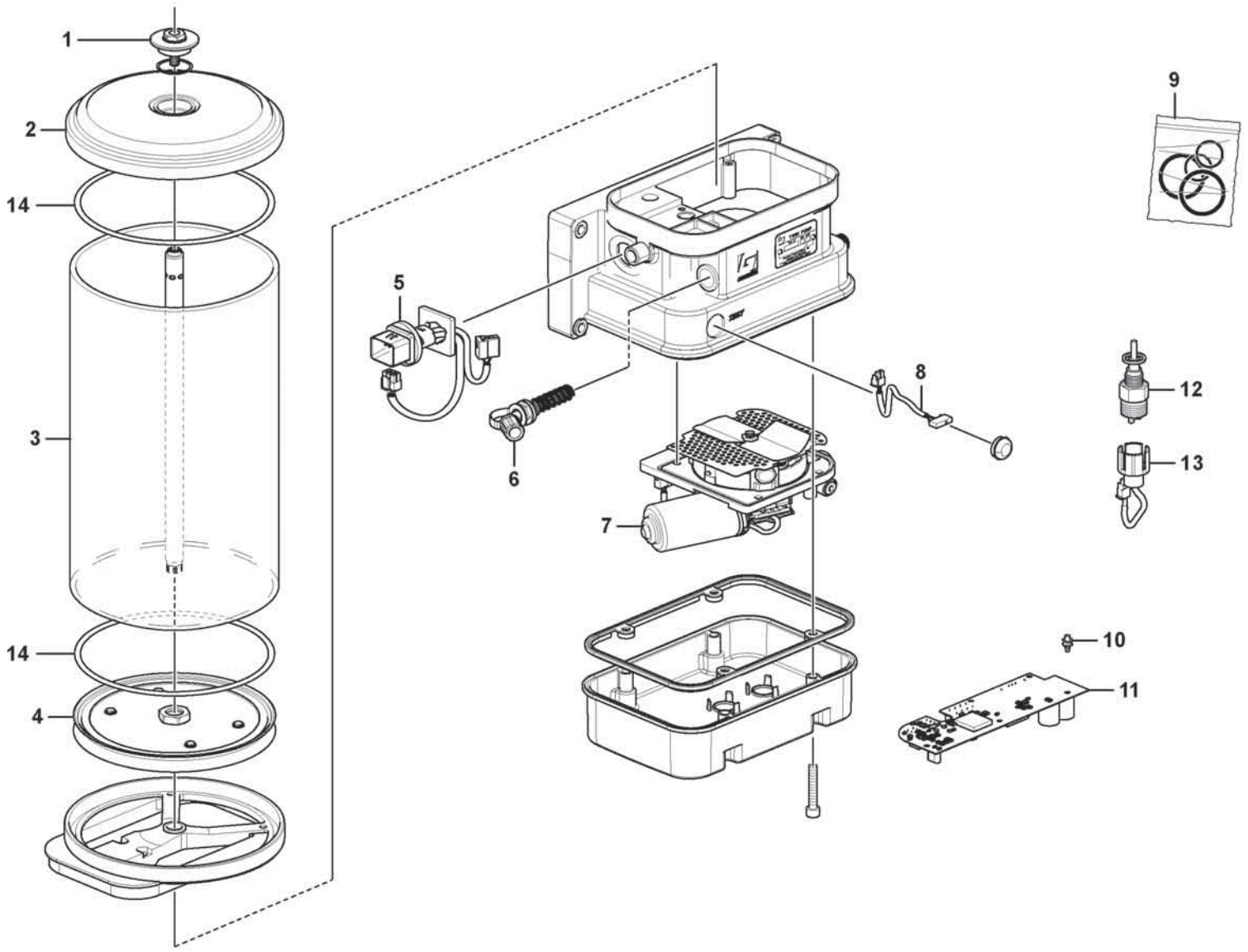

Volvo Construction Equipment
1086943

Fig.	Part No.	Quantity 1	2	3	PS	KIT	Description	Dénomination	Bezeichnung	Denominación	Benämning	Notes
	VOE 15127941	1					Pump unit	Unité de pompe	Pumpenaggregat	Unidad bomba	Pumpenhet	
1	VOE 17231341	1					•Screw	•Vis	•Schraube	•Tornillo	•Skruv	
2	VOE 17231348	1					•Cap	•Capot	•Kappe	•Capuchón	•Hatt	
3	VOE 17231497	1					•Reservoir	•Réservoir	•Behälter	•Depósito	•Behållare	
4	VOE 17231504	1					•Follower	•Entraineur	•Klauenschlüssel	•Brida	•Medbringare	
5	VOE 17231505	1					•Wiring harness	•Faisceau de câbles	•Kabelbaum	•Manojo cables	•Ledningsmatta	
6	VOE 11707827	1					•Filler nipple	•Raccord de remplissage	•Füllnippel	•Niple de llenado	•Påfyllningsnippel	
7	VOE 17231516	1					•Pump unit	•Unité de pompe	•Pumpenaggregat	•Unidad bomba	•Pumpenhet	
8	VOE 17231521	1					•Button	•Touche	•Taste	•Tecla	•Tangent	
9	VOE 11715918	1					•Sealing kit	•Kit plombage	•Plombiersatz	•Kit de precinto	•Plomberingssats	
10	VOE 11708249	1					•Anchorage	•Fixation	•Halterung	•Fijación	•Fäste	
11	VOE 17231522	1					•Control unit	•Calculateur	•Steuergerät	•Unidad de mando	•Styrenhet	
12	VOE 17407642	1					•Level sensor	•Capteur de niveau	•Füllstandgeber	•Emisor de nivel	•Nivåsensor	
13	VOE 11709582	1					•Cable harness	•Faisceau câbles	•Kabelbaum	•Manojo cables	•Ledningsmatta	
14	VOE 17476851	2					•O-ring	•Joint torique	•O-Ring	•Anillo tórico	•O-ring	

1		**Pump:central lubrication** **Pompe:graissage central** **Pumpe:zentralschmierung** **Bomba:lubricacion central** **Pump:centralsmörjning**	Catalogue id **20806**	Group **993**
2				
3			Illustr. No **1086943**	Section **300**
4				
5		**86090, 86095**	Issue **20053804-A**	Page **1255**

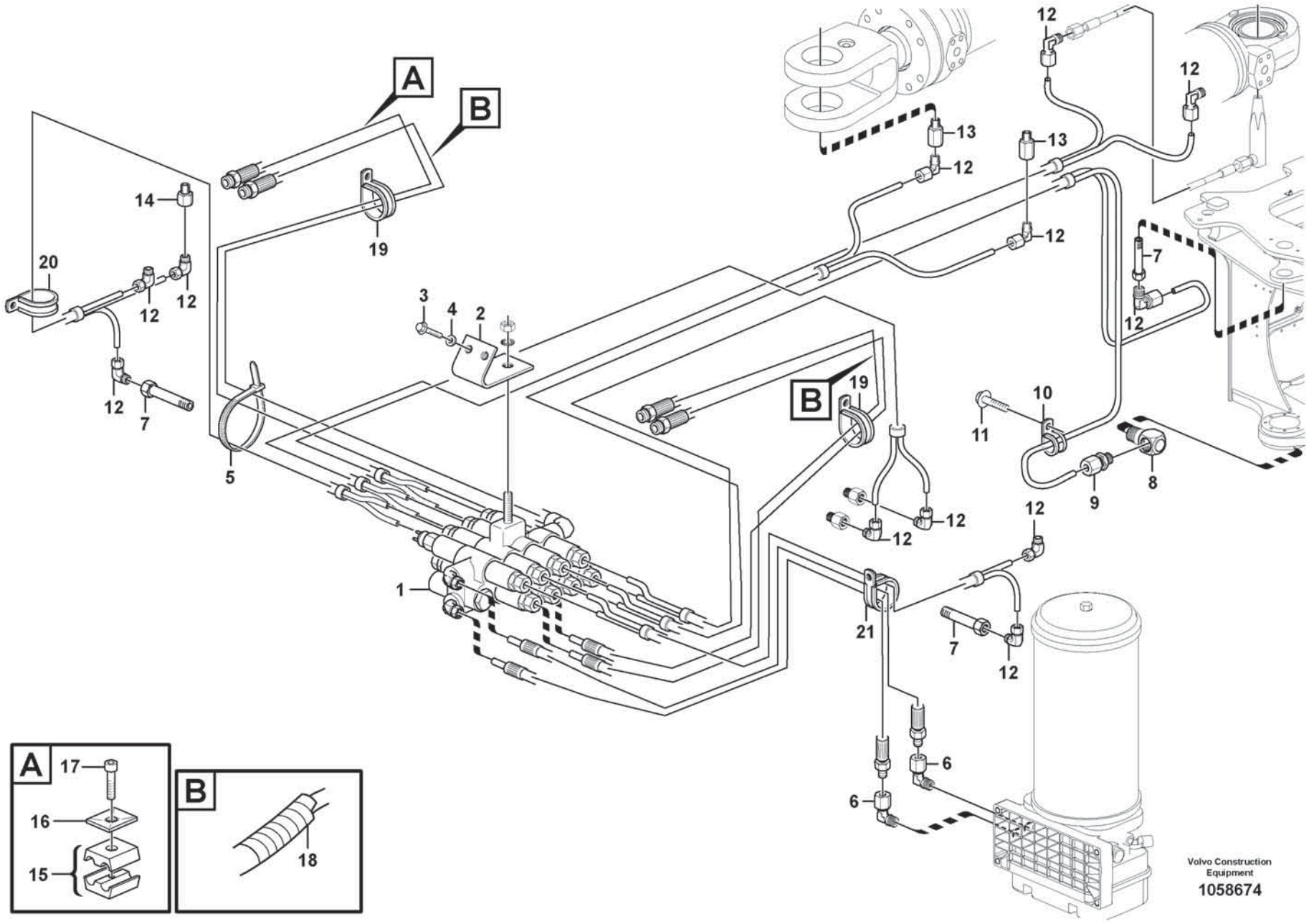
A
B
14
20
12
12
12
7
19
5
3
4
2
1
13
12
13
12
12
12
7
12
19
10
11
9
8
12
12
12
12
21
7
12
6
6
A
17
16
15
B
18
Volvo Construction Equipment
1058674

Fig.	Part No.	Quantity 1	2	3	PS	KIT	Description	Dénomination	Bezeichnung	Denominación	Benämning	Notes
1	VOE 15152723	1					Distribution block	Boîtier de dérivation	Verteilergruppe	Bloque de distribución	Fördelningsblock	See group 993-1000 page 1263
2	VOE 11708539	1					Bracket	Console	Konsole	Consola	Konsol	
3	VOE 60113096	2					Flange screw	Vis à embase	Flanschschraube	Tornillo embridado	Flänsskruv	
4	VOE 60113866	2					Washer	Rondelle	Scheibe	Arandela	Bricka	
5	VOE 4881440	REQ					Cable tie	Serre-câble	Kabelbinder	Abrazadera de cinta	Buntband	
6	VOE 11177717	2					Connector	Pièce connexion	Verbindungsstück	Pieza de conexión	Förbindningsstycke	
7	VOE 11701842	3					Adapter	Adaptateur	Adapter	Adaptador	Adapter	
8	VOE 11701845	1					Connector	Pièce connexion	Verbindungsstück	Pieza de conexión	Förbindningsstycke	
9	VOE 11701843	1					Connector	Pièce connexion	Verbindungsstück	Pieza de conexión	Förbindningsstycke	
10	VOE 952624	1					Clamp	Collier serrage	Schelle	Abrazadera	Klamma	
11	VOE 11177110	1					Screw	Vis	Schraube	Tornillo	Skruv	
12	VOE 11701837	12					Connector	Pièce connexion	Verbindungsstück	Pieza de conexión	Förbindningsstycke	
13	VOE 15127960	2					Adapter	Adaptateur	Adapter	Adaptador	Adapter	
14	VOE 11701838	2					Adapter	Adaptateur	Adapter	Adaptador	Adapter	
15	VOE 11701854	2					Clamp	Collier serrage	Schelle	Abrazadera	Klamma	
16	VOE 11707381	2					Cover plate	Cache	Abdeckblech	Placa tapa	Täckplåt	
17	VOE 60111162	2					Hex. socket screw	Vis à six pans creux	Innensechskantschraube	Tornillo de hexágono embutido	Insexskruv	
18	VOE 11176983	REQ					Sheath	Gaine Spirale	Spiralhulle	Vaina Espiral	Spiralhölje	L = 400 mm
19	VOE 11132105	5					Clamp	Collier serrage	Schelle	Abrazadera	Klamma	
20	VOE 980614	1					Clamp	Collier serrage	Schelle	Abrazadera	Klamma	
21	VOE 13977600	1					Clamp	Collier serrage	Schelle	Abrazadera	Klamma	

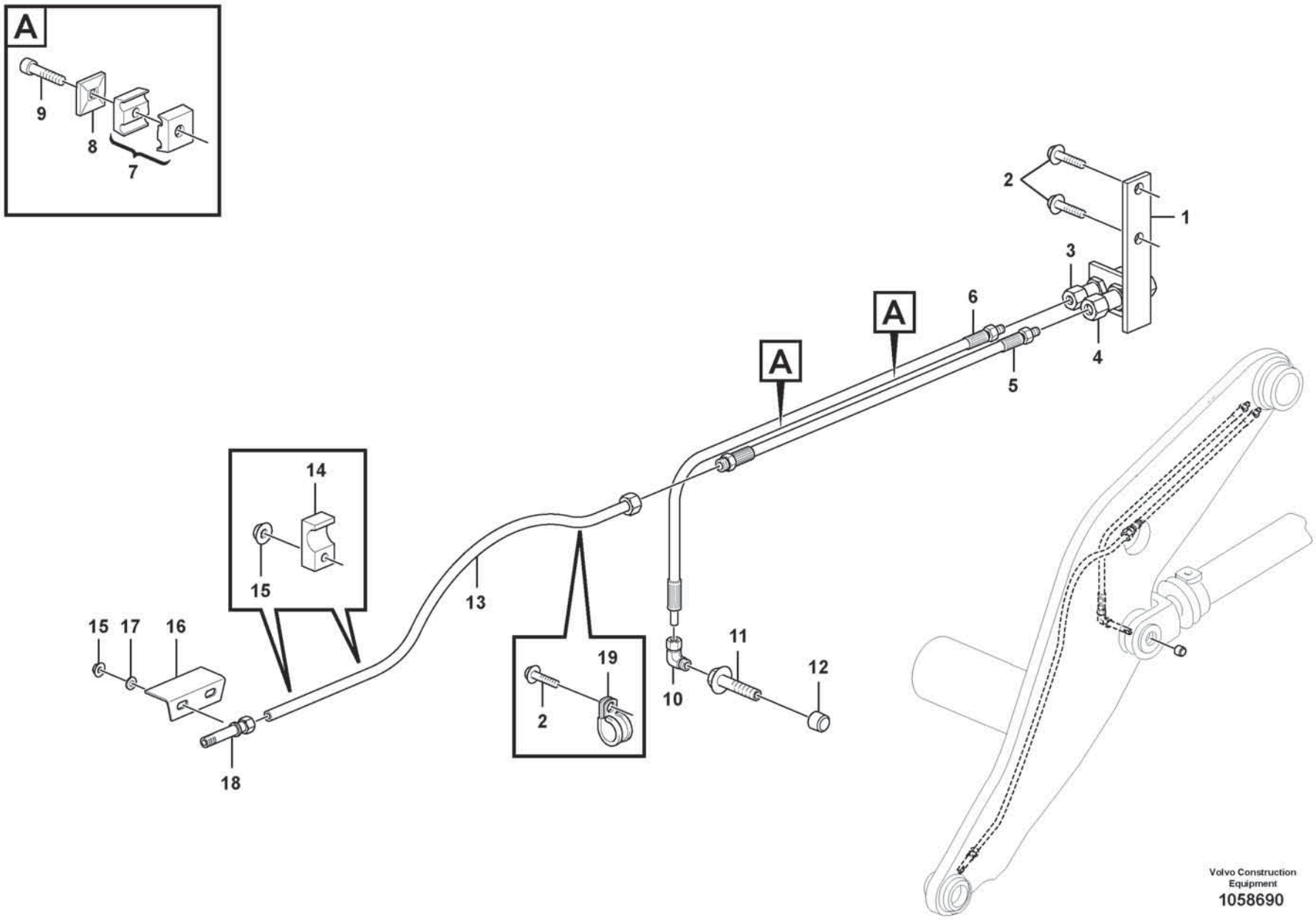
A
9
8
7
2
1
3
6
A
A
4
5
14
15
13
15
17
16
19
2
11
12
10
18
Volvo Construction
Equipment
1058690

Fig.	Part No.	Quantity 1	2	3	PS	KIT	Description	Dénomination	Bezeichnung	Denominación	Benämning	Notes
1	VOE 15152733	1					Bracket	Console	Konsole	Consola	Konsol	
2	VOE 984751	3					Flange screw	Vis à embase	Flanschschraube	Tornillo embridado	Flänsskruv	
3	VOE 15136942	1					Coupling housing	Carter embrayage	Kupplungskörper	Caja de embrague	Kopplingshus	
4	VOE 15136944	1					Coupling housing	Carter embrayage	Kupplungskörper	Caja de embrague	Kopplingshus	
5	VOE 15152726	1					Hose assembly	Conduit flexible	Schlauchleitung	Conducto	Slangledning	
6	VOE 15152727	1					Hose assembly	Conduit flexible	Schlauchleitung	Conducto	Slangledning	
7	VOE 11701854	2					Clamp	Collier serrage	Schelle	Abrazadera	Klamma	
8	VOE 11707381	2					Cover plate	Cache	Abdeckblech	Placa tapa	Täckplåt	
9	VOE 60111162	2					Hex. socket screw	Vis à six pans creux	Innensechskantschraube	Tornillo de hexágono embutido	Insexskruv	
10	VOE 11701837	1					Connector	Pièce connexion	Verbindungsstück	Pieza de conexión	Förbindningsstycke	
11	VOE 11706045	1					Lubricating nozzle	Gicleur de graissage	Schmierdüse	Engrasador	Smörjmunstycke	
12	VOE 11701827	1					Plug	Tampon	Stopfen	Tapón	Plugg	
13	VOE 11177572	1					Tube	Tube	Rohr	Tubo	Rör	
14	VOE 11177023	2					Clamp	Collier serrage	Schelle	Abrazadera	Klamma	
15	VOE 990950	4					Flange lock nut	Contre-écrou à embase	Flanschverschlussmutter	Contratuerca embridada	Flänslåsmutter	
16	VOE 11177006	1					Protecting moulding	Lisse de protection	Schonleiste	Moldura de protección	Skyddslist	
17	VOE 60114321	2					Washer	Rondelle	Scheibe	Arandela	Bricka	
18	VOE 11177103	1					Connector	Connecteur	Stecker	Contactor	Kontaktstycke	
19	VOE 990732	1					Clamp	Collier serrage	Schelle	Abrazadera	Klamma	

1		**Central lubrication, B1** **Graissage central, B1** **Zentralschmierung, B1** **Lubricación central, B1** **Centralsmörjning, B1**	Catalogue id **20806**	Group **993**
2				
3			Illustr. No **1058690**	Section **700**
4				
5		**86090**	Issue **20053804-A**	Page **1259**

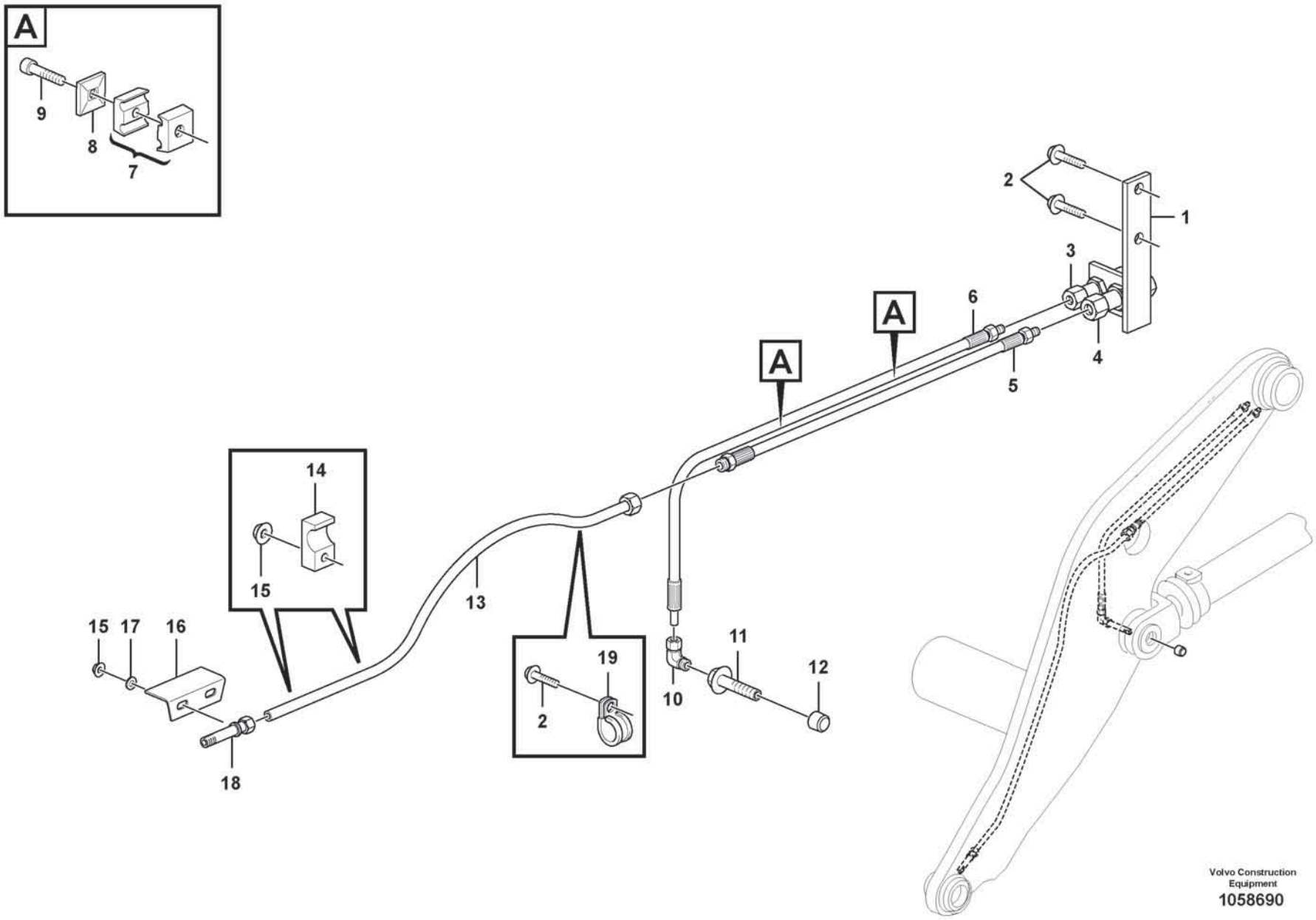
A
9
8
7
2
1
3
6
A
A
4
5
14
15
13
15
17
16
19
2
11
12
10
18
Volvo Construction
Equipment
1058690

Fig.	Part No.	Quantity 1	2	3	PS	KIT	Description	Dénomination	Bezeichnung	Denominación	Benämning	Notes
1	VOE 15152733	1					Bracket	Console	Konsole	Consola	Konsol	
2	VOE 984751	3					Flange screw	Vis à embase	Flanschschraube	Tornillo embridado	Flänsskruv	
3	VOE 15136942	1					Coupling housing	Carter embrayage	Kupplungskörper	Caja de embrague	Kopplingshus	
4	VOE 15136944	1					Coupling housing	Carter embrayage	Kupplungskörper	Caja de embrague	Kopplingshus	
5	VOE 11432481	1					Hose	Flexible	Schlauch	Manguera	Slang	
6	VOE 15152732	1					Hose assembly	Conduit flexible	Schlauchleitung	Conducto	Slangledning	
7	VOE 11701854	2					Clamp	Collier serrage	Schelle	Abrazadera	Klamma	
8	VOE 11707381	2					Cover plate	Cache	Abdeckblech	Placa tapa	Täckplåt	
9	VOE 60111162	2					Hex. socket screw	Vis à six pans creux	Innensechskantschraube	Tornillo de hexágono embutido	Insexskruv	
10	VOE 11701837	1					Connector	Pièce connexion	Verbindungsstück	Pieza de conexión	Förbindningsstycke	
11	VOE 11706045	1					Lubricating nozzle	Gicleur de graissage	Schmierdüse	Engrasador	Smörjmunstycke	
12	VOE 11701827	1					Plug	Tampon	Stopfen	Tapón	Plugg	
13	VOE 11177572	1					Tube	Tube	Rohr	Tubo	Rör	
14	VOE 11177023	2					Clamp	Collier serrage	Schelle	Abrazadera	Klamma	
15	VOE 990950	4					Flange lock nut	Contre-écrou à embase	Flanschverschlussmutter	Contratuerca embridada	Flänslåsmutter	
16	VOE 11177006	1					Protecting moulding	Lisse de protection	Schonleiste	Moldura de protección	Skyddslist	
17	VOE 60114321	2					Washer	Rondelle	Scheibe	Arandela	Bricka	
18	VOE 11177103	1					Connector	Connecteur	Stecker	Contactor	Kontaktstycke	
19	VOE 990732	1					Clamp	Collier serrage	Schelle	Abrazadera	Klamma	

1		**Central lubrication, B1** **Graissage central, B1** **Zentralschmierung, B1** **Lubricación central, B1** **Centralsmörjning, B1**	Catalogue id **20806**	Group **993**
2				
3			Illustr. No **1058690**	Section **800**
4				
5		**86095**	Issue **20053804-A**	Page **1261**

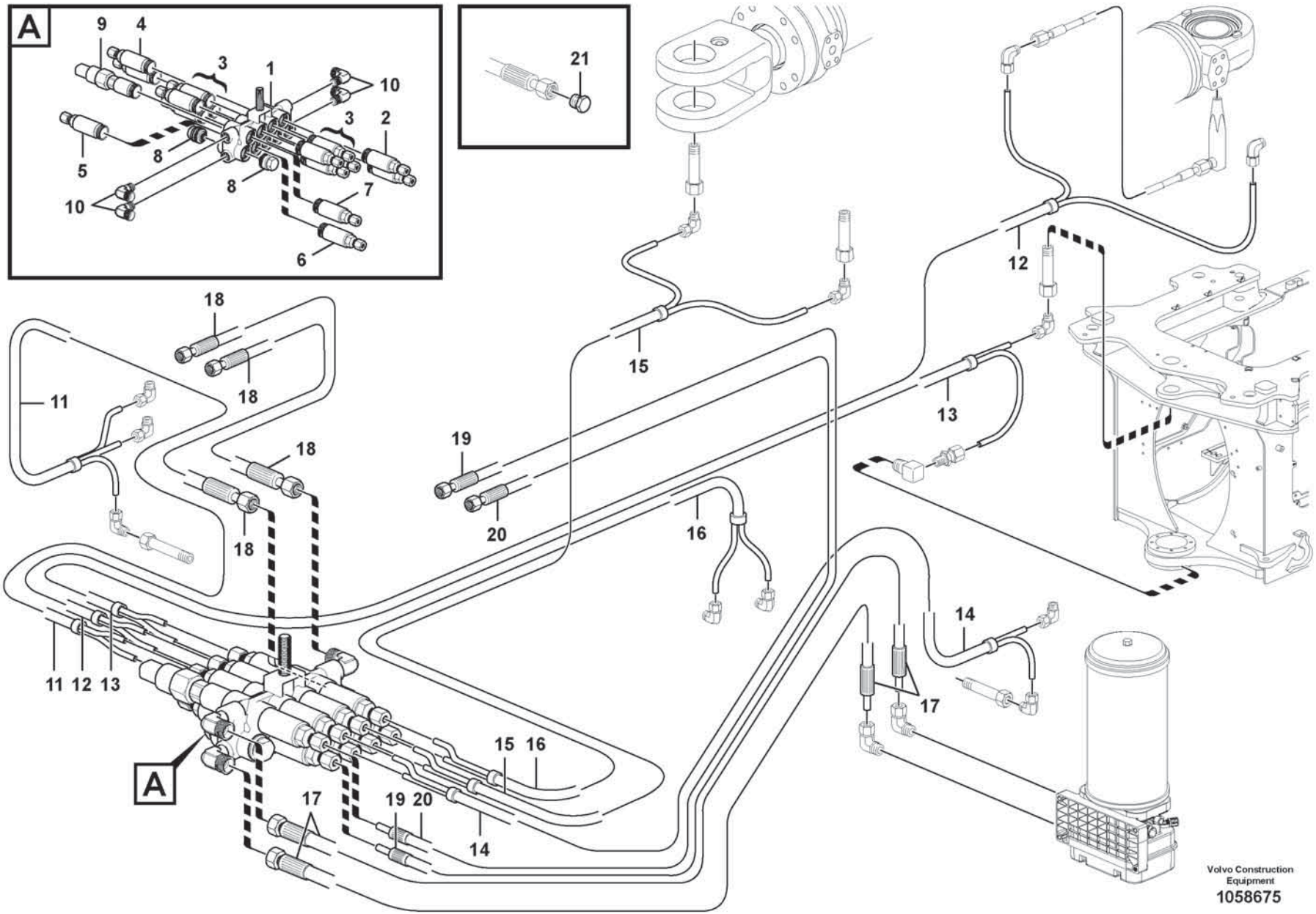
A
9
4
3
1
10
3
2
8
5
8
7
10
6
21
18
18
18
18
11
15
19
20
16
12
13
14
17
11
12
13
A
15
16
17
19
20
14
Volvo Construction Equipment
1058675

Fig.	Part No.	Quantity 1	2	3	PS	KIT	Description	Dénomination	Bezeichnung	Denominación	Benämning	Notes
1	VOE 15152723	1					Distribution block	Boîtier de dérivation	Verteilergruppe	Bloque de distribución	Fördelningsblock	
2	VOE 11706044	1					•Distribution block	•Boîtier de dérivation	•Verteilergruppe	•Bloque de distribución	•Fördelningsblock	
3	VOE 16802394	2					•Dosage valve	•Valve de dosage	•Dosierventil	•Válvula dosificadora	•Doseringsventil	
4	VOE 11702152	8					•Dosage valve	•Valve de dosage	•Dosierventil	•Válvula dosificadora	•Doseringsventil	No.3 - 0.150 cc
5	VOE 990740	1					••O-ring	••Joint torique	••O-Ring	••Anillo tórico	••O-ring	
6	VOE 11705432	1					••O-ring	••Joint torique	••O-Ring	••Anillo tórico	••O-ring	
7	VOE 11704711	1					••Ferrule	••Bague de sûreté	••Schneidring	••Anillo de acoplamiento	••Skärring	
8	VOE 11704712	1					••Nut	••Écrou	••Mutter	••Tuerca	••Mutter	
9	VOE 11702153	2					•Dosage valve	•Valve de dosage	•Dosierventil	•Válvula dosificadora	•Doseringsventil	No.4 - 0.200cc
10	VOE 990740	1					••O-ring	••Joint torique	••O-Ring	••Anillo tórico	••O-ring	
11	VOE 11705432	1					••O-ring	••Joint torique	••O-Ring	••Anillo tórico	••O-ring	
12	VOE 11704711	1					••Ferrule	••Bague de sûreté	••Schneidring	••Anillo de acoplamiento	••Skärring	
13	VOE 11704712	1					••Nut	••Écrou	••Mutter	••Tuerca	••Mutter	
14	VOE 11702370	1					•Dosage valve	•Valve de dosage	•Dosierventil	•Válvula dosificadora	•Doseringsventil	No.6 - 0.300cc
15	VOE 990740	1					••O-ring	••Joint torique	••O-Ring	••Anillo tórico	••O-ring	
16	VOE 11705432	1					••O-ring	••Joint torique	••O-Ring	••Anillo tórico	••O-ring	
17	VOE 11704711	1					••Ferrule	••Bague de sûreté	••Schneidring	••Anillo de acoplamiento	••Skärring	
18	VOE 11704712	1					••Nut	••Écrou	••Mutter	••Tuerca	••Mutter	
19	VOE 11702155	1					•Dosage valve	•Valve de dosage	•Dosierventil	•Válvula dosificadora	•Doseringsventil	No.9 - 1.000 cc
20	VOE 990740	1					••O-ring	••Joint torique	••O-Ring	••Anillo tórico	••O-ring	
21	VOE 11705432	1					••O-ring	••Joint torique	••O-Ring	••Anillo tórico	••O-ring	
22	VOE 11704711	1					••Ferrule	••Bague de sûreté	••Schneidring	••Anillo de acoplamiento	••Skärring	
23	VOE 11704712	1					••Nut	••Écrou	••Mutter	••Tuerca	••Mutter	
24	VOE 11702375	1					•Dosage valve	•Valve de dosage	•Dosierventil	•Válvula dosificadora	•Doseringsventil	
25	VOE 990740	1					••O-ring	••Joint torique	••O-Ring	••Anillo tórico	••O-ring	
26	VOE 11705432	1					••O-ring	••Joint torique	••O-Ring	••Anillo tórico	••O-ring	
27	VOE 11704711	1					••Ferrule	••Bague de sûreté	••Schneidring	••Anillo de acoplamiento	••Skärring	
28	VOE 11702150	2					•Plug	•Tampon	•Stopfen	•Tapón	•Plugg	

1		**Distribution block, B1.** **Boitier de derivation, B1.** **Verteilergruppe, B1.** **Bloque distribucion, B1.** **Fördelningsblock, B1.**	Catalogue id **20806**	Group **993**
2				
3			Illustr. No **1058675**	Section **1000**
4				
5		**86090, 86095**	Issue **20053804-A**	Page **1263**

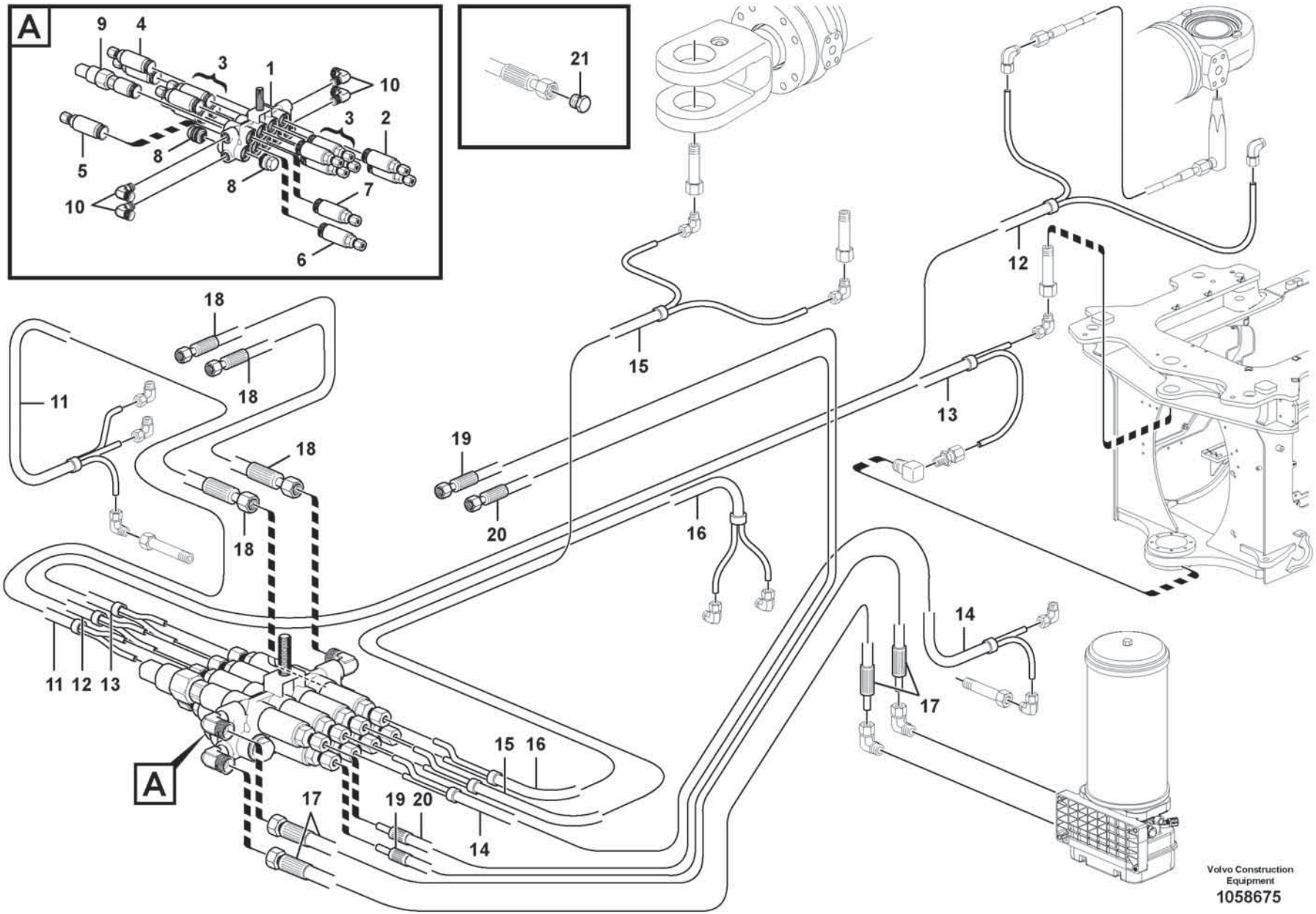
A
9
4
3
1
10
3
2
8
5
8
7
10
6
21
18
18
18
18
11
15
19
20
16
12
13
14
17
11
12
13
A
15
16
17
19
20
14
Volvo Construction Equipment
1058675

Fig.	Part No.	Quantity 1	2	3	PS	KIT	Description	Dénomination	Bezeichnung	Denominación	Benämning	Notes
29	VOE 990740	1					••O-ring	••Joint torique	••O-Ring	••Anillo tórico	••O-ring	
30	VOE 11705432	1					••O-ring	••Joint torique	••O-Ring	••Anillo tórico	••O-ring	
31	VOE 11704711	1					••Ferrule	••Bague de sûreté	••Schneidring	••Anillo de acoplamiento	••Skärring	
32	VOE 11704712	1					••Nut	••Écrou	••Mutter	••Tuerca	••Mutter	
33	VOE 15146585	1					•Pressure switch	•Rupteur pression	•Druckschalter	•Interruptor presión	•Tryckbrytare	SE9901
34	VOE 11997271	4					•Elbow union	•Coude raccord	•Winkelverschraubung	•Unión angular	•Vinkelförskruvning	
35	VOE 15152688	1					•Pipe	•Tuyau	•Rohrleitung	•Tubo	•Rör	
36	VOE 15152689	1					•Pipe	•Tuyau	•Rohrleitung	•Tubo	•Rör	
37	VOE 15152690	1					•Pipe	•Tuyau	•Rohrleitung	•Tubo	•Rör	
38	VOE 15152691	1					•Pipe	•Tuyau	•Rohrleitung	•Tubo	•Rör	
39	VOE 15152693	1					•Pipe	•Tuyau	•Rohrleitung	•Tubo	•Rör	
40	VOE 15152694	1					•Pipe	•Tuyau	•Rohrleitung	•Tubo	•Rör	
41	VOE 15152695	2					•Hose assembly	•Conduit flexible	•Schlauchleitung	•Conducto	•Slangledning	
42	VOE 15152696	2					•Hose assembly	•Conduit flexible	•Schlauchleitung	•Conducto	•Slangledning	
43	VOE 15152697	1					•Hose assembly	•Conduit flexible	•Schlauchleitung	•Conducto	•Slangledning	
44	VOE 15152698	1					•Hose assembly	•Conduit flexible	•Schlauchleitung	•Conducto	•Slangledning	
45		5			NS		•Plug	•Bouchon	•Stopfen	•Tapon	•Plugg	

1		**Distribution block, B1.** **Boitier de derivation, B1.** **Verteilergruppe, B1.** **Bloque distribucion, B1.** **Fördelningsblock, B1.**	Catalogue id **20806**	Group **993**
2				
3			Illustr. No **1058675**	Section **1000**
4				
5		**86090, 86095**	Issue **20053804-A**	Page **1265**

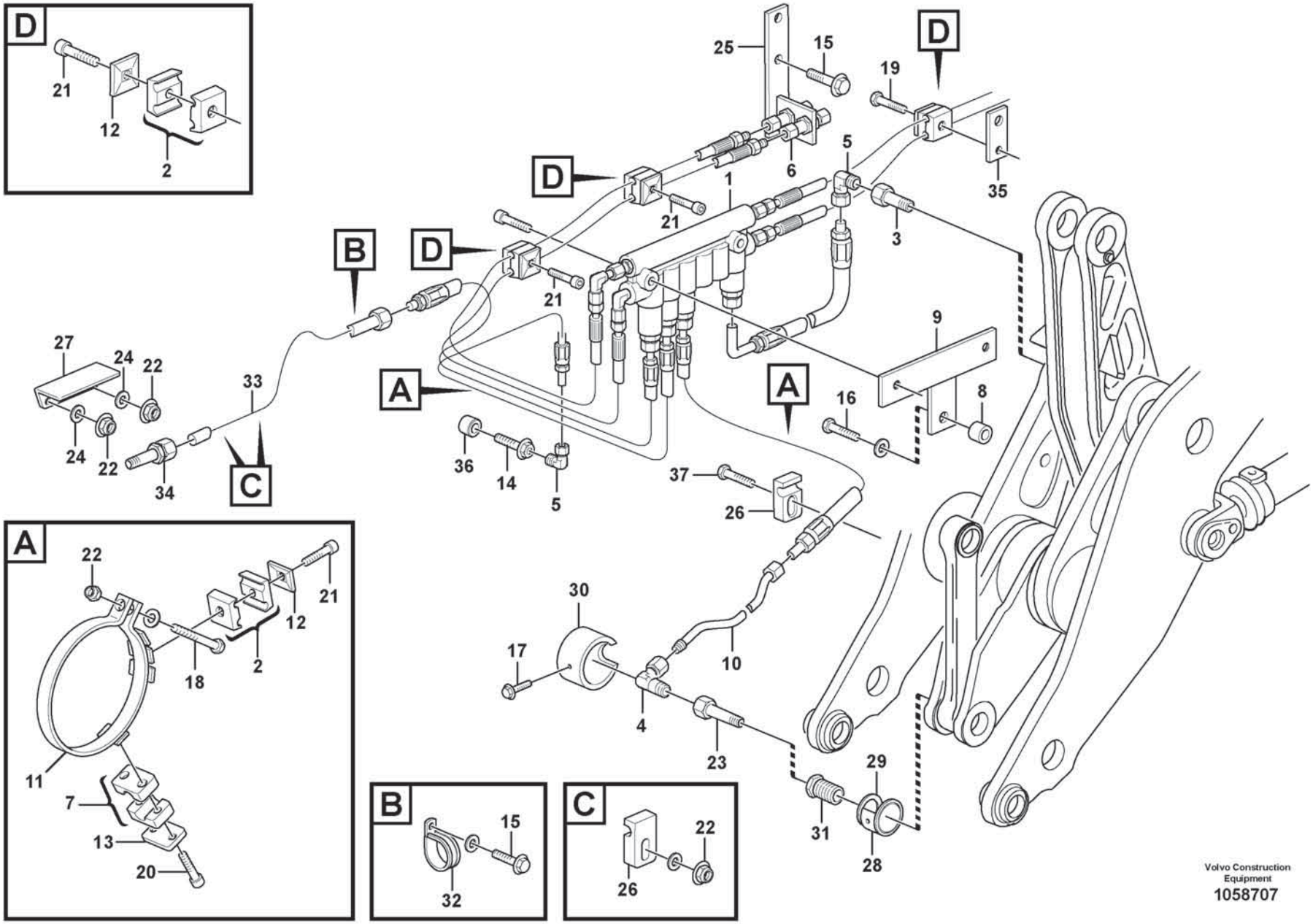
D
21
12
2
A
22
21
12
18
2
11
7
13
20
B
15
32
C
22
26
25
15
D
19
D
5
1
6
35
21
3
B
D
21
9
27
24
22
33
A
A
16
8
24
22
34
C
36
14
5
37
26
30
17
10
4
23
29
31
28
Volvo Construction
Equipment
1058707

Fig.	Part No.	Quantity 1	2	3	PS	KIT	Description	Dénomination	Bezeichnung	Denominación	Benämning	Notes
1	VOE 16868979	1					Distribution block	Boîtier de dérivation	Verteilergruppe	Bloque de distribución	Fördelningsblock	See group 993-1300 page 1271
2	VOE 11701854	5					Clamp	Collier serrage	Schelle	Abrazadera	Klamma	
3	VOE 11701842	1					Adapter	Adaptateur	Adapter	Adaptador	Adapter	
4	VOE 11997271	1					Elbow union	Coude raccord	Winkelverschraubung	Unión angular	Vinkelförskruvning	
5	VOE 11701837	2					Connector	Pièce connexion	Verbindungsstück	Pieza de conexión	Förbindningsstycke	
6	VOE 15136944	2					Coupling housing	Carter embrayage	Kupplungskörper	Caja de embrague	Kopplingshus	
7	VOE 11701117	1					Clamp	Collier serrage	Schelle	Abrazadera	Klamma	
8	VOE 11707389	1					Sleeve	Manchon	Muffe	Manguito	Muff	
9	VOE 15152734	1					Bracket	Console	Konsole	Consola	Konsol	
10	VOE 11177623	1					Pipe	Tuyau	Rohrleitung	Tubo	Rör	
11	VOE 11707879	1					Connector	Pièce connexion	Verbindungsstück	Pieza de conexión	Förbindningsstycke	
12	VOE 11707381	5					Cover plate	Cache	Abdeckblech	Placa tapa	Täckplåt	
13	VOE 11707377	1					Cover plate	Plaque de recouvrement	Oberblech	Placa recurbrición	Ovanplåt	
14	VOE 11706045	1					Lubricating nozzle	Gicleur de graissage	Schmierdüse	Engrasador	Smörjmunstycke	
15	VOE 984751	3					Flange screw	Vis à embase	Flanschschraube	Tornillo embridado	Flänsskruv	
16	VOE 60113096	1					Flange screw	Vis à embase	Flanschschraube	Tornillo embridado	Flänsskruv	
17	VOE 984733	1					Flange screw	Vis à embase	Flanschschraube	Tornillo embridado	Flänsskruv	
18	VOE 984740	1					Flange screw	Vis à embase	Flanschschraube	Tornillo embridado	Flänsskruv	
19	VOE 60112633	1					Hex. socket screw	Vis à six pans creux	Innensechskantschraube	Tornillo de hexágono embutido	Insexskruv	
20	VOE 60112631	4					Hex. socket screw	Vis à six pans creux	Innensechskantschraube	Tornillo de hexágono embutido	Insexskruv	
21	VOE 60111162	4					Hex. socket screw	Vis à six pans creux	Innensechskantschraube	Tornillo de hexágono embutido	Insexskruv	
22	VOE 990950	6					Flange lock nut	Contre-écrou à embase	Flanschverschlussmutter	Contratuerca embridada	Flänslåsmutter	
23	VOE 11177554	1					Connector	Pièce connexion	Verbindungsstück	Pieza de conexión	Förbindningsstycke	
24	VOE 60114321	2					Washer	Rondelle	Scheibe	Arandela	Bricka	
25	VOE 15152733	1					Bracket	Console	Konsole	Consola	Konsol	
26	VOE 11177023	3					Clamp	Collier serrage	Schelle	Abrazadera	Klamma	
27	VOE 11177006	1					Protecting moulding	Lisse de protection	Schonleiste	Moldura de protección	Skyddslist	
28	VOE 16926924	1					Protecting ring	Bague protection	Schutzring	Anillo protector	Skyddsring	

1		**Central lubrication with fitting parts. B2**
2		**Graissage central avec pièces de montage. B2**
3		**Zentralschmierung mit Anbauteilen. B2**
4		**Lubricación central conaccesorios de montaje. B2**
5		**Centralsmörjning med monterings detaljer. B2**
		86090

Catalogue id	Group
20806	**993**
Illustr. No	Section
1058707	**1200**
Issue	Page
20053804-A	**1267**

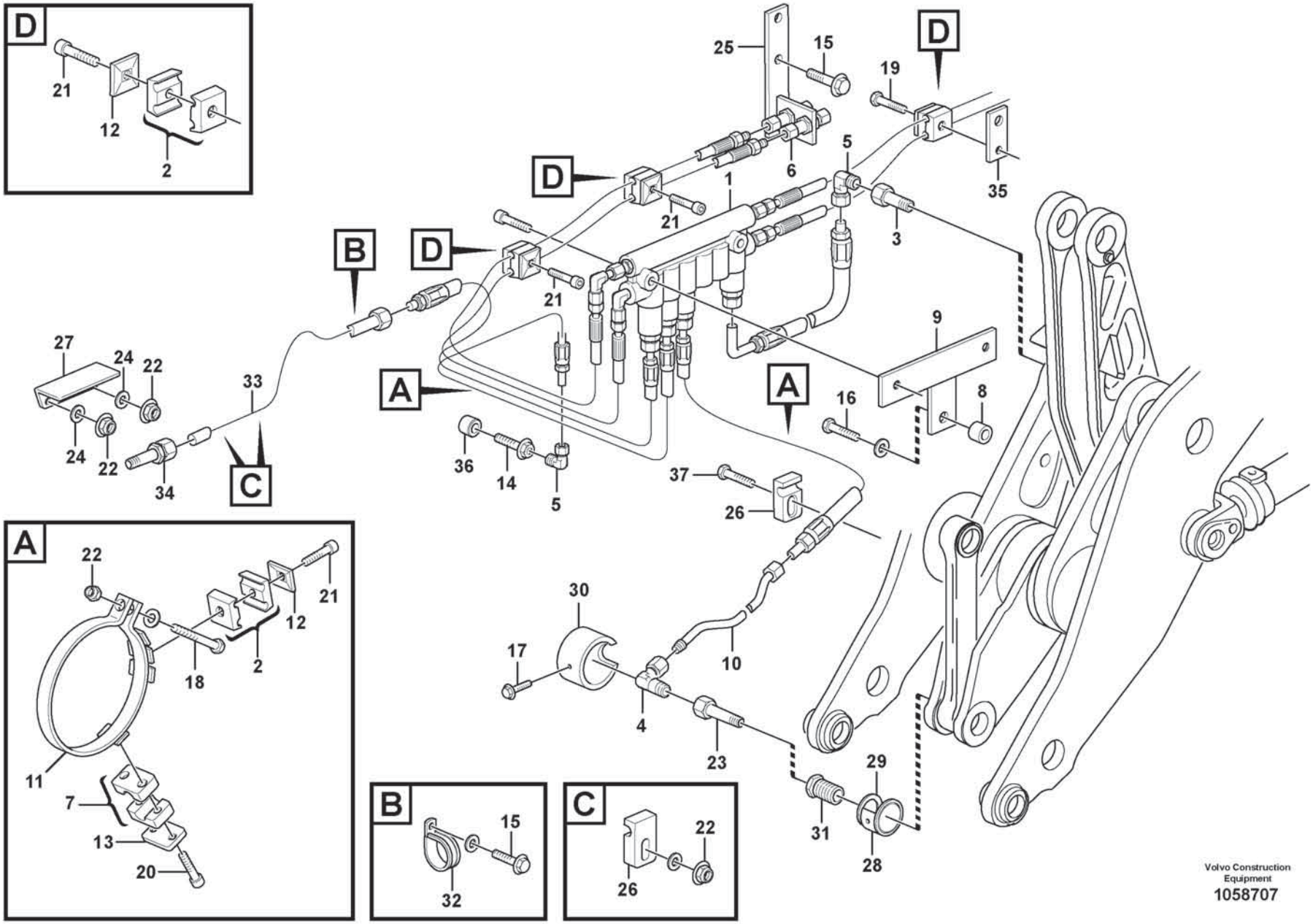
D
21
12
2
A
22
21
12
18
2
11
7
13
20
B
15
32
C
22
26
25
15
D
19
D
5
1
6
35
21
3
B
D
21
9
27
24
22
33
A
A
16
8
24
22
34
C
36
14
5
37
26
30
17
10
4
23
29
31
28
Volvo Construction
Equipment
1058707

Fig.	Part No.	Quantity 1	2	3	PS	KIT	Description	Dénomination	Bezeichnung	Denominación	Benämning	Notes
29	VOE 11176961	1					Washer	Rondelle	Scheibe	Arandela	Bricka	
30	VOE 11176959	1					Protecting ring	Bague protection	Schutzring	Anillo protector	Skyddsring	
31	VOE 11176956	1					Screw	Vis	Schraube	Tornillo	Skruv	
32	VOE 990732	1					Clamp	Collier serrage	Schelle	Abrazadera	Klamma	(VOE 942542)
33	VOE 11177571	1					Tube	Tube	Rohr	Tubo	Rör	
34	VOE 11177103	1					Connector	Connecteur	Stecker	Contactor	Kontaktstycke	
35	VOE 11176638	1					Mounting plate	Plaque montage	Montageplatte	Placa de montaje	Monteringsplatta	
36	VOE 11701827	1					Plug	Tampon	Stopfen	Tapón	Plugg	
37	VOE 984739	1					Flange screw	Vis à embase	Flanschschraube	Tornillo embridado	Flänsskruv	

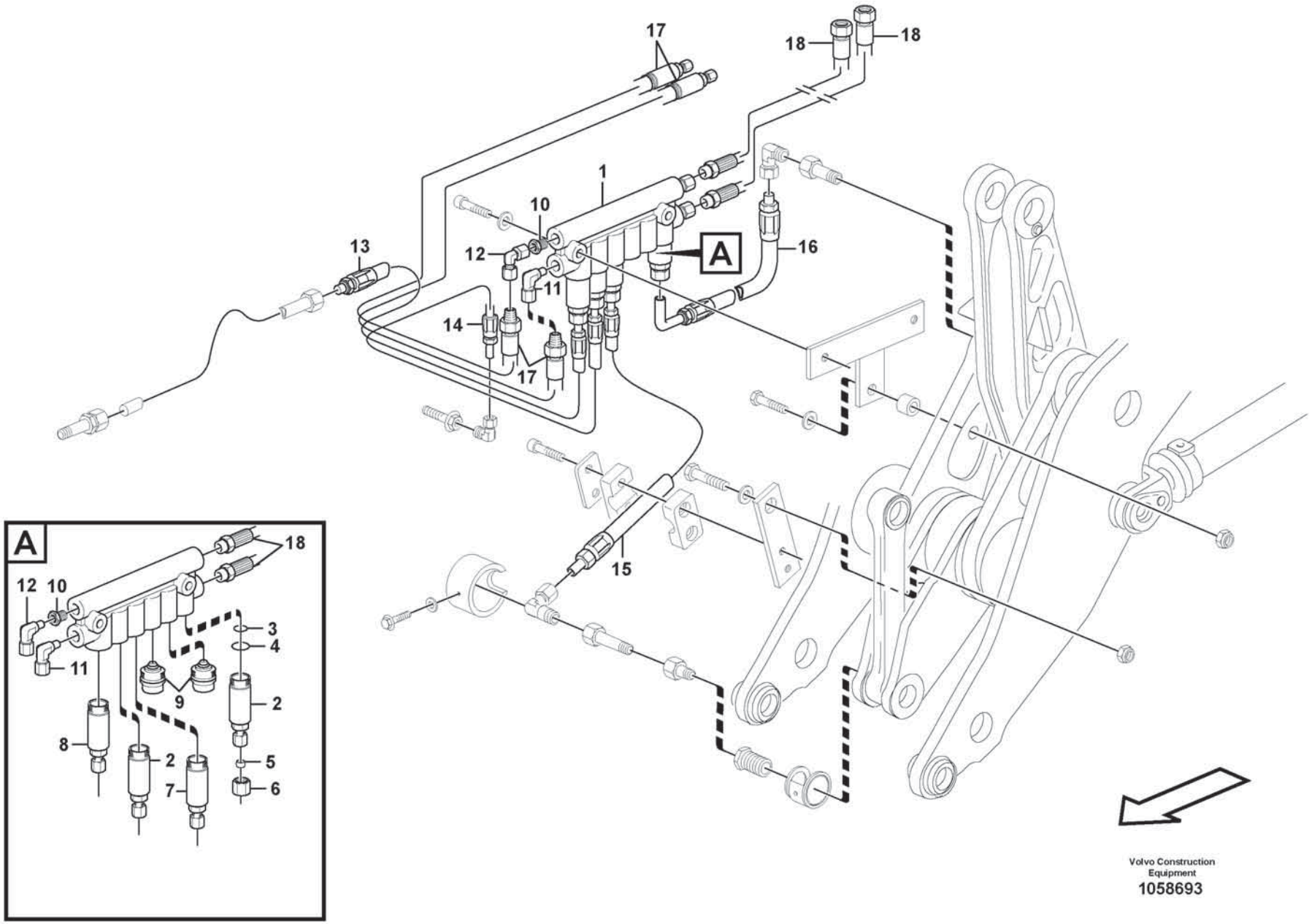

Volvo Construction Equipment

1058693

Fig.	Part No.	Quantity 1	2	3	PS	KIT	Description	Dénomination	Bezeichnung	Denominación	Benämning	Notes
	VOE 16868979	1					Distribution block	Boîtier de dérivation	Verteilergruppe	Bloque de distribución	Fördelningsblock	
1	VOE 11705430	1					•Distribution block	•Boîtier de dérivation	•Verteilergruppe	•Bloque de distribución	•Fördelningsblock	
2	VOE 11702155	2					•Dosage valve	•Valve de dosage	•Dosierventil	•Válvula dosificadora	•Doseringsventil	
3	VOE 990740	2					••O-ring	••Joint torique	••O-Ring	••Anillo tórico	••O-ring	
4	VOE 11705432	2					••O-ring	••Joint torique	••O-Ring	••Anillo tórico	••O-ring	
5	VOE 11704711	2					••Ferrule	••Bague de sûreté	••Schneidring	••Anillo de acoplamiento	••Skärring	
6	VOE 11704712	2					••Nut	••Écrou	••Mutter	••Tuerca	••Mutter	
7	VOE 11702154	1					•Dosage valve	•Valve de dosage	•Dosierventil	•Válvula dosificadora	•Doseringsventil	
	VOE 990740	1					••O-ring	••Joint torique	••O-Ring	••Anillo tórico	••O-ring	
	VOE 11705432	1					••O-ring	••Joint torique	••O-Ring	••Anillo tórico	••O-ring	
	VOE 11704711	1					••Ferrule	••Bague de sûreté	••Schneidring	••Anillo de acoplamiento	••Skärring	
	VOE 11704712	1					••Nut	••Écrou	••Mutter	••Tuerca	••Mutter	
8	VOE 11702375	1					•Dosage valve	•Valve de dosage	•Dosierventil	•Válvula dosificadora	•Doseringsventil	
	VOE 990740						••O-ring	••Joint torique	••O-Ring	••Anillo tórico	••O-ring	
	VOE 11705432	1					••O-ring	••Joint torique	••O-Ring	••Anillo tórico	••O-ring	
	VOE 11704711	1					••Ferrule	••Bague de sûreté	••Schneidring	••Anillo de acoplamiento	••Skärring	
	VOE 11704712	1					••Nut	••Écrou	••Mutter	••Tuerca	••Mutter	
9	VOE 11702150	2					•Plug	•Tampon	•Stopfen	•Tapón	•Plugg	
	VOE 990740	2					••O-ring	••Joint torique	••O-Ring	••Anillo tórico	••O-ring	
	VOE 11705432	2					••O-ring	••Joint torique	••O-Ring	••Anillo tórico	••O-ring	
	VOE 11704711	2					••Ferrule	••Bague de sûreté	••Schneidring	••Anillo de acoplamiento	••Skärring	
	VOE 11704712	2					••Nut	••Écrou	••Mutter	••Tuerca	••Mutter	
10	VOE 11713081	3					•Nipple	•Raccord	•Nippel	•Niple	•Nippel	
11	VOE 11713082	1					•Nipple	•Raccord	•Nippel	•Niple	•Nippel	
12	VOE 11702476	1					•L-connection	•Raccord angulaire	•Winkelankupplung	•Conexión angular	•Vinkelkoppling	
13	VOE 11432338	1					•Hose	•Flexible	•Schlauch	•Manguera	•Slang	
14	VOE 11706032	1					•Lubricating hose	•Durit graissage	•Schmierschlauch	•Manguera de lubricación	•Smörjslang	
15	VOE 11432486	1					•Hose	•Flexible	•Schlauch	•Manguera	•Slang	

1		**Distribution block, B2.** **Boitier de derivation, B2.** **Verteilergruppe, B2.** **Bloque distribucion, B2.** **Fördelningsblock, B2.**	Catalogue id **20806**	Group **993**
2			Illustr. No **1058693**	Section **1300**
3			Issue **20053804-A**	Page **1271**
4				
5		**86090**		

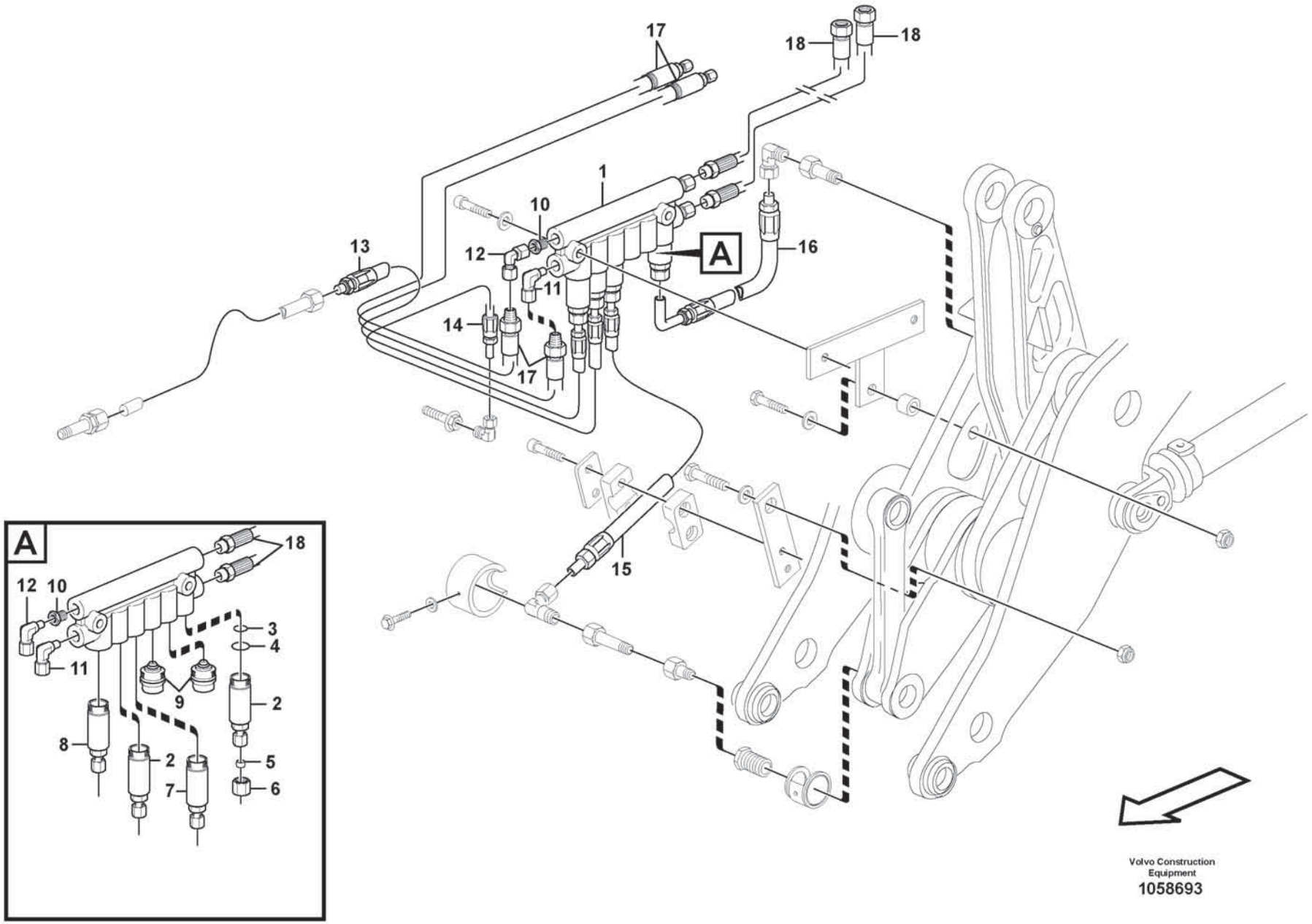

Volvo Construction Equipment

1058693

Fig.	Part No.	Quantity 1	2	3	PS	KIT	Description	Dénomination	Bezeichnung	Denominación	Benämning	Notes
16	VOE 11713084	1					•Hose	•Flexible	•Schlauch	•Manguera	•Slang	
17	VOE 15152701	2					•Hose assembly	•Conduit flexible	•Schlauchleitung	•Conducto	•Slangledning	
18	VOE 16868964	2					•Lubricating hose	•Durit graissage	•Schmierschlauch	•Manguera de lubricación	•Smörjslang	

1		**Distribution block, B2.** **Boitier de derivation, B2.** **Verteilergruppe, B2.** **Bloque distribucion, B2.** **Fördelningsblock, B2.**	Catalogue id **20806**	Group **993**
2				
3			Illustr. No **1058693**	Section **1300**
4				
5		**86090**	Issue **20053804-A**	Page **1273**

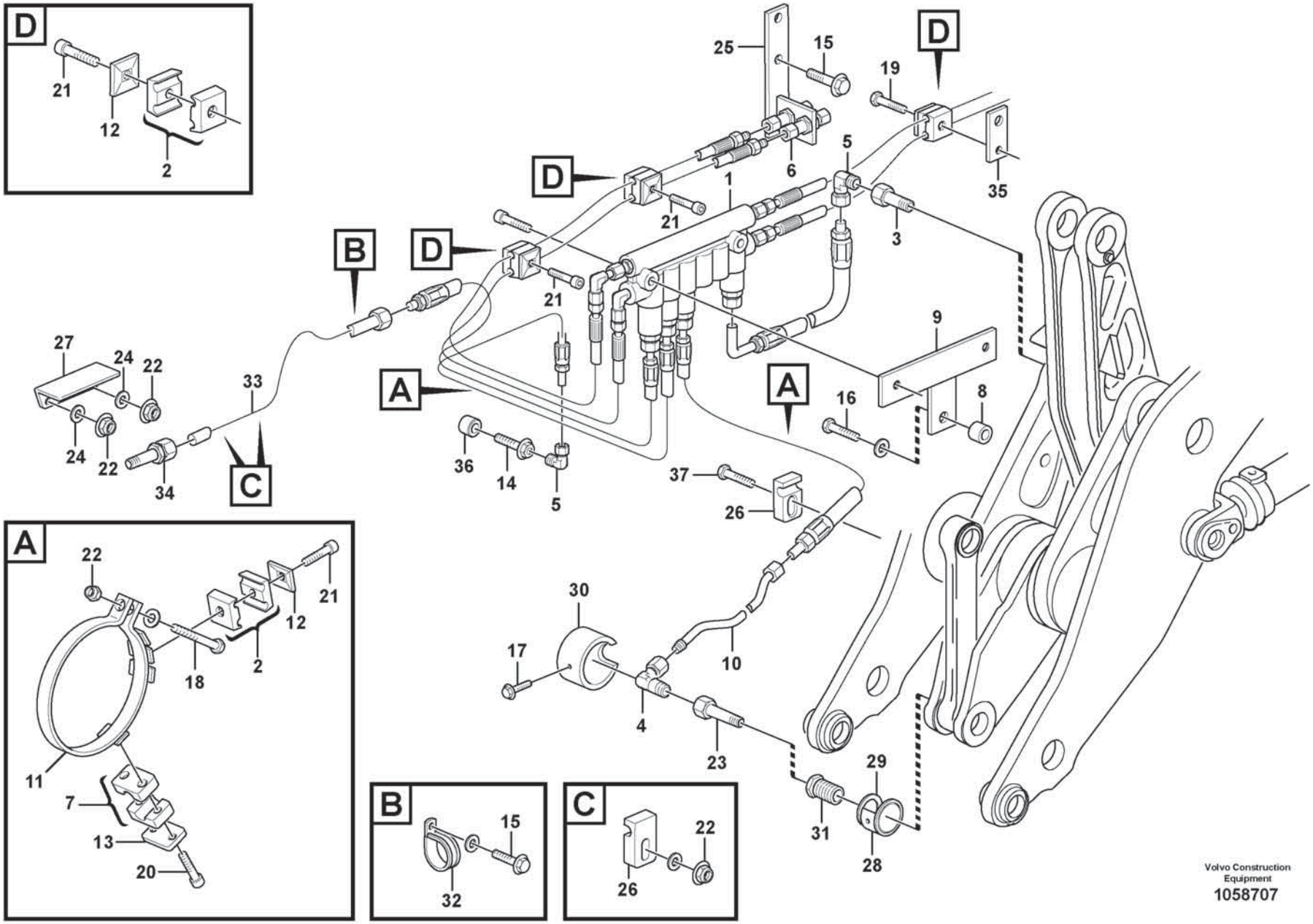
D
21
12
2
A
22
21
12
18
2
11
7
13
20
B
15
32
C
22
26
25
15
D
19
D
5
1
6
35
21
3
B
D
21
9
27
24
22
33
A
A
16
8
24
22
34
C
36
14
5
37
26
30
17
10
4
23
29
31
28
Volvo Construction
Equipment
1058707

Fig.	Part No.	Quantity 1	2	3	PS	KIT	Description	Dénomination	Bezeichnung	Denominación	Benämning	Notes
1	VOE 16868980	1					Distribution block	Boîtier de dérivation	Verteilergruppe	Bloque de distribución	Fördelningsblock	See group 993-1500 page 1279
2	VOE 11701854	5					Clamp	Collier serrage	Schelle	Abrazadera	Klamma	
3	VOE 11701842	1					Adapter	Adaptateur	Adapter	Adaptador	Adapter	
4	VOE 11997271	1					Elbow union	Coude raccord	Winkelverschraubung	Unión angular	Vinkelförskruvning	
5	VOE 11701837	2					Connector	Pièce connexion	Verbindungsstück	Pieza de conexión	Förbindningsstycke	
6	VOE 15136944	2					Coupling housing	Carter embrayage	Kupplungskörper	Caja de embrague	Kopplingshus	
7	VOE 11701117	1					Clamp	Collier serrage	Schelle	Abrazadera	Klamma	
8	VOE 11707389	1					Sleeve	Manchon	Muffe	Manguito	Muff	
9	VOE 15152734	1					Bracket	Console	Konsole	Consola	Konsol	
10	VOE 11177623	1					Pipe	Tuyau	Rohrleitung	Tubo	Rör	
11	VOE 11707879	1					Connector	Pièce connexion	Verbindungsstück	Pieza de conexión	Förbindningsstycke	
12	VOE 11707381	5					Cover plate	Cache	Abdeckblech	Placa tapa	Täckplåt	
13	VOE 11707377	1					Cover plate	Plaque de recouvrement	Oberblech	Placa recurbrición	Ovanplåt	
14	VOE 11706045	1					Lubricating nozzle	Gicleur de graissage	Schmierdüse	Engrasador	Smörjmunstycke	
15	VOE 984751	3					Flange screw	Vis à embase	Flanschschraube	Tornillo embridado	Flänsskruv	
16	VOE 60113096	1					Flange screw	Vis à embase	Flanschschraube	Tornillo embridado	Flänsskruv	
17	VOE 984733	1					Flange screw	Vis à embase	Flanschschraube	Tornillo embridado	Flänsskruv	
18	VOE 984740	1					Flange screw	Vis à embase	Flanschschraube	Tornillo embridado	Flänsskruv	
19	VOE 60112633	1					Hex. socket screw	Vis à six pans creux	Innensechskantschraube	Tornillo de hexágono embutido	Insexskruv	
20	VOE 60112631	4					Hex. socket screw	Vis à six pans creux	Innensechskantschraube	Tornillo de hexágono embutido	Insexskruv	
21	VOE 60111162	4					Hex. socket screw	Vis à six pans creux	Innensechskantschraube	Tornillo de hexágono embutido	Insexskruv	
22	VOE 990950	6					Flange lock nut	Contre-écrou à embase	Flanschverschlussmutter	Contratuerca embridada	Flänslåsmutter	
23	VOE 11177554	1					Connector	Pièce connexion	Verbindungsstück	Pieza de conexión	Förbindningsstycke	
24	VOE 60114321	2					Washer	Rondelle	Scheibe	Arandela	Bricka	
25	VOE 15152733	1					Bracket	Console	Konsole	Consola	Konsol	
26	VOE 11177023	3					Clamp	Collier serrage	Schelle	Abrazadera	Klamma	
27	VOE 11177006	1					Protecting moulding	Lisse de protection	Schonleiste	Moldura de protección	Skyddslist	
28	VOE 16926924	1					Protecting ring	Bague protection	Schutzring	Anillo protector	Skyddsring	

1		**Central lubrication with fitting parts. B2**
2		**Graissage central avec pièces de montage. B2**
3		**Zentralschmierung mit Anbauteilen. B2**
4		**Lubricación central conaccesorios de montaje. B2**
5		**Centralsmörjning med monterings detaljer. B2**
		86095

Catalogue id	Group
20806	**993**
Illustr. No	Section
1058707	**1400**
Issue	Page
20053804-A	**1275**

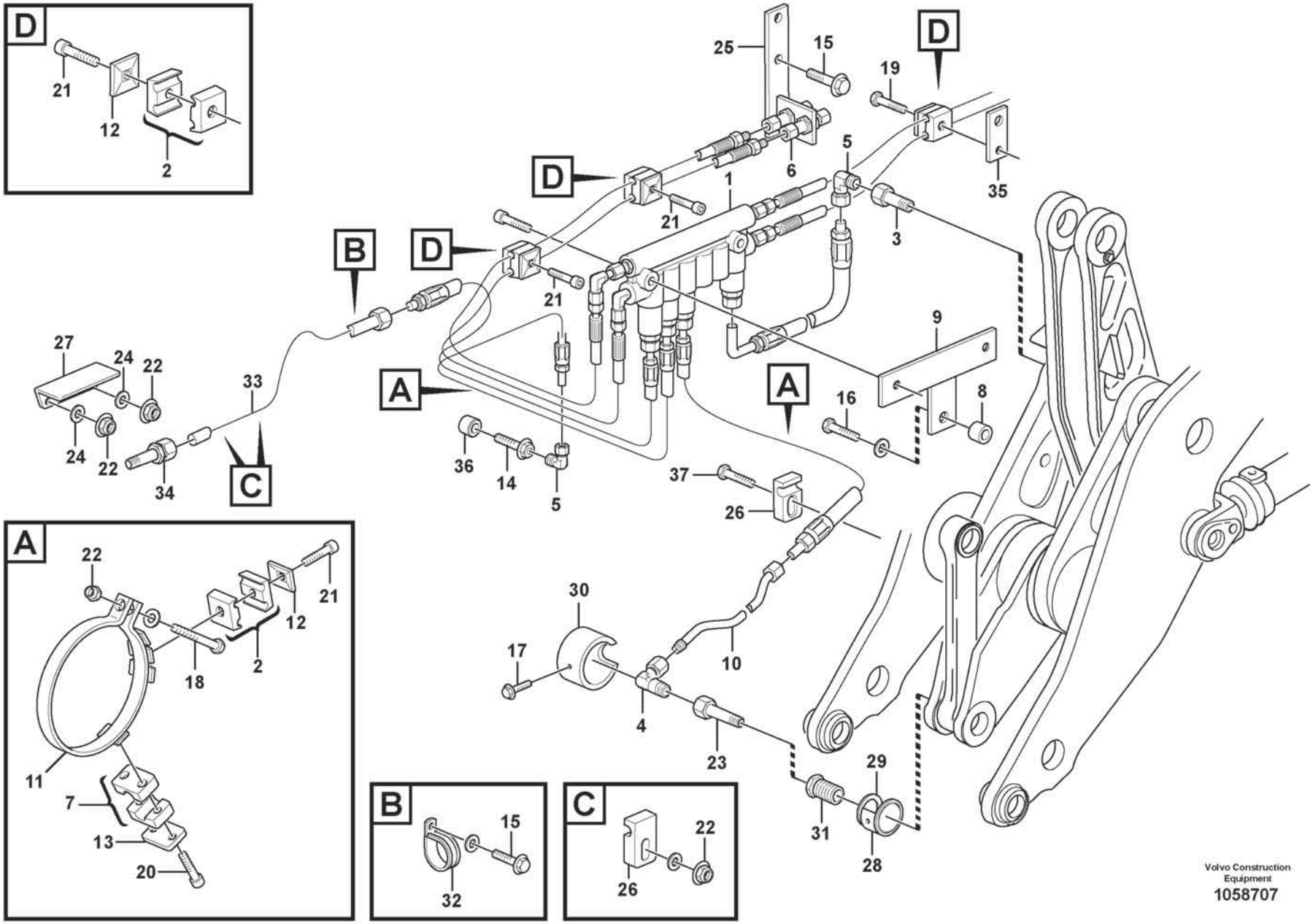
D
21
12
2
A
22
21
12
18
2
11
7
13
20
B
15
32
C
22
26
25
15
D
19
D
5
1
6
35
21
3
B
D
21
9
27
24
22
33
A
A
16
8
24
22
34
C
36
14
5
37
26
30
17
10
4
23
29
31
28
Volvo Construction
Equipment
1058707

Fig.	Part No.	Quantity 1	2	3	PS	KIT	Description	Dénomination	Bezeichnung	Denominación	Benämning	Notes
29	VOE 11176961	1					Washer	Rondelle	Scheibe	Arandela	Bricka	
30	VOE 11176959	1					Protecting ring	Bague protection	Schutzring	Anillo protector	Skyddsring	
31	VOE 11176956	1					Screw	Vis	Schraube	Tornillo	Skruv	
32	VOE 990732	1					Clamp	Collier serrage	Schelle	Abrazadera	Klamma	
33	VOE 11177571	1					Tube	Tube	Rohr	Tubo	Rör	
34	VOE 11177103	1					Connector	Connecteur	Stecker	Contactor	Kontaktstycke	
35	VOE 11176638	1					Mounting plate	Plaque montage	Montageplatte	Placa de montaje	Monteringsplatta	
36	VOE 11701827	1					Plug	Tampon	Stopfen	Tapón	Plugg	
37	VOE 984739	1					Flange screw	Vis à embase	Flanschschraube	Tornillo embridado	Flänsskruv	

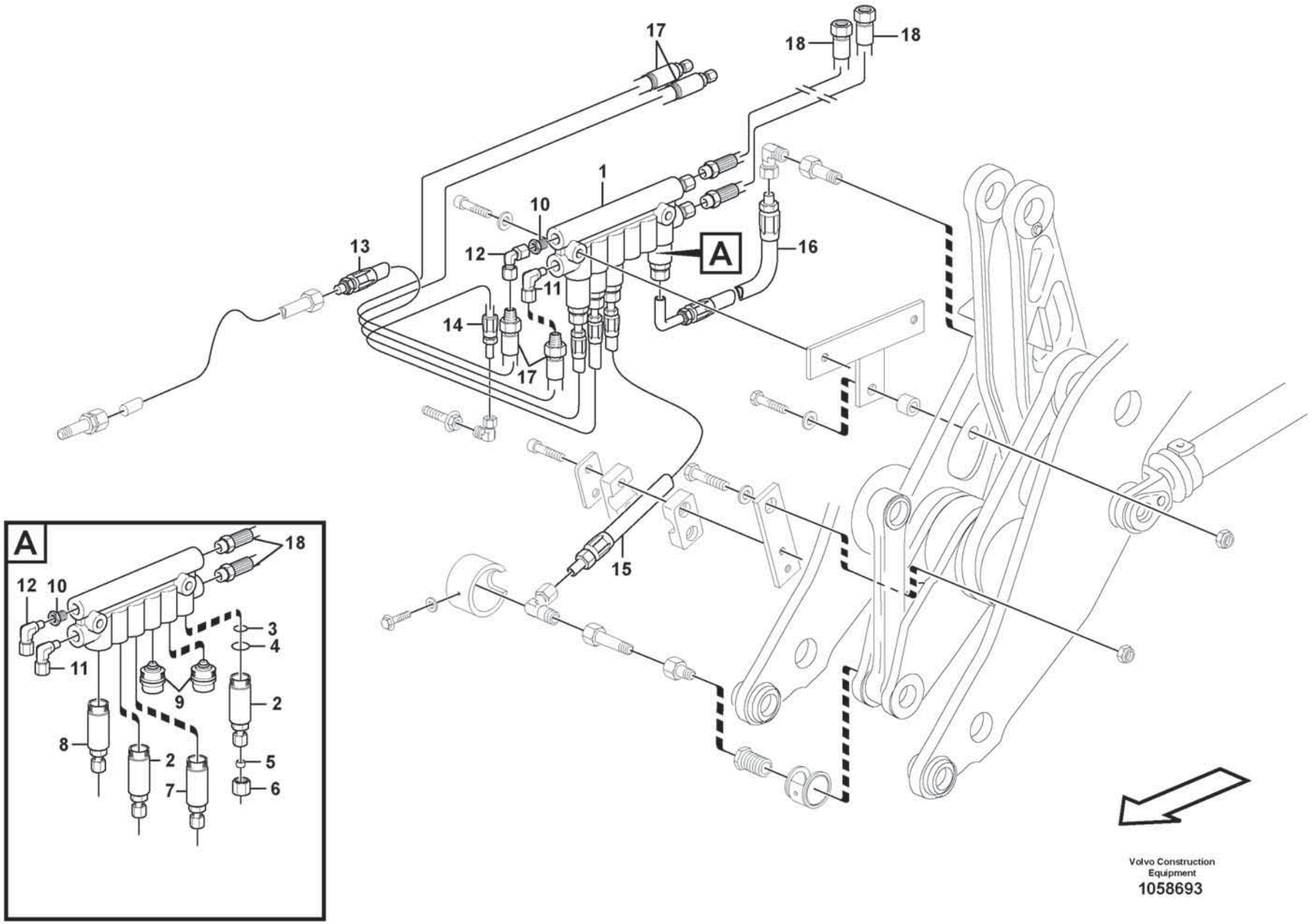

Volvo Construction Equipment

1058693

Fig.	Part No.	Quantity 1	2	3	PS	KIT	Description	Dénomination	Bezeichnung	Denominación	Benämning	Notes
	VOE 16868980	1					Distribution block	Boîtier de dérivation	Verteilergruppe	Bloque de distribución	Fördelningsblock	
1	VOE 11705430	1					•Distribution block	•Boîtier de dérivation	•Verteilergruppe	•Bloque de distribución	•Fördelningsblock	
2	VOE 11702155	2					•Dosage valve	•Valve de dosage	•Dosierventil	•Válvula dosificadora	•Doseringsventil	
3	VOE 990740	2					••O-ring	••Joint torique	••O-Ring	••Anillo tórico	••O-ring	(VOE 981289)
4	VOE 11705432	2					••O-ring	••Joint torique	••O-Ring	••Anillo tórico	••O-ring	
5	VOE 11704711	2					••Ferrule	••Bague de sûreté	••Schneidring	••Anillo de acoplamiento	••Skärring	
6	VOE 11704712	2					••Nut	••Écrou	••Mutter	••Tuerca	••Mutter	
7	VOE 11702154	1					•Dosage valve	•Valve de dosage	•Dosierventil	•Válvula dosificadora	•Doseringsventil	
	VOE 990740	1					••O-ring	••Joint torique	••O-Ring	••Anillo tórico	••O-ring	(VOE 981289)
	VOE 11705432	1					••O-ring	••Joint torique	••O-Ring	••Anillo tórico	••O-ring	
	VOE 11704711	1					••Ferrule	••Bague de sûreté	••Schneidring	••Anillo de acoplamiento	••Skärring	
	VOE 11704712	1					••Nut	••Écrou	••Mutter	••Tuerca	••Mutter	
8	VOE 11702375	1					•Dosage valve	•Valve de dosage	•Dosierventil	•Válvula dosificadora	•Doseringsventil	
	VOE 990740	1					••O-ring	••Joint torique	••O-Ring	••Anillo tórico	••O-ring	(VOE 981289)
	VOE 11705432	1					••O-ring	••Joint torique	••O-Ring	••Anillo tórico	••O-ring	
	VOE 11704711	1					••Ferrule	••Bague de sûreté	••Schneidring	••Anillo de acoplamiento	••Skärring	
	VOE 11704712	1					••Nut	••Écrou	••Mutter	••Tuerca	••Mutter	
9	VOE 11702150	2					•Plug	•Tampon	•Stopfen	•Tapón	•Plugg	
	VOE 990740	2					••O-ring	••Joint torique	••O-Ring	••Anillo tórico	••O-ring	(VOE 981289)
	VOE 11705432	2					••O-ring	••Joint torique	••O-Ring	••Anillo tórico	••O-ring	
	VOE 11704711	2					••Ferrule	••Bague de sûreté	••Schneidring	••Anillo de acoplamiento	••Skärring	
	VOE 11704712	2					••Nut	••Écrou	••Mutter	••Tuerca	••Mutter	
10	VOE 11713081	3					•Nipple	•Raccord	•Nippel	•Niple	•Nippel	
11	VOE 11713082	1					•Nipple	•Raccord	•Nippel	•Niple	•Nippel	
12	VOE 11702476	1					•L-connection	•Raccord angulaire	•Winkelankupplung	•Conexión angular	•Vinkelkoppling	
13	VOE 11432338	1					•Hose	•Flexible	•Schlauch	•Manguera	•Slang	
14	VOE 11708537	1					•Lubricating hose	•Durit graissage	•Schmierschlauch	•Manguera de lubricación	•Smörjslang	
15	VOE 11432486	1					•Hose	•Flexible	•Schlauch	•Manguera	•Slang	

1		**Distribution block, B2.** **Boitier de derivation, B2.** **Verteilergruppe, B2.** **Bloque distribucion, B2.** **Fördelningsblock, B2.**	Catalogue id **20806**	Group **993**
2				
3			Illustr. No **1058693**	Section **1500**
4				
5		**86095**	Issue **20053804-A**	Page **1279**

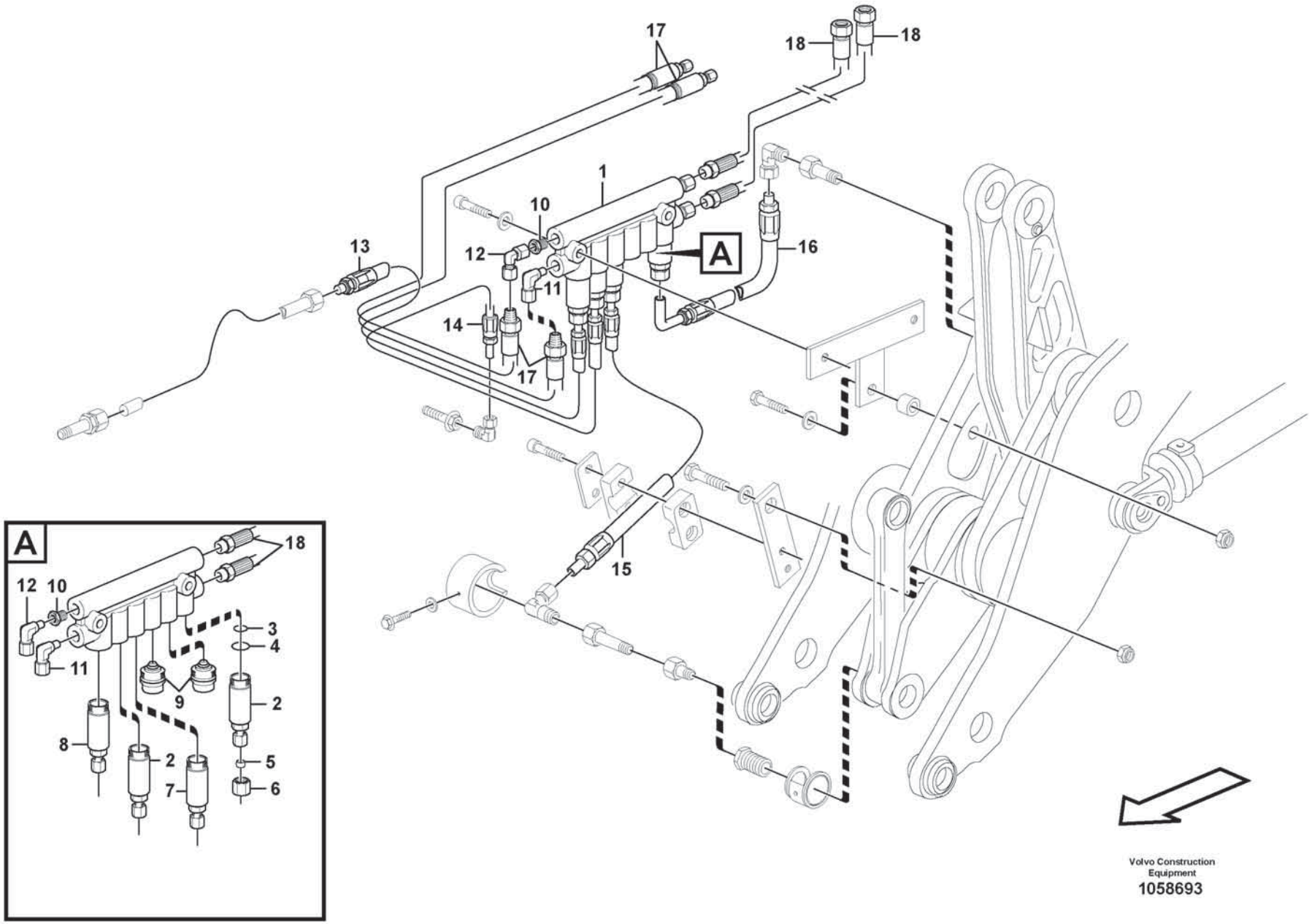

Volvo Construction Equipment

1058693

Fig.	Part No.	Quantity 1	2	3	PS	KIT	Description	Dénomination	Bezeichnung	Denominación	Benämning	Notes
16	VOE 11713084	1					•Hose	•Flexible	•Schlauch	•Manguera	•Slang	
17	VOE 15152703	2					•Hose assembly	•Conduit flexible	•Schlauchleitung	•Conducto	•Slangledning	
18	VOE 16868964	2					•Lubricating hose	•Durit graissage	•Schmierschlauch	•Manguera de lubricación	•Smörjslang	

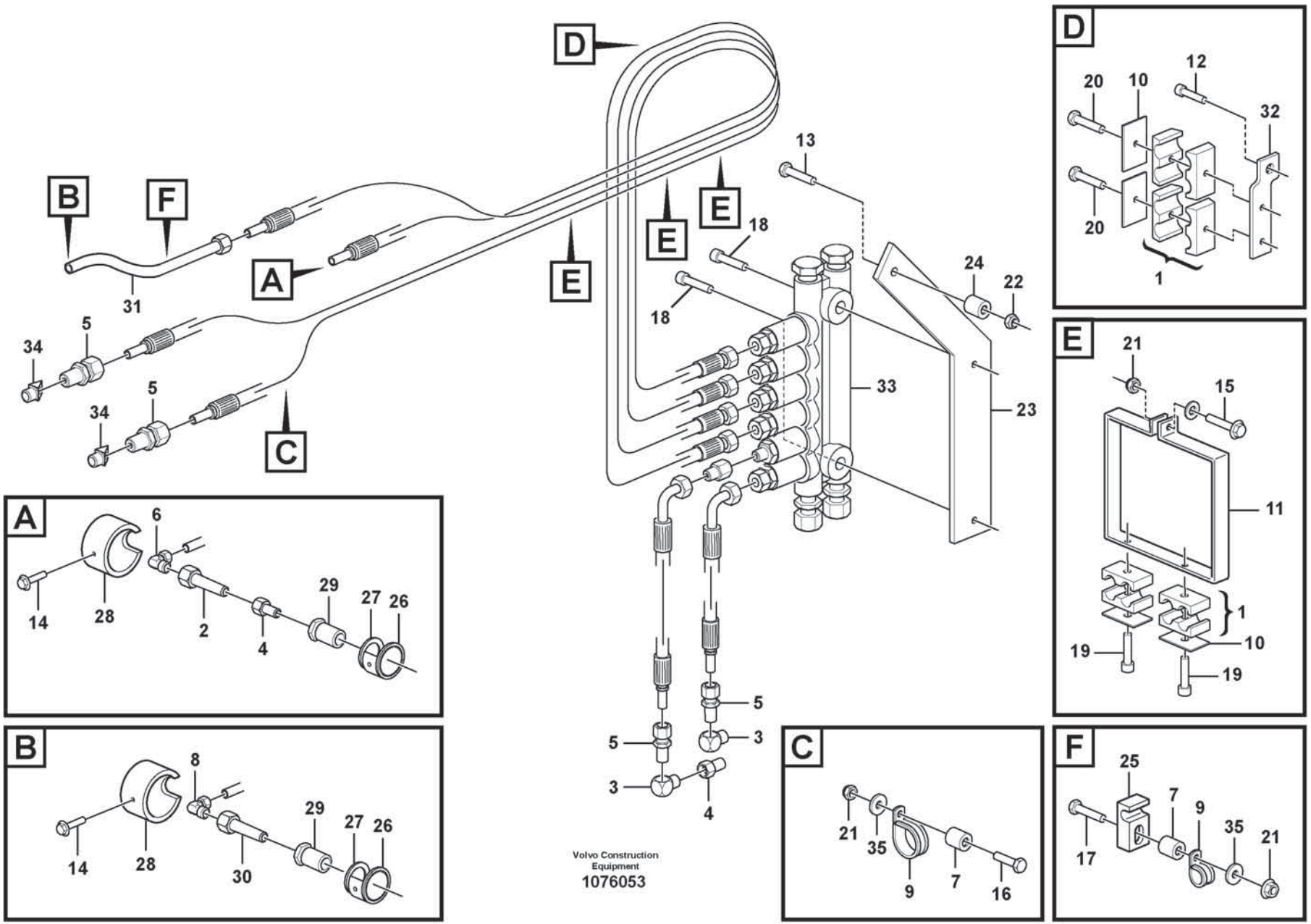
A
B
C
D
E
F
Volvo Construction Equipment
1076053

Fig.	Part No.	Quantity 1	2	3	PS	KIT	Description	Dénomination	Bezeichnung	Denominación	Benämning	Notes
1	VOE 11701854	8					Clamp	Collier serrage	Schelle	Abrazadera	Klamma	
2	VOE 11701842	1					Adapter	Adaptateur	Adapter	Adaptador	Adapter	
3	VOE 11701845	2					Connector	Pièce connexion	Verbindungsstück	Pieza de conexión	Förbindningsstycke	
4	VOE 11701838	2					Adapter	Adaptateur	Adapter	Adaptador	Adapter	
5	VOE 11701843	4					Connector	Pièce connexion	Verbindungsstück	Pieza de conexión	Förbindningsstycke	
6	VOE 11701837	1					Connector	Pièce connexion	Verbindungsstück	Pieza de conexión	Förbindningsstycke	
7	VOE 60113575	2					Spacer sleeve	Douille entretoise	Abstandhülse	Manguito distanciador	Distanshylsa	
8	VOE 11997271	1					Elbow union	Coude raccord	Winkelverschraubung	Unión angular	Vinkelförskruvning	
9	VOE 980614	2					Clamp	Collier serrage	Schelle	Abrazadera	Klamma	
10	VOE 11707381	8					Cover plate	Cache	Abdeckblech	Placa tapa	Täckplåt	
11	VOE 11708238	3					Clamp	Collier serrage	Schelle	Abrazadera	Klamma	
12	VOE 984751	1					Flange screw	Vis à embase	Flanschschraube	Tornillo embridado	Flänsskruv	
13	VOE 984759	1					Flange screw	Vis à embase	Flanschschraube	Tornillo embridado	Flänsskruv	
14	VOE 984733	2					Flange screw	Vis à embase	Flanschschraube	Tornillo embridado	Flänsskruv	
15	VOE 984736	3					Flange screw	Vis à embase	Flanschschraube	Tornillo embridado	Flänsskruv	
16	VOE 984739	1					Flange screw	Vis à embase	Flanschschraube	Tornillo embridado	Flänsskruv	
17	VOE 984741	1					Flange screw	Vis à embase	Flanschschraube	Tornillo embridado	Flänsskruv	
18	VOE 60112631	2					Hex. socket screw	Vis à six pans creux	Innensechskantschraube	Tornillo de hexágono embutido	Insexskruv	
19	VOE 60111162	6					Hex. socket screw	Vis à six pans creux	Innensechskantschraube	Tornillo de hexágono embutido	Insexskruv	
20	VOE 60112633	2					Hex. socket screw	Vis à six pans creux	Innensechskantschraube	Tornillo de hexágono embutido	Insexskruv	
21	VOE 990950	5					Flange lock nut	Contre-écrou à embase	Flanschverschlussmutter	Contratuerca embridada	Flänslåsmutter	
22	VOE 990951	1					Flange lock nut	Contre-écrou à embase	Flanschverschlussmutter	Contratuerca embridada	Flänslåsmutter	
23	VOE 11177626	1					Bracket	Console	Konsole	Consola	Konsol	
24	VOE 11177627	1					Spacer	Entretoise	Abstandkörper	Distanciador	Distans	
25	VOE 11177023	1					Clamp	Collier serrage	Schelle	Abrazadera	Klamma	
26	VOE 16926924	2					Protecting ring	Bague protection	Schutzring	Anillo protector	Skyddsring	
27	VOE 11176961	2					Washer	Rondelle	Scheibe	Arandela	Bricka	
28	VOE 11176959	2					Protecting ring	Bague protection	Schutzring	Anillo protector	Skyddsring	

1		**Central lubrication with fitting parts. B3** **Graissage central avec pièces de montage. B3** **Zentralschmierung mit Anbauteilen. B3** **Lubricación central conaccesorios de montaje. B3** **Centralsmörjning med monterings detaljer. B3**	Catalogue id **20806**	Group **993**
2				
3			Illustr. No **1076053**	Section **1700**
4				
5		**86090**	Issue **20053804-A**	Page **1283**

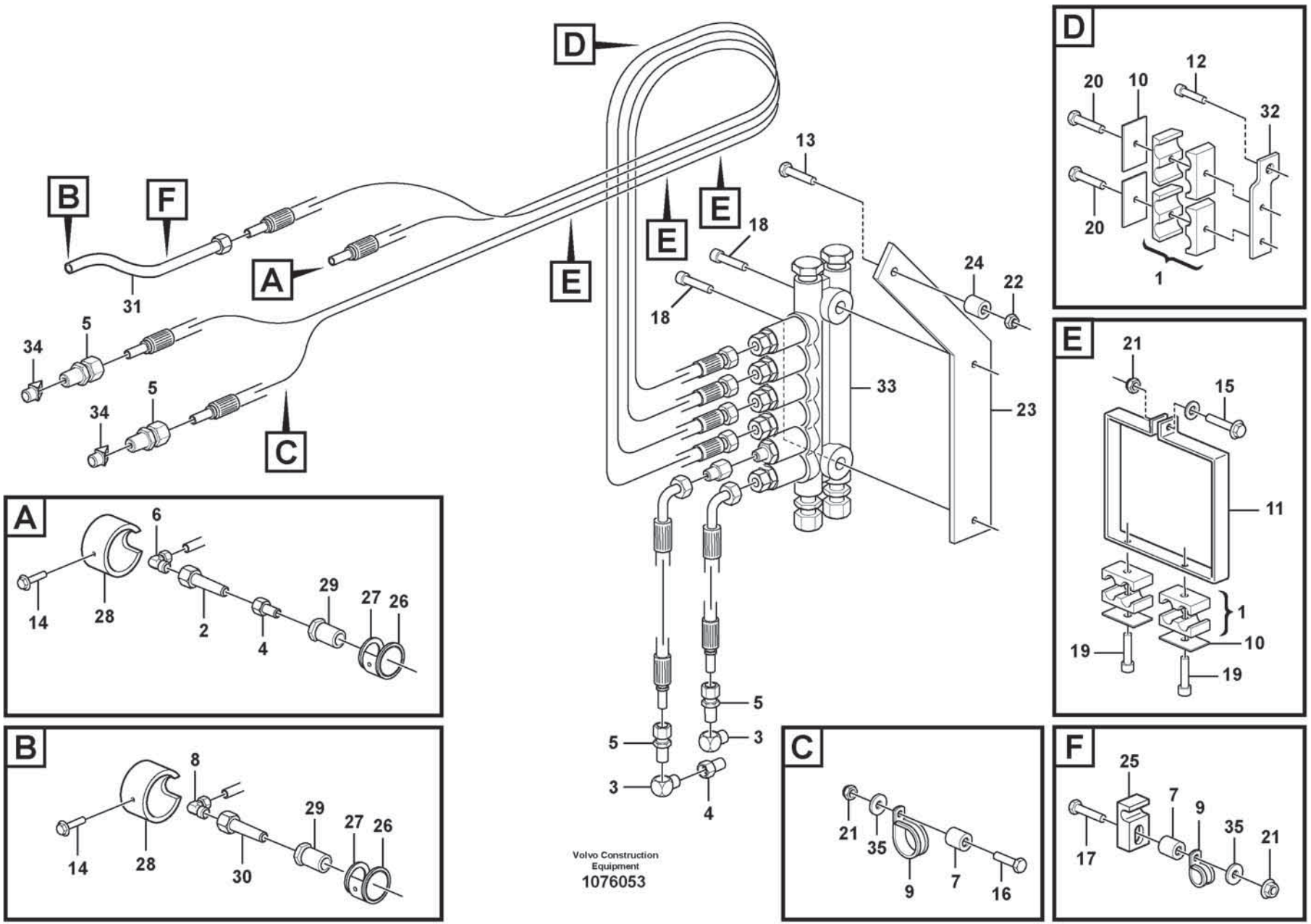
A
B
C
D
E
F
Volvo Construction Equipment
1076053

Fig.	Part No.	Quantity 1	2	3	PS	KIT	Description	Dénomination	Bezeichnung	Denominación	Benämning	Notes
29	VOE 11176956	2					Screw	Vis	Schraube	Tornillo	Skruv	
30	VOE 11177554	1					Connector	Pièce connexion	Verbindungsstück	Pieza de conexión	Förbindningsstycke	
31	VOE 11177556	1					Tube	Tube	Rohr	Tubo	Rör	
32	VOE 11177557	1					Bracket	Console	Konsole	Consola	Konsol	
33	VOE 15152738	1					Distribution block	Boîtier de dérivation	Verteilergruppe	Bloque de distribución	Fördelningsblock	See group 993-2000 page 1291
34	VOE 16803544	2					Adapter	Adaptateur	Adapter	Adaptador	Adapter	
35	VOE 60114321	2					Washer	Rondelle	Scheibe	Arandela	Bricka	

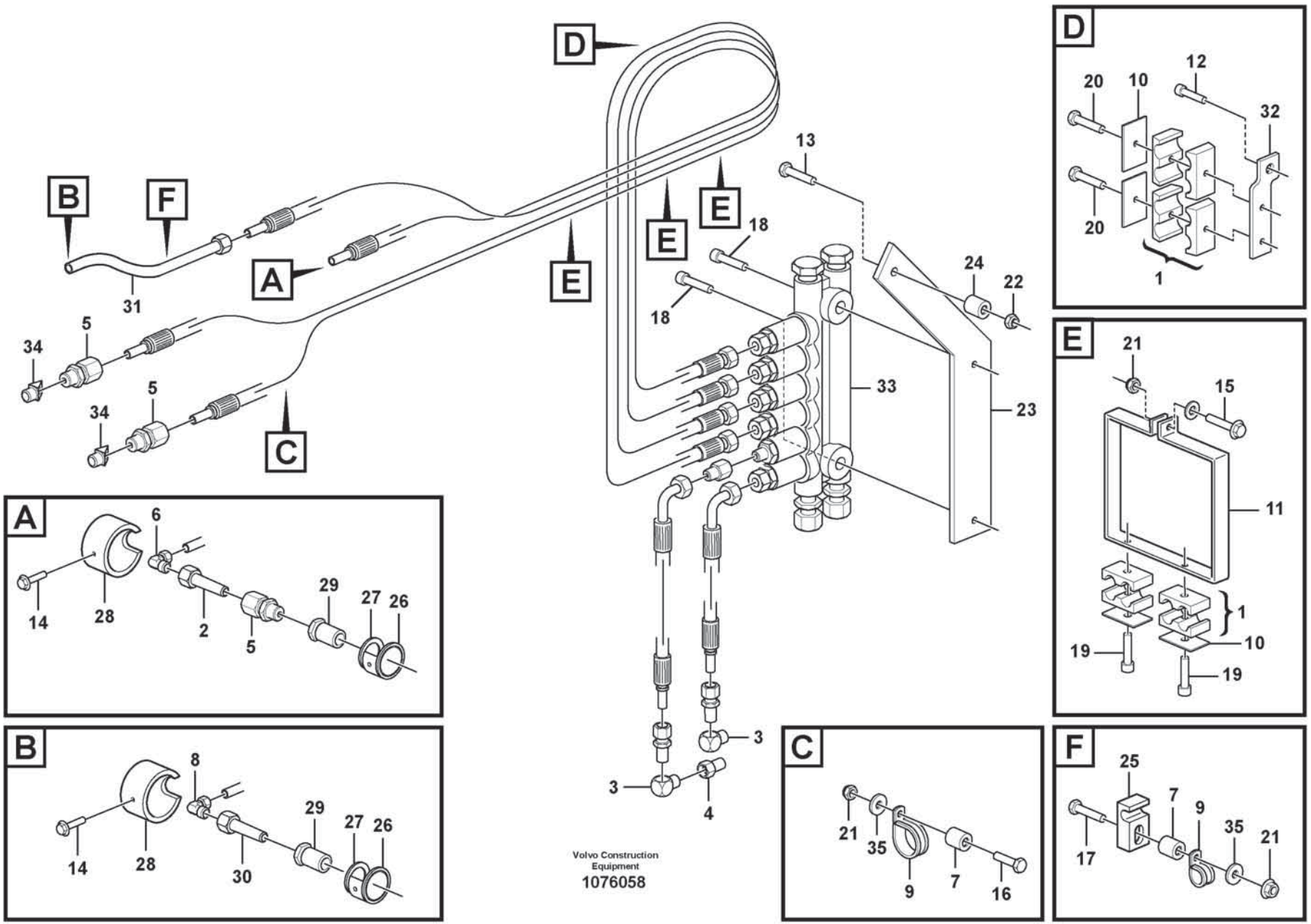
A
B
C
D
E
F
31
34
5
34
5
6
14
28
2
5
29
27
26
8
14
28
30
29
27
26
Volvo Construction Equipment
1076058
13
18
18
24
22
33
23
3
3
4
20
10
12
32
20
1
21
15
11
1
19
10
19
21
35
9
7
16
25
7
9
35
21
17

Fig.	Part No.	Quantity 1	2	3	PS	KIT	Description	Dénomination	Bezeichnung	Denominación	Benämning	Notes
1	VOE 11701854	8					Clamp	Collier serrage	Schelle	Abrazadera	Klamma	
2	VOE 11701842	1					Adapter	Adaptateur	Adapter	Adaptador	Adapter	
3	VOE 11701845	2					Connector	Pièce connexion	Verbindungsstück	Pieza de conexión	Förbindningsstycke	
4	VOE 11701838	1					Adapter	Adaptateur	Adapter	Adaptador	Adapter	
5	VOE 11701843	4					Connector	Pièce connexion	Verbindungsstück	Pieza de conexión	Förbindningsstycke	
6	VOE 11701837	1					Connector	Pièce connexion	Verbindungsstück	Pieza de conexión	Förbindningsstycke	
7	VOE 60113575	2					Spacer sleeve	Douille entretoise	Abstandhülse	Manguito distanciador	Distanshylsa	
8	VOE 11997271	1					Elbow union	Coude raccord	Winkelverschraubung	Unión angular	Vinkelförskruvning	
9	VOE 980614	2					Clamp	Collier serrage	Schelle	Abrazadera	Klamma	
10	VOE 11707381	8					Cover plate	Cache	Abdeckblech	Placa tapa	Täckplåt	
11	VOE 11708238	3					Clamp	Collier serrage	Schelle	Abrazadera	Klamma	
12	VOE 984751	1					Flange screw	Vis à embase	Flanschschraube	Tornillo embridado	Flänsskruv	
13	VOE 984759	1					Flange screw	Vis à embase	Flanschschraube	Tornillo embridado	Flänsskruv	
14	VOE 984733	2					Flange screw	Vis à embase	Flanschschraube	Tornillo embridado	Flänsskruv	
15	VOE 984736	3					Flange screw	Vis à embase	Flanschschraube	Tornillo embridado	Flänsskruv	
16	VOE 984739	1					Flange screw	Vis à embase	Flanschschraube	Tornillo embridado	Flänsskruv	
17	VOE 984741	1					Flange screw	Vis à embase	Flanschschraube	Tornillo embridado	Flänsskruv	
18	VOE 60112631	2					Hex. socket screw	Vis à six pans creux	Innensechskantschraube	Tornillo de hexágono embutido	Insexskruv	
19	VOE 60111162	6					Hex. socket screw	Vis à six pans creux	Innensechskantschraube	Tornillo de hexágono embutido	Insexskruv	
20	VOE 60112633	2					Hex. socket screw	Vis à six pans creux	Innensechskantschraube	Tornillo de hexágono embutido	Insexskruv	
21	VOE 990950	5					Flange lock nut	Contre-écrou à embase	Flanschverschlussmutter	Contratuerca embridada	Flänslåsmutter	
22	VOE 990951	1					Flange lock nut	Contre-écrou à embase	Flanschverschlussmutter	Contratuerca embridada	Flänslåsmutter	
23	VOE 11177626	1					Bracket	Console	Konsole	Consola	Konsol	
24	VOE 11177627	1					Spacer	Entretoise	Abstandkörper	Distanciador	Distans	
25	VOE 11177023	1					Clamp	Collier serrage	Schelle	Abrazadera	Klamma	
26	VOE 16926924	2					Protecting ring	Bague protection	Schutzring	Anillo protector	Skyddsring	
27	VOE 11176961	2					Washer	Rondelle	Scheibe	Arandela	Bricka	
28	VOE 11176959	2					Protecting ring	Bague protection	Schutzring	Anillo protector	Skyddsring	

1		**Central lubrication with fitting parts. B3** **Graissage central avec pièces de montage. B3** **Zentralschmierung mit Anbauteilen. B3** **Lubricación central conaccesorios de montaje. B3** **Centralsmörjning med monterings detaljer. B3**	Catalogue id **20806**	Group **993**
2				
3			Illustr. No **1076058**	Section **1800**
4				
5		**86095**	Issue **20053804-A**	Page **1287**

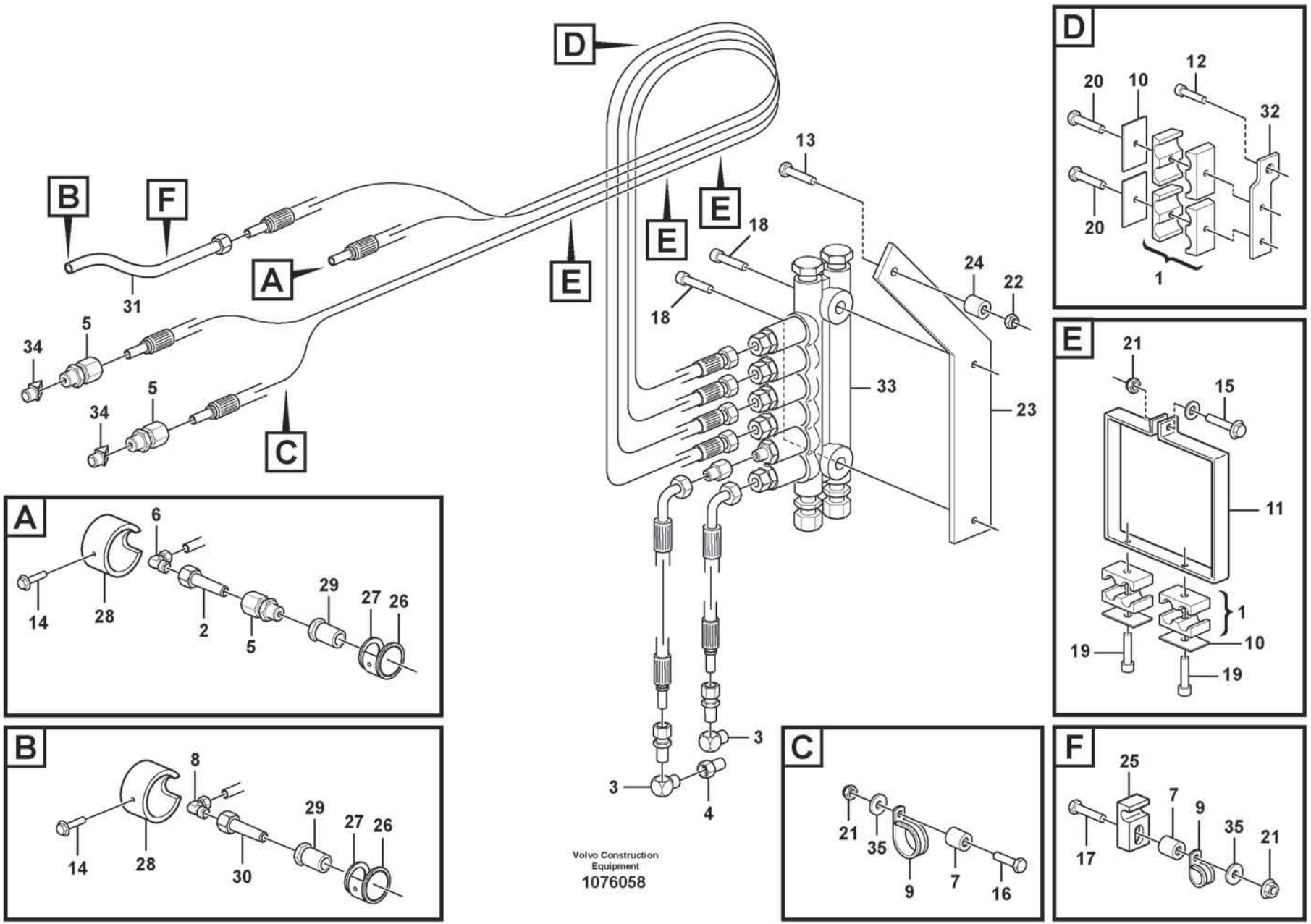
A
B
C
D
E
F
31
34
5
34
5
6
14
28
2
5
29
27
26
8
14
28
30
29
27
26
Volvo Construction Equipment
1076058
13
18
18
24
22
33
23
3
3
4
20
10
12
32
20
1
21
15
11
1
19
10
19
21
35
9
7
16
25
7
9
35
21
17

Fig.	Part No.	Quantity 1	2	3	PS	KIT	Description	Dénomination	Bezeichnung	Denominación	Benämning	Notes
29	VOE 11176956	2					Screw	Vis	Schraube	Tornillo	Skruv	
30	VOE 11177554	1					Connector	Pièce connexion	Verbindungsstück	Pieza de conexión	Förbindningsstycke	
31	VOE 11177556	1					Tube	Tube	Rohr	Tubo	Rör	
32	VOE 11177557	1					Bracket	Console	Konsole	Consola	Konsol	
33	VOE 15152738	1					Distribution block	Boîtier de dérivation	Verteilergruppe	Bloque de distribución	Fördelningsblock	See group 993-2000 page 1291
34	VOE 16803544	2					Adapter	Adaptateur	Adapter	Adaptador	Adapter	
35	VOE 60114321	2					Washer	Rondelle	Scheibe	Arandela	Bricka	

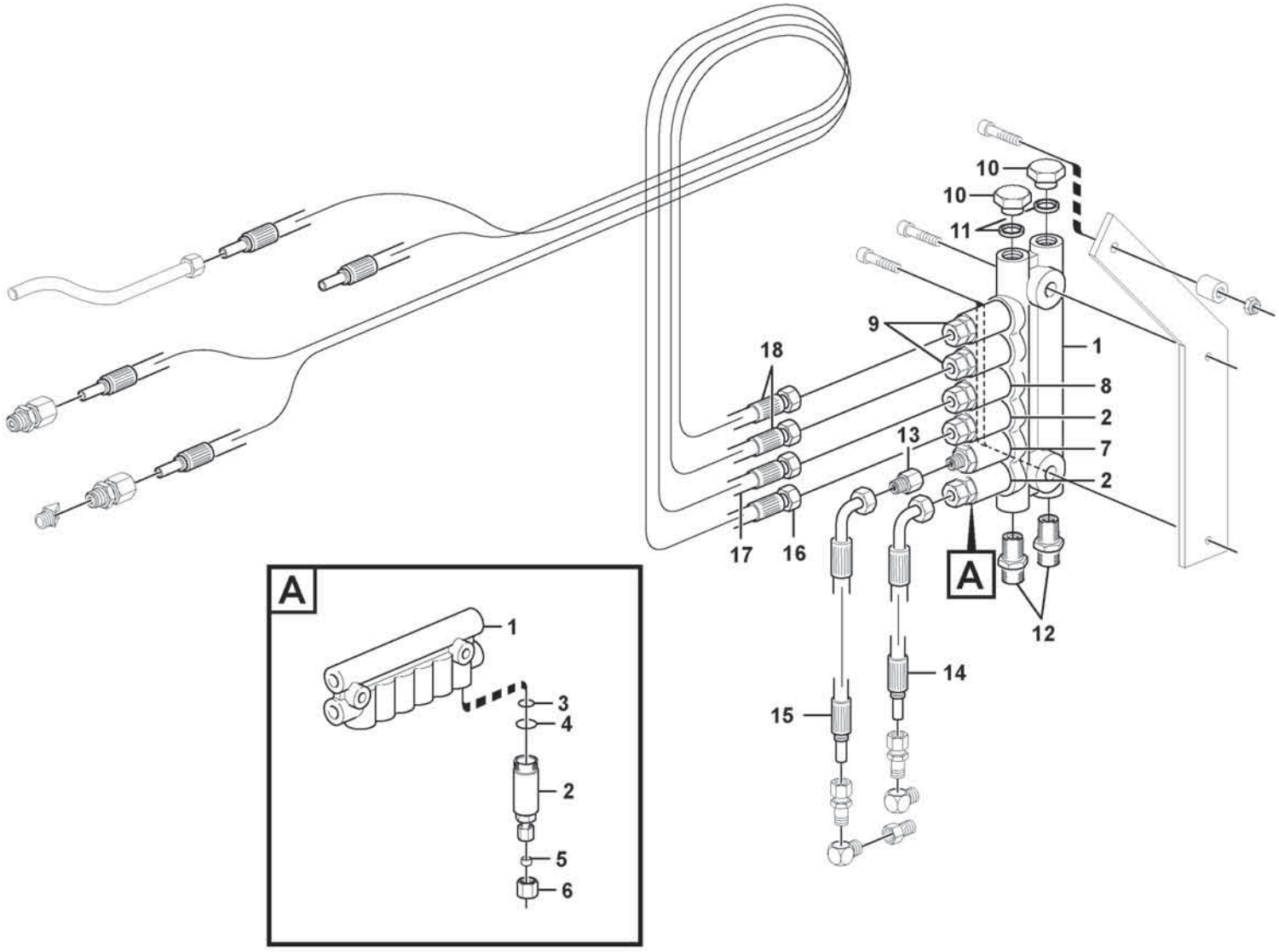

Volvo Construction Equipment
1065575

Fig.	Part No.	Quantity 1	2	3	PS	KIT	Description	Dénomination	Bezeichnung	Denominación	Benämning	Notes
	VOE 15152738						Distribution block	Boîtier de dérivation	Verteilergruppe	Bloque de distribución	Fördelningsblock	
1	VOE 11705430	1					•Distribution block	•Boîtier de dérivation	•Verteilergruppe	•Bloque de distribución	•Fördelningsblock	
2	VOE 11702152	2					•Dosage valve	•Valve de dosage	•Dosierventil	•Válvula dosificadora	•Doseringsventil	
3	VOE 990740	1					••O-ring	••Joint torique	••O-Ring	••Anillo tórico	••O-ring	(VOE 981289)
4	VOE 11705432	1					••O-ring	••Joint torique	••O-Ring	••Anillo tórico	••O-ring	
5	VOE 11704711	1					••Ferrule	••Bague de sûreté	••Schneidring	••Anillo de acoplamiento	••Skärring	
6	VOE 11704712	1					••Nut	••Écrou	••Mutter	••Tuerca	••Mutter	
7	VOE 11702153	1					•Dosage valve	•Valve de dosage	•Dosierventil	•Válvula dosificadora	•Doseringsventil	
	VOE 990740	1					••O-ring	••Joint torique	••O-Ring	••Anillo tórico	••O-ring	(VOE 981289)
	VOE 11705432	1					••O-ring	••Joint torique	••O-Ring	••Anillo tórico	••O-ring	
	VOE 11704711	1					••Ferrule	••Bague de sûreté	••Schneidring	••Anillo de acoplamiento	••Skärring	
	VOE 11704712	1					••Nut	••Écrou	••Mutter	••Tuerca	••Mutter	
8	VOE 11702370	1					•Dosage valve	•Valve de dosage	•Dosierventil	•Válvula dosificadora	•Doseringsventil	
	VOE 990740	1					••O-ring	••Joint torique	••O-Ring	••Anillo tórico	••O-ring	(VOE 981289)
	VOE 11705432	1					••O-ring	••Joint torique	••O-Ring	••Anillo tórico	••O-ring	
	VOE 11704711	1					••Ferrule	••Bague de sûreté	••Schneidring	••Anillo de acoplamiento	••Skärring	
	VOE 11704712	1					••Nut	••Écrou	••Mutter	••Tuerca	••Mutter	
9	VOE 11702154	2					•Dosage valve	•Valve de dosage	•Dosierventil	•Válvula dosificadora	•Doseringsventil	
	VOE 990740	1					••O-ring	••Joint torique	••O-Ring	••Anillo tórico	••O-ring	(VOE 981289)
	VOE 11704711	1					••Ferrule	••Bague de sûreté	••Schneidring	••Anillo de acoplamiento	••Skärring	
	VOE 11704712	1					••Nut	••Écrou	••Mutter	••Tuerca	••Mutter	
10	VOE 11702149	2					•Plug	•Tampon	•Stopfen	•Tapón	•Plugg	
11	VOE 11709994	2					•Sealing ring	•Bague étanchéité	•Dichtring	•Anillo retén	•Tätningsring	
12	VOE 11713081	2					•Nipple	•Raccord	•Nippel	•Niple	•Nippel	
13	VOE 15027903	1					•Ball pin	•Rotule	•Kugelbolzen	•Perno bola	•Kultapp	
14	VOE 11713396	1					•Lubricating hose	•Durit graissage	•Schmierschlauch	•Manguera de lubricación	•Smörjslang	
15	VOE 11713478	1					•Lubricating hose	•Durit graissage	•Schmierschlauch	•Manguera de lubricación	•Smörjslang	

1		**Distribution block, B3.** **Boitier de derivation, B3.** **Verteilergruppe, B3.** **Bloque distribucion, B3.** **Fördelningsblock, B3.**	Catalogue id **20806**	Group **993**
2				
3			Illustr. No **1065575**	Section **2000**
4				
5		**86090, 86095**	Issue **20053804-A**	Page **1291**

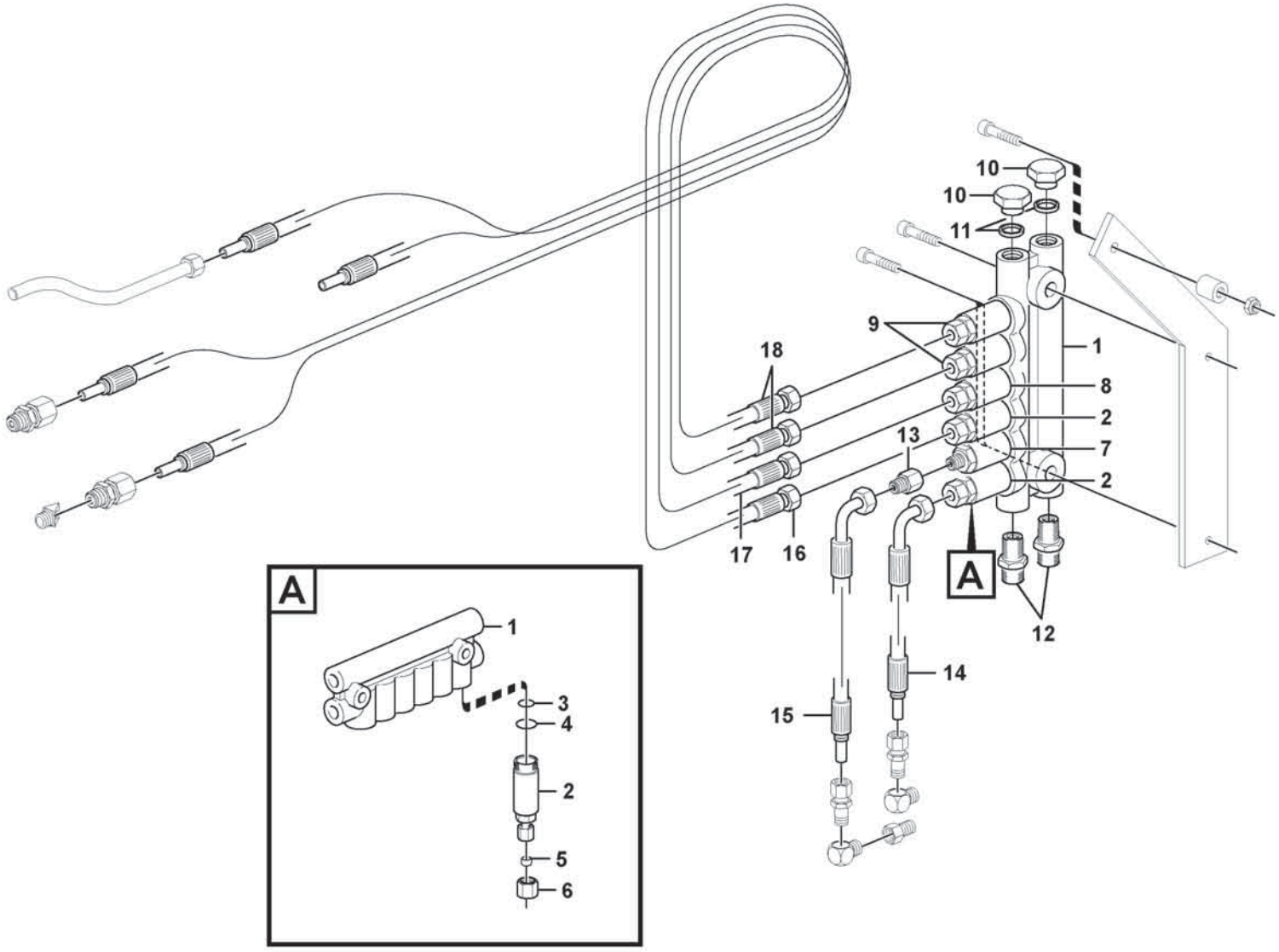

Volvo Construction Equipment
1065575

Fig.	Part No.	Quantity 1	2	3	PS	KIT	Description	Dénomination	Bezeichnung	Denominación	Benämning	Notes
16	VOE 11176847	1					•Hose	•Flexible	•Schlauch	•Manguera	•Slang	
17	VOE 15152708	1					•Hose assembly	•Conduit flexible	•Schlauchleitung	•Conducto	•Slangledning	
18	VOE 11713480	2					•Lubricating hose	•Durit graissage	•Schmierschlauch	•Manguera de lubricación	•Smörjslang	

1		**Distribution block, B3.** **Boitier de derivation, B3.** **Verteilergruppe, B3.** **Bloque distribucion, B3.** **Fördelningsblock, B3.**	Catalogue id **20806**	Group **993**
2				
3			Illustr. No **1065575**	Section **2000**
4				
5		**86090, 86095**	Issue **20053804-A**	Page **1293**

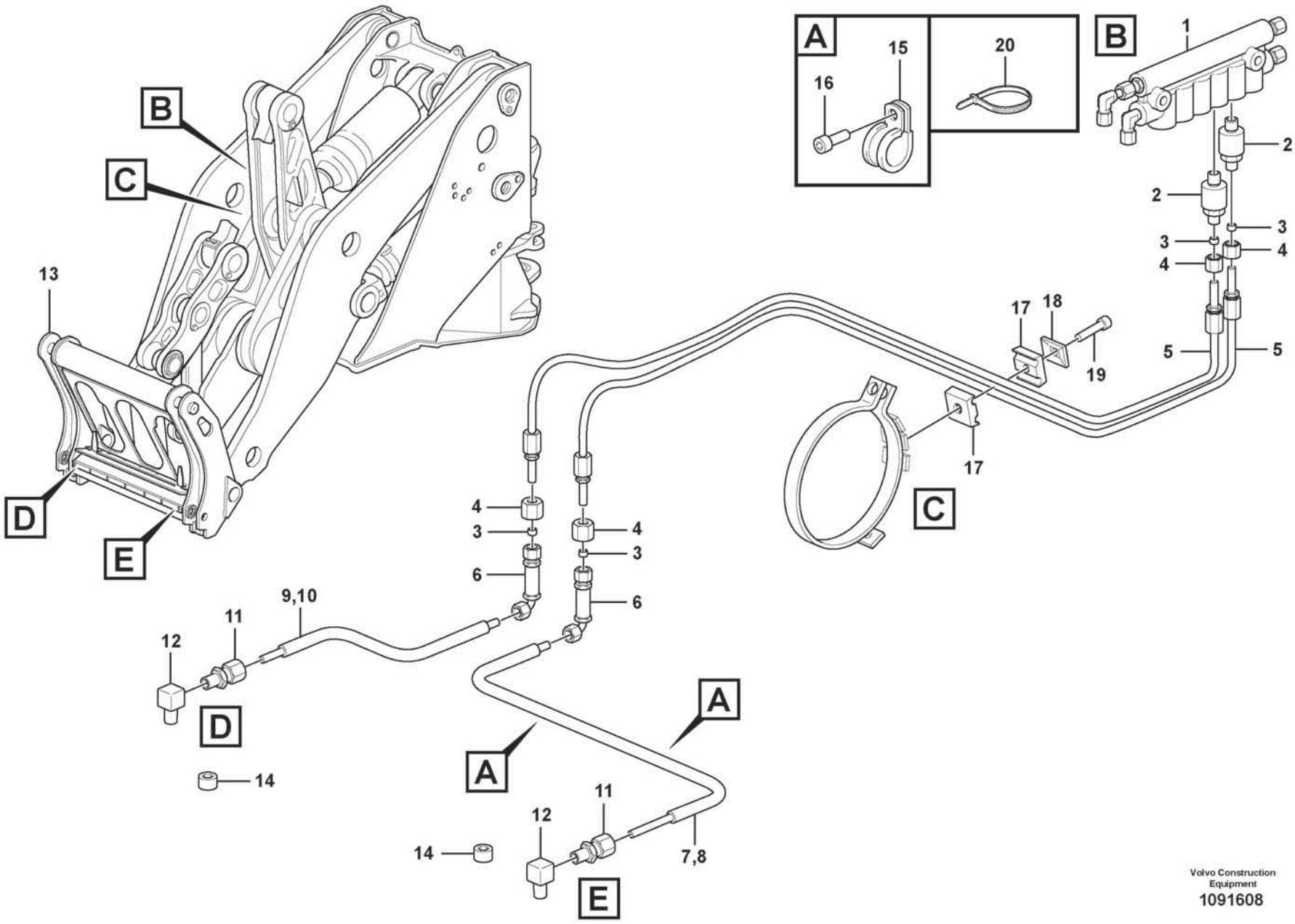

Volvo Construction Equipment
1091608

Fig.	Part No.	Quantity 1	2	3	PS	KIT	Description	Dénomination	Bezeichnung	Denominación	Benämning	Notes
1		1					Distr Block	Distributeur	Verteilerblock	Bloque Distrib	Fördelarblock	B3
2	VOE 11702155	2					Dosage valve	Valve de dosage	Dosierventil	Válvula dosificadora	Doseringsventil	NO8
	VOE 990740	1					•O-ring	•Joint torique	•O-Ring	•Anillo tórico	•O-ring	
	VOE 11705432	1					•O-ring	•Joint torique	•O-Ring	•Anillo tórico	•O-ring	
3	VOE 11704711	1					•Ferrule	•Bague de sûreté	•Schneidring	•Anillo de acoplamiento	•Skärring	
4	VOE 11704712	1					•Nut	•Écrou	•Mutter	•Tuerca	•Mutter	
5	VOE 11176847	2					Hose	Flexible	Schlauch	Manguera	Slang	
6	VOE 11176744	2					Connector	Pièce connexion	Verbindungsstück	Pieza de conexión	Förbindningsstycke	
7	VOE 11701833	REQ					Lubricant line	Conduit d'huile	Ölleitung	Conducto lubricante	Smörjledning	L = 760 MM
8	VOE 13941451	REQ					Hose	Flexible	Schlauch	Manguera	Slang	L = 710 MM
9	VOE 11701833	REQ					Lubricant line	Conduit d'huile	Ölleitung	Conducto lubricante	Smörjledning	L = 200 MM
10	VOE 13941451	REQ					Hose	Flexible	Schlauch	Manguera	Slang	L = 160 MM
11	VOE 47111843	2					Connector	Raccord	Anschluss	Union	Anslutning	
12	VOE 11701845	2					Connector	Pièce connexion	Verbindungsstück	Pieza de conexión	Förbindningsstycke	
13		1					Tool Bar	Fixation Outil	Geräteträger	Fijac Herramien	Redskapsfäste	
14	VOE 11701827	2					Plug	Tampon	Stopfen	Tapón	Plugg	
15	VOE 952624	2					Clamp	Collier serrage	Schelle	Abrazadera	Klamma	
16	VOE 11177110	1					Screw	Vis	Schraube	Tornillo	Skruv	
17	VOE 11701854	1					Clamp	Collier serrage	Schelle	Abrazadera	Klamma	
18	VOE 11707381	1					Cover plate	Cache	Abdeckblech	Placa tapa	Täckplåt	
19	VOE 60112632	1					Hex. socket screw	Vis à six pans creux	Innensechskantschraube	Tornillo de hexágono embutido	Insexskruv	
20	VOE 4881440	REQ					Cable tie	Serre-câble	Kabelbinder	Abrazadera de cinta	Buntband	

1		**Central lubrication for tool bar.** **Graissage central, fixation outil.** **Zentralschmierung für Geräteträger.** **Lubricacion central, fijacion herramientas.** **Centralsmörjning för redskapsfäste.**
2		
3		
4		
5		**94804**

Catalogue id **20806**	Group **993**
Illustr. No **1091608**	Section **2200**
Issue **20053804-A**	Page **1295**

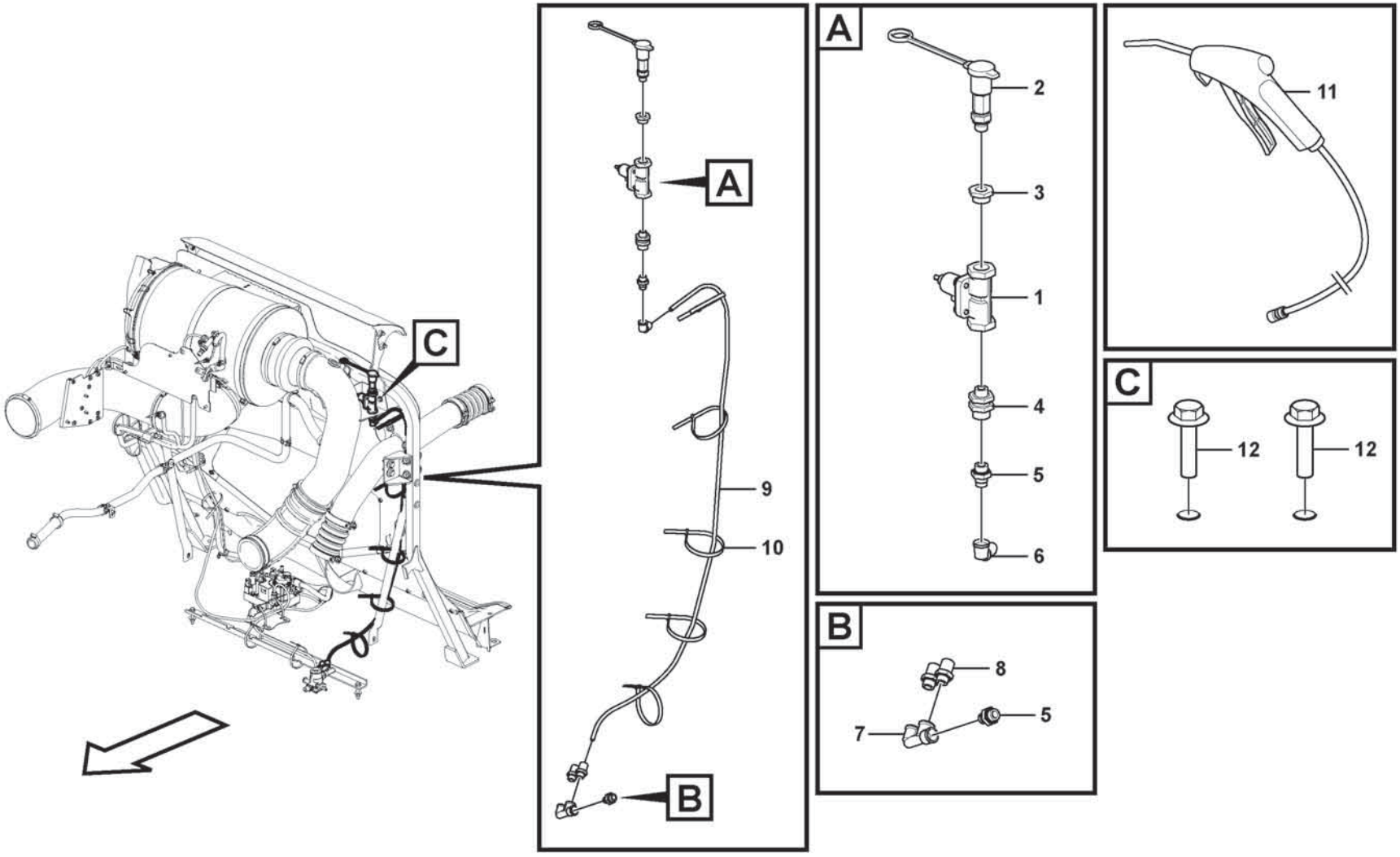

Volvo Construction Equipment
1091173

Fig.	Part No.	Quantity 1	2	3	PS	KIT	Description	Dénomination	Bezeichnung	Denominación	Benämning	Notes
1	VOE 11061508	1					Pressure retaining valve	Vanne de sécurité	Drucksicherungsventil	Válvula aseguradora de presión	Trycksäkringsventil	
	VOE 11000307	1					•Diaphragm	•Diaphragme	•Membrane	•Diafragma	•Membran	
	VOE 6235856	1					•Valve ring	•Anneau soupape	•Ventilring	•Anillo válvula	•Ventilring	
	VOE 1134344	1			OP		•Overflow valve	•Valve de barrage	•Überstromventil	•Válvula de rebose	•Överströmningsventil	
2	VOE 16834967	1					Quick connecting kit	Raccord rapide	Schnellkupplungssatz	Kit acoplamiento rapido	Snabbkopplingssats	
3	VOE 13966459	1					Nipple	Raccord	Nippel	Niple	Nippel	
4	VOE 11197141	1					Bulkhead grommet	Passe-cloison	Schottdurchführung	Pieza paso	Skottgenomgång	
5	VOE 11196161	2					Nipple	Raccord	Nippel	Niple	Nippel	
6	VOE 11196162	1					Elbow nipple	Raccord coudé	Winkelnippel	Niple angular	V-nippel	
7	VOE 11197098	1					F-nipple	Raccord f	F-Nippel	Niple f	F-nippel	
8	VOE 977789	2					Nipple	Raccord	Nippel	Niple	Nippel	
9	VOE 980832	1					Tube	Tube	Rohr	Tubo	Rör	1425 mm
10	VOE 4881440	REQ					Cable tie	Serre-câble	Kabelbinder	Abrazadera de cinta	Buntband	
11	VOE 16834952	1					Blow gun	Pistolet à air	Heißluftpistole	Pistola aire presión	Blåspistol	
12	VOE 60113080	2					Flange screw	Vis à embase	Flanschschraube	Tornillo embridado	Flänsskruv	

1		**Cleaner kit, Pneumatic gun** **Kit de nettoyage, pistolet pneumatique** **Reinigungskit, Druckluftpistole** **Juego de limpieza, pistola neumática** **Rengöringssats, tryckluftspistol**	Catalogue id **20806**	Group **996**
2			Illustr. No **1091173**	Section **100**
3			Issue **20053804-A**	Page **1297**
4				
5		**86198**		

REPLACED PARTS
PIÉCES PÉRIMÉES ET REMPLACÉES
ERSETZTE ARTIKEL

PIEZAS SUBSTITUDAS
ERSATTA ARTIKLAR

Catalogue id	Group
20806	**10**
Issue	Page
20053804-A	**1298**

Part No	Replaced By	Quantity
VOE 11043109	* * * USE	
	VOE 4881440	SS
VOE 1161059	* * * USE	
	VOE 22618326	1.00
VOE 17426759	OLD.THAN 3 YEAR	
VOE 60113230	OLD.THAN 3 YEAR	
VOE 949278	* * * USE	
	FOR VOLVO BM	
	VOE 13949278	1.00
	FOR MICHIGAN	
	VOE 12000679	OP

Part No	Replaced By	Quantity

Part No	Replaced By	Quantity

Part No	Replaced By	Quantity

Part No	Group	Sect	Page
20429389	371	285	489
60113419	233	500	205
RM 59214775	364	150	483
RM 59436741	364	150	483
VO 21874957	221	100	163
VO 21874957	221	120	165
VOE 03045253	872	400	1001
VOE 1078184	371	5000	521
VOE 1078184	831	300	907
VOE 1078187	371	4300	519
VOE 1079283	371	400	493
VOE 1083597	393	300	541
VOE 11000239	221	500	173
VOE 11000285	420	500	575
VOE 11000285	460	200	621
VOE 11000307	996	100	1297
VOE 11003048	841	500	941
VOE 11003048	841	600	943
VOE 11003048	872	400	1001
VOE 11003221	371	1600	501
VOE 11004639	660	100	789
VOE 11004943	269	100	357
VOE 11005017	945	100	1219
VOE 11005017	945	200	1223
VOE 11005019	945	100	1219
VOE 11005019	945	200	1223
VOE 11005019	945	500	1235
VOE 11005061	945	500	1235
VOE 11005067	945	600	1237
VOE 11005067	945	700	1239
VOE 11005099	945	100	1219
VOE 11005099	945	200	1223
VOE 11005099	945	300	1231
VOE 11005100	945	100	1221
VOE 11005100	945	200	1225
VOE 11005100	945	600	1237
VOE 11005100	945	700	1239
VOE 11005106	945	600	1237
VOE 11005106	945	700	1239
VOE 11005107	945	500	1235
VOE 11005124	945	600	1237
VOE 11005124	945	700	1239
VOE 11005427	945	500	1235
VOE 11005990	525	100	743
VOE 11006248	525	100	743
VOE 11006457	387	100	535
VOE 11006457	841	100	939
VOE 11006457	841	500	941
VOE 11006457	841	600	943
VOE 11006457	841	600	943
VOE 11006472	872	100	995
VOE 11006472	872	200	997
VOE 11006472	872	300	999
VOE 11006631	235	100	215
VOE 11006631	873	300	1013
VOE 11006632	873	300	1013
VOE 11006711	881	100	1017
VOE 11006712	881	100	1017
VOE 11006824	525	100	743
VOE 11007026	872	100	995
VOE 11007026	872	200	997
VOE 11007026	872	300	999
VOE 11007069	525	100	743
VOE 11007069	525	150	745
VOE 11015258	945	100	1221
VOE 11015258	945	200	1225
VOE 11015258	945	400	1233
VOE 11015454	911	1300	1151
VOE 11015454	916	100	1183
VOE 11015455	261	200	299
VOE 11015455	420	200	569
VOE 11015455	421	200	581
VOE 11015455	911	400	1133
VOE 11015638	896	500	1051
VOE 11015638	911	1300	1151
VOE 11015639	896	500	1051
VOE 11015639	911	1300	1151
VOE 11015640	826	300	881
VOE 11015640	826	300	881
VOE 11015640	826	350	885
VOE 11015640	826	350	885
VOE 11015641	826	300	881
VOE 11015641	826	300	881
VOE 11015641	826	350	885
VOE 11015641	826	350	885
VOE 11016019	945	300	1229
VOE 11018851	911	400	1133
VOE 11020924	945	300	1229
VOE 11024597	436	100	609
VOE 11024720	254	300	241
VOE 11024867	945	100	1221
VOE 11024867	945	200	1225
VOE 11025816	715	660	813
VOE 11025889	945	100	1221
VOE 11025889	945	200	1225
VOE 11026287	896	400	1049
VOE 11026547	715	1500	823
VOE 11026989	711	100	799
VOE 11027036	256	250	281
VOE 11027171	945	1100	1247
VOE 11027540	451	100	611
VOE 11031769	216	300	147
VOE 11031785	216	300	147
VOE 11033572	261	100	297
VOE 11034156	421	700	593
VOE 11034156	421	900	597
VOE 11034156	461	100	627
VOE 11034156	463	100	637
VOE 11034256	461	100	627
VOE 11034256	463	100	637
VOE 11034600	461	200	631
VOE 11034600	463	200	639
VOE 11034600	463	300	643
VOE 11034910	463	100	637
VOE 11035026	461	100	627
VOE 11035026	463	100	637
VOE 11035554	463	100	635
VOE 11035766	463	100	635
VOE 11035767	463	100	635
VOE 11035768	463	100	635
VOE 11035769	463	100	635
VOE 11035778	463	100	635
VOE 11035779	463	100	635
VOE 11035960	463	100	635
VOE 11035994	461	200	631
VOE 11035994	463	200	639
VOE 11035994	463	300	643
VOE 11036049	421	800	595
VOE 11036468	421	100	577
VOE 11036504	461	200	631
VOE 11036504	463	200	639
VOE 11036504	463	300	643
VOE 11036776	421	300	585
VOE 11036777	421	300	585
VOE 11036863	434	200	603
VOE 11037012	421	700	593
VOE 11037019	421	100	577
VOE 11037022	434	100	601
VOE 11037252	421	800	595
VOE 11037562	421	600	591
VOE 11037575	434	100	601
VOE 11037586	434	200	603
VOE 11037587	434	200	603
VOE 11037588	434	200	603
VOE 11037589	434	200	603
VOE 11037590	434	100	601
VOE 11037592	421	600	591
VOE 11037594	421	600	591
VOE 11037606	434	200	605
VOE 11037613	434	100	601
VOE 11037614	434	100	601
VOE 11037615	434	100	601
VOE 11037631	421	300	583
VOE 11037637	421	400	587
VOE 11037637	421	500	589
VOE 11037637	421	600	591
VOE 11037651	434	100	601
VOE 11037651	434	100	601
VOE 11037677	421	900	597
VOE 11037678	421	900	597
VOE 11037689	421	900	597
VOE 11037809	421	100	577
VOE 11037816	434	200	605
VOE 11037894	421	1000	599
VOE 11038368	434	200	603
VOE 11038369	434	200	603
VOE 11038372	421	600	591
VOE 11038702	421	900	597
VOE 11038728	421	100	577
VOE 11038728	421	600	591
VOE 11038807	421	800	595
VOE 11038835	421	400	587
VOE 11038835	421	500	589
VOE 11038835	421	600	591
VOE 11039219	468	300	649
VOE 11039397	371	285	489
VOE 11039397	371	400	491
VOE 11039397	831	300	907
VOE 11039553	353	400	441
VOE 11039663	371	400	491

NUMERICAL INDEX
RÉPERTOIRE DE NUMÉROS
NUMMERNREGISTER

INDICE DE NÚMERO
NUMMERREGISTER

Catalogue id	Group
20806	**10**
Issue	Page
20053804-A	**1299**

VOLVO

L220H

NUMERICAL INDEX
RÉPERTOIRE DE NUMÉROS
NUMMERNREGISTER

INDICE DE NÚMERO
NUMMERREGISTER

Catalogue id 20806 | Group 10
Issue 20053804-A | Page 1300

Part No	Group	Sect	Page
VOE 11039665	371	400	491
VOE 11039681	371	2200	503
VOE 11039681	371	2200	503
VOE 11039681	371	2200	503
VOE 11039681	371	2200	503
VOE 11039709	371	1600	501
VOE 11039709	371	285	489
VOE 11039710	371	400	491
VOE 11039713	371	1600	501
VOE 11039713	371	400	491
VOE 11039714	371	1600	501
VOE 11039714	371	400	491
VOE 11039727	272	100	361
VOE 11039800	272	100	361
VOE 11043022	916	200	1187
VOE 11043022	916	300	1191
VOE 11043022	916	400	1195
VOE 11043022	916	500	1199
VOE 11043109	371	2750	507
VOE 11046803	269	200	359
VOE 11048063	647	300	787
VOE 11048081	945	100	1219
VOE 11048081	945	200	1223
VOE 11048081	945	300	1229
VOE 11048082	945	100	1221
VOE 11048082	945	200	1225
VOE 11048082	945	300	1229
VOE 11054692	217	300	155
VOE 11054692	234	200	211
VOE 11054692	911	200	1129
VOE 11056489	261	200	299
VOE 11057015	234	100	209
VOE 11057015	420	500	575
VOE 11057015	460	200	621
VOE 11061436	523	100	727
VOE 11061436	523	500	735
VOE 11061508	996	100	1297
VOE 11061686	261	200	299
VOE 11078015	882	100	1021
VOE 11082929	924	100	1215
VOE 11088040	945	500	1235
VOE 11088496	945	600	1237
VOE 11088496	945	700	1239
VOE 11088650	645	200	773
VOE 11091337	645	100	771
VOE 11093429	711	100	799
VOE 11093773	945	100	1219
VOE 11093773	945	200	1223
VOE 11093775	945	100	1219
VOE 11093775	945	200	1223
VOE 11094344	945	100	1219
VOE 11094344	945	200	1223
VOE 11096815	911	200	1127
VOE 11096816	911	200	1127
VOE 11096818	911	200	1127
VOE 11100354	460	100	619
VOE 11100354	460	100	619
VOE 11102051	461	100	625
VOE 11102071	461	200	629
VOE 11102071	463	200	639
VOE 11102071	463	300	643
VOE 11102072	461	100	625
VOE 11102114	461	100	625
VOE 11102115	461	100	625
VOE 11102116	461	100	625
VOE 11102117	461	100	625
VOE 11102119	461	100	625
VOE 11102120	461	100	625
VOE 11102128	468	300	649
VOE 11102129	468	300	649
VOE 11102172	463	200	639
VOE 11102172	463	300	643
VOE 11102173	461	100	625
VOE 11102174	461	100	625
VOE 11102175	463	100	635
VOE 11102176	463	100	635
VOE 11102181	516	100	711
VOE 11102182	516	100	711
VOE 11102187	434	200	605
VOE 11102187	461	100	627
VOE 11102187	463	100	637
VOE 11102200	461	100	625
VOE 11102211	463	200	639
VOE 11102211	463	300	643
VOE 11102218	460	300	623
VOE 11102219	460	300	623
VOE 11102221	516	100	711
VOE 11102222	463	200	639
VOE 11102222	463	300	643
VOE 11102259	460	300	623
VOE 11102260	460	300	623
VOE 11102262	460	300	623
VOE 11102263	460	300	623
VOE 11102264	460	300	623
VOE 11102279	463	200	639
VOE 11102279	463	300	643
VOE 11102306	461	100	625
VOE 11102333	463	300	647
VOE 11102361	461	200	633
VOE 11102361	463	200	641
VOE 11102361	463	300	645
VOE 11102370	461	100	625
VOE 11102370	463	100	637
VOE 11102370	463	100	637
VOE 11102396	463	100	635
VOE 11102409	468	300	649
VOE 11102410	468	300	649
VOE 11102411	461	200	629
VOE 11102411	463	200	641
VOE 11102411	463	300	645
VOE 11102421	468	300	649
VOE 11102449	461	200	631
VOE 11102450	461	200	631
VOE 11102460	461	200	631
VOE 11102461	461	200	631
VOE 11102503	461	200	633
VOE 11102503	463	200	641
VOE 11102503	463	300	645
VOE 11102516	461	100	625
VOE 11102544	460	300	623
VOE 11102583	460	300	623
VOE 11102624	460	300	623
VOE 11102672	463	300	645
VOE 11102685	463	100	635
VOE 11102764	460	300	623
VOE 11102771	463	200	639
VOE 11102771	463	300	643
VOE 11102798	468	300	649
VOE 11102799	468	300	649
VOE 11103175	461	200	629
VOE 11103175	463	200	641
VOE 11103386	517	100	713
VOE 11103387	517	100	713
VOE 11103471	463	100	635
VOE 11103471	517	100	713
VOE 11104457	810	150	849
VOE 11104469	837	900	931
VOE 11104469	872	400	1003
VOE 11104606	221	600	177
VOE 11104606	261	100	295
VOE 11104606	263	1100	351
VOE 11104606	263	1200	355
VOE 11104606	263	550	339
VOE 11104606	882	400	1025
VOE 11104728	831	200	905
VOE 11104728	831	300	907
VOE 11104728	843	100	945
VOE 11104728	843	100	945
VOE 11104749	831	100	903
VOE 11104947	810	150	849
VOE 11104947	837	900	931
VOE 11105011	825	100	869
VOE 11105011	860	100	985
VOE 11105306	460	100	619
VOE 11107022	945	500	1235
VOE 11107062	945	600	1237
VOE 11107062	945	700	1239
VOE 11107167	945	500	1235
VOE 11107168	945	500	1235
VOE 11107170	945	500	1235
VOE 11107227	945	600	1237
VOE 11107227	945	700	1239
VOE 11107483	945	500	1235
VOE 11107485	945	500	1235
VOE 11107803	645	200	773
VOE 11107814	945	500	1235
VOE 11107820	945	600	1237
VOE 11107820	945	700	1239
VOE 11108004	945	100	1219
VOE 11108004	945	200	1223
VOE 11108072	715	500	809
VOE 11108073	715	500	809
VOE 11108336	911	1000	1147
VOE 11108339	911	1000	1147
VOE 11108440	945	300	1229
VOE 11108441	945	100	1219
VOE 11108441	945	200	1223
VOE 11108441	945	300	1229
VOE 11108458	945	300	1229
VOE 11108494	945	100	1219

Part No	Group	Sect	Page
VOE 11108494	945	200	1223
VOE 11108496	945	100	1219
VOE 11108496	945	200	1223
VOE 11108568	945	100	1221
VOE 11108568	945	200	1225
VOE 11108569	945	100	1219
VOE 11108569	945	200	1223
VOE 11108587	945	100	1219
VOE 11108587	945	200	1223
VOE 11108591	945	300	1229
VOE 11108593	945	100	1221
VOE 11108593	945	200	1225
VOE 11108595	945	100	1221
VOE 11108595	945	200	1225
VOE 11108603	945	100	1219
VOE 11108603	945	200	1223
VOE 11108609	945	300	1229
VOE 11108622	945	300	1229
VOE 11108650	945	100	1219
VOE 11108650	945	200	1223
VOE 11108651	945	100	1219
VOE 11108651	945	200	1223
VOE 11108653	945	100	1221
VOE 11108653	945	200	1225
VOE 11108655	945	400	1233
VOE 11108672	716	400	831
VOE 11108798	911	500	1137
VOE 11108852	522	500	723
VOE 11108853	522	500	723
VOE 11109685	269	200	359
VOE 11110585	263	400	333
VOE 11110605	256	250	281
VOE 11110624	261	300	303
VOE 11110624	261	400	305
VOE 11110624	261	500	307
VOE 11110624	261	600	309
VOE 11110641	261	300	303
VOE 11110641	261	400	305
VOE 11110641	261	500	307
VOE 11110641	261	600	309
VOE 11110683	233	200	199
VOE 11110737	233	200	199
VOE 11110740	233	400	203
VOE 11110903	523	200	731
VOE 11110903	523	600	739
VOE 11113262	896	500	1051
VOE 11113885	882	100	1021
VOE 11115555	269	100	357
VOE 111173121	916	825	1203
VOE 11117464	256	250	281
VOE 11117464	352	750	425
VOE 11118857	234	100	209
VOE 11119224	715	1500	823
VOE 11120701	235	100	215
VOE 11120702	235	100	215
VOE 11120703	235	100	215
VOE 11121366	841	500	941
VOE 11127354	217	100	149
VOE 11127354	217	100	149
VOE 11127354	217	120	151
VOE 11127354	217	120	151
VOE 11127393	331	100	409
VOE 11128033	233	100	197
VOE 11130050	523	500	735
VOE 11130052	523	500	735
VOE 11130090	261	200	301
VOE 11130091	261	200	301
VOE 11130115	523	100	727
VOE 11130393	715	1200	819
VOE 11130413	911	700	1141
VOE 11130592	217	300	155
VOE 11130752	916	800	1201
VOE 11130752	916	825	1203
VOE 11130752	916	850	1205
VOE 11130768	916	800	1201
VOE 11130768	916	825	1203
VOE 11130768	916	850	1205
VOE 11130778	436	100	609
VOE 11130809	916	100	1181
VOE 11130843	916	100	1181
VOE 11130856	914	250	1179
VOE 11130859	916	850	1205
VOE 11132105	993	400	1257
VOE 11141272	910	100	1087
VOE 11143389	516	100	711
VOE 11144069	421	700	593
VOE 11144070	421	700	593
VOE 11144077	421	300	585
VOE 11144081	421	700	593
VOE 11144086	421	700	593
VOE 11144087	421	300	585
VOE 11144424	434	200	603
VOE 11144432	434	200	603
VOE 11144468	434	200	603
VOE 11144469	434	200	603
VOE 11144470	434	200	603
VOE 11144497	421	300	583
VOE 11144858	421	300	585
VOE 11144859	421	300	585
VOE 11144910	421	300	585
VOE 11144965	421	900	597
VOE 11145345	421	900	597
VOE 11145390	421	400	587
VOE 11145411	421	500	589
VOE 11145413	421	300	583
VOE 11145530	421	400	587
VOE 11145530	421	500	589
VOE 11145532	421	600	591
VOE 11145738	434	200	603
VOE 11147586	916	200	1187
VOE 11147586	916	300	1191
VOE 11147586	916	400	1195
VOE 11147586	916	500	1199
VOE 11147595	827	600	897
VOE 11147595	827	800	901
VOE 11147756	353	500	443
VOE 11147951	523	100	727
VOE 11148006	945	100	1221
VOE 11148006	945	200	1225
VOE 11148006	945	300	1229
VOE 11148223	460	200	621
VOE 11148531	911	700	1141
VOE 11148533	945	300	1229
VOE 11148718	827	600	897
VOE 11148718	827	700	899
VOE 11148718	827	800	901
VOE 11148801	911	200	1129
VOE 11148919	715	1300	821
VOE 11148924	715	1300	821
VOE 11148958	523	200	733
VOE 11148973	916	100	1181
VOE 11148987	523	100	729
VOE 11148987	916	1100	1209
VOE 11148988	523	100	727
VOE 11148988	523	100	727
VOE 11148989	523	500	735
VOE 11148990	522	100	715
VOE 11152169	269	100	357
VOE 11154068	436	100	609
VOE 11154135	945	300	1229
VOE 11154136	945	400	1233
VOE 11154152	716	400	831
VOE 11156647	826	100	877
VOE 11160192	522	400	721
VOE 11162582	217	200	153
VOE 11163067	522	100	715
VOE 11163098	916	100	1181
VOE 11163099	916	100	1181
VOE 11163178	716	200	827
VOE 11163178	716	300	829
VOE 11164488	851	300	953
VOE 11164554	393	300	541
VOE 11164763	882	700	1033
VOE 11164767	882	700	1033
VOE 11164775	882	700	1033
VOE 11164780	882	700	1033
VOE 11164780	882	700	1033
VOE 11164936	371	2200	503
VOE 11164936	882	700	1031
VOE 11164937	882	700	1031
VOE 11164958	882	700	1033
VOE 11164989	882	700	1033
VOE 11168110	468	300	649
VOE 11168113	461	200	631
VOE 11168113	463	200	639
VOE 11168113	463	300	643
VOE 11168118	461	200	629
VOE 11170009	352	1100	433
VOE 11170009	353	100	435
VOE 11170009	356	100	447
VOE 11170010	356	1000	463
VOE 11170010	356	1100	465
VOE 11170010	356	400	451
VOE 11170010	356	500	453
VOE 11170040	371	2200	503
VOE 11170040	371	2200	503
VOE 11170231	371	2200	503
VOE 11170232	371	2200	503
VOE 11170282	945	800	1241
VOE 11170288	371	2200	503

NUMERICAL INDEX
RÉPERTOIRE DE NUMÉROS
NUMMERNREGISTER

INDICE DE NÚMERO
NUMMERREGISTER

Catalogue id	Group
20806	10
Issue	Page
20053804-A	1301

NUMERICAL INDEX
RÉPERTOIRE DE NUMÉROS
NUMMERNREGISTER

INDICE DE NÚMERO
NUMMERREGISTER

Catalogue id 20806 | Group 10
Issue 20053804-A | Page 1302

Part No	Group	Sect	Page
VOE 11170293	371	2200	503
VOE 11170348	356	300	449
VOE 11170371	393	300	541
VOE 11170380	371	2200	503
VOE 11170891	362	500	479
VOE 11171733	356	1100	465
VOE 11171733	356	1300	469
VOE 11171733	356	400	451
VOE 11171733	356	700	457
VOE 11171857	371	3500	513
VOE 11171857	872	400	1003
VOE 11172007	522	300	719
VOE 11172007	522	400	721
VOE 11172007	916	100	1183
VOE 11172046	916	200	1187
VOE 11172046	916	300	1191
VOE 11172046	916	400	1195
VOE 11172046	916	500	1199
VOE 11172047	523	200	731
VOE 11172369	254	700	249
VOE 11172411	645	100	771
VOE 11172900	911	1200	1149
VOE 11172900	916	1100	1209
VOE 11172907	234	100	209
VOE 11172907	420	500	575
VOE 11172907	460	200	621
VOE 11172907	460	200	621
VOE 11172986	522	200	717
VOE 11173083	911	300	1131
VOE 11173083	911	300	1131
VOE 11173083	911	300	1131
VOE 11173083	911	300	1131
VOE 11173120	916	800	1201
VOE 11173175	420	200	569
VOE 11173262	916	200	1185
VOE 11173262	916	300	1189
VOE 11173262	916	400	1193
VOE 11173262	916	500	1197
VOE 11173491	911	300	1131
VOE 11173501	916	850	1205
VOE 11173501	924	100	1215
VOE 11173502	916	850	1205
VOE 11173502	924	100	1215
VOE 11173522	221	600	177
VOE 11173546	911	700	1141
VOE 11173586	420	200	569
VOE 11173752	916	850	1205
VOE 11173894	523	600	741
VOE 11175892	837	800	929
VOE 11176296	436	100	609
VOE 11176297	436	100	609
VOE 11176309	945	300	1231
VOE 11176361	945	100	1219
VOE 11176361	945	200	1223
VOE 11176361	945	300	1229
VOE 11176566	451	100	611
VOE 11176638	993	1200	1269
VOE 11176638	993	1400	1277
VOE 11176744	993	2200	1295
VOE 11176807	945	400	1233
VOE 11176847	993	2000	1293
VOE 11176847	993	2200	1295
VOE 11176956	993	1200	1269
VOE 11176956	993	1400	1277
VOE 11176956	993	1700	1285
VOE 11176956	993	1800	1289
VOE 11176959	993	1200	1269
VOE 11176959	993	1400	1277
VOE 11176959	993	1700	1283
VOE 11176959	993	1800	1287
VOE 11176961	993	1200	1269
VOE 11176961	993	1400	1277
VOE 11176961	993	1700	1283
VOE 11176961	993	1800	1287
VOE 11176983	993	400	1257
VOE 11177006	993	1200	1267
VOE 11177006	993	1400	1275
VOE 11177006	993	700	1259
VOE 11177006	993	800	1261
VOE 11177023	993	1200	1267
VOE 11177023	993	1400	1275
VOE 11177023	993	1700	1283
VOE 11177023	993	1800	1287
VOE 11177023	993	700	1259
VOE 11177023	993	800	1261
VOE 11177103	993	1200	1269
VOE 11177103	993	1400	1277
VOE 11177103	993	700	1259
VOE 11177103	993	800	1261
VOE 11177110	993	2200	1295
VOE 11177110	993	400	1257
VOE 11177241	945	100	1219
VOE 11177241	945	200	1223
VOE 11177242	945	100	1219
VOE 11177242	945	200	1223
VOE 11177421	660	100	789
VOE 11177422	660	100	789
VOE 11177554	993	1200	1267
VOE 11177554	993	1400	1275
VOE 11177554	993	1700	1285
VOE 11177554	993	1800	1289
VOE 11177556	993	1700	1285
VOE 11177556	993	1800	1289
VOE 11177557	993	1700	1285
VOE 11177557	993	1800	1289
VOE 11177571	993	1200	1269
VOE 11177571	993	1400	1277
VOE 11177572	993	700	1259
VOE 11177572	993	800	1261
VOE 11177623	993	1200	1267
VOE 11177623	993	1400	1275
VOE 11177626	993	1700	1283
VOE 11177626	993	1800	1287
VOE 11177627	993	1700	1283
VOE 11177627	993	1800	1287
VOE 11177711	945	100	1219
VOE 11177711	945	200	1223
VOE 11177717	993	400	1257
VOE 11177797	660	100	789
VOE 11177935	660	100	789
VOE 11180049	896	400	1049
VOE 11180050	896	400	1049
VOE 11180283	860	100	985
VOE 11180326	827	700	899
VOE 11180327	860	100	985
VOE 11180328	860	100	985
VOE 11180371	715	660	813
VOE 11180416	837	500	925
VOE 11180431	860	400	991
VOE 11180435	860	400	991
VOE 11180723	860	100	985
VOE 11180978	860	100	985
VOE 11190170	254	1300	265
VOE 11193448	882	1300	1037
VOE 11193449	882	1300	1037
VOE 11194245	254	1100	261
VOE 11194981	254	1100	261
VOE 11196159	254	1050	259
VOE 11196161	254	1050	259
VOE 11196161	254	200	239
VOE 11196161	254	800	255
VOE 11196161	996	100	1297
VOE 11196162	254	1050	259
VOE 11196162	254	1100	261
VOE 11196162	254	800	255
VOE 11196162	996	100	1297
VOE 11196164	254	1050	259
VOE 11196164	254	1100	261
VOE 11196164	254	1200	263
VOE 11196166	254	800	255
VOE 11197098	254	1050	259
VOE 11197098	254	200	239
VOE 11197098	996	100	1297
VOE 11197099	254	1050	259
VOE 11197139	254	1200	263
VOE 11197140	254	1200	263
VOE 11197141	996	100	1297
VOE 11197144	254	1200	263
VOE 11197642	254	1200	263
VOE 11198107	217	300	155
VOE 11201899	851	100	951
VOE 11204217	851	100	951
VOE 11204217	882	100	1021
VOE 11204475	882	100	1021
VOE 11204866	810	300	853
VOE 11205676	831	100	903
VOE 11205912	860	300	989
VOE 11294122	334	100	415
VOE 11294122	641	350	769
VOE 11294122	810	100	847
VOE 11294122	810	100	847
VOE 11294122	810	150	849
VOE 11294122	831	100	903
VOE 11294122	837	800	929
VOE 11294122	837	900	931
VOE 11294122	843	100	945
VOE 11294122	851	100	951
VOE 11294122	872	500	1005
VOE 11294122	872	600	1007
VOE 11294122	873	300	1013

Part No	Group	Sect	Page
VOE 11294122	881	100	1017
VOE 11294122	882	100	1021
VOE 11294122	882	200	1023
VOE 11298379	872	300	999
VOE 11298380	872	200	997
VOE 11298448	860	300	989
VOE 11298495	334	300	417
VOE 11298502	851	300	953
VOE 11298503	872	100	995
VOE 11298505	837	200	917
VOE 11298536	841	100	939
VOE 11298538	841	600	943
VOE 11301361	911	300	1131
VOE 11301428	269	200	359
VOE 11302887	911	400	1133
VOE 11306599	254	800	255
VOE 1134344	996	100	1297
VOE 11383003	366	100	487
VOE 11383475	873	300	1013
VOE 11385186	398	450	555
VOE 11385187	398	400	553
VOE 11400568	715	1500	823
VOE 11400816	896	500	1051
VOE 11410104	523	200	733
VOE 11410361	916	850	1205
VOE 11410428	261	200	299
VOE 11410582	914	250	1179
VOE 11410653	263	1100	351
VOE 11410653	263	700	343
VOE 11410665	263	1200	355
VOE 11410665	263	450	335
VOE 11410665	263	550	339
VOE 11410665	263	600	341
VOE 11410722	263	400	333
VOE 11410776	647	100	781
VOE 11410833	420	400	573
VOE 11411003	896	200	1045
VOE 11411139	916	1100	1209
VOE 11411143	523	200	731
VOE 11411143	523	600	739
VOE 11411143	912	300	1161
VOE 11411399	387	100	535
VOE 11411408	522	300	719
VOE 11411411	911	1300	1153
VOE 11411413	873	300	1013
VOE 11411417	522	400	721
VOE 11411417	916	800	1201
VOE 11411417	916	825	1203
VOE 11411417	916	850	1205
VOE 11411425	261	200	299
VOE 11411427	916	200	1185
VOE 11411427	916	300	1189
VOE 11411427	916	400	1193
VOE 11411427	916	500	1197
VOE 11411501	261	200	301
VOE 11411630	263	1100	349
VOE 11411630	263	1200	355
VOE 11411630	263	550	337
VOE 11411634	911	1200	1149
VOE 11411654	420	200	569
VOE 11411654	914	100	1173
VOE 11411654	914	150	1175
VOE 11411727	263	1200	353
VOE 11411837	911	900	1145
VOE 11411882	911	500	1137
VOE 11411882	916	200	1187
VOE 11411882	916	300	1191
VOE 11411882	916	400	1195
VOE 11411882	916	500	1199
VOE 11411962	523	200	731
VOE 11411963	523	200	733
VOE 11411969	523	200	731
VOE 11412054	843	300	947
VOE 11412071	872	500	1005
VOE 11412071	882	100	1021
VOE 11412272	810	150	849
VOE 11412273	810	150	849
VOE 11412292	831	200	905
VOE 11412292	831	300	907
VOE 11412307	810	200	851
VOE 11412314	843	100	945
VOE 11412370	872	100	995
VOE 11412370	872	200	997
VOE 11412370	872	300	999
VOE 11412371	872	100	995
VOE 11412371	872	200	997
VOE 11412371	872	300	999
VOE 11412408	851	100	951
VOE 11412450	818	100	855
VOE 11412452	818	100	855
VOE 11412473	818	100	855
VOE 11412523	837	600	927
VOE 11412526	837	600	927
VOE 11412532	851	300	953
VOE 11412544	872	100	995
VOE 11412544	872	200	997
VOE 11412544	872	300	999
VOE 11412553	362	400	477
VOE 11412553	362	500	479
VOE 11412561	837	800	929
VOE 11412563	831	200	905
VOE 11412563	831	300	907
VOE 11412564	831	200	905
VOE 11412564	831	300	907
VOE 11412565	831	200	905
VOE 11412565	831	300	907
VOE 11412566	831	200	905
VOE 11412566	831	300	907
VOE 11412602	882	100	1021
VOE 11412703	837	900	931
VOE 11412738	837	200	917
VOE 11412738	837	300	923
VOE 11412739	837	600	927
VOE 11412739	872	400	1003
VOE 11412743	837	200	917
VOE 11412743	837	300	923
VOE 11412744	831	200	905
VOE 11412744	831	300	907
VOE 11412753	882	200	1023
VOE 11412754	882	200	1023
VOE 11412765	843	400	949
VOE 11412784	872	500	1005
VOE 11412785	872	500	1005
VOE 11412802	881	100	1017
VOE 11412803	881	100	1017
VOE 11412841	882	700	1033
VOE 11412927	837	800	929
VOE 11412937	882	200	1023
VOE 11412983	882	100	1021
VOE 11413269	837	250	919
VOE 11413269	837	250	919
VOE 11417593	872	400	1003
VOE 11417797	716	400	831
VOE 11418051	421	300	583
VOE 11418052	421	300	583
VOE 11418052	421	300	583
VOE 11418056	421	200	581
VOE 11418424	421	400	587
VOE 11418424	421	500	589
VOE 11418432	421	600	591
VOE 11418433	421	600	591
VOE 11418439	421	500	589
VOE 11418442	421	600	591
VOE 11418443	421	600	591
VOE 11418444	421	400	587
VOE 11418444	421	500	589
VOE 11418456	421	300	583
VOE 11418487	421	600	591
VOE 11418522	434	300	607
VOE 11418539	421	400	587
VOE 11418540	421	400	587
VOE 11418540	421	500	589
VOE 11419229	421	400	587
VOE 11419229	421	500	589
VOE 11419239	421	600	591
VOE 11419318	421	100	577
VOE 11419486	421	700	593
VOE 11423133	261	200	299
VOE 11423224	212	320	101
VOE 11423761	217	100	149
VOE 11423761	217	120	151
VOE 11423761	284	200	365
VOE 11428013	362	400	477
VOE 11428156	364	200	485
VOE 11428156	371	1200	495
VOE 11429080	882	700	1031
VOE 11429082	882	700	1031
VOE 11429087	882	700	1031
VOE 11429090	882	700	1031
VOE 11429092	882	700	1031
VOE 11429093	882	700	1031
VOE 11429099	882	700	1031
VOE 11429137	852	700	981
VOE 11429247	882	600	1029
VOE 11429252	882	500	1027
VOE 11431196	896	400	1049
VOE 11431606	233	300	201
VOE 11432063	945	100	1219
VOE 11432063	945	200	1223
VOE 11432271	945	300	1229

NUMERICAL INDEX
RÉPERTOIRE DE NUMÉROS
NUMMERNREGISTER

INDICE DE NÚMERO
NUMMERREGISTER

Catalogue id	Group
20806	**10**
Issue	Page
20053804-A	**1303**

NUMERICAL INDEX
RÉPERTOIRE DE NUMÉROS
NUMMERNREGISTER

INDICE DE NÚMERO
NUMMERREGISTER

Catalogue id	Group
20806	10
Issue	Page
20053804-A	1304

Part No	Group	Sect	Page
VOE 11432338	993	1300	1271
VOE 11432338	993	1500	1279
VOE 11432481	993	800	1261
VOE 11432486	993	1300	1271
VOE 11432486	993	1500	1279
VOE 11432676	660	100	789
VOE 11436030	837	500	925
VOE 11436031	837	500	925
VOE 11438013	916	1100	1209
VOE 11438015	916	1100	1209
VOE 11438429	924	100	1215
VOE 11438432	924	100	1215
VOE 11439126	872	400	1003
VOE 11439130	872	400	1001
VOE 11439184	810	300	853
VOE 11443992	398	350	551
VOE 11443993	398	100	547
VOE 11443994	398	300	549
VOE 11443995	398	500	557
VOE 11444114	872	500	1005
VOE 11444114	881	100	1017
VOE 11444123	881	100	1017
VOE 11444124	881	100	1017
VOE 11444132	881	100	1017
VOE 11444156	872	100	995
VOE 11444156	872	200	997
VOE 11444156	872	300	999
VOE 11444158	831	200	905
VOE 11444158	831	300	907
VOE 11444159	843	100	945
VOE 11444160	881	100	1017
VOE 11444164	851	100	951
VOE 11444170	852	125	959
VOE 11444170	852	200	963
VOE 11444170	852	250	965
VOE 11444170	852	300	967
VOE 11444170	852	335	969
VOE 11444170	852	345	971
VOE 11444170	852	375	975
VOE 11444172	831	200	905
VOE 11444172	831	300	907
VOE 11444172	837	900	931
VOE 11444172	881	100	1017
VOE 11444172	882	100	1021
VOE 11444182	831	200	905
VOE 11444182	831	300	907
VOE 11444214	881	100	1019
VOE 11444227	831	200	905
VOE 11444229	831	200	905
VOE 11444230	831	200	905
VOE 11444230	831	300	907
VOE 11444240	882	100	1021
VOE 11444252	882	200	1023
VOE 11444259	872	200	997
VOE 11444298	851	100	951
VOE 11444300	882	1400	1039
VOE 11444310	852	250	965
VOE 11444329	882	200	1023
VOE 11444400	860	300	989
VOE 11444421	860	200	987
VOE 11444421	860	300	989
VOE 11444425	860	200	987
VOE 11444433	882	100	1021
VOE 11445059	647	100	781
VOE 11445059	647	300	787
VOE 11445061	647	100	781
VOE 11445136	420	200	569
VOE 11445446	914	250	1179
VOE 11447055	222	100	183
VOE 11447055	222	120	187
VOE 1161059	211	200	73
VOE 11701117	993	1200	1267
VOE 11701117	993	1400	1275
VOE 11701428	912	500	1165
VOE 11701430	912	500	1165
VOE 11701439	912	500	1165
VOE 11701827	924	100	1215
VOE 11701827	945	100	1219
VOE 11701827	945	200	1223
VOE 11701827	993	1200	1269
VOE 11701827	993	1400	1277
VOE 11701827	993	2200	1295
VOE 11701827	993	700	1259
VOE 11701827	993	800	1261
VOE 11701833	993	2200	1295
VOE 11701833	993	2200	1295
VOE 11701837	945	400	1233
VOE 11701837	993	1200	1267
VOE 11701837	993	1400	1275
VOE 11701837	993	1700	1283
VOE 11701837	993	1800	1287
VOE 11701837	993	400	1257
VOE 11701837	993	700	1259
VOE 11701837	993	800	1261
VOE 11701838	993	1700	1283
VOE 11701838	993	1800	1287
VOE 11701838	993	400	1257
VOE 11701842	945	400	1233
VOE 11701842	993	1200	1267
VOE 11701842	993	1400	1275
VOE 11701842	993	1700	1283
VOE 11701842	993	1800	1287
VOE 11701842	993	400	1257
VOE 11701843	993	1700	1283
VOE 11701843	993	1800	1287
VOE 11701843	993	400	1257
VOE 11701845	993	1700	1283
VOE 11701845	993	1800	1287
VOE 11701845	993	2200	1295
VOE 11701845	993	400	1257
VOE 11701850	645	100	771
VOE 11701854	993	1200	1267
VOE 11701854	993	1400	1275
VOE 11701854	993	1700	1283
VOE 11701854	993	1800	1287
VOE 11701854	993	2200	1295
VOE 11701854	993	400	1257
VOE 11701854	993	700	1259
VOE 11701854	993	800	1261
VOE 11702149	993	2000	1291
VOE 11702150	993	1000	1263
VOE 11702150	993	1300	1271
VOE 11702150	993	1500	1279
VOE 11702152	993	1000	1263
VOE 11702152	993	2000	1291
VOE 11702153	993	1000	1263
VOE 11702153	993	2000	1291
VOE 11702154	993	1300	1271
VOE 11702154	993	1500	1279
VOE 11702154	993	2000	1291
VOE 11702155	993	1000	1263
VOE 11702155	993	1300	1271
VOE 11702155	993	1500	1279
VOE 11702155	993	2200	1295
VOE 11702370	993	1000	1263
VOE 11702370	993	2000	1291
VOE 11702375	993	1000	1263
VOE 11702375	993	1300	1271
VOE 11702375	993	1500	1279
VOE 11702476	993	1300	1271
VOE 11702476	993	1500	1279
VOE 11703680	451	200	613
VOE 11703680	451	300	615
VOE 11703680	451	400	617
VOE 11703715	461	100	625
VOE 11703716	461	100	625
VOE 11703777	460	300	623
VOE 11703968	451	200	613
VOE 11703969	451	200	613
VOE 11703980	872	100	995
VOE 11704008	463	100	635
VOE 11704009	463	100	635
VOE 11704711	993	1000	1263
VOE 11704711	993	1000	1265
VOE 11704711	993	1000	1263
VOE 11704711	993	1000	1263
VOE 11704711	993	1000	1263
VOE 11704711	993	1000	1263
VOE 11704711	993	1300	1271
VOE 11704711	993	1300	1271
VOE 11704711	993	1300	1271
VOE 11704711	993	1300	1271
VOE 11704711	993	1500	1279
VOE 11704711	993	1500	1279
VOE 11704711	993	1500	1279
VOE 11704711	993	2000	1291
VOE 11704711	993	2000	1291
VOE 11704711	993	2000	1291
VOE 11704711	993	2000	1291
VOE 11704711	993	2200	1295
VOE 11704712	993	1000	1263
VOE 11704712	993	1000	1263
VOE 11704712	993	1000	1265
VOE 11704712	993	1000	1263
VOE 11704712	993	1000	1263
VOE 11704712	993	1300	1271
VOE 11704712	993	1300	1271
VOE 11704712	993	1300	1271
VOE 11704712	993	1300	1271

Part No	Group	Sect	Page
VOE 11704712	993	1500	1279
VOE 11704712	993	1500	1279
VOE 11704712	993	1500	1279
VOE 11704712	993	1500	1279
VOE 11704712	993	2000	1291
VOE 11704712	993	2000	1291
VOE 11704712	993	2000	1291
VOE 11704712	993	2000	1291
VOE 11704712	993	2200	1295
VOE 11705430	993	1300	1271
VOE 11705430	993	1500	1279
VOE 11705430	993	2000	1291
VOE 11705432	993	1000	1263
VOE 11705432	993	1000	1265
VOE 11705432	993	1000	1263
VOE 11705432	993	1000	1263
VOE 11705432	993	1000	1263
VOE 11705432	993	1000	1263
VOE 11705432	993	1300	1271
VOE 11705432	993	1300	1271
VOE 11705432	993	1300	1271
VOE 11705432	993	1300	1271
VOE 11705432	993	1500	1279
VOE 11705432	993	1500	1279
VOE 11705432	993	1500	1279
VOE 11705432	993	1500	1279
VOE 11705432	993	2000	1291
VOE 11705432	993	2000	1291
VOE 11705432	993	2000	1291
VOE 11705432	993	2200	1295
VOE 11705485	872	300	999
VOE 11706032	993	1300	1271
VOE 11706044	993	1000	1263
VOE 11706045	993	1200	1267
VOE 11706045	993	1400	1275
VOE 11706045	993	700	1259
VOE 11706045	993	800	1261
VOE 11706074	912	600	1167
VOE 11706075	912	600	1167
VOE 11706595	875	100	1015
VOE 11706833	421	100	577
VOE 11707377	993	1200	1267
VOE 11707377	993	1400	1275
VOE 11707381	993	1200	1267
VOE 11707381	993	1400	1275
VOE 11707381	993	1700	1283
VOE 11707381	993	1800	1287
VOE 11707381	993	2200	1295
VOE 11707381	993	400	1257
VOE 11707381	993	700	1259
VOE 11707381	993	800	1261
VOE 11707389	993	1200	1267
VOE 11707389	993	1400	1275
VOE 11707503	463	300	645
VOE 11707504	463	300	647
VOE 11707505	463	300	645
VOE 11707506	463	300	645
VOE 11707507	463	300	645
VOE 11707508	463	300	645
VOE 11707509	463	300	645
VOE 11707510	463	300	645
VOE 11707512	463	300	645
VOE 11707827	993	300	1255
VOE 11707879	993	1200	1267
VOE 11707879	993	1400	1275
VOE 11708230	263	450	335
VOE 11708230	263	600	341
VOE 11708230	263	700	343
VOE 11708238	993	1700	1283
VOE 11708238	993	1800	1287
VOE 11708246	421	200	581
VOE 11708249	993	300	1255
VOE 11708284	420	100	567
VOE 11708537	993	1500	1279
VOE 11708539	993	400	1257
VOE 11708881	551	300	757
VOE 11709582	993	300	1255
VOE 11709645	263	450	335
VOE 11709645	263	600	341
VOE 11709645	263	700	343
VOE 11709804	263	1200	353
VOE 11709805	263	1200	353
VOE 11709806	263	1200	353
VOE 11709807	263	1200	353
VOE 11709808	263	1200	353
VOE 11709994	993	2000	1291
VOE 11711048	912	500	1165
VOE 11712364	912	500	1165
VOE 11712372	214	100	107
VOE 11712832	852	150	961
VOE 11713081	993	1300	1271
VOE 11713081	993	1500	1279
VOE 11713081	993	2000	1291
VOE 11713082	993	1300	1271
VOE 11713082	993	1500	1279
VOE 11713084	993	1300	1273
VOE 11713084	993	1500	1281
VOE 11713396	993	2000	1291
VOE 11713478	993	2000	1291
VOE 11713480	993	2000	1293
VOE 11713849	551	300	757
VOE 11714323	263	1200	353
VOE 11715063	852	150	961
VOE 11715063	852	350	973
VOE 11715063	852	400	977
VOE 11715065	852	150	961
VOE 11715065	852	350	973
VOE 11715065	852	400	977
VOE 11715074	852	150	961
VOE 11715074	852	350	973
VOE 11715074	852	400	977
VOE 11715078	852	150	961
VOE 11715078	852	350	973
VOE 11715078	852	400	977
VOE 11715918	993	300	1255
VOE 11716860	916	100	1181
VOE 11716861	916	100	1181
VOE 11716862	916	100	1181
VOE 11850242	371	5000	521
VOE 11989802	421	600	591
VOE 11989803	421	400	587
VOE 11989803	421	500	589
VOE 11991325	922	300	1213
VOE 11997036	463	100	635
VOE 11997187	414	100	565
VOE 11997271	993	1000	1265
VOE 11997271	993	1200	1267
VOE 11997271	993	1400	1275
VOE 11997271	993	1700	1283
VOE 11997271	993	1800	1287
VOE 11997339	525	150	745
VOE 1259854	371	1400	497
VOE 1259854	371	3600	515
VOE 1259854	371	5000	521
VOE 1266870	255	120	277
VOE 1271494	261	100	295
VOE 12724232	911	1300	1151
VOE 1304841	881	100	1017
VOE 13803052	254	1050	259
VOE 13905650	216	300	147
VOE 13907851	263	400	333
VOE 13930888	460	100	619
VOE 13930888	818	200	865
VOE 13931675	716	100	825
VOE 13931675	716	200	827
VOE 13933853	522	500	723
VOE 13933855	420	200	569
VOE 13933855	522	300	719
VOE 13933855	522	400	721
VOE 13933855	647	100	783
VOE 13933855	910	100	1073
VOE 13933856	522	300	719
VOE 13933856	522	400	721
VOE 13933856	896	200	1045
VOE 13933856	910	100	1073
VOE 13933857	910	200	1095
VOE 13933857	912	100	1159
VOE 13933857	916	1000	1207
VOE 13933858	647	100	781
VOE 13933858	910	100	1073
VOE 13933858	911	1200	1149
VOE 13933858	912	100	1159
VOE 13933858	916	1000	1207
VOE 13933859	645	500	779
VOE 13933859	660	200	791
VOE 13933859	910	300	1117
VOE 13933859	911	1200	1149
VOE 13933860	910	300	1115
VOE 13933862	910	100	1073
VOE 13933862	911	600	1139
VOE 13933862	916	100	1183
VOE 13933862	916	100	1181
VOE 13933863	910	300	1115
VOE 13933864	910	200	1095
VOE 13933864	911	600	1139
VOE 13933865	420	200	569
VOE 13933866	522	100	715
VOE 13933866	522	200	717
VOE 13933866	523	500	737
VOE 13933866	910	200	1099

NUMERICAL INDEX
RÉPERTOIRE DE NUMÉROS
NUMMERNREGISTER

INDICE DE NÚMERO
NUMMERREGISTER

Catalogue id	Group
20806	10
Issue	Page
20053804-A	1305

NUMERICAL INDEX
RÉPERTOIRE DE NUMÉROS
NUMMERNREGISTER

INDICE DE NÚMERO
NUMMERREGISTER

Catalogue id 20806 | Group 10
Issue 20053804-A | Page 1306

Part No	Group	Sect	Page
VOE 13933867	263	1100	349
VOE 13933867	263	550	337
VOE 13933867	522	100	715
VOE 13933867	522	200	717
VOE 13933867	522	500	723
VOE 13933867	522	500	723
VOE 13933867	523	100	727
VOE 13933867	523	500	737
VOE 13933867	523	600	739
VOE 13933867	645	400	775
VOE 13933868	522	100	715
VOE 13933868	522	200	717
VOE 13933868	647	100	781
VOE 13933868	910	200	1095
VOE 13933870	910	200	1095
VOE 13933870	916	1100	1209
VOE 13933871	910	100	1073
VOE 13933872	522	100	715
VOE 13933872	522	200	717
VOE 13933872	523	100	729
VOE 13933872	523	500	735
VOE 13933872	645	400	775
VOE 13933872	910	200	1099
VOE 13933873	910	100	1073
VOE 13933874	910	300	1119
VOE 13933875	910	100	1073
VOE 13933878	910	300	1119
VOE 13933880	910	100	1073
VOE 13933881	910	100	1073
VOE 13933897	910	100	1075
VOE 13933900	420	200	569
VOE 13933900	522	300	719
VOE 13933900	522	400	721
VOE 13933900	523	200	733
VOE 13933900	523	600	741
VOE 13933900	647	100	781
VOE 13933900	910	200	1099
VOE 13933900	914	100	1173
VOE 13933900	914	150	1175
VOE 13933900	914	200	1177
VOE 13933900	914	250	1179
VOE 13933900	916	100	1181
VOE 13933900	916	1100	1209
VOE 13933900	916	800	1201
VOE 13933900	916	825	1203
VOE 13933900	916	850	1205
VOE 13933901	523	100	727
VOE 13933901	523	500	737
VOE 13933902	910	200	1097
VOE 13933903	522	500	723
VOE 13933905	645	500	779
VOE 13933905	660	200	791
VOE 13933905	910	200	1099
VOE 13933905	911	1200	1149
VOE 13933905	916	1100	1209
VOE 13933905	916	200	1187
VOE 13933905	916	300	1191
VOE 13933905	916	400	1195
VOE 13933905	916	500	1199
VOE 13933907	910	100	1075
VOE 13933908	910	200	1097
VOE 13933910	910	200	1101
VOE 13933912	910	300	1115
VOE 13933913	910	200	1097
VOE 13933914	910	100	1075
VOE 13933915	910	100	1075
VOE 13933917	523	100	727
VOE 13933917	523	500	735
VOE 13933922	263	1100	349
VOE 13933922	263	550	337
VOE 13933922	522	500	723
VOE 13933922	910	100	1089
VOE 13933923	522	100	715
VOE 13933923	522	200	717
VOE 13933923	522	300	719
VOE 13933923	522	400	721
VOE 13933923	910	100	1075
VOE 13933923	911	600	1139
VOE 13933930	910	100	1075
VOE 13933935	522	500	723
VOE 13933935	910	300	1115
VOE 13933936	522	300	719
VOE 13933936	522	400	721
VOE 13933936	910	300	1119
VOE 13933936	916	800	1201
VOE 13933936	916	825	1203
VOE 13933936	916	850	1205
VOE 13933946	910	100	1087
VOE 13933961	263	1100	349
VOE 13933961	263	550	337
VOE 13933961	910	100	1089
VOE 13933961	911	1300	1153
VOE 13933962	263	1100	349
VOE 13933962	263	550	337
VOE 13933962	523	600	741
VOE 13933962	911	1300	1151
VOE 13940109	269	100	357
VOE 13941451	993	2200	1295
VOE 13941451	993	2200	1295
VOE 13943472	254	600	247
VOE 13943472	460	200	621
VOE 13943472	873	100	1009
VOE 13943472	873	200	1011
VOE 13943472	873	300	1013
VOE 13943474	234	100	209
VOE 13943474	420	500	575
VOE 13943474	460	200	621
VOE 13943987	421	300	585
VOE 13944184	860	300	989
VOE 13945355	420	400	573
VOE 13945408	352	750	425
VOE 13945444	352	750	425
VOE 13945653	945	500	1235
VOE 13946173	221	600	179
VOE 13946363	461	200	629
VOE 13946363	463	200	641
VOE 13946363	463	300	647
VOE 13946652	262	300	319
VOE 13946652	262	300	319
VOE 13946652	873	100	1009
VOE 13946752	263	1200	353
VOE 13946834	254	100	237
VOE 13946834	945	1050	1245
VOE 13946834	945	900	1243
VOE 13946934	254	1300	265
VOE 13947281	211	200	73
VOE 13947281	211	220	77
VOE 13947281	211	240	83
VOE 13947281	211	240	83
VOE 13947281	222	200	189
VOE 13947281	251	100	229
VOE 13947281	255	120	277
VOE 13947281	262	400	321
VOE 13947281	262	400	321
VOE 13947282	293	300	381
VOE 13947373	461	200	631
VOE 13947373	463	200	639
VOE 13947373	463	300	643
VOE 13947622	211	200	75
VOE 13947622	211	220	79
VOE 13947622	211	240	85
VOE 13947622	211	240	85
VOE 13947622	255	100	275
VOE 13947622	461	100	625
VOE 13947624	222	100	181
VOE 13947624	222	200	189
VOE 13947624	262	100	311
VOE 13947624	461	100	627
VOE 13947627	222	200	189
VOE 13947627	421	300	585
VOE 13947630	461	200	629
VOE 13947630	463	200	641
VOE 13947630	463	300	645
VOE 13947695	945	600	1237
VOE 13947695	945	700	1239
VOE 13948269	451	200	613
VOE 13948320	451	200	613
VOE 13948356	831	200	905
VOE 13948610	217	100	149
VOE 13948610	217	100	149
VOE 13948610	217	120	151
VOE 13948610	217	120	151
VOE 13948610	221	100	163
VOE 13948610	221	120	165
VOE 13948767	461	200	631
VOE 13948767	463	200	639
VOE 13948767	463	300	643
VOE 13949252	860	400	991
VOE 13949262	911	700	1141
VOE 13949262	911	700	1141
VOE 13949278	221	600	177
VOE 13949315	261	100	295
VOE 13949386	254	600	247
VOE 13949386	916	800	1201
VOE 13949386	916	825	1203
VOE 13949386	916	850	1205
VOE 13949410	421	200	581
VOE 13949574	420	400	573
VOE 13949574	421	700	593
VOE 13949574	421	700	593

Part No	Group	Sect	Page
VOE 13949597	371	2850	509
VOE 13949597	371	3500	513
VOE 13949597	371	3600	515
VOE 13949597	371	4100	517
VOE 13949608	421	100	579
VOE 13949608	421	100	577
VOE 13949608	421	100	579
VOE 13949656	421	700	593
VOE 13949657	254	1200	263
VOE 13949746	286	100	371
VOE 13949746	286	120	373
VOE 13949746	371	1600	501
VOE 13949746	420	400	573
VOE 13949746	420	400	573
VOE 13949746	522	500	723
VOE 13949746	523	100	727
VOE 13949746	993	100	1253
VOE 13949747	212	320	101
VOE 13949747	235	300	217
VOE 13949747	235	320	221
VOE 13949747	254	1300	265
VOE 13949747	254	700	249
VOE 13949747	269	100	357
VOE 13949747	269	200	359
VOE 13949747	286	100	371
VOE 13949747	286	120	373
VOE 13949867	254	1050	259
VOE 13949867	254	1300	265
VOE 13949867	254	800	255
VOE 13949867	362	400	477
VOE 13949867	362	500	479
VOE 13949867	810	200	851
VOE 13949997	221	600	177
VOE 13949997	286	100	371
VOE 13949997	286	120	373
VOE 13951740	451	200	613
VOE 13951741	945	1100	1247
VOE 13951977	660	100	789
VOE 13951977	945	800	1241
VOE 13951977	945	900	1243
VOE 13955897	221	600	177
VOE 13956967	254	200	239
VOE 13956967	945	100	1221
VOE 13956967	945	200	1225
VOE 13956967	945	400	1233
VOE 13956967	945	400	1233
VOE 13956967	945	400	1233
VOE 13960143	221	600	177
VOE 13960211	525	100	743
VOE 13960246	913	100	1171
VOE 13960248	911	200	1127
VOE 13960632	216	220	145
VOE 13960632	222	100	181
VOE 13960632	222	200	189
VOE 13960632	233	200	199
VOE 13960632	461	100	627
VOE 13960632	463	100	637
VOE 13960634	262	120	315
VOE 13960634	421	300	585
VOE 13961192	460	200	621
VOE 13961607	420	500	575
VOE 13961647	362	400	477
VOE 13961647	362	500	479
VOE 13961962	873	300	1013
VOE 13962033	896	400	1049
VOE 13962075	896	400	1049
VOE 13962213	896	400	1049
VOE 13962298	896	100	1043
VOE 13962503	945	500	1235
VOE 13962511	945	600	1237
VOE 13962511	945	700	1239
VOE 13962985	468	300	649
VOE 13963364	461	200	629
VOE 13963364	463	200	641
VOE 13963364	463	300	645
VOE 13963367	460	100	619
VOE 13963925	421	900	597
VOE 13964016	421	300	583
VOE 13964846	468	300	649
VOE 13964907	293	300	381
VOE 13965191	221	600	177
VOE 13965194	221	600	177
VOE 13965203	254	1500	269
VOE 13965540	254	600	247
VOE 13965552	254	800	255
VOE 13965664	860	200	987
VOE 13966143	211	200	75
VOE 13966143	211	220	79
VOE 13966143	211	240	85
VOE 13966143	211	240	85
VOE 13966143	434	200	605
VOE 13966144	262	100	311
VOE 13966145	263	550	339
VOE 13966145	911	200	1129
VOE 13966145	924	100	1215
VOE 13966147	222	100	181
VOE 13966147	222	120	185
VOE 13966459	996	100	1297
VOE 13967752	910	100	1075
VOE 13967752	910	200	1097
VOE 13968056	434	200	603
VOE 13968561	421	300	583
VOE 13968610	460	300	623
VOE 13968610	461	100	627
VOE 13968610	463	100	637
VOE 13968614	421	300	583
VOE 13969011	468	300	649
VOE 13969160	371	2850	509
VOE 13969160	371	3500	513
VOE 13969160	371	4100	517
VOE 13969162	371	2850	509
VOE 13969162	371	3500	513
VOE 13969162	371	4100	517
VOE 13969162	371	4100	517
VOE 13969162	872	400	1003
VOE 13971098	221	600	177
VOE 13974598	522	100	715
VOE 13974598	522	200	717
VOE 13974598	523	600	739
VOE 13974598	647	100	781
VOE 13975105	211	200	73
VOE 13975105	211	220	77
VOE 13975105	211	240	81
VOE 13975105	211	240	81
VOE 13975269	255	120	277
VOE 13975675	212	220	97
VOE 13975675	262	100	311
VOE 13975675	262	120	315
VOE 13976109	421	100	577
VOE 13976109	421	100	577
VOE 13976109	434	300	607
VOE 13976109	460	300	623
VOE 13976109	461	100	627
VOE 13976109	463	100	637
VOE 13976937	463	100	635
VOE 13977183	461	200	633
VOE 13977183	463	200	641
VOE 13977183	463	300	645
VOE 13977600	286	120	373
VOE 13977600	993	400	1257
VOE 13980042	463	100	635
VOE 13980834	254	1050	259
VOE 14013070	916	200	1187
VOE 14013070	916	300	1191
VOE 14013070	916	400	1195
VOE 14013070	916	500	1199
VOE 14016673	362	400	477
VOE 14016673	362	500	479
VOE 14016673	371	2850	509
VOE 14016673	451	100	611
VOE 14016673	647	100	783
VOE 14024728	716	100	825
VOE 14025152	896	200	1045
VOE 14025792	837	800	929
VOE 14042936	261	200	299
VOE 14048189	911	1000	1147
VOE 14048189	911	400	1133
VOE 14048189	911	700	1141
VOE 14211855	910	100	1079
VOE 14211855	910	100	1079
VOE 14211856	910	100	1075
VOE 14211856	910	100	1075
VOE 14211856	910	200	1097
VOE 14211858	910	100	1073
VOE 14211858	910	100	1075
VOE 14211858	910	100	1075
VOE 14211858	910	100	1073
VOE 14211858	910	100	1073
VOE 14211858	910	200	1097
VOE 14211859	523	100	727
VOE 14211859	523	500	737
VOE 14211859	910	100	1075
VOE 14211860	523	100	727
VOE 14211860	523	500	735
VOE 14211860	910	100	1067
VOE 14211860	910	100	1075
VOE 14211860	910	100	1069
VOE 14211864	910	100	1081
VOE 14211864	910	100	1065
VOE 14213026	371	1200	495

NUMERICAL INDEX
RÉPERTOIRE DE NUMÉROS
NUMMERNREGISTER

INDICE DE NÚMERO
NUMMERREGISTER

NUMERICAL INDEX
RÉPERTOIRE DE NUMÉROS
NUMMERNREGISTER

INDICE DE NÚMERO
NUMMERREGISTER

Catalogue id	Group
20806	10
Issue	Page
20053804-A	1308

Part No	Group	Sect	Page
VOE 14213026	371	1400	497
VOE 14213026	371	2750	507
VOE 14213026	831	300	909
VOE 14213676	420	200	569
VOE 14213676	910	100	1073
VOE 14236931	911	400	1133
VOE 14236931	911	700	1141
VOE 14345423	522	300	719
VOE 14345423	522	400	721
VOE 14345423	910	100	1075
VOE 14345423	914	200	1177
VOE 14345423	914	250	1179
VOE 14345423	916	800	1201
VOE 14345423	916	825	1203
VOE 14345423	916	850	1205
VOE 14351164	910	300	1119
VOE 14370761	356	1100	465
VOE 14370761	356	400	451
VOE 14370893	910	100	1075
VOE 14500781	910	300	1121
VOE 14506922	516	100	711
VOE 14511327	851	100	951
VOE 14514330	882	100	1021
VOE 14519066	910	100	1075
VOE 14534517	910	300	1107
VOE 14534518	910	300	1109
VOE 14534519	910	300	1115
VOE 14534521	910	300	1121
VOE 14534522	910	200	1097
VOE 14534523	910	100	1075
VOE 14534524	910	100	1077
VOE 14535482	910	100	1077
VOE 14535712	910	100	1089
VOE 14535772	910	200	1099
VOE 14535773	910	200	1099
VOE 14535777	910	100	1077
VOE 14535778	910	100	1077
VOE 14538779	910	100	1077
VOE 14538781	910	200	1097
VOE 14538783	910	300	1117
VOE 14538784	910	300	1107
VOE 14538785	910	300	1109
VOE 14538786	910	300	1107
VOE 14538787	910	300	1107
VOE 14538791	910	300	1107
VOE 14538793	910	300	1119
VOE 14538873	910	100	1077
VOE 14538874	910	100	1077
VOE 14538878	910	100	1085
VOE 14538879	910	300	1111
VOE 14538880	910	300	1111
VOE 14538881	910	300	1119
VOE 14538882	910	300	1117
VOE 14538883	910	300	1117
VOE 14538884	910	300	1117
VOE 14538898	910	100	1077
VOE 14538904	910	300	1119
VOE 14538920	910	300	1111
VOE 14538921	910	300	1119
VOE 14539702	910	100	1077
VOE 14541495	910	300	1121
VOE 14541554	910	100	1077
VOE 14541555	910	200	1097
VOE 14541689	910	300	1119
VOE 14541690	910	300	1113
VOE 14542112	910	100	1085
VOE 14542410	882	1400	1039
VOE 14544009	910	300	1113
VOE 14544039	910	300	1113
VOE 14545412	910	300	1121
VOE 14545589	910	300	1111
VOE 14545877	910	100	1087
VOE 14546290	910	300	1119
VOE 14546293	910	300	1119
VOE 14546439	910	300	1113
VOE 14548198	910	100	1077
VOE 14549328	910	300	1119
VOE 14550086	910	200	1097
VOE 14550907	910	100	1089
VOE 14550908	910	100	1089
VOE 14552793	910	200	1103
VOE 14552818	910	300	1119
VOE 14553304	910	300	1121
VOE 14554040	910	100	1079
VOE 14554041	910	300	1113
VOE 14554453	910	200	1103
VOE 14555757	910	200	1097
VOE 14556091	910	300	1121
VOE 14556093	910	100	1085
VOE 14557101	910	200	1101
VOE 14559939	910	200	1103
VOE 14560076	910	300	1113
VOE 14560291	910	100	1087
VOE 14561067	910	100	1079
VOE 14561068	910	100	1089
VOE 14561070	910	100	1087
VOE 14562244	910	100	1089
VOE 14563733	910	200	1103
VOE 14564158	910	100	1089
VOE 14564192	910	300	1113
VOE 14564662	910	300	1113
VOE 14564665	910	300	1117
VOE 14565200	910	200	1097
VOE 14565426	910	300	1111
VOE 14567848	910	100	1079
VOE 14568420	910	100	1087
VOE 14568437	910	200	1099
VOE 14568438	910	200	1099
VOE 14574392	910	300	1121
VOE 14575487	910	100	1079
VOE 14575488	910	100	1079
VOE 14577847	371	4300	519
VOE 14578626	910	200	1097
VOE 14578629	910	100	1079
VOE 14586336	910	300	1121
VOE 14587002	910	300	1121
VOE 14587170	910	100	1079
VOE 14587171	910	100	1079
VOE 14587172	910	300	1111
VOE 14587173	910	300	1121
VOE 14587174	910	200	1099
VOE 14587371	910	100	1079
VOE 14587477	910	100	1085
VOE 14587706	910	100	1085
VOE 14587717	910	100	1089
VOE 14588008	910	200	1103
VOE 14588009	910	100	1085
VOE 14588011	910	100	1087
VOE 14588018	910	300	1107
VOE 14588020	910	300	1115
VOE 14588130	910	100	1085
VOE 14588324	910	100	1079
VOE 14593517	910	100	1079
VOE 14593531	910	300	1121
VOE 14595513	910	100	1081
VOE 14595532	910	100	1081
VOE 14595726	910	100	1081
VOE 14595727	910	100	1081
VOE 14595728	910	100	1081
VOE 14596914	910	200	1099
VOE 14596918	910	300	1109
VOE 14597798	910	100	1081
VOE 14597801	910	300	1123
VOE 14598365	910	100	1081
VOE 14600229	910	100	1081
VOE 14600278	910	100	1081
VOE 14601448	910	100	1081
VOE 14601649	910	100	1083
VOE 14602148	910	100	1087
VOE 14602623	910	100	1091
VOE 14602625	910	100	1087
VOE 14602646	910	300	1115
VOE 14604901	910	200	1103
VOE 14604940	910	100	1083
VOE 14606261	910	100	1083
VOE 14606740	910	100	1085
VOE 14608349	910	100	1083
VOE 14608618	910	300	1123
VOE 14620497	872	400	1001
VOE 14620498	872	400	1001
VOE 14620500	872	400	1001
VOE 14637451	881	100	1017
VOE 14726386	834	100	911
VOE 15000438	945	300	1231
VOE 15000497	910	100	1089
VOE 15000734	421	400	587
VOE 15000834	916	1100	1209
VOE 15000845	916	1100	1209
VOE 15001955	837	900	931
VOE 15003162	910	100	1083
VOE 15003234	371	2850	509
VOE 15003253	463	100	635
VOE 15004113	945	300	1229
VOE 15004855	216	300	147
VOE 15007593	882	700	1031
VOE 15008405	882	700	1031
VOE 15010224	517	100	713
VOE 15010424	517	100	713
VOE 15010615	516	100	711
VOE 15010933	463	100	635

Part No	Group	Sect	Page	Part No	Group	Sect	Page	Part No	Group	Sect	Page	Part No	Group	Sect	Page	Part No	Group	Sect	Page
VOE 15011226	911	200	1127	VOE 15037139	911	700	1141	VOE 15058774	916	825	1203	VOE 15084865	258	220	293	VOE 15097868	896	500	1051
VOE 15011847	461	100	625	VOE 15037151	911	700	1141	VOE 15059798	860	200	987	VOE 15085425	451	100	611	VOE 15099334	460	100	619
VOE 15011847	516	100	711	VOE 15037181	911	700	1141	VOE 15059809	860	300	989	VOE 15085425	451	200	613	VOE 15099760	645	100	771
VOE 15011913	516	100	711	VOE 15037188	911	1000	1147	VOE 15059815	860	300	989	VOE 15085427	451	100	611	VOE 15101789	911	400	1135
VOE 15012292	421	100	579	VOE 15037193	911	1000	1147	VOE 15060083	860	300	989	VOE 15085427	451	300	615	VOE 15103019	837	250	919
VOE 15013243	910	100	1083	VOE 15037370	911	700	1141	VOE 15060167	916	1100	1209	VOE 15085431	451	100	611	VOE 15103020	837	250	919
VOE 15013286	910	200	1103	VOE 15037594	911	1000	1147	VOE 15060167	916	1200	1211	VOE 15085431	451	400	617	VOE 15103594	647	100	781
VOE 15014225	911	200	1127	VOE 15037600	911	1000	1147	VOE 15060343	843	400	949	VOE 15087248	837	600	927	VOE 15103798	262	420	323
VOE 15014658	882	600	1029	VOE 15037607	911	1000	1147	VOE 15060345	843	100	945	VOE 15088077	551	300	757	VOE 15104274	810	150	849
VOE 15015567	356	300	449	VOE 15037616	911	1000	1147	VOE 15061260	872	600	1007	VOE 15088487	873	100	1009	VOE 15104285	810	150	849
VOE 15015692	851	100	951	VOE 15037883	911	700	1141	VOE 15061573	911	400	1135	VOE 15088621	945	600	1237	VOE 15104291	810	150	849
VOE 15018744	910	100	1083	VOE 15037904	911	700	1141	VOE 15063273	852	335	969	VOE 15088621	945	700	1239	VOE 15104297	810	150	849
VOE 15018776	910	100	1083	VOE 15038213	831	200	905	VOE 15064608	434	300	607	VOE 15089031	258	100	289	VOE 15104544	263	1100	349
VOE 15019610	910	100	1083	VOE 15038213	831	300	907	VOE 15065514	434	300	607	VOE 15089650	434	300	607	VOE 15104544	263	1100	349
VOE 15020249	882	700	1031	VOE 15043714	837	800	929	VOE 15065773	434	300	607	VOE 15090257	421	100	577	VOE 15104544	263	1200	353
VOE 15020876	860	300	989	VOE 15043955	421	100	579	VOE 15066984	421	1000	599	VOE 15090257	434	300	607	VOE 15104544	263	1200	353
VOE 15020877	860	300	989	VOE 15045498	916	100	1181	VOE 15068517	910	300	1111	VOE 15090261	421	100	577	VOE 15104544	263	550	337
VOE 15021452	371	2200	503	VOE 15045508	916	100	1181	VOE 15079714	843	100	945	VOE 15090274	421	100	577	VOE 15104544	263	550	337
VOE 15021902	356	400	451	VOE 15045692	525	100	743	VOE 15080401	882	600	1029	VOE 15092848	911	300	1131	VOE 15104958	371	2200	503
VOE 15021902	810	200	851	VOE 15045692	525	150	745	VOE 15081227	882	500	1027	VOE 15093008	421	100	577	VOE 15104958	371	2200	503
VOE 15022736	516	100	711	VOE 15047789	463	100	635	VOE 15081857	882	600	1029	VOE 15093660	881	100	1019	VOE 15105169	647	100	781
VOE 15022738	516	100	711	VOE 15047926	517	100	713	VOE 15081961	660	200	791	VOE 15095391	256	400	285	VOE 15105368	660	100	789
VOE 15025920	256	400	285	VOE 15048474	910	100	1083	VOE 15081961	912	500	1165	VOE 15095391	256	500	287	VOE 15105430	256	250	281
VOE 15027903	993	2000	1291	VOE 15048799	234	300	213	VOE 15082057	872	100	995	VOE 15095844	641	350	769	VOE 15106044	660	100	789
VOE 15029004	910	100	1087	VOE 15050575	255	100	275	VOE 15082068	872	100	995	VOE 15096176	826	100	877	VOE 15106914	910	300	1111
VOE 15029153	460	300	623	VOE 15052426	516	100	711	VOE 15082068	872	200	997	VOE 15096199	826	100	877	VOE 15107884	461	100	625
VOE 15029548	910	300	1107	VOE 15052428	516	100	711	VOE 15082068	872	300	999	VOE 15096332	837	1125	935	VOE 15107884	463	100	635
VOE 15031151	647	100	781	VOE 15052786	872	100	995	VOE 15082576	910	100	1085	VOE 15096332	912	100	1159	VOE 15107964	523	600	741
VOE 15031712	910	100	1089	VOE 15052786	872	200	997	VOE 15083258	916	1200	1211	VOE 15096332	916	1000	1207	VOE 15108062	263	1100	349
VOE 15032706	221	100	163	VOE 15052786	872	300	999	VOE 15083266	916	1200	1211	VOE 15096407	645	100	771	VOE 15108062	263	1200	353
VOE 15032706	221	120	165	VOE 15053831	843	100	945	VOE 15083299	916	1200	1211	VOE 15096620	261	300	303	VOE 15108062	263	550	337
VOE 15034440	910	100	1083	VOE 15053915	843	100	945	VOE 15083306	916	1200	1211	VOE 15096943	252	120	235	VOE 15108148	896	500	1051
VOE 15034479	852	150	961	VOE 15054683	451	100	611	VOE 15083316	916	1200	1211	VOE 15097377	911	1000	1147	VOE 15108226	896	500	1051
VOE 15034972	421	100	577	VOE 15056768	910	100	1085	VOE 15084210	222	100	181	VOE 15097383	911	1000	1147	VOE 15108249	896	500	1051
VOE 15035267	912	100	1159	VOE 15057717	911	1300	1151	VOE 15084210	222	120	185	VOE 15097389	911	900	1145	VOE 15108329	262	420	323
VOE 15036895	860	100	985	VOE 15058774	916	800	1201	VOE 15084764	882	700	1033	VOE 15097478	912	400	1163	VOE 15108822	523	500	735

NUMERICAL INDEX
RÉPERTOIRE DE NUMÉROS
NUMMERNREGISTER

INDICE DE NÚMERO
NUMMERREGISTER

NUMERICAL INDEX
RÉPERTOIRE DE NUMÉROS
NUMMERNREGISTER

INDICE DE NÚMERO
NUMMERREGISTER

Catalogue id 20806 | Group 10
Issue 20053804-A | Page 1310

Part No	Group	Sect	Page
VOE 15109059	262	300	319
VOE 15109319	896	500	1051
VOE 15109860	827	100	893
VOE 15109861	827	100	893
VOE 15111485	873	100	1009
VOE 15111561	872	400	1003
VOE 15113226	252	120	235
VOE 15113238	913	100	1171
VOE 15114840	522	100	715
VOE 15114913	522	500	723
VOE 15115544	523	100	727
VOE 15115592	523	100	727
VOE 15115706	522	500	723
VOE 15115735	522	500	723
VOE 15116993	911	1300	1151
VOE 15117528	516	100	711
VOE 15120740	647	200	785
VOE 15122123	261	200	299
VOE 15122966	461	100	625
VOE 15123276	461	100	625
VOE 15123277	463	100	635
VOE 15123520	872	100	995
VOE 15123520	872	100	995
VOE 15123520	872	200	997
VOE 15123520	872	200	997
VOE 15123520	872	300	999
VOE 15123520	872	300	999
VOE 15124233	945	600	1237
VOE 15124233	945	700	1239
VOE 15124240	945	500	1235
VOE 15126069	233	100	197
VOE 15126069	233	200	199
VOE 15126327	992	400	1249
VOE 15126327	992	500	1251
VOE 15127201	217	200	153
VOE 15127941	993	100	1253
VOE 15127941	993	300	1255
VOE 15127960	993	400	1257
VOE 15128408	911	200	1127
VOE 15129739	263	550	339
VOE 15129739	523	600	739
VOE 15129760	715	1500	823
VOE 15133285	711	100	799
VOE 15134276	262	420	323
VOE 15134276	262	420	323
VOE 15134478	872	100	995
VOE 15134478	872	200	997
VOE 15134478	872	300	999
VOE 15134976	216	300	147
VOE 15135094	261	200	299
VOE 15135364	371	2200	505
VOE 15135943	837	250	919
VOE 15135955	911	1300	1151
VOE 15136631	911	1300	1151
VOE 15136631	911	1300	1151
VOE 15136942	993	700	1259
VOE 15136942	993	800	1261
VOE 15136944	993	1200	1267
VOE 15136944	993	1400	1275
VOE 15136944	993	700	1259
VOE 15136944	993	800	1261
VOE 15138563	261	200	301
VOE 15138691	261	200	301
VOE 15138786	222	300	191
VOE 15139207	522	500	723
VOE 15139267	837	250	919
VOE 15139784	911	300	1131
VOE 15140007	911	1300	1151
VOE 15140510	831	100	903
VOE 15140510	860	300	989
VOE 15140510	896	500	1051
VOE 15141457	715	200	803
VOE 15143614	831	200	905
VOE 15143692	711	100	799
VOE 15143735	660	200	791
VOE 15144048	843	100	945
VOE 15144052	843	400	949
VOE 15144740	334	100	415
VOE 15144938	831	100	903
VOE 15144938	860	300	989
VOE 15146585	993	1000	1265
VOE 15147019	837	250	919
VOE 15147021	837	250	921
VOE 15147262	421	300	583
VOE 15147470	261	500	307
VOE 15147507	261	500	307
VOE 15147619	261	300	303
VOE 15147641	261	300	303
VOE 15147641	261	400	305
VOE 15147760	911	1000	1147
VOE 15147768	911	1000	1147
VOE 15147927	523	200	731
VOE 15147927	523	600	739
VOE 15147937	523	200	731
VOE 15147937	523	600	739
VOE 15148031	255	100	275
VOE 15148225	837	250	921
VOE 15148247	217	100	149
VOE 15148247	217	120	151
VOE 15148351	826	300	881
VOE 15148351	826	350	885
VOE 15148370	826	300	881
VOE 15148370	826	350	885
VOE 15148433	831	100	903
VOE 15148433	860	300	989
VOE 15149017	851	100	951
VOE 15150006	916	200	1187
VOE 15150006	916	300	1191
VOE 15150006	916	400	1195
VOE 15150006	916	500	1199
VOE 15150066	916	200	1187
VOE 15150066	916	300	1191
VOE 15150066	916	400	1195
VOE 15150066	916	500	1199
VOE 15151026	421	300	585
VOE 15152087	353	500	443
VOE 15152282	916	200	1185
VOE 15152282	916	400	1193
VOE 15152421	916	300	1189
VOE 15152421	916	500	1197
VOE 15152607	522	200	717
VOE 15152651	522	200	717
VOE 15152688	993	1000	1265
VOE 15152689	993	1000	1265
VOE 15152690	993	1000	1265
VOE 15152691	993	1000	1265
VOE 15152693	993	1000	1265
VOE 15152694	993	1000	1265
VOE 15152695	993	1000	1265
VOE 15152696	993	1000	1265
VOE 15152697	993	1000	1265
VOE 15152698	993	1000	1265
VOE 15152701	993	1300	1273
VOE 15152703	993	1500	1281
VOE 15152708	993	2000	1293
VOE 15152713	993	100	1253
VOE 15152723	993	1000	1263
VOE 15152723	993	400	1257
VOE 15152726	993	700	1259
VOE 15152727	993	700	1259
VOE 15152732	993	800	1261
VOE 15152733	993	1200	1267
VOE 15152733	993	1400	1275
VOE 15152733	993	700	1259
VOE 15152733	993	800	1261
VOE 15152734	993	1200	1267
VOE 15152734	993	1400	1275
VOE 15152738	993	1700	1285
VOE 15152738	993	1800	1289
VOE 15152738	993	2000	1291
VOE 15153088	660	100	789
VOE 15153090	660	100	789
VOE 15153124	461	100	627
VOE 15153124	463	100	637
VOE 15154414	261	500	307
VOE 15154414	261	600	309
VOE 15154642	912	700	1169
VOE 15154642	916	100	1183
VOE 15155241	421	400	587
VOE 15155241	421	500	589
VOE 15155278	461	200	629
VOE 15155278	463	200	641
VOE 15155458	461	200	629
VOE 15155458	463	200	641
VOE 15155712	387	100	535
VOE 15156195	261	400	305
VOE 15156258	261	600	309
VOE 15156259	261	600	309
VOE 15156306	461	200	629
VOE 15156387	896	500	1051
VOE 15156391	461	200	629
VOE 15156391	463	200	641
VOE 15156983	262	120	315
VOE 15157914	263	1200	353
VOE 15158009	911	1300	1151
VOE 15158015	911	1300	1151
VOE 15159873	421	1000	599
VOE 15159904	421	1000	599
VOE 15160296	421	100	577
VOE 15160319	463	200	641

Part No	Group	Sect	Page
VOE 15160602	911	400	1133
VOE 15160812	881	100	1019
VOE 15161059	916	100	1181
VOE 15161162	256	300	283
VOE 15161227	217	100	149
VOE 15161985	261	200	301
VOE 15163556	421	600	591
VOE 15163659	945	600	1237
VOE 15163659	945	700	1239
VOE 15164333	834	200	913
VOE 15164333	834	300	915
VOE 15164570	263	900	345
VOE 15165456	263	1100	349
VOE 15165456	263	550	337
VOE 15165810	826	100	877
VOE 15165810	826	900	891
VOE 15165855	826	100	877
VOE 15165855	826	900	891
VOE 15165977	912	500	1165
VOE 15165981	912	500	1165
VOE 15165988	912	500	1165
VOE 15166036	912	500	1165
VOE 15166039	912	500	1165
VOE 15166040	912	500	1165
VOE 15166042	912	500	1165
VOE 15166104	353	500	443
VOE 15166306	523	500	737
VOE 15166309	217	100	149
VOE 15166309	217	120	151
VOE 15166336	263	1200	353
VOE 15166696	912	500	1165
VOE 15166830	851	100	951
VOE 15167115	945	900	1243
VOE 15167232	945	800	1241
VOE 15167825	945	800	1241
VOE 15167825	945	900	1243
VOE 15168898	826	600	889
VOE 15168915	825	300	873
VOE 15168919	826	600	889
VOE 15168920	825	300	873
VOE 15169334	841	600	943
VOE 15169361	825	200	871
VOE 15169361	825	300	873
VOE 15169361	826	500	887
VOE 15169361	826	600	889
VOE 15169857	826	500	887
VOE 15169917	826	500	887
VOE 15170754	911	1000	1147
VOE 15170778	825	500	875
VOE 15170796	825	500	875
VOE 15170830	826	300	879
VOE 15170830	826	350	883
VOE 15170853	837	800	929
VOE 15170860	826	350	883
VOE 15170905	911	400	1133
VOE 15170972	911	1000	1147
VOE 15171009	826	300	879
VOE 15171105	825	200	871
VOE 15171108	825	200	871
VOE 15171719	825	300	873
VOE 15171787	825	300	873
VOE 15171792	825	200	871
VOE 15171800	825	200	871
VOE 15172399	837	250	919
VOE 15172400	837	250	919
VOE 15172702	647	100	781
VOE 15172882	911	1300	1151
VOE 15173074	826	300	879
VOE 15173074	826	350	883
VOE 15173075	826	300	879
VOE 15173075	826	350	883
VOE 15174457	715	1200	819
VOE 15175271	924	100	1215
VOE 15175716	645	400	775
VOE 15177160	263	120	329
VOE 15177160	263	200	331
VOE 15177227	872	400	1001
VOE 15177438	945	800	1241
VOE 15177438	945	900	1243
VOE 15178236	715	300	805
VOE 15178938	916	1100	1209
VOE 15179279	313	100	399
VOE 15179279	896	500	1051
VOE 15179834	221	300	169
VOE 15180035	827	700	899
VOE 15180083	841	600	943
VOE 15180637	353	500	443
VOE 15180639	353	500	443
VOE 15180863	261	200	299
VOE 15180962	362	300	473
VOE 15182111	872	400	1003
VOE 15183461	912	500	1165
VOE 15183468	912	500	1165
VOE 15183609	254	800	255
VOE 15183641	647	100	781
VOE 15183969	912	500	1165
VOE 15183971	912	500	1165
VOE 15184815	872	400	1003
VOE 15185043	872	400	1003
VOE 15185344	255	100	275
VOE 15185489	873	300	1013
VOE 15185566	210	500	67
VOE 15185566	211	120	71
VOE 15185566	211	240	81
VOE 15185566	212	140	93
VOE 15185566	212	220	97
VOE 15185566	212	320	101
VOE 15185566	213	120	105
VOE 15185566	214	140	115
VOE 15185566	214	240	121
VOE 15185566	215	120	125
VOE 15185566	215	240	133
VOE 15185566	216	120	139
VOE 15185566	216	220	145
VOE 15185566	216	300	147
VOE 15185566	217	120	151
VOE 15185566	217	200	153
VOE 15185566	218	100	157
VOE 15185566	218	120	159
VOE 15185566	221	120	165
VOE 15185566	221	200	167
VOE 15185566	221	520	175
VOE 15185566	222	120	185
VOE 15185566	222	200	189
VOE 15185566	222	300	191
VOE 15185566	223	120	195
VOE 15185566	233	600	207
VOE 15185566	235	320	221
VOE 15185566	237	120	227
VOE 15185566	251	120	231
VOE 15185566	255	120	277
VOE 15185566	258	220	293
VOE 15185566	262	120	315
VOE 15185566	262	200	317
VOE 15185566	262	420	323
VOE 15185566	263	120	329
VOE 15185566	263	200	331
VOE 15185566	284	100	363
VOE 15185566	284	200	365
VOE 15185566	284	320	369
VOE 15185566	286	120	373
VOE 15185566	321	300	405
VOE 15185566	331	100	409
VOE 15185566	333	120	413
VOE 15185799	262	300	319
VOE 15186890	916	1100	1209
VOE 15186953	255	120	277
VOE 15187994	523	200	731
VOE 15188030	255	120	277
VOE 15188892	911	300	1131
VOE 15188945	912	400	1163
VOE 15188954	912	400	1163
VOE 15188959	912	400	1163
VOE 15188963	912	400	1163
VOE 15188965	912	400	1163
VOE 15190412	881	100	1017
VOE 15192582	860	300	989
VOE 15192583	860	300	989
VOE 15192584	860	300	989
VOE 15194026	371	2850	509
VOE 15194026	371	4100	517
VOE 15194680	255	120	277
VOE 15194883	387	100	535
VOE 15195723	992	400	1249
VOE 15195723	992	500	1251
VOE 15195727	992	400	1249
VOE 15195727	992	500	1251
VOE 15195917	216	100	135
VOE 15195917	216	120	139
VOE 15196041	321	200	403
VOE 15196770	255	120	277
VOE 15197036	525	150	745
VOE 15197049	525	150	745
VOE 15197224	525	150	745
VOE 15197228	525	150	745
VOE 15197308	371	2200	503
VOE 15197308	882	700	1031
VOE 15197318	843	100	945
VOE 15197331	843	400	949
VOE 15197418	414	100	565

NUMERICAL INDEX
RÉPERTOIRE DE NUMÉROS
NUMMERNREGISTER

INDICE DE NÚMERO
NUMMERREGISTER

NUMERICAL INDEX
RÉPERTOIRE DE NUMÉROS
NUMMERNREGISTER

INDICE DE NÚMERO
NUMMERREGISTER

Part No	Group	Sect	Page
VOE 15197431	235	300	217
VOE 15197431	235	320	221
VOE 15197469	262	100	311
VOE 15197595	843	100	945
VOE 15197617	843	100	945
VOE 15197629	843	100	945
VOE 15197657	843	400	949
VOE 15197681	843	400	949
VOE 15197701	843	400	949
VOE 15199232	525	150	745
VOE 15199264	286	200	375
VOE 15199485	334	300	417
VOE 15199653	865	300	993
VOE 15199658	865	300	993
VOE 15199811	468	300	649
VOE 1522102	468	300	649
VOE 1522293	461	200	631
VOE 1522293	463	200	639
VOE 1522293	463	300	643
VOE 1523087	468	300	649
VOE 1523094	468	300	649
VOE 1523190	461	200	631
VOE 1523190	463	200	639
VOE 1523190	463	300	643
VOE 1523191	461	200	631
VOE 1523192	461	200	631
VOE 1523192	463	200	639
VOE 1523192	463	300	643
VOE 1523193	461	200	631
VOE 1523193	463	200	639
VOE 1523193	463	300	643
VOE 1523232	461	200	631
VOE 1523233	461	200	631
VOE 1523234	461	200	631
VOE 1523235	461	200	631
VOE 1523236	461	200	631
VOE 1523237	461	200	631
VOE 1523278	517	100	713
VOE 1523317	461	200	631
VOE 1523317	463	200	639
VOE 1523317	463	300	643
VOE 1523318	461	200	631
VOE 1523318	463	200	639
VOE 1523318	463	300	643
VOE 1523319	461	200	631
VOE 1523319	463	200	639
VOE 1523319	463	300	643
VOE 1523623	461	200	631
VOE 1523624	461	200	631
VOE 1523666	461	200	631
VOE 1523736	461	200	629
VOE 1523736	463	200	641
VOE 1523736	463	300	647
VOE 1524631	461	200	629
VOE 1524631	463	200	641
VOE 1524631	463	300	645
VOE 1524672	463	300	647
VOE 1524673	461	200	629
VOE 1524673	463	200	641
VOE 1524673	463	300	645
VOE 153035	263	400	333
VOE 1543499	255	120	277
VOE 1544736	256	500	287
VOE 1546531	211	200	75
VOE 1546531	211	220	79
VOE 1546531	211	240	85
VOE 1546531	211	240	85
VOE 1546531	212	100	89
VOE 1546531	212	120	91
VOE 1546531	212	140	93
VOE 1546531	262	100	313
VOE 1546531	262	120	315
VOE 1546775	214	120	113
VOE 1546775	214	140	115
VOE 1547252	211	200	75
VOE 1547252	211	220	79
VOE 1547252	211	240	85
VOE 1547252	211	240	85
VOE 1547252	212	220	97
VOE 1547252	262	100	311
VOE 1547252	262	100	313
VOE 1547252	262	120	315
VOE 1547252	262	300	319
VOE 1547252	262	420	323
VOE 1547253	262	100	311
VOE 1547254	262	100	311
VOE 1547254	262	120	315
VOE 1547934	221	100	163
VOE 1547934	221	120	165
VOE 1547940	216	300	147
VOE 1547967	214	100	107
VOE 1547968	214	100	107
VOE 1547969	214	100	107
VOE 1547970	214	100	107
VOE 1547971	214	100	107
VOE 1547972	214	100	109
VOE 1547973	214	100	109
VOE 1547974	214	100	109
VOE 1547975	214	100	109
VOE 1547976	214	100	109
VOE 1547977	214	100	109
VOE 1547978	214	100	109
VOE 1547979	214	100	109
VOE 1547980	214	100	109
VOE 1547981	214	100	109
VOE 1547982	214	100	109
VOE 1547983	214	100	109
VOE 1547984	214	100	109
VOE 1556907	216	300	147
VOE 15655719	912	600	1167
VOE 15655719	916	100	1183
VOE 15662147	522	100	715
VOE 15662147	522	200	717
VOE 15670553	352	1000	431
VOE 15670553	352	650	423
VOE 15670553	353	200	437
VOE 15670554	356	1200	467
VOE 15670554	356	1300	469
VOE 15670554	356	600	455
VOE 15670554	356	700	457
VOE 15698689	645	500	779
VOE 15698689	660	200	791
VOE 15800558	647	100	783
VOE 15800558	916	800	1201
VOE 15800558	916	825	1203
VOE 15800623	522	100	715
VOE 15800626	660	200	791
VOE 15801343	645	500	779
VOE 15801398	916	200	1185
VOE 15801398	916	300	1189
VOE 15801398	916	400	1193
VOE 15801398	916	500	1197
VOE 15801457	645	400	775
VOE 15801460	912	100	1159
VOE 1588548	896	500	1051
VOE 1588548	911	1300	1151
VOE 1589502	881	100	1017
VOE 1594043	647	300	787
VOE 16029055	818	120	859
VOE 16039356	914	150	1175
VOE 16061693	916	200	1185
VOE 16061693	916	300	1189
VOE 16061693	916	400	1193
VOE 16061693	916	500	1197
VOE 16208884	551	100	753
VOE 16210399	911	400	1133
VOE 16214565	522	400	721
VOE 16215105	916	100	1183
VOE 16217170	911	1200	1149
VOE 16217796	911	1200	1149
VOE 16221	262	400	321
VOE 16262162	873	200	1011
VOE 16263276	873	200	1011
VOE 16263286	873	200	1011
VOE 16263307	873	200	1011
VOE 16264969	872	400	1001
VOE 16266897	882	100	1021
VOE 16268803	852	125	959
VOE 16268803	852	200	963
VOE 16269009	852	250	965
VOE 16269009	852	345	971
VOE 16269076	852	125	959
VOE 16269076	852	200	963
VOE 16269076	852	335	969
VOE 16269076	852	375	975
VOE 16269277	873	100	1009
VOE 16269277	873	200	1011
VOE 16269655	860	300	989
VOE 16271018	873	200	1011
VOE 16274937	911	400	1135
VOE 16276716	434	100	601
VOE 16276838	434	100	601
VOE 16276886	434	100	601
VOE 16279996	827	100	893
VOE 16280095	826	100	877
VOE 16280101	827	100	893
VOE 16280104	826	100	877
VOE 16280105	826	100	877
VOE 16280121	826	100	877
VOE 16285029	945	100	1219

Part No	Group	Sect	Page	Part No	Group	Sect	Page	Part No	Group	Sect	Page	Part No	Group	Sect	Page	Part No	Group	Sect	Page
VOE 16285224	945	200	1223	VOE 16670937	882	700	1033	VOE 1677349	214	100	109	VOE 16805192	826	350	883	VOE 16824739	825	300	873
VOE 16285718	831	100	903	VOE 166709937	882	700	1031	VOE 1677350	214	100	109	VOE 16805195	826	350	883	VOE 16824744	825	200	871
VOE 16285718	860	300	989	VOE 16674711	911	1300	1151	VOE 1677351	214	100	109	VOE 16805547	715	800	815	VOE 16824746	825	200	871
VOE 16287079	387	100	535	VOE 16680686	256	400	285	VOE 1677352	214	100	109	VOE 16805758	420	400	573	VOE 16825730	826	300	879
VOE 16287346	881	100	1019	VOE 16680686	256	500	287	VOE 1677353	214	100	109	VOE 16805778	269	100	357	VOE 16825731	826	300	879
VOE 16288135	882	100	1021	VOE 16681192	827	100	893	VOE 1677354	214	100	109	VOE 16805826	269	200	359	VOE 16825738	826	350	883
VOE 16288183	715	1500	823	VOE 16681364	827	100	893	VOE 1677355	214	100	109	VOE 16809807	826	300	879	VOE 16825739	826	350	883
VOE 16288402	362	400	477	VOE 16683882	826	300	881	VOE 1677356	214	100	109	VOE 16809807	826	350	883	VOE 16825948	258	100	289
VOE 16288402	362	500	479	VOE 16683882	826	350	885	VOE 1677357	214	100	109	VOE 16809808	826	300	881	VOE 16826255	911	200	1129
VOE 16289102	525	100	743	VOE 16684021	716	100	825	VOE 1677358	214	100	109	VOE 16809808	826	350	885	VOE 16826601	256	250	281
VOE 16296966	882	100	1021	VOE 16685267	641	100	765	VOE 1677359	214	100	109	VOE 16810203	945	300	1229	VOE 16826601	256	400	285
VOE 16302066	831	300	909	VOE 16685566	313	100	399	VOE 1677360	214	100	109	VOE 16810207	945	300	1229	VOE 16826601	256	500	287
VOE 16303026	364	100	481	VOE 16685676	641	250	767	VOE 1677361	214	100	109	VOE 16810995	945	800	1241	VOE 16826781	826	600	889
VOE 16303237	362	300	473	VOE 16686182	313	100	399	VOE 1677362	214	100	109	VOE 16812238	261	100	295	VOE 16826785	825	300	873
VOE 16308698	841	500	941	VOE 16688265	873	200	1011	VOE 1677363	214	100	109	VOE 16812686	451	100	611	VOE 16826837	825	100	869
VOE 1636309	212	100	89	VOE 16688268	873	200	1011	VOE 1677364	214	100	109	VOE 16812687	451	100	611	VOE 16826839	825	100	869
VOE 1651164	451	200	613	VOE 16688288	873	200	1011	VOE 1677365	214	100	111	VOE 16812880	715	1500	823	VOE 16827060	825	300	873
VOE 1651164	451	300	615	VOE 16688293	873	200	1011	VOE 1677366	214	100	111	VOE 16817377	387	200	537	VOE 16827067	826	600	889
VOE 1651164	451	400	617	VOE 16688296	873	200	1011	VOE 1677367	214	100	111	VOE 16818417	826	300	879	VOE 16827204	896	500	1051
VOE 1651165	451	200	613	VOE 16688298	873	200	1011	VOE 1677368	214	100	111	VOE 16818417	826	350	883	VOE 16828094	371	1600	501
VOE 1651165	451	300	615	VOE 16688667	353	700	445	VOE 1677370	214	200	117	VOE 16819130	420	200	569	VOE 16828958	261	100	295
VOE 1651165	451	400	617	VOE 16688881	641	100	765	VOE 1677370	214	220	119	VOE 16820242	420	200	569	VOE 16830937	256	250	281
VOE 1660609	945	1050	1245	VOE 16688977	353	700	445	VOE 1677370	214	240	121	VOE 16820242	420	300	571	VOE 16831828	256	250	281
VOE 1660609	945	800	1241	VOE 16691310	234	100	209	VOE 1677396	214	100	107	VOE 16822964	261	100	295	VOE 16831829	256	250	281
VOE 1660609	945	900	1243	VOE 16691310	234	200	211	VOE 1677396	214	120	113	VOE 16823120	371	400	491	VOE 16833139	945	300	1229
VOE 16616601	660	100	789	VOE 16692187	716	500	833	VOE 1677396	214	120	113	VOE 16824402	826	300	881	VOE 16834952	996	100	1297
VOE 16626398	645	100	771	VOE 16692372	827	800	901	VOE 1677396	214	140	115	VOE 16824402	826	350	885	VOE 16834967	996	100	1297
VOE 16629753	993	100	1253	VOE 16692379	827	700	899	VOE 16800267	860	100	985	VOE 16824437	826	300	879	VOE 16835661	221	600	177
VOE 16639964	256	250	281	VOE 16693428	827	800	901	VOE 16801645	945	800	1241	VOE 16824440	826	350	883	VOE 16835738	221	600	177
VOE 16644363	993	100	1253	VOE 16693436	827	700	899	VOE 16801897	234	200	211	VOE 16824524	826	300	879	VOE 16835893	233	300	201
VOE 16649180	872	600	1007	VOE 16693741	827	100	893	VOE 16802394	993	1000	1263	VOE 16824524	826	350	883	VOE 16836004	221	600	177
VOE 16652336	841	100	939	VOE 1674083	261	100	295	VOE 16803544	993	1700	1285	VOE 16824726	826	500	887	VOE 16836005	818	130	861
VOE 16654307	841	100	939	VOE 1676622	212	220	97	VOE 16803544	993	1800	1289	VOE 16824726	826	600	889	VOE 16836079	235	100	215
VOE 16654307	841	600	943	VOE 1676622	262	500	325	VOE 16805139	826	300	879	VOE 16824728	826	500	887	VOE 16836122	233	400	203
VOE 16661044	234	100	209	VOE 1677347	214	100	109	VOE 16805142	826	300	879	VOE 16824728	826	600	889	VOE 16837105	254	1400	267
VOE 16668537	235	100	215	VOE 1677348	214	100	109	VOE 16805183	911	1300	1151	VOE 16824734	825	300	873	VOE 16839955	865	300	993

NUMERICAL INDEX
RÉPERTOIRE DE NUMÉROS
NUMMERNREGISTER

INDICE DE NÚMERO
NUMMERREGISTER

NUMERICAL INDEX
RÉPERTOIRE DE NUMÉROS
NUMMERNREGISTER

INDICE DE NÚMERO
NUMMERREGISTER

Part No	Group	Sect	Page
VOE 16839961	865	300	993
VOE 16839964	865	300	993
VOE 16840105	352	1000	431
VOE 16840105	352	1100	433
VOE 16841505	261	100	297
VOE 16841800	261	100	297
VOE 16841839	827	100	893
VOE 16842283	715	1150	817
VOE 16842435	827	100	893
VOE 16842540	261	200	299
VOE 16843579	221	600	177
VOE 16843592	645	100	771
VOE 16843592	945	400	1233
VOE 16843594	221	600	177
VOE 16843611	221	600	177
VOE 16843622	221	600	177
VOE 16843624	221	600	179
VOE 16843681	221	600	177
VOE 16844001	252	100	233
VOE 16844001	252	120	235
VOE 16845749	261	200	299
VOE 16845755	254	600	247
VOE 16847344	837	250	919
VOE 16847345	837	250	919
VOE 16847859	827	800	901
VOE 16847860	827	800	901
VOE 16848416	313	100	399
VOE 16848490	827	700	899
VOE 16848491	827	700	899
VOE 16848888	254	800	255
VOE 16849414	233	100	197
VOE 16849587	261	100	297
VOE 16849749	263	900	345
VOE 16850566	911	1300	1151
VOE 16851187	235	100	215
VOE 16851208	235	100	215
VOE 16851218	235	100	215
VOE 16851583	818	200	865
VOE 16852701	254	700	249
VOE 16854833	827	100	893
VOE 16855115	234	100	209
VOE 16855479	254	700	249
VOE 16855490	218	200	161
VOE 16855635	420	200	569
VOE 16855635	911	100	1125
VOE 16856299	221	600	179
VOE 16857158	896	500	1051
VOE 16858101	254	1050	259
VOE 16858426	715	100	801
VOE 16859448	911	100	1125
VOE 16859563	715	400	807
VOE 16859857	221	600	177
VOE 16860000	827	100	893
VOE 16860000	827	700	899
VOE 16860000	827	700	899
VOE 16860000	827	700	899
VOE 16860000	827	800	901
VOE 16860170	218	200	161
VOE 16860206	234	200	211
VOE 16860748	826	350	883
VOE 16860751	826	350	883
VOE 16860752	826	300	879
VOE 16860754	826	300	879
VOE 16860833	825	300	873
VOE 16860834	825	300	873
VOE 16860835	825	200	871
VOE 16860836	825	200	871
VOE 16860893	221	600	177
VOE 16860989	826	100	877
VOE 16861158	826	100	877
VOE 16861479	825	200	871
VOE 16861479	825	300	873
VOE 16862645	352	800	427
VOE 16862645	352	900	429
VOE 16862645	837	1100	933
VOE 16862645	911	100	1125
VOE 16862904	221	600	177
VOE 16865142	261	100	297
VOE 16866696	254	800	255
VOE 16867609	221	600	177
VOE 16867610	221	600	179
VOE 16867612	221	600	177
VOE 16868026	261	100	295
VOE 16868713	321	100	401
VOE 16868713	321	400	407
VOE 16868964	993	1300	1273
VOE 16868964	993	1500	1281
VOE 16868979	993	1200	1267
VOE 16868979	993	1300	1271
VOE 16868980	993	1400	1275
VOE 16868980	993	1500	1279
VOE 16869522	837	1125	935
VOE 16869523	837	1125	935
VOE 16869670	254	200	239
VOE 16869804	252	120	235
VOE 16869844	715	100	801
VOE 16870095	837	1125	935
VOE 16870440	821	500	867
VOE 16871181	865	300	993
VOE 16872151	716	100	825
VOE 16872377	827	100	893
VOE 16872377	896	500	1051
VOE 16874355	313	100	399
VOE 16874356	313	100	399
VOE 16875231	827	700	899
VOE 16875231	827	800	901
VOE 16876296	254	600	247
VOE 16877430	715	400	807
VOE 16878290	252	120	235
VOE 16879476	945	800	1241
VOE 16881340	911	100	1125
VOE 16882430	252	100	233
VOE 16882430	252	120	235
VOE 16883305	261	100	295
VOE 16885443	235	100	215
VOE 16885445	233	400	203
VOE 16885445	235	100	215
VOE 16885864	254	200	239
VOE 16885868	254	200	239
VOE 16886887	261	100	297
VOE 16886887	261	500	307
VOE 16886887	261	600	309
VOE 16888087	837	1125	935
VOE 16888087	837	1130	937
VOE 16888087	837	250	919
VOE 16888132	896	300	1047
VOE 16888224	235	100	215
VOE 16888917	256	250	281
VOE 16890214	256	250	281
VOE 16890378	221	600	179
VOE 16890471	256	250	281
VOE 16890475	256	250	281
VOE 16890875	945	1050	1245
VOE 16890875	945	800	1241
VOE 16890875	945	900	1243
VOE 16890889	945	900	1243
VOE 16890921	945	1050	1245
VOE 16891179	352	750	425
VOE 16891310	217	300	155
VOE 16892529	716	200	827
VOE 16892529	716	300	829
VOE 16892637	716	400	831
VOE 16892878	837	1130	937
VOE 16893092	217	300	155
VOE 16894823	837	1100	933
VOE 16894933	837	1100	933
VOE 16896515	837	1130	937
VOE 16897061	715	600	811
VOE 16897064	715	600	811
VOE 16897384	715	660	813
VOE 16897385	715	660	813
VOE 16898560	818	110	857
VOE 16898560	818	140	863
VOE 16899848	263	400	333
VOE 16900179	911	100	1125
VOE 16900179	911	200	1127
VOE 16901151	261	200	299
VOE 16903246	217	300	155
VOE 16904303	837	250	919
VOE 16904449	837	1125	935
VOE 16906558	945	100	1219
VOE 16906558	945	300	1229
VOE 16908096	263	400	333
VOE 16908173	818	110	857
VOE 16908173	818	140	863
VOE 16908200	263	400	333
VOE 16908285	945	200	1223
VOE 16908285	945	300	1229
VOE 16908632	837	1125	935
VOE 16908632	837	1130	937
VOE 16908632	837	250	919
VOE 16925783	945	900	1243
VOE 16925857	945	900	1243
VOE 16925860	945	900	1243
VOE 16925861	945	900	1243
VOE 16925946	945	900	1243
VOE 16926242	945	900	1243
VOE 16926924	993	1200	1267
VOE 16926924	993	1400	1275
VOE 16926924	993	1700	1283

Part No	Group	Sect	Page
VOE 16926924	993	1800	1287
VOE 16927811	715	800	815
VOE 16933052	715	800	815
VOE 16960000	827	600	897
VOE 16960000	827	700	899
VOE 16960000	827	800	901
VOE 17200262	252	100	233
VOE 17200262	252	120	235
VOE 17200272	252	100	233
VOE 17200272	252	120	235
VOE 17200366	255	100	275
VOE 17200523	233	200	199
VOE 17200904	916	200	1185
VOE 17202021	911	200	1127
VOE 17202304	284	320	369
VOE 17202563	421	900	597
VOE 17202563	434	300	607
VOE 17203562	434	100	601
VOE 17203642	461	200	629
VOE 17203642	463	200	641
VOE 17203855	261	300	303
VOE 17203997	261	400	305
VOE 17204355	321	100	401
VOE 17204704	255	120	277
VOE 17206610	873	100	1009
VOE 17207335	371	5000	521
VOE 17208060	522	300	719
VOE 17208060	522	400	721
VOE 17208196	235	300	217
VOE 17208196	235	320	221
VOE 17208454	387	200	537
VOE 17210112	660	200	791
VOE 17210493	286	100	371
VOE 17211668	463	100	637
VOE 17212488	255	100	275
VOE 17213864	914	200	1177
VOE 17213864	914	250	1179
VOE 17213867	916	800	1201
VOE 17213867	916	825	1203
VOE 17213867	916	850	1205
VOE 17214980	911	300	1131
VOE 17216337	387	100	535
VOE 17216918	434	100	601
VOE 17219175	235	300	217
VOE 17219254	217	200	153
VOE 17219568	254	1600	271
VOE 17221049	872	400	1001
VOE 17221245	882	400	1025
VOE 17221436	356	750	459
VOE 17221436	356	800	461
VOE 17221438	356	800	461
VOE 17221454	254	100	237
VOE 17221462	254	100	237
VOE 17221580	461	100	625
VOE 17221779	551	100	753
VOE 17222136	222	100	181
VOE 17222136	222	120	185
VOE 17222699	645	200	773
VOE 17222931	364	200	485
VOE 17223229	356	800	461
VOE 17224427	212	300	99
VOE 17225034	911	1400	1155
VOE 17225038	911	1500	1157
VOE 17225331	834	200	913
VOE 17225331	834	300	915
VOE 17225824	221	500	173
VOE 17225824	221	520	175
VOE 17225941	222	100	181
VOE 17225941	222	120	185
VOE 17226204	522	300	719
VOE 17226204	522	400	721
VOE 17226204	660	200	791
VOE 17226924	911	600	1139
VOE 17226293	263	1100	349
VOE 17226293	263	1200	355
VOE 17226293	911	600	1139
VOE 17228327	371	1200	495
VOE 17228327	371	1400	497
VOE 17228332	371	1400	497
VOE 17228594	852	125	959
VOE 17228594	852	200	963
VOE 17228594	852	335	969
VOE 17228594	852	345	971
VOE 17228594	852	375	975
VOE 17228600	421	100	577
VOE 17229439	911	600	1139
VOE 17229890	434	200	603
VOE 17230575	945	300	1229
VOE 17230575	945	500	1235
VOE 17230579	945	300	1229
VOE 17230579	945	600	1237
VOE 17230580	945	300	1229
VOE 17230580	945	700	1239
VOE 17230740	834	100	911
VOE 17231341	993	300	1255
VOE 17231348	993	300	1255
VOE 17231481	860	400	991
VOE 17231493	882	700	1033
VOE 17231497	993	300	1255
VOE 17231504	993	300	1255
VOE 17231505	993	300	1255
VOE 17231516	993	300	1255
VOE 17231518	860	400	991
VOE 17231521	993	300	1255
VOE 17231522	993	300	1255
VOE 17231849	647	100	781
VOE 17232309	912	600	1167
VOE 17232309	912	700	1169
VOE 17232334	912	700	1169
VOE 17232342	912	700	1169
VOE 17232355	912	700	1169
VOE 17232362	912	700	1169
VOE 17232367	912	700	1169
VOE 17232368	912	700	1169
VOE 17232445	421	600	591
VOE 17233199	217	100	149
VOE 17233199	217	120	151
VOE 17233221	331	100	409
VOE 17234411	872	300	999
VOE 17234796	810	150	849
VOE 17234985	421	1000	599
VOE 17235346	916	200	1185
VOE 17235346	916	300	1189
VOE 17235346	916	400	1193
VOE 17235346	916	500	1197
VOE 17235502	916	200	1185
VOE 17235502	916	300	1189
VOE 17235502	916	400	1193
VOE 17235502	916	500	1197
VOE 17236165	371	1600	501
VOE 17236580	523	600	739
VOE 17238339	911	800	1143
VOE 17238353	945	600	1237
VOE 17238353	945	700	1239
VOE 17238406	945	500	1235
VOE 17240448	434	200	605
VOE 17241043	522	500	723
VOE 17241043	647	100	781
VOE 17241517	911	800	1143
VOE 17242311	810	200	851
VOE 17242456	551	250	755
VOE 17242512	434	200	605
VOE 17243329	851	100	951
VOE 17243351	254	700	249
VOE 17243351	254	720	251
VOE 17244681	353	300	439
VOE 17245010	371	285	489
VOE 17245505	233	500	205
VOE 17245964	254	750	253
VOE 17246344	522	300	719
VOE 17246344	522	400	721
VOE 17246349	353	200	437
VOE 17246509	254	750	253
VOE 17246633	371	1600	501
VOE 17246642	660	200	791
VOE 17246709	911	600	1139
VOE 17246711	911	600	1139
VOE 17246713	911	600	1139
VOE 17246956	463	100	635
VOE 17247162	261	100	297
VOE 17247681	258	100	289
VOE 17247682	258	100	289
VOE 17247801	258	200	291
VOE 17247801	258	220	293
VOE 17247898	263	1100	349
VOE 17247898	263	1200	355
VOE 17247898	263	550	337
VOE 17248194	263	200	331
VOE 17248248	831	300	907
VOE 17248402	254	700	249
VOE 17248734	645	400	775
VOE 17248746	882	700	1031
VOE 17252299	818	200	865
VOE 17252569	235	300	217
VOE 17252569	235	320	221
VOE 17252572	235	300	217
VOE 17252572	235	320	221
VOE 17252579	235	300	217
VOE 17252579	235	320	221
VOE 17253275	881	100	1017

NUMERICAL INDEX
RÉPERTOIRE DE NUMÉROS
NUMMERNREGISTER

INDICE DE NÚMERO
NUMMERREGISTER

Catalogue id	Group
20806	**10**
Issue	Page
20053804-A	**1315**

NUMERICAL INDEX
RÉPERTOIRE DE NUMÉROS
NUMMERNREGISTER

INDICE DE NÚMERO
NUMMERREGISTER

Part No	Group	Sect	Page
VOE 17254580	216	300	147
VOE 17256390	810	150	849
VOE 17256904	434	200	605
VOE 17257002	254	1600	271
VOE 17258318	914	100	1173
VOE 17258318	914	150	1175
VOE 17258319	527	300	751
VOE 17258321	527	300	751
VOE 17258322	527	300	751
VOE 17258568	715	1500	823
VOE 17258569	715	1500	823
VOE 17258833	212	200	95
VOE 17259162	831	300	907
VOE 17259173	831	300	909
VOE 17259196	831	200	905
VOE 17259196	831	300	907
VOE 17259211	831	300	907
VOE 17259215	831	300	909
VOE 17259808	882	100	1021
VOE 17261187	945	900	1243
VOE 17261188	945	1050	1245
VOE 17262168	551	300	757
VOE 17262718	525	200	747
VOE 17262775	523	200	731
VOE 17262775	523	600	739
VOE 17262911	831	300	909
VOE 17262972	831	300	907
VOE 17264485	831	300	909
VOE 17264532	212	320	101
VOE 17269024	831	200	905
VOE 17269024	831	300	907
VOE 17270251	371	2200	503
VOE 17270251	882	700	1031
VOE 17270364	914	100	1173
VOE 17270364	914	150	1175
VOE 17270707	525	300	749
VOE 17271935	873	100	1009
VOE 17273460	882	700	1033
VOE 17273470	371	400	491
VOE 17273721	834	200	913
VOE 17273721	834	300	915
VOE 17274022	818	200	865
VOE 17286432	421	200	581
VOE 17286451	352	100	419
VOE 17286452	352	100	419
VOE 17291997	421	200	581
VOE 17295438	522	200	717
VOE 17295601	254	700	249
VOE 17295601	254	720	251
VOE 17295864	463	100	635
VOE 17296045	421	400	587
VOE 17296045	421	500	589
VOE 17296415	831	200	905
VOE 17296470	831	300	907
VOE 17298521	834	200	913
VOE 17298521	834	300	915
VOE 17298887	834	100	911
VOE 17316454	872	400	1001
VOE 17316466	872	400	1001
VOE 17317990	371	2750	507
VOE 17323373	912	600	1167
VOE 17323373	912	700	1169
VOE 17323373	912	700	1169
VOE 17332752	873	100	1009
VOE 17333869	843	400	949
VOE 17334405	843	100	945
VOE 17336823	261	100	295
VOE 17336824	261	100	295
VOE 17344512	255	120	277
VOE 17360123	222	200	189
VOE 17361807	522	300	719
VOE 17361807	522	400	721
VOE 17367841	461	100	625
VOE 17367902	463	100	635
VOE 17374435	872	400	1003
VOE 17394345	217	100	149
VOE 17394345	217	120	151
VOE 17398596	843	400	949
VOE 17399610	834	100	911
VOE 17399610	834	200	913
VOE 17399706	461	100	625
VOE 17403805	254	1300	265
VOE 17405000	352	200	421
VOE 17405001	352	200	421
VOE 17405509	860	200	987
VOE 17405924	924	100	1215
VOE 17407642	993	300	1255
VOE 17408190	215	220	131
VOE 17408191	255	120	277
VOE 17408985	356	1200	467
VOE 17408985	356	1300	469
VOE 17408985	356	600	455
VOE 17408985	356	700	457
VOE 17409583	254	700	249
VOE 17409583	254	720	251
VOE 17409588	254	700	249
VOE 17409588	254	720	251
VOE 17409649	371	2200	505
VOE 17410279	911	200	1127
VOE 17410298	421	300	585
VOE 17410738	522	100	715
VOE 17410738	522	200	717
VOE 17410989	551	300	757
VOE 17412348	522	400	721
VOE 17412568	364	200	485
VOE 17412568	371	1200	495
VOE 17412568	371	1400	497
VOE 17412687	516	100	711
VOE 17412734	421	100	579
VOE 17413231	371	2200	505
VOE 17413250	523	200	731
VOE 17413250	523	600	739
VOE 17413636	398	100	547
VOE 17413636	398	300	549
VOE 17413636	398	350	551
VOE 17413636	398	400	553
VOE 17413636	398	450	555
VOE 17413636	398	500	557
VOE 17413857	461	100	625
VOE 17414915	873	100	1009
VOE 17415751	235	300	217
VOE 17415751	235	320	221
VOE 17416725	641	350	769
VOE 17416742	252	120	235
VOE 17416942	371	2200	503
VOE 17416942	371	2200	503
VOE 17417260	222	100	181
VOE 17417260	222	120	185
VOE 17417756	852	150	961
VOE 17417761	852	150	961
VOE 17417767	852	150	961
VOE 17417774	852	150	961
VOE 17417778	852	150	961
VOE 17417778	852	350	973
VOE 17417778	852	400	977
VOE 17417779	852	150	961
VOE 17417781	852	150	961
VOE 17417781	852	350	973
VOE 17417781	852	400	977
VOE 17417784	852	150	961
VOE 17417784	852	350	973
VOE 17417784	852	400	977
VOE 17418113	421	200	581
VOE 17418267	263	100	327
VOE 17418267	263	120	329
VOE 17418271	263	1000	347
VOE 17418271	263	120	329
VOE 17418409	362	350	475
VOE 17418544	421	100	577
VOE 17420366	912	600	1167
VOE 17420366	912	700	1169
VOE 17421759	468	300	649
VOE 17422176	421	1000	599
VOE 17422314	421	1000	599
VOE 17422812	254	900	257
VOE 17423114	371	285	489
VOE 17423696	837	800	929
VOE 17424500	916	200	1185
VOE 17424500	916	300	1189
VOE 17424502	916	400	1193
VOE 17424502	916	500	1197
VOE 17424528	254	720	251
VOE 17424692	421	1000	599
VOE 17424736	945	600	1237
VOE 17424736	945	700	1239
VOE 17424740	945	500	1235
VOE 17424744	645	200	773
VOE 17424810	421	300	583
VOE 17424980	641	100	765
VOE 17425100	924	100	1215
VOE 17425101	924	100	1215
VOE 17426314	258	100	289
VOE 17426714	945	600	1237
VOE 17426745	421	900	597
VOE 17426759	945	700	1239
VOE 17426959	912	300	1161
VOE 17426959	912	400	1163
VOE 17426977	371	3000	511
VOE 17427021	463	100	635
VOE 17427763	913	100	1171

Part No	Group	Sect	Page
VOE 17427991	222	300	191
VOE 17428521	263	1200	353
VOE 17428535	263	1200	353
VOE 17428537	263	1200	353
VOE 17428827	421	900	597
VOE 17428948	873	200	1011
VOE 17429005	641	350	769
VOE 17429005	881	100	1017
VOE 17429006	641	350	769
VOE 17429183	881	100	1017
VOE 17429864	912	700	1169
VOE 17429964	421	100	577
VOE 17430481	852	125	959
VOE 17430481	852	350	973
VOE 17430481	852	375	975
VOE 17430523	852	150	961
VOE 17430523	852	250	965
VOE 17430523	852	345	971
VOE 17430526	852	200	963
VOE 17430526	852	335	969
VOE 17430526	852	400	977
VOE 17430863	371	4300	519
VOE 17430863	393	600	545
VOE 17431016	393	300	541
VOE 17431039	393	600	545
VOE 17431158	221	500	173
VOE 17431158	221	520	175
VOE 17431158	222	100	181
VOE 17431158	222	120	185
VOE 17431212	222	100	181
VOE 17431212	222	120	185
VOE 17431224	393	500	543
VOE 17432045	463	200	639
VOE 17432045	463	300	643
VOE 17432051	461	200	629
VOE 17432191	421	1000	599
VOE 17432191	434	300	607
VOE 17432269	912	700	1169
VOE 17432951	421	100	579
VOE 17433036	843	400	949
VOE 17433661	210	500	67
VOE 17433823	434	100	601
VOE 17433949	852	500	979
VOE 17434067	911	1200	1149
VOE 17434067	912	100	1159
VOE 17434099	421	600	591
VOE 17434801	421	500	589
VOE 17434869	421	400	587
VOE 17434869	421	500	589
VOE 17434948	254	720	251
VOE 17434948	254	720	251
VOE 17435122	912	700	1169
VOE 17437055	221	500	173
VOE 17437055	221	520	175
VOE 17437055	222	100	181
VOE 17437055	222	120	185
VOE 17438327	421	600	591
VOE 17439197	258	200	291
VOE 17439368	254	1400	267
VOE 17439382	371	4100	517
VOE 17440100	421	400	587
VOE 17440100	421	500	589
VOE 17440296	258	220	293
VOE 17441780	421	300	583
VOE 17441797	286	100	371
VOE 17441798	286	120	373
VOE 17441816	421	400	587
VOE 17441866	421	400	587
VOE 17441866	421	500	589
VOE 17442903	852	150	961
VOE 17442903	852	350	973
VOE 17442903	852	400	977
VOE 17442912	852	350	973
VOE 17442912	852	400	977
VOE 17442918	852	350	973
VOE 17442918	852	400	977
VOE 17442929	852	350	973
VOE 17442929	852	400	977
VOE 17442930	852	350	973
VOE 17442930	852	400	977
VOE 17442937	852	150	961
VOE 17442937	852	350	973
VOE 17442937	852	400	977
VOE 17442938	852	150	961
VOE 17442938	852	350	973
VOE 17442938	852	400	977
VOE 17442946	852	350	973
VOE 17442946	852	400	977
VOE 17442953	852	350	973
VOE 17442953	852	400	977
VOE 17442954	852	150	961
VOE 17442954	852	350	973
VOE 17442954	852	400	977
VOE 17442955	852	150	961
VOE 17442955	852	350	973
VOE 17442955	852	400	977
VOE 17442958	852	350	973
VOE 17442960	852	350	973
VOE 17442960	852	400	977
VOE 17443063	254	720	251
VOE 17443129	421	100	577
VOE 17443653	352	650	423
VOE 17443653	356	100	447
VOE 17444241	387	100	535
VOE 17444241	387	200	537
VOE 17444646	380	600	529
VOE 17444648	380	500	527
VOE 17445121	461	100	627
VOE 17445121	461	200	629
VOE 17445158	463	100	637
VOE 17445158	463	200	639
VOE 17445380	647	200	785
VOE 17448620	421	100	577
VOE 17448758	362	350	475
VOE 17448963	421	500	589
VOE 17448989	421	600	591
VOE 17449059	434	100	601
VOE 17449493	434	200	603
VOE 17449734	421	100	577
VOE 17449763	362	400	477
VOE 17449763	362	500	479
VOE 17450000	352	800	427
VOE 17450001	352	800	427
VOE 17450010	352	900	429
VOE 17450011	352	900	429
VOE 17451324	911	400	1135
VOE 17451396	852	350	973
VOE 17451808	364	150	483
VOE 17451809	364	150	483
VOE 17451811	364	150	483
VOE 17451841	463	100	637
VOE 17451841	463	300	643
VOE 17451972	434	200	603
VOE 17452073	364	150	483
VOE 17452496	841	100	939
VOE 17452496	841	600	943
VOE 17453308	525	200	747
VOE 17454671	421	400	587
VOE 17454682	421	400	587
VOE 17454714	421	400	587
VOE 17454821	254	700	249
VOE 17454821	254	750	253
VOE 17455745	641	100	765
VOE 17456480	912	100	1159
VOE 17456732	645	100	771
VOE 17456732	645	200	773
VOE 17456732	645	400	775
VOE 17456733	645	200	773
VOE 17456734	645	200	773
VOE 17456741	645	200	773
VOE 17456744	645	200	773
VOE 17456745	645	200	773
VOE 17456746	645	200	773
VOE 17456747	645	200	773
VOE 17457020	414	100	565
VOE 17457469	523	100	727
VOE 17457469	523	500	735
VOE 17457873	645	200	773
VOE 17458850	912	700	1169
VOE 17459594	645	400	775
VOE 17459594	647	100	783
VOE 17460059	216	300	147
VOE 17460813	645	400	775
VOE 17460997	645	400	775
VOE 17461273	210	300	61
VOE 17461273	211	100	69
VOE 17461273	211	200	73
VOE 17461273	212	100	89
VOE 17461273	212	200	95
VOE 17461273	212	300	99
VOE 17461273	213	100	103
VOE 17461273	214	100	107
VOE 17461273	214	200	117
VOE 17461273	215	100	123
VOE 17461273	215	200	129
VOE 17461273	216	100	135
VOE 17461273	216	200	143
VOE 17461273	216	300	147
VOE 17461273	217	100	149
VOE 17461273	217	200	153

NUMERICAL INDEX
RÉPERTOIRE DE NUMÉROS
NUMMERNREGISTER

INDICE DE NÚMERO
NUMMERREGISTER

NUMERICAL INDEX
RÉPERTOIRE DE NUMÉROS
NUMMERNREGISTER

INDICE DE NÚMERO
NUMMERREGISTER

Catalogue id 20806 | Group 10
Issue 20053804-A | Page 1318

Part No	Group	Sect	Page
VOE 17461273	218	100	157
VOE 17461273	221	100	163
VOE 17461273	221	200	167
VOE 17461273	221	300	169
VOE 17461273	221	400	171
VOE 17461273	221	500	173
VOE 17461273	222	100	181
VOE 17461273	222	200	189
VOE 17461273	222	300	191
VOE 17461273	223	100	193
VOE 17461273	233	600	207
VOE 17461273	235	300	217
VOE 17461273	237	100	225
VOE 17461273	251	100	229
VOE 17461273	254	1500	269
VOE 17461273	254	1600	271
VOE 17461273	254	1700	273
VOE 17461273	254	520	245
VOE 17461273	254	900	257
VOE 17461273	255	100	275
VOE 17461273	258	200	291
VOE 17461273	262	100	311
VOE 17461273	262	200	317
VOE 17461273	262	300	319
VOE 17461273	262	400	321
VOE 17461273	262	500	325
VOE 17461273	263	100	327
VOE 17461273	263	200	331
VOE 17461273	284	100	363
VOE 17461273	284	200	365
VOE 17461273	284	300	367
VOE 17461273	286	100	371
VOE 17461273	286	200	375
VOE 17461273	293	100	377
VOE 17461273	293	200	379
VOE 17461273	293	300	381
VOE 17461273	293	400	383
VOE 17461273	321	300	405
VOE 17461273	331	100	409
VOE 17461273	333	100	411
VOE 17461278	210	200	57
VOE 17461278	211	100	69
VOE 17461278	211	200	73
VOE 17461278	212	100	89
VOE 17461278	212	200	95
VOE 17461278	212	300	99
VOE 17461278	213	100	103
VOE 17461278	214	100	107
VOE 17461278	214	200	117
VOE 17461278	215	100	123
VOE 17461278	215	200	129
VOE 17461278	216	100	135
VOE 17461278	216	200	143
VOE 17461278	216	300	147
VOE 17461278	217	100	149
VOE 17461278	217	200	153
VOE 17461278	218	100	157
VOE 17461278	221	100	163
VOE 17461278	221	200	167
VOE 17461278	221	300	169
VOE 17461278	221	400	171
VOE 17461278	221	500	173
VOE 17461278	222	100	181
VOE 17461278	222	200	189
VOE 17461278	222	300	191
VOE 17461278	223	100	193
VOE 17461278	233	600	207
VOE 17461278	235	300	217
VOE 17461278	237	100	225
VOE 17461278	251	100	229
VOE 17461278	254	1500	269
VOE 17461278	254	1600	271
VOE 17461278	254	1700	273
VOE 17461278	254	520	245
VOE 17461278	254	900	257
VOE 17461278	255	100	275
VOE 17461278	258	200	291
VOE 17461278	262	100	311
VOE 17461278	262	200	317
VOE 17461278	262	300	319
VOE 17461278	262	400	321
VOE 17461278	262	500	325
VOE 17461278	263	100	327
VOE 17461278	263	200	331
VOE 17461278	284	100	363
VOE 17461278	284	200	365
VOE 17461278	284	300	367
VOE 17461278	286	100	371
VOE 17461278	286	200	375
VOE 17461278	293	100	377
VOE 17461278	293	200	379
VOE 17461278	293	300	381
VOE 17461278	293	400	383
VOE 17461278	321	300	405
VOE 17461278	331	100	409
VOE 17461278	333	100	411
VOE 17461280	210	400	65
VOE 17461280	211	120	71
VOE 17461280	211	220	77
VOE 17461280	212	120	91
VOE 17461280	212	220	97
VOE 17461280	212	320	101
VOE 17461280	213	120	105
VOE 17461280	214	120	113
VOE 17461280	214	220	119
VOE 17461280	215	120	125
VOE 17461280	215	220	131
VOE 17461280	216	100	135
VOE 17461280	216	220	145
VOE 17461280	216	300	147
VOE 17461280	217	120	151
VOE 17461280	217	200	153
VOE 17461280	218	100	157
VOE 17461280	218	120	159
VOE 17461280	221	120	165
VOE 17461280	221	200	167
VOE 17461280	221	520	175
VOE 17461280	222	120	185
VOE 17461280	222	200	189
VOE 17461280	222	300	191
VOE 17461280	223	120	195
VOE 17461280	233	600	207
VOE 17461280	235	320	221
VOE 17461280	237	120	227
VOE 17461280	251	120	231
VOE 17461280	255	120	277
VOE 17461280	258	220	293
VOE 17461280	262	120	315
VOE 17461280	262	200	317
VOE 17461280	262	420	323
VOE 17461280	263	120	329
VOE 17461280	263	200	331
VOE 17461280	284	100	363
VOE 17461280	284	320	369
VOE 17461280	286	120	373
VOE 17461280	321	300	405
VOE 17461280	331	100	409
VOE 17461280	333	120	413
VOE 17461350	461	100	627
VOE 17461352	463	100	637
VOE 17462530	645	400	775
VOE 17463370	421	600	591
VOE 17463388	421	500	589
VOE 17463419	645	500	779
VOE 17463419	660	200	791
VOE 17464937	434	300	607
VOE 17466235	461	200	629
VOE 17466235	463	200	641
VOE 17466235	463	300	645
VOE 17466489	551	300	757
VOE 17466491	551	300	757
VOE 17466497	551	300	757
VOE 17466501	551	300	757
VOE 17467166	461	200	629
VOE 17467166	463	200	641
VOE 17468119	647	100	781
VOE 17468119	647	200	785
VOE 17468188	362	200	471
VOE 17468539	421	500	589
VOE 17468786	222	300	191
VOE 17468897	852	200	963
VOE 17468897	852	250	965
VOE 17468897	852	300	967
VOE 17468897	852	335	969
VOE 17468897	852	345	971
VOE 17469394	210	400	65
VOE 17469395	210	300	61
VOE 17469396	210	200	57
VOE 17470079	924	100	1215
VOE 17470488	645	400	775
VOE 17470593	421	900	597
VOE 17470947	217	100	149
VOE 17470947	217	120	151
VOE 17471038	371	2200	505
VOE 17471247	852	100	955
VOE 17471247	852	300	967
VOE 17473000	924	100	1215
VOE 17473152	362	400	477
VOE 17473152	362	500	479
VOE 17473593	434	100	601

Part No	Group	Sect	Page
VOE 17473665	852	125	959
VOE 17473665	852	200	963
VOE 17473665	852	250	965
VOE 17473665	852	300	967
VOE 17473665	852	335	969
VOE 17473665	852	345	971
VOE 17473665	852	375	975
VOE 17473873	371	3600	515
VOE 17474456	387	100	535
VOE 17474563	254	720	251
VOE 17475269	254	700	249
VOE 17475269	254	700	249
VOE 17475269	254	720	251
VOE 17475269	254	720	251
VOE 17476851	993	300	1255
VOE 17479554	911	400	1135
VOE 17479636	911	400	1135
VOE 17480320	911	400	1135
VOE 17480786	398	350	551
VOE 17480786	398	500	557
VOE 17481128	284	200	365
VOE 17482486	852	800	983
VOE 17483038	882	700	1035
VOE 17483046	551	100	753
VOE 17483054	843	100	945
VOE 17483620	254	700	249
VOE 17483620	254	720	251
VOE 17485919	421	400	587
VOE 17485919	421	500	589
VOE 17486608	913	100	1171
VOE 17486800	256	500	287
VOE 17486981	645	400	775
VOE 17486981	645	450	777
VOE 17487227	551	100	753
VOE 17487426	421	400	587
VOE 17488527	881	100	1017
VOE 17488733	911	700	1141
VOE 17488734	911	700	1141
VOE 17488769	852	100	955
VOE 17488774	852	100	955
VOE 17488775	852	100	955
VOE 17488776	852	100	955
VOE 17488777	852	100	955
VOE 17488778	852	100	955
VOE 17488781	852	100	955
VOE 17488784	852	100	955
VOE 17488786	852	100	955
VOE 17488788	852	100	955
VOE 17488791	852	100	955
VOE 17488792	852	100	955
VOE 17488794	852	100	955
VOE 17488798	852	100	955
VOE 17488805	852	100	955
VOE 17488806	852	100	955
VOE 17488808	852	100	955
VOE 17488811	852	100	955
VOE 17488814	852	100	955
VOE 17488815	852	100	955
VOE 17488816	852	100	955
VOE 17488818	852	100	955
VOE 17488819	852	100	955
VOE 17488820	852	100	955
VOE 17488821	852	100	955
VOE 17488823	852	100	955
VOE 17488824	852	100	955
VOE 17488825	852	100	955
VOE 17488826	852	100	955
VOE 17488827	852	100	955
VOE 17489238	421	100	577
VOE 17489241	421	100	577
VOE 17489242	421	100	577
VOE 17489479	911	500	1137
VOE 17489517	916	200	1185
VOE 17489517	916	300	1189
VOE 17489517	916	400	1193
VOE 17489517	916	500	1197
VOE 17489646	356	750	459
VOE 17489882	645	200	773
VOE 17490462	916	200	1185
VOE 17490462	916	300	1189
VOE 17490462	916	400	1193
VOE 17490462	916	500	1197
VOE 17490661	916	200	1185
VOE 17490661	916	300	1189
VOE 17490661	916	400	1193
VOE 17490661	916	500	1197
VOE 17490864	647	200	785
VOE 17490868	647	200	785
VOE 17490869	647	200	785
VOE 17490870	647	200	785
VOE 17490871	647	200	785
VOE 17494900	356	750	459
VOE 17494900	356	800	461
VOE 17496557	660	200	791
VOE 17496562	660	200	791
VOE 17496564	660	200	791
VOE 17496565	645	400	775
VOE 17496566	645	500	779
VOE 17496566	660	200	791
VOE 17498591	852	100	957
VOE 17499359	834	100	911
VOE 17499362	834	200	913
VOE 17499362	834	300	915
VOE 183801	468	300	649
VOE 18387	221	300	169
VOE 18387	262	400	321
VOE 184055	421	400	587
VOE 184055	421	500	589
VOE 184243	421	600	591
VOE 184300	421	400	587
VOE 184300	421	500	589
VOE 184336	421	100	577
VOE 184347	421	600	591
VOE 184636	463	200	639
VOE 184636	463	300	643
VOE 184637	461	200	629
VOE 184637	463	200	641
VOE 184637	463	300	645
VOE 184672	434	100	601
VOE 184672	434	100	601
VOE 184692	421	600	591
VOE 19000101	387	200	537
VOE 19000101	393	300	541
VOE 19000101	837	600	927
VOE 19000101	841	500	941
VOE 19000101	875	100	1015
VOE 19000102	852	335	969
VOE 19000102	882	700	1033
VOE 19000104	715	1200	819
VOE 19000104	715	1300	821
VOE 190708	896	400	1049
VOE 190714	255	120	277
VOE 190714	262	420	323
VOE 190993	911	100	1125
VOE 191156	333	100	411
VOE 191156	333	120	413
VOE 191940	716	400	831
VOE 192288	333	100	411
VOE 192288	333	120	413
VOE 192639	262	400	321
VOE 19480786	398	450	555
VOE 20367040	233	600	207
VOE 20367822	364	200	485
VOE 20367822	371	1200	495
VOE 20367822	371	1200	495
VOE 20367822	371	1400	497
VOE 20367822	371	1400	497
VOE 20367822	371	1400	497
VOE 20367823	371	2200	503
VOE 20367824	371	2200	505
VOE 20367824	371	4300	519
VOE 20367826	371	2200	503
VOE 20367826	371	3000	511
VOE 20367827	371	2200	505
VOE 20374662	371	1400	497
VOE 20375161	371	2200	503
VOE 20375161	371	2200	503
VOE 20412482	211	200	73
VOE 20412482	211	220	77
VOE 20412482	211	240	81
VOE 20412482	211	240	81
VOE 20429842	371	2200	505
VOE 20429843	371	2200	505
VOE 20430678	262	100	311
VOE 20430678	262	120	315
VOE 20440779	222	200	189
VOE 20440781	222	200	189
VOE 20450320	214	100	107
VOE 20450320	214	120	113
VOE 20450320	214	140	115
VOE 20451487	221	100	163
VOE 20451487	221	120	165
VOE 20464676	222	200	189
VOE 20464676	222	200	189
VOE 20467891	254	1050	259
VOE 20478143	222	200	189
VOE 20479636	262	120	315
VOE 20483919	215	100	123
VOE 20483919	215	120	125
VOE 20486228	216	100	135

NUMERICAL INDEX
RÉPERTOIRE DE NUMÉROS
NUMMERNREGISTER

INDICE DE NÚMERO
NUMMERREGISTER

NUMERICAL INDEX
RÉPERTOIRE DE NUMÉROS
NUMMERNREGISTER

INDICE DE NÚMERO
NUMMERREGISTER

Catalogue id	Group
20806	10
Issue	Page
20053804-A	1320

Part No	Group	Sect	Page
VOE 20486228	216	120	139
VOE 20487667	215	100	123
VOE 20487667	215	120	125
VOE 20487676	215	100	123
VOE 20487676	215	120	125
VOE 20501055	214	100	107
VOE 20501055	214	100	107
VOE 20501055	214	120	113
VOE 20501055	214	140	115
VOE 20501055	214	140	115
VOE 20504408	293	200	379
VOE 20505537	223	120	195
VOE 20510743	211	200	75
VOE 20510743	211	220	79
VOE 20510743	211	240	85
VOE 20510743	211	240	85
VOE 20510747	211	200	75
VOE 20510747	211	220	79
VOE 20510747	211	240	85
VOE 20510747	211	240	85
VOE 20523395	321	100	401
VOE 20523395	321	200	403
VOE 20523738	223	100	193
VOE 20523738	223	120	195
VOE 20524754	263	100	327
VOE 20524754	263	120	329
VOE 20526428	214	200	117
VOE 20526428	214	220	119
VOE 20526428	214	240	121
VOE 20530916	216	100	135
VOE 20530916	216	120	139
VOE 20531647	215	100	123
VOE 20531647	215	120	125
VOE 20532891	212	300	99
VOE 20532891	212	320	101
VOE 20533497	212	320	101
VOE 20536487	211	200	73
VOE 20536487	211	220	77
VOE 20536487	211	240	83
VOE 20536487	211	240	83
VOE 20538793	214	100	107
VOE 20538793	214	120	113
VOE 20538793	214	140	115
VOE 20542128	262	120	315
VOE 20547976	235	300	217
VOE 20547976	235	320	221
VOE 20548012	235	300	217
VOE 20548012	235	320	221
VOE 20551483	223	100	193
VOE 20551483	223	120	195
VOE 20553336	254	1050	259
VOE 20554674	371	285	489
VOE 20554674	371	400	491
VOE 20556179	284	300	367
VOE 20556179	284	320	369
VOE 20560843	386	100	531
VOE 20565673	386	300	533
VOE 20565961	393	300	541
VOE 20567733	371	285	489
VOE 20567733	371	400	491
VOE 20567741	371	2200	505
VOE 20567779	212	100	89
VOE 20567779	212	120	91
VOE 20567779	212	140	93
VOE 20573472	255	100	275
VOE 20573472	255	120	277
VOE 20574688	214	220	119
VOE 20578624	216	100	135
VOE 20578624	216	120	139
VOE 20578625	216	100	135
VOE 20578625	216	120	139
VOE 20578626	216	100	135
VOE 20578626	216	120	139
VOE 20578627	216	100	135
VOE 20578627	216	120	139
VOE 20578628	216	100	135
VOE 20578628	216	120	139
VOE 20580032	222	200	189
VOE 20580032	222	200	189
VOE 20592783	258	100	289
VOE 20592787	258	200	291
VOE 20592787	258	220	293
VOE 20707685	255	120	277
VOE 20711293	254	1400	267
VOE 20711957	216	100	135
VOE 20711957	216	120	139
VOE 20711963	216	100	135
VOE 20711963	216	120	139
VOE 20711964	216	100	135
VOE 20711964	216	120	139
VOE 20711966	216	100	135
VOE 20711966	216	120	139
VOE 20712128	211	240	83
VOE 20712128	211	240	83
VOE 20715491	262	100	311
VOE 20718731	212	220	97
VOE 20724975	393	300	541
VOE 20728004	214	120	113
VOE 20730398	216	100	135
VOE 20730398	216	120	139
VOE 20731581	262	300	319
VOE 20731590	221	200	167
VOE 20740683	214	100	107
VOE 20740683	214	120	113
VOE 20740683	214	140	115
VOE 20740798	211	220	77
VOE 20742946	223	100	193
VOE 20755169	293	100	377
VOE 20772295	254	1200	263
VOE 20777236	216	100	137
VOE 20777236	216	120	141
VOE 20781146	255	100	275
VOE 20784537	255	120	277
VOE 20787167	222	100	181
VOE 20787167	222	120	185
VOE 20792248	216	100	137
VOE 20792248	216	120	141
VOE 20794396	262	400	321
VOE 20799474	263	120	329
VOE 20805109	254	600	247
VOE 20805109	261	100	297
VOE 20805109	261	100	295
VOE 20805110	254	600	247
VOE 20805850	251	120	231
VOE 20807510	217	100	149
VOE 20807510	217	120	151
VOE 20819607	254	900	257
VOE 20824906	221	200	167
VOE 20841816	293	100	377
VOE 20845995	211	200	75
VOE 20845995	211	220	79
VOE 20845995	211	240	85
VOE 20845995	211	240	85
VOE 20845995	212	220	97
VOE 20845995	262	100	313
VOE 20845995	262	120	315
VOE 20846136	352	650	423
VOE 20846136	353	500	443
VOE 20846136	356	100	447
VOE 20846136	362	300	473
VOE 20846136	371	1600	501
VOE 20846136	371	3600	515
VOE 20850724	215	100	123
VOE 20850724	215	120	125
VOE 20850815	293	100	377
VOE 20852763	212	120	91
VOE 20852763	212	140	93
VOE 20852764	212	320	101
VOE 20852764	222	120	187
VOE 20852764	235	300	217
VOE 20852764	235	300	217
VOE 20852764	235	320	221
VOE 20852764	235	320	221
VOE 20852765	233	100	197
VOE 20852765	233	400	203
VOE 20852765	235	100	215
VOE 20852765	235	300	217
VOE 20852765	235	300	217
VOE 20852765	235	300	217
VOE 20852765	235	300	217
VOE 20852765	235	320	221
VOE 20852765	235	320	221
VOE 20852765	235	320	221
VOE 20852765	235	320	221
VOE 20852765	262	420	323
VOE 20852765	262	420	323
VOE 20852765	262	420	323
VOE 20855371	251	100	229
VOE 20855371	251	120	231
VOE 20883450	251	120	231
VOE 20900319	211	220	77
VOE 20900319	211	240	83
VOE 20900319	211	240	83
VOE 20900327	211	240	83
VOE 20900327	211	240	83
VOE 20903074	222	200	189
VOE 20908338	211	200	75
VOE 20908338	211	220	79
VOE 20908338	211	240	85
VOE 20908338	211	240	85

Part No	Group	Sect	Page
VOE 20909752	221	500	173
VOE 20919484	211	200	73
VOE 20919484	211	220	77
VOE 20919484	211	240	81
VOE 20919484	211	240	81
VOE 20920723	293	200	379
VOE 20942283	333	100	411
VOE 20942283	333	120	413
VOE 20981856	211	220	77
VOE 20981856	211	240	83
VOE 20981856	211	240	83
VOE 20996835	293	300	381
VOE 21007187	255	100	275
VOE 21008653	356	300	449
VOE 21016539	211	220	79
VOE 21016539	211	240	83
VOE 21016539	211	240	83
VOE 21019175	331	100	409
VOE 21021925	262	100	311
VOE 21021925	262	120	315
VOE 21024032	212	200	95
VOE 21024032	212	200	95
VOE 21024032	212	220	97
VOE 21046528	262	300	319
VOE 21050240	215	100	123
VOE 21050240	215	120	125
VOE 21054149	214	100	107
VOE 21054149	214	100	107
VOE 21054149	214	120	113
VOE 21054149	214	120	113
VOE 21054149	214	140	115
VOE 21054149	214	140	115
VOE 21076527	254	200	239
VOE 21081799	221	520	175
VOE 21088049	235	300	217
VOE 21088049	235	320	221
VOE 21092243	221	100	163
VOE 21092243	221	100	163
VOE 21092243	221	120	165
VOE 21092243	221	120	165
VOE 21092243	255	100	275
VOE 21092243	255	100	275
VOE 21092243	255	120	277
VOE 21105100	214	200	117
VOE 21105100	214	240	121
VOE 21119083	252	120	235
VOE 21119814	293	100	377
VOE 21119958	269	100	357
VOE 21145970	222	100	181
VOE 21145970	222	120	185
VOE 21145971	222	100	181
VOE 21145971	222	120	185
VOE 21154172	215	240	133
VOE 21158384	262	120	315
VOE 21174150	262	100	313
VOE 21174150	262	100	311
VOE 21209650	213	120	105
VOE 21209650	218	120	159
VOE 21211715	255	120	277
VOE 21219818	215	200	129
VOE 21229589	254	1500	269
VOE 21244697	364	200	485
VOE 21244697	371	1200	495
VOE 21244697	371	1400	497
VOE 21244697	371	2850	509
VOE 21244697	371	3000	511
VOE 21244697	371	4100	517
VOE 21244697	371	5000	521
VOE 21244697	372	300	523
VOE 21244697	372	400	525
VOE 21244697	872	400	1003
VOE 21244697	875	100	1015
VOE 21253763	213	100	103
VOE 21253763	213	120	105
VOE 21253763	218	120	159
VOE 21261987	237	120	227
VOE 21262063	221	520	175
VOE 21280355	254	700	249
VOE 21282255	251	100	229
VOE 21285163	284	300	367
VOE 21293367	217	100	149
VOE 21293367	217	120	151
VOE 21294062	212	200	95
VOE 21294062	212	220	97
VOE 21294882	215	200	129
VOE 21294882	215	220	131
VOE 21294882	215	240	133
VOE 21298915	262	100	311
VOE 21303063	221	300	169
VOE 21315115	218	100	157
VOE 21321338	254	1500	269
VOE 21321340	254	1500	269
VOE 21330684	213	100	103
VOE 21330684	213	100	103
VOE 21330684	213	100	103
VOE 21343037	255	100	275
VOE 21344746	216	100	137
VOE 21344746	216	120	141
VOE 21344774	237	100	225
VOE 21344778	211	200	73
VOE 21344778	211	220	77
VOE 21344778	211	240	81
VOE 21344778	211	240	81
VOE 21344787	251	100	229
VOE 21344787	251	120	231
VOE 21344787	293	100	377
VOE 21344803	214	120	113
VOE 21345127	255	120	277
VOE 21345129	212	100	89
VOE 21345129	212	120	91
VOE 21345129	212	140	93
VOE 21345131	211	100	69
VOE 21345131	211	120	71
VOE 21361764	262	400	321
VOE 21364824	254	1500	269
VOE 21364824	254	1500	269
VOE 21371672	237	120	227
VOE 21373547	212	300	99
VOE 21383310	216	200	143
VOE 21383310	216	220	145
VOE 21393264	293	200	379
VOE 21399311	293	300	381
VOE 21399313	293	300	381
VOE 21399626	261	100	295
VOE 21403962	254	1500	269
VOE 21405770	211	200	73
VOE 21405770	211	220	77
VOE 21405773	211	200	73
VOE 21407772	254	1600	271
VOE 21411252	214	120	113
VOE 21412639	262	100	313
VOE 21412639	262	120	315
VOE 21415427	262	200	317
VOE 21425162	237	100	225
VOE 21426987	284	300	367
VOE 21426987	284	300	367
VOE 21426987	284	320	369
VOE 21426987	284	320	369
VOE 21428672	211	200	75
VOE 21428679	211	200	75
VOE 21430623	213	120	105
VOE 21430623	218	120	159
VOE 21430913	215	100	123
VOE 21430913	215	120	125
VOE 21430914	216	100	135
VOE 21430914	216	120	139
VOE 21433769	251	120	231
VOE 21434720	293	300	381
VOE 21445470	254	1500	269
VOE 21445536	254	1500	269
VOE 21445539	254	1500	269
VOE 21454324	293	100	377
VOE 21456239	215	200	129
VOE 21456239	215	220	131
VOE 21456239	215	240	133
VOE 21460261	214	120	113
VOE 21469531	263	100	327
VOE 21469805	251	100	229
VOE 21473105	215	200	129
VOE 21473105	215	220	131
VOE 21473105	215	240	133
VOE 21479276	263	100	327
VOE 21479276	263	120	329
VOE 21497047	252	100	233
VOE 21497047	252	120	235
VOE 21497050	252	100	233
VOE 21497050	252	120	235
VOE 21508269	255	100	275
VOE 21508269	284	300	367
VOE 21509801	237	120	227
VOE 21510072	211	100	69
VOE 21510072	211	120	71
VOE 21515329	211	200	73
VOE 21518407	212	300	99
VOE 21523327	217	200	153
VOE 21528673	293	100	377
VOE 21528906	251	120	231
VOE 21531072	284	300	367
VOE 21531072	284	320	369
VOE 21532258	212	300	99

NUMERICAL INDEX
RÉPERTOIRE DE NUMÉROS
NUMMERNREGISTER

INDICE DE NÚMERO
NUMMERREGISTER

Catalogue id 20806 | Group 10
Issue 20053804-A | Page 1322

Part No	Group	Sect	Page	Part No	Group	Sect	Page	Part No	Group	Sect	Page	Part No	Group	Sect	Page	Part No	Group	Sect	Page
VOE 21532258	212	320	101	VOE 21687877	254	520	245	VOE 21861948	262	120	315	VOE 21980351	333	120	413	VOE 22235114	216	100	135
VOE 21540602	233	100	197	VOE 21687880	254	520	245	VOE 21866297	371	2200	503	VOE 21982552	333	120	413	VOE 22235114	216	120	139
VOE 21545619	255	100	275	VOE 21687888	254	520	245	VOE 21872746	216	220	145	VOE 21986056	263	200	331	VOE 22239948	293	100	377
VOE 21549016	263	120	329	VOE 21688317	254	520	245	VOE 21876770	221	100	163	VOE 21987759	262	300	319	VOE 22251142	211	220	77
VOE 21558121	262	100	311	VOE 21688752	262	400	321	VOE 21876770	221	120	165	VOE 21990221	211	200	75	VOE 22277031	214	100	107
VOE 21570880	254	1500	269	VOE 21689131	262	400	321	VOE 21881185	214	100	107	VOE 21990221	211	220	79	VOE 22277031	214	120	113
VOE 21590460	214	200	117	VOE 21707132	222	100	181	VOE 21881195	214	120	113	VOE 21990221	211	240	85	VOE 22277031	214	140	115
VOE 21590460	214	220	119	VOE 21707132	222	120	185	VOE 21881195	214	140	115	VOE 21990221	211	240	85	VOE 22295738	221	100	163
VOE 21590460	214	240	121	VOE 21707133	222	100	181	VOE 21892734	215	100	123	VOE 22026927	321	300	405	VOE 22295738	221	120	165
VOE 21596626	214	220	119	VOE 21707133	222	120	185	VOE 21892734	215	120	125	VOE 22026929	263	100	327	VOE 22300167	211	200	73
VOE 21596626	214	240	121	VOE 21712927	254	1300	265	VOE 21907126	212	100	89	VOE 22026929	263	120	329	VOE 22316718	212	100	89
VOE 21596642	214	220	119	VOE 21732324	218	100	157	VOE 21907126	212	120	91	VOE 22035664	254	1300	265	VOE 22316718	212	120	91
VOE 21599118	221	100	163	VOE 21743197	254	300	241	VOE 21907126	212	140	93	VOE 22035823	233	200	199	VOE 22316718	212	140	93
VOE 21599118	221	120	165	VOE 21743647	262	100	311	VOE 21928656	293	200	379	VOE 22040500	254	900	257	VOE 22316718	222	120	185
VOE 21599161	221	500	173	VOE 21744911	262	400	321	VOE 21940610	212	120	91	VOE 22040854	254	520	245	VOE 22324013	254	1500	269
VOE 21599162	221	500	173	VOE 21748791	254	1500	269	VOE 21940610	212	140	93	VOE 22066002	215	100	123	VOE 22340652	237	100	225
VOE 21610676	216	100	135	VOE 21762285	269	200	359	VOE 21940610	221	300	169	VOE 22066002	215	120	125	VOE 22416685	221	100	163
VOE 21610676	216	120	139	VOE 21766717	263	100	327	VOE 21940610	222	120	185	VOE 22081687	215	100	123	VOE 22416685	221	120	165
VOE 21620181	254	1050	259	VOE 21766717	263	120	329	VOE 21940610	255	100	275	VOE 22081687	215	120	125	VOE 22422785	284	200	365
VOE 21620181	254	1050	259	VOE 21775801	254	1500	269	VOE 21940610	255	120	277	VOE 22105222	254	520	245	VOE 22423434	284	100	363
VOE 21626772	258	200	291	VOE 21779548	216	100	137	VOE 21940615	212	100	89	VOE 22118765	293	400	383	VOE 22449430	254	1700	273
VOE 21628455	214	100	107	VOE 21779548	216	120	141	VOE 21940615	212	120	91	VOE 22121028	216	200	143	VOE 22452554	254	1600	271
VOE 21628455	214	140	115	VOE 21781135	254	520	245	VOE 21940615	212	140	93	VOE 22121028	216	220	145	VOE 22472567	214	120	113
VOE 21634017	284	200	365	VOE 21782030	214	220	119	VOE 21948261	216	100	135	VOE 22134241	293	300	381	VOE 22499250	211	240	81
VOE 21644620	212	100	89	VOE 21794321	214	100	107	VOE 21948261	216	120	139	VOE 22143686	258	200	291	VOE 22499250	211	240	81
VOE 21644620	212	120	91	VOE 21809012	214	100	107	VOE 21948264	216	100	135	VOE 22144327	311	100	397	VOE 22504359	333	100	411
VOE 21644620	212	140	93	VOE 21809012	214	140	115	VOE 21948264	216	120	139	VOE 22181342	284	300	367	VOE 22504361	333	120	413
VOE 21664062	212	300	99	VOE 21816700	262	500	325	VOE 21955036	333	100	411	VOE 22194880	221	500	173	VOE 22531007	262	100	311
VOE 21664062	212	300	99	VOE 21832525	293	200	379	VOE 21955036	333	120	413	VOE 22194880	221	520	175	VOE 22542642	293	100	377
VOE 21666520	212	200	95	VOE 21833410	251	120	231	VOE 21965217	221	500	173	VOE 22195464	262	200	317	VOE 22572094	216	200	143
VOE 21666520	212	220	97	VOE 21839416	251	100	229	VOE 21965217	221	520	175	VOE 22209505	254	520	245	VOE 22572094	216	220	145
VOE 21677248	212	200	95	VOE 21843564	262	100	311	VOE 21975945	212	300	99	VOE 22213933	211	100	69	VOE 22588468	254	1300	265
VOE 21677250	212	220	97	VOE 21843564	262	120	315	VOE 21976103	212	300	99	VOE 22213933	211	120	71	VOE 22608093	254	520	245
VOE 21679232	216	100	135	VOE 21861035	254	1500	269	VOE 21976104	212	300	99	VOE 22224709	214	100	107	VOE 22618324	211	200	73
VOE 21679232	216	120	139	VOE 21861042	254	1500	269	VOE 21980343	333	100	411	VOE 22224709	214	120	113	VOE 22677520	233	600	207
VOE 21687867	254	1300	265	VOE 21861948	262	100	313	VOE 21980343	333	120	413	VOE 22224709	214	140	115	VOE 22691232	211	200	75

Part No	Group	Sect	Page
VOE 22691232	211	220	79
VOE 22691232	211	240	85
VOE 22691232	211	240	85
VOE 22703	414	100	565
VOE 22703	420	100	567
VOE 22703	420	100	567
VOE 22703	421	100	577
VOE 22703	421	1000	599
VOE 22703	421	200	581
VOE 22703	421	300	583
VOE 22703	421	400	587
VOE 22703	421	500	589
VOE 22703	421	600	591
VOE 22703	421	700	593
VOE 22703	421	800	595
VOE 22703	421	900	597
VOE 22703	434	100	601
VOE 22703	434	200	603
VOE 22703	434	300	607
VOE 22725966	212	300	99
VOE 22733669	254	520	245
VOE 22782163	284	300	367
VOE 22782163	284	320	369
VOE 22816011	293	200	379
VOE 22827992	254	1300	265
VOE 22827993	254	1300	265
VOE 22859766	214	100	107
VOE 22859766	214	120	113
VOE 22859766	214	140	115
VOE 22859766	217	100	149
VOE 22859766	217	120	151
VOE 22879256	215	200	129
VOE 22879256	215	220	131
VOE 22879256	215	240	133
VOE 22879257	215	200	129
VOE 22879257	215	220	131
VOE 22879257	215	240	133
VOE 22899626	254	1600	271
VOE 22899626	284	200	365
VOE 22899626	284	300	367
VOE 22900346	254	400	243
VOE 22900346	254	520	245
VOE 22900358	254	520	245
VOE 22902431	262	200	317
VOE 22916842	254	520	245
VOE 22918827	255	100	275
VOE 22995767	222	200	189
VOE 22995773	222	200	189
VOE 24426721	211	200	73
VOE 24426721	211	220	77
VOE 24426721	211	240	83
VOE 24426721	211	240	83
VOE 24426722	211	200	73
VOE 24426722	211	220	77
VOE 24426722	211	240	83
VOE 24426722	211	240	83
VOE 24426723	211	200	75
VOE 24426723	211	220	79
VOE 24426723	211	240	85
VOE 24426723	211	240	85
VOE 24427518	214	100	107
VOE 24427518	214	120	113
VOE 24427518	214	140	115
VOE 2509104	420	300	571
VOE 25309834	254	720	251
VOE 25350489	352	650	423
VOE 25350489	356	100	447
VOE 25350489	356	100	447
VOE 25370978	371	2200	505
VOE 25375469	255	120	277
VOE 25375492	371	4300	519
VOE 2552116	645	200	773
VOE 25560440	352	650	423
VOE 25560440	353	500	443
VOE 25560440	371	3600	515
VOE 263006	451	200	613
VOE 270950	213	100	103
VOE 270950	213	120	105
VOE 270950	218	120	159
VOE 276935	237	120	227
VOE 3173104	254	1200	263
VOE 3177470	212	220	97
VOE 3183207	214	100	107
VOE 3183207	214	120	113
VOE 3183207	214	140	115
VOE 3183211	211	200	75
VOE 3183211	211	220	79
VOE 3183211	211	240	85
VOE 3183211	211	240	85
VOE 33046	217	300	155
VOE 33046	218	200	161
VOE 33046	234	100	209
VOE 33046	234	200	211
VOE 33046	252	100	233
VOE 33046	256	250	281
VOE 33046	258	100	289
VOE 33046	261	100	295
VOE 33046	261	200	299
VOE 33046	263	1000	347
VOE 33046	263	400	333
VOE 33046	311	100	397
VOE 33046	313	100	399
VOE 33046	321	400	407
VOE 33046	420	200	569
VOE 33046	420	300	571
VOE 33046	420	400	573
VOE 33046	420	500	575
VOE 33046	436	100	609
VOE 33046	451	100	611
VOE 33046	460	100	619
VOE 33046	460	200	621
VOE 33046	522	500	723
VOE 33046	522	600	725
VOE 33046	525	100	743
VOE 33046	525	150	745
VOE 33046	525	200	747
VOE 33046	525	300	749
VOE 33046	527	300	751
VOE 33046	551	100	753
VOE 33046	551	250	755
VOE 33046	551	300	757
VOE 33046	641	100	765
VOE 33046	645	100	771
VOE 33046	645	200	773
VOE 33046	645	400	775
VOE 33046	645	450	777
VOE 33046	711	100	799
VOE 33046	715	100	801
VOE 33046	715	500	809
VOE 33046	716	100	825
VOE 33046	818	100	855
VOE 33046	818	200	865
VOE 33046	826	100	877
VOE 33046	827	100	893
VOE 33046	837	250	919
VOE 33046	896	500	1051
VOE 33046	911	100	1125
VOE 33046	911	1000	1147
VOE 33046	911	1200	1149
VOE 33046	911	1300	1151
VOE 33046	911	200	1127
VOE 33046	911	300	1131
VOE 33046	911	400	1133
VOE 33046	911	600	1139
VOE 33046	911	700	1141
VOE 33046	912	100	1159
VOE 33046	912	300	1161
VOE 33046	912	400	1163
VOE 33046	913	100	1171
VOE 33046	945	300	1229
VOE 33046	945	400	1233
VOE 33046	945	500	1235
VOE 33046	945	800	1241
VOE 33046	945	900	1243
VOE 33863	945	100	1219
VOE 33864	945	200	1223
VOE 356313	645	100	771
VOE 3595375	235	300	217
VOE 3595375	235	320	221
VOE 3819161	255	120	277
VOE 3830138	222	200	189
VOE 3838852	233	500	205
VOE 3849250	212	300	99
VOE 3944972	371	400	491
VOE 3944972	371	4100	517
VOE 3963046	371	4100	517
VOE 3963410	371	285	489
VOE 3963410	371	4100	517
VOE 3963410	371	4100	517
VOE 3963412	371	400	491
VOE 3963413	286	100	371
VOE 3963413	371	2200	505
VOE 3963413	371	400	491
VOE 3963413	371	4100	517
VOE 3963413	852	125	959
VOE 3963413	852	200	963
VOE 3963413	852	250	965
VOE 3963413	852	300	967
VOE 3963413	852	335	969
VOE 3963413	852	345	971

NUMERICAL INDEX
RÉPERTOIRE DE NUMÉROS
NUMMERNREGISTER

INDICE DE NÚMERO
NUMMERREGISTER

Catalogue id	Group
20806	**10**
Issue	Page
20053804-A	**1323**

VOLVO

L220H

NUMERICAL INDEX
RÉPERTOIRE DE NUMÉROS
NUMMERNREGISTER

INDICE DE NÚMERO
NUMMERREGISTER

Catalogue id 20806 | Group 10
Issue 20053804-A | Page 1324

Part No	Group	Sect	Page
VOE 3963413	852	375	975
VOE 3963413	911	200	1129
VOE 3964817	214	100	107
VOE 3964817	214	120	113
VOE 3964817	214	140	115
VOE 3979593	261	100	295
VOE 3979639	258	200	291
VOE 3979639	258	220	293
VOE 3985597	371	285	489
VOE 3985598	371	285	489
VOE 3986188	371	2850	509
VOE 3986188	371	3500	513
VOE 3986188	371	4100	517
VOE 3986188	371	4100	517
VOE 3986351	269	100	357
VOE 3987478	364	200	485
VOE 3987478	371	1200	495
VOE 3987478	371	1200	495
VOE 3987478	371	1400	497
VOE 3987478	371	1400	497
VOE 3987478	371	2200	505
VOE 3987478	371	5000	521
VOE 3987478	831	300	907
VOE 3987479	371	2200	503
VOE 3987481	371	2200	505
VOE 3987482	371	2200	505
VOE 3987482	371	3000	511
VOE 3987483	371	2200	505
VOE 3987768	371	400	491
VOE 3988328	217	100	149
VOE 3988328	217	120	151
VOE 3988328	852	125	959
VOE 3988328	852	200	963
VOE 3988328	852	250	965
VOE 3988328	852	300	967
VOE 3988328	852	335	969
VOE 3988328	852	345	971
VOE 3988328	852	375	975
VOE 421158	216	300	147
VOE 421158	420	200	569
VOE 422426	212	100	89
VOE 422426	212	120	91
VOE 422426	212	140	93
VOE 466623	222	300	191
VOE 466653	222	300	191
VOE 469846	221	100	163
VOE 469846	221	120	165
VOE 469904	222	300	191
VOE 470922	213	100	103
VOE 470922	213	120	105
VOE 470922	218	120	159
VOE 470993	255	100	275
VOE 471085	222	200	189
VOE 471085	222	300	191
VOE 47111843	993	2200	1295
VOE 471586	215	100	123
VOE 471586	215	120	125
VOE 471598	222	200	189
VOE 471626	221	500	173
VOE 471626	221	520	175
VOE 471708	254	900	257
VOE 471708	262	120	315
VOE 471752	262	100	311
VOE 471752	262	120	315
VOE 4718062	421	800	595
VOE 4718167	434	200	605
VOE 4720787	421	800	595
VOE 4746300	911	100	1125
VOE 4753600	911	200	1127
VOE 476279	212	220	97
VOE 476279	262	500	325
VOE 4766526	837	250	919
VOE 4766526	837	250	919
VOE 477113	333	100	411
VOE 477113	333	120	413
VOE 477268	333	100	411
VOE 477268	333	120	413
VOE 4782479	645	100	771
VOE 4782857	645	200	773
VOE 4782860	945	500	1235
VOE 4784047	645	200	773
VOE 4785459	523	500	735
VOE 4785462	387	100	535
VOE 4785462	841	500	941
VOE 4785462	841	600	943
VOE 4785462	872	400	1001
VOE 4785466	387	100	535
VOE 4786031	715	400	807
VOE 4786031	715	400	807
VOE 4786031	715	400	807
VOE 4786031	715	400	807
VOE 4786031	715	400	807
VOE 479956	421	300	585
VOE 479979	460	300	623
VOE 479979	463	200	639
VOE 479979	463	300	643
VOE 4803714	371	400	491
VOE 4803746	352	650	423
VOE 4803746	356	100	447
VOE 4803746	371	285	489
VOE 4803752	371	285	489
VOE 4806258	924	100	1215
VOE 4807923	924	100	1215
VOE 4807924	924	100	1215
VOE 4824275	837	900	931
VOE 4824275	872	400	1003
VOE 4854513	896	100	1043
VOE 4854855	911	200	1127
VOE 4854856	911	200	1127
VOE 4861701	221	600	177
VOE 4861701	235	100	215
VOE 4861701	522	100	715
VOE 4861701	522	200	717
VOE 4861701	522	300	719
VOE 4861701	522	400	721
VOE 4861701	523	100	729
VOE 4861701	645	400	775
VOE 4861701	660	200	791
VOE 4861701	911	1300	1153
VOE 4861701	911	600	1139
VOE 4861701	916	1100	1209
VOE 4861701	916	200	1187
VOE 4861701	916	300	1191
VOE 4861701	916	400	1195
VOE 4861701	916	500	1199
VOE 4861701	916	800	1201
VOE 4861701	916	825	1203
VOE 4861701	916	850	1205
VOE 4870448	852	125	959
VOE 4870448	852	200	963
VOE 4870448	852	250	965
VOE 4870448	852	300	967
VOE 4870448	852	335	969
VOE 4870448	852	345	971
VOE 4870448	852	375	975
VOE 4871469	461	100	627
VOE 4871469	463	100	637
VOE 4880194	261	200	299
VOE 4880575	916	1100	1209
VOE 4880578	522	400	721
VOE 4880578	873	300	1013
VOE 4880578	911	1300	1153
VOE 4880578	916	1100	1209
VOE 4880578	916	800	1201
VOE 4880578	916	825	1203
VOE 4880578	916	850	1205
VOE 4880579	522	300	719
VOE 4880583	945	100	1221
VOE 4880583	945	1100	1247
VOE 4880583	945	200	1225
VOE 4880586	261	200	299
VOE 4880586	916	200	1185
VOE 4880586	916	300	1189
VOE 4880586	916	400	1193
VOE 4880586	916	500	1197
VOE 4880647	221	600	177
VOE 4880647	235	100	215
VOE 4880647	916	100	1181
VOE 4881034	434	200	603
VOE 4881255	421	700	593
VOE 4881440	217	100	149
VOE 4881440	217	120	151
VOE 4881440	222	100	183
VOE 4881440	233	300	201
VOE 4881440	234	100	209
VOE 4881440	235	100	215
VOE 4881440	235	300	219
VOE 4881440	235	320	223
VOE 4881440	254	100	237
VOE 4881440	254	1050	259
VOE 4881440	254	1400	267
VOE 4881440	254	200	239
VOE 4881440	254	300	241
VOE 4881440	254	600	247
VOE 4881440	254	700	249
VOE 4881440	261	100	295
VOE 4881440	261	200	299
VOE 4881440	269	100	357
VOE 4881440	269	200	359
VOE 4881440	286	100	371

Part No	Group	Sect	Page
VOE 4881440	286	120	373
VOE 4881440	352	1000	431
VOE 4881440	352	1100	433
VOE 4881440	352	650	423
VOE 4881440	353	500	443
VOE 4881440	356	100	447
VOE 4881440	356	800	461
VOE 4881440	362	200	471
VOE 4881440	362	300	473
VOE 4881440	362	350	475
VOE 4881440	364	200	485
VOE 4881440	371	1200	495
VOE 4881440	371	1400	497
VOE 4881440	371	1600	501
VOE 4881440	371	400	491
VOE 4881440	387	100	535
VOE 4881440	387	200	537
VOE 4881440	420	400	573
VOE 4881440	460	200	621
VOE 4881440	523	500	737
VOE 4881440	523	600	741
VOE 4881440	872	400	1003
VOE 4881440	872	400	1003
VOE 4881440	873	300	1013
VOE 4881440	875	100	1015
VOE 4881440	881	100	1017
VOE 4881440	911	100	1125
VOE 4881440	911	200	1129
VOE 4881440	912	100	1159
VOE 4881440	916	1100	1209
VOE 4881440	916	800	1201
VOE 4881440	916	825	1203
VOE 4881440	916	850	1205
VOE 4881440	993	2200	1295
VOE 4881440	993	400	1257
VOE 4881440	996	100	1297
VOE 4881656	837	250	921
VOE 4881656	837	800	929
VOE 4898544	436	100	609
VOE 4935756	362	400	477
VOE 4935756	362	500	479
VOE 494817	254	720	251
VOE 4966290	922	300	1213
VOE 4974462	911	200	1127
VOE 56128	460	100	619
VOE 56128	460	200	621
VOE 56128	461	100	625
VOE 56128	461	200	629
VOE 56128	468	300	649
VOE 56128	516	100	711
VOE 56129	460	100	619
VOE 56129	460	200	621
VOE 56129	460	300	623
VOE 56129	463	100	635
VOE 56129	463	200	639
VOE 56129	517	100	713
VOE 56130	460	100	619
VOE 56130	460	200	621
VOE 56130	460	300	623
VOE 56130	463	100	635
VOE 56130	463	300	643
VOE 56130	517	100	713
VOE 60110026	818	200	865
VOE 60110070	451	100	611
VOE 60110093	882	700	1033
VOE 60110100	221	200	167
VOE 60110103	831	300	907
VOE 60110103	837	800	929
VOE 60110104	522	600	725
VOE 60110111	715	1150	817
VOE 601101198	882	1400	1039
VOE 60110224	837	250	919
VOE 60110304	254	400	243
VOE 60110304	261	100	295
VOE 60110304	362	300	473
VOE 60110304	387	100	535
VOE 60110304	387	200	537
VOE 60110304	393	300	541
VOE 60110304	827	100	893
VOE 60110304	837	1130	937
VOE 60110304	841	500	941
VOE 60110304	872	400	1001
VOE 60110304	872	400	1001
VOE 60110304	872	400	1003
VOE 60110304	872	400	1001
VOE 60110304	882	600	1029
VOE 60110304	882	700	1031
VOE 60110304	924	100	1217
VOE 60110321	913	100	1171
VOE 60110331	525	150	745
VOE 60110347	852	200	963
VOE 60110347	852	250	965
VOE 60110348	256	400	285
VOE 60110348	256	500	287
VOE 60110350	436	100	609
VOE 60110354	263	400	333
VOE 60110354	711	100	799
VOE 60110354	810	300	853
VOE 60110354	913	100	1171
VOE 60111121	434	100	601
VOE 60111162	993	1200	1267
VOE 60111162	993	1400	1275
VOE 60111162	993	1700	1283
VOE 60111162	993	1800	1287
VOE 60111162	993	400	1257
VOE 60111162	993	700	1259
VOE 60111162	993	800	1261
VOE 60111689	254	1300	265
VOE 60111964	214	100	107
VOE 60111964	214	100	107
VOE 60111964	214	120	113
VOE 60111964	214	140	115
VOE 60111964	214	140	115
VOE 60111976	211	200	75
VOE 60111976	211	220	77
VOE 60111976	211	240	83
VOE 60111976	211	240	83
VOE 60111977	810	200	851
VOE 60112025	641	100	765
VOE 60112097	831	300	909
VOE 60112097	882	700	1033
VOE 60112102	882	200	1023
VOE 60112130	882	200	1023
VOE 60112130	882	700	1031
VOE 60112154	831	300	907
VOE 60112154	837	900	931
VOE 60112154	882	100	1021
VOE 60112220	945	900	1243
VOE 60112224	912	300	1161
VOE 60112261	837	1125	935
VOE 60112304	882	700	1031
VOE 60112304	882	700	1033
VOE 60112305	882	700	1031
VOE 60112306	872	100	995
VOE 60112306	872	200	997
VOE 60112306	872	300	999
VOE 60112440	235	100	215
VOE 60112443	254	800	255
VOE 60112443	261	100	295
VOE 60112443	261	100	295
VOE 60112536	841	500	941
VOE 60112546	882	700	1031
VOE 60112597	364	150	483
VOE 60112631	993	1200	1267
VOE 60112631	993	1400	1275
VOE 60112631	993	1700	1283
VOE 60112631	993	1800	1287
VOE 60112632	993	2200	1295
VOE 60112633	818	200	865
VOE 60112633	993	1200	1267
VOE 60112633	993	1400	1275
VOE 60112633	993	1700	1283
VOE 60112633	993	1800	1287
VOE 60112737	523	200	731
VOE 60112737	523	600	739
VOE 60112737	826	300	879
VOE 60112737	826	350	883
VOE 60112787	421	900	597
VOE 60112789	645	200	773
VOE 60112830	254	700	249
VOE 60112963	645	400	775
VOE 60112964	421	100	579
VOE 60112975	261	200	301
VOE 60112976	263	1100	349
VOE 60112976	263	550	337
VOE 60112976	263	550	337
VOE 60112976	911	400	1135
VOE 60112980	911	200	1127
VOE 60112984	263	100	327
VOE 60112985	252	120	235
VOE 60112985	421	100	577
VOE 60112988	645	100	771
VOE 60112992	911	1000	1147
VOE 60112992	911	700	1141
VOE 60112992	911	700	1141
VOE 60112994	434	200	605
VOE 60113068	254	1300	265
VOE 60113068	852	300	967
VOE 60113069	254	800	255
VOE 60113069	261	100	295

NUMERICAL INDEX
RÉPERTOIRE DE NUMÉROS
NUMMERNREGISTER

INDICE DE NÚMERO
NUMMERREGISTER

Catalogue id	Group
20806	10
Issue	Page
20053804-A	1325

NUMERICAL INDEX
RÉPERTOIRE DE NUMÉROS
NUMMERNREGISTER

INDICE DE NÚMERO
NUMMERREGISTER

Part No	Group	Sect	Page
VOE 60113069	269	100	357
VOE 60113069	269	200	359
VOE 60113069	371	2200	503
VOE 60113069	387	100	535
VOE 60113069	393	300	541
VOE 60113069	421	300	585
VOE 60113069	660	100	789
VOE 60113069	873	300	1013
VOE 60113069	896	500	1051
VOE 60113070	387	200	537
VOE 60113070	837	1125	935
VOE 60113070	837	1130	937
VOE 60113070	837	600	927
VOE 60113070	872	400	1001
VOE 60113070	872	400	1003
VOE 60113071	421	800	595
VOE 60113071	872	400	1001
VOE 60113071	872	400	1001
VOE 60113072	831	300	907
VOE 60113074	387	100	535
VOE 60113074	841	500	941
VOE 60113074	841	600	943
VOE 60113074	882	700	1033
VOE 60113075	254	400	243
VOE 60113075	872	400	1001
VOE 60113077	421	100	579
VOE 60113079	371	2850	509
VOE 60113079	916	800	1201
VOE 60113079	916	825	1203
VOE 60113079	916	850	1205
VOE 60113080	216	300	147
VOE 60113080	252	120	235
VOE 60113080	254	1050	259
VOE 60113080	254	1300	265
VOE 60113080	254	1300	265
VOE 60113080	254	300	241
VOE 60113080	254	600	247
VOE 60113080	254	800	255
VOE 60113080	254	800	255
VOE 60113080	256	250	281
VOE 60113080	261	200	299
VOE 60113080	269	100	357
VOE 60113080	269	200	359
VOE 60113080	313	100	399
VOE 60113080	420	400	573
VOE 60113080	420	500	575
VOE 60113080	421	300	583
VOE 60113080	421	900	597
VOE 60113080	460	200	621
VOE 60113080	522	500	723
VOE 60113080	522	500	723
VOE 60113080	523	100	727
VOE 60113080	523	200	731
VOE 60113080	523	600	739
VOE 60113080	660	100	789
VOE 60113080	660	100	789
VOE 60113080	715	600	811
VOE 60113080	716	100	825
VOE 60113080	810	200	851
VOE 60113080	818	200	865
VOE 60113080	852	125	959
VOE 60113080	852	200	963
VOE 60113080	852	335	969
VOE 60113080	872	400	1003
VOE 60113080	872	400	1001
VOE 60113080	873	100	1009
VOE 60113080	882	700	1033
VOE 60113080	896	500	1051
VOE 60113080	911	100	1125
VOE 60113080	911	200	1127
VOE 60113080	996	100	1297
VOE 60113081	233	400	203
VOE 60113081	234	200	211
VOE 60113081	235	100	215
VOE 60113081	254	400	243
VOE 60113081	256	300	283
VOE 60113081	362	400	477
VOE 60113081	362	500	479
VOE 60113081	371	400	491
VOE 60113081	421	900	597
VOE 60113081	522	100	715
VOE 60113081	522	200	717
VOE 60113081	525	100	743
VOE 60113081	647	100	781
VOE 60113081	660	100	789
VOE 60113081	810	200	851
VOE 60113081	827	700	899
VOE 60113081	827	800	901
VOE 60113081	872	400	1001
VOE 60113081	881	100	1017
VOE 60113081	911	200	1127
VOE 60113082	252	120	235
VOE 60113082	254	400	243
VOE 60113082	256	250	281
VOE 60113082	258	200	291
VOE 60113082	362	350	475
VOE 60113082	420	200	569
VOE 60113082	434	200	603
VOE 60113082	647	100	781
VOE 60113082	716	500	833
VOE 60113082	881	100	1019
VOE 60113082	911	200	1129
VOE 60113082	945	100	1221
VOE 60113082	945	200	1225
VOE 60113083	254	1100	261
VOE 60113083	645	400	775
VOE 60113084	217	300	155
VOE 60113084	233	200	199
VOE 60113084	263	400	333
VOE 60113084	362	200	471
VOE 60113084	362	350	475
VOE 60113084	420	400	573
VOE 60113084	421	300	585
VOE 60113084	421	300	583
VOE 60113084	421	300	583
VOE 60113084	421	700	593
VOE 60113084	522	300	719
VOE 60113084	827	600	897
VOE 60113084	827	700	899
VOE 60113084	827	800	901
VOE 60113084	882	700	1033
VOE 60113084	882	700	1033
VOE 60113084	911	200	1129
VOE 60113085	263	400	333
VOE 60113085	522	400	721
VOE 60113085	873	300	1013
VOE 60113086	420	400	573
VOE 60113086	421	900	597
VOE 60113086	852	250	965
VOE 60113087	217	300	155
VOE 60113087	852	125	959
VOE 60113087	852	125	959
VOE 60113087	852	125	959
VOE 60113087	852	200	963
VOE 60113087	852	200	963
VOE 60113087	852	200	963
VOE 60113087	852	335	969
VOE 60113087	911	1300	1151
VOE 60113088	261	200	299
VOE 60113088	262	200	317
VOE 60113088	523	200	731
VOE 60113088	715	500	809
VOE 60113088	827	700	899
VOE 60113088	827	800	901
VOE 60113088	911	1300	1153
VOE 60113088	916	800	1201
VOE 60113088	916	825	1203
VOE 60113088	916	850	1205
VOE 60113090	234	100	209
VOE 60113090	421	700	593
VOE 60113090	434	200	605
VOE 60113090	647	100	781
VOE 60113090	882	700	1033
VOE 60113091	421	900	597
VOE 60113092	233	300	201
VOE 60113092	233	400	203
VOE 60113092	254	700	249
VOE 60113092	261	200	299
VOE 60113092	356	800	461
VOE 60113092	434	200	603
VOE 60113092	434	200	605
VOE 60113092	523	200	731
VOE 60113092	525	200	747
VOE 60113092	837	500	925
VOE 60113092	852	300	967
VOE 60113092	911	200	1127
VOE 60113092	916	100	1181
VOE 60113093	234	100	209
VOE 60113093	254	700	249
VOE 60113093	256	400	285
VOE 60113093	256	500	287
VOE 60113093	261	100	295
VOE 60113093	269	100	357
VOE 60113093	269	200	359
VOE 60113093	352	1100	433
VOE 60113093	353	100	435
VOE 60113093	353	200	437
VOE 60113093	356	1000	463
VOE 60113093	356	1100	465
VOE 60113093	356	1200	467

Part No	Group	Sect	Page
VOE 60113093	356	1300	469
VOE 60113093	356	400	451
VOE 60113093	356	700	457
VOE 60113093	523	100	727
VOE 60113093	523	500	735
VOE 60113093	660	200	791
VOE 60113093	810	200	851
VOE 60113093	827	700	899
VOE 60113093	827	800	901
VOE 60113093	852	250	965
VOE 60113093	872	400	1001
VOE 60113093	911	1300	1151
VOE 60113093	916	800	1201
VOE 60113093	916	825	1203
VOE 60113093	916	850	1205
VOE 60113094	217	300	155
VOE 60113094	234	100	209
VOE 60113094	263	400	333
VOE 60113094	313	100	399
VOE 60113094	352	650	423
VOE 60113094	356	100	447
VOE 60113094	420	200	569
VOE 60113094	420	200	569
VOE 60113094	421	200	581
VOE 60113094	522	100	715
VOE 60113094	522	200	717
VOE 60113094	647	100	781
VOE 60113094	715	1150	817
VOE 60113094	715	1500	823
VOE 60113094	715	400	807
VOE 60113094	852	250	965
VOE 60113094	911	1300	1151
VOE 60113094	911	400	1133
VOE 60113094	916	100	1183
VOE 60113095	254	1050	259
VOE 60113095	263	550	337
VOE 60113095	421	200	581
VOE 60113095	645	500	779
VOE 60113095	660	200	791
VOE 60113095	660	200	791
VOE 60113095	827	100	893
VOE 60113095	827	700	899
VOE 60113095	827	800	901
VOE 60113095	912	300	1161
VOE 60113095	916	100	1181
VOE 60113095	916	100	1181
VOE 60113096	233	400	203
VOE 60113096	525	200	747
VOE 60113096	525	300	749
VOE 60113096	715	800	815
VOE 60113096	810	300	853
VOE 60113096	818	120	859
VOE 60113096	826	300	879
VOE 60113096	826	350	883
VOE 60113096	860	200	987
VOE 60113096	881	100	1017
VOE 60113096	882	700	1033
VOE 60113096	911	1000	1147
VOE 60113096	911	1200	1149
VOE 60113096	945	100	1219
VOE 60113096	945	200	1223
VOE 60113096	993	1200	1267
VOE 60113096	993	1400	1275
VOE 60113096	993	400	1257
VOE 60113097	711	100	799
VOE 60113098	321	100	401
VOE 60113098	321	400	407
VOE 60113098	523	200	731
VOE 60113098	523	600	739
VOE 60113098	523	600	739
VOE 60113098	525	300	749
VOE 60113098	818	110	857
VOE 60113098	818	130	861
VOE 60113098	852	125	959
VOE 60113098	852	125	959
VOE 60113098	852	200	963
VOE 60113098	852	200	963
VOE 60113098	852	335	969
VOE 60113098	911	1300	1151
VOE 60113098	916	100	1181
VOE 60113098	945	100	1221
VOE 60113098	945	200	1225
VOE 60113099	254	600	247
VOE 60113100	434	300	607
VOE 60113100	715	660	813
VOE 60113100	911	1000	1147
VOE 60113100	993	100	1253
VOE 60113102	645	400	775
VOE 60113102	852	250	965
VOE 60113102	852	345	971
VOE 60113102	911	700	1141
VOE 60113104	911	1200	1149
VOE 60113105	516	100	711
VOE 60113105	911	400	1133
VOE 60113105	912	100	1159
VOE 60113105	916	100	1181
VOE 60113106	254	1050	259
VOE 60113107	261	200	299
VOE 60113107	523	600	739
VOE 60113107	715	1200	819
VOE 60113107	715	1300	821
VOE 60113107	715	300	805
VOE 60113107	818	200	865
VOE 60113107	826	100	877
VOE 60113107	837	1100	933
VOE 60113107	860	100	985
VOE 60113108	258	100	289
VOE 60113108	911	300	1131
VOE 60113108	911	400	1133
VOE 60113108	916	200	1185
VOE 60113108	916	300	1189
VOE 60113108	916	400	1193
VOE 60113108	916	500	1197
VOE 60113109	252	120	235
VOE 60113109	460	300	623
VOE 60113109	645	100	771
VOE 60113109	715	1300	821
VOE 60113109	911	400	1133
VOE 60113109	911	700	1141
VOE 60113110	826	100	877
VOE 60113110	860	100	985
VOE 60113110	916	200	1185
VOE 60113110	916	300	1189
VOE 60113110	916	400	1193
VOE 60113110	916	500	1197
VOE 60113111	218	200	161
VOE 60113111	420	100	567
VOE 60113111	826	100	877
VOE 60113111	826	300	879
VOE 60113111	826	350	883
VOE 60113111	911	1000	1147
VOE 60113111	912	100	1159
VOE 60113112	826	100	877
VOE 60113112	860	100	985
VOE 60113113	256	400	285
VOE 60113113	256	500	287
VOE 60113113	263	1100	349
VOE 60113113	263	450	335
VOE 60113113	263	600	341
VOE 60113113	263	700	343
VOE 60113113	313	100	399
VOE 60113113	660	100	789
VOE 60113113	715	100	801
VOE 60113113	825	100	869
VOE 60113113	827	100	893
VOE 60113115	252	100	233
VOE 60113115	715	1200	819
VOE 60113115	715	1300	821
VOE 60113115	911	100	1125
VOE 60113115	916	200	1185
VOE 60113115	916	300	1189
VOE 60113115	916	400	1193
VOE 60113115	916	500	1197
VOE 60113119	715	1500	823
VOE 60113119	911	400	1133
VOE 60113121	911	400	1133
VOE 60113122	911	400	1133
VOE 60113122	916	200	1185
VOE 60113122	916	300	1189
VOE 60113122	916	400	1193
VOE 60113122	916	500	1197
VOE 60113123	218	200	161
VOE 60113124	810	200	851
VOE 60113124	810	300	853
VOE 60113124	945	900	1243
VOE 60113125	436	100	609
VOE 60113126	818	200	865
VOE 60113126	945	100	1219
VOE 60113126	945	200	1223
VOE 60113126	945	200	1223
VOE 60113126	945	250	1227
VOE 60113126	945	300	1229
VOE 60113128	234	100	209
VOE 60113128	716	200	827
VOE 60113128	716	300	829
VOE 60113128	716	400	831
VOE 60113128	810	300	853
VOE 60113128	945	300	1229
VOE 60113129	436	100	609
VOE 60113129	716	200	827

NUMERICAL INDEX
RÉPERTOIRE DE NUMÉROS
NUMMERNREGISTER

INDICE DE NÚMERO
NUMMERREGISTER

Catalogue id 20806 | Group 10
Issue 20053804-A | Page 1328

Part No	Group	Sect	Page
VOE 60113129	716	300	829
VOE 60113129	716	400	831
VOE 60113131	218	200	161
VOE 60113131	261	200	299
VOE 60113131	715	660	813
VOE 60113131	818	100	855
VOE 60113132	715	1500	823
VOE 60113139	269	100	357
VOE 60113139	269	200	359
VOE 60113140	362	200	471
VOE 60113140	420	200	569
VOE 60113140	420	400	573
VOE 60113140	522	100	715
VOE 60113140	522	200	717
VOE 60113140	522	600	725
VOE 60113140	523	200	731
VOE 60113140	523	600	739
VOE 60113140	896	500	1051
VOE 60113141	233	400	203
VOE 60113141	269	100	357
VOE 60113141	269	200	359
VOE 60113141	352	1100	433
VOE 60113141	353	100	435
VOE 60113141	353	200	437
VOE 60113141	356	1000	463
VOE 60113141	356	1100	465
VOE 60113141	356	400	451
VOE 60113141	356	800	461
VOE 60113141	522	100	715
VOE 60113141	522	200	717
VOE 60113141	660	200	791
VOE 60113141	810	200	851
VOE 60113141	911	400	1133
VOE 60113141	945	100	1219
VOE 60113141	945	200	1223
VOE 60113142	860	100	985
VOE 60113142	911	400	1133
VOE 60113144	810	300	853
VOE 60113166	254	1300	265
VOE 60113166	261	100	295
VOE 60113166	362	300	473
VOE 60113166	387	100	535
VOE 60113166	837	800	929
VOE 60113166	872	400	1001
VOE 60113166	872	400	1001
VOE 60113166	872	400	1001
VOE 60113166	896	500	1051
VOE 60113167	233	200	199
VOE 60113167	233	400	203
VOE 60113167	234	100	209
VOE 60113167	234	100	209
VOE 60113167	235	100	215
VOE 60113167	254	1100	261
VOE 60113167	254	300	241
VOE 60113167	254	400	243
VOE 60113167	254	600	247
VOE 60113167	256	250	281
VOE 60113167	261	200	299
VOE 60113167	362	350	475
VOE 60113167	371	400	491
VOE 60113167	420	400	573
VOE 60113167	420	500	575
VOE 60113167	460	200	621
VOE 60113167	525	100	743
VOE 60113167	647	100	781
VOE 60113167	826	600	889
VOE 60113167	827	600	897
VOE 60113167	827	700	899
VOE 60113167	827	700	899
VOE 60113167	827	800	901
VOE 60113167	837	800	929
VOE 60113167	852	125	959
VOE 60113167	852	125	959
VOE 60113167	852	200	963
VOE 60113167	852	200	963
VOE 60113167	852	200	963
VOE 60113167	852	250	965
VOE 60113167	852	250	965
VOE 60113167	852	300	967
VOE 60113167	852	300	967
VOE 60113167	852	335	969
VOE 60113167	882	1500	1041
VOE 60113167	911	100	1125
VOE 60113167	911	1300	1153
VOE 60113167	916	100	1181
VOE 60113167	916	800	1201
VOE 60113167	916	825	1203
VOE 60113167	916	850	1205
VOE 60113167	945	100	1221
VOE 60113167	945	200	1225
VOE 60113168	233	300	201
VOE 60113168	254	600	247
VOE 60113168	261	100	295
VOE 60113168	263	400	333
VOE 60113168	321	100	401
VOE 60113168	321	400	407
VOE 60113168	352	650	423
VOE 60113168	356	100	447
VOE 60113168	523	200	731
VOE 60113168	523	600	739
VOE 60113168	525	300	749
VOE 60113168	711	100	799
VOE 60113168	715	1500	823
VOE 60113168	827	700	899
VOE 60113168	827	800	901
VOE 60113168	852	125	959
VOE 60113168	852	125	959
VOE 60113168	852	200	963
VOE 60113168	852	200	963
VOE 60113168	852	250	965
VOE 60113168	852	250	965
VOE 60113168	852	300	967
VOE 60113168	852	335	969
VOE 60113168	860	200	987
VOE 60113168	860	200	987
VOE 60113168	872	400	1001
VOE 60113168	881	100	1017
VOE 60113168	911	1000	1147
VOE 60113168	911	1300	1151
VOE 60113168	911	400	1133
VOE 60113168	916	100	1181
VOE 60113169	252	120	235
VOE 60113169	252	120	235
VOE 60113169	258	100	289
VOE 60113169	313	100	399
VOE 60113169	321	100	401
VOE 60113169	321	400	407
VOE 60113169	660	100	789
VOE 60113169	911	100	1125
VOE 60113169	911	400	1133
VOE 60113171	218	200	161
VOE 60113171	234	100	209
VOE 60113171	362	400	477
VOE 60113171	362	500	479
VOE 60113171	924	100	1215
VOE 60113230	393	600	545
VOE 60113249	321	400	407
VOE 60113249	362	350	475
VOE 60113249	421	700	593
VOE 60113249	525	100	743
VOE 60113249	916	100	1181
VOE 60113250	321	400	407
VOE 60113252	254	200	239
VOE 60113255	261	200	299
VOE 60113282	916	1100	1209
VOE 60113284	451	100	611
VOE 60113287	818	200	865
VOE 60113289	269	200	359
VOE 60113290	371	1600	501
VOE 60113290	398	100	547
VOE 60113290	398	300	549
VOE 60113290	398	350	551
VOE 60113290	398	400	553
VOE 60113290	398	450	555
VOE 60113290	398	500	557
VOE 60113296	715	1500	823
VOE 60113296	852	300	967
VOE 60113297	873	300	1013
VOE 60113297	882	100	1021
VOE 60113297	882	700	1033
VOE 60113297	882	700	1033
VOE 60113297	882	700	1031
VOE 60113299	831	100	903
VOE 60113303	460	100	619
VOE 60113303	461	200	629
VOE 60113303	463	200	641
VOE 60113303	463	300	645
VOE 60113306	421	300	585
VOE 60113309	353	500	443
VOE 60113311	234	100	209
VOE 60113311	254	1050	259
VOE 60113311	254	600	247
VOE 60113311	256	400	285
VOE 60113311	256	500	287
VOE 60113311	523	500	735
VOE 60113311	645	400	775
VOE 60113311	837	500	925
VOE 60113311	924	100	1215
VOE 60113311	945	100	1219
VOE 60113311	945	200	1223

Part No	Group	Sect	Page	Part No	Group	Sect	Page	Part No	Group	Sect	Page	Part No	Group	Sect	Page	Part No	Group	Sect	Page
VOE 60113452	882	100	1021	VOE 60113564	362	350	475	VOE 60113616	945	300	1229	VOE 60113866	356	800	461	VOE 60113870	916	200	1185
VOE 60113461	523	500	735	VOE 60113566	258	200	291	VOE 60113617	234	100	209	VOE 60113866	523	100	729	VOE 60113870	916	300	1189
VOE 60113518	235	300	217	VOE 60113566	837	250	919	VOE 60113621	261	200	299	VOE 60113866	525	200	747	VOE 60113870	916	400	1193
VOE 60113518	235	320	221	VOE 60113567	992	400	1249	VOE 60113621	945	800	1241	VOE 60113866	525	300	749	VOE 60113870	916	500	1197
VOE 60113524	851	300	953	VOE 60113567	992	500	1251	VOE 60113624	715	1500	823	VOE 60113866	660	200	791	VOE 60113870	945	800	1241
VOE 60113524	860	200	987	VOE 60113568	523	200	731	VOE 60113802	716	100	825	VOE 60113866	715	1150	817	VOE 60113873	716	200	827
VOE 60113524	860	300	989	VOE 60113568	523	600	739	VOE 60113804	252	120	235	VOE 60113866	715	1500	823	VOE 60113873	716	300	829
VOE 60113528	841	100	939	VOE 60113568	912	300	1161	VOE 60113804	321	400	407	VOE 60113866	715	400	807	VOE 60113876	810	200	851
VOE 60113528	841	600	943	VOE 60113569	420	400	573	VOE 60113804	715	300	805	VOE 60113866	715	800	815	VOE 60113881	254	200	239
VOE 60113528	852	125	959	VOE 60113572	911	1200	1149	VOE 60113804	860	100	985	VOE 60113866	810	200	851	VOE 60113881	263	900	345
VOE 60113528	852	200	963	VOE 60113572	911	400	1135	VOE 60113804	911	400	1135	VOE 60113866	826	300	879	VOE 60113881	321	400	407
VOE 60113528	852	250	965	VOE 60113575	993	1700	1283	VOE 60113807	715	1500	823	VOE 60113866	826	350	883	VOE 60114228	421	100	577
VOE 60113528	852	250	965	VOE 60113575	993	1800	1287	VOE 60113807	715	660	813	VOE 60113866	827	100	893	VOE 60114321	233	200	199
VOE 60113528	852	300	967	VOE 60113578	911	1200	1149	VOE 60113807	810	300	853	VOE 60113866	827	700	899	VOE 60114321	233	400	203
VOE 60113528	852	300	967	VOE 60113579	945	100	1221	VOE 60113807	818	200	865	VOE 60113866	827	800	901	VOE 60114321	233	400	203
VOE 60113528	852	335	969	VOE 60113579	945	200	1225	VOE 60113807	945	100	1219	VOE 60113866	841	100	939	VOE 60114321	254	300	241
VOE 60113528	852	345	971	VOE 60113585	660	100	789	VOE 60113807	945	250	1227	VOE 60113866	841	600	943	VOE 60114321	254	400	243
VOE 60113528	852	345	971	VOE 60113593	911	100	1125	VOE 60113807	945	300	1229	VOE 60113866	911	1300	1151	VOE 60114321	254	400	243
VOE 60113528	852	375	975	VOE 60113595	525	100	743	VOE 60113807	945	300	1229	VOE 60113866	993	400	1257	VOE 60114321	313	100	399
VOE 60113541	660	100	789	VOE 60113595	825	100	869	VOE 60113851	827	100	893	VOE 60113869	460	300	623	VOE 60114321	353	700	445
VOE 60113544	421	800	595	VOE 60113598	645	100	771	VOE 60113865	233	300	201	VOE 60113870	252	100	233	VOE 60114321	362	350	475
VOE 60113547	254	1300	265	VOE 60113599	218	200	161	VOE 60113865	420	200	569	VOE 60113870	258	100	289	VOE 60114321	362	400	477
VOE 60113550	660	100	789	VOE 60113599	912	100	1159	VOE 60113866	261	100	295	VOE 60113870	313	100	399	VOE 60114321	362	500	479
VOE 60113553	254	1300	265	VOE 60113600	313	100	399	VOE 60113866	313	100	399	VOE 60113870	645	100	771	VOE 60114321	371	400	491
VOE 60113553	914	200	1177	VOE 60113600	827	100	893	VOE 60113866	352	1100	433	VOE 60113870	647	100	781	VOE 60114321	420	200	569
VOE 60113553	914	250	1179	VOE 60113604	852	125	959	VOE 60113866	352	650	423	VOE 60113870	660	100	789	VOE 60114321	420	400	573
VOE 60113553	916	800	1201	VOE 60113604	852	200	963	VOE 60113866	353	100	435	VOE 60113870	715	100	801	VOE 60114321	551	100	753
VOE 60113553	916	825	1203	VOE 60113604	882	700	1031	VOE 60113866	353	200	437	VOE 60113870	715	1200	819	VOE 60114321	645	400	775
VOE 60113553	916	850	1205	VOE 60113605	451	100	611	VOE 60113866	356	100	447	VOE 60113870	715	1300	821	VOE 60114321	715	100	801
VOE 60113556	217	300	155	VOE 60113605	715	100	801	VOE 60113866	356	1000	463	VOE 60113870	715	1500	823	VOE 60114321	715	500	809
VOE 60113556	362	200	471	VOE 60113612	810	200	851	VOE 60113866	356	1100	465	VOE 60113870	818	200	865	VOE 60114321	715	600	811
VOE 60113556	362	350	475	VOE 60113616	716	200	827	VOE 60113866	356	1200	467	VOE 60113870	826	100	877	VOE 60114321	818	200	865
VOE 60113556	911	200	1129	VOE 60113616	716	300	829	VOE 60113866	356	1300	469	VOE 60113870	826	300	879	VOE 60114321	821	500	867
VOE 60113558	263	400	333	VOE 60113616	945	100	1219	VOE 60113866	356	400	451	VOE 60113870	826	350	883	VOE 60114321	825	100	869
VOE 60113558	286	100	371	VOE 60113616	945	200	1223	VOE 60113866	356	700	457	VOE 60113870	837	250	919	VOE 60114321	825	200	871
VOE 60113562	516	100	711	VOE 60113616	945	250	1227	VOE 60113866	356	750	459	VOE 60113870	911	100	1125	VOE 60114321	825	300	873

NUMERICAL INDEX
RÉPERTOIRE DE NUMÉROS
NUMMERNREGISTER

INDICE DE NÚMERO
NUMMERREGISTER

NUMERICAL INDEX
RÉPERTOIRE DE NUMÉROS
NUMMERNREGISTER

INDICE DE NÚMERO
NUMMERREGISTER

Catalogue id 20806 | Group 10
Issue 20053804-A | Page 1330

Part No	Group	Sect	Page
VOE 60114321	826	100	877
VOE 60114321	826	300	879
VOE 60114321	826	350	883
VOE 60114321	826	500	887
VOE 60114321	826	600	889
VOE 60114321	827	100	893
VOE 60114321	827	600	897
VOE 60114321	827	700	899
VOE 60114321	827	700	899
VOE 60114321	827	800	901
VOE 60114321	837	250	919
VOE 60114321	837	250	921
VOE 60114321	837	800	929
VOE 60114321	837	800	929
VOE 60114321	852	125	959
VOE 60114321	852	200	963
VOE 60114321	852	250	965
VOE 60114321	852	300	967
VOE 60114321	852	345	971
VOE 60114321	852	375	975
VOE 60114321	911	200	1129
VOE 60114321	992	400	1249
VOE 60114321	992	500	1251
VOE 60114321	993	100	1253
VOE 60114321	993	1200	1267
VOE 60114321	993	1400	1275
VOE 60114321	993	1700	1285
VOE 60114321	993	1800	1289
VOE 60114321	993	700	1259
VOE 60114321	993	800	1261
VOE 60114339	421	300	585
VOE 6212985	551	300	757
VOE 6235856	996	100	1297
VOE 6611274	896	400	1049
VOE 6633616	896	400	1049
VOE 6718062	421	300	585
VOE 7011998	233	200	199
VOE 7011998	463	100	637
VOE 7018665	896	400	1049
VOE 70369702	364	200	485
VOE 70369714	364	200	485
VOE 70369714	371	1200	495
VOE 70369714	371	1400	497
VOE 70369714	371	2200	503
VOE 70369714	371	2200	505
VOE 70377101	362	400	477
VOE 7081803	810	150	849
VOE 7081803	882	100	1021
VOE 729803	860	300	989
VOE 762681	851	100	951
VOE 784301	896	400	1049
VOE 81241285	461	200	629
VOE 81241285	463	200	641
VOE 81241285	463	300	645
VOE 8131292	233	600	207
VOE 8131751	214	100	107
VOE 8131751	214	120	113
VOE 8131751	214	140	115
VOE 8131848	215	100	123
VOE 8141996	364	200	485
VOE 8141996	371	1200	495
VOE 8141996	371	1400	497
VOE 8141996	371	2850	509
VOE 8141996	371	2850	509
VOE 8141996	371	3000	511
VOE 8141996	371	3500	513
VOE 8141996	371	4100	517
VOE 8141996	371	4100	517
VOE 8141996	371	5000	521
VOE 8142100	371	400	491
VOE 8149758	256	500	287
VOE 8149875	263	120	329
VOE 8149875	263	200	331
VOE 8192804	215	200	129
VOE 8192804	215	220	131
VOE 8192804	215	240	133
VOE 8192804	237	120	227
VOE 82196	860	400	991
VOE 82269261	254	750	253
VOE 82856	356	300	449
VOE 83033	810	300	853
VOE 83376	852	700	981
VOE 83395	843	400	949
VOE 83435	380	500	527
VOE 83437	882	400	1025
VOE 83463	356	400	451
VOE 83492	356	1000	463
VOE 83492	372	300	523
VOE 83493	356	1100	465
VOE 83493	372	300	523
VOE 83572	837	500	925
VOE 83831	882	500	1027
VOE 83832	882	600	1029
VOE 838506	233	500	205
VOE 84419	882	1300	1037
VOE 84473	860	200	987
VOE 84580	234	300	213
VOE 846719	233	500	205
VOE 84681	356	100	447
VOE 84681	372	400	525
VOE 84689	825	200	871
VOE 84689	826	300	879
VOE 84689	826	500	887
VOE 848229	212	320	101
VOE 84876	992	400	1249
VOE 84877	992	400	1249
VOE 84883	716	200	827
VOE 84894	945	1050	1245
VOE 84894	945	200	1223
VOE 84894	945	700	1239
VOE 85032	269	100	357
VOE 85033	269	200	359
VOE 85037	715	1500	823
VOE 85082	825	300	873
VOE 85082	826	600	889
VOE 85083	825	200	871
VOE 85083	826	500	887
VOE 85085	825	300	873
VOE 85085	826	350	883
VOE 85085	826	600	889
VOE 85102265	254	1050	259
VOE 85102266	254	1050	259
VOE 85103938	254	900	257
VOE 85104248	254	900	257
VOE 85134	841	500	941
VOE 85144326	254	1600	271
VOE 85185	916	1100	1209
VOE 85185	916	1200	1211
VOE 85315	826	900	891
VOE 85328	716	300	829
VOE 85329	715	1300	821
VOE 85331	715	1200	819
VOE 85342	715	300	805
VOE 85348	924	100	1215
VOE 85349	362	300	473
VOE 85356	353	500	443
VOE 85362	896	200	1045
VOE 85383	860	100	985
VOE 85497	715	660	813
VOE 85512	716	400	831
VOE 85518	371	3500	513
VOE 85518	371	3600	515
VOE 85518	872	400	1001
VOE 85549	387	200	537
VOE 85554	387	100	535
VOE 85647	945	100	1219
VOE 85647	945	600	1237
VOE 85656	810	200	851
VOE 85660	256	300	283
VOE 85660	386	100	531
VOE 85678	843	300	947
VOE 85693	911	800	1143
VOE 85694	911	900	1145
VOE 85709	715	200	803
VOE 85721	256	400	285
VOE 85721	386	300	533
VOE 85722	256	500	287
VOE 85722	386	300	533
VOE 85724	380	600	529
VOE 85727	715	400	807
VOE 85735	945	1100	1247
VOE 85740	945	250	1227
VOE 85756	837	600	927
VOE 85758	356	500	453
VOE 85761	263	450	335
VOE 85761	263	550	337
VOE 85798	827	600	897
VOE 85801	715	600	811
VOE 85809	825	100	869
VOE 85817	825	500	875
VOE 85817	826	900	891
VOE 85822	356	600	455
VOE 85823	356	700	457
VOE 85824	356	1200	467
VOE 85824	372	300	523
VOE 85825	356	1300	469
VOE 85825	372	300	523
VOE 85834	353	100	435
VOE 85835	353	200	437
VOE 85838	233	100	197

Part No	Group	Sect	Page
VOE 85838	233	400	203
VOE 85838	235	100	215
VOE 85838	371	2850	509
VOE 85844	233	300	201
VOE 85844	233	500	205
VOE 85903	715	1150	817
VOE 85917	356	750	459
VOE 85917	364	200	485
VOE 85917	371	1200	495
VOE 85919	371	1600	501
VOE 85921	371	1500	499
VOE 85922	356	800	461
VOE 85922	364	200	485
VOE 85922	371	1400	497
VOE 85948	263	600	341
VOE 85949	263	1200	353
VOE 85949	263	600	341
VOE 85949	523	100	727
VOE 85949	523	200	731
VOE 85949	523	500	735
VOE 85949	523	600	739
VOE 85963	912	600	1167
VOE 85963	912	700	1169
VOE 85963	916	100	1181
VOE 85969	263	1100	349
VOE 85969	263	700	343
VOE 85969	523	100	727
VOE 85969	523	200	731
VOE 85969	523	500	735
VOE 85969	523	600	739
VOE 85979	321	200	403
VOE 85989	261	100	295
VOE 85989	261	300	303
VOE 85989	911	1400	1155
VOE 85990	261	100	295
VOE 85990	261	400	305
VOE 85990	911	1500	1157
VOE 85997	371	5000	521
VOE 85997	875	100	1015
VOE 85999	263	900	345
VOE 85999	873	100	1009
VOE 85999	873	200	1011
VOE 86000	272	100	361
VOE 86013	831	200	905
VOE 86015	233	200	199
VOE 86017	353	300	439
VOE 86018	353	400	441
VOE 86025	371	3000	511
VOE 86039	364	100	481
VOE 86090	993	100	1253
VOE 86090	993	1000	1263
VOE 86090	993	1200	1267
VOE 86090	993	1300	1271
VOE 86090	993	1700	1283
VOE 86090	993	2000	1291
VOE 86090	993	300	1255
VOE 86090	993	400	1257
VOE 86090	993	700	1259
VOE 86095	993	100	1253
VOE 86095	993	1000	1263
VOE 86095	993	1400	1275
VOE 86095	993	1500	1279
VOE 86095	993	1800	1287
VOE 86095	993	2000	1291
VOE 86095	993	300	1255
VOE 86095	993	400	1257
VOE 86095	993	800	1261
VOE 86127	522	100	715
VOE 86127	522	300	719
VOE 86128	522	200	717
VOE 86128	522	400	721
VOE 86154	834	100	911
VOE 86155	834	200	913
VOE 86156	371	2750	507
VOE 86156	831	300	907
VOE 86178	366	100	487
VOE 86179	366	100	487
VOE 86180	366	100	487
VOE 86181	366	100	487
VOE 86182	366	100	487
VOE 86185	366	100	487
VOE 86185	371	2200	503
VOE 86185	882	700	1031
VOE 86193	852	150	961
VOE 86193	852	250	965
VOE 86198	996	100	1297
VOE 86236	221	600	177
VOE 86236	371	4100	517
VOE 86243	852	150	961
VOE 86243	852	345	971
VOE 86275	834	300	915
VOE 86355	321	100	401
VOE 86365	352	100	419
VOE 86366	352	200	421
VOE 86371	827	700	899
VOE 86372	827	800	901
VOE 86380	837	1125	935
VOE 86381	837	1130	937
VOE 86391	882	1400	1039
VOE 86491	362	300	473
VOE 86493	362	200	471
VOE 86507	818	110	857
VOE 86508	818	120	859
VOE 86523	252	120	235
VOE 86523	371	285	489
VOE 86525	254	100	237
VOE 86525	254	1050	259
VOE 86525	254	1100	261
VOE 86525	254	1200	263
VOE 86525	254	1300	265
VOE 86525	254	200	239
VOE 86525	254	300	241
VOE 86525	254	400	243
VOE 86525	254	600	247
VOE 86525	254	700	249
VOE 86525	254	720	251
VOE 86525	254	750	253
VOE 86525	254	800	255
VOE 86525	821	500	867
VOE 86528	992	500	1251
VOE 86529	992	500	1251
VOE 86539	922	300	1213
VOE 86541	716	500	833
VOE 86547	352	650	423
VOE 86547	372	400	525
VOE 86565	393	500	543
VOE 86566	393	300	541
VOE 86567	393	300	541
VOE 86568	371	4300	519
VOE 86568	393	600	545
VOE 86573	210	500	67
VOE 86574	261	100	295
VOE 86574	261	500	307
VOE 86574	911	1400	1155
VOE 86575	261	100	295
VOE 86575	261	600	309
VOE 86575	911	1500	1157
VOE 86579	852	350	973
VOE 86579	852	375	975
VOE 86580	852	125	959
VOE 86580	852	350	973
VOE 86581	852	200	963
VOE 86581	852	400	977
VOE 86582	852	335	969
VOE 86582	852	400	977
VOE 86585	352	800	427
VOE 86586	352	900	429
VOE 86602	641	250	767
VOE 86603	852	500	979
VOE 86618	353	700	445
VOE 86655	837	1100	933
VOE 86656	865	300	993
VOE 86664	362	350	475
VOE 86691	398	100	547
VOE 86692	398	350	551
VOE 86713	364	150	483
VOE 86818	460	100	619
VOE 86818	460	200	621
VOE 86819	460	100	619
VOE 86819	460	200	621
VOE 86825	352	1000	431
VOE 86825	372	400	525
VOE 86826	352	1100	433
VOE 86826	372	400	525
VOE 86828	352	750	425
VOE 86832	882	1500	1041
VOE 86844	914	100	1173
VOE 86844	916	825	1203
VOE 86845	914	150	1175
VOE 86845	914	250	1179
VOE 86847	914	100	1173
VOE 86847	916	800	1201
VOE 86848	914	150	1175
VOE 86848	916	850	1205
VOE 86850	914	100	1173
VOE 86850	914	200	1177
VOE 86907	398	400	553
VOE 86908	398	450	555
VOE 86918	386	300	533
VOE 86945	371	2850	509

NUMERICAL INDEX
RÉPERTOIRE DE NUMÉROS
NUMMERNREGISTER

INDICE DE NÚMERO
NUMMERREGISTER

Catalogue id	Group
20806	**10**
Issue	Page
20053804-A	**1331**

VOLVO

L220H

NUMERICAL INDEX
RÉPERTOIRE DE NUMÉROS
NUMMERNREGISTER

INDICE DE NÚMERO
NUMMERREGISTER

Catalogue id 20806 | Group 10
Issue 20053804-A | Page 1332

Part No	Group	Sect	Page
VOE 87011	916	1000	1207
VOE 87023	647	100	781
VOE 87023	647	200	785
VOE 87023	647	300	787
VOE 87035	660	100	789
VOE 87035	660	200	791
VOE 87035	912	500	1165
VOE 87036	645	500	779
VOE 87085	362	400	477
VOE 87091	362	500	479
VOE 87094	387	100	535
VOE 87231	210	300	61
VOE 87232	210	400	65
VOE 87233	210	200	57
VOE 87259	852	100	955
VOE 87259	852	300	967
VOE 87260	852	800	983
VOE 87262	398	500	557
VOE 87264	398	300	549
VOE 87305	715	800	815
VOE 87311	818	130	861
VOE 87312	818	140	863
VOE 87335	911	500	1137
VOE 87340	911	500	1137
VOE 87345	916	200	1185
VOE 87348	916	300	1189
VOE 87351	916	400	1193
VOE 87354	916	500	1197
VOE 873854	371	400	491
VOE 874033	352	650	423
VOE 874033	356	100	447
VOE 874654	371	400	491
VOE 874955	352	650	423
VOE 874955	356	100	447
VOE 874955	356	1100	465
VOE 874955	356	1300	469
VOE 874955	356	400	451
VOE 874955	356	700	457
VOE 874955	371	1200	495
VOE 874955	371	1400	497
VOE 874955	371	1400	497
VOE 874955	371	1600	501
VOE 874955	371	3600	515
VOE 874955	371	400	491
VOE 874957	371	2200	503
VOE 874957	371	400	491
VOE 874958	371	2200	503
VOE 874960	371	2200	503
VOE 87500	356	750	459
VOE 87500	364	200	485
VOE 87500	371	1200	495
VOE 877768	233	300	201
VOE 877768	233	500	205
VOE 90007	896	100	1043
VOE 907816	715	1500	823
VOE 907816	882	700	1031
VOE 907822	468	300	649
VOE 907873	924	100	1215
VOE 907895	711	100	799
VOE 9090 199	882	700	1031
VOE 914003	896	400	1049
VOE 914167	924	100	1215
VOE 914167	945	100	1221
VOE 914167	945	1100	1247
VOE 914167	945	200	1225
VOE 914169	945	1100	1247
VOE 914170	715	660	813
VOE 914396	461	200	629
VOE 914396	463	200	641
VOE 914396	463	300	645
VOE 914449	945	1050	1245
VOE 914449	945	800	1241
VOE 914449	945	900	1243
VOE 914465	215	100	123
VOE 914465	215	120	125
VOE 914465	263	900	345
VOE 914478	463	100	635
VOE 914482	461	100	625
VOE 914484	461	200	631
VOE 914484	463	200	639
VOE 914484	463	300	643
VOE 914529	414	100	565
VOE 914531	213	100	103
VOE 914531	213	120	105
VOE 914531	218	120	159
VOE 914537	434	100	601
VOE 914538	645	200	773
VOE 9194404	212	320	101
VOE 925033	434	100	601
VOE 925051	647	300	787
VOE 925059	468	300	649
VOE 925072	911	200	1127
VOE 925073	911	200	1127
VOE 925074	468	300	649
VOE 925077	645	200	773
VOE 925256	434	200	605
VOE 925256	911	200	1127
VOE 925257	254	750	253
VOE 925258	434	200	603
VOE 925263	421	300	583
VOE 926254	434	200	605
VOE 926370	421	700	593
VOE 926370	421	700	593
VOE 927503	421	300	583
VOE 927503	421	300	583
VOE 927503	421	300	583
VOE 929192	234	200	211
VOE 930415	896	500	1051
VOE 930427	881	100	1017
VOE 930761	353	300	439
VOE 930761	353	400	441
VOE 930844	218	200	161
VOE 930844	451	100	611
VOE 930872	551	250	755
VOE 930872	852	125	959
VOE 930872	852	125	959
VOE 930872	852	250	965
VOE 930872	852	250	965
VOE 930872	852	335	969
VOE 930872	852	345	971
VOE 930872	852	345	971
VOE 930872	852	375	975
VOE 931209	421	900	597
VOE 931209	434	300	607
VOE 931211	421	300	583
VOE 931216	421	900	597
VOE 931216	434	300	607
VOE 931218	421	300	583
VOE 931227	421	300	583
VOE 932038	910	100	1079
VOE 932038	910	100	1079
VOE 932038	910	200	1099
VOE 932038	910	300	1111
VOE 932038	910	300	1121
VOE 932044	910	100	1071
VOE 932044	910	200	1095
VOE 932274	421	200	581
VOE 935013	910	200	1093
VOE 935014	910	200	1093
VOE 935016	910	200	1101
VOE 935017	910	200	1101
VOE 935028	660	200	791
VOE 935028	910	300	1117
VOE 935031	523	500	735
VOE 935031	910	100	1065
VOE 935032	523	100	727
VOE 935032	910	100	1065
VOE 935033	523	500	735
VOE 935033	910	200	1093
VOE 935034	523	100	727
VOE 935037	645	400	775
VOE 935037	647	100	781
VOE 935037	910	100	1065
VOE 935037	911	1300	1153
VOE 935037	916	1100	1209
VOE 935038	916	1100	1209
VOE 935039	910	100	1065
VOE 935040	910	100	1083
VOE 935040	910	100	1083
VOE 935067	910	200	1093
VOE 935067	916	1000	1207
VOE 935068	910	200	1093
VOE 935069	434	300	607
VOE 935069	910	200	1093
VOE 935070	910	200	1093
VOE 935072	910	200	1093
VOE 935073	910	200	1093
VOE 935074	910	200	1093
VOE 935076	263	550	337
VOE 935076	523	200	731
VOE 935076	645	500	779
VOE 935076	660	200	791
VOE 935076	910	200	1093
VOE 935077	523	200	731
VOE 935077	645	400	775
VOE 935077	910	200	1095
VOE 935077	911	1300	1151
VOE 935078	910	200	1095
VOE 935079	910	200	1095
VOE 935080	910	200	1095

Part No	Group	Sect	Page	Part No	Group	Sect	Page	Part No	Group	Sect	Page	Part No	Group	Sect	Page	Part No	Group	Sect	Page
VOE 935082	645	500	779	VOE 935092	263	1200	355	VOE 935286	916	400	1193	VOE 935425	924	100	1215	VOE 935797	910	300	1109
VOE 935082	660	200	791	VOE 935092	263	550	337	VOE 935286	916	500	1197	VOE 935426	910	200	1099	VOE 935877	910	300	1115
VOE 935082	910	100	1065	VOE 935092	523	100	727	VOE 935306	910	300	1115	VOE 935427	910	200	1099	VOE 935877	911	1300	1151
VOE 935082	911	1200	1149	VOE 935092	523	200	731	VOE 935308	916	200	1185	VOE 935427	916	800	1201	VOE 935877	916	1100	1209
VOE 935083	910	100	1065	VOE 935092	523	500	735	VOE 935308	916	300	1189	VOE 935427	916	825	1203	VOE 935933	924	100	1215
VOE 935084	522	300	719	VOE 935092	523	600	739	VOE 935308	916	400	1193	VOE 935427	916	850	1205	VOE 936058	910	300	1117
VOE 935084	522	400	721	VOE 935092	645	450	777	VOE 935308	916	500	1197	VOE 935429	263	1200	353	VOE 936081	263	1100	349
VOE 935085	522	300	719	VOE 935092	910	100	1065	VOE 935309	911	300	1131	VOE 935429	916	800	1201	VOE 936081	263	1200	353
VOE 935085	522	400	721	VOE 935093	910	100	1067	VOE 935309	911	400	1133	VOE 935429	916	825	1203	VOE 936081	263	550	337
VOE 935085	523	200	733	VOE 935094	645	400	775	VOE 935311	645	400	775	VOE 935429	916	850	1205	VOE 936148	263	1200	353
VOE 935085	523	600	741	VOE 935094	910	100	1067	VOE 935312	263	1100	349	VOE 935436	910	100	1085	VOE 936149	263	1200	353
VOE 935085	910	100	1065	VOE 935094	916	1100	1209	VOE 935312	263	1100	349	VOE 935442	916	200	1185	VOE 936149	523	600	741
VOE 935085	911	1200	1149	VOE 935095	523	200	733	VOE 935312	263	1100	349	VOE 935442	916	300	1189	VOE 936178	660	200	791
VOE 935085	912	100	1159	VOE 935095	523	600	739	VOE 935312	263	1200	353	VOE 935442	916	400	1193	VOE 936314	645	400	775
VOE 935085	914	100	1173	VOE 935095	645	450	777	VOE 935312	263	1200	353	VOE 935442	916	500	1197	VOE 936402	647	100	781
VOE 935085	914	150	1175	VOE 935095	647	100	781	VOE 935312	263	1200	355	VOE 935444	660	200	791	VOE 936443	525	100	743
VOE 935085	914	200	1177	VOE 935095	660	200	791	VOE 935312	263	550	337	VOE 935444	910	100	1087	VOE 936445	645	400	775
VOE 935085	914	250	1179	VOE 935095	910	100	1067	VOE 935312	263	550	337	VOE 935444	911	1300	1151	VOE 936446	420	400	573
VOE 935085	916	100	1183	VOE 935095	911	1300	1153	VOE 935312	263	550	337	VOE 935445	910	100	1087	VOE 936446	525	200	747
VOE 935085	916	200	1187	VOE 935096	910	100	1067	VOE 935312	911	400	1133	VOE 935453	523	500	735	VOE 936446	525	300	749
VOE 935085	916	300	1191	VOE 935097	910	100	1067	VOE 935312	916	100	1181	VOE 935453	910	300	1115	VOE 936446	911	400	1135
VOE 935085	916	400	1195	VOE 935098	910	100	1067	VOE 935317	910	300	1107	VOE 935453	916	1100	1209	VOE 936446	912	300	1161
VOE 935085	916	500	1199	VOE 935105	910	100	1071	VOE 935325	910	300	1109	VOE 935472	910	100	1089	VOE 936446	914	100	1173
VOE 935085	916	800	1201	VOE 935105	910	100	1075	VOE 935421	910	100	1087	VOE 935488	910	100	1067	VOE 936446	914	150	1175
VOE 935085	916	825	1203	VOE 935105	910	100	1073	VOE 935422	910	100	1087	VOE 935540	910	300	1115	VOE 936464	647	100	781
VOE 935085	916	850	1205	VOE 935105	910	200	1097	VOE 935423	263	1100	349	VOE 935544	910	200	1101	VOE 936502	522	300	719
VOE 935089	522	300	719	VOE 935203	523	100	727	VOE 935423	263	1200	353	VOE 935555	924	100	1215	VOE 936502	522	400	721
VOE 935089	522	400	721	VOE 935203	523	500	735	VOE 935423	263	550	337	VOE 935605	522	500	723	VOE 936519	522	300	719
VOE 935089	523	600	741	VOE 935229	910	100	1067	VOE 935423	523	500	735	VOE 935605	523	100	727	VOE 936519	522	400	721
VOE 935089	647	100	781	VOE 935230	910	100	1067	VOE 935423	523	600	739	VOE 935609	263	1200	353	VOE 936520	522	300	719
VOE 935089	910	100	1065	VOE 935269	910	100	1067	VOE 935423	645	400	775	VOE 935614	910	300	1109	VOE 936522	910	200	1095
VOE 935089	916	100	1181	VOE 935276	910	200	1095	VOE 935423	660	200	791	VOE 935640	647	100	783	VOE 936548	522	300	719
VOE 935089	924	100	1215	VOE 935282	910	100	1087	VOE 935423	910	200	1099	VOE 935640	910	200	1101	VOE 936548	522	400	721
VOE 935090	910	100	1065	VOE 935285	910	100	1089	VOE 935423	911	1300	1153	VOE 935756	645	500	779	VOE 936562	916	1000	1207
VOE 935091	910	100	1065	VOE 935286	916	200	1185	VOE 935424	910	100	1089	VOE 935756	660	200	791	VOE 936562	916	1000	1207
VOE 935092	263	1100	349	VOE 935286	916	300	1189	VOE 935425	910	100	1089	VOE 935772	910	200	1101	VOE 936563	916	200	1187

NUMERICAL INDEX
RÉPERTOIRE DE NUMÉROS
NUMMERNREGISTER

INDICE DE NÚMERO
NUMMERREGISTER

NUMERICAL INDEX
RÉPERTOIRE DE NUMÉROS
NUMMERNREGISTER

INDICE DE NÚMERO
NUMMERREGISTER

Catalogue id	Group
20806	10
Issue	Page
20053804-A	1334

Part No	Group	Sect	Page
VOE 936563	916	300	1191
VOE 936563	916	400	1195
VOE 936563	916	500	1199
VOE 936606	910	300	1107
VOE 936607	910	300	1107
VOE 936608	910	200	1101
VOE 936609	910	200	1101
VOE 936610	523	200	731
VOE 936610	910	200	1101
VOE 936611	910	300	1115
VOE 936612	910	300	1109
VOE 936614	910	100	1087
VOE 936665	910	100	1085
VOE 936669	910	100	1069
VOE 936699	914	100	1173
VOE 936702	420	200	569
VOE 936702	914	200	1177
VOE 936702	916	800	1201
VOE 936702	916	825	1203
VOE 936702	916	850	1205
VOE 936708	522	300	719
VOE 936708	522	400	721
VOE 936733	523	500	737
VOE 936758	523	500	737
VOE 936767	910	200	1101
VOE 936780	896	200	1045
VOE 936788	914	200	1177
VOE 936788	916	800	1201
VOE 936788	916	825	1203
VOE 936788	916	850	1205
VOE 936798	910	300	1115
VOE 936866	645	500	779
VOE 936872	916	200	1187
VOE 936872	916	300	1191
VOE 936872	916	400	1195
VOE 936872	916	500	1199
VOE 936888	263	1100	349
VOE 936888	263	550	337
VOE 936888	911	1300	1151
VOE 936893	647	100	781
VOE 936893	910	200	1103
VOE 936915	523	600	739
VOE 936929	910	200	1103
VOE 936932	910	300	1109
VOE 936937	911	1300	1151
VOE 936947	522	300	719
VOE 936966	522	300	719
VOE 937086	910	100	1069
VOE 937087	910	100	1069
VOE 937088	910	100	1069
VOE 937089	910	100	1069
VOE 937090	910	100	1069
VOE 937091	910	100	1069
VOE 937096	523	600	741
VOE 937097	910	200	1103
VOE 937262	910	100	1069
VOE 937272	910	100	1069
VOE 937275	523	600	739
VOE 937435	910	200	1099
VOE 937436	910	300	1117
VOE 937437	910	300	1117
VOE 937442	912	100	1159
VOE 937519	910	300	1111
VOE 937520	910	100	1069
VOE 937535	910	100	1071
VOE 937536	910	100	1071
VOE 937537	910	100	1071
VOE 937538	910	100	1071
VOE 937539	523	600	741
VOE 937540	910	300	1109
VOE 937552	910	100	1071
VOE 937559	910	300	1107
VOE 937598	914	200	1177
VOE 937598	916	800	1201
VOE 937598	916	825	1203
VOE 937598	916	850	1205
VOE 937697	910	200	1103
VOE 937773	910	200	1103
VOE 937776	910	100	1071
VOE 937777	910	100	1071
VOE 937794	911	500	1137
VOE 937794	916	200	1187
VOE 937794	916	300	1191
VOE 937794	916	400	1195
VOE 937794	916	500	1199
VOE 937835	910	100	1071
VOE 937840	645	450	777
VOE 937845	660	200	791
VOE 937857	910	100	1071
VOE 937860	910	300	1111
VOE 937879	910	100	1071
VOE 937900	910	300	1117
VOE 937968	647	100	781
VOE 937982	645	400	775
VOE 938136	910	100	1071
VOE 938145	910	100	1073
VOE 938146	910	200	1103
VOE 938147	910	300	1117
VOE 93988	896	300	1047
VOE 940374	254	1600	271
VOE 941267	353	500	443
VOE 941267	362	400	477
VOE 941267	362	500	479
VOE 941267	393	300	541
VOE 941267	825	100	869
VOE 941267	826	100	877
VOE 941268	810	150	849
VOE 941269	353	500	443
VOE 941363	896	200	1045
VOE 941375	911	200	1127
VOE 941671	945	100	1219
VOE 941671	945	200	1223
VOE 941686	255	100	275
VOE 941686	262	400	321
VOE 941686	262	400	321
VOE 941686	262	420	323
VOE 941799	420	200	569
VOE 941908	434	100	601
VOE 941908	434	200	603
VOE 941908	434	200	605
VOE 941908	434	200	603
VOE 941908	434	200	603
VOE 941914	945	600	1237
VOE 941914	945	700	1239
VOE 941950	945	800	1241
VOE 942400	254	1300	265
VOE 942400	255	120	277
VOE 942605	831	200	905
VOE 942605	831	300	907
VOE 942810	254	100	237
VOE 942810	254	1300	265
VOE 942810	254	800	255
VOE 942810	262	300	319
VOE 942866	851	100	951
VOE 942866	882	100	1021
VOE 943177	215	100	123
VOE 943177	215	120	125
VOE 943299	233	300	201
VOE 943367	254	600	247
VOE 943367	261	100	295
VOE 943367	261	100	295
VOE 943367	261	100	297
VOE 943367	261	100	295
VOE 943368	873	300	1013
VOE 943369	235	100	215
VOE 943369	235	100	215
VOE 943369	873	300	1013
VOE 943372	261	200	299
VOE 943469	261	100	295
VOE 943470	261	100	297
VOE 943471	254	600	247
VOE 943471	254	700	249
VOE 943476	420	200	569
VOE 943476	911	100	1125
VOE 943478	254	700	249
VOE 943483	234	100	209
VOE 943483	872	400	1003
VOE 943717	212	320	101
VOE 943717	221	600	179
VOE 943717	235	100	215
VOE 943717	254	800	255
VOE 943717	911	100	1125
VOE 944123	333	100	411
VOE 944123	333	120	413
VOE 944124	217	100	149
VOE 944124	217	120	151
VOE 944126	222	100	181
VOE 944126	222	120	185
VOE 944126	421	300	585
VOE 944126	421	700	593
VOE 944364	214	100	107
VOE 944364	214	100	107
VOE 944364	214	120	113
VOE 944364	214	120	113
VOE 944364	214	140	115
VOE 944364	214	140	115
VOE 945506	468	300	649
VOE 945570	460	200	621
VOE 945713	255	120	279
VOE 945791	261	100	295

Part No	Group	Sect	Page
VOE 945895	254	1200	263
VOE 946089	451	100	611
VOE 946089	645	100	771
VOE 946089	945	100	1221
VOE 946089	945	200	1225
VOE 946089	945	400	1233
VOE 946228	234	200	211
VOE 946329	221	600	177
VOE 946440	262	100	313
VOE 946440	262	100	311
VOE 946440	468	300	649
VOE 946441	263	1200	353
VOE 947788	911	200	1127
VOE 947972	460	100	619
VOE 947972	460	100	619
VOE 94804	993	2200	1295
VOE 948645	221	600	179
VOE 948883	911	200	1129
VOE 948884	216	220	145
VOE 948884	647	300	787
VOE 948885	263	550	339
VOE 948885	911	200	1129
VOE 948931	262	100	311
VOE 948980	258	200	291
VOE 949278	872	400	1001
VOE 949329	217	100	149
VOE 949329	217	120	151
VOE 949329	234	200	211
VOE 949329	911	200	1129
VOE 949435	421	100	577
VOE 949544	461	100	627
VOE 949544	461	200	631
VOE 949544	463	100	637
VOE 949544	463	200	639
VOE 949544	463	300	643
VOE 949659	222	200	189
VOE 949659	434	200	605
VOE 949850	460	200	621
VOE 949908	233	200	199
VOE 949921	393	300	541
VOE 949921	851	100	951
VOE 949921	873	300	1013
VOE 949921	882	200	1023
VOE 949921	882	500	1027
VOE 949921	882	600	1029
VOE 950542	211	200	73
VOE 950542	211	200	73
VOE 950542	211	220	77
VOE 950542	211	220	77
VOE 950542	211	240	81
VOE 950542	211	240	81
VOE 950542	211	240	81
VOE 950542	211	240	81
VOE 950545	221	200	167
VOE 950553	215	200	129
VOE 950553	215	220	131
VOE 950553	215	240	133
VOE 950562	211	200	73
VOE 950562	211	200	73
VOE 950562	211	220	77
VOE 950562	211	220	77
VOE 950562	211	240	81
VOE 950562	211	240	81
VOE 950562	211	240	81
VOE 950562	211	240	81
VOE 950564	215	100	123
VOE 950564	215	120	125
VOE 950564	434	200	603
VOE 950711	434	200	605
VOE 950711	461	100	627
VOE 950711	463	100	637
VOE 950891	461	100	627
VOE 950891	461	200	629
VOE 950891	463	100	637
VOE 950891	463	200	641
VOE 950891	463	300	645
VOE 951671	831	100	903
VOE 951924	945	1050	1245
VOE 951924	945	800	1241
VOE 951924	945	900	1243
VOE 951940	255	100	275
VOE 951940	255	120	277
VOE 951954	461	100	625
VOE 951954	463	100	635
VOE 951985	715	1500	823
VOE 951985	911	1300	1153
VOE 952075	233	500	205
VOE 952624	387	100	535
VOE 952624	993	2200	1295
VOE 952624	993	400	1257
VOE 952630	254	1300	265
VOE 952631	924	100	1215
VOE 952639	924	100	1217
VOE 953098	331	100	409
VOE 953102	216	220	145
VOE 953102	254	900	257
VOE 955082	214	200	117
VOE 955082	214	220	119
VOE 955082	214	240	121
VOE 955700	852	250	965
VOE 955700	852	345	971
VOE 955892	221	600	177
VOE 955978	818	200	865
VOE 955978	818	200	865
VOE 956981	254	200	239
VOE 956981	945	100	1221
VOE 956981	945	200	1225
VOE 956981	945	400	1233
VOE 956981	945	400	1233
VOE 956990	221	500	173
VOE 956990	221	520	175
VOE 956990	222	100	181
VOE 956990	222	120	185
VOE 957019	235	300	217
VOE 957019	235	320	221
VOE 957031	421	300	583
VOE 958207	371	2850	509
VOE 958207	371	3500	513
VOE 958207	371	4100	517
VOE 958226	421	300	583
VOE 958228	421	900	597
VOE 958228	434	200	605
VOE 958228	461	100	627
VOE 958228	461	100	627
VOE 958228	463	100	637
VOE 958228	463	100	637
VOE 958229	647	300	787
VOE 958229	911	200	1127
VOE 958229	911	200	1127
VOE 958668	525	100	743
VOE 959240	263	1100	349
VOE 959240	263	1200	353
VOE 959240	263	1200	355
VOE 959249	263	120	329
VOE 960628	211	200	73
VOE 960628	211	220	77
VOE 960628	211	240	83
VOE 960628	211	240	83
VOE 960628	222	200	189
VOE 960628	251	100	229
VOE 960629	212	120	91
VOE 960629	212	140	93
VOE 960629	293	300	381
VOE 960630	217	100	149
VOE 960630	217	120	151
VOE 960630	468	300	649
VOE 960630	945	500	1235
VOE 960631	212	200	95
VOE 960631	911	200	1129
VOE 961610	461	200	629
VOE 961610	463	200	641
VOE 961610	463	300	645
VOE 961970	371	1200	495
VOE 961970	371	1500	499
VOE 961970	371	400	491
VOE 961970	387	100	535
VOE 961970	810	150	849
VOE 961970	873	300	1013
VOE 961997	460	100	619
VOE 962305	896	100	1043
VOE 962528	647	300	787
VOE 963038	945	300	1231
VOE 963051	818	200	865
VOE 963368	460	100	619
VOE 964117	421	1000	599
VOE 964841	715	1500	823
VOE 964841	882	700	1031
VOE 964946	882	700	1033
VOE 964955	660	100	789
VOE 965552	235	100	215
VOE 965561	420	400	573
VOE 965576	254	1300	265
VOE 966260	221	520	175
VOE 966441	254	1200	263
VOE 966786	831	100	903
VOE 967308	882	700	1031
VOE 967343	293	200	379
VOE 967634	463	100	635
VOE 967747	910	100	1065

NUMERICAL INDEX
RÉPERTOIRE DE NUMÉROS
NUMMERNREGISTER

INDICE DE NÚMERO
NUMMERREGISTER

Catalogue id	Group
20806	**10**
Issue	Page
20053804-A	**1335**

VOLVO

L220H

NUMERICAL INDEX
RÉPERTOIRE DE NUMÉROS
NUMMERNREGISTER

INDICE DE NÚMERO
NUMMERREGISTER

Catalogue id 20806 | Group 10
Issue 20053804-A | Page 1336

Part No	Group	Sect	Page
VOE 967749	896	200	1045
VOE 967749	910	100	1073
VOE 967750	523	100	727
VOE 967750	523	500	735
VOE 967750	910	100	1065
VOE 967751	254	1100	261
VOE 967751	254	1200	263
VOE 967751	461	100	627
VOE 968007	421	300	583
VOE 968007	421	300	583
VOE 968007	421	300	585
VOE 968007	421	300	583
VOE 968136	873	300	1013
VOE 968145	461	100	627
VOE 968163	263	120	329
VOE 968163	321	300	405
VOE 968203	420	100	567
VOE 968207	910	100	1069
VOE 968207	910	100	1069
VOE 968207	910	200	1095
VOE 968562	421	900	597
VOE 968562	434	300	607
VOE 968611	254	1100	261
VOE 968611	254	1200	263
VOE 968611	461	100	627
VOE 968617	293	400	383
VOE 969149	254	800	255
VOE 969149	254	800	255
VOE 969161	371	2750	507
VOE 969161	371	400	491
VOE 969164	371	400	491
VOE 969278	831	300	909
VOE 969278	881	100	1017
VOE 969354	261	200	299
VOE 969407	255	120	277
VOE 969445	212	100	89
VOE 969445	212	120	91
VOE 969445	212	140	93
VOE 969445	254	1600	271
VOE 969464	882	700	1033
VOE 969467	882	700	1031
VOE 969478	851	100	951
VOE 969846	831	200	905
VOE 970771	371	285	489
VOE 970771	371	285	489
VOE 970771	371	285	489
VOE 970771	371	4100	517
VOE 970772	371	285	489
VOE 970772	371	285	489
VOE 970773	371	285	489
VOE 970773	371	285	489
VOE 970784	371	2850	509
VOE 970791	269	100	357
VOE 970795	371	4100	517
VOE 970796	371	4100	517
VOE 972007	882	100	1021
VOE 972079	882	500	1027
VOE 972079	882	600	1029
VOE 972264	234	300	213
VOE 973115	371	4100	517
VOE 973122	371	4100	517
VOE 973871	221	600	177
VOE 974428	221	600	177
VOE 974615	215	100	123
VOE 974615	215	120	125
VOE 975103	263	120	329
VOE 975112	218	100	157
VOE 975121	263	100	327
VOE 975121	263	120	329
VOE 975121	321	300	405
VOE 975121	451	100	611
VOE 975126	218	100	157
VOE 975127	218	100	157
VOE 975237	831	200	905
VOE 975664	262	100	311
VOE 975664	262	120	315
VOE 975697	262	100	311
VOE 975697	262	120	315
VOE 976041	421	200	581
VOE 976041	421	300	583
VOE 976047	434	200	603
VOE 976047	434	200	603
VOE 976170	831	200	905
VOE 976256	371	400	491
VOE 976930	434	200	605
VOE 976932	262	100	311
VOE 976932	262	120	315
VOE 976935	460	300	623
VOE 976945	221	600	177
VOE 976970	461	100	627
VOE 976970	463	100	637
VOE 977004	222	200	189
VOE 977004	222	200	189
VOE 977016	434	200	603
VOE 977030	233	600	207
VOE 977282	218	100	157
VOE 977400	293	100	377
VOE 977599	286	100	371
VOE 977599	286	120	373
VOE 977599	371	2200	503
VOE 977599	872	400	1001
VOE 977639	221	400	171
VOE 977754	235	300	217
VOE 977754	235	320	221
VOE 977789	254	200	239
VOE 977789	996	100	1297
VOE 977790	254	1050	259
VOE 977790	254	1200	263
VOE 977791	254	1050	259
VOE 977901	818	200	865
VOE 977935	221	300	169
VOE 977935	255	120	277
VOE 977935	262	400	321
VOE 977935	262	400	321
VOE 977935	262	400	321
VOE 977935	262	420	323
VOE 978129	910	100	1067
VOE 978129	910	100	1067
VOE 978129	910	100	1085
VOE 978129	910	100	1067
VOE 978129	910	100	1089
VOE 978129	910	100	1083
VOE 978129	910	100	1089
VOE 978129	910	100	1069
VOE 978129	910	100	1085
VOE 978129	910	100	1067
VOE 978129	910	100	1083
VOE 978129	910	100	1075
VOE 978129	910	200	1093
VOE 978129	910	200	1101
VOE 978129	910	200	1103
VOE 978129	910	200	1101
VOE 978129	910	200	1103
VOE 978129	910	200	1093
VOE 978129	910	300	1115
VOE 978129	910	300	1117
VOE 978129	910	300	1109
VOE 978171	261	100	297
VOE 978171	261	100	297
VOE 978968	371	285	489
VOE 979001	371	2850	509
VOE 979001	371	4100	517
VOE 979001	371	4100	517
VOE 979002	371	2850	509
VOE 979002	371	4100	517
VOE 979002	371	4100	517
VOE 979002	371	4100	517
VOE 979097	262	500	325
VOE 979099	212	220	97
VOE 979099	262	500	325
VOE 979236	269	200	359
VOE 979270	254	900	257
VOE 979282	254	200	239
VOE 980055	818	200	865
VOE 980102	911	300	1131
VOE 980176	214	100	107
VOE 980176	214	120	113
VOE 980176	214	140	115
VOE 980614	993	1700	1283
VOE 980614	993	1800	1287
VOE 980614	993	400	1257
VOE 980786	254	800	255
VOE 980827	461	200	631
VOE 980827	463	200	639
VOE 980827	463	300	643
VOE 980831	254	200	239
VOE 980831	254	200	239
VOE 980832	254	1050	259
VOE 980832	254	1050	259
VOE 980832	254	200	239
VOE 980832	254	200	239
VOE 980832	996	100	1297
VOE 980833	254	1050	259
VOE 980881	217	100	149
VOE 980881	217	120	151
VOE 980881	235	300	217
VOE 980881	235	320	221
VOE 980881	254	300	241
VOE 980881	286	100	371

Part No	Group	Sect	Page
VOE 980881	286	120	373
VOE 980881	352	800	427
VOE 980881	352	900	429
VOE 980881	371	4300	519
VOE 980881	852	125	959
VOE 980881	852	200	963
VOE 980881	852	250	965
VOE 980881	852	300	967
VOE 980881	852	335	969
VOE 980881	852	345	971
VOE 980881	852	375	975
VOE 980973	262	400	321
VOE 980973	262	400	321
VOE 981018	421	300	583
VOE 981056	810	150	849
VOE 981208	810	150	849
VOE 981208	873	300	1013
VOE 981208	881	100	1017
VOE 981208	882	100	1021
VOE 981291	910	100	1071
VOE 981291	910	200	1095
VOE 981635	881	100	1017
VOE 981664	235	300	217
VOE 981664	235	320	221
VOE 981904	647	100	783
VOE 981904	911	100	1125
VOE 982200	254	600	247
VOE 982416	421	300	583
VOE 982509	217	200	153
VOE 982509	222	100	181
VOE 982509	222	100	181
VOE 982509	222	120	185
VOE 982509	222	120	185
VOE 982558	352	100	419
VOE 982558	352	100	419
VOE 982724	212	200	95
VOE 982724	262	400	321
VOE 982724	262	400	321
VOE 982724	262	420	323
VOE 983013	371	285	489
VOE 983014	371	4100	517
VOE 983021	831	300	909
VOE 983021	873	100	1009
VOE 983333	222	100	181
VOE 983333	222	120	185
VOE 983342	212	320	101
VOE 983472	286	100	371
VOE 983472	286	120	373
VOE 983472	831	300	909
VOE 983472	831	300	907
VOE 9834722	235	100	215
VOE 983502	434	300	607
VOE 983502	910	100	1077
VOE 983502	910	100	1079
VOE 983502	910	100	1075
VOE 983502	910	100	1089
VOE 983502	910	100	1077
VOE 983502	910	100	1079
VOE 983502	910	200	1097
VOE 983502	910	300	1107
VOE 983502	910	300	1109
VOE 983502	910	300	1113
VOE 983502	910	300	1111
VOE 983502	910	300	1121
VOE 983502	910	300	1119
VOE 983502	910	300	1121
VOE 983502	910	300	1111
VOE 983502	910	300	1115
VOE 983502	910	300	1121
VOE 983502	910	300	1119
VOE 983502	910	300	1107
VOE 983502	910	300	1109
VOE 983502	910	300	1119
VOE 983502	910	300	1121
VOE 983505	910	100	1085
VOE 983505	910	100	1077
VOE 983505	910	300	1111
VOE 983505	910	300	1109
VOE 983505	910	300	1107
VOE 983505	910	300	1111
VOE 983505	910	300	1113
VOE 983524	910	300	1113
VOE 983527	910	100	1085
VOE 983585	223	100	193
VOE 983585	223	100	193
VOE 983585	223	120	195
VOE 983585	223	120	195
VOE 983715	258	200	291
VOE 983715	286	120	373
VOE 983715	286	200	375
VOE 983716	352	800	427
VOE 983716	352	900	429
VOE 984473	525	300	749
VOE 984473	912	500	1165
VOE 984529	234	200	211
VOE 984529	911	200	1129
VOE 984645	911	700	1141
VOE 984646	525	300	749
VOE 984646	911	400	1135
VOE 984646	911	400	1133
VOE 984646	911	500	1137
VOE 984646	911	700	1141
VOE 984646	912	500	1165
VOE 984647	647	100	781
VOE 984647	911	200	1129
VOE 984647	911	600	1139
VOE 984648	645	500	779
VOE 984648	911	400	1135
VOE 984649	911	400	1135
VOE 984654	916	1100	1209
VOE 984657	525	300	749
VOE 984725	221	520	175
VOE 984725	262	100	311
VOE 984725	262	120	315
VOE 984725	284	200	365
VOE 984725	284	300	367
VOE 984725	284	320	369
VOE 984725	827	100	893
VOE 984726	255	100	275
VOE 984726	293	400	383
VOE 984726	364	200	485
VOE 984727	222	200	189
VOE 984727	924	100	1217
VOE 984732	211	200	75
VOE 984732	211	220	79
VOE 984732	211	240	85
VOE 984732	211	240	85
VOE 984732	221	500	173
VOE 984732	262	120	315
VOE 984732	263	100	327
VOE 984732	263	120	329
VOE 984732	284	320	369
VOE 984732	825	200	871
VOE 984732	825	300	873
VOE 984732	826	500	887
VOE 984732	826	600	889
VOE 984733	212	100	89
VOE 984733	212	120	91
VOE 984733	212	140	93
VOE 984733	212	220	97
VOE 984733	212	300	99
VOE 984733	212	300	99
VOE 984733	212	320	101
VOE 984733	217	100	149
VOE 984733	217	120	151
VOE 984733	221	300	169
VOE 984733	221	500	173
VOE 984733	221	520	175
VOE 984733	235	300	217
VOE 984733	235	320	221
VOE 984733	254	1600	271
VOE 984733	254	900	257
VOE 984733	255	120	277
VOE 984733	262	100	311
VOE 984733	262	120	315
VOE 984733	262	300	319
VOE 984733	262	300	319
VOE 984733	262	420	323
VOE 984733	262	500	325
VOE 984733	286	100	371
VOE 984733	286	120	373
VOE 984733	715	100	801
VOE 984733	837	250	919
VOE 984733	945	1050	1245
VOE 984733	945	800	1241
VOE 984733	945	900	1243
VOE 984733	945	900	1243
VOE 984733	993	1200	1267
VOE 984733	993	1400	1275
VOE 984733	993	1700	1283
VOE 984733	993	1800	1287
VOE 984734	212	220	97
VOE 984734	212	320	101
VOE 984734	217	100	149
VOE 984734	217	120	151
VOE 984734	217	200	153
VOE 984734	222	100	181
VOE 984734	262	100	313
VOE 984734	262	400	321
VOE 984734	263	120	329

NUMERICAL INDEX
RÉPERTOIRE DE NUMÉROS
NUMMERNREGISTER

INDICE DE NÚMERO
NUMMERREGISTER

NUMERICAL INDEX
RÉPERTOIRE DE NUMÉROS
NUMMERNREGISTER

INDICE DE NÚMERO
NUMMERREGISTER

Catalogue id	Group
20806	10
Issue	Page
20053804-A	1338

Part No	Group	Sect	Page
VOE 984734	263	200	331
VOE 984734	286	100	371
VOE 984734	286	120	373
VOE 984734	293	200	379
VOE 984734	293	400	383
VOE 984734	825	300	873
VOE 984734	826	600	889
VOE 984734	827	100	893
VOE 984734	852	375	975
VOE 984734	993	100	1253
VOE 984735	215	100	123
VOE 984735	215	120	125
VOE 984735	221	500	173
VOE 984735	221	520	175
VOE 984735	222	100	181
VOE 984735	222	120	185
VOE 984735	254	1600	271
VOE 984735	255	100	275
VOE 984735	255	120	277
VOE 984735	262	100	311
VOE 984735	263	100	327
VOE 984735	263	120	329
VOE 984735	293	200	379
VOE 984735	825	200	871
VOE 984735	825	300	873
VOE 984735	826	300	879
VOE 984735	826	350	883
VOE 984735	826	500	887
VOE 984735	826	600	889
VOE 984735	827	100	893
VOE 984735	837	1100	933
VOE 984735	914	100	1173
VOE 984735	914	150	1175
VOE 984736	212	320	101
VOE 984736	216	100	137
VOE 984736	216	120	141
VOE 984736	216	200	143
VOE 984736	216	220	145
VOE 984736	222	100	183
VOE 984736	222	120	187
VOE 984736	233	600	207
VOE 984736	262	100	311
VOE 984736	262	120	315
VOE 984736	262	300	319
VOE 984736	284	300	367
VOE 984736	286	100	371
VOE 984736	286	120	373
VOE 984736	293	200	379
VOE 984736	293	400	383
VOE 984736	551	100	753
VOE 984736	825	100	869
VOE 984736	825	200	871
VOE 984736	825	300	873
VOE 984736	826	100	877
VOE 984736	826	300	879
VOE 984736	826	350	883
VOE 984736	826	500	887
VOE 984736	826	600	889
VOE 984736	827	100	893
VOE 984736	827	100	893
VOE 984736	837	250	919
VOE 984736	837	250	921
VOE 984736	914	200	1177
VOE 984736	914	250	1179
VOE 984736	916	800	1201
VOE 984736	916	825	1203
VOE 984736	916	850	1205
VOE 984736	945	800	1241
VOE 984736	945	900	1243
VOE 984736	992	400	1249
VOE 984736	992	500	1251
VOE 984736	993	1700	1283
VOE 984736	993	1800	1287
VOE 984737	262	100	311
VOE 984737	262	120	315
VOE 984737	837	250	921
VOE 984737	945	800	1241
VOE 984738	212	320	101
VOE 984738	216	100	135
VOE 984738	216	120	139
VOE 984738	235	300	219
VOE 984738	235	320	223
VOE 984738	254	1600	271
VOE 984738	284	100	363
VOE 984738	293	200	379
VOE 984738	715	800	815
VOE 984738	825	200	871
VOE 984738	825	300	873
VOE 984738	826	300	879
VOE 984738	826	350	883
VOE 984738	945	900	1243
VOE 984739	235	300	217
VOE 984739	235	320	221
VOE 984739	258	200	291
VOE 984739	852	345	971
VOE 984739	992	400	1249
VOE 984739	992	500	1251
VOE 984739	993	1200	1269
VOE 984739	993	1400	1277
VOE 984739	993	1700	1283
VOE 984739	993	1800	1287
VOE 984740	212	220	97
VOE 984740	217	100	149
VOE 984740	221	100	163
VOE 984740	221	120	165
VOE 984740	827	100	895
VOE 984740	916	1100	1209
VOE 984740	916	200	1187
VOE 984740	916	300	1191
VOE 984740	916	400	1195
VOE 984740	916	500	1199
VOE 984740	993	100	1253
VOE 984740	993	1200	1267
VOE 984740	993	1400	1275
VOE 984741	212	200	95
VOE 984741	916	200	1185
VOE 984741	916	300	1189
VOE 984741	916	400	1193
VOE 984741	916	500	1197
VOE 984741	993	1700	1283
VOE 984741	993	1800	1287
VOE 984742	916	200	1185
VOE 984742	916	300	1189
VOE 984742	916	400	1193
VOE 984742	916	500	1197
VOE 984744	212	300	99
VOE 984744	258	220	293
VOE 984745	258	200	291
VOE 984746	214	200	117
VOE 984746	214	220	119
VOE 984746	214	240	121
VOE 984748	212	300	99
VOE 984749	222	100	181
VOE 984749	222	120	185
VOE 984751	211	100	69
VOE 984751	211	120	71
VOE 984751	993	1200	1267
VOE 984751	993	1400	1275
VOE 984751	993	1700	1283
VOE 984751	993	1800	1287
VOE 984751	993	700	1259
VOE 984751	993	800	1261
VOE 984752	212	100	89
VOE 984752	212	120	91
VOE 984752	212	140	93
VOE 984752	286	120	373
VOE 984752	286	200	375
VOE 984752	916	200	1185
VOE 984752	916	300	1189
VOE 984752	916	400	1193
VOE 984752	916	500	1197
VOE 984752	924	100	1215
VOE 984753	255	120	277
VOE 984753	356	750	459
VOE 984753	826	300	881
VOE 984753	826	350	885
VOE 984753	827	100	893
VOE 984753	852	345	971
VOE 984754	263	120	329
VOE 984754	263	200	331
VOE 984754	263	200	331
VOE 984755	222	100	183
VOE 984755	222	120	187
VOE 984755	262	100	311
VOE 984755	262	120	315
VOE 984755	321	300	405
VOE 984756	715	800	815
VOE 984756	818	140	863
VOE 984756	852	375	975
VOE 984757	293	200	379
VOE 984759	912	100	1159
VOE 984759	993	1700	1283
VOE 984759	993	1800	1287
VOE 984760	222	100	183
VOE 984760	222	120	187
VOE 984761	262	100	311
VOE 984761	262	120	315
VOE 984762	216	200	143
VOE 984762	216	220	145
VOE 984762	222	100	181

Part No	Group	Sect	Page
VOE 984764	216	200	143
VOE 984764	216	220	145
VOE 984767	222	120	185
VOE 984793	212	100	89
VOE 984793	212	120	91
VOE 984793	212	140	93
VOE 984793	222	100	181
VOE 984793	222	120	185
VOE 984797	262	400	321
VOE 984815	216	100	137
VOE 984815	216	120	141
VOE 984815	254	700	249
VOE 984816	216	200	143
VOE 984816	216	220	145
VOE 984816	252	100	233
VOE 984816	826	100	877
VOE 984816	826	300	879
VOE 984816	826	350	883
VOE 984816	837	250	919
VOE 984846	371	285	489
VOE 984849	371	285	489
VOE 984863	216	200	143
VOE 984863	216	220	145
VOE 984869	216	200	143
VOE 984869	216	220	145
VOE 984874	434	100	601
VOE 984890	255	100	275
VOE 984943	286	120	373
VOE 984944	371	285	489
VOE 984945	371	285	489
VOE 984946	371	285	489
VOE 990037	352	100	419
VOE 990037	352	100	419
VOE 990037	352	200	421
VOE 990037	352	200	421
VOE 990178	254	1600	271
VOE 990178	286	120	373
VOE 990249	461	100	625
VOE 990424	221	400	171
VOE 990557	910	200	1103
VOE 990557	910	200	1097
VOE 990557	910	300	1111
VOE 990557	910	300	1113
VOE 990567	911	400	1133
VOE 990568	911	400	1133
VOE 990732	254	100	237
VOE 990732	434	300	607
VOE 990732	993	1200	1269
VOE 990732	993	1400	1277
VOE 990732	993	700	1259
VOE 990732	993	800	1261
VOE 990736	434	300	607
VOE 990736	910	100	1089
VOE 990736	910	100	1079
VOE 990736	910	100	1081
VOE 990736	910	100	1081
VOE 990736	910	100	1065
VOE 990736	910	100	1085
VOE 990736	910	100	1069
VOE 990736	910	100	1077
VOE 990736	910	100	1085
VOE 990736	910	100	1079
VOE 990736	910	100	1071
VOE 990736	910	100	1069
VOE 990736	910	100	1087
VOE 990736	910	100	1079
VOE 990736	910	100	1075
VOE 990736	910	100	1079
VOE 990736	910	100	1073
VOE 990736	910	100	1079
VOE 990736	910	100	1075
VOE 990736	910	100	1065
VOE 990736	910	100	1065
VOE 990736	910	100	1077
VOE 990736	910	100	1071
VOE 990736	910	100	1079
VOE 990736	910	200	1095
VOE 990736	910	200	1097
VOE 990736	910	200	1101
VOE 990736	910	200	1097
VOE 990736	910	200	1099
VOE 990736	910	200	1099
VOE 990736	910	200	1097
VOE 990736	910	200	1101
VOE 990736	910	200	1099
VOE 990736	910	200	1103
VOE 990736	910	200	1099
VOE 990736	910	200	1093
VOE 990736	910	300	1109
VOE 990736	910	300	1107
VOE 990736	910	300	1119
VOE 990736	910	300	1119
VOE 990736	910	300	1111
VOE 990736	910	300	1109
VOE 990736	910	300	1119
VOE 990736	910	300	1115
VOE 990736	910	300	1115
VOE 990736	910	300	1115
VOE 990736	910	300	1117
VOE 990736	910	300	1107
VOE 990736	910	300	1121
VOE 990736	910	300	1111
VOE 990736	910	300	1107
VOE 990736	910	300	1111
VOE 990736	910	300	1107
VOE 990736	910	300	1117
VOE 990736	910	300	1121
VOE 990736	910	300	1113
VOE 990736	910	300	1107
VOE 990736	910	300	1117
VOE 990736	910	300	1117
VOE 990736	910	300	1115
VOE 990736	910	300	1111
VOE 990736	910	300	1121
VOE 990736	910	300	1119
VOE 990736	910	300	1109
VOE 990736	910	300	1111
VOE 990736	910	300	1109
VOE 990736	910	300	1117
VOE 990736	910	300	1113
VOE 990736	910	300	1119
VOE 990736	910	300	1121
VOE 990736	910	300	1109
VOE 990736	910	300	1119
VOE 990737	263	1200	353
VOE 990737	420	200	569
VOE 990737	420	200	569
VOE 990737	434	300	607
VOE 990737	910	100	1071
VOE 990737	910	100	1073
VOE 990737	910	100	1069
VOE 990737	910	100	1075
VOE 990737	910	100	1065
VOE 990737	910	100	1087
VOE 990737	910	100	1081
VOE 990737	910	100	1079
VOE 990737	910	100	1089
VOE 990737	910	100	1071
VOE 990737	910	100	1073
VOE 990737	910	100	1087
VOE 990737	910	100	1077
VOE 990737	910	100	1065
VOE 990737	910	100	1081
VOE 990737	910	100	1075
VOE 990737	910	100	1089
VOE 990737	910	100	1089
VOE 990737	910	100	1069
VOE 990737	910	100	1083
VOE 990737	910	100	1065
VOE 990737	910	100	1077
VOE 990737	910	100	1073
VOE 990737	910	100	1083
VOE 990737	910	100	1091
VOE 990737	910	100	1089
VOE 990737	910	200	1097
VOE 990737	910	200	1099
VOE 990737	910	200	1093
VOE 990737	910	200	1099
VOE 990737	910	200	1099

NUMERICAL INDEX
RÉPERTOIRE DE NUMÉROS
NUMMERNREGISTER

INDICE DE NÚMERO
NUMMERREGISTER

Catalogue id	Group
20806	10
Issue	Page
20053804-A	1340

Part No	Group	Sect	Page
VOE 990737	910	200	1099
VOE 990737	910	200	1093
VOE 990737	910	200	1095
VOE 990737	910	200	1101
VOE 990737	910	200	1099
VOE 990737	910	200	1101
VOE 990737	910	200	1093
VOE 990737	910	200	1103
VOE 990737	910	200	1101
VOE 990737	910	200	1097
VOE 990737	910	300	1113
VOE 990737	910	300	1111
VOE 990737	910	300	1111
VOE 990737	910	300	1115
VOE 990737	910	300	1115
VOE 990737	910	300	1113
VOE 990737	910	300	1111
VOE 990737	910	300	1123
VOE 990737	910	300	1109
VOE 990737	910	300	1113
VOE 990737	910	300	1119
VOE 990737	910	300	1107
VOE 990737	910	300	1117
VOE 990737	910	300	1121
VOE 990737	910	300	1109
VOE 990737	910	300	1113
VOE 990737	910	300	1109
VOE 990737	910	300	1119
VOE 990737	910	300	1117
VOE 990737	910	300	1117
VOE 990737	910	300	1117
VOE 990737	910	300	1107
VOE 990737	910	300	1117
VOE 990737	910	300	1119
VOE 990737	910	300	1111
VOE 990737	910	300	1115
VOE 990737	916	100	1181
VOE 990738	263	1100	349
VOE 990738	263	1100	349
VOE 990738	263	550	337
VOE 990738	263	550	337
VOE 990738	523	100	729
VOE 990738	523	100	727
VOE 990738	523	100	727
VOE 990738	523	100	727
VOE 990738	523	100	727
VOE 990738	523	100	727
VOE 990738	523	200	731
VOE 990738	523	200	731
VOE 990738	523	500	737
VOE 990738	523	500	735
VOE 990738	523	500	735
VOE 990738	523	500	735
VOE 990738	523	500	735
VOE 990738	523	500	735
VOE 990738	523	600	739
VOE 990738	523	600	739
VOE 990738	645	400	775
VOE 990738	910	100	1083
VOE 990738	910	100	1069
VOE 990738	910	100	1077
VOE 990738	910	100	1081
VOE 990738	910	100	1077
VOE 990738	910	100	1073
VOE 990738	910	100	1067
VOE 990738	910	100	1065
VOE 990738	910	100	1075
VOE 990738	910	100	1073
VOE 990738	910	100	1087
VOE 990738	910	100	1067
VOE 990738	910	100	1079
VOE 990738	910	100	1087
VOE 990738	910	100	1073
VOE 990738	910	100	1071
VOE 990738	910	100	1069
VOE 990738	910	100	1077
VOE 990738	910	100	1087
VOE 990738	910	100	1071
VOE 990738	910	100	1089
VOE 990738	910	100	1089
VOE 990738	910	100	1065
VOE 990738	910	100	1087
VOE 990738	910	100	1085
VOE 990738	910	200	1093
VOE 990738	910	200	1099
VOE 990738	910	200	1103
VOE 990738	910	200	1097
VOE 990738	910	200	1101
VOE 990738	910	200	1099
VOE 990738	910	200	1093
VOE 990738	910	200	1093
VOE 990738	910	200	1103
VOE 990738	910	200	1095
VOE 990738	910	200	1097
VOE 990738	910	200	1095
VOE 990738	910	300	1115
VOE 990738	910	300	1111
VOE 990738	910	300	1115
VOE 990738	910	300	1107
VOE 990738	910	300	1113
VOE 990738	910	300	1117
VOE 990738	910	300	1121
VOE 990738	910	300	1117
VOE 990738	910	300	1109
VOE 990738	910	300	1119
VOE 990738	910	300	1107
VOE 990738	910	300	1113
VOE 990738	910	300	1113
VOE 990738	910	300	1117
VOE 990738	910	300	1115
VOE 990738	910	300	1117
VOE 990738	910	300	1113
VOE 990738	910	300	1117
VOE 990738	910	300	1113
VOE 9907383	263	1200	353
VOE 990739	263	1100	349
VOE 990739	263	1100	349
VOE 990739	263	1100	349
VOE 990739	263	550	337
VOE 990739	263	550	337
VOE 990739	263	550	337
VOE 990739	523	100	727
VOE 990739	523	100	727
VOE 990739	523	200	733
VOE 990739	523	200	731
VOE 990739	523	200	731
VOE 990739	523	200	731
VOE 990739	523	500	735
VOE 990739	523	500	735
VOE 990739	523	500	735
VOE 990739	523	600	739
VOE 990739	523	600	739
VOE 990739	523	600	739
VOE 990739	910	100	1073
VOE 990739	910	100	1065
VOE 990739	910	100	1083
VOE 990739	910	100	1083
VOE 990739	910	100	1087
VOE 990739	910	100	1067
VOE 990739	910	100	1075
VOE 990739	910	100	1067
VOE 990739	910	100	1089
VOE 990739	910	100	1065
VOE 990739	910	200	1103
VOE 990739	910	200	1099
VOE 990739	910	200	1095
VOE 990739	910	200	1095
VOE 990739	910	200	1101
VOE 990739	910	200	1101
VOE 990739	910	200	1093
VOE 990739	910	300	1115
VOE 990739	910	300	1117
VOE 990740	217	300	155
VOE 990740	910	100	1083
VOE 990740	910	100	1067
VOE 990740	910	100	1071
VOE 990740	910	100	1075
VOE 990740	910	100	1081
VOE 990740	910	100	1081
VOE 990740	910	100	1081
VOE 990740	910	100	1085
VOE 990740	910	100	1079
VOE 990740	910	100	1089
VOE 990740	910	100	1075
VOE 990740	910	100	1071
VOE 990740	910	100	1073
VOE 990740	910	100	1073
VOE 990740	910	100	1069
VOE 990740	910	100	1075
VOE 990740	910	100	1081
VOE 990740	910	100	1087
VOE 990740	910	100	1087
VOE 990740	910	100	1073
VOE 990740	910	100	1085
VOE 990740	910	100	1069
VOE 990740	910	100	1089
VOE 990740	910	200	1095
VOE 990740	910	200	1101
VOE 990740	910	200	1095

Part No	Group	Sect	Page
VOE 990740	910	200	1103
VOE 990740	910	200	1097
VOE 990740	910	200	1101
VOE 990740	910	200	1097
VOE 990740	910	200	1095
VOE 990740	910	200	1095
VOE 990740	910	300	1115
VOE 990740	910	300	1113
VOE 990740	910	300	1119
VOE 990740	910	300	1113
VOE 990740	910	300	1109
VOE 990740	910	300	1115
VOE 990740	910	300	1107
VOE 990740	910	300	1113
VOE 990740	910	300	1117
VOE 990740	910	300	1117
VOE 990740	910	300	1115
VOE 990740	910	300	1111
VOE 990740	916	100	1181
VOE 990740	916	200	1187
VOE 990740	916	300	1191
VOE 990740	916	400	1195
VOE 990740	916	500	1199
VOE 990740	993	1000	1265
VOE 990740	993	1000	1263
VOE 990740	993	1000	1263
VOE 990740	993	1000	1263
VOE 990740	993	1000	1263
VOE 990740	993	1000	1263
VOE 990740	993	1300	1271
VOE 990740	993	1300	1271
VOE 990740	993	1300	1271
VOE 990740	993	1300	1271
VOE 990740	993	1500	1279
VOE 990740	993	1500	1279
VOE 990740	993	1500	1279

NUMERICAL INDEX
RÉPERTOIRE DE NUMÉROS
NUMMERNREGISTER

INDICE DE NÚMERO
NUMMERREGISTER

Catalogue id 20806 | Group 10
Issue 20053804-A | Page 1342

Part No	Group	Sect	Page
VOE 992065	254	900	257
VOE 992082	262	300	319
VOE 992082	262	300	319
VOE 992082	873	100	1009
VOE 992083	262	300	319
VOE 992109	234	100	209
VOE 992453	371	1600	501
VOE 992517	352	100	419
VOE 992517	352	100	419
VOE 992517	352	1100	433
VOE 992517	352	200	421
VOE 992517	352	200	421
VOE 992517	353	100	435
VOE 992517	356	100	447
VOE 992517	356	1000	463
VOE 992517	356	1100	465
VOE 992517	356	400	451
VOE 992517	356	500	453
VOE 992518	352	100	419
VOE 992518	352	100	419
VOE 992518	352	200	421
VOE 992518	352	200	421
VOE 992520	353	400	441
VOE 992520	353	500	443
VOE 992521	352	200	421
VOE 992521	352	200	421
VOE 992521	353	400	441
VOE 993167	222	120	187
VOE 993167	251	100	229
VOE 993167	251	120	231
VOE 993235	222	100	181
VOE 993235	222	120	185
VOE 993319	910	100	1083
VOE 993319	910	100	1065
VOE 993319	910	100	1081
VOE 993319	910	100	1081
VOE 993319	910	100	1083
VOE 993319	910	200	1083
VOE 993319	910	200	1093
VOE 993319	910	200	1101
VOE 993319	910	200	1093
VOE 993319	910	200	1097
VOE 993319	910	300	1109
VOE 993319	910	300	1121
VOE 993319	910	300	1107
VOE 993320	420	400	573
VOE 993320	523	200	733
VOE 993320	523	600	741
VOE 993320	910	100	1079
VOE 993320	910	100	1065
VOE 993320	910	100	1071
VOE 993320	910	100	1081
VOE 993320	910	100	1081
VOE 993320	910	100	1071
VOE 993320	910	100	1071
VOE 993320	910	100	1077
VOE 993320	910	100	1079
VOE 993320	910	100	1075
VOE 993320	910	100	1077
VOE 993320	910	100	1065
VOE 993320	910	100	1081
VOE 993320	910	100	1077
VOE 993320	910	100	1073
VOE 993320	910	100	1077
VOE 993320	910	100	1085
VOE 993320	910	100	1069
VOE 993320	910	100	1083
VOE 993320	910	100	1069
VOE 993320	910	100	1077
VOE 993320	910	100	1071
VOE 993320	910	200	1101
VOE 993320	910	200	1099
VOE 993320	910	200	1093
VOE 993320	910	200	1103
VOE 993320	910	200	1097
VOE 993320	910	200	1103
VOE 993320	910	200	1095
VOE 993320	910	200	1097
VOE 993320	910	200	1103
VOE 993320	910	200	1093
VOE 993320	910	300	1111
VOE 993320	910	300	1121
VOE 993320	910	300	1121
VOE 993320	910	300	1113
VOE 993320	910	300	1123
VOE 993320	910	300	1107
VOE 993320	910	300	1109
VOE 993320	910	300	1121
VOE 993320	910	300	1119
VOE 993320	910	300	1109
VOE 993320	910	300	1121
VOE 993320	910	300	1107
VOE 993320	910	300	1121
VOE 993320	910	300	1123
VOE 993320	910	300	1107
VOE 993320	910	300	1119
VOE 993320	910	300	1119
VOE 993321	523	200	733
VOE 993321	523	600	741
VOE 993321	910	100	1081
VOE 993321	910	100	1083
VOE 993321	910	100	1089
VOE 993321	910	100	1067
VOE 993321	910	100	1081
VOE 993321	910	100	1065
VOE 993321	910	100	1085
VOE 993321	910	100	1077
VOE 993321	910	100	1067
VOE 993321	910	100	1083
VOE 993321	910	100	1085
VOE 993321	910	100	1079
VOE 993321	910	100	1067
VOE 993321	910	100	1071
VOE 993321	910	100	1081
VOE 993321	910	100	1071
VOE 993321	910	100	1085
VOE 993321	910	100	1067
VOE 993321	910	100	1065
VOE 993321	910	100	1075
VOE 993321	910	100	1081
VOE 993321	910	200	1095
VOE 993321	910	200	1093
VOE 993321	910	200	1103
VOE 993321	910	200	1095
VOE 993321	910	200	1103
VOE 993321	910	200	1101
VOE 993321	910	200	1101
VOE 993321	910	200	1105
VOE 993321	910	200	1095
VOE 993321	910	200	1101
VOE 993321	910	300	1111
VOE 993321	910	300	1107
VOE 993321	910	300	1121
VOE 993321	911	200	1129
VOE 993321	916	100	1181
VOE 993322	263	1100	349
VOE 993322	263	550	337
VOE 993322	523	100	727
VOE 993322	523	200	731
VOE 993322	523	200	731
VOE 993322	523	200	733
VOE 993322	523	500	735
VOE 993322	523	600	739
VOE 993322	523	600	739
VOE 993322	910	100	1065
VOE 993322	910	100	1087
VOE 993322	910	100	1073
VOE 993322	910	100	1081
VOE 993322	910	100	1067
VOE 993322	910	100	1067
VOE 993322	910	100	1089
VOE 993322	910	200	1103
VOE 993322	910	200	1097
VOE 993322	910	200	1095
VOE 993322	910	200	1093
VOE 993322	910	200	1103
VOE 993322	910	200	1095
VOE 993322	910	200	1099
VOE 993322	910	300	1113
VOE 993322	910	300	1113
VOE 993322	910	300	1109
VOE 993322	910	300	1107
VOE 993322	910	300	1111
VOE 993323	523	100	727
VOE 993323	523	500	735
VOE 993323	525	200	747
VOE 993323	525	300	749
VOE 993323	910	100	1073
VOE 993323	910	100	1067
VOE 993323	910	100	1065
VOE 993323	910	100	1067
VOE 993323	910	100	1085
VOE 993323	910	100	1085
VOE 993323	910	100	1087
VOE 993323	910	100	1085
VOE 993323	910	100	1069

Part No	Group	Sect	Page
VOE 993323	910	100	1083
VOE 993323	910	100	1071
VOE 993323	910	200	1093
VOE 993323	910	200	1093
VOE 993323	910	200	1093
VOE 993323	910	200	1095
VOE 993323	910	200	1101
VOE 993323	910	200	1099
VOE 993323	910	200	1101
VOE 993323	910	300	1115
VOE 993323	910	300	1109
VOE 993323	914	100	1173
VOE 993323	914	150	1175
VOE 993323	916	100	1181
VOE 993324	910	100	1069
VOE 993324	910	100	1067
VOE 993324	910	100	1071
VOE 993324	910	100	1085
VOE 993324	910	100	1069
VOE 993324	910	100	1087
VOE 993324	910	100	1083
VOE 993324	910	100	1073
VOE 993324	910	100	1069
VOE 993324	910	100	1087
VOE 993324	910	100	1067
VOE 993324	910	100	1083
VOE 993324	910	100	1069
VOE 993324	910	200	1097
VOE 993324	910	200	1095
VOE 993324	910	200	1103
VOE 993324	910	200	1101
VOE 993324	910	200	1103
VOE 993324	910	200	1093
VOE 993324	910	300	1113
VOE 993324	910	300	1111
VOE 993324	910	300	1109
VOE 993326	911	200	1127
VOE 993360	831	300	907
VOE 993471	258	200	291
VOE 993471	258	220	293
VOE 993600	221	600	177
VOE 993685	217	100	149
VOE 993685	217	120	151
VOE 993685	222	100	183
VOE 993811	255	100	275
VOE 993828	371	400	491
VOE 993829	371	400	491
VOE 993974	261	100	297
VOE 993974	261	200	299
VOE 994015	551	100	753
VOE 994158	352	650	423
VOE 994158	356	100	447
VOE 994158	371	1600	501
VOE 994208	217	200	153
VOE 994383	211	200	75
VOE 994383	211	220	77
VOE 994383	211	240	83
VOE 994383	211	240	83
VOE 994385	212	200	95
VOE 994385	212	220	97
VOE 994385	212	320	101
VOE 994385	916	1000	1207
VOE 994385	916	800	1201
VOE 994385	916	825	1203
VOE 994385	916	850	1205
VOE 994386	852	375	975
VOE 994441	255	120	279
VOE 994441	262	100	313
VOE 994441	262	120	315
VOE 994441	262	120	315
VOE 994441	293	300	381
VOE 994445	221	100	163
VOE 994445	221	120	165
VOE 994446	212	100	89
VOE 994446	212	120	91
VOE 994446	212	140	93
VOE 994446	221	300	169
VOE 994446	221	500	173
VOE 994446	221	520	175
VOE 994446	222	120	185
VOE 994446	255	100	275
VOE 994446	255	100	275
VOE 994446	255	120	277
VOE 994446	255	120	277
VOE 994446	256	250	281
VOE 994446	821	500	867
VOE 994451	221	100	163
VOE 994451	221	120	165
VOE 994509	254	800	255
VOE 994556	212	320	101
VOE 994561	217	100	149
VOE 994561	217	120	151
VOE 994795	872	600	1007
VOE 994795	875	100	1015
VOE 994796	837	800	929
VOE 994796	851	100	951
VOE 994796	882	500	1027
VOE 994796	882	600	1029
VOE 994798	851	300	953
VOE 994804	872	600	1007
VOE 994804	881	100	1017
VOE 994823	211	200	73
VOE 994823	211	220	77
VOE 994823	211	240	83
VOE 994823	211	240	83
VOE 994848	256	300	283
VOE 994848	362	200	471
VOE 994848	851	300	953
VOE 994848	852	335	969
VOE 994848	860	300	989
VOE 994849	826	300	881
VOE 994849	826	350	885
VOE 994852	212	100	89
VOE 994852	212	120	91
VOE 994852	212	140	93
VOE 994861	252	120	235
VOE 994861	263	400	333
VOE 994861	825	200	871
VOE 994861	825	300	873
VOE 994861	826	300	879
VOE 994861	826	350	883
VOE 994861	826	500	887
VOE 994861	826	600	889
VOE 994864	420	400	573
VOE 994876	353	500	443
VOE 994876	371	400	493
VOE 994891	286	100	371
VOE 994891	286	120	373
VOE 994896	945	500	1235
VOE 995339	420	400	573
VOE 995770	252	100	233
VOE 996066	258	220	293
VOE 996066	293	300	381
VOE 996328	461	100	627
VOE 996328	461	200	629
VOE 996328	463	100	637
VOE 996328	463	200	641
VOE 996328	463	300	645
VOE 996457	251	100	229
VOE 996457	251	120	231
VOE 996606	333	100	411
VOE 996606	333	120	413
VOE 996704	468	300	649
VOE 996713	254	700	249
VOE 996713	254	720	251
VOE 996814	254	200	239
VOE 997349	461	200	633
VOE 997349	461	200	633
VOE 997349	463	200	641
VOE 997349	463	300	645
VOE 997393	841	500	941
VOE 997400	364	100	481
VOE 997400	371	400	493
VOE 997405	882	1400	1039
VOE 997412	818	200	865
VOE 997413	233	200	199
VOE 997415	362	300	473
VOE 997423	525	150	745
VOE 997427	421	900	597
VOE 997442	896	400	1049
VOE 997446	852	250	965
VOE 997446	852	345	971
VOE 997447	551	250	755
VOE 997450	434	100	601
VOE 997452	421	100	579
VOE 997462	924	100	1215
VOE 997462	945	300	1229
VOE 997475	922	300	1213
VOE 997476	436	100	609
VOE 997477	461	100	625
VOE 997477	461	100	627
VOE 997477	463	100	637
VOE 997487	353	500	443
VOE 997487	371	400	493
VOE 997487	660	100	789
VOE 997487	945	1050	1245
VOE 997487	945	800	1241
VOE 997487	945	900	1243
VOE 997489	882	700	1033
VOE 997490	945	1050	1245

NUMERICAL INDEX
RÉPERTOIRE DE NUMÉROS
NUMMERNREGISTER

INDICE DE NÚMERO
NUMMERREGISTER

Catalogue id	Group
20806	**10**
Issue	Page
20053804-A	**1343**

VOLVO

L220H

NUMERICAL INDEX
RÉPERTOIRE DE NUMÉROS
NUMMERNREGISTER

INDICE DE NÚMERO
NUMMERREGISTER

Part No	Group	Sect	Page
VOE 997490	945	800	1241
VOE 997490	945	900	1243
VOE 997491	364	100	481
VOE 997492	434	300	607
VOE 997493	715	1500	823
VOE 997494	371	1600	501
VOE 997495	269	200	359
VOE 997497	852	300	967
VOE 997501	716	100	825
VOE 997503	254	700	249
VOE 997503	254	700	249
VOE 997504	353	300	439
VOE 997504	353	400	441
VOE 997504	873	300	1013
VOE 997790	216	100	135
VOE 997790	216	120	139
VOE 997859	916	200	1185
VOE 997859	916	300	1189
VOE 997859	916	400	1193
VOE 997859	916	500	1197
VOE 997878	911	400	1133
VOE 997933	434	200	603
VOE 997933	434	200	603
VOE 997933	434	200	603
VOE 997933	461	100	625
VOE 997934	434	100	601
VOE 997935	434	200	605
VOE 997957	321	100	401
VOE 997957	321	400	407
VOE 997957	421	100	579
VOE 997959	421	100	577
VOE 997977	461	100	625
VOE 997978	711	100	799