VOLVO

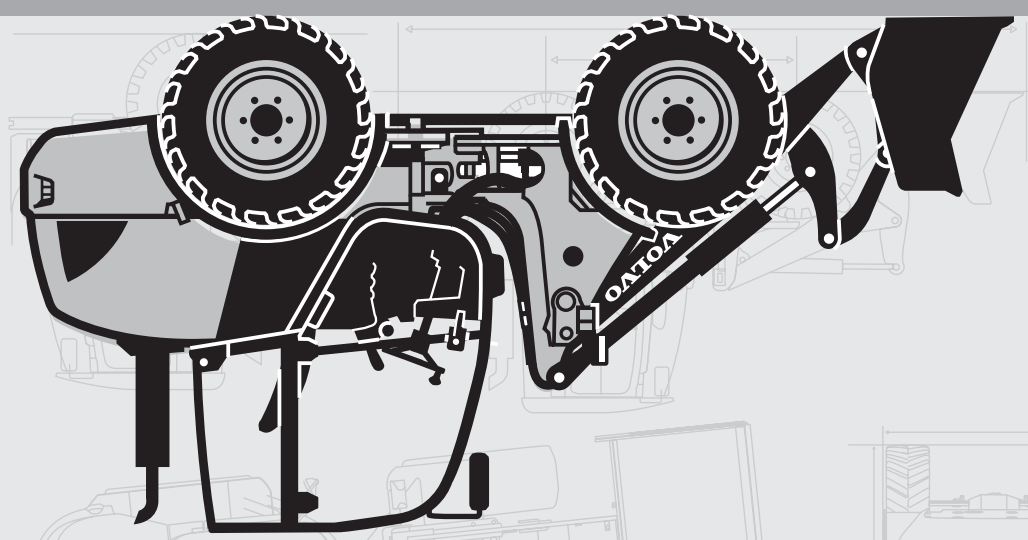

TYPE 175 SER NO 0500 -

L25B

PARTS CATALOG

PARTS CATALOG VOLVO L25B

VOLVO

PARTS CATALOG

L25B

TYPE 175
SER NO 0500 -

✂CUT HERE

VOLVO

LABEL FOR STEELBINDER

RECYCLABLE PAPER

VOLVO
Construction Equipment

Ref. No. VOE 64D9920038

L25B

RUTHZIL TRATOR COMERCIAL DE PEÇAS LTDA 11 97083-6812 ROLANDO

PARTS CATALOG

L25B

TYPE 175 SER NO 0500 -

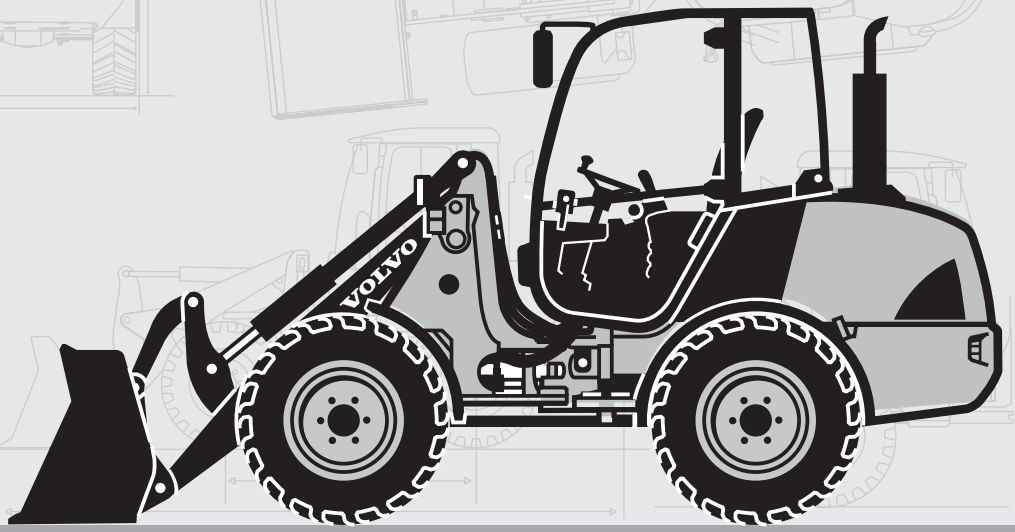

Publ. No. VOE 64D9920038

VOLVO

Construction Equipment

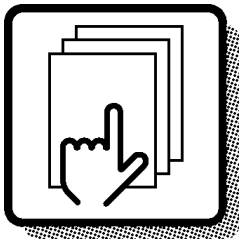

1

Preface and instructions
Préface et instructions
Vorwort und Anweisungen
Prefacio e instrucciones

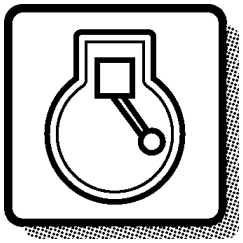

2

Engine
Moteur
Motor
Motor

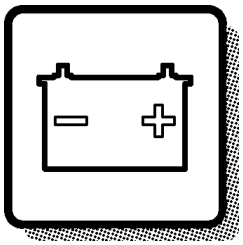

3

Electrical systems and instruments
Système électrique et instruments
Elektrisches System und Instrumente
Sistema eléctrico e instrumentos

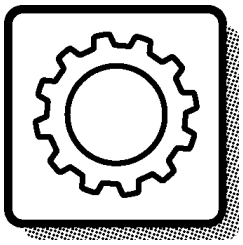

4

Power transmission
Transmission de force
Kraftübertragung
Transmisión de fuerza

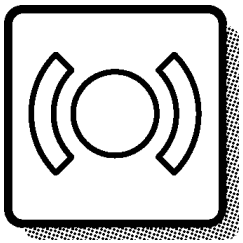

5

Brakes
Freins
Bremsen
Frenos

Steering system
Systèm de direction
Lenksystem
Sistema de dirección

6

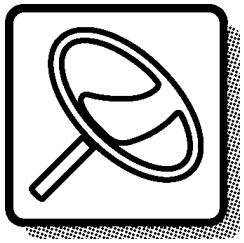

Frame and wheels
Bâti et roues
Rahmen und räder
Bastidor y ruedas

7

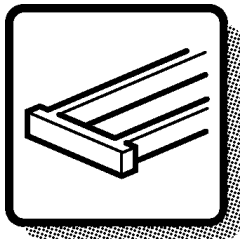

Body with associated parts
Carrosserie avec détails
Aufbau mit Zubehörteilen
Carroceria con detalles

8

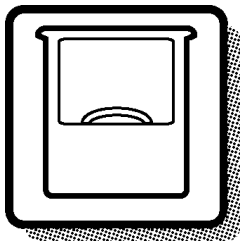

Miscellaneous equipment
Equipments divers
Übrige Ausrüstung
Equipo diverso

9

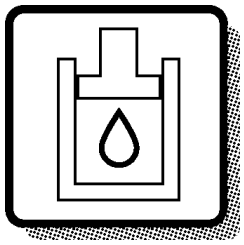

Numerical index
Répertoire numérique
Nummernverzeichnis
Indice numérico

10

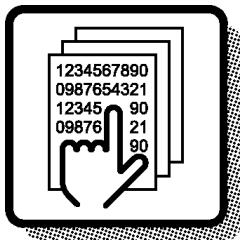

1

Volvo Construction Equipment	
Volvo Compact Equipment D-54329 Konz, Germany	
Model/Type	
Product Identification Number	
Machine mass kg	
Engine net power kW	
manufacturing year	
Delivery year	

VOLVO

2

Volvo Construction Equipment	
Volvo Compact Equipment D-54329 Konz, Germany	
Model/Type	
Fahrzeug-Identifizierungsnummer	
Zul. Gesamtgewicht kg	
Zul. Achslast vorne kg	
Zul. Achslast hinten kg	
Baujahr	

VOLVO

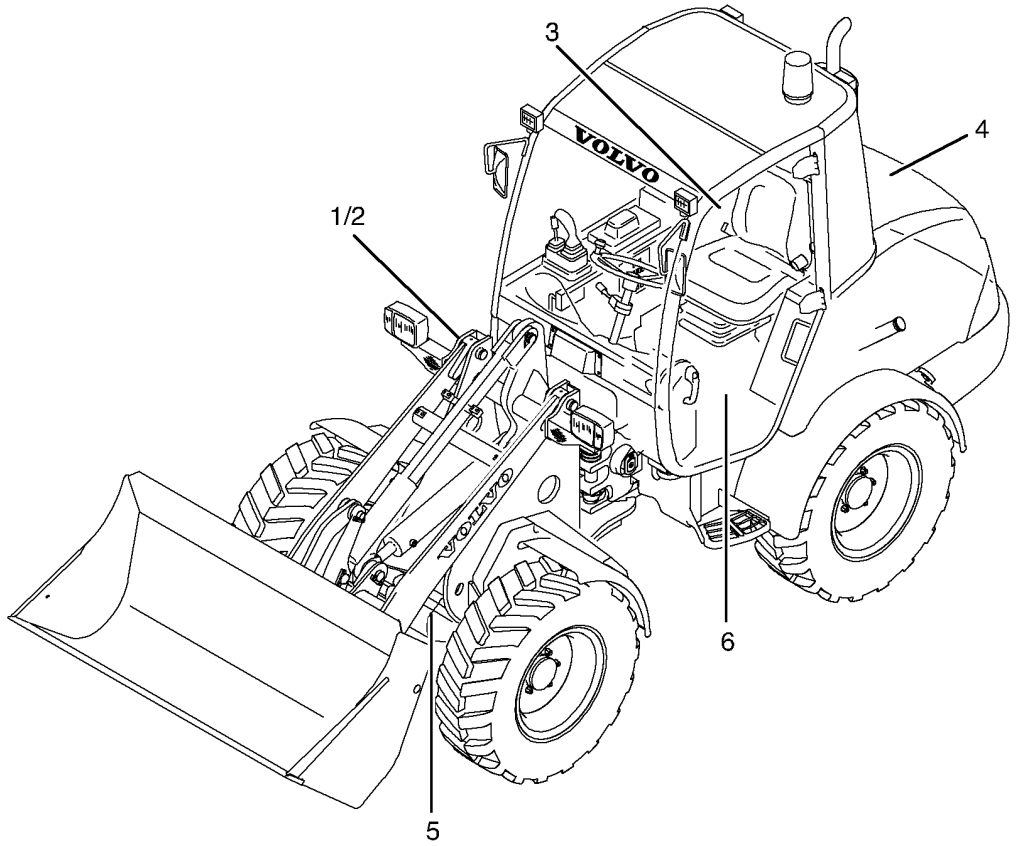

GBR	FRA	DEU	ESP
1 Product sign plate	1 Enseigne de produit	1 Produktschild	1 Muestra del producto
2 Addiditional type plate (only for Germany)	2 Plaque de supplément (seulement pour l'Allemagne)	2 Zusatztypenschild (nur für Deutschland)	2 La placa indicadora del tipo (sólo para Alemania)
3 Driver's cab	3 Cabine du conducteur	3 Schutzfahrerhaus	3 Cabina de proteccion
4 Engine sign plate	4 Enseigne de moteur	4 Motorschild	4 Muestra de motor
5 Drive axle front sign plate	5 Enseigne du pont, AV	5 Vorderachsenschild	5 Muestra del puente, delantero
6 Drive axle rear sign plate	6 Enseigne du pont, AR	6 Hinterachsenschild	6 Muestra Del Puente, Tra

GBR

Only genuine parts are presented in this catalogue. These parts have been subjected to the necessary function and endurance tests, and they comply with the high quality and safety requirements that have been set for Volvo Construction Equipment. You should note that warranties do not cover damages that are caused or aggravated by the fact that a non-genuine part was fitted.

The illustrations shown in the catalogues should not be used as assembly or workshop instructions. Separate literature for the various specific subject areas is available for that purpose.

The owner of the machine or equipment should state the model designation, manufacturing number, part number, quantity, and the name, or description, of the part when ordering parts.

For location of the model and engine designation plates, etc, see page 4-5.

See page 11 for a ”Catalogue Guide” on how to use the parts catalogue.

See page 18 for table of abbreviations.

This catalogue has been produced by
Volvo Construction Equipment Customer Support.
If you have any point of views regarding the catalogue, or if you detect any errors in the catalogue, please take a copy of the page in question, indicate the error(s), and send it to us at the following adress:

Volvo Construction Equipment AB
Customer Support Division
Catalogue Department
S-631 85 Eskilstuna, ...Telefax: +46 16 15 29 15
E-mail: vce.parts.catalog@volvo.com

GBR

WHEEL LOADER VOLVO L25B

BASIC MACHINE
11390001, SER. NO. 1750500 -

CAB
11305124

ENGINE
11306226

FRONT AXLE
2813987

REAR AXLE
2813988

FRA

Seules les pièces d'origine sont présentées dans les catalogues des pièces de rechange. Toutes ces pièces ont été soumises à des tests de fonctionnement et de longévité pour être conformes aux exigences sévères de qualité et de sécurité posées par Volvo Construction Equipment. Notez que les garanties ne couvrent pas les dégâts et les dommages causés par le montage de pièces autres que des pièces d'origine.

Les illustrations dans le catalogue ne doivent pas être utilisées comme notice de montage ni comme instructions d'atelier. Pour ceci, nous vous renvoyons à la documentation spécifiquement éditée dans ce but.

Pour toute commande de pièces de rechange, indiquez la désignation du modèle, le numéro de fabrication, le numéro de référence, la quantité ainsi que la désignation del la pièce.

Le placement des plaques de designation de modèle et de moteur etc. ressort de la figure ci-contre 4-5.

Guide pour l'utilisation de catalogues de pièces de rechange, voir page 13.

Pour la liste des abréviations employées, prière de voir en page 18.

Ce catalogue est édité par Volvo Construction Equipment Customer Support. Si vous avez des commentaires ou si vous découvrez des erreurs dans ce catalogue, nous vous serions reconnaissants de bien vouloir photocopier cette page, de la remplir et de nous la renvoyer.

Volvo Construction Equipment AB
Customer Support Division
Catalogue Department
S-631 85 Eskilstuna.....Telefax: +46 16 15 29 15
E-mail: vce.parts.catalog@volvo.com

CHARGEUSE SUR PNEUS VOLVO L25B

MACHINE DE BASE
11390001, SER. NO. 1750500 -

CABINE
11305124

MOTEUR
11306226

ESSIEU MOTEUR AV
2813987

ESSIEU MOTEUR AR
2813988

In den Ersatzteilkatalogen sind nur Originalteile verzeichnet. Diese Teile haben die notwendigen Funktions- und Lebensdauertests durchlaufen und erfüllen die hohen Qualitäts- und Sicherheitsanforderungen von Volvo Construction Equipment. Beachten Sie bitte, dass die Garantien keine Schäden umfassen, die durch die Montage eines fremden Teils verursacht oder verschlimmert wurden.

Die Abbildungen in dem Katalog dürfen nicht als Montageanweisungen oder Werkstattanleitungen verwendet werden. Wir verweisen statt dessen auf die separate Literatur für diesen Zweck.

Der Maschinenbesitzer muss bei der Bestellung von Ersatzteilen die Modellbezeichnung, Fabriknummer, Artikelnummer sowie Anzahl und Bezeichnung des Teils angeben.

Die Anbringung der Schilder für Modell- und Motorbezeichnung usw. geht aus dem Bild auf Seite 4-5 hervor.

Die Anweisung auf Seite 15 hilft Ihnen sich im Ersatzteilkatalog zurechtzufinden.

Abkürzungsverzeichnis, siehe Seite 18.

Dieser Katalog wurde von
Volvo Construction Equipment Customer Support
herausgegeben. Wenn Sie Kommentare zu diesem Katalog haben oder Fehler darin finden, kopieren Sie bitte die entsprechende Seite, machen Sie eine Notiz und schicken Sie diese ein an:

Volvo Construction Equipment AB
Customer Support Division
Catalogue Department
S-631 85 Eskilstuna.....Telefax: +46 16 15 29 15
E-mail: vce.parts.catalog@volvo.com

RADLADER VOLVO L25B

GRUNDMASCHINE
11390001, SER. NO. 1750500 -

KABINE
11305124

MOTOR
11306226

VORDERACHSE
2813987

HINTERACHSE MIT GETRIBE
2813988

En los catálogos de repuestos se presentan únicamente piezas originales que han sido sometidas a las necesarias pruebas de funcionamiento y duración y que cumplen las elevadas exigencias de seguridad y calidad de Volvo Construction Equipment.
Recuerde que las garantías no cubren los daños ocasionados o agravados por no haber montado una pieza original.

Las ilustraciones del catálogo no deben utilizarse como base para el montaje ni como instrucciones de taller. Para ello recomendamos utilizar los manuales de taller editados a propósito.

Al hacer el pedido de repuestos, el propietario de la máquina debe indicar el modelo de la misma, su número de fabricación, la referencia de la pieza, la cantidad y la denominación.

La ubícación de letreros con las denominaciones de modelo y motor etc., puede verse en la página 4-5.

Guía para el uso del catálogo, puede verse en la página 17.

La tabla de abreviaturas puede verse en la página 18.

Esté catálogo ha sido editado por
Volvo Construction Equipment Customer Support.
Si tiene algún comentario que hacer sobre el catálogo, o detecta algún error, le rogamos que haga una copia de la página en cuestión y nos la remita junto con sus comentarios a:

Volvo Construction Equipment AB
Customer Support Division
Catalogue Department
S-631 85 Eskilstuna.....Telefax: +46 16 15 29 15
E-mail: vce.parts.catalog@volvo.com

ESP

CARADORA SOBRE RUEDAS VOLVO L25B

MÁQUINA BÁSICA
11390001, SER. NO. 1750500 -

CABINA
11305124

MOTOR
11306226

EJE PROPULSOR
2813987, delantero

2813988, trasero

Fig.	Part No.	Quantity 1	2	3	PS	KIT	Description	Dénomination	Bezeichnung	Denominatición	Notes
1		1	2		NS		Steering Column	Colonne Volant	Lenksäule	Columna Direcci	CPL
2	**VOE 13960151**	2	3				••Washer	••Rondelle	••Scheibe	••Arandela	(ZM 2099130) BRB 34X62X
3	**ZM 2099140**	2	3				••Gasket	••Joint	••Dichtung	••Junta	G8x6
4	**ZM 2120650**	6	3		SS		•Housing	•Carter	•Gehäuse	•Carter	1) CPL
5	**ZM 2099180**	1	1				••Spring Ring	••Annea.elastique	••Federring	••Anillo Elastico	
6	**ZM 2099190**	2	2				••Needle Holder	••Porte-aiguille	••Nadelkäfig	••Portaagujas	
7	**ZM 2099650**	1	1				Steering Wheel	Volant	Lenkrad	Volante	

7 8 9 10 11 12 13

1) **GB:** Replacement version **FR:** Version piéce de rechange. **DE:** Ersatzteil-ausführung. **ES:** Versión piezas de repuesto.

1	**1800001**	**1800199**
2	**1810001**	
3		
4		
5		

Columna de dirección, montaje
Lenksäule, Einbauteilen
Colonne de direction, montage
Steering column, assembly

1 2 3 4 5 6

Catalogue id **07501**	Group **641**
Illustr. No **1000351**	Section **100**
Issue **VOE64A9907501**	Page **423**

VOLVO

GBR

In addition to part numbers, the Parts Catalogue also includes a vast amount of essential information which you, the operator, should be acquainted with.
With the ”Catalogue Guide”, we want to show clearly how the catalogues are arranged and what sort of information is presented therein.

Group 1 Preface and Instructions
Here you can find the following information:
- Title page and publication number
- Group index
- Product signs
- Preface
- List of items of equipment adapted to market requirements that have been introduced
- Catalogue Guide
- Table of abbreviations

Group 2 - 9 Text and illustration pages

- The table of contents shows the division of the main groups into sub-groups, with reference to page number and section.
- Illustration page. The position number of the illustration refers to the text page.
- Text page
  1. Heading.
  2. Additional text which limits the validity of the section. An example is information relating to manufacturing numbers and equipment adapted to market requirements.
  3. Designation for quantity columns.
  4. Illustrations.
  5. Group, section, page, which you should use when you search for information in the catalogue.
  6. Catalogue identification and issue designation.
  7. Position number of the part on the associated drawing.
  8. Part number
  9. Quantity. The column designation indicates the version which is shown in each column. The quantity stated refers to the quantity for each machine or, where appropriate, for each complete unit.
     ”REQ” refers to the required amount. See also ”Notes” column.
  10. PS (Parts Status) indicates the status code of the part.
      ”NS” means that the part is not kept in stock.
      ”SS” means that the part has been replaced.
      Refer to Group 10 Replaced parts for further information.
  11. KIT. Parts that are marked with a ”K” are included in a kit. The number of the kit is often indicated after other part numbers.
  12. Description. The indentations indicate if one or more parts are included in the assembled unit described above. The parts are included when a complete unit is ordered.
  13. Notes. Other information relating to a particular part is given here.
      - Footnote number (1 for example) is given at the bottom of the page.
      - Replaced parts (ZM 2099130, for example).
      - Product or manufacturing number.
      - Abbreviations and technical information.
      - Reference to page and group.

Group 10 Replaced parts / Number index

- Replaced parts. The part numbers of parts marked with ”SS” (in the PS column) are indicated here, together with their replacement numbers.
  The replacement parts may in turn be also replaced, and so on.
- Number index. All parts included in the catalogue are indicated here, together with a reference to group, section and page.

Continued improvements and successes in design could result in modifications to your equipment which are not covered by this publication. Each publication is revised when required to include these modifications in later issues. For additional information, you should contact Volvo Construction Equipment Customer Support, Catalogue Department.

Any unauthorized reproduction of any part of this document would be in violation of Volvo Construction Equipment AB, Customer Support division's rights and will be prosecuted to the fullest extent allowed by law. We reserve the right to make changes without prior notice.

Fig.	Part No.	Quantity 1	2	3	PS	KIT	Description	Dénomination	Bezeichnung	Denominatición	Notes
1		1	2		NS		Steering Column	Colonne Volant	Lenksäule	Columna Direcci	CPL
2	**VOE 13960151**	2	3				••Washer	••Rondelle	••Scheibe	••Arandela	(ZM 2099130) BRB 34X62X
3	**ZM 2099140**	2	3				••Gasket	••Joint	••Dichtung	••Junta	G8x6
4	**ZM 2120650**	6	3		SS		•Housing	•Carter	•Gehäuse	•Carter	1) CPL
5	**ZM 2099180**	1	1				••Spring Ring	••Annea.elastique	••Federring	••Anillo Elastico	
6	**ZM 2099190**	2	2				••Needle Holder	••Porte-aiguille	••Nadelkäfig	••Portaagujas	
7	**ZM 2099650**	1	1				Steering Wheel	Volant	Lenkrad	Volante	

7 8 9 10 11 12 13

1) **GB:** Replacement version **FR:** Version piéce de rechange. **DE:** Ersatzteil-ausführung. **ES:** Versión piezas de repuesto.

1	**1800001**	**1800199**
2	**1810001**	
3		
4		
5		

Columna de dirección, montaje
Lenksäule, Einbauteilen
Colonne de direction, montage
Steering column, assembly

1 2 3 4 5 6

Catalogue id **07501**	Group **641**
Illustr. No **1000351**	Section **100**
Issue **VOE64A9907501**	Page **423**

VOLVO

FRA

Le catalogue de pièces de rechange présente, non seulement les numéros de référence, mais également d'autres informations qu'il est important de connaître. Ce guide de catalogue vous indique, d'une façon générale, comment sont conçus nos catalogues et quelles informations ils vous apportent.

Groupe 1 Avant-propos et instructions
Sous ce groupe, vous trouvez:
- La page de titre avec le numéro de publication
- Le registre des groupes
- Le plaques de produit
- Un avant-propos
- Une liste des équipements introduits suivant les pays
- Un guide de catalogue
- Un tableau des abréviations

Groupes 2 - 9 Pages de texte et d'illustration
- Le sommaire indique la division des groupes principaux en sous-groupes avec des renvois aux pages et aux sections.
- La page d'illustration. L'illustration donne les numéros de position qui renvoient à la page de texte.
- La page de texte
  1. Rubrique
  2. Texte supplémentaire qui limite la validité de la rubrique, par exemple numéro de série et équipements adaptés aux pays
  3. Désignation des modèles pour les différentes colonnes
  4. N° d'illustration
  5. Groupe, section, page, utilisés pour la recherche dans le catalogue
  6. Identification du catalogue et de l'édition
  7. Numéro de position de la pièce sur l'illustration afférente
  8. Numéro de référence
  9. Quantité. La désignation des colonnes indique le modèle qui se réfère à chaque colonne. La quantité indiquée correspond à la quantité par engin ou, suivant les cas, par unité complète. ”REQ” signifie quantité nécessaire, voir la colonne Notes
  10. PS (Parts Status) indique le code d'état de la pièce.
      -”NS” signifie que la pièce n'existe pas en magasin.
      -”SS” signifie que la pièce a été remplacée.
      Voir le groupe 10, pièces remplacées pour de plus amples informations.
  11. KIT. Les pièces marquées ”K” font partie d'un kit. Le numéro du kit est le plus souvent indiqué après les autres numéros de référence.
  12. Désignation. Le décalage indique si une ou plusieurs pièces font partie de l'unité complète indiquée au-dessus. Ces pièces sont envoyées pour une commande d'une unité complète.
  13. Notes (Remarques). Diverses informations pour une pièce:
      - Numéro de renvoi. Par exemple 1) indication en bas de page.
      - Pièces remplacées. Par exemple (ZM 2099130).
      - Numéro de produit ou numéro de fabrication.
      - Abréviations et explications techniques.
      - Renvoi aux pages et aux groupes.

Groupe 10 Pièces remplacées/Registre des numéros

- Pièces remplacées. Les numéros de référence marquées ”SS” (dans la colonne PS) sont repris ici avec leur numéro de remplacement. Ces pièces remplacées peuvent, à leur tour, être remplacées par d'autres, etc.
- Registre des numéros. Tous les numéros de référence du catalogue se retrouvent ici avec un renvoi au groupe, à la section et à la page.

Les perfectionnements continus et les progrès réalisés au point de vue construction peuvent entraîner, sur votre engin, des modifications qui ne sont pas prises en compte dans cette publication. Chaque publication est remise à jour suivant les besoins pour inclure toutes ces modifications dans les dernières édition.

La reproduction non autorisée de toute partie de ce document constitue une violation des droits d'auteur de Volvo Construction Equipment AB, Customer Support Division et entraînera une poursuite légale aux termes de la loi. Nous nous réservons le droit d'apporter des modifications sans préavis.

Fig.	Part No.	Quantity 1	2	3	PS	KIT	Description	Dénomination	Bezeichnung	Denominatición	Notes
1		1	2		NS		Steering Column	Colonne Volant	Lenksäule	Columna Direcci	CPL
2	**VOE 13960151**	2	3				••Washer	••Rondelle	••Scheibe	••Arandela	(ZM 2099130) BRB 34X62X
3	**ZM 2099140**	2	3				••Gasket	••Joint	••Dichtung	••Junta	G8x6
4	**ZM 2120650**	6	3		SS		•Housing	•Carter	•Gehäuse	•Carter	1) CPL
5	**ZM 2099180**	1	1				••Spring Ring	••Annea.elastique	••Federring	••Anillo Elastico	
6	**ZM 2099190**	2	2				••Needle Holder	••Porte-aiguille	••Nadelkäfig	••Portaagujas	
7	**ZM 2099650**	1	1				Steering Wheel	Volant	Lenkrad	Volante	

7 8 9 10 11 12 13

1) **GB:** Replacement version **FR:** Version piéce de rechange. **DE:** Ersatzteil-ausführung. **ES:** Versión piezas de repuesto.

1	**1800001**	**1800199**
2	**1810001**	
3		
4		
5		

Columna de dirección, montaje
Lenksäule, Einbauteilen
Colonne de direction, montage
Steering column, assembly

1 2 3 4 5 6

Catalogue id **07501**	Group **641**
Illustr. No **1000351**	Section **100**
Issue **VOE64A9907501**	Page **423**

VOLVO

Im Ersatzteilkatalog sind außer den Artikelnummern auch eine Reihe von Informationen aufgeführt, die man unbedingt kennen sollte.
Mit der Kataloganweisung wollen wir auf eine überschaubare Art und Weise zeigen, wie unsere Kataloge aufgebaut und welche Informationen hier enthalten sind.

Gruppe 1 Vorwort und Anweisungen
Hier findet man folgendes:
- Titelseite mit Publikationsnummer
- Gruppenregister
- Produktschilder
- Vorwort
- Verzeichnis über eingeführte marktangepaßte Ausrüstungen
- Kataloganweisung
- Abkürzungstabelle

Gruppe 2 - 9 Text- und Bildseiten

- Das Inhaltsverzeichnis zeigt die Einteilung der Hauptgruppe in Untergruppen mit Hinweis auf Seite und Abschnitt.
- Bildseite. Die Positionsnummer der Abbildung weist auf die Textseite hin.
- Textseite.
  1. Überschrift
  2. Zusatztext, der die Gültigkeit des Abschnitts begrenzt, z.B. Information über Herstellungsnummer und marktangepaßte Ausrüstungen.
  3. Bezeichnung für die Anzahl-Spalten
  4. Abbildungsnummer
  5. Gruppe, Abschnitt, Seite, die bei der Suche im Katalog verwendet werden.
  6. Kataloganweisung und Ausgabebezeichnung
  7. Positionsnummer des Artikels mit dazugehöriger Abbildung.
  8. Artikelnummer
  9. Anzahl. Die Spaltenbezeichnung zeigt, welche Ausführung per Spalte aufgeführt ist. Die angegebene Anzahl betrifft Anzahl pro Maschine oder ggf. pro komplette Einheit. ”REQ” bezeichnet die erforderliche Menge, siehe Anmerkungsspalte.
  10. PS (Parts Status) zeigt den Statuscode des Artikels.
      -”NS” bedeutet, daß der Artikel nicht mehr auf Lager gehalten wird.
      -”SS” bedeutet, daß der Artikel ersetzt wurde.
      Siehe Gruppe 10, Ersetzte Artikel, für weitere Information.
  11. KIT. Artikel, die mit einem ”K” gekennzeichnet sind, gehören zu einem Satz. Die Nummer des Satzes wird in den meisten Fällen nach den übrigen Artikelnummern angegeben.
  12. Bezeichnung. Die Stufenverschiebung zeigt, daß ein oder mehrere Artikel in einer oben aufgeführten zusammengesetzten Einheit enthalten sind. Die Artikel folgen bei der Bestellung der kompletten Einheit mit.
  13. Notes (Anmerkung). Hier werden übrige Informationen für einen Artikel aufgeführt:
      - Fußnotennummer, Beispiel (1), wird ganz unten auf der Seite angegeben.
      - Ersetzte Artikel, Beispiel (ZM 2099130)
      - Produkt- oder Herstellungsnummer
      - Abkürzungen oder technische Informationen
      - Seiten- und Gruppenhinweis

Gruppe 10 Ersetzte Artikel / Nummernregister

- Ersetzte Artikel. Hier sind die mit ”SS” markierten (in der PS-Spalte) Artikelnummern mit ihrem Ersatz aufgeführt. Die ersetzten Artikel können wiederum ersetzt worden sein.
- Nummernregister. Hier sind alle im Katalog vorkommenden Artikel aufgeführt, und zwar mit Hinweis auf Gruppe, Abschnitt, Seite.

Fortlaufende Verbesserungen und Fortschritte in der Konstruktion können auch bei Ihrer Maschine zu Änderungen führen, die nicht von dieser Schrift umfaßt werden. Jede Ausgabe wird bei Bedarf überarbeitet, um diese Veränderungen bei späteren Ausgaben mit zu berücksichtigen.

Jegliche Reproduktion dieses Dokumentes in Auszügen oder in vollem Umfang stellt eine Verletzung der Rechte von Volvo Construction Equipment AB, Customer Support dar und wird unter voller Ausschöpfung der gesetzlichen Möglichkeiten strafrechtlich verfolgt. Wir behalten uns das Recht auf Änderungen ohne vorherige Ankündigung vor.

Fig.	Part No.	Quantity 1	2	3	PS	KIT	Description	Dénomination	Bezeichnung	Denominatición	Notes
1		1	2		NS		Steering Column	Colonne Volant	Lenksäule	Columna Direcci	CPL
2	**VOE 13960151**	2	3				••Washer	••Rondelle	••Scheibe	••Arandela	(ZM 2099130) BRB 34X62X
3	**ZM 2099140**	2	3				••Gasket	••Joint	••Dichtung	••Junta	G8x6
4	**ZM 2120650**	6	3		SS		•Housing	•Carter	•Gehäuse	•Carter	1) CPL
5	**ZM 2099180**	1	1				••Spring Ring	••Annea.elastique	••Federring	••Anillo Elastico	
6	**ZM 2099190**	2	2				••Needle Holder	••Porte-aiguille	••Nadelkäfig	••Portaagujas	
7	**ZM 2099650**	1	1				Steering Wheel	Volant	Lenkrad	Volante	

7 8 9 10 11 12 13

1) **GB:** Replacement version **FR:** Version piéce de rechange. **DE:** Ersatzteil-ausführung. **ES:** Versión piezas de repuesto.

1	**1800001**	**1800199**
2	**1810001**	
3		
4		
5		

Columna de dirección, montaje
Lenksäule, Einbauteilen
Colonne de direction, montage
Steering column, assembly

1 2 3 4 5 6

Catalogue id **07501**	Group **641**
Illustr. No **1000351**	Section **100**
Issue **VOE64A9907501**	Page **423**

VOLVO

En el catálogo de repuestos se incluye, además de los números de artículo, numerosa información muy útil.
El propósito de la guía es explicar la estructura de los catálogos y la información que se ofrece en los mismos.

Grupo 1 Prefacio e instrucciones
Se encontrará aquí:
- El título y el número de publicación
- El índice de grupos
- Los letreros de producto
- El prefacio
- Una lista sobre los equipos adaptados a los mercados
- La guía al catálogo
- Una tabla de abreviaturas

Grupo 2 - 9 páginas con texto e ilustraciones

- El índice muestra la clasificación de los grupos principales en subgrupos con remisiones a páginas y secciones.
- Página de ilustraciones. Los números de posición de las ilustraciones. Remisiones a páginas de texto.
- Páginas de texto
  1. Rúbrica
  2. Texto adicional que delimita la validez de la sección, por ejemplo, información sobre números de fabricación y equipos según mercado.
  3. Designación para columnas de cantidades.
  4. Número de ilustración.
  5. Grupo, sección, página. Se utilizan al manejar el catálogo
  6. Identificación e indicación de la edición del catálogo.
  7. Números de posición en la ilustración correspondiente.
  8. Números de artículo
  9. Cantidad. Se indica en esta columna la ejecución. El número indicado se refiere a la cantidad por máquina o, si procede, por unidad completa. ”REQ” significa la cantidad necesaria, véase la columna de las notas.
  10. PS (Parts Status) indica el código de estado del artículo.
      -”NS” indica que el artículo no se tiene en stock.
      -”SS” indica que el artículo ha sido sustituido.
      Para más información, véase el grupo 10, artículos sustituidos.
  11. KIT. Los artículos marcados con una ”K” forman parte de un juego. El número de juego suele indicarse detrás de los demás números de artículo.
  12. Denominación. El desplazamiento indica que en la unidad indicada se incluyen uno o varios artículos. Estos se incluyen en la unidad completa pedida.
  13. Notas. Aparecen aquí diversas informaciones relativas a los artículos:
      - Números de notas de pie de página; ej. 1) aparece al final de la página.
      - Artículos sustituidos. Ej. (ZM 2099130)
      - Números de producto o fabricación.
      - Abreviaturas e infomación técnica.
      - Remisiones a páginas y grupos.

Grupo 10 Artículos sustituidos/Indice de números

- Artículos sustituidos. Se marcan aquí con ”SS” (en la columna PS) los números de artículo con sus sustituciones. Los artículos sustituidos, a su vez, pueden haber sido sustituidos, etc.
- Indice de números. Aparecen aquí todos los artículos existentes en el catálogo con remisión a grupo, sección y página.

En su modelo de máquina pueden haberse introducido mejoras que no aparecen en esta publicación. Las publicaciones son revisadas para incluir las mejoras en ediciones posteriores.

Este documento está protegido por los derechos de autor y por lo tanto está prohibida su copia, impresión o cualquier otro tipo de reproducción indebida. La infracción de esta prohibición será penalizada. Reservado el derecho a introducir modificaciones.

TABLE OF ABBREVIATION | **ABKÜRZUNGSVERZEICHNIS**

POUR LA LISTE DES ABRÉVIATIONS EMPLOYÉES | **PABLO DE ABREVIATIONS**

ABBREVIATION	ENGLISH	FRANÇAIS	DEUTSCH	ESPAÑOL
A	ampere	ampère	Ampere	amperio
ALT	alternative	alternative	wahlweise	alternativa
AWD	All Wheel Drive	Toutes roues motrices	Allradantrieb	Tracción en las todas las ruedas
AX ####-	as from axle No.	à partir du N° d'essieu	ab Achsennr.	a partir del eje nro
AX - ####	up to and incl. axle No.	jusqu'au N° d'essieu	bis Achsennr.	hasta el eje nro
BL	black	noir	schwarz	negro
BLUE	blue	bleu	blau	azul
BR	brown	brun	braun	marrón
BRA	Brazil	Brésil	Brasilien	Brasil
CAB #### -	as from cab No.	à partir du N° de cabine	ab Kabinen-herstellnr.	a partir de la cabina
CAB - ####	up to and incl. cab No.	jusqu'au N° de cabine	bis Kabinen-herstellnr.	hasta la cabina nro
CAN	Canada	Canada	Kanada	Canadá
CENT	centre	au milieu	Mittere	central
CHN	China	Chine	China	China
CIN	component identification number	Numéro de référence de sous-ensemble	Bauteil-Identifizierungsnummer	Número de identificación del componente
CPL	complete	complet	komplett	completo
CU M	cubic metre	mètre cube	Kubikmeter	metro cúbico
DEG	numbers of degrees, C°	nombres de degré de chaleur, C°	Anzahl in Graden C°	numero de grado de calor, C°
DELETED	deleted	supprimé	Nicht mehr lieferbar	Retirado
DEU	Germany	Allemagne	Deutschland	Alemania
DNK	Denmark	Danemark	Dänemark	Dinamarca
EEC	European Economic Community (EEC)	pays du marche commun (EEC)	EU-Markt (EEC)	el mercado común (EEC)
ENG	Engine	moteur	Motor	motor
ENG #### -	as from engine No.	à partir du N° de moteur	ab Motornr.	a partir del motor nro
ENG - ####	up to and incl. engine No.	jusqu'au N° de moteur	bis Motornr.	hasta el motor nro
E PROD	early production	production antérieure	Frühere Ausführung	producción anterior
ESP	Spain	Espagne	Spanien	España
EU	European Union	Union Européenne	Europäische Union	Unión Europea
EXC ### -	as from excavator unit No.	à partir du N° d'excavateur	Ab Bagger-Aggregatnr.	a partir de agregado excavador nro
EXC - ###	up to and incl. excavator unit No.	jusqu'au N° d'excavateur	bis Bagger-Aggregatnr	hasta el agregado excavador nro
EXCL	excluding	exclus	auschliesslich	exclusivo
FIN	Finland	Finlande	Finnland	Finlandia

ABBREVIATION	ENGLISH	FRANÇAIS	DEUTSCH	ESPAÑOL
FORW	forward	avant	vordere	delante
FRA	France	France	Frankreich	Francia
GBR	Great Britain	Angleterre	England	Inglaterra
GRAM	gram	gramme	Gramm	gramo
GREEN	green	vert	grün	verde
GREY	grey	gris	grau	gris
HT #### -	as from hydraulic transmission No.	à partir du transmission hydraulique Nº	ab Hydraulikgetriebe	a partir de transmisión hidráulico nro
HT - ####	up to and incl. hydraulic transmission No.	jusqu'au transmission hydraulique Nº	bis Hydraulikgetriebe	hasta el transmisión hidráulico nro
ID	diameter, inner	diamètre, intérieur	Innendurchmesser	diámetro, interior
IN	inche(s)	pouce	Zoll	pulgada
INCL	inclusive	inclus	einschliesslich	inclusive
INCL IN	included in	inclus dans	gehört zur	forma parte de
INLET	inlet	entrée	Einlass	entrada
INNER	inner	intérieur	innen	interior
IRN	Iran	Iran	Iran	Iran
ITA	Italy	Italie	Italien	Italia
ITEM NO	see item No.	voir position	siehe Position Nr.	véase posición
K	included in parts kits	fait partie du jeu complet de réparation	gehört zur Satzverpackung	forma parte del juego por juego
KOR	Korea	Corée	Korea	Corea
L	litre, length	litre, longueur	Liter, Länge	litros, longitud
LH	left	gauche	links	izquierdo
LOAD #### -	as from loading unit No.	à partir du N° de chargeur	ab Hubaggregatnr.	a partir du unibad carga nro
LOAD - ####	up to and incl. loading unit No.	jusqu'au N° de chargeur	bis Hubaggregatnr.	hasta unidad carga nro
LOW	lower	dessous	unten	inferior
L PROD	late production	production postérieure	jetzige Ausführung	producción posterior
MARKED	marked	marque de	gekennzeichnet mit	marcado
MODEL	model designation	Désignation de modèle	Modellbezeichnung	Designación de modelo
ML	millilitre	millilitre	Milliliter	milílitro
MM	millimetre	millimètre	Millimeter	milimetros
NLD	Netherlands	Pays-Bas	Holland	Holanda
NO	number	numéro	Nummer	número
NOR	Norway	Norvège	Norwegen	Noruega

TABLE OF ABBREVIATION | **ABKÜRZUNGSVERZEICHNIS**

POUR LA LISTE DES ABRÉVIATIONS EMPLOYÉES | **PABLO DE ABREVIATIONS**

ABBREVIATION	ENGLISH	FRANÇAIS	DEUTSCH	ESPAÑOL
NS	part not stocked as spare part	n`est pas stocké comme pièce de rechange	nicht als Ersatzteil vorrätig	no disponible como repuesto pieza de repuesto
O SZ	over size	côte supérieur	Übergrösse	sobredimensión
OD	diameter, outer	diamètre extérieur	Aussendurchmesser	diámetro, exterior
OR	orange	orange	orange	naranja
ORDER	order	commander	bestellen	hacer un pedido
OUTER	outer	extérieur	aussen	exterior
OUTLET	outlet	échappement	Auslass	escape
PAGE	see page	voir page	siehe Seite	véase página
PAIR	pair	paire	Paar	par
PCS	piece(s)	pièce	Stück	cada uno
PIN	product identification number	Numéro d'identification de produit	Produktidentifizierungs-Nummer	Número de identificación del producto
PINK	pink	rose	rosa	rosa
PROD NO	product No.	Nº de produit	Produktnr.	nro de producto
PRT	Portugal	Portugal	Portugal	Portugal
Q	Quantity l/min	Quantité l/min	Quantität l/min	Cantidad l/min
REAR	rear	arrière	hinten	detrás
RED	red	rouge	rot	rojo
REPL BY -	replaced by	remplacé par	ersetzt durch	substituido por
REQ#	order as required,	quantité nécessaire,	erforderliche Anzahl	cantidad necesaria,
RH	right	droite	rechts	derecha
SE	alternative spare part version exists	une version pièce de rechange existe également	Alternative Ersatzteilausführung lieferbar	Existen otras versiones de las piezas de repuesto
SEE GROUP	see group	voir groupe	siehe Gruppe	véase grupo
SEE SB	see Service Bulletin	voir bulletin de service	siehe Kundendienstmitteilung	ver boletin de servicio
SER NO # -	as from serial No.	à partir du N° de fabrication	ab Fabrikationsnr.	a partir de fabric. nro
SER NO - #	up to and incl.serial No.	jusqu'au N° de fabrication	bis Fabrikationsnr.	hasta el fabric. nro
S/N #### -	as from serial No.	à partir du N° de série	ab Fabrikationsnr.	a partir de fabricación nro.
S/N - ####	up to and incl. serial No.	jusqu'au N° de série	bis Fabrikationsnr.	hasta el fabricación nro.
SUPPL	supplementary details, no spare part	indication compléter	zuzätliche Angaben	parte completar
SPECIAL	special model	construction spéciale	Sonderausführung	modelo especial
SQ MM	square millimeters	millimètre carré	Quadratmillimeter	milimetros cuadrados
SS	superseded part	pièce remplacée	ersetztes Teil	pieza substituida
STD	standard version	version standard	Standardausführung	versión standard
STD SZ	standard size	dimension standard	Standardabmessung	dimensión standard
SWE	Sweden	Suède	Schweden	Suecia

ABBREVIATION	ENGLISH	FRANÇAIS	DEUTSCH	ESPAÑOL
TM NO # -	as from transmission No.	à partir du N° de transmission	ab Getriebenr.	a partir de transmisión nro
TM NO - #	up to and incl. transmission No.	jusqu'au N° de transmission	bis Getriebenr.	hasta el de transmisión nro
UPPER	upper	supérieur	oben	superior
USA	United States of America	États-Unis	Vereinigte Staaten	Estados Unidos
U SZ	under size	côte interieur	Untergrösse	subdimensión
V	volt	volt	Volt	voltio
VIOL	violet	violet	violett	violeta
W	Watt	watt	Watt	watio
WHITE	white	blanc	weiss	blanco
WID	width	largeur	Breite	ancho
YELL	yellow	jaune	gelb	amarillo
ZAF	South Africa	Afrique du Sud	Südafrika	Sudáfrica

Equipment	Kit No	Description
11390280		Pre-filter - Turbo II Préfiltre - Turbo II Vorfilter - Turbo II Prefiltro - Turbo II
11390336		Heater Chauffage Heizung Calefactor
11390432		Shutter bucket w/o teeth, 600l (Skid Steer) Trappe sans dents, 600l (Skid Steer) Klappschaufel ohne Zähne, 600l (Skid Steer) Cuchara sin diented, 600l (Skid Steer)
11390436		Air conditioning climatisation Klimaanlage acondicionador de air *J-BAR*
11390437		Shutter bucket w/o teeth, 800l (Skid Steer) Trappe sans dents, 800l (Skid Steer) Klappschaufel ohne Zähne, 800l (Skid Steer) Cuchara sin dientes, 800l (Skid Steer)
11390623		Pre-filter - Turbo II (Air condition) Préfiltre - Turbo II (Climatisation) Vorfilter - Turbo II (Klimaanlage) Prefiltro - Turbo II (Aire acondicionado)

GROUP		Section	Page
210	Repair kits for engine	100	29
211	Cylinder head	100	31
212	Engine housing	100	33
213	Piston	100	37
214	Valve mechanism	100	39
215	Camshaft	100	41
215	Timing gear housing (front cover)	200	43
216	Crankshaft	100	45
217	Oil sump	100	47
218	Engine assy	100	49
221	Oil pump	100	51
222	Oil filter	100	53
223	Oil cooler	100	55
233	Fuel filter - Feed pump	100	57
233	Filter - Water separator	200	59
234	Fuel tank	100	61
235	Fuel pipes	100	63
236	Speed adjustment - Fuel injection pump	100	65
237	Injection pipes, Injection valve	100	71
252	Exhaust system	100	73
256	Suction system, filter	100	75
256	Prefilter - Oil bath air filter	200	79
256	Pre-filter - Turbo II	300	83
256	Pre-filter - Turbo II (Air condition)	400	85
263	Fan, Blower casing	100	89
269	Engine oil preheating	100	91
271	Speed control	100	93
271	Speed control	200	95
272	Hand throttle	100	97
272	Hand throttle	200	99
273	Engine stop device	100	101

TABLE DES MATIÈRES

GROUPE		Section	Page
210	Jeu pour moteur	100	29
211	Culasse	100	31
212	Compartiment moteur	100	33
213	Piston	100	37
214	Commande des soupapes	100	39
215	Arbre à cames	100	41
215	Carter de distribution (couvercle frontal)	200	43
216	Vilebrequin	100	45
217	Carter d'huile	100	47
218	Montage moteur	100	49
221	Pompe à huile	100	51
222	Filtre à huile	100	53
223	Radiateur d 'huile	100	55
233	Filtre à carburant - Pompe d'alimentation	100	57
233	Filtre - Séparateur d'eau	200	59
234	Réservoir de carburant	100	61
235	Conduit d'alimentation en combustible	100	63
236	Régulation de vitesse - Installation du système d'injection	100	65
237	Tuyauterie d'injection, Soupape d'injection	100	71
252	Système d'échappement	100	73
256	Collecteur d'aspiration	100	75
256	Préfiltre - Filtre d'air à bain huile	200	79
256	Préfiltre - Turbo II	300	83
256	Préfiltre - Turbo II (Climatisation)	400	85
263	Ventilateur, Revêtement de ventilateur	100	89
269	Préchauffage huile moteur	100	91
271	Régulation du nombre de rotations	100	93
271	Régulation du nombre de rotations	200	95
272	Accelerateur manual	100	97
272	Accelerateur manual	200	99
273	Dispositif d'arrêt	100	101

GRUPPE		Abschnitt	Seite
210	Motorsätze	100	29
211	Zylinderkopf	100	31
212	Motorgehäuse	100	33
213	Kolben	100	37
214	Ventilmechanismus	100	39
215	Nockenwelle	100	41
215	Steuergehäuse (vorderer Deckel)	200	43
216	Kurbelwelle	100	45
217	Ölwanne	100	47
218	Motoreinbau	100	49
221	Ölpumpe	100	51
222	Ölfilter	100	53
223	Ölkühler	100	55
233	Kraftstoffilter - Förderpumpe	100	57
233	Filter - Wasserabscheider	200	59
234	Kraftstofftank	100	61
235	Kraftstoffleitungen	100	63
236	Drehzahlregelung - Einspritzanlage	100	65
237	Einspritzleitungen, Einspritzventil	100	71
252	Auspuffanlage	100	73
256	Ansauganlage, Filter	100	75
256	Vorfilter - Ölbadluftfilter	200	79
256	Vorfilter - Turbo II	300	83
256	Vorfilter - Turbo II (Klimaanlage)	400	85
263	Lüfter, Lüfterverkleidung	100	89
269	Motorölvorwärmung	100	91
271	Drehzahlverstellung	100	93
271	Drehzahlverstellung	200	95
272	Handgas	100	97
272	Handgas	200	99
273	Motorabstellung	100	101

GRUPO		Sección	Página	GRUPO		Sección	Página
210	Juegos para el motor	100	29				
211	Culata	100	31				
212	Cárter del motor	100	33				
213	Pistón	100	37				
214	Mecanismo de vávulas	100	39				
215	Eje de levas	100	41				
215	Cárter de la distribución (tapa frontal)	200	43				
216	Cigüeñal	100	45				
217	Cárter de aceite	100	47				
218	Montaje del motor	100	49				
221	Bomba de aceite	100	51				
222	Filtro de aceite	100	53				
223	Enfriador de aceite	100	55				
233	Filtro de combustible - Bomba de alimentación	100	57				
233	Filtro - Separador del agua	200	59				
234	Depósito de combustible	100	61				
235	Tubería de combustible	100	63				
236	Regulador de las revoluciones - Bomba de inyección	100	65				
237	Tubería de inyección, válvula de inyección	100	71				
252	Sistema de escape	100	73				
256	Sistema de aspiración	100	75				
256	Filtro previo - Filtro de aire en baño de aceite	200	79				
256	Filtro previo - Turbo II	300	83				
256	Prefiltro - Turbo II (Aire acondicionado)	400	85				
263	Ventilador, Alojamiento del ventilador	100	89				
269	Precalentamiento del aceite de motor	100	91				
271	Regulaciòn del número de revoluciones	100	93				
271	Regulaciòn del número de revoluciones	200	95				
272	Acelerador manual	100	97				
272	Acelerador manual	200	99				
273	Dispositivo de parada	100	101				

VOLVO

Construction Equipment

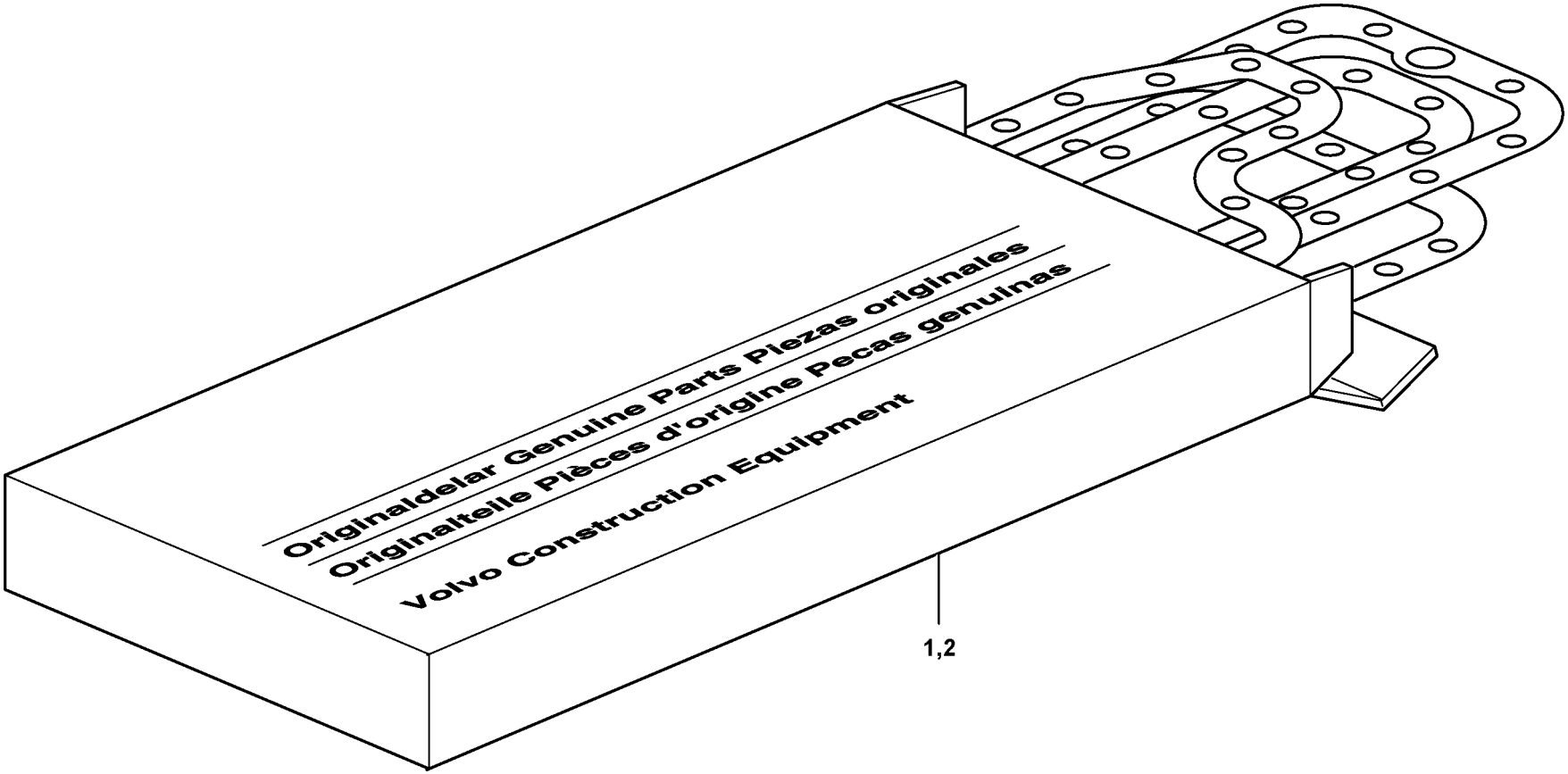

Volvo Construction Equipment

1020245

Fig.	Part No.	Quantity 1	2	3	PS	KIT	Description	Dénomination	Bezeichnung	Denominación	Notes
1	**VOE 11370599**	1					Sealing Kit	Jeu Joints	Dichtungssatz	Juego Retenes	
2	**ZM 2906908**	1					Cyl Head Kit	Jeu De Culasse	Zyl.kopfsats	Juego De Culata	

1		**Juegos para el motor** **Motorsätze** **Jeu pour moteur** **Repair kits for engine**	Catalogue id **20038**	Group **210**
2			Illustr. No **1020245**	Section **100**
3			Issue **VOE 64D9920038**	Page **29**
4				
5				

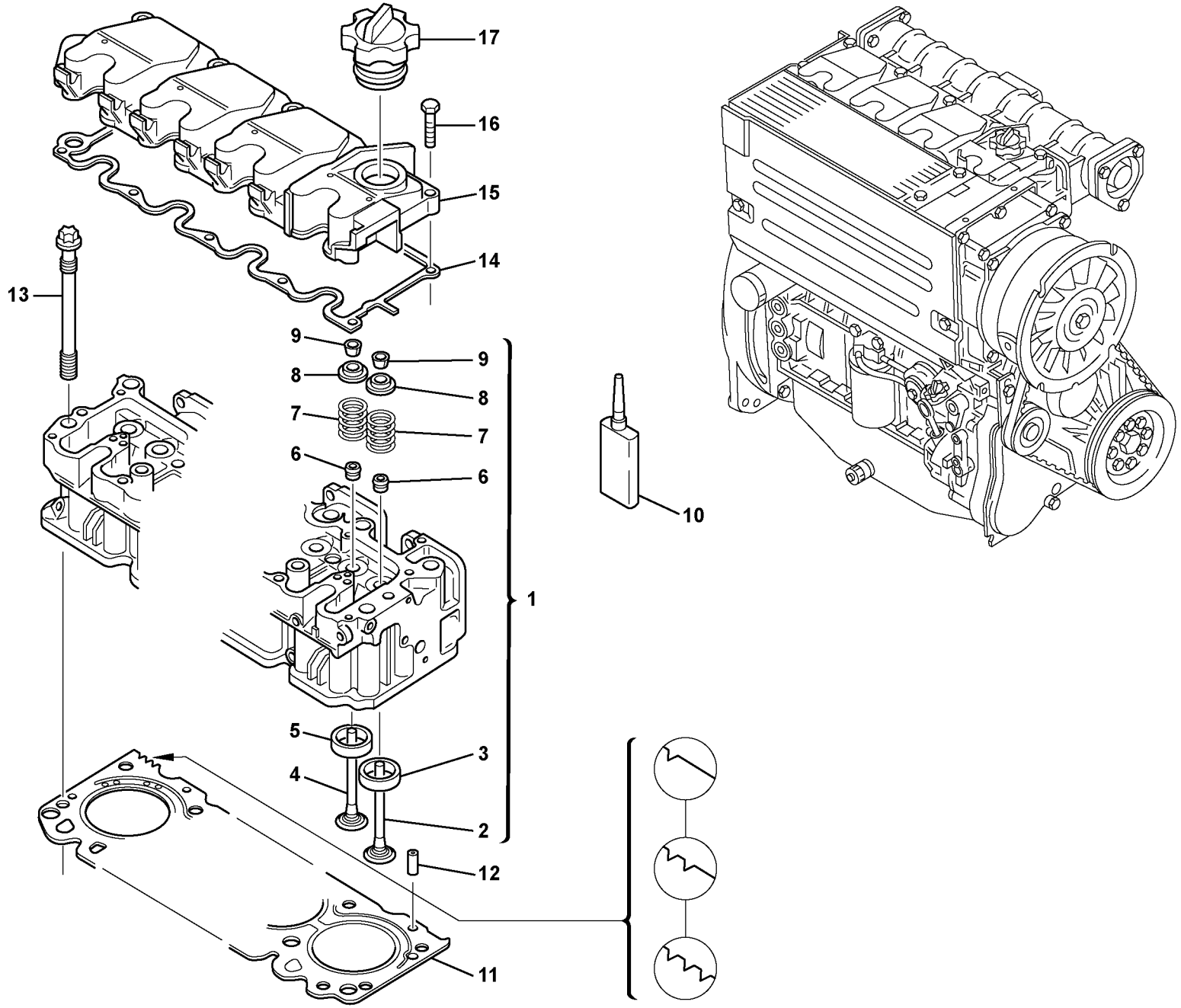

Volvo Construction Equipment

1003087

Fig.	Part No.	Quantity 1	2	3	PS	KIT	Description	Dénomination	Bezeichnung	Denominación	Notes
1	**VOE 11370182**	1					Cylinder head, cpl.	Couvercle de soupapes, c...	Zylinderkopf, kpl.	Culata, cpl	
2	**ZM 2908491**	4					•Inlet valve	•Soupape d'entrée	•Einlassventil	•Valvula de entrada	
3	**VOE 11370183**	4					•Valve Seat Ring	•Siege Soupape	•Ventilsitzring	•Anil Asien Valv	42,67 MM
3	**VOE 11370185**	REQ					•Valve Seat Ring	•Siege Soupape	•Ventilsitzring	•Anil Asien Valv	42,87 MM
4	**ZM 2908492**	4					•Exhaust Valve	•Soupape Echappement	•Auslassventil	•Valvula Escape	
5	**VOE 11370184**	4					•Valve Seat Ring	•Siege Soupape	•Ventilsitzring	•Anil Asien Valv	37,07 MM
5	**ZM 2290500**	REQ					•Valve seat ring	•Anneau siége de soupap	•Ventilsitzring	•Anillo asiento de válvula	37,27 MM
6	**VOE 20459855**	8					•Valve Seal	•Joint Soupape	•Ventildichtung	•Reten Valvula	(ZM 2904368)
7	**ZM 2904091**	8					•Pressure spring	•Ressort de pression	•Druckfeder	•Muelle presión	
8	**ZM 2908493**	8					•Spring Disc	•Rondell.ressort	•Federteller	•Arand Elastica	
9	**VOE 20459857**	16					•Valve Cone	•Taquet	•Ventilkegelst	•Valvula Cono	
10	**ZM 2903912**	REQ					Locking agent	Resine-frein	Sicherungsmittel	Agente de seguridad	
11	**VOE 11370140**	REQ					Cylinder head gasket	Joint de culasse	Zylinderkopfdichtung	Junta de la culata	
11	**VOE 11370141**	REQ					Cylinder head gasket	Joint de culasse	Zylinderkopfdichtung	Junta de la culata	
11	**VOE 11715536**	REQ					Cylinder head gasket	Joint de culasse	Zylinderkopfdichtung	Junta de la culata	
12	**ZM 2904093**	2					Clamping pin	Ergot d'écartement	Spannstift	Pasador elástico	
13	**ZM 2904092**	10					Cylinder head screw	Vis à coulasse de cylindr	Zylinderkopfschraube	Tornillo de cabeza cilínd	
14	**ZM 2904098**	1					Gasket	Joint	Dichtung	Junta	
15	**VOE 11370139**	1					Cylinder head cover	Coulasse de soupapes	Zylinderkopfhaube	Tapa de la culata	
16	**ZM 2908485**	10					Screw	Vis	Schraube	Tornillo	M6X30
17	**ZM 2904064**	1					Closure	Femeture	Verschluss	Cierre	

1		**Culata** **Zylinderkopf** **Culasse** **Cylinder head**	Catalogue id **20038**	Group **211**
2				
3			Illustr. No **1003087**	Section **100**
4				
5			Issue **VOE 64D9920038**	Page **31**

VOLVO

L25B

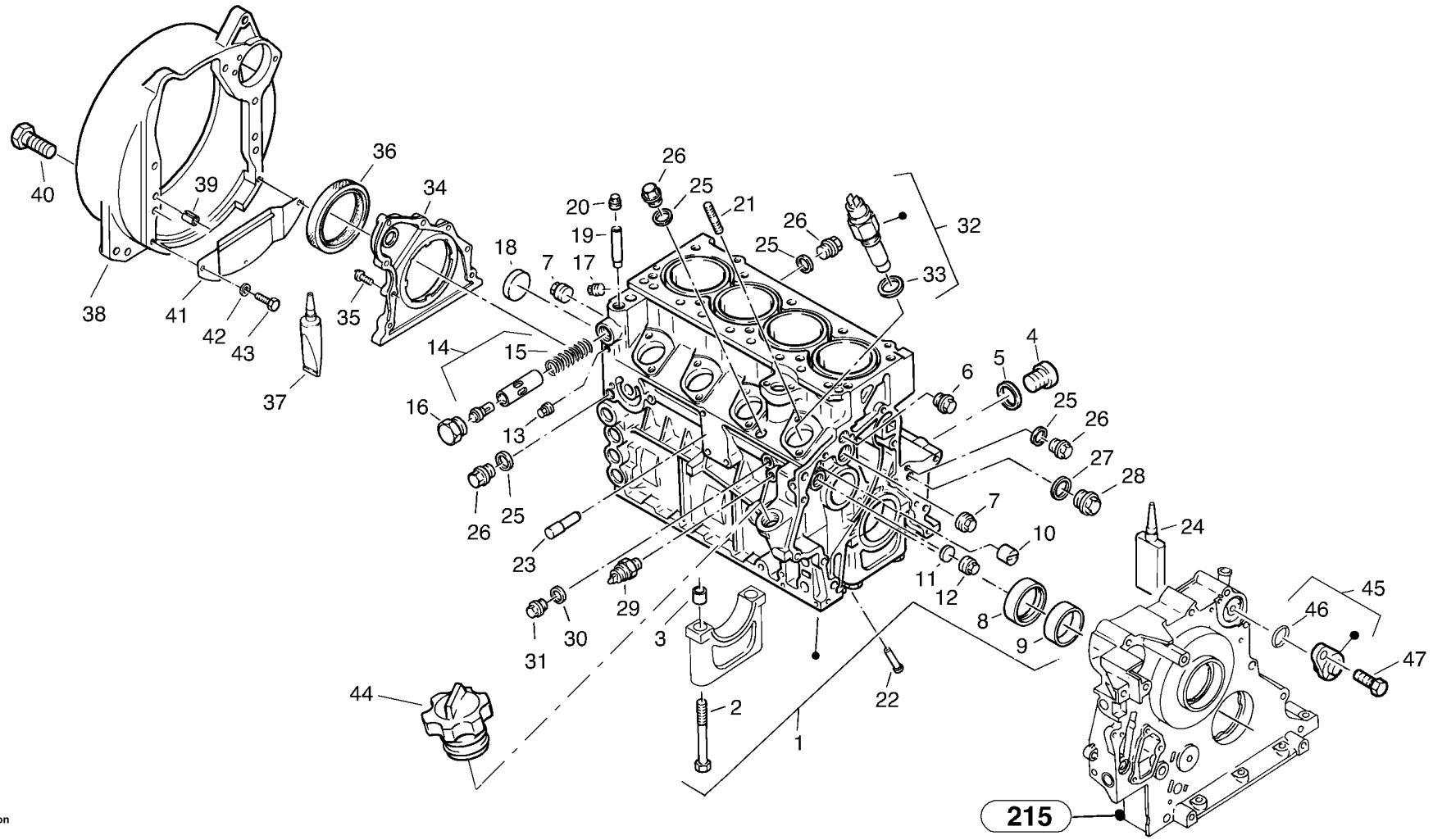

Volvo Construction Equipment

1008568

Fig.	Part No.	Quantity 1	2	3	PS	KIT	Description	Dénomination	Bezeichnung	Denominación	Notes
1	**VOE 11370114**	1					Crankcase, cpl.	Carter de manivelle, cpl.	Kurbelgehäuse, kpl	Cárter del cigüeñal, cpl	
2	**ZM 2290540**	8					•Hexagon screw	•Vis tête hexagonale	•Sechskantschraube	•Tornillo hexago	
3		8			NS		•Bushing	•Bague	•Buchse	•Casquillo	
4	**VOE 20459941**	1					•Screw plug	•Bouchon à vis	•Verschlussschraube	•Tornillo de cierre	
5	**VOE 20460061**	1					•Seal	•Joint	•Dichtring	•Junta	
6	**ZM 2904050**	1					•Screw plug	•Bouchon à vis	•Verschlussschraube	•Tornillo de cierre	
7	**ZM 2908480**	2					•Screw plug	•Bouchon à vis	•Verschlussschraube	•Tornillo de cierre	
8	**ZM 2904048**	2					•Bearing bush	•Boîte de palier	•Lagerbuchse	•Casquillo cojinete	
9	**ZM 2904049**	3					•Bearing bush	•Boîte de palier	•Lagerbuchse	•Casquillo cojinete	
10	**ZM 2290541**	2					•Sleeve	•Douille	•Hülse	•Manguito	
11	**VOE 11370177**	1					•Hood	•Capuchon	•Verschlussdeckel	•Cubierta de tapón	
12	**ZM 2905346**	2					•Screw plug	•Bouchon à vis	•Verschlussschraube	•Tornillo de cierre	
13	**ZM 2905340**	1					•Screw plug	•Bouchon à vis	•Verschlussschraube	•Tornillo de cierre	
14	**ZM 2904169**	1					•Thermostat	•Thermostat	•Thermostat	•Termostato	
15	**ZM 2904053**	1					••Pressure spring	••Ressort de pression	••Druckfeder	••Muelle presión	
16	**ZM 2905345**	1					•Screw plug	•Bouchon à vis	•Verschlussschraube	•Tornillo de cierre	
17	**ZM 20405718**	1					•Screw plug	•Bouchon à vis	•Schraube	•Tapón roscado	
18	**VOE 11370179**	1					•Hood	•Capuchon	•Verschlussdeckel	•Cubierta de tapón	
19	**ZM 2904051**	1					•Tube	•Tube	•Rohr	•Tubo	
20	**ZM 2905344**	1					•Screw plug	•Bouchon à vis	•Verschlussschraube	•Tornillo de cierre	
21	**VOE 11370178**	8					Stud	Goujon	Stiftschraube	Esparrago	
22	**ZM 2904056**	8					Piston cooling jet	Buse refr.pist.	Kolbenkühldüse	Boq.enfr piston	
23	**ZM 2904057**	1					Pin	Goupille	Stift	Pasador	
24	**ZM 2903912**	REQ					Locking agent	Resine-frein	Sicherungsmittel	Agente de seguridad	
25	**VOE 11700631**	4					Seal	Joint	Dichtring	Junta	
26	**VOE 960628**	4					Plug	Bouchon	Stopfen	Tapon	(VOE 20405556)
27	**VOE 11700303**	1					Seal	Joint	Dichtring	Junta	
28	**VOE 20405506**	1					Screw plug	Bouchon à vis	Verschlussschraube	Tornillo de cierre	
29	**ZM 2905379**	1					Oil pressure switch	Interrupteur d'huile pres	Öldruckschalter	Interruptor de presión de	
30	**ZM 7099511**	1					Seal	Joint	Dichtring	Junta	

1	
2	
3	
4	
5	

Cárter del motor
Motorgehäuse
Compartiment moteur
Engine housing

Catalogue id **20038**	Group **212**
Illustr. No **1008568**	Section **100**
Issue **VOE 64D9920038**	Page **33**



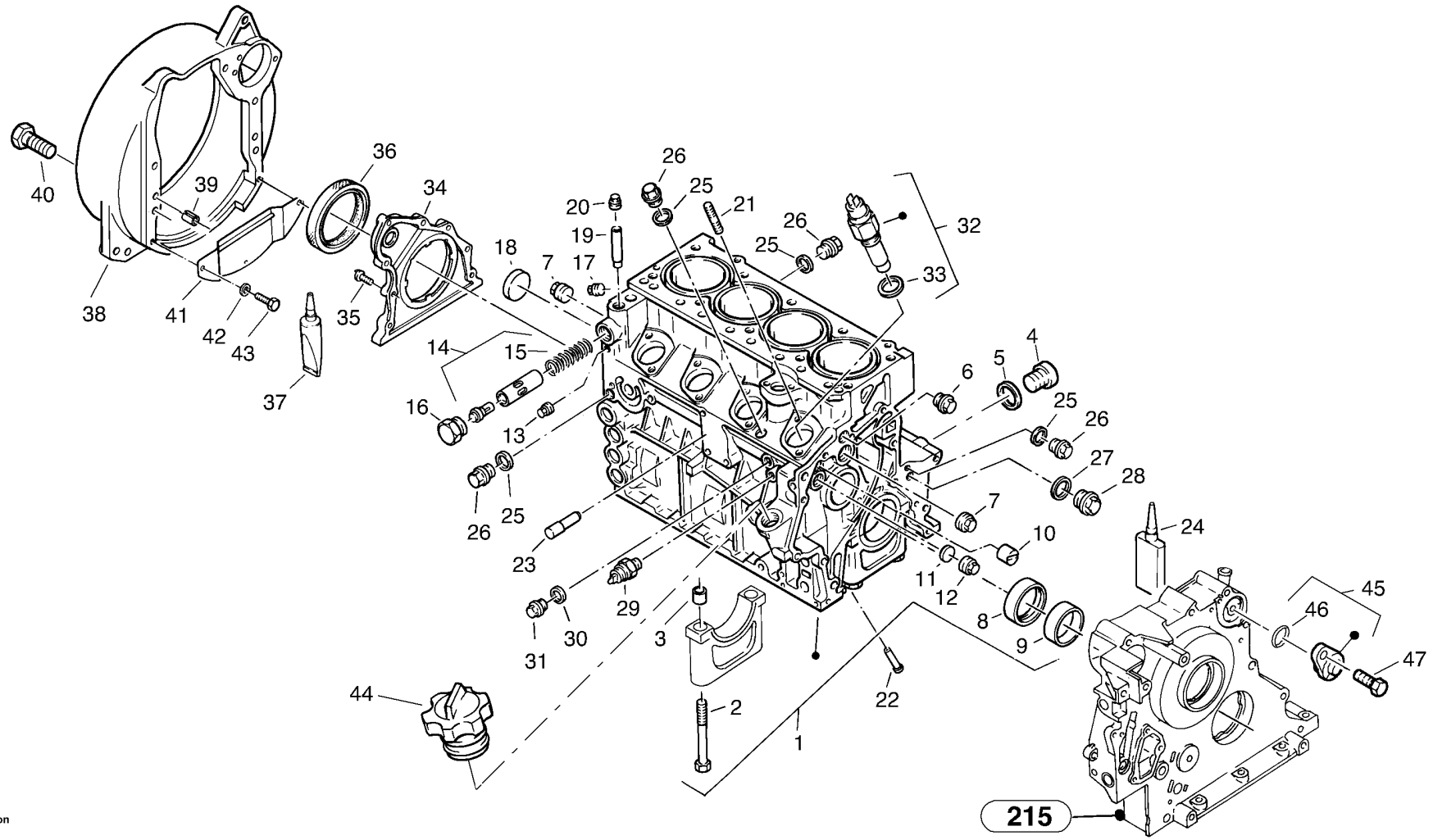

Volvo Construction Equipment

1008568

Fig.	Part No.	Quantity 1	2	3	PS	KIT	Description	Dénomination	Bezeichnung	Denominación	Notes
31	**VOE 11305512**	1					Lock Plug	Tampon Verroui.	Verschlussschraube	Tapon Seguridad	(ZM 7099401)
32	**VOE 11715605**	1					Temp Sensor	Detecteur Temp.	Temperaturgeber	Sensor Temperat	
33	**VOE 13947621**	1					•Plane Gasket	•Joint Plan	•Flachdichtung	•Junta Plana	
34	**ZM 2292219**	1					Cover rear	Couvercle arrière	Hinterer Deckel	Cubierta trasera	
35	**ZM 2290455**	8					Screw	Vis	Schraube	Tornillo	M8x30
36	**ZM 2292220**	1					Radial seal	Joint radiale	Wellendichtring	Junta radial	
37	**ZM 4084070**	REQ					Sealing compound	Masse joint	Dichtungsmasse	Sellador	
38	**ZM 2905335**	1					Intermediate housing	Boitier intermediaire	Zwischengehäuse	Caja intermediaria	
39	**ZM 2290547**	2					Bushing	Bague	Buchse	Casquillo	
40	**VOE 20554683**	4					Screw	Vis	Schraube	Tornillo	
41	**ZM 2290561**	1					Cover plate	Tole recouvrement	Abdeckblech	Placa tapa	
42	**VOE 973494**	3					Washer	Rondelle	Scheibe	Arandela	
43	**VOE 20459986**	3					Screw	Vis	Schraube	Tornillo	
44	**ZM 2904064**	1					Closure	Femeture	Verschluss	Cierre	
45	**ZM 2904065**	1					Release valve	Soupape de reniflard	Entlüftungsventil	Válvula de alivio	
46	**ZM 2904066**	1					•O-ring	•Joint torique	•O-Ring	•Anillo torico	
47	**VOE 11370258**	1					Hexagon screw	Vis tête hexagonale	Sechskantschraube	Tornillo hexago	

1		**Cárter del motor** **Motorgehäuse** **Compartiment moteur** **Engine housing**	Catalogue id **20038**	Group **212**
2			Illustr. No **1008568**	Section **100**
3			Issue **VOE 64D9920038**	Page **35**
4				
5				

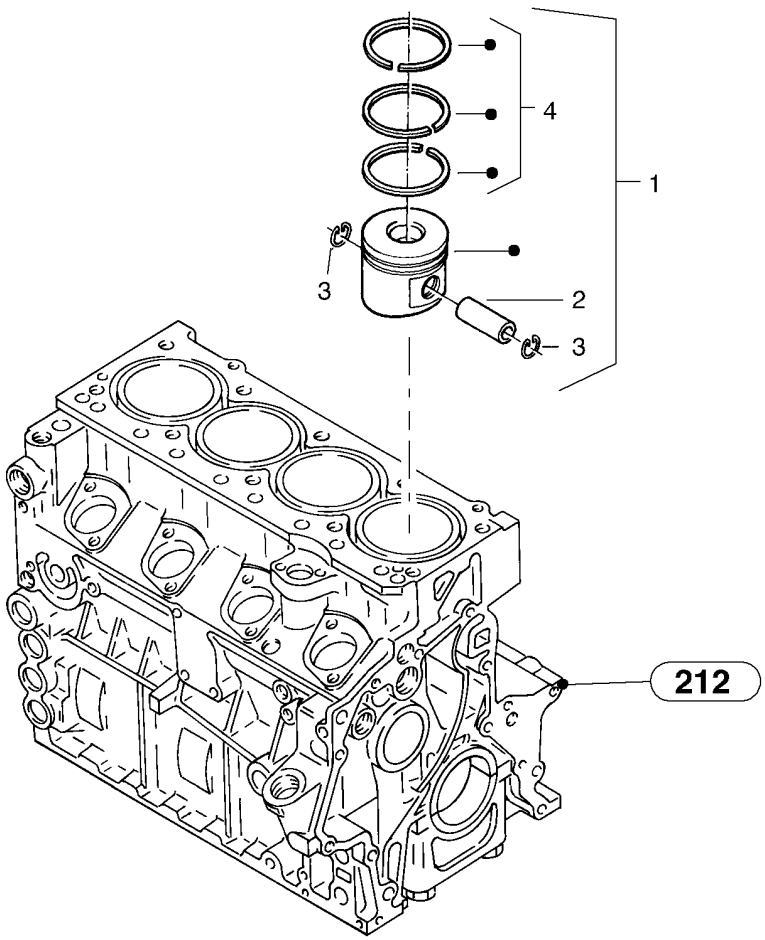
4
1
3
2
3
212

Fig.	Part No.	Quantity 1	2	3	PS	KIT	Description	Dénomination	Bezeichnung	Denominación	Notes
1	**VOE 11370622**	4					Piston, cpl.	Piston, cpl	Kolben, kpl	Pistón, cpl	KOMPRESSIONSKLASSE A
1	**VOE 11370623**	4					Piston, cpl.	Piston, cpl	Kolben, kpl	Pistón, cpl	KOMPRESSIONSKLASSE B
2	**ZM 2290427**	1					•Bolt	•Boulon	•Bolzen	•Perno	
3	**VOE 11370609**	2					•Safety ring	•Bague de sécurité	•Sicherungsring	•Anillo de seguridad	C 26X1,5
4	**VOE 11370181**	1					•Piston Ring Kit	•Jeu Segm.piston	•Kolbenringsatz	•Jg Segm Piston	

1		**Pistón** **Kolben** **Piston** **Piston**	Catalogue id **20038**	Group **213**
2			Illustr. No **1003083**	Section **100**
3			Issue **VOE 64D9920038**	Page **37**
4				
5				

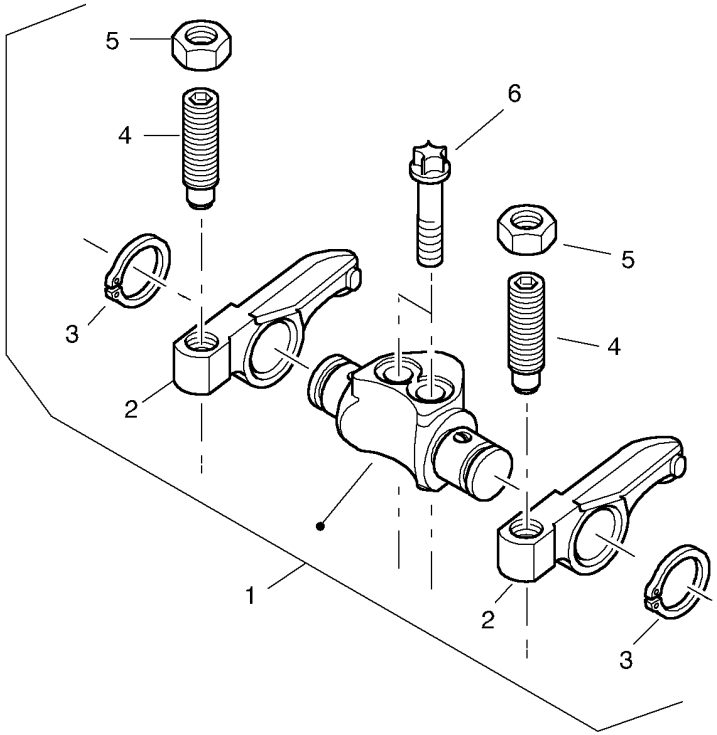
5
4
6
5
4
3
2
1
2
3

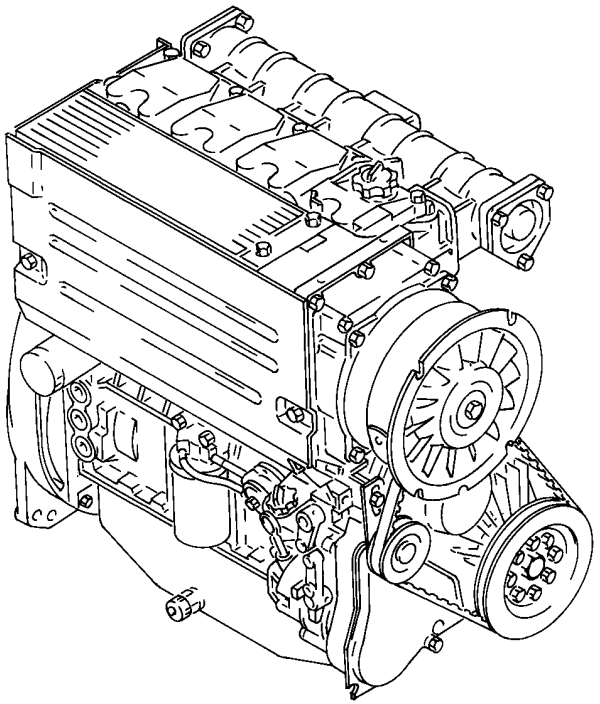

Fig.	Part No.	Quantity 1	2	3	PS	KIT	Description	Dénomination	Bezeichnung	Denominación	Notes
1	**ZM 2290529**	4					Valve rocker support	Support de culbuteur	Kipphebelbock	Caballete del volcador	
2	**ZM 2290526**	2					•Rocker Arm	•Culbuteur	•Kipphebel	•Balancin	
3	**ZM 7094952**	2					•Safety ring	•Bague de sécurité	•Sicherungsring	•Anillo de seguridad	18X1,2
4	**ZM 2290527**	2					•Adjusting screw	•Vis reglage	•Stellschraube	•Tornillo ajuste	
5	**VOE 11700373**	2					•Nut	•Ecrou	•Mutter	•Tuerca	
6	**VOE 20459853**	8					Screw	Vis	Schraube	Tornillo	

1		**Mecanismo de válvulas** **Ventilmechanismus** **Commande des soupapes** **Valve mechanism**	Catalogue id **20038**	Group **214**
2			Illustr. No **1003088**	Section **100**
3			Issue **VOE 64D9920038**	Page **39**
4				
5				

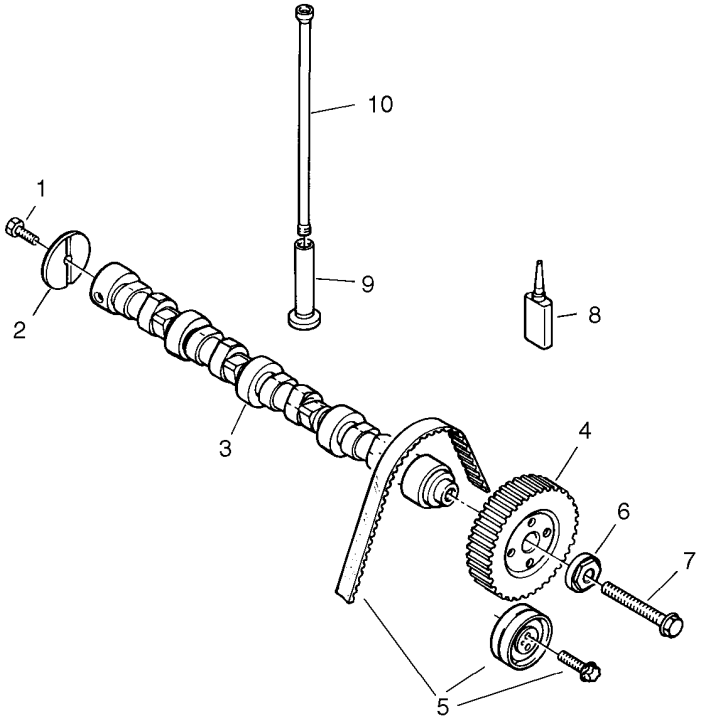

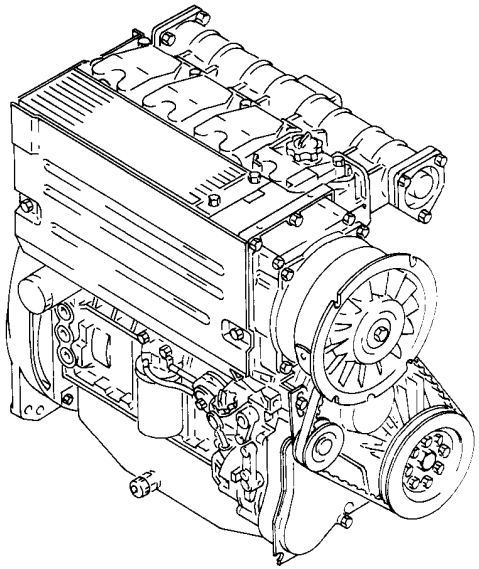

00000079

Fig.	Part No.	Quantity 1	2	3	PS	KIT	Description	Dénomination	Bezeichnung	Denominación	Notes
1	**VOE 11370591**	1					Screw	Vis	Schraube	Tornillo	
2	**ZM 2290517**	1					Spacer disc	Disque de friction	Anlaufscheibe	Arandela de tope	
3	**VOE 11715771**	1					Camshaft	Arbre a cames	Nockenwelle	Eje de levas	
4	**VOE 11370636**	1					Toothed belt wheel	Roue à courroie dentée	Zahnriemenrad	Rueda de la correa dentad	
5	**VOE 11370600**	1					Repair kit	Kit reparation	Reparatursatz	Kit reparacion	
6	**VOE 11370637**	1					Washer	Rondelle	Scheibe	Arandela	
7	**ZM 2290520**	1					Screw	Vis	Schraube	Tornillo	
8	**ZM 4084070**	REQ					Sealing compound	Masse joint	Dichtungsmasse	Sellador	
9	**ZM 2904101**	8					Valve tappet	Poussoir de soupape	Ventilstößel	Empujador de válvula	
10	**ZM 2290524**	8					Push rod	Tige-poussoir	Druckstange	Varilla presion	

1		**Eje de levas** **Nockenwelle** **Arbre à cames** **Camshaft**	Catalogue id **20038**	Group **215**
2			Illustr. No **00000079**	Section **100**
3				
4			Issue **VOE 64D9920038**	Page **41**
5				

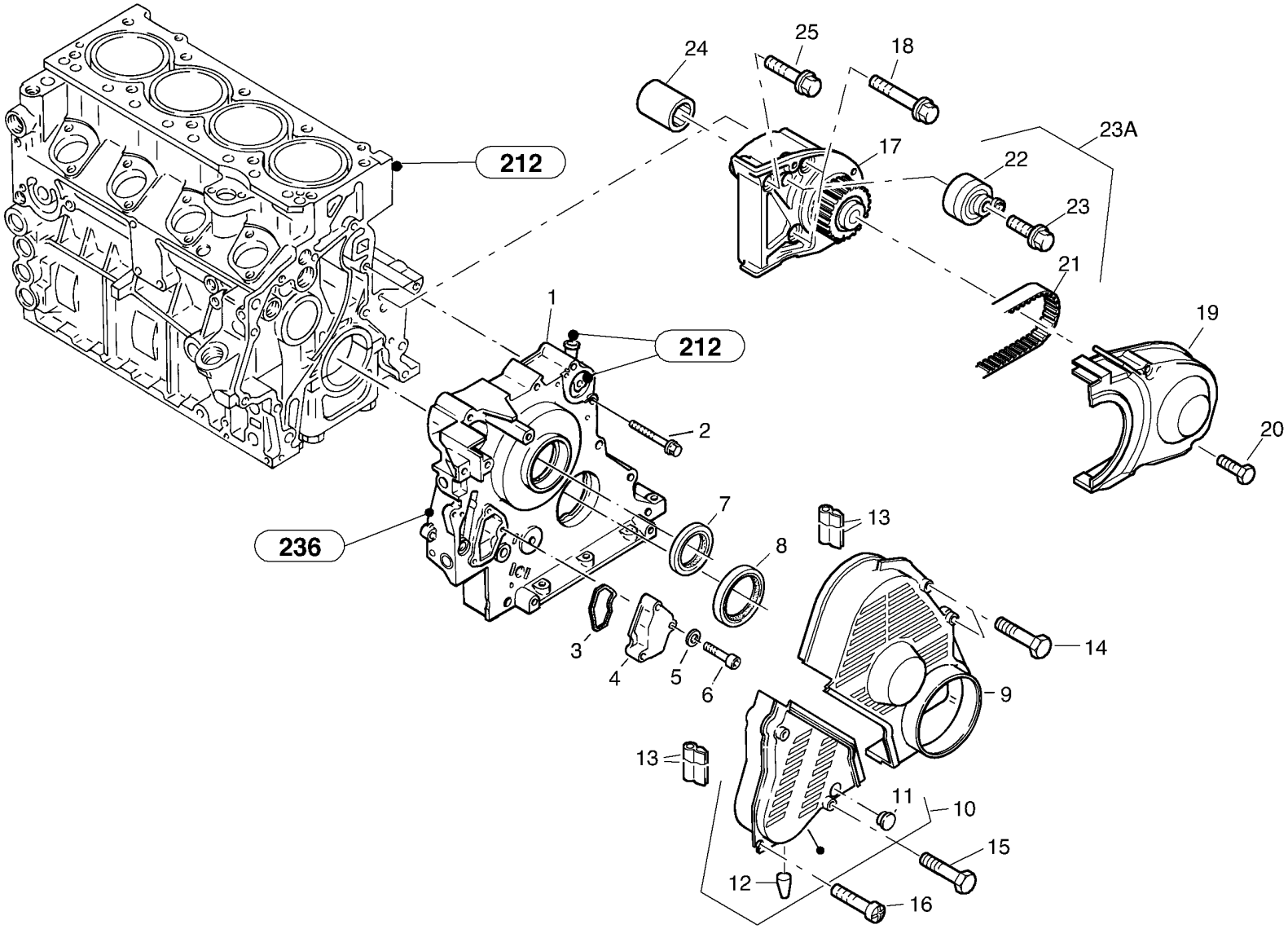

Volvo Construction Equipment

1008566

Fig.	Part No.	Quantity 1	2	3	PS	KIT	Description	Dénomination	Bezeichnung	Denominación	Notes
1	**VOE 11370643**	1					Front cover	Couvercle frontal	Vorderer Deckel	Tapa frontal	
2	**ZM 2908498**	11					Screw	Vis	Schraube	Tornillo	
3	**ZM 2904068**	1					Profil gasket	Joint de profil	Profildichtung	Junta de perfil	
4	**ZM 2904070**	1					Cover	Capotage	Deckel	Cubierta	
5	**VOE 20459074**	3					Washer	Rondelle	Scheibe	Arandela	(VOE 11700497)
6	**VOE 11370253**	3					Screw	Vis	Schraube	Tornillo	
7	**ZM 2291470**	1					Seal	Joint	Dichtring	Junta	
8	**ZM 2290458**	1					Seal	Joint	Dichtring	Junta	
9	**VOE 11715748**	1					Ptct Casing	Capot Protect	Schutzhaube	Cubiert Protec	1415)
9	**VOE 11370277**	1					Protecting Casi	Capot Protectio	Schutzhaube	Cubierta Protec	1375)
10	**VOE 11715749**	1					Ptct Casing	Capot Protect	Schutzhaube	Cubiert Protec	
11	**ZM 2904072**	1					•Plug	•Bouchon	•Stopfen	•Tapon	
12	**VOE 11370190**	1					•Rubber Sleeve	•Douille Caoutch	•Gummimanschette	•Manguito Goma	
13	**VOE 11370596**	REQ					Sealing moulding	Joint Etancheit	Dichtprofil	Burlete hermético	
14	**VOE 11370191**	3					Hexagon screw	Vis tête hexagonale	Sechskantschraube	Tornillo hexago	
15	**VOE 11370192**	2					Hexagon screw	Vis tête hexagonale	Sechskantschraube	Tornillo hexago	
16	**VOE 20460068**	1					Screw	Vis	Schraube	Tornillo	
17	**VOE 11370281**	1					Bracket	Console	Konsole	Ménsula	1375) -1750510
17	**VOE 11370649**	1					Bracket	Console	Konsole	Consola	1375) 1750511-
18	**ZM 2906901**	2					Screw	Vis	Schraube	Tornillo	1375) M10X90
19	**VOE 11370276**	1					Protecting Casi	Capot Protectio	Schutzhaube	Cubierta Protec	1375)
20	**VOE 11370256**	3					Screw	Vis	Schraube	Tornillo	1375) M6X25
21	**VOE 11370275**	1					Tooth Belt	Courroi.crantee	Zahnriemen	Correa Dentada	1375) -1750510
22	**VOE 11370280**	1					Tension Pulley	Galet Tendeur	Spannrolle	Rodillo Tensor	1375) -1750510
23	**ZM 2908498**	1					Screw	Vis	Schraube	Tornillo	1375) M8X60, -1750510
23A	**VOE 11370657**	1					Repair kit (toothed belt)	Kit de réparation (courroie ..	Reparatursatz (Zahnrieme ..	Juego de reparación (corre.	1375) 1750511-
24	**VOE 11370278**	1					Engaging Sleeve	Manchon Accoup.	Kupplungsmuffe	Manguito Embrag	1375)
25	**VOE 11370279**	1					Screw	Vis	Schraube	Tornillo	1375) M10X75

1375) **GB:** only by auxiliary pump **FR:** seulement par pompe additionelle **DE:** nur bei Zusatzpumpe **ES:** sólo con bomba auxiliar

1415) **GB:** not by auxiliary pump **FR:** ne pas par pompe additionelle **DE:** entfällt bei Zusatzpumpe **ES:** non con bomba auxiliar

1	
2	
3	
4	
5	

Cárter de la distribución (tapa frontal)
Steuergehäuse (vorderer Deckel)
Carter de distribution (couvercle frontal)
Timing gear housing (front cover)

Catalogue id	Group
20038	**215**
Illustr. No **1008566**	Section **200**
Issue **VOE 64D9920038**	Page **43**

VOLVO

L25B

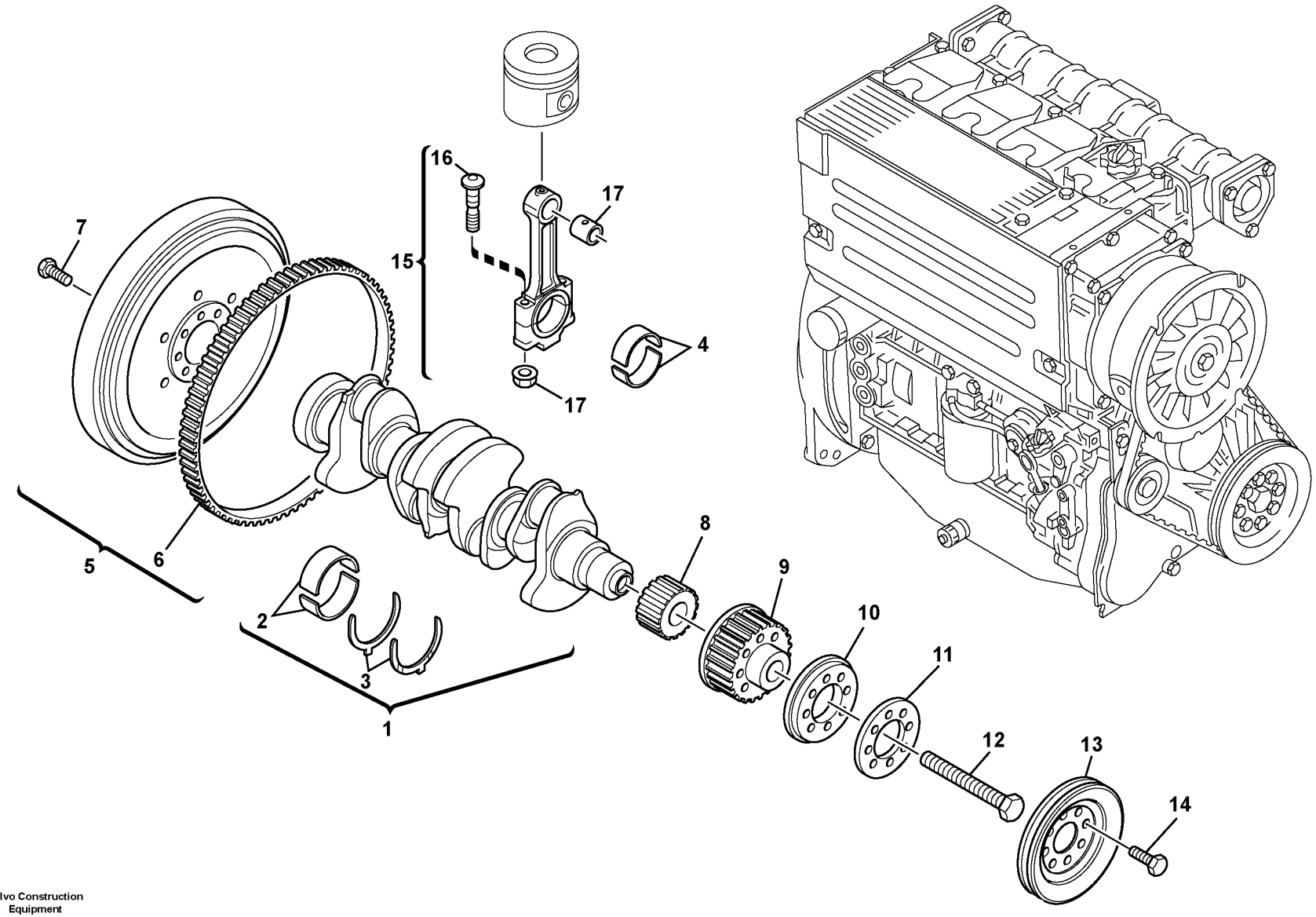

Volvo Construction Equipment

1008592

Fig.	Part No.	Quantity 1	2	3	PS	KIT	Description	Dénomination	Bezeichnung	Denominación	Notes
1	**VOE 11370180**	1					Crankshaft	Vilebrequin	Kurbelwelle	Ciguenal	
2	**ZM 2290400**	5					•Crankshaft bearing	•Palier de villebrequin	•Kurbelwellenlager	•Cojinetes del cigüeñal	70,00 MM
2	**ZM 2900539**	REQ					•Crankshaft bearing	•Palier de villebrequin	•Kurbelwellenlager	•Cojinetes del cigüeñal	69,75 MM
2	**ZM 2290402**	REQ					•Crankshaft bearing	•Palier de villebrequin	•Kurbelwellenlager	•Cojinetes del cigüeñal	69,50 MM
3	**ZM 2900537**	1					•Spacer disc	•Disque de friction	•Anlaufscheibe	•Arandela de tope	2,40 MM
3	**ZM 2290404**	REQ					•Spacer disc	•Disque de friction	•Anlaufscheibe	•Arandela de tope	2,60 MM
4	**ZM 2290432**	4					Big end bearing	Coussinet de tête de biel	Pleuellager	Cojinete de biela	55,00 MM
4	**ZM 2900542**	REQ					Big end bearing	Coussinet de tête de biel	Pleuellager	Cojinete de biela	54,75 MM
4	**ZM 2900543**	REQ					Big end bearing	Coussinet de tête de biel	Pleuellager	Cojinete de biela	54,50 MM
5	**ZM 2908532**	1					Flywheel	Volant	Schwungrad	Volante	
6	**ZM 2908533**	1					•Gear ring	•Couronne dentée	•Zahnkranz	•Corona dentada	
7	**ZM 2290407**	8					Screw	Vis	Schraube	Tornillo	
8	**ZM 2290408**	1					Toothed belt wheel	Roue à courroie dentée	Zahnriemenrad	Rueda de la correa dentad	
9	**ZM 2290409**	1					Toothed belt wheel	Roue à courroie dentée	Zahnriemenrad	Rueda de la correa dentad	
10	**VOE 11370230**	1					Spacer	Partie Intermédiaire	Zwischenstück	Espaciador	
11	**VOE 11370135**	1					Washer	Rondelle	Scheibe	Arandela	
12	**ZM 2290411**	1					Screw	Vis	Schraube	Tornillo	
13	**ZM 2290412**	1					V-belt pulley	Rondelle de courroie trap	Keilriemenscheibe	Polea para correa trapezo	
14	**ZM 2908482**	8					Screw	Vis	Schraube	Tornillo	(ZM 2900545)
15	**ZM 2904105**	4					Connecting rod	Bielle	Pleuelstange	Biela	
16	**ZM 2904106**	2					•Screw	•Vis	•Schraube	•Tornillo	
17	**ZM 2290415**	2					•Nut	•Ecrou	•Mutter	•Tuerca	
18	**ZM 2290416**	1					•Bushing	•Bague	•Buchse	•Casquillo	29,06 - 29,10 MM
18	**ZM 2904108**	REQ					•Bushing	•Bague	•Buchse	•Casquillo	29,31 - 29,35 MM
19	**ZM 2904375**	1					Thread Insert	Fiche Filetage	Gewindeeinsatz	Roscador	

1	
2	
3	
4	
5	

Cigüeñal
Kurbelwelle
Vilebrequin
Crankshaft

Catalogue id	Group
20038	**216**
Illustr. No **1018592**	Section **100**
Issue **VOE 64D9920038**	Page **45**

VOLVO

L25B

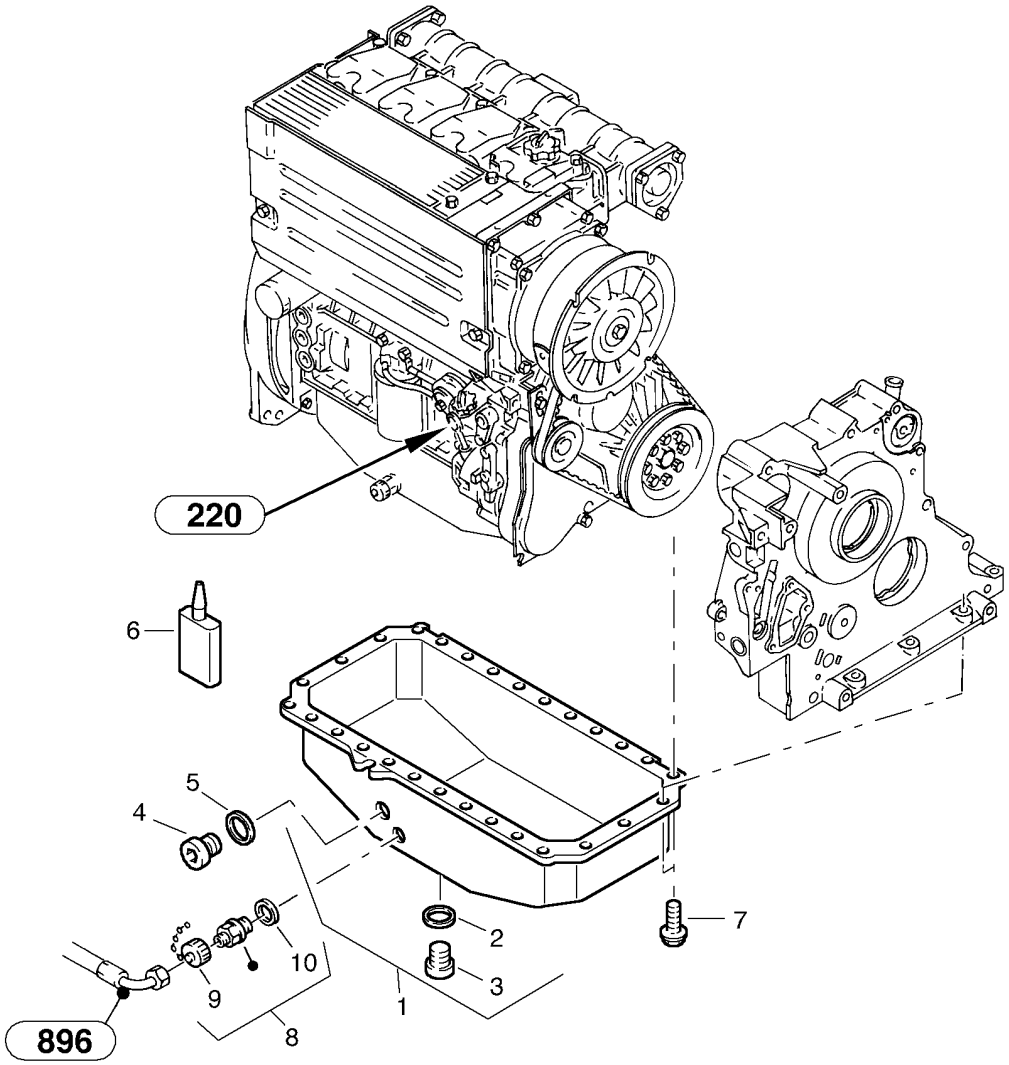
220
6
5
4
2
7
10
9
3
1
8
896

Fig.	Part No.	Quantity 1	2	3	PS	KIT	Description	Dénomination	Bezeichnung	Denominación	Notes
1	**VOE 11370134**	1					Oil Pan	Carter d'huile	Ölwanne	Carter de aceite	
2	**VOE 11700303**	1					•Seal	•Joint	•Dichtring	•Junta	A18X24
3	**VOE 20450891**	1					•Screw plug	•Bouchon à vis	•Schraube	•Tapón roscado	M18X1,5
4	**VOE 20460024**	1					•Screw plug	•Bouchon à vis	•Schraube	•Tapón roscado	
5	**ZM 7099523**	1					•Seal	•Joint	•Dichtring	•Junta	
6		REQ			NS		Seg Compound	Mastic	Dichtmittel	Masilla	(ZM 2903926)
7	**ZM 2292234**	26					Screw	Vis	Schraube	Tornillo	
8	**ZM 4384256**	1					Drain Valve	Robinet Vidange	Ablassventil	Valvula Drenaje	
9	**ZM 2285689**	1					•Chain with cap	•Chaîne avec capuchon	•Kette mit Kappe	•Cadena con capuchón	
10	**ZM 7099518**	1					•Seal	•Joint	•Dichtring	•Junta	C18X24

1	
2	
3	
4	
5	

Cárter de aceite
Ölwanne
Carter d'huile
Oil sump

Catalogue id	Group
20038	**217**
Illustr. No **1003086**	Section **100**
Issue **VOE 64D9920038**	Page **47**

VOLVO

L25B

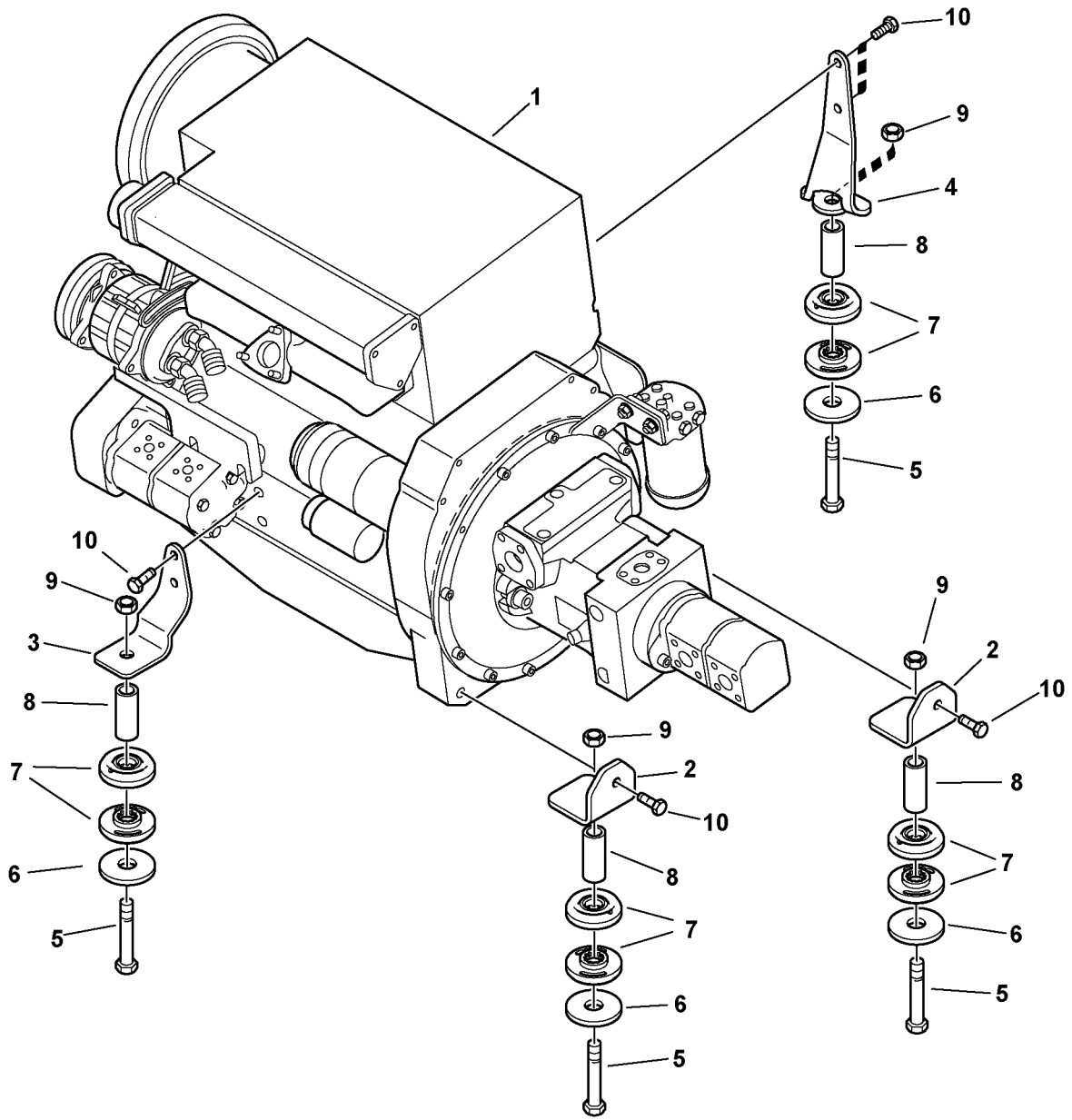

Volvo Construction Equipment
1001447

Fig.	Part No.	Quantity 1	2	3	PS	KIT	Description	Dénomination	Bezeichnung	Denominación	Notes
1	**VOE 11306226**	1					Diesel engine	Moteur diesel	Dieselmotor	Motor diesel	
2	**ZM 2817050**	2					Holder	Support	Halter	Soporte	-1750864
2	**VOE 11306348**	2					Retainer	Retenue	Halter	Soporte	1750865-
3	**ZM 2817052**	1					Holder	Support	Halter	Soporte	-1750864
3	**VOE 11306347**	1					Retainer	Retenue	Halter	Soporte	1750865-
4	**ZM 2817239**	1					Holder	Support	Halter	Soporte	-1750864
4	**VOE 11306346**	1					Retainer	Retenue	Halter	Soporte	1750865-
5	**VOE 978953**	4					Screw	Vis	Schraube	Tornillo	M20x110, -1750864
5	**VOE 978952**	4					Screw	Vis	Schraube	Tornillo	M20x100, 1750865-
6	**ZM 2812435**	4					Washer	Rondelle	Scheibe	Arandela	-1750864
6	**VOE 11307333**	4					Washer	Rondelle	Scheibe	Arandela	1750865-
7	**ZM 2811225**	8					Buffer	Butoir	Puffer	Parachoques	
8	**ZM 2812436**	4					Pipe	Tube	Rohr	Tubo	
9	**VOE 982489**	4					Lock nut	Contre-ecrou	Sicherungsmutter	Contratuerca	(ZM 7098016)
10	**VOE 980056**	6					Flange screw	Vis a bride	Flanschschraube	Torn embridado	

1		**Montaje del motor** **Motoreinbau** **Montage moteur** **Engine assy**	Catalogue id **20038**	Group **218**
2			Illustr. No **1001447**	Section **100**
3			Issue **VOE 64D9920038**	Page **49**
4				
5				

VOLVO

L25B

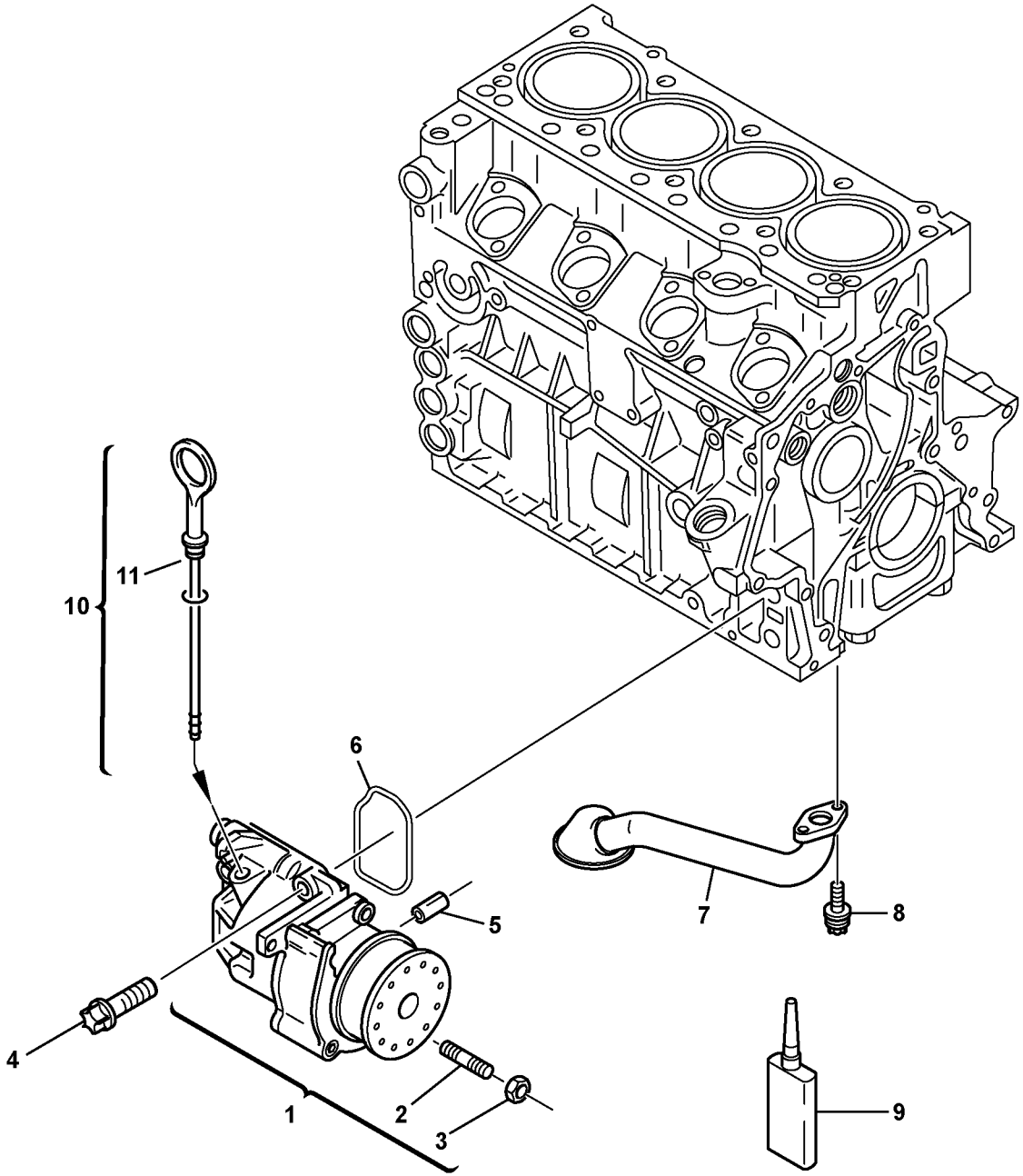

Volvo Construction Equipment

1003084

Fig.	Part No.	Quantity 1	2	3	PS	KIT	Description	Dénomination	Bezeichnung	Denominación	Notes
1	**VOE 11370194**	1			SS		Oil Pump	Pompe a huile	Ölpumpe	Bomba de aceite	
2	**ZM 2908502**	1					•Screw Nail	•Clou-vis	•Gewindestift	•Clavo Roscado	M6X40
3	**VOE 20460939**	1					•Hexagon Nut	•Ecrou Hexagonal	•Sechskantmutter	•Tuerca Hexagon	M6
4	**ZM 2904117**	4					Screw	Vis	Schraube	Tornillo	
5	**ZM 2904118**	2					Clamping pin	Ergot d'écartement	Spannstift	Pasador elástico	
6	**ZM 2904119**	1					Gasket	Joint	Dichtung	Junta	
7	**VOE 11715751**	1					Oil suction pipe	Tuyau d'aspiration à huil	Ölsaugrohr	Tubo de aspiración aceite	
8	**VOE 11715752**	2					Screw	Vis	Schraube	Tornillo	
9	**ZM 2903828**	1					Locking agent	Resine-frein	Sicherungsmittel	Agente de seguridad	
10	**VOE 11370113**	1					Dipstick	Jauge	Messtab	Varill Medic	
11	**ZM 2905171**	1					•O-ring	•Joint torique	•O-Ring	•Anillo torico	8,5x2,5

1		**Bomba de aceite** **Ölpumpe** **Pompe à huile** **Oil pump**	Catalogue id **20038**	Group **221**
2			Illustr. No **1003084**	Section **100**
3			Issue **VOE 64D9920038**	Page **51**
4				
5				

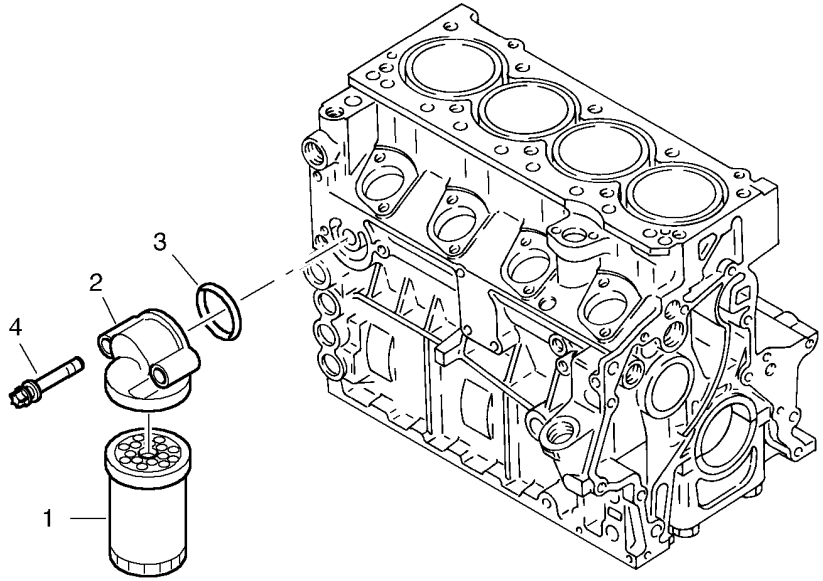
3
2
4
1

Fig.	Part No.	Quantity 1	2	3	PS	KIT	Description	Dénomination	Bezeichnung	Denominación	Notes
1	**VOE 11715272**	1					Oil filter	Filtre huile	Ölfilter	Filtro aceite	SB CWL1
2	**ZM 2907622**	1					Bracket	Console	Konsole	Consola	
3	**ZM 2907372**	1					O-ring	Joint Torique	O-Ring	Junta torica	
4	**VOE 11715750**	2					Screw	Vis	Schraube	Tornillo	

1		**Filtro de aceite** **Ölfilter** **Filtre à huile** **Oil filter**	Catalogue id **20038**	Group **222**
2			Illustr. No **1003082**	Section **100**
3			Issue **VOE 64D9920038**	Page **53**
4				
5				

VOLVO

L25B

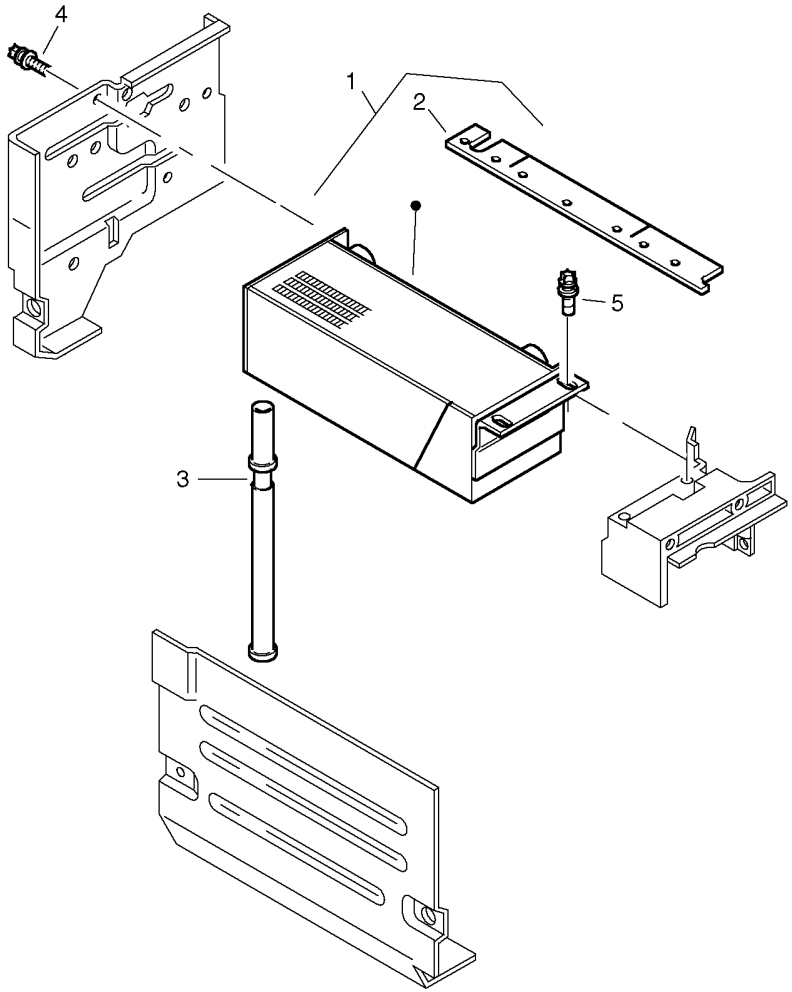

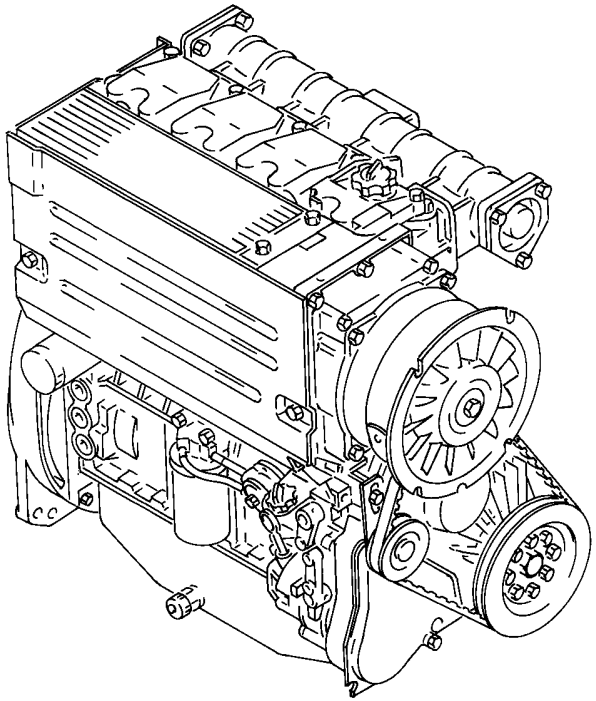

00000059

Fig.	Part No.	Quantity 1	2	3	PS	KIT	Description	Dénomination	Bezeichnung	Denominación	Notes
1	**VOE 11715772**	1					Oil Cooler	Refroidisseur huile	Ölkühler	Enfriadores aceite	
2	**ZM 2905359**	1					•Sealing strip	•Lisse etancheite	•Dichtleiste	•Moldura reten	
3	**ZM 2904123**	1					Insert Pipe	Tuyau Plongeur	Einsteckrohr	Tubo Insercion	
4	**ZM 2904121**	2					Screw	Vis	Schraube	Tornillo	
5	**ZM 2908518**	2					Screw	Vis	Schraube	Tornillo	

1		**Enfriador de aceite** **Ölkühler** **Radiateur d 'huile** **Oil cooler**	Catalogue id **20038**	Group **223**
2			Illustr. No **00000059**	Section **100**
3			Issue **VOE 64D9920038**	Page **55**
4				
5				

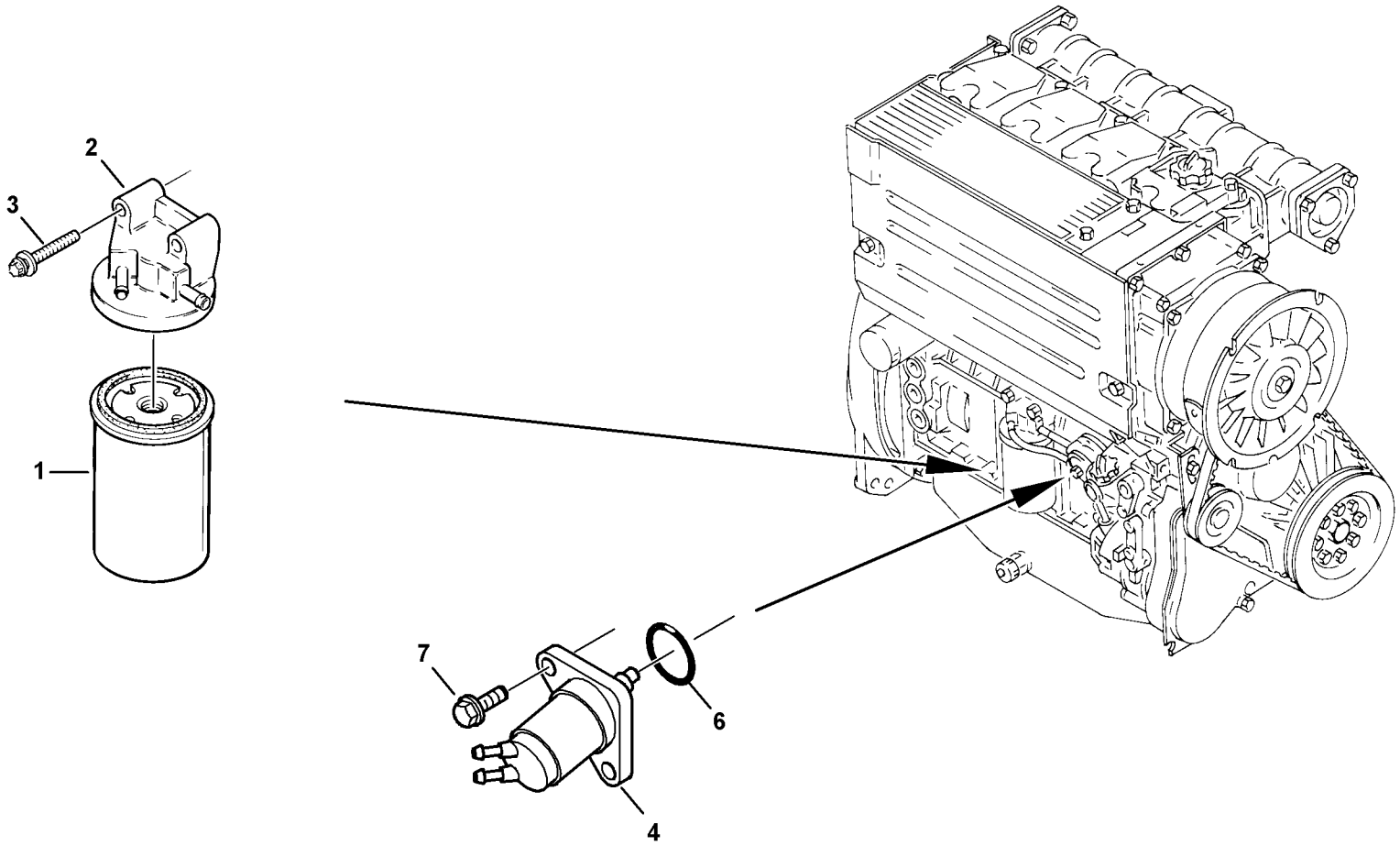
2
3
1
7
6
4

Fig.	Part No.	Quantity 1	2	3	PS	KIT	Description	Dénomination	Bezeichnung	Denominación	Notes
1	**ZM 2905303**	1					Fuel filter	Filtre carburant	Kraftstoffilter	Filtro combustible	
2	**ZM 2904125**	1					Bracket	Console	Konsole	Consola	
3	**ZM 2908513**	2					Screw	Vis	Schraube	Tornillo	
4	**VOE 11715886**	1					Fuel pump	Pompe Carburant	Kraftstoffpumpe	Bomba Combustib	(VOE 11370634)
6	**ZM 2290370**	1					O-ring	Joint torique	O-Ring	Anillo torico	
7	**ZM 2908512**	2					Screw	Vis	Schraube	Tornillo	

1		**Filtro de combustible - Bomba de alimentación** **Kraftstoffilter - Förderpumpe** **Filtre à carburant - Pompe d'alimentation** **Fuel filter - Feed pump**	Catalogue id **20038**	Group **233**
2			Illustr. No **1008557**	Section **100**
3			Issue **VOE 64D9920038**	Page **57**
4				
5				

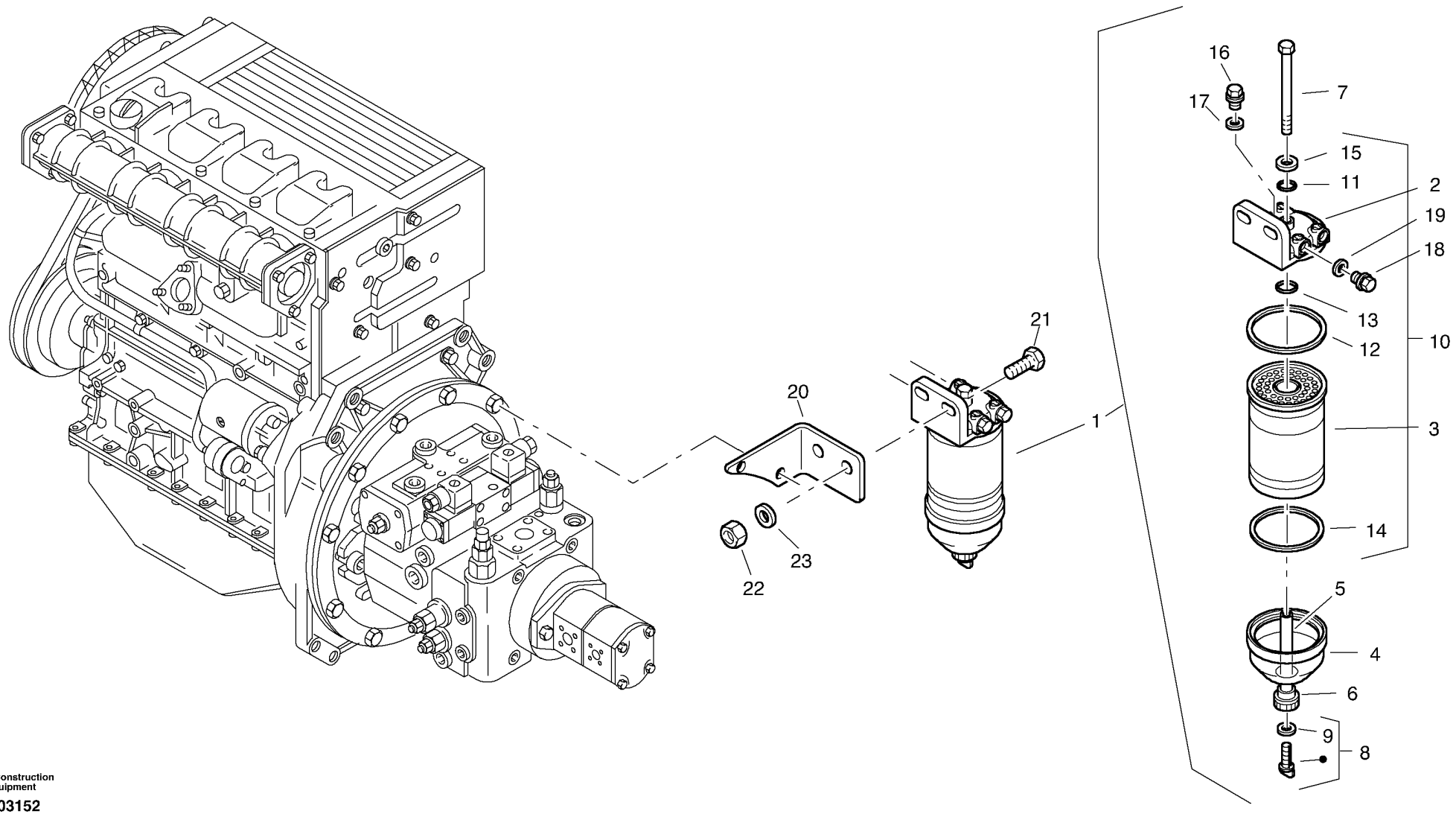

Volvo Construction Equipment

1003152

Fig.	Part No.	Quantity 1	2	3	PS	KIT	Description	Dénomination	Bezeichnung	Denominación	Notes
1	**ZM 2807872**	1					Fuel filter	Filtre carburant	Kraftstoffilter	Filtro combustible	
2	**ZM 2905307**	1					•Filter head	•Filtretete	•Filterkopf	•Filtrocapo	
3	**ZM 2905298**	1					•Filter cartridge	•Cartouche filtrante	•Filtereinsatz	•Elemento filtrante	
4	**ZM 2905299**	1					•Sight glass	•Voyant	•Schauglas	•Mirilla	
5	**ZM 2905300**	1					•Knurled head screw	•Vis moletée	•Rändelschraube	•Tuerca moleteada	
6	**ZM 2905301**	1					•Gasket	•Joint	•Dichtung	•Junta	
7	**ZM 2905302**	1					•Screw	•Vis	•Schraube	•Tornillo	
8	**ZM 2905304**	1					•Outlet screw	•Vis d'évacuation	•Ablassschraube	•Tornillo de purga	
9	**ZM 2910000**	1					•Screw	•Vis	•Schraube	•Tornillo	
10	**ZM 2905306**	1					•Gasket set, cpl.	•Jeu de joint, cpl.	•Dichtsatz, kpl.	•Juego de estanqueidad, c...	
11	**ZM 2905308**	1					••O-ring	••Joint torique	••O-Ring	••Anillo torico	
12	**ZM 2905309**	1					••Gasket	••Joint	••Dichtung	••Junta	
13	**ZM 2905310**	1					••O-ring	••Joint Torique	••O-Ring	••Junta torica	
14	**ZM 2905311**	1					••Gasket	••Joint	••Dichtung	••Junta	
15	**ZM 2905312**	1					••Washer	••Rondelle	••Scheibe	••Arandela	
16	**ZM 2905313**	1					•Screw	•Vis	•Schraube	•Tornillo	
17	**ZM 2164940**	1					•Seal	•Joint	•Dichtring	•Junta	A10X14
18	**ZM 7099404**	2					•Lock Plug	•Tampon Verroui.	•Verschlussschraube	•Tapon Seguridad	
19	**ZM 2905314**	2					•Seal	•Joint	•Dichtring	•Junta	
20	**ZM 2816411**	1					Holder	Support	Halter	Soporte	
21	**VOE 983251**	2					Hexagon screw	Vis tête hexagonale	Sechskantschraube	Tornillo hexago	M10X25
22	**VOE 976945**	2					Washer	Rondelle	Scheibe	Arandela	10,5X22X2
23	**VOE 983304**	2					Hexagon Nut	Ecrou Hexagonal	Sechskantmutter	Tuerca Hexagon	M10

1		**Filtro - Separador del agua** **Filter - Wasserabscheider** **Filtre - Séparateur d'eau** **Filter - Water separator**	Catalogue id **20038**	Group **233**
2			Illustr. No **1003152**	Section **200**
3			Issue **VOE 64D9920038**	Page **59**
4				
5				

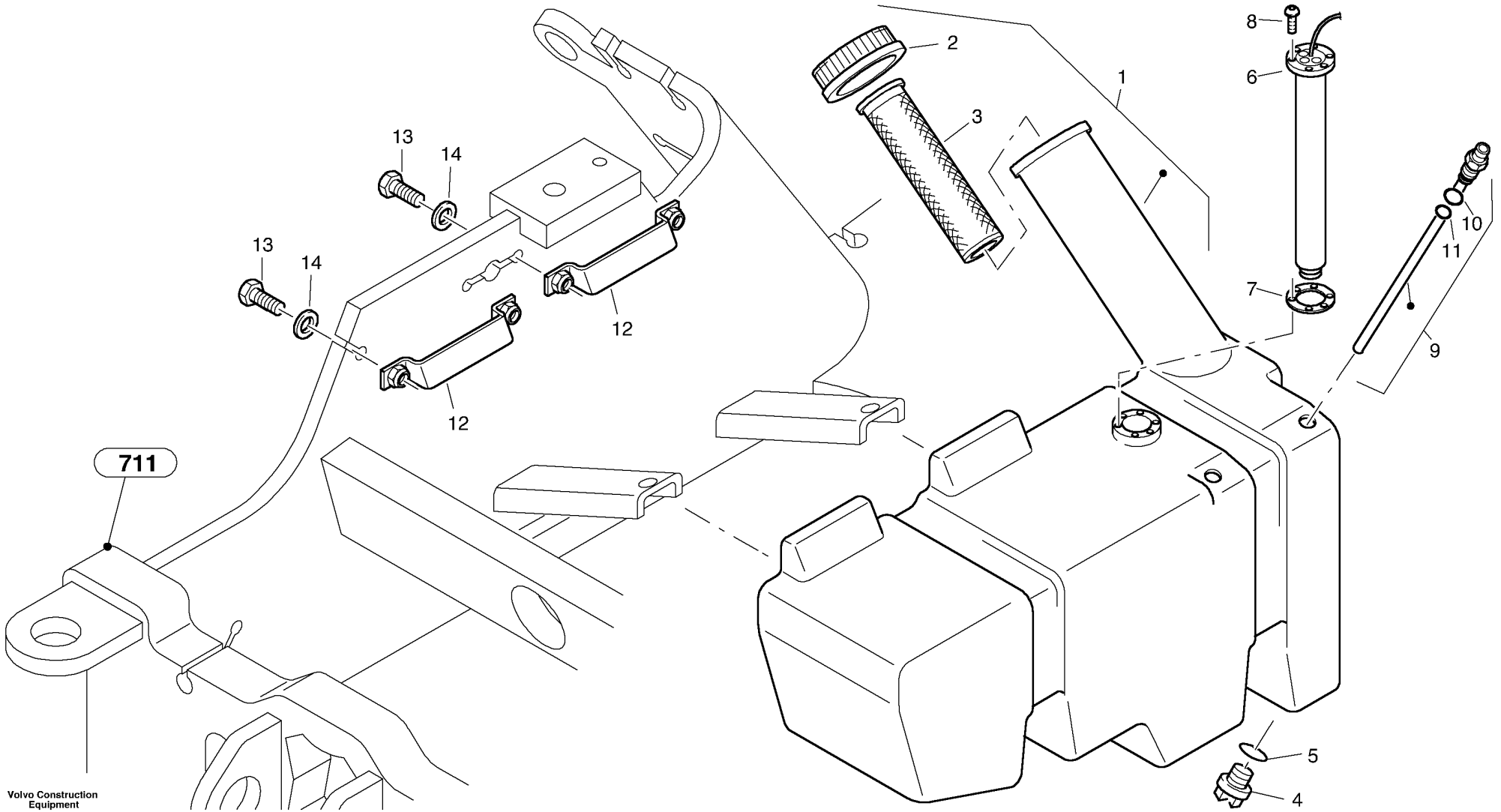
711
1
2
3
4
5
6
7
8
9
10
11
12
13
14
12
13
14
Volvo Construction Equipment
1008616

Fig.	Part No.	Quantity 1	2	3	PS	KIT	Description	Dénomination	Bezeichnung	Denominación	Notes
1	**VOE 11306053**	1					Fuel tank	Réservoir à carburant	Kraftstoffbehälter	Depósito de combustible	
2	**VOE 11370262**	1					•Filler cap	•Bouchon Remplissage	•Tankverschluss	•Tapa Llenado	
3	**VOE 11370263**	1					•Fuel Strainer	•Crepi.carburant	•Kraftstoffsieb	•Colador Combust	
4	**ZM 7099428**	1					•Screw plug	•Bouchon à vis	•Verschlussschraube	•Tornillo de cierre	M18X1,5
5	**ZM 1086268**	1					•O-ring	•Joint torique	•O-Ring	•Anillo torico	16X3
6	**ZM 2805649**	1					Telescopic pipe transmitt	Transmetteur de plonger	Tauchrohrgeber	Transmisor de tubo de in	
7	**ZM 2906069**	1					•Gasket	•Joint	•Dichtung	•Junta	
8	**VOE 11305438**	6					Screw	Vis	Schraube	Tornillo	M4X12
9	**VOE 11306081**	1					Suction pipe	Tuyau aspiration	Saugrohr	Tubo aspiracion	1750263-
10	**VOE 11370540**	1					•O-ring	•Joint Torique	•O-Ring	•Junta torica	22x5,5
11	**VOE 11370541**	1					•O-ring	•Joint Torique	•O-Ring	•Junta torica	14x5
12	**VOE 11305412**	2					Retainer	Retenue	Halter	Soporte	
13	**VOE 983245**	4					Hexagon screw	Vis a tête hexagonale	Sechskantschr.	Tornillo hexago	M8X40
14	**VOE 13960141**	4					Washer	Rondelle	Scheibe	Arandela	8,4X22X2

1	
2	
3	
4	
5	

Depósito de combustible
Kraftstofftank
Réservoir de carburant
Fuel tank

Catalogue id	Group
20038	**234**
Illustr. No	Section
1008616	**100**
Issue	Page
VOE 64D9920038	**61**

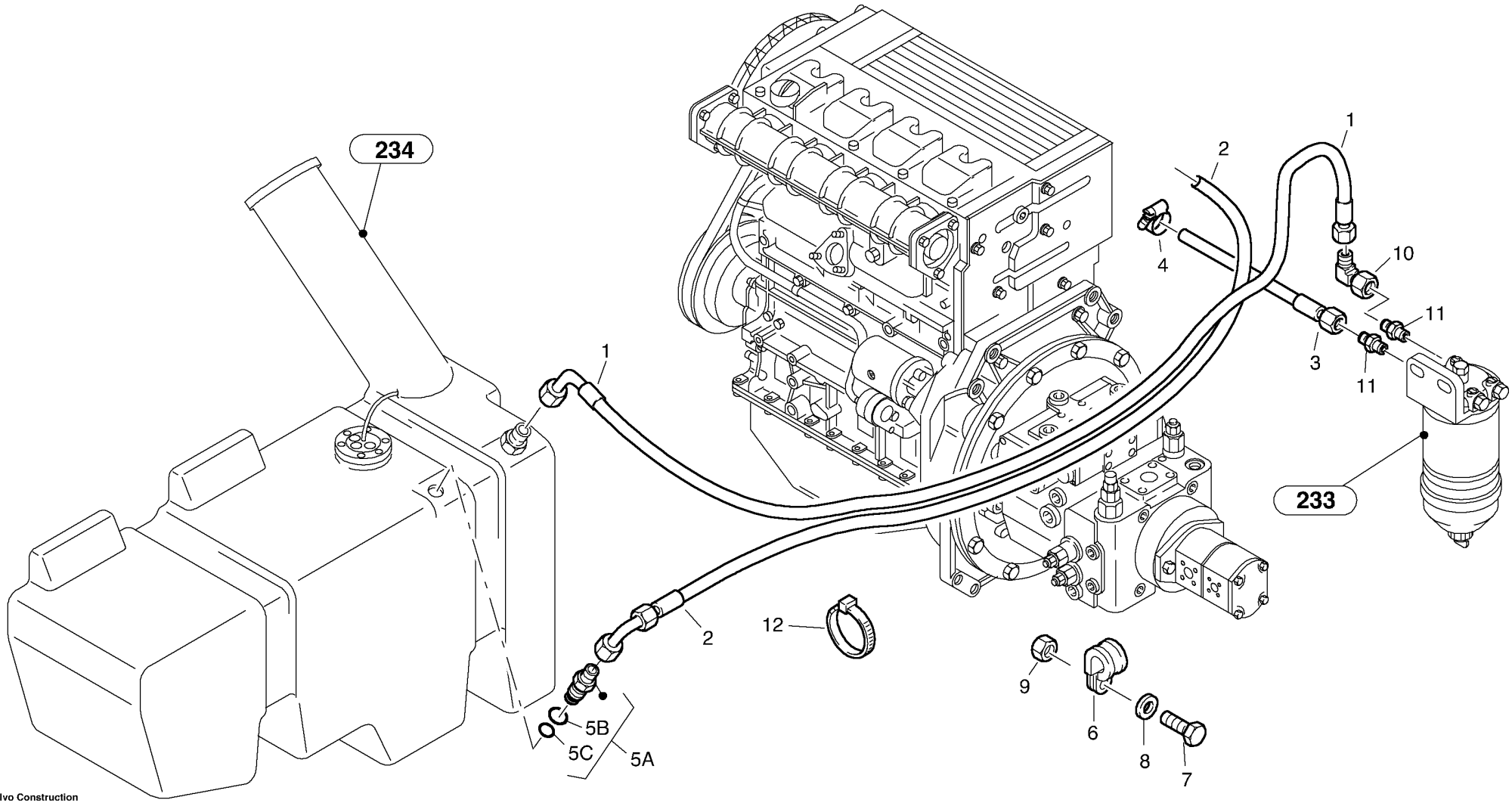

Volvo Construction Equipment

1008569

Fig.	Part No.	Quantity 1	2	3	PS	KIT	Description	Dénomination	Bezeichnung	Denominación	Notes
1	**VOE 11305405**	1					Fuel pipe	Conduit carburant	Kraftstoffleitung	Tubo combustible	
2	**VOE 11305406**	1					Fuel pipe	Conduit carburant	Kraftstoffleitung	Tubo combustible	
3	**ZM 2811483**	1					Fuel hose	Flexible carburant	Kraftstoffschlauch	Flexible carburante	
4	**VOE 943470**	1					Hose Clamp	Collier Serrage	Schlauchschelle	Abraz Manguera	
5A	**VOE 11306079**	1					Nipple	Raccord	Stutzen	Racor	
5B	**VOE 11370540**	1					•O-ring	•Joint Torique	•O-Ring	•Junta torica	22x5,5
5C	**VOE 11370541**	1					•O-ring	•Joint Torique	•O-Ring	•Junta torica	14x5
6	**VOE 952634**	1					Clamp	Pince Serrage	Klemme	Abrazadera	
7	**VOE 13948356**	1					Flange screw	Vis à bride	Flanschschraube	Torn embridado	
8	**VOE 960139**	1					Washer	Rondelle	Scheibe	Arandela	
9	**VOE 983302**	1					Nut	Ecrou	Mutter	Tuerca	
10	**VOE 13945357**	1					Clutch	Embrayage	Kupplung	Embrague	
11	**VOE 11306928**	2					Fitting	Ecrou raccord	Verschraubung	Racor	
12	**VOE 4881438**	1					Strip Clamp	Ruban Serrage	Kabelbinder	Abraz Cinta	

1	
2	
3	
4	
5	

Tubería de combustible
Kraftstoffleitungen
Conduit d'alimentation en combustible
Fuel pipes

Catalogue id **20038**	Group **235**
Illustr. No **1008569**	Section **100**
Issue **VOE 64D9920038**	Page **63**

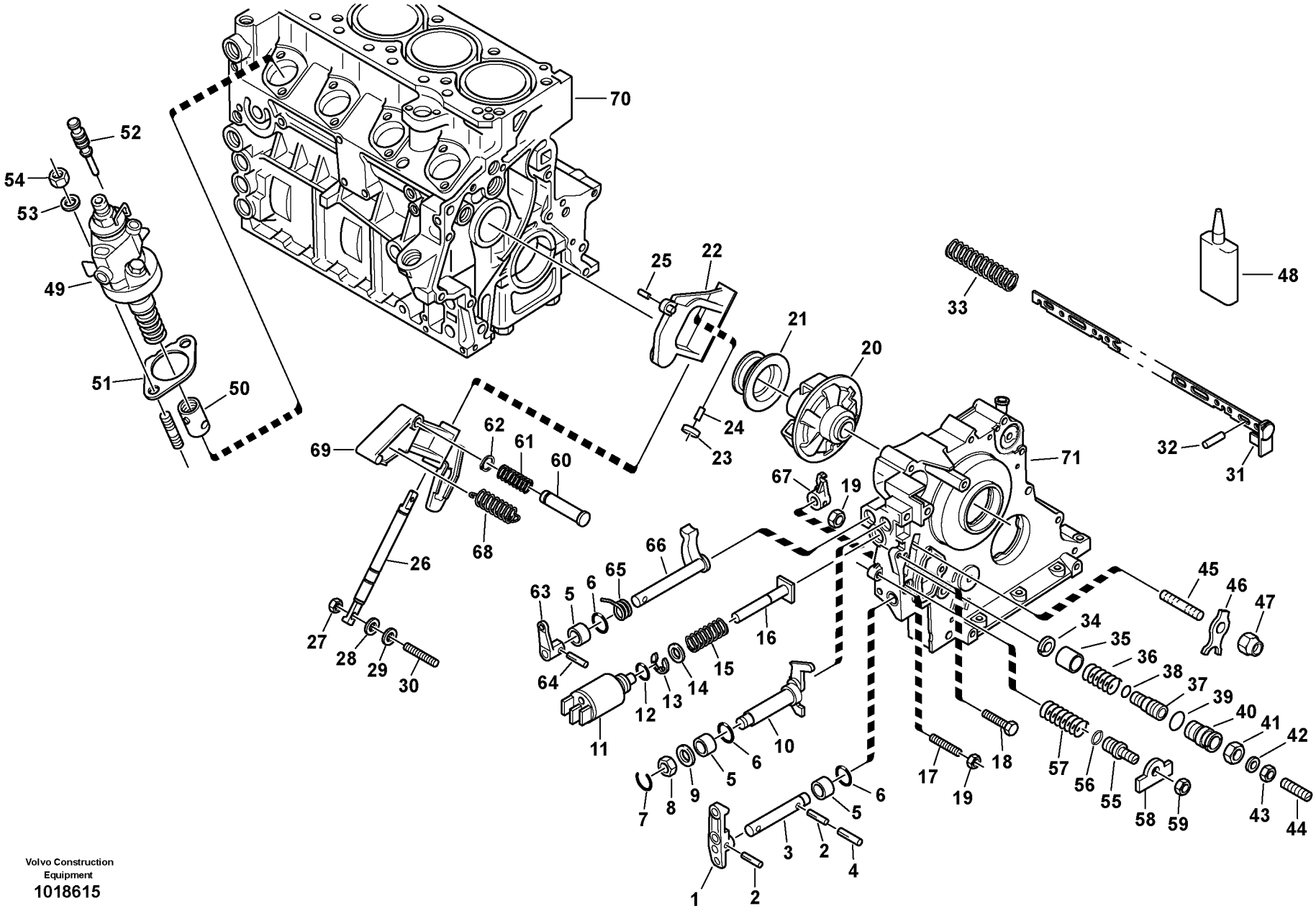

Volvo Construction Equipment
1018615

Fig.	Part No.	Quantity 1	2	3	PS	KIT	Description	Dénomination	Bezeichnung	Denominación	Notes
1	**ZM 2904077**	1					Lever	Levier	Hebel	Palanca	
2	**VOE 11370662**	2					Clamping pin	Ergot d'écartement	Spannstift	Pasador elástico	
3	**VOE 11370655**	1					Regulator lever shaft	Arbre de régulatión levie	Regelhebelwelle	Árbol de regulación del e	
4	**VOE 11370663**	1					Clamping pin	Ergot d'écartement	Spannstift	Pasador elástico	
5	**ZM 2292251**	3					Sleeve	Douille	Hülse	Manguito	
6	**ZM 2291459**	3					O-ring	Joint Torique	O-Ring	Junta torica	
7	**VOE 11370659**	1					Clampring half	Demi-circlip	Sicherungshalbring	Mit anillo seg	
8	**VOE 11370651**	1					Hexagon screw	Vis tête hexagonale	Sechskantschraube	Tornillo hexago	
9	**VOE 11370661**	1					Washer	Rondelle	Scheibe	Arandela	
10	**VOE 11370644**	1					Spindle Arm	Levier Attaque	Lenkhebel	Brazo Direccion	
11	**ZM 2905388**	1					Lifting magnet	Aimant de levage	Hubmagnet	Imán de levación	
12	**ZM 2904200**	1					O-ring	Joint torique	O-Ring	Anillo torico	
13	**VOE 11370650**	1					Washer	Rondelle	Scheibe	Arandela	
14	**ZM 4010230**	1					Washer	Rondelle	Scheibe	Arandela	
15	**VOE 11370654**	1					Cprsn Spring	Ressor.pression	Druckfeder	Resort Presion	
16	**VOE 11370653**	1					Drift Plate	Plateau Mandrin	Druckstempel	Placa Mandril	
17	**ZM 2291466**	1					Screwed pin	Ergot de filet	Gewindestift	Varrilla roscada	M6X50
18	**VOE 11370256**	1					Screw	Vis	Schraube	Tornillo	
19	**VOE 20460939**	2					Hexagon Nut	Ecrou Hexagonal	Sechskantmutter	Tuerca Hexagon	M6
20	**VOE 11370642**	1					Measuring element	Element de mesure	Messwerk	Elemento medidor	
21	**ZM 2904079**	1					Sleeve	Manchon	Muffe	Manguito	
22	**ZM 2904076**	1					Roller lever	Levier à galets	Rollenhebel	Eje de rodillos	
23	**ZM 2904081**	2					Ball bearing	Roulement billes	Kugellager	Rodamiento de bolas	608-2Z
24	**VOE 11715759**	2					Bolt	Boulon	Bolzen	Perno	A8K6X20
25	**ZM 7098820**	1					Pin	Goupille striée	Kerbnagel	Pasador estriado	
26	**ZM 2904080**	1					Axle	Essieu	Achse	Eje de rueda	
27	**VOE 20460939**	2					Hexagon Nut	Ecrou Hexagonal	Sechskantmutter	Tuerca Hexagon	M6
28	**ZM 2291467**	2					Washer	Rondelle	Scheibe	Arandela	
29	**ZM 2291465**	2					Washer	Rondelle	Scheibe	Arandela	
30	**VOE 11370223**	2					Stud	Goujon	Stiftschraube	Esparrago	

1		**Regulador de las revoluciones - Bomba de inyección** **Drehzahlregelung - Einspritzanlage** **Régulation de vitesse - Installation du système d'injection** **Speed adjustment - Fuel injection pump**	Catalogue id **20038**	Group **236**
2			Illustr. No **1018615**	Section **100**
3			Issue **VOE 64D9920038**	Page **65**
4				
5				

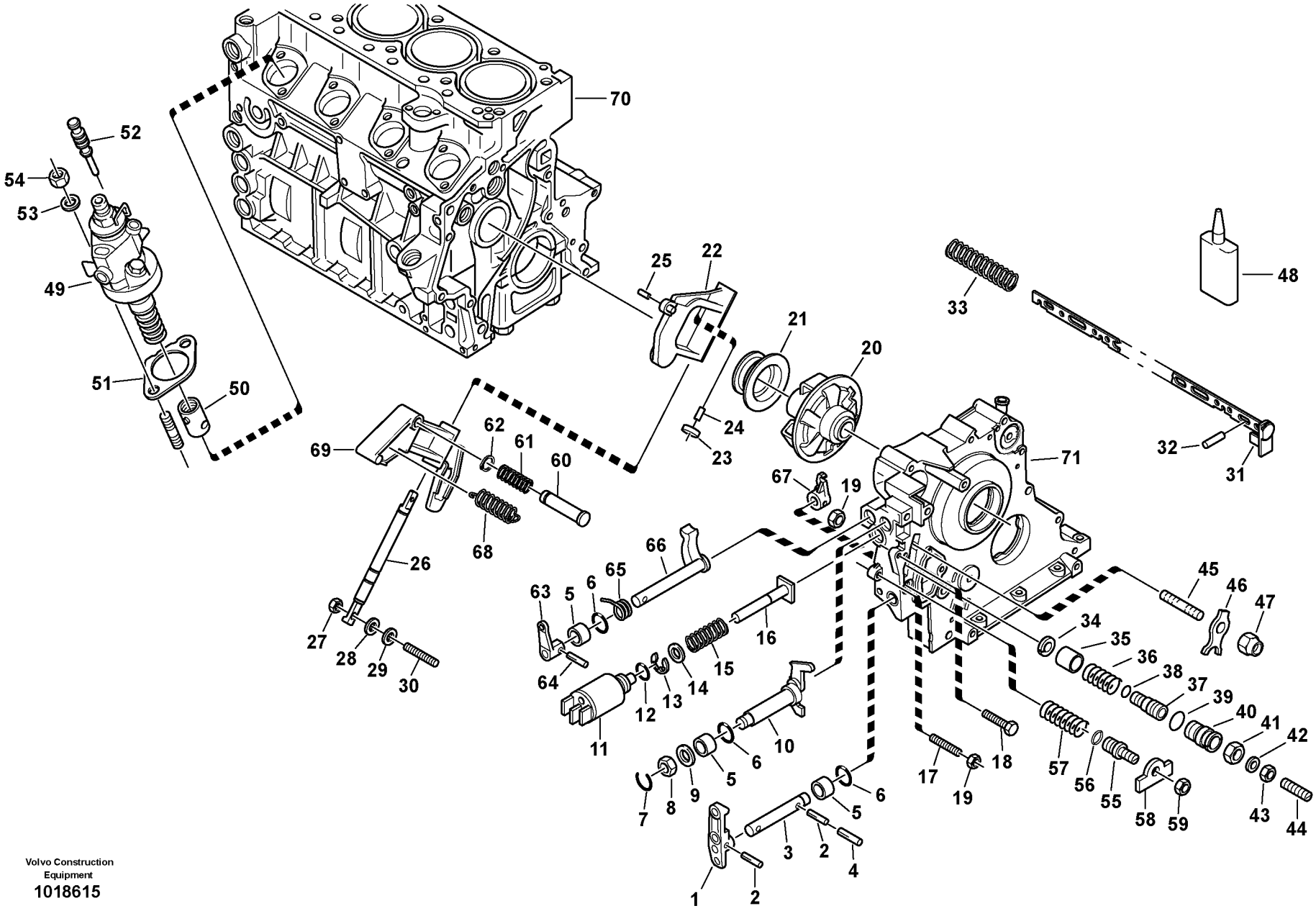

Volvo Construction Equipment
1018615

Fig.	Part No.	Quantity 1	2	3	P S	K I T	Description	Dénomination	Bezeichnung	Denominación	Notes
31	**ZM 2904084**	1					Control rod	Tige reglage	Regelstange	Varilla regul	
32	**ZM 2904085**	1					Fixed pin	Goupille de fixe	Fixierstift	Fijador	
33	**ZM 2290471**	1					Pressure spring	Ressort de pression	Druckfeder	Muelle presión	
34	**ZM 7094953**	1					Safety ring	Bague de sécurité	Sicherungsring	Anillo de seguridad	14X1
35	**ZM 2906905**	1					Stop	Arrêt	Anschlag	Tope	
36	**ZM 2291475**	1					Pressure spring	Ressort de pression	Druckfeder	Muelle presión	
37	**VOE 11370619**	1					Adjusting screw	Vis reglage	Stellschraube	Tornillo ajuste	
38	**VOE 11370592**	1					Sealing ring	Bague d'étanchéité	Runddichtring	Anillo reten	
39	**VOE 11370594**	1					Sealing ring	Bague d'étanchéité	Runddichtring	Anillo reten	
40	**VOE 11370618**	1					Adjusting screw	Vis reglage	Stellschraube	Tornillo ajuste	
41	**VOE 11700373**	1					Nut	Ecrou	Mutter	Tuerca	
42	**ZM 2904086**	1					Seal	Joint	Dichtring	Junta	
43	**VOE 20459037**	1					Nut	Ecrou	Mutter	Tuerca	
44	**ZM 2906906**	1					Screwed pin	Ergot de filet	Gewindestift	Varrilla roscada	
45	**VOE 11370248**	1					Stud	Goujon	Stiftschraube	Esparrago	
46	**ZM 2291472**	1					Claw	Grappin	Pratze	Garra	
47	**VOE 11370246**	1					Hexagon Nut	Ecrou Hexagonal	Sechskantmutter	Tuerca Hexagon	
48	**VOE 20464471**	REQ					Locking agent	Resine-frein	Sicherungsmittel	Agente de seguridad	
49	**VOE 11715440**	REQ					Injection Pump	Pompe Injection	Einspritzpumpe	Bomba Injeccion	Class A
49	**VOE 11715441**	REQ					Injection Pump	Pompe Injection	Einspritzpumpe	Bomba Injeccion	Class B
49	**VOE 11715442**	REQ					Injection Pump	Pompe Injection	Einspritzpumpe	Bomba Injeccion	Class C
49	**VOE 11715443**	REQ					Injection Pump	Pompe Injection	Einspritzpumpe	Bomba Injeccion	Class D
50	**VOE 11370629**	4					Cam Roller	Rouleau Came	Rollenstössel	Rodillo Leva	
51	**ZM 2904128**	REQ					Balancer gasket	Joint de compensation	Ausgleichdichtung	Junta de compensación	0,40 mm
51	**ZM 2904129**	REQ					Balancer gasket	Joint de compensation	Ausgleichdichtung	Junta de compensación	0,50 mm
51	**ZM 2904130**	REQ					Balancer gasket	Joint de compensation	Ausgleichdichtung	Junta de compensación	0,60 mm
51	**ZM 2904131**	REQ					Balancer gasket	Joint de compensation	Ausgleichdichtung	Junta de compensación	0,70 mm
51	**ZM 2904132**	REQ					Balancer gasket	Joint de compensation	Ausgleichdichtung	Junta de compensación	0,80 mm
51	**ZM 2904133**	REQ					Balancer gasket	Joint de compensation	Ausgleichdichtung	Junta de compensación	0,85 mm
51	**VOE 11370625**	REQ					Balancer gasket	Joint de compensation	Ausgleichdichtung	Junta de compensación	0,90 mm

1	
2	
3	
4	
5	

Regulador de las revoluciones - Bomba de inyección
Drehzahlregelung - Einspritzanlage
Régulation de vitesse - Installation du système d'injection
Speed adjustment - Fuel injection pump

Catalogue id	Group
20038	**236**
Illustr. No	Section
1018615	**100**
Issue	Page
VOE 64D9920038	**67**

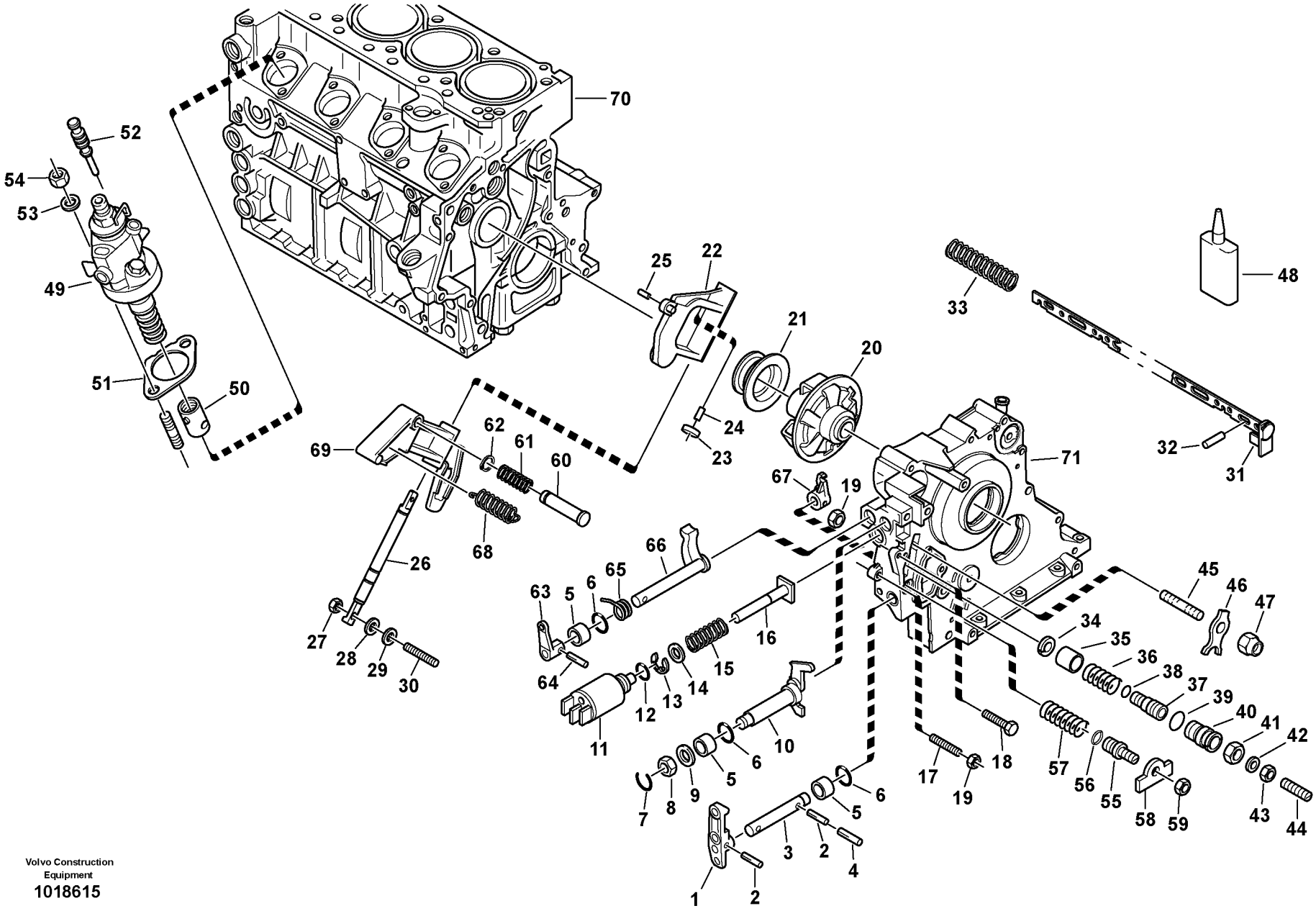

Volvo Construction Equipment
1018615

Fig.	Part No.	Quantity 1	2	3	P S	K I T	Description	Dénomination	Bezeichnung	Denominación	Notes
51	**ZM 2904134**	REQ					Balancer gasket	Joint de compensation	Ausgleichdichtung	Junta de compensación	0,95 mm
51	**VOE 11370626**	REQ					Balancer gasket	Joint de compensation	Ausgleichdichtung	Junta de compensación	1,00 mm
52	**ZM 2904135**	4					Plug	Bouchon	Stopfen	Tapon	
53	**VOE 20405802**	8					Washer	Rondelle	Scheibe	Arandela	
54	**VOE 20405733**	8					Hexagon Nut	Ecrou Hexagonal	Sechskantmutter	Tuerca Hexagon	M8
55	**ZM 2905364**	1					Case	Capsule	Kapsel	Cápsula	
56	**ZM 2905365**	1					O-ring	Joint torique	O-Ring	Anillo torico	
57	**VOE 11715774**	1					Cprsn Spring	Ressor.pression	Druckfeder	Resort Presion	
58	**ZM 2905366**	1					Washer	Rondelle	Scheibe	Arandela	
59	**VOE 11370246**	1					Hexagon Nut	Ecrou Hexagonal	Sechskantmutter	Tuerca Hexagon	
60	**VOE 11370259**	1					Stop Pin	Goupille Butee	Anschlagbolzen	Pasador Tope	
61	**VOE 11370260**	1					Thrust spring	Ressort de compression	Druckfeder	Resorte de presión	
62	**VOE 11370261**	1					Safety ring	Bague de sécurité	Sicherungsring	Anillo de seguridad	
63	**VOE 11370646**	1					Lever	Levier	Hebel	Palanca	
64	**VOE 20450628**	1					Pin	Goupille	Zapfen	Pasador	
65	**VOE 11370723**	1					Torsion spring	Ressort de torsion	Drehfeder	Muelle de torsión	
66	**VOE 11370645**	1					Lever shaft	Levier de arbre	Hebelwelle	Eje de la palanca	
67	**ZM 2900507**	1					Lever	Levier	Hebel	Palanca	
68	**VOE 11715306**	1					Wire spring	Ressort de transmission	Zugfeder	Muelle	
69	**VOE 11370647**	1					Lever	Levier	Hebel	Palanca	
70		1					Crankcase, cpl.	Carter de manivelle, cpl.	Kurbelgehäuse, kpl	Cárter del cigüeñal, cpl	See group 212, Page 33
71		1					Front cover	Couvercle frontal	Vorderer Deckel	Tapa frontal	See group 215, Page 43

1		**Regulador de las revoluciones - Bomba de inyección** **Drehzahlregelung - Einspritzanlage** **Régulation de vitesse - Installation du système d'injection** **Speed adjustment - Fuel injection pump**	Catalogue id **20038**	Group **236**
2				
3			Illustr. No **1018615**	Section **100**
4				
5			Issue **VOE 64D9920038**	Page **69**

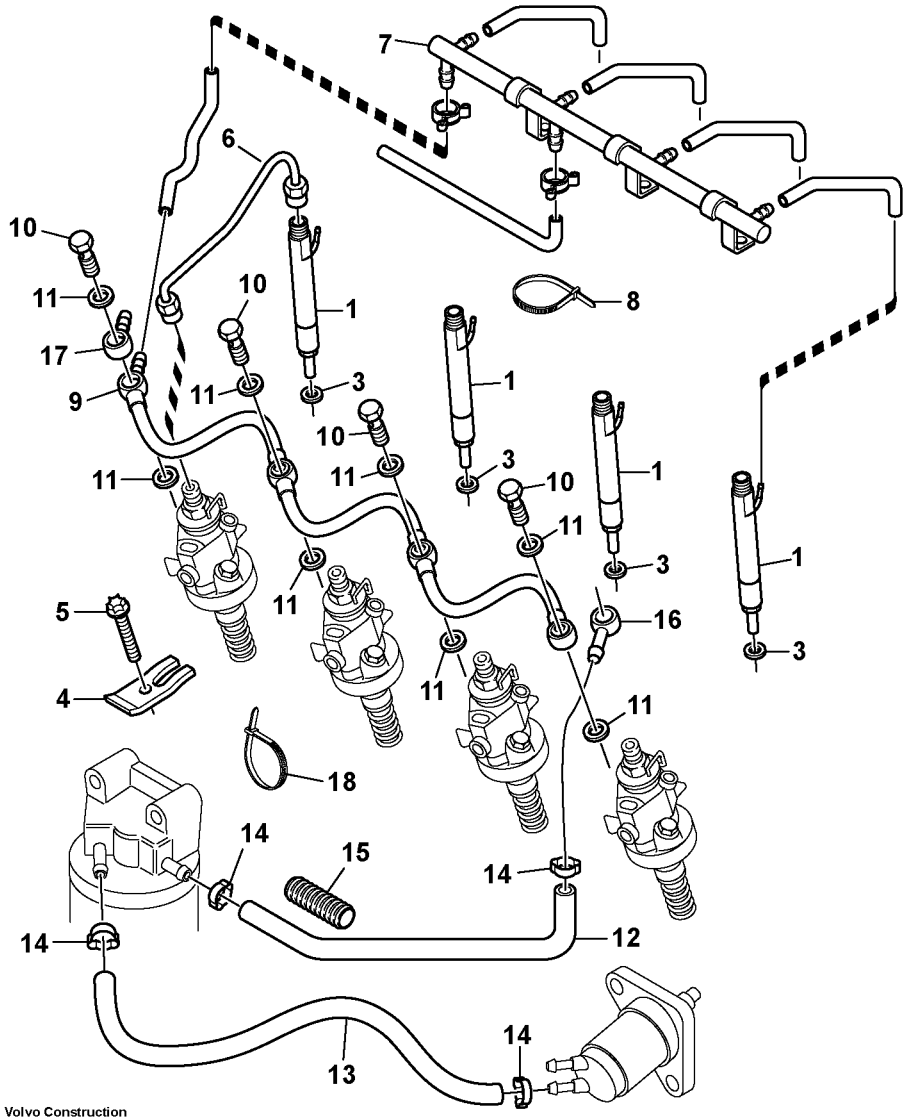

Volvo Construction Equipment

1008558

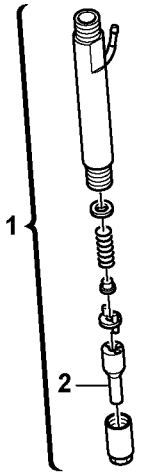

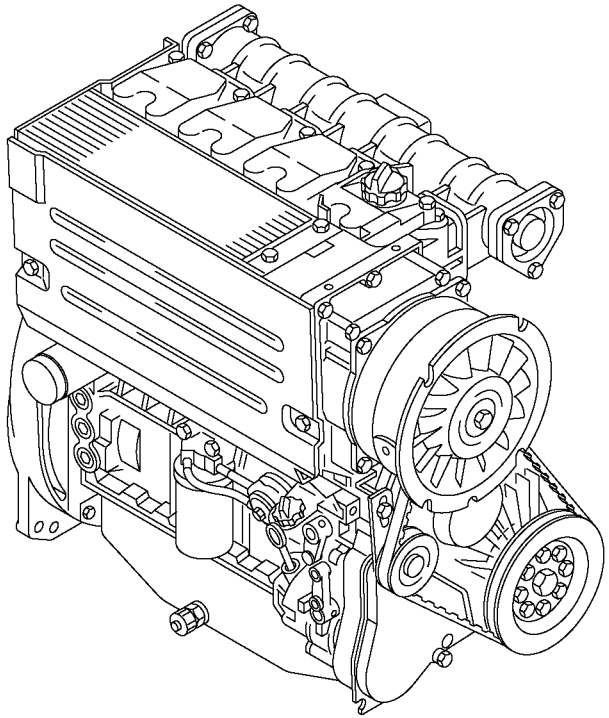

Fig.	Part No.	Quantity 1	2	3	PS	KIT	Description	Dénomination	Bezeichnung	Denominación	Notes
1	**VOE 11370638**	4					Injection Valve	Soupape Inject	Einspritzventil	Valvula Inyecci	
2	**VOE 11370630**	4					•Jet	•Buse	•Düse	•Boquilla	
3	**VOE 11370635**	4					Seal	Joint	Dichtring	Junta	
4	**VOE 11370617**	4					Claw	Grappin	Pratze	Garra	
5	**VOE 20405885**	4					Screw	Vis	Schraube	Tornillo	M8x20
6	**VOE 11370632**	4					Injection pipes	Tuyau d'injection	Einspritzrohr	Tubería de inyección	
7	**VOE 11370196**	1					Leckage line, cpl.	Conduite d'huile de fuite	Leckölleitung, kpl.	Tubería del aceite de fug	
8	**ZM 2905336**	1					Holder ribbon	Support de bande	Halteband	Cinta de sujeción	
9	**VOE 11370631**	1					Fuel pipe	Conduit carburant	Kraftstoffleitung	Tubo combustible	
10	**VOE 20460936**	4					•Hollow screw	•Vis creuse	•Hohlschraube	•Racor-surtidor	
11	**VOE 11370245**	8					•Seal	•Joint	•Dichtring	•Junta	
12	**VOE 11370660**	1					Hose	Flexible	Schlauch	Manguera	
13	**ZM 2908264**	REQ					Rubber hose	Durit caoutcho.	Gummischlauch	Manguera	125 mm
14	**ZM 2904147**	4					Clip	Collier	Schelle	Abrazadera	
15	**VOE 11370658**	1					Hose	Durit	Schlauch	Tubo flexible	
16	**ZM 2290379**	1					Ring piece	Pièce d'anneau	Ringstück	Pieza anular	
17	**ZM 2291127**	1					Ring piece	Pièce d'anneau	Ringstück	Pieza anular	
18	**VOE 20464465**	REQ					Clamping Band	Ruban Serrage	Spannband	Banda Apriete	

1	
2	
3	
4	
5	

Tubería de inyección, válvula de inyección
Einspritzleitungen, Einspritzventil
Tuyauterie d'injection, Soupape d'injection
Injection pipes, Injection valve

Catalogue id	Group
20038	**237**
Illustr. No **1008558**	Section **100**
Issue **VOE 64D9920038**	Page **71**

VOLVO

L25B

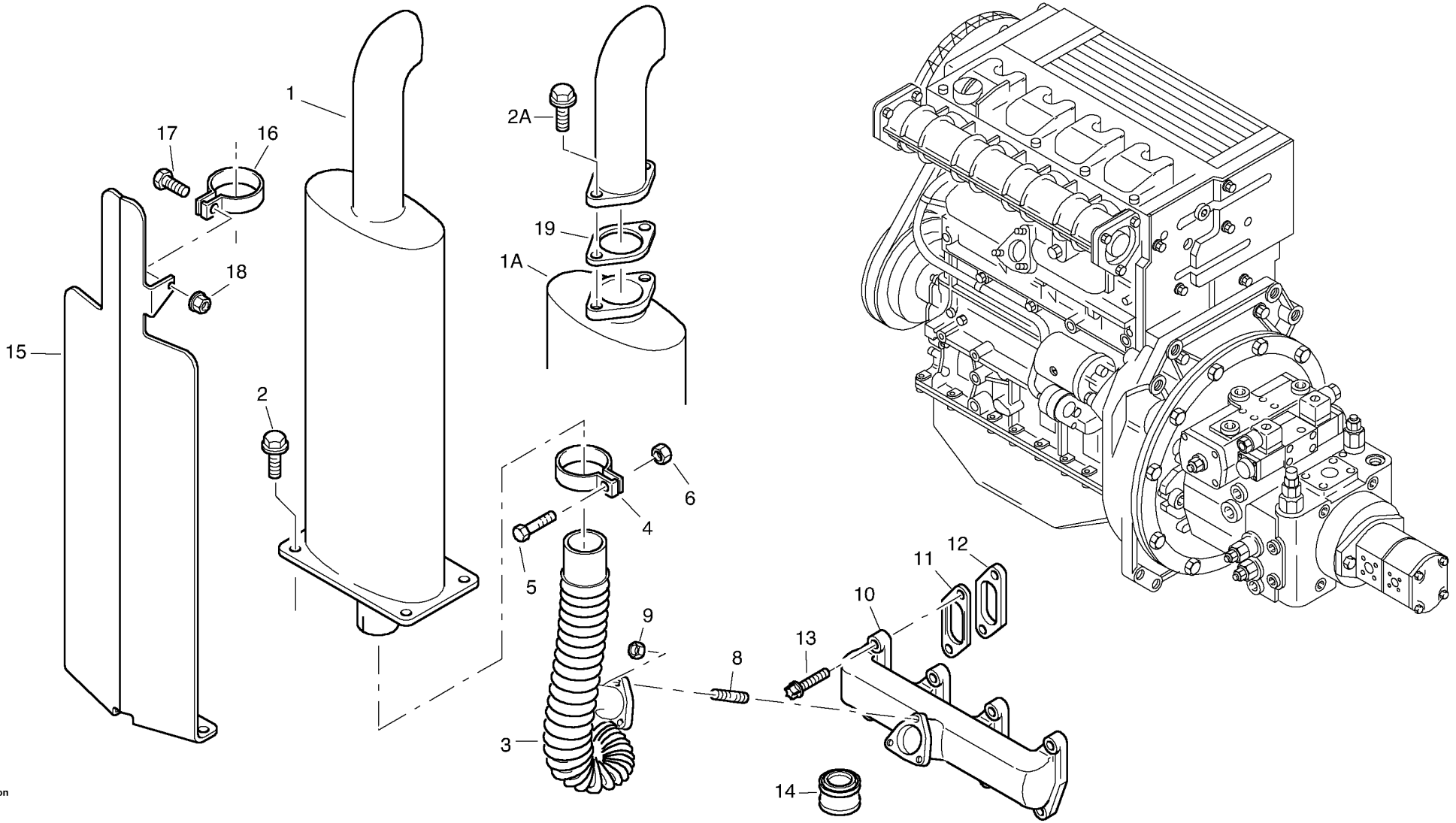

Volvo Construction Equipment

1002113

Fig.	Part No.	Quantity 1	2	3	PS	KIT	Description	Dénomination	Bezeichnung	Denominación	Notes
1	**VOE 11305127**	1					Muffler	Silencieux	Schalldämpfer	Silenciador	11390336 STD
1	**VOE 11307703**	1					Muffler	Silencieux	Schalldämpfer	Silencioso	11390436
1	**VOE 11306271**	REQ					Catalyser	Catalyseur	Katalysator	Catalizador	
1A	**VOE 11306051**	1					Muffler	Silencieux	Schalldämpfer	Silenciador	Exhaust pipe, short
2	**VOE 946441**	4					Flange screw	Vis à bride	Flanschschraube	Torn embridado	
2A	**VOE 13965191**	2					Flange screw	Vis à bride	Flanschschraube	Torn embridado	Exhaust pipe, short
3	**VOE 11305021**	1					Hose	Tuyau flexible	Schlauch	Tubo flexible	11390336 STD
3	**VOE 11307235**	1					Hose	Tuyau flexible	Schlauch	Tubo flexible	11390436
4	**VOE 11306075**	1					Clip	Collier	Schelle	Abrazadera	
5	**VOE 13945444**	1					Flange screw	Vis à bride	Flanschschraube	Torn embridado	
6	**VOE 13945408**	1					Nut	Ecrou	Mutter	Tuerca	
8	**VOE 20450994**	3					Stud	Goujon	Stiftschraube	Esparrago	
9	**VOE 20501349**	3					Hexagon Nut	Ecrou Hexagonal	Sechskantmutter	Tuerca Hexagon	
10	**ZM 2907513**	1					Collecting pipe	Tuyau collecteur	Sammelrohr	Tubo colector	
11	**ZM 4083910**	1					Gasket	Joint	Dichtung	Junta	
12	**ZM 2904038**	4					Flange	Bride	Flansch	Brida	
13	**VOE 11370270**	8					Screw	Vis	Schraube	Tornillo	
14	**ZM 2908435**	REQ					Gasket compound	Pâte à joint	Dichtmittel	Medio de montaje	
15	**VOE 11306250**	1					Guard	Garde-boue	Schutzblech	Protección	Canopy
16	**VOE 11306257**	1					Clip	Collier	Schelle	Abrazadera	Canopy
17	**VOE 13945444**	1					Flange screw	Vis à bride	Flanschschraube	Torn embridado	Canopy
18	**VOE 945408**	1			SS		Flange Lock Nut	Contre écrou bride	Flanschmutter	Contratuer Embr	Canopy
19	**VOE 11306057**	1					Gasket	Joint	Dichtung	Junta	Exhaust pipe, short

1	
2	
3	
4	
5	

Sistema de escape
Auspuffanlage
Système d'échappement
Exhaust system

Catalogue id **20038**	Group **252**
Illustr. No **1002113**	Section **100**
Issue **VOE 64D9920038**	Page **73**

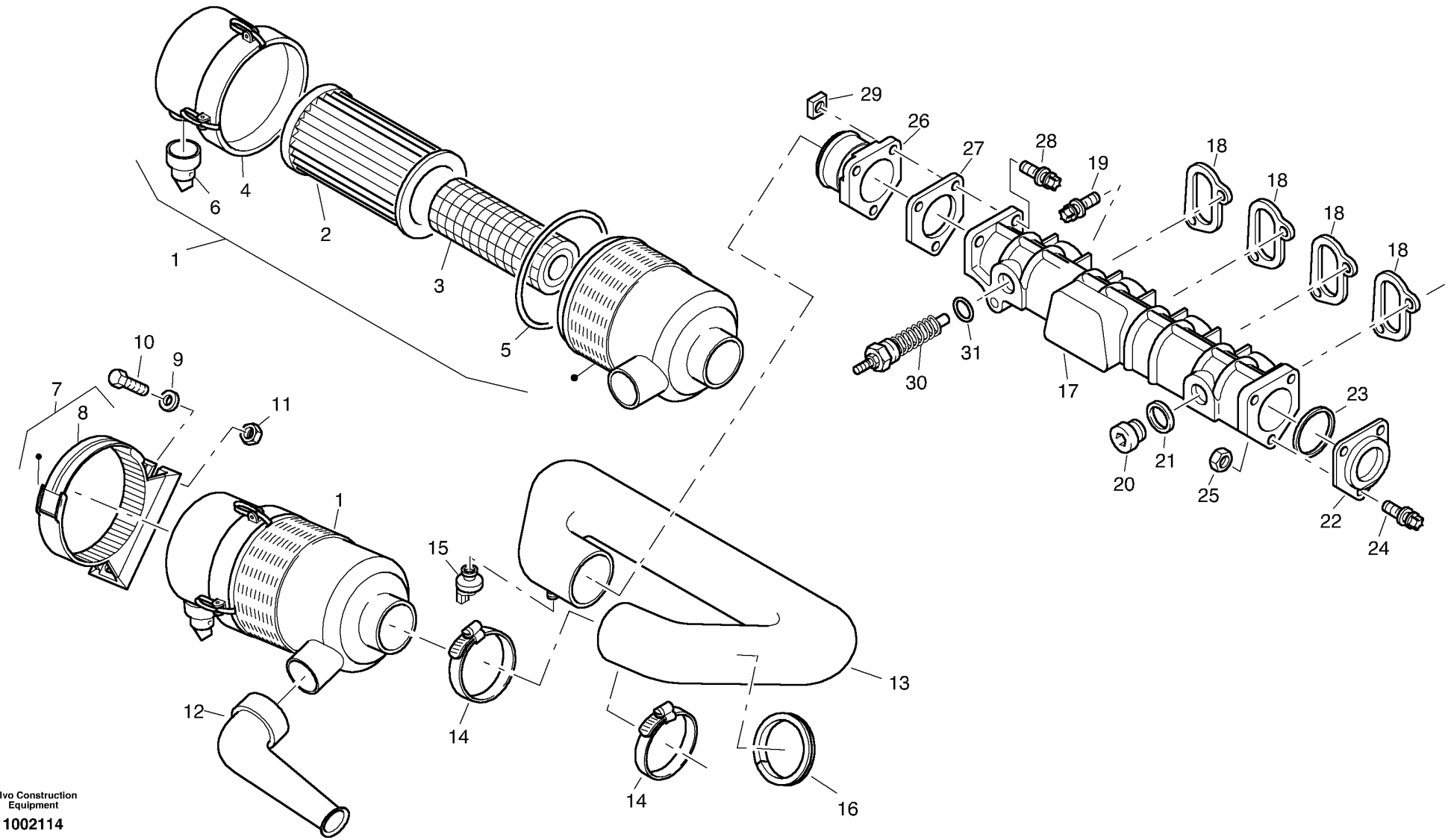

Volvo Construction Equipment

1002114

Fig.	Part No.	Quantity 1	2	3	P S	K I T	Description	Dénomination	Bezeichnung	Denominación	Notes
1	**ZM 2811086**	1					Air filter, cpl.	Filtre à air, cpl.	Luftfilter, kpl.	Filtro de aire, cpl.	
2	**ZM 2903849**	1					•Micro-Top-Cartouche	•Cartouche Micro-Top	•Micro-Top-Patrone	•Cartucho Micro-Top	
3	**ZM 2903850**	1					•Safety cartridge	•Cartouche de sécurité	•Sicherheitspatrone	•Cartucho de seguridad	
4	**ZM 2907907**	1					•Under part	•Partie inférieur	•Unterteil	•Parte inferior	
5	**ZM 2907908**	1					•Ring	•Anneau	•Ring	•Anillo	
6	**ZM 2061390**	1					•Dust discharge valve	•Dispositif de dépoussiera...	•Staubentleerventil	•Válvula de descarga de p...	
7	**ZM 2804863**	1					Holder	Support	Halter	Soporte	
8	**ZM 2903851**	1					•Spring	•Ressort	•Feder	•Resorte	
9	**VOE 13955894**	2					Washer	Rondelle	Scheibe	Arandela	
10	**VOE 983245**	2					Hexagon screw	Vis a tête hexagonale	Sechskantschr.	Tornillo hexago	
11	**VOE 983303**	2					Nut	Ecrou	Mutter	Tuerca	
12	**ZM 2808883**	1					Exhaust pipe	Tuyau echappem.	Abgasschlauch	Tubo escape	
13	**VOE 11305060**	1					Suction hose	Durit aspiration	Saugschlauch	Manguera aspiracion	
14	**VOE 943481**	2					Hose Clamp	Collier Serrage	Schlauchschelle	Abraz Manguera	
15	**ZM 2813695**	1					Switch	Interrupteur bas.	Schalter	Interruptor bas.	
16	**ZM 4388103**	REQ					Edge protection	Protection d'arête	Kantenschutz	Protección de bordes	300 mm
17	**VOE 11370225**	1					Suction pipe	Tuyau aspiration	Saugrohr	Tubo aspiracion	
18	**ZM 2903605**	4					Gasket	Joint	Dichtung	Junta	
19	**ZM 2900002**	8					Screw	Vis	Schraube	Tornillo	
20	**VOE 20460024**	1					Screw plug	Bouchon à vis	Schraube	Tapón roscado	
21	**VOE 20460026**	1					Sealing ring	Bague d'étanchéité	Runddichtring	Anillo reten	
22	**ZM 2900004**	1					Flange	Flasque	Flansch	Brida	
23	**ZM 2900003**	1					O-ring	Joint Torique	O-Ring	Junta torica	
24	**ZM 2908513**	3					Screw	Vis	Schraube	Tornillo	
25	**VOE 20405733**	3					Hexagon Nut	Ecrou Hexagonal	Sechskantmutter	Tuerca Hexagon	
26	**ZM 4084010**	1					Connection piece	Tubulure	Schlauchstutzen	Tubuladura	
27	**ZM 4083990**	1					Gasket	Joint	Dichtung	Junta	
28	**ZM 2905363**	3					Screw	Vis	Schraube	Tornillo	
29	**ZM 7098451**	3					Square Nut	Ecrou Carre	Vierkantmutter	Tuerca Cuadrada	
30	**ZM 4065780**	1					Glower plug	Bougie de préchauffage	Glühkerze	Bujía de incandescencia	

1	
2	
3	
4	
5	

Sistema de aspiración
Ansauganlage, Filter
Collecteur d'aspiration
Suction system, filter

Catalogue id	Group
20038	**256**
Illustr. No **1002114**	Section **100**
Issue **VOE 64D9920038**	Page **75**

VOLVO

L25B

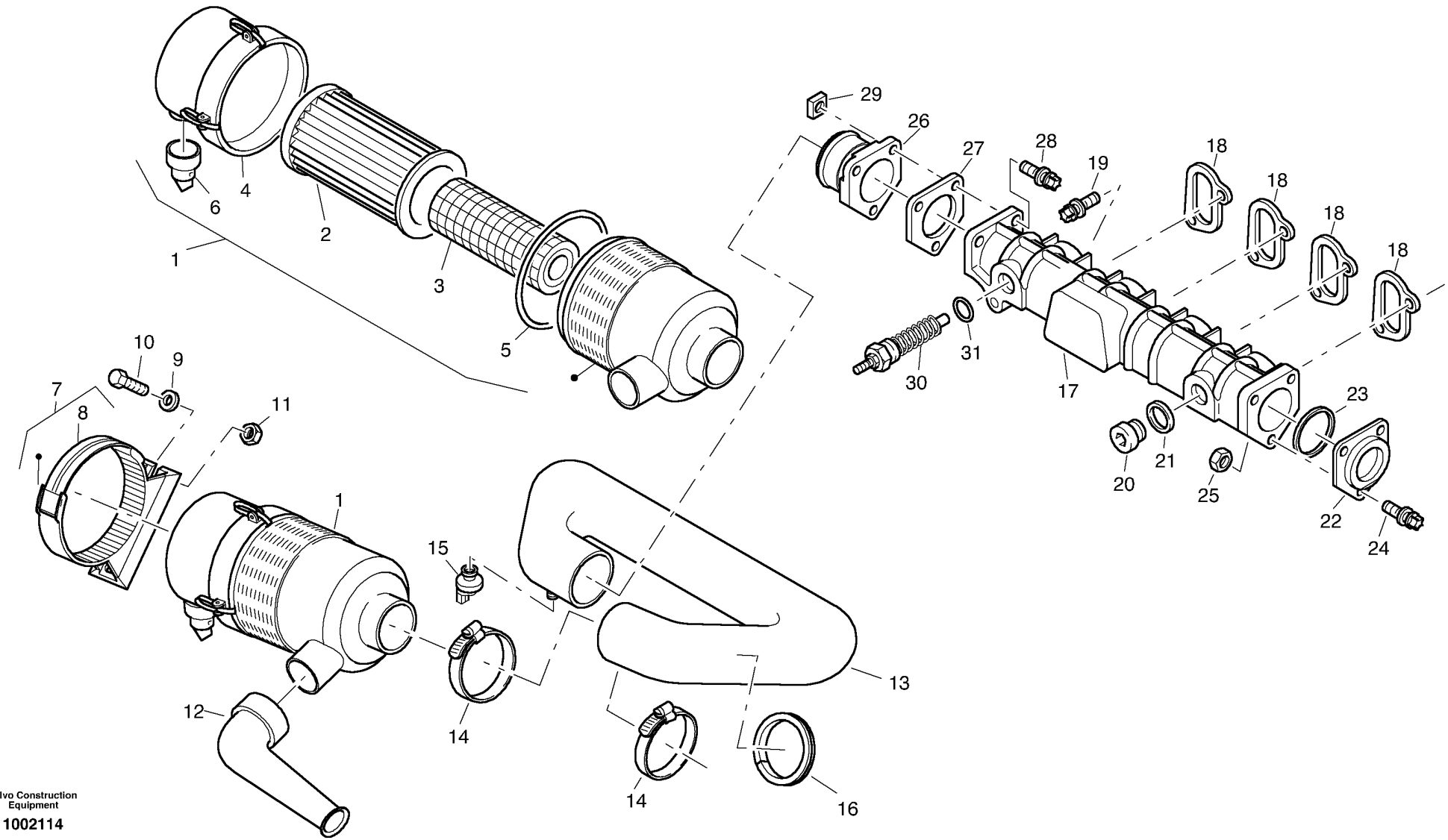

Volvo Construction Equipment

1002114

Fig.	Part No.	Quantity 1	2	3	PS	KIT	Description	Dénomination	Bezeichnung	Denominación	Notes
31	**ZM 7099523**	1					Seal	Joint	Dichtring	Junta	

1		**Sistema de aspiración** **Ansauganlage, Filter** **Collecteur d'aspiration** **Suction system, filter**	Catalogue id **20038**	Group **256**
2			Illustr. No **1002114**	Section **100**
3			Issue **VOE 64D9920038**	Page **77**
4				
5				

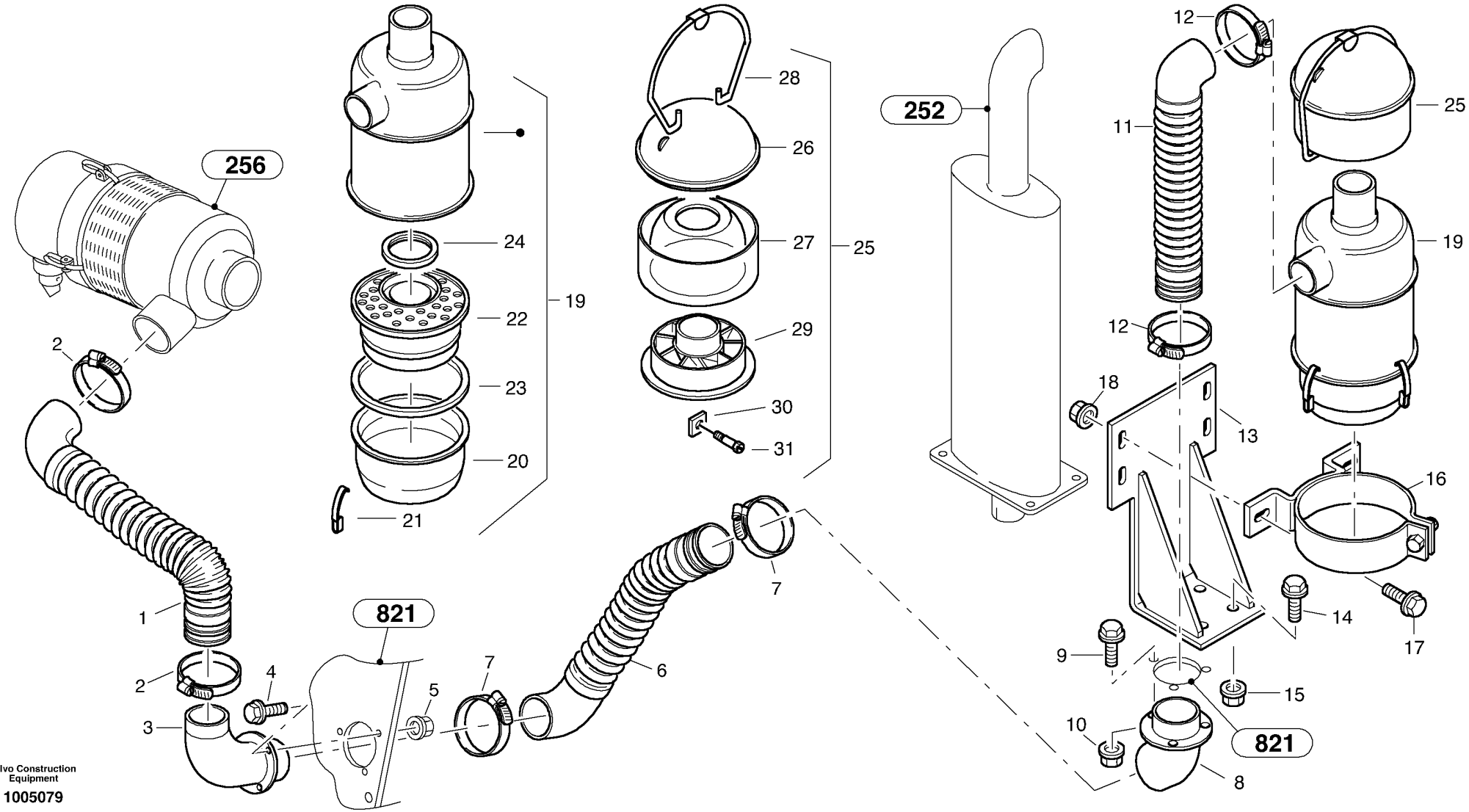

Volvo Construction Equipment
1005079

Fig.	Part No.	Quantity 1	2	3	PS	KIT	Description	Dénomination	Bezeichnung	Denominación	Notes
1	**ZM 2806244**	1					Intake hose	Tuyau flexible aspirer	Ansaugschlauch	Goma flexible de aspiraci	
2	**VOE 943481**	2					Hose Clamp	Collier Serrage	Schlauchschelle	Abraz Manguera	
3	**VOE 11305629**	1					Pipe End	Embout Tuyau	Stutzen	Final Tubo	
4	**VOE 13946544**	3					Flange screw	Vis à bride	Flanschschraube	Torn embridado	
5	**VOE 13949278**	3					Flange Lock Nut	Contre écrou bride	Flanschmutter	Contratuer Embr	
6	**ZM 2806244**	1					Intake hose	Tuyau flexible aspirer	Ansaugschlauch	Goma flexible de aspiraci	
7	**VOE 943481**	2					Hose Clamp	Collier Serrage	Schlauchschelle	Abraz Manguera	
8	**VOE 11305634**	1					Pipe End	Embout Tuyau	Stutzen	Final Tubo	
9	**VOE 13946544**	3					Flange screw	Vis à bride	Flanschschraube	Torn embridado	
10	**VOE 13949278**	3					Flange Lock Nut	Contre écrou bride	Flanschmutter	Contratuer Embr	
11	**ZM 2806244**	1					Intake hose	Tuyau flexible aspirer	Ansaugschlauch	Goma flexible de aspiraci	
12	**VOE 943481**	2					Hose Clamp	Collier Serrage	Schlauchschelle	Abraz Manguera	
13	**ZM 2804921**	1					Retainer	Retenue	Halter	Soporte	
14	**VOE 946441**	4					Flange screw	Vis à bride	Flanschschraube	Torn embridado	
15	**VOE 13971095**	4					Flange nut	Ecrou accouple.	Bundmutter	Tuerca embridad	
16	**VOE 11305642**	1					Retainer	Retenue	Halter	Soporte	
17	**VOE 946671**	2					Flange screw	Vis à bride	Flanschschraube	Torn embridado	
18	**VOE 945408**	2			SS		Flange Lock Nut	Contre écrou bride	Flanschmutter	Contratuer Embr	
19	**VOE 11305643**	1					Oil Bath Air Cl	Filt.bain Huile	Ölbadluftfilter	Filt Ban Aceit	
20	**ZM 5027660**	1					•Oil tank	•Reservoir huile	•Öltank	•Deposito aceite	
21	**ZM 4053980**	3					•Closure	•Femeture	•Verschluss	•Cierre	
22	**ZM 5027670**	1					•Insertion	•Insertion	•Einsatz	•Inserción	
23	**ZM 5027690**	1					•Gasket	•Joint	•Dichtung	•Junta	
24	**ZM 5027680**	1					•Gasket	•Joint	•Dichtung	•Junta	
25	**VOE 11305645**	1					Cyclone Cleaner	Filtre Cyclone	Zyklonfilter	Filtro Ciclon	
26	**ZM 2133280**	1					•Cover	•Capotage	•Deckel	•Cubierta	
27	**ZM 2189680**	1					•Pot	•Pot	•Topf	•Pote	
28	**ZM 2133300**	1					•Brace	•Etrier	•Bügel	•Brida	
29	**ZM 2189690**	1					•Wing wheel	•Roue à oreilles	•Flügelrad	•Rodete	
30	**VOE 6617832**	1					•Nut	•Ecrou	•Mutter	•Tuerca	(ZM 2123040)

1	
2	
3	
4	
5	

Filtro previo - Filtro de aire en baño de aceite
Vorfilter - Ölbadluftfilter
Préfiltre - Filtre d'air à bain huile
Prefilter - Oil bath air filter

Catalogue id	Group
20038	**256**
Illustr. No	Section
1005079	**200**
Issue	Page
VOE 64D9920038	**79**

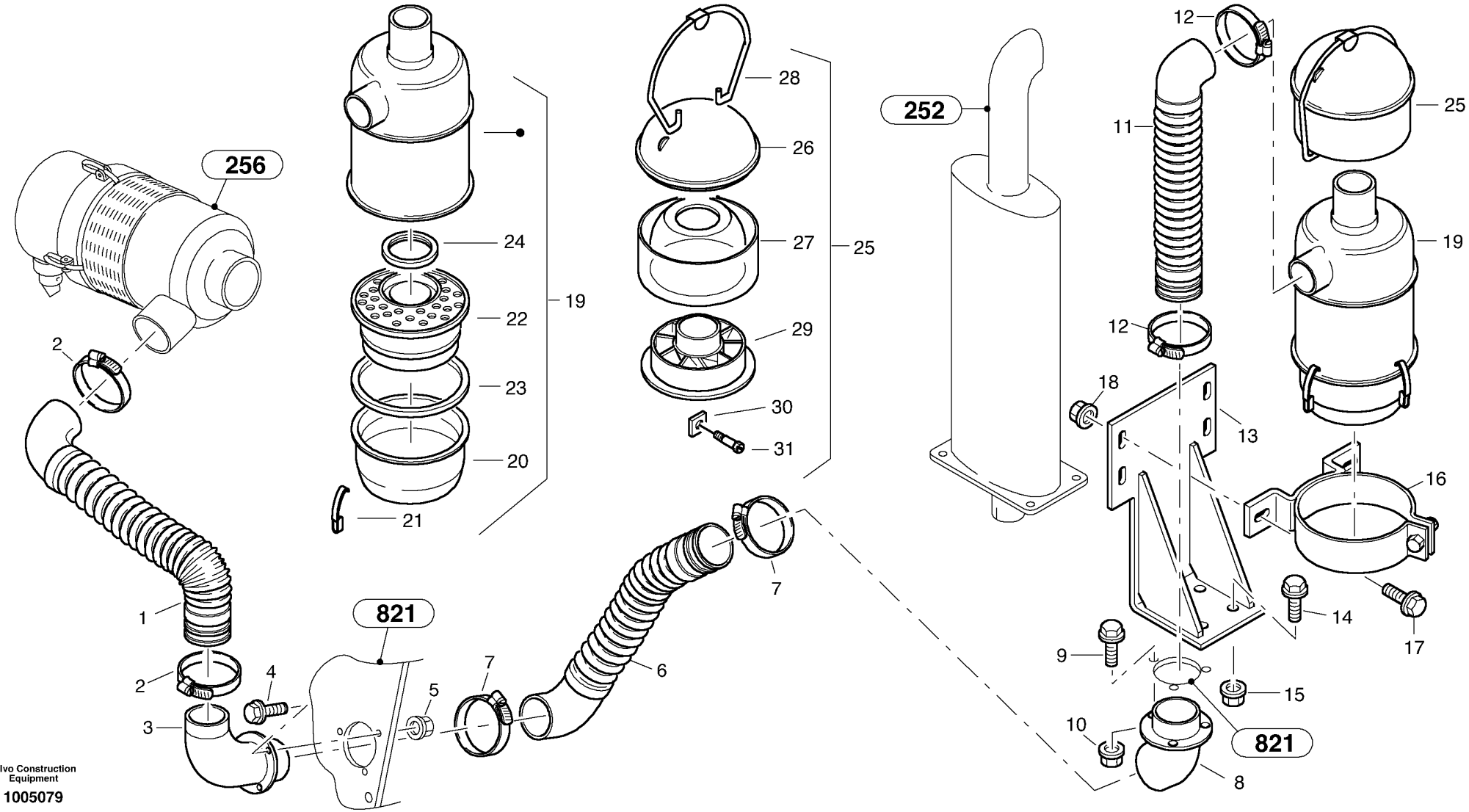

Volvo Construction Equipment
1005079

Fig.	Part No.	Quantity 1	2	3	P S	K I T	Description	Dénomination	Bezeichnung	Denominación	Notes
31	**ZM 2136120**	1					•Screw	•Vis	•Schraube	•Tornillo	

1		**Filtro previo - Filtro de aire en baño de aceite** **Vorfilter - Ölbadluftfilter** **Préfiltre - Filtre d'air à bain huile** **Prefilter - Oil bath air filter**	Catalogue id **20038**	Group **256**
2			Illustr. No **1005079**	Section **200**
3			Issue **VOE 64D9920038**	Page **81**
4				
5				

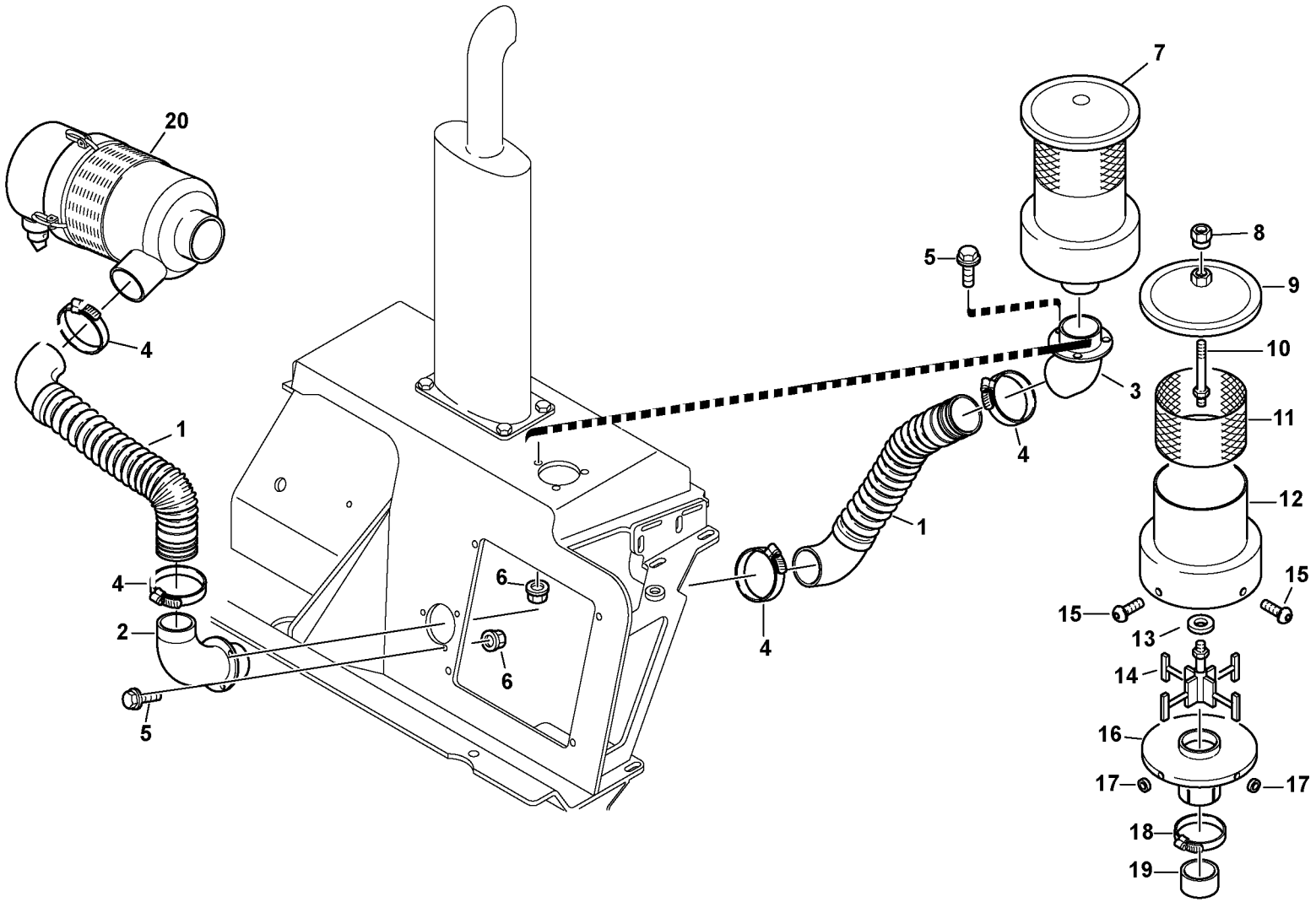

Volvo Construction Equipment
1005377

Fig.	Part No.	Quantity 1	2	3	PS	KIT	Description	Dénomination	Bezeichnung	Denominación	Notes
1	**ZM 2806244**	2					Intake hose	Tuyau flexible aspirer	Ansaugschlauch	Goma flexible de aspiraci	
2	**VOE 11305629**	1					Pipe End	Embout Tuyau	Stutzen	Final Tubo	
3	**VOE 11305634**	1					Pipe End	Embout Tuyau	Stutzen	Final Tubo	
4	**VOE 943481**	4					Hose Clamp	Collier Serrage	Schlauchschelle	Abraz Manguera	
5	**VOE 13946544**	6					Flange screw	Vis à bride	Flanschschraube	Torn embridado	
6	**VOE 13949278**	6					Flange Lock Nut	Contre écrou bride	Flanschmutter	Contratuer Embr	
7	**ZM 2811088**	1					Pre-cleaner - Turbo II	Prérectifier - Turbo II	Vorreiniger - Turbo II	Depurador previo - Turbo II	
8	**ZM 2908021**	1					•Nut	•Ecrou	•Mutter	•Tuerca	
9	**ZM 2908012**	1					•Cap	•Cavalier	•Überwurf	•Sombrerete	
10	**ZM 2908013**	1					•Rod	•Barre	•Stange	•Barra	
11	**ZM 2908014**	1					•Inlet filter	•Filtre d'entrée	•Einlassfilter	•Filtro de admisión	
12	**ZM 2908015**	1					•Housing	•Carter	•Gehäuse	•Cárter	
13	**ZM 2908016**	1					•Washer	•Rondelle	•Scheibe	•Arandela	
14	**ZM 2908017**	1					•Spinner	•Araignée	•Spinne	•Araña	
15	**ZM 2908018**	4					•Bolt	•Boulon	•Bolzen	•Perno	
16	**ZM 2908019**	1					•Floor	•Base	•Boden	•Piso	
17	**ZM 2908020**	4					•Distance piece	•Piéce de distance	•Distanzstück	•Distanciador	
18	**ZM 2908022**	1					•Clip	•Collier	•Schelle	•Abrazadera	
19	**ZM 2908023**	1					•Ring	•Anneau	•Ring	•Anillo	
20		1					Air filter, cpl.	Filtre à air, cpl.	Luftfilter, kpl.	Filtro de aire, cpl.	See group 256, Page 75

1	**11390280**	**Filtro previo - Turbo II** **Vorfilter - Turbo II** **Préfiltre - Turbo II** **Pre-filter - Turbo II**	Catalogue id **20038**	Group **256**
2			Illustr. No **1005377**	Section **300**
3			Issue **VOE 64D9920038**	Page **83**
4				
5				

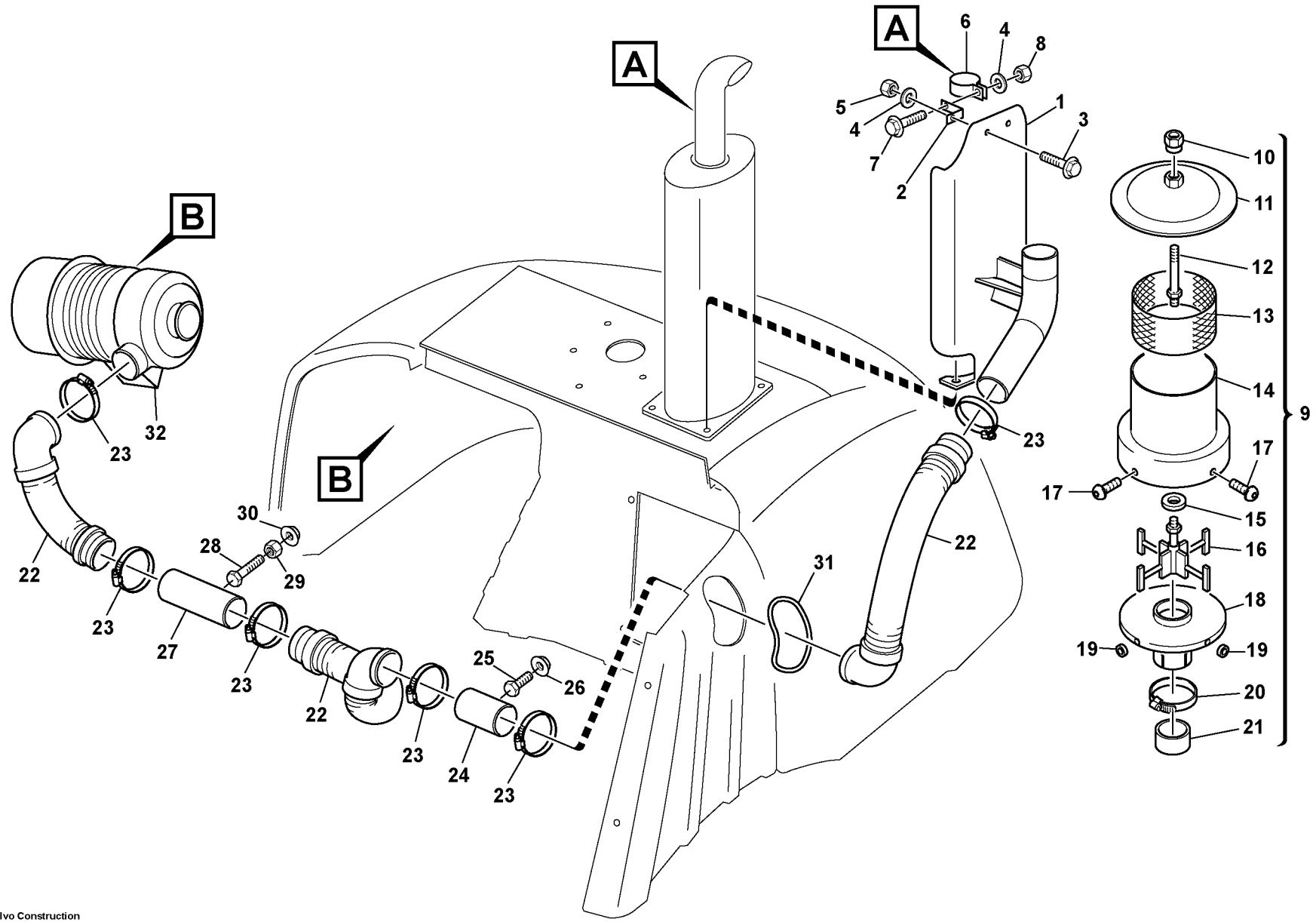

Volvo Construction Equipment
1019378

Fig.	Part No.	Quantity 1	2	3	PS	KIT	Description	Dénomination	Bezeichnung	Denominación	Notes
1	**VOE 11307355**	1					Bracket	Console	Konsole	Ménsula	
2	**VOE 11307349**	1					Retainer	Retenue	Halter	Soporte	
3	**VOE 13945444**	1					Flange screw	Vis à bride	Flanschschraube	Torn embridado	M8x25
4	**VOE 13955894**	2					Washer	Rondelle	Scheibe	Arandela	8,4
5	**VOE 13945408**	1					Nut	Ecrou	Mutter	Tuerca	M8
6	**VOE 11306257**	1					Clip	Collier	Schelle	Abrazadera	
7	**VOE 946671**	1					Flange screw	Vis à bride	Flanschschraube	Torn embridado	M8x30
8	**VOE 983303**	1					Nut	Ecrou	Mutter	Tuerca	M8
9	**ZM 2811088**	1					Pre-cleaner - Turbo II	Prérectifier - Turbo II	Vorreiniger - Turbo II	Depurador previo - Turbo II	
10	**ZM 2908021**	1					•Nut	•Ecrou	•Mutter	•Tuerca	
11	**ZM 2908012**	1					•Cap	•Cavalier	•Überwurf	•Sombrerete	
12	**ZM 2908013**	1					•Rod	•Barre	•Stange	•Barra	
13	**ZM 2908014**	1					•Inlet filter	•Filtre d'entrée	•Einlassfilter	•Filtro de admisión	
14	**ZM 2908015**	1					•Housing	•Carter	•Gehäuse	•Cárter	
15	**ZM 2908016**	1					•Washer	•Rondelle	•Scheibe	•Arandela	
16	**ZM 2908017**	1					•Spinner	•Araignée	•Spinne	•Araña	
17	**ZM 2908018**	4					•Bolt	•Boulon	•Bolzen	•Perno	
18	**ZM 2908019**	1					•Floor	•Base	•Boden	•Piso	
19	**ZM 2908020**	4					•Distance piece	•Piéce de distance	•Distanzstück	•Distanciador	
20	**ZM 2908022**	1					•Clip	•Collier	•Schelle	•Abrazadera	
21	**ZM 2908023**	1					•Ring	•Anneau	•Ring	•Anillo	
22	**ZM 2806244**	3					Intake hose	Tuyau flexible aspirer	Ansaugschlauch	Goma flexible de aspiraci	
23	**VOE 943481**	6					Hose Clamp	Collier Serrage	Schlauchschelle	Abraz Manguera	
24	**VOE 11307542**	1					Tube	Tube	Rohr	Tubo	
25	**VOE 983241**	1					Hexagon screw	Vis a tête hexagonale	Sechskantschr.	Tornillo hexago	M8x16
26	**VOE 948645**	1					Flange Lock Nut	Contre écrou bride	Flanschmutter	Contratuer Embr	M8
27	**VOE 11307544**	1					Tube	Tube	Rohr	Tubo	
28	**VOE 983245**	1					Hexagon screw	Vis a tête hexagonale	Sechskantschr.	Tornillo hexago	M8x40
29	**VOE 983303**	1					Nut	Ecrou	Mutter	Tuerca	M8
30	**VOE 948645**	1					Flange Lock Nut	Contre écrou bride	Flanschmutter	Contratuer Embr	M8

1	**11390623**	**Prefiltro - Turbo II (Aire acondicionado)** **Vorfilter - Turbo II (Klimaanlage)** **Préfiltre - Turbo II (Climatisation)** **Pre-filter - Turbo II (Air condition)**	Catalogue id **20038** / Group **256**
2			Illustr. No **1019378** / Section **400**
3			Issue **VOE 64D9920038** / Page **85**
4			
5			

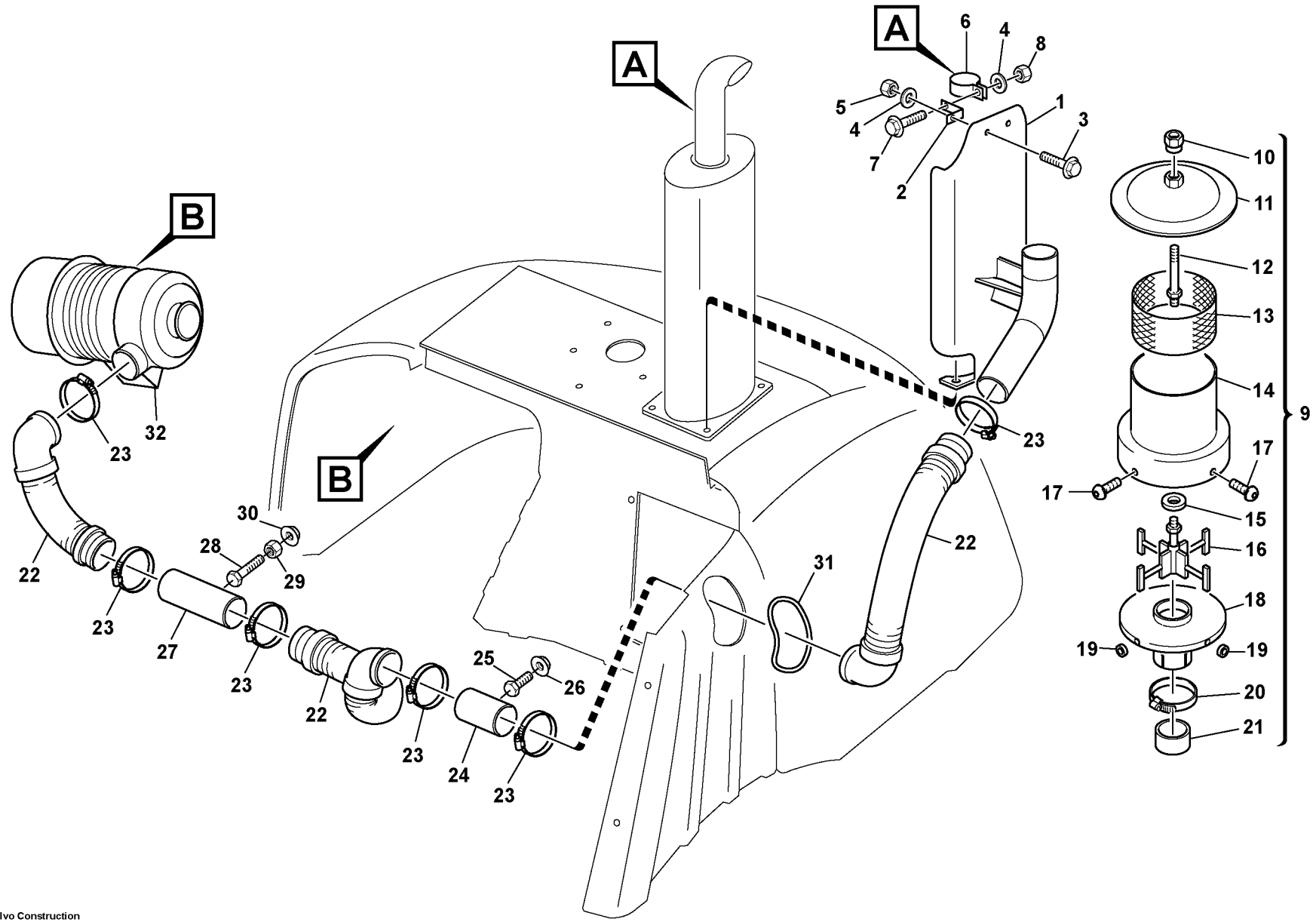

Volvo Construction Equipment
1019378

Fig.	Part No.	Quantity 1	2	3	PS	KIT	Description	Dénomination	Bezeichnung	Denominación	Notes
31	**VOE 11307550**	1					Edge protection	Protege-arete	Kantenschutz	Liston protector	400mm
32		1					Air filter, cpl.	Filtre à air, cpl.	Luftfilter, kpl.	Filtro de aire, cpl.	See group 256, Page 85

1	**11390623**	**Prefiltro - Turbo II (Aire acondicionado)** **Vorfilter - Turbo II (Klimaanlage)** **Préfiltre - Turbo II (Climatisation)** **Pre-filter - Turbo II (Air condition)**	Catalogue id **20038**	Group **256**
2			Illustr. No **1019378**	Section **400**
3			Issue **VOE 64D9920038**	Page **87**
4				
5				

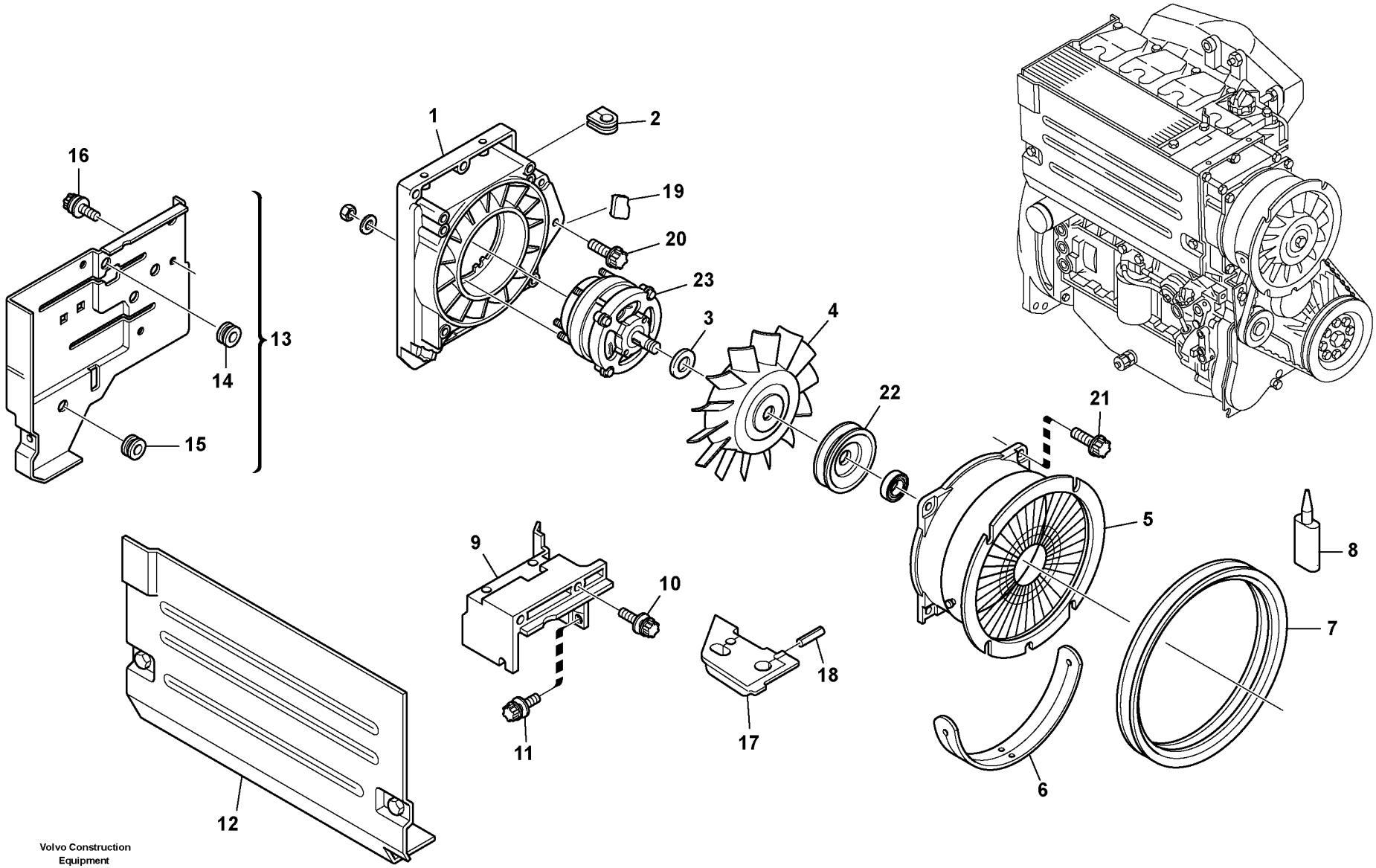

Volvo Construction Equipment

1018622

Fig.	Part No.	Quantity 1	2	3	PS	KIT	Description	Dénomination	Bezeichnung	Denominación	Notes
1	**ZM 2904153**	1					Blower casing	Enveloppe de souffleur	Gebläsemantel	Alojamiento del ventilado	
2	**ZM 2290294**	2					Sleeve	Manchon	Muffe	Manguito	
3	**ZM 2904151**	REQ					Washer	Rondelle	Scheibe	Arandela	5,00 mm
3	**ZM 2290289**	REQ					Washer	Rondelle	Scheibe	Arandela	5,50 mm
3	**ZM 2290290**	REQ					Washer	Rondelle	Scheibe	Arandela	6,00 mm
3	**ZM 2290291**	REQ					Washer	Rondelle	Scheibe	Arandela	6,50 mm
3	**ZM 2904152**	REQ					Washer	Rondelle	Scheibe	Arandela	7,00 mm
4	**ZM 2905391**	1					Blower wheel	Roue de ventilateur	Lüfterrad	Rodete del ventilador	
5	**ZM 2900578**	1					Blower casing	Enveloppe de souffleur	Gebläsemantel	Alojamiento del ventilado	
6	**ZM 2905369**	1					•Gasket	•Joint	•Dichtung	•Junta	
7	**ZM 2904157**	1					Profiled joint	Joint d'étanchéité profilé	Dichtprofil	Perfil de estanqueidad	
8	**ZM 2904204**	REQ					Cement	Colle	Klebstoff	Cola	
9	**VOE 11370071**	1					Air guide	Guidage d'air	Luftführung	Conducción del aire	
10	**ZM 2904159**	2					Screw	Vis	Schraube	Tornillo	
11	**ZM 2908518**	1					Screw	Vis	Schraube	Tornillo	
12	**ZM 2905371**	1					Hood	Capot	Haube	Capó	
13	**VOE 11370070**	1					Stability plate	Tôle de stabilité	Standblech	Placa de estabilidad	
14	**ZM 2259930**	1					•Rubber spout	•Olive en caoutchouc	•Gummitülle	•Caperucita de goma	
15	**VOE 11715775**	1					•Rubber spout	•Olive en caoutchouc	•Gummitülle	•Caperucita de goma	
16	**ZM 2904121**	3					Screw	Vis	Schraube	Tornillo	
17	**ZM 2904363**	1					Profile rubber	Caoutchouc de profil	Profilgummi	Goma de perfil	
18	**ZM 2904750**	2					Clamping pin	Ergot d'écartement	Spannstift	Pasador elástico	4x28
19	**VOE 11370226**	1					Cap	Chapeau	Kappe	Caperuza	
20	**ZM 2904159**	3					Screw	Vis	Schraube	Tornillo	
21	**ZM 2904749**	4					Screw	Vis	Schraube	Tornillo	
22		1					V-belt pulley	Rondelle de courroie trap	Keilriemenscheibe	Polea para correa trapezo	See group 321, Page 111
23		1					Alternator, cpl.	Alternateur, cpl.	Lichtmaschine, kpl.	Alternador, cpl	See group 321, Page 111

1	
2	
3	
4	
5	

Ventilador, Alojamiento del ventilador
Lüfter, Lüfterverkleidung
Ventilateur, Revêtement de ventilateur
Fan, Blower casing

Catalogue id **20038**	Group **263**
Illustr. No **1018622**	Section **100**
Issue **VOE 64D9920038**	Page **89**

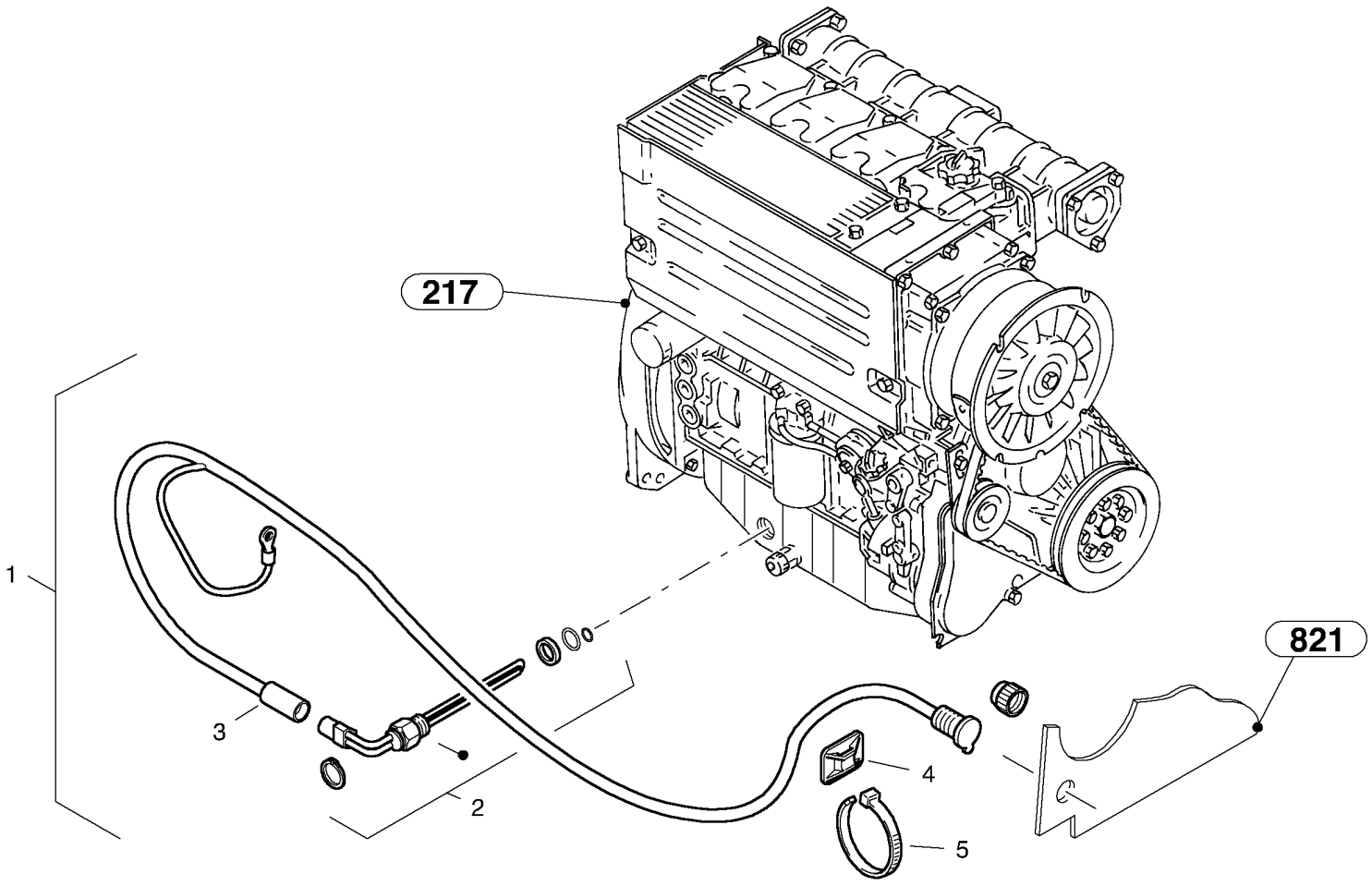
217
821
1
2
3
4
5

Fig.	Part No.	Quantity 1	2	3	PS	KIT	Description	Dénomination	Bezeichnung	Denominación	Notes
1		1			NS		Engine heater	Chauffe-moteur	Motorwärmer	Calefact motor	
2	**ZM 2814016**	1					•Rod heater	•Barre de chauffe	•Heizstab	•Barra de calefactor	
3	**ZM 2810486**	1					•Electric wire	•Ligne électrique	•Elektr. Leitung	•Conductos eléctricos	
4	**VOE 11305475**	4					•Clip	•Collier	•Schelle	•Abrazadera	
5	**ZM 2809866**	4					•Cable clip	•Collier de cable	•Kabelbinder	•Clip de acble	

1		**Precalentamiento del aceite de motor** **Motorölvorwärmung** **Préchauffage huile moteur** **Engine oil preheating**	Catalogue id **20038**	Group **269**
2			Illustr. No **1004261**	Section **100**
3			Issue **VOE 64D9920038**	Page **91**
4				
5				

VOLVO

L25B

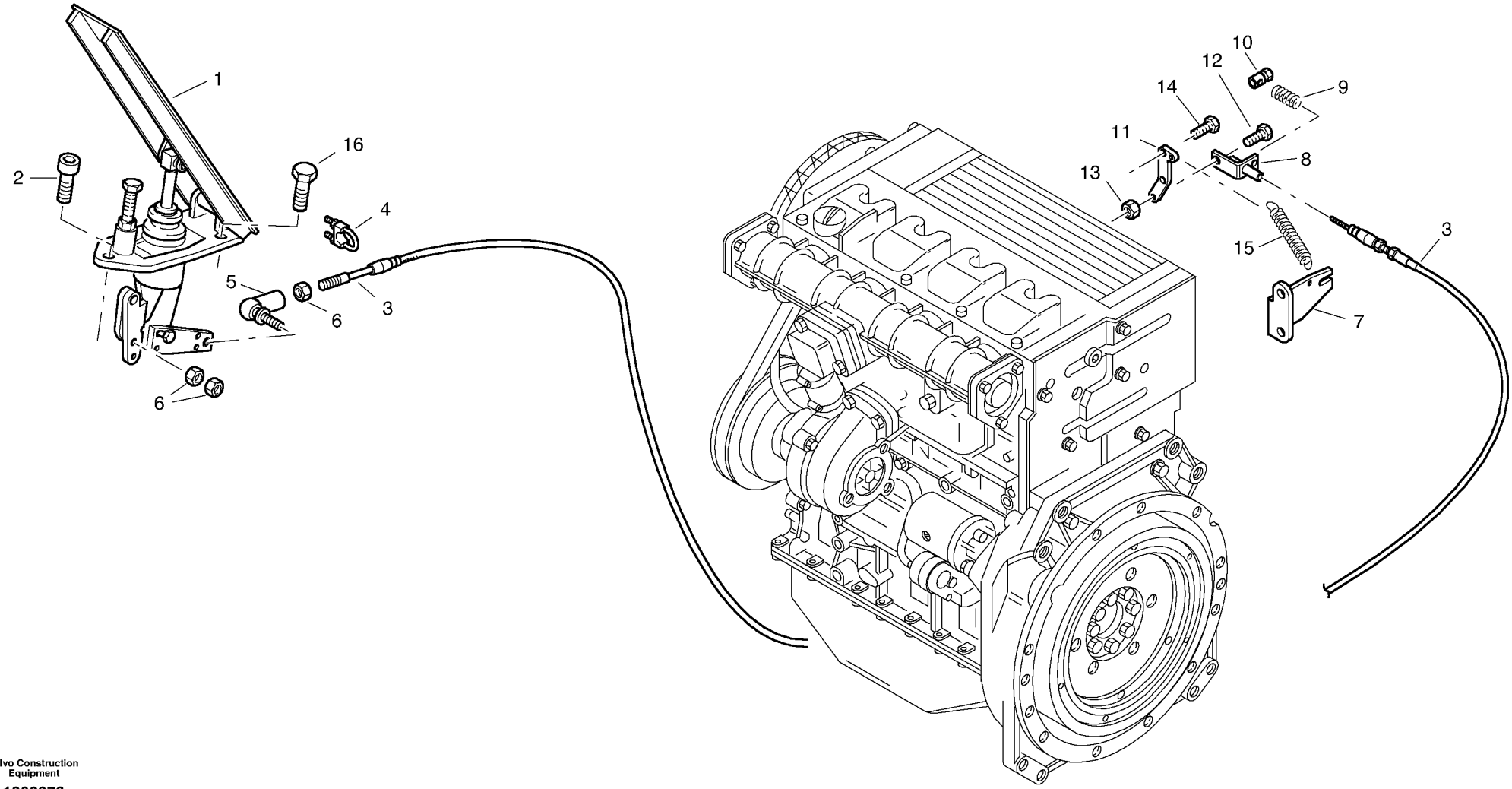

Volvo Construction Equipment

1002873

Fig.	Part No.	Quantity 1	2	3	PS	KIT	Description	Dénomination	Bezeichnung	Denominación	Notes
1	**VOE 11305466**	1					Accelerator Ped	Pedale Accelera	Gaspedal	Pedal Acelerado	
2	**VOE 940326**	1					Allen Hd Screw	Vis A 6 Pans Cr	Inbusschraube	Torn Hex Embut	
3	**ZM 2807860**	1					Rope wire	Transmission de corde	Seilzug	Tracción de cable	
4	**VOE 11305476**	1					Clamp	Pince Serrage	Klemme	Abrazadera	
5	**VOE 959079**	1					Anl Ball Joint	Rotul.angulaire	Winkelgelenk	Rotula Angular	
6	**VOE 983302**	3					Nut	Ecrou	Mutter	Tuerca	
7	**ZM 2811180**	1					Holder	Support	Halter	Soporte	
8	**VOE 11306058**	1					Lever	Levier	Hebel	Palanca	
9	**VOE 11305484**	1					Spring	Ressort	Feder	Muelle	
10	**VOE 11305483**	1					Nipple	Raccord	Nippel	Niple	
11	**ZM 2812010**	1					Lever	Levier	Hebel	Palanca	
12	**VOE 13946934**	1					Screw	Vis	Schraube	Tornillo	
13	**VOE 13963105**	1					Lock nut	Contre-ecrou	Sicherungsmutter	Contratuerca	
14	**VOE 971321**	2					Screw	Vis	Schraube	Tornillo	
15	**VOE 11305464**	1					Tension Spring	Ressort de traction	Zugfeder	Muelle traccion	
16	**VOE 13946934**	2					Screw	Vis	Schraube	Tornillo	

1	**1750500 - 1750873**	**Regulaciòn del número de revoluciones** **Drehzahlverstellung** **Régulation du nombre de rotations** **Speed control**	Catalogue id **20038**	Group **271**
2			Illustr. No **1002873**	Section **100**
3			Issue **VOE 64D9920038**	Page **93**
4				
5				

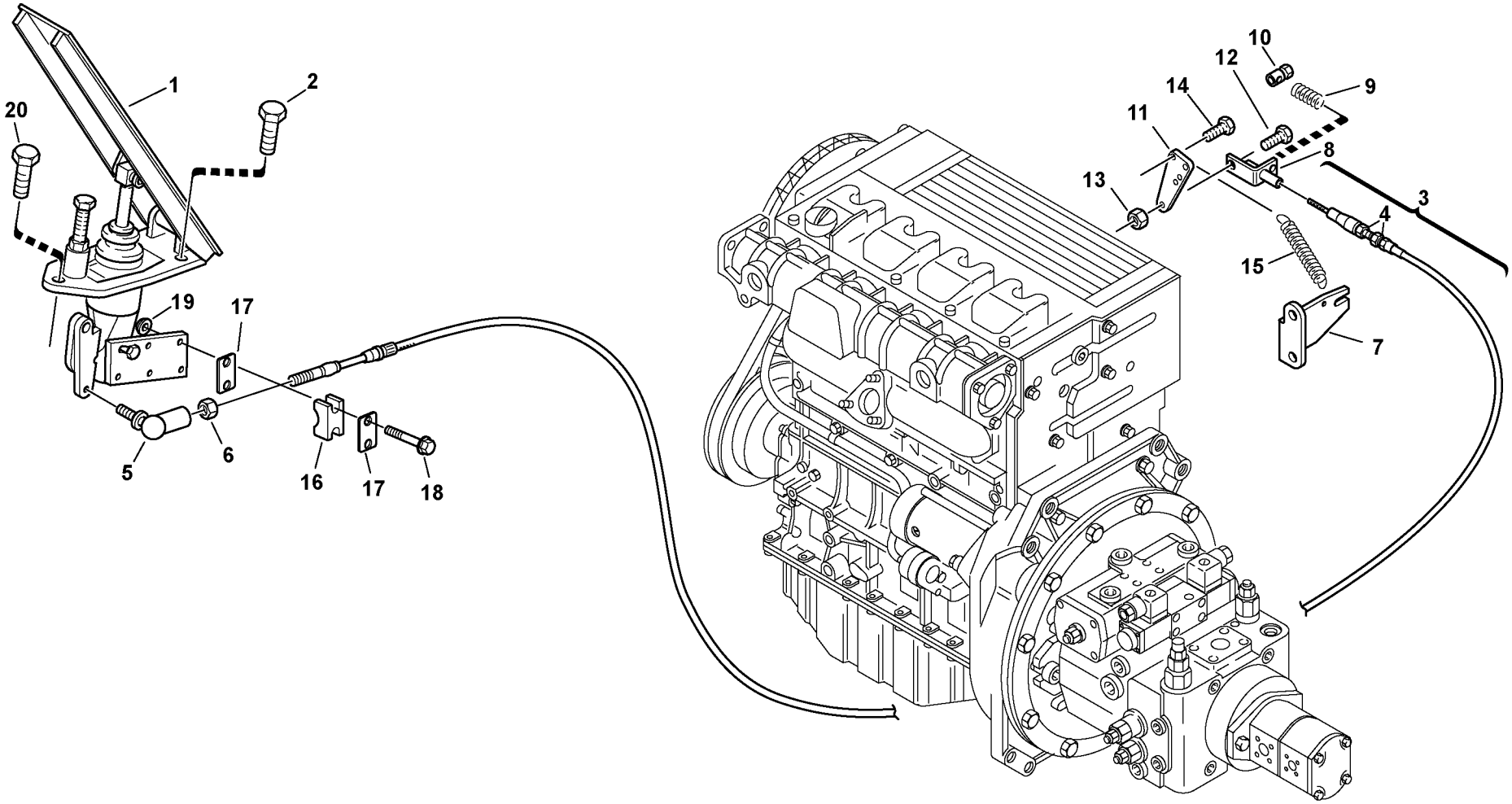

Volvo Construction Equipment

1013631

Fig.	Part No.	Quantity 1	2	3	PS	KIT	Description	Dénomination	Bezeichnung	Denominación	Notes
1	**VOE 11307131**	1					Pedal, cpl.	Pédale, cpl.	Pedal, kpl	Pedal, cpl	
2	**VOE 13946934**	3					Screw	Vis	Schraube	Tornillo	M6x20
3	**ZM 2807860**	1					Rope wire	Transmission de corde	Seilzug	Tracción de cable	
4	**ZM 7098060**	2					•Nut	•Ecrou	•Mutter	•Tuerca	BM10x1
5	**VOE 959079**	1					Anl Ball Joint	Rotul.angulaire	Winkelgelenk	Rotula Angular	
6	**VOE 983302**	3					Nut	Ecrou	Mutter	Tuerca	
7	**VOE 11307061**	1					Retainer	Retenue	Halter	Soporte	
8	**VOE 11307165**	1					Lever	Levier	Hebel	Palanca	
9	**VOE 11305484**	1					Spring	Ressort	Feder	Muelle	
10	**VOE 11305483**	1					Nipple	Raccord	Nippel	Niple	
11	**VOE 11307058**	1					Lever	Levier	Hebel	Palanca	
12	**VOE 13946934**	1					Screw	Vis	Schraube	Tornillo	
13	**VOE 13963105**	1					Lock nut	Contre-ecrou	Sicherungsmutter	Contratuerca	
14	**VOE 13946544**	2					Flange screw	Vis à bride	Flanschschraube	Torn embridado	M6x16
15	**VOE 11305464**	1					Tension Spring	Ressort de traction	Zugfeder	Muelle traccion	
16	**VOE 11307671**	1					Clip	Clip	Klemme	Clip	
17	**ZM 2802162**	2					Top Plate	Tole Superieure	Deckblech	Placa Superior	
18	**VOE 13965177**	2					Flange screw	Vis à bride	Flanschschraube	Torn embridado	M5x40
19	**VOE 13949278**	2					Flange Lock Nut	Contre écrou bride	Flanschmutter	Contratuer Embr	
20	**VOE 940326**	1					Allen Hd Screw	Vis A 6 Pans Cr	Inbusschraube	Torn Hex Embut	

1	**1750874-**	**Regulaciòn del número de revoluciones** **Drehzahlverstellung** **Régulation du nombre de rotations** **Speed control**	Catalogue id **20038**	Group **271**
2			Illustr. No **1013631**	Section **200**
3			Issue **VOE 64D9920038**	Page **95**
4				
5				

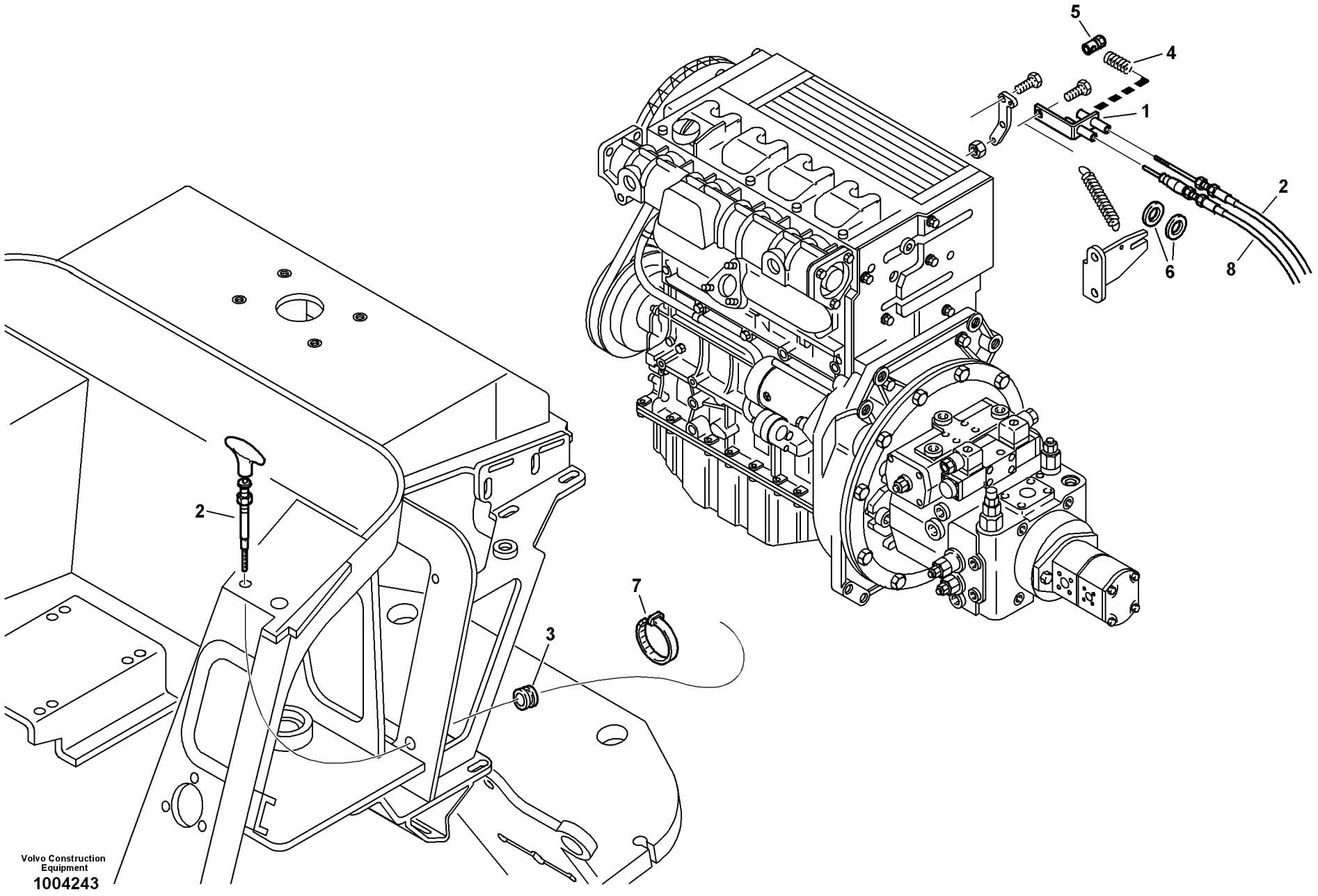
5
4
1
2
6
8
2
7
3
Volvo Construction Equipment
1004243

Fig.	Part No.	Quantity 1	2	3	PS	KIT	Description	Dénomination	Bezeichnung	Denominación	Notes
1	**VOE 11305653**	1					Lever	Levier	Hebel	Palanca	
2	**VOE 11305857**	1					Wire Control	Commande Cable	Seilzug	Control Alambre	
3	**VOE 11305425**	1					Sleeve	Manchon	Muffe	Manguito	
4	**VOE 11305484**	1					Spring	Ressort	Feder	Muelle	
5	**VOE 11305483**	1					Nipple	Raccord	Nippel	Niple	
6	**VOE 960139**	2					Washer	Rondelle	Scheibe	Arandela	6,4x18x2
7	**ZM 2809866**	1					Cable clip	Collier de cable	Kabelbinder	Clip de acble	
8		1					Rope wire	Transmission de corde	Seilzug	Tracción de cable	See group 271, Page 93

1	**1750500 - 1750873**	**Acelerador manual** **Handgas** **Accelerateur manual** **Hand throttle**	Catalogue id **20038**	Group **272**
2			Illustr. No **1004243**	Section **100**
3				
4			Issue **VOE 64D9920038**	Page **97**
5				

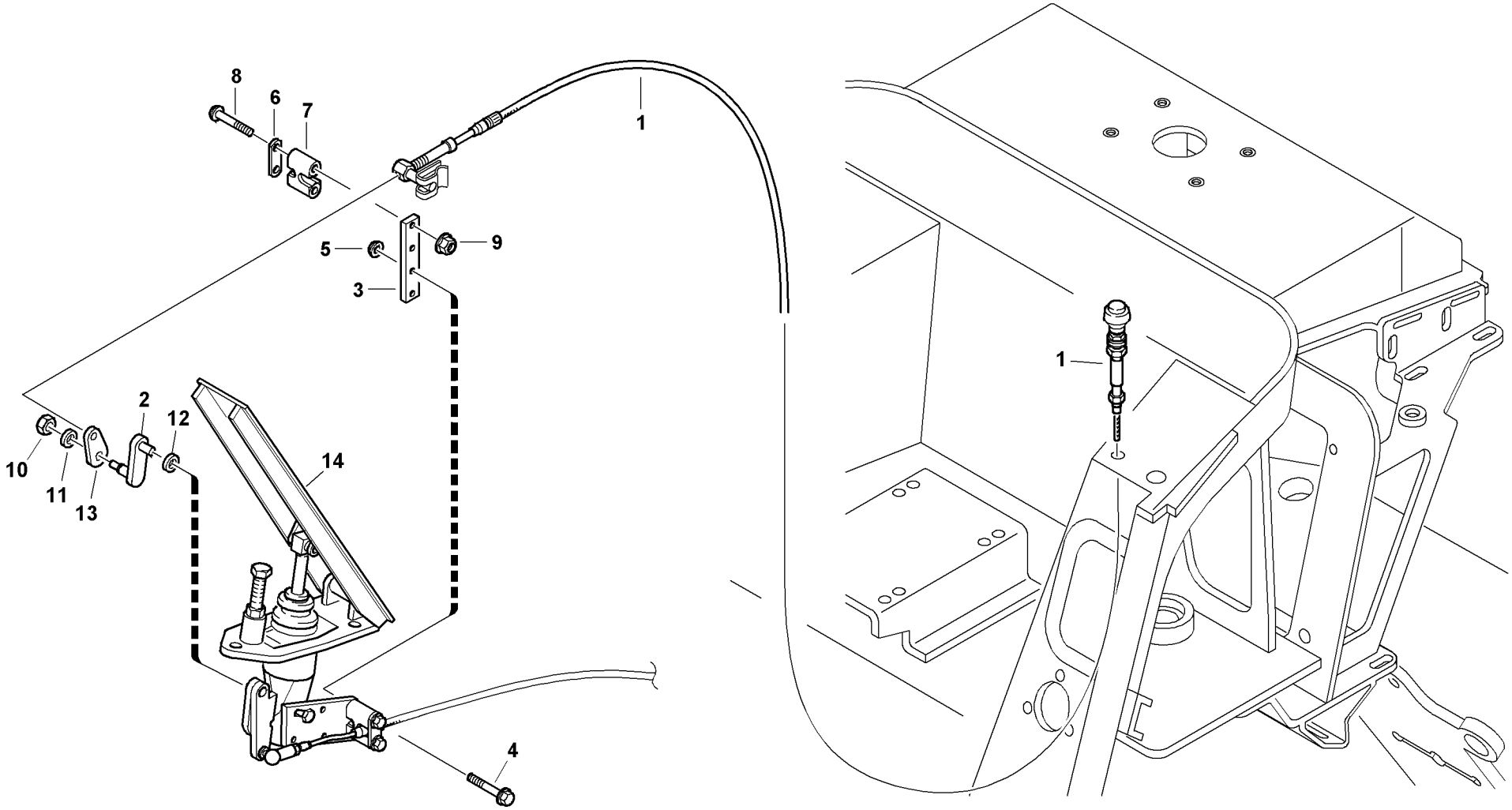

Volvo Construction Equipment

1013722

Fig.	Part No.	Quantity 1	2	3	PS	KIT	Description	Dénomination	Bezeichnung	Denominación	Notes
1	**VOE 11306943**	1					Hand Throt Cont	Accelerat Main	Handgasregler	Mando Man Acel	
2	**VOE 11307138**	1					Lever	Levier	Hebel	Palanca	
3	**VOE 11306627**	1					Plate	Plaque	Platte	Placa	
4	**VOE 13946544**	2					Flange screw	Vis à bride	Flanschschraube	Torn embridado	M6x16
5	**VOE 13945407**	2					Nut	Ecrou	Mutter	Tuerca	M6
6	**VOE 11053922**	1					Plate	Tôle	Blech	Chapa	
7	**VOE 11053921**	1					Anchorage	Fixation	Halterung	Fijacion	
8	**VOE 965206**	2					Flange screw	Vis à bride	Flanschschraube	Torn embridado	M5x40
9	**VOE 13965483**	2					Flange Lock Nut	Contre écrou bride	Flanschmutter	Contratuer Embr	M5
10	**VOE 13963105**	1					Lock nut	Contre-ecrou	Sicherungsmutter	Contratuerca	M6
11	**VOE 960139**	1					Washer	Rondelle	Scheibe	Arandela	
12	**VOE 13960148**	5					Washer	Rondelle	Scheibe	Arandela	
13	**VOE 11306622**	1					Lever	Levier	Hebel	Palanca	
14		1					Pedal	Pedale	Pedal	Pedal	See group 271, Page 95

1	**1750874 -**	**Acelerador manual** **Handgas** **Accelerateur manual** **Hand throttle**	Catalogue id **20038**	Group **272**
2			Illustr. No **1013722**	Section **200**
3			Issue **VOE 64D9920038**	Page **99**
4				
5				

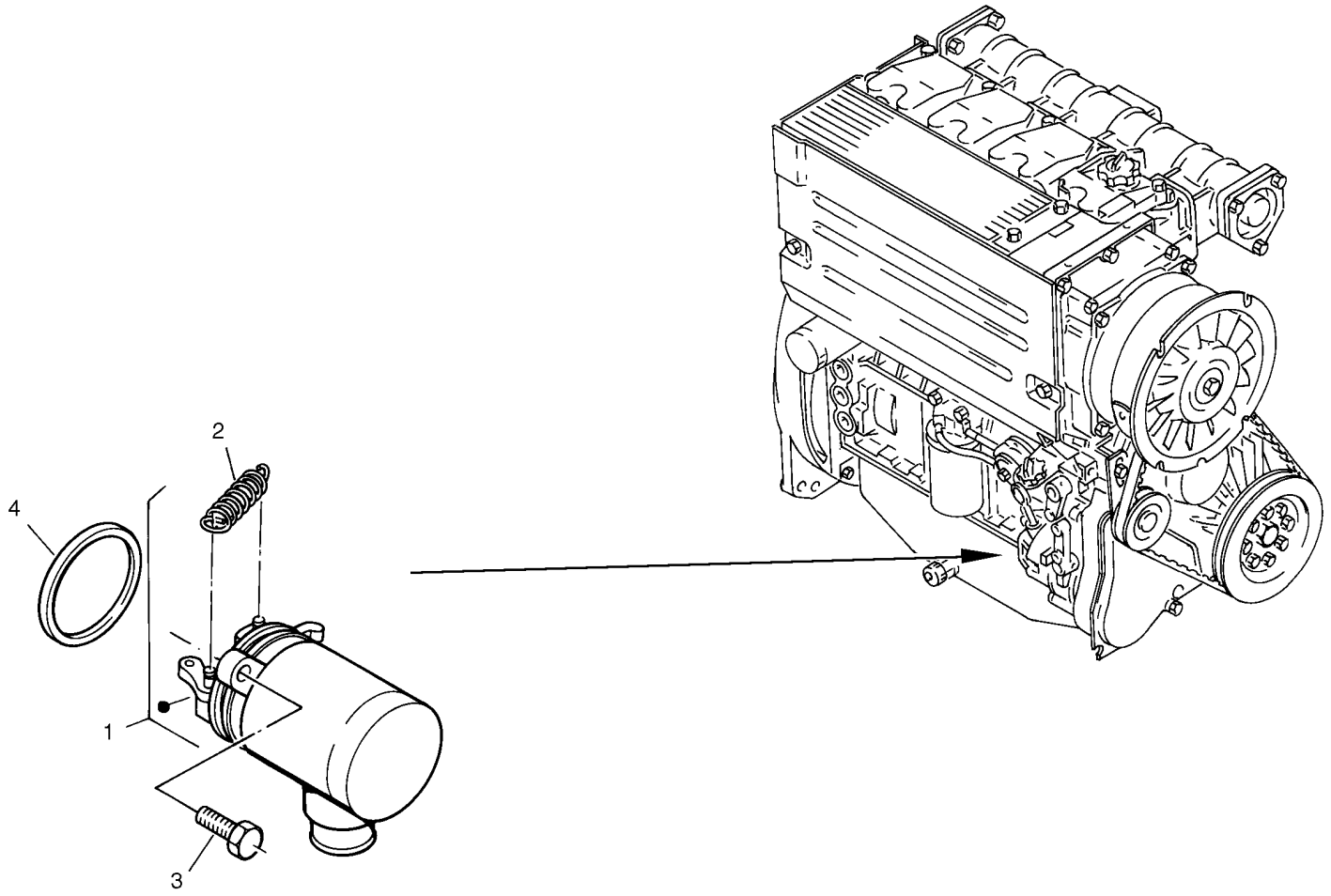

00000055

Fig.	Part No.	Quantity 1	2	3	PS	KIT	Description	Dénomination	Bezeichnung	Denominación	Notes
1	**VOE 11715004**	1					Magnet	Aimant	Magnet	Iman	
2	**ZM 2900497**	1					•Wire spring	•Ressort de transmission	•Zugfeder	•Muelle	
3	**VOE 11370256**	2					Screw	Vis	Schraube	Tornillo	M6X25
4	**VOE 20580547**	1					Sealing ring	Bague d'étanchéité	Runddichtring	Anillo reten	

1		**Dispositivo de parada** **Motorabstellung** **Dispositif d'arrêt** **Engine stop device**	Catalogue id **20038**	Group **273**
2			Illustr. No **00000055**	Section **100**
3			Issue **VOE 64D9920038**	Page **101**
4				
5				

VOLVO

Construction Equipment

GROUP		Section	Page
310	Battery	100	109
321	Alternator	100	111
331	Starter	100	113
352	Lighting, front	100	115
352	Additional lighting - Swiss	200	119
353	Lighting, rear	100	123
353	Number plate illumination	200	125
362	Signal horn	100	127
362	All-round side lamp	200	129
362	Back-up alarm, acoustic	300	131
363	Wiper installation	100	133
363	Windscreen washer system	200	135
366	Antitheft system	100	137
370	Electric installation	100	139
380	Instruments panel	100	143
387	Central computer	100	145
393	Radio	100	147

TABLE DES MATIÈRES	Catalogue id 20038	Group 3
	Issue VOE 64D9920038	Page 104

GROUPE		Section	Page
310	Batterie	100	109
321	Alternateur	100	111
331	Démarreur	100	113
352	Eclairage, avant	100	115
352	Eclairage additionnelle - Suisse	200	119
353	Eclairage, arrière	100	123
353	Eclairage de la plaque d'immatriculation	200	125
362	Cor de signal	100	127
362	Lampe de signalisation	200	129
362	Avertisseur recul	300	131
363	Installation d'essuie-glace	100	133
363	Installation lave-glaces	200	135
366	Système antivol	100	137
370	Electric installation	100	139
380	Instruments	100	143
387	Computer central	100	145
393	Radio	100	147

GRUPPE		Abschnitt	Seite
310	Batterie	100	109
321	Generator	100	111
331	Anlasser	100	113
352	Beleuchtung, vorne	100	115
352	Zusatzbeleuchtung - Schweiz	200	119
353	Beleuchtung, hinten	100	123
353	Kennzeichenbeleuchtung	200	125
362	Signalhorn	100	127
362	Rundumleuchte	200	129
362	Rückfahrwarner	300	131
363	Wischeranlage	100	133
363	Scheibenwaschanlage	200	135
366	Diebstahlschutz	100	137
370	Elektrische Anlage	100	139
380	Instrumente	100	143
387	Zentralelektrik	100	145
393	Radio	100	147

GRUPO		Sección	Página
310	Batería	100	109
321	Alternador	100	111
331	Arrancador	100	113
352	Alumbrado, frontal	100	115
352	Alumbrado adicional - Suiza	200	119
353	Alumbrado, trasera	100	123
353	Alumbrado de la placa de matrícula	200	125
362	Bocina	100	127
362	Lámpara de señalización	200	129
362	Avisador retroceso	300	131
363	Instalación limpiaparabrisas	100	133
363	Sistema lavaparabrisas	200	135
366	Sistema antirrobo	100	137
370	Electric installation	100	139
380	Instrumentos	100	143
387	Ordenador central	100	145
393	Radio	100	147

VOLVO

Construction Equipment

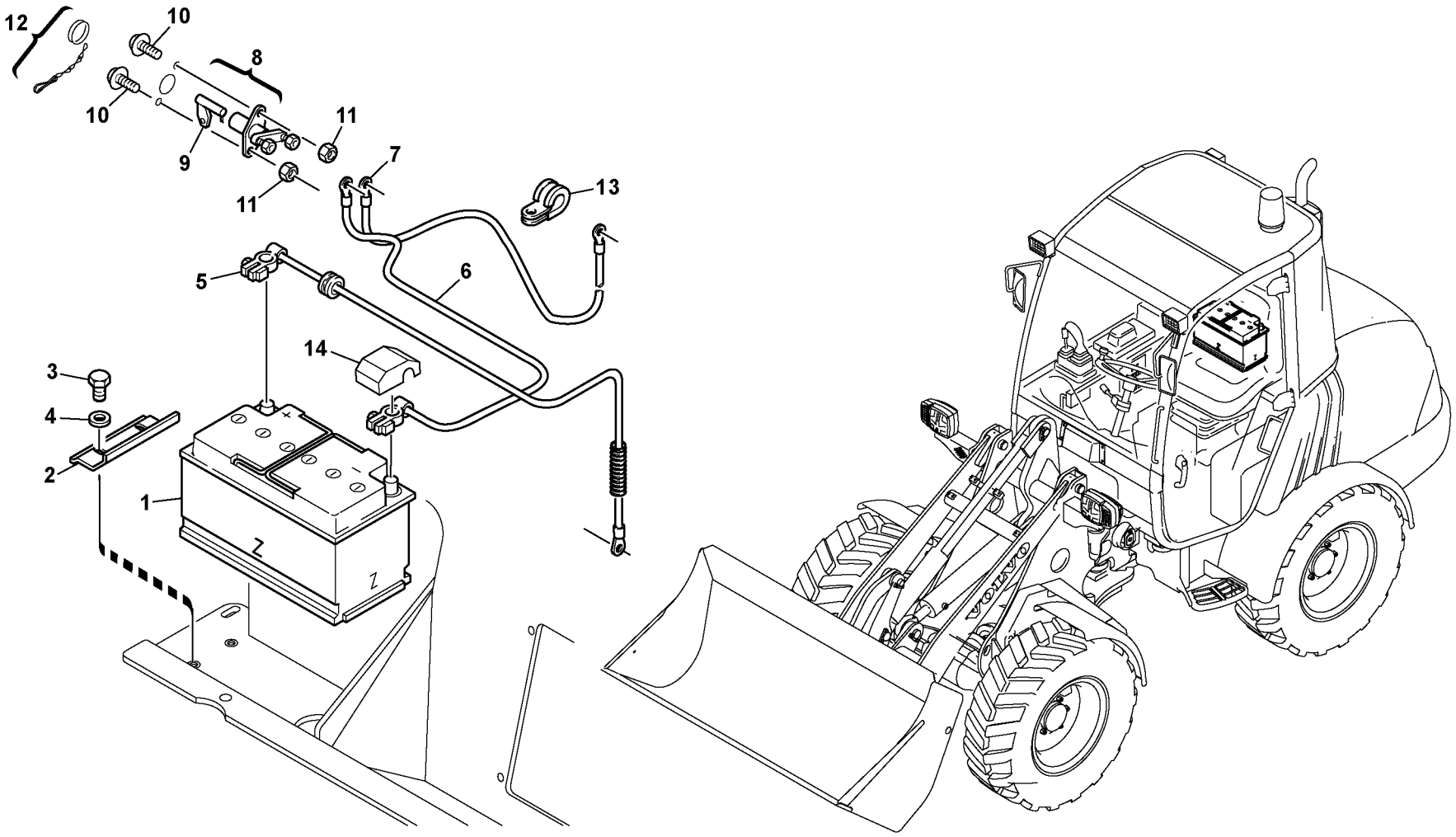

Volvo Construction Equipment
1003423

Fig.	Part No.	Quantity 1	2	3	PS	KIT	Description	Dénomination	Bezeichnung	Denominación	Notes
1	**VOE 11308464**	1					Battery	Batterie	Batterie	Bateria	
2	**ZM 2811053**	1					Battery holder	Support de batterie	Batteriehalter	Soporte de batería	
3	**VOE 983250**	2					Hexagon screw	Vis tête hexagonale	Sechskantschraube	Tornillo hexago	
4	**ZM 949523**	2					Washer	Rondelle	Scheibe	Arandela	
5	**VOE 11305448**	1					Electrical Cable	Fil Electrique	El.-Leitung	Cable Electrico	
6	**VOE 11305449**	1					Electrical Cable	Fil Electrique	El.-Leitung	Cable Electrico	
7	**VOE 11305450**	1					Electrical Cable	Fil Electrique	El.-Leitung	Cable Electrico	
8	**VOE 3987034**	1					Battery main switch	Robinet batterie	Batterietrennschalter	Desconectador bateria	
9	**ZM 2906786**	1					•Lever	•Levier	•Hebel	•Palanca	
10	**VOE 13946544**	2					Flange screw	Vis à bride	Flanschschraube	Torn embridado	
11	**VOE 983302**	2					Nut	Ecrou	Mutter	Tuerca	
12	**ZM 2807696**	1					Chain	Chaine	Kette	Cadena	
13	**VOE 11305475**	5					Clip	Collier	Schelle	Abrazadera	
14	**VOE 14260472**	1					Terminal Casing	Couvre-borne	Polgehäuse	Prot Terminal	

1		**Batería** **Batterie** **Batterie** **Battery**	Catalogue id **20038**	Group **310**
2			Illustr. No **1003423**	Section **100**
3			Issue **VOE 64D9920038**	Page **109**
4				
5				

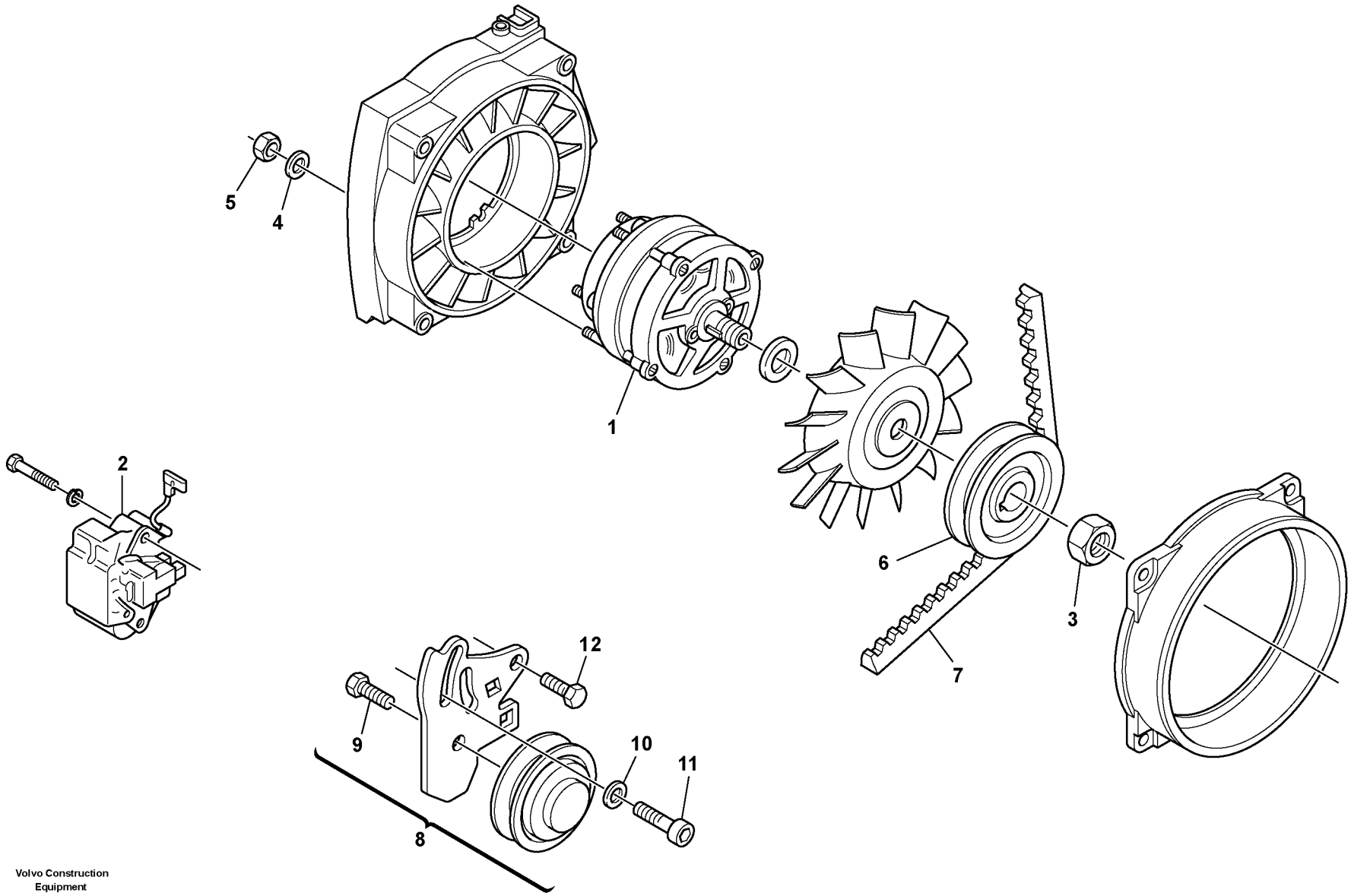

Volvo Construction Equipment
1019077

Fig.	Part No.	Quantity 1	2	3	PS	KIT	Description	Dénomination	Bezeichnung	Denominación	Notes
1	**ZM 2904893**	1			SS		Alternator, cpl.	Alternateur, cpl.	Lichtmaschine, kpl.	Alternador, cpl	
2	**VOE 11715606**	1					•Voltage regulator	•Regulateur,tension	•Spannungregler	•Regulador tension	
3	**VOE 20441521**	1					•Nut	•Ecrou	•Mutter	•Tuerca	
4	**VOE 13940090**	4					Washer	Rondelle	Scheibe	Arandela	(ZM 7098755) A5,3
5	**VOE 20459037**	4					Nut	Ecrou	Mutter	Tuerca	M5
6	**ZM 2290287**	1					V-belt pulley	Rondelle de courroie trap	Keilriemenscheibe	Polea para correa trapezo	
7	**ZM 2904166**	1					V-belt	Courroie Trape.	Keilriemen	Correa Trapez	
8	**ZM 2904167**	1					Tension roller	Poulie tendeur	Spannrolle	Rodillo tensor	
9	**VOE 20498205**	1					•Screw	•Vis	•Schraube	•Tornillo	M8x20
10	**ZM 4051330**	1					Washer	Rondelle	Scheibe	Arandela	
11	**VOE 11715760**	1					Allen Hd Screw	Vis A 6 Pans Cr	Inbusschraube	Torn Hex Embut	M10x25
12	**VOE 11715761**	1					Hexagon screw	Vis tête hexagonale	Sechskantschraube	Tornillo hexago	M10x25

1		**Alternador** **Generator** **Alternateur** **Alternator**	Catalogue id **20038**	Group **321**
2			Illustr. No **1019077**	Section **100**
3			Issue **VOE 64D9920038**	Page **111**
4				
5				

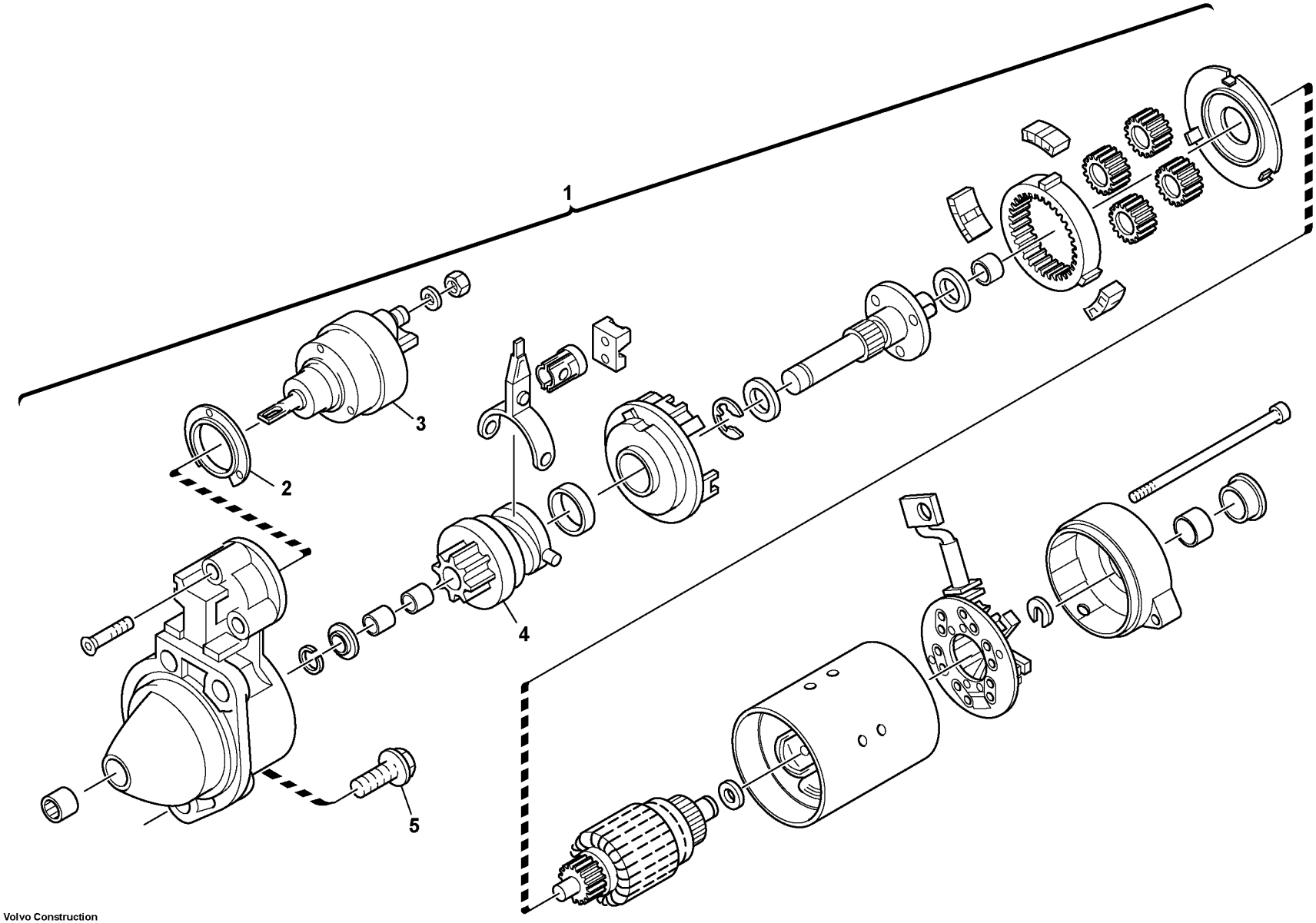

Volvo Construction Equipment
1019969

Fig.	Part No.	Quantity 1	2	3	PS	KIT	Description	Dénomination	Bezeichnung	Denominación	Notes
1	**VOE 11715766**	1					Starter	Démarreur	Anlasser	Estárter	
2	**ZM 2908865**	1					•Cover washer	•Rondelle recouvrement	•Abdeckscheibe	•Arandela recubricion	
3	**ZM 2904407**	1					•Engaging relay	•Relais d'embrayage	•Einrückrelais	•Relé de embrague	
4	**VOE 11715767**	1					•Starter Pinion	•Pigno.demarreur	•Anlasserritzel	•Pinon Motor Arr.	
5	**VOE 20450756**	2					Screw	Vis	Schraube	Tornillo	

1		**Arrancador** **Anlasser** **Démarreur** **Starter**	Catalogue id **20038**	Group **331**
2			Illustr. No **1019969**	Section **100**
3			Issue **VOE 64D9920038**	Page **113**
4				
5				

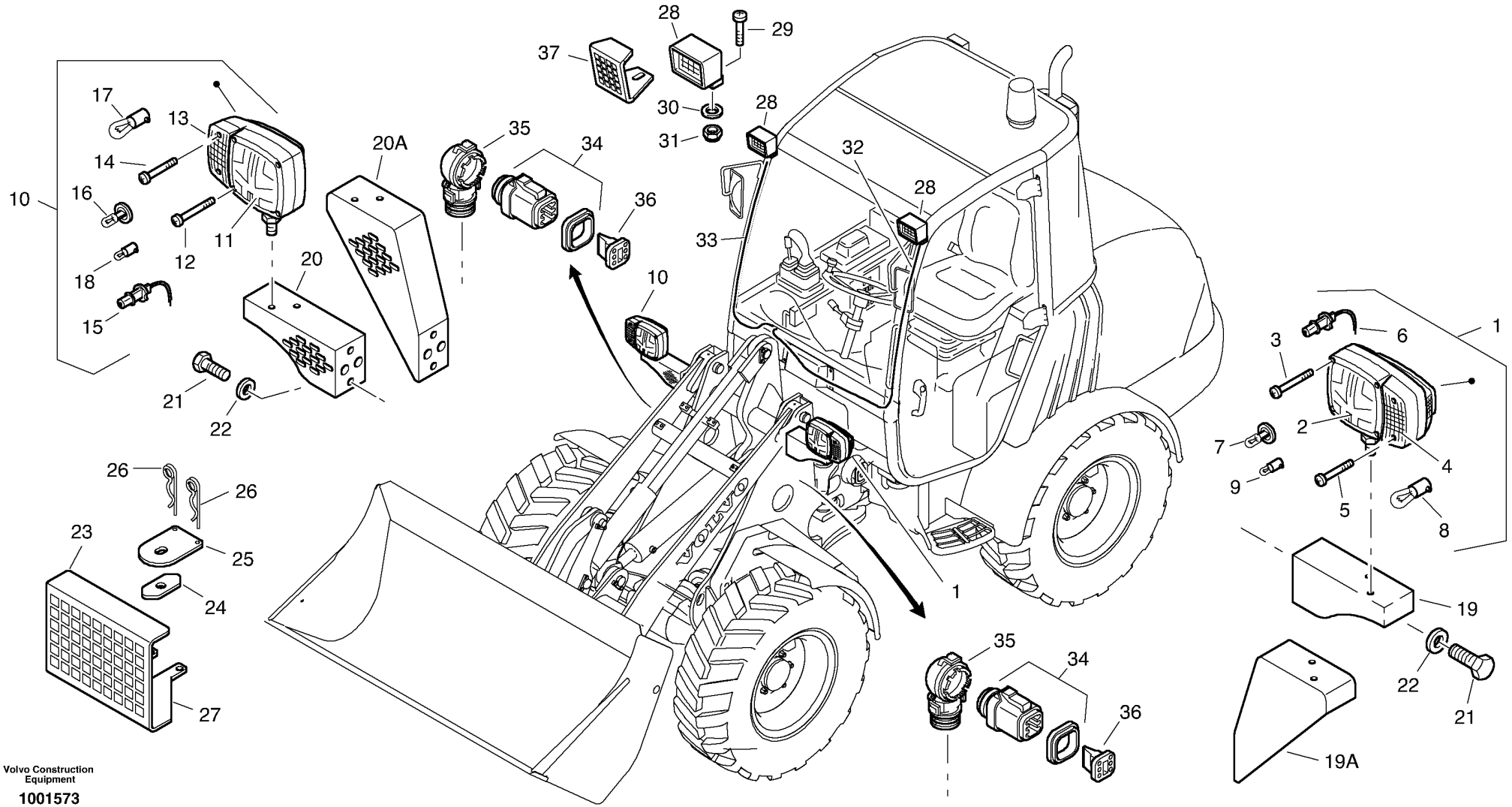

Volvo Construction Equipment

1001573

Fig.	Part No.	Quantity 1	2	3	PS	KIT	Description	Dénomination	Bezeichnung	Denominación	Notes
1	**VOE 11881088**	1					Headlamp	Phare	Scheinwerfer	Faro	
2	**ZM 2907234**	1					•Scattering disc	•Répandeur	•Streuscheibe	•Cristal de dispersión	
3	**ZM 2907236**	4					•Screw	•Vis	•Schraube	•Tornillo	
4	**ZM 2907237**	1					•Direction indicator, glas	•Clignotant, verre	•Blinker, Glas	•Intermitente, cristal	
5	**ZM 2907239**	2					•Screw	•Vis	•Schraube	•Tornillo	
6	**ZM 2907240**	1					•Bulb	•Ampoule	•Glühlampe	•Bombilla	H7 12V 55W
7	**ZM 7050432**	1					•Bulb	•Ampoule	•Glühlampe	•Bombilla	H3 12V 55W
8	**VOE 965826**	1					•Bulb	•Ampoule	•Glühlampe	•Bombilla	(ZM 7057477) P21W 12V
9	**ZM 7057461**	1					•Bulb	•Ampoule	•Glühlampe	•Bombilla	T4W 12V
10	**VOE 11882263**	1					Headlamp	Phare	Scheinwerfer	Faro	
11	**ZM 2907234**	1					•Scattering disc	•Répandeur	•Streuscheibe	•Cristal de dispersión	
12	**ZM 2907234**	4					•Scattering disc	•Répandeur	•Streuscheibe	•Cristal de dispersión	
13	**ZM 2907237**	1					•Direction indicator, glas	•Clignotant, verre	•Blinker, Glas	•Intermitente, cristal	
14	**ZM 2907239**	2					•Screw	•Vis	•Schraube	•Tornillo	
15	**ZM 2907240**	1					•Bulb	•Ampoule	•Glühlampe	•Bombilla	H7 12V 55W
16	**ZM 7050432**	1					•Bulb	•Ampoule	•Glühlampe	•Bombilla	H3 12V 55W
17	**VOE 965826**	1					•Bulb	•Ampoule	•Glühlampe	•Bombilla	(ZM 7057477) P21W 12V
18	**ZM 7057461**	1					•Bulb	•Ampoule	•Glühlampe	•Bombilla	T4W 12V
19	**ZM 2812987**	1					Lamp bracket, left	Porte-lampe à gauche	Lampenhalter, links	Portalámparas, izquierdo	
19A	**VOE 11306325**	1					Lamp bracket, left	Porte-lampe à gauche	Lampenhalter, links	Portalámparas, izquierdo	2047)
19A	**VOE 11306966**	1					Lamp bracket, left	Porte-lampe à gauche	Lampenhalter, links	Portalámparas, izquierdo	2100)
20	**ZM 2812988**	1					Lamp bracket, right	Porte-lampe à droite	Lampenhalter, rechts	Portalámparas, derecho	
20A	**VOE 11306326**	1					Lamp bracket, right	Porte-lampe à droite	Lampenhalter, rechts	Portalámparas, derecho	2047)
20A	**VOE 11306967**	1					Lamp bracket, right	Porte-lampe à droite	Lampenhalter, rechts	Portalámparas, derecho	2100)
21	**VOE 983250**	4					Hexagon screw	Vis tête hexagonale	Sechskantschraube	Tornillo hexago	
22	**VOE 976945**	4					Washer	Rondelle	Scheibe	Arandela	
23	**ZM 2815904**	2					Protective grill	Grille de protection	Schutzgitter	Rejilla protectora	
24	**ZM 2815905**	2					Washer	Rondelle	Scheibe	Arandela	

2047) **GB:** 180 mm increased **FR:** prolongateur 180 mm **DE:** 180 mm erhöht **ES:** Aumentado 180 mm

2100) **GB:** Raised 280 mm **FR:** Rehaussé 280 mm **DE:** 280 mm erhöht **ES:** 280 mm más alto

1	
2	
3	
4	
5	

Alumbrado, frontal
Beleuchtung, vorne
Eclairage, avant
Lighting, front

Catalogue id	Group
20038	**352**
Illustr. No	Section
1001573	**100**
Issue	Page
VOE 64D9920038	**115**

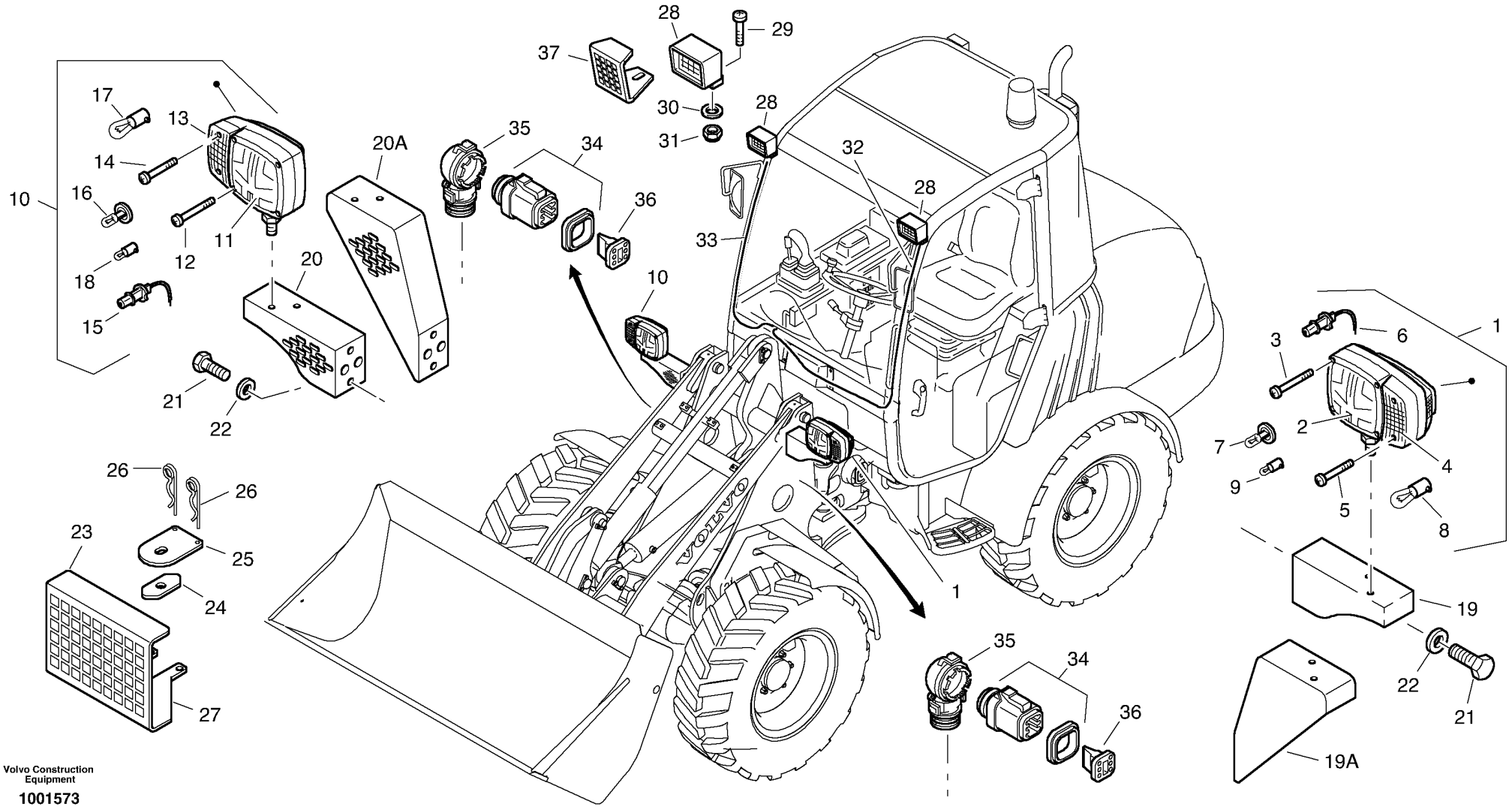

Volvo Construction Equipment

1001573

Fig.	Part No.	Quantity 1	2	3	PS	KIT	Description	Dénomination	Bezeichnung	Denominación	Notes
25	**ZM 2815906**	2					Cover plate	Tole recouvrement	Abdeckblech	Placa tapa	
26	**VOE 11305165**	4					Retaining pin	Goupille elast	Federsplint	Pasador resorte	
27	**VOE 11305166**	REQ					Adhesive tape	Ruban adhésif	Haftband	Cinta adhesiva	
28	**VOE 11039847**	2					Work Lamp	Lampe Travail	Arbeitslampe	Lampara Trabajo	(VOE 11370282)
29		2			NS		Screw	Vis	Schraube	Tornillo	
30	**VOE 13955894**	2					Washer	Rondelle	Scheibe	Arandela	
31	**ZM 5241125**	2					Nut	Ecrou	Mutter	Tuerca	
32	**VOE 11305444**	1					Electrical Cable	Fil Electrique	El.-Leitung	Cable Electrico	(VOE 11370283)
33	**VOE 11305445**	1					Electrical Cable	Fil Electrique	El.-Leitung	Cable Electrico	(VOE 11370284)
34	**VOE 11305819**	2					Connector	Raccord	Anschluss	Union	
35	**VOE 11305820**	2					Adapter	Raccord Reduct.	Verbind Stutzen	Adaptador	
36	**VOE 11305821**	2					Wedge	Clavette	Keil	Chaveta	
37	**VOE 11305758**	2					Ptct Grating	Grille Protect.	Schutzgitter	Rejilla Protección	

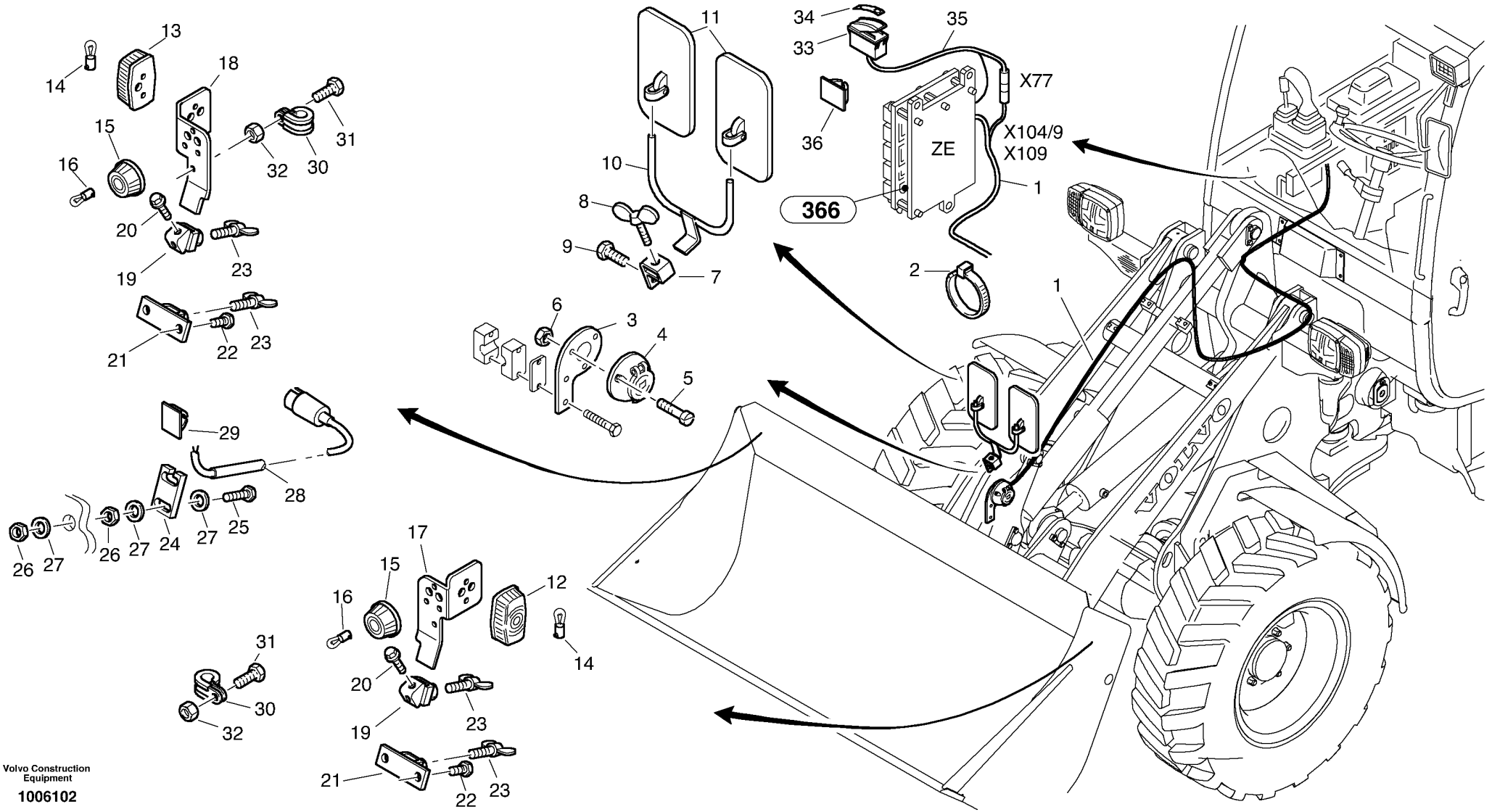

Volvo Construction Equipment

1006102

Fig.	Part No.	Quantity 1	2	3	P S	K I T	Description	Dénomination	Bezeichnung	Denominación	Notes
1	**VOE 11306181**	1					Electrical cable	Fil électrique	Elektr. Leitung	Cable electrico	
2	**VOE 4881438**	20					Strip Clamp	Ruban Serrage	Kabelbinder	Abraz Cinta	
3	**VOE 11305855**	1					Retainer	Retenue	Halter	Soporte	
4	**VOE 11305874**	1					Wall socket	Prise électrique	Steckdose	Enchufe de pared	
5	**VOE 969410**	3					6-pt skt screw	Vis creuse de 6	Hohlschraube	Racor 6-dientes	
6	**VOE 955780**	3					Hexagon Nut	Ecrou Hexagonal	Sechskantmutter	Tuerca Hexagon	
7	**ZM 2800978**	1					Retainer	Retenue	Halter	Soporte	
8	**VOE 11305892**	1					Wing screw	Vis a oreilles	Flügelschraube	Tornillo aletas	M10x25
9	**VOE 983251**	1					Hexagon screw	Vis tête hexagonale	Sechskantschraube	Tornillo hexago	M10x25
10	**VOE 11305893**	1					Mirror Arm	Bras Miroir	Spiegelträger	Marco Espejo	
11	**VOE 11305894**	2					Mirror	Miroir	Spiegel	Espejo	
12	**VOE 11305937**	1					Flash light, left-hand	Clignoteur à gauche	Blinkleuchte, links	Intermitente izquierdo	
13	**VOE 11305938**	1					Flash light, right-hand	Clignoteur à droite	Blinkleuchte, rechts	Intermitente derecho	
14	**VOE 965826**	2					Bulb	Ampoule	Glühlampe	Bombilla	
15	**VOE 11305939**	2					Side marker lamp	Feu d'encombrement	Begrenzungsleuchte	Luz limitadora	
16	**VOE 965831**	2					Bulb	Ampoule	Glühlampe	Bombilla	
17	**ZM 2805168**	1					Holder, left	Support à gauche	Halter, links	Soporte, izquierod	
18	**ZM 2805167**	1					Holder, right	Support à droite	Halter, rechts	Soporte, derecho	
19	**VOE 11305924**	2					Retainer	Retenue	Halter	Soporte	
20	**VOE 946471**	4					Flange screw	Vis à bride	Flanschschraube	Torn embridado	
21	**ZM 2815671**	2					Holder	Support	Halter	Soporte	2017)
22	**VOE 983251**	4					Hexagon screw	Vis tête hexagonale	Sechskantschraube	Tornillo hexago	2017) M10x25
23	**VOE 11305892**	2					Wing screw	Vis a oreilles	Flügelschraube	Tornillo aletas	2017) M10x25
24	**ZM 2805175**	1					Holder	Support	Halter	Soporte	2017)
25	**VOE 983244**	1					Hexagon screw	Vis a tête hexagonale	Sechskantschr.	Tornillo hexago	2017) M8x30
26	**VOE 955782**	2					Hexagon Nut	Ecrou Hexagonal	Sechskantmutter	Tuerca Hexagon	2017)
27	**VOE 955894**	3					Washer	Rondelle	Scheibe	Arandela	
28	**ZM 2815668**	1					Electric wire	Ligne électrique	Elektrische Leitung	Conductos eléctricos	
29	**VOE 11305436**	7					Clip	Clip	Clip	Clip	

2017) **GB:** only for shutter bucket **FR:** uniquement pour godet à fond ouvrant **DE:** nur für Klappschaufel **ES:** Sólo para cucharas

1	
2	
3	
4	
5	

Alumbrado adicional - Suiza
Zusatzbeleuchtung - Schweiz
Eclairage additionnelle - Suisse
Additional lighting - Swiss

Catalogue id	Group
20038	**352**
Illustr. No	Section
1006102	**200**
Issue	Page
VOE 64D9920038	**119**

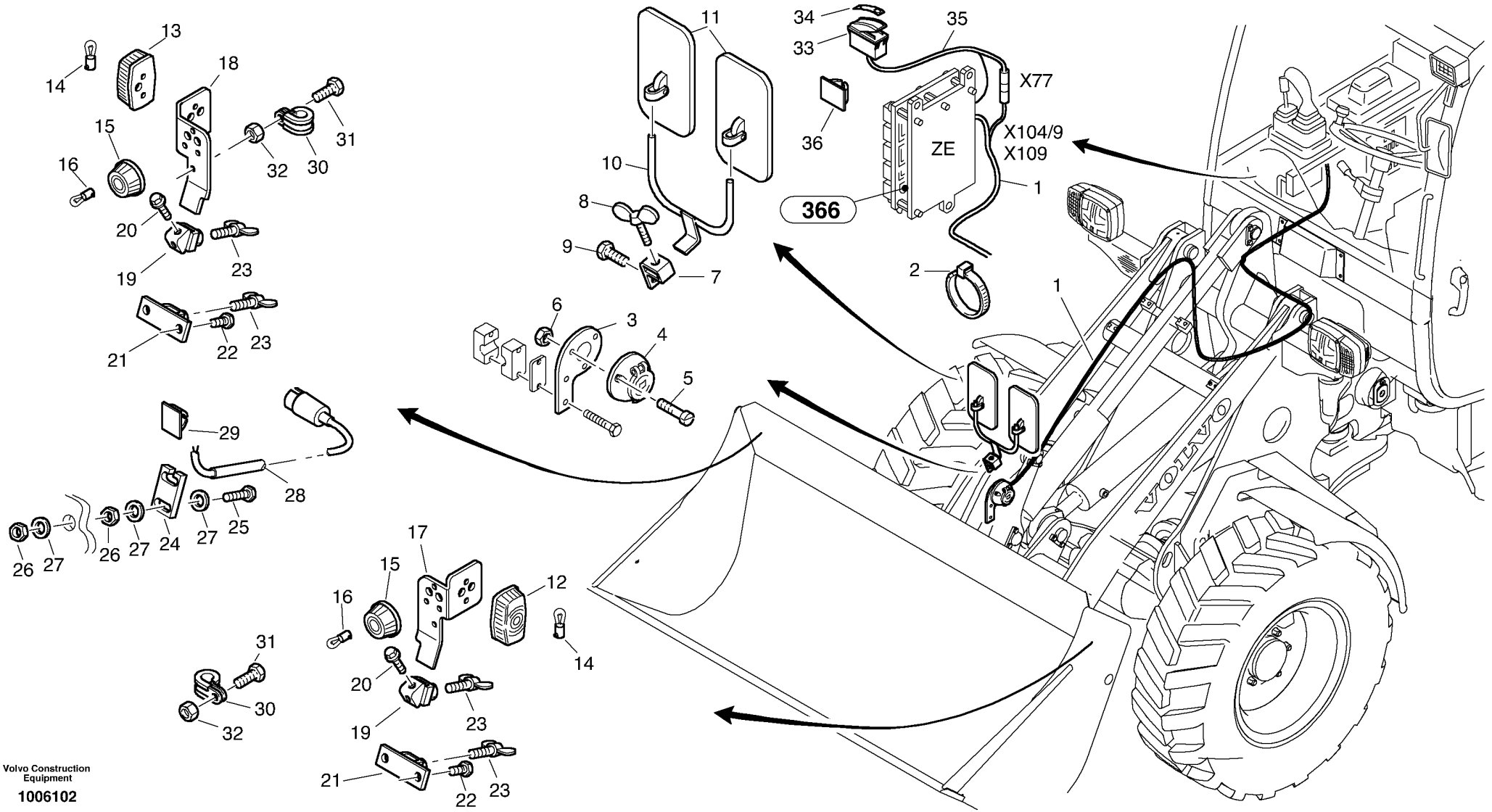

Volvo Construction Equipment

1006102

Fig.	Part No.	Quantity 1	2	3	PS	KIT	Description	Dénomination	Bezeichnung	Denominación	Notes
30	**VOE 952626**	4					Clamp	Pince Serrage	Klemme	Abrazadera	
31	**VOE 955246**	2					Hexagon screw	Vis tête hexagonale	Sechskantschraube	Tornillo hexago	M5x16
32	**VOE 955780**	2					Hexagon Nut	Ecrou Hexagonal	Sechskantmutter	Tuerca Hexagon	
33	**VOE 11882865**	1					Rocker Switch	Commutateur à bascule	Wippschalter	Interruptor oscilante	
34	**VOE 11306192**	1					Symbol	Symbole	Symbol	Símbolo	
35	**VOE 11306177**	1					Electrical cable	Fil électrique	Elektr. Leitung	Cable electrico	
36	**VOE 4881438**	1					Strip Clamp	Ruban Serrage	Kabelbinder	Abraz Cinta	

1		**Alumbrado adicional - Suiza** **Zusatzbeleuchtung - Schweiz** **Eclairage additionnelle - Suisse** **Additional lighting - Swiss**	Catalogue id **20038**	Group **352**
2			Illustr. No **1006102**	Section **200**
3			Issue **VOE 64D9920038**	Page **121**
4				
5				

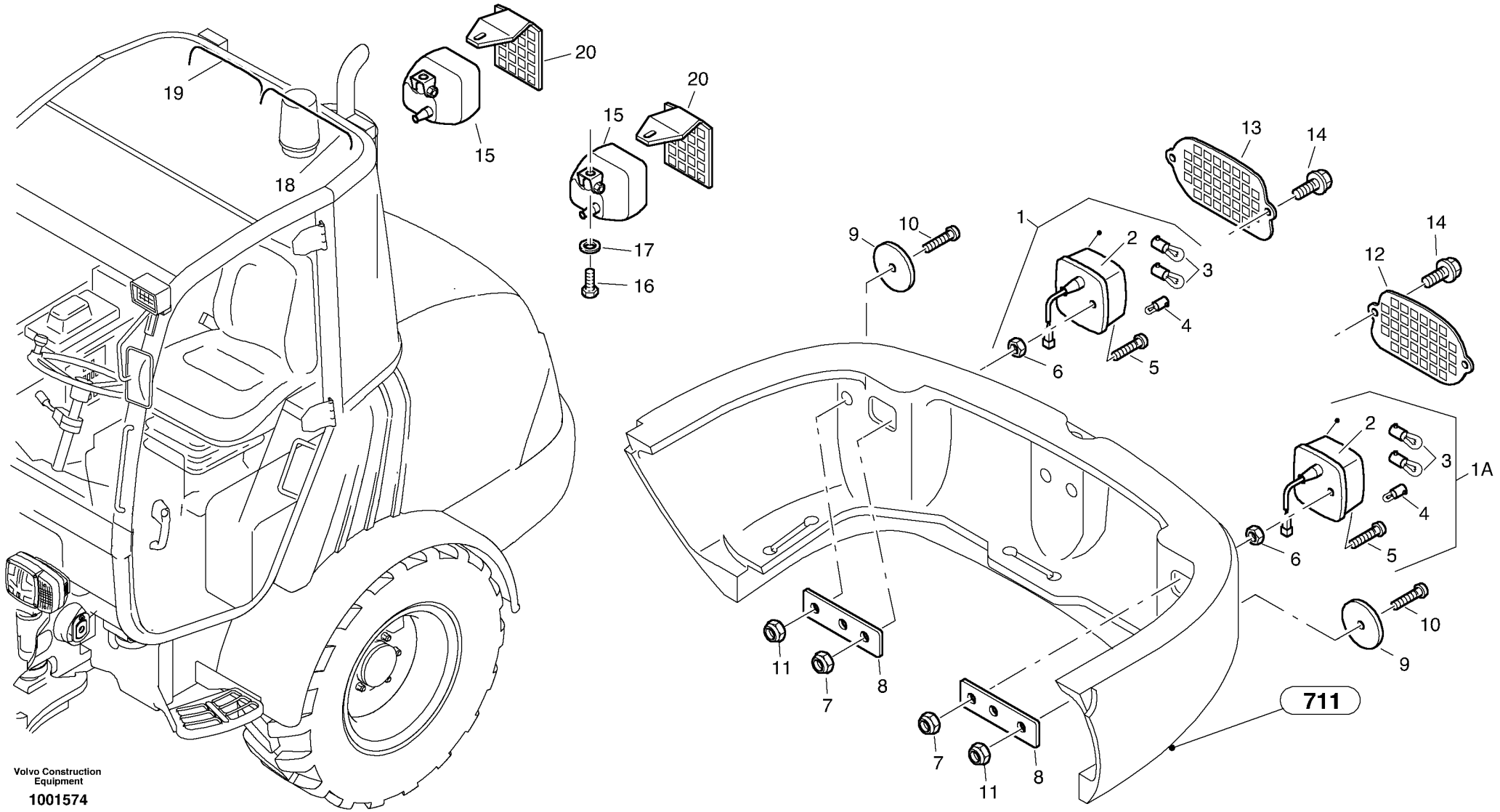

Volvo Construction Equipment

1001574

Fig.	Part No.	Quantity 1	2	3	PS	KIT	Description	Dénomination	Bezeichnung	Denominación	Notes
1	**VOE 11305071**	1					Tail light	Feu ar	Heckleuchte	Piloto trasero	
1A	**VOE 11305586**	1					Tail Light	Feu Ar	Heckleuchte	Piloto Trasero	
2	**ZM 2289665**	1					•Lens	•Verre	•Lichtscheibe	•Lente	
3	**VOE 965826**	2					•Bulb	•Ampoule	•Glühlampe	•Bombilla	(ZM 7057477)
4	**VOE 946777**	1					•Bulb	•Ampoule	•Glühlampe	•Bombilla	(ZM 3402628)
5	**VOE 969589**	2					•6-pt skt screw	•Vis creuse de 6	•Hohlschraube	•Racor 6-dientes	
6	**VOE 983302**	2					•Nut	•Ecrou	•Mutter	•Tuerca	
7	**VOE 13963105**	4					Lock nut	Contre-ecrou	Sicherungsmutter	Contratuerca	
8	**VOE 11305110**	2					Clamping Plate	Plaque Serrage	Klemmplatte	Placa Apriete	
9	**VOE 11305064**	2					Reflector	Reflecteur	Reflektor	Reflector	
10	**VOE 13965178**	2					Screw	Vis	Schraube	Tornillo	
11	**VOE 13963105**	2					Lock nut	Contre-ecrou	Sicherungsmutter	Contratuerca	
12	**VOE 11305179**	1					Ptct Grating	Grille Protect.	Schutzgitter	Rejilla Protección	
13	**VOE 11305180**	1					Ptct Grating	Grille Protect.	Schutzgitter	Rejilla Protección	
14	**VOE 946440**	4					Flange screw	Vis à bride	Flanschschraube	Torn embridado	
15	**VOE 11039856**	2					Work Lamp	Lampe Travail	Arbeitslampe	Lampara Trabajo	(VOE 11370282)
16		2			NS		Screw	Vis	Schraube	Tornillo	
17	**VOE 13955894**	2					Washer	Rondelle	Scheibe	Arandela	
18	**VOE 11305441**	1					Electrical Cable	Fil Electrique	El.-Leitung	Cable Electrico	(VOE 11370285)
19	**VOE 11305442**	1					Electrical Cable	Fil Electrique	El.-Leitung	Cable Electrico	(VOE 11370286)
20	**ZM 2816861**	2					Protecting grid	Grille Protect.	Schutzgitter	Rejilla protección	

1		**Alumbrado, trasera** **Beleuchtung, hinten** **Eclairage, arrière** **Lighting, rear**	Catalogue id **20038**	Group **353**
2			Illustr. No **1001574**	Section **100**
3			Issue **VOE 64D9920038**	Page **123**
4				
5				

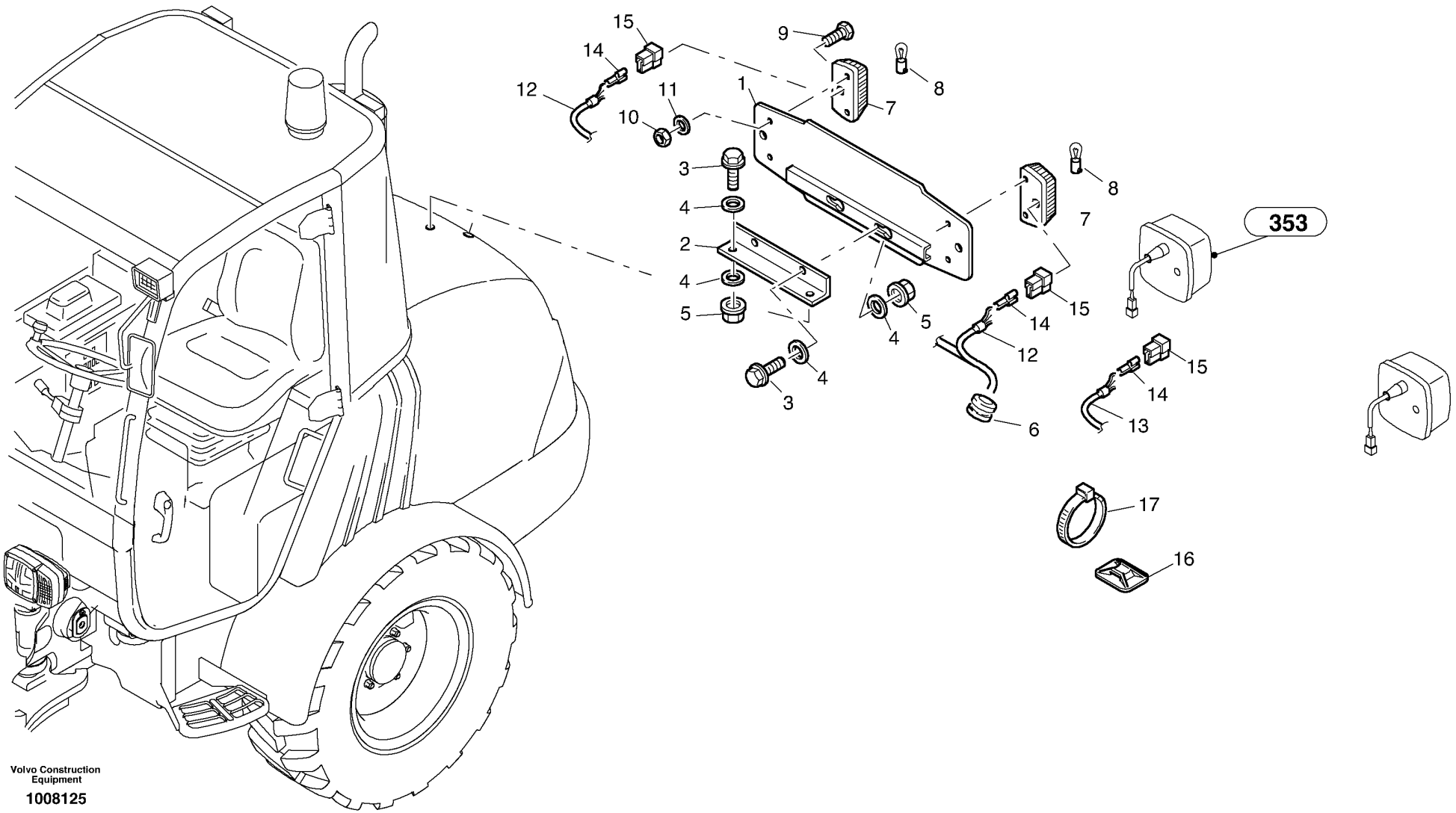
15
14
12
11
10
9
8
1
7
3
4
2
4
5
4
3
4
5
15
14
12
6
8
7
353
15
14
13
17
16
Volvo Construction Equipment
1008125

Fig.	Part No.	Quantity 1	2	3	PS	KIT	Description	Dénomination	Bezeichnung	Denominación	Notes
1	**ZM 2813307**	1					Holder	Support	Halter	Soporte	
2	**VOE 11306465**	1					Angle Iron	Equerre	Winkeleisen	Pieza angular	
3	**VOE 13946173**	4					Flange screw	Vis à bride	Flanschschraube	Torn embridado	M8x20
4	**VOE 955894**	8					Washer	Rondelle	Scheibe	Arandela	
5	**VOE 948645**	4					Flange Lock Nut	Contre écrou bride	Flanschmutter	Contratuer Embr	M8
6	**VOE 961955**	1					Grommet	Passe fil	Durchführung	Aislador pasapanel	
7	**VOE 11147756**	2					Sign Lamp	Eclairag.plaque	Kennzeichenleuchte	Lampara Letrero	
8	**VOE 946777**	2					Bulb	Ampoule	Glühlampe	Bombilla	
9	**VOE 955228**	4					Hexagon screw	Vis tête hexagonale	Sechskantschraube	Tornillo hexago	M4x16
10	**VOE 955779**	4					Hexagon Nut	Ecrou Hexagonal	Sechskantmutter	Tuerca Hexagon	M4
11	**VOE 955891**	4					Washer	Rondelle	Scheibe	Arandela	
12	**ZM 2813310**	1					Electric wire	Ligne électrique	Elektr. Leitung	Conductos eléctricos	
13	**VOE 11306466**	1					Electric wire	Ligne électrique	Elektr. Leitung	Conductos eléctricos	
14	**VOE 11306164**	6					Cable terminal	Cosse cable	Flachsteckhülse	Terminal cable	
15	**VOE 943511**	2					Insulator	Isolateur	Isolator	Aislador	
16	**VOE 11305436**	6					Clip	Clip	Clip	Clip	
17	**VOE 4881438**	4					Strip Clamp	Ruban Serrage	Kabelbinder	Abraz Cinta	

1		**Alumbrado de la placa de matrícula** **Kennzeichenbeleuchtung** **Eclairage de la plaque d'immatriculation** **Number plate illumination**		Catalogue id **20038**	Group **353**
2				Illustr. No **1008125**	Section **200**
3				Issue **VOE 64D9920038**	Page **125**
4					
5					

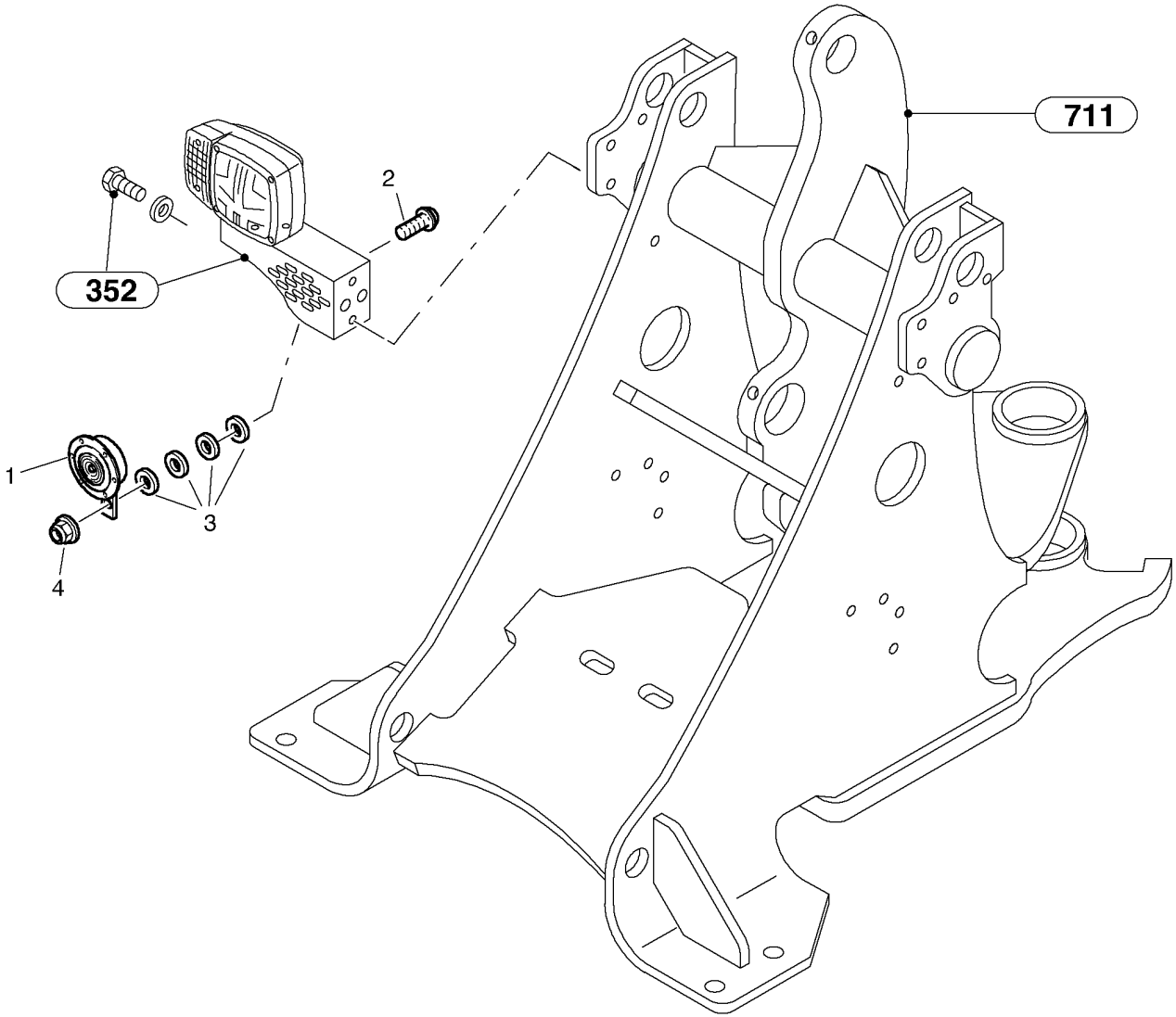
711
352
2
1
3
4

Fig.	Part No.	Quantity 1	2	3	PS	KIT	Description	Dénomination	Bezeichnung	Denominación	Notes
1	**VOE 11305113**	1					Horn	Avertisseur	Signalhorn	Bocina	
2	**VOE 946671**	1					Flange screw	Vis à bride	Flanschschraube	Torn embridado	
3	**VOE 13960141**	4					Washer	Rondelle	Scheibe	Arandela	
4	**VOE 948645**	1					Flange Lock Nut	Contre écrou bride	Flanschmutter	Contratuer Embr.	

1		**Bocina** **Signalhorn** **Cor de signal** **Signal horn**	Catalogue id **20038**	Group **362**
2			Illustr. No **1001576**	Section **100**
3			Issue **VOE 64D9920038**	Page **127**
4				
5				

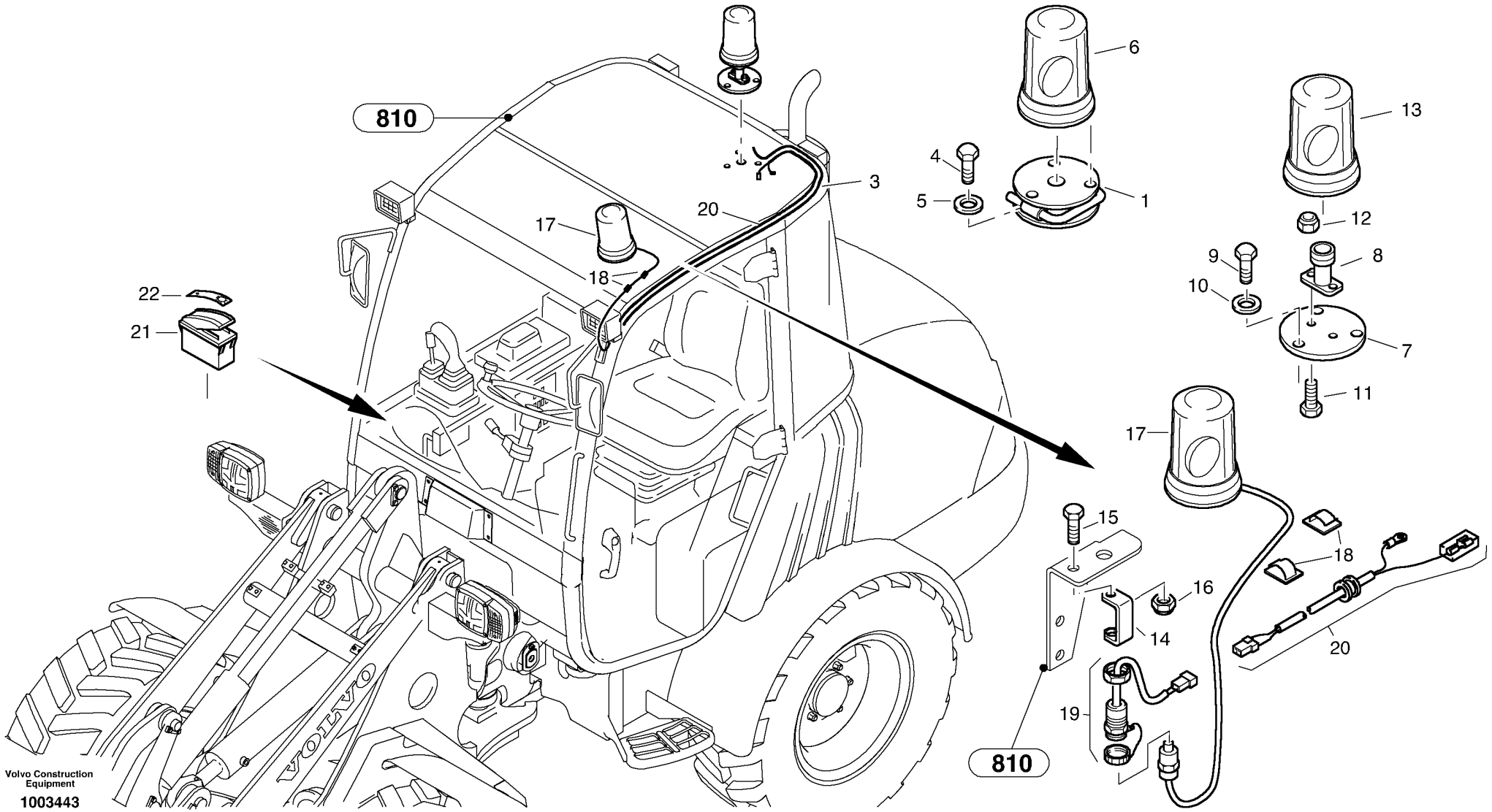
810
1
3
4
5
6
7
8
9
10
11
12
13
15
16
17
18
19
20
21
22
810
Volvo Construction Equipment
1003443

Fig.	Part No.	Quantity 1	2	3	PS	KIT	Description	Dénomination	Bezeichnung	Denominación	Notes
1	**VOE 4763789**	1					Holder, hinged	Support, cliqueter	Halter, klappbar	Soporte, articulado	
3	**VOE 11370289**	1					Electrical Cable	Fil Electrique	El.-Leitung	Cable Electrico	
4	**VOE 955269**	3					Hexagon screw	Vis tête hexagonale	Sechskantschraube	Tornillo hexago	(ZM 8095001)
5	**VOE 20460345**	3			SS		Washer	Rondelle	Scheibe	Arandela	
6	**VOE 11170102**	1					Rotating Beacon	Gyrophare	Rundumkennleuchte	Luz Rotativa Emergencia	
7	**ZM 2907508**	1					Plate	Plaque	Platte	Placa	
8	**VOE 11370288**	1					Pipe Flange	Bride Tuyau	Rohrflansch	Brida Tubo	
9	**VOE 955269**	3					Hexagon screw	Vis tête hexagonale	Sechskantschraube	Tornillo hexago	(ZM 8095001)
10	**VOE 20460345**	3			SS		Washer	Rondelle	Scheibe	Arandela	
11	**ZM 7095321**	2					Screw	Vis	Schraube	Tornillo	
12	**ZM 5241125**	2					Nut	Ecrou	Mutter	Tuerca	
13	**VOE 11170103**	1					Rotating Beacon	Gyrophare	Rundumkennleuchte	Luz Rotativa Emergencia	
14	**VOE 11305976**	1					Retainer	Retenue	Halter	Soporte	
15	**ZM 7095321**	3					Screw	Vis	Schraube	Tornillo	
16	**ZM 5241125**	3					Nut	Ecrou	Mutter	Tuerca	
17	**ZM 2813711**	1					Rotating Beacon	Gyrophare	Rundumkennleuchte	Luz Rotativa Emergencia	
18	**VOE 11305436**	2					Clip	Clip	Clip	Clip	
19	**VOE 11305995**	1					Socket	Socle	Sockel	Zocalo	
20	**VOE 11305973**	1					El Cable	Fil Electrique	El-leitung	Cable Electrico	
21	**VOE 11882865**	1					Rocker Switch	Commutateur à bascule	Wippschalter	Interruptor oscilante	
22	**VOE 11890076**	1					Symbol	Symbole	Symbol	Símbolo	

1	
2	
3	
4	
5	

Lámpara de señalización
Rundumleuchte
Lampe de signalisation
All-round side lamp

Catalogue id **20038**	Group **362**
Illustr. No **1003443**	Section **200**
Issue **VOE 64D9920038**	Page **129**

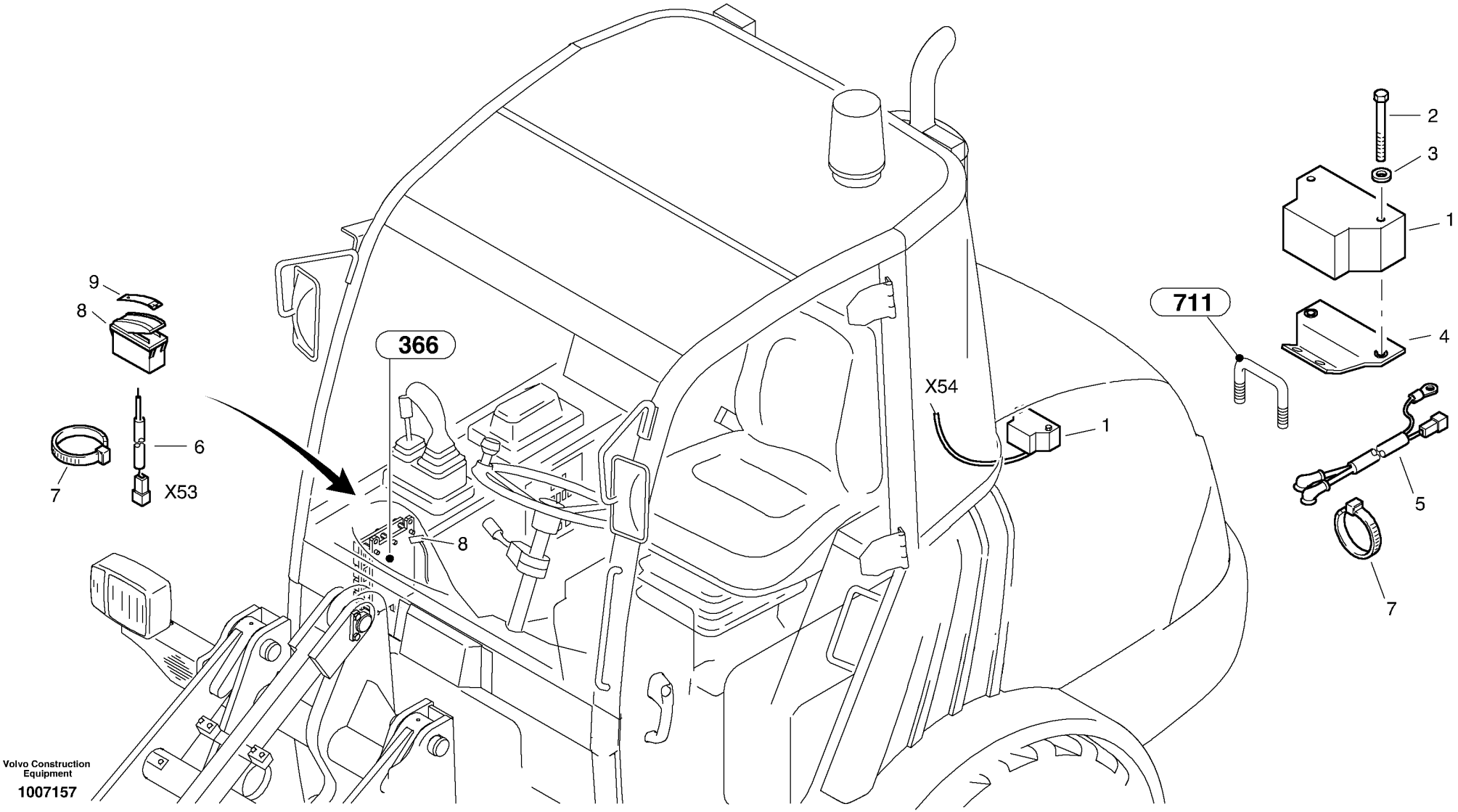

Volvo Construction Equipment

1007157

Fig.	Part No.	Quantity 1	2	3	PS	KIT	Description	Dénomination	Bezeichnung	Denominación	Notes
1	**VOE 11039563**	1					Back-Up Alarm	Avertisseur sonore de mar	Rückfahrwarner	Alarma de emergencia	
2	**VOE 13955307**	2					Screw	Vis	Schraube	Tornillo	
3	**VOE 11305837**	2					Washer	Rondelle	Scheibe	Arandela	
4	**ZM 2813303**	1					Holder	Support	Halter	Soporte	
5	**ZM 2815927**	1					Electric wire	Ligne électrique	Elektr. Leitung	Conductos eléctricos	1383)
6	**VOE 11306101**	1					Electric wire	Ligne électrique	Elektr. Leitung	Conductos eléctricos	1383)
7	**VOE 4881438**	6					Strip Clamp	Ruban Serrage	Kabelbinder	Abraz Cinta	
8	**VOE 11882865**	1					Rocker Switch	Commutateur à bascule	Wippschalter	Interruptor oscilante	1383)
9	**VOE 11306100**	1					Symbol	Symbole	Symbol	Símbolo	1383)

1383) **GB:** Back-up warning, disconnectable **FR:** Avertisseur de marche AR, débranchable **DE:** Rückfahrwarner abschaltbar **ES:** Aviso de marcha atrás, desconectable

1		**Avisador retroceso** **Rückfahrwarner** **Avertisseur recul** **Back-up alarm, acoustic**	Catalogue id **20038**	Group **362**
2			Illustr. No **1007157**	Section **300**
3			Issue **VOE 64D9920038**	Page **131**
4				
5				

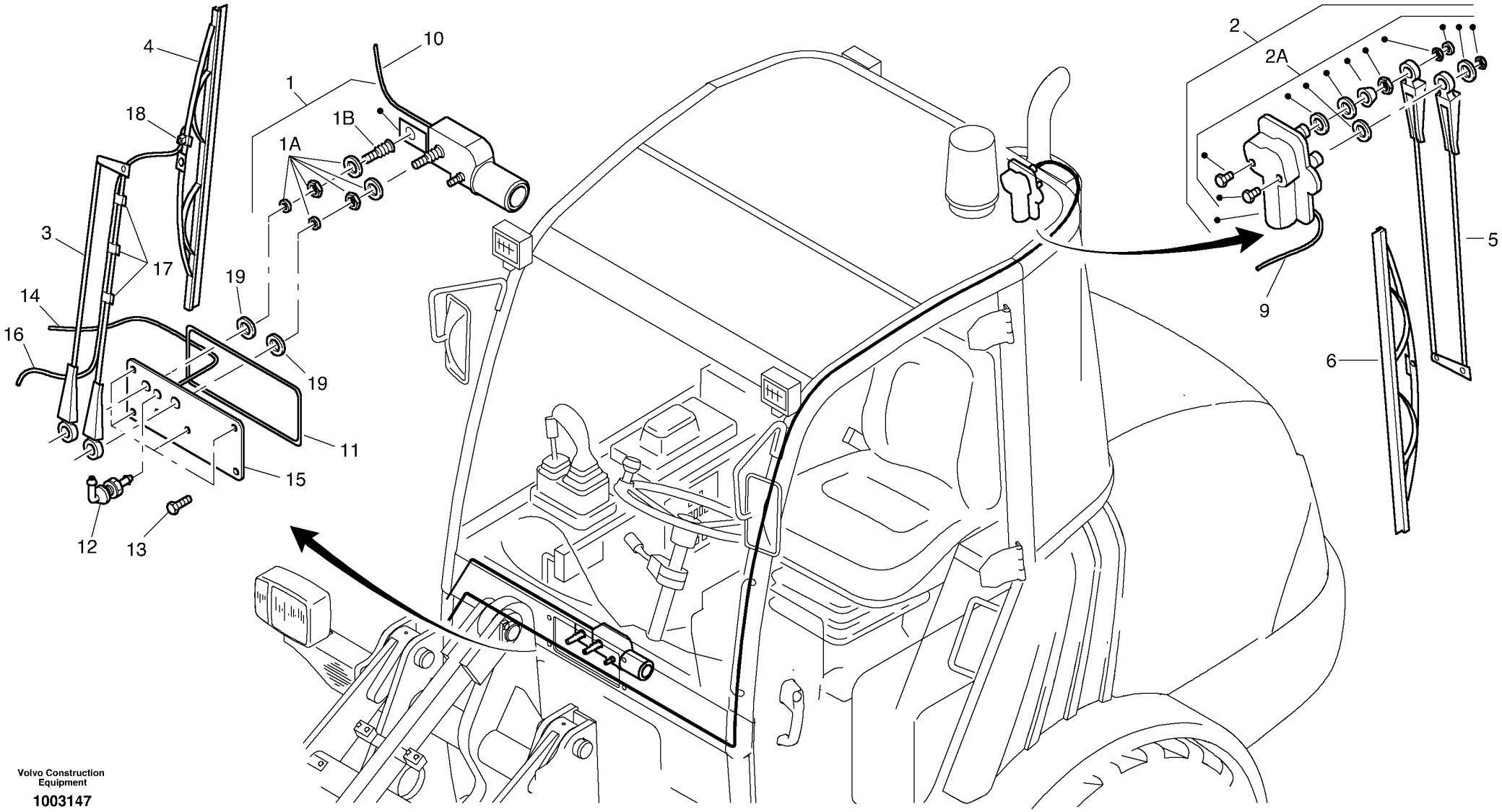

Volvo Construction Equipment

1003147

Fig.	Part No.	Quantity 1	2	3	PS	KIT	Description	Dénomination	Bezeichnung	Denominación	Notes
1	**VOE 11370222**	1					Wiper Motor	Moteur essuie glace	Wischermotor	Motor l.p	
1A	**VOE 11370909**	1					•Attachment kit	•Jeu de fixation	•Befestigungssatz	•Juego acoplamiento	
1B	**VOE 11370908**	1					•Wiper Bearing	•Pal.essui.glace	•Wischerlager	•Cojinete Limp	
2	**VOE 11370221**	1					Wiper Motor	Moteur essuie glace	Wischermotor	Motor l.p	
2A	**VOE 11370910**	1					•Attachment kit	•Jeu de fixation	•Befestigungssatz	•Juego acoplamiento	
3	**VOE 11370518**	1					Wiper Arm	Bras Essu.glac.	Wischerarm	Brazo Limpiapar	
4	**VOE 11370219**	1					Wiper blade	Balai essuie glace	Wischerblatt	Escobilla l.p	
5	**VOE 11370218**	1					Wiper Arm	Bras Essu.glac.	Wischerarm	Brazo Limpiapar	
6	**VOE 11370217**	1					Wiper blade	Balai essuie glace	Wischerblatt	Escobilla l.p	
9	**VOE 11305440**	1					Electric Cabl	Câble électrique	Elektrokabel	Cable Electrico	
10	**VOE 11305447**	1					Electric Cabl	Câble électrique	Elektrokabel	Cable Electrico	
11	**VOE 11370432**	1					Gasket	Joint	Dichtung	Junta	
12	**VOE 11370517**	1					Nipple	Raccord	Stutzen	Racor	
13	**VOE 11370434**	7					Screw	Vis	Schraube	Tornillo	
14	**ZM 2907929**	1					Hose	Durit	Schlauch	Tubo flexible	
15	**VOE 11370435**	1					Cover, cap	Couvercle	Abdeckung	Tapa	2046)
15	**VOE 11370552**	1					Cover, cap	Couvercle	Abdeckung	Tapa	2045)
16	**VOE 11370514**	1					Rubber hose	Durit caoutcho.	Gummischlauch	Manguera	
17	**VOE 11370515**	3					Clip	Clip	Klemme	Clip	
18	**VOE 11370516**	1					Nozzle	Gicleur	Düse	Difusor	
19	**VOE 11370519**	2					Washer	Rondelle	Scheibe	Arandela	

2045) **GB:** from Cab No 596 **FR:** à partir de la cabine No 596 **DE:** Ab Kabine Nr. 596 **ES:** desde la cabina núm 596
2046) **GB:** up to Cab No 595 **FR:** jusqu' à la cabine No 595 **DE:** Bis Kabine Nr. 595 **ES:** hasta cabina num. 595

1	
2	
3	
4	
5	

Instalación limpiaparabrisas
Wischeranlage
Installation d'essuie-glace
Wiper installation

Catalogue id	Group
20038	**363**
Illustr. No **1003147**	Section **100**
Issue **VOE 64D9920038**	Page **133**

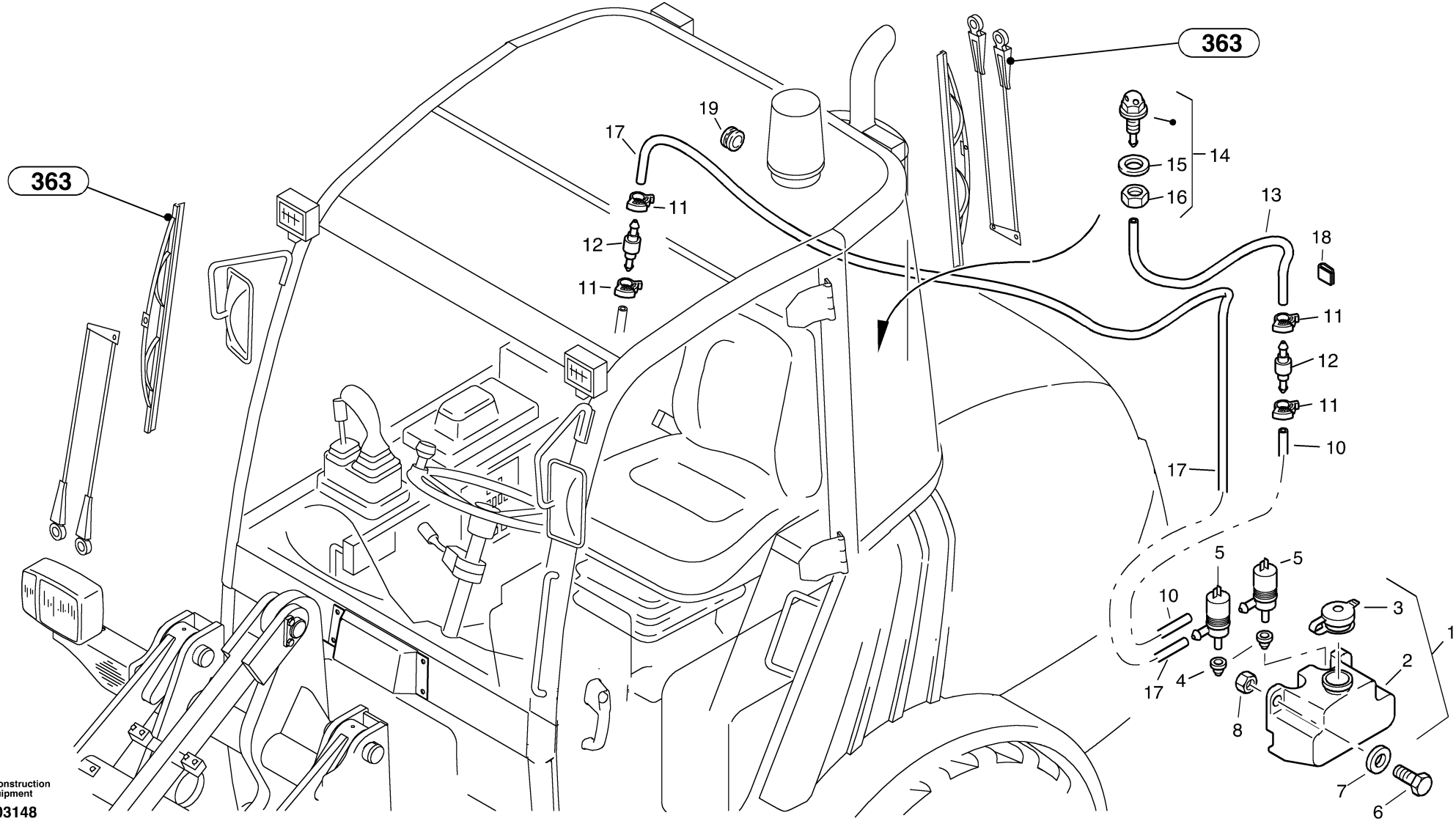

Volvo Construction Equipment

1003148

Fig.	Part No.	Quantity 1	2	3	PS	KIT	Description	Dénomination	Bezeichnung	Denominación	Notes
1	**ZM 2802116**	1					Tank	Resérvoir	Behälter	Depósito	
2	**ZM 2801189**	1					•Tank	•Resérvoir	•Behälter	•Depósito	
3	**ZM 2801190**	1					•Cover	•Couvercle	•Deckel	•Tapa	
4	**ZM 2801191**	1					•Gasket	•Joint	•Dichtung	•Junta	
5	**VOE 11305471**	1					•Pump	•Pompe	•Pumpe	•Bomba	
6	**VOE 13946173**	2					Flange screw	Vis à bride	Flanschschraube	Torn embridado	
7	**VOE 13960141**	2					Washer	Rondelle	Scheibe	Arandela	
8	**VOE 13945408**	2					Nut	Ecrou	Mutter	Tuerca	
10	**ZM 2806693**	1					Hose	Tuyau flexible	Schlauch	Tubo flexible	
11	**ZM 2811426**	5					Clamp	Collier serrage	Klemme	Abrazadera	
12	**ZM 4385703**	2					Valve	Soupape	Ventil	Valvula	
13	**VOE 11305514**	1					Hose	Flexible	Schlauch	Manguera	
14	**ZM 2802123**	1					Nozzle	Gicleur	Düse	Difusor	
15	**VOE 13955894**	1					•Washer	•Rondelle	•Scheibe	•Arandela	
16	**ZM 7098010**	1					•Nut	•Ecrou	•Mutter	•Tuerca	
17	**VOE 11305513**	1					Hose	Durit	Schlauch	Tubo flexible	
18	**VOE 11305436**	7					Clip	Clip	Clip	Clip	
19	**VOE 11305425**	1					Sleeve	Manchon	Muffe	Manguito	

1		**Sistema lavaparabrisas** **Scheibenwaschanlage** **Installation lave-glaces** **Windscreen washer system**	Catalogue id **20038**	Group **363**
2			Illustr. No **1003148**	Section **200**
3			Issue **VOE 64D9920038**	Page **135**
4				
5				

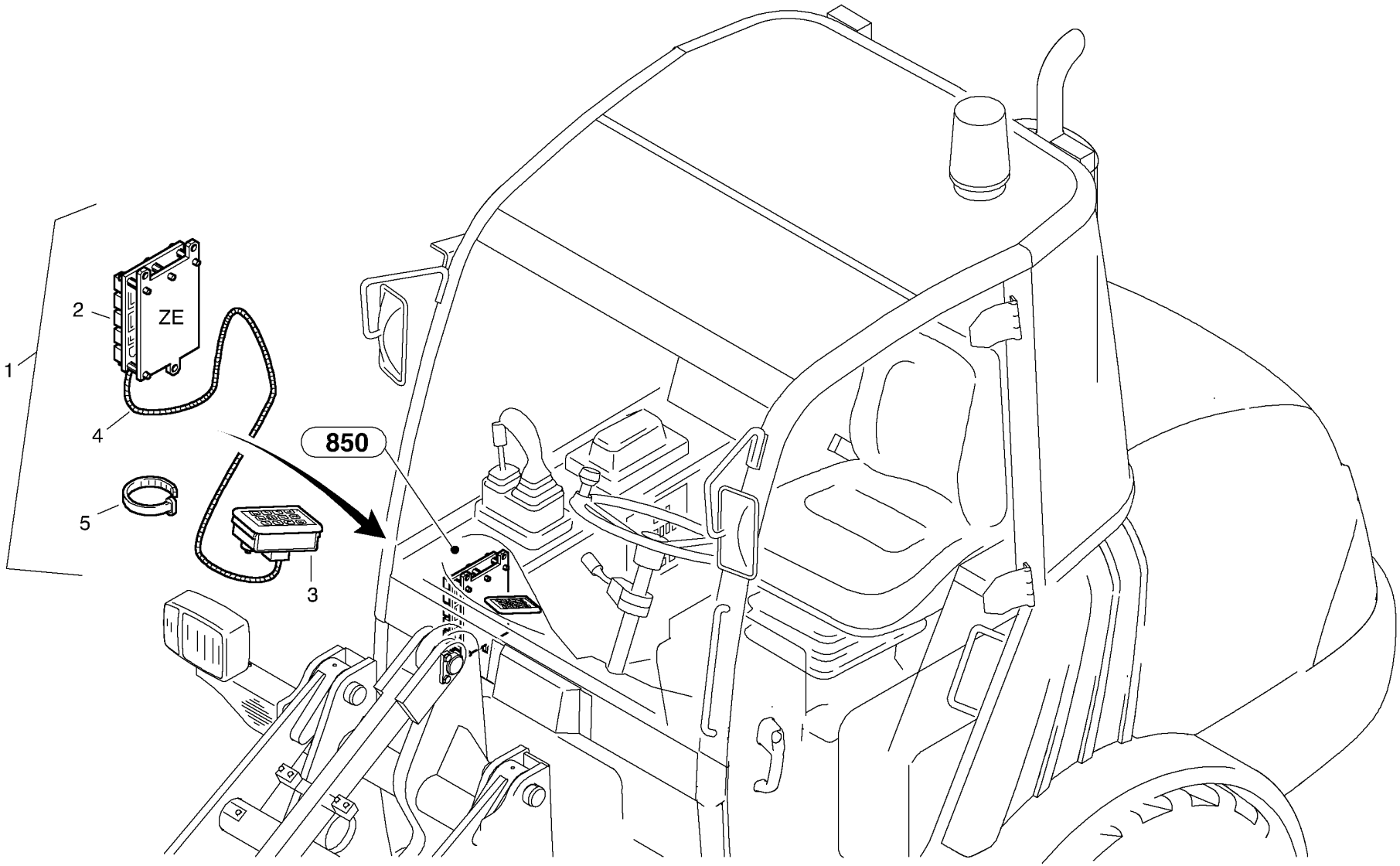

Volvo Construction Equipment

1004178

Fig.	Part No.	Quantity 1	2	3	PS	KIT	Description	Dénomination	Bezeichnung	Denominación	Notes
1	**VOE 11305740**	1					Antitheft Alm	Kit Alarme Vol	Einbr Alarmsatz	Jg Alarma Robo	
2	**VOE 11307136**	1					•Plate bar with holder	•Platine avec support	•Platine mit Halter	•Platina con soporte	
3	**VOE 11883409**	1					•Keypad	•Clavier	•Tastatur	•Teclado	
4	**VOE 11305647**	1					•Electric Cabl	•Câble électrique	•Elektrokabel	•Cable Electrico	
5	**VOE 4881438**	5					•Strip Clamp	•Ruban Serrage	•Kabelbinder	•Abraz Cinta	

1		**Sistema antirrobo** **Diebstahlschutz** **Système antivol** **Antitheft system**	Catalogue id **20038**	Group **366**
2			Illustr. No **1004178**	Section **100**
3			Issue **VOE 64D9920038**	Page **137**
4				
5				

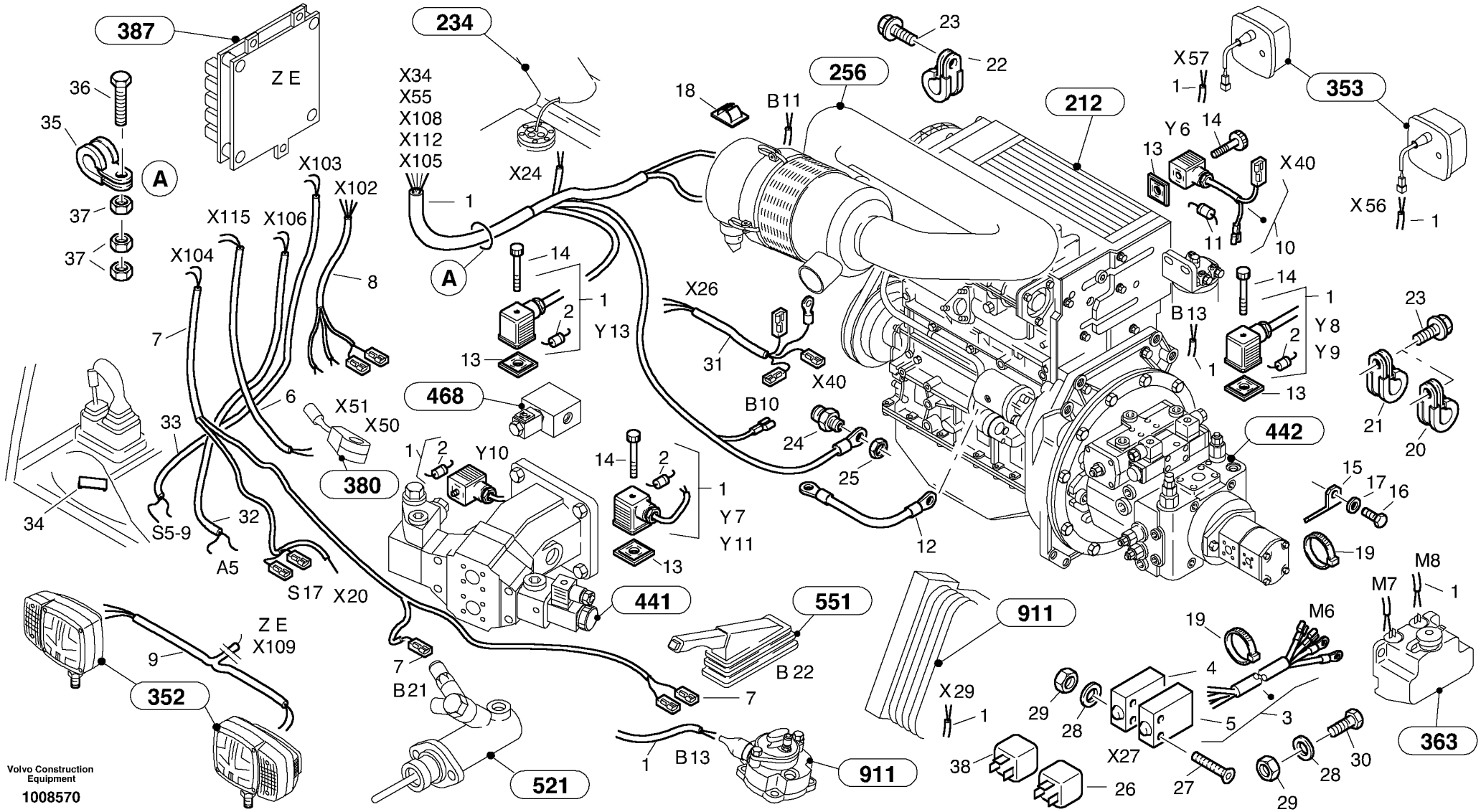

Volvo Construction Equipment

1008570

Fig.	Part No.	Quantity 1	2	3	PS	KIT	Description	Dénomination	Bezeichnung	Denominación	Notes
1	**VOE 11305251**	1					Electric wire	Ligne électrique	Elektr. Leitung	Conductos eléctricos	
2	**VOE 14371059**	6					•Diode	•Diode	•Diode	•Diodo	
3	**VOE 11305328**	1					Electric wire	Ligne électrique	Elektr. Leitung	Conductos eléctricos	
4	**ZM 2809869**	1					•Safety, climate	•Sécurité, climatisation	•Sicherung, Klima	•Fusible, climatizador	E 30
5	**ZM 2810456**	1					•Safety, glow time	•Sécurité, temps de demar..	•Sicherung, Glühzeit	•Fusible, tiempo de arranq..	E 60
6	**VOE 11305325**	1					Electric wire	Ligne électrique	Elektr. Leitung	Conductos eléctricos	
7	**VOE 11305326**	1					Electric wire	Ligne électrique	Elektr. Leitung	Conductos eléctricos	
8	**VOE 11305327**	1					Electric wire	Ligne électrique	Elektr. Leitung	Conductos eléctricos	
9	**VOE 11305329**	1					Electric wire	Ligne électrique	Elektr. Leitung	Conductos eléctricos	
10	**ZM 2813508**	1					Electric wire, engine dev	Ligne électrique, disposi	Elektr. Leitung, Motor	Conductos eléctricos, Par...	-1750529
10	**VOE 11306854**	1					Electric wire	Ligne électrique	Elektr. Leitung	Conductos eléctricos	1750530-
11	**VOE 14371059**	1					•Diode	•Diode	•Diode	•Diodo	
12	**ZM 2806471**	1					Electric wire	Ligne électrique	Elektr. Leitung	Conductos eléctricos	
13	**VOE 14371058**	9					Seal	Joint	Dichtung	Reten	
14	**VOE 11305562**	6					Screw	Vis	Schraube	Tornillo	
15	**ZM 2810491**	3					Retainer	Retenue	Halter	Soporte	
16	**VOE 983241**	3					Hexagon screw	Vis a tête hexagonale	Sechskantschr.	Tornillo hexago	
17	**VOE 13960141**	3					Washer	Rondelle	Scheibe	Arandela	
18	**VOE 11305436**	4					Clip	Clip	Clip	Clip	
19	**VOE 4881438**	15					Strip Clamp	Ruban Serrage	Kabelbinder	Abraz Cinta	
20	**ZM 2810491**	1					Retainer	Retenue	Halter	Soporte	
21	**VOE 955892**	1					Washer	Rondelle	Scheibe	Arandela	
22	**ZM 2811430**	1					Pipe clip	Collier de tube	Rohrschelle	Clip de tubo	
23	**VOE 13946544**	3					Flange screw	Vis à bride	Flanschschraube	Torn embridado	
24	**ZM 2817652**	1					Reduction	Reduction	Reduzierung	Reduccion	
25	**VOE 983304**	1					Hexagon Nut	Ecrou Hexagonal	Sechskantmutter	Tuerca Hexagon	
26	**ZM 2810112**	1					Relay	Relais	Relais	Rele	70 A
27	**ZM 2810998**	2					Screw	Vis	Schraube	Tornillo	
28	**VOE 955891**	4					Washer	Rondelle	Scheibe	Arandela	
29	**VOE 955779**	4					Hexagon Nut	Ecrou Hexagonal	Sechskantmutter	Tuerca Hexagon	

1	
2	
3	
4	
5	

Electric installation
Elektrische Anlage
Electric installation
Electric installation

Catalogue id	Group
20038	**370**
Illustr. No **1008570**	Section **100**
Issue **VOE 64D9920038**	Page **139**

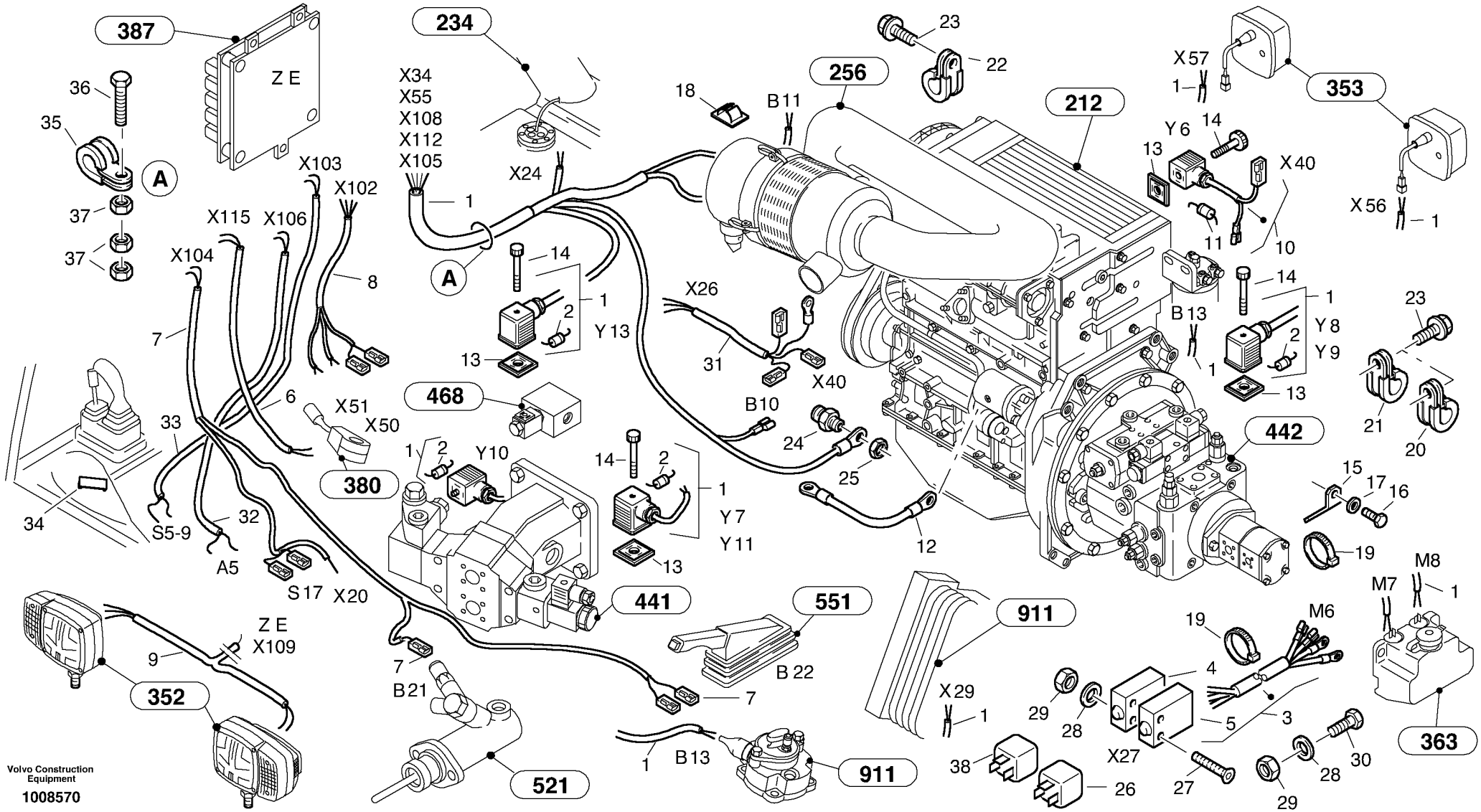

Volvo Construction Equipment

1008570

Fig.	Part No.	Quantity 1	2	3	P S	K I T	Description	Dénomination	Bezeichnung	Denominación	Notes
30	**VOE 955225**	2					Hexagon screw	Vis tête hexagonale	Sechskantschraube	Tornillo hexago	
31	**ZM 2812823**	1					Electric wire	Ligne électrique	Elektr. Leitung	Conductos eléctricos	
32	**VOE 11305331**	1					Electric wire	Ligne électrique	Elektr. Leitung	Conductos eléctricos	
33	**VOE 11305433**	1					Electric wire	Ligne électrique	Elektr. Leitung	Conductos eléctricos	
34	**VOE 4803467**	3					Protecting cover	Couvercle protection	Schutzdeckel	Tapa proteccion	
35	**ZM 2806377**	1					Clip	Collier	Schelle	Abrazadera	
36	**VOE 940101**	1					Hexagon screw	Vis tête hexagonale	Sechskantschraube	Tornillo hexago	
37	**VOE 13955781**	3					Nut	Ecrou	Mutter	Tuerca	
38	**VOE 11307132**	1					Relay - glow time	Relais - temps de demarra	Relais - Glühzeit	Relé - Tiempo de arranque	
39	**VOE 13970944**	1					Hexagon screw	Vis a tête hexagonale	Sechskantschr.	Tornillo hexago	

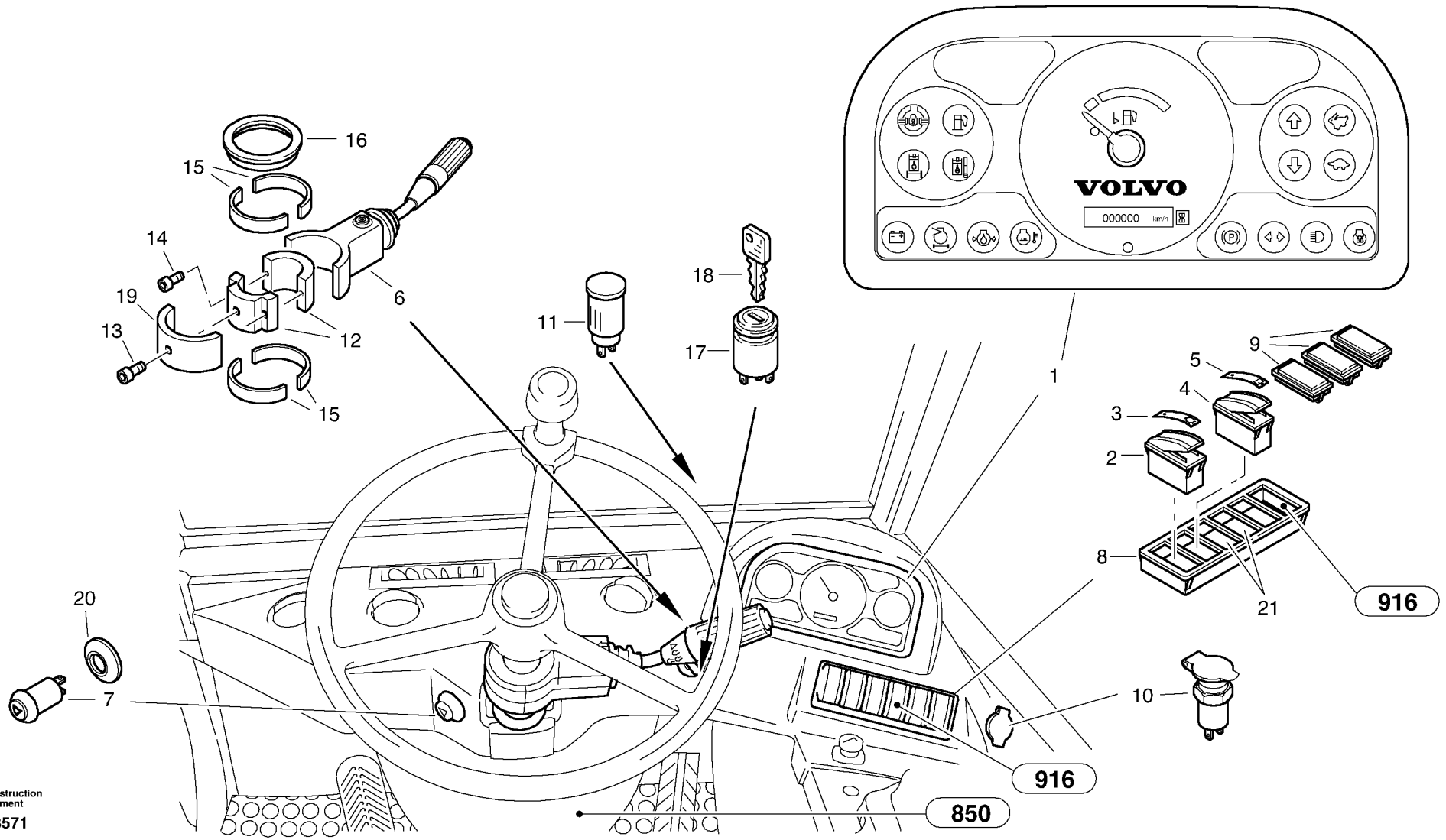

Volvo Construction Equipment

1008571

Fig.	Part No.	Quantity 1	2	3	PS	KIT	Description	Dénomination	Bezeichnung	Denominación	Notes
1	**VOE 11305178**	1					Instrument Pane	Planche Bord	Instrumententaf	Panel Instrumen	
2	**VOE 11882275**	1					Switch	Commutateur	Schalter	Contactor	
3	**VOE 11883065**	1					Symbol	Symbole	Symbol	Símbolo	
4	**VOE 11890298**	1					Switch	Interrupteur	Trennschalter	Interruptor	
5	**VOE 11883066**	1					Symbol	Symbole	Symbol	Símbolo	
6	**ZM 2808703**	1					Switch	Commutateur	Schalter	Contactor	
7	**ZM 4373208**	1					Switch	Commutateur	Schalter	Contactor	
8	**ZM 2801242**	1					Frame	Chassis	Rahmen	Bastidor	
9	**VOE 4803467**	3					Protecting cover	Couvercle protection	Schutzdeckel	Tapa proteccion	
10	**VOE 14371054**	1					Socket housing	Douille isolante	Steckdose	Aislador mangui	
10	**VOE 11039750**	1					Electrical plug	Fiche	Steckdose	Toma eléctrica	USA
11	**ZM 2907927**	1					Warning buzzer	Avertisseur	Warnsummer	Zumbador de alarma	
12	**VOE 14378916**	1					Brace	Etrier	Bügel	Brida	
13	**VOE 14370955**	1					Screw	Vis	Schraube	Tornillo	
14	**ZM 2804588**	2					Screw	Vis	Schraube	Tornillo	
15	**ZM 2804706**	4					Clamp shoe	Mâchoire de colle	Klemmbacke	Mordaza de sujeción	
16	**ZM 2800951**	1					Cover	Couvercle	Deckel	Tapa	
17	**VOE 11370520**	1					Starter switch	Interru. ocontact	Startschloss	Cerradur arranq	
18	**ZM 2810109**	1					Key	Cle	Schlüssel	Llave	
19	**VOE 11370310**	1					Cap	Chapeau	Kappe	Caperuza	
20	**VOE 2908523**	2					Ring	Anneau	Ring	Anillo	
21	**VOE 11882865**	2					Rocker Switch	Commutateur à bascule	Wippschalter	Interruptor oscilante	

1		**Instrumentos** **Instrumente** **Instruments** **Instruments panel**	Catalogue id **20038**	Group **380**
2			Illustr. No **1008571**	Section **100**
3			Issue **VOE 64D9920038**	Page **143**
4				
5				

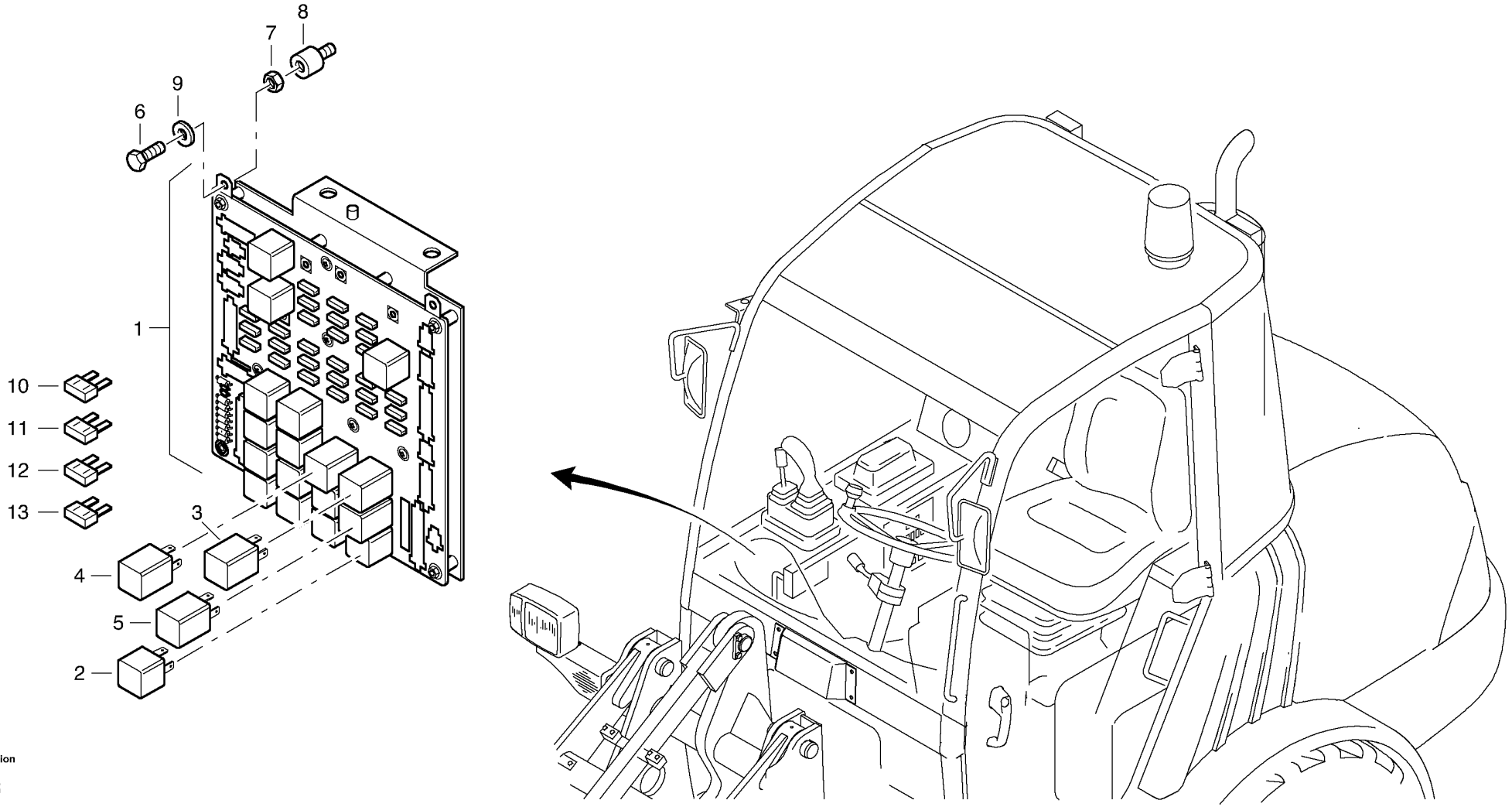

Volvo Construction Equipment

1003415

Fig.	Part No.	Quantity 1	2	3	PS	KIT	Description	Dénomination	Bezeichnung	Denominación	Notes
1	**VOE 11305840**	1					Electronic unit	Unité électronic	Elektronikeinheit	Unidad electrónica	
2	**VOE 11305263**	11					•Relay	•Relais	•Relais	•Rele	
3	**VOE 11305462**	1					•Relay	•Relais	•Relais	•Rele	
4	**VOE 11305461**	1					•Relay	•Relais	•Relais	•Rele	
5	**VOE 11305264**	1					•Relay	•Relais	•Relais	•Rele	
6	**VOE 11305463**	3					Hexagon screw	Vis a tête hexagonale	Sechskantschr.	Tornillo hexago	
7	**VOE 13945407**	3					Nut	Ecrou	Mutter	Tuerca	
8	**ZM 2805286**	3					Rubber support	Support de caoutchouc	Megipuffer	Soporte de goma	
9	**VOE 955892**	3					Washer	Rondelle	Scheibe	Arandela	
10	**VOE 969161**	11					Fuse	Fusible	Schmelzsicherung	Fusible	C 10
11	**VOE 980555**	9					Fuse	Fusible	Schmelzsicherung	Fusible	(ZM 2907311) C 7,5
12	**VOE 13969162**	4					Fuse	Fusible	Schmelzsicherung	Fusible	C 15
13	**VOE 978999**	2					Fuse	Fusible	Schmelzsicherung	Fusible	C 20

1		**Ordenador central** **Zentralelektrik** **Computer central** **Central computer**	Catalogue id **20038**	Group **387**
2			Illustr. No **1003415**	Section **100**
3			Issue **VOE 64D9920038**	Page **145**
4				
5				

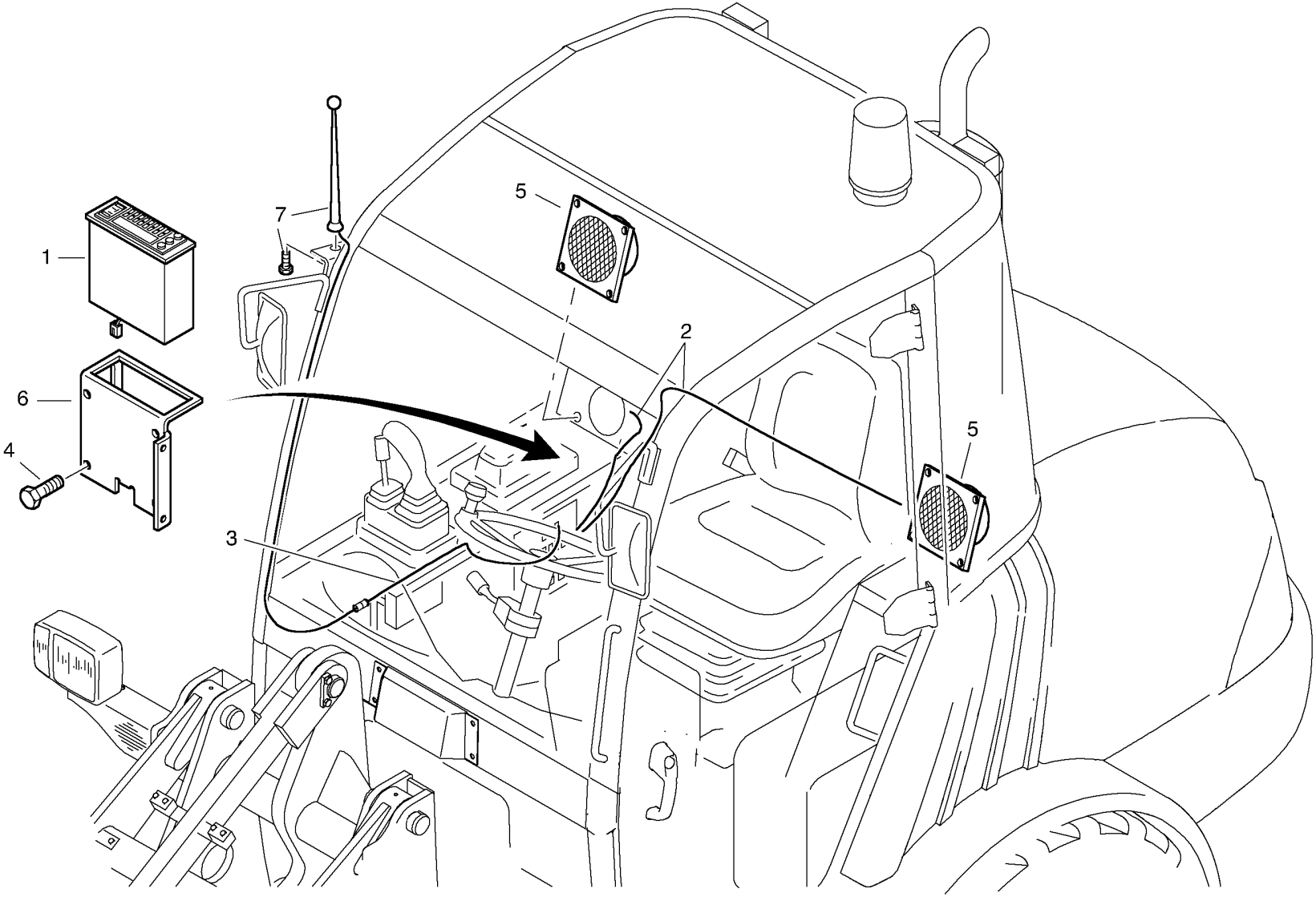
1
2
3
4
5
5
6
7

Fig.	Part No.	Quantity 1	2	3	PS	KIT	Description	Dénomination	Bezeichnung	Denominación	Notes
1	**ZM 2907689**	1					Radio	Radio	Radio	Radio	
2	**VOE 11305618**	1					Cable harness	Faisceau cables	Kabelbaum	Manojo cables	
3	**VOE 11370295**	1					Antenna Cable	Câble antenne	Antennenkabel	Cable Antena	
4	**VOE 13946544**	4					Flange screw	Vis à bride	Flanschschraube	Torn embridado	
5	**VOE 11370294**	2					Speaker	Haut-parleur	Lautsprecher	Altavoz	
6	**VOE 11370293**	1					Bracket	Console	Konsole	Ménsula	
7	**ZM 4374370**	1					Antenna	Antenne	Antenne	Antena	

1		**Radio** **Radio** **Radio** **Radio**	Catalogue id **20038**	Group **393**
2				
3			Illustr. No **1003453**	Section **100**
4				
5			Issue **VOE 64D9920038**	Page **147**

VOLVO

Construction Equipment

GROUP		Section	Page
434	Gearbox assy	100	155
441	Variable displacement motor	100	157
442	Variable displacement pump	100	159
442	Valves - Variable displacement pump	200	165
442	Inch control	300	171
442	Hand inching control	400	173
444	Lines - hydrostatic drive	100	175
451	Cardan shaft	100	179
461	Assembly - front axle	100	181
461	Differential - front axle	200	183
461	Final drive-front axle	300	189
461	Housing - front axle	400	191
463	Assembly - rear axle	100	197
463	Differential carrier - assy rear axle	200	199
463	Final drivel-rear axle	300	205
463	Housing - rear axle	400	207
468	Differential lock	100	213
491	Temperature-regulator	100	215

GROUPE		Section	Page
434	Montage engrenage	100	155
441	Moteur à cylindrée variable	100	157
442	Pompe à cylindrée variable	100	159
442	Soupapes - Pompe à cylindrée variable	200	165
442	Inch côntrole	300	171
442	Commande manuelle pour les travaux de précision	400	173
444	Conduits, transmission hydrostatique	100	175
451	Arbre articulé	100	179
461	Installation - essieu avant	100	181
461	Différentiel - essieu avant	200	183
461	Réducteur final, pont AV	300	189
461	Pont - essieu avant	400	191
463	Installation - essieu arrière	100	197
463	Différentiel - essieu arrière	200	199
463	Réducteur final, pont AR	300	205
463	Pont - essieu arrière	400	207
468	Blocage différentiel	100	213
491	Régulateur de température	100	215

GRUPPE		Abschnitt	Seite
434	Getriebeeinbau	100	155
441	Verstellmotor	100	157
442	Verstellpumpe	100	159
442	Ventile - Verstellpumpe	200	165
442	Inchverstellung	300	171
442	Hand-Inchverstellung	400	173
444	Leitungen - Hydrostatischer Antrieb	100	175
451	Gelenkwelle	100	179
461	Einbau - Vorderachse	100	181
461	Achseinsatz - Vorderachse	200	183
461	Abtrieb-Vorderachse	300	189
461	Achsbrücke - Vorderachse	400	191
463	Einbau - Hinterachse	100	197
463	Achseinsatz - Hinterachse	200	199
463	Abtrieb-Hinterachse	300	205
463	Achsbrücke - Hinterachse	400	207
468	Ausgleichsperre	100	213
491	Temperatur-Regler	100	215

GRUPO		Sección	Página
434	Montaje de engranaje	100	155
441	Motor de cilindrada variable	100	157
442	Bomba de cilindrada variable	100	159
442	Válvulas - Bomba de cilindrada variable	200	165
442	Control inch	300	171
442	Control manual de pulgadas	400	173
444	Tuberías: transmisión hidrostática	100	175
451	Árbol cardán	100	179
461	Instalación - eje delantero	100	181
461	Diferencial - eje delantero	200	183
461	Transmisión a las ruedas, eje delantero	300	189
461	Puente - eje delantero	400	191
463	Instalación - eje trasero	100	197
463	Diferencial - eje trasero	200	199
463	Transmisión a las ruedas, eje trasero	300	205
463	Puente - eje trasero	400	207
468	Bloqueo del diferencial	100	213
491	Regulador de temperatura	100	215

VOLVO

Construction Equipment

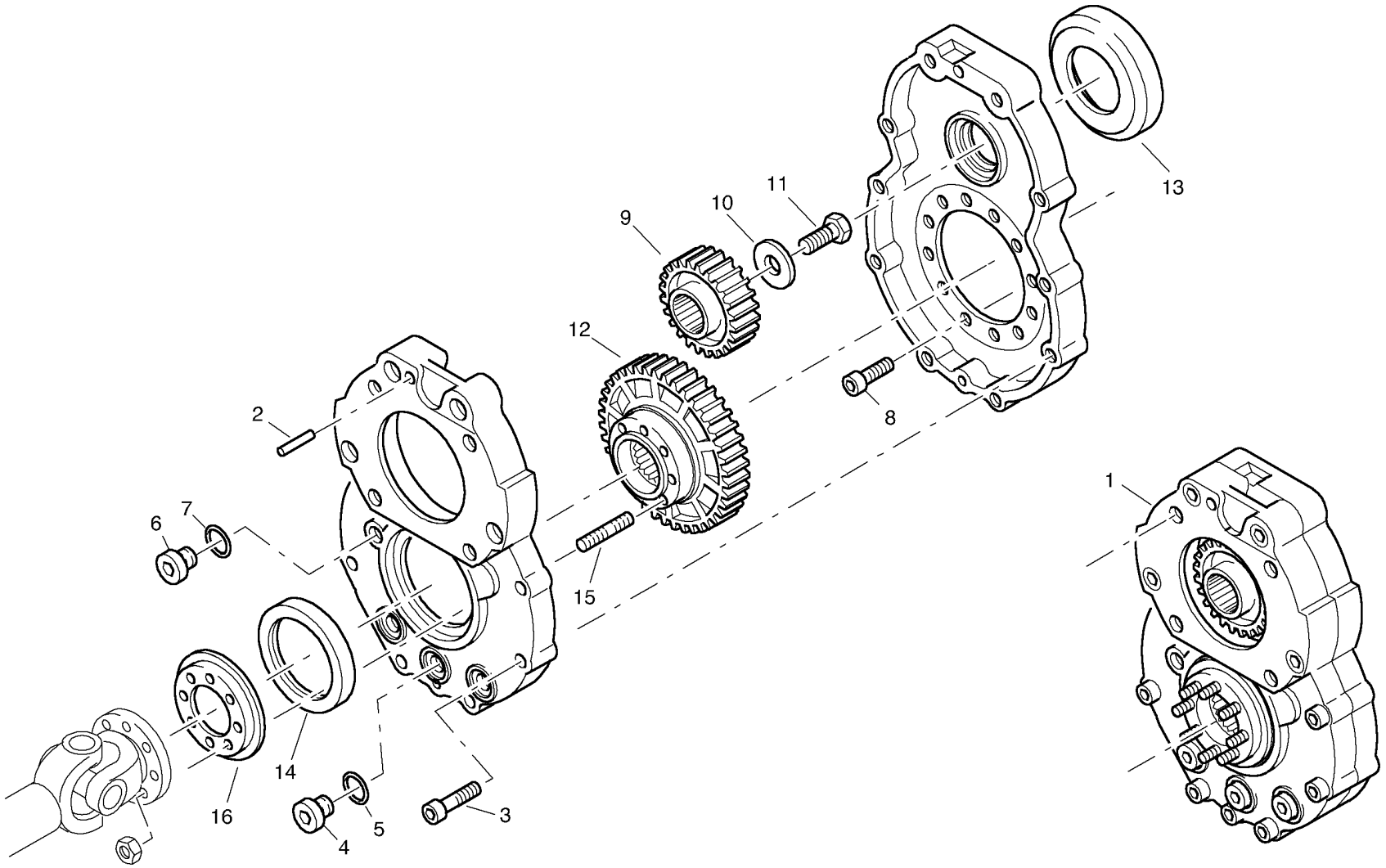
1
2
3
4
5
6
7
8
9
10
11
12
13
14
15
16

Fig.	Part No.	Quantity 1	2	3	PS	KIT	Description	Dénomination	Bezeichnung	Denominación	Notes
1	**ZM 2910175**	1					Gearbox, cpl	Engrenage, cpl.	Getriebe, kpl.	Engranaje, cpl	
2	**ZM 2908615**	2					Cylindric pin	Goupille cylindrique	Zylinderstift	Pasador cilíndrico	
3	**ZM 8096540**	10					Screw	Vis	Schraube	Tornillo	
4	**ZM 7099425**	3					Screw plug	Bouchon à vis	Verschlussschraube	Tornillo de cierre	
5	**ZM 2283286**	3					O-ring	Joint torique	O-Ring	Anillo torico	
6	**ZM 7099428**	1					Screw plug	Bouchon à vis	Verschlussschraube	Tornillo de cierre	
7	**ZM 7099511**	1					Seal	Joint	Dichtring	Junta	
8	**ZM 8096329**	7					Screw	Vis	Schraube	Tornillo	
9	**ZM 2910167**	1					Spur wheel	Roue dentée	Stirnrad	Rueda dentada	
10	**ZM 2910168**	1					Washer	Rondelle	Scheibe	Arandela	
11	**VOE 978932**	1					Screw	Vis	Schraube	Tornillo	(ZM 8096639)
12	**ZM 2910169**	1					Spur wheel	Roue dentée	Stirnrad	Rueda dentada	
13	**ZM 2910170**	1					Plate	Tôle	Blech	Placa	
14	**ZM 2910171**	1					Radial seal	Joint radiale	Wellendichtring	Junta radial	
15	**ZM 2910172**	6					Stud	Goujon	Stiftschraube	Esparrago	
16	**ZM 2910173**	1					Plate	Tôle	Blech	Placa	

1		**Montaje de engranaje** **Getriebeeinbau** **Montage engrenage** **Gearbox assy**	Catalogue id **20038**	Group **434**
2			Illustr. No **1001414**	Section **100**
3			Issue **VOE 64D9920038**	Page **155**
4				
5				

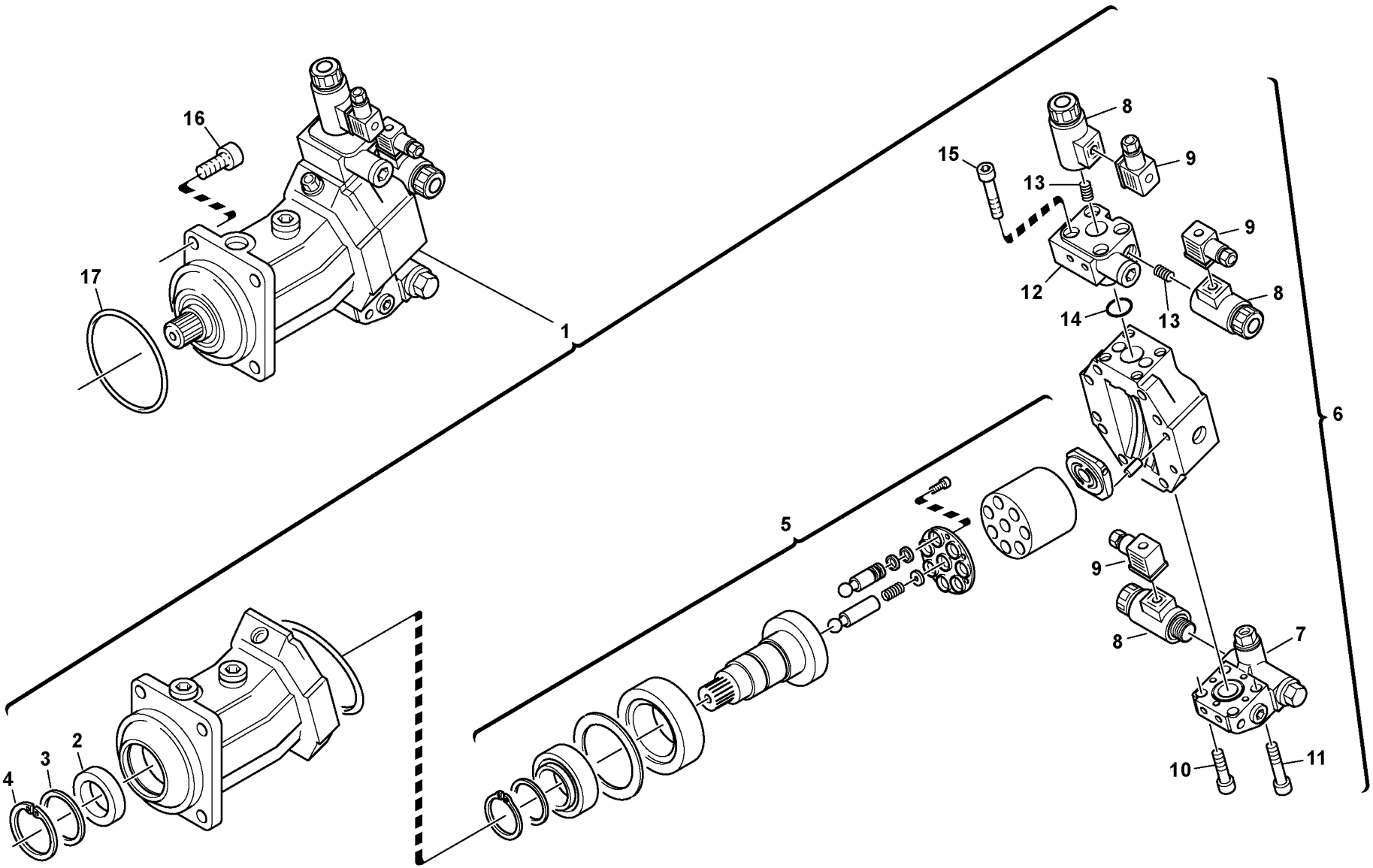

Volvo Construction Equipment

1003368

Fig.	Part No.	Quantity 1	2	3	PS	KIT	Description	Dénomination	Bezeichnung	Denominación	Notes
1	**ZM 2817777**	1					Adjusting engine, cpl.	Moteur de réglage, cpl.	Verstellmotor, kpl.	Motor de ajuste, cpl.	
2	**VOE 11702173**	1					•Sealing ring	•Bague d'étanchéité	•Runddichtring	•Anillo reten	(ZM 2903168)
3	**ZM 2270540**	1					•Washer	•Rondelle	•Scheibe	•Arandela	
4	**ZM 7094970**	1					•Safety ring	•Bague de sécurité	•Sicherungsring	•Anillo de seguridad	
5	**VOE 11370271**	1					•Gear	•Engrenage	•Triebwerk	•Engranaje	
6	**VOE 11370272**	1					•Valve Plate	•Plaque Soupape	•Ventilplatte	•Placa Valvula	
7	**VOE 11370855**	1					••Regulator	••Regulateur	••Regler	••Regulador	
8	**ZM 2915101**	3					••Magnet	••Aimant	••Magnet	••Iman	
9	**ZM 2269360**	3					••Socket housing	••Douille isolante	••Steckdose	••Aislador mangui	
10	**ZM 7096450**	3					••Screw	••Vis	••Schraube	••Tornillo	M 6X50
11	**ZM 5243314**	1					••Screw	••Vis	••Schraube	••Tornillo	M 6X80
12	**VOE 11370273**	1					••Regulator	••Regulateur	••Regler	••Regulador	(VOE 11370274)
13	**ZM 2908775**	2					••Pressure spring	••Ressort de pression	••Druckfeder	••Muelle presión	
14	**ZM 5231993**	1					••O-ring	••Joint torique	••O-Ring	••Anillo tórico	
15	**ZM 8096544**	4					••Screw	••Vis	••Schraube	••Tornillo	M10x55
16	**VOE 11305061**	4					Allen Hd Screw	Vis A 6 Pans Cr	Inbusschraube	Torn Hex Embut	
17	**VOE 11705276**	1					O-ring	Joint Torique	O-Ring	Junta torica	(ZM 2906421)

1	
2	
3	
4	
5	

Motor de cilindrada variable
Verstellmotor
Moteur à cylindrée variable
Variable displacement motor

Catalogue id	Group
20038	**441**
Illustr. No **1003368**	Section **100**
Issue **VOE 64D9920038**	Page **157**



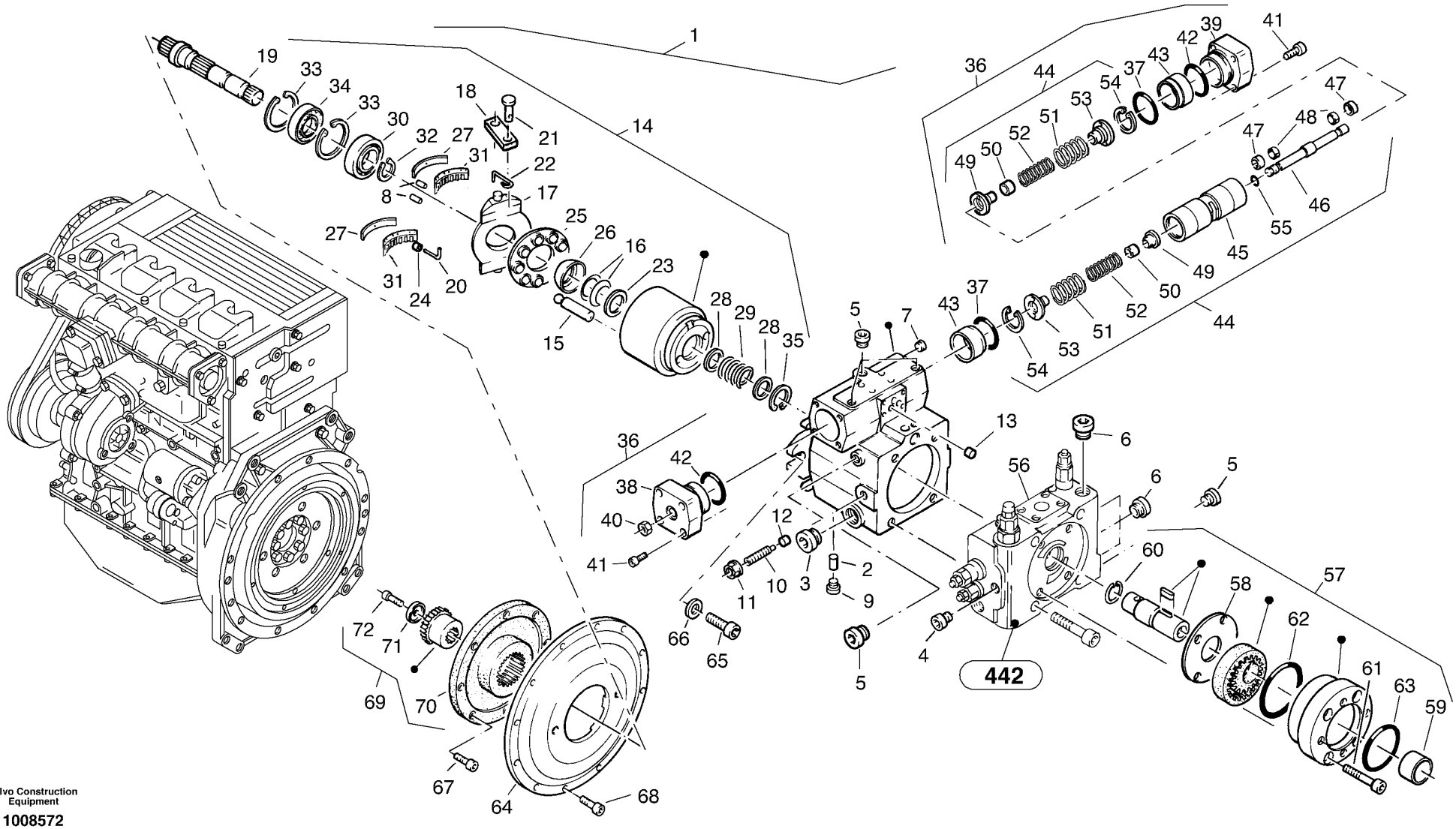

Volvo Construction Equipment

1008572

Fig.	Part No.	Quantity 1	2	3	PS	KIT	Description	Dénomination	Bezeichnung	Denominación	Notes
1	**ZM 2814920**	1					Variable displ. pump	Pompe à cylindrée variabl	Verstellpumpe, kpl.	Bomba de ajuste cpl	
2	**ZM 2902898**	1					•Pin	•Goupille	•Stift	•Pasador	
3	**ZM 2265650**	1					•Screw plug	•Bouchon à vis	•Verschlussschraube	•Tornillo de cierre	
4	**ZM 2161750**	1					•Screw	•Vis	•Schraube	•Tornillo	
5	**ZM 2265600**	5					•Screw plug	•Bouchon à vis	•Verschlussschraube	•Tornillo de cierre	
6	**ZM 2265660**	4					•Screw plug	•Bouchon à vis	•Verschlussschraube	•Tornillo de cierre	
7	**ZM 2270310**	2					•Contact breaking plug	•Bouchon de détacher	•Abreissstopfen	•Clavija de interrupción de	
8	**ZM 2904779**	2					•Pin	•Goupille	•Stift	•Pasador	
9	**ZM 2265520**	1					•Screw plug	•Bouchon à vis	•Verschlussschraube	•Tornillo de cierre	
10	**ZM 2290221**	1					•Screw	•Vis	•Schraube	•Tornillo	
11	**ZM 2270300**	1					•Nut	•Ecrou	•Mutter	•Tuerca	
12	**ZM 2289504**	1					•Nozzle	•Gicleur	•Düse	•Difusor	
13	**ZM 2270350**	1					•Nozzle	•Gicleur	•Düse	•Difusor	
14	**ZM 2910180**	1					•Gear	•Engrenage	•Triebwerk	•Engranaje	
15	**ZM 2900069**	9					••Collecting Shoe	••Talon Frotteur	••Gleitschuh	••Terminal Arras	
16	**ZM 2902902**	1					••Disc spring	••Ressort diaphragme	••Tellerfeder	••Resorte disco	
17	**ZM 2902903**	1					••Rocker	••Berceau	••Wiege	••Basculador	
18	**ZM 2902904**	1					••Sliding stone	••Coulisseau	••Gleitstein	••Corredera	
19		1			NS		••Pinion shaft	••Arbre de commande	••Triebwelle	••Árbol de mando	
20	**ZM 2900075**	1					••Wire	••Fil	••Draht	••Alambre	(ZM 2282485)
21	**ZM 2902907**	1					••Pin	••Goupille	••Stift	••Pasador	
22	**ZM 2902908**	1					••Wire	••Fil	••Draht	••Alambre	
23	**ZM 2900076**	REQ					••Washer	••Rondelle	••Scheibe	••Arandela	1,2 mm
23	**ZM 2900077**	REQ					••Washer	••Rondelle	••Scheibe	••Arandela	1,0 mm
23	**ZM 2900078**	REQ					••Washer	••Rondelle	••Scheibe	••Arandela	0,8 mm
23		REQ			NS		••Washer	••Rondelle	••Scheibe	••Arandela	0,6 mm
24	**ZM 2282496**	2					••Bearing Roller	••Rouleau Palier	••Lagerrolle	••Rodillo Cojinet	
25	**ZM 2902909**	1					••Pull-back plate	••Plaque de rappel	••Rückzugplatte	••Placa de retroceso	
26	**ZM 2902910**	1					••Pull-back ball	••Bille de rappel	••Rückzugkugel	••Bola recuperador	
27	**ZM 2910182**	1					••Bushing pair	••Jeu de deux coussinets	••Lagerschalenpaar	••Partes del cojinete	

1	
2	
3	
4	
5	

Bomba de cilindrada variable
Verstellpumpe
Pompe à cylindrée variable
Variable displacement pump

Catalogue id	Group
20038	**442**
Illustr. No **1008572**	Section **100**
Issue **VOE 64D9920038**	Page **159**

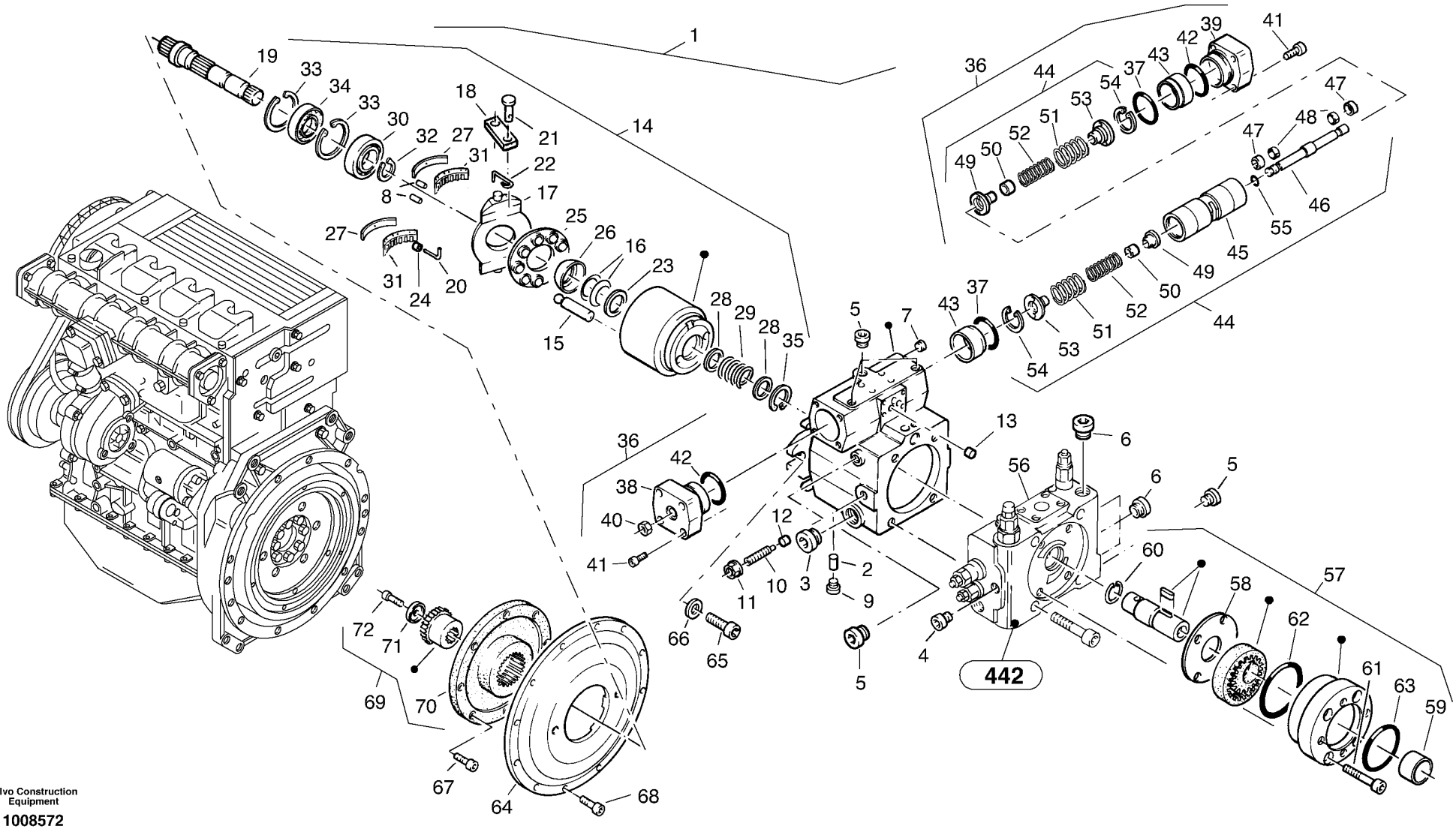

Volvo Construction Equipment

1008572

Fig.	Part No.	Quantity 1	2	3	PS	KIT	Description	Dénomination	Bezeichnung	Denominación	Notes
28	**ZM 2903413**	2					••Washer	••Rondelle	••Scheibe	••Arandela	
29	**ZM 2903414**	1					••Spring	••Ressort	••Feder	••Resorte	
30	**ZM 2282497**	1					••Bearing	••Palier	••Lager	••Cojinete	
31	**ZM 2902912**	1					••Cage pair	••Jeu de deux paliers	••Käfigpaar	••Partes de la jaula	
32	**ZM 7094911**	1					••Safety ring	••Bague de sécurité	••Sicherungsring	••Anillo de seguridad	
33	**ZM 2907817**	2					••Safety ring	••Bague de sécurité	••Sicherungsring	••Anillo de seguridad	
34	**ZM 2907818**	1					••Seal	••Joint	••Dichtring	••Junta	
35	**ZM 3401475**	1					••Safety ring	••Bague de sécurité	••Sicherungsring	••Anillo de seguridad	
36	**ZM 2909775**	1					•Tilting	•Inclinaison	•Verstellung	•Inclinación	
37	**ZM 2907823**	2					••Ring	••Anneau	••Ring	••Anillo	
38	**ZM 2907821**	1					••Cover	••Couvercle	••Deckel	••Tapa	
39	**ZM 2907820**	1					••Cover	••Couvercle	••Deckel	••Tapa	
40	**ZM 7098064**	1					••Nut	••Ecrou	••Mutter	••Tuerca	
41	**ZM 7096458**	8					••Screw	••Vis	••Schraube	••Tornillo	
42	**ZM 2161060**	2					••O-ring	••Joint torique	••O-Ring	••Anillo torico	
43	**ZM 2907822**	2					••Guide ring	••Bague guide	••Führungsring	••Anillo guia	
44	**ZM 2909776**	1					••Piston, cpl.	••Piston, cpl.	••Kolben, kpl.	••Pistón, cpl	
45	**ZM 2909777**	1					•••Piston	•••Piston	•••Kolben	•••Piston	
46	**ZM 2903417**	1					•••Rod	•••Barre	•••Stange	•••Barra	
47	**ZM 2906498**	REQ					•••Ring	•••Anneau	•••Ring	•••Anillo	5,77 mm
47	**ZM 2906499**	REQ					•••Ring	•••Anneau	•••Ring	•••Anillo	5,82 mm
47	**ZM 2906500**	REQ					•••Ring	•••Anneau	•••Ring	•••Anillo	5,87 mm
47	**ZM 2906501**	REQ					•••Ring	•••Anneau	•••Ring	•••Anillo	5,92 mm
47	**ZM 2906502**	REQ					•••Ring	•••Anneau	•••Ring	•••Anillo	5,97 mm
47	**ZM 2906503**	REQ					•••Ring	•••Anneau	•••Ring	•••Anillo	6,02 mm
47	**ZM 2906504**	REQ					•••Ring	•••Anneau	•••Ring	•••Anillo	5,67 mm
47	**ZM 2906505**	REQ					•••Ring	•••Anneau	•••Ring	•••Anillo	5,72 mm
48	**ZM 2906506**	2					•••Ring	•••Anneau	•••Ring	•••Anillo	
49		2			NS		•••Spring Disc	•••Rondell.ressort	•••Federteller	•••Arand Elastica	
50	**ZM 2290789**	REQ					•••Ring	•••Anneau	•••Ring	•••Anillo	5,10 mm

1	
2	
3	
4	
5	

Bomba de cilindrada variable
Verstellpumpe
Pompe à cylindrée variable
Variable displacement pump

Catalogue id	Group
20038	**442**
Illustr. No	Section
1008572	**100**
Issue	Page
VOE 64D9920038	**161**

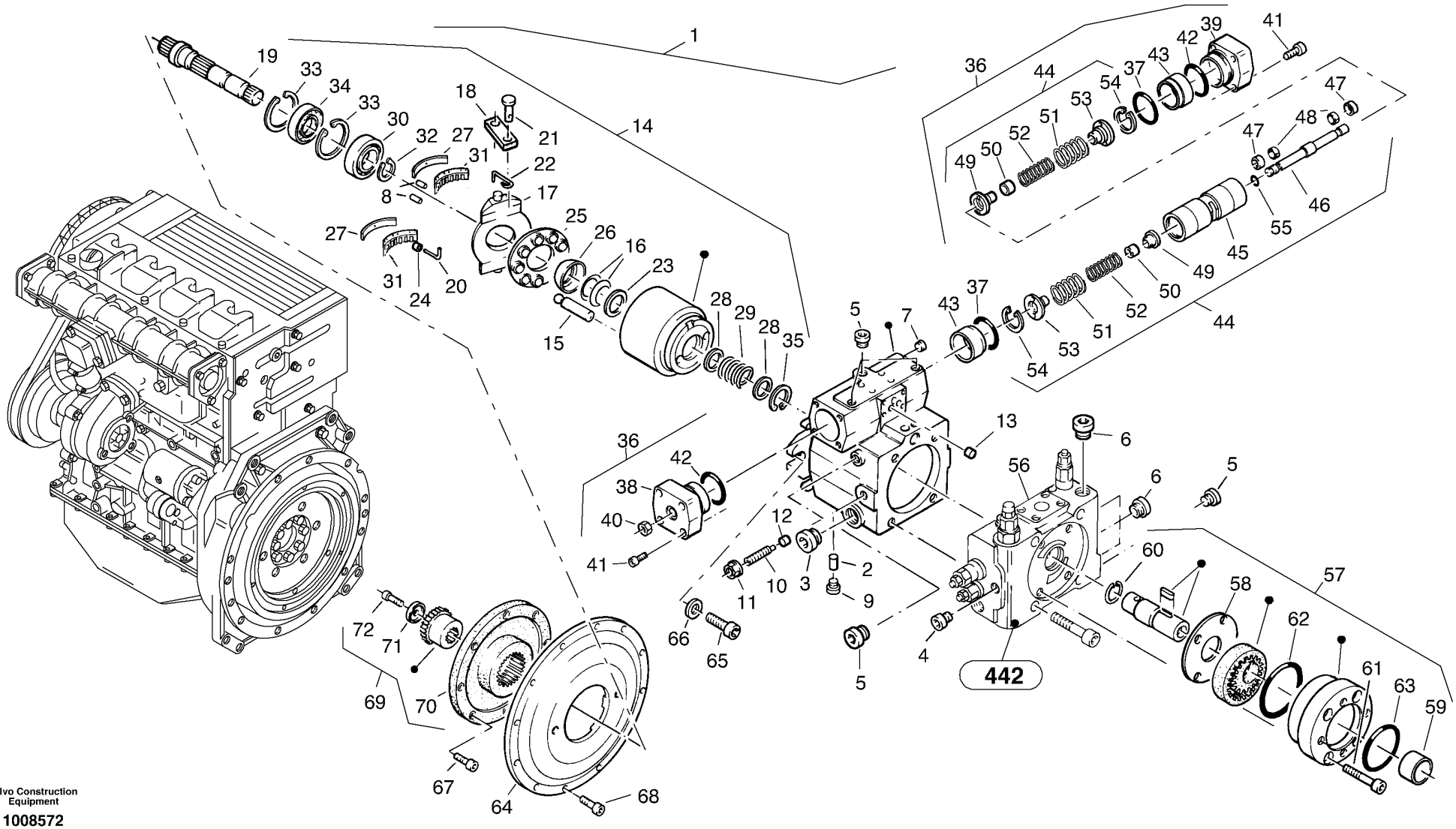

Volvo Construction Equipment

1008572

Fig.	Part No.	Quantity 1	2	3	PS	KIT	Description	Dénomination	Bezeichnung	Denominación	Notes
50	**ZM 2290790**	REQ					•••Ring	•••Anneau	•••Ring	•••Anillo	5,30 mm
50		REQ			NS		•••Ring	•••Anneau	•••Ring	•••Anillo	4,90 mm
50		REQ			NS		•••Ring	•••Anneau	•••Ring	•••Anillo	5,00 mm
50		REQ			NS		•••Ring	•••Anneau	•••Ring	•••Anillo	5,20 mm
50		REQ			NS		•••Ring	•••Anneau	•••Ring	•••Anillo	5,40 mm
51	**ZM 2909778**	2					•••Spring	•••Ressort	•••Feder	•••Resorte	
52	**ZM 2900100**	2					•••Spring	•••Ressort	•••Feder	•••Resorte	
53	**ZM 2903425**	2					•••Spring Disc	•••Rondell.ressort	•••Federteller	•••Arand Elastica	
54	**ZM 2900103**	2					•••V-ring	•••Anneau-V	•••V-Ring	•••Anillo-V	
55	**VOE 4880492**	1					•••O-ring	•••Joint Torique	•••O-Ring	•••Junta torica	(ZM 2119000)
56	**ZM 2907814**	1					•Connection plate	•Plaque connexion	•Anschlussplatte	•Disco conexion	
57	**ZM 2910181**	1					•Pump	•Pompe	•Pumpe	•Bomba	
58	**ZM 2907832**	1					••Wear plate	••Tôle d'usure	••Verschleißplatte	••Placa de desgaste	
59	**ZM 2902931**	1					••Bush	••Boîte	••Buchse	••Manguito	
60	**ZM 2900092**	1					••Ring	••Anneau	••Ring	••Anillo	
61	**ZM 7096584**	4					••Screw	••Vis	••Schraube	••Tornillo	
62	**ZM 2902939**	1					••Ring	••Anneau	••Ring	••Anillo	
63	**ZM 2900090**	1					••O-ring	••Joint Torique	••O-Ring	••Junta torica	
64	**ZM 2817021**	1					Flange	Bride	Flansch	Brida	
65	**VOE 959277**	2					Allen Hd Screw	Vis A 6 Pans Cr	Inbusschraube	Torn Hex Embut	
66	**VOE 11305062**	2					Washer	Rondelle	Scheibe	Arandela	
67	**VOE 984079**	8					Allen Hd Screw	Vis A 6 Pans Cr	Inbusschraube	Torn Hex Embut	
68	**VOE 984079**	11					Allen Hd Screw	Vis A 6 Pans Cr	Inbusschraube	Torn Hex Embut	
69	**ZM 2804461**	1					Coupling	Embrayage	Kupplung	Acoplamiento	
70	**ZM 2289709**	1					•Flange	•Bride	•Flansch	•Brida	
71	**ZM 2289707**	1					•End washer	•Rondelle d'extrémité	•Endscheibe	•Arandela final	
72	**ZM 2289708**	1					•Screw	•Vis	•Schraube	•Tornillo	

1	
2	
3	
4	
5	

Bomba de cilindrada variable
Verstellpumpe
Pompe à cylindrée variable
Variable displacement pump

Catalogue id	Group
20038	**442**
Illustr. No **1008572**	Section **100**
Issue **VOE 64D9920038**	Page **163**

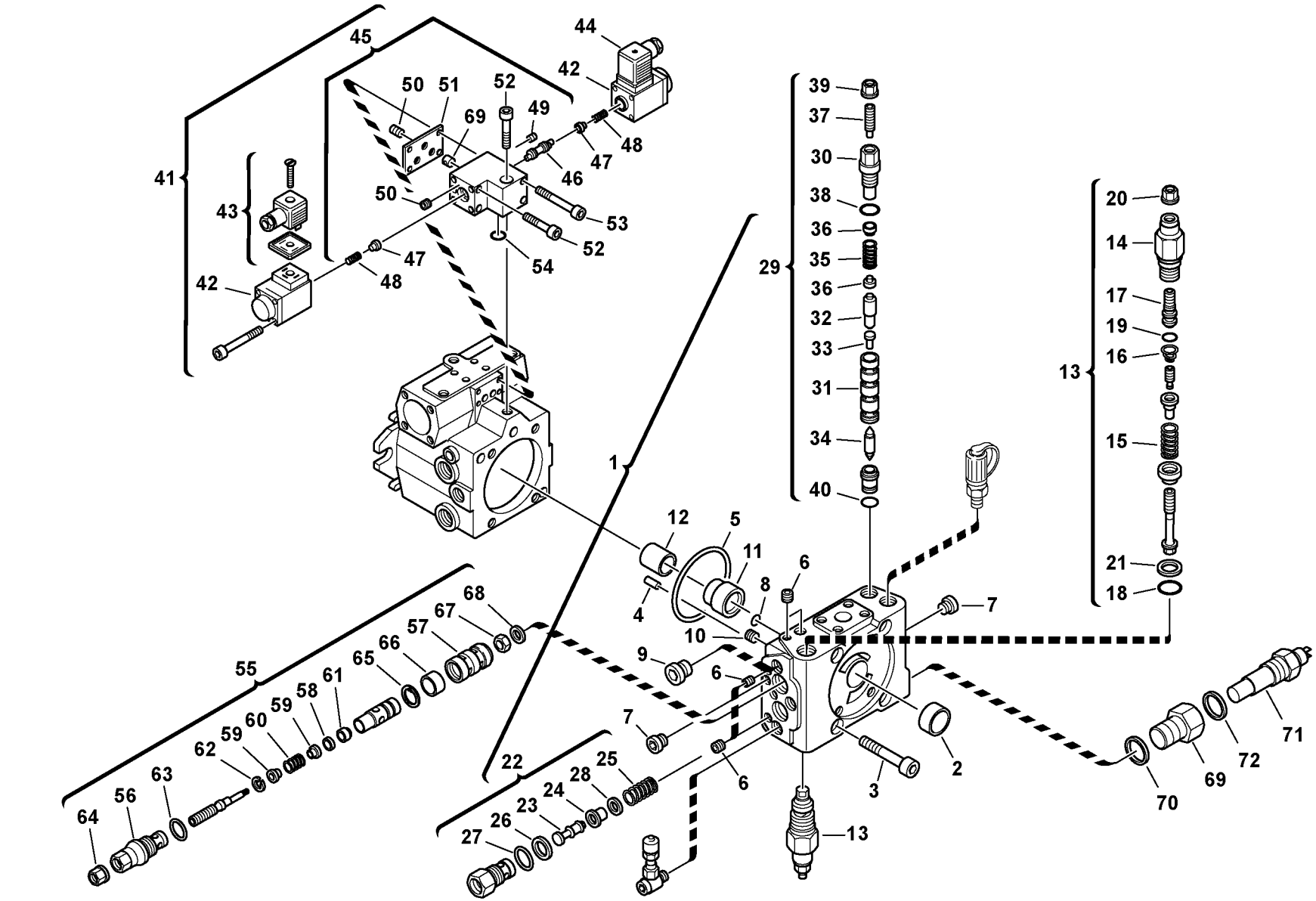

Volvo Construction Equipment

1008573

Fig.	Part No.	Quantity 1	2	3	PS	KIT	Description	Dénomination	Bezeichnung	Denominación	Notes
1	**ZM 2907814**	1					Connection plate	Plaque connexion	Anschlussplatte	Disco conexion	
2	**ZM 2902931**	1					•Bush	•Boîte	•Buchse	•Manguito	
3	**ZM 7096566**	4					•Screw	•Vis	•Schraube	•Tornillo	
4	**ZM 3401843**	2					•Pin	•Goupille	•Stift	•Pasador	
5	**ZM 2900108**	1					•O-ring	•Joint torique	•O-Ring	•Anillo torico	
6	**ZM 2270310**	3					•Contact breaking plug	•Bouchon de détacher	•Abreissstopfen	•Clavija de interrupción de	
7	**ZM 2271650**	3					•Screw plug	•Bouchon à vis	•Verschlussschraube	•Tornillo de cierre	
8	**VOE 4880492**	2					•O-ring	•Joint Torique	•O-Ring	•Junta torica	(ZM 2119000)
9	**ZM 2265600**	2					•Screw plug	•Bouchon à vis	•Verschlussschraube	•Tornillo de cierre	
10		1			NS		•Contact breaking plug	•Bouchon de détacher	•Abreissstopfen	•Clavija de interrupción de	
11	**ZM 2900106**	1					•Bush	•Boîte	•Buchse	•Manguito	
12	**ZM 2900107**	1					•Bush	•Boîte	•Buchse	•Manguito	
13	**ZM 2900109**	2					•Relief valve jet - HD	•Limiteur de pression - HD	•Druckbegrenz. ventil - HD	•Válvula limitadora de pres	
14	**ZM 2907830**	1					••Screw plug	••Bouchon à vis	••Verschlussschraube	••Tornillo de cierre	
15	**ZM 2290808**	1					••Spring	••Ressort	••Feder	••Resorte	
16	**ZM 2290809**	1					••Spring	••Ressort	••Feder	••Resorte	
17	**ZM 2902934**	1					••Adjusting Screw	••Vis De Reglage	••Stellschraube	••Tornillo Ajuste	
18	**ZM 2118080**	1					••O-ring	••Joint torique	••O-Ring	••Anillo torico	
19	**ZM 2902448**	1					••O-ring	••Joint torique	••O-Ring	••Anillo torico	(ZM 2118100)
20	**ZM 2277480**	1					••Nut	••Ecrou	••Mutter	••Tuerca	
21	**ZM 2904570**	1					••Support ring	••Anneau de support	••Stützring	••Aro de apoyo	
22	**ZM 2900113**	1					•Relief valve jet - ND	•Limiteur de pression - ND	•Druckbegrenz. ventil - ND	•Válvula limitadora de pres	
23	**ZM 2290239**	1					••Piston	••Piston	••Kolben	••Piston	
24	**ZM 2290240**	1					••Spring plate	••Disque de ressort	••Federteller	••Platillo del muelle	
25	**ZM 2900115**	1					••Spring	••Ressort	••Feder	••Resorte	
26	**ZM 2915099**	1					••Seal	••Joint	••Dichtring	••Junta	
27	**ZM 2118080**	1					••O-ring	••Joint torique	••O-Ring	••Anillo torico	
28	**ZM 2291817**	REQ					••Washer	••Rondelle	••Scheibe	••Arandela	10x16x1
28	**ZM 2900116**	REQ					••Washer	••Rondelle	••Scheibe	••Arandela	10x16x0,5
28	**ZM 8090699**	REQ					••Washer	••Rondelle	••Scheibe	••Arandela	10x16x0,3

1	
2	
3	
4	
5	

Válvulas - Bomba de cilindrada variable
Ventile - Verstellpumpe
Soupapes - Pompe à cylindrée variable
Valves - Variable displacement pump

Catalogue id **20038**	Group **442**
Illustr. No **1008573**	Section **200**
Issue **VOE 64D9920038**	Page **165**

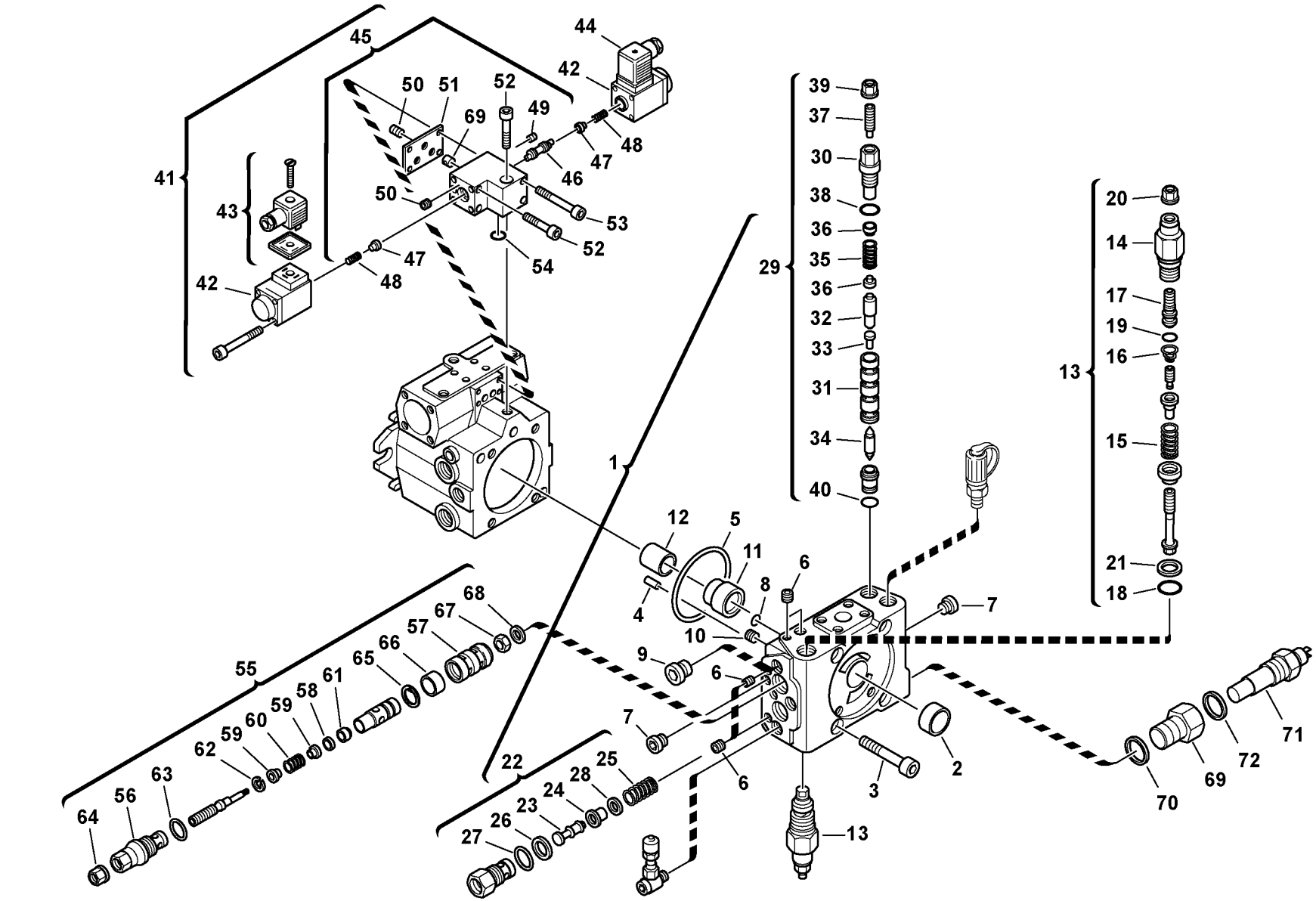

Volvo Construction Equipment

1008573

Fig.	Part No.	Quantity 1	2	3	PS	KIT	Description	Dénomination	Bezeichnung	Denominación	Notes
29	**ZM 2903426**	1					•Cut-off valve	•Soupape de déconnexion	•Abschaltventil	•Válvula de desconexión	
30	**ZM 2290820**	1					••Screw plug	••Bouchon à vis	••Verschlussschraube	••Tornillo de cierre	
31	**ZM 2289554**	1					••Bush	••Boîte	••Buchse	••Manguito	
32	**ZM 2289555**	1					••Piston	••Piston	••Kolben	••Piston	
33	**ZM 2289667**	1					••Piston	••Piston	••Kolben	••Piston	
34		1			NS		••Piston	••Piston	••Kolben	••Piston	
35	**ZM 2906509**	1					••Spring	••Ressort	••Feder	••Resorte	
36	**ZM 2900118**	2					••Spring plate	••Disque de ressort	••Federteller	••Platillo del muelle	
37	**ZM 2289672**	1					••Screw	••Vis	••Schraube	••Tornillo	
38	**ZM 2118090**	1					••O-ring	••Joint torique	••O-Ring	••Anillo torico	
39	**ZM 2277480**	1					••Nut	••Ecrou	••Mutter	••Tuerca	
40	**ZM 2902448**	1					••O-ring	••Joint torique	••O-Ring	••Anillo torico	
41	**ZM 2915097**	1					4/3-way valve	Valve à 4/3 voies	4/3-Wegeventil	Válvula de 4/3 vías	
42	**ZM 2915101**	2					•Magnet	•Aimant	•Magnet	•Iman	
43	**VOE 11306801**	1					•Wall socket	•Boîte à fiches	•Steckdose	•Caja de contacto	(ZM 2151630)
44	**ZM 2269360**	1					•Socket housing	•Douille isolante	•Steckdose	•Aislador mangui	
45	**ZM 2915100**	1					•4/3-way valve	•Valve à 4/3 voies	•4/3-Wegeventil	•Válvula de 4/3 vías	
46	**ZM 2915102**	1					••Piston	••Piston	••Kolben	••Piston	
47	**ZM 2915103**	2					••Spring Disc	••Rondell.ressort	••Federteller	••Arand Elastica	
48	**ZM 2161360**	2					••Spring	••Ressort	••Feder	••Muelle	
49	**ZM 2906757**	1					••Plug	••Bouchon	••Stopfen	••Tapon	
50	**ZM 2270310**	3					••Contact breaking plug	••Bouchon de détacher	••Abreissstopfen	••Clavija de interrupción de	
51	**ZM 2903344**	1					••Gasket	••Joint	••Dichtung	••Junta	
52	**ZM 8096552**	3					••Screw	••Vis	••Schraube	••Tornillo	
53	**ZM 2903796**	2					••Screw	••Vis	••Schraube	••Tornillo	
54	**ZM 2286583**	1					••O-ring	••Joint torique	••O-Ring	••Anillo torico	
55	**ZM 2900121**	1					Cartridge	Cartouche	Patrone	Patron	
56	**ZM 2271310**	1					•Screw	•Vis	•Schraube	•Tornillo	
57	**ZM 2909779**	1					•Piston	•Piston	•Kolben	•Piston	
58	**ZM 2285847**	1					•Washer	•Rondelle	•Scheibe	•Arandela	

1	
2	
3	
4	
5	

Válvulas - Bomba de cilindrada variable
Ventile - Verstellpumpe
Soupapes - Pompe à cylindrée variable
Valves - Variable displacement pump

Catalogue id	Group
20038	**442**
Illustr. No	Section
1008573	**200**
Issue	Page
VOE 64D9920038	**167**

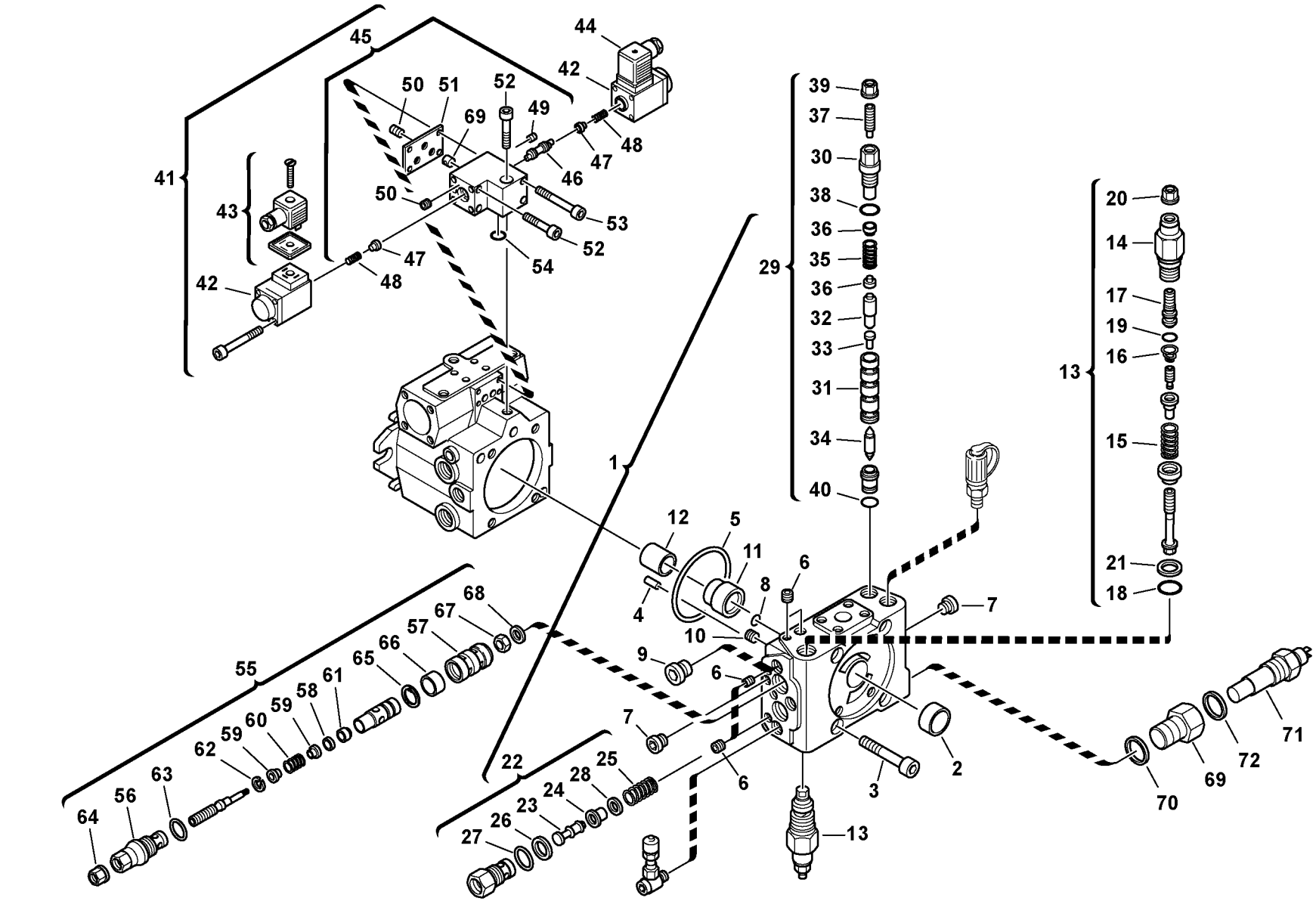

Volvo Construction Equipment

1008573

Fig.	Part No.	Quantity 1	2	3	PS	KIT	Description	Dénomination	Bezeichnung	Denominación	Notes
59	**ZM 2271370**	2					•Spring plate	•Disque de ressort	•Federteller	•Platillo del muelle	
60	**ZM 2271380**	1					•Spring	•Ressort	•Feder	•Resorte	
61		1			NS		•Ring	•Anneau	•Ring	•Anillo	
62	**ZM 2271460**	1					•Safety ring	•Bague de sécurité	•Sicherungsring	•Anillo de seguridad	
63	**ZM 2118080**	1					•O-ring	•Joint torique	•O-Ring	•Anillo torico	
64	**ZM 2277480**	1					•Nut	•Ecrou	•Mutter	•Tuerca	
65	**ZM 7094953**	1					•Safety ring	•Bague de sécurité	•Sicherungsring	•Anillo de seguridad	
66	**ZM 2271480**	1					•V-ring	•Anneau-V	•V-Ring	•Anillo-V	
67	**ZM 2289705**	1					•Nut	•Ecrou	•Mutter	•Tuerca	
68	**ZM 2910184**	1					Shade	Ecran	Blende	Pantalla	
69	**ZM 2815853**	1					Reducing	Réduction	Reduzierung	Reducción	
70	**VOE 13947624**	1					Plane Gasket	Joint Plan	Flachdichtung	Junta Plana	
71	**VOE 11307219**	1					Temperature transmitter	Transmetteur de températ...	Temperaturgeber	Transmisor de temperatur...	
72	**VOE 13947621**	1					Plane Gasket	Joint Plan	Flachdichtung	Junta Plana	

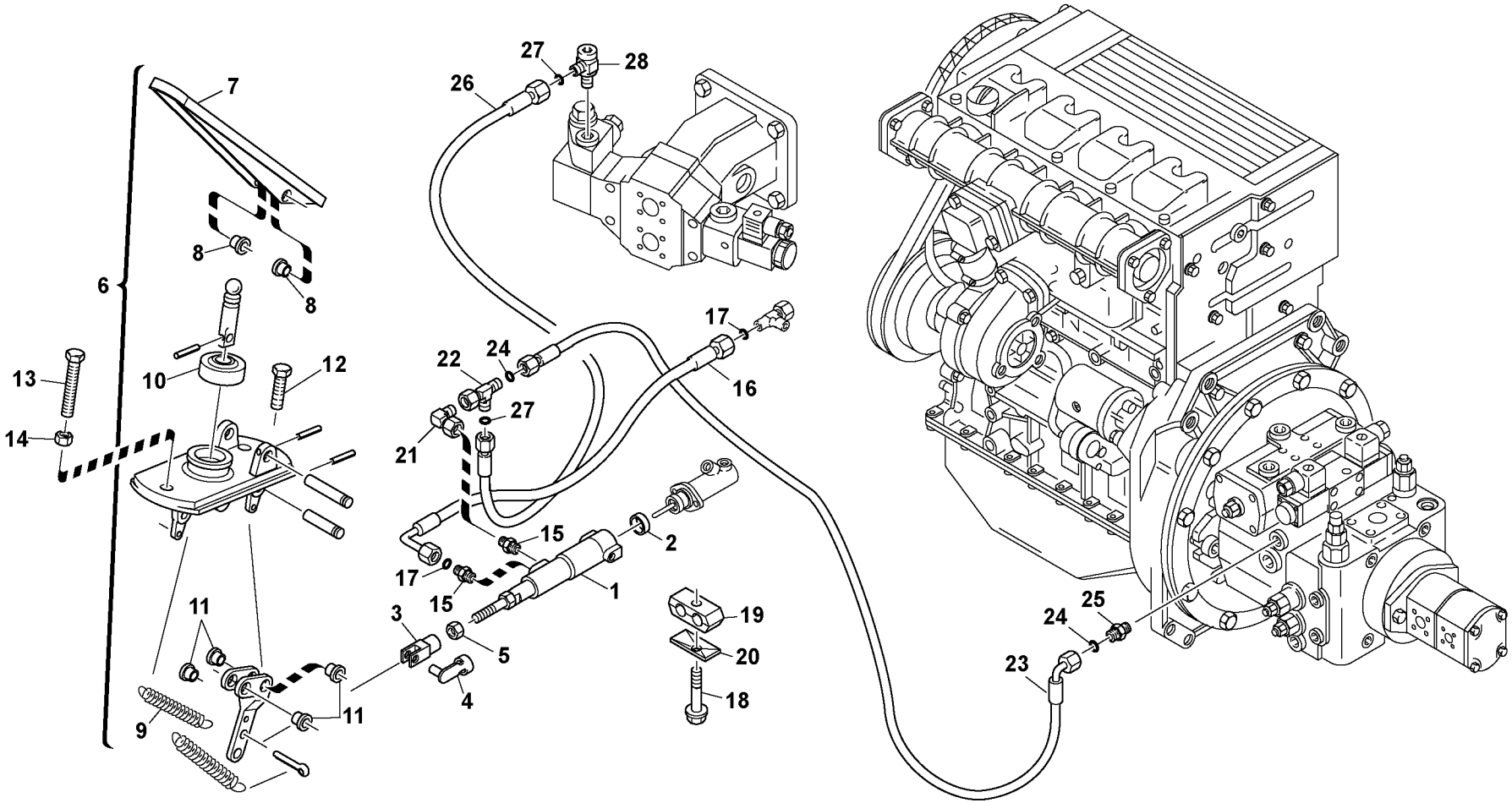

Volvo Construction Equipment

1008574

Fig.	Part No.	Quantity 1	2	3	PS	KIT	Description	Dénomination	Bezeichnung	Denominación	Notes
1	**ZM 2812927**	1					Inch valve	Soupape d'inch	Inchventil	Válvula de inch	
2	**ZM 2813086**	1					Gasket	Joint	Dichtung	Junta	
3	**VOE 11305458**	1					Link Yoke	Fourch.articul.	Gabelkopf	Horquil Artic	
4	**VOE 11305459**	1					Yoke Bolt	Boulon Etrier	Gabelbolzen	Perno Horquilla	
5	**VOE 979019**	1					Hexagon Nut	Ecrou Hexagonal	Sechskantmutter	Tuerca Hexagon	
6	**ZM 2808933**	1					Pedal	Pedale	Pedal	Pedal	
7	**ZM 2233430**	1					•Pedal guard	•Protection de pédale	•Pedalüberzug	•Recubrimiento de pedal	
8	**ZM 5227452**	2					•Bush	•Boîte	•Buchse	•Manguito	
9	**ZM 2233510**	1					•Wire spring	•Ressort de transmission	•Zugfeder	•Muelle	
10	**ZM 5232709**	1					•Cap	•Chapeau	•Kappe	•Caperuza	
11	**ZM 2233490**	4					•Bush	•Boîte	•Buchse	•Manguito	
12	**VOE 946671**	2					Flange screw	Vis à bride	Flanschschraube	Torn embridado	
13	**VOE 968973**	1					Hexagon screw	Vis a tête hexagonale	Sechskantschr.	Tornillo hexago	
14	**VOE 983303**	1					Nut	Ecrou	Mutter	Tuerca	
15	**VOE 11306932**	2					Fitting	Ecrou raccord	Verschraubung	Racor	
16	**VOE 11305286**	1					Hose	Durit	Schlauch	Tubo flexible	
17	**ZM 1089232**	2					•O-ring	•Joint torique	•O-Ring	•Anillo torico	
18	**VOE 13965179**	1					Flange screw	Vis à bride	Flanschschraube	Torn embridado	
19	**ZM 2802161**	1					Clip body	Corps de collier	Schellenkörper	Cuerpo de abrazadera	
20	**VOE 14371075**	1					Top Plate	Tole Superieure	Deckblech	Placa Superior	
21	**VOE 13945357**	1					Clutch	Embrayage	Kupplung	Embrague	
22	**VOE 13944262**	1					Nipple	Raccord	Nippel	Niple	
23	**VOE 11305818**	1					Hose	Durit	Schlauch	Tubo flexible	
24	**ZM 1089232**	2					•O-ring	•Joint torique	•O-Ring	•Anillo torico	
25	**VOE 11306928**	1					Fitting	Ecrou raccord	Verschraubung	Racor	
26	**VOE 11305474**	1					Hose	Durit	Schlauch	Tubo flexible	
27	**ZM 1089232**	2					•O-ring	•Joint torique	•O-Ring	•Anillo torico	
28	**VOE 11305473**	1					Nipple	Raccord	Stutzen	Racor	

1		**Control inch** **Inchverstellung** **Inch côntrole** **Inch control**	Catalogue id **20038**	Group **442**
2			Illustr. No **1008574**	Section **300**
3			Issue **VOE 64D9920038**	Page **171**
4				
5				

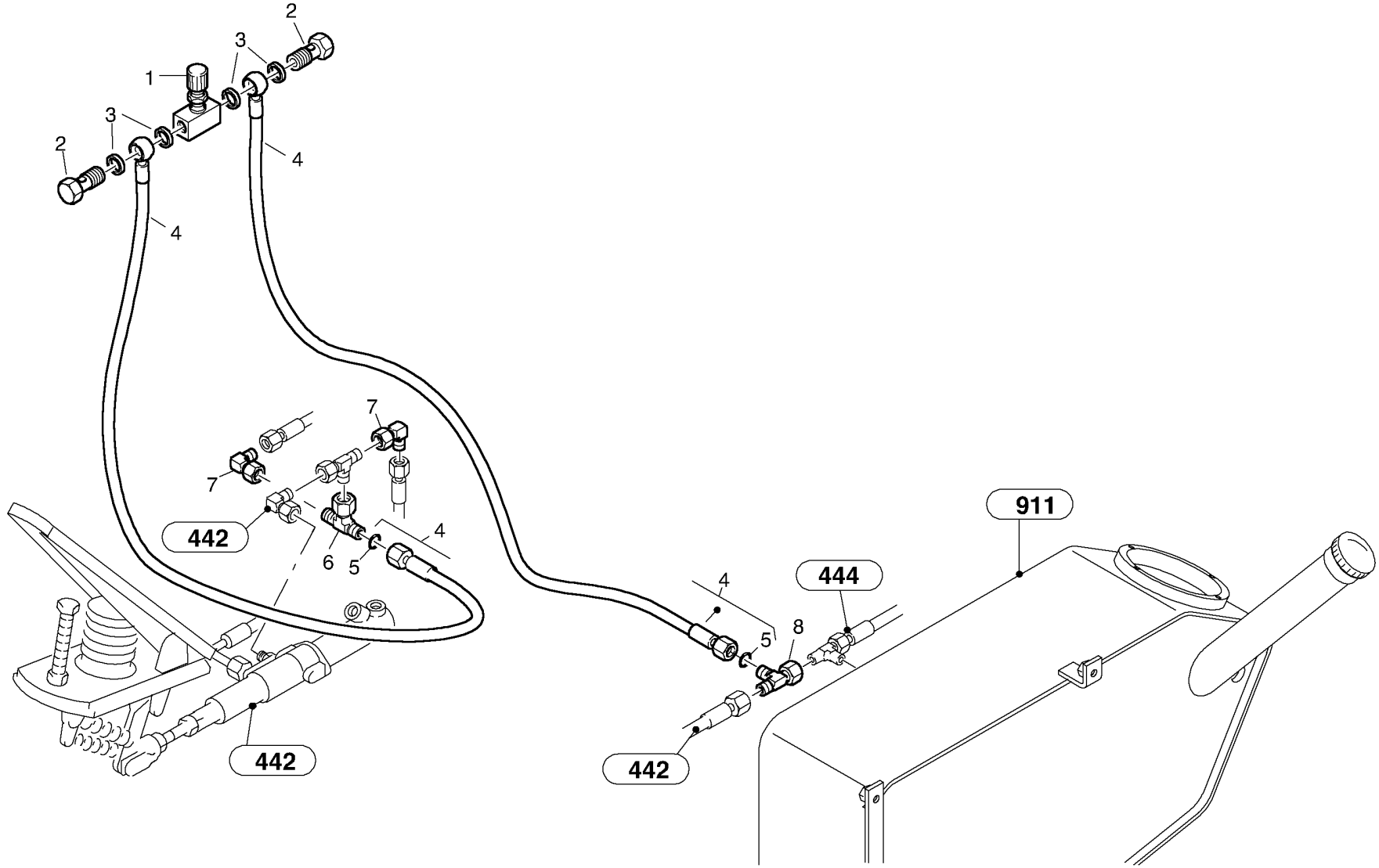

Volvo Construction Equipment

1008575

Fig.	Part No.	Quantity 1	2	3	PS	KIT	Description	Dénomination	Bezeichnung	Denominación	Notes
1	**VOE 11305723**	1					Valve	Soupape	Ventil	Valvula	
2	**ZM 2810337**	2					Hollow screw	Vis creuse	Hohlschraube	Racor-surtidor	
3	**VOE 13947621**	4					Plane Gasket	Joint Plan	Flachdichtung	Junta Plana	
4	**ZM 2813439**	2					Hose	Tuyau flexible	Schlauch	Tubo flexible	
5	**ZM 1089232**	2					•O-ring	•Joint torique	•O-Ring	•Anillo torico	
6	**VOE 944525**	1					T-nipple	Tubulure T	T-Stutzen	Pieza de unión T	
7	**VOE 13945357**	2					Clutch	Embrayage	Kupplung	Embrague	
8	**VOE 13944262**	1					Nipple	Raccord	Nippel	Niple	

1		**Control manual de pulgadas** **Hand-Inchverstellung** **Commande manuelle pour les travaux de précision** **Hand inching control**	Catalogue id **20038**	Group **442**
2			Illustr. No **1008575**	Section **400**
3			Issue **VOE 64D9920038**	Page **173**
4				
5				

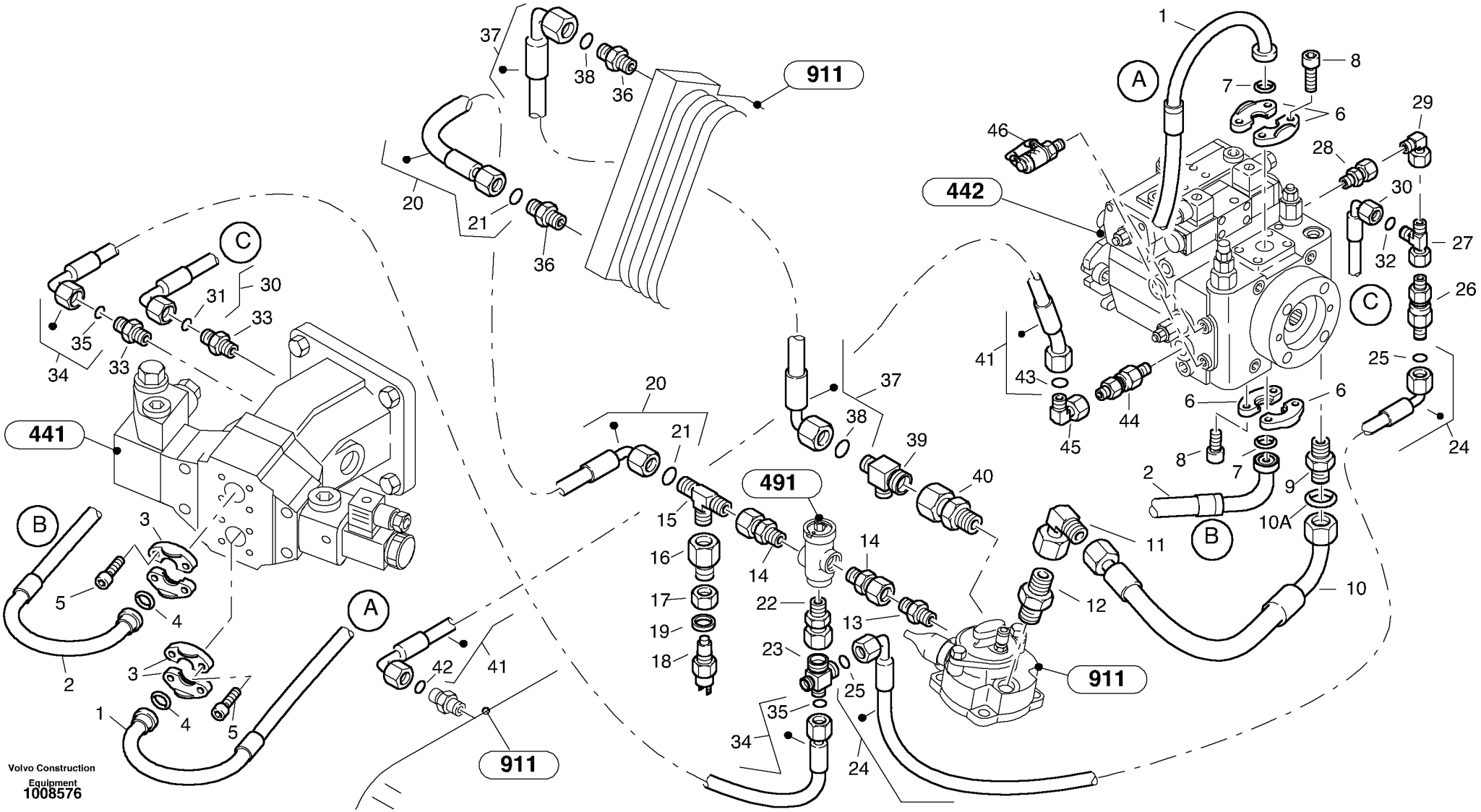
911
442
441
491
911
911
A
B
C
Volvo Construction Equipment
1008576

Fig.	Part No.	Quantity 1	2	3	PS	KIT	Description	Dénomination	Bezeichnung	Denominación	Notes
1	**ZM 2814830**	1					Hose	Tuyau flexible	Schlauch	Tubo flexible	
2	**ZM 2814832**	1					Hose	Tuyau flexible	Schlauch	Tubo flexible	
3	**VOE 14048189**	4					Flange Half	Demi-bride	Flanschhälfte	Media brida	
4	**VOE 13948700**	2					O-ring	Joint Torique	O-Ring	Junta torica	
5	**VOE 984090**	8					Screw	Vis	Schraube	Tornillo	
6	**VOE 935312**	4					Flange Half	Demi-bride	Flanschhälfte	Media brida	
7	**VOE 13948699**	2					O-ring	Joint Torique	O-Ring	Junta torica	
8		8			NS		Allen Hd Screw	Vis A 6 Pans Cr	Inbusschraube	Torn Hex Embut	
9		1			NS		Nipple	Raccord	Stutzen	Racor	
10	**ZM 2814828**	1					Hose	Tuyau flexible	Schlauch	Tubo flexible	-1750639
10	**VOE 11306107**	1					Hose	Durit	Schlauch	Tubo flexible	1750640-
10A	**ZM 7099975**	1					•O-ring	•Joint torique	•O-Ring	•Anillo torico	
11	**VOE 13964017**	1					Nipple	Raccord	Nippel	Niple	
12		1			NS		Nipple	Raccord	Stutzen	Racor	
13	**VOE 11305373**	1					Nipple	Raccord	Stutzen	Racor	
14	**VOE 11306925**	2					Fitting	Ecrou raccord	Verschraubung	Racor	
15	**VOE 964059**	1					T-nipple	Raccord-t	T-Nippel	Niple T	
16	**VOE 11305369**	1					Nipple	Raccord	Stutzen	Racor	
17	**VOE 956988**	1					Fitting Nut	Ecrou Accouple.	Überwurfmutter	Tuerca Acoplam	
18	**VOE 11305408**	1					Temp Sensor	Detecteur Temp.	Temperaturgeber	Sensor Temperat	
19	**VOE 13947621**	1					Plane Gasket	Joint Plan	Flachdichtung	Junta Plana	
20	**ZM 2814628**	1					Hose	Tuyau flexible	Schlauch	Tubo flexible	-1750639
20	**VOE 11306594**	1					Hose	Durit	Schlauch	Tubo flexible	1750640-
21	**ZM 2259053**	2					•O-ring	•Joint torique	•O-Ring	•Anillo torico	
22	**VOE 11305373**	1					Nipple	Raccord	Stutzen	Racor	
23	**ZM 2811237**	1					Distributor	Distributeur	Verteiler	Distribuidor	
24	**VOE 11305287**	1					Hose	Tuyau flexible	Schlauch	Tubo flexible	
25	**VOE 11706795**	2					•O-ring	•Joint Torique	•O-Ring	•Junta torica	(ZM 2088970)
26	**ZM 2811244**	1					Back-pressure valve	Soupape de retenue	Rückschlagventil	Vávula de retención	
27	**VOE 11306491**	1					T-nipple	Tubulure T	T-Stutzen	Pieza de unión T	

1	
2	
3	
4	
5	

Tuberías: transmisión hidrostática
Leitungen - Hydrostatischer Antrieb
Conduits, transmission hydrostatique
Lines - hydrostatic drive

Catalogue id	Group
20038	**444**
Illustr. No **1008576**	Section **100**
Issue **VOE 64D9920038**	Page **175**

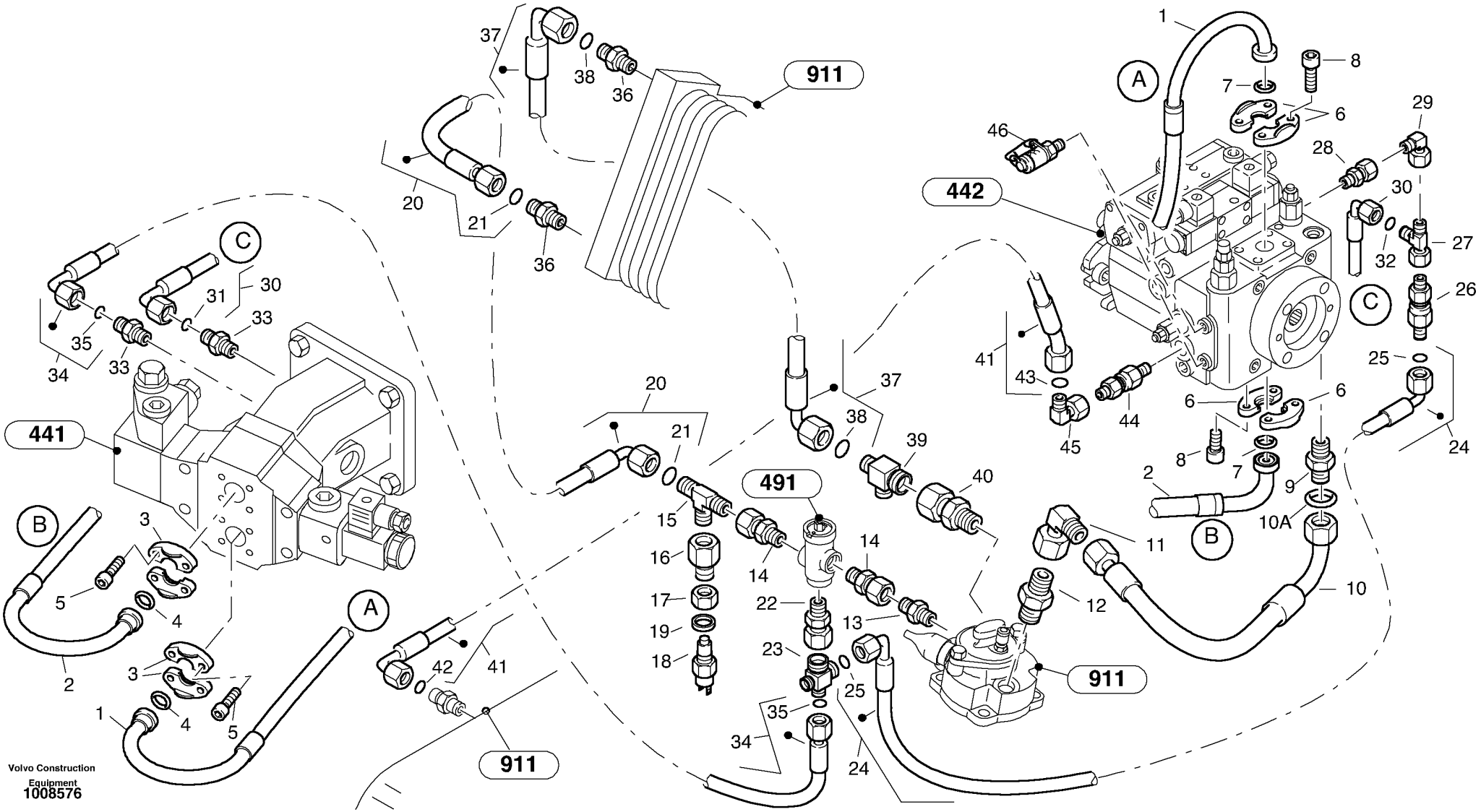
911
442
441
491
911
911
A
B
C
Volvo Construction Equipment
1008576

Fig.	Part No.	Quantity 1	2	3	PS	KIT	Description	Dénomination	Bezeichnung	Denominación	Notes
28	**VOE 11305372**	1					Nipple	Raccord	Stutzen	Racor	
29	**VOE 11306369**	1					Nipple	Raccord	Stutzen	Racor	
30	**VOE 11305288**	1					Hose	Durit	Schlauch	Tubo flexible	
31	**VOE 11706795**	1					•O-ring	•Joint Torique	•O-Ring	•Junta torica	(ZM 2088970) 15X2
32	**ZM 2259050**	1					•O-ring	•Joint torique	•O-Ring	•Anillo torico	13X2
33	**VOE 11306930**	2					Fitting	Ecrou raccord	Verschraubung	Racor	
34	**VOE 11305351**	1					Hose	Durit	Schlauch	Tubo flexible	
35	**ZM 2259050**	2					•O-ring	•Joint torique	•O-Ring	•Anillo torico	
36	**VOE 11306925**	1					Fitting	Ecrou raccord	Verschraubung	Racor	
37	**VOE 11305346**	1					Hose	Tuyau flexible	Schlauch	Tubo flexible	-1750639
37	**VOE 11306110**	1					Hose	Durit	Schlauch	Tubo flexible	1750640-
38	**ZM 2259053**	2					•O-ring	•Joint torique	•O-Ring	•Anillo torico	
39	**ZM 2811258**	1					Distributor	Distributeur	Verteiler	Distribuidor	
40	**VOE 11305371**	1					Nipple	Raccord	Stutzen	Racor	
41	**VOE 11305323**	1					Hose	Durit	Schlauch	Tubo flexible	
42	**ZM 2259053**	1					•O-ring	•Joint torique	•O-Ring	•Anillo torico	19X2,5
43	**VOE 11706795**	1					•O-ring	•Joint Torique	•O-Ring	•Junta torica	(ZM 2088970) 15X2
44	**ZM 2811256**	1					Back-pressure valve	Soupape de retenue	Rückschlagventil	Vávula de retención	
45	**VOE 11306369**	1					Nipple	Raccord	Stutzen	Racor	
46	**ZM 2810699**	2					Measuring Tool	Outil De Mesure	Messwerkzeug	Herramienta Med	

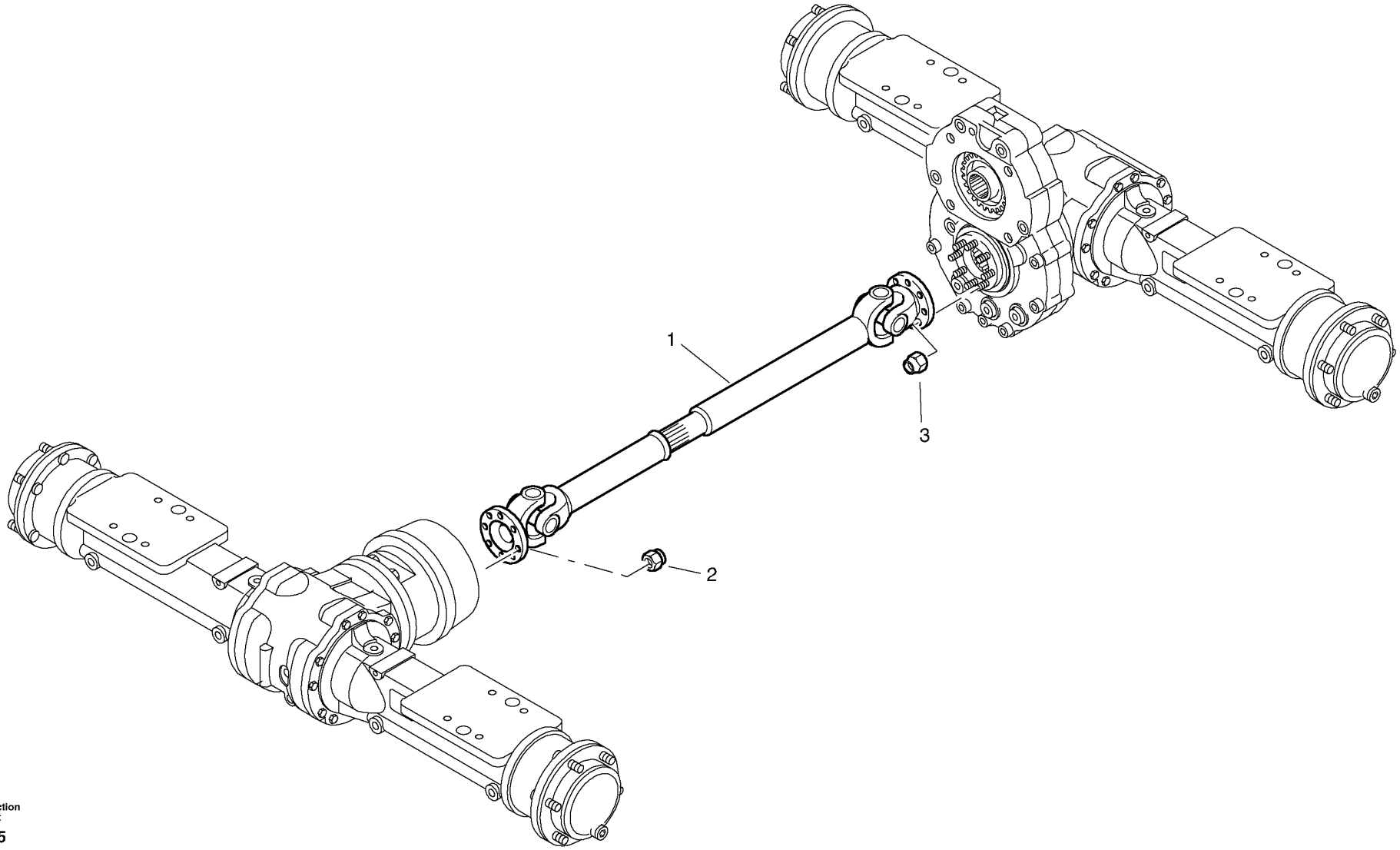

Volvo Construction Equipment

1001415

Fig.	Part No.	Quantity 1	2	3	PS	KIT	Description	Dénomination	Bezeichnung	Denominación	Notes
1	**ZM 2810827**	1					Propeller shaft	Arbre cardan	Gelenkwelle	Arbol transm.	
2	**VOE 981314**	8					Lock nut	Contre-ecrou	Sicherungsmutter	Contratuerca	
3	**VOE 946349**	6					Lock nut	Contre-ecrou	Sicherungsmutter	Contratuerca	

1		**Árbol cardán** **Gelenkwelle** **Arbre articulé** **Cardan shaft**	Catalogue id **20038**	Group **451**
2			Illustr. No **1001415**	Section **100**
3			Issue **VOE 64D9920038**	Page **179**
4				
5				

VOLVO

L25B

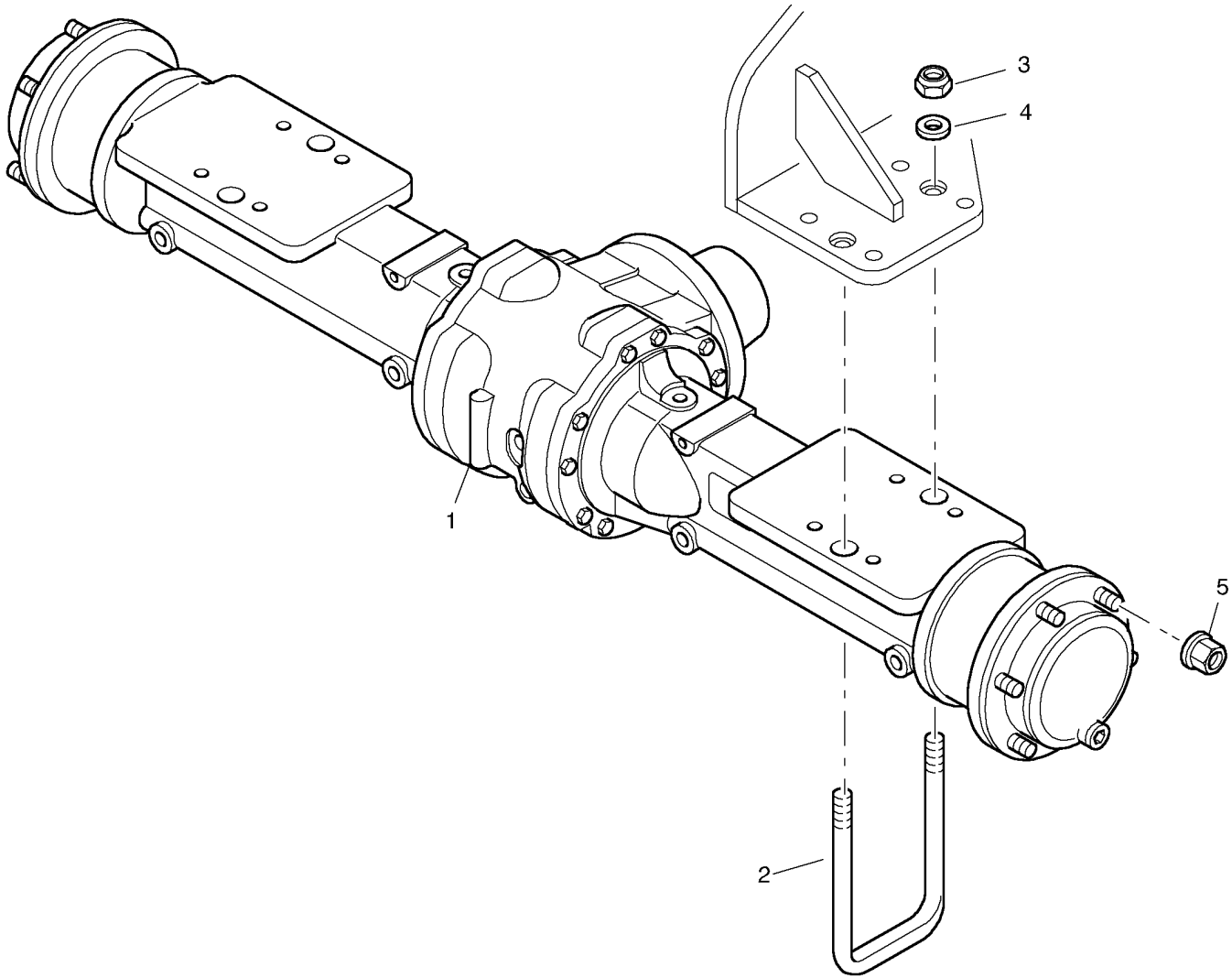
1
2
3
4
5

Fig.	Part No.	Quantity 1	2	3	PS	KIT	Description	Dénomination	Bezeichnung	Denominación	Notes
1	**ZM 2813987**	1					Axle, cpl.	Essieu, cpl.	Achse, kpl.	Eje, acopl.	
2	**ZM 2814611**	2					Axle holder	Support d'essieu	Achshalter	Soporte del eje	
3	**VOE 2809115**	4					Nut	Ecrou	Mutter	Tuerca	
4	**VOE 930853**	4					Washer	Rondelle	Scheibe	Arandela	
5	**VOE 11305044**	12					Lug Nut	Ecrou Roue	Radmutter	Tuerca Rueda	

1		**Instalación - eje delantero** **Einbau - Vorderachse** **Installation - essieu avant** **Assembly - front axle**	Catalogue id **20038**	Group **461**
2			Illustr. No **1001416**	Section **100**
3			Issue **VOE 64D9920038**	Page **181**
4				
5				

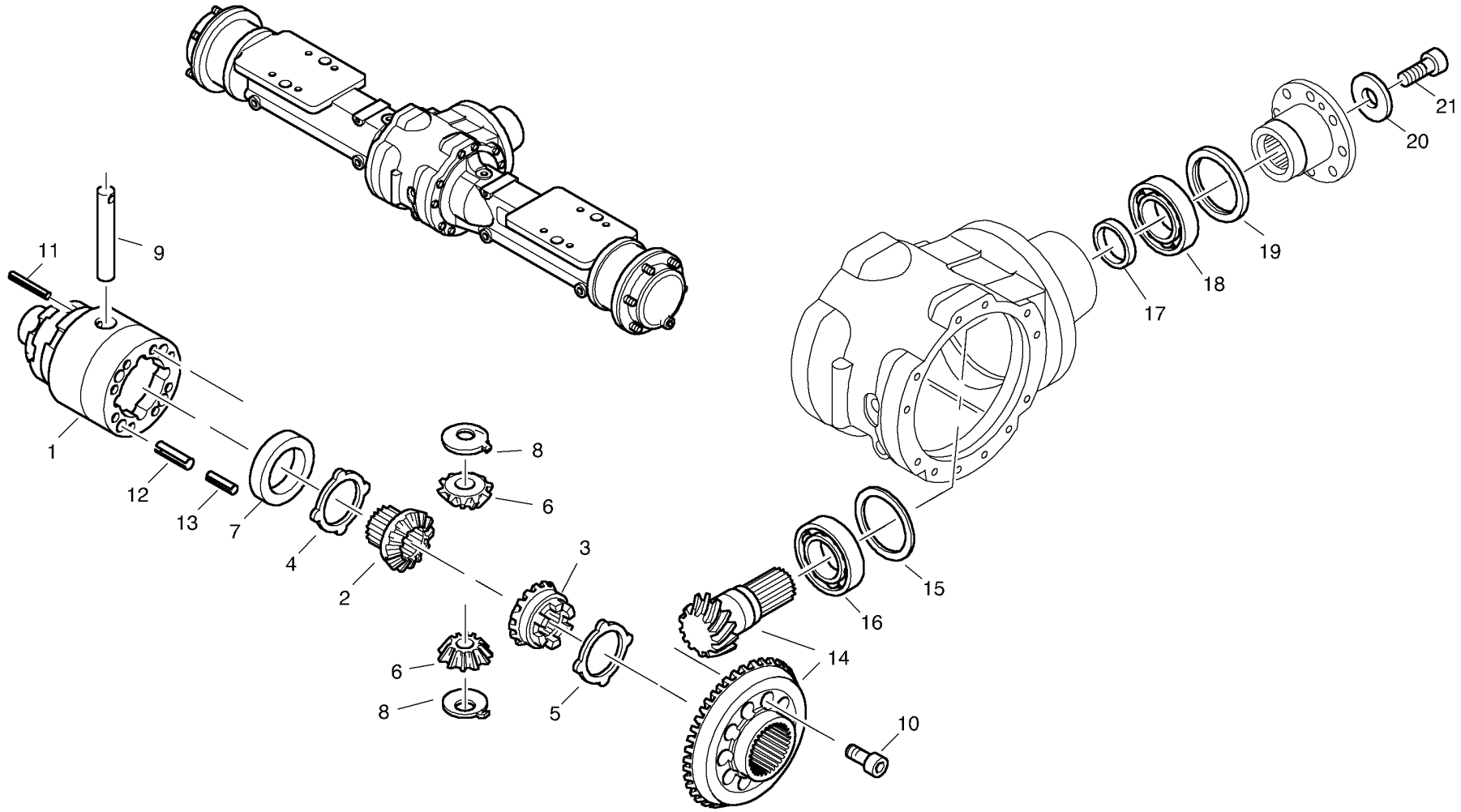

Volvo Construction Equipment

1001418

Fig.	Part No.	Quantity 1	2	3	PS	KIT	Description	Dénomination	Bezeichnung	Denominación	Notes
1	**ZM 2910090**	1					Differential basket	Panier du différentiel	Differentialkorb	Cesta del diferencial	
2	**ZM 2910091**	1					Bevel wheel	Roue conique	Kegelrad	Rueda cónica	
3	**ZM 2910092**	1					Bevel wheel	Roue conique	Kegelrad	Rueda cónica	
4	**ZM 2910093**	1					Thrust Collar	Collier Butee	Anlaufscheibe	Anillo Presion	
5	**ZM 2910094**	REQ					Thrust Collar	Collier Butee	Anlaufscheibe	Anillo Presion	1,9 mm
5	**ZM 2910095**	REQ					Thrust Collar	Collier Butee	Anlaufscheibe	Anillo Presion	2,0 mm
5	**ZM 2910096**	REQ					Thrust Collar	Collier Butee	Anlaufscheibe	Anillo Presion	2,1 mm
5	**ZM 2910097**	REQ					Thrust Collar	Collier Butee	Anlaufscheibe	Anillo Presion	1,7 mm
5	**ZM 2910098**	REQ					Thrust Collar	Collier Butee	Anlaufscheibe	Anillo Presion	1,8 mm
6	**ZM 2906377**	2					Bevel wheel	Roue conique	Kegelrad	Rueda cónica	
7	**ZM 2910099**	REQ					Ring	Anneau	Ring	Anillo	13,2 mm
7	**ZM 2910100**	REQ					Ring	Anneau	Ring	Anillo	13,1 mm
7	**ZM 2910101**	REQ					Ring	Anneau	Ring	Anillo	13,0 mm
7	**ZM 2910102**	REQ					Ring	Anneau	Ring	Anillo	12,9 mm
8	**VOE 11988773**	2					Thrust Washer	Rondelle Butee	Druckscheibe	Arandela Presio	(ZM 2906378)
9	**ZM 2910103**	1					Diff Shaft	Arbre Differen.	Ausgleichradachse	Eje Diferencial	
10	**ZM 2910104**	10					Screw	Vis	Schraube	Tornillo	
11	**ZM 2910105**	1					Clamping pin	Ergot d'écartement	Spannstift	Pasador elástico	
12	**ZM 2910106**	5					Clamping pin	Ergot d'écartement	Spannstift	Pasador elástico	
13	**ZM 2910107**	5					Clamping pin	Ergot d'écartement	Spannstift	Pasador elástico	
14	**ZM 2910039**	1					Bevel wheel set	Jeu de roue conique	Kegelradsatz	Juego de ruedas cónicas	
15	**ZM 2910040**	REQ					Washer	Rondelle	Scheibe	Arandela	0,8 mm
15	**ZM 2910041**	REQ					Washer	Rondelle	Scheibe	Arandela	0,85 mm
15	**ZM 2910042**	REQ					Washer	Rondelle	Scheibe	Arandela	0,9 mm
15	**ZM 2910043**	REQ					Washer	Rondelle	Scheibe	Arandela	0,95 mm
15	**ZM 2910044**	REQ					Washer	Rondelle	Scheibe	Arandela	1,0 mm
15	**ZM 2910045**	REQ					Washer	Rondelle	Scheibe	Arandela	1,05 mm
15	**ZM 2910046**	REQ					Washer	Rondelle	Scheibe	Arandela	1,1 mm
15	**ZM 2910047**	REQ					Washer	Rondelle	Scheibe	Arandela	1,15 mm
15	**ZM 2910048**	REQ					Washer	Rondelle	Scheibe	Arandela	1,2 mm

1	
2	
3	
4	
5	

Diferencial - eje delantero
Achseinsatz - Vorderachse
Différentiel - essieu avant
Differential - front axle

Catalogue id	Group
20038	**461**
Illustr. No	Section
1001418	**200**
Issue	Page
VOE 64D9920038	**183**



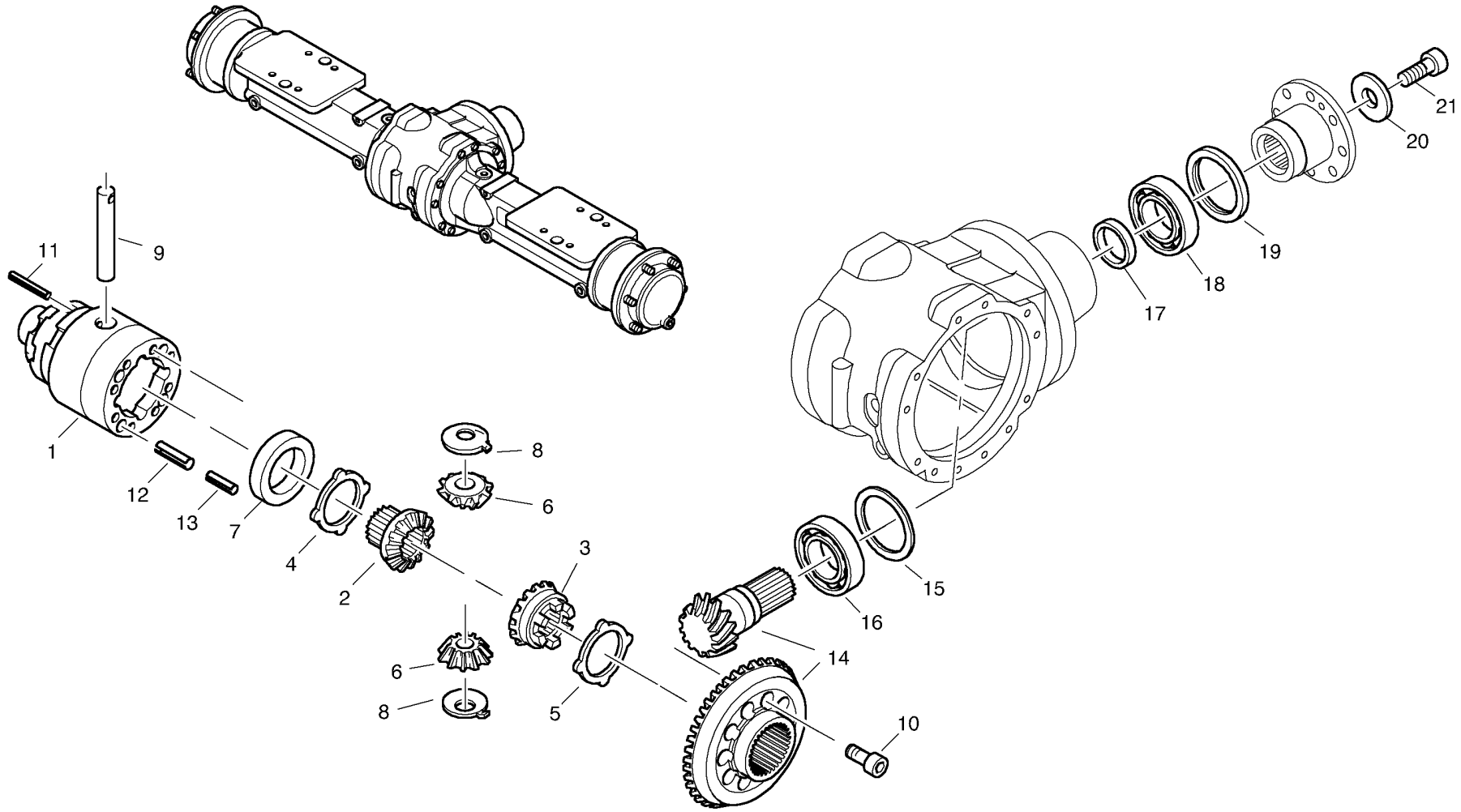

Volvo Construction Equipment

1001418

Fig.	Part No.	Quantity 1	2	3	PS	KIT	Description	Dénomination	Bezeichnung	Denominación	Notes
15	**ZM 2910049**	REQ					Washer	Rondelle	Scheibe	Arandela	1,25 mm
15	**ZM 2910050**	REQ					Washer	Rondelle	Scheibe	Arandela	1,3 mm
15	**ZM 2910051**	REQ					Washer	Rondelle	Scheibe	Arandela	1,35 mm
15	**ZM 2910052**	REQ					Washer	Rondelle	Scheibe	Arandela	1,4 mm
15	**ZM 2910053**	REQ					Washer	Rondelle	Scheibe	Arandela	1,45 mm
15	**ZM 2910054**	REQ					Washer	Rondelle	Scheibe	Arandela	1,5 mm
15	**ZM 2910055**	REQ					Washer	Rondelle	Scheibe	Arandela	1,55 mm
15	**ZM 2910056**	REQ					Washer	Rondelle	Scheibe	Arandela	1,6 mm
15	**ZM 2910057**	REQ					Washer	Rondelle	Scheibe	Arandela	1,65 mm
15	**ZM 2910058**	REQ					Washer	Rondelle	Scheibe	Arandela	1,7 mm
15	**ZM 2910059**	REQ					Washer	Rondelle	Scheibe	Arandela	1,75 mm
15	**ZM 2910060**	REQ					Washer	Rondelle	Scheibe	Arandela	1,8 mm
15	**ZM 2910061**	REQ					Washer	Rondelle	Scheibe	Arandela	1,85 mm
15	**ZM 2910062**	REQ					Washer	Rondelle	Scheibe	Arandela	1,9 mm
16	**ZM 2910063**	1					Roller bearing	Roulem.rouleaux	Rollenlager	Cojinet rodillo	
17		REQ			NS		Adjusting Ring	Bague Reglage	Einstellring	Anillo Ajuste	5,55 mm
17		REQ			NS		Adjusting Ring	Bague Reglage	Einstellring	Anillo Ajuste	5,60 mm
17		REQ			NS		Adjusting Ring	Bague Reglage	Einstellring	Anillo Ajuste	5,65 mm
17		REQ			NS		Adjusting Ring	Bague Reglage	Einstellring	Anillo Ajuste	5,70 mm
17	**ZM 2910068**	REQ					Adjusting Ring	Bague Reglage	Einstellring	Anillo Ajuste	5,75 mm
17	**ZM 2910069**	REQ					Adjusting Ring	Bague Reglage	Einstellring	Anillo Ajuste	5,80 mm
17	**ZM 2910070**	REQ					Adjusting Ring	Bague Reglage	Einstellring	Anillo Ajuste	5,85 mm
17	**ZM 2910071**	REQ					Adjusting Ring	Bague Reglage	Einstellring	Anillo Ajuste	5,90 mm
17	**ZM 2910072**	REQ					Adjusting Ring	Bague Reglage	Einstellring	Anillo Ajuste	5,95 mm
17	**ZM 2910073**	REQ					Adjusting Ring	Bague Reglage	Einstellring	Anillo Ajuste	6,10 mm
17	**ZM 2910074**	REQ					Adjusting Ring	Bague Reglage	Einstellring	Anillo Ajuste	6,15 mm
17	**ZM 2910075**	REQ					Adjusting Ring	Bague Reglage	Einstellring	Anillo Ajuste	6,20 mm
17	**ZM 2910076**	REQ					Adjusting Ring	Bague Reglage	Einstellring	Anillo Ajuste	6,25 mm
17	**ZM 2910077**	REQ					Adjusting Ring	Bague Reglage	Einstellring	Anillo Ajuste	6,30 mm
17	**ZM 2910078**	REQ					Adjusting Ring	Bague Reglage	Einstellring	Anillo Ajuste	6,35 mm

1	
2	
3	
4	
5	

Diferencial - eje delantero
Achseinsatz - Vorderachse
Différentiel - essieu avant
Differential - front axle

Catalogue id	Group
20038	**461**
Illustr. No	Section
1001418	**200**
Issue	Page
VOE 64D9920038	**185**

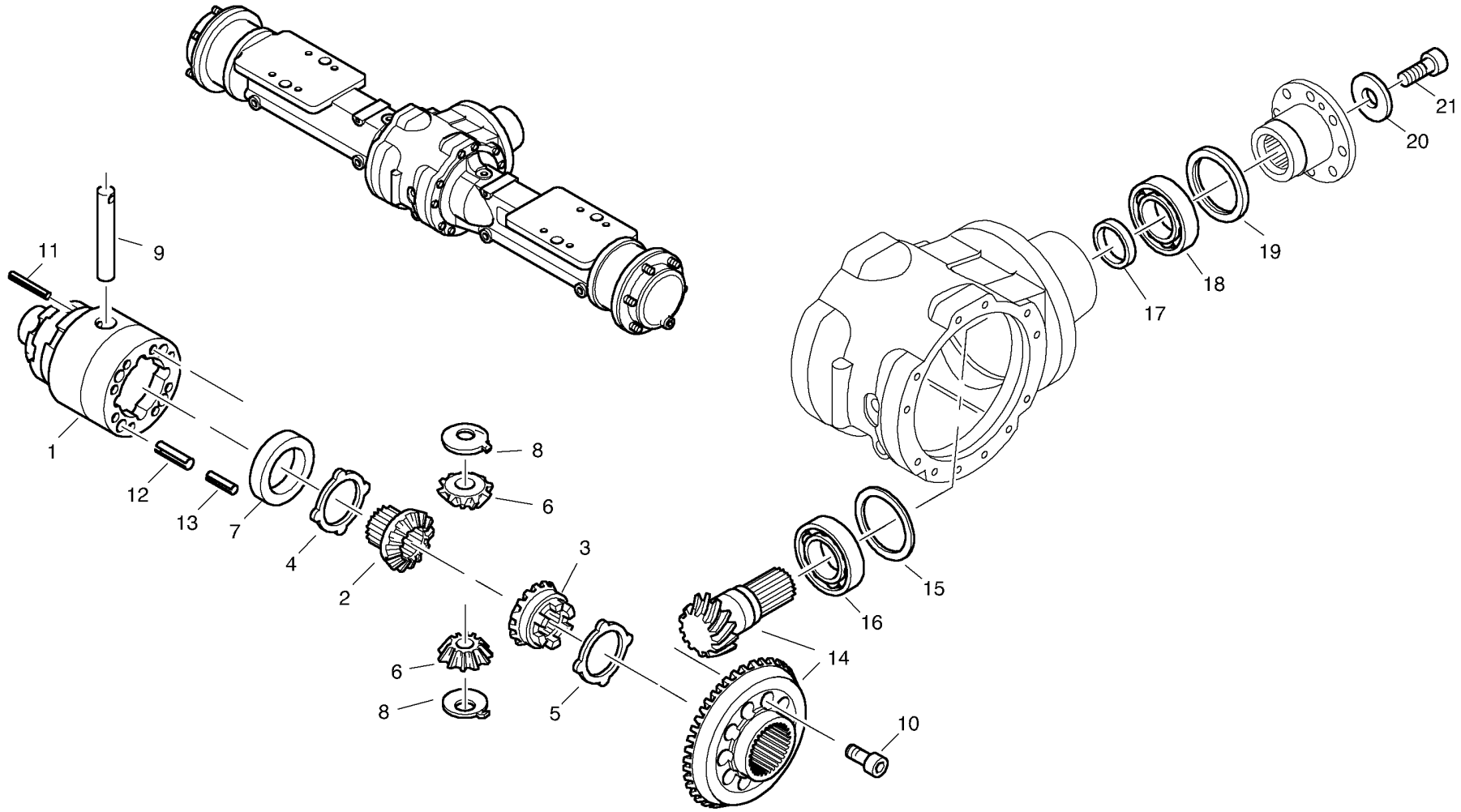

Volvo Construction Equipment

1001418

Fig.	Part No.	Quantity 1	2	3	PS	KIT	Description	Dénomination	Bezeichnung	Denominación	Notes
17	**ZM 2910079**	REQ					Adjusting Ring	Bague Reglage	Einstellring	Anillo Ajuste	6,40 mm
17	**ZM 2910080**	REQ					Adjusting Ring	Bague Reglage	Einstellring	Anillo Ajuste	6,45 mm
17	**ZM 2910081**	REQ					Adjusting Ring	Bague Reglage	Einstellring	Anillo Ajuste	6,50 mm
17	**ZM 2910082**	REQ					Adjusting Ring	Bague Reglage	Einstellring	Anillo Ajuste	6,55 mm
17	**ZM 2910083**	REQ					Adjusting Ring	Bague Reglage	Einstellring	Anillo Ajuste	6,60 mm
17	**ZM 2910084**	REQ					Adjusting Ring	Bague Reglage	Einstellring	Anillo Ajuste	6,65 mm
17	**ZM 2910085**	REQ					Adjusting Ring	Bague Reglage	Einstellring	Anillo Ajuste	6,70 mm
18	**ZM 2910086**	1					Roller bearing	Roulem.rouleaux	Rollenlager	Cojinet rodillo	
19	**ZM 2902740**	1					Gasket	Joint	Dichtung	Junta	(ZM 2910087)
20	**ZM 2910088**	1					Washer	Rondelle	Scheibe	Arandela	
21	**ZM 2910089**	1					Screw	Vis	Schraube	Tornillo	

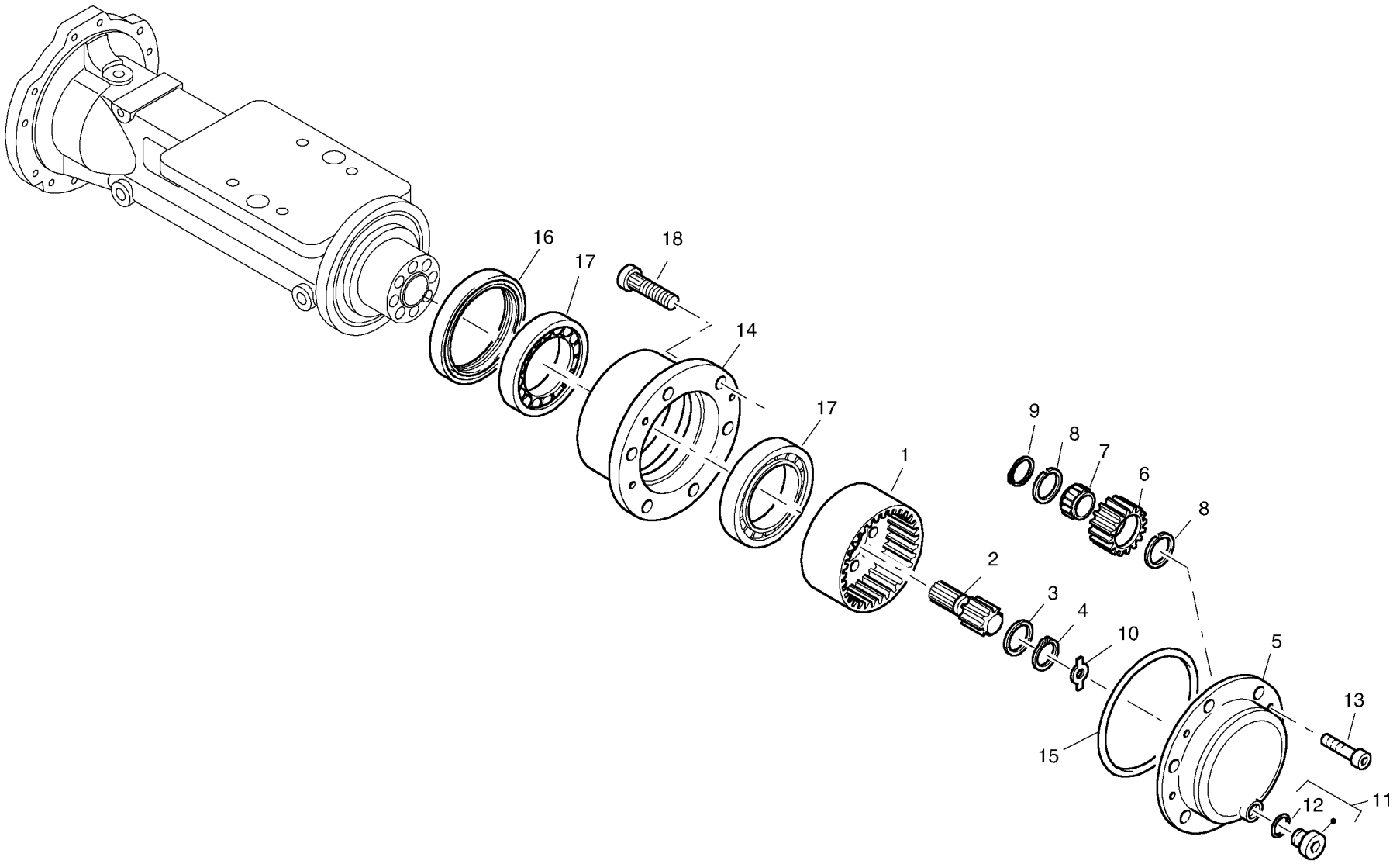

Volvo Construction Equipment

1001419

Fig.	Part No.	Quantity 1	2	3	PS	KIT	Description	Dénomination	Bezeichnung	Denominación	Notes
1	**ZM 2910124**	2					Annulus	Couronne Dentee	Hohlrad	Camara	
2	**ZM 2910125**	2					Sun Gear Shaft	Axe Planetaire	Sonnenradwelle	Eje Planeta	
3	**ZM 2910126**	2					Raceway Washer	Rondelle	Anlaufscheibe	Arandela Desliz	
4	**ZM 2910127**	2					Fuse Ring	Circlip	Sicherungsring	Anillo Fusible	
5	**ZM 2910128**	2					Planet carrier	Porte-satellite	Planetenträger	Portasatelites	
6	**ZM 2910129**	8					Planet Gear	Planetaire	Planetenrad	Planetario	
7	**ZM 2910130**	8					Roller bearing	Roulem.rouleaux	Rollenlager	Cojinet rodillo	
8	**ZM 2910131**	16					Fuse Ring	Circlip	Sicherungsring	Anillo Fusible	
9	**ZM 2910132**	8					Fuse Ring	Circlip	Sicherungsring	Anillo Fusible	
10	**ZM 2910133**	REQ					Raceway Washer	Rondelle	Anlaufscheibe	Arandela Desliz	1,5 mm
10	**ZM 2910134**	REQ					Raceway Washer	Rondelle	Anlaufscheibe	Arandela Desliz	2,0 mm
10	**ZM 2910135**	REQ					Raceway Washer	Rondelle	Anlaufscheibe	Arandela Desliz	2,5 mm
10	**ZM 2910136**	REQ					Raceway Washer	Rondelle	Anlaufscheibe	Arandela Desliz	1,0 mm
10	**ZM 2910137**	REQ					Raceway Washer	Rondelle	Anlaufscheibe	Arandela Desliz	1,7 mm
10	**ZM 2910138**	REQ					Raceway Washer	Rondelle	Anlaufscheibe	Arandela Desliz	2,2 mm
11	**ZM 7099425**	2					Screw plug	Bouchon à vis	Verschlussschraube	Tornillo de cierre	
12	**ZM 2283286**	2					O-ring	Joint torique	O-Ring	Anillo torico	
13	**ZM 7096577**	4					Screw	Vis	Schraube	Tornillo	
14	**ZM 2910139**	2					Gear Ring Hub	Moyeu Couronne	Hohlradnabe	Cubo Anill Dent	
15	**ZM 2910140**	2					O-ring	Joint torique	O-Ring	Anillo torico	
16	**ZM 2910141**	2					Seal	Joint	Dichtring	Junta	
17	**ZM 2910142**	4					Roller bearing	Roulem.rouleaux	Rollenlager	Cojinet rodillo	
18	**ZM 2910143**	12					Wheel stud	Boulon de roue	Radbolzen	Perno rueda	

1	
2	
3	
4	
5	

Transmisión a las ruedas, eje delantero
Abtrieb-Vorderachse
Réducteur final, pont AV
Final drive-front axle

Catalogue id	Group
20038	**461**
Illustr. No **1001419**	Section **300**
Issue **VOE 64D9920038**	Page **189**

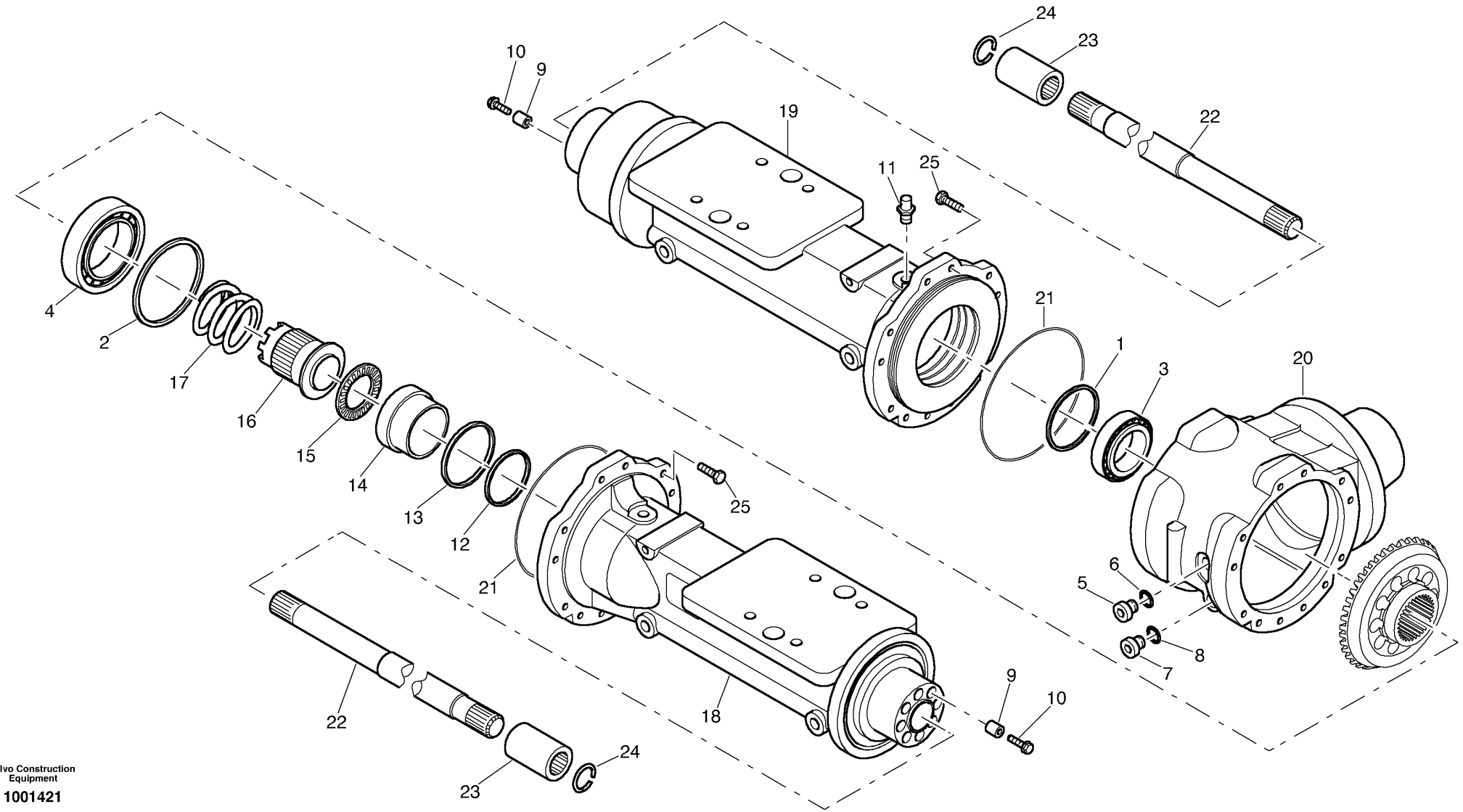

Volvo Construction Equipment

1001421

Fig.	Part No.	Quantity 1	2	3	PS	KIT	Description	Dénomination	Bezeichnung	Denominación	Notes
1	**ZM 2286521**	REQ					Washer	Rondelle	Scheibe	Arandela	0,10 mm
1	**ZM 2289550**	REQ					Washer	Rondelle	Scheibe	Arandela	0,15 mm
1	**ZM 2286522**	REQ					Washer	Rondelle	Scheibe	Arandela	0,20 mm
1	**ZM 2289552**	REQ					Washer	Rondelle	Scheibe	Arandela	0,25 mm
1	**ZM 2286523**	REQ					Washer	Rondelle	Scheibe	Arandela	0,30 mm
1	**ZM 2289547**	REQ					Washer	Rondelle	Scheibe	Arandela	0,35 mm
1	**ZM 2286524**	REQ					Washer	Rondelle	Scheibe	Arandela	0,40 mm
1	**ZM 2289485**	REQ					Washer	Rondelle	Scheibe	Arandela	0,45 mm
1	**ZM 5230953**	REQ					Washer	Rondelle	Scheibe	Arandela	0,50 mm
1	**ZM 2289486**	REQ					Washer	Rondelle	Scheibe	Arandela	0,55 mm
1	**ZM 2286526**	REQ					Washer	Rondelle	Scheibe	Arandela	0,60 mm
1	**ZM 2289673**	REQ					Washer	Rondelle	Scheibe	Arandela	0,65 mm
1	**ZM 2289674**	REQ					Washer	Rondelle	Scheibe	Arandela	0,70 mm
1		REQ			NS		Washer	Rondelle	Scheibe	Arandela	0,75 mm
1	**ZM 2286527**	REQ					Washer	Rondelle	Scheibe	Arandela	0,80 mm
1	**ZM 2289676**	REQ					Washer	Rondelle	Scheibe	Arandela	0,85 mm
1	**ZM 2289677**	REQ					Washer	Rondelle	Scheibe	Arandela	0,90 mm
1	**ZM 2289682**	REQ					Washer	Rondelle	Scheibe	Arandela	0,95 mm
1	**ZM 2286520**	REQ					Washer	Rondelle	Scheibe	Arandela	1,00 mm
1	**ZM 2289693**	REQ					Washer	Rondelle	Scheibe	Arandela	1,05 mm
1	**ZM 2289695**	REQ					Washer	Rondelle	Scheibe	Arandela	1,10 mm
1	**ZM 2289697**	REQ					Washer	Rondelle	Scheibe	Arandela	1,15 mm
1	**ZM 2286528**	REQ					Washer	Rondelle	Scheibe	Arandela	1,20 mm
1		REQ			NS		Washer	Rondelle	Scheibe	Arandela	1,25 mm
1	**ZM 2289870**	REQ					Washer	Rondelle	Scheibe	Arandela	1,30 mm
1	**ZM 2290219**	REQ					Washer	Rondelle	Scheibe	Arandela	1,35 mm
1	**ZM 2286529**	REQ					Washer	Rondelle	Scheibe	Arandela	1,40 mm
1	**ZM 2290229**	REQ					Washer	Rondelle	Scheibe	Arandela	1,45 mm
1	**ZM 2290231**	REQ					Washer	Rondelle	Scheibe	Arandela	1,50 mm
1	**ZM 2290829**	REQ					Washer	Rondelle	Scheibe	Arandela	1,55 mm

1		**Puente - eje delantero** **Achsbrücke - Vorderachse** **Pont - essieu avant** **Housing - front axle**	Catalogue id **20038**	Group **461**
2			Illustr. No **1001421**	Section **400**
3			Issue **VOE 64D9920038**	Page **191**
4				
5				



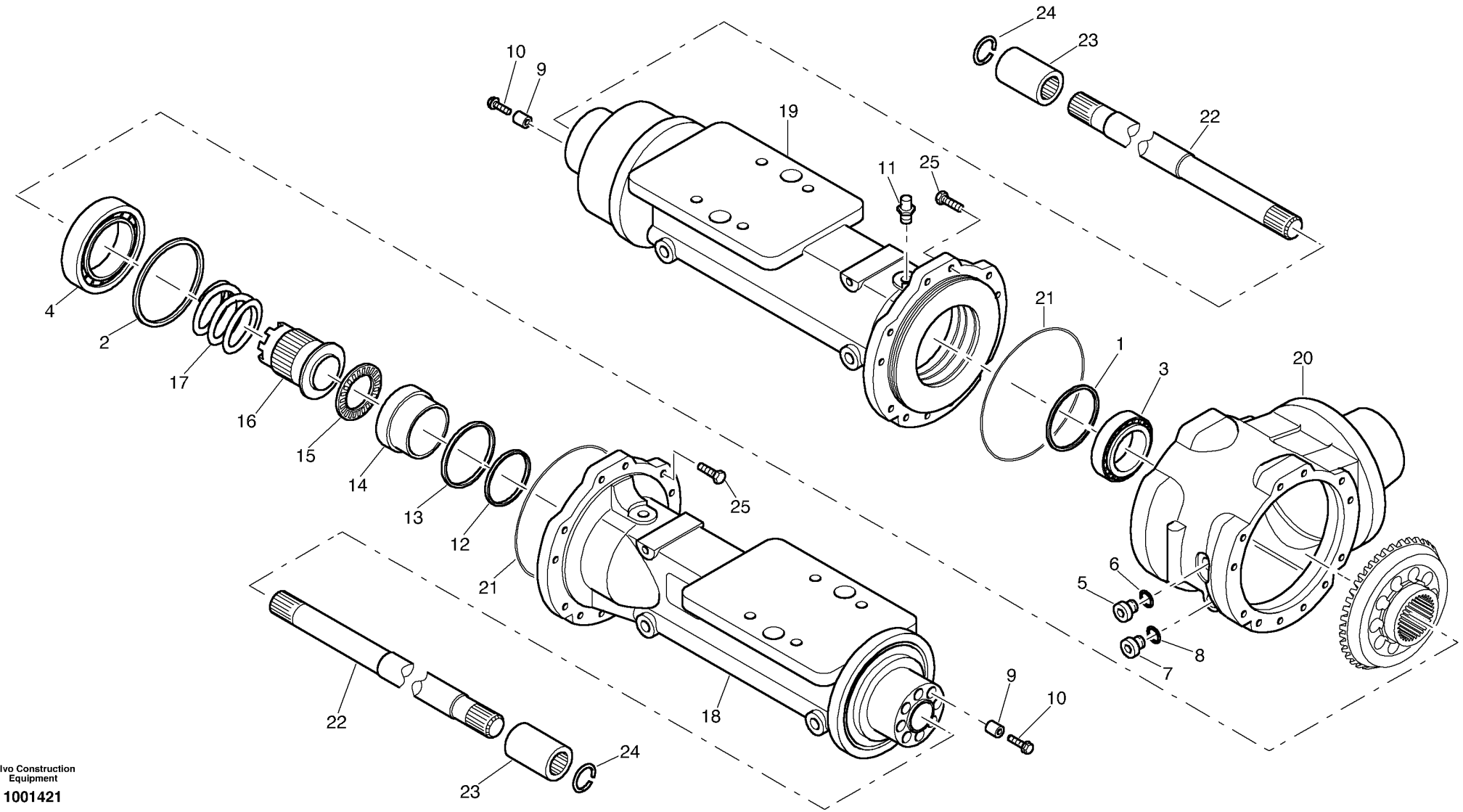

Volvo Construction Equipment

1001421

Fig.	Part No.	Quantity 1	2	3	PS	KIT	Description	Dénomination	Bezeichnung	Denominación	Notes
1	**ZM 2290837**	REQ					Washer	Rondelle	Scheibe	Arandela	1,60 mm
1	**ZM 2290838**	REQ					Washer	Rondelle	Scheibe	Arandela	1,65 mm
1	**VOE 6799604**	REQ					Shim	Cale Reglage	Nachstellblech	Cuna de calzar	(ZM 2286530) 2,00 mm
1	**ZM 2910108**	REQ					Washer	Rondelle	Scheibe	Arandela	1,47 mm
1	**ZM 2910109**	REQ					Washer	Rondelle	Scheibe	Arandela	1,63 mm
1	**ZM 2910110**	REQ					Washer	Rondelle	Scheibe	Arandela	1,75 mm
1	**ZM 2910111**	REQ					Washer	Rondelle	Scheibe	Arandela	1,70 mm
1	**ZM 2910112**	REQ					Washer	Rondelle	Scheibe	Arandela	1,80 mm
1	**ZM 2910113**	REQ					Washer	Rondelle	Scheibe	Arandela	1,85 mm
1	**ZM 2910114**	REQ					Washer	Rondelle	Scheibe	Arandela	1,90 mm
1	**ZM 2910115**	REQ					Washer	Rondelle	Scheibe	Arandela	1,95 mm
2	**ZM 2287780**	REQ					Washer	Rondelle	Scheibe	Arandela	0,10 mm
2	**ZM 2287781**	REQ					Washer	Rondelle	Scheibe	Arandela	0,20 mm
2	**ZM 2287782**	REQ					Washer	Rondelle	Scheibe	Arandela	0,30 mm
2	**ZM 2287783**	REQ					Washer	Rondelle	Scheibe	Arandela	0,40 mm
2	**ZM 2287784**	REQ					Washer	Rondelle	Scheibe	Arandela	0,50 mm
2	**ZM 2287785**	REQ					Washer	Rondelle	Scheibe	Arandela	0,60 mm
2	**ZM 2287786**	REQ					Washer	Rondelle	Scheibe	Arandela	0,70 mm
2	**ZM 2287783**	REQ					Washer	Rondelle	Scheibe	Arandela	(ZM 2287787) 0,80 mm
2	**ZM 2287788**	REQ					Washer	Rondelle	Scheibe	Arandela	1,00 mm
2	**ZM 2287789**	REQ					Washer	Rondelle	Scheibe	Arandela	1,20 mm
2	**ZM 2287790**	REQ					Washer	Rondelle	Scheibe	Arandela	1,40 mm
2	**ZM 2287791**	REQ					Washer	Rondelle	Scheibe	Arandela	2,00 mm
2	**ZM 2287986**	REQ					Washer	Rondelle	Scheibe	Arandela	0,45 mm
2	**ZM 2287987**	REQ					Washer	Rondelle	Scheibe	Arandela	0,55 mm
3	**VOE 11709810**	1					Roller Bearing	Roulement rouleaux	Rollenlager	Cojinet Rodillo	(ZM 5242754)
4	**ZM 2287779**	1					Roller bearing	Roulem.rouleaux	Rollenlager	Cojinet rodillo	
5	**ZM 7099425**	1					Screw plug	Bouchon à vis	Verschlussschraube	Tornillo de cierre	
6	**ZM 2283286**	1					O-ring	Joint torique	O-Ring	Anillo torico	
7	**ZM 1071081**	1					Screw	Vis	Schraube	Tornillo	

1	
2	
3	
4	
5	

Puente - eje delantero
Achsbrücke - Vorderachse
Pont - essieu avant
Housing - front axle

Catalogue id	Group
20038	**461**
Illustr. No	Section
1001421	**400**
Issue	Page
VOE 64D9920038	**193**



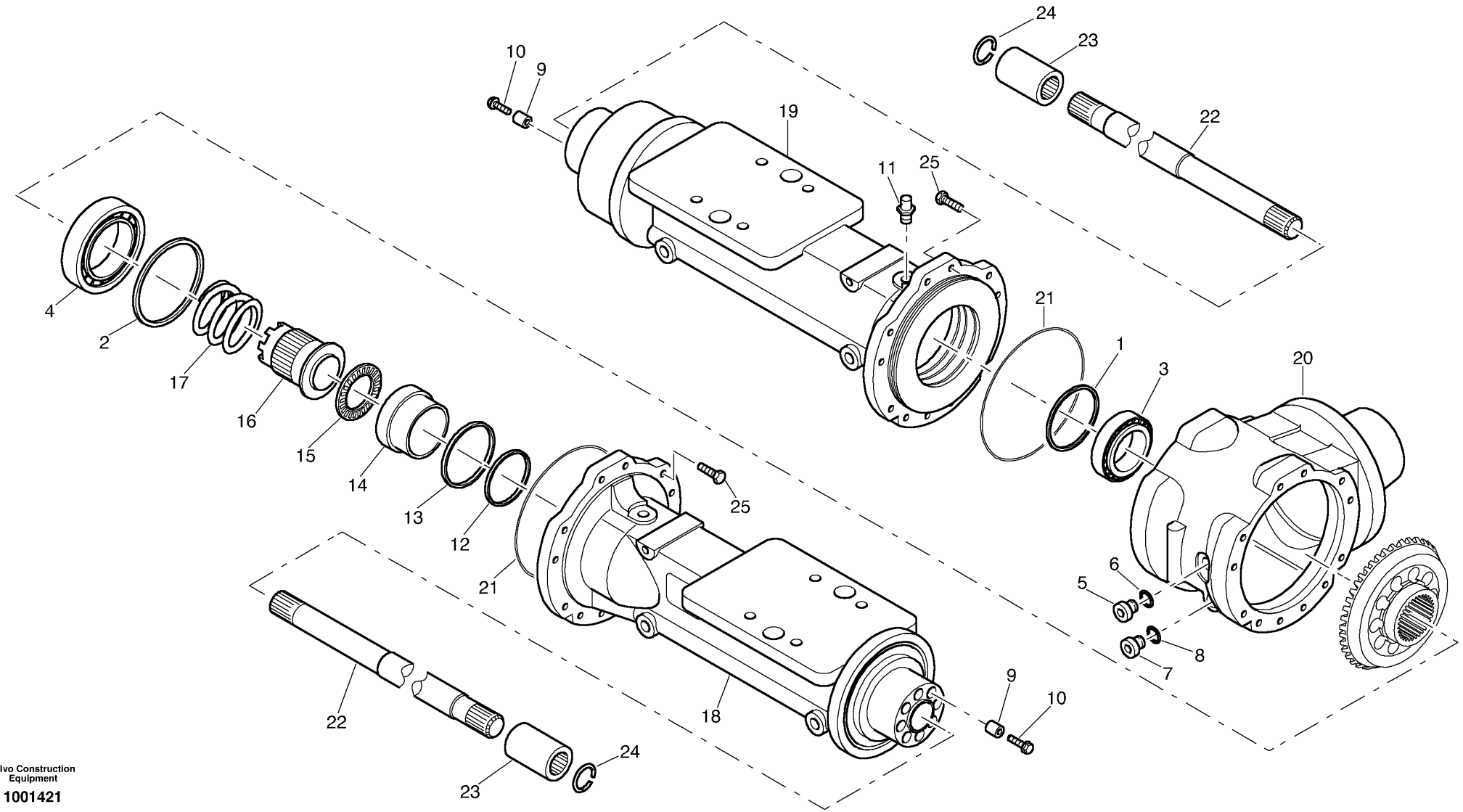

Volvo Construction Equipment

1001421

Fig.	Part No.	Quantity 1	2	3	PS	KIT	Description	Dénomination	Bezeichnung	Denominación	Notes
8	**ZM 2283286**	1					O-ring	Joint torique	O-Ring	Anillo torico	
9	**ZM 2910116**	16					Bushing	Bague	Buchse	Casquillo	
10	**ZM 2910117**	16					Screw	Vis	Schraube	Tornillo	
11	**ZM 2290093**	0					Valve	Soupape	Ventil	Valvula	
12	**VOE 11715027**	1					Sealing ring	Bague d'étanchéité	Runddichtring	Anillo reten	(ZM 2287793)
13	**ZM 2287794**	1					Ring	Anneau	Ring	Anillo	
14	**ZM 2289379**	1					Piston	Piston	Kolben	Piston	
15	**ZM 2287796**	1					Needle rim	Couronne d'aiguille	Nadelkranz	Corona de agujas	
16	**ZM 2290840**	1					Slider	Vanne	Schieber	Corredera	
17	**ZM 2289376**	1					Pressure spring	Ressort de pression	Druckfeder	Muelle presión	
18	**ZM 2910118**	1			SS		Axle Bridge	Pont Essieu	Achsbrücke	Puente Eje	
19	**ZM 2910119**	1			SS		Axle Bridge	Pont Essieu	Achsbrücke	Puente Eje	
20	**ZM 2910120**	1					Axle Casing	Boite Essieu	Achsgehäuse	Carter Eje	
21	**ZM 2910121**	2					O-ring	Joint torique	O-Ring	Anillo torico	
22	**ZM 2910122**	2					Shaft	Arbre	Welle	Eje	
23	**ZM 2910123**	2					Sleeve	Douille	Hülse	Manguito	
24	**ZM 7094928**	2					Clip	Clip	Klemme	Clip	
25	**VOE 11307051**	24					Hexagon screw	Vis tête hexagonale	Sechskantschraube	Tornillo hexago	(ZM 7097047)

1	
2	
3	
4	
5	

Puente - eje delantero
Achsbrücke - Vorderachse
Pont - essieu avant
Housing - front axle

Catalogue id	Group
20038	**461**
Illustr. No **1001421**	Section **400**
Issue **VOE 64D9920038**	Page **195**

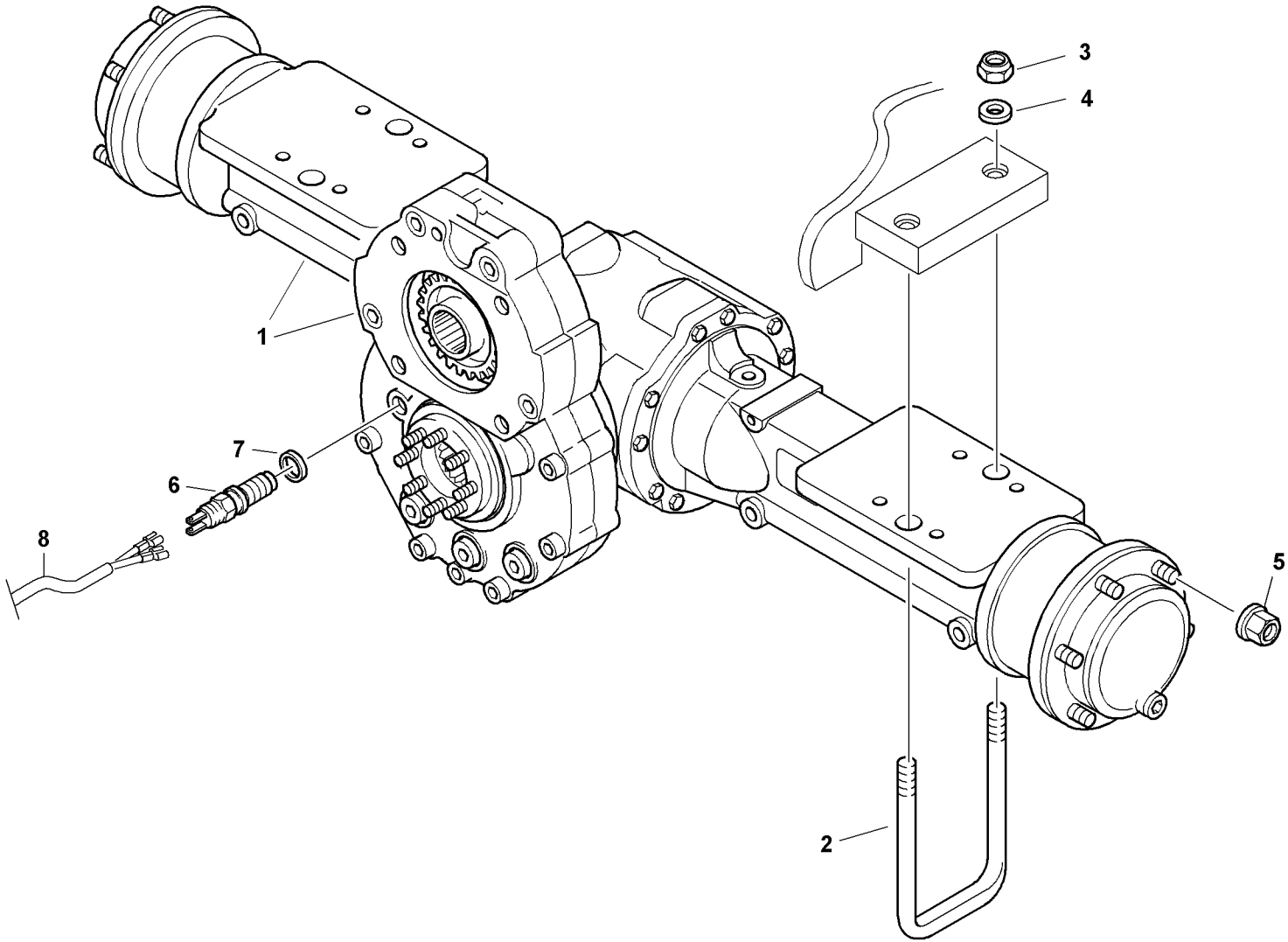

Volvo Construction Equipment
1013335

Fig.	Part No.	Quantity 1	2	3	PS	KIT	Description	Dénomination	Bezeichnung	Denominación	Notes
1	**ZM 2813988**	1					Axle with gearbox, cpl.	Essieu avec engrenage, c	Achse mit Getriebe, kpl.	Eje con engranaje, cpl	
2	**ZM 2814612**	2					Axle holder	Support d'essieu	Achshalter	Soporte del eje	
3	**VOE 2809115**	4					Nut	Ecrou	Mutter	Tuerca	
4	**VOE 930853**	4					Washer	Rondelle	Scheibe	Arandela	
5	**VOE 11305044**	12					Lug Nut	Ecrou Roue	Radmutter	Tuerca Rueda	
6	**VOE 11306912**	1					Impulse Sensor	Emet.impulsions	Impulsgeber	Sensor Impulsos	-1750796
6	**VOE 11307257**	1					Impulse Sensor	Emet.impulsions	Impulsgeber	Sensor Impulsos	1750797-
7	**ZM 2813087**	1					Seal	Joint	Dichtring	Junta	
8		1					Electrical cable	Fil électrique	Elektr. Leitung	Cable electrico	See group 911, Page 351

1		**Instalación - eje trasero** **Einbau - Hinterachse** **Installation - essieu arrière** **Assembly - rear axle**	Catalogue id **20038**	Group **463**
2			Illustr. No **1013335**	Section **100**
3			Issue **VOE 64D9920038**	Page **197**
4				
5				

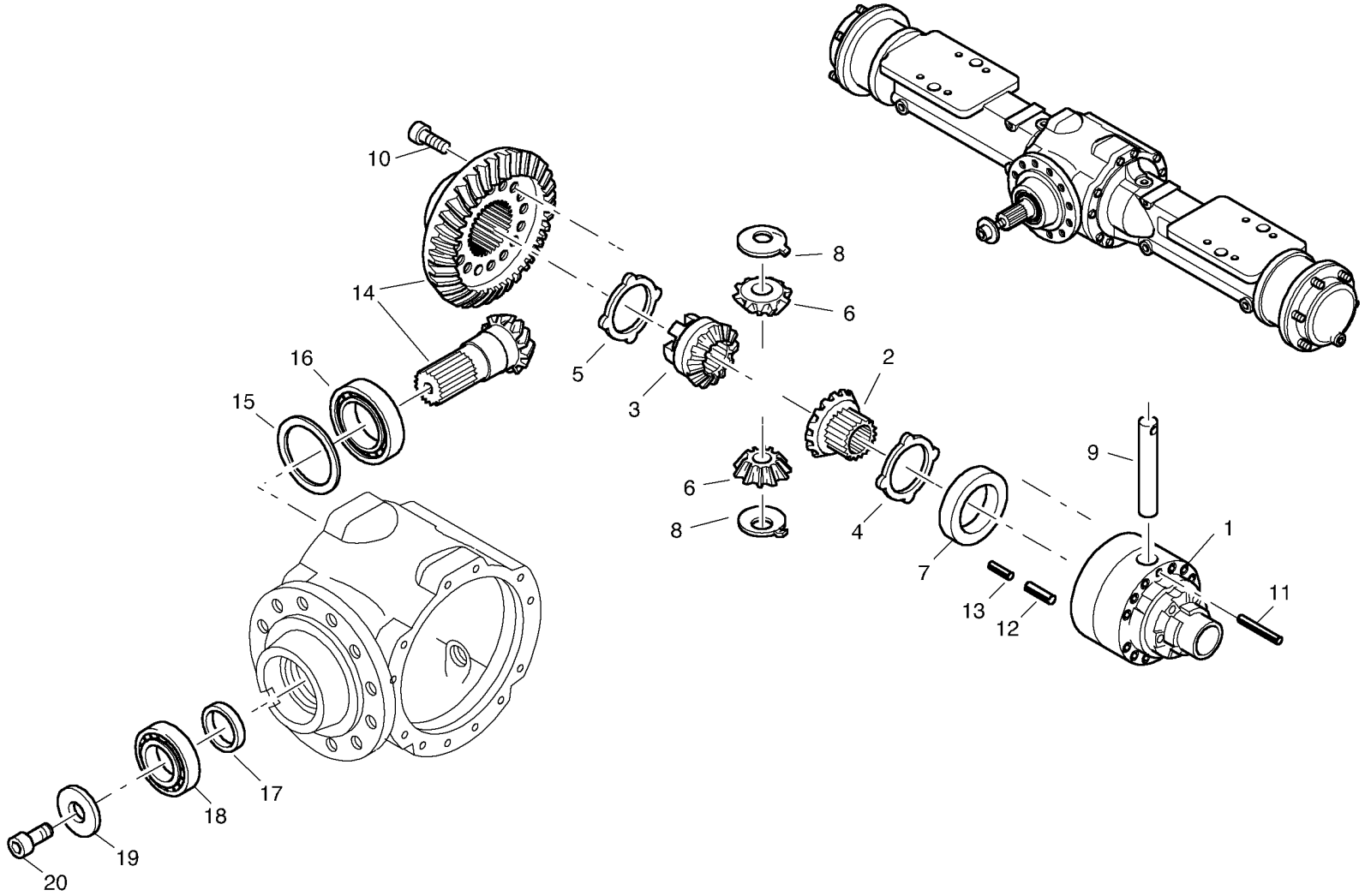

Volvo Construction Equipment

1001420

Fig.	Part No.	Quantity 1	2	3	PS	KIT	Description	Dénomination	Bezeichnung	Denominación	Notes
1	**ZM 2910090**	1					Differential basket	Panier du différentiel	Differentialkorb	Cesta del diferencial	
2	**ZM 2910091**	1					Bevel wheel	Roue conique	Kegelrad	Rueda cónica	
3	**ZM 2910092**	1					Bevel wheel	Roue conique	Kegelrad	Rueda cónica	
4	**ZM 2910093**	1					Thrust Collar	Collier Butee	Anlaufscheibe	Anillo Presion	
5	**ZM 2910094**	REQ					Thrust Collar	Collier Butee	Anlaufscheibe	Anillo Presion	1,9 mm
5	**ZM 2910095**	REQ					Thrust Collar	Collier Butee	Anlaufscheibe	Anillo Presion	2,0 mm
5	**ZM 2910096**	REQ					Thrust Collar	Collier Butee	Anlaufscheibe	Anillo Presion	2,1 mm
5	**ZM 2910097**	REQ					Thrust Collar	Collier Butee	Anlaufscheibe	Anillo Presion	1,7 mm
5	**ZM 2910098**	REQ					Thrust Collar	Collier Butee	Anlaufscheibe	Anillo Presion	1,8 mm
6	**ZM 2906377**	2					Bevel wheel	Roue conique	Kegelrad	Rueda cónica	
7	**ZM 2910099**	REQ					Ring	Anneau	Ring	Anillo	13,2 mm
7	**ZM 2910100**	REQ					Ring	Anneau	Ring	Anillo	13,1 mm
7	**ZM 2910101**	REQ					Ring	Anneau	Ring	Anillo	13,0 mm
7	**ZM 2910102**	REQ					Ring	Anneau	Ring	Anillo	12,9 mm
8	**VOE 11988773**	2					Thrust Washer	Rondelle Butee	Druckscheibe	Arandela Presio	(ZM 2906378)
9	**ZM 2910103**	1					Diff Shaft	Arbre Differen.	Ausgleichradachse	Eje Diferencial	
10	**ZM 2910104**	10					Screw	Vis	Schraube	Tornillo	
11	**ZM 2910105**	1					Clamping pin	Ergot d'écartement	Spannstift	Pasador elástico	
12	**ZM 2910106**	5					Clamping pin	Ergot d'écartement	Spannstift	Pasador elástico	
13	**ZM 2910107**	5					Clamping pin	Ergot d'écartement	Spannstift	Pasador elástico	
14	**ZM 2910174**	1					Bevel wheel set	Jeu de roue conique	Kegelradsatz	Juego de ruedas cónicas	
15	**ZM 2910040**	REQ					Washer	Rondelle	Scheibe	Arandela	0,8 mm
15	**ZM 2910041**	REQ					Washer	Rondelle	Scheibe	Arandela	0,85 mm
15	**ZM 2910042**	REQ					Washer	Rondelle	Scheibe	Arandela	0,9 mm
15	**ZM 2910043**	REQ					Washer	Rondelle	Scheibe	Arandela	0,95 mm
15	**ZM 2910044**	REQ					Washer	Rondelle	Scheibe	Arandela	1,0 mm
15	**ZM 2910045**	REQ					Washer	Rondelle	Scheibe	Arandela	1,05 mm
15	**ZM 2910046**	REQ					Washer	Rondelle	Scheibe	Arandela	1,1 mm
15	**ZM 2910047**	REQ					Washer	Rondelle	Scheibe	Arandela	1,15 mm
15	**ZM 2910048**	REQ					Washer	Rondelle	Scheibe	Arandela	1,2 mm

1		**Diferencial - eje trasero** **Achseinsatz - Hinterachse** **Différentiel - essieu arrière** **Differential carrier - assy rear axle**	Catalogue id **20038**	Group **463**
2			Illustr. No **1001420**	Section **200**
3			Issue **VOE 64D9920038**	Page **199**
4				
5				

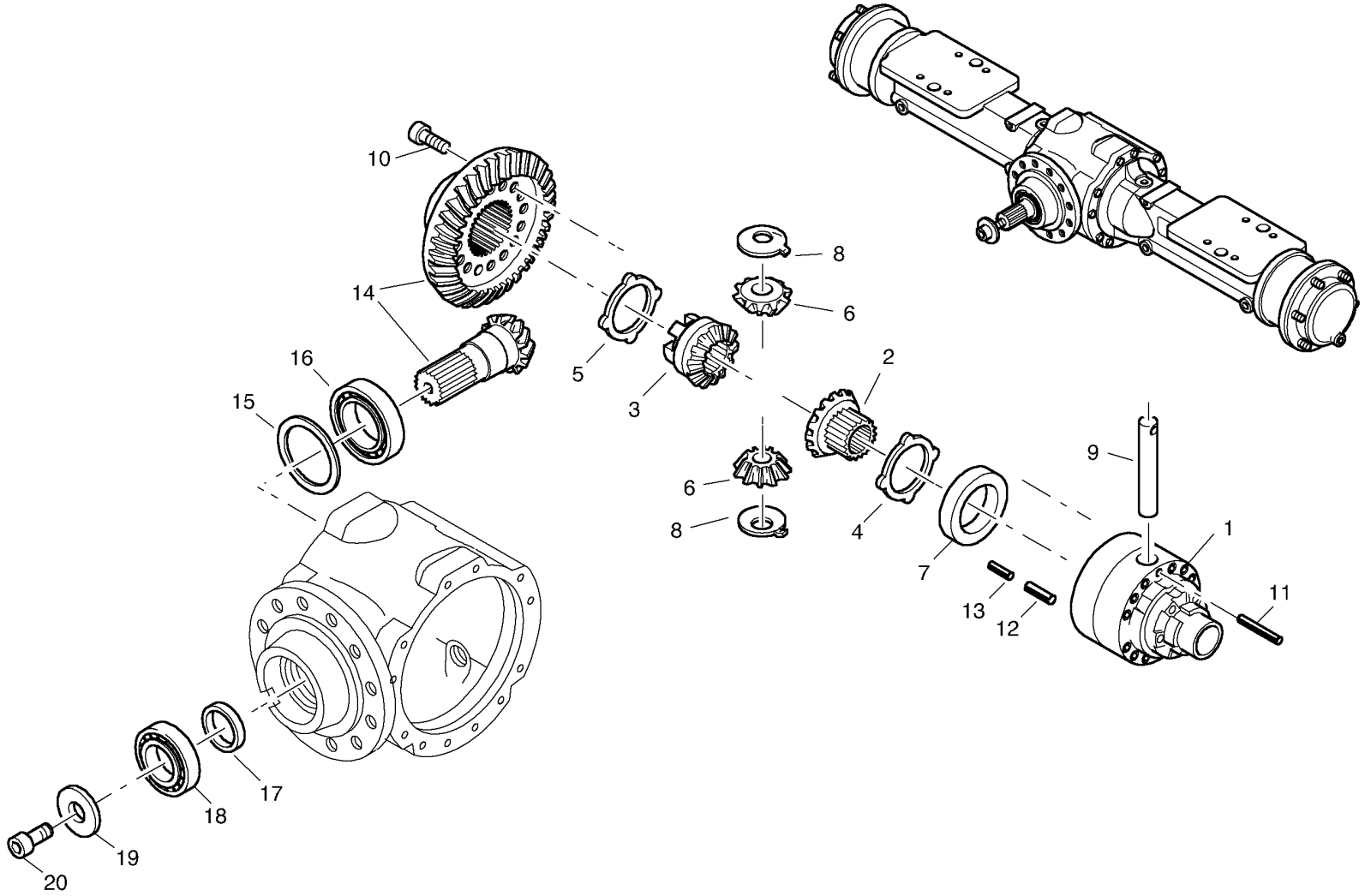

Volvo Construction Equipment

1001420

Fig.	Part No.	Quantity 1	2	3	PS	KIT	Description	Dénomination	Bezeichnung	Denominación	Notes
15	**ZM 2910049**	REQ					Washer	Rondelle	Scheibe	Arandela	1,25 mm
15	**ZM 2910050**	REQ					Washer	Rondelle	Scheibe	Arandela	1,3 mm
15	**ZM 2910051**	REQ					Washer	Rondelle	Scheibe	Arandela	1,35 mm
15	**ZM 2910052**	REQ					Washer	Rondelle	Scheibe	Arandela	1,4 mm
15	**ZM 2910053**	REQ					Washer	Rondelle	Scheibe	Arandela	1,45 mm
15	**ZM 2910054**	REQ					Washer	Rondelle	Scheibe	Arandela	1,5 mm
15	**ZM 2910055**	REQ					Washer	Rondelle	Scheibe	Arandela	1,55 mm
15	**ZM 2910056**	REQ					Washer	Rondelle	Scheibe	Arandela	1,6 mm
15	**ZM 2910057**	REQ					Washer	Rondelle	Scheibe	Arandela	1,65 mm
15	**ZM 2910058**	REQ					Washer	Rondelle	Scheibe	Arandela	1,7 mm
15	**ZM 2910059**	REQ					Washer	Rondelle	Scheibe	Arandela	1,75 mm
15	**ZM 2910060**	REQ					Washer	Rondelle	Scheibe	Arandela	1,8 mm
15	**ZM 2910061**	REQ					Washer	Rondelle	Scheibe	Arandela	1,85 mm
15	**ZM 2910062**	REQ					Washer	Rondelle	Scheibe	Arandela	1,9 mm
16	**ZM 2910063**	1					Roller bearing	Roulem.rouleaux	Rollenlager	Cojinet rodillo	
17		REQ			NS		Adjusting Ring	Bague Reglage	Einstellring	Anillo Ajuste	5,55 mm
17		REQ			NS		Adjusting Ring	Bague Reglage	Einstellring	Anillo Ajuste	5,60 mm
17		REQ			NS		Adjusting Ring	Bague Reglage	Einstellring	Anillo Ajuste	5,65 mm
17		REQ			NS		Adjusting Ring	Bague Reglage	Einstellring	Anillo Ajuste	5,70 mm
17	**ZM 2910068**	REQ					Adjusting Ring	Bague Reglage	Einstellring	Anillo Ajuste	5,75 mm
17	**ZM 2910069**	REQ					Adjusting Ring	Bague Reglage	Einstellring	Anillo Ajuste	5,80 mm
17	**ZM 2910070**	REQ					Adjusting Ring	Bague Reglage	Einstellring	Anillo Ajuste	5,85 mm
17	**ZM 2910071**	REQ					Adjusting Ring	Bague Reglage	Einstellring	Anillo Ajuste	5,90 mm
17	**ZM 2910072**	REQ					Adjusting Ring	Bague Reglage	Einstellring	Anillo Ajuste	5,95 mm
17	**ZM 2910073**	REQ					Adjusting Ring	Bague Reglage	Einstellring	Anillo Ajuste	6,10 mm
17	**ZM 2910074**	REQ					Adjusting Ring	Bague Reglage	Einstellring	Anillo Ajuste	6,15 mm
17	**ZM 2910075**	REQ					Adjusting Ring	Bague Reglage	Einstellring	Anillo Ajuste	6,20 mm
17	**ZM 2910076**	REQ					Adjusting Ring	Bague Reglage	Einstellring	Anillo Ajuste	6,25 mm
17	**ZM 2910077**	REQ					Adjusting Ring	Bague Reglage	Einstellring	Anillo Ajuste	6,30 mm
17	**ZM 2910078**	REQ					Adjusting Ring	Bague Reglage	Einstellring	Anillo Ajuste	6,35 mm

1	
2	
3	
4	
5	

Diferencial - eje trasero
Achseinsatz - Hinterachse
Différentiel - essieu arrière
Differential carrier - assy rear axle

Catalogue id **20038**	Group **463**
Illustr. No **1001420**	Section **200**
Issue **VOE 64D9920038**	Page **201**

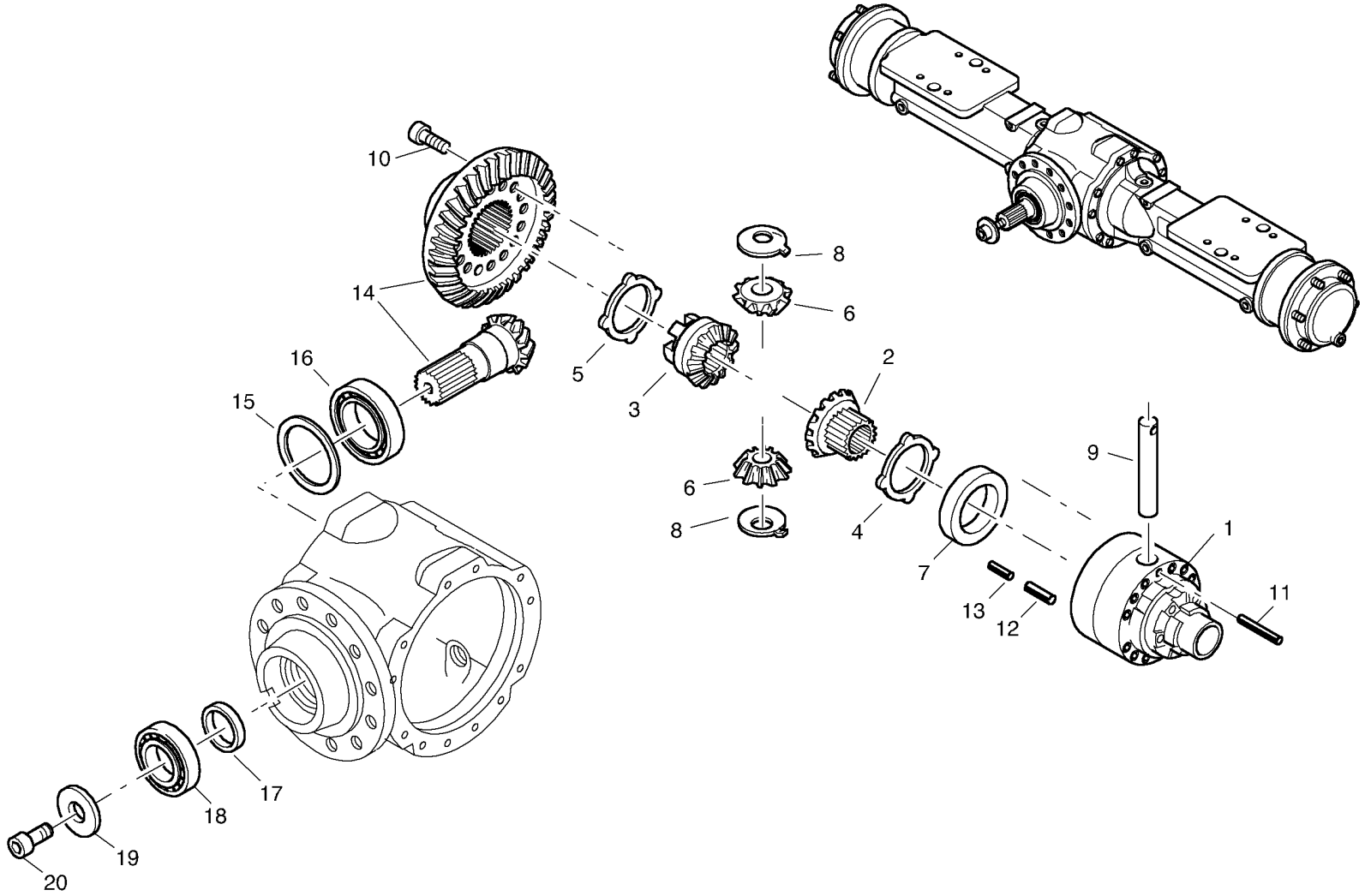

Volvo Construction Equipment

1001420

Fig.	Part No.	Quantity 1	2	3	PS	KIT	Description	Dénomination	Bezeichnung	Denominación	Notes
17	**ZM 2910079**	REQ					Adjusting Ring	Bague Reglage	Einstellring	Anillo Ajuste	6,40 mm
17	**ZM 2910080**	REQ					Adjusting Ring	Bague Reglage	Einstellring	Anillo Ajuste	6,45 mm
17	**ZM 2910081**	REQ					Adjusting Ring	Bague Reglage	Einstellring	Anillo Ajuste	6,50 mm
17	**ZM 2910082**	REQ					Adjusting Ring	Bague Reglage	Einstellring	Anillo Ajuste	6,55 mm
17	**ZM 2910083**	REQ					Adjusting Ring	Bague Reglage	Einstellring	Anillo Ajuste	6,60 mm
17	**ZM 2910084**	REQ					Adjusting Ring	Bague Reglage	Einstellring	Anillo Ajuste	6,65 mm
17	**ZM 2910085**	REQ					Adjusting Ring	Bague Reglage	Einstellring	Anillo Ajuste	6,70 mm
18	**ZM 2910086**	1					Roller bearing	Roulem.rouleaux	Rollenlager	Cojinet rodillo	
19	**ZM 2910088**	1					Washer	Rondelle	Scheibe	Arandela	
20	**ZM 2910089**	1					Screw	Vis	Schraube	Tornillo	

1		**Diferencial - eje trasero** **Achseinsatz - Hinterachse** **Différentiel - essieu arrière** **Differential carrier - assy rear axle**	Catalogue id **20038**	Group **463**
2			Illustr. No **1001420**	Section **200**
3			Issue **VOE 64D9920038**	Page **203**
4				
5				

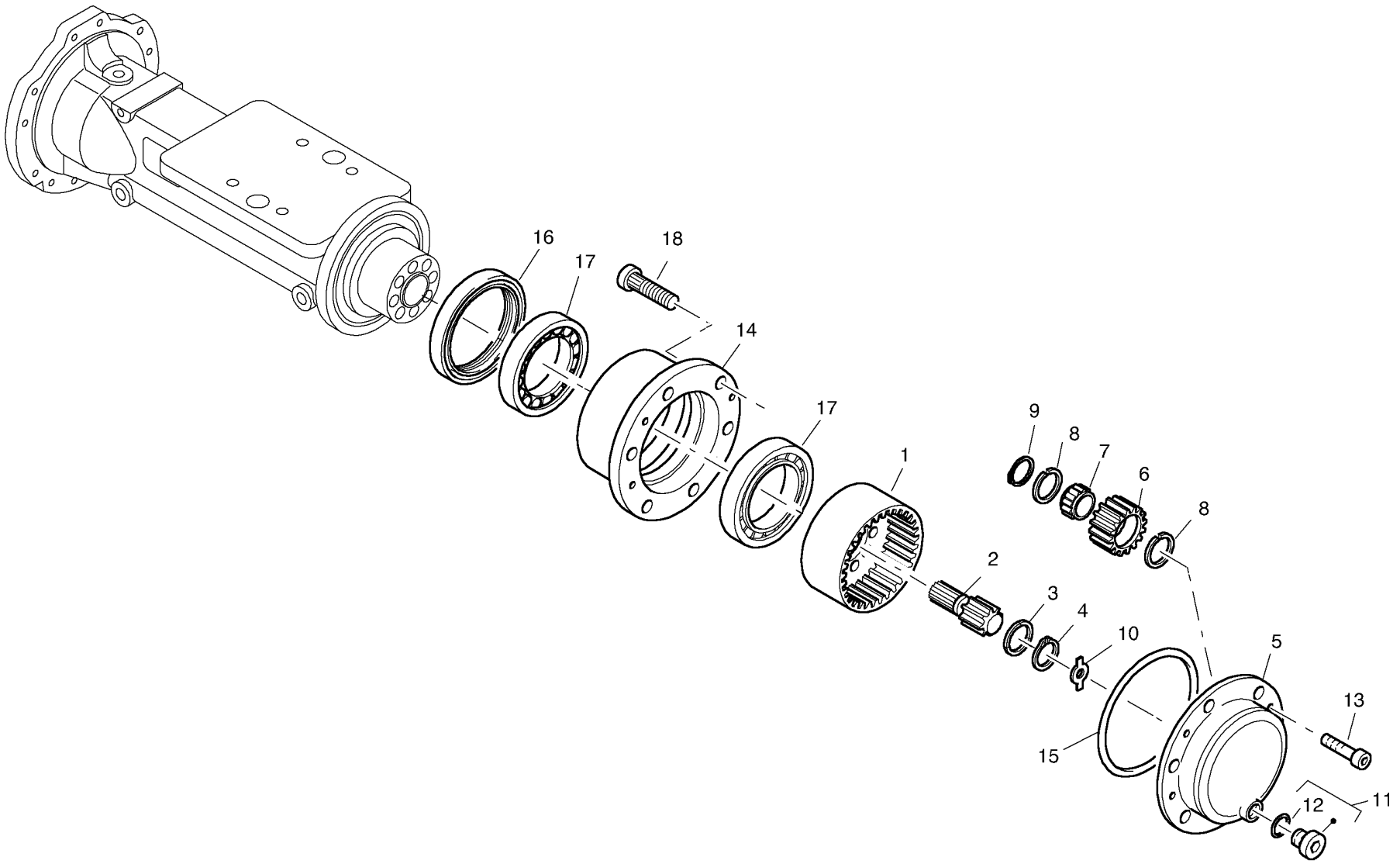

Volvo Construction Equipment

1001419

Fig.	Part No.	Quantity 1	2	3	PS	KIT	Description	Dénomination	Bezeichnung	Denominación	Notes
1	**ZM 2910124**	2					Annulus	Couronne Dentee	Hohlrad	Camara	
2	**ZM 2910125**	2					Sun Gear Shaft	Axe Planetaire	Sonnenradwelle	Eje Planeta	
3	**ZM 2910126**	2					Raceway Washer	Rondelle	Anlaufscheibe	Arandela Desliz	
4	**ZM 2910127**	2					Fuse Ring	Circlip	Sicherungsring	Anillo Fusible	
5	**ZM 2910128**	2					Planet carrier	Porte-satellite	Planetenträger	Portasatelites	
6	**ZM 2910129**	8					Planet Gear	Planetaire	Planetenrad	Planetario	
7	**ZM 2910130**	8					Roller bearing	Roulem.rouleaux	Rollenlager	Cojinet rodillo	
8	**ZM 2910131**	16					Fuse Ring	Circlip	Sicherungsring	Anillo Fusible	
9	**ZM 2910132**	8					Fuse Ring	Circlip	Sicherungsring	Anillo Fusible	
10	**ZM 2910133**	REQ					Raceway Washer	Rondelle	Anlaufscheibe	Arandela Desliz	1,5 mm
10	**ZM 2910134**	REQ					Raceway Washer	Rondelle	Anlaufscheibe	Arandela Desliz	2,0 mm
10	**ZM 2910135**	REQ					Raceway Washer	Rondelle	Anlaufscheibe	Arandela Desliz	2,5 mm
10	**ZM 2910136**	REQ					Raceway Washer	Rondelle	Anlaufscheibe	Arandela Desliz	1,0 mm
10	**ZM 2910137**	REQ					Raceway Washer	Rondelle	Anlaufscheibe	Arandela Desliz	1,7 mm
10	**ZM 2910138**	REQ					Raceway Washer	Rondelle	Anlaufscheibe	Arandela Desliz	2,2 mm
11	**ZM 7099425**	2					Screw plug	Bouchon à vis	Verschlussschraube	Tornillo de cierre	
12	**ZM 2283286**	2					O-ring	Joint torique	O-Ring	Anillo torico	
13	**ZM 7096577**	4					Screw	Vis	Schraube	Tornillo	
14	**ZM 2910139**	2					Gear Ring Hub	Moyeu Couronne	Hohlradnabe	Cubo Anill Dent	
15	**ZM 2910140**	2					O-ring	Joint torique	O-Ring	Anillo torico	
16	**ZM 2910141**	2					Seal	Joint	Dichtring	Junta	
17	**ZM 2910142**	4					Roller bearing	Roulem.rouleaux	Rollenlager	Cojinet rodillo	
18	**ZM 2910143**	12					Wheel stud	Boulon de roue	Radbolzen	Perno rueda	

1	
2	
3	
4	
5	

Transmisión a las ruedas, eje trasero
Abtrieb-Hinterachse
Réducteur final, pont AR
Final drivel-rear axle

Catalogue id	Group
20038	**463**
Illustr. No **1001419**	Section **300**
Issue **VOE 64D9920038**	Page **205**

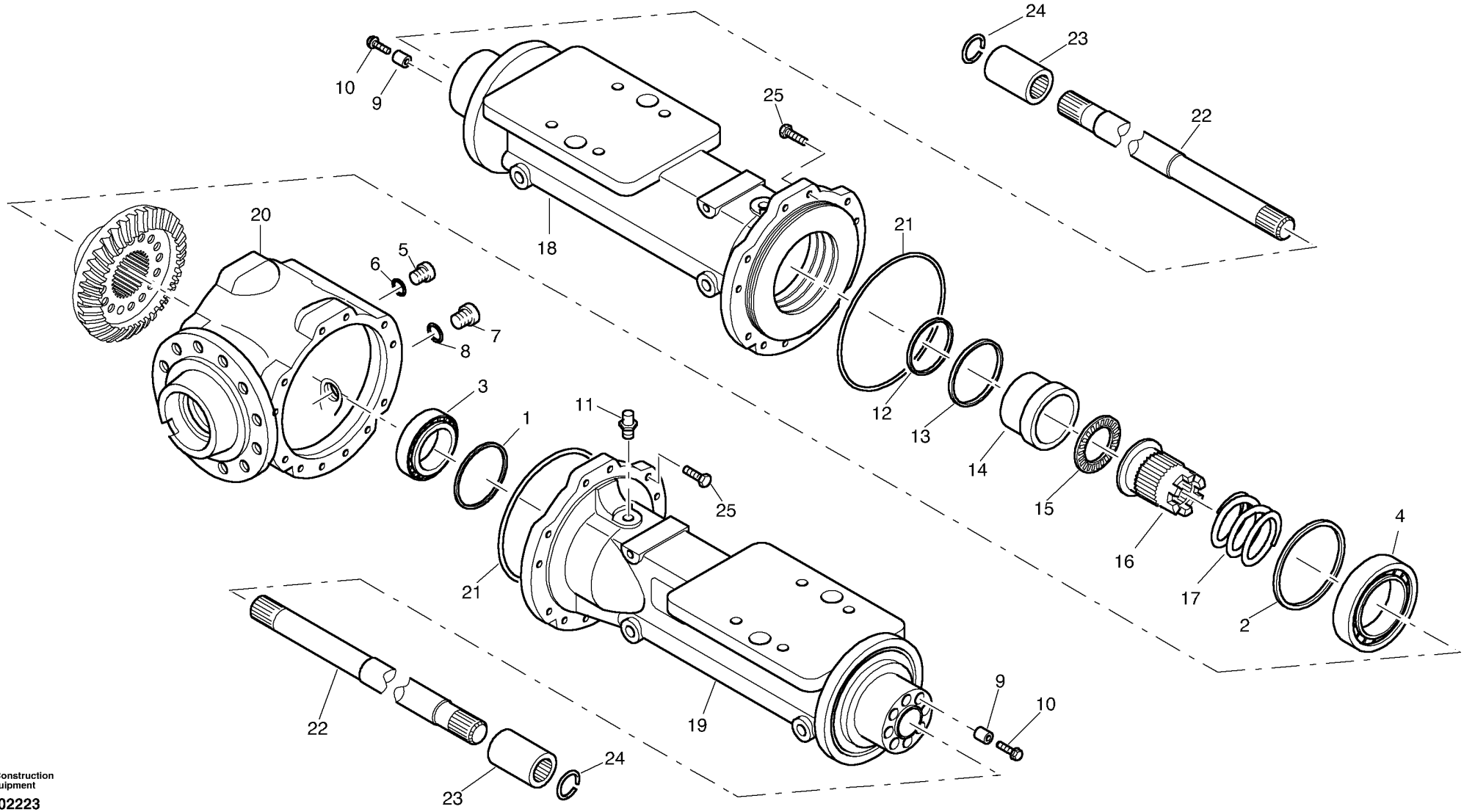

Volvo Construction Equipment

1002223

Fig.	Part No.	Quantity 1	2	3	PS	KIT	Description	Dénomination	Bezeichnung	Denominación	Notes
1	**ZM 2286521**	REQ					Washer	Rondelle	Scheibe	Arandela	0,10 mm
1	**ZM 2289550**	REQ					Washer	Rondelle	Scheibe	Arandela	0,15 mm
1	**ZM 2286522**	REQ					Washer	Rondelle	Scheibe	Arandela	0,20 mm
1	**ZM 2289552**	REQ					Washer	Rondelle	Scheibe	Arandela	0,25 mm
1	**ZM 2286523**	REQ					Washer	Rondelle	Scheibe	Arandela	0,30 mm
1	**ZM 2289547**	REQ					Washer	Rondelle	Scheibe	Arandela	0,35 mm
1	**ZM 2286524**	REQ					Washer	Rondelle	Scheibe	Arandela	0,40 mm
1	**ZM 2289485**	REQ					Washer	Rondelle	Scheibe	Arandela	0,45 mm
1	**ZM 5230953**	REQ					Washer	Rondelle	Scheibe	Arandela	0,50 mm
1	**ZM 2289486**	REQ					Washer	Rondelle	Scheibe	Arandela	0,55 mm
1	**ZM 2286526**	REQ					Washer	Rondelle	Scheibe	Arandela	0,60 mm
1	**ZM 2289673**	REQ					Washer	Rondelle	Scheibe	Arandela	0,65 mm
1	**ZM 2289674**	REQ					Washer	Rondelle	Scheibe	Arandela	0,70 mm
1		REQ			NS		Washer	Rondelle	Scheibe	Arandela	0,75 mm
1	**ZM 2286527**	REQ					Washer	Rondelle	Scheibe	Arandela	0,80 mm
1	**ZM 2289676**	REQ					Washer	Rondelle	Scheibe	Arandela	0,85 mm
1	**ZM 2289677**	REQ					Washer	Rondelle	Scheibe	Arandela	0,90 mm
1	**ZM 2289682**	REQ					Washer	Rondelle	Scheibe	Arandela	0,95 mm
1	**ZM 2286520**	REQ					Washer	Rondelle	Scheibe	Arandela	1,00 mm
1	**ZM 2289693**	REQ					Washer	Rondelle	Scheibe	Arandela	1,05 mm
1	**ZM 2289695**	REQ					Washer	Rondelle	Scheibe	Arandela	1,10 mm
1	**ZM 2289697**	REQ					Washer	Rondelle	Scheibe	Arandela	1,15 mm
1	**ZM 2286528**	REQ					Washer	Rondelle	Scheibe	Arandela	1,20 mm
1		REQ			NS		Washer	Rondelle	Scheibe	Arandela	1,25 mm
1	**ZM 2289870**	REQ					Washer	Rondelle	Scheibe	Arandela	1,30 mm
1	**ZM 2290219**	REQ					Washer	Rondelle	Scheibe	Arandela	1,35 mm
1	**ZM 2286529**	REQ					Washer	Rondelle	Scheibe	Arandela	1,40 mm
1	**ZM 2290229**	REQ					Washer	Rondelle	Scheibe	Arandela	1,45 mm
1	**ZM 2290231**	REQ					Washer	Rondelle	Scheibe	Arandela	1,50 mm
1	**ZM 2290829**	REQ					Washer	Rondelle	Scheibe	Arandela	1,55 mm

1		**Puente - eje trasero** **Achsbrücke - Hinterachse** **Pont - essieu arrière** **Housing - rear axle**	Catalogue id **20038**	Group **463**
2			Illustr. No **1002223**	Section **400**
3			Issue **VOE 64D9920038**	Page **207**
4				
5				

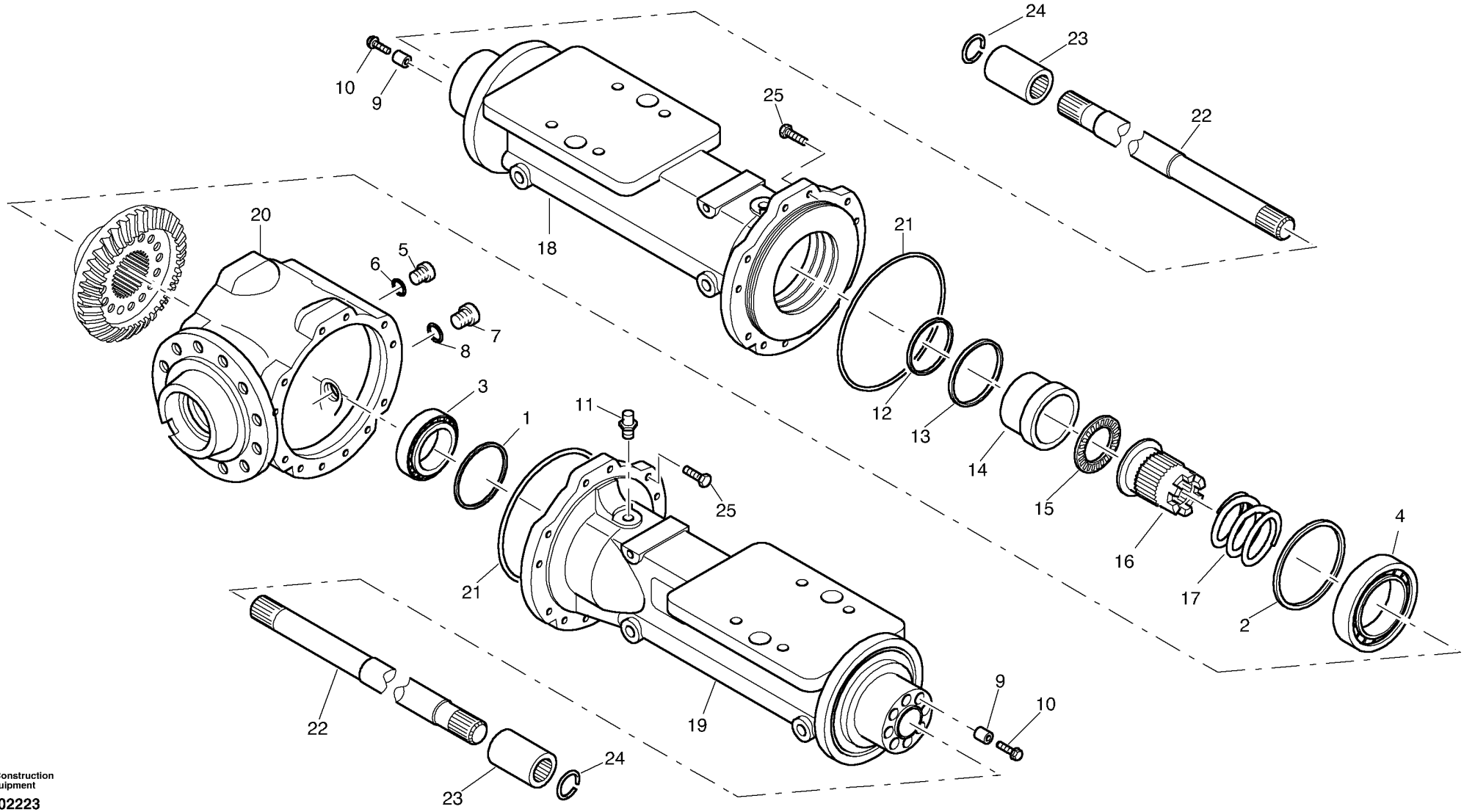

Volvo Construction Equipment

1002223

Fig.	Part No.	Quantity 1	2	3	PS	KIT	Description	Dénomination	Bezeichnung	Denominación	Notes
1	**ZM 2290837**	REQ					Washer	Rondelle	Scheibe	Arandela	1,60 mm
1	**ZM 2290838**	REQ					Washer	Rondelle	Scheibe	Arandela	1,65 mm
1	**VOE 6799604**	REQ					Shim	Cale Reglage	Nachstellblech	Cuna de calzar	(ZM 2286530) 2,00 mm
1	**ZM 2910108**	REQ					Washer	Rondelle	Scheibe	Arandela	1,47 mm
1	**ZM 2910109**	REQ					Washer	Rondelle	Scheibe	Arandela	1,63 mm
1	**ZM 2910110**	REQ					Washer	Rondelle	Scheibe	Arandela	1,75 mm
1	**ZM 2910111**	REQ					Washer	Rondelle	Scheibe	Arandela	1,70 mm
1	**ZM 2910112**	REQ					Washer	Rondelle	Scheibe	Arandela	1,80 mm
1	**ZM 2910113**	REQ					Washer	Rondelle	Scheibe	Arandela	1,85 mm
1	**ZM 2910114**	REQ					Washer	Rondelle	Scheibe	Arandela	1,90 mm
1	**ZM 2910115**	REQ					Washer	Rondelle	Scheibe	Arandela	1,95 mm
2	**ZM 2287780**	REQ					Washer	Rondelle	Scheibe	Arandela	0,10 mm
2	**ZM 2287781**	REQ					Washer	Rondelle	Scheibe	Arandela	0,20 mm
2	**ZM 2287782**	REQ					Washer	Rondelle	Scheibe	Arandela	0,30 mm
2	**ZM 2287783**	REQ					Washer	Rondelle	Scheibe	Arandela	0,40 mm
2	**ZM 2287784**	REQ					Washer	Rondelle	Scheibe	Arandela	0,50 mm
2	**ZM 2287785**	REQ					Washer	Rondelle	Scheibe	Arandela	0,60 mm
2	**ZM 2287786**	REQ					Washer	Rondelle	Scheibe	Arandela	0,70 mm
2	**ZM 2287783**	REQ					Washer	Rondelle	Scheibe	Arandela	(ZM 2287787) 0,80 mm
2	**ZM 2287788**	REQ					Washer	Rondelle	Scheibe	Arandela	1,00 mm
2	**ZM 2287789**	REQ					Washer	Rondelle	Scheibe	Arandela	1,20 mm
2	**ZM 2287790**	REQ					Washer	Rondelle	Scheibe	Arandela	1,40 mm
2	**ZM 2287791**	REQ					Washer	Rondelle	Scheibe	Arandela	2,00 mm
2	**ZM 2287986**	REQ					Washer	Rondelle	Scheibe	Arandela	0,45 mm
2	**ZM 2287987**	REQ					Washer	Rondelle	Scheibe	Arandela	0,55 mm
3	**VOE 11709810**	1					Roller Bearing	Roulement rouleaux	Rollenlager	Cojinet Rodillo	(ZM 5242754)
4	**ZM 2287779**	1					Roller bearing	Roulem.rouleaux	Rollenlager	Cojinet rodillo	
5	**ZM 7099425**	1					Screw plug	Bouchon à vis	Verschlussschraube	Tornillo de cierre	
6	**ZM 2283286**	1					O-ring	Joint torique	O-Ring	Anillo torico	
7	**ZM 1071081**	1					Screw	Vis	Schraube	Tornillo	

1		**Puente - eje trasero** **Achsbrücke - Hinterachse** **Pont - essieu arrière** **Housing - rear axle**	Catalogue id **20038**	Group **463**
2			Illustr. No **1002223**	Section **400**
3			Issue **VOE 64D9920038**	Page **209**
4				
5				

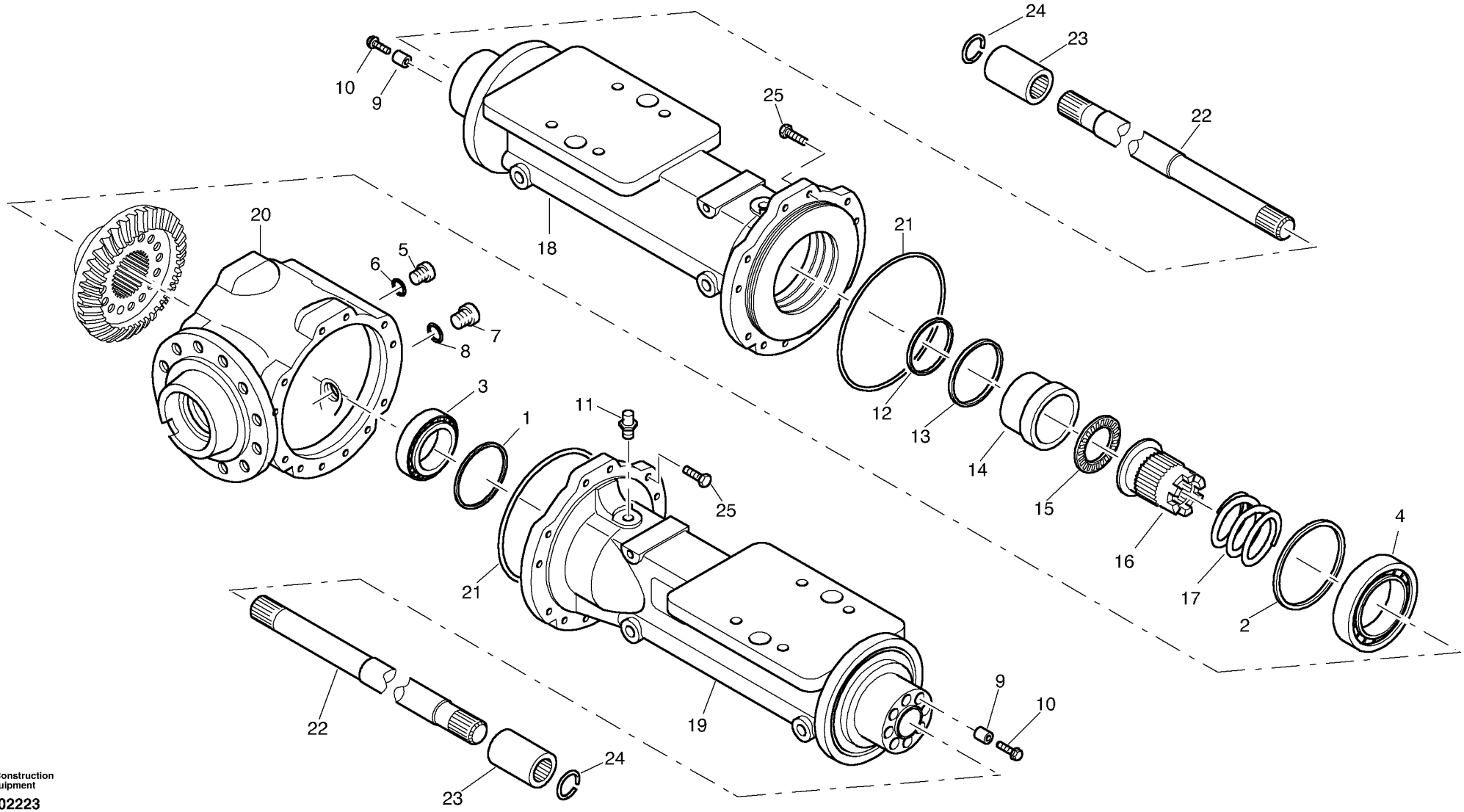

Volvo Construction Equipment

1002223

Fig.	Part No.	Quantity 1	2	3	PS	KIT	Description	Dénomination	Bezeichnung	Denominación	Notes
8	**ZM 2283286**	1					O-ring	Joint torique	O-Ring	Anillo torico	
9	**ZM 2910116**	16					Bushing	Bague	Buchse	Casquillo	
10	**ZM 2910117**	16					Screw	Vis	Schraube	Tornillo	
11	**ZM 2290093**	0					Valve	Soupape	Ventil	Valvula	
12	**VOE 11715027**	1					Sealing ring	Bague d'étanchéité	Runddichtring	Anillo reten	(ZM 2287793)
13	**ZM 2287794**	1					Ring	Anneau	Ring	Anillo	
14	**ZM 2289379**	1					Piston	Piston	Kolben	Piston	
15	**ZM 2287796**	1					Needle rim	Couronne d'aiguille	Nadelkranz	Corona de agujas	
16	**ZM 2290840**	1					Slider	Vanne	Schieber	Corredera	
17	**ZM 2289376**	1					Pressure spring	Ressort de pression	Druckfeder	Muelle presión	
18	**ZM 2910118**	1			SS		Axle Bridge	Pont Essieu	Achsbrücke	Puente Eje	
19	**ZM 2910119**	1			SS		Axle Bridge	Pont Essieu	Achsbrücke	Puente Eje	
20	**ZM 2910120**	1					Axle Casing	Boite Essieu	Achsgehäuse	Carter Eje	
21	**ZM 2910121**	2					O-ring	Joint torique	O-Ring	Anillo torico	
22	**ZM 2910122**	2					Shaft	Arbre	Welle	Eje	
23	**ZM 2910123**	2					Sleeve	Douille	Hülse	Manguito	
24	**ZM 7094928**	2					Clip	Clip	Klemme	Clip	
25	**VOE 11307051**	24					Hexagon screw	Vis tête hexagonale	Sechskantschraube	Tornillo hexago	(ZM 7097047)

1	
2	
3	
4	
5	

Puente - eje trasero
Achsbrücke - Hinterachse
Pont - essieu arrière
Housing - rear axle

Catalogue id **20038**	Group **463**
Illustr. No **1002223**	Section **400**
Issue **VOE 64D9920038**	Page **211**

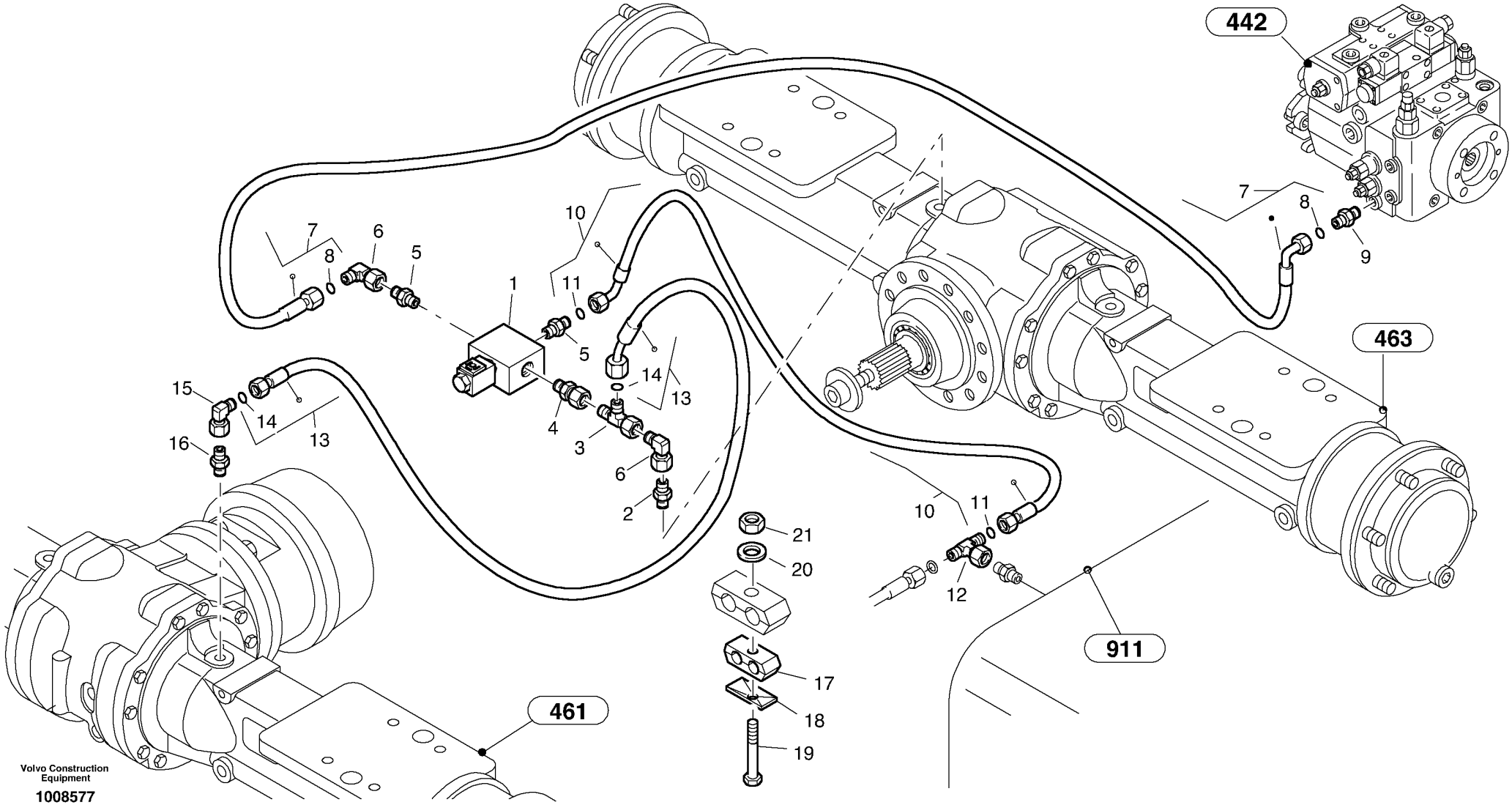

Volvo Construction Equipment

1008577

Fig.	Part No.	Quantity 1	2	3	PS	KIT	Description	Dénomination	Bezeichnung	Denominación	Notes
1	**ZM 2814688**	1					Valve block, cpl.	Bloc de soupape, cpl.	Ventilblock, kpl.	Bloque de válvulas, cpl.	
2	**ZM 2807412**	1					Nipple	Raccord	Stutzen	Racor	
3	**VOE 13944262**	1					Nipple	Raccord	Nippel	Niple	
4	**VOE 11305387**	1					Nipple	Raccord	Stutzen	Racor	
5	**VOE 11306932**	2					Fitting	Ecrou raccord	Verschraubung	Racor	
6	**VOE 13945357**	2					Clutch	Embrayage	Kupplung	Embrague	
7	**VOE 11305385**	1					Hose	Tuyau flexible	Schlauch	Tubo flexible	
8	**ZM 1089232**	2					•O-ring	•Joint torique	•O-Ring	•Anillo torico	
9	**ZM 2807412**	1					Nipple	Raccord	Stutzen	Racor	
10	**VOE 11305286**	1					Hose	Durit	Schlauch	Tubo flexible	
11	**ZM 1089232**	2					•O-ring	•Joint torique	•O-Ring	•Anillo torico	
12	**VOE 944525**	1					T-nipple	Tubulure T	T-Stutzen	Pieza de unión T	
13	**VOE 11305284**	1					Hose	Tuyau flexible	Schlauch	Tubo flexible	
14	**ZM 1089232**	2					•O-ring	•Joint torique	•O-Ring	•Anillo torico	
15	**VOE 13945357**	1					Clutch	Embrayage	Kupplung	Embrague	
16	**ZM 2807412**	1					Nipple	Raccord	Stutzen	Racor	
17	**ZM 2802161**	1					Clip body	Corps de collier	Schellenkörper	Cuerpo de abrazadera	
18	**VOE 14371075**	1					Top Plate	Tole Superieure	Deckblech	Placa Superior	
19	**VOE 13965184**	1					Flange screw	Vis a bride	Flanschschraube	Torn embridado	
20	**VOE 13955894**	1					Washer	Rondelle	Scheibe	Arandela	
21	**VOE 13945408**	1					Nut	Ecrou	Mutter	Tuerca	

1	
2	
3	
4	
5	

Bloqueo del diferencial
Ausgleichsperre
Blocage différentiel
Differential lock

Catalogue id **20038**	Group **468**
Illustr. No **1008577**	Section **100**
Issue **VOE 64D9920038**	Page **213**



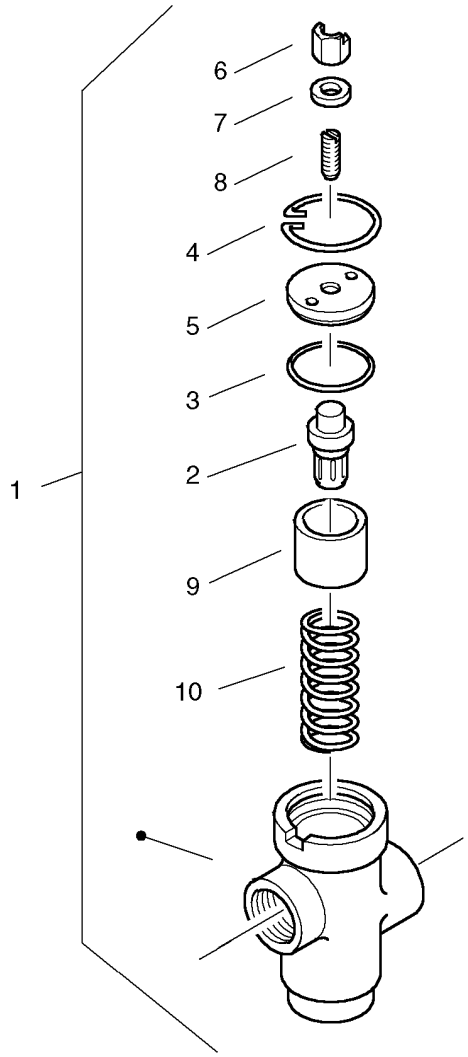

00000012

1 : 10 schaal

Fig.	Part No.	Quantity 1	2	3	PS	KIT	Description	Dénomination	Bezeichnung	Denominación	Notes
1	**VOE 11090245**	1					Thermostat valve	Valve thermostatique	Thermostatventil	Válvula termostato	
2	**ZM 2903092**	1					•Element	•Elément	•Element	•Elemento	
3	**ZM 2282442**	1					•O-ring	•Joint torique	•O-Ring	•Anillo torico	
4	**ZM 2903096**	1					•Safety ring	•Bague de sécurité	•Sicherungsring	•Anillo de seguridad	B42
5	**ZM 2903093**	1					•Washer	•Rondelle	•Scheibe	•Arandela	
6	**ZM 2282432**	1					•Nut	•Ecrou	•Mutter	•Tuerca	
7	**ZM 2903091**	1					•Washer	•Rondelle	•Scheibe	•Arandela	
8	**ZM 2280290**	1					•Screwed pin	•Ergot de filet	•Gewindestift	•Varrilla roscada	M6x20
9	**ZM 2903094**	1					•Piston	•Piston	•Kolben	•Piston	
10	**ZM 2903095**	1					•Spring	•Ressort	•Feder	•Resorte	

VOLVO

Construction Equipment

GROUP		Section	Page	GROUP		Section	Page
519	Central brake	100	223				
521	Brake cylinder	100	225				
522	Brake lines	100	227				
551	Hand brake	100	229				



GROUPE		Section	Page
519	Frein de centrale	100	223
521	Cylindre de frein	100	225
522	Tuyauteries	100	227
551	Frein à main	100	229

GRUPPE		Abschnitt	Seite	GRUPPE		Abschnitt	Seite
519	Zentralbremse	100	223				
521	Bremszylinder	100	225				
522	Bremsleitungen	100	227				
551	Handbremse	100	229				

GRUPO		Sección	Página
519	Freno central	100	223
521	Cilindro de freno	100	225
522	Tuberías del freno	100	227
551	Freno de mano	100	229

VOLVO

Construction Equipment

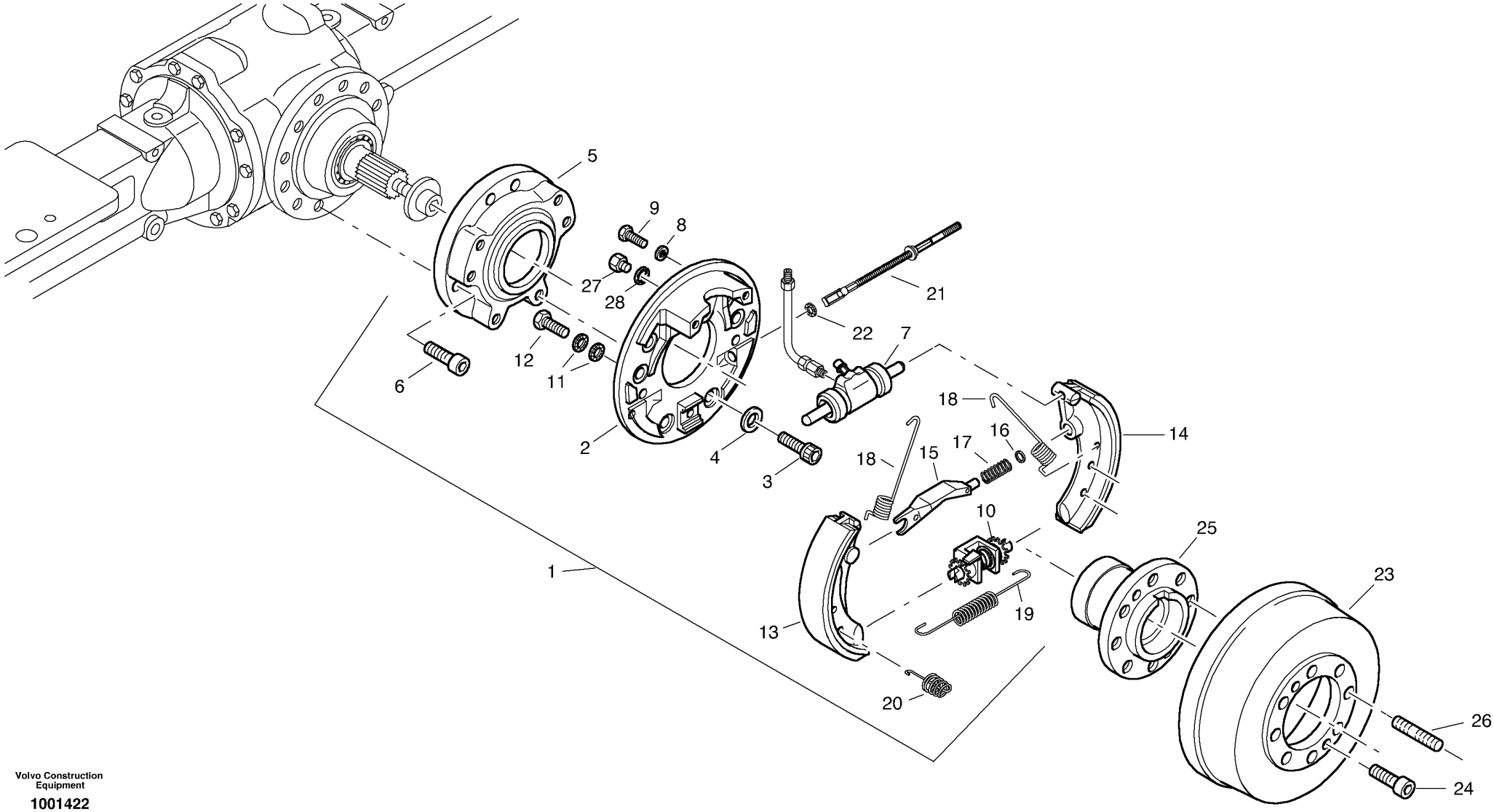

Volvo Construction Equipment

1001422

Fig.	Part No.	Quantity 1	2	3	PS	KIT	Description	Dénomination	Bezeichnung	Denominación	Notes
1	**ZM 2910144**	1					Brake, cpl.	Frein, cpl.	Bremse, kpl.	Freno, cpl	
2	**ZM 2910145**	1					•Brake support	•Support de frein	•Bremsträger	•Soporte de freno	
3	**ZM 2910146**	6					•Screw	•Vis	•Schraube	•Tornillo	
4		6			NS		•Disc	•Disque	•Lamelle	•Disco embrague	
5	**ZM 2910147**	1					•Brake support	•Support de frein	•Bremsträger	•Soporte de freno	
6	**ZM 2910148**	6					•Screw	•Vis	•Schraube	•Tornillo	
7	**ZM 2910149**	1					•Wheel cylinder	•Cylindre de roue	•Radzylinder	•Cilindro de rueda	
8	**ZM 7098658**	2					•Spring washer	•Ronde.elastique	•Federscheibe	•Arand elastica	
9	**VOE 13955272**	2					•Screw	•Vis	•Schraube	•Tornillo	
10	**ZM 2910150**	1					•Automatic adjusting	•Régler automatique	•Autom. Nachstellung	•Ajuste automático	
11	**ZM 2910151**	2					•Disc	•Disque	•Lamelle	•Disco embrague	
12	**VOE 983252**	1					•Screw	•Vis	•Schraube	•Tornillo	(ZM 8095900)
13	**ZM 2910152**	1					•Brake shoe	•Segment frein	•Bremsbacke	•Zapata de freno	
14	**ZM 2910156**	1					•Brake shoe	•Segment frein	•Bremsbacke	•Zapata de freno	
15	**ZM 2910153**	1					•Guide lug	•Talon guide	•Führungskeil	•Talon guia	
16	**VOE 960148**	1					•Washer	•Rondelle	•Scheibe	•Arandela	(ZM 7098741)
17	**ZM 2910155**	1					•Pressure spring	•Ressort de pression	•Druckfeder	•Muelle presión	
18	**ZM 2910157**	2					•Wire spring	•Ressort de transmission	•Zugfeder	•Muelle	
19	**ZM 2910158**	1					•Wire spring	•Ressort de transmission	•Zugfeder	•Muelle	
20	**ZM 2910159**	2					•Pressure spring	•Ressort de pression	•Druckfeder	•Muelle presión	
21	**ZM 2910160**	1					•Rope wire - Adapter	•Transmission de corde -	•Seilzug - Adapter	•Tracción de cable - Adapt	
22	**ZM 2910161**	1					•Spring washer	•Ronde.elastique	•Federscheibe	•Arand elastica	
23	**ZM 2910162**	1					Brake drum	Tambour frein	Bremstrommel	Tambor de freno	
24	**ZM 7096557**	2					Screw	Vis	Schraube	Tornillo	
25	**ZM 2910163**	1					Clutch Drive	Bride Commande	Antriebsflansch	Brida Embrague	
26	**ZM 7097521**	8					Stud	Goujon	Stiftschraube	Esparrago	
27	**ZM 2910164**	1					Screw suction	Raccord à visser	Schraubstutzen	Apoyo de tornillo	
28	**VOE 13947281**	1					Gasket	Joint	Dichtung	Junta	(ZM 7099577)

1		**Freno central** **Zentralbremse** **Frein de centrale** **Central brake**	Catalogue id **20038**	Group **519**
2			Illustr. No **1001422**	Section **100**
3			Issue **VOE 64D9920038**	Page **223**
4				
5				

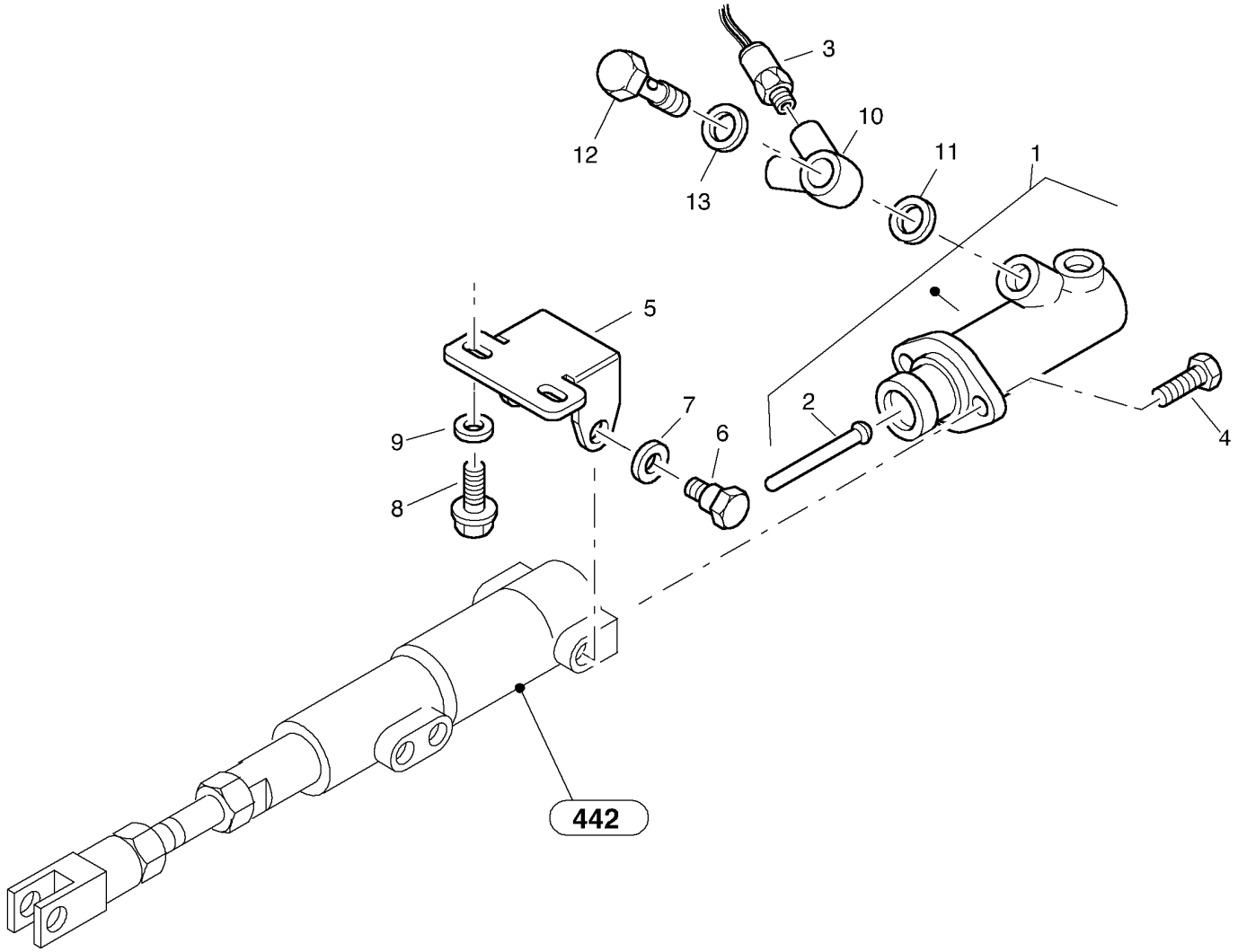
3
12
13
10
11
1
5
9
8
7
6
2
4
442

Fig.	Part No.	Quantity 1	2	3	PS	KIT	Description	Dénomination	Bezeichnung	Denominación	Notes
1	**ZM 2813635**	1					Brake cylinder, cpl.	Vérin de main, cpl.	Bremszylinder, kpl.	Cilindro de freno, cpl.	
2	**ZM 2812008**	1					•Tappet	•Poussoir	•Stößel	•Empujador	
3	**VOE 14370894**	1					Pressure switch	Interrupteur de pression	Druckschalter	Interruptor pulsador	
4	**VOE 983242**	2					Screw	Vis	Schraube	Tornillo	
5	**ZM 2812006**	1					Holder	Support	Halter	Soporte	
6	**ZM 2812007**	2					Bolt	Boulon	Bolzen	Perno	
7	**VOE 13955900**	2					Washer	Rondelle	Scheibe	Arandela	
8	**VOE 946471**	2					Flange screw	Vis à bride	Flanschschraube	Torn embridado	
9	**VOE 976945**	2					Washer	Rondelle	Scheibe	Arandela	
10	**ZM 2807631**	1					Ring fitting	Support de bague	Ringstutzen	Pieza de unión anular	
11	**VOE 13947282**	1					Gasket	Joint	Dichtung	Junta	12X15,5
12	**ZM 2807630**	1					Hollow screw	Vis creuse	Hohlschraube	Racor-surtidor	
13	**VOE 13947621**	1					Plane Gasket	Joint Plan	Flachdichtung	Junta Plana	14X18

1		**Cilindro de freno** **Bremszylinder** **Cylindre de frein** **Brake cylinder**	Catalogue id **20038**	Group **521**
2			Illustr. No **1008578**	Section **100**
3			Issue **VOE 64D9920038**	Page **225**
4				
5				

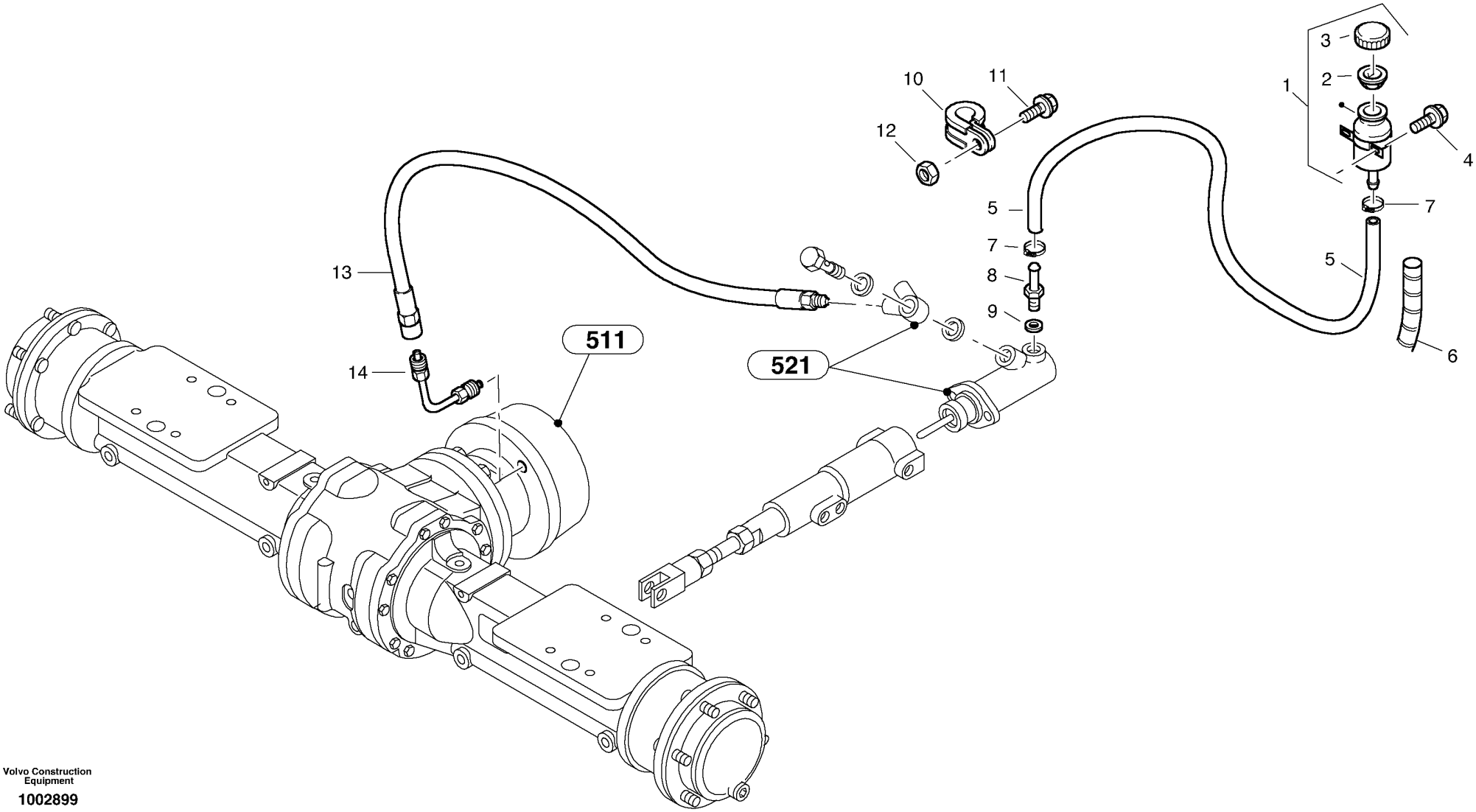

Volvo Construction Equipment

1002899

Fig.	Part No.	Quantity 1	2	3	PS	KIT	Description	Dénomination	Bezeichnung	Denominación	Notes
1	**ZM 2802037**	1					Balance tank	Reservoir d'égaliser	Ausgleichbehälter	Recipiente de compensaci...	
2	**ZM 2903629**	1					••Screen	••Tamis	••Sieb	••Colador	
3	**ZM 2903630**	1					••Cover	••Capotage	••Deckel	••Cubierta	
4	**VOE 13946544**	2					Flange screw	Vis à bride	Flanschschraube	Torn embridado	M6x16
5	**ZM 2806185**	1					Hose	Durit	Schlauch	Tubo flexible	
6	**VOE 11305472**	1					Protecting Hose	Protection durit	Schutzschlauch	Manguera Prot	
7	**VOE 943470**	2					Hose Clamp	Collier Serrage	Schlauchschelle	Abraz Manguera	
8	**ZM 2812009**	1					Screw suction	Raccord à visser	Schraubstutzen	Apoyo de tornillo	
9	**VOE 13947282**	1					Gasket	Joint	Dichtung	Junta	
10	**VOE 952632**	1					Clamp	Pince Serrage	Klemme	Abrazadera	
11	**VOE 13946544**	1					Flange screw	Vis à bride	Flanschschraube	Torn embridado	
12	**VOE 983302**	1					Nut	Ecrou	Mutter	Tuerca	
13	**ZM 2817349**	1					Brake Hose	Flexible frein	Bremsschlauch	Racor del tubo	
14	**VOE 11305467**	1					Brake Pipe	Conduit Frein	Bremsrohr	Tubo Freno	

1		**Tuberías del freno** **Bremsleitungen** **Tuyauteries** **Brake lines**	Catalogue id **20038**	Group **522**
2			Illustr. No **1002899**	Section **100**
3			Issue **VOE 64D9920038**	Page **227**
4				
5				

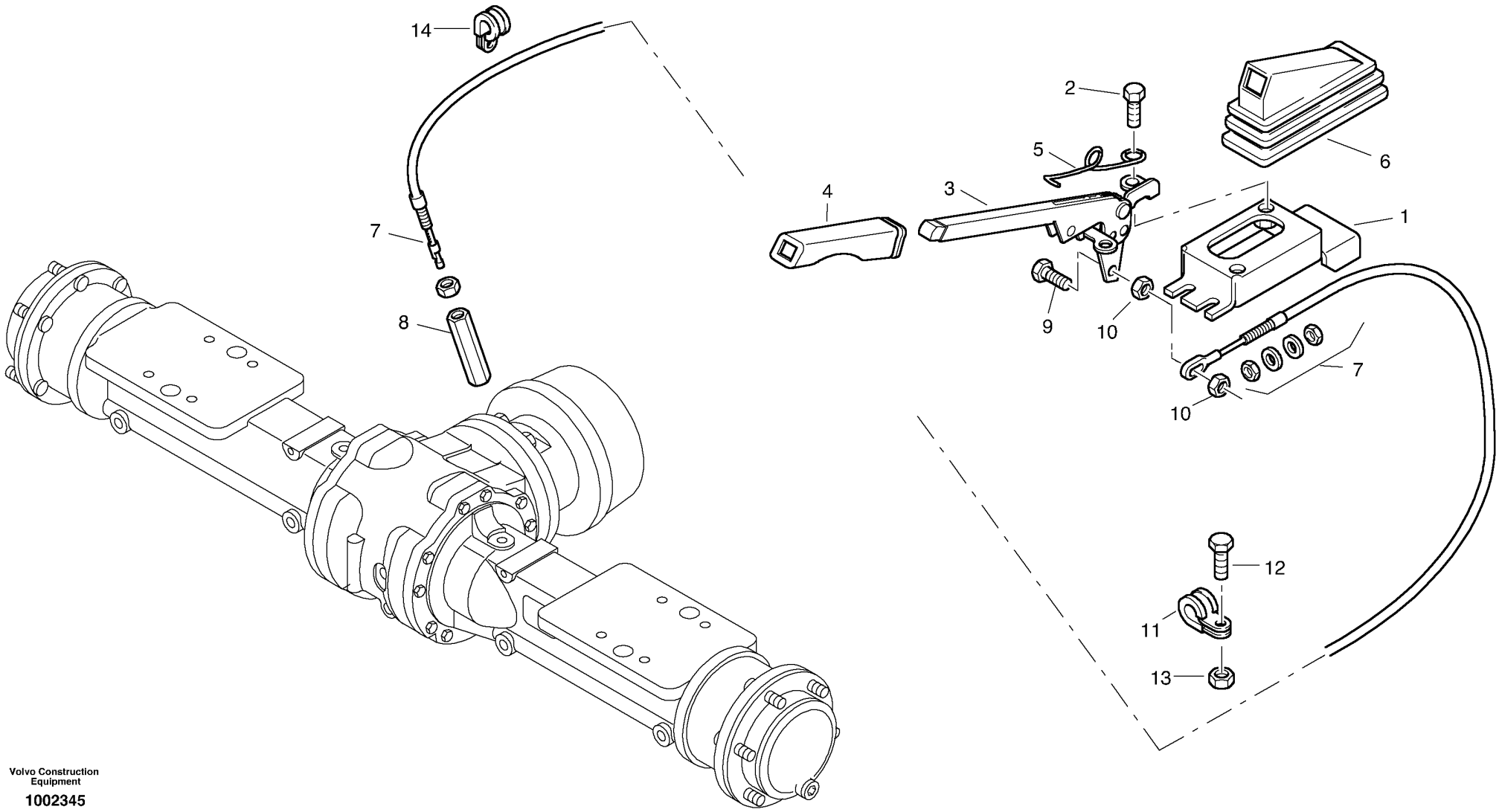

Volvo Construction Equipment

1002345

Fig.	Part No.	Quantity 1	2	3	PS	KIT	Description	Dénomination	Bezeichnung	Denominación	Notes
1	**VOE 11305727**	1					Retainer	Retenue	Halter	Soporte	
2	**VOE 13945444**	4					Flange screw	Vis à bride	Flanschschraube	Torn embridado	
3	**ZM 2808934**	1					Hand brake lever	Levier de frein à main	Handbremshebel	Palanca del freno de mano	
4	**ZM 2808931**	1					Handle piece	Pièce de manette	Griffstück	Empuñadura	
5	**ZM 2805381**	1					Spring	Ressort	Feder	Resorte	
6	**ZM 2812121**	1					Bellow	Soufflet	Faltenbalg	Fuelle	
7	**ZM 2812375**	1					Park Brk Cable	Câble frein main	Handbremsseil	Cabl Freno Esta	
8	**ZM 2817203**	1					Guide Sleeve	Manchon guide	Führungshülse	Manguito guia	
9	**VOE 14370277**	1					Screw	Vis	Schraube	Tornillo	
10	**VOE 963106**	2					Lock nut	Contre-ecrou	Sicherungsmutter	Contratuerca	
11	**VOE 952626**	1					Clamp	Pince Serrage	Klemme	Abrazadera	
12	**ZM 2810327**	1					Screw	Vis	Schraube	Tornillo	
13	**VOE 983302**	1					Nut	Ecrou	Mutter	Tuerca	
14	**VOE 942810**	1					Clamp	Pince Serrage	Klemme	Abrazadera	

1	
2	
3	
4	
5	

Freno de mano
Handbremse
Frein à main
Hand brake

Catalogue id **20038**	Group **551**
Illustr. No **1002345**	Section **100**
Issue **VOE 64D9920038**	Page **229**

VOLVO

Construction Equipment

GROUP		Section	Page
641	Steering assembly	100	237
645	Steering cylinder	100	239
645	Steering pump	200	241
645	Steering valve	300	243
645	Steering-hydraulic equipment - front vehicle	400	245
645	Steering-hydraulic equipment - rear vehicle	500	247

TABLE DES MATIÈRES

GROUPE		Section	Page
641	Installation de la direction	100	237
645	Vérin direction	100	239
645	Pompe de direction	200	241
645	Soupape de direction	300	243
645	Système hydraulique direction - châssis avant	400	245
645	Système hydraulique direction - châssis arrière	500	247

GRUPPE		Abschnitt	Seite	GRUPPE	Abschnitt	Seite
641	Lenkungseinbau	100	237			
645	Lenkzylinder	100	239			
645	Lenkölpumpe	200	241			
645	Lenkventil	300	243			
645	Lenkungshydraulik - Vorderwagen	400	245			
645	Lenkungshydraulik - Hinterwagen	500	247			

INDICE

GRUPO		Sección	Página
641	Instalación de la dirección	100	237
645	Cilindro dirección	100	239
645	Bomba de dirección	200	241
645	Válvula de control	300	243
645	Dirección hidráulica - Vehículo delantero	400	245
645	Dirección hidráulica - Vehículo trasero	500	247

VOLVO

Construction Equipment

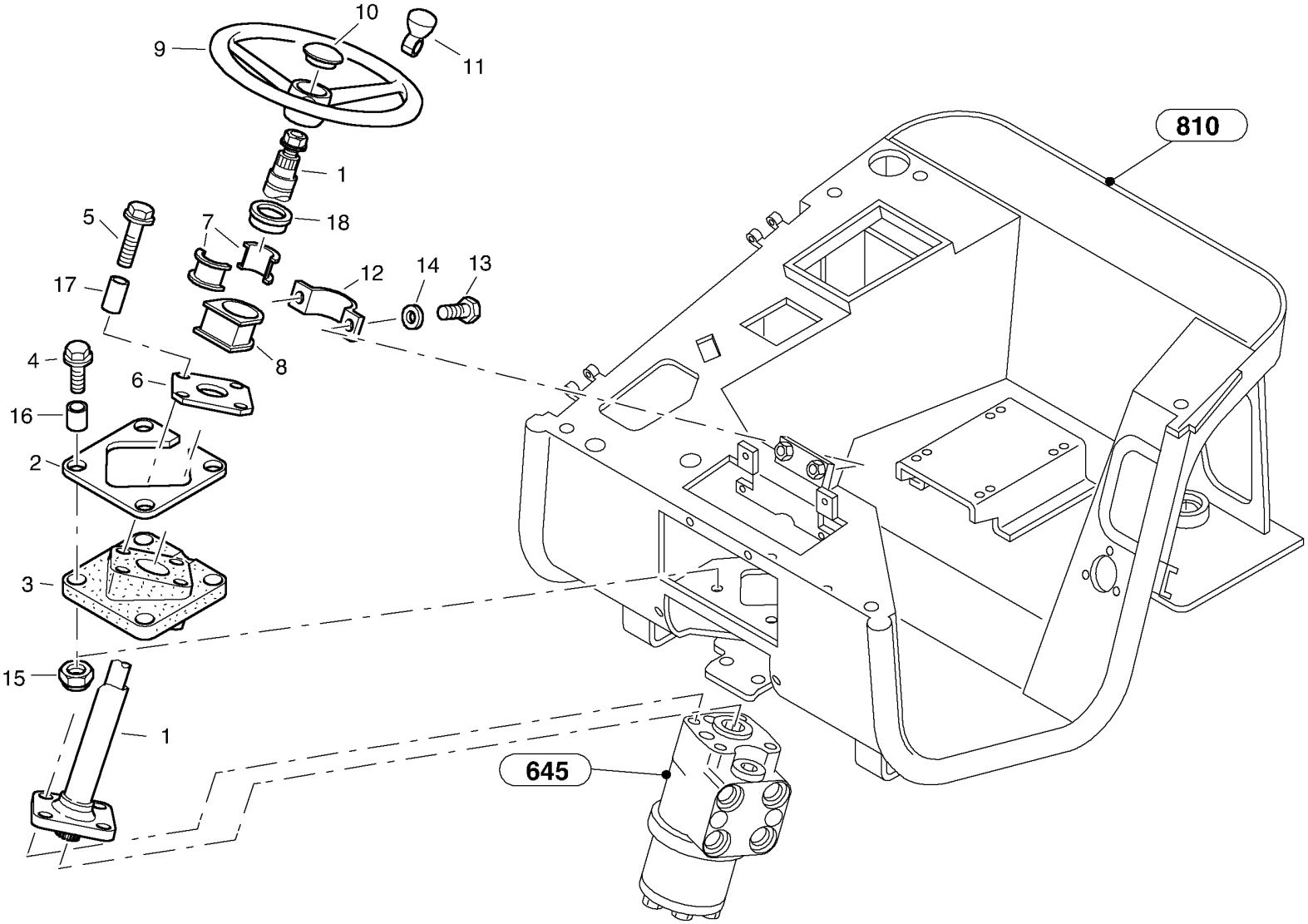
10
9
11
1
18
5
7
12
14
13
17
8
4
6
16
2
3
15
1
810
645

Fig.	Part No.	Quantity 1	2	3	PS	KIT	Description	Dénomination	Bezeichnung	Denominación	Notes
1	**VOE 11305116**	1					Steering Column	Colonne Volant	Lenksäule	Columna Direcci	
2	**VOE 11006088**	1					Plate	Tôle	Blech	Chapa	
3	**VOE 11006552**	1					Anchorage	Fixation	Halterung	Fijacion	
4	**VOE 13965185**	4					Flange screw	Vis à bride	Flanschschraube	Torn embridado	
5	**VOE 965188**	4			SS		Flange screw	Vis a bride	Flanschschraube	Torn embridado	
6	**VOE 11006554**	8					Washer	Rondelle	Scheibe	Arandela	
7	**VOE 11305340**	2					Collet	Douille tension	Spannhulse	Manguito tensor	
8	**VOE 11006711**	1					Rubber Bushing	Bagu.caoutchouc	Gummibuchse	Buje Goma	
9	**VOE 11305341**	1					Steering Wheel	Volant direction	Lenkrad	Volante de direccion	
10	**VOE 11305343**	1					Strg Whl Cover	Capuchon de volant	Lenkradkappe	Tapa Volante	
11	**VOE 11305342**	1					Handle	Poignee	Handgriff	Manilla	
12	**VOE 11006712**	1					Clamp	Pince Serrage	Klemme	Abrazadera	
13	**VOE 970945**	2					Hexagon screw	Vis tête hexagonale	Sechskantschraube	Tornillo hexago	
14	**VOE 960148**	2					Washer	Rondelle	Scheibe	Arandela	
15	**ZM 5241547**	2					Nut	Ecrou	Mutter	Tuerca	
16	**VOE 930449**	4					Spacer Ring	Bagu.entretoise	Abstandring	Anillo Dist	
17	**VOE 930456**	4					Spacer Ring	Bagu.entretoise	Abstandring	Anillo Dist	
18	**ZM 2800951**	1					Cover	Couvercle	Deckel	Tapa	

1		**Instalación de la dirección** **Lenkungseinbau** **Installation de la direction** **Steering assembly**	Catalogue id **20038**	Group **641**
2			Illustr. No **1008579**	Section **100**
3			Issue **VOE 64D9920038**	Page **237**
4				
5				

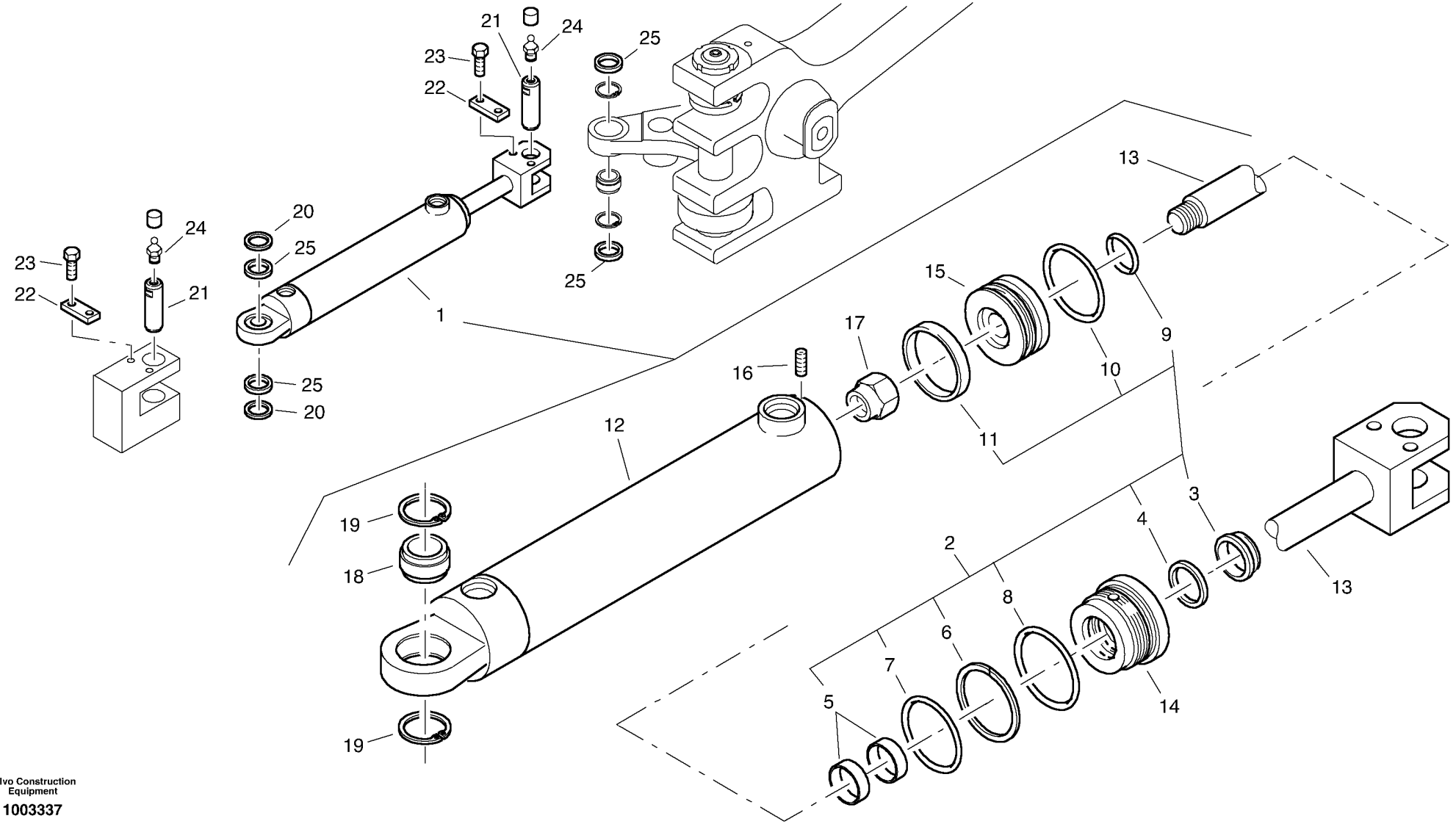

Volvo Construction Equipment

1003337

Fig.	Part No.	Quantity 1	2	3	PS	KIT	Description	Dénomination	Bezeichnung	Denominación	Notes
1	**ZM 2808059**	1					Steering cylinder, cpl	Cylindre de direction, cp	Lenkzylinder, kpl	Cilindro de dirección, cp	
2	**ZM 2906622**	1					•Gasket set	•Jeu de joint	•Dichtsatz	•Juego de estanqueidad	
3	**ZM 2193540**	1					••Wiper ring	••Anneau de racleur	••Abstreifring	••Anillo rascador	
4	**ZM 2902205**	1					••Seal	••Joint	••Dichtring	••Junta	
5	**ZM 2906616**	2					••Guide Ring	••Bague Guide	••Fuhrungsring	••Anillo Guia	
6	**ZM 2223790**	1					••Ring	••Anneau	••Ring	••Anillo	
7	**ZM 2079481**	1					••O-ring	••Joint torique	••O-Ring	••Anillo torico	
8	**ZM 2906617**	1					••O-ring	••Joint Torique	••O-Ring	••Junta torica	
9	**ZM 2906619**	1					••O-ring	••Joint Torique	••O-Ring	••Junta torica	
10	**ZM 2906620**	1					••Piston gasket	••Joint de piston	••Kolbendichtung	••Junta del pistón	
11	**ZM 2906621**	1					••Guide Ring	••Bague Guide	••Fuhrungsring	••Anillo Guia	
12	**ZM 2906613**	1					•Cylinder tube	•Tube cylindre	•Zylinderrohr	•Tubo cilindro	
13	**ZM 2906614**	1					•Piston pin	•Axe de piston	•Kolbenstange	•Biela	
14	**ZM 2906615**	1					•Guide bushing	•Bague guide	•Führungsbuchse	•Casquillo guia	
15	**ZM 2906618**	1					•Piston	•Piston	•Kolben	•Piston	
16	**ZM 2285799**	1					•Plug	•Bouchon	•Stopfen	•Tapon	
17	**ZM 2902199**	1					•Safety nut	•Ecrou de sécurité	•Sicherheitsmutter	•Teruca de seguridad	
18	**VOE 183433**	1					•Spherical plain bearing	•Palier articule	•Pendellager	•Cojinete articulacion	
19	**ZM 2906623**	2					•Safety ring	•Bague de sécurité	•Sicherungsring	•Anillo de seguridad	
20	**ZM 2807920**	REQ					Spacer washer	Rondelle entretoise	Abstandscheibe	Arandela de ajuste	30,5X42X1,0
21	**ZM 2811159**	2					Bolt	Boulon	Bolzen	Perno	
22	**ZM 2810797**	2					Locking plate	Tole verrouillage	Sicherungsblech	Placa seguridad	
23	**VOE 983241**	4					Hexagon screw	Vis a tête hexagonale	Sechskantschr.	Tornillo hexago	
24	**VOE 14023568**	2					Lub Nipple	Graisseur	Schmiernippel	Engrasador	
25	**ZM 2811160**	REQ					Spacer washer	Rondelle entretoise	Abstandscheibe	Arandela de ajuste	30,5X42X3,0

1	
2	
3	
4	
5	

Cilindro dirección
Lenkzylinder
Vérin direction
Steering cylinder

Catalogue id **20038**	Group **645**
Illustr. No **1003337**	Section **100**
Issue **VOE 64D9920038**	Page **239**

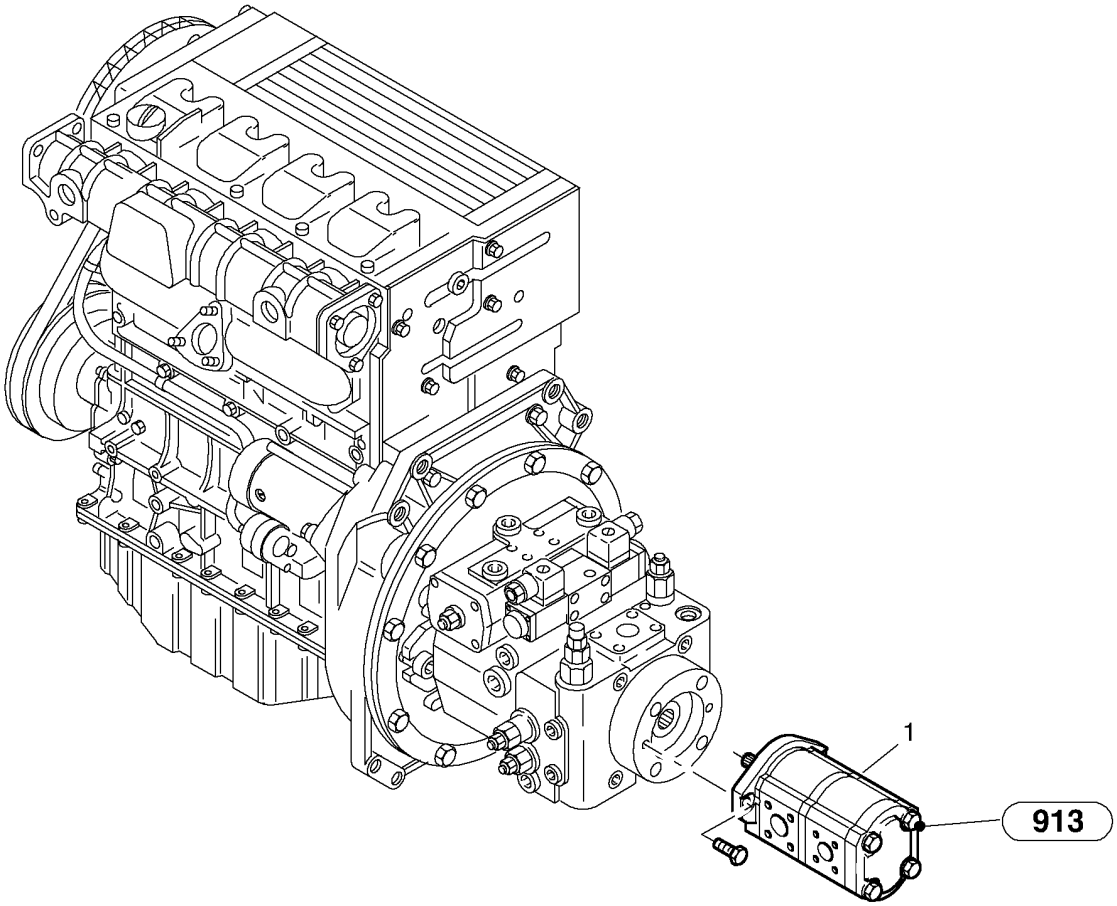
1
913

Fig.	Part No.	Quantity 1	2	3	PS	KIT	Description	Dénomination	Bezeichnung	Denominación	Notes
1	**VOE 11305573**	1					Pump.....	Pompe, cpl	Pumpe, kpl.	Bomba completa.....	

1		**Bomba de dirección** **Lenkölpumpe** **Pompe de direction** **Steering pump**	Catalogue id **20038**	Group **645**
2			Illustr. No **1008580**	Section **200**
3			Issue **VOE 64D9920038**	Page **241**
4				
5				

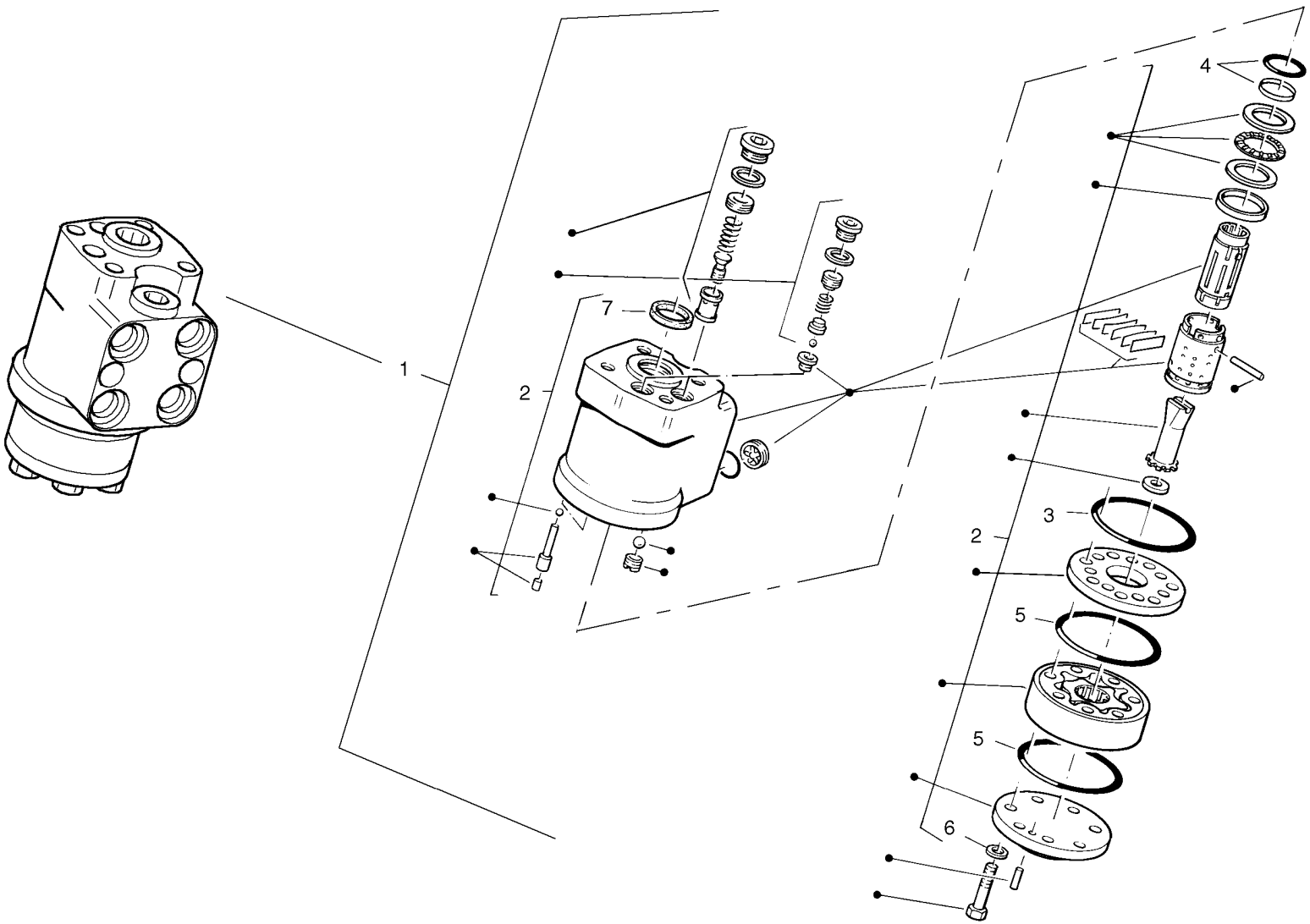
1
2
7
4
3
2
5
5
6

Fig.	Part No.	Quantity 1	2	3	PS	KIT	Description	Dénomination	Bezeichnung	Denominación	Notes
1	**ZM 2801891**	1					Steering valve, cpl	Soupape de direction, cpl	Lenkventil, kpl	Válvula de dirección, cpl	
2	**ZM 2906626**	1					•Parts set	•Jeu de pièces	•Teilesatz	•Juego de piezas	
3	**ZM 2223650**	1					••O-ring	••Joint Torique	••O-Ring	••Junta torica	
4	**ZM 2904814**	1					••O-ring	••Joint Torique	••O-Ring	••Junta torica	
5	**ZM 2011042**	2					••O-ring	••Joint Torique	••O-Ring	••Junta torica	
6	**ZM 2223690**	7					••Washer	••Rondelle	••Scheibe	••Arandela	
7	**ZM 2223540**	1					••Seal	••Joint	••Dichtring	••Junta	

1		**Válvula de control** **Lenkventil** **Soupape de direction** **Steering valve**	Catalogue id **20038**	Group **645**
2			Illustr. No **00000061**	Section **300**
3			Issue **VOE 64D9920038**	Page **243**
4				
5				

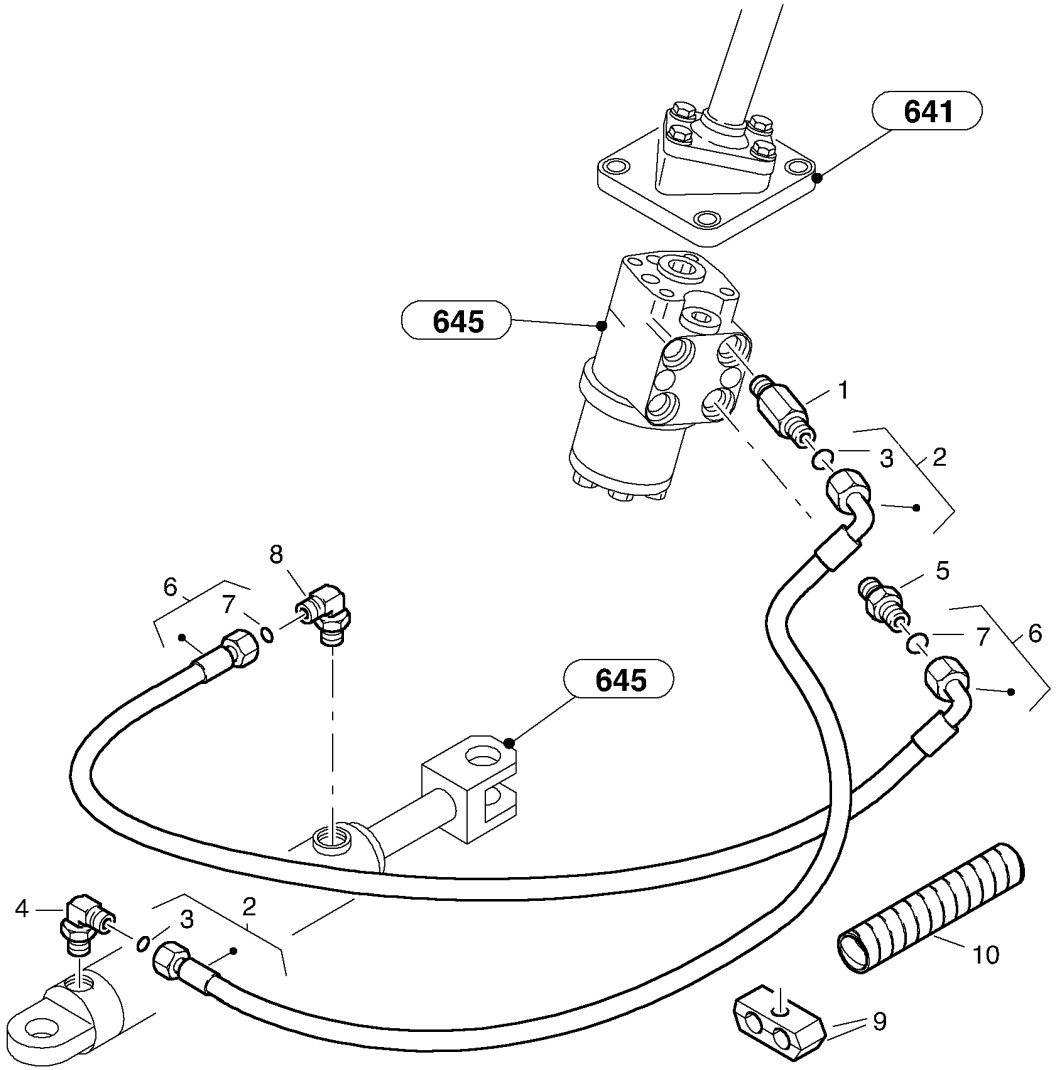
641
645
1
3
2
8
6
7
5
7
6
645
4
3
2
10
9

Fig.	Part No.	Quantity 1	2	3	PS	KIT	Description	Dénomination	Bezeichnung	Denominación	Notes
1	**VOE 11305260**	1					Pipe End	Embout Tuyau	Stutzen	Final Tubo	
2	**VOE 11305272**	1					Hose	Durit	Schlauch	Tubo flexible	
3	**ZM 2259052**	2					•O-ring	•Joint torique	•O-Ring	•Anillo torico	
4	**ZM 2800658**	1					Fitting	Tubulure	Stutzen	Tubuladura	
5	**ZM 2811242**	2					Nipple	Raccord	Stutzen	Racor	
6	**VOE 11305273**	1					Hose	Durit	Schlauch	Tubo flexible	
7	**ZM 2259052**	2					•O-ring	•Joint torique	•O-Ring	•Anillo torico	
8	**ZM 2800658**	1					Fitting	Tubulure	Stutzen	Tubuladura	
9	**VOE 11305384**	1					Clip body	Corps de collier	Schellenkörper	Cuerpo de abrazadera	
10	**VOE 11305998**	1					Shield Coil	Spirale Protect	Schutzspirale	Espiral Protecc	

1		**Dirección hidráulica - Vehículo delantero** **Lenkungshydraulik - Vorderwagen** **Système hydraulique direction - châssis avant** **Steering-hydraulic equipment - front vehicle**	Catalogue id **20038**	Group **645**
2			Illustr. No **1008581**	Section **400**
3			Issue **VOE 64D9920038**	Page **245**
4				
5				

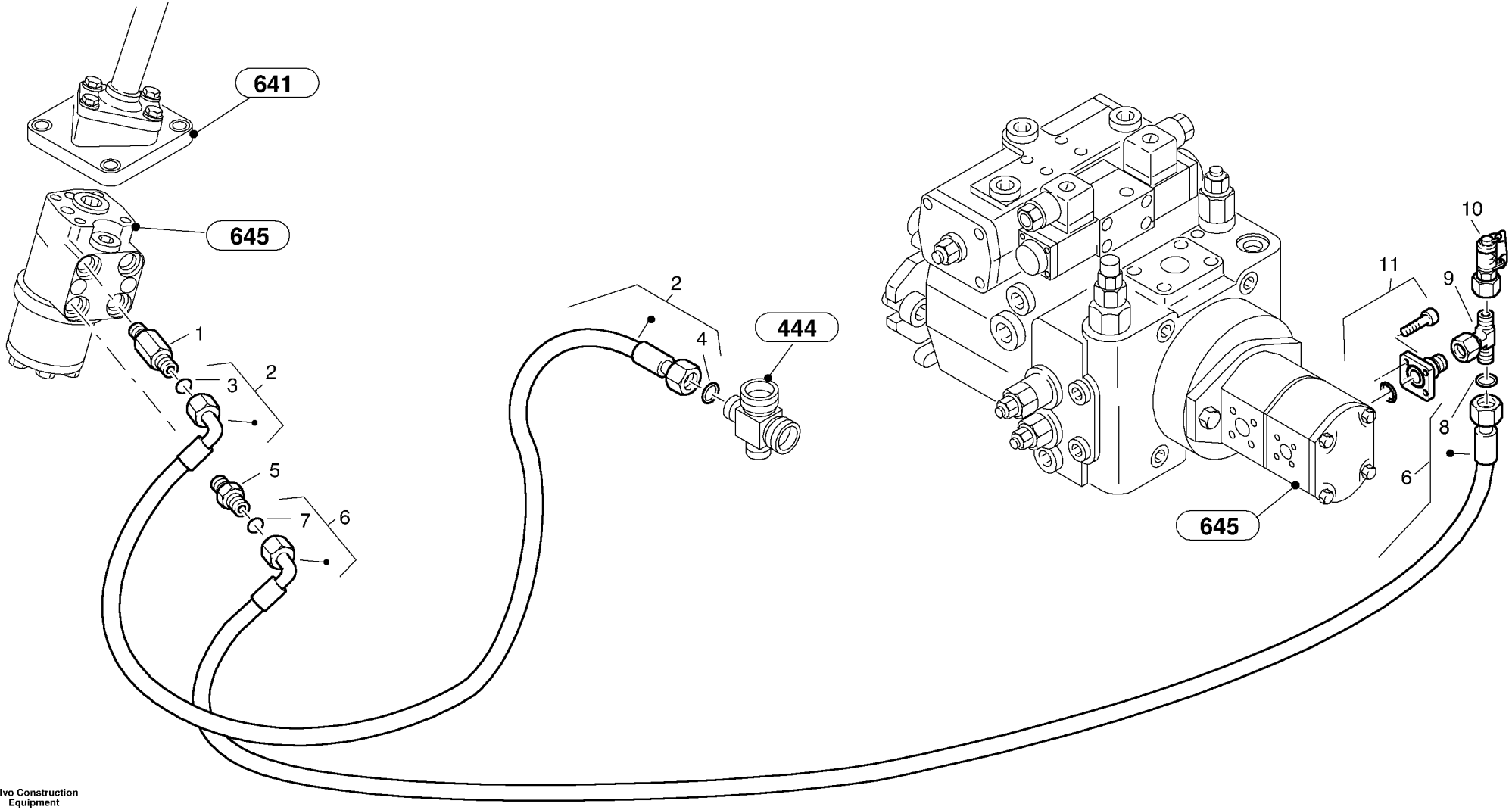

Volvo Construction Equipment

1008582

Fig.	Part No.	Quantity 1	2	3	PS	KIT	Description	Dénomination	Bezeichnung	Denominación	Notes
1	**VOE 11305260**	1					Pipe End	Embout Tuyau	Stutzen	Final Tubo	
2	**VOE 11305270**	1					Hose	Durit	Schlauch	Tubo flexible	
3	**ZM 2259052**	1					•O-ring	•Joint torique	•O-Ring	•Anillo torico	
4	**ZM 2259050**	1					•O-ring	•Joint torique	•O-Ring	•Anillo torico	
5	**ZM 2811242**	1					Nipple	Raccord	Stutzen	Racor	
6	**VOE 11305271**	1					Hose	Durit	Schlauch	Tubo flexible	
7	**ZM 2259052**	1					•O-ring	•Joint torique	•O-Ring	•Anillo torico	
8	**ZM 2259050**	1					•O-ring	•Joint torique	•O-Ring	•Anillo torico	
9	**VOE 945546**	1					Joint Nipple	Raccord	Verbind Nippel	Niple Union	
10	**ZM 2807418**	1					Measuring screwing	Vissage de mesure	Messverschraubung	Atornillado de medición	
11	**VOE 11305366**	1					Fitting	Ecrou raccord	Verschraubung	Racor	

1	
2	
3	
4	
5	

Dirección hidráulica - Vehículo trasero
Lenkungshydraulik - Hinterwagen
Système hydraulique direction - châssis arrière
Steering-hydraulic equipment - rear vehicle

Catalogue id **20038**	Group **645**
Illustr. No **1008582**	Section **500**
Issue **VOE 64D9920038**	Page **247**

VOLVO

Construction Equipment

GROUP		Section	Page
711	Frame	100	255
740	Articulation point	100	257
771	Wheels	100	259

GROUPE		Section	Page
711	Chassis	100	255
740	Pivot d'articulation	100	257
771	Roues	100	259

GRUPPE		Abschnitt	Seite	GRUPPE		Abschnitt	Seite
711	Rahmen	100	255				
740	Knickgelenk	100	257				
771	Räder	100	259				

GRUPO		Sección	Página
711	Bastidor	100	255
740	Punto de articulación	100	257
771	Ruedas	100	259

VOLVO

Construction Equipment

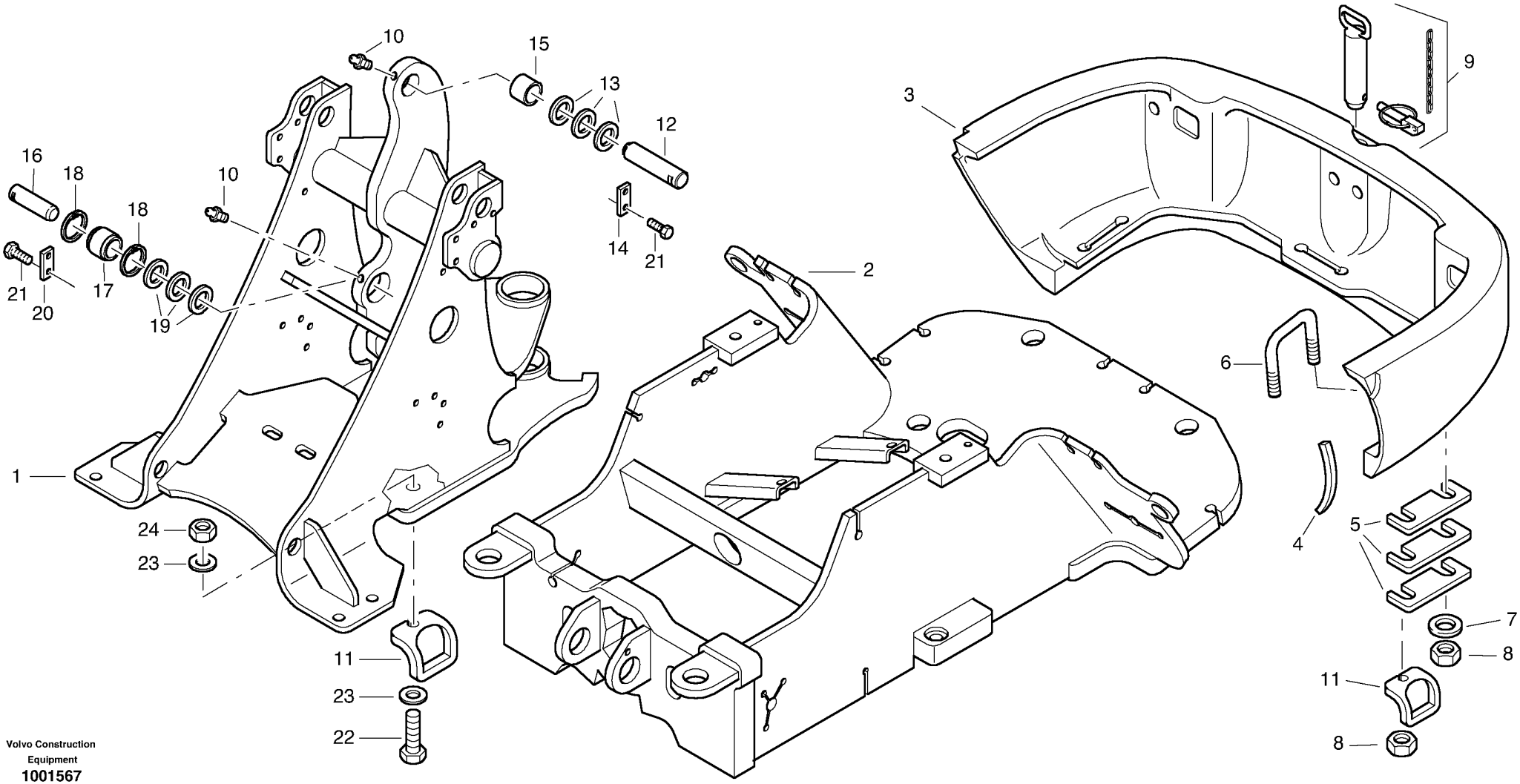

Volvo Construction Equipment
1001567

Fig.	Part No.	Quantity 1	2	3	PS	KIT	Description	Dénomination	Bezeichnung	Denominación	Notes
1	**ZM 2817411**	1					Frame, front part	Châssis, partie avant	Vorderrahmen	Chasis, parte delantera	
2	**ZM 2817412**	1					Frame, rear part	Châssis, partie arrière	Hinterrahmen	Ventana trasera	-1750864-
3	**ZM 2817007**	1					Counterweight	Contrepoids	Gegengewicht	Contrapose	
4	**VOE 11305162**	2					Sealing strip	Lisse etancheite	Dichtleiste	Moldura reten	
5	**ZM 2812842**	REQ					Spacer plate	Tôle entretoise	Abstandblech	Placa distanciadora	1,0 mm
5	**ZM 2812843**	REQ					Spacer plate	Tôle entretoise	Abstandblech	Placa distanciadora	2,0 mm
5	**ZM 2812844**	REQ					Spacer plate	Tôle entretoise	Abstandblech	Placa distanciadora	3,0 mm
6	**VOE 11305822**	3					Attaching Brace	U Fixation	Bef Bugel	Brida Fijacion	
7	**VOE 979709**	6					Washer	Rondelle	Scheibe	Arandela	
8	**VOE 967934**	6					Flange Lock Nut	Contre écrou bride	Flanschmutter	Contratuer Embr	
9	**ZM 2816989**	1					Bolt with chain	Boulon avec chaîne	Bolzen mit Kette	Perno con cadena	
10	**VOE 14023568**	2					Lub Nipple	Graisseur	Schmiernippel	Engrasador	
11	**VOE 11305623**	4					Load Anchorage	Fixation Charge	Zurröse	Argolla Anclaje	
12	**ZM 2802617**	1					Bolt	Boulon	Bolzen	Perno	
13	**VOE 11305195**	REQ					Washer	Rondelle	Scheibe	Arandela	
13	**VOE 11305196**	REQ					Washer	Rondelle	Scheibe	Arandela	
13	**VOE 11305197**	REQ					Washer	Rondelle	Scheibe	Arandela	
14	**VOE 11305011**	1					Locking plate	Tôle de sûreté	Sicherungsblech	Chapa de seguridad	
15	**ZM 2808030**	1					Bushing	Bague	Buchse	Casquillo	
16	**ZM 2802617**	1					Bolt	Boulon	Bolzen	Perno	
17	**VOE 184062**	1					Pivot bearing	Palier articule	Schwenklager	Cojinete articulacion	
18	**VOE 914538**	2					Snap Ring	Circlip	Nutring	Circlip	
19	**VOE 11305195**	REQ					Washer	Rondelle	Scheibe	Arandela	
19	**VOE 11305196**	REQ					Washer	Rondelle	Scheibe	Arandela	
19	**VOE 11305197**	REQ					Washer	Rondelle	Scheibe	Arandela	
20	**VOE 11305011**	1					Locking plate	Tôle de sûreté	Sicherungsblech	Chapa de seguridad	
21	**VOE 983251**	4					Hexagon screw	Vis tête hexagonale	Sechskantschraube	Tornillo hexago	
22	**VOE 13965197**	2					Flange screw	Vis a bride	Flanschschraube	Torn embridado	
23	**VOE 13960145**	4					Washer	Rondelle	Scheibe	Arandela	
24	**VOE 13971096**	2					Flange nut	Ecrou accouple.	Bundmutter	Tuerca embridad	

1		**Bastidor** **Rahmen** **Chassis** **Frame**	Catalogue id **20038**	Group **711**
2			Illustr. No **1001567**	Section **100**
3			Issue **VOE 64D9920038**	Page **255**
4				
5				

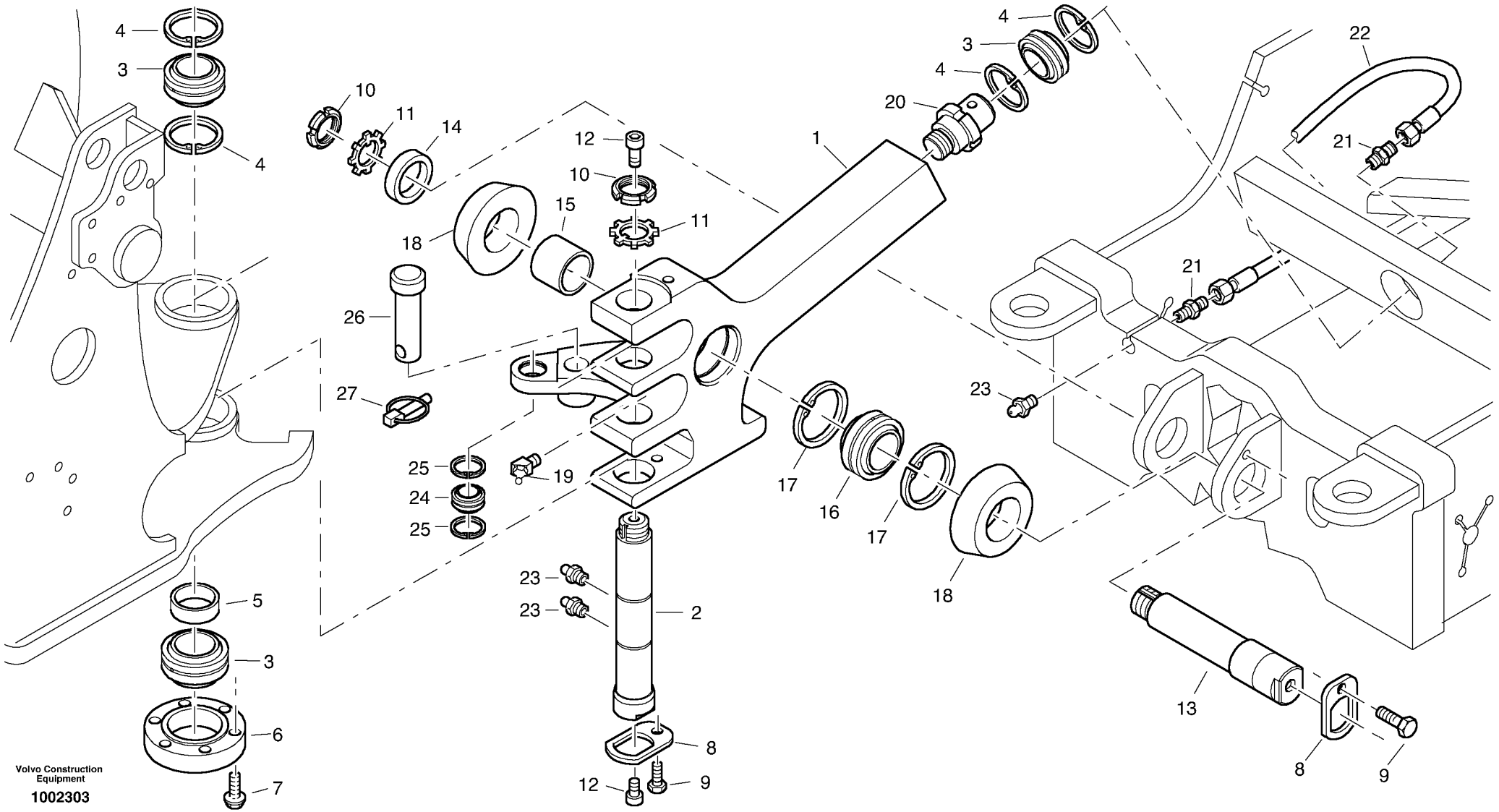
4
3
4
10
11
14
12
10
15
18
11
26
27
25
24
25
19
23
23
2
5
3
6
7
12
9
8
4
3
4
20
1
22
21
21
23
17
16
17
18
13
8
9
Volvo Construction Equipment
1002303

Fig.	Part No.	Quantity 1	2	3	PS	KIT	Description	Dénomination	Bezeichnung	Denominación	Notes
1	**ZM 2816532**	1					Frame link	Articulation chassis	Rahmenknickgelenk	Articulacion bastidor	
2	**ZM 2816536**	1					Joint pin	Boulon d'articulation	Gelenkbolzen	Perno de articulación	
3	**VOE 11305246**	3					Link bearing	Palier articule	Pendellager	Cojinete articul	
4	**VOE 914544**	4					Safety ring	Bague de sécurité	Sicherungsring	Anillo de seguridad	
5	**ZM 2816547**	1					Spacer Bushing	Bagu.entretoise	Abstandbuchse	Buje Distanciad	
6	**ZM 2817413**	1					Bearing Cap	Chapeau Palier	Lagerdeckel	Sombretere Coj	
7	**VOE 11305248**	6					Screw	Vis	Schraube	Tornillo	
8	**ZM 2816538**	2					Tab Washer	Lame Securite	Sicherungsblech	Lamina Segurid	
9	**VOE 983250**	2					Hexagon screw	Vis tête hexagonale	Sechskantschraube	Tornillo hexago	
10	**ZM 2809121**	2					Lock nut	Contre-ecrou	Sicherungsmutter	Contratuerca	
11	**ZM 2807923**	2					Tab Washer	Lame Securite	Sicherungsblech	Lamina Segurid	
12	**VOE 11305250**	2					Screw Nail	Clou-vis	Gewindestift	Clavo Roscado	
13	**ZM 2816539**	1					Bolt	Boulon	Bolzen	Perno	
14	**ZM 2816549**	1					Spacer disc	Disque de friction	Anlaufscheibe	Arandela de tope	
15	**ZM 2816548**	1					Spacer Bushing	Bagu.entretoise	Abstandbuchse	Buje Distanciad	
16	**VOE 184712**	1					Tilt bearing	Palier basculant	Gelenklager	Cojinete de basculamiento	
17	**VOE 951090**	2					Safety ring	Bague de sécurité	Sicherungsring	Anillo de seguridad	
18	**ZM 2817775**	2					Rubber Damper	Amortis.caoutc.	Gummidämpfer	Amortig Goma	
19	**VOE 14023883**	1					Lub Nipple	Graisseur	Schmiernippel	Engrasador	
20	**ZM 2816542**	1					End Bolt	Boulon D'accoup	Endbolzen	Perno	
21	**VOE 11306926**	2					Fitting	Ecrou raccord	Verschraubung	Racor	
22	**ZM 2814824**	1					Hose	Tuyau flexible	Schlauch	Tubo flexible	
23	**VOE 14023568**	3					Lub Nipple	Graisseur	Schmiernippel	Engrasador	
24	**VOE 183433**	1					Spherical plain bearing	Palier articule	Pendellager	Cojinete articulacion	
25	**VOE 914526**	2					Safety ring	Bague de sécurité	Sicherungsring	Anillo de seguridad	
26	**ZM 2816537**	1					Lock bolt	Boulon verroui.	Sicherungsbolzen	Perno seguridad	
27	**VOE 11305249**	1					Lock pin	Goupille verrouillage	Sicherungsstift	Pasador segurided	

1		**Punto de articulación** **Knickgelenk** **Pivot d'articulation** **Articulation point**	Catalogue id **20038** / Group **740**
2			Illustr. No **1002303** / Section **100**
3			Issue **VOE 64D9920038** / Page **257**
4			
5			

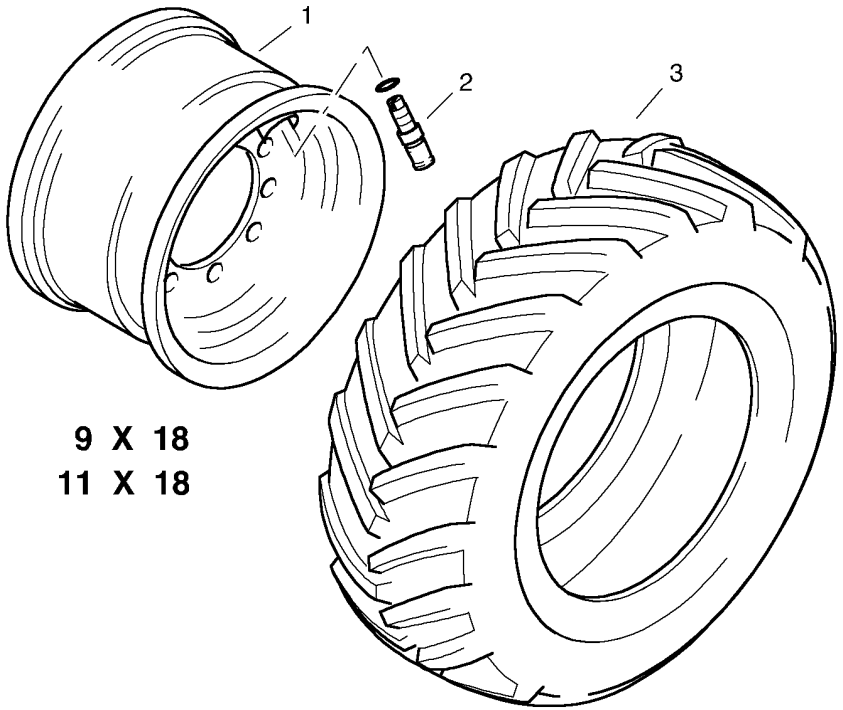

9 X 18
11 X 18

Fig.	Part No.	Quantity 1	2	3	PS	KIT	Description	Dénomination	Bezeichnung	Denominación	Notes
1	**VOE 11305134**	4					Disc wheel	Roue à disque	Scheibenrad	Rueda de disco	9x18 ET 25
1	**VOE 11305144**	4					Disc wheel	Roue à disque	Scheibenrad	Rueda de disco	11x18 ET 75
1	**VOE 11305154**	4					Disc wheel	Roue à disque	Scheibenrad	Rueda de disco	11x18 ET -5
1	**ZM 2807944**	4					Disc wheel	Roue à disque	Scheibenrad	Rueda de disco	11x18 ET 50
2	**VOE 14370713**	4					Valve	Soupape	Ventil	Valvula	
3	**VOE 11305135**	4					Tire	Pneu	Reifen	Neumatico	10,5-18MPT-02 10PR
3	**VOE 11305136**	4					Tire	Pneu	Reifen	Neumatico	10,5/80-18 TG42
3	**VOE 11305143**	4					Tire	Pneu	Reifen	Neumatico	15,5/55R18PG7 14PR
3	**ZM 2803239**	4					Tire	Pneu	Reifen	Neumatico	365/70R18 SPT9
3	**ZM 2811445**	4					Tire	Pneu	Reifen	Neumatico	12,5-18E91-2 10PR
3	**VOE 11305499**	4					Tire	Pneu	Reifen	Neumatico	12,0-18 T86 TL12-PR

VOLVO

Construction Equipment

GROUP		Section	Page
810	Cab frame	100	267
821	Engine hood	100	271
825	Front mudguard	100	277
826	Mudflap rear	100	279
827	Steps and ladder	100	281
831	Doors	100	283
834	Handrail	100	285
841	Rear view mirror	100	291
843	Window pane	100	293
850	Interior equipment	100	295
850	Interior equipment - Canopy	200	297
851	Isolation - Cabine	100	301
852	Driver's seat	100	303
852	Operator's seat, air suspensioned with fitting parts	200	307
865	Noise screening	100	309
873	Heater 11390336, 11390436	100	311
873	Heater 11390336	200	313
874	Air-conditioning system 11390436	100	315
874	Compressor 11390436	200	317
874	Condenser 11390436	300	319
874	Dryer 11390436	400	321
874	Pipes - Air-conditioning system 11390436	500	323
875	Heater - Assembly, D2	100	325
875	Heater, D2	200	329
891	Stop block for wheel	100	331
897	Plates	100	333

GROUPE		Section	Page
810	Structure de cabine	100	267
821	Capot moteur	100	271
825	Garde boue, avant	100	277
826	Garde-boue, Ar.	100	279
827	Marchepieds et escaliers	100	281
831	Portes	100	283
834	Main courante	100	285
841	Rétroviseur	100	291
843	Vitre	100	293
850	Intérieur équipement	100	295
850	Intérieur équipement - Canopy	200	297
851	Isolation - Cabine	100	301
852	Siege	100	303
852	Siège cond.susp.pneum. avec pièces de montage	200	307
865	Protection de bruits	100	309
873	Chauffage 11390336, 11390436	100	311
873	Chauffage 11390336	200	313
874	Dispositif de climatisation 11390436	100	315
874	Compresseur 11390436	200	317
874	Condensateur 11390436	300	319
874	Séccoir 11390436	400	321
874	Tubes - Dispositif de climatisation 11390436	500	323
875	Chauffage - Installation, D2	100	325
875	Chauffage, D2	200	329
891	Cale pour roue	100	331
897	Plaques	100	333

GRUPPE		Abschnitt	Seite	GRUPPE		Abschnitt	Seite
810	Fahrerhaus-Gerippe	100	267				
821	Motorhaube	100	271				
825	Radabdeckung, vorne	100	277				
826	Kotflügel, hinten.	100	279				
827	Trittbleche und Treppe	100	281				
831	Türen	100	283				
834	Handgriff	100	285				
841	Rückspiegel	100	291				
843	Fensterscheibe	100	293				
850	Innenausstattung	100	295				
850	Innenausstattung - Canopy	200	297				
851	Isolierung - Kabine	100	301				
852	Fahrersitz	100	303				
852	Fahrersitz, luftgefedert mit Anbauteilen	200	307				
865	Geräuschabschirmung	100	309				
873	Heizung 11390336, 11390436	100	311				
873	Heizgerät 11390336	200	313				
874	Klimagerät 11390436	100	315				
874	Kompressor 11390436	200	317				
874	Kondensator 11390436	300	319				
874	Trockner 11390436	400	321				
874	Leitungen - Klimaanlage 11390436	500	323				
875	Heizung - Einbau, D2	100	325				
875	Heizgerät, D2	200	329				
891	Unterlegkeil	100	331				
897	Schilder	100	333				

GRUPO		Sección	Página
810	Estructura de la cabina del conductor	100	267
821	Capo	100	271
825	Guardabarros delantero	100	277
826	Cubiertas de defensa de ruedas, trassera.	100	279
827	Estribos y escalera	100	281
831	Puertas	100	283
834	Barandilla	100	285
841	Espejo retrovisor	100	291
843	Cristal	100	293
850	Equipo interior	100	295
850	Equipo interior - Canopy	200	297
851	Aislamiento - Cabina	100	301
852	Asiento del conductor	100	303
852	Asiento cond.de suspen. neum., ática con accesorios de montaje	200	307
865	Protección de ruidos	100	309
873	Calefactor 11390336, 11390436	100	311
873	Calefactor 11390336	200	313
874	Climatizador 11390436	100	315
874	Compresor 11390436	200	317
874	Condensador 11390436	300	319
874	Secador 11390436	400	321
874	Conductos - Instalación de climatización 11390436	500	323
875	Calefactor - Instalación, D2	100	325
875	Calefactor, D2	200	329
891	Calzo para rueda	100	331
897	Placas	100	333

VOLVO

Construction Equipment

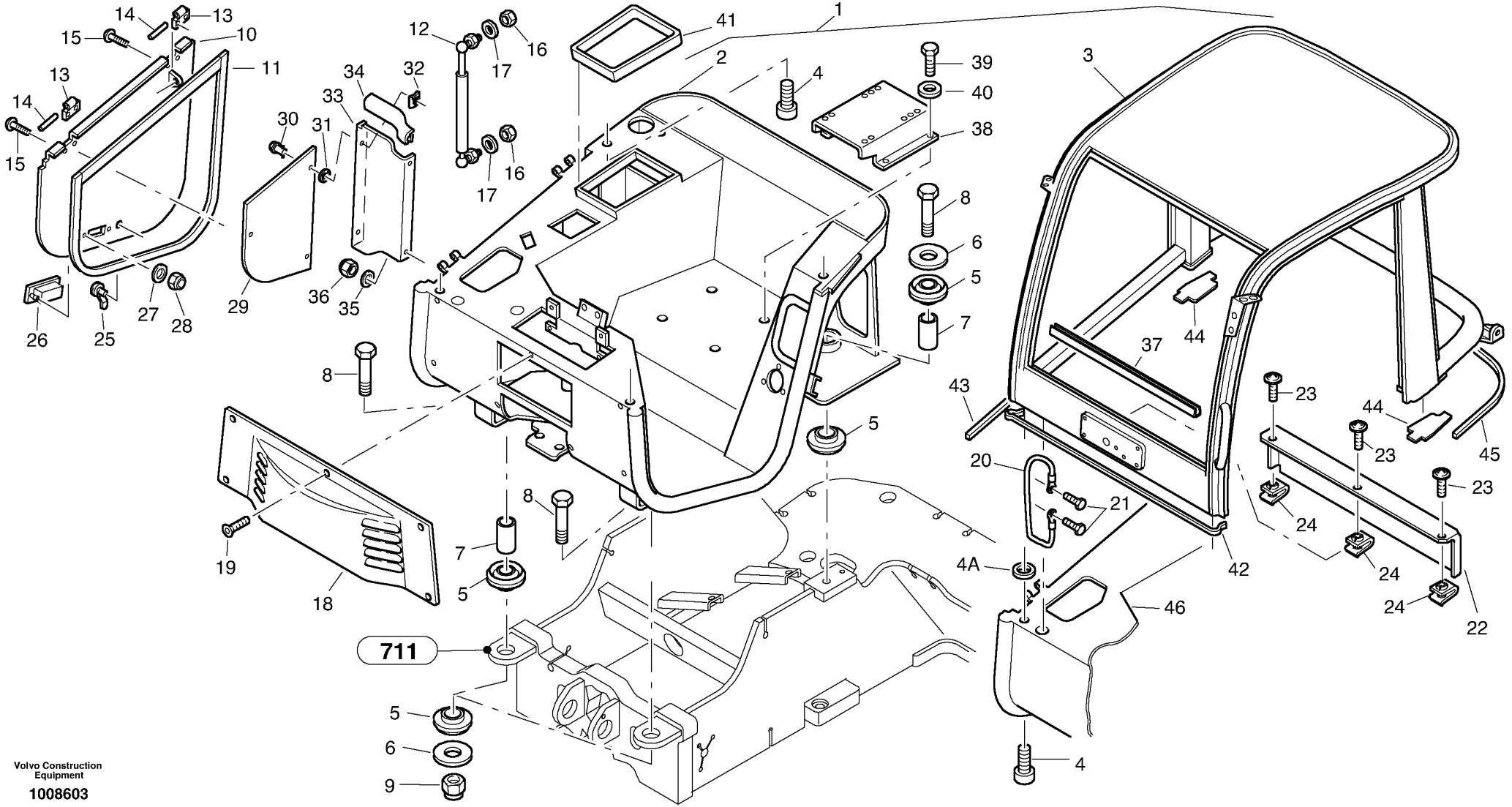

Volvo Construction Equipment

1008603

Fig.	Part No.	Quantity 1	2	3	PS	KIT	Description	Dénomination	Bezeichnung	Denominación	Notes
1	**VOE 11305124**	1					Cab	Cabine	Fahrerhaus	Cabina	
2	**VOE 11370082**	1					•Under part	•Partie inférieur	•Unterteil	•Parte inferior	
3	**VOE 11370083**	1					•Protecting Roof	•Toit Protection	•Schutzdach	•Techo Protecc	
4	**ZM 7096794**	4					•Bolt	•Boulon	•Bolzen	•Perno	
4A	**VOE 11370730**	4					Washer	Rondelle	Scheibe	Arandela	
5	**ZM 2811225**	8					Buffer	Butoir	Puffer	Parachoques	
6	**VOE 11307333**	4					Washer	Rondelle	Scheibe	Arandela	
7	**ZM 2812436**	4					Pipe	Tube	Rohr	Tubo	
8	**VOE 978952**	4					Screw	Vis	Schraube	Tornillo	M20x100
9	**VOE 982489**	2					Lock nut	Contre-ecrou	Sicherungsmutter	Contratuerca	
10	**VOE 11307037**	1					Flap	Volet	Klappe	Compuerta	-1750777
10	**VOE 11307328**	1					Flap	Volet	Klappe	Compuerta	1750778-
11	**VOE 11370084**	1					Sealing strip	Lisse etancheite	Dichtleiste	Moldura reten	
12	**VOE 11370085**	1					Gas Spring	Ressort Gaz	Gasfeder	Resorte A Gas	
13	**VOE 11370086**	2					Hinge	Charniere	Scharnier	Bisagra	
14	**VOE 11370087**	2					Bolt	Boulon	Bolzen	Perno	
15	**VOE 11370088**	4					Screw	Vis	Schraube	Tornillo	
16	**ZM 7098010**	2					Nut	Ecrou	Mutter	Tuerca	
17	**VOE 13955894**	2					Washer	Rondelle	Scheibe	Arandela	
18	**VOE 11370089**	1					Trim	Garniture	Verkleidung	Tapizado	
19	**VOE 11370434**	7					Screw	Vis	Schraube	Tornillo	
20	**VOE 11370319**	1					Ground cable	Câble masse	Masseleitung	Cable masa	
21	**VOE 955269**	2					Hexagon screw	Vis tête hexagonale	Sechskantschraube	Tornillo hexago	(ZM 8095001)
22	**VOE 11370431**	1					Cover Plate	Protection en tole	Schutzblech	Placa Tapa	
22	**VOE 11370497**	1					Cover Plate	Protection en tole	Schutzblech	Placa Tapa	Canopy
23	**VOE 11370128**	3					Screw	Vis	Schraube	Tornillo	
23	**VOE 11370128**	6					Screw	Vis	Schraube	Tornillo	Canopy
24	**ZM 2907148**	3					Clamp	Collier serrage	Klemme	Abrazadera	
25	**ZM 2907143**	1					Lock	Serrure	Schloss	Cierre	
26	**VOE 11306198**	1					Handle	Poignee	Handgriff	Manilla	-1750777

1	
2	
3	
4	
5	

Estructura de la cabina del conductor
Fahrerhaus-Gerippe
Structure de cabine
Cab frame

Catalogue id	Group
20038	**810**
Illustr. No	Section
1008603	**100**
Issue	Page
VOE 64D9920038	**267**

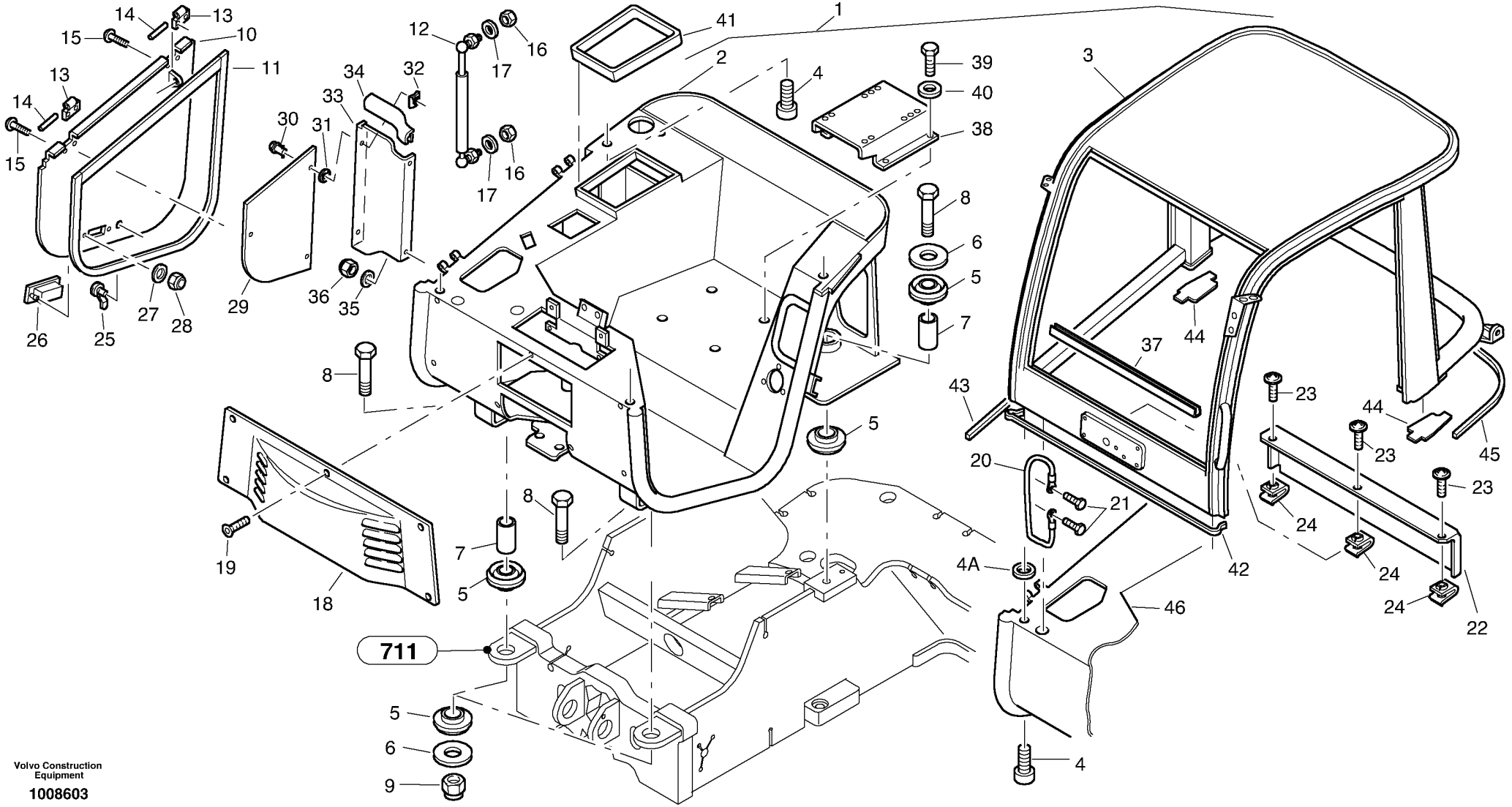

Volvo Construction Equipment

1008603

Fig.	Part No.	Quantity 1	2	3	PS	KIT	Description	Dénomination	Bezeichnung	Denominación	Notes
27	**VOE 13940090**	2					Washer	Rondelle	Scheibe	Arandela	-1750777
28	**VOE 13963104**	2					Lock nut	Contre-ecrou	Sicherungsmutter	Contratuerca	-1750777
29	**VOE 11306477**	1					Baffle	Paroi Intermed	Spritzwand	Pared Intermed	
30	**VOE 11306196**	3					Closure	Femeture	Verschluss	Cierre	
31	**VOE 11306234**	3					Retaining ring	Bague retenue	Haltering	Anillo de apoyo	
32	**VOE 11306195**	3					Clip Retainer	Retenue Clip	Klemmenhalter	Portaclip	
33	**VOE 11305807**	1					Plate	Tôle	Blech	Chapa	
34	**VOE 11306214**	2					Seg moulding	Joint Etancheite	Dichtprofil	Liston reten	
35	**VOE 11305837**	2					Washer	Rondelle	Scheibe	Arandela	
36	**VOE 963106**	2					Lock nut	Contre-ecrou	Sicherungsmutter	Contratuerca	
37	**VOE 11370490**	1					Gasket	Joint	Dichtung	Junta	
38	**VOE 11370498**	1					Seat Bracket	Etrier De Siege	Sitzkonsole	Consola Asiento	
39	**VOE 983242**	4					Screw	Vis	Schraube	Tornillo	M8x20
40	**VOE 13955894**	4					Washer	Rondelle	Scheibe	Arandela	
41	**VOE 11370499**	1					Gasket	Joint	Dichtung	Junta	
42	**VOE 11370731**	1					Sealing moulding	Joint Etancheit	Dichtprofil	Burlete hermético	
43	**VOE 11370734**	1					Sealing moulding	Joint Etancheit	Dichtprofil	Burlete hermético	
44	**VOE 11370732**	2					Sealing moulding	Joint Etancheit	Dichtprofil	Burlete hermético	
45	**VOE 11370733**	1					Sealing moulding	Joint Etancheit	Dichtprofil	Burlete hermético	
46	**VOE 11370832**	2					Grommet	Passe fil	Durchführung	Aislador pasapanel	

1		**Estructura de la cabina del conductor** **Fahrerhaus-Gerippe** **Structure de cabine** **Cab frame**		Catalogue id **20038**	Group **810**
2					
3				Illustr. No **1008603**	Section **100**
4					
5				Issue **VOE 64D9920038**	Page **269**

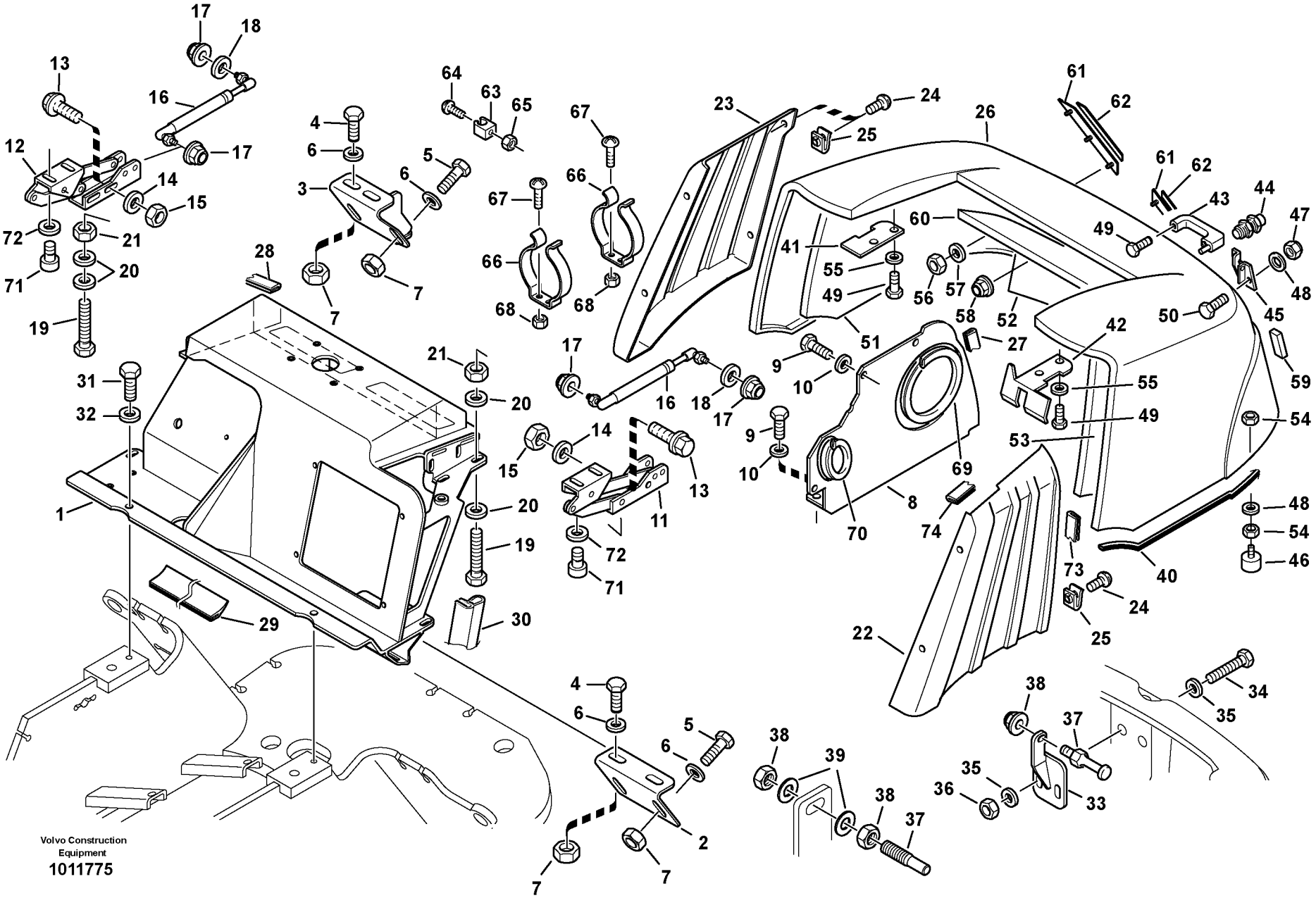
Volvo Construction Equipment
1011775

Fig.	Part No.	Quantity 1	2	3	PS	KIT	Description	Dénomination	Bezeichnung	Denominación	Notes
1	**VOE 11305201**	1					Hood Bracket	Support Capot	Haubenträger	Consola Capo	11390336 STD
1	**VOE 11307494**	1					Hood Bracket	Support Capot	Haubenträger	Consola Capo	11390436
2	**VOE 11305244**	1					Retainer	Retenue	Halter	Soporte	
3	**VOE 11305245**	1					Retainer	Retenue	Halter	Soporte	
4	**VOE 983251**	4					Hexagon screw	Vis tête hexagonale	Sechskantschraube	Tornillo hexago	M10x25
5	**VOE 983253**	4					Hexagon screw	Vis tête hexagonale	Sechskantschraube	Tornillo hexago	M10x40
6	**VOE 13960143**	8					Washer	Rondelle	Scheibe	Arandela	10,5
7	**VOE 13983304**	8					Nut	Ecrou	Mutter	Tuerca	M10
8	**VOE 11305257**	1					Bulkhead Plate	Tole Cloison	Schottblech	Placa Disparo	-1700844
9	**VOE 983241**	4					Hexagon screw	Vis a tête hexagonale	Sechskantschr.	Tornillo hexago	M8x16
10	**VOE 13960141**	4					Washer	Rondelle	Scheibe	Arandela	8,4
11	**ZM 2812684**	1					Hinge, left	Charnière à gauche	Scharnier, links	Bisagra, izquierda	
12	**ZM 2812685**	1					Hinge, right	Charniere a droite	Scharnier,rechts	Bisagra,derecha	
13	**VOE 946329**	4					Flange screw	Vis à bride	Flanschschraube	Torn embridado	M10x25
14	**VOE 13960143**	4					Washer	Rondelle	Scheibe	Arandela	10,5
15	**VOE 13983304**	4					Nut	Ecrou	Mutter	Tuerca	M10
16	**ZM 2811584**	2					Gas spring	Ressort gaz	Gasfeder	Resorte a gas	(VOE 2811584)
17	**VOE 948645**	4					Flange Lock Nut	Contre écrou bride	Flanschmutter	Contratuer Embr	M8
18	**VOE 13955894**	2					Washer	Rondelle	Scheibe	Arandela	8,4
19	**VOE 11305305**	4					Hexagon screw	Vis tête hexagonale	Sechskantschraube	Tornillo hexago	M10x50
20	**VOE 13960143**	8					Washer	Rondelle	Scheibe	Arandela	10,5
21	**VOE 13983304**	4					Nut	Ecrou	Mutter	Tuerca	M10
22	**VOE 11305148**	1					Air Inl Grille	Grill.prise Air	Lufteinl. Gitter	Rejil Toma Aire	
23	**VOE 11305149**	1					Air Inl Grille	Grill.prise Air	Lufteinl. Gitter	Rejil Toma Aire	
24	**ZM 2810329**	8					Screw	Vis	Schraube	Tornillo	M8x16
25	**VOE 13949867**	8					Spring Nut	Ecrou Ressort	Fed. Schliessmutter	Tuerca Resorte	M8
26	**VOE 11305147**	1					Hood	Capot	Haube	Capó	
27	**VOE 11305266**	2					Seg moulding	Joint Etancheite	Dichtprofil	Liston reten	
28	**ZM 2800904**	1					Profiled joint	Joint d'étanchéité profilé	Dichtprofil	Perfil de estanqueidad	
29	**VOE 11305306**	1					Sealing strip	Lisse etancheite	Dichtleiste	Moldura reten	

1	
2	
3	
4	
5	

Capo
Motorhaube
Capot moteur
Engine hood

Catalogue id	Group
20038	**821**
Illustr. No **1011775**	Section **100**
Issue **VOE 64D9920038**	Page **271**

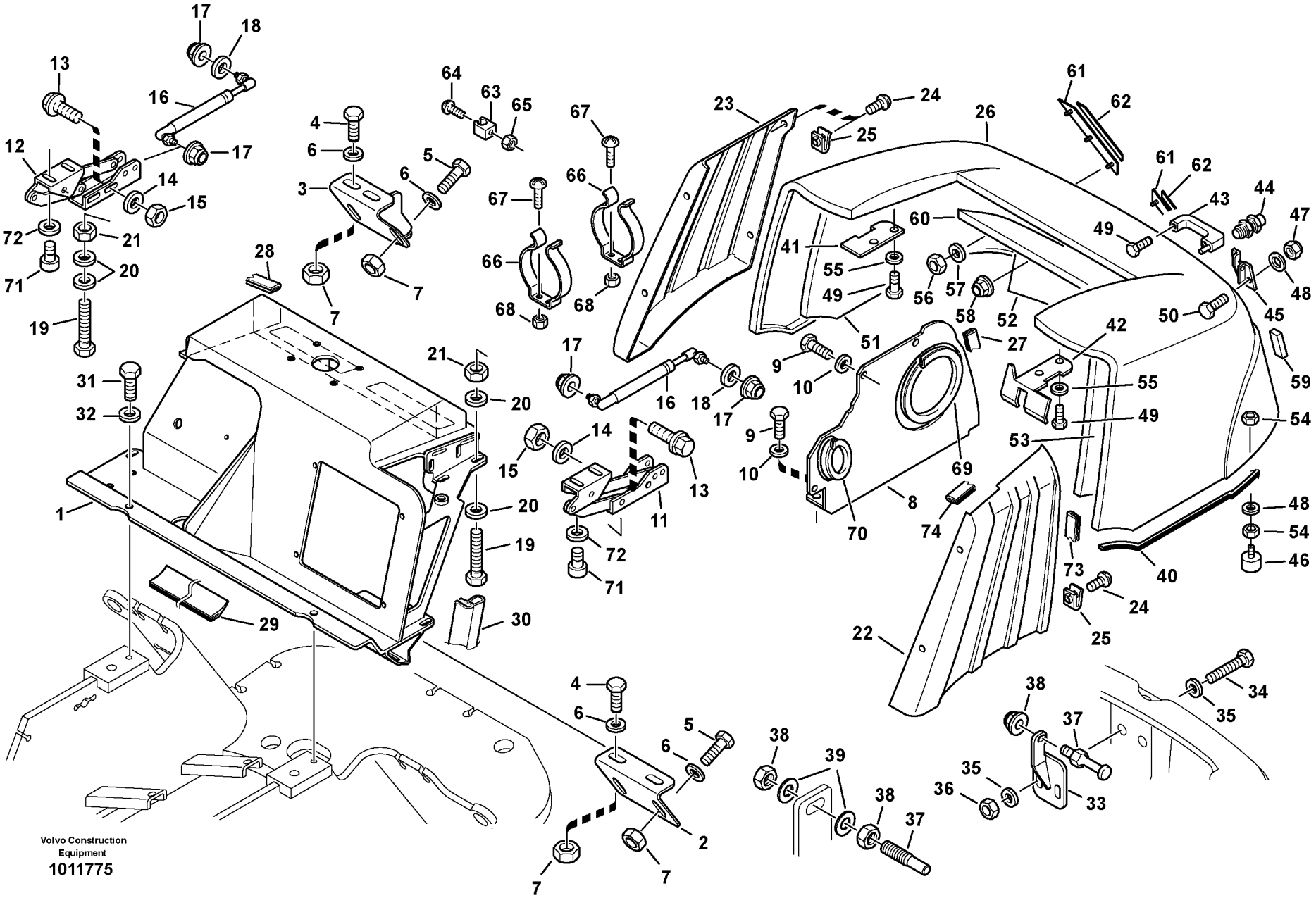
Volvo Construction Equipment
1011775

Fig.	Part No.	Quantity 1	2	3	PS	KIT	Description	Dénomination	Bezeichnung	Denominación	Notes
30	**VOE 11305269**	1					Sealing strip	Lisse etancheite	Dichtleiste	Moldura reten	
31	**VOE 983250**	2					Hexagon screw	Vis tête hexagonale	Sechskantschraube	Tornillo hexago	M10x20
32	**VOE 976945**	2					Washer	Rondelle	Scheibe	Arandela	10,5
33	**VOE 11305255**	1					Retainer	Retenue	Halter	Soporte	
34	**VOE 983253**	2					Hexagon screw	Vis tête hexagonale	Sechskantschraube	Tornillo hexago	M10x40
35	**VOE 13960143**	4					Washer	Rondelle	Scheibe	Arandela	10,5
36	**VOE 13983304**	2					Nut	Ecrou	Mutter	Tuerca	M10
37	**ZM 2815018**	1					Locking pin	Goupille de fermeture	Verschlusszapfen	Espiga de cierre	-1750623
37	**VOE 11307609**	1					Bolt	Boulon	Bolzen	Perno	1750624-
38	**VOE 971099**	1					Flange Lock Nut	Contre écrou bride	Flanschmutter	Contratuer Embr	-1750623, M12
38	**VOE 14371582**	2					Hexagon Nut	Ecrou Hexagonal	Sechskantmutter	Tuerca Hexagon	1750624-, M12x1,5
39	**VOE 13955897**	2					Washer	Rondelle	Scheibe	Arandela	1750624-
40	**VOE 11370091**	1					Gasket	Joint	Dichtung	Junta	
41	**VOE 11370092**	1					Hinge Support	Suppo.charniere	Scharnierbock	Apoyo Bisag	
42	**VOE 11370093**	1					Hinge Support	Suppo.charniere	Scharnierbock	Apoyo Bisag	
43	**VOE 11370094**	1					Grapple	Pince	Griff	Agarre	
44	**VOE 11370427**	1					Push Button	Bouton-poussoir	Druckknopf	Boton empujador	
45	**VOE 11370095**	1					Lock	Serrure	Schloß	Cierre	
46	**VOE 11370096**	2					Rubber stop	Butee caoutcho.	Gummipuffer	Tope goma	
47	**ZM 5241125**	2					Nut	Ecrou	Mutter	Tuerca	
48	**VOE 13955894**	4					Washer	Rondelle	Scheibe	Arandela	
49	**VOE 13955272**	6					Screw	Vis	Schraube	Tornillo	M6x20
50	**VOE 983241**	2					Hexagon screw	Vis a tête hexagonale	Sechskantschr.	Tornillo hexago	M8x16
51	**VOE 11370869**	1					Damper Mat	Tapis Isolant	Dämmstoffmatte	Alfombra Amort	(VOE 11370098)
52	**VOE 11370870**	1					Damper Mat	Tapis Isolant	Dämmstoffmatte	Alfombra Amort	(VOE 11370099)
53	**VOE 11370871**	1					Damper Mat	Tapis Isolant	Dämmstoffmatte	Alfombra Amort	(VOE 11370100)
54	**VOE 982116**	4					Hexagon Nut	Ecrou Hexagonal	Sechskantmutter	Tuerca Hexagon	M8
55	**VOE 955892**	4					Washer	Rondelle	Scheibe	Arandela	
56	**VOE 11370422**	6					Nut	Ecrou	Mutter	Tuerca	M5
57	**VOE 13940090**	6					Washer	Rondelle	Scheibe	Arandela	5,3

1	
2	
3	
4	
5	

Capo
Motorhaube
Capot moteur
Engine hood

Catalogue id **20038**	Group **821**
Illustr. No **1011775**	Section **100**
Issue **VOE 64D9920038**	Page **273**

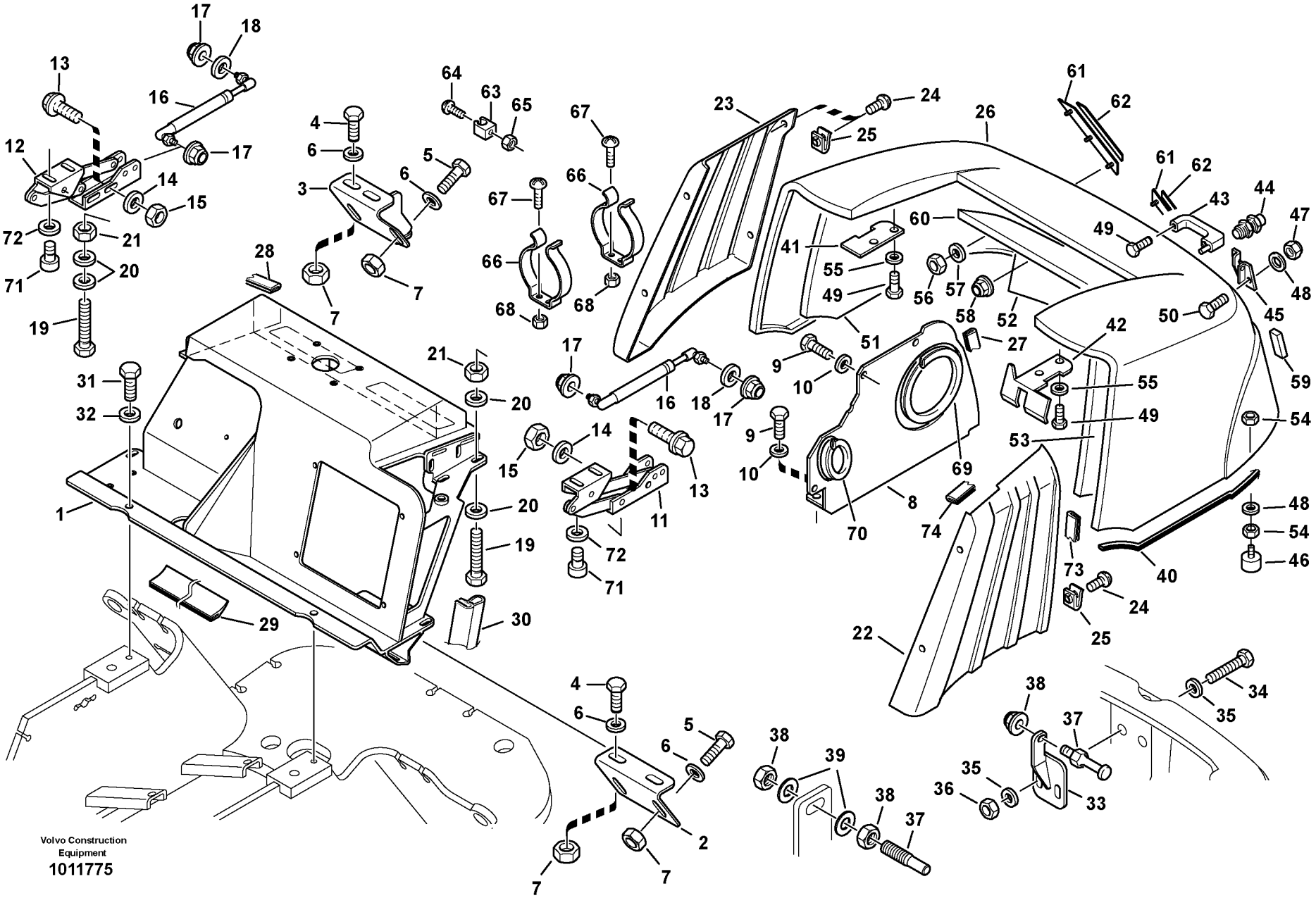
Volvo Construction Equipment
1011775

Fig.	Part No.	Quantity 1	2	3	PS	KIT	Description	Dénomination	Bezeichnung	Denominación	Notes
58	**VOE 11370428**	2					Nut	Ecrou	Mutter	Tuerca	
59	**VOE 11370429**	1					Damper Mat	Tapis Isolant	Dämmstoffmatte	Alfombra Amort	
60	**VOE 11370430**	1					Damper Mat	Tapis Isolant	Dämmstoffmatte	Alfombra Amort	
61	**VOE 11884154**	2					Profile	Profile	Profil	Perfil	
62	**VOE 11884165**	2					Strip	Bande	Streifen	Cinta	
63	**VOE 11305886**	1					Clamp	Pince Serrage	Klemme	Abrazadera	
64	**VOE 11305438**	1					Screw	Vis	Schraube	Tornillo	M4x12
65	**VOE 955779**	1					Hexagon Nut	Ecrou Hexagonal	Sechskantmutter	Tuerca Hexagon	M4x3,2
66	**ZM 2811424**	2					Spring clamp	Crampon de ressort	Federklammer	Patilla de muelle	
67	**VOE 11305438**	4					Screw	Vis	Schraube	Tornillo	M4x12
68	**VOE 955779**	4					Hexagon Nut	Ecrou Hexagonal	Sechskantmutter	Tuerca Hexagon	M4x3,2
69	**ZM 2813937**	1					Profiled joint	Joint d'étanchéité profilé	Dichtprofil	Perfil de estanqueidad	
70	**VOE 11306020**	1					Edge protection	Protege-arete	Kantenschutz	Liston protector	
71	**VOE 11305614**	4					Allen Hd Screw	Vis A 6 Pans Cr	Inbusschraube	Torn Hex Embut	M10x30
72	**VOE 949523**	4					Washer	Rondelle	Scheibe	Arandela	10,5
73	**VOE 11306306**	2					Edge protection	Protege-arete	Kantenschutz	Liston protector	400mm
74	**VOE 11306307**	2					Edge protection	Protege-arete	Kantenschutz	Liston protector	1700mm

1		**Capo** **Motorhaube** **Capot moteur** **Engine hood**	Catalogue id **20038** / Group **821**
2			Illustr. No **1011775** / Section **100**
3			Issue **VOE 64D9920038** / Page **275**
4			
5			

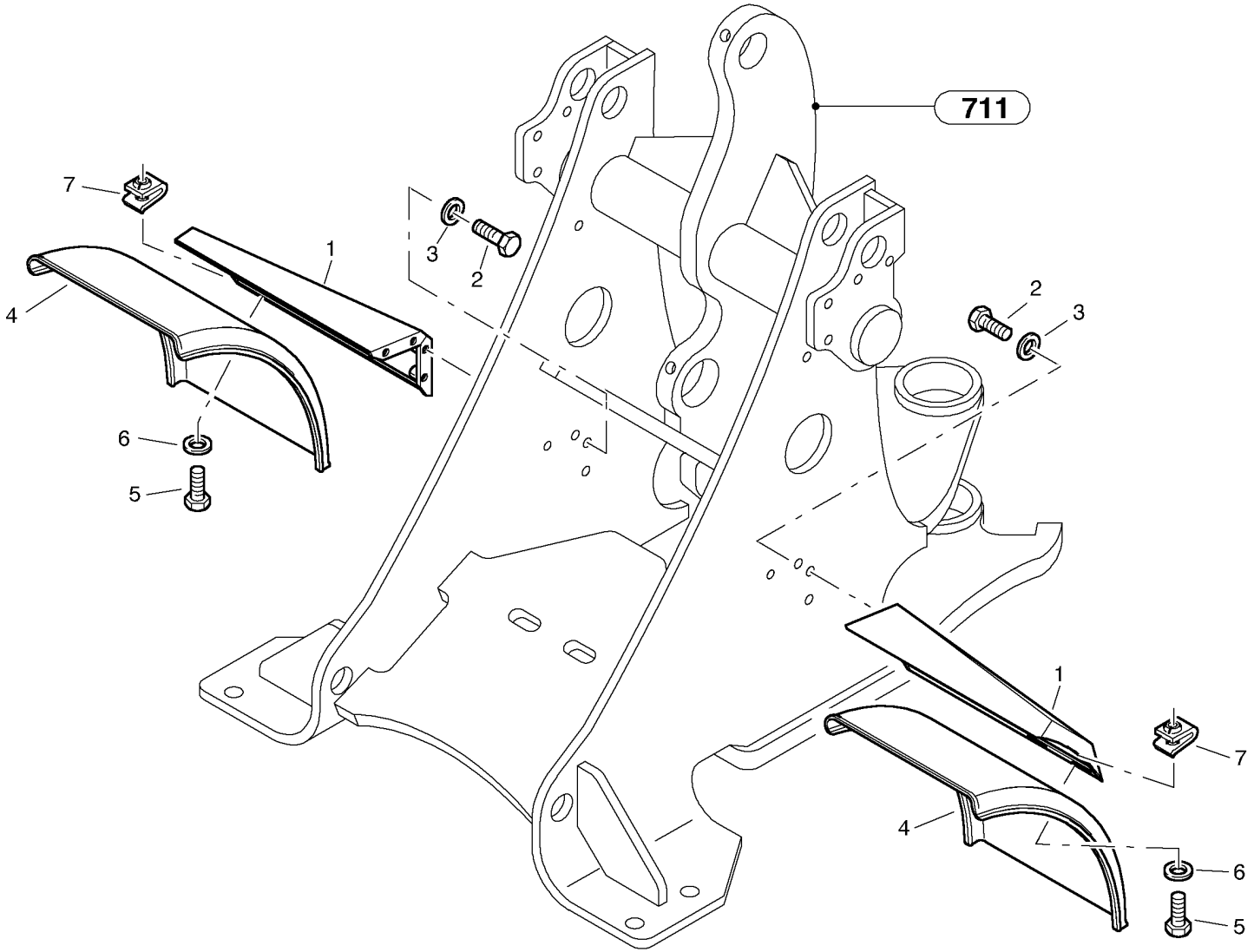

Volvo Construction Equipment

1001582

Fig.	Part No.	Quantity 1	2	3	PS	KIT	Description	Dénomination	Bezeichnung	Denominación	Notes
1	**VOE 11305114**	2					Fender Atch	Fixe-aile	Kotflügelhalter	Fij Guardabarr	
2	**VOE 983245**	8					Hexagon screw	Vis a tête hexagonale	Sechskantschr.	Tornillo hexago	-1750554
2	**VOE 947760**	8			SS		Flange screw	Vis à bride	Flanschschraube	Torn embridado	1750555-
3	**VOE 13955894**	8					Washer	Rondelle	Scheibe	Arandela	-1750554
3	**VOE 13960141**	8					Washer	Rondelle	Scheibe	Arandela	1750555-
4	**ZM 2817237**	2					Mudguard	Garde-boue	Kotflügel	Guardabarros	
5	**VOE 983242**	8					Screw	Vis	Schraube	Tornillo	-1750554
5	**VOE 13946173**	8					Flange screw	Vis à bride	Flanschschraube	Torn embridado	1750555-
6	**VOE 13960141**	8					Washer	Rondelle	Scheibe	Arandela	
7	**VOE 13949867**	8					Spring Nut	Ecrou Ressort	Fed. Schliessmutter	Tuerca Resorte	

1		**Guardabarros delantero** **Radabdeckung, vorne** **Garde boue, avant** **Front mudguard**	Catalogue id **20038**	Group **825**
2			Illustr. No **1001582**	Section **100**
3			Issue **VOE 64D9920038**	Page **277**
4				
5				

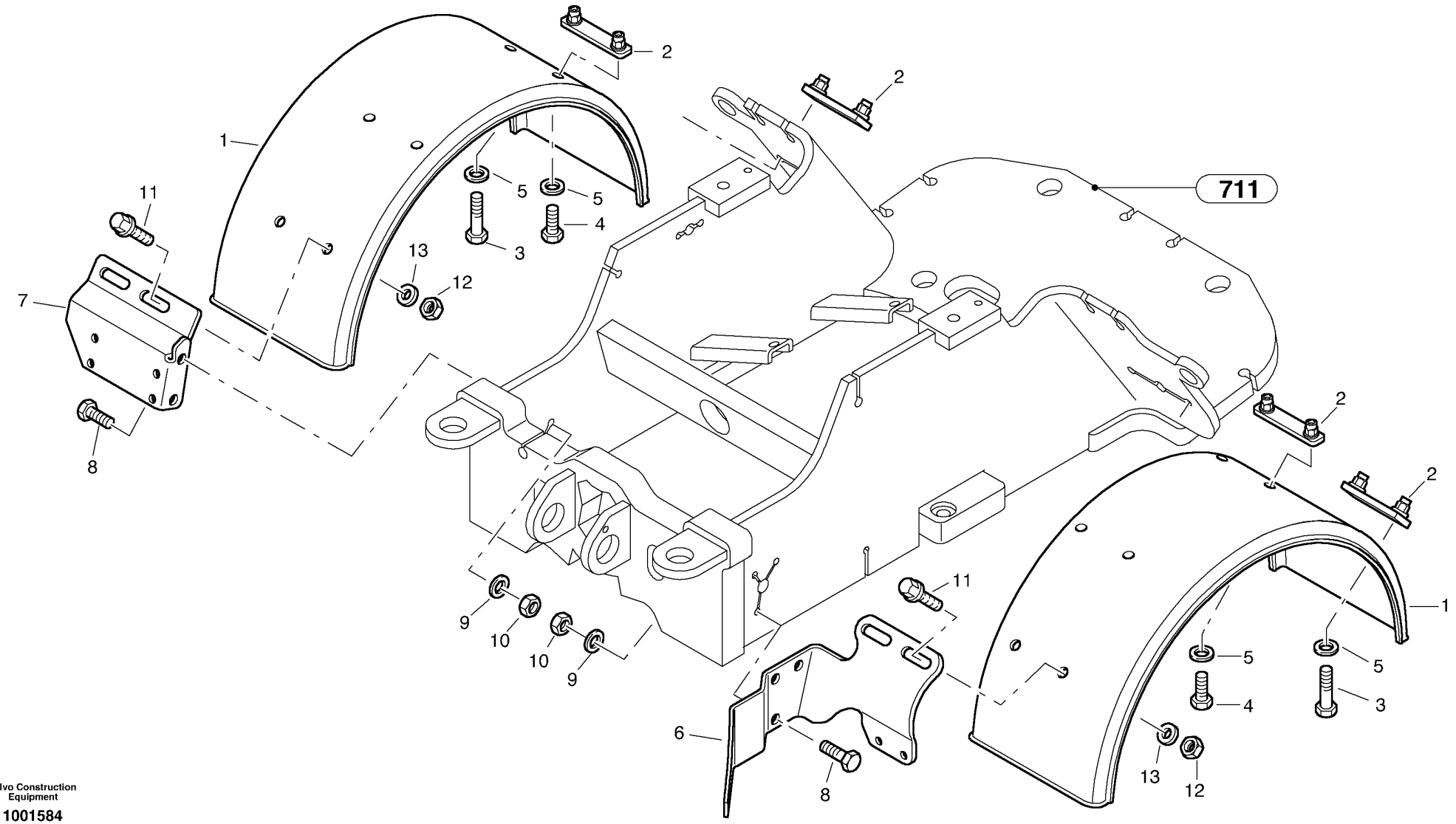

Volvo Construction Equipment

1001584

Fig.	Part No.	Quantity 1	2	3	PS	KIT	Description	Dénomination	Bezeichnung	Denominación	Notes
1	**ZM 2817238**	2					Mudguard	Garde-boue	Kotflügel	Guardabarros	
2	**VOE 11305115**	4					Attaching plate	Plaque fixation	Befestigungsplatte	Placa fijacion	
3	**VOE 983245**	4					Hexagon screw	Vis a tête hexagonale	Sechskantschr.	Tornillo hexago	-1750554
3	**VOE 947760**	4			SS		Flange screw	Vis à bride	Flanschschraube	Torn embridado	1750555-
4	**VOE 983243**	4					Screw	Vis	Schraube	Tornillo	-1750554
4	**VOE 13945444**	4					Flange screw	Vis à bride	Flanschschraube	Torn embridado	1750555-
5	**VOE 13960141**	8					Washer	Rondelle	Scheibe	Arandela	
6	**ZM 2817771**	1					Holder	Retenue	Halter	Soporte	
7	**ZM 2817772**	1					Holder	Support	Halter	Soporte	
8	**VOE 13965185**	5					Flange screw	Vis à bride	Flanschschraube	Torn embridado	
9	**VOE 960148**	5					Washer	Rondelle	Scheibe	Arandela	-1750554
9	**VOE 960148**	10					Washer	Rondelle	Scheibe	Arandela	1750555-
10	**VOE 983304**	5					Hexagon Nut	Ecrou Hexagonal	Sechskantmutter	Tuerca Hexagon	-1750554
10	**VOE 13971095**	5					Flange nut	Ecrou accouple.	Bundmutter	Tuerca embridad	1750555-
11	**VOE 13945444**	4					Flange screw	Vis à bride	Flanschschraube	Torn embridado	
12	**VOE 983303**	4					Nut	Ecrou	Mutter	Tuerca	
12	**VOE 945408**	4			SS		Flange Lock Nut	Contre écrou bride	Flanschmutter	Contratuer Embr	
13	**VOE 13960141**	4					Washer	Rondelle	Scheibe	Arandela	-1750554
13	**VOE 13960141**	8					Washer	Rondelle	Scheibe	Arandela	1750555-

1	
2	
3	
4	
5	

Cubiertas de defensa de ruedas, trassera.
Kotflügel, hinten.
Garde-boue, Ar.
Mudflap rear

Catalogue id	Group
20038	**826**
Illustr. No	Section
1001584	**100**
Issue	Page
VOE 64D9920038	**279**

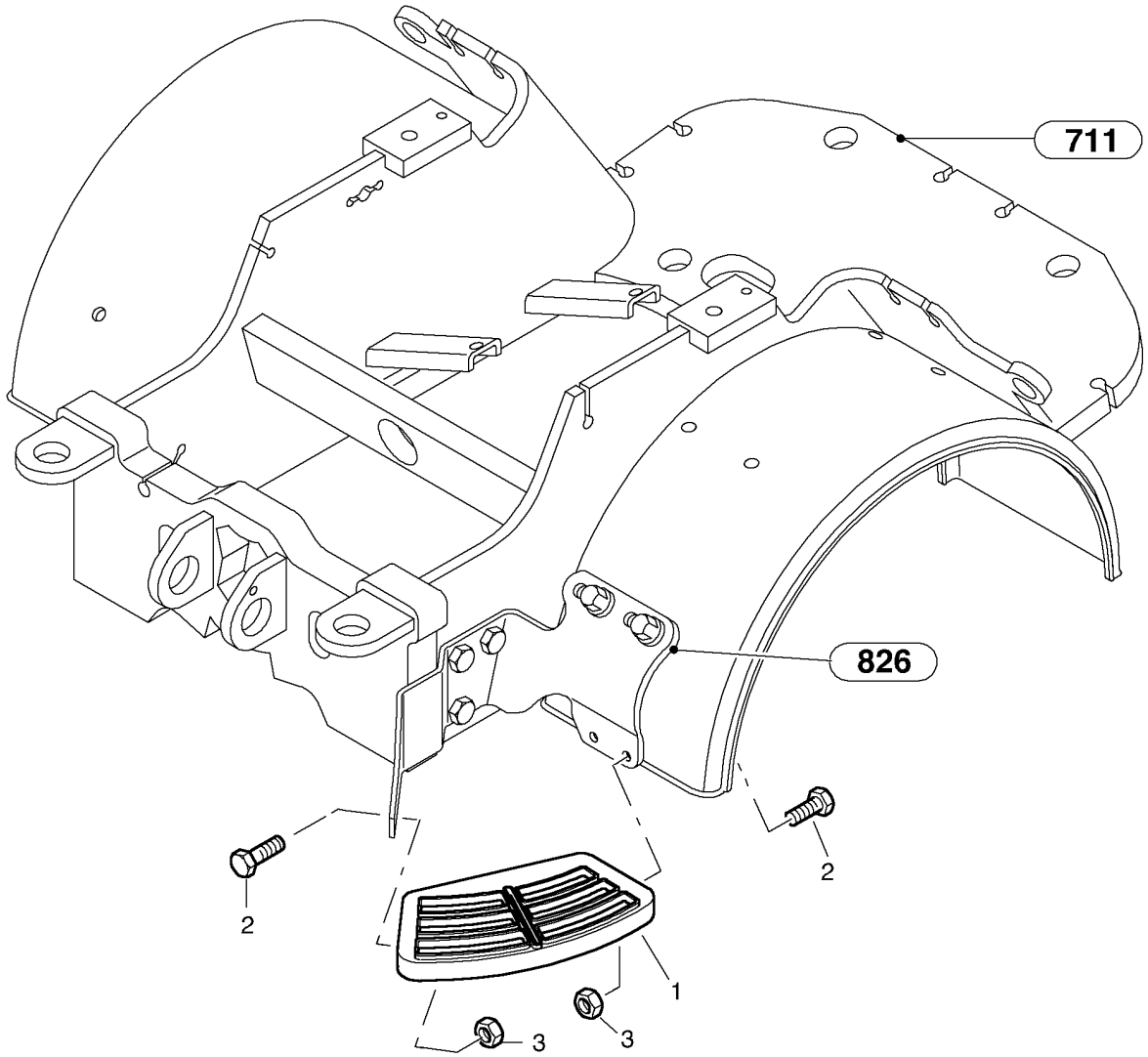
711
826
2
2
1
3
3

Fig.	Part No.	Quantity 1	2	3	PS	KIT	Description	Dénomination	Bezeichnung	Denominación	Notes
1	**ZM 2803720**	1					Stairs	Escalier	Treppe	Escalera	
2	**VOE 13946173**	4					Flange screw	Vis à bride	Flanschschraube	Torn embridado	
3	**VOE 983303**	4					Nut	Ecrou	Mutter	Tuerca	-1750554
3	**VOE 945408**	4			SS		Flange Lock Nut	Contre écrou bride	Flanschmutter	Contratuer Embr.	1750555-
4	**VOE 955894**	6					Washer	Rondelle	Scheibe	Arandela	1750555-

1		**Estribos y escalera** **Trittbleche und Treppe** **Marchepieds et escaliers** **Steps and ladder**	Catalogue id **20038**	Group **827**
2			Illustr. No **1001583**	Section **100**
3			Issue **VOE 64D9920038**	Page **281**
4				
5				

VOLVO

L25B

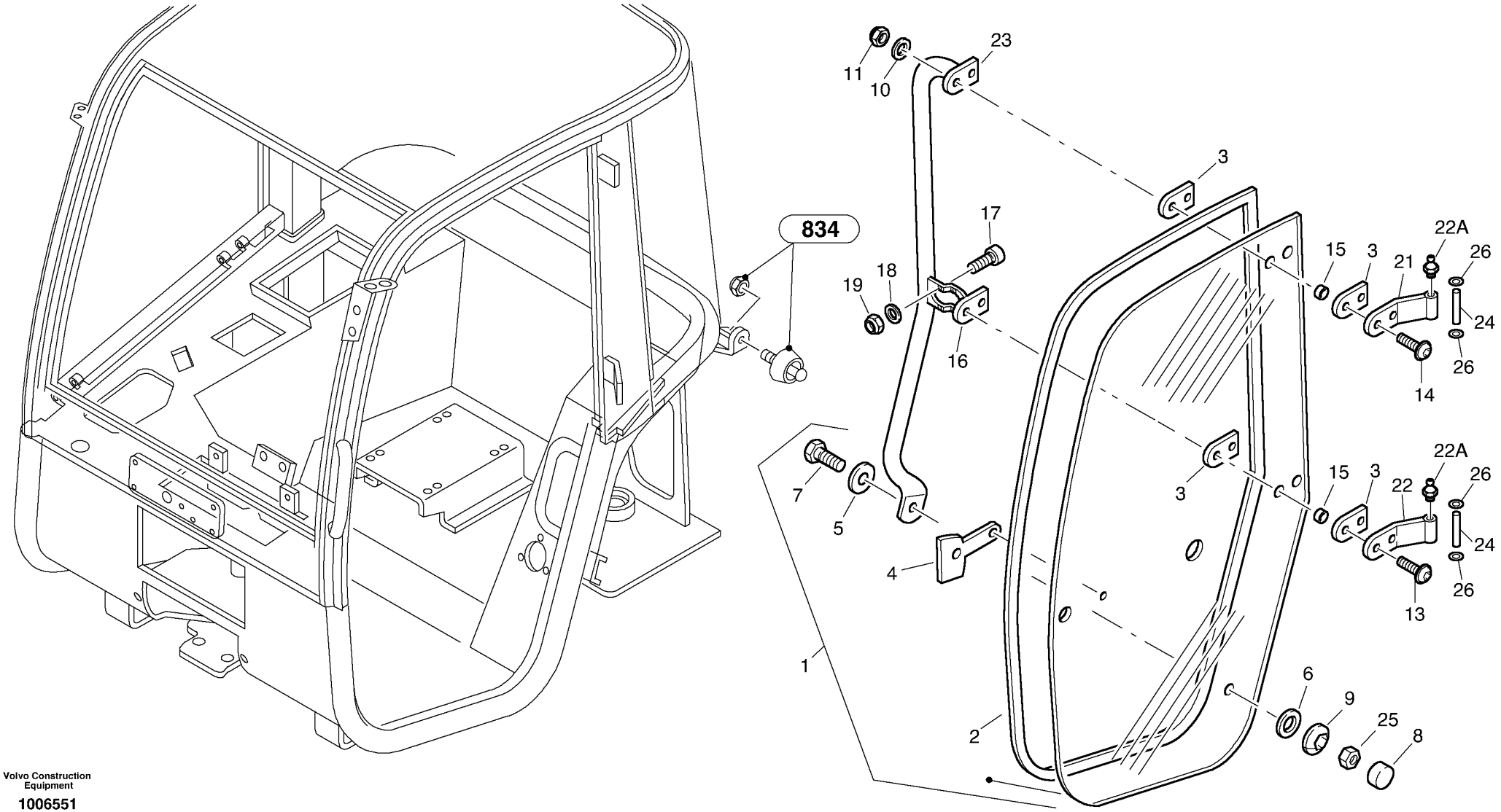

Volvo Construction Equipment

1006551

Fig.	Part No.	Quantity 1	2	3	PS	KIT	Description	Dénomination	Bezeichnung	Denominación	Notes
1	**VOE 11306247**	1					Repair Kit	Kit Réparation	Reparatursatz	Kit Reparacion	
2	**VOE 11370102**	1					•Gasket	•Joint	•Dichtung	•Junta	
3	**VOE 11370105**	4					•Base	•Pied	•Fuss	•Base	
4	**VOE 11370392**	1					•Base	•Assise	•Unterlage	•Base	
4A	**VOE 11370521**	2					•Rubber plate	•Rondelle caoutchouc	•Gummischeibe	•Arandela de goma	
5	**VOE 11370376**	1					•Seal washer	•Rond.etancheite	•Dichtscheibe	•Arandela reten	
6	**VOE 11370413**	1					•Gasket	•Joint	•Dichtung	•Junta	(VOE 11370377)
7	**VOE 983244**	1					•Hexagon screw	•Vis a tête hexagonale	•Sechskantschr.	•Tornillo hexago	
8	**VOE 11370410**	1					•Cap	•Chapeau	•Kappe	•Caperuza	(VOE 11370379)
9	**VOE 11370414**	1					•Element	•Elément	•Element	•Elemento	(VOE 11370378)
10	**VOE 13955894**	4					Washer	Rondelle	Scheibe	Arandela	(VOE 11370109)
11	**ZM 5241125**	4					Nut	Ecrou	Mutter	Tuerca	
13	**VOE 11370494**	3					Screw	Vis	Schraube	Tornillo	M8x30
14	**VOE 11370107**	1					Screw	Vis	Schraube	Tornillo	M8x30
15	**ZM 11370108**	4					Screw	Vis	Schraube	Tornillo	
16	**VOE 11370316**	1					Hinge Anchorage	Fixat.charniere	Scharnierplatte	Fijac Bisagra	
17	**ZM 7096458**	2					Screw	Vis	Schraube	Tornillo	
18	**VOE 955892**	2					Washer	Rondelle	Scheibe	Arandela	
19	**VOE 13963105**	2					Lock nut	Contre-ecrou	Sicherungsmutter	Contratuerca	(VOE 11370404)
21	**VOE 11370823**	1					Hinge	Charniere	Scharnier	Bisagra	
21A	**VOE 11370822**	1					•Lub Nipple	•Graisseur	•Schmiernippel	•Engrasador	
22	**VOE 11370824**	1					Hinge	Charniere	Scharnier	Bisagra	
22A	**VOE 11370822**	1					•Lub Nipple	•Graisseur	•Schmiernippel	•Engrasador	
23	**VOE 11370543**	1					Reinforcement	Renfort	Verstärkung	Refuerzo	
24	**VOE 11370735**	4					Hinge Pin	Axe Charniere	Scharnierstift	Pasador Bisagra	
25	**ZM 5241125**	1					Nut	Ecrou	Mutter	Tuerca	
26	**VOE 11715003**	4					Washer	Rondelle	Scheibe	Arandela	

1	
2	
3	
4	
5	

Puertas
Türen
Portes
Doors

Catalogue id	Group
20038	**831**
Illustr. No **1006551**	Section **100**
Issue **VOE 64D9920038**	Page **283**

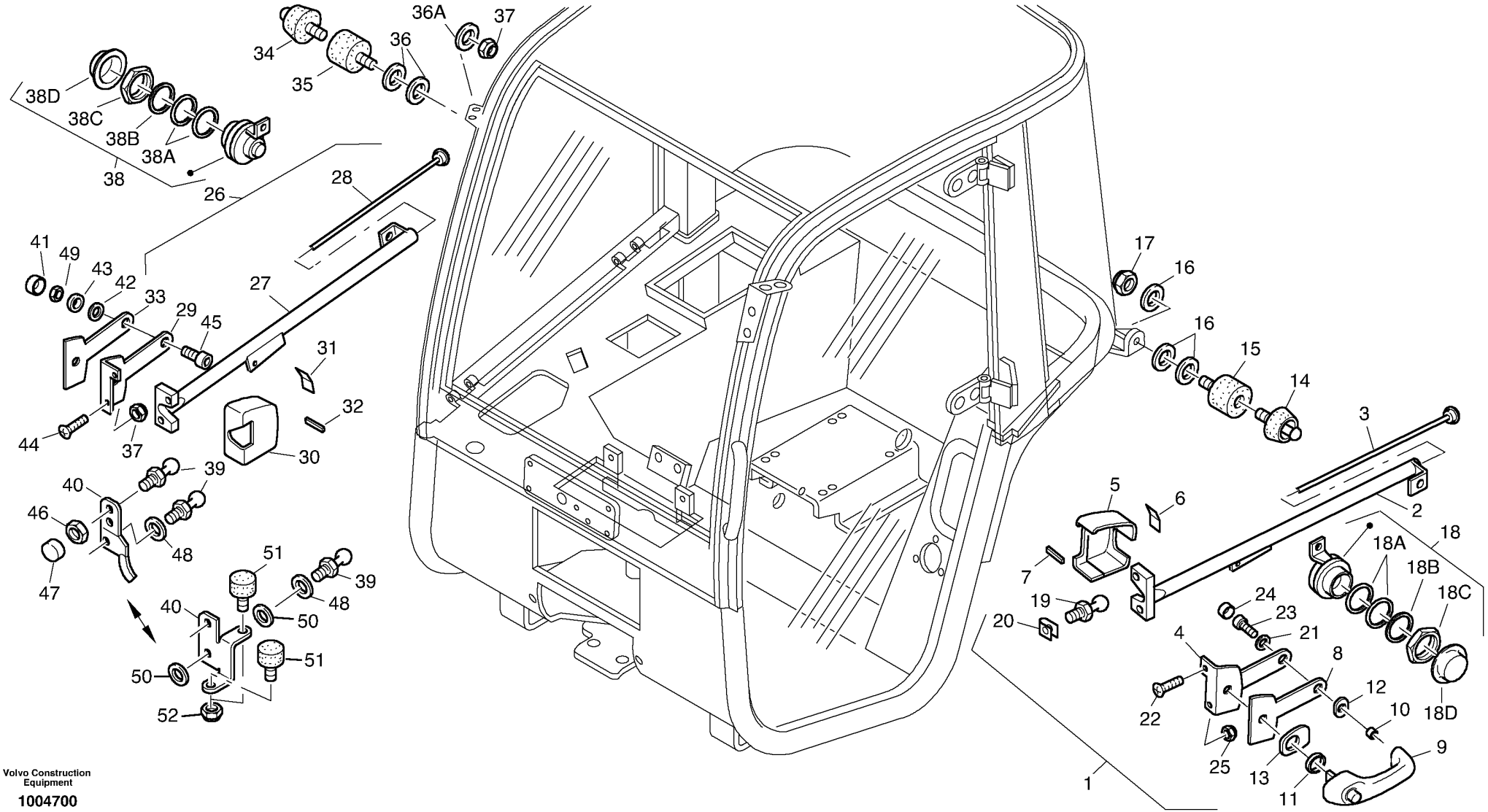

Volvo Construction Equipment

1004700

Fig.	Part No.	Quantity 1	2	3	PS	KIT	Description	Dénomination	Bezeichnung	Denominación	Notes
1	**VOE 11370111**	1					Door Catch	Verrou Porte	Turverriegelung	Bloqueo Puerta	
2	**VOE 11370380**	1					•Door Catch	•Verrou Porte	•Turverriegelung	•Bloqueo Puerta	
3	**VOE 11370384**	1					•Connecting Bar	•Tige Connexion	•Verb Stge	•Varilla Conex	
4	**VOE 11370386**	1					•Base	•Pied	•Fuss	•Base	
5	**VOE 11370389**	1					•Cover Plate	•Protection en tole	•Schutzblech	•Placa Tapa	
6	**VOE 11370390**	1					•Slide	•Tiroir	•Schieber	•Corredera	
7	**VOE 11370391**	2					•Slide	•Tiroir	•Schieber	•Corredera	
8	**VOE 11370392**	1					•Base	•Assise	•Unterlage	•Base	
9	**VOE 11370370**	1					•Grapple	•Pince	•Griff	•Agarre	
10	**VOE 11370393**	1					•Bushing	•Bague	•Buchse	•Casquillo	
11	**VOE 11370394**	1					•Bushing	•Bague	•Buchse	•Casquillo	
12	**VOE 11370395**	1					•Base	•Pied	•Fuss	•Base	
13	**VOE 11370396**	1					•Base	•Pied	•Fuss	•Base	
14	**VOE 11370381**	1					Lock Wedge	Clavett.blocage	Schliesskeil	Cuna Cierre	
15	**VOE 11370382**	1					Buffer	Butoir	Puffer	Parachoques	
16	**VOE 11370383**	3					Washer	Rondelle	Scheibe	Arandela	
17	**ZM 5241125**	1					Nut	Ecrou	Mutter	Tuerca	
18	**VOE 11370385**	1					Door Stop	Cale-porte	Turhalter	Tope Puerta	
18A	**VOE 11370521**	2					•Rubber plate	•Rondelle caoutchouc	•Gummischeibe	•Arandela de goma	
18B	**VOE 11370522**	1					•Washer	•Rondelle	•Scheibe	•Arandela	
18C	**VOE 11370523**	1					•Nut	•Ecrou	•Mutter	•Tuerca	
18D	**VOE 11370524**	1					•Cap	•Chapeau	•Kappe	•Caperuza	
19	**VOE 11370387**	1					Pin	Goupille	Zapfen	Pasador	
20	**VOE 11370388**	1					Brace	Etrier	Bügel	Brida	
21	**VOE 955892**	1					Washer	Rondelle	Scheibe	Arandela	
22	**ZM 7097852**	2					Screw	Vis	Schraube	Tornillo	
23	**VOE 13955272**	1					Screw	Vis	Schraube	Tornillo	
24	**VOE 11370397**	1			SS		Cap	Chapeau	Kappe	Caperuza	
25	**VOE 955782**	2					Hexagon Nut	Ecrou Hexagonal	Sechskantmutter	Tuerca Hexagon	
26	**VOE 11370121**	1					Door Catch	Verrou Porte	Turverriegelung	Bloqueo Puerta	

1	
2	
3	
4	
5	

Barandilla
Handgriff
Main courante
Handrail

Catalogue id	Group
20038	**834**
Illustr. No **1004700**	Section **100**
Issue **VOE 64D9920038**	Page **285**

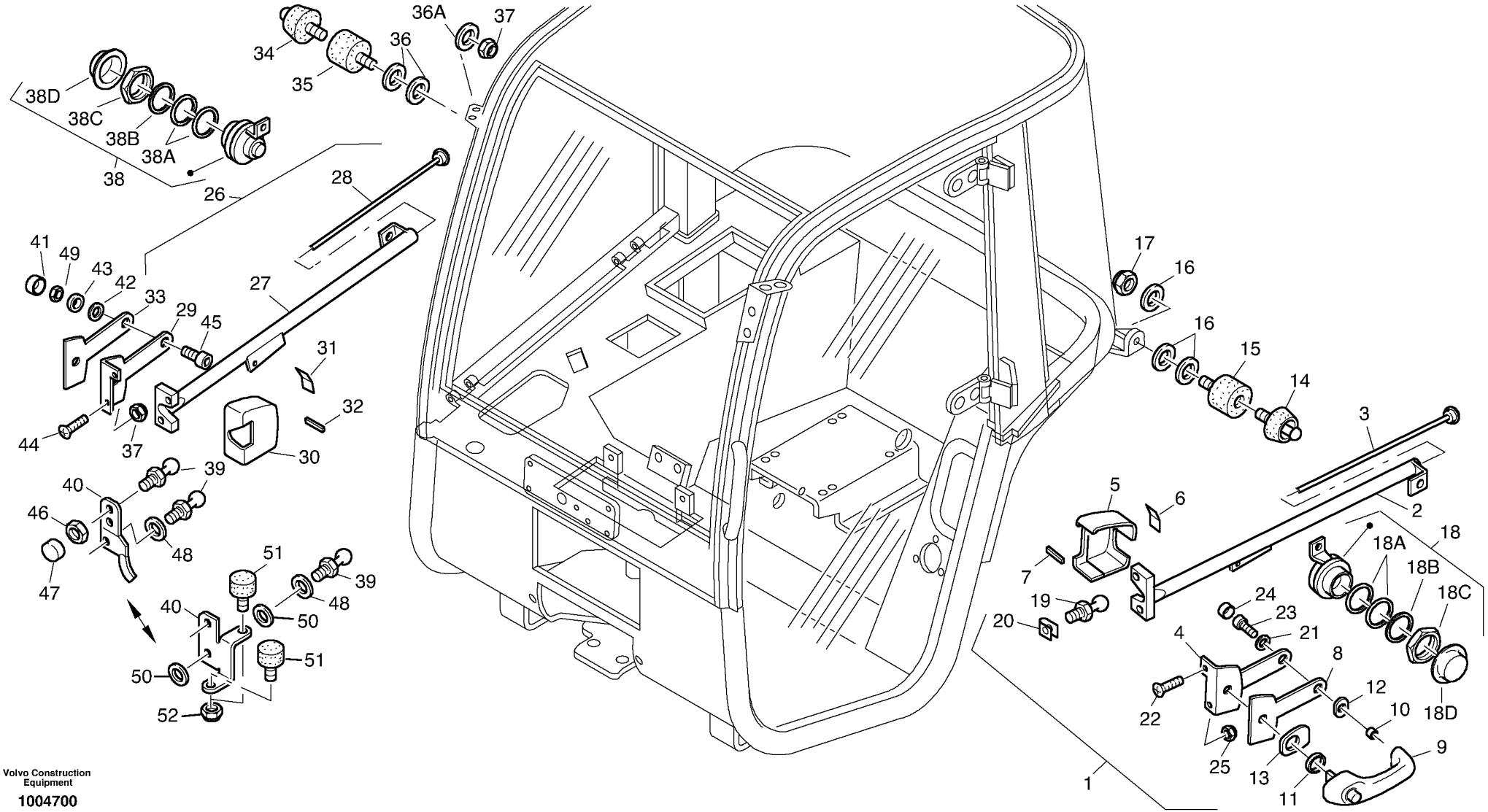

Volvo Construction Equipment

1004700

Fig.	Part No.	Quantity 1	2	3	PS	KIT	Description	Dénomination	Bezeichnung	Denominación	Notes
27	**VOE 11370405**	1					•Door Catch	•Verrou Porte	•Turverriegelung	•Bloqueo Puerta	
28	**VOE 11370384**	1					•Connecting Bar	•Tige Connexion	•Verb Stge	•Varilla Conex	
29	**VOE 11370407**	1					•Base	•Pied	•Fuss	•Base	
30	**VOE 11370409**	1					•Cover Plate	•Protection en tole	•Schutzblech	•Placa Tapa	
31	**VOE 11370411**	1					•Slide	•Tiroir	•Schieber	•Corredera	
32	**VOE 11370391**	2					•Slide	•Tiroir	•Schieber	•Corredera	
33	**VOE 11370412**	1					•Base	•Pied	•Fuss	•Base	
34	**VOE 11370381**	1					Lock Wedge	Clavett.blocage	Schliesskeil	Cuna Cierre	
35	**VOE 11370382**	1					Buffer	Butoir	Puffer	Parachoques	
36	**VOE 11307559**	2					Washer	Rondelle	Scheibe	Arandela	(ZM 7099094)
36A	**VOE 11305837**	1					Washer	Rondelle	Scheibe	Arandela	
37	**ZM 5241125**	3					Nut	Ecrou	Mutter	Tuerca	
38	**VOE 11370406**	1					Door Stop	Cale-porte	Turhalter	Tope Puerta	
38A	**VOE 11370521**	2					•Rubber plate	•Rondelle caoutchouc	•Gummischeibe	•Arandela de goma	
38B	**VOE 11370522**	1					•Washer	•Rondelle	•Scheibe	•Arandela	
38C	**VOE 11370523**	1					•Nut	•Ecrou	•Mutter	•Tuerca	
38D	**VOE 11370524**	1					•Cap	•Chapeau	•Kappe	•Caperuza	
39	**VOE 11370387**	2					Pin	Goupille	Zapfen	Pasador	
40	**VOE 11370487**	1					Attachment	Fixation	Halterung	Fijacion	
41	**VOE 11370410**	2					Cap	Chapeau	Kappe	Caperuza	
42	**VOE 11370413**	2					Gasket	Joint	Dichtung	Junta	
43	**VOE 11370414**	2					Element	Elément	Element	Elemento	
44	**ZM 7097852**	2					Screw	Vis	Schraube	Tornillo	
45	**ZM 2810331**	2					Screw	Vis	Schraube	Tornillo	
46	**VOE 11370415**	1					Nut	Ecrou	Mutter	Tuerca	
47	**VOE 11370416**	1					Cap	Chapeau	Kappe	Caperuza	
48	**VOE 11370417**	1					Washer	Rondelle	Scheibe	Arandela	
49	**VOE 955782**	2					Hexagon Nut	Ecrou Hexagonal	Sechskantmutter	Tuerca Hexagon	
50	**VOE 11370489**	2					Washer	Rondelle	Scheibe	Arandela	
51	**VOE 11370488**	2					Buffer	Butoir	Puffer	Parachoques	

1	
2	
3	
4	
5	

Barandilla
Handgriff
Main courante
Handrail

Catalogue id	Group
20038	**834**
Illustr. No **1004700**	Section **100**
Issue **VOE 64D9920038**	Page **287**

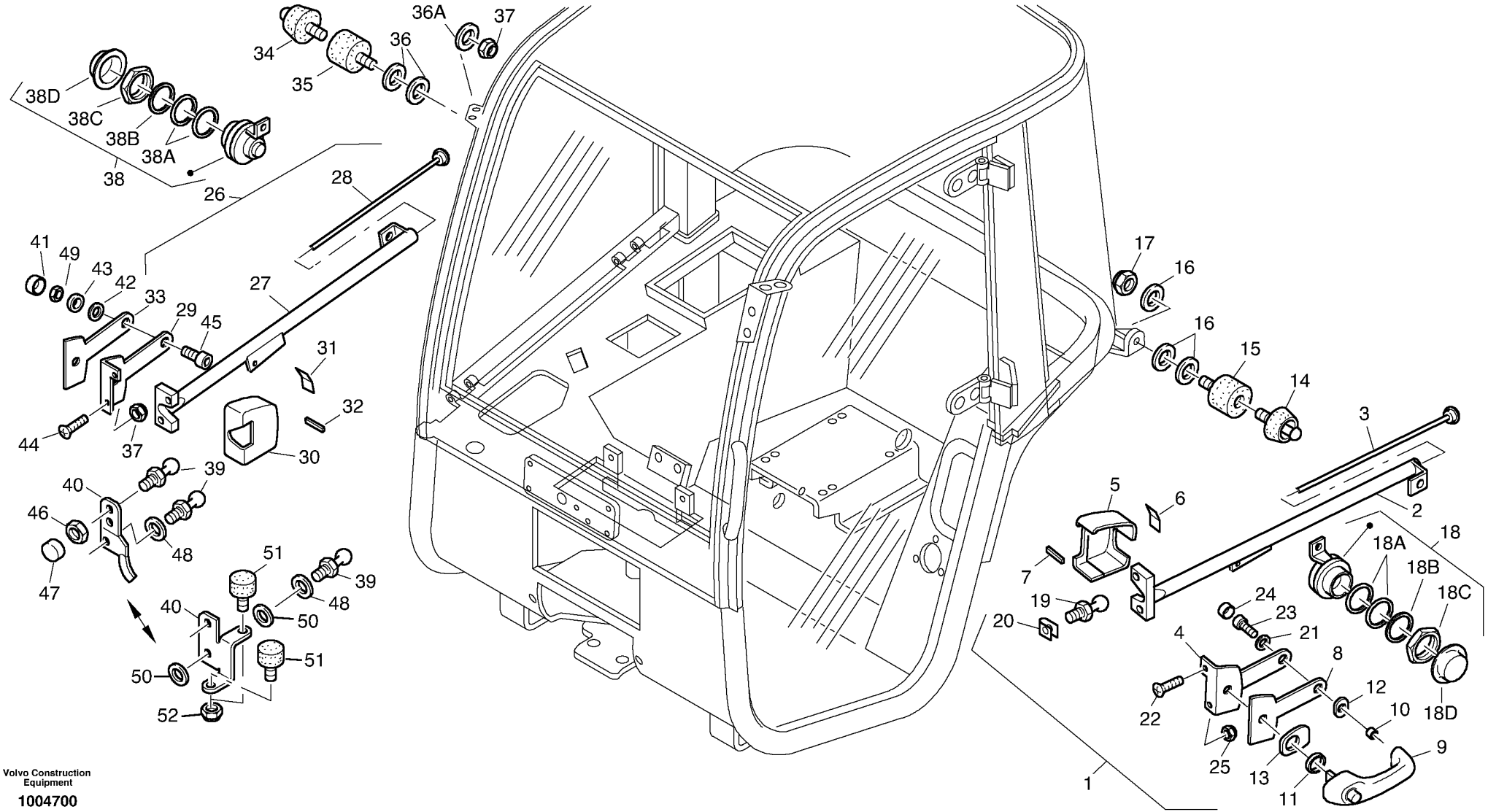

Volvo Construction Equipment

1004700

Fig.	Part No.	Quantity 1	2	3	PS	KIT	Description	Dénomination	Bezeichnung	Denominación	Notes
52	**ZM 2805278**	2					Nut	Ecrou	Mutter	Tuerca	

1		**Barandilla** **Handgriff** **Main courante** **Handrail**	Catalogue id **20038**	Group **834**
2			Illustr. No **1004700**	Section **100**
3			Issue **VOE 64D9920038**	Page **289**
4				
5				

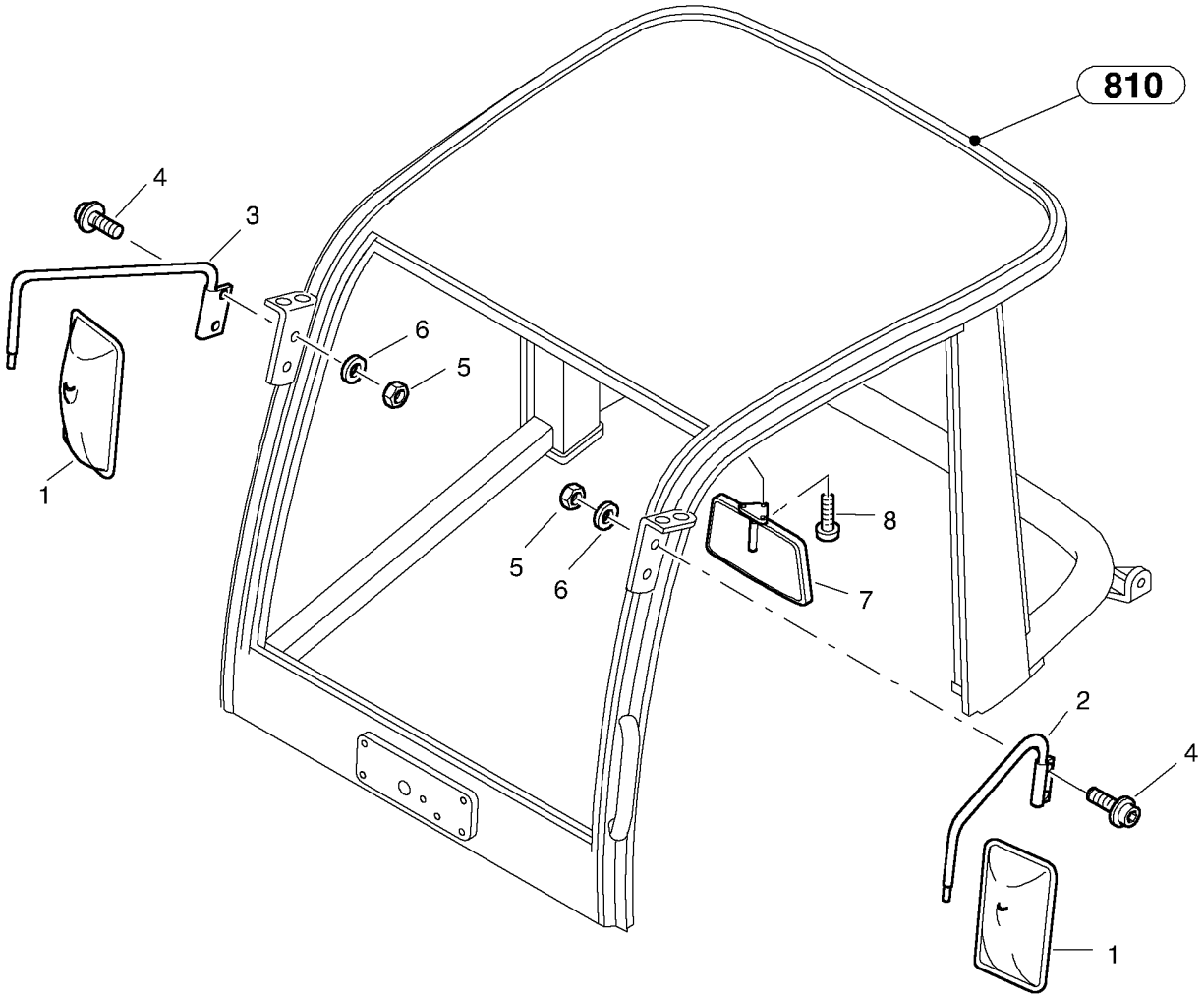
810
4
3
6
5
1
5
6
8
7
2
4
1

Fig.	Part No.	Quantity 1	2	3	PS	KIT	Description	Dénomination	Bezeichnung	Denominación	Notes
1	**ZM 2907156**	2					Mirror	Miroir	Spiegel	Espejo	
2	**ZM 2907157**	1					Retaining rod, left	Barre de retenue à gauche	Haltestange, links	Barra de retención, izqui	
3	**ZM 2907158**	1					Retaining rod, right	Barre de retenue à droite	Haltestange, rechts	Barra de retneción, derec	
4	**ZM 2810329**	4					Screw	Vis	Schraube	Tornillo	(VOE 2810329)
5	**ZM 7098010**	4					Nut	Ecrou	Mutter	Tuerca	
6	**ZM 2803440**	4					Washer	Rondelle	Scheibe	Arandela	
7	**ZM 2801183**	1					Mirror	Miroir	Spiegel	Espejo	
8	**VOE 955141**	3					X Rec Screw	Vis Empre Cruci	Kreuzschl.schr.	Tornillo Cruz	

1	
2	
3	
4	
5	

Espejo retrovisor
Rückspiegel
Rétroviseur
Rear view mirror

Catalogue id **20038**	Group **841**
Illustr. No **1002933**	Section **100**
Issue **VOE 64D9920038**	Page **291**

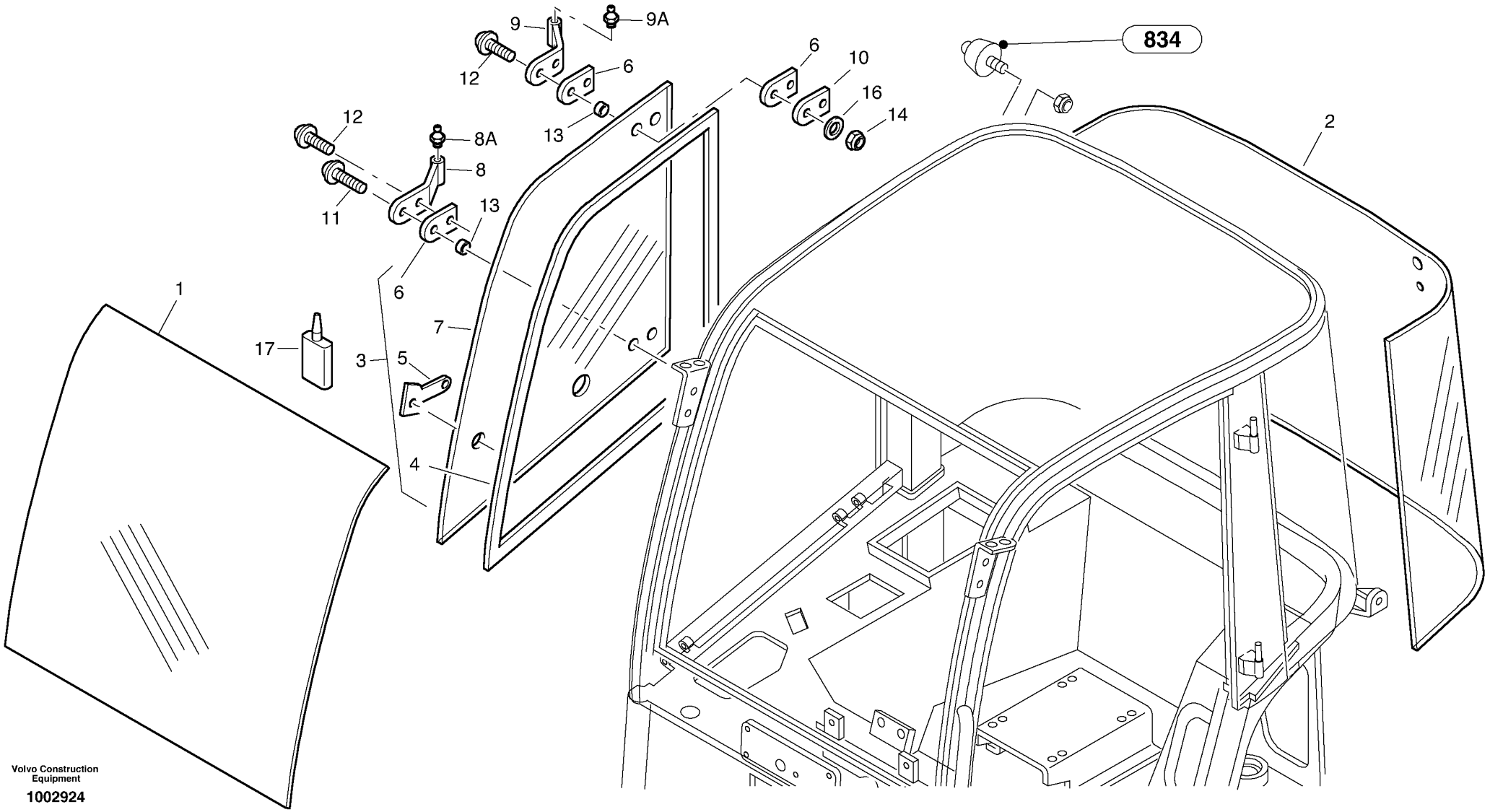

Volvo Construction Equipment

1002924

Fig.	Part No.	Quantity 1	2	3	PS	KIT	Description	Dénomination	Bezeichnung	Denominación	Notes
1	**VOE 11370115**	1					Windshield	Pare-brise	Frontscheibe	Parabrisas	2174)
1	**VOE 11370320**	1					Windshield	Pare-brise	Frontscheibe	Parabrisas	2175)
2	**VOE 11370116**	1					Rear window	Lunette AR	Heckscheibe	Ventana trasera	
3	**VOE 11306249**	1					Repair Kit	Kit Réparation	Reparatursatz	Kit Reparacion	
4	**VOE 11370118**	1					•Gasket	•Joint	•Dichtung	•Junta	
4A	**VOE 11370521**	2					•Rubber plate	•Rondelle caoutchouc	•Gummischeibe	•Arandela de goma	
5	**VOE 11370412**	1					•Base	•Pied	•Fuss	•Base	
6	**VOE 11370105**	4					•Base	•Pied	•Fuss	•Base	
7	**VOE 11306249**	1					•Repair Kit	•Kit Réparation	•Reparatursatz	•Kit Reparacion	(VOE 11370117)
8	**VOE 11370821**	1					Hinge	Charniere	Scharnier	Bisagra	
8A	**VOE 11370822**	1					•Lub Nipple	•Graisseur	•Schmiernippel	•Engrasador	
9	**VOE 11370820**	1					Hinge	Charniere	Scharnier	Bisagra	
9A	**VOE 11370822**	1					•Lub Nipple	•Graisseur	•Schmiernippel	•Engrasador	
10	**VOE 11370106**	2					Reinforcement	Renfort	Verstärkung	Refuerzo	
11	**VOE 11370107**	1					Screw	Vis	Schraube	Tornillo	M8x35
12	**VOE 11370494**	3					Screw	Vis	Schraube	Tornillo	M8x30
13	**VOE 11370108**	4					Bushing	Bague	Buchse	Casquillo	
14	**ZM 4334193**	4					Nut	Ecrou	Mutter	Tuerca	
16	**VOE 13955894**	4					Washer	Rondelle	Scheibe	Arandela	(VOE 11370109)
17	**ZM 2906652**	1			SS		Adhesive - Repair set	Colle - Jeu de reparation	Kleber - Rep.-satz	Cola - juego de reparació	

2174) **GB:** Toughened glass **FR:** Verre trempé **DE:** Einscheibensicherheitsglas **ES:** Toughened glass
2175) **GB:** Laminated safety glass **FR:** Verre feuilleté **DE:** Verbundsicherheitsglas **ES:** Laminated safety glass

1		**Cristal** **Fensterscheibe** **Vitre** **Window pane**	Catalogue id **20038**	Group **843**
2			Illustr. No **1002924**	Section **100**
3			Issue **VOE 64D9920038**	Page **293**
4				
5				

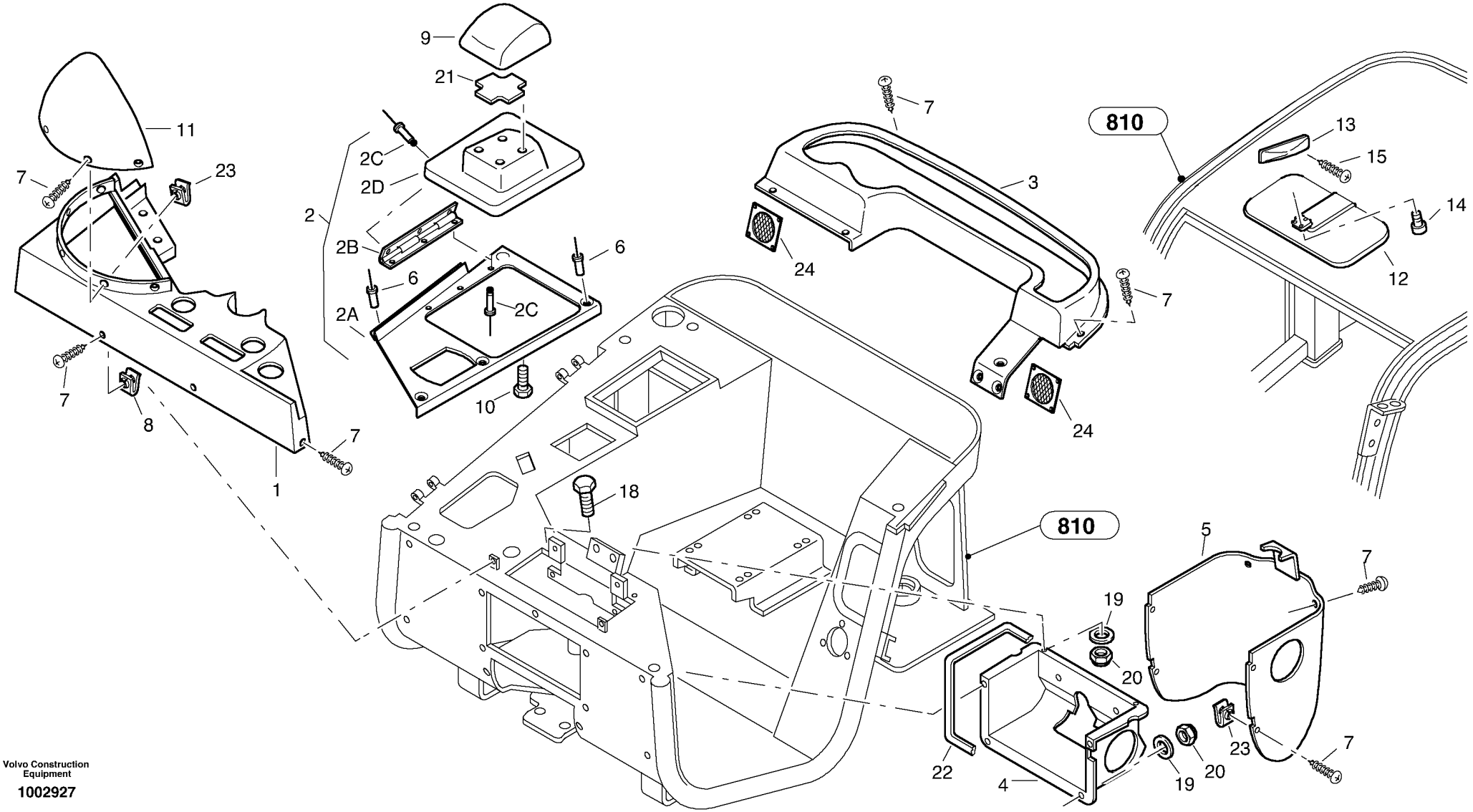

Volvo Construction Equipment

1002927

Fig.	Part No.	Quantity 1	2	3	PS	KIT	Description	Dénomination	Bezeichnung	Denominación	Notes
1	**VOE 11370122**	1					Trim	Garniture	Verkleidung	Tapizado	
2	**VOE 11370123**	1					Trim	Garniture	Verkleidung	Tapizado	
3	**VOE 11370124**	1					Trim	Garniture	Verkleidung	Tapizado	
4	**VOE 11370125**	1					Firewall	Tablier	Spritzwand	Salpicadero	
5	**VOE 11370126**	1					Trim	Garniture	Verkleidung	Tapizado	
6	**VOE 11370127**	6					Rivet	Rivet	Niet	Remache	
7	**VOE 11370128**	30					Screw	Vis	Schraube	Tornillo	
8	**VOE 11370129**	10					Plate nut	Ecrou à tôles	Blechmutter	Tuerca de placa	
9	**VOE 11370130**	1					Arm Rest	Accoudoir	Armlehne	Reposabrazos	
10	**VOE 11370131**	4					Screw	Vis	Schraube	Tornillo	
11	**VOE 11370132**	1					Trim	Garniture	Verkleidung	Tapizado	
12	**ZM 2907509**	1					Sun shade	Pare-soleil	Sonnenblende	Visera	
13	**VOE 11370133**	1					Interior Lamp	Lampe Inter.	Innenleuchte	Lamp Interior	
14	**ZM 7096551**	3					Screw	Vis	Schraube	Tornillo	
15	**VOE 11370128**	2					Screw	Vis	Schraube	Tornillo	
16	**VOE 965831**	2					Bulb	Ampoule	Glühlampe	Bombilla	
17	**VOE 11305446**	1					Electrical Cable	Fil Electrique	El.-Leitung	Cable Electrico	
18	**VOE 13955272**	2					Screw	Vis	Schraube	Tornillo	
19	**VOE 13963105**	6					Lock nut	Contre-ecrou	Sicherungsmutter	Contratuerca	(VOE 11370404)
20	**VOE 20460345**	6			SS		Washer	Rondelle	Scheibe	Arandela	
21	**VOE 11370447**	1					Plate	Plaque	Platte	Placa	
22	**VOE 11370448**	1					Strip	Bande	Streifen	Cinta	
23	**VOE 11370129**	8					Plate nut	Ecrou à tôles	Blechmutter	Tuerca de placa	
24	**VOE 11370449**	2					Speaker Grille	Grille Haut-parleur	Lautsprechergitter	Rejilla Altavoz	

1		**Equipo interior** **Innenausstattung** **Intérieur équipement** **Interior equipment**	Catalogue id **20038**	Group **850**
2			Illustr. No **1002927**	Section **100**
3			Issue **VOE 64D9920038**	Page **295**
4				
5				

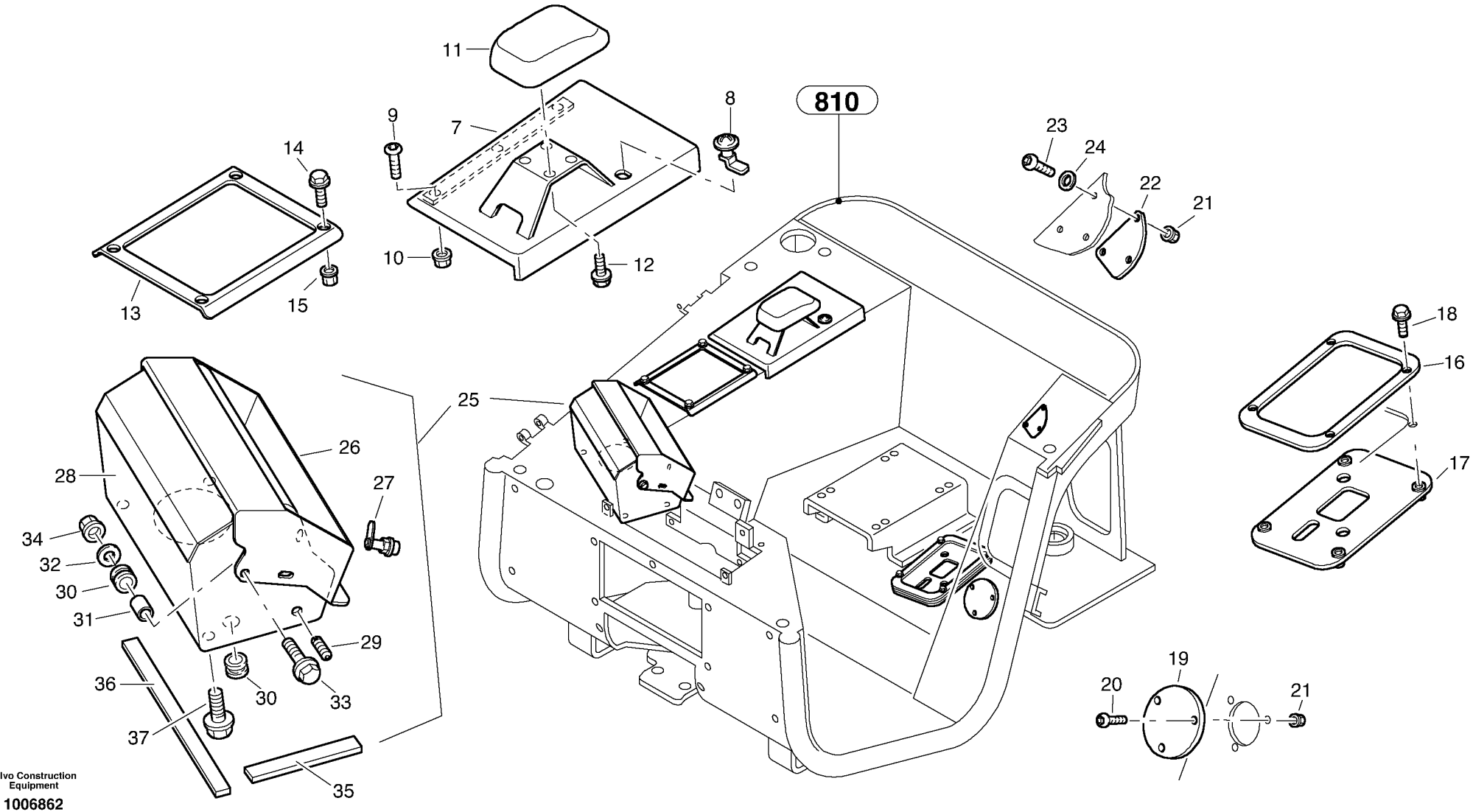

Volvo Construction Equipment

1006862

Fig.	Part No.	Quantity 1	2	3	PS	KIT	Description	Dénomination	Bezeichnung	Denominación	Notes
7	**VOE 11306134**	1					Cover	Capotage	Deckel	Cubierta	
8	**ZM 2907143**	1					Lock	Serrure	Schloss	Cierre	
9	**VOE 971306**	3					Screw	Vis	Schraube	Tornillo	
10	**VOE 13965483**	3					Flange Lock Nut	Contre écrou bride	Flanschmutter	Contratuer Embr.	
11	**VOE 11370130**	REQ					Arm Rest	Accoudoir	Armlehne	Reposabrazos	
12	**VOE 13946544**	4					Flange screw	Vis à bride	Flanschschraube	Torn embridado	
13	**VOE 11306132**	1					Attaching Frame	Cadre Fixation	Bef Rahmen	Marco Fijacion	
14	**VOE 13946544**	4					Flange screw	Vis à bride	Flanschschraube	Torn embridado	
15	**VOE 977222**	4					Rivet Nut	Ecrou Rivet	Nietmutter	Tuerca Remache	
16	**VOE 11306131**	1					Attaching Frame	Cadre Fixation	Bef Rahmen	Marco Fijacion	
17	**VOE 11306127**	1					Intermediate plate	Plaque intermédiaire	Zwischenplatte	Placa intermedia	
18	**VOE 13946544**	4					Flange screw	Vis à bride	Flanschschraube	Torn embridado	
19	**VOE 11306123**	1					Cover, cap	Couvercle	Abdeckung	Tapa	
20	**VOE 13971036**	3					Hexagon screw	Vis a tête hexagonale	Sechskantschr.	Tornillo hexago	
21	**VOE 13965483**	9					Flange Lock Nut	Contre écrou bride	Flanschmutter	Contratuer Embr.	
22	**VOE 11306124**	1					Cover, cap	Couvercle	Abdeckung	Tapa	
23	**VOE 971306**	3					Screw	Vis	Schraube	Tornillo	
24	**VOE 13960138**	3					Washer	Rondelle	Scheibe	Arandela	
25	**VOE 11306146**	1					Instrument Case	Instrument Case	Instrumentenkasten	Instrument Case	
26	**VOE 11306150**	1					•Cover	•Capot	•Haube	•Capo	
27	**ZM 2907143**	1					•Lock	•Serrure	•Schloss	•Cierre	
28	**VOE 11306159**	1					•Instrument Casing	•Capotage, instruments	•Instrumentengehäuse	•Tapa de instrumentos	
29	**VOE 11305318**	2					•Spring Pin	•Axe de ressort	•Federstift	•Pasador Resorte	
30	**VOE 11305878**	3					•Sleeve	•Manchon	•Muffe	•Manguito	
31	**VOE 11306161**	2					•Spacer sleeve	•Douille entretoise	•Distanzhülse	•Manguito distanciador	
32	**VOE 13960143**	2					•Washer	•Rondelle	•Scheibe	•Arandela	
33	**VOE 946472**	2					•Flange screw	•Vis à bride	•Flanschschraube	•Torn embridado	M10x30
34	**VOE 13971095**	2					•Flange nut	•Ecrou accouple.	•Bundmutter	•Tuerca embridad	
35	**VOE 11306145**	2					•Profile	•Profile	•Profil	•Perfil	
36	**VOE 11306267**	2					•Sealing Strip	•Ruban Etanche	•Dichtstreifen	•Cinta Reten	

1	
2	
3	
4	
5	

Equipo interior - Canopy
Innenausstattung - Canopy
Intérieur équipement - Canopy
Interior equipment - Canopy

Catalogue id	Group
20038	**850**
Illustr. No	Section
1006862	**200**
Issue	Page
VOE 64D9920038	**297**

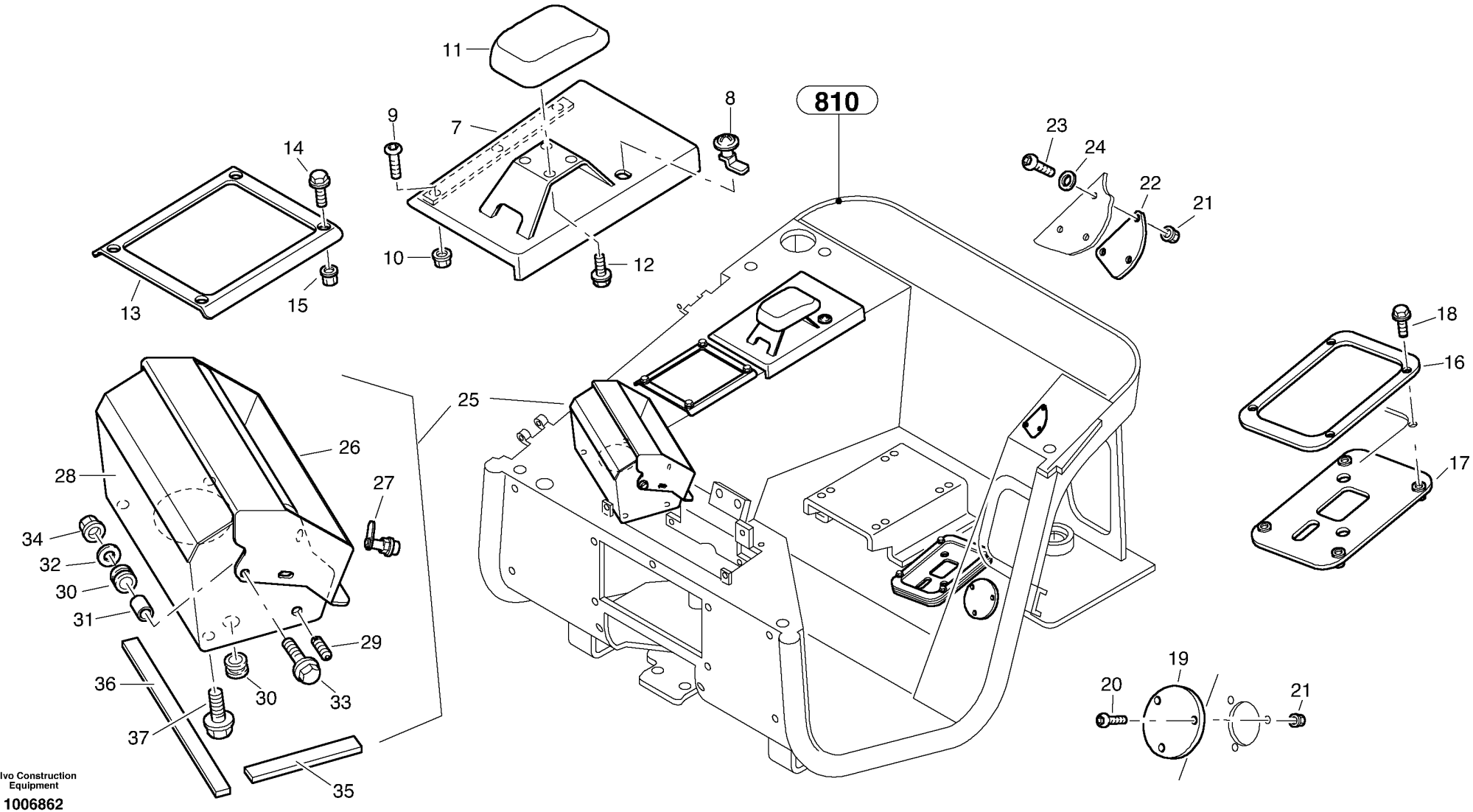

Volvo Construction Equipment

1006862

Fig.	Part No.	Quantity 1	2	3	PS	KIT	Description	Dénomination	Bezeichnung	Denominación	Notes
37	**VOE 13946173**	4					•Flange screw	•Vis à bride	•Flanschschraube	•Torn embridado	M8x20

1		**Equipo interior - Canopy** **Innenausstattung - Canopy** **Intérieur équipement - Canopy** **Interior equipment - Canopy**	Catalogue id **20038**	Group **850**
2			Illustr. No **1006862**	Section **200**
3			Issue **VOE 64D9920038**	Page **299**
4				
5				

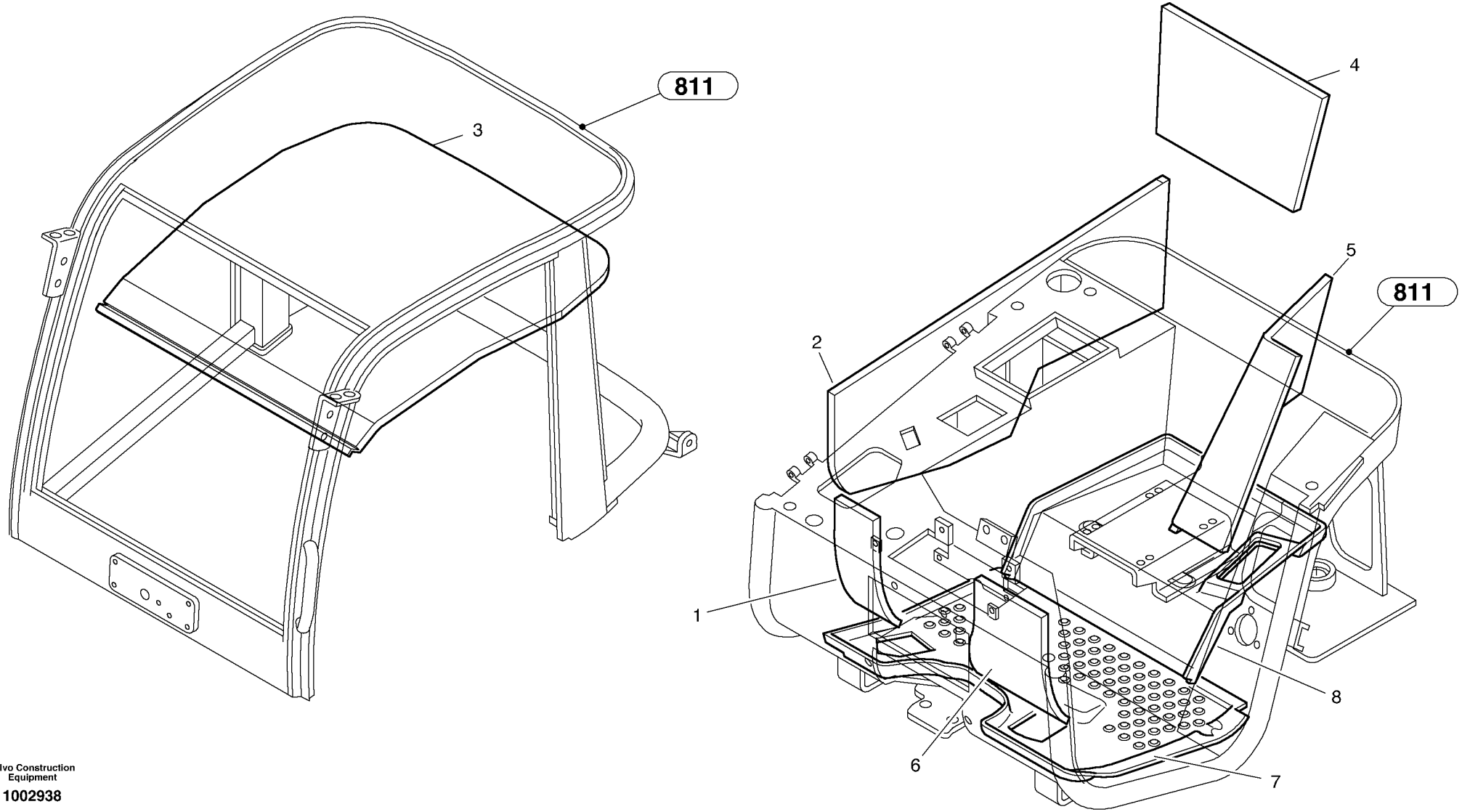

Volvo Construction Equipment

1002938

Fig.	Part No.	Quantity 1	2	3	PS	KIT	Description	Dénomination	Bezeichnung	Denominación	Notes
1	**VOE 11370145**	1					Damper Mat	Tapis Isolant	Dämmstoffmatte	Alfombra Amort	
2	**VOE 11370146**	1					Damper Mat	Tapis Isolant	Dämmstoffmatte	Alfombra Amort	
3	**VOE 11370147**	1					Damper Mat	Tapis Isolant	Dämmstoffmatte	Alfombra Amort	
4	**VOE 11370148**	1					Damper Mat	Tapis Isolant	Dämmstoffmatte	Alfombra Amort	
5	**VOE 11370149**	1					Damper Mat	Tapis Isolant	Dämmstoffmatte	Alfombra Amort	
6	**VOE 11370150**	1					Damper Mat	Tapis Isolant	Dämmstoffmatte	Alfombra Amort	
7	**VOE 11370151**	1					Floor mat	Tapis sol	Bodenmatte	Alfombra piso	
8	**VOE 11370152**	1					Floor mat	Tapis sol	Bodenmatte	Alfombra piso	

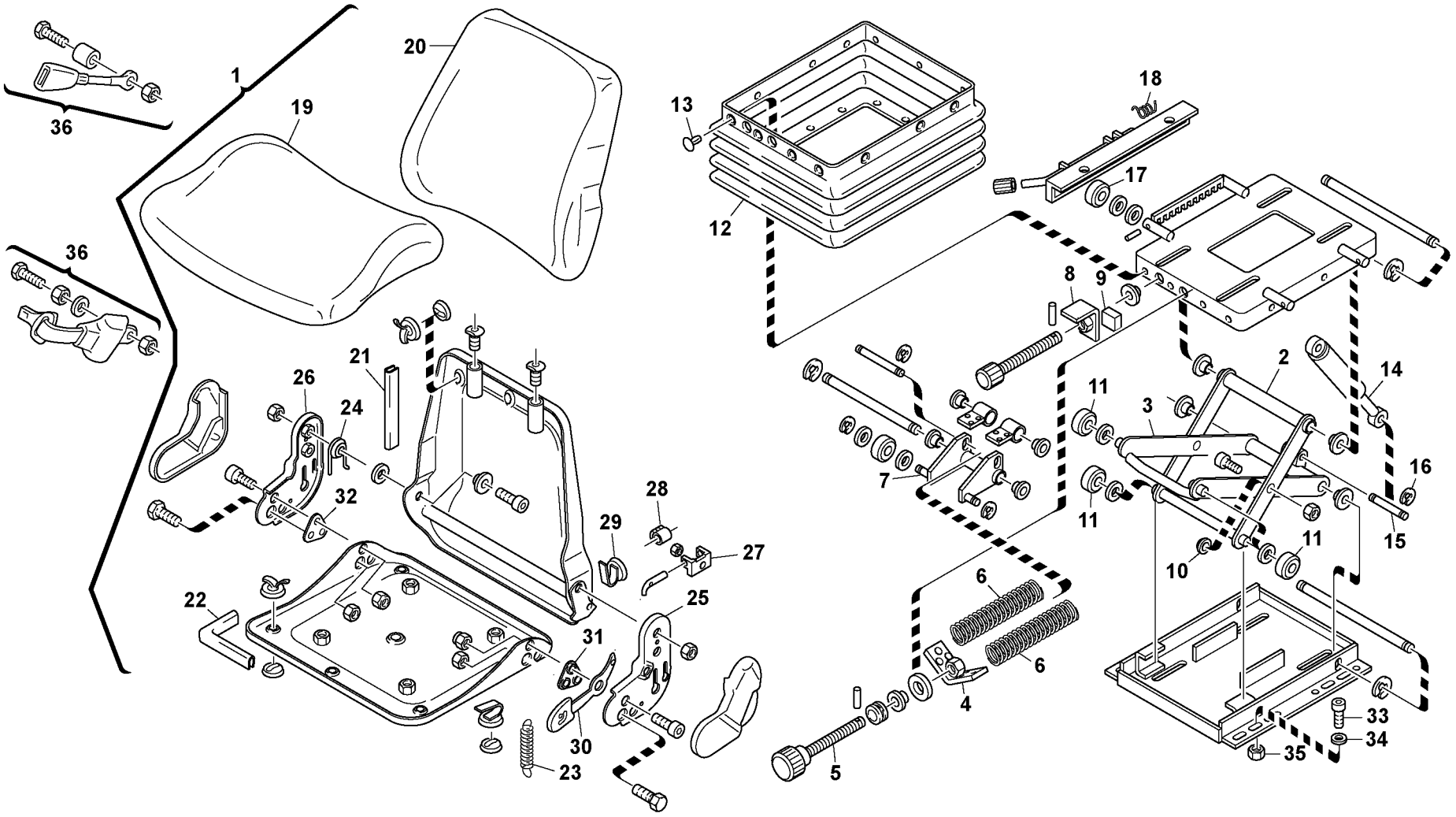

Volvo Construction Equipment
1002943

Fig.	Part No.	Quantity 1	2	3	PS	KIT	Description	Dénomination	Bezeichnung	Denominación	Notes
1	**VOE 11305138**	1			SS		Operator seat	Siege conducteur	Fahrersitz	Asiento conductor	
2	**VOE 11370153**	1					•Seat Underframe	•Bati Siege	•Sitzgestell	•Base Asiento	
3	**VOE 11370154**	1					•Seat Underframe	•Bati Siege	•Sitzgestell	•Base Asiento	
4	**VOE 11370155**	1					•Spring Brace	•Etrier Ressort	•Federbügel	•Brida Resorte	
5	**VOE 11715002**	1					•Spindle	•Fusee	•Spindel	•Mangueta	
6	**VOE 11370156**	2					•Spring	•Ressort	•Feder	•Muelle	
7	**VOE 11715271**	1					•Bracket	•Console	•Konsole	•Ménsula	
8	**VOE 11370157**	1					•Stop	•Arrêt	•Anschlag	•Parada	
9	**VOE 11370158**	1					•Rubber Block	•Bloc Caoutchouc	•Gummiblock	•Bloque Goma	
10	**VOE 11370159**	2					•Bushing	•Bague	•Buchse	•Casquillo	
11	**VOE 11370160**	4					•Roller	•Galet	•Rolle	•Rodillo	
12	**VOE 11370161**	1					•Flexible Hose	•Flexi.accordeon	•Faltenbalg	•Manguera Fuelle	
13	**VOE 11370162**	22					•Rivet	•Rivet	•Niet	•Remache	
14	**VOE 11370163**	1					•Shock absorber	•Amortisseur	•Stossdämpfer	•Amortiguador	
15	**VOE 11370164**	2					•Bolt	•Boulon	•Bolzen	•Perno	
16	**VOE 11370165**	4					•Washer	•Rondelle	•Scheibe	•Arandela	
17	**VOE 11370166**	4					•Roller	•Galet	•Rolle	•Rodillo	
18	**VOE 11370167**	1					•Spring	•Ressort	•Feder	•Muelle	
19	**VOE 11370168**	1					•Upholstery	•Garniture Habit	•Bezug	•Tapizado	
20	**VOE 11370169**	1					•Upholstery	•Garniture Habit	•Bezug	•Tapizado	
21	**VOE 11370170**	1					•Profile	•Profile	•Profil	•Perfil	
22	**VOE 11370171**	1					•Profile	•Profile	•Profil	•Perfil	
23	**VOE 11370172**	1					•Spring	•Ressort	•Feder	•Muelle	
24	**VOE 11370173**	1					•Spring	•Ressort	•Feder	•Muelle	
25	**VOE 11370859**	1					•Connecting piece	•Pièce de connexion	•Verbindungsstück	•Pieza de conexión	
26	**VOE 11370858**	1					•Connecting piece	•Pièce de connexion	•Verbindungsstück	•Pieza de conexión	
27	**VOE 11370860**	1					•Bearing	•Palier	•Lager	•Cojinete	
28	**VOE 11370862**	1					•Lock Sleeve	•Douille Blocage	•Sperrhulse	•Mang Bloqueo	
29	**VOE 11370861**	1					•Pin	•Goupille	•Zapfen	•Pasador	
30	**VOE 11370863**	1					•Operating lever	•Leviercommande	•Bedienungshebel	•Palanca mando	

1	
2	
3	
4	
5	

Asiento del conductor
Fahrersitz
Siege
Driver's seat

Catalogue id	Group
20038	**852**
Illustr. No **1002943**	Section **100**
Issue **VOE 64D9920038**	Page **303**

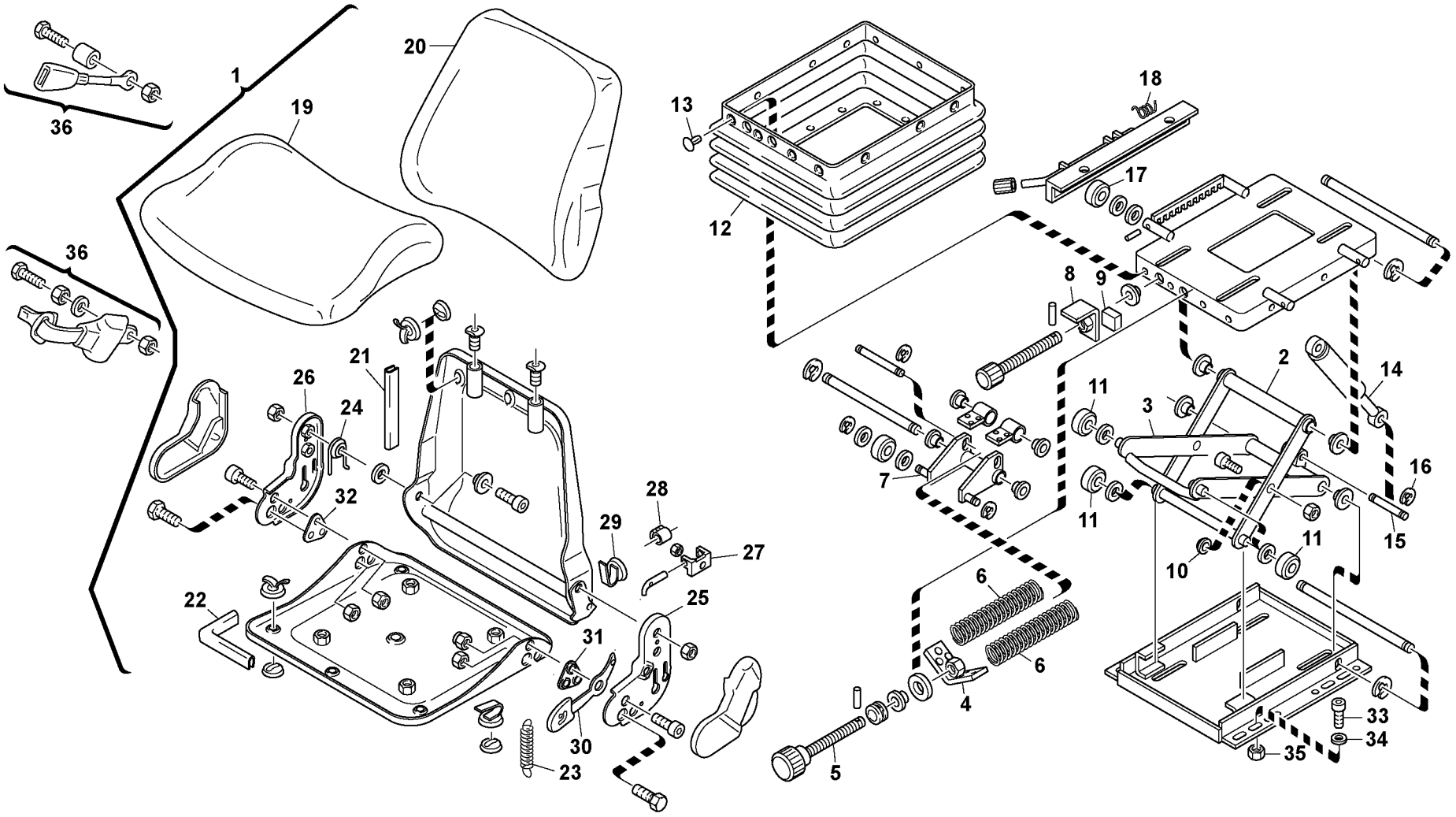

Volvo Construction Equipment
1002943

Fig.	Part No.	Quantity 1	2	3	PS	KIT	Description	Dénomination	Bezeichnung	Denominación	Notes
31	**VOE 11370865**	1					•Perf Board	•Disque Retenue	•Lochscheibe	•Disco Perforado	
32	**VOE 11370864**	1					•Perf Board	•Disque Retenue	•Lochscheibe	•Disco Perforado	
33	**VOE 984064**	4					Allen Hd Screw	Vis A 6 Pans Cr	Inbusschraube	Torn Hex Embut	M8x20
34	**VOE 13955894**	4					Washer	Rondelle	Scheibe	Arandela	
35	**VOE 983303**	4					Nut	Ecrou	Mutter	Tuerca	
36	**VOE 11370799**	1					Seat Belt	Ceintu.securite	Sicherheitsgurt	Cint Seguridad	
37	**VOE 11305139**	1					Backrest	Repose-rein	Ruckenlehne	Apoyo respaldo	

1	
2	
3	
4	
5	

Asiento del conductor
Fahrersitz
Siege
Driver's seat

Catalogue id	Group
20038	**852**
Illustr. No **1002943**	Section **100**
Issue **VOE 64D9920038**	Page **305**

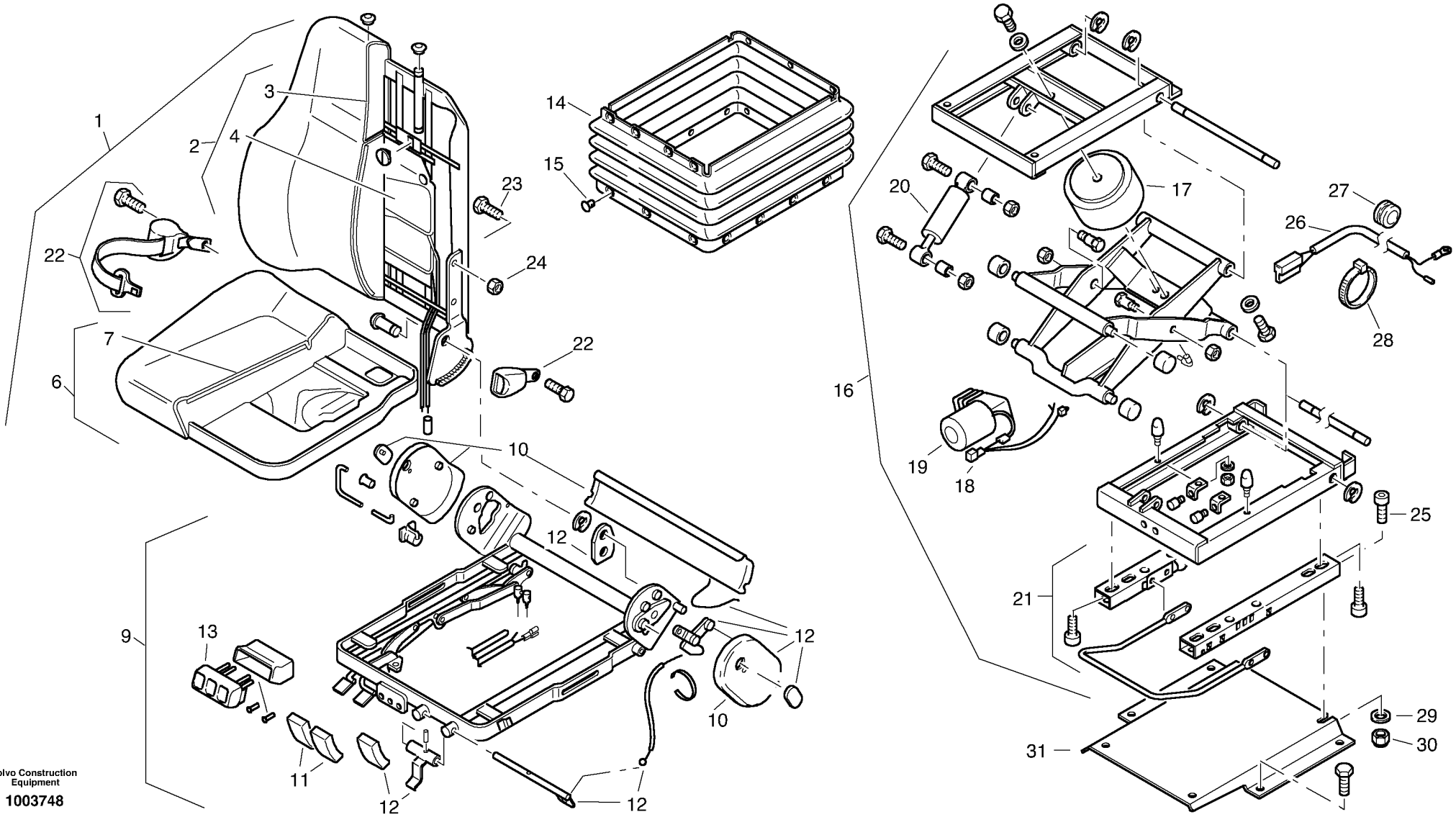

Volvo Construction Equipment

1003748

Fig.	Part No.	Quantity 1	2	3	P S	K I T	Description	Dénomination	Bezeichnung	Denominación	Notes
1	**ZM 2814280**	1					Driver's seat, cpl.	Siège, cpl.	Fahrersitz, kpl.	Asiento del conductor, cp	
2	**ZM 2907593**	1					•Back part, cpl.	•Siège de dos, cpl.	•Rückenteil, kpl.	•Pieza respaldo, cpl	
3	**ZM 2907580**	1					••Upholstery	••Garniture Habit	••Bezug	••Tapizado	
4	**ZM 2907581**	1					••Air cushion, cpl.	••Coussin d'air, cpl.	••Luftkissen, kpl.	••Cojín de aire, cpl	
6	**ZM 2906578**	1					•Seat part, cpl.	•Partie de siège, cpl.	•Sitzteil, kpl.	•Parte de asiento, cpl	
7	**ZM 2906579**	1					••Seat Cover	••Housse Siege	••Sitzbezug	••Cubiert Asiento	
9	**ZM 2907598**	1					•Frame	•Chassis	•Rahmen	•Bastidor	
10	**ZM 2907585**	1					••Cap set	••Jeu de capuchon	••Kappensatz	••Juego de capuchón	
11	**ZM 2907586**	1					••Handle	••Poignee	••Griff	••Mango	
12	**ZM 2907587**	1					••Notch	••Trame	••Rastung	••Conexión	
13	**ZM 2907599**	1					••Valve	••Soupape	••Ventil	••Valvula	
14	**ZM 2907589**	1					•Bellow	•Soufflet	•Faltenbalg	•Fuelle	
15	**ZM 2906583**	1					•Fasteners bellow	•Pièces de fixation souffl	•Befestigungsteile Balg	•Fijadores fuelle	
16	**ZM 2907600**	1					•Vibration system, cpl.	•Système d'oscillation, cp	•Schwingsystem, kpl.	•Sistema oscilante, cpl	
17	**ZM 2290185**	1					••Air Spring	••Ressort Pneuma.	••Luftfeder	••Resorte Neumat	
18	**ZM 2903523**	1					••Relay	••Relais	••Relais	••Rele	
19	**ZM 2907601**	1					••Compressor	••Compresseur	••Kompressor	••Compresor	
20	**ZM 2907572**	1					••Shock absorber	••Amortisseur	••Stossdämpfer	••Amortiguador	
21	**ZM 2907573**	1					•Guide, cpl.	•Guidage, cpl.	•Führung, kpl.	•Guía, cpl	
22	**ZM 2901448**	1					•Safety belt	•Ceinture de sécurité	•Sicherheitsgurt	•Cinturon seguridad	
23	**ZM 7095370**	1			SS		•Screw	•Vis	•Schraube	•Tornillo	M8x16
24	**ZM 7098010**	1					•Nut	•Ecrou	•Mutter	•Tuerca	M8
25	**VOE 984064**	4					Allen Hd Screw	Vis A 6 Pans Cr	Inbusschraube	Torn Hex Embut	(ZM 7097905) M8x20
26	**ZM 11305508**	1					Electric wire	Ligne électrique	Elektr. Leitung	Conductos eléctricos	
27	**VOE 11305425**	1					Sleeve	Manchon	Muffe	Manguito	
28	**VOE 4881438**	4					Strip Clamp	Ruban Serrage	Kabelbinder	Abraz Cinta	
29	**VOE 13955894**	4					Washer	Rondelle	Scheibe	Arandela	
30	**VOE 983303**	4					Nut	Ecrou	Mutter	Tuerca	
31	**VOE 11305500**	1					Seat Bracket	Etrier De Siege	Sitzkonsole	Consola Asiento	

1	
2	
3	
4	
5	

Asiento cond.de suspen. neum., ática con accesorios de montaje
Fahrersitz, luftgefedert mit Anbauteilen
Siège cond.susp.pneum. avec pièces de montage
Operator's seat, air suspensioned with fitting parts

Catalogue id **20038**	Group **852**
Illustr. No **1003748**	Section **200**
Issue **VOE 64D9920038**	Page **307**



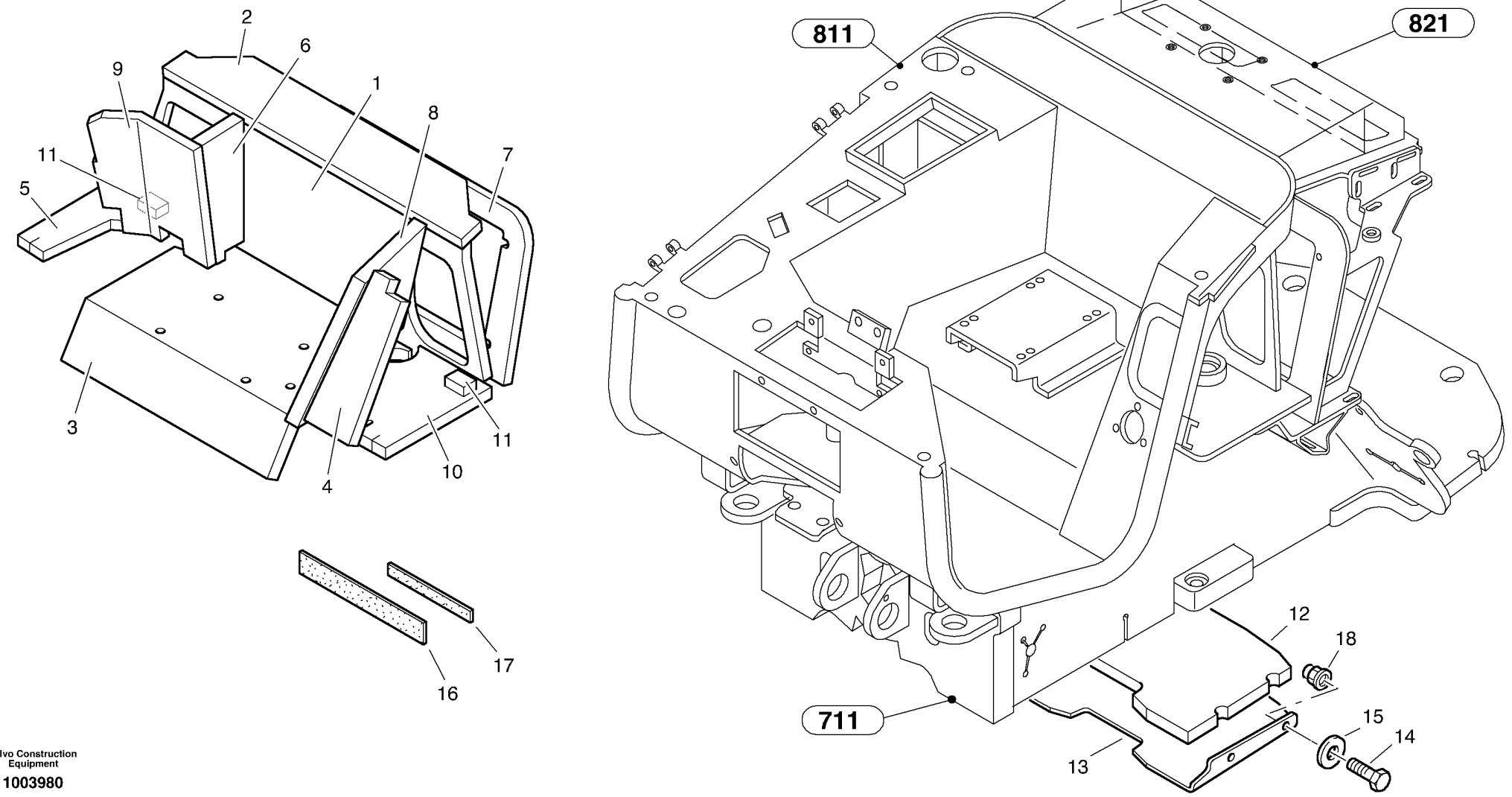

Volvo Construction Equipment

1003980

Fig.	Part No.	Quantity 1	2	3	PS	KIT	Description	Dénomination	Bezeichnung	Denominación	Notes
1	**VOE 11305693**	1					Damper Mat	Tapis Isolant	Dämmstoffmatte	Alfombra Amort	
2	**VOE 11305694**	1					Damper Mat	Tapis Isolant	Dämmstoffmatte	Alfombra Amort	
3	**VOE 11305695**	1					Damper Mat	Tapis Isolant	Dämmstoffmatte	Alfombra Amort	
4	**VOE 11305696**	1					Damper Mat	Tapis Isolant	Dämmstoffmatte	Alfombra Amort	
5	**VOE 11305697**	1					Damper Mat	Tapis Isolant	Dämmstoffmatte	Alfombra Amort	
6	**VOE 11305698**	1					Damper Mat	Tapis Isolant	Dämmstoffmatte	Alfombra Amort	
7	**VOE 11305699**	1					Damper Mat	Tapis Isolant	Dämmstoffmatte	Alfombra Amort	
8	**VOE 11305700**	1					Damper Mat	Tapis Isolant	Dämmstoffmatte	Alfombra Amort	
9	**VOE 11305701**	1					Damper Mat	Tapis Isolant	Dämmstoffmatte	Alfombra Amort	
10	**VOE 11305702**	1					Damper Mat	Tapis Isolant	Dämmstoffmatte	Alfombra Amort	
11	**VOE 11305703**	2					Damper Mat	Tapis Isolant	Dämmstoffmatte	Alfombra Amort	
12	**VOE 11305704**	1					Damper Mat	Tapis Isolant	Dämmstoffmatte	Alfombra Amort	
13	**VOE 11305507**	1					Plate	Plaque	Platte	Placa	
14	**VOE 983253**	4					Hexagon screw	Vis tête hexagonale	Sechskantschraube	Tornillo hexago	
15	**VOE 13960143**	4					Washer	Rondelle	Scheibe	Arandela	
16	**VOE 11305166**	REQ					Adhesive tape	Ruban adhésif	Haftband	Cinta adhesiva	1416)
17	**VOE 11305724**	REQ					Adhesive tape	Ruban adhésif	Haftband	Cinta adhesiva	1416)
18	**VOE 979152**	4					Rivet Nut	Ecrou Rivet	Nietmutter	Tuerca Remache	

1416) **GB:** Indicate length when ordering **FR:** Veuillez indiquer la longueur à la commande **DE:** Bei Bestellung Länge angeben **ES:** Indique la longitud en el pedido

1		**Protección de ruidos** **Geräuschabschirmung** **Protection de bruits** **Noise screening**	Catalogue id **20038**	Group **865**
2			Illustr. No **1003980**	Section **100**
3			Issue **VOE 64D9920038**	Page **309**
4				
5				

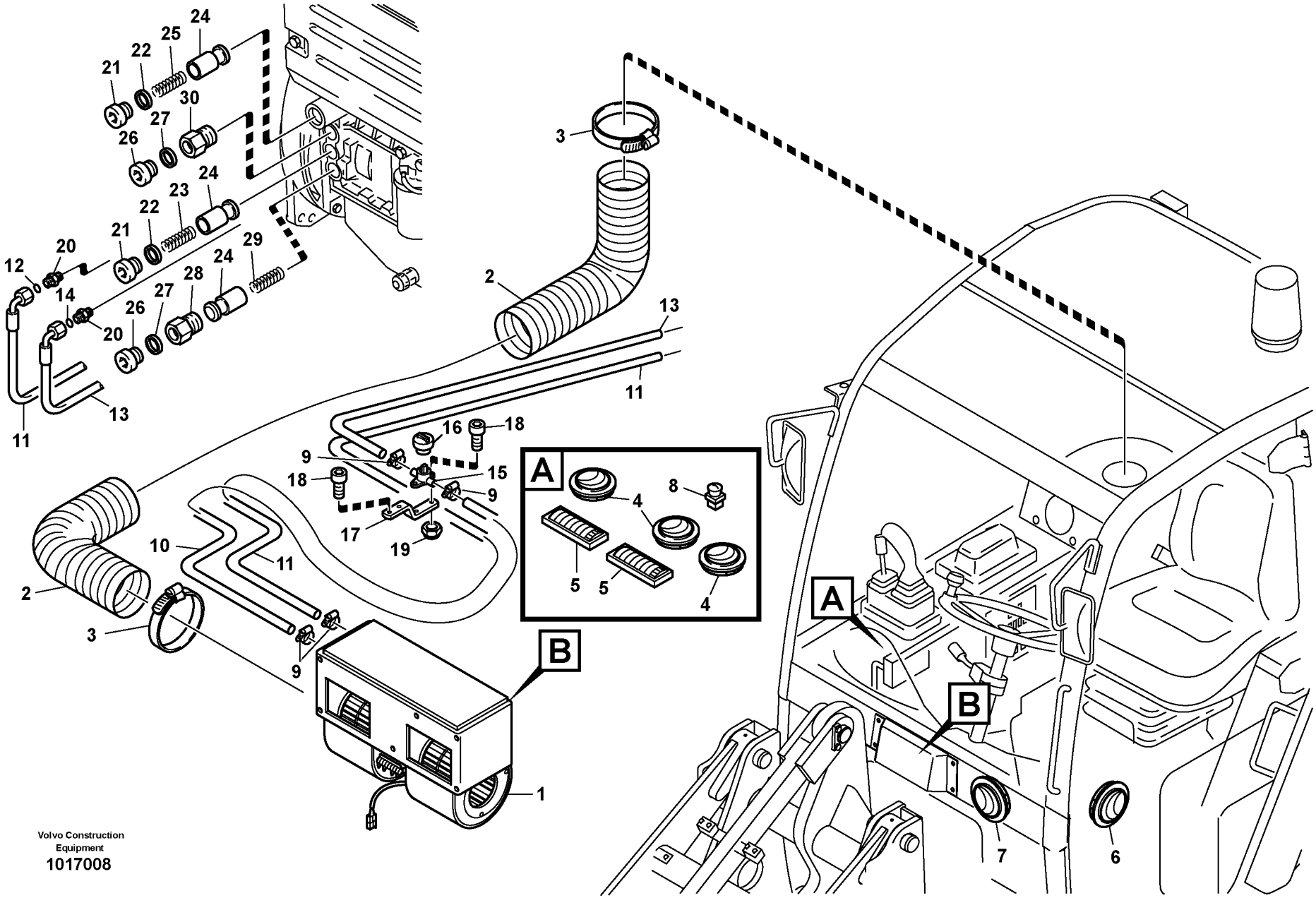

Volvo Construction Equipment
1017008

Fig.	Part No.	Quantity 1	2	3	PS	KIT	Description	Dénomination	Bezeichnung	Denominación	Notes
1		1	1				Heater unit	Chaufferette	Heizgerät	Calefactor	See group 873, Page 313
2	**VOE 11370418**	1	1				Hose	Durit	Schlauch	Tubo flexible	
3	**ZM 2907459**	2	2				Clip	Clip	Klemme	Clip	
4	**VOE 11370300**	3	3				Air Distributor	Distributeu.air	Luftverteiler	Distribuid Aire	
5	**VOE 11370301**	2	2				Air Distributor	Distributeu.air	Luftverteiler	Distribuid Aire	
6	**ZM 2814162**	1					Air Distributor	Distributeu.air	Luftverteiler	Distribuid Aire	
7	**ZM 2814162**		2				Air Distributor	Distributeu.air	Luftverteiler	Distribuid Aire	
8	**VOE 11370303**	1	1				Switch	Commutateur	Schalter	Contactor	
9	**VOE 11715043**	4	4				Clamp	Collier serrage	Klemme	Abrazadera	(VOE 11370423)
10	**VOE 11370419**	1	1				Hose	Durit	Schlauch	Tubo flexible	
11	**VOE 11370420**	1	1				Hose	Durit	Schlauch	Tubo flexible	
12	**ZM 2259050**	1	1				•O-ring	•Joint torique	•O-Ring	•Anillo torico	
13	**VOE 11370421**	1	1				Hose	Durit	Schlauch	Tubo flexible	
14	**ZM 2259050**	1	1				•O-ring	•Joint torique	•O-Ring	•Anillo torico	
15	**VOE 11370590**	1	1				Valve	Soupape	Ventil	Valvula	
16	**VOE 11370426**	1	1				Rotary Switch	Commutateur tournant	Drehschalter	Conmutador Giro	
17	**VOE 11370424**	1	1				Retainer	Retenue	Halter	Soporte	
18	**ZM 7096792**	4	4				Screw	Vis	Schraube	Tornillo	M5x16
19	**VOE 11370422**	2	2				Nut	Ecrou	Mutter	Tuerca	M5
20	**VOE 11306930**	2	2				Fitting	Ecrou raccord	Verschraubung	Racor	
21	**ZM 7099425**	2	2				Screw plug	Bouchon à vis	Verschlussschraube	Tornillo de cierre	
22	**VOE 20515173**	2	2				Gasket	Joint	Dichtung	Junta	A24x29
23	**ZM 2904043**	1	1				Pressure spring	Ressort de pression	Druckfeder	Muelle presión	
24	**ZM 2904041**	3	3				Valve	Soupape	Ventil	Valvula	
25	**ZM 2904042**	1	1				Pressure spring	Ressort de pression	Druckfeder	Muelle presión	
26	**ZM 7099428**	2	2				Screw plug	Bouchon à vis	Verschlussschraube	Tornillo de cierre	
27	**VOE 20450890**	2	2				Sealing ring	Bague d'étanchéité	Runddichtring	Anillo reten	A18x22
28	**ZM 2904046**	1	1				Nipple	Raccord	Nippel	Niple	
29	**ZM 2904044**	1	1				Pressure spring	Ressort de pression	Druckfeder	Muelle presión	
30	**ZM 2904045**	1	1				Nipple	Raccord	Nippel	Niple	

1	**11390336**
2	**11390436**
3	
4	
5	

Calefactor
Heizung
Chauffage
Heater

11390336, 11390436

Catalogue id **20038**	Group **873**
Illustr. No **1017008**	Section **100**
Issue **VOE 64D9920038**	Page **311**

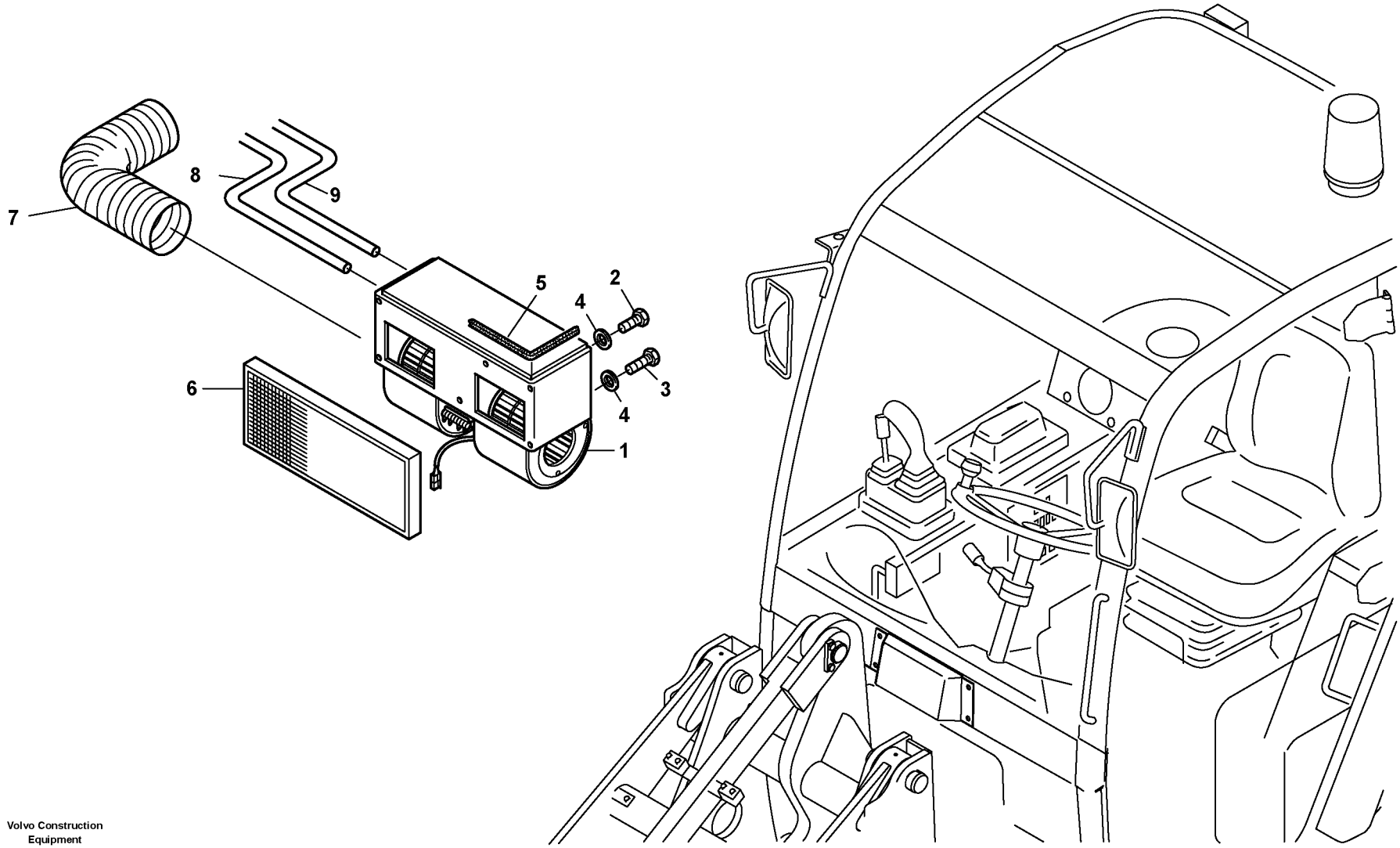

Volvo Construction Equipment
1017431

Fig.	Part No.	Quantity 1	2	3	PS	KIT	Description	Dénomination	Bezeichnung	Denominación	Notes
1	**VOE 11370298**	1					Heater unit	Chaufferette	Heizgerät	Calefactor	
2	**VOE 13955272**	2					Screw	Vis	Schraube	Tornillo	M6x20
3	**ZM 7095068**	2					Screw	Vis	Schraube	Tornillo	M6x25
4	**VOE 20459183**	4					Washer	Rondelle	Scheibe	Arandela	
5	**VOE 11370425**	1					Gasket	Joint	Dichtung	Junta	
6	**VOE 11370302**	1					Air filter	Filtre à air	Luftfilter	Filtro de aire	
7		1					Hose	Durit	Schlauch	Tubo flexible	See group 873, Page 311
8		1					Hose	Durit	Schlauch	Tubo flexible	See group 873, Page 311
9		1					Hose	Durit	Schlauch	Tubo flexible	See group 873, Page 311

1	**11390336**	**Calefactor** **Heizgerät** **Chauffage** **Heater**	Catalogue id **20038**	Group **873**
2			Illustr. No **1017431**	Section **200**
3			Issue **VOE 64D9920038**	Page **313**
4				
5		**11390336**		

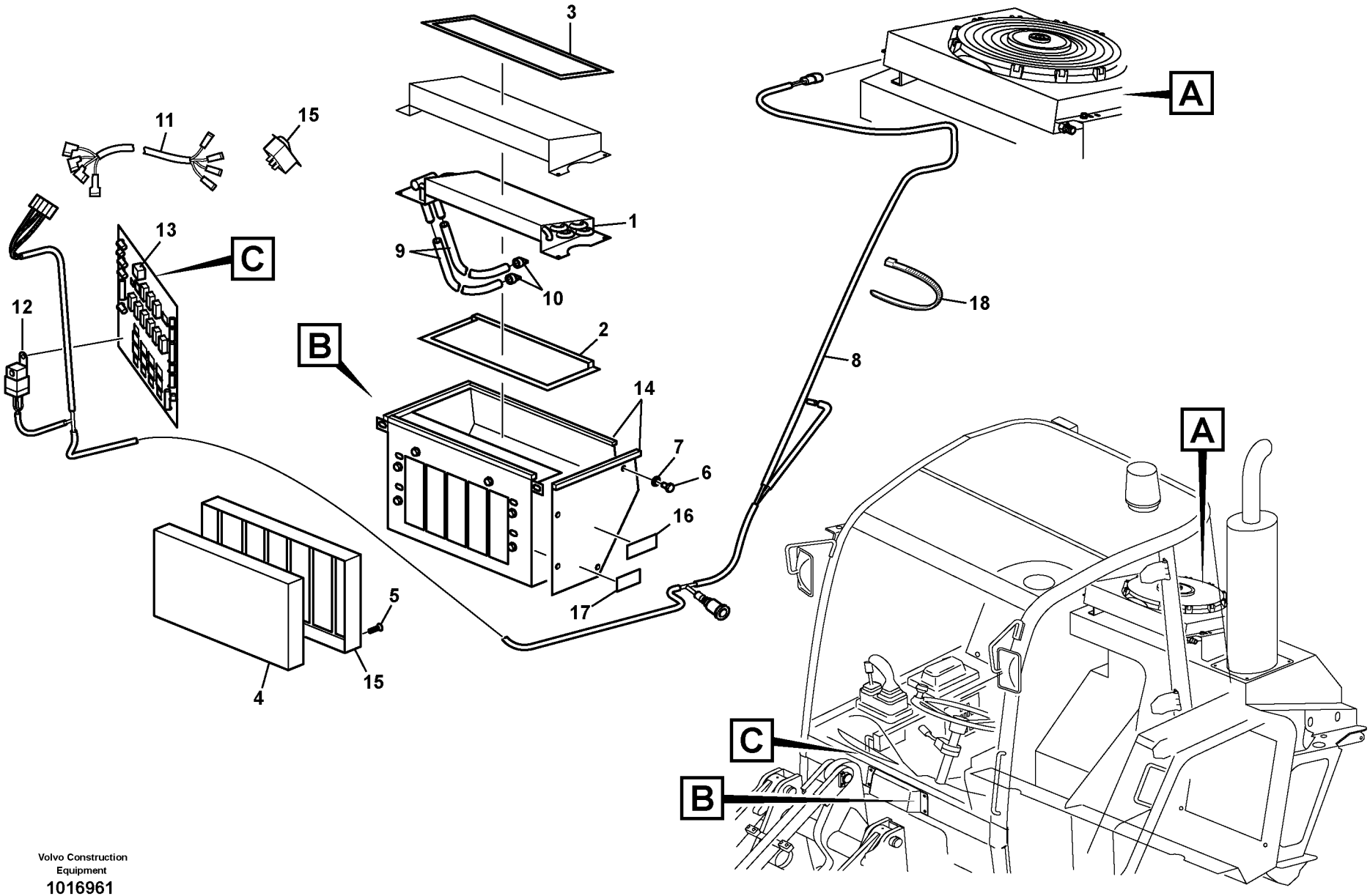

Volvo Construction Equipment
1016961

Fig.	Part No.	Quantity 1	2	3	PS	KIT	Description	Dénomination	Bezeichnung	Denominación	Notes
1	**VOE 11307836**	1					Heat Exchanger	Echange.chaleur	Wärmetauscher	Cambiador Calor	
2	**VOE 11715284**	REQ					Sealing moulding	Joint Etancheit	Dichtprofil	Burlete hermético	L=1250mm
3	**VOE 11715285**	REQ					Sealing moulding	Joint Etancheit	Dichtprofil	Burlete hermético	L=1050mm
4	**VOE 11307796**	1					Filter	Filtre	Filter	Filtro	
5	**VOE 11370128**	4					Screw	Vis	Schraube	Tornillo	4,2x16
6	**VOE 13965175**	17					Screw	Vis	Schraube	Tornillo	M6x12
7	**VOE 955892**	17					Washer	Rondelle	Scheibe	Arandela	
8	**VOE 11307808**	1					Cable harness	Faisceau cables	Kabelbaum	Manojo cables	
9	**VOE 11307783**	2					Hose	Durit	Schlauch	Tubo flexible	
10	**VOE 11307800**	2					Drain Valve	Robinet Vidange	Ablassventil	Valvula Drenaje	
11	**VOE 11307502**	1					El Cable	Fil Electrique	El-leitung	Cable Electrico	
12	**VOE 11308031**	1					Relay	Relais	Relais	Rele	
13	**VOE 969163**	1					Fuse	Fusible	Schmelzsicherung	Fusible	25A
14	**VOE 11881020**	1					Housing	Carter	Gehäuse	Carter	
15	**VOE 11882865**	1					Rocker Switch	Commutateur à bascule	Wippschalter	Interruptor oscilante	
16	**VOE 11307371**	1					Symbol	Symbole	Symbol	Símbolo	
17	**ZM 2813469**	1					Identification plate	Plaque signalétique	Typenschild	Matrícula	
18	**VOE 4881440**	8					Strip Clamp	Ruban Serrage	Kabelbinder	Abraz Cinta	

1	**11390436**	**Climatizador** **Klimagerät** **Dispositif de climatisation** **Air-conditioning system**	Catalogue id **20038**	Group **874**
2				
3			Illustr. No **1016961**	Section **100**
4				
5		**11390436**	Issue **VOE 64D9920038**	Page **315**

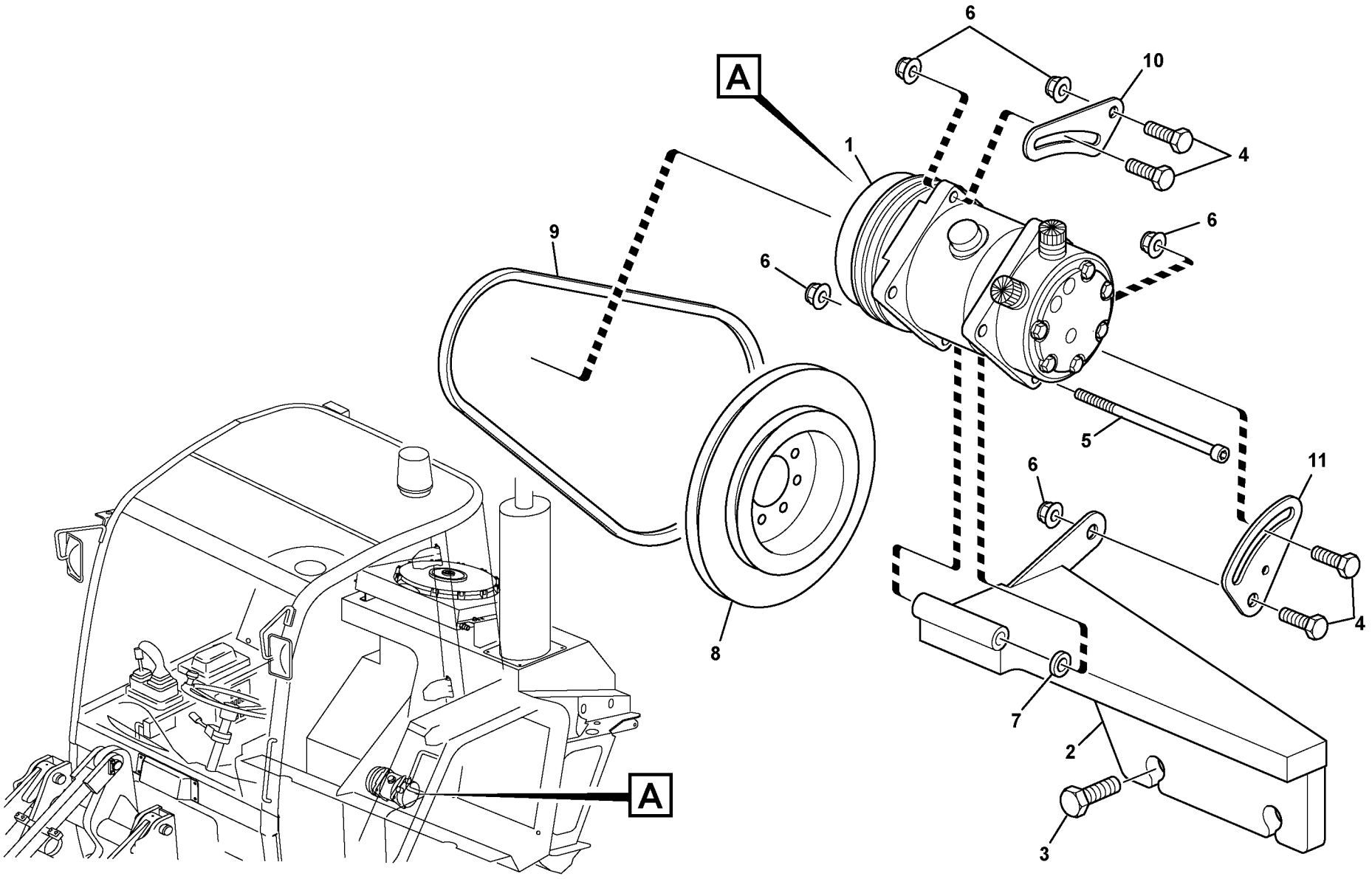

Volvo Construction Equipment

1016956

Fig.	Part No.	Quantity 1	2	3	PS	KIT	Description	Dénomination	Bezeichnung	Denominación	Notes
1	**VOE 11882069**	1					Compressor	Compresseur	Kompressor	Compresor	
2	**VOE 11306773**	1					Retainer	Retenue	Halter	Soporte	
3	**VOE 11307051**	2					Hexagon screw	Vis tête hexagonale	Sechskantschraube	Tornillo hexago	M14x40
4	**VOE 11307042**	4					Hexagon screw	Vis tête hexagonale	Sechskantschraube	Tornillo hexago	M10x35
5	**VOE 943795**	1					Allen Hd Screw	Vis A 6 Pans Cr	Inbusschraube	Torn Hex Embut	M10x130
6	**VOE 13971095**	5					Flange nut	Ecrou accouple.	Bundmutter	Tuerca embridad	M10x10
7	**VOE 855773**	1					Spacer Sleeve	Doui.entretoise	Distanzhülse	Manguito Dist	
8	**VOE 11306997**	1					V-belt Pulley	Poulie Trapezo.	Keiriemscheibe	Pol Corr Trapez	
9	**ZM 2810882**	1					V-belt	Courroie trape.	Keilriemen	Correa trapezoi	
10	**VOE 11308502**	1					Plate	Plaque	Platte	Placa	
11	**VOE 11306777**	1					Plate	Plaque	Platte	Placa	

1	**11390436**	**Compresor** **Kompressor** **Compresseur** **Compressor**	Catalogue id **20038**	Group **874**
2			Illustr. No **1016965**	Section **200**
3				
4			Issue **VOE 64D9920038**	Page **317**
5		**11390436**		

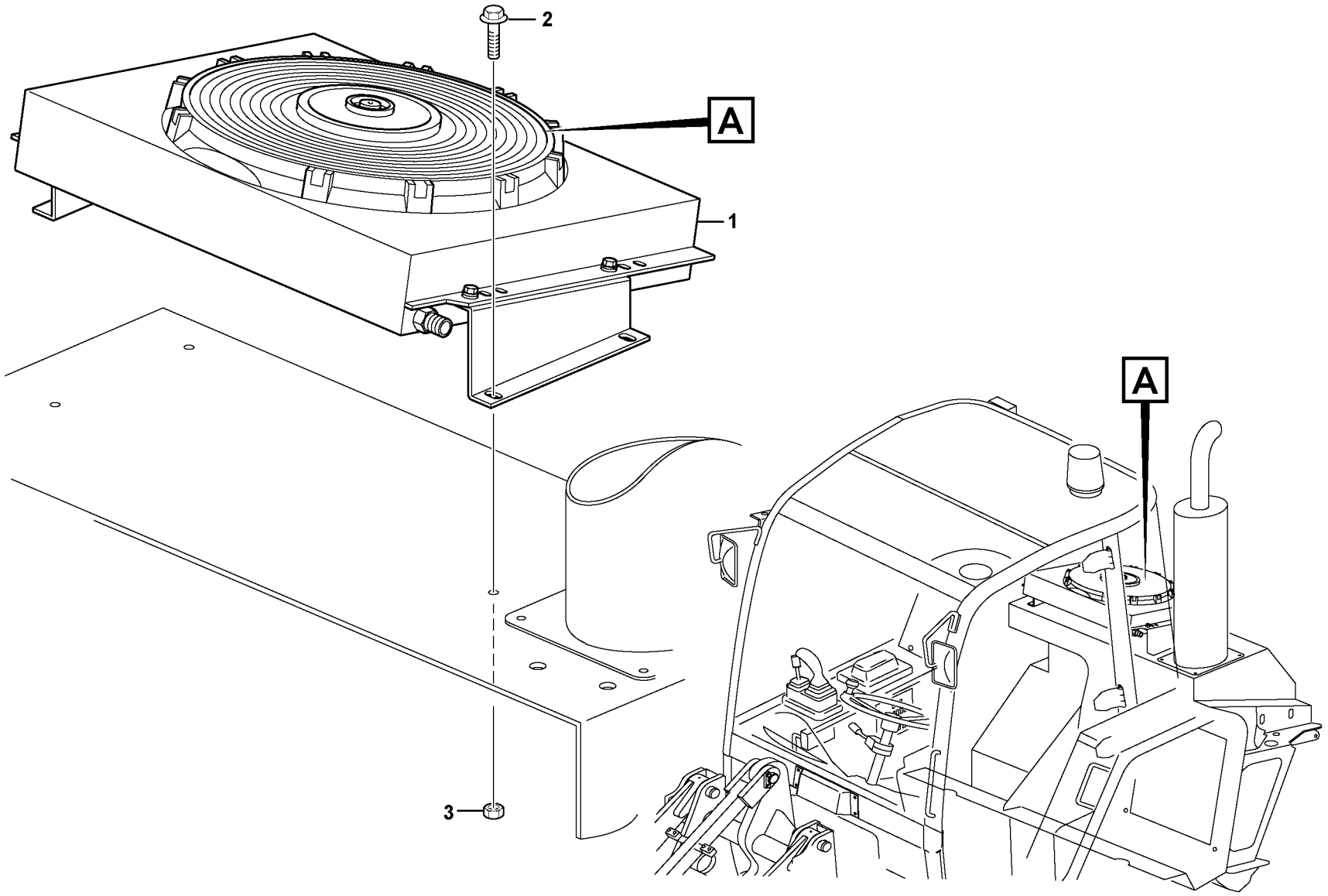

Volvo Construction Equipment

1016970

Fig.	Part No.	Quantity 1	2	3	PS	KIT	Description	Dénomination	Bezeichnung	Denominación	Notes
1	**VOE 11307827**	1					Capacitor	Condensateur	Kondensator	Condensador	
2	**VOE 13946173**	4					Flange screw	Vis à bride	Flanschschraube	Torn embridado	M8x20
3	**VOE 13945408**	4					Nut	Ecrou	Mutter	Tuerca	M8

1	**11390436**	**Condensador** **Kondensator** **Condensateur** **Condenser**	Catalogue id **20038**	Group **874**
2			Illustr. No **1016970**	Section **300**
3				
4			Issue **VOE 64D9920038**	Page **319**
5		**11390436**		

VOLVO

L25B

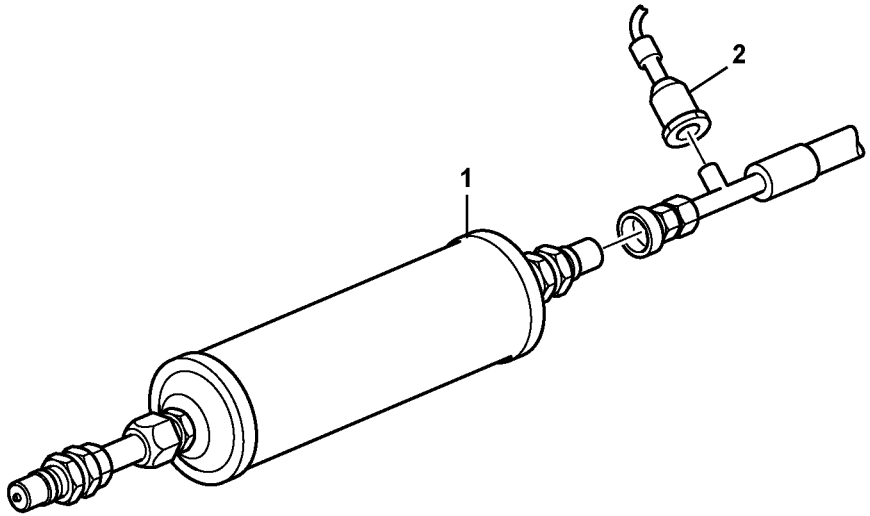
2
1

Fig.	Part No.	Quantity 1	2	3	PS	KIT	Description	Dénomination	Bezeichnung	Denominación	Notes
1	**VOE 11307898**	1					Receiver Drier	Deshydrateur	Entfeuchter	Secador	
2	**VOE 11307802**	1					Pressure switch	Interrupteur de pression	Druckschalter	Interruptor pulsador	

1	**11390436**	**Secador** **Trockner** **Séccoir** **Dryer**	Catalogue id **20038**	Group **874**
2			Illustr. No **1016971**	Section **400**
3				
4			Issue **VOE 64D9920038**	Page **321**
5		**11390436**		

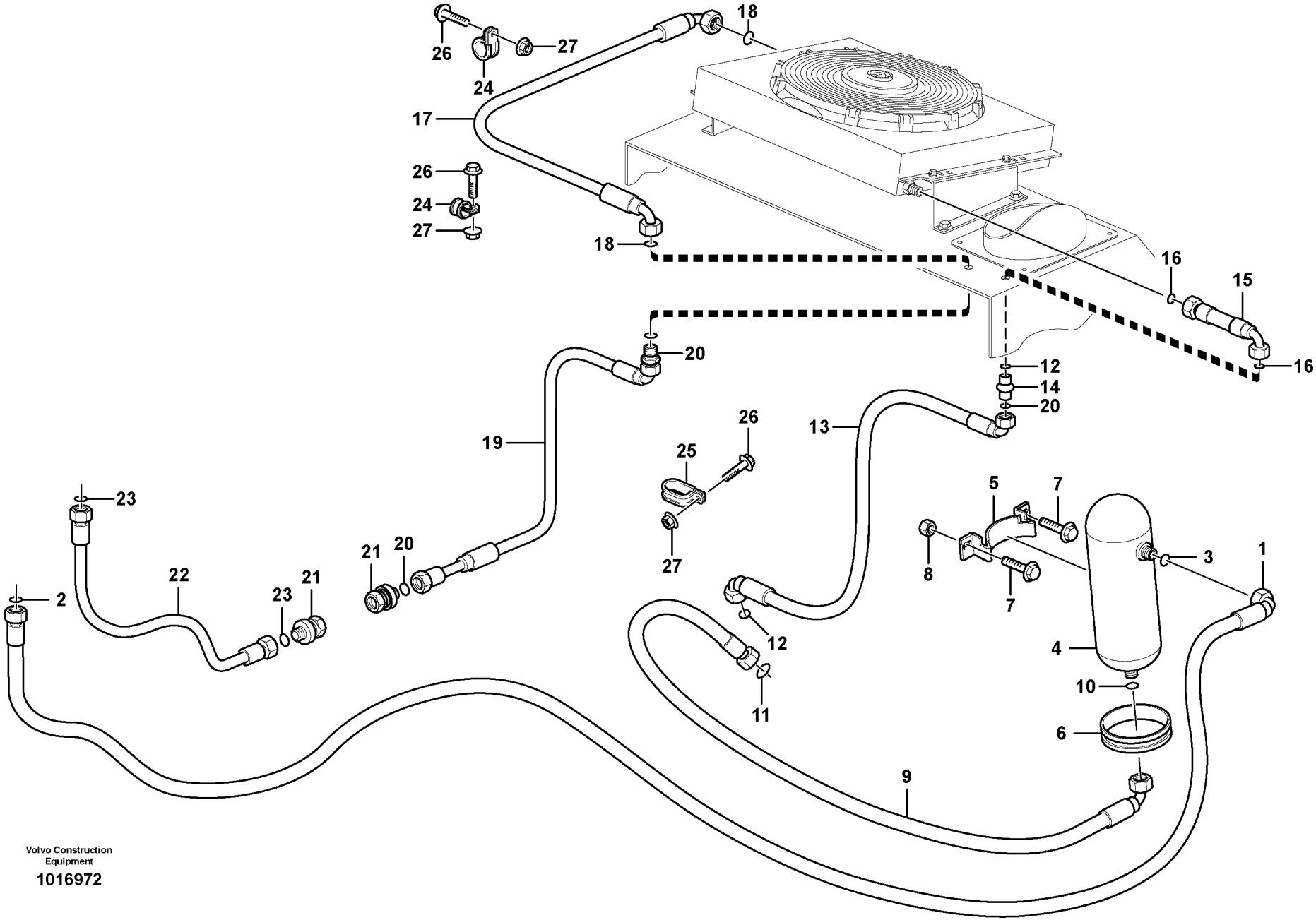

Volvo Construction Equipment

1016972

Fig.	Part No.	Quantity 1	2	3	PS	KIT	Description	Dénomination	Bezeichnung	Denominación	Notes
1	**VOE 11307834**	1					Hose	Durit	Schlauch	Tubo flexible	
2	**VOE 11308020**	1					O-ring	Joint Torique	O-Ring	Junta torica	
3	**VOE 11308021**	1					O-ring	Joint Torique	O-Ring	Junta torica	
4	**VOE 11307840**	1					Accumulator	Accumulateur	Speicher	Acumulador	
5	**VOE 11307828**	1					Clamping Spring	Ressort Serrage	Klemmfeder	Resorte Apriete	
6	**VOE 943482**	1					Hose Clamp	Collier Serrage	Schlauchschelle	Abraz Manguera	
7	**VOE 13946934**	2					Screw	Vis	Schraube	Tornillo	M6x20
8	**VOE 13945407**	1					Nut	Ecrou	Mutter	Tuerca	M6
9	**VOE 11307835**	1					Hose	Durit	Schlauch	Tubo flexible	
10	**VOE 11308021**	1					O-ring	Joint Torique	O-Ring	Junta torica	
11	**VOE 11308020**	1					O-ring	Joint Torique	O-Ring	Junta torica	
12	**VOE 11308019**	2					O-ring	Joint Torique	O-Ring	Junta torica	
13	**VOE 11307829**	1					Hose	Durit	Schlauch	Tubo flexible	
14	**VOE 11307804**	1					Fitting	Ecrou raccord	Verschraubung	Racor	
15	**VOE 11307830**	1					Hose	Durit	Schlauch	Tubo flexible	
16	**VOE 11308019**	2					O-ring	Joint Torique	O-Ring	Junta torica	
17	**VOE 11307831**	1					Hose	Durit	Schlauch	Tubo flexible	
18	**VOE 11308018**	2					O-ring	Joint Torique	O-Ring	Junta torica	
19	**VOE 11307832**	1					Hose	Durit	Schlauch	Tubo flexible	
20	**VOE 11308018**	2					O-ring	Joint Torique	O-Ring	Junta torica	
21	**VOE 11307899**	2					Quick Coupling	Accouple.rapide	Schnellkupplung	Acoplam Rapido	
22	**VOE 11307833**	1					Hose	Durit	Schlauch	Tubo flexible	
23	**VOE 11308018**	2					O-ring	Joint Torique	O-Ring	Junta torica	
24	**VOE 13803052**	2					Clamp	Pince Serrage	Klemme	Abrazadera	
25	**ZM 5052670**	1					Clip	Collier	Schelle	Abrazadera	
26	**VOE 13946934**	3					Screw	Vis	Schraube	Tornillo	M6x20
27	**VOE 13945407**	3					Nut	Ecrou	Mutter	Tuerca	M6

1	**11390436**	**Conductos - Instalación de climatización** **Leitungen - Klimaanlage** **Tubes - Dispositif de climatisation** **Pipes - Air-conditioning system**	Catalogue id **20038**	Group **874**
2			Illustr. No **1016972**	Section **500**
3			Issue **VOE 64D9920038**	Page **323**
4				
5		**11390436**		

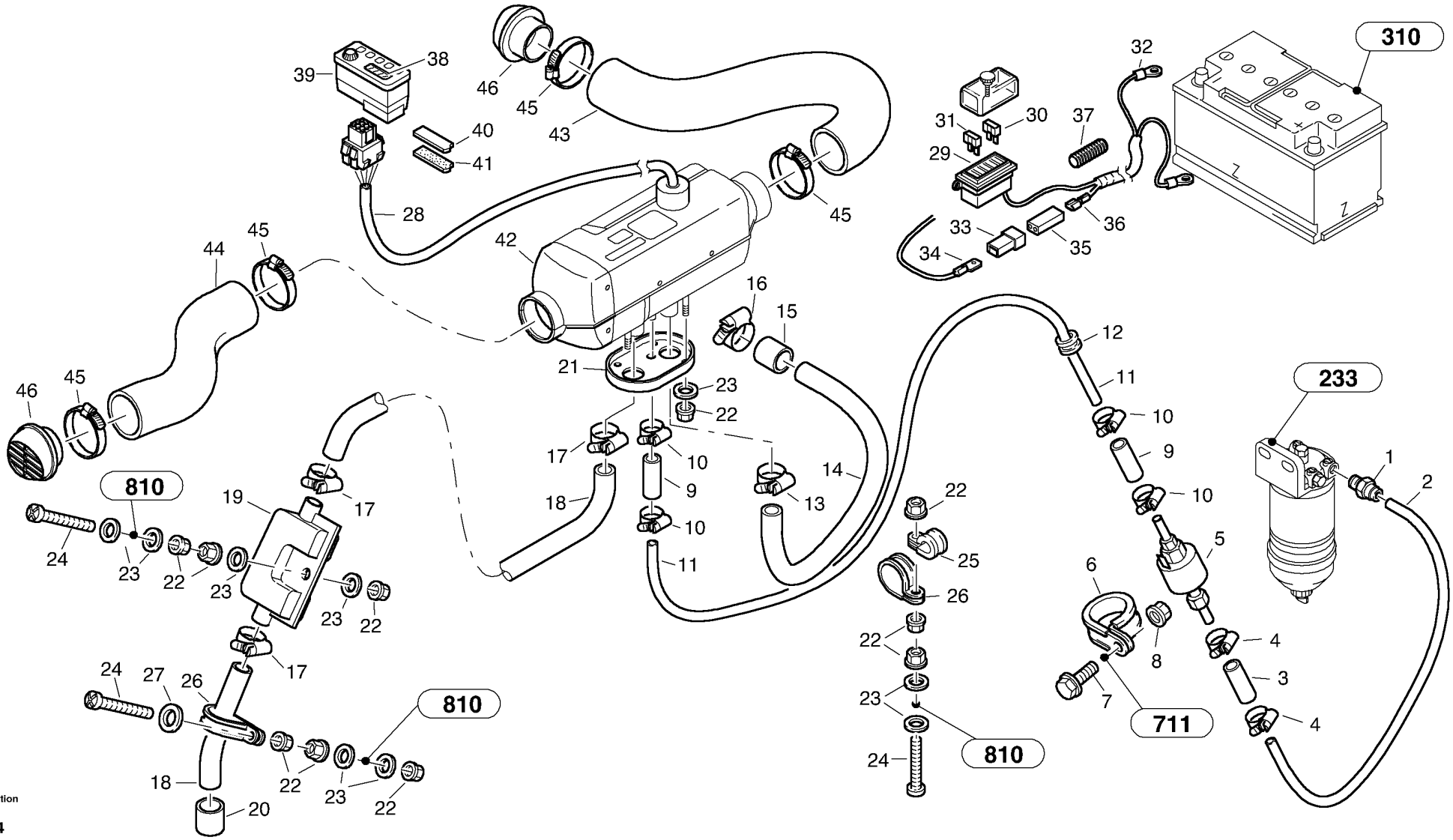

Volvo Construction Equipment

1009814

Fig.	Part No.	Quantity 1	2	3	PS	KIT	Description	Dénomination	Bezeichnung	Denominación	Notes
1	**ZM 2812485**	1					Fitting	Armature	Beschlag	Herraje	
2	**VOE 11306550**	1					Fuel pipe	Conduit carbura	Kraftstoffleitung	Tubo combustib	
3	**VOE 11306555**	1					Fuel hose	Flexi.carburant	Kraftstoffschlauch	Manguera comb	
4	**VOE 11706538**	2					Hose Clamp	Collier Serrage	Schlauchschelle	Abraz Manguera	(VOE 11306562)
5	**ZM 2915032**	1					Controlled volume pump	Pompe de dosage contrôl	Dosierpumpe	Bomba dosificadora	
6	**ZM 2915033**	1					Pipe clip	Collier de tube	Rohrschelle	Clip de tubo	
7	**VOE 13948356**	1					Flange screw	Vis à bride	Flanschschraube	Torn embridado	
8	**VOE 13949278**	1					Flange Lock Nut	Contre écrou bride	Flanschmutter	Contratuer Embr	
9	**VOE 11306558**	2					Fuel hose	Flexi.carburant	Kraftstoffschlauch	Manguera comb	
10	**VOE 11306567**	4					Clamp	Pince Serrage	Klemme	Abrazadera	
11	**VOE 4951860**	1					Hose	Durit	Schlauch	Tubo flexible	(VOE 11306548)
12	**VOE 11305425**	1					Sleeve	Manchon	Muffe	Manguito	
13	**VOE 13943474**	1					Hose Clamp	Collier Serrage	Schlauchschelle	Abraz Manguera	
14	**VOE 11306546**	1					Hose	Durit	Schlauch	Tubo flexible	
15	**ZM 2915036**	1					Terminal collet	Bague d'extrémité	Endhülse	Tubo terminal	
16	**VOE 943473**	1					Hose Clamp	Collier Serrage	Schlauchschelle	Abraz Manguera	
17	**VOE 11306569**	3					Clamp	Pince Serrage	Klemme	Abrazadera	
18	**VOE 11306545**	2					Exhaust Pipe	Tuyau d'échappement	Auspuffrohr	Tubo Escape	
19	**VOE 11706499**	1					Muffler	Silencieux	Schalldämpfer	Silencioso	(ZM 2817493)
20	**VOE 11706502**	1					End Sleeve	Douille Extrem.	Aderendhülse	Manguito Final	(ZM 2800477)
21	**ZM 2814988**	1					Spacer Plate	Plaq.entretoise	Abstandplatte	Placa Distancia	
22	**VOE 13949278**	13					Flange Lock Nut	Contre écrou bride	Flanschmutter	Contratuer Embr	
23	**VOE 955892**	12					Washer	Rondelle	Scheibe	Arandela	
24	**VOE 956104**	3					X Rec Screw	Vis Empre Cruci	Kreuzschl.schr.	Tornillo Cruz	
25	**VOE 11306568**	1					Clamp	Pince Serrage	Klemme	Abrazadera	
26	**ZM 2811428**	2					Clip	Clip	Klemme	Clip	
27	**VOE 960139**	2					Washer	Rondelle	Scheibe	Arandela	
28	**VOE 11306542**	1					Electrical Cabl	Fil Electrique	El-leitung	Cable Electrico	
29	**ZM 2915038**	1					Fuse holder	Porte-fusible	Sicherungshalter	Portafusibles	
30	**VOE 13969160**	1					Fuse	Fusible	Schmelzsicherung	Fusible	

1	
2	
3	
4	
5	

Calefactor - Instalación, D2
Heizung - Einbau, D2
Chauffage - Installation, D2
Heater - Assembly, D2

Catalogue id	Group
20038	**875**
Illustr. No	Section
1009814	**100**
Issue	Page
VOE 64D9920038	**325**

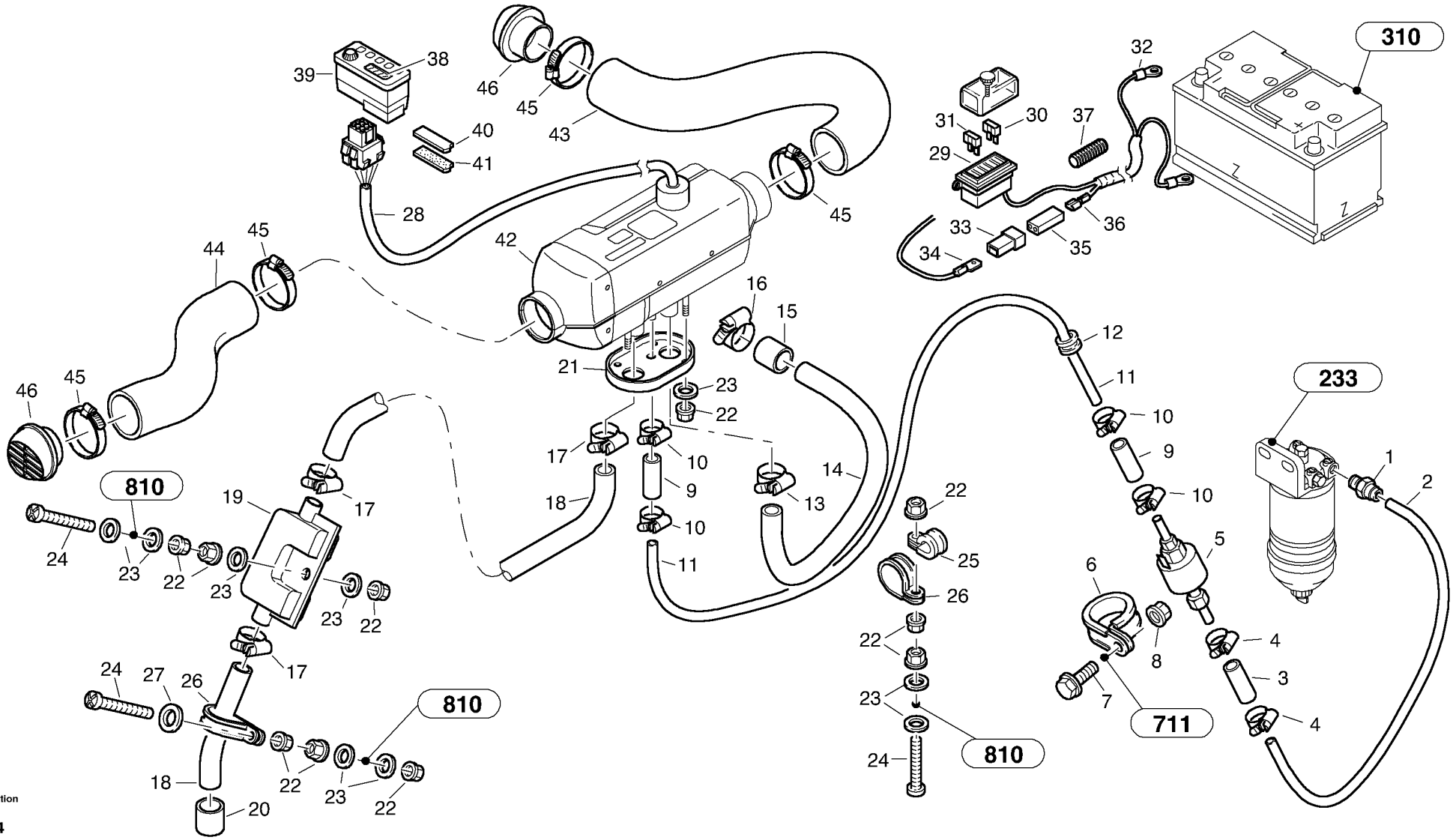

Volvo Construction Equipment

1009814

Fig.	Part No.	Quantity 1	2	3	PS	KIT	Description	Dénomination	Bezeichnung	Denominación	Notes
31	**VOE 969163**	1					Fuse	Fusible	Schmelzsicherung	Fusible	
32	**VOE 11306570**	1					Electrical Cabl	Fil Electrique	El-leitung	Cable Electrico	
33	**VOE 11305376**	1					Plug box	Carter de boulon	Steckergehäuse	Caja de enchufe	
34	**VOE 11306170**	1					Flat plug	Connecteur plat	Flachstecker	Enchufe plano	
35	**VOE 11306573**	1					Connector	Raccord	Anschluss	Union	
36	**VOE 949204**	1					Cable terminal	Cosse cable	Flachsteckhülse	Terminal cable	
37	**VOE 11306566**	1					Protecting Hose	Protection durit	Schutzschlauch	Manguera Prot	
38	**ZM 2813706**	1					Timer	Chronometre	Zeitschaltwerk	Reloj Programad	
39	**ZM 2814993**	1					Housing	Carter	Gehäuse	Carter	
40	**VOE 11305166**	1					Adhesive tape	Ruban adhésif	Haftband	Cinta adhesiva	
41	**ZM 2806300**	1					Adhesive tape	Ruban adhésif	Haftband	Cinta adhesiva	
42	**ZM 2915026**	1					Cover Panel	Panneau Recouv	Verkleidung	Panel Recubric	
43	**VOE 11306553**	1					Hose	Durit	Schlauch	Tubo flexible	
44	**VOE 11306552**	1					Hose	Durit	Schlauch	Tubo flexible	
45	**VOE 943479**	4					Hose Clamp	Collier Serrage	Schlauchschelle	Abraz Manguera	
46	**VOE 11306560**	2					Jet	Buse	Düse	Boquilla	

1		**Calefactor - Instalación, D2** **Heizung - Einbau, D2** **Chauffage - Installation, D2** **Heater - Assembly, D2**	Catalogue id **20038**	Group **875**
2			Illustr. No **1009814**	Section **100**
3			Issue **VOE 64D9920038**	Page **327**
4				
5				

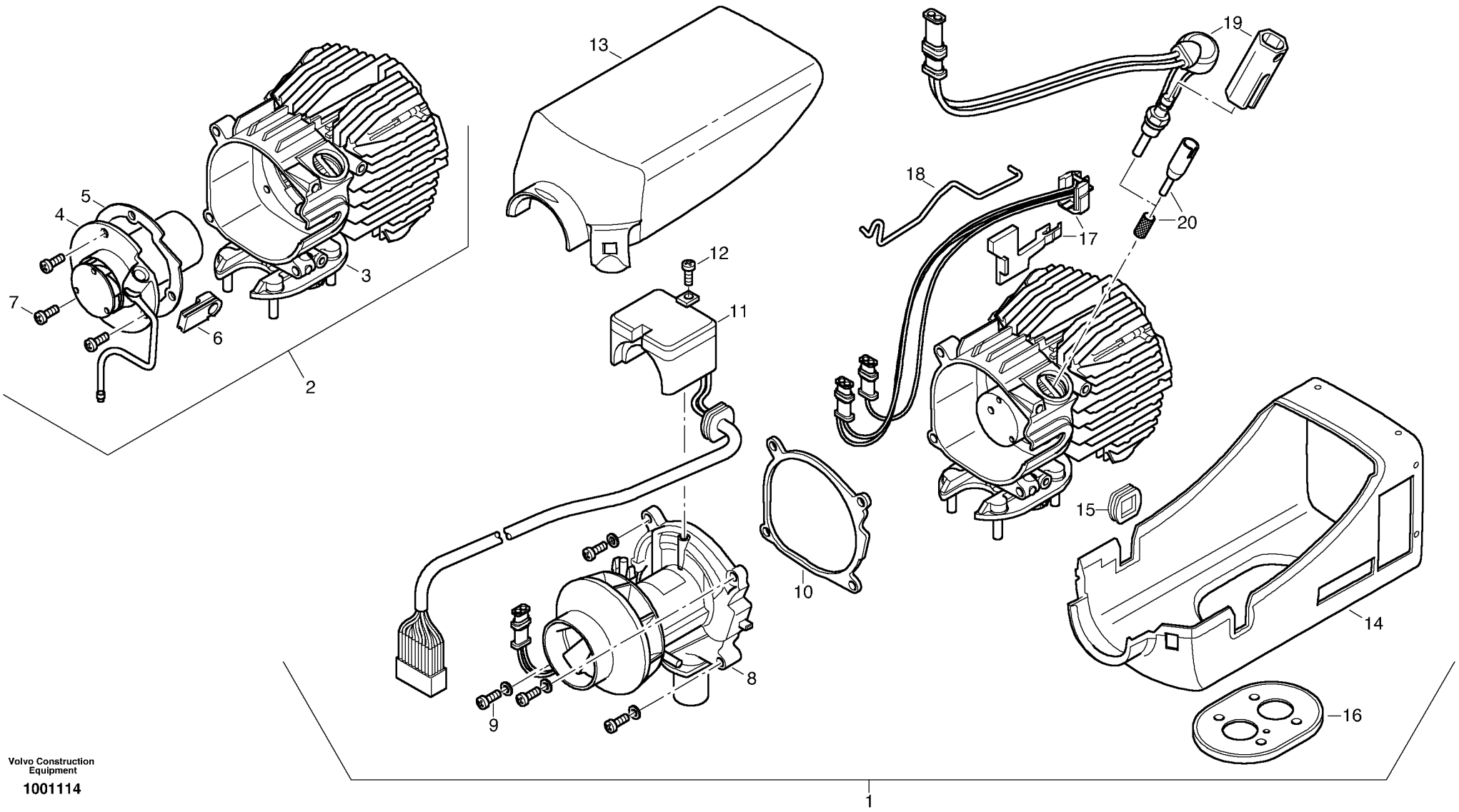

Volvo Construction Equipment

1001114

Fig.	Part No.	Quantity 1	2	3	PS	KIT	Description	Dénomination	Bezeichnung	Denominación	Notes
1	**ZM 2814990**	1					Heater unit	Chaufferette	Heizgerät	Calefactor	
2	**ZM 2915004**	1					•Heat exchanger	•Echange.chaleur	•Wärmetauscher	•Cambiador calor	
3	**ZM 2915005**	1					••Heat exchanger	••Echange.chaleur	••Wärmetauscher	••Cambiador calor	
4	**ZM 2915006**	1					••Comb Chamber	••Chambre Combust	••Brennkammer	••Camara Combust	
5	**ZM 2915007**	1					••Gasket	••Joint	••Dichtung	••Junta	
6	**ZM 2915008**	1					••Grommet	••Passe fil	••Durchführung	••Aislador pasapanel	
7	**ZM 2918009**	4					••Screw	••Vis	••Schraube	••Tornillo	(ZM 2915009)
8	**ZM 2915010**	1					•Supercharger	•Soufflerie	•Gebläse	•Ventilador	
9	**ZM 2915011**	4					•Screw	•Vis	•Schraube	•Tornillo	
10	**ZM 2915012**	1					•Gasket	•Joint	•Dichtung	•Junta	
11	**ZM 2915013**	1					•Control Unit	•Unite Commande	•Steuergerät	•Unidad Mando	
12	**ZM 2915014**	1					•Screw	•Vis	•Schraube	•Tornillo	
13	**ZM 2915015**	1					•Jacket	•Chemise	•Mantelschale	•Envoltura	
14	**ZM 2915016**	1					•Jacket	•Chemise	•Mantelschale	•Envoltura	
15	**ZM 2915017**	1					•Grommet	•Passe fil	•Durchführung	•Aislador pasapanel	
16	**ZM 2915018**	1					•Gasket	•Joint	•Dichtung	•Junta	
17	**ZM 2915019**	1					•Transmitter	•Transmetteur d'impulsion	•Impulsgeber	•Transmisor	
18	**ZM 2915020**	1					•Clip	•Clip	•Klemme	•Clip	
19	**ZM 2915021**	1					•Glow pin plug	•Bougie de réchauffage	•Glühstiftkerze	•Bujía de incandescencia	
20	**ZM 2915022**	1					•Plug	•Bouchon	•Stopfen	•Tapon	

1	
2	
3	
4	
5	

Calefactor, D2
Heizgerät, D2
Chauffage, D2
Heater, D2

Catalogue id	Group
20038	**875**
Illustr. No **1001114**	Section **200**
Issue **VOE 64D9920038**	Page **329**

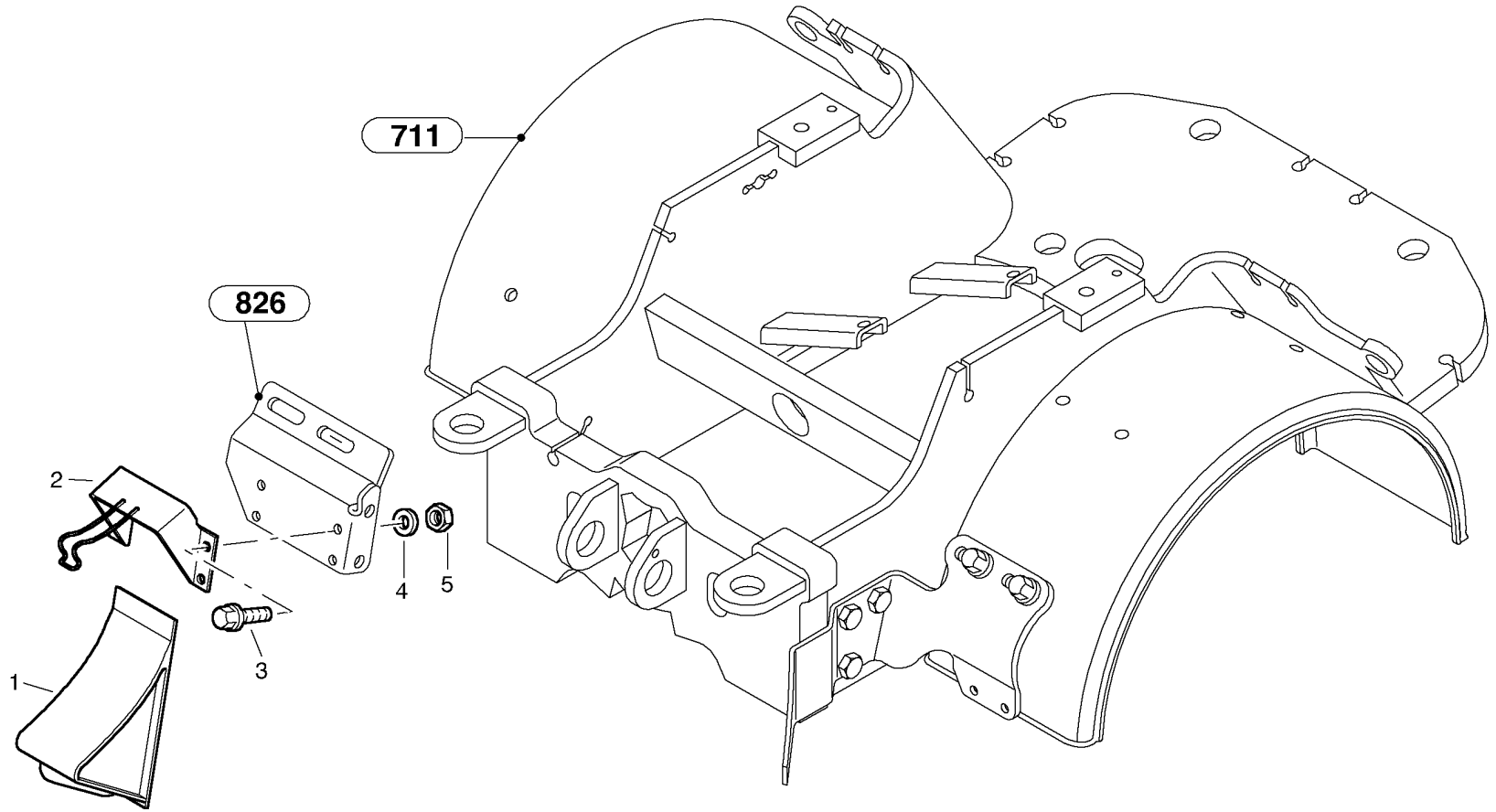
711
826
2
1
3
4
5

Fig.	Part No.	Quantity 1	2	3	P S	K I T	Description	Dénomination	Bezeichnung	Denominación	Notes
1	**ZM 2810436**	1					Wheel Block	Bloque-roue	Unterlegkeil	Bloque Tope	
2	**ZM 2810437**	1					Holder	Retenue	Halter	Soporte	
3	**VOE 13946173**	4					Flange screw	Vis à bride	Flanschschraube	Torn embridado	
4	**VOE 13955894**	4					Washer	Rondelle	Scheibe	Arandela	
5	**VOE 983303**	4					Nut	Ecrou	Mutter	Tuerca	-1750554
5	**VOE 945408**	4			SS		Flange Lock Nut	Contre écrou bride	Flanschmutter	Contratuer Embr	1750555-

1		**Calzo para rueda** **Unterlegkeil** **Cale pour roue** **Stop block for wheel**	Catalogue id **20038**	Group **891**
2			Illustr. No **1001581**	Section **100**
3			Issue **VOE 64D9920038**	Page **331**
4				
5				

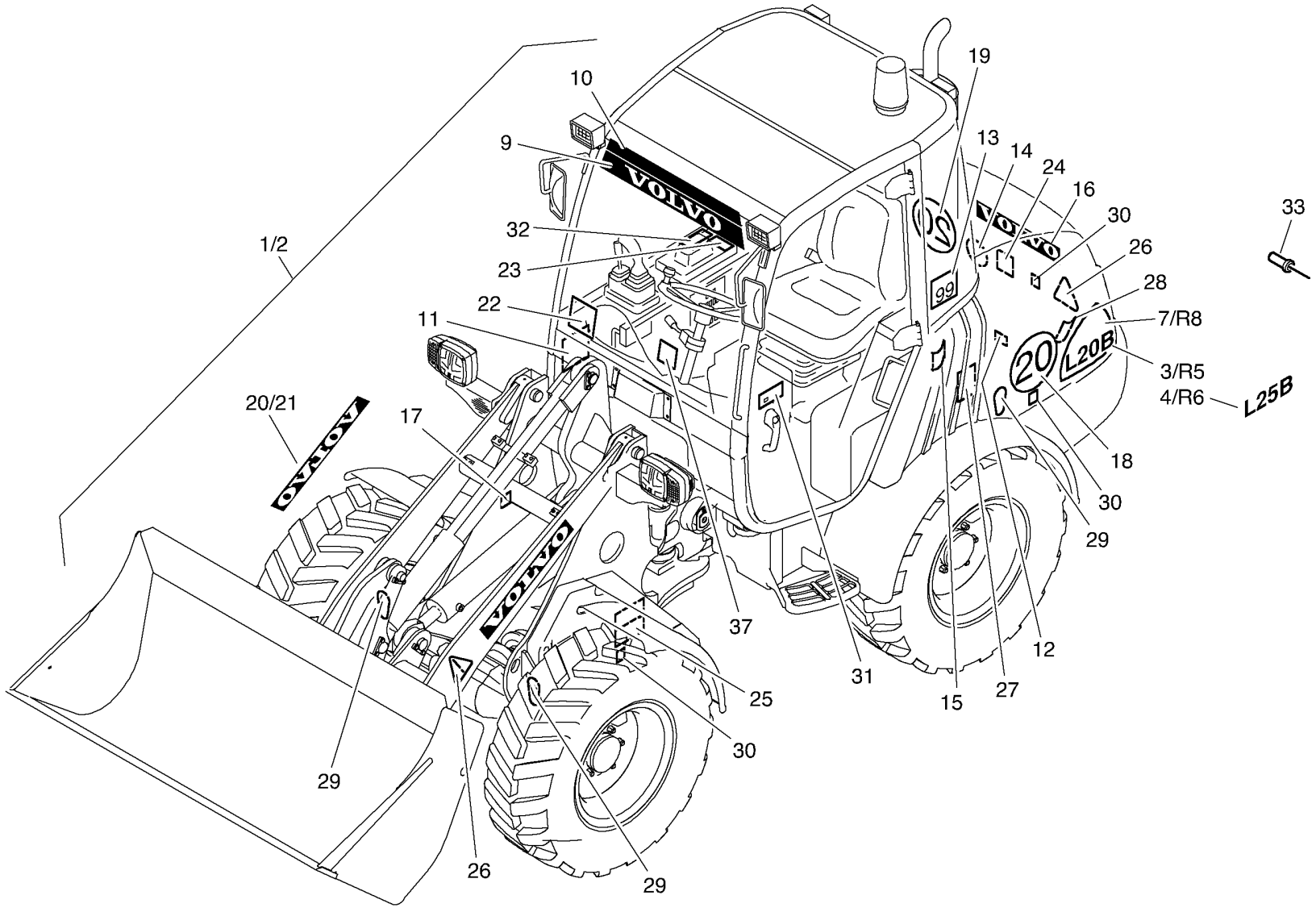
1/2
10
9
19
13
14
24
16
30
33
32
26
23
28
22
7/R8
11
3/R5
4/R6
L25B
20/21
17
18
30
29
37
12
31
27
15
25
30
29
26
29

Fig.	Part No.	Quantity 1	2	3	PS	KIT	Description	Dénomination	Bezeichnung	Denominación	Notes
1	**VOE 11305651**	1					Decal Set	Lot d'autocollants	Aufklebersatz	Kit Calcomania	Basis
2	**VOE 11305667**	1					Decal Set	Lot d'autocollants	Aufklebersatz	Kit Calcomania	Option
4	**VOE 11305844**	1					Decal	Decalcomanie	Abziehbild	Decalcomania	L 25B
6	**VOE 11305845**	1					Decal	Decalcomanie	Abziehbild	Decalcomania	L 25B
7	**VOE 11305847**	1					Decal	Decalcomanie	Abziehbild	Decalcomania	
8	**VOE 11305848**	1					Decal	Decalcomanie	Abziehbild	Decalcomania	
9	**VOE 11305579**	1					Decal	Decalcomanie	Abziehbild	Decalcomania	
10	**VOE 11305804**	1					Decal	Decalcomanie	Abziehbild	Decalcomania	
11	**VOE 11305485**	1					Decal	Decalcomanie	Abziehbild	Decalcomania	
12	**VOE 11305635**	1					Decal	Decalcomanie	Abziehbild	Decalcomania	
13	**ZM 2814853**	1					Decal	Decalcomanie	Abziehbild	Decalcomania	LWA 99
14	**ZM 2813471**	1					Plate - Super silent	Plaque- Moins bruyant	Schild - Lärmarm	Placa - Silencioso	
15	**ZM 2805911**	1					Plate - Hydraulic	Plaque - Hydraulique	Schild - Hydraulik	Placa - Hidráulica	
16	**ZM 2809999**	1					Maker's name plate (grey)	Plaque d'atelier de const	Namenszug (grau)	Placa de nombre de fabric	
17	**ZM 2809983**	1					Plate - Ce	Plaque - Ce	Schild - Ce	Placa - Ce	
18	**ZM 4392040**	2					Plate - 20	Autocollant - 20	Schild - 20	Placa - 20	
19	**ZM 2813456**	1					Plate - 20	Autocollant - 20	Schild - 20	Placa - 20	
20	**ZM 2813455**	1					Maker's name plate (grey)	Plaque d'atelier de const	Namenszug (grau)	Placa de nombre de fabric	
21	**ZM 2809987**	1					Maker's name plate (white)	Plaque d'atelier de constru	Namenszug (weiß)	Placa de nombre de fabric	
22	**VOE 11305477**	1					Cont Instr Pl	Plaq.inst.comm	Bedien Schild	Letr Instr Mand	
23	**ZM 2809988**	1					Plate - Maintenance	Plaque - Entretien	Schild - Wartung	Placa - Mantenimiento	
24	**ZM 2809991**	1					Decal	Decalcomanie	Abziehbild	Decalcomania	
25	**ZM 2813475**	1					Plate - Articulation area	Plaque - Zone d'articulat	Schild - Knickbereich	Placa - Zona de articulac	
26	**ZM 2805909**	1					Plate - Danger area	Plaque - Zone de danger	Schild - Gefahrenbereich	Placa - Zona de peligro	
27	**ZM 2800755**	1					Plate - Fuel	Plaque - Carburant	Schild - Kraftstoff	Placa - Combustible	
28	**ZM 2805910**	1					Plate - Hydraulic	Plaque - Hydraulique	Schild - Hydraulik	Placa - Hidráulica	
29	**ZM 2805008**	1					Plate - Loading eye	Plaque - Oeillet de charg	Schild - Verladeöse	Placa - Ojo de carga	
30	**ZM 2805009**	1					Plate - Lashing eye	Plaque - Oeillet de fixat	Schild - Verzurröse	Placa - Ojo de fijación	
31	**ZM 2813453**	1					Plate - Battery - Switch	Plaque - Batterie - Inter	Schild - Batterie - Schal	Placa - Batería - Interru	
32	**ZM 2813454**	1					Plate - Weld work	Plaque - Travail de soude	Schild - Schweißarbeit	Placa - Soldadura	

1		**Placas** **Schilder** **Plaques** **Plates**	Catalogue id **20038**	Group **897**
2			Illustr. No **1004009**	Section **100**
3			Issue **VOE 64D9920038**	Page **333**
4				
5				

VOLVO

L25B

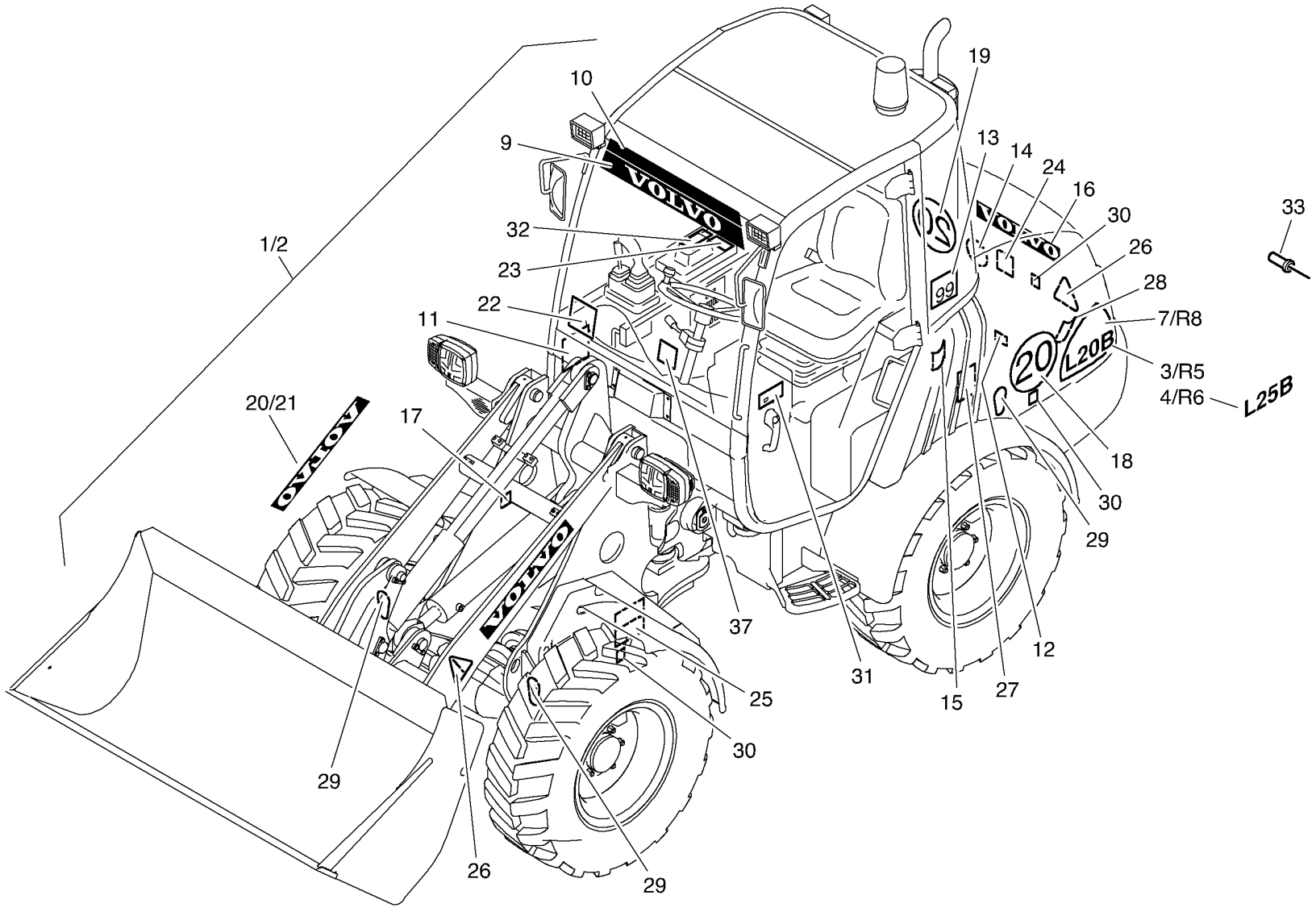
1/2
10
9
19
13
14
24
16
30
33
32
26
23
28
22
7/R8
11
3/R5
4/R6
L25B
20/21
17
18
30
29
37
12
31
27
15
25
30
29
26
29

Fig.	Part No.	Quantity 1	2	3	PS	KIT	Description	Dénomination	Bezeichnung	Denominación	Notes
33	**ZM 2091830**	4					Pin	Goupille striée	Kerbnagel	Pasador estriado	
34	**VOE 11305760**	1					Retainer	Retenue	Halter	Soporte	
35	**VOE 6627784**	1					Sign	Enseigne	Schild	Letrero	
36	**VOE 942184**	6					Blind Rivet	Rivet Borgne	Blindniet	Remache Ciego	
37	**VOE 11306242**	1					Decal	Decalcomanie	Abziehbild	Decalcomania	Canopy

1		**Placas** **Schilder** **Plaques** **Plates**	Catalogue id **20038**	Group **897**
2			Illustr. No **1004009**	Section **100**
3			Issue **VOE 64D9920038**	Page **335**
4				
5				

VOLVO

Construction Equipment

GROUP		Section	Page
911	Hydraulic oil tank	100	343
911	Hydraulic lines - tilt hydraulic	200	345
911	Hydraulic lines - lift hydraulic	300	347
911	Lines - rear vehicle	400	349
911	Radiateur - Installation	500	351
911	Suction recoil filter	600	353
912	Control valve	100	355
912	Line fracture safety - Lift	200	359
912	Line fracture safety - Tilt	300	363
912	Leakage line - Option	400	365
913	Pump - working hydraulic	100	367
914	Servo control valve	100	369
916	Lines to attachment mounting plate	100	373
916	Hydraulic function - Nr. 3	200	375
916	Hydraulic function - Nr. 4	300	377
916	Auxil. pump with lines	400	381
916	Auxil. pomp with lines (Skid Steer attachment)	450	387
916	Boom suspension system (BSS)	500	393
924	Attachment mounting plate - Quick change, hydraulic	100	397
924	Attachment mounting plate - L30B	200	401
924	Attachment mounting plate - Skid Steer attachments	300	405
925	Tipping bucket	100	409
925	Bucket without teeth	200	413
925	Bucket with teeth	300	415
925	Shutter bucket with teeth	400	417
925	Shutter bucket without teeth	500	423
925	Shutter bucket without teeth	510	429
925	Side tip bucket	600	435
925	Bolt-on cutting edge	700	441
926	Fork lift with grab	100	443
926	Fork lift attachment support	200	447
926	Fork tines	300	449
926	Load hook, telescopically	400	451
926	Hay fork - Dirty fork	500	453
926	Tree clamp	600	455
945	Lift frame	100	459
945	Lift cylinder	200	465
945	Tilt cylinder	300	467

TABLE DES MATIÈRES

Catalogue id 20038 | Group 9
Issue VOE 64D9920038 | Page 338

GROUPE		Section	Page
911	Réservoir hydraulique	100	343
911	Tubes - circuit de cavage	200	345
911	Tubes - circuit de levage	300	347
911	Tubes - châssis arrière	400	349
911	Radiateur - Montage	500	351
911	Filtre d'aspiration	600	353
912	Valve de commande	100	355
912	Sécurité à tubes fraction - Levage	200	359
912	Sécurité à tubes fraction - Cavage	300	363
912	Conduite d'huile de fuite - Option	400	365
913	Pompe de travail	100	367
914	Servocommande	100	369
916	Tubes - Support	100	373
916	Fonction d'hydraulique - Nr. 3	200	375
916	Fonction d'hydraulique - Nr. 4	300	377
916	Pompe auxiliaire, avec conduits	400	381
916	Pompe auxiliaire avec conduits (minichargeuse)	450	387
916	Suspension bras de levage (BSS)	500	393
924	Support - changement rapide, hydraulique	100	397
924	Bouclier porte-outil - L30B	200	401
924	Bouclier porte-outil - minichargeuse	300	405
925	Godet de basculement	100	409
925	Godet sans dents	200	413
925	Godet avec dents	300	415
925	Trappe avec dents	400	417
925	Trappe sans dents	500	423
925	Trappe sans dents	510	429
925	Godet à deversement lateral	600	435
925	Lame d'usure amovible	700	441
926	Fourche de levage avec grappin	100	443
926	Support fourche de chargement	200	447
926	Bras de fourche	300	449
926	Corchet porte-charge, télescop	400	451
926	Foin fourche	500	453
926	Attache d'arbre	600	455
945	Bras de levage	100	459
945	Vérin de levage	200	465
945	Vérin de cavage	300	467

GRUPPE		Abschnitt	Seite
911	Ölbehälter - Hydraulik	100	343
911	Leitungen - Kipphydraulik	200	345
911	Leitungen - Hubhydraulik	300	347
911	Leitungen - Hinterwagen	400	349
911	Kühlereinbau	500	351
911	Saug-Rücklauffilter	600	353
912	Steuerventil	100	355
912	Leitungsbruchsicherung - Hub	200	359
912	Leitungsbruchsicherung - Kipp	300	363
912	Leckölleitung - Option	400	365
913	Pumpe - Arbeitshydraulik	100	367
914	Servo-Steuergerät	100	369
916	Leitungen zum Geräteträger	100	373
916	Hydraulikfunktion - Nr. 3	200	375
916	Hydraulikfunktion - Nr. 4	300	377
916	Zusatzpumpe mit Leitungen	400	381
916	Zusatzpumpe mit Leitungen (Skid Steer Anbaugeräte)	450	387
916	Hubgestellfederung (BSS)	500	393
924	Geräteträger - Schnellwechsel, hydraulisch	100	397
924	Geräteträger - L30B	200	401
924	Geräteträger - Skid Steer - Anbaugeräte	300	405
925	Hochkippschaufel	100	409
925	Schaufel ohne Zähne	200	413
925	Schaufel mit Zähnen	300	415
925	Klappschaufel mit Zähnen	400	417
925	Klappschaufel ohne Zähne	500	423
925	Klappschaufel ohne Zähne	510	429
925	Seitenkippschaufel	600	435
925	Unterschraubmesser	700	441
926	Ladegabel mit Greifer	100	443
926	Ladegabelträger	200	447
926	Gabelzinke	300	449
926	Lasthaken, teleskopierbar	400	451
926	Heu-Mistgabel	500	453
926	Baumklammer	600	455
945	Hubgestell	100	459
945	Hubzylinder	200	465
945	Kippzylinder	300	467

INDICE

GRUPO		Sección	Página
911	Depósito de aceite - instalación hidráulica	100	343
911	Tubería - circuito de vuelco	200	345
911	Tubería - circuito de elevación	300	347
911	Tubería - vehículo trasero	400	349
911	Radiador - Montaje	500	351
911	Filtro de aspiración de retroceso	600	353
912	Válvula de mando	100	355
912	Seguridad contra rotura tubería - elevación	200	359
912	Seguridad contra rotura tubería - vuelco	300	363
912	Tubería del aceite de fuga - Opción	400	365
913	Bomba de trabajo	100	367
914	Válvula de servomando	100	369
916	Tubería - Soporte	100	373
916	Función sistema hidráulico - No. 3	200	375
916	Función sistema hidráulico - No. 4	300	377
916	Bomba auxiliar con tubos	400	381
916	Auxil. pomp with lines (Skid Steer attachment)	450	387
916	Suspensión de los brazos elevadores (BSS)	500	393
924	Soporte - cambio rápido	100	397
924	Attachment mounting plate - L30B	200	401
924	Attachment mounting plate - Skid Steer attachments	300	405
925	Pala basculante	100	409
925	Pala sin dientes	200	413
925	Pala con dientes	300	415
925	Cuchara con dientes	400	417
925	Cuchara sin dientes	500	423
925	Cuchara sin dientes	510	429
925	Pala de vuelco lateral	600	435
925	Cuchilla atornillada	700	441
926	Horquilla elevadora con garras	100	443
926	Soporte para carro elevador	200	447
926	Brazos de horquilla	300	449
926	Gancho de carga, telescópico	400	451
926	Horca para heno	500	453
926	Pinza de árbol	600	455
945	Bastidor elevador	100	459
945	Cilindro elevador	200	465
945	Cilindro basculante	300	467

VOLVO

Construction Equipment

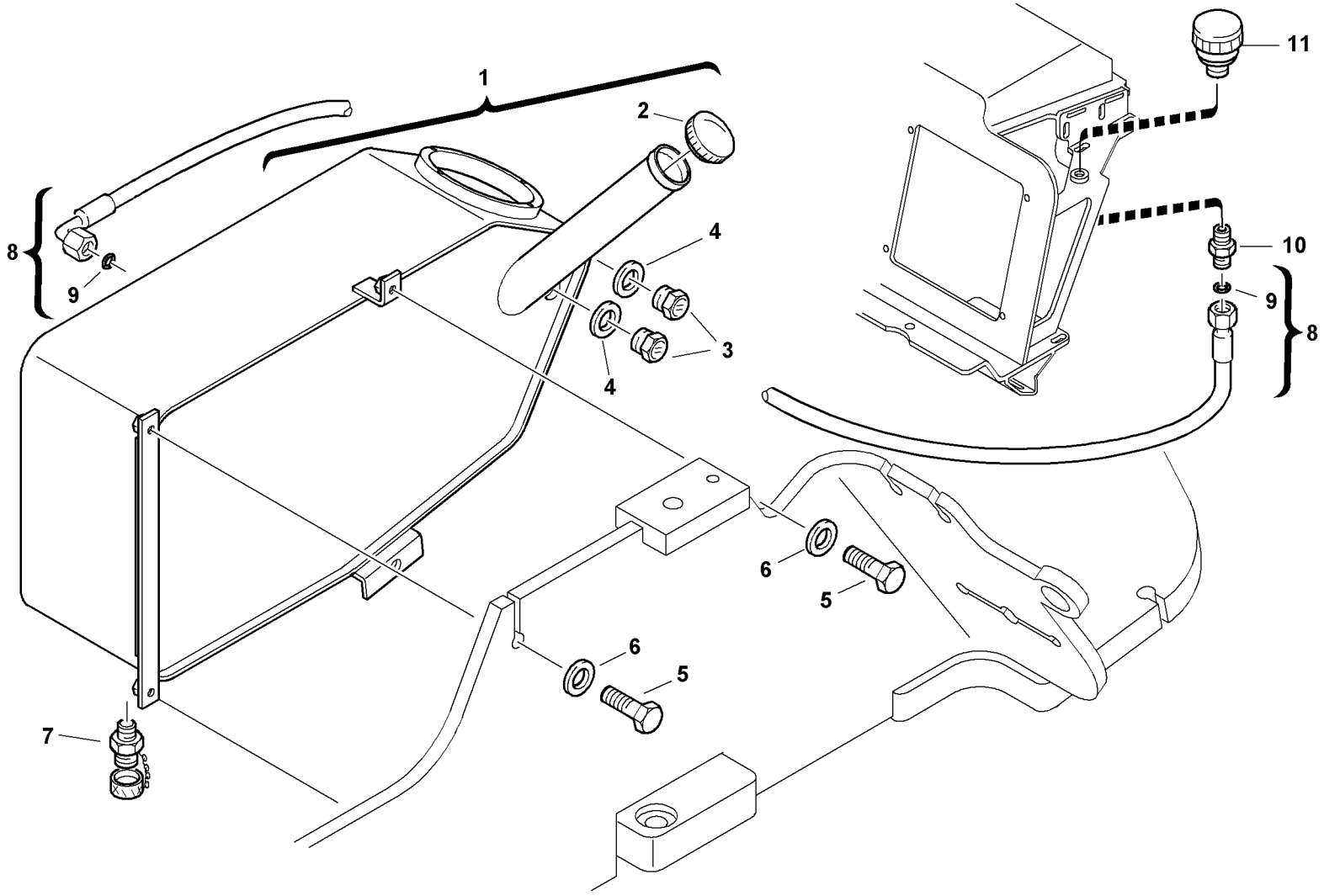

Volvo Construction Equipment
1003436

Fig.	Part No.	Quantity 1	2	3	PS	KIT	Description	Dénomination	Bezeichnung	Denominación	Notes
1	**ZM 2809734**	1					Oil Tank	Reservoir Huile	Öltank	Deposito Aceite	
2	**ZM 2804115**	1					•Deckel	•Capotage	•Deckel	•Cubierta	
3	**VOE 14370488**	2					•Level Indicator	•Indicateur de niveau	•Niveauanzeige	•Indicador Nivel	
4	**VOE 11370446**	2					••Gasket	••Joint	••Dichtung	••Junta	
5	**VOE 13965185**	4					Flange screw	Vis à bride	Flanschschraube	Torn embridado	
6	**VOE 13960143**	4					Washer	Rondelle	Scheibe	Arandela	
7	**ZM 4384256**	1					Drain Valve	Robinet Vidange	Ablassventil	Valvula Drenaje	
8	**VOE 11305349**	1					Hose	Flexible	Schlauch	Tubo Flexible	
9	**ZM 1089232**	2					•O-ring	•Joint torique	•O-Ring	•Anillo torico	
10	**VOE 11306928**	1					Fitting	Ecrou raccord	Verschraubung	Racor	
11	**ZM 4361204**	1					Filter	Filtre	Filter	Filtro	

1		**Depósito de aceite - instalación hidráulica** **Ölbehälter - Hydraulik** **Réservoir hydraulique** **Hydraulic oil tank**	Catalogue id **20038**	Group **911**
2			Illustr. No **1003436**	Section **100**
3			Issue **VOE 64D9920038**	Page **343**
4				
5				

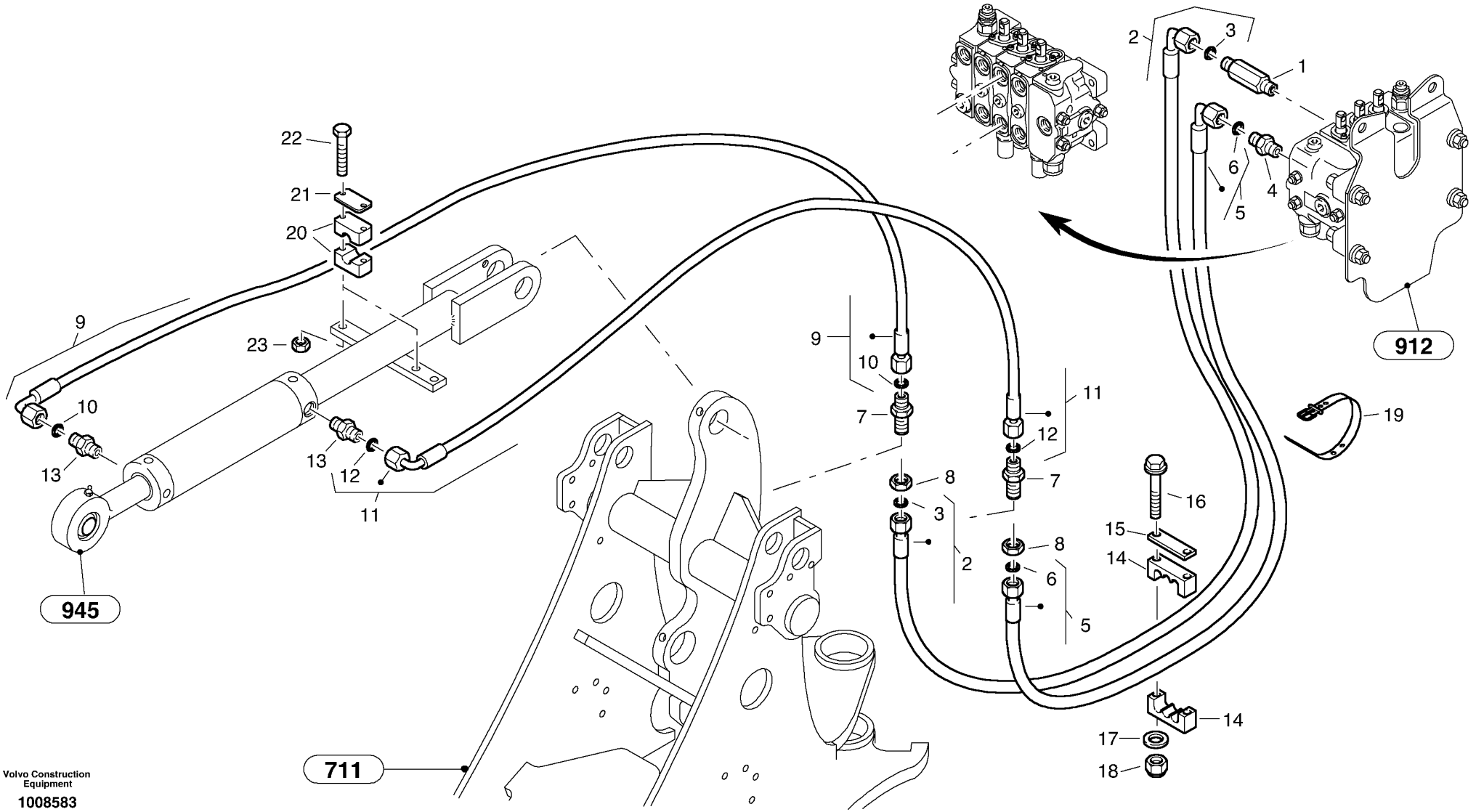

Volvo Construction Equipment

1008583

Fig.	Part No.	Quantity 1	2	3	PS	KIT	Description	Dénomination	Bezeichnung	Denominación	Notes
1	**VOE 11305259**	1					Nipple	Raccord	Nippel	Niple	
2	**VOE 11305276**	1					Hose	Flexible	Schlauch	Manguera	
3	**ZM 2259050**	2					••O-ring	••Joint torique	••O-Ring	••Anillo torico	
4	**VOE 11306933**	1					Fitting	Ecrou raccord	Verschraubung	Racor	
5	**VOE 11305278**	1					Hose	Flexible	Schlauch	Manguera	
6	**ZM 2259050**	2					••O-ring	••Joint torique	••O-Ring	••Anillo torico	
7	**VOE 957084**	2					Nipple	Raccord	Stutzen	Racor	
8	**VOE 957020**	2					Hexagon Nut	Ecrou Hexagonal	Sechskantmutter	Tuerca Hexagon	
9	**VOE 11305283**	1					Hose	Flexible	Schlauch	Manguera	
10	**ZM 2259050**	2					••O-ring	••Joint torique	••O-Ring	••Anillo torico	
11	**VOE 11305282**	1					Hose	Flexible	Schlauch	Manguera	
12	**ZM 2259050**	2					••O-ring	••Joint torique	••O-Ring	••Anillo torico	
13	**VOE 11305361**	2					Nipple	Raccord	Stutzen	Racor	
14	**VOE 11305153**	2					Hose clamp	Collier serrage	Schlauchschelle	Abraz Manguera	
15	**VOE 11305339**	1					Top Plate	Tole Superieure	Deckblech	Placa Superior	
16	**VOE 13965181**	2					Flange screw	Vis à bride	Flanschschraube	Torn embridado	
17	**VOE 13960141**	2					Washer	Rondelle	Scheibe	Arandela	
18	**VOE 963106**	2					Lock nut	Contre-ecrou	Sicherungsmutter	Contratuerca	
19	**VOE 11305350**	2					Strap	Sangle	Riemen	Cinta	
20	**ZM 2801722**	2					Clip body	Corps de collier	Schellenkörper	Cuerpo de abrazadera	
21	**ZM 2801723**	2					Top Plate	Tole Superieure	Deckblech	Placa Superior	
22	**VOE 955280**	4					Hexagon screw	Vis tête hexagonale	Sechskantschraube	Tornillo hexago	
23	**VOE 983302**	4					Nut	Ecrou	Mutter	Tuerca	

1	
2	
3	
4	
5	

Tubería - circuito de vuelco
Leitungen - Kipphydraulik
Tubes - circuit de cavage
Hydraulic lines - tilt hydraulic

Catalogue id **20038**	Group **911**
Illustr. No **1008583**	Section **200**
Issue **VOE 64D9920038**	Page **345**

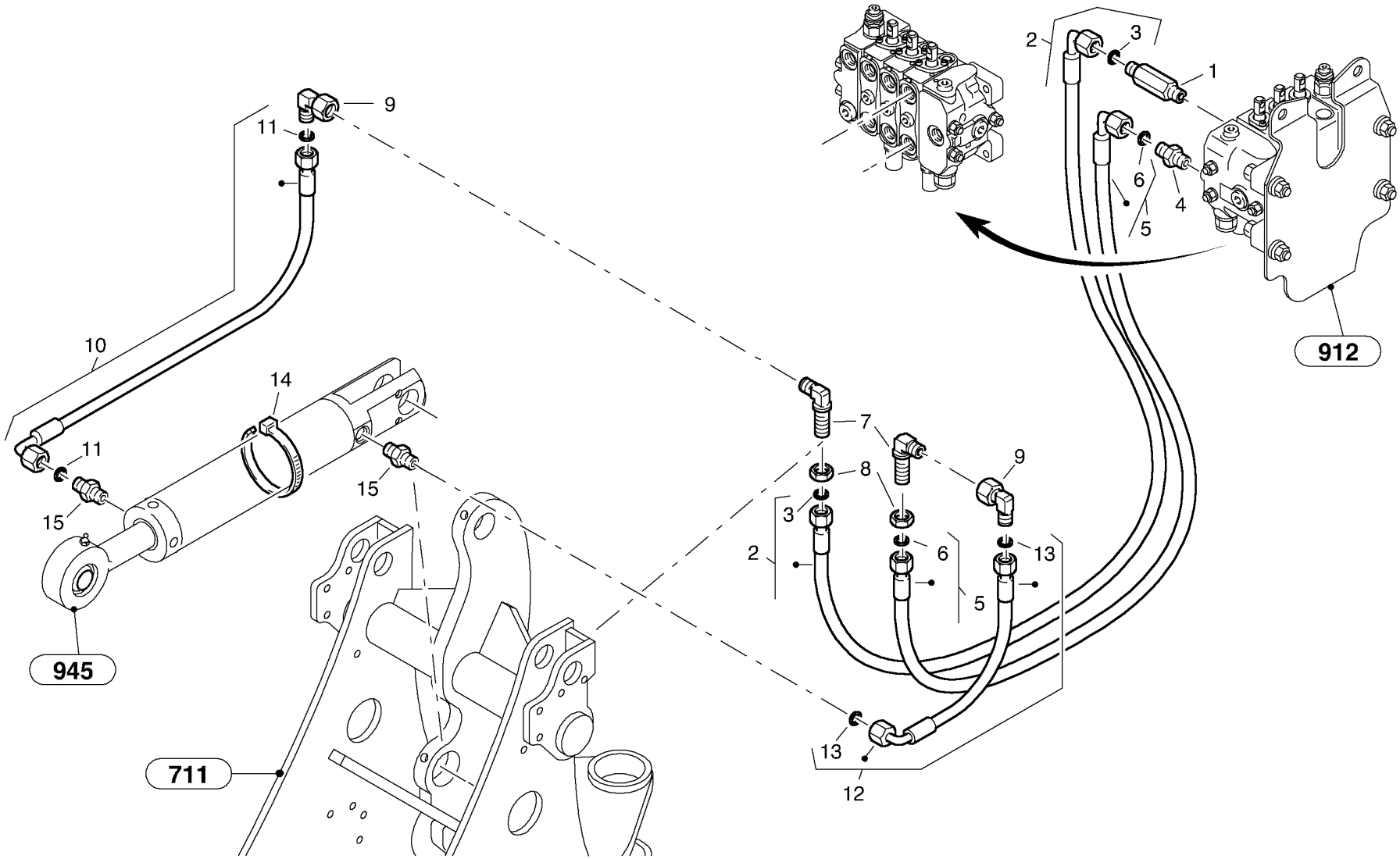

Volvo Construction Equipment

1008584

Fig.	Part No.	Quantity 1	2	3	PS	KIT	Description	Dénomination	Bezeichnung	Denominación	Notes
1	**VOE 11305259**	1					Nipple	Raccord	Nippel	Niple	
2	**VOE 11305277**	1					Hose	Flexible	Schlauch	Manguera	
3	**ZM 2259050**	2					••O-ring	••Joint torique	••O-Ring	••Anillo torico	
4	**VOE 11306933**	1					Fitting	Ecrou raccord	Verschraubung	Racor	
5	**VOE 11305277**	1					Hose	Flexible	Schlauch	Manguera	
6	**ZM 2259050**	2					••O-ring	••Joint torique	••O-Ring	••Anillo torico	
7	**VOE 957097**	2					Nipple	Raccord	Stutzen	Racor	
8	**VOE 957020**	2					Hexagon Nut	Ecrou Hexagonal	Sechskantmutter	Tuerca Hexagon	
9	**VOE 13946369**	2					Nipple	Raccord	Nippel	Niple	
10	**VOE 11305192**	1					Hose	Tuyau flexible	Schlauch	Tubo flexible	
11	**ZM 2259050**	2					••O-ring	••Joint torique	••O-Ring	••Anillo torico	
12	**ZM 2804104**	1					Hose	Flexible	Schlauch	Manguera	
13	**ZM 2259050**	2					••O-ring	••Joint torique	••O-Ring	••Anillo torico	
14	**VOE 11305151**	1					Clip	Clip	Klemme	Clip	
15	**VOE 11305361**	2					Nipple	Raccord	Stutzen	Racor	

1		**Tubería - circuito de elevación** **Leitungen - Hubhydraulik** **Tubes - circuit de levage** **Hydraulic lines - lift hydraulic**	Catalogue id **20038**	Group **911**
2			Illustr. No **1008584**	Section **300**
3			Issue **VOE 64D9920038**	Page **347**
4				
5				

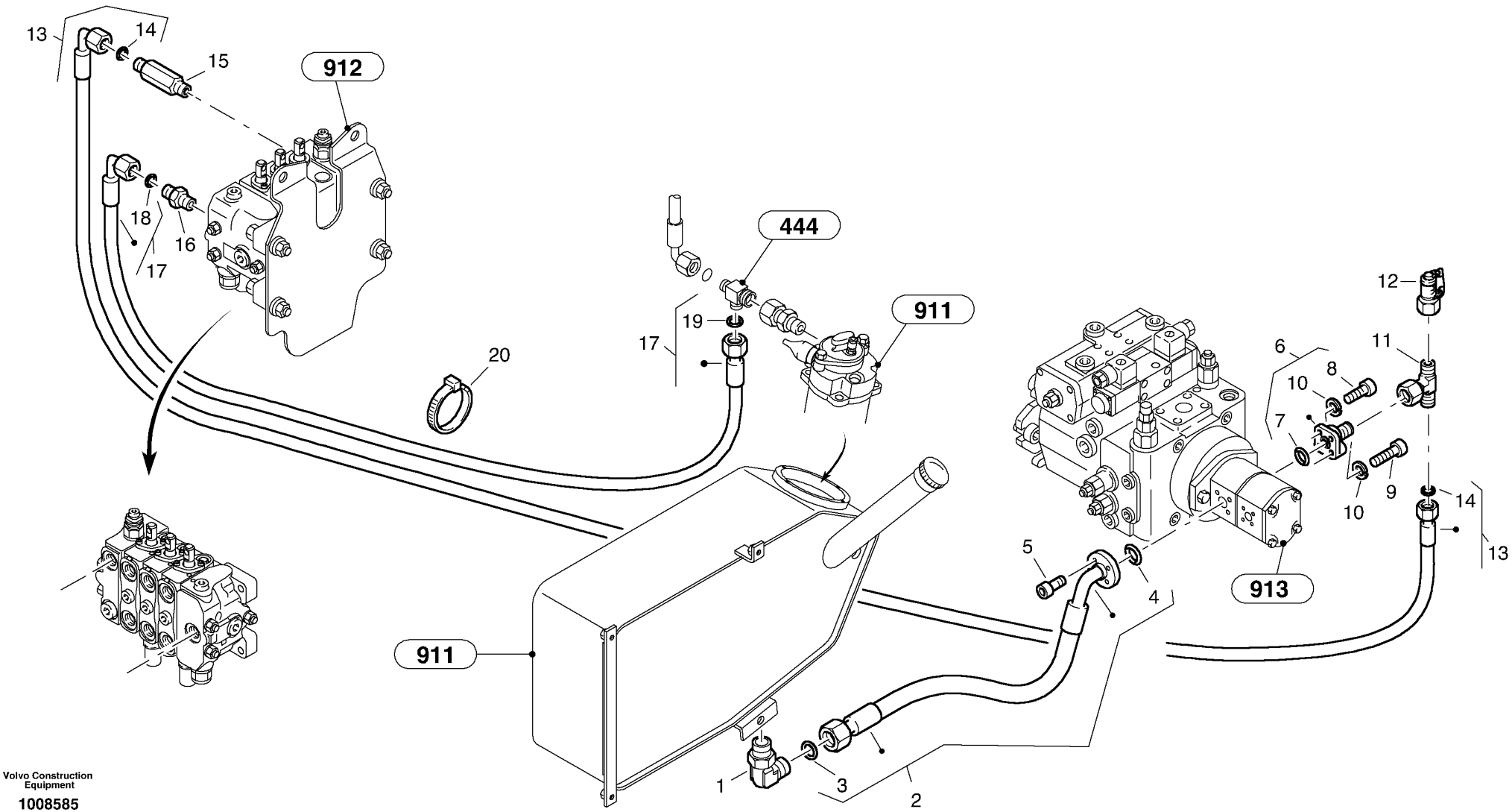

Volvo Construction Equipment

1008585

Fig.	Part No.	Quantity 1	2	3	PS	KIT	Description	Dénomination	Bezeichnung	Denominación	Notes
1	**VOE 11305363**	1					Screwing	Vissage	Verschraubung	Atornillamiento	
2	**ZM 2814834**	1					Hose	Flexible	Schlauch	Manguera	
3	**ZM 8099962**	1					•O-ring	•Joint Torique	•O-Ring	•Junta torica	
4	**ZM 3402850**	1					•O-ring	•Joint torique	•O-Ring	•Anillo torico	
5	**VOE 984064**	4					Allen Hd Screw	Vis A 6 Pans Cr	Inbusschraube	Torn Hex Embut	
6	**VOE 11305366**	1					Fitting	Ecrou raccord	Verschraubung	Racor	
7	**ZM 2030670**	1					•O-ring	•Anneau-o	•O-ring	•Junta tórica	
8	**ZM 7096556**	2					•Screw	•Vis	•Schraube	•Tornillo	
9	**ZM 7096552**	2					•Screw	•Vis	•Schraube	•Tornillo	
10	**ZM 7098300**	4					•Spring ring	•Anneau elastique	•Federring	•Anillo elastico	
11	**VOE 945546**	1					Joint Nipple	Raccord	Verbind Nippel	Niple Union	
12	**ZM 2807418**	1					Measuring screwing	Vissage de mesure	Messverschraubung	Atornillado de medición	
13	**VOE 11305274**	1					Hose	Flexible	Schlauch	Manguera	
14	**ZM 2259050**	2					•O-ring	•Joint torique	•O-Ring	•Anillo torico	
15	**VOE 11305259**	1					Nipple	Raccord	Nippel	Niple	
16	**VOE 11306933**	1					Fitting	Ecrou raccord	Verschraubung	Racor	
17	**VOE 11305275**	1					Hose	Flexible	Schlauch	Manguera	
18	**ZM 2259050**	1					•O-ring	•Joint torique	•O-Ring	•Anillo torico	
19	**ZM 2259053**	1					•O-ring	•Joint torique	•O-Ring	•Anillo torico	
20	**ZM 2809866**	6					Cable clip	Collier de cable	Kabelbinder	Clip de acble	

1	
2	
3	
4	
5	

Tubería - vehículo trasero
Leitungen - Hinterwagen
Tubes - châssis arrière
Lines - rear vehicle

Catalogue id	Group
20038	**911**
Illustr. No	Section
1008585	**400**
Issue	Page
VOE 64D9920038	**349**

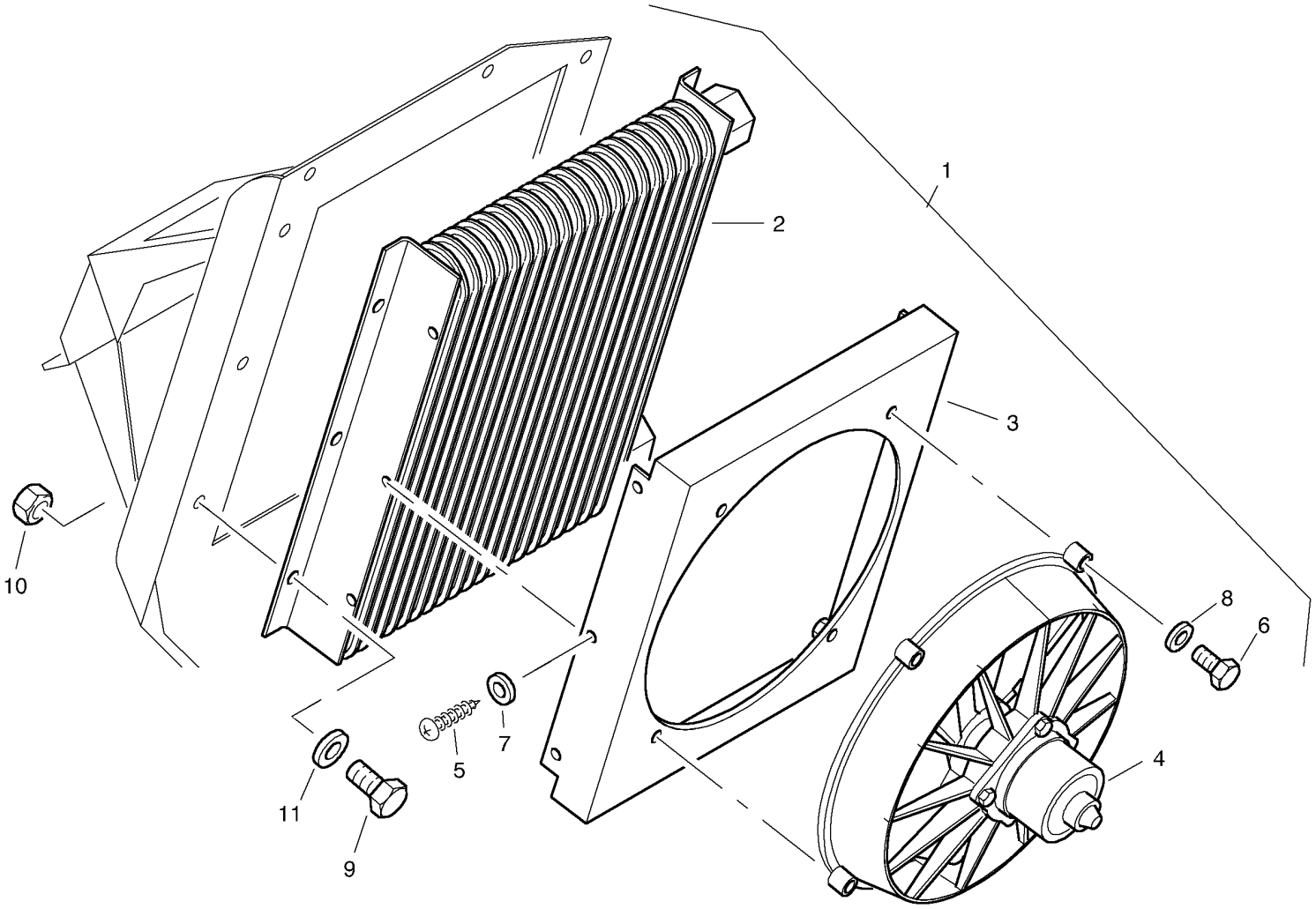

00060700

Fig.	Part No.	Quantity 1	2	3	PS	KIT	Description	Dénomination	Bezeichnung	Denominación	Notes
1	**ZM 2810925**	1					Oil cooler, cpl.	Refroidisseur d'huile, cp	Ölkühler, kpl.	Refrigerador de aceite, c	
2	**ZM 2810927**	1					•Oil cooler	•Radiateur huile	•Ölkühler	•Enfriador aceite	
3	**ZM 2907059**	1					•Hood	•Capot Moteur	•Motorhaube	•Tapa motor	
4	**ZM 2905196**	1					•Supercharger	•Soufflerie	•Gebläse	•Ventilador	
5	**ZM 7099044**	6					•Screw	•Vis	•Schraube	•Tornillo	B4,2x9,5
6	**VOE 13955247**	4					•Screw	•Vis	•Schraube	•Tornillo	M5x20
7	**ZM 7099097**	6			SS		•Washer	•Rondelle	•Scheibe	•Arandela	A 4,3
8	**VOE 13940090**	4					••Washer	••Rondelle	••Scheibe	••Arandela	(ZM 7098755) A5,3
9	**VOE 983250**	4					Hexagon screw	Vis tête hexagonale	Sechskantschraube	Tornillo hexago	(ZM 8095904) M10x20
10	**VOE 983304**	4					Hexagon Nut	Ecrou Hexagonal	Sechskantmutter	Tuerca Hexagon	M10
11	**VOE 960148**	4					Washer	Rondelle	Scheibe	Arandela	10,5

1		**Radiador - Montaje** **Kühlereinbau** **Radiateur - Montage** **Radiateur - Installation**	Catalogue id **20038**	Group **911**
2			Illustr. No **00060700**	Section **500**
3			Issue **VOE 64D9920038**	Page **351**
4				
5				

VOLVO

L25B

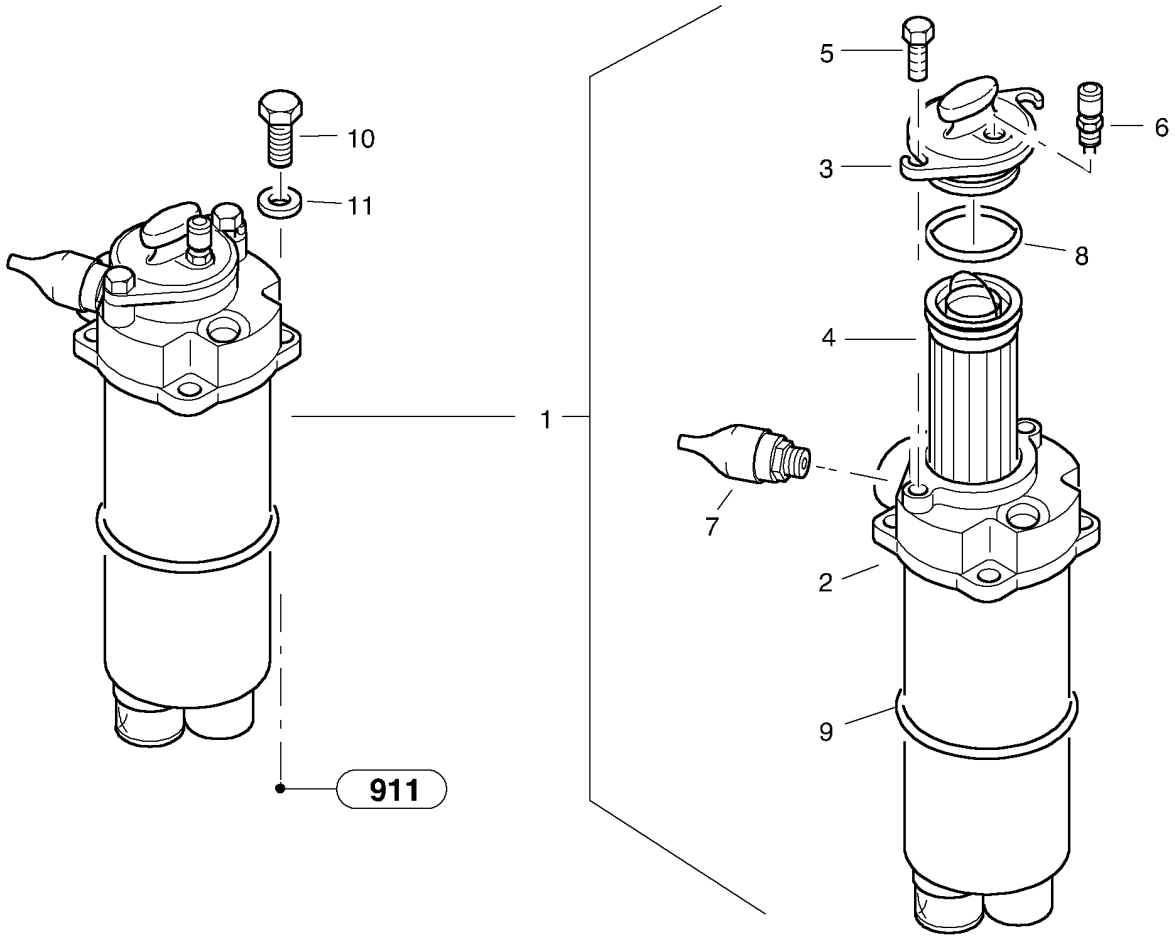
10
11
1
911
5
6
3
8
4
7
2
9

Fig.	Part No.	Quantity 1	2	3	PS	KIT	Description	Dénomination	Bezeichnung	Denominación	Notes
1	**VOE 11305344**	1					Suction Filter	Filtre Aspirat.	Saugfilter	Filtro Aspirac	-1750639
1	**VOE 11306184**	1					Suction recoil filter	Filtre d'aspiration	Saug-Rücklauffilter	Filtro de aspiración de retr	1750640-
2	**ZM 2906149**	1					•Housing, cpl.	•Carter, cpl.	•Gehäuse, kpl.	•Cárter, cpl	-1750639
2	**VOE 11370559**	1					•Filter Housing	•Corps de filtre	•Filtergehäuse	•Cuerpo de filtro	1750640-
3	**ZM 2906600**	1					•Cover, cpl.	•Couvercle, cpl.	•Deckel, kpl.	•Cubierta, cpl	
4	**ZM 2906601**	1					•Filter cartridge	•Cartouche filtrante	•Filtereinsatz	•Elemento filtrante	
5	**ZM 2906602**	2					•Screw	•Vis	•Schraube	•Tornillo	
6	**ZM 2906603**	1					•Release valve	•Soupape de reniflard	•Entlüftungsventil	•Válvula de alivio	
7	**ZM 2906604**	1					•Display - Transmitter	•Indication - Transmetteur	•Anzeige - Geber	•Display - Transmisor	
8	**ZM 2906605**	1					•O-ring	•Joint torique	•O-Ring	•Anillo torico	
9	**ZM 2906606**	1					•O-ring	•Joint torique	•O-Ring	•Anillo torico	
10	**VOE 984079**	4					Allen Hd Screw	Vis A 6 Pans Cr	Inbusschraube	Torn Hex Embut	M10x25
11	**VOE 960148**	4					Washer	Rondelle	Scheibe	Arandela	(ZM 7098741) B10,5

1	
2	
3	
4	
5	

Filtro de aspiración de retroceso
Saug-Rücklauffilter
Filtre d'aspiration
Suction recoil filter

Catalogue id	Group
20038	**911**
Illustr. No	Section
1008586	**600**
Issue	Page
VOE 64D9920038	**353**

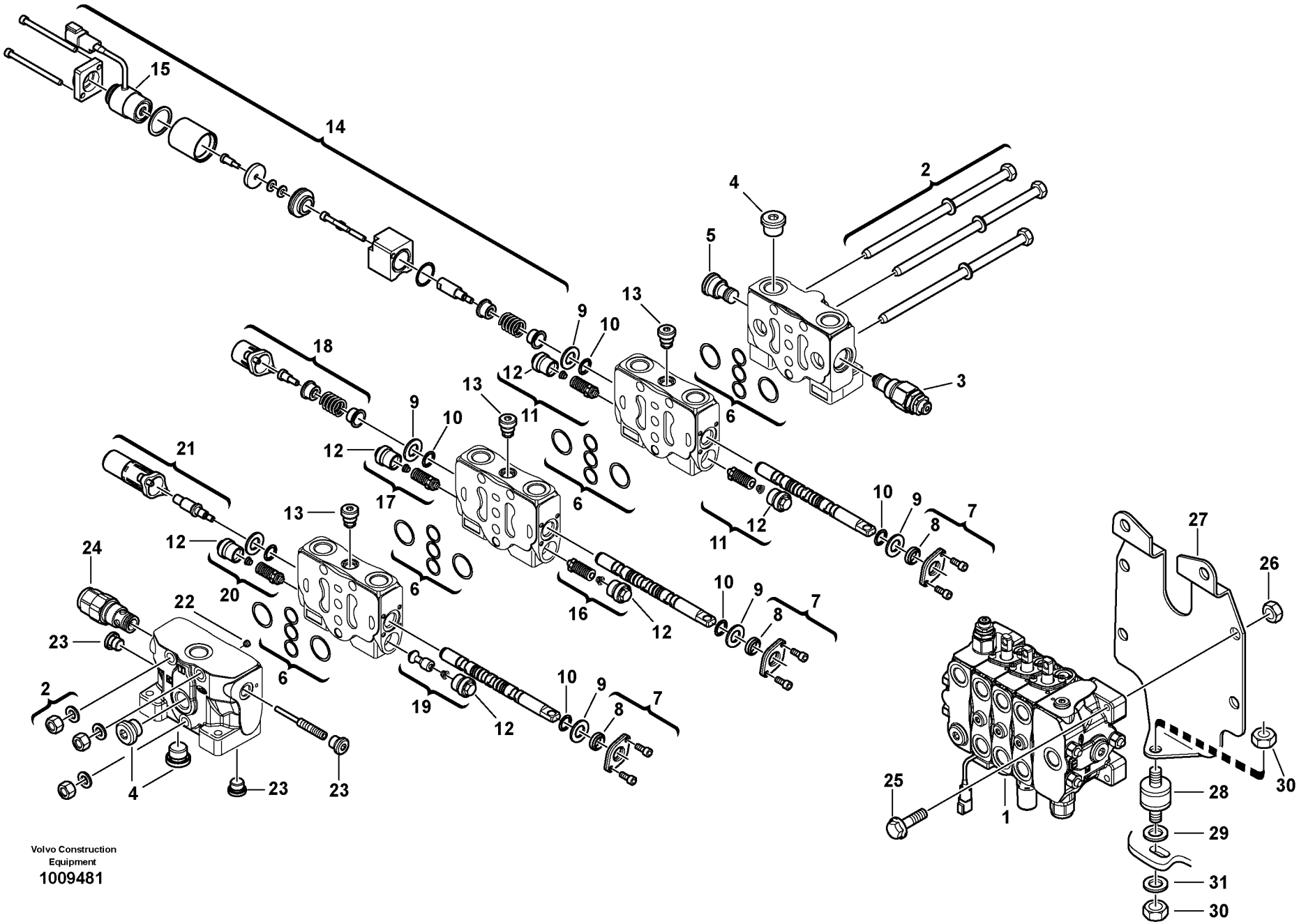

Volvo Construction Equipment
1009481

Fig.	Part No.	Quantity 1	2	3	PS	KIT	Description	Dénomination	Bezeichnung	Denominación	Notes
1	**VOE 11305992**	1					Control valve	Valve controle	Steuerventil	Válvula control	-1750910
1	**VOE 11307493**	1					Control valve	Valve controle	Steuerventil	Válvula control	1750911-
2	**VOE 11370775**	3					•Screw Kit	•Kit Vis	•Schraubensatz	•Juego Tornillos	
3	**VOE 11370341**	1					•Valve	•Soupape	•Ventil	•Valvula	
4	**VOE 11370325**	3					•Plug	•Bouchon	•Stopfen	•Tapon	
5	**VOE 11370345**	1					•Plug	•Bouchon	•Stopfen	•Tapon	
6	**VOE 11370779**	4					•Sealing Kit	•Jeu Joints	•Dichtungssatz	•Juego Retenes	
7	**VOE 11370778**	3					•Flange	•Flasque	•Flansch	•Brida	
8	**VOE 11370334**	3					••Seal	••Joint	••Dichtring	••Junta	
9	**VOE 11370321**	6					•Ring	•Anneau	•Ring	•Anillo	
10	**VOE 11370327**	6					•O-ring	•Joint Torique	•O-Ring	•Junta torica	
11	**VOE 11370776**	2					•Valve	•Soupape	•Ventil	•Valvula	
12	**VOE 11370344**	6					••Plug	••Bouchon	••Stopfen	••Tapon	
13	**VOE 11370340**	3					•Plug	•Bouchon	•Stopfen	•Tapon	
14	**VOE 11715054**	1					•Repair Kit	•Kit Réparation	•Reparatursatz	•Kit Reparacion	(VOE 11370537) -1750910
14	**VOE 11715054**	1					•Repair Kit	•Kit Réparation	•Reparatursatz	•Kit Reparacion	1750911-
15	**VOE 11370347**	1					••Magnet spool	••Bobine d'aimant	••Magnetspule	••Bobina magnética	-1750910
15	**VOE 11715056**	1					••Solenoid Coil	••Bobine Magneti	••Magnetspule	••Bobina Magnetic	1750911-
16	**VOE 11370332**	1					•Valve	•Soupape	•Ventil	•Valvula	
17	**VOE 11370783**	1					•Valve	•Soupape	•Ventil	•Valvula	
18	**VOE 11370785**	1					•Cap	•Chapeau	•Kappe	•Caperuza	
19	**VOE 11370777**	1					•Valve	•Soupape	•Ventil	•Valvula	
20	**VOE 11370782**	1					•Valve	•Soupape	•Ventil	•Valvula	
21	**VOE 11370784**	1					•Valve	•Soupape	•Ventil	•Valvula	-1750910
21	**VOE 11715055**	1					•Coil	•Spirale	•Spirale	•Espiral	1750911-
22	**VOE 11370780**	1					•Screw	•Vis	•Schraube	•Tornillo	
23	**VOE 11370324**	3					•Plug	•Bouchon	•Stopfen	•Tapon	
24	**VOE 11370781**	1					•Valve	•Soupape	•Ventil	•Valvula	
25	**VOE 13947760**	4					Flange screw	Vis à bride	Flanschschraube	Torn embridado	
26	**VOE 983303**	4					Nut	Ecrou	Mutter	Tuerca	

1	
2	
3	
4	
5	

Válvula de mando
Steuerventil
Valve de commande
Control valve

Catalogue id **20038**	Group **912**
Illustr. No **1009481**	Section **100**
Issue **VOE 64D9920038**	Page **355**

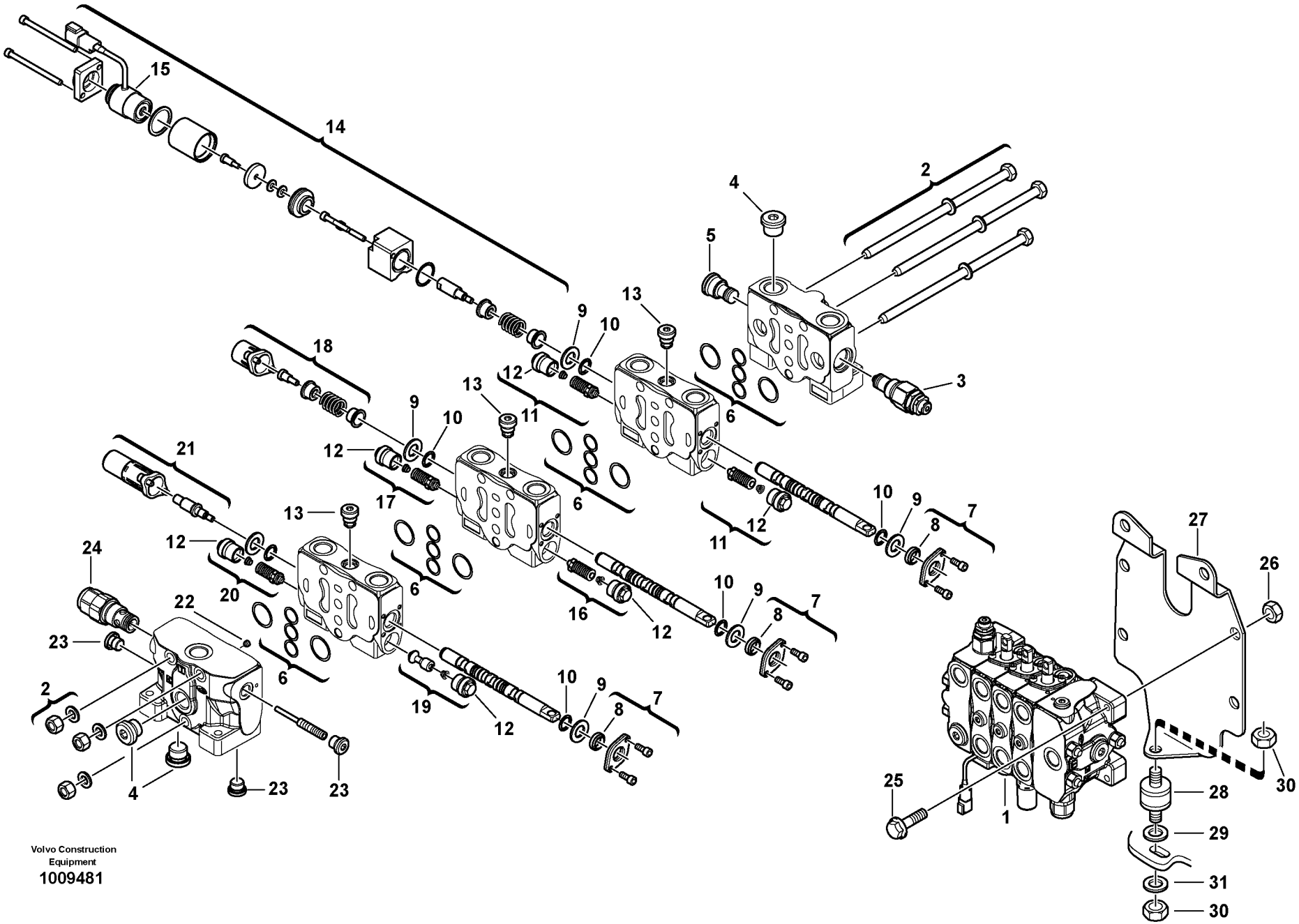

Volvo Construction Equipment
1009481

Fig.	Part No.	Quantity 1	2	3	PS	KIT	Description	Dénomination	Bezeichnung	Denominación	Notes
27	**ZM 2817415**	1					Carrier	Support	Träger	Soporte	
28	**ZM 2805283**	1					Rubber stop	Butee caoutcho.	Gummipuffer	Tope goma	
29	**ZM 2801058**	REQ					Washer	Rondelle	Scheibe	Arandela	
30	**VOE 983304**	2					Hexagon Nut	Ecrou Hexagonal	Sechskantmutter	Tuerca Hexagon	
31	**VOE 949523**	1					Washer	Rondelle	Scheibe	Arandela	

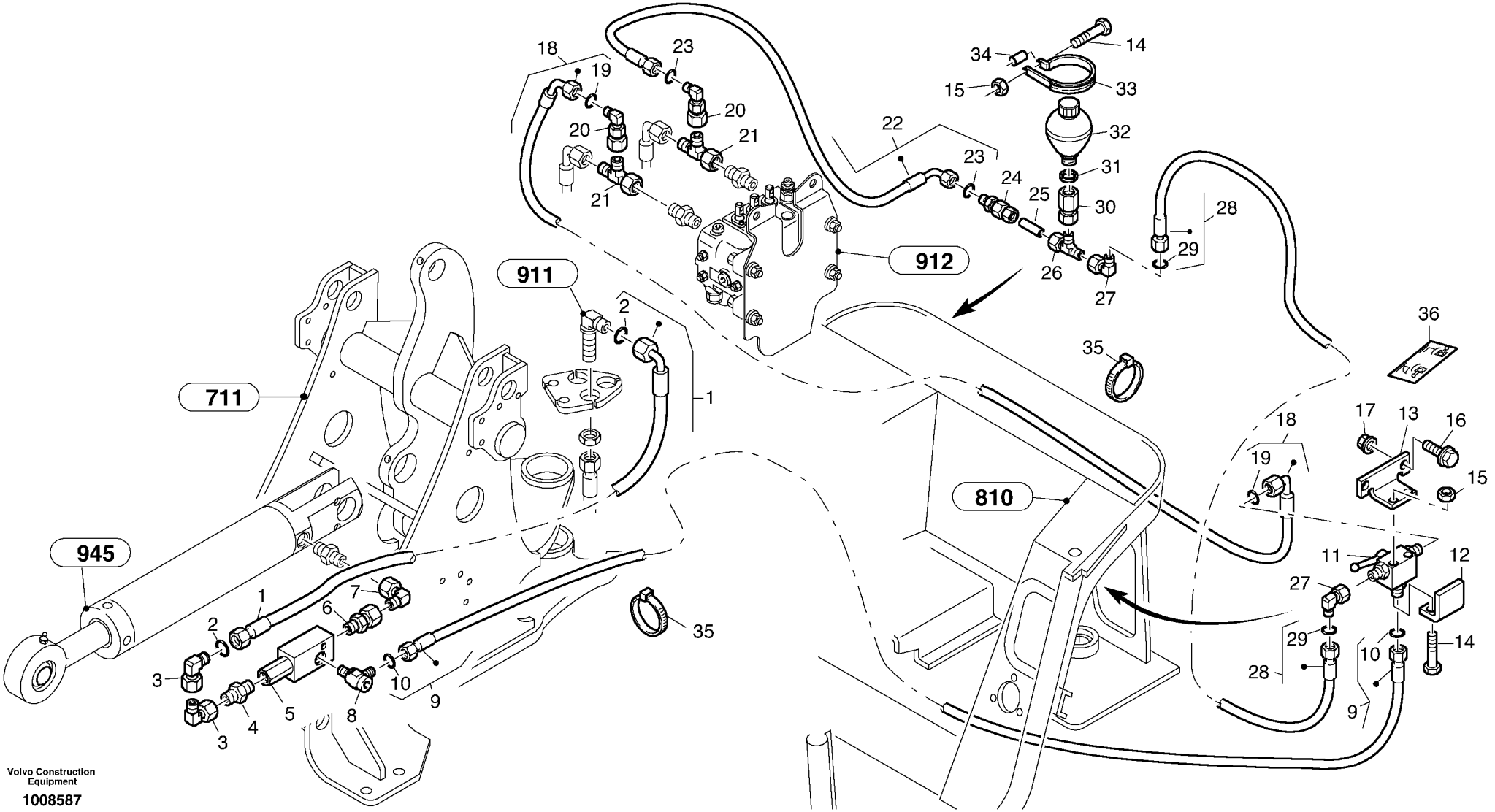

Volvo Construction Equipment

1008587

Fig.	Part No.	Quantity 1	2	3	PS	KIT	Description	Dénomination	Bezeichnung	Denominación	Notes
1	**VOE 11305875**	1					Hose	Durit	Schlauch	Tubo flexible	
2	**ZM 2259050**	2					•O-ring	•Joint torique	•O-Ring	•Anillo torico	
3	**VOE 13946369**	2					Nipple	Raccord	Nippel	Niple	
4	**VOE 11306933**	3					Fitting	Ecrou raccord	Verschraubung	Racor	
5	**ZM 2803248**	1					Load holder valve	Soupape de charge	Lasthalteventil	Válvula de retención	
6	**ZM 2801346**	1					Nipple	Raccord	Stutzen	Racor	
7	**VOE 11305361**	1					Nipple	Raccord	Stutzen	Racor	
8	**VOE 11305877**	1					Fitting	Ecrou raccord	Verschraubung	Racor	
9	**VOE 11305866**	1					Hose	Durit	Schlauch	Tubo flexible	
10	**ZM 1089232**	2					•O-ring	•Joint torique	•O-Ring	•Anillo torico	
11	**ZM 2805464**	1					Ball cock	Robinet	Kugelhahn	Llave de bola	
12	**ZM 2807141**	1					Holder	Support	Halter	Soporte	
13	**VOE 11305876**	1					Retainer	Retenue	Halter	Soporte	
14	**VOE 983246**	3					Hexagon screw	Vis a tête hexagonale	Sechskantschr.	Tornillo hexago	M8x50
15	**VOE 983303**	3					Nut	Ecrou	Mutter	Tuerca	M8
16	**VOE 13946173**	2					Flange screw	Vis à bride	Flanschschraube	Torn embridado	M8x20
17	**VOE 979151**	2					Rivet Nut	Ecrou Rivet	Nietmutter	Tuerca Remache	M8
18	**VOE 11305868**	1					Hose	Durit	Schlauch	Tubo flexible	
19	**ZM 1089232**	2					•O-ring	•Joint torique	•O-Ring	•Anillo torico	
20	**VOE 11305311**	2					Reduction	Reduction	Reduzierung	Reduccion	
21	**VOE 944260**	2					T-nipple	Tubulure T	T-Stutzen	Pieza de unión T	
22	**VOE 11306457**	1					Hose	Flexible	Schlauch	Manguera	
23	**ZM 1089232**	2					•O-ring	•Joint torique	•O-Ring	•Anillo torico	
24	**VOE 11305880**	1					Check valve	Valve antiretour	Rückschlagventil	Válvula de retención	
25	**ZM 2814051**	1					Pipe	Tube	Rohr	Tubo	
26	**VOE 944525**	1					T-nipple	Tubulure T	T-Stutzen	Pieza de unión T	
27	**VOE 13945357**	2					Clutch	Embrayage	Kupplung	Embrague	
28	**VOE 11305867**	1					Hose	Durit	Schlauch	Tubo flexible	
29	**ZM 1089232**	2					•O-ring	•Joint torique	•O-Ring	•Anillo torico	
30	**ZM 2805839**	1					Fitting	Tubulure	Stutzen	Tubuladura	

1	
2	
3	
4	
5	

Seguridad contra rotura tubería - elevación
Leitungsbruchsicherung - Hub
Sécurité à tubes fraction - Levage
Line fracture safety - Lift

Catalogue id	Group
20038	**912**
Illustr. No **1008587**	Section **200**
Issue **VOE 64D9920038**	Page **359**

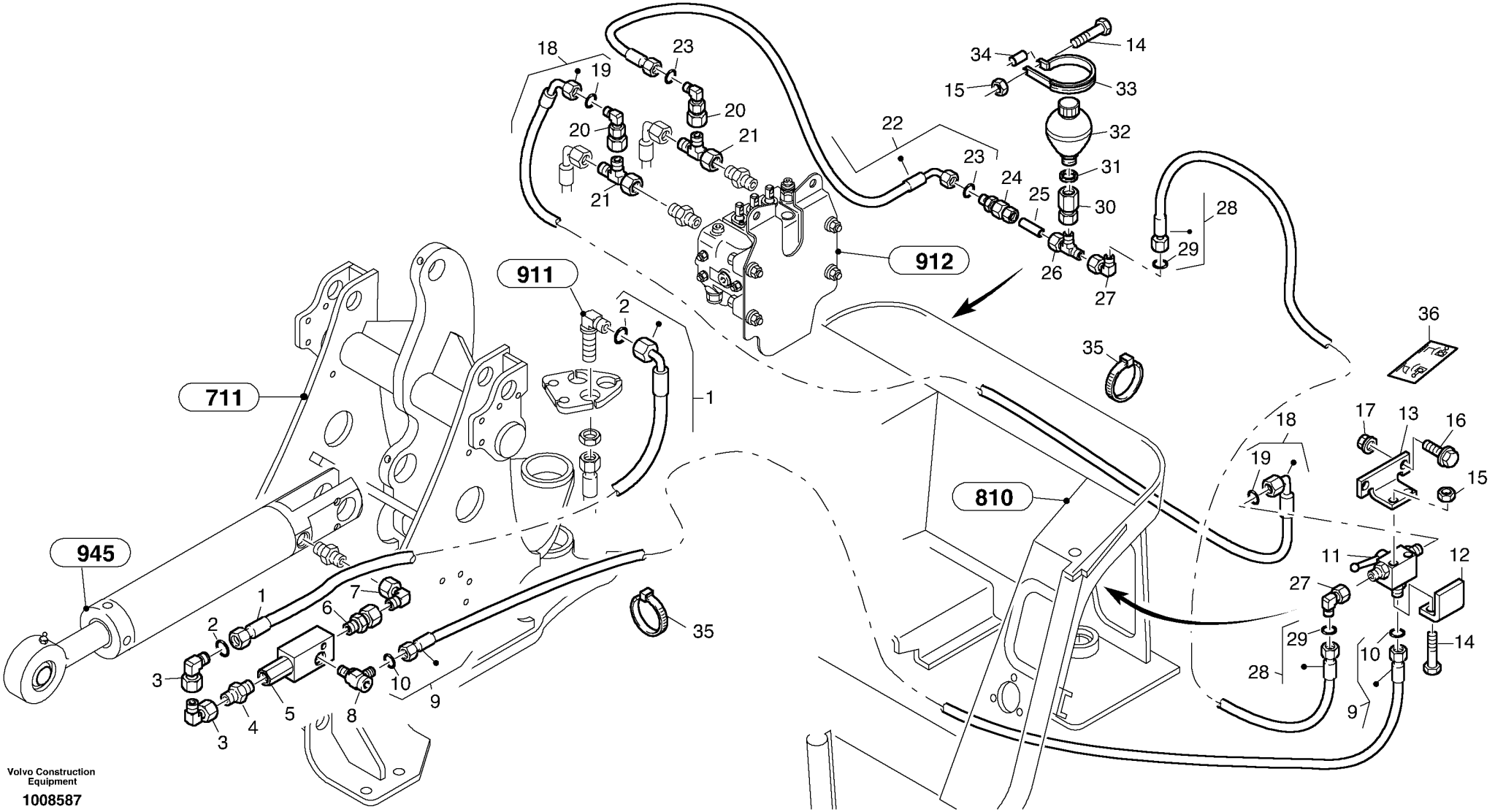

Volvo Construction Equipment

1008587

Fig.	Part No.	Quantity 1	2	3	P S	K I T	Description	Dénomination	Bezeichnung	Denominación	Notes
31	**VOE 13947621**	1					Plane Gasket	Joint Plan	Flachdichtung	Junta Plana	
32	**ZM 2806661**	1					Diaphragm memory	Mémoire de membrane	Membranspeicher	Memoria de membrana	
33	**VOE 11305881**	1					Pipe clip	Collier de tube	Rohrschelle	Clip de tubo	
34	**VOE 11306260**	1					Spacer Tube	Tube Entretoise	Abstandrohr	Tubo Dist	
35	**ZM 2809866**	5					Cable clip	Collier de cable	Kabelbinder	Clip de acble	
36	**ZM 2806857**	1					Control instruction plate	Plaque d'instructions	Bedienungsschild	Letrero de instrucción	

1	
2	
3	
4	
5	

Seguridad contra rotura tubería - elevación
Leitungsbruchsicherung - Hub
Sécurité à tubes fraction - Levage
Line fracture safety - Lift

Catalogue id **20038**	Group **912**
Illustr. No **1008587**	Section **200**
Issue **VOE 64D9920038**	Page **361**

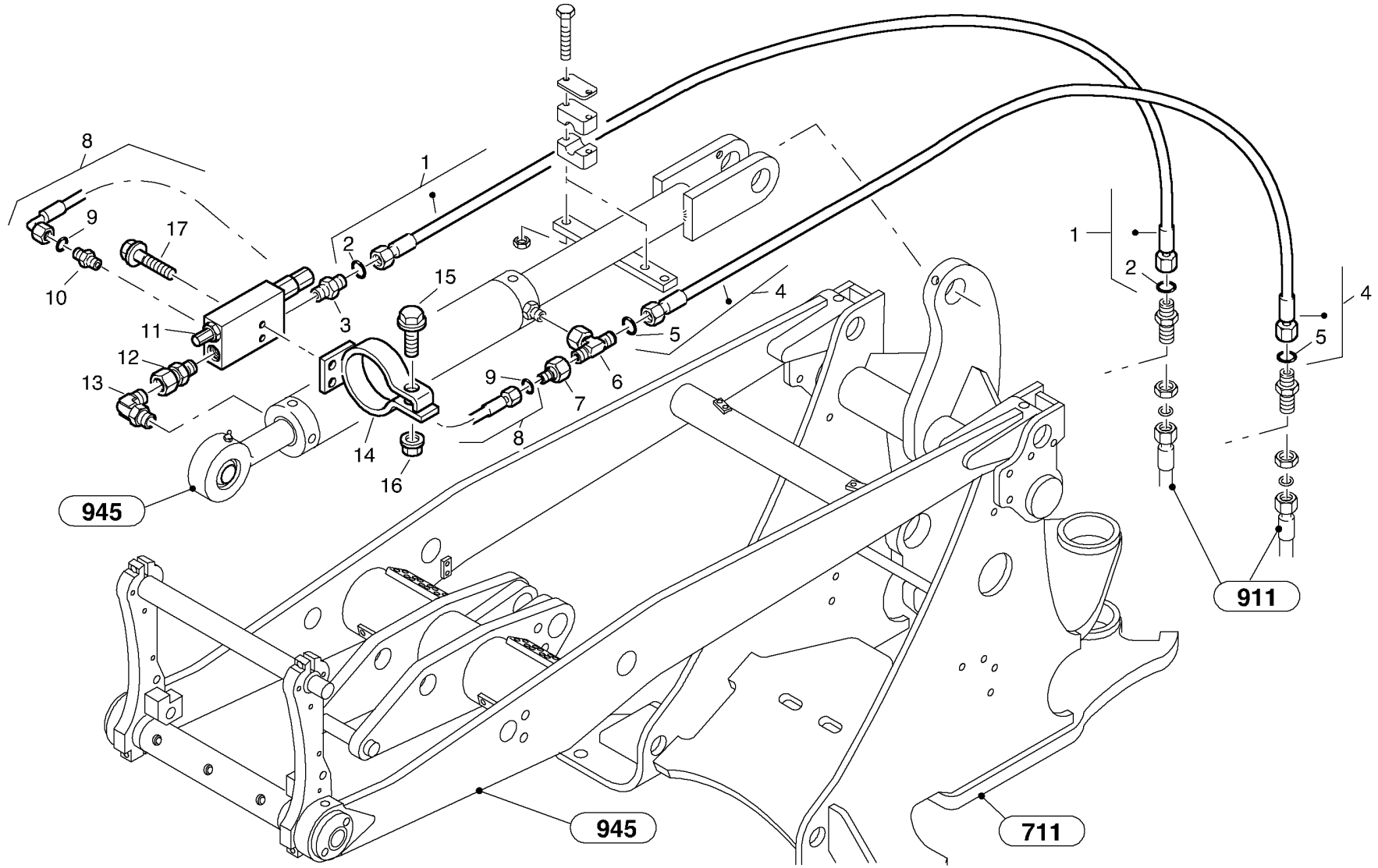
8
9
17
10
1
2
15
3
4
11
12
13
5
9
6
7
8
14
16
945
1
2
4
5
911
945
711

Fig.	Part No.	Quantity 1	2	3	PS	KIT	Description	Dénomination	Bezeichnung	Denominación	Notes
1	**VOE 11305426**	1					Hose	Flexible	Schlauch	Manguera	
2	**ZM 2259050**	2					•O-ring	•Joint torique	•O-Ring	•Anillo torico	
3	**VOE 11306933**	1					Fitting	Ecrou raccord	Verschraubung	Racor	
4	**VOE 11305427**	1					Hose	Flexible	Schlauch	Manguera	
5	**ZM 2259050**	2					•O-ring	•Joint torique	•O-Ring	•Anillo torico	
6	**VOE 945546**	1					Joint Nipple	Raccord	Verbind Nippel	Niple Union	
7	**VOE 11305311**	1					Reduction	Reduction	Reduzierung	Reduccion	
8	**VOE 11305386**	1					Hose	Tuyau flexible	Schlauch	Tubo flexible	
9	**ZM 1089232**	2					•O-ring	•Joint torique	•O-Ring	•Anillo torico	
10	**VOE 11306931**	1					Fitting	Ecrou raccord	Verschraubung	Racor	
11	**ZM 2803250**	1					Load holder valve, cpl.	Soupape de charge, cpl.	Lasthalteventil, kpl.	Válvula de retención, cpl.	
12	**VOE 11305198**	1					Nipple	Raccord	Stutzen	Racor	
13	**VOE 11305199**	1					Nipple	Raccord	Stutzen	Racor	
14	**VOE 11305429**	1					Clamping Ring	Bague Serrage	Klemmring	Anillo Apriete	
15	**VOE 13965185**	1					Flange screw	Vis à bride	Flanschschraube	Torn embridado	
16	**VOE 13971095**	1					Flange nut	Ecrou accouple.	Bundmutter	Tuerca embridad	
17	**VOE 13965179**	2					Flange screw	Vis à bride	Flanschschraube	Torn embridado	

1		**Seguridad contra rotura tubería - vuelco** **Leitungsbruchsicherung - Kipp** **Sécurité à tubes fraction - Cavage** **Line fracture safety - Tilt**	Catalogue id **20038**	Group **912**
2			Illustr. No **1008589**	Section **300**
3			Issue **VOE 64D9920038**	Page **363**
4				
5				

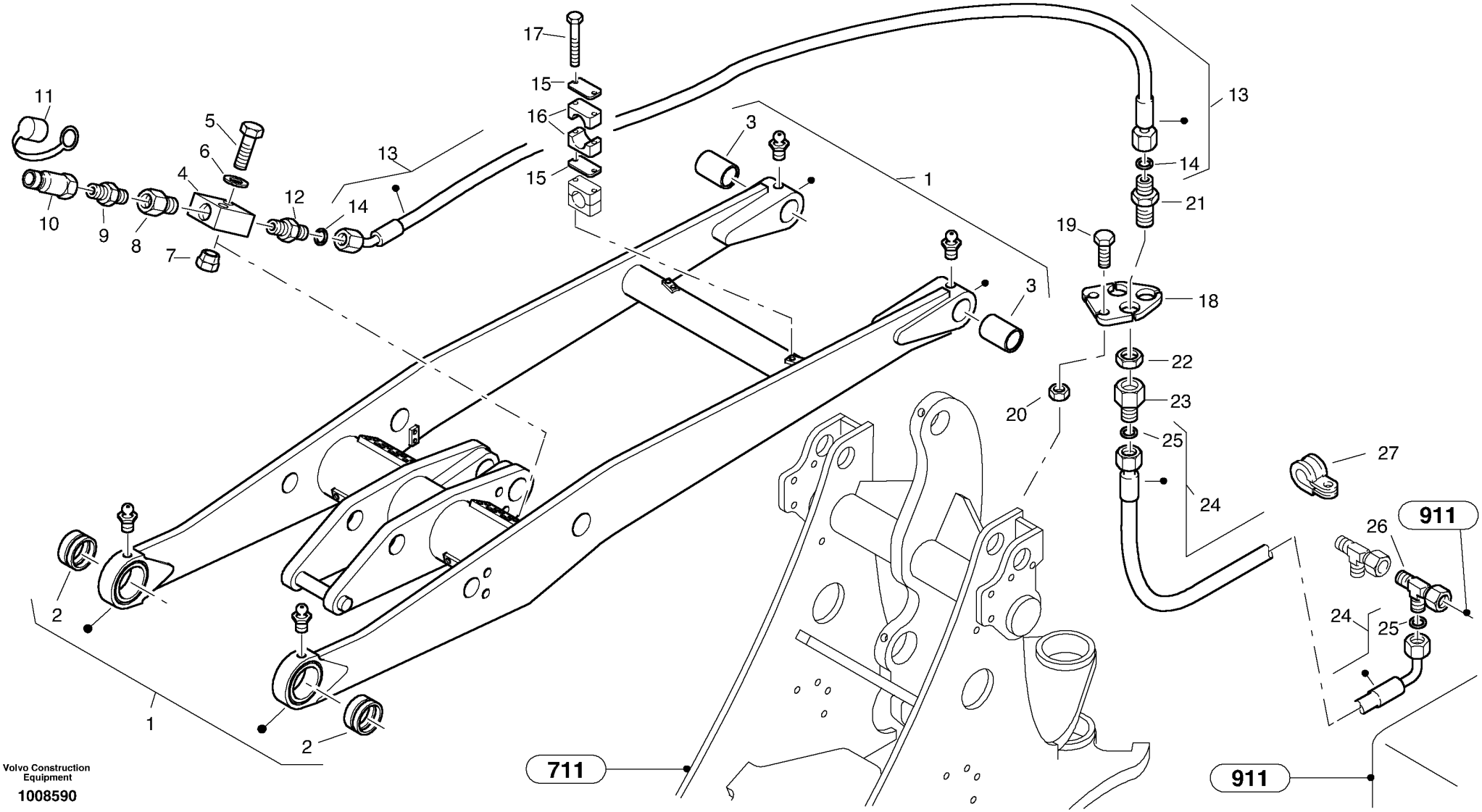

Volvo Construction Equipment

1008590

Fig.	Part No.	Quantity 1	2	3	PS	KIT	Description	Dénomination	Bezeichnung	Denominación	Notes
1	**VOE 11330001**	1					Lft Frame Work	Chassis Levage	Hubgerust	Bastid Elev	
2	**ZM 2814908**	2					•Bush	•Boîte	•Buchse	•Manguito	
3	**ZM 2816761**	2					•Bush	•Boîte	•Buchse	•Manguito	
4	**ZM 2806600**	1					Distributor	Distributeur	Verteiler	Distribuidor	
5	**VOE 955280**	2					Hexagon screw	Vis tête hexagonale	Sechskantschraube	Tornillo hexago	
6	**VOE 955892**	2					Washer	Rondelle	Scheibe	Arandela	
7	**VOE 977222**	2					Rivet Nut	Ecrou Rivet	Nietmutter	Tuerca Remache	
8	**VOE 11305310**	1					Reducing	Réduction	Reduzierung	Reducción	
9	**VOE 11305198**	1					Nipple	Raccord	Stutzen	Racor	
10	**VOE 11305308**	1					Quick Coupling	Accouple.rapide	Schnellkupplung	Acoplam Rapido	
11	**VOE 11305164**	1					Dust cover	Pare-poussiere	Staubschutz	Proteccion polvo	
12	**VOE 11306933**	1					Fitting	Ecrou raccord	Verschraubung	Racor	
13	**VOE 11305470**	1					Hose	Flexible	Schlauch	Manguera	
14	**ZM 2259050**	2					•O-ring	•Joint torique	•O-Ring	•Anillo torico	
15	**ZM 2801723**	2					Top Plate	Tole Superieure	Deckblech	Placa Superior	
16	**ZM 2801722**	1					Clip body	Corps de collier	Schellenkörper	Cuerpo de abrazadera	
17	**VOE 955284**	2					Hexagon screw	Vis tête hexagonale	Sechskantschraube	Tornillo hexago	
18	**VOE 11330002**	1					Retainer	Retenue	Halter	Soporte	
19	**VOE 983253**	2					Hexagon screw	Vis tête hexagonale	Sechskantschraube	Tornillo hexago	
20	**VOE 983304**	2					Hexagon Nut	Ecrou Hexagonal	Sechskantmutter	Tuerca Hexagon	
21	**VOE 957084**	1					Nipple	Raccord	Stutzen	Racor	
22	**VOE 957020**	1					Hexagon Nut	Ecrou Hexagonal	Sechskantmutter	Tuerca Hexagon	
23	**VOE 11305311**	1					Reduction	Reduction	Reduzierung	Reduccion	
24	**ZM 2801733**	1					Hose	Durit	Schlauch	Tubo flexible	
25	**ZM 1089232**	2					•O-ring	•Joint torique	•O-Ring	•Anillo torico	
26	**VOE 13944262**	1					Nipple	Raccord	Nippel	Niple	
27	**VOE 4881438**	4					Strip Clamp	Ruban Serrage	Kabelbinder	Abraz Cinta	

1	
2	
3	
4	
5	

Tubería del aceite de fuga - Opción
Leckölleitung - Option
Conduite d'huile de fuite - Option
Leakage line - Option

Catalogue id	Group
20038	**912**
Illustr. No	Section
1008590	**400**
Issue	Page
VOE 64D9920038	**365**

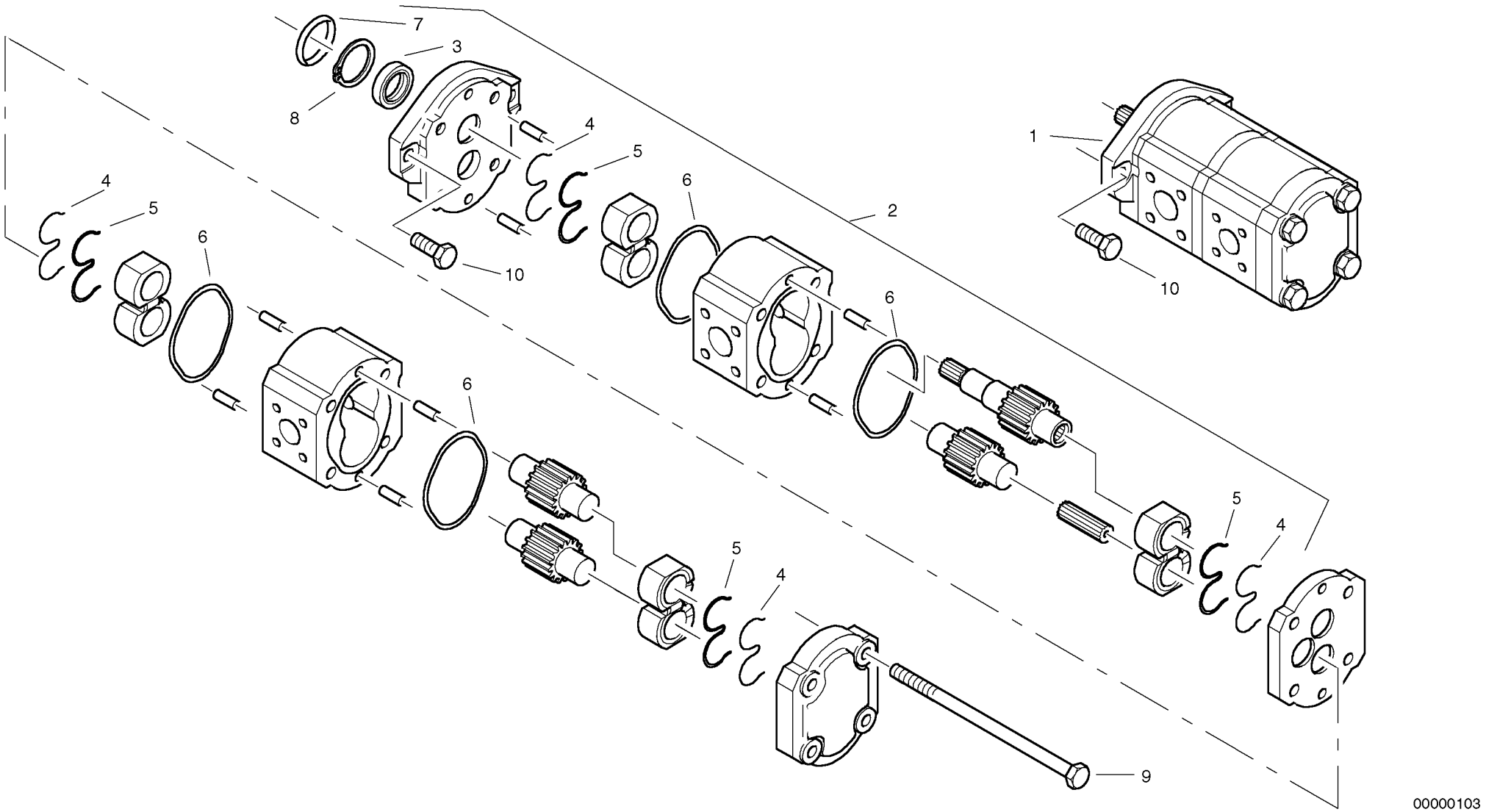
1
2
3
4
5
6
7
8
9
10
00000103

Fig.	Part No.	Quantity 1	2	3	PS	KIT	Description	Dénomination	Bezeichnung	Denominación	Notes
1	**ZM 11305573**	1					Pump	Pompe, cpl	Pumpe, kpl.	Bomba completa	
2	**ZM 2906699**	1					•Gasket set	•Jeu de joint	•Dichtsatz	•Juego de estanqueidad	
3	**ZM 2906655**	1					••Radial Seal	••Joint	••Radialdichtung	••Empaque Radial	
4	**ZM 2906656**	4					••Back-up ring	••Bague d'appui	••Back-up-Ring	••Anillo de apoyo	
5	**ZM 2906657**	4					••Gasket	••Joint	••Dichtung	••Junta	
6	**ZM 2906658**	4					••O-ring	••Joint torique	••O-Ring	••Anillo torico	
7	**ZM 2906659**	1					••O-ring	••Joint torique	••O-Ring	••Anillo torico	
8	**ZM 2906660**	1					•Safety ring	•Bague de sécurité	•Sicherungsring	•Anillo de seguridad	
9	**ZM 2906661**	4					•Screw	•Vis	•Schraube	•Tornillo	
10	**VOE 984079**	2					Allen Hd Screw	Vis A 6 Pans Cr	Inbusschraube	Torn Hex Embut	M10x25

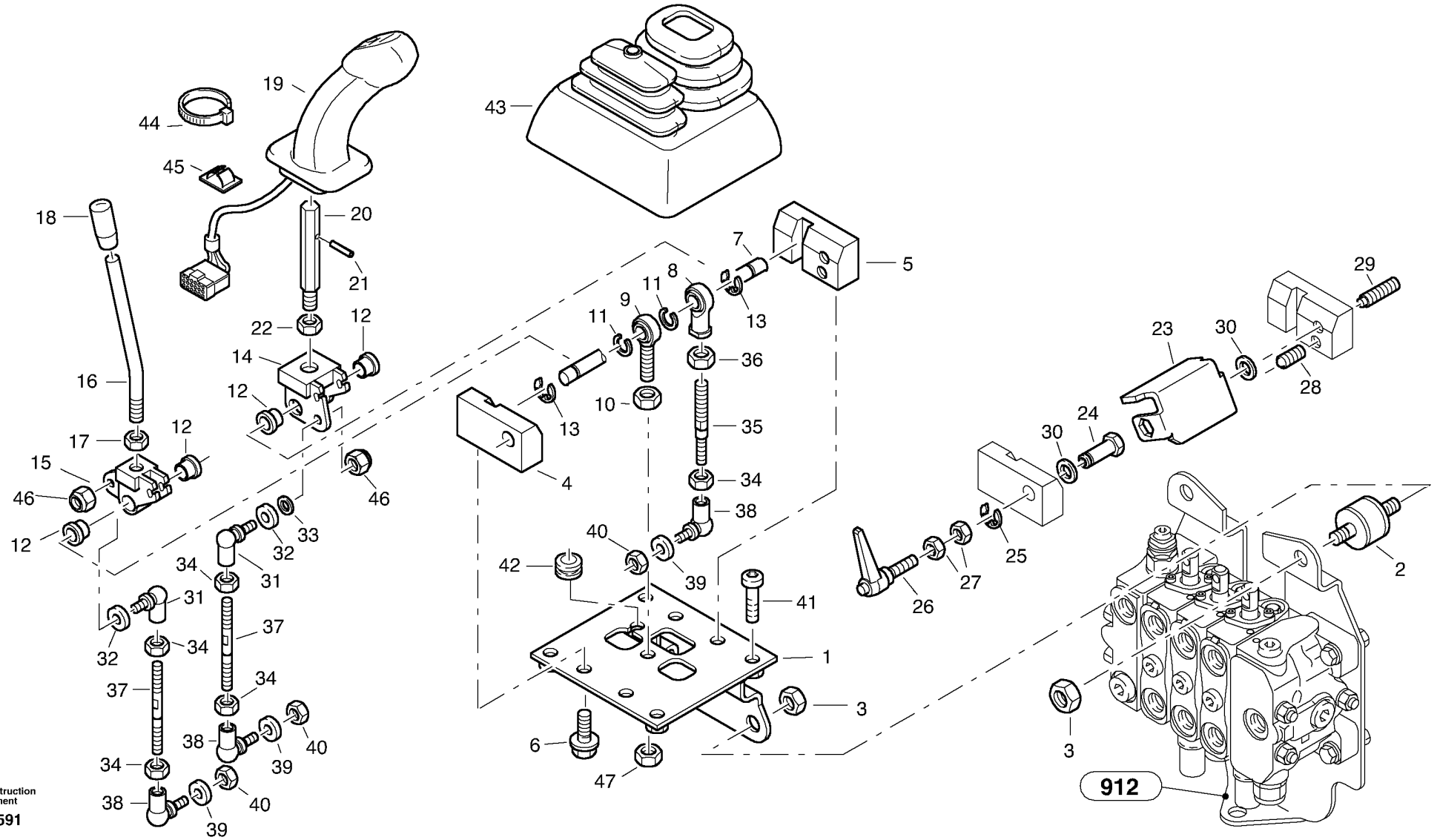

Volvo Construction Equipment

1008591

Fig.	Part No.	Quantity 1	2	3	PS	KIT	Description	Dénomination	Bezeichnung	Denominación	Notes
1	**ZM 2817640**	1					Retainer	Retenue	Halter	Soporte	
2	**ZM 2805283**	2					Rubber stop	Butee caoutcho.	Gummipuffer	Tope goma	
3	**VOE 983304**	4					Hexagon Nut	Ecrou Hexagonal	Sechskantmutter	Tuerca Hexagon	
4	**VOE 11305247**	1					Bearing Bracket	Porte-palier	Lagerbock	Soporte Cojin	
5	**VOE 11305293**	1					Bearing Bracket	Porte-palier	Lagerbock	Soporte Cojin	
6	**VOE 11305109**	4					Screw	Vis	Schraube	Tornillo	
7	**ZM 2817100**	1					Shaft	Arbre	Welle	Arbol	
8	**VOE 11305209**	1					Link End	Tete Articulat.	Gelenkkopf	Cabezal Articul.	
9	**VOE 11305208**	1					Link End	Tete Articulat.	Gelenkkopf	Cabezal Articul.	
10	**VOE 971081**	1					Hexagon Nut	Ecrou Hexagonal	Sechskantmutter	Tuerca Hexagon	
11	**ZM 2807926**	2					Ring	Anneau	Ring	Anillo	
12	**VOE 2810947**	4					Bushing	Bague	Buchse	Casquillo	
13	**VOE 966238**	3					Retaining ring	Bague retenue	Haltering	Anillo de apoyo	
14	**VOE 11305298**	1					Retainer	Retenue	Halter	Soporte	
15	**VOE 11306243**	1					Retainer	Retenue	Halter	Soporte	
16	**VOE 11305320**	1					Lever	Levier	Hebel	Palanca	
17	**VOE 983304**	1					Hexagon Nut	Ecrou Hexagonal	Sechskantmutter	Tuerca Hexagon	
18	**VOE 11305319**	1					Knob	Bouton	Knopf	Boton	
19	**VOE 11305638**	1					Control Handle	Poignee Comm	Bedienungsgriff	Mango Maniobra	
20	**VOE 11305923**	1					Hexagon Bar	Barre Hexagonal	Sechskantstange	Barra Hexagonal	
21	**VOE 13951966**	1					•Spring Pin	•Axe de ressort	•Federstift	•Pasador Resorte	
22	**VOE 971081**	1					•Hexagon Nut	•Ecrou Hexagonal	•Sechskantmutter	•Tuerca Hexagon	
23	**VOE 11305299**	1					Edge Plate	Tole Bordure	Kantblech	Plancha Canto	
24	**VOE 11305300**	1					Hexagon Bar	Barre Hexagonal	Sechskantstange	Barra Hexagonal	
25	**VOE 966238**	1					Retaining ring	Bague retenue	Haltering	Anillo de apoyo	
26	**VOE 11305404**	1					Clamping Arm	Bras Serrage	Klemmhebel	Brazo Sujecion	
27	**VOE 983302**	2					Nut	Ecrou	Mutter	Tuerca	
28	**VOE 11305478**	1					Spring Pin	Axe de ressort	Federstift	Pasador Resorte	
29	**VOE 11305317**	1					Screw	Vis	Schraube	Tornillo	
30	**ZM 2802428**	2					Washer	Rondelle	Scheibe	Arandela	

1	
2	
3	
4	
5	

Válvula de servomando
Servo-Steuergerät
Servocommande
Servo control valve

Catalogue id	Group
20038	**914**
Illustr. No **1008591**	Section **100**
Issue **VOE 64D9920038**	Page **369**

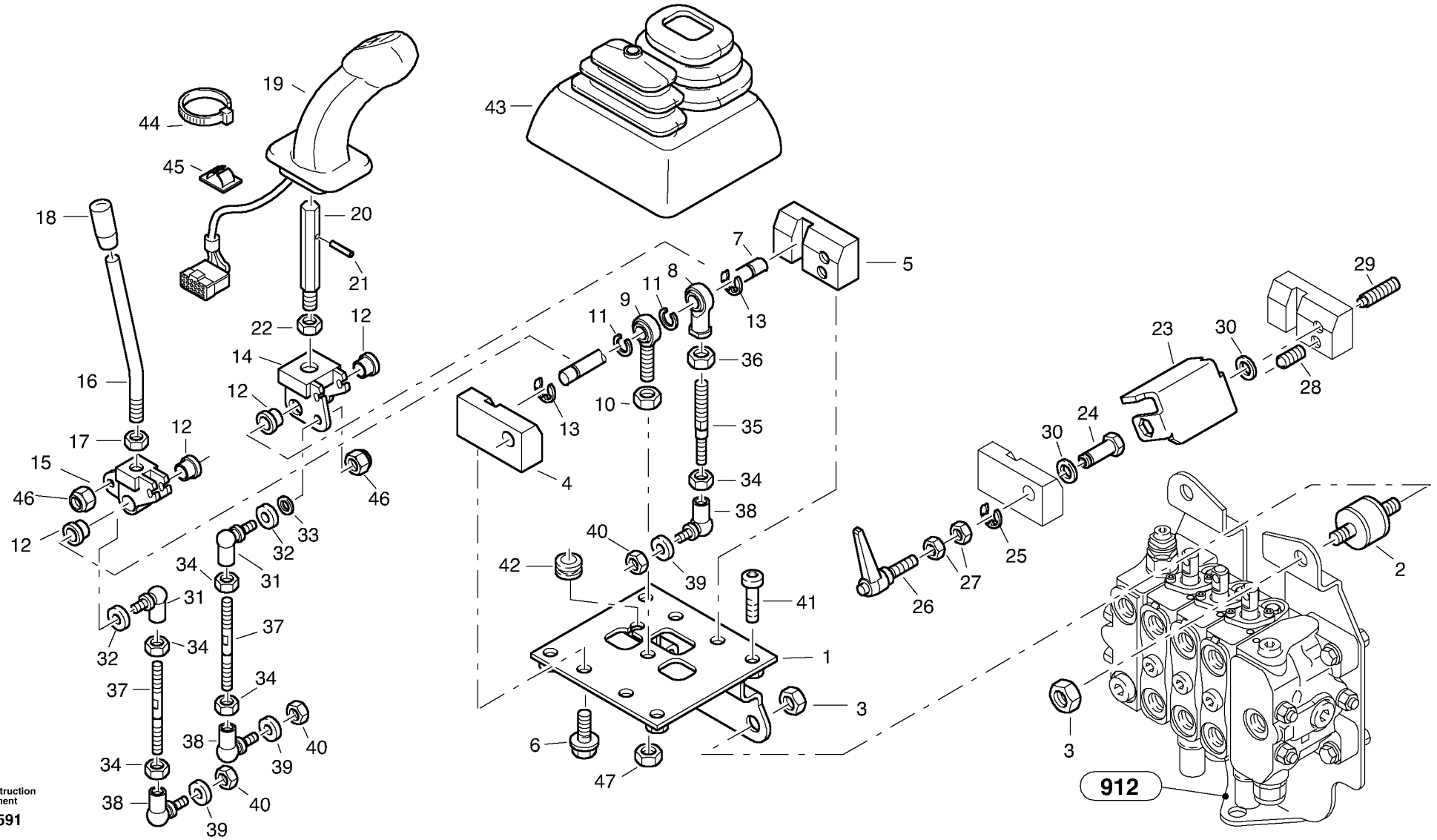

Volvo Construction Equipment

1008591

Fig.	Part No.	Quantity 1	2	3	PS	KIT	Description	Dénomination	Bezeichnung	Denominación	Notes
31	**VOE 959080**	2					Anl Ball Joint	Rotul.angulaire	Winkelgelenk	Rotula Angular	
32	**VOE 11305212**	2					Sealing ring	Bague d'étanchéité	Runddichtring	Anillo reten	
33	**VOE 13955894**	2					Washer	Rondelle	Scheibe	Arandela	
34	**VOE 983303**	10					Nut	Ecrou	Mutter	Tuerca	
35	**ZM 2816827**	1					Piston rod	Tige de piston	Stange	Barra	
36	**VOE 971081**	1					Hexagon Nut	Ecrou Hexagonal	Sechskantmutter	Tuerca Hexagon	
37	**ZM 2816826**	2					Piston rod	Tige de piston	Stange	Barra	
38	**ZM 2802996**	3					Angle Ball Join	Rotule Angulair	Winkelgelenk	Rotula Angular	
39	**VOE 11305212**	3					Sealing ring	Bague d'étanchéité	Runddichtring	Anillo reten	
40	**VOE 949847**	3					Hexagon Nut	Ecrou Hexagonal	Sechskantmutter	Tuerca Hexagon	
41	**ZM 2810330**	4					Screw	Vis	Schraube	Tornillo	
42	**VOE 11305425**	1					Sleeve	Manchon	Muffe	Manguito	
43	**VOE 11305403**	1					Flexible Hose	Flexi.accordeon	Faltenbalg	Manguera Fuelle	
44	**VOE 4881438**	1					Strip Clamp	Ruban Serrage	Kabelbinder	Abraz Cinta	
45	**VOE 11305436**	3					Clip	Clip	Clip	Clip	
46	**VOE 963106**	2					Lock nut	Contre-ecrou	Sicherungsmutter	Contratuerca	
47	**VOE 979019**	1					Hexagon Nut	Ecrou Hexagonal	Sechskantmutter	Tuerca Hexagon	

1		**Válvula de servomando** **Servo-Steuergerät** **Servocommande** **Servo control valve**	Catalogue id **20038**	Group **914**
2				
3			Illustr. No **1008591**	Section **100**
4				
5			Issue **VOE 64D9920038**	Page **371**

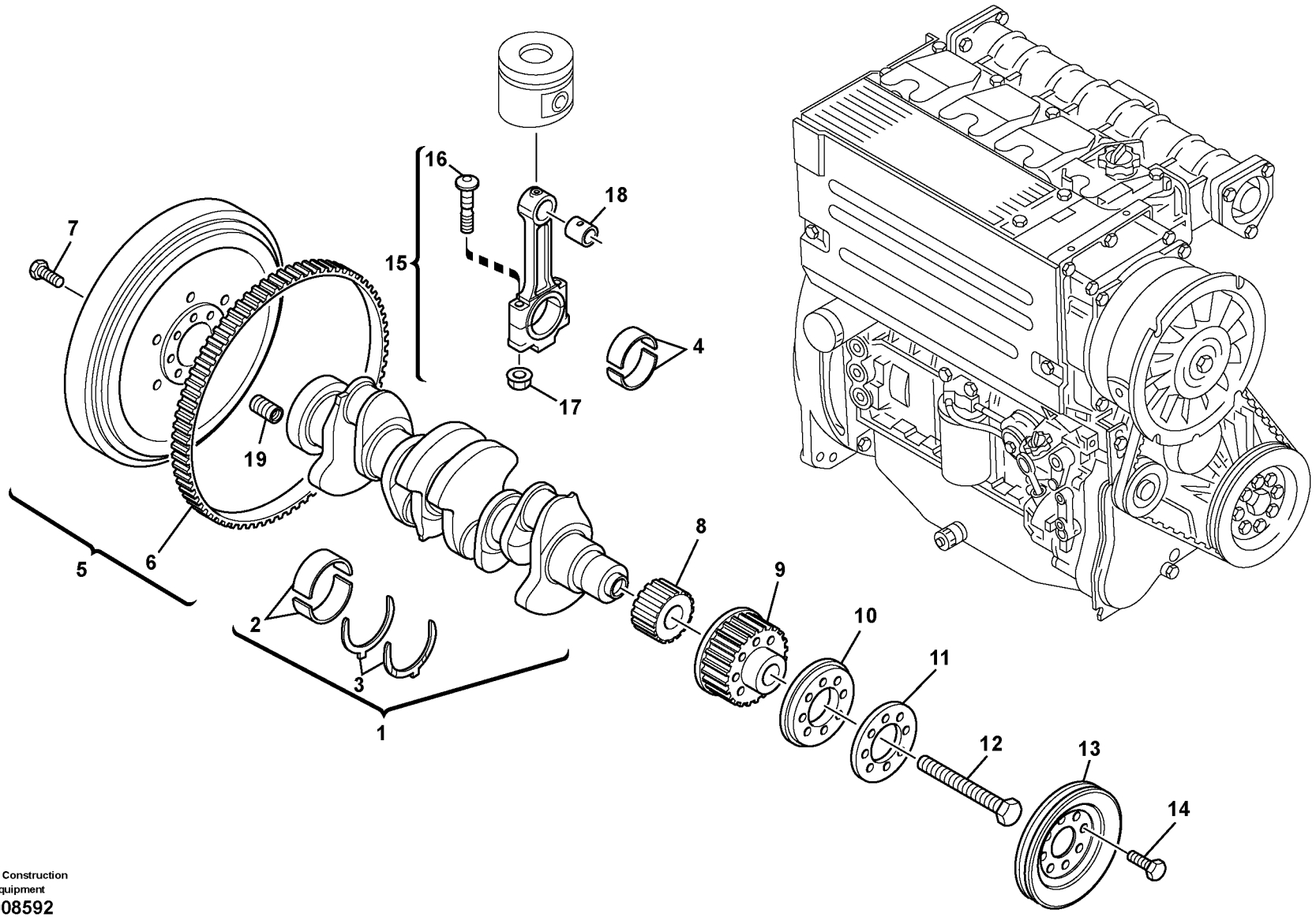

Volvo Construction Equipment

1008592

Fig.	Part No.	Quantity 1	2	3	PS	KIT	Description	Dénomination	Bezeichnung	Denominación	Notes
1	**VOE 11305259**	1					Nipple	Raccord	Nippel	Niple	
2	**VOE 11305276**	1					Hose	Flexible	Schlauch	Manguera	
3	**ZM 2259050**	2					••O-ring	••Joint torique	••O-Ring	••Anillo torico	
4	**VOE 11306933**	1					Fitting	Ecrou raccord	Verschraubung	Racor	
5	**VOE 11305278**	1					Hose	Flexible	Schlauch	Manguera	
6	**ZM 2259050**	2					••O-ring	••Joint torique	••O-Ring	••Anillo torico	
7	**VOE 957084**	2					Nipple	Raccord	Stutzen	Racor	
8	**VOE 957020**	2					Hexagon Nut	Ecrou Hexagonal	Sechskantmutter	Tuerca Hexagon	
9	**VOE 11305279**	2					Hose	Flexible	Schlauch	Manguera	
10	**ZM 2259050**	2					••O-ring	••Joint torique	••O-Ring	••Anillo torico	
11	**ZM 2811243**	2					Nipple	Raccord	Stutzen	Racor	
12	**ZM 2801722**	4					Clip body	Corps de collier	Schellenkörper	Cuerpo de abrazadera	
13	**ZM 2801723**	4					Top Plate	Tole Superieure	Deckblech	Placa Superior	
14	**VOE 940101**	8					Hexagon screw	Vis tête hexagonale	Sechskantschraube	Tornillo hexago	

1	
2	
3	
4	
5	

Tubería - Soporte
Leitungen zum Geräteträger
Tubes - Support
Lines to attachment mounting plate

Catalogue id	Group
20038	**916**
Illustr. No **1008592**	Section **100**
Issue **VOE 64D9920038**	Page **373**

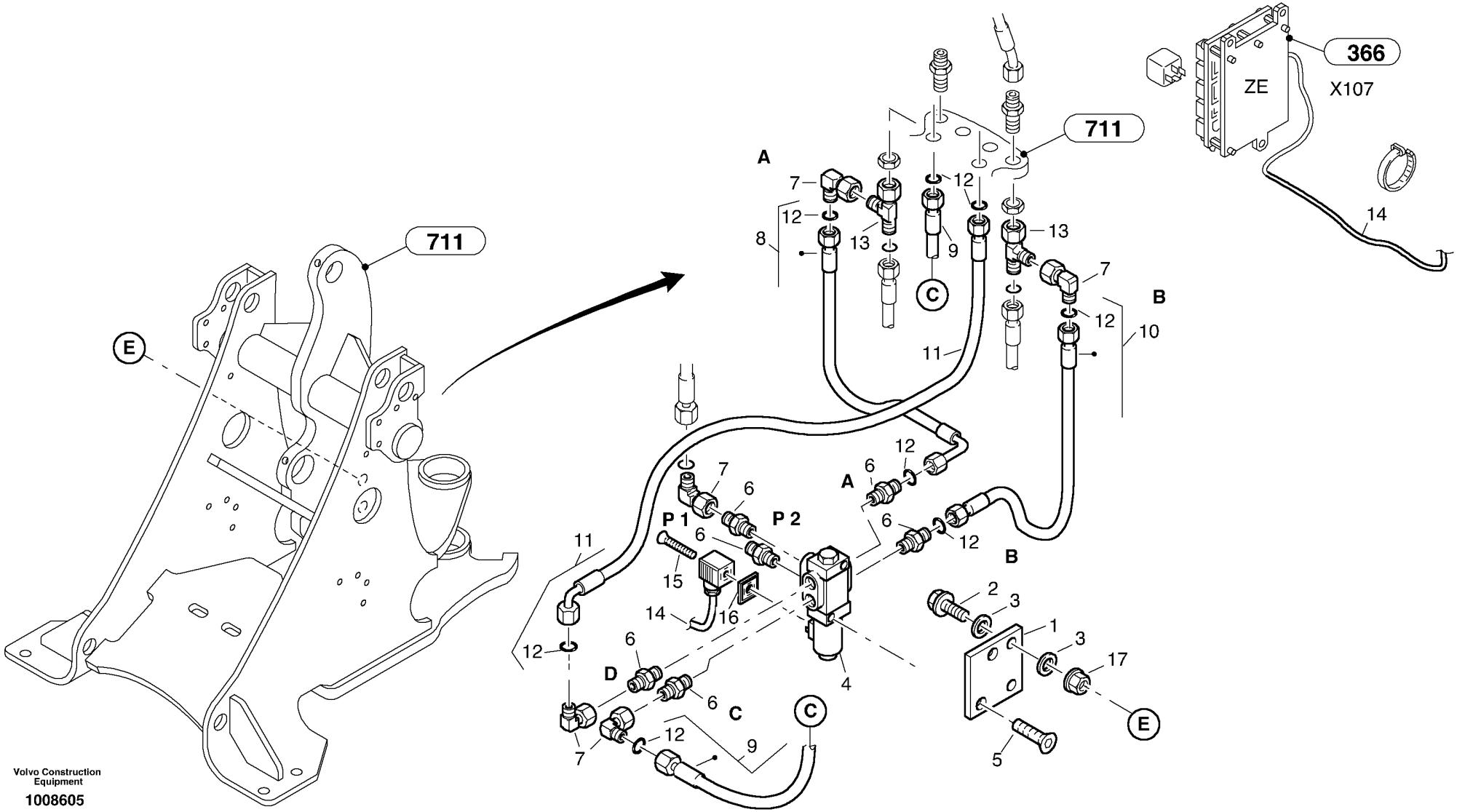
711
E
711
A
7
12
8
13
9
C
12
13
7
B
12
10
11
14
366
ZE
X107
A
12
6
7
6
P 1
P 2
6
12
B
11
15
14
16
12
6
D
6
C
C
12
7
9
4
2
3
1
3
17
E
5
Volvo Construction Equipment
1008605

Fig.	Part No.	Quantity 1	2	3	P S	K I T	Description	Dénomination	Bezeichnung	Denominación	Notes
1	**ZM 2813667**	1					Plate	Plaque	Platte	Placa	
2	**VOE 13965180**	2					Flange screw	Vis à bride	Flanschschraube	Torn embridado	
3	**VOE 13955894**	REQ					Washer	Rondelle	Scheibe	Arandela	
4	**ZM 2814667**	1					Way valve	Soupape à voies	Wegeventil	Válvula de paso	
5	**VOE 949186**	2					Allen Head Scr	Vis Frai See 6	Inbus-Senkschr.	Tornillo Hexag	
6	**VOE 11306933**	6					Fitting	Ecrou raccord	Verschraubung	Racor	
7	**VOE 946369**	5			SS		Nipple	Raccord	Stutzen	Racor	
8	**VOE 11305486**	1					Hose	Flexible	Schlauch	Manguera	
9	**ZM 2807015**	1					Hose	Tuyau flexible	Schlauch	Tubo flexible	
10	**VOE 11330004**	1					Hose	Flexible	Schlauch	Manguera	
11	**VOE 11305401**	1					Hose	Flexible	Schlauch	Manguera	
12	**ZM 2259050**	8					•O-ring	•Joint torique	•O-Ring	•Anillo torico	
13	**VOE 944260**	2					T-nipple	Tubulure T	T-Stutzen	Pieza de unión T	
14	**VOE 11305487**	1					El Cable	Fil Electrique	El-leitung	Cable Electrico	
15	**VOE 11305562**	1					Screw	Vis	Schraube	Tornillo	
16	**VOE 14371058**	1					Seal	Joint	Dichtung	Reten	
17	**VOE 945408**	2			SS		Flange Lock Nut	Contre écrou bride	Flanschmutter	Contratuer Embr	

1	
2	
3	
4	
5	

Función sistema hidráulico - No. 3
Hydraulikfunktion - Nr. 3
Fonction d'hydraulique - Nr. 3
Hydraulic function - Nr. 3

Catalogue id **20038**	Group **916**
Illustr. No **1008605**	Section **200**
Issue **VOE 64D9920038**	Page **375**

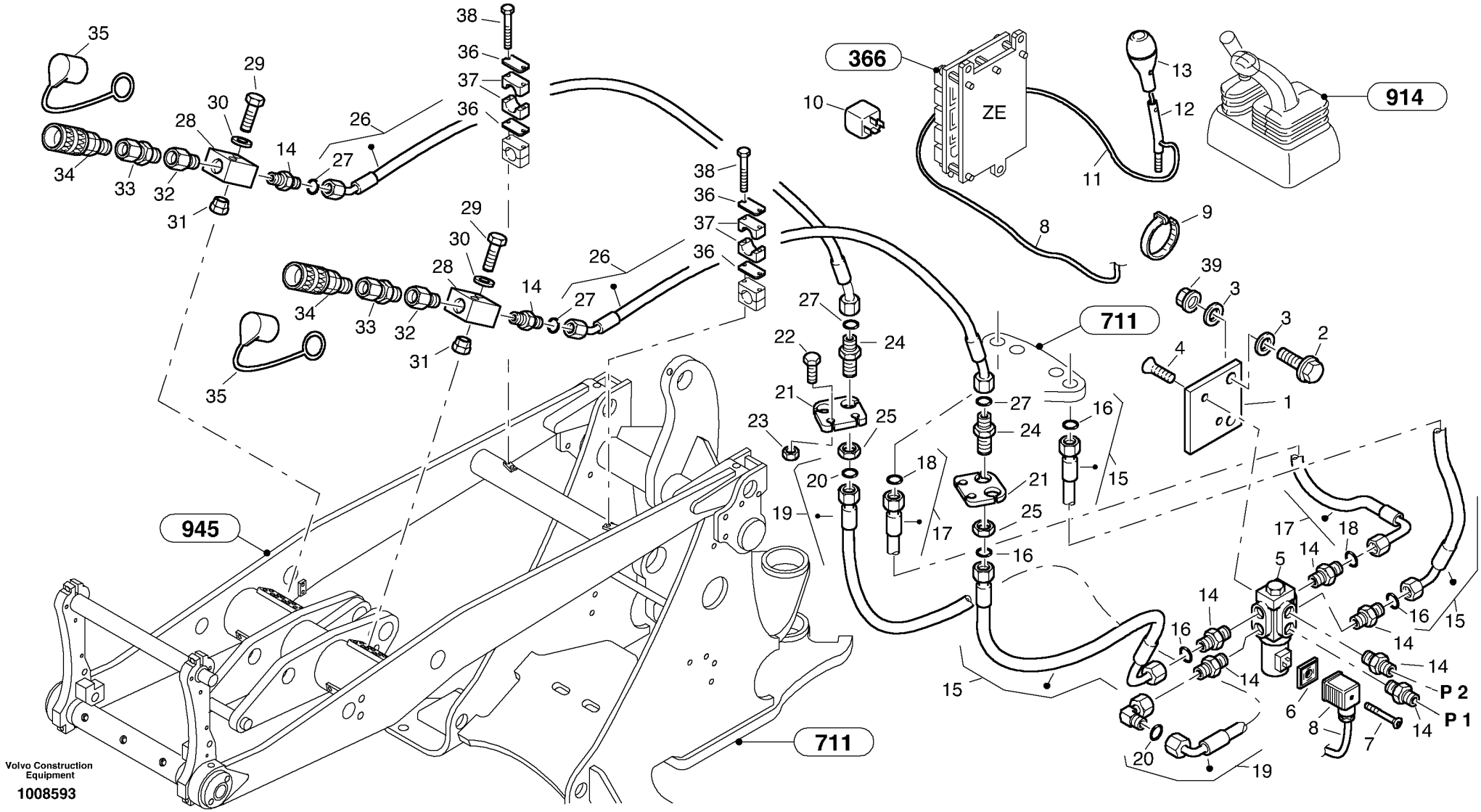

Volvo Construction Equipment

1008593

Fig.	Part No.	Quantity 1	2	3	PS	KIT	Description	Dénomination	Bezeichnung	Denominación	Notes
1	**ZM 2813667**	1					Plate	Plaque	Platte	Placa	
2	**VOE 13965180**	2					Flange screw	Vis à bride	Flanschschraube	Torn embridado	
3	**VOE 13955894**	REQ					Washer	Rondelle	Scheibe	Arandela	
4	**ZM 7096462**	2			SS		Screw	Vis	Schraube	Tornillo	
5	**ZM 2814667**	1					Way valve	Soupape à voies	Wegeventil	Válvula de paso	
6	**VOE 14371058**	1					Seal	Joint	Dichtung	Reten	
7	**VOE 11305562**	1					Screw	Vis	Schraube	Tornillo	
8	**VOE 11305751**	1					Electric Cabl	Câble électrique	Elektrokabel	Cable Electrico	
9	**VOE 4881438**	6					Strip Clamp	Ruban Serrage	Kabelbinder	Abraz Cinta	
10	**VOE 11305263**	1					Relay	Relais	Relais	Rele	
11	**VOE 11305750**	1					Electric Cabl	Câble électrique	Elektrokabel	Cable Electrico	
12	**VOE 11305748**	1					Linkage	Syst.articulat	Gelenksystem	Sistem Articul	
13	**VOE 11305832**	1					Operating button	Bouton d'operation	Bedienknopf	Botón de mando	
14	**VOE 11306933**	8					Fitting	Ecrou raccord	Verschraubung	Racor	
15	**ZM 2811279**	2					Hose	Tuyau flexible	Schlauch	Tubo flexible	
16	**ZM 2259050**	2					•O-ring	•Joint torique	•O-Ring	•Anillo torico	
17	**VOE 11305752**	1					Hose	Durit	Schlauch	Tubo flexible	
18	**ZM 2259050**	2					•O-ring	•Joint torique	•O-Ring	•Anillo torico	
19	**ZM 2806253**	1					Hose	Tuyau flexible	Schlauch	Tubo flexible	
20	**ZM 2259050**	2					•O-ring	•Joint torique	•O-Ring	•Anillo torico	
21	**VOE 11330002**	2					Retainer	Retenue	Halter	Soporte	
22	**VOE 983253**	4					Hexagon screw	Vis tête hexagonale	Sechskantschraube	Tornillo hexago	
23	**ZM 983304**	4					Nut	Ecrou	Mutter	Tuerca	
24	**VOE 957084**	2					Nipple	Raccord	Stutzen	Racor	
25	**VOE 957020**	2					Hexagon Nut	Ecrou Hexagonal	Sechskantmutter	Tuerca Hexagon	
26	**VOE 11305470**	2					Hose	Flexible	Schlauch	Manguera	
27	**ZM 2259050**	2					•O-ring	•Joint torique	•O-Ring	•Anillo torico	
28	**ZM 2806600**	2					Distributor	Distributeur	Verteiler	Distribuidor	
29	**VOE 955280**	4					Hexagon screw	Vis tête hexagonale	Sechskantschraube	Tornillo hexago	
30	**VOE 955892**	4					Washer	Rondelle	Scheibe	Arandela	

1	
2	
3	
4	
5	

Función sistema hidráulico - No. 4
Hydraulikfunktion - Nr. 4
Fonction d'hydraulique - Nr. 4
Hydraulic function - Nr. 4

Catalogue id **20038**	Group **916**
Illustr. No **1008593**	Section **300**
Issue **VOE 64D9920038**	Page **377**

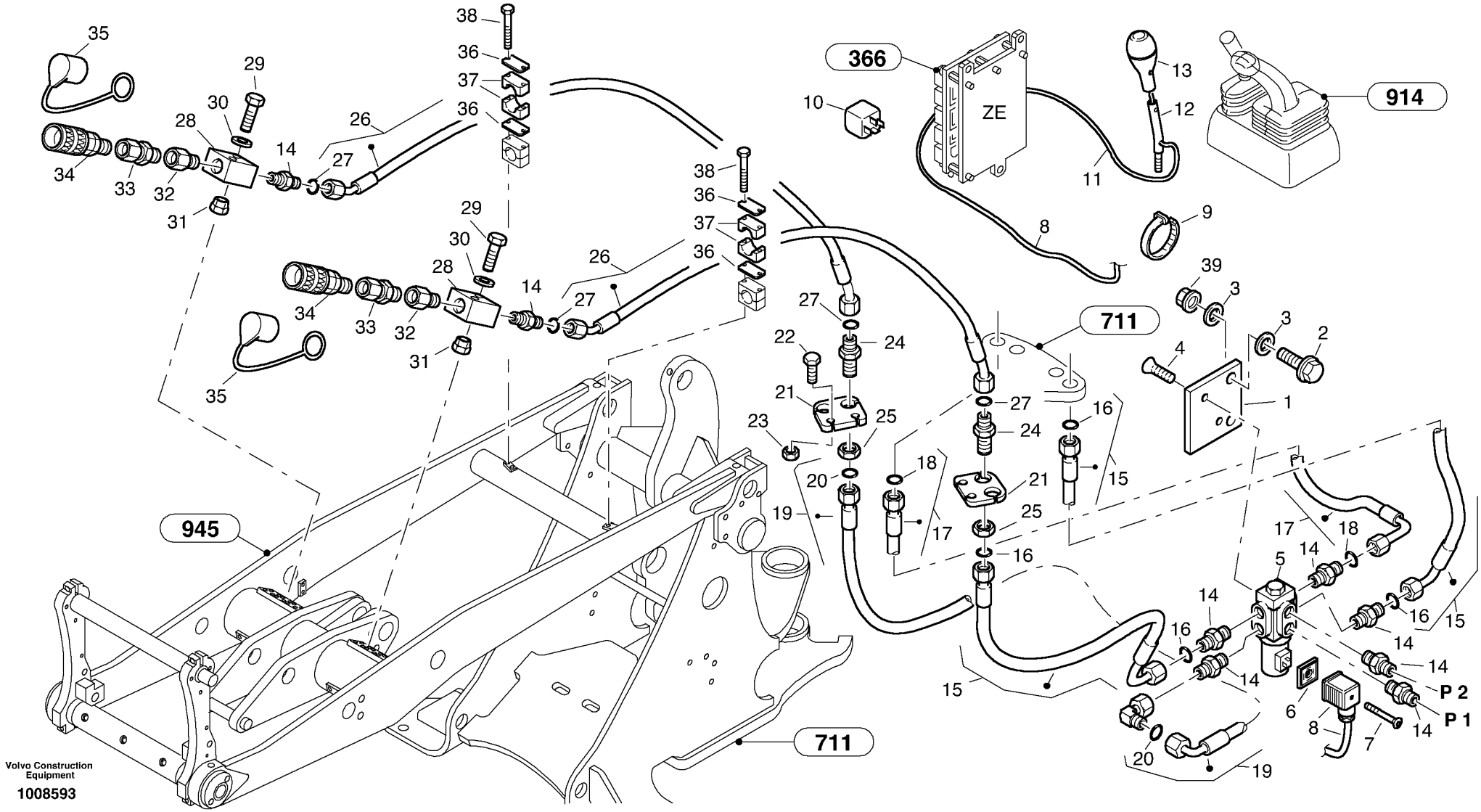

Volvo Construction Equipment

1008593

Fig.	Part No.	Quantity 1	2	3	PS	KIT	Description	Dénomination	Bezeichnung	Denominación	Notes
31	**VOE 977222**	4					Rivet Nut	Ecrou Rivet	Nietmutter	Tuerca Remache	
32	**VOE 11305310**	2					Reducing	Réduction	Reduzierung	Reducción	
33	**VOE 11305198**	2					Nipple	Raccord	Stutzen	Racor	
34	**ZM 2800538**	2					Sleeve	Douille	Kupplungsmuffe	Manguito de acoplamiento	
35	**VOE 11305090**	2					Dust cover	Pare-poussiere	Staubschutz	Proteccion polvo	
36	**ZM 2801723**	4					Top Plate	Tole Superieure	Deckblech	Placa Superior	
37	**ZM 2801722**	2					Clip body	Corps de collier	Schellenkörper	Cuerpo de abrazadera	
38	**VOE 955284**	4					Hexagon screw	Vis tête hexagonale	Sechskantschraube	Tornillo hexago	
39	**VOE 945408**	2			SS		Flange Lock Nut	Contre écrou bride	Flanschmutter	Contratuer Embr	

1	
2	
3	
4	
5	

Función sistema hidráulico - No. 4
Hydraulikfunktion - Nr. 4
Fonction d'hydraulique - Nr. 4
Hydraulic function - Nr. 4

Catalogue id **20038**	Group **916**
Illustr. No **1008593**	Section **300**
Issue **VOE 64D9920038**	Page **379**

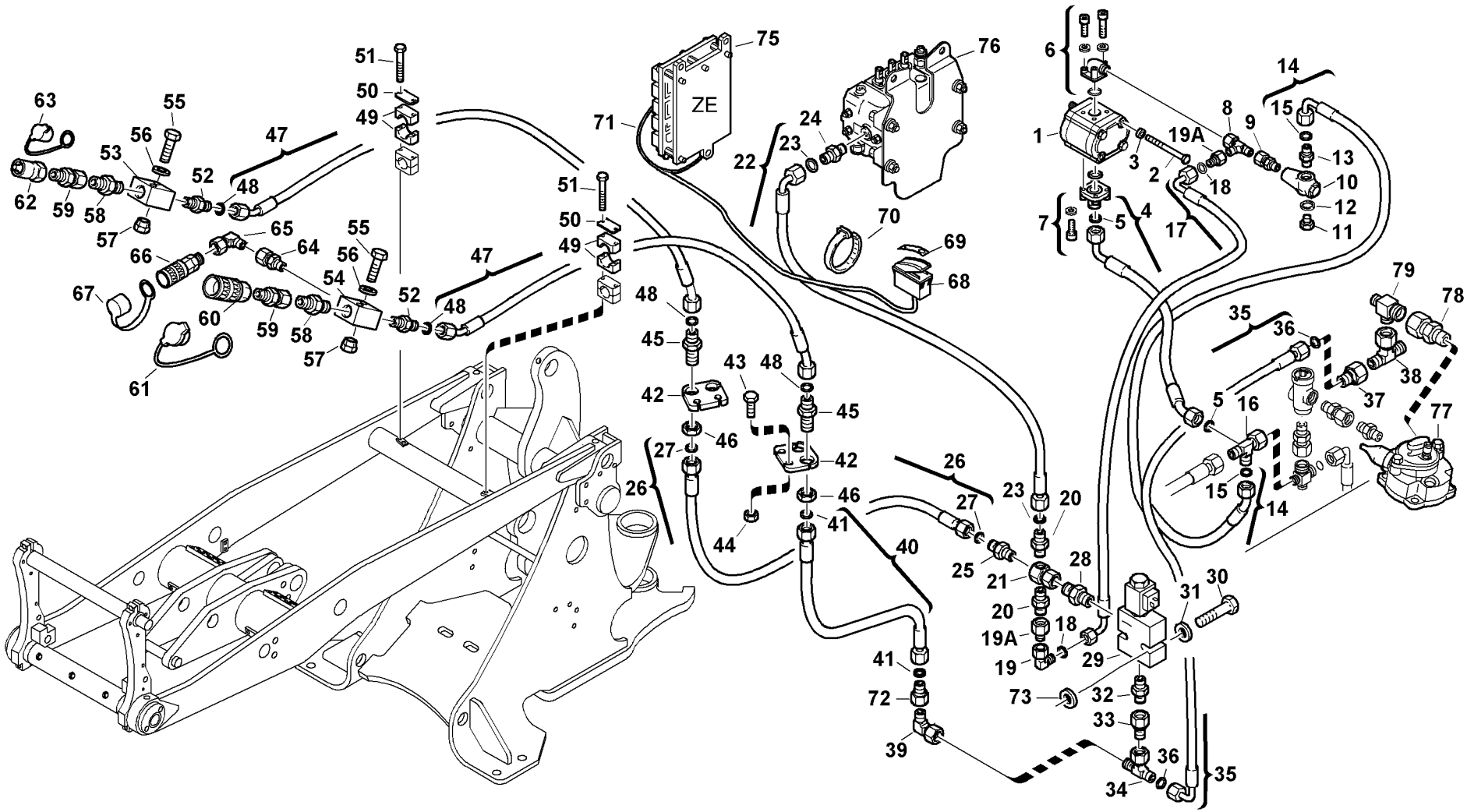

Volvo Construction Equipment
1008594

Fig.	Part No.	Quantity 1	2	3	PS	KIT	Description	Dénomination	Bezeichnung	Denominación	Notes
1	**ZM 2807882**	1					Pump	Pompe	Pumpe	Bomba	
2	**VOE 968237**	2					Flange screw	Vis à bride	Flanschschraube	Torn embridado	
3	**VOE 976945**	4					Washer	Rondelle	Scheibe	Arandela	
4	**VOE 11305810**	1					Hose	Durit	Schlauch	Tubo flexible	
5	**ZM 2259053**	2					•O-ring	•Joint torique	•O-Ring	•Anillo torico	
6	**VOE 11305560**	1					Fitting	Ecrou raccord	Verschraubung	Racor	
7	**VOE 11305366**	1					Fitting	Ecrou raccord	Verschraubung	Racor	
8	**VOE 944260**	1					T-nipple	Tubulure T	T-Stutzen	Pieza de unión T	
9	**VOE 11306356**	1					Fitting	Ecrou raccord	Verschraubung	Racor	
10	**VOE 11305553**	1					Relief valve jet	Soupape de pression limit	Druckbegrenzungsventil	Válvula limitadora de pre	
11	**VOE 11305512**	1					Lock Plug	Tampon Verroui.	Verschlussschraube	Tapon Seguridad	
12	**VOE 13947624**	1					Plane Gasket	Joint Plan	Flachdichtung	Junta Plana	
13	**VOE 11306930**	1					Fitting	Ecrou raccord	Verschraubung	Racor	
14	**ZM 2811281**	1					Hose	Tuyau flexible	Schlauch	Tubo flexible	
15	**ZM 2259050**	2					•O-ring	•Joint torique	•O-Ring	•Anillo torico	
16	**VOE 944260**	1					T-nipple	Tubulure T	T-Stutzen	Pieza de unión T	
17	**ZM 2800533**	1					Hose	Durit	Schlauch	Tubo flexible	-1750639
17	**ZM 2800528**	1					Hose	Flexible	Schlauch	Manguera	1750640-
18	**ZM 2259050**	2					•O-ring	•Joint torique	•O-Ring	•Anillo torico	
19	**VOE 946369**	1			SS		Nipple	Raccord	Stutzen	Racor	-1750639
19A	**VOE 946369**	2			SS		Nipple	Raccord	Stutzen	Racor	1750640-
20	**VOE 11306930**	2					Fitting	Ecrou raccord	Verschraubung	Racor	
21	**VOE 11305556**	1					Distributor	Allumeur	Verteiler	Distribuidor	
22	**VOE 11305554**	1					Hose	Flexible	Schlauch	Manguera	
23	**ZM 2259050**	2					•O-ring	•Joint torique	•O-Ring	•Anillo torico	
24	**VOE 11306933**	1					Fitting	Ecrou raccord	Verschraubung	Racor	
25	**VOE 11306930**	1					Fitting	Ecrou raccord	Verschraubung	Racor	
26	**VOE 11305426**	1					Hose	Flexible	Schlauch	Manguera	
27	**ZM 2259050**	2					•O-ring	•Joint torique	•O-Ring	•Anillo torico	
28	**VOE 11306935**	1					Fitting	Ecrou raccord	Verschraubung	Racor	

1	
2	
3	
4	
5	

Bomba auxiliar con tubos
Zusatzpumpe mit Leitungen
Pompe auxiliaire, avec conduits
Auxil. pump with lines

Catalogue id **20038**	Group **916**
Illustr. No **1008594**	Section **400**
Issue **VOE 64D9920038**	Page **381**

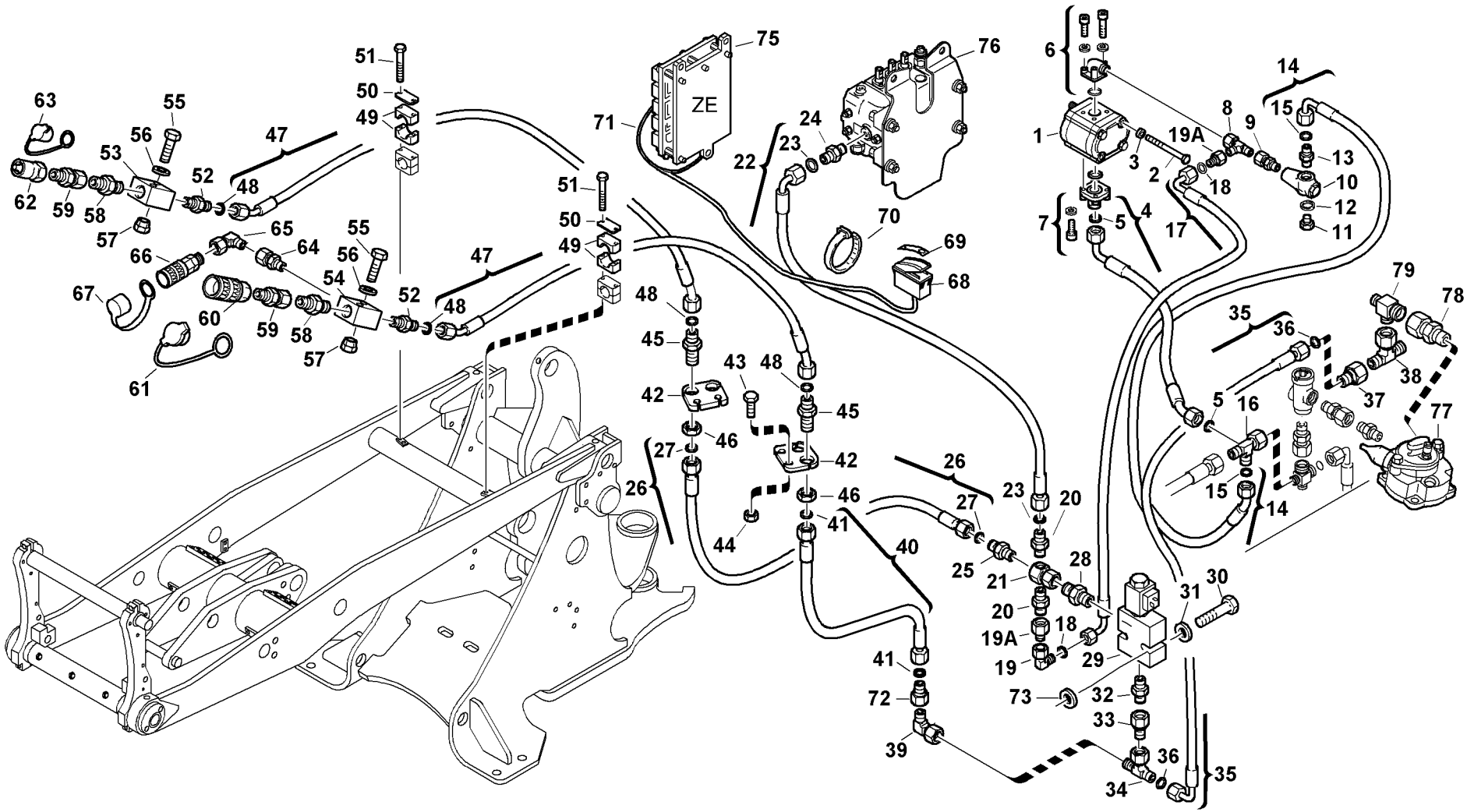

Volvo Construction Equipment
1008594

Fig.	Part No.	Quantity 1	2	3	PS	KIT	Description	Dénomination	Bezeichnung	Denominación	Notes
29	**ZM 2801603**	1					Control bloc, cpl.	Bloc de manoeuvre, cpl	Steuerblock, kpl.	Bloque de mando, cpl	
30	**VOE 955280**	2					Hexagon screw	Vis tête hexagonale	Sechskantschraube	Tornillo hexago	
31	**VOE 955892**	2					Washer	Rondelle	Scheibe	Arandela	
32	**VOE 11306934**	1					Fitting	Ecrou raccord	Verschraubung	Racor	
33	**VOE 11305561**	1					Nipple	Raccord	Nippel	Niple	
34	**VOE 946391**	1					Nipple	Raccord	Stutzen	Racor	
35	**VOE 11305559**	1					Hose	Flexible	Schlauch	Manguera	
36	**VOE 11706795**	2					•O-ring	•Joint Torique	•O-Ring	•Junta torica	(ZM 2088970)
37	**VOE 11305561**	1					Nipple	Raccord	Nippel	Niple	
38	**VOE 964059**	1					T-nipple	Raccord-t	T-Nippel	Niple T	
39	**VOE 11306369**	1					Nipple	Raccord	Stutzen	Racor	
40	**VOE 11305426**	1					Hose	Flexible	Schlauch	Manguera	
41	**VOE 11706795**	2					•O-ring	•Joint Torique	•O-Ring	•Junta torica	(ZM 2088970)
42	**VOE 11330002**	2					Retainer	Retenue	Halter	Soporte	
43	**VOE 983253**	4					Hexagon screw	Vis tête hexagonale	Sechskantschraube	Tornillo hexago	
44	**VOE 983304**	4					Hexagon Nut	Ecrou Hexagonal	Sechskantmutter	Tuerca Hexagon	
45	**VOE 957084**	2					Nipple	Raccord	Stutzen	Racor	
46	**VOE 957020**	2					Hexagon Nut	Ecrou Hexagonal	Sechskantmutter	Tuerca Hexagon	
47	**VOE 11305470**	2					Hose	Flexible	Schlauch	Manguera	
48	**ZM 2259050**	2					•O-ring	•Joint torique	•O-Ring	•Anillo torico	
49	**ZM 2801722**	2					Clip body	Corps de collier	Schellenkörper	Cuerpo de abrazadera	
50	**ZM 2801723**	2					Top Plate	Tole Superieure	Deckblech	Placa Superior	
51	**VOE 955284**	4					Hexagon screw	Vis tête hexagonale	Sechskantschraube	Tornillo hexago	
52	**VOE 11306933**	2					Fitting	Ecrou raccord	Verschraubung	Racor	
53	**ZM 2806600**	1					Distributor	Distributeur	Verteiler	Distribuidor	
54	**ZM 2804248**	1					Distributor	Distributeur	Verteiler	Distribuidor	
55	**VOE 955280**	4					Hexagon screw	Vis tête hexagonale	Sechskantschraube	Tornillo hexago	
56	**VOE 955892**	4					Washer	Rondelle	Scheibe	Arandela	
57	**VOE 977222**	4					Rivet Nut	Ecrou Rivet	Nietmutter	Tuerca Remache	
58	**VOE 11306935**	2					Fitting	Ecrou raccord	Verschraubung	Racor	

1	
2	
3	
4	
5	

Bomba auxiliar con tubos
Zusatzpumpe mit Leitungen
Pompe auxiliaire, avec conduits
Auxil. pump with lines

Catalogue id	Group
20038	**916**
Illustr. No	Section
1008594	**400**
Issue	Page
VOE 64D9920038	**383**

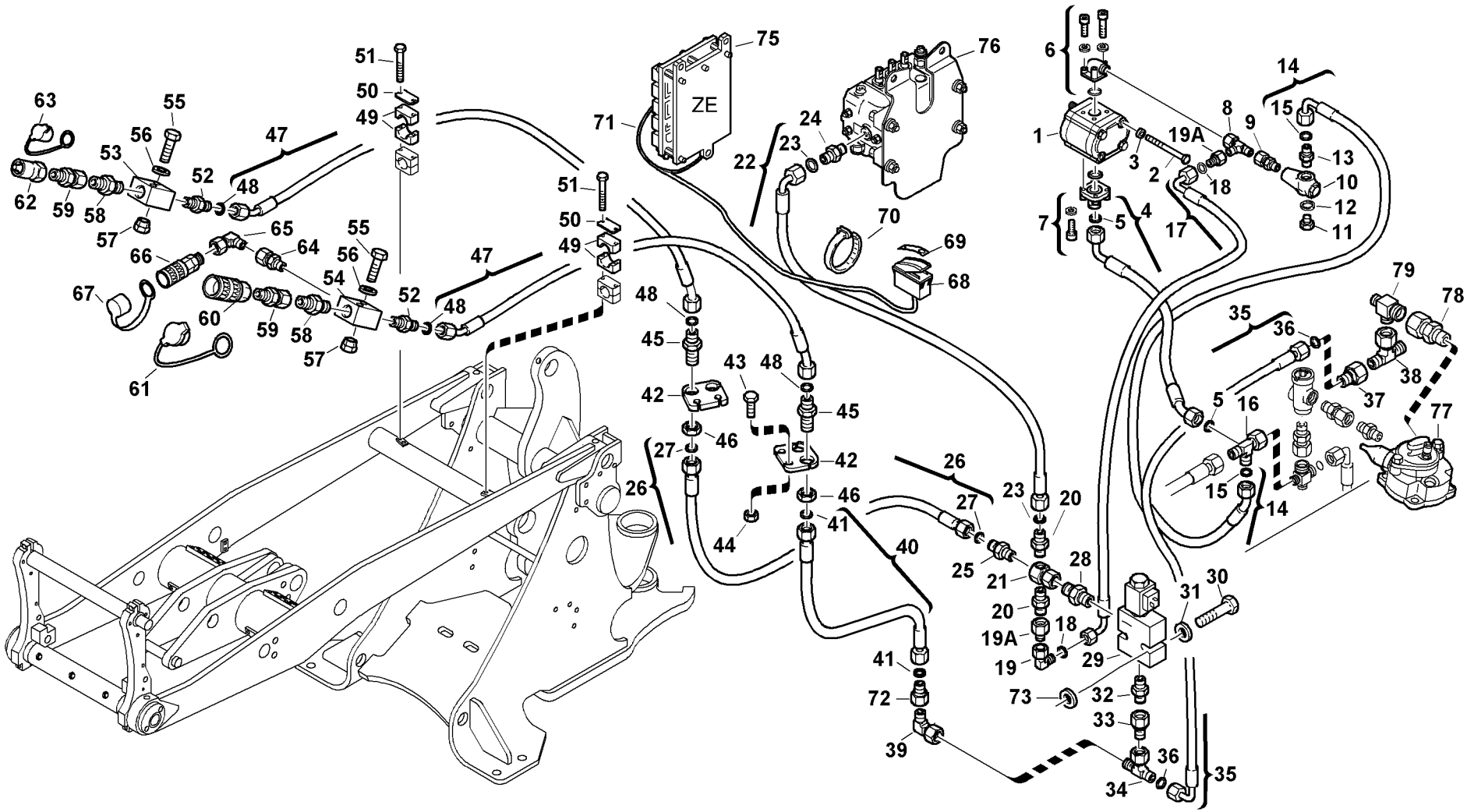

Volvo Construction Equipment
1008594

Fig.	Part No.	Quantity 1	2	3	PS	KIT	Description	Dénomination	Bezeichnung	Denominación	Notes
59	**VOE 11305557**	2					Fitting	Ecrou raccord	Verschraubung	Racor	
60	**VOE 11305552**	1					Quick Coupling	Accouple.rapide	Schnellkupplung	Acoplam Rapido	
61	**ZM 2814836**	1					Dust Cover	Pare-poussiere	Staubschutz	Prot Polvo	
62	**VOE 11305551**	1					Quick Coupling	Accouple.rapide	Schnellkupplung	Acoplam Rapido	
63	**ZM 2814837**	1					Dust protection	Anti-poussières	Staubschutz	Protección de polvo	
64	**VOE 11306356**	1					Fitting	Ecrou raccord	Verschraubung	Racor	
65	**VOE 946369**	1			SS		Nipple	Raccord	Stutzen	Racor	
66	**ZM 2800538**	1					Sleeve	Douille	Kupplungsmuffe	Manguito de acoplamiento	
67	**VOE 11305090**	1					Dust cover	Pare-poussiere	Staubschutz	Proteccion polvo	
68	**VOE 11882865**	1					Rocker Switch	Commutateur à bascule	Wippschalter	Interruptor oscilante	
69	**VOE 11305575**	1					Symbol	Symbole	Symbol	Símbolo	
70	**VOE 4881438**	8					Strip Clamp	Ruban Serrage	Kabelbinder	Abraz Cinta	
71	**VOE 11305569**	1					Electric Cabl	Câble électrique	Elektrokabel	Cable Electrico	
72	**VOE 11305566**	1					Nipple	Raccord	Nippel	Niple	
73	**ZM 4333068**	4					Washer	Rondelle	Scheibe	Arandela	
74	**VOE 944258**	2					Nipple	Raccord	Nippel	Niple	1750640-
75		1					Antitheft Alm	Kit Alarme Vol	Einbr Alarmsatz	Jg Alarma Robo	See group 366, Page 137
76		1					Control valve	Valve controle	Steuerventil	Válvula control	See group 912, Page 355
77		1					Suction Filter	Filtre Aspirat.	Saugfilter	Filtro Aspirac	See group 911, Page 353
78		1					Nipple	Raccord	Stutzen	Racor	See group 444, Page 175
79		1					Distributor	Distributeur	Verteiler	Distribuidor	See group 444, Page 175

1		**Bomba auxiliar con tubos** **Zusatzpumpe mit Leitungen** **Pompe auxiliaire, avec conduits** **Auxil. pump with lines**	Catalogue id **20038**	Group **916**
2			Illustr. No **1008594**	Section **400**
3			Issue **VOE 64D9920038**	Page **385**
4				
5				

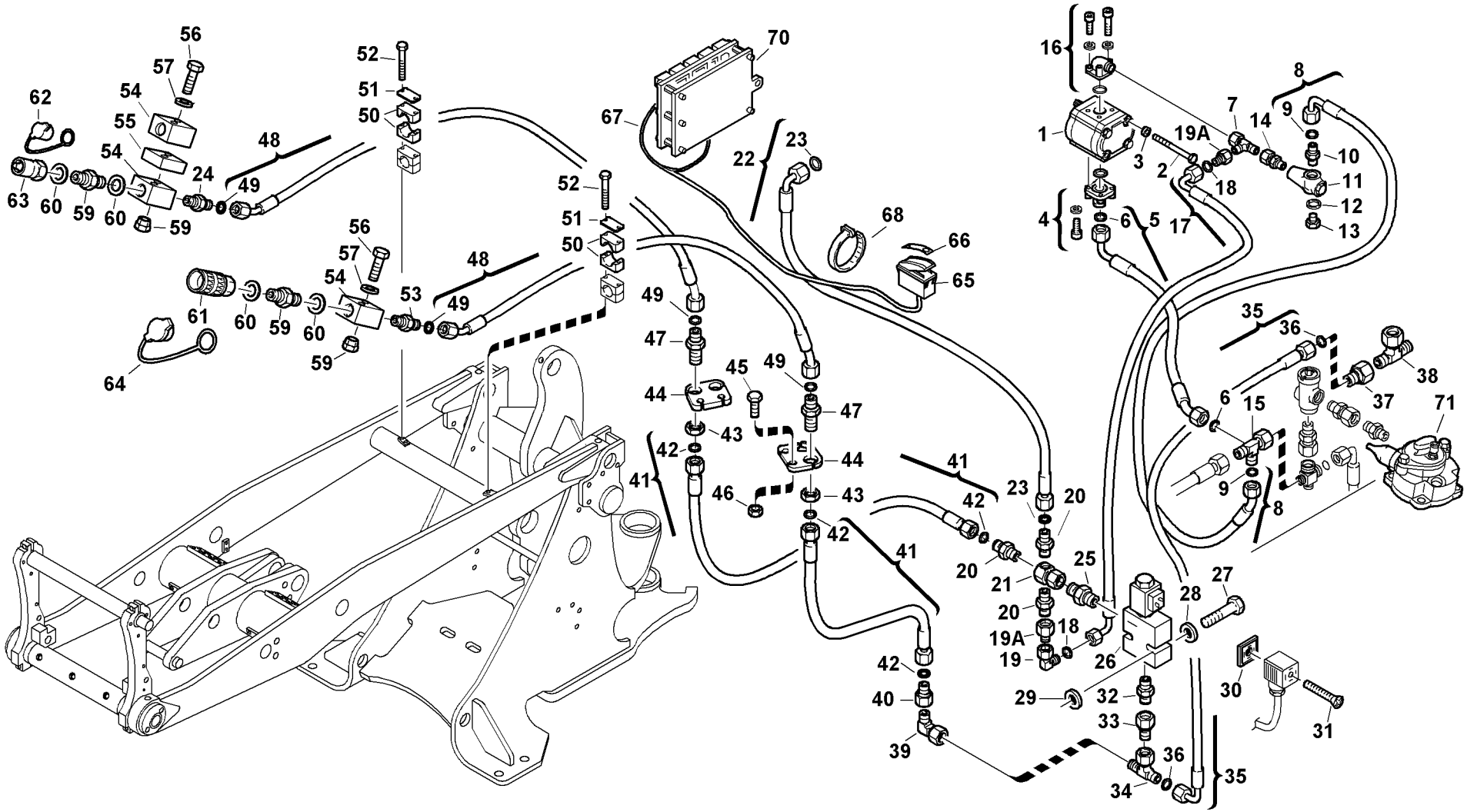
Volvo Construction
Equipment
1013607

Fig.	Part No.	Quantity 1	2	3	PS	KIT	Description	Dénomination	Bezeichnung	Denominación	Notes
1	**ZM 2807882**	1					Pump	Pompe	Pumpe	Bomba	
2	**VOE 968237**	2					Flange screw	Vis à bride	Flanschschraube	Torn embridado	M10x120
3	**VOE 960148**	4					Washer	Rondelle	Scheibe	Arandela	
4	**VOE 11305366**	1					Fitting	Ecrou raccord	Verschraubung	Racor	
5	**VOE 11305810**	1					Hose	Durit	Schlauch	Tubo flexible	
6	**ZM 2259053**	2					•O-ring	•Joint torique	•O-Ring	•Anillo torico	
7	**VOE 944260**	1					T-nipple	Tubulure T	T-Stutzen	Pieza de unión T	
8	**ZM 2811281**	1					Hose	Tuyau flexible	Schlauch	Tubo flexible	
9	**ZM 2259050**	2					•O-ring	•Joint torique	•O-Ring	•Anillo torico	
10	**VOE 11306930**	1					Fitting	Ecrou raccord	Verschraubung	Racor	
11	**VOE 11305553**	1					Relief valve jet	Soupape de pression limit	Druckbegrenzungsventil	Válvula limitadora de pre	
12	**VOE 13947624**	1					Plane Gasket	Joint Plan	Flachdichtung	Junta Plana	
13	**VOE 11305512**	1					Lock Plug	Tampon Verroui.	Verschlussschraube	Tapon Seguridad	
14	**VOE 11306356**	1					Fitting	Ecrou raccord	Verschraubung	Racor	
15	**VOE 944260**	1					T-nipple	Tubulure T	T-Stutzen	Pieza de unión T	
16	**VOE 11305560**	1					Fitting	Ecrou raccord	Verschraubung	Racor	
17	**ZM 2800533**	1					Hose	Durit	Schlauch	Tubo flexible	-1750639
17	**ZM 2800528**	1					Hose	Flexible	Schlauch	Manguera	1750640-
18	**ZM 2259050**	2					•O-ring	•Joint torique	•O-Ring	•Anillo torico	
19	**VOE 946369**	1			SS		Nipple	Raccord	Stutzen	Racor	-1750639
19A	**VOE 946369**	2			SS		Nipple	Raccord	Stutzen	Racor	1750640-
20	**VOE 11306930**	3					Fitting	Ecrou raccord	Verschraubung	Racor	
21	**VOE 11305556**	1					Distributor	Allumeur	Verteiler	Distribuidor	
22	**VOE 11305554**	1					Hose	Flexible	Schlauch	Manguera	
23	**ZM 2259050**	2					•O-ring	•Joint torique	•O-Ring	•Anillo torico	
24	**VOE 11306933**	1					Fitting	Ecrou raccord	Verschraubung	Racor	
25	**VOE 11306935**	1					Fitting	Ecrou raccord	Verschraubung	Racor	
26	**ZM 2801603**	1					Control bloc, cpl.	Bloc de manoeuvre, cpl.	Steuerblock, kpl.	Bloque de mando, cpl.	
27	**VOE 955280**	2					Hexagon screw	Vis tête hexagonale	Sechskantschraube	Tornillo hexago	
28	**VOE 955892**	2					Washer	Rondelle	Scheibe	Arandela	

1	
2	
3	
4	
5	

Auxil. pomp with lines (Skid Steer attachment)
Zusatzpumpe mit Leitungen (Skid Steer Anbaugeräte)
Pompe auxiliaire avec conduits (minichargeuse)
Auxil. pomp with lines (Skid Steer attachment)

Catalogue id	Group
20038	**916**
Illustr. No	Section
1013607	**450**
Issue	Page
VOE 64D9920038	**387**

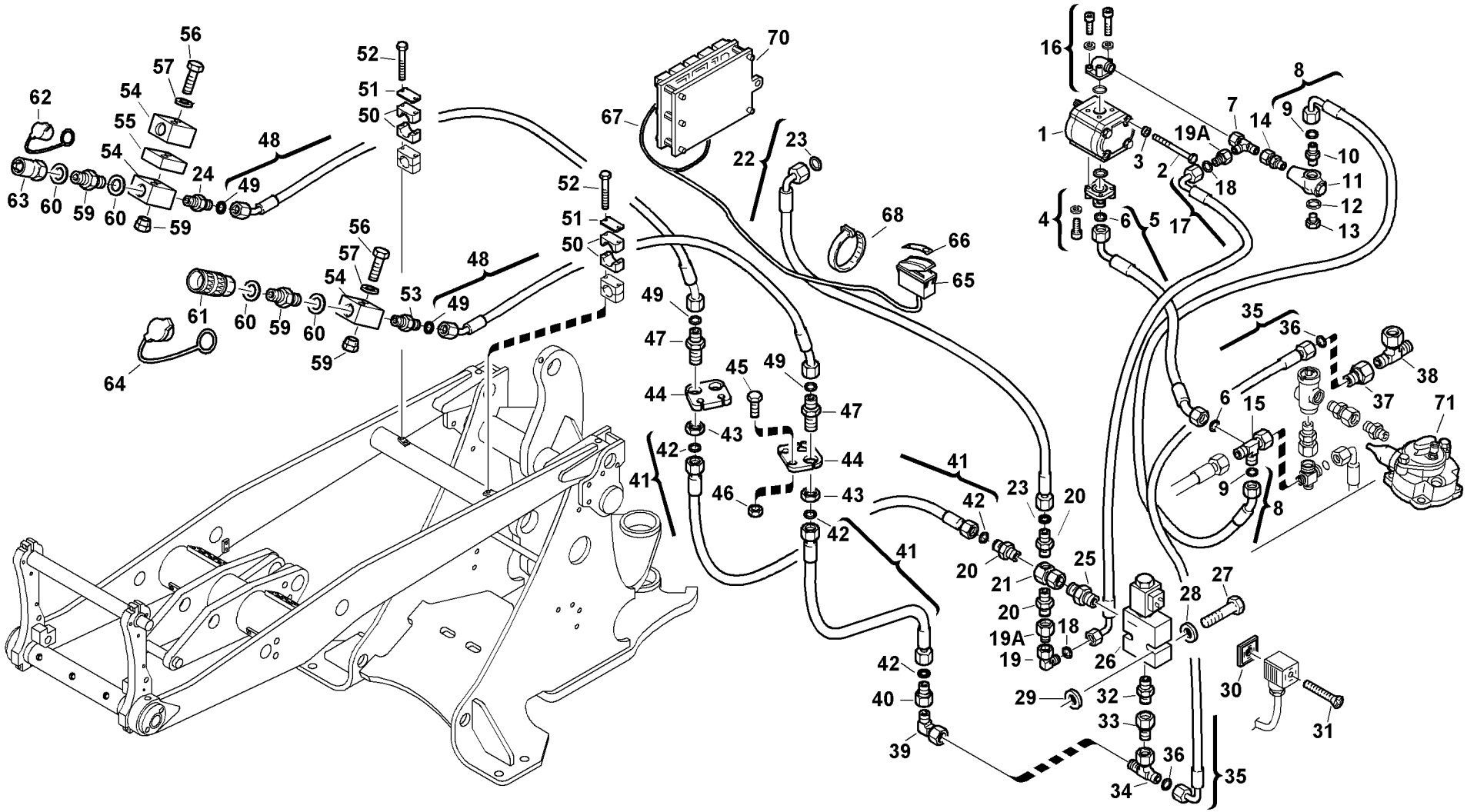
Volvo Construction
Equipment
1013607

Fig.	Part No.	Quantity 1	2	3	PS	KIT	Description	Dénomination	Bezeichnung	Denominación	Notes
29	**ZM 4333068**	4					Washer	Rondelle	Scheibe	Arandela	
30	**VOE 14371058**	1					Seal	Joint	Dichtung	Reten	
31	**VOE 11305562**	1					Screw	Vis	Schraube	Tornillo	
32	**VOE 11306934**	1					Fitting	Ecrou raccord	Verschraubung	Racor	
33	**VOE 11305561**	1					Nipple	Raccord	Nippel	Niple	
34	**VOE 946391**	1					Nipple	Raccord	Stutzen	Racor	
35	**VOE 11305559**	1					Hose	Flexible	Schlauch	Manguera	
36	**VOE 11706795**	2					•O-ring	•Joint Torique	•O-Ring	•Junta torica	(ZM 2088970)
37	**VOE 11305561**	1					Nipple	Raccord	Nippel	Niple	
38	**VOE 964059**	1					T-nipple	Raccord-t	T-Nippel	Niple T	
39	**VOE 11306369**	1					Nipple	Raccord	Stutzen	Racor	
40	**VOE 11305566**	1					Nipple	Raccord	Nippel	Niple	
41	**VOE 11305426**	2					Hose	Flexible	Schlauch	Manguera	
42	**ZM 2259050**	2					•O-ring	•Joint torique	•O-Ring	•Anillo torico	
43	**VOE 957020**	2					Hexagon Nut	Ecrou Hexagonal	Sechskantmutter	Tuerca Hexagon	
44	**VOE 11305681**	1					Retainer	Retenue	Halter	Soporte	
45	**VOE 983253**	2					Hexagon screw	Vis tête hexagonale	Sechskantschraube	Tornillo hexago	
46	**VOE 983304**	2					Hexagon Nut	Ecrou Hexagonal	Sechskantmutter	Tuerca Hexagon	
47	**VOE 957084**	2					Nipple	Raccord	Stutzen	Racor	
48	**VOE 11305470**	2					Hose	Flexible	Schlauch	Manguera	
49	**ZM 2259050**	2					•O-ring	•Joint torique	•O-Ring	•Anillo torico	
50	**ZM 2801722**	1					Clip body	Corps de collier	Schellenkörper	Cuerpo de abrazadera	
51	**ZM 2801723**	1					Top Plate	Tole Superieure	Deckblech	Placa Superior	
52	**VOE 955284**	2					Hexagon screw	Vis tête hexagonale	Sechskantschraube	Tornillo hexago	M6x80
53	**VOE 11306933**	2					Fitting	Ecrou raccord	Verschraubung	Racor	
54	**ZM 2806600**	2					Distributor	Distributeur	Verteiler	Distribuidor	
55	**VOE 11305676**	1					Plate	Plaque	Platte	Placa	
56	**VOE 955288**	2					Hexagon screw	Vis tête hexagonale	Sechskantschraube	Tornillo hexago	M6x120
57	**VOE 955892**	2					Washer	Rondelle	Scheibe	Arandela	
58	**VOE 977222**	4					Rivet Nut	Ecrou Rivet	Nietmutter	Tuerca Remache	

1	
2	
3	
4	
5	

Auxil. pomp with lines (Skid Steer attachment)
Zusatzpumpe mit Leitungen (Skid Steer Anbaugeräte)
Pompe auxiliaire avec conduits (minichargeuse)
Auxil. pomp with lines (Skid Steer attachment)

Catalogue id	Group
20038	**916**
Illustr. No	Section
1013607	**450**
Issue	Page
VOE 64D9920038	**389**

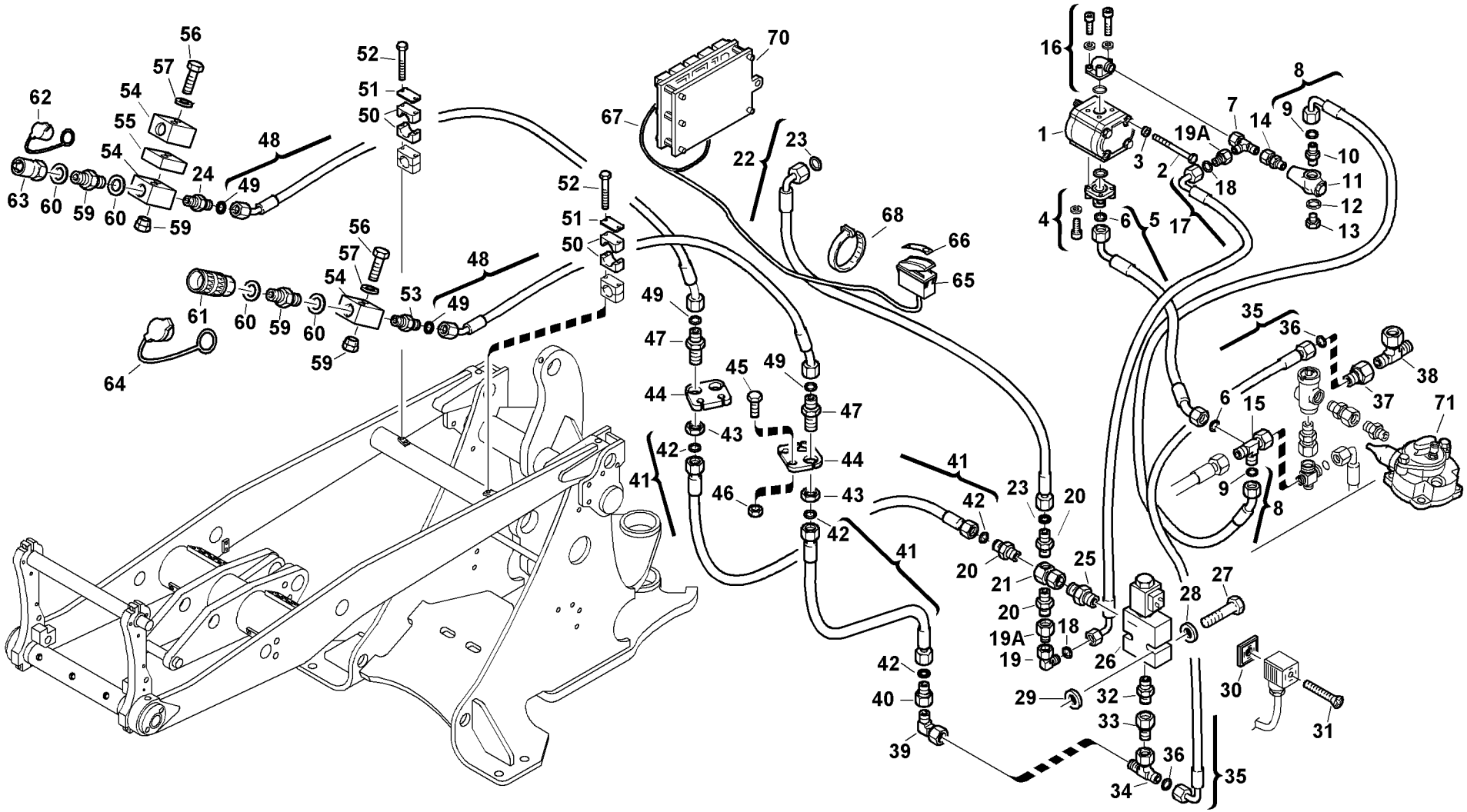
Volvo Construction
Equipment
1013607

Fig.	Part No.	Quantity 1	2	3	PS	KIT	Description	Dénomination	Bezeichnung	Denominación	Notes
59	**VOE 11306032**	2					Nipple	Raccord	Nippel	Niple	
60	**VOE 13947628**	4					Plane Gasket	Joint Plan	Flachdichtung	Junta Plana	
61	**VOE 11306030**	1					Quick Coupling	Accouple.rapide	Schnellkupplung	Acoplam Rapido	
62	**VOE 11305833**	1					Dust Cover	Pare-poussiere	Staubschutz	Prot Polvo	
63	**VOE 11306031**	1					Quick Coupling	Accouple.rapide	Schnellkupplung	Acoplam Rapido	
64	**VOE 11305834**	1					Dust Cover	Pare-poussiere	Staubschutz	Prot Polvo	
65	**VOE 11882865**	1					Rocker Switch	Commutateur à bascule	Wippschalter	Interruptor oscilante	
66	**VOE 11305575**	1					Symbol	Symbole	Symbol	Símbolo	
67	**VOE 11305569**	1					Electric Cabl	Câble électrique	Elektrokabel	Cable Electrico	
68	**VOE 966720**	8			SS		Cable Tie	Serre-cable	Kabelbinder	Abrazadera	
69	**VOE 944258**	2					Nipple	Raccord	Nippel	Niple	1750640-
70		1					Antitheft Alm	Kit Alarme Vol	Einbr Alarmsatz	Jg Alarma Robo	See group 366, Page 137
71		1					Suction Filter	Filtre Aspirat.	Saugfilter	Filtro Aspirac	See group 911, Page 353

1		**Auxil. pomp with lines (Skid Steer attachment)** **Zusatzpumpe mit Leitungen (Skid Steer Anbaugeräte)** **Pompe auxiliaire avec conduits (minichargeuse)** **Auxil. pomp with lines (Skid Steer attachment)**	Catalogue id **20038**	Group **916**
2			Illustr. No **1013607**	Section **450**
3			Issue **VOE 64D9920038**	Page **391**
4				
5				

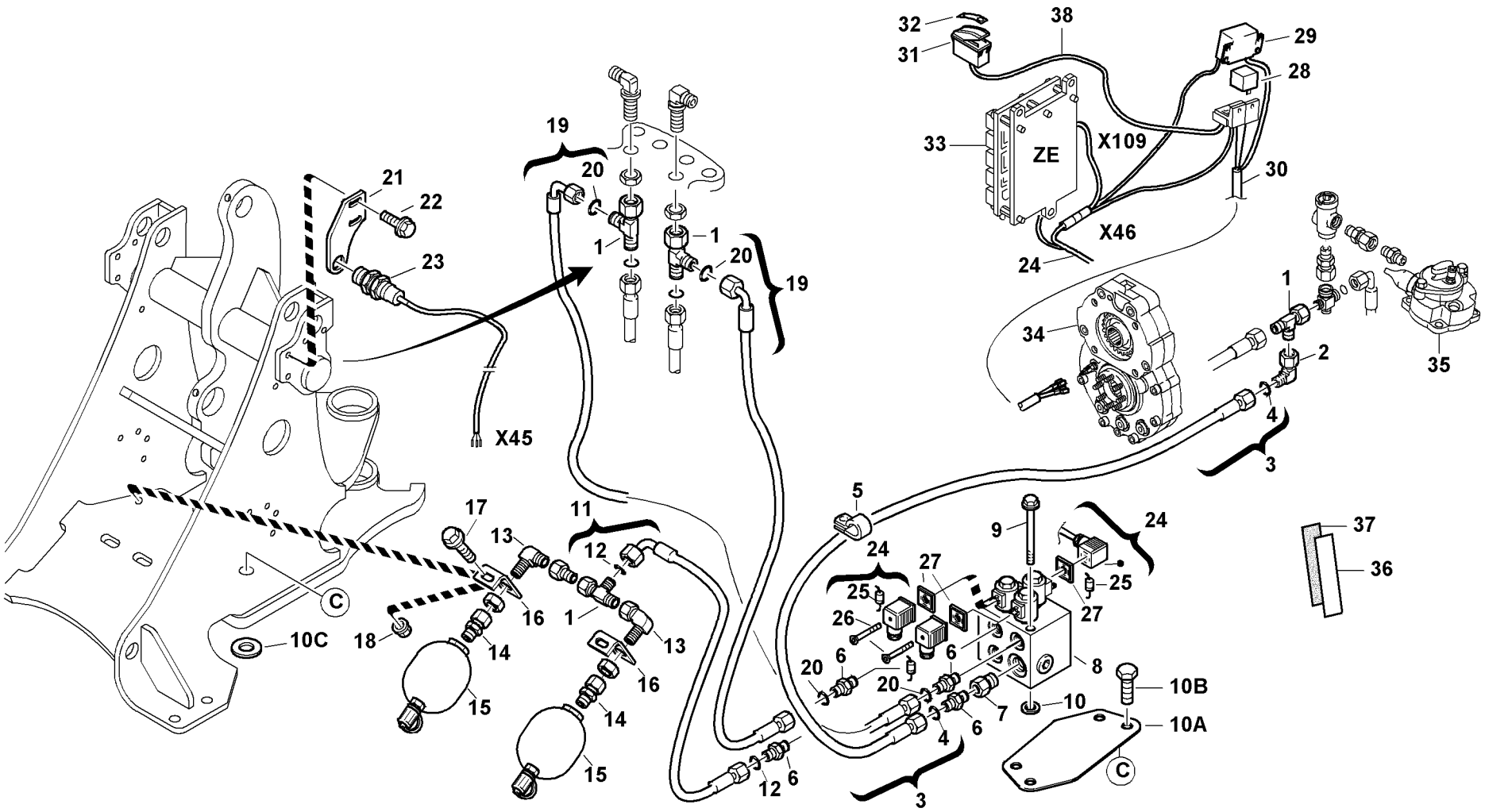

Volvo Construction Equipment
1010122

Fig.	Part No.	Quantity 1	2	3	PS	KIT	Description	Dénomination	Bezeichnung	Denominación	Notes
1	**VOE 944260**	4					T-nipple	Tubulure T	T-Stutzen	Pieza de unión T	
2	**VOE 946369**	1			SS		Nipple	Raccord	Stutzen	Racor	
3	**VOE 11306916**	1					Hose	Durit	Schlauch	Tubo flexible	
4	**ZM 2259050**	2					•O-ring	•Joint torique	•O-Ring	•Anillo torico	
5	**VOE 977743**	1					Clamp	Pince Serrage	Klemme	Abrazadera	
6	**VOE 11306933**	4					Fitting	Ecrou raccord	Verschraubung	Racor	
7	**VOE 11305310**	1					Reducing	Réduction	Reduzierung	Reducción	
8	**VOE 11306905**	1					Valve	Soupape	Ventil	Valvula	
9	**VOE 969313**	2					Flange screw	Vis à bride	Flanschschraube	Torn embridado	
10	**VOE 960148**	2					Washer	Rondelle	Scheibe	Arandela	-1750641
10A	**VOE 11305971**	1					Plate	Plaque	Platte	Placa	1750642-
10B	**VOE 13946173**	1					Flange screw	Vis à bride	Flanschschraube	Torn embridado	1750642-
10C	**VOE 11055614**	1					Washer	Rondelle	Scheibe	Arandela	1750642-
11	**VOE 11305637**	1					Hose	Durit	Schlauch	Tubo flexible	
12	**ZM 2259050**	2					•O-ring	•Joint torique	•O-Ring	•Anillo torico	
13	**VOE 957097**	2					Nipple	Raccord	Stutzen	Racor	
14	**ZM 2801346**	2					Nipple	Raccord	Stutzen	Racor	
15	**ZM 2811957**	2					Diaphragm memory	Mémoire de membrane	Membranspeicher	Memoria de membrana	
16	**ZM 2813556**	2					Holder	Support	Halter	Soporte	
17	**VOE 13965192**	2					Flange screw	Vis à bride	Flanschschraube	Torn embridado	(VOE 965192)
18	**VOE 971096**	2					Flange nut	Ecrou accouple.	Bundmutter	Tuerca embridad	
19	**VOE 11305282**	2					Hose	Flexible	Schlauch	Manguera	
20	**ZM 2259050**	4					•O-ring	•Joint torique	•O-Ring	•Anillo torico	
21	**VOE 11306585**	1					Retainer	Retenue	Halter	Soporte	
22	**VOE 946329**	2					Flange screw	Vis à bride	Flanschschraube	Torn embridado	
23	**ZM 2813901**	1					Limiting feeler	Manipulateur de limite	Grenztaster	Detector de posición	
24	**VOE 11306914**	1					Electrical Cabl	Fil Electrique	El-leitung	Cable Electrico	
25	**VOE 14371059**	3					•Diode	•Diode	•Diode	•Diodo	
26	**VOE 11305562**	3					Screw	Vis	Schraube	Tornillo	
27	**VOE 14371058**	3					Seal	Joint	Dichtung	Reten	

1	
2	
3	
4	
5	

Suspensión de los brazos elevadores (BSS)
Hubgestellfederung (BSS)
Suspension bras de levage (BSS)
Boom suspension system (BSS)

Catalogue id	Group
20038	**916**
Illustr. No **1010122**	Section **500**
Issue **VOE 64D9920038**	Page **393**

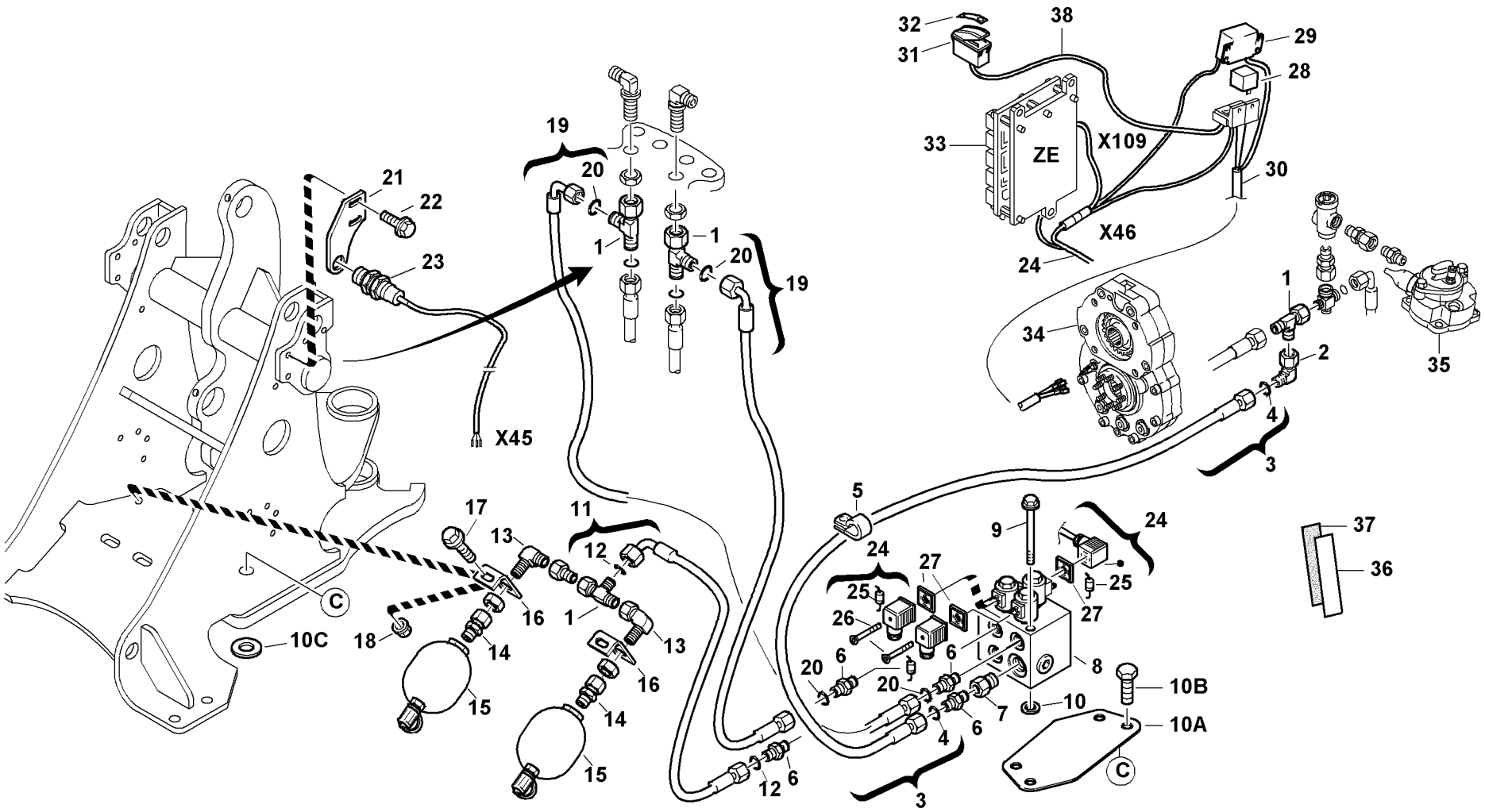

Volvo Construction Equipment
1010122

Fig.	Part No.	Quantity 1	2	3	PS	KIT	Description	Dénomination	Bezeichnung	Denominación	Notes
28	**VOE 11305263**	2					Relay	Relais	Relais	Rele	-1750796
28	**VOE 11305263**	1					Relay	Relais	Relais	Rele	1750797-
29	**VOE 11306917**	1					Impulse Relay	Relais Impulsi.	Impulsrelais	Rele Impulsos	-1750796
29	**VOE 11307323**	1					Impulse Relay	Relais Impulsi.	Impulsrelais	Rele Impulsos	1750797-
30	**VOE 11306913**	1					Electrical cable	Fil électrique	Elektr. Leitung	Cable electrico	-1750796
30	**VOE 11307313**	1					Electrical cable	Fil électrique	Elektr. Leitung	Cable electrico	1750797-
31	**VOE 11882865**	1					Rocker Switch	Commutateur à bascule	Wippschalter	Interruptor oscilante	
32	**VOE 11883062**	1					Symbol	Symbole	Symbol	Símbolo	
33		1					Antitheft Alm	Kit Alarme Vol	Einbr Alarmsatz	Jg Alarma Robo	See group 366, Page 137
34		1					Impulse Sensor	Emet.impulsions	Impulsgeber	Sensor Impulsos	See group 463, Page 197
35		1					Suction Filter	Filtre Aspirat.	Saugfilter	Filtro Aspirac	See group 911, Page 353
36	**ZM 2806300**	REQ					Adhesive tape	Ruban adhésif	Haftband	Cinta adhesiva	
37	**VOE 11305166**	REQ					Adhesive tape	Ruban adhésif	Haftband	Cinta adhesiva	
38	**VOE 11307293**	1					Electrical cable	Fil électrique	Elektr. Leitung	Cable electrico	1750797-

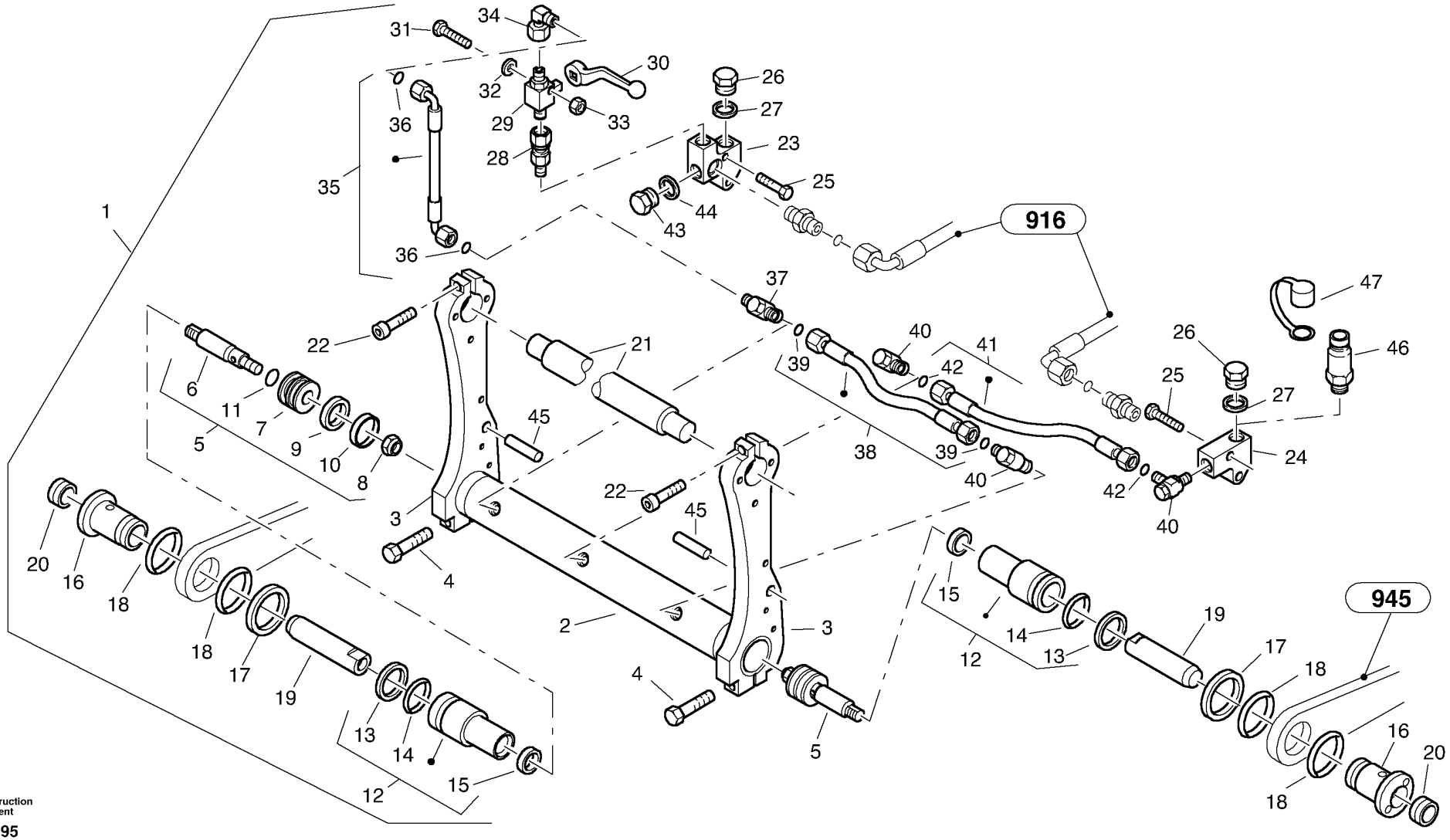

Volvo Construction Equipment

1008595

Fig.	Part No.	Quantity 1	2	3	PS	KIT	Description	Dénomination	Bezeichnung	Denominación	Notes
1	**ZM 2816735**	1					Suspension for attachment	Porte instruments, cpl.	Geräteträger, kpl.	Portainstrumentos, cpl.	
2	**ZM 2816736**	1					•Tube	•Conduit	•Rohr	•Tubo	
3	**ZM 2809232**	2					•Side plate	•Tole laterale	•Seitenwandblech	•Placa lateral	
4	**VOE 978940**	2					•Hexagon screw	•Vis a tête hexagonale	•Sechskantschr.	•Tornillo hexago	
5	**ZM 2808043**	2					•Piston pin, cpl.	•Axe de piston, cpl.	•Kolbenstange, kpl.	•Biela, cpl.	
6	**ZM 2905175**	1					••Piston rod	••Tige piston	••Kolbenstange	••Varilla piston	
7	**ZM 2905176**	1					••Piston	••Piston	••Kolben	••Piston	
8	**ZM 2902199**	1					••Safety nut	••Ecrou de sécurité	••Sicherheitsmutter	••Teruca de seguridad	
9	**ZM 2905178**	1					••Seal	••Joint	••Dichtring	••Junta	
10	**ZM 2193520**	1					••Piston guide band	••Bande guidage de piston	••Kolbenführungsband	••Aro de guía del pistón	
11	**ZM 2905179**	1					••O-ring	••Joint torique	••O-Ring	••Anillo torico	
12	**VOE 11305058**	2					•Guide bushing	•Bague guide	•Führungsbuchse	•Buje guia	
13	**ZM 2160330**	1					••Support ring	••Anneau de support	••Stützring	••Aro de apoyo	
14	**ZM 2160270**	1					••O-ring	••Joint torique	••O-Ring	••Anillo torico	
15	**ZM 2193550**	1					••Grooved ring	••Anneau rainuré	••Nutring	••Anillo estriado	
16	**ZM 2809569**	2					•Sleeve	•Douille	•Hülse	•Manguito	
17	**ZM 2808716**	2					•Washer	•Rondelle	•Scheibe	•Arandela	
18	**VOE 983536**	4					•O-ring	•Joint torique	•O-Ring	•Anillo torico	
19	**VOE 11305056**	2					•Bolt	•Boulon	•Bolzen	•Perno	
20	**VOE 11305027**	2					•Scraper Ring	•Bague Racleur	•Abstreifer	•Anillo Rascador	
21	**VOE 11305057**	1					•Bolt	•Boulon	•Bolzen	•Perno	
22	**VOE 984092**	2					•Screw	•Vis	•Schraube	•Tornillo	
23	**ZM 2801921**	1					•Distributor	•Distributeur	•Verteiler	•Distribuidor	
24	**ZM 2801922**	1					•Distributor	•Distributeur	•Verteiler	•Distribuidor	
25	**VOE 983246**	4					•Hexagon screw	•Vis a tête hexagonale	•Sechskantschr.	•Tornillo hexago	
26	**VOE 11305512**	2					•Lock Plug	•Tampon Verroui.	•Verschlussschraube	•Tapon Seguridad	
27	**VOE 13947624**	2					•Plane Gasket	•Joint Plan	•Flachdichtung	•Junta Plana	(ZM 7099512)
28	**VOE 11305032**	1					•Nipple	•Raccord	•Stutzen	•Racor	
29	**ZM 2801173**	1					•Ball cock	•Robinet	•Kugelhahn	•Llave de bola	
30	**ZM 2807629**	1					•Key	•Clé	•Schlüssel	•Llave	

1	
2	
3	
4	
5	

Soporte - cambio rápido
Geräteträger - Schnellwechsel, hydraulisch
Support - changement rapide, hydraulique
Attachment mounting plate - Quick change, hydraulic

Catalogue id	Group
20038	**924**
Illustr. No **1008595**	Section **100**
Issue **VOE 64D9920038**	Page **397**

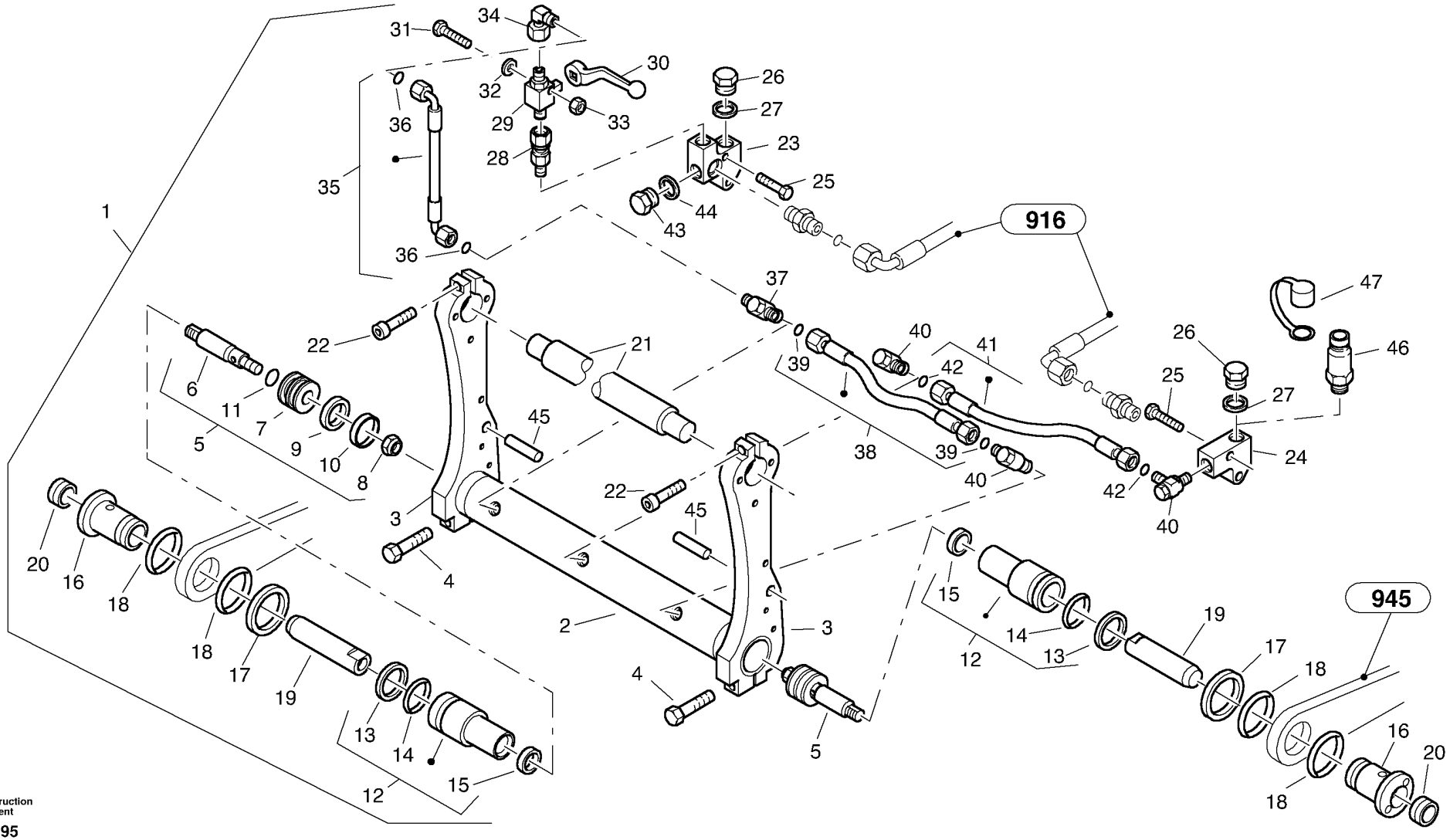

Volvo Construction Equipment

1008595

Fig.	Part No.	Quantity 1	2	3	PS	KIT	Description	Dénomination	Bezeichnung	Denominación	Notes
31	**VOE 955282**	1					•Hexagon screw	•Vis tête hexagonale	•Sechskantschraube	•Tornillo hexago	
32	**VOE 955892**	1					•Washer	•Rondelle	•Scheibe	•Arandela	
33	**VOE 983302**	1					•Nut	•Ecrou	•Mutter	•Tuerca	
34	**VOE 13945357**	1					•Clutch	•Embrayage	•Kupplung	•Embrague	(ZM 7092347)
35	**ZM 2802507**	1					•Hose	•Flexible	•Schlauch	•Manguera	
36	**ZM 1089232**	2					••O-ring	••Joint torique	••O-Ring	••Anillo torico	
37	**ZM 2801348**	1					•Fitting	•Vissage	•Verschraubung	•Atornillamiento	
38	**VOE 11305059**	1					•Hose	•Tuyau flexible	•Schlauch	•Tubo flexible	
39	**ZM 1089232**	2					••O-ring	••Joint torique	••O-Ring	••Anillo torico	
40	**VOE 11305031**	3					•Nipple	•Raccord	•Stutzen	•Racor	
41	**VOE 11305025**	1					•Hose	•Tuyau flexible	•Schlauch	•Tubo flexible	
42	**ZM 1089232**	2					••O-ring	••Joint torique	••O-Ring	••Anillo torico	
43	**VOE 960630**	1					•Lock Plug	•Tampon Verroui.	•Verschlussschraube	•Tapon Seguridad	
44	**VOE 13947621**	1					•Plane Gasket	•Joint Plan	•Flachdichtung	•Junta Plana	(ZM 7099503)
45	**VOE 11305033**	2					Pin	Goupille	Stift	Pasador	SPECIAL
46	**ZM 2814838**	2					Quick release connection	Accouplement rapide	Schnellkupplung	Accoplamiento rápido	SPECIAL
47	**VOE 11305164**	2					Dust cover	Pare-poussiere	Staubschutz	Proteccion polvo	SPECIAL

1		**Soporte - cambio rápido** **Geräteträger - Schnellwechsel, hydraulisch** **Support - changement rapide, hydraulique** **Attachment mounting plate - Quick change, hydraulic**	Catalogue id **20038**	Group **924**
2			Illustr. No **1008595**	Section **100**
3			Issue **VOE 64D9920038**	Page **399**
4				
5				

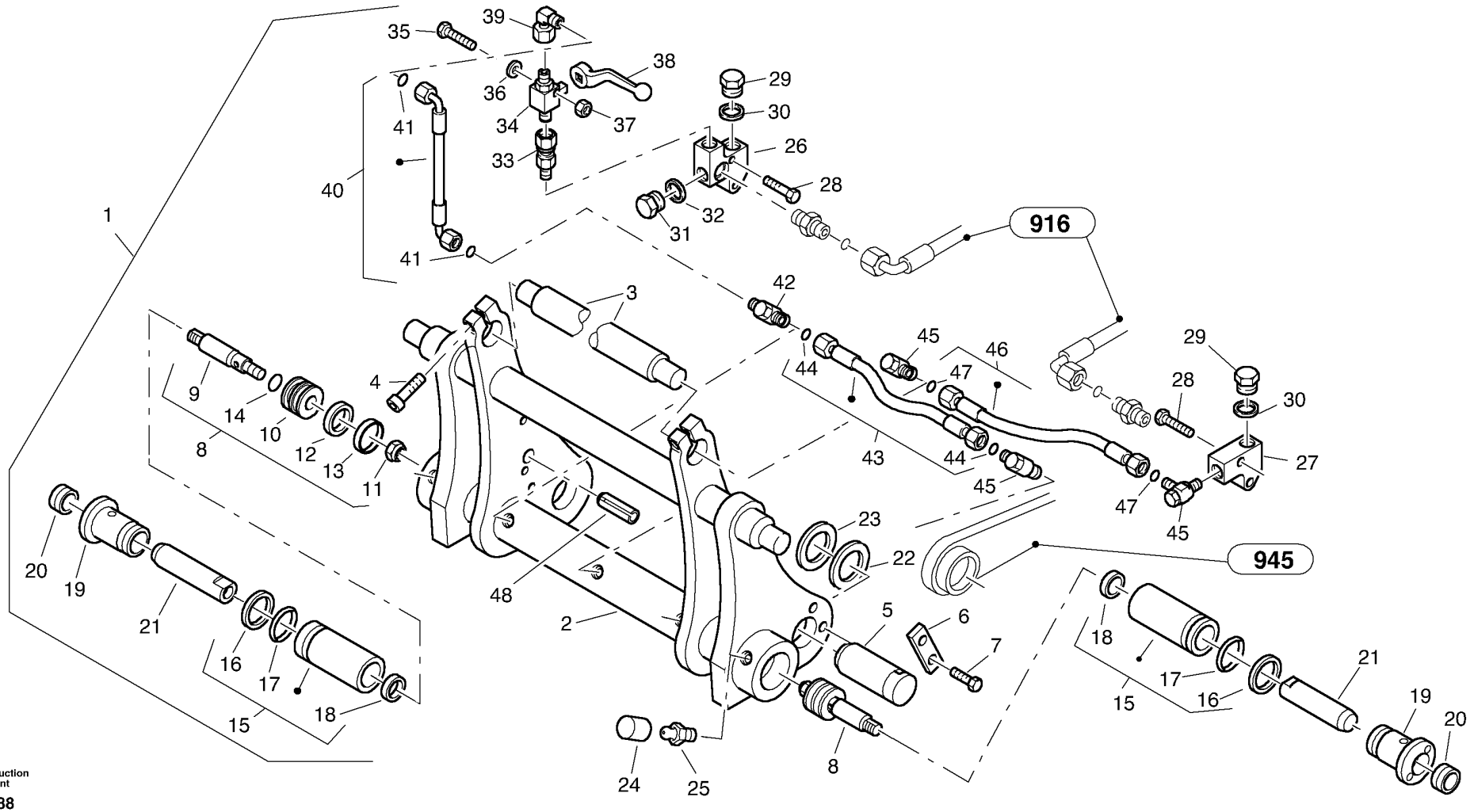

Volvo Construction Equipment

1008588

Fig.	Part No.	Quantity 1	2	3	PS	KIT	Description	Dénomination	Bezeichnung	Denominación	Notes
1	**ZM 2816932**	1					Suspension for attachment	Porte instruments, cpl.	Geräteträger, kpl.	Portainstrumentos, cpl.	
2	**ZM 2816933**	1					•Support	•Support	•Träger	•Soporte	
3	**ZM 2816934**	1					•Bolt	•Boulon	•Bolzen	•Perno	
4	**VOE 984092**	2					•Screw	•Vis	•Schraube	•Tornillo	
5	**VOE 11305028**	2					•Bolt	•Boulon	•Bolzen	•Perno	
6	**ZM 2801815**	2					•Locking plate	•Tole verrouillage	•Sicherungsblech	•Placa seguridad	
7	**VOE 978932**	4					•Screw	•Vis	•Schraube	•Tornillo	
8	**ZM 2808043**	2					•Piston pin, cpl.	•Axe de piston, cpl.	•Kolbenstange, kpl.	•Biela, cpl.	
9	**ZM 2905175**	1					••Piston rod	••Tige piston	••Kolbenstange	••Varilla piston	
10	**ZM 2905176**	1					••Piston	••Piston	••Kolben	••Piston	
11	**ZM 2902199**	1					••Safety nut	••Ecrou de sécurité	••Sicherheitsmutter	••Teruca de seguridad	
12	**ZM 2905178**	1					••Seal	••Joint	••Dichtring	••Junta	
13	**ZM 2193520**	1					••Piston guide band	••Bande guidage de piston	••Kolbenführungsband	••Aro de guía del pistón	
14	**ZM 2905179**	1					••O-ring	••Joint torique	••O-Ring	••Anillo torico	
15	**ZM 2803434**	2					•Bush	•Boîte	•Buchse	•Manguito	
16	**ZM 2160330**	1					••Support ring	••Anneau de support	••Stützring	••Aro de apoyo	
17	**ZM 2160270**	1					••O-ring	••Joint torique	••O-Ring	••Anillo torico	
18	**ZM 2193550**	1					••Grooved ring	••Anneau rainuré	••Nutring	••Anillo estriado	
19	**ZM 2809569**	2					•Sleeve	•Douille	•Hülse	•Manguito	
20	**VOE 11305027**	2					•Scraper Ring	•Bague Racleur	•Abstreifer	•Anillo Rascador	
21	**ZM 2805754**	2					•Bolt	•Boulon	•Bolzen	•Perno	
22	**VOE 11305029**	6					•Washer	•Rondelle	•Scheibe	•Arandela	0,5 mm
23	**VOE 11305030**	6					•Washer	•Rondelle	•Scheibe	•Arandela	1,0 mm
24	**VOE 14023568**	2					•Lub Nipple	•Graisseur	•Schmiernippel	•Engrasador	
25	**ZM 4384287**	2					•Cap	•Chapeau	•Kappe	•Caperuza	
26	**ZM 2801921**	1					•Distributor	•Distributeur	•Verteiler	•Distribuidor	
27	**ZM 2801922**	1					•Distributor	•Distributeur	•Verteiler	•Distribuidor	
28	**VOE 983246**	4					•Hexagon screw	•Vis a tête hexagonale	•Sechskantschr.	•Tornillo hexago	
29	**VOE 960630**	1					•Lock Plug	•Tampon Verroui.	•Verschlussschraube	•Tapon Seguridad	
30	**VOE 13947621**	1					•Plane Gasket	•Joint Plan	•Flachdichtung	•Junta Plana	(ZM 7099503)

1	
2	
3	
4	
5	

Attachment mounting plate - L30B
Geräteträger - L30B
Bouclier porte-outil - L30B
Attachment mounting plate - L30B

Catalogue id	Group
20038	**924**
Illustr. No	Section
1008588	**200**
Issue	Page
VOE 64D9920038	**401**

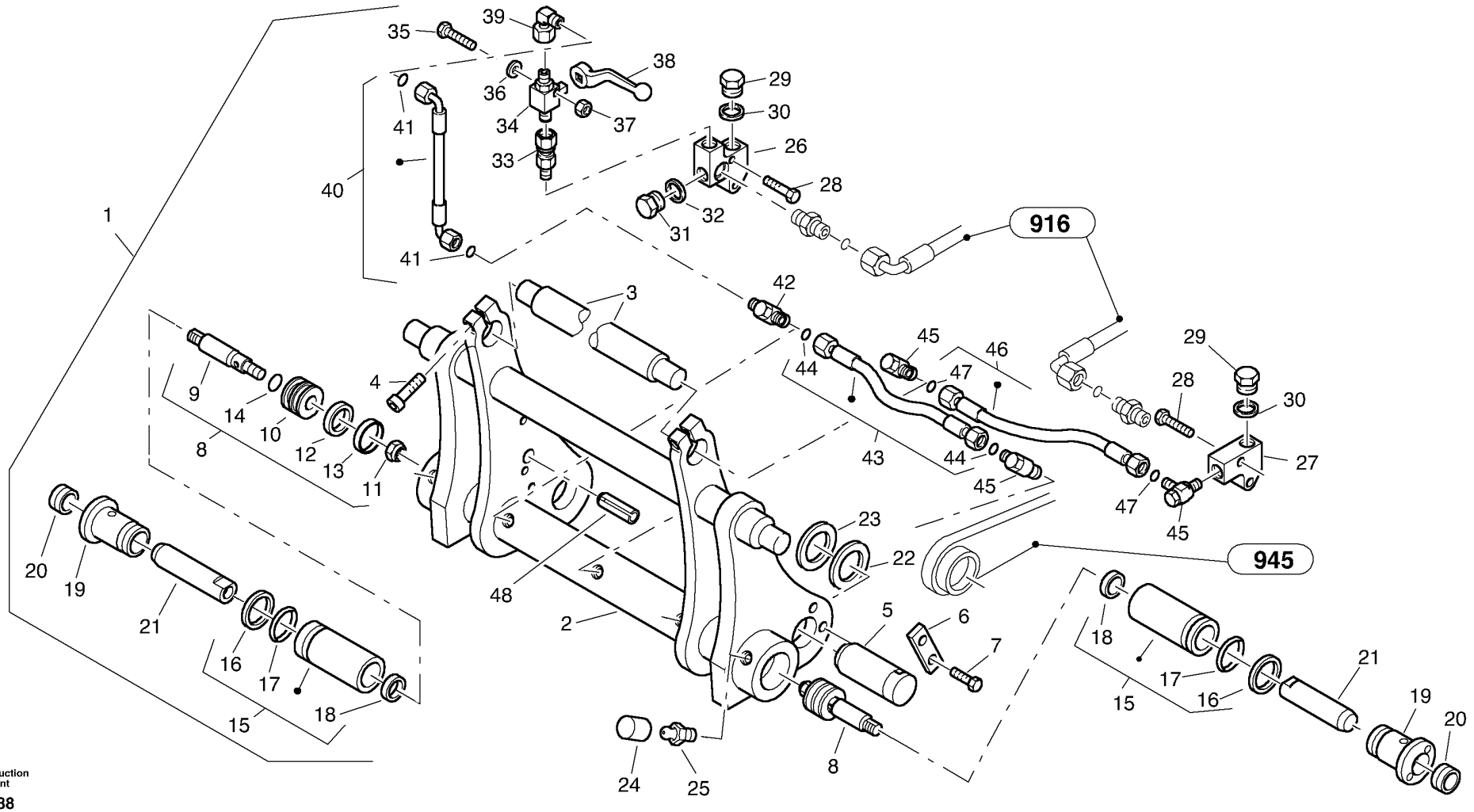

Volvo Construction Equipment

1008588

Fig.	Part No.	Quantity 1	2	3	PS	KIT	Description	Dénomination	Bezeichnung	Denominación	Notes
31	**VOE 11305512**	2					•Lock Plug	•Tampon Verroui.	•Verschlussschraube	•Tapon Seguridad	
32	**VOE 13947624**	2					•Plane Gasket	•Joint Plan	•Flachdichtung	•Junta Plana	(ZM 7099512)
33	**VOE 11305032**	1					•Nipple	•Raccord	•Stutzen	•Racor	
34	**ZM 2801173**	1					•Ball cock	•Robinet	•Kugelhahn	•Llave de bola	
35	**VOE 955282**	1					•Hexagon screw	•Vis tête hexagonale	•Sechskantschraube	•Tornillo hexago	
36	**VOE 955892**	1					•Washer	•Rondelle	•Scheibe	•Arandela	
37	**VOE 983302**	1					•Nut	•Ecrou	•Mutter	•Tuerca	
38	**ZM 2807629**	1					•Key	•Clé	•Schlüssel	•Llave	
39	**VOE 13945357**	1					•Clutch	•Embrayage	•Kupplung	•Embrague	(ZM 7092347)
40	**VOE 11305024**	1					•Hose	•Tuyau flexible	•Schlauch	•Tubo flexible	
41	**ZM 1089232**	2					••O-ring	••Joint torique	••O-Ring	••Anillo torico	
42	**ZM 2801348**	1					•Fitting	•Vissage	•Verschraubung	•Atornillamiento	
43	**VOE 11305026**	1					•Hose	•Tuyau flexible	•Schlauch	•Tubo flexible	
44	**ZM 1089232**	2					••O-ring	••Joint torique	••O-Ring	••Anillo torico	
45	**VOE 11305031**	4					•Nipple	•Raccord	•Stutzen	•Racor	
46	**VOE 11305025**	1					•Hose	•Tuyau flexible	•Schlauch	•Tubo flexible	
47	**ZM 1089232**	2					••O-ring	••Joint torique	••O-Ring	••Anillo torico	
48	**VOE 11305033**	2					•Pin	•Goupille	•Stift	•Pasador	

1		**Attachment mounting plate - L30B** **Geräteträger - L30B** **Bouclier porte-outil - L30B** **Attachment mounting plate - L30B**	Catalogue id **20038**	Group **924**
2			Illustr. No **1008588**	Section **200**
3			Issue **VOE 64D9920038**	Page **403**
4				
5				

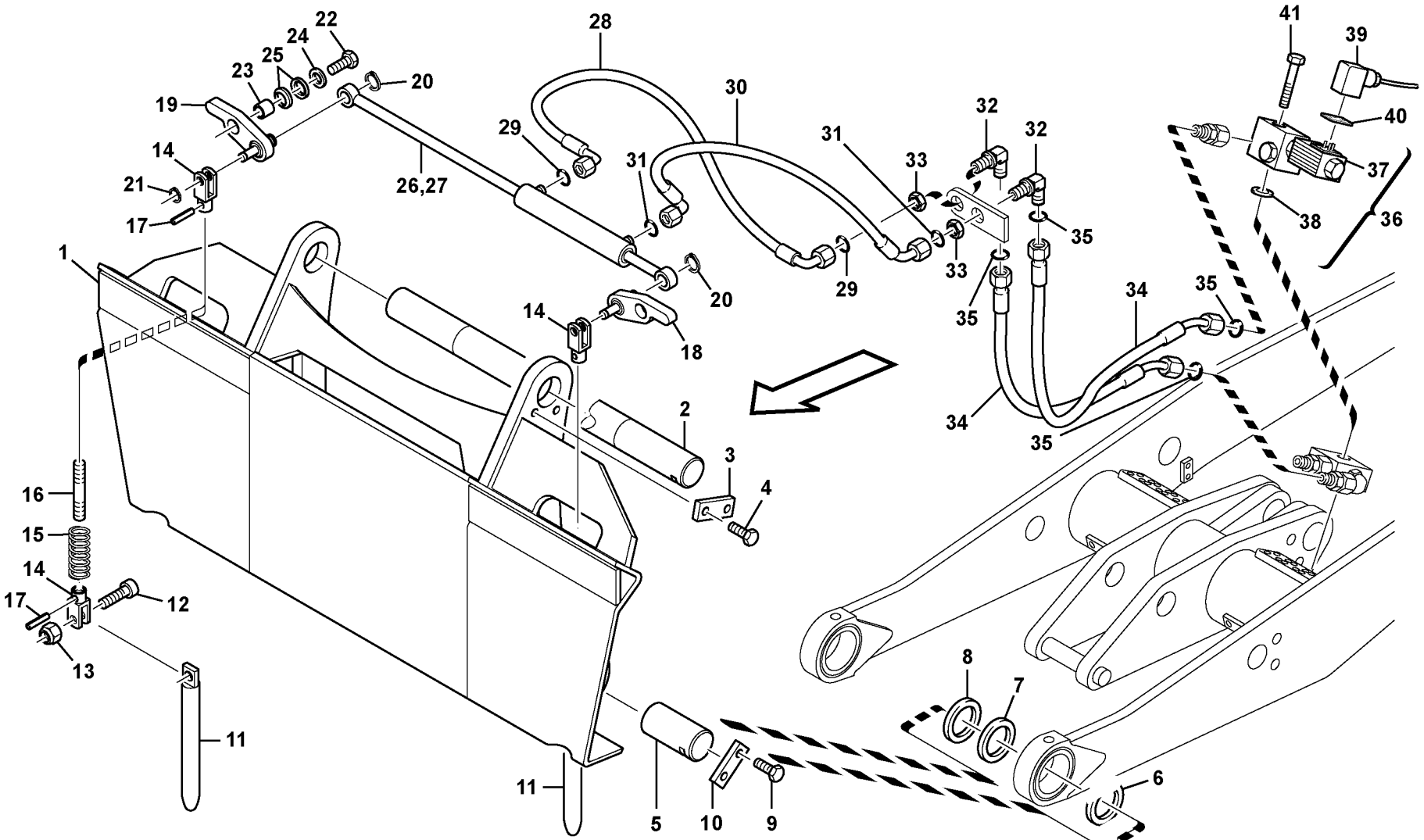

Volvo Construction Equipment
1010000

Fig.	Part No.	Quantity 1	2	3	PS	KIT	Description	Dénomination	Bezeichnung	Denominación	Notes
1	**VOE 11305977**	1					Carrier	Support	Träger	Soporte	
2	**ZM 2806473**	1					Bolt	Boulon	Bolzen	Perno	
3	**VOE 11305011**	1					Locking plate	Tôle de sûreté	Sicherungsblech	Chapa de seguridad	
4	**VOE 983250**	2					Hexagon screw	Vis tête hexagonale	Sechskantschraube	Tornillo hexago	
5	**ZM 2807128**	2					Bolt	Boulon	Bolzen	Perno	
6	**VOE 11305029**	REQ					Washer	Rondelle	Scheibe	Arandela	
7	**VOE 11305030**	REQ					Washer	Rondelle	Scheibe	Arandela	
8	**VOE 11305682**	REQ					Washer	Rondelle	Scheibe	Arandela	
9	**VOE 13970969**	4					Hexagon screw	Vis a tête hexagonale	Sechskantschr.	Tornillo hexago	
10	**ZM 2801815**	2					Locking plate	Tole verrouillage	Sicherungsblech	Placa seguridad	
11	**ZM 2806029**	2					Bolt	Boulon	Bolzen	Perno	
12	**VOE 984090**	2					Screw	Vis	Schraube	Tornillo	
13	**VOE 981315**	2					Lock nut	Contre-ecrou	Sicherungsmutter	Contratuerca	
14	**ZM 2806030**	4					Link Yoke	Fourch.articul.	Gabelkopf	Horquil Artic	
15	**ZM 2814536**	2					Spring	Ressort	Feder	Muelle	
16	**VOE 11305677**	2					Bolt	Boulon	Bolzen	Perno	
17	**VOE 13951966**	4					Spring Pin	Axe de ressort	Federstift	Pasador Resorte	
18	**VOE 11305669**	1					Lever	Levier	Hebel	Palanca	
19	**VOE 11305670**	1					Lever	Levier	Hebel	Palanca	
20	**VOE 914454**	2					Snap Ring	Circlip	Nutring	Circlip	
21	**VOE 914446**	2					Snap Ring	Circlip	Nutring	Circlip	
22	**VOE 11305063**	2					Hexagon screw	Vis tête hexagonale	Sechskantschraube	Tornillo hexago	
23	**VOE 11305679**	2					Sleeve	Douille	Hülse	Manguito	
24	**VOE 11305690**	2					Washer	Rondelle	Scheibe	Arandela	
25	**VOE 961414**	4					Disc Spring	Rondel Ressort	Scheibenfeder	Arandela Elast	
26	**ZM 2817283**	1					Hydraulic cylinder	Vérin hydraulique	Hydraulzylinder	Cilindro Hidráulico	
27	**VOE 11370829**	1					•Sealing Kit	•Jeu Joints	•Dichtungssatz	•Juego Retenes	
28	**VOE 11305686**	1					Hose	Durit	Schlauch	Tubo flexible	
29	**ZM 1089232**	2					•O-ring	•Joint torique	•O-Ring	•Anillo torico	
30	**VOE 11305687**	1					Hose	Durit	Schlauch	Tubo flexible	

1	
2	
3	
4	
5	

Attachment mounting plate - Skid Steer attachments
Geräteträger - Skid Steer - Anbaugeräte
Bouclier porte-outil - minichargeuse
Attachment mounting plate - Skid Steer attachments

Catalogue id	Group
20038	**924**
Illustr. No	Section
1010000	**300**
Issue	Page
VOE 64D9920038	**405**

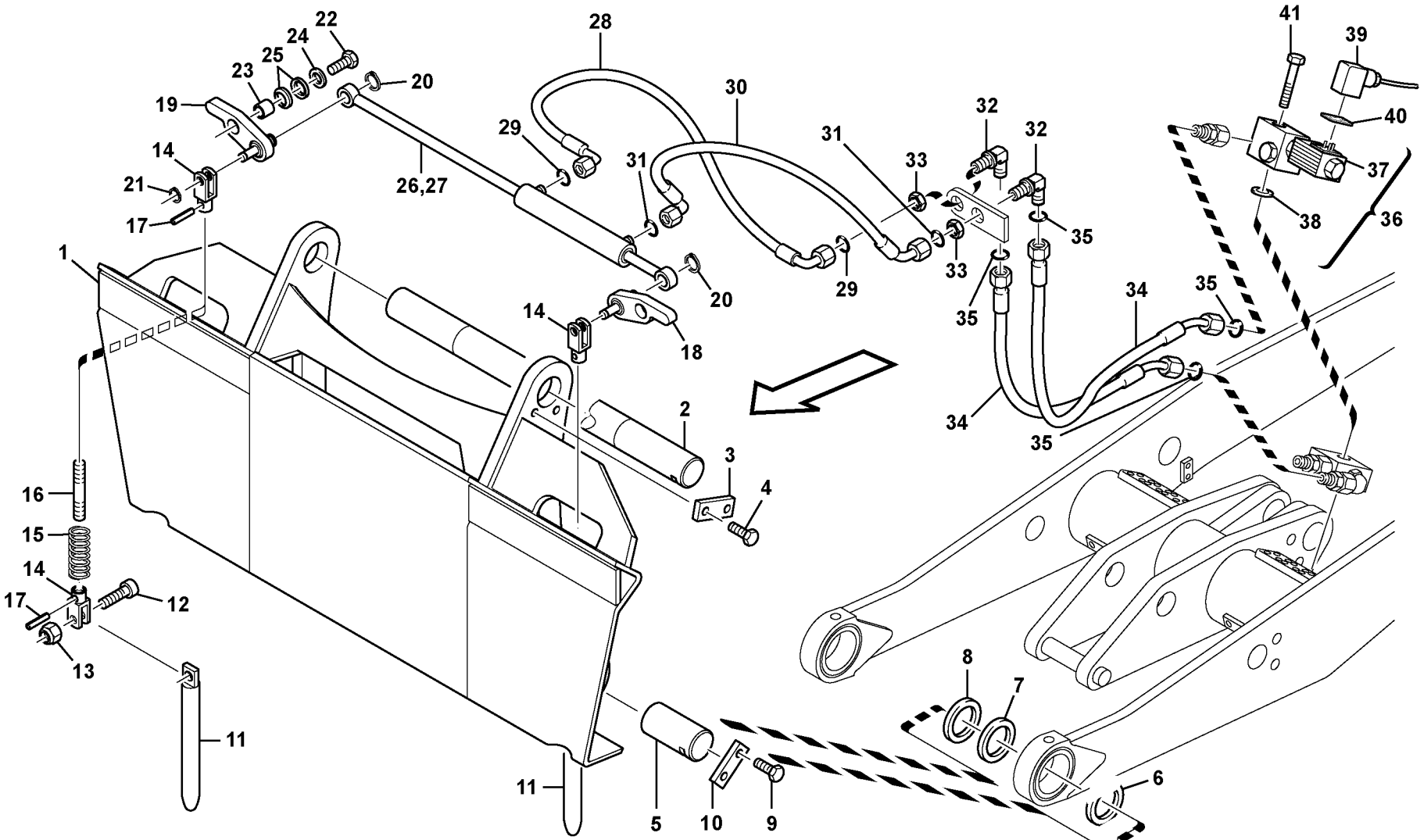

Volvo Construction Equipment
1010000

Fig.	Part No.	Quantity 1	2	3	PS	KIT	Description	Dénomination	Bezeichnung	Denominación	Notes
31	**ZM 1089232**	2					•O-ring	•Joint torique	•O-Ring	•Anillo torico	
32	**VOE 957095**	2					Elbow nipple	Raccord angulaire	Winkelnippel	Niple angular	
33	**VOE 957020**	2					Hexagon Nut	Ecrou Hexagonal	Sechskantmutter	Tuerca Hexagon	
34	**VOE 11305685**	2					Hose	Durit	Schlauch	Tubo flexible	
35	**ZM 1089232**	4					•O-ring	•Joint torique	•O-Ring	•Anillo torico	
36	**ZM 2814670**	1					Check valve	Valve antiretour	Rückschlagventil	Válvula de retención	
37	**ZM 2908920**	1					•Solenoid valve	•Vanne electrom.	•Magnetventil	•Electrovalvula	
38	**VOE 11370765**	1					•Sealing ring	•Bague d'étanchéité	•Runddichtring	•Anillo reten	
39	**VOE 11305688**	1					El Cable	Fil Electrique	El-leitung	Cable Electrico	
40	**VOE 14371058**	1					Seal	Joint	Dichtung	Reten	
41	**VOE 11305562**	1					Screw	Vis	Schraube	Tornillo	

1		**Attachment mounting plate - Skid Steer attachments** **Geräteträger - Skid Steer - Anbaugeräte** **Bouclier porte-outil - minichargeuse** **Attachment mounting plate - Skid Steer attachments**	Catalogue id **20038**	Group **924**
2			Illustr. No **1010000**	Section **300**
3			Issue **VOE 64D9920038**	Page **407**
4				
5				

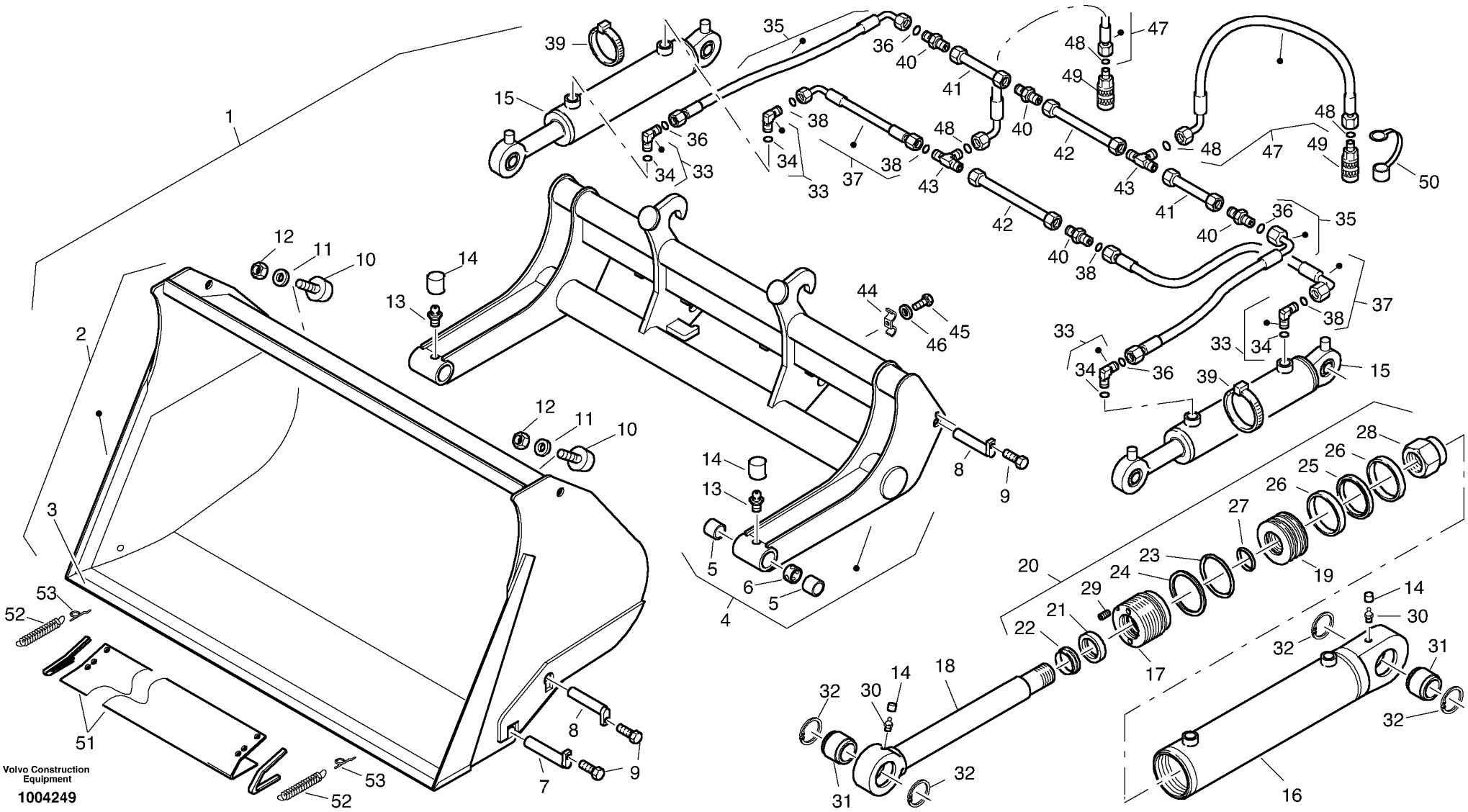
Volvo Construction Equipment
1004249

Fig.	Part No.	Quantity 1	2	3	PS	KIT	Description	Dénomination	Bezeichnung	Denominación	Notes
1		1			NS		High Tipp Bkt	God.dever.haut.	Hochkippschfl	Cucharon Volq A.	1100 l-1800 mm
2	**VOE 2816967**	1					•Bucket	•Pelle	•Schaufel	•Pala	1100 l
3	**VOE 11305040**	1					••Wearing plate	••Tole usure	••Verschleissblech	••Placa desgaste	
4	**VOE 2816970**	1					•Carrier	•Support	•Träger	•Soporte	
5	**VOE 11305362**	4					••Bushing	••Bague	••Buchse	••Casquillo	
6	**ZM 2806546**	2					••Ring	••Anneau	••Ring	••Anillo	
7	**ZM 2812595**	2					•Bolt	•Boulon	•Bolzen	•Perno	
8	**VOE 11305354**	4					•Bolt	•Boulon	•Bolzen	•Perno	
9	**VOE 980343**	6					•Six Point Socket Screw	•Vis à six pans creux	•Innensechskantschraube	•Tornillo de cabeza hexago	
10	**VOE 11305353**	2					•Rubber stop	•Butee caoutcho.	•Gummipuffer	•Tope goma	
11	**VOE 13955897**	2					•Washer	•Rondelle	•Scheibe	•Arandela	
12	**VOE 979019**	2					•Hexagon Nut	•Ecrou Hexagonal	•Sechskantmutter	•Tuerca Hexagon	
13	**VOE 983718**	2					•Lub Nipple	•Graisseur	•Schmiernippel	•Engrasador	
14	**ZM 4384287**	2					•Cap	•Chapeau	•Kappe	•Caperuza	
15	**ZM 2814106**	2					•Cylinder, cpl.	•Cylindre, cpl.	•Zylinder, kpl.	•Cilindro, cpl	
16	**ZM 2907614**	1					••Cylinder pipe	••Goupille cylindrique	••Zylinderrohr	••Tubo del cilindro	
17	**ZM 2901116**	1					••Guide bush	••Boîte de guidage	••Führungsbuchse	••Casquillo guía	
18	**ZM 2907613**	1					••Piston rod	••Bielle de piston	••Kolbenstange	••Biela de piston	
19	**ZM 2905138**	1					••Piston	••Piston	••Kolben	••Pistón	
20	**ZM 2907611**	1					••Repair set, cpl.	••Jeu de réparation, cpl.	••Reparatursatz, kpl.	••Juego de reparación, cpl.	
21	**ZM 2901118**	1					•••Seal	•••Joint	•••Dichtring	•••Junta	
22	**ZM 2901119**	1					•••Scraper	•••Racleur	•••Abstreifer	•••Rascador	
23	**ZM 2907612**	1					•••O-ring	•••Joint Torique	•••O-Ring	•••Junta torica	
24	**ZM 2901117**	1					•••Ring	•••Anneau	•••Ring	•••Anillo	
25	**ZM 2901115**	1					•••Seal	•••Joint	•••Dichtring	•••Junta	
26	**ZM 2901114**	2					•••Guide band	•••Ruban de guidage	•••Führungsband	•••Cinta guía	
27	**ZM 3402854**	1					•••O-ring	•••Joint torique	•••O-Ring	•••Anillo torico	
28	**ZM 2286101**	1					•••Nut	•••Ecrou	•••Mutter	•••Tuerca	
29	**ZM 7096424**	1					•••Screw	•••Vis	•••Schraube	•••Tornillo	
30	**VOE 983718**	2					••Lub Nipple	••Graisseur	••Schmiernippel	••Engrasador	

1	
2	
3	
4	
5	

Pala basculante
Hochkippschaufel
Godet de basculement
Tipping bucket

Catalogue id **20038**	Group **925**
Illustr. No **1004249**	Section **100**
Issue **VOE 64D9920038**	Page **409**

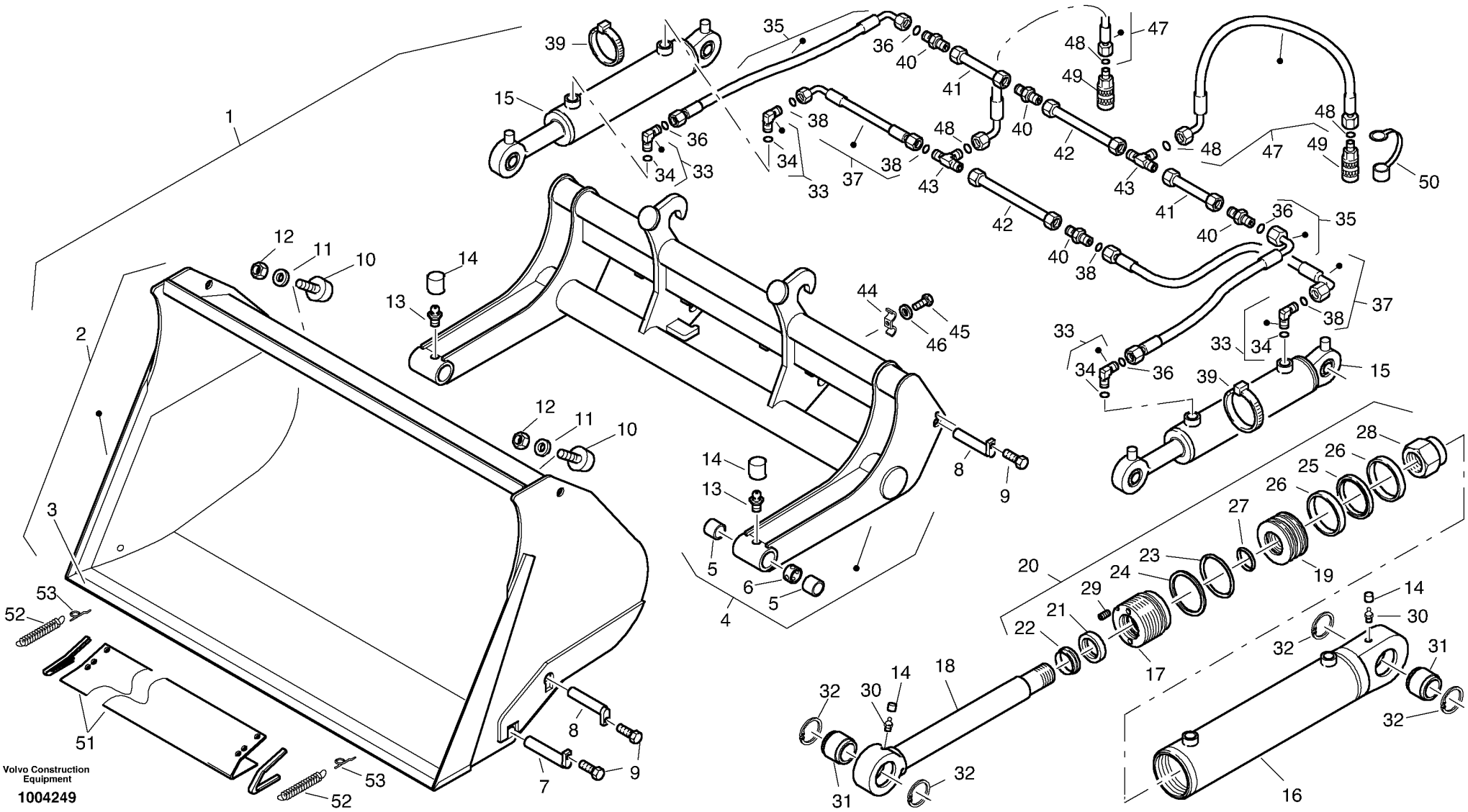
Volvo Construction Equipment
1004249

Fig.	Part No.	Quantity 1	2	3	PS	KIT	Description	Dénomination	Bezeichnung	Denominación	Notes
31	**VOE 11305240**	2					••Spherical plain bearing	••Palier articule	••Pendellager	••Cojinete articulacion	
32	**VOE 11305258**	2					••Safety ring	••Bague de sécurité	••Sicherungsring	••Anillo de seguridad	
33	**VOE 11305199**	4					•Nipple	•Raccord	•Stutzen	•Racor	
34	**ZM 1027595**	1					••O-ring	••Joint torique	••O-Ring	••Anillo torico	
35	**VOE 11306076**	2					•Hose	•Durit	•Schlauch	•Tubo flexible	
36	**ZM 2259050**	2					••O-ring	••Joint torique	••O-Ring	••Anillo torico	
37	**VOE 11305486**	1					•Hose	•Flexible	•Schlauch	•Manguera	
38	**ZM 2259050**	2					••O-ring	••Joint torique	••O-Ring	••Anillo torico	
39	**ZM 2809866**	2					•Cable clip	•Collier de cable	•Kabelbinder	•Clip de acble	
40	**VOE 957057**	4					•Joint Nipple	•Raccord	•Verbind Nippel	•Niple Union	
41	**VOE 2816979**	2					•Tube Assembly	•Tuyauterie	•Rohrleitung	•Tuberia	
42	**VOE 2808488**	2					•Tube Assembly	•Tuyauterie	•Rohrleitung	•Tuberia	
43	**VOE 957125**	2					•T-nipple	•Tubulure T	•T-Stutzen	•Pieza de unión T	
44	**VOE 11305087**	3					•Clip	•Bride	•Schelle	•Clip	
45	**VOE 983243**	3					•Screw	•Vis	•Schraube	•Tornillo	
46	**VOE 955894**	3					•Washer	•Rondelle	•Scheibe	•Arandela	
47	**ZM 2800037**	2					•Hose	•Flexible	•Schlauch	•Manguera	
48	**ZM 2259050**	2					••O-ring	••Joint torique	••O-Ring	••Anillo torico	
49	**ZM 2800538**	2					•Sleeve	•Douille	•Kupplungsmuffe	•Manguito de acoplamient	
50	**VOE 11305090**	2					•Dust cover	•Pare-poussiere	•Staubschutz	•Proteccion polvo	
51	**VOE 2816977**	1					•Protecting plate	•Tole protection	•Schutzblech	•Placa proteccion	
52	**VOE 11315002**	2					•Tension spring	•Ressort traction	•Zugfeder	•Resorte tension	
53	**ZM 2801364**	2					•Lug	•Oreille	•Öse	•Oreja	

1	
2	
3	
4	
5	

Pala basculante
Hochkippschaufel
Godet de basculement
Tipping bucket

Catalogue id	Group
20038	**925**
Illustr. No **1004249**	Section **100**
Issue **VOE 64D9920038**	Page **411**

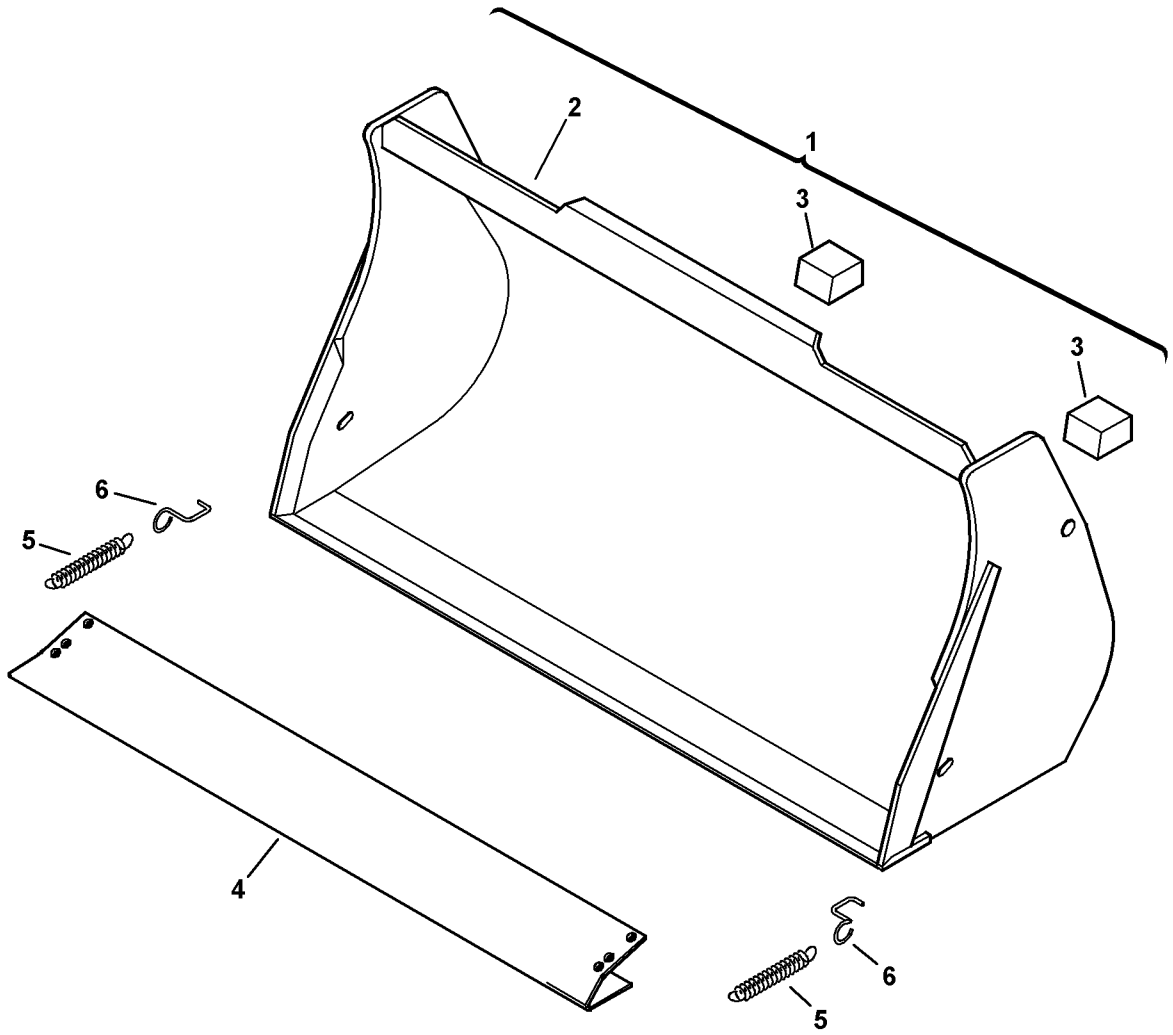
1
2
3
3
6
5
4
6
5

Fig.	Part No.	Quantity 1	2	3	PS	KIT	Description	Dénomination	Bezeichnung	Denominación	Notes
1	**ZM 2817844**	1					Bucket	Pelle	Schaufel	Pala	850 l
1	**ZM 2817621**		1				Bucket	Pelle	Schaufel	Pala	850 l
2	**ZM 2817725**	1					•Wearing plate	•Tole usure	•Verschleissblech	•Placa desgaste	
2	**ZM 2817722**		1				•Wearing plate	•Tole usure	•Verschleissblech	•Placa desgaste	
3	**ZM 2817531**	2	2				•Stop	•Arrêt	•Anschlag	•Tope	
4	**ZM 2809885**	1					Guard	Garde-boue	Schutzblech	Protección	
4	**ZM 2816903**		1				Guard	Garde-boue	Schutzblech	Protección	
5	**VOE 11315002**	2	2				Tension spring	Ressort traction	Zugfeder	Resorte tension	
6	**ZM 2801364**	2	2				Lug	Oreille	Öse	Oreja	

1	**1800 MM**
2	**1650 MM**
3	
4	
5	

Pala sin dientes
Schaufel ohne Zähne
Godet sans dents
Bucket without teeth

Catalogue id **20038**	Group **925**
Illustr. No **1001499**	Section **200**
Issue **VOE 64D9920038**	Page **413**

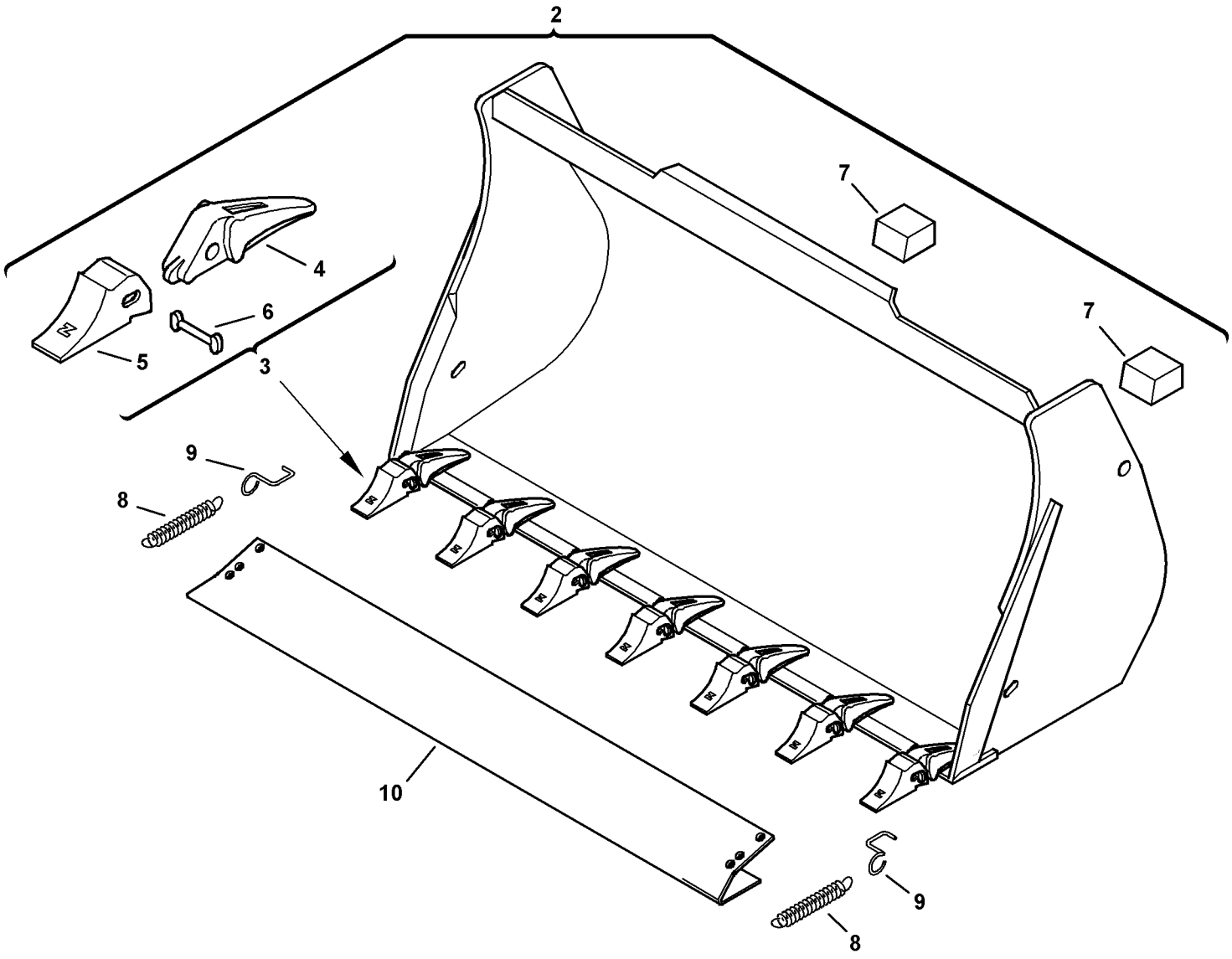

Volvo Construction Equipment
1009250

Fig.	Part No.	Quantity 1	2	3	PS	KIT	Description	Dénomination	Bezeichnung	Denominación	Notes
2	**ZM 2817850**	1					Bucket	Pelle	Schaufel	Pala	850 l, 1800 mm
2	**VOE 11306089**	1					Bucket	Pelle	Schaufel	Pala	700 l, 1800 mm
2	**VOE 11305174**	1					Bucket	Pelle	Schaufel	Pala	850 l, 1650 mm
3	**ZM 2817726**	1					•Wearing plate	•Tole usure	•Verschleissblech	•Placa desgaste	850 l, 1800 mm
3	**VOE 11306104**	1					•Wearing plate	•Tole usure	•Verschleissblech	•Placa desgaste	700 l, 1800 mm
3	**ZM 2817724**	1					•Wearing plate	•Tole usure	•Verschleissblech	•Placa desgaste	1650 mm
4	**VOE 11305049**	7					••Tooth holder	••Support de dent	••Zahnhalter	••Portadientes	
5	**VOE 11305050**	7					••Tooth point	••Pointu de dent	••Zahnspitze	••Punto de diente	
6	**VOE 11305051**	7					••Tooth safety	••Sécurité de dent	••Zahnsicherung	••Seguridad de dientes	
7	**ZM 2817531**	2					•Stop	•Arrêt	•Anschlag	•Tope	
8	**VOE 11315002**	2					Tension spring	Ressort traction	Zugfeder	Resorte tension	
9	**ZM 2801364**	2					Lug	Oreille	Öse	Oreja	
10	**ZM 2809885**	1					Guard	Garde-boue	Schutzblech	Protección	850 l, 1800 mm
10	**VOE 11306103**	1					Guard	Garde-boue	Schutzblech	Protección	700 l, 1800 mm
10	**ZM 2816903**	1					Guard	Garde-boue	Schutzblech	Protección	

1	
2	
3	
4	
5	

Pala con dientes
Schaufel mit Zähnen
Godet avec dents
Bucket with teeth

Catalogue id	Group
20038	**925**
Illustr. No **1009250**	Section **300**
Issue **VOE 64D9920038**	Page **415**

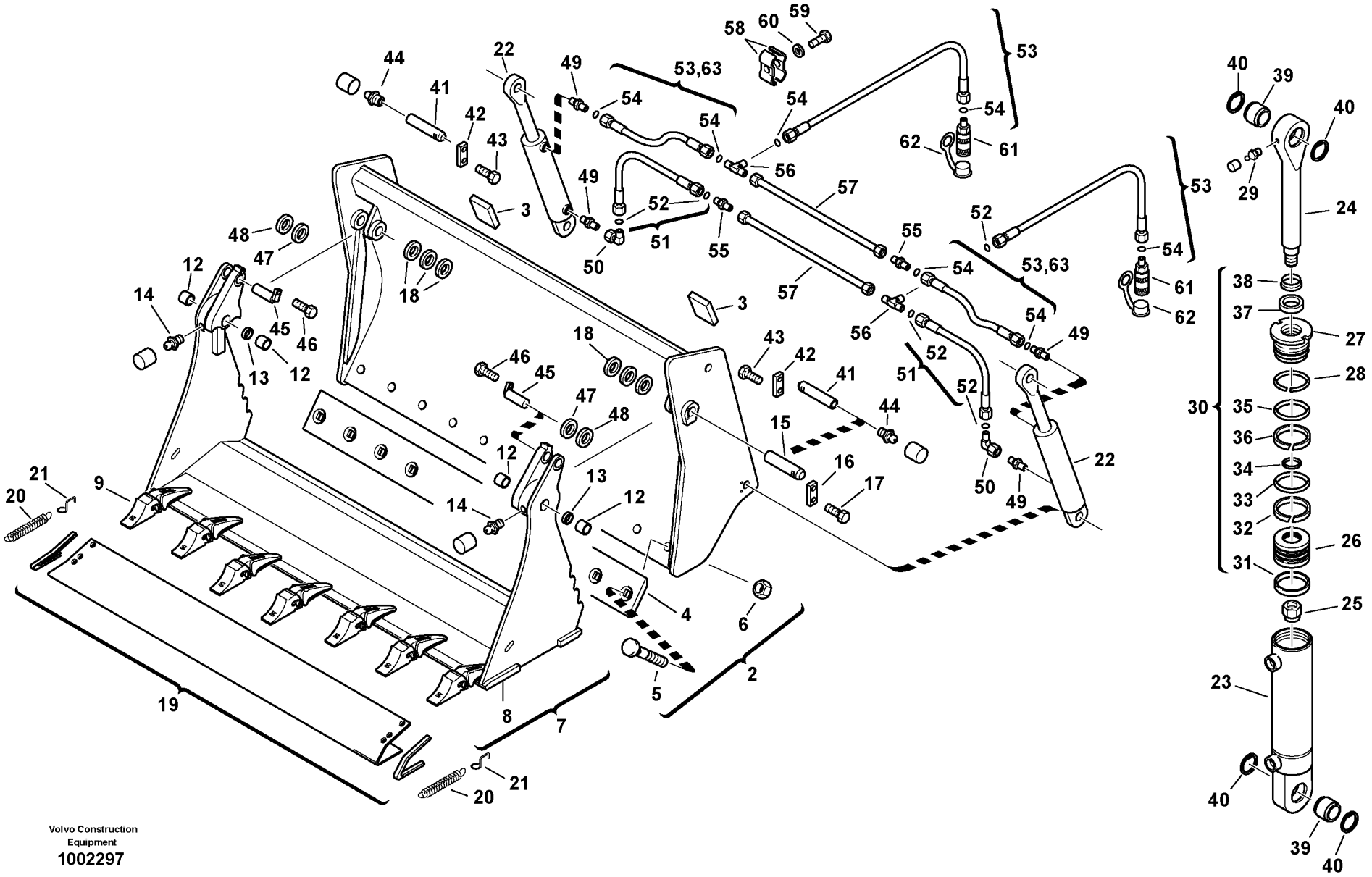
Volvo Construction Equipment
1002297

Fig.	Part No.	Quantity 1	2	3	P S	K I T	Description	Dénomination	Bezeichnung	Denominación	Notes
2	**ZM 2816957**	1					Bucket back	Dos de pelle	Schaufelrücken	Dorso de pala	1650 mm, 650 l
2	**ZM 2817697**	1					Bucket back	Dos de pelle	Schaufelrücken	Dorso de pala	1800 mm, 800 l
3	**ZM 2809960**	2					•Stop	•Arrêt	•Anschlag	•Parada	
4	**VOE 11305095**	1					•Planishing blade	•Lame à aplanir	•Planiermesser	•Cuchilla nivealdora	1650 mm
4	**ZM 2810395**	1					•Planishing blade	•Lame à aplanir	•Planiermesser	•Cuchilla nivealdora	1800 mm
5	**VOE 11305094**	10					•Screw	•Vis	•Schraube	•Tornillo	
6	**VOE 11305093**	10					•Hexagon nut	•Ecrou hexagonal	•Sechskantmutter	•Tuerca hexagon	
7	**ZM 2816962**	1					Bucket flap	Clapet de pelle	Schaufelklappe	Charnela de pala	1650 mm
7	**ZM 2810397**	1					Bucket flap	Clapet de pelle	Schaufelklappe	Charnela de pala	1800 mm
8	**ZM 2817722**	1					•Wearing plate	•Tole usure	•Verschleissblech	•Placa desgaste	1650 mm
8	**ZM 2816768**	1					•Wear Plate	•Plaque Usure	•Verschl Platte	•Placa Desgaste	1800 mm
9	**ZM 2807703**	7					••Tooth	••Dent	••Zahn	••Diente	
12	**VOE 11305101**	4					•Bushing	•Bague	•Buchse	•Casquillo	
13	**VOE 11305100**	2					•Washer	•Rondelle	•Scheibe	•Arandela	
14	**VOE 983718**	2					•Lub Nipple	•Graisseur	•Schmiernippel	•Engrasador	
15	**ZM 2810019**	2					Bolt	Boulon	Bolzen	Perno	
16	**ZM 1022370**	2					Locking plate	Tole verrouillage	Sicherungsblech	Placa seguridad	
17	**VOE 983243**	4					Screw	Vis	Schraube	Tornillo	
18	**VOE 11305005**	REQ					Washer	Rondelle	Scheibe	Arandela	0,5 mm
18	**VOE 11305006**	REQ					Washer	Rondelle	Scheibe	Arandela	1,0 mm
18	**VOE 11305007**	REQ					Washer	Rondelle	Scheibe	Arandela	2,5 mm
19	**ZM 2816903**	1					Guard	Garde-boue	Schutzblech	Protección	1650 mm
19	**ZM 2809885**	1					Guard	Garde-boue	Schutzblech	Protección	1800 mm
20	**VOE 11315002**	2					Tension spring	Ressort traction	Zugfeder	Resorte tension	
21	**ZM 2801364**	2					Lug	Oreille	Öse	Oreja	
22	**VOE 11305084**	2					Hydr Cylinder	Verin Hydraulique	Hydraulzylinder	Cilindro Hidrau	
23	**ZM 2290842**	1					•Cylinder pipe	•Goupille cylindrique	•Zylinderrohr	•Tubo del cilindro	
24	**ZM 2290846**	1					•Rod	•Barre	•Stange	•Barra	
25	**ZM 2290856**	1					•Nut	•Ecrou	•Mutter	•Tuerca	
26	**ZM 2290851**	1					•Piston	•Piston	•Kolben	•Piston	

1	
2	
3	
4	
5	

Cuchara con dientes
Klappschaufel mit Zähnen
Trappe avec dents
Shutter bucket with teeth

Catalogue id	Group
20038	**925**
Illustr. No **1002297**	Section **400**
Issue **VOE 64D9920038**	Page **417**

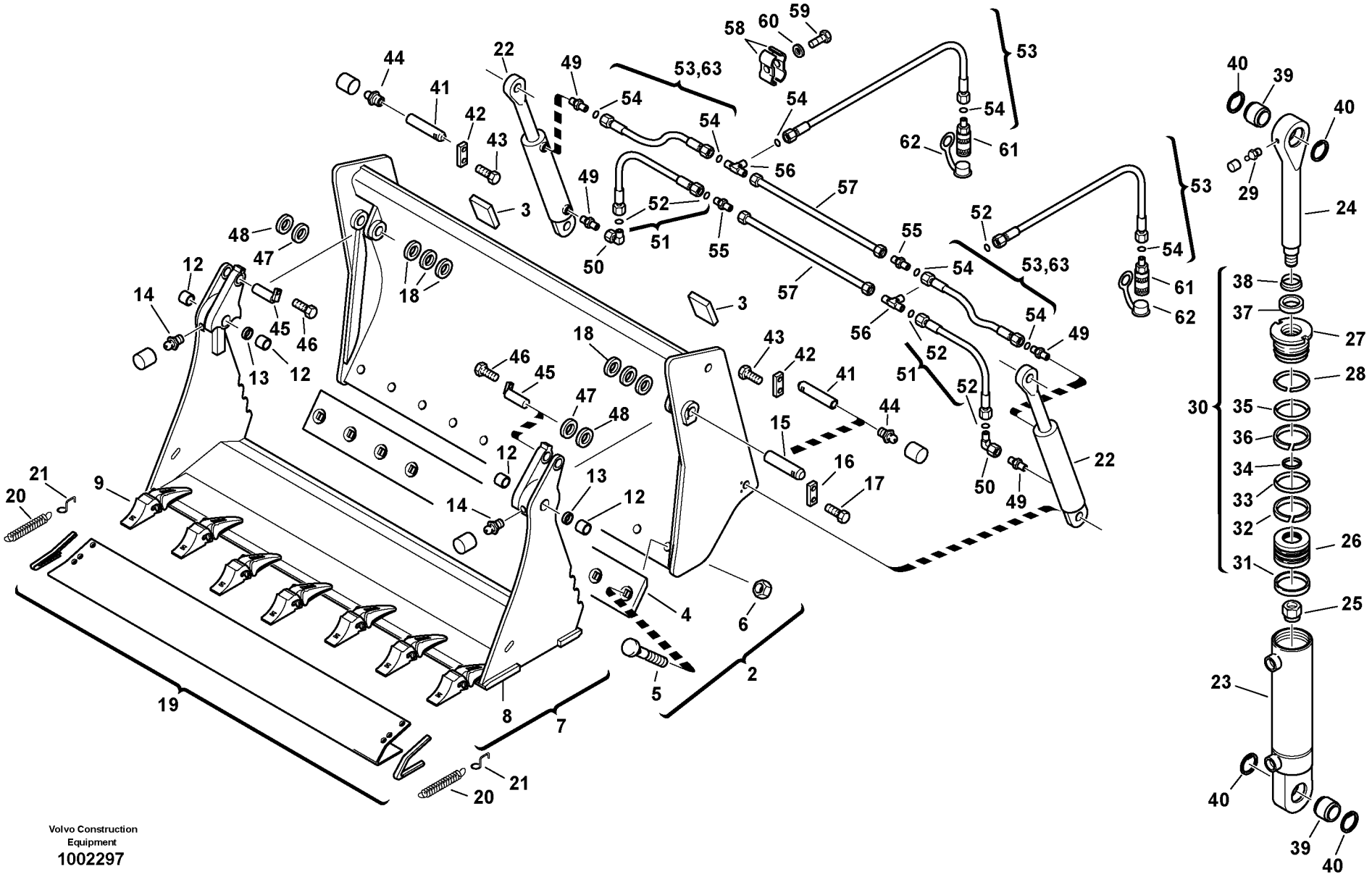
Volvo Construction Equipment
1002297

Fig.	Part No.	Quantity 1	2	3	PS	KIT	Description	Dénomination	Bezeichnung	Denominación	Notes
27	**ZM 2290847**	1					•Bush	•Boîte	•Buchse	•Manguito	
28	**ZM 2290850**	1					•Fusible Link	•Fil Fusible	•Sicherungsdraht	•Alambre Fusible	
29	**ZM 7092353**	1					•Grease nipple	•Graisseur	•Schmiernippel	•Boquilla de engrase	
30	**ZM 2290857**	1					•Gasket set, cpl.	•Jeu de joint, cpl.	•Dichtsatz, kpl.	•Juego de estanqueidad, c...	
31	**ZM 2290855**	1					••Ring	••Anneau	••Ring	••Anillo	
32	**ZM 2290854**	1					••Seal	••Joint	••Dichtring	••Junta	
33	**ZM 2160270**	1					••O-ring	••Joint torique	••O-Ring	••Anillo torico	
34	**ZM 2290852**	1					••O-ring	••Joint torique	••O-Ring	••Anillo torico	
35	**ZM 2079481**	1					••O-ring	••Joint torique	••O-Ring	••Anillo torico	
36	**ZM 2223790**	1					••Ring	••Anneau	••Ring	••Anillo	
37	**ZM 2290849**	1					••Grooved ring	••Anneau rainuré	••Nutring	••Anillo estriado	
38	**ZM 2290848**	1					••Scraper	••Racleur	••Abstreifer	••Rascador	
39	**VOE 11305086**	2					•Tilt bearing	•Palier basculant	•Gelenklager	•Cojinete de basculamient...	
40	**ZM 914526**	4					•Safety ring	•Bague de sécurité	•Sicherungsring	•Anillo de seguridad	
41	**ZM 2810020**	2					Bolt	Boulon	Bolzen	Perno	
42	**ZM 2810797**	2					Locking plate	Tole verrouillage	Sicherungsblech	Placa seguridad	
43	**VOE 983241**	4					Hexagon screw	Vis a tête hexagonale	Sechskantschr.	Tornillo hexago	
44	**VOE 983718**	2					Lub Nipple	Graisseur	Schmiernippel	Engrasador	
45	**VOE 11305081**	2					Bolt	Boulon	Bolzen	Perno	
46	**VOE 983241**	2					Hexagon screw	Vis a tête hexagonale	Sechskantschr.	Tornillo hexago	
47	**VOE 11305105**	2					Washer	Rondelle	Scheibe	Arandela	
48	**VOE 13960150**	2					Washer	Rondelle	Scheibe	Arandela	
49	**VOE 11306930**	4					Fitting	Ecrou raccord	Verschraubung	Racor	
50	**VOE 13946369**	2					Nipple	Raccord	Nippel	Niple	
51	**VOE 11305089**	2					Hose	Tuyau flexible	Schlauch	Tubo flexible	1650 mm
51	**VOE 11305118**	2					Hose	Tuyau flexible	Schlauch	Tubo flexible	1800 mm
52	**ZM 2259050**	2					•O-ring	•Joint torique	•O-Ring	•Anillo torico	
53	**VOE 11305088**	4					Hose	Tuyau flexible	Schlauch	Tubo flexible	1650 mm
53	**VOE 11305088**	2					Hose	Tuyau flexible	Schlauch	Tubo flexible	1800 mm
54	**ZM 2259050**	2					•O-ring	•Joint torique	•O-Ring	•Anillo torico	

1	
2	
3	
4	
5	

Cuchara con dientes
Klappschaufel mit Zähnen
Trappe avec dents
Shutter bucket with teeth

Catalogue id	Group
20038	**925**
Illustr. No **1002297**	Section **400**
Issue **VOE 64D9920038**	Page **419**

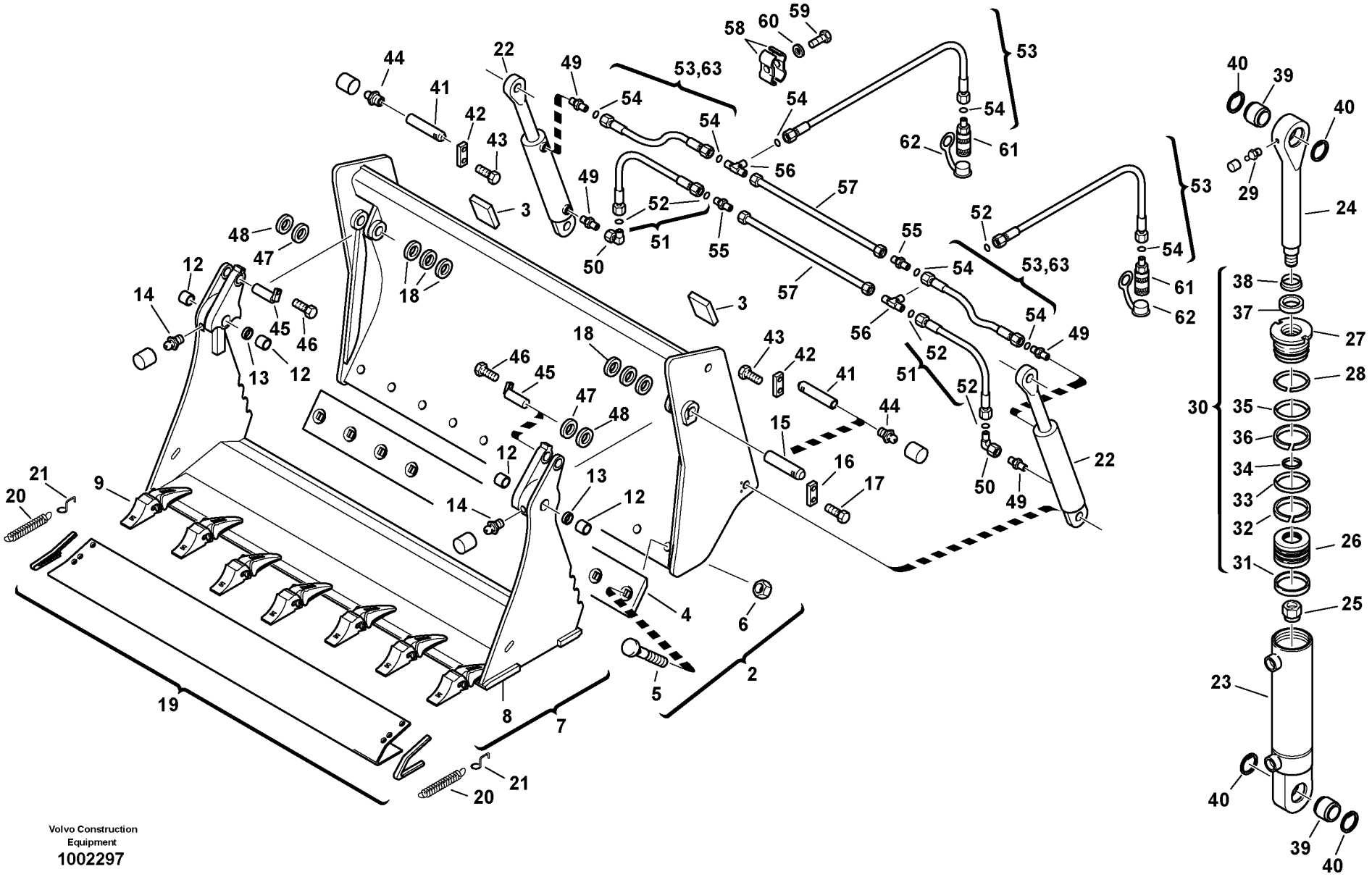
Volvo Construction Equipment
1002297

Fig.	Part No.	Quantity 1	2	3	PS	KIT	Description	Dénomination	Bezeichnung	Denominación	Notes
55	**VOE 957057**	2					Joint Nipple	Raccord	Verbind Nippel	Niple Union	
56	**VOE 957125**	2					T-nipple	Tubulure T	T-Stutzen	Pieza de unión T	
57	**ZM 2808150**	2					Tube	Conduit	Rohr	Tubo	
58	**VOE 11305087**	2					Clip	Bride	Schelle	Clip	
59	**VOE 983245**	2					Hexagon screw	Vis a tête hexagonale	Sechskantschr.	Tornillo hexago	
60	**VOE 13955894**	2					Washer	Rondelle	Scheibe	Arandela	
61	**ZM 2800538**	2					Sleeve	Douille	Kupplungsmuffe	Manguito de acoplamiento	STD
61	**VOE 11305540**	2					Quick Coupling	Accouple.rapide	Schnellkupplung	Acoplam Rapido	11390331
62	**VOE 11305090**	2					Dust cover	Pare-poussiere	Staubschutz	Proteccion polvo	STD
62	**VOE 11305546**	2					Dust Cover	Pare-poussiere	Staubschutz	Prot Polvo	11390331
63	**VOE 11305117**	2					Hose	Tuyau flexible	Schlauch	Tubo flexible	1800 mm

1		**Cuchara con dientes** **Klappschaufel mit Zähnen** **Trappe avec dents** **Shutter bucket with teeth**	Catalogue id **20038**	Group **925**
2			Illustr. No **1002297**	Section **400**
3			Issue **VOE 64D9920038**	Page **421**
4				
5				

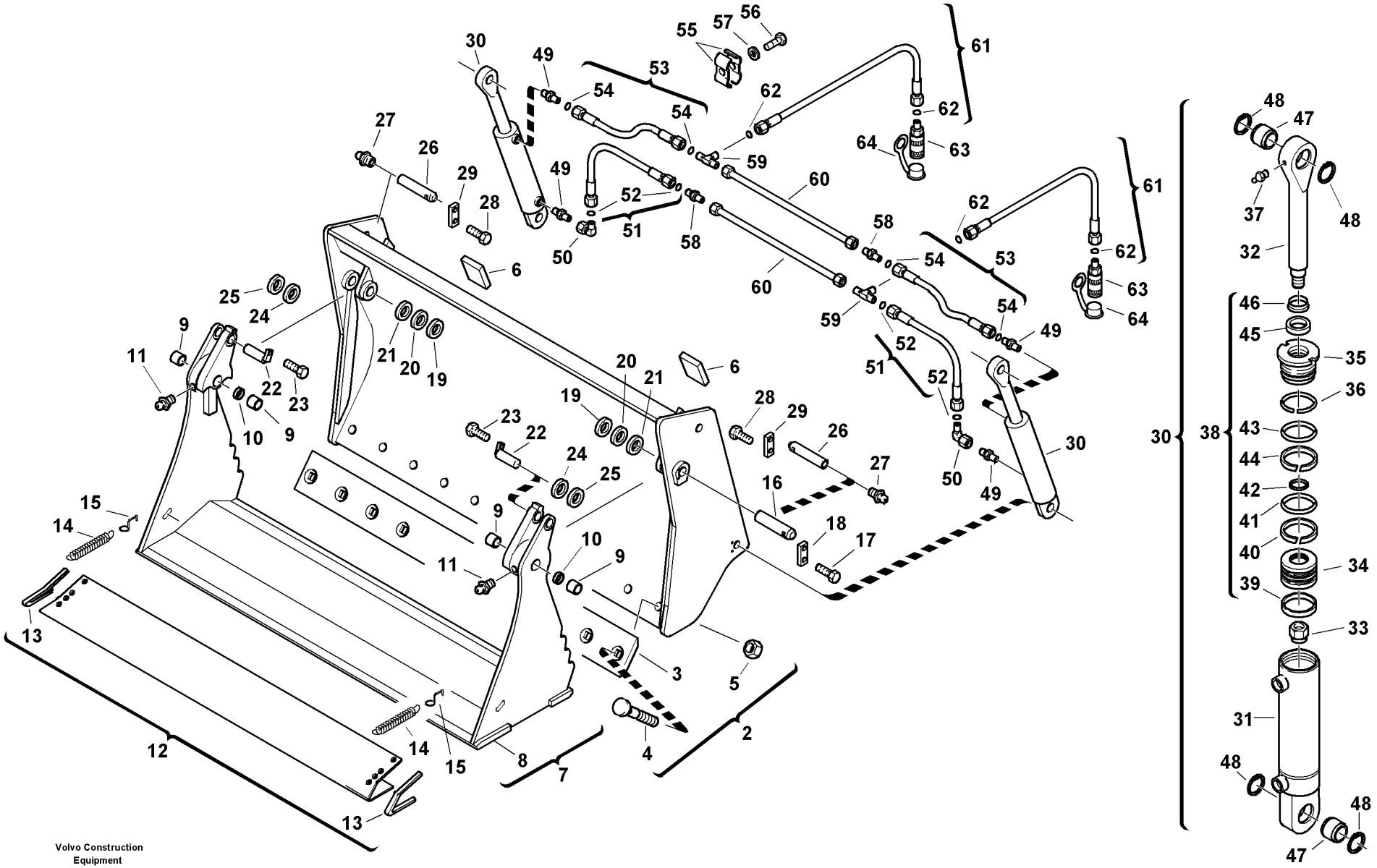
Volvo Construction Equipment
1006948

Fig.	Part No.	Quantity 1	2	3	PS	KIT	Description	Dénomination	Bezeichnung	Denominación	Notes
2	**ZM 2817697**	1					Bucket back	Dos de pelle	Schaufelrücken	Dorso de pala	800 l, 1800 mm
3	**ZM 2810395**	1					•Planishing blade	•Lame à aplanir	•Planiermesser	•Cuchilla nivealdora	
4	**VOE 11305094**	11					•Screw	•Vis	•Schraube	•Tornillo	
5	**VOE 11305093**	11					•Hexagon nut	•Ecrou hexagonal	•Sechskantmutter	•Tuerca hexagon	
6	**ZM 2809960**	2					•Stop	•Arrêt	•Anschlag	•Parada	
7	**ZM 2817551**	1					Bucket flap	Clapet de pelle	Schaufelklappe	Charnela de pala	
8	**VOE 11306068**	1					•Wearing plate	•Tole usure	•Verschleissblech	•Placa desgaste	
9	**VOE 11305101**	4					•Bushing	•Bague	•Buchse	•Casquillo	
10	**VOE 11305100**	2					•Washer	•Rondelle	•Scheibe	•Arandela	
11	**VOE 983718**	2					•Lub Nipple	•Graisseur	•Schmiernippel	•Engrasador	
12	**ZM 2809885**	1					Guard	Garde-boue	Schutzblech	Protección	
13	**ZM 4388103**	2					•Edge protection	•Protection d'arête	•Kantenschutz	•Protección de bordes	300mm
14	**VOE 11315002**	2					Tension spring	Ressort traction	Zugfeder	Resorte tension	
15	**ZM 2801364**	2					Lug	Oreille	Öse	Oreja	
16	**ZM 2810019**	2					Bolt	Boulon	Bolzen	Perno	
17	**VOE 983243**	4					Screw	Vis	Schraube	Tornillo	M8x25
18	**ZM 1022370**	2					Locking plate	Tole verrouillage	Sicherungsblech	Placa seguridad	
19	**VOE 11305005**	REQ					Washer	Rondelle	Scheibe	Arandela	0,5mm
20	**VOE 11305006**	REQ					Washer	Rondelle	Scheibe	Arandela	1,0mm
21	**VOE 11305007**	REQ					Washer	Rondelle	Scheibe	Arandela	2,5mm
22	**VOE 11305081**	2					Bolt	Boulon	Bolzen	Perno	
23	**VOE 983241**	2					Hexagon screw	Vis a tête hexagonale	Sechskantschr.	Tornillo hexago	M8x16
24	**VOE 11305105**	2					Washer	Rondelle	Scheibe	Arandela	
25	**VOE 13960150**	2					Washer	Rondelle	Scheibe	Arandela	
26	**ZM 2810020**	2					Bolt	Boulon	Bolzen	Perno	
27	**VOE 983718**	2					Lub Nipple	Graisseur	Schmiernippel	Engrasador	
28	**VOE 983241**	4					Hexagon screw	Vis a tête hexagonale	Sechskantschr.	Tornillo hexago	M8x16
29	**ZM 2810797**	2					Locking plate	Tole verrouillage	Sicherungsblech	Placa seguridad	
30	**VOE 11305084**	2					Hydr Cylinder	Verin Hydraulique	Hydraulzylinder	Cilindro Hidrau	
31	**ZM 2290842**	1					•Cylinder pipe	•Goupille cylindrique	•Zylinderrohr	•Tubo del cilindro	

1	**11390437**
2	
3	
4	
5	

Cuchara sin dientes
Klappschaufel ohne Zähne
Trappe sans dents
Shutter bucket without teeth

Catalogue id **20038**	Group **925**
Illustr. No **1006948**	Section **500**
Issue **VOE 64D9920038**	Page **423**

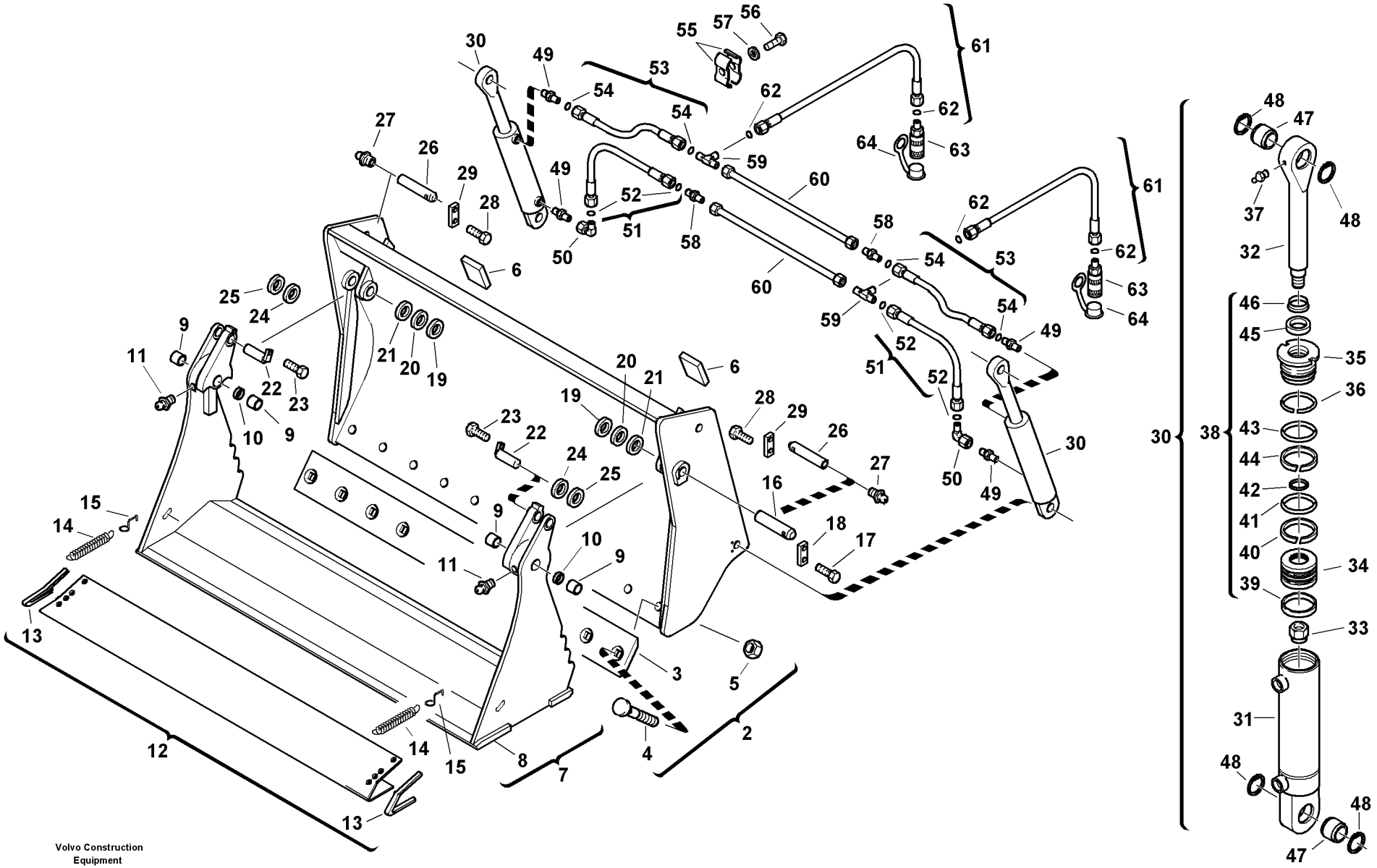
Volvo Construction Equipment
1006948

Fig.	Part No.	Quantity 1	2	3	P S	K I T	Description	Dénomination	Bezeichnung	Denominación	Notes
32	**ZM 2290846**	1					•Rod	•Barre	•Stange	•Barra	
33	**ZM 2290856**	1					•Nut	•Ecrou	•Mutter	•Tuerca	
34	**ZM 2290851**	1					•Piston	•Piston	•Kolben	•Piston	
35	**ZM 2290847**	1					•Bush	•Boîte	•Buchse	•Manguito	
36	**ZM 2290850**	1					•Fusible Link	•Fil Fusible	•Sicherungsdraht	•Alambre Fusible	
37	**ZM 7092353**	1					•Grease nipple	•Graisseur	•Schmiernippel	•Boquilla de engrase	
38	**ZM 2290857**	1					•Gasket set, cpl.	•Jeu de joint, cpl.	•Dichtsatz, kpl.	•Juego de estanqueidad, c...	
39	**ZM 2290855**	1					••Ring	••Anneau	••Ring	••Anillo	
40	**ZM 2290854**	1					••Seal	••Joint	••Dichtring	••Junta	
41	**ZM 2160270**	1					••O-ring	••Joint torique	••O-Ring	••Anillo torico	
42	**ZM 2290852**	1					••O-ring	••Joint torique	••O-Ring	••Anillo torico	
43	**ZM 2079481**	1					••O-ring	••Joint torique	••O-Ring	••Anillo torico	
44	**ZM 2223790**	1					••Ring	••Anneau	••Ring	••Anillo	
45	**ZM 2290849**	1					••Grooved ring	••Anneau rainuré	••Nutring	••Anillo estriado	
46	**ZM 2290848**	1					••Scraper	••Racleur	••Abstreifer	••Rascador	
47	**VOE 11305086**	2					•Tilt bearing	•Palier basculant	•Gelenklager	•Cojinete de basculamient...	
48	**VOE 914526**	4					•Safety ring	•Bague de sécurité	•Sicherungsring	•Anillo de seguridad	
49	**VOE 11306930**	4					Fitting	Ecrou raccord	Verschraubung	Racor	
50	**VOE 946369**	2			SS		Nipple	Raccord	Stutzen	Racor	
51	**VOE 11305118**	2					Hose	Tuyau flexible	Schlauch	Tubo flexible	
52	**ZM 2259050**	2					•O-ring	•Joint torique	•O-Ring	•Anillo torico	
53	**VOE 11305117**	2					Hose	Tuyau flexible	Schlauch	Tubo flexible	
54	**ZM 2259050**	2					•O-ring	•Joint torique	•O-Ring	•Anillo torico	
55	**VOE 11305087**	2					Clip	Bride	Schelle	Clip	
56	**VOE 983245**	2					Hexagon screw	Vis a tête hexagonale	Sechskantschr.	Tornillo hexago	M8x40
57	**VOE 955894**	2					Washer	Rondelle	Scheibe	Arandela	
58	**VOE 957057**	2					Joint Nipple	Raccord	Verbind Nippel	Niple Union	
59	**VOE 957125**	2					T-nipple	Tubulure T	T-Stutzen	Pieza de unión T	
60	**ZM 2808150**	2					Tube	Conduit	Rohr	Tubo	
61	**VOE 11305088**	2					Hose	Tuyau flexible	Schlauch	Tubo flexible	

1	**11390437**
2	
3	
4	
5	

Cuchara sin dientes
Klappschaufel ohne Zähne
Trappe sans dents
Shutter bucket without teeth

Catalogue id	Group
20038	**925**
Illustr. No **1006948**	Section **500**
Issue **VOE 64D9920038**	Page **425**

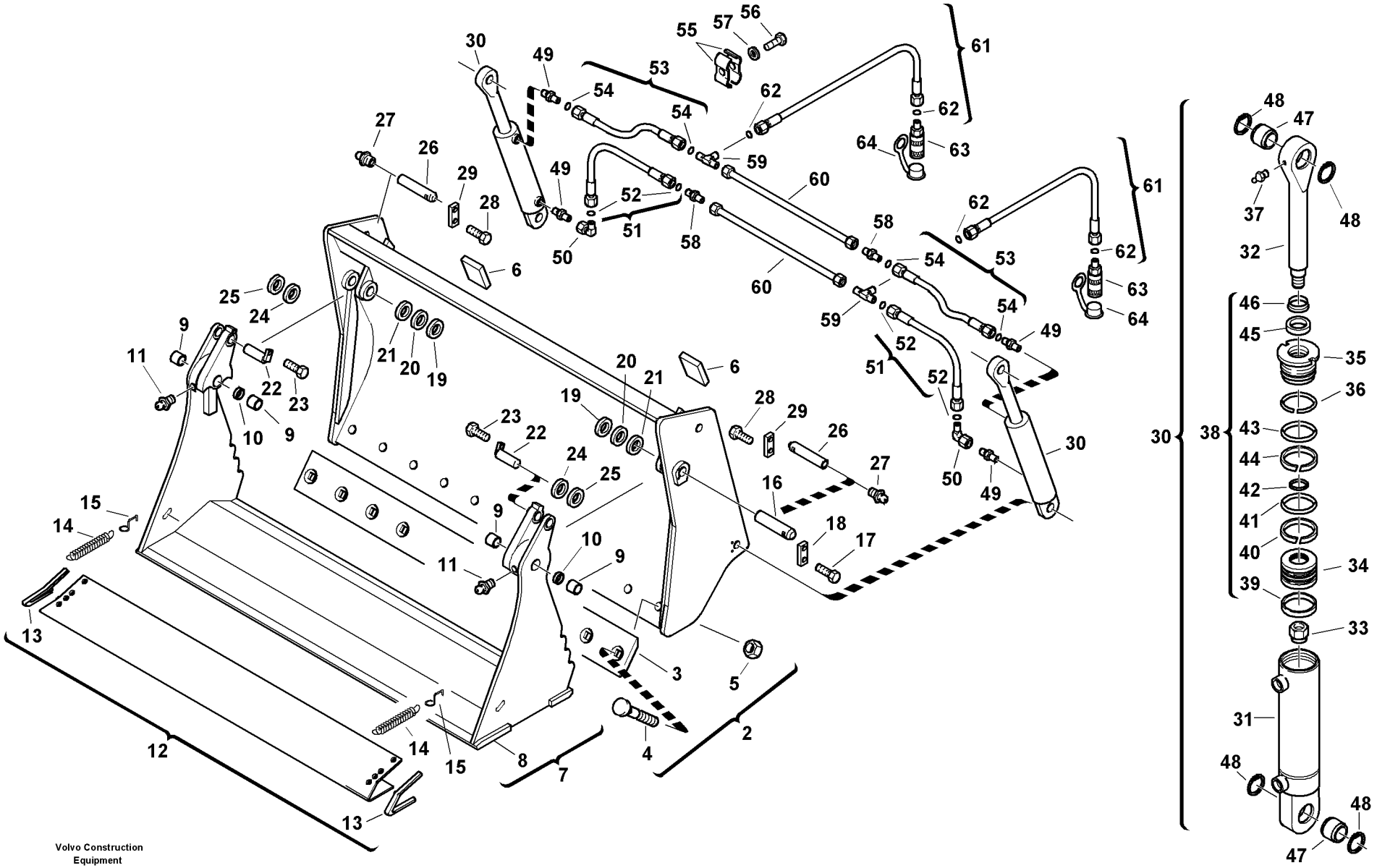
Volvo Construction Equipment
1006948

Fig.	Part No.	Quantity 1	2	3	PS	KIT	Description	Dénomination	Bezeichnung	Denominación	Notes
62	**ZM 2259050**	2					•O-ring	•Joint torique	•O-Ring	•Anillo torico	
63	**ZM 2800538**	2					Sleeve	Douille	Kupplungsmuffe	Manguito de acoplamiento	
64	**VOE 11305090**	2					Dust cover	Pare-poussiere	Staubschutz	Proteccion polvo	

1	**11390437**	**Cuchara sin dientes** **Klappschaufel ohne Zähne** **Trappe sans dents** **Shutter bucket without teeth**	Catalogue id **20038**	Group **925**
2			Illustr. No **1006948**	Section **500**
3				
4			Issue **VOE 64D9920038**	Page **427**
5				

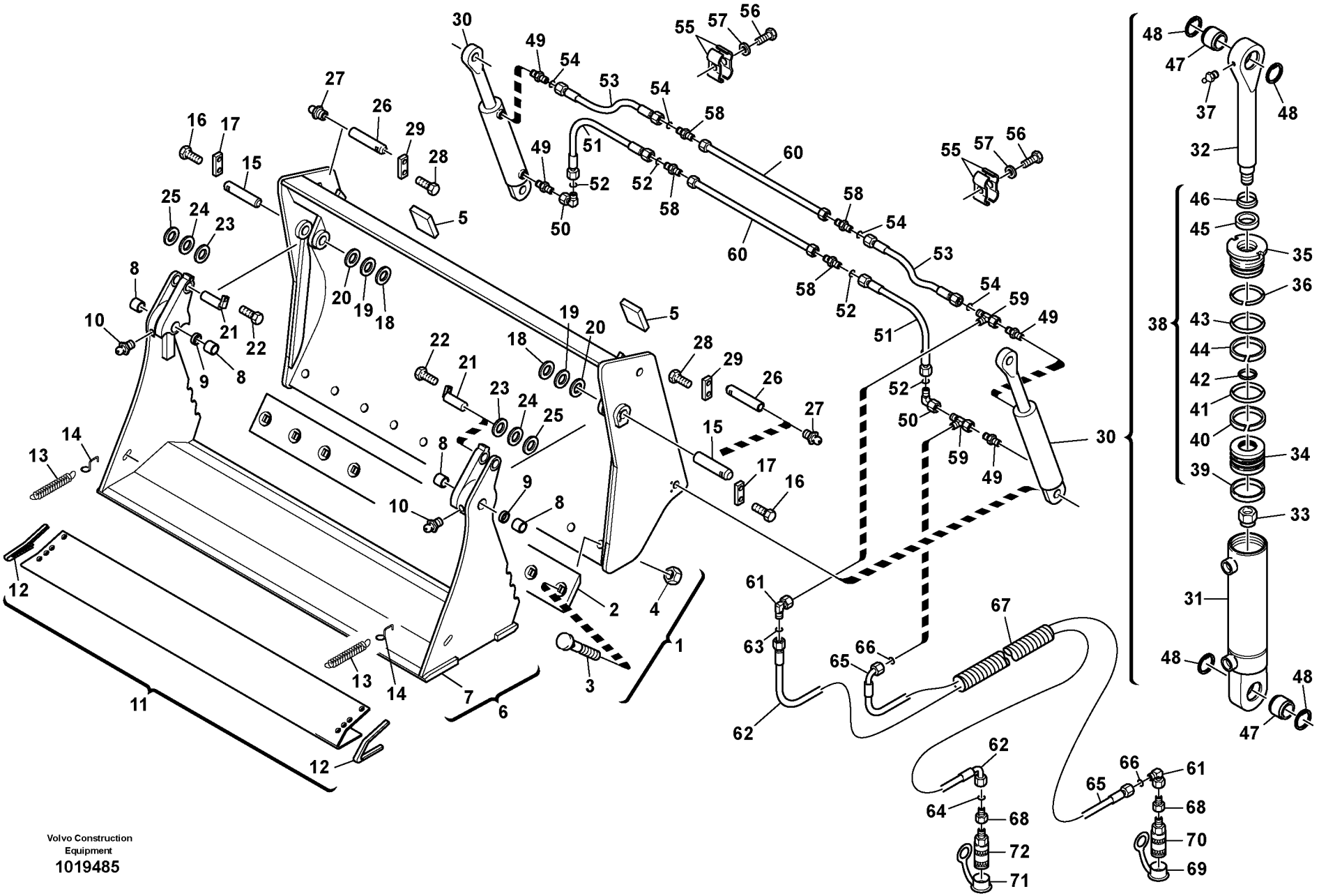
Volvo Construction
Equipment
1019485

Fig.	Part No.	Quantity 1	2	3	PS	KIT	Description	Dénomination	Bezeichnung	Denominación	Notes
1	**VOE 11305803**	1					Bucket back	Dos de pelle	Schaufelrücken	Dorso de pala	600 l, 1650 mm
2	**VOE 11305095**	1					•Planishing blade	•Lame à aplanir	•Planiermesser	•Cuchilla nivealdora	
3	**VOE 11305094**	10					•Screw	•Vis	•Schraube	•Tornillo	
4	**VOE 11305093**	10					•Hexagon nut	•Ecrou hexagonal	•Sechskantmutter	•Tuerca hexagon	
5	**VOE 11305092**	2					•Stop	•Arrêt	•Anschlag	•Parada	
6	**VOE 11305615**	1					Bucket flap	Clapet de pelle	Schaufelklappe	Charnela de pala	
7	**ZM 2800589**	1					•Wearing plate	•Tole usure	•Verschleissblech	•Placa desgaste	
8	**VOE 11305101**	4					•Bushing	•Bague	•Buchse	•Casquillo	
9	**VOE 11305100**	2					•Washer	•Rondelle	•Scheibe	•Arandela	
10	**VOE 983718**	2					•Lub Nipple	•Graisseur	•Schmiernippel	•Engrasador	
11	**ZM 2816903**	1					Guard	Garde-boue	Schutzblech	Protección	
12	**VOE 11305168**	2					•Edge protection	•Renfort bord	•Kantbeschlag	•Guarnic canto	300mm
13	**VOE 11315002**	2					Tension spring	Ressort traction	Zugfeder	Resorte tension	
14	**ZM 2801364**	2					Lug	Oreille	Öse	Oreja	
15	**ZM 2810019**	2					Bolt	Boulon	Bolzen	Perno	
16	**VOE 983243**	4					Screw	Vis	Schraube	Tornillo	M8x25
17	**ZM 1022370**	2					Locking plate	Tole verrouillage	Sicherungsblech	Placa seguridad	
18	**VOE 11305005**	REQ					Washer	Rondelle	Scheibe	Arandela	0,5mm
19	**VOE 11305006**	REQ					Washer	Rondelle	Scheibe	Arandela	1,0mm
20	**VOE 11305007**	REQ					Washer	Rondelle	Scheibe	Arandela	2,5mm
21	**VOE 11305081**	2					Bolt	Boulon	Bolzen	Perno	
22	**VOE 983241**	2					Hexagon screw	Vis a tête hexagonale	Sechskantschr.	Tornillo hexago	M8x16
23	**VOE 11305105**	2					Washer	Rondelle	Scheibe	Arandela	
24	**VOE 13960150**	2					Washer	Rondelle	Scheibe	Arandela	
25	**VOE 13955894**	2					Washer	Rondelle	Scheibe	Arandela	
26	**ZM 2810020**	2					Bolt	Boulon	Bolzen	Perno	
27	**VOE 983718**	2					Lub Nipple	Graisseur	Schmiernippel	Engrasador	
28	**VOE 983241**	4					Hexagon screw	Vis a tête hexagonale	Sechskantschr.	Tornillo hexago	M8x16
29	**ZM 2810797**	2					Locking plate	Tole verrouillage	Sicherungsblech	Placa seguridad	
30	**VOE 11305084**	2					Hydr Cylinder	Verin Hydraulique	Hydraulzylinder	Cilindro Hidrau	

1	**11390432**
2	
3	
4	
5	

Cuchara sin dientes
Klappschaufel ohne Zähne
Trappe sans dents
Shutter bucket without teeth

Catalogue id **20038**	Group **925**
Illustr. No **1019485**	Section **510**
Issue **VOE 64D9920038**	Page **429**

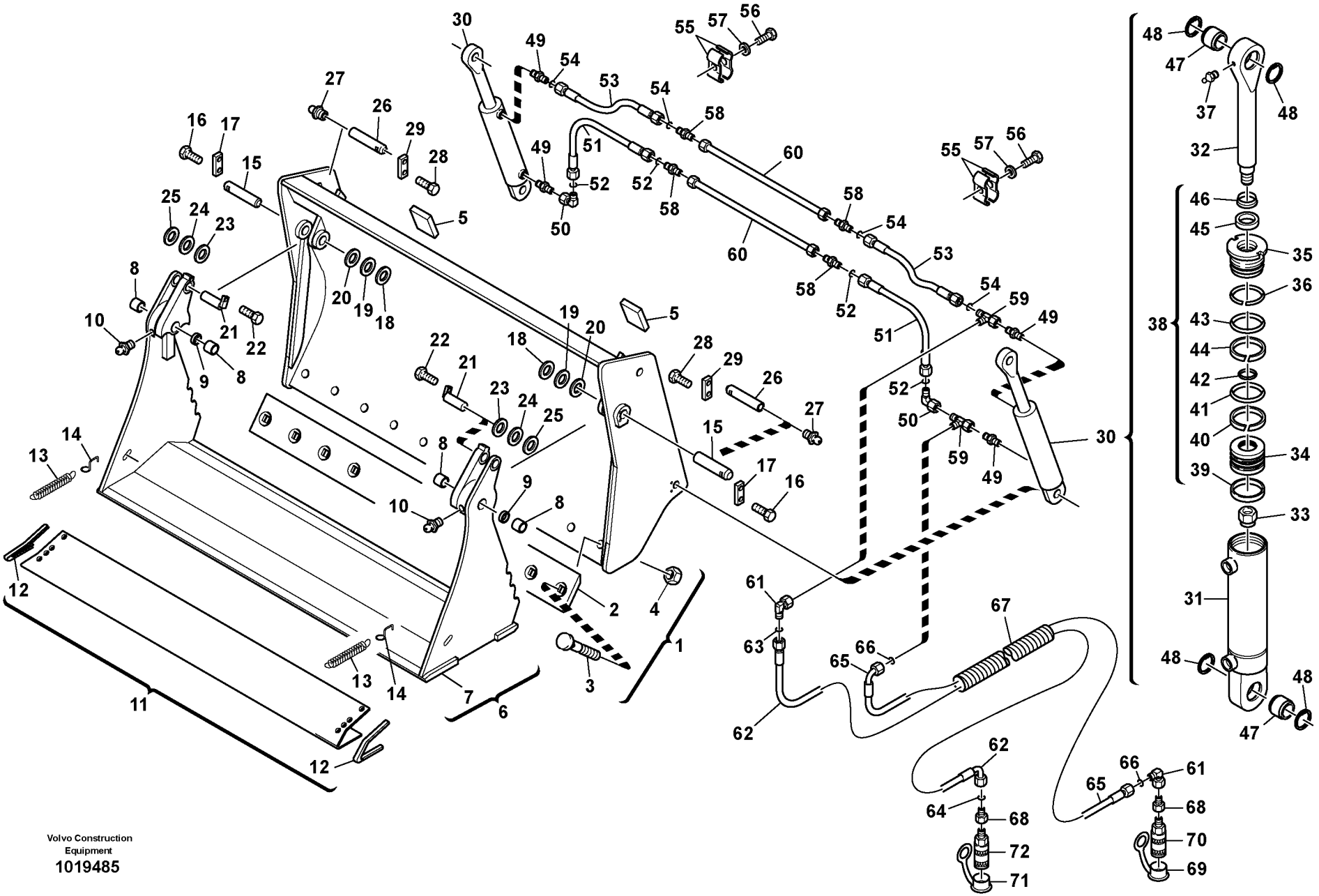
Volvo Construction
Equipment
1019485

Fig.	Part No.	Quantity 1	2	3	PS	KIT	Description	Dénomination	Bezeichnung	Denominación	Notes
31	**ZM 2290842**	1					•Cylinder pipe	•Goupille cylindrique	•Zylinderrohr	•Tubo del cilindro	
32	**ZM 2290846**	1					•Rod	•Barre	•Stange	•Barra	
33	**ZM 2290856**	1					•Nut	•Ecrou	•Mutter	•Tuerca	
34	**ZM 2290851**	1					•Piston	•Piston	•Kolben	•Piston	
35	**ZM 2290847**	1					•Bush	•Boîte	•Buchse	•Manguito	
36	**ZM 2290850**	1					•Fusible Link	•Fil Fusible	•Sicherungsdraht	•Alambre Fusible	
37	**ZM 7092353**	1					•Grease nipple	•Graisseur	•Schmiernippel	•Boquilla de engrase	
38	**ZM 2290857**	1					•Gasket set, cpl.	•Jeu de joint, cpl.	•Dichtsatz, kpl.	•Juego de estanqueidad, c...	
39	**ZM 2290855**	1					••Ring	••Anneau	••Ring	••Anillo	
40	**ZM 2290854**	1					••Seal	••Joint	••Dichtring	••Junta	
41	**ZM 2160270**	1					••O-ring	••Joint torique	••O-Ring	••Anillo torico	
42	**ZM 2290852**	1					••O-ring	••Joint torique	••O-Ring	••Anillo torico	
43	**ZM 2079481**	1					••O-ring	••Joint torique	••O-Ring	••Anillo torico	
44	**ZM 2223790**	1					••Ring	••Anneau	••Ring	••Anillo	
45	**ZM 2290849**	1					••Grooved ring	••Anneau rainuré	••Nutring	••Anillo estriado	
46	**ZM 2290848**	1					••Scraper	••Racleur	••Abstreifer	••Rascador	
47	**VOE 11305086**	2					•Tilt bearing	•Palier basculant	•Gelenklager	•Cojinete de basculamient...	
48	**VOE 914526**	4					•Safety ring	•Bague de sécurité	•Sicherungsring	•Anillo de seguridad	
49	**VOE 11306930**	4					Fitting	Ecrou raccord	Verschraubung	Racor	
50	**VOE 13946369**	2					Nipple	Raccord	Nippel	Niple	
51	**VOE 11305089**	2					Hose	Tuyau flexible	Schlauch	Tubo flexible	
52	**ZM 2259050**	2					•O-ring	•Joint torique	•O-Ring	•Anillo torico	
53	**VOE 11305088**	2					Hose	Tuyau flexible	Schlauch	Tubo flexible	
54	**ZM 2259050**	2					•O-ring	•Joint torique	•O-Ring	•Anillo torico	
55	**VOE 11305087**	2					Clip	Bride	Schelle	Clip	
56	**VOE 983245**	2					Hexagon screw	Vis a tête hexagonale	Sechskantschr.	Tornillo hexago	M8x40
57	**VOE 13955894**	2					Washer	Rondelle	Scheibe	Arandela	
58	**VOE 957057**	2					Joint Nipple	Raccord	Verbind Nippel	Niple Union	
59	**VOE 944260**	2					T-nipple	Tubulure T	T-Stutzen	Pieza de unión T	
60	**ZM 2808150**	2					Tube	Conduit	Rohr	Tubo	

1	**11390432**	**Cuchara sin dientes** **Klappschaufel ohne Zähne** **Trappe sans dents** **Shutter bucket without teeth**
2		
3		
4		
5		

Catalogue id **20038**	Group **925**
Illustr. No **1019485**	Section **510**
Issue **VOE 64D9920038**	Page **431**

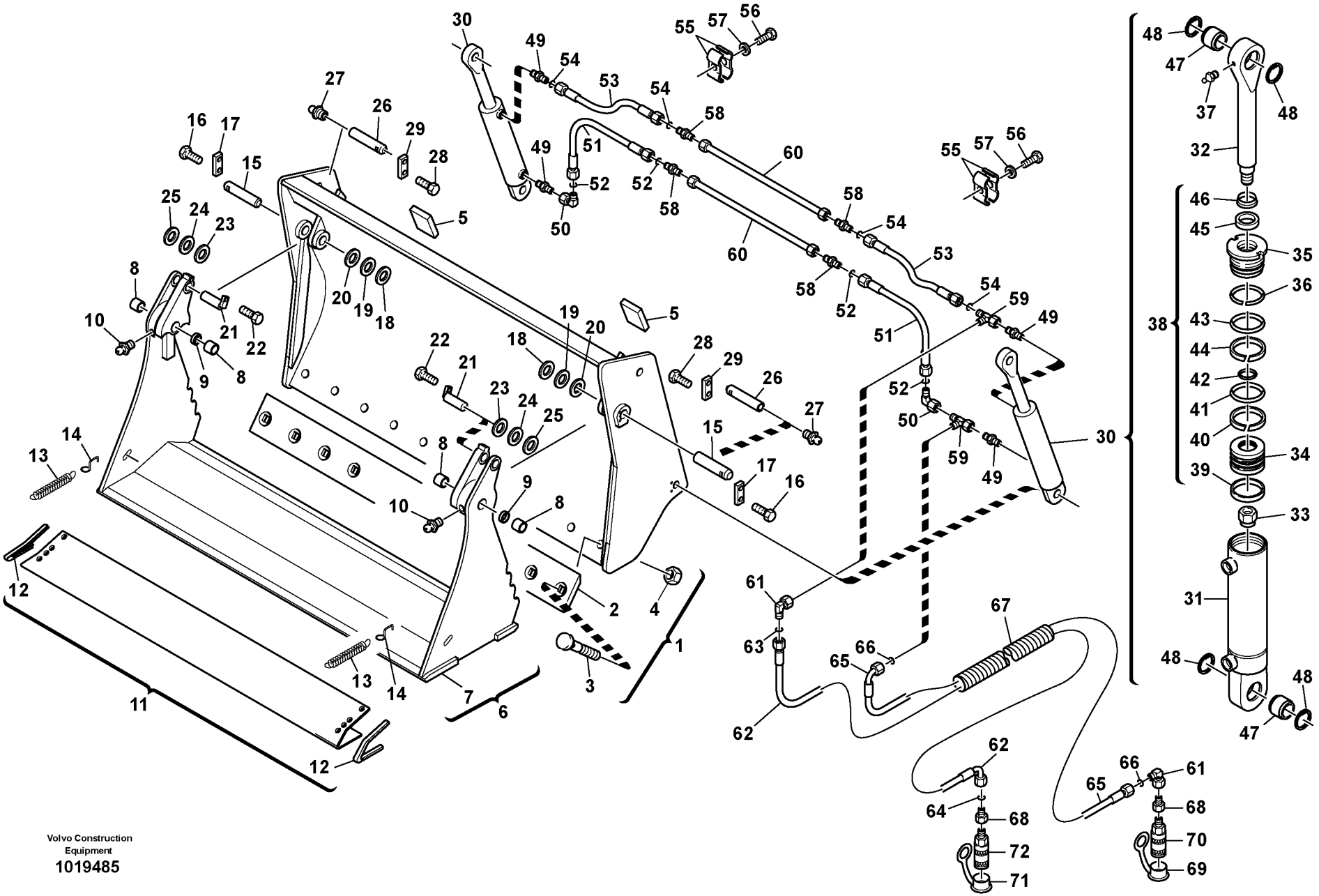
Volvo Construction
Equipment
1019485

Fig.	Part No.	Quantity 1	2	3	PS	KIT	Description	Dénomination	Bezeichnung	Denominación	Notes
61	**VOE 13946369**	2					Nipple	Raccord	Nippel	Niple	
62	**ZM 2811767**	1					Hose	Tuyau flexible	Schlauch	Tubo flexible	
63	**ZM 2259050**	1					•O-ring	•Joint torique	•O-Ring	•Anillo torico	
64	**VOE 11706795**	1					•O-ring	•Joint Torique	•O-Ring	•Junta torica	
65	**VOE 11305554**	1					Hose	Flexible	Schlauch	Manguera	
66	**ZM 2259050**	2					•O-ring	•Joint torique	•O-Ring	•Anillo torico	
67	**VOE 11307059**	1					Shield Coil	Spirale Protect	Schutzspirale	Espiral Protecc	
68	**VOE 11306933**	2					Fitting	Ecrou raccord	Verschraubung	Racor	
69	**VOE 11305833**	1					Dust Cover	Pare-poussiere	Staubschutz	Prot Polvo	
70	**VOE 11305805**	1					Quick Coupling	Accouple.rapide	Schnellkupplung	Acoplam Rapido	
71	**VOE 11305834**	1					Dust Cover	Pare-poussiere	Staubschutz	Prot Polvo	
72	**VOE 11305806**	1					Quick Coupling	Accouple.rapide	Schnellkupplung	Acoplam Rapido	

1	**11390432**	**Cuchara sin dientes** **Klappschaufel ohne Zähne** **Trappe sans dents** **Shutter bucket without teeth**	Catalogue id **20038**	Group **925**
2			Illustr. No **1019485**	Section **510**
3			Issue **VOE 64D9920038**	Page **433**
4				
5				

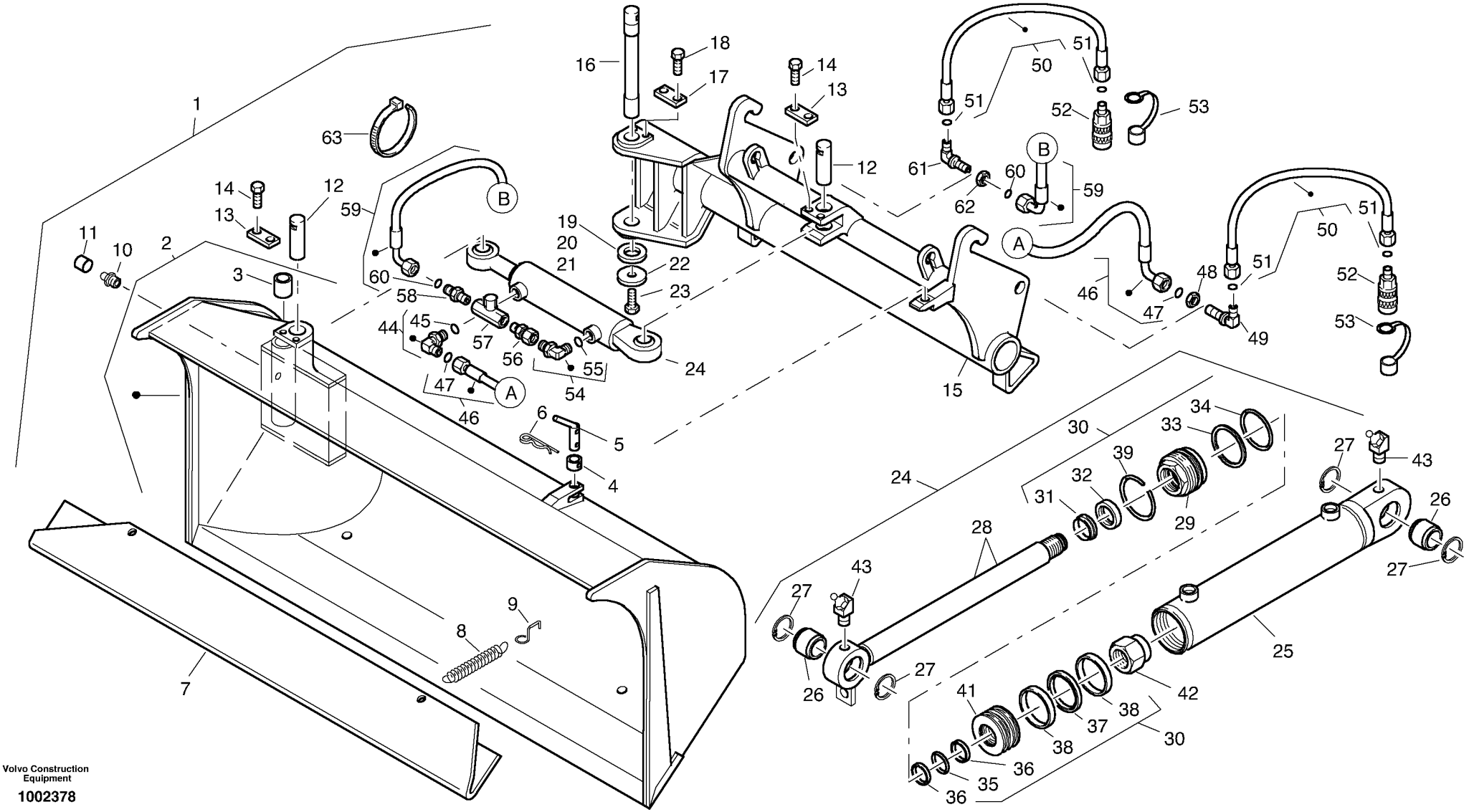

Volvo Construction Equipment

1002378

Fig.	Part No.	Quantity 1	2	3	PS	KIT	Description	Dénomination	Bezeichnung	Denominación	Notes
1		1			NS		Side tip bucket, cpl.	Godet à deversement later..	Seitenkippschaufel, kpl.	pala de veulco lateral	1900 mm
1		1			NS		Side tip bucket, cpl.	Godet à deversement later..	Seitenkippschaufel, kpl.	pala de veulco lateral	1800 mm
2	**ZM 2817257**	1					•Bucket	•Pelle	•Schaufel	•Pala	1900 mm
2	**ZM 2817259**	1					•Bucket	•Pelle	•Schaufel	•Pala	1800 mm
3	**VOE 11305234**	2					••Bushing	••Bague	••Buchse	••Casquillo	
4	**VOE 11305237**	1					••Tube	••Conduit	••Rohr	••Tubo	
5	**VOE 11305183**	1					•Bolt	•Boulon	•Bolzen	•Perno	
6	**VOE 11305200**	1					•Retaining pin	•Goupille elast	•Federsplint	•Pasador resorte	
7	**VOE 11305289**	1					•Ptct Plate	•Plaque Protect	•Schutzplatte	•Placa Protecc	1890 mm
7	**VOE 11305290**	1					•Ptct Plate	•Plaque Protect	•Schutzplatte	•Placa Protecc	1790 mm
8	**VOE 11315002**	2					•Tension spring	•Ressort traction	•Zugfeder	•Resorte tension	
9	**VOE 11315003**	2					•Lug	•Oreille	•Öse	•Oreja	
10	**VOE 14023568**	1					•Lub Nipple	•Graisseur	•Schmiernippel	•Engrasador	
11	**ZM 4384287**	1					•Cap	•Chapeau	•Kappe	•Caperuza	
12	**VOE 11305188**	2					•Bolt	•Boulon	•Bolzen	•Perno	
13	**ZM 1022370**	2					•Locking plate	•Tole verrouillage	•Sicherungsblech	•Placa seguridad	
14	**ZM 983243**	4					•Screw	•Vis	•Schraube	•Tornillo	
15	**ZM 2817251**	1					•Support	•Support	•Träger	•Soporte	
16	**VOE 11305181**	1					•Bolt	•Boulon	•Bolzen	•Perno	
17	**VOE 11305011**	1					•Locking plate	•Tôle de sûreté	•Sicherungsblech	•Chapa de seguridad	
18	**VOE 983251**	2					•Hexagon screw	•Vis tête hexagonale	•Sechskantschraube	•Tornillo hexago	
19	**VOE 11305195**	REQ					•Washer	•Rondelle	•Scheibe	•Arandela	0,5 mm
19	**VOE 11305196**	REQ					•Washer	•Rondelle	•Scheibe	•Arandela	1,0 mm
19	**VOE 11305197**	REQ					•Washer	•Rondelle	•Scheibe	•Arandela	2,5 mm
20	**VOE 11305006**	REQ					•Washer	•Rondelle	•Scheibe	•Arandela	1,0 mm
20	**VOE 11305007**	REQ					•Washer	•Rondelle	•Scheibe	•Arandela	2,5 mm
22	**VOE 11305182**	1					•Cover	•Capotage	•Deckel	•Cubierta	
23	**ZM 978938**	1					•Screw	•Vis	•Schraube	•Tornillo	
24	**VOE 11305190**	1					•Cylinder	•Verin	•Zylinder	•Cilindro	
25	**ZM 2154360**	1			SS		••Cylinder tube	••Tube cylindre	••Zylinderrohr	••Tubo cilindro	

1	
2	
3	
4	
5	

Pala de vuelco lateral
Seitenkippschaufel
Godet à deversement lateral
Side tip bucket

Catalogue id	Group
20038	**925**
Illustr. No	Section
1002378	**600**
Issue	Page
VOE 64D9920038	**435**

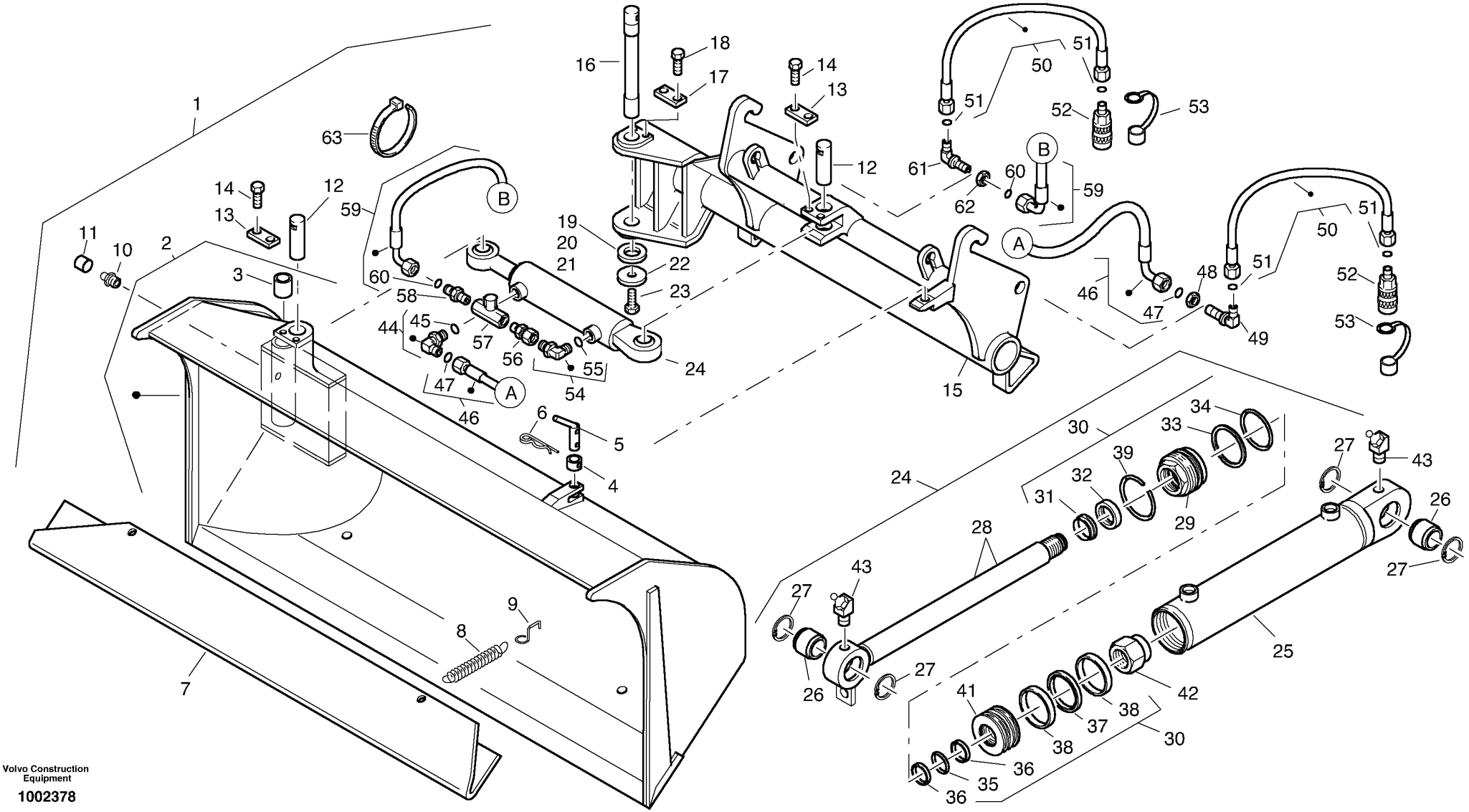

Volvo Construction Equipment

1002378

Fig.	Part No.	Quantity 1	2	3	PS	KIT	Description	Dénomination	Bezeichnung	Denominación	Notes
26	**VOE 11305240**	2					••Spherical plain bearing	••Palier articule	••Pendellager	••Cojinete articulacion	
27	**VOE 11305258**	4					••Safety ring	••Bague de sécurité	••Sicherungsring	••Anillo de seguridad	
28	**ZM 2154370**	1			SS		••Rod	••Barre	••Stange	••Barra	
29	**ZM 2081111**	1					••Bush	••Boîte	••Buchse	••Manguito	
30	**ZM 2146660**	1					••Gasket Kit	••Kit Joints	••Dichtungssatz	••Juego Juntas	
31	**ZM 2013722**	1					•••Ring	•••Anneau	•••Ring	•••Anillo	
32	**ZM 2013692**	1					•••Ring	•••Anneau	•••Ring	•••Anillo	
33	**ZM 2146640**	1					•••Ring	•••Anneau	•••Ring	•••Anillo	
34	**ZM 2146630**	1					•••O-ring	•••Joint torique	•••O-Ring	•••Anillo torico	
35	**ZM 2146620**	1					•••O-ring	•••Joint torique	•••O-Ring	•••Anillo torico	
36	**ZM 2146610**	2					•••Ring	•••Anneau	•••Ring	•••Anillo	
37	**ZM 2079482**	1			SS		•••Seal	•••Joint	•••Dichtring	•••Junta	
38	**ZM 2079491**	1					•••Ring	•••Anneau	•••Ring	•••Anillo	
39	**ZM 2146650**	1					••Ring	••Anneau	••Ring	••Anillo	
41	**ZM 2081171**	1					••Piston	••Piston	••Kolben	••Piston	
42	**ZM 2188400**	1					••Nut	••Ecrou	••Mutter	••Tuerca	
43	**ZM 7092353**	2					••Grease nipple	••Graisseur	••Schmiernippel	••Boquilla de engrase	
44	**VOE 11305199**	1					•Nipple	•Raccord	•Stutzen	•Racor	
45	**ZM 1027595**	1					••O-ring	••Joint torique	••O-Ring	••Anillo torico	
46	**ZM 2812552**	1					•Hose	•Tuyau flexible	•Schlauch	•Tubo flexible	
47	**ZM 2259050**	2					••O-ring	••Joint torique	••O-Ring	••Anillo torico	
48	**ZM 957020**	1					•Nut	•Ecrou	•Mutter	•Tuerca	
49	**ZM 957097**	1					•Angle bulkhed fitting	•Angle à tubulure de clois	•Winkelschottstutzen	•Ángulo, pieza de unión del	
50	**VOE 11305193**	2					•Hose	•Tuyau flexible	•Schlauch	•Tubo flexible	
51	**ZM 2259050**	2					••O-ring	••Joint torique	••O-Ring	••Anillo torico	
52	**ZM 2800538**	2					•Sleeve	•Douille	•Kupplungsmuffe	•Manguito de acoplamient	
53	**VOE 11305090**	2					•Dust cover	•Pare-poussiere	•Staubschutz	•Proteccion polvo	
54	**VOE 11305199**	1					•Nipple	•Raccord	•Stutzen	•Racor	
55	**ZM 1027595**	1					••O-ring	••Joint torique	••O-Ring	••Anillo torico	
56	**VOE 11305198**	1					•Nipple	•Raccord	•Stutzen	•Racor	

1	
2	
3	
4	
5	

Pala de vuelco lateral
Seitenkippschaufel
Godet à deversement lateral
Side tip bucket

Catalogue id	Group
20038	**925**
Illustr. No **1002378**	Section **600**
Issue **VOE 64D9920038**	Page **437**



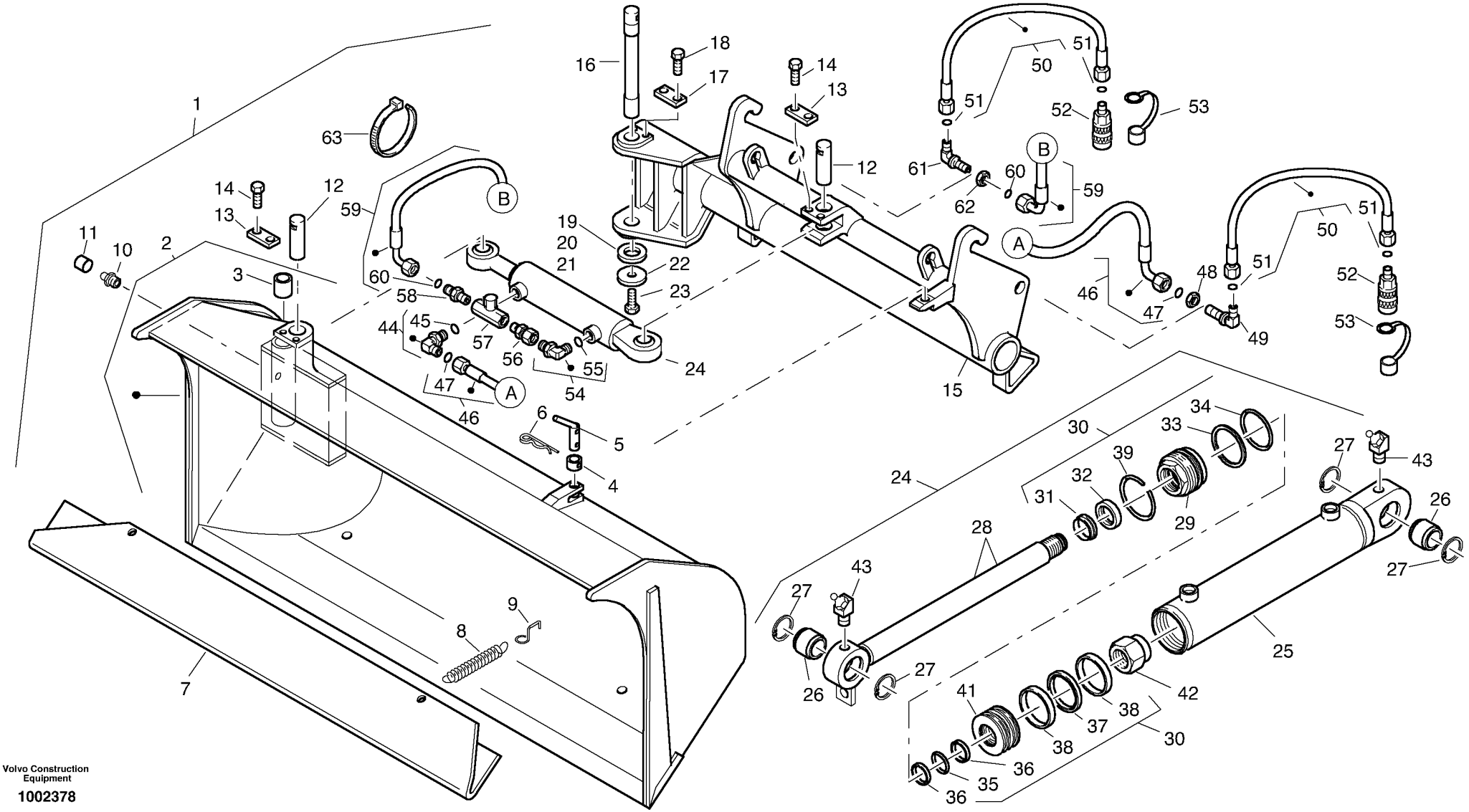

Volvo Construction Equipment

1002378

Fig.	Part No.	Quantity 1	2	3	PS	KIT	Description	Dénomination	Bezeichnung	Denominación	Notes
57	**VOE 11305186**	1					•Throttle valve	•Etrangleur	•Drosselventil	•Válvula de mariposa	
58	**ZM 957032**	1					•Screw-in socket	•Tubulure à visser	•Einschraubstutzen	•Tornillo roscado	
59	**VOE 11305401**	1					•Hose	•Flexible	•Schlauch	•Manguera	
60	**ZM 2259050**	2					••O-ring	••Joint torique	••O-Ring	••Anillo torico	
61	**ZM 957097**	1					•Angle bulkhed fitting	•Angle à tubulure de clois	•Winkelschottstutzen	•Ángulo, pieza de unión del	
62	**ZM 957020**	1					•Nut	•Ecrou	•Mutter	•Tuerca	
63	**VOE 966720**	4			SS		•Cable Tie	•Serre-cable	•Kabelbinder	•Abrazadera	

1		**Pala de vuelco lateral** **Seitenkippschaufel** **Godet à deversement lateral** **Side tip bucket**	Catalogue id **20038**	Group **925**
2			Illustr. No **1002378**	Section **600**
3			Issue **VOE 64D9920038**	Page **439**
4				
5				

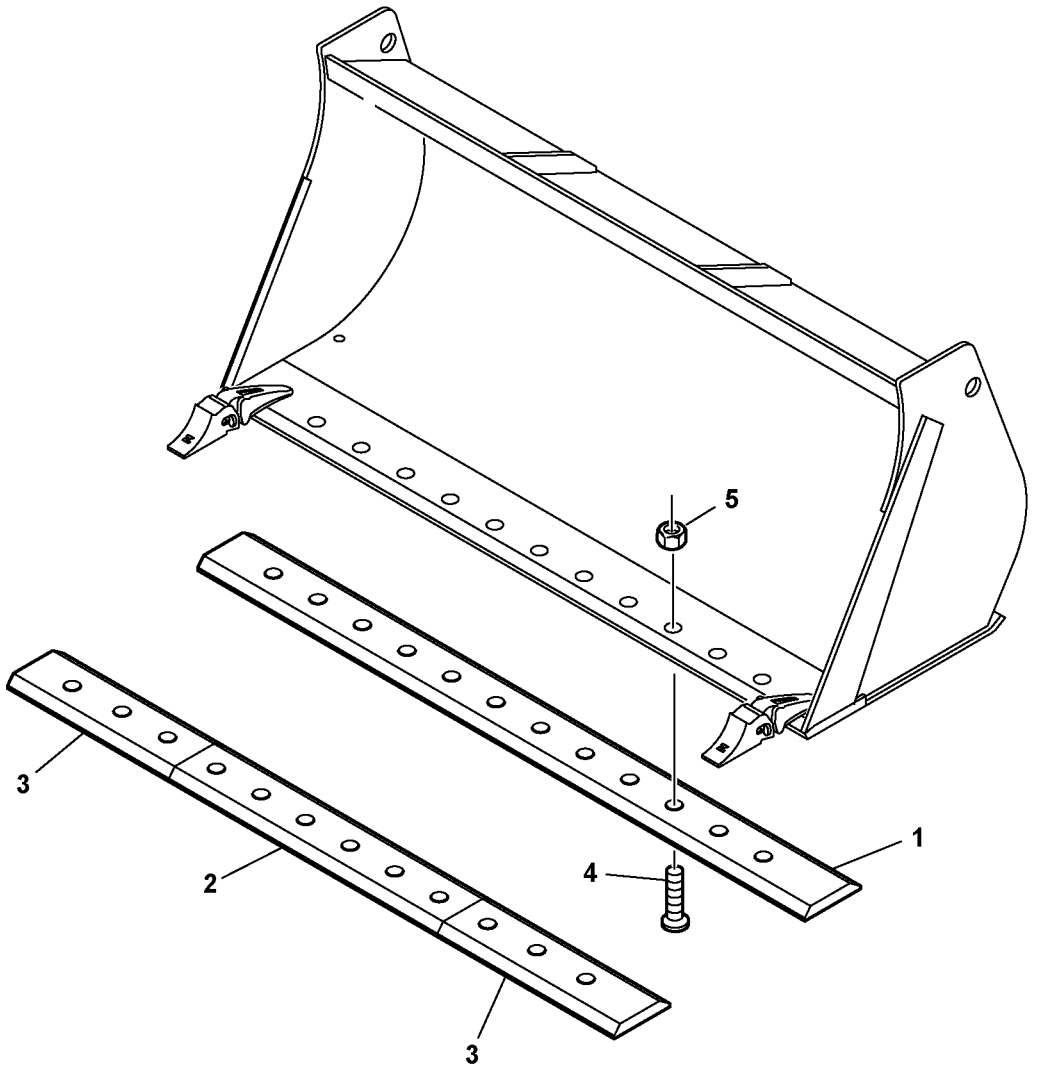
5
3
2
4
1
3

Fig.	Part No.	Quantity 1	2	3	P S	K I T	Description	Dénomination	Bezeichnung	Denominación	Notes
1	**ZM 2800551**	1					Bolt-on cutting edge	Lame d'usure amovible	Unterschraubmesser	Cuchilla atornillada	1650 mm
1	**ZM 2812748**	1					Bolt-on cutting edge	Lame d'usure amovible	Unterschraubmesser	Cuchilla atornillada	1800 mm
2	**VOE 11307753**	1					Bolt-on cutting edge	Lame d'usure amovible	Unterschraubmesser	Cuchilla atornillada	855 mm
3	**VOE 11307752**	2					Bolt-on cutting edge	Lame d'usure amovible	Unterschraubmesser	Cuchilla atornillada	470 mm
4	**VOE 969987**	REQ					Screw	Vis	Schraube	Tornillo	
5	**VOE 979021**	REQ					Hexagon Nut	Ecrou Hexagonal	Sechskantmutter	Tuerca Hexagon	

1		**Cuchilla atornillada** **Unterschraubmesser** **Lame d'usure amovible** **Bolt-on cutting edge**	Catalogue id **20038**	Group **925**
2			Illustr. No **1002314**	Section **700**
3			Issue **VOE 64D9920038**	Page **441**
4				
5				

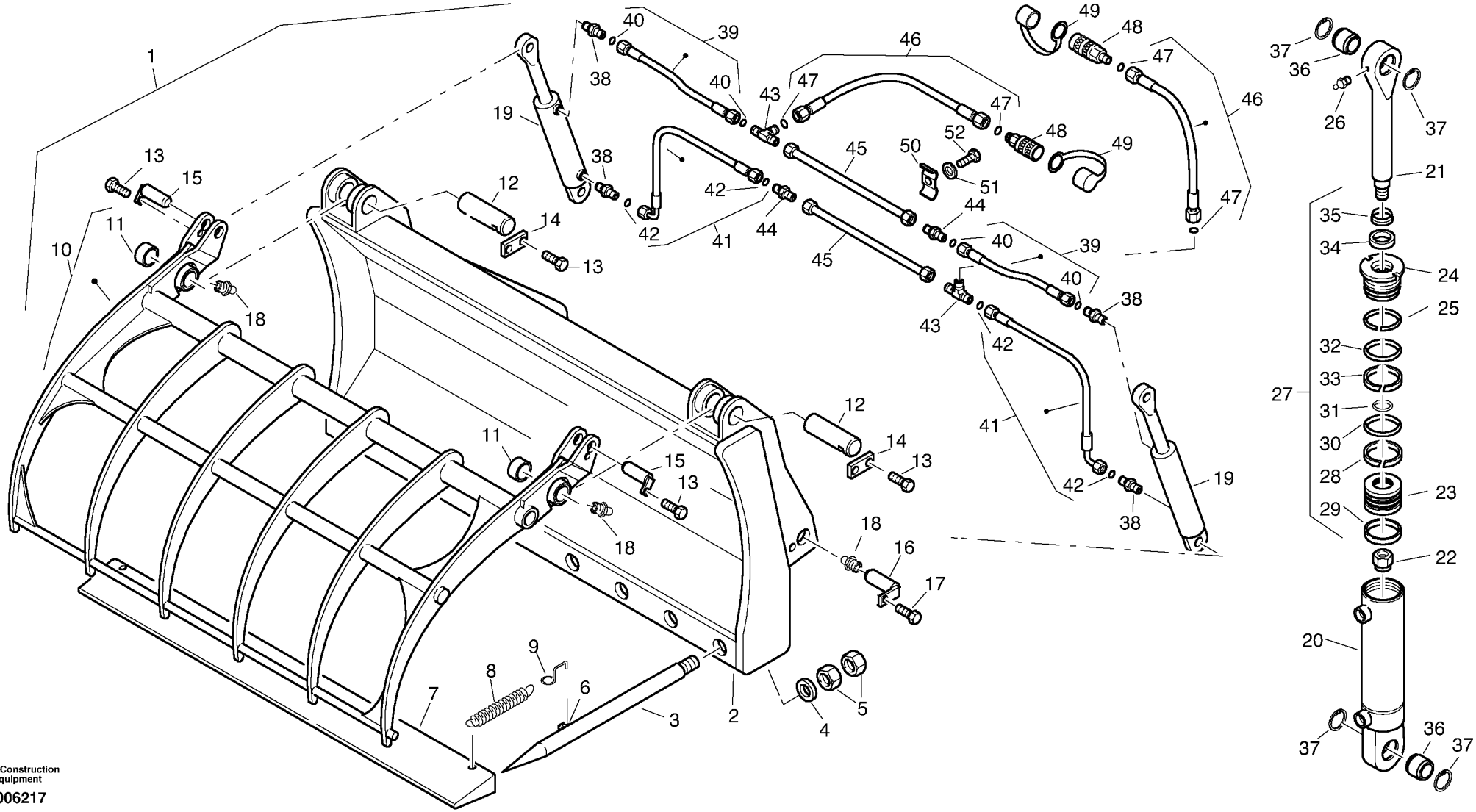

Volvo Construction Equipment

1006217

Fig.	Part No.	Quantity 1	2	3	PS	KIT	Description	Dénomination	Bezeichnung	Denominación	Notes
1	**VOE 11305885**	1					Fork	Fourche	Gabel	Horquilla	
2	**VOE 11305890**	1					•Carrier	•Support	•Träger	•Soporte	
3	**VOE 11306342**	9					•Fork tine	•Bras fourche	•Gabelzinke	•Brazo horquilla	
4	**VOE 11055617**	9					•Washer	•Rondelle	•Scheibe	•Arandela	(VOE 4601318)
5	**VOE 980521**	18					•Nut	•Ecrou	•Mutter	•Tuerca	
6	**VOE 11305912**	2					•Plate	•Tôle	•Blech	•Chapa	
7	**VOE 11305897**	1					•Guard	•Garde-boue	•Schutzblech	•Protección	
8	**VOE 11315002**	2					•Tension spring	•Ressort traction	•Zugfeder	•Resorte tension	
9	**VOE 11315003**	2					•Lug	•Oreille	•Öse	•Oreja	
10	**VOE 11305891**	1					•Grable	•Pince	•Greifer	•Horquilla	
11	**VOE 11305910**	2					••Bushing	••Bague	••Buchse	••Casquillo	
12	**VOE 11305916**	2					•Bolt	•Boulon	•Bolzen	•Perno	
13	**VOE 983242**	6					•Screw	•Vis	•Schraube	•Tornillo	M8x20
14	**ZM 1022370**	2					•Locking plate	•Tole verrouillage	•Sicherungsblech	•Placa seguridad	
15	**VOE 11305081**	2					•Bolt	•Boulon	•Bolzen	•Perno	
16	**VOE 11305917**	2					•Bolt	•Boulon	•Bolzen	•Perno	
17	**VOE 949186**	2					•Allen Head Scr	•Vis Frai See 6	•Inbus-Senkschr.	•Tornillo Hexag	
18	**VOE 983718**	4					•Lub Nipple	•Graisseur	•Schmiernippel	•Engrasador	
19	**VOE 11305084**	2					•Hydr Cylinder	•Verin Hydraulique	•Hydraulzylinder	•Cilindro Hidrau	
20	**ZM 2290842**	1					••Cylinder pipe	••Goupille cylindrique	••Zylinderrohr	••Tubo del cilindro	
21	**ZM 2290846**	1					••Rod	••Barre	••Stange	••Barra	
22	**ZM 2290856**	1					••Nut	••Ecrou	••Mutter	••Tuerca	
23	**ZM 2290851**	1					••Piston	••Piston	••Kolben	••Piston	
24	**ZM 2290847**	1					••Bush	••Boîte	••Buchse	••Manguito	
25	**ZM 2290850**	1					••Fusible Link	••Fil Fusible	••Sicherungsdraht	••Alambre Fusible	
26	**ZM 7092353**	1					••Grease nipple	••Graisseur	••Schmiernippel	••Boquilla de engrase	
27	**ZM 2290857**	1					••Gasket set, cpl	••Jeu de joint, cpl	••Dichtsatz, kpl.	••Juego de estanqueidad,	
28	**ZM 2290855**	1					•••Ring	•••Anneau	•••Ring	•••Anillo	
29	**ZM 2290854**	1					•••Seal	•••Joint	•••Dichtring	•••Junta	
30	**ZM 2160270**	1					•••O-ring	•••Joint torique	•••O-Ring	•••Anillo torico	

1	
2	
3	
4	
5	

Horquilla elevadora con garras
Ladegabel mit Greifer
Fourche de levage avec grappin
Fork lift with grab

Catalogue id	Group
20038	**926**
Illustr. No **1006217**	Section **100**
Issue **VOE 64D9920038**	Page **443**

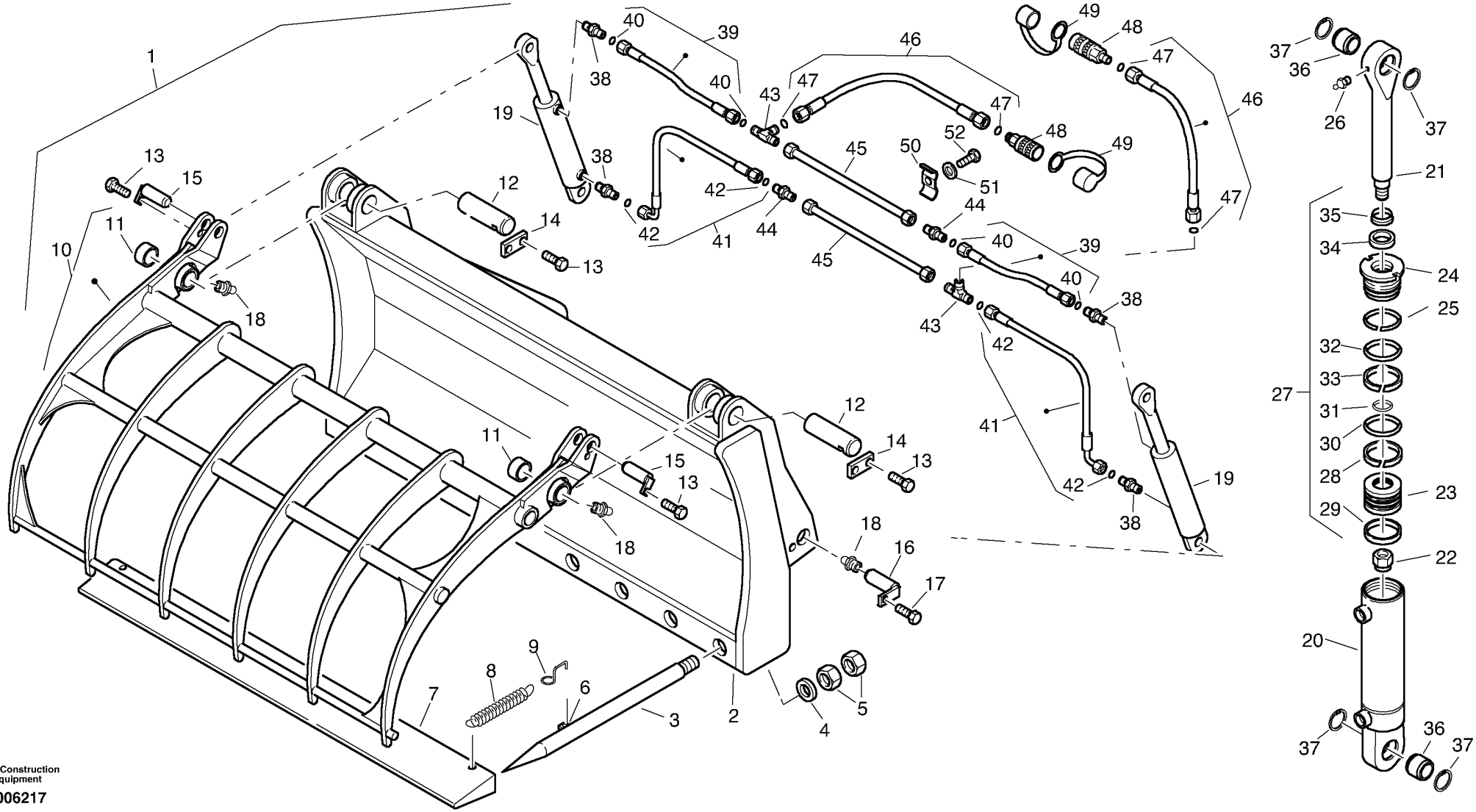

Volvo Construction Equipment

1006217

Fig.	Part No.	Quantity 1	2	3	PS	KIT	Description	Dénomination	Bezeichnung	Denominación	Notes
31	**ZM 2290852**	1					•••O-ring	•••Joint torique	•••O-Ring	•••Anillo torico	
32	**ZM 2079481**	1					•••O-ring	•••Joint torique	•••O-Ring	•••Anillo torico	
33	**ZM 2223790**	1					•••Ring	•••Anneau	•••Ring	•••Anillo	
34	**ZM 2290849**	1					•••Grooved ring	•••Anneau rainuré	•••Nutring	•••Anillo estriado	
35	**ZM 2290848**	1					•••Scraper	•••Racleur	•••Abstreifer	•••Rascador	
36	**VOE 11305086**	2					••Tilt bearing	••Palier basculant	••Gelenklager	••Cojinete de basculamien	
37	**VOE 914526**	4					••Safety ring	••Bague de sécurité	••Sicherungsring	••Anillo de seguridad	
38	**VOE 11306930**	4					•Fitting	•Ecrou raccord	•Verschraubung	•Racor	
39	**VOE 11305088**	2					•Hose	•Tuyau flexible	•Schlauch	•Tubo flexible	
40	**ZM 2259050**	4					••O-ring	••Joint torique	••O-Ring	••Anillo torico	
41	**VOE 11305401**	2					•Hose	•Flexible	•Schlauch	•Manguera	
42	**ZM 2259050**	4					••O-ring	••Joint torique	••O-Ring	••Anillo torico	
43	**VOE 957125**	2					•T-nipple	•Tubulure T	•T-Stutzen	•Pieza de unión T	
44	**VOE 957057**	2					•Joint Nipple	•Raccord	•Verbind Nippel	•Niple Union	
45	**ZM 2808150**	2					•Tube	•Conduit	•Rohr	•Tubo	
46	**VOE 11305117**	2					•Hose	•Tuyau flexible	•Schlauch	•Tubo flexible	
47	**ZM 2259050**	4					••O-ring	••Joint torique	••O-Ring	••Anillo torico	
48	**ZM 2800538**	2					•Sleeve	•Douille	•Kupplungsmuffe	•Manguito de acoplamient	
49	**VOE 11305090**	2					•Dust cover	•Pare-poussiere	•Staubschutz	•Proteccion polvo	
50	**VOE 11305087**	2					•Clip	•Bride	•Schelle	•Clip	
51	**VOE 983244**	2					•Hexagon screw	•Vis a tête hexagonale	•Sechskantschr.	•Tornillo hexago	M8x30
52	**VOE 955894**	2					•Washer	•Rondelle	•Scheibe	•Arandela	

1	
2	
3	
4	
5	

Horquilla elevadora con garras
Ladegabel mit Greifer
Fourche de levage avec grappin
Fork lift with grab

Catalogue id	Group
20038	**926**
Illustr. No **1006217**	Section **100**
Issue **VOE 64D9920038**	Page **445**

VOLVO

L25B

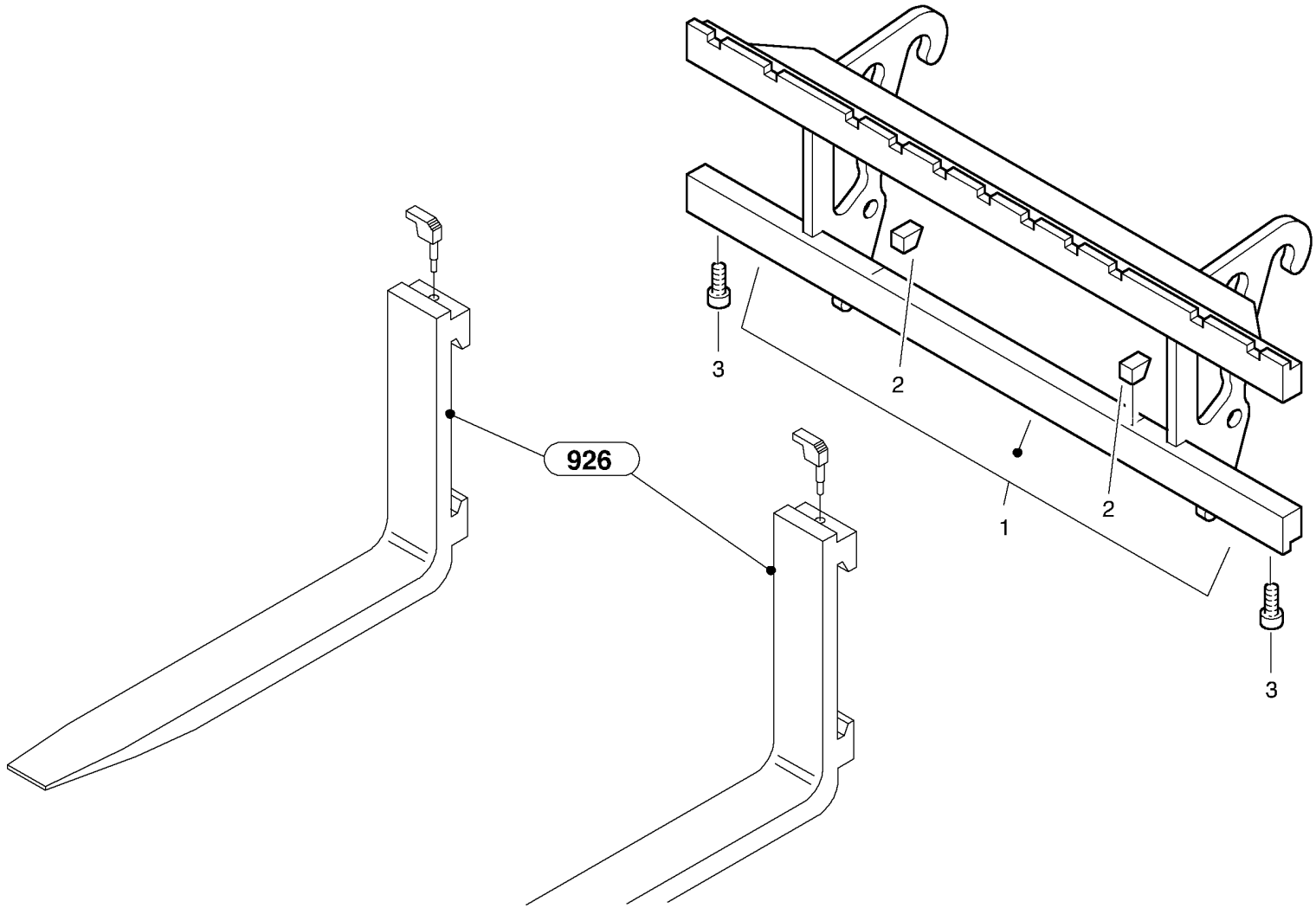

Volvo Construction Equipment

1008596

Fig.	Part No.	Quantity 1	2	3	PS	KIT	Description	Dénomination	Bezeichnung	Denominación	Notes
1	**ZM 2816929**	1					Carrier	Support	Träger	Soporte	
2	**ZM 2816931**	2					•Stop	•Arrêt	•Anschlag	•Tope	
3	**VOE 959254**	2					•Allen Hd Screw	•Vis A 6 Pans Cr	•Inbusschraube	•Torn Hex Embut	

1		**Soporte para carro elevador** **Ladegabelträger** **Support fourche de chargement** **Fork lift attachment support**	Catalogue id **20038**	Group **926**
2			Illustr. No **1008596**	Section **200**
3				
4			Issue **VOE 64D9920038**	Page **447**
5				

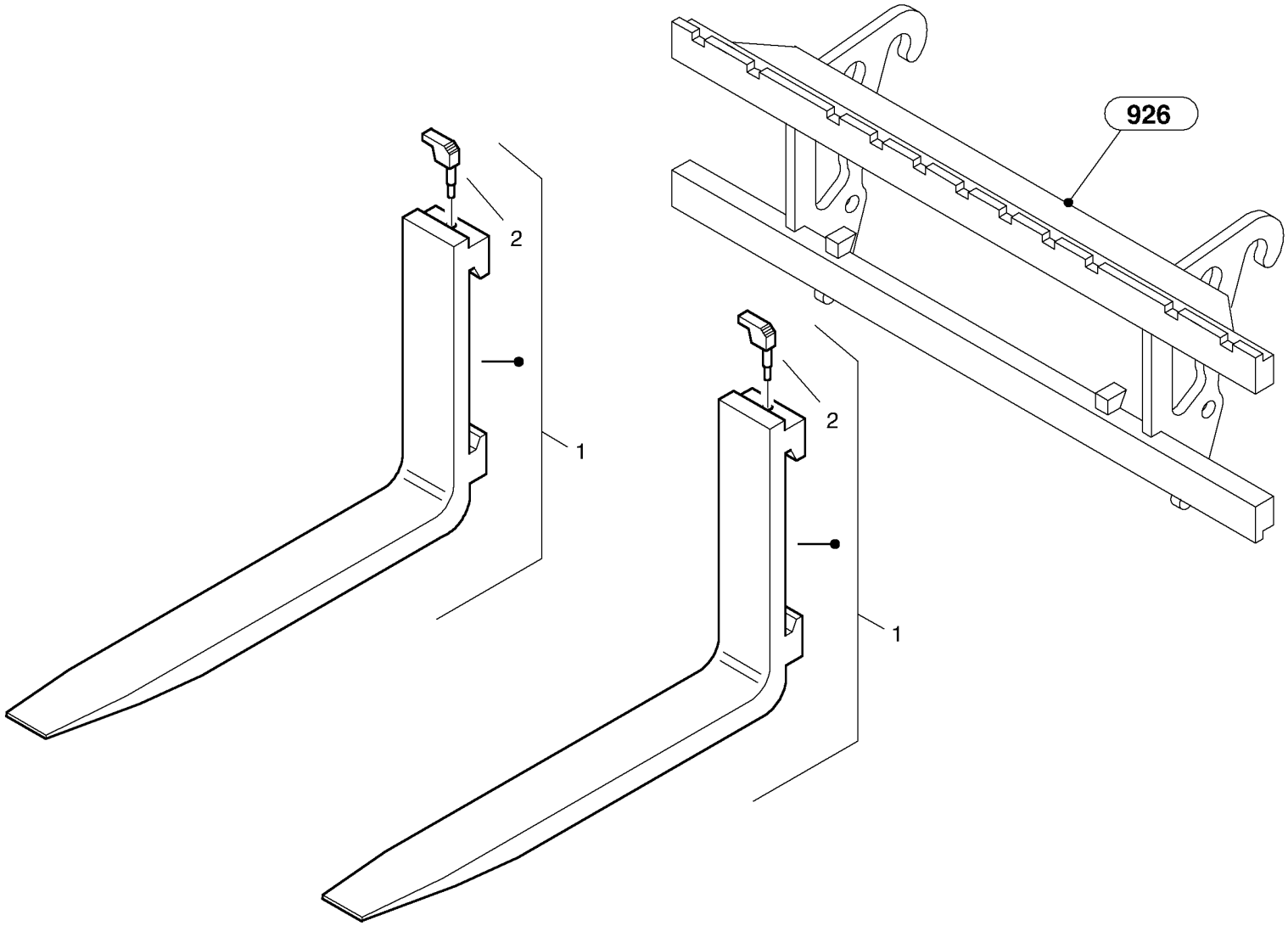

Volvo Construction Equipment

1008597

Fig.	Part No.	Quantity 1	2	3	PS	KIT	Description	Dénomination	Bezeichnung	Denominación	Notes
1	**ZM 2801006**	2					Fork tines	Dent de fourchette	Gabelzinke	Púas de la horquilla	1100 mm
1	**ZM 2804797**	2					Fork tines	Dent de fourchette	Gabelzinke	Púas de la horquilla	1600 mm
1	**VOE 11305076**	2					Fork tines	Dent de fourchette	Gabelzinke	Púas de la horquilla	1000 mm
1	**VOE 11305077**	2					Fork tines	Dent de fourchette	Gabelzinke	Púas de la horquilla	1200 mm
1	**VOE 11305078**	2					Fork tines	Dent de fourchette	Gabelzinke	Púas de la horquilla	1300 mm
1	**VOE 11305079**	2					Fork tines	Dent de fourchette	Gabelzinke	Púas de la horquilla	1400 mm
1	**VOE 11305080**	2					Fork tines	Dent de fourchette	Gabelzinke	Púas de la horquilla	1500 mm
2	**ZM 2291146**	2					•Lock	•Arrêt	•Arretierung	•Bloqueo	

1		**Brazos de horquilla** **Gabelzinke** **Bras de fourche** **Fork tines**	Catalogue id **20038**	Group **926**
2			Illustr. No **1008597**	Section **300**
3			Issue **VOE 64D9920038**	Page **449**
4				
5				

VOLVO

L25B

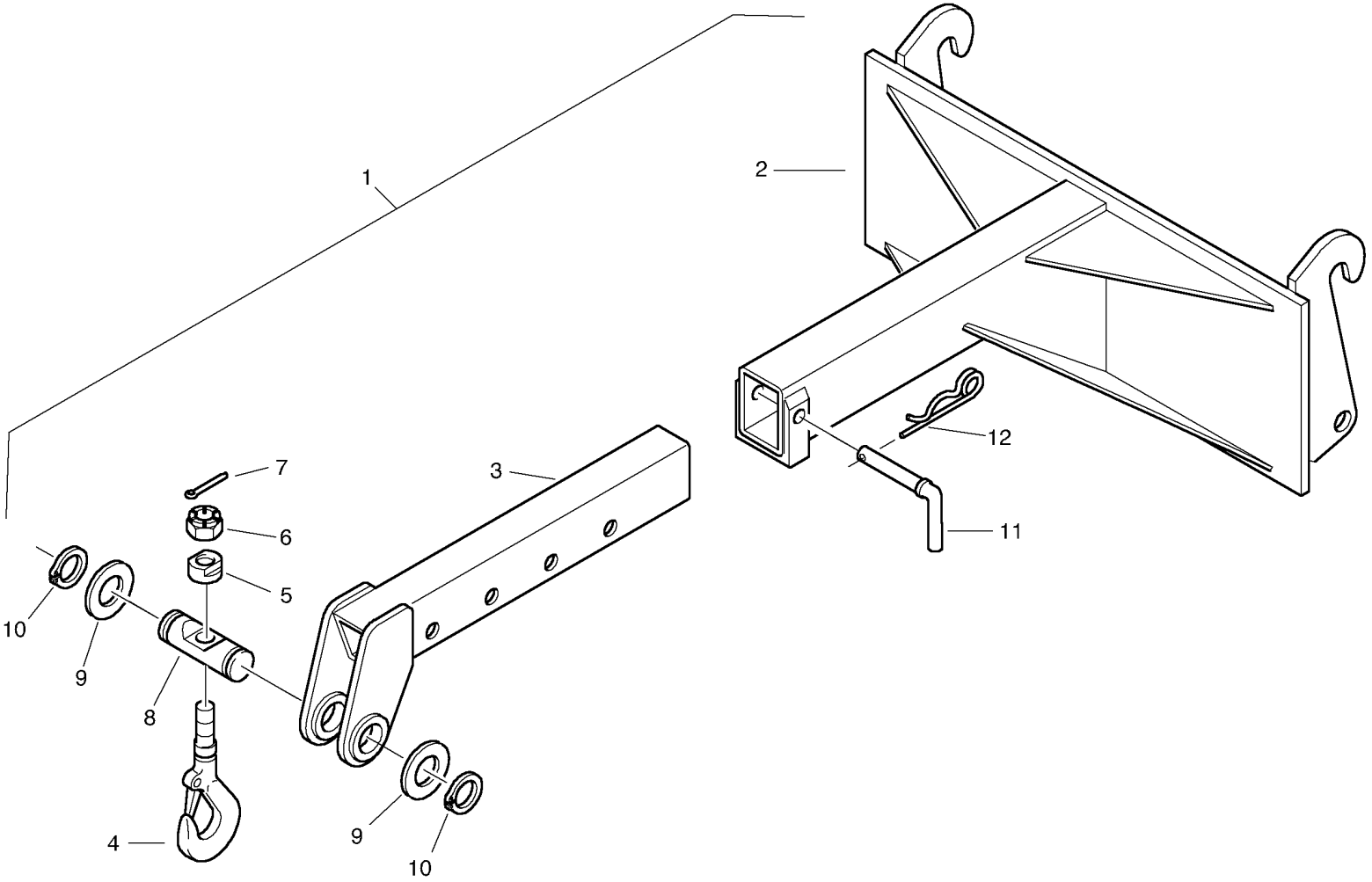

00000352

Fig.	Part No.	Quantity 1	2	3	PS	KIT	Description	Dénomination	Bezeichnung	Denominación	Notes
1	**VOE 11306322**	1					Lifting hook	Crochet levage	Lasthaken	Gancho elev.	
2	**ZM 2801221**	1					•Carrier	•Support	•Träger	•Soporte	
3	**VOE 11306324**	1					•Arm	•Bras	•Ausleger	•Brazo	
4	**VOE 11305391**	1					•Hook	•Crochet	•Haken	•Gancho	
5	**VOE 11305393**	1					•Nut	•Ecrou	•Mutter	•Tuerca	
6	**VOE 11305416**	1					•Castle Nut	•Ecrou a creneau	•Kronenmutter	•Tuerca entallada	M24x1,5
7	**VOE 13907876**	1					•Cotter Pin	•Goupille Fendue	•Splint	•Pasador Hendido	
8	**VOE 11305392**	1					•Bolt	•Boulon	•Bolzen	•Perno	
9	**VOE 11305417**	4					•Washer	•Rondelle	•Scheibe	•Arandela	
10	**VOE 914472**	2					•Snap Ring	•Circlip	•Nutring	•Circlip	
11	**VOE 11306332**	1					•Bolt	•Boulon	•Bolzen	•Perno	
12	**VOE 11305200**	1					•Retaining pin	•Goupille elast	•Federsplint	•Pasador resorte	

1		**Gancho de carga, telescópico** **Lasthaken, teleskopierbar** **Corchet porte-charge, télescop** **Load hook, telescopically**		Catalogue id **20038**	Group **926**
2				Illustr. No **00000352**	Section **400**
3				Issue **VOE 64D9920038**	Page **451**
4					
5					

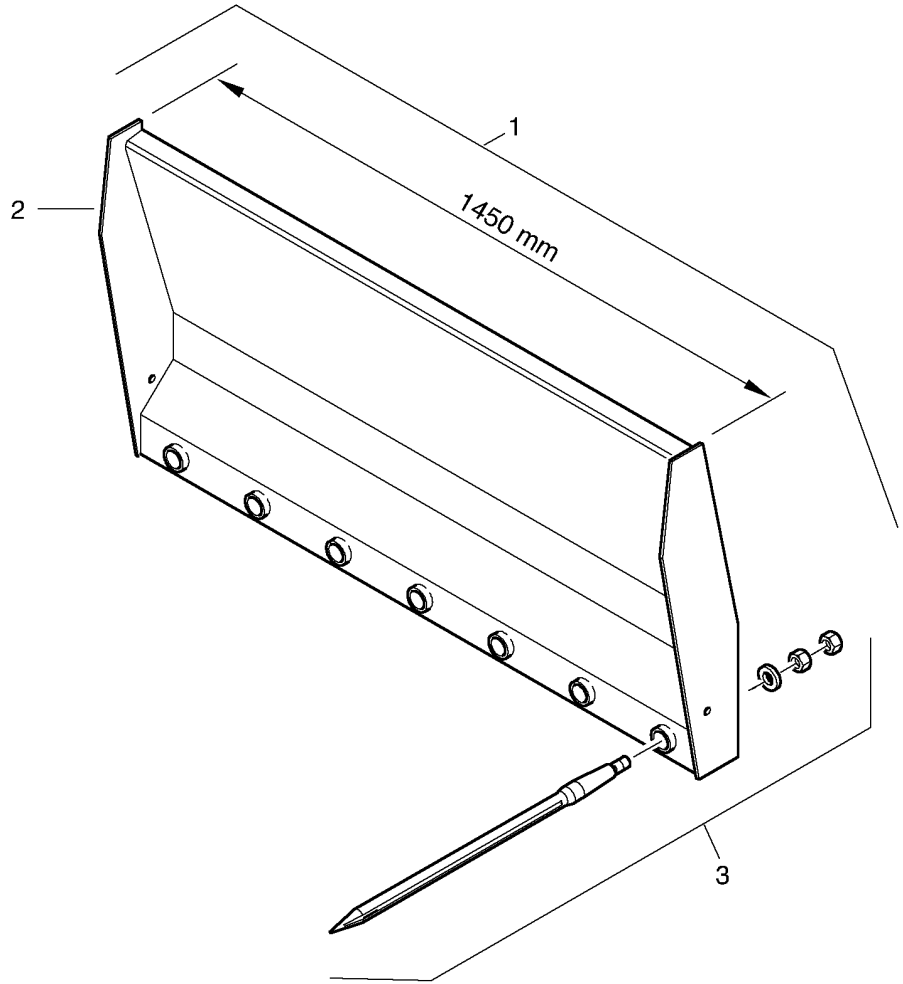
1
2
1450 mm
3

Fig.	Part No.	Quantity 1	2	3	PS	KIT	Description	Dénomination	Bezeichnung	Denominación	Notes
1	**VOE 11306377**	1					Fork	Fourche	Gabel	Horquilla	
2	**ZM 2808005**	1					•Support	•Support	•Träger	•Soporte	
3	**ZM 2807009**	7					•Tine	•Bras de fourche	•Zinken	•Brazo de horquilla	

1		**Horca para heno** **Heu-Mistgabel** **Foin fourche** **Hay fork - Dirty fork**	Catalogue id **20038**	Group **926**
2			Illustr. No **1008079**	Section **500**
3			Issue **VOE 64D9920038**	Page **453**
4				
5				

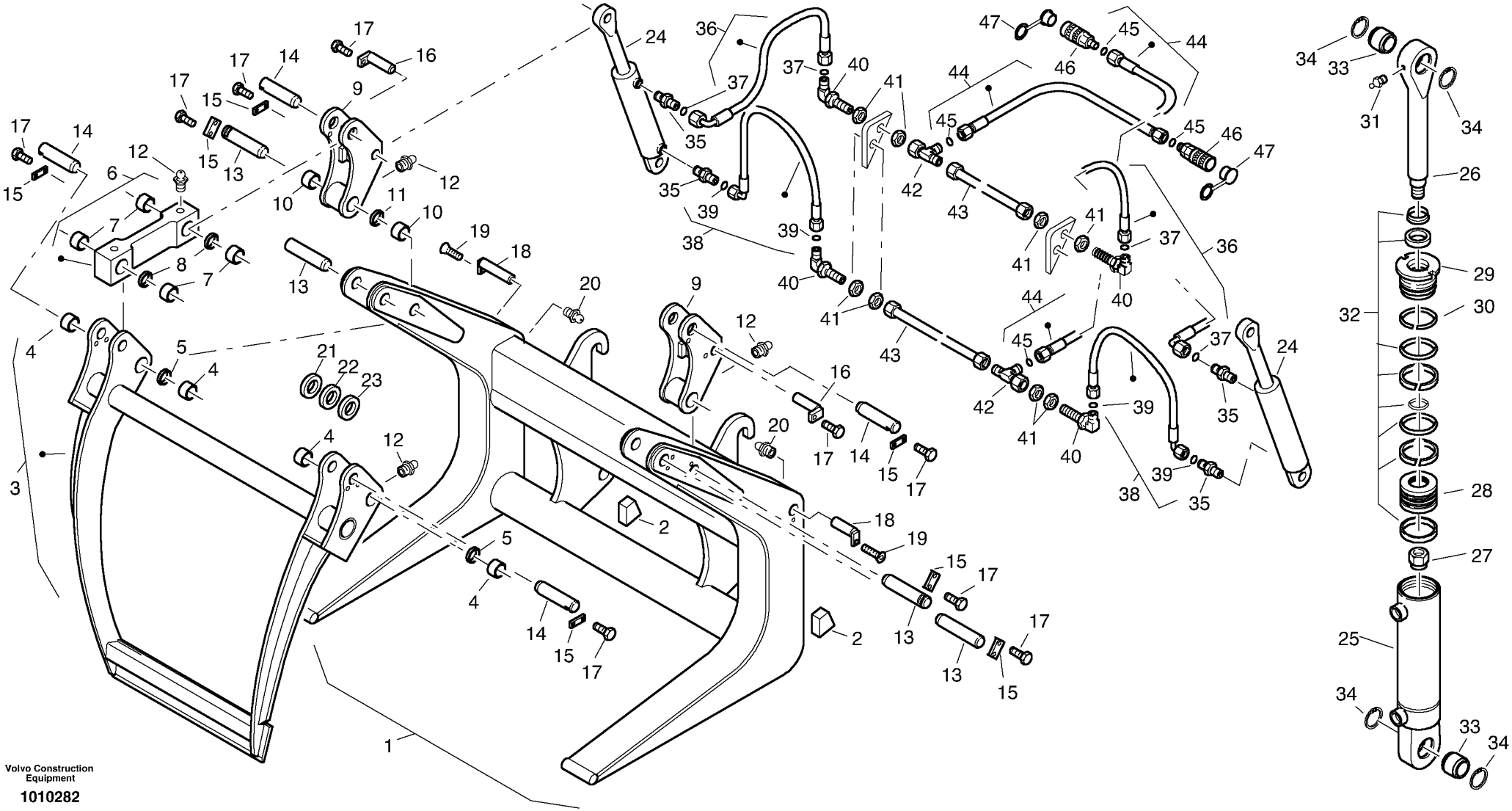

Volvo Construction Equipment

1010282

Fig.	Part No.	Quantity 1	2	3	PS	KIT	Description	Dénomination	Bezeichnung	Denominación	Notes
1	**VOE 11306975**	1					Carrier	Support	Träger	Soporte	
2	**ZM 2816976**	2					•Stop	•Arrêt	•Anschlag	•Parada	
3	**ZM 2816235**	1					Tree clamp arm	Bras d'attache d'arbre	Baumklammerarm	Brazo de la pinza de árbr	
4	**VOE 11305920**	4					•Bushing	•Bague	•Buchse	•Casquillo	
5	**VOE 11306978**	2					•Spacer Ring	•Bagu.entretoise	•Abstandring	•Anillo Dist	
6	**ZM 2804948**	2					Rod	Barre	Stange	Barra	
7	**VOE 11306979**	4					•Bushing	•Bague	•Buchse	•Casquillo	
8	**VOE 11306978**	2					•Spacer Ring	•Bagu.entretoise	•Abstandring	•Anillo Dist	
9	**ZM 2804944**	2					Lever	Levier	Hebel	Palanca	
10	**VOE 11305920**	2					•Bushing	•Bague	•Buchse	•Casquillo	
11	**VOE 11306978**	1					•Spacer Ring	•Bagu.entretoise	•Abstandring	•Anillo Dist	
12	**VOE 14023568**	8					Lub Nipple	Graisseur	Schmiernippel	Engrasador	
13	**VOE 11306981**	4					Bolt	Boulon	Bolzen	Perno	
14	**VOE 11306980**	4					Bolt	Boulon	Bolzen	Perno	
15	**ZM 1022370**	8					Locking plate	Tole verrouillage	Sicherungsblech	Placa seguridad	
16	**VOE 11306280**	2					Bolt	Boulon	Bolzen	Perno	
17	**VOE 983242**	18					Screw	Vis	Schraube	Tornillo	
18	**VOE 11305917**	2					Bolt	Boulon	Bolzen	Perno	
19	**VOE 949186**	2					Allen Head Scr	Vis Frai See 6	Inbus-Senkschr.	Tornillo Hexag	
20	**VOE 983718**	2					Lub Nipple	Graisseur	Schmiernippel	Engrasador	
21	**VOE 11305005**	REQ					Washer	Rondelle	Scheibe	Arandela	
22	**VOE 11305006**	REQ					Washer	Rondelle	Scheibe	Arandela	
23	**VOE 11305007**	REQ					Washer	Rondelle	Scheibe	Arandela	
24	**VOE 11305084**	2					Hydr Cylinder	Verin Hydraulique	Hydraulzylinder	Cilindro Hidrau	
25	**ZM 2290842**	1					•Cylinder pipe	•Goupille cylindrique	•Zylinderrohr	•Tubo del cilindro	
26	**ZM 2290846**	1					•Rod	•Barre	•Stange	•Barra	
27	**ZM 2290856**	1					•Nut	•Ecrou	•Mutter	•Tuerca	
28	**ZM 2290851**	1					•Piston	•Piston	•Kolben	•Piston	
29	**ZM 2290847**	1					•Bush	•Boîte	•Buchse	•Manguito	
30	**ZM 2290850**	1					•Fusible Link	•Fil Fusible	•Sicherungsdraht	•Alambre Fusible	

1	
2	
3	
4	
5	

Pinza de árbol
Baumklammer
Attache d'arbre
Tree clamp

Catalogue id	Group
20038	**926**
Illustr. No	Section
1010282	**600**
Issue	Page
VOE 64D9920038	**455**

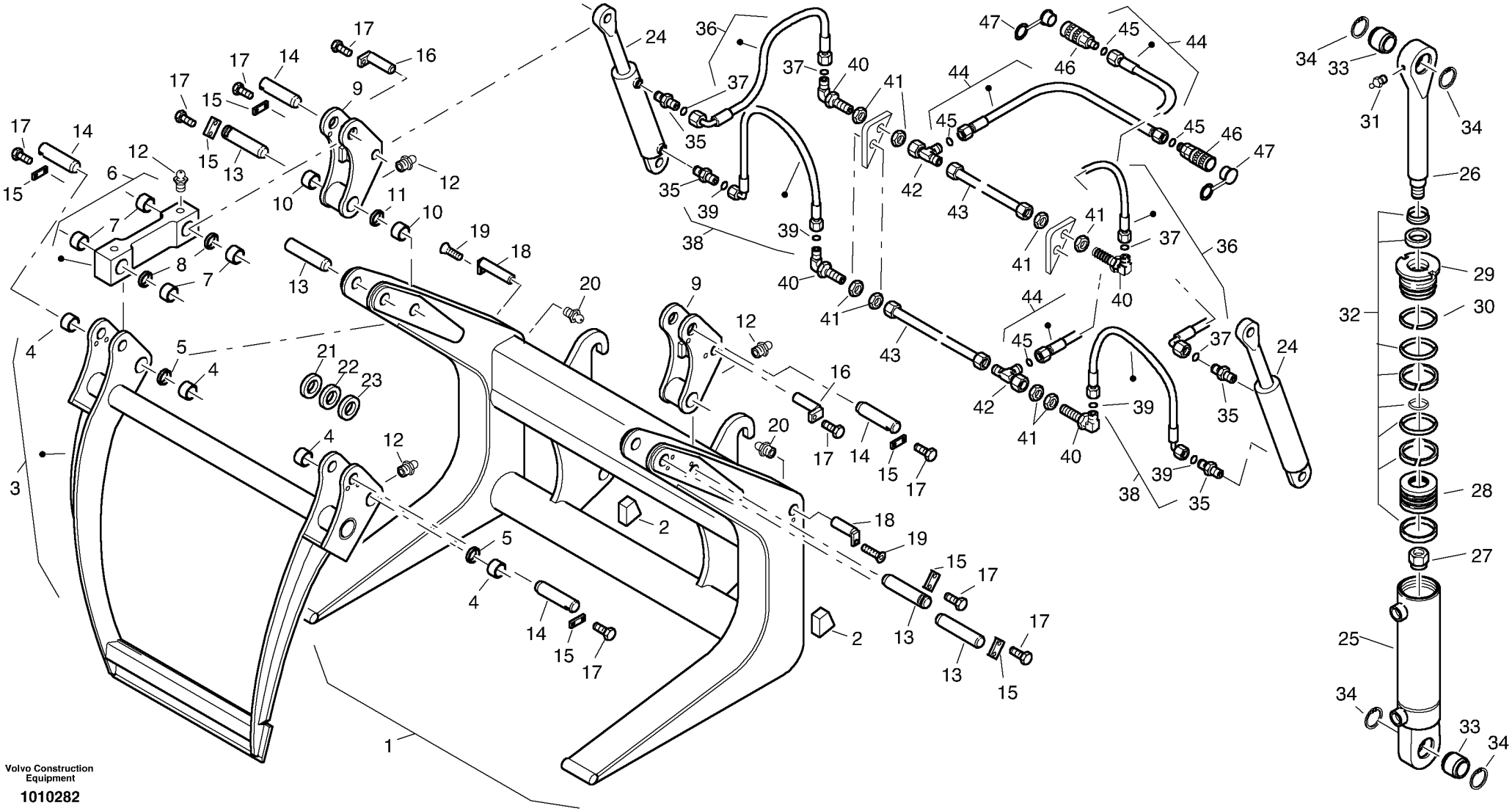

Volvo Construction Equipment

1010282

Fig.	Part No.	Quantity 1	2	3	PS	KIT	Description	Dénomination	Bezeichnung	Denominación	Notes
31	**ZM 7092353**	1					•Grease nipple	•Graisseur	•Schmiernippel	•Boquilla de engrase	
32	**ZM 2290857**	1					•Gasket set, cpl.	•Jeu de joint, cpl.	•Dichtsatz, kpl.	•Juego de estanqueidad, c...	
33	**VOE 11305086**	2					•Tilt bearing	•Palier basculant	•Gelenklager	•Cojinete de basculamient...	
34	**VOE 914526**	4					•Safety ring	•Bague de sécurité	•Sicherungsring	•Anillo de seguridad	
35	**VOE 11306930**	4					Fitting	Ecrou raccord	Verschraubung	Racor	
36	**VOE 11305192**	2					Hose	Tuyau flexible	Schlauch	Tubo flexible	
37	**ZM 2259050**	4					•O-ring	•Joint torique	•O-Ring	•Anillo torico	
38	**VOE 11305486**	2					Hose	Flexible	Schlauch	Manguera	
39	**ZM 2259050**	4					•O-ring	•Joint torique	•O-Ring	•Anillo torico	
40	**VOE 957097**	4					Nipple	Raccord	Stutzen	Racor	
41	**VOE 957020**	8					Hexagon Nut	Ecrou Hexagonal	Sechskantmutter	Tuerca Hexagon	
42	**VOE 944260**	2					T-nipple	Tubulure T	T-Stutzen	Pieza de unión T	
43	**ZM 2808108**	2					Pipe	Tube	Rohr	Tubo	
44	**VOE 11305089**	2					Hose	Tuyau flexible	Schlauch	Tubo flexible	
45	**ZM 2259050**	4					•O-ring	•Joint torique	•O-Ring	•Anillo torico	
46	**ZM 2800538**	2					Sleeve	Douille	Kupplungsmuffe	Manguito de acoplamiento...	
47	**VOE 11305090**	2					Dust cover	Pare-poussiere	Staubschutz	Proteccion polvo	

1		**Pinza de árbol** **Baumklammer** **Attache d'arbre** **Tree clamp**	Catalogue id **20038**	Group **926**
2			Illustr. No **1010282**	Section **600**
3			Issue **VOE 64D9920038**	Page **457**
4				
5				

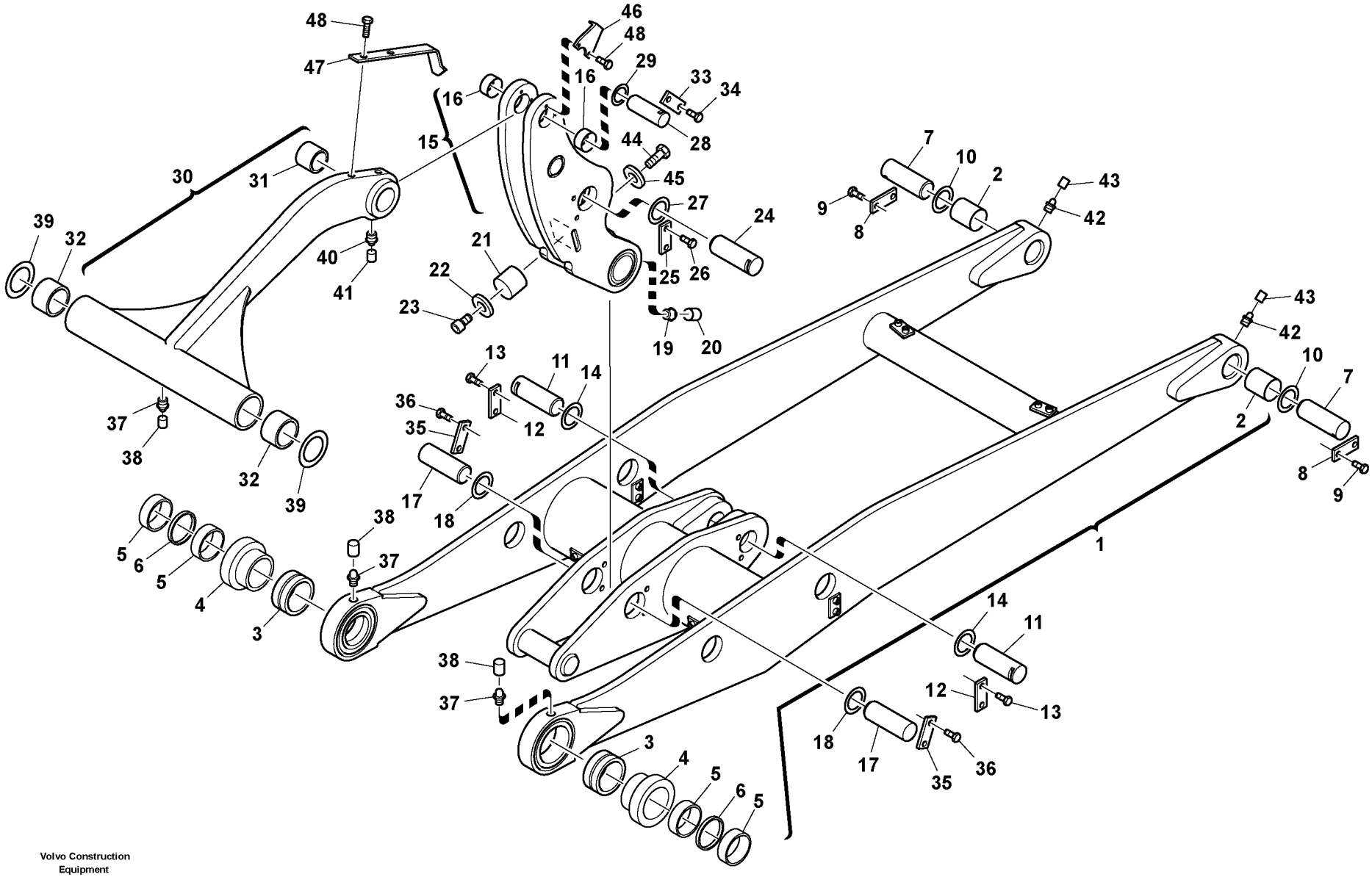

Volvo Construction Equipment

1001468

Fig.	Part No.	Quantity 1	2	3	PS	KIT	Description	Dénomination	Bezeichnung	Denominación	Notes
1	**ZM 2816911**	1			SS		Lift arms	Bras de levage	Hubgestell	Brazos elevadores	
1	**VOE 11305035**	1			SS		Lift arms	Bras de levage	Hubgestell	Brazos elevadores	Option
1		1			NS		Lifting Frame Work	Bâti de levage	Hubgerüst	Lifting Frame Work	2251)
2	**ZM 2816761**	2					•Bush	•Boîte	•Buchse	•Manguito	
3	**ZM 2814908**	2					•Bush	•Boîte	•Buchse	•Manguito	
3	**ZM 2817281**	2					•Bushing	•Bague	•Buchse	•Casquillo	2251)
4	**ZM 2816935**	2					•Sleeve	•Douille	•Hülse	•Manguito	Option
5	**VOE 11003908**	4					•Bearing Bushing	•Coussinet	•Lagerbuchse	•Casq Cojinete	(ZM 2804107) Option
6	**ZM 2816936**	2					•Spacer ring	•Bague entretoise	•Abstandring	•Anillo distanciador	Option
7	**VOE 11305004**	2					Bolt	Boulon	Bolzen	Perno	
8	**VOE 11305011**	2					Locking plate	Tôle de sûreté	Sicherungsblech	Chapa de seguridad	(ZM 2182820)
9	**VOE 983251**	4					Hexagon screw	Vis tête hexagonale	Sechskantschraube	Tornillo hexago	
10	**VOE 11305008**	REQ					Washer	Rondelle	Scheibe	Arandela	0,5 mm
10	**VOE 11305009**	REQ					Washer	Rondelle	Scheibe	Arandela	1,0 mm
10	**VOE 11305010**	REQ					Washer	Rondelle	Scheibe	Arandela	2,5 mm
11	**ZM 2803690**	1					Bolt	Boulon	Bolzen	Perno	
12	**VOE 11305011**	1					Locking plate	Tôle de sûreté	Sicherungsblech	Chapa de seguridad	(ZM 2182820)
13	**VOE 983251**	2					Hexagon screw	Vis tête hexagonale	Sechskantschraube	Tornillo hexago	
14	**VOE 11305008**	REQ					Washer	Rondelle	Scheibe	Arandela	0,5 mm
14	**VOE 11305009**	REQ					Washer	Rondelle	Scheibe	Arandela	1,0 mm
14	**VOE 11305010**	REQ					Washer	Rondelle	Scheibe	Arandela	2,5 mm
15	**ZM 2817001**	1					Rocking lever	Levier de basculement	Kipphebel	Palanca de vuelco	
16	**ZM 2808035**	2					•Bush	•Boîte	•Buchse	•Manguito	
17	**ZM 2812664**	1					Bolt	Boulon	Bolzen	Perno	
18	**VOE 11305012**	REQ					Washer	Rondelle	Scheibe	Arandela	0,5 mm
18	**VOE 11305013**	REQ					Washer	Rondelle	Scheibe	Arandela	1,0 mm
18	**VOE 11305014**	REQ					Washer	Rondelle	Scheibe	Arandela	2,5 mm
19	**VOE 14023568**	1					Lub Nipple	Graisseur	Schmiernippel	Engrasador	
20	**ZM 4384287**	1					Cap	Chapeau	Kappe	Caperuza	

2251) **GB:** Skid Steer attachment **FR:** Accessoire compact **DE:** Skid Steer Anbaugeräte **ES:** Implemento de minicargadora

1	
2	
3	
4	
5	

Bastidor elevador
Hubgestell
Bras de levage
Lift frame

Catalogue id	Group
20038	**945**
Illustr. No **1001468**	Section **100**
Issue **VOE 64D9920038**	Page **459**

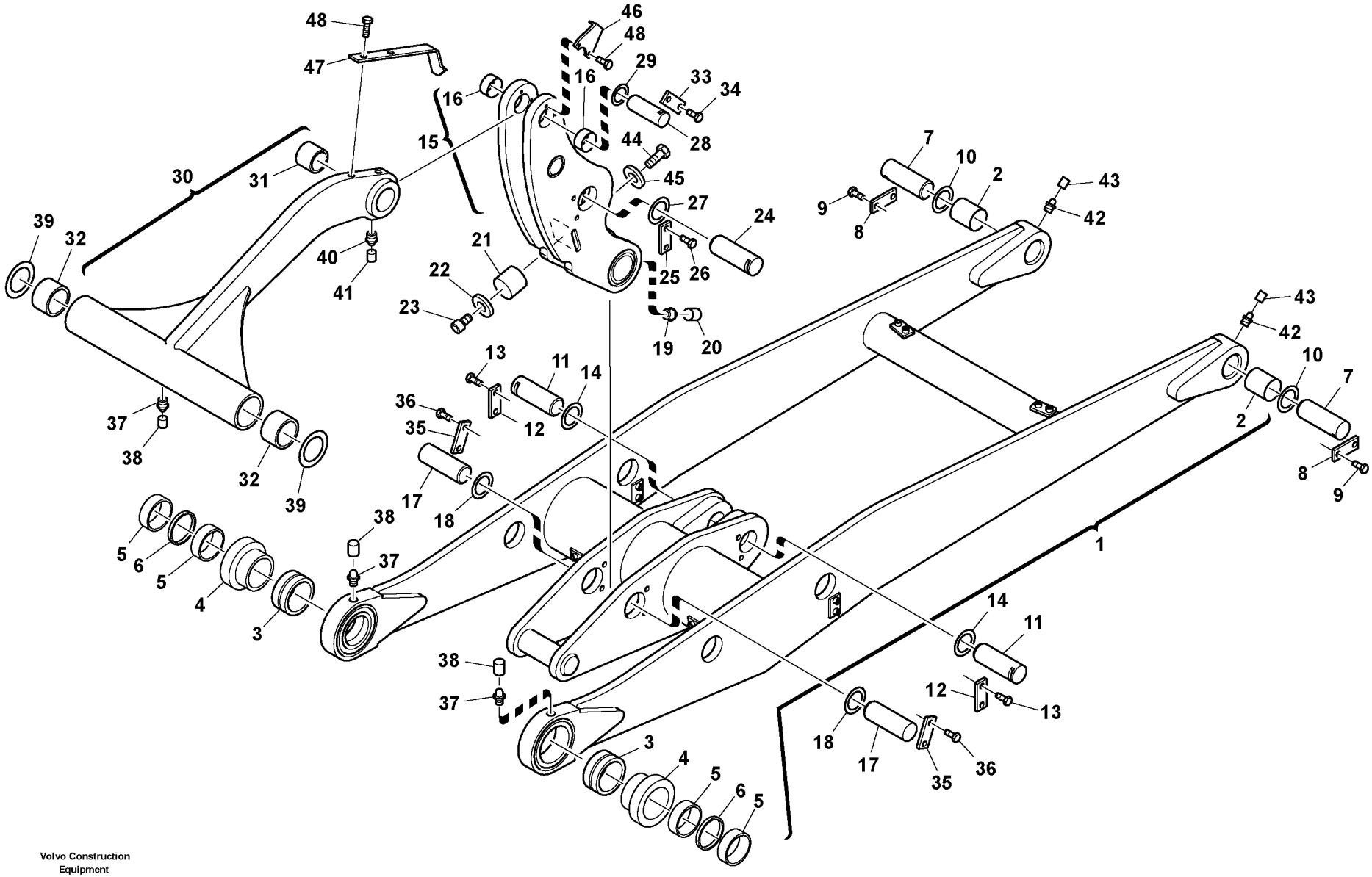

Volvo Construction Equipment

1001468

Fig.	Part No.	Quantity 1	2	3	PS	KIT	Description	Dénomination	Bezeichnung	Denominación	Notes
21	**ZM 2811228**	1					Rubber stop	Butee caoutchouc	Gummipuffer	Tope goma	
22	**ZM 2817006**	1					Washer	Rondelle	Scheibe	Arandela	
23	**VOE 969854**	1					Screw	Vis	Schraube	Tornillo	
24	**ZM 2817773**	1					Bolt	Boulon	Bolzen	Perno	
25	**ZM 2801815**	1					Locking plate	Tole verrouillage	Sicherungsblech	Placa seguridad	
26	**VOE 983279**	2					Hexagon screw	Vis tête hexagonale	Sechskantschraube	Tornillo hexago	
27	**VOE 11305012**	REQ					Washer	Rondelle	Scheibe	Arandela	0,5 mm
27	**VOE 11305013**	REQ					Washer	Rondelle	Scheibe	Arandela	1,0 mm
27	**VOE 11305014**	REQ					Washer	Rondelle	Scheibe	Arandela	2,5 mm
28	**ZM 2802652**	1					Bolt	Boulon	Bolzen	Perno	
29	**VOE 11305005**	REQ					Washer	Rondelle	Scheibe	Arandela	0,5 MM
29	**VOE 11305006**	REQ					Washer	Rondelle	Scheibe	Arandela	1,0 MM
29	**VOE 11305007**	REQ					Washer	Rondelle	Scheibe	Arandela	2,5 MM
30	**ZM 2816732**	1					Lever	Levier	Hebel	Palanca	
31	**ZM 2814907**	1					•Bush	•Boîte	•Buchse	•Manguito	
32	**ZM 11305017**	2					•Bush	•Boîte	•Buchse	•Manguito	
33	**ZM 1022370**	1					Locking plate	Tole verrouillage	Sicherungsblech	Placa seguridad	
34	**VOE 983262**	2					Hexagon screw	Vis tête hexagonale	Sechskantschraube	Tornillo hexago	
35	**ZM 2801815**	1					Locking plate	Tole verrouillage	Sicherungsblech	Placa seguridad	
36	**VOE 983279**	2					Hexagon screw	Vis tête hexagonale	Sechskantschraube	Tornillo hexago	
37	**VOE 14023568**	3					Lub Nipple	Graisseur	Schmiernippel	Engrasador	
38	**ZM 4384287**	3					Cap	Chapeau	Kappe	Caperuza	
39	**VOE 11305008**	REQ					Washer	Rondelle	Scheibe	Arandela	0,5 mm
39	**VOE 11305009**	REQ					Washer	Rondelle	Scheibe	Arandela	1,0 mm
39	**VOE 11305010**	REQ					Washer	Rondelle	Scheibe	Arandela	2,5 mm
40	**VOE 983718**	1					Lub Nipple	Graisseur	Schmiernippel	Engrasador	
41	**ZM 4384287**	1					Cap	Chapeau	Kappe	Caperuza	
42	**VOE 14023568**	2					Lub Nipple	Graisseur	Schmiernippel	Engrasador	
43	**ZM 4384287**	2					Cap	Chapeau	Kappe	Caperuza	
44	**VOE 970945**	1					Hexagon screw	Vis tête hexagonale	Sechskantschraube	Tornillo hexago	

1	
2	
3	
4	
5	

Bastidor elevador
Hubgestell
Bras de levage
Lift frame

Catalogue id	Group
20038	**945**
Illustr. No **1001468**	Section **100**
Issue **VOE 64D9920038**	Page **461**

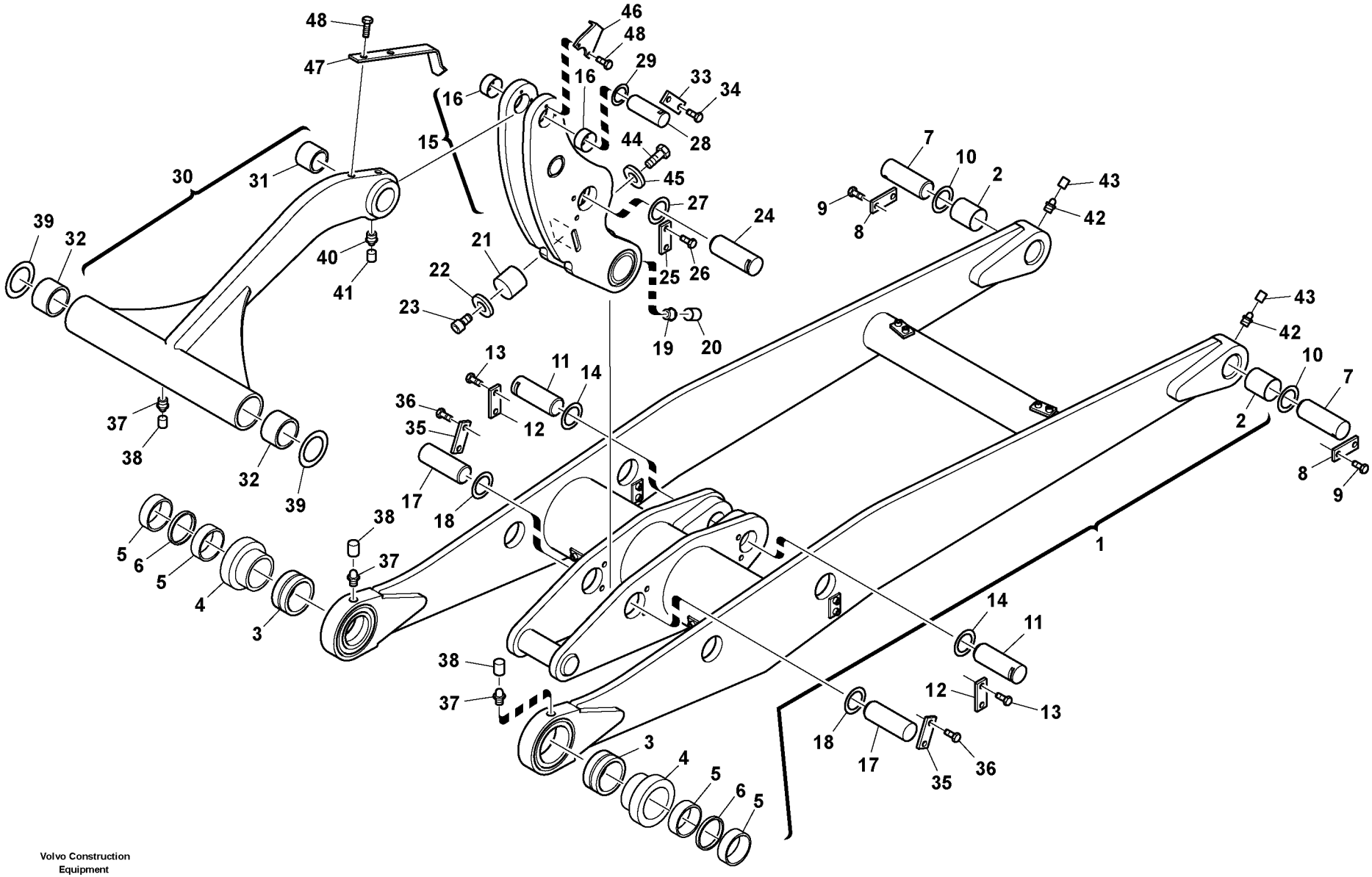

Volvo Construction Equipment

1001468

Fig.	Part No.	Quantity 1	2	3	PS	KIT	Description	Dénomination	Bezeichnung	Denominación	Notes
45	**VOE 976945**	1					Washer	Rondelle	Scheibe	Arandela	
46	**VOE 11306986**	1					Indicator	Indicateur	Indikator	Indicador	
47	**VOE 11306987**	1					Indicator	Indicateur	Indikator	Indicador	
48	**VOE 13965175**	2					Screw	Vis	Schraube	Tornillo	M6X12

1		**Bastidor elevador** **Hubgestell** **Bras de levage** **Lift frame**	Catalogue id **20038**	Group **945**
2			Illustr. No **1001468**	Section **100**
3			Issue **VOE 64D9920038**	Page **463**
4				
5				

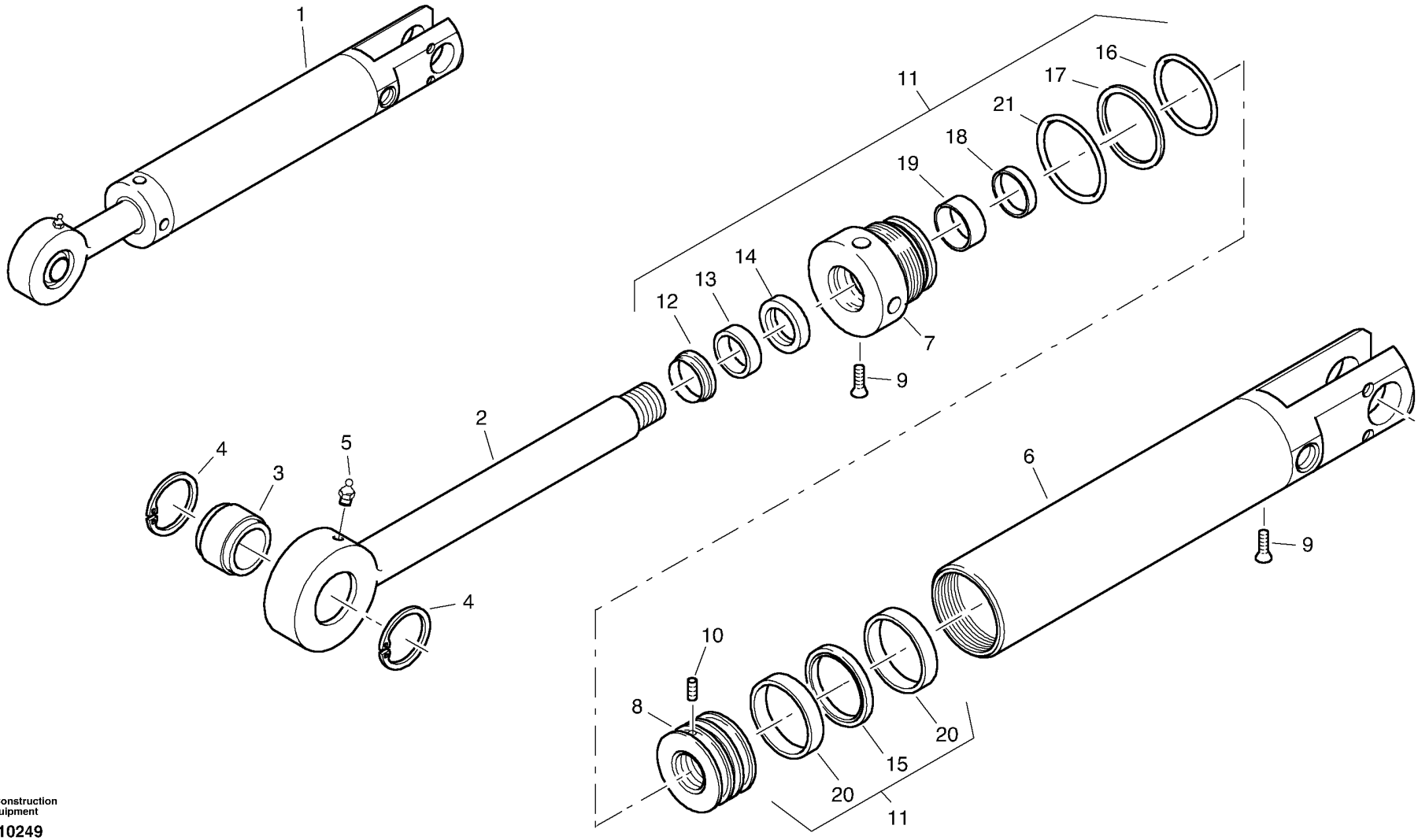

Volvo Construction Equipment

1010249

Fig.	Part No.	Quantity 1	2	3	PS	KIT	Description	Dénomination	Bezeichnung	Denominación	Notes
1	**ZM 2812347**	1					Cylinder, cpl.	Cylindre, cpl.	Zylinder, kpl.	Cilindro, cpl.	
2	**VOE 11370830**	1					•Piston pin, cpl.	•Axe de piston, cpl.	•Kolbenstange, kpl.	•Biela, cpl.	
3	**ZM 2079300**	1					••Tilt bearing	••Palier basculant	••Gelenklager	••Cojinete de basculamien...	
4	**VOE 11370068**	2					••Ring	••Anneau	••Ring	••Anillo	
5	**VOE 983718**	1					••Lub Nipple	••Graisseur	••Schmiernippel	••Engrasador	
6		1			NS		•Cylinder pipe, cpl.	•Tube de cylindre, cpl.	•Zylinderrohr, kpl.	•Tubo del cilindro, cpl.	
7	**VOE 11370067**	1					•Nut	•Ecrou	•Mutter	•Tuerca	
8	**VOE 11370054**	1					•Piston	•Piston	•Kolben	•Piston	
9	**VOE 11370056**	2					•Screw	•Vis	•Schraube	•Tornillo	
10	**ZM 2907323**	1					•Screw Nail	•Clou-vis	•Gewindestift	•Clavo Roscado	
11	**VOE 11370055**	1					•Gasket kit	•Kit joints	•Dichtungssatz	•Juego juntas	
12	**VOE 11370057**	1					••Scraper Ring	••Bague Racleur	••Abstreifer	••Anillo Rascador	
13	**VOE 11370058**	1					••Snap ring	••Circlip	••Nutring	••Circlip	
14	**VOE 11370059**	1					••Gasket	••Joint	••Dichtung	••Junta	
15	**VOE 11370060**	1					••Gasket	••Joint	••Dichtung	••Junta	
16	**VOE 11370061**	2					••O-ring	••Joint torique	••O-Ring	••Anillo torico	
17	**VOE 11370062**	2					••Ring	••Anneau	••Ring	••Anillo	
18	**VOE 11370063**	1					••Ring	••Anneau	••Ring	••Anillo	
19	**VOE 11370064**	1					••Ring	••Anneau	••Ring	••Anillo	
20	**VOE 11370065**	2					••Ring	••Anneau	••Ring	••Anillo	
21	**VOE 11370066**	2					••O-ring	••Joint Torique	••O-Ring	••Junta torica	

1		**Cilindro elevador** **Hubzylinder** **Vérin de levage** **Lift cylinder**	Catalogue id **20038**	Group **945**
2			Illustr. No **1010249**	Section **200**
3			Issue **VOE 64D9920038**	Page **465**
4				
5				

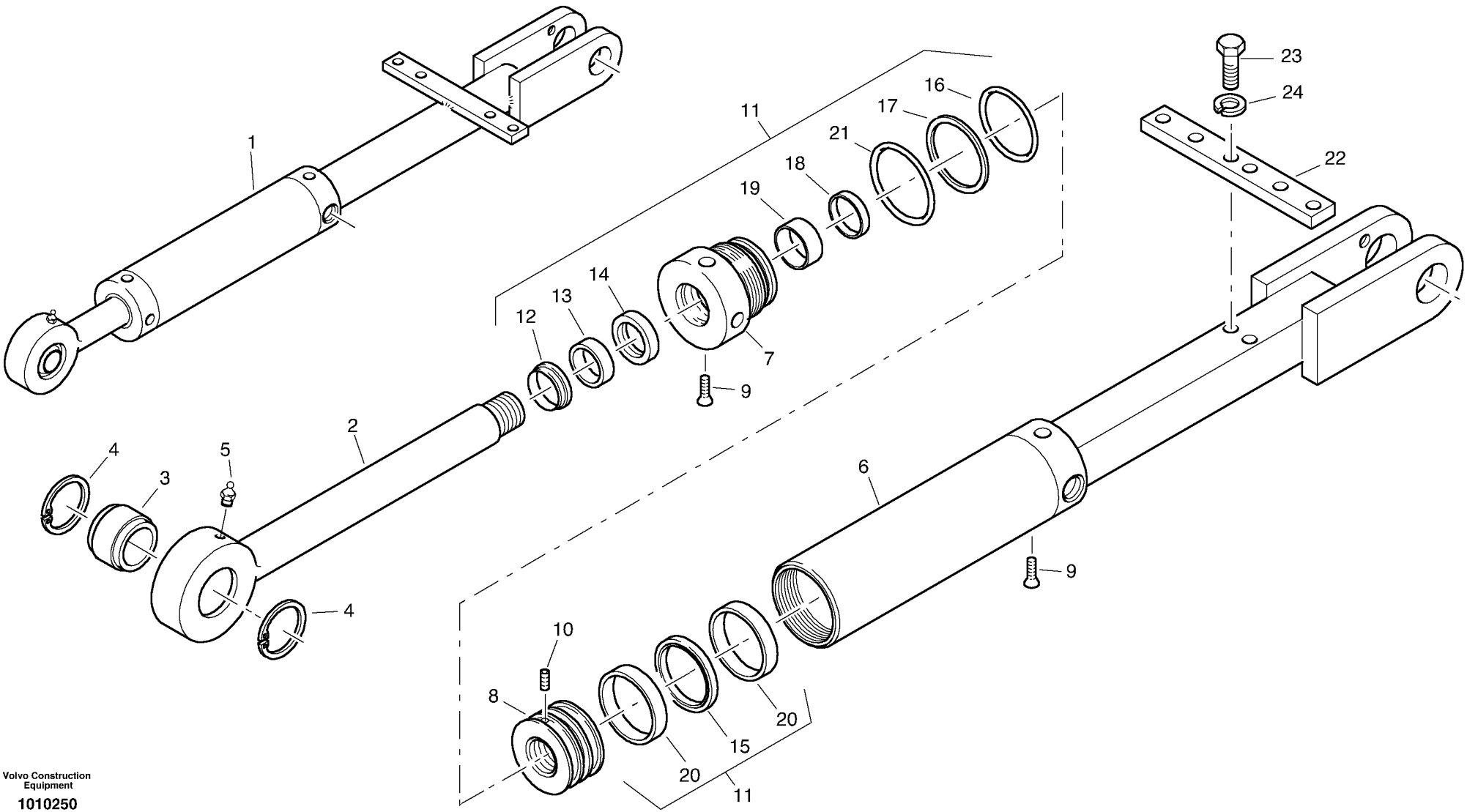

Volvo Construction Equipment

1010250

Fig.	Part No.	Quantity 1	2	3	PS	KIT	Description	Dénomination	Bezeichnung	Denominación	Notes
1	**ZM 2812348**	1					Cylinder, cpl.	Cylindre, cpl.	Zylinder, kpl.	Cilindro, cpl.	
2	**VOE 11370831**	1					•Piston pin, cpl.	•Axe de piston, cpl.	•Kolbenstange, kpl.	•Biela, cpl.	
3	**VOE 11305246**	1					••Link bearing	••Palier articule	••Pendellager	••Cojinete articul.	
4	**ZM 1111780**	2					••Safety ring	••Bague de sécurité	••Sicherungsring	••Anillo de seguridad	
5	**VOE 983718**	1					•Lub Nipple	•Graisseur	•Schmiernippel	•Engrasador	
6		1					•Cylinder pipe, cpl.	•Tube de cylindre, cpl.	•Zylinderrohr, kpl.	•Tubo del cilindro, cpl.	
7	**VOE 11370067**	1					•Nut	•Ecrou	•Mutter	•Tuerca	
8	**VOE 11370054**	1					•Piston	•Piston	•Kolben	•Piston	
9	**VOE 11370056**	2					•Screw	•Vis	•Schraube	•Tornillo	
10	**ZM 2907323**	1					•Screw Nail	•Clou-vis	•Gewindestift	•Clavo Roscado	
11	**VOE 11370055**	1					•Gasket kit	•Kit joints	•Dichtungssatz	•Juego juntas	
12	**VOE 11370057**	1					••Scraper Ring	••Bague Racleur	••Abstreifer	••Anillo Rascador	
13	**VOE 11370058**	1					••Snap ring	••Circlip	••Nutring	••Circlip	
14	**VOE 11370059**	1					••Gasket	••Joint	••Dichtung	••Junta	
15	**VOE 11370060**	1					••Gasket	••Joint	••Dichtung	••Junta	
16	**VOE 11370061**	2					••O-ring	••Joint torique	••O-Ring	••Anillo torico	
17	**VOE 11370062**	2					••Ring	••Anneau	••Ring	••Anillo	
18	**VOE 11370063**	1					••Ring	••Anneau	••Ring	••Anillo	
19	**VOE 11370064**	1					••Ring	••Anneau	••Ring	••Anillo	
20	**VOE 11370065**	2					••Ring	••Anneau	••Ring	••Anillo	
21	**VOE 11370066**	2					••O-ring	••Joint Torique	••O-Ring	••Junta torica	
22	**VOE 11370500**	1					•Cover, cap	•Couvercle	•Abdeckung	•Tapa	
23	**VOE 13946544**	2					•Flange screw	•Vis à bride	•Flanschschraube	•Torn embridado	M6x16
24	**VOE 955919**	2					•Spring Washer	•Rondelle élastique	•Federscheibe	•Arandela flexible	

1	
2	
3	
4	
5	

Cilindro basculante
Kippzylinder
Vérin de cavage
Tilt cylinder

Catalogue id **20038**	Group **945**
Illustr. No **1010250**	Section **300**
Issue **VOE 64D9920038**	Page **467**

REPLACED PARTS

PIÉCES PÉRIMÉES ET REMPLACÉES

ERSETZTE ARTIKEL

PIEZAS SUBSTITUDAS

Catalogue id	Group
20038	**1000**
Issue	Page
VOE 64D9920038	**1**

Part No	Replaced by	Quantity
VOE 11305035	* * * USE	
	VOE 11307777	1.00
	ZM 2803694	1.00
VOE 11305138	* * * USE	
	VOE 11307803	1.00
VOE 11370194	* * * USE	
	VOE 11715512	1.00
VOE 11370397	* * * USE	
	VOE 11370318	NS
VOE 20460345	* * * USE	
	VOE 20459183	1.00
ZM 2079482	* * * USE	
	ZM 2079471	1.00
	ZM 2079481	1.00
ZM 2154360	* * * USE	
	VOE 11305190	1.00
ZM 2154370	* * * USE	
	VOE 11305190	1.00
ZM 2816911	* * * USE	
	VOE 11307774	1.00
	ZM 2803694	1.00
ZM 2904893	* * * USE	
	VOE 11716111	1.00
ZM 2906652	* * * USE	
	ZM 2907262	1.00
	ZM 2907263	1.00
	ZM 2907264	1.00
	ZM 2907265	1.00
	ZM 2907259	2.00
ZM 2910118	* * * USE	
	VOE 11715308	1.00
	ZM 5231023	24.00
	ZM 7097046	24.00
ZM 2910119	* * * USE	
	VOE 11715307	1.00
	ZM 5231023	24.00
	ZM 7097046	24.00
ZM 7095370	* * * USE	
	VOE 983241	1.00
ZM 7096462	* * * USE	
	VOE 949186	1.00
ZM 7099097	* * * USE	
	VOE 960137	1.00
VOE 945408	* * * USE	
	VOE 13945408	1.00
VOE 946369	* * * USE	
	VOE 13946369	1.00
VOE 947760	* * * USE	
	FÖR VOLVO BM	
	VOE 13947760	1.00
	FÖR MICHIGAN	
	VOE 12000579	NS
VOE 965188	* * * USE	
	VOE 13965188	1.00
VOE 966720	* * * USE	
	VOE 4881440	1.00

Part No	Group	Sect	Page
ZM 2816538	740	100	257
VOE 11003908	945	100	459
VOE 11006088	641	100	237
VOE 11006552	641	100	237
VOE 11006554	641	100	237
VOE 11006711	641	100	237
VOE 11006712	641	100	237
VOE 11039563	362	300	131
VOE 11039750	380	100	143
VOE 11039847	352	100	117
VOE 11039856	353	100	123
VOE 11053921	272	200	99
VOE 11053922	272	200	99
VOE 11055614	916	500	393
VOE 11055617	926	100	443
VOE 11090245	491	100	215
VOE 11147756	353	200	125
VOE 11170102	362	200	129
VOE 11170103	362	200	129
VOE 11305004	945	100	459
VOE 11305005	925	400	417
VOE 11305005	925	500	423
VOE 11305005	925	510	429
VOE 11305005	926	600	455
VOE 11305005	945	100	461
VOE 11305006	925	400	417
VOE 11305006	925	500	423
VOE 11305006	925	510	429
VOE 11305006	925	600	435
VOE 11305006	926	600	455
VOE 11305006	945	100	461
VOE 11305007	925	400	417
VOE 11305007	925	500	423
VOE 11305007	925	510	429
VOE 11305007	925	600	435
VOE 11305007	926	600	455
VOE 11305007	945	100	461
VOE 11305008	945	100	459
VOE 11305008	945	100	461
VOE 11305009	945	100	459
VOE 11305009	945	100	461
VOE 11305010	945	100	459
VOE 11305010	945	100	461
VOE 11305011	711	100	255
VOE 11305011	924	300	405
VOE 11305011	925	600	435
VOE 11305011	945	100	459
VOE 11305012	945	100	459
VOE 11305012	945	100	461
VOE 11305013	945	100	459
VOE 11305013	945	100	461
VOE 11305014	945	100	459
VOE 11305014	945	100	461
VOE 11305021	252	100	73
VOE 11305024	924	200	403
VOE 11305025	924	100	399
VOE 11305025	924	200	403
VOE 11305026	924	200	403
VOE 11305027	924	100	397
VOE 11305027	924	200	401
VOE 11305028	924	200	401
VOE 11305029	924	200	401
VOE 11305029	924	300	405
VOE 11305030	924	200	401
VOE 11305030	924	300	405
VOE 11305031	924	100	399
VOE 11305031	924	200	403
VOE 11305032	924	100	397
VOE 11305032	924	200	403
VOE 11305033	924	100	399
VOE 11305033	924	200	403
VOE 11305035	945	100	459
VOE 11305040	925	100	409
VOE 11305044	461	100	181
VOE 11305044	463	100	197
VOE 11305049	925	300	415
VOE 11305050	925	300	415
VOE 11305051	925	300	415
VOE 11305056	924	100	397
VOE 11305057	924	100	397
VOE 11305058	924	100	397
VOE 11305059	924	100	399
VOE 11305060	256	100	75
VOE 11305061	441	100	157
VOE 11305062	442	100	163
VOE 11305063	924	300	405
VOE 11305064	353	100	123
VOE 11305071	353	100	123
VOE 11305076	926	300	449
VOE 11305077	926	300	449
VOE 11305078	926	300	449
VOE 11305079	926	300	449
VOE 11305080	926	300	449
VOE 11305081	925	400	419
VOE 11305081	925	500	423
VOE 11305081	925	510	429
VOE 11305081	926	100	443
VOE 11305084	925	400	417
VOE 11305084	925	500	423
VOE 11305084	925	510	429
VOE 11305084	926	100	443
VOE 11305084	926	600	455
VOE 11305086	925	400	419
VOE 11305086	925	500	425
VOE 11305086	925	510	431
VOE 11305086	926	100	445
VOE 11305086	926	600	457
VOE 11305087	925	100	411
VOE 11305087	925	400	421
VOE 11305087	925	500	425
VOE 11305087	925	510	431
VOE 11305087	926	100	445
VOE 11305088	925	400	419
VOE 11305088	925	500	425
VOE 11305088	925	510	431
VOE 11305088	926	100	445
VOE 11305089	925	400	419
VOE 11305089	925	510	431
VOE 11305089	926	600	457
VOE 11305090	916	300	379
VOE 11305090	916	400	385
VOE 11305090	925	100	411
VOE 11305090	925	400	421
VOE 11305090	925	500	427
VOE 11305090	925	600	437
VOE 11305090	926	100	445
VOE 11305090	926	600	457
VOE 11305092	925	510	429
VOE 11305093	925	400	417
VOE 11305093	925	500	423
VOE 11305093	925	510	429
VOE 11305094	925	400	417
VOE 11305094	925	500	423
VOE 11305094	925	510	429
VOE 11305095	925	400	417
VOE 11305095	925	510	429
VOE 11305100	925	400	417
VOE 11305100	925	500	423
VOE 11305100	925	510	429
VOE 11305101	925	400	417
VOE 11305101	925	500	423
VOE 11305101	925	510	429
VOE 11305105	925	400	419
VOE 11305105	925	500	423
VOE 11305105	925	510	429
VOE 11305109	914	100	369
VOE 11305110	353	100	123
VOE 11305113	362	100	127
VOE 11305114	825	100	277
VOE 11305115	826	100	279
VOE 11305116	641	100	237
VOE 11305117	925	400	421
VOE 11305117	925	500	425
VOE 11305117	926	100	445
VOE 11305118	925	400	419
VOE 11305118	925	500	425
VOE 11305124	810	100	267
VOE 11305127	252	100	73
VOE 11305134	771	100	259
VOE 11305135	771	100	259
VOE 11305136	771	100	259
VOE 11305138	852	100	303
VOE 11305139	852	100	305
VOE 11305143	771	100	259
VOE 11305144	771	100	259
VOE 11305147	821	100	271
VOE 11305148	821	100	271
VOE 11305149	821	100	271
VOE 11305151	911	300	347
VOE 11305153	911	200	345
VOE 11305154	771	100	259
VOE 11305162	711	100	255
VOE 11305164	912	400	365
VOE 11305164	924	100	399
VOE 11305165	352	100	117

NUMERICAL INDEX

RÉPERTOIRE DE NUMÉROS

NUMMERNREGISTER

INDICE DE NÚMERO

Catalogue id	Group
20038	**1000**
Issue	Page
VOE 64D9920038	**1**

NUMERICAL INDEX

RÉPERTOIRE DE NUMÉROS

NUMMERNREGISTER

INDICE DE NÚMERO

Catalogue id **20038** | Group **1000**

Issue **VOE 64D9920038** | Page **2**

Part No	Group	Sect	Page
VOE 11305166	352	100	117
VOE 11305166	865	100	309
VOE 11305166	875	100	327
VOE 11305166	916	500	395
VOE 11305168	925	510	429
VOE 11305174	925	300	415
VOE 11305178	380	100	143
VOE 11305179	353	100	123
VOE 11305180	353	100	123
VOE 11305181	925	600	435
VOE 11305182	925	600	435
VOE 11305183	925	600	435
VOE 11305186	925	600	439
VOE 11305188	925	600	435
VOE 11305190	925	600	435
VOE 11305192	911	300	347
VOE 11305192	926	600	457
VOE 11305193	925	600	437
VOE 11305195	711	100	255
VOE 11305195	925	600	435
VOE 11305196	711	100	255
VOE 11305196	925	600	435
VOE 11305197	711	100	255
VOE 11305197	925	600	435
VOE 11305198	912	300	363
VOE 11305198	912	400	365
VOE 11305198	916	300	379
VOE 11305198	925	600	437
VOE 11305199	912	300	363
VOE 11305199	925	100	411
VOE 11305199	925	600	437
VOE 11305200	925	600	435
VOE 11305200	926	400	451
VOE 11305201	821	100	271
VOE 11305208	914	100	369
VOE 11305209	914	100	369
VOE 11305212	914	100	371
VOE 11305234	925	600	435
VOE 11305237	925	600	435
VOE 11305240	925	100	411
VOE 11305240	925	600	437
VOE 11305244	821	100	271
VOE 11305245	821	100	271
VOE 11305246	740	100	257
VOE 11305246	945	300	467
VOE 11305247	914	100	369
VOE 11305248	740	100	257
VOE 11305249	740	100	257
VOE 11305250	740	100	257
VOE 11305251	370	100	139
VOE 11305255	821	100	273
VOE 11305257	821	100	271
VOE 11305258	925	100	411
VOE 11305258	925	600	437
VOE 11305259	911	200	345
VOE 11305259	911	300	347
VOE 11305259	911	400	349
VOE 11305259	916	100	373
VOE 11305260	645	400	245
VOE 11305260	645	500	247
VOE 11305263	387	100	145
VOE 11305263	916	300	377
VOE 11305263	916	500	395
VOE 11305264	387	100	145
VOE 11305266	821	100	271
VOE 11305269	821	100	273
VOE 11305270	645	500	247
VOE 11305271	645	500	247
VOE 11305272	645	400	245
VOE 11305273	645	400	245
VOE 11305274	911	400	349
VOE 11305275	911	400	349
VOE 11305276	911	200	345
VOE 11305276	916	100	373
VOE 11305277	911	300	347
VOE 11305278	911	200	345
VOE 11305278	916	100	373
VOE 11305279	916	100	373
VOE 11305282	911	200	345
VOE 11305282	916	500	393
VOE 11305283	911	200	345
VOE 11305284	468	100	213
VOE 11305286	442	300	171
VOE 11305286	468	100	213
VOE 11305287	444	100	175
VOE 11305288	444	100	177
VOE 11305289	925	600	435
VOE 11305290	925	600	435
VOE 11305293	914	100	369
VOE 11305298	914	100	369
VOE 11305299	914	100	369
VOE 11305300	914	100	369
VOE 11305305	821	100	271
VOE 11305306	821	100	271
VOE 11305308	912	400	365
VOE 11305310	912	400	365
VOE 11305310	916	300	379
VOE 11305310	916	500	393
VOE 11305311	912	200	359
VOE 11305311	912	300	363
VOE 11305311	912	400	365
VOE 11305317	914	100	369
VOE 11305318	850	200	297
VOE 11305319	914	100	369
VOE 11305320	914	100	369
VOE 11305323	444	100	177
VOE 11305325	370	100	139
VOE 11305326	370	100	139
VOE 11305327	370	100	139
VOE 11305328	370	100	139
VOE 11305329	370	100	139
VOE 11305331	370	100	141
VOE 11305339	911	200	345
VOE 11305340	641	100	237
VOE 11305341	641	100	237
VOE 11305342	641	100	237
VOE 11305343	641	100	237
VOE 11305344	911	600	353
VOE 11305346	444	100	177
VOE 11305349	911	100	343
VOE 11305350	911	200	345
VOE 11305351	444	100	177
VOE 11305353	925	100	409
VOE 11305354	925	100	409
VOE 11305361	911	200	345
VOE 11305361	911	300	347
VOE 11305361	912	200	359
VOE 11305362	925	100	409
VOE 11305363	911	400	349
VOE 11305366	645	500	247
VOE 11305366	911	400	349
VOE 11305366	916	400	381
VOE 11305366	916	450	387
VOE 11305369	444	100	175
VOE 11305371	444	100	177
VOE 11305372	444	100	177
VOE 11305373	444	100	175
VOE 11305376	875	100	327
VOE 11305384	645	400	245
VOE 11305385	468	100	213
VOE 11305386	912	300	363
VOE 11305387	468	100	213
VOE 11305391	926	400	451
VOE 11305392	926	400	451
VOE 11305393	926	400	451
VOE 11305401	916	200	375
VOE 11305401	925	600	439
VOE 11305401	926	100	445
VOE 11305403	914	100	371
VOE 11305404	914	100	369
VOE 11305405	235	100	63
VOE 11305406	235	100	63
VOE 11305408	444	100	175
VOE 11305412	234	100	61
VOE 11305416	926	400	451
VOE 11305417	926	400	451
VOE 11305425	272	100	97
VOE 11305425	363	200	135
VOE 11305425	852	200	307
VOE 11305425	875	100	325
VOE 11305425	914	100	371
VOE 11305426	912	300	363
VOE 11305426	916	400	381
VOE 11305426	916	400	383
VOE 11305426	916	450	389
VOE 11305427	912	300	363
VOE 11305429	912	300	363
VOE 11305433	370	100	141
VOE 11305436	352	200	119
VOE 11305436	353	200	125
VOE 11305436	362	200	129
VOE 11305436	363	200	135
VOE 11305436	370	100	139
VOE 11305436	914	100	371
VOE 11305438	234	100	61

Part No	Group	Sect	Page
VOE 11305438	821	100	275
VOE 11305440	363	100	133
VOE 11305441	353	100	123
VOE 11305442	353	100	123
VOE 11305444	352	100	117
VOE 11305445	352	100	117
VOE 11305446	850	100	295
VOE 11305447	363	100	133
VOE 11305448	310	100	109
VOE 11305449	310	100	109
VOE 11305450	310	100	109
VOE 11305458	442	300	171
VOE 11305459	442	300	171
VOE 11305461	387	100	145
VOE 11305462	387	100	145
VOE 11305463	387	100	145
VOE 11305464	271	100	93
VOE 11305464	271	200	95
VOE 11305466	271	100	93
VOE 11305467	522	100	227
VOE 11305470	912	400	365
VOE 11305470	916	300	377
VOE 11305470	916	400	383
VOE 11305470	916	450	389
VOE 11305471	363	200	135
VOE 11305472	522	100	227
VOE 11305473	442	300	171
VOE 11305474	442	300	171
VOE 11305475	269	100	91
VOE 11305475	310	100	109
VOE 11305476	271	100	93
VOE 11305477	897	100	333
VOE 11305478	914	100	369
VOE 11305483	271	100	93
VOE 11305483	271	200	95
VOE 11305483	272	100	97
VOE 11305484	271	100	93
VOE 11305484	271	200	95
VOE 11305484	272	100	97
VOE 11305485	897	100	333
VOE 11305486	916	200	375
VOE 11305486	925	100	411
VOE 11305486	926	600	457
VOE 11305487	916	200	375
VOE 11305499	771	100	259
VOE 11305500	852	200	307
VOE 11305507	865	100	309
VOE 11305512	212	100	35
VOE 11305512	916	400	381
VOE 11305512	916	450	387
VOE 11305512	924	100	397
VOE 11305512	924	200	403
VOE 11305513	363	200	135
VOE 11305514	363	200	135
VOE 11305540	925	400	421
VOE 11305546	925	400	421
VOE 11305551	916	400	385
VOE 11305552	916	400	385
VOE 11305553	916	400	381
VOE 11305553	916	450	387
VOE 11305554	916	400	381
VOE 11305554	916	450	387
VOE 11305554	925	510	433
VOE 11305556	916	400	381
VOE 11305556	916	450	387
VOE 11305557	916	400	385
VOE 11305559	916	400	383
VOE 11305559	916	450	389
VOE 11305560	916	400	381
VOE 11305560	916	450	387
VOE 11305561	916	400	383
VOE 11305561	916	450	389
VOE 11305562	370	100	139
VOE 11305562	916	200	375
VOE 11305562	916	300	377
VOE 11305562	916	450	389
VOE 11305562	916	500	393
VOE 11305562	924	300	407
VOE 11305566	916	400	385
VOE 11305566	916	450	389
VOE 11305569	916	400	385
VOE 11305569	916	450	391
VOE 11305573	645	200	241
VOE 11305575	916	400	385
VOE 11305575	916	450	391
VOE 11305579	897	100	333
VOE 11305586	353	100	123
VOE 11305614	821	100	275
VOE 11305615	925	510	429
VOE 11305618	393	100	147
VOE 11305623	711	100	255
VOE 11305629	256	200	79
VOE 11305629	256	300	83
VOE 11305634	256	200	79
VOE 11305634	256	300	83
VOE 11305635	897	100	333
VOE 11305637	916	500	393
VOE 11305638	914	100	369
VOE 11305642	256	200	79
VOE 11305643	256	200	79
VOE 11305645	256	200	79
VOE 11305647	366	100	137
VOE 11305651	897	100	333
VOE 11305653	272	100	97
VOE 11305667	897	100	333
VOE 11305669	924	300	405
VOE 11305670	924	300	405
VOE 11305676	916	450	389
VOE 11305677	924	300	405
VOE 11305679	924	300	405
VOE 11305681	916	450	389
VOE 11305682	924	300	405
VOE 11305685	924	300	407
VOE 11305686	924	300	405
VOE 11305687	924	300	405
VOE 11305688	924	300	407
VOE 11305690	924	300	405
VOE 11305693	865	100	309
VOE 11305694	865	100	309
VOE 11305695	865	100	309
VOE 11305696	865	100	309
VOE 11305697	865	100	309
VOE 11305698	865	100	309
VOE 11305699	865	100	309
VOE 11305700	865	100	309
VOE 11305701	865	100	309
VOE 11305702	865	100	309
VOE 11305703	865	100	309
VOE 11305704	865	100	309
VOE 11305723	442	400	173
VOE 11305724	865	100	309
VOE 11305727	551	100	229
VOE 11305740	366	100	137
VOE 11305748	916	300	377
VOE 11305750	916	300	377
VOE 11305751	916	300	377
VOE 11305752	916	300	377
VOE 11305758	352	100	117
VOE 11305760	897	100	335
VOE 11305803	925	510	429
VOE 11305804	897	100	333
VOE 11305805	925	510	433
VOE 11305806	925	510	433
VOE 11305807	810	100	269
VOE 11305810	916	400	381
VOE 11305810	916	450	387
VOE 11305818	442	300	171
VOE 11305819	352	100	117
VOE 11305820	352	100	117
VOE 11305821	352	100	117
VOE 11305822	711	100	255
VOE 11305832	916	300	377
VOE 11305833	916	450	391
VOE 11305833	925	510	433
VOE 11305834	916	450	391
VOE 11305834	925	510	433
VOE 11305837	362	300	131
VOE 11305837	810	100	269
VOE 11305837	834	100	287
VOE 11305840	387	100	145
VOE 11305844	897	100	333
VOE 11305845	897	100	333
VOE 11305847	897	100	333
VOE 11305848	897	100	333
VOE 11305855	352	200	119
VOE 11305857	272	100	97
VOE 11305866	912	200	359
VOE 11305867	912	200	359
VOE 11305868	912	200	359
VOE 11305874	352	200	119
VOE 11305875	912	200	359
VOE 11305876	912	200	359
VOE 11305877	912	200	359
VOE 11305878	850	200	297
VOE 11305880	912	200	359

NUMERICAL INDEX

RÉPERTOIRE DE NUMÉROS

NUMMERNREGISTER

INDICE DE NÚMERO

Catalogue id	Group
20038	**1000**
Issue	Page
VOE 64D9920038	**3**

NUMERICAL INDEX | **NUMMERNREGISTER**

RÉPERTOIRE DE NUMÉROS | **INDICE DE NÚMERO**

Catalogue id **20038** | Group **1000**

Issue **VOE 64D9920038** | Page **4**

Part No	Group	Sect	Page
VOE 11305881	912	200	361
VOE 11305885	926	100	443
VOE 11305886	821	100	275
VOE 11305890	926	100	443
VOE 11305891	926	100	443
VOE 11305892	352	200	119
VOE 11305893	352	200	119
VOE 11305894	352	200	119
VOE 11305897	926	100	443
VOE 11305910	926	100	443
VOE 11305912	926	100	443
VOE 11305916	926	100	443
VOE 11305917	926	100	443
VOE 11305917	926	600	455
VOE 11305920	926	600	455
VOE 11305923	914	100	369
VOE 11305924	352	200	119
VOE 11305937	352	200	119
VOE 11305938	352	200	119
VOE 11305939	352	200	119
VOE 11305971	916	500	393
VOE 11305973	362	200	129
VOE 11305976	362	200	129
VOE 11305977	924	300	405
VOE 11305992	912	100	355
VOE 11305995	362	200	129
VOE 11305998	645	400	245
VOE 11306020	821	100	275
VOE 11306030	916	450	391
VOE 11306031	916	450	391
VOE 11306032	916	450	391
VOE 11306051	252	100	73
VOE 11306053	234	100	61
VOE 11306057	252	100	73
VOE 11306058	271	100	93
VOE 11306068	925	500	423
VOE 11306075	252	100	73
VOE 11306076	925	100	411
VOE 11306079	235	100	63
VOE 11306081	234	100	61
VOE 11306089	925	300	415
VOE 11306100	362	300	131
VOE 11306101	362	300	131
VOE 11306103	925	300	415
VOE 11306104	925	300	415
VOE 11306107	444	100	175
VOE 11306110	444	100	177
VOE 11306123	850	200	297
VOE 11306124	850	200	297
VOE 11306127	850	200	297
VOE 11306131	850	200	297
VOE 11306132	850	200	297
VOE 11306134	850	200	297
VOE 11306145	850	200	297
VOE 11306146	850	200	297
VOE 11306150	850	200	297
VOE 11306159	850	200	297
VOE 11306161	850	200	297
VOE 11306164	353	200	125
VOE 11306170	875	100	327
VOE 11306177	352	200	121
VOE 11306181	352	200	119
VOE 11306184	911	600	353
VOE 11306192	352	200	121
VOE 11306195	810	100	269
VOE 11306196	810	100	269
VOE 11306198	810	100	267
VOE 11306214	810	100	269
VOE 11306226	218	100	49
VOE 11306234	810	100	269
VOE 11306242	897	100	335
VOE 11306243	914	100	369
VOE 11306247	831	100	283
VOE 11306249	843	100	293
VOE 11306250	252	100	73
VOE 11306257	252	100	73
VOE 11306257	256	400	85
VOE 11306260	912	200	361
VOE 11306267	850	200	297
VOE 11306271	252	100	73
VOE 11306280	926	600	455
VOE 11306306	821	100	275
VOE 11306307	821	100	275
VOE 11306322	926	400	451
VOE 11306324	926	400	451
VOE 11306325	352	100	115
VOE 11306326	352	100	115
VOE 11306332	926	400	451
VOE 11306342	926	100	443
VOE 11306346	218	100	49
VOE 11306347	218	100	49
VOE 11306348	218	100	49
VOE 11306356	916	400	381
VOE 11306356	916	400	385
VOE 11306356	916	450	387
VOE 11306369	444	100	177
VOE 11306369	916	400	383
VOE 11306369	916	450	389
VOE 11306377	926	500	453
VOE 11306457	912	200	359
VOE 11306465	353	200	125
VOE 11306466	353	200	125
VOE 11306477	810	100	269
VOE 11306491	444	100	175
VOE 11306542	875	100	325
VOE 11306545	875	100	325
VOE 11306546	875	100	325
VOE 11306550	875	100	325
VOE 11306552	875	100	327
VOE 11306553	875	100	327
VOE 11306555	875	100	325
VOE 11306558	875	100	325
VOE 11306560	875	100	327
VOE 11306566	875	100	327
VOE 11306567	875	100	325
VOE 11306568	875	100	325
VOE 11306569	875	100	325
VOE 11306570	875	100	327
VOE 11306573	875	100	327
VOE 11306585	916	500	393
VOE 11306594	444	100	175
VOE 11306622	272	200	99
VOE 11306627	272	200	99
VOE 11306773	874	200	317
VOE 11306777	874	200	317
VOE 11306801	442	200	167
VOE 11306854	370	100	139
VOE 11306905	916	500	393
VOE 11306912	463	100	197
VOE 11306913	916	500	395
VOE 11306914	916	500	393
VOE 11306916	916	500	393
VOE 11306917	916	500	395
VOE 11306925	444	100	175
VOE 11306925	444	100	177
VOE 11306926	740	100	257
VOE 11306928	235	100	63
VOE 11306928	442	300	171
VOE 11306928	911	100	343
VOE 11306930	444	100	177
VOE 11306930	873	100	311
VOE 11306930	916	400	381
VOE 11306930	916	450	387
VOE 11306930	925	400	419
VOE 11306930	925	500	425
VOE 11306930	925	510	431
VOE 11306930	926	100	445
VOE 11306930	926	600	457
VOE 11306931	912	300	363
VOE 11306932	442	300	171
VOE 11306932	468	100	213
VOE 11306933	911	200	345
VOE 11306933	911	300	347
VOE 11306933	911	400	349
VOE 11306933	912	200	359
VOE 11306933	912	300	363
VOE 11306933	912	400	365
VOE 11306933	916	100	373
VOE 11306933	916	200	375
VOE 11306933	916	300	377
VOE 11306933	916	400	381
VOE 11306933	916	400	383
VOE 11306933	916	450	387
VOE 11306933	916	450	389
VOE 11306933	916	500	393
VOE 11306933	925	510	433
VOE 11306934	916	400	383
VOE 11306934	916	450	389
VOE 11306935	916	400	381
VOE 11306935	916	400	383
VOE 11306935	916	450	387
VOE 11306943	272	200	99
VOE 11306966	352	100	115
VOE 11306967	352	100	115
VOE 11306975	926	600	455

Part No	Group	Sect	Page
VOE 11306978	926	600	455
VOE 11306979	926	600	455
VOE 11306980	926	600	455
VOE 11306981	926	600	455
VOE 11306986	945	100	463
VOE 11306987	945	100	463
VOE 11306997	874	200	317
VOE 11307037	810	100	267
VOE 11307042	874	200	317
VOE 11307051	461	400	195
VOE 11307051	463	400	211
VOE 11307051	874	200	317
VOE 11307058	271	200	95
VOE 11307059	925	510	433
VOE 11307061	271	200	95
VOE 11307131	271	200	95
VOE 11307132	370	100	141
VOE 11307136	366	100	137
VOE 11307138	272	200	99
VOE 11307165	271	200	95
VOE 11307219	442	200	169
VOE 11307235	252	100	73
VOE 11307257	463	100	197
VOE 11307293	916	500	395
VOE 11307313	916	500	395
VOE 11307323	916	500	395
VOE 11307328	810	100	267
VOE 11307333	218	100	49
VOE 11307333	810	100	267
VOE 11307349	256	400	85
VOE 11307355	256	400	85
VOE 11307371	874	100	315
VOE 11307493	912	100	355
VOE 11307494	821	100	271
VOE 11307502	874	100	315
VOE 11307542	256	400	85
VOE 11307544	256	400	85
VOE 11307550	256	400	87
VOE 11307559	834	100	287
VOE 11307609	821	100	273
VOE 11307671	271	200	95
VOE 11307703	252	100	73
VOE 11307752	925	700	441
VOE 11307753	925	700	441
VOE 11307783	874	100	315
VOE 11307796	874	100	315
VOE 11307800	874	100	315
VOE 11307802	874	400	321
VOE 11307804	874	500	323
VOE 11307808	874	100	315
VOE 11307827	874	300	319
VOE 11307828	874	500	323
VOE 11307829	874	500	323
VOE 11307830	874	500	323
VOE 11307831	874	500	323
VOE 11307832	874	500	323
VOE 11307833	874	500	323
VOE 11307834	874	500	323
VOE 11307835	874	500	323
VOE 11307836	874	100	315
VOE 11307840	874	500	323
VOE 11307898	874	400	321
VOE 11307899	874	500	323
VOE 11308018	874	500	323
VOE 11308019	874	500	323
VOE 11308020	874	500	323
VOE 11308021	874	500	323
VOE 11308031	874	100	315
VOE 11308464	310	100	109
VOE 11308502	874	200	317
VOE 11315002	925	100	411
VOE 11315002	925	200	413
VOE 11315002	925	300	415
VOE 11315002	925	400	417
VOE 11315002	925	500	423
VOE 11315002	925	510	429
VOE 11315002	925	600	435
VOE 11315002	926	100	443
VOE 11315003	925	600	435
VOE 11315003	926	100	443
VOE 11330001	912	400	365
VOE 11330002	912	400	365
VOE 11330002	916	300	377
VOE 11330002	916	400	383
VOE 11330004	916	200	375
VOE 11370054	945	200	465
VOE 11370054	945	300	467
VOE 11370055	945	200	465
VOE 11370055	945	300	467
VOE 11370056	945	200	465
VOE 11370056	945	300	467
VOE 11370057	945	200	465
VOE 11370057	945	300	467
VOE 11370058	945	200	465
VOE 11370058	945	300	467
VOE 11370059	945	200	465
VOE 11370059	945	300	467
VOE 11370060	945	200	465
VOE 11370060	945	300	467
VOE 11370061	945	200	465
VOE 11370061	945	300	467
VOE 11370062	945	200	465
VOE 11370062	945	300	467
VOE 11370063	945	200	465
VOE 11370063	945	300	467
VOE 11370064	945	200	465
VOE 11370064	945	300	467
VOE 11370065	945	200	465
VOE 11370065	945	300	467
VOE 11370066	945	200	465
VOE 11370066	945	300	467
VOE 11370067	945	200	465
VOE 11370067	945	300	467
VOE 11370068	945	200	465
VOE 11370070	263	100	89
VOE 11370071	263	100	89
VOE 11370082	810	100	267
VOE 11370083	810	100	267
VOE 11370084	810	100	267
VOE 11370085	810	100	267
VOE 11370086	810	100	267
VOE 11370087	810	100	267
VOE 11370088	810	100	267
VOE 11370089	810	100	267
VOE 11370091	821	100	273
VOE 11370092	821	100	273
VOE 11370093	821	100	273
VOE 11370094	821	100	273
VOE 11370095	821	100	273
VOE 11370096	821	100	273
VOE 11370102	831	100	283
VOE 11370105	831	100	283
VOE 11370105	843	100	293
VOE 11370106	843	100	293
VOE 11370107	831	100	283
VOE 11370107	843	100	293
VOE 11370108	843	100	293
VOE 11370111	834	100	285
VOE 11370113	221	100	51
VOE 11370114	212	100	33
VOE 11370115	843	100	293
VOE 11370116	843	100	293
VOE 11370118	843	100	293
VOE 11370121	834	100	285
VOE 11370122	850	100	295
VOE 11370123	850	100	295
VOE 11370124	850	100	295
VOE 11370125	850	100	295
VOE 11370126	850	100	295
VOE 11370127	850	100	295
VOE 11370128	810	100	267
VOE 11370128	850	100	295
VOE 11370128	874	100	315
VOE 11370129	850	100	295
VOE 11370130	850	100	295
VOE 11370130	850	200	297
VOE 11370131	850	100	295
VOE 11370132	850	100	295
VOE 11370133	850	100	295
VOE 11370134	217	100	47
VOE 11370135	216	100	45
VOE 11370139	211	100	31
VOE 11370140	211	100	31
VOE 11370141	211	100	31
VOE 11370145	851	100	301
VOE 11370146	851	100	301
VOE 11370147	851	100	301
VOE 11370148	851	100	301
VOE 11370149	851	100	301
VOE 11370150	851	100	301
VOE 11370151	851	100	301
VOE 11370152	851	100	301
VOE 11370153	852	100	303
VOE 11370154	852	100	303
VOE 11370155	852	100	303

NUMERICAL INDEX

RÉPERTOIRE DE NUMÉROS

NUMMERNREGISTER

INDICE DE NÚMERO

NUMERICAL INDEX | **NUMMERNREGISTER**

RÉPERTOIRE DE NUMÉROS | **INDICE DE NÚMERO**

Catalogue id **20038** | Group **1000**

Issue **VOE 64D9920038** | Page **6**

Part No	Group	Sect	Page
VOE 11370156	852	100	303
VOE 11370157	852	100	303
VOE 11370158	852	100	303
VOE 11370159	852	100	303
VOE 11370160	852	100	303
VOE 11370161	852	100	303
VOE 11370162	852	100	303
VOE 11370163	852	100	303
VOE 11370164	852	100	303
VOE 11370165	852	100	303
VOE 11370166	852	100	303
VOE 11370167	852	100	303
VOE 11370168	852	100	303
VOE 11370169	852	100	303
VOE 11370170	852	100	303
VOE 11370171	852	100	303
VOE 11370172	852	100	303
VOE 11370173	852	100	303
VOE 11370177	212	100	33
VOE 11370178	212	100	33
VOE 11370179	212	100	33
VOE 11370180	216	100	45
VOE 11370181	213	100	37
VOE 11370182	211	100	31
VOE 11370183	211	100	31
VOE 11370184	211	100	31
VOE 11370185	211	100	31
VOE 11370190	215	200	43
VOE 11370191	215	200	43
VOE 11370192	215	200	43
VOE 11370194	221	100	51
VOE 11370196	237	100	71
VOE 11370217	363	100	133
VOE 11370218	363	100	133
VOE 11370219	363	100	133
VOE 11370221	363	100	133
VOE 11370222	363	100	133
VOE 11370223	236	100	65
VOE 11370225	256	100	75
VOE 11370226	263	100	89
VOE 11370230	216	100	45
VOE 11370245	237	100	71
VOE 11370246	236	100	67
VOE 11370246	236	100	69
VOE 11370248	236	100	67
VOE 11370253	215	200	43
VOE 11370256	215	200	43
VOE 11370256	236	100	65
VOE 11370256	273	100	101
VOE 11370258	212	100	35
VOE 11370259	236	100	69
VOE 11370260	236	100	69
VOE 11370261	236	100	69
VOE 11370262	234	100	61
VOE 11370263	234	100	61
VOE 11370270	252	100	73
VOE 11370271	441	100	157
VOE 11370272	441	100	157
VOE 11370273	441	100	157
VOE 11370275	215	200	43
VOE 11370276	215	200	43
VOE 11370277	215	200	43
VOE 11370278	215	200	43
VOE 11370279	215	200	43
VOE 11370280	215	200	43
VOE 11370281	215	200	43
VOE 11370288	362	200	129
VOE 11370289	362	200	129
VOE 11370293	393	100	147
VOE 11370294	393	100	147
VOE 11370295	393	100	147
VOE 11370298	873	200	313
VOE 11370300	873	100	311
VOE 11370301	873	100	311
VOE 11370302	873	200	313
VOE 11370303	873	100	311
VOE 11370310	380	100	143
VOE 11370316	831	100	283
VOE 11370319	810	100	267
VOE 11370320	843	100	293
VOE 11370321	912	100	355
VOE 11370324	912	100	355
VOE 11370325	912	100	355
VOE 11370327	912	100	355
VOE 11370332	912	100	355
VOE 11370334	912	100	355
VOE 11370340	912	100	355
VOE 11370341	912	100	355
VOE 11370344	912	100	355
VOE 11370345	912	100	355
VOE 11370347	912	100	355
VOE 11370370	834	100	285
VOE 11370376	831	100	283
VOE 11370380	834	100	285
VOE 11370381	834	100	285
VOE 11370381	834	100	287
VOE 11370382	834	100	285
VOE 11370382	834	100	287
VOE 11370383	834	100	285
VOE 11370384	834	100	285
VOE 11370384	834	100	287
VOE 11370385	834	100	285
VOE 11370386	834	100	285
VOE 11370387	834	100	285
VOE 11370387	834	100	287
VOE 11370388	834	100	285
VOE 11370389	834	100	285
VOE 11370390	834	100	285
VOE 11370391	834	100	285
VOE 11370391	834	100	287
VOE 11370392	831	100	283
VOE 11370392	834	100	285
VOE 11370393	834	100	285
VOE 11370394	834	100	285
VOE 11370395	834	100	285
VOE 11370396	834	100	285
VOE 11370397	834	100	285
VOE 11370405	834	100	287
VOE 11370406	834	100	287
VOE 11370407	834	100	287
VOE 11370409	834	100	287
VOE 11370410	831	100	283
VOE 11370410	834	100	287
VOE 11370411	834	100	287
VOE 11370412	834	100	287
VOE 11370412	843	100	293
VOE 11370413	831	100	283
VOE 11370413	834	100	287
VOE 11370414	831	100	283
VOE 11370414	834	100	287
VOE 11370415	834	100	287
VOE 11370416	834	100	287
VOE 11370417	834	100	287
VOE 11370418	873	100	311
VOE 11370419	873	100	311
VOE 11370420	873	100	311
VOE 11370421	873	100	311
VOE 11370422	821	100	273
VOE 11370422	873	100	311
VOE 11370424	873	100	311
VOE 11370425	873	200	313
VOE 11370426	873	100	311
VOE 11370427	821	100	273
VOE 11370428	821	100	275
VOE 11370429	821	100	275
VOE 11370430	821	100	275
VOE 11370431	810	100	267
VOE 11370432	363	100	133
VOE 11370434	363	100	133
VOE 11370434	810	100	267
VOE 11370435	363	100	133
VOE 11370446	911	100	343
VOE 11370447	850	100	295
VOE 11370448	850	100	295
VOE 11370449	850	100	295
VOE 11370487	834	100	287
VOE 11370488	834	100	287
VOE 11370489	834	100	287
VOE 11370490	810	100	269
VOE 11370494	831	100	283
VOE 11370494	843	100	293
VOE 11370497	810	100	267
VOE 11370498	810	100	269
VOE 11370499	810	100	269
VOE 11370500	945	300	467
VOE 11370514	363	100	133
VOE 11370515	363	100	133
VOE 11370516	363	100	133
VOE 11370517	363	100	133
VOE 11370518	363	100	133
VOE 11370519	363	100	133
VOE 11370520	380	100	143
VOE 11370521	831	100	283
VOE 11370521	834	100	285
VOE 11370521	834	100	287

Part No	Group	Sect	Page
VOE 11370521	843	100	293
VOE 11370522	834	100	285
VOE 11370522	834	100	287
VOE 11370523	834	100	285
VOE 11370523	834	100	287
VOE 11370524	834	100	285
VOE 11370524	834	100	287
VOE 11370540	234	100	61
VOE 11370540	235	100	63
VOE 11370541	234	100	61
VOE 11370541	235	100	63
VOE 11370543	831	100	283
VOE 11370552	363	100	133
VOE 11370559	911	600	353
VOE 11370590	873	100	311
VOE 11370591	215	100	41
VOE 11370592	236	100	67
VOE 11370594	236	100	67
VOE 11370596	215	200	43
VOE 11370599	210	100	29
VOE 11370600	215	100	41
VOE 11370609	213	100	37
VOE 11370617	237	100	71
VOE 11370618	236	100	67
VOE 11370619	236	100	67
VOE 11370622	213	100	37
VOE 11370623	213	100	37
VOE 11370625	236	100	67
VOE 11370626	236	100	69
VOE 11370629	236	100	67
VOE 11370630	237	100	71
VOE 11370631	237	100	71
VOE 11370632	237	100	71
VOE 11370635	237	100	71
VOE 11370636	215	100	41
VOE 11370637	215	100	41
VOE 11370638	237	100	71
VOE 11370642	236	100	65
VOE 11370643	215	200	43
VOE 11370644	236	100	65
VOE 11370645	236	100	69
VOE 11370646	236	100	69
VOE 11370647	236	100	69
VOE 11370649	215	200	43
VOE 11370650	236	100	65
VOE 11370651	236	100	65
VOE 11370653	236	100	65
VOE 11370654	236	100	65
VOE 11370655	236	100	65
VOE 11370657	215	200	43
VOE 11370658	237	100	71
VOE 11370659	236	100	65
VOE 11370660	237	100	71
VOE 11370661	236	100	65
VOE 11370662	236	100	65
VOE 11370663	236	100	65
VOE 11370723	236	100	69
VOE 11370730	810	100	267
VOE 11370731	810	100	269
VOE 11370732	810	100	269
VOE 11370733	810	100	269
VOE 11370734	810	100	269
VOE 11370735	831	100	283
VOE 11370765	924	300	407
VOE 11370775	912	100	355
VOE 11370776	912	100	355
VOE 11370777	912	100	355
VOE 11370778	912	100	355
VOE 11370779	912	100	355
VOE 11370780	912	100	355
VOE 11370781	912	100	355
VOE 11370782	912	100	355
VOE 11370783	912	100	355
VOE 11370784	912	100	355
VOE 11370785	912	100	355
VOE 11370799	852	100	305
VOE 11370820	843	100	293
VOE 11370821	843	100	293
VOE 11370822	831	100	283
VOE 11370822	843	100	293
VOE 11370823	831	100	283
VOE 11370824	831	100	283
VOE 11370829	924	300	405
VOE 11370830	945	200	465
VOE 11370831	945	300	467
VOE 11370832	810	100	269
VOE 11370855	441	100	157
VOE 11370858	852	100	303
VOE 11370859	852	100	303
VOE 11370860	852	100	303
VOE 11370861	852	100	303
VOE 11370862	852	100	303
VOE 11370863	852	100	303
VOE 11370864	852	100	305
VOE 11370865	852	100	305
VOE 11370869	821	100	273
VOE 11370870	821	100	273
VOE 11370871	821	100	273
VOE 11370908	363	100	133
VOE 11370909	363	100	133
VOE 11370910	363	100	133
VOE 11390280	256	300	83
VOE 11390336	252	100	73
VOE 11390336	821	100	271
VOE 11390336	873	100	311
VOE 11390336	873	200	313
VOE 11390432	925	510	429
VOE 11390436	252	100	73
VOE 11390436	821	100	271
VOE 11390436	873	100	311
VOE 11390436	874	100	315
VOE 11390436	874	200	317
VOE 11390436	874	300	319
VOE 11390436	874	400	321
VOE 11390436	874	500	323
VOE 11390437	925	500	423
VOE 11390623	256	400	85
VOE 11700303	212	100	33
VOE 11700303	217	100	47
VOE 11700373	214	100	39
VOE 11700373	236	100	67
VOE 11700631	212	100	33
VOE 11702173	441	100	157
VOE 11705276	441	100	157
VOE 11706499	875	100	325
VOE 11706502	875	100	325
VOE 11706538	875	100	325
VOE 11706795	444	100	175
VOE 11706795	444	100	177
VOE 11706795	916	400	383
VOE 11706795	916	450	389
VOE 11706795	925	510	433
VOE 11709810	461	400	193
VOE 11709810	463	400	209
VOE 11715002	852	100	303
VOE 11715003	831	100	283
VOE 11715004	273	100	101
VOE 11715027	461	400	195
VOE 11715027	463	400	211
VOE 11715043	873	100	311
VOE 11715054	912	100	355
VOE 11715055	912	100	355
VOE 11715056	912	100	355
VOE 11715271	852	100	303
VOE 11715272	222	100	53
VOE 11715284	874	100	315
VOE 11715285	874	100	315
VOE 11715306	236	100	69
VOE 11715440	236	100	67
VOE 11715441	236	100	67
VOE 11715442	236	100	67
VOE 11715443	236	100	67
VOE 11715536	211	100	31
VOE 11715605	212	100	35
VOE 11715606	321	100	111
VOE 11715748	215	200	43
VOE 11715749	215	200	43
VOE 11715750	222	100	53
VOE 11715751	221	100	51
VOE 11715752	221	100	51
VOE 11715759	236	100	65
VOE 11715760	321	100	111
VOE 11715761	321	100	111
VOE 11715766	331	100	113
VOE 11715767	331	100	113
VOE 11715771	215	100	41
VOE 11715772	223	100	55
VOE 11715774	236	100	69
VOE 11715775	263	100	89
VOE 11715886	233	100	57
VOE 11881020	874	100	315
VOE 11881088	352	100	115
VOE 11882069	874	200	317
VOE 11882263	352	100	115
VOE 11882275	380	100	143

NUMERICAL INDEX

RÉPERTOIRE DE NUMÉROS

NUMMERNREGISTER

INDICE DE NÚMERO

Catalogue id	Group
20038	**1000**
Issue	Page
VOE 64D9920038	**7**

NUMERICAL INDEX | **NUMMERNREGISTER**

RÉPERTOIRE DE NUMÉROS | **INDICE DE NÚMERO**

Catalogue id **20038** | Group **1000**

Issue **VOE 64D9920038** | Page **8**

Part No	Group	Sect	Page
VOE 11882865	352	200	121
VOE 11882865	362	200	129
VOE 11882865	362	300	131
VOE 11882865	380	100	143
VOE 11882865	874	100	315
VOE 11882865	916	400	385
VOE 11882865	916	450	391
VOE 11882865	916	500	395
VOE 11883062	916	500	395
VOE 11883065	380	100	143
VOE 11883066	380	100	143
VOE 11883409	366	100	137
VOE 11884154	821	100	275
VOE 11884165	821	100	275
VOE 11890076	362	200	129
VOE 11890298	380	100	143
VOE 11988773	461	200	183
VOE 11988773	463	200	199
VOE 13803052	874	500	323
VOE 13907876	926	400	451
VOE 13940090	321	100	111
VOE 13940090	810	100	269
VOE 13940090	821	100	273
VOE 13940090	911	500	351
VOE 13943474	875	100	325
VOE 13944262	442	300	171
VOE 13944262	442	400	173
VOE 13944262	468	100	213
VOE 13944262	912	400	365
VOE 13945357	235	100	63
VOE 13945357	442	300	171
VOE 13945357	442	400	173
VOE 13945357	468	100	213
VOE 13945357	912	200	359
VOE 13945357	924	100	399
VOE 13945357	924	200	403
VOE 13945407	272	200	99
VOE 13945407	387	100	145
VOE 13945407	874	500	323
VOE 13945408	252	100	73
VOE 13945408	256	400	85
VOE 13945408	363	200	135
VOE 13945408	468	100	213
VOE 13945408	874	300	319
VOE 13945444	252	100	73
VOE 13945444	256	400	85
VOE 13945444	551	100	229
VOE 13945444	826	100	279
VOE 13946173	353	200	125
VOE 13946173	363	200	135
VOE 13946173	825	100	277
VOE 13946173	827	100	281
VOE 13946173	850	200	299
VOE 13946173	874	300	319
VOE 13946173	891	100	331
VOE 13946173	912	200	359
VOE 13946173	916	500	393
VOE 13946369	911	300	347
VOE 13946369	912	200	359
VOE 13946369	925	400	419
VOE 13946369	925	510	431
VOE 13946369	925	510	433
VOE 13946544	256	200	79
VOE 13946544	256	300	83
VOE 13946544	271	200	95
VOE 13946544	272	200	99
VOE 13946544	310	100	109
VOE 13946544	370	100	139
VOE 13946544	393	100	147
VOE 13946544	522	100	227
VOE 13946544	850	200	297
VOE 13946544	945	300	467
VOE 13946934	271	100	93
VOE 13946934	271	200	95
VOE 13946934	874	500	323
VOE 13947281	519	100	223
VOE 13947282	521	100	225
VOE 13947282	522	100	227
VOE 13947621	212	100	35
VOE 13947621	442	200	169
VOE 13947621	442	400	173
VOE 13947621	444	100	175
VOE 13947621	521	100	225
VOE 13947621	912	200	361
VOE 13947621	924	100	399
VOE 13947621	924	200	401
VOE 13947624	442	200	169
VOE 13947624	916	400	381
VOE 13947624	916	450	387
VOE 13947624	924	100	397
VOE 13947624	924	200	403
VOE 13947628	916	450	391
VOE 13947760	912	100	355
VOE 13948356	235	100	63
VOE 13948356	875	100	325
VOE 13948699	444	100	175
VOE 13948700	444	100	175
VOE 13949278	256	200	79
VOE 13949278	256	300	83
VOE 13949278	271	200	95
VOE 13949278	875	100	325
VOE 13949867	821	100	271
VOE 13949867	825	100	277
VOE 13951966	914	100	369
VOE 13951966	924	300	405
VOE 13955247	911	500	351
VOE 13955272	519	100	223
VOE 13955272	821	100	273
VOE 13955272	834	100	285
VOE 13955272	850	100	295
VOE 13955272	873	200	313
VOE 13955307	362	300	131
VOE 13955781	370	100	141
VOE 13955894	256	100	75
VOE 13955894	256	400	85
VOE 13955894	352	100	117
VOE 13955894	353	100	123
VOE 13955894	363	200	135
VOE 13955894	468	100	213
VOE 13955894	810	100	267
VOE 13955894	810	100	269
VOE 13955894	821	100	271
VOE 13955894	821	100	273
VOE 13955894	825	100	277
VOE 13955894	831	100	283
VOE 13955894	843	100	293
VOE 13955894	852	100	305
VOE 13955894	852	200	307
VOE 13955894	891	100	331
VOE 13955894	914	100	371
VOE 13955894	916	200	375
VOE 13955894	916	300	377
VOE 13955894	925	400	421
VOE 13955894	925	510	429
VOE 13955894	925	510	431
VOE 13955897	821	100	273
VOE 13955897	925	100	409
VOE 13955900	521	100	225
VOE 13960138	850	200	297
VOE 13960141	234	100	61
VOE 13960141	362	100	127
VOE 13960141	363	200	135
VOE 13960141	370	100	139
VOE 13960141	821	100	271
VOE 13960141	825	100	277
VOE 13960141	826	100	279
VOE 13960141	911	200	345
VOE 13960143	821	100	271
VOE 13960143	821	100	273
VOE 13960143	850	200	297
VOE 13960143	865	100	309
VOE 13960143	911	100	343
VOE 13960145	711	100	255
VOE 13960148	272	200	99
VOE 13960150	925	400	419
VOE 13960150	925	500	423
VOE 13960150	925	510	429
VOE 13963104	810	100	269
VOE 13963105	271	100	93
VOE 13963105	271	200	95
VOE 13963105	272	200	99
VOE 13963105	353	100	123
VOE 13963105	831	100	283
VOE 13963105	850	100	295
VOE 13964017	444	100	175
VOE 13965175	874	100	315
VOE 13965175	945	100	463
VOE 13965177	271	200	95
VOE 13965178	353	100	123
VOE 13965179	442	300	171
VOE 13965179	912	300	363
VOE 13965180	916	200	375
VOE 13965180	916	300	377
VOE 13965181	911	200	345
VOE 13965184	468	100	213

Part No	Group	Sect	Page
VOE 13965185	641	100	237
VOE 13965185	826	100	279
VOE 13965185	911	100	343
VOE 13965185	912	300	363
VOE 13965191	252	100	73
VOE 13965192	916	500	393
VOE 13965197	711	100	255
VOE 13965483	272	200	99
VOE 13965483	850	200	297
VOE 13969160	875	100	325
VOE 13969162	387	100	145
VOE 13970944	370	100	141
VOE 13970969	924	300	405
VOE 13971036	850	200	297
VOE 13971095	256	200	79
VOE 13971095	826	100	279
VOE 13971095	850	200	297
VOE 13971095	874	200	317
VOE 13971095	912	300	363
VOE 13971096	711	100	255
VOE 13983304	821	100	271
VOE 13983304	821	100	273
VOE 14023568	645	100	239
VOE 14023568	711	100	255
VOE 14023568	740	100	257
VOE 14023568	924	200	401
VOE 14023568	925	600	435
VOE 14023568	926	600	455
VOE 14023568	945	100	459
VOE 14023568	945	100	461
VOE 14023883	740	100	257
VOE 14048189	444	100	175
VOE 14260472	310	100	109
VOE 14370277	551	100	229
VOE 14370488	911	100	343
VOE 14370713	771	100	259
VOE 14370894	521	100	225
VOE 14370955	380	100	143
VOE 14371054	380	100	143
VOE 14371058	370	100	139
VOE 14371058	916	200	375
VOE 14371058	916	300	377
VOE 14371058	916	450	389
VOE 14371058	916	500	393
VOE 14371058	924	300	407
VOE 14371059	370	100	139
VOE 14371059	916	500	393
VOE 14371075	442	300	171
VOE 14371075	468	100	213
VOE 14371582	821	100	273
VOE 14378916	380	100	143
VOE 183433	645	100	239
VOE 183433	740	100	257
VOE 184062	711	100	255
VOE 184712	740	100	257
VOE 20405506	212	100	33
VOE 20405733	236	100	69
VOE 20405733	256	100	75
VOE 20405802	236	100	69
VOE 20405885	237	100	71
VOE 20441521	321	100	111
VOE 20450628	236	100	69
VOE 20450756	331	100	113
VOE 20450890	873	100	311
VOE 20450891	217	100	47
VOE 20450994	252	100	73
VOE 20459037	236	100	67
VOE 20459037	321	100	111
VOE 20459074	215	200	43
VOE 20459183	873	200	313
VOE 20459853	214	100	39
VOE 20459855	211	100	31
VOE 20459857	211	100	31
VOE 20459941	212	100	33
VOE 20459986	212	100	35
VOE 20460024	217	100	47
VOE 20460024	256	100	75
VOE 20460026	256	100	75
VOE 20460061	212	100	33
VOE 20460068	215	200	43
VOE 20460345	362	200	129
VOE 20460345	850	100	295
VOE 20460936	237	100	71
VOE 20460939	221	100	51
VOE 20460939	236	100	65
VOE 20464465	237	100	71
VOE 20464471	236	100	67
VOE 20498205	321	100	111
VOE 20501349	252	100	73
VOE 20515173	873	100	311
VOE 20554683	212	100	35
VOE 20580547	273	100	101
VOE 2808488	925	100	411
VOE 2809115	461	100	181
VOE 2809115	463	100	197
VOE 2810947	914	100	369
VOE 2816967	925	100	409
VOE 2816970	925	100	409
VOE 2816977	925	100	411
VOE 2816979	925	100	411
VOE 2908523	380	100	143
VOE 3987034	310	100	109
VOE 4763789	362	200	129
VOE 4803467	370	100	141
VOE 4803467	380	100	143
VOE 4880492	442	100	163
VOE 4880492	442	200	165
VOE 4881438	235	100	63
VOE 4881438	352	200	119
VOE 4881438	352	200	121
VOE 4881438	353	200	125
VOE 4881438	362	300	131
VOE 4881438	366	100	137
VOE 4881438	370	100	139
VOE 4881438	852	200	307
VOE 4881438	912	400	365
VOE 4881438	914	100	371
VOE 4881438	916	300	377
VOE 4881438	916	400	385
VOE 4881440	874	100	315
VOE 4951860	875	100	325
VOE 6617832	256	200	79
VOE 6627784	897	100	335
VOE 6799604	461	400	193
VOE 6799604	463	400	209
VOE 855773	874	200	317
VOE 914446	924	300	405
VOE 914454	924	300	405
VOE 914472	926	400	451
VOE 914526	740	100	257
VOE 914526	925	500	425
VOE 914526	925	510	431
VOE 914526	926	100	445
VOE 914526	926	600	457
VOE 914538	711	100	255
VOE 914544	740	100	257
VOE 930449	641	100	237
VOE 930456	641	100	237
VOE 930853	461	100	181
VOE 930853	463	100	197
VOE 935312	444	100	175
VOE 940101	370	100	141
VOE 940101	916	100	373
VOE 940326	271	100	93
VOE 940326	271	200	95
VOE 942184	897	100	335
VOE 942810	551	100	229
VOE 943470	235	100	63
VOE 943470	522	100	227
VOE 943473	875	100	325
VOE 943479	875	100	327
VOE 943481	256	100	75
VOE 943481	256	200	79
VOE 943481	256	300	83
VOE 943481	256	400	85
VOE 943482	874	500	323
VOE 943511	353	200	125
VOE 943795	874	200	317
VOE 944258	916	400	385
VOE 944258	916	450	391
VOE 944260	912	200	359
VOE 944260	916	200	375
VOE 944260	916	400	381
VOE 944260	916	450	387
VOE 944260	916	500	393
VOE 944260	925	510	431
VOE 944260	926	600	457
VOE 944525	442	400	173
VOE 944525	468	100	213
VOE 944525	912	200	359
VOE 945408	252	100	73
VOE 945408	256	200	79
VOE 945408	826	100	279
VOE 945408	827	100	281
VOE 945408	891	100	331

NUMERICAL INDEX

RÉPERTOIRE DE NUMÉROS

NUMMERNREGISTER

INDICE DE NÚMERO

NUMERICAL INDEX | **NUMMERNREGISTER**

RÉPERTOIRE DE NUMÉROS | **INDICE DE NÚMERO**

Catalogue id **20038** | Group **1000**

Issue **VOE 64D9920038** | Page **10**

Part No	Group	Sect	Page
VOE 945408	916	200	375
VOE 945408	916	300	379
VOE 945546	645	500	247
VOE 945546	911	400	349
VOE 945546	912	300	363
VOE 946329	821	100	271
VOE 946329	916	500	393
VOE 946349	451	100	179
VOE 946369	916	200	375
VOE 946369	916	400	381
VOE 946369	916	400	385
VOE 946369	916	450	387
VOE 946369	916	500	393
VOE 946369	925	500	425
VOE 946391	916	400	383
VOE 946391	916	450	389
VOE 946440	353	100	123
VOE 946441	252	100	73
VOE 946441	256	200	79
VOE 946471	352	200	119
VOE 946471	521	100	225
VOE 946472	850	200	297
VOE 946671	256	200	79
VOE 946671	256	400	85
VOE 946671	362	100	127
VOE 946671	442	300	171
VOE 946777	353	100	123
VOE 946777	353	200	125
VOE 947760	825	100	277
VOE 947760	826	100	279
VOE 948645	256	400	85
VOE 948645	353	200	125
VOE 948645	362	100	127
VOE 948645	821	100	271
VOE 949186	916	200	375
VOE 949186	926	100	443
VOE 949186	926	600	455
VOE 949204	875	100	327
VOE 949523	821	100	275
VOE 949523	912	100	357
VOE 949847	914	100	371
VOE 951090	740	100	257
VOE 952626	352	200	121
VOE 952626	551	100	229
VOE 952632	522	100	227
VOE 952634	235	100	63
VOE 955141	841	100	291
VOE 955225	370	100	141
VOE 955228	353	200	125
VOE 955246	352	200	121
VOE 955269	362	200	129
VOE 955269	810	100	267
VOE 955280	911	200	345
VOE 955280	912	400	365
VOE 955280	916	300	377
VOE 955280	916	400	383
VOE 955280	916	450	387
VOE 955282	924	100	399
VOE 955282	924	200	403
VOE 955284	912	400	365
VOE 955284	916	300	379
VOE 955284	916	400	383
VOE 955284	916	450	389
VOE 955288	916	450	389
VOE 955779	353	200	125
VOE 955779	370	100	139
VOE 955779	821	100	275
VOE 955780	352	200	119
VOE 955780	352	200	121
VOE 955782	352	200	119
VOE 955782	834	100	285
VOE 955782	834	100	287
VOE 955891	353	200	125
VOE 955891	370	100	139
VOE 955892	370	100	139
VOE 955892	387	100	145
VOE 955892	821	100	273
VOE 955892	831	100	283
VOE 955892	834	100	285
VOE 955892	874	100	315
VOE 955892	875	100	325
VOE 955892	912	400	365
VOE 955892	916	300	377
VOE 955892	916	400	383
VOE 955892	916	450	387
VOE 955892	916	450	389
VOE 955892	924	100	399
VOE 955892	924	200	403
VOE 955894	352	200	119
VOE 955894	353	200	125
VOE 955894	827	100	281
VOE 955894	925	100	411
VOE 955894	925	500	425
VOE 955894	926	100	445
VOE 955919	945	300	467
VOE 956104	875	100	325
VOE 956988	444	100	175
VOE 957020	911	200	345
VOE 957020	911	300	347
VOE 957020	912	400	365
VOE 957020	916	100	373
VOE 957020	916	300	377
VOE 957020	916	400	383
VOE 957020	916	450	389
VOE 957020	924	300	407
VOE 957020	926	600	457
VOE 957057	925	100	411
VOE 957057	925	400	421
VOE 957057	925	500	425
VOE 957057	925	510	431
VOE 957057	926	100	445
VOE 957084	911	200	345
VOE 957084	912	400	365
VOE 957084	916	100	373
VOE 957084	916	300	377
VOE 957084	916	400	383
VOE 957084	916	450	389
VOE 957095	924	300	407
VOE 957097	911	300	347
VOE 957097	916	500	393
VOE 957097	926	600	457
VOE 957125	925	100	411
VOE 957125	925	400	421
VOE 957125	925	500	425
VOE 957125	926	100	445
VOE 959079	271	100	93
VOE 959079	271	200	95
VOE 959080	914	100	371
VOE 959254	926	200	447
VOE 959277	442	100	163
VOE 960139	235	100	63
VOE 960139	272	100	97
VOE 960139	272	200	99
VOE 960139	875	100	325
VOE 960148	519	100	223
VOE 960148	641	100	237
VOE 960148	826	100	279
VOE 960148	911	500	351
VOE 960148	911	600	353
VOE 960148	916	450	387
VOE 960148	916	500	393
VOE 960628	212	100	33
VOE 960630	924	100	399
VOE 960630	924	200	401
VOE 961414	924	300	405
VOE 961955	353	200	125
VOE 963106	551	100	229
VOE 963106	810	100	269
VOE 963106	911	200	345
VOE 963106	914	100	371
VOE 964059	444	100	175
VOE 964059	916	400	383
VOE 964059	916	450	389
VOE 965188	641	100	237
VOE 965206	272	200	99
VOE 965826	352	100	115
VOE 965826	352	200	119
VOE 965826	353	100	123
VOE 965831	352	200	119
VOE 965831	850	100	295
VOE 966238	914	100	369
VOE 966720	916	450	391
VOE 966720	925	600	439
VOE 967934	711	100	255
VOE 968237	916	400	381
VOE 968237	916	450	387
VOE 968973	442	300	171
VOE 969161	387	100	145
VOE 969163	874	100	315
VOE 969163	875	100	327
VOE 969313	916	500	393
VOE 969410	352	200	119
VOE 969589	353	100	123
VOE 969854	945	100	461
VOE 969987	925	700	441

Part No	Group	Sect	Page
VOE 970945	641	100	237
VOE 970945	945	100	461
VOE 971081	914	100	369
VOE 971081	914	100	371
VOE 971096	916	500	393
VOE 971099	821	100	273
VOE 971306	850	200	297
VOE 971321	271	100	93
VOE 973494	212	100	35
VOE 976945	233	200	59
VOE 976945	352	100	115
VOE 976945	521	100	225
VOE 976945	821	100	273
VOE 976945	916	400	381
VOE 976945	945	100	463
VOE 977222	850	200	297
VOE 977222	912	400	365
VOE 977222	916	300	379
VOE 977222	916	400	383
VOE 977222	916	450	389
VOE 977743	916	500	393
VOE 978932	434	100	155
VOE 978932	924	200	401
VOE 978940	924	100	397
VOE 978952	218	100	49
VOE 978952	810	100	267
VOE 978953	218	100	49
VOE 978999	387	100	145
VOE 979019	442	300	171
VOE 979019	914	100	371
VOE 979019	925	100	409
VOE 979021	925	700	441
VOE 979151	912	200	359
VOE 979152	865	100	309
VOE 979709	711	100	255
VOE 980056	218	100	49
VOE 980343	925	100	409
VOE 980521	926	100	443
VOE 980555	387	100	145
VOE 981314	451	100	179
VOE 981315	924	300	405
VOE 982116	821	100	273
VOE 982489	218	100	49
VOE 982489	810	100	267
VOE 983241	256	400	85
VOE 983241	370	100	139
VOE 983241	645	100	239
VOE 983241	821	100	271
VOE 983241	821	100	273
VOE 983241	925	400	419
VOE 983241	925	500	423
VOE 983241	925	510	429
VOE 983242	521	100	225
VOE 983242	810	100	269
VOE 983242	825	100	277
VOE 983242	926	100	443
VOE 983242	926	600	455
VOE 983243	826	100	279
VOE 983243	925	100	411
VOE 983243	925	400	417
VOE 983243	925	500	423
VOE 983243	925	510	429
VOE 983244	352	200	119
VOE 983244	831	100	283
VOE 983244	926	100	445
VOE 983245	234	100	61
VOE 983245	256	100	75
VOE 983245	256	400	85
VOE 983245	825	100	277
VOE 983245	826	100	279
VOE 983245	925	400	421
VOE 983245	925	500	425
VOE 983245	925	510	431
VOE 983246	912	200	359
VOE 983246	924	100	397
VOE 983246	924	200	401
VOE 983250	310	100	109
VOE 983250	352	100	115
VOE 983250	740	100	257
VOE 983250	821	100	273
VOE 983250	911	500	351
VOE 983250	924	300	405
VOE 983251	233	200	59
VOE 983251	352	200	119
VOE 983251	711	100	255
VOE 983251	821	100	271
VOE 983251	925	600	435
VOE 983251	945	100	459
VOE 983252	519	100	223
VOE 983253	821	100	271
VOE 983253	821	100	273
VOE 983253	865	100	309
VOE 983253	912	400	365
VOE 983253	916	300	377
VOE 983253	916	400	383
VOE 983253	916	450	389
VOE 983262	945	100	461
VOE 983279	945	100	461
VOE 983302	235	100	63
VOE 983302	271	100	93
VOE 983302	271	200	95
VOE 983302	310	100	109
VOE 983302	353	100	123
VOE 983302	522	100	227
VOE 983302	551	100	229
VOE 983302	911	200	345
VOE 983302	914	100	369
VOE 983302	924	100	399
VOE 983302	924	200	403
VOE 983303	256	100	75
VOE 983303	256	400	85
VOE 983303	442	300	171
VOE 983303	826	100	279
VOE 983303	827	100	281
VOE 983303	852	100	305
VOE 983303	852	200	307
VOE 983303	891	100	331
VOE 983303	912	100	355
VOE 983303	912	200	359
VOE 983303	914	100	371
VOE 983304	233	200	59
VOE 983304	370	100	139
VOE 983304	826	100	279
VOE 983304	911	500	351
VOE 983304	912	100	357
VOE 983304	912	400	365
VOE 983304	914	100	369
VOE 983304	916	400	383
VOE 983304	916	450	389
VOE 983536	924	100	397
VOE 983718	925	100	409
VOE 983718	925	400	417
VOE 983718	925	400	419
VOE 983718	925	500	423
VOE 983718	925	510	429
VOE 983718	926	100	443
VOE 983718	926	600	455
VOE 983718	945	100	461
VOE 983718	945	200	465
VOE 983718	945	300	467
VOE 984064	852	100	305
VOE 984064	852	200	307
VOE 984064	911	400	349
VOE 984079	442	100	163
VOE 984079	911	600	353
VOE 984079	913	100	367
VOE 984090	444	100	175
VOE 984090	924	300	405
VOE 984092	924	100	397
VOE 984092	924	200	401
ZM 1022370	925	400	417
ZM 1022370	925	500	423
ZM 1022370	925	510	429
ZM 1022370	925	600	435
ZM 1022370	926	100	443
ZM 1022370	926	600	455
ZM 1022370	945	100	461
ZM 1027595	925	100	411
ZM 1027595	925	600	437
ZM 1071081	461	400	193
ZM 1071081	463	400	209
ZM 1086268	234	100	61
ZM 1089232	442	300	171
ZM 1089232	442	400	173
ZM 1089232	468	100	213
ZM 1089232	911	100	343
ZM 1089232	912	200	359
ZM 1089232	912	300	363
ZM 1089232	912	400	365
ZM 1089232	924	100	399
ZM 1089232	924	200	403
ZM 1089232	924	300	405
ZM 1089232	924	300	407
ZM 1111780	945	300	467
ZM 11305017	945	100	461

NUMERICAL INDEX

RÉPERTOIRE DE NUMÉROS

NUMMERNREGISTER

INDICE DE NÚMERO

Catalogue id	Group
20038	**1000**
Issue	Page
VOE 64D9920038	**11**

VOLVO

L25B

NUMERICAL INDEX | **NUMMERNREGISTER**

RÉPERTOIRE DE NUMÉROS | **INDICE DE NÚMERO**

Catalogue id **20038** | Group **1000**

Issue **VOE 64D9920038** | Page **12**

Part No	Group	Sect	Page
ZM 11305508	852	200	307
ZM 11305573	913	100	367
ZM 11370108	831	100	283
ZM 2011042	645	300	243
ZM 2013692	925	600	437
ZM 2013722	925	600	437
ZM 2030670	911	400	349
ZM 20405718	212	100	33
ZM 2061390	256	100	75
ZM 2079300	945	200	465
ZM 2079481	645	100	239
ZM 2079481	925	400	419
ZM 2079481	925	500	425
ZM 2079481	925	510	431
ZM 2079481	926	100	445
ZM 2079482	925	600	437
ZM 2079491	925	600	437
ZM 2081111	925	600	437
ZM 2081171	925	600	437
ZM 2091830	897	100	335
ZM 2118080	442	200	165
ZM 2118080	442	200	169
ZM 2118090	442	200	167
ZM 2133280	256	200	79
ZM 2133300	256	200	79
ZM 2136120	256	200	81
ZM 2146610	925	600	437
ZM 2146620	925	600	437
ZM 2146630	925	600	437
ZM 2146640	925	600	437
ZM 2146650	925	600	437
ZM 2146660	925	600	437
ZM 2154360	925	600	435
ZM 2154370	925	600	437
ZM 2160270	924	100	397
ZM 2160270	924	200	401
ZM 2160270	925	400	419
ZM 2160270	925	500	425
ZM 2160270	925	510	431
ZM 2160270	926	100	443
ZM 2160330	924	100	397
ZM 2160330	924	200	401
ZM 2161060	442	100	161
ZM 2161360	442	200	167
ZM 2161750	442	100	159
ZM 2164940	233	200	59
ZM 2188400	925	600	437
ZM 2189680	256	200	79
ZM 2189690	256	200	79
ZM 2193520	924	100	397
ZM 2193520	924	200	401
ZM 2193540	645	100	239
ZM 2193550	924	100	397
ZM 2193550	924	200	401
ZM 2223540	645	300	243
ZM 2223650	645	300	243
ZM 2223690	645	300	243
ZM 2223790	645	100	239
ZM 2223790	925	400	419
ZM 2223790	925	500	425
ZM 2223790	925	510	431
ZM 2223790	926	100	445
ZM 2233430	442	300	171
ZM 2233490	442	300	171
ZM 2233510	442	300	171
ZM 2259050	444	100	177
ZM 2259050	645	500	247
ZM 2259050	873	100	311
ZM 2259050	911	200	345
ZM 2259050	911	300	347
ZM 2259050	911	400	349
ZM 2259050	912	200	359
ZM 2259050	912	300	363
ZM 2259050	912	400	365
ZM 2259050	916	100	373
ZM 2259050	916	200	375
ZM 2259050	916	300	377
ZM 2259050	916	400	381
ZM 2259050	916	400	383
ZM 2259050	916	450	387
ZM 2259050	916	450	389
ZM 2259050	916	500	393
ZM 2259050	925	100	411
ZM 2259050	925	400	419
ZM 2259050	925	500	425
ZM 2259050	925	500	427
ZM 2259050	925	510	431
ZM 2259050	925	510	433
ZM 2259050	925	600	437
ZM 2259050	925	600	439
ZM 2259050	926	100	445
ZM 2259050	926	600	457
ZM 2259052	645	400	245
ZM 2259052	645	500	247
ZM 2259053	444	100	175
ZM 2259053	444	100	177
ZM 2259053	911	400	349
ZM 2259053	916	400	381
ZM 2259053	916	450	387
ZM 2259930	263	100	89
ZM 2265520	442	100	159
ZM 2265600	442	100	159
ZM 2265600	442	200	165
ZM 2265650	442	100	159
ZM 2265660	442	100	159
ZM 2269360	441	100	157
ZM 2269360	442	200	167
ZM 2270300	442	100	159
ZM 2270310	442	100	159
ZM 2270310	442	200	165
ZM 2270310	442	200	167
ZM 2270350	442	100	159
ZM 2270540	441	100	157
ZM 2271310	442	200	167
ZM 2271370	442	200	169
ZM 2271380	442	200	169
ZM 2271460	442	200	169
ZM 2271480	442	200	169
ZM 2271650	442	200	165
ZM 2277480	442	200	165
ZM 2277480	442	200	167
ZM 2277480	442	200	169
ZM 2280290	491	100	215
ZM 2282432	491	100	215
ZM 2282442	491	100	215
ZM 2282496	442	100	159
ZM 2282497	442	100	161
ZM 2283286	434	100	155
ZM 2283286	461	300	189
ZM 2283286	461	400	193
ZM 2283286	461	400	195
ZM 2283286	463	300	205
ZM 2283286	463	400	209
ZM 2283286	463	400	211
ZM 2285689	217	100	47
ZM 2285799	645	100	239
ZM 2285847	442	200	167
ZM 2286101	925	100	409
ZM 2286520	461	400	191
ZM 2286520	463	400	207
ZM 2286521	461	400	191
ZM 2286521	463	400	207
ZM 2286522	461	400	191
ZM 2286522	463	400	207
ZM 2286523	461	400	191
ZM 2286523	463	400	207
ZM 2286524	461	400	191
ZM 2286524	463	400	207
ZM 2286526	461	400	191
ZM 2286526	463	400	207
ZM 2286527	461	400	191
ZM 2286527	463	400	207
ZM 2286528	461	400	191
ZM 2286528	463	400	207
ZM 2286529	461	400	191
ZM 2286529	463	400	207
ZM 2286583	442	200	167
ZM 2287779	461	400	193
ZM 2287779	463	400	209
ZM 2287780	461	400	193
ZM 2287780	463	400	209
ZM 2287781	461	400	193
ZM 2287781	463	400	209
ZM 2287782	461	400	193
ZM 2287782	463	400	209
ZM 2287783	461	400	193
ZM 2287783	463	400	209
ZM 2287784	461	400	193
ZM 2287784	463	400	209
ZM 2287785	461	400	193
ZM 2287785	463	400	209
ZM 2287786	461	400	193
ZM 2287786	463	400	209
ZM 2287788	461	400	193
ZM 2287788	463	400	209

Part No	Group	Sect	Page
ZM 2287789	461	400	193
ZM 2287789	463	400	209
ZM 2287790	461	400	193
ZM 2287790	463	400	209
ZM 2287791	461	400	193
ZM 2287791	463	400	209
ZM 2287794	461	400	195
ZM 2287794	463	400	211
ZM 2287796	461	400	195
ZM 2287796	463	400	211
ZM 2287986	461	400	193
ZM 2287986	463	400	209
ZM 2287987	461	400	193
ZM 2287987	463	400	209
ZM 2289376	461	400	195
ZM 2289376	463	400	211
ZM 2289379	461	400	195
ZM 2289379	463	400	211
ZM 2289485	461	400	191
ZM 2289485	463	400	207
ZM 2289486	461	400	191
ZM 2289486	463	400	207
ZM 2289504	442	100	159
ZM 2289547	461	400	191
ZM 2289547	463	400	207
ZM 2289550	461	400	191
ZM 2289550	463	400	207
ZM 2289552	461	400	191
ZM 2289552	463	400	207
ZM 2289554	442	200	167
ZM 2289555	442	200	167
ZM 2289665	353	100	123
ZM 2289667	442	200	167
ZM 2289672	442	200	167
ZM 2289673	461	400	191
ZM 2289673	463	400	207
ZM 2289674	461	400	191
ZM 2289674	463	400	207
ZM 2289676	461	400	191
ZM 2289676	463	400	207
ZM 2289677	461	400	191
ZM 2289677	463	400	207
ZM 2289682	461	400	191
ZM 2289682	463	400	207
ZM 2289693	461	400	191
ZM 2289693	463	400	207
ZM 2289695	461	400	191
ZM 2289695	463	400	207
ZM 2289697	461	400	191
ZM 2289697	463	400	207
ZM 2289705	442	200	169
ZM 2289707	442	100	163
ZM 2289708	442	100	163
ZM 2289709	442	100	163
ZM 2289870	461	400	191
ZM 2289870	463	400	207
ZM 2290093	461	400	195
ZM 2290093	463	400	211
ZM 2290185	852	200	307
ZM 2290219	461	400	191
ZM 2290219	463	400	207
ZM 2290221	442	100	159
ZM 2290229	461	400	191
ZM 2290229	463	400	207
ZM 2290231	461	400	191
ZM 2290231	463	400	207
ZM 2290239	442	200	165
ZM 2290240	442	200	165
ZM 2290287	321	100	111
ZM 2290289	263	100	89
ZM 2290290	263	100	89
ZM 2290291	263	100	89
ZM 2290294	263	100	89
ZM 2290370	233	100	57
ZM 2290379	237	100	71
ZM 2290400	216	100	45
ZM 2290402	216	100	45
ZM 2290404	216	100	45
ZM 2290407	216	100	45
ZM 2290408	216	100	45
ZM 2290409	216	100	45
ZM 2290411	216	100	45
ZM 2290412	216	100	45
ZM 2290415	216	100	45
ZM 2290416	216	100	45
ZM 2290427	213	100	37
ZM 2290432	216	100	45
ZM 2290455	212	100	35
ZM 2290458	215	200	43
ZM 2290471	236	100	67
ZM 2290500	211	100	31
ZM 2290517	215	100	41
ZM 2290520	215	100	41
ZM 2290524	215	100	41
ZM 2290526	214	100	39
ZM 2290527	214	100	39
ZM 2290529	214	100	39
ZM 2290540	212	100	33
ZM 2290541	212	100	33
ZM 2290547	212	100	35
ZM 2290561	212	100	35
ZM 2290789	442	100	161
ZM 2290790	442	100	163
ZM 2290808	442	200	165
ZM 2290809	442	200	165
ZM 2290820	442	200	167
ZM 2290829	461	400	191
ZM 2290829	463	400	207
ZM 2290837	461	400	193
ZM 2290837	463	400	209
ZM 2290838	461	400	193
ZM 2290838	463	400	209
ZM 2290840	461	400	195
ZM 2290840	463	400	211
ZM 2290842	925	400	417
ZM 2290842	925	500	423
ZM 2290842	925	510	431
ZM 2290842	926	100	443
ZM 2290842	926	600	455
ZM 2290846	925	400	417
ZM 2290846	925	500	425
ZM 2290846	925	510	431
ZM 2290846	926	100	443
ZM 2290846	926	600	455
ZM 2290847	925	400	419
ZM 2290847	925	500	425
ZM 2290847	925	510	431
ZM 2290847	926	100	443
ZM 2290847	926	600	455
ZM 2290848	925	400	419
ZM 2290848	925	500	425
ZM 2290848	925	510	431
ZM 2290848	926	100	445
ZM 2290849	925	400	419
ZM 2290849	925	500	425
ZM 2290849	925	510	431
ZM 2290849	926	100	445
ZM 2290850	925	400	419
ZM 2290850	925	500	425
ZM 2290850	925	510	431
ZM 2290850	926	100	443
ZM 2290850	926	600	455
ZM 2290851	925	400	417
ZM 2290851	925	500	425
ZM 2290851	925	510	431
ZM 2290851	926	100	443
ZM 2290851	926	600	455
ZM 2290852	925	400	419
ZM 2290852	925	500	425
ZM 2290852	925	510	431
ZM 2290852	926	100	445
ZM 2290854	925	400	419
ZM 2290854	925	500	425
ZM 2290854	925	510	431
ZM 2290854	926	100	443
ZM 2290855	925	400	419
ZM 2290855	925	500	425
ZM 2290855	925	510	431
ZM 2290855	926	100	443
ZM 2290856	925	400	417
ZM 2290856	925	500	425
ZM 2290856	925	510	431
ZM 2290856	926	100	443
ZM 2290856	926	600	455
ZM 2290857	925	400	419
ZM 2290857	925	500	425
ZM 2290857	925	510	431
ZM 2290857	926	100	443
ZM 2290857	926	600	457
ZM 2291127	237	100	71
ZM 2291146	926	300	449
ZM 2291459	236	100	65
ZM 2291465	236	100	65
ZM 2291466	236	100	65
ZM 2291467	236	100	65

NUMERICAL INDEX

RÉPERTOIRE DE NUMÉROS

NUMMERNREGISTER

INDICE DE NÚMERO

Catalogue id	Group
20038	**1000**
Issue	Page
VOE 64D9920038	**13**

NUMERICAL INDEX | **NUMMERNREGISTER**

RÉPERTOIRE DE NUMÉROS | **INDICE DE NÚMERO**

Catalogue id **20038** | Group **1000**

Issue **VOE 64D9920038** | Page **14**

Part No	Group	Sect	Page
ZM 2291470	215	200	43
ZM 2291472	236	100	67
ZM 2291475	236	100	67
ZM 2291817	442	200	165
ZM 2292219	212	100	35
ZM 2292220	212	100	35
ZM 2292234	217	100	47
ZM 2292251	236	100	65
ZM 2800037	925	100	411
ZM 2800528	916	400	381
ZM 2800528	916	450	387
ZM 2800533	916	400	381
ZM 2800533	916	450	387
ZM 2800538	916	300	379
ZM 2800538	916	400	385
ZM 2800538	925	100	411
ZM 2800538	925	400	421
ZM 2800538	925	500	427
ZM 2800538	925	600	437
ZM 2800538	926	100	445
ZM 2800538	926	600	457
ZM 2800551	925	700	441
ZM 2800589	925	510	429
ZM 2800658	645	400	245
ZM 2800755	897	100	333
ZM 2800904	821	100	271
ZM 2800951	380	100	143
ZM 2800951	641	100	237
ZM 2800978	352	200	119
ZM 2801006	926	300	449
ZM 2801058	912	100	357
ZM 2801173	924	100	397
ZM 2801173	924	200	403
ZM 2801183	841	100	291
ZM 2801189	363	200	135
ZM 2801190	363	200	135
ZM 2801191	363	200	135
ZM 2801221	926	400	451
ZM 2801242	380	100	143
ZM 2801346	912	200	359
ZM 2801346	916	500	393
ZM 2801348	924	100	399
ZM 2801348	924	200	403
ZM 2801364	925	100	411
ZM 2801364	925	200	413
ZM 2801364	925	300	415
ZM 2801364	925	400	417
ZM 2801364	925	500	423
ZM 2801364	925	510	429
ZM 2801603	916	400	383
ZM 2801603	916	450	387
ZM 2801722	911	200	345
ZM 2801722	912	400	365
ZM 2801722	916	100	373
ZM 2801722	916	300	379
ZM 2801722	916	400	383
ZM 2801722	916	450	389
ZM 2801723	911	200	345
ZM 2801723	912	400	365
ZM 2801723	916	100	373
ZM 2801723	916	300	379
ZM 2801723	916	400	383
ZM 2801723	916	450	389
ZM 2801733	912	400	365
ZM 2801815	924	200	401
ZM 2801815	924	300	405
ZM 2801815	945	100	461
ZM 2801891	645	300	243
ZM 2801921	924	100	397
ZM 2801921	924	200	401
ZM 2801922	924	100	397
ZM 2801922	924	200	401
ZM 2802037	522	100	227
ZM 2802116	363	200	135
ZM 2802123	363	200	135
ZM 2802161	442	300	171
ZM 2802161	468	100	213
ZM 2802162	271	200	95
ZM 2802428	914	100	369
ZM 2802507	924	100	399
ZM 2802617	711	100	255
ZM 2802652	945	100	461
ZM 2802996	914	100	371
ZM 2803239	771	100	259
ZM 2803248	912	200	359
ZM 2803250	912	300	363
ZM 2803434	924	200	401
ZM 2803440	841	100	291
ZM 2803690	945	100	459
ZM 2803720	827	100	281
ZM 2804104	911	300	347
ZM 2804115	911	100	343
ZM 2804248	916	400	383
ZM 2804461	442	100	163
ZM 2804588	380	100	143
ZM 2804706	380	100	143
ZM 2804797	926	300	449
ZM 2804863	256	100	75
ZM 2804921	256	200	79
ZM 2804944	926	600	455
ZM 2804948	926	600	455
ZM 2805008	897	100	333
ZM 2805009	897	100	333
ZM 2805167	352	200	119
ZM 2805168	352	200	119
ZM 2805175	352	200	119
ZM 2805278	834	100	289
ZM 2805283	912	100	357
ZM 2805283	914	100	369
ZM 2805286	387	100	145
ZM 2805381	551	100	229
ZM 2805464	912	200	359
ZM 2805649	234	100	61
ZM 2805754	924	200	401
ZM 2805839	912	200	359
ZM 2805909	897	100	333
ZM 2805910	897	100	333
ZM 2805911	897	100	333
ZM 2806029	924	300	405
ZM 2806030	924	300	405
ZM 2806185	522	100	227
ZM 2806244	256	200	79
ZM 2806244	256	300	83
ZM 2806244	256	400	85
ZM 2806253	916	300	377
ZM 2806300	875	100	327
ZM 2806300	916	500	395
ZM 2806377	370	100	141
ZM 2806471	370	100	139
ZM 2806473	924	300	405
ZM 2806546	925	100	409
ZM 2806600	912	400	365
ZM 2806600	916	300	377
ZM 2806600	916	400	383
ZM 2806600	916	450	389
ZM 2806661	912	200	361
ZM 2806693	363	200	135
ZM 2806857	912	200	361
ZM 2807009	926	500	453
ZM 2807015	916	200	375
ZM 2807128	924	300	405
ZM 2807141	912	200	359
ZM 2807412	468	100	213
ZM 2807418	645	500	247
ZM 2807418	911	400	349
ZM 2807629	924	100	397
ZM 2807629	924	200	403
ZM 2807630	521	100	225
ZM 2807631	521	100	225
ZM 2807696	310	100	109
ZM 2807703	925	400	417
ZM 2807860	271	100	93
ZM 2807860	271	200	95
ZM 2807872	233	200	59
ZM 2807882	916	400	381
ZM 2807882	916	450	387
ZM 2807920	645	100	239
ZM 2807923	740	100	257
ZM 2807926	914	100	369
ZM 2807944	771	100	259
ZM 2808005	926	500	453
ZM 2808030	711	100	255
ZM 2808035	945	100	459
ZM 2808043	924	100	397
ZM 2808043	924	200	401
ZM 2808059	645	100	239
ZM 2808108	926	600	457
ZM 2808150	925	400	421
ZM 2808150	925	500	425
ZM 2808150	925	510	431
ZM 2808150	926	100	445
ZM 2808703	380	100	143
ZM 2808716	924	100	397
ZM 2808883	256	100	75
ZM 2808931	551	100	229

Part No	Group	Sect	Page
ZM 2808933	442	300	171
ZM 2808934	551	100	229
ZM 2809121	740	100	257
ZM 2809232	924	100	397
ZM 2809569	924	100	397
ZM 2809569	924	200	401
ZM 2809734	911	100	343
ZM 2809866	269	100	91
ZM 2809866	272	100	97
ZM 2809866	911	400	349
ZM 2809866	912	200	361
ZM 2809866	925	100	411
ZM 2809869	370	100	139
ZM 2809885	925	200	413
ZM 2809885	925	300	415
ZM 2809885	925	400	417
ZM 2809885	925	500	423
ZM 2809960	925	400	417
ZM 2809960	925	500	423
ZM 2809983	897	100	333
ZM 2809987	897	100	333
ZM 2809988	897	100	333
ZM 2809991	897	100	333
ZM 2809999	897	100	333
ZM 2810019	925	400	417
ZM 2810019	925	500	423
ZM 2810019	925	510	429
ZM 2810020	925	400	419
ZM 2810020	925	500	423
ZM 2810020	925	510	429
ZM 2810109	380	100	143
ZM 2810112	370	100	139
ZM 2810327	551	100	229
ZM 2810329	821	100	271
ZM 2810329	841	100	291
ZM 2810330	914	100	371
ZM 2810331	834	100	287
ZM 2810337	442	400	173
ZM 2810395	925	400	417
ZM 2810395	925	500	423
ZM 2810397	925	400	417
ZM 2810436	891	100	331
ZM 2810437	891	100	331
ZM 2810456	370	100	139
ZM 2810486	269	100	91
ZM 2810491	370	100	139
ZM 2810699	444	100	177
ZM 2810797	645	100	239
ZM 2810797	925	400	419
ZM 2810797	925	500	423
ZM 2810797	925	510	429
ZM 2810827	451	100	179
ZM 2810882	874	200	317
ZM 2810925	911	500	351
ZM 2810927	911	500	351
ZM 2810998	370	100	139
ZM 2811053	310	100	109
ZM 2811086	256	100	75
ZM 2811088	256	300	83
ZM 2811088	256	400	85
ZM 2811159	645	100	239
ZM 2811160	645	100	239
ZM 2811180	271	100	93
ZM 2811225	218	100	49
ZM 2811225	810	100	267
ZM 2811228	945	100	461
ZM 2811237	444	100	175
ZM 2811242	645	400	245
ZM 2811242	645	500	247
ZM 2811243	916	100	373
ZM 2811244	444	100	175
ZM 2811256	444	100	177
ZM 2811258	444	100	177
ZM 2811279	916	300	377
ZM 2811281	916	400	381
ZM 2811281	916	450	387
ZM 2811424	821	100	275
ZM 2811426	363	200	135
ZM 2811428	875	100	325
ZM 2811430	370	100	139
ZM 2811445	771	100	259
ZM 2811483	235	100	63
ZM 2811584	821	100	271
ZM 2811767	925	510	433
ZM 2811957	916	500	393
ZM 2812006	521	100	225
ZM 2812007	521	100	225
ZM 2812008	521	100	225
ZM 2812009	522	100	227
ZM 2812010	271	100	93
ZM 2812121	551	100	229
ZM 2812347	945	200	465
ZM 2812348	945	300	467
ZM 2812375	551	100	229
ZM 2812435	218	100	49
ZM 2812436	218	100	49
ZM 2812436	810	100	267
ZM 2812485	875	100	325
ZM 2812552	925	600	437
ZM 2812595	925	100	409
ZM 2812664	945	100	459
ZM 2812684	821	100	271
ZM 2812685	821	100	271
ZM 2812748	925	700	441
ZM 2812823	370	100	141
ZM 2812842	711	100	255
ZM 2812843	711	100	255
ZM 2812844	711	100	255
ZM 2812927	442	300	171
ZM 2812987	352	100	115
ZM 2812988	352	100	115
ZM 2813086	442	300	171
ZM 2813087	463	100	197
ZM 2813303	362	300	131
ZM 2813307	353	200	125
ZM 2813310	353	200	125
ZM 2813439	442	400	173
ZM 2813453	897	100	333
ZM 2813454	897	100	333
ZM 2813455	897	100	333
ZM 2813456	897	100	333
ZM 2813469	874	100	315
ZM 2813471	897	100	333
ZM 2813475	897	100	333
ZM 2813508	370	100	139
ZM 2813556	916	500	393
ZM 2813635	521	100	225
ZM 2813667	916	200	375
ZM 2813667	916	300	377
ZM 2813695	256	100	75
ZM 2813706	875	100	327
ZM 2813711	362	200	129
ZM 2813901	916	500	393
ZM 2813937	821	100	275
ZM 2813987	461	100	181
ZM 2813988	463	100	197
ZM 2814016	269	100	91
ZM 2814051	912	200	359
ZM 2814106	925	100	409
ZM 2814162	873	100	311
ZM 2814280	852	200	307
ZM 2814536	924	300	405
ZM 2814611	461	100	181
ZM 2814612	463	100	197
ZM 2814628	444	100	175
ZM 2814667	916	200	375
ZM 2814667	916	300	377
ZM 2814670	924	300	407
ZM 2814688	468	100	213
ZM 2814824	740	100	257
ZM 2814828	444	100	175
ZM 2814830	444	100	175
ZM 2814832	444	100	175
ZM 2814834	911	400	349
ZM 2814836	916	400	385
ZM 2814837	916	400	385
ZM 2814838	924	100	399
ZM 2814853	897	100	333
ZM 2814907	945	100	461
ZM 2814908	912	400	365
ZM 2814908	945	100	459
ZM 2814920	442	100	159
ZM 2814988	875	100	325
ZM 2814990	875	200	329
ZM 2814993	875	100	327
ZM 2815018	821	100	273
ZM 2815668	352	200	119
ZM 2815671	352	200	119
ZM 2815853	442	200	169
ZM 2815904	352	100	115
ZM 2815905	352	100	115
ZM 2815906	352	100	117
ZM 2815927	362	300	131
ZM 2816235	926	600	455
ZM 2816411	233	200	59

NUMERICAL INDEX

RÉPERTOIRE DE NUMÉROS

NUMMERNREGISTER

INDICE DE NÚMERO

Catalogue id	Group
20038	**1000**
Issue	Page
VOE 64D9920038	**15**

NUMERICAL INDEX

RÉPERTOIRE DE NUMÉROS

NUMMERNREGISTER

INDICE DE NÚMERO

Catalogue id **20038** | Group **1000**

Issue **VOE 64D9920038** | Page **16**

Part No	Group	Sect	Page
ZM 2816532	740	100	257
ZM 2816536	740	100	257
ZM 2816537	740	100	257
ZM 2816539	740	100	257
ZM 2816542	740	100	257
ZM 2816547	740	100	257
ZM 2816548	740	100	257
ZM 2816549	740	100	257
ZM 2816732	945	100	461
ZM 2816735	924	100	397
ZM 2816736	924	100	397
ZM 2816761	912	400	365
ZM 2816761	945	100	459
ZM 2816768	925	400	417
ZM 2816826	914	100	371
ZM 2816827	914	100	371
ZM 2816861	353	100	123
ZM 2816903	925	200	413
ZM 2816903	925	300	415
ZM 2816903	925	400	417
ZM 2816903	925	510	429
ZM 2816911	945	100	459
ZM 2816929	926	200	447
ZM 2816931	926	200	447
ZM 2816932	924	200	401
ZM 2816933	924	200	401
ZM 2816934	924	200	401
ZM 2816935	945	100	459
ZM 2816936	945	100	459
ZM 2816957	925	400	417
ZM 2816962	925	400	417
ZM 2816976	926	600	455
ZM 2816989	711	100	255
ZM 2817001	945	100	459
ZM 2817006	945	100	461
ZM 2817007	711	100	255
ZM 2817021	442	100	163
ZM 2817050	218	100	49
ZM 2817052	218	100	49
ZM 2817100	914	100	369
ZM 2817203	551	100	229
ZM 2817237	825	100	277
ZM 2817238	826	100	279
ZM 2817239	218	100	49
ZM 2817251	925	600	435
ZM 2817257	925	600	435
ZM 2817259	925	600	435
ZM 2817281	945	100	459
ZM 2817283	924	300	405
ZM 2817349	522	100	227
ZM 2817411	711	100	255
ZM 2817412	711	100	255
ZM 2817413	740	100	257
ZM 2817415	912	100	357
ZM 2817531	925	200	413
ZM 2817531	925	300	415
ZM 2817551	925	500	423
ZM 2817621	925	200	413
ZM 2817640	914	100	369
ZM 2817652	370	100	139
ZM 2817697	925	400	417
ZM 2817697	925	500	423
ZM 2817722	925	200	413
ZM 2817722	925	400	417
ZM 2817724	925	300	415
ZM 2817725	925	200	413
ZM 2817726	925	300	415
ZM 2817771	826	100	279
ZM 2817772	826	100	279
ZM 2817773	945	100	461
ZM 2817775	740	100	257
ZM 2817777	441	100	157
ZM 2817844	925	200	413
ZM 2817850	925	300	415
ZM 2900002	256	100	75
ZM 2900003	256	100	75
ZM 2900004	256	100	75
ZM 2900069	442	100	159
ZM 2900075	442	100	159
ZM 2900076	442	100	159
ZM 2900077	442	100	159
ZM 2900078	442	100	159
ZM 2900090	442	100	163
ZM 2900092	442	100	163
ZM 2900100	442	100	163
ZM 2900103	442	100	163
ZM 2900106	442	200	165
ZM 2900107	442	200	165
ZM 2900108	442	200	165
ZM 2900109	442	200	165
ZM 2900113	442	200	165
ZM 2900115	442	200	165
ZM 2900116	442	200	165
ZM 2900118	442	200	167
ZM 2900121	442	200	167
ZM 2900497	273	100	101
ZM 2900507	236	100	69
ZM 2900537	216	100	45
ZM 2900539	216	100	45
ZM 2900542	216	100	45
ZM 2900543	216	100	45
ZM 2900578	263	100	89
ZM 2901114	925	100	409
ZM 2901115	925	100	409
ZM 2901116	925	100	409
ZM 2901117	925	100	409
ZM 2901118	925	100	409
ZM 2901119	925	100	409
ZM 2901448	852	200	307
ZM 2902199	645	100	239
ZM 2902199	924	100	397
ZM 2902199	924	200	401
ZM 2902205	645	100	239
ZM 2902448	442	200	165
ZM 2902448	442	200	167
ZM 2902740	461	200	187
ZM 2902898	442	100	159
ZM 2902902	442	100	159
ZM 2902903	442	100	159
ZM 2902904	442	100	159
ZM 2902907	442	100	159
ZM 2902908	442	100	159
ZM 2902909	442	100	159
ZM 2902910	442	100	159
ZM 2902912	442	100	161
ZM 2902931	442	100	163
ZM 2902931	442	200	165
ZM 2902934	442	200	165
ZM 2902939	442	100	163
ZM 2903091	491	100	215
ZM 2903092	491	100	215
ZM 2903093	491	100	215
ZM 2903094	491	100	215
ZM 2903095	491	100	215
ZM 2903096	491	100	215
ZM 2903344	442	200	167
ZM 2903413	442	100	161
ZM 2903414	442	100	161
ZM 2903417	442	100	161
ZM 2903425	442	100	163
ZM 2903426	442	200	167
ZM 2903523	852	200	307
ZM 2903605	256	100	75
ZM 2903629	522	100	227
ZM 2903630	522	100	227
ZM 2903796	442	200	167
ZM 2903828	221	100	51
ZM 2903849	256	100	75
ZM 2903850	256	100	75
ZM 2903851	256	100	75
ZM 2903912	211	100	31
ZM 2903912	212	100	33
ZM 2904038	252	100	73
ZM 2904041	873	100	311
ZM 2904042	873	100	311
ZM 2904043	873	100	311
ZM 2904044	873	100	311
ZM 2904045	873	100	311
ZM 2904046	873	100	311
ZM 2904048	212	100	33
ZM 2904049	212	100	33
ZM 2904050	212	100	33
ZM 2904051	212	100	33
ZM 2904053	212	100	33
ZM 2904056	212	100	33
ZM 2904057	212	100	33
ZM 2904064	211	100	31
ZM 2904064	212	100	35
ZM 2904065	212	100	35
ZM 2904066	212	100	35
ZM 2904068	215	200	43
ZM 2904070	215	200	43
ZM 2904072	215	200	43
ZM 2904076	236	100	65
ZM 2904077	236	100	65

Part No	Group	Sect	Page
ZM 2904079	236	100	65
ZM 2904080	236	100	65
ZM 2904081	236	100	65
ZM 2904084	236	100	67
ZM 2904085	236	100	67
ZM 2904086	236	100	67
ZM 2904091	211	100	31
ZM 2904092	211	100	31
ZM 2904093	211	100	31
ZM 2904098	211	100	31
ZM 2904101	215	100	41
ZM 2904105	216	100	45
ZM 2904106	216	100	45
ZM 2904108	216	100	45
ZM 2904117	221	100	51
ZM 2904118	221	100	51
ZM 2904119	221	100	51
ZM 2904121	223	100	55
ZM 2904121	263	100	89
ZM 2904123	223	100	55
ZM 2904125	233	100	57
ZM 2904128	236	100	67
ZM 2904129	236	100	67
ZM 2904130	236	100	67
ZM 2904131	236	100	67
ZM 2904132	236	100	67
ZM 2904133	236	100	67
ZM 2904134	236	100	69
ZM 2904135	236	100	69
ZM 2904147	237	100	71
ZM 2904151	263	100	89
ZM 2904152	263	100	89
ZM 2904153	263	100	89
ZM 2904157	263	100	89
ZM 2904159	263	100	89

Part No	Group	Sect	Page
ZM 2904166	321	100	111
ZM 2904167	321	100	111
ZM 2904169	212	100	33
ZM 2904200	236	100	65
ZM 2904204	263	100	89
ZM 2904363	263	100	89
ZM 2904375	216	100	45
ZM 2904407	331	100	113
ZM 2904570	442	200	165
ZM 2904749	263	100	89
ZM 2904750	263	100	89
ZM 2904779	442	100	159
ZM 2904814	645	300	243
ZM 2904893	321	100	111
ZM 2905138	925	100	409
ZM 2905171	221	100	51
ZM 2905175	924	100	397
ZM 2905175	924	200	401
ZM 2905176	924	100	397
ZM 2905176	924	200	401
ZM 2905178	924	100	397
ZM 2905178	924	200	401
ZM 2905179	924	100	397
ZM 2905179	924	200	401
ZM 2905196	911	500	351
ZM 2905298	233	200	59
ZM 2905299	233	200	59
ZM 2905300	233	200	59
ZM 2905301	233	200	59
ZM 2905302	233	200	59
ZM 2905303	233	100	57
ZM 2905304	233	200	59
ZM 2905306	233	200	59
ZM 2905307	233	200	59
ZM 2905308	233	200	59

Part No	Group	Sect	Page
ZM 2905309	233	200	59
ZM 2905310	233	200	59
ZM 2905311	233	200	59
ZM 2905312	233	200	59
ZM 2905313	233	200	59
ZM 2905314	233	200	59
ZM 2905335	212	100	35
ZM 2905336	237	100	71
ZM 2905340	212	100	33
ZM 2905344	212	100	33
ZM 2905345	212	100	33
ZM 2905346	212	100	33
ZM 2905359	223	100	55
ZM 2905363	256	100	75
ZM 2905364	236	100	69
ZM 2905365	236	100	69
ZM 2905366	236	100	69
ZM 2905369	263	100	89
ZM 2905371	263	100	89
ZM 2905379	212	100	33
ZM 2905388	236	100	65
ZM 2905391	263	100	89
ZM 2906069	234	100	61
ZM 2906149	911	600	353
ZM 2906377	461	200	183
ZM 2906377	463	200	199
ZM 2906498	442	100	161
ZM 2906499	442	100	161
ZM 2906500	442	100	161
ZM 2906501	442	100	161
ZM 2906502	442	100	161
ZM 2906503	442	100	161
ZM 2906504	442	100	161
ZM 2906505	442	100	161
ZM 2906506	442	100	161

Part No	Group	Sect	Page
ZM 2906509	442	200	167
ZM 2906578	852	200	307
ZM 2906579	852	200	307
ZM 2906583	852	200	307
ZM 2906600	911	600	353
ZM 2906601	911	600	353
ZM 2906602	911	600	353
ZM 2906603	911	600	353
ZM 2906604	911	600	353
ZM 2906605	911	600	353
ZM 2906606	911	600	353
ZM 2906613	645	100	239
ZM 2906614	645	100	239
ZM 2906615	645	100	239
ZM 2906616	645	100	239
ZM 2906617	645	100	239
ZM 2906618	645	100	239
ZM 2906619	645	100	239
ZM 2906620	645	100	239
ZM 2906621	645	100	239
ZM 2906622	645	100	239
ZM 2906623	645	100	239
ZM 2906626	645	300	243
ZM 2906652	843	100	293
ZM 2906655	913	100	367
ZM 2906656	913	100	367
ZM 2906657	913	100	367
ZM 2906658	913	100	367
ZM 2906659	913	100	367
ZM 2906660	913	100	367
ZM 2906661	913	100	367
ZM 2906699	913	100	367
ZM 2906757	442	200	167
ZM 2906786	310	100	109
ZM 2906901	215	200	43

Part No	Group	Sect	Page
ZM 2906905	236	100	67
ZM 2906906	236	100	67
ZM 2906908	210	100	29
ZM 2907059	911	500	351
ZM 2907143	810	100	267
ZM 2907143	850	200	297
ZM 2907148	810	100	267
ZM 2907156	841	100	291
ZM 2907157	841	100	291
ZM 2907158	841	100	291
ZM 2907234	352	100	115
ZM 2907236	352	100	115
ZM 2907237	352	100	115
ZM 2907239	352	100	115
ZM 2907240	352	100	115
ZM 2907323	945	200	465
ZM 2907323	945	300	467
ZM 2907372	222	100	53
ZM 2907459	873	100	311
ZM 2907508	362	200	129
ZM 2907509	850	100	295
ZM 2907513	252	100	73
ZM 2907572	852	200	307
ZM 2907573	852	200	307
ZM 2907580	852	200	307
ZM 2907581	852	200	307
ZM 2907585	852	200	307
ZM 2907586	852	200	307
ZM 2907587	852	200	307
ZM 2907589	852	200	307
ZM 2907593	852	200	307
ZM 2907598	852	200	307
ZM 2907599	852	200	307
ZM 2907600	852	200	307
ZM 2907601	852	200	307

NUMERICAL INDEX

RÉPERTOIRE DE NUMÉROS

NUMMERNREGISTER

INDICE DE NÚMERO

NUMERICAL INDEX | **NUMMERNREGISTER**

RÉPERTOIRE DE NUMÉROS | **INDICE DE NÚMERO**

Catalogue id **20038** | Group **1000**

Issue **VOE 64D9920038** | Page **18**

Part No	Group	Sect	Page
ZM 2907611	925	100	409
ZM 2907612	925	100	409
ZM 2907613	925	100	409
ZM 2907614	925	100	409
ZM 2907622	222	100	53
ZM 2907689	393	100	147
ZM 2907814	442	100	163
ZM 2907814	442	200	165
ZM 2907817	442	100	161
ZM 2907818	442	100	161
ZM 2907820	442	100	161
ZM 2907821	442	100	161
ZM 2907822	442	100	161
ZM 2907823	442	100	161
ZM 2907830	442	200	165
ZM 2907832	442	100	163
ZM 2907907	256	100	75
ZM 2907908	256	100	75
ZM 2907927	380	100	143
ZM 2907929	363	100	133
ZM 2908012	256	300	83
ZM 2908012	256	400	85
ZM 2908013	256	300	83
ZM 2908013	256	400	85
ZM 2908014	256	300	83
ZM 2908014	256	400	85
ZM 2908015	256	300	83
ZM 2908015	256	400	85
ZM 2908016	256	300	83
ZM 2908016	256	400	85
ZM 2908017	256	300	83
ZM 2908017	256	400	85
ZM 2908018	256	300	83
ZM 2908018	256	400	85
ZM 2908019	256	300	83
ZM 2908019	256	400	85
ZM 2908020	256	300	83
ZM 2908020	256	400	85
ZM 2908021	256	300	83
ZM 2908021	256	400	85
ZM 2908022	256	300	83
ZM 2908022	256	400	85
ZM 2908023	256	300	83
ZM 2908023	256	400	85
ZM 2908264	237	100	71
ZM 2908435	252	100	73
ZM 2908480	212	100	33
ZM 2908482	216	100	45
ZM 2908485	211	100	31
ZM 2908491	211	100	31
ZM 2908492	211	100	31
ZM 2908493	211	100	31
ZM 2908498	215	200	43
ZM 2908502	221	100	51
ZM 2908512	233	100	57
ZM 2908513	233	100	57
ZM 2908513	256	100	75
ZM 2908518	223	100	55
ZM 2908518	263	100	89
ZM 2908532	216	100	45
ZM 2908533	216	100	45
ZM 2908615	434	100	155
ZM 2908775	441	100	157
ZM 2908865	331	100	113
ZM 2908920	924	300	407
ZM 2909775	442	100	161
ZM 2909776	442	100	161
ZM 2909777	442	100	161
ZM 2909778	442	100	163
ZM 2909779	442	200	167
ZM 2910000	233	200	59
ZM 2910039	461	200	183
ZM 2910040	461	200	183
ZM 2910040	463	200	199
ZM 2910041	461	200	183
ZM 2910041	463	200	199
ZM 2910042	461	200	183
ZM 2910042	463	200	199
ZM 2910043	461	200	183
ZM 2910043	463	200	199
ZM 2910044	461	200	183
ZM 2910044	463	200	199
ZM 2910045	461	200	183
ZM 2910045	463	200	199
ZM 2910046	461	200	183
ZM 2910046	463	200	199
ZM 2910047	461	200	183
ZM 2910047	463	200	199
ZM 2910048	461	200	183
ZM 2910048	463	200	199
ZM 2910049	461	200	185
ZM 2910049	463	200	201
ZM 2910050	461	200	185
ZM 2910050	463	200	201
ZM 2910051	461	200	185
ZM 2910051	463	200	201
ZM 2910052	461	200	185
ZM 2910052	463	200	201
ZM 2910053	461	200	185
ZM 2910053	463	200	201
ZM 2910054	461	200	185
ZM 2910054	463	200	201
ZM 2910055	461	200	185
ZM 2910055	463	200	201
ZM 2910056	461	200	185
ZM 2910056	463	200	201
ZM 2910057	461	200	185
ZM 2910057	463	200	201
ZM 2910058	461	200	185
ZM 2910058	463	200	201
ZM 2910059	461	200	185
ZM 2910059	463	200	201
ZM 2910060	461	200	185
ZM 2910060	463	200	201
ZM 2910061	461	200	185
ZM 2910061	463	200	201
ZM 2910062	461	200	185
ZM 2910062	463	200	201
ZM 2910063	461	200	185
ZM 2910063	463	200	201
ZM 2910068	461	200	185
ZM 2910068	463	200	201
ZM 2910069	461	200	185
ZM 2910069	463	200	201
ZM 2910070	461	200	185
ZM 2910070	463	200	201
ZM 2910071	461	200	185
ZM 2910071	463	200	201
ZM 2910072	461	200	185
ZM 2910072	463	200	201
ZM 2910073	461	200	185
ZM 2910073	463	200	201
ZM 2910074	461	200	185
ZM 2910074	463	200	201
ZM 2910075	461	200	185
ZM 2910075	463	200	201
ZM 2910076	461	200	185
ZM 2910076	463	200	201
ZM 2910077	461	200	185
ZM 2910077	463	200	201
ZM 2910078	461	200	185
ZM 2910078	463	200	201
ZM 2910079	461	200	187
ZM 2910079	463	200	203
ZM 2910080	461	200	187
ZM 2910080	463	200	203
ZM 2910081	461	200	187
ZM 2910081	463	200	203
ZM 2910082	461	200	187
ZM 2910082	463	200	203
ZM 2910083	461	200	187
ZM 2910083	463	200	203
ZM 2910084	461	200	187
ZM 2910084	463	200	203
ZM 2910085	461	200	187
ZM 2910085	463	200	203
ZM 2910086	461	200	187
ZM 2910086	463	200	203
ZM 2910088	461	200	187
ZM 2910088	463	200	203
ZM 2910089	461	200	187
ZM 2910089	463	200	203
ZM 2910090	461	200	183
ZM 2910090	463	200	199
ZM 2910091	461	200	183
ZM 2910091	463	200	199
ZM 2910092	461	200	183
ZM 2910092	463	200	199
ZM 2910093	461	200	183
ZM 2910093	463	200	199
ZM 2910094	461	200	183
ZM 2910094	463	200	199
ZM 2910095	461	200	183
ZM 2910095	463	200	199
ZM 2910096	461	200	183

Part No	Group	Sect	Page
ZM 2910096	463	200	199
ZM 2910097	461	200	183
ZM 2910097	463	200	199
ZM 2910098	461	200	183
ZM 2910098	463	200	199
ZM 2910099	461	200	183
ZM 2910099	463	200	199
ZM 2910100	461	200	183
ZM 2910100	463	200	199
ZM 2910101	461	200	183
ZM 2910101	463	200	199
ZM 2910102	461	200	183
ZM 2910102	463	200	199
ZM 2910103	461	200	183
ZM 2910103	463	200	199
ZM 2910104	461	200	183
ZM 2910104	463	200	199
ZM 2910105	461	200	183
ZM 2910105	463	200	199
ZM 2910106	461	200	183
ZM 2910106	463	200	199
ZM 2910107	461	200	183
ZM 2910107	463	200	199
ZM 2910108	461	400	193
ZM 2910108	463	400	209
ZM 2910109	461	400	193
ZM 2910109	463	400	209
ZM 2910110	461	400	193
ZM 2910110	463	400	209
ZM 2910111	461	400	193
ZM 2910111	463	400	209
ZM 2910112	461	400	193
ZM 2910112	463	400	209
ZM 2910113	461	400	193
ZM 2910113	463	400	209

Part No	Group	Sect	Page
ZM 2910114	461	400	193
ZM 2910114	463	400	209
ZM 2910115	461	400	193
ZM 2910115	463	400	209
ZM 2910116	461	400	195
ZM 2910116	463	400	211
ZM 2910117	461	400	195
ZM 2910117	463	400	211
ZM 2910118	461	400	195
ZM 2910118	463	400	211
ZM 2910119	461	400	195
ZM 2910119	463	400	211
ZM 2910120	461	400	195
ZM 2910120	463	400	211
ZM 2910121	461	400	195
ZM 2910121	463	400	211
ZM 2910122	461	400	195
ZM 2910122	463	400	211
ZM 2910123	461	400	195
ZM 2910123	463	400	211
ZM 2910124	461	300	189
ZM 2910124	463	300	205
ZM 2910125	461	300	189
ZM 2910125	463	300	205
ZM 2910126	461	300	189
ZM 2910126	463	300	205
ZM 2910127	461	300	189
ZM 2910127	463	300	205
ZM 2910128	461	300	189
ZM 2910128	463	300	205
ZM 2910129	461	300	189
ZM 2910129	463	300	205
ZM 2910130	461	300	189
ZM 2910130	463	300	205
ZM 2910131	461	300	189

Part No	Group	Sect	Page
ZM 2910131	463	300	205
ZM 2910132	461	300	189
ZM 2910132	463	300	205
ZM 2910133	461	300	189
ZM 2910133	463	300	205
ZM 2910134	461	300	189
ZM 2910134	463	300	205
ZM 2910135	461	300	189
ZM 2910135	463	300	205
ZM 2910136	461	300	189
ZM 2910136	463	300	205
ZM 2910137	461	300	189
ZM 2910137	463	300	205
ZM 2910138	461	300	189
ZM 2910138	463	300	205
ZM 2910139	461	300	189
ZM 2910139	463	300	205
ZM 2910140	461	300	189
ZM 2910140	463	300	205
ZM 2910141	461	300	189
ZM 2910141	463	300	205
ZM 2910142	461	300	189
ZM 2910142	463	300	205
ZM 2910143	461	300	189
ZM 2910143	463	300	205
ZM 2910144	519	100	223
ZM 2910145	519	100	223
ZM 2910146	519	100	223
ZM 2910147	519	100	223
ZM 2910148	519	100	223
ZM 2910149	519	100	223
ZM 2910150	519	100	223
ZM 2910151	519	100	223
ZM 2910152	519	100	223
ZM 2910153	519	100	223

Part No	Group	Sect	Page
ZM 2910155	519	100	223
ZM 2910156	519	100	223
ZM 2910157	519	100	223
ZM 2910158	519	100	223
ZM 2910159	519	100	223
ZM 2910160	519	100	223
ZM 2910161	519	100	223
ZM 2910162	519	100	223
ZM 2910163	519	100	223
ZM 2910164	519	100	223
ZM 2910167	434	100	155
ZM 2910168	434	100	155
ZM 2910169	434	100	155
ZM 2910170	434	100	155
ZM 2910171	434	100	155
ZM 2910172	434	100	155
ZM 2910173	434	100	155
ZM 2910174	463	200	199
ZM 2910175	434	100	155
ZM 2910180	442	100	159
ZM 2910181	442	100	163
ZM 2910182	442	100	159
ZM 2910184	442	200	169
ZM 2915004	875	200	329
ZM 2915005	875	200	329
ZM 2915006	875	200	329
ZM 2915007	875	200	329
ZM 2915008	875	200	329
ZM 2915010	875	200	329
ZM 2915011	875	200	329
ZM 2915012	875	200	329
ZM 2915013	875	200	329
ZM 2915014	875	200	329
ZM 2915015	875	200	329
ZM 2915016	875	200	329

Part No	Group	Sect	Page
ZM 2915017	875	200	329
ZM 2915018	875	200	329
ZM 2915019	875	200	329
ZM 2915020	875	200	329
ZM 2915021	875	200	329
ZM 2915022	875	200	329
ZM 2915026	875	100	327
ZM 2915032	875	100	325
ZM 2915033	875	100	325
ZM 2915036	875	100	325
ZM 2915038	875	100	325
ZM 2915097	442	200	167
ZM 2915099	442	200	165
ZM 2915100	442	200	167
ZM 2915101	441	100	157
ZM 2915101	442	200	167
ZM 2915102	442	200	167
ZM 2915103	442	200	167
ZM 2918009	875	200	329
ZM 3401475	442	100	161
ZM 3401843	442	200	165
ZM 3402850	911	400	349
ZM 3402854	925	100	409
ZM 4010230	236	100	65
ZM 4051330	321	100	111
ZM 4053980	256	200	79
ZM 4065780	256	100	75
ZM 4083910	252	100	73
ZM 4083990	256	100	75
ZM 4084010	256	100	75
ZM 4084070	212	100	35
ZM 4084070	215	100	41
ZM 4333068	916	400	385
ZM 4333068	916	450	389
ZM 4334193	843	100	293

NUMERICAL INDEX

RÉPERTOIRE DE NUMÉROS

NUMMERNREGISTER

INDICE DE NÚMERO

Catalogue id	Group
20038	**1000**
Issue	Page
VOE 64D9920038	**19**

NUMERICAL INDEX | **NUMMERNREGISTER**

RÉPERTOIRE DE NUMÉROS | **INDICE DE NÚMERO**

Catalogue id **20038** | Group **1000**

Issue **VOE 64D9920038** | Page **20**

Part No	Group	Sect	Page
ZM 4361204	911	100	343
ZM 4373208	380	100	143
ZM 4374370	393	100	147
ZM 4384256	217	100	47
ZM 4384256	911	100	343
ZM 4384287	924	200	401
ZM 4384287	925	100	409
ZM 4384287	925	600	435
ZM 4384287	945	100	459
ZM 4384287	945	100	461
ZM 4385703	363	200	135
ZM 4388103	256	100	75
ZM 4388103	925	500	423
ZM 4392040	897	100	333
ZM 5027660	256	200	79
ZM 5027670	256	200	79
ZM 5027680	256	200	79
ZM 5027690	256	200	79
ZM 5052670	874	500	323
ZM 5227452	442	300	171
ZM 5230953	461	400	191
ZM 5230953	463	400	207
ZM 5231993	441	100	157
ZM 5232709	442	300	171
ZM 5241125	352	100	117
ZM 5241125	362	200	129
ZM 5241125	821	100	273
ZM 5241125	831	100	283
ZM 5241125	834	100	285
ZM 5241125	834	100	287
ZM 5241547	641	100	237
ZM 5243314	441	100	157
ZM 7050432	352	100	115
ZM 7057461	352	100	115
ZM 7092353	925	400	419
ZM 7092353	925	500	425
ZM 7092353	925	510	431
ZM 7092353	925	600	437
ZM 7092353	926	100	443
ZM 7092353	926	600	457
ZM 7094911	442	100	161
ZM 7094928	461	400	195
ZM 7094928	463	400	211
ZM 7094952	214	100	39
ZM 7094953	236	100	67
ZM 7094953	442	200	169
ZM 7094970	441	100	157
ZM 7095068	873	200	313
ZM 7095321	362	200	129
ZM 7095370	852	200	307
ZM 7096424	925	100	409
ZM 7096450	441	100	157
ZM 7096458	442	100	161
ZM 7096458	831	100	283
ZM 7096462	916	300	377
ZM 7096551	850	100	295
ZM 7096552	911	400	349
ZM 7096556	911	400	349
ZM 7096557	519	100	223
ZM 7096566	442	200	165
ZM 7096577	461	300	189
ZM 7096577	463	300	205
ZM 7096584	442	100	163
ZM 7096792	873	100	311
ZM 7096794	810	100	267
ZM 7097521	519	100	223
ZM 7097852	834	100	285
ZM 7097852	834	100	287
ZM 7098010	363	200	135
ZM 7098010	810	100	267
ZM 7098010	841	100	291
ZM 7098010	852	200	307
ZM 7098060	271	200	95
ZM 7098064	442	100	161
ZM 7098300	911	400	349
ZM 7098451	256	100	75
ZM 7098658	519	100	223
ZM 7098820	236	100	65
ZM 7099044	911	500	351
ZM 7099097	911	500	351
ZM 7099404	233	200	59
ZM 7099425	434	100	155
ZM 7099425	461	300	189
ZM 7099425	461	400	193
ZM 7099425	463	300	205
ZM 7099425	463	400	209
ZM 7099425	873	100	311
ZM 7099428	234	100	61
ZM 7099428	434	100	155
ZM 7099428	873	100	311
ZM 7099511	212	100	33
ZM 7099511	434	100	155
ZM 7099518	217	100	47
ZM 7099523	217	100	47
ZM 7099523	256	100	77
ZM 7099975	444	100	175
ZM 8090699	442	200	165
ZM 8096329	434	100	155
ZM 8096540	434	100	155
ZM 8096544	441	100	157
ZM 8096552	442	200	167
ZM 8099962	911	400	349
ZM 914526	925	400	419
ZM 949523	310	100	109
ZM 957020	925	600	437
ZM 957020	925	600	439
ZM 957032	925	600	439
ZM 957097	925	600	437
ZM 957097	925	600	439
ZM 978938	925	600	435
ZM 983243	925	600	435
ZM 983304	916	300	377