RUTHZIL TRATOR COMERCIAL DE PEÇAS LTDA  11 97083-6812 ROLANDO CITRANGULO

LIEBHERR

JUNHO 2020

# Spare parts list
# Catálogo

L 538 1356 52070

# Important for spare parts orders!

Check delivery documentation for machine details.

**Required information for spare parts orders:**
Spare parts orders can only be completed quickly and correctly if the order contains the following data.

- Type (see data tag)
- Machine S/N (see data tag)
- Article number, description and quantity of the desired part.
  - If a manufacturer's number for the part is entered in your spare parts list, for example [2003 28 0481], then it must be noted on the order.
  - When ordering spare parts for engines, the Diesel engine serial number must be noted. This serial number can be found on the data tag of the Diesel engine.
- Type of delivery and exact delivery address.
  - Please confirm phone orders in writing.

**Note**
- Technical detail changes compared to the data and illustrations in available documentation are reserved.
- Parts not listed are not spare parts!

# Information for spare parts page

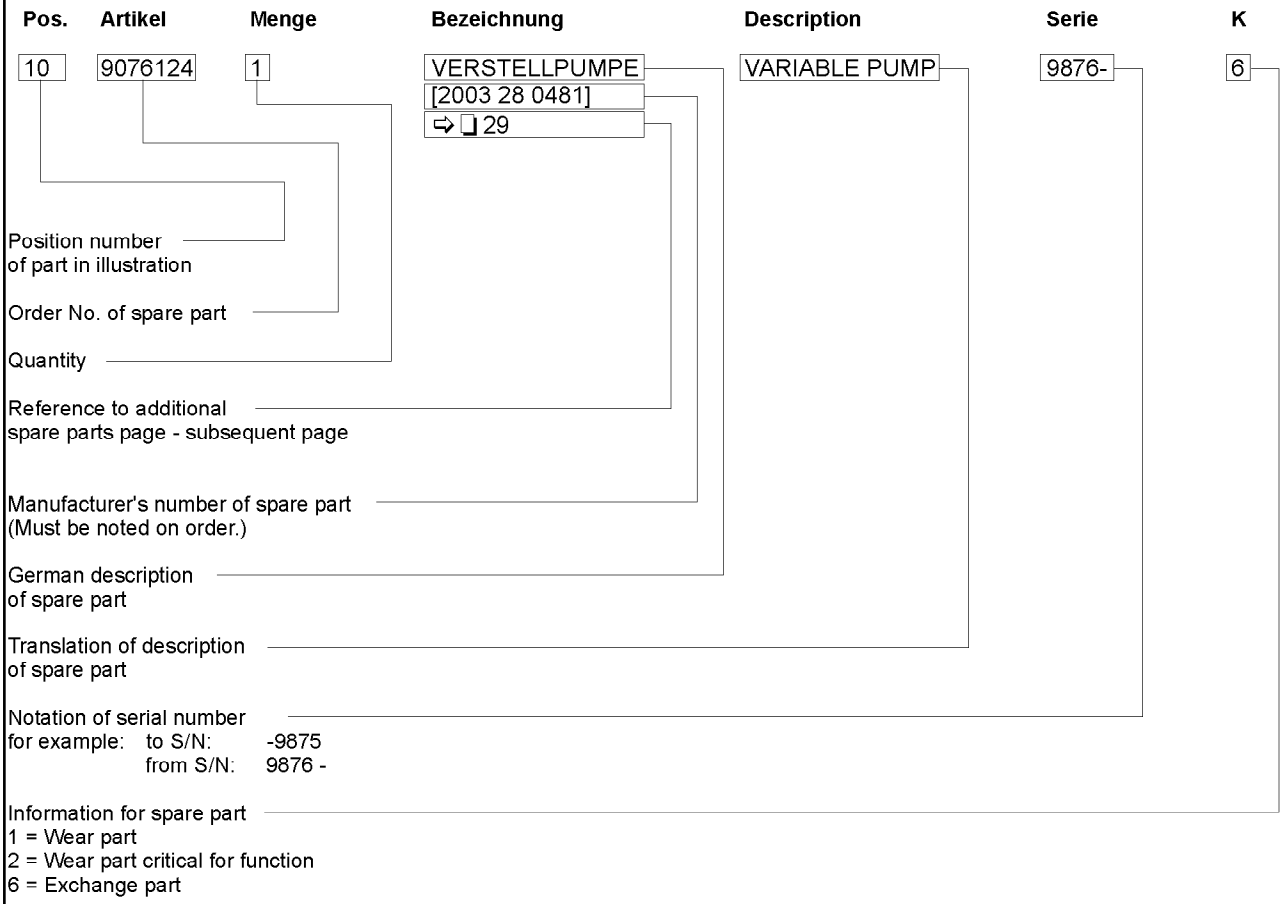


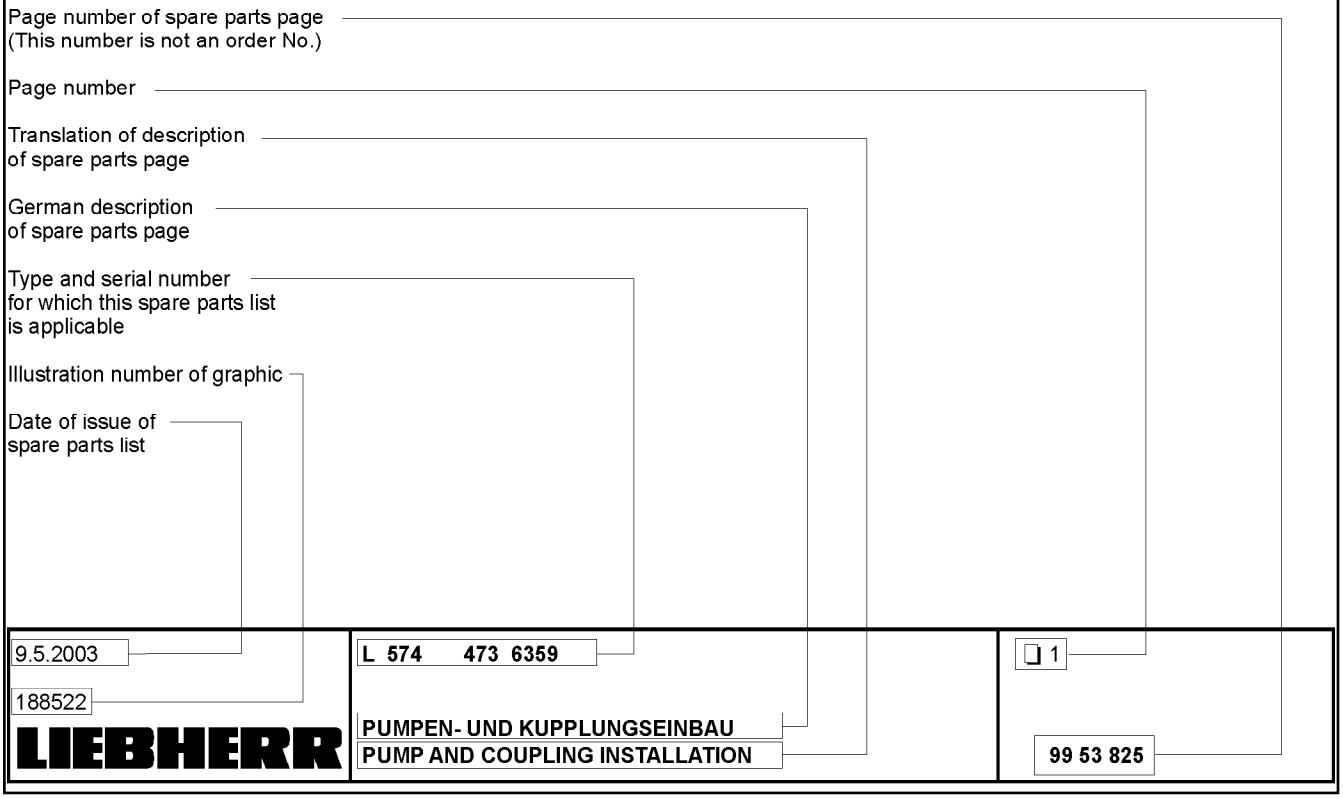

# Importante no pedido de peças sobressalentes!

Poderá obter o conteúdo do fornecimento de sua máquina na guia de remessa.

**Informações necessárias para fazer um pedido:**
os pedidos de peças de reposição só poderão ser processados rápida e corretamente, se o seu pedido tiver os seguintes dados.

- Tipo (ver a placa de tipo)
- N.º de ident. do veículo (ver a placa de tipo)
- N.º de referência, denominação e quantidade da peça desejada.
  - Se a sua lista de peças de reposição tiver um número de série junto da peça, por ex. [083239201], então esse número deve ser indicado ao fazer o pedido.
  - Ao encomendar peças de reposição do motor, deverá indicar imprescindivelmente o número de série do motor diesel. Encontrará esse número de série na placa de tipo do motor diesel.
- Tipo de envio e endereço exato para o envio da remessa
  - Solicitamos a confirmação por escrito dos pedidos feitos por telefone.

**Nota**
- Reservados os direitos a alterações de pormenores técnicos da máquina em relação aos dados e figuras da presente documentação.
- Peças sem apresentação de posição não são peças de reposição!

# Informações sobre a folha de peças de reposição

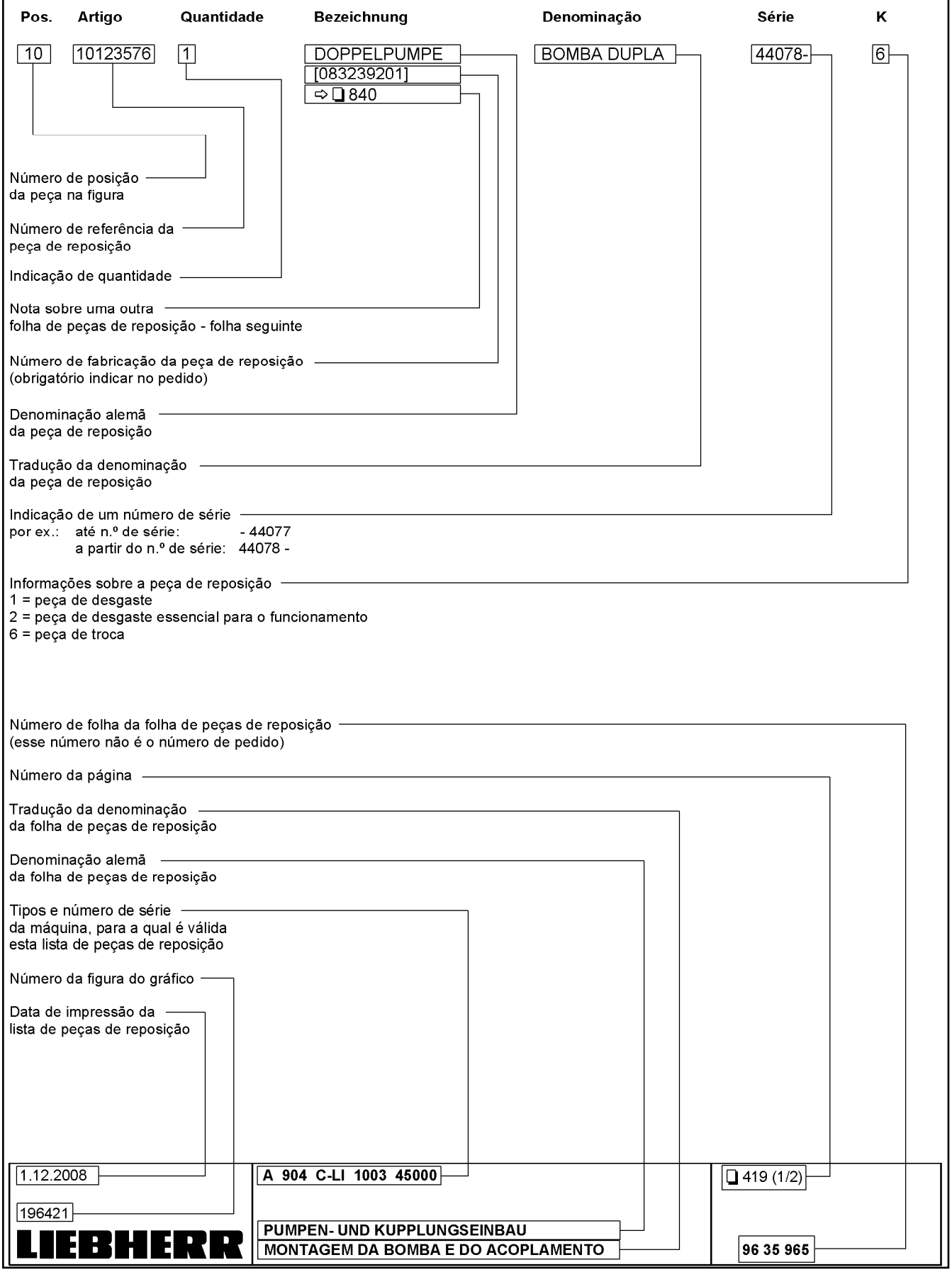

| Pos. | Item | Quantity | Description | Designação | Serie | K |
|---|---|---|---|---|---|---|
| 1 | 1356-000 | 1 | BASIC MACHINE L538 | MÁQUINA BASE | | |

| Pos. | Item | Quantity | Description | Designação | Serie | K |
|---|---|---|---|---|---|---|
| 10 | | 1 | BASIC MACHINE WHEEL LOADER<br>⇨ ❑ 11 | MÁQ.BÁSICA CARREGADORA | | |
| 20 | | 1 | LUBRICANTS, OPERATING SUPPLIES<br>⇨ ❑ 12 | | | |
| 30 | | 1 | LIFTING FRAMEWORK<br>⇨ ❑ 26 | ESTRUTURA DE ELEVACAO | | |
| 40 | | 1 | TYRES<br>⇨ ❑ 29 | CONJUNTO DOS PNEUS | | |
| 50 | | 1 | OPERATOR'S CAB<br>⇨ ❑ 47 | CABINE DE OPERADOR | | |
| 60 | | 1 | SERVICE MATERIAL<br>⇨ ❑ 87 | MATERIAL DE SERVIÇO | | |
| 500 | | 1 | EQUIPMENT<br>⇨ ❑ 10 | EQUIPAMENTO | | |

| Pos. | Item | Quantity | Description | Designação | Serie | K |
|---|---|---|---|---|---|---|
| 10 | | 1 | SHOVEL<br>⇨ ❑ 25 | CAÇAMBA | | |

| Pos. | Item | Quantity | Description | Designação | Serie | K |
|---|---|---|---|---|---|---|
| 30 | | 1 | SAFETY DEVICES<br>⇨ ❑ 23 | DISPOSITIVOS DE SEGURANÇA | | |
| 70 | | 1 | MOTOR, DRIVE, FUEL SYSTEM<br>⇨ ❑ 30 | MOTOR, ACIONAM., SIST.COMB | | |
| 75 | | 1 | COOLING SYSTEM<br>⇨ ❑ 32 | SISTEMA DE REFRIGERACAO | | |
| 80 | | 1 | AXLES, DRIVE SHAFTS, TRANS.<br>⇨ ❑ 42 | EIXOS,EIXOS ARTICUL.,ENGREN | | |
| 90 | | 1 | CENTRAL LUBRICATING SYSTEM<br>⇨ ❑ 40 | LUBRIFICAÇÃO CENTRALIZADA | | |
| 120 | | 1 | HYDRAULICS<br>⇨ ❑ 59 | SISTEMA HIDRÁULICO | | |
| 130 | | 1 | VEHICLE FRAME<br>⇨ ❑ 65 | CHASSI DO VEÍCULO | | |
| 140 | | 1 | ACCESS AND COVERS<br>⇨ ❑ 69 | SUBIDAS E REVESTIMENTOS | | |
| 150 | | 1 | ELECTRICAL INSTALLATION<br>⇨ ❑ 74 | INSTALACAO ELETRICA | | |
| 160 | | 1 | COUNTERWEIGHT INSTALLATION<br>⇨ ❑ 77 | INSTALAÇÃO DO CONTRAPESO | | |
| 180 | | 1 | ARRANGEMENT LABELS<br>⇨ ❑ 80 | DISPOSICAO DAS PLAQUETAS | | |

| Pos. | Item | Quantity | Description | Designação | Serie | K |
|---|---|---|---|---|---|---|
| 20 | | 1 | SERVICE FLUIDS FILL AT FACTORY<br>⇨ ❑ 13 | | | |

| Pos. | Item | Quantity | Description | Designação | Serie | K |
|---|---|---|---|---|---|---|
| 20 | | 1 | ENGINE OIL<br>⇨ ❑ 14 | OLEO DE MOTOR | | |
| 30 | | 1 | DISTRIBUTOR GEARBOX<br>⇨ ❑ 15 | REDUTOR DE DISTRIBUIÇÃO | | |
| 50 | | 1 | HYDRAULICS<br>⇨ ❑ 17 | SISTEMA HIDRÁULICO | | |
| 60 | | 1 | AXLE-OIL<br>⇨ ❑ 18 | ÓLEO DO EIXO | | |
| 100 | | 1 | FUEL<br>⇨ ❑ 19 | COMBUSTÍVEL | | |
| 110 | | 1 | WATER COOLER<br>⇨ ❑ 20 | RADIADOR DE ÁGUA | | |
| 130 | | 1 | GREASE<br>⇨ ❑ 21 | GRAXA | | |
| 140 | | 1 | COOLING AGENT<br>⇨ ❑ 22 | GÁS REFRIGERANTE | | |

| Pos. | Item | Quantity | Description | Designação | Serie | K |
|---|---|---|---|---|---|---|
| 10 | | 1 | FILLING W/ OIL<br>⇨ ❑ 118 | ABASTECIMENTO COM ÓLEO | | |

| Pos. | Item | Quantity | Description | Designação | Serie | K |
|---|---|---|---|---|---|---|
| 20 | | 1 | AXLE TRANSFER BOX<br>⇨ ❑ 16 | REDUTOR DE DISTRIBUIÇÃO | | |

| Pos. | Item | Quantity | Description | Designação | Serie | K |
|---|---|---|---|---|---|---|
| 10 | | 1 | FILLING W/ OIL<br>⇨ ❑ 119 | ABASTECIMENTO COM ÓLEO | | |

| Pos. | Item | Quantity | Description | Designação | Serie | K |
|---|---|---|---|---|---|---|
| 10 | | 1 | FILLING W/ OIL<br>⇨ ❑ 120 | ABASTECIMENTO COM ÓLEO | | |

| Pos. | Item | Quantity | Description | Designação | Serie | K |
|---|---|---|---|---|---|---|
| 10 | | 1 | FILLING W/ OIL<br>⇨ ❑ 121 | ABASTECIMENTO COM ÓLEO | | |
| 20 | | 1 | FILLING W/ OIL<br>⇨ ❑ 122 | ABASTECIMENTO COM ÓLEO | | |
| 20 | | 1 | FILLING W/ OIL<br>⇨ ❑ 122 | ABASTECIMENTO COM ÓLEO | | |
| 30 | | 1 | FILLING W/ OIL<br>⇨ ❑ 123 | ABASTECIMENTO COM ÓLEO | | |

| Pos. | Item | Quantity | Description | Designação | Serie | K |
|---|---|---|---|---|---|---|
| 10 | | 1 | DIESEL<br>⇨ ❑ 6 | COMBUSTÍVEL DIESEL | | |

| Pos. | Item | Quantity | Description | Designação | Serie | K |
|---|---|---|---|---|---|---|
| 20 | | 1 | ANTI-FREEZE<br>⇨ ❑ 124 | ANTI-CONGELAMENTO | | |

| Pos. | Item | Quantity | Description | Designação | Serie | K |
|---|---|---|---|---|---|---|
| 10 | | 1 | GREASES<br>⇨ ❑ 125 | LUBRIFICANTES | | |
| 20 | | 1kg | CENTRAL LUBRICATING SYSTEM<br>⇨ ❑ 127 | LUBRIFICAÇÃO CENTRALIZADA | | |

| Pos. | Item | Quantity | Description | Designação | Serie | K |
|---|---|---|---|---|---|---|
| 10 | | 1 | REFRIGERANT<br>⇨ ❑ 126 | GÁS REFRIGERANTE | | |

| Pos. | Item | Quantity | Description | Designação | Serie | K |
|---|---|---|---|---|---|---|
| 20 | | 1 | PROTECTIVE SAFETY EQUIPMENT<br>⇨ ❑ 24 | DISPOSITIVO SEGURANÇA/PR | | |
| 30 | | 1 | BACK-UP ALARMS<br>⇨ ❑ 67 | DISPOSITIVOS ALARME MARC | | |

| Pos. | Item | Quantity | Description | Designação | Serie | K |
|---|---|---|---|---|---|---|
| 10 | | 1 | CAB FILTER<br>⇨ ❑ 321 | CABINE FILTRO | | |
| 50 | | 1 | FIRE EXTINGUISHER<br>⇨ ❑ 325 | EXTINTOR DE INCÊNDIO | | |
| 100 | | 1 | GUARD RAILING<br>⇨ ❑ 400 | CORRIMÃO | | |

| Pos. | Item | Quantity | Description | Designação | Serie | K |
|---|---|---|---|---|---|---|
| 10 | | 1 | Z-BUCKET 2500mm 2,7m³<br>⇨ ❑ 507 | CAÇAMBA Z | | |

| Pos. | Item | Quantity | Description | Designação | Serie | K |
|---|---|---|---|---|---|---|
| 20 | | 1 | LIFT ARMS 2500MM<br>⇨ ❑ 129 | BRAÇO DE ELEVAÇÃO Z | | |
| 21 | | 1 | HYDRAULIC CYLINDER<br>⇨ ❑ 27 | CILINDRO HIDRÁULICO | | |
| 22 | | 1 | BUCKET RETURN TO DIG FUNCTION<br>⇨ ❑ 28 | GUIA DE FUNDO DE CAÇAMBA | | |

| Pos. | Item | Quantity | Description | Designação | Serie | K |
|---|---|---|---|---|---|---|
| 20 | | 1 | LIFTING ARM ASSEMBLY<br>⇨ ❑ 134 | CILINDRO DE ELEVAÇÃO MON | | |
| 60 | | 1 | HOIST CYLINDERS<br>⇨ ❑ 135 | CILINDRO DE ELEVACAO | | |
| 80 | | 1 | TILT CYLINDER<br>⇨ ❑ 138 | CILINDRO BASCULANTE | | |
| 90 | | 1 | INSTALLATION TILTING RAM<br>⇨ ❑ 141 | MONT.CILINDRO DE BASCULA | | |
| 100 | | 1 | CYLINDER PIN<br>⇨ ❑ 142 | PINO CILINDRICO | | |

| Pos. | Item | Quantity | Description | Designação | Serie | K |
|---|---|---|---|---|---|---|
| 30 | | 1 | AUTOM.BUCKET RETURNMOVEMENT<br>⇨ ❑ 132 | MECAN.RETORNO AUTOM.DA C | | |

| Pos. | Item | Quantity | Description | Designação | Serie | K |
|---|---|---|---|---|---|---|
| 10 | | 1 | 4 WHEELS<br>⇨ ❑ 143 | 4 RODAS | | |
| 40 | | 1 | FIXING PARTS<br>⇨ ❑ 145 | PECAS DE FIXACAO | | |

| Pos. | Item | Quantity | Description | Designação | Serie | K |
|---|---|---|---|---|---|---|
| 10 | | 1 | MOTOR<br>⇨ ❑ 31 | MOTOR | | |
| 30 | | 1 | EXHAUST GAS SYSTEM<br>⇨ ❑ 38 | SISTEMA DE ESPACAMENTO | | |
| 40 | | 1 | AIR FILTER UNIT<br>⇨ ❑ 39 | INSTALAÇÃO FILTRO DE AR | | |
| 60 | | 1 | FUEL SYSTEM<br>⇨ ❑ 76 | INSTALACAO DE COMBUSTIVEL | | |

| Pos. | Item | Quantity | Description | Designação | Serie | K |
|---|---|---|---|---|---|---|
| 10 | | 1 | MOTOR<br>⇨ ❑ 151 | MOTOR | | |
| 100 | | 1 | COUPLING INSTALLATION<br>⇨ ❑ 178 | INSTALAÇÃO DO ACOPLAMENT | | |
| 120 | | 1 | TANDEMPUMP INSTALLATION<br>⇨ ❑ 183 | BOMBA TANDEM - INSTALACAO | | |

| Pos. | Item | Quantity | Description | Designação | Serie | K |
|---|---|---|---|---|---|---|
| 60 | | 1 | COOL SYS CHRG AIR COOLER<br>⇨ ❑ 33 | ACESS S. REFR RADIAD AR AD | | |
| 80 | | 1 | COOL SYS WATER COOLER<br>⇨ ❑ 34 | ACESS. SIST REFR. RADIAD. AG | | |
| 100 | | 1 | <br>⇨ ❑ 35 | | | |
| 160 | | 1 | COOL SYS CONDENSER UNIT<br>⇨ ❑ 36 | ACESS S. REFR. UNID. CONDE | | |
| 180 | | 1 | <br>⇨ ❑ 37 | | | |

| Pos. | Item | Quantity | Description | Designação | Serie | K |
|---|---|---|---|---|---|---|
| 10 | | 1 | CHARGE AIR COOLER<br>⇨ ❑ 155 | RADIADOR DE AR | | |
| 20 | | 1 | CHARGE AIR COOLER MKL<br>⇨ ❑ 156 | RADIADOR DE AR | | |

| Pos. | Item | Quantity | Description | Designação | Serie | K |
|---|---|---|---|---|---|---|
| 10 | | 1 | WATER COOLER<br>⇨ ❑ 157 | RADIADOR DE ÁGUA | | |
| 20 | | 1 | WATER COOLER MKL<br>⇨ ❑ 160 | RADIADOR DE ÁGUA | | |

| Pos. | Item | Quantity | Description | Designação | Serie | K |
|---|---|---|---|---|---|---|
| 10 | | 1 | OIL COOLER<br>⇨ ❑ 154 | RADIADOR DE ÓLEO | | |

| Pos. | Item | Quantity | Description | Designação | Serie | K |
|---|---|---|---|---|---|---|
| 10 | | 1 | CAPACITOR UNIT<br>⇨ ❑ 163 | CONDENSADOR DO AR-CONDIC | | |
| 20 | | 1 | CAPACITOR UNIT MKL<br>⇨ ❑ 165 | CONDENSADOR DO AR-CONDIC | | |

| Pos. | Item | Quantity | Description | Designação | Serie | K |
|---|---|---|---|---|---|---|
| 10 | | 1 | FAN SYSTEM<br>⇨ ❑ 167 | EQUIPAMENTO REVERSÃO VEN | | |
| 20 | | 1 | FAN SYSTEM MKL<br>⇨ ❑ 169 | EQUIPAMENTO REVERSÃO VEN | | |

| Pos. | Item | Quantity | Description | Designação | Serie | K |
|---|---|---|---|---|---|---|
| 10 | | 1 | EXHAUST SYSTEM<br>⇨ ❑ 171 | SISTEMA DE ESCAPAMENTO | | |
| 20 | | 1 | END PIPE<br>⇨ ❑ 172 | TUBULAÇÃO TERMINAL | | |

| Pos. | Item | Quantity | Description | Designação | Serie | K |
|---|---|---|---|---|---|---|
| 10 | | 1 | PRE-SEPARATOR<br>⇨ ❑ 173 | PRE-FILTRO | | |
| 10 | | 1 | AIR FILTER UNIT<br>⇨ ❑ 175 | INSTALAÇÃO FILTRO DE AR | | |
| 30 | | 1 | AIR FILTER INSTALLATION<br>⇨ ❑ 176 | FILTRO DE AR - INSTALAÇÃO | | |

| Pos. | Item | Quantity | Description | Designação | Serie | K |
|---|---|---|---|---|---|---|
| 10 | | 1 | CENTRAL LUBRICATOR MOUNTING<br>⇨ ❑ 206 | LUBRIFICACAO CENTRALIZADA | | |
| 40 | | 1kg | CENTRAL LUBRICATING SYSTEM<br>⇨ ❑ 127 | LUBRIFICAÇÃO CENTRALIZADA | | |

| Pos. | Item | Quantity | Description | Designação | Serie | K |
|---|---|---|---|---|---|---|
| 10 | | 1 | HYDR.BRAKE SYSTEM<br>⇨ ❑ 207 | SISTEMA DE FREIO HIDRAULIC | | |
| 35 | | 1 | BRAKE COMPACT BLOCK<br>⇨ ❑ 287 | BLOCO DE FREIO COMPACTO | | |
| 40 | | 1 | ACCUMULATOR<br>⇨ ❑ 289 | ACUMULADOR DE PRESSÃO | | |
| 50 | | 1 | ACTIVATION<br>⇨ ❑ 236 | CONTROLE | | |

| Pos. | Item | Quantity | Description | Designação | Serie | K |
|---|---|---|---|---|---|---|
| 10 | | 1 | FRONT AXLE INSTALLATION<br>⇨ ❑ 43 | EIXO DIANTEIRO - INSTALAÇÃO | | |
| 20 | | 1 | REAR AXLE ASSEMBLY<br>⇨ ❑ 44 | EIXO TRASEIRO - INSTALAÇÃO | | |
| 30 | | 1 | TRANSMISSION INSTALLATION<br>⇨ ❑ 45 | CAIXA DE TRANSFERÊNCIA M | | |
| 40 | | 1 | DRIVE SHAFT ASSEMBLY<br>⇨ ❑ 239 | MONTAGEM DO EIXO CARDAN | | |

| Pos. | Item | Quantity | Description | Designação | Serie | K |
|---|---|---|---|---|---|---|
| 10 | | 1 | FRONT AXLE INSTALLATION<br>⇨ ❑ 214 | INSTALAÇÃO DO EIXO DIANTEIR | | |

| Pos. | Item | Quantity | Description | Designação | Serie | K |
|---|---|---|---|---|---|---|
| 10 | | 1 | REAR AXLE ASSEMBLY<br>⇨ ❑ 221 | EIXO TRASEIRO - INSTALAÇÃO | | |

| Pos. | Item | Quantity | Description | Designação | Serie | K |
|---|---|---|---|---|---|---|
| 10 | | 1 | ACTIVATION<br>⇨ ❑ 236 | CONTROLE | | |

| Pos. | Item | Quantity | Description | Designação | Serie | K |
|---|---|---|---|---|---|---|
| 10 | | 1 | HYDRAULIC INSTALLATION<br>⇨ ❑ 241 | SISTEMA DE DIRECAO HIDRAUL | | |
| 20 | | 1 | STEERING<br>⇨ ❑ 286 | DIRECAO | | |
| 30 | | 1 | ASSEMBLY EMERGENY CLEARING PUM<br>⇨ ❑ 244 | BOMBA | | |
| 40 | | 1 | MOUNTING STEERING CYLINDER<br>⇨ ❑ 245 | CILINDRO DA DIRECAO INSTAL | | |

| Pos. | Item | Quantity | Description | Designação | Serie | K |
|---|---|---|---|---|---|---|
| 20 | | 1 | DRIVER CAB FRAME CONSTRUCTION<br>⇨ ❑ 247 | CAB.MOT. CONSTRUÇÃO DE AÇ | | |
| 30 | | 1 | DRIVER'S CAB SUSPENSION<br>⇨ ❑ 327 | SUSPENSAO DA CABINE MOTO | | |
| 40 | | 1 | COVER AND GLAZING<br>⇨ ❑ 49 | REVESTIMENTO E VDIRAÇA | | |
| 50 | | 1 | OPERATOR SEAT AND ACCESSORIES<br>⇨ ❑ 51 | ASSENTO OPERADOR E ACESS | | |
| 60 | | 1 | AIR CONDITIONING PLANT<br>⇨ ❑ 52 | INSTALACAO DO AR-CONDICION | | |
| 70 | | 1 | ADD-ON PARTS<br>⇨ ❑ 281 | KIT DE PEÇAS PARA MONTAGE | | |
| 80 | | 1 | CONTROL<br>⇨ ❑ 53 | COMANDO | | |
| 90 | | 1 | ELECTRIC<br>⇨ ❑ 56 | INSTALAÇÃO ELÉTRICA | | |
| 100 | | 1 | FLOOR MAT<br>⇨ ❑ 313 | TAPETE | | |
| 110 | | 1 | RADIO SET<br>⇨ ❑ 314 | INSTALACAO DE RADIO | | |
| 120 | | 1 | LIGHT AND SIGHT<br>⇨ ❑ 48 | LUZ E VISÃO | | |
| 130 | | 1 | PROTECTIVE SAFETY EQUIPMENT<br>⇨ ❑ 57 | DISPOSITIVO SEGURANÇA/PR | | |

| Pos. | Item | Quantity | Description | Designação | Serie | K |
|---|---|---|---|---|---|---|
| 10 | | 1 | HEAD LIGHT FRONT<br>⇨ ❑ 50 | FAROL DE TRABALHO DIANTEIR | | |
| 20 | | 1 | WIPERS<br>⇨ ❑ 268 | LIMPADOR DE VIDROS | | |
| 30 | | 1 | SUN VISOR<br>⇨ ❑ 312 | PARA-SOL | | |
| 60 | | 1 | <br>⇨ ❑ 58 | | | |
| 70 | | 1 | MIRROR LEFT+RIGHT<br>⇨ ❑ 320 | RETROV EXT.ESQ+DIREITO | | |

| Pos. | Item | Quantity | Description | Designação | Serie | K |
|---|---|---|---|---|---|---|
| 10 | | 1 | OUTER PANELLING<br>⇨ ❑ 250 | REVESTIMENTO EXTERNO | | |
| 20 | | 1 | INTERIOR PANELING<br>⇨ ❑ 254 | REVESTIMENTO INTERNO | | |
| 30 | | 1 | CABIN DOOR<br>⇨ ❑ 259 | CABINE PORTA | | |
| 40 | | 1 | GLAZING<br>⇨ ❑ 267 | CONJUNTO DE VIDROS | | |
| 50 | | 1 | CASING<br>⇨ ❑ 294 | REVESTIMENTO P/CONSOLE C | | |

| Pos. | Item | Quantity | Description | Designação | Serie | K |
|---|---|---|---|---|---|---|
| 10 | | 1 | WORKING HEAD LIGHT INSTALLAT.<br>⇨ ❑ 258 | INSTALAÇÃO DO FAROL DE SER | | |

| Pos. | Item | Quantity | Description | Designação | Serie | K |
|---|---|---|---|---|---|---|
| 10 | | 1 | OPERATOR SEAT<br>⇨ ❑ 272 | ASSENTO DO OPERADOR | | |
| 20 | | 1 | HEAD REST<br>⇨ ❑ 324 | APOIO DA CABEÇA | | |
| 30 | | 1 | SEAT BRACKET<br>⇨ ❑ 274 | CONSOLE DE ASSENTO | | |
| 40 | | 1 | ARM REST RIGHT<br>⇨ ❑ 315 | APOIO DE BRAÇO LADO DIREIT | | |

| Pos. | Item | Quantity | Description | Designação | Serie | K |
|---|---|---|---|---|---|---|
| 10 | | 1 | AIR CONDITIONING<br>⇨ ❑ 279 | AR CONDICIONADO | | |
| 50 | | 1 | AIR PIPE LUFTVERTEILUNG<br>⇨ ❑ 322 | TUBULAÇÃO DE AR | | |
| 70 | | 1 | CAB FILTER<br>⇨ ❑ 321 | CABINE FILTRO | | |

| Pos. | Item | Quantity | Description | Designação | Serie | K |
|---|---|---|---|---|---|---|
| 10 | | 1 | HYDRAULIC INSTALLATION<br>⇨ ❑ 46 | SISTEMA DE DIREÇÃO HIDRÁUL | | |
| 20 | | 1 | BRAKE COMPACT BLOCK<br>⇨ ❑ 54 | BLOCO DE FREIO COMPACTO | | |
| 30 | | 1 | ACCELERATOR<br>⇨ ❑ 290 | PEDAL DE ACELERAÇÃO | | |
| 30 | | 1 | ACCELERATOR<br>⇨ ❑ 291 | PEDAL DE ACELERAÇÃO | | |
| 70 | | 1 | CONTROL UNIT CONSOLE<br>⇨ ❑ 55 | CONSOLA DE CONTROLO | | |
| 80 | | 1 | LH-JOYSTICK<br>⇨ ❑ 295 | MANETE | | |
| 96 | | 1 | INSTALLATION CONTROL<br>⇨ ❑ 338 | MONTAGEM DA MANETE | | |
| 100 | | 1 | HYDRAULIC INSTALLATION<br>⇨ ❑ 41 | SISTEMA DE FREIO HIDRÁULIC | | |

| Pos. | Item | Quantity | Description | Designação | Serie | K |
|---|---|---|---|---|---|---|
| 10 | | 1 | BRAKE COMPACT BLOCK<br>⇨ ❑ 287 | BLOCO DE FREIO COMPACTO | | |
| 20 | | 1 | ACCUMULATOR<br>⇨ ❑ 289 | ACUMULADOR DE PRESSÃO | | |

| Pos. | Item | Quantity | Description | Designação | Serie | K |
|---|---|---|---|---|---|---|
| 10 | | 1 | CONSOLE COMPL.<br>⇨ ❑ 293 | CONSOLE COMPL. | | |
| 20 | | 1 | CASING<br>⇨ ❑ 294 | REVESTIMENTO P/CONSOLE C | | |

| Pos. | Item | Quantity | Description | Designação | Serie | K |
|---|---|---|---|---|---|---|
| 10 | | 1 | DRIVING AREA ELECTRICS<br>⇨ ❑ 298 | ELÉTRICA DA CABINE DO OPER | | |
| 10 | | 1 | DRIVING AREA ELECTRICS<br>⇨ ❑ 301 | ELÉTRICA DA CABINE DO OPER | | |
| 50 | | 1 | ELECTRIC<br>⇨ ❑ 308 | INSTALAÇÃO ELÉTRICA | | |
| 60 | | 1 | LIDAT<br>⇨ ❑ 297 | | | |
| 70 | | 1 | DASHBOARD<br>⇨ ❑ 304 | PAINEL DE INSTRUMENTOS | | |

| Pos. | Item | Quantity | Description | Designação | Serie | K |
|---|---|---|---|---|---|---|
| 50 | | 1 | FIRE EXTINGUISHER<br>⇨ ❑ 325 | EXTINTOR DE INCÊNDIO | | |

| Pos. | Item | Quantity | Description | Designação | Serie | K |
|---|---|---|---|---|---|---|
| 10 | | 1 | WORKING LIGHTS REAR<br>⇨ ❑ 318 | FAROL DE TRABALHO TRASEIR | | |
| 20 | | 1 | WORKING LIGHTS REAR<br>⇨ ❑ 319 | FAROL DE TRABALHO TRASEIR | | |

| Pos. | Item | Quantity | Description | Designação | Serie | K |
|---|---|---|---|---|---|---|
| 10 | | 1 | WORKING HYDRAULICS<br>⇨ ❑ 61 | HIDRÁULICA DO TRABALHO | | |
| 20 | | 1 | HYDRAULIC TANK<br>⇨ ❑ 62 | TANQUE HIDRÁULICO | | |
| 30 | | 1 | DRIVING HYDR.ASSEMBLY<br>⇨ ❑ 63 | SISTEMA HIDRAULICO TRANSLA | | |
| 40 | | 1 | HYDRAULIC INSTALLATION<br>⇨ ❑ 41 | SISTEMA DE FREIO HIDRÁULIC | | |
| 50 | | 1 | HYDRAULIC INSTALLATION<br>⇨ ❑ 46 | SISTEMA DE DIREÇÃO HIDRÁUL | | |
| 60 | | 1 | TANDEMPUMP INSTALLATION<br>⇨ ❑ 183 | BOMBA TANDEM - INSTALACAO | | |

| Pos. | Item | Quantity | Description | Designação | Serie | K |
|---|---|---|---|---|---|---|
| 10 | | 1 | INSTALLATION CONTROL<br>⇨ ❑ 338 | MONTAGEM DA MANETE | | |
| 20 | | 1 | LH-JOYSTICK<br>⇨ ❑ 295 | MANETE | | |
| 60 | | 1 | ACCUMULATOR<br>⇨ ❑ 335 | ACUMULADOR DE PRESSÃO | | |

| Pos. | Item | Quantity | Description | Designação | Serie | K |
|---|---|---|---|---|---|---|
| 10 | | 1 | WORKING HYDRAULICS<br>⇨ ❑ 332 | HIDRÁULICA DO TRABALHO | | |
| 60 | | 1 | PILOT CONTROL WORK EQUIPMENT<br>⇨ ❑ 60 | PRÉ-CONTROLE EQUIP.TRABA | | |
| 80 | | 1 | Z CONTROL BLOCK INSTALLATION<br>⇨ ❑ 64 | BLOCO DE CONTROLE C MONTA | | |
| 90 | | 1 | ACCUMULATOR<br>⇨ ❑ 335 | ACUMULADOR DE PRESSÃO | | |

| Pos. | Item | Quantity | Description | Designação | Serie | K |
|---|---|---|---|---|---|---|
| 10 | | 1 | HYDRAULIC TANK INSTALLATION<br>⇨ ❑ 339 | TANQUE HIDRAULICO INSTALA | | |
| 20 | | 1 | HYDRAULIC TANK INSTALLATION MKL<br>⇨ ❑ 342 | TANQUE HIDRAULICO INSTALA | | |

| Pos. | Item | Quantity | Description | Designação | Serie | K |
|---|---|---|---|---|---|---|
| 10 | | 1 | DRIVING HYDR.ASSEMBLY<br>⇨ ❑ 346 | SISTEMA HIDRAULICO TRANSLA | | |
| 70 | | 1 | ACTIVATION<br>⇨ ❑ 236 | CONTROLE | | |

| Pos. | Item | Quantity | Description | Designação | Serie | K |
|---|---|---|---|---|---|---|
| 10 | | 1 | CONTROL BLOC ASSEMBLY Z-KIN.<br>⇨ ❑ 366 | BLOCO COMANDO MONTAGEM | | |

| Pos. | Item | Quantity | Description | Designação | Serie | K |
|---|---|---|---|---|---|---|
| 20 | | 1 | Z-FRONT SECTION<br>⇨ ❑ 66 | CARRO DIANTEIRO Z | | |
| 30 | | 1 | REAR CHASSIS<br>⇨ ❑ 68 | CARRO TRASEIRO | | |
| 40 | | 1 | ARTICULATED JOINT LOCK<br>⇨ ❑ 213 | TRAVA DE ARTICULAÇÃO | | |
| 50 | | 1 | PIVOT BEARING<br>⇨ ❑ 235 | MANCAL DE DOBRAMENTO | | |

| Pos. | Item | Quantity | Description | Designação | Serie | K |
|---|---|---|---|---|---|---|
| 10 | | 1 | Z-FRONT SECTION<br>⇨ ❑ 374 | CARRO DIANTEIRO Z | | |
| 30 | | 1 | CONTROL BLOC ASSEMBLY Z-KIN.<br>⇨ ❑ 366 | BLOCO COMANDO MONTAGEM | | |

| Pos. | Item | Quantity | Description | Designação | Serie | K |
|---|---|---|---|---|---|---|
| 10 | | 1 | REVERSE WARNING, AUDIBLE<br>⇨ ❑ 377 | ALARME TRANSLAÇÃO | | |

| Pos. | Item | Quantity | Description | Designação | Serie | K |
|---|---|---|---|---|---|---|
| 10 | | 1 | REAR CHASSIS<br>⇨ ❑ 376 | CARRO TRASEIRO | | |
| 40 | | 1 | REVERSE WARNING, AUDIBLE<br>⇨ ❑ 377 | ALARME TRANSLAÇÃO | | |
| 70 | | 1 | ARTICULATED JOINT LOCK<br>⇨ ❑ 213 | TRAVA DE ARTICULAÇÃO | | |
| 80 | | 1 | PIVOT BEARING<br>⇨ ❑ 235 | MANCAL DE DOBRAMENTO | | |

| Pos. | Item | Quantity | Description | Designação | Serie | K |
|---|---|---|---|---|---|---|
| 10 | | 1 | ENGINE BONNET<br>⇨ ❑ 70 | CAPOTA DO MOTOR | | |
| 20 | | 1 | VENTILATION FLAP<br>⇨ ❑ 71 | CHAPELEA DO RADIADOR | | |
| 40 | | 1 | WHEEL BOX<br>⇨ ❑ 72 | CAIXA DE RODA | | |
| 50 | | 1 | ASSEMBLY PROTECTION PLATE<br>⇨ ❑ 388 | PARA-LAMA DIANTEIRO - MONT. | | |
| 60 | | 1 | COVER<br>⇨ ❑ 389 | TAMPA | | |
| 70 | | 1 | COOLER PANELLING<br>⇨ ❑ 391 | REVESTIMENTO DO RADIADOR | | |
| 80 | | 1 | COVER<br>⇨ ❑ 393 | TAMPA | | |
| 90 | | 1 | ACCESS AND HAND RAILS<br>⇨ ❑ 73 | SUBIDAS E CORRIMÃOS | | |
| 100 | | 1 | FUEL SYSTEM<br>⇨ ❑ 76 | INSTALACAO DE COMBUSTIVEL | | |

| Pos. | Item | Quantity | Description | Designação | Serie | K |
|---|---|---|---|---|---|---|
| 10 | | 1 | HOOD "KUNSTSTOFF"<br>⇨ ❑ 381 | CAPOTA | | |

| Pos. | Item | Quantity | Description | Designação | Serie | K |
|---|---|---|---|---|---|---|
| 10 | | 1 | ADD-ON PARTS FOR HOOD<br>⇨ ❑ 383 | PEÇAS DE MONTAGEM CAPÔ | | |

| Pos. | Item | Quantity | Description | Designação | Serie | K |
|---|---|---|---|---|---|---|
| 10 | | 1 | INSTAL OF PROTECTIVE SHEET<br>⇨ ❑ 385 | MONTAGEM DO PÁRA-LAMA | | |

| Pos. | Item | Quantity | Description | Designação | Serie | K |
|---|---|---|---|---|---|---|
| 30 | | 1 | GUARD RAILING<br>⇨ ❑ 400 | CORRIMÃO | | |

| Pos. | Item | Quantity | Description | Designação | Serie | K |
|---|---|---|---|---|---|---|
| 10 | | 1 | ELECTRICAL EQUIPMENT<br>⇨ ❑ 401 | INSTALACAO ELETRICA | | |
| 16 | | 1 | ELECTRIC SCHEME SPL<br>⇨ ❑ 6 | ESQUEMA ELÉ. | | |
| 40 | | 1 | LIGHTING<br>⇨ ❑ 75 | ILUMINAÇÃO | | |
| 50 | | 1 | BATTERY INSTALLATION<br>⇨ ❑ 413 | BATERIA - INSTALACAO | | |

| Pos. | Item | Quantity | Description | Designação | Serie | K |
|---|---|---|---|---|---|---|
| 10 | | 1 | FLOODLIGHT<br>⇨ ❑ 412 | FAROL | | |

| Pos. | Item | Quantity | Description | Designação | Serie | K |
|---|---|---|---|---|---|---|
| 10 | | 1 | FUEL SYSTEM<br>⇨ ❑ 415 | TANQUE DE COMBUSTIVEL INST | | |
| 40 | | 1 | FUEL-PREFILTER ASS.<br>⇨ ❑ 418 | MONT DO PRÉ FILTRO DE COMB | | |

| Pos. | Item | Quantity | Description | Designação | Serie | K |
|---|---|---|---|---|---|---|
| 10 | | 1 | COUNTERWEIGHT INSTALLATION<br>⇨ ❑ 422 | INSTALAÇÃO DO CONTRAPESO | | |

| Pos. | Item | Quantity | Description | Designação | Serie | K |
|---|---|---|---|---|---|---|
| 10 | | 1 | TOOL EQUIPMENT<br>⇨ ❑ 431 | KIT DE FERRAMENTAS | | |
| 10 | | 1 | SPECIAL TOOLS<br>⇨ ❑ 432 | FERRAMENTAS ESPECIAIS | | |

| Pos. | Item | Quantity | Description | Designação | Serie | K |
|---|---|---|---|---|---|---|
| 10 | | 1 | SERVICE KITS<br>⇨ ❑ 90 | KIT DE MANUTENÇÃO | | |

| Pos. | Item | Quantity | Description | Designação | Serie | K |
|---|---|---|---|---|---|---|
| 10 | | 1 | LABELS GENERAL<br>⇨ ❑ 81 | PLACAS GERAL | | |

| Pos. | Item | Quantity | Description | Designação | Serie | K |
|---|---|---|---|---|---|---|
| 10 | | 1 | ARRANGEMENT LABELS<br>⇨ ❑ 424 | DISPOSICAO DAS PLAQUETAS | | |
| 30 | | 1 | AIR CONDITIONER FILL QUANTITY<br>⇨ ❑ 82 | ENCHIMENTO AR CONDICIONAD | | |
| 40 | | 1 | LUBRICATION DIAGRAM<br>⇨ ❑ 85 | PLANO DE LUBRIFICACAO | | |
| 50 | | 1 | VELOCITY<br>⇨ ❑ 84 | VELOCIDADE | | |
| 60 | | 1 | REAR REFLECTOR<br>⇨ ❑ 86 | REFLETOR LUMINOSO | | |
| 80 | | 1 | TYPE PLATE<br>⇨ ❑ 83 | PLACA DE IDENTIFICAÇÃO | | |

| Pos. | Item | Quantity | Description | Designação | Serie | K |
|---|---|---|---|---|---|---|
| 10 | | 1 | ARRANGEMENT LABELS<br>⇨ ❑ 427 | DISPOSICAO DAS PLAQUETAS | | |

| Pos. | Item | Quantity | Description | Designação | Serie | K |
|---|---|---|---|---|---|---|
| 10 | | 1 | ARRANGEMENT LABELS<br>⇨ ❑ 6 | DISPOSICAO DAS PLAQUETAS | | |

| Pos. | Item | Quantity | Description | Designação | Serie | K |
|---|---|---|---|---|---|---|
| 10 | | 1 | ARRANGEMENT LABELS<br>⇨ ❑ 428 | DISPOSICAO DAS PLAQUETAS | | |

| Pos. | Item | Quantity | Description | Designação | Serie | K |
|---|---|---|---|---|---|---|
| 10 | | 1 | LUBRICATION DIAGRAM<br>⇨ ❑ 430 | PLANO DE LUBRIFICACAO | | |

| Pos. | Item | Quantity | Description | Designação | Serie | K |
|---|---|---|---|---|---|---|
| 10 | | 1 | ARRANGEMENT LABELS<br>⇨ ❑ 429 | DISPOSICAO DAS PLAQUETAS | | |

| Pos. | Item | Quantity | Description | Designação | Serie | K |
|---|---|---|---|---|---|---|
| 11 | | 1 | SERVICE PACKS<br>⇨ ❑ 79 | CONJUNTOS DE MANUTENÇÃO | | |
| 25 | | 1 | SERVICE FLUIDS FILL AT FACTORY<br>⇨ ❑ 13 | | | |
| 30 | | 1 | SPECIAL TOOLS<br>⇨ ❑ 78 | FERRAMENTAS ESPECIAIS | | |
| 41 | | 1 | ELECTRIC SCHEME SPL<br>⇨ ❑ 6 | ESQUEMA ELÉ. | | |




10

| Pos. | Item | Quantity | Description | Designação | Serie | K |
|---|---|---|---|---|---|---|
| 10 | 8610025 | 1 | LUBRICANT 1KG DOSE | LUBRIFICANTE | | |

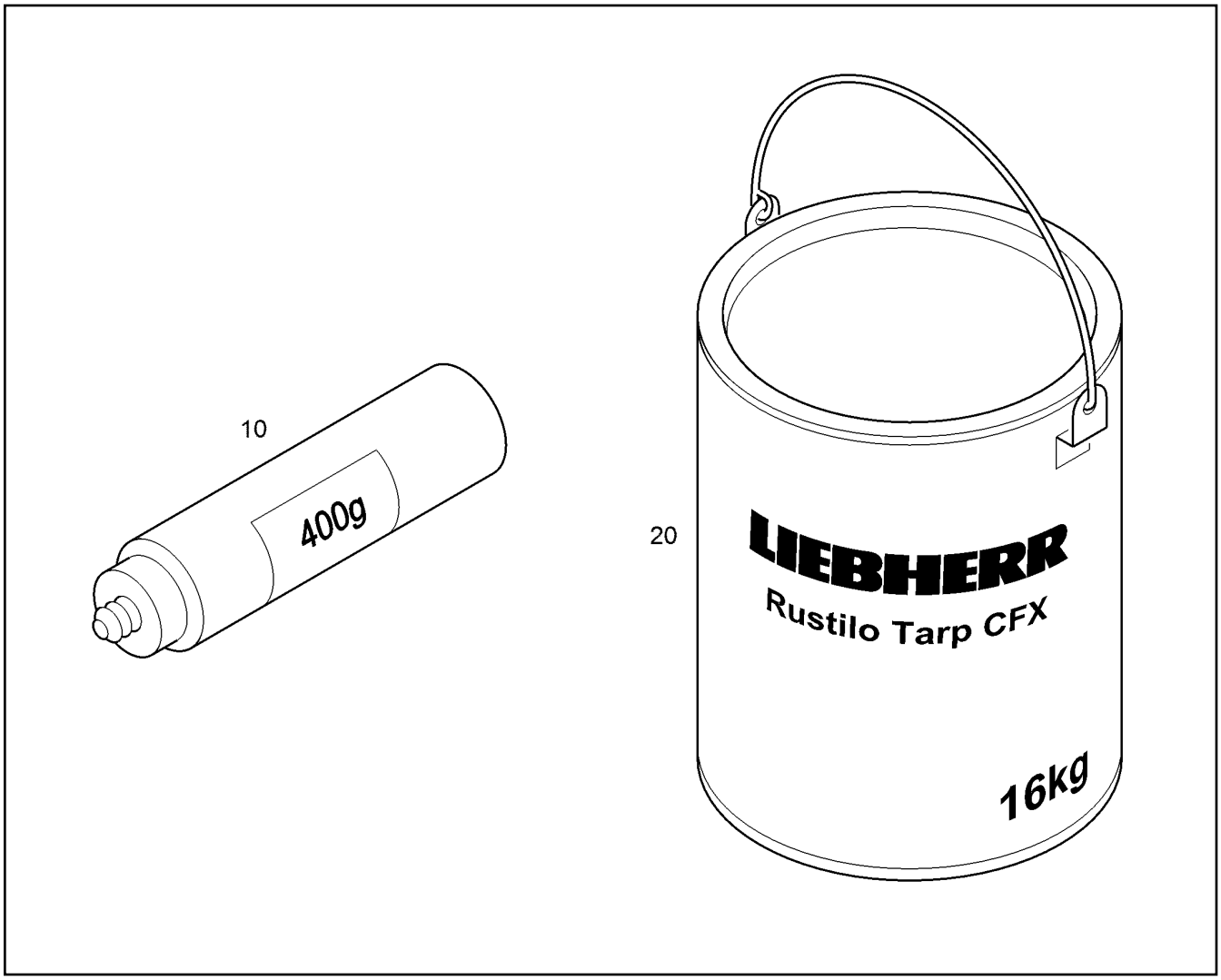


| Pos. | Item | Quantity | Description | Designação | Serie | K |
|---|---|---|---|---|---|---|
| 10 | 11841450 | 1 | UNIVERSAL GREASE FUCHS LUBRITECH/0, | GRAXA UNIVERSAL | | |
| 20 | 8611031 | 1kg | RUSTILO TARP 16KG | RUSTILO TARP | | |

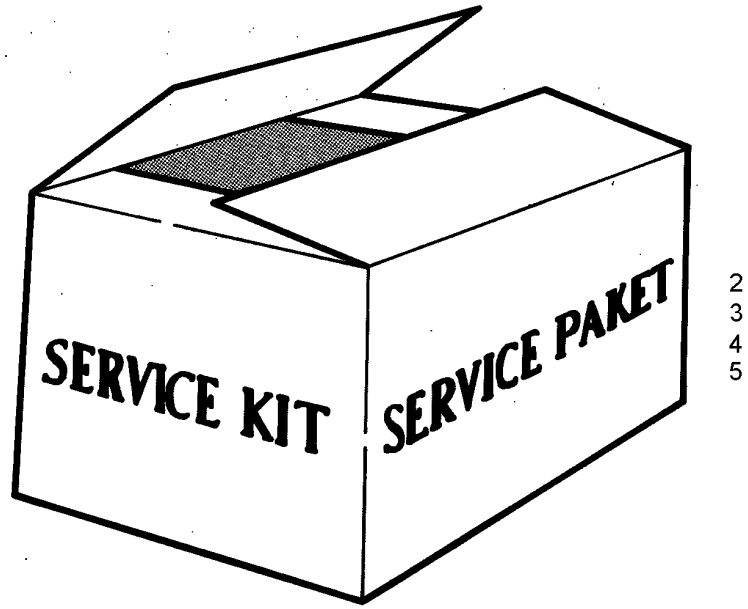


2
3
4
5

| Pos. | Item | Quantity | Description | Designação | Serie | K |
|---|---|---|---|---|---|---|
| 2 | 93025292 | 1 | SERVICE KIT 500+1500+2500h<br>⇨ ❑ 93 | KIT DE MANUTENÇÃO | | |
| 3 | 93017606 | 1 | SERVICE KIT 1000+3000+5000h<br>⇨ ❑ 91 | KIT DE MANUTENÇÃO | | |
| 4 | 93017607 | 1 | SERVICE KIT 2000+4000+6000h<br>⇨ ❑ 92 | KIT DE MANUTENÇÃO | | |
| 5 | 12403838 | 1 | SERVICE KIT FUEL FILTER<br>⇨ ❑ 94 | KIT DE FILTRO DE COMBUSTÍVE | | |

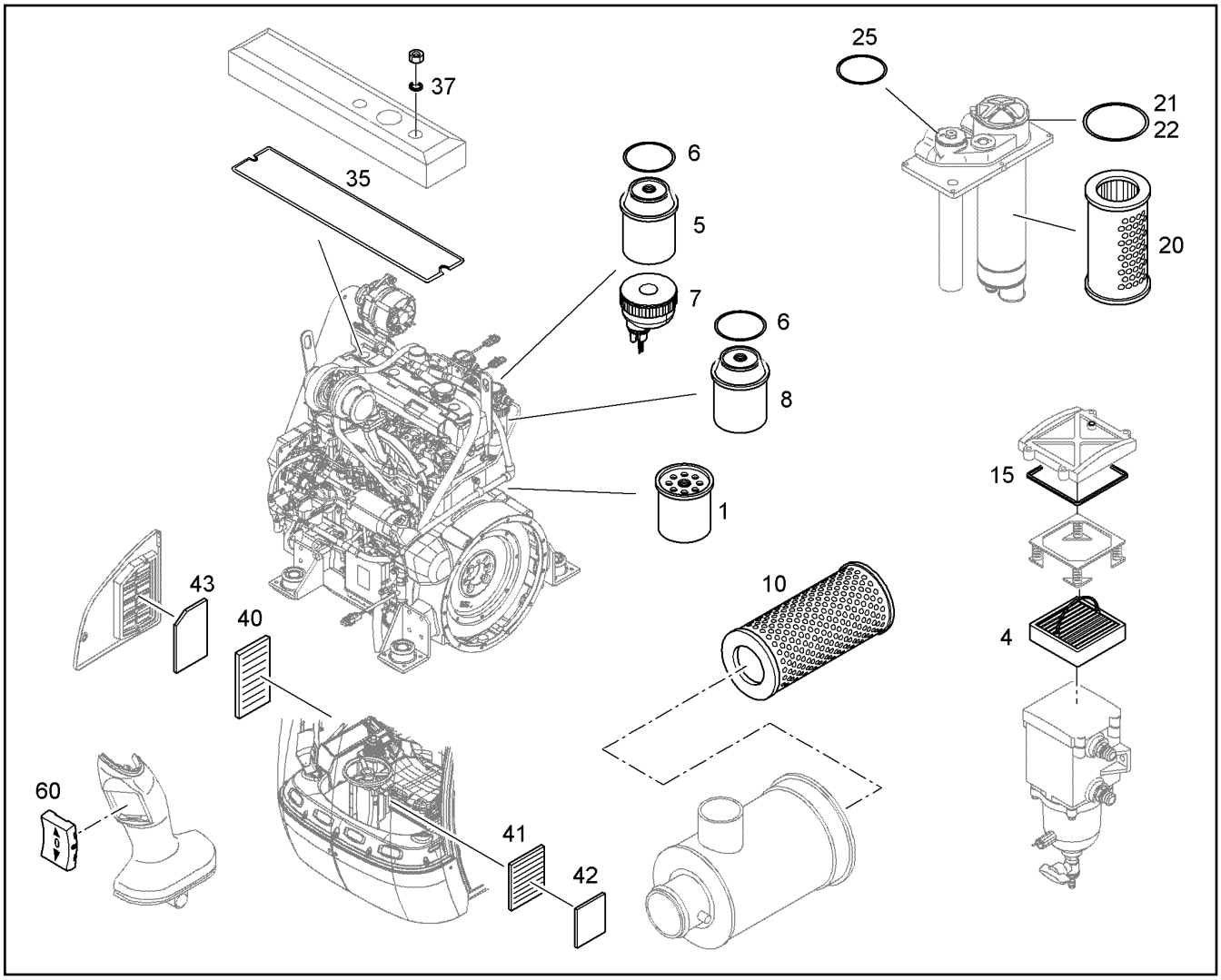


| Pos. | Item | Quantity | Description | Designação | Serie | K |
|---|---|---|---|---|---|---|
| 1 | 7090561 | 1 | OIL FILTER | FILTRO DE ÓLEO | | |
| 4 | 553183708 | 1 | FILTER INSERT 30µm | ELEMENTO FILTRANTE | | |
| 5 | 7091069 | 1 | CARTRIDGE PRE-FILTER | ELEMENTO P/ PRE FILTRO | | |
| 6 | 7090235 | 2 | SEAL | VEDAÇÃO | | |
| 7 | 7090529 | 1 | SEAL KIT | KIT DE VEDAÇÃO | | |
| 8 | 7091068 | 1 | CARTRIDGE FINE-FILTER | CARTUCHO DO FILTRO | | |
| 10 | 7412732 | 1 | MAIN ELEMENT | ELEMENTO PRINCIPAL | | |
| 15 | 10294171 | 1 | COVER SEAL | JUNTA DE VEDAÇÃO DA TAMPA | | |
| 20 | 10293870 | 1 | FIBRE GLASS FILTER ELEMENT 10+80+160µ | ELEMENTO FILTRANTE | | |
| 21 | 7004419 | 1 | O-RING DIN 3771 110X4,00 | ANEL-O | | |
| 22 | 7015616 | 1 | O-RING ISO 3601-1 113,89X3,53 | ANEL-O | | |
| 25 | 7408457 | 1 | SEALING RING 67X78X2 | ANEL DE VEDAÇÃO | | |
| 35 | 7091060 | 1 | SEAL | VEDAÇÃO | | |
| 37 | 7090004 | 4 | O-RING 7,59X2,6 | ANEL-O | | |
| 40 | 12232137 | 1 | AIR FILTER | FILTRO DE AR | | |
| 41 | 10815373 | 1 | PARTICULATE FILTER | FILTRO DE PARTÍCULAS | | |
| 42 | 93014155 | 1 | PREFILTER | PRÉ-FILTRO | | |
| 43 | 93013612 | 1 | PREFILTER | PRÉ-FILTRO | | |
| 60 | 12923959 | 1 | WHIP | CHAVE SENTIDO DE TRANSLA | | |

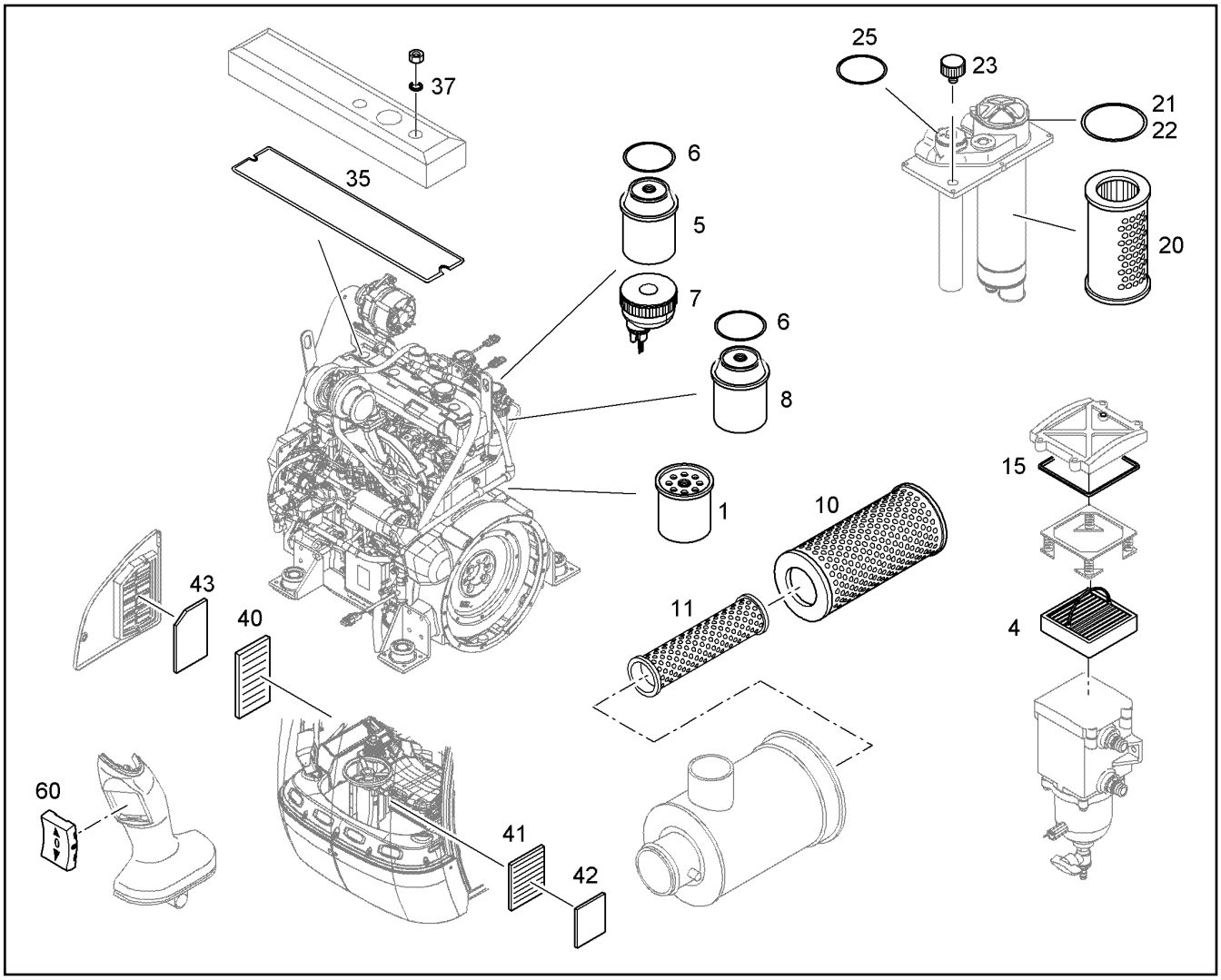


| Pos. | Item | Quantity | Description | Designação | Serie | K |
|---|---|---|---|---|---|---|
| 1 | 7090561 | 1 | OIL FILTER | FILTRO DE ÓLEO | | |
| 4 | 553183708 | 1 | FILTER INSERT 30µm | ELEMENTO FILTRANTE | | |
| 5 | 7091069 | 1 | CARTRIDGE PRE-FILTER | ELEMENTO P/ PRE FILTRO | | |
| 6 | 7090235 | 2 | SEAL | VEDAÇÃO | | |
| 7 | 7090529 | 1 | SEAL KIT | KIT DE VEDAÇÃO | | |
| 8 | 7091068 | 1 | CARTRIDGE FINE-FILTER | CARTUCHO DO FILTRO | | |
| 10 | 7412732 | 1 | MAIN ELEMENT | ELEMENTO PRINCIPAL | | |
| 11 | 7412733 | 1 | LOCKING ELEMENT | ELEMENTO DE BLOQUEIO | | |
| 15 | 10294171 | 1 | COVER SEAL | JUNTA DE VEDAÇÃO DA TAMPA | | |
| 20 | 10293870 | 1 | FIBRE GLASS FILTER ELEMENT 10+80+160µ | ELEMENTO FILTRANTE | | |
| 21 | 7004419 | 1 | O-RING DIN 3771 110X4,00 | ANEL-O | | |
| 22 | 7015616 | 1 | O-RING ISO 3601-1 113,89X3,53 | ANEL-O | | |
| 23 | 10222403 | 1 | AERATION FILTER 2µm<br>⇨ ❑ 344 | FILTRO DE RESPIRO | | |
| 25 | 7408457 | 1 | SEALING RING 67X78X2 | ANEL DE VEDAÇÃO | | |
| 35 | 7091060 | 1 | SEAL | VEDAÇÃO | | |
| 37 | 7090004 | 4 | O-RING 7,59X2,6 | ANEL-O | | |
| 40 | 12232137 | 1 | AIR FILTER | FILTRO DE AR | | |
| 41 | 10815373 | 1 | PARTICULATE FILTER | FILTRO DE PARTÍCULAS | | |
| 42 | 93014155 | 1 | PREFILTER | PRÉ-FILTRO | | |
| 43 | 93013612 | 1 | PREFILTER | PRÉ-FILTRO | | |
| 60 | 12923959 | 1 | WHIP | CHAVE SENTIDO DE TRANSLA | | |

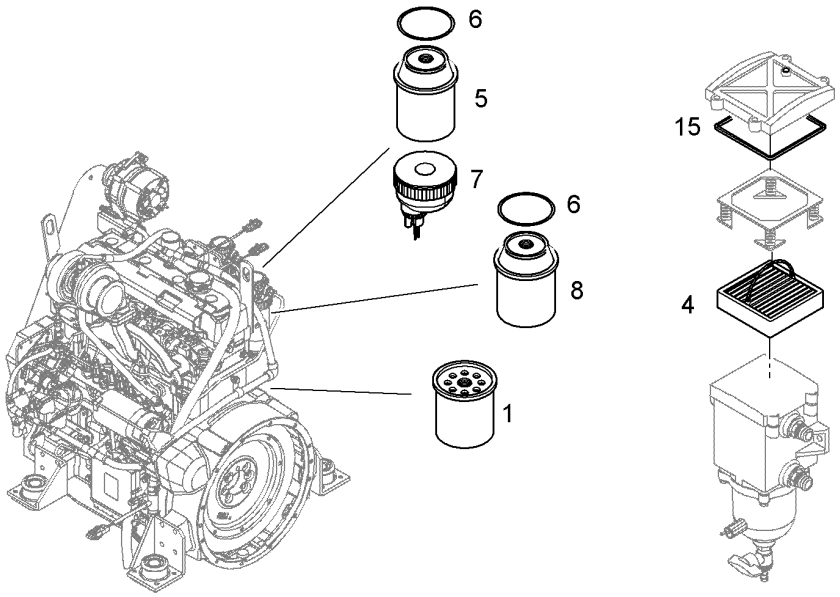


| Pos. | Item | Quantity | Description | Designação | Serie | K |
|---|---|---|---|---|---|---|
| 1 | 7090561 | 1 | OIL FILTER | FILTRO DE ÓLEO | | |
| 4 | 553183708 | 1 | FILTER INSERT 30µm | ELEMENTO FILTRANTE | | |
| 5 | 7091069 | 1 | CARTRIDGE PRE-FILTER | ELEMENTO P/ PRE FILTRO | | |
| 6 | 7090235 | 2 | SEAL | VEDAÇÃO | | |
| 7 | 7090529 | 1 | SEAL KIT | KIT DE VEDAÇÃO | | |
| 8 | 7091068 | 1 | CARTRIDGE FINE-FILTER | CARTUCHO DO FILTRO | | |
| 15 | 10294171 | 1 | COVER SEAL | JUNTA DE VEDAÇÃO DA TAMPA | | |

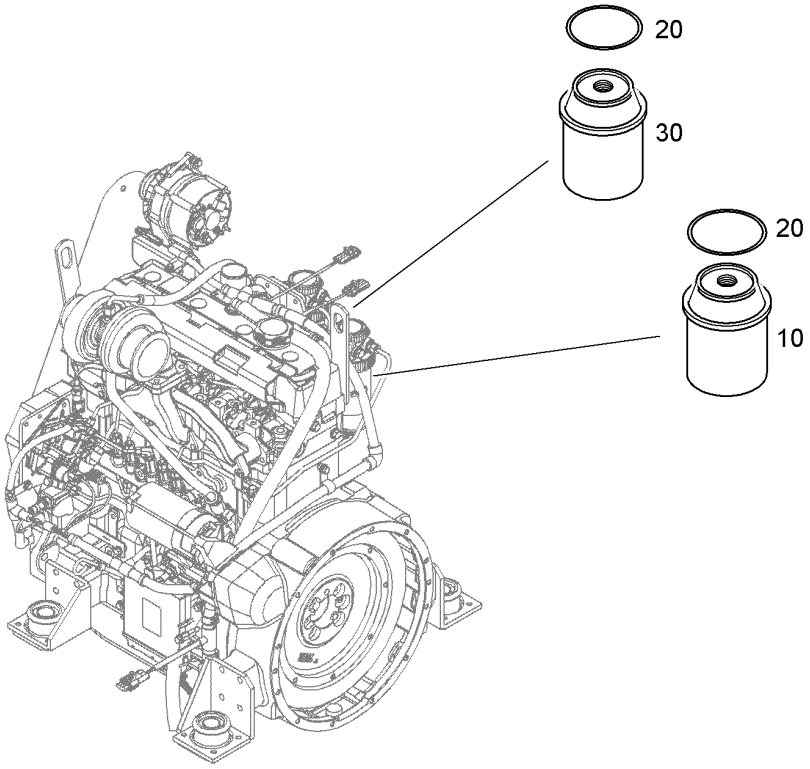


| Pos. | Item | Quantity | Description | Designação | Serie | K |
|---|---|---|---|---|---|---|
| 10 | 7091068 | 4 | CARTRIDGE FINE-FILTER | CARTUCHO DO FILTRO | | |
| 20 | 7090235 | 8 | SEAL | VEDAÇÃO | | |
| 30 | 7091069 | 4 | CARTRIDGE PRE-FILTER | ELEMENTO P/ PRE FILTRO | | |

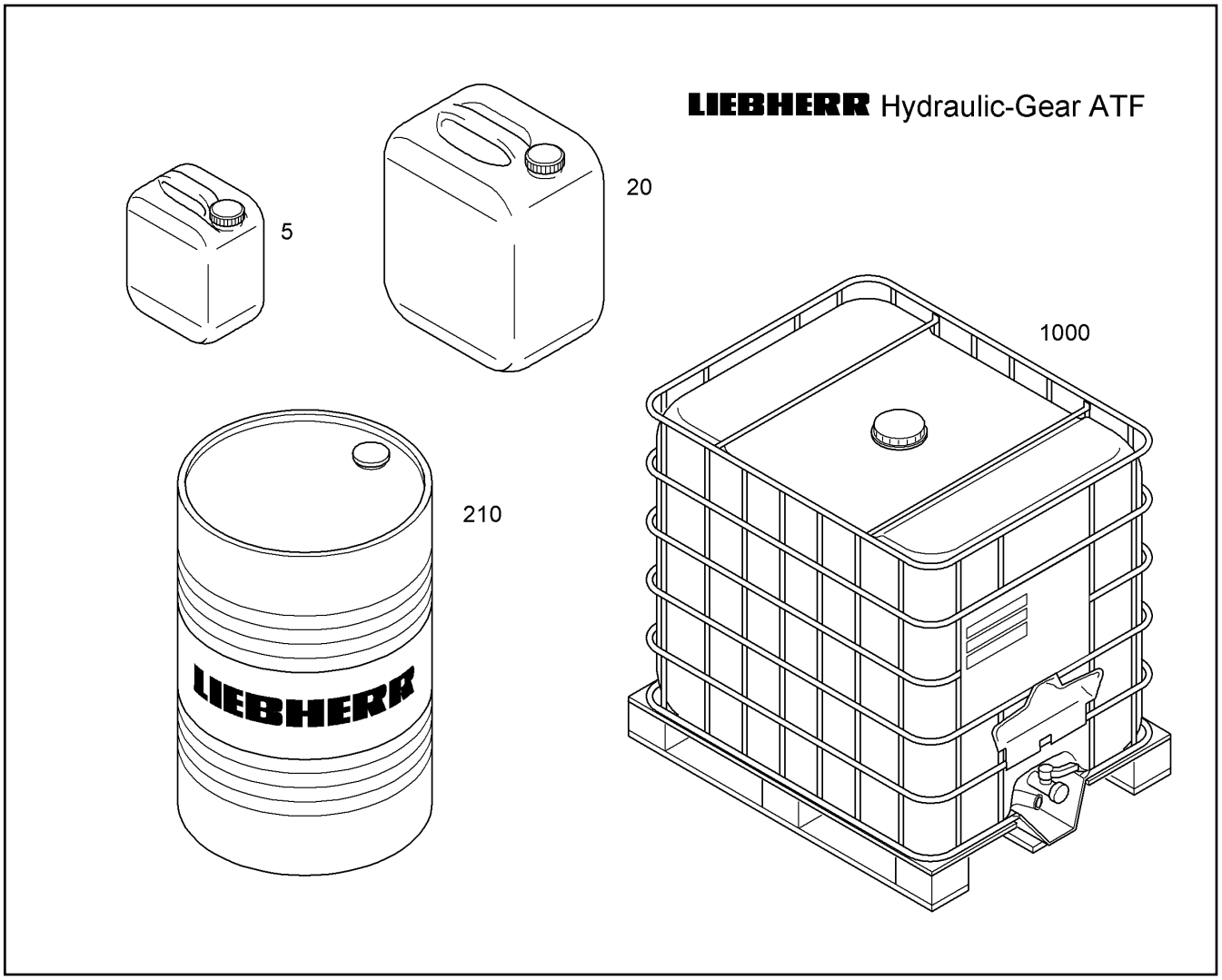


| Pos. | Item | Quantity | Description | Designação | Serie | K |
|---|---|---|---|---|---|---|
| 5 | 10330280 | 1 | HYDRAULIC+GEAR-OIL LIEBHERR/5W-20/5 | HIDRÁULICA+ÓLEO DE ENGRE | | |
| 20 | 10330282 | 1 | HYDRAULIC+GEAR-OIL LIEBHERR/5W-20/20 | HIDRÁULICA+ÓLEO DE ENGRE | | |
| 210 | 10330283 | 1 | HYDRAULIC+GEAR-OIL LIEBHERR/5W-20/2 | HIDRÁULICA+ÓLEO DE ENGRE | | |
| 1000 | 10296482 | 1 | HYDRAULIC+GEAR-OIL LIEBHERR/5W-20/10 | HIDRÁULICA+ÓLEO DE ENGRE | | |

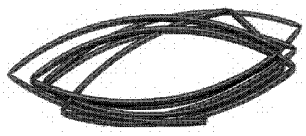

1

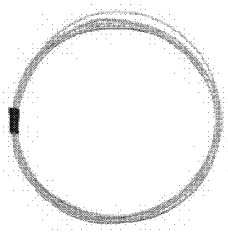

2
3
4

| Pos. | Item | Quantity | Description | Designação | Serie | K |
|---|---|---|---|---|---|---|
| 1 | 11088219 | 2m | HEATSHRINK SLEEVING | LUVA TERMOENCOLHÍVEL | | |
| 2 | 12220590 | 1 | LEAD 0,5mm² L=3m | CABO ELÉTRICO | | |
| 3 | 11830089 | 3 | LEAD 1,5mm² L=6m | CABO ELÉTRICO | | |
| 4 | 12220594 | 1 | LEAD 2,5mm² L=3m | CABO ELÉTRICO | | |

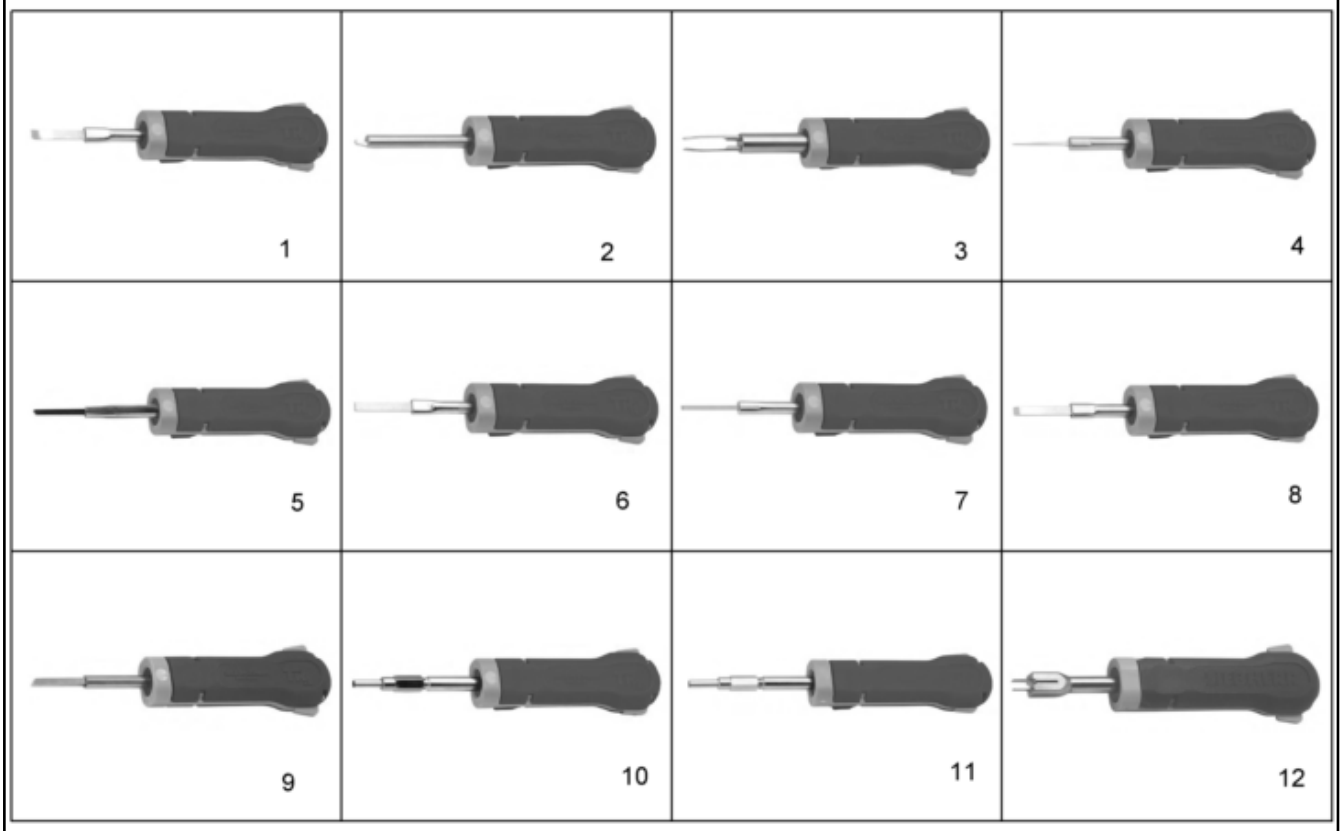


| Pos. | Item | Quantity | Description | Designação | Serie | K |
|---|---|---|---|---|---|---|
| 1 | 11006248 | 1 | UNLOCKING TOOL | FERRAMENTA DE DESTRAVAME | | |
| 2 | 11006249 | 1 | UNLOCKING TOOL | FERRAMENTA DE DESTRAVAME | | |
| 3 | 11006250 | 1 | UNLOCKING TOOL | FERRAMENTA DE DESTRAVAME | | |
| 4 | 11006285 | 1 | UNLOCKING TOOL | FERRAMENTA DE DESTRAVAME | | |
| 5 | 11006286 | 1 | UNLOCKING TOOL | FERRAMENTA DE DESTRAVAME | | |
| 6 | 11006287 | 1 | UNLOCKING TOOL | FERRAMENTA DE DESTRAVAME | | |
| 7 | 11006288 | 1 | UNLOCKING TOOL | FERRAMENTA DE DESTRAVAME | | |
| 8 | 11006289 | 1 | UNLOCKING TOOL | FERRAMENTA DE DESTRAVAME | | |
| 9 | 11006290 | 1 | UNLOCKING TOOL | FERRAMENTA DE DESTRAVAME | | |
| 10 | 11006291 | 1 | UNLOCKING TOOL | FERRAMENTA DE DESTRAVAME | | |
| 11 | 11006295 | 1 | UNLOCKING TOOL | FERRAMENTA DE DESTRAVAME | | |
| 12 | 11066876 | 1 | UNLOCKING TOOL | FERRAMENTA DE DESTRAVAME | | |

| | | | |
|---|---|---|---|
|  13 |  14 | | |
| | | | |
| | | | |

| Pos. | Item | Quantity | Description | Designação | Serie | K |
|---|---|---|---|---|---|---|
| 13 | 11009329 | 1 | UNLOCKING TOOL | FERRAMENTA DE DESTRAVAME | | |
| 14 | 11009330 | 1 | UNLOCKING TOOL | FERRAMENTA DE DESTRAVAME | | |

| | | | |
|---|---|---|---|
|  1 |  5 |  6 |  7 |
|  8 | | | |
| | | | |

| Pos. | Item | Quantity | Description | Designação | Serie | K |
|---|---|---|---|---|---|---|
| 1 | 11006253 | 1 | STRIPPING PLIERS | ALICATE PARA REMOCAO ISOLA | | |
| 5 | 11088226 | 1 | EXTRACTION TOOL, RED | FERRAMENTA DESTRAVAMEN | | |
| 6 | 11088227 | 1 | EXTRACTION TOOL, BLUE | FERRAMENTA DESTRAVAMEN | | |
| 7 | 11088228 | 1 | EXTRACTION TOOL, YELLOW | FERRAMENTA DESTRAVAMEN | | |
| 8 | 11006364 | 1 | PLIERS | ALICATE | | |

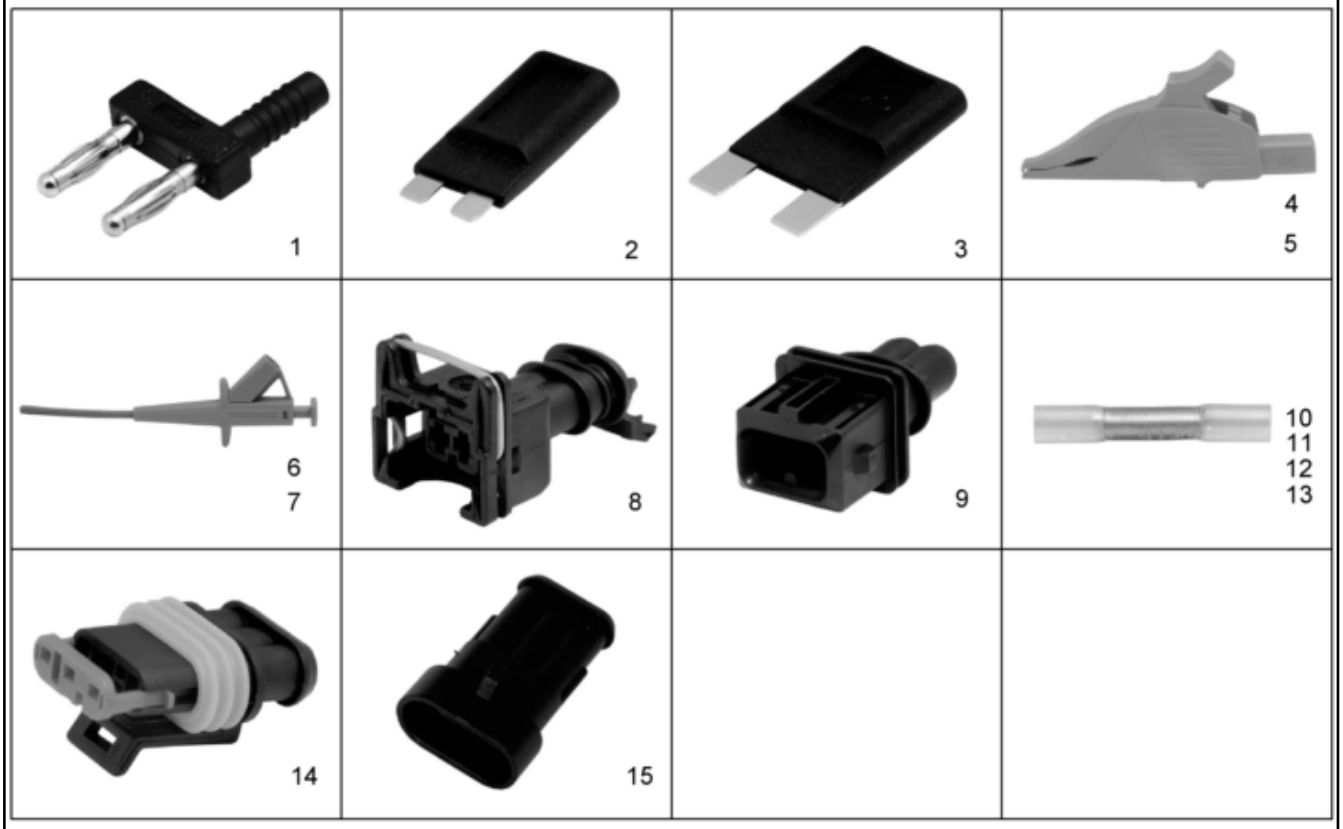


| Pos. | Item | Quantity | Description | Designação | Serie | K |
|---|---|---|---|---|---|---|
| 1 | 11006212 | 2 | CONNECTING PLUG | CONECTOR | | |
| 2 | 11006213 | 1 | ADAPTOR | ADAPTADOR | | |
| 3 | 11006214 | 2 | ADAPTOR | ADAPTADOR | | |
| 4 | 11006215 | 1 | TAPPER, BLACK | GARRA PRETA | | |
| 5 | 11006216 | 1 | TAPPER, RED | GARRA VERMELHA | | |
| 6 | 11006217 | 1 | TAPPER, BLACK | GARRA PRETA | | |
| 7 | 11006218 | 1 | TAPPER, RED | GARRA VERMELHA | | |
| 8 | 6001790 | 7 | SOCKET HOUSING JPT 2-POL | CAIXA DA TOMADA | | |
| 9 | 6004195 | 10 | PLUG SHELL JPT 2-POL | CARCAÇA DO CONECTOR | | |
| 10 | 6002817 | 40 | SHRINK CONNECTION 0,5-1MM ROT | JUNCAO RETRATIL | | |
| 11 | 6002818 | 35 | SHRINK CONNECTION 1,5-2,5MM BLAU | JUNCAO RETRATIL | | |
| 12 | 6002819 | 35 | SHRINK CONNECTION 4,0-6,0MM GELB | JUNCAO RETRATIL | | |
| 13 | 11009332 | 50 | COMPRESSION BUTT JOINT | CONECTOR POR ESMAGAMENT | | |
| 14 | 6001770 | 10 | BUSHING HOUSING SUPERSEAL 1,5 3-POL | CARCAÇA DE CONECTOR ELÉ | | |
| 15 | 6001767 | 5 | SOCKET | PLUGUE ELÉTRICO | | |

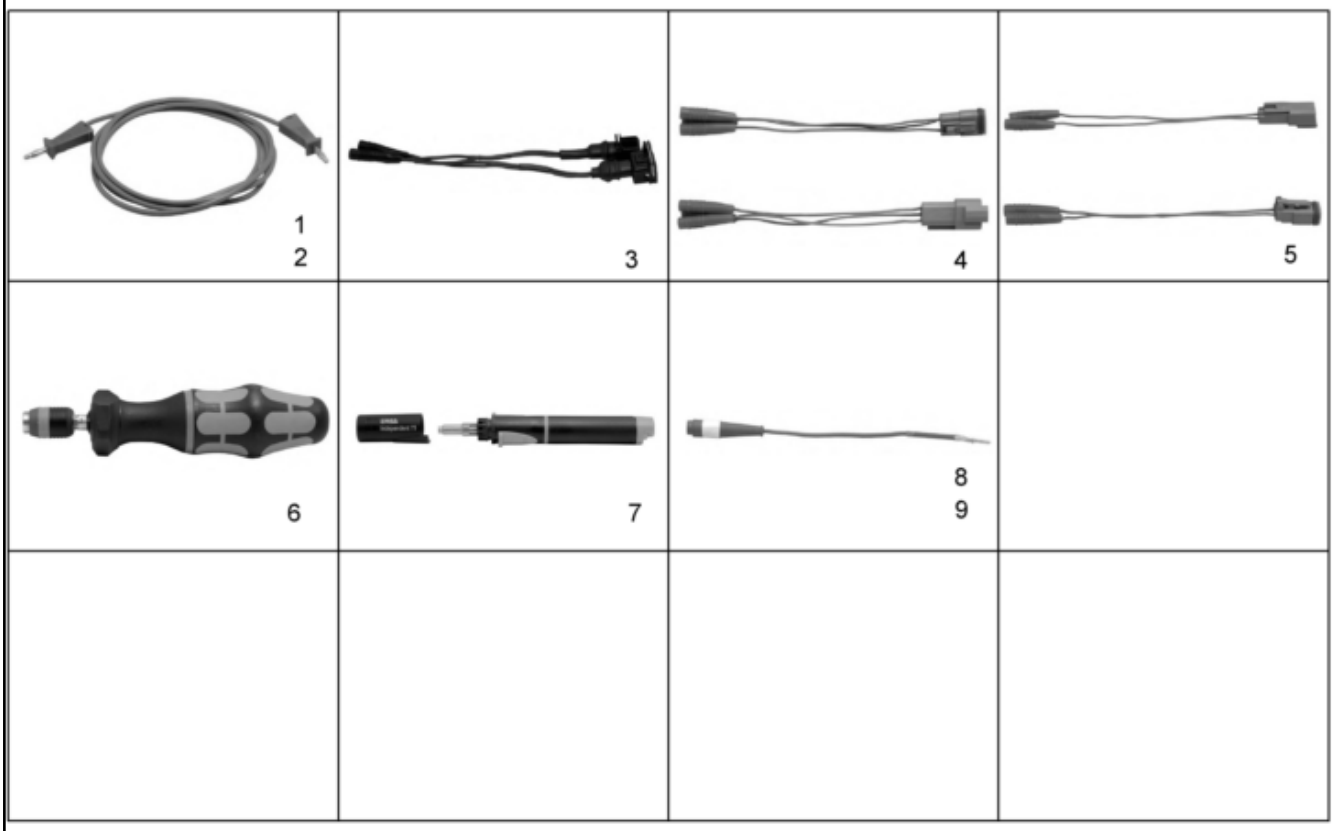


| Pos. | Item | Quantity | Description | Designação | Serie | K |
|---|---|---|---|---|---|---|
| 1 | 11006220 | 1 | BLACK TEST LINE | CANAL DE MEDIÇÃO PRETO | | |
| 2 | 11006221 | 1 | RED TEST LINE | CANAL DE MEDIÇÃO VERMELH | | |
| 3 | 11006232 | 1 | ADAPTOR | ADAPTADOR | | |
| 4 | 11006233 | 1 | ADAPTOR | ADAPTADOR | | |
| 5 | 11006245 | 1 | ADAPTOR | ADAPTADOR | | |
| 6 | 11006347 | 1 | TORQUE WRENCH | TORQUÍMETRO | | |
| 7 | 11006365 | 1 | SOLDERING EQUIPMENT | APARELHO DE SOLDA | | |
| 8 | 884191214 | 1 | TEST POINT | PONTA DE TESTE | | |
| 9 | 884191114 | 1 | TEST POINT | PONTA DE TESTE | | |

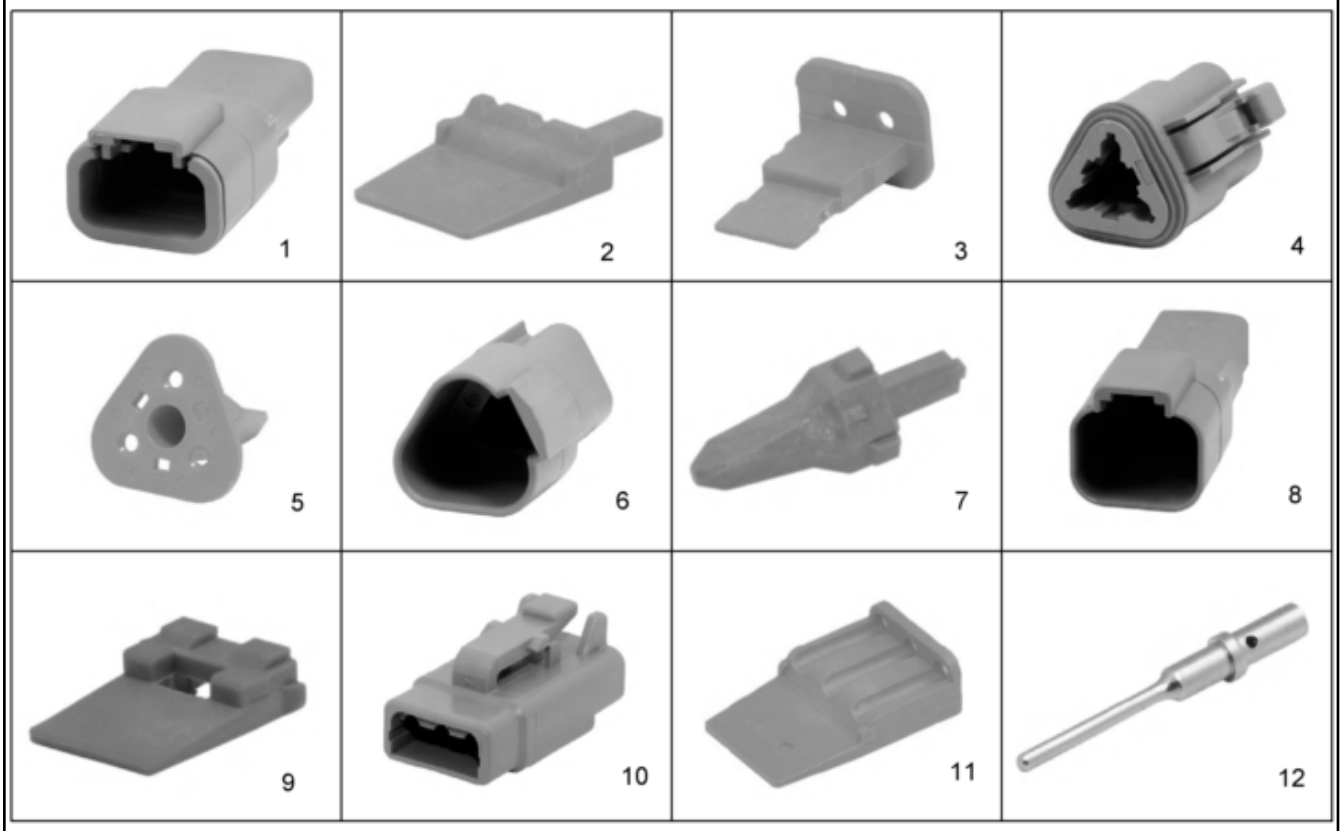


| Pos. | Item | Quantity | Description | Designação | Serie | K |
|---|---|---|---|---|---|---|
| 1 | 6004253 | 6 | PIN HOUSING DTM 3-POL 7,5A 1500V | CARCAÇA DE CONECTOR ELÉ | | |
| 2 | 7023952 | 50 | CONTACT LOCK DTM - STECKDOSE 3-POL | TRAVA DE CONECTOR ELÉTRIC | | |
| 3 | 7368242 | 50 | CONTACT LOCK DT-STECKER 2-POL | TRAVA DE CONECTOR ELÉTRIC | | |
| 4 | 6203135 | 6 | BUSHING HOUSING DT 3-POL 13A 1500V | CARCAÇA DE CONECTOR ELÉ | | |
| 5 | 605252214 | 30 | CONTACT LOCK DT-STECKER 3-POL | TRAVA DE CONECTOR ELÉTRIC | | |
| 6 | 6203130 | 5 | PIN HOUSING DT 3-POL 13A 1500V | CARCAÇA DE CONECTOR ELÉ | | |
| 7 | 7368243 | 70 | CONTACT LOCK DT-STECKDOSE 3-POL | TRAVA DE CONECTOR ELÉTRIC | | |
| 8 | 6203129 | 6 | PIN HOUSING DT 2-POL 13A 1500V | CARCAÇA DE CONECTOR ELÉ | | |
| 9 | 7368241 | 100 | CONTACT LOCK DT-STECKDOSE 2-POL | TRAVA DE CONECTOR ELÉTRIC | | |
| 10 | 6004252 | 20 | BUSHING HOUSING DTM 3-POL 7,5A 1500V | CARCAÇA DE CONECTOR ELÉ | | |
| 11 | 7023951 | 50 | CONTACT LOCK DTM - STECKER WM 3 S 3- | TRAVA DE CONECTOR ELÉTRIC | | |
| 12 | 7023717 | 200 | PIN CONTACT 0,99mm 0,5mm² 7,5A | CONTATO ELÉTRICO DE PINO | | |

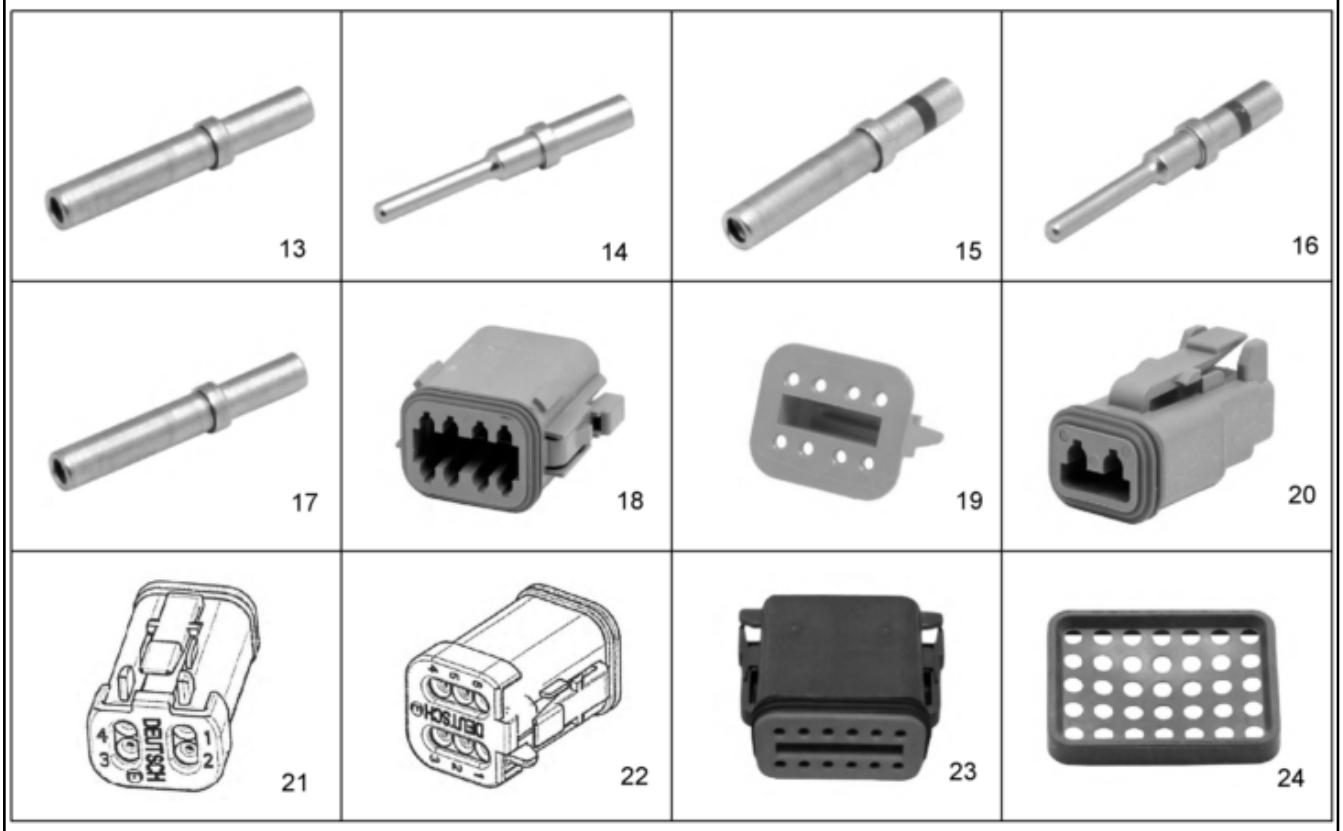


| Pos. | Item | Quantity | Description | Designação | Serie | K |
|---|---|---|---|---|---|---|
| 13 | 6003031 | 200 | SLEEVE CONTACT 2,82mm 0,5-1,0mm² 13A | TERMINAL ELÉTRICO FÊMEA | | |
| 14 | 7368251 | 200 | PIN CONTACT 1,56mm 0,5-1,5mm² 13A | CONTATO ELÉTRICO DE PINO | | |
| 15 | 7368405 | 200 | SLEEVE CONTACT 2,82mm 2mm² 13A | TERMINAL ELÉTRICO FÊMEA | | |
| 16 | 7368406 | 200 | PIN CONTACT 1,56mm 2mm² 13A | CONTATO ELÉTRICO DE PINO | | |
| 17 | 10100674 | 200 | SLEEVE CONTACT 1,94mm 0,5mm² 7,5A | TERMINAL ELÉTRICO FÊMEA | | |
| 18 | 6203138 | 5 | BUSHING HOUSING DT 8-POL 13A 1500V | CARCAÇA DE CONECTOR ELÉ | | |
| 19 | 7368250 | 10 | CONTACT LOCK DT-STECKER 8-POL | TRAVA DE CONECTOR ELÉTRIC | | |
| 20 | 6003169 | 1 | PLUG DT 2-POL 13A 24V | PLUGUE | | |
| 21 | 6003248 | 1 | PLUG DT 4-POL 13A 1500V | PLUGUE | | |
| 22 | 6003167 | 1 | BUSHING HOUSING DT 6-POL 13A 1500V | CARCAÇA DE CONECTOR ELÉ | | |
| 23 | 6003231 | 4 | PLUG DT 06-12SA-CE01 12-POL 13A 150 | PLUGUE | | |
| 24 | 11088229 | 2 | SEAL | VEDAÇÃO | | |

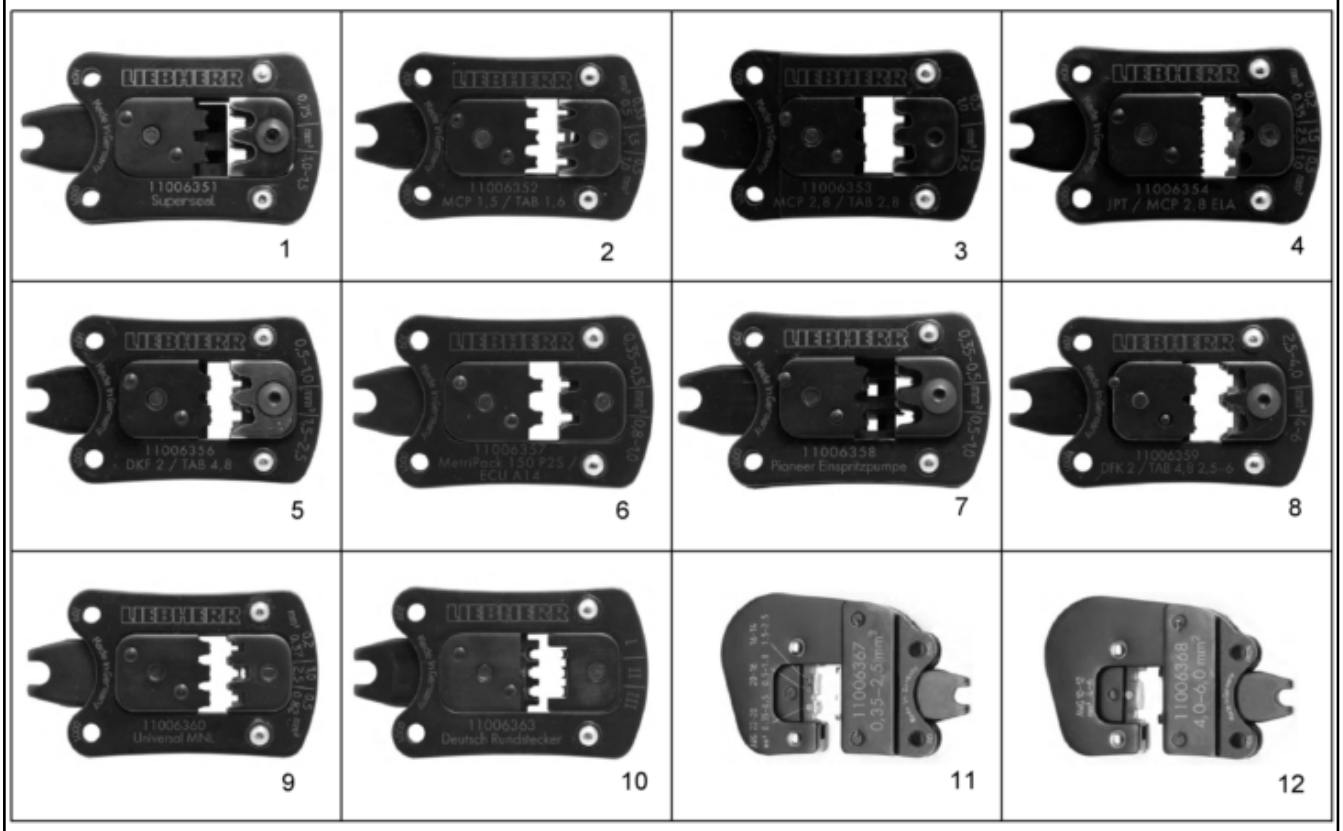


| Pos. | Item | Quantity | Description | Designação | Serie | K |
|---|---|---|---|---|---|---|
| 1 | 11006351 | 1 | CRIMP TOOL | FERRAMENTA DE GRAMPO | | |
| 2 | 11006352 | 1 | CRIMP TOOL | FERRAMENTA DE GRAMPO | | |
| 3 | 11006353 | 1 | CRIMP TOOL | FERRAMENTA DE GRAMPO | | |
| 4 | 11006354 | 1 | CRIMP TOOL | FERRAMENTA DE GRAMPO | | |
| 5 | 11006356 | 1 | CRIMP TOOL | FERRAMENTA DE GRAMPO | | |
| 6 | 11006357 | 1 | CRIMP TOOL | FERRAMENTA DE GRAMPO | | |
| 7 | 11006358 | 1 | CRIMP TOOL | FERRAMENTA DE GRAMPO | | |
| 8 | 11006359 | 1 | CRIMP TOOL | FERRAMENTA DE GRAMPO | | |
| 9 | 11006360 | 1 | CRIMP TOOL | FERRAMENTA DE GRAMPO | | |
| 10 | 11006363 | 1 | CRIMP TOOL | FERRAMENTA DE GRAMPO | | |
| 11 | 11006367 | 1 | CRIMP TOOL | FERRAMENTA DE GRAMPO | | |
| 12 | 11006368 | 1 | CRIMP TOOL | FERRAMENTA DE GRAMPO | | |

| | | | |
|---|---|---|---|
|  13 | 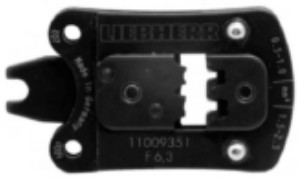 14 | 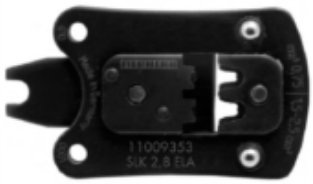 15 |  16 |
| | | | |
| | | | |

| Pos. | Item | Quantity | Description | Designação | Serie | K |
|---|---|---|---|---|---|---|
| 13 | 11067661 | 1 | CRIMP TOOL | FERRAMENTA DE GRAMPO | | |
| 14 | 11009351 | 1 | CRIMP TOOL | FERRAMENTA DE GRAMPO | | |
| 15 | 11009353 | 1 | CRIMP TOOL SLK 2,8 ELA | FERRAMENTA DE GRAMPO | | |
| 16 | 11009354 | 1 | CRIMP TOOL | FERRAMENTA DE GRAMPO | | |

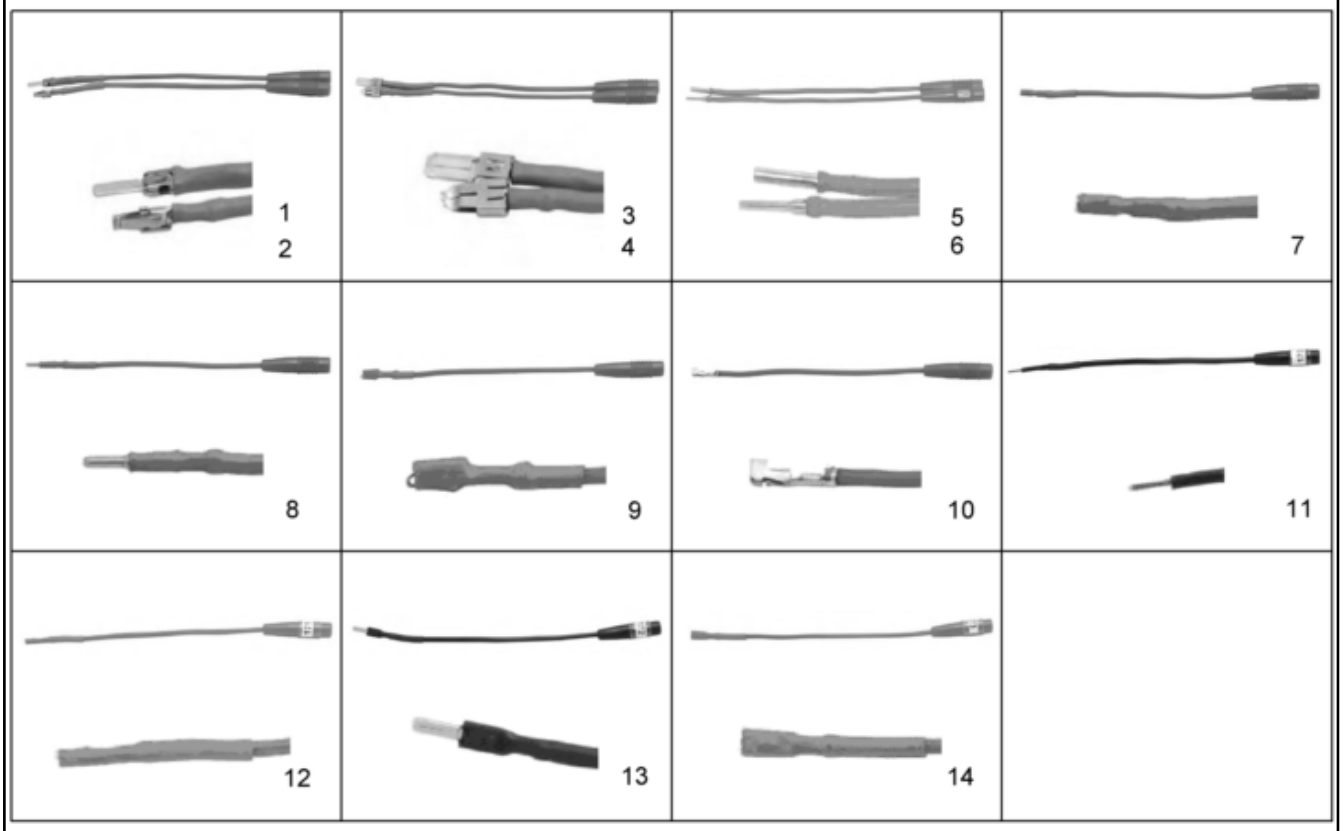


| Pos. | Item | Quantity | Description | Designação | Serie | K |
|---|---|---|---|---|---|---|
| 1 | 11006258 | 1 | TEST LEAD RED | TUBULAÇÃO DE TESTE VERME | | |
| 2 | 11006260 | 1 | TEST LEAD BLACK | TUBULAÇÃO DE TESTE PRETA | | |
| 3 | 11006266 | 1 | TEST LEAD RED | TUBULAÇÃO DE TESTE VERME | | |
| 4 | 11006267 | 1 | TEST LEAD BLACK | TUBULAÇÃO DE TESTE PRETA | | |
| 5 | 11009333 | 1 | TEST LEAD RED | TUBULAÇÃO DE TESTE VERME | | |
| 6 | 11006273 | 1 | TEST LEAD BLACK | TUBULAÇÃO DE TESTE PRETA | | |
| 7 | 11006334 | 1 | TEST LEAD RED | TUBULAÇÃO DE TESTE VERME | | |
| 8 | 11006336 | 1 | TEST LEAD BLACK | TUBULAÇÃO DE TESTE PRETA | | |
| 9 | 11006338 | 1 | TEST LEAD RED | TUBULAÇÃO DE TESTE VERME | | |
| 10 | 11006342 | 1 | TEST LEAD RED | TUBULAÇÃO DE TESTE VERME | | |
| 11 | 11009343 | 1 | TEST LEAD BLACK | TUBULAÇÃO DE TESTE PRETA | | |
| 12 | 11009344 | 1 | TEST LEAD RED | TUBULAÇÃO DE TESTE VERME | | |
| 13 | 11009345 | 1 | TEST LEAD BLACK | TUBULAÇÃO DE TESTE PRETA | | |
| 14 | 11009346 | 1 | TEST LEAD RED | TUBULAÇÃO DE TESTE VERME | | |

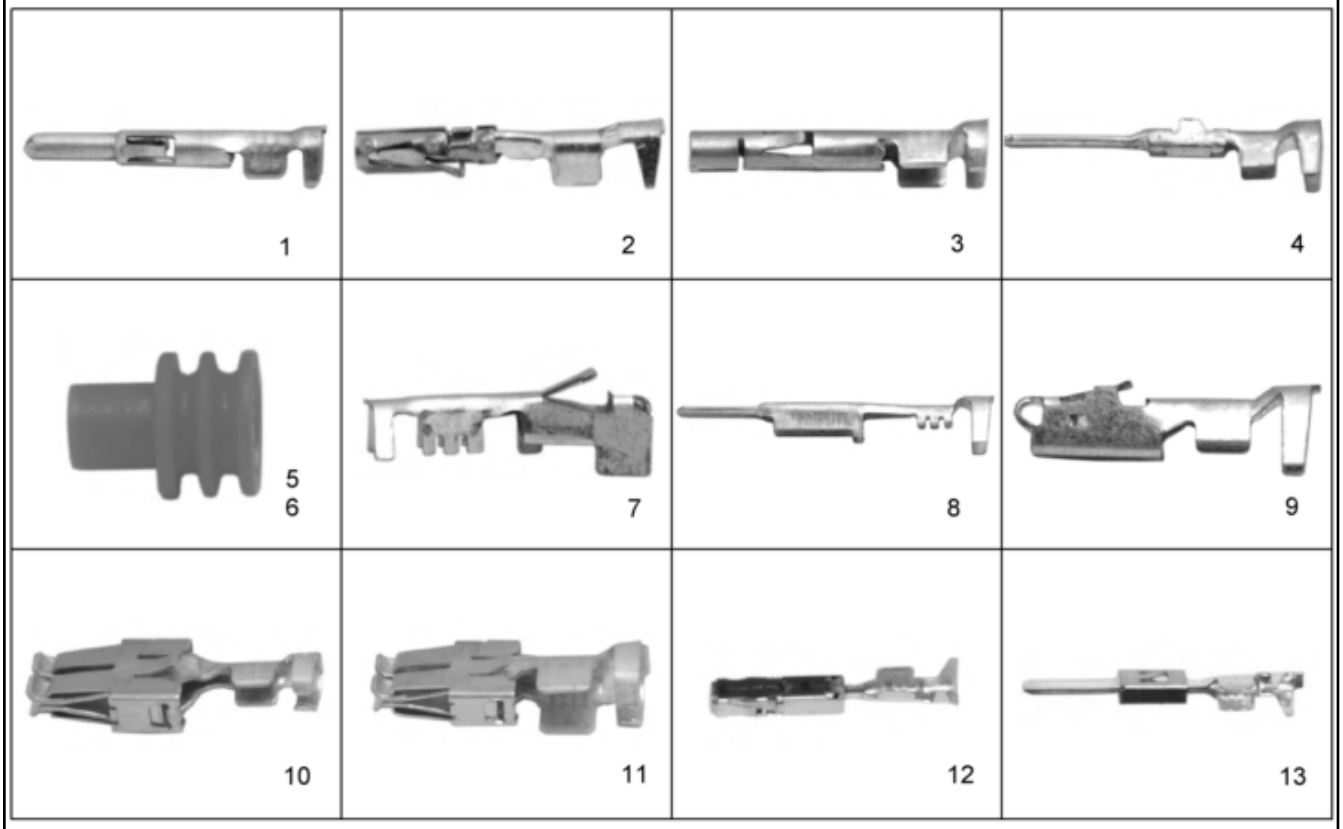


| Pos. | Item | Quantity | Description | Designação | Serie | K |
|---|---|---|---|---|---|---|
| 1 | 6905970 | 130 | PIN 0,5-2,1mm² 16A | PINO | | |
| 2 | 10330644 | 420 | BUSHING BUCHSE 1 | BUCHA | | |
| 3 | 605629201 | 180 | CONTACT BUSHING 0,5-2,1mm² 16A | BUCHA DE CONTATO | | |
| 4 | 11006310 | 180 | CONTACT SUPERSEAL | CONTATO | | |
| 5 | 11006314 | 230 | SEAL BLAU | VEDAÇÃO | | |
| 6 | 10478886 | 150 | PLUG WEIß | PLUGUE | | |
| 7 | 10014382 | 200 | SLEEVE CONTACT 0,8-1,0mm² 14A | TERMINAL ELÉTRICO FÊMEA | | |
| 8 | 11006319 | 60 | SLEEVE CONTACT | TERMINAL ELÉTRICO FÊMEA | | |
| 9 | 10475312 | 100 | CONTACT BUSHING 2,8mm 1,0mm² 30A | BUCHA DE CONTATO | | |
| 10 | 7022771 | 80 | DOUBLE SPRING CONTACT 1,5-2,5mm² | CONTATO DE MOLA DUPLA | | |
| 11 | 10039180 | 60 | CONTACT 6,3mm 4,0-6,0mm² | CONTATO | | |
| 12 | 11009348 | 200 | CONTACT 1,5mm² | CONTATO | | |
| 13 | 11009349 | 120 | CONTACT 1,6mm² | CONTATO | | |

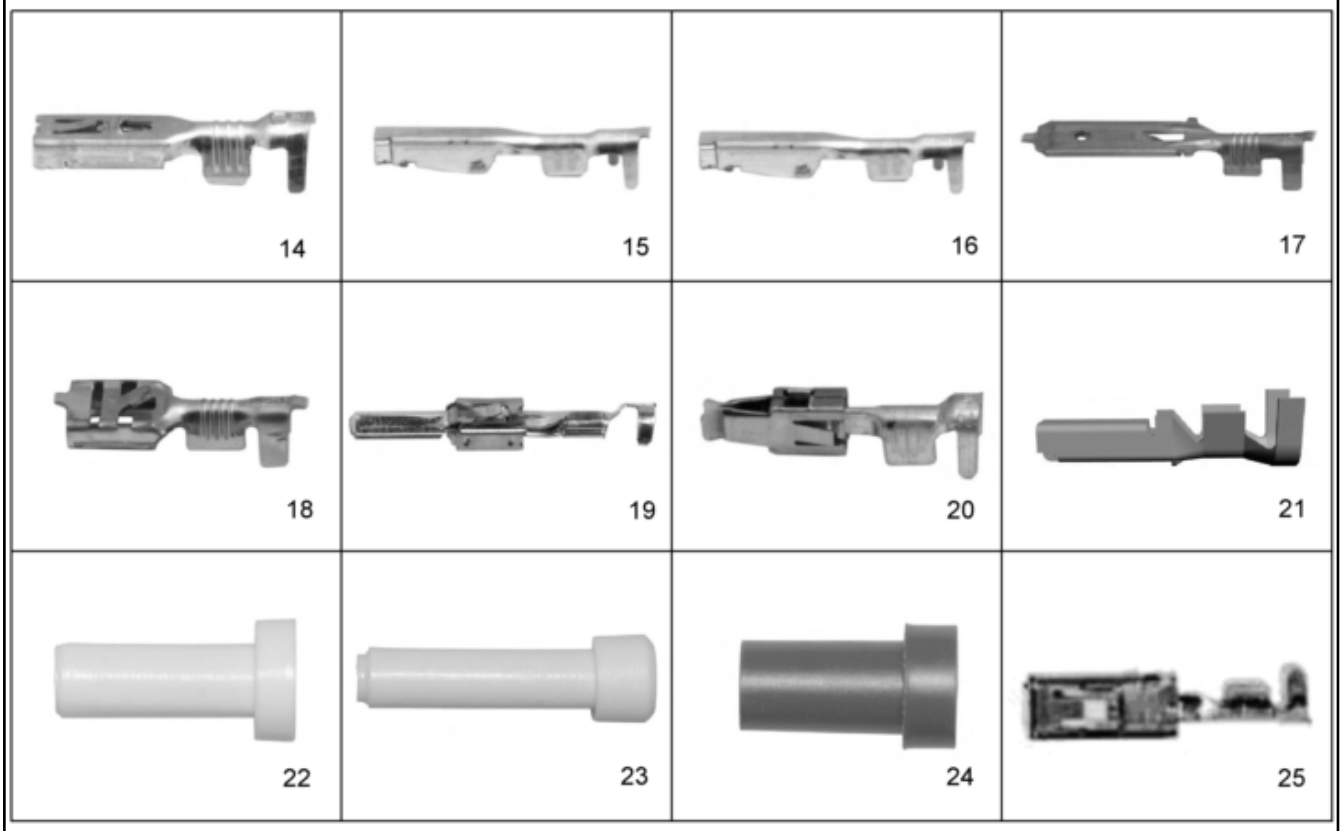


| Pos. | Item | Quantity | Description | Designação | Serie | K |
|---|---|---|---|---|---|---|
| 14 | 11060061 | 100 | SLEEVE CONTACT 2,5mm 1,5-2,5mm² | TERMINAL ELÉTRICO FÊMEA | | |
| 15 | 11060062 | 400 | SLEEVE CONTACT 1,2mm 0,5-1,0mm² | TERMINAL ELÉTRICO FÊMEA | | |
| 16 | 11060063 | 350 | SLEEVE CONTACT 1,2mm 1,5mm² | TERMINAL ELÉTRICO FÊMEA | | |
| 17 | 11060064 | 70 | FLAT PLUG 6,3mm | CONECTOR DE ENCAIXE CHAT | | |
| 18 | 11060065 | 70 | RECEPTACLE FOR TABS 6,3mm | LUVA DE ENCAIXE PLANO | | |
| 19 | 11060066 | 100 | CONTACT 2,8mm | CONTATO | | |
| 20 | 11060068 | 100 | CONTACT 2,8mm | CONTATO | | |
| 21 | 6001775 | 140 | SLEEVE CONTACT 1,5mm 0,75-1,5mm² | TERMINAL ELÉTRICO FÊMEA | | |
| 22 | 7370077 | 60 | STOPPER PLUG | PARAFUSO DE FECHAMENTO | | |
| 23 | 7368253 | 170 | STOPPER PLUG | PARAFUSO DE FECHAMENTO | | |
| 24 | 7370076 | 20 | STOPPER PLUG | PARAFUSO DE FECHAMENTO | | |
| 25 | 11620059 | 50 | SLEEVE CONTACT 2,8mm 0,5-1,0mm² | TERMINAL ELÉTRICO FÊMEA | | |

| | | | |
|---|---|---|---|
|  26 |  27 |  28 | |
| | | | |
| | | | |

| Pos. | Item | Quantity | Description | Designação | Serie | K |
|---|---|---|---|---|---|---|
| 26 | 11620060 | 50 | SLEEVE CONTACT 2,8mm 1,0-2,5mm² | TERMINAL ELÉTRICO FÊMEA | | |
| 27 | 11620061 | 50 | CONTACT 2,8 X 0,8mm 0,5-1,0mm² | CONTATO | | |
| 28 | 11620074 | 50 | CONTACT 2,8 X 0,8mm 1,25-2,5mm² | CONTATO | | |

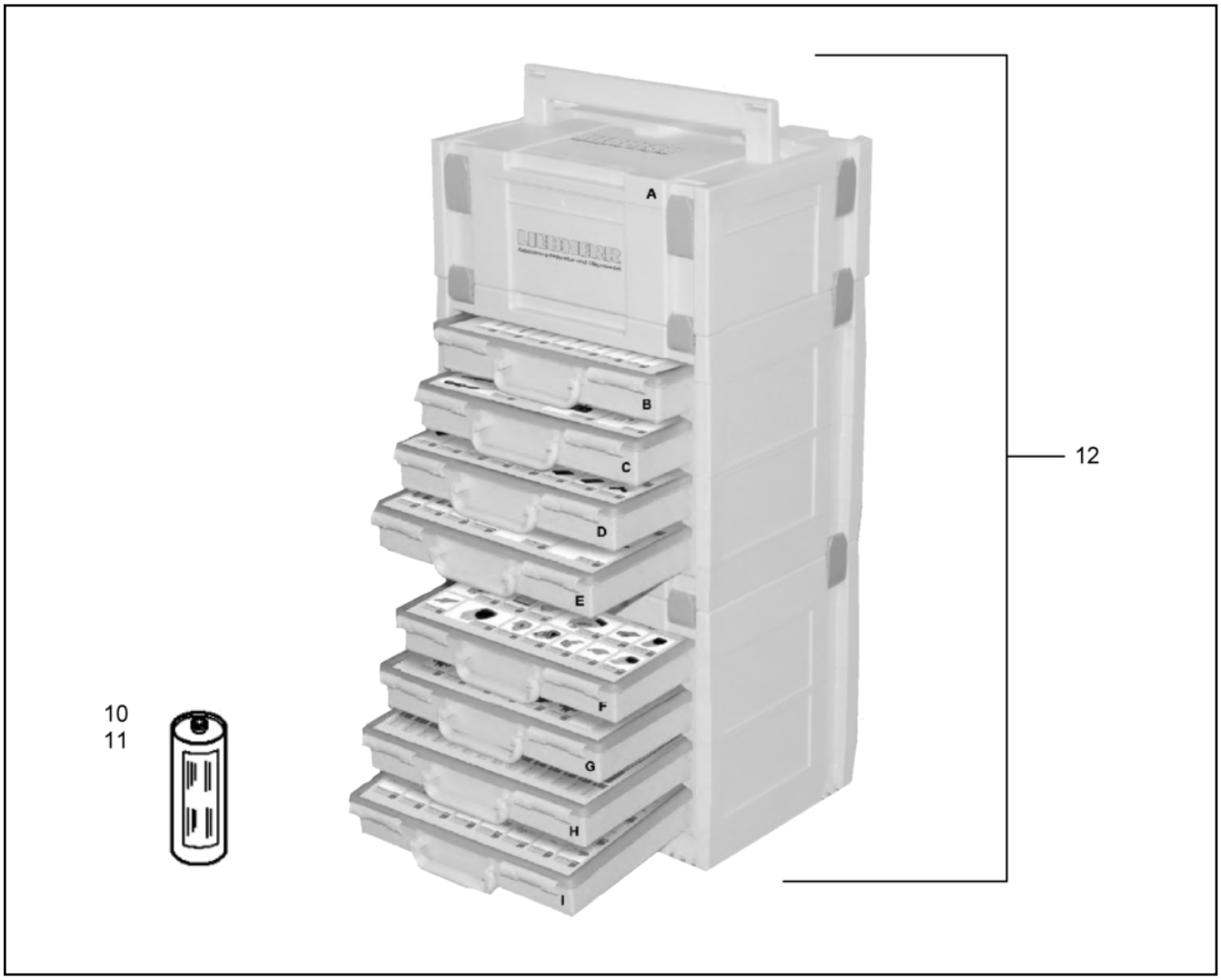


| Pos. | Item | Quantity | Description | Designação | Serie | K |
|---|---|---|---|---|---|---|
| 1 | | 1 | ASSORTMENT<br>⇨ ❑ 97 | SELEÇÃO | | |
| 2 | | 1 | ASSORTMENT<br>⇨ ❑ 98 | SELEÇÃO | | |
| 3 | | 1 | ASSORTMENT<br>⇨ ❑ 100 | SELEÇÃO | | |
| 4 | | 1 | ASSORTMENT<br>⇨ ❑ 101 | SELEÇÃO | | |
| 5 | | 1 | ASSORTMENT<br>⇨ ❑ 102 | SELEÇÃO | | |
| 6 | | 1 | ASSORTMENT<br>⇨ ❑ 103 | SELEÇÃO | | |
| 7 | | 1 | ASSORTMENT<br>⇨ ❑ 105 | SELEÇÃO | | |
| 8 | | 1 | ASSORTMENT<br>⇨ ❑ 107 | SELEÇÃO | | |
| 9 | | 1 | ASSORTMENT<br>⇨ ❑ 108 | SELEÇÃO | | |
| 10 | 11068160 | 1 | BUTANE GAS | GAS BUTANO | | |
| 11 | 8460270 | 1 | ANTI-CORROSIVE AGENT | ANTI-CORROSIVO | | |
| 12 | | 1 | SPARE PARTS SET LBH-WERKZEUGKOFFE<br>⇨ ❑ 112 | KIT DE PEÇAS DE REPOSIÇÃO | | |

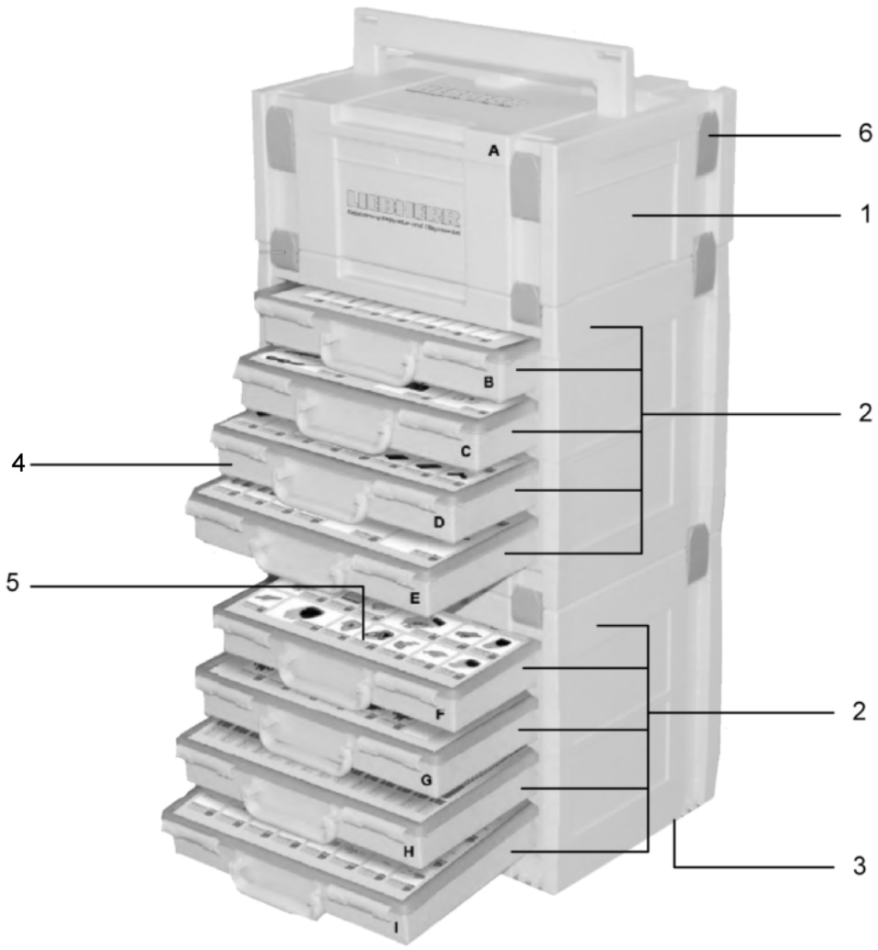


| Pos. | Item | Quantity | Description | Designação | Serie | K |
|---|---|---|---|---|---|---|
| 1 | 11490340 | 1 | ASSORTMENT A, OHNE INHALT | SELEÇÃO | | |
| 2 | 11490339 | 1 | CASE ELEMENT WITH DRAWERS | MALA COM GAVETAS | | |
| 3 | 11113592 | 1 | | | | |
| 4 | 11695490 | 8 | ASSORTMENT OHNE INHALT | SELEÇÃO | | |
| 5 | 93027258 | 1 | INSERT F. SORTIMENT A-I | INSERTO | | |
| 6 | 11490337 | 1 | SNAP LOCK | FECHO DE ENGATE | | |

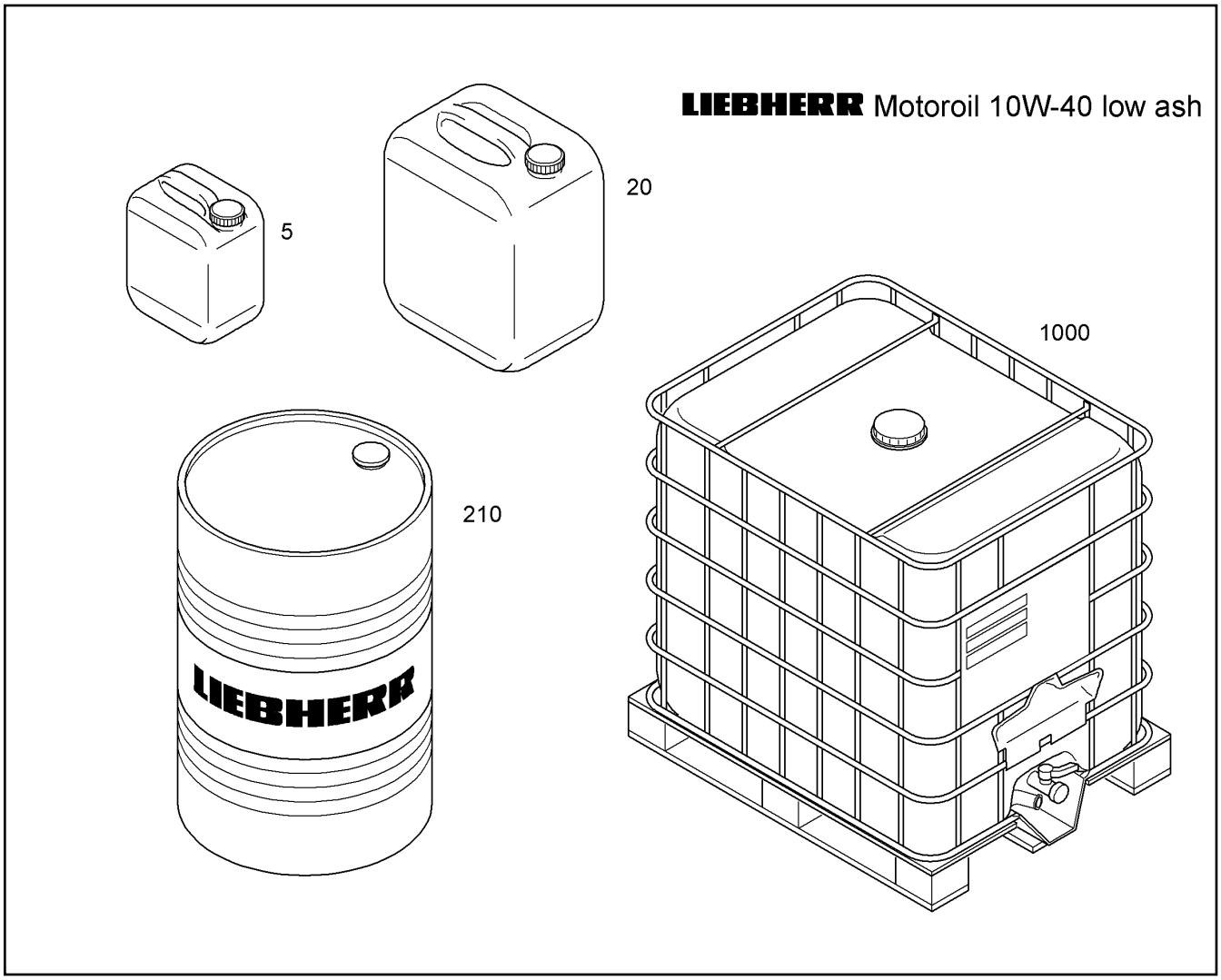


| Pos. | Item | Quantity | Description | Designação | Serie | K |
|---|---|---|---|---|---|---|
| 5 | 10326113 | 1 | ENGINE OIL LIEBHERR LOW ASH/10W-40/5 | OLEO DE MOTOR | | |
| 20 | 10326112 | 1 | ENGINE OIL LIEBHERR LOW ASH/10W-40/20 | OLEO DE MOTOR | | |
| 210 | 10326111 | 1 | ENGINE OIL LIEBHERR LOW ASH/10W-40/2 | OLEO DE MOTOR | | |
| 1000 | 10326110 | 1 | ENGINE OIL LIEBHERR LOW ASH/10W-40/10 | OLEO DE MOTOR | | |

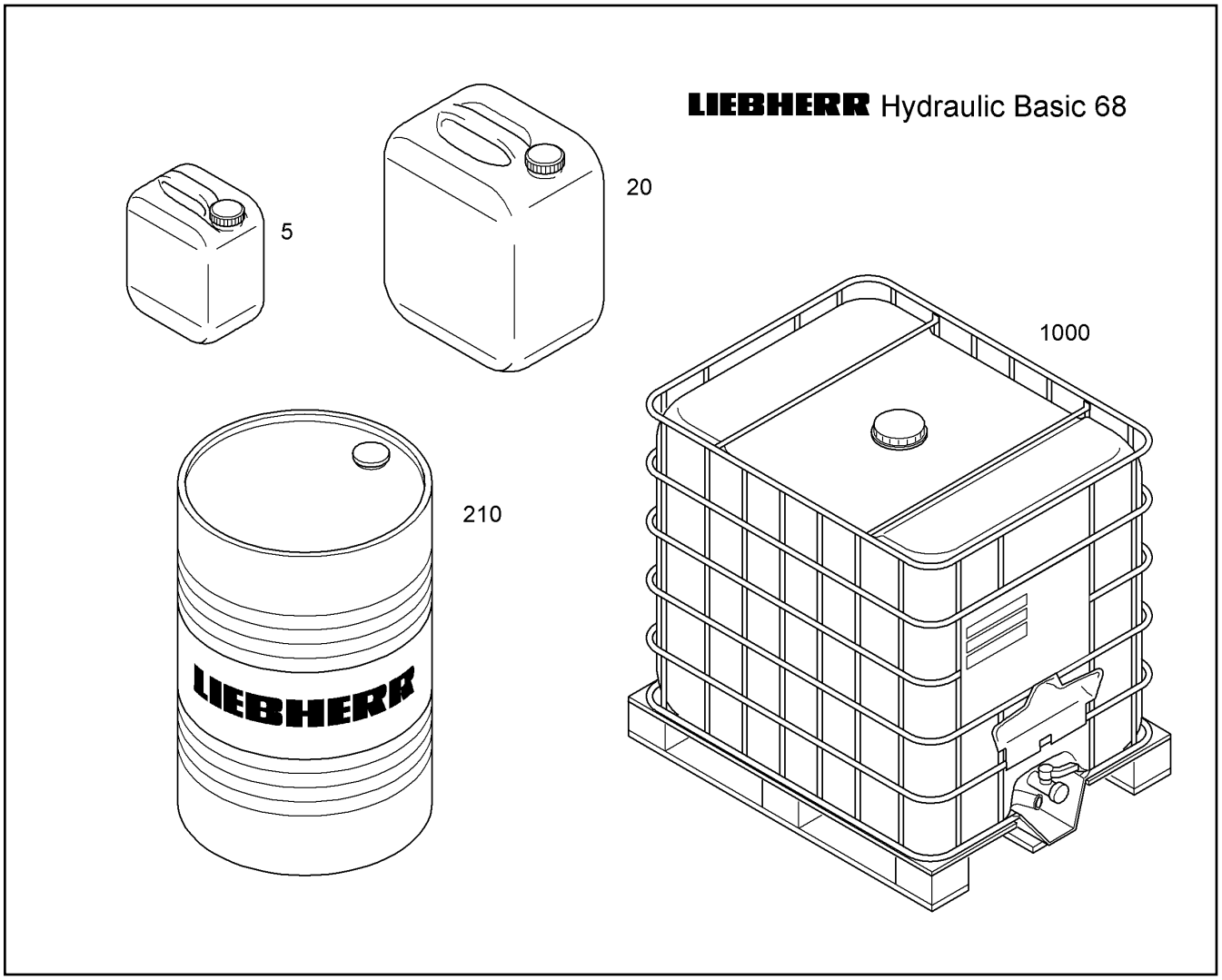


| Pos. | Item | Quantity | Description | Designação | Serie | K |
|---|---|---|---|---|---|---|
| 5 | 10330255 | 1 | HYDRAULIC OIL LIEBHERR/ISO VG 68/5L | ÓLEO HIDRÁULICO | | |
| 20 | 10330258 | 1 | HYDRAULIC OIL LIEBHERR/ISO VG 68/20L | ÓLEO HIDRÁULICO | | |
| 210 | 10330259 | 1 | HYDRAULIC OIL LIEBHERR/ISO VG 68/210L | ÓLEO HIDRÁULICO | | |
| 1000 | 10330260 | 1 | HYDRAULIC OIL LIEBHERR/ISO VG 68/1000 | ÓLEO HIDRÁULICO | | |

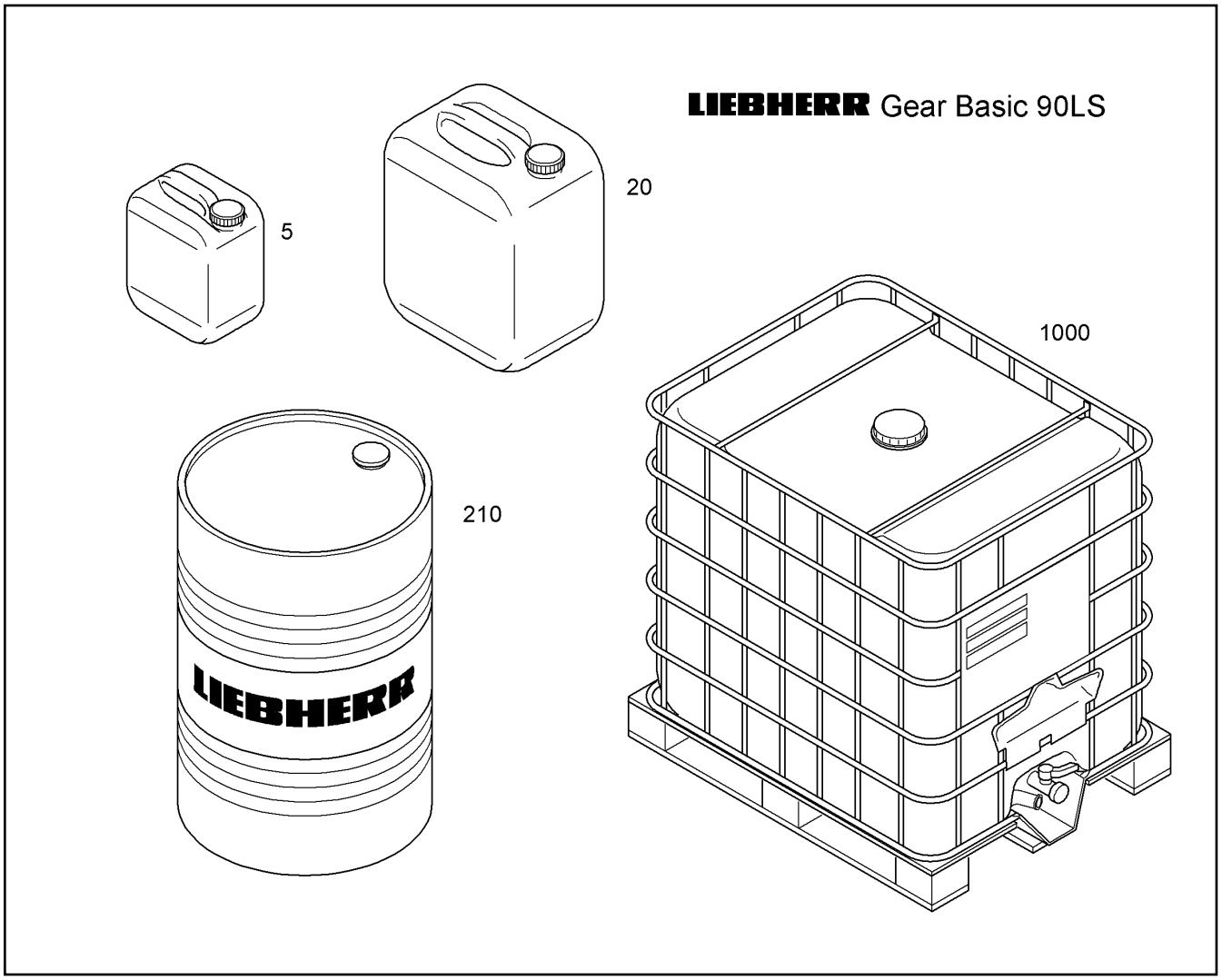


| Pos. | Item | Quantity | Description | Designação | Serie | K |
|---|---|---|---|---|---|---|
| 5 | 10330295 | 1 | AXLE AND GEAR-OIL LIEBHERR GEAR BASI | OLEO PARA CAMBIO E EIXOS | | |
| 20 | 10330296 | 1 | AXLE AND GEAR-OIL LIEBHERR GEAR BASI | OLEO PARA CAMBIO E EIXOS | | |
| 210 | 10285702 | 1 | AXLE AND GEAR-OIL LIEBHERR GEAR BASI | OLEO PARA CAMBIO E EIXOS | | |
| 1000 | 10286280 | 1 | AXLE AND GEAR-OIL LIEBHERR GEAR BASI | OLEO PARA CAMBIO E EIXOS | | |

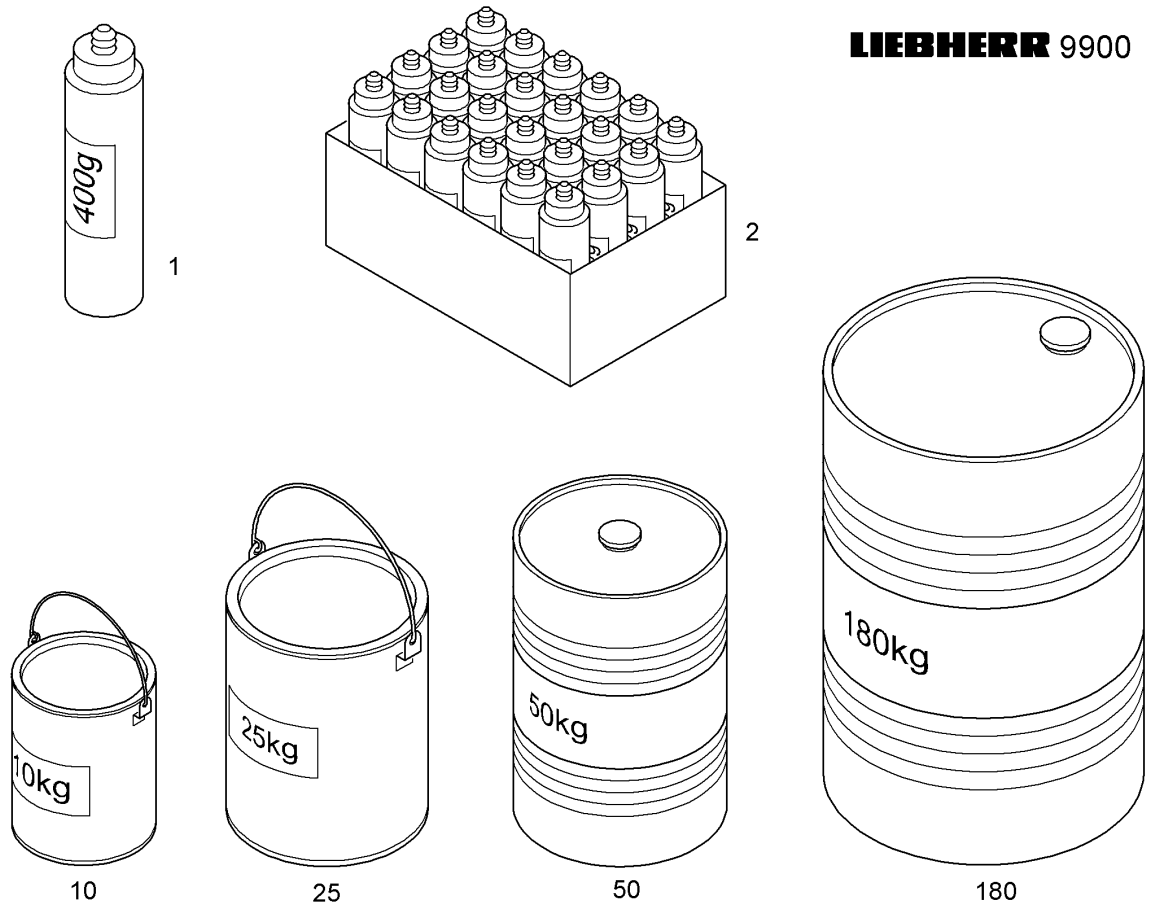


| Pos. | Item | Quantity | Description | Designação | Serie | K |
|---|---|---|---|---|---|---|
| 1 | 10296816 | 1 | UNIVERSAL GREASE LIEBHERR/0,4kg<br>⇨ ❑ 6 | GRAXA UNIVERSAL | | |
| 2 | 10296815 | 1 | UNIVERSAL GREASE LIEBHERR/24X0,4kg | GRAXA UNIVERSAL | | |
| 10 | 10296813 | 1 | UNIVERSAL GREASE LIEBHERR/10kg | GRAXA UNIVERSAL | | |
| 25 | 10296812 | 1 | UNIVERSAL GREASE LIEBHERR/25kg | GRAXA UNIVERSAL | | |
| 50 | 10296811 | 1 | UNIVERSAL GREASE LIEBHERR/50kg | GRAXA UNIVERSAL | | |
| 180 | 10296810 | 1 | UNIVERSAL GREASE LIEBHERR/180kg | GRAXA UNIVERSAL | | |

LIEBHERR Antifreeze OS Concentrate

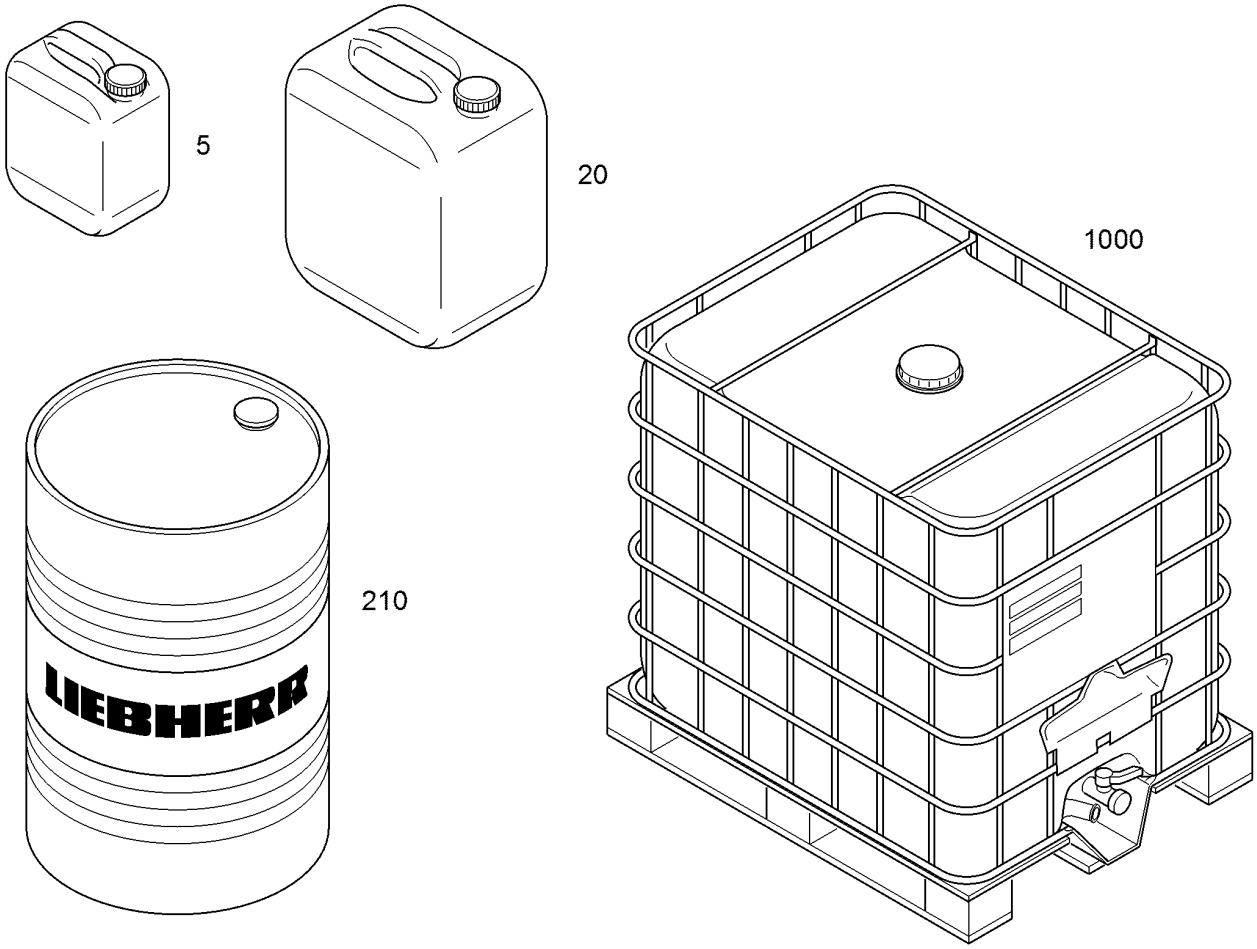


| Pos. | Item | Quantity | Description | Designação | Serie | K |
|---|---|---|---|---|---|---|
| 5 | 11657384 | 1 | ANTICORROSION ANTIFREEZER | LIQUIDO DE ARREFECIMENTO | | |
| 20 | 11657385 | 1 | ANTICORROSION ANTIFREEZER | LIQUIDO DE ARREFECIMENTO | | |
| 210 | 11657386 | 1 | ANTICORROSION ANTIFREEZER | LIQUIDO DE ARREFECIMENTO | | |
| 1000 | 11657387 | 1 | ANTICORROSION ANTIFREEZER | LIQUIDO DE ARREFECIMENTO | | |

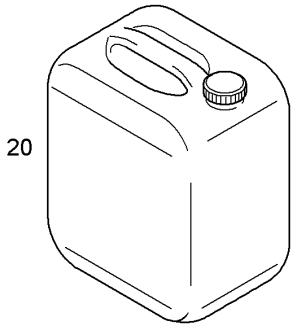


| Pos. | Item | Quantity | Description | Designação | Serie | K |
|---|---|---|---|---|---|---|
| | | l | ENGINE OIL LIEBHERR LOW ASH/10W-40<br>⇨ ❑ 113 | OLEO DE MOTOR | | |

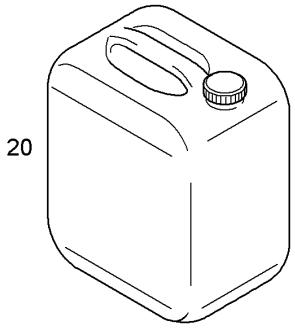


| Pos. | Item | Quantity | Description | Designação | Serie | K |
|---|---|---|---|---|---|---|
| | | l | HYDRAULIC+GEAR-OIL LIEBHERR/5W-20<br>⇨ ❑ 95 | HIDRÁULICA+ÓLEO DE ENGRE | | |

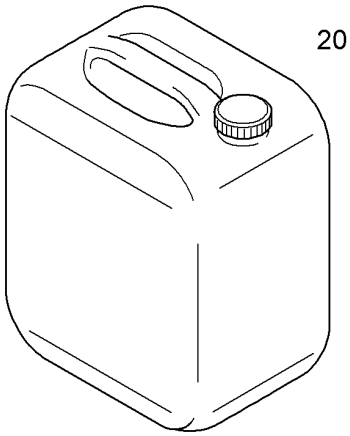


| Pos. | Item | Quantity | Description | Designação | Serie | K |
|---|---|---|---|---|---|---|
| | | l | HYDRAULIC OIL LIEBHERR/ISO VG 68<br>⇨ ❑ 114 | ÓLEO HIDRÁULICO | | |

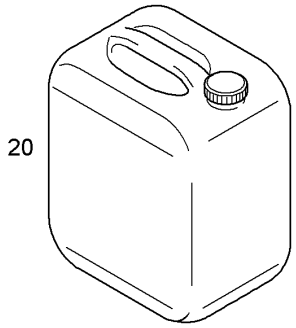


| Pos. | Item | Quantity | Description | Designação | Serie | K |
|---|---|---|---|---|---|---|
| | | l | AXLE AND GEAR-OIL LIEBHERR/85W-90<br>⇨ ❑ 115 | OLEO PARA CAMBIO E EIXOS | | |

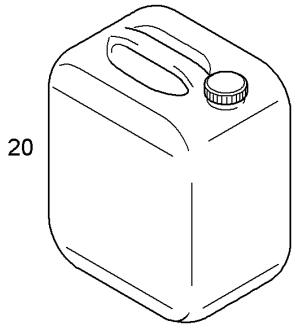


| Pos. | Item | Quantity | Description | Designação | Serie | K |
|---|---|---|---|---|---|---|
| | | l | AXLE AND GEAR-OIL LIEBHERR/85W-90<br>⇨ ❑ 115 | OLEO PARA CAMBIO E EIXOS | | |

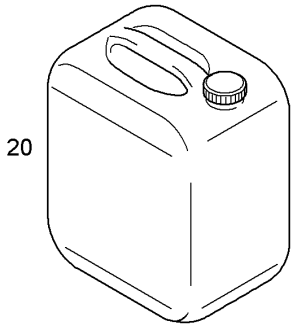


| Pos. | Item | Quantity | Description | Designação | Serie | K |
|---|---|---|---|---|---|---|
| | | l | AXLE AND GEAR-OIL LIEBHERR/85W-90<br>⇨ ❑ 115 | OLEO PARA CAMBIO E EIXOS | | |

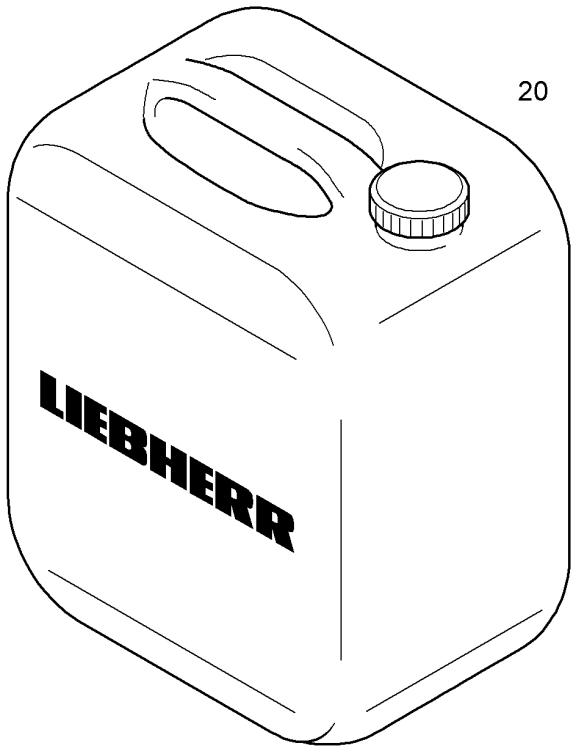


POS. 40 LABEL
SCHILD
IDENTIFICAÇÃO

| Pos. | Item | Quantity | Description | Designação | Serie | K |
|---|---|---|---|---|---|---|
| | | l | ANTICORROSION ANTIFREEZER<br>⇨ ❑ 117 | LIQUIDO DE ARREFECIMENTO | | |
| 40 | 10357265 | 2 | LABEL WATERCOOLER EINBAU | IDENTIFICAÇÃO RADIADOR DE | | |

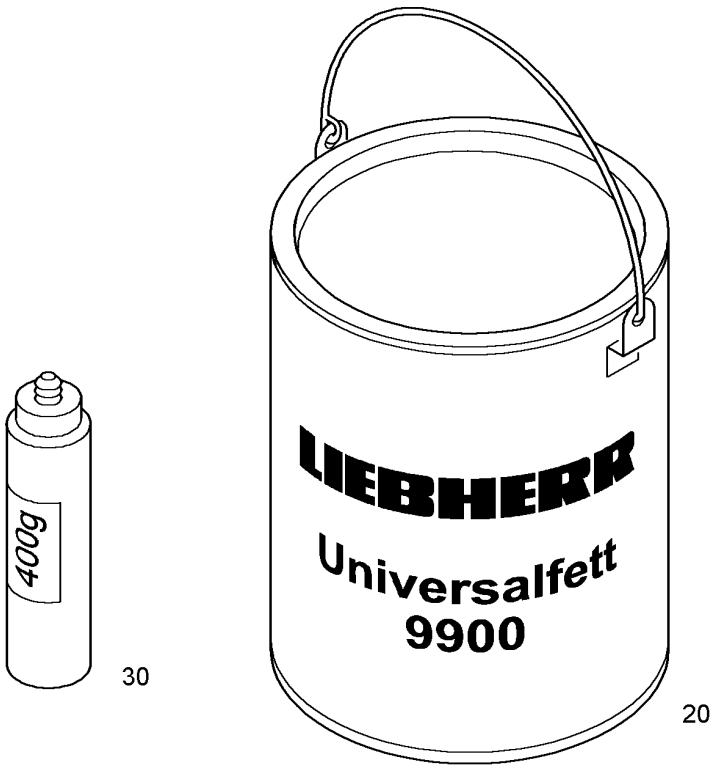


| Pos. | Item | Quantity | Description | Designação | Serie | K |
|---|---|---|---|---|---|---|
| | | kg | UNIVERSAL GREASE LIEBHERR<br>⇨ ❑ 116 | GRAXA UNIVERSAL | | |
| 30 | 10296816 | 1 | UNIVERSAL GREASE LIEBHERR/0,4kg<br>⇨ ❑ 6 | GRAXA UNIVERSAL | | |

20

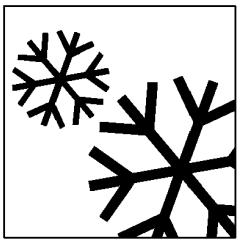

| Pos. | Item | Quantity | Description | Designação | Serie | K |
|---|---|---|---|---|---|---|
| | | kg | REFRIGERANT | GÁS REFRIGERANTE | | |




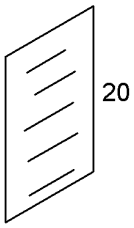


| Pos. | Item | Quantity | Description | Designação | Serie | K |
|---|---|---|---|---|---|---|
| | | kg | UNIVERSAL GREASE LIEBHERR<br>⇨ ❑ 116 | GRAXA UNIVERSAL | | |
| 20 | 10493854 | 1 | STICKER | ETIQUETA ADESIVA | | |

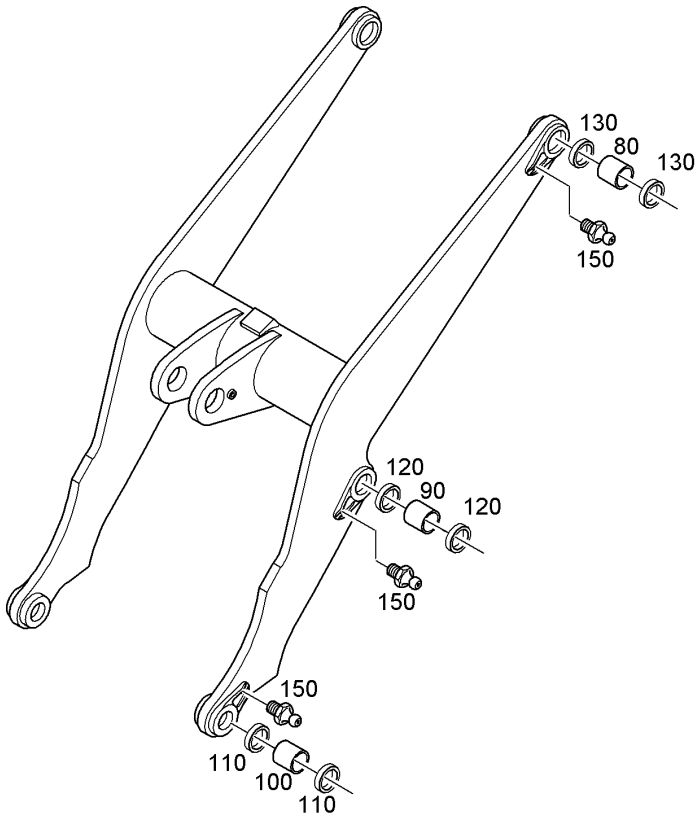


| Pos. | Item | Quantity | Description | Designação | Serie | K |
|---|---|---|---|---|---|---|
| 80 | 93028647 | 2 | BUSHING 80/95X70 | BUCHA | | |
| 90 | 93028648 | 2 | BUSHING 70/85X70 | BUCHA | | |
| 100 | 93028649 | 2 | BUSHING 60/75X80 | BUCHA | | |
| 110 | 7362178 | 4 | RADIAL SEAL X60X75X8 | ANEL DE VEDAÇÃO RADIAL | | |
| 120 | 7362179 | 4 | RADIAL SEAL X70X85X8 | ANEL DE VEDAÇÃO RADIAL | | |
| 130 | 7362180 | 4 | RADIAL SEAL X80X95X8 | ANEL DE VEDAÇÃO RADIAL | | |
| 150 | 7743242 | 6 | HYDRAULIC-TYPE LUBRICAT.NIPPLEDIN 71 | NIPLE DE LUBRIFICACAO CONIC | | |

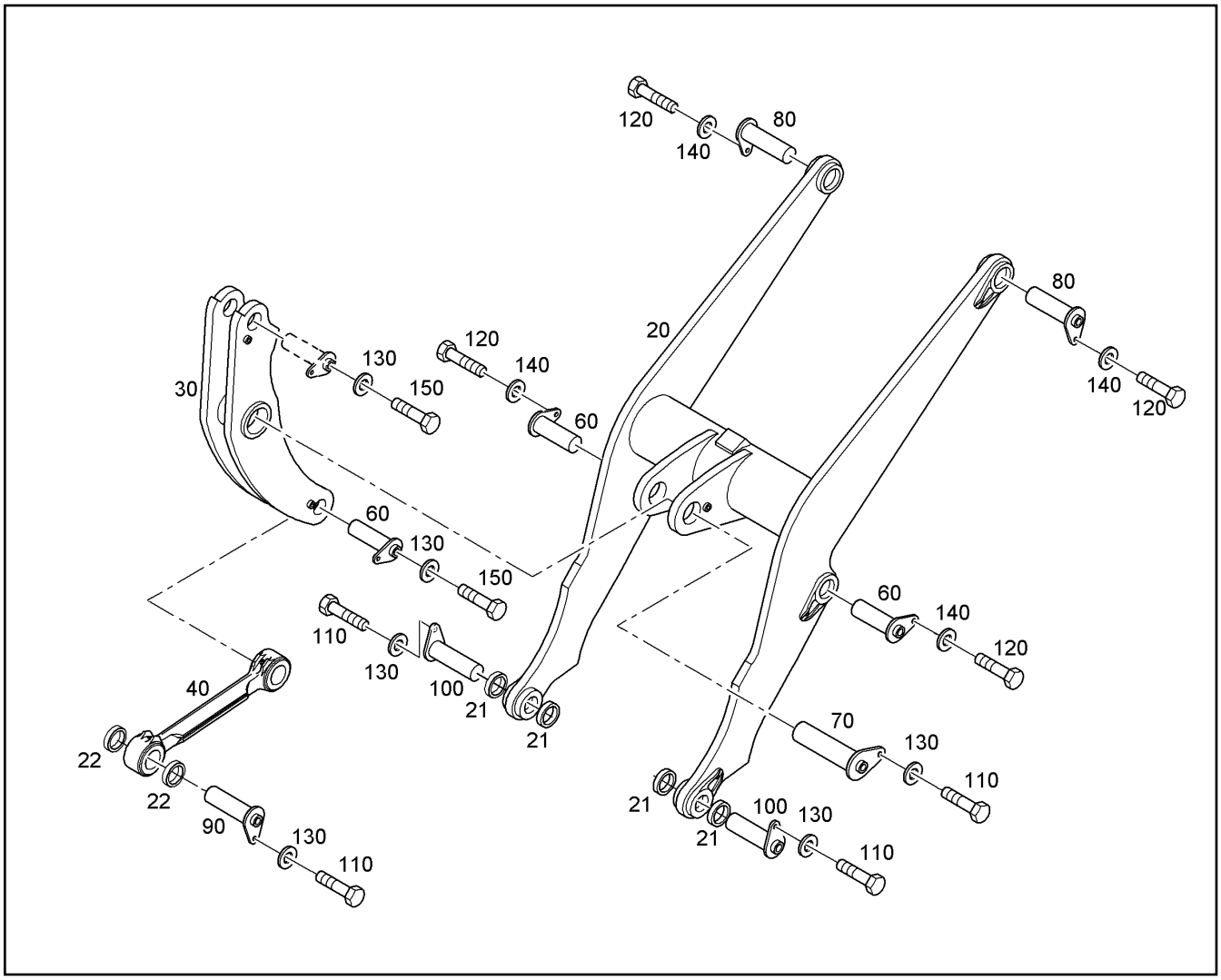


| Pos. | Item | Quantity | Description | Designação | Serie | K |
|---|---|---|---|---|---|---|
| 20 | 11426627 | 1 | SHOVEL ARM<br>[MOA006647-013X11 ]<br>⇨ ❑ 128 | BRAÇO DA CAÇAMBA SHOVEL | | |
| 21 | 11826196 | 4 | PIN BEARING SEAL | VEDACAO PARA PINO | | |
| 22 | 11826197 | 2 | PIN BEARING SEAL | VEDACAO PARA PINO | | |
| 30 | 10497835 | 1 | SHIFT LEVER<br>[MOA006643-013X11 ]<br>⇨ ❑ 130 | ALAVANCA DE REVERSÃO | | |
| 40 | 93022870 | 1 | CONNECTING LINK<br>⇨ ❑ 133 | PEÇA DE LIGAÇÃO | | |
| 60 | 10497100 | 3 | PIN 10218846-00 | PINO | | |
| 70 | 8921440 | 1 | PIN 100X310 | PINO | | 1 |
| 80 | 93019642 | 2 | PIN 80X250X205 | PINO | | 1 |
| 90 | 10497870 | 1 | PIN | PINO | | 1 |
| 100 | 10497872 | 2 | PIN | PINO | | 1 |
| 110 | 10026113 | 4 | HEX SCREW ISO 4017 M16X20 10.9 FLZN | PARAFUSO SEXTAVADO | | |
| 120 | 10026113 | 4 | HEX SCREW ISO 4017 M16X20 10.9 FLZN | PARAFUSO SEXTAVADO | | |
| 130 | 4600180 | 6 | WASHER 17 | ARRUELA | | |
| 140 | 4600180 | 4 | WASHER 17 | ARRUELA | | |
| 150 | 4635179 | 2 | HEX SCREW ISO 4017 M16X25 10.9 FLZN | PARAFUSO SEXTAVADO | | |

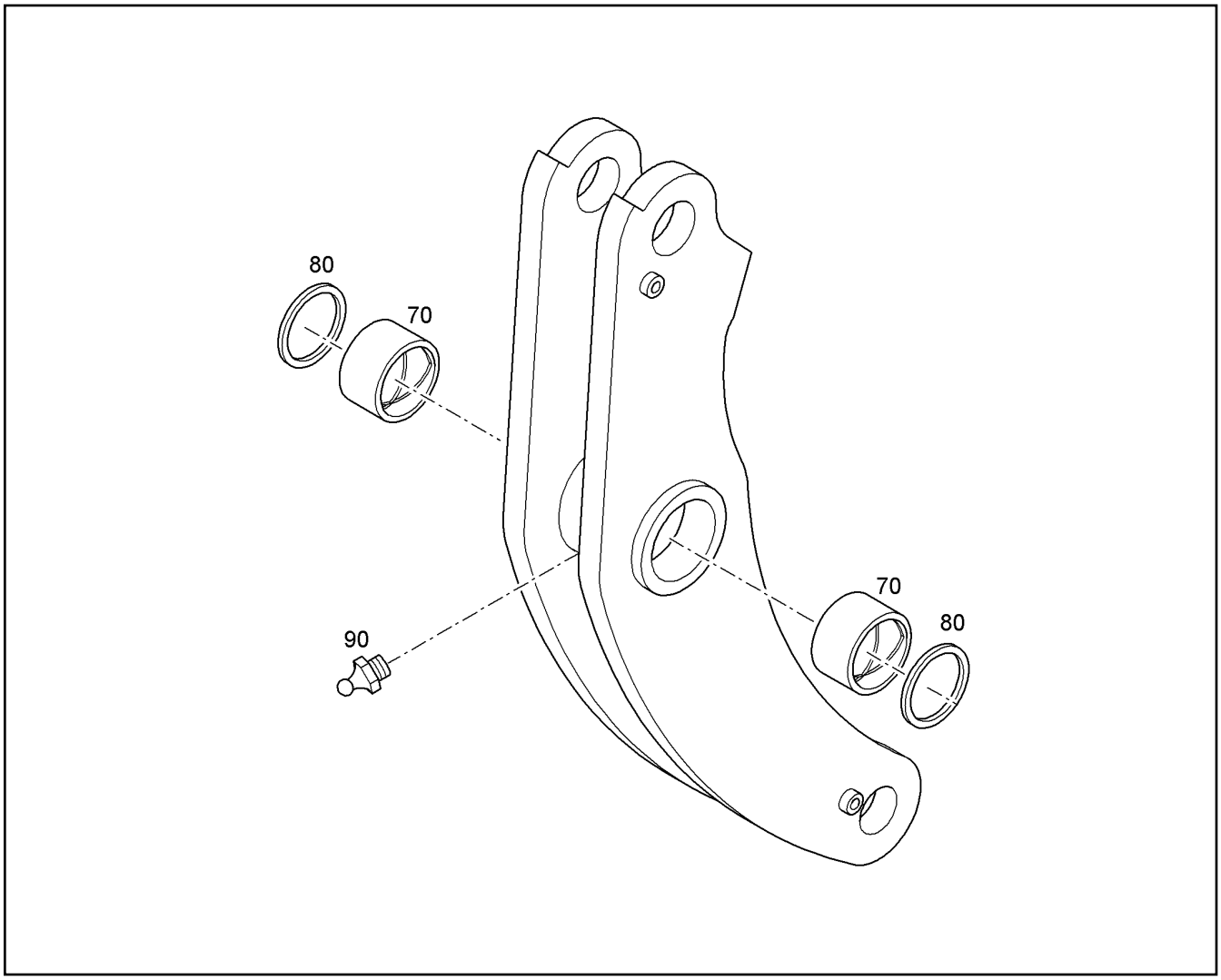


| Pos. | Item | Quantity | Description | Designação | Serie | K |
|---|---|---|---|---|---|---|
| 70 | 8921303 | 2 | BUSHING | BUCHA | | 1 |
| 80 | 7362182 | 2 | RADIAL SEAL X100X120X8 | ANEL DE VEDAÇÃO RADIAL | | |
| 90 | 10005440 | 1 | GREASE NIPPLE AEHNL.DIN 71412 A M10X | NIPLE DE LUBRIFICAÇÃO | | |

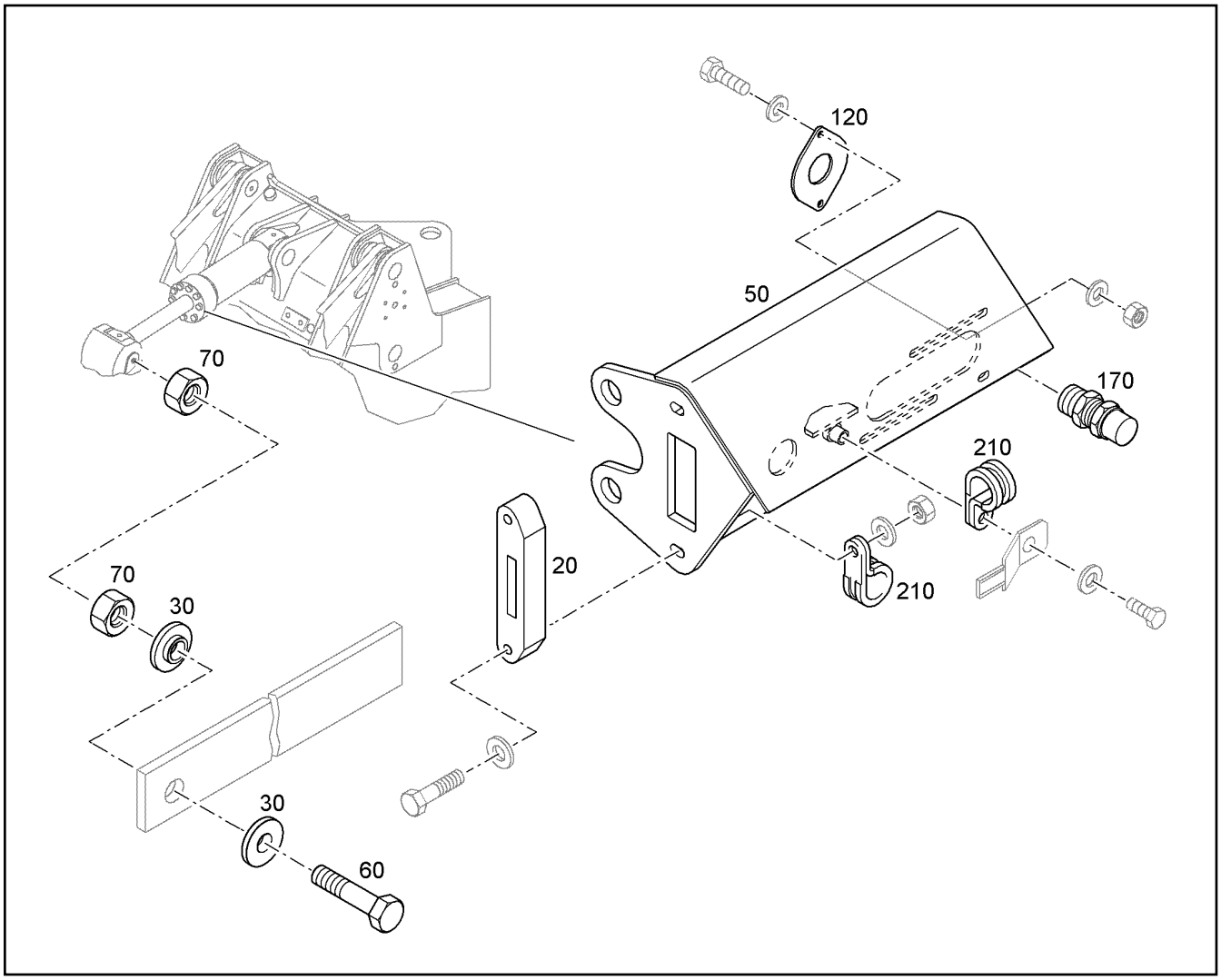


| Pos. | Item | Quantity | Description | Designação | Serie | K |
|---|---|---|---|---|---|---|
| 20 | 9508662 | 1 | GUIDING PIECE | PEÇA GUIA | | |
| 30 | 9508663 | 2 | GUIDE WASHER 17/25,9X | ARRUELA GUIA | | |
| 50 | 8922075 | 1 | FASTENER | SUPORTE | | |
| 60 | 4066202 | 1 | HEX SCREW ISO 4017 M16X60 10.9 FLZN | PARAFUSO SEXTAVADO | | |
| 70 | 4600037 | 2 | HEX NUT M16 | PORCA SEXTAVADA | | |
| 120 | 8920054 | 1 | RETAINING PLATE | CHAPA DE FIXAÇÃO | | |
| 170 | 10289070 | 1 | PROXIMITY SWITCH | SENSOR DE APROXIMAÇÃO | | |
| 210 | 7381628 | 2 | CLAMP DIN 3016-1 D1 10X20 W1-2-MVQ | BRAÇADEIRA | | |

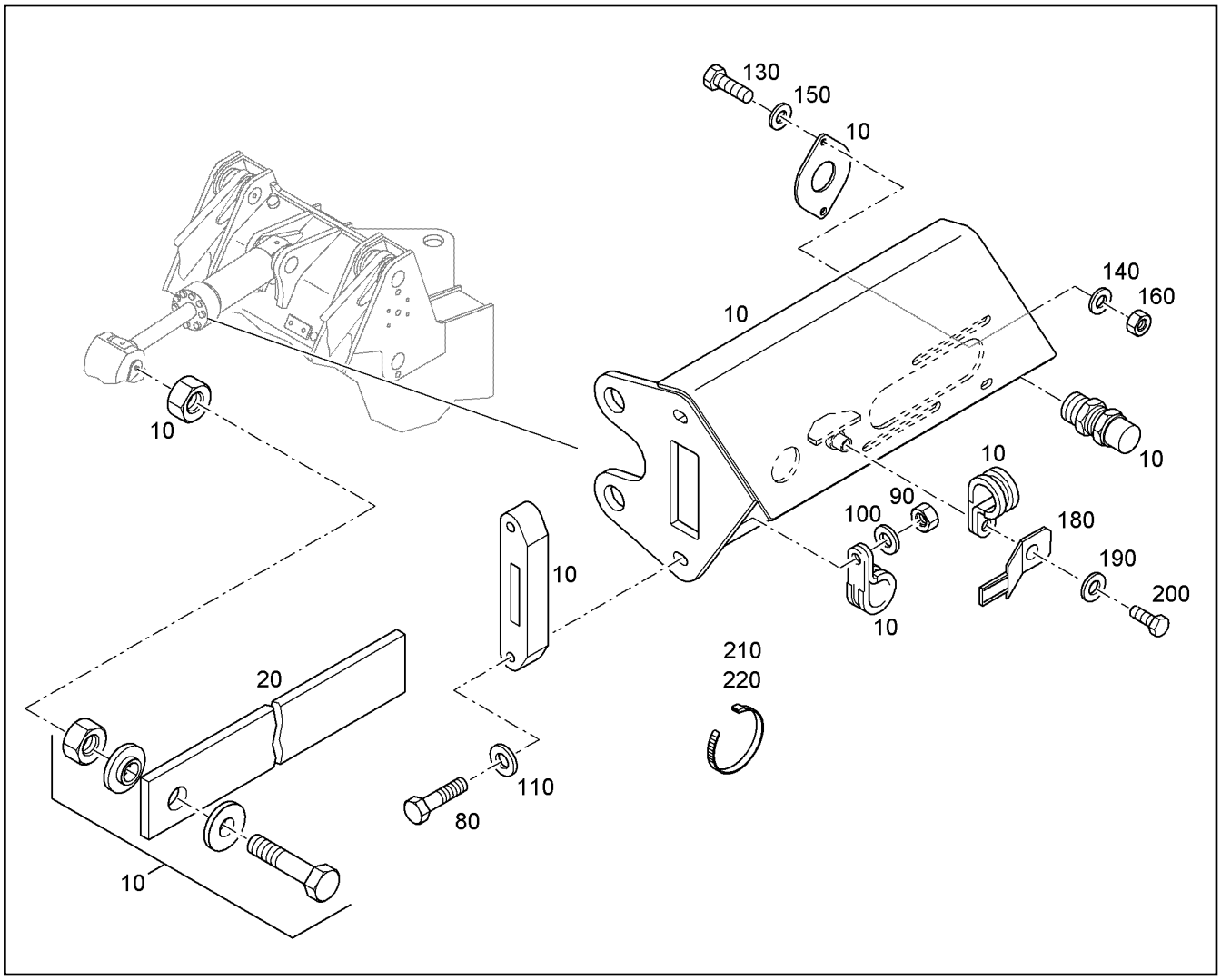


| Pos. | Item | Quantity | Description | Designação | Serie | K |
|---|---|---|---|---|---|---|
| 10 | | 1 | AUTOM.BUCKET RETURNMOVEMENT<br>⇨ ❑ 131 | MECAN.RETORNO AUTOM.DA C | | |
| 20 | 9605601 | 1 | RULER | RÉGUA | | |
| 80 | 11651582 | 2 | HEX SCREW ISO 4014 M8X55 8.8 480H | PARAFUSO SEXTAVADO | | |
| 90 | 11693875 | 2 | HEX NUT M8 | PORCA SEXTAVADA | | |
| 100 | 423910801 | 2 | LOCK WASHER VS 8 | ARRUELA DE PRESSÃO | | |
| 110 | 10289803 | 2 | WASHER 8 300HV | ARRUELA | | |
| 130 | 11644899 | 2 | HEX SCREW ISO 4017 M6X20 8.8 480H | PARAFUSO SEXTAVADO | | |
| 140 | 11693878 | 2 | WASHER 6,4 200HV | ARRUELA | | |
| 150 | 10875647 | 2 | WASHER 6 200HV | ARRUELA | | |
| 160 | 10875613 | 2 | HEX NUT M6 | PORCA SEXTAVADA | | |
| 180 | 7624322 | 1 | HOLDER | SUPORTE | | |
| 190 | 10289803 | 1 | WASHER 8 300HV | ARRUELA | | |
| 200 | 11651612 | 1 | HEX SCREW ISO 4017 M8X16 8.8 480H | PARAFUSO SEXTAVADO | | |
| 210 | 10042606 | 7 | TIE WRAP 4,7X305 | AMARRA PARA CABOS | | |
| 220 | 7001877 | 2 | TIE WRAP 4,8X200 | AMARRA PARA CABOS | | |

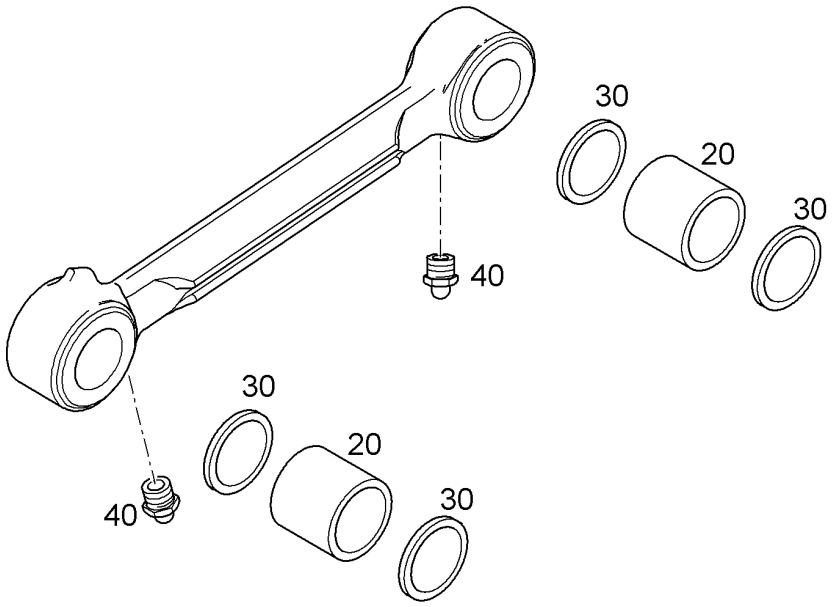


| Pos. | Item | Quantity | Description | Designação | Serie | K |
|---|---|---|---|---|---|---|
| 20 | 9508470 | 2 | BUSHING | BUCHA | | 1 |
| 30 | 12240203 | 4 | RADIAL SEAL X70X85X8 | ANEL DE VEDAÇÃO RADIAL | | |
| 40 | 7743242 | 2 | HYDRAULIC-TYPE LUBRICAT.NIPPLEDIN 71 | NIPLE DE LUBRIFICACAO CONIC | | |

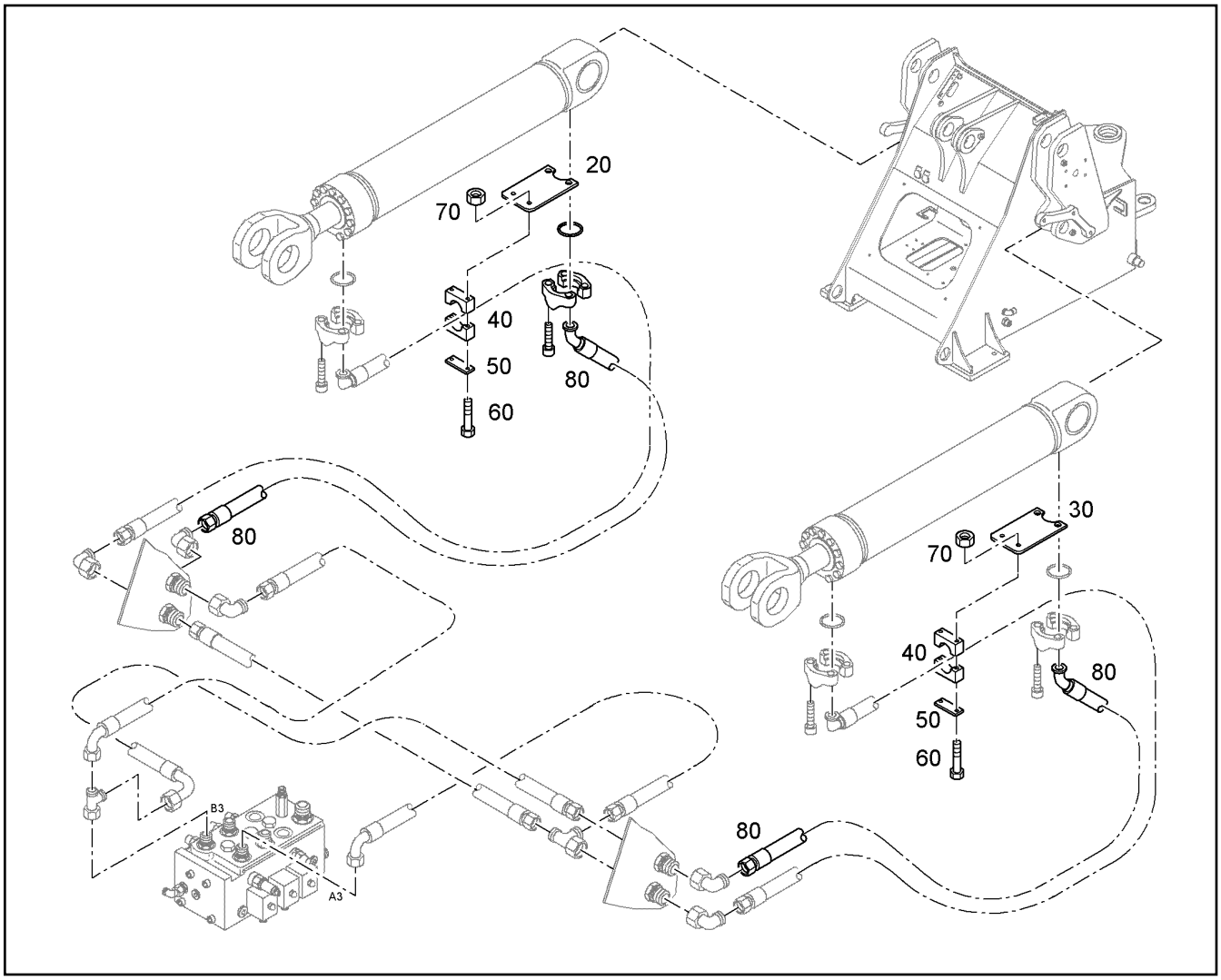


| Pos. | Item | Quantity | Description | Designação | Serie | K |
|---|---|---|---|---|---|---|
| 20 | 8922358 | 1 | RETAINING SHEET METAL RIGHT | CHAPA DE RETENÇÃO DIREITA | | |
| 30 | 8922359 | 1 | RETAINING SHEET METAL LEFT | CHAPA DE RETENÇÃO ESQUE | | |
| 40 | 10216201 | 4 | CLAMP-HALF DIN 3015-1 L 4 G 28 PP SW | MEIA ABRAÇADEIRA | | |
| 50 | 7008583 | 2 | LID PLATE DIN 3015-1 L-DP 4 W1-ZN | PLACA | | |
| 60 | 12216185 | 4 | HEX SCREW ISO 4014 M6X60 8.8 480H | PARAFUSO SEXTAVADO | | |
| 70 | 10875613 | 4 | HEX NUT M6 | PORCA SEXTAVADA | | |
| 80 | 12204003 | 2 | HOSE 16X950 | MANGUEIRA | | |

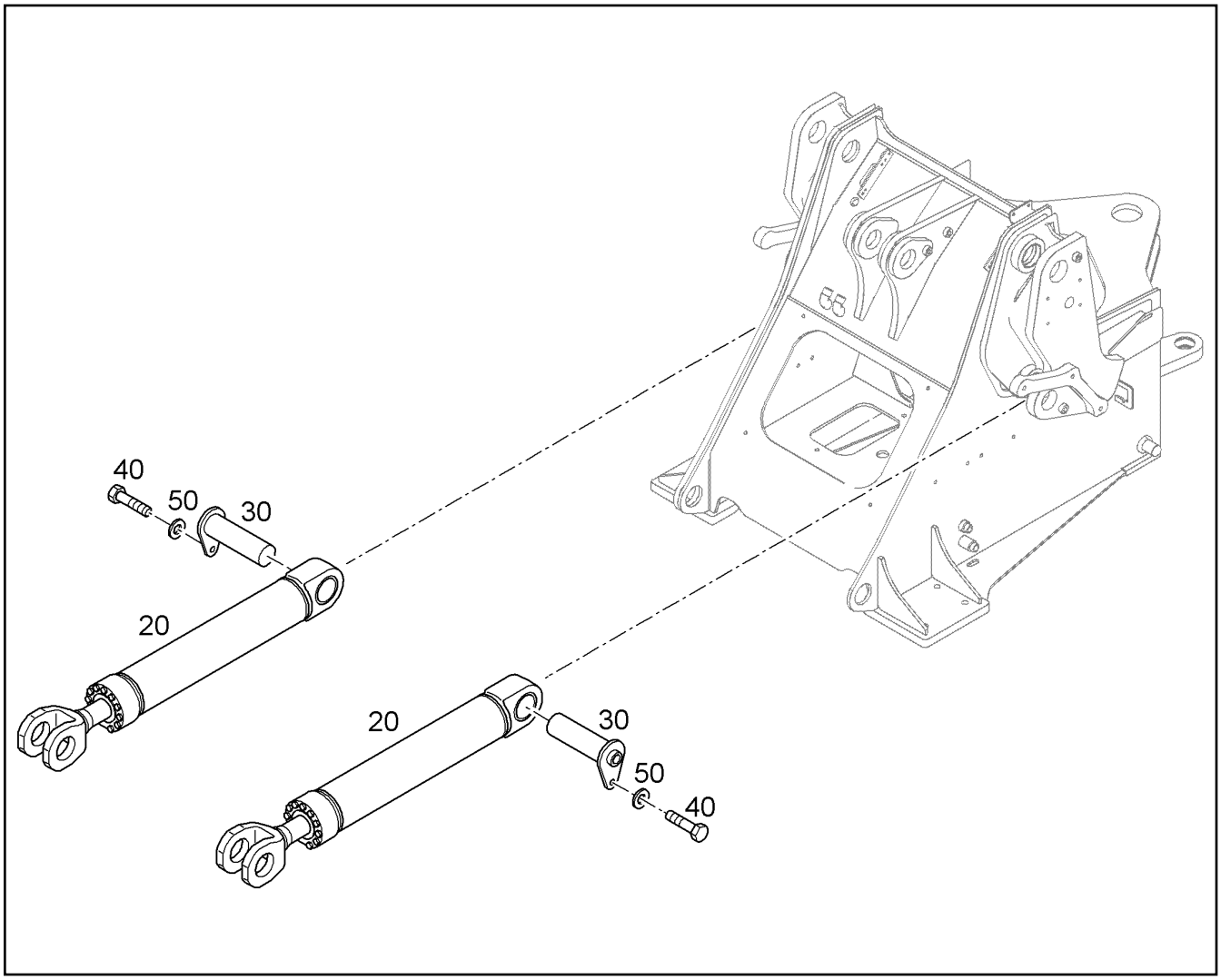


| Pos. | Item | Quantity | Description | Designação | Serie | K |
|---|---|---|---|---|---|---|
| 20 | | 1 | HOIST CYLINDERS<br>[0008883X03 ]<br>⇨ ❑ 136 | CILINDRO DE ELEVACAO | | |
| 20 | | 1 | HOIST CYLINDERS<br>[0008872X03 ]<br>⇨ ❑ 137 | CILINDRO DE ELEVACAO | | |
| 30 | 9508678 | 2 | PIN 70X185 | PINO | | 1 |
| 40 | 10026113 | 2 | HEX SCREW ISO 4017 M16X20 10.9 FLZN | PARAFUSO SEXTAVADO | | |
| 50 | 4600180 | 2 | WASHER 17 | ARRUELA | | |

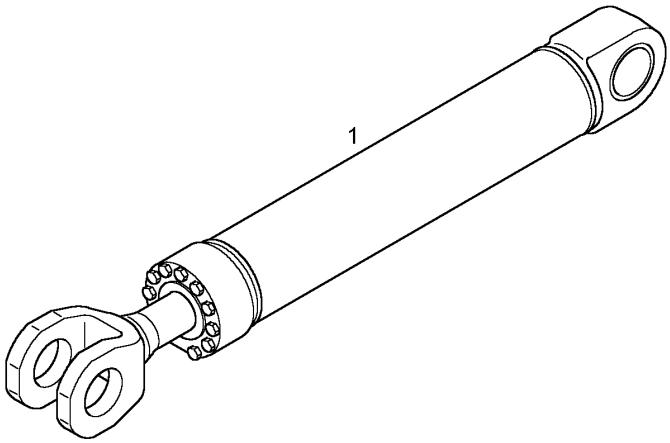


| Pos. | Item | Quantity | Description | Designação | Serie | K |
|---|---|---|---|---|---|---|
| 1 | 9914531 | 1 | HYDRAULIC CYLINDER<br>⇨ ❑ 502 | CILINDRO HIDRÁULICO | | |

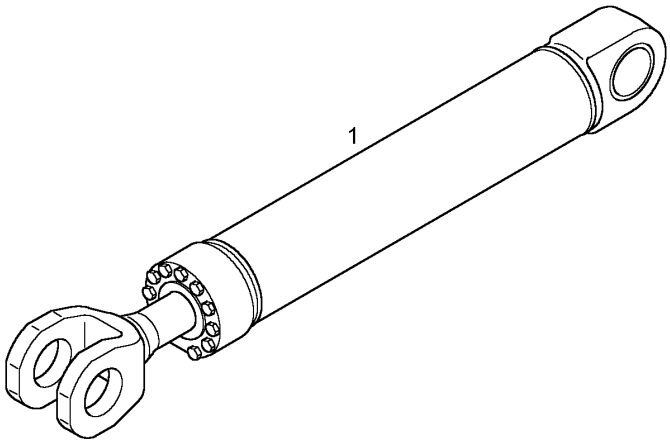


| Pos. | Item | Quantity | Description | Designação | Serie | K |
|---|---|---|---|---|---|---|
| 1 | 9914531 | 1 | HYDRAULIC CYLINDER<br>⇨ ❑ 502 | CILINDRO HIDRÁULICO | | |

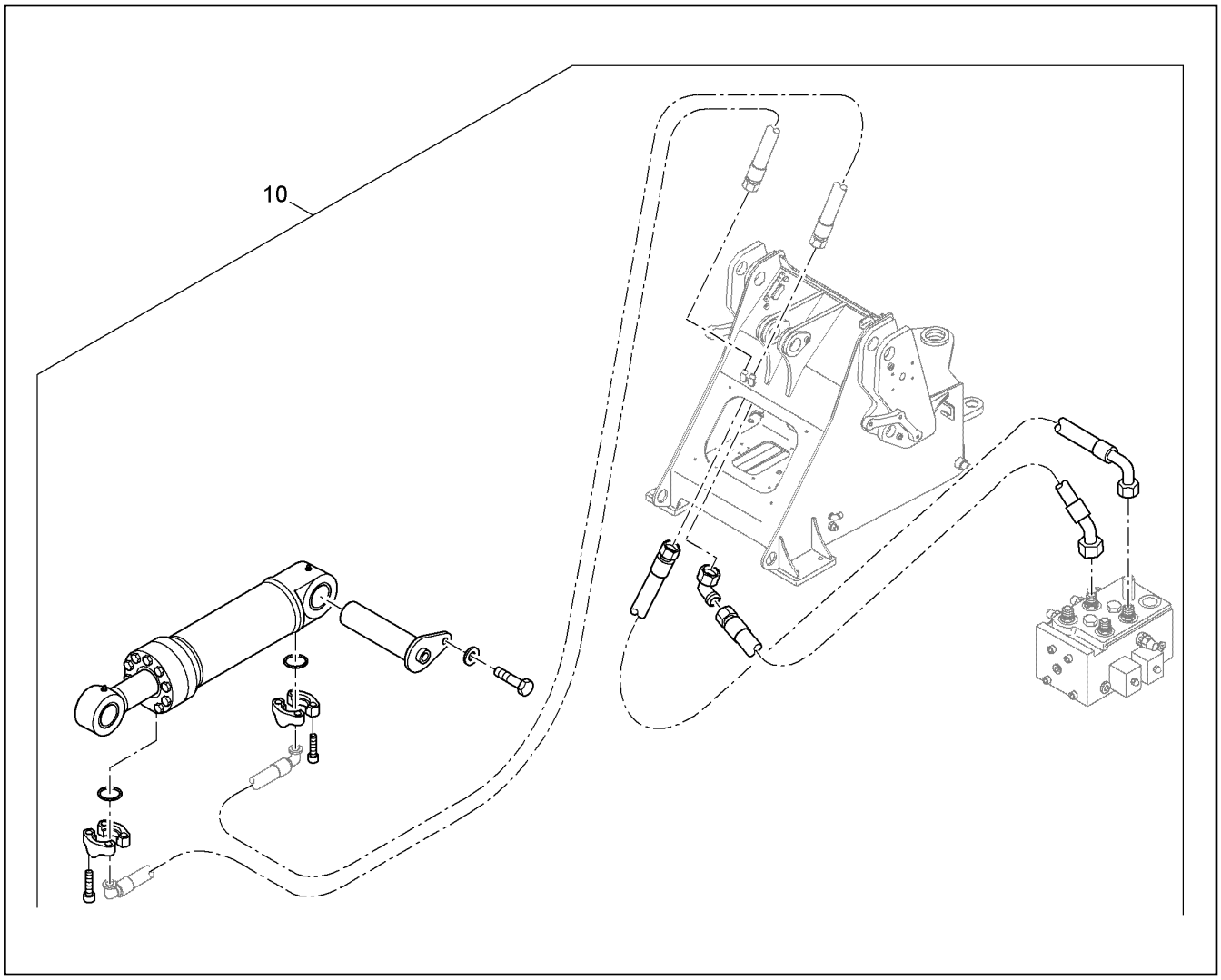


| Pos. | Item | Quantity | Description | Designação | Serie | K |
|---|---|---|---|---|---|---|
| 10 | | 1 | TILT CYLINDER<br>⇨ ❑ 139 | CILINDRO BASCULANTE | | |

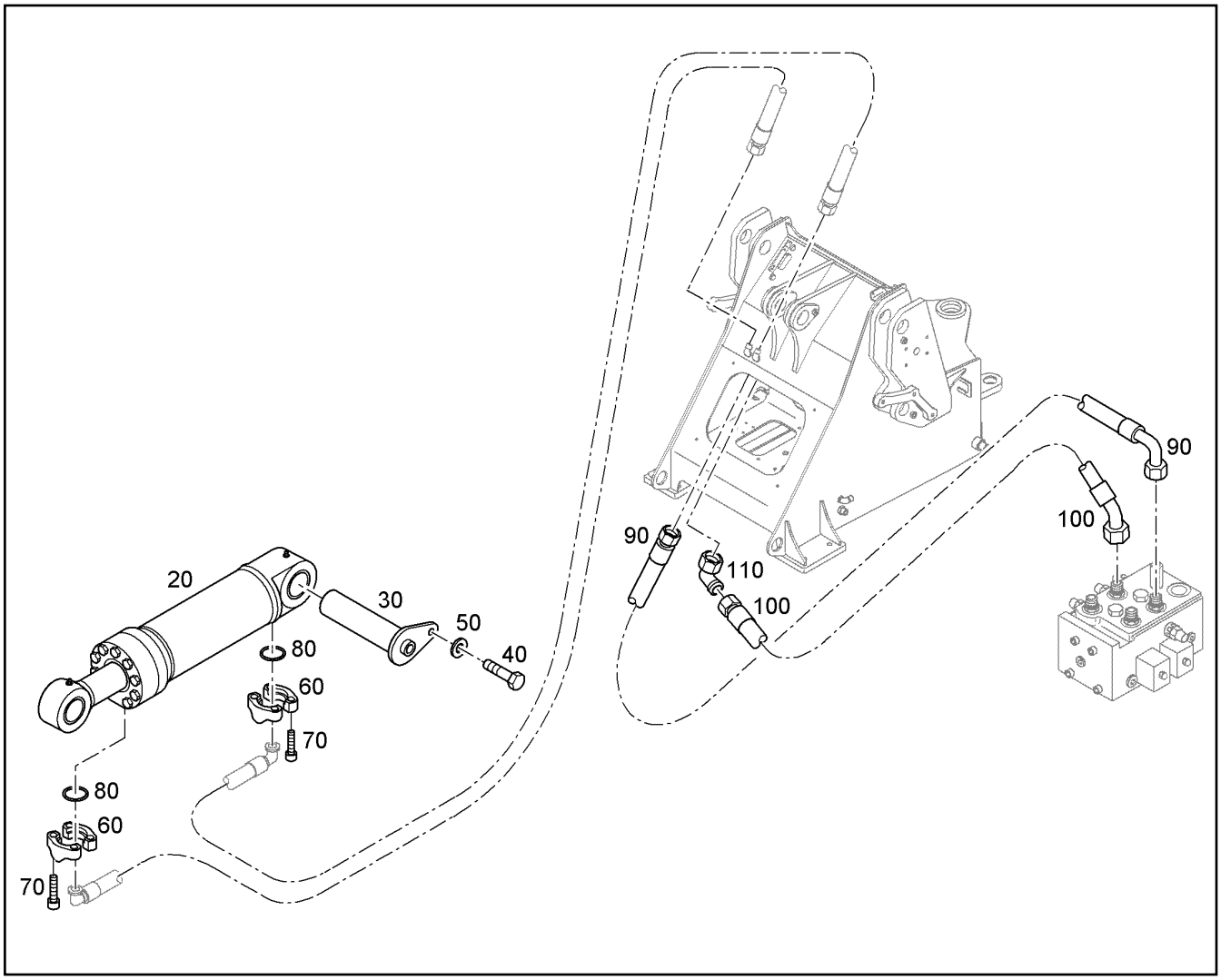


| Pos. | Item | Quantity | Description | Designação | Serie | K |
|---|---|---|---|---|---|---|
| 20 | | 1 | TILT CYLINDER<br>⇨ ❑ 140 | CILINDRO BASCULANTE | | |
| 30 | 9605441 | 1 | PIN 80X285X240 | PINO | | 1 |
| 40 | 10026113 | 1 | HEX SCREW ISO 4017 M16X20 10.9 FLZN | PARAFUSO SEXTAVADO | | |
| 50 | 4600180 | 1 | WASHER 17 | ARRUELA | | |
| 60 | 10286359 | 4 | FLANGE HALF SAE3/4 CODE62 | MEIO FLANGE | | |
| 70 | 10468820 | 8 | SOCKET HEAD SCREW ISO 4762 M10X35 10 | PARAFUSO CILÍNDRICO | | |
| 80 | 10490784 | 2 | RECTANGULAR SECTION RING 32,30X2,80 | ANEL DE SEÇÃO RETANGULAR | | |
| 90 | 7401933 | 1 | HOSE 16X500 | MANGUEIRA | | 1 |
| 100 | 7008048 | 1 | HOSE 16X400 | MANGUEIRA | | 1 |
| 110 | 7407108 | 1 | FITTING EW 20S M30X2 | UNIÃO ROSCADA | | |

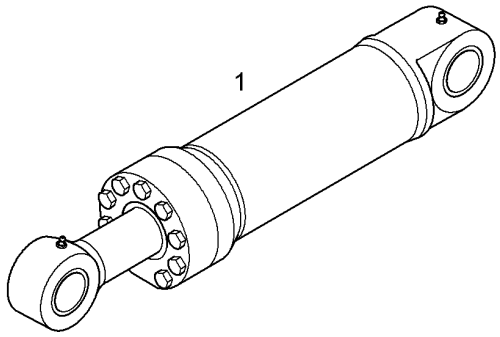


| Pos. | Item | Quantity | Description | Designação | Serie | K |
|---|---|---|---|---|---|---|
| 1 | 94063438 | 1 | HYDRAULIC CYLINDER<br>[0001911W08 ]<br>⇨ ❑ 501 | CILINDRO HIDRÁULICO | | |

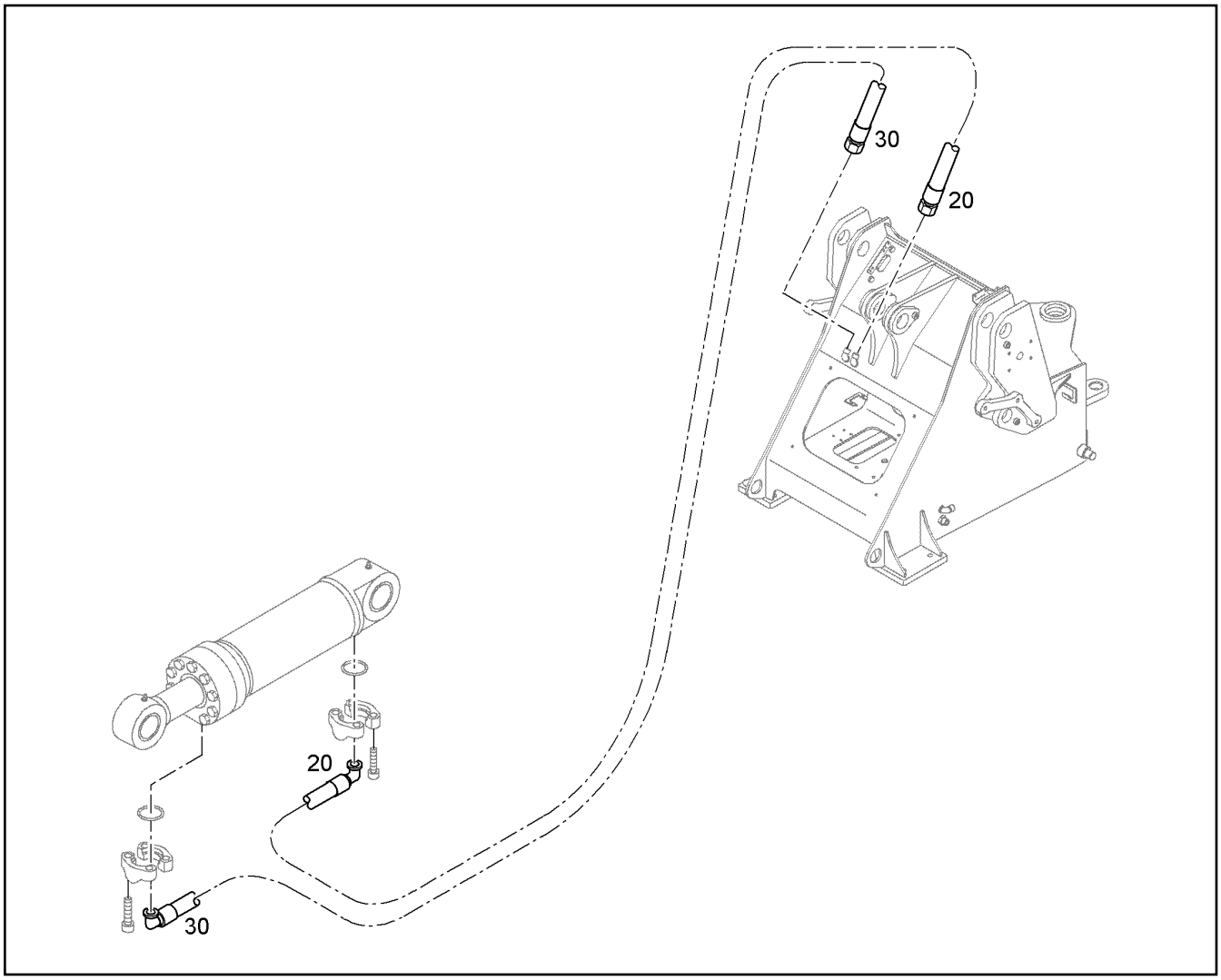


| Pos. | Item | Quantity | Description | Designação | Serie | K |
|---|---|---|---|---|---|---|
| 20 | 10301562 | 1 | HOSE 16X1150 | MANGUEIRA | | 1 |
| 30 | 10217947 | 1 | HOSE 16X1200 | MANGUEIRA | | 1 |

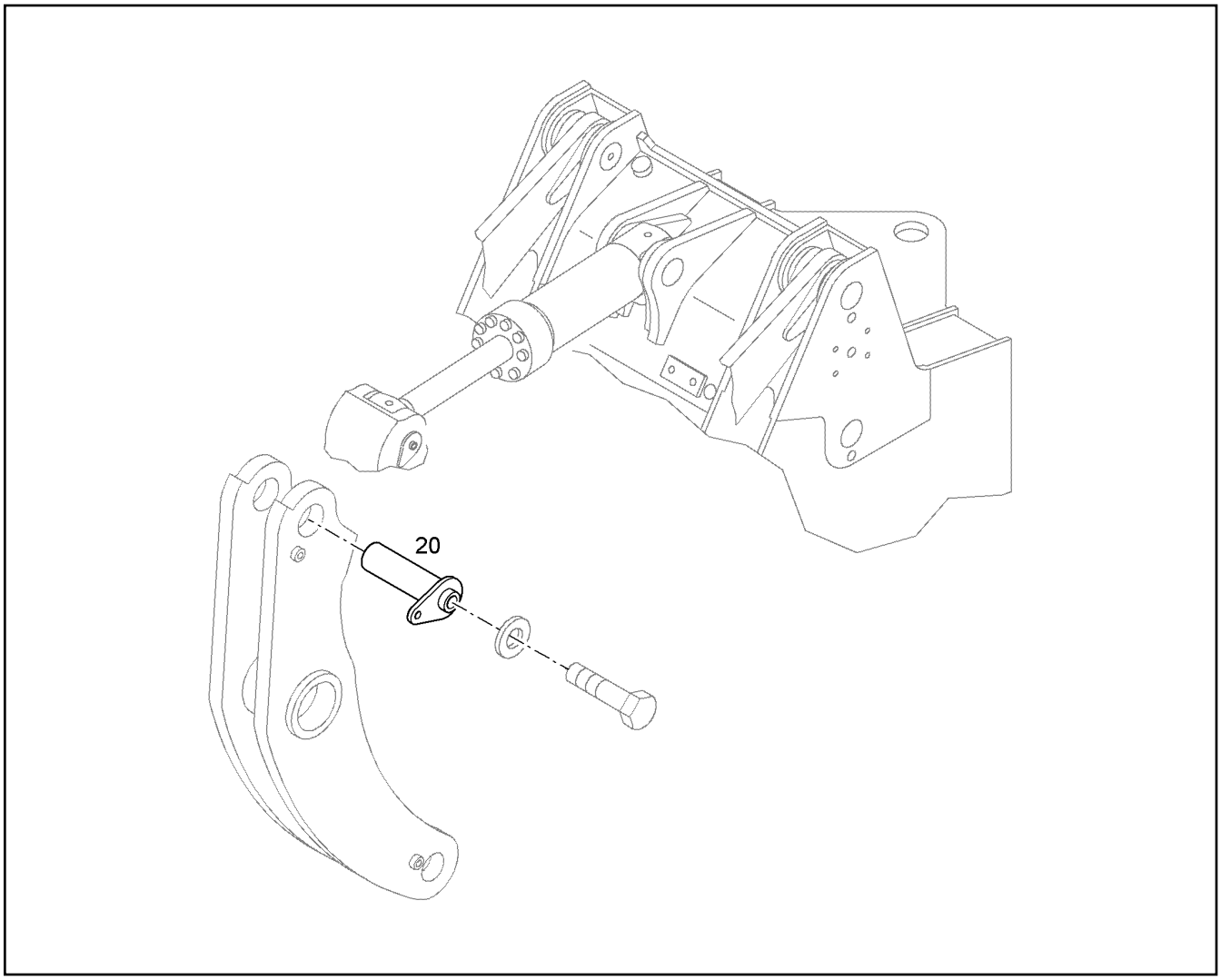


| Pos. | Item | Quantity | Description | Designação | Serie | K |
|---|---|---|---|---|---|---|
| 20 | 93019642 | 1 | PIN 80X250X205 | PINO | | 1 |

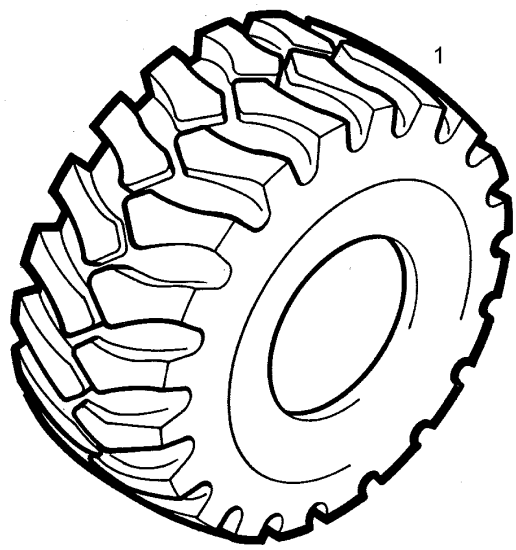


| Pos. | Item | Quantity | Description | Designação | Serie | K |
|---|---|---|---|---|---|---|
| 1 | 10497075 | 4 | WHEEL BRIDGESTONE 20,5/80 DIAGONAL 2<br>⇨ ❑ 144 | RODA | | 1 |

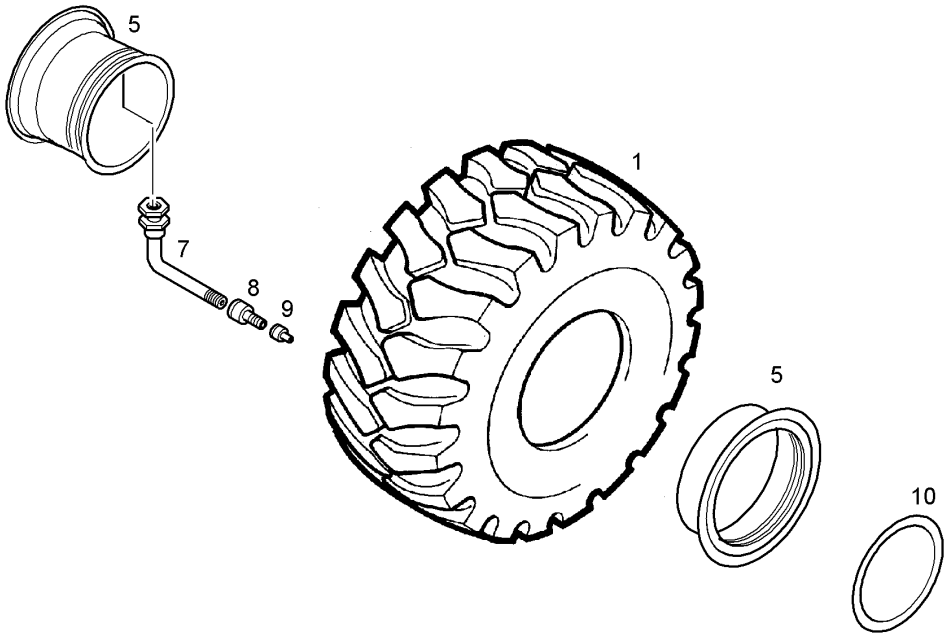


| Pos. | Item | Quantity | Description | Designação | Serie | K |
|---|---|---|---|---|---|---|
| 1 | 10814042 | 1 | TYRE FIRESTONE 20,5/25 SRG | PNEU | | 1 |
| 5 | 10815866 | 1 | DISC WHEEL 17,00-25 / 1,7 (12-LOCH) | RODA A DISCO | | |
| 7 | 7622113 | 1 | VALVE | VÁLVULA | | |
| 8 | 7622114 | 1 | ADAPTOR | ADAPTADOR | | |
| 9 | 7622115 | 1 | VALVE CAP | TAMPA DA VÁLVULA | | |
| 10 | 7008597 | 1 | RIM SEAL 3/8" | ANEL DE VEDACAO DO ARO DA | | |

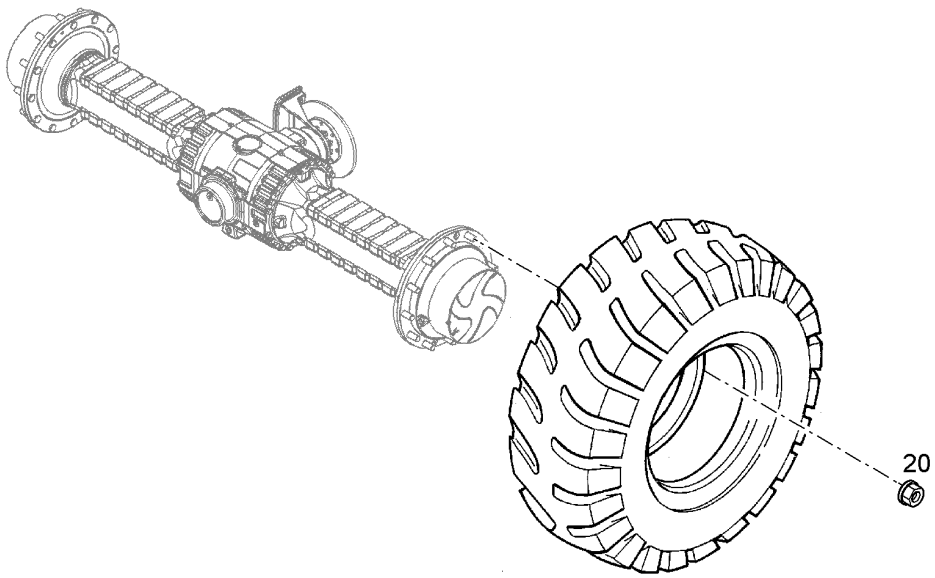


| Pos. | Item | Quantity | Description | Designação | Serie | K |
|---|---|---|---|---|---|---|
| 20 | 11697682 | 48 | WHEEL NUT M22X1,5 | PORCA DA RODA | | |

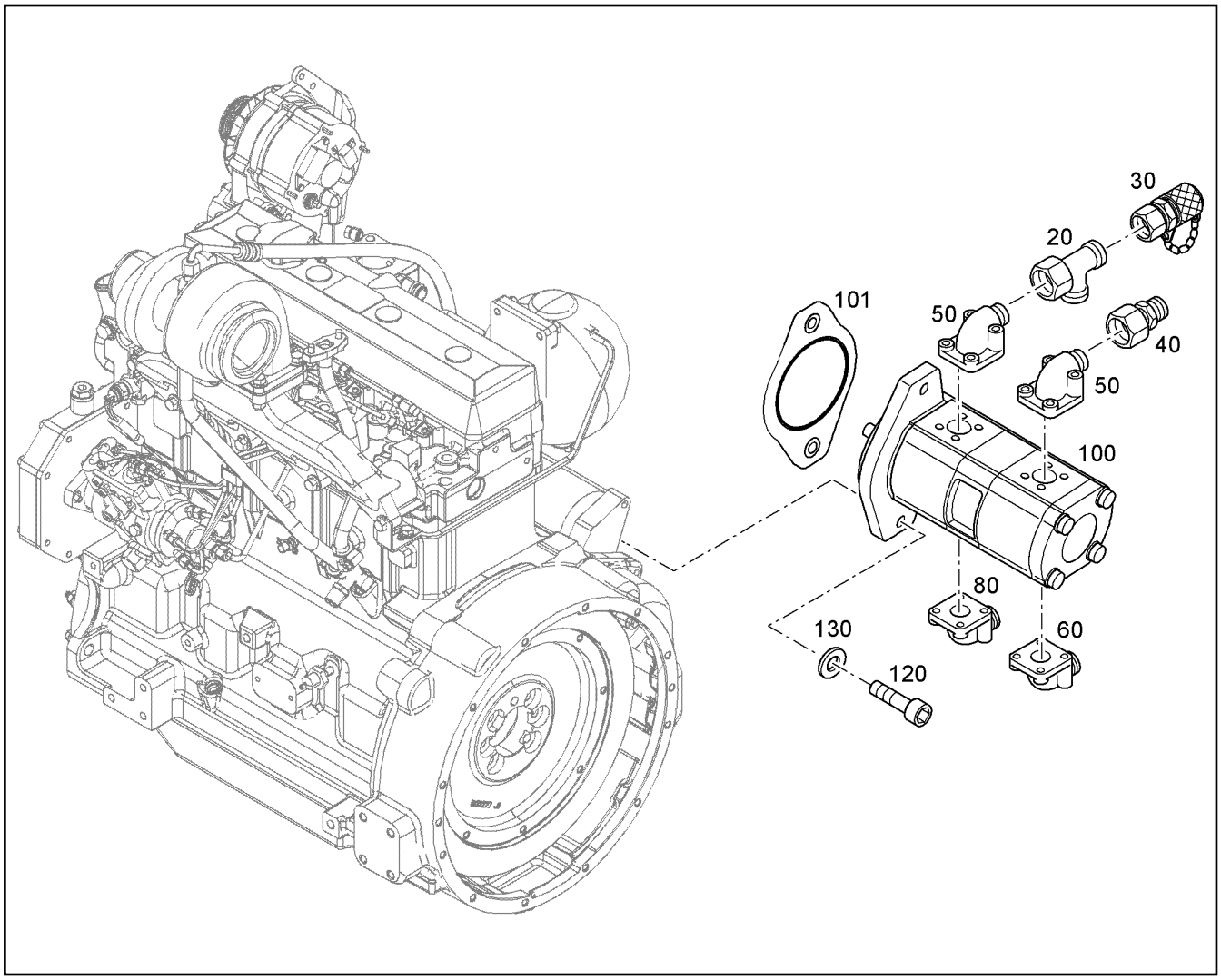


| Pos. | Item | Quantity | Description | Designação | Serie | K |
|---|---|---|---|---|---|---|
| 20 | 7407098 | 1 | FITTING EL 16S | UNIÃO ROSCADA | | |
| 30 | 7409923 | 1 | GAUGE CONNECTION VKA3 16S | BOCAL DE MEDIÇÃO | | |
| 40 | 7407157 | 1 | CONICAL REDUCING COUPLING RED 16/12 | CONEXÃO REDUTORA CÔNICA | | |
| 50 | 7009807 | 2 | FITTING BFW 16S<br>⇨ ❑ 203 | UNIÃO ROSCADA | | |
| 60 | 7405835 | 1 | TUBE NOZZLE BFW 18L<br>⇨ ❑ 204 | FLANGE | | |
| 80 | 5211461 | 1 | ANGLE FLANGE SCREWED UNION BFW 22L<br>⇨ ❑ 202 | FLANGE ANGULAR ROSCADO | | |
| 100 | 11068123 | 1 | TWO-STAGE PUMP<br>⇨ ❑ 152 | BOMBA DUPLA DE ENGRENAG | | |
| 101 | 9841583 | 1 | SEAL | VEDAÇÃO | | |
| 120 | 7406028 | 2 | SOCKET HEAD SCREW ISO 4762 M12X45 1 | PARAFUSO CILÍNDRICO | | |
| 130 | 10299683 | 2 | LOCK WASHER VS 12 | ARRUELA DE PRESSÃO | | |

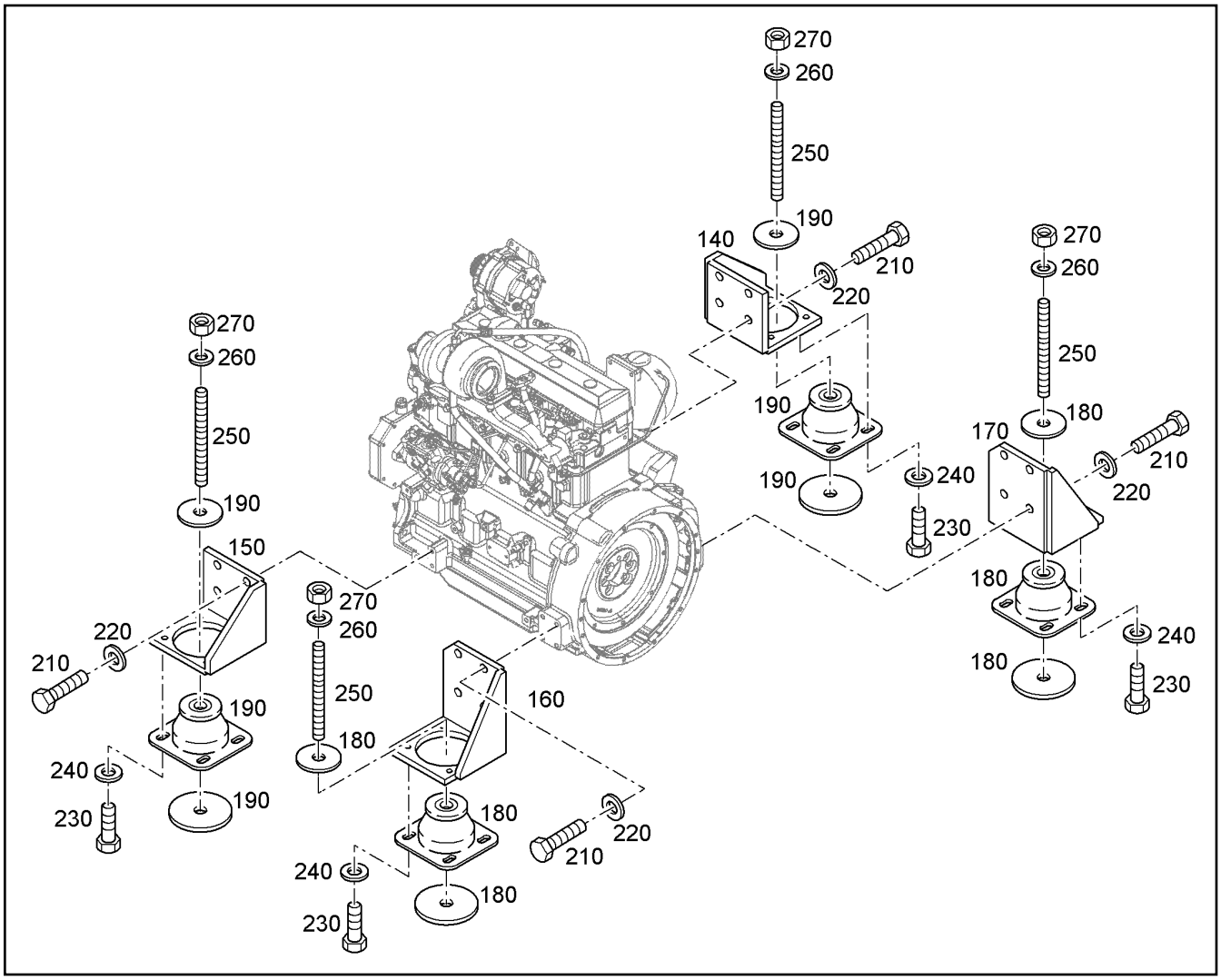


| Pos. | Item | Quantity | Description | Designação | Serie | K |
|---|---|---|---|---|---|---|
| 140 | 9619814 | 1 | BEARING BASE | SAPATA DE MANCAL | | |
| 150 | 9619814 | 1 | BEARING BASE | SAPATA DE MANCAL | | |
| 160 | 9619816 | 1 | BEARING BASE | SAPATA DE MANCAL | | |
| 170 | 9619817 | 1 | BEARING BASE | SAPATA DE MANCAL | | |
| 180 | 11102101 | 2 | CONICAL MOUNT | MANCAL CONICO | | |
| 190 | 11212954 | 2 | CONICAL MOUNT | MANCAL CONICO | | |
| 210 | 4900161 | 14 | HEX SCREW ISO 4017 M12X30 8.8 A3C | PARAFUSO SEXTAVADO | | |
| 220 | 7623002 | 14 | WEDGE LOCK WASHER 13/25,4X3,4 NORD-L | ARRUELA DE FECHAMENTO | | |
| 230 | 4900090 | 16 | HEX SCREW ISO 4017 M10X16 8.8 A3C | PARAFUSO SEXTAVADO | | |
| 240 | 4229913 | 16 | LOCK WASHER VS 10 | ARRUELA DE PRESSÃO | | |
| 250 | 12228706 | 4 | DOUBLE-ENDED STUD DIN 939 M16X85 10.9 | PARAFUSO PRISIONEIRO | | |
| 260 | 7623374 | 4 | WEDGE LOCK WASHER 17/30,7X3,4 NORD-L | ARRUELA DE FECHAMENTO | | |
| 270 | 4000420 | 4 | HEX NUT M16 | PORCA SEXTAVADA | | |

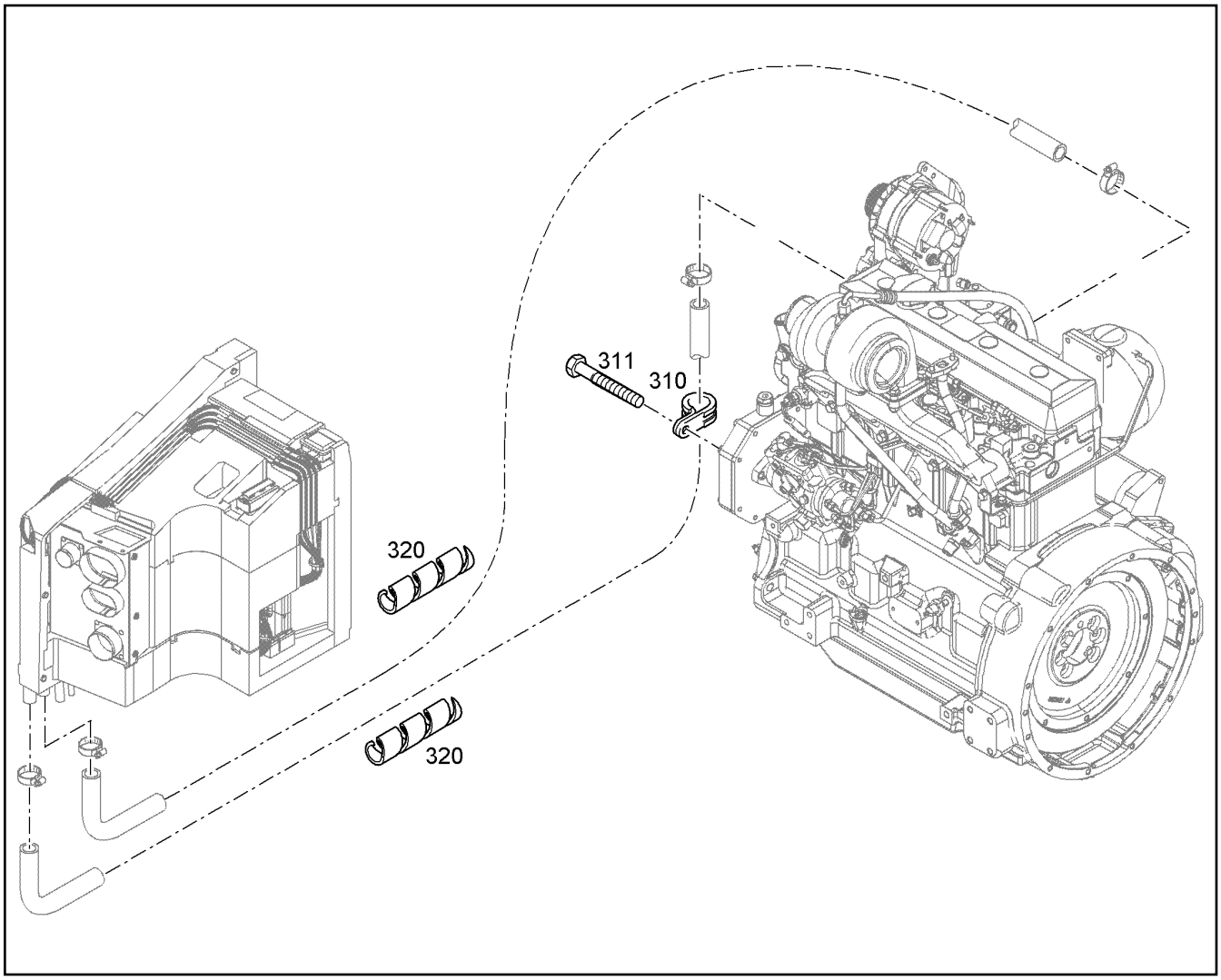


| Pos. | Item | Quantity | Description | Designação | Serie | K |
|---|---|---|---|---|---|---|
| 310 | 7381630 | 1 | CLAMP DIN 3016-1 D1 22X20 W1-2-MVQ | BRAÇADEIRA | | |
| 311 | 4001463 | 1 | HEX SCREW ISO 4014 M8X80 8.8 A2C | PARAFUSO SEXTAVADO | | |
| 320 | 774383508 | 1.3m | TUBING COIL | SERPENTINA DE TUBO | | |

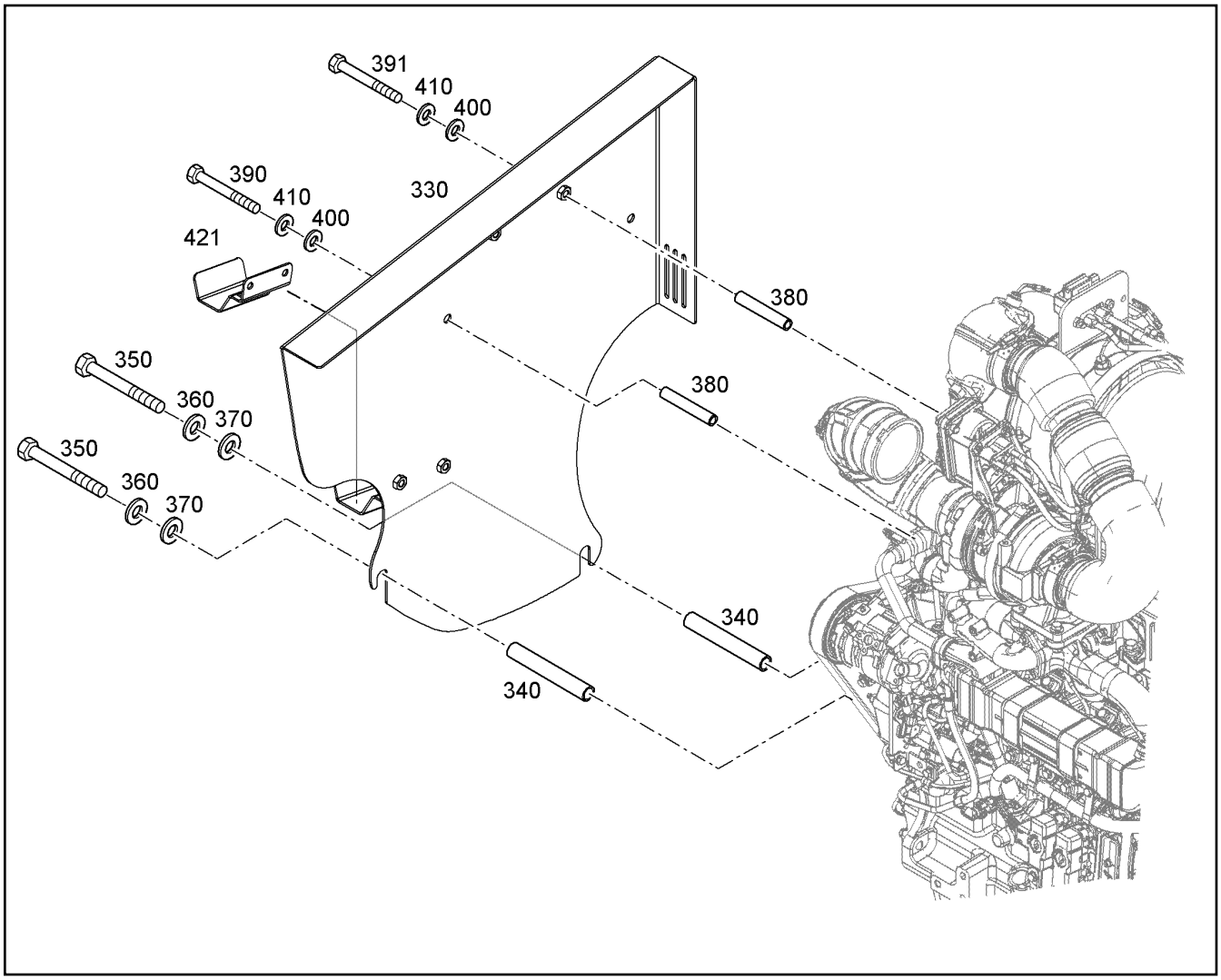


| Pos. | Item | Quantity | Description | Designação | Serie | K |
|---|---|---|---|---|---|---|
| 330 | 11358415 | 1 | BELT PROTECTION | PROTEÇÃO DE CORREIA | | |
| 340 | 93012930 | 2 | TUBE | TUBO | | |
| 350 | 406118601 | 2 | HEX SCREW ISO 4014 M16X180 8.8 A3C | PARAFUSO SEXTAVADO | | |
| 360 | 4229914 | 2 | LOCK WASHER VS 16 | ARRUELA DE PRESSÃO | | |
| 370 | 4600180 | 2 | WASHER 17 | ARRUELA | | |
| 380 | 93012929 | 2 | TUBE | TUBO | | |
| 390 | 4061044 | 1 | HEX SCREW ISO 4014 M10X120 8.8 A3C | PARAFUSO SEXTAVADO | | |
| 391 | 4600261 | 1 | HEX SCREW ISO 4014 M10X130 8.8 A3C | PARAFUSO SEXTAVADO | | |
| 400 | 4900531 | 2 | WASHER 10 200HV | ARRUELA | | |
| 410 | 4229913 | 2 | LOCK WASHER VS 10 | ARRUELA DE PRESSÃO | | |
| 421 | 93022934 | 1 | RUBBER | BORRACHA | | |

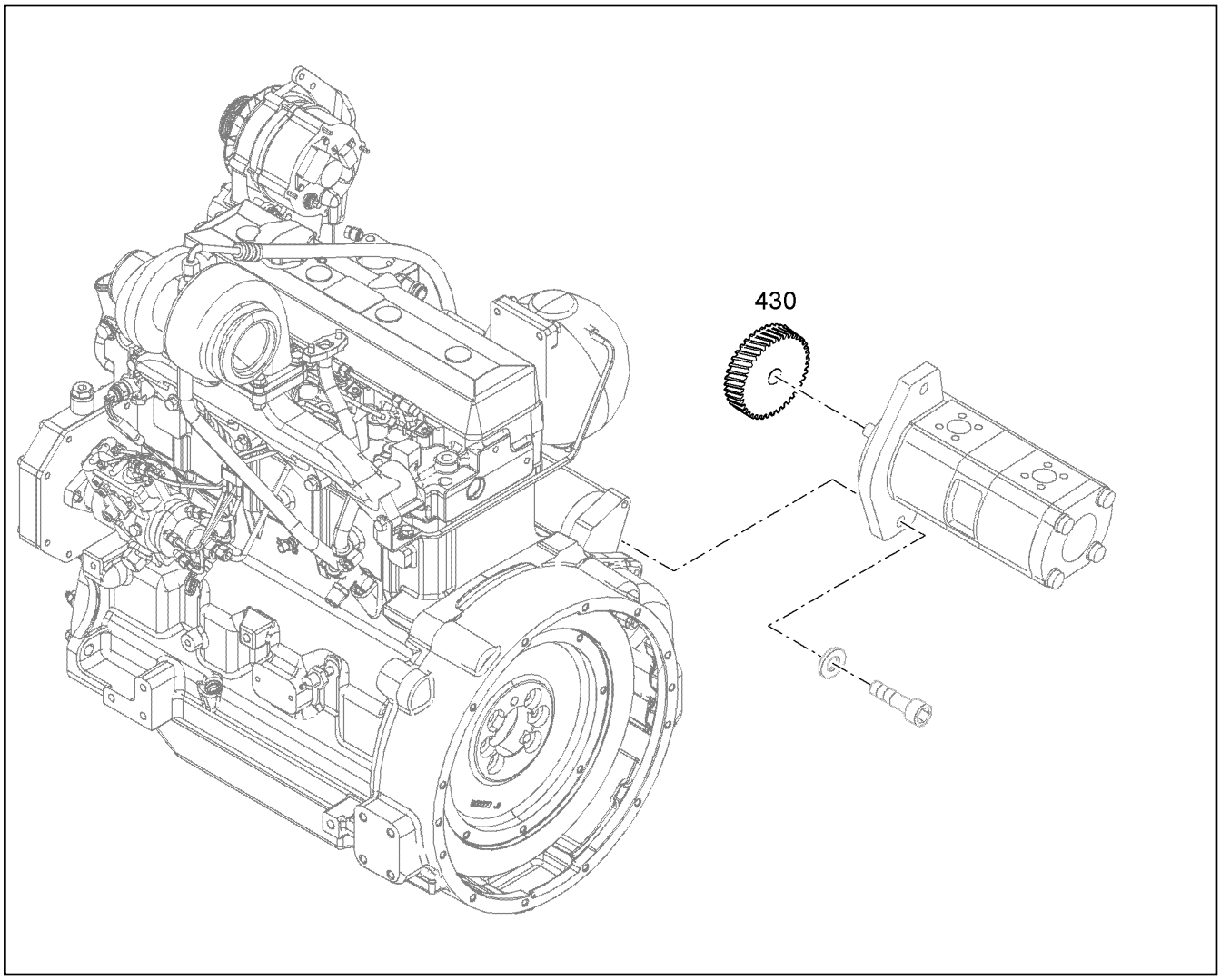


| Pos. | Item | Quantity | Description | Designação | Serie | K |
|---|---|---|---|---|---|---|
| 430 | 7090115 | 1 | HELICAL GEAR | ENGRENAGEM HELICOIDAL | | |

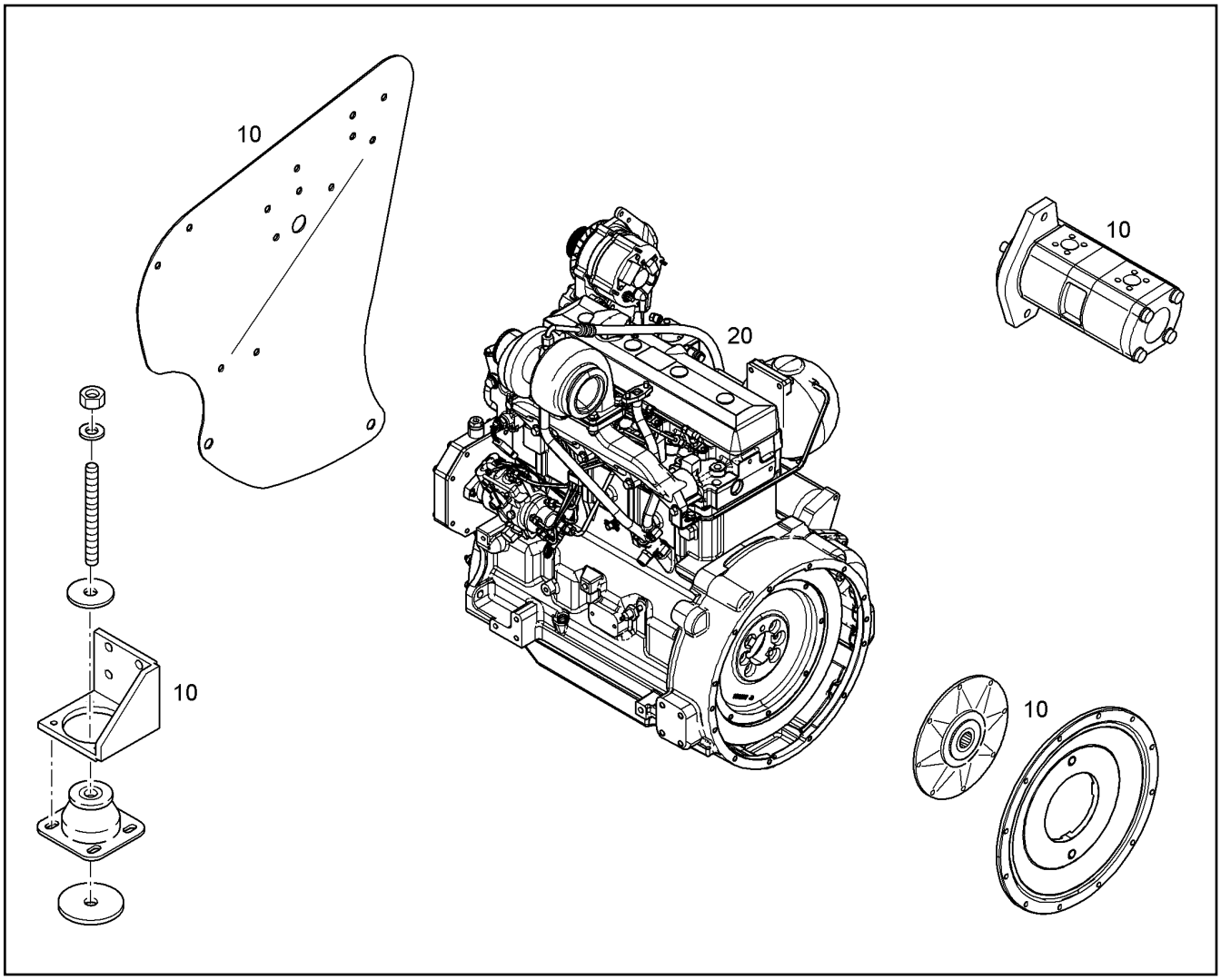


| Pos. | Item | Quantity | Description | Designação | Serie | K |
|---|---|---|---|---|---|---|
| 10 | | 1 | MOTOR<br>⇨ ❑ 146 | MOTOR | | |
| 20 | 11003569 | 1 | DIESEL ENGINE 4045 HF286 104 kW<br>[CD4045L319524 ]<br>⇨ ❑ 443 | MOTOR DIESEL | | 2 |

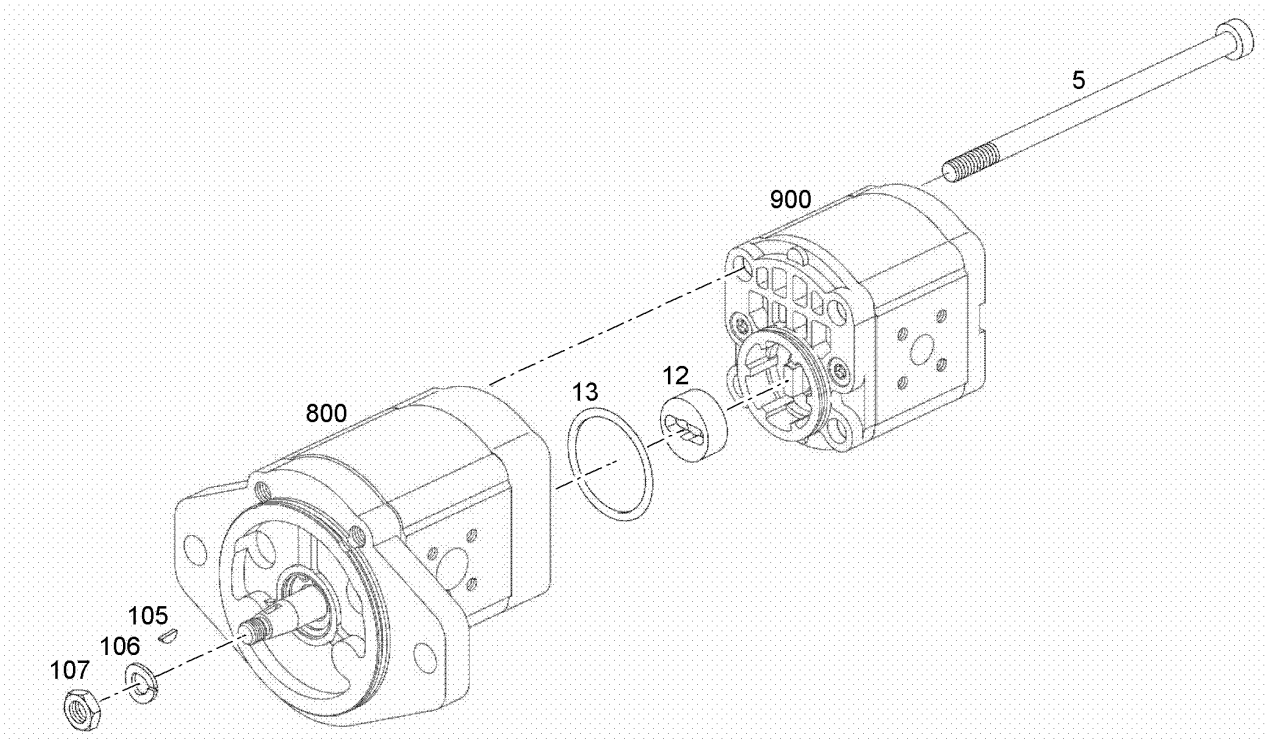


| Pos. | Item | Quantity | Description | Designação | Serie | K |
|---|---|---|---|---|---|---|
| 5 | 10424159 | 4 | SOCKET HEAD SCREW | PARAFUSO CILÍNDRICO | | |
| 12 | 10424162 | 1 | DRIVER | GUIA | | |
| 13 | 7361158 | 1 | O-RING 1 | ANEL-O | | |
| 105 | 10114058 | 1 | WOODRUFF KEY | CHAVETA MEIA-LUA | | |
| 106 | 4002335 | 1 | WASHER SPRING A 12 | ARRUELA DE PRESSÃO | | |
| 107 | 7001027 | 1 | HEX NUT M12X1,5 | PORCA SEXTAVADA | | |
| 800 | 7029301 | 1 | SEAL KIT | KIT DE VEDAÇÃO | | |
| 900 | 5003145 | 1 | SEAL KIT HYDRAULIC PUMP | KIT DE JUNTAS BOMBA HIDRAU | | |

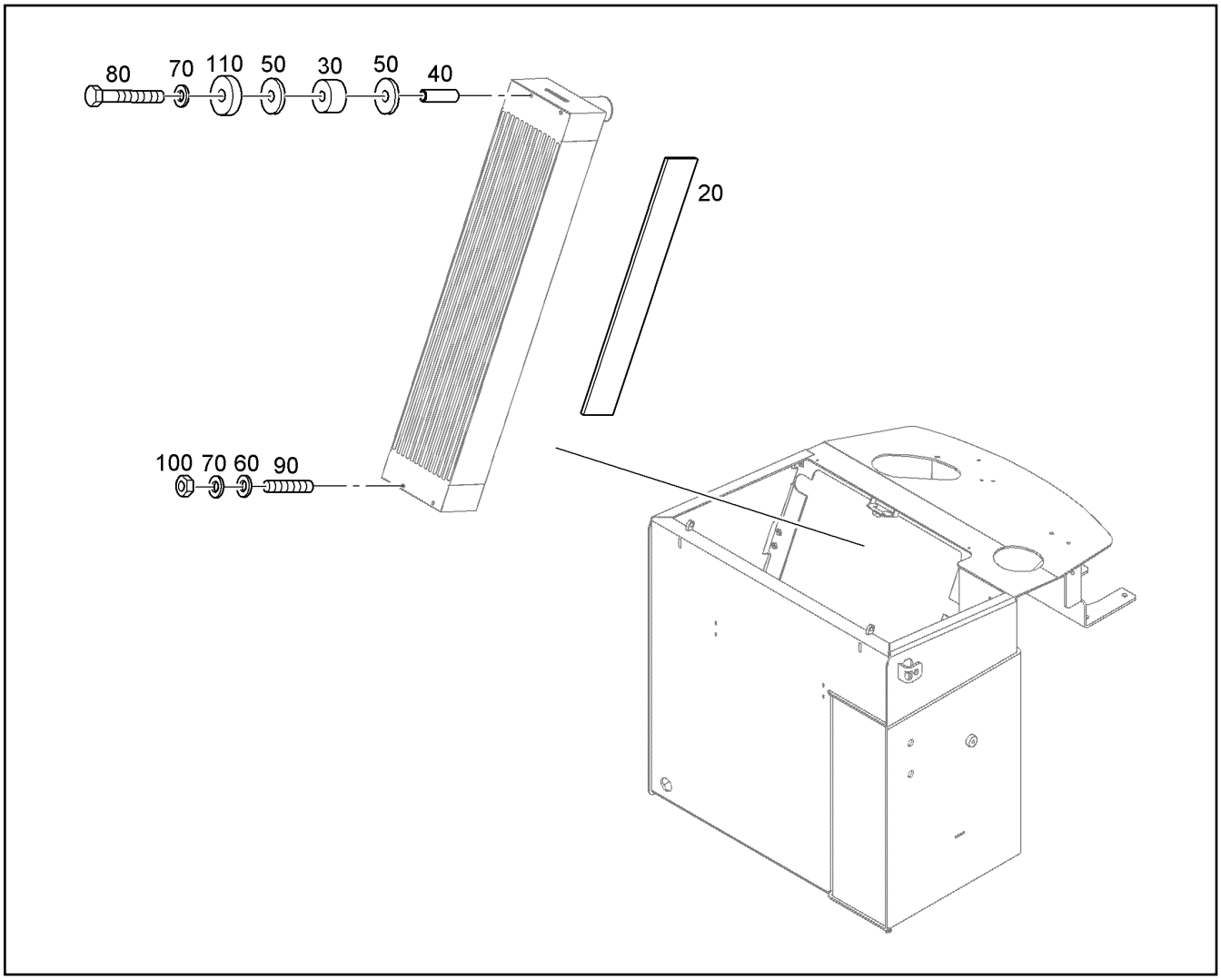


| Pos. | Item | Quantity | Description | Designação | Serie | K |
|---|---|---|---|---|---|---|
| 20 | 7619143 | 2.5m | SEALING TAPE | FITA DE VEDAÇÃO | | |
| 30 | 9842573 | 2 | SPACER PIECE 16/26X6 | ESPAÇADOR | | |
| 40 | 9842379 | 2 | SPACER BUSHING 10,5/16X20 | BUCHA DISTANCIADORA | | 1 |
| 50 | 10289806 | 4 | WASHER 16 300HV | ARRUELA | | |
| 60 | 11491889 | 2 | WASHER 10 300HV | ARRUELA | | |
| 70 | 4229913 | 4 | LOCK WASHER VS 10 | ARRUELA DE PRESSÃO | | |
| 80 | 11002716 | 2 | HEX SCREW ISO 4017 M10X35 10.9 FLZN | PARAFUSO SEXTAVADO | | |
| 90 | 406832608 | 2 | DOUBLE-ENDED STUD DIN 939 M10X25 10.9 | PARAFUSO PRISIONEIRO | | |
| 100 | 11002807 | 2 | HEX NUT M10 | PORCA SEXTAVADA | | |
| 110 | 93028574 | 2 | WASHER 10,5/40X | ARRUELA | | |

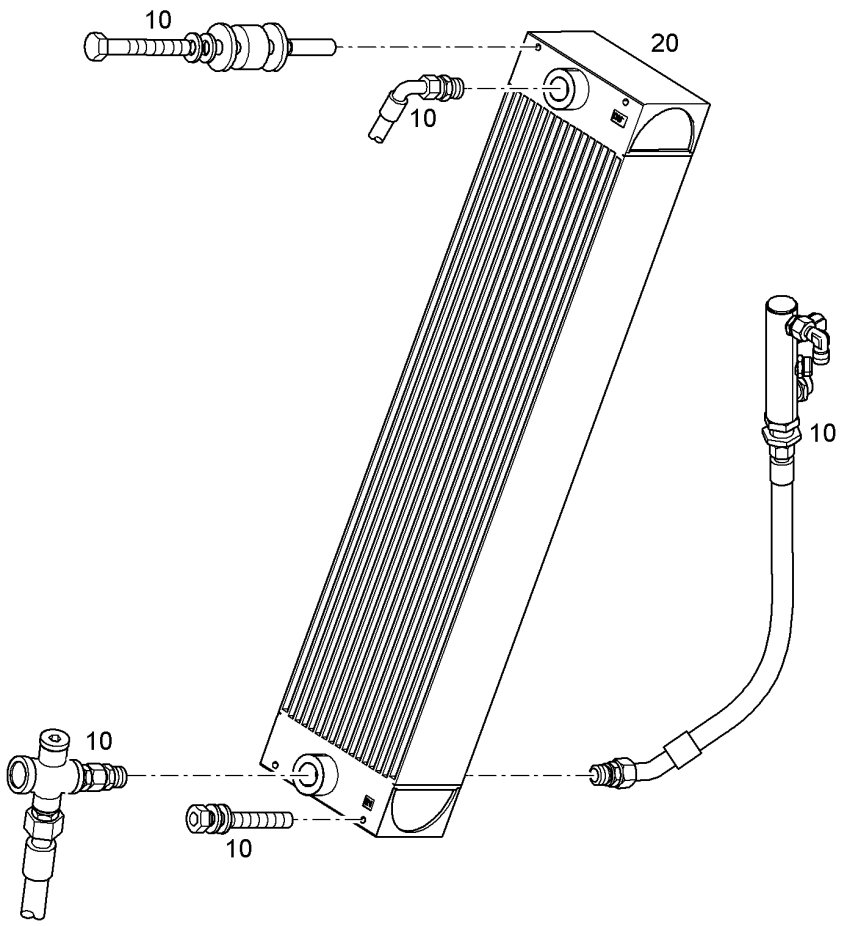


| Pos. | Item | Quantity | Description | Designação | Serie | K |
|---|---|---|---|---|---|---|
| 10 | | 1 | OIL COOLER<br>⇨ ❑ 162 | RADIADOR DE ÓLEO | | |
| 20 | 11006131 | 1 | OIL COOLER | RADIADOR DE ÓLEO | | |

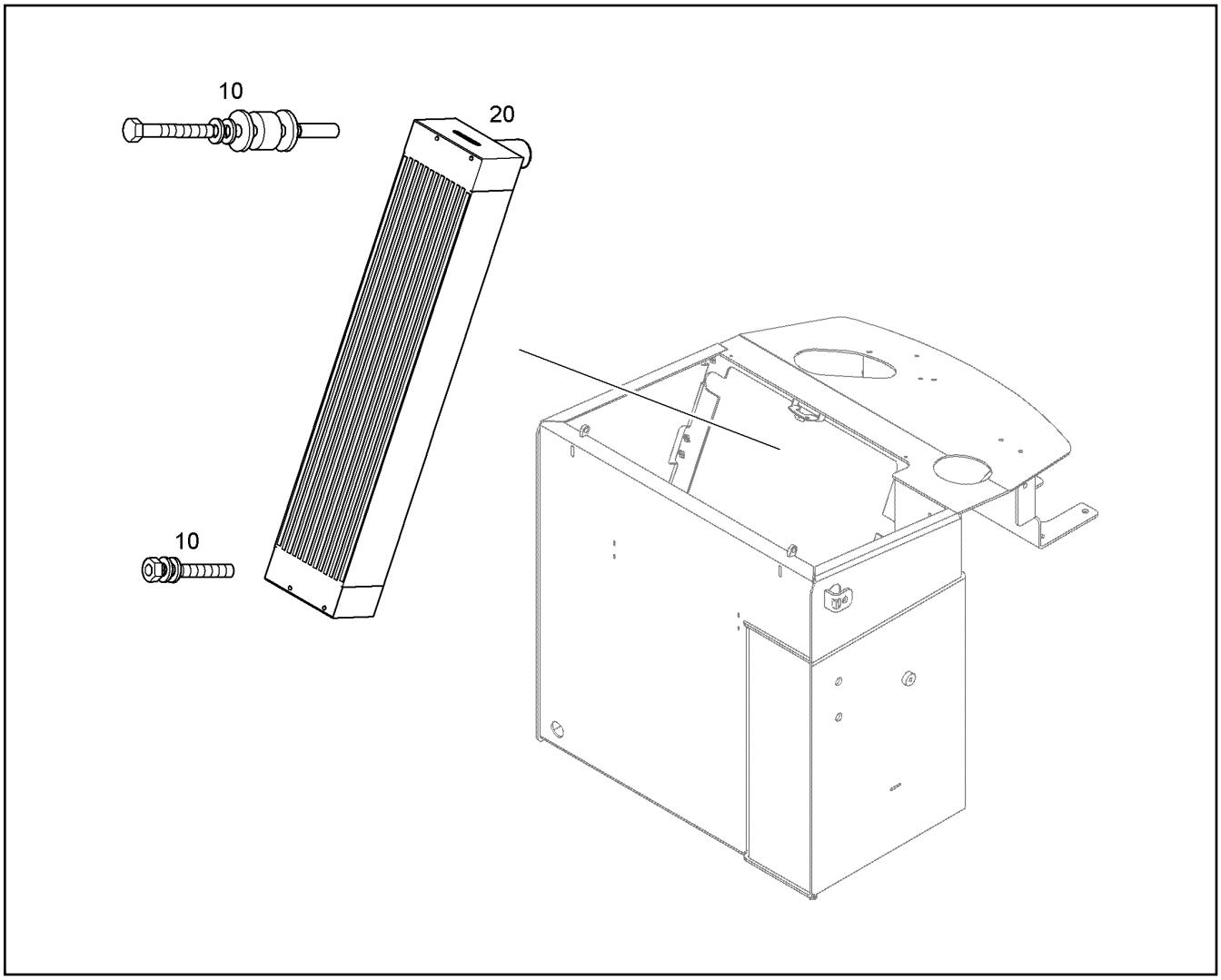


| Pos. | Item | Quantity | Description | Designação | Serie | K |
|---|---|---|---|---|---|---|
| 10 | | 1 | CHARGE AIR COOLER<br>⇨ ❑ 153 | RADIADOR DE AR | | |
| 20 | 11006129 | 1 | CHARGE AIR COOLER | RADIADOR DE AR | | |

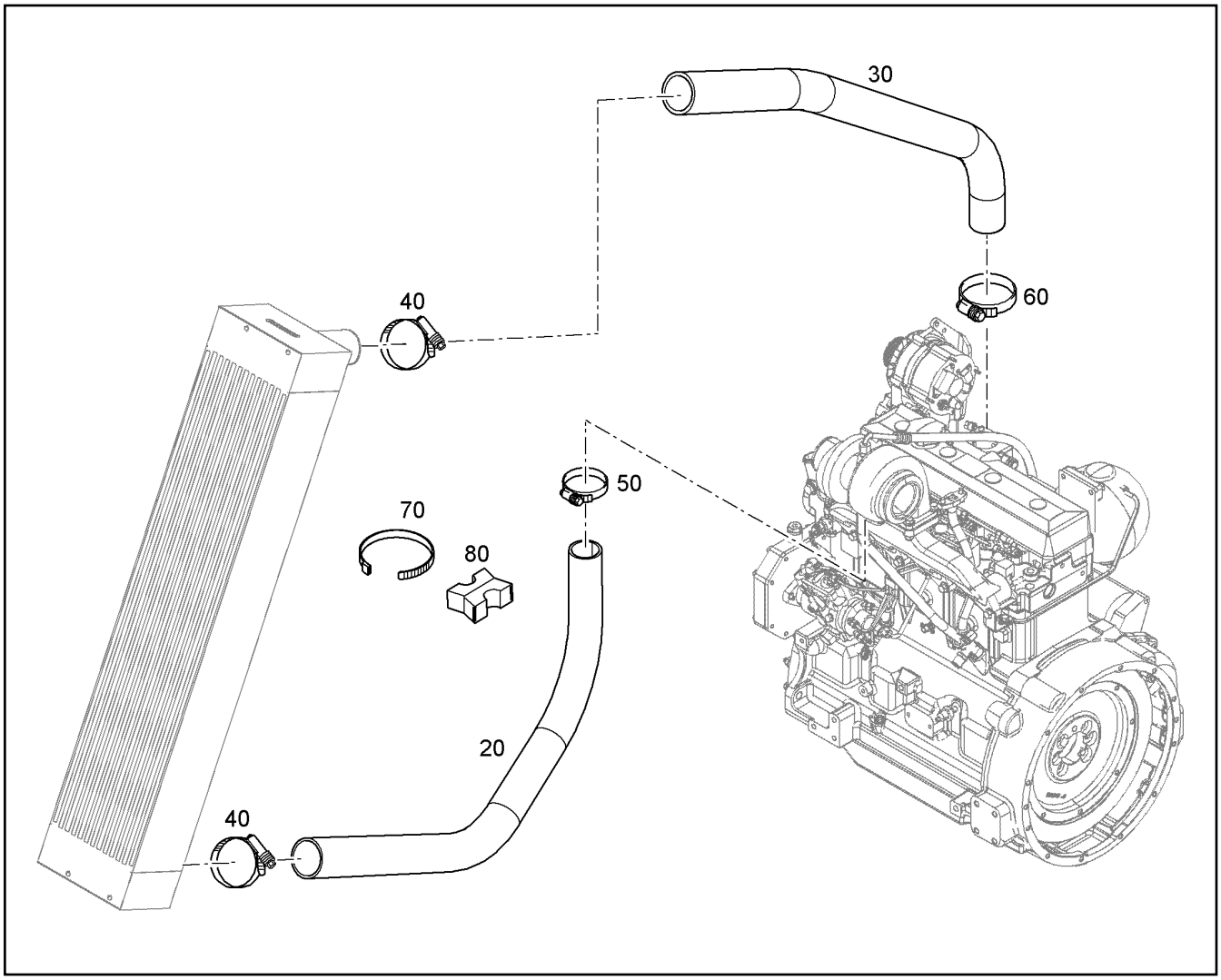


| Pos. | Item | Quantity | Description | Designação | Serie | K |
|---|---|---|---|---|---|---|
| 20 | 93015521 | 1 | CHARGE AIR HOSE | MANGUEIRA | | |
| 30 | 11389512 | 1 | CHARGE AIR HOSE | MANGUEIRA | | |
| 40 | 774214308 | 2 | HOSE CLAMP C8/TXWF 70 60-80X12 W3 | ABRAÇADEIRA DE MANGUEIRA | | |
| 50 | 550838008 | 1 | HOSE CLAMP C8/TXWF 50 40-60X12 W3 | ABRAÇADEIRA DE MANGUEIRA | | |
| 60 | 774208008 | 1 | HOSE CLAMP C8/TXWF 60 50-70X12 W3 | ABRAÇADEIRA DE MANGUEIRA | | |
| 70 | 11691892 | 2 | CABLE TIE | ABRAÇADEIRA DE CABO | | |
| 80 | 11691893 | 1 | HOSE HOLDER | SUPORTE DE MANGUEIRA | | |

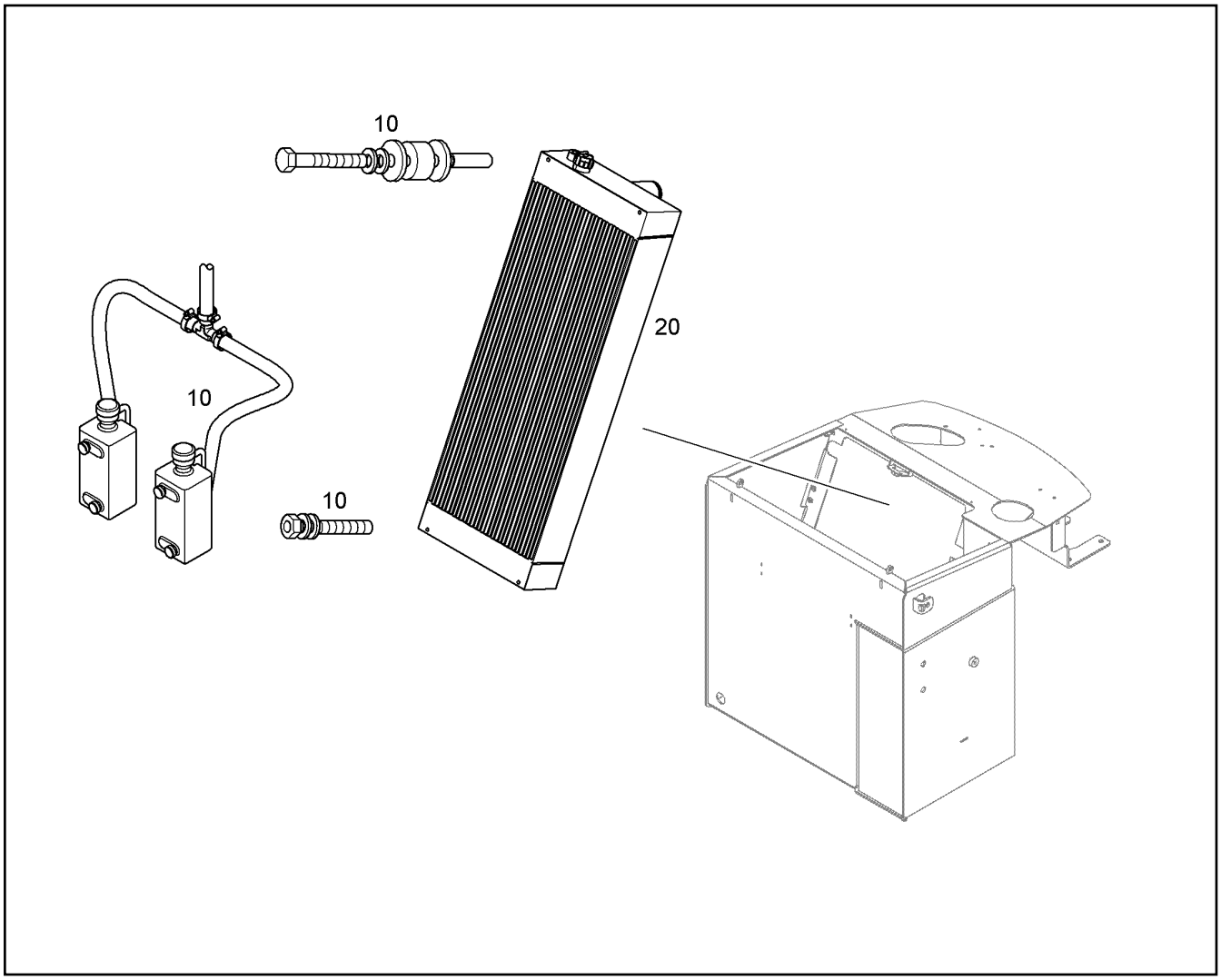


| Pos. | Item | Quantity | Description | Designação | Serie | K |
|---|---|---|---|---|---|---|
| 10 | | 1 | WATER COOLER<br>⇨ ❑ 159 | RADIADOR DE ÁGUA | | |
| 20 | 11006130 | 1 | WATER COOLER<br>⇨ ❑ 158 | RADIADOR DE ÁGUA | | |

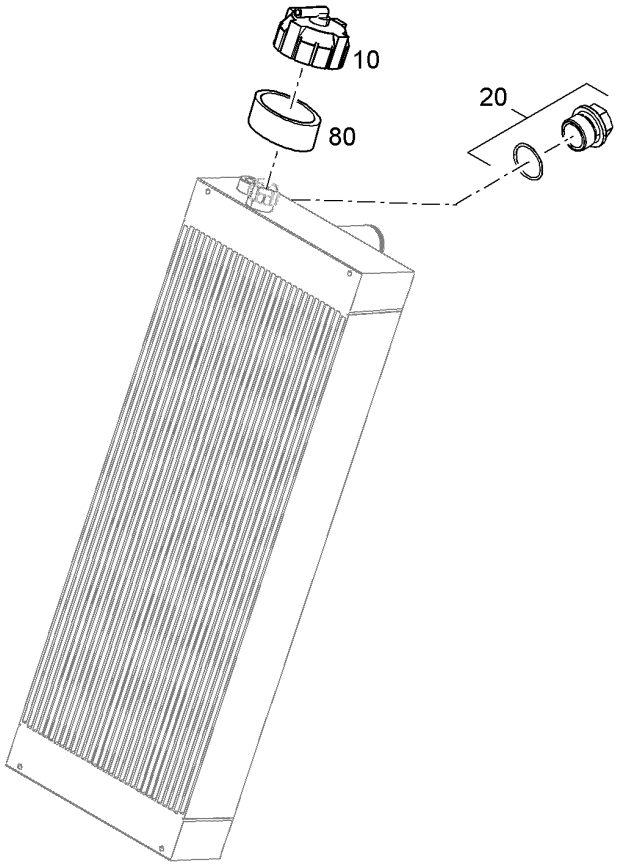


| Pos. | Item | Quantity | Description | Designação | Serie | K |
|---|---|---|---|---|---|---|
| 10 | 11691164 | 1 | END COVER | TAMPA DE FECHAMENTO | | |
| 20 | 11691004 | 1 | SIGHT GLASS | VIDRO DE INSPECAO | | |
| 80 | 11826686 | 1 | FILLER NECK | TUBO DE ABASTECIMENTO | | |

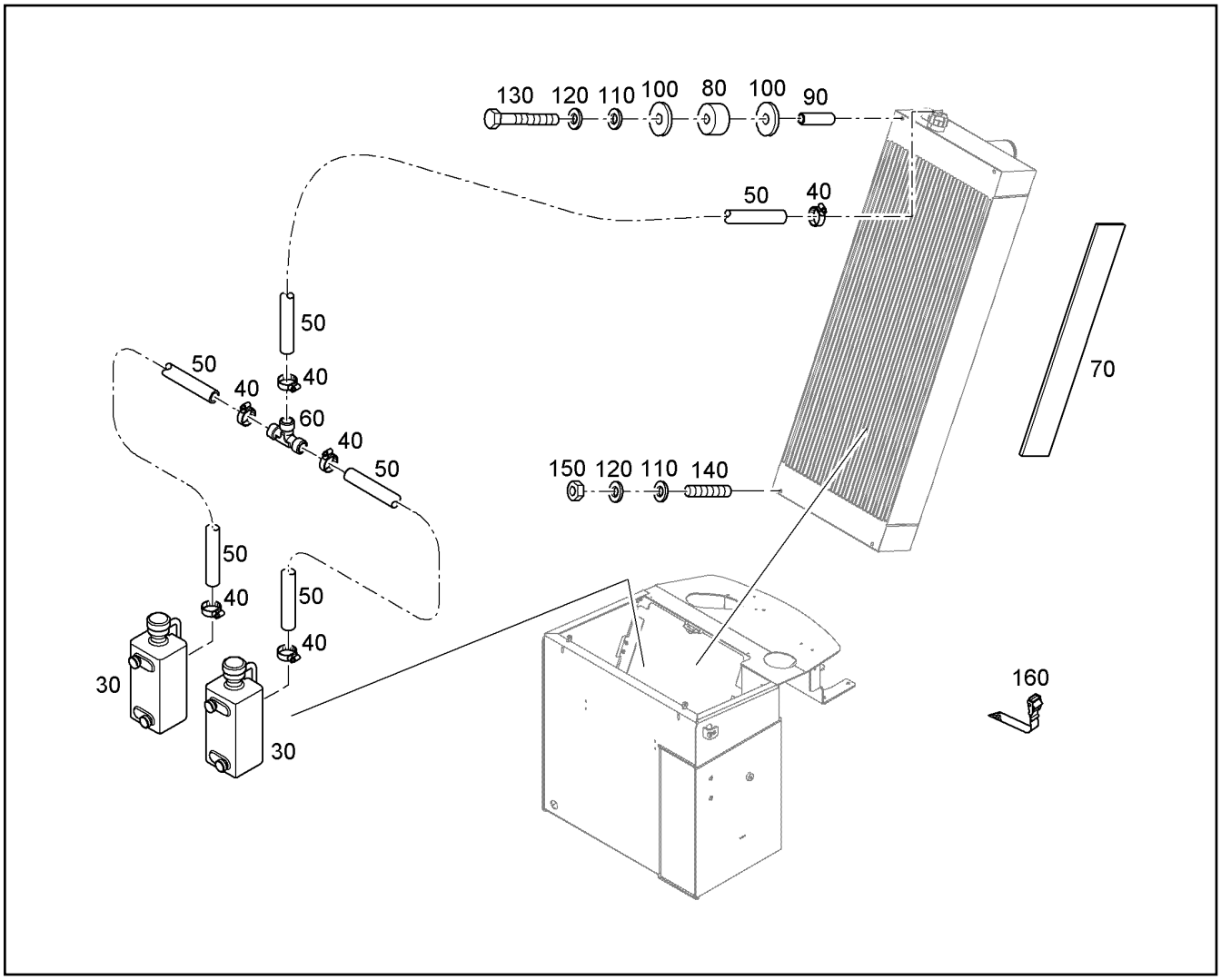


| Pos. | Item | Quantity | Description | Designação | Serie | K |
|---|---|---|---|---|---|---|
| 30 | 12583516 | 2 | EQUALIZING RESERVOIR<br>⇨ ❑ 161 | TANQUE DE EXPANSÃO | | |
| 40 | 7616702 | 6 | HOSE CLAMP DIN 3017-2 B1 13 12-14X9 W1- | ABRAÇADEIRA DE MANGUEIRA | | |
| 50 | 4635297 | 1.9m | FUEL HOSE 8X3 | MANGUEIRA DE COMBUSTÍVEL | | 1 |
| 60 | 11000356 | 1 | Y HOSE CONNECTION | CONEXÃO DE MANGUEIRA Y | | |
| 70 | 7619143 | 2.5m | SEALING TAPE | FITA DE VEDAÇÃO | | |
| 80 | 9842573 | 2 | SPACER PIECE 16/26X6 | ESPAÇADOR | | |
| 90 | 9842379 | 2 | SPACER BUSHING 10,5/16X20 | BUCHA DISTANCIADORA | | 1 |
| 100 | 10289806 | 4 | WASHER 16 300HV | ARRUELA | | |
| 110 | 10289795 | 4 | WASHER 10 300HV | ARRUELA | | |
| 120 | 4229913 | 4 | LOCK WASHER VS 10 | ARRUELA DE PRESSÃO | | |
| 130 | 11002716 | 2 | HEX SCREW ISO 4017 M10X35 10.9 FLZN | PARAFUSO SEXTAVADO | | |
| 140 | 406832608 | 2 | DOUBLE-ENDED STUD DIN 939 M10X25 10.9 | PARAFUSO PRISIONEIRO | | |
| 150 | 11002807 | 2 | HEX NUT M10 | PORCA SEXTAVADA | | |
| 160 | 10042606 | 4 | TIE WRAP 4,7X305 | AMARRA PARA CABOS | | |

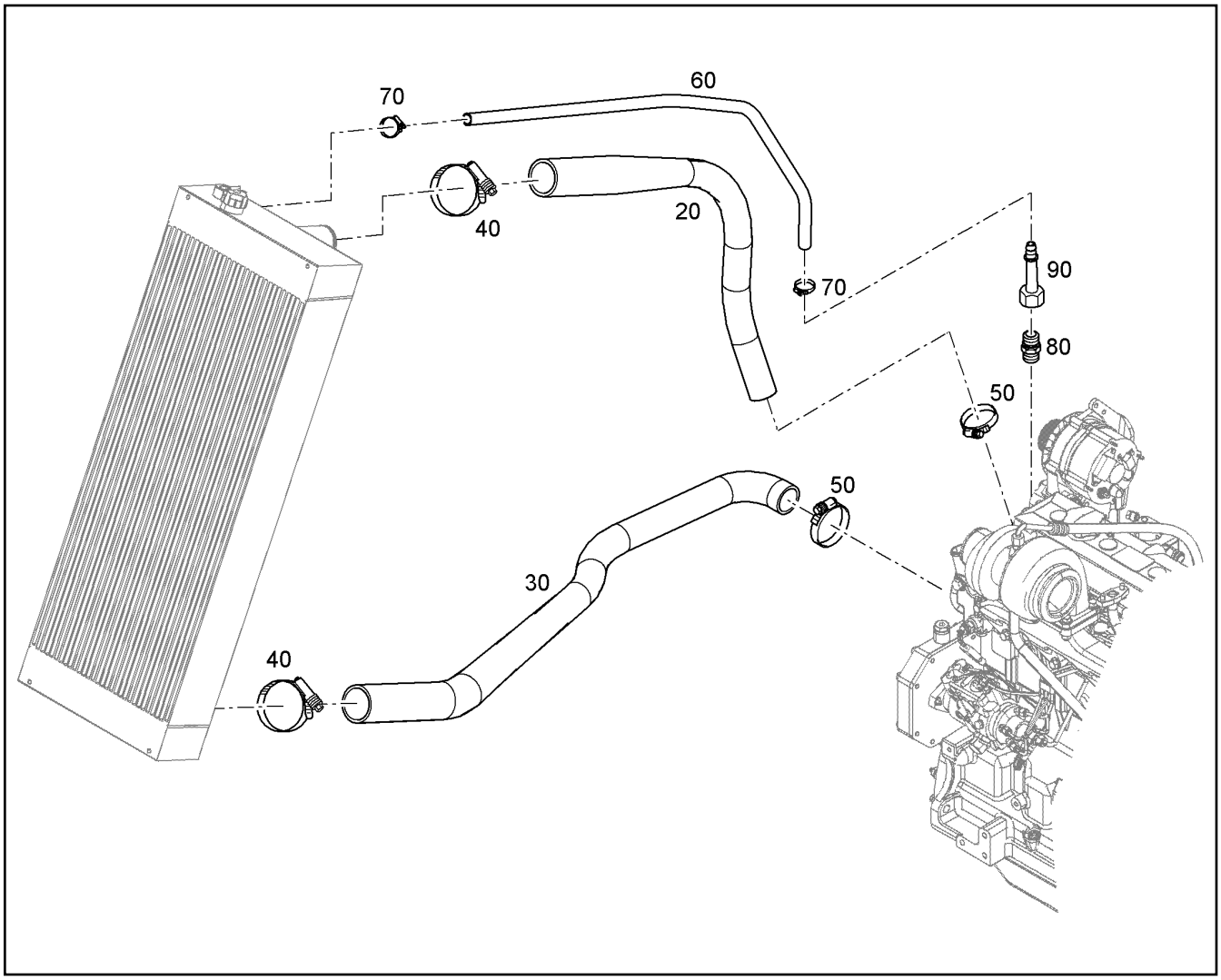


| Pos. | Item | Quantity | Description | Designação | Serie | K |
|---|---|---|---|---|---|---|
| 20 | 11389514 | 1 | COOLING WATER HOSE | MANGUEIRA DE ÁGUA | | |
| 30 | 93012471 | 1 | COOLING WATER HOSE | MANGUEIRA DE ÁGUA | | |
| 40 | 774214308 | 2 | HOSE CLAMP C8/TXWF 70 60-80X12 W3 | ABRAÇADEIRA DE MANGUEIRA | | |
| 50 | 550838008 | 2 | HOSE CLAMP C8/TXWF 50 40-60X12 W3 | ABRAÇADEIRA DE MANGUEIRA | | |
| 60 | 4635297 | 1.1m | FUEL HOSE 8X3 | MANGUEIRA DE COMBUSTÍVEL | | 1 |
| 70 | 7616702 | 2 | HOSE CLAMP DIN 3017-2 B1 13 12-14X9 W1- | ABRAÇADEIRA DE MANGUEIRA | | |
| 80 | 7618917 | 1 | FITTING GEO 10L M12X1,5 | UNIÃO ROSCADA | | |
| 90 | 11082207 | 1 | HOSE FITTING DN10 | TERMINAL DE MANGUEIRA | | |

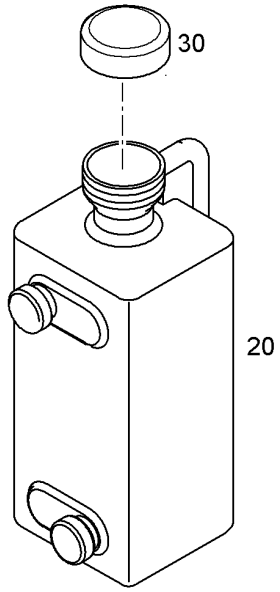


| Pos. | Item | Quantity | Description | Designação | Serie | K |
|---|---|---|---|---|---|---|
| 20 | | 1 | WATER EQUALISING CONTAINER | TANQUE DE EXPANSÃO | | |
| 30 | 12232831 | 1 | END COVER d=50 | TAMPA DE FECHAMENTO | | |

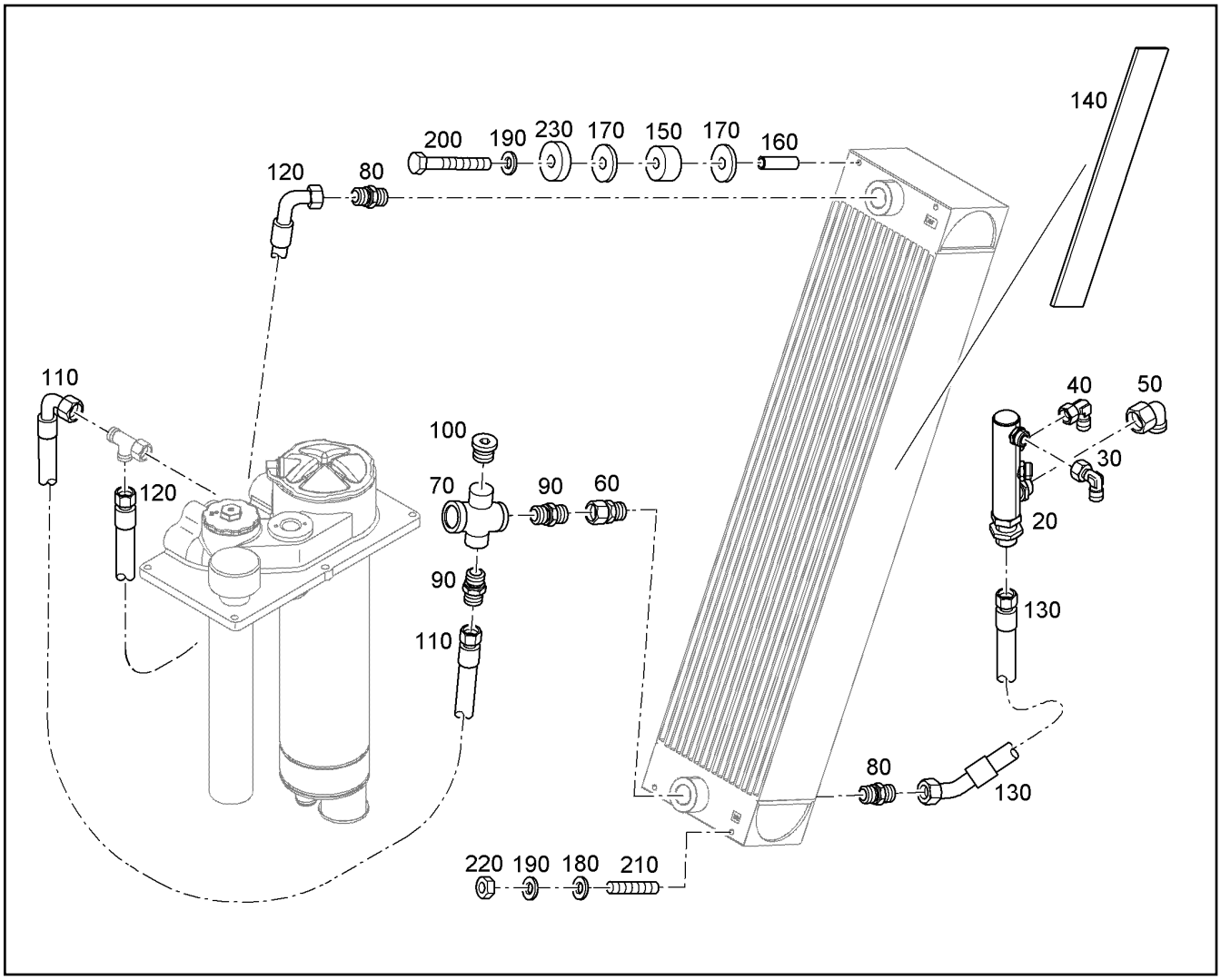


| Pos. | Item | Quantity | Description | Designação | Serie | K |
|---|---|---|---|---|---|---|
| 20 | 93012779 | 1 | COLLECTING PIPE | TUBO COLETOR | | |
| 30 | 247108302 | 1 | FITTING EW 18L M26X1,5 | UNIÃO ROSCADA | | |
| 40 | 7615379 | 1 | FITTING EW 15L | UNIÃO ROSCADA | | |
| 50 | 7617494 | 1 | FITTING EW 28L | UNIÃO ROSCADA | | |
| 60 | 7367993 | 1 | FITTING EGE 28L M33X2 | UNIÃO ROSCADA | | |
| 70 | 7623020 | 1 | TEMPERATURE CONTROLLER | REGULADOR DE TEMPERATUR | | |
| 80 | 7003800 | 2 | FITTING GE 28L M33X2 | UNIÃO ROSCADA | | |
| 90 | 7403925 | 2 | FITTING GE 28L M26X1,5 | UNIÃO ROSCADA | | |
| 100 | 7362698 | 1 | SCREW PLUG M26X1,5 ED | PARAFUSO DE FECHAMENTO | | |
| 110 | 10000560 | 1 | HOSE 25X800 | MANGUEIRA | | 1 |
| 120 | 5602797 | 1 | HOSE 25X1100 | MANGUEIRA | | 1 |
| 130 | 10428701 | 1 | HOSE 25X550 | MANGUEIRA | | |
| 140 | 7619143 | 2.5m | SEALING TAPE | FITA DE VEDAÇÃO | | |
| 150 | 9842573 | 2 | SPACER PIECE 16/26X6 | ESPAÇADOR | | |
| 160 | 9842379 | 2 | SPACER BUSHING 10,5/16X20 | BUCHA DISTANCIADORA | | 1 |
| 170 | 10289806 | 4 | WASHER 16 300HV | ARRUELA | | |
| 180 | 11491889 | 2 | WASHER 10 300HV | ARRUELA | | |
| 190 | 4229913 | 4 | LOCK WASHER VS 10 | ARRUELA DE PRESSÃO | | |
| 200 | 11002716 | 2 | HEX SCREW ISO 4017 M10X35 10.9 FLZN | PARAFUSO SEXTAVADO | | |
| 210 | 406832608 | 2 | DOUBLE-ENDED STUD DIN 939 M10X25 10.9 | PARAFUSO PRISIONEIRO | | |
| 220 | 11002807 | 2 | HEX NUT M10 | PORCA SEXTAVADA | | |
| 230 | 93028574 | 2 | WASHER 10,5/40X | ARRUELA | | |

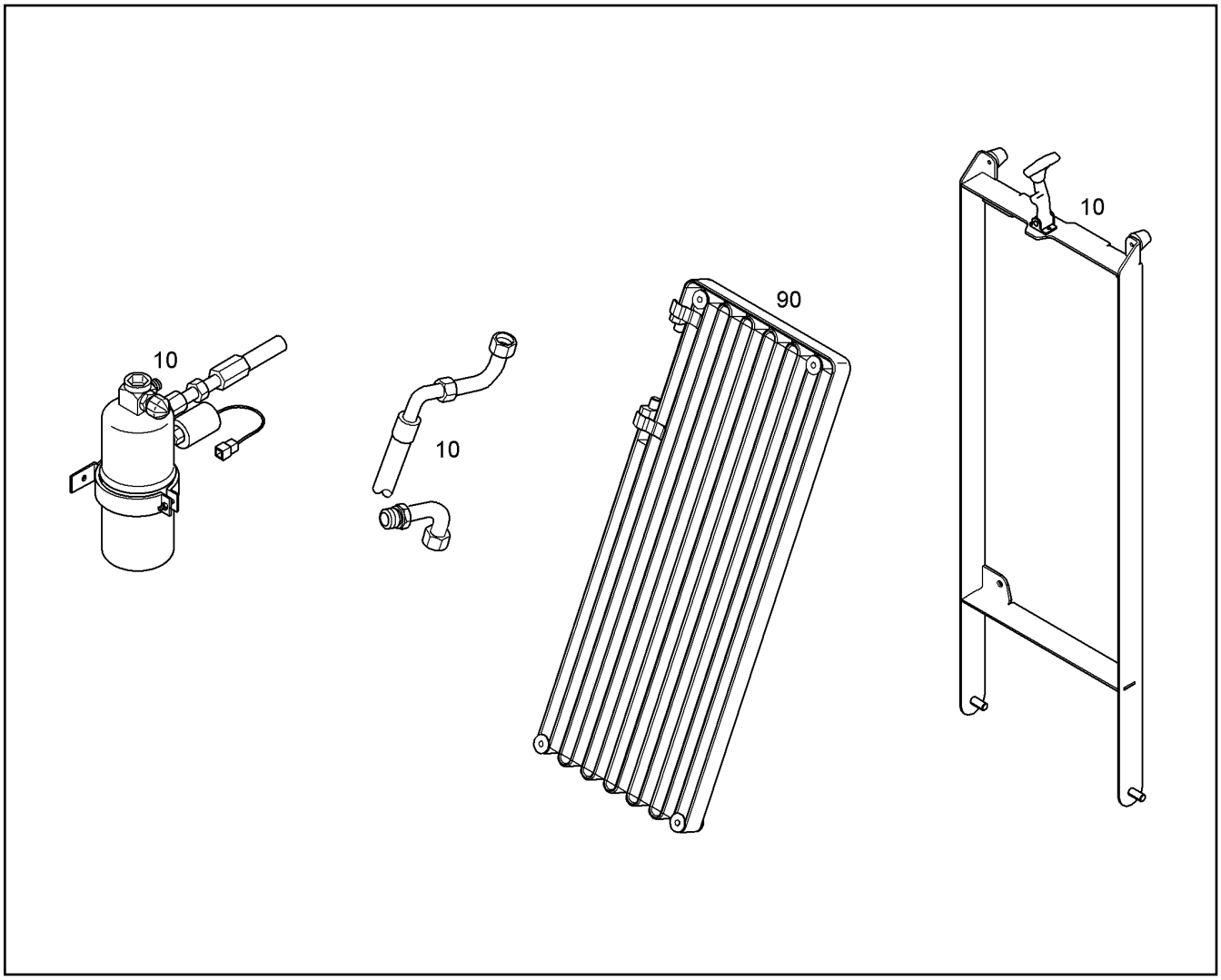


| Pos. | Item | Quantity | Description | Designação | Serie | K |
|---|---|---|---|---|---|---|
| 10 | | 1 | CAPACITOR UNIT<br>⇨ ❑ 164 | CONDENSADOR DO AR-CONDIC | | |
| 90 | 12202289 | 1 | CAPACITOR | CONDENSADOR | 44940- | |

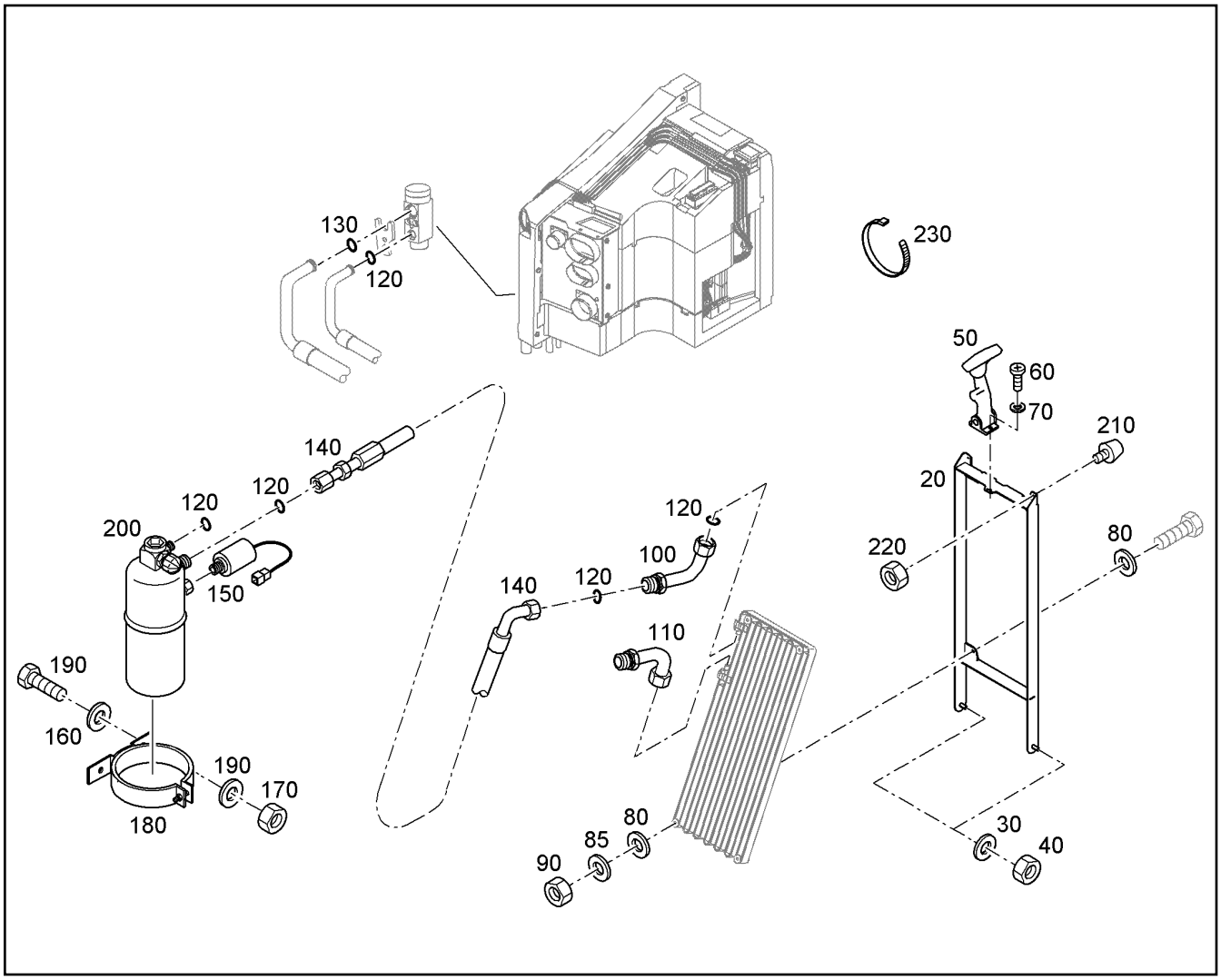


| Pos. | Item | Quantity | Description | Designação | Serie | K |
|---|---|---|---|---|---|---|
| 20 | 93011783 | 1 | FRAME | QUADRO DO RADIADOR | | |
| 30 | 10289804 | 2 | WASHER 12 300HV | ARRUELA | | |
| 40 | 12218127 | 2 | HEX NUT M12 | PORCA SEXTAVADA | | |
| 50 | 10043313 | 1 | TOGGLE-TYPE FASTENER GUMMI | FECHO DE APERTO | | |
| 60 | 11658059 | 4 | PAN-HEAD SCREW ISO 7045 M5X12 4.8 H 4 | PARAFUSO DE CABEÇA PLANA | | |
| 70 | 11140403 | 4 | WASHER 5 200HV | ARRUELA | | |
| 80 | 10289803 | 4 | WASHER 8 300HV | ARRUELA | | |
| 85 | 423910801 | 4 | LOCK WASHER VS 8 | ARRUELA DE PRESSÃO | | |
| 90 | 11693875 | 4 | HEX NUT M8 | PORCA SEXTAVADA | | |
| 100 | 12224635 | 1 | ARMATURE | CONEXÃO | | |
| 110 | 12234314 | 1 | ARMATURE | CONEXÃO | | |
| 120 | 7620860 | 5 | O-RING | ANEL-O | | |
| 130 | 726452114 | 1 | O-RING 17X1,78 | ANEL-O | | |
| 140 | 11113152 | 1 | HOSE 8X1000 | MANGUEIRA | | |
| 150 | 10014164 | 1 | PRESSURE SWITCH | PRESSOSTATO | | |
| 160 | 10289803 | 4 | WASHER 8 300HV | ARRUELA | | |
| 170 | 10875614 | 2 | HEX NUT M8 | PORCA SEXTAVADA | | |
| 180 | 10324953 | 1 | BRACKET CLIP 70-73/73X20 | BRACADEIRA DE CONSOLE | | |
| 190 | 11642261 | 2 | HEX SCREW ISO 4017 M8X25 8.8 480H | PARAFUSO SEXTAVADO | | |
| 200 | 7414170 | 1 | FILTER DRIER | FILTRO SECADOR | | |
| 210 | 5004748 | 2 | BUFFER | COXIM GMT | | |
| 220 | 10875613 | 2 | HEX NUT M6 | PORCA SEXTAVADA | | |
| 230 | 7001877 | 1 | TIE WRAP 4,8X200 | AMARRA PARA CABOS | | |

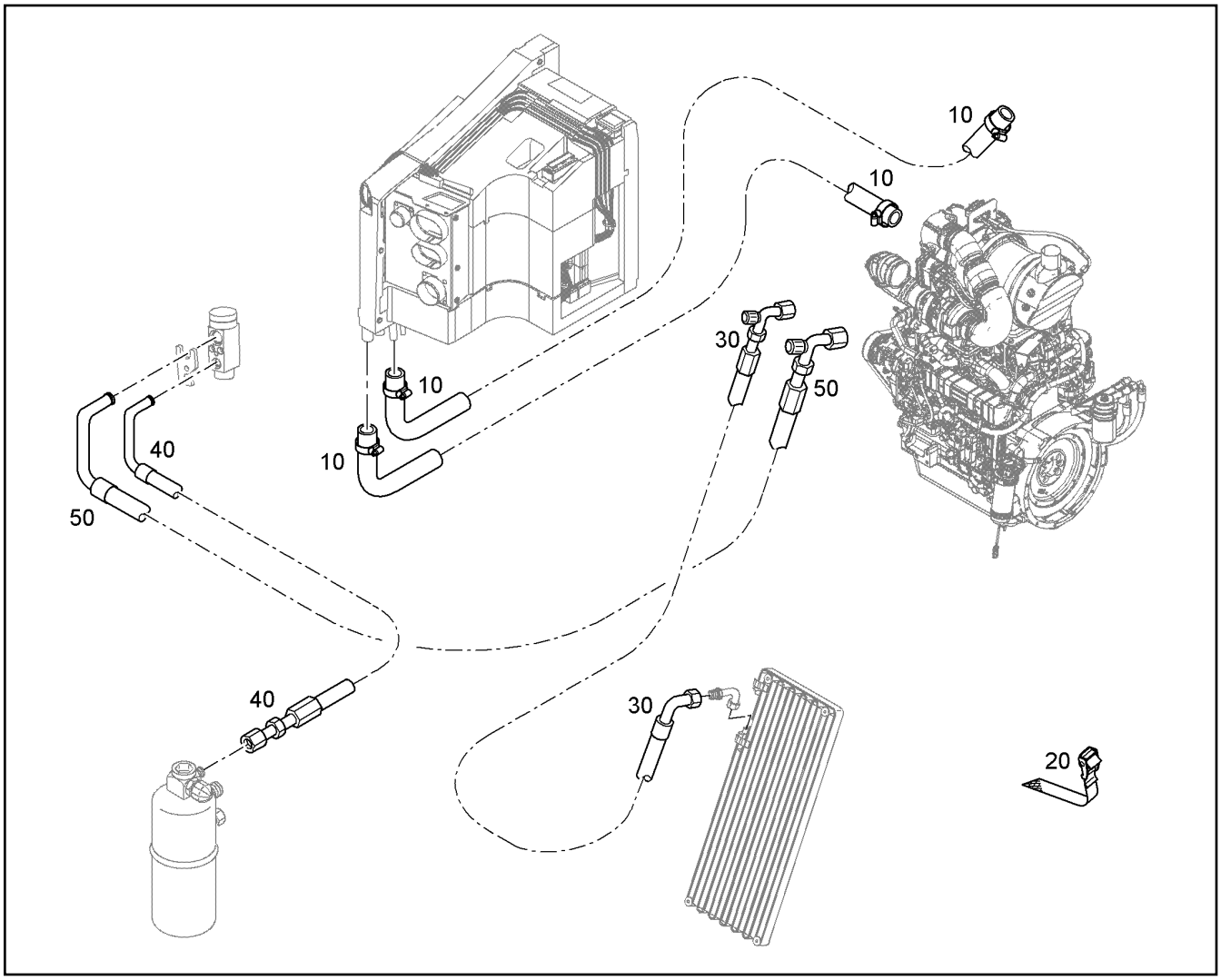


| Pos. | Item | Quantity | Description | Designação | Serie | K |
|---|---|---|---|---|---|---|
| 10 | | 1 | HOSE SET | KIT DE MANGUEIRAS | | 1 |
| 20 | 7621780 | 6 | LASHING STRAP 18X0,35m 380daN TEXTILG | CINTA DE AMARRACAO | | |
| 30 | 11340496 | 1 | HOSE 10,5X3400 | MANGUEIRA | | |
| 40 | 11113184 | 1 | HOSE 8X2900 | MANGUEIRA | | 1 |
| 50 | 11450794 | 1 | HOSE 12,7X3300 | MANGUEIRA | | |

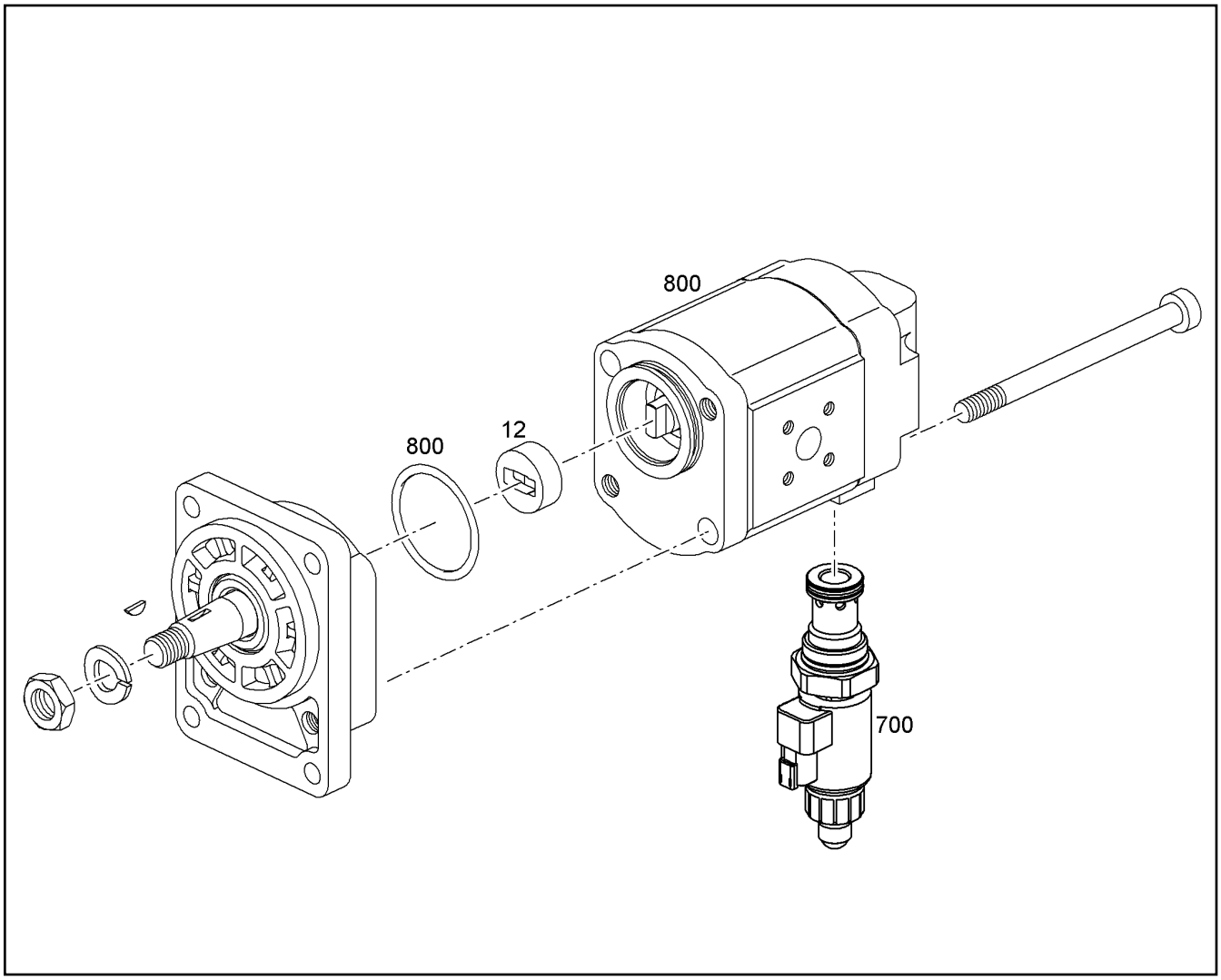


| Pos. | Item | Quantity | Description | Designação | Serie | K |
|---|---|---|---|---|---|---|
| 12 | 7368542 | 1 | DRIVER | GUIA | | |
| 700 | 11492236 | 1 | PRESSURE LIMITING VALVE | VÁLVULA LIMITADORA DE PRES | | |
| 800 | 10331947 | 1 | SEAL KIT | KIT DE VEDAÇÃO | | |

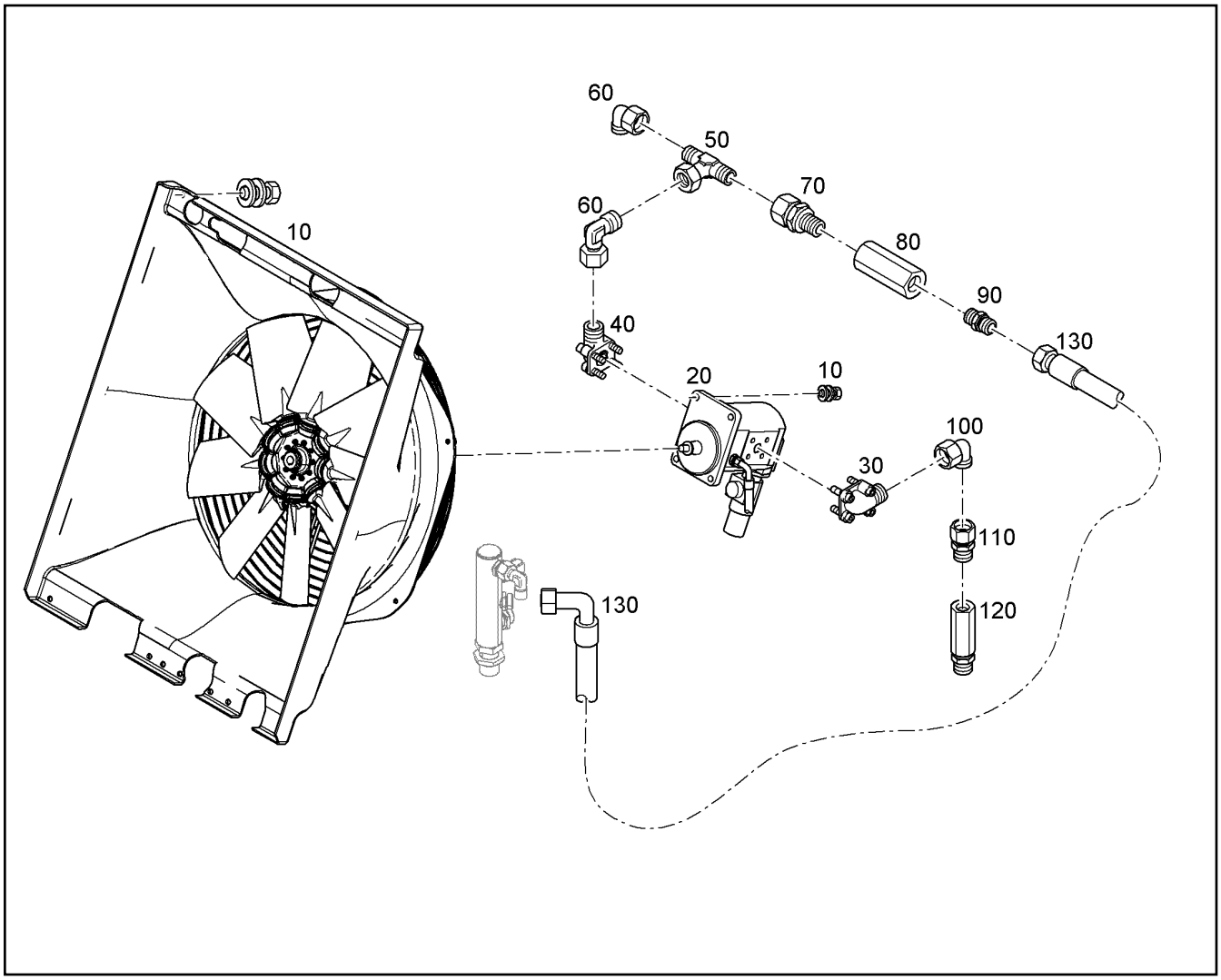


| Pos. | Item | Quantity | Description | Designação | Serie | K |
|---|---|---|---|---|---|---|
| 10 | | 1 | FAN SYSTEM<br>⇨ ❑ 168 | EQUIPAMENTO REVERSÃO VEN | | |
| 20 | 11068125 | 1 | FAN MOTOR<br>⇨ ❑ 166 | MOTOR DO VENTILADOR | | |
| 30 | 7009807 | 1 | FITTING BFW 16S<br>⇨ ❑ 203 | UNIÃO ROSCADA | | |
| 40 | 7405835 | 1 | TUBE NOZZLE BFW 18L<br>⇨ ❑ 204 | FLANGE | | |
| 50 | 247108402 | 1 | FITTING ET 18L | UNIÃO ROSCADA | | |
| 60 | 247108302 | 2 | FITTING EW 18L M26X1,5 | UNIÃO ROSCADA | | |
| 70 | 7367998 | 1 | FITTING EGE 18L G1/2A | UNIÃO ROSCADA | | |
| 80 | 11123797 | 1 | NON-RETURN VALVE | VÁLVULA DE RETORNO | | |
| 90 | 7003578 | 1 | FITTINGS GE 18L G1/2A | CONEXÃO | | |
| 100 | 7617460 | 1 | FITTING EW 16S | UNIÃO ROSCADA | | |
| 110 | 7367756 | 1 | FITTING EGE 16S M22X1,5 | UNIÃO ROSCADA | | |
| 120 | 7624488 | 1 | FILTER | FILTRO | | |
| 130 | 5618699 | 1 | HOSE 16X900 | MANGUEIRA | | 1 |

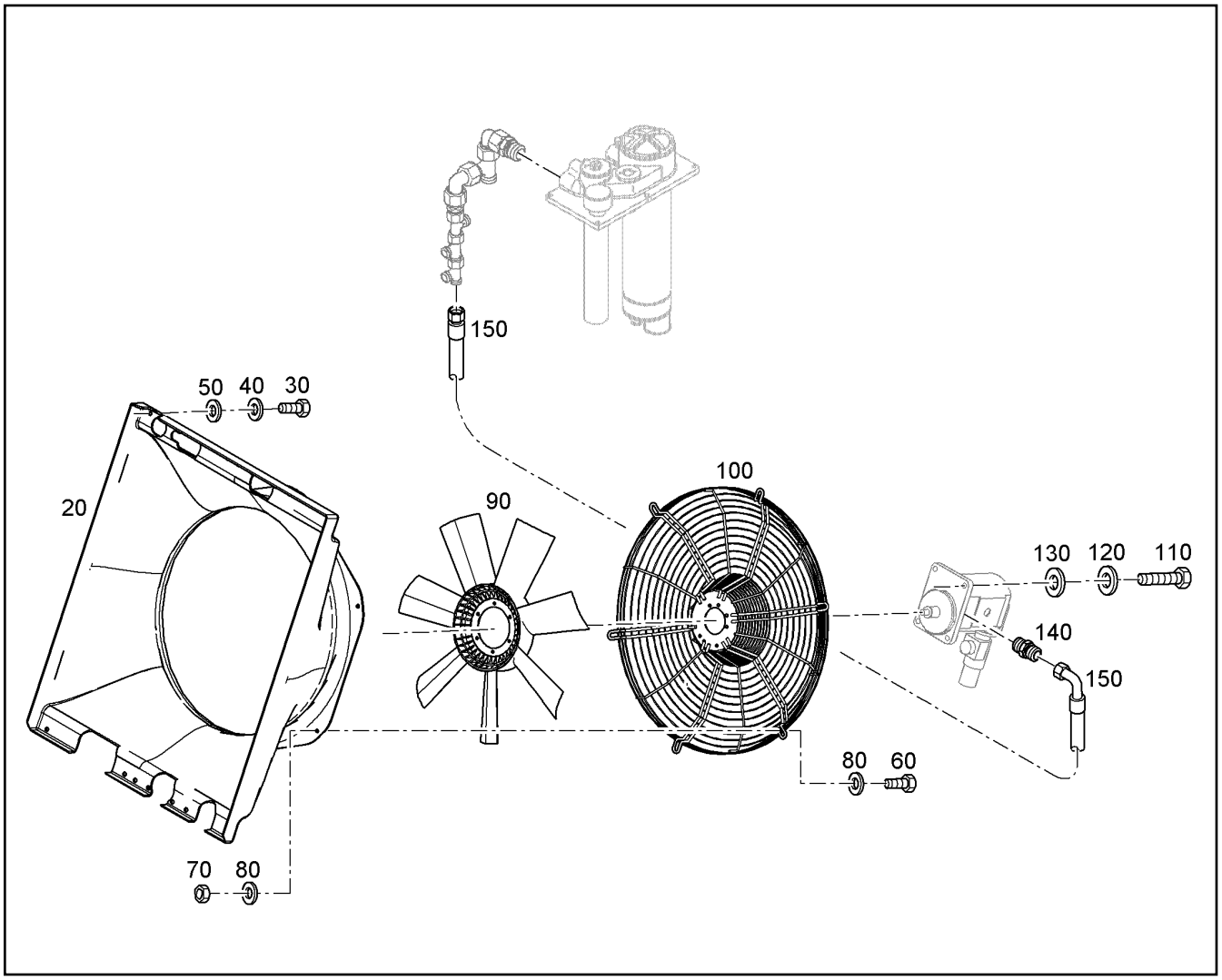


| Pos. | Item | Quantity | Description | Designação | Serie | K |
|---|---|---|---|---|---|---|
| 20 | 93011762 | 1 | COWLING | CAPÔ | | |
| 30 | 10299578 | 12 | HEX SCREW ISO 4017 M10X25 10.9 FLZN | PARAFUSO SEXTAVADO | | |
| 40 | 4229913 | 12 | LOCK WASHER VS 10 | ARRUELA DE PRESSÃO | | |
| 50 | 11491889 | 12 | WASHER 10 300HV | ARRUELA | | |
| 60 | 11002716 | 6 | HEX SCREW ISO 4017 M10X35 10.9 FLZN | PARAFUSO SEXTAVADO | | |
| 70 | 10875605 | 6 | HEX NUT M10 | PORCA SEXTAVADA | | 1 |
| 80 | 10179357 | 12 | WASHER 10,5 | ARRUELA | | |
| 90 | 10326070 | 1 | FAN | VENTILADOR | | |
| 100 | 93011657 | 1 | GUARD | GRADE DE PROTEÇÃO | | |
| 110 | 11826527 | 4 | HEX SCREW ISO 4017 M8X30 8.8 480H | PARAFUSO SEXTAVADO | | |
| 120 | 423910801 | 4 | LOCK WASHER VS 8 | ARRUELA DE PRESSÃO | | |
| 130 | 10289803 | 4 | WASHER 8 300HV | ARRUELA | | |
| 140 | 471039708 | 1 | FITTING GE 10L M12X1,5 ED | UNIÃO ROSCADA | | |
| 150 | 7402835 | 1 | CONTROL HOSE 8X2400 | MANGUEIRA DE COMANDO | | 1 |

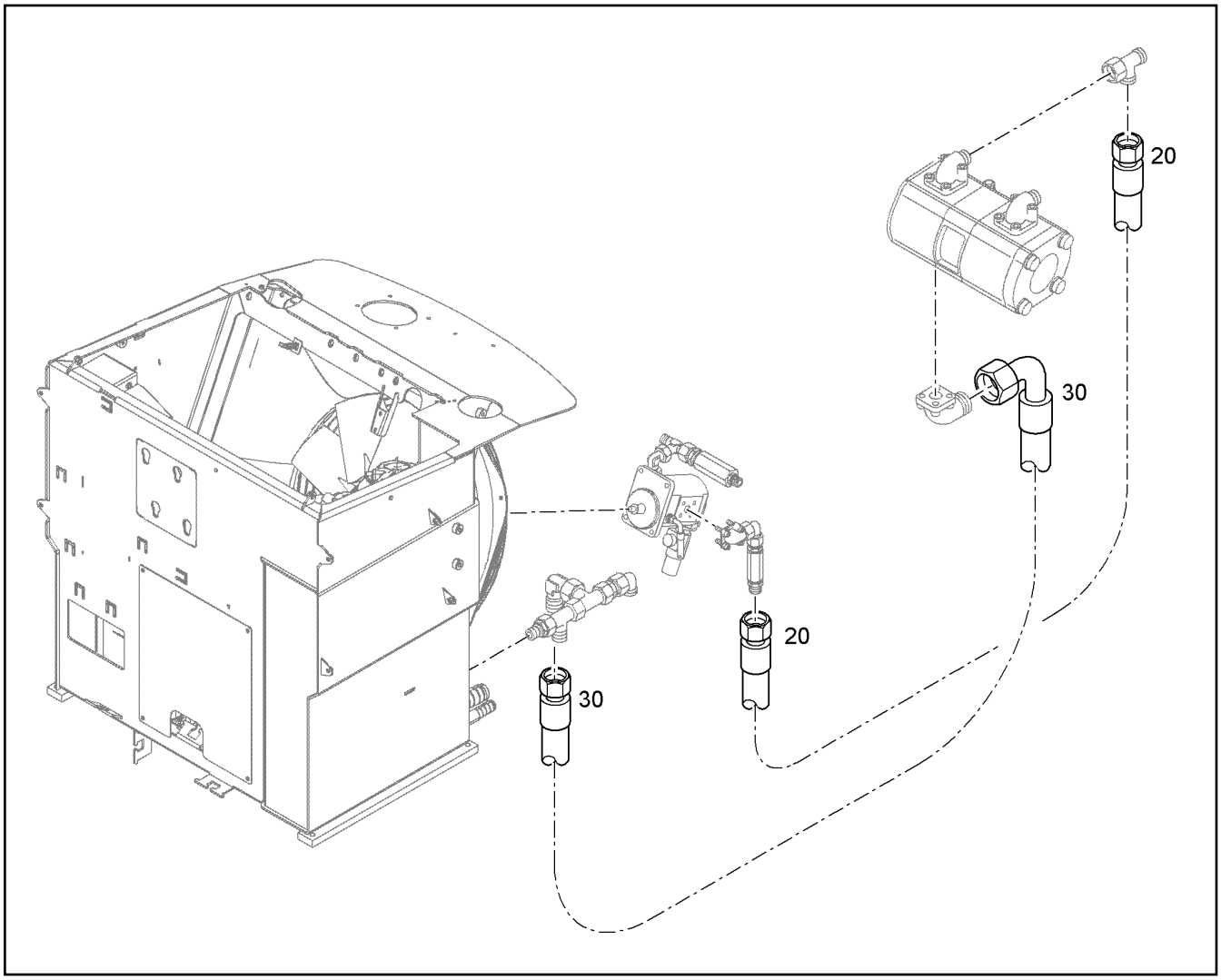


| Pos. | Item | Quantity | Description | Designação | Serie | K |
|---|---|---|---|---|---|---|
| 20 | 5617291 | 1 | HOSE 12X2200 | MANGUEIRA | | 1 |
| 30 | 10015541 | 1 | HOSE 20X2000 | MANGUEIRA | | 1 |

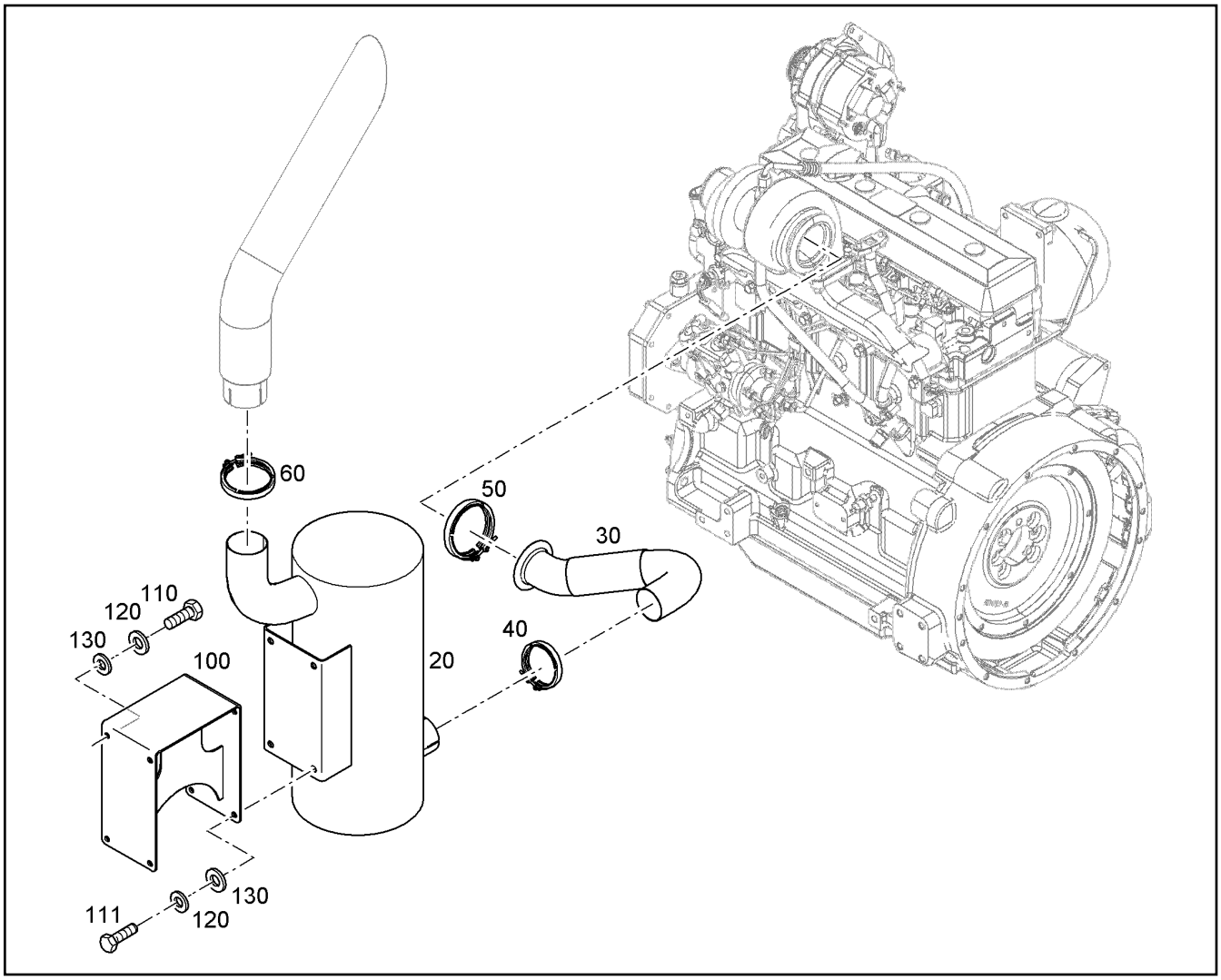


| Pos. | Item | Quantity | Description | Designação | Serie | K |
|---|---|---|---|---|---|---|
| 20 | 11003849 | 1 | EXHAUST SILENCER | SILENCIADOR | | |
| 30 | 11003850 | 1 | EXHAUST DUCT | TUBULACAO DE ESCAPAMENT | | |
| 40 | 11003494 | 1 | CLAMP D=77 | BRAÇADEIRA | | |
| 50 | 7621805 | 1 | PROFIL CLAMP 110 | ABRAÇADEIRA | | |
| 60 | 10335827 | 1 | CLAMP D=87 | BRAÇADEIRA | | |
| 100 | 93012957 | 1 | HOLDER | SUPORTE | | |
| 110 | 11002753 | 4 | HEX SCREW ISO 4017 M10X20 10.9 FLZN | PARAFUSO SEXTAVADO | | |
| 111 | 10299578 | 4 | HEX SCREW ISO 4017 M10X25 10.9 FLZN | PARAFUSO SEXTAVADO | | |
| 120 | 4229913 | 8 | LOCK WASHER VS 10 | ARRUELA DE PRESSÃO | | |
| 130 | 10179357 | 8 | WASHER 10,5 | ARRUELA | | |

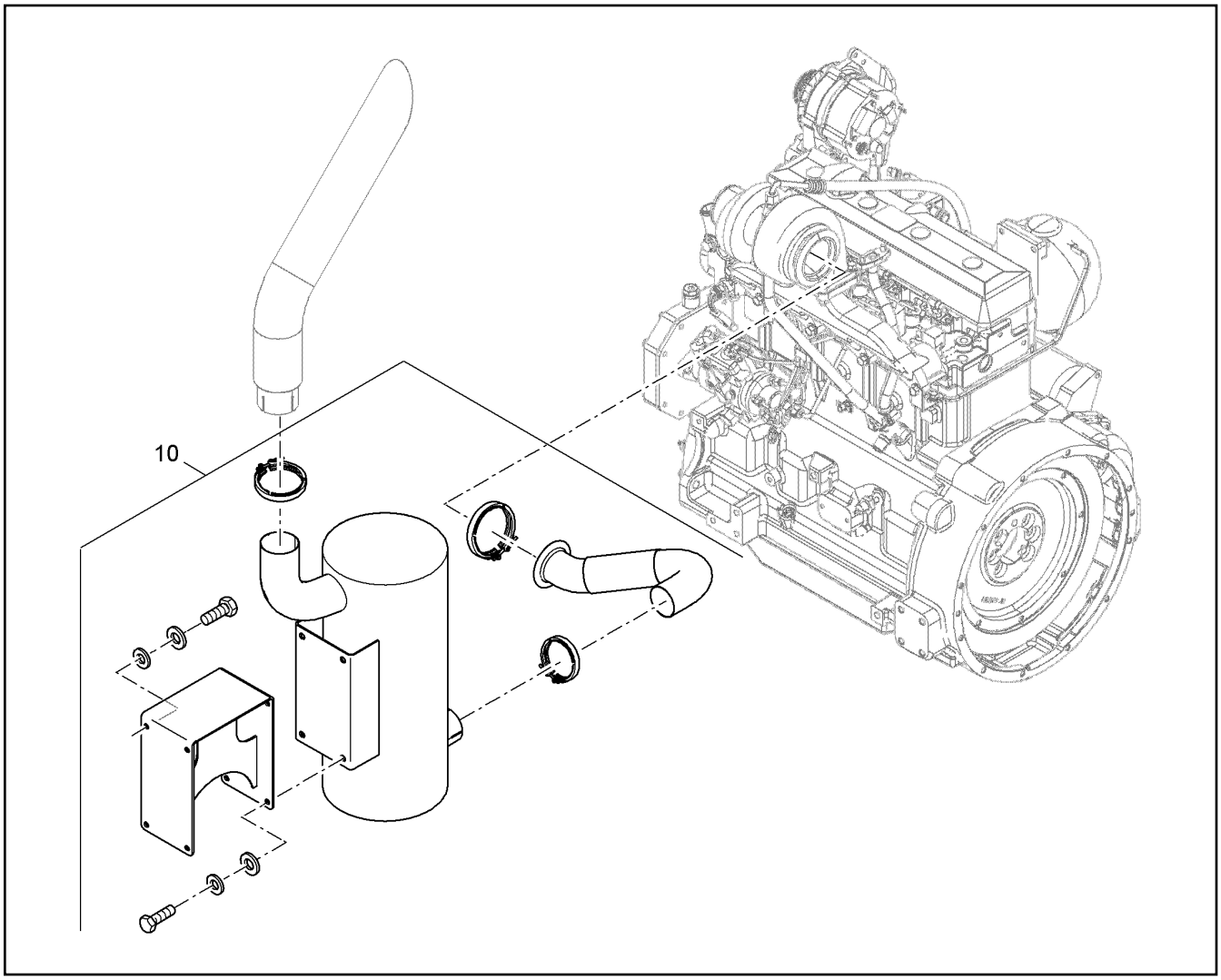


| Pos. | Item | Quantity | Description | Designação | Serie | K |
|---|---|---|---|---|---|---|
| 10 | | 1 | EXHAUST SYSTEM<br>⇨ ❑ 170 | SISTEMA DE ESCAPAMENTO | | |

# OHNE BILD

# WITHOUT ILLUSTRATION

# SANS PLANCHE

| Pos. | Item | Quantity | Description | Designação | Serie | K |
|---|---|---|---|---|---|---|
| 10 | 11356566 | 1 | END PIPE | TUBULAÇÃO TERMINAL | | |
| 30 | 11822669 | 1 | PROTECTION | PROTEÇÃO | | |
| 50 | 4902250 | 2 | SOCKET HEAD SCREW ISO 4762 M6X10 10. | PARAFUSO CILÍNDRICO | | |
| 60 | 10289802 | 2 | WASHER 6 300HV | ARRUELA | | |

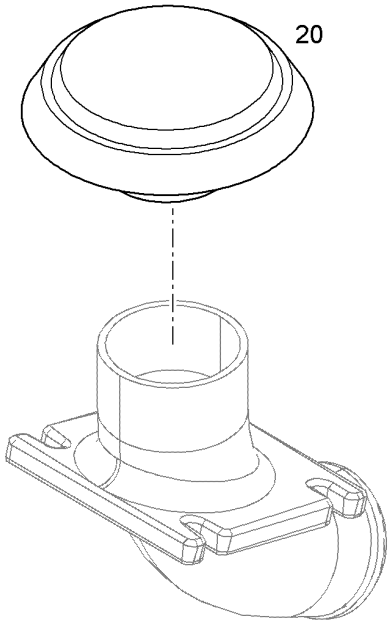


| Pos. | Item | Quantity | Description | Designação | Serie | K |
|---|---|---|---|---|---|---|
| 20 | 11692788 | 1 | PRE-SEPARATOR | PRE-FILTRO | | |

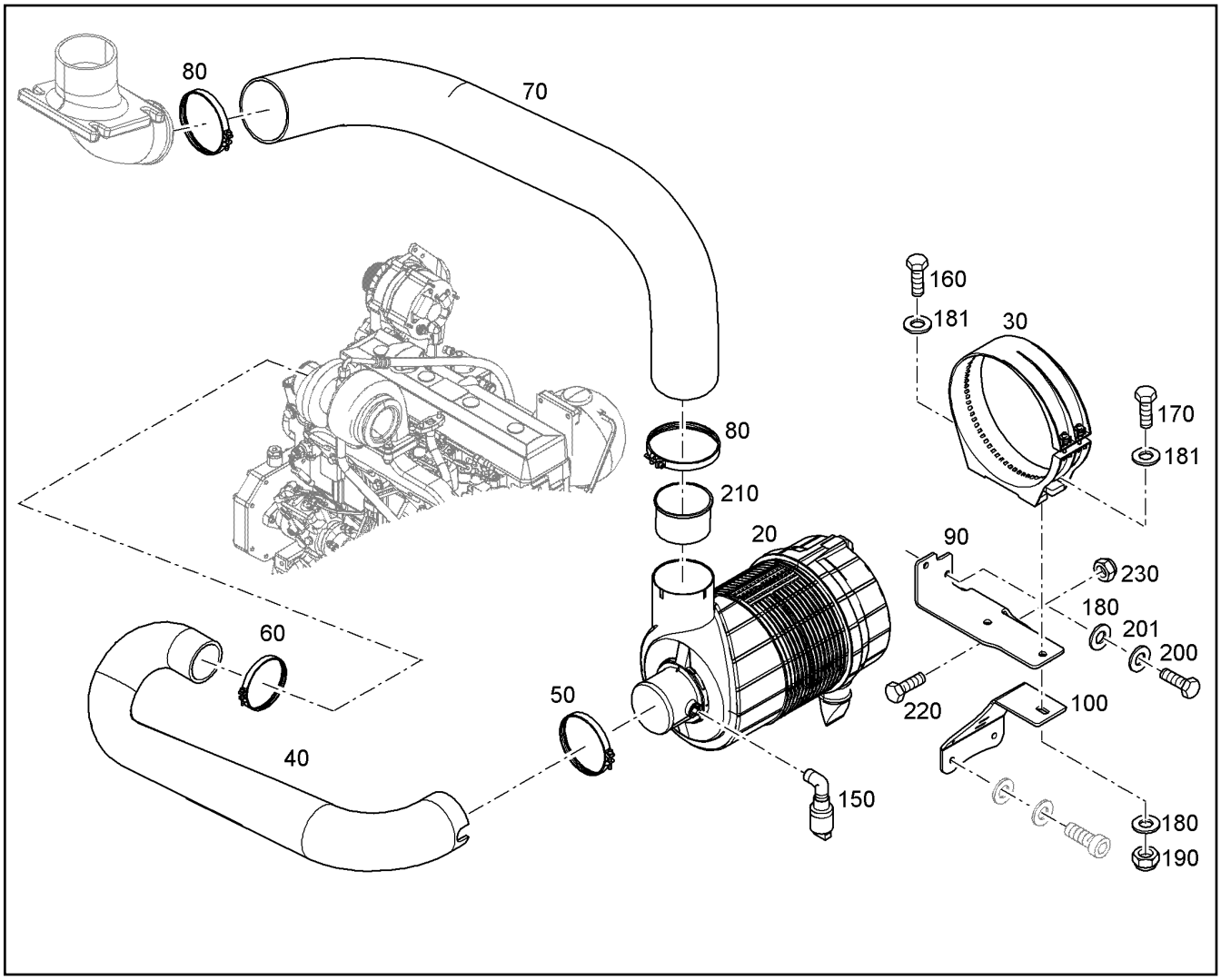


| Pos. | Item | Quantity | Description | Designação | Serie | K |
|---|---|---|---|---|---|---|
| 20 | 5802097 | 1 | AIR FILTER<br>⇨ ❑ 177 | FILTRO DE AR | | |
| 30 | 10815452 | 1 | AIR FILTER CLIP | GRAMPO DO FILTRO DE AR | | |
| 40 | 11389508 | 1 | PURE AIR HOSE | MANGUEIRA DE AR | | |
| 50 | 550849408 | 1 | HOSE CLAMP | ABRAÇADEIRA DE MANGUEIRA | | |
| 60 | 774218808 | 1 | HOSE CLAMP C8/TXWF 90 80-100X12 W3 | ABRAÇADEIRA DE MANGUEIRA | | |
| 70 | 93012444 | 1 | RAW AIR HOSE | MANGUEIRA AR | | |
| 80 | 774217608 | 2 | HOSE CLAMP C8/TXWF 120 110-130X12 W3 | ABRAÇADEIRA DE MANGUEIRA | | |
| 90 | 93015574 | 1 | HOLDER | SUPORTE | | |
| 100 | 93012595 | 1 | HOLDER | SUPORTE | | |
| 150 | 6906001 | 1 | VACUUM INDICATOR | INDICADOR DE VACUO | | 2 |
| 160 | 11002716 | 1 | HEX SCREW ISO 4017 M10X35 10.9 FLZN | PARAFUSO SEXTAVADO | | |
| 170 | 11002713 | 1 | HEX SCREW ISO 4017 M10X40 10.9 FLZN | PARAFUSO SEXTAVADO | | |
| 180 | 10289795 | 4 | WASHER 10 300HV | ARRUELA | | |
| 181 | 11491889 | 2 | WASHER 10 300HV | ARRUELA | | |
| 190 | 10875605 | 2 | HEX NUT M10 | PORCA SEXTAVADA | | 1 |
| 200 | 10299578 | 2 | HEX SCREW ISO 4017 M10X25 10.9 FLZN | PARAFUSO SEXTAVADO | | |
| 201 | 4229913 | 2 | LOCK WASHER VS 10 | ARRUELA DE PRESSÃO | | |
| 210 | 93027900 | 1 | BUSHING | BUCHA | | |
| 220 | 11651582 | 2 | HEX SCREW ISO 4014 M8X55 8.8 480H | PARAFUSO SEXTAVADO | | |
| 230 | 10875614 | 2 | HEX NUT M8 | PORCA SEXTAVADA | | |

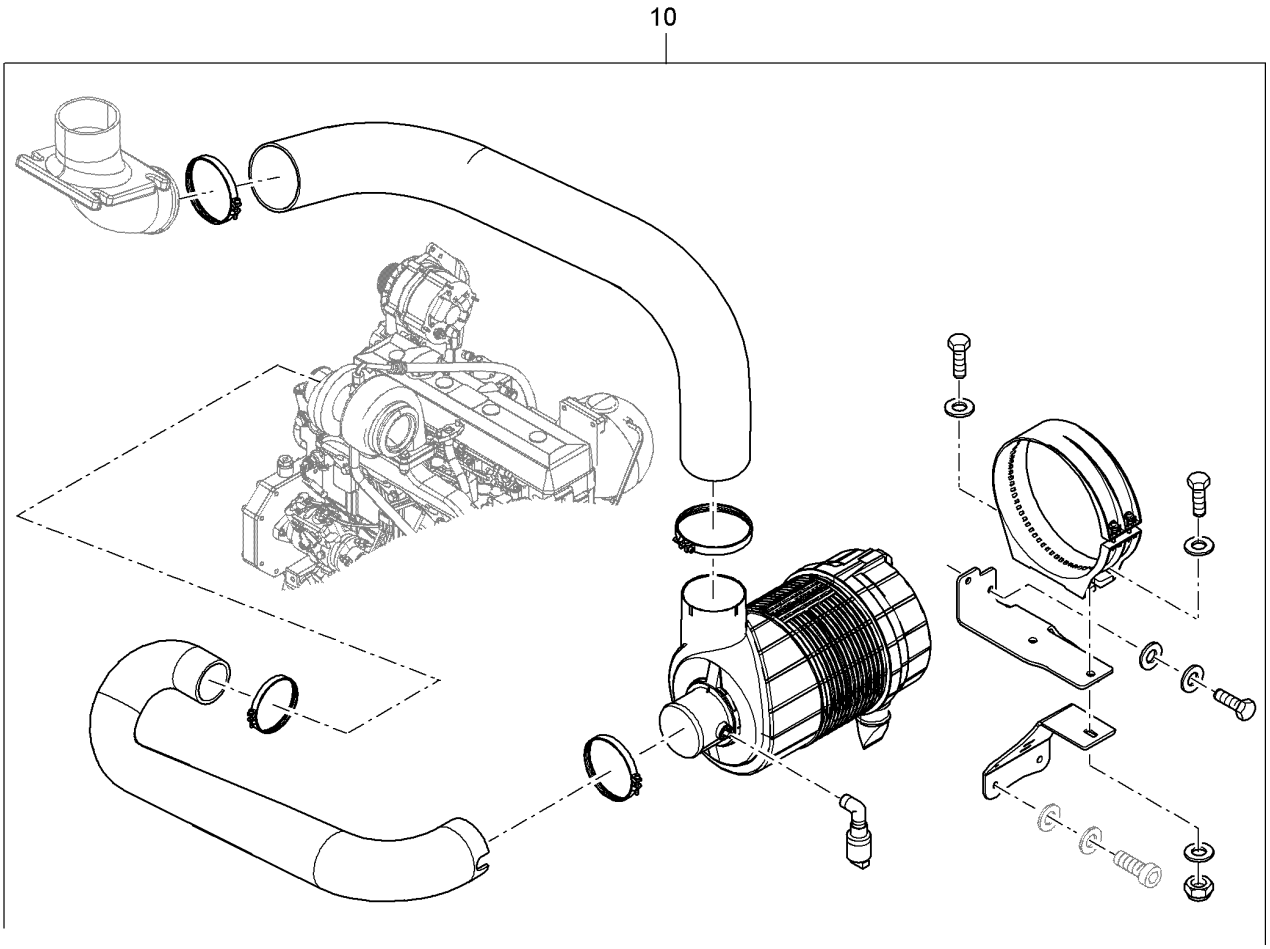


| Pos. | Item | Quantity | Description | Designação | Serie | K |
|---|---|---|---|---|---|---|
| 10 | | 1 | AIR FILTER UNIT<br>⇨ ❑ 174 | INSTALAÇÃO FILTRO DE AR | | |

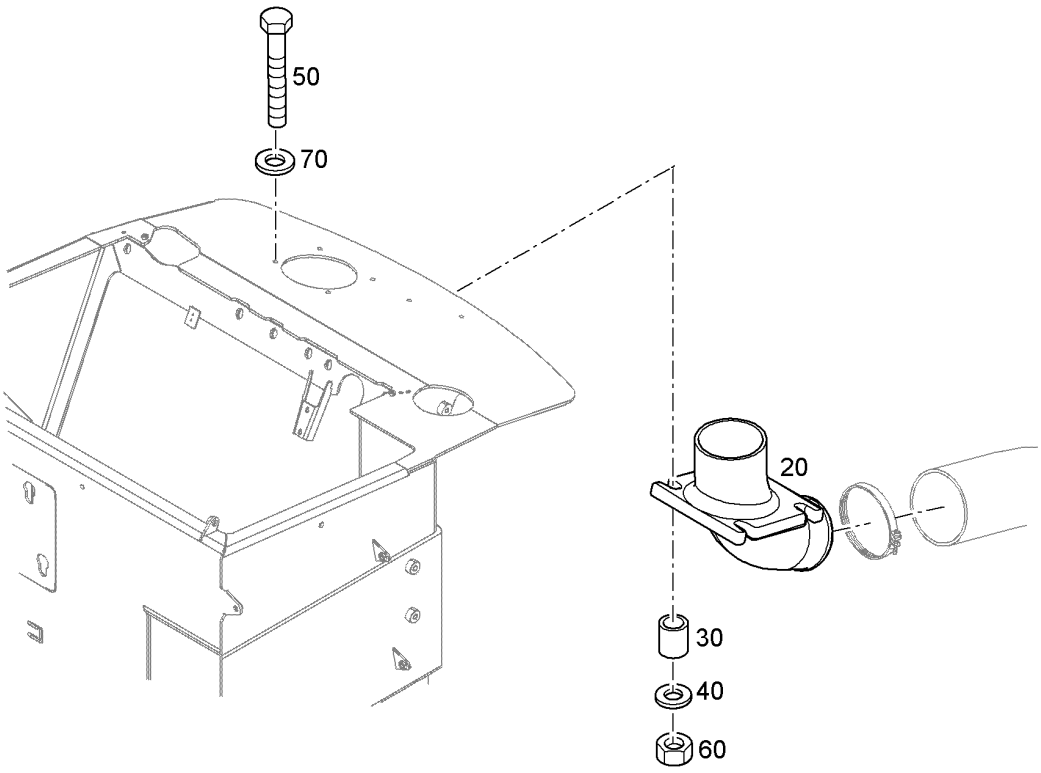


| Pos. | Item | Quantity | Description | Designação | Serie | K |
|---|---|---|---|---|---|---|
| 20 | 93012445 | 1 | AIR PIPE | TUBO DE AR | | |
| 30 | 9842379 | 4 | SPACER BUSHING 10,5/16X20 | BUCHA DISTANCIADORA | | 1 |
| 40 | 9842380 | 4 | WASHER 10,5X35X2,5 | ARRUELA | | |
| 50 | 10299577 | 4 | HEX SCREW ISO 4017 M10X45 10.9 FLZN | PARAFUSO SEXTAVADO | | |
| 60 | 11140466 | 4 | HEX NUT M10 | PORCA SEXTAVADA | | |
| 70 | 10289795 | 4 | WASHER 10 300HV | ARRUELA | | |

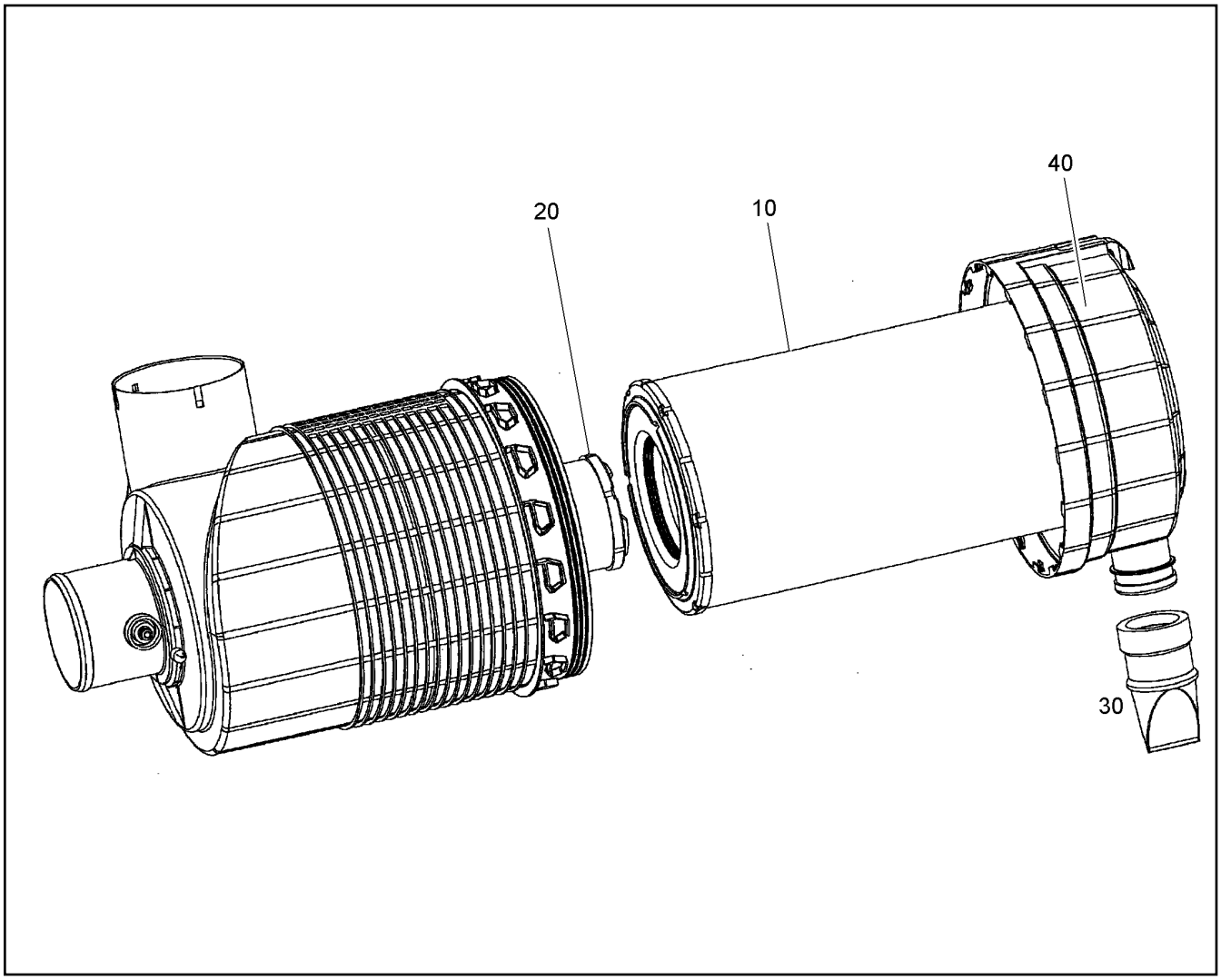


| Pos. | Item | Quantity | Description | Designação | Serie | K |
|---|---|---|---|---|---|---|
| 10 | 7412732 | 1 | MAIN ELEMENT | ELEMENTO PRINCIPAL | | |
| 20 | 7412733 | 1 | LOCKING ELEMENT | ELEMENTO DE BLOQUEIO | | |
| 30 | 5613730 | 1 | DISCHARGE VALVE | VALVULA DE SAIDA | | |
| 40 | 11694644 | 1 | COVER | TAMPA | | |

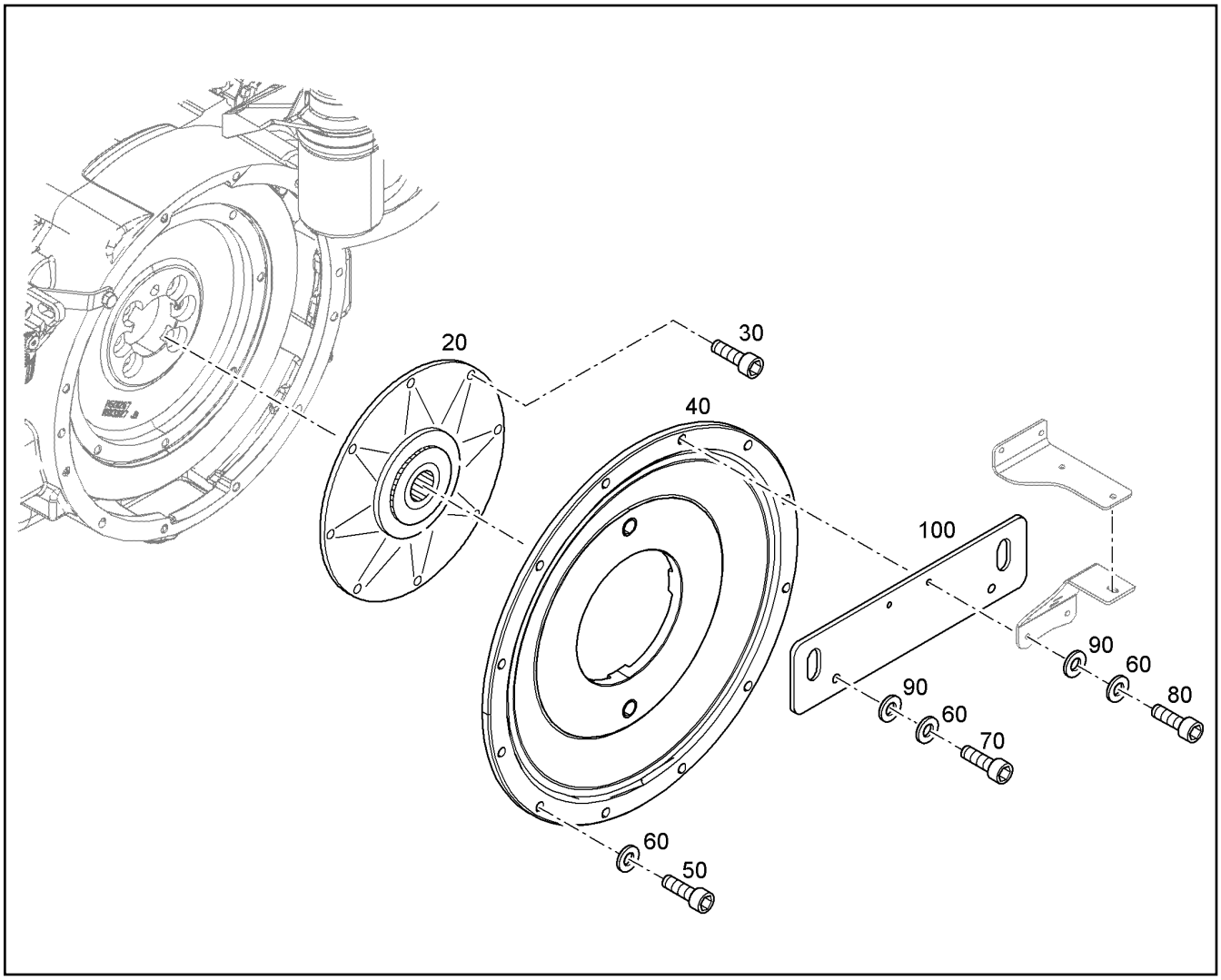


| Pos. | Item | Quantity | Description | Designação | Serie | K |
|---|---|---|---|---|---|---|
| 20 | 11600888 | 1 | COUPLING | ACOPLAMENTO | | 1 |
| 30 | 10650720 | 8 | SOCKET HEAD SCREW ISO 4762 M10X25 10 | PARAFUSO CILÍNDRICO | | |
| 40 | 11690536 | 1 | ADD-ON FLANGE | FLANGE | | |
| 50 | 10650720 | 8 | SOCKET HEAD SCREW ISO 4762 M10X25 10 | PARAFUSO CILÍNDRICO | | |
| 60 | 4229913 | 12 | LOCK WASHER VS 10 | ARRUELA DE PRESSÃO | | |
| 70 | 11002743 | 2 | SOCKET HEAD SCREW ISO 4762 M10X30 10 | PARAFUSO CILÍNDRICO | | |
| 80 | 11341016 | 2 | SOCKET HEAD SCREW ISO 4762 M10X45 10 | PARAFUSO CILÍNDRICO | | |
| 90 | 10289795 | 4 | WASHER 10 300HV | ARRUELA | | |
| 100 | 93028797 | 1 | LIFTING HOOK | GANCHO DE IÇAMENTO | | |

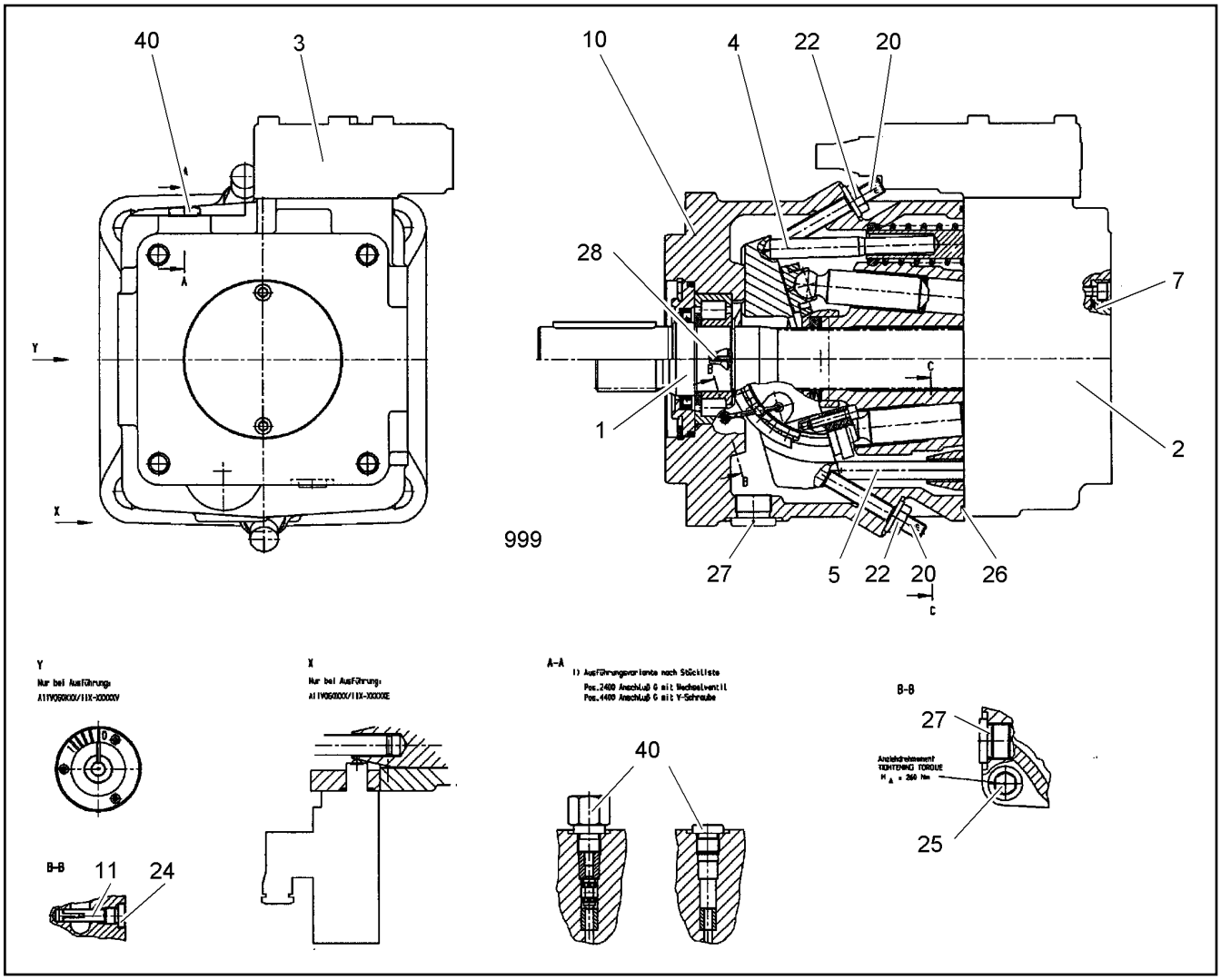


| Pos. | Item | Quantity | Description | Designação | Serie | K |
|---|---|---|---|---|---|---|
| 1 | 10424702 | 1 | DRIVING GEAR<br>⇨ ❑ 185 | MECANISMO DE ACIONAMENTO | | |
| 2 | 7023885 | 1 | CONNECTING PLATE<br>⇨ ❑ 181 | PLACA DE LIGAÇÃO | | |
| 3 | 10491674 | 1 | REGULATOR<br>⇨ ❑ 193 | REGULADOR | | |
| 4 | 7023887 | 1 | REGULATION HYDRAULIC<br>⇨ ❑ 194 | DISPOSITIVO AJUSTE HIDRÁUL | | |
| 5 | 7023888 | 1 | REGULATION HYDRAULIC<br>⇨ ❑ 199 | DISPOSITIVO AJUSTE HIDRÁUL | | |
| 7 | 7023645 | 1 | COVER<br>⇨ ❑ 180 | TAMPA | | |
| 10 | 10424703 | 1 | HOUSING | CARCAÇA | | |
| 11 | 10475198 | 4 | PIVOT PIN | PINO ARTICULADO | | |
| 20 | 7623427 | 2 | GRUB SCREW DIN 913 M10X68 | PARAFUSO | | |
| 22 | 7361602 | 2 | COLLAR NUT M10X1,5 | PORCA COM FLANGE | | |
| 24 | 10100423 | 4 | SCREW PLUG M10X1 | PARAFUSO DE FECHAMENTO | | |
| 25 | 10424789 | 4 | SOCKET HEAD SCREW DIN 7984 | PARAFUSO CILÍNDRICO | | |
| 26 | 7026843 | 1 | RECTANGULAR SECTION RING 174,2X2,4 | ANEL DE SEÇÃO RETANGULAR | | |
| 27 | 10000515 | 2 | SCREW PLUG M22X1,5 | PARAFUSO DE FECHAMENTO | | |
| 28 | 4002828 | 2 | DOWEL PIN 3 | PINO ELÁSTICO | | |
| 40 | 10100429 | 1 | SCREW PLUG M14X1,5 | PARAFUSO DE FECHAMENTO | | |
| 999 | 10424762 | 1 | SEAL KIT | KIT DE VEDAÇÃO | | |

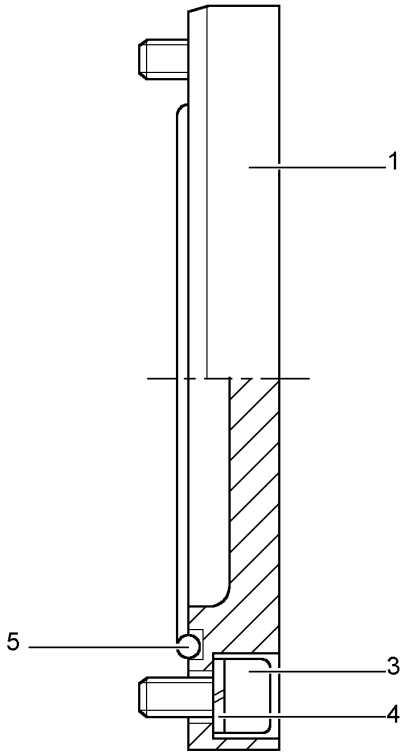


| Pos. | Item | Quantity | Description | Designação | Serie | K |
|---|---|---|---|---|---|---|
| 1 | 10471495 | 1 | COVER | TAMPA | | |
| 3 | 10356286 | 2 | SOCKET HEAD SCREW | PARAFUSO CILÍNDRICO | | |
| 4 | 12263813 | 2 | WASHER SPRING | ARRUELA DE PRESSÃO | | |
| 5 | 7380830 | 1 | O-RING ISO 3601-1 66,34X2,62 | ANEL-O | | |

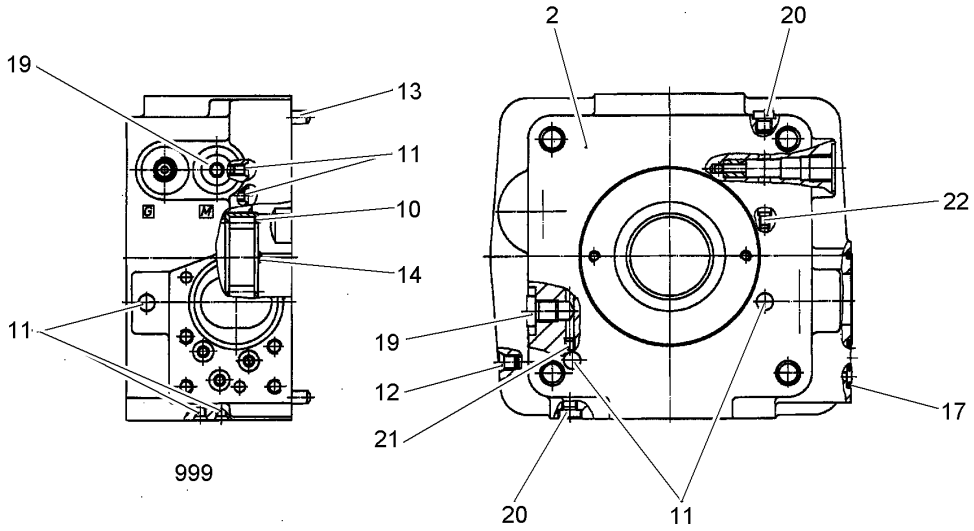


| Pos. | Item | Quantity | Description | Designação | Serie | K |
|---|---|---|---|---|---|---|
| 2 | 10008159 | 1 | CONNECTING PLATE | PLACA DE LIGAÇÃO | | |
| 10 | 10280277 | 1 | CYLINDRICAL ROLLER BEARING | ROLAMENTO DE ROLOS CILÍN | | |
| 11 | 7022127 | 4 | DOUBLE PLUG | PARAFUSO FECH. DE FILETE D | | |
| 12 | 7023696 | 1 | DOUBLE PLUG M8 | PARAFUSO FECH. DE FILETE D | | |
| 13 | 10424771 | 2 | PARALLEL PIN | PINO CILÍNDRICO | | |
| 14 | 10424772 | 1 | PARALLEL PIN | PINO CILÍNDRICO | | |
| 17 | 10303270 | 3 | EDGE SEALING RING | ANEL DE VEDACAO | | |
| 19 | 10100680 | 2 | SCREW PLUG M12X1,5 | PARAFUSO DE FECHAMENTO | | |
| 20 | 10220639 | 2 | SCREW PLUG M8X1 | PARAFUSO DE FECHAMENTO | | |
| 21 | 7014258 | 1 | NOZZLE NG 1,4MM / M6 | BOCAL | | |
| 22 | 10100737 | 1 | NOZZLE NG 1,2 / M6 | BOCAL | | |
| 999 | 10424773 | 1 | SEAL KIT | KIT DE VEDAÇÃO | | |




| Pos. | Item | Quantity | Description | Designação | Serie | K |
|---|---|---|---|---|---|---|
| 999 | 10410659 | 1 | SEAL KIT | KIT DE VEDAÇÃO | | |

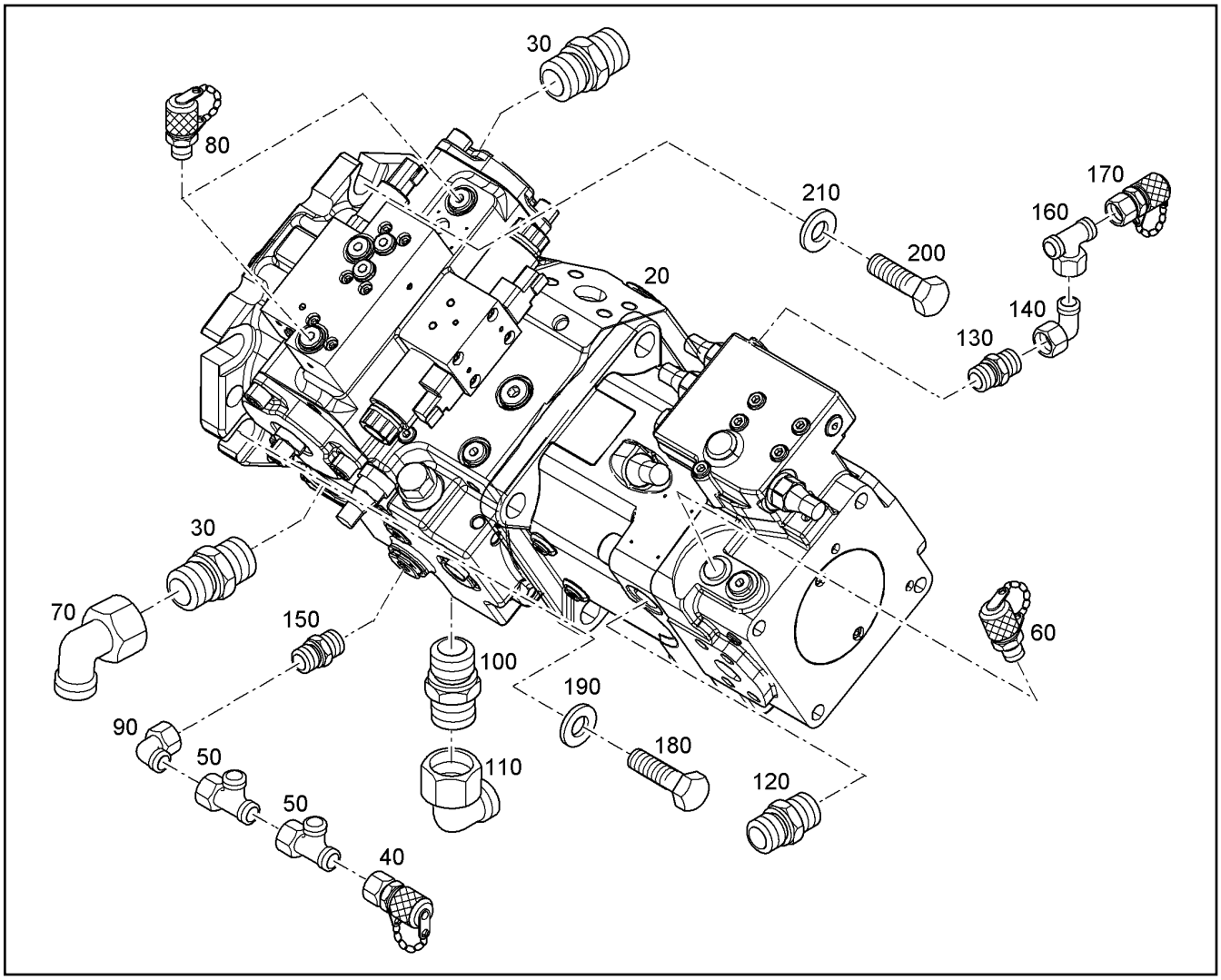


| Pos. | Item | Quantity | Description | Designação | Serie | K |
|---|---|---|---|---|---|---|
| 20 | 10814574 | 1 | TANDEM PUMP<br>⇨ ❑ 184 | BOMBA TANDEM | | 6 |
| 30 | 471050608 | 2 | FITTING GEO 28L M33X2 | UNIÃO ROSCADA | | |
| 40 | 7406864 | 1 | GAUGE CONNECTION VKA3 10L M16X1,5 | BOCAL DE MEDIÇÃO | | |
| 50 | 472330208 | 2 | FITTING | UNIÃO ROSCADA | | |
| 60 | 7407071 | 1 | SCREW COUPLING M12X1,5 | ACOPLAMENTO ROSCADO | | |
| 70 | 7617494 | 1 | FITTING EW 28L | UNIÃO ROSCADA | | |
| 80 | 10472067 | 2 | SCREW COUPLING M14x1,5 | ACOPLAMENTO ROSCADO | | |
| 90 | 7403569 | 1 | FITTING EW 10L M16X1,5 | UNIÃO ROSCADA | | |
| 100 | 7373637 | 1 | FITTING GEO 35L M42X2 | UNIÃO ROSCADA | | |
| 110 | 482530914 | 1 | FITTING EW 35L M45X2 | UNIÃO ROSCADA | | |
| 120 | 7003572 | 1 | FITTING GE 18L M22X1,5 | UNIÃO ROSCADA | | |
| 130 | 7617900 | 1 | FITTING GE 12S M14X1,5 | UNIÃO ROSCADA | | |
| 140 | 7617354 | 1 | FITTING EW 12S | UNIÃO ROSCADA | | |
| 150 | 11001623 | 1 | SCREW-ON CONNECTION GEO 10L M22X1, | CONEXÃO ROSCADA | | |
| 160 | 482431414 | 1 | FITTING ET 12S | UNIÃO ROSCADA | | |
| 170 | 7409922 | 1 | GAUGE CONNECTION M20X1,5 | BOCAL DE MEDIÇÃO | | |
| 180 | 4902331 | 2 | HEX SCREW ISO 4017 M16X45 10.9 FLZN | PARAFUSO SEXTAVADO | | |
| 190 | 12220084 | 2 | WASHER 16 295-350HV10HV | ARRUELA | | |
| 200 | 10299574 | 4 | HEX SCREW ISO 4017 M12X35 10.9 FLZN | PARAFUSO SEXTAVADO | | |
| 210 | 12246295 | 4 | WASHER 13 300HV | ARRUELA | | |

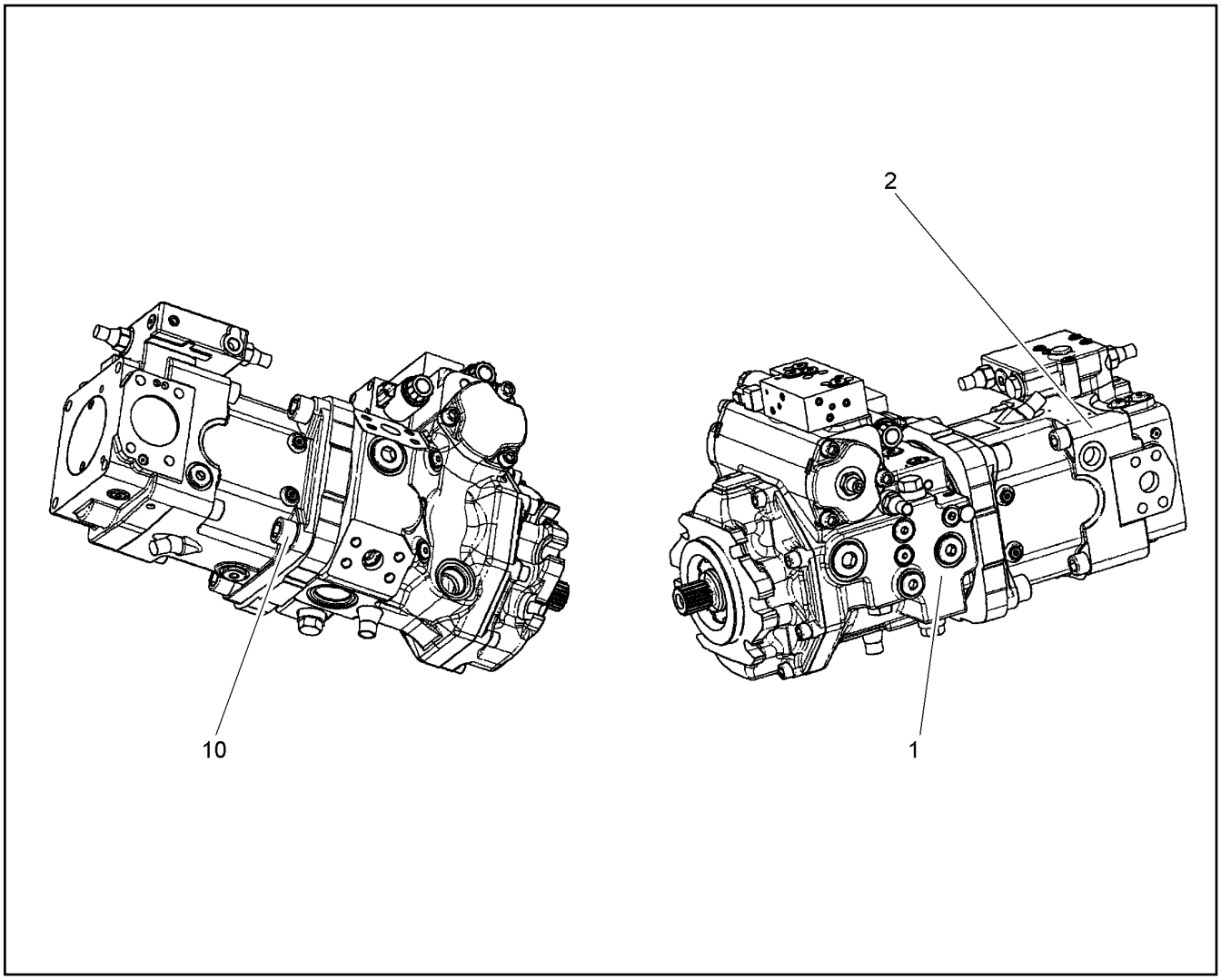


| Pos. | Item | Quantity | Description | Designação | Serie | K |
|---|---|---|---|---|---|---|
| 1 | 11631896 | 1 | VARIABLE PUMP<br>[91476758-19W02 ]<br>⇨ ❑ 186 | BOMBA DE REGULAGEM | | 6 |
| 2 | 11631898 | 1 | VARIABLE PUMP<br>[91481638-19W02 ]<br>⇨ ❑ 179 | BOMBA DE REGULAGEM | | 6 |
| 10 | 10292066 | 4 | SOCKET HEAD SCREW M20X40 8.8 | PARAFUSO CILÍNDRICO | | |

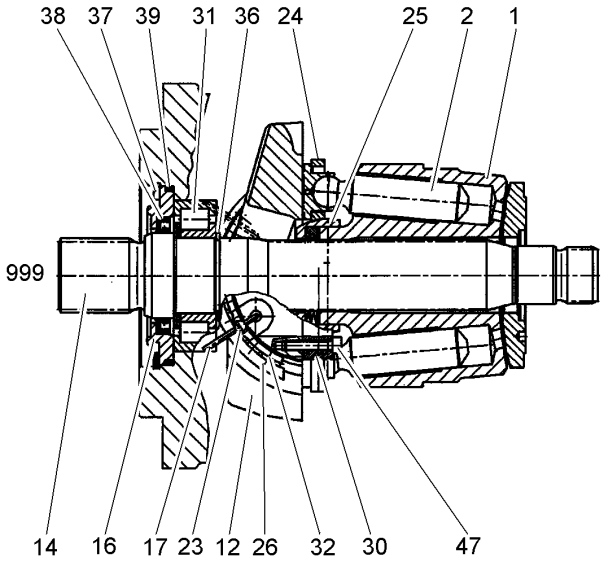


| Pos. | Item | Quantity | Description | Designação | Serie | K |
|---|---|---|---|---|---|---|
| 1 | 10000691 | 1 | CYLINDER<br>⇨ ❑ 200 | CILINDRO | | |
| 2 | 10424718 | 9 | PISTON W.SLIDING | SAPATA DESLIZANTE DO PISTA | | |
| 12 | 10424719 | 1 | CRADLE | PLACA DE ANGULAÇÃO | | |
| 14 | 10424720 | 1 | DRIVING SHAFT | EIXO DO MOTOR | | |
| 16 | 7023896 | 1 | CLOSING RING | ANEL DE FECHAMENTO | | |
| 17 | 10220429 | 4 | WIRE | ARAME | | |
| 23 | 514586808 | 4 | ROLLER | ROLETE | | |
| 24 | 10424797 | 1 | PULL-BACK PLATE | PLACA DE RETORNO | | |
| 25 | 10000692 | 1 | PULL-BACK BALL | ESFERA DE RETORNO | | |
| 26 | 7372249 | 1 | BEARING BOXES-PAIR | PAR DE MANCAL | | |
| 30 | 10424722 | 2 | RETAINING SEGMENT | SEGMENTO DE FIXAÇÃO | | |
| 31 | 10220430 | 1 | CYLINDRICAL ROLLER BEARING | ROLAMENTO DE ROLOS CILÍN | | |
| 32 | 10424723 | 1 | CAGE PAIR | GAIOLA DE ROLAMENTO | | |
| 36 | 10216718 | 1 | LOCKING RING | ANEL DE RETENÇÃO | | |
| 37 | 10424724 | 1 | LOCKING RING DIN 471 | ANEL DE RETENÇÃO | | |
| 38 | 10114989 | 1 | SHAFT SEAL | ANEL RETENTOR | | |
| 39 | 7023901 | 1 | O-RING 88,49X3,53 | ANEL-O | | |
| 47 | 10424725 | 4 | SOCKET HEAD SCREW DIN 7984 | PARAFUSO CILÍNDRICO | | |
| 999 | 10424726 | 1 | SEAL KIT | KIT DE VEDAÇÃO | | |

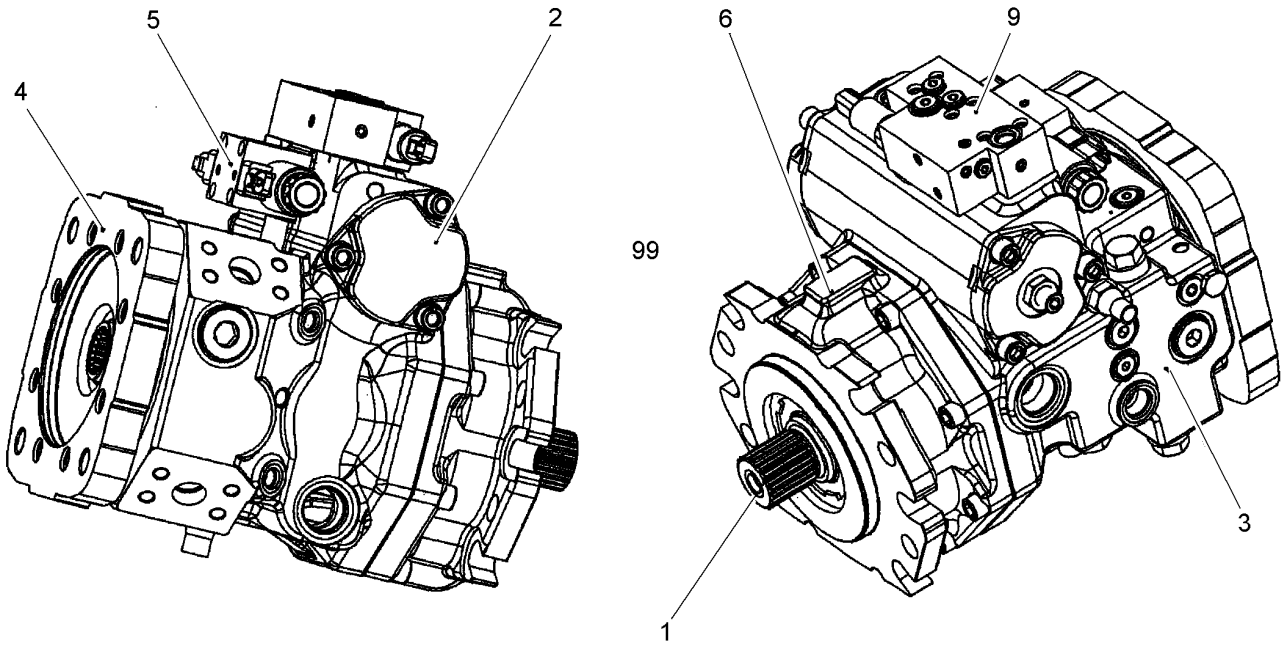


| Pos. | Item | Quantity | Description | Designação | Serie | K |
|---|---|---|---|---|---|---|
| 1 | 11631887 | 1 | DRIVING GEAR<br>⇨ ❑ 187 | MECANISMO DE ACIONAMENTO | | |
| 2 | 11631888 | 1 | REGULATION<br>⇨ ❑ 188 | AJUSTE HIDR. | | |
| 3 | 11631889 | 1 | PUMP HOUSING<br>⇨ ❑ 189 | CARCAÇA DA BOMBA | | |
| 4 | 11631890 | 1 | INTERNAL GEAR PUMP<br>⇨ ❑ 190 | BOMBA DE ENGRENAGEM INTE | | 2 |
| 5 | 11631892 | 1 | CONTROL GEAR<br>⇨ ❑ 191 | MODULO DE CONTROLE | | |
| 6 | 11631893 | 1 | BEARING FLANGE<br>⇨ ❑ 192 | FLANGE MANCAL | | |
| 9 | 11490226 | 1 | CONTROL VALVE<br>⇨ ❑ 198 | VÁLVULA DE CONTROLE | | |
| 99 | 11643592 | 1 | SEAL KIT | KIT DE VEDAÇÃO | | |

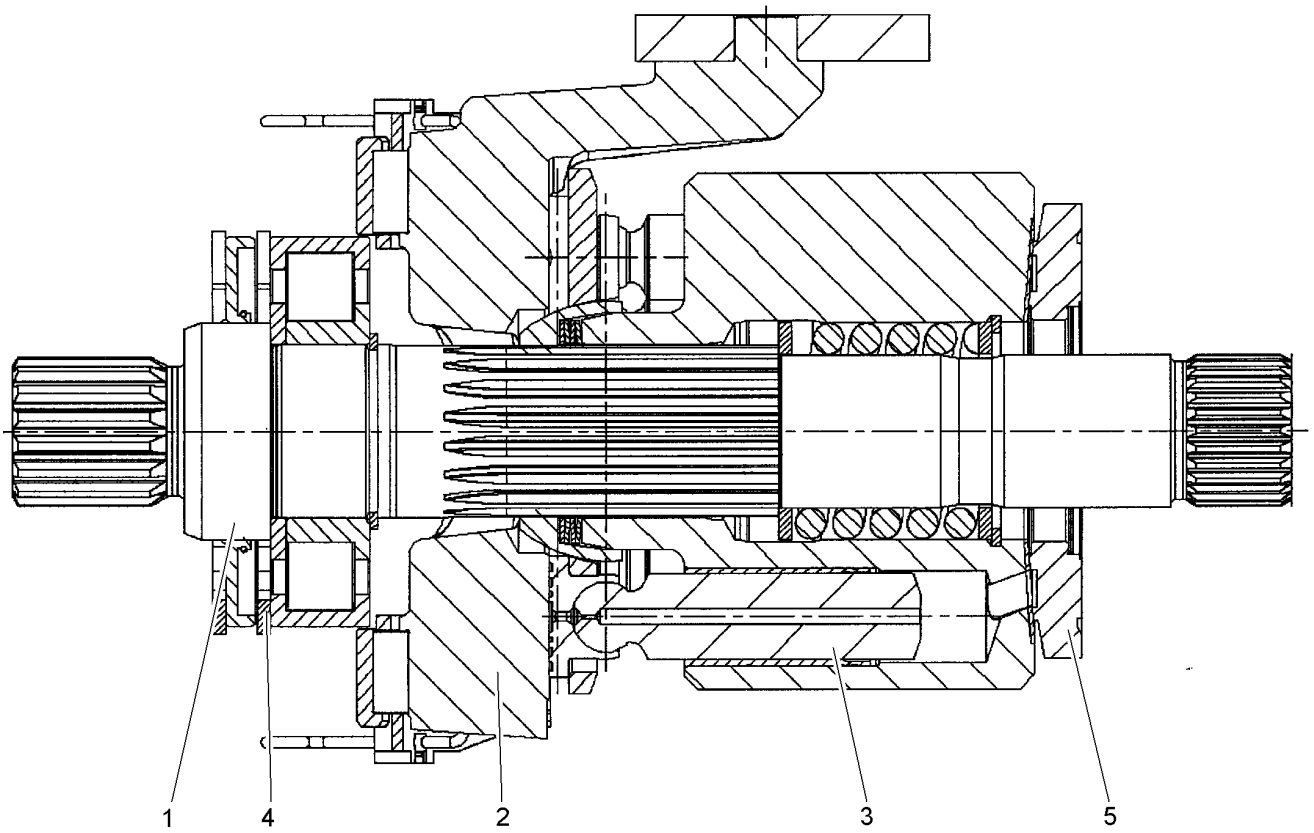


| Pos. | Item | Quantity | Description | Designação | Serie | K |
|---|---|---|---|---|---|---|
| 1 | 11631901 | 1 | DRIVING SHAFT | EIXO DO MOTOR | | |
| 2 | 11631902 | 1 | CRADLE | PLACA DE ANGULAÇÃO | | |
| 3 | 11631903 | 1 | DRIVING GEAR | MECANISMO DE ACIONAMENTO | | |
| 4 | 11600280 | 1 | SEAL KIT | KIT DE VEDAÇÃO | | |
| 5 | 11631905 | 1 | GUIDE PLATE | PLACA GUIA | | |

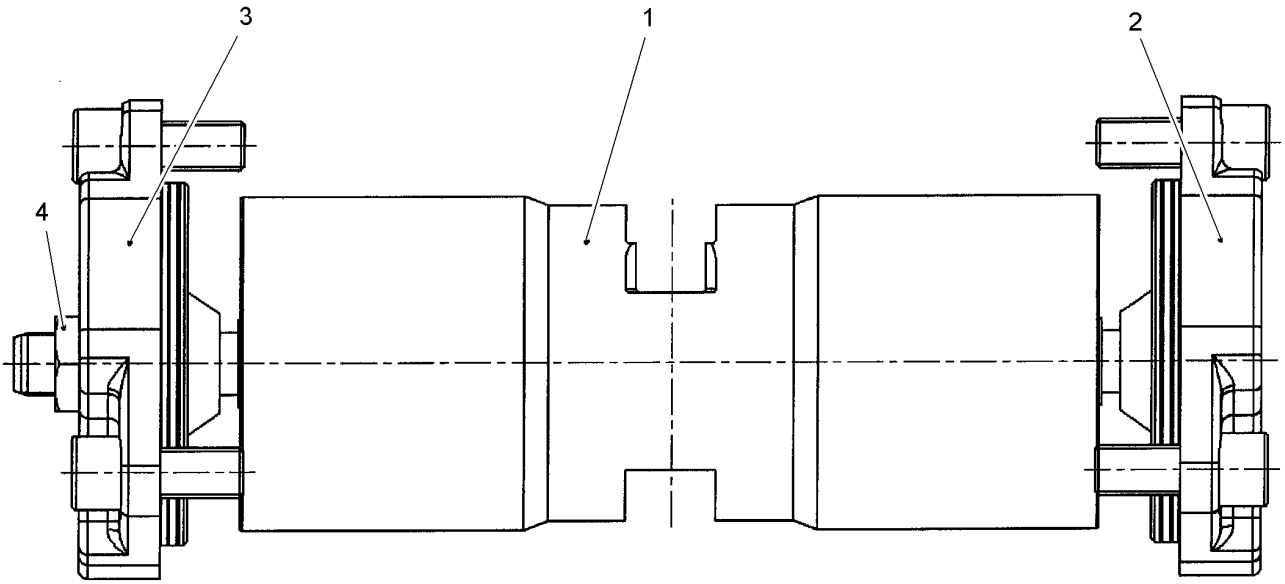


| Pos. | Item | Quantity | Description | Designação | Serie | K |
|---|---|---|---|---|---|---|
| 1 | 11631919 | 1 | ADJUSTING PISTON | PISTÃO DE AJUSTAMENTO | | |
| 2 | 11067298 | 1 | COVER | TAMPA | | |
| 3 | 11067299 | 1 | COVER | TAMPA | | |
| 4 | 10297942 | 1 | HEX NUT | PORCA SEXTAVADA | | |

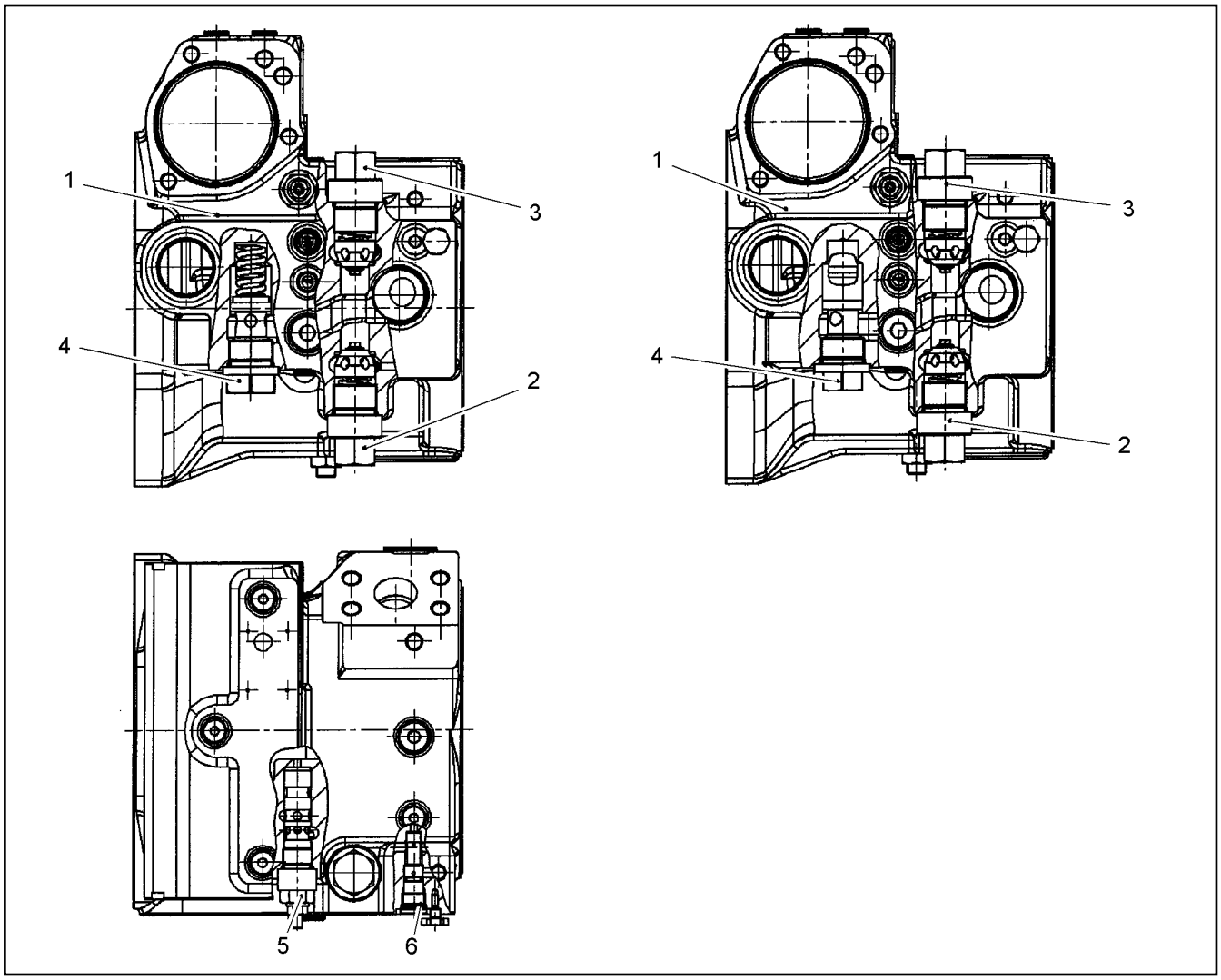


| Pos. | Item | Quantity | Description | Designação | Serie | K |
|---|---|---|---|---|---|---|
| 1 | 11631923 | 1 | PUMP SUPPORT | SUPORTE DA BOMBA | | |
| 2 | 11067301 | 1 | PRESSURE LIMITING VALVE<br>⇨ ❑ 182 | VÁLVULA LIMITADORA DE PRES | | |
| 2 | 11212731 | 1 | -O-RING 23,6X2,9 | -ANEL-O | | |
| 3 | 11067301 | 1 | PRESSURE LIMITING VALVE<br>⇨ ❑ 182 | VÁLVULA LIMITADORA DE PRES | | |
| 3 | 11212731 | 1 | -O-RING 23,6X2,9 | -ANEL-O | | |
| 4 | 11212731 | 1 | -O-RING 23,6X2,9 | -ANEL-O | | |
| 4 | 11490233 | 1 | PRESSURE LIMITING VALVE<br>⇨ ❑ 201 | VÁLVULA LIMITADORA DE PRES | | |
| 5 | 11067304 | 1 | SHUTDOWN VALVE | VALVULA INTERRUPTORA | | |
| 5 | 11212730 | 1 | -O-RING 19,3X2,2 | -ANEL-O | | |
| 6 | 11067305 | 1 | SHUTTLE VALVE | VALVULA DIRECIONAL | | |

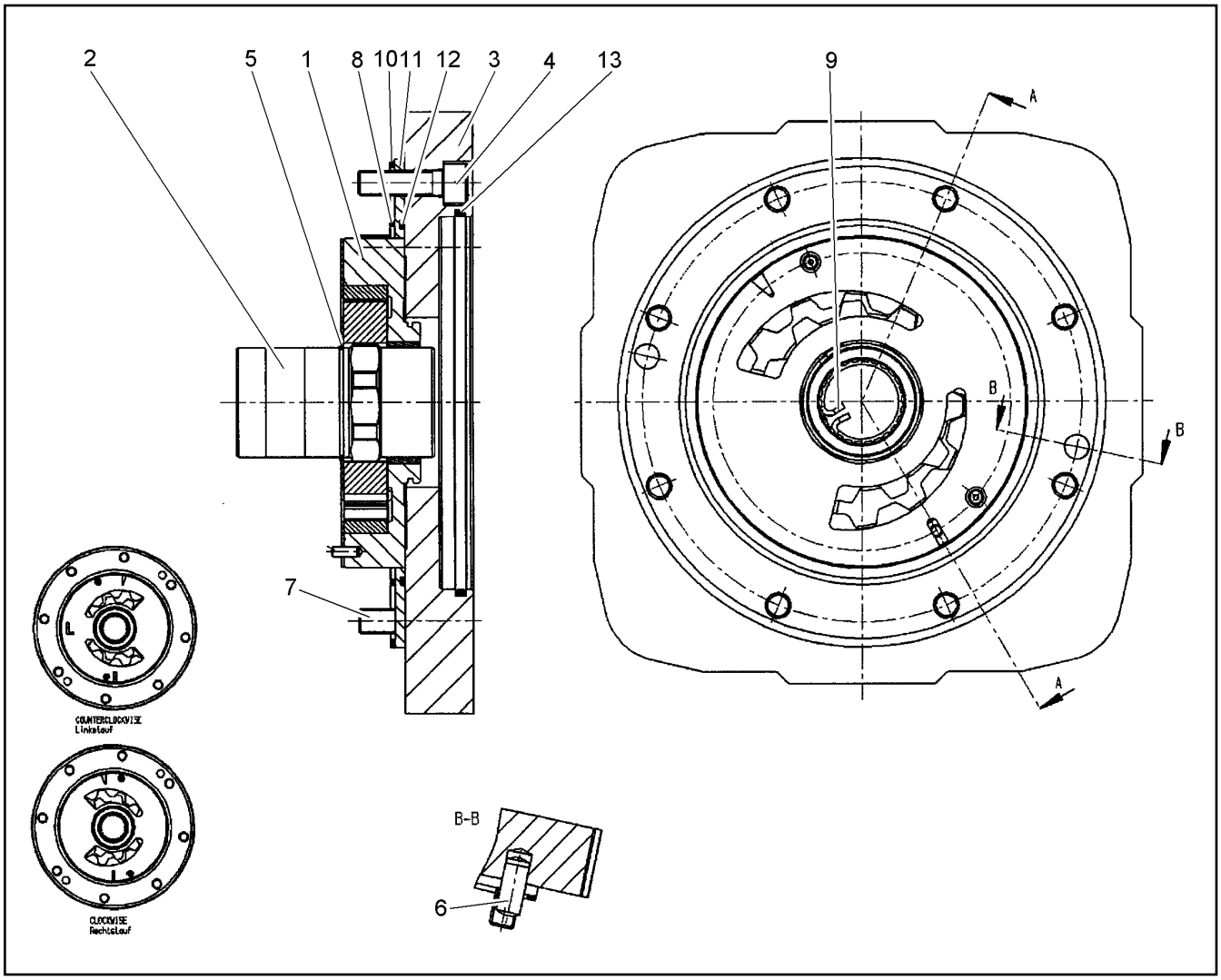


| Pos. | Item | Quantity | Description | Designação | Serie | K |
|---|---|---|---|---|---|---|
| 1 | 11067309 | 1 | HOUSING | CARCAÇA | | |
| 2 | 11631928 | 1 | DRIVE-THROUGH SHAFT | EIXO DO DIFERENCIAL | | |
| 3 | 11067317 | 1 | FLANGE | FLANGE | | |
| 4 | 11631929 | 8 | SOCKET HEAD SCREW M10X35 | PARAFUSO CILÍNDRICO | | |
| 5 | 11067318 | 1 | SNAP RING 45 | ANEL DE RETENÇÃO | -99999 | |
| 6 | 11631930 | 2 | SOCKET HEAD SCREW M6X24 | PARAFUSO CILÍNDRICO | | |
| 7 | 11100953 | 1 | PARALLEL PIN 4 | PINO CILÍNDRICO | | |
| 8 | 12226284 | 1 | O-RING 144,52X2,62 | ANEL-O | | |
| 9 | 10300112 | 1 | SNAP RING DIN 73130A 32 | ANEL DE RETENÇÃO | | |
| 10 | 11067321 | 1 | RING | ANEL | | |
| 11 | 11067322 | 1 | INTERMEDIATE PLATE | PLACA INTERMEDIÁRIA | | |
| 12 | 12226284 | 1 | O-RING 144,52X2,62 | ANEL-O | | |
| 13 | 10293880 | 1 | O-RING | ANEL-O | | |

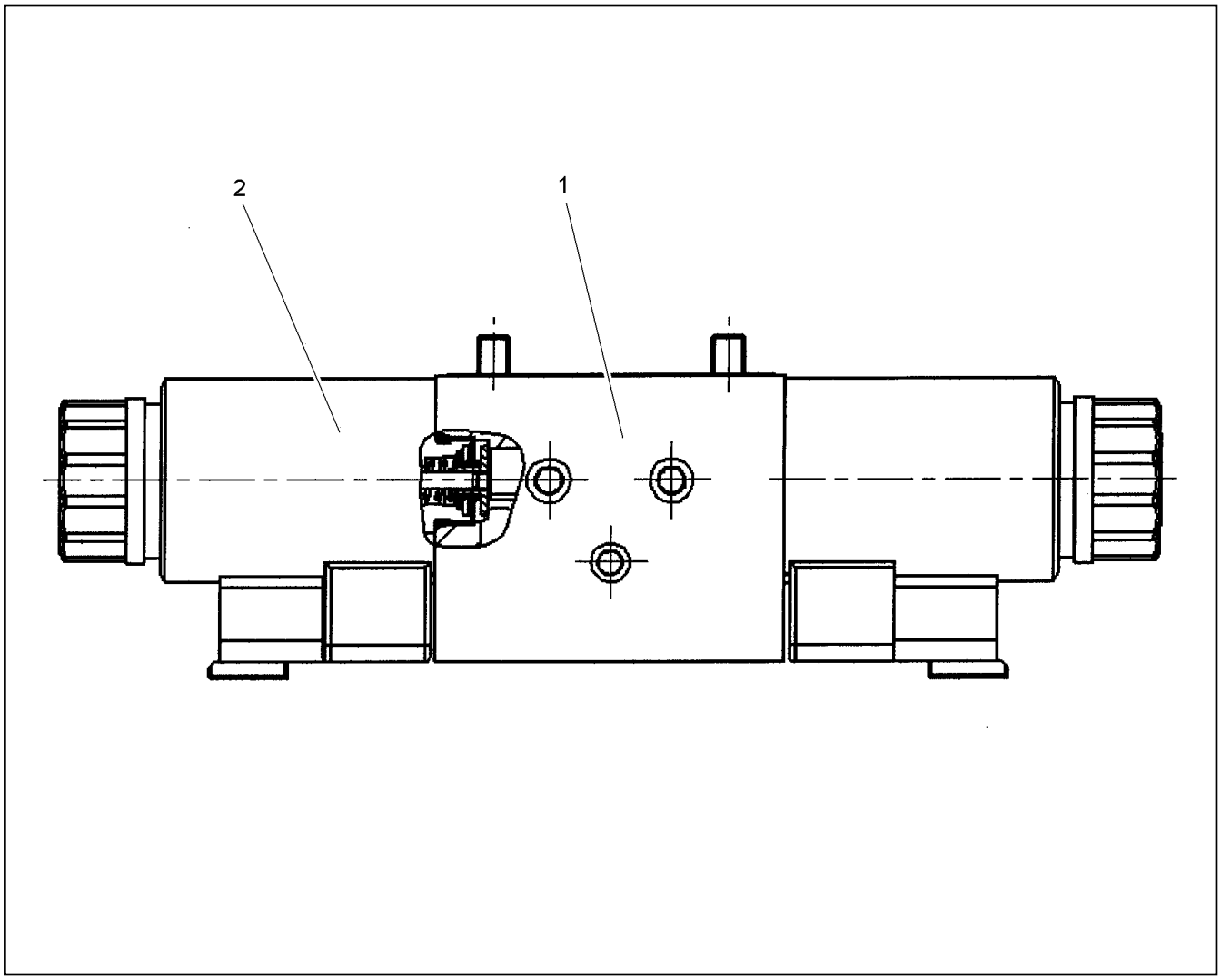


| Pos. | Item | Quantity | Description | Designação | Serie | K |
|---|---|---|---|---|---|---|
| 1 | 11494451 | 1 | CONTROL UNIT | UNIDADE DE CONTROLE | | |
| 2 | 11066861 | 2 | SWITCH SOLENOID | ELETROVÁLVULA | | |

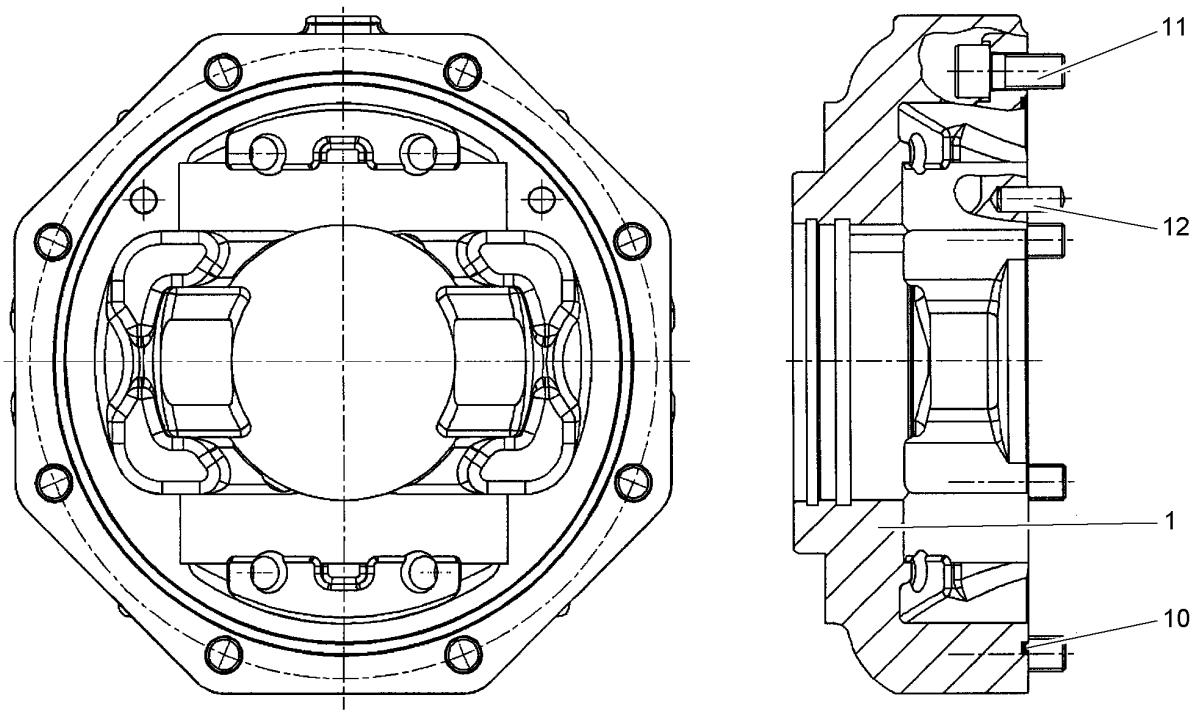


| Pos. | Item | Quantity | Description | Designação | Serie | K |
|---|---|---|---|---|---|---|
| 1 | 11631932 | 1 | BEARING FLANGE | FLANGE MANCAL | | |
| 10 | 7022103 | 1 | O-RING 202,79X3,53 | ANEL-O | | |
| 11 | 11631934 | 8 | SOCKET HEAD SCREW M12X30 | PARAFUSO CILÍNDRICO | | |
| 12 | 11490253 | 2 | PARALLEL PIN 10M6 | PINO CILÍNDRICO | | |

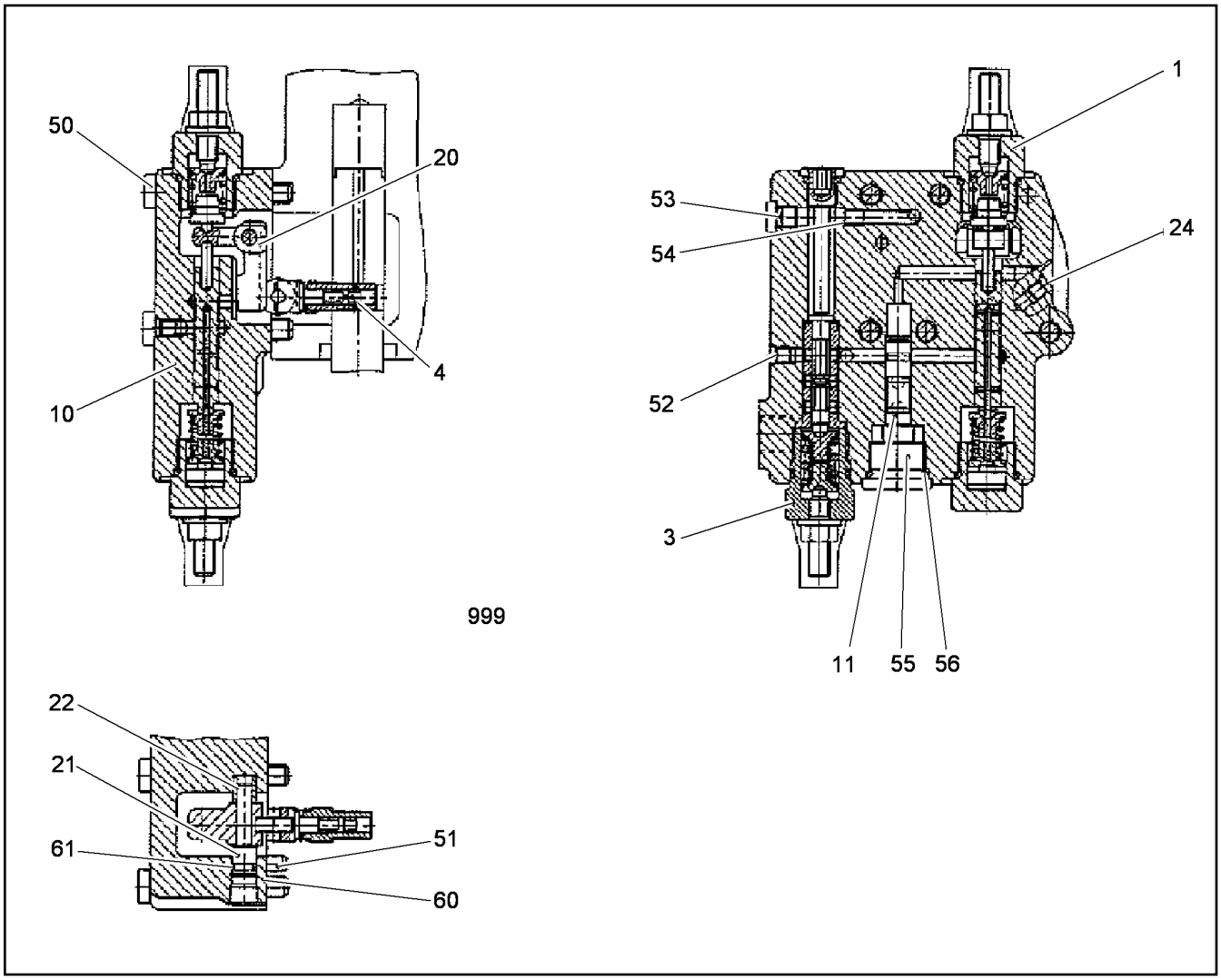


| Pos. | Item | Quantity | Description | Designação | Serie | K |
|---|---|---|---|---|---|---|
| 1 | 10000661 | 1 | REGULATOR ELEMENT<br>⇨ ❑ 195 | ELEMENTO REGULADOR | | |
| 3 | 10000660 | 1 | REGULATOR ELEMENT<br>⇨ ❑ 197 | ELEMENTO REGULADOR | | |
| 4 | 7026841 | 1 | MEASURING FLASK<br>⇨ ❑ 196 | RECEPIENTE DE MEDIÇÃO | | |
| 10 | 10000658 | 1 | GOVERNOR HOUSING | CARCAÇA DO REGULADOR | | |
| 11 | 10491675 | 1 | LOCKING PIN | PINO DE FECHAMENTO | | |
| 20 | 10491677 | 1 | ANGLE LEVER | ALAVANCA DE ÂNGULO | | |
| 21 | 7023692 | 1 | BEARING BOLT | PINO MANCAL | | |
| 22 | 7023693 | 1 | BEARING BUSH | BUCHA MANCAL | | 1 |
| 24 | 7023694 | 1 | DOUBLE PLUG | PARAFUSO FECH. DE FILETE D | | |
| 50 | 10424777 | 5 | SOCKET HEAD SCREW | PARAFUSO CILÍNDRICO | | |
| 51 | 11100946 | 2 | PARALLEL PIN 6 | PINO CILÍNDRICO | | |
| 52 | 7022127 | 7 | DOUBLE PLUG | PARAFUSO FECH. DE FILETE D | | |
| 53 | 7027497 | 1 | SCREW PLUG M8X1 OR-NBR | PARAFUSO DE FECHAMENTO | | |
| 54 | 10000655 | 1 | NOZZLE | BOCAL | | |
| 55 | 10410015 | 1 | SCREW PLUG | PARAFUSO DE FECHAMENTO | | |
| 56 | 7023765 | 1 | O-RING 18,72X2,62 | ANEL-O | | |
| 60 | 10000702 | 1 | LOCKING RING DIN 472 10 | ANEL DE RETENÇÃO | | |
| 61 | 12263811 | 1 | O-RING | ANEL-O | | |
| 999 | 10424779 | 1 | SEAL KIT | KIT DE VEDAÇÃO | | |

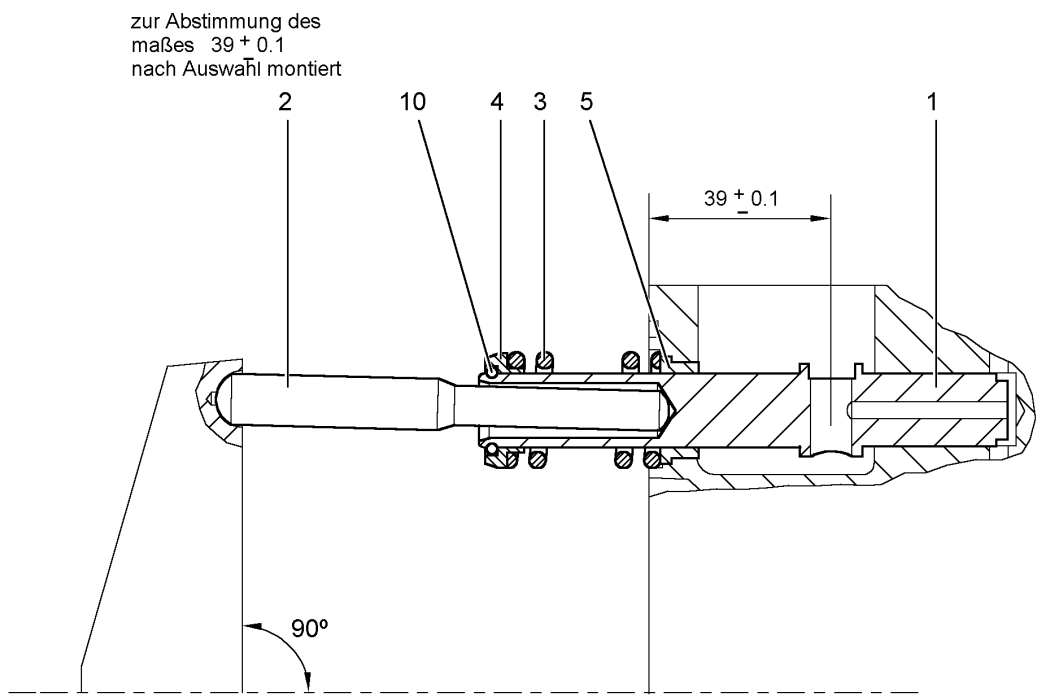


| Pos. | Item | Quantity | Description | Designação | Serie | K |
|---|---|---|---|---|---|---|
| 1 | 7023911 | 1 | ADJUSTING PISTON | PISTÃO DE AJUSTAMENTO | | |
| 2 | 7023912 | 1 | SETTING ROD | BARRA DE AJUSTE | | |
| 2 | 7023913 | 1 | SETTING ROD | BARRA DE AJUSTE | | |
| 2 | 7023914 | 1 | SETTING ROD | BARRA DE AJUSTE | | |
| 3 | 7023915 | 1 | PRESSURE SPRING | MOLA DE PRESSÃO | | |
| 4 | 7023916 | 1 | SPRING SUPPORT | PRATO DA MOLA | | |
| 5 | 7023917 | 1 | BUSHING | BUCHA | | 1 |
| 10 | 12263903 | 1 | SNAP RING | ANEL DE RETENÇÃO | | |

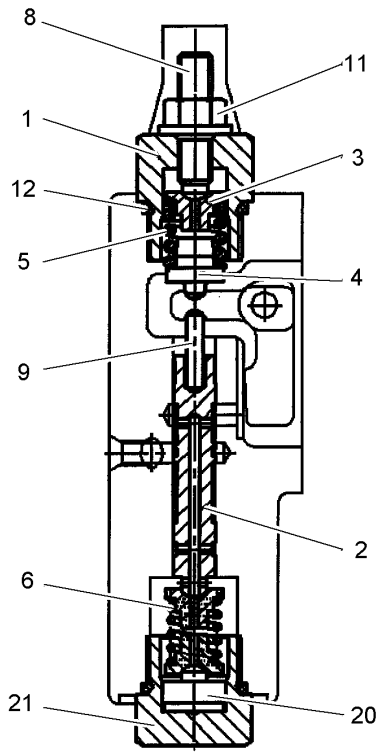


| Pos. | Item | Quantity | Description | Designação | Serie | K |
|---|---|---|---|---|---|---|
| 1 | 7369951 | 1 | SCREW PLUG | PARAFUSO DE FECHAMENTO | | |
| 2 | 10000654 | 1 | SPOOL | PISTAO DE COMANDO | | |
| 3 | 7369950 | 3 | SPRING-LOADED PIN | PINO DE MOLA | | |
| 4 | 10000653 | 1 | SPRING-LOADED PIN | PINO DE MOLA | | |
| 5 | 10000646 | 1 | PRESSURE SPRING 2,6X12X22 | MOLA DE PRESSÃO | | |
| 6 | 10000647 | 1 | PRESSURE SPRING 1,5X10,9X19,5 | MOLA DE PRESSÃO | | |
| 8 | 7369959 | 1 | GRUB SCREW M8 | PARAFUSO | | |
| 9 | 10000723 | 1 | PIN | PINO | | |
| 11 | 7372252 | 1 | GROMMET NUT M8 | PORCA DE VEDAÇÃO | | |
| 12 | 7023765 | 2 | O-RING 18,72X2,62 | ANEL-O | | |
| 20 | 10000703 | 1 | CENTERING PIN | PINO DE CENTRAGEM | | |
| 21 | 10000699 | 1 | SCREW PLUG | PARAFUSO DE FECHAMENTO | | |

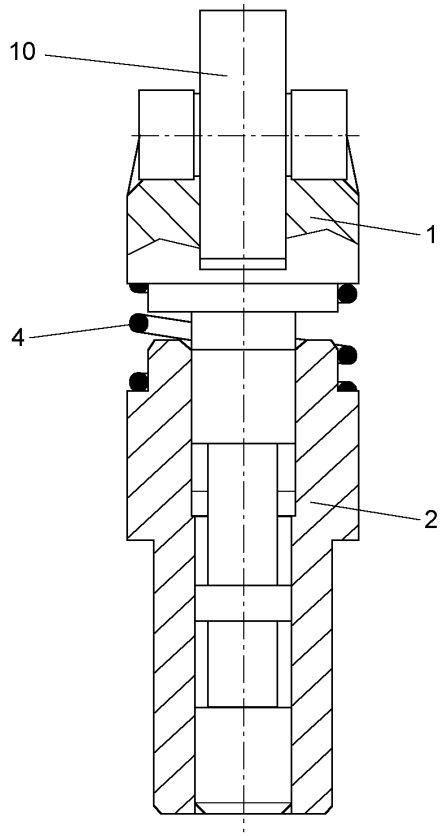


| Pos. | Item | Quantity | Description | Designação | Serie | K |
|---|---|---|---|---|---|---|
| 1 | 7026847 | 1 | MEASURING FLASK | RECEPIENTE DE MEDIÇÃO | | |
| 2 | 7023656 | 1 | ADJUSTABLE BUSHING | BUCHA DE REGULAGEM | | 1 |
| 4 | 10000648 | 1 | PRESSURE SPRING 1X12X12,5 | MOLA DE PRESSÃO | | |
| 4 | 10000649 | 1 | PRESSURE SPRING 0,8X11,8X8 | MOLA DE PRESSÃO | | |
| 4 | 10000650 | 1 | PRESSURE SPRING 1,1X12,1X13,5 | MOLA DE PRESSÃO | | |
| 4 | 10000651 | 1 | PRESSURE SPRING 1X12X14,7 | MOLA DE PRESSÃO | | |
| 4 | 7023657 | 1 | PRESSURE SPRING | MOLA DE PRESSÃO | | |
| 10 | 11646203 | 1 | ROLLER | ROLETE | | |

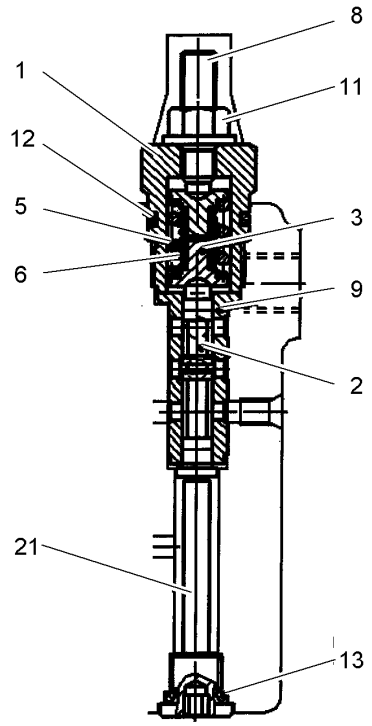


| Pos. | Item | Quantity | Description | Designação | Serie | K |
|---|---|---|---|---|---|---|
| 1 | | 1 | SCREW PLUG | PARAFUSO DE FECHAMENTO | | |
| 2 | 10000707 | 1 | SPOOL | PISTAO DE COMANDO | | |
| 3 | 10424780 | 2 | SPRING-LOADED PIN | PINO DE MOLA | | |
| 5 | 10424781 | 1 | PRESSURE SPRING | MOLA DE PRESSÃO | | |
| 6 | 7023679 | 1 | PRESSURE SPRING | MOLA DE PRESSÃO | | |
| 8 | 7023680 | 1 | GRUB SCREW | PARAFUSO | | |
| 9 | 10424782 | 1 | CONTROL BUSHING | BUCHA DE COMANDO | | 1 |
| 11 | 7361601 | 1 | GROMMET NUT M8 | PORCA DE VEDAÇÃO | | |
| 12 | 12263626 | 1 | SUPPORTING RING | ANEL DE APOIO | | |
| 12 | 7023765 | 1 | O-RING 18,72X2,62 | ANEL-O | | |
| 13 | 7023766 | 1 | O-RING 9,19X2,62 | ANEL-O | | |
| 21 | 10000701 | 1 | SCREW PLUG | PARAFUSO DE FECHAMENTO | | |

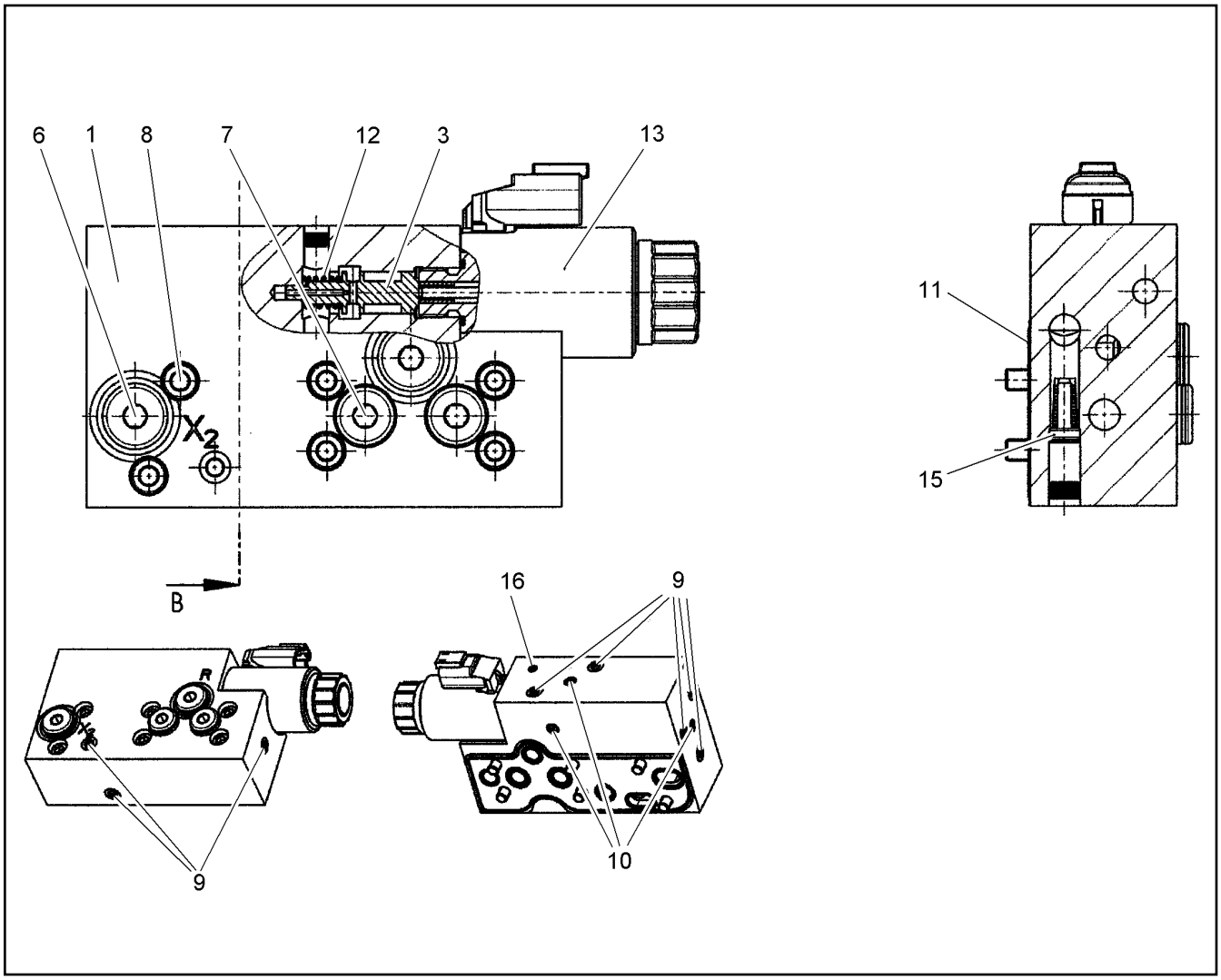


| Pos. | Item | Quantity | Description | Designação | Serie | K |
|---|---|---|---|---|---|---|
| 1 | 11490259 | 1 | VALVE HOUSING | CARCAÇA DA VÁLVULA | | |
| 3 | 11490261 | 1 | SPOOL | PISTAO DE COMANDO | | |
| 6 | 10410543 | 2 | SCREW PLUG | PARAFUSO DE FECHAMENTO | | |
| 7 | 11067388 | 2 | SCREW PLUG M12X1,5 | PARAFUSO DE FECHAMENTO | | |
| 8 | 11067389 | 6 | SOCKET HEAD SCREW DIN 912 M6X40 10.9 | PARAFUSO CILÍNDRICO | | |
| 9 | 11067391 | 8 | SEALING PLUG | TAMPÃO DE VEDAÇÃO | | |
| 10 | 11490262 | 3 | SEALING PLUG | TAMPÃO DE VEDAÇÃO | | |
| 11 | 11067393 | 1 | SEAL | VEDAÇÃO | | |
| 12 | 11490264 | 1 | PRESSURE SPRING | MOLA DE PRESSÃO | | |
| 13 | 11066835 | 1 | PROPORTIONAL MAGNET | ELETRO ÍMÃ PROPORCIONAL | | |
| 15 | 11490265 | 1 | FILTER | FILTRO | | |
| 16 | 11490267 | 1 | SEALING PLUG | TAMPÃO DE VEDAÇÃO | | |

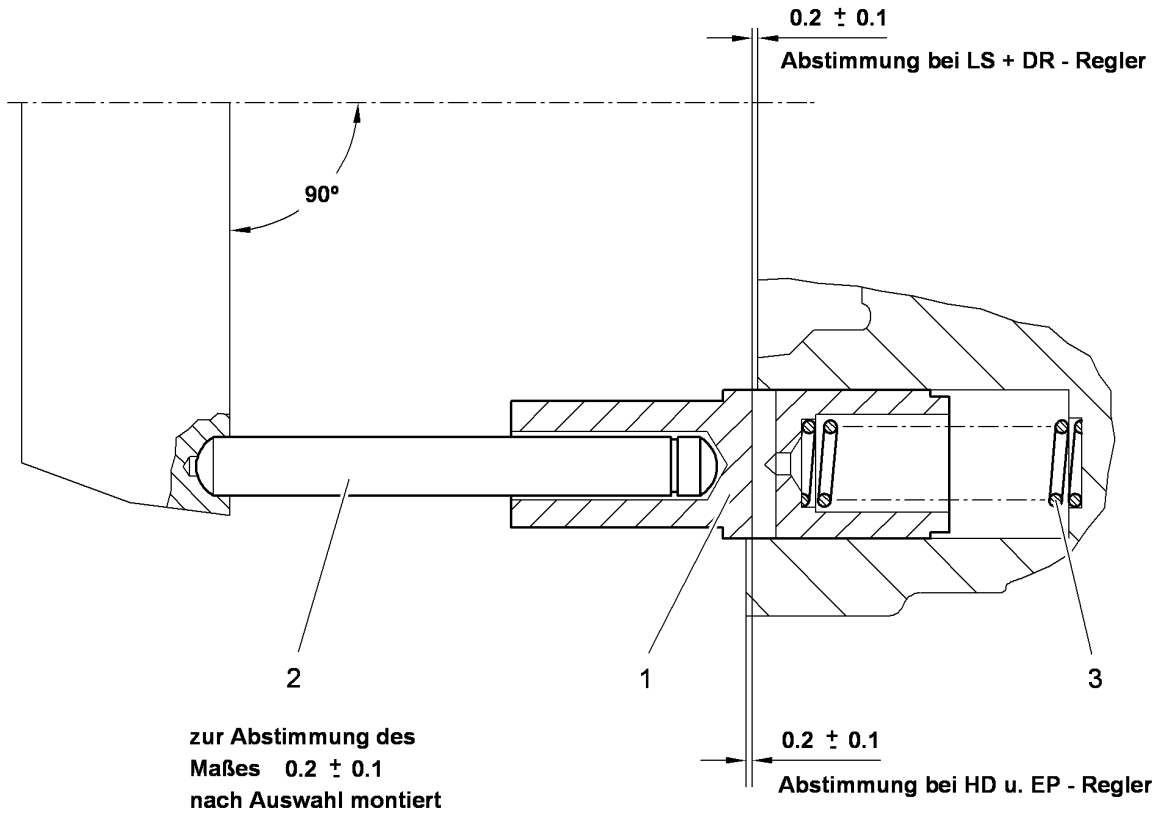


| Pos. | Item | Quantity | Description | Designação | Serie | K |
|---|---|---|---|---|---|---|
| 1 | 7023918 | 1 | RESET PISTON | ÊMBOLO DE REPOSIÇÃO | | |
| 2 | 10000810 | 1 | RESET ROD | HASTE DE REPOSIÇÃO | | |
| 2 | 5615372 | 1 | RESET ROD | HASTE DE REPOSIÇÃO | | |
| 2 | 7023920 | 1 | RESET ROD | HASTE DE REPOSIÇÃO | | |
| 2 | 7023921 | 1 | RESET ROD | HASTE DE REPOSIÇÃO | | |
| 3 | 7023668 | 1 | PRESSURE SPRING | MOLA DE PRESSÃO | | |

# OHNE BILD

# WITHOUT ILLUSTRATION

# SANS PLANCHE

| Pos. | Item | Quantity | Description | Designação | Serie | K |
|---|---|---|---|---|---|---|
| 1 | 10424765 | 1 | CYLINDER | CILINDRO | | |
| 2 | 10424766 | 1 | GUIDE PLATE | PLACA GUIA | | |

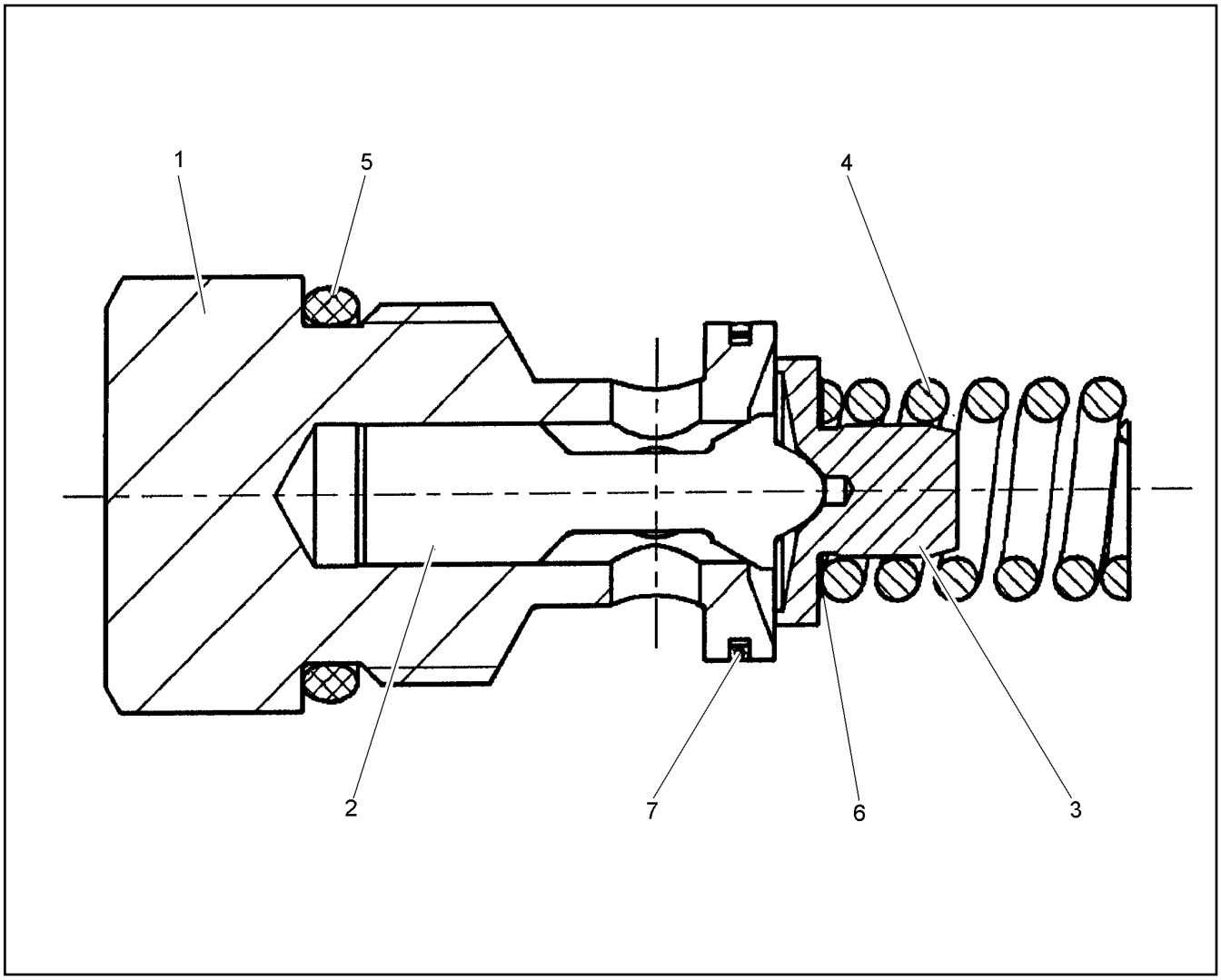


| Pos. | Item | Quantity | Description | Designação | Serie | K |
|---|---|---|---|---|---|---|
| 1 | 11690613 | 1 | SCREW PLUG | PARAFUSO DE FECHAMENTO | | |
| 2 | 7028148 | 1 | VALVE PISTON | PISTAO DA VALVULA | | |
| 3 | 11690614 | 1 | SPRING SUPPORT | PRATO DA MOLA | | |
| 4 | 11690615 | 1 | PRESSURE SPRING 3X12,7X29 | MOLA DE PRESSÃO | | |
| 5 | 11212731 | 1 | O-RING 23,6X2,9 | ANEL-O | | |
| | 4002831 | 1 | SHIM RING | ARRUELA DE AJUSTE | | |
| 6 | 4980036 | 1 | SHIM RING 10,1X16X0,5 | ARRUELA DE AJUSTE | | |
| | 7414966 | 1 | SHIM RING 10X16X1 | ARRUELA DE AJUSTE | | |
| 7 | 10008048 | 1 | RECTANGULAR SECTION RING | ANEL DE SEÇÃO RETANGULAR | | |

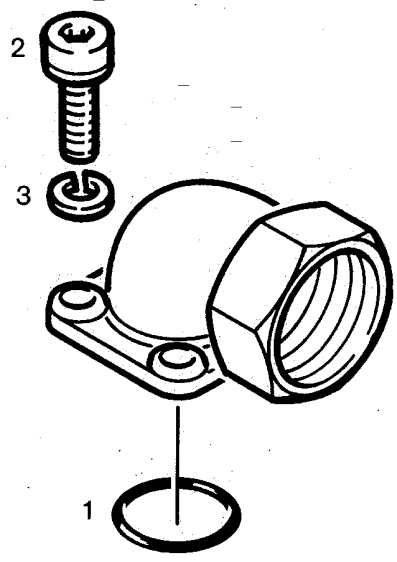


| Pos. | Item | Quantity | Description | Designação | Serie | K |
|---|---|---|---|---|---|---|
| 1 | 7029278 | 1 | O-RING 26X2,5 | ANEL-O | | |
| 2 | 4600068 | 4 | SOCKET HEAD SCREW ISO 4762 M6X22 10. | PARAFUSO CILÍNDRICO | | |
| 3 | 4600218 | 4 | WASHER SPRING B 6 | ARRUELA DE PRESSÃO | | |

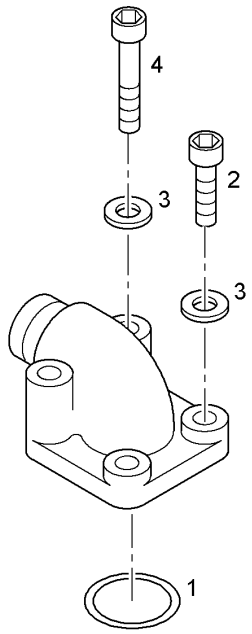


| Pos. | Item | Quantity | Description | Designação | Serie | K |
|---|---|---|---|---|---|---|
| 1 | 7410484 | 1 | O-RING DIN 3771 20X2,5 | ANEL-O | | |
| 2 | 4600068 | 2 | SOCKET HEAD SCREW ISO 4762 M6X22 10. | PARAFUSO CILÍNDRICO | | |
| 3 | 4600218 | 4 | WASHER SPRING B 6 | ARRUELA DE PRESSÃO | | |
| 4 | 10875591 | 2 | SOCKET HEAD SCREW ISO 4762 M6X40 8.8 | PARAFUSO CILÍNDRICO | | |

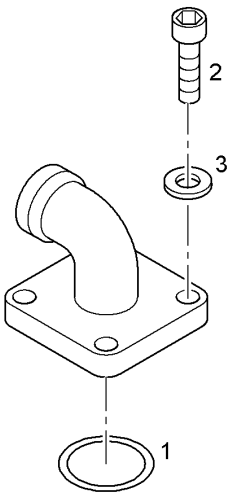


| Pos. | Item | Quantity | Description | Designação | Serie | K |
|---|---|---|---|---|---|---|
| 1 | 7016122 | 1 | O-RING DIN 3771 26X2,5 | ANEL-O | | |
| 2 | 4600068 | 4 | SOCKET HEAD SCREW ISO 4762 M6X22 10. | PARAFUSO CILÍNDRICO | | |
| 3 | 4600218 | 4 | WASHER SPRING B 6 | ARRUELA DE PRESSÃO | | |

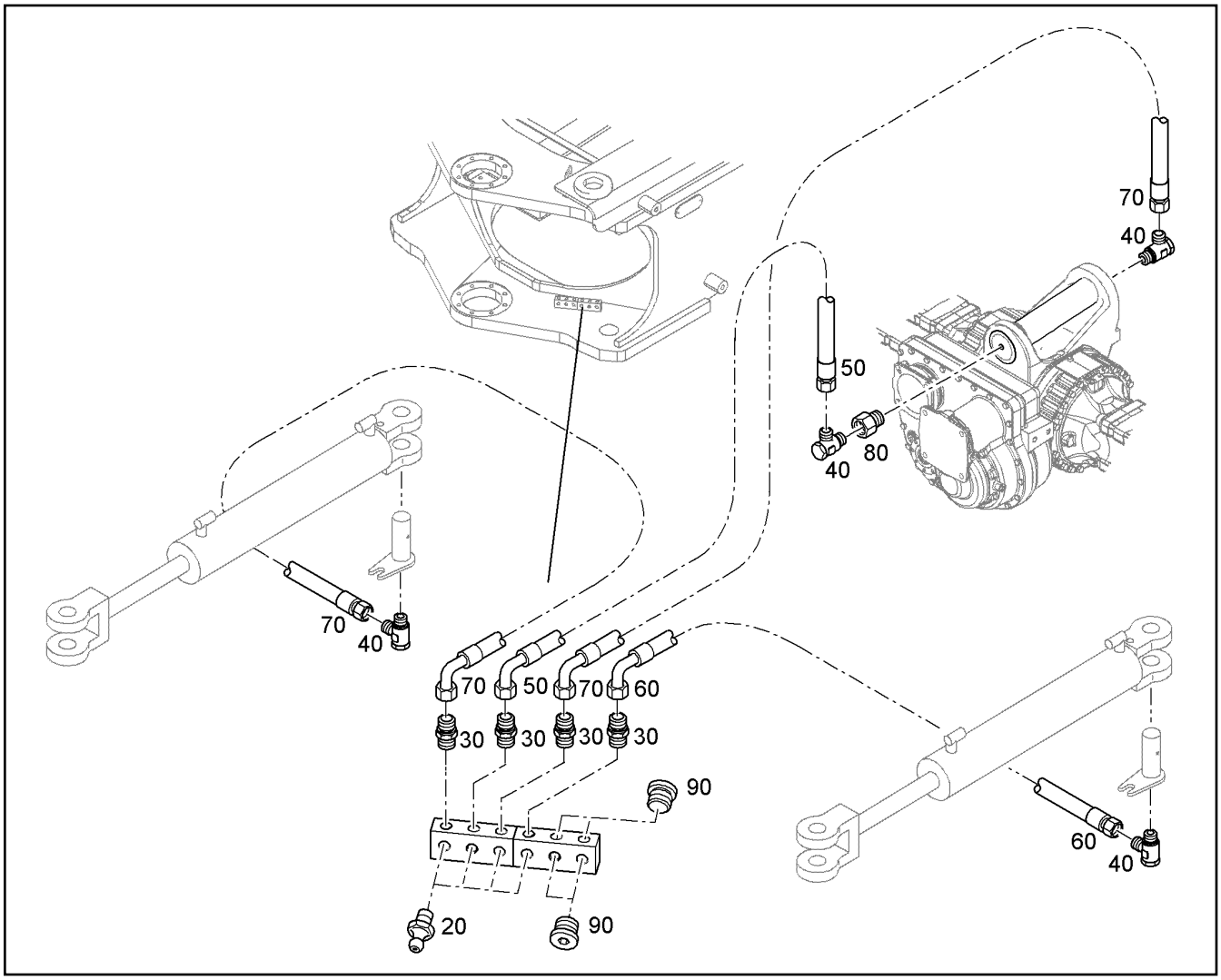


| Pos. | Item | Quantity | Description | Designação | Serie | K |
|---|---|---|---|---|---|---|
| 20 | 7743242 | 4 | HYDRAULIC-TYPE LUBRICAT.NIPPLEDIN 71 | NIPLE DE LUBRIFICACAO CONIC | | |
| 30 | 7362169 | 4 | FITTING GE 6L M10X1 | UNIÃO ROSCADA | | |
| 40 | 7403191 | 4 | FITTING SWVE 6L M10X1 | UNIÃO ROSCADA | | |
| 50 | 7008114 | 1 | HOSE 4X1600 | MANGUEIRA | | 1 |
| 60 | 7619487 | 1 | HOSE 4X1000 | MANGUEIRA | | 1 |
| 70 | 7008886 | 2 | HOSE 5X2000 | MANGUEIRA | | 1 |
| 80 | 774373408 | 2 | EXTENSION | EXTENSÃO | | |
| 90 | 7362674 | 4 | SCREW PLUG M10X1 ED | PARAFUSO DE FECHAMENTO | | |

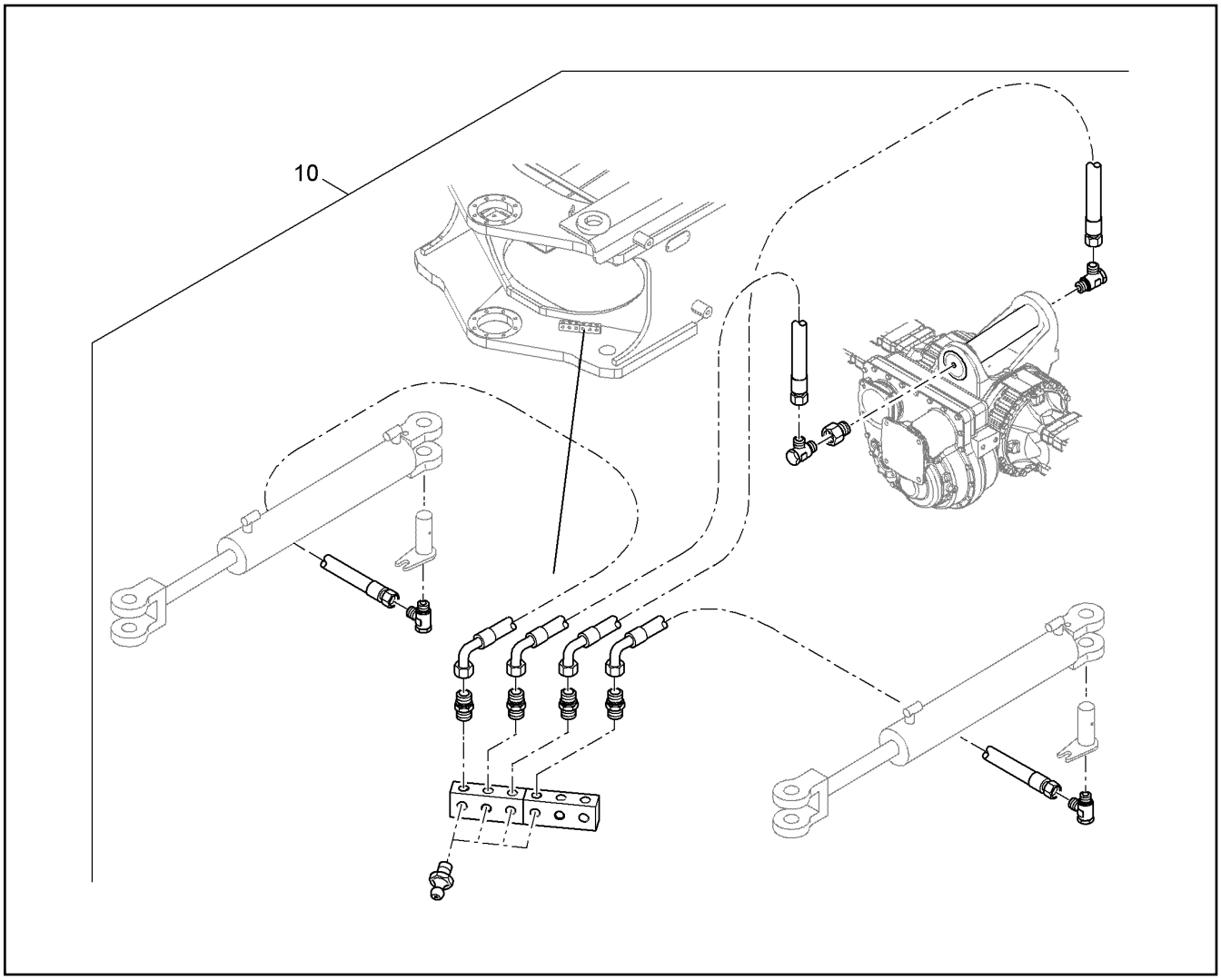


| Pos. | Item | Quantity | Description | Designação | Serie | K |
|---|---|---|---|---|---|---|
| 10 | | 1 | CENTRAL LUBRICATOR MOUNTING<br>⇨ ❑ 205 | LUBRIFICACAO CENTRALIZADA | | |

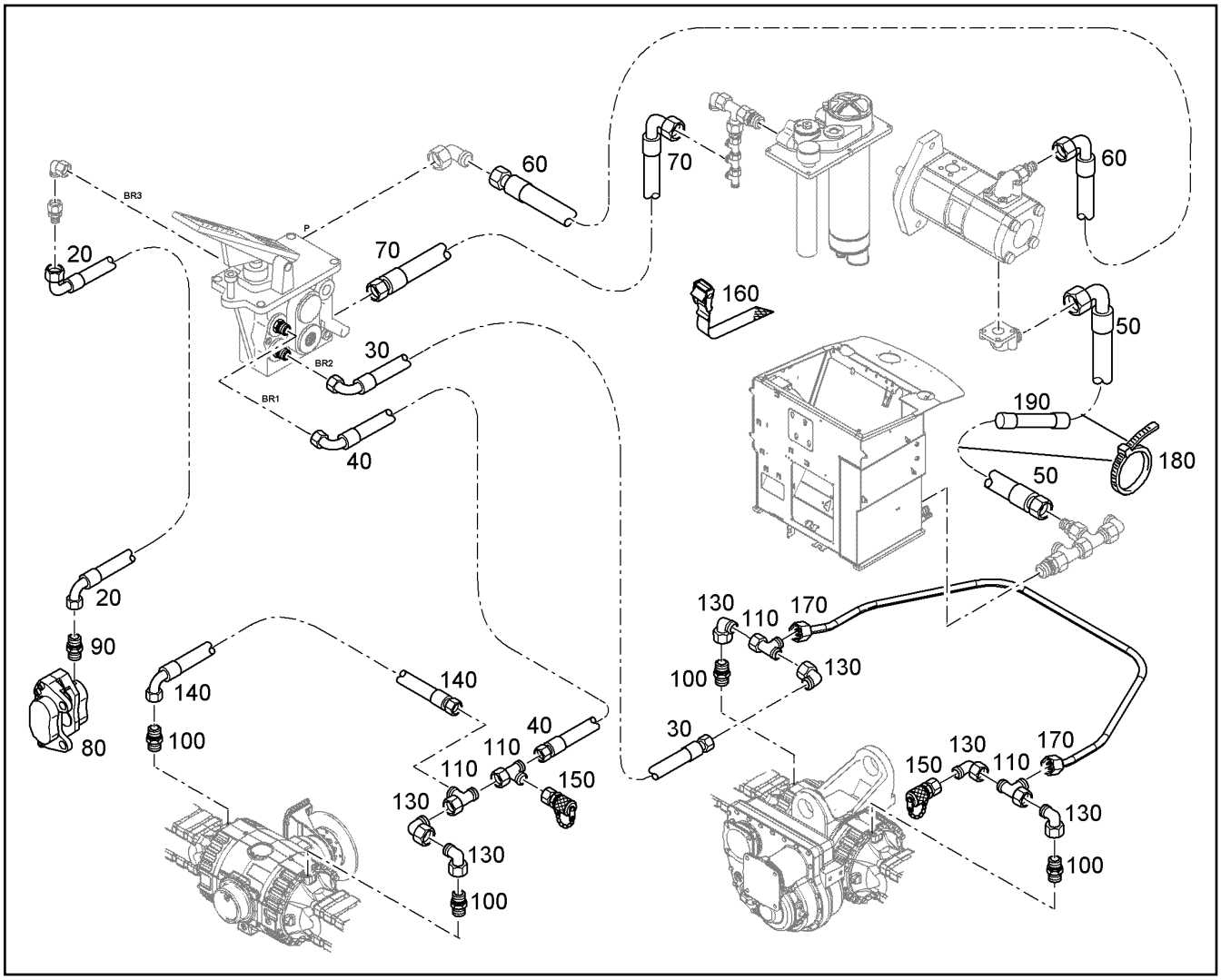


| Pos. | Item | Quantity | Description | Designação | Serie | K |
|---|---|---|---|---|---|---|
| 20 | 11006576 | 1 | HOSE 5X2600 | MANGUEIRA | | |
| 30 | 11006573 | 1 | HOSE 6X2400 | MANGUEIRA | | |
| 40 | 11006574 | 1 | HOSE 6X2800 | MANGUEIRA | | |
| 50 | 10217546 | 1 | HOSE 16X1850 | MANGUEIRA | | 1 |
| 60 | 10323432 | 1 | HOSE 8X3950 | MANGUEIRA | | 1 |
| 70 | 7017282 | 1 | HOSE 8X2200 | MANGUEIRA | | 1 |
| 80 | 5716765 | 1 | SLIDING CALIPER<br>⇨ ❑ 208 | PINÇA DE DESLIZE | | 1 |
| 90 | 7362169 | 1 | FITTING GE 6L M10X1 | UNIÃO ROSCADA | | |
| 100 | 7619211 | 4 | FITTING GEO 8S M14X1,5 | UNIÃO ROSCADA | | |
| 110 | 7404537 | 4 | FITTING EL 8S M16X1,5 | UNIÃO ROSCADA | | |
| 130 | 7404186 | 6 | FITTING EW 8S M16X1,5 | UNIÃO ROSCADA | | |
| 140 | 7622473 | 1 | HOSE 5X500 | MANGUEIRA | | 1 |
| 150 | 5607605 | 2 | GAUGE CONNECTION M16X1,5 | BOCAL DE MEDIÇÃO | | |
| 160 | 7621780 | 5 | LASHING STRAP 18X0,35m 380daN TEXTILG | CINTA DE AMARRACAO | | |
| 170 | 93013684 | 1 | BRAKE LINE | TUBULAÇÃO DO FREIO | | |
| 180 | 7005587 | 2 | TIE WRAP 7,8X365 | AMARRA PARA CABOS | | |
| 190 | 11658578 | 1 | HOSE GUARD DN101,6MM | PROTECAO DE MANGUEIRA | | |

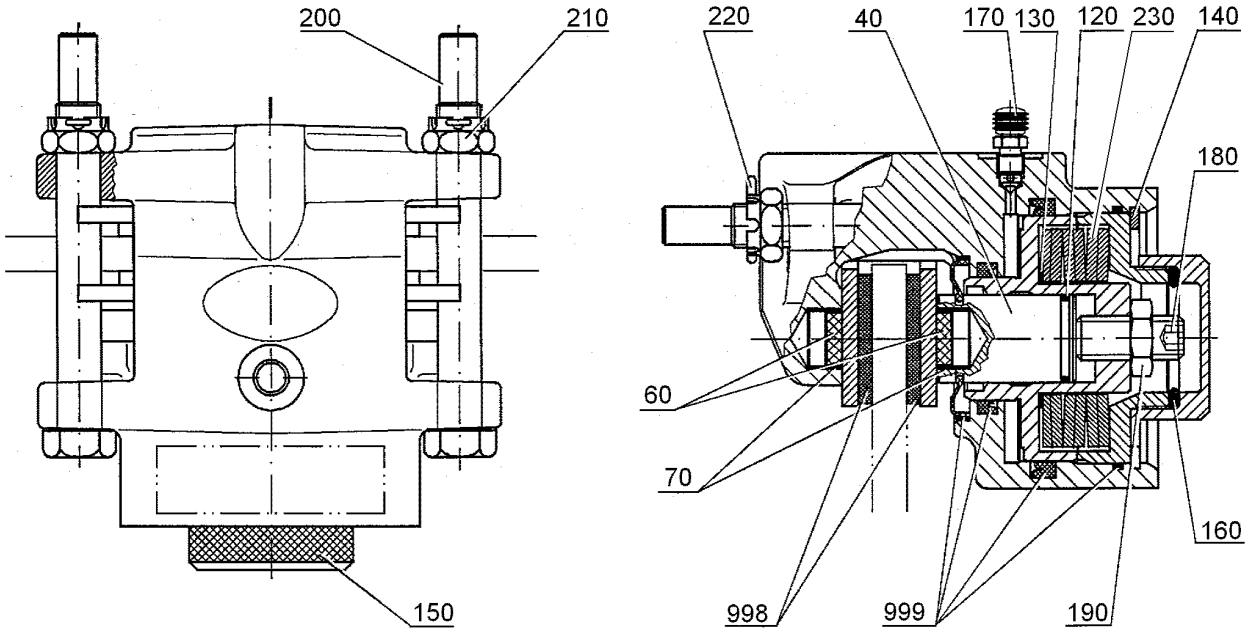


| Pos. | Item | Quantity | Description | Designação | Serie | K |
|---|---|---|---|---|---|---|
| 40 | 7621992 | 1 | PRESSURE BOLT | PARAFUSO DE PRESSÃO | | 1 |
| 60 | 7621993 | 2 | PERMANENT MAGNET | MAGNETO PERMANENTE | | |
| 70 | 7621994 | 2 | TOLERANCE RING 12X20 | ANEL DE TOLERÂNCIA | | |
| 120 | 7621995 | 1 | O RING 27X2,5 | ANEL-O | | |
| 130 | 422019401 | 1 | SHIM RING 40X50X1 | ARRUELA DE AJUSTE | | |
| 140 | 4002212 | 1 | LOCKING RING DIN 472 92 | ANEL DE RETENÇÃO | | |
| 150 | 7621996 | 1 | SCREW CAP | CAPA PROTEÇÃO | | |
| 160 | 7621997 | 1 | O RING 44X4 | ANEL-O | | |
| 170 | 7621998 | 1 | BLEEDER VALVE | VÁLVULA DE DRENAGEM | | |
| 180 | 4635417 | 1 | GRUB SCREW DIN 913 M16X40 45H FLZN | PARAFUSO | | |
| 190 | 4600037 | 1 | HEX NUT M16 | PORCA SEXTAVADA | | |
| 200 | 10008390 | 2 | HEX SCREW M16X145 | PARAFUSO SEXTAVADO | | |
| 210 | 4118009 | 2 | CROWN NUT M16X1,5 | PORCA-CASTELO | | |
| 220 | 4330015 | 2 | SPLIT PIN 4X32 | CONTRAPINO | | |
| 230 | 10291853 | 6 | DISC SPRING | MOLA DE DISCO | | |
| 998 | 7621999 | 1 | BRAKE LINING SET | KIT DE PASTILHA DE FREIO | | 1 |
| 999 | 7621901 | 1 | SEAL KIT | KIT DE VEDAÇÃO | | |

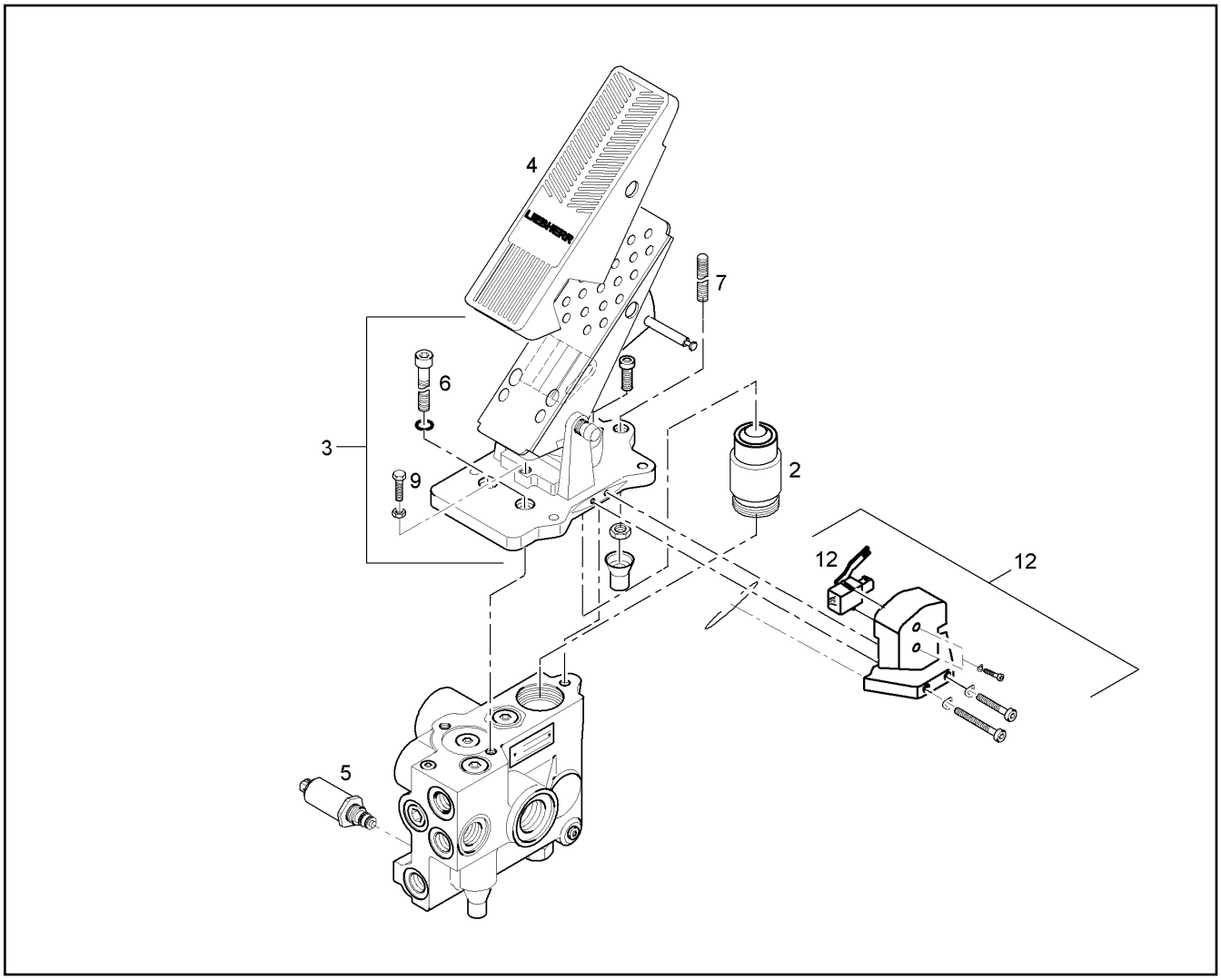


| Pos. | Item | Quantity | Description | Designação | Serie | K |
|---|---|---|---|---|---|---|
| 2 | 10331876 | 1 | OPERATION | ACIONAMENTO | | |
| 3 | 10330479 | 1 | KIT | KIT | | |
| 4 | 10024720 | 1 | PEDAL-RUBBER | BORRACHA DO PEDAL | | 1 |
| 5 | 10013245 | 1 | MAGNET<br>⇨ ❑ 210 | BOBINA MAGNÉTICA | | |
| 6 | 407201408 | 1 | SOCKET HEAD SCREW DIN 6912 M8X25 08. | PARAFUSO CILÍNDRICO | | |
| 7 | 10330639 | 1 | GRUB SCREW M8X80 | PARAFUSO | | |
| 9 | 10875529 | 1 | HEX SCREW ISO 4017 M6X25 8.8 480H | PARAFUSO SEXTAVADO | | |
| 12 | 11082471 | 1 | SENSOR<br>⇨ ❑ 212 | SENSOR | | |

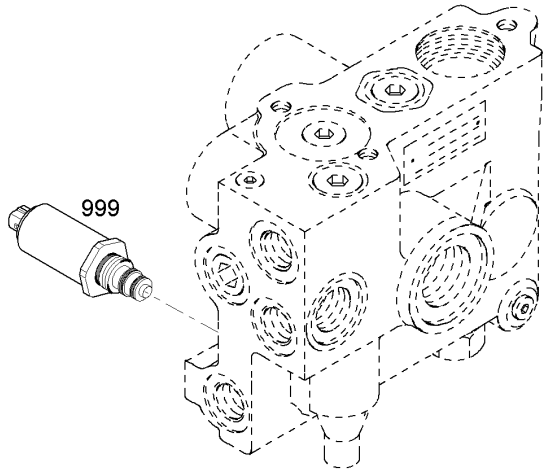


| Pos. | Item | Quantity | Description | Designação | Serie | K |
|---|---|---|---|---|---|---|
| 999 | 10330943 | 1 | SEAL KIT SOLENOID | KIT DE VEDACAO DA SOLENOID | | |

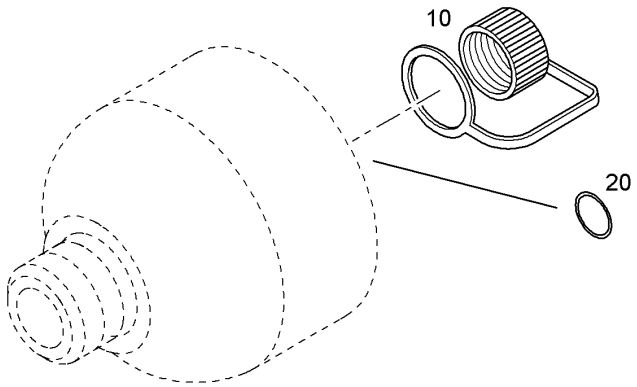


| Pos. | Item | Quantity | Description | Designação | Serie | K |
|---|---|---|---|---|---|---|
| 10 | 10042323 | 1 | PROTECTING CAP | CAPA DE PROTEÇÃO | | |
| 20 | 7624382 | 1 | RING | ANEL | | |

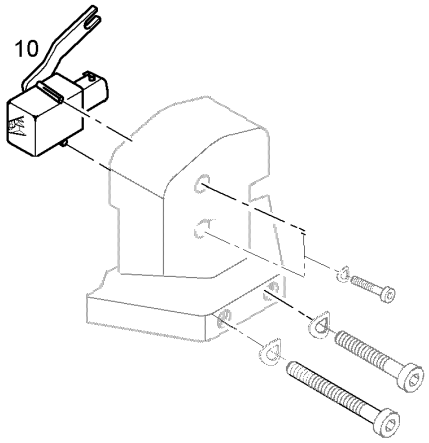


| Pos. | Item | Quantity | Description | Designação | Serie | K |
|---|---|---|---|---|---|---|
| 10 | 10330641 | 1 | SENSOR | SENSOR | | |

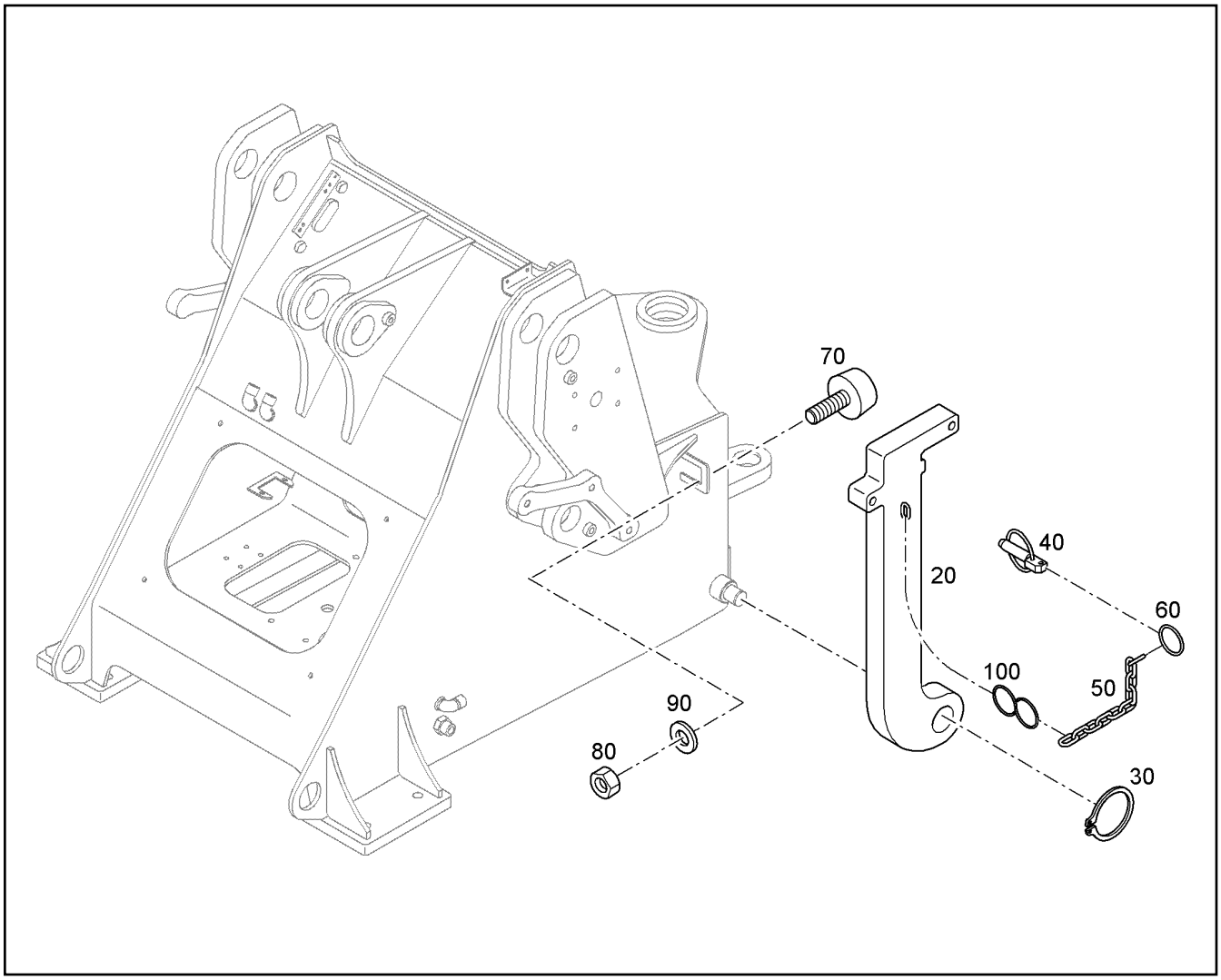


| Pos. | Item | Quantity | Description | Designação | Serie | K |
|---|---|---|---|---|---|---|
| 20 | 93023400 | 1 | SUPPORT | SUPORTE | | |
| 30 | 4280030 | 1 | LOCKING RING DIN 471 40 | ANEL DE RETENÇÃO | | |
| 40 | 10180575 | 1 | HINGED CONNECTOR | CONTRAPINO | | |
| 50 | 12213175 | 0.2m | CHAIN DIN 5685-2 | CORRENTE | | |
| 60 | 8900202 | 1 | KEY RING | CHAVEIRO | | |
| 70 | 7008690 | 1 | RUBBER BUFFER | AMORTECEDOR DE BORRACHA | | |
| 80 | 11694356 | 1 | HEX NUT M6 | PORCA SEXTAVADA | | |
| 90 | 10875648 | 1 | WASHER 6 200HV | ARRUELA | | |
| 100 | 12213173 | 1 | S HOOK | GANCHO EM S | | |

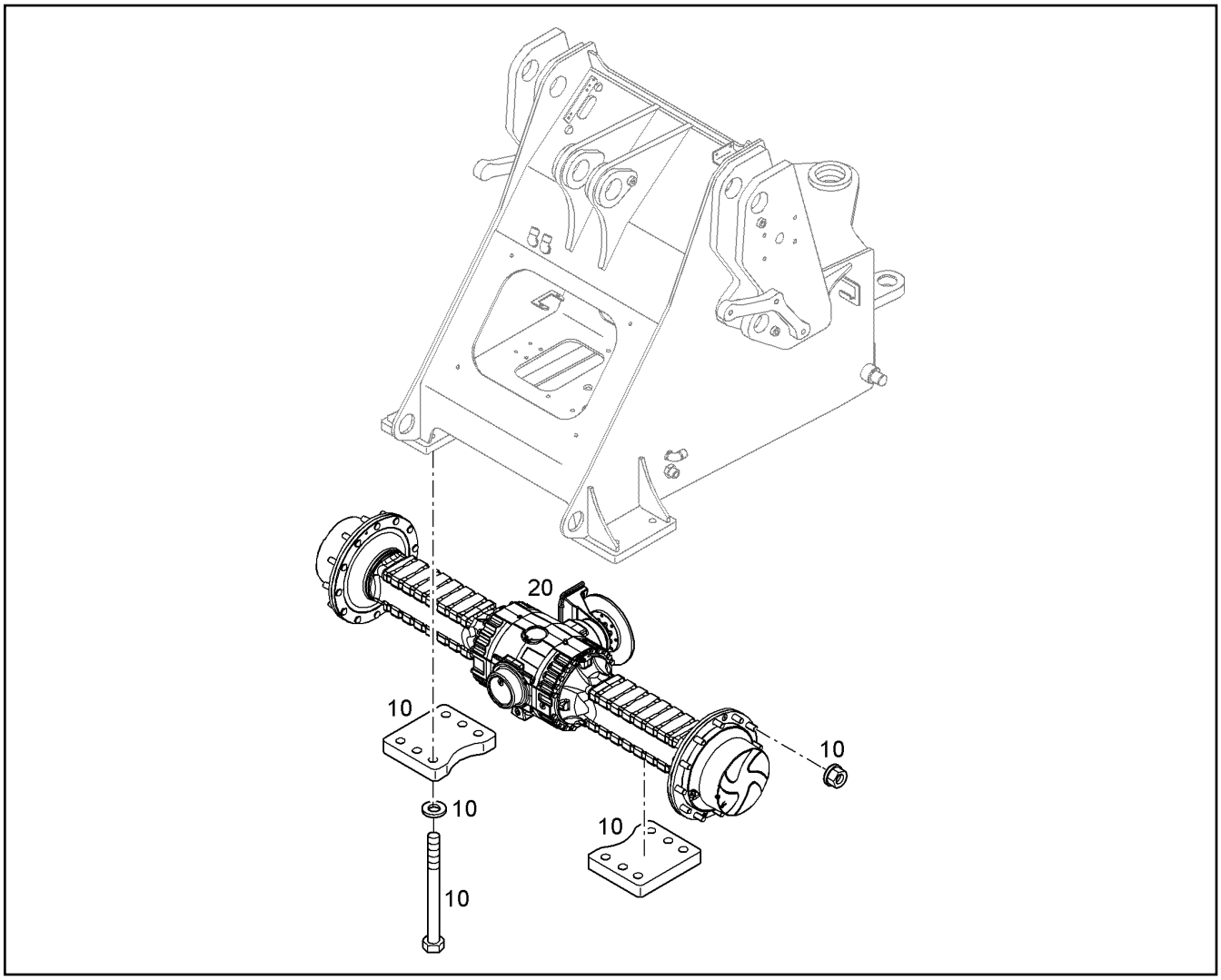


| Pos. | Item | Quantity | Description | Designação | Serie | K |
|---|---|---|---|---|---|---|
| 10 | | 1 | FRONT AXLE INSTALLATION<br>⇨ ❑ 215 | INSTALAÇÃO DO EIXO DIANTEIR | | |
| 20 | 12412286 | 1 | PLANETARY DRIVE AXLE 113-HYBRID<br>[B-ITA-754486 ]<br>⇨ ❑ 216 | EIXO DE TRANSMISSÃO PLANET | | 6 |

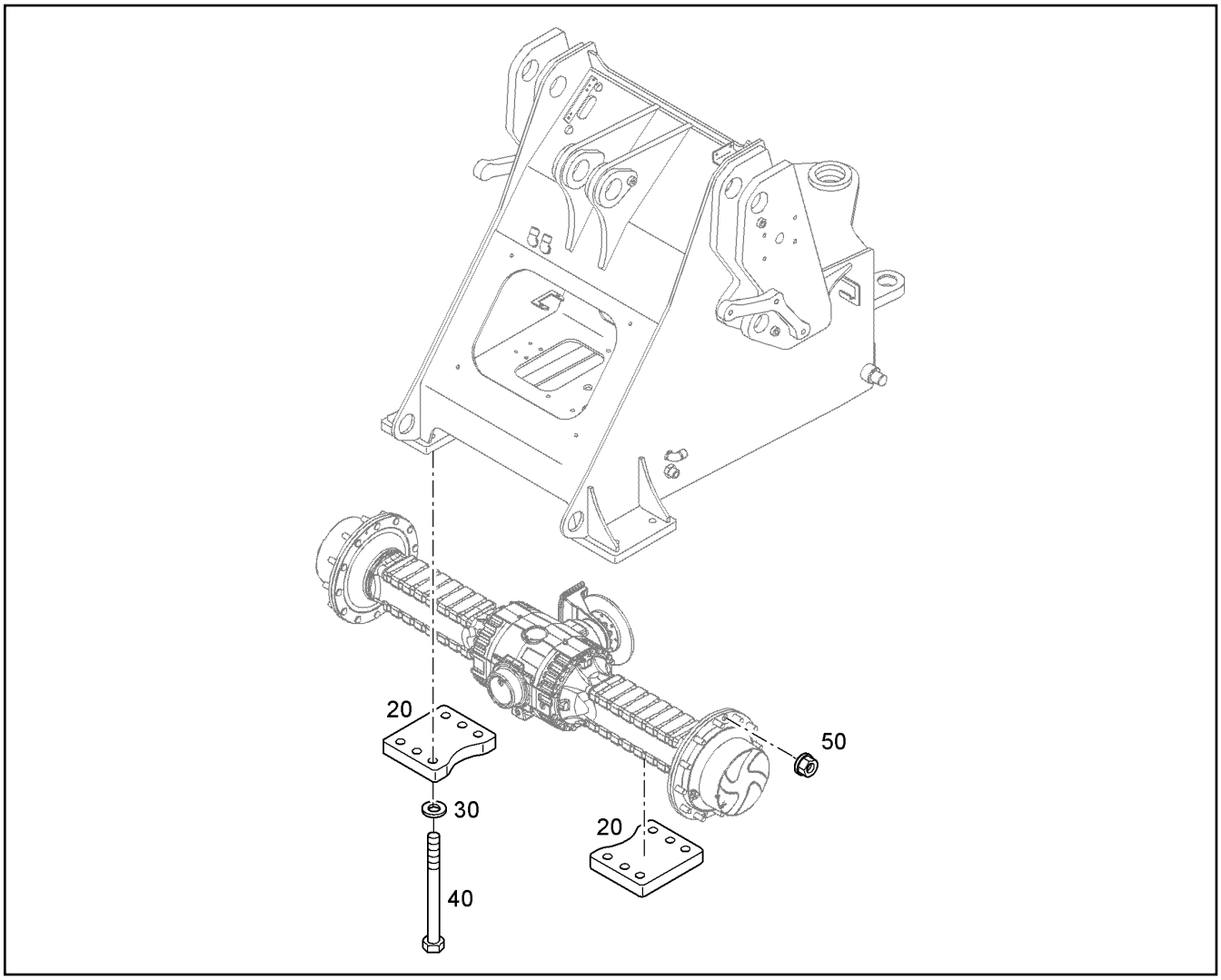


| Pos. | Item | Quantity | Description | Designação | Serie | K |
|---|---|---|---|---|---|---|
| 20 | 93023460 | 2 | SHEET | PLACA DE APOIO | | |
| 30 | 9918230 | 12 | WASHER 24,5/40X5 | ARRUELA | | |
| 40 | 10297425 | 12 | HEX SCREW ISO 4014 M24X270 10.9 FLZN | PARAFUSO SEXTAVADO | | |
| 50 | 11692405 | 24 | WHEEL NUT M22X1,5 | PORCA DA RODA | | |

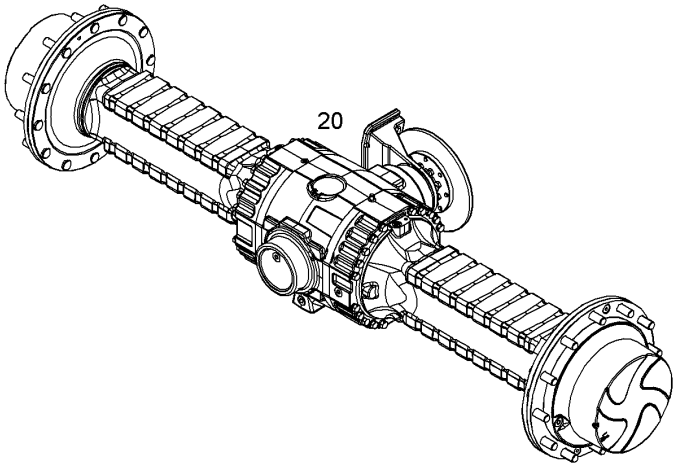


| Pos. | Item | Quantity | Description | Designação | Serie | K |
|---|---|---|---|---|---|---|
| 20 | | 1 | PLANETARY DRIVE AXLE<br>⇨ ❑ 217 | EIXO DE TRANSMISSÃO PLANET | | 2 |

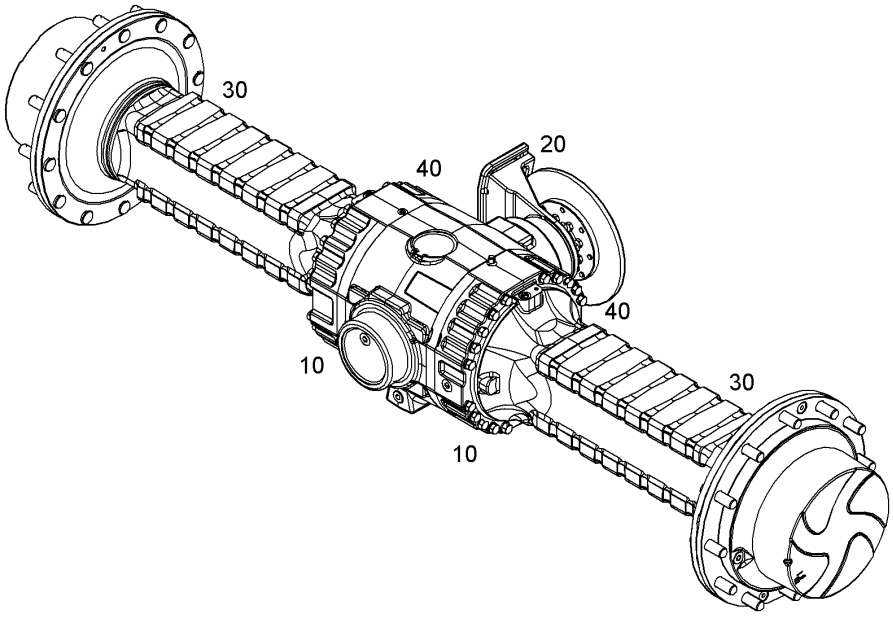


| Pos. | Item | Quantity | Description | Designação | Serie | K |
|---|---|---|---|---|---|---|
| 10 | | 1 | DIFF.CARRIER<br>⇨ ❑ 220 | DIFERENCIAL DO EIXO | | |
| 20 | | 1 | DIFFERENTIAL<br>⇨ ❑ 218 | DIFERENCIAL | | |
| 30 | | 1 | POWER TAKE-OFF<br>⇨ ❑ 230 | EIXO DE SAÍDA | | |
| 40 | | 1 | BRAKE<br>⇨ ❑ 234 | FREIO | | 1 |

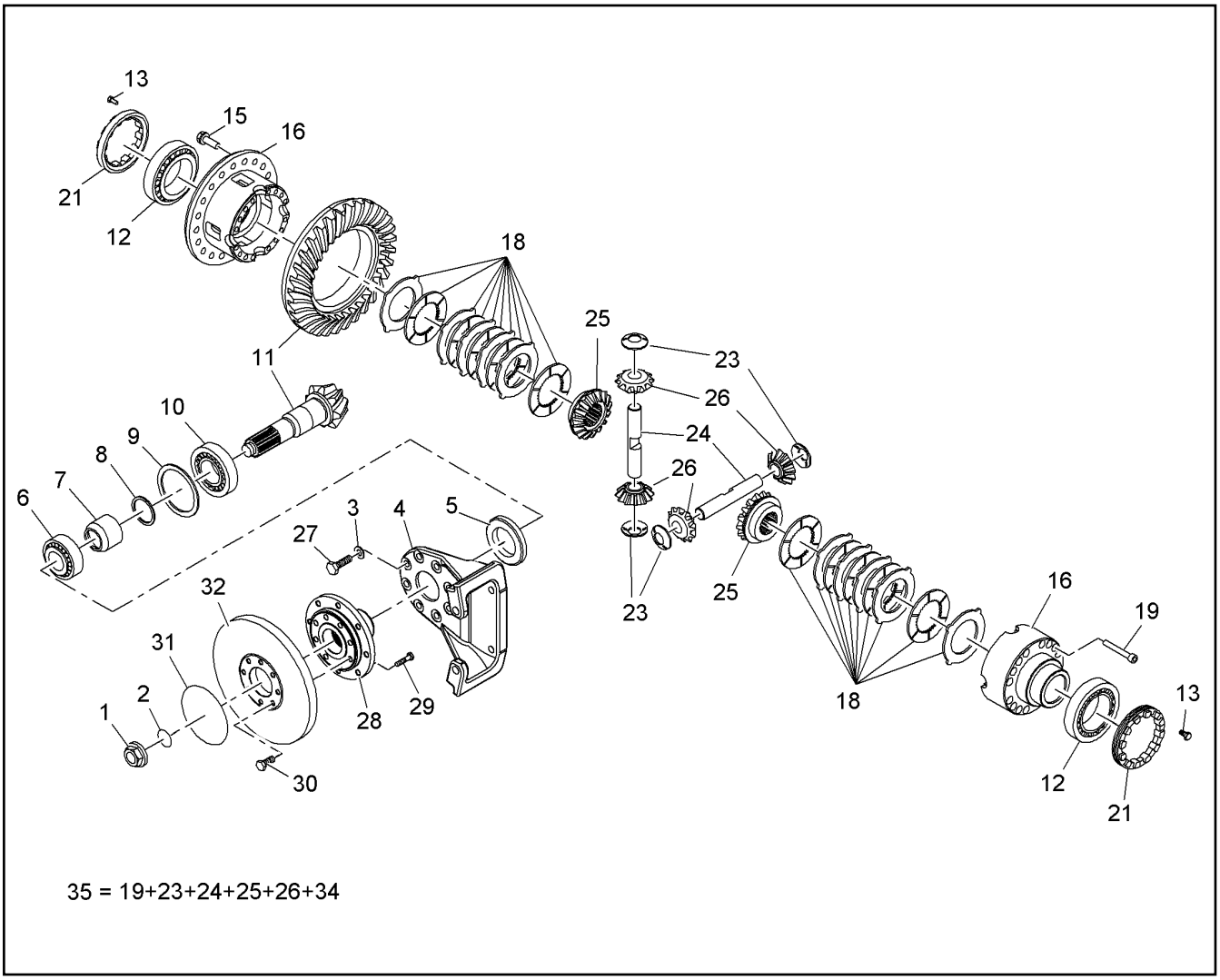


| Pos. | Item | Quantity | Description | Designação | Serie | K |
|---|---|---|---|---|---|---|
| 1 | 7619338 | 1 | NUT | PORCA | | |
| 2 | 7616220 | 1 | O-RING | ANEL-O | | |
| 3 | 7022503 | 8 | SPRING WASHER B 12 | ARRUELA DE PRESSÃO | | |
| 4 | 7623478 | 1 | FASTENER | SUPORTE | | |
| 5 | 7616223 | 1 | SEALING RING | ANEL DE VEDAÇÃO | | |
| 6 | 7619339 | 1 | TAPERED ROLLER BEARING | ROLAMENTO DE ROLETES CÔNI | | |
| 7 | 11005133 | 1 | DISTANCE RING | ANEL ESPAÇADOR | | |
| 8 | 11008146 | 1 | SHIM SET | KIT DE ANÉIS | | |
| 9 | 11644581 | 1 | SHIM RING SET | ANEL DE AJUSTE | | |
| 10 | 7619337 | 1 | TAPERED ROLLER BEARING | ROLAMENTO DE ROLETES CÔNI | | |
| 11 | 12234197 | 1 | BEVEL AND DISK WHEEL | JOGO DE COROA E PINHAO | | |
| 12 | 10410816 | 2 | TAPERED ROLLER BEARING | ROLAMENTO DE ROLETES CÔNI | | |
| 13 | 10476470 | 2 | SOCKET HEAD SCREW ISO 4762 M8X12 10. | PARAFUSO CILÍNDRICO | | |
| 15 | 4002841 | 20 | HEX SCREW M12X1,25X35 10.9 | PARAFUSO SEXTAVADO | | |
| 16 | 11060464 | 1 | DIFFERENTIAL HOUSING | CARCAÇA DO DIFERENCIAL | | |
| 18 | 12226927 | 2 | COUPLING DISC | DISCO DE EMBREAGEM | | |
| 19 | 10491370 | 15 | SCREW | PARAFUSO | | |
| 21 | 10411194 | 2 | CORRUGATED NUT | PORCA | | |
| 23 | 11833909 | 4 | THRUST WASHER | ARRUELA DE ENCOSTO | | |
| 24 | 11060116 | 2 | LEVELLING PIN | PINO DE COMPENSAÇÃO | | |
| 25 | 11450094 | 2 | SHAFT WHEEL | ENGRENAGEM DO EIXO | | |
| 26 | 11450095 | 4 | DIFFERENTIAL BEVEL GEAR | ENGRENAGEM CÔNICA | | |
| 27 | 10491371 | 8 | SCREW | PARAFUSO | | |
| 28 | 10410898 | 1 | FLANGE | FLANGE | | |
| 29 | 11005434 | 8 | SCREW | PARAFUSO | | |
| 30 | 10441202 | 4 | SCREW | PARAFUSO | | |

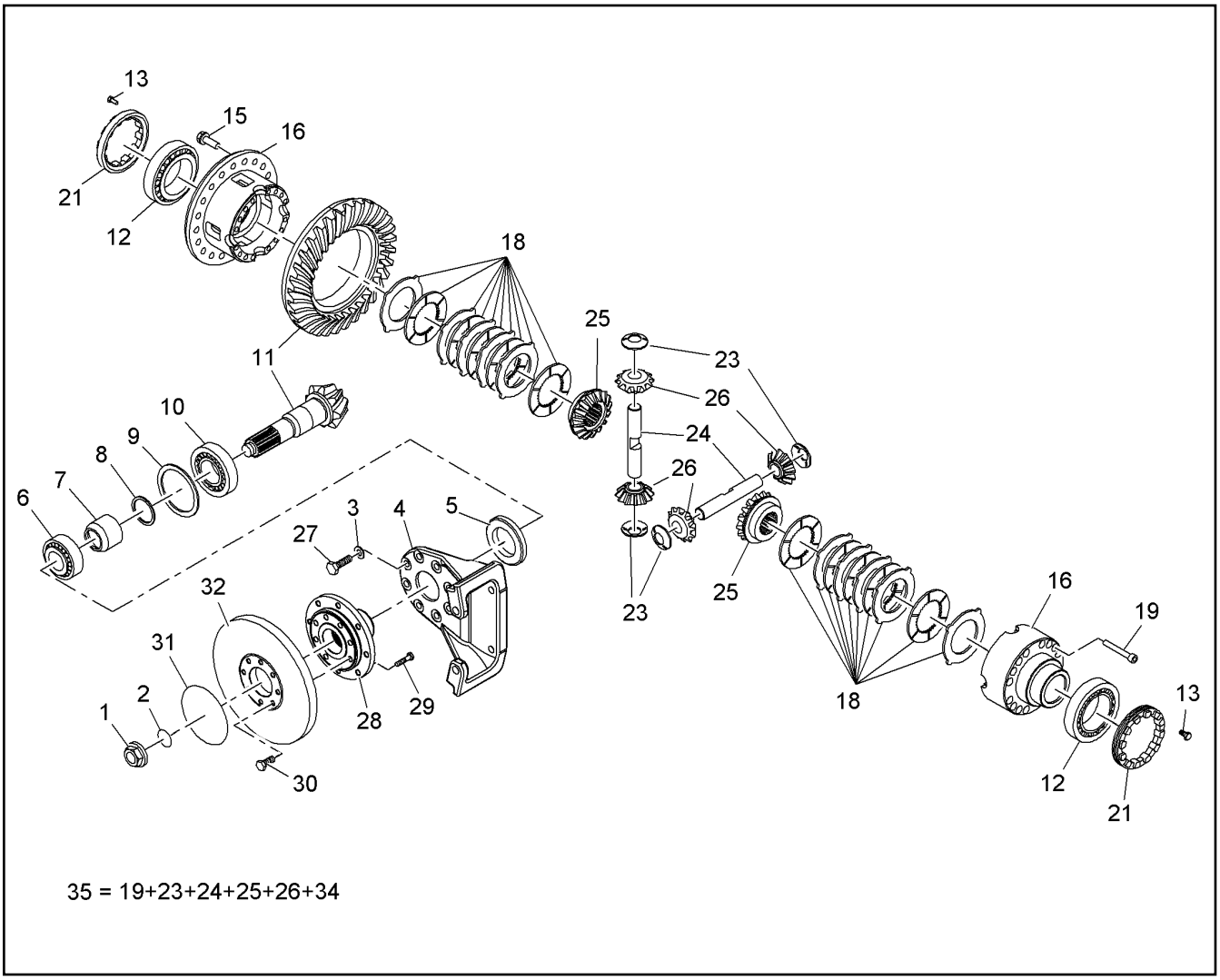


| Pos. | Item | Quantity | Description | Designação | Serie | K |
|---|---|---|---|---|---|---|
| 31 | 7021312 | 1 | O-RING | ANEL-O | | |
| 32 | 10410899 | 1 | BRAKE DISC | DISCO DE FREIO | | |
| 35 | 12233103 | 1 | RS SELF-LOCKING DIFFERENTIAL | KIT DE REP DIFER AUTO BLOQ | | |

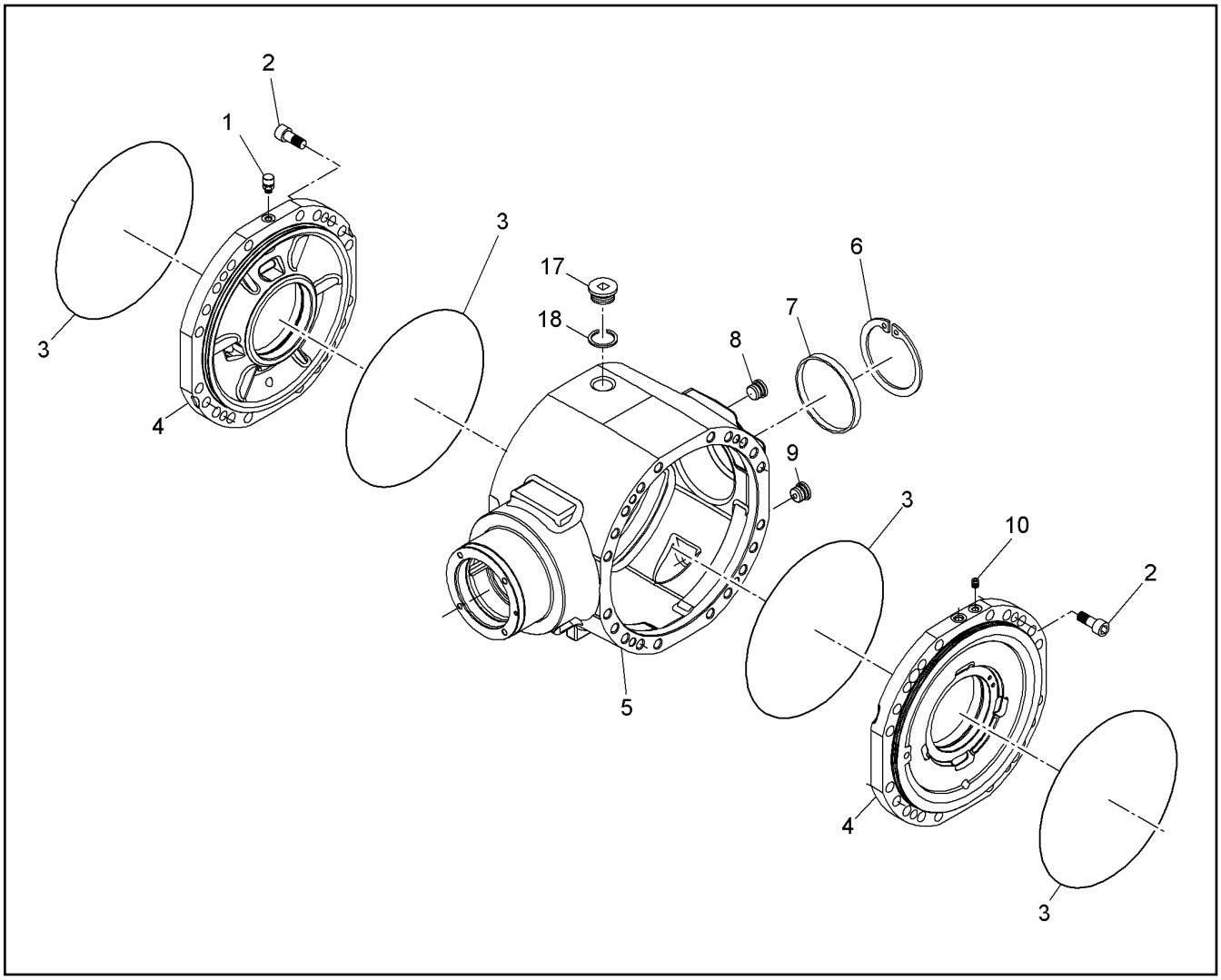


| Pos. | Item | Quantity | Description | Designação | Serie | K |
|---|---|---|---|---|---|---|
| 1 | 12225072 | 1 | BREATHER | RESPIRO | | |
| 2 | 7016661 | 4 | SOCKET HEAD SCREW | PARAFUSO CILÍNDRICO | | |
| 3 | 10410892 | 4 | O-RING | ANEL-O | | |
| 4 | 11211110 | 2 | INTERMEDIATE COVER | TAMPA INTERMEDIÁRIA | | |
| 5 | 11182635 | 1 | HOUSING | CARCAÇA | | |
| 6 | 7024859 | 1 | LOCKING RING | ANEL DE RETENÇÃO | | |
| 7 | 7024860 | 1 | END COVER | TAMPA DE FECHAMENTO | | |
| 8 | 12228326 | 1 | MAGNET PLUG | BUJAO MAGNETICO | | |
| 9 | 12228314 | 1 | MAGNET PLUG | BUJAO MAGNETICO | | |
| 10 | 7016473 | 1 | SCREW PLUG | PARAFUSO DE FECHAMENTO | | |
| 17 | 11182642 | 1 | STOP PLUG | PLUG DE FECHAMENTO | | |
| 18 | 10331937 | 1 | SEALING RING | ANEL DE VEDAÇÃO | | |

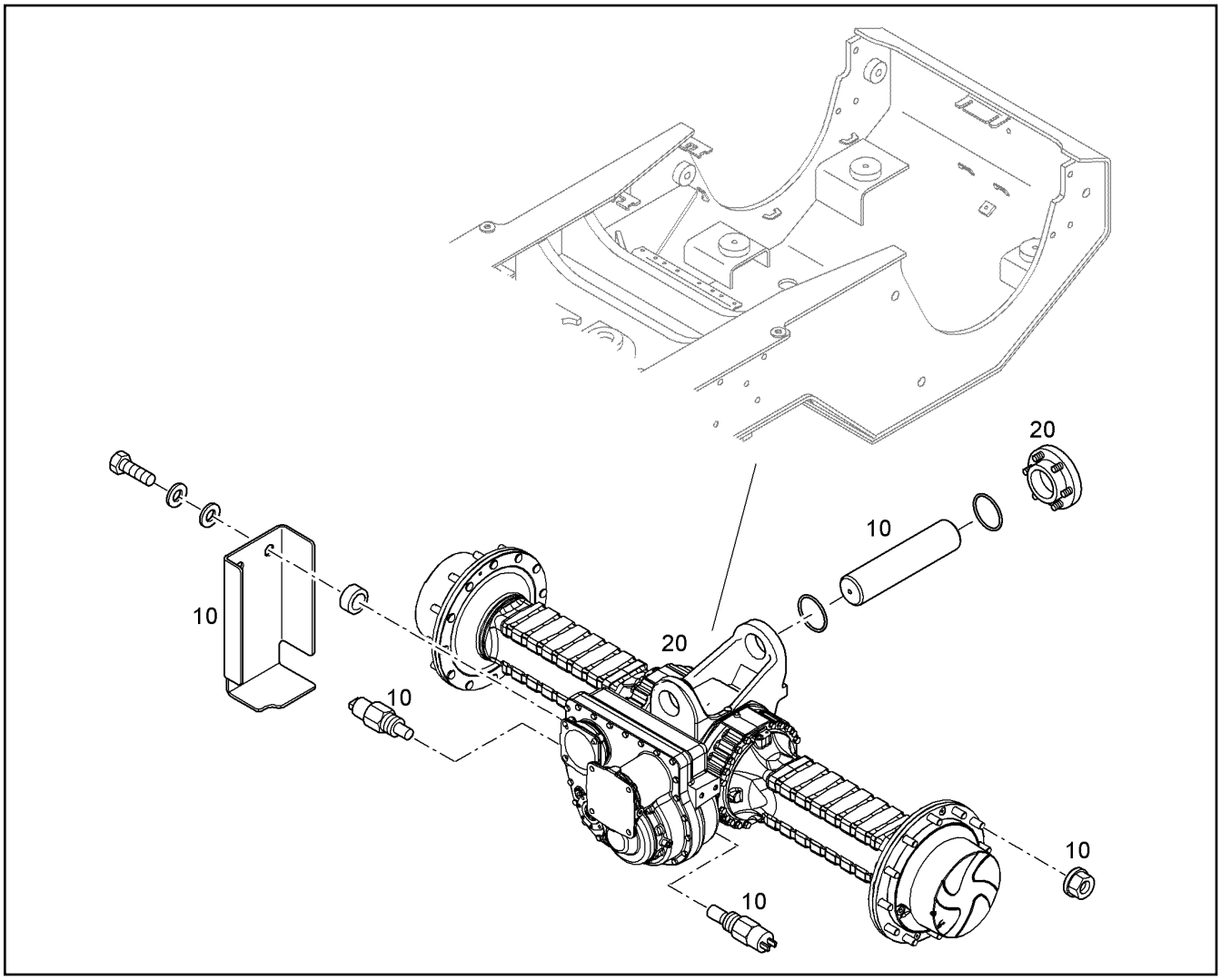


| Pos. | Item | Quantity | Description | Designação | Serie | K |
|---|---|---|---|---|---|---|
| 10 | | 1 | REAR AXLE ASSEMBLY<br>⇨ ❑ 222 | EIXO TRASEIRO - INSTALAÇÃO | | |
| 20 | 12913756 | 1 | PLANETARY GEAR AXLE 319/113/0137205 [B-ITA-759042 ]<br>⇨ ❑ 223 | EIXO DA ENGRENAGEM PLANE | | |

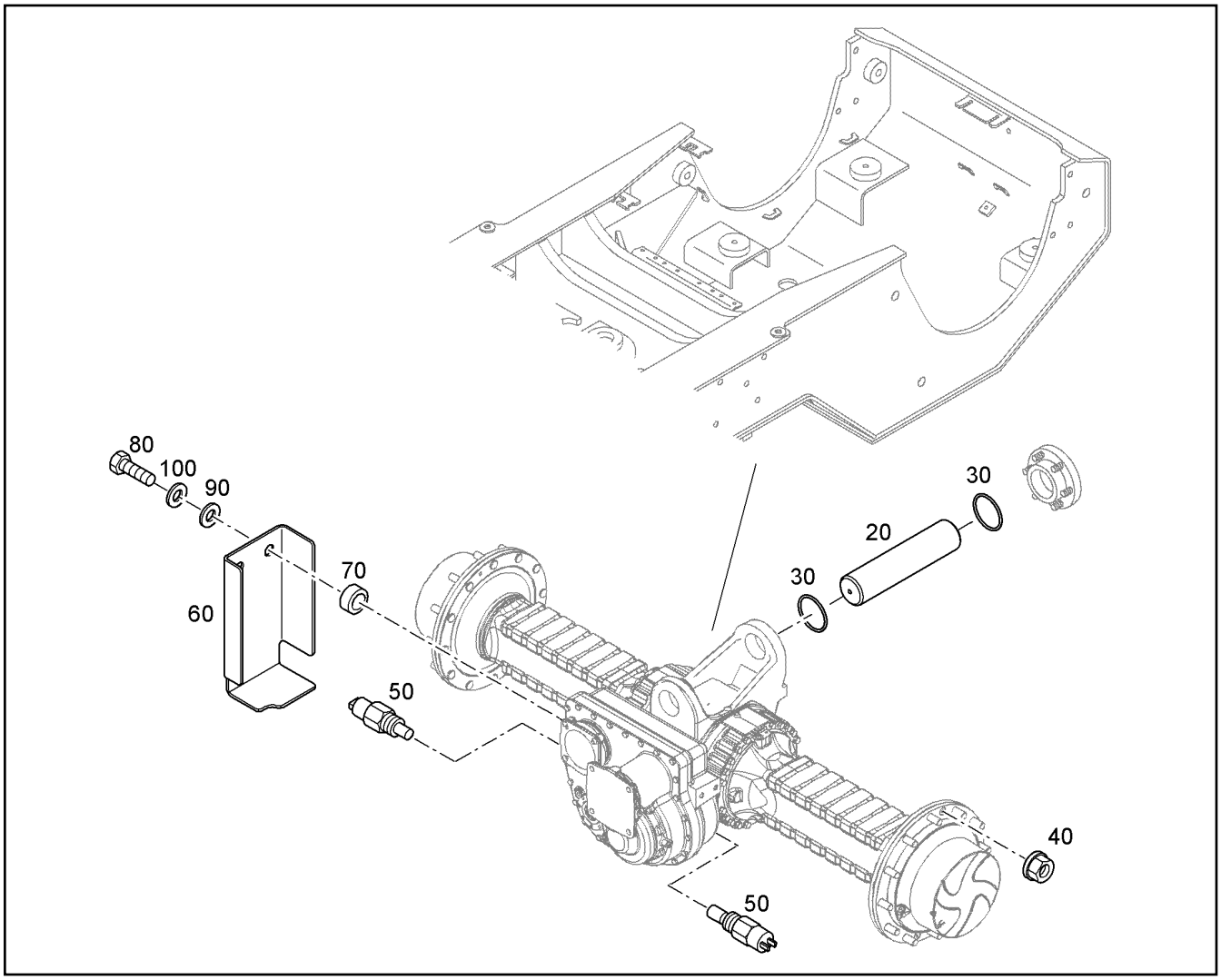


| Pos. | Item | Quantity | Description | Designação | Serie | K |
|---|---|---|---|---|---|---|
| 20 | 9840381 | 1 | PIN 60 | PINO | | 1 |
| 30 | 7264394 | 2 | O-RING 78,74X5,33 | ANEL-O | | |
| 40 | 11692405 | 24 | WHEEL NUT M22X1,5 | PORCA DA RODA | | |
| 50 | 7009274 | 2 | INDUCTIVE TRANSMITTER | TRANSMISSOR INDUTIVO | | |
| 60 | 8928327 | 1 | PROTECTION | PROTEÇÃO | | |
| 70 | 8928328 | 2 | BUSHING 17,5/30X15 | BUCHA | | 1 |
| 80 | 10001073 | 2 | HEX SCREW ISO 4017 M16X40 10.9 FLZN | PARAFUSO SEXTAVADO | | |
| 90 | 4600242 | 2 | WASHER 16 300-370HV | ARRUELA | | |
| 100 | 10006372 | 2 | LOCK WASHER VS 16 | ARRUELA DE PRESSÃO | | |

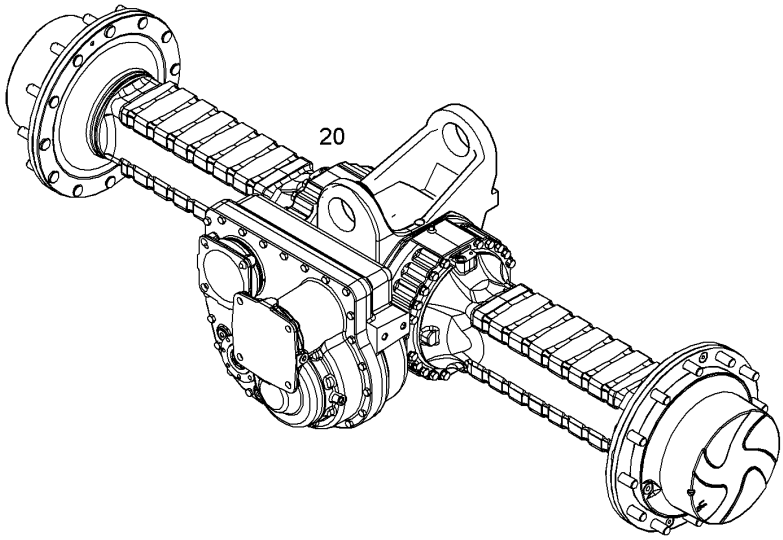


| Pos. | Item | Quantity | Description | Designação | Serie | K |
|---|---|---|---|---|---|---|
| 20 | 12250803 | 1 | PLANETARY DRIVE AXLE 319/113/0137206<br>⇨ ❑ 224 | EIXO DE TRANSMISSÃO PLANET | | |

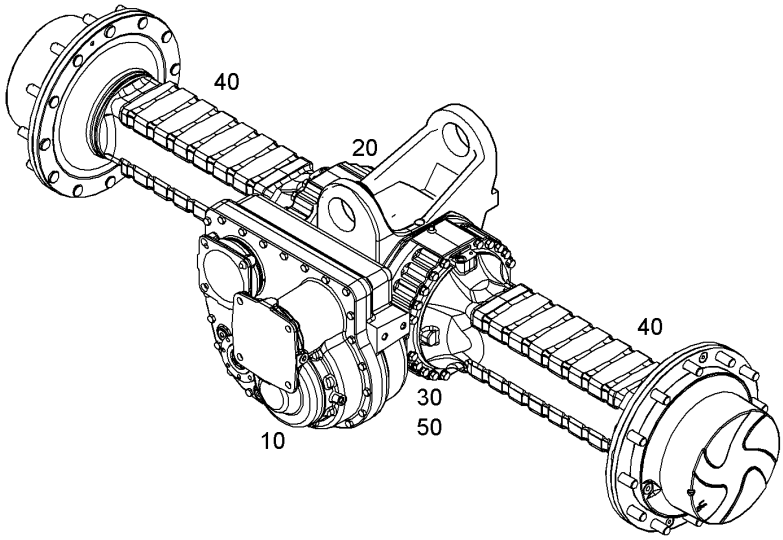


| Pos. | Item | Quantity | Description | Designação | Serie | K |
|---|---|---|---|---|---|---|
| 10 | | 1 | DISTRIBUTOR GEARBOX<br>⇨ ❑ 225 | REDUTOR DE DISTRIBUIÇÃO | | 2 |
| 20 | | 1 | DIFF.CARRIER<br>⇨ ❑ 228 | DIFERENCIAL DO EIXO | | |
| 30 | | 1 | DIFFERENTIAL<br>⇨ ❑ 229 | DIFERENCIAL | | |
| 40 | | 1 | POWER TAKE-OFF<br>⇨ ❑ 232 | EIXO DE SAÍDA | | |
| 50 | | 1 | BRAKE<br>⇨ ❑ 234 | FREIO | | 1 |

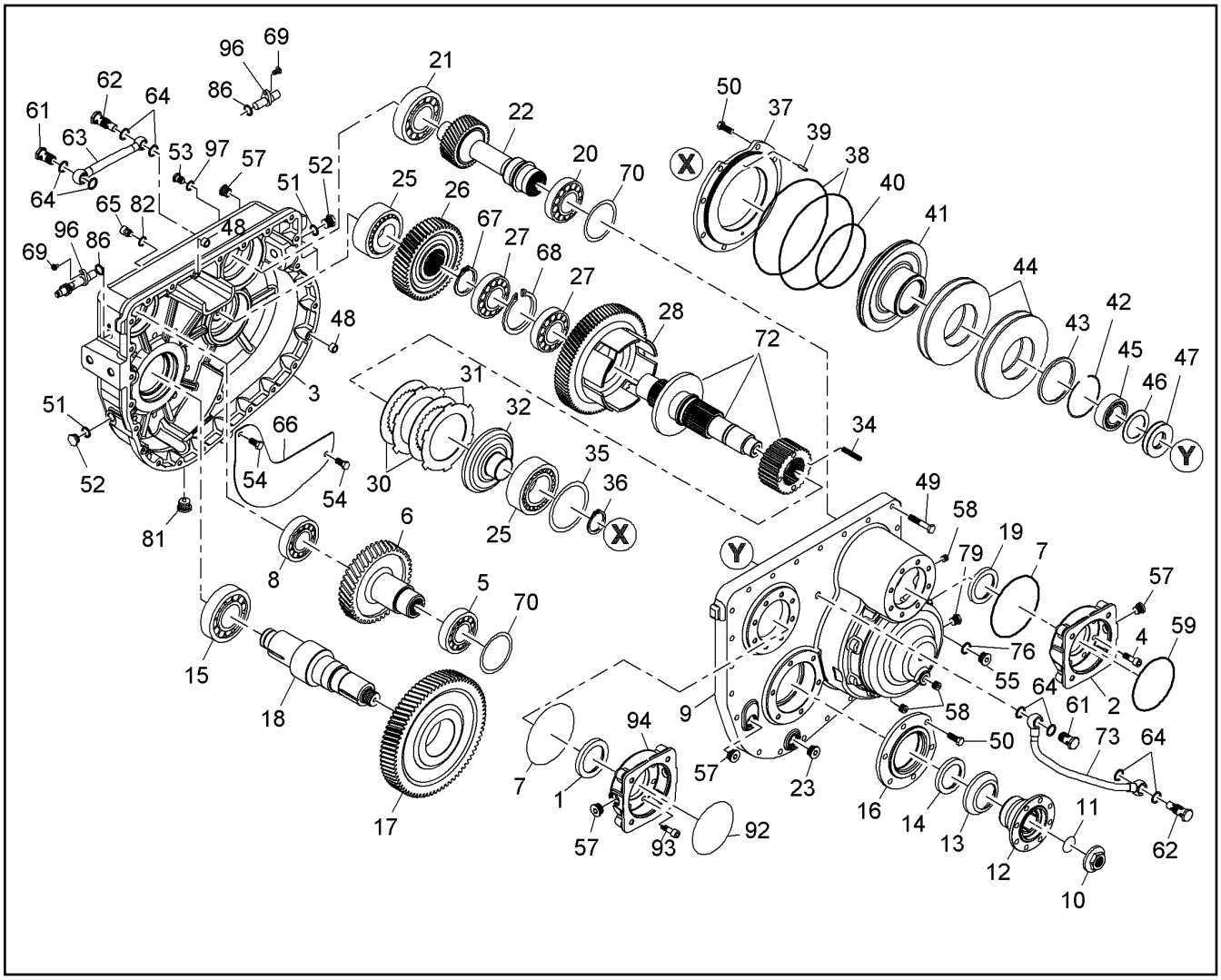


| Pos. | Item | Quantity | Description | Designação | Serie | K |
|---|---|---|---|---|---|---|
| 1 | 10411110 | 1 | SEALING RING | ANEL DE VEDAÇÃO | | |
| 2 | 10411145 | 1 | COVER | TAMPA | | |
| 3 | 12202595 | 1 | COVER | TAMPA | | |
| 4 | 7616783 | 8 | HEX SCREW | PARAFUSO SEXTAVADO | | |
| 5 | 5007110 | 1 | DEEP GROOVE BALL BEARING | ROLAMENTO DE ESFERAS | | |
| 6 | 10411119 | 1 | GEAR WHEEL | ENGRENAGEM | | |
| 7 | 10411113 | 2 | O-RING | ANEL-O | | |
| 8 | 7016672 | 1 | DEEP GROOVE BALL BEARING | ROLAMENTO DE ESFERAS | | |
| 9 | 12202596 | 1 | HOUSING | CARCAÇA | | |
| 10 | 12226925 | 1 | NUT | PORCA | | |
| 11 | 7615792 | 1 | O-RING 42,82X3,53 | ANEL-O | | |
| 12 | 10411121 | 1 | FLANGE | FLANGE | | |
| 13 | 11114485 | 1 | DUST-PROOF COVER | ANEL DE PROTEÇÃO | | |
| 14 | 10411122 | 1 | SEALING RING | ANEL DE VEDAÇÃO | | |
| 15 | 10411125 | 1 | DEEP GROOVE BALL BEARING | ROLAMENTO DE ESFERAS | | |
| 16 | 10411123 | 1 | COVER | TAMPA | | |
| 17 | 10411147 | 1 | GEAR WHEEL | ENGRENAGEM | | |
| 18 | 12202597 | 1 | OUTPUT SHAFT | EIXO DE SAIDA | | |
| 19 | 10411124 | 1 | SHAFT SEAL X55X80X8 | ANEL RETENTOR | | |
| 20 | 10411126 | 1 | DEEP GROOVE BALL BEARING | ROLAMENTO DE ESFERAS | | |
| 21 | 10411127 | 1 | BEARING | ROLAMENTO | | 1 |
| 22 | 10411132 | 1 | DRIVE SHAFT | EIXO DE ACIONAMENTO | | |
| 23 | 12228326 | 1 | MAGNET PLUG | BUJAO MAGNETICO | | |
| 25 | 10411134 | 2 | TAPERED ROLLER BEARING | ROLAMENTO DE ROLETES CÔNI | | |
| 26 | 10411151 | 1 | GEAR WHEEL | ENGRENAGEM | | |
| 27 | 10411135 | 2 | DEEP GROOVE BALL BEARING | ROLAMENTO DE ESFERAS | | |

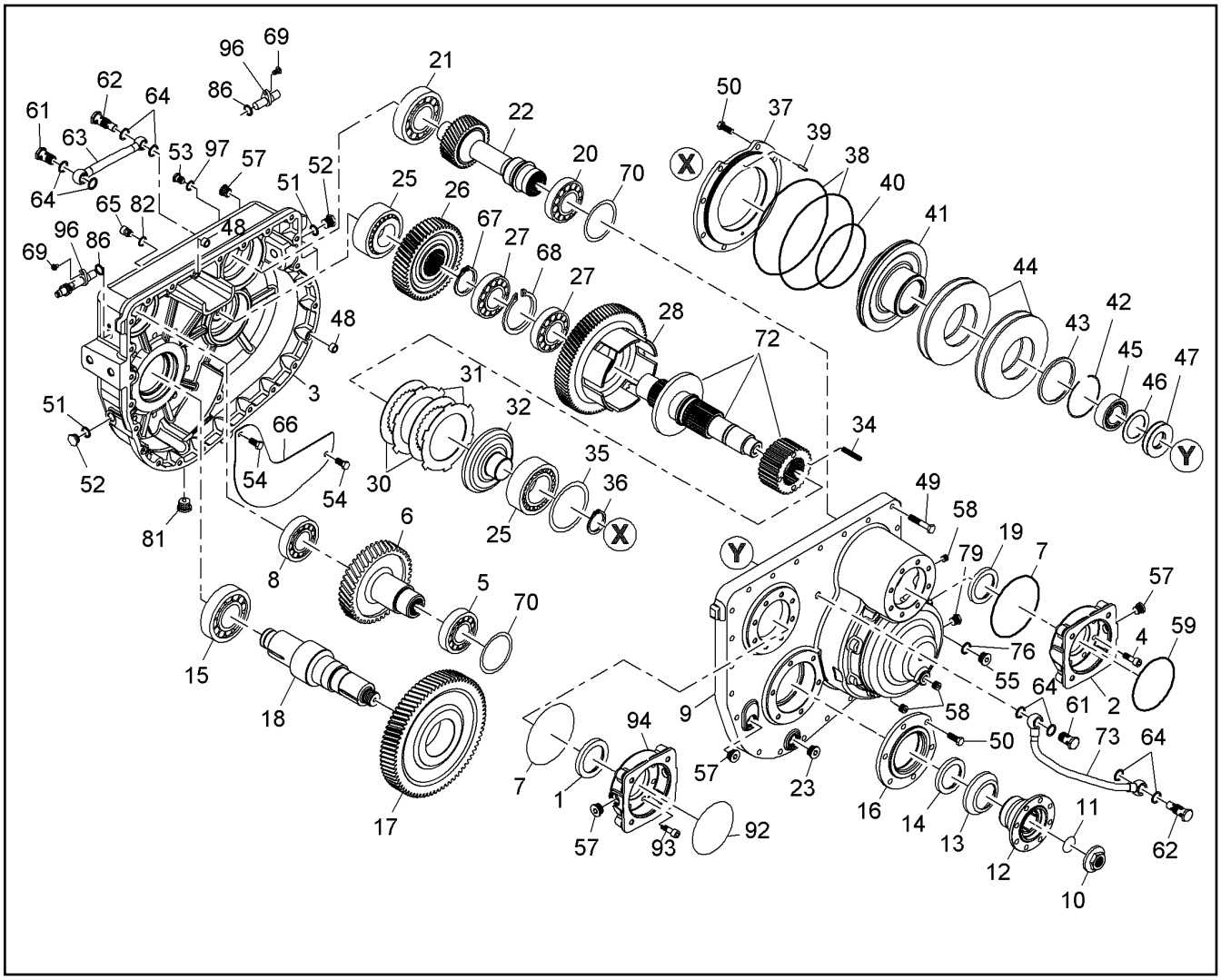


| Pos. | Item | Quantity | Description | Designação | Serie | K |
|---|---|---|---|---|---|---|
| 28 | 10441611 | 1 | GEAR WHEEL | ENGRENAGEM | | |
| 30 | 11642879 | 13 | COUPLING DISC | DISCO DE EMBREAGEM | | |
| 31 | 12210318 | 12 | COUPLING DISC | DISCO DE EMBREAGEM | | |
| 32 | 10411137 | 1 | RING | ANEL | | |
| 34 | 10411157 | 4 | SPRING | MOLA | | |
| 35 | 11642881 | 1 | SHIM RING SET | ANEL DE AJUSTE | | |
| 36 | 10411160 | 1 | LOCKING RING | ANEL DE RETENÇÃO | | |
| 37 | 11694654 | 1 | COVER | TAMPA | | |
| 38 | 11621186 | 2 | O-RING | ANEL-O | | |
| 39 | 10441228 | 2 | PIN | PINO | | |
| 40 | 11621166 | 1 | O-RING | ANEL-O | | |
| 41 | 11651003 | 1 | PISTON | PISTÃO | | |
| 42 | 10411162 | 1 | LOCKING RING | ANEL DE RETENÇÃO | | |
| 43 | 10411163 | 1 | DISTANCE RING | ANEL ESPAÇADOR | | |
| 44 | 10411141 | 4 | SPRING | MOLA | | |
| 45 | 11642882 | 1 | TAPERED ROLLER BEARING | ROLAMENTO DE ROLETES CÔNI | | |
| 46 | 10441231 | 1 | SHIM RING | ARRUELA DE AJUSTE | | |
| 47 | 10411144 | 2 | SPRING | MOLA | | |
| 48 | 7016681 | 3 | INTERMEDIATE BUSHING | BUCHA INTERMEDIÁRIA | | 1 |
| 49 | 10441224 | 25 | SCREW | PARAFUSO | | |
| 50 | 10441225 | 14 | SCREW | PARAFUSO | | |
| 51 | 10045184 | 2 | SEALING RING | ANEL DE VEDAÇÃO | | |
| 52 | 10441222 | 2 | SCREW | PARAFUSO | | |
| 53 | 11690766 | 1 | OIL LEVEL SIGHT GLASS | VISOR DO NÍVEL DE ÓLEO | | |
| 54 | 10441223 | 2 | SCREW | PARAFUSO | | |
| 55 | 12206862 | 1 | SCREW | PARAFUSO | | |

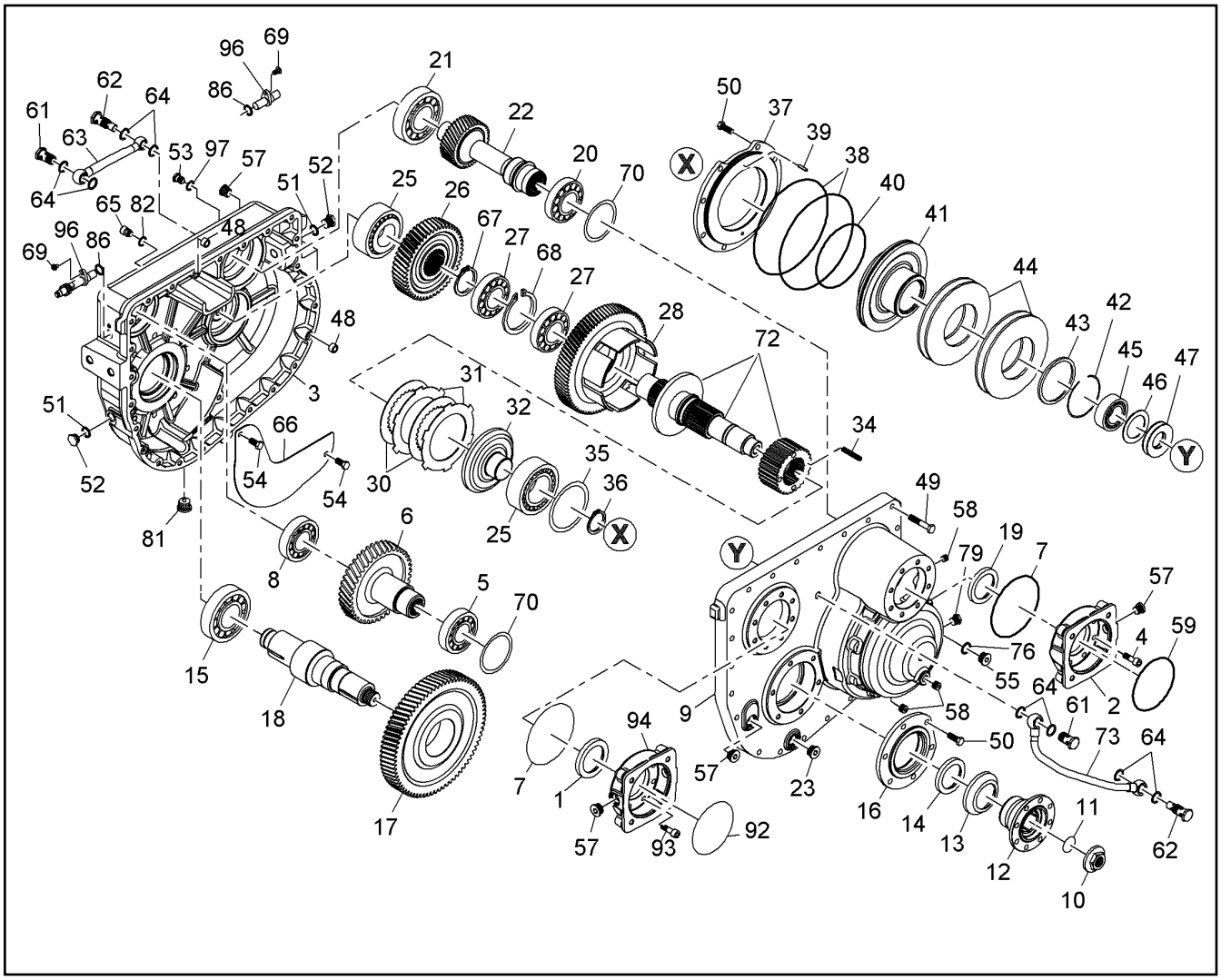


| Pos. | Item | Quantity | Description | Designação | Serie | K |
|---|---|---|---|---|---|---|
| 57 | 12228326 | 4 | MAGNET PLUG | BUJAO MAGNETICO | | |
| 58 | 11642948 | 3 | STOP PLUG | PLUG DE FECHAMENTO | | |
| 59 | 7409784 | 1 | O-RING 177,47X2,62 | ANEL-O | | |
| 61 | 7021101 | 2 | CONNECTING PIECE | PEÇA DE UNIÃO | | |
| 62 | 12202598 | 2 | CONNECTING PIECE | PEÇA DE UNIÃO | | |
| 63 | 11642884 | 1 | TUBE | TUBO | | |
| 64 | 10331937 | 8 | SEALING RING | ANEL DE VEDAÇÃO | | |
| 65 | 12226922 | 1 | BLANKING PLUG | TAMPÃO | | |
| 66 | 12202600 | 1 | PROTECTION GUARD | CHAPA DE PROTEÇÃO | | |
| 67 | 10411165 | 1 | LOCKING RING | ANEL DE RETENÇÃO | | |
| 68 | 10411166 | 1 | LOCKING RING | ANEL DE RETENÇÃO | | |
| 69 | 12202601 | 2 | SCREW | PARAFUSO | | |
| 70 | 12260091 | 1 | SHIM RING | ARRUELA DE AJUSTE | | |
| 72 | 12202602 | 1 | DRIVE SHAFT | EIXO DE ACIONAMENTO | | |
| 73 | 11482073 | 1 | TUBE | TUBO | | |
| 76 | 12206835 | 1 | SHEET GASKET | DISCO DE VEDAÇÃO | | |
| 79 | 12206859 | 1 | STOP PLUG | PLUG DE FECHAMENTO | | |
| 81 | 12228314 | 1 | MAGNET PLUG | BUJAO MAGNETICO | | |
| 82 | 7616763 | 1 | SEALING RING | ANEL DE VEDAÇÃO | | |
| 86 | 12204355 | 2 | O-RING | ANEL-O | | |
| 92 | 7021312 | 1 | O-RING | ANEL-O | | |
| 93 | 10663193 | 8 | SCREW | PARAFUSO | | |
| 94 | 10411186 | 1 | COVER | TAMPA | | |
| 96 | 12260092 | 2 | STOP PLUG | PLUG DE FECHAMENTO | | |
| 97 | 7615787 | 1 | O-RING 18,72X2,62 | ANEL-O | | |

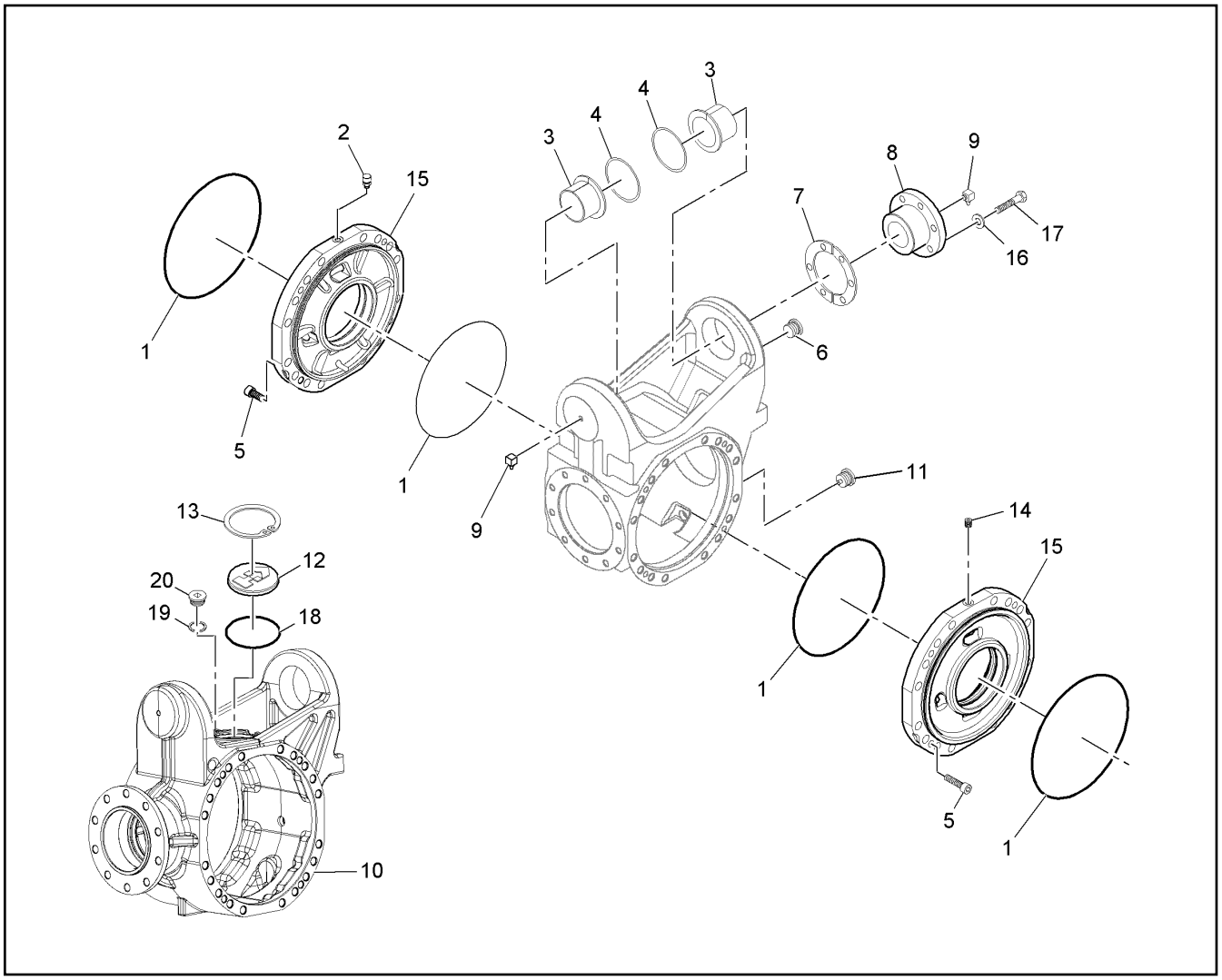


| Pos. | Item | Quantity | Description | Designação | Serie | K |
|---|---|---|---|---|---|---|
| 1 | 10410892 | 4 | O-RING | ANEL-O | | |
| 2 | 12225072 | 1 | BREATHER | RESPIRO | | |
| 3 | 10411167 | 2 | THRUST COLLAR | BUCHA DE ENCOSTO | | 1 |
| 4 | 7617568 | 2 | O-RING 78,74X5,34 | ANEL-O | | |
| 5 | 7016661 | 4 | SOCKET HEAD SCREW | PARAFUSO CILÍNDRICO | | |
| 6 | 12228326 | 1 | MAGNET PLUG | BUJAO MAGNETICO | | |
| 7 | 7617566 | 12 | SHIM RING | ARRUELA DE AJUSTE | | |
| 8 | 7617638 | 1 | COVER | TAMPA | | |
| 9 | 10411118 | 2 | HYDRAULIC-TYPE LUBRICAT.NIPPLE | NIPLE DE LUBRIFICACAO CONIC | | |
| 10 | 12210316 | 1 | HOUSING | CARCAÇA | | |
| 11 | 12228314 | 1 | MAGNET PLUG | BUJAO MAGNETICO | | |
| 12 | 7617054 | 1 | COVER | TAMPA | | |
| 13 | 11644528 | 1 | LOCKING RING | ANEL DE RETENÇÃO | | |
| 14 | 4901108 | 1 | SCREW PLUG DIN 906 M10X1 ST A3C | PARAFUSO DE FECHAMENTO | | |
| 15 | 11211110 | 2 | INTERMEDIATE COVER | TAMPA INTERMEDIÁRIA | | |
| 16 | 4000447 | 6 | WASHER SPRING B 14 | ARRUELA DE PRESSÃO | | |
| 17 | 10441248 | 6 | SCREW | PARAFUSO | | |
| 18 | 10411089 | 1 | O-RING | ANEL-O | | |
| 19 | 10331937 | 1 | SEALING RING | ANEL DE VEDAÇÃO | | |
| 20 | 11182642 | 1 | STOP PLUG | PLUG DE FECHAMENTO | | |

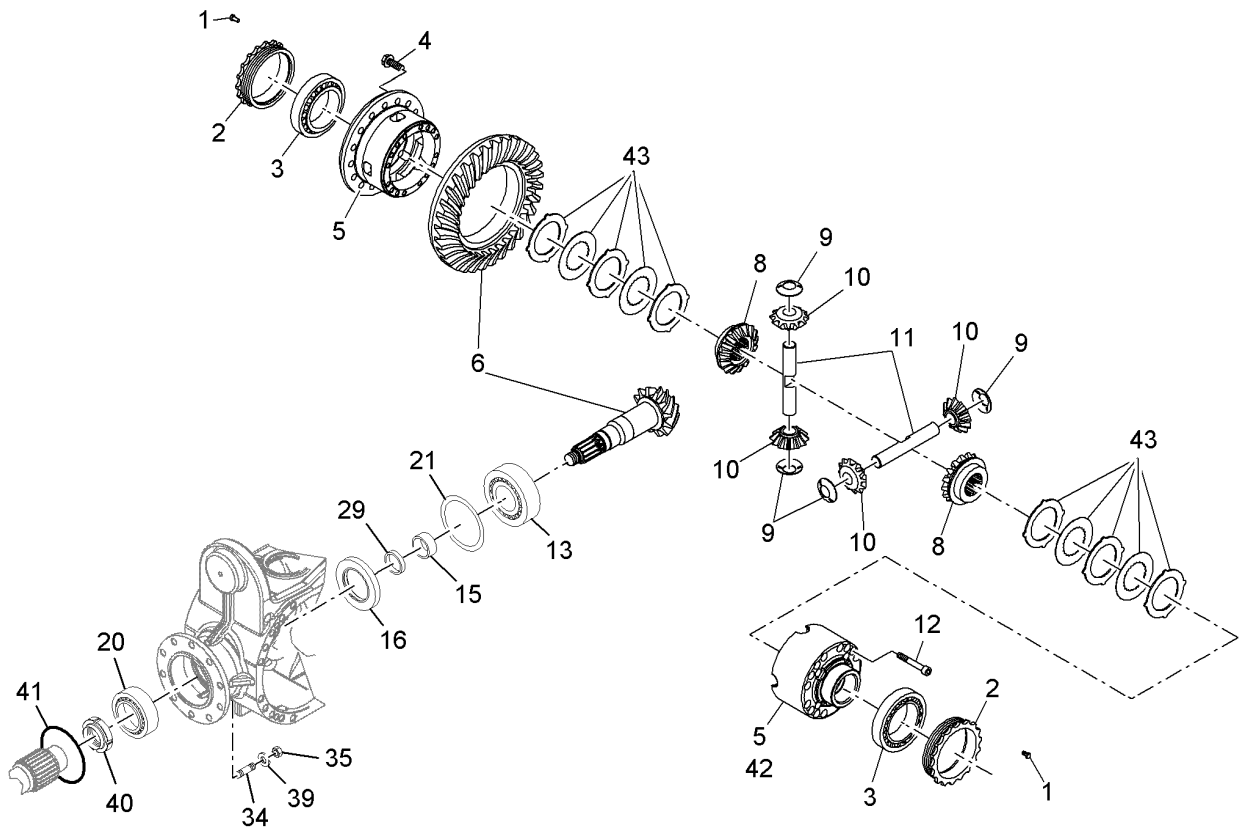


42 =5+8+9+10+11+12+43

| Pos. | Item | Quantity | Description | Designação | Serie | K |
|---|---|---|---|---|---|---|
| 1 | 10476470 | 2 | SOCKET HEAD SCREW ISO 4762 M8X12 10. | PARAFUSO CILÍNDRICO | | |
| 2 | 10411194 | 2 | CORRUGATED NUT | PORCA | | |
| 3 | 10410816 | 2 | TAPERED ROLLER BEARING | ROLAMENTO DE ROLETES CÔNI | | |
| 4 | 4002841 | 20 | HEX SCREW M12X1,25X35 10.9 | PARAFUSO SEXTAVADO | | |
| 5 | 11060464 | 1 | DIFFERENTIAL HOUSING | CARCAÇA DO DIFERENCIAL | | |
| 6 | 12202570 | 1 | BEVEL AND DISK WHEEL | JOGO DE COROA E PINHAO | | |
| 8 | 11450094 | 2 | SHAFT WHEEL | ENGRENAGEM DO EIXO | | |
| 9 | 11833909 | 4 | THRUST WASHER | ARRUELA DE ENCOSTO | | |
| 10 | 11450095 | 4 | DIFFERENTIAL BEVEL GEAR | ENGRENAGEM CÔNICA | | |
| 11 | 11060116 | 2 | LEVELLING PIN | PINO DE COMPENSAÇÃO | | |
| 12 | 10491370 | 15 | SCREW | PARAFUSO | | |
| 13 | 7619340 | 1 | TAPERED ROLLER BEARING -322 14 70X12 | ROLAMENTO DE ROLETES CÔNI | | |
| 15 | 10471408 | 1 | DISTANCE SLEEVE 70/80X20 | LUVA DISTANCIADORA | | 1 |
| 16 | 10476459 | 1 | SHAFT SEAL | ANEL RETENTOR | | |
| 20 | 7619340 | 1 | TAPERED ROLLER BEARING -322 14 70X12 | ROLAMENTO DE ROLETES CÔNI | | |
| 21 | 12233100 | 1 | SHIM RING SET | ANEL DE AJUSTE | | |
| 29 | 11008147 | 1 | SHIM SET | KIT DE ANÉIS | | |
| 34 | 10441243 | 10 | DOUBLE-ENDED STUD | PARAFUSO PRISIONEIRO | | |
| 35 | 7016654 | 10 | NUT | PORCA | | |
| 39 | 7016975 | 10 | SPRING WASHER | ARRUELA DE PRESSÃO | | |
| 40 | 12202587 | 1 | CORRUGATED NUT | PORCA | | |
| 41 | 7021103 | 1 | O-RING 133,02X2,62 | ANEL-O | | |
| 42 | 12233103 | 1 | RS SELF-LOCKING DIFFERENTIAL | KIT DE REP DIFER AUTO BLOQ | | |
| 43 | 12226927 | 2 | COUPLING DISC | DISCO DE EMBREAGEM | | |

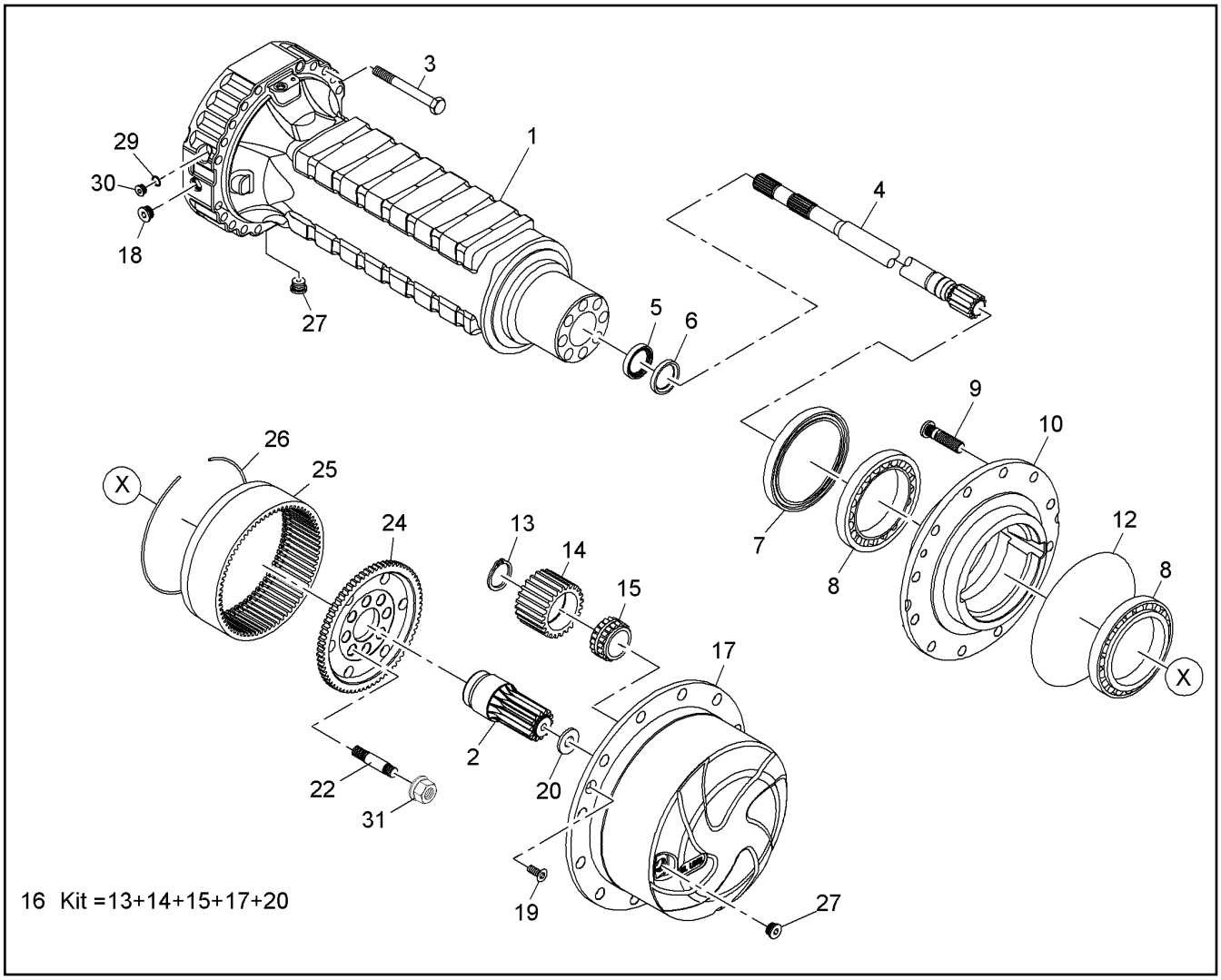


| Pos. | Item | Quantity | Description | Designação | Serie | K |
|---|---|---|---|---|---|---|
| 1 | 12247804 | 2 | AXLE BEAM | CORPO DO EIXO | | |
| 2 | 12206779 | 2 | PINION | PINHÃO | | |
| 3 | 10441199 | 36 | SCREW | PARAFUSO | | |
| 4 | 12247806 | 2 | AXLE SHAFT | SEMI-EIXO | | |
| 5 | 12206771 | 2 | RING | ANEL | | |
| 6 | 12206770 | 2 | SHAFT SEAL | ANEL RETENTOR | | |
| 7 | 12206773 | 2 | SEALING RING | ANEL DE VEDAÇÃO | | |
| 8 | 12206774 | 4 | TAPERED ROLLER BEARING | ROLAMENTO DE ROLETES CÔNI | | |
| 9 | 10029222 | 24 | WHEEL STUD | PARAFUSO DA RODA | | |
| 10 | 12206776 | 2 | WHEEL HUB | CUBO DE RODA | | |
| 12 | 7623479 | 2 | O-RING 329,79X3,53 | ANEL-O | | |
| 13 | 10411165 | 6 | LOCKING RING | ANEL DE RETENÇÃO | | |
| 14 | 12206781 | 6 | PLANET WHEEL | ENGRENAGEM PLANETÁRIA | | |
| 15 | 12206782 | 6 | BEARING | ROLAMENTO | | |
| 16 | 12206856 | 2 | PLANETS HOUSING | CARCAÇA DAS PLANETÁRIAS | | |
| 17 | 12206865 | 2 | PLANETS HOUSING | CARCAÇA DAS PLANETÁRIAS | | |
| 18 | 12228326 | 2 | MAGNET PLUG | BUJAO MAGNETICO | | |
| 19 | 7028586 | 4 | COUNTERSUNK SCREW | PARAFUSO ESCAREADO | | |
| 20 | 12206780 | 2 | THRUST WASHER | ARRUELA DE ENCOSTO | | |
| 22 | 12250189 | 20 | DOUBLE-ENDED STUD | PARAFUSO PRISIONEIRO | | |
| 24 | 12206790 | 2 | RING GEAR CARRIER | SUPORTE DE ENGRENAGEM | | |
| 25 | 12206789 | 2 | CROWN GEAR | COROA DENTADA | | |
| 26 | 12206788 | 2 | LOCKING RING | ANEL DE RETENÇÃO | | |
| 27 | 12228314 | 4 | MAGNET PLUG | BUJAO MAGNETICO | | |
| 29 | 11005144 | 2 | WASHER | ARRUELA | | |
| 30 | 11824401 | 2 | STOP PLUG | PLUG DE FECHAMENTO | | |

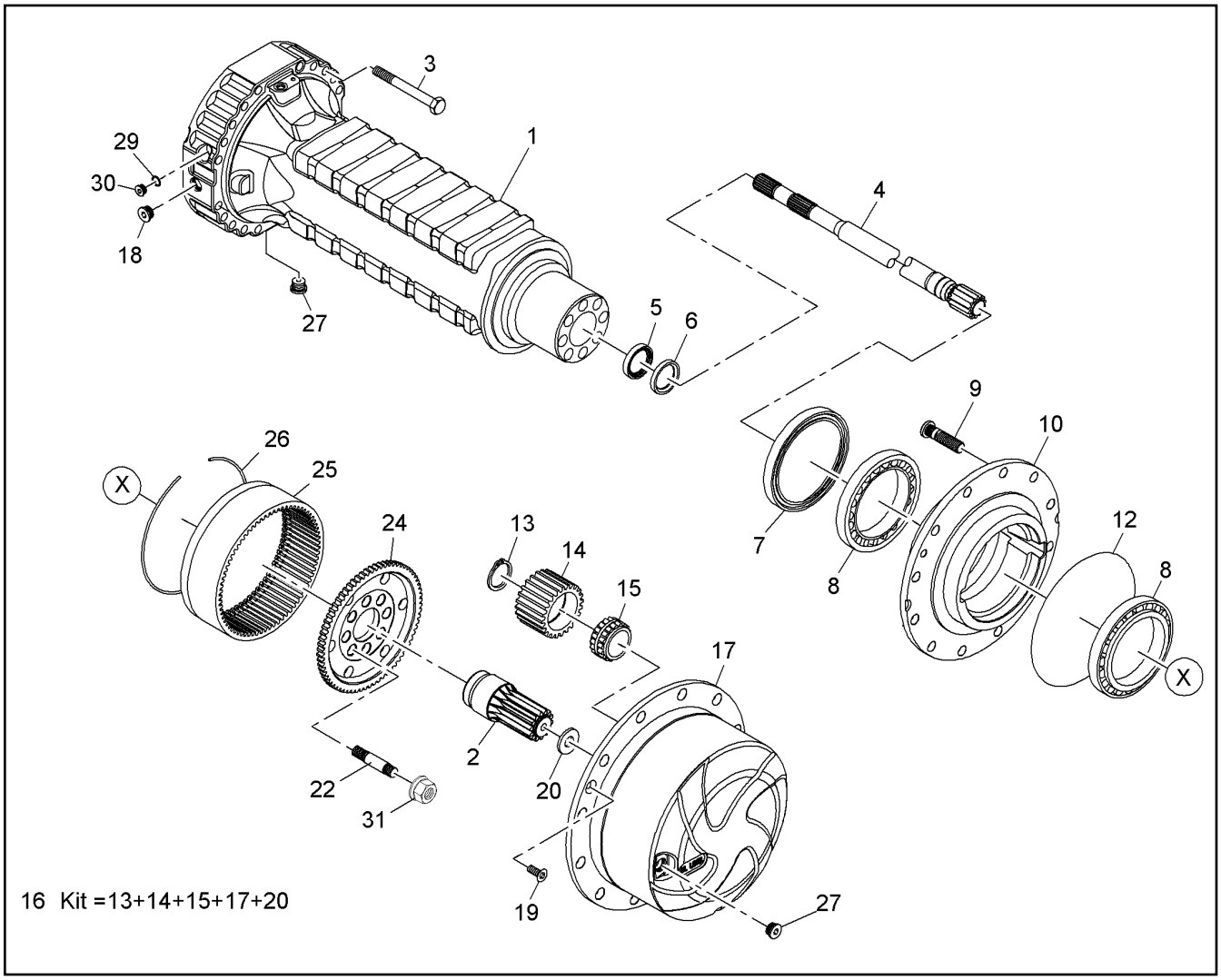


| Pos. | Item | Quantity | Description | Designação | Serie | K |
|---|---|---|---|---|---|---|
| 31 | 12250190 | 20 | NUT | PORCA | | |

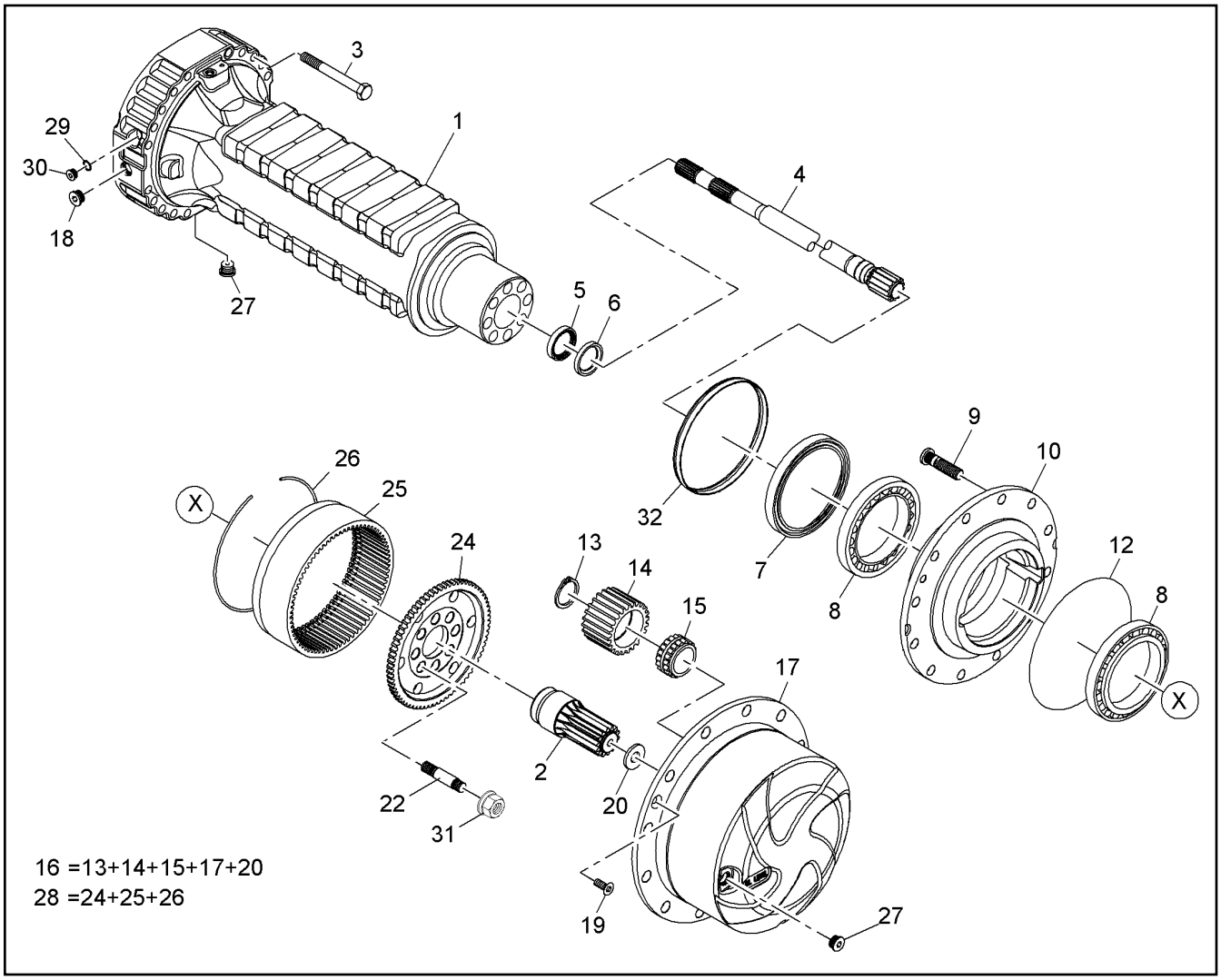


| Pos. | Item | Quantity | Description | Designação | Serie | K |
|---|---|---|---|---|---|---|
| 1 | 12247804 | 2 | AXLE BEAM | CORPO DO EIXO | | |
| 2 | 12206779 | 2 | PINION | PINHÃO | | |
| 3 | 10441199 | 36 | SCREW | PARAFUSO | | |
| 4 | 12247806 | 2 | AXLE SHAFT | SEMI-EIXO | | |
| 5 | 12206771 | 2 | RING | ANEL | | |
| 6 | 12206770 | 2 | SHAFT SEAL | ANEL RETENTOR | | |
| 7 | 12206773 | 2 | SEALING RING | ANEL DE VEDAÇÃO | | |
| 8 | 12206774 | 4 | TAPERED ROLLER BEARING | ROLAMENTO DE ROLETES CÔNI | | |
| 9 | 10029222 | 24 | WHEEL STUD | PARAFUSO DA RODA | | |
| 10 | 12206776 | 2 | WHEEL HUB | CUBO DE RODA | | |
| 12 | 7623479 | 2 | O-RING 329,79X3,53 | ANEL-O | | |
| 13 | 10411165 | 6 | LOCKING RING | ANEL DE RETENÇÃO | | |
| 14 | 12206781 | 6 | PLANET WHEEL | ENGRENAGEM PLANETÁRIA | | |
| 15 | 12206782 | 6 | BEARING | ROLAMENTO | | |
| 16 | 12206856 | 2 | PLANETS HOUSING | CARCAÇA DAS PLANETÁRIAS | | |
| 17 | 12206865 | 2 | PLANETS HOUSING | CARCAÇA DAS PLANETÁRIAS | | |
| 18 | 12228326 | 2 | MAGNET PLUG | BUJAO MAGNETICO | | |
| 19 | 7028586 | 4 | COUNTERSUNK SCREW | PARAFUSO ESCAREADO | | |
| 20 | 12206780 | 2 | THRUST WASHER | ARRUELA DE ENCOSTO | | |
| 22 | 12250189 | 20 | DOUBLE-ENDED STUD | PARAFUSO PRISIONEIRO | | |
| 24 | 12206790 | 2 | RING GEAR CARRIER | SUPORTE DE ENGRENAGEM | | |
| 25 | 12206789 | 2 | CROWN GEAR | COROA DENTADA | | |
| 26 | 12206788 | 2 | LOCKING RING | ANEL DE RETENÇÃO | | |
| 27 | 12228314 | 4 | MAGNET PLUG | BUJAO MAGNETICO | | |
| 28 | 12260277 | 2 | REPAIR SET RING GEAR | CR SUPORTE RODA OCA | | |
| 29 | 11005144 | 2 | WASHER | ARRUELA | | |

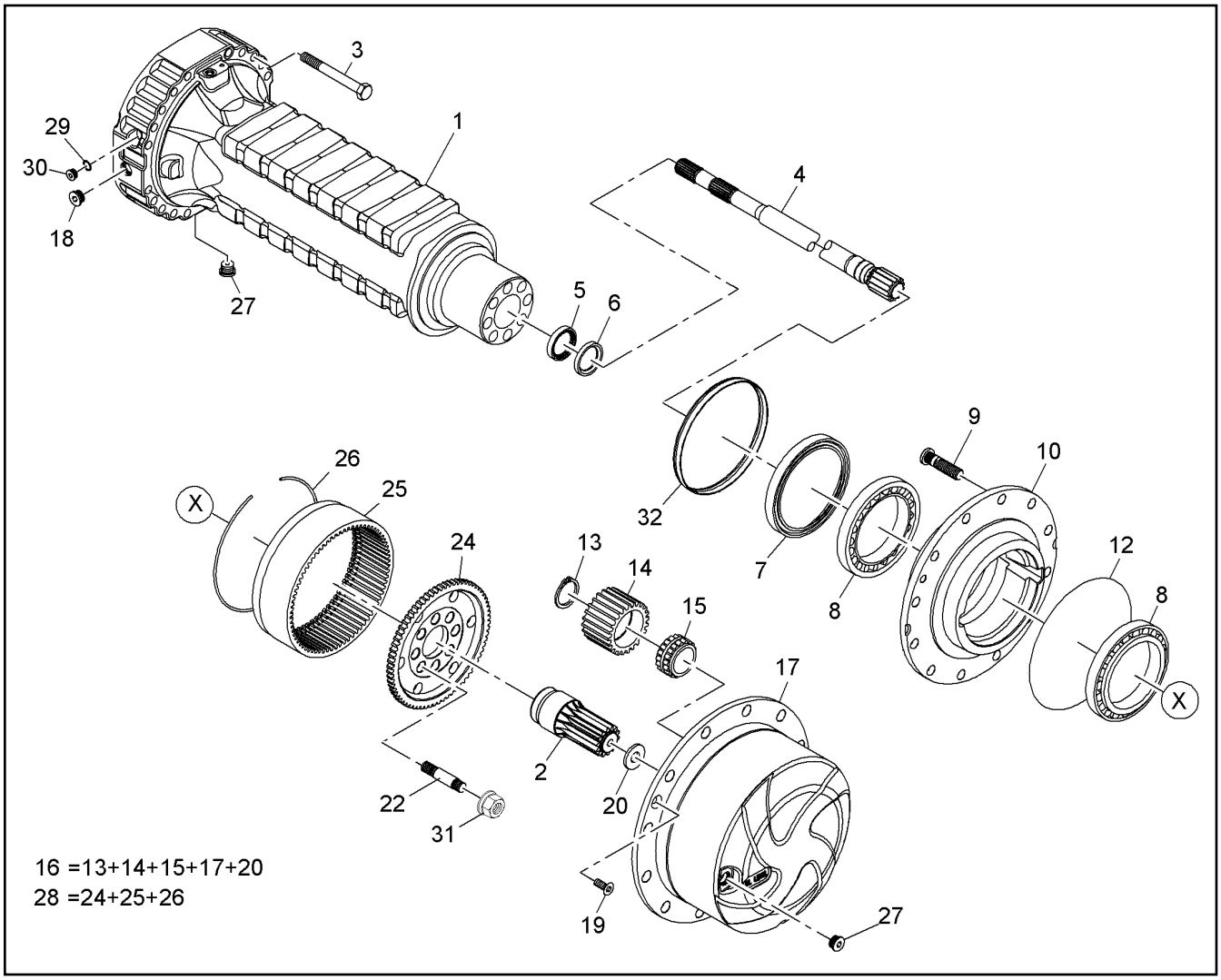


| Pos. | Item | Quantity | Description | Designação | Serie | K |
|---|---|---|---|---|---|---|
| 30 | 11824401 | 2 | STOP PLUG | PLUG DE FECHAMENTO | | |
| 31 | 12250190 | 20 | NUT | PORCA | | |
| 32 | 12206772 | 2 | PROTECTION GUARD | CHAPA DE PROTEÇÃO | | |

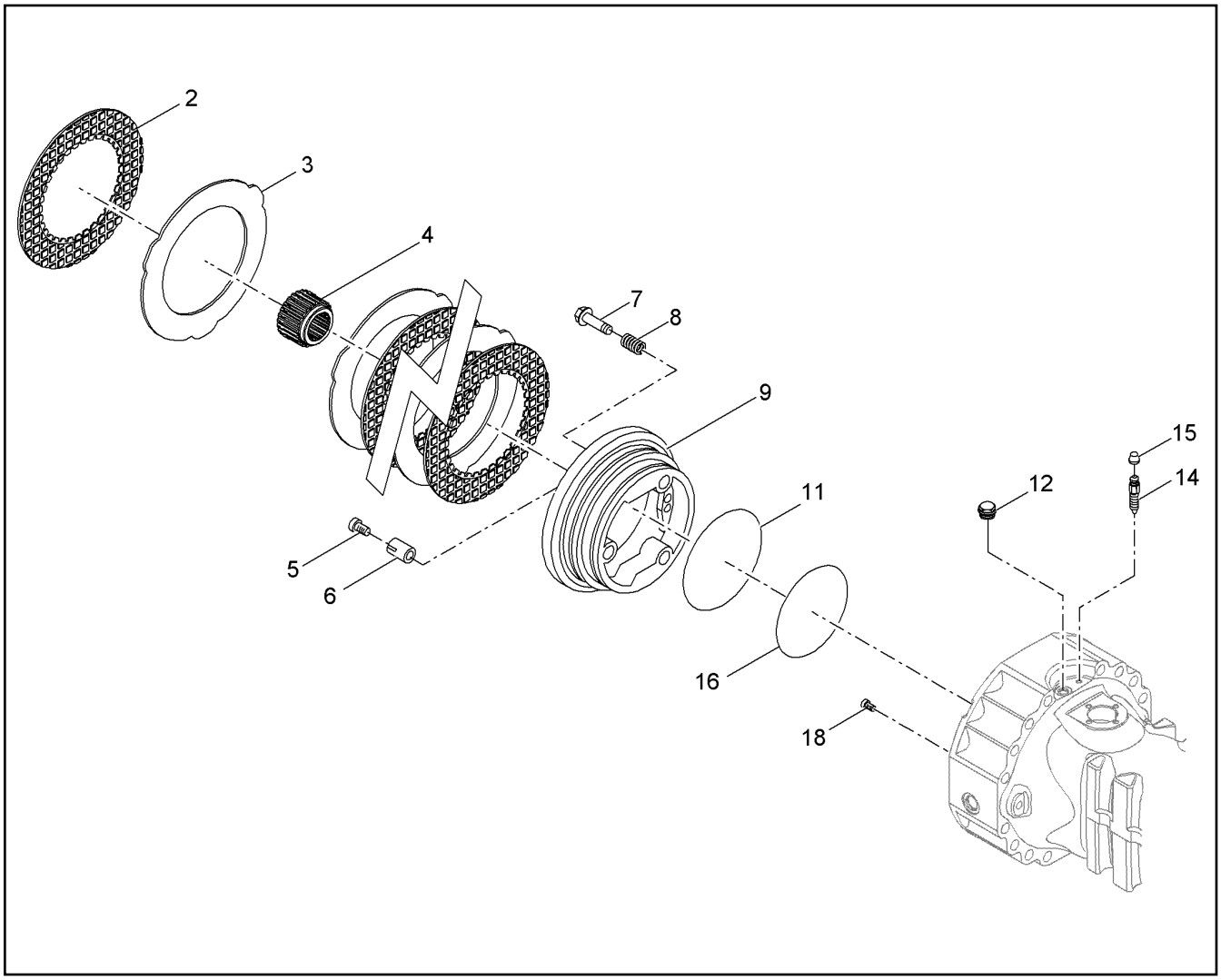


| Pos. | Item | Quantity | Description | Designação | Serie | K |
|---|---|---|---|---|---|---|
| 2 | 10410839 | 6 | BRAKE DISC | DISCO DE FREIO | | |
| 3 | 11841322 | 6 | COUNTER PLATE | LAMELA DE FREIO | | 1 |
| 4 | 10410838 | 2 | INTERMEDIATE BUSHING | BUCHA INTERMEDIÁRIA | | 1 |
| 5 | 10411196 | 6 | SETSCREW | PARAFUSO DE AJUSTE | | |
| 6 | 12208310 | 6 | SPRING | MOLA | | |
| 7 | 11645321 | 6 | SETSCREW | PARAFUSO DE AJUSTE | | |
| 8 | 7618947 | 6 | PRESSURE SPRING | MOLA DE PRESSÃO | | |
| 9 | 11340138 | 2 | PISTON | PISTÃO | | |
| 11 | 11829504 | 2 | SEALING RING | ANEL DE VEDAÇÃO | | |
| 12 | 11110744 | 2 | STOP PLUG | PLUG DE FECHAMENTO | | |
| 14 | 7615790 | 2 | DRAIN SCREW | PARAFUSO DE DRENAGEM | | |
| 15 | 7619507 | 2 | STOP PLUG | PLUG DE FECHAMENTO | | |
| 16 | 11829503 | 2 | SEALING RING | ANEL DE VEDAÇÃO | | |
| 18 | 10490071 | 2 | SCREW | PARAFUSO | | |

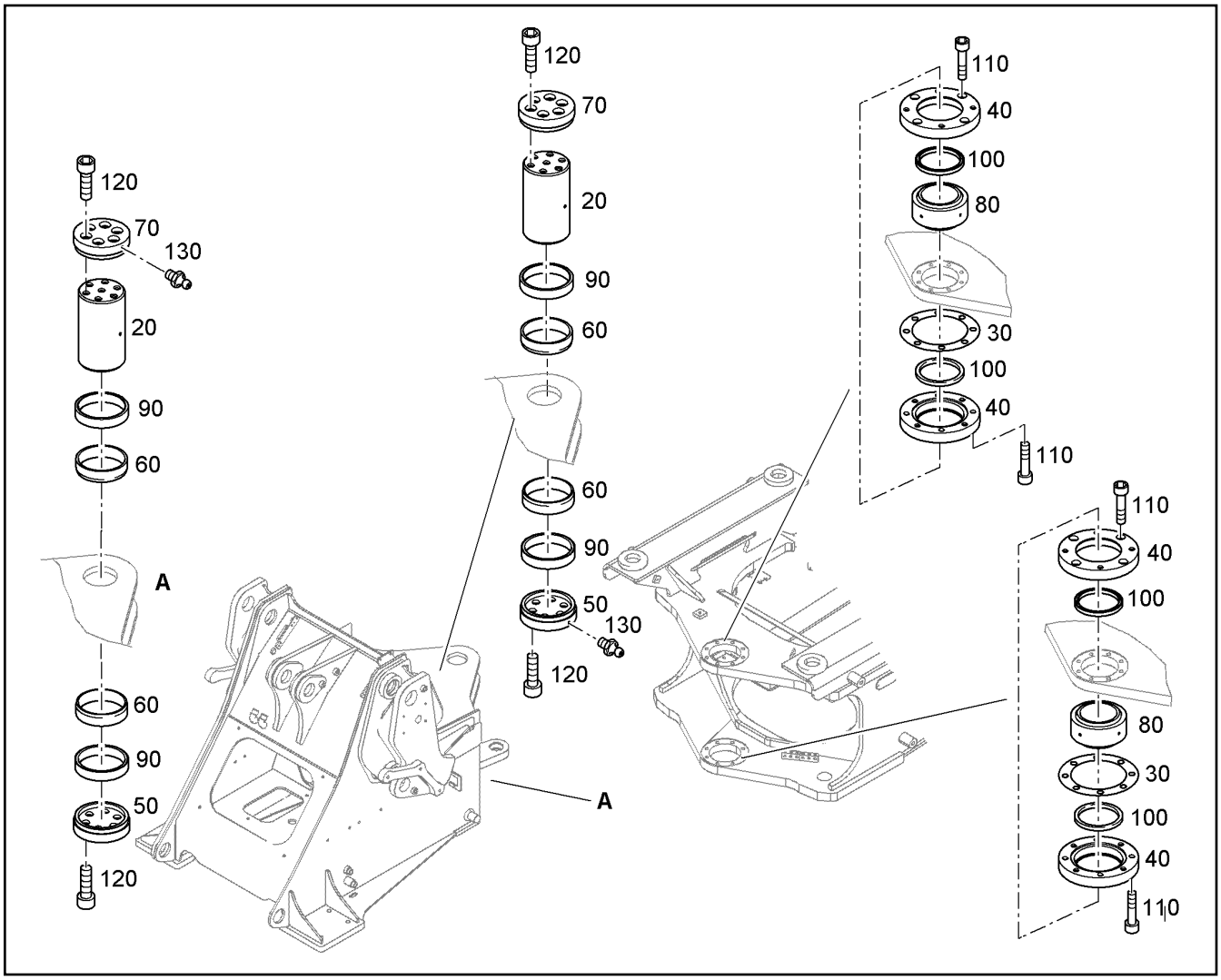


| Pos. | Item | Quantity | Description | Designação | Serie | K |
|---|---|---|---|---|---|---|
| 20 | 9616963 | 2 | PIN 90X140X136 | PINO | | 1 |
| 30 | 9616965 | 8 | DISTANCE WASHER 130/190X0,1 | ARRUELA DISTANCIADORA | | |
| 40 | 9616966 | 4 | BEARING COVER | TAMPA DO MANCAL | | 1 |
| 50 | 9616967 | 2 | PRESSURE FLANGE | FLANGE DE PRESSÃO | | |
| 60 | 9616968 | 4 | BUSHING 90/100X19 | BUCHA | | 1 |
| 70 | 9616973 | 2 | PRESSURE FLANGE | FLANGE DE PRESSÃO | | |
| 80 | 7621567 | 2 | SPHERICAL BEARING | MANCAL ARTICULADO | | |
| 90 | 7621568 | 4 | TENSIONING ELEMENT | ELEMENTO DE FIXACAO | | |
| 100 | 7362182 | 4 | RADIAL SEAL X100X120X8 | ANEL DE VEDAÇÃO RADIAL | | |
| 110 | 10651788 | 16 | SOCKET HEAD SCREW ISO 4762 M12X65 10 | PARAFUSO CILÍNDRICO | | |
| 120 | 11002748 | 24 | SOCKET HEAD SCREW ISO 4762 M12X35 10 | PARAFUSO CILÍNDRICO | | |
| 130 | 7743242 | 2 | HYDRAULIC-TYPE LUBRICAT.NIPPLEDIN 71 | NIPLE DE LUBRIFICACAO CONIC | | |

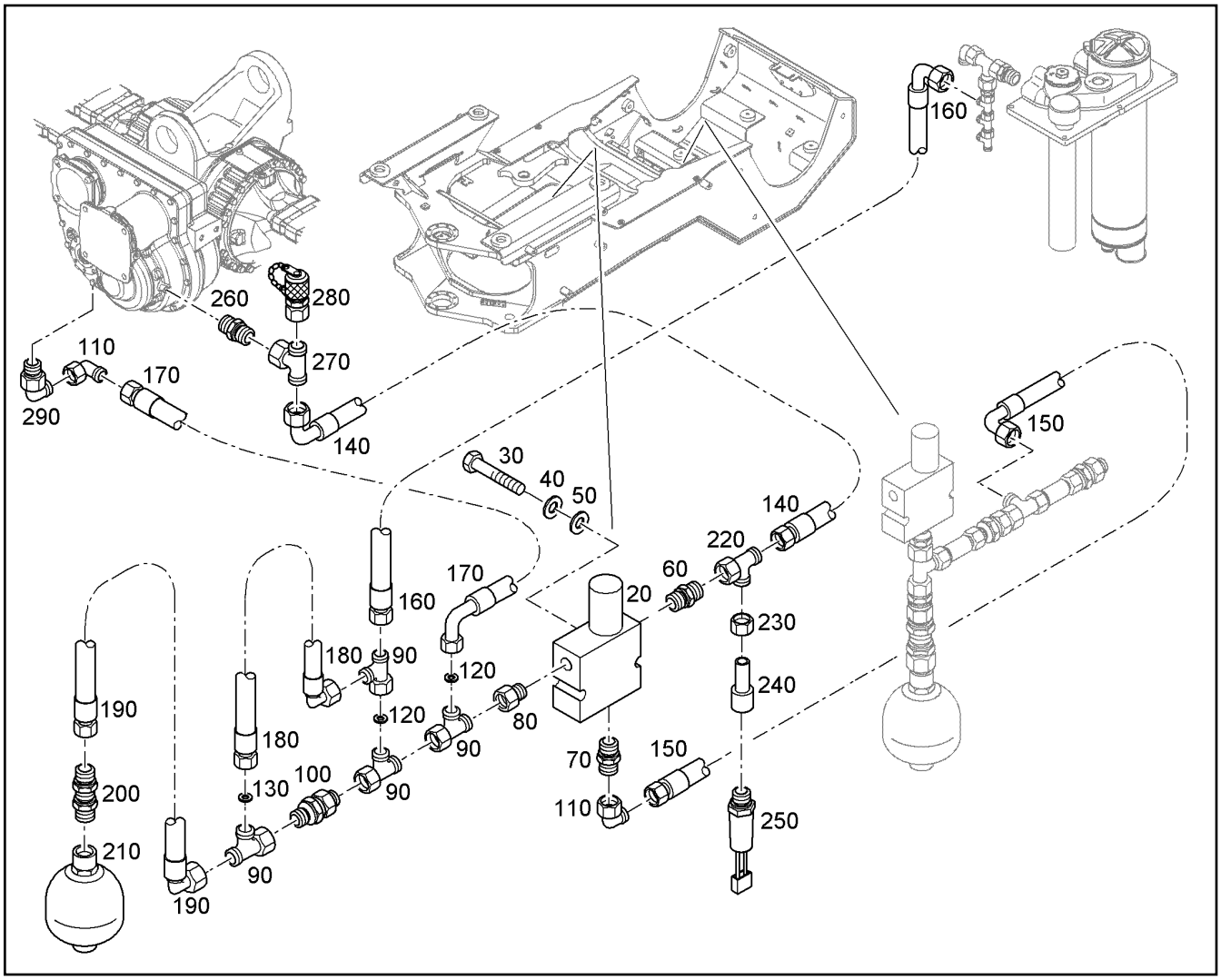


| Pos. | Item | Quantity | Description | Designação | Serie | K |
|---|---|---|---|---|---|---|
| 20 | 11006719 | 1 | 3/2-WAY VALVE<br>⇨ ❑ 238 | VÁLVULA DIRECIONAL 3/2 VIAS | | |
| 30 | 12214272 | 2 | HEX SCREW ISO 4017 M6X40 8.8 480H | PARAFUSO SEXTAVADO | | |
| 40 | 423910601 | 2 | LOCK WASHER VS 6 | ARRUELA DE PRESSÃO | | |
| 50 | 10875647 | 2 | WASHER 6 200HV | ARRUELA | | |
| 60 | 7003057 | 1 | FITTINGS GE 12L G3/8A | CONEXÃO | | |
| 70 | 7002830 | 1 | FITTING GE 10L G3/8A | UNIÃO ROSCADA | | |
| 80 | 471904308 | 1 | FITTING EGE 10L G3/8A | UNIÃO ROSCADA | | |
| 90 | 472330208 | 4 | FITTING | UNIÃO ROSCADA | | |
| 100 | 7406701 | 1 | NON-RETURN VALVE | VÁLVULA DE RETORNO | | |
| 110 | 7403569 | 2 | FITTING EW 10L M16X1,5 | UNIÃO ROSCADA | | |
| 120 | 9605364 | 2 | ORIFICE | ANTEPARO | | |
| 130 | 9845040 | 1 | ORIFICE | ANTEPARO | | |
| 140 | 10037116 | 1 | HOSE 10X900 | MANGUEIRA | | 1 |
| 150 | 7003723 | 1 | CONTROL HOSE 8X1500 | MANGUEIRA DE COMANDO | | 1 |
| 160 | 7402479 | 1 | CONTROL HOSE 8X1900 | MANGUEIRA DE COMANDO | | 1 |
| 170 | 5604981 | 1 | CONTROL HOSE 8X750 | MANGUEIRA DE COMANDO | | 1 |
| 180 | 7621245 | 1 | HOSE 8X250 | MANGUEIRA | | 1 |
| 190 | 11008084 | 1 | HOSE 10X410 | MANGUEIRA | | |
| 200 | 11080362 | 1 | BULKHEAD ADAPTER ED 1/2"-12L M18X1,5 | ADAPTADOR | | |
| 210 | 11006720 | 1 | DIAPHRAGM ACCUMULATOR 0,16L/210bar/1 [3734678 ]<br>⇨ ❑ 334 | ACUMULADOR DE PRESSÃO | | |
| 220 | 247128602 | 1 | FITTING EL 12L M18X1,5 | UNIÃO ROSCADA | | |
| 230 | 7404259 | 1 | CONE RED CONNECTION RED 12/10L M18X | REDUÇÃO | | |
| 240 | 12219565 | 1 | PRESSURE GAUGE COUPLING MAVE 10L | ACOPLAMENTO DE MANOMETR | | |

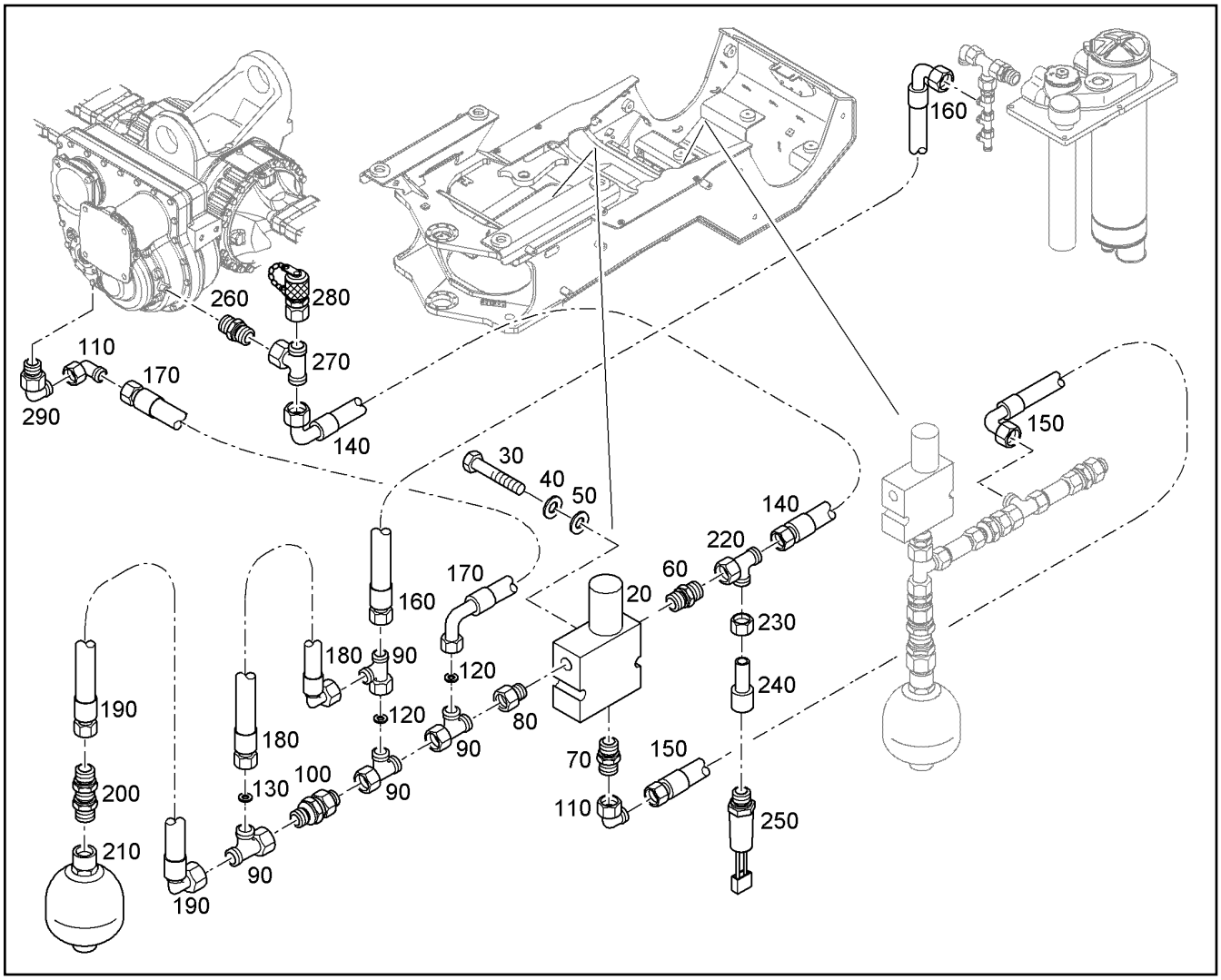


| Pos. | Item | Quantity | Description | Designação | Serie | K |
|---|---|---|---|---|---|---|
| 250 | 11493757 | 1 | PRESSURE SWITCH -1-100bar | PRESSOSTATO | | |
| 260 | 11006960 | 1 | FITTING GEO 12L M14X1,5 | UNIÃO ROSCADA | | |
| 270 | 247105602 | 1 | FITTING ET 12L M18X1,5 | UNIÃO ROSCADA | | |
| 280 | 7409918 | 1 | GAUGE CONNECTION | BOCAL DE MEDIÇÃO | | |
| 290 | 10558411 | 1 | FITTING WEE 10L M14X1.5 OR | UNIÃO ROSCADA | | |

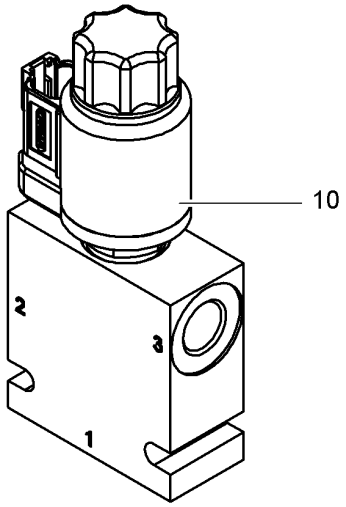


| Pos. | Item | Quantity | Description | Designação | Serie | K |
|---|---|---|---|---|---|---|
| 10 | 11082401 | 1 | SOLENOID VALVE | VÁLVULA SOLENÓIDE | | |

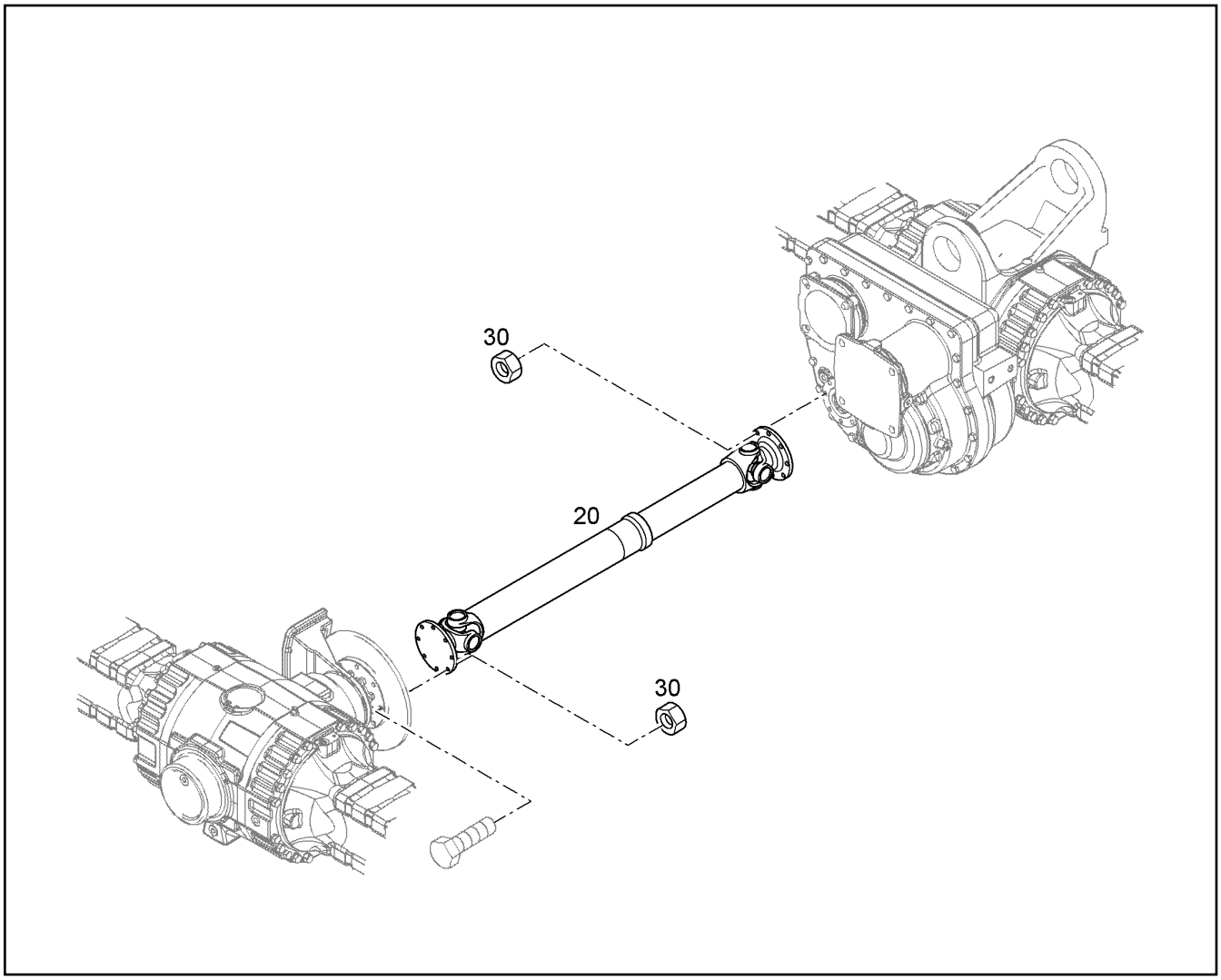


| Pos. | Item | Quantity | Description | Designação | Serie | K |
|---|---|---|---|---|---|---|
| 20 | 10291670 | 1 | PROPELLER SHAFT<br>[665743-06/12/2018 ]<br>⇨ ❑ 6 | EIXO CARDAN | | |
| 30 | 12691457 | 16 | HEX NUT M12X1,25 | PORCA SEXTAVADA | | |

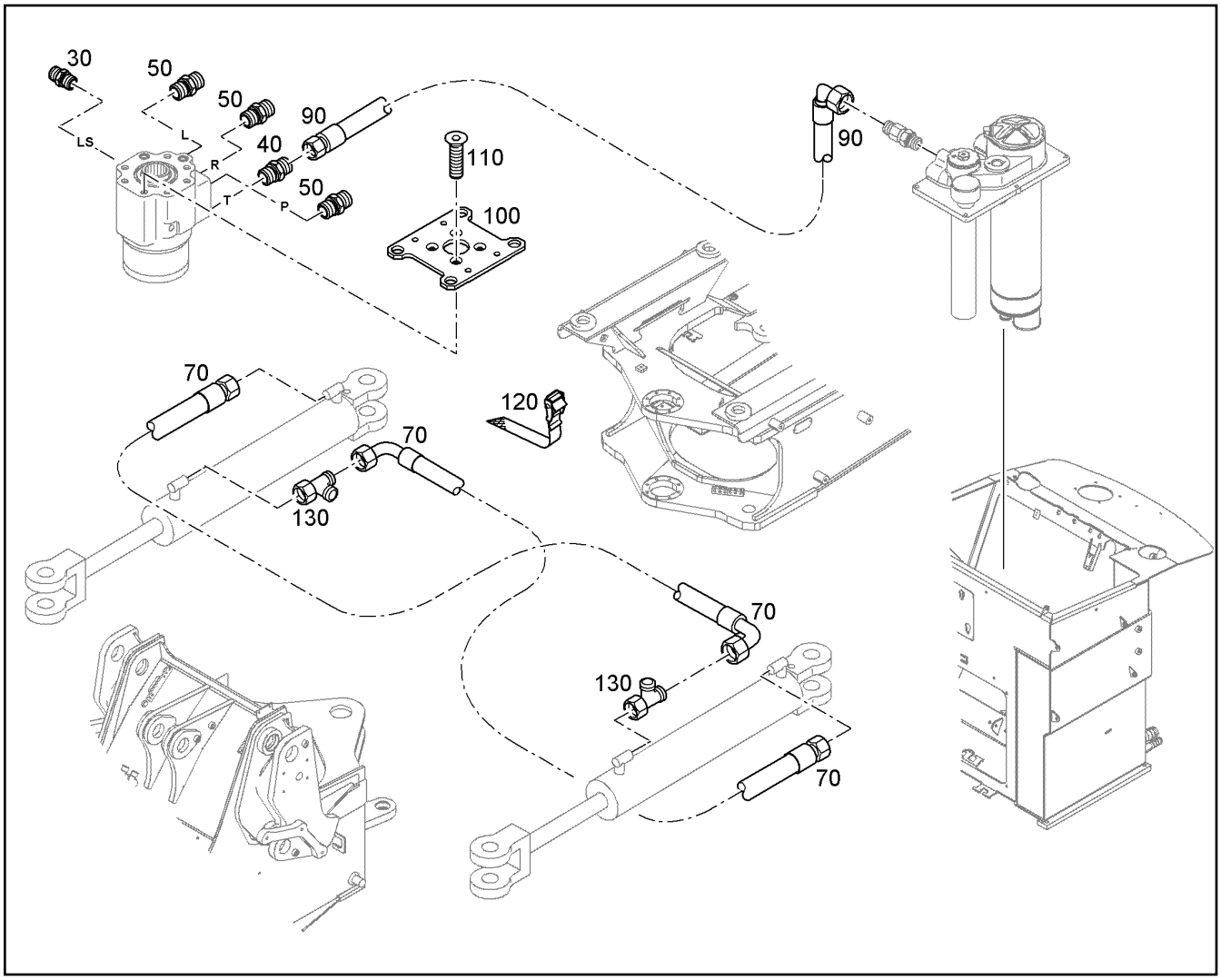


| Pos. | Item | Quantity | Description | Designação | Serie | K |
|---|---|---|---|---|---|---|
| 30 | 7619311 | 1 | FITTING GEO 12S M14X1,5 | UNIÃO ROSCADA | | |
| 40 | 10113124 | 1 | SCREW-ON CONNECTION GEO 22L M22X1, | CONEXÃO ROSCADA | | |
| 50 | 7621793 | 3 | FITTING GEO 20S M22X1,5 | UNIÃO ROSCADA | | |
| 70 | 10000472 | 2 | HOSE 12X1100 | MANGUEIRA | | 1 |
| 90 | 11111065 | 1 | HOSE 20X2300 | MANGUEIRA | | |
| 100 | 8923119 | 1 | HOLDER | SUPORTE | | |
| 110 | 10179447 | 4 | COUNTERSUNK SCREW DIN 7991 M10X20 8 | PARAFUSO ESCAREADO | | |
| 120 | 7621780 | 4 | LASHING STRAP 18X0,35m 380daN TEXTILG | CINTA DE AMARRACAO | | |
| 130 | 7407098 | 2 | FITTING EL 16S | UNIÃO ROSCADA | | |

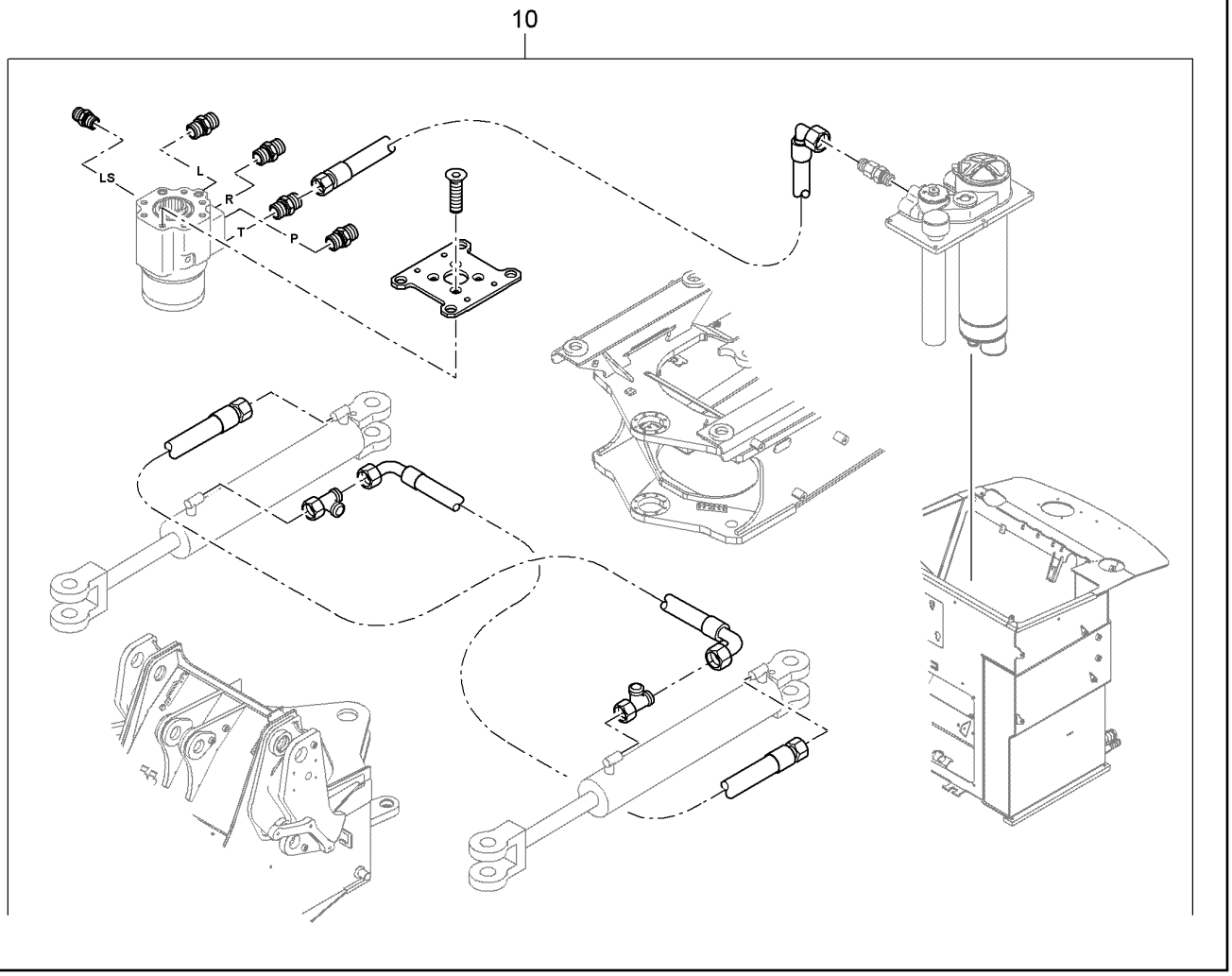


| Pos. | Item | Quantity | Description | Designação | Serie | K |
|---|---|---|---|---|---|---|
| 10 | | 1 | HYDRAULIC INSTALLATION<br>⇨ ❑ 240 | SISTEMA DE DIRECAO HIDRAUL | | |

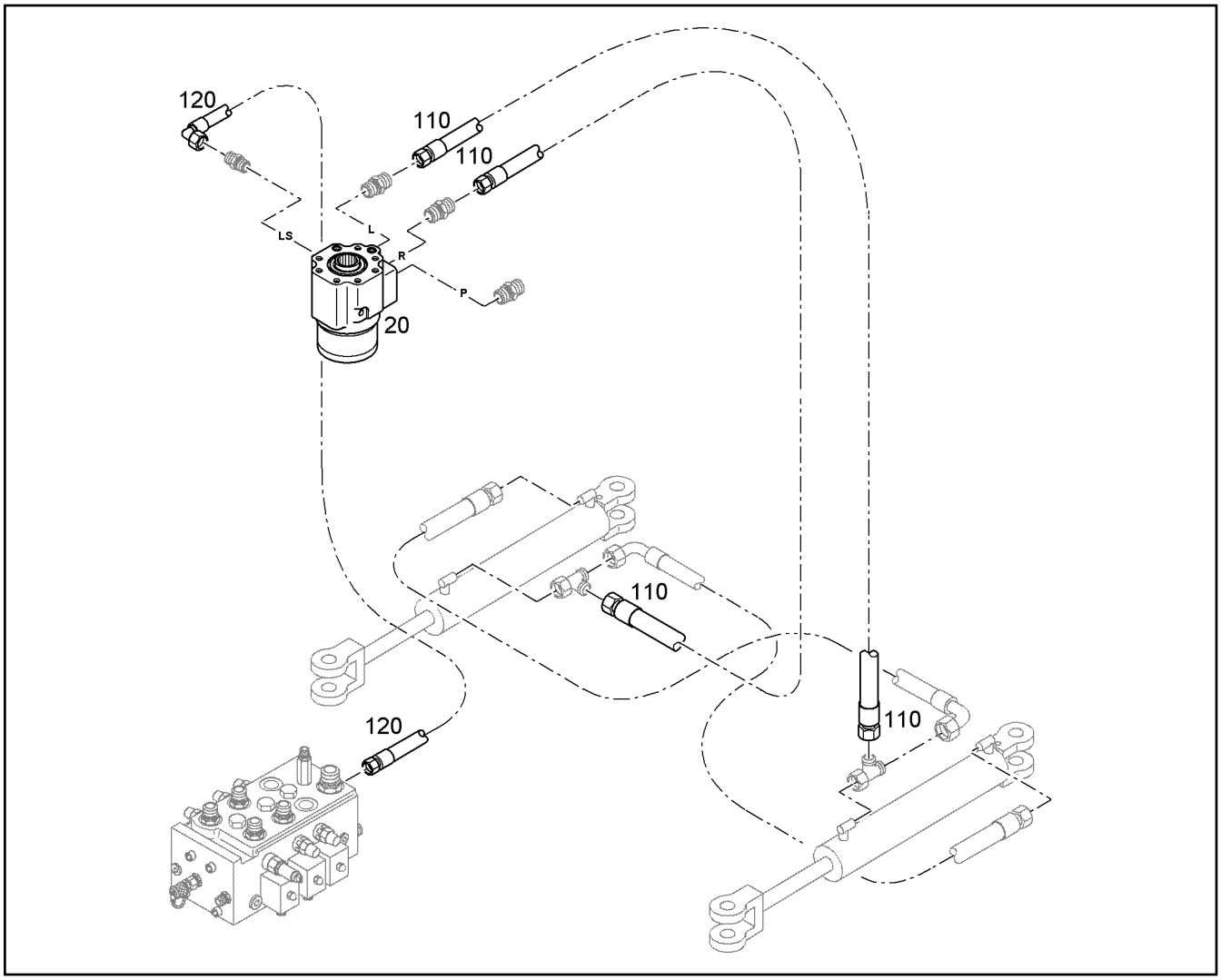


| Pos. | Item | Quantity | Description | Designação | Serie | K |
|---|---|---|---|---|---|---|
| 20 | 10113336 | 1 | SERVO CONTROL<br>⇨ ❑ 243 | SERVOSTATO | | 2 |
| 110 | 11111066 | 2 | HOSE 16X1100 | MANGUEIRA | | |
| 120 | 7027477 | 1 | HOSE 10X2600 | MANGUEIRA | | |

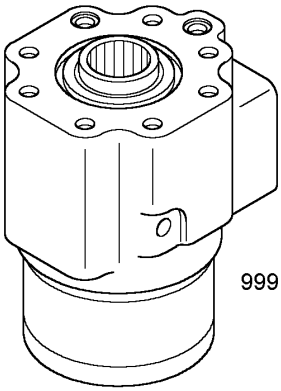


| Pos. | Item | Quantity | Description | Designação | Serie | K |
|---|---|---|---|---|---|---|
| 999 | 10115109 | 1 | SEAL KIT | KIT DE VEDAÇÃO | | |

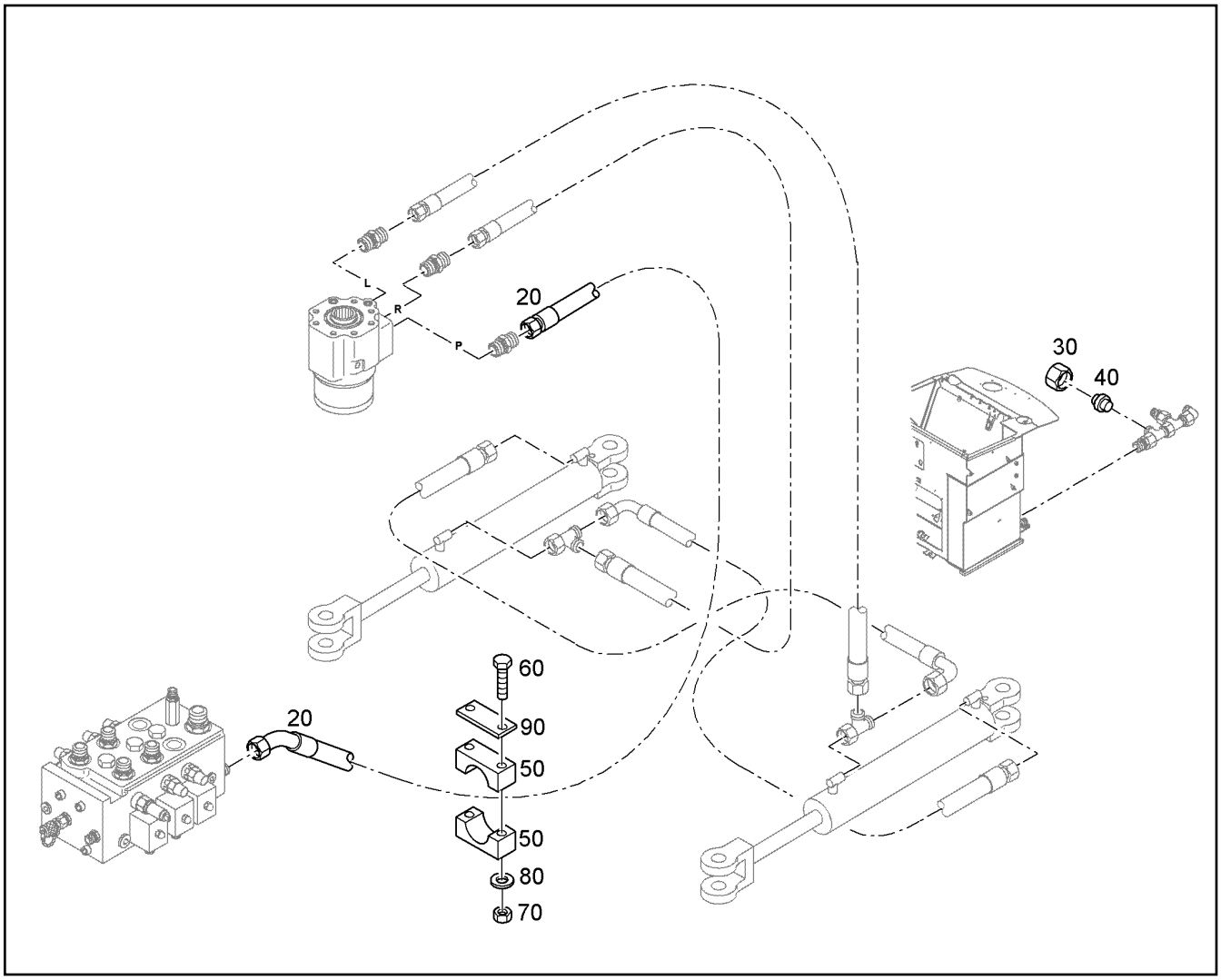


| Pos. | Item | Quantity | Description | Designação | Serie | K |
|---|---|---|---|---|---|---|
| 20 | 11066695 | 1 | HOSE 20X2600 | MANGUEIRA | | |
| 30 | 4774011 | 1 | BOX NUT ISO 8434-1 NL22 | PORCA DE CONEXÃO | | |
| 40 | 4772028 | 1 | TAPER COLLET VKA 22L | CONE DE FECHAMENTO | | |
| 50 | 10216204 | 2 | CLAMP-HALF DIN 3015-2 S 3 G 32 PP SW | MEIA ABRAÇADEIRA | | |
| 60 | 11002720 | 2 | HEX SCREW ISO 4014 M10X90 10.9 FLZN | PARAFUSO SEXTAVADO | | |
| 70 | 10875605 | 2 | HEX NUT M10 | PORCA SEXTAVADA | | 1 |
| 80 | 10179357 | 2 | WASHER 10,5 | ARRUELA | | |
| 90 | 7401443 | 1 | LID PLATE DIN 3015-2 S-DP-A 3 W1-ZN | PLACA | | |

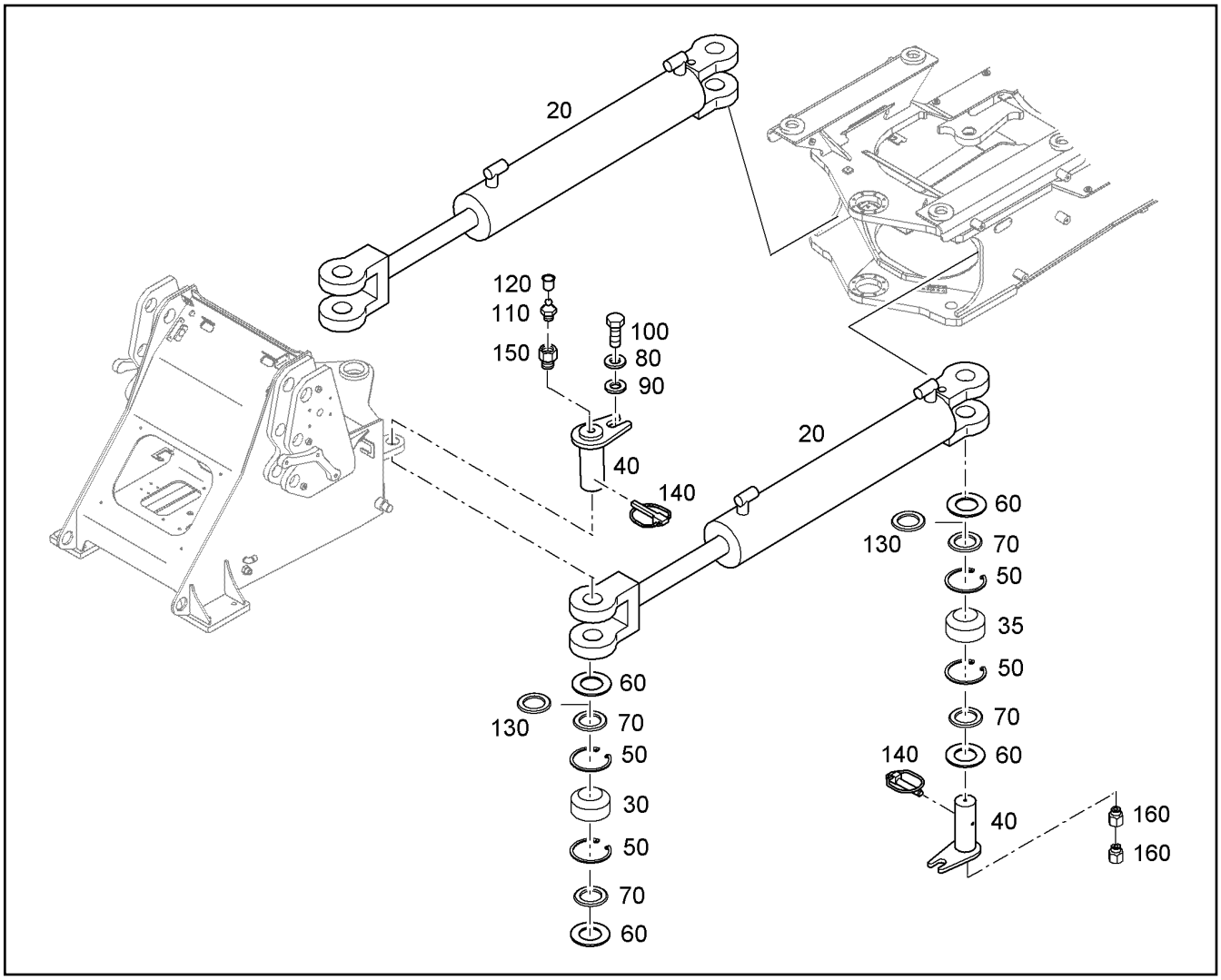


| Pos. | Item | Quantity | Description | Designação | Serie | K |
|---|---|---|---|---|---|---|
| 20 | 11699464 | 1 | HYDRAULIC CYLINDER<br>⇨ ❑ 246 | CILINDRO HIDRÁULICO | | |
| 20 | 11699464 | 1 | HYDRAULIC CYLINDER<br>⇨ ❑ 246 | CILINDRO HIDRÁULICO | | |
| 30 | 7010263 | 2 | SPHERICAL BEARING | MANCAL ARTICULADO | | 1 |
| 35 | 7010263 | 2 | SPHERICAL BEARING | MANCAL ARTICULADO | | 1 |
| 40 | 11348042 | 4 | PIN 40X175 | PINO | | |
| 50 | 4281010 | 8 | LOCKING RING DIN 472 68 | ANEL DE RETENÇÃO | | |
| 60 | 8921747 | 8 | WASHER | ARRUELA | | |
| 70 | 4000787 | 26 | SUPPORTING WASHER S 40 440-500HV10H | ARRUELA DE APOIO | | |
| 80 | 10006372 | 4 | LOCK WASHER VS 16 | ARRUELA DE PRESSÃO | | |
| 90 | 4600180 | 4 | WASHER 17 | ARRUELA | | |
| 100 | 4600805 | 4 | HEX SCREW ISO 4017 M16X30 10.9 FLZN | PARAFUSO SEXTAVADO | | |
| 110 | 7001228 | 2 | HYDRAULIC-TYPE LUBRICAT.NIPPLEDIN 71 | NIPLE DE LUBRIFICACAO CONIC | | |
| 120 | 8500251 | 2 | GREASE NIPPLE CAP GPN 985 FORM A 12 | CAPA DO NIPLE DE LUBRIFICA | | |
| 130 | 422019401 | 10 | SHIM RING 40X50X1 | ARRUELA DE AJUSTE | | |
| 140 | 10180575 | 4 | HINGED CONNECTOR | CONTRAPINO | | |
| 150 | 774373508 | 2 | EXTENSION M10X1K/M10X1 | EXTENSÃO | | |
| 160 | 774373408 | 4 | EXTENSION | EXTENSÃO | | |

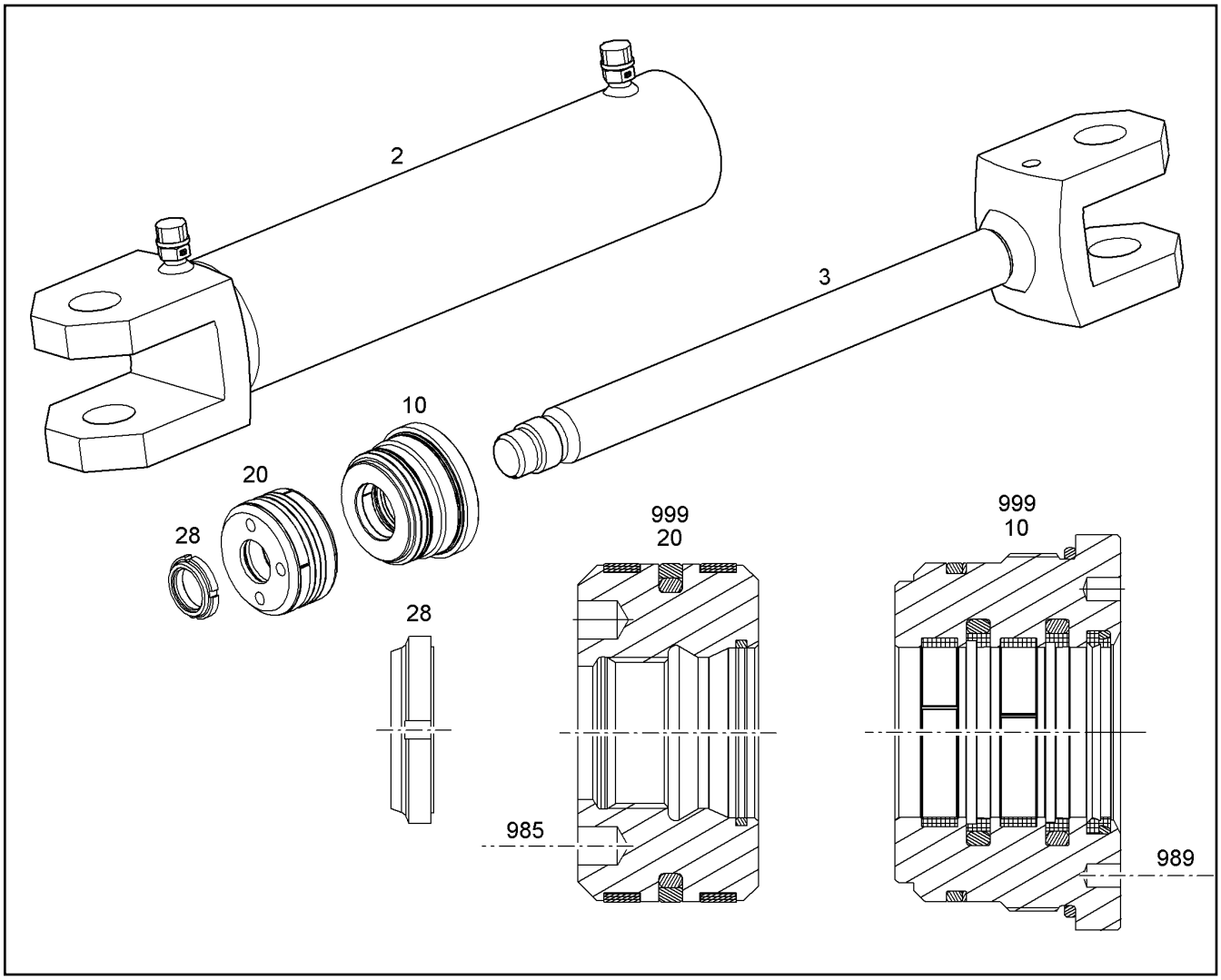


| Pos. | Item | Quantity | Description | Designação | Serie | K |
|---|---|---|---|---|---|---|
| 2 | | 1 | CYLINDER | CILINDRO | | |
| 3 | 11690469 | 1 | PISTON ROD | HASTE DO CILINDRO | | |
| 10 | 11690470 | 1 | PISTON ROD BEARING | MANCAL DA HASTE DO PISTÃO | | |
| 20 | 11690471 | 1 | PISTON | PISTÃO | | |
| 28 | 11690472 | 1 | SLOTTED NUT M27X1,5 | PORCA RANHURADA (CASTELO | | |
| 985 | 12211049 | 1 | HOOK WRENCH | CHAVE DE GANCHO | | |
| 989 | 12211044 | 1 | FIXTURE | DISPOSITIVO | | |
| 999 | 11690473 | 1 | SEAL KIT | KIT DE VEDAÇÃO | | |

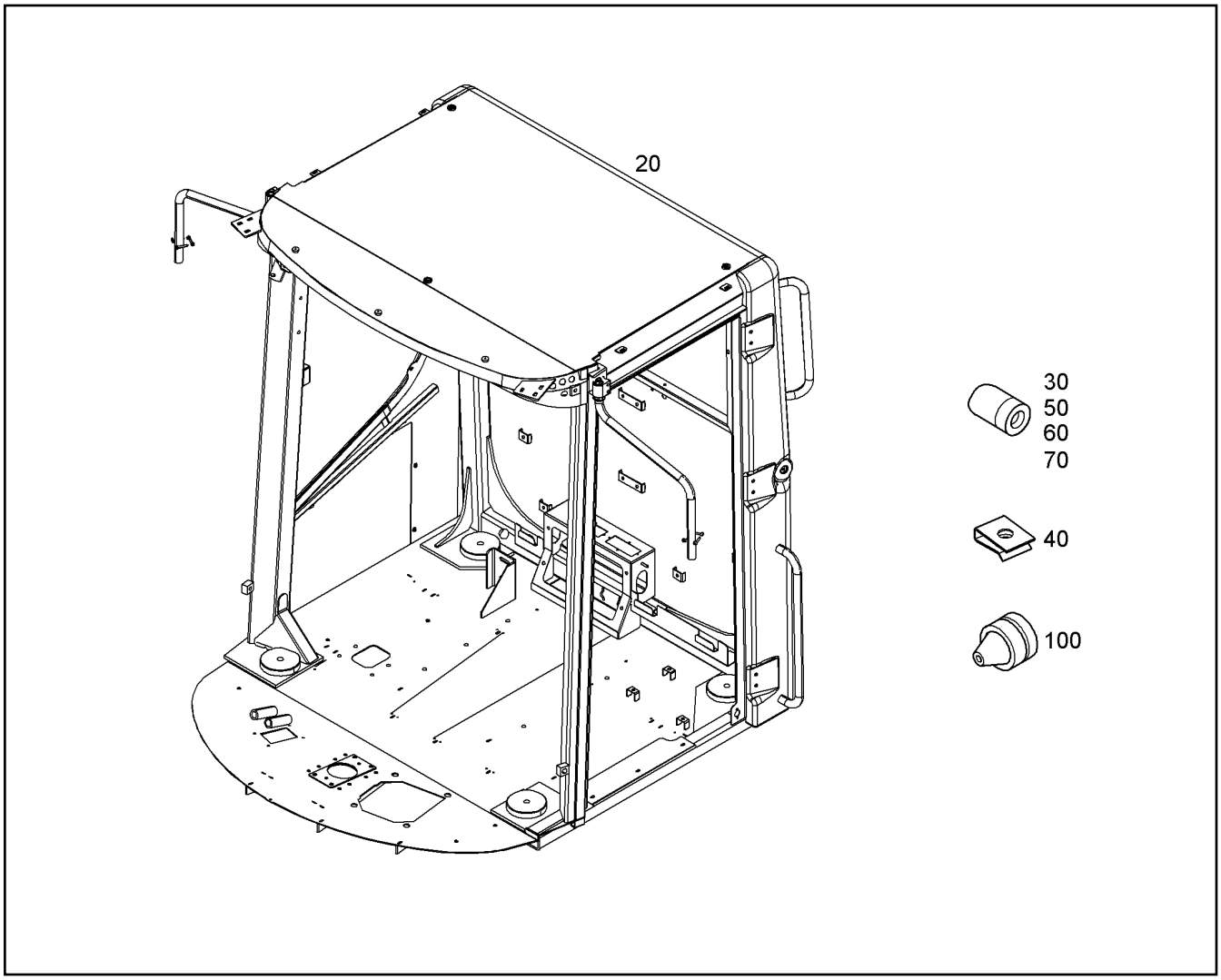


| Pos. | Item | Quantity | Description | Designação | Serie | K |
|---|---|---|---|---|---|---|
| 20 | 93013988 | 1 | ROPS-FOPS STRUCTURE | ESTRUTURA SOLDADA DA CAB | | |
| 30 | 413006508 | 6 | BLIND RIVET NUT | PORCA DE REBITE CEGO | | |
| 40 | 7623733 | 27 | SHEET METAL NUT M5 | PORCA DE CHAPA | | |
| 50 | 413006308 | 7 | BLIND RIVET NUT | PORCA DE REBITE CEGO | | |
| 60 | 413006408 | 14 | BLIND RIVET NUT | PORCA DE REBITE CEGO | | |
| 70 | 413006208 | 8 | BLIND RIVET NUT | PORCA DE REBITE CEGO | | |
| 100 | 6001605 | 11 | SPOUT 7/19/24 | LUVA | | |

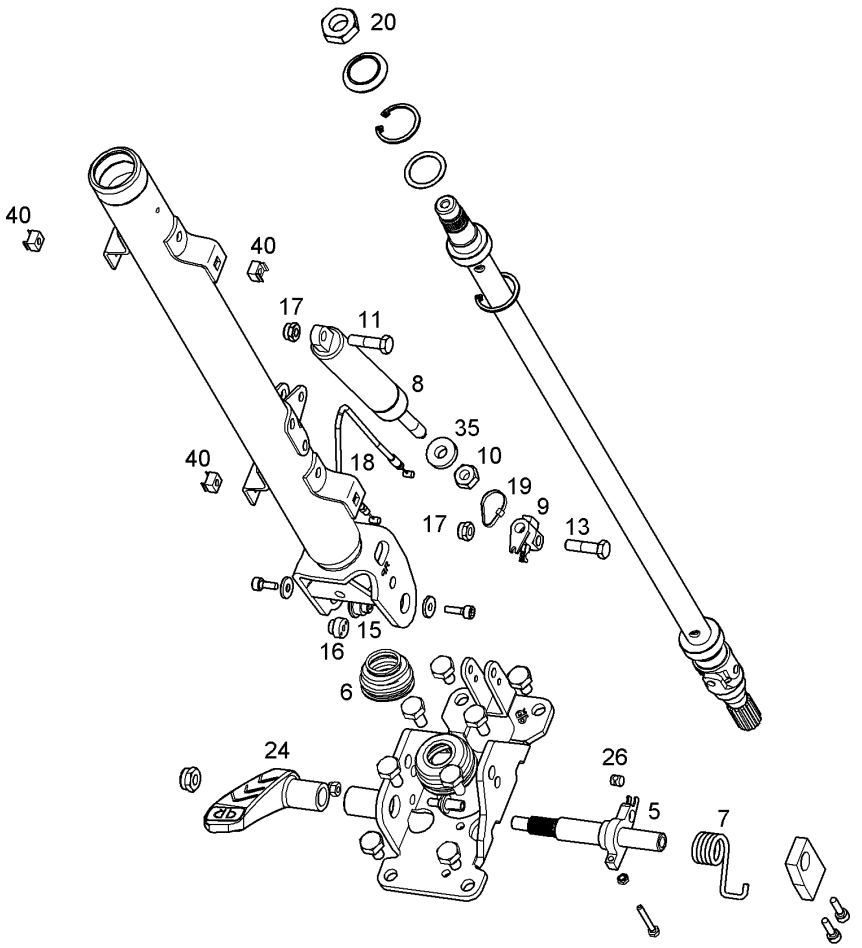


| Pos. | Item | Quantity | Description | Designação | Serie | K |
|---|---|---|---|---|---|---|
| 5 | 10038738 | 1 | CONTROL | PINO TRAVA DE COMANDO | | |
| 6 | 10664256 | 1 | RUBBER BELLOWS | BORRACHA SANFONADA | | |
| 7 | 10038736 | 1 | PEDAL SPRING | MOLA DO PEDAL | | |
| 8 | 10038735 | 1 | GAS SPRING | MOLA A GÁS | | |
| 9 | 10038734 | 1 | LOCKING SEGMENT | TRAVA DE AJUSTE | | |
| 10 | 10218820 | 1 | NUT M10X1 | PORCA | | |
| 11 | 10294526 | 1 | PIN | PINO | | |
| 13 | 7624490 | 1 | SPECIAL SCREW M8X35 | PARAFUSO ESPECIAL | | |
| 15 | 10332220 | 1 | BUSHING | BUCHA | | 1 |
| 16 | 10332228 | 1 | BUSHING | BUCHA | | 1 |
| 17 | 10294525 | 2 | NUT M8X1 | PORCA | | |
| 18 | 11001275 | 1 | ROPE PULL | CABO DE REGULAGEM | | |
| 19 | 10009884 | 1 | CABLE TIE 3,5X200 | ABRAÇADEIRA DE CABO | | |
| 20 | 10282964 | 1 | NUT | PORCA | | |
| 24 | 7623264 | 1 | PEDAL | PEDAL | | |
| 26 | 10165611 | 1 | TERMINAL/CLAMP | TERMINAL | | |
| 35 | 10218819 | 1 | WASHER | ARRUELA | | |
| 40 | 10455281 | 4 | CAGE NUT M5 | PORCA DE SEGURANÇA | | |

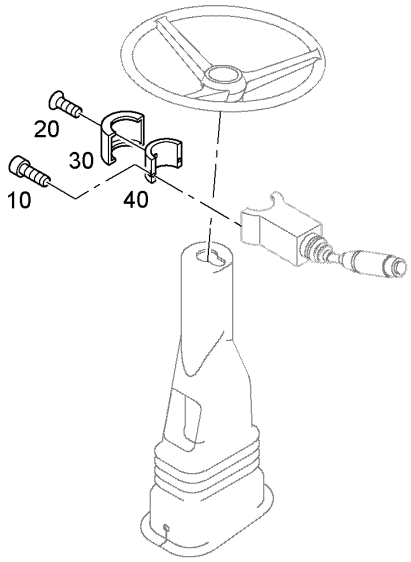


| Pos. | Item | Quantity | Description | Designação | Serie | K |
|---|---|---|---|---|---|---|
| 10 | 11647553 | 2 | SOCKET HEAD SCREW ISO 4762 M5X16 8.8 | PARAFUSO CILÍNDRICO | | |
| 20 | 10181616 | 1 | COUNTERSUNK SCREW ISO 7046-1 M4X8 4 | PARAFUSO ESCAREADO | | |
| 30 | 7620056 | 1 | CAP | CAPA | | |
| 40 | 7620057 | 1 | BRACKET | ESTRIBO | | |

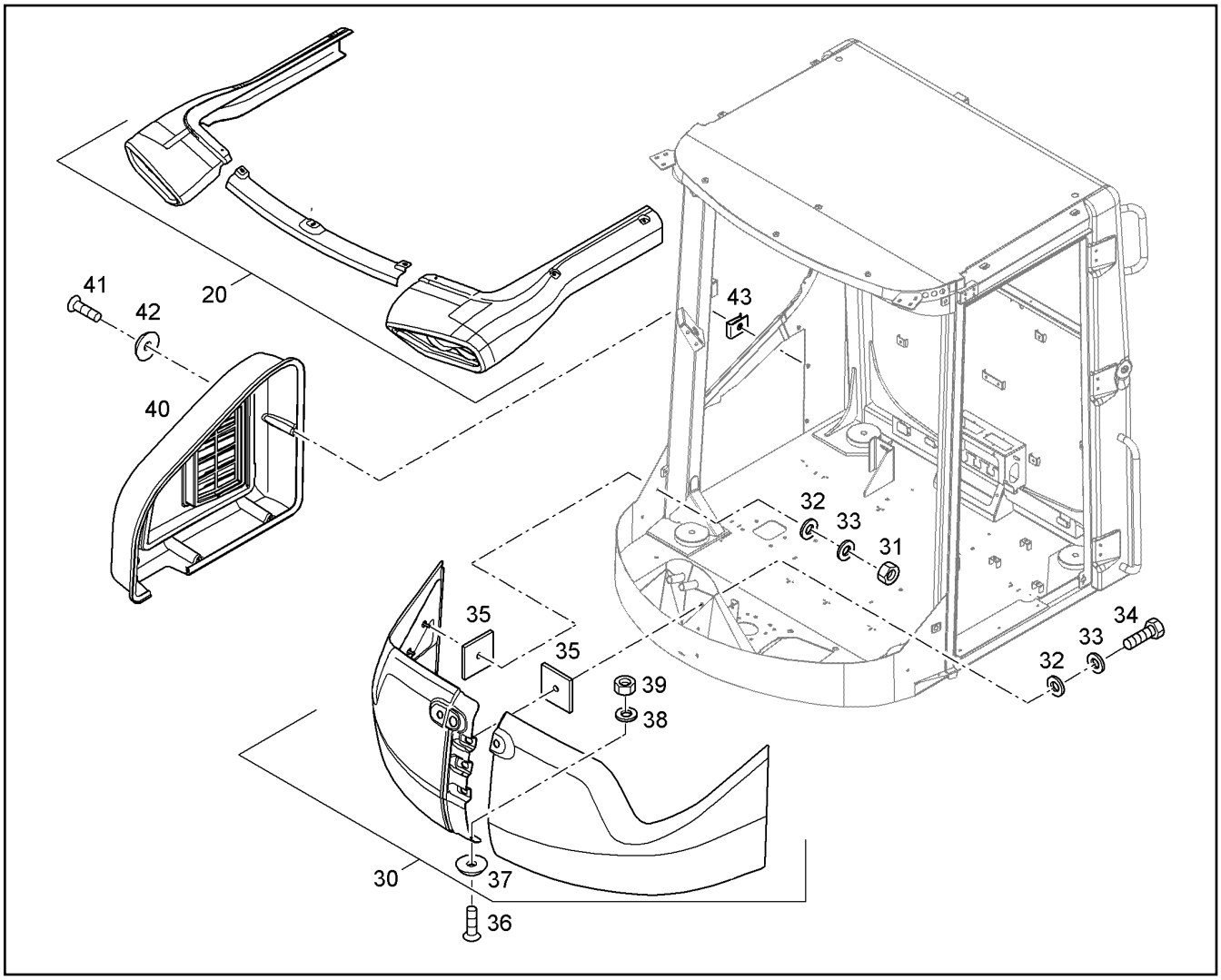


| Pos. | Item | Quantity | Description | Designação | Serie | K |
|---|---|---|---|---|---|---|
| 20 | | 1 | ROOF PANELLING<br>⇨ ❑ 251 | REVESTIMENTO DO TETO | | |
| 30 | | 1 | APRON IN FRONT<br>⇨ ❑ 252 | AVENTAL REVESTIMENTOFRON | | |
| 31 | 11693875 | 4 | HEX NUT M8 | PORCA SEXTAVADA | | |
| 32 | 10289803 | 7 | WASHER 8 300HV | ARRUELA | | |
| 33 | 423910801 | 7 | LOCK WASHER VS 8 | ARRUELA DE PRESSÃO | | |
| 34 | 4000680 | 3 | HEX SCREW ISO 4014 M8X35 10.9 A2C | PARAFUSO SEXTAVADO | | |
| 35 | 11123818 | 7 | ADHESIVE TAPE 50X4X0,050m SCHWARZ | FITA ADESIVA | | |
| 36 | 12219819 | 1 | COUNTERSUNK SCREW ISO 7047 M5X20 4 | PARAFUSO ESCAREADO | | |
| 37 | 10663227 | 1 | ROSE 6,2X20X5 | ARRUELA | | |
| 38 | 421800608 | 1 | WASHER 5,3 140HV | ARRUELA | | |
| 39 | 10875612 | 1 | HEX NUT M5 | PORCA SEXTAVADA | | |
| 40 | | 1 | COVERING RIGHT<br>⇨ ❑ 253 | REVESTIMENTO DIREITO | | |
| 41 | 11342462 | 6 | COUNTERSUNK SCREW ISO 7047 M6X20 4 | PARAFUSO ESCAREADO | | |
| 42 | 10663227 | 6 | ROSE 6,2X20X5 | ARRUELA | | |
| 43 | 10009189 | 6 | SHEET METAL NUT M6 | PORCA DE CHAPA | | |

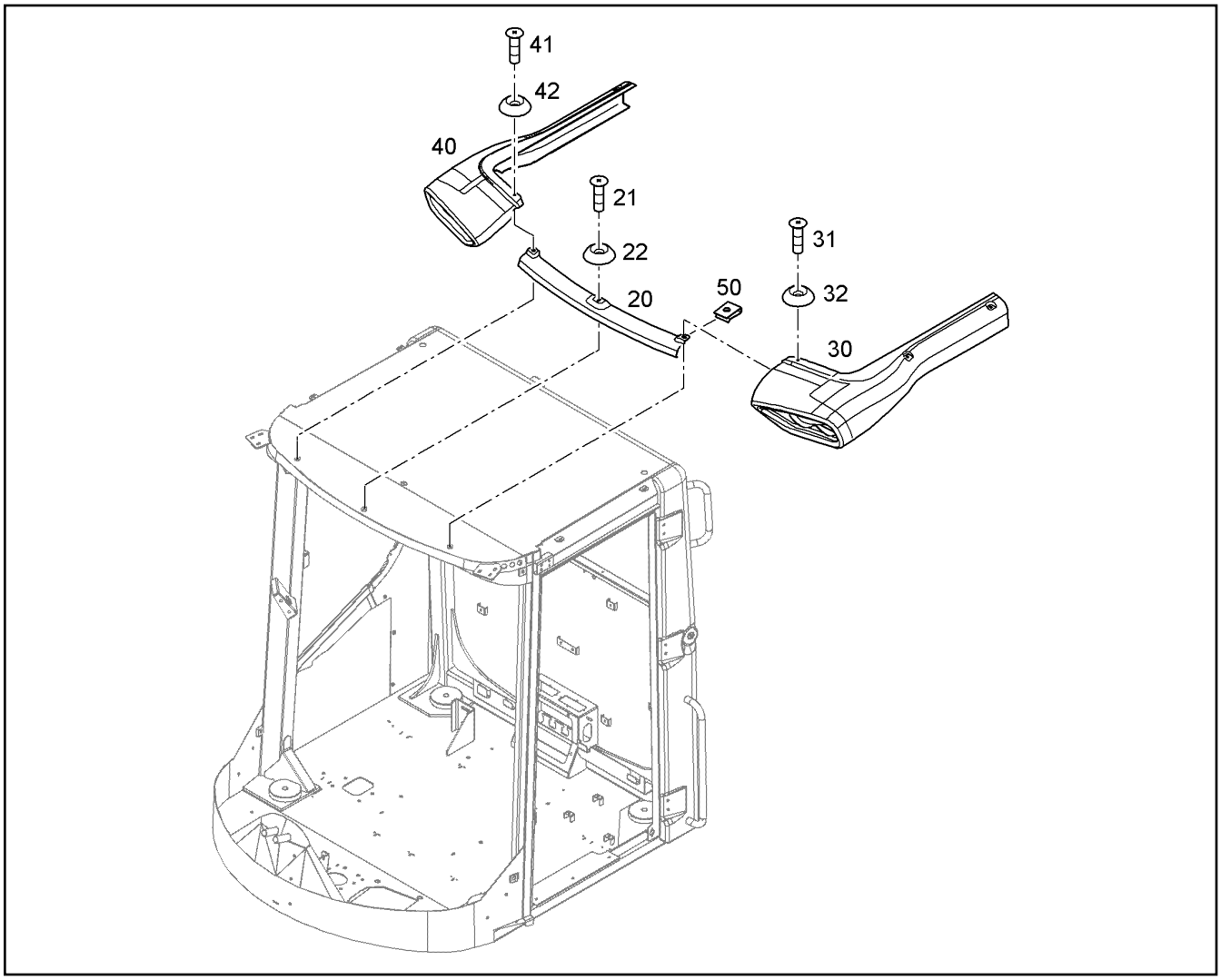


| Pos. | Item | Quantity | Description | Designação | Serie | K |
|---|---|---|---|---|---|---|
| 20 | 93014358 | 1 | COVER CENTRAL | COBERTURA CENTRAL | | |
| 21 | 11342462 | 1 | COUNTERSUNK SCREW ISO 7047 M6X20 4 | PARAFUSO ESCAREADO | | |
| 22 | 10663227 | 1 | ROSE 6,2X20X5 | ARRUELA | | |
| 30 | 93014348 | 1 | LEFT-HAND LAMP HOLDER | SUPORTE LÂMPADA ESQUERD | | |
| 31 | 11342462 | 4 | COUNTERSUNK SCREW ISO 7047 M6X20 4 | PARAFUSO ESCAREADO | | |
| 32 | 10663227 | 4 | ROSE 6,2X20X5 | ARRUELA | | |
| 40 | 93014346 | 1 | LAMP SUPPORT | APOIO LÂMPADA DIR. | | |
| 41 | 11342462 | 4 | COUNTERSUNK SCREW ISO 7047 M6X20 4 | PARAFUSO ESCAREADO | | |
| 42 | 10663227 | 4 | ROSE 6,2X20X5 | ARRUELA | | |
| 50 | 10009189 | 6 | SHEET METAL NUT M6 | PORCA DE CHAPA | | |

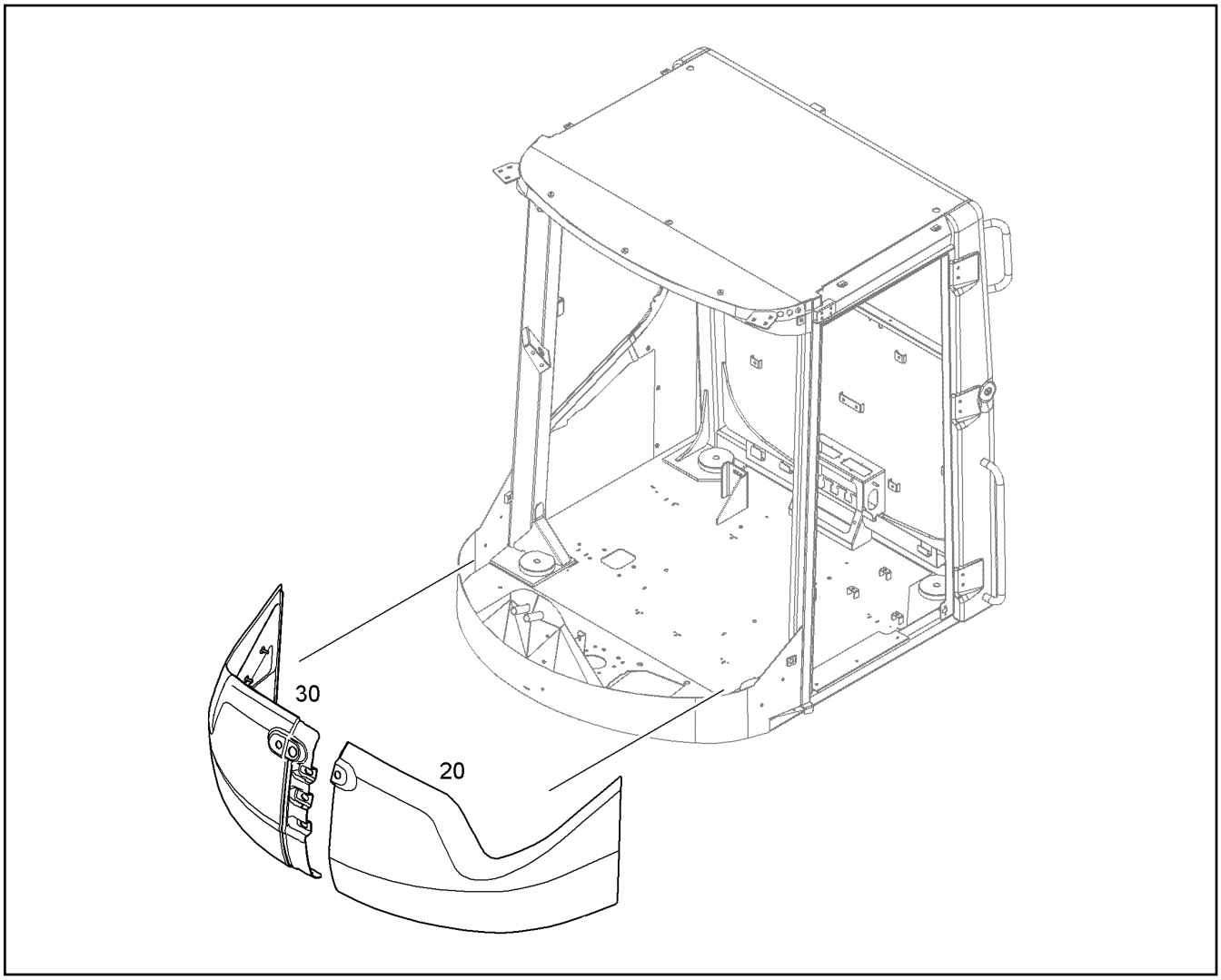


| Pos. | Item | Quantity | Description | Designação | Serie | K |
|---|---|---|---|---|---|---|
| 20 | 93014351 | 1 | APRON IN FRONT LI | AVENTAL REVESTIMENTOFRON | | |
| 30 | 93014355 | 1 | APRON IN FRONT RE | AVENTAL REVESTIMENTOFRON | | |

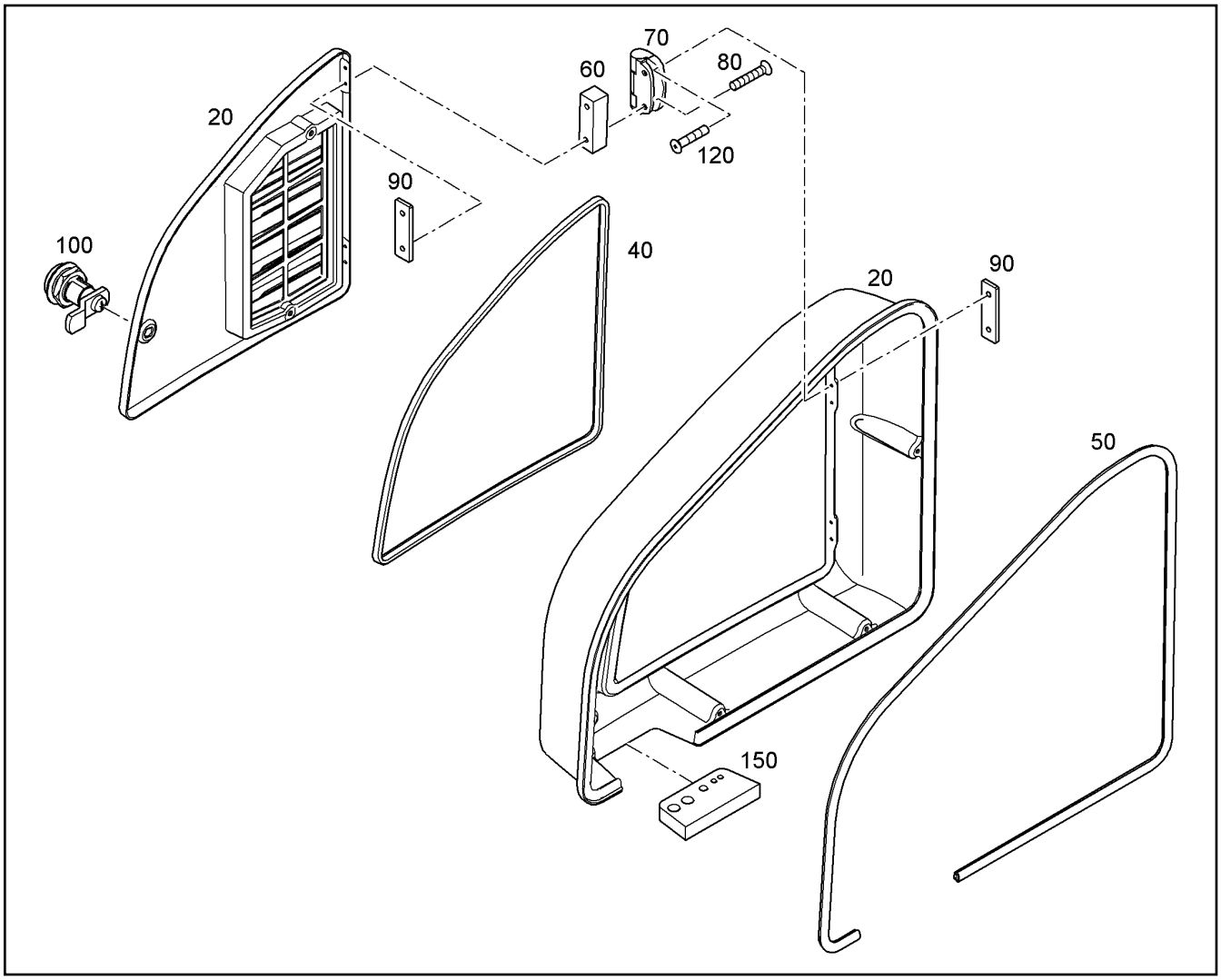


| Pos. | Item | Quantity | Description | Designação | Serie | K |
|---|---|---|---|---|---|---|
| 20 | 93014343 | 1 | PANELLING RIGHT | REVESTIMENTO DIREITA | | |
| 40 | 12250398 | 1.85m | SEALING RUBBER | BORRACHA DE VEDAÇÃO | | |
| 50 | 11102065 | 2.5m | SEALING RUBBER | BORRACHA DE VEDAÇÃO | | |
| 60 | 93016829 | 2 | DISTANCE PLATE | PLACA DISTANCIADORA | | |
| 70 | 10300192 | 2 | HINGE | DOBRADIÇA | | |
| 80 | 12692000 | 4 | PAN-HEAD SCREW ISO 7045 M4X30 4.8 H 4 | PARAFUSO DE CABEÇA PLANA | | |
| 90 | 8924075 | 4 | PLATE | PLACA | | |
| 100 | 12220469 | 1 | ROTATING BAR FLUEGELKNOPF | TRAVA GIRATORIA | | |
| 120 | 12216226 | 4 | PAN-HEAD SCREW ISO 7045 M4X16 4.8 H 4 | PARAFUSO DE CABEÇA PLANA | | |
| 150 | 8923061 | 1 | SEAL | VEDAÇÃO | | |

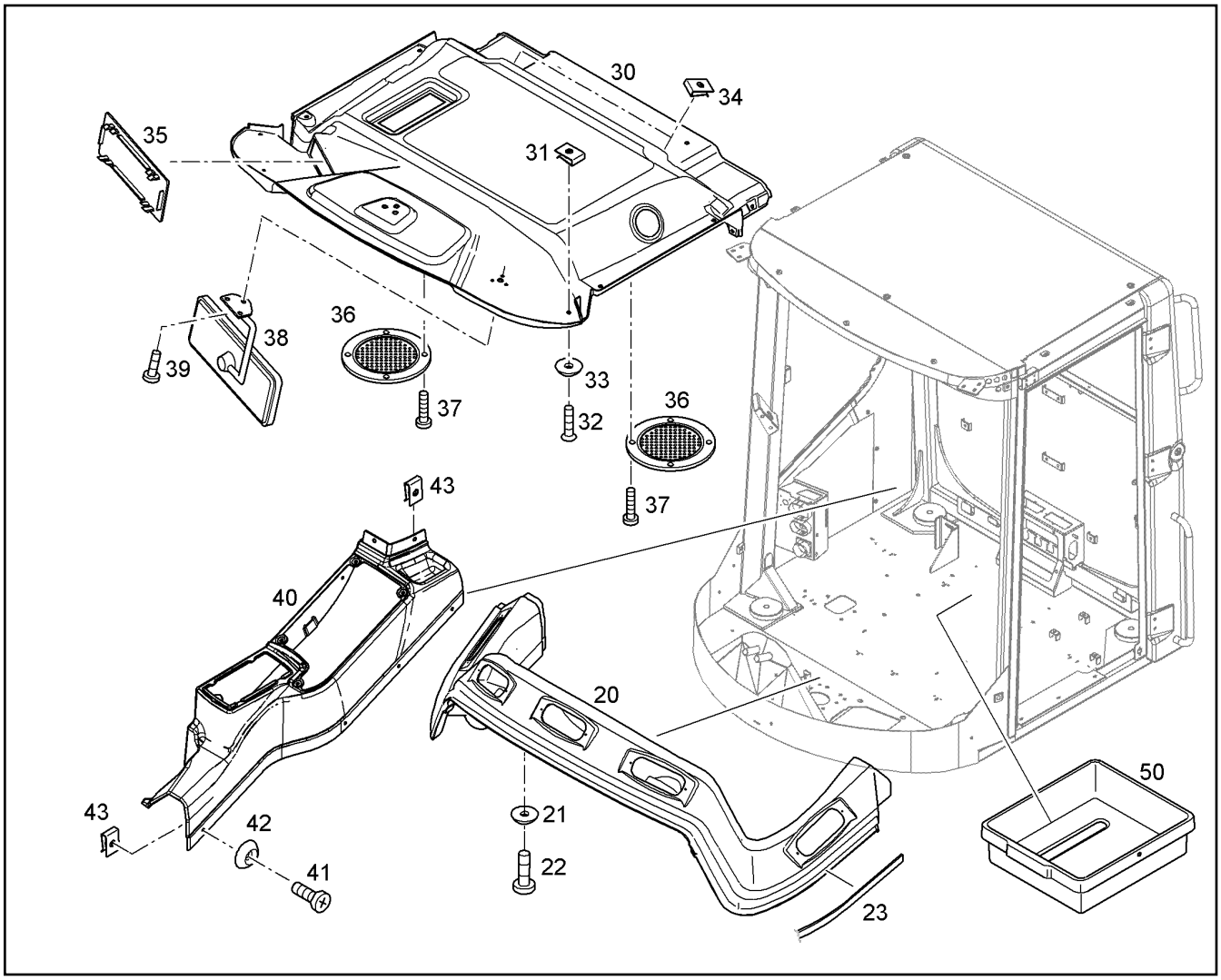


| Pos. | Item | Quantity | Description | Designação | Serie | K |
|---|---|---|---|---|---|---|
| 20 | 93028589 | 1 | PANNELING | PAINEL | | |
| 21 | 10663227 | 6 | ROSE 6,2X20X5 | ARRUELA | | |
| 22 | 11656605 | 6 | PAN-HEAD SCREW ISO 7045 M5X20 4.8 H 4 | PARAFUSO DE CABEÇA PLANA | | |
| 23 | 11113239 | 1 | JOINT RUBBER SEAL | VEDAÇÃO DE BORRACHA ESPO | | |
| 30 | 93019877 | 1 | ROOF PANELLING | REVESTIMENTO DO TETO | | |
| 31 | 7623733 | 15 | SHEET METAL NUT M5 | PORCA DE CHAPA | | |
| 32 | 12229190 | 11 | COUNTERSUNK SCREW ISO 7047 M5X25 4 | PARAFUSO ESCAREADO | | |
| 33 | 10663227 | 11 | ROSE 6,2X20X5 | ARRUELA | | |
| 34 | 10218510 | 8 | SHEET METAL NUT | PORCA DE CHAPA | | |
| 35 | 10472825 | 1 | BLANK LID | TAMPA DE PROTEÇÃO | | |
| 36 | 10303423 | 2 | BLANK LID | TAMPA DE PROTEÇÃO | | |
| 37 | 12203076 | 8 | SHEET-METAL SCREW ISO 7049 ST4,2X25 | PARAFUSO | | |
| 38 | 10285254 | 1 | INNER MIRROR | ESPELHO INTERNO | | |
| 39 | 10181497 | 3 | SHEET-METAL SCREW ISO 7049 ST4,2X13 C | PARAFUSO | | |
| 40 | 11441395 | 1 | SIDE CASING RIGHT | REVESTIMENTO LATERAL DIRE | | |
| 41 | 12229190 | 6 | COUNTERSUNK SCREW ISO 7047 M5X25 4 | PARAFUSO ESCAREADO | | |
| 42 | 10663227 | 6 | ROSE 6,2X20X5 | ARRUELA | | |
| 43 | 7623733 | 6 | SHEET METAL NUT M5 | PORCA DE CHAPA | | |
| 50 | 11441402 | 1 | STORAGE COMPARTMENT | PORTA-OBJETOS | | |

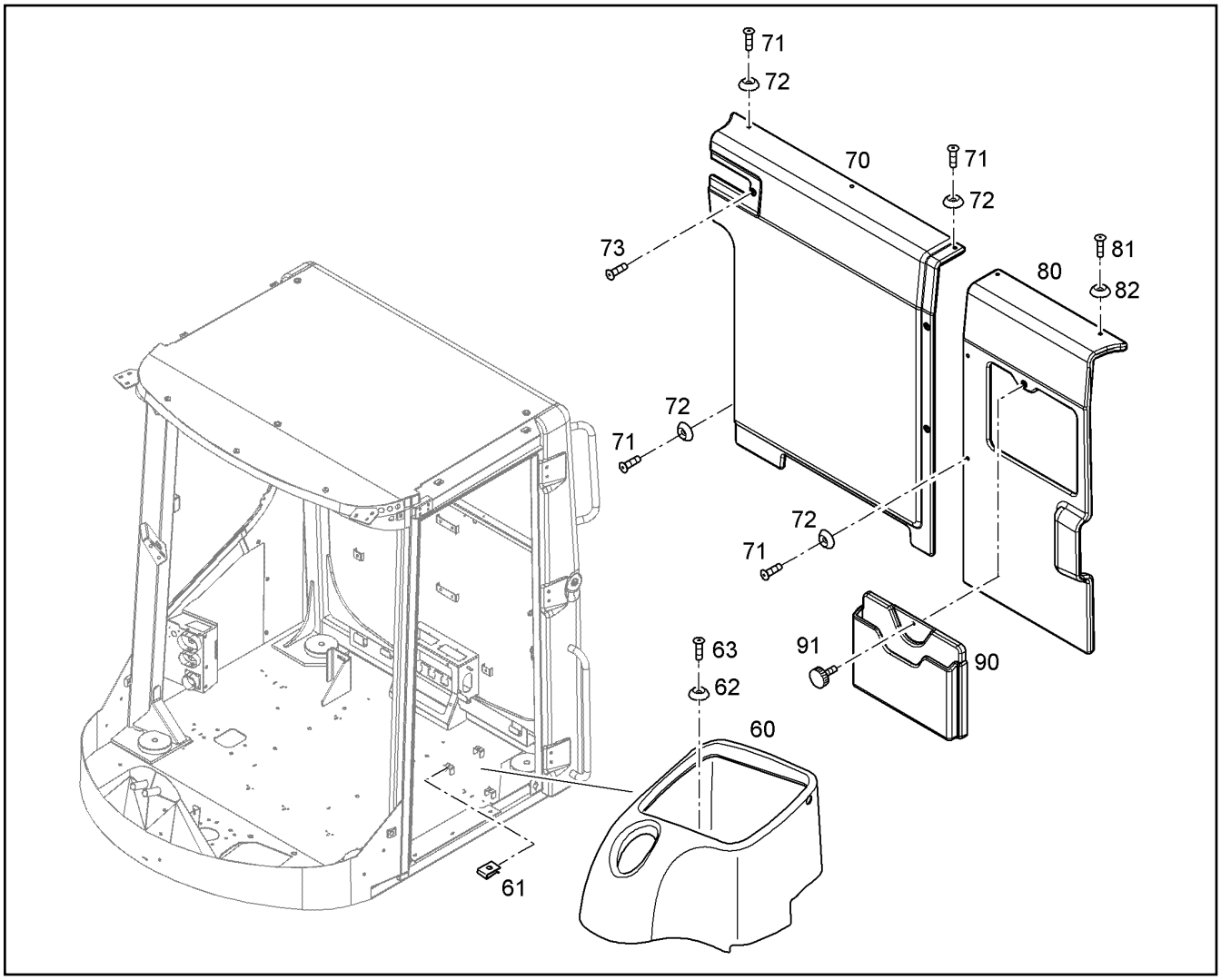


| Pos. | Item | Quantity | Description | Designação | Serie | K |
|---|---|---|---|---|---|---|
| 60 | 11384308 | 1 | STORAGE BOX | PORTA-OBJETOS | | |
| 61 | 7623733 | 3 | SHEET METAL NUT M5 | PORCA DE CHAPA | | |
| 62 | 10663227 | 3 | ROSE 6,2X20X5 | ARRUELA | | |
| 63 | 12229190 | 3 | COUNTERSUNK SCREW ISO 7047 M5X25 4 | PARAFUSO ESCAREADO | | |
| 70 | 12402728 | 1 | COVERING LEFT | REVESTIMENTO ESQUERDO | | |
| 71 | 12229190 | 4 | COUNTERSUNK SCREW ISO 7047 M5X25 4 | PARAFUSO ESCAREADO | | |
| 72 | 10663227 | 4 | ROSE 6,2X20X5 | ARRUELA | | |
| 73 | 10663189 | 1 | BUTTON HEAD SCREW ISO 7380-2 M5X16 0 | PARAF.DE CABEÇA SEMI-REDO | | |
| 80 | 93019880 | 1 | REAR WALL PANELLING LI | REVESTIMENTO DA PAREDE TR | | |
| 81 | 12229190 | 2 | COUNTERSUNK SCREW ISO 7047 M5X25 4 | PARAFUSO ESCAREADO | | |
| 82 | 10663227 | 2 | ROSE 6,2X20X5 | ARRUELA | | |
| 90 | 93028586 | 1 | STORAGE COMPARTMENT | PORTA-OBJETOS | | |
| 91 | 10343139 | 1 | KNURLED SCREW M6X25 | PARAFUSO SERRILHADO | | |

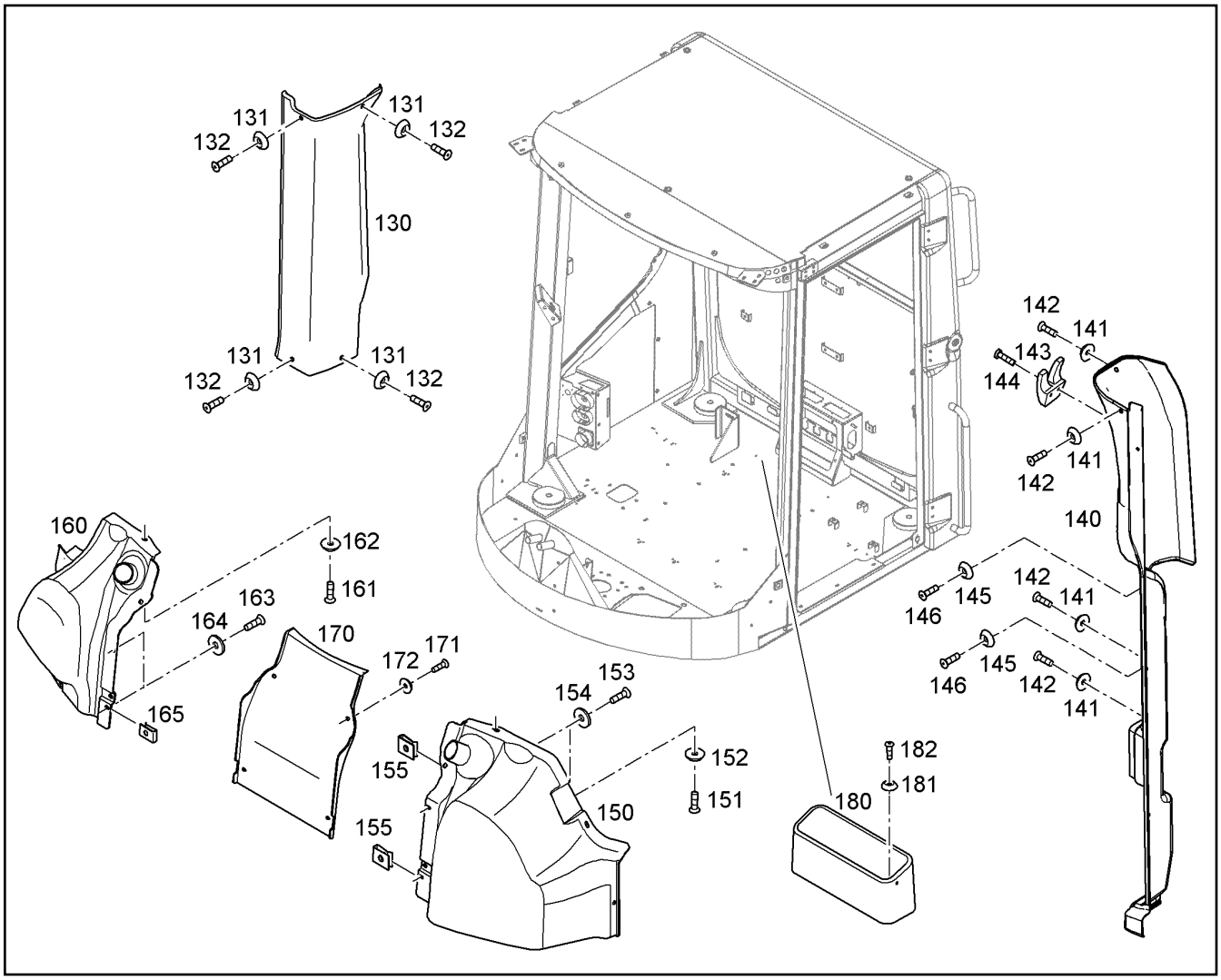


| Pos. | Item | Quantity | Description | Designação | Serie | K |
|---|---|---|---|---|---|---|
| 130 | 93028588 | 1 | RIGHT COVERING B POST | REVESTIMENTO COLUNA DIREIT | | |
| 131 | 10663227 | 4 | ROSE 6,2X20X5 | ARRUELA | | |
| 132 | 12229190 | 4 | COUNTERSUNK SCREW ISO 7047 M5X25 4 | PARAFUSO ESCAREADO | | |
| 140 | 93028587 | 1 | LEFT COVERING B POST | REVESTIMENTO COLUNA B ES | | |
| 141 | 10663227 | 4 | ROSE 6,2X20X5 | ARRUELA | | |
| 142 | 12229190 | 4 | COUNTERSUNK SCREW ISO 7047 M5X25 4 | PARAFUSO ESCAREADO | | |
| 143 | 10303261 | 1 | COAT HOOK | CABIDE | | |
| 144 | 11656605 | 2 | PAN-HEAD SCREW ISO 7045 M5X20 4.8 H 4 | PARAFUSO DE CABEÇA PLANA | | |
| 145 | 10663227 | 2 | ROSE 6,2X20X5 | ARRUELA | | |
| 146 | 11342462 | 1 | COUNTERSUNK SCREW ISO 7047 M6X20 4 | PARAFUSO ESCAREADO | | |
| 150 | 11387138 | 1 | PANEL, LOWER FRONT LEFT | REVESTIMENTO DIANT.INF.ESQ | | |
| 151 | 12229190 | 3 | COUNTERSUNK SCREW ISO 7047 M5X25 4 | PARAFUSO ESCAREADO | | |
| 152 | 10663227 | 3 | ROSE 6,2X20X5 | ARRUELA | | |
| 153 | 12229190 | 2 | COUNTERSUNK SCREW ISO 7047 M5X25 4 | PARAFUSO ESCAREADO | | |
| 154 | 11140403 | 2 | WASHER 5 200HV | ARRUELA | | |
| 155 | 7623733 | 2 | SHEET METAL NUT M5 | PORCA DE CHAPA | | |
| 160 | 11387131 | 1 | PANEL, LOWER FRONT RIGHT | REVESTIMENTO FRONTAL INF | | |
| 161 | 12229190 | 3 | COUNTERSUNK SCREW ISO 7047 M5X25 4 | PARAFUSO ESCAREADO | | |
| 162 | 10663227 | 3 | ROSE 6,2X20X5 | ARRUELA | | |
| 163 | 12229190 | 2 | COUNTERSUNK SCREW ISO 7047 M5X25 4 | PARAFUSO ESCAREADO | | |
| 164 | 11140403 | 2 | WASHER 5 200HV | ARRUELA | | |
| 165 | 7623733 | 2 | SHEET METAL NUT M5 | PORCA DE CHAPA | | |
| 170 | 11387127 | 1 | WIPER UNIT-FRONT COURSE | COBERTURA DE LIMPADOR FR | | |
| 171 | 12229190 | 4 | COUNTERSUNK SCREW ISO 7047 M5X25 4 | PARAFUSO ESCAREADO | | |
| 172 | 10663227 | 4 | ROSE 6,2X20X5 | ARRUELA | | |
| 180 | 11387122 | 1 | REST | SUPORTE | | |

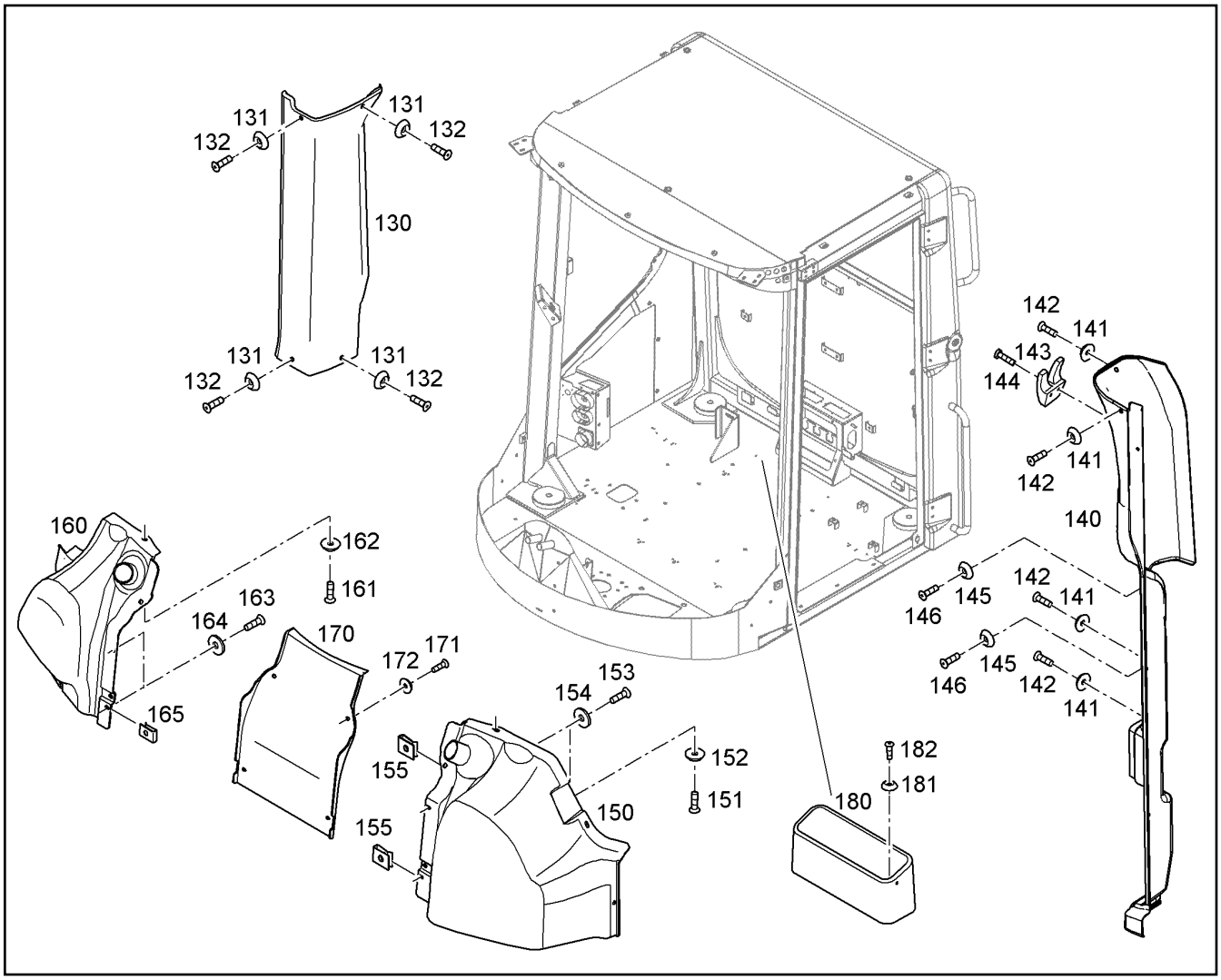


| Pos. | Item | Quantity | Description | Designação | Serie | K |
|---|---|---|---|---|---|---|
| 181 | 10663227 | 3 | ROSE 6,2X20X5 | ARRUELA | | |
| 182 | 12229190 | 3 | COUNTERSUNK SCREW ISO 7047 M5X25 4 | PARAFUSO ESCAREADO | | |

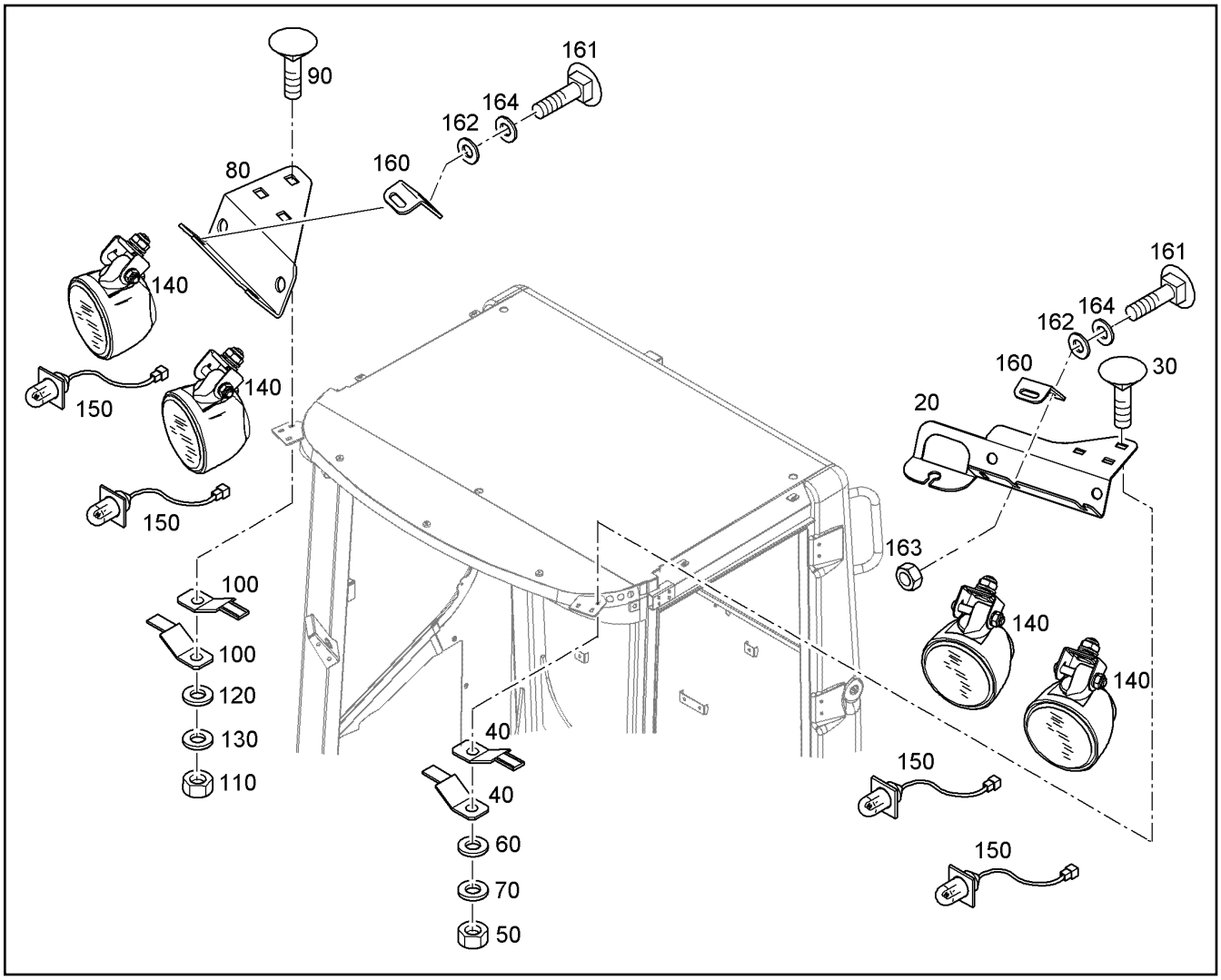


| Pos. | Item | Quantity | Description | Designação | Serie | K |
|---|---|---|---|---|---|---|
| 20 | 93014371 | 1 | BRACKET | CONSOLE PARA FAROL DE TR | | |
| 30 | 12228812 | 3 | CUP HEAD SQUARE NECK BOLT DIN 603 M | PARAFUSO | | |
| 40 | 7624322 | 2 | HOLDER | SUPORTE | | |
| 50 | 11693875 | 3 | HEX NUT M8 | PORCA SEXTAVADA | | |
| 60 | 10289803 | 3 | WASHER 8 300HV | ARRUELA | | |
| 70 | 423910801 | 3 | LOCK WASHER VS 8 | ARRUELA DE PRESSÃO | | |
| 80 | 93014370 | 1 | BRACKET | CONSOLE PARA FAROL DE TR | | |
| 90 | 12228812 | 3 | CUP HEAD SQUARE NECK BOLT DIN 603 M | PARAFUSO | | |
| 100 | 7624322 | 2 | HOLDER | SUPORTE | | |
| 110 | 11693875 | 3 | HEX NUT M8 | PORCA SEXTAVADA | | |
| 120 | 10289803 | 3 | WASHER 8 300HV | ARRUELA | | |
| 130 | 423910801 | 3 | LOCK WASHER VS 8 | ARRUELA DE PRESSÃO | | |
| 140 | 11659783 | 4 | WORK LIGHT | FAROL DE TRABALHO | | |
| 150 | 6200685 | 4 | LIGHT BULB H3 24V 70W/PK22S | LÂMPADA INCANDESCENTE | | |
| 160 | 93017799 | 2 | MOUNTING SHEET | CHAPA DE FIXAÇÃO | | |
| 161 | 12228812 | 2 | CUP HEAD SQUARE NECK BOLT DIN 603 M | PARAFUSO | | |
| 162 | 10289803 | 2 | WASHER 8 300HV | ARRUELA | | |
| 163 | 11693875 | 2 | HEX NUT M8 | PORCA SEXTAVADA | | |
| 164 | 423910801 | 2 | LOCK WASHER VS 8 | ARRUELA DE PRESSÃO | | |

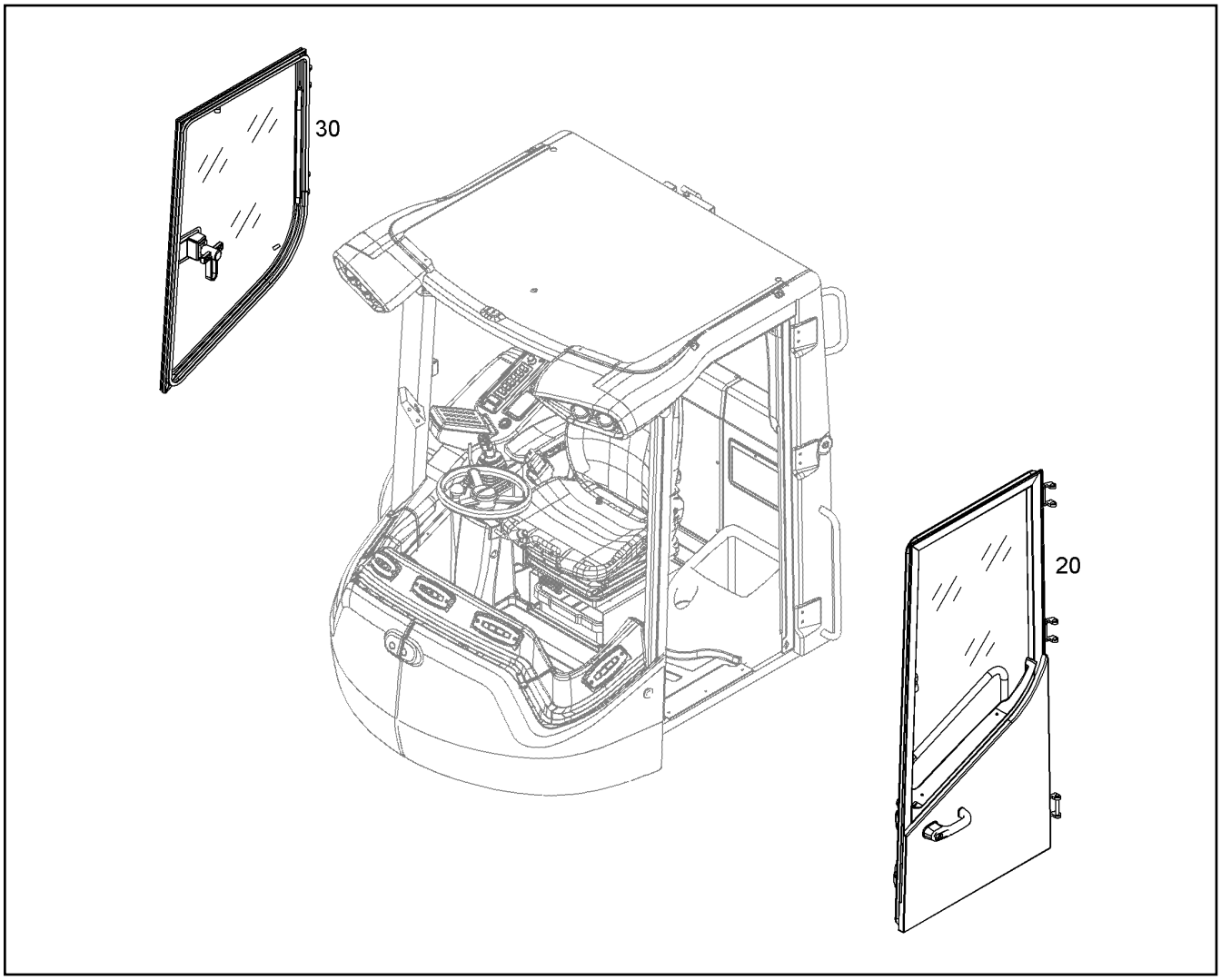


| Pos. | Item | Quantity | Description | Designação | Serie | K |
|---|---|---|---|---|---|---|
| 20 | 93030545 | 1 | CABIN DOOR LEFT<br>⇨ ❑ 260 | CABINE PORTA ES. | | |
| 30 | 93030544 | 1 | KNOCKOUT WINDOW RIGHT<br>⇨ ❑ 263 | JANELA BASCULANTE DIREITA | | |

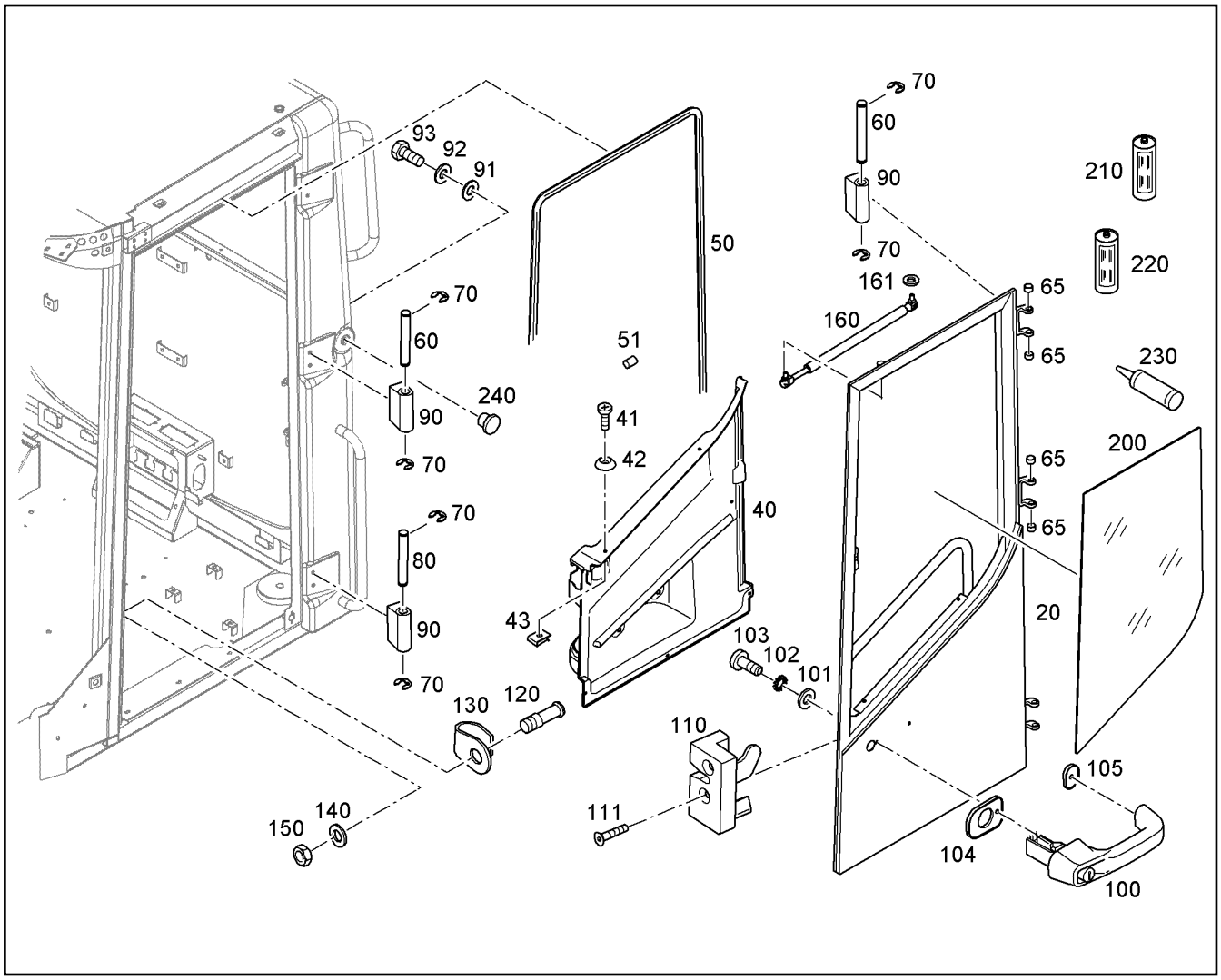


| Pos. | Item | Quantity | Description | Designação | Serie | K |
|---|---|---|---|---|---|---|
| 20 | 93014266 | 1 | DOOR FRAME LEFT | MARCO DA PORTA ESQUERDA | | |
| 40 | 93028048 | 1 | CONVERSION KIT<br>⇨ ❑ 262 | KIT DE MODIFICAÇÃO | | |
| 41 | 12219819 | 6 | COUNTERSUNK SCREW ISO 7047 M5X20 4 | PARAFUSO ESCAREADO | | |
| 42 | 10663227 | 6 | ROSE 6,2X20X5 | ARRUELA | | |
| 43 | 7623733 | 6 | SHEET METAL NUT M5 | PORCA DE CHAPA | | |
| 50 | 11102065 | 4.2m | SEALING RUBBER | BORRACHA DE VEDAÇÃO | | |
| 51 | 11123226 | 0.04m | SEALING RUBBER | BORRACHA DE VEDAÇÃO | | |
| 60 | 93017159 | 2 | HINGE PIN | PINO DE DOBRADIÇA | | |
| 65 | 11113695 | 4 | FRICTION BEARING 12/14X8 | ROLAMENTO | | 1 |
| 70 | 12217858 | 2 | LOCK WASHER DIN 6799 10 | ARRUELA DE PRESSÃO | | |
| 80 | 93014317 | 1 | HINGE PIN | PINO DE DOBRADIÇA | | |
| 90 | 11068292 | 3 | HALF HINGE | DOBRADIÇA | | |
| 91 | 10289803 | 6 | WASHER 8 300HV | ARRUELA | | |
| 92 | 10326939 | 6 | RUBBER DISC 8X24X4 | ARRUELA DE BORRACHA | | |
| 93 | 11651612 | 6 | HEX SCREW ISO 4017 M8X16 8.8 480H | PARAFUSO SEXTAVADO | | |
| 100 | 11081829 | 1 | PUSHBUTTON HANDLE | MAÇANETA COM BOTÃO DE PR | | |
| 101 | 10875647 | 2 | WASHER 6 200HV | ARRUELA | | |
| 102 | 4000504 | 2 | TOOTH LOCK WASHER A 8,4 | ARRUELA DENTADA | | |
| 103 | 11183018 | 2 | PAN-HEAD SCREW ISO 7045 M6X20 4.8 H 4 | PARAFUSO DE CABEÇA PLANA | | |
| 104 | 7623613 | 1 | RUBBER PLATE | PLACA DE BORRACHA | | |
| 105 | 7623612 | 1 | RUBBER PLATE | PLACA DE BORRACHA | | |
| 110 | 7406911 | 1 | ROTATING DOOR-LOCK RIGHT | FECHADURA DIREITA | | |
| 111 | 10181428 | 2 | COUNTERSUNK SCREW ISO 10642 M8X40 | PARAFUSO ESCAREADO | | |
| 120 | 7615720 | 1 | CLOSING PIN | PINO DE FECHAMENTO | | |
| 130 | 7619589 | 1 | DEFLECTOR PLATE | ÁREA DE ESCORREGAMENTO | | |

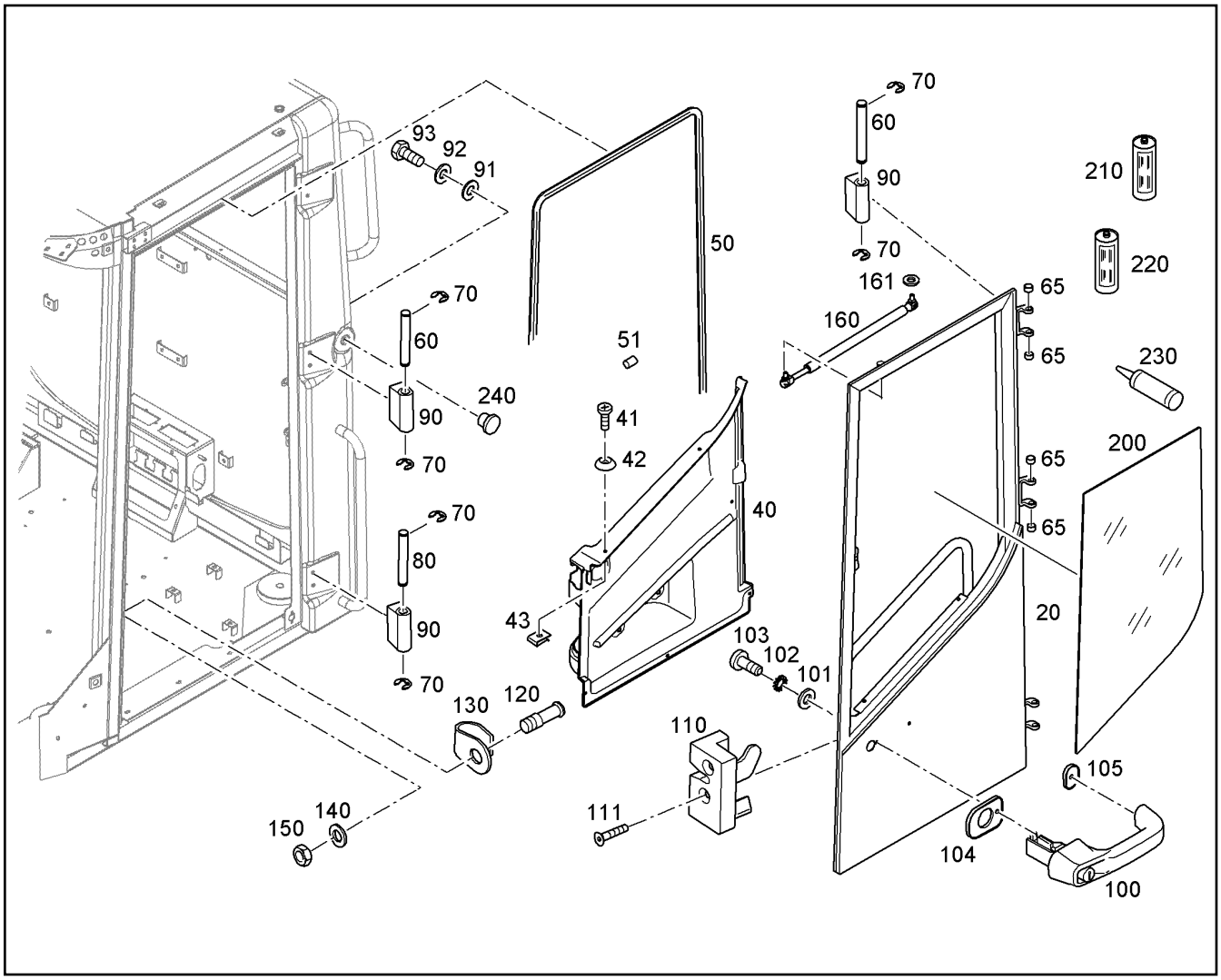


| Pos. | Item | Quantity | Description | Designação | Serie | K |
|---|---|---|---|---|---|---|
| 140 | 10289804 | 1 | WASHER 12 300HV | ARRUELA | | |
| 150 | 12228806 | 1 | HEX NUT M12X1 | PORCA SEXTAVADA | | |
| 160 | 11088208 | 1 | GAS PRESSURE CYLINDER | CILINDRO DE PRESSÃO DE GÁS | | |
| 161 | 12230479 | 2 | WASHER SPRING A 8 | ARRUELA DE PRESSÃO | | |
| 200 | 93030536 | 1 | WINDOW PANE | VIDRO DA JANELA | | |
| 210 | 10021154 | 1 | CLEANER | LIMPADOR | | |
| 220 | 10021155 | 1 | PRIMER ACRYL 100ML | PRIMER | | |
| 230 | 10021156 | 1 | GLUE 400ML | COLA | | |
| 240 | 11123227 | 1 | BLANKING PLUG | TAMPÃO | | |

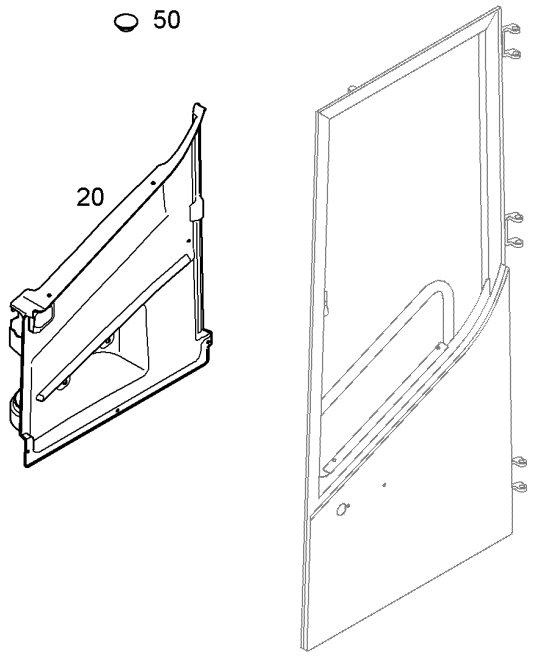


| Pos. | Item | Quantity | Description | Designação | Serie | K |
|---|---|---|---|---|---|---|
| 20 | 11441392 | 1 | DOOR COVERING | REVESTIMENTO DA PORTA | | |
| 50 | 11067935 | 1 | MULTI-PLATE PLUG | TAMPÃO | | |

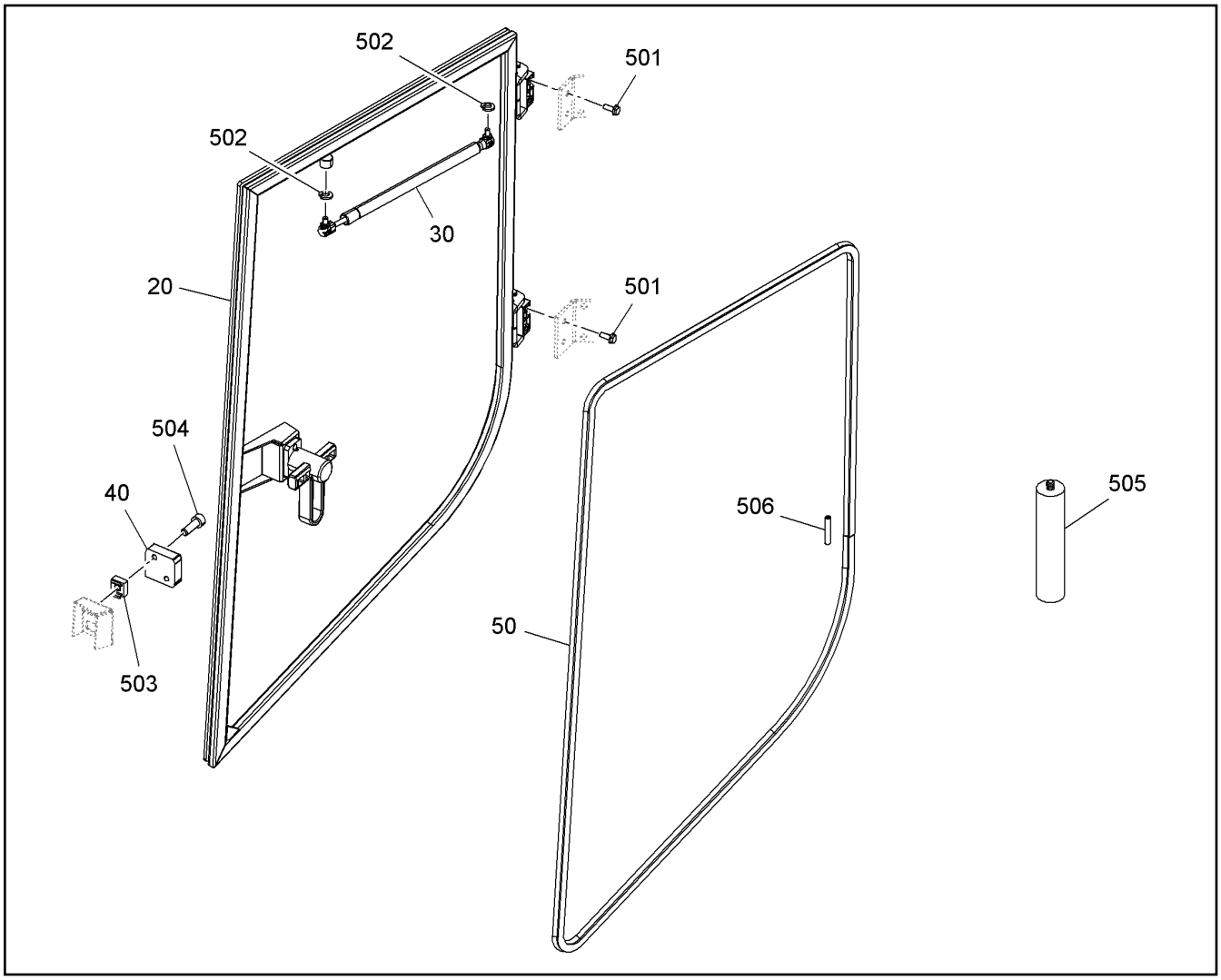


| Pos. | Item | Quantity | Description | Designação | Serie | K |
|---|---|---|---|---|---|---|
| 20 | | 1 | KNOCKOUT WINDOW RIGHT<br>⇨ ❑ 264 | JANELA BASCULANTE DIREITA | | |
| 30 | 11645291 | 1 | GAS SPRING | MOLA A GÁS | | |
| 40 | 93014263 | 1 | COULISSE RIGHT | CORREDICA DIREITA | | |
| 50 | 11102065 | 3.1m | SEALING RUBBER | BORRACHA DE VEDAÇÃO | | |
| 501 | 11840549 | 4 | SCREW M8X20 | PARAFUSO | | |
| 502 | 12230479 | 2 | WASHER SPRING A 8 | ARRUELA DE PRESSÃO | | |
| 503 | 10875858 | 2 | CAGE NUT M8 | PORCA DE SEGURANÇA | | |
| 504 | 10875599 | 2 | SOCKET HEAD SCREW ISO 4762 M8X25 8.8 | PARAFUSO CILÍNDRICO | | |
| 505 | 12236761 | 1 | GLUE 290ML | COLA | | |
| 506 | 12247198 | 1m | SEALING PROFILE | PERFIL DE VEDAÇÃO | | |

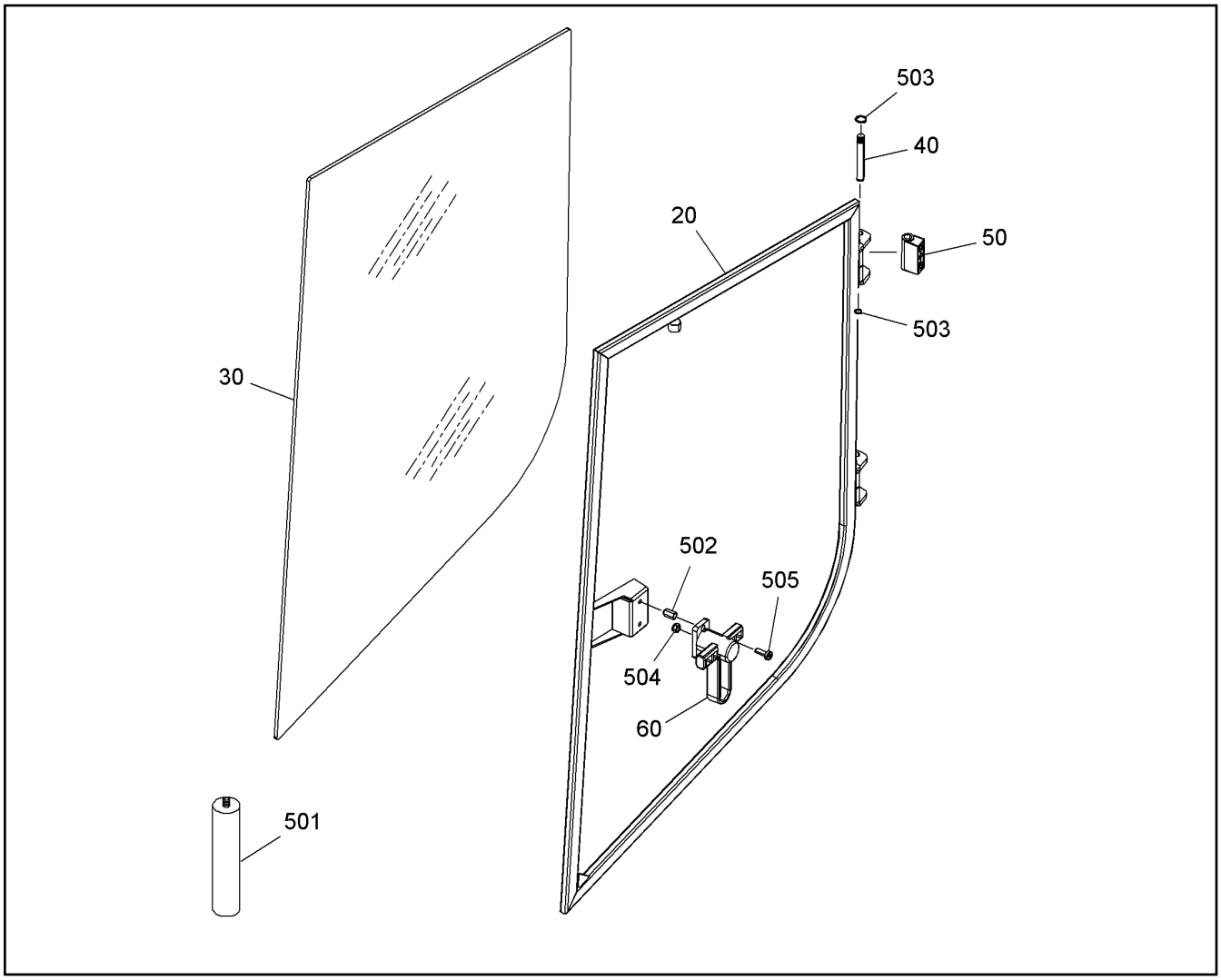


| Pos. | Item | Quantity | Description | Designação | Serie | K |
|---|---|---|---|---|---|---|
| 20 | 93014308 | 1 | WINDOW FRAME | MOLDURA DA JANELA | | |
| 30 | 93030538 | 1 | GLASS PANE RIGHT | VIDRO DIREITA | | |
| 40 | 93014317 | 2 | HINGE PIN | PINO DE DOBRADIÇA | | |
| 50 | 11068292 | 2 | HALF HINGE | DOBRADIÇA | | |
| 60 | 12249079 | 1 | LOCKING DEVICE | TRAVA | | |
| 501 | 10012527 | 1 | ACTIVATOR DOSE 250 ml FARBLOS | ATIVADOR | | |
| 502 | 12246662 | 2 | BLIND RIVET NUT | PORCA DE REBITE CEGO | | |
| 503 | 12217858 | 4 | LOCK WASHER DIN 6799 10 | ARRUELA DE PRESSÃO | | |
| 504 | 10875614 | 1 | HEX NUT M8 | PORCA SEXTAVADA | | |
| 505 | 10875794 | 2 | PAN-HEAD SCREW ISO 7045 M5X16 4.8 H 4 | PARAFUSO DE CABEÇA PLANA | | |

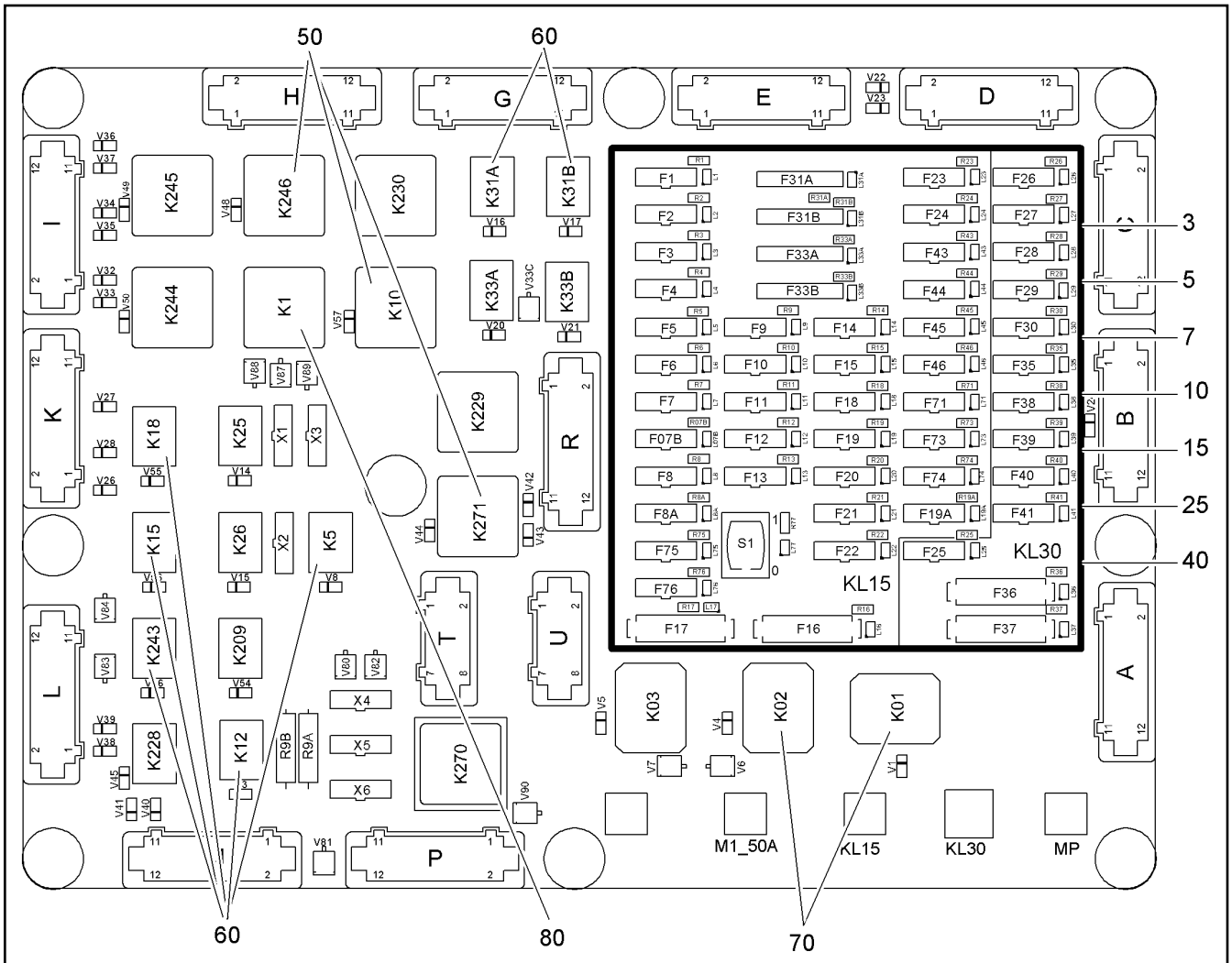


| Pos. | Item | Quantity | Description | Designação | Serie | K |
|---|---|---|---|---|---|---|
| 3 | 4901592 | 3 | FUSE CARTRIDGE 3A 32/56 FKS C | FUSÍVEL TIPO CARTUCHO | | |
| 5 | 4901568 | 2 | FUSE CARTRIDGE 5A 32/56V FKS C | FUSÍVEL TIPO CARTUCHO | | |
| 7 | 4901513 | 4 | FUSE CARTRIDGE 7,5A 32/56 FKS C | FUSÍVEL TIPO CARTUCHO | | |
| 10 | 6001633 | 13 | FUSE CARTRIDGE 10A 32V C | FUSÍVEL TIPO CARTUCHO | | |
| 15 | 4901512 | 7 | FUSE CARTRIDGE 15A 32 FKS C | FUSÍVEL TIPO CARTUCHO | | |
| 25 | 6001471 | 1 | FUSE CARTRIDGE 25A 32V C | FUSÍVEL TIPO CARTUCHO | | |
| 40 | 10100943 | 2 | FUSE CARTRIDGE 40A DC32 FLINK | FUSÍVEL TIPO CARTUCHO | | |
| 50 | 10802251 | 3 | RELAY | RELE | | |
| 60 | 6001682 | 7 | RELAY | RELE | | |
| 70 | 6905886 | 2 | RELAY | RELE | | |
| 80 | 10651537 | 1 | FLASHER UNIT | SINAIS LUMINOSOS INTERMITE | | |

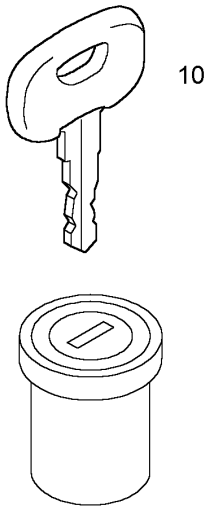


| Pos. | Item | Quantity | Description | Designação | Serie | K |
|---|---|---|---|---|---|---|
| 10 | 10221073 | 1 | IGNITION KEY | CHAVE DE IGNICAO | | |

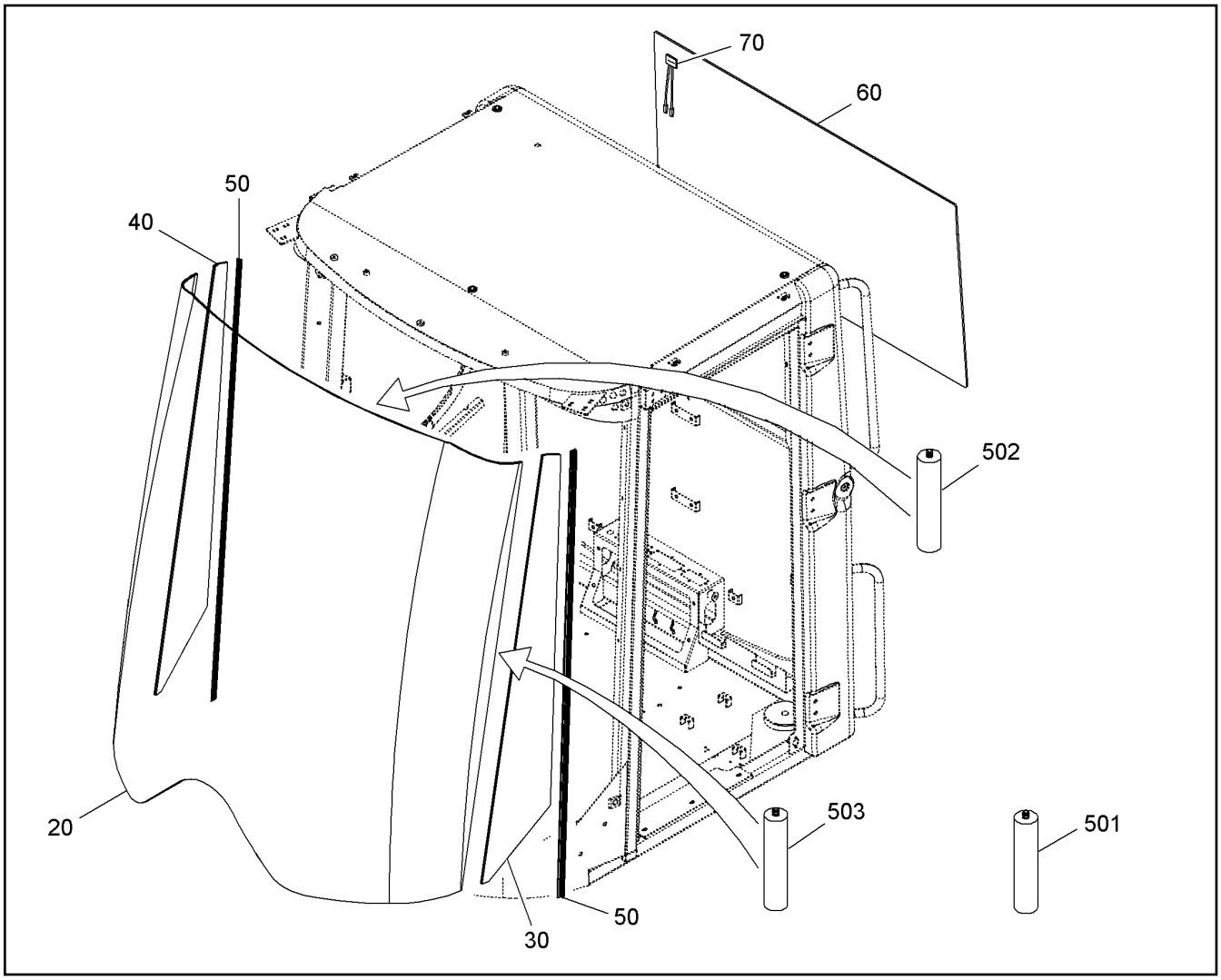


| Pos. | Item | Quantity | Description | Designação | Serie | K |
|---|---|---|---|---|---|---|
| 20 | 93030698 | 1 | FRONTWINDOW CENTRAL | PÁRA-BRISA CENTRAL | | |
| 30 | 93030697 | 1 | GLASS PANE LEFT | PÁRA-BRISA ESQUERDO | | |
| 40 | 93030696 | 1 | FRONT WINDOW RIGHT | PÁRA-BRISA DIREITO | | |
| 50 | 11840536 | 2 | SEALING PROFILE | PERFIL DE VEDAÇÃO | | |
| 60 | 93014468 | 1 | REAR WINDOW | VIDRO TRASEIRO | | |
| 70 | 12246665 | 1 | CABLE LOOM | CHICOTE ELÉTRICO | | |
| 501 | 10012527 | 1 | ACTIVATOR DOSE 250 ml FARBLOS | ATIVADOR | | |
| 502 | 10021156 | 1 | GLUE 400ML | COLA | | |
| 503 | 11840538 | 1 | SILICONE 300ML | SILICONE | | |

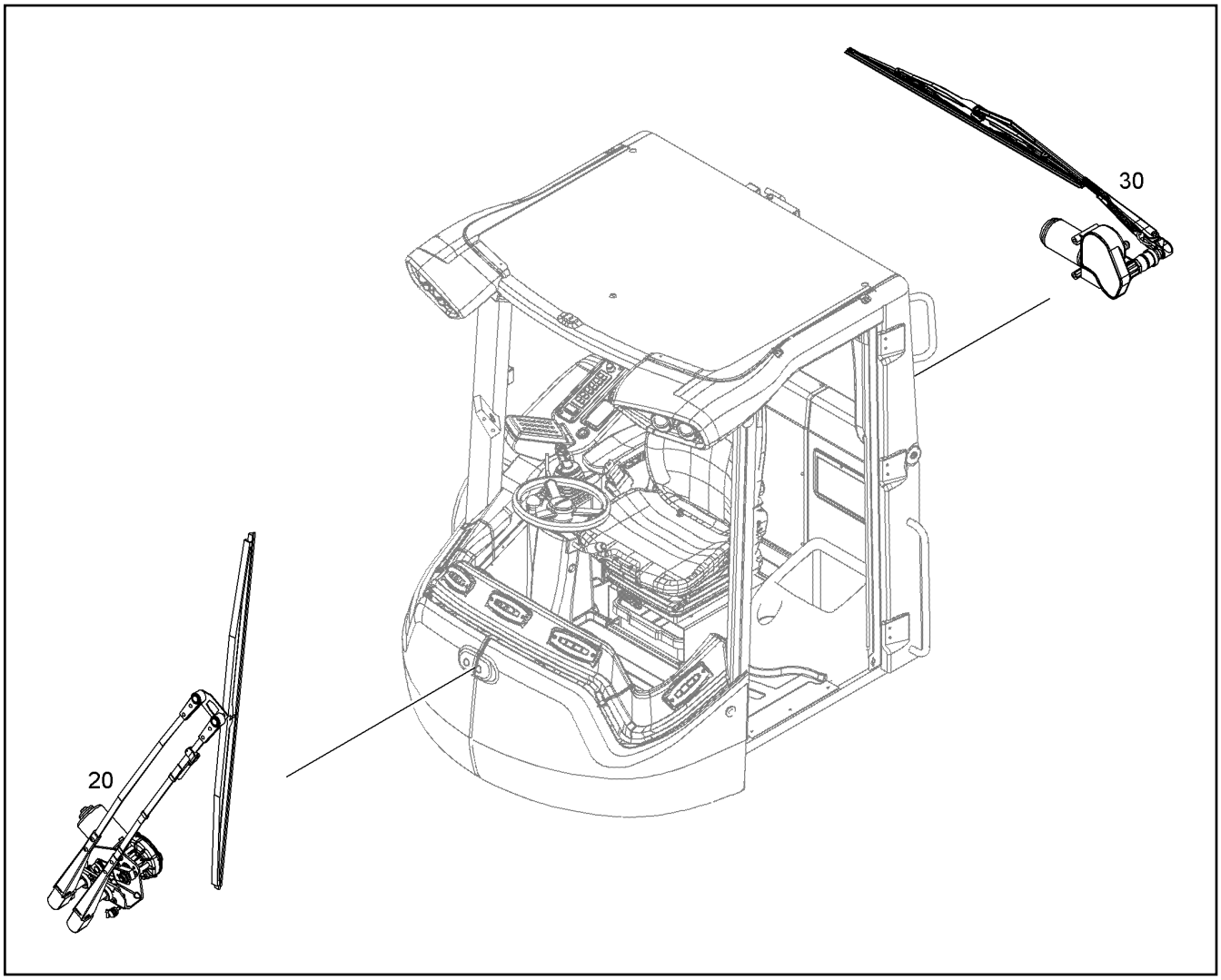


| Pos. | Item | Quantity | Description | Designação | Serie | K |
|---|---|---|---|---|---|---|
| 20 | | 1 | WINDSHIELD WIPER<br>⇨ ❑ 269 | INSTALACAO LIMPADOR DIANTE | | |
| 30 | | 1 | WINDSHIELD WIPER<br>⇨ ❑ 271 | INSTALACAO LIMPADOR TRASE | | |

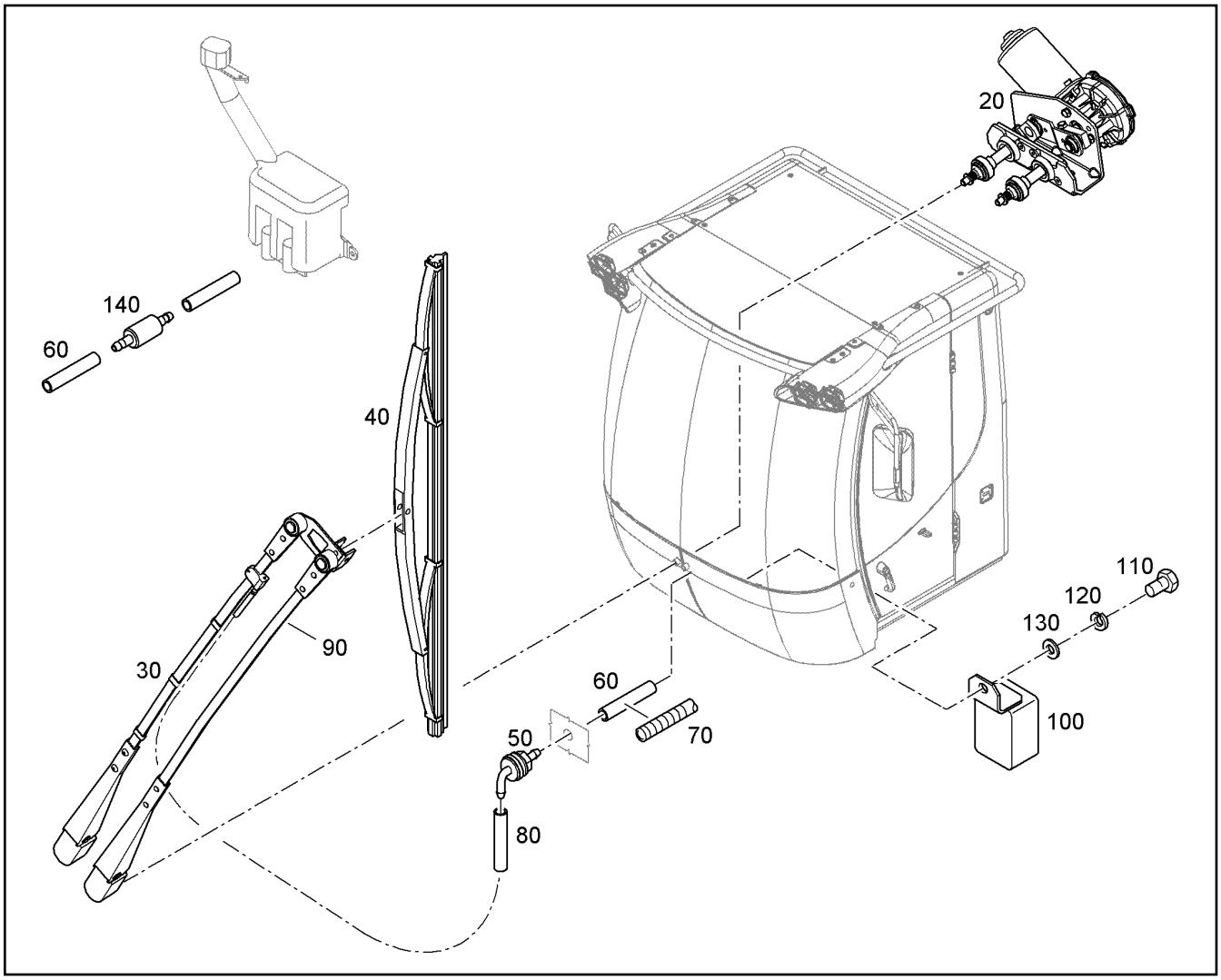


| Pos. | Item | Quantity | Description | Designação | Serie | K |
|---|---|---|---|---|---|---|
| 20 | 12211982 | 1 | WIPER MOTOR | MOTOR DO LIMPADOR | 99999- | |
| 30 | 11123231 | 1 | WIPER ARM L=800mm | BRACO DO LIMPADOR | | |
| 40 | 11123232 | 1 | WIPER BLADE 800mm | PALHETA DO LIMPADOR | | 1 |
| 50 | 10491603 | 1 | SWIVEL ELBOW | CONEXAO EM ANGULO | | |
| 60 | 6200461 | 4.5m | HOSE | MANGUEIRA | | 1 |
| 70 | 10022721 | 4.5m | CORRUGATED PIPE 8,5 | TUBO | | 1 |
| 80 | 10470275 | 0.9m | HOSE | MANGUEIRA | | 1 |
| 90 | 10330721 | 1 | NOZZLE | BOCAL | | |
| 100 | 93028845 | 1 | WIPER RELAY KOMPLETT<br>⇨ ❑ 270 | RELÉ LIMPADOR | | |
| 110 | 11647548 | 1 | HEX SCREW ISO 4017 M5X16 8.8 480H | PARAFUSO SEXTAVADO | | |
| 120 | 423910501 | 1 | LOCK WASHER VS 5 | ARRUELA DE PRESSÃO | | |
| 130 | 11140403 | 1 | WASHER 5 200HV | ARRUELA | | |
| 140 | 11622888 | 1 | VALVE | VÁLVULA | | |

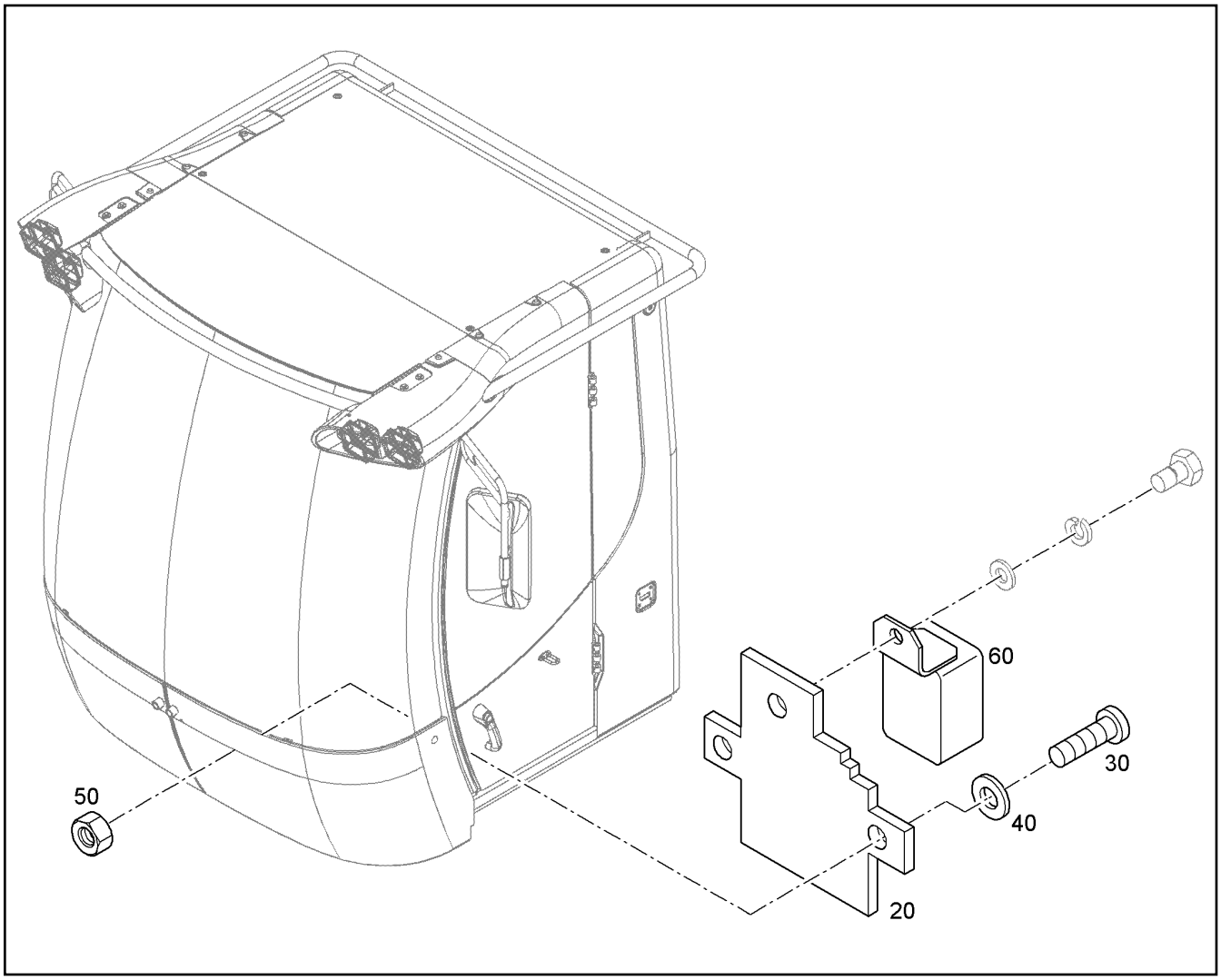


| Pos. | Item | Quantity | Description | Designação | Serie | K |
|---|---|---|---|---|---|---|
| 20 | 93028428 | 1 | ADAPTER PLATE | CHAPA ADAPTADORA | | |
| 30 | 12224203 | 2 | BUTTON HEAD SCREW ISO 7380-2 M6X16 | PARAF.DE CABEÇA SEMI-REDO | | |
| 40 | 10875648 | 2 | WASHER 6 200HV | ARRUELA | | |
| 50 | 11113917 | 2 | HEX NUT M6 | PORCA SEXTAVADA | | |
| 60 | 11691249 | 1 | WINDSCREN WIPER | COMANDO LIMPADOR | | |

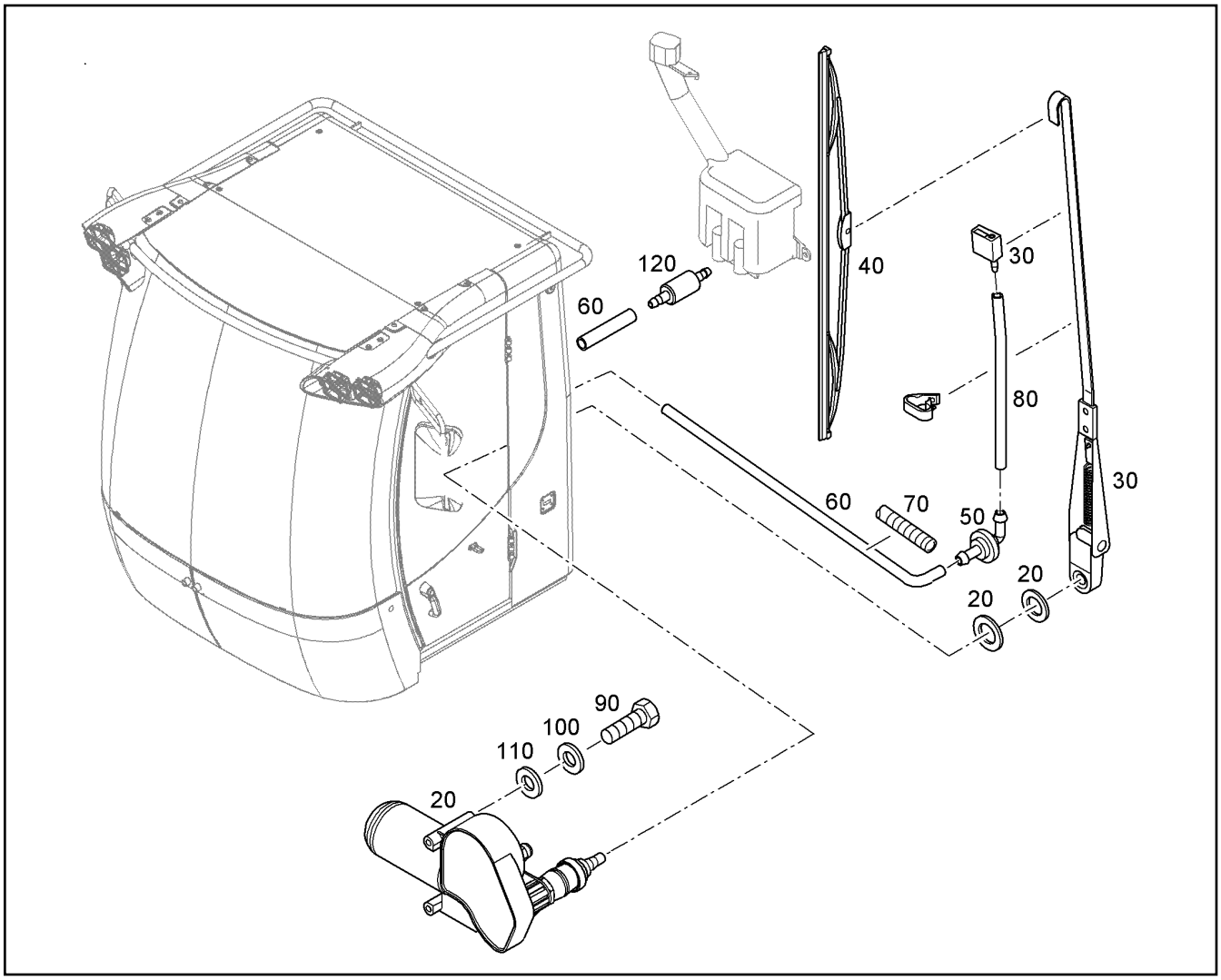


| Pos. | Item | Quantity | Description | Designação | Serie | K |
|---|---|---|---|---|---|---|
| 20 | 11081293 | 1 | WIPER MOTOR | MOTOR DO LIMPADOR | | |
| 30 | 10297806 | 1 | WIPER ARM L=400mm | BRACO DO LIMPADOR | | |
| 40 | 7618647 | 1 | WIPER BLADE 500mm | PALHETA DO LIMPADOR | | 1 |
| 50 | 10491601 | 1 | SWIVEL ELBOW | CONEXAO EM ANGULO | | |
| 60 | 6200461 | 3.5m | HOSE | MANGUEIRA | | 1 |
| 70 | 10022721 | 3.4m | CORRUGATED PIPE 8,5 | TUBO | | 1 |
| 80 | 10491599 | 0.45m | HOSE | MANGUEIRA | | 1 |
| 90 | 11657360 | 1 | HEX SCREW ISO 4017 M6X16 8.8 480H | PARAFUSO SEXTAVADO | | |
| 100 | 420010405 | 1 | WASHER 6 | ARRUELA | | |
| 110 | 10875647 | 1 | WASHER 6 200HV | ARRUELA | | |
| 120 | 11622888 | 1 | VALVE | VÁLVULA | | |

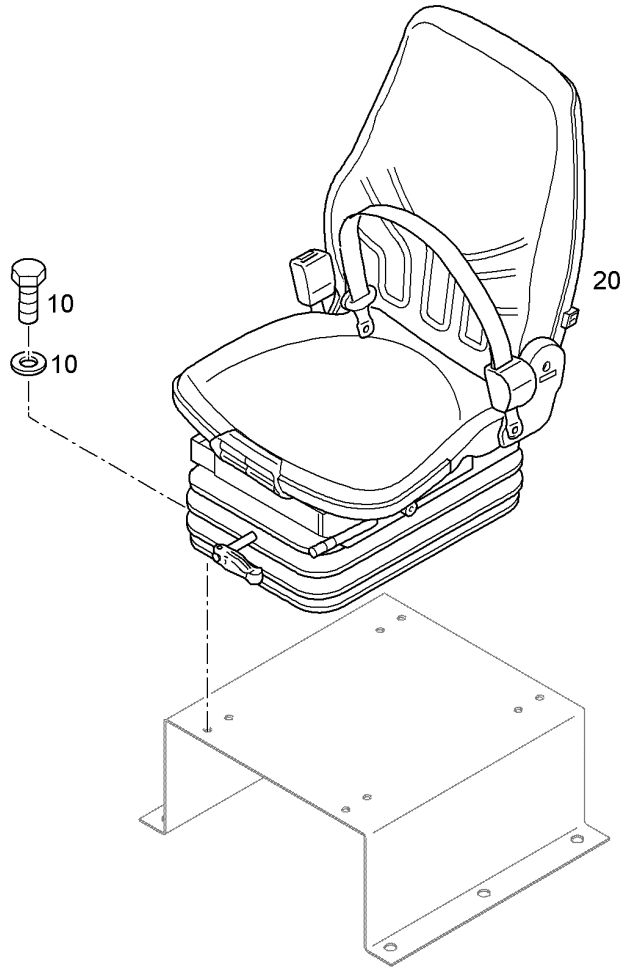


| Pos. | Item | Quantity | Description | Designação | Serie | K |
|---|---|---|---|---|---|---|
| 10 | | 1 | OPERATOR SEAT<br>⇨ ❑ 273 | ASSENTO DO OPERADOR | | |
| 20 | 10467509 | 1 | OPERATOR SEAT<br>⇨ ❑ 275 | ASSENTO DO OPERADOR | | |

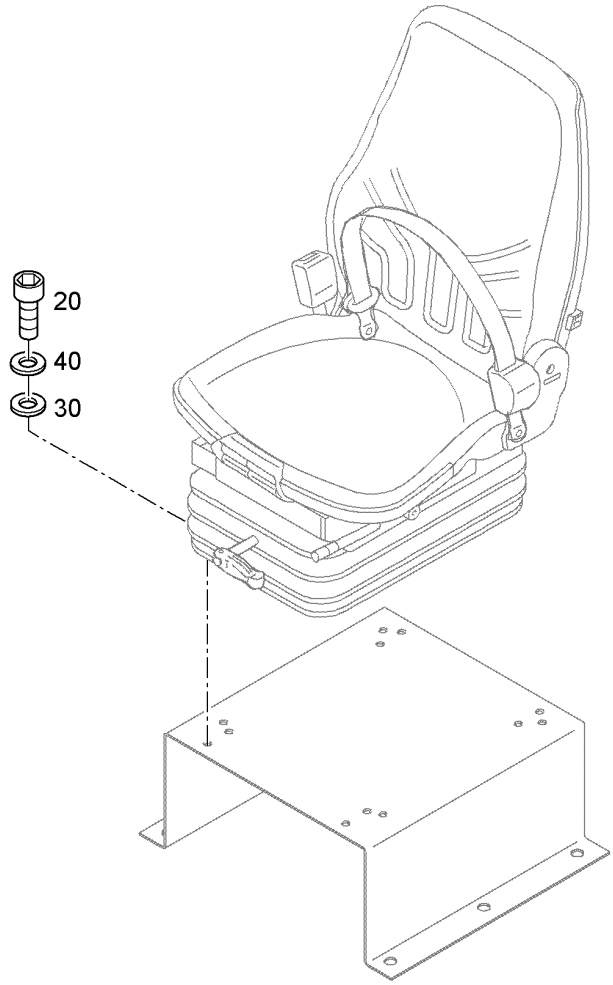


| Pos. | Item | Quantity | Description | Designação | Serie | K |
|---|---|---|---|---|---|---|
| 20 | 10875598 | 4 | SOCKET HEAD SCREW ISO 4762 M8X20 8.8 | PARAFUSO CILÍNDRICO | | |
| 30 | 10289803 | 4 | WASHER 8 300HV | ARRUELA | | |
| 40 | 423910801 | 4 | LOCK WASHER VS 8 | ARRUELA DE PRESSÃO | | |

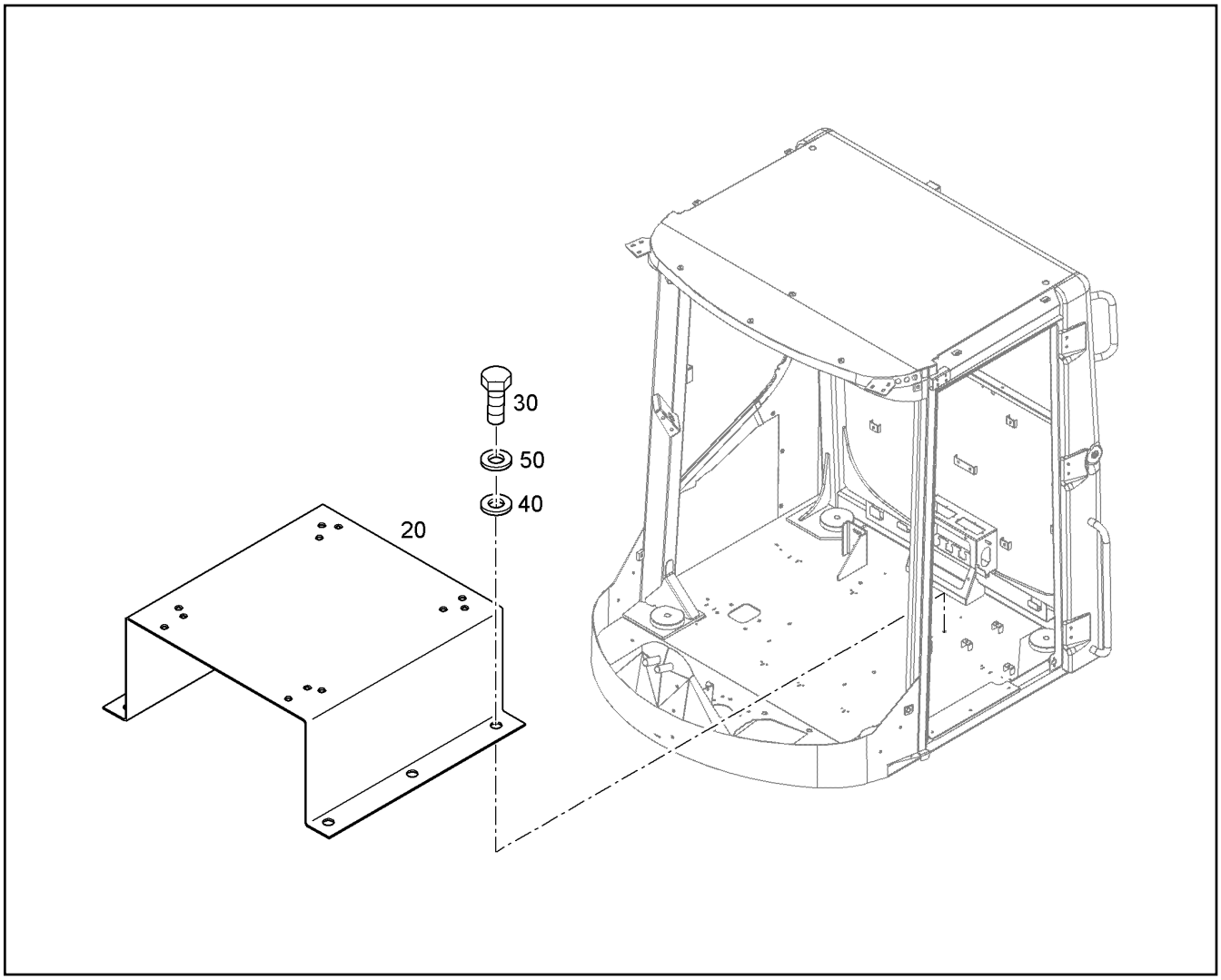


| Pos. | Item | Quantity | Description | Designação | Serie | K |
|---|---|---|---|---|---|---|
| 20 | 93015158 | 1 | SEAT BRACKET | CONSOLE DE ASSENTO | | |
| 30 | 10299578 | 6 | HEX SCREW ISO 4017 M10X25 10.9 FLZN | PARAFUSO SEXTAVADO | | |
| 40 | 11491889 | 6 | WASHER 10 300HV | ARRUELA | | |
| 50 | 4229913 | 6 | LOCK WASHER VS 10 | ARRUELA DE PRESSÃO | | |

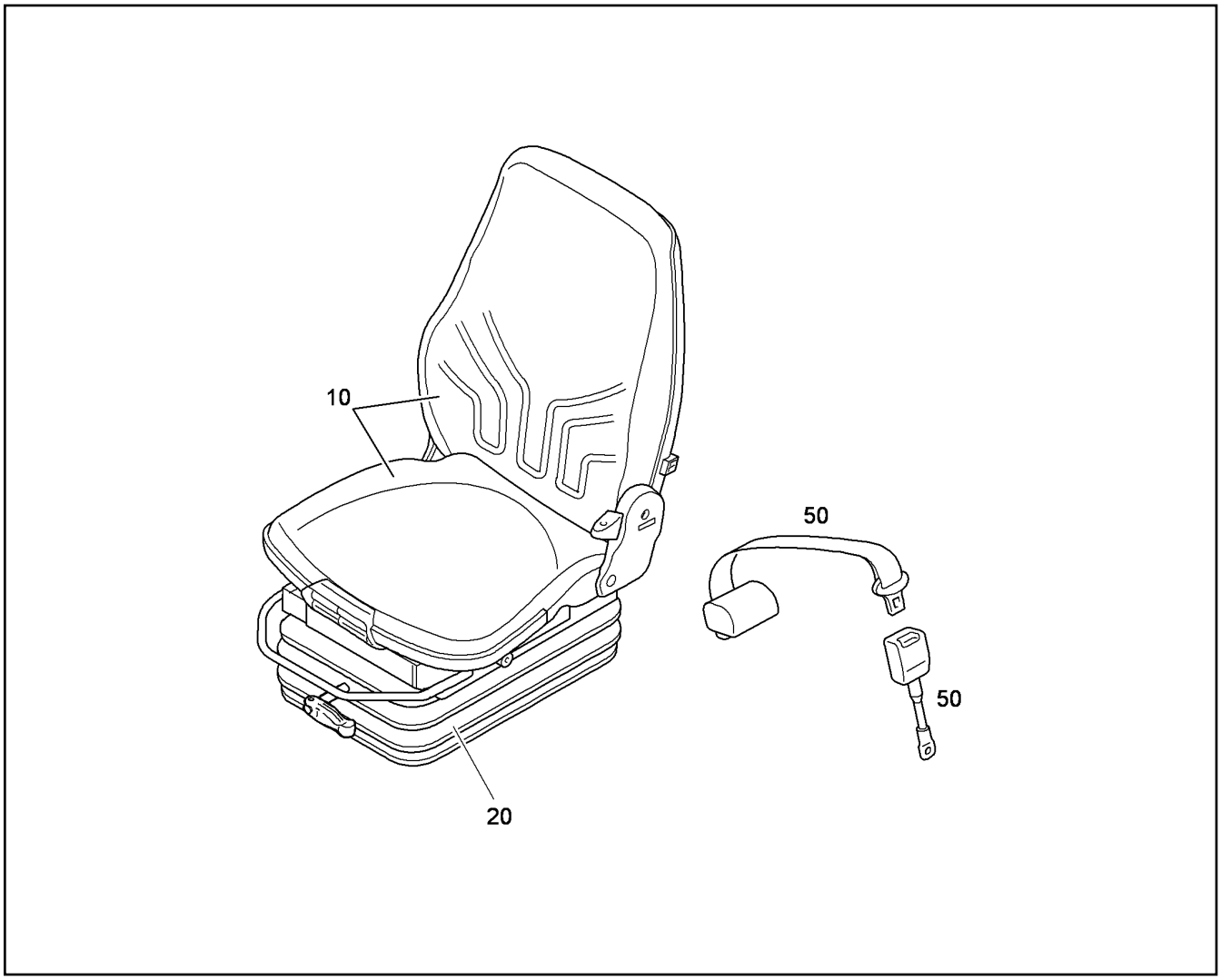


| Pos. | Item | Quantity | Description | Designação | Serie | K |
|---|---|---|---|---|---|---|
| 10 | | 1 | SEAT TOP<br>⇨ ❑ 276 | PARTE SUPERIOR DE ASSENTO | | |
| 20 | 10492799 | 1 | SUSPENSION MSG85<br>⇨ ❑ 278 | SUSPENSAO | | |
| 50 | 10443131 | 1 | HIP BELT | CINTO DE SEGURANCA ABDOMI | | |

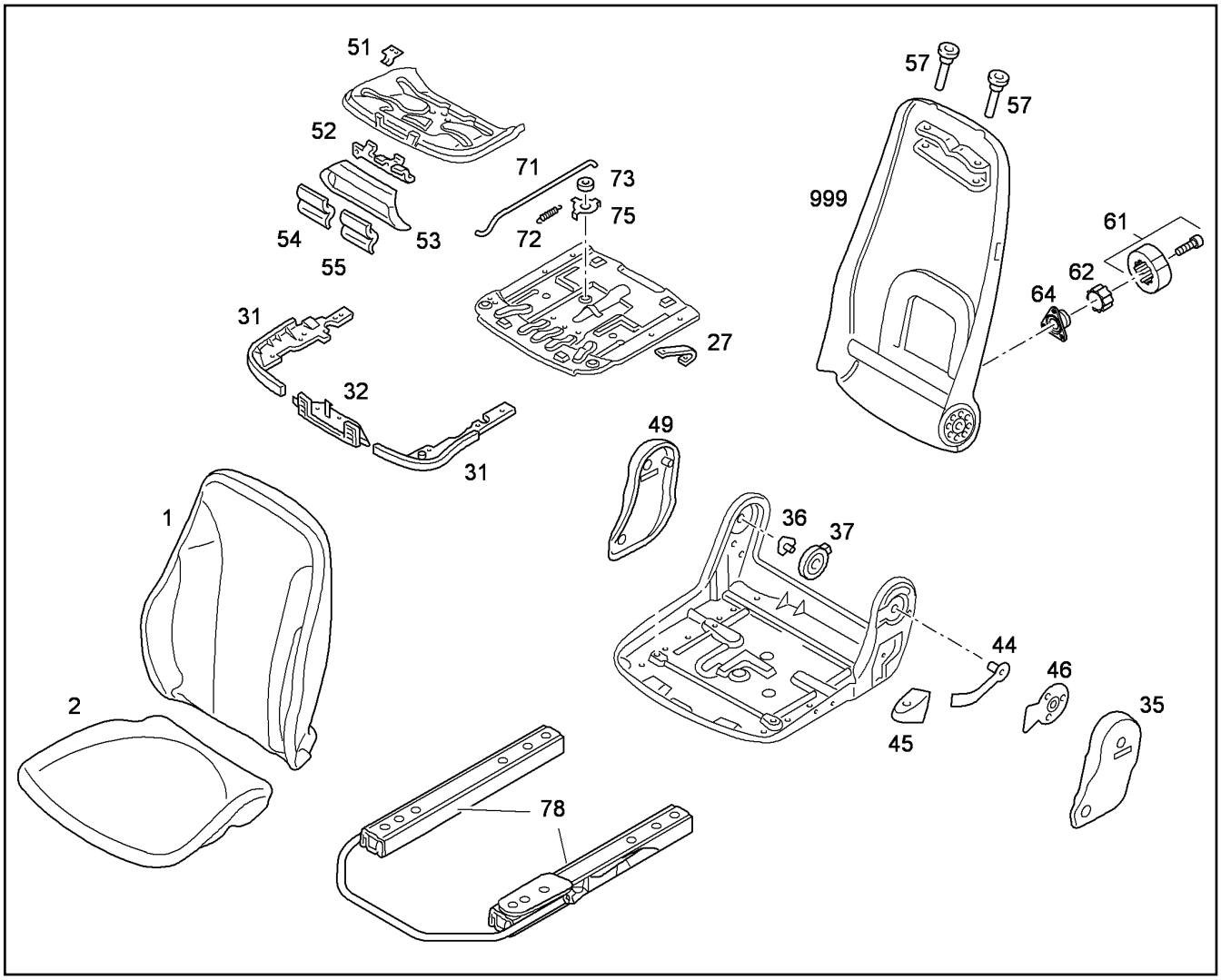


| Pos. | Item | Quantity | Description | Designação | Serie | K |
|---|---|---|---|---|---|---|
| 1 | 10018060 | 1 | PAD | ASSENTO | | |
| 2 | 10112498 | 1 | PAD | ASSENTO | | |
| 27 | 7027772 | 1 | SPRING PLATE | CHAPA DE MOLA | | |
| 31 | 7027775 | 1 | COVER | TAMPA | | |
| 32 | 7027776 | 1 | RASTER | ENGATE | | |
| 35 | 10018063 | 1 | COVER | TAMPA | | |
| 36 | 7027778 | 1 | BEARING RIGHT | MANCAL DIREITO | | 1 |
| 37 | 7027779 | 1 | LEG SPRING | MOLA DE TORÇÃO | | |
| 44 | 7027780 | 1 | LEVER LEFT | ALAVANCA ESQUERDA | | |
| 45 | 7027781 | 1 | GRIP FUER RUECKENLEHNENVERSTELLU | PUXADOR | | |
| 46 | 10424717 | 1 | ADAPTOR PLATE | PLACA ADAPTADORA | | |
| 49 | 7027783 | 1 | COVERING RIGHT | COBERTURA DIREITA | | |
| 51 | 7027784 | 1 | SPRING PLATE | CHAPA DE MOLA | | |
| 52 | 7027785 | 1 | CATCHING LEVER | ALAVANCA DE ENGATE | | |
| 53 | 7027786 | 1 | COVER | TAMPA | | |
| 54 | 7027787 | 1 | GRIP F.STV, GRAU | PUXADOR | | |
| 55 | 7027788 | 1 | GRIP F.LNV | PUXADOR | | |
| 57 | 10112500 | 2 | BUSHING | BUCHA | | 1 |
| 61 | 10467429 | 1 | GRIP | PUXADOR | | |
| 62 | 10467431 | 1 | GEAR WHEEL | ENGRENAGEM | | |
| 64 | 10467433 | 1 | SPRING PLATE | MOLA EM CHAPA ONDULADA | | |
| 71 | 7027791 | 1 | LINKAGE | HASTE | | |
| 72 | 7027792 | 1 | TENSION SPRING | MOLA DE TRAÇÃO | | |
| 73 | 7027793 | 1 | RING | ANEL | | |
| 75 | 7027794 | 1 | LEVER | ALAVANCA | | |
| 78 | 10492816 | 1 | ADJUSTABLE RAIL | TRILHOS DE AJUSTE | | |

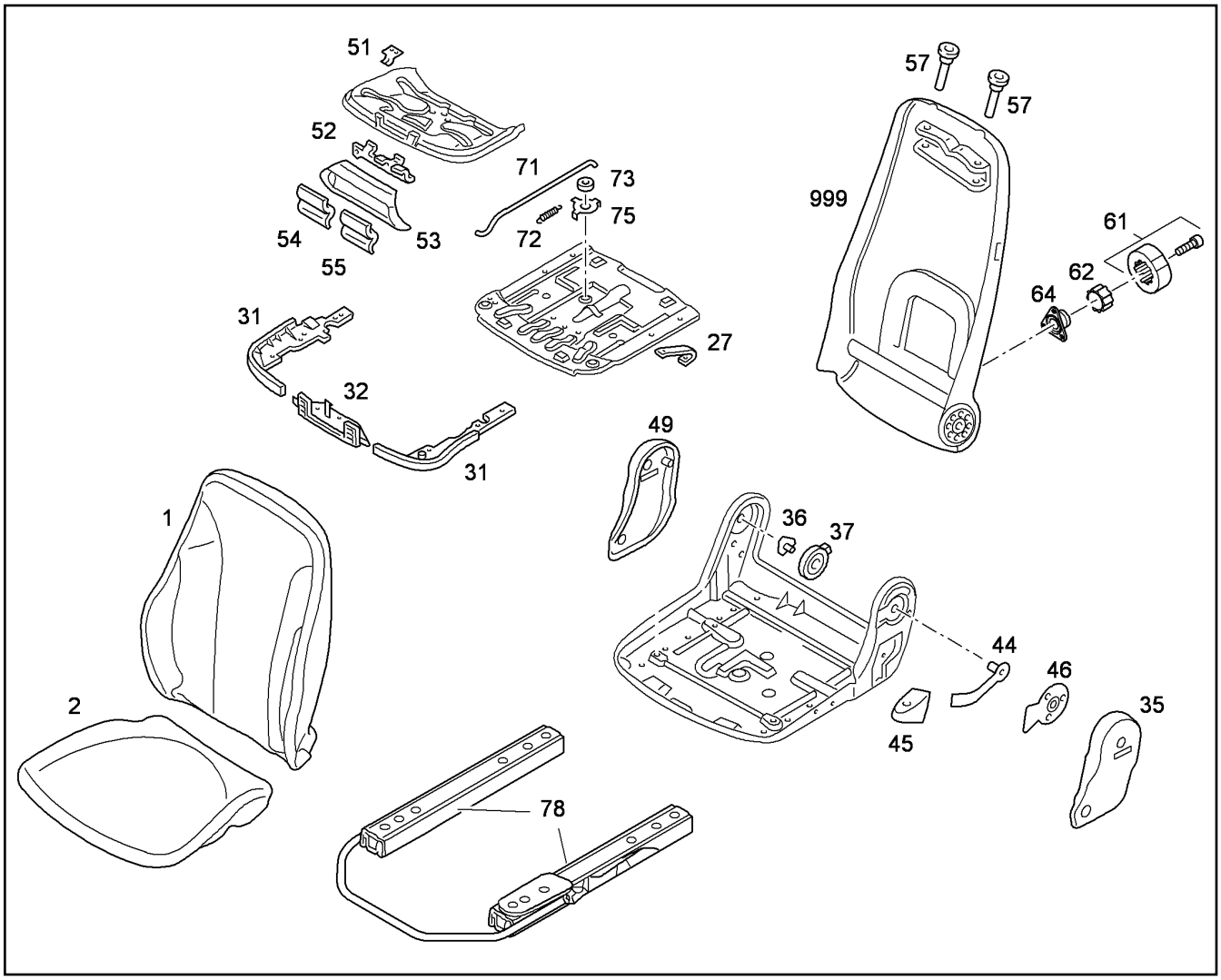


| Pos. | Item | Quantity | Description | Designação | Serie | K |
|---|---|---|---|---|---|---|
| 999 | 10113194 | 1 | BACK PART | ENCONSTO TRASEIRO | | |

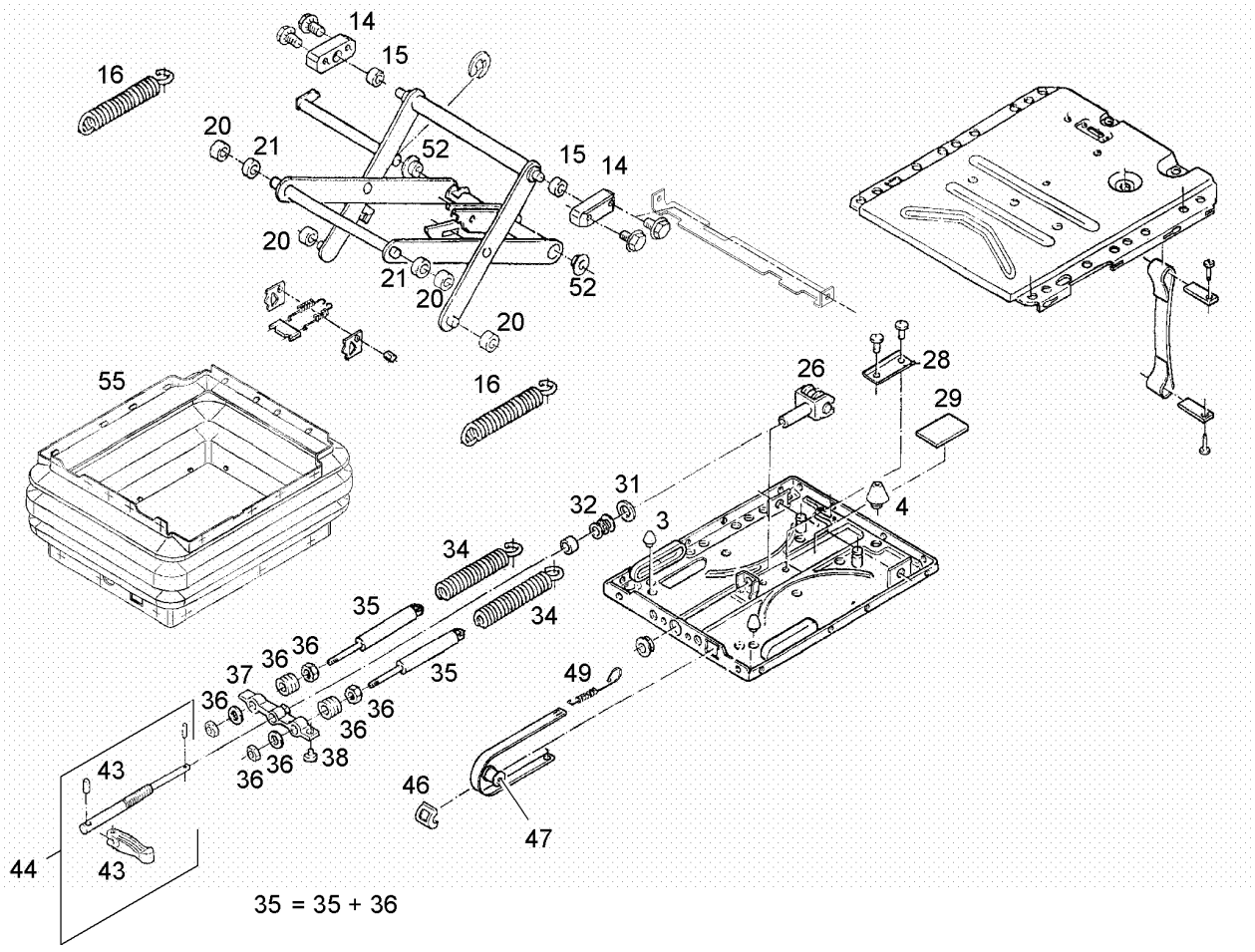


| Pos. | Item | Quantity | Description | Designação | Serie | K |
|---|---|---|---|---|---|---|
| 3 | 10036558 | 2 | BUFFER | AMORTECEDOR | | |
| 4 | 10036559 | 1 | BUFFER | AMORTECEDOR | | |
| 14 | 11314704 | 1 | PIVOTING BEARING | | | |
| 15 | 10492440 | 2 | BUSHING | BUCHA | | |
| 16 | 11002927 | 2 | TENSION SPRING | MOLA DE TRAÇÃO | | |
| 20 | 10492441 | 4 | ROLLER | ROLETE | | 1 |
| 21 | 10492442 | 2 | BUSHING | BUCHA | | |
| 26 | 10018144 | 1 | FORK | GARFO | | |
| 28 | 7009464 | 1 | U-PROFILE | PERFIL U | | |
| 29 | 7009461 | 1 | RUBBER PLATE | PLACA DE BORRACHA | | |
| 31 | 7005905 | 1 | WASHER | ARRUELA | | |
| 32 | 7005910 | 1 | AXIAL ROLLER BEARING | ROLAMENTO AXIAL DE ESFERA | | |
| 34 | 10492438 | 2 | TENSION SPRING | MOLA DE TRAÇÃO | | |
| 35 | 10492439 | 1 | SHOCK ABSORBER SET | AMORTECEDOR | | |
| 36 | 7005909 | 2 | THREADED PIECE | CONEXÃO ROSCADA | | |
| 37 | 7005896 | 1 | SPRING CLIP | PRESILHA | | |
| 38 | 7005908 | 1 | RETAINING PLUG | PLUG DE RETENÇÃO | | |
| 43 | 10017604 | 1 | TOGGLE | MANETE | | |
| 44 | 10493339 | 1 | SETTING SPINDLE | FUSO DE AJUSTE | | |
| 46 | 5003402 | 1 | GUIDE | GUIA | | 1 |
| 47 | 5005450 | 1 | ROLLER | ROLETE | | |
| 49 | 7005897 | 1 | TENSION SPRING | MOLA DE TRAÇÃO | | |
| 52 | 10492443 | 2 | BUSHING | BUCHA | | 1 |
| 55 | 10492444 | 1 | RUBBER BELLOWS | BORRACHA SANFONADA | | |

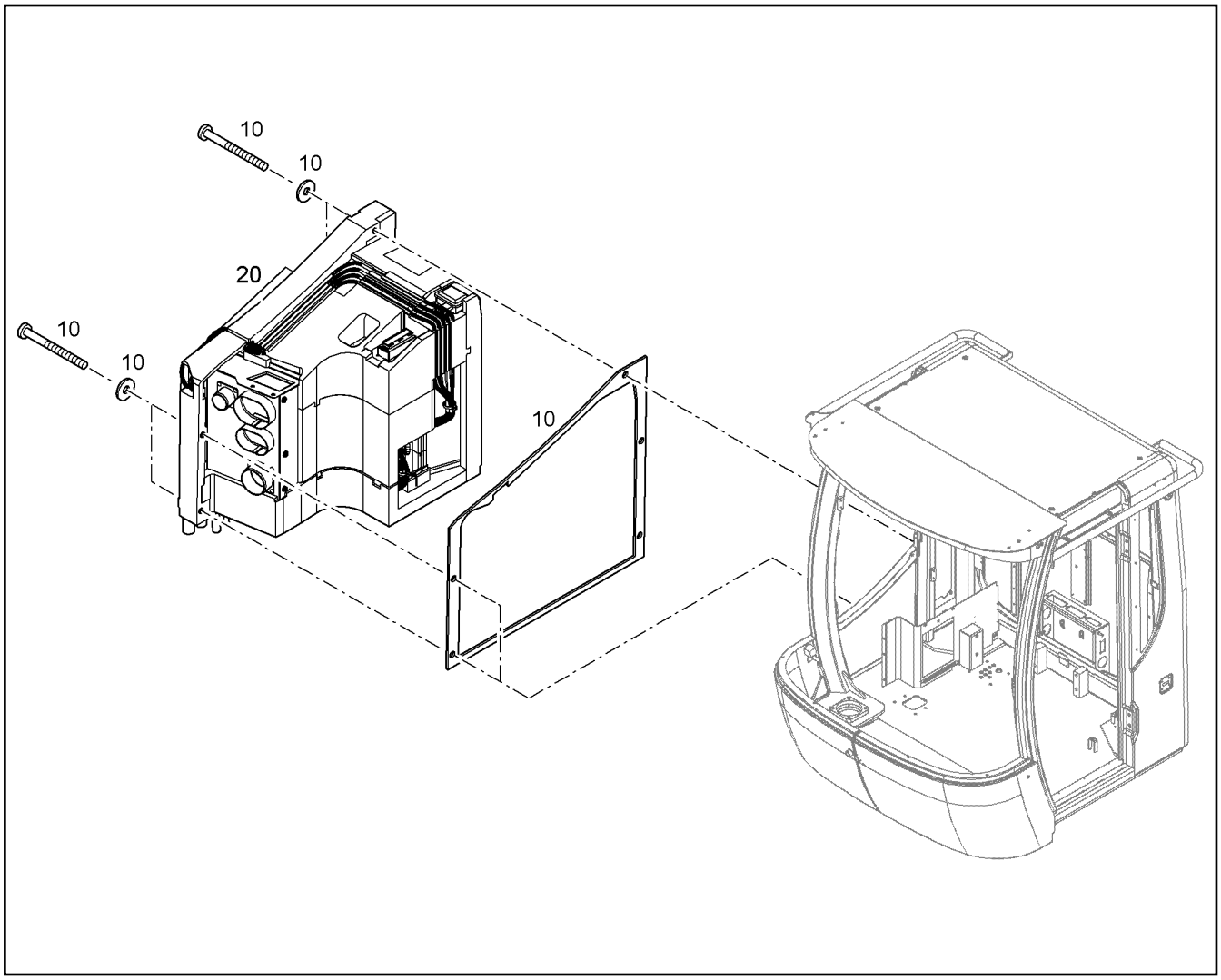


| Pos. | Item | Quantity | Description | Designação | Serie | K |
|---|---|---|---|---|---|---|
| 10 | | 1 | AIR CONDITIONING PLANT<br>⇨ ❑ 280 | INSTALACAO DO AR-CONDICION | | |
| 20 | 11838650 | 1 | HEATING SYSTEM<br>⇨ ❑ 397 | SISTEMA DE CALEFAÇÃO | | |

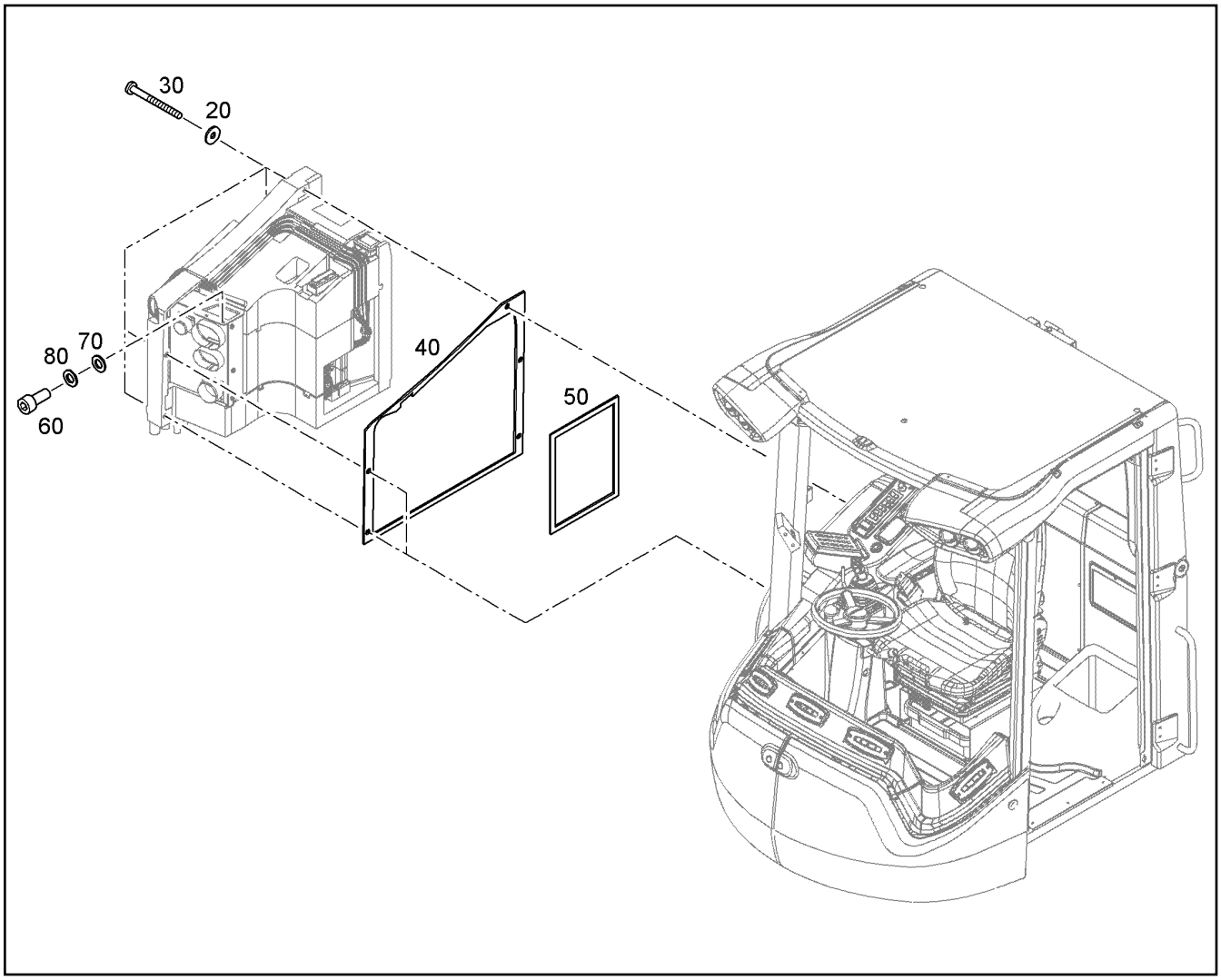


| Pos. | Item | Quantity | Description | Designação | Serie | K |
|---|---|---|---|---|---|---|
| 20 | 10875648 | 5 | WASHER 6 200HV | ARRUELA | | |
| 30 | 10876361 | 5 | SOCKET HEAD SCREW ISO 4762 M6X70 8.8 | PARAFUSO CILÍNDRICO | | |
| 40 | 8922298 | 1 | SEAL | VEDAÇÃO | | |
| 50 | 11699538 | 1.06m | SEALING PROFILE 20X20X4000 | PERFIL DE VEDAÇÃO | | |
| 60 | 11690044 | 2 | SOCKET HEAD SCREW ISO 4762 M6X12 8.8 | PARAFUSO CILÍNDRICO | | |
| 70 | 10875647 | 2 | WASHER 6 200HV | ARRUELA | | |
| 80 | 423910601 | 2 | LOCK WASHER VS 6 | ARRUELA DE PRESSÃO | | |

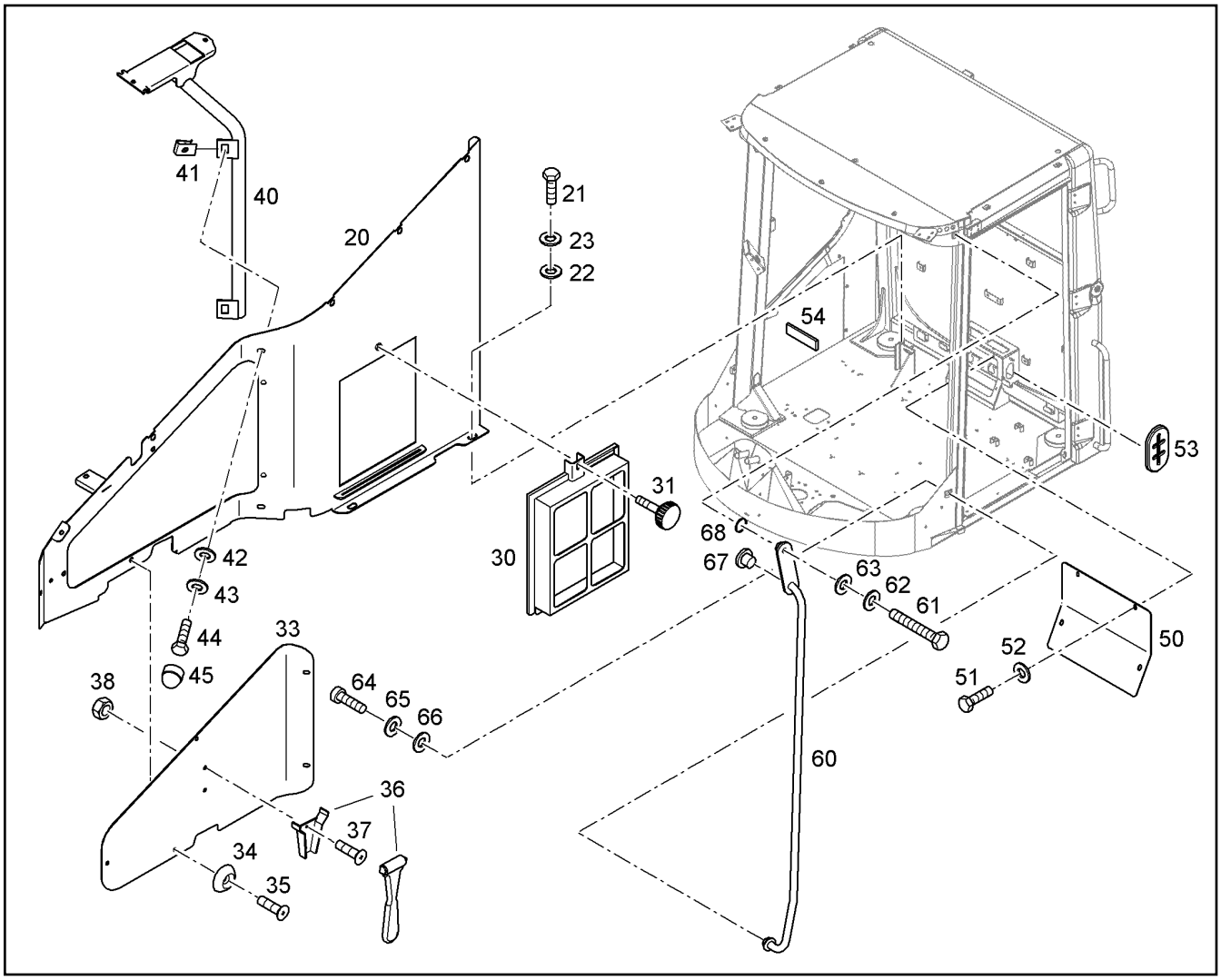


| Pos. | Item | Quantity | Description | Designação | Serie | K |
|---|---|---|---|---|---|---|
| 20 | 93014392 | 1 | PARTITION | PAREDE DIVISÓRIA | | |
| 21 | 11651767 | 4 | HEX SCREW ISO 4017 M8X20 8.8 480H | PARAFUSO SEXTAVADO | | |
| 22 | 11840501 | 4 | WASHER 8,4 200HV | ARRUELA | | |
| 23 | 423910801 | 4 | LOCK WASHER VS 8 | ARRUELA DE PRESSÃO | | |
| 30 | 93014402 | 1 | FILTER HOUSING<br>⇨ ❑ 6 | CARCACA DO FILTRO | | |
| 31 | 11008523 | 1 | KNURLED SCREW M8X30 | PARAFUSO OCO RECARTILHAD | | |
| 33 | 93014405 | 1 | COVER RIGHT | TAMPA DIREITA | | |
| 34 | 10663227 | 5 | ROSE 6,2X20X5 | ARRUELA | | |
| 35 | 11342462 | 5 | COUNTERSUNK SCREW ISO 7047 M6X20 4 | PARAFUSO ESCAREADO | | |
| 36 | 10411605 | 1 | EMERGENCY HAMMER | MARTELO DE EMERGENCIA | | |
| 37 | 12216226 | 2 | PAN-HEAD SCREW ISO 7045 M4X16 4.8 H 4 | PARAFUSO DE CABEÇA PLANA | | |
| 38 | 10875611 | 2 | HEX NUT M4 | PORCA SEXTAVADA | | |
| 40 | 12555378 | 1 | FIXING BRACKET | CONSOLE DE FIXAÇÃO | | |
| 41 | 10875858 | 2 | CAGE NUT M8 | PORCA DE SEGURANÇA | | |
| 42 | 10289803 | 2 | WASHER 8 300HV | ARRUELA | | |
| 43 | 423910801 | 2 | LOCK WASHER VS 8 | ARRUELA DE PRESSÃO | | |
| 44 | 11651767 | 2 | HEX SCREW ISO 4017 M8X20 8.8 480H | PARAFUSO SEXTAVADO | | |
| 45 | 7616949 | 2 | PROTECTING CAP | CAPA DE PROTEÇÃO | | |
| 50 | 93015053 | 1 | CABLE INLET | ENTRADA PARA CABOS | | |
| 51 | 11644899 | 4 | HEX SCREW ISO 4017 M6X20 8.8 480H | PARAFUSO SEXTAVADO | | |
| 52 | 10875648 | 4 | WASHER 6 200HV | ARRUELA | | |
| 53 | 10045533 | 2 | CABLE SLEEVE | LUVA PARA CABOS | | |
| 54 | 7003048 | 1.05m | SEALING TAPE | FITA DE VEDAÇÃO | | |
| 60 | 93015163 | 1 | HANDGRIP | ALÇA | | |
| 61 | 10000362 | 1 | HEX SCREW ISO 4017 M16X50 10.9 FLZN | PARAFUSO SEXTAVADO | | |

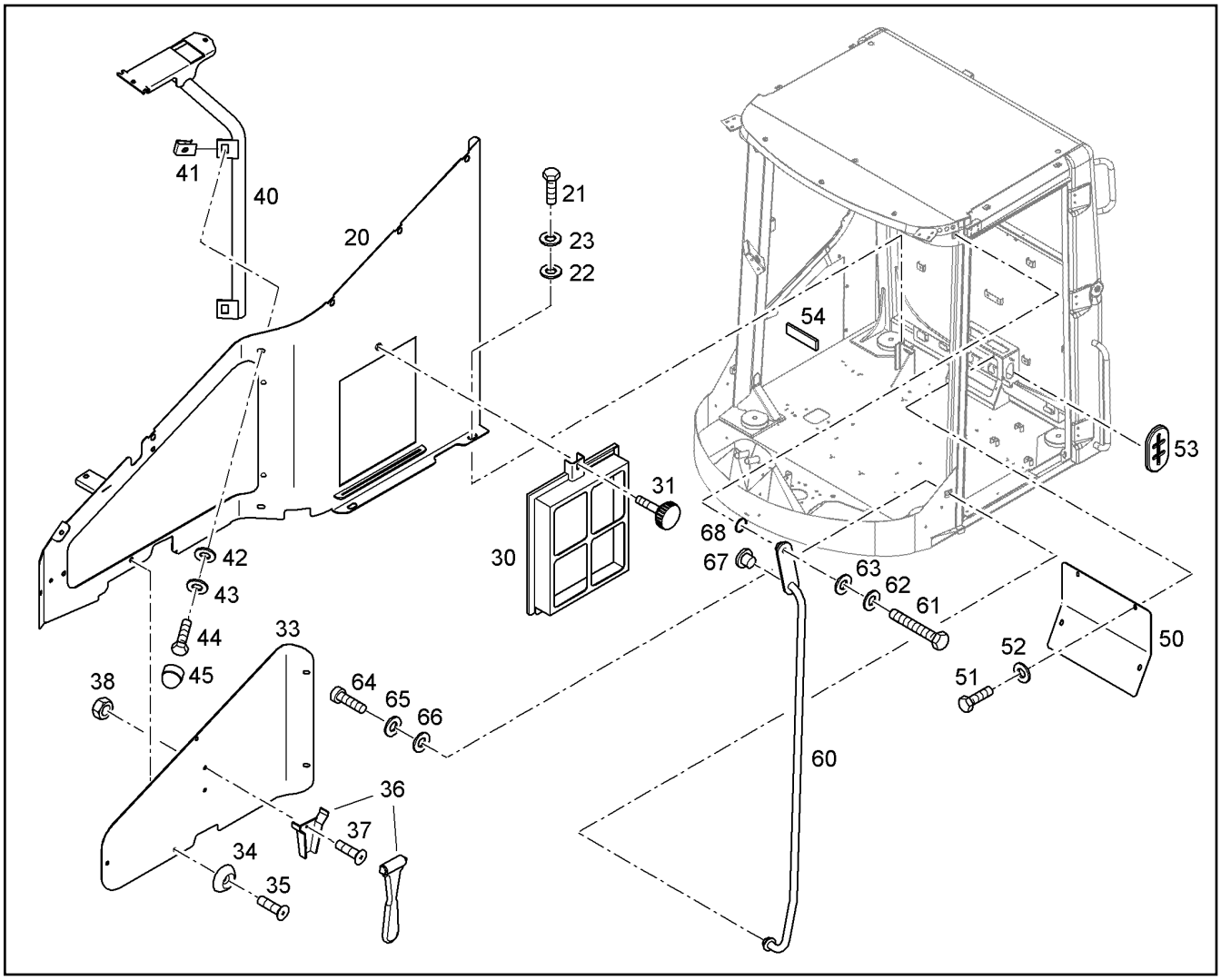


| Pos. | Item | Quantity | Description | Designação | Serie | K |
|---|---|---|---|---|---|---|
| 62 | 10006372 | 1 | LOCK WASHER VS 16 | ARRUELA DE PRESSÃO | | |
| 63 | 10289806 | 1 | WASHER 16 300HV | ARRUELA | | |
| 64 | 11321128 | 1 | SOCKET HEAD SCREW ISO 4762 M12X45 10 | PARAFUSO CILÍNDRICO | | |
| 65 | 10299683 | 1 | LOCK WASHER VS 12 | ARRUELA DE PRESSÃO | | |
| 66 | 10289804 | 1 | WASHER 12 300HV | ARRUELA | | |
| 67 | 11123230 | 1 | BLANKING PLUG | TAMPÃO | | |
| 68 | 7264002 | 1 | O-RING 15X2,5 | ANEL-O | | |

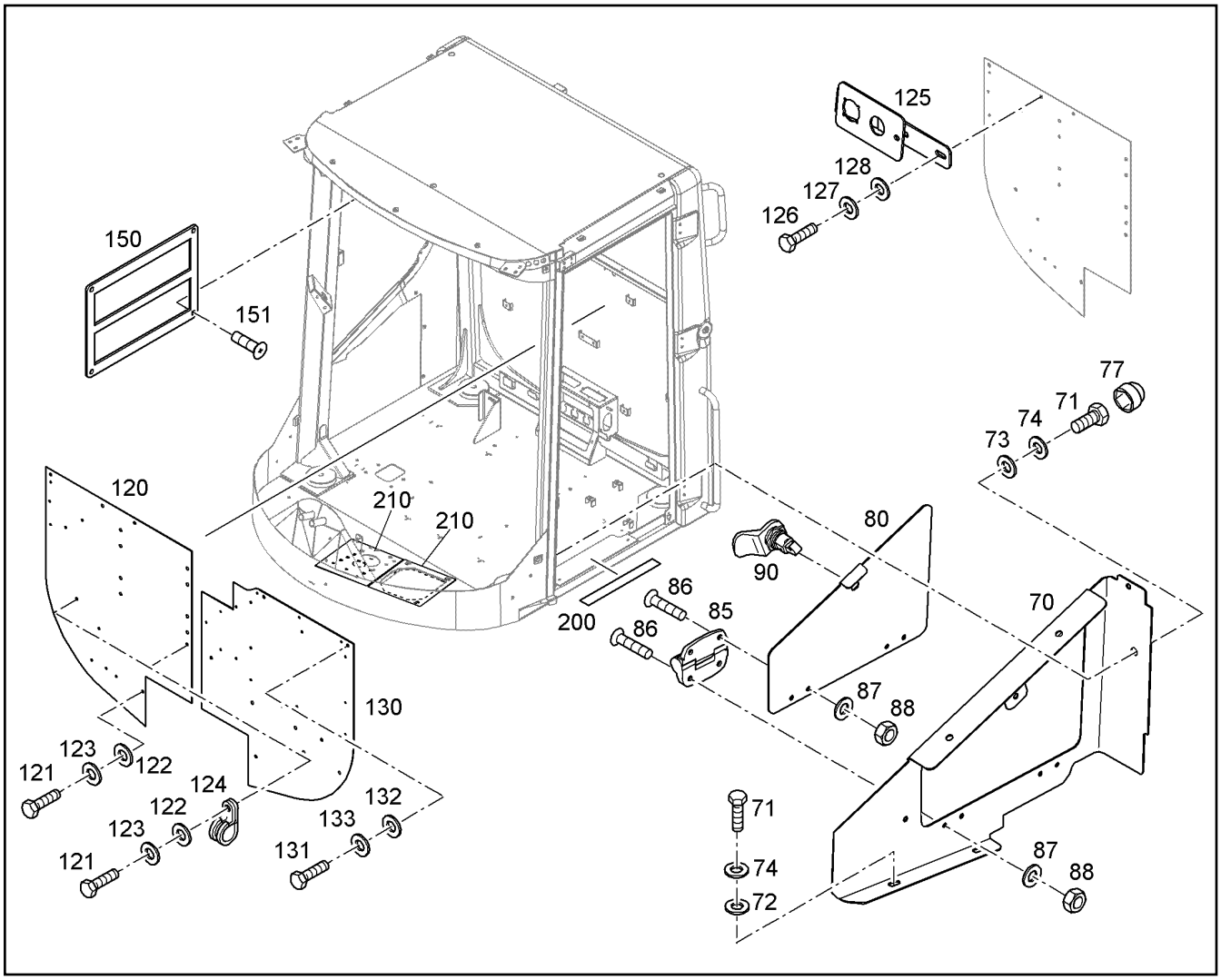


| Pos. | Item | Quantity | Description | Designação | Serie | K |
|---|---|---|---|---|---|---|
| 70 | 93015043 | 1 | SHEET LEFT | PLACA ESQUERDA | | |
| 71 | 11651767 | 3 | HEX SCREW ISO 4017 M8X20 8.8 480H | PARAFUSO SEXTAVADO | | |
| 72 | 11840501 | 2 | WASHER 8,4 200HV | ARRUELA | | |
| 73 | 10289803 | 1 | WASHER 8 300HV | ARRUELA | | |
| 74 | 423910801 | 3 | LOCK WASHER VS 8 | ARRUELA DE PRESSÃO | | |
| 77 | 7616949 | 1 | PROTECTING CAP | CAPA DE PROTEÇÃO | | |
| 80 | 93015064 | 1 | COVER LEFT | TAMPA ESQUERDA | | |
| 85 | 10300192 | 2 | HINGE | DOBRADIÇA | | |
| 86 | 12216226 | 8 | PAN-HEAD SCREW ISO 7045 M4X16 4.8 H 4 | PARAFUSO DE CABEÇA PLANA | | |
| 87 | 12220090 | 8 | WASHER 4 200HV | ARRUELA | | |
| 88 | 10181473 | 8 | HEX NUT M4 | PORCA SEXTAVADA | | |
| 90 | 11068290 | 1 | LOCKING | TRAVA | | |
| 120 | 93014438 | 1 | FASTENING PLATE RIGHT | CHAPA DE FIXAÇÃO DIREITA | | |
| 121 | 11692824 | 5 | HEX SCREW ISO 4017 M6X12 8.8 480H | PARAFUSO SEXTAVADO | | |
| 122 | 10875648 | 5 | WASHER 6 200HV | ARRUELA | | |
| 123 | 423910601 | 5 | LOCK WASHER VS 6 | ARRUELA DE PRESSÃO | | |
| 124 | 7361498 | 2 | CLAMP DIN 3016-1 D1 15X15 W1-2-CR | BRAÇADEIRA | | |
| 125 | 93023467 | 1 | RETAINING PLATE | CHAPA DE FIXAÇÃO | | |
| 126 | 11692824 | 2 | HEX SCREW ISO 4017 M6X12 8.8 480H | PARAFUSO SEXTAVADO | | |
| 127 | 10875648 | 2 | WASHER 6 200HV | ARRUELA | | |
| 128 | 423910601 | 2 | LOCK WASHER VS 6 | ARRUELA DE PRESSÃO | | |
| 130 | 93014436 | 1 | STRENGTHENING PLATE LEFT | CHAPA DE FIXAÇÃO ESQUERDA | | |
| 131 | 11692824 | 5 | HEX SCREW ISO 4017 M6X12 8.8 480H | PARAFUSO SEXTAVADO | | |
| 132 | 10875648 | 5 | WASHER 6 200HV | ARRUELA | | |
| 133 | 423910601 | 5 | LOCK WASHER VS 6 | ARRUELA DE PRESSÃO | | |
| 150 | 12910705 | 1 | SWITCH FASTENING | FIXAÇÃO DO INTERRUPTOR | | |

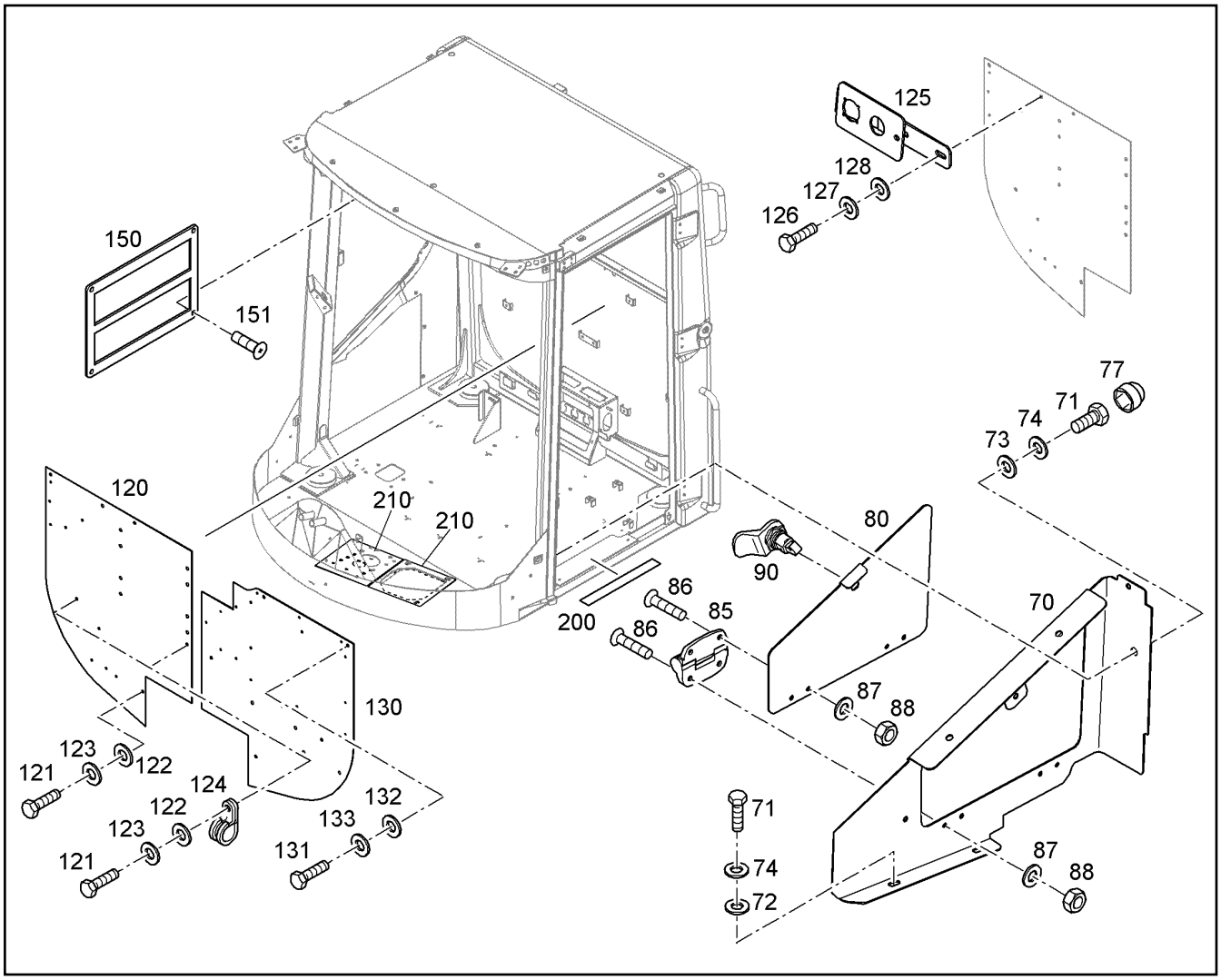


| Pos. | Item | Quantity | Description | Designação | Serie | K |
|---|---|---|---|---|---|---|
| 151 | 10663189 | 4 | BUTTON HEAD SCREW ISO 7380-2 M5X16 0 | PARAF.DE CABEÇA SEMI-REDO | | |
| 200 | 11123822 | 2 | ANTISLIDE FOIL 28X0,350m | PELICULA ANTI-DERRAPANTE | | |
| 210 | 11389838 | 3 | FRONT COVERING | COBERTURA DIANTEIRA | | |

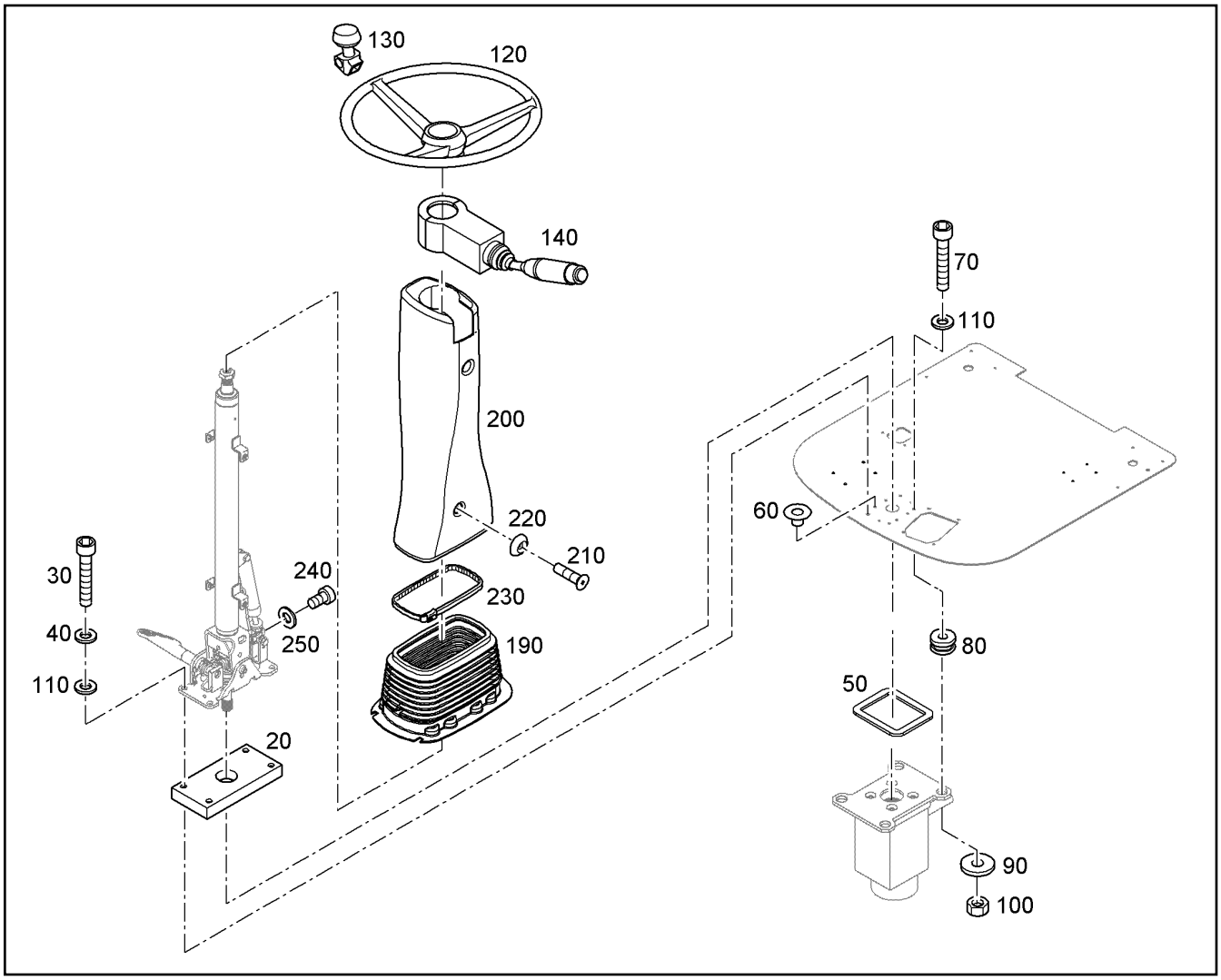


| Pos. | Item | Quantity | Description | Designação | Serie | K |
|---|---|---|---|---|---|---|
| 20 | 8929394 | 1 | BASE PLATE | PLACA DE APOIO | | |
| 30 | 11341016 | 4 | SOCKET HEAD SCREW ISO 4762 M10X45 10 | PARAFUSO CILÍNDRICO | | |
| 40 | 4229913 | 4 | LOCK WASHER VS 10 | ARRUELA DE PRESSÃO | | |
| 50 | 8923121 | 1 | SEAL | VEDAÇÃO | | |
| 60 | 10678550 | 4 | MULTI-PLATE PLUG | TAMPÃO | | |
| 70 | 10299659 | 4 | SOCKET HEAD SCREW ISO 4762 M10X40 10 | PARAFUSO CILÍNDRICO | | |
| 80 | 7618229 | 4 | FLANGE BUSHING BEARING | MANCAL DE BUCHA COM FLANG | | 1 |
| 90 | 9842380 | 4 | WASHER 10,5X35X2,5 | ARRUELA | | |
| 100 | 11140466 | 4 | HEX NUT M10 | PORCA SEXTAVADA | | |
| 110 | 10289795 | 8 | WASHER 10 300HV | ARRUELA | | |
| 120 | 11825597 | 1 | STEERING WHEEL<br>⇨ ❑ 441 | VOLANTE DE DIRECAO | | |
| 130 | 11826334 | 1 | TWIST HANDLE | MANÍPULO | | |
| 140 | 6905202 | 1 | SIGNAL SWITCH<br>⇨ ❑ 249 | INTERRUPTOR COLUNA DIRECA | | |
| 190 | 93019071 | 1 | RUBBER BELLOWS | BORRACHA SANFONADA | | |
| 200 | 9777241 | 1 | PANELLING STEERING COLUMN | REVESTIMENTO COLUNA DIRE | | |
| 210 | 12219819 | 4 | COUNTERSUNK SCREW ISO 7047 M5X20 4 | PARAFUSO ESCAREADO | | |
| 220 | 10663227 | 4 | ROSE 6,2X20X5 | ARRUELA | | |
| 230 | 7620066 | 1 | HOSE CLAMP DIN 3017-1 A 190 180-200X13 | ABRAÇADEIRA DE MANGUEIRA | | |
| 240 | 11656585 | 1 | SOCKET HEAD SCREW ISO 4762 M6X10 8.8 | PARAFUSO CILÍNDRICO | | |
| 250 | 11693878 | 1 | WASHER 6,4 200HV | ARRUELA | | |

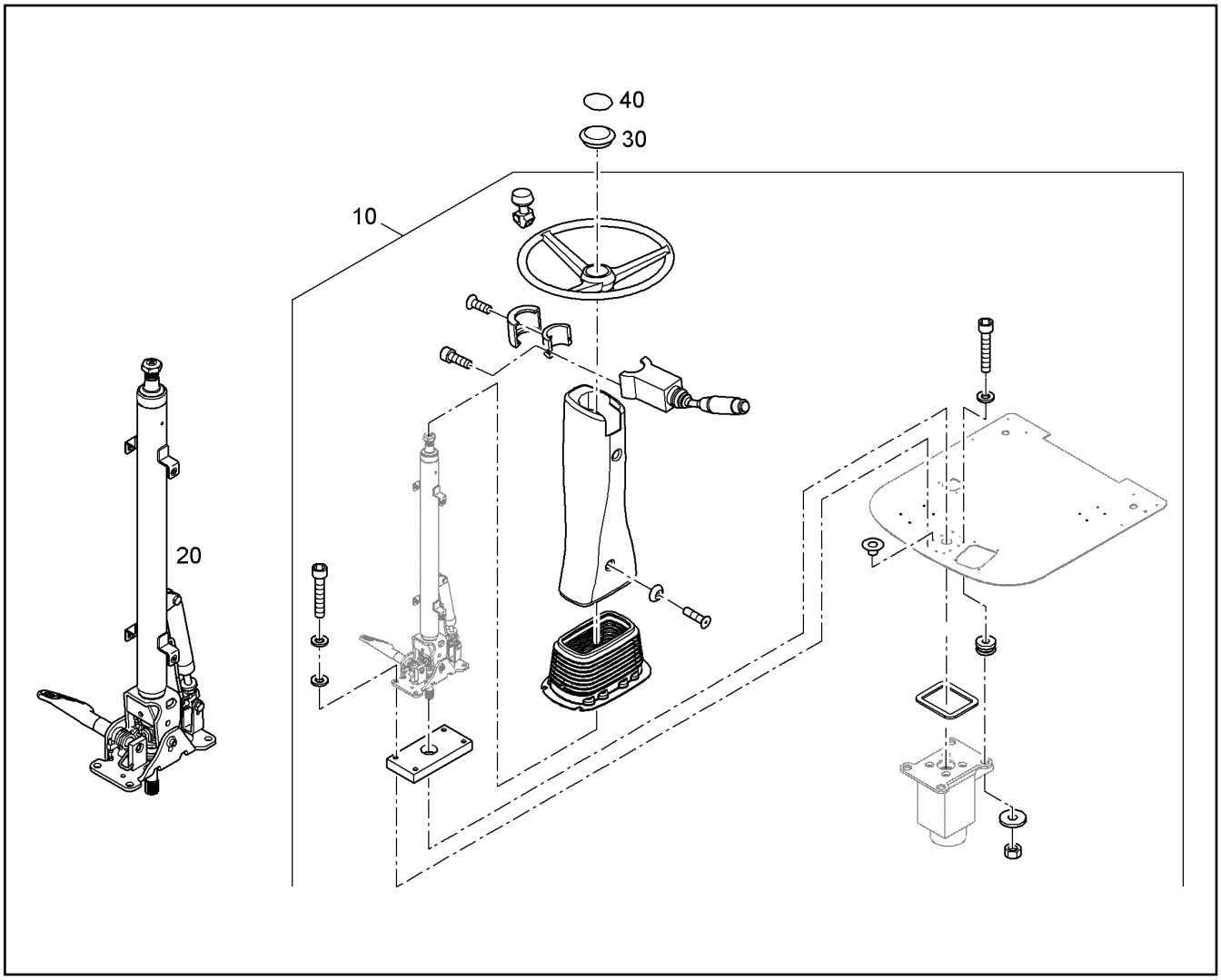


| Pos. | Item | Quantity | Description | Designação | Serie | K |
|---|---|---|---|---|---|---|
| 10 | | 1 | STEERING<br>⇨ ❑ 285 | DIRECAO | | |
| 20 | 11699817 | 1 | STEERING COLUMN<br>⇨ ❑ 248 | COLUNA DE DIREÇÃO | | |
| 30 | 7622985 | 1 | COVER LID | CAPA DE COBERTURA | | |
| 40 | 10018649 | 1 | STICKER LIEBHERR 66mmX11mm | ETIQUETA ADESIVA | | |

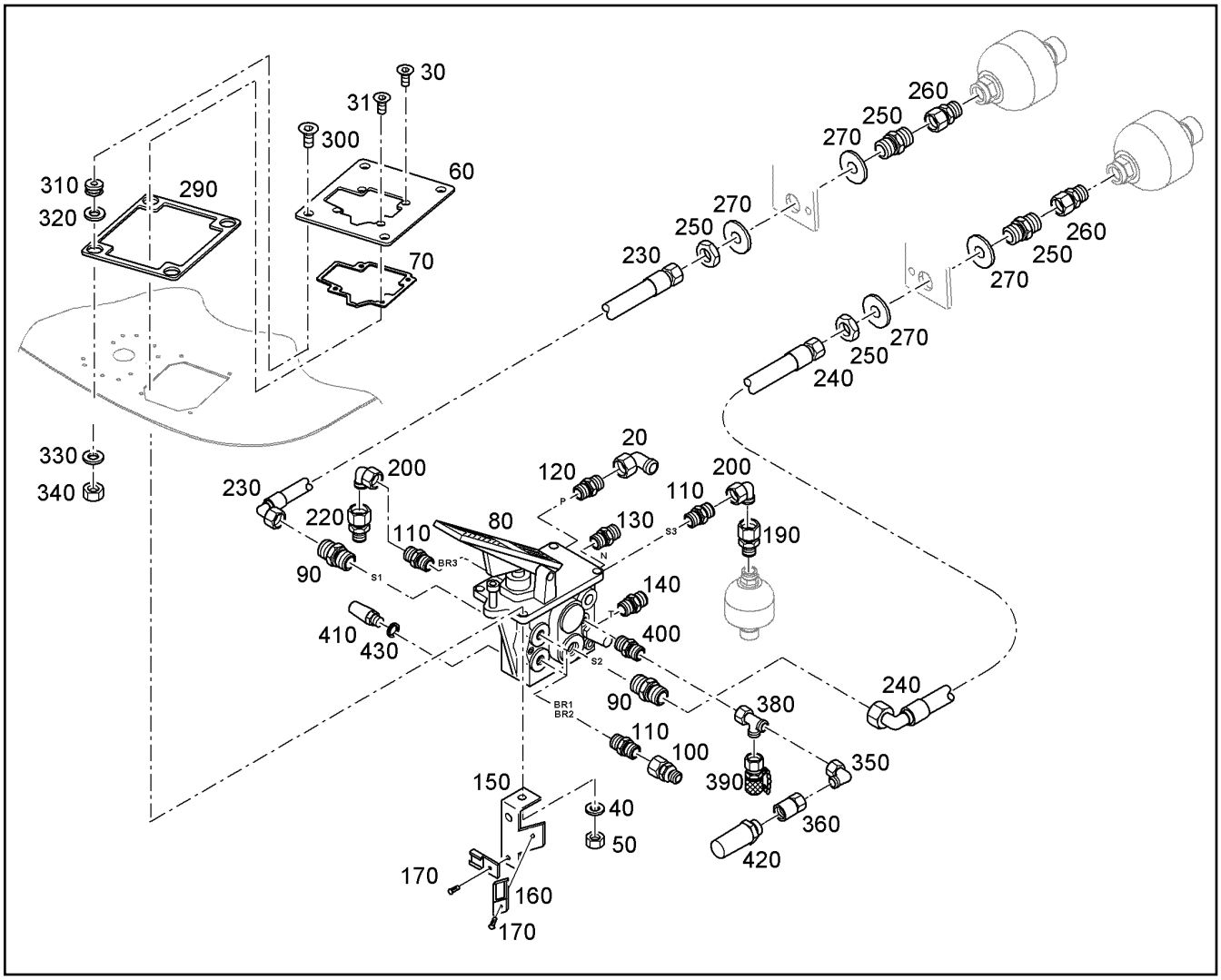


| Pos. | Item | Quantity | Description | Designação | Serie | K |
|---|---|---|---|---|---|---|
| 20 | 7617354 | 1 | FITTING EW 12S | UNIÃO ROSCADA | | |
| 30 | 11838360 | 3 | COUNTERSUNK SCREW ISO 10642 M8X35 | PARAFUSO ESCAREADO | | |
| 31 | 10181428 | 1 | COUNTERSUNK SCREW ISO 10642 M8X40 | PARAFUSO ESCAREADO | | |
| 40 | 10289803 | 4 | WASHER 8 300HV | ARRUELA | | |
| 50 | 10875614 | 4 | HEX NUT M8 | PORCA SEXTAVADA | | |
| 60 | 8922904 | 1 | SHEET METAL PLATE | PLACA DE CHAPA | | |
| 70 | 8922905 | 1 | SEAL | VEDAÇÃO | | |
| 80 | 11067451 | 1 | BRAKE COMPACT BLOCK<br>⇨ ❑ 209 | BLOCO DE FREIO COMPACTO | | |
| 90 | 7021824 | 2 | FITTING GE 16S M18X1,5 | UNIÃO ROSCADA | | |
| 100 | 7407154 | 2 | CONE RED CONNECTION RED 12/8S | REDUÇÃO | | |
| 110 | 7620665 | 4 | FITTING GE 12S M16X1,5 | UNIÃO ROSCADA | | |
| 120 | 4600649 | 1 | FITTINGS GE 12S M18X1,5 | CONEXÃO | | |
| 130 | 7368092 | 1 | FITTING GE 10L M18X1,5 ED | UNIÃO ROSCADA | | |
| 140 | 7021521 | 1 | FITTING GE 10L M16X1,5 | UNIÃO ROSCADA | | |
| 150 | 9607332 | 1 | RETAINING PLATE | CHAPA DE FIXAÇÃO | | |
| 160 | 6905672 | 1 | HOLDER | SUPORTE | | |
| 170 | 7615414 | 1 | BLIND RIVET 4,8 | REBITE CEGO | | |
| 190 | 7617422 | 1 | FITTING EGE 12S G1/2A | UNIÃO ROSCADA | | |
| 200 | 7617354 | 1 | FITTING EW 12S | UNIÃO ROSCADA | | |
| 220 | 7407154 | 1 | CONE RED CONNECTION RED 12/8S | REDUÇÃO | | |
| 230 | 7619676 | 1 | HOSE 12X965 | MANGUEIRA | | 1 |
| 240 | 10428324 | 1 | HOSE 12X850 | MANGUEIRA | | 1 |
| 250 | 7362421 | 2 | FITTING SV 16S M24X1,5 | UNIÃO ROSCADA | | |
| 260 | 7617458 | 2 | SCREW-ON CONNECTION EGE 16S G1/2A | CONEXÃO ROSCADA | | |
| 270 | 10289810 | 4 | WASHER 24 300HV | ARRUELA | | |

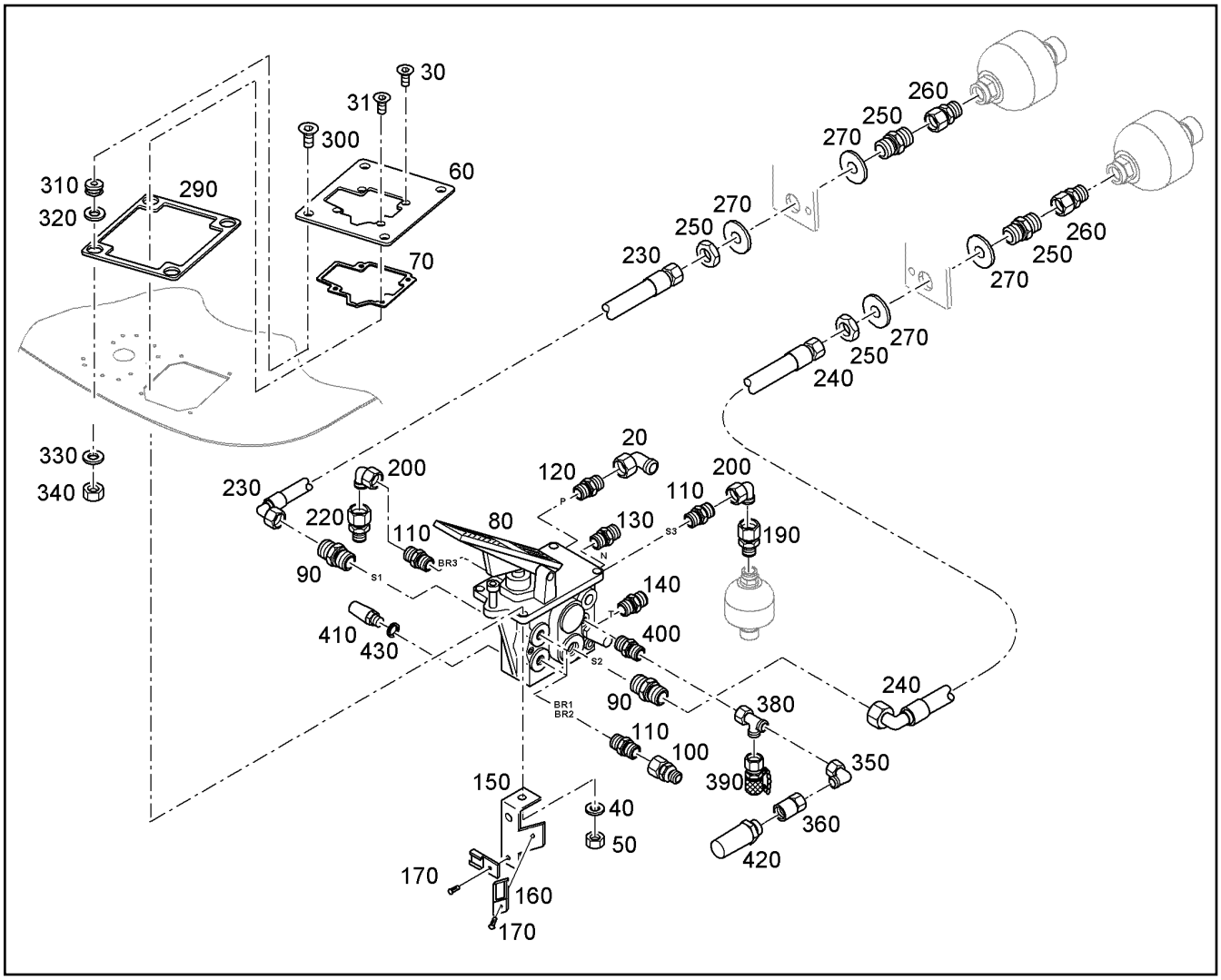


| Pos. | Item | Quantity | Description | Designação | Serie | K |
|---|---|---|---|---|---|---|
| 290 | 8922906 | 1 | SEAL | VEDAÇÃO | | |
| 300 | 10179448 | 4 | COUNTERSUNK SCREW DIN 7991 M10X40 8 | PARAFUSO ESCAREADO | | |
| 310 | 7618229 | 4 | FLANGE BUSHING BEARING | MANCAL DE BUCHA COM FLANG | | 1 |
| 320 | 421010001 | 4 | SHIM RING 20X28X1 | ARRUELA DE AJUSTE | | |
| 330 | 9842380 | 4 | WASHER 10,5X35X2,5 | ARRUELA | | |
| 340 | 11140466 | 4 | HEX NUT M10 | PORCA SEXTAVADA | | |
| 350 | 7403569 | 1 | FITTING EW 10L M16X1,5 | UNIÃO ROSCADA | | |
| 360 | 12219565 | 1 | PRESSURE GAUGE COUPLING MAVE 10L | ACOPLAMENTO DE MANOMETR | | |
| 380 | 472330208 | 1 | FITTING | UNIÃO ROSCADA | | |
| 390 | 7406864 | 1 | GAUGE CONNECTION VKA3 10L M16X1,5 | BOCAL DE MEDIÇÃO | | |
| 400 | 471039708 | 1 | FITTING GE 10L M12X1,5 ED | UNIÃO ROSCADA | | |
| 410 | 6905535 | 1 | DIAPHRAGM PRESSURE SWITCH | PRESSOSTATO DE MEMBRANA | | |
| 420 | 10353432 | 1 | PRESSURE SWITCH -1-330bar | PRESSOSTATO | | |
| 430 | 7101030 | 1 | SEALING RING DIN 7603 A 12X15,5 | ANEL DE VEDAÇÃO | | |

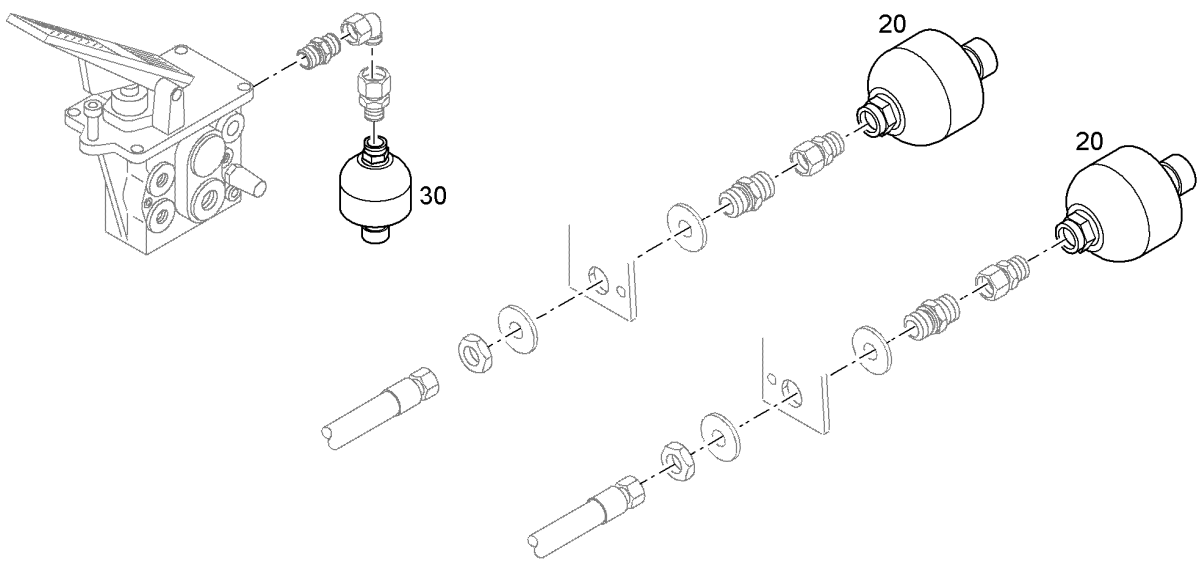


| Pos. | Item | Quantity | Description | Designação | Serie | K |
|---|---|---|---|---|---|---|
| 20 | 7619022 | 1 | DIAPHRAGM ACCUMULATOR 0,75L/210bar/5<br>⇨ ❑ 6 | ACUMULADOR DE PRESSÃO | | |
| 20 | 7619022 | 1 | DIAPHRAGM ACCUMULATOR 0,75L/210bar/5<br>⇨ ❑ 6 | ACUMULADOR DE PRESSÃO | | |
| 30 | 10288602 | 1 | DIAPHRAGM ACCUMULATOR 0,32L/210bar/8<br>⇨ ❑ 211 | ACUMULADOR DE PRESSÃO | | |

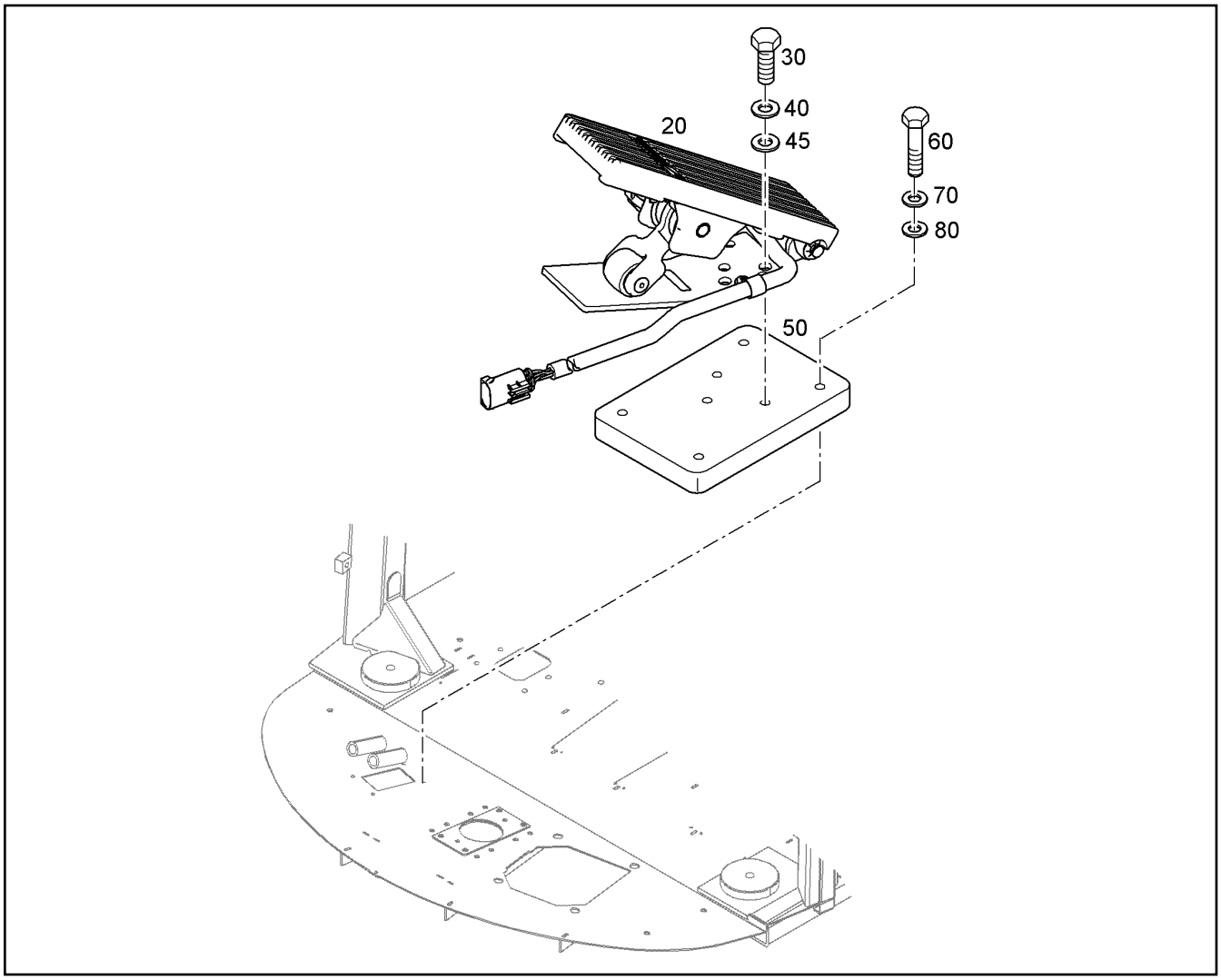


| Pos. | Item | Quantity | Description | Designação | Serie | K |
|---|---|---|---|---|---|---|
| 20 | 11642754 | 1 | FOOT PEDAL | PEDAL | -99998 | |
| 20 | 12200650 | 1 | FOOT PEDAL<br>⇨ ❑ 292 | PEDAL | 99999- | |
| 30 | 11651767 | 3 | HEX SCREW ISO 4017 M8X20 8.8 480H | PARAFUSO SEXTAVADO | | |
| 40 | 423910801 | 3 | LOCK WASHER VS 8 | ARRUELA DE PRESSÃO | | |
| 45 | 420001014 | 3 | WASHER 8 200HV | ARRUELA | | |
| 50 | 93021826 | 1 | DISTANCE PLATE | PLACA DISTANCIADORA | | |
| 60 | 12216946 | 4 | HEX SCREW ISO 4017 M6X35 8.8 480H | PARAFUSO SEXTAVADO | | |
| 70 | 423910601 | 4 | LOCK WASHER VS 6 | ARRUELA DE PRESSÃO | | |
| 80 | 420000414 | 4 | WASHER 6 200HV | ARRUELA | | |

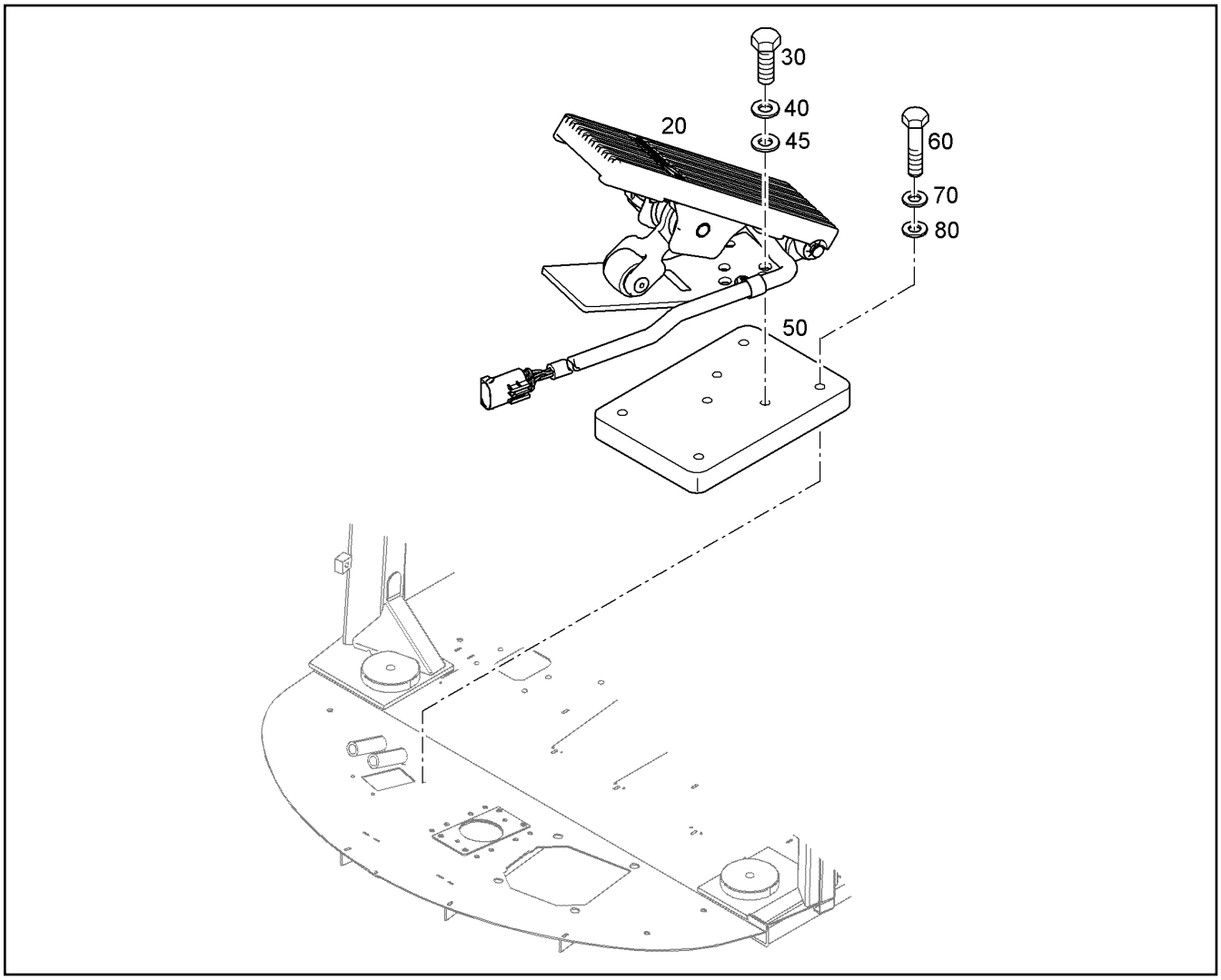


| Pos. | Item | Quantity | Description | Designação | Serie | K |
|---|---|---|---|---|---|---|
| 20 | 12200650 | 1 | FOOT PEDAL<br>[190212-05003 ]<br>⇨ ❑ 292 | PEDAL | 99999- | |
| 30 | 11651767 | 3 | HEX SCREW ISO 4017 M8X20 8.8 480H | PARAFUSO SEXTAVADO | | |
| 40 | 423910801 | 3 | LOCK WASHER VS 8 | ARRUELA DE PRESSÃO | | |
| 45 | 420001014 | 3 | WASHER 8 200HV | ARRUELA | | |
| 50 | 93021826 | 1 | DISTANCE PLATE | PLACA DISTANCIADORA | | |
| 60 | 12216946 | 4 | HEX SCREW ISO 4017 M6X35 8.8 480H | PARAFUSO SEXTAVADO | | |
| 70 | 423910601 | 4 | LOCK WASHER VS 6 | ARRUELA DE PRESSÃO | | |
| 80 | 420000414 | 4 | WASHER 6 200HV | ARRUELA | | |

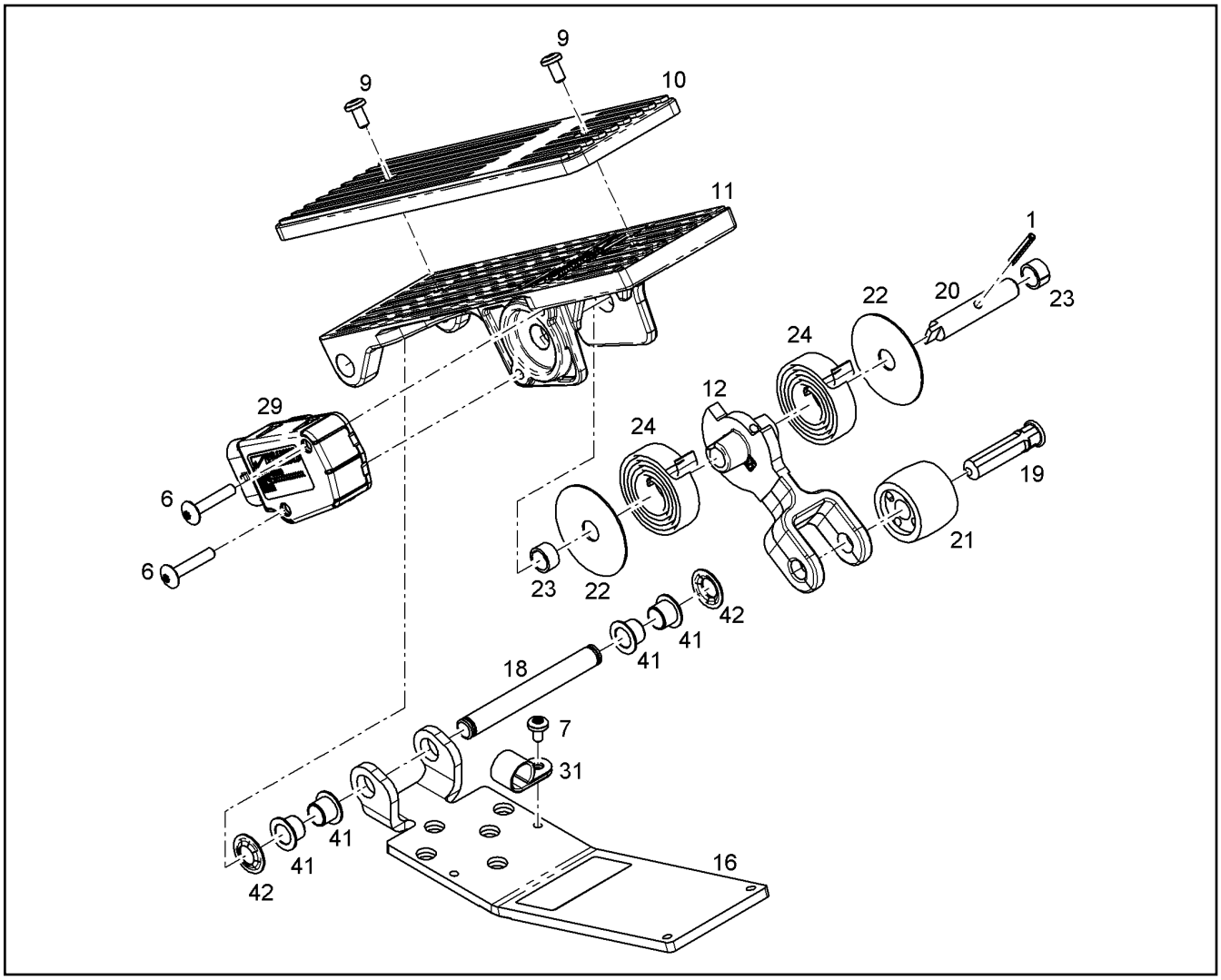


| Pos. | Item | Quantity | Description | Designação | Serie | K |
|---|---|---|---|---|---|---|
| 1 | 12228415 | 1 | PIN | PINO | | |
| 6 | 12228421 | 2 | SCREW | PARAFUSO | | |
| 7 | 12228416 | 1 | SCREW | PARAFUSO | | |
| 9 | 12228423 | 2 | SCREW | PARAFUSO | | |
| 10 | 12233467 | 1 | COVER | TAMPA | | |
| 11 | 12228431 | 1 | PEDAL | PEDAL | | |
| 12 | 12228426 | 1 | FASTENER | SUPORTE | | |
| 16 | 12233468 | 1 | BASE PLATE | PLACA BASE | | |
| 18 | 12228430 | 1 | PIN | PINO | | |
| 19 | 12228429 | 1 | SHAFT | EIXO | | |
| 20 | 12228425 | 1 | SHAFT | EIXO | | |
| 21 | 12228428 | 1 | ROLLER | ROLETE | | 1 |
| 22 | 12228418 | 2 | WASHER | ARRUELA | | |
| 23 | 12228419 | 2 | BUSHING | BUCHA | | 1 |
| 24 | 12228422 | 2 | SPRING | MOLA | | |
| 29 | 12228410 | 1 | SENSOR | SENSOR | | |
| 31 | 12228417 | 1 | CLAMP | BRAÇADEIRA | | |
| 41 | 12228433 | 4 | BUSHING | BUCHA | | 1 |
| 42 | 12228432 | 2 | NUT | PORCA | | |

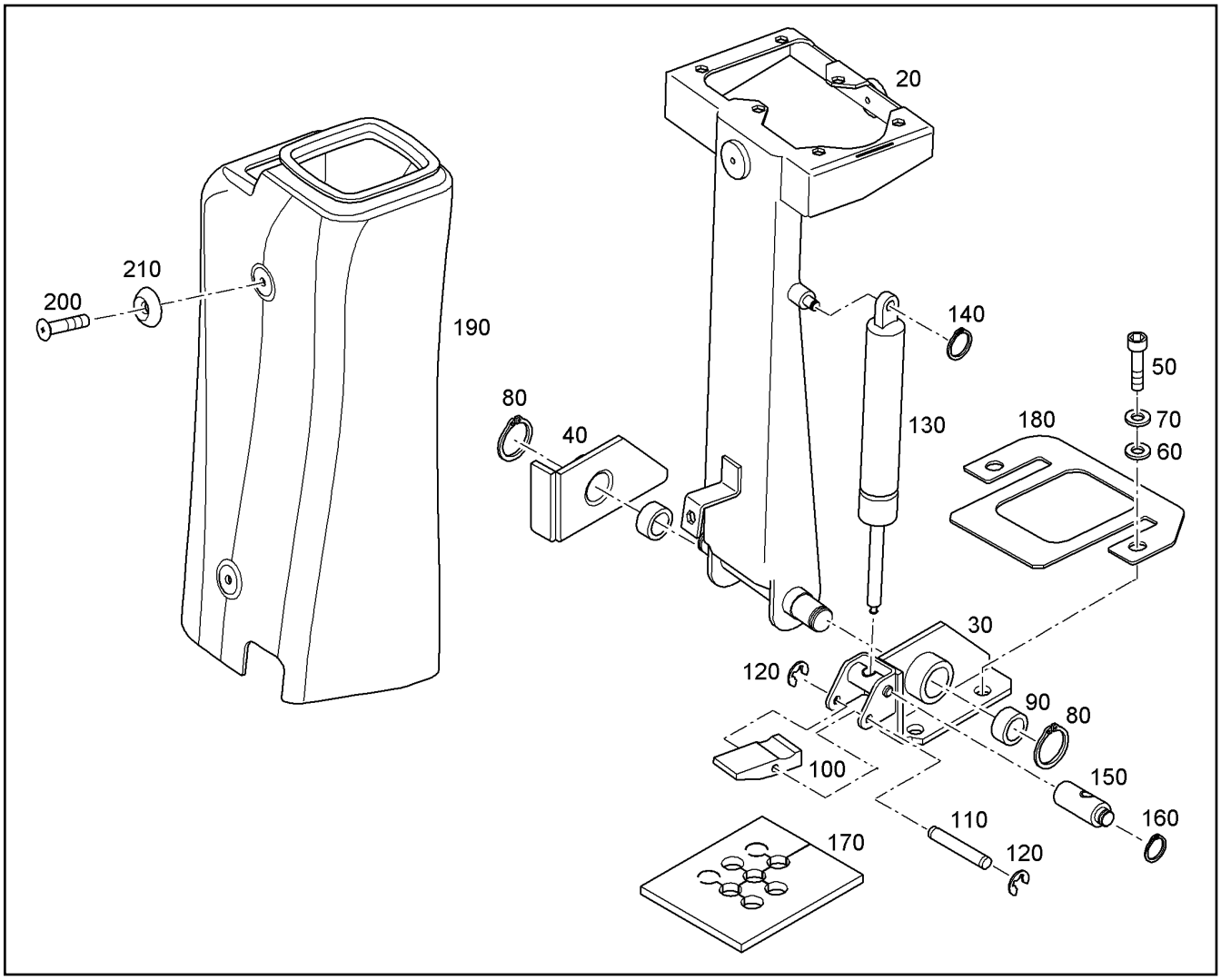


| Pos. | Item | Quantity | Description | Designação | Serie | K |
|---|---|---|---|---|---|---|
| 20 | 93015248 | 1 | CONSOLE | CONSOLE | | |
| 30 | 93015255 | 1 | BEARING BRACKET | CONSOLE MANCAL | | |
| 40 | 93015259 | 1 | BEARING BRACKET | CONSOLE MANCAL | | |
| 50 | 10875599 | 4 | SOCKET HEAD SCREW ISO 4762 M8X25 8.8 | PARAFUSO CILÍNDRICO | | |
| 60 | 10289803 | 4 | WASHER 8 300HV | ARRUELA | | |
| 70 | 423910801 | 4 | LOCK WASHER VS 8 | ARRUELA DE PRESSÃO | | |
| 80 | 4280016 | 2 | LOCKING RING DIN 471 20 | ANEL DE RETENÇÃO | | |
| 90 | 93015263 | 2 | BUSHING | BUCHA | | |
| 100 | 93015262 | 1 | PEDAL | PEDAL | | |
| 110 | 93015264 | 1 | PIN 90X42X38 | PINO | | |
| 120 | 10181554 | 2 | LOCK WASHER DIN 6799 4 | ARRUELA DE PRESSÃO | | |
| 130 | 11068289 | 1 | ABSORBER | AMORTECEDOR | | |
| 140 | 10171564 | 1 | LOCKING RING DIN 471 8 | ANEL DE RETENÇÃO | | |
| 150 | 93015267 | 1 | PIN BEARING BOTTOM | APOIO DE PINO INFERIOR | | |
| 160 | 10171564 | 1 | LOCKING RING DIN 471 8 | ANEL DE RETENÇÃO | | |
| 170 | 93015265 | 1 | SEALING RUBBER | BORRACHA DE VEDAÇÃO | | |
| 180 | 93015266 | 1 | CLAMP PLATE | CHAPA DE FIXAÇÃO | | |
| 190 | 93017367 | 1 | CASING | REVESTIMENTO P/CONSOLE C | | |
| 200 | 10342058 | 3 | COUNTERSUNK SCREW ISO 7047 M6X25 4. | PARAFUSO ESCAREADO | | |
| 210 | 10663227 | 3 | ROSE 6,2X20X5 | ARRUELA | | |

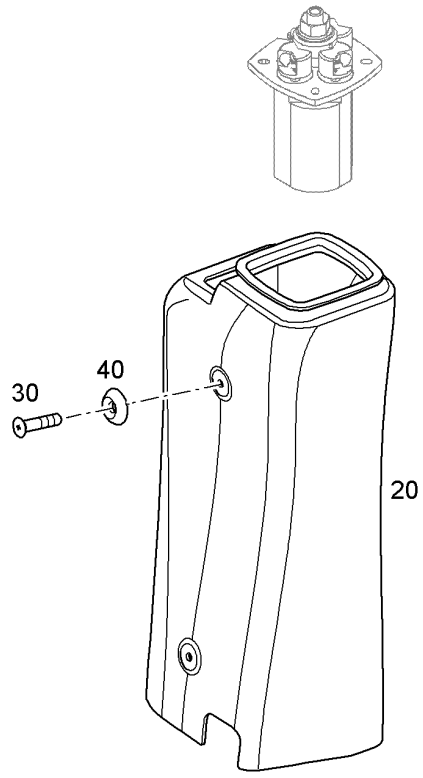


| Pos. | Item | Quantity | Description | Designação | Serie | K |
|---|---|---|---|---|---|---|
| 20 | 93017367 | 1 | CASING | REVESTIMENTO P/CONSOLE C | | |
| 30 | 10342058 | 3 | COUNTERSUNK SCREW ISO 7047 M6X25 4. | PARAFUSO ESCAREADO | | |
| 40 | 10663227 | 3 | ROSE 6,2X20X5 | ARRUELA | | |

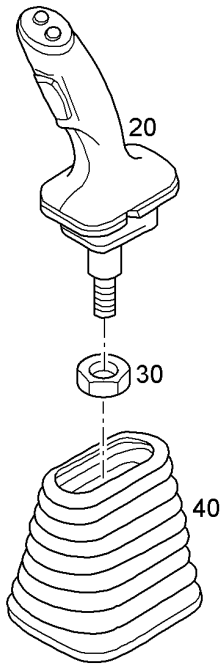


| Pos. | Item | Quantity | Description | Designação | Serie | K |
|---|---|---|---|---|---|---|
| 20 | 94046651 | 1 | LH-JOYSTICK RIGHT<br>⇨ ❑ 316 | MANETE DIREITA | | |
| 30 | 11002808 | 1 | HEX NUT M12 | PORCA SEXTAVADA | | |
| 40 | 10014790 | 1 | RUBBER BELLOWS | BORRACHA SANFONADA | | |

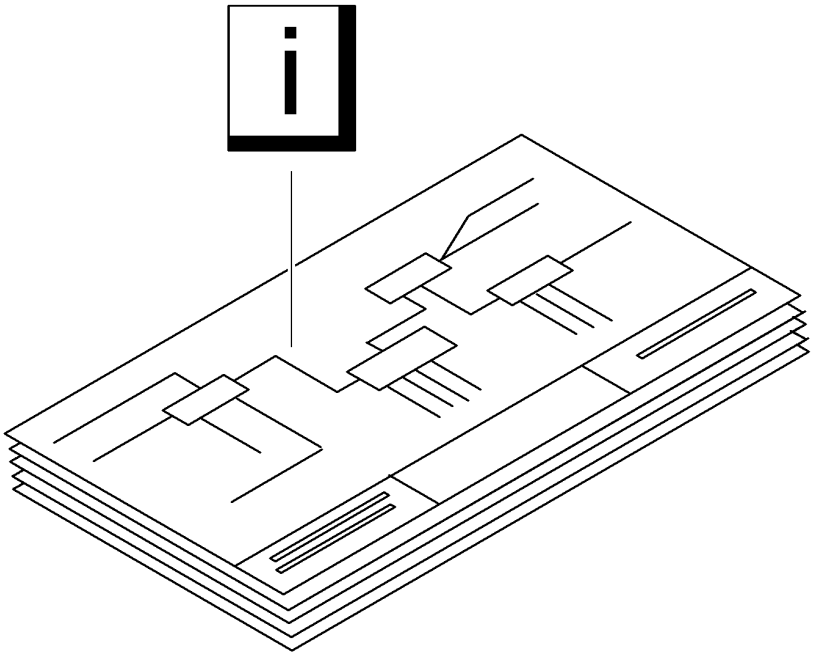

| Pos. | Item | Quantity | Description | Designação | Serie | K |
|---|---|---|---|---|---|---|
| 5 | 10015503 | 1m | LEAD | CABO ELÉTRICO | | |
| 10 | 10014812 | 1 | SOCKET | PLUGUE ELÉTRICO | | |
| 20 | 10014814 | 1 | SOCKET | PLUGUE ELÉTRICO | | |
| 40 | 10014813 | 1 | SOCKET | PLUGUE ELÉTRICO | | |
| 50 | 10014817 | 11 | BUSHING 1,1mm 0,05-0,3mm² | BUCHA | | |
| 60 | 10015501 | 0.74m | PROTECTIVE HOSE | MANGUEIRA DE PROTECAO | | 1 |
| 65 | 7009088 | 1 | TIE WRAP 2,5X102 | AMARRA PARA CABOS | | |
| 70 | 6906032 | 1 | SOCKET DTM 04-12PA 2 13A 12-2V | PLUGUE ELÉTRICO | | |
| 90 | 10040330 | 11 | PIN CONTACT | CONTATO ELÉTRICO DE PINO | | |

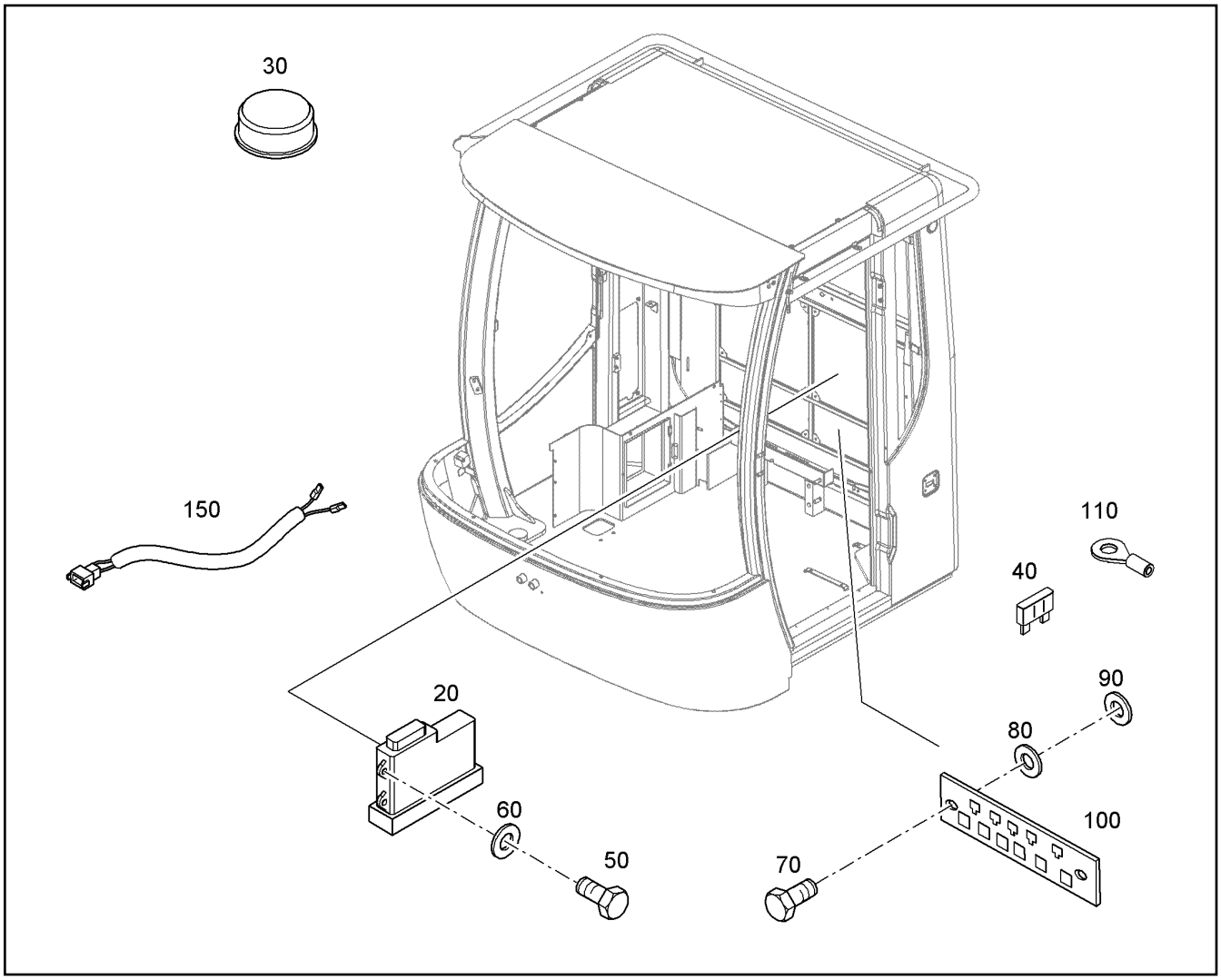


| Pos. | Item | Quantity | Description | Designação | Serie | K |
|---|---|---|---|---|---|---|
| 20 | | 1 | TELEMATIC-UNIT | MODULO ELETRÔNICO LIDAT/ | | |
| 30 | 12235856 | 1 | ANTENNA | ANTENA | | |
| 40 | 4901513 | 2 | FUSE CARTRIDGE 7,5A 32/56 FKS C | FUSÍVEL TIPO CARTUCHO | | |
| 50 | 12216946 | 4 | HEX SCREW ISO 4017 M6X35 8.8 480H | PARAFUSO SEXTAVADO | | |
| 60 | 423910601 | 4 | LOCK WASHER VS 6 | ARRUELA DE PRESSÃO | | |
| 70 | 11657360 | 2 | HEX SCREW ISO 4017 M6X16 8.8 480H | PARAFUSO SEXTAVADO | | |
| 80 | 11693878 | 2 | WASHER 6,4 200HV | ARRUELA | | |
| 90 | 10875648 | 6 | WASHER 6 200HV | ARRUELA | | |
| 100 | 93021346 | 1 | CARRIER PLATE | PLACA DE SUPORTE RELÊ | | |
| 110 | 6023094 | 1 | CABLE LUG 8-2,5 | TERMINAL DE CABO | | |
| 150 | 11357812 | 1 | CABLE LOOM W330 | CHICOTE ELÉTRICO | | |

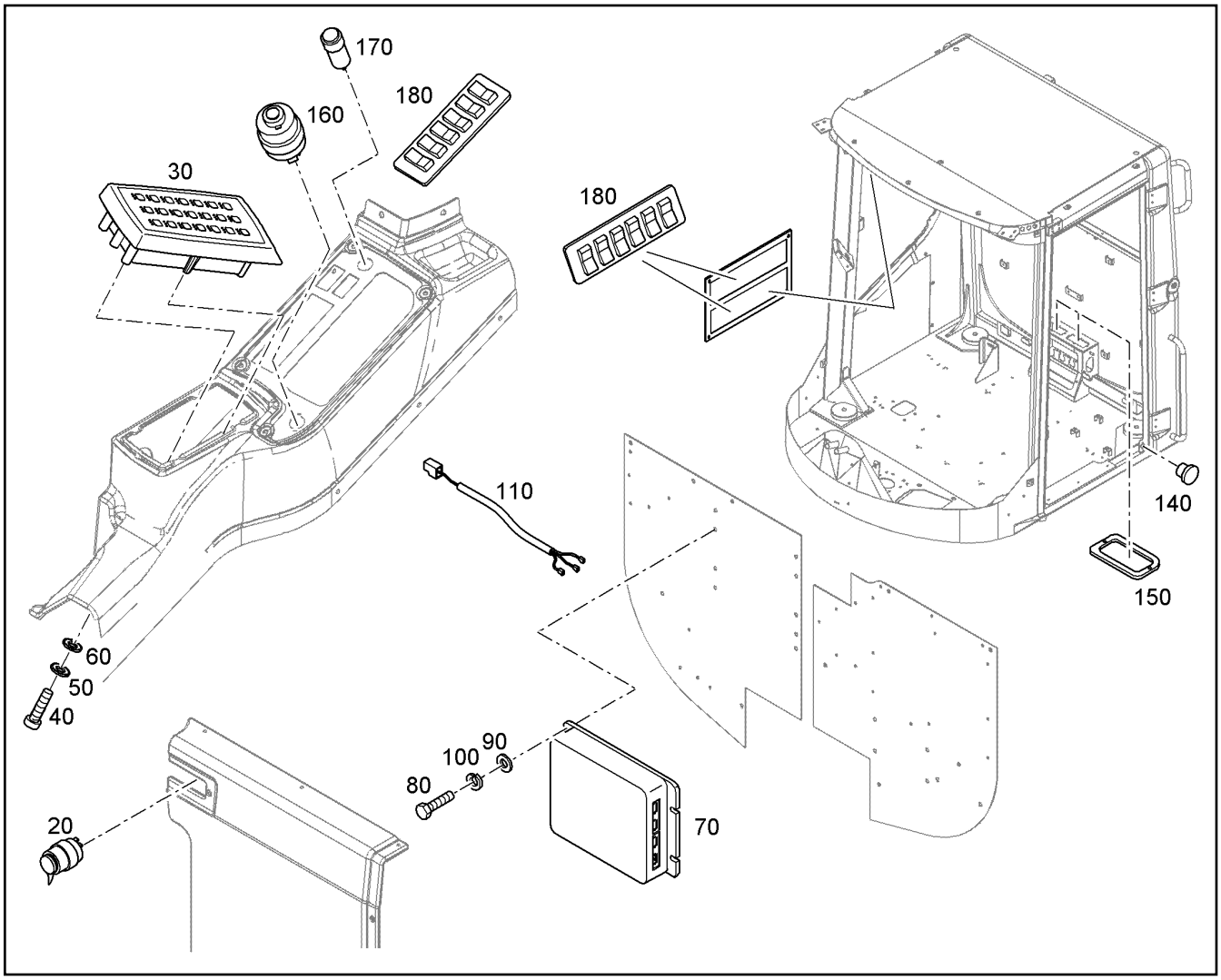


| Pos. | Item | Quantity | Description | Designação | Serie | K |
|---|---|---|---|---|---|---|
| 20 | 10165605 | 1 | SOCKET | PLUGUE ELÉTRICO | | |
| 30 | 10677530 | 1 | KEYBOARD<br>⇨ ❑ 6 | TECLADO | -99998 | |
| 30 | 10886865 | 1 | KEYBOARD | TECLADO | 99999- | |
| 40 | 11647553 | 4 | SOCKET HEAD SCREW ISO 4762 M5X16 8.8 | PARAFUSO CILÍNDRICO | | |
| 50 | 423910501 | 4 | LOCK WASHER VS 5 | ARRUELA DE PRESSÃO | | |
| 60 | 10875643 | 4 | WASHER 5 200HV | ARRUELA | | |
| 70 | 93017341 | 1 | CONTROL<br>⇨ ❑ 305 | COMANDO | | |
| 80 | 10875586 | 4 | SOCKET HEAD SCREW ISO 4762 M6X16 8.8 | PARAFUSO CILÍNDRICO | | |
| 90 | 10875647 | 4 | WASHER 6 200HV | ARRUELA | | |
| 100 | 423910601 | 4 | LOCK WASHER VS 6 | ARRUELA DE PRESSÃO | | |
| 110 | 93024159 | 1 | PRESSURE SWITCH WH W170a<br>⇨ ❑ 6 | CC PRESSOSTATO | | |
| 140 | 11834121 | 1 | BLANKING PLUG /25,4 | TAMPÃO | | |
| 150 | 93018360 | 2 | SEAL | VEDAÇÃO | | |
| 160 | 10114955 | 1 | IGNITION STARTER SWITCH<br>⇨ ❑ 266 | COMUTADOR DE IGNICAO E P | | |
| 170 | 605407608 | 1 | CIGARETTE LIGHTER | ACENDEDOR DE CIGARROS | | |
| 180 | 93014928 | 1 | SWITCH INSTALLATION<br>⇨ ❑ 307 | INTERRUPTOR - INSTALAÇÃO | | |

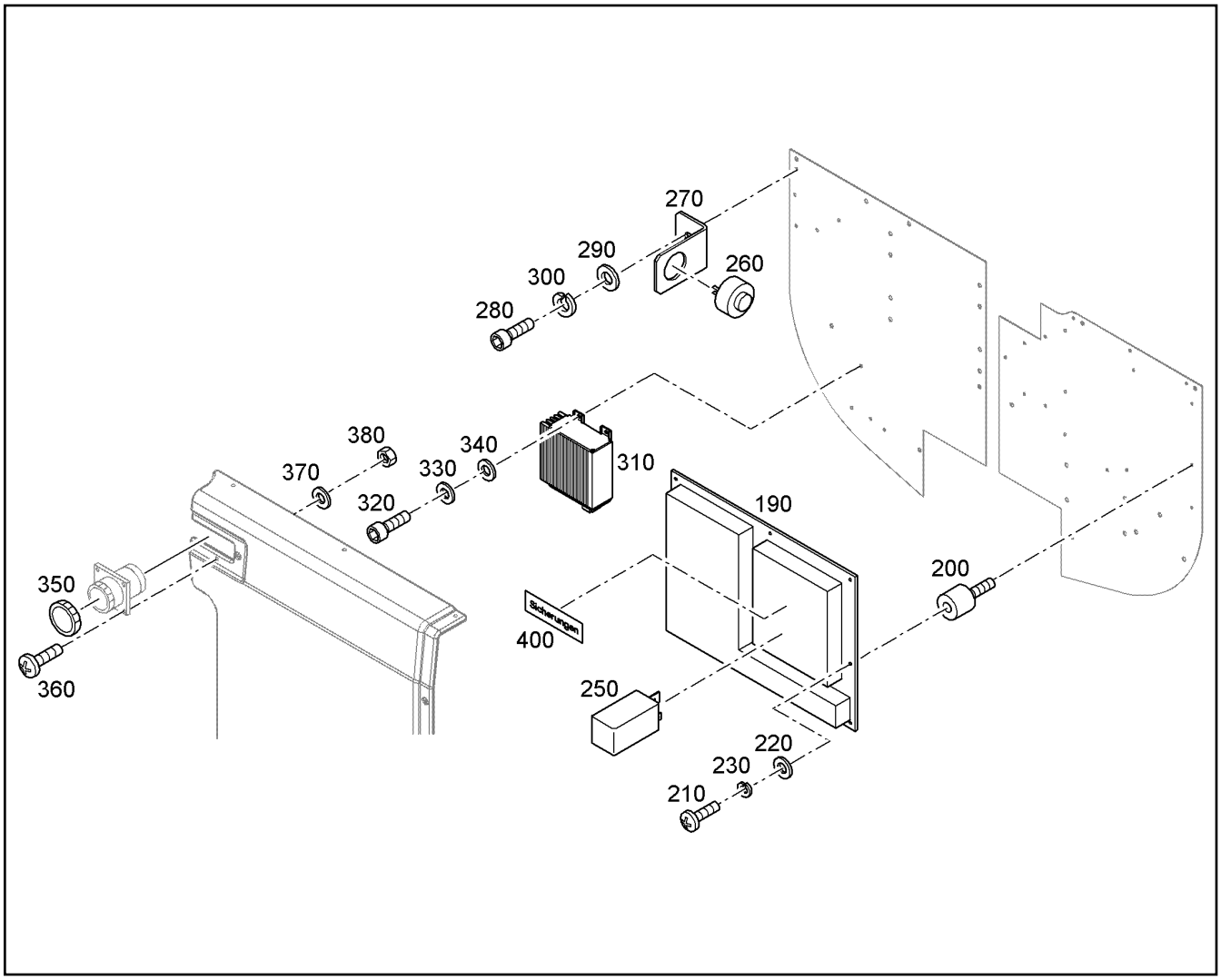


| Pos. | Item | Quantity | Description | Designação | Serie | K |
|---|---|---|---|---|---|---|
| 190 | 11210818 | 1 | FUSE AND RELAY BOARD<br>⇨ ❑ 265 | PLACA PARA FUSIVEIS E RELES | | |
| 200 | 7622144 | 9 | RUBBER-METAL BUFFER | COXIM DE BORRACHA E METAL | | |
| 210 | 12216227 | 9 | PAN-HEAD SCREW ISO 7045 M4X8 4.8 H 480 | PARAFUSO DE CABEÇA PLANA | | |
| 220 | 10875645 | 9 | WASHER 4 200HV | ARRUELA | | |
| 230 | 4239000 | 9 | LOCK WASHER | ARRUELA DE PRESSÃO | | |
| 250 | 10651537 | 1 | FLASHER UNIT | SINAIS LUMINOSOS INTERMITE | | |
| 260 | 10043956 | 1 | BUZZER | SIRENE | | |
| 270 | 8923442 | 1 | HOLDER | SUPORTE | | |
| 280 | 10875586 | 1 | SOCKET HEAD SCREW ISO 4762 M6X16 8.8 | PARAFUSO CILÍNDRICO | | |
| 290 | 11693878 | 1 | WASHER 6,4 200HV | ARRUELA | | |
| 300 | 423910601 | 1 | LOCK WASHER VS 6 | ARRUELA DE PRESSÃO | | |
| 310 | 12202300 | 1 | VOLTAGE TRANSFORMER | TRANSFORMADOR | | |
| 320 | 11647553 | 3 | SOCKET HEAD SCREW ISO 4762 M5X16 8.8 | PARAFUSO CILÍNDRICO | | |
| 330 | 423910501 | 3 | LOCK WASHER VS 5 | ARRUELA DE PRESSÃO | | |
| 340 | 11140403 | 3 | WASHER 5 200HV | ARRUELA | | |
| 350 | 10331026 | 1 | COVER | TAMPA | | |
| 360 | 10045600 | 4 | BUTTON HEAD SCREW ISO 7380-2 M3X20 | PARAF.DE CABEÇA SEMI-REDO | | |
| 370 | 12220088 | 4 | WASHER 3 200HV | ARRUELA | | |
| 380 | 12226068 | 4 | HEX NUT M3 | PORCA SEXTAVADA | | |
| 400 | 93019667 | 1 | ADHESIVE FOIL 240mmX130mm | ADESIVO | | |

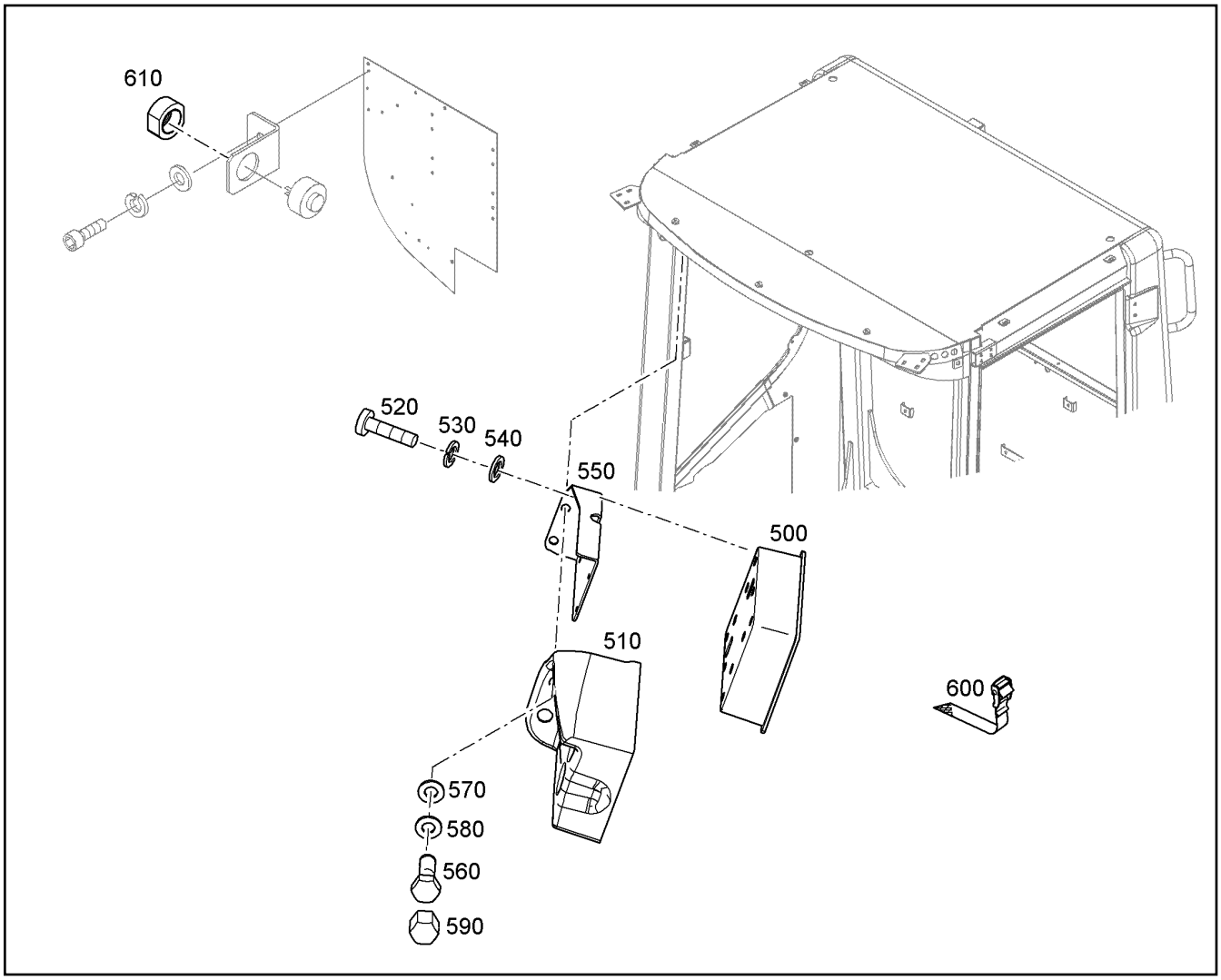


| Pos. | Item | Quantity | Description | Designação | Serie | K |
|---|---|---|---|---|---|---|
| 500 | 11840084 | 1 | INDICATING DEVICE | UNIDADE DE INDICACAO | 43879- | |
| 510 | 11387101 | 1 | DISPLAY HOUSING | CARCAÇA DO DISPLAY | | |
| 520 | 12216226 | 4 | PAN-HEAD SCREW ISO 7045 M4X16 4.8 H 4 | PARAFUSO DE CABEÇA PLANA | | |
| 530 | 4239000 | 4 | LOCK WASHER | ARRUELA DE PRESSÃO | | |
| 540 | 12220090 | 4 | WASHER 4 200HV | ARRUELA | | |
| 550 | 93016898 | 1 | HOLDER F.DISPLAY | SUPORTE PARA DISPLAY | | |
| 560 | 11651767 | 2 | HEX SCREW ISO 4017 M8X20 8.8 480H | PARAFUSO SEXTAVADO | | |
| 570 | 10289803 | 2 | WASHER 8 300HV | ARRUELA | | |
| 580 | 423910601 | 2 | LOCK WASHER VS 6 | ARRUELA DE PRESSÃO | | |
| 590 | 7616949 | 2 | PROTECTING CAP | CAPA DE PROTEÇÃO | | |
| 600 | 7621780 | 2 | LASHING STRAP 18X0,35m 380daN TEXTILG | CINTA DE AMARRACAO | | |
| 610 | 12828404 | 1 | NOISE PROTECTION | PROTEÇÃO ANTI-RUÍDO | | |

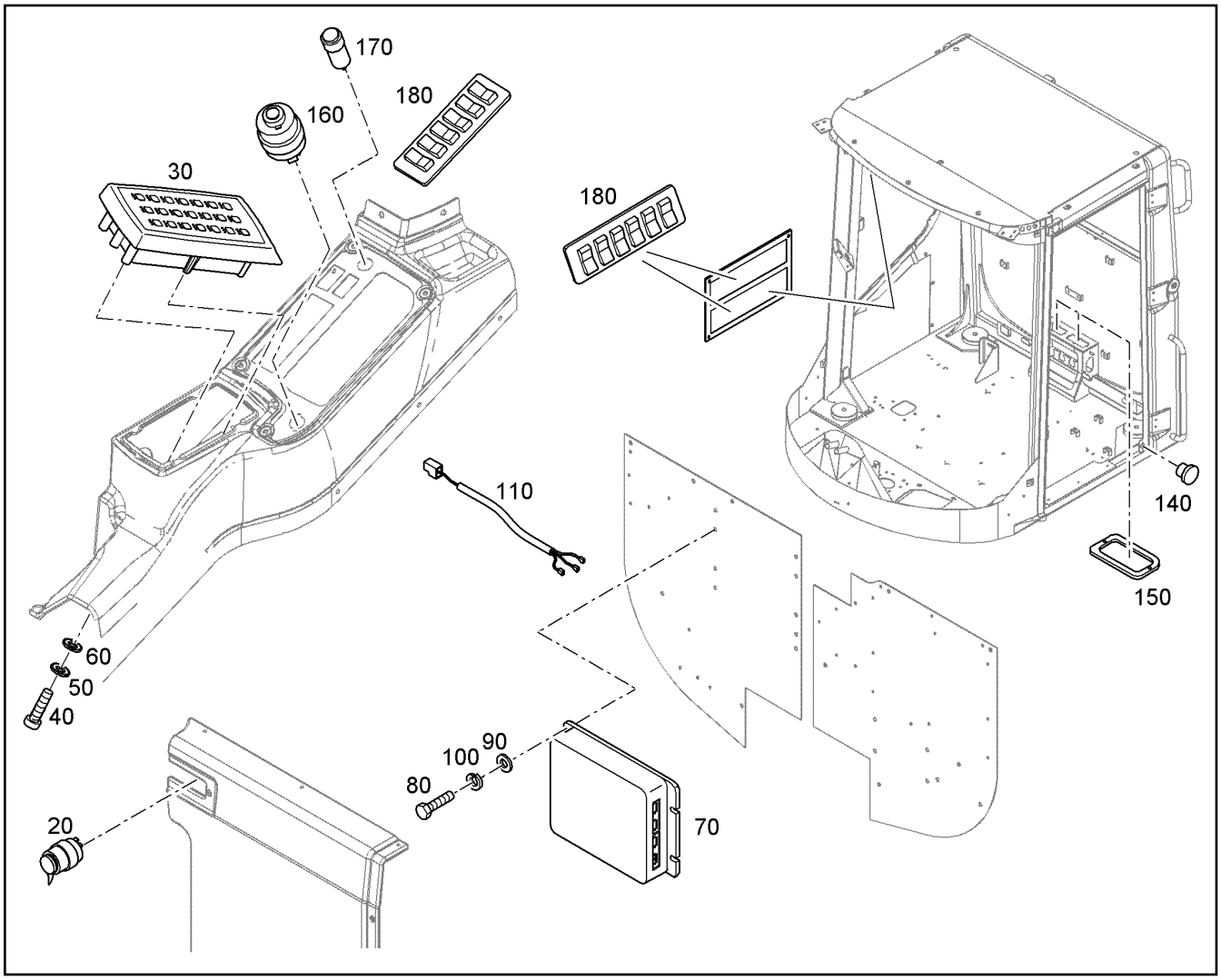


| Pos. | Item | Quantity | Description | Designação | Serie | K |
|---|---|---|---|---|---|---|
| 20 | 10165605 | 1 | SOCKET | PLUGUE ELÉTRICO | | |
| 30 | 10886865 | 1 | KEYBOARD<br>[3698486 ] | TECLADO | 99999- | |
| 40 | 11647553 | 4 | SOCKET HEAD SCREW ISO 4762 M5X16 8.8 | PARAFUSO CILÍNDRICO | | |
| 50 | 423910501 | 4 | LOCK WASHER VS 5 | ARRUELA DE PRESSÃO | | |
| 60 | 10875643 | 4 | WASHER 5 200HV | ARRUELA | | |
| 70 | 93017341 | 1 | CONTROL<br>⇨ ❑ 306 | COMANDO | | |
| 80 | 10875586 | 4 | SOCKET HEAD SCREW ISO 4762 M6X16 8.8 | PARAFUSO CILÍNDRICO | | |
| 90 | 10875647 | 4 | WASHER 6 200HV | ARRUELA | | |
| 100 | 423910601 | 4 | LOCK WASHER VS 6 | ARRUELA DE PRESSÃO | | |
| 110 | 93024159 | 1 | PRESSURE SWITCH WH W170a<br>⇨ ❑ 6 | CC PRESSOSTATO | | |
| 140 | 11834121 | 1 | BLANKING PLUG /25,4 | TAMPÃO | | |
| 150 | 93018360 | 2 | SEAL | VEDAÇÃO | | |
| 160 | 10114955 | 1 | IGNITION STARTER SWITCH<br>⇨ ❑ 266 | COMUTADOR DE IGNICAO E P | | |
| 170 | 605407608 | 1 | CIGARETTE LIGHTER | ACENDEDOR DE CIGARROS | | |
| 180 | 93014928 | 1 | SWITCH INSTALLATION<br>⇨ ❑ 307 | INTERRUPTOR - INSTALAÇÃO | | |

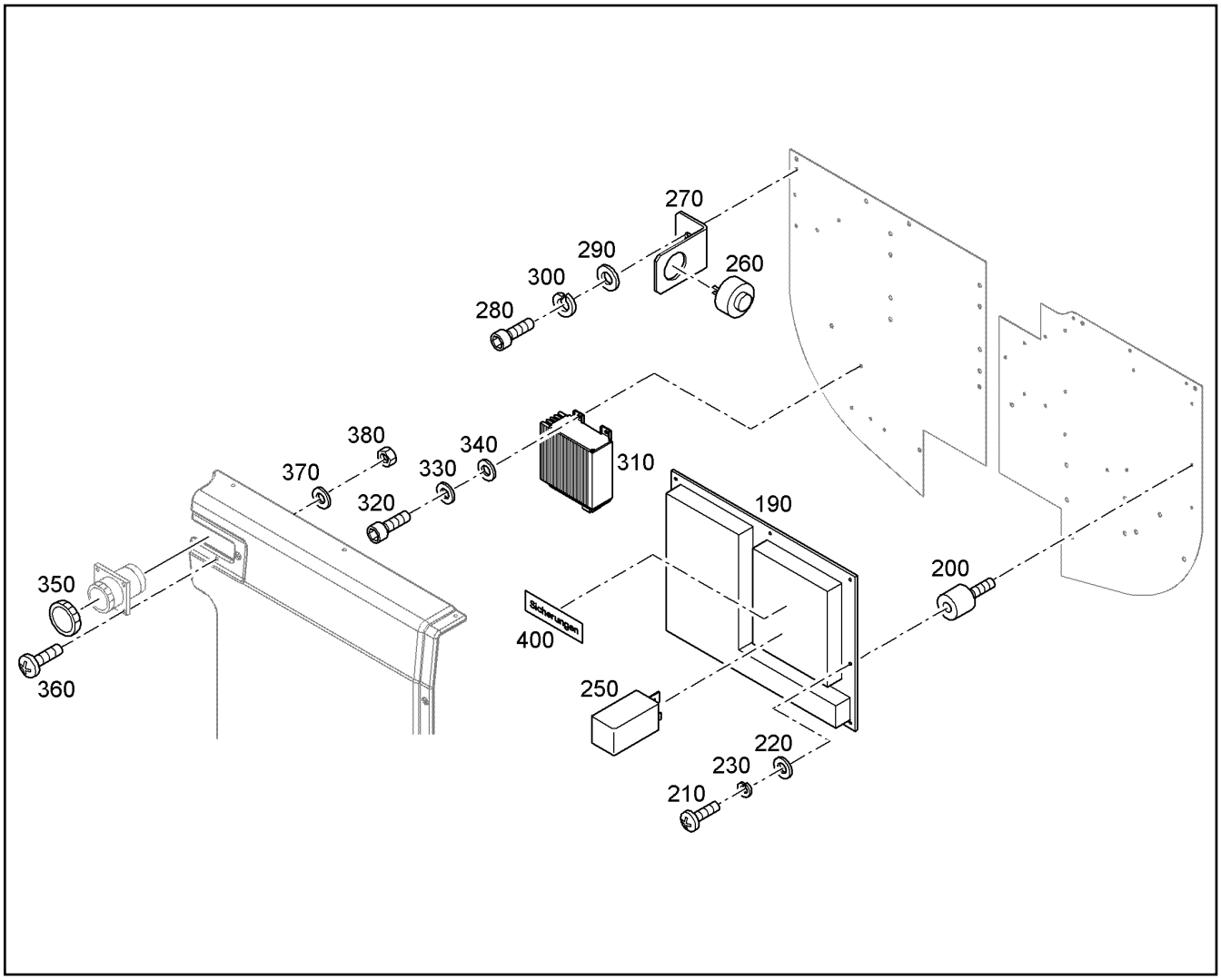


| Pos. | Item | Quantity | Description | Designação | Serie | K |
|---|---|---|---|---|---|---|
| 190 | 11210818 | 1 | FUSE AND RELAY BOARD<br>[2450149 ]<br>⇨ ❑ 265 | PLACA PARA FUSIVEIS E RELES | | |
| 200 | 7622144 | 9 | RUBBER-METAL BUFFER | COXIM DE BORRACHA E METAL | | |
| 210 | 12216227 | 9 | PAN-HEAD SCREW ISO 7045 M4X8 4.8 H 480 | PARAFUSO DE CABEÇA PLANA | | |
| 220 | 10875645 | 9 | WASHER 4 200HV | ARRUELA | | |
| 230 | 4239000 | 9 | LOCK WASHER | ARRUELA DE PRESSÃO | | |
| 250 | 10651537 | 1 | FLASHER UNIT | SINAIS LUMINOSOS INTERMITE | | |
| 260 | 10043956 | 1 | BUZZER | SIRENE | | |
| 270 | 8923442 | 1 | HOLDER | SUPORTE | | |
| 280 | 10875586 | 1 | SOCKET HEAD SCREW ISO 4762 M6X16 8.8 | PARAFUSO CILÍNDRICO | | |
| 290 | 11693878 | 1 | WASHER 6,4 200HV | ARRUELA | | |
| 300 | 423910601 | 1 | LOCK WASHER VS 6 | ARRUELA DE PRESSÃO | | |
| 310 | 12202300 | 1 | VOLTAGE TRANSFORMER | TRANSFORMADOR | | |
| 320 | 11647553 | 3 | SOCKET HEAD SCREW ISO 4762 M5X16 8.8 | PARAFUSO CILÍNDRICO | | |
| 330 | 423910501 | 3 | LOCK WASHER VS 5 | ARRUELA DE PRESSÃO | | |
| 340 | 11140403 | 3 | WASHER 5 200HV | ARRUELA | | |
| 350 | 10331026 | 1 | COVER | TAMPA | | |
| 360 | 10045600 | 4 | BUTTON HEAD SCREW ISO 7380-2 M3X20 | PARAF.DE CABEÇA SEMI-REDO | | |
| 370 | 12220088 | 4 | WASHER 3 200HV | ARRUELA | | |
| 380 | 12226068 | 4 | HEX NUT M3 | PORCA SEXTAVADA | | |
| 400 | 93019667 | 1 | ADHESIVE FOIL 240mmX130mm | ADESIVO | | |

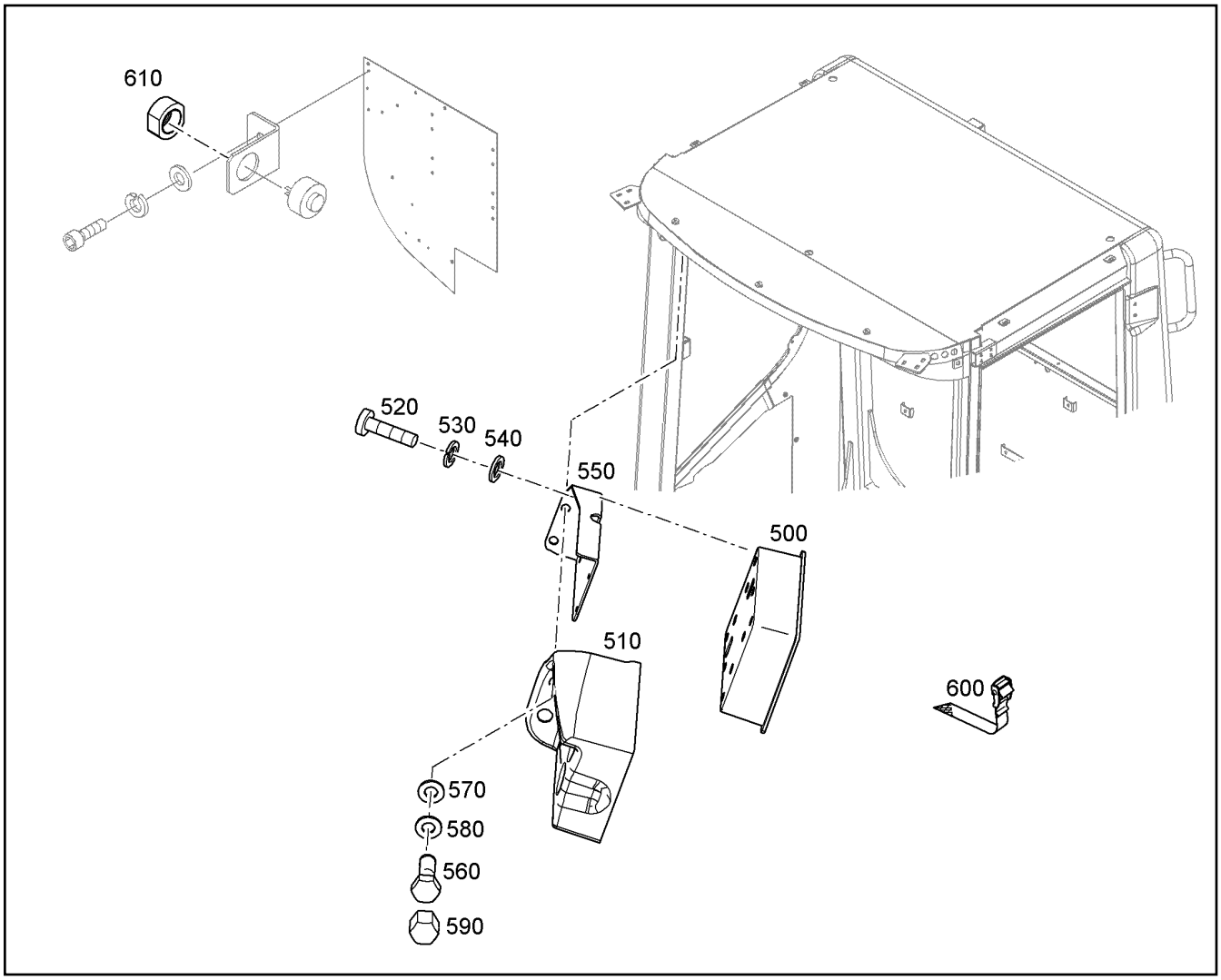


| Pos. | Item | Quantity | Description | Designação | Serie | K |
|---|---|---|---|---|---|---|
| 500 | 11840084 | 1 | INDICATING DEVICE [01421 ] | UNIDADE DE INDICACAO | 43879- | |
| 510 | 11387101 | 1 | DISPLAY HOUSING | CARCAÇA DO DISPLAY | | |
| 520 | 12216226 | 4 | PAN-HEAD SCREW ISO 7045 M4X16 4.8 H 4 | PARAFUSO DE CABEÇA PLANA | | |
| 530 | 4239000 | 4 | LOCK WASHER | ARRUELA DE PRESSÃO | | |
| 540 | 12220090 | 4 | WASHER 4 200HV | ARRUELA | | |
| 550 | 93016898 | 1 | HOLDER F.DISPLAY | SUPORTE PARA DISPLAY | | |
| 560 | 11651767 | 2 | HEX SCREW ISO 4017 M8X20 8.8 480H | PARAFUSO SEXTAVADO | | |
| 570 | 10289803 | 2 | WASHER 8 300HV | ARRUELA | | |
| 580 | 423910601 | 2 | LOCK WASHER VS 6 | ARRUELA DE PRESSÃO | | |
| 590 | 7616949 | 2 | PROTECTING CAP | CAPA DE PROTEÇÃO | | |
| 600 | 7621780 | 2 | LASHING STRAP 18X0,35m 380daN TEXTILG | CINTA DE AMARRACAO | | |
| 610 | 12828404 | 1 | NOISE PROTECTION | PROTEÇÃO ANTI-RUÍDO | | |

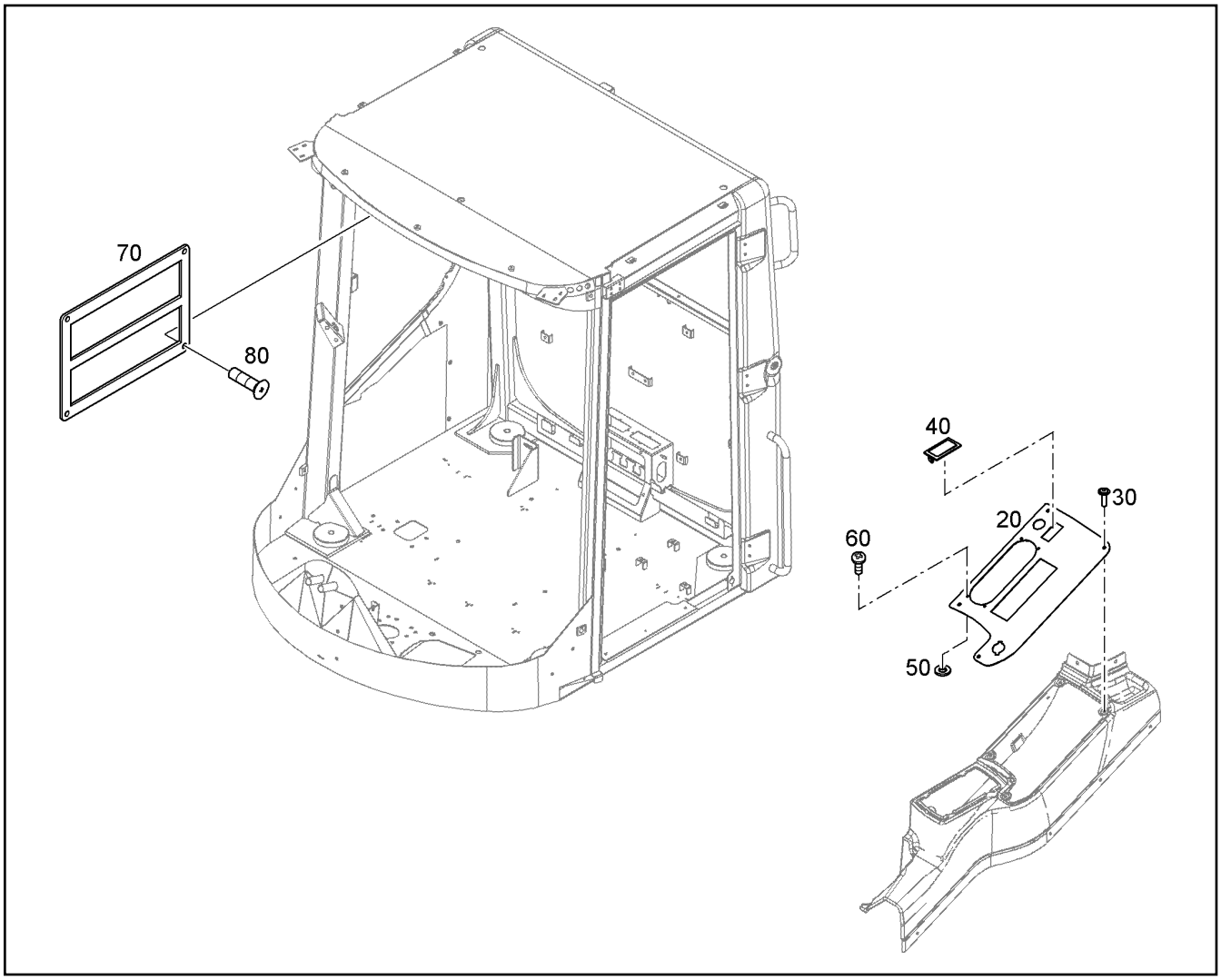


| Pos. | Item | Quantity | Description | Designação | Serie | K |
|---|---|---|---|---|---|---|
| 20 | 12423906 | 1 | FITTING SIDE PANELLING | PLACA LATERAL | | |
| 30 | 12224203 | 4 | BUTTON HEAD SCREW ISO 7380-2 M6X16 | PARAF.DE CABEÇA SEMI-REDO | | |
| 40 | 7005038 | 1 | ORIFICE | ANTEPARO | | |
| 50 | 12220090 | 12 | WASHER 4 200HV | ARRUELA | | |
| 60 | 4635315 | 4 | SHEET-METAL SCREW DIN 7982 ST3,9X19 S | PARAFUSO | | |
| 70 | 12910705 | 1 | SWITCH FASTENING | FIXAÇÃO DO INTERRUPTOR | | |
| 80 | 12224198 | 4 | BUTTON HEAD SCREW ISO 7380-1 M5X16 | PARAF.DE CABEÇA SEMI-REDO | | |

# OHNE BILD

# WITHOUT ILLUSTRATION

# SANS PLANCHE

| Pos. | Item | Quantity | Description | Designação | Serie | K |
|---|---|---|---|---|---|---|
| | | 1 | CONTROL | COMANDO | | |
| | | 1 | SOFTWARE<br>⇨ ❑ 6 | SOFTWARE | | |

# OHNE BILD

# WITHOUT ILLUSTRATION

# SANS PLANCHE

| Pos. | Item | Quantity | Description | Designação | Serie | K |
|---|---|---|---|---|---|---|
| | | 1 | CONTROL<br>[18390 ] | COMANDO | | |
| | | 1 | SOFTWARE<br>⇨ ❑ 6 | SOFTWARE | | |

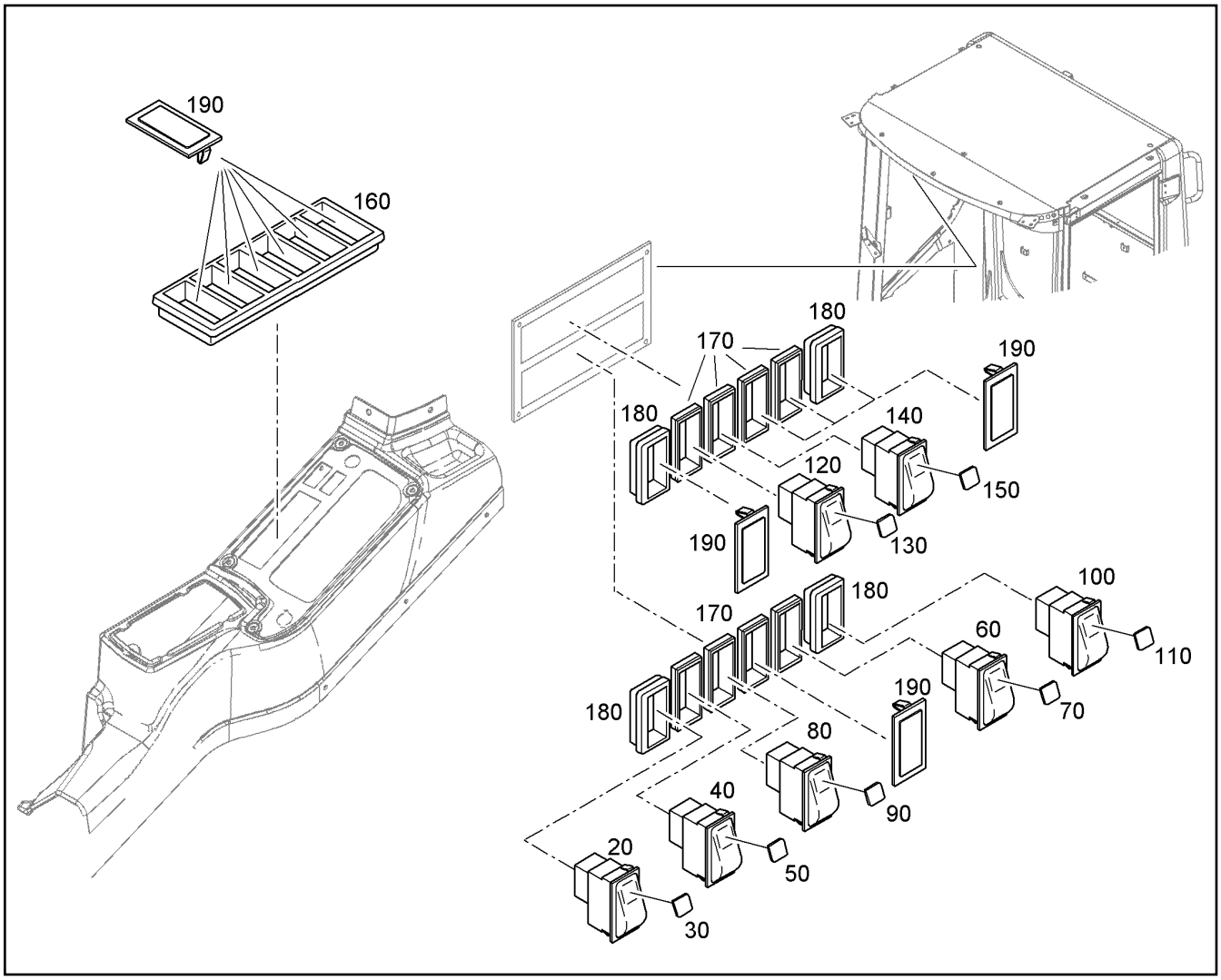


| Pos. | Item | Quantity | Description | Designação | Serie | K |
|---|---|---|---|---|---|---|
| 20 | 6905861 | 1 | SWITCH | INTERRUPTOR | | |
| 30 | 6000846 | 1 | SYMBOL INSERT WARNBLINKANLAGE | SÍMBOLO | | |
| 40 | 6004446 | 1 | ROCKER SWITCH | INTERRUPTOR | | |
| 50 | 10801495 | 1 | ADDITIONAL INSERT ABBL.+BEGRENZUN | INSERTO ADICIONAL | | |
| 60 | 6905865 | 1 | SWITCH | INTERRUPTOR | | |
| 70 | 6000847 | 1 | SYMBOL INSERT WISCH-WASCH | SÍMBOLO | | |
| 80 | 6905702 | 1 | SWITCH | INTERRUPTOR | | |
| 90 | 6000844 | 1 | SYMBOL INSERT ARBEITSSCHEINW.VORN | SÍMBOLO | | |
| 100 | 6905702 | 1 | SWITCH | INTERRUPTOR | | |
| 110 | 6905083 | 1 | SYMBOL INSERT BEHEIZBARE SCHEIBE | SÍMBOLO | | |
| 120 | 6905702 | 1 | SWITCH | INTERRUPTOR | | |
| 130 | 6000861 | 1 | SYMBOL INSERT SCHWIMMERSTELLUNG | SÍMBOLO | | |
| 140 | 6905702 | 1 | SWITCH | INTERRUPTOR | | |
| 150 | 6000849 | 1 | SYMBOL INSERT SCHAUFEL WAAGRECHT | SÍMBOLO | | |
| 160 | 7017567 | 1 | FRAME | MOLDURA | | |
| 170 | 6905209 | 8 | INTERMEDIATE PART | PEÇA INTEMEDIÁRIA | | |
| 180 | 6905208 | 4 | END PIECE | PEÇA FINAL | | |
| 190 | 7005038 | 11 | ORIFICE | ANTEPARO | | |

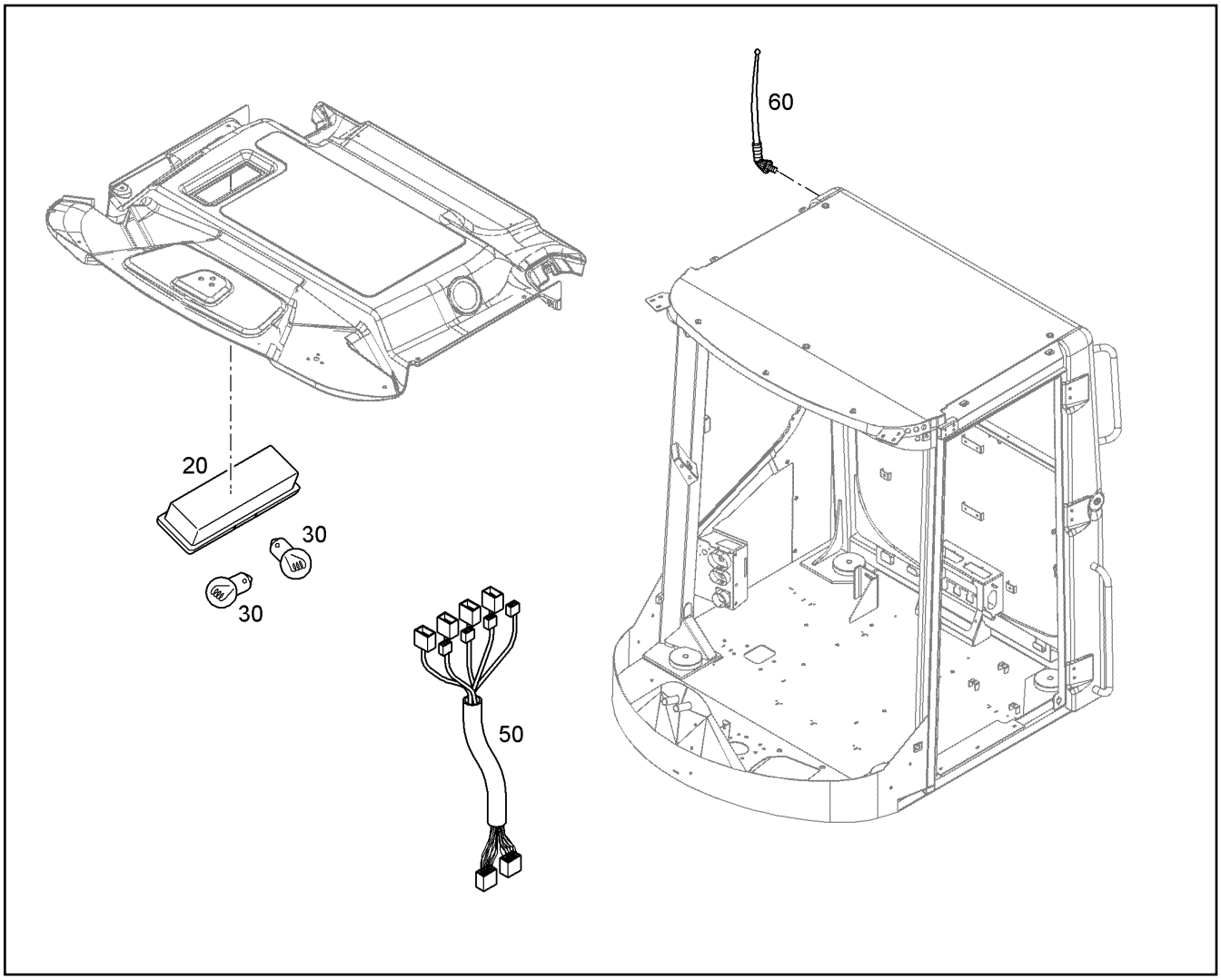


| Pos. | Item | Quantity | Description | Designação | Serie | K |
|---|---|---|---|---|---|---|
| 20 | 11008707 | 1 | INTERNAL LIGHT | LUMINARIA INTERNA | | |
| 30 | 6200915 | 2 | LIGHT BULB P21W 24V 21W | LÂMPADA INCANDESCENTE | | |
| 50 | 93023186 | 1 | WIRE HARNESS - CABIN W157<br>⇨ ❑ 309 | CHICOTE ELÉTRICO DA CABINE | | |
| 60 | 11695783 | 1 | ANTENNA | ANTENA | | |

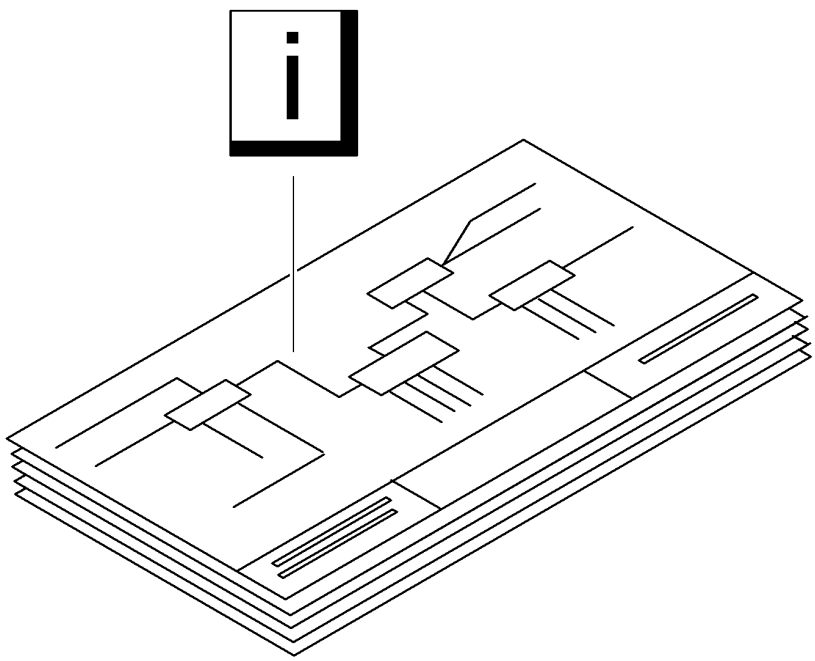

| Pos. | Item | Quantity | Description | Designação | Serie | K |
|---|---|---|---|---|---|---|
| 151 | 6905286 | 13 | ATTACHABLE SLEEVE HOUSING | CARCAÇA DA LUVA DE ENCAIX | | |
| 152 | 10037468 | 13 | PLUG | PLUGUE | | |
| 153 | 10037476 | 2 | PLUG | PLUGUE | | |
| 154 | 6203641 | 1 | PIN HOUSING DRC 70-POL 13A 1500V | CARCAÇA DE CONECTOR ELÉ | | |
| 155 | 6905285 | 14 | ATTACHABLE SLEEVE HOUSING | CARCAÇA DA LUVA DE ENCAIX | | |
| 156 | 5004499 | 2 | PLUG SHELL FASTIN-FASTON 2-POL | CARCAÇA DO CONECTOR | | |
| 157 | 5004549 | 10 | HOUSING FASTIN-FASTON 1-POL | CARCAÇA | | |
| 159 | 6000791 | 1 | PLUG | PLUGUE | | |
| 161 | 10342517 | 8 | PLUG SHELL DT 2 13A 1500V | CARCAÇA DO CONECTOR | | |
| 163 | 6203677 | 1 | BUSHING HOUSING DRC 40-POL 13A 1500V | CARCAÇA DE CONECTOR ELÉ | | |
| 164 | 6001871 | 1 | SOCKET HOUSING JPT RADIO 8-POL | CAIXA DA TOMADA | | |
| 165 | 10035783 | 1 | SOCKET | PLUGUE ELÉTRICO | | |
| 166 | 6203608 | 1 | BUSHING HOUSING DRC 40-POL 13A 1500V | CARCAÇA DE CONECTOR ELÉ | | |
| 167 | 6203132 | 1 | PIN HOUSING DT 6-POL 13A 1500V | CARCAÇA DE CONECTOR ELÉ | | |
| 168 | 6004380 | 1 | CONTACT LOCK | TRAVA DE CONECTOR ELÉTRIC | | |
| 169 | 6001438 | 2 | PLUG SHELL POSITIV LOCK 1-POL | CARCAÇA DO CONECTOR | | |
| 170 | 6001872 | 1 | PLUG SHELL JPT RADIO 8-POL | CARCAÇA DO CONECTOR | | |
| 171 | 6906010 | 1 | PLUG SHELL JPT 6 | CARCAÇA DO CONECTOR | | |
| 172 | 6906011 | 1 | FUSE | FUSÍVEL DE CONTATO | | |
| 174 | 6203721 | 1 | PIN HOUSING DRC 70-POL 13A 1500V | CARCAÇA DE CONECTOR ELÉ | | |
| 175 | 6906034 | 1 | PLUG DTM 6-12S 12-POL | PLUGUE | | |
| 176 | 6906035 | 1 | CONTACT LOCK | TRAVA DE CONECTOR ELÉTRIC | | |
| 177 | 260174002 | 1 | FEMALE PLUG | PLUGUE | | |
| 178 | 6905273 | 1 | BUSHING HOUSING DT 12-POL 13A 1500V | CARCAÇA DE CONECTOR ELÉ | | |
| 179 | 6905274 | 1 | CONTACT LOCK | TRAVA DE CONECTOR ELÉTRIC | | |
| 180 | 5004488 | 1 | PLUG | PLUGUE | | |

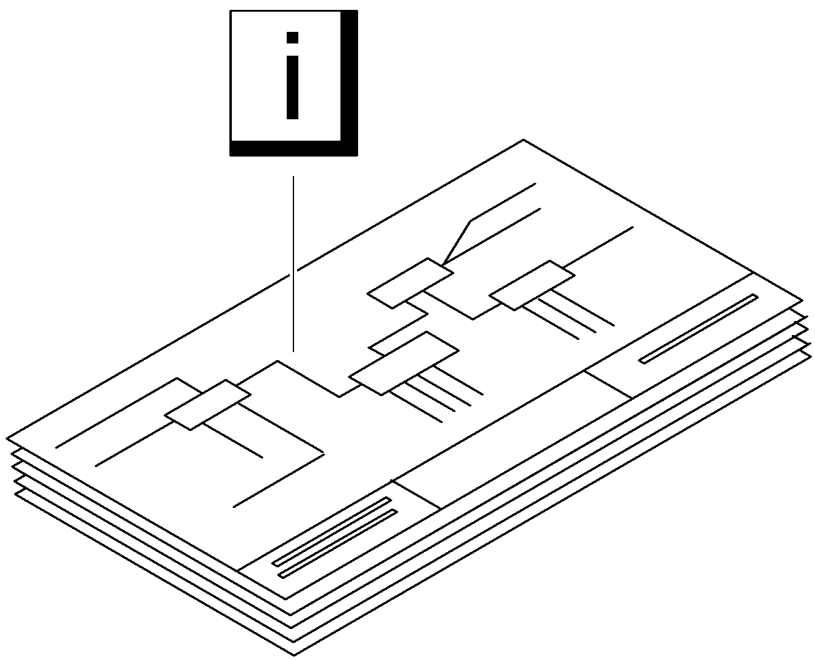

| Pos. | Item | Quantity | Description | Designação | Serie | K |
|---|---|---|---|---|---|---|
| 181 | 6905991 | 1 | BUSHING HOUSING MQS 6 7,5A 50V | CARCAÇA DE CONECTOR ELÉ | | |
| 182 | 11342169 | 1 | BUSHING HOUSING ELLIPSE 6 POLIG | CARCAÇA DE CONECTOR ELÉ | | |
| 183 | 6004259 | 1 | RECEPTACLE HOUSING | CARCAÇA DE RECEPTÁCULO | | |
| 391 | 10100062 | 80 | CONNECTOR PIN 1,55mm 0,75-2,0mm² 13A | PINO DE CONTATO | | |
| 392 | 10300942 | 11 | PIN CONTACT 1,55mm 1-2,5MM2mm² 13A | CONTATO ELÉTRICO DE PINO | | |
| 440 | 10100063 | 62 | PLUG BUSHING 2,82mm 0,75-2,0mm² 13A | BUCHA DE PLUGUE | | |
| 441 | 10300946 | 29 | SLEEVE CONTACT 2,82mm 0,50-1MM2mm² | TERMINAL ELÉTRICO FÊMEA | | |
| 442 | 10114879 | 7 | SLEEVE CONTACT 2,82mm 1-2,5MM2mm² 13 | TERMINAL ELÉTRICO FÊMEA | | |
| 446 | 10011002 | 1 | HOUSING | CARCAÇA | | |
| 492 | 10222279 | 6 | SLEEVE CONTACT 0,5-1,0mm² 14A | TERMINAL ELÉTRICO FÊMEA | | |
| 505 | 6001611 | 4 | RECEPTACLE 6,3X1,00 - 2,50 | RECEPTACULO | | |
| 639 | 6905329 | 1 | BUSHING HOUSING 7 | CARCAÇA DE CONECTOR ELÉ | | |
| 640 | 6905331 | 6 | SLEEVE CONTACT 1,00 - 2,50mm² | TERMINAL ELÉTRICO FÊMEA | | |
| 642 | 6905330 | 6 | PIN CONTACT | CONTATO ELÉTRICO DE PINO | | |
| 652 | 602329108 | 4 | CONTACT 2,8mm 0,5-1mm² | CONTATO | | |
| 653 | 6001703 | 9 | DOUBLE SPRING CONTACT 2,8mm 0,5-1,0 | CONTATO DE MOLA DUPLA | | |
| 678 | 6001626 | 2 | RECEPTACLE | RECEPTACULO | | |
| 691 | 6004305 | 83 | CONTACT 6,3mm 0,5-1,0mm² 16,5A | CONTATO | | |
| 692 | 7022771 | 14 | DOUBLE SPRING CONTACT 1,5-2,5mm² | CONTATO DE MOLA DUPLA | | |
| 693 | 10039180 | 12 | CONTACT 6,3mm 4,0-6,0mm² | CONTATO | | |
| 695 | 6000316 | 75 | RECEPTACLE A6,3-2,5 | RECEPTACULO | | |
| 696 | 6201579 | 29 | RECEPTACLE 6,3 - 6 | RECEPTACULO | | |
| 697 | 6001444 | 4 | RECEPTACLE | RECEPTACULO | | |
| 698 | 6201613 | 4 | RECEPTACLE 4,8-2,5 | RECEPTACULO | | |
| 699 | 6001948 | 4 | PIN | PINO DOBRADIÇO | | |
| 712 | 602314601 | 1 | CABLE LUG 6-25 | TERMINAL DE CABO | | |

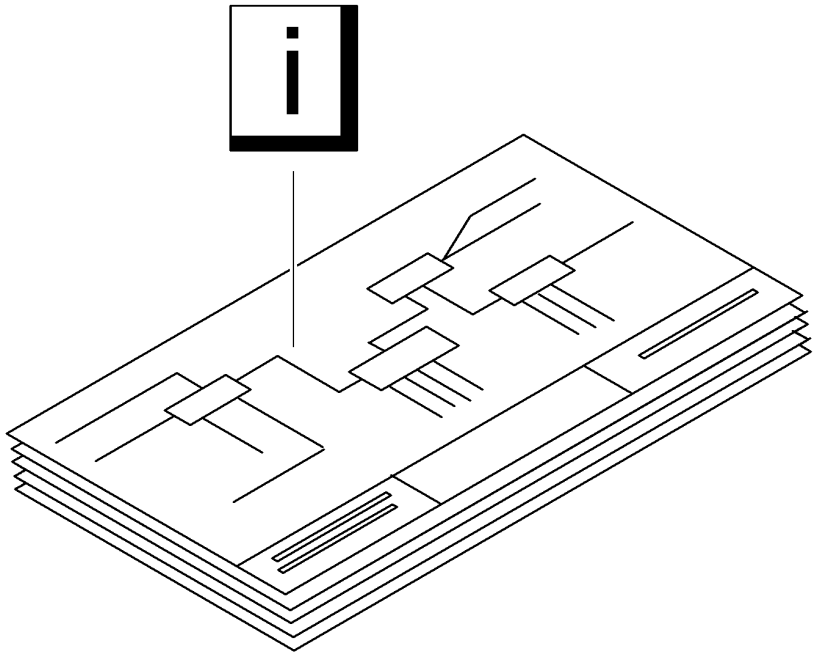

| Pos. | Item | Quantity | Description | Designação | Serie | K |
|---|---|---|---|---|---|---|
| 715 | 6023089 | 1 | CABLE LUG 8-6 | TERMINAL DE CABO | | |
| 716 | 602314301 | 2 | CABLE LUG 8-10 | TERMINAL DE CABO | | |
| 717 | 602314501 | 3 | CABLE LUG 8-16 | TERMINAL DE CABO | | |
| 718 | 602301708 | 1 | CABLE LUG 8-25 | TERMINAL DE CABO | | |
| 738 | 6905736 | 1 | SLEEVE CONTACT 3,5mm 0,5-2,0mm² 28A | TERMINAL ELÉTRICO FÊMEA | | |
| 741 | 6905993 | 6 | SLEEVE CONTACT 0,25-0,5mm² | TERMINAL ELÉTRICO FÊMEA | | |
| 746 | 6905328 | 1 | PIN HOUSING | CARCAÇA DE CONECTOR ELÉ | | |
| 823 | 7368253 | 68 | STOPPER PLUG | PARAFUSO DE FECHAMENTO | | |

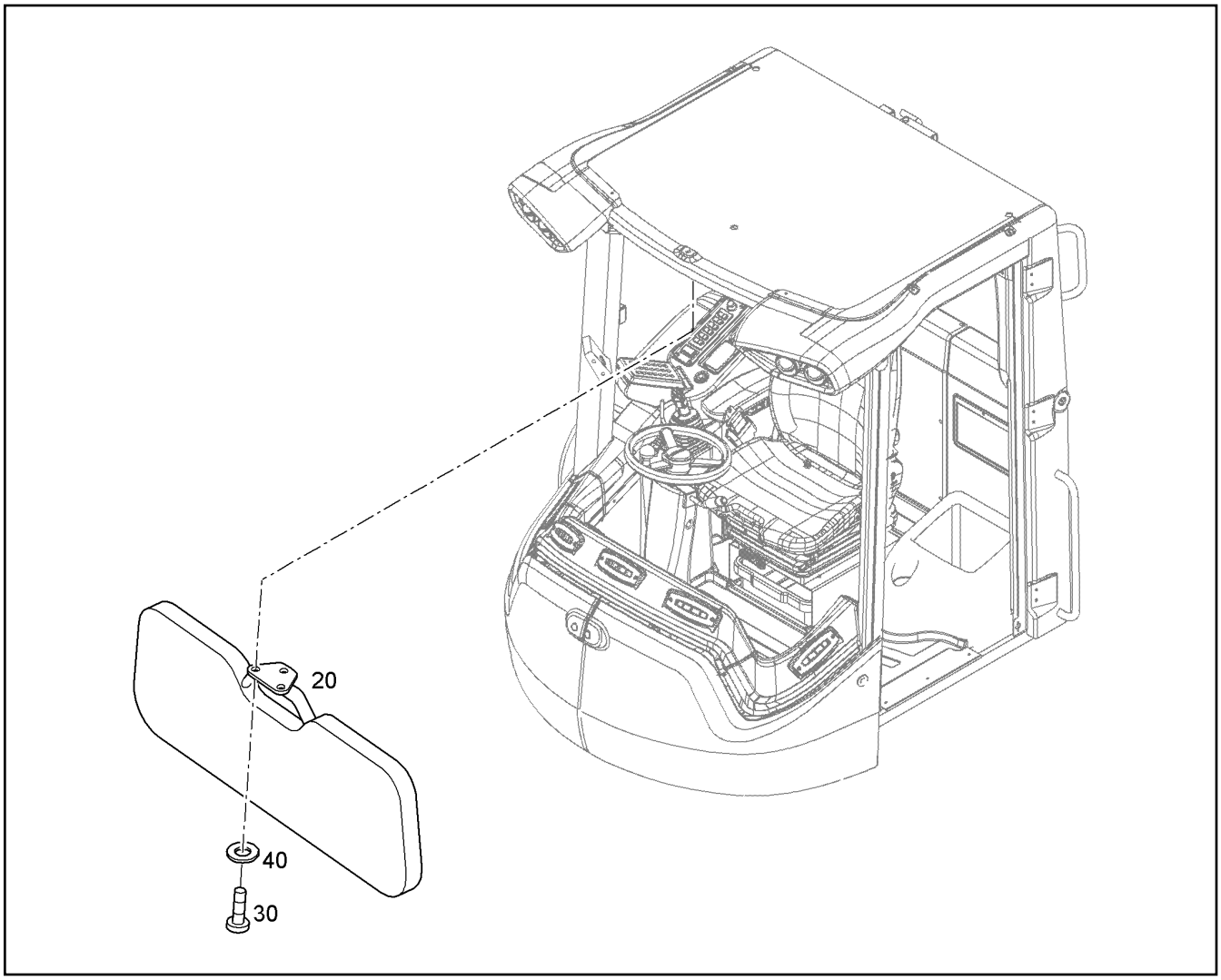


| Pos. | Item | Quantity | Description | Designação | Serie | K |
|---|---|---|---|---|---|---|
| 20 | 12239126 | 1 | SUN VISOR | PARA-SOL | | |
| 30 | 11833115 | 3 | SHEET-METAL SCREW ISO 7049 ST4,8X16 C | PARAFUSO | | 1 |
| 40 | 12220090 | 3 | WASHER 4 200HV | ARRUELA | | |

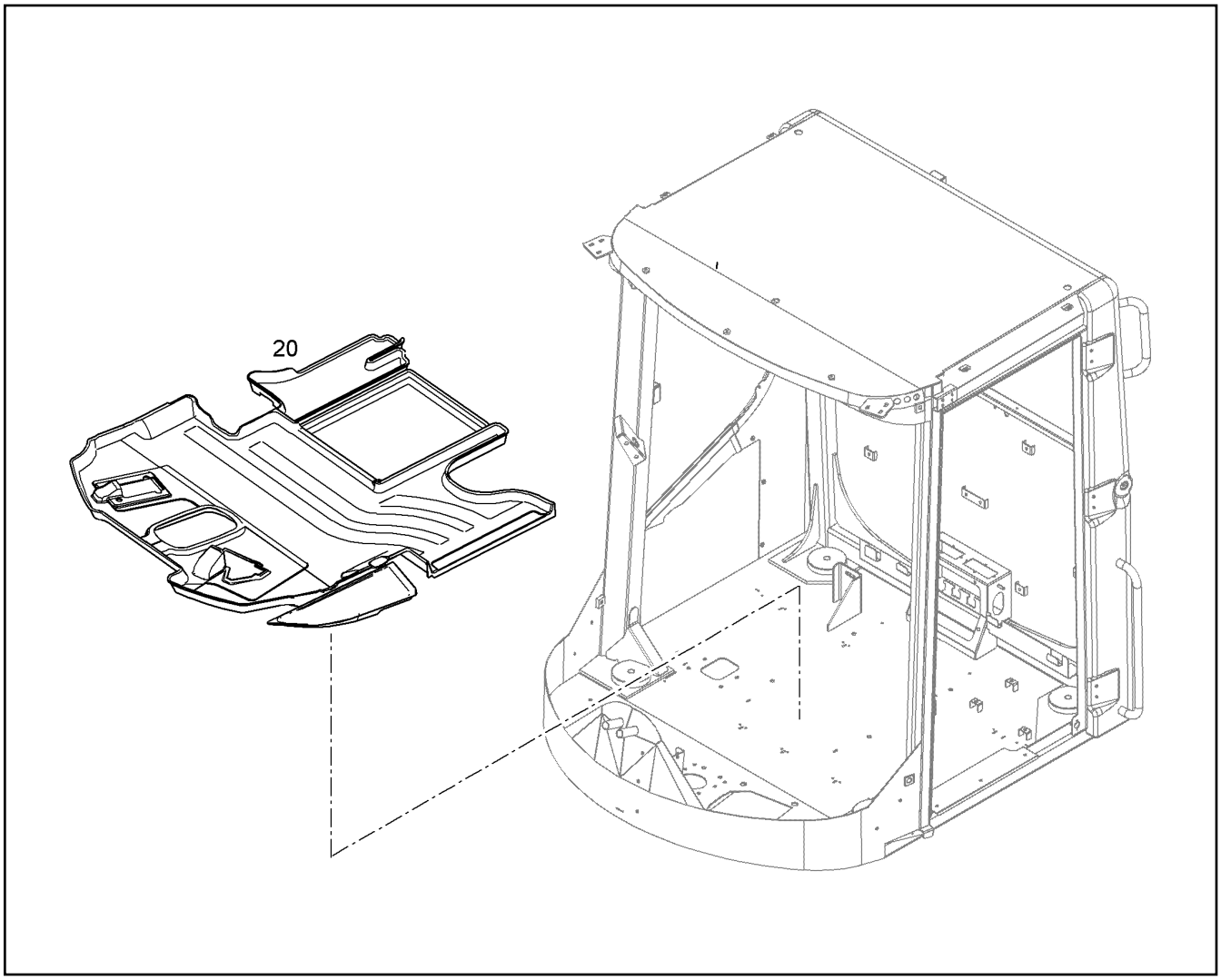


| Pos. | Item | Quantity | Description | Designação | Serie | K |
|---|---|---|---|---|---|---|
| 20 | 12482441 | 1 | FLOOR MAT | TAPETE | | |

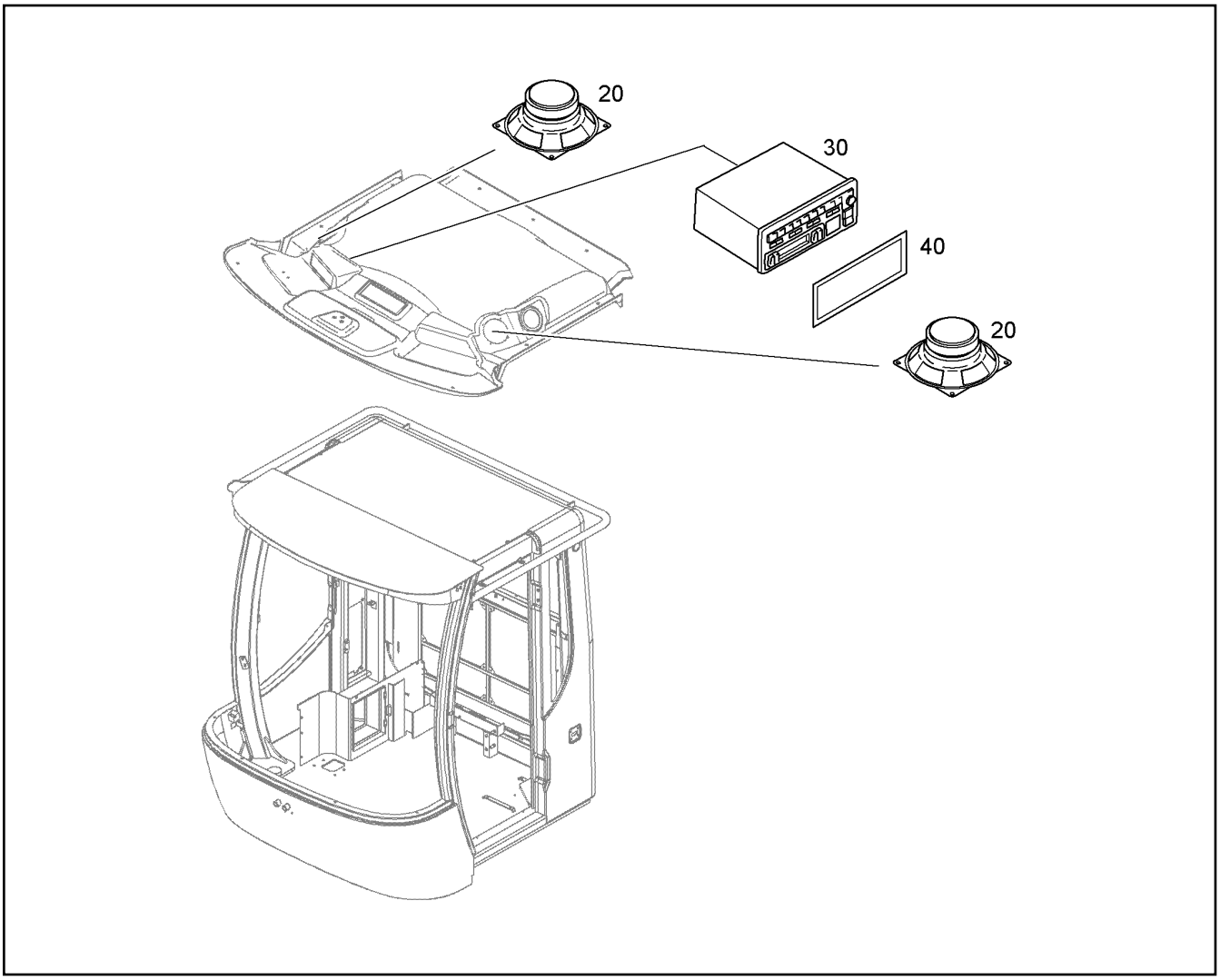


| Pos. | Item | Quantity | Description | Designação | Serie | K |
|---|---|---|---|---|---|---|
| 20 | 634308016 | 2 | LOUDSPEAKER | ALTO-FALANTE | | |
| 30 | 11346626 | 1 | CAR RADIO | RÁDIO | | |
| 40 | 8924868 | 1 | ORIFICE | ANTEPARO | | |

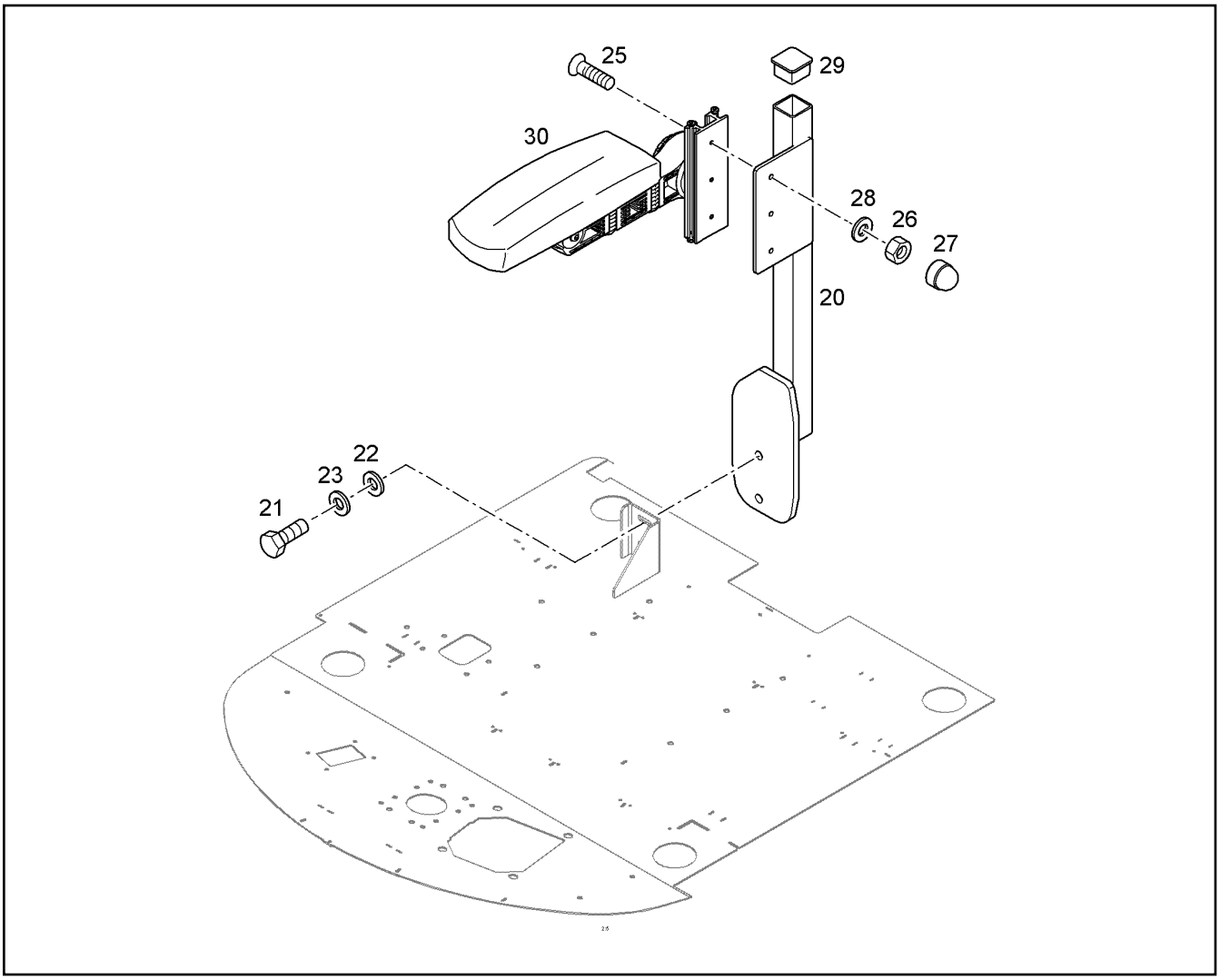


| Pos. | Item | Quantity | Description | Designação | Serie | K |
|---|---|---|---|---|---|---|
| 20 | 93015148 | 1 | ADJUSTABLE ARM RESTS | APOIO PARA BRAÇO AJUSTÁVE | | |
| 21 | 11002715 | 2 | HEX SCREW ISO 4017 M10X30 10.9 FLZN | PARAFUSO SEXTAVADO | | |
| 22 | 11491889 | 2 | WASHER 10 300HV | ARRUELA | | |
| 23 | 4229913 | 2 | LOCK WASHER VS 10 | ARRUELA DE PRESSÃO | | |
| 25 | 4001590 | 3 | COUNTERSUNK SCREW ISO 7046 M6X16 4. | PARAFUSO ESCAREADO | | |
| 26 | 11694356 | 3 | HEX NUT M6 | PORCA SEXTAVADA | | |
| 27 | 10114863 | 3 | COVER LID | CAPA DE COBERTURA | | |
| 28 | 10875648 | 3 | WASHER 6 200HV | ARRUELA | | |
| 29 | 783037314 | 1 | SQUARE PLUG | BUJÃO QUADRADO | | |
| 30 | 11080329 | 1 | ARM REST SITTAB-ARMFLEX E GF | APOIO DE BRAÇO | | |

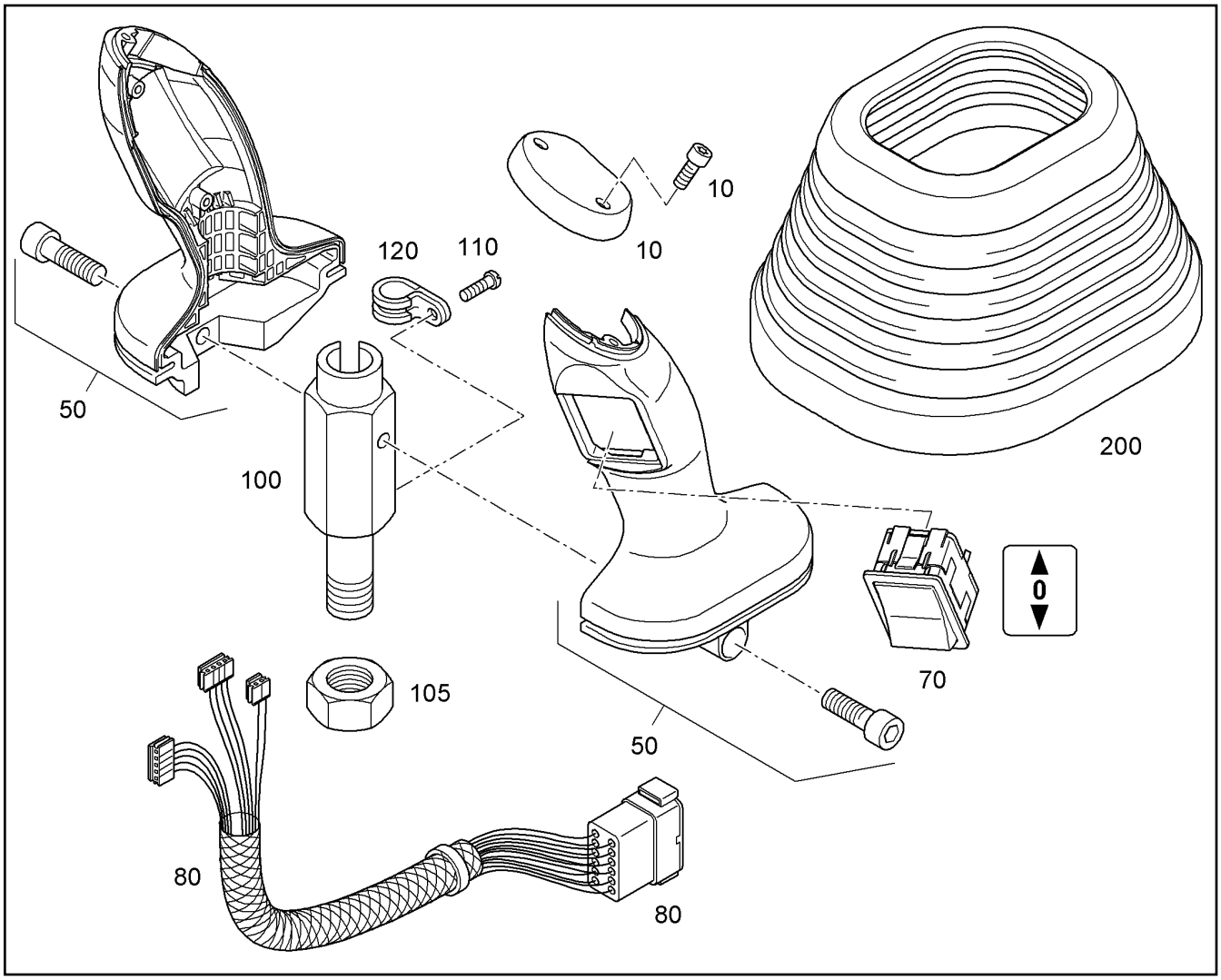


| Pos. | Item | Quantity | Description | Designação | Serie | K |
|---|---|---|---|---|---|---|
| 10 | 10469926 | 1 | BLANK COVER TOP RIGHT | TAMPA SUPERIOR DIREITA | | |
| 50 | 10469932 | 1 | HANDLES RIGHT | CARCAÇA DA MANETE DIREITA | | |
| 70 | 9968563 | 1 | SWITCH<br>⇨ ❑ 317 | INTERRUPTOR ELÉTRICO | | |
| 80 | 9968656 | 1 | WIRE HARNESS HANDLE<br>⇨ ❑ 296 | CHICOTE ELETRICO DA MANET | | |
| 100 | 93018349 | 1 | CONNECTING SLEEVE | LUVA DE CONEXÃO | | |
| 105 | 10179555 | 1 | HEX NUT M12 | PORCA SEXTAVADA | | |
| 110 | 4601302 | 1 | PAN-HEAD SCREW ISO 7045 M5X8 4.8 H A2 | PARAFUSO DE CABEÇA PLANA | | |
| 120 | 7381634 | 1 | CLAMP DIN 3016-1 D1 8X12 W1-2-MVQ | BRAÇADEIRA | | |
| 200 | 10014790 | 1 | RUBBER BELLOWS | BORRACHA SANFONADA | | |

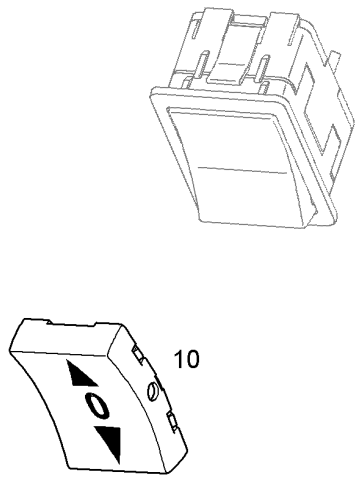


| Pos. | Item | Quantity | Description | Designação | Serie | K |
|---|---|---|---|---|---|---|
| 10 | 10014758 | 1 | WHIP | CHAVE SENTIDO DE TRANSLA | | |
| 15 | 10014752 | 1 | FRAME | QUADRO DE BÁSCULA | | |
| 20 | 10014767 | 2 | LEVER | ALAVANCA DE MULTIPLICAÇÃO | | |
| 25 | 10015496 | 1 | SEALING BELLOWS | COIFA DE VEDAÇÃO | | |
| 30 | 10014765 | 1 | GASKET SEALING | VEDAÇÃO DE INTERRUPTOR | | |
| 40 | 9968562 | 1 | BOARD RECHTS | PLACA | | |
| 50 | 10014762 | 1 | FRAME | QUADRO DE TECLA | | |

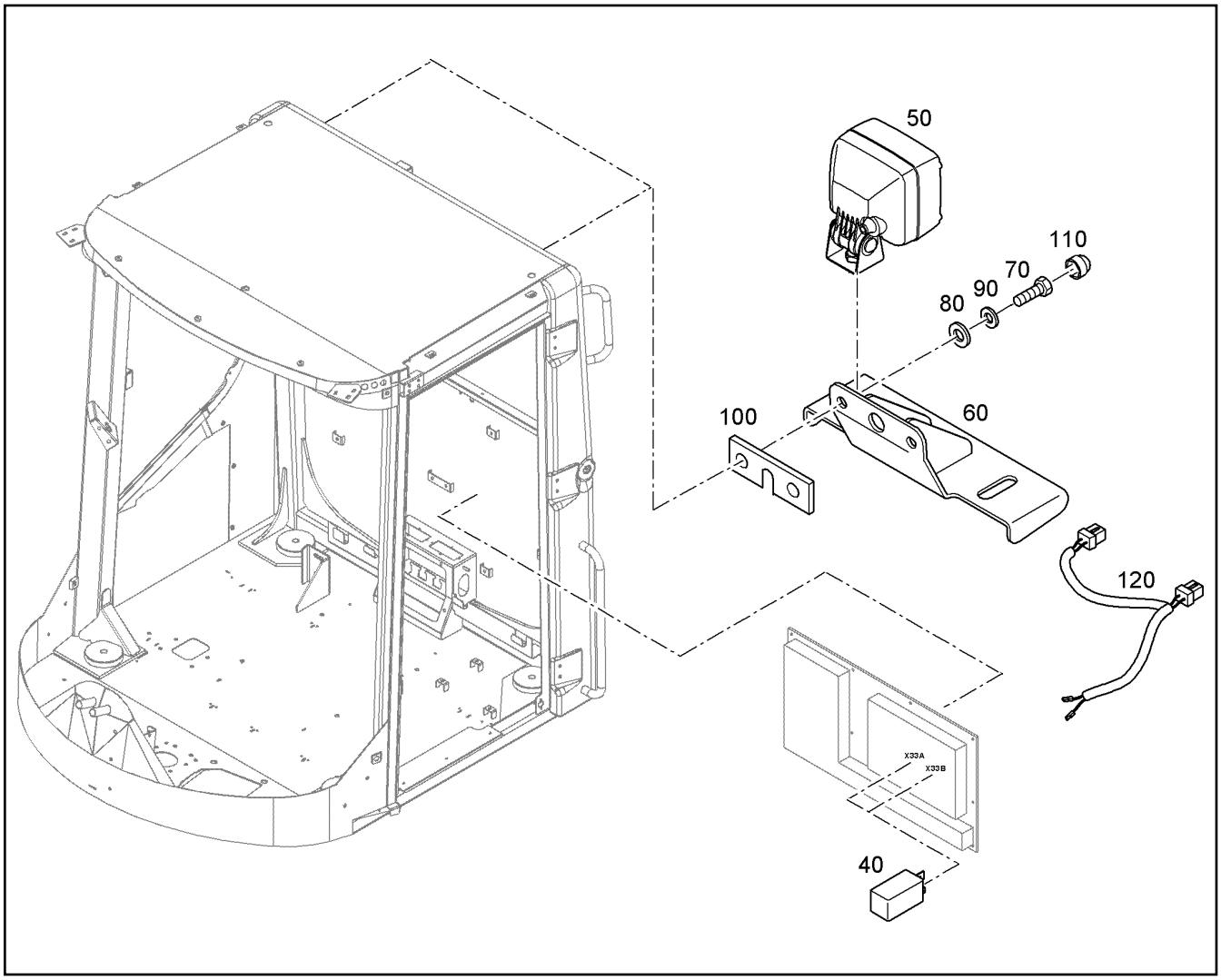


| Pos. | Item | Quantity | Description | Designação | Serie | K |
|---|---|---|---|---|---|---|
| 40 | 6001682 | 2 | RELAY | RELE | | |
| 50 | 7027205 | 2 | FLOODLIGHT<br>⇨ ❑ 396 | FAROL | | |
| 60 | 93013506 | 2 | BRACKET | CONSOLE PARA FAROL DE TR | | |
| 70 | 11651767 | 4 | HEX SCREW ISO 4017 M8X20 8.8 480H | PARAFUSO SEXTAVADO | | |
| 80 | 10289803 | 4 | WASHER 8 300HV | ARRUELA | | |
| 90 | 423910801 | 4 | LOCK WASHER VS 8 | ARRUELA DE PRESSÃO | | |
| 100 | 9845048 | 2 | SEALING PLATE | PLACA DE VEDACAO | | |
| 110 | 7616949 | 4 | PROTECTING CAP | CAPA DE PROTEÇÃO | | |
| 120 | 8922910 | 1 | WORKING FLOODLIGHT WH W206 | CHIC ELÉTR DO FAROL DE TRA | | |

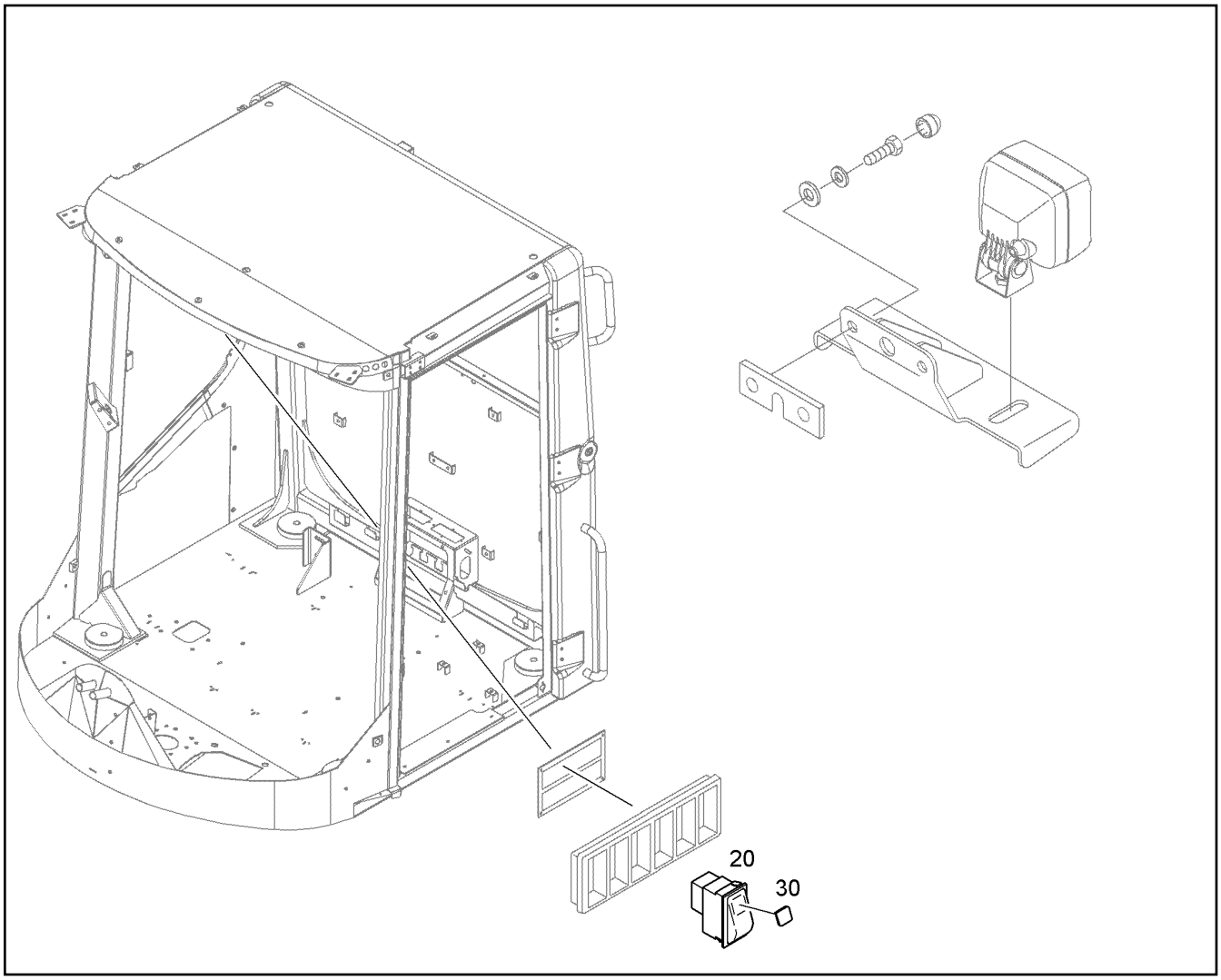


| Pos. | Item | Quantity | Description | Designação | Serie | K |
|---|---|---|---|---|---|---|
| 20 | 6905702 | 1 | SWITCH | INTERRUPTOR | | |
| 30 | 6000843 | 1 | SYMBOL INSERT ARBEITSSCHEINW.HIN. | SÍMBOLO | | |

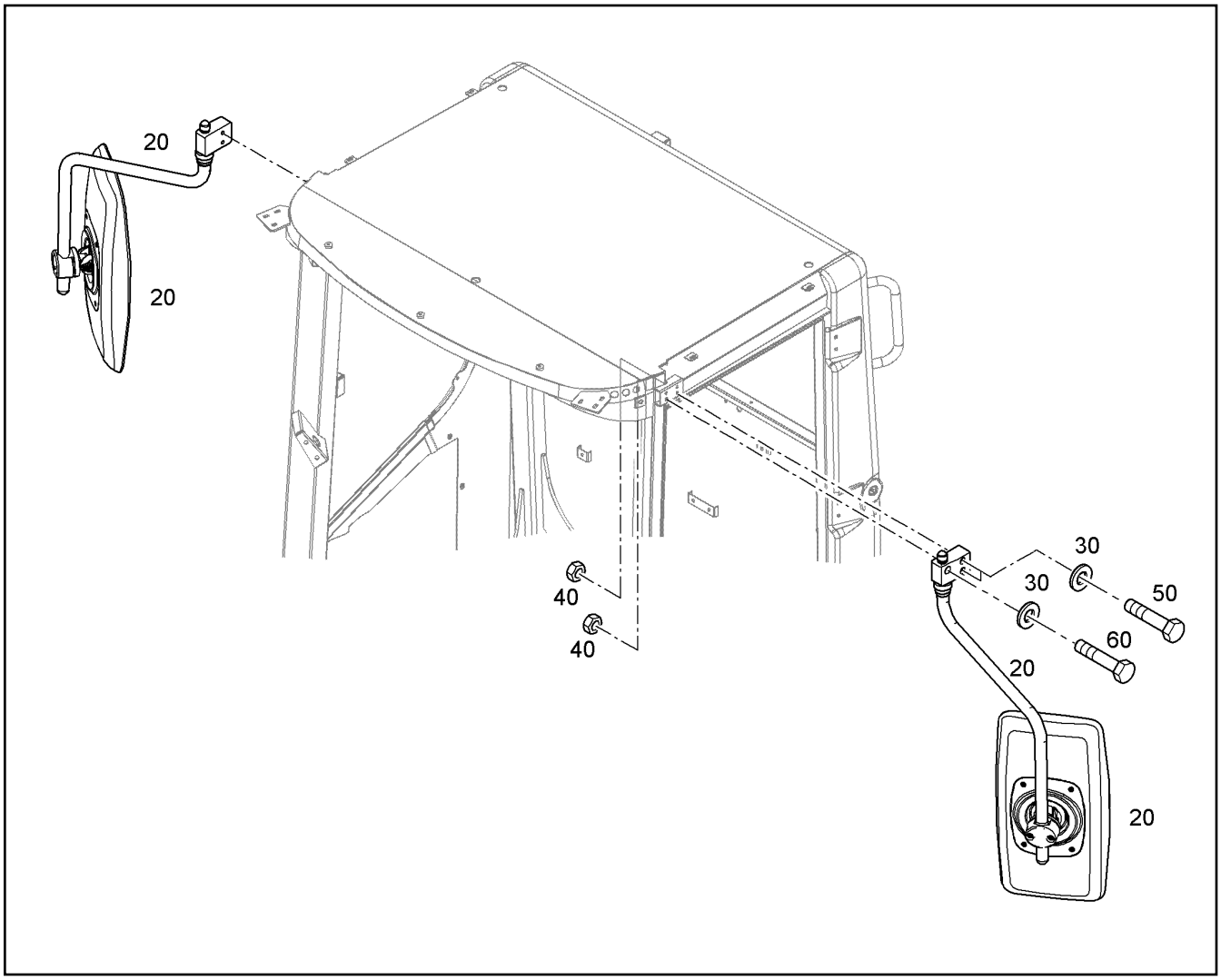


| Pos. | Item | Quantity | Description | Designação | Serie | K |
|---|---|---|---|---|---|---|
| 20 | | 2 | MIRROR LEFT+RIGHT<br>⇨ ❑ 394 | RETROV EXT.ESQ+DIREITO | | |
| 30 | 7015814 | 6 | WEDGE LOCK WASHER 10,7/21X2,5 NORD-L | ARRUELA DE FECHAMENTO | | |
| 40 | 10875605 | 6 | HEX NUT M10 | PORCA SEXTAVADA | | 1 |
| 50 | 11647551 | 4 | HEX SCREW ISO 4014 M10X55 10.9 FLZN | PARAFUSO SEXTAVADO | | |
| 60 | 10299577 | 2 | HEX SCREW ISO 4017 M10X45 10.9 FLZN | PARAFUSO SEXTAVADO | | |

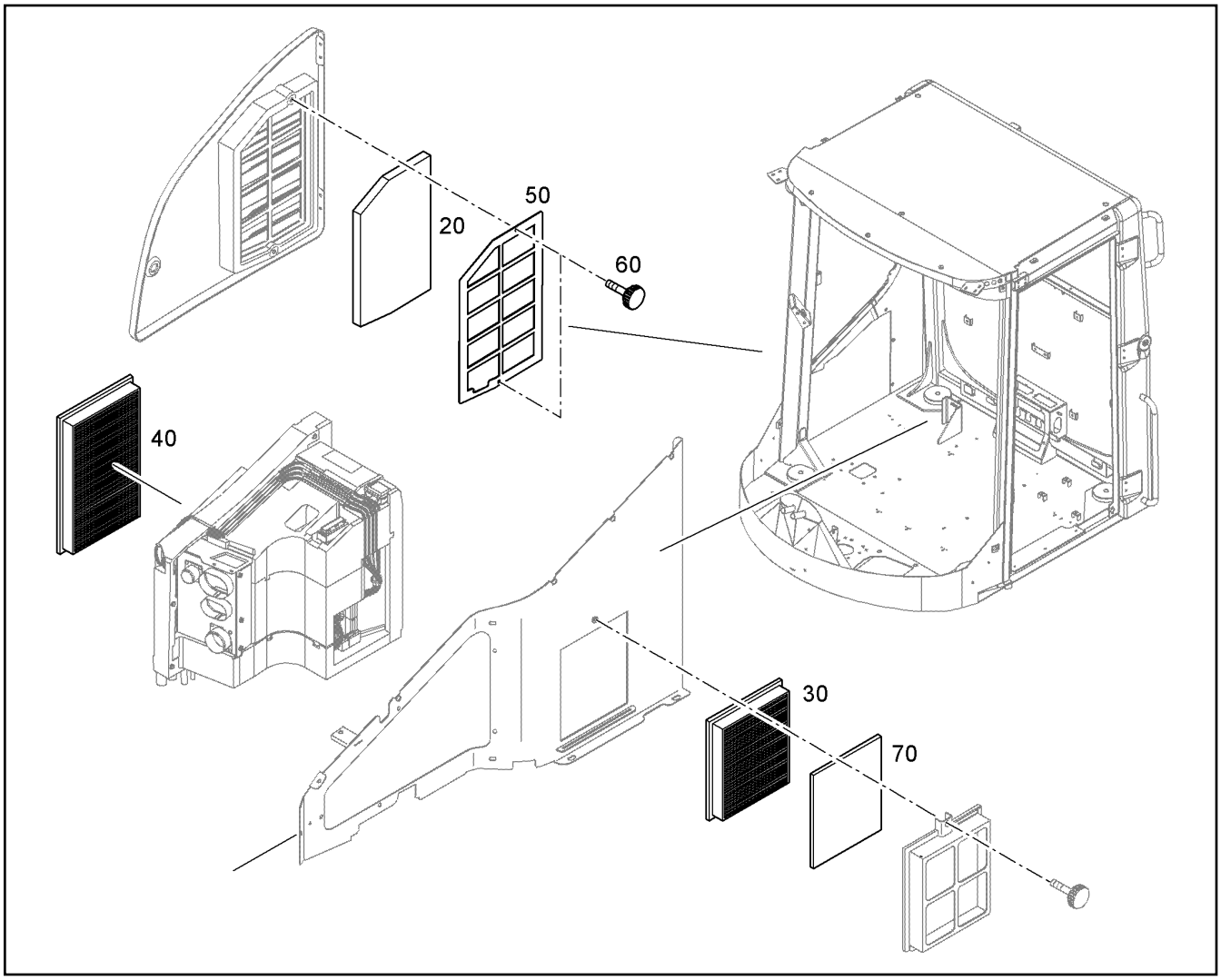


| Pos. | Item | Quantity | Description | Designação | Serie | K |
|---|---|---|---|---|---|---|
| 20 | 93013612 | 1 | PREFILTER | PRÉ-FILTRO | | |
| 30 | 10815373 | 1 | PARTICULATE FILTER | FILTRO DE PARTÍCULAS | | |
| 40 | 10492693 | 1 | FILTER ELEMENT | ELEMENTO FILTRANTE | | |
| 50 | 93013611 | 1 | FILTER COVER | TAMPA DE FILTRO | | |
| 60 | 10343139 | 2 | KNURLED SCREW M6X25 | PARAFUSO SERRILHADO | | |
| 70 | 93014155 | 1 | PREFILTER | PRÉ-FILTRO | | |

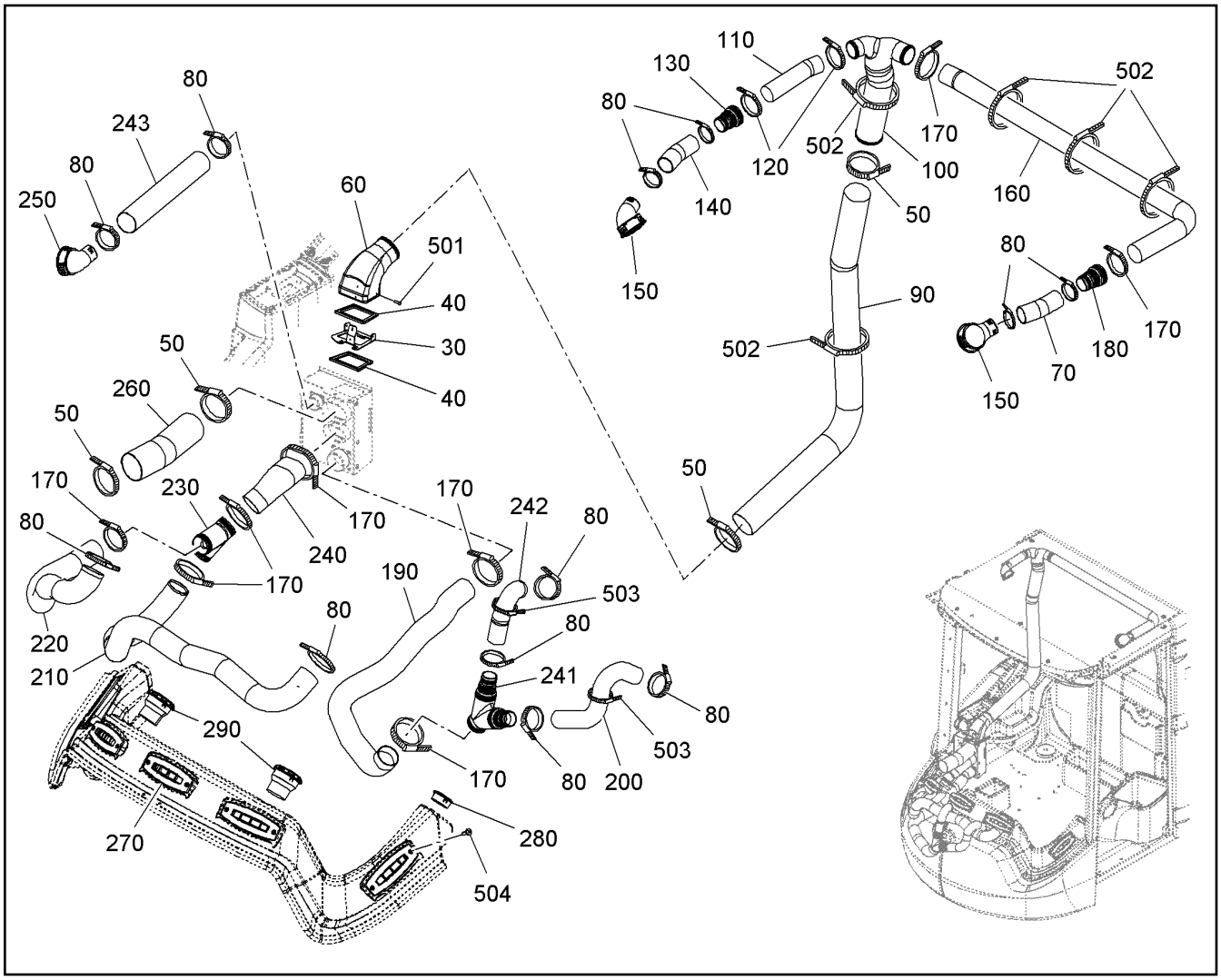


| Pos. | Item | Quantity | Description | Designação | Serie | K |
|---|---|---|---|---|---|---|
| 30 | 12246648 | 1 | FASTENER | SUPORTE | | |
| 40 | 8922140 | 2 | SEAL | VEDAÇÃO | | |
| 50 | 7405589 | 7 | HOSE CLAMP DIN 3017-3 C1 78 76-80X20 | ABRAÇADEIRA DE MANGUEIRA | | |
| 60 | 93018306 | 1 | FITTINGS | CONEXÃO | | |
| 70 | 7623812 | 0.2m | AIR HOSE 45 | MANGUEIRA DE AR | | |
| 80 | 7615767 | 15 | HOSE CLAMP DIN 3017-1 A 41 32-50X13 W2- | ABRAÇADEIRA DE MANGUEIRA | | |
| 90 | 11698459 | 1.1m | AIR HOSE | MANGUEIRA DE AR | | |
| 100 | 93018305 | 1 | DISTRIBUTOR | DISTRIBUIDOR | | |
| 110 | 11067761 | 0.19m | AIR HOSE 50 | MANGUEIRA DE AR | | 1 |
| 120 | 10011696 | 2 | HOSE CLAMP 14,3 40-60 W2 | ABRAÇADEIRA DE MANGUEIRA | | |
| 130 | 12246643 | 1 | REDUCER | REDUÇÃO | | |
| 140 | 7623812 | 0.2m | AIR HOSE 45 | MANGUEIRA DE AR | | |
| 150 | 11490026 | 2 | ROUND NOZZLE | BOCAL DE ESCAPE | | |
| 160 | 10041206 | 1.32m | AIR HOSE 60 | MANGUEIRA DE AR | | 1 |
| 170 | 5004928 | 8 | HOSE CLAMP DIN 3017-1 A 60 50-70X13 W2- | ABRAÇADEIRA DE MANGUEIRA | | |
| 180 | 8922223 | 2 | CONNECTOR | CONEXÃO | | |
| 190 | 10041206 | 1.07m | AIR HOSE 60 | MANGUEIRA DE AR | | 1 |
| 200 | 7623812 | 0.4m | AIR HOSE 45 | MANGUEIRA DE AR | | |
| 210 | 10041206 | 1.52m | AIR HOSE 60 | MANGUEIRA DE AR | | 1 |
| 220 | 10041206 | 0.77m | AIR HOSE 60 | MANGUEIRA DE AR | | 1 |
| 230 | 10041210 | 1 | Y DISTRIBUTOR | DISTRIBUIDOR EM Y | | |
| 240 | 93017426 | 1 | FORM HOSE MANNDUESE | MANGUEIRA | | |
| 241 | 11067773 | 1 | Y DISTRIBUTOR | DISTRIBUIDOR EM Y | | |
| 242 | 7623812 | 0.6m | AIR HOSE 45 | MANGUEIRA DE AR | | |
| 243 | 7623812 | 0.4m | AIR HOSE 45 | MANGUEIRA DE AR | | |
| 250 | 11341909 | 1 | AIR NOZZLE | DIFUSOR DE AR | | |

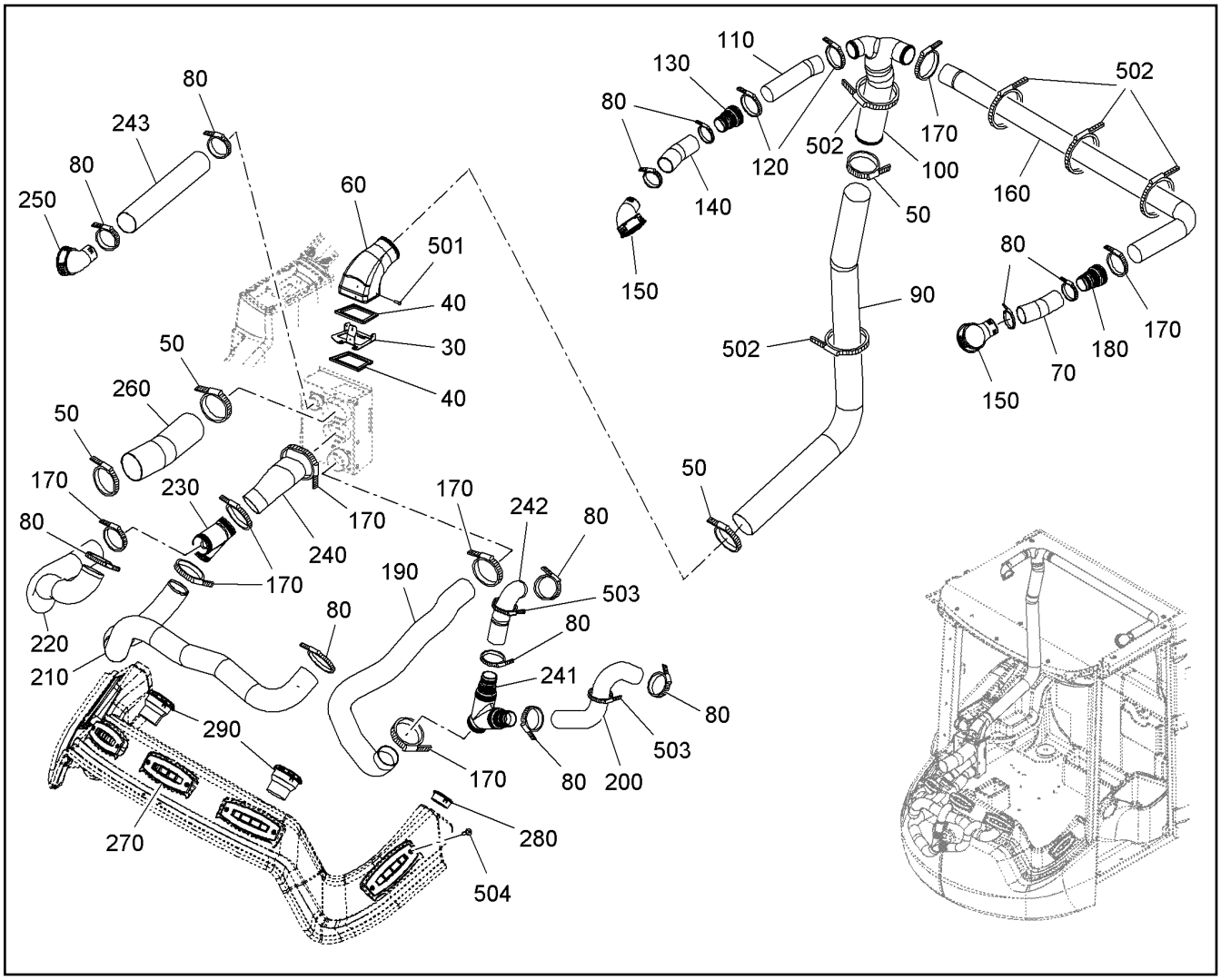


| Pos. | Item | Quantity | Description | Designação | Serie | K |
|---|---|---|---|---|---|---|
| 260 | 11698459 | 0.3m | AIR HOSE | MANGUEIRA DE AR | | |
| 270 | 10291981 | 5 | NOZZLE | BOCAL | | |
| 280 | 11123229 | 1 | TURNING AIR NOZZLE | DIFUSOR DE AR GIRATÓRIO | | |
| 290 | 11008790 | 2 | TURNING AIR NOZZLE | DIFUSOR DE AR GIRATÓRIO | | |
| 501 | 12246664 | 4 | BLIND RIVET 3X11 | REBITE CEGO | | |
| 502 | 7001040 | 6 | TIE WRAP 7,8X465 | AMARRA PARA CABOS | | |
| 503 | 11006284 | 2 | CABLE TIE | ABRAÇADEIRA DE CABO | | |
| 504 | 4635369 | 10 | SHEET-METAL SCREW ISO 7051 ST4,8X16 | PARAFUSO | | |

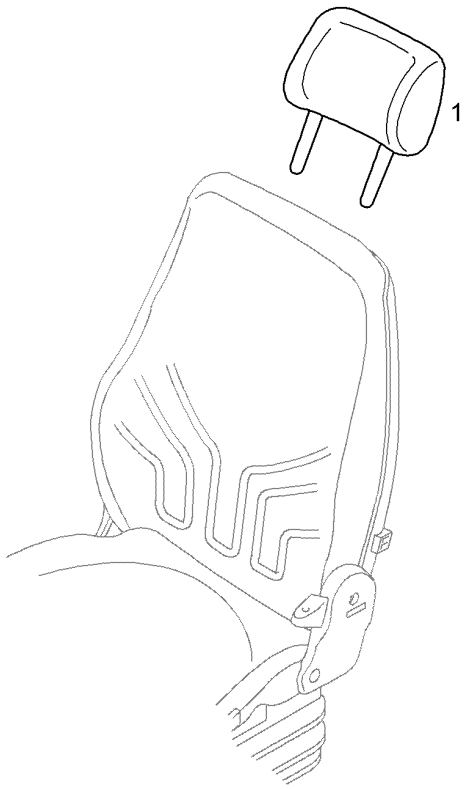


| Pos. | Item | Quantity | Description | Designação | Serie | K |
|---|---|---|---|---|---|---|
| 1 | 10018730 | 1 | HEAD REST | APOIO DA CABEÇA | | |

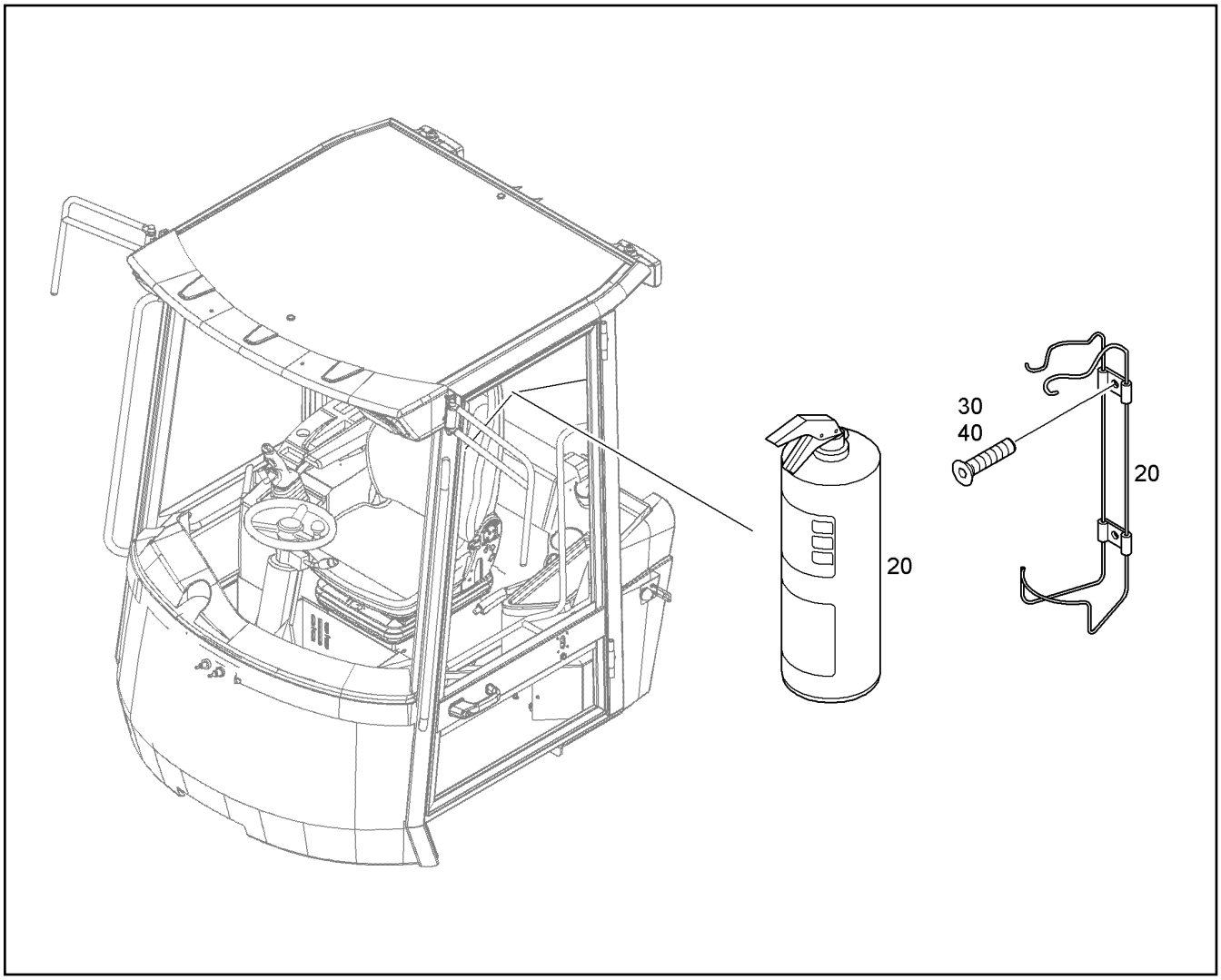


| Pos. | Item | Quantity | Description | Designação | Serie | K |
|---|---|---|---|---|---|---|
| 20 | 11690717 | 1 | FIRE EXTINGUISHER ABC PULVER 2 kg | EXTINTOR DE INCÊNDIO | | |
| 30 | 11123819 | 2 | COUNTERSUNK SCREW ISO 7047 M5X25 4. | PARAFUSO ESCAREADO | | |
| 40 | 10663227 | 2 | ROSE 6,2X20X5 | ARRUELA | | |

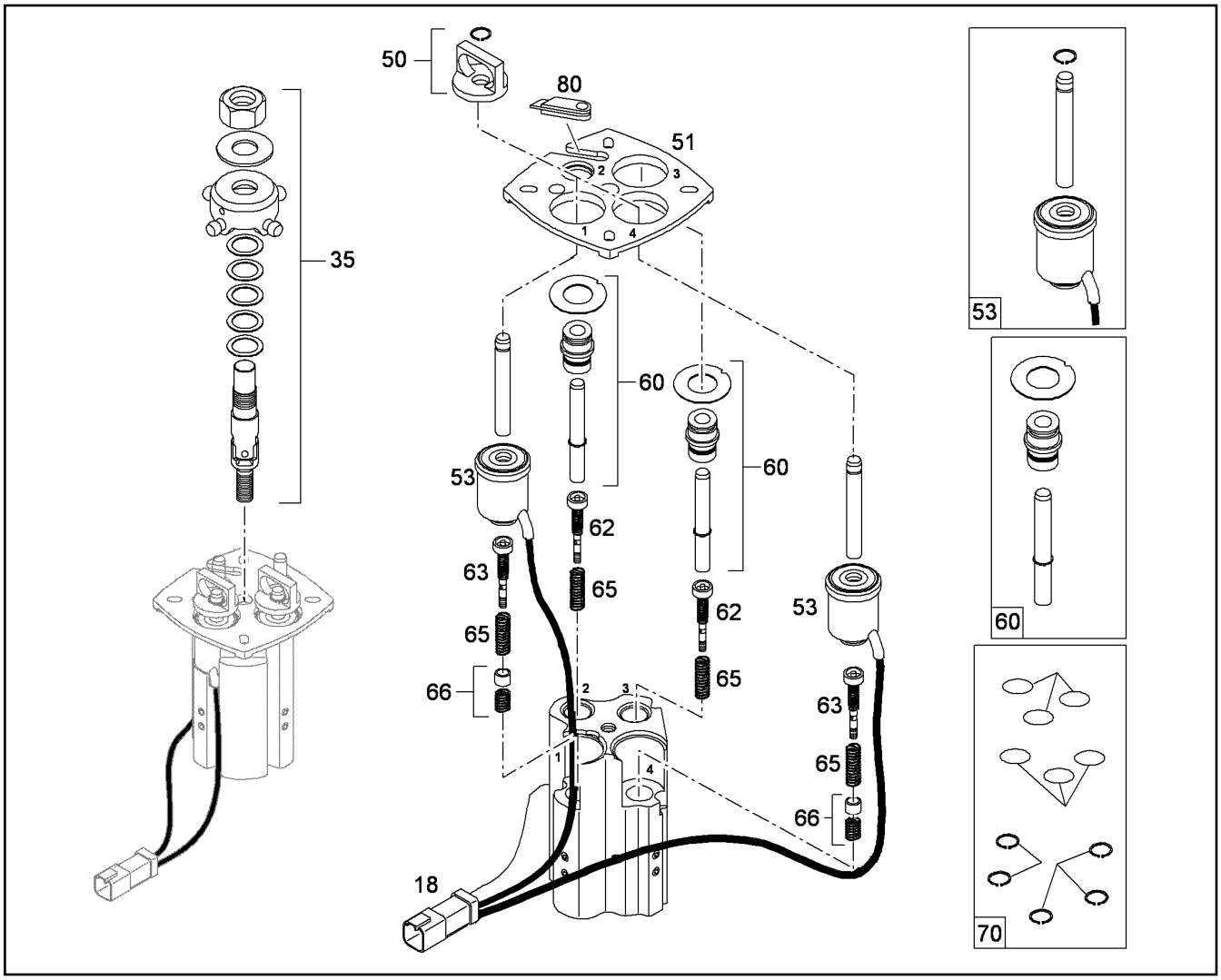


| Pos. | Item | Quantity | Description | Designação | Serie | K |
|---|---|---|---|---|---|---|
| 18 | 10354905 | 1 | PLUG | PLUGUE | | |
| 35 | 10678821 | 1 | CARDAN KIT | KIT DE MONTAGEM DO CARDAN | | |
| 50 | 10354896 | 2 | KIT | KIT | | |
| 51 | 10354897 | 1 | SHEET | PLACA DE APOIO | | |
| 53 | 10354898 | 2 | DETEND KIT | CONJUNTO DE ENGATES | | |
| 60 | 10354899 | 2 | TAPPET KIT | KIT DE REPARO | | |
| 62 | 11100133 | 2 | CONTROL UNIT | UNIDADE DE CONTROLE | | |
| 63 | 11100134 | 2 | CONTROL UNIT | UNIDADE DE CONTROLE | | |
| 65 | 11080581 | 2 | SPRING SET | KIT DE MOLAS | | |
| 66 | 10355156 | 2 | KIT | KIT | | |
| 70 | 10354903 | 1 | SEAL KIT | KIT DE VEDAÇÃO | | |
| 80 | 10816062 | 1 | CABLE BUSHING | PASSAGEM DE CABO | | |

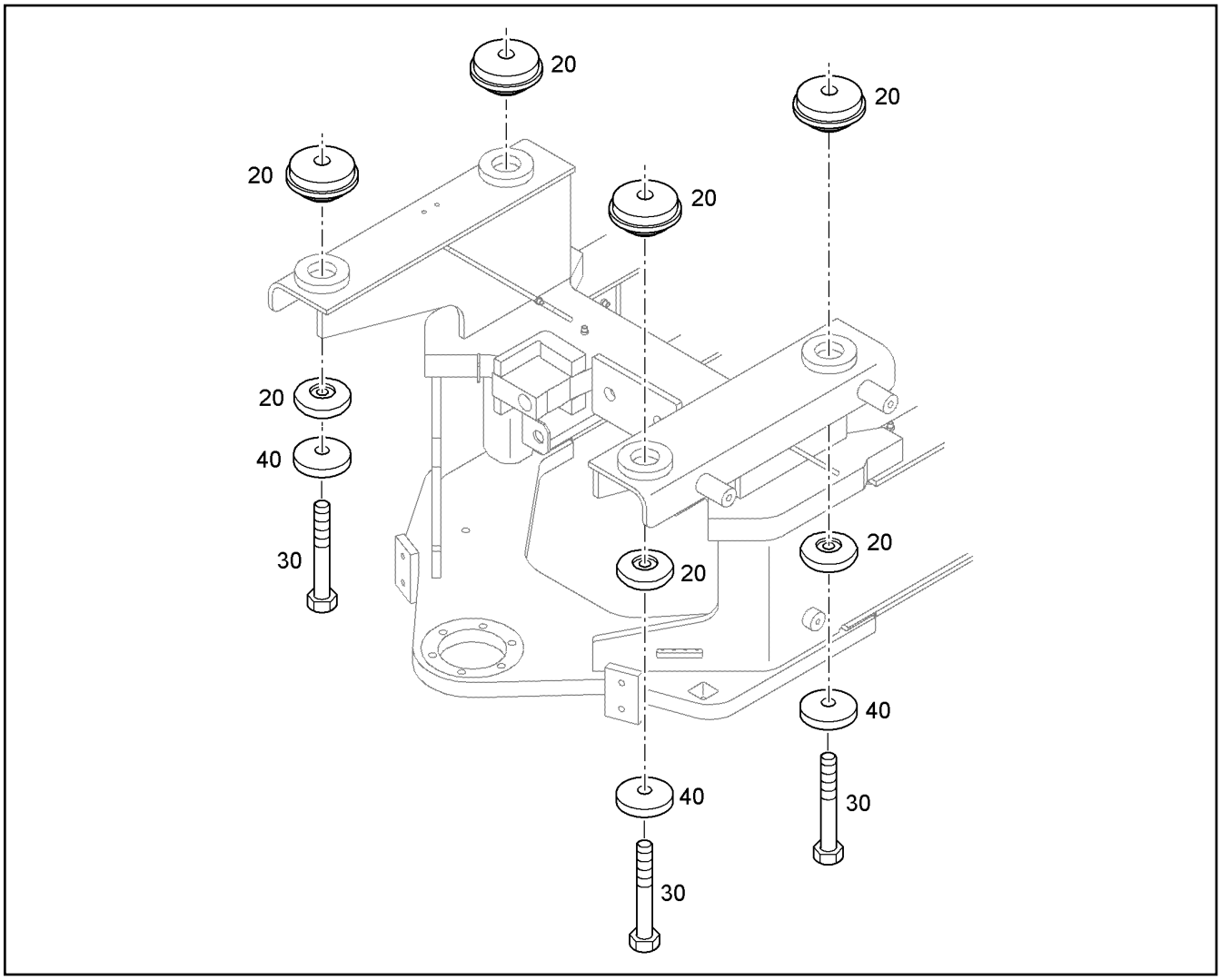


| Pos. | Item | Quantity | Description | Designação | Serie | K |
|---|---|---|---|---|---|---|
| 20 | 10327148 | 4 | DAMPING ELEMENT | ELEMENTO AMORTECEDOR | | |
| 30 | 4600603 | 4 | HEX SCREW ISO 4014 M20X130 10.9 FLZN | PARAFUSO SEXTAVADO | | |
| 40 | 8923223 | 4 | WASHER | ARRUELA | | |

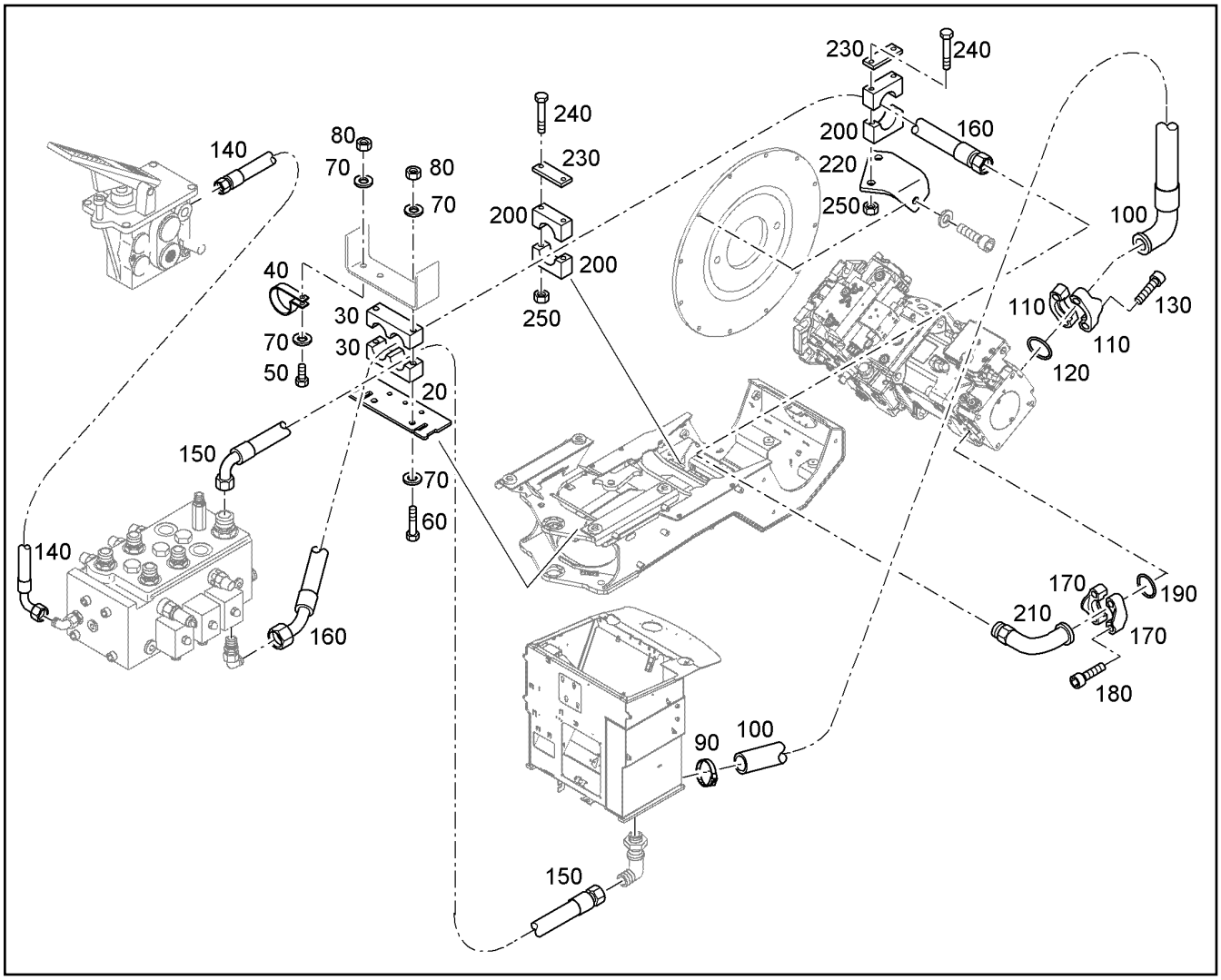


| Pos. | Item | Quantity | Description | Designação | Serie | K |
|---|---|---|---|---|---|---|
| 20 | 93027838 | 1 | CONSOLE | CONSOLE | | |
| 30 | 8923926 | 2 | HALF CLAMP COLLAR | MEIA ABRAÇADEIRA | | |
| 40 | 7367691 | 1 | CLAMP DIN 3016-1 D1 40X25 W1-2-CR | BRAÇADEIRA | | |
| 50 | 11002715 | 1 | HEX SCREW ISO 4017 M10X30 10.9 FLZN | PARAFUSO SEXTAVADO | | |
| 60 | 11002720 | 2 | HEX SCREW ISO 4014 M10X90 10.9 FLZN | PARAFUSO SEXTAVADO | | |
| 70 | 10179357 | 3 | WASHER 10,5 | ARRUELA | | |
| 80 | 10875605 | 3 | HEX NUT M10 | PORCA SEXTAVADA | | 1 |
| 90 | 7365297 | 1 | HOSE CLAMP DIN 3017-3 C1 61 59-63X20 | ABRAÇADEIRA DE MANGUEIRA | | |
| 100 | 11003671 | 1 | HOSE 50X1370 | MANGUEIRA | | |
| 110 | 5602640 | 2 | FLANGE HALF SAE 2 1/2" FLACH CODE 61 | MEIO FLANGE | | |
| 120 | 7410480 | 1 | O-RING DIN 3771 69,44X3,53 | ANEL-O | | |
| 130 | 11002749 | 4 | SOCKET HEAD SCREW ISO 4762 M12X40 10 | PARAFUSO CILÍNDRICO | | |
| 140 | 7620955 | 1 | HOSE 8X2700 | MANGUEIRA | | 1 |
| 150 | 10302951 | 1 | HOSE 32X2130 | MANGUEIRA | | 1 |
| 160 | 11006572 | 1 | HOSE 25X4150 | MANGUEIRA | | |
| 170 | 10286360 | 2 | FLANGE HALF SAE1" CODE62 | MEIO FLANGE | | |
| 180 | 11002749 | 4 | SOCKET HEAD SCREW ISO 4762 M12X40 10 | PARAFUSO CILÍNDRICO | | |
| 190 | 10490781 | 1 | RECTANGULAR SECTION RING 40,15X2,80 | ANEL DE SEÇÃO RETANGULAR | | |
| 200 | 7363675 | 4 | CLAMP-HALF DIN 3015-2 S 3 G 38 PP SW | MEIA ABRAÇADEIRA | | |
| 210 | 11060620 | 1 | TUBE BEND | TUBO | | |
| 220 | 93014704 | 1 | BUTT STRAP | TALA | | |
| 230 | 7401443 | 2 | LID PLATE DIN 3015-2 S-DP-A 3 W1-ZN | PLACA | | |
| 240 | 11002720 | 4 | HEX SCREW ISO 4014 M10X90 10.9 FLZN | PARAFUSO SEXTAVADO | | |
| 250 | 10875605 | 4 | HEX NUT M10 | PORCA SEXTAVADA | | 1 |

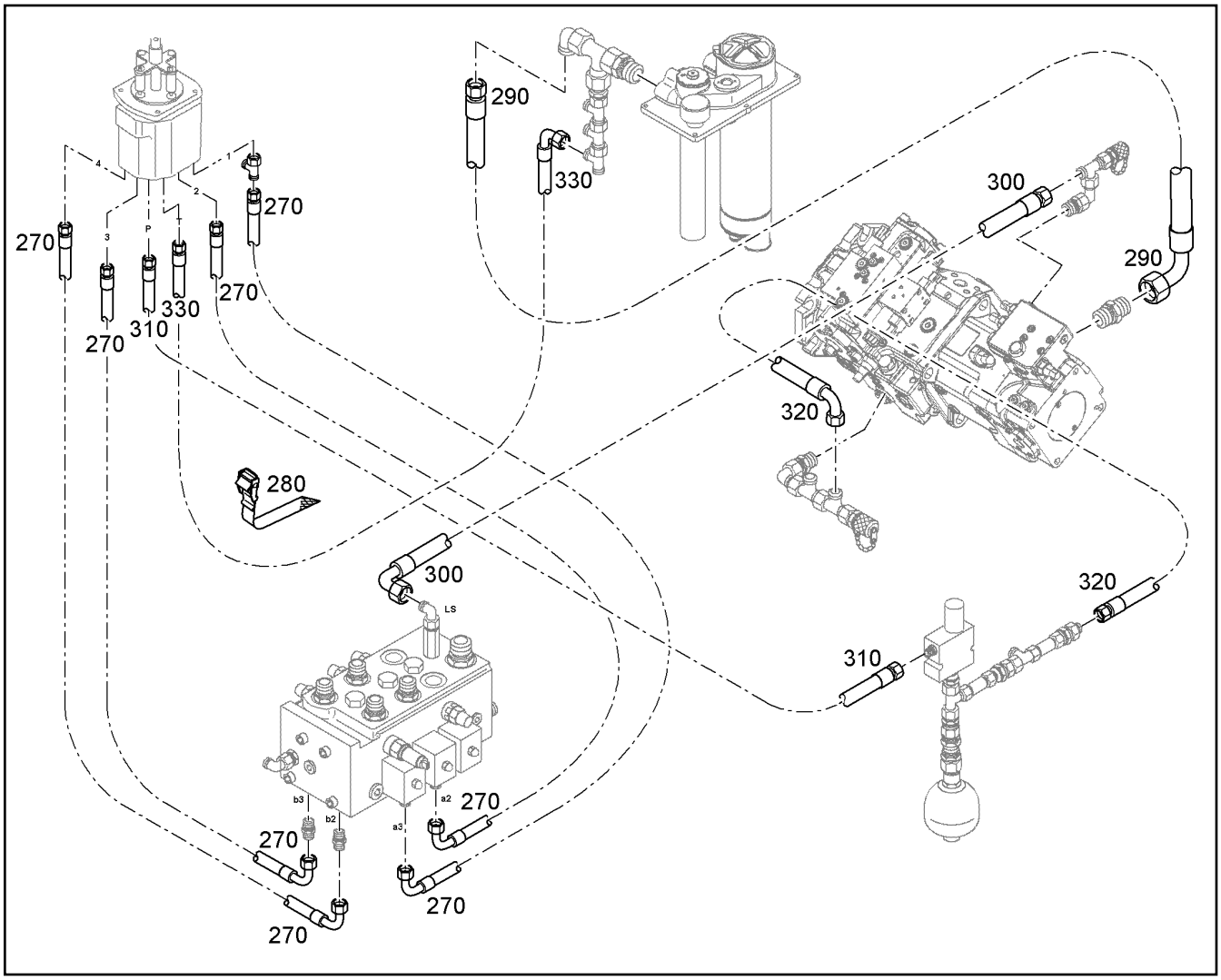


| Pos. | Item | Quantity | Description | Designação | Serie | K |
|---|---|---|---|---|---|---|
| 270 | 7620954 | 4 | HOSE 8X2800 | MANGUEIRA | | 1 |
| 280 | 7621780 | 35 | LASHING STRAP 18X0,35m 380daN TEXTILG | CINTA DE AMARRACAO | | |
| 290 | 10471131 | 1 | HOSE 16X3600 | MANGUEIRA | | 1 |
| 300 | 11006951 | 1 | HOSE 10X4300 | MANGUEIRA | | |
| 310 | 5607821 | 1 | CONTROL HOSE 8X2900 | MANGUEIRA DE COMANDO | | 1 |
| 320 | 7005047 | 1 | CONTROL HOSE 8X500 | MANGUEIRA DE COMANDO | | 1 |
| 330 | 7620955 | 1 | HOSE 8X2700 | MANGUEIRA | | 1 |

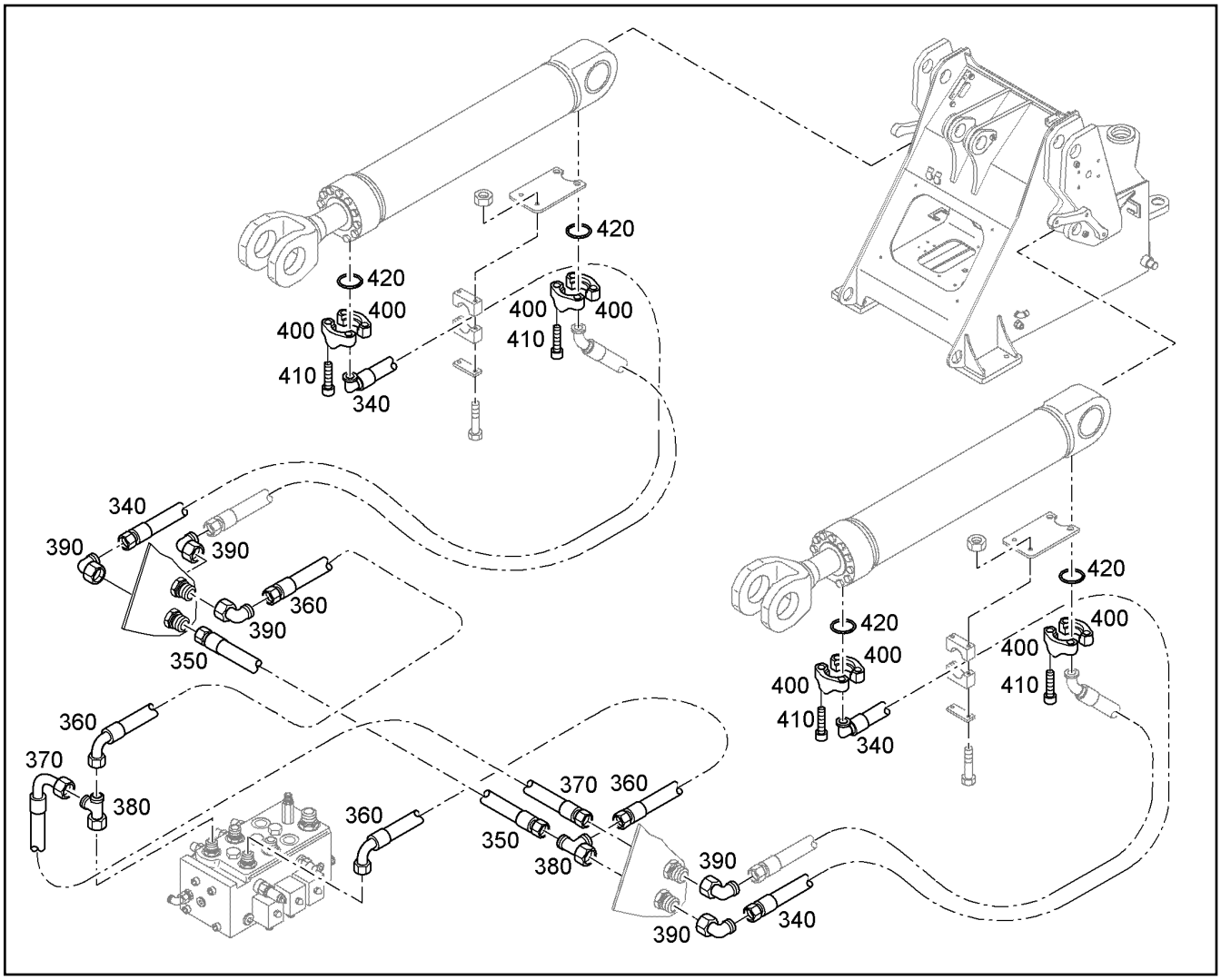


| Pos. | Item | Quantity | Description | Designação | Serie | K |
|---|---|---|---|---|---|---|
| 340 | 10411395 | 2 | HOSE 16X1950 | MANGUEIRA | | 1 |
| 350 | 10217842 | 1 | HOSE 16X700 | MANGUEIRA | | 1 |
| 360 | 7619072 | 2 | HOSE 16X980 | MANGUEIRA | | 1 |
| 370 | 5617107 | 1 | HOSE 16X850 | MANGUEIRA | | 1 |
| 380 | 7407107 | 2 | FITTING EL 20S | UNIÃO ROSCADA | | |
| 390 | 7407108 | 5 | FITTING EW 20S M30X2 | UNIÃO ROSCADA | | |
| 400 | 10286359 | 8 | FLANGE HALF SAE3/4 CODE62 | MEIO FLANGE | | |
| 410 | 10468820 | 16 | SOCKET HEAD SCREW ISO 4762 M10X35 10 | PARAFUSO CILÍNDRICO | | |
| 420 | 10490784 | 4 | RECTANGULAR SECTION RING 32,30X2,80 | ANEL DE SEÇÃO RETANGULAR | | |

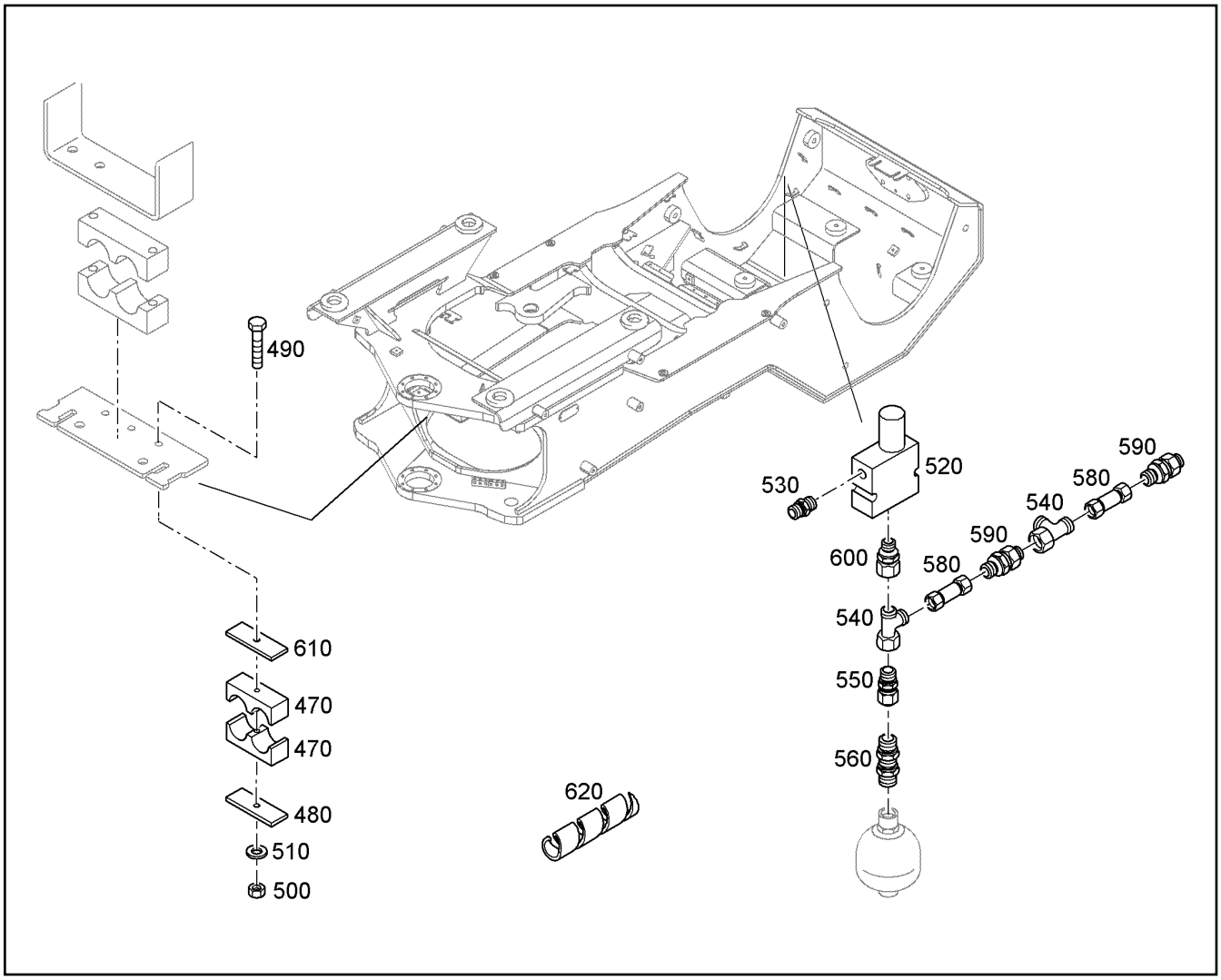


| Pos. | Item | Quantity | Description | Designação | Serie | K |
|---|---|---|---|---|---|---|
| 470 | 10015885 | 2 | CLAMP-HALF DIN 3015-3 Z 3 G 22 22 PP SW | MEIA ABRAÇADEIRA | | |
| 480 | 7401349 | 1 | LID PLATE DIN 3015-3 Z-DP 3 W1-ZN | PLACA | | |
| 490 | 11651584 | 1 | HEX SCREW ISO 4014 M8X65 8.8 480H | PARAFUSO SEXTAVADO | | |
| 500 | 10875614 | 1 | HEX NUT M8 | PORCA SEXTAVADA | | |
| 510 | 11840501 | 1 | WASHER 8,4 200HV | ARRUELA | | |
| 520 | 10303165 | 1 | 2/2 WAY VALVE<br>⇨ ❑ 336 | VALVULA DIRECIONAL 2/2 | | |
| 530 | 7362091 | 1 | FITTING GE 10L G1/4A | UNIÃO ROSCADA | | |
| 540 | 472330208 | 2 | FITTING | UNIÃO ROSCADA | | |
| 550 | 7616915 | 1 | FITTING RED 15/10L | UNIÃO ROSCADA | | |
| 560 | 11060172 | 1 | BULKHEAD ADAPTER ED 1/2"-15L M22X1,5 | ADAPTADOR | | |
| 580 | 7410211 | 2 | FITTING GZ 10L | UNIÃO ROSCADA | | |
| 590 | 7406701 | 2 | NON-RETURN VALVE | VÁLVULA DE RETORNO | | |
| 600 | 7617262 | 1 | FITTING EGE 10L G1/4A | UNIÃO ROSCADA | | |
| 610 | 9608628 | 1 | LID PLATE 6X30X80 | PLACA | | |
| 620 | 7015425 | 1.5m | HOSE GUARD | PROTECAO DE MANGUEIRA | | 1 |

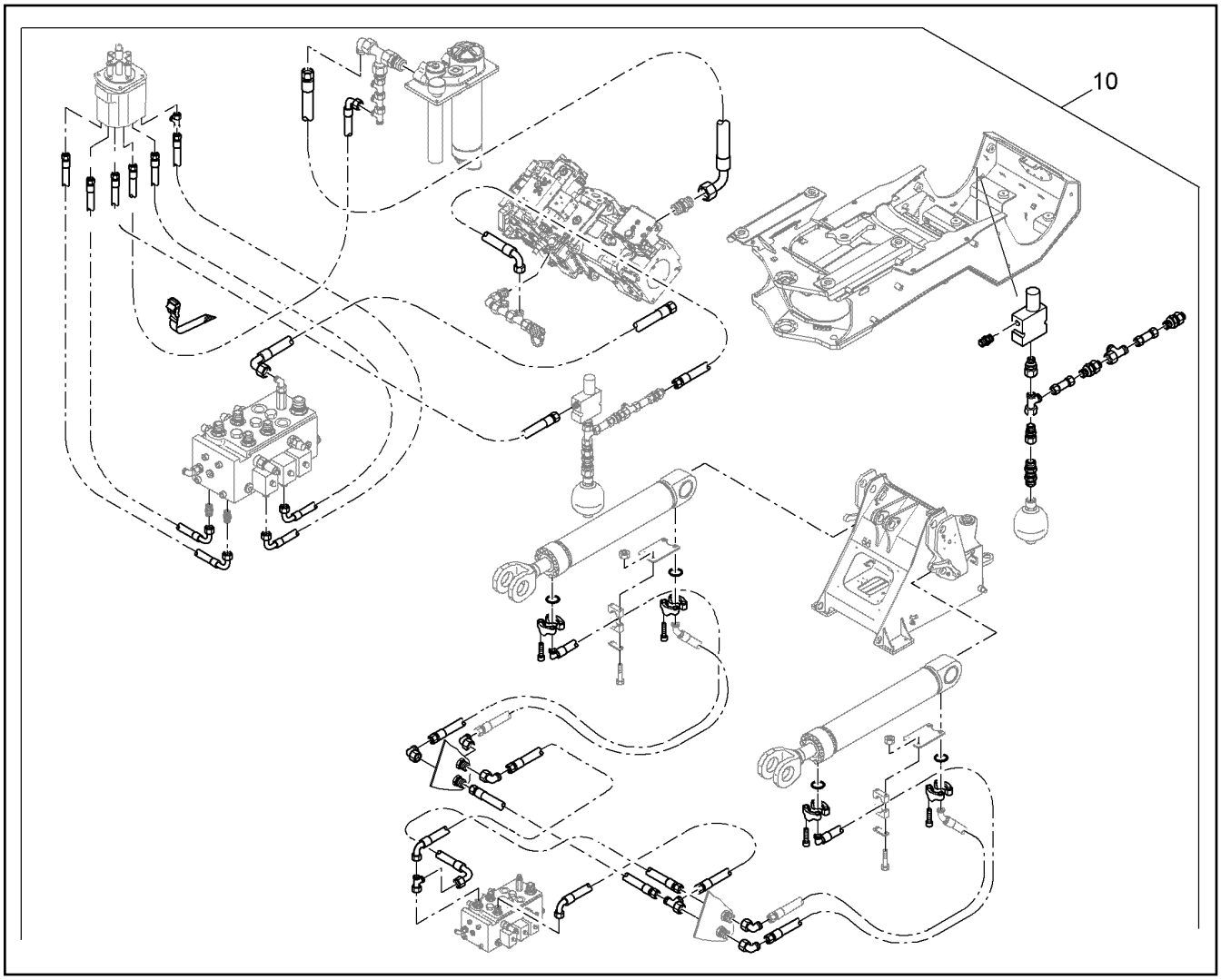


| Pos. | Item | Quantity | Description | Designação | Serie | K |
|---|---|---|---|---|---|---|
| 10 | | 1 | WORKING HYDRAULICS<br>⇨ ❑ 328 | HIDRÁULICA DO TRABALHO | | |

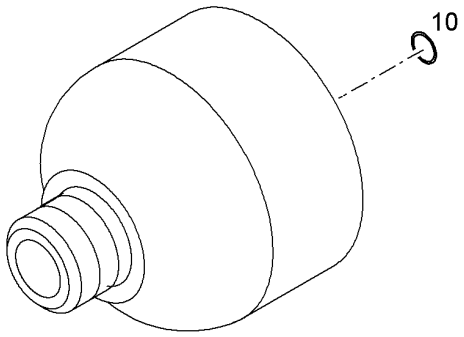


| Pos. | Item | Quantity | Description | Designação | Serie | K |
|---|---|---|---|---|---|---|
| 10 | 7624382 | 1 | RING | ANEL | | |

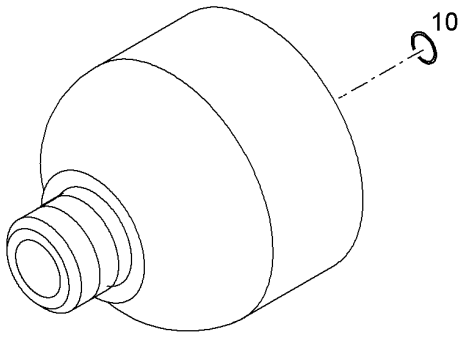


| Pos. | Item | Quantity | Description | Designação | Serie | K |
|---|---|---|---|---|---|---|
| 10 | 7624382 | 1 | RING | ANEL | | |

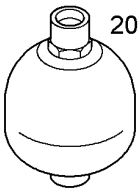


| Pos. | Item | Quantity | Description | Designação | Serie | K |
|---|---|---|---|---|---|---|
| 20 | 7619063 | 1 | DIAPHRAGM ACCUMULATOR 0,32L/210bar/1<br>⇨ ❑ 333 | ACUMULADOR DE PRESSÃO | | |

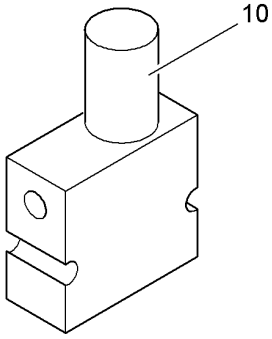


| Pos. | Item | Quantity | Description | Designação | Serie | K |
|---|---|---|---|---|---|---|
| 10 | 11081294 | 1 | MAGNET COIL | BOBINA MAGNÉTICA | | |

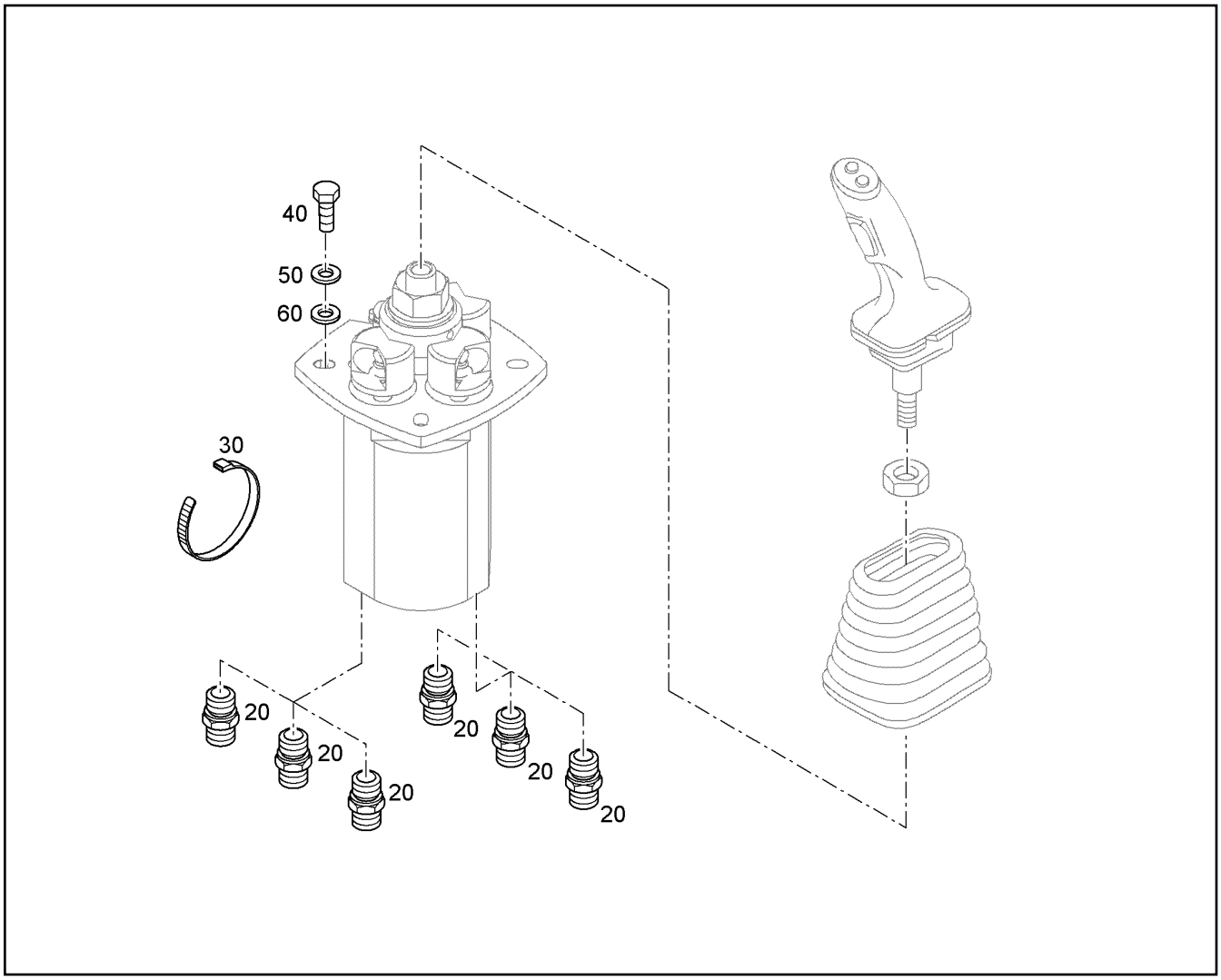


| Pos. | Item | Quantity | Description | Designação | Serie | K |
|---|---|---|---|---|---|---|
| 20 | 7362091 | 6 | FITTING GE 10L G1/4A | UNIÃO ROSCADA | | |
| 30 | 7009088 | 3 | TIE WRAP 2,5X102 | AMARRA PARA CABOS | | |
| 40 | 11644899 | 4 | HEX SCREW ISO 4017 M6X20 8.8 480H | PARAFUSO SEXTAVADO | | |
| 50 | 423910601 | 4 | LOCK WASHER VS 6 | ARRUELA DE PRESSÃO | | |
| 60 | 10875647 | 4 | WASHER 6 200HV | ARRUELA | | |

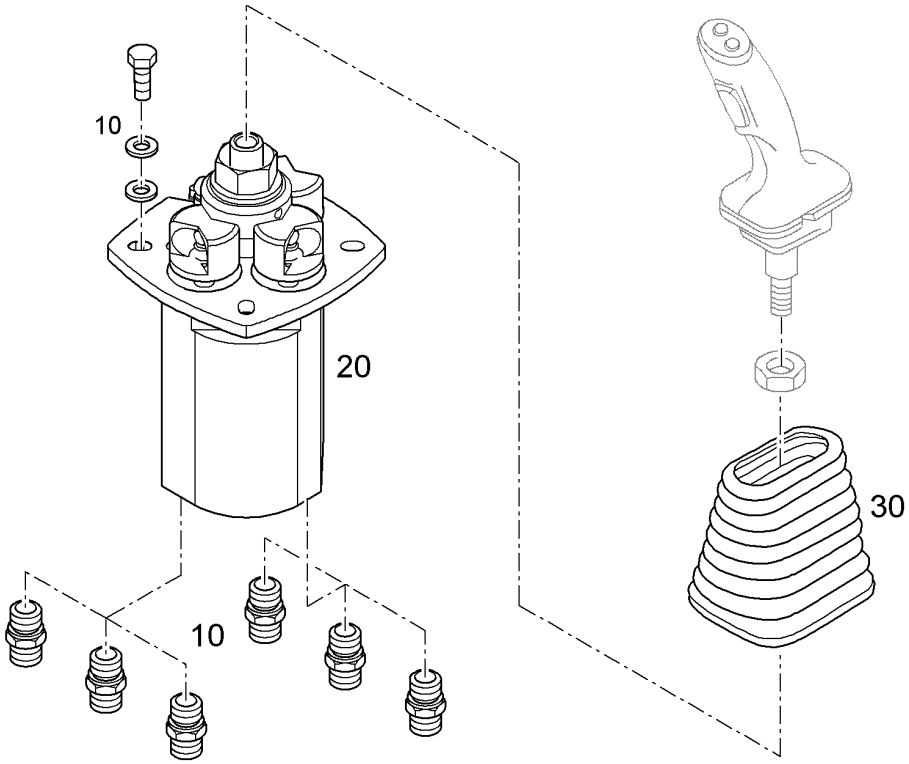


| Pos. | Item | Quantity | Description | Designação | Serie | K |
|---|---|---|---|---|---|---|
| 10 | | 1 | INSTALLATION CONTROL<br>⇨ ❑ 337 | MONTAGEM DA MANETE | | |
| 20 | 10424521 | 1 | PILOT CONTROL UNIT<br>⇨ ❑ 326 | MANETE DE COMANDO | | |
| 30 | 10014790 | 1 | RUBBER BELLOWS | BORRACHA SANFONADA | | |

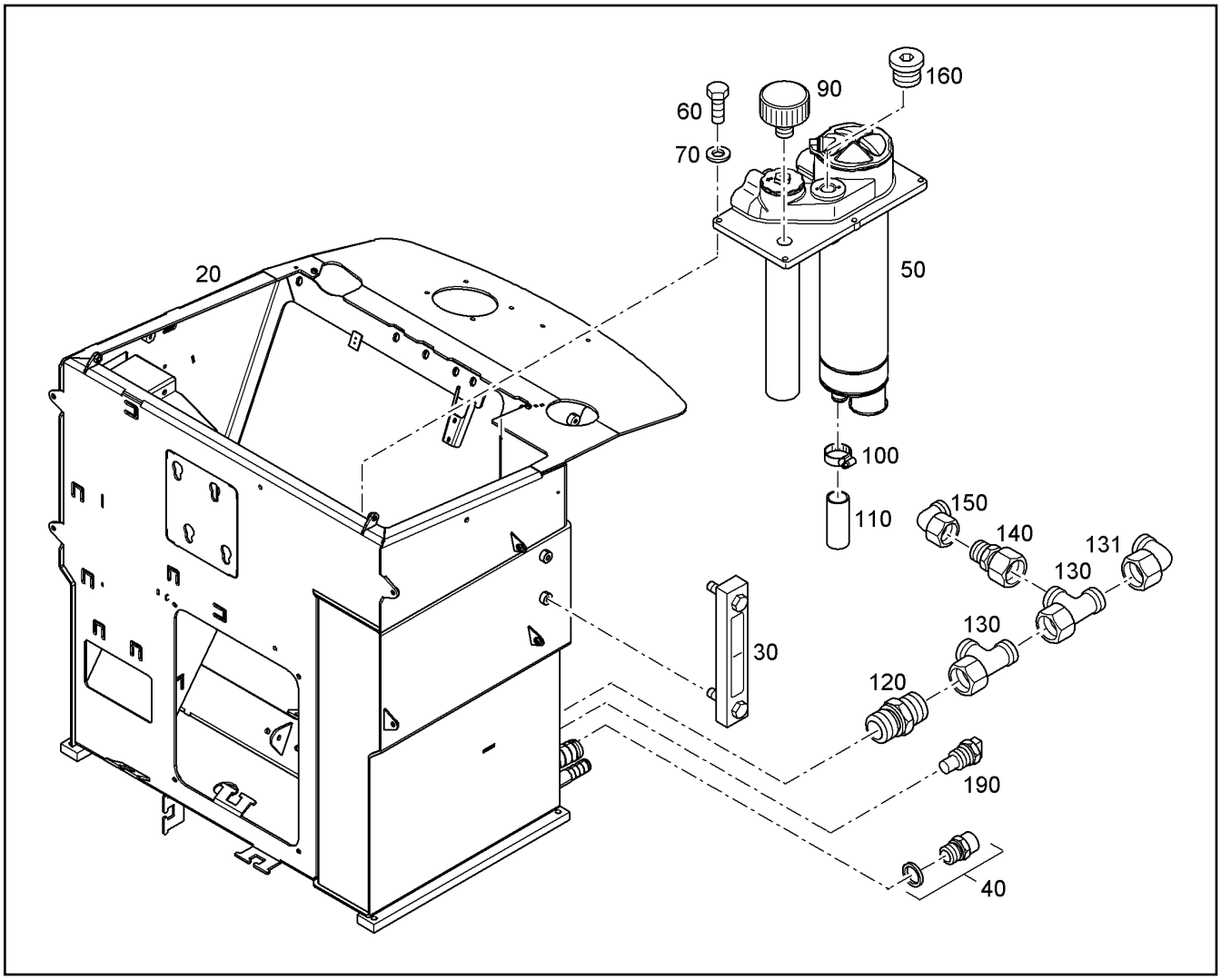


| Pos. | Item | Quantity | Description | Designação | Serie | K |
|---|---|---|---|---|---|---|
| 20 | 93020700 | 1 | HYDRAULIC TANK<br>[318W06 ]<br>⇨ ❑ 6 | TANQUE HIDRÁULICO | | |
| 30 | 7620114 | 1 | OIL LEVEL SIGHT GLASS<br>⇨ ❑ 345 | VISOR DO NÍVEL DE ÓLEO | | |
| 40 | 5004624 | 1 | OIL DRAIN PLUG M 30 1,5<br>⇨ ❑ 509 | PARAFUSO DE DRENAGEM DE Ó | | |
| 50 | 12205022 | 1 | SUCTION RETURN FLOW FILTER 10+80+16<br>[17003020 ]<br>⇨ ❑ 343 | FILTRO DE SUCÇÃO DE RETROC | 99999- | |
| 60 | 11002715 | 6 | HEX SCREW ISO 4017 M10X30 10.9 FLZN | PARAFUSO SEXTAVADO | | |
| 70 | 4229913 | 6 | LOCK WASHER VS 10 | ARRUELA DE PRESSÃO | | |
| 90 | 10222403 | 1 | AERATION FILTER 2µm<br>⇨ ❑ 344 | FILTRO DE RESPIRO | | |
| 100 | 774208508 | 1 | HOSE CLAMP C8/TXWF 32 25-40X12 W3 | ABRAÇADEIRA DE MANGUEIRA | | |
| 110 | 11213727 | 1 | HOSE 32X100 | MANGUEIRA | | |
| 120 | 10295188 | 1 | FITTINGS GE 22L M33X2 ED | CONEXÃO | | |
| 130 | 247138602 | 2 | FITTING EL 22L | UNIÃO ROSCADA | | |
| 131 | 247126202 | 1 | FITTING EW 22L | UNIÃO ROSCADA | | |
| 140 | 7616908 | 1 | FITTING RED 22/18L | UNIÃO ROSCADA | | |
| 150 | 247108302 | 1 | FITTING EW 18L M26X1,5 | UNIÃO ROSCADA | | |
| 160 | 7362698 | 1 | SCREW PLUG M26X1,5 ED | PARAFUSO DE FECHAMENTO | | |
| 190 | 10043264 | 1 | TEMPERATURE SENSOR | SENSOR DE TEMPERATURA | | |

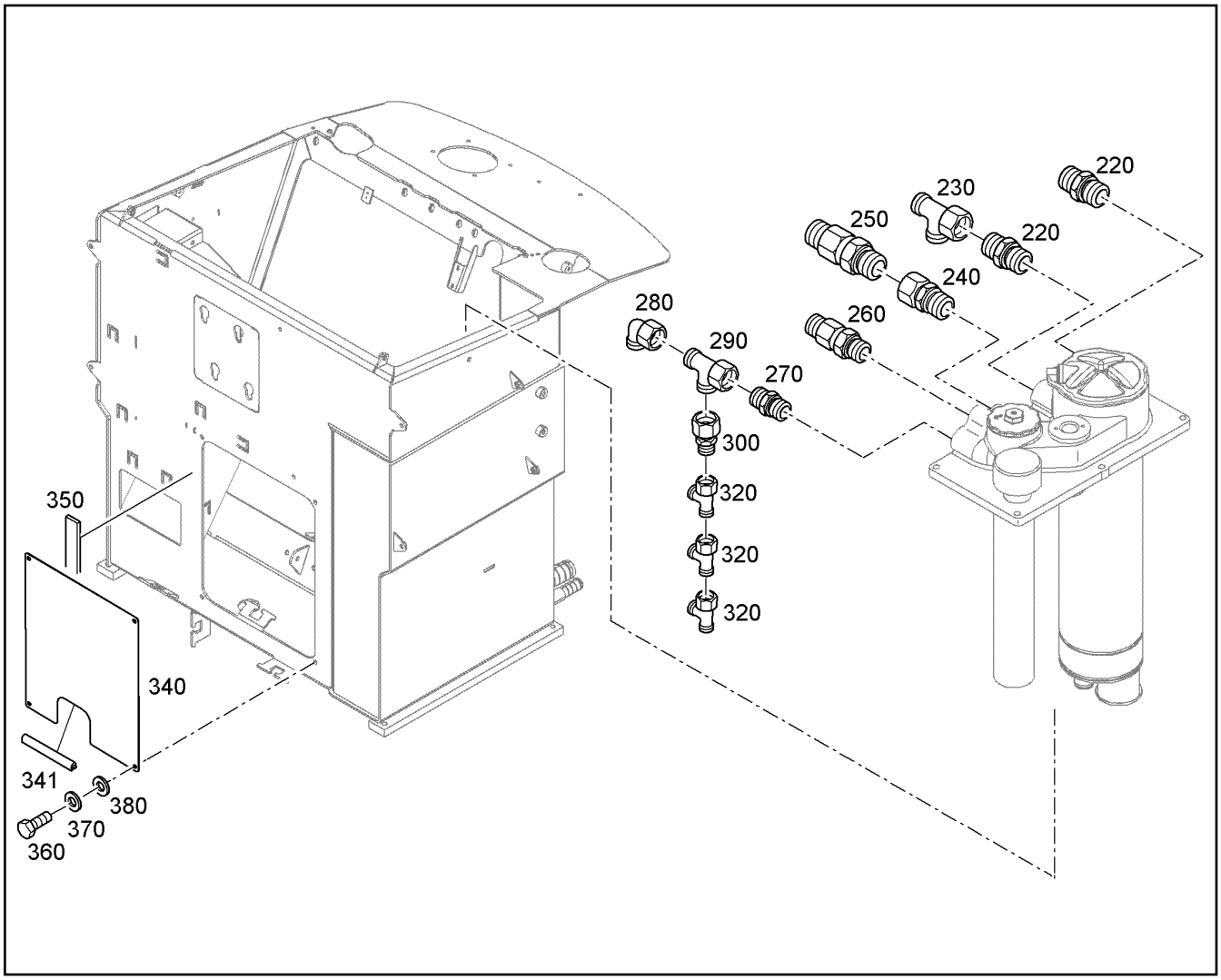


| Pos. | Item | Quantity | Description | Designação | Serie | K |
|---|---|---|---|---|---|---|
| 220 | 7003800 | 2 | FITTING GE 28L M33X2 | UNIÃO ROSCADA | | |
| 230 | 7407120 | 1 | FITTING EL 28L | UNIÃO ROSCADA | | |
| 240 | 7367993 | 1 | FITTING EGE 28L M33X2 | UNIÃO ROSCADA | | |
| 250 | 5603677 | 1 | NON-RETURN VALVE | VÁLVULA DE RETORNO | | |
| 260 | 10337746 | 1 | NON-RETURN VALVE | VÁLVULA DE RETORNO | | |
| 270 | 7410825 | 1 | FITTING GE 18L M26X1,5 | UNIÃO ROSCADA | | |
| 280 | 247108302 | 1 | FITTING EW 18L M26X1,5 | UNIÃO ROSCADA | | |
| 290 | 247128502 | 1 | FITTING EL 18L | UNIÃO ROSCADA | | |
| 300 | 7616916 | 1 | FITTING RED 18/10L | UNIÃO ROSCADA | | |
| 320 | 472330208 | 3 | FITTING | UNIÃO ROSCADA | | |
| 340 | 93012156 | 1 | COVER | TAMPA | | |
| 341 | 226016702 | 0.35m | SECTION 1-4/14,5X10 SCHWARZ | PERFIL DE PROTECAO DE CANT | | |
| 350 | 7619143 | 2m | SEALING TAPE | FITA DE VEDAÇÃO | | |
| 360 | 10299578 | 4 | HEX SCREW ISO 4017 M10X25 10.9 FLZN | PARAFUSO SEXTAVADO | | |
| 370 | 4229913 | 4 | LOCK WASHER VS 10 | ARRUELA DE PRESSÃO | | |
| 380 | 10289795 | 4 | WASHER 10 300HV | ARRUELA | | |

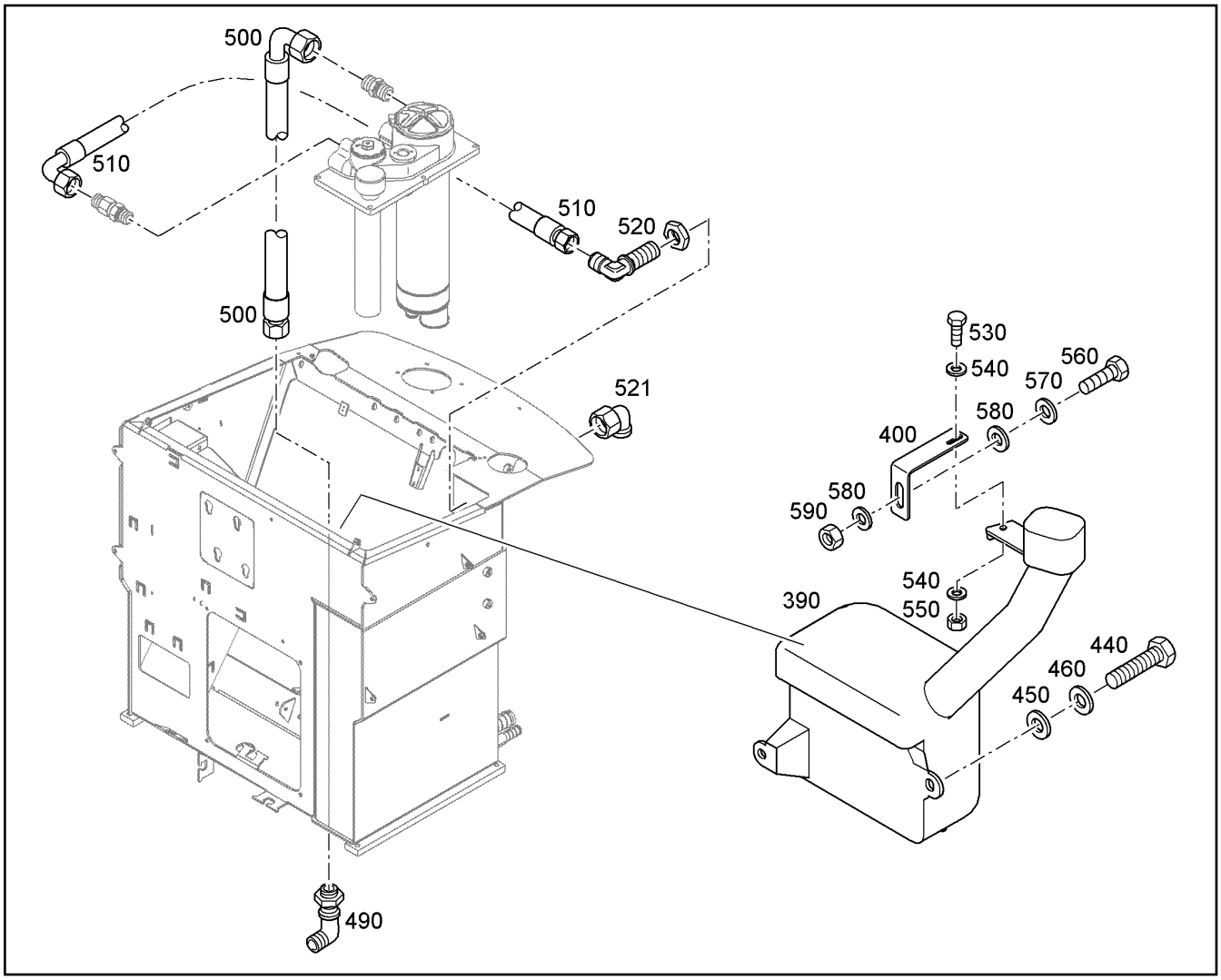


| Pos. | Item | Quantity | Description | Designação | Serie | K |
|---|---|---|---|---|---|---|
| 390 | 11008131 | 1 | WATER BASIN<br>⇨ ❑ 395 | RESERVATÓRIO DE ÁGUA | | |
| 400 | 93013838 | 1 | ANGLE | CANTONEIRA | | |
| 440 | 11651767 | 2 | HEX SCREW ISO 4017 M8X20 8.8 480H | PARAFUSO SEXTAVADO | | |
| 450 | 11140469 | 2 | WASHER 8 200HV | ARRUELA | | |
| 460 | 423910801 | 2 | LOCK WASHER VS 8 | ARRUELA DE PRESSÃO | | |
| 490 | 7368119 | 1 | FITTING WSV 35L | UNIÃO ROSCADA | | |
| 500 | 11006712 | 1 | HOSE 32X1050 | MANGUEIRA | | |
| 510 | 11006702 | 1 | HOSE 25X550 | MANGUEIRA | | |
| 520 | 7368118 | 1 | FITTING WSV 28L M36X2 | UNIÃO ROSCADA | | |
| 521 | 7617494 | 1 | FITTING EW 28L | UNIÃO ROSCADA | | |
| 530 | 11657360 | 1 | HEX SCREW ISO 4017 M6X16 8.8 480H | PARAFUSO SEXTAVADO | | |
| 540 | 10875648 | 2 | WASHER 6 200HV | ARRUELA | | |
| 550 | 10875613 | 1 | HEX NUT M6 | PORCA SEXTAVADA | | |
| 560 | 11002715 | 1 | HEX SCREW ISO 4017 M10X30 10.9 FLZN | PARAFUSO SEXTAVADO | | |
| 570 | 4229913 | 1 | LOCK WASHER VS 10 | ARRUELA DE PRESSÃO | | |
| 580 | 10179357 | 2 | WASHER 10,5 | ARRUELA | | |
| 590 | 10875605 | 1 | HEX NUT M10 | PORCA SEXTAVADA | | 1 |

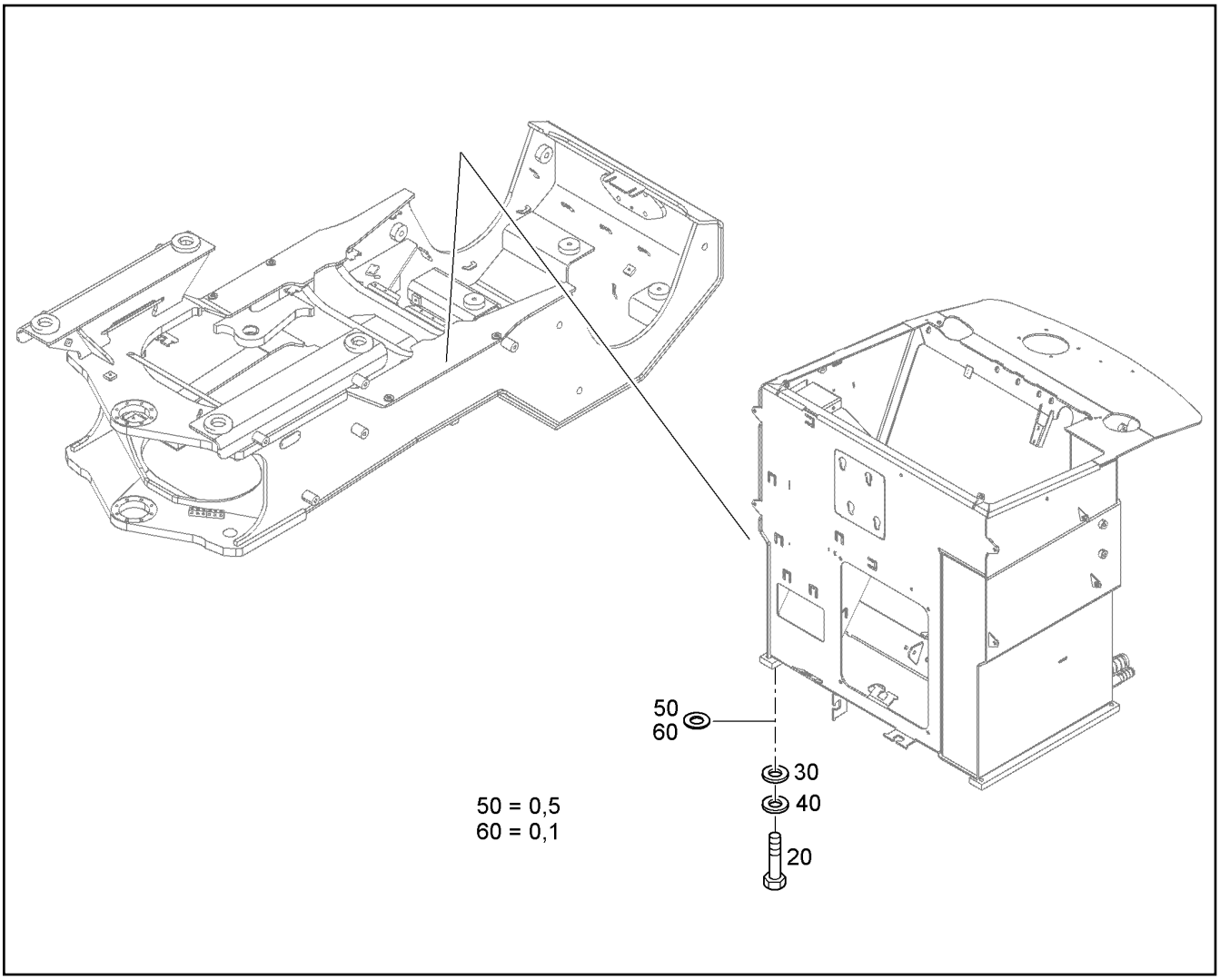


| Pos. | Item | Quantity | Description | Designação | Serie | K |
|---|---|---|---|---|---|---|
| 20 | 4902331 | 4 | HEX SCREW ISO 4017 M16X45 10.9 FLZN | PARAFUSO SEXTAVADO | | |
| 30 | 4600180 | 4 | WASHER 17 | ARRUELA | | |
| 40 | 10006372 | 4 | LOCK WASHER VS 16 | ARRUELA DE PRESSÃO | | |
| 50 | 10428671 | 1 | SHIM RING 17X24X0,5 | ARRUELA DE AJUSTE | | |
| 60 | 10450150 | 1 | SHIM RING 17X24X0,1 | ARRUELA DE AJUSTE | | |

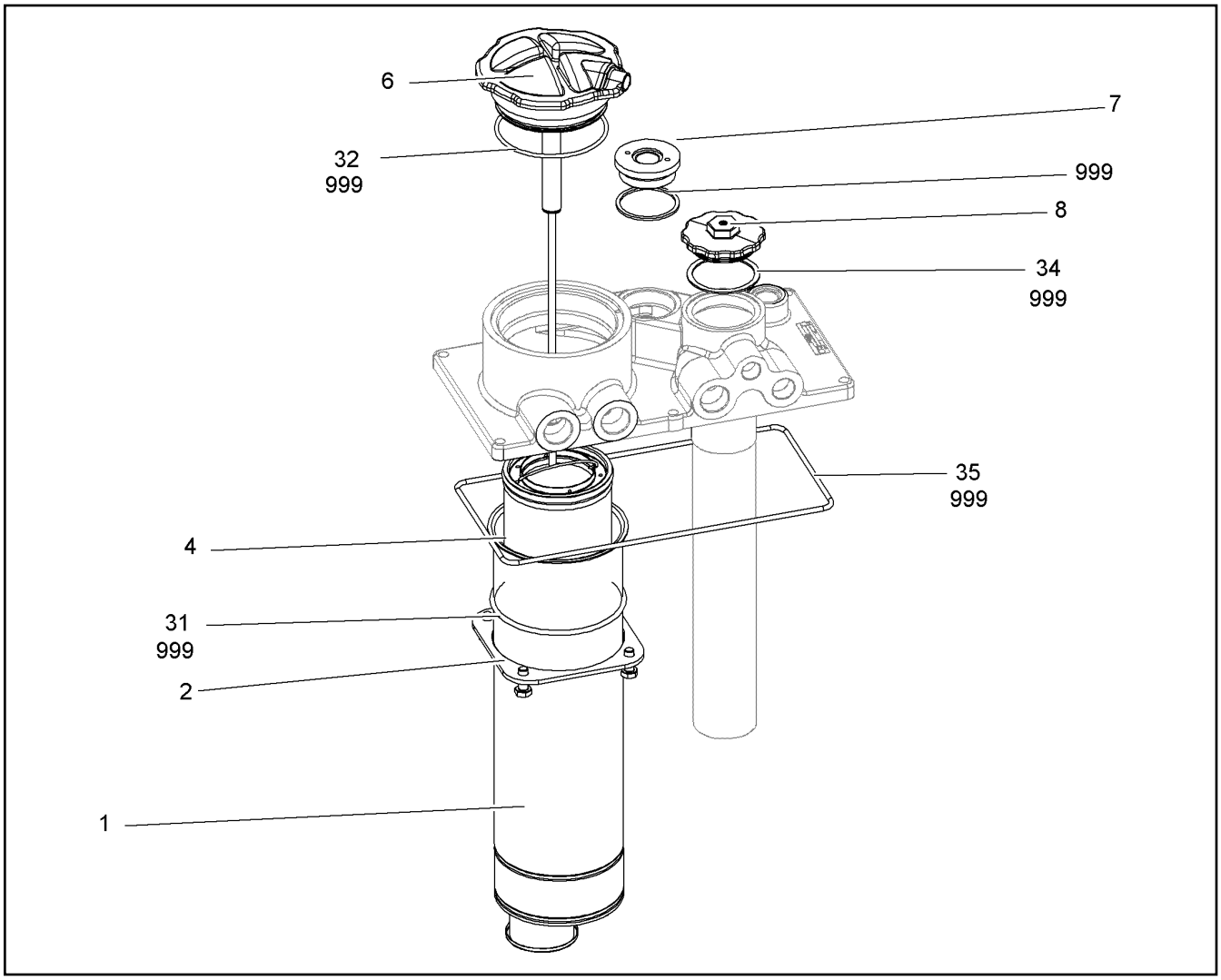


| Pos. | Item | Quantity | Description | Designação | Serie | K |
|---|---|---|---|---|---|---|
| 1 | 10410733 | 1 | HOUSING TUBE | TUBO DE CARCAÇA | | |
| 2 | 10410734 | 1 | SET OF FASTENINGS/FASTENER | KIT DE FIXAÇÃO | | |
| 4 | 10293870 | 1 | FIBRE GLASS FILTER ELEMENT 10+80+160µ | ELEMENTO FILTRANTE | | |
| 6 | 11694964 | 1 | FILTER COVER | TAMPA DE FILTRO | | |
| 7 | 10410738 | 1 | ADAPTOR | ADAPTADOR | | |
| 8 | 10410739 | 1 | FILTER COVER | TAMPA DE FILTRO | | |
| 31 | 7006723 | 1 | O-RING 126,37X5,33 | ANEL-O | | |
| 32 | 7015616 | 1 | O-RING ISO 3601-1 113,89X3,53 | ANEL-O | | |
| 34 | 7408457 | 1 | SEALING RING 67X78X2 | ANEL DE VEDAÇÃO | | |
| 35 | 726450101 | 1 | O-RING | ANEL-O | | |
| 999 | 11699884 | 1 | SEAL KIT FILTER | | | |

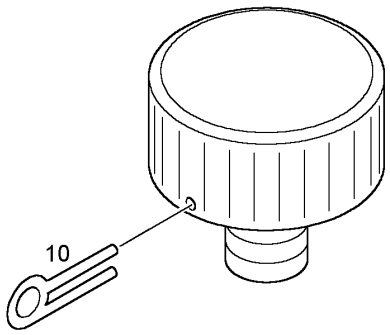


| Pos. | Item | Quantity | Description | Designação | Serie | K |
|---|---|---|---|---|---|---|
| 10 | 10012889 | 1 | PLUG | PLUGUE | | |

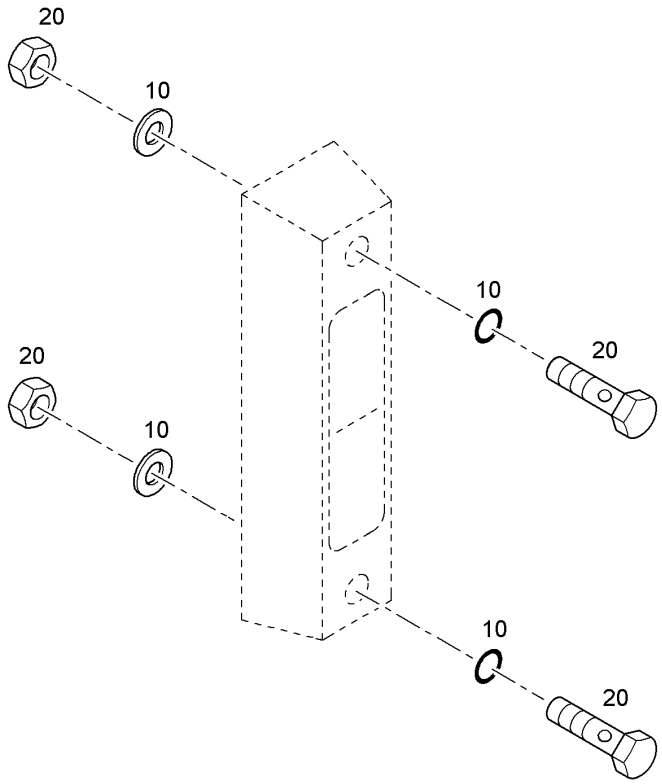


| Pos. | Item | Quantity | Description | Designação | Serie | K |
|---|---|---|---|---|---|---|
| 10 | 10220396 | 1 | SEAL KIT | KIT DE VEDAÇÃO | | |
| 20 | 10220863 | 1 | SCREW SET M12 | KIT DE PARAFUSOS | | |

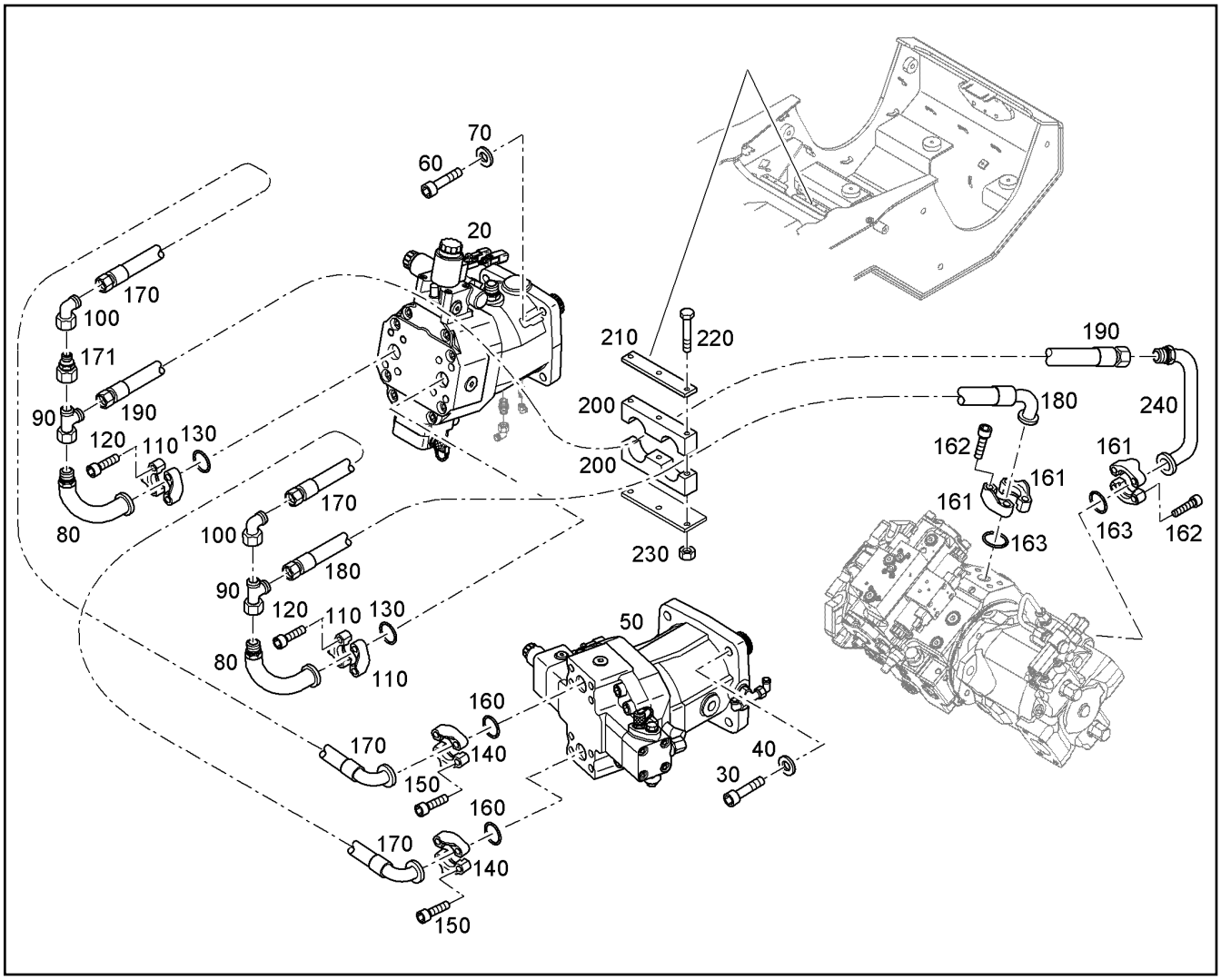


| Pos. | Item | Quantity | Description | Designação | Serie | K |
|---|---|---|---|---|---|---|
| 20 | | 1 | VARIABLE DISPLACEMENT MOTOR<br>⇨ ❑ 349 | PRE-MONTAGEM MOTOR REGU | | 2 |
| 30 | 10001077 | 4 | SOCKET HEAD SCREW ISO 4762 M16X50 10 | PARAFUSO CILÍNDRICO | | |
| 40 | 10006372 | 4 | LOCK WASHER VS 16 | ARRUELA DE PRESSÃO | | |
| 50 | | 1 | VARIABLE DISPLACEMENT MOTOR<br>⇨ ❑ 350 | PRE-MONTAGEM MOTOR REGU | | 2 |
| 60 | 11002749 | 4 | SOCKET HEAD SCREW ISO 4762 M12X40 10 | PARAFUSO CILÍNDRICO | | |
| 70 | 10299683 | 4 | LOCK WASHER VS 12 | ARRUELA DE PRESSÃO | | |
| 80 | 93023577 | 2 | TUBE BEND | TUBO | | |
| 90 | 12423094 | 2 | FITTING | UNIÃO ROSCADA | | |
| 100 | 7407119 | 2 | FITTING EW 25S | UNIÃO ROSCADA | | |
| 110 | 10286359 | 4 | FLANGE HALF SAE3/4 CODE62 | MEIO FLANGE | | |
| 120 | 10468820 | 8 | SOCKET HEAD SCREW ISO 4762 M10X35 10 | PARAFUSO CILÍNDRICO | | |
| 130 | 10490784 | 2 | RECTANGULAR SECTION RING 32,30X2,80 | ANEL DE SEÇÃO RETANGULAR | | |
| 140 | 10286361 | 4 | FLANGE HALF SAE1 1/4" CODE62 | MEIO FLANGE | | |
| 150 | 4902327 | 8 | SOCKET HEAD SCREW ISO 4762 M14X45 10 | PARAFUSO CILÍNDRICO | | |
| 160 | 10472425 | 2 | RECTANGULAR SECTION RING 45,05X2,80 | ANEL DE SEÇÃO RETANGULAR | | |
| 161 | 10286360 | 4 | FLANGE HALF SAE1" CODE62 | MEIO FLANGE | | |
| 162 | 11002749 | 8 | SOCKET HEAD SCREW ISO 4762 M12X40 10 | PARAFUSO CILÍNDRICO | | |
| 163 | 10490781 | 2 | RECTANGULAR SECTION RING 40,15X2,80 | ANEL DE SEÇÃO RETANGULAR | | |
| 170 | 11644564 | 2 | HOSE 25X1400 | MANGUEIRA | | |
| 171 | 11644591 | 1 | DISTANCE ADAPTEUR DA 25S | ADAPTADOR DE DISTÂNCIA | | |
| 180 | 11003670 | 1 | HOSE 25X2130 | MANGUEIRA | | |
| 190 | 11003673 | 1 | HOSE 25X2250 | MANGUEIRA | | |
| 200 | 93012578 | 2 | CLAMP-HALF 44 43-38 | MEIA ABRAÇADEIRA | | |
| 210 | 93012579 | 1 | HOLDER | SUPORTE | | |

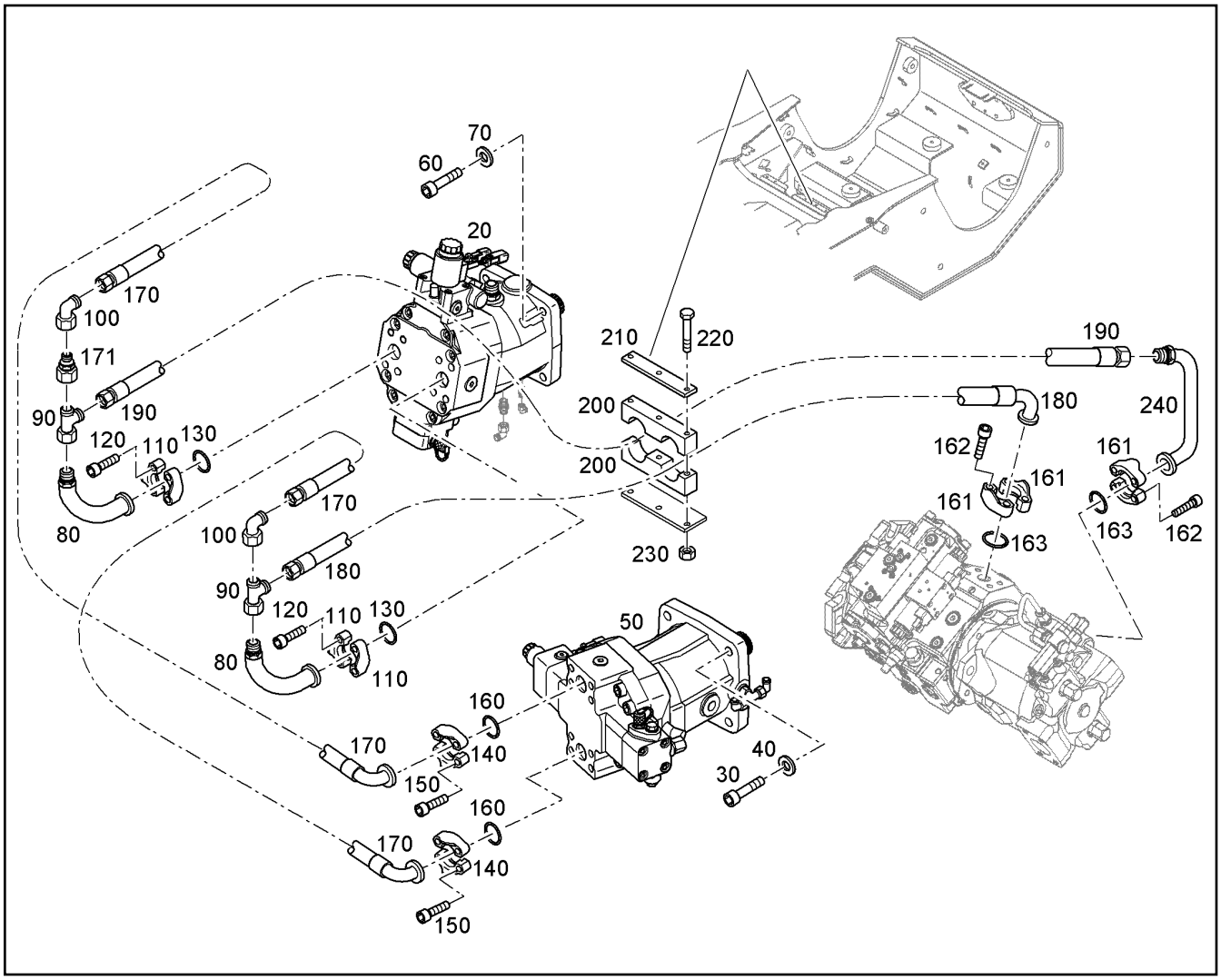


| Pos. | Item | Quantity | Description | Designação | Serie | K |
|---|---|---|---|---|---|---|
| 220 | 11002720 | 3 | HEX SCREW ISO 4014 M10X90 10.9 FLZN | PARAFUSO SEXTAVADO | | |
| 230 | 10875605 | 3 | HEX NUT M10 | PORCA SEXTAVADA | | 1 |
| 240 | 93012780 | 1 | TUBE BEND | TUBO | | |

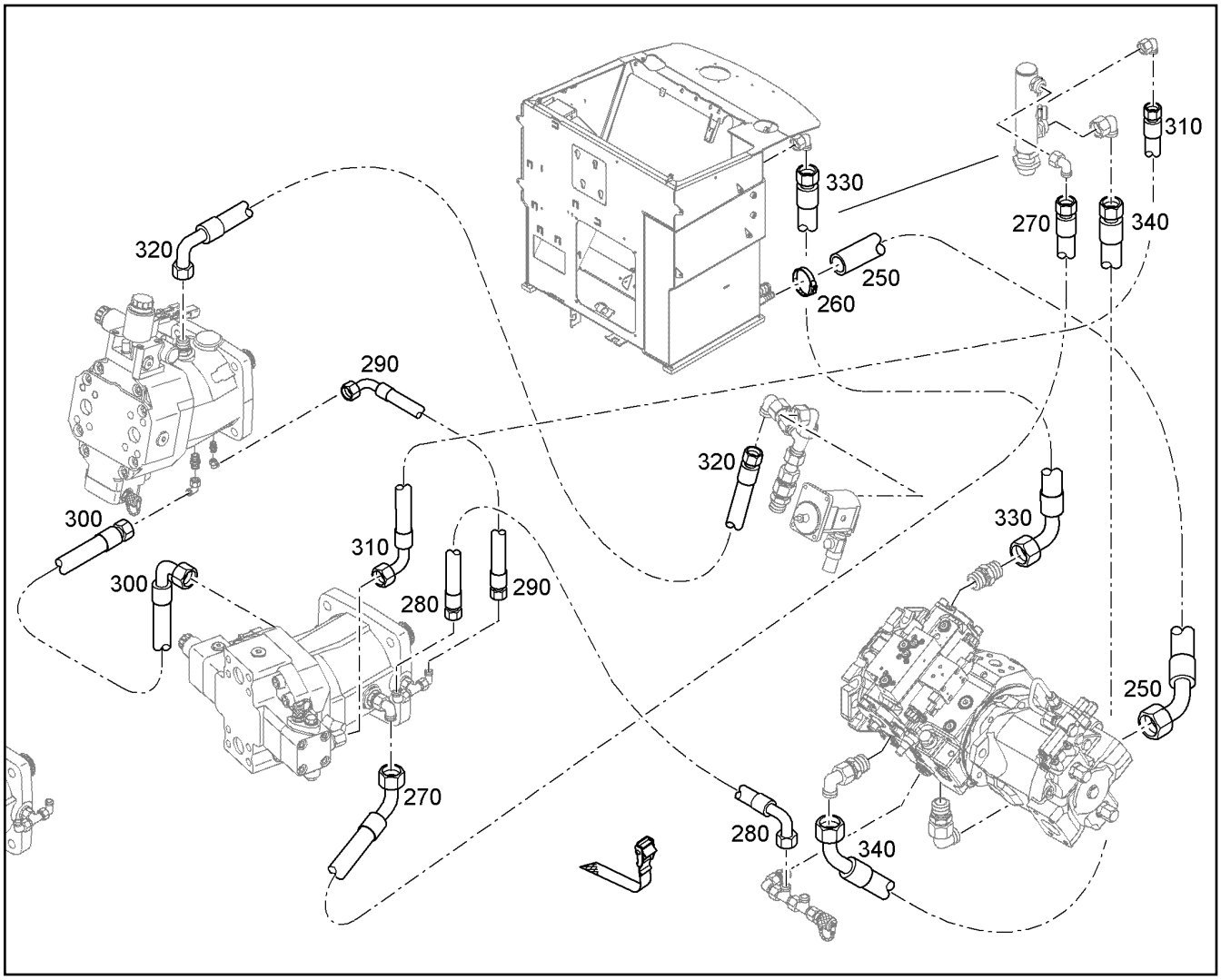


| Pos. | Item | Quantity | Description | Designação | Serie | K |
|---|---|---|---|---|---|---|
| 250 | 11003672 | 1 | HOSE 32X1450 | MANGUEIRA | | |
| 260 | 10410139 | 1 | CLAMP DIN 3017 C1 42 40-43X18 | BRAÇADEIRA | | |
| 270 | 10430273 | 1 | HOSE 20X2400 | MANGUEIRA | | 1 |
| 280 | 7617573 | 1 | HOSE 8X2300 | MANGUEIRA | | 1 |
| 290 | 7008085 | 1 | CONTROL HOSE 8X650 | MANGUEIRA DE COMANDO | | 1 |
| 300 | 5619020 | 1 | HOSE 16X500 | MANGUEIRA | | 1 |
| 310 | 5618382 | 1 | HOSE 12X2200 | MANGUEIRA | | 1 |
| 320 | 11652618 | 1 | HOSE 12X1700 | MANGUEIRA | | |
| 330 | 10101393 | 1 | HOSE 25X2200 | MANGUEIRA | | 1 |
| 340 | 11006954 | 1 | HOSE 25X2150 | MANGUEIRA | | |

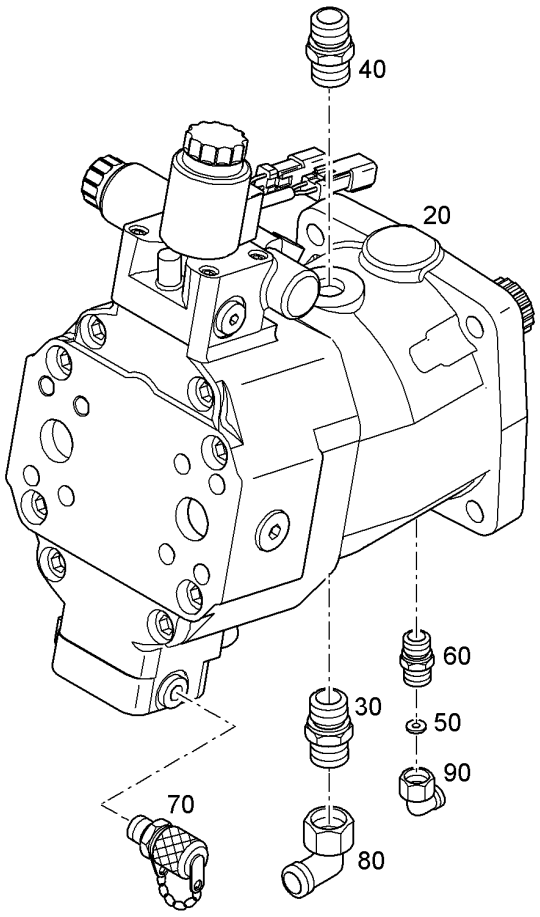


| Pos. | Item | Quantity | Description | Designação | Serie | K |
|---|---|---|---|---|---|---|
| 20 | 10814576 | 1 | VARIABLE DISPLACEMENT MOTOR<br>⇨ ❑ 352 | MOTOR DE REGULAGEM | | |
| 30 | 7621827 | 1 | FITTING GEO 18L M22X1,5 | UNIÃO ROSCADA | | |
| 40 | 11006562 | 1 | FITTING GEO 15L M27X2 | UNIÃO ROSCADA | | |
| 50 | 9138736 | 1 | ORIFICE NG 1,0MM / 10X1 | ANTEPARO | | |
| 60 | 10476848 | 1 | SCREW-ON CONNECTION GEO 10L M18X1, | CONEXÃO ROSCADA | | |
| 70 | 10472067 | 1 | SCREW COUPLING M14x1,5 | ACOPLAMENTO ROSCADO | | |
| 80 | 247108302 | 1 | FITTING EW 18L M26X1,5 | UNIÃO ROSCADA | | |
| 90 | 7403569 | 1 | FITTING EW 10L M16X1,5 | UNIÃO ROSCADA | | |

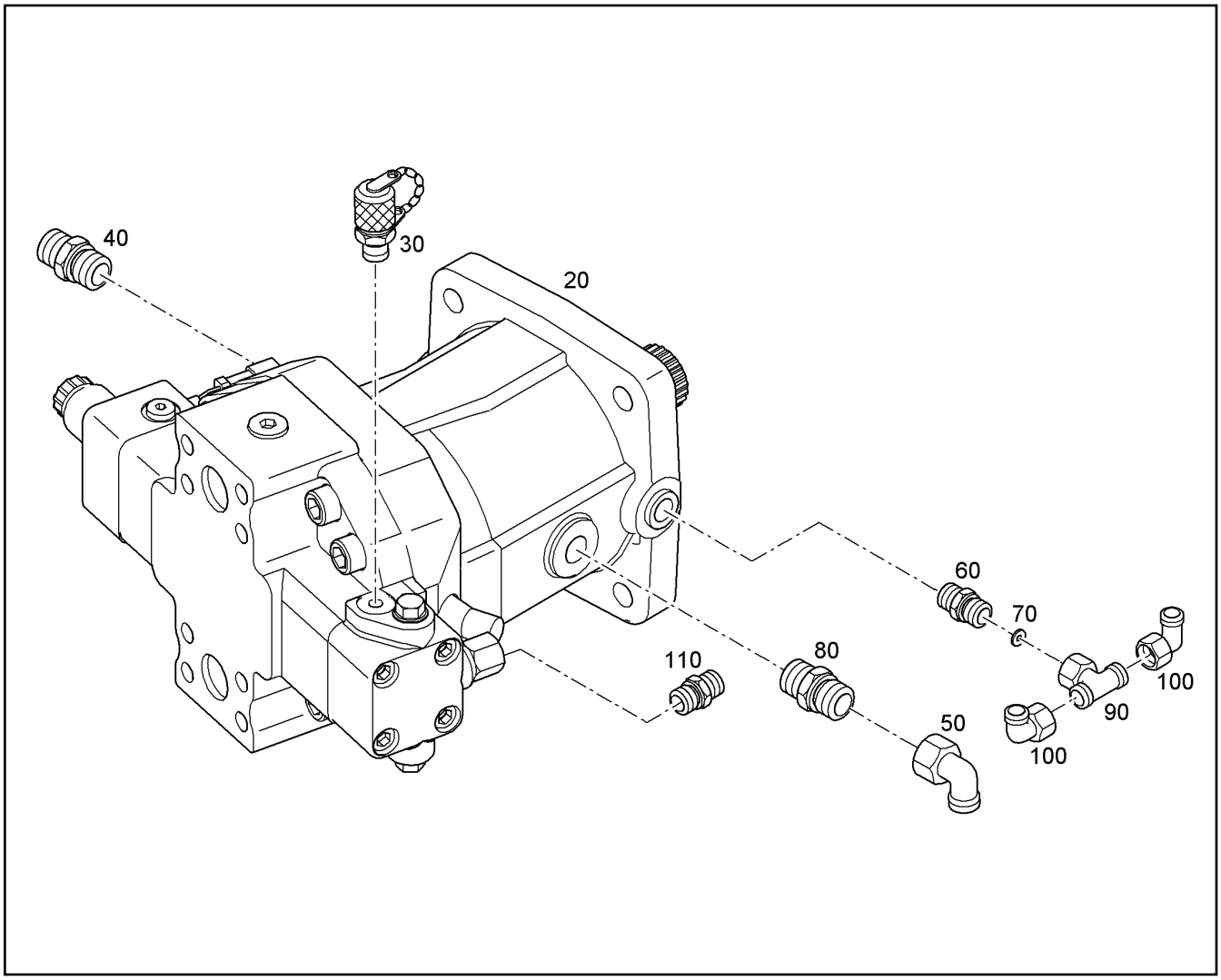


| Pos. | Item | Quantity | Description | Designação | Serie | K |
|---|---|---|---|---|---|---|
| 20 | 10814575 | 1 | VARIABLE DISPLACEMENT MOTOR<br>⇨ ❑ 351 | MOTOR DE REGULAGEM | | |
| 30 | 10472067 | 1 | SCREW COUPLING M14x1,5 | ACOPLAMENTO ROSCADO | | |
| 40 | 10476851 | 1 | SCREW-ON CONNECTION GEO 18L M33X2 | CONEXÃO ROSCADA | | |
| 50 | 247108302 | 1 | FITTING EW 18L M26X1,5 | UNIÃO ROSCADA | | |
| 60 | 11001623 | 1 | SCREW-ON CONNECTION GEO 10L M22X1, | CONEXÃO ROSCADA | | |
| 70 | 9138736 | 1 | ORIFICE NG 1,0MM / 10X1 | ANTEPARO | | |
| 80 | 10476850 | 1 | SCREW-ON CONNECTION GEO 18L M27X2 | CONEXÃO ROSCADA | | |
| 90 | 482430314 | 1 | FITTING ET 10L M16X1,5 | UNIÃO ROSCADA | | |
| 100 | 7403569 | 2 | FITTING EW 10L M16X1,5 | UNIÃO ROSCADA | | |
| 110 | 7029651 | 1 | FITTING GEO 15L M22X1,5 | UNIÃO ROSCADA | | |

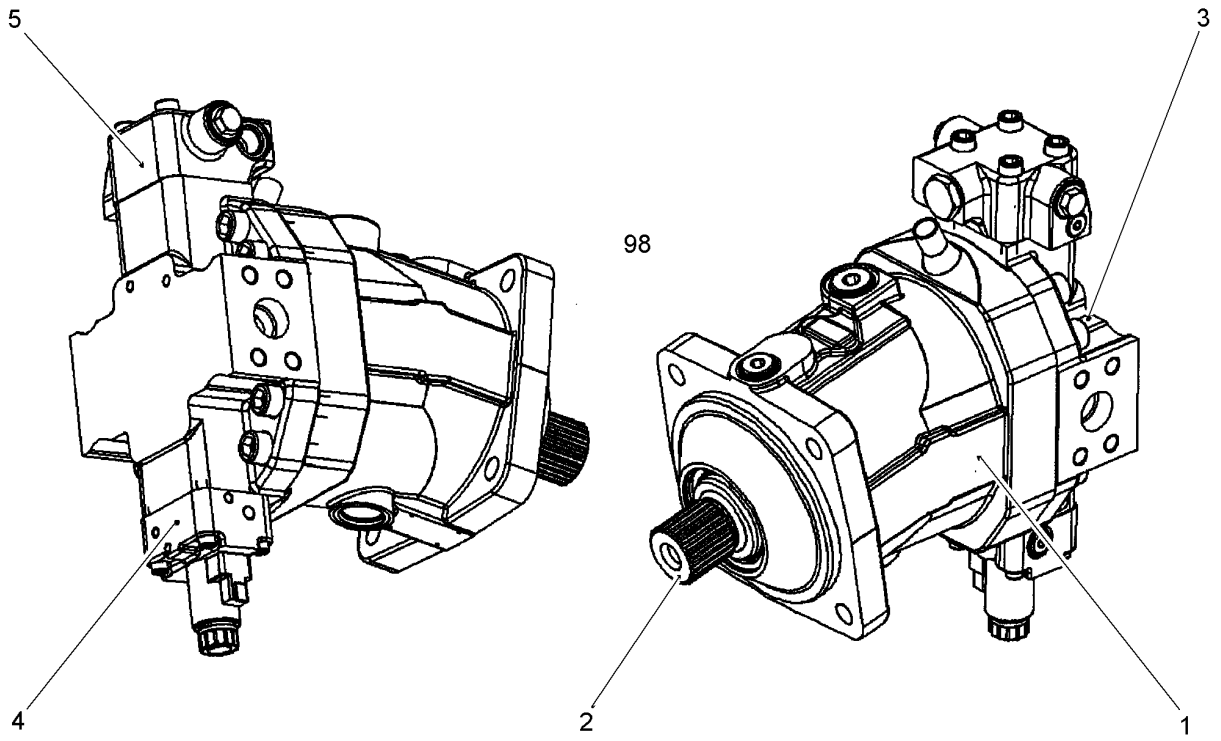


| Pos. | Item | Quantity | Description | Designação | Serie | K |
|---|---|---|---|---|---|---|
| 1 | 11643392 | 1 | HOUSING<br>⇨ ❑ 355 | CARCAÇA | | |
| 2 | 11643393 | 1 | DRIVING GEAR<br>⇨ ❑ 356 | MECANISMO DE ACIONAMENTO | | |
| 3 | 11643394 | 1 | CLOSING PLATE<br>⇨ ❑ 360 | PLACA DE FECHAMENTO | | |
| 4 | 11643395 | 1 | CONTROL ELEMENT<br>⇨ ❑ 362 | ELEMENTO DE CONTROLE | | |
| 5 | 11066821 | 1 | VALVE<br>⇨ ❑ 363 | VÁLVULA | | |
| 98 | 11600279 | 1 | SEAL KIT | KIT DE VEDAÇÃO | | |

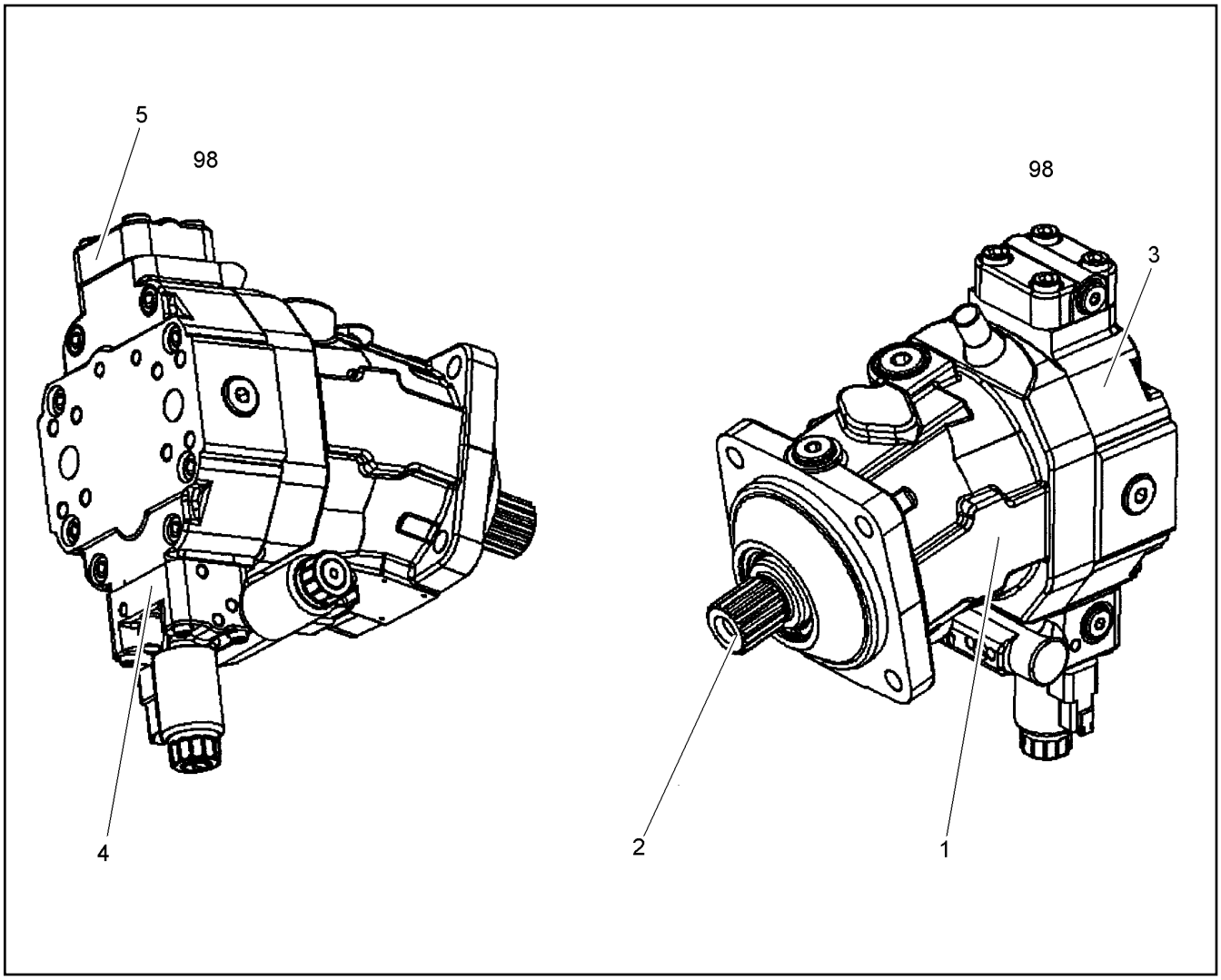


| Pos. | Item | Quantity | Description | Designação | Serie | K |
|---|---|---|---|---|---|---|
| 1 | 11643358 | 1 | HOUSING<br>⇨ ❑ 353 | CARCAÇA | | |
| 2 | 11643359 | 1 | DRIVING GEAR<br>⇨ ❑ 354 | MECANISMO DE ACIONAMENTO | | |
| 3 | 11643360 | 1 | CLOSING PLATE<br>⇨ ❑ 359 | PLACA DE FECHAMENTO | | |
| 4 | 11643361 | 1 | CONTROL ELEMENT<br>⇨ ❑ 361 | ELEMENTO DE CONTROLE | | |
| 5 | 11643362 | 1 | COVER<br>⇨ ❑ 364 | TAMPA | | |
| 98 | 11600278 | 1 | SEAL KIT | KIT DE VEDAÇÃO | | |

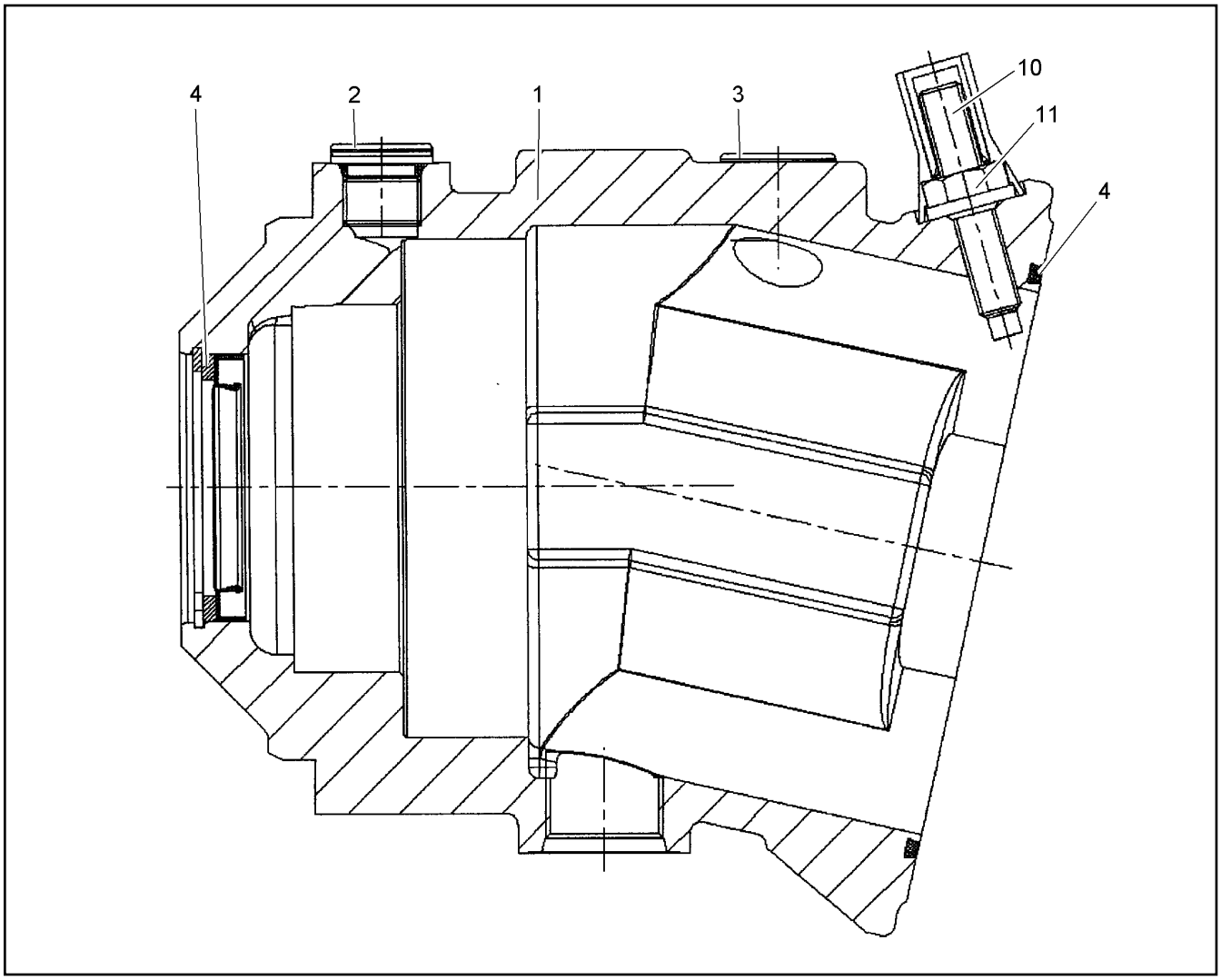


| Pos. | Item | Quantity | Description | Designação | Serie | K |
|---|---|---|---|---|---|---|
| 1 | 11643365 | 1 | HOUSING | CARCAÇA | | |
| 2 | 11066849 | 1 | SCREW PLUG M18X1,5 | PARAFUSO DE FECHAMENTO | | |
| 3 | 10450678 | 1 | SCREW PLUG | PARAFUSO DE FECHAMENTO | | |
| 4 | 11643364 | 1 | SEAL KIT | KIT DE VEDAÇÃO | | |
| 10 | 11002151 | 1 | GRUB SCREW M10X80 10.9 | PARAFUSO | | |
| 11 | 7361602 | 1 | COLLAR NUT M10X1,5 | PORCA COM FLANGE | | |

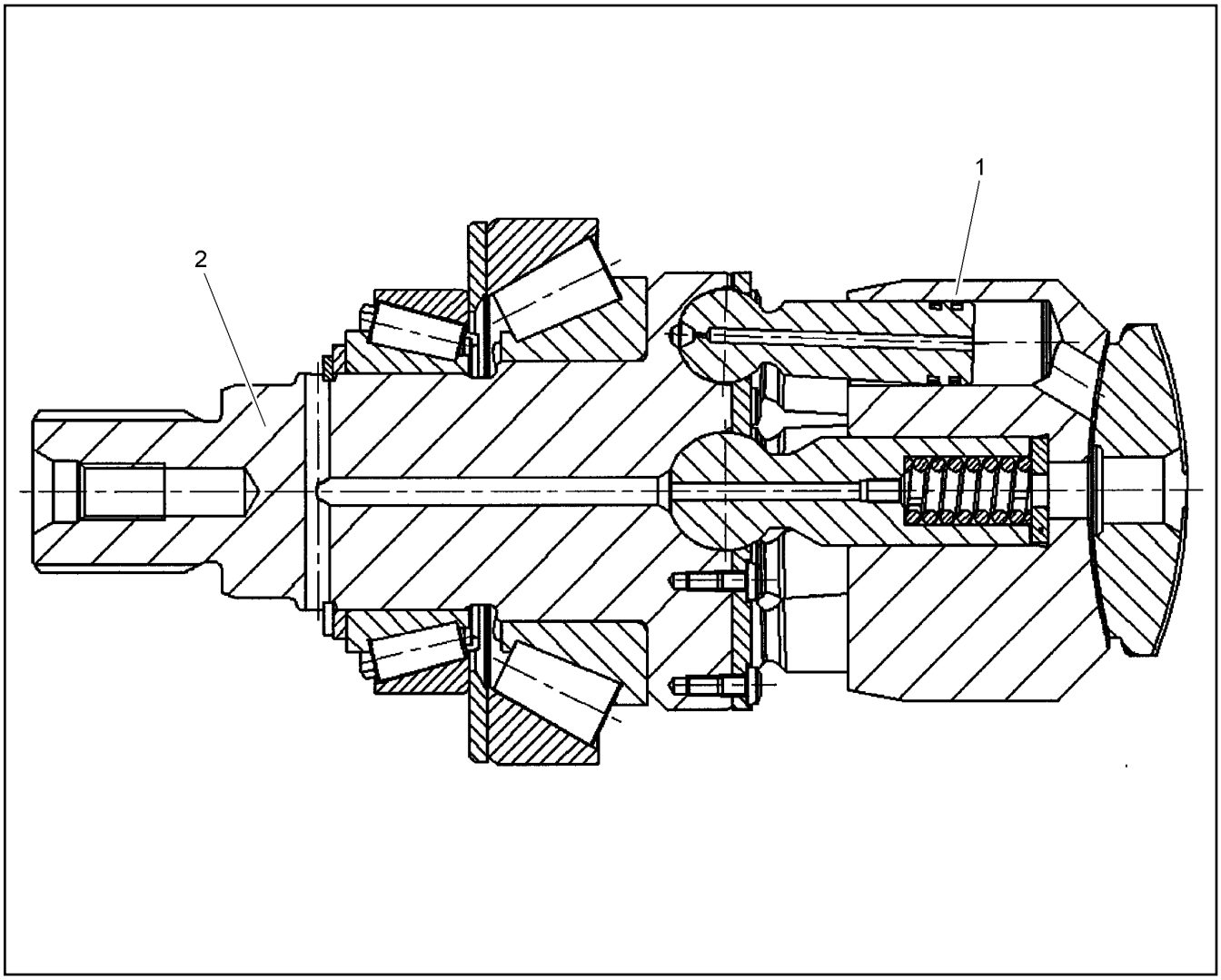


| Pos. | Item | Quantity | Description | Designação | Serie | K |
|---|---|---|---|---|---|---|
| 1 | 11643366 | 1 | DRIVING GEAR | MECANISMO DE ACIONAMENTO | | |
| 2 | 11643367 | 1 | DRIVING SHAFT | EIXO DO MOTOR | | |

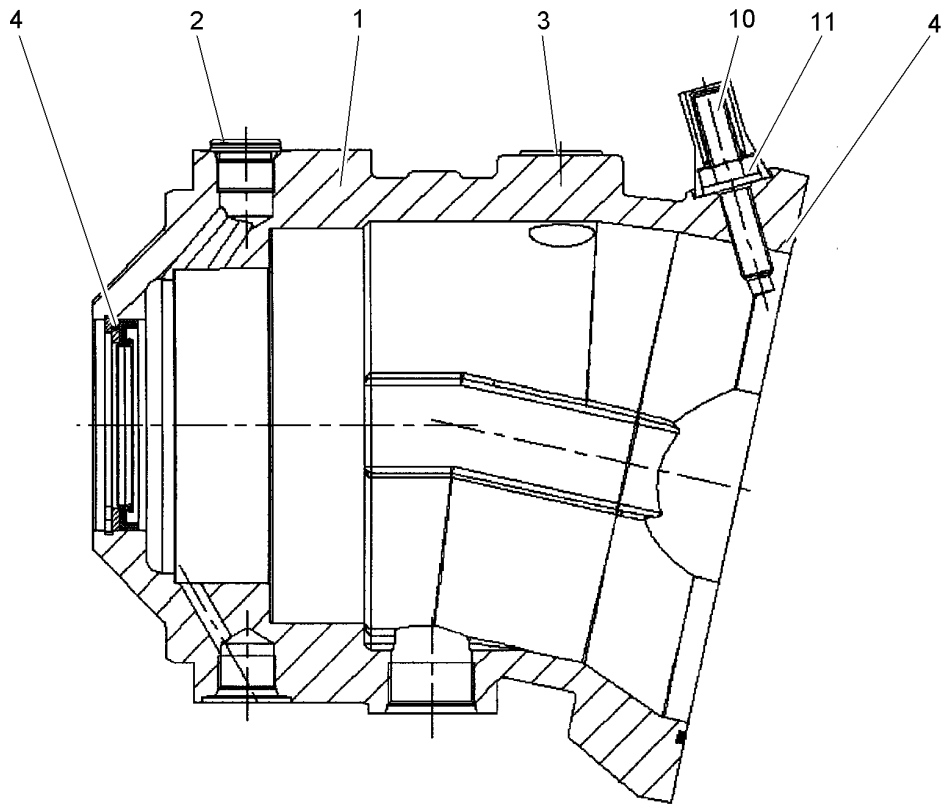


| Pos. | Item | Quantity | Description | Designação | Serie | K |
|---|---|---|---|---|---|---|
| 1 | 11643396 | 1 | HOUSING | CARCAÇA | | |
| 2 | 10450678 | 1 | SCREW PLUG | PARAFUSO DE FECHAMENTO | | |
| 3 | 11066824 | 1 | SCREW PLUG | PARAFUSO DE FECHAMENTO | | |
| 4 | 11643397 | 1 | SEAL KIT | KIT DE VEDAÇÃO | | |
| 10 | 514535408 | 1 | GRUB SCREW DIN 915 M12X80 45H | PARAFUSO | | |
| 11 | 7005072 | 1 | SEAL-LOCK-SHOULDER NUT M12X1,75 | PORCA | | |

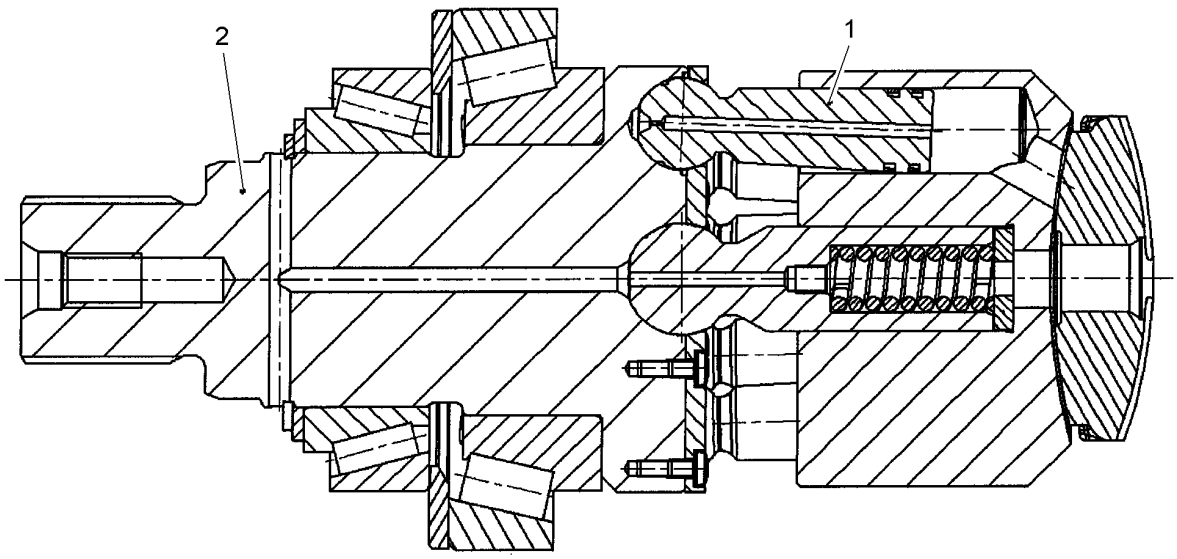


| Pos. | Item | Quantity | Description | Designação | Serie | K |
|---|---|---|---|---|---|---|
| 1 | 11643398 | 1 | DRIVING GEAR | MECANISMO DE ACIONAMENTO | | |
| 2 | 11643399 | 1 | DRIVING SHAFT | EIXO DO MOTOR | | |

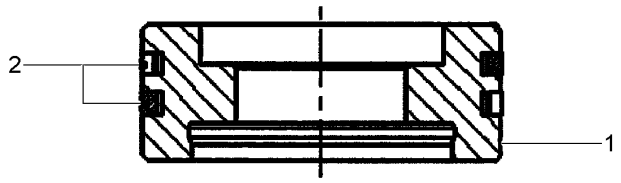


| Pos. | Item | Quantity | Description | Designação | Serie | K |
|---|---|---|---|---|---|---|
| 1 | 10410214 | 1 | PISTON | PISTÃO | | |
| 2 | 10410215 | 2 | STEEL GASKET | ANEL DE VEDAÇÃO AÇO | | |

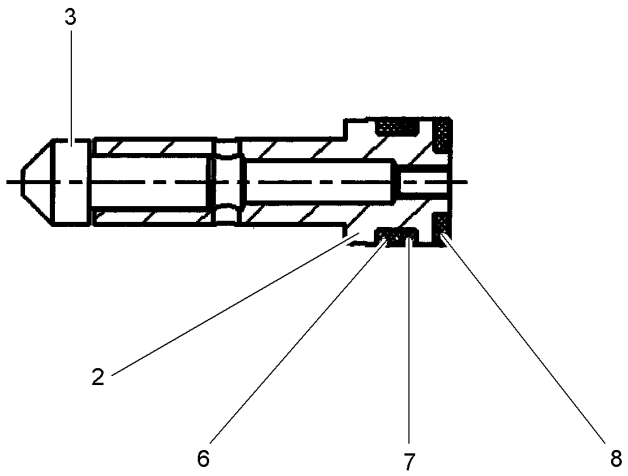


| Pos. | Item | Quantity | Description | Designação | Serie | K |
|---|---|---|---|---|---|---|
| 2 | | 1 | VALVE STEM GUIDE | GUIA DE VÁLVULA | | |
| 3 | | 1 | PISTON | PISTÃO | | |
| 6 | 7009366 | 1 | O-RING 9,25X1,78 | ANEL-O | | |
| 7 | 10017431 | 1 | SUPPORTING RING | ANEL DE APOIO | | |
| 8 | 10217805 | 1 | O-RING 8X2,2 | ANEL-O | | |

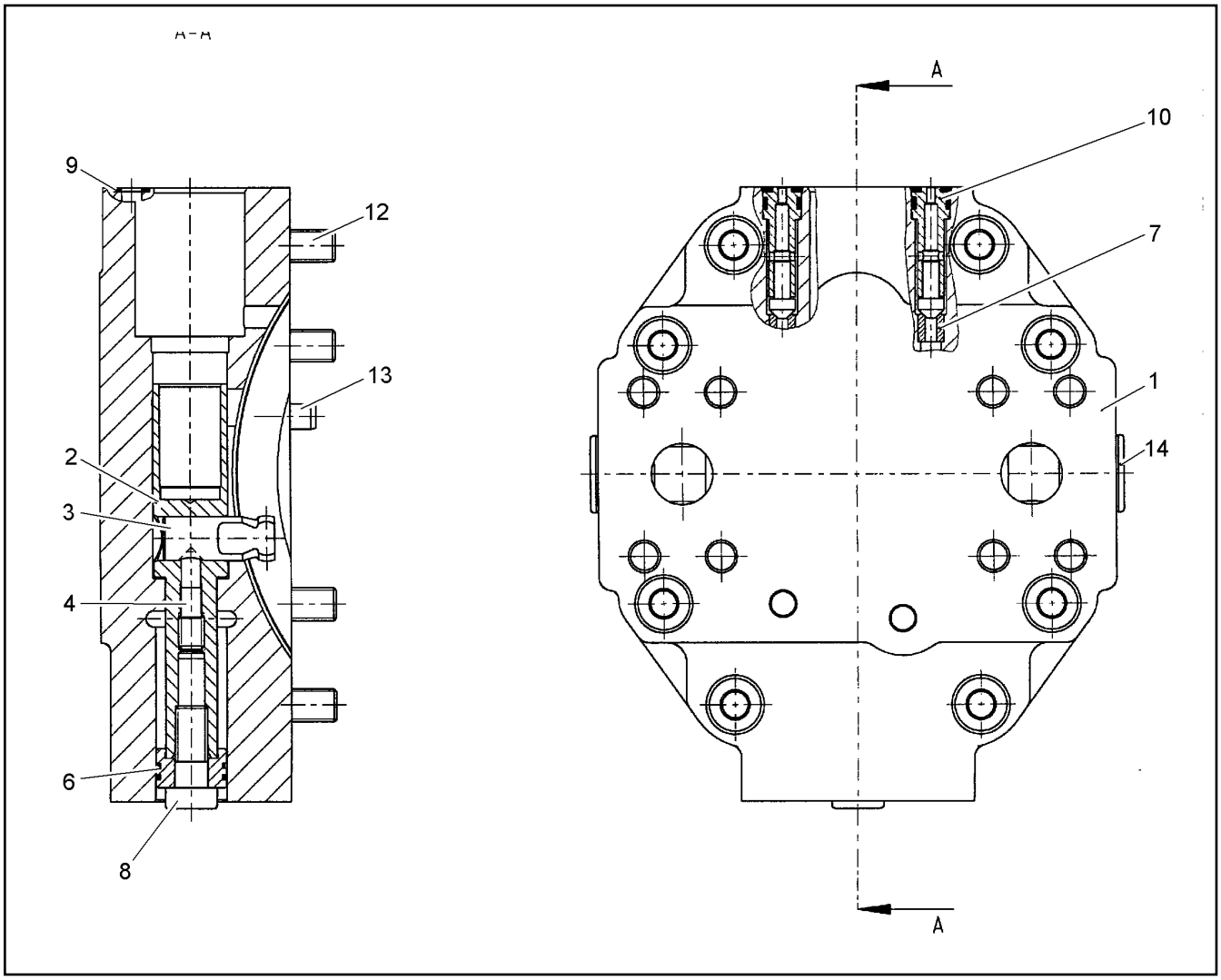


| Pos. | Item | Quantity | Description | Designação | Serie | K |
|---|---|---|---|---|---|---|
| 1 | 11643368 | 1 | CLOSING PLATE | PLACA DE FECHAMENTO | | |
| 2 | 10424121 | 1 | ADJUSTING PISTON | PISTÃO DE AJUSTAMENTO | | |
| 3 | 10424122 | 1 | ADJUSTABLE PIN | PINO DE AJUSTE | | |
| 4 | 10100734 | 1 | GRUB SCREW | PARAFUSO | | |
| 6 | 11213734 | 1 | PISTON | PISTÃO | | |
| 7 | 7022125 | 2 | BUSHING | BUCHA | | 1 |
| 8 | 10487960 | 1 | SOCKET HEAD SCREW | PARAFUSO CILÍNDRICO | | |
| 9 | 7022118 | 3 | O-RING 7,65X1,78 | ANEL-O | | |
| 10 | 10294516 | 2 | NON-RETURN VALVE<br>⇨ ❑ 358 | VÁLVULA DE RETORNO | | |
| 12 | 11643369 | 8 | SOCKET HEAD SCREW M10X60 | PARAFUSO CILÍNDRICO | | |
| 13 | 11100950 | 2 | PARALLEL PIN 8H6 | PINO CILÍNDRICO | | |
| 14 | 11066849 | 2 | SCREW PLUG M18X1,5 | PARAFUSO DE FECHAMENTO | | |

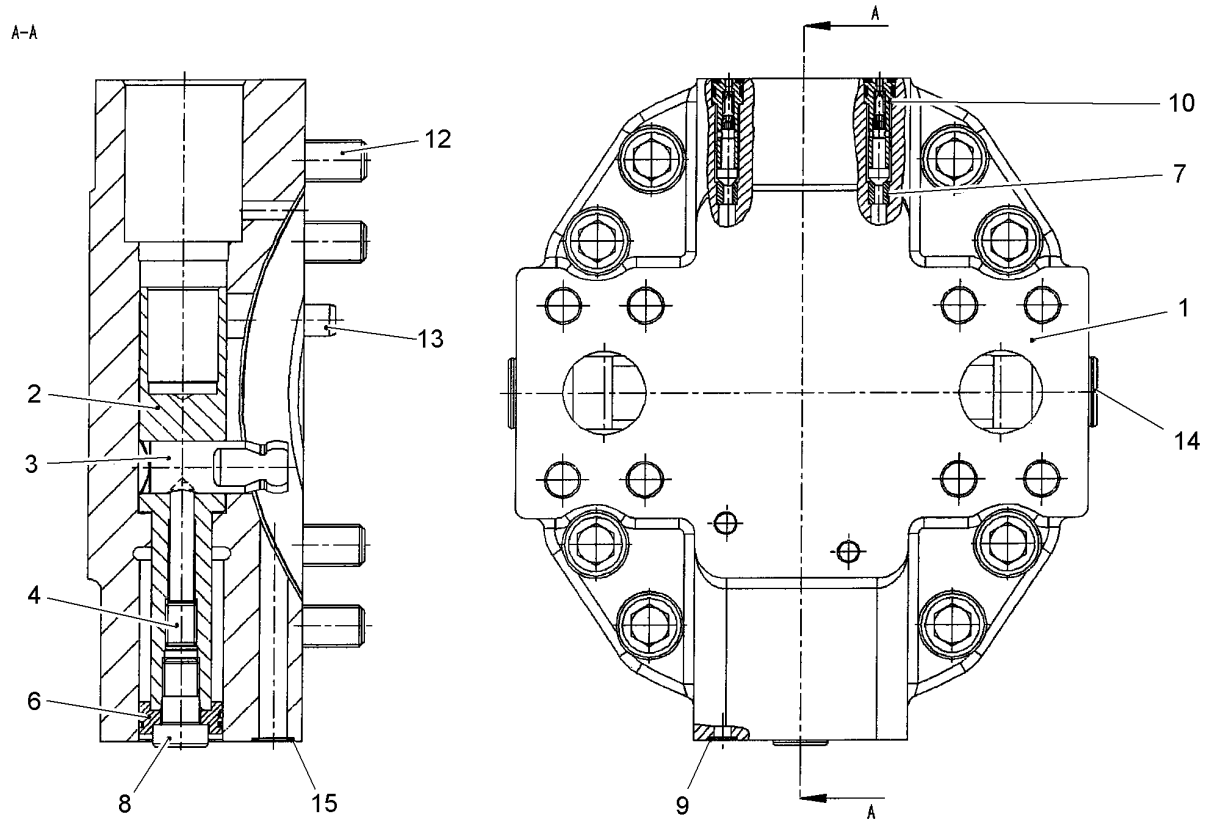


| Pos. | Item | Quantity | Description | Designação | Serie | K |
|---|---|---|---|---|---|---|
| 1 | 11643402 | 1 | CLOSING PLATE | PLACA DE FECHAMENTO | | |
| 2 | 11009274 | 1 | ADJUSTING PISTON | PISTÃO DE AJUSTAMENTO | | |
| 3 | 7025931 | 1 | ADJUSTABLE PIN | PINO DE AJUSTE | | |
| 4 | 11009275 | 1 | GRUB SCREW | PARAFUSO | | |
| 6 | 10288991 | 1 | PISTON WITH PISTON RINGS<br>⇨ ❑ 357 | PISTAO COM VEDACAO | | |
| 7 | 7022125 | 2 | BUSHING | BUCHA | | 1 |
| 8 | 7022126 | 1 | SOCKET HEAD SCREW | PARAFUSO CILÍNDRICO | | |
| 9 | 7022118 | 3 | O-RING 7,65X1,78 | ANEL-O | | |
| 10 | 11066829 | 2 | NON-RETURN VALVE | VÁLVULA DE RETORNO | | |
| 12 | 11643403 | 8 | SOCKET HEAD SCREW DIN 912 M16X50 | PARAFUSO CILÍNDRICO | | |
| 13 | 11643404 | 2 | PARALLEL PIN | PINO CILÍNDRICO | | |
| 14 | 10450678 | 2 | SCREW PLUG | PARAFUSO DE FECHAMENTO | | |
| 15 | 10115072 | 3 | O-RING | ANEL-O | | |

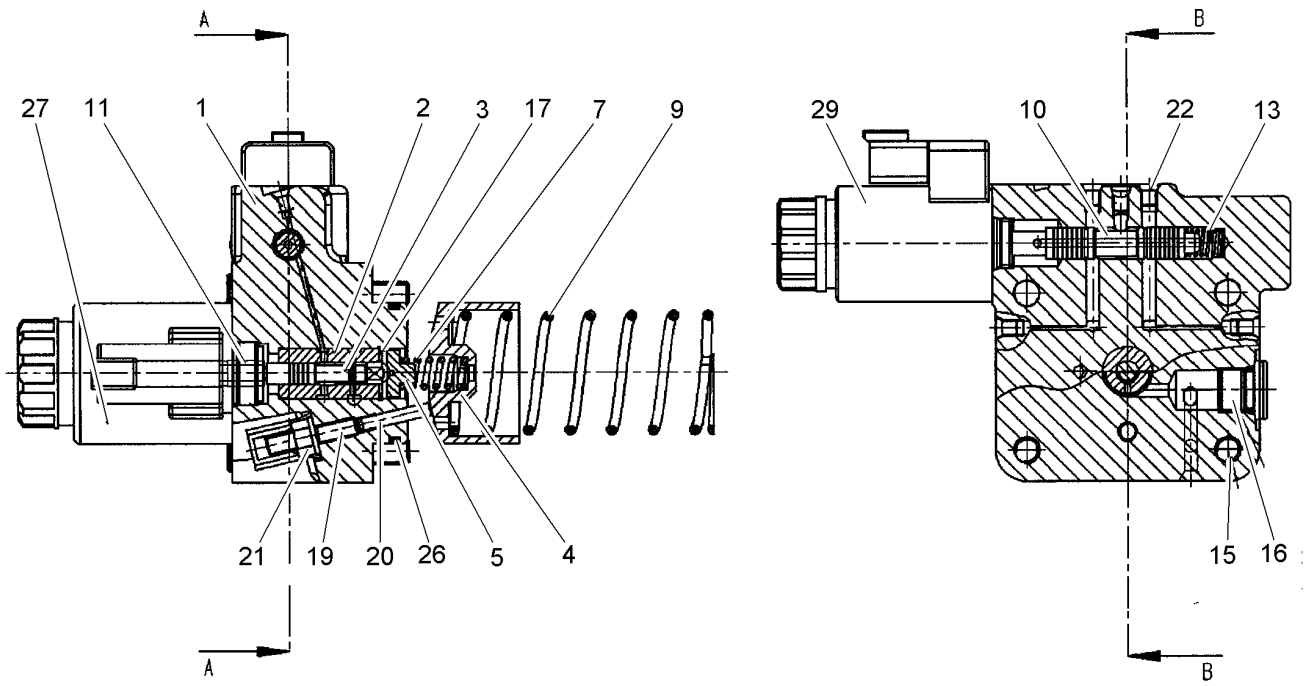


| Pos. | Item | Quantity | Description | Designação | Serie | K |
|---|---|---|---|---|---|---|
| 1 | 11643374 | 1 | STEERING BOX | CÁRTER DA DIREÇÃO | | |
| 2 | 10424134 | 1 | CONTROL BUSHING | BUCHA DE COMANDO | | |
| 3 | 10424135 | 1 | SPOOL | PISTAO DE COMANDO | | |
| 4 | 7025448 | 1 | ADJUSTING BUSHING | BUCHA DE AJUSTE | | |
| 5 | 7022129 | 1 | SPRING SUPPORT | PRATO DA MOLA | | |
| 7 | 7022130 | 1 | PRESSURE SPRING | MOLA DE PRESSÃO | | |
| 9 | 7025449 | 1 | PRESSURE SPRING | MOLA DE PRESSÃO | | |
| 10 | 10115317 | 1 | SPOOL | PISTAO DE COMANDO | | |
| 11 | 10424137 | 1 | BUSHING | BUCHA | | 1 |
| 13 | 10282631 | 1 | PRESSURE SPRING | MOLA DE PRESSÃO | | |
| 15 | 11643375 | 4 | SOCKET HEAD SCREW DIN 912 M6X45 10.9 | PARAFUSO CILÍNDRICO | | |
| 16 | 10410543 | 1 | SCREW PLUG | PARAFUSO DE FECHAMENTO | | |
| 17 | 7027336 | 1 | LOCKING RING | ANEL DE RETENÇÃO | | |
| 19 | 4601498 | 1 | GRUB SCREW DIN 913 M6X30 33H | PARAFUSO | | |
| 20 | 7028611 | 1 | PARALLEL PIN | PINO CILÍNDRICO | | |
| 21 | 7361600 | 1 | GROMMET NUT M6 | PORCA DE VEDAÇÃO | | |
| 22 | 5616114 | 5 | DOUBLE PLUG | PARAFUSO FECH. DE FILETE D | | |
| 26 | 7021377 | 1 | O-RING 29,87X1,78 | ANEL-O | | |
| 27 | 11066860 | 1 | SWITCH SOLENOID | ELETROVÁLVULA | | |
| 29 | 11066861 | 1 | SWITCH SOLENOID | ELETROVÁLVULA | | |

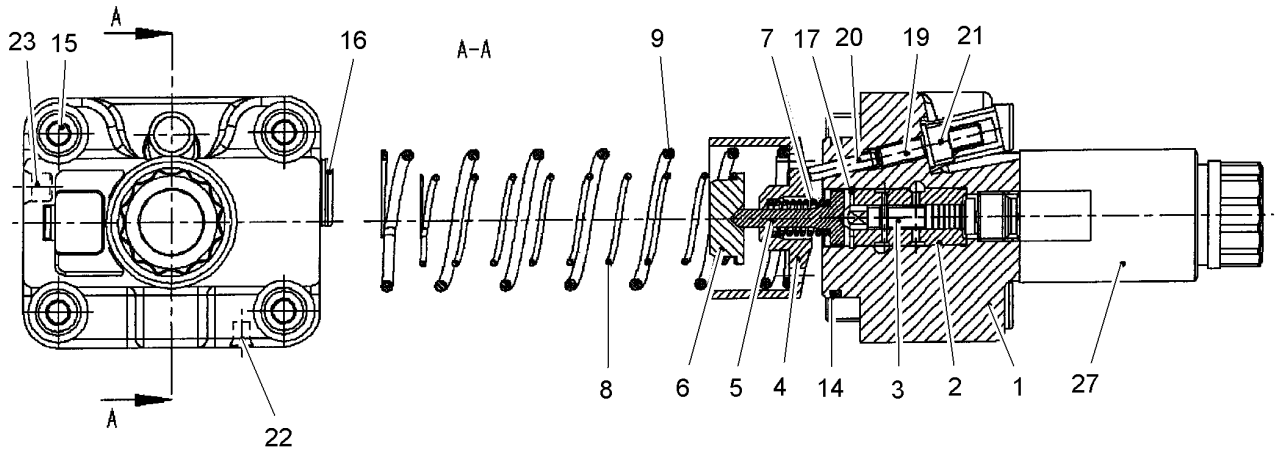


| Pos. | Item | Quantity | Description | Designação | Serie | K |
|---|---|---|---|---|---|---|
| 1 | 11066832 | 1 | STEERING BOX | CÁRTER DA DIREÇÃO | | |
| 2 | 11066833 | 1 | CONTROL BUSHING | BUCHA DE COMANDO | | |
| 3 | 11066838 | 1 | SPOOL | PISTAO DE COMANDO | | |
| 4 | 7022128 | 1 | ADJUSTING BUSHING | BUCHA DE AJUSTE | | 1 |
| 5 | 7414494 | 1 | SPRING SUPPORT | PRATO DA MOLA | | |
| 6 | 7025929 | 1 | SPRING SUPPORT | PRATO DA MOLA | | |
| 7 | 10217532 | 1 | PRESSURE SPRING | MOLA DE PRESSÃO | | |
| 8 | 7025730 | 1 | PRESSURE SPRING | MOLA DE PRESSÃO | | |
| 9 | 7024074 | 1 | PRESSURE SPRING | MOLA DE PRESSÃO | | |
| 14 | 10097960 | 1 | O-RING 39,34X2,62 | ANEL-O | | |
| 15 | 11066834 | 4 | SOCKET HEAD SCREW DIN 912 M8X45 10.9 | PARAFUSO CILÍNDRICO | | |
| 16 | 10410543 | 1 | SCREW PLUG | PARAFUSO DE FECHAMENTO | | |
| 17 | 7027336 | 1 | LOCKING RING | ANEL DE RETENÇÃO | | |
| 19 | 4601498 | 1 | GRUB SCREW DIN 913 M6X30 33H | PARAFUSO | | |
| 20 | 4601499 | 1 | PARALLEL PIN 4m6 | PINO CILÍNDRICO | | |
| 21 | 7361600 | 1 | GROMMET NUT M6 | PORCA DE VEDAÇÃO | | |
| 22 | 5616114 | 2 | DOUBLE PLUG | PARAFUSO FECH. DE FILETE D | | |
| 23 | 7012971 | 1 | DOUBLE PLUG | PARAFUSO FECH. DE FILETE D | | |
| 27 | 11066835 | 1 | PROPORTIONAL MAGNET | ELETRO ÍMÃ PROPORCIONAL | | |

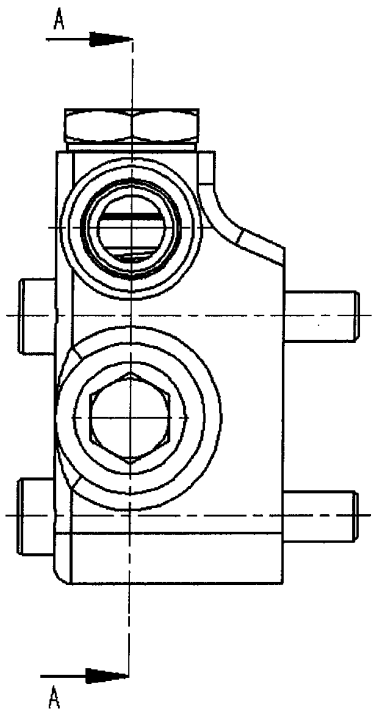


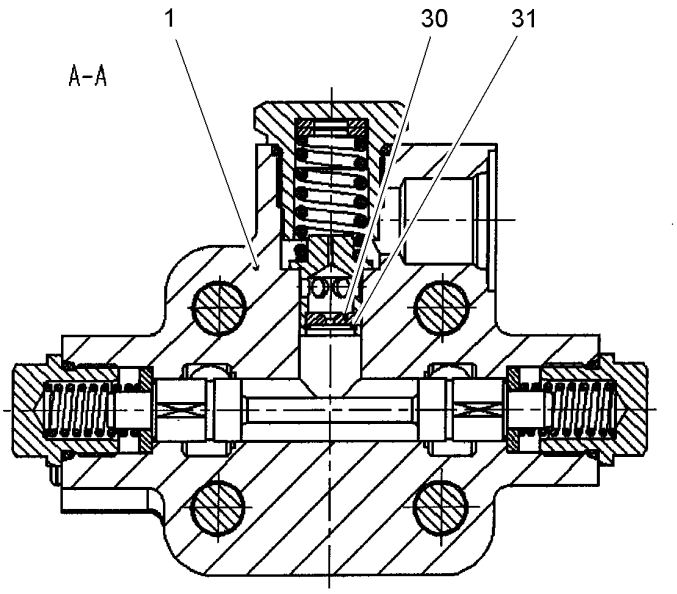


| Pos. | Item | Quantity | Description | Designação | Serie | K |
|---|---|---|---|---|---|---|
| 1 | 11066836 | 1 | VALVE | VÁLVULA | | |
| 30 | 11066837 | 1 | ORIFICE 2X12 | ANTEPARO | | |
| 31 | 4001397 | 1 | LOCKING RING DIN 472 12 | ANEL DE RETENÇÃO | | |

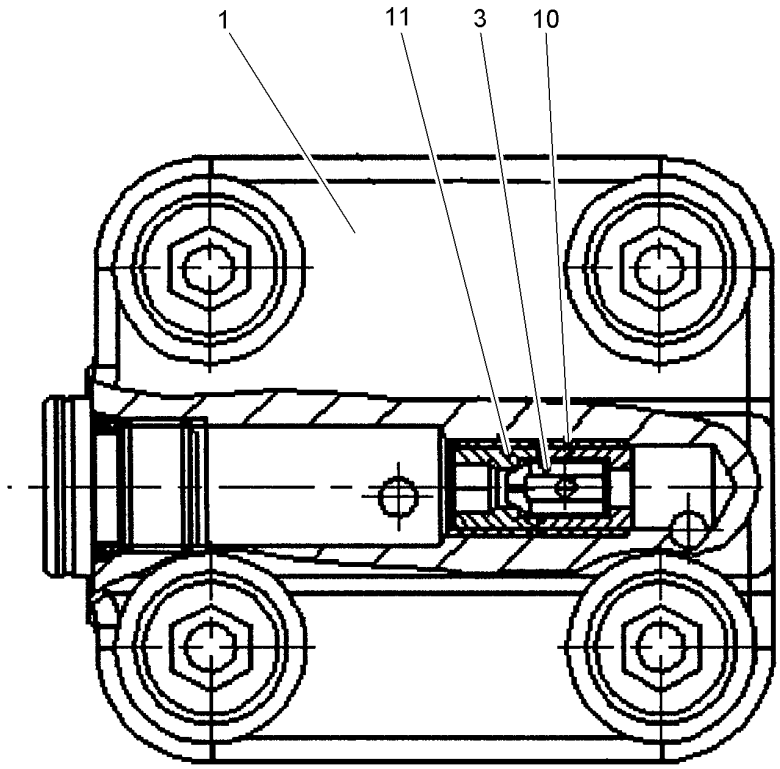


| Pos. | Item | Quantity | Description | Designação | Serie | K |
|---|---|---|---|---|---|---|
| 1 | 11643376 | 1 | COVER | TAMPA | | |
| 3 | 11494517 | 1 | PIN | PINO | | |
| 10 | 7615603 | 1 | THROTTLE SCREW | PARAFUSO DE ESTRANGULAME | | |
| 11 | 7615604 | 1 | THROTTLE SCREW | PARAFUSO DE ESTRANGULAME | | |

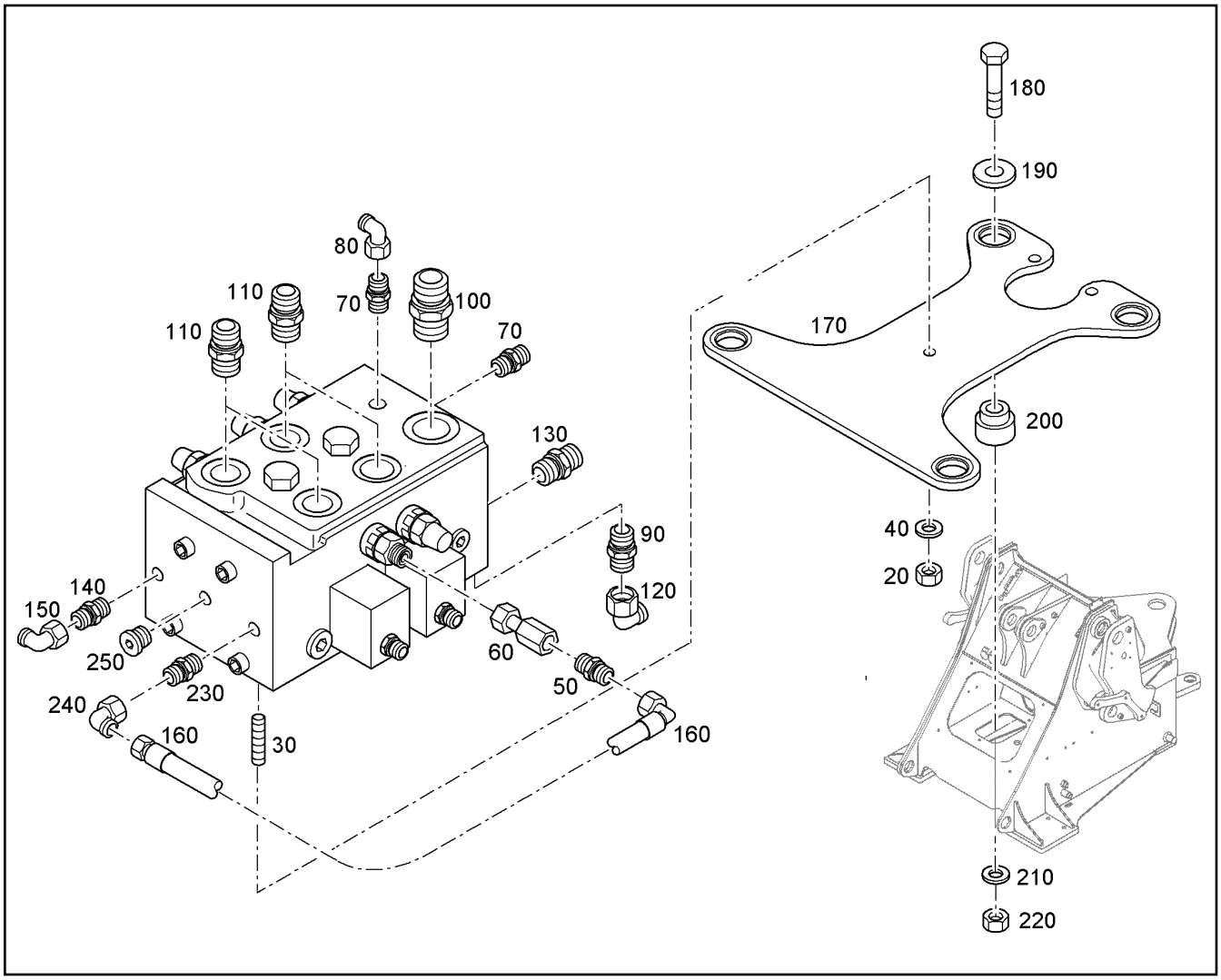


| Pos. | Item | Quantity | Description | Designação | Serie | K |
|---|---|---|---|---|---|---|
| 20 | 10875605 | 3 | HEX NUT M10 | PORCA SEXTAVADA | | 1 |
| 30 | 12211807 | 3 | DOUBLE-ENDED STUD DIN 939 M10X30 10.9 | PARAFUSO PRISIONEIRO | | |
| 40 | 10289795 | 3 | WASHER 10 300HV | ARRUELA | | |
| 50 | 7362091 | 1 | FITTING GE 10L G1/4A | UNIÃO ROSCADA | | |
| 60 | 11004543 | 1 | ADAPTOR | ADAPTADOR | | |
| 70 | 7617900 | 2 | FITTING GE 12S M14X1,5 | UNIÃO ROSCADA | | |
| 80 | 7617354 | 1 | FITTING EW 12S | UNIÃO ROSCADA | | |
| 90 | 4900671 | 1 | FITTING GE 25S M33X2 ED | UNIÃO ROSCADA | | |
| 100 | 7003800 | 1 | FITTING GE 28L M33X2 | UNIÃO ROSCADA | | |
| 110 | 7002389 | 4 | FITTING GE 20S M33X2 | UNIÃO ROSCADA | | |
| 120 | 7407119 | 1 | FITTING EW 25S | UNIÃO ROSCADA | | |
| 130 | 7010432 | 1 | FITTING GE 20S M22X1,5 | UNIÃO ROSCADA | | |
| 140 | 10476848 | 2 | SCREW-ON CONNECTION GEO 10L M18X1, | CONEXÃO ROSCADA | | |
| 150 | 7403569 | 1 | FITTING EW 10L M16X1,5 | UNIÃO ROSCADA | | |
| 160 | 7402576 | 1 | CONTROL HOSE 8X350 | MANGUEIRA DE COMANDO | | 1 |
| 170 | 93025228 | 1 | HOLDER | SUPORTE | | |
| 180 | 11002730 | 4 | HEX SCREW ISO 4017 M12X60 10.9 FLZN | PARAFUSO SEXTAVADO | | |
| 190 | 9515680 | 4 | WASHER 13X50X5 | ARRUELA | | |
| 200 | 7621141 | 4 | RUBBER BEARING | MANCAL DE BORRACHA | | |
| 210 | 10289804 | 4 | WASHER 12 300HV | ARRUELA | | |
| 220 | 12218127 | 4 | HEX NUT M12 | PORCA SEXTAVADA | | |
| 230 | 10476848 | 1 | SCREW-ON CONNECTION GEO 10L M18X1, | CONEXÃO ROSCADA | | |
| 240 | 7403569 | 1 | FITTING EW 10L M16X1,5 | UNIÃO ROSCADA | | |
| 250 | 10041850 | 1 | SCREW PLUG M18X1,5 | PARAFUSO DE FECHAMENTO | | |

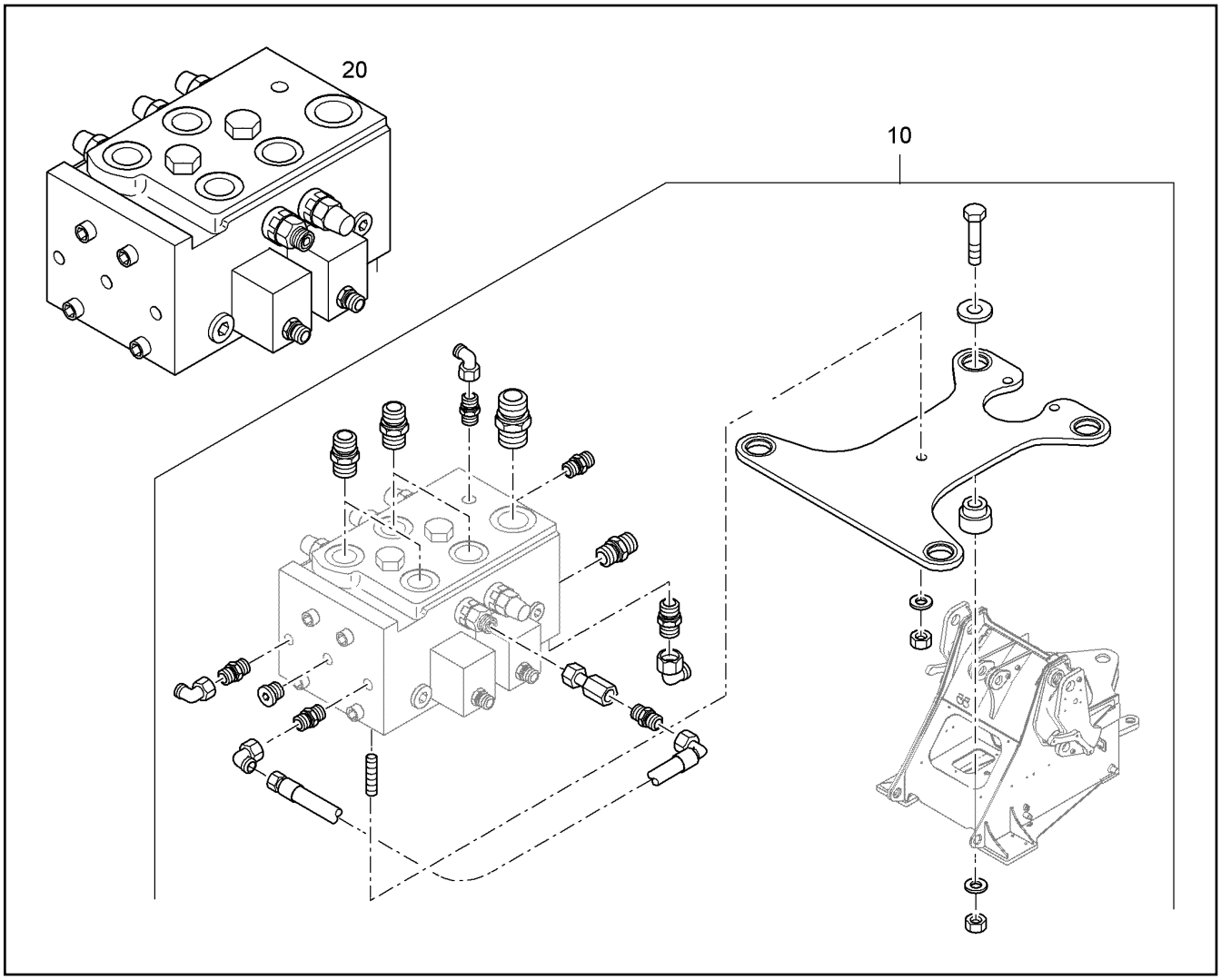


| Pos. | Item | Quantity | Description | Designação | Serie | K |
|---|---|---|---|---|---|---|
| 10 | | 1 | CONTROL BLOC ASSEMBLY Z-KIN.<br>⇨ ❑ 365 | BLOCO COMANDO MONTAGEM | | |
| 20 | 10675937 | 1 | CONTROL BLOCK<br>⇨ ❑ 367 | BLOCO DE COMANDO | | |

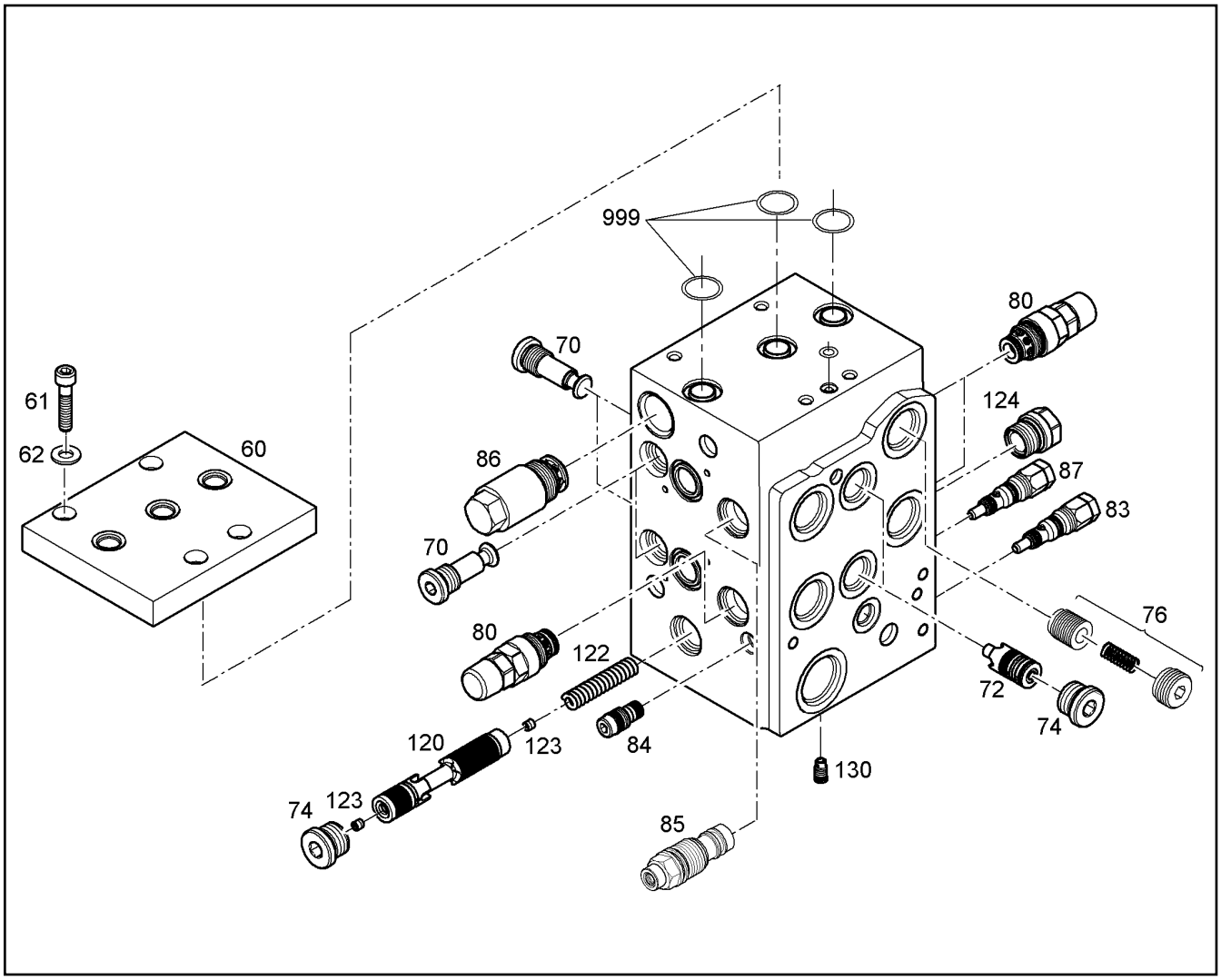


| Pos. | Item | Quantity | Description | Designação | Serie | K |
|---|---|---|---|---|---|---|
| 60 | 11009197 | 1 | SHEET | PLACA DE APOIO | | |
| 61 | 4635318 | 4 | SOCKET HEAD SCREW ISO 4762 M8X35 10. | PARAFUSO CILÍNDRICO | | |
| 62 | 10296456 | 4 | WASHER | ARRUELA | | |
| 70 | 7623540 | 4 | NON-RETURN VALVE<br>⇨ ❑ 371 | VÁLVULA DE RETORNO | | |
| 72 | 10411509 | 2 | PISTON | PISTÃO | | |
| 74 | 10411510 | 3 | SCREW PLUG | PARAFUSO DE FECHAMENTO | | |
| 76 | 11009199 | 1 | TAPER | CONE | | |
| 80 | 10469910 | 3 | PRESSURE FEEDER VALVE | VALVULA LIMITADORA PRESSA | | |
| 83 | 7414777 | 1 | PRESSURE LIMITING VALVE<br>⇨ ❑ 370 | VÁLVULA LIMITADORA DE PRES | | |
| 84 | 10101193 | 1 | VALVE<br>⇨ ❑ 369 | VÁLVULA | | |
| 85 | 11009200 | 1 | PRESSURE LIMITING VALVE | VÁLVULA LIMITADORA DE PRES | | |
| 86 | 10425154 | 1 | PRETENSIONING VALVE | VÁLVULA DE PRÉ TENSÃO | | |
| 87 | 11694965 | 1 | PRESSURE LIMITING VALVE<br>⇨ ❑ 372 | VÁLVULA LIMITADORA DE PRES | | |
| 120 | 7623553 | 1 | PISTON | PISTÃO | | |
| 122 | 10411514 | 1 | PRESSURE SPRING | MOLA DE PRESSÃO | | |
| 123 | 571453108 | 2 | NOZZLE NG 0,8 / M6 | BOCAL | | |
| 124 | 7623550 | 1 | SCREW PLUG M22X1,5X29 | PARAFUSO DE FECHAMENTO | | |
| 130 | 7624410 | 1 | NON-RETURN VALVE | VÁLVULA DE RETORNO | | |

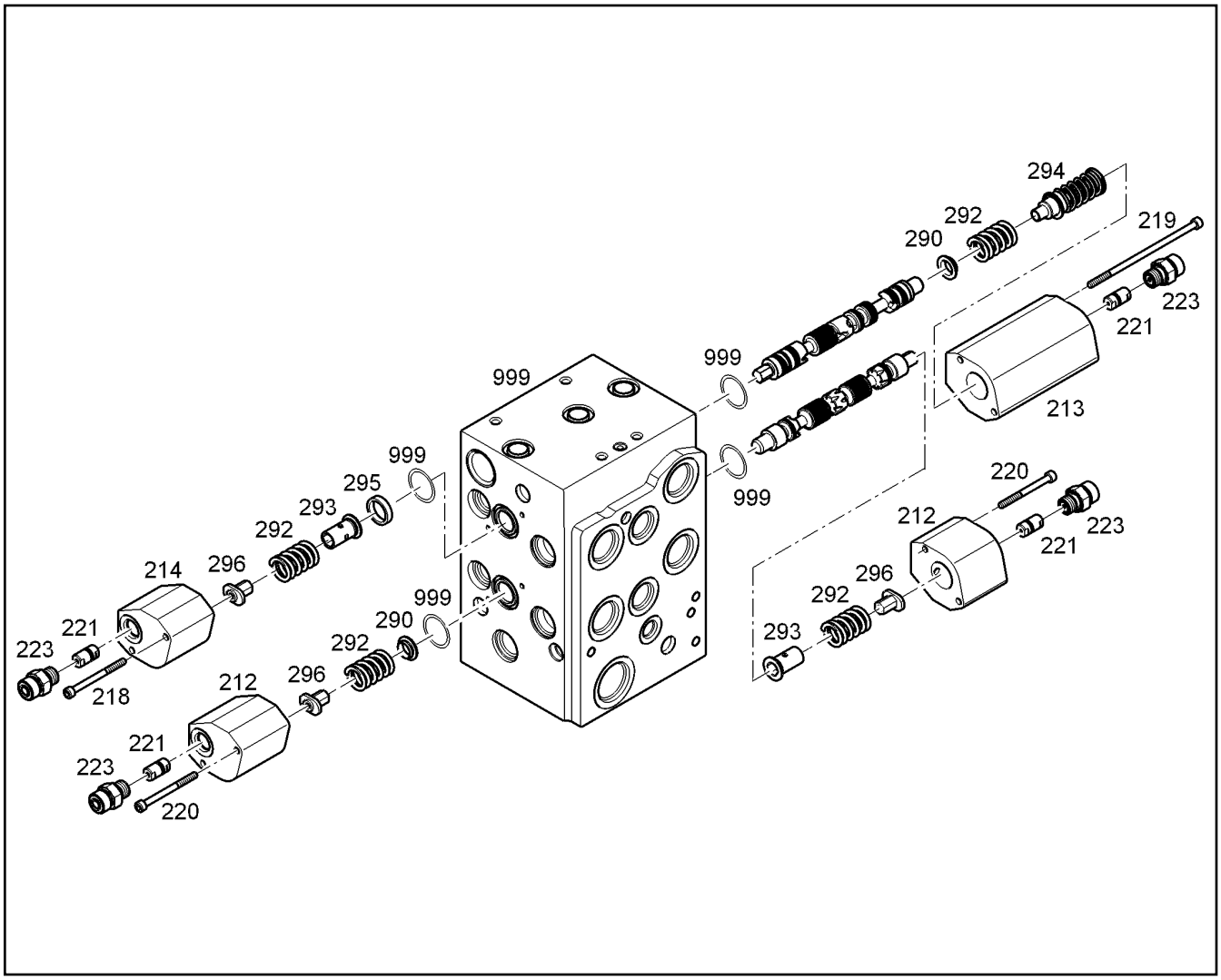


| Pos. | Item | Quantity | Description | Designação | Serie | K |
|---|---|---|---|---|---|---|
| 212 | 11009201 | 2 | COVER | TAMPA | | |
| 213 | 10411505 | 1 | COVER | TAMPA | | |
| 214 | 11009202 | 1 | COVER | TAMPA | | |
| 218 | 240047202 | 2 | SOCKET HEAD SCREW ISO 4762 M5X60 8.8 | PARAFUSO CILÍNDRICO | | |
| 219 | 4980336 | 2 | SOCKET HEAD SCREW ISO 4762 M5X85 8.8 | PARAFUSO CILÍNDRICO | | |
| 220 | 404202901 | 4 | SOCKET HEAD SCREW ISO 4762 M5X55 8.8 | PARAFUSO CILÍNDRICO | | |
| 221 | 7624413 | 4 | FLOW REGULATING CHECK VALVE | VÁLVULA REGULADORA DE FL | | |
| 223 | 11009203 | 4 | DOUBLE NIPPLE | NIPLE DUPLO | | |
| 290 | 7623551 | 2 | SPRING SUPPORT | PRATO DA MOLA | | |
| 292 | 7624415 | 4 | PRESSURE SPRING | MOLA DE PRESSÃO | | |
| 293 | 7624418 | 2 | SPRING SUPPORT | PRATO DA MOLA | | |
| 294 | 10411512 | 1 | SPRING | MOLA | | |
| 295 | 10411513 | 1 | RING 18,5X23,4X5 | ANEL | | |
| 296 | 11009204 | 3 | SPRING SUPPORT | PRATO DA MOLA | | |
| 999 | 7623545 | 1 | SEAL KIT | KIT DE VEDAÇÃO | | |

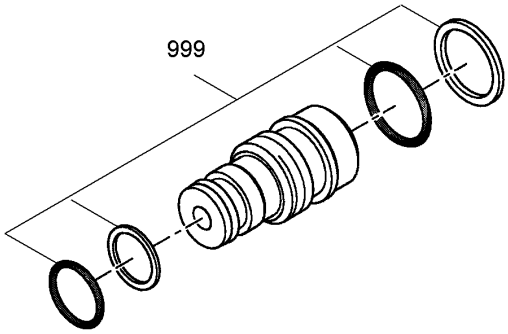


| Pos. | Item | Quantity | Description | Designação | Serie | K |
|---|---|---|---|---|---|---|
| 999 | 10006974 | 1 | SEAL KIT | KIT DE VEDAÇÃO | | |

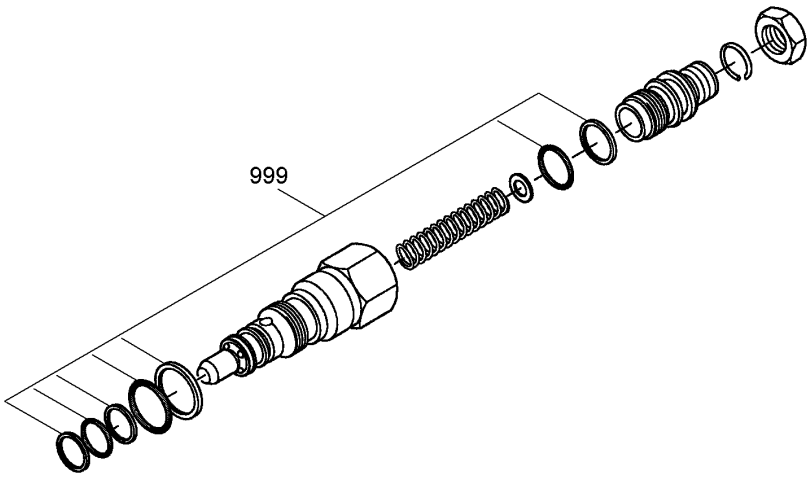


| Pos. | Item | Quantity | Description | Designação | Serie | K |
|---|---|---|---|---|---|---|
| 999 | 7027271 | 1 | SEAL KIT | KIT DE VEDAÇÃO | | |

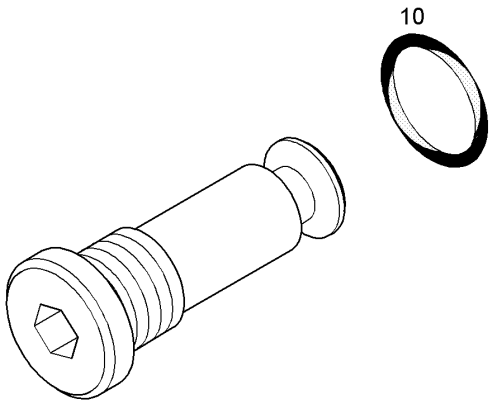


| Pos. | Item | Quantity | Description | Designação | Serie | K |
|---|---|---|---|---|---|---|
| 10 | 10024673 | 1 | O-RING 15,4X2,1 | ANEL-O | | |

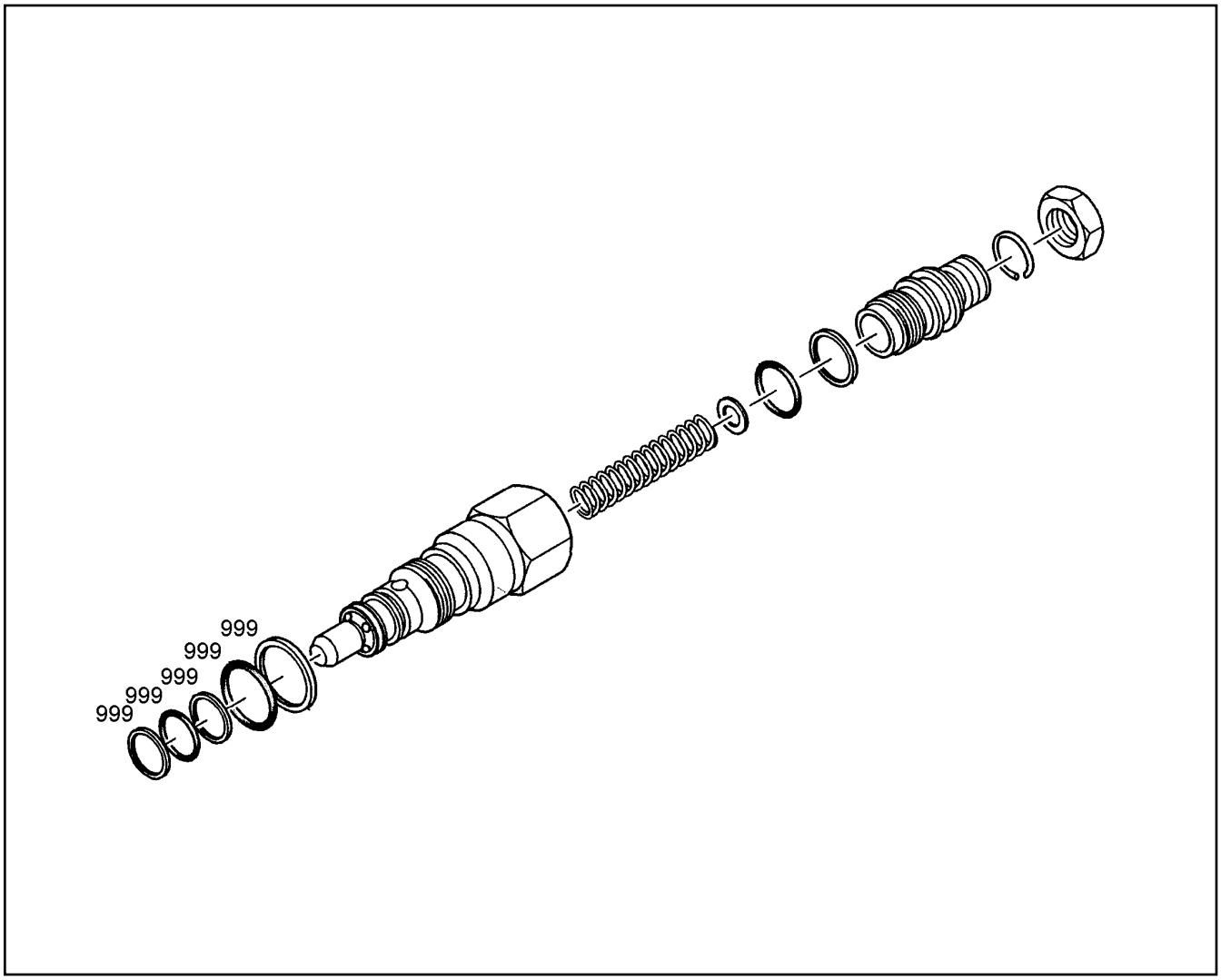


| Pos. | Item | Quantity | Description | Designação | Serie | K |
|---|---|---|---|---|---|---|
| 999 | 10340129 | 1 | SEAL KIT PRESSURE VALVE | KIT DE VED DA VÁLV. DE PRESS | | |

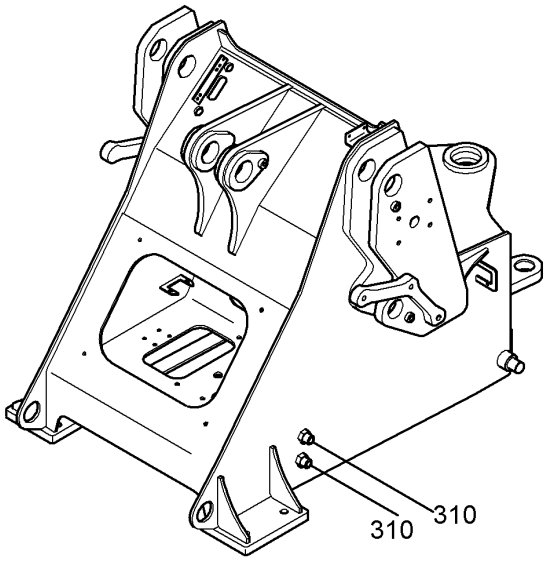


| Pos. | Item | Quantity | Description | Designação | Serie | K |
|---|---|---|---|---|---|---|
| 310 | 474401714 | 4 | FITTING ESV 20S | UNIÃO ROSCADA | | |

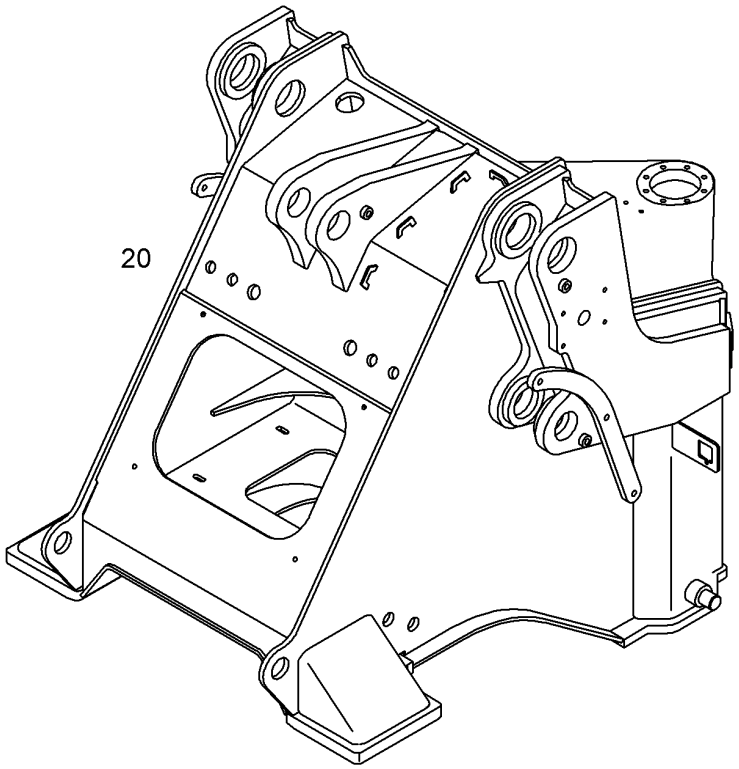


| Pos. | Item | Quantity | Description | Designação | Serie | K |
|---|---|---|---|---|---|---|
| 20 | 10497852 | 1 | Z-FRONT SECTION<br>⇨ ❑ 373 | CARRO DIANTEIRO Z | | |

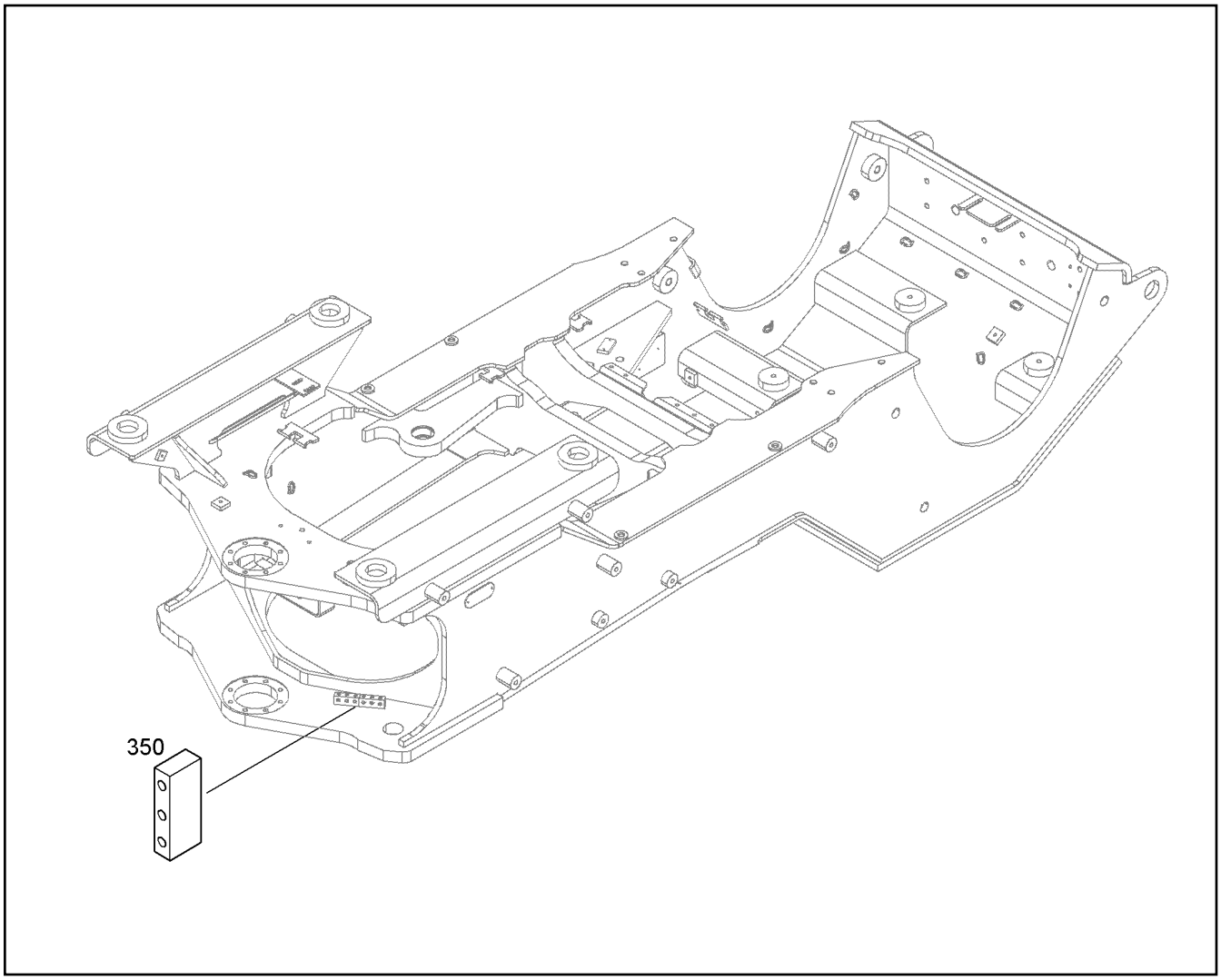


| Pos. | Item | Quantity | Description | Designação | Serie | K |
|---|---|---|---|---|---|---|
| 350 | 9616435 | 2 | GREASE PLATE | REGUA DE LUBRIFICACAO | | |

| Pos. | Item | Quantity | Description | Designação | Serie | K |
|---|---|---|---|---|---|---|
| 20 | 10497842 | 1 | REAR CHASSIS<br>⇨ ❑ 375 | CARRO TRASEIRO | | |

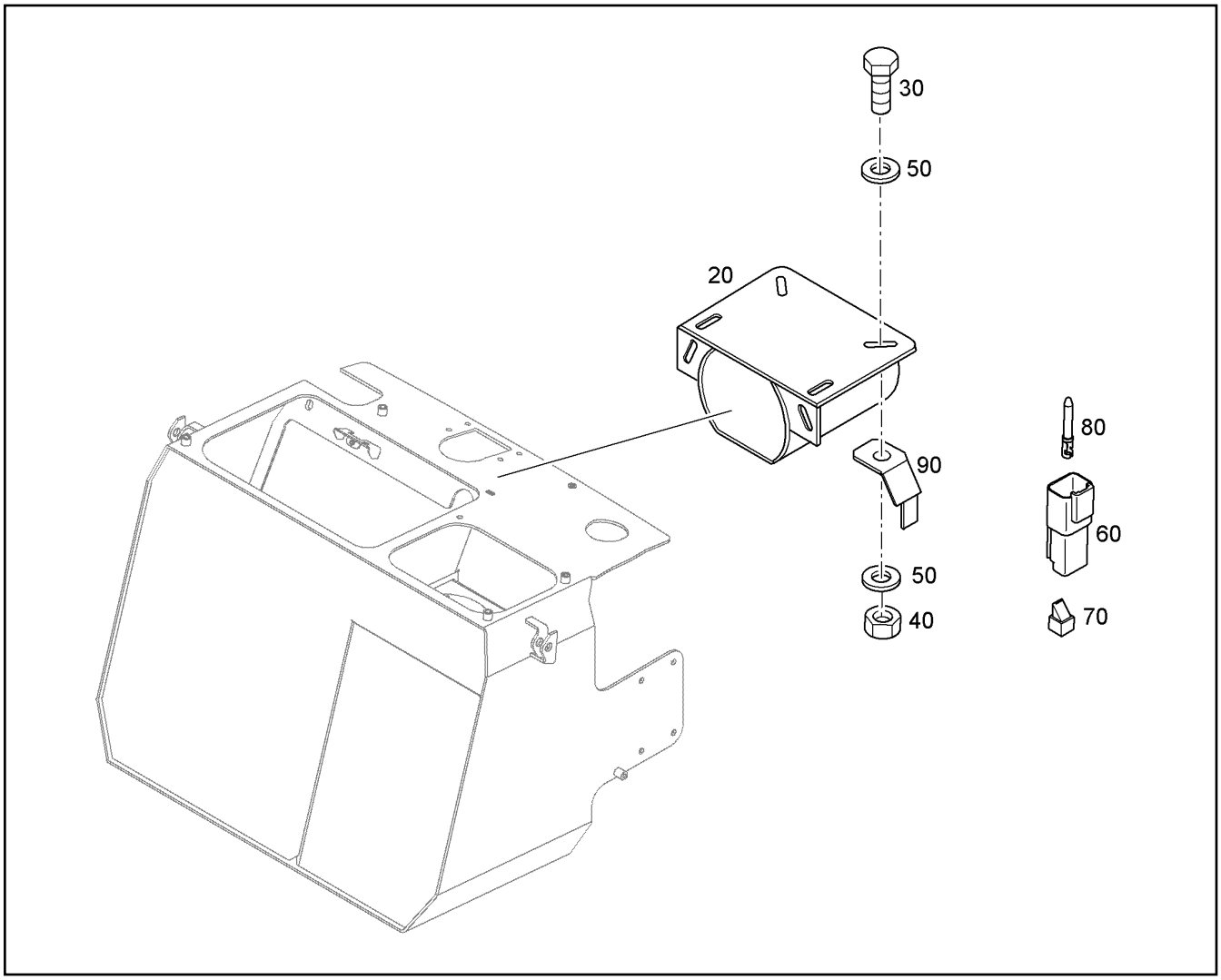


| Pos. | Item | Quantity | Description | Designação | Serie | K |
|---|---|---|---|---|---|---|
| 20 | 12218235 | 1 | ALARM | ALARME | | |
| 30 | 10299578 | 2 | HEX SCREW ISO 4017 M10X25 10.9 FLZN | PARAFUSO SEXTAVADO | | |
| 40 | 11140466 | 2 | HEX NUT M10 | PORCA SEXTAVADA | | |
| 50 | 10289795 | 4 | WASHER 10 300HV | ARRUELA | | |
| 60 | 6203129 | 1 | PIN HOUSING DT 2-POL 13A 1500V | CARCAÇA DE CONECTOR ELÉ | | |
| 70 | 7368241 | 1 | CONTACT LOCK DT-STECKDOSE 2-POL | TRAVA DE CONECTOR ELÉTRIC | | |
| 80 | 7368406 | 2 | PIN CONTACT 1,56mm 2mm² 13A | CONTATO ELÉTRICO DE PINO | | |
| 90 | 7624322 | 1 | HOLDER | SUPORTE | | |

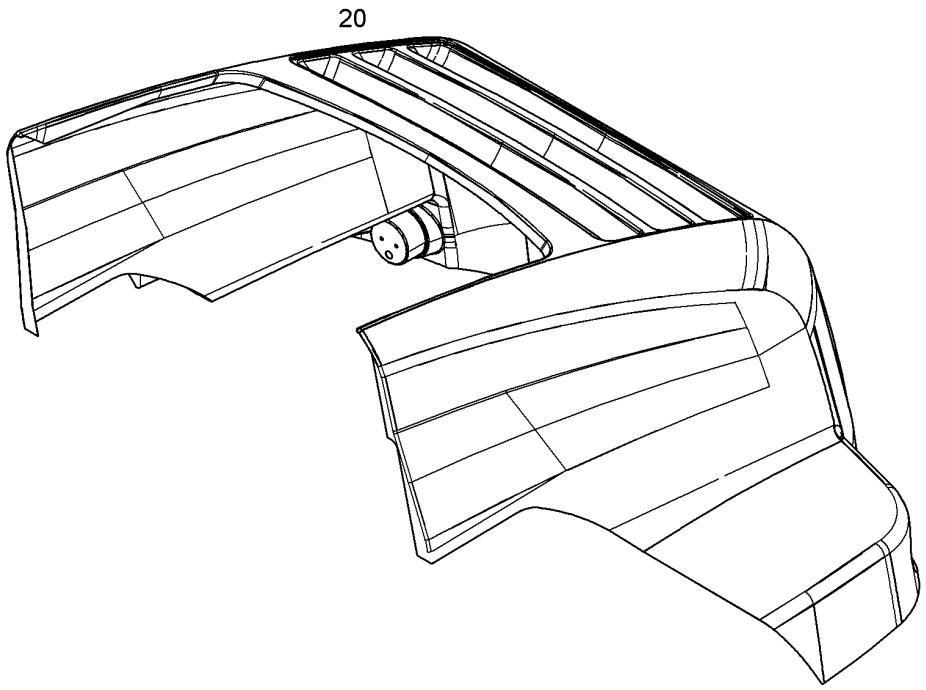


| Pos. | Item | Quantity | Description | Designação | Serie | K |
|---|---|---|---|---|---|---|
| 20 | | 1 | HOOD "KUNSTSTOFF"<br>⇨ ❑ 382 | CAPOTA | | |

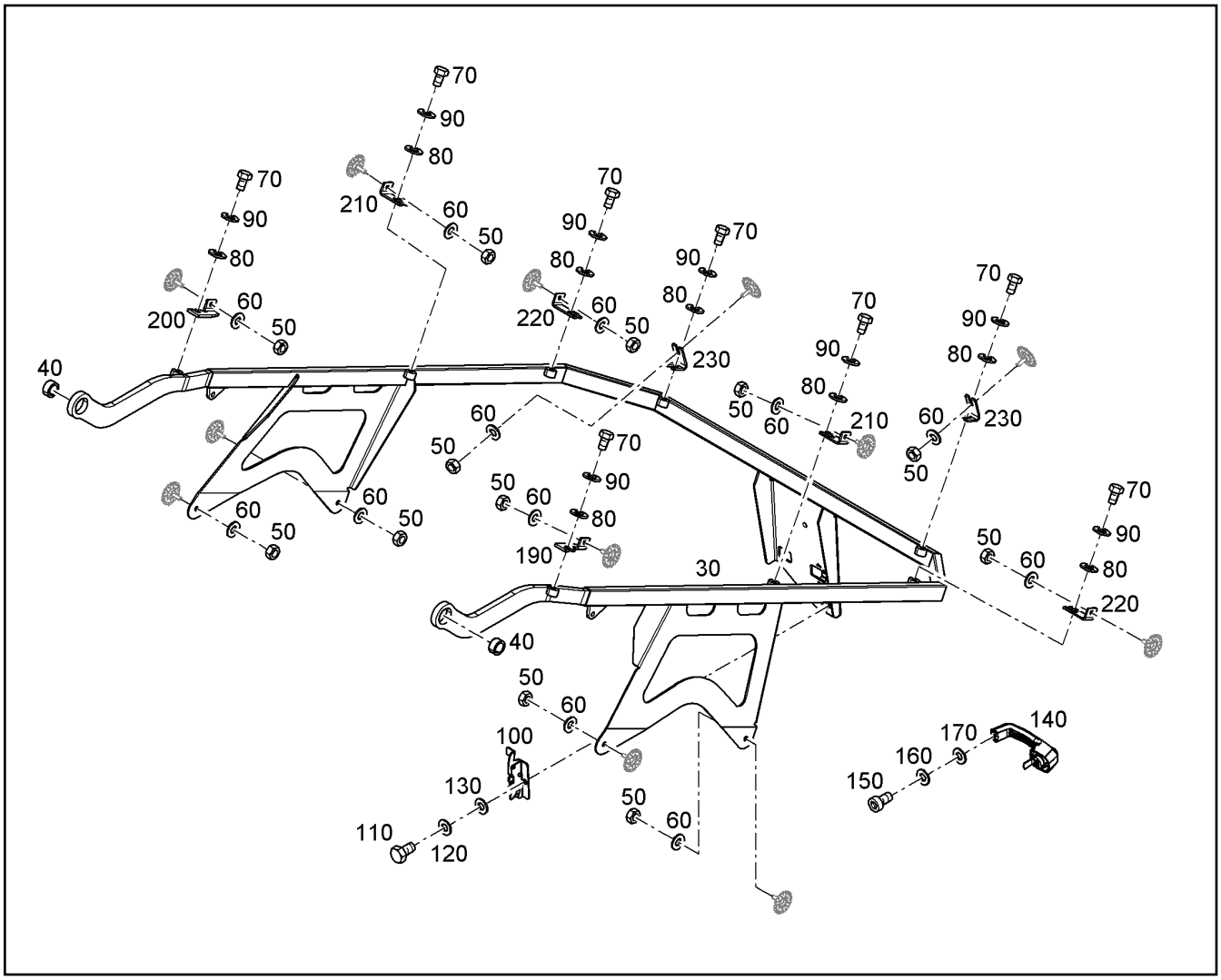


| Pos. | Item | Quantity | Description | Designação | Serie | K |
|---|---|---|---|---|---|---|
| 30 | 93012360 | 1 | FRAME | MOLDURA | | |
| 40 | 11068196 | 2 | BUSHING 35/39X15 | BUCHA | | |
| 50 | 10875614 | 13 | HEX NUT M8 | PORCA SEXTAVADA | | |
| 60 | 11140469 | 13 | WASHER 8 200HV | ARRUELA | | |
| 70 | 10299578 | 8 | HEX SCREW ISO 4017 M10X25 10.9 FLZN | PARAFUSO SEXTAVADO | | |
| 80 | 10289795 | 8 | WASHER 10 300HV | ARRUELA | | |
| 90 | 4229913 | 8 | LOCK WASHER VS 10 | ARRUELA DE PRESSÃO | | |
| 100 | 7622964 | 1 | FLAP LOCK | FECHO DE ABA | | |
| 110 | 11651612 | 2 | HEX SCREW ISO 4017 M8X16 8.8 480H | PARAFUSO SEXTAVADO | | |
| 120 | 423910801 | 2 | LOCK WASHER VS 8 | ARRUELA DE PRESSÃO | | |
| 130 | 10289803 | 2 | WASHER 8 300HV | ARRUELA | | |
| 140 | 7623433 | 1 | PUSHBUTTON HANDLE | MAÇANETA COM BOTÃO DE PR | | |
| 150 | 11140465 | 2 | SOCKET HEAD SCREW ISO 4762 M6X20 8.8 | PARAFUSO CILÍNDRICO | | |
| 160 | 423910601 | 2 | LOCK WASHER VS 6 | ARRUELA DE PRESSÃO | | |
| 170 | 10875648 | 2 | WASHER 6 200HV | ARRUELA | | |
| 190 | 93014571 | 1 | BUTT STRAP | TALA | | |
| 200 | 93014586 | 1 | BUTT STRAP | TALA | | |
| 210 | 11377400 | 2 | BUTT STRAP 4X30 | TALA | | |
| 220 | 9067508 | 2 | BUTT STRAP | TALA | | |
| 230 | 93014573 | 2 | BUTT STRAP 4X30 | TALA | | |

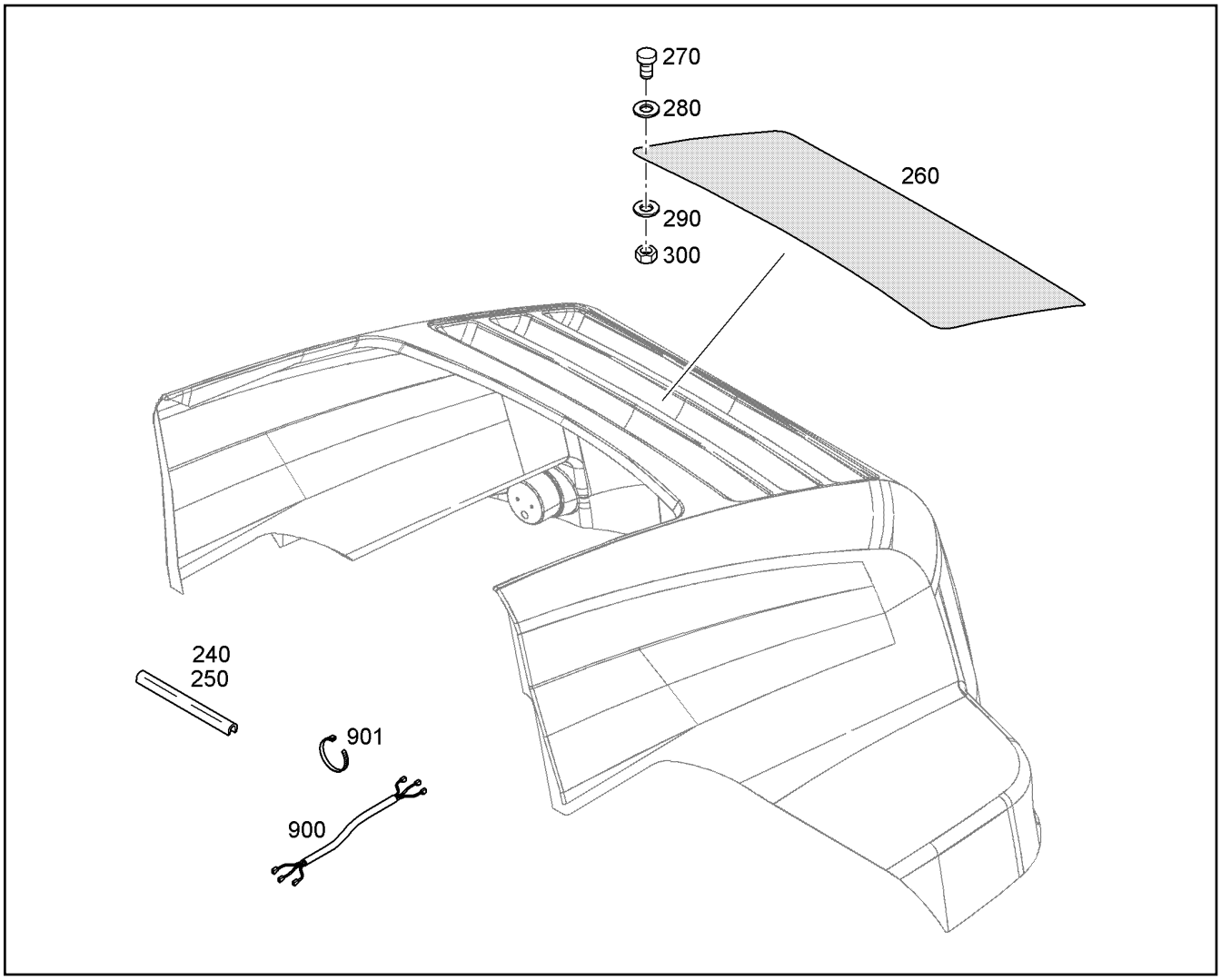


| Pos. | Item | Quantity | Description | Designação | Serie | K |
|---|---|---|---|---|---|---|
| 240 | 11342224 | 6.08m | CORNER PROTECT.PROFILE 2-5/25X17 SC | PERFIL DE VEDACAO | | |
| 250 | 11342224 | 2.25m | CORNER PROTECT.PROFILE 2-5/25X17 SC | PERFIL DE VEDACAO | | |
| 260 | 93013398 | 1 | PERFORATED PLATE | PLACA PERFURADA | | |
| 270 | 11652442 | 20 | BUTTON HEAD SCREW ISO 7380-2 M5X20 0 | PARAF.DE CABEÇA SEMI-REDO | | |
| 280 | 9132091 | 20 | WASHER 9/25X4 | ARRUELA | | |
| 290 | 11140403 | 20 | WASHER 5 200HV | ARRUELA | | |
| 300 | 10875612 | 20 | HEX NUT M5 | PORCA SEXTAVADA | | |
| 900 | 93014152 | 1 | WIRING REAR FLAP W159 | CHICOTE ELÉTR. DA TAMPA TR | | |
| 901 | 10042606 | 12 | TIE WRAP 4,7X305 | AMARRA PARA CABOS | | |

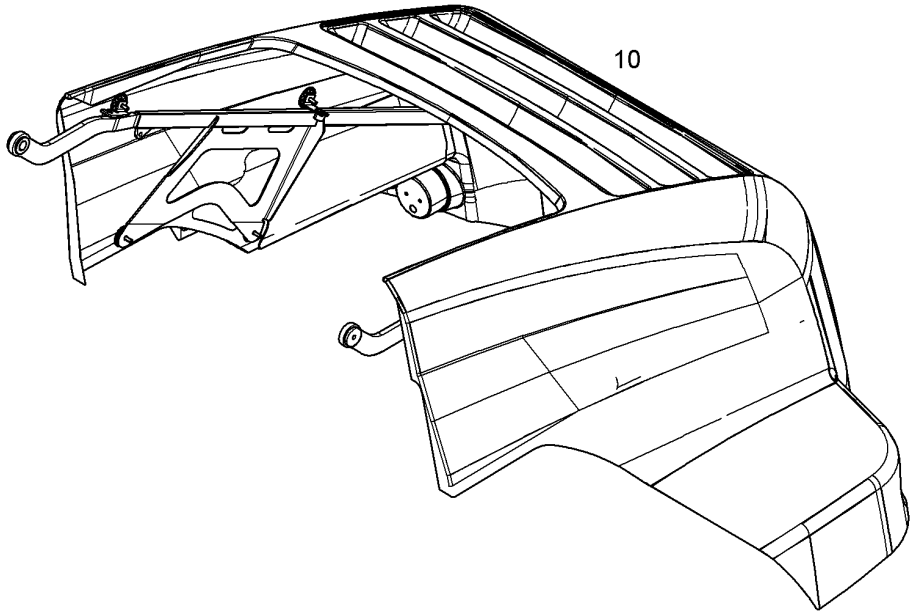


| Pos. | Item | Quantity | Description | Designação | Serie | K |
|---|---|---|---|---|---|---|
| 10 | | 1 | HOOD KUNSTSTOFF<br>⇨ ❑ 378 | CAPOTA | | |

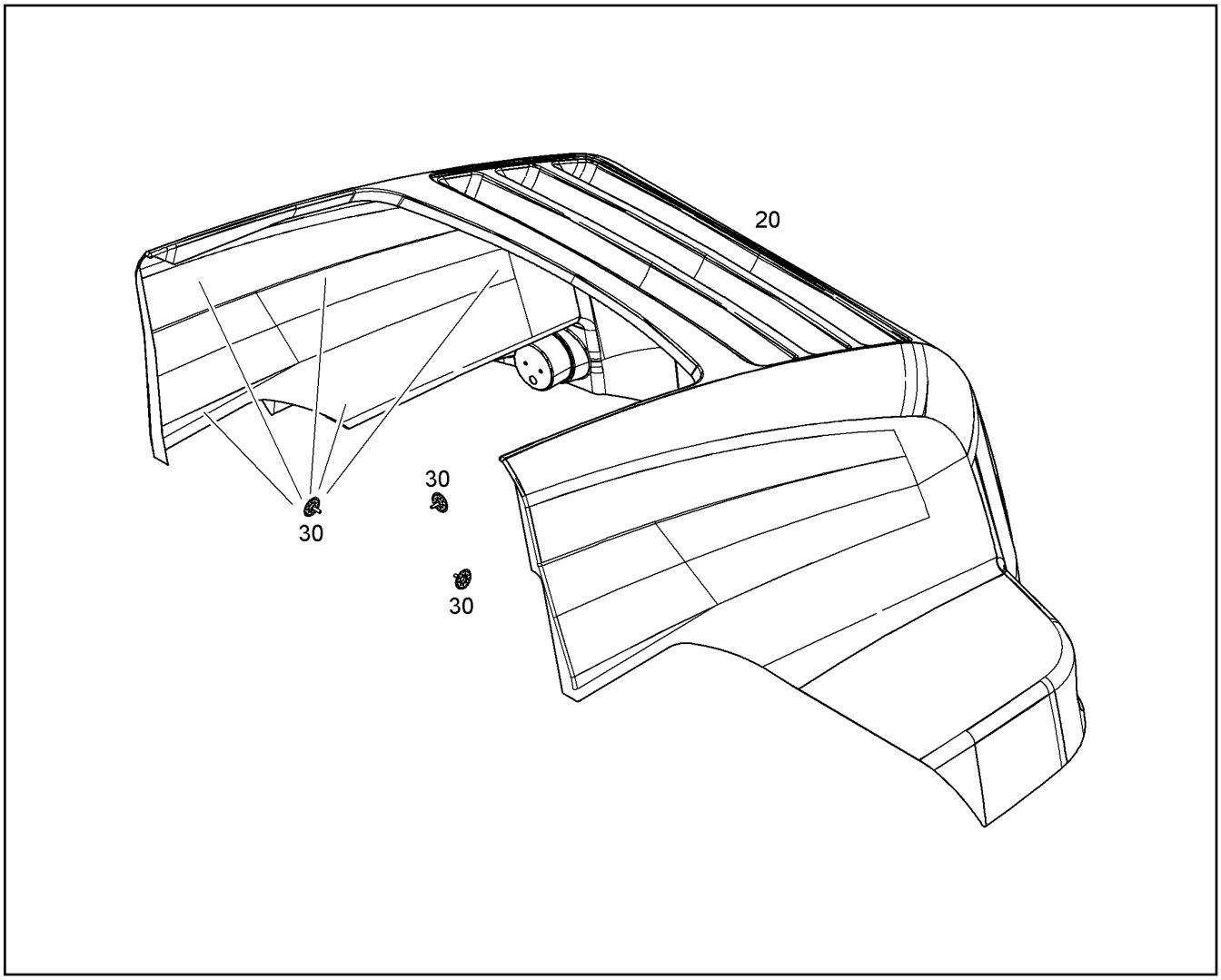


| Pos. | Item | Quantity | Description | Designação | Serie | K |
|---|---|---|---|---|---|---|
| 20 | | 1 | HOOD "KUNSTSTOFF" | CAPOTA | | |
| 30 | 93016686 | 13 | CATCH M8X25 | FIXADOR | | |

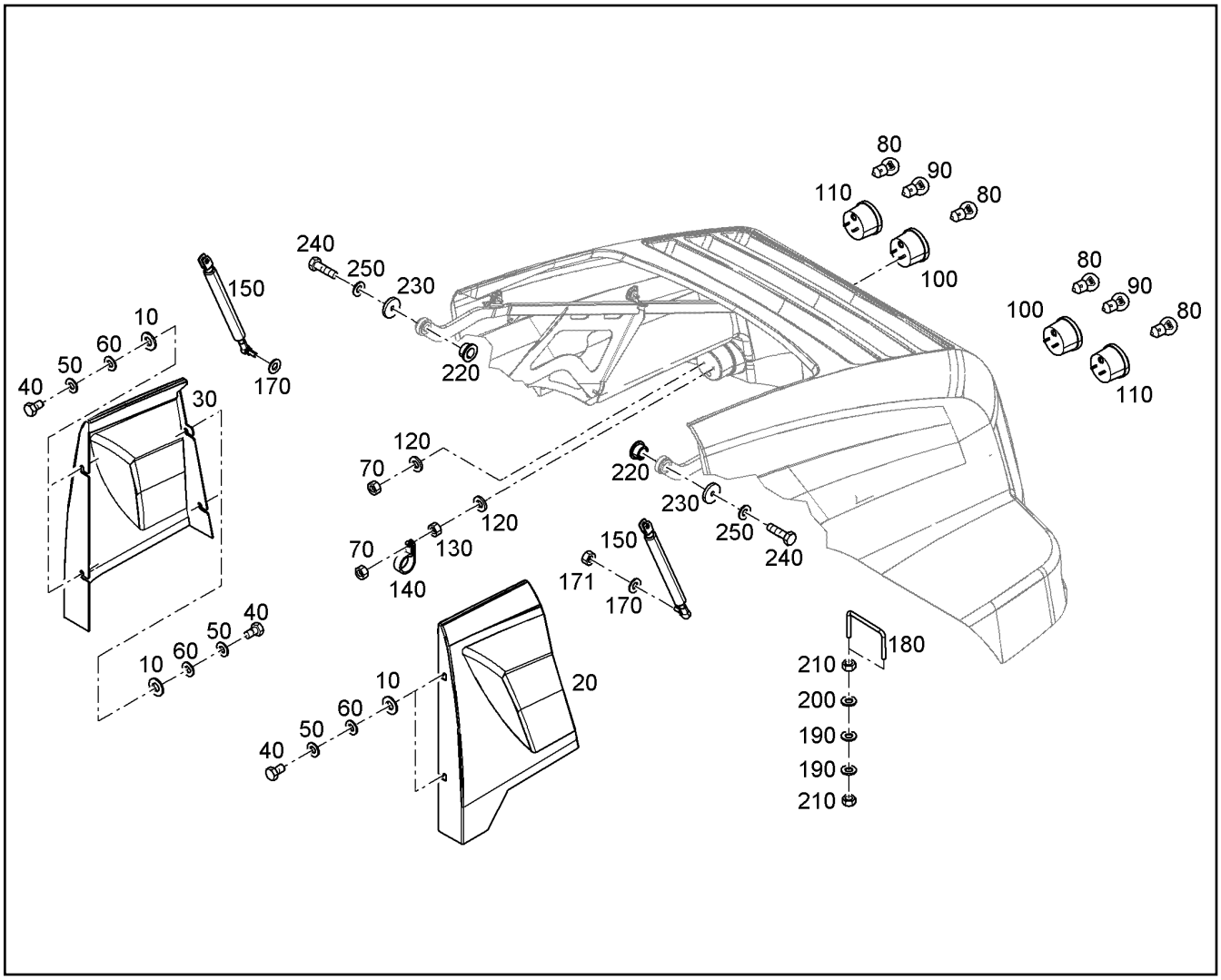


| Pos. | Item | Quantity | Description | Designação | Serie | K |
|---|---|---|---|---|---|---|
| 10 | 9132091 | 8 | WASHER 9/25X4 | ARRUELA | | |
| 20 | 93012474 | 1 | SIDE PART LEFT "KUNSTSTOFF" | PECA LATERAL ESQUERDO | | |
| 30 | 93012475 | 1 | SIDE PART RIGHT "KUNSTSTOFF" | PECA LATERAL DIREITO | | |
| 40 | 10299578 | 8 | HEX SCREW ISO 4017 M10X25 10.9 FLZN | PARAFUSO SEXTAVADO | | |
| 50 | 4229913 | 8 | LOCK WASHER VS 10 | ARRUELA DE PRESSÃO | | |
| 60 | 11491889 | 8 | WASHER 10 300HV | ARRUELA | | |
| 70 | 10875613 | 8 | HEX NUT M6 | PORCA SEXTAVADA | | |
| 80 | 6200915 | 4 | LIGHT BULB P21W 24V 21W | LÂMPADA INCANDESCENTE | | |
| 90 | 6905653 | 2 | LIGHT BULB 24V 21/5W/BAY15d | LÂMPADA INCANDESCENTE | | |
| 100 | 10040743 | 2 | REVERSING LIGHT<br>⇨ ❑ 407 | LANTERNA DE RE | | |
| 110 | 10040741 | 2 | REAR/BRAKE/TURN IND.LIGHT<br>⇨ ❑ 406 | LANTERNA TRASEIRA | | |
| 120 | 10875648 | 8 | WASHER 6 200HV | ARRUELA | | |
| 130 | 11694356 | 4 | HEX NUT M6 | PORCA SEXTAVADA | | |
| 140 | 7362563 | 4 | CLAMP DIN 3016-1 D1 8X15 W1-2-CR | BRAÇADEIRA | | |
| 150 | 12222746 | 2 | GAS OPERATED SPRING | MOLA DE PRESSÃO DE GÁS | | |
| 170 | 10179357 | 2 | WASHER 10,5 | ARRUELA | | |
| 171 | 10875605 | 2 | HEX NUT M10 | PORCA SEXTAVADA | | 1 |
| 180 | 10354587 | 1 | BRACKET | ESTRIBO | | |
| 190 | 10179357 | 4 | WASHER 10,5 | ARRUELA | | |
| 200 | 4229913 | 2 | LOCK WASHER VS 10 | ARRUELA DE PRESSÃO | | |
| 210 | 11002807 | 4 | HEX NUT M10 | PORCA SEXTAVADA | | |
| 220 | 93012513 | 2 | BUSHING | BUCHA | | |
| 230 | 93013456 | 2 | WASHER 11/50X8 | ARRUELA | | |
| 240 | 11647551 | 2 | HEX SCREW ISO 4014 M10X55 10.9 FLZN | PARAFUSO SEXTAVADO | | |

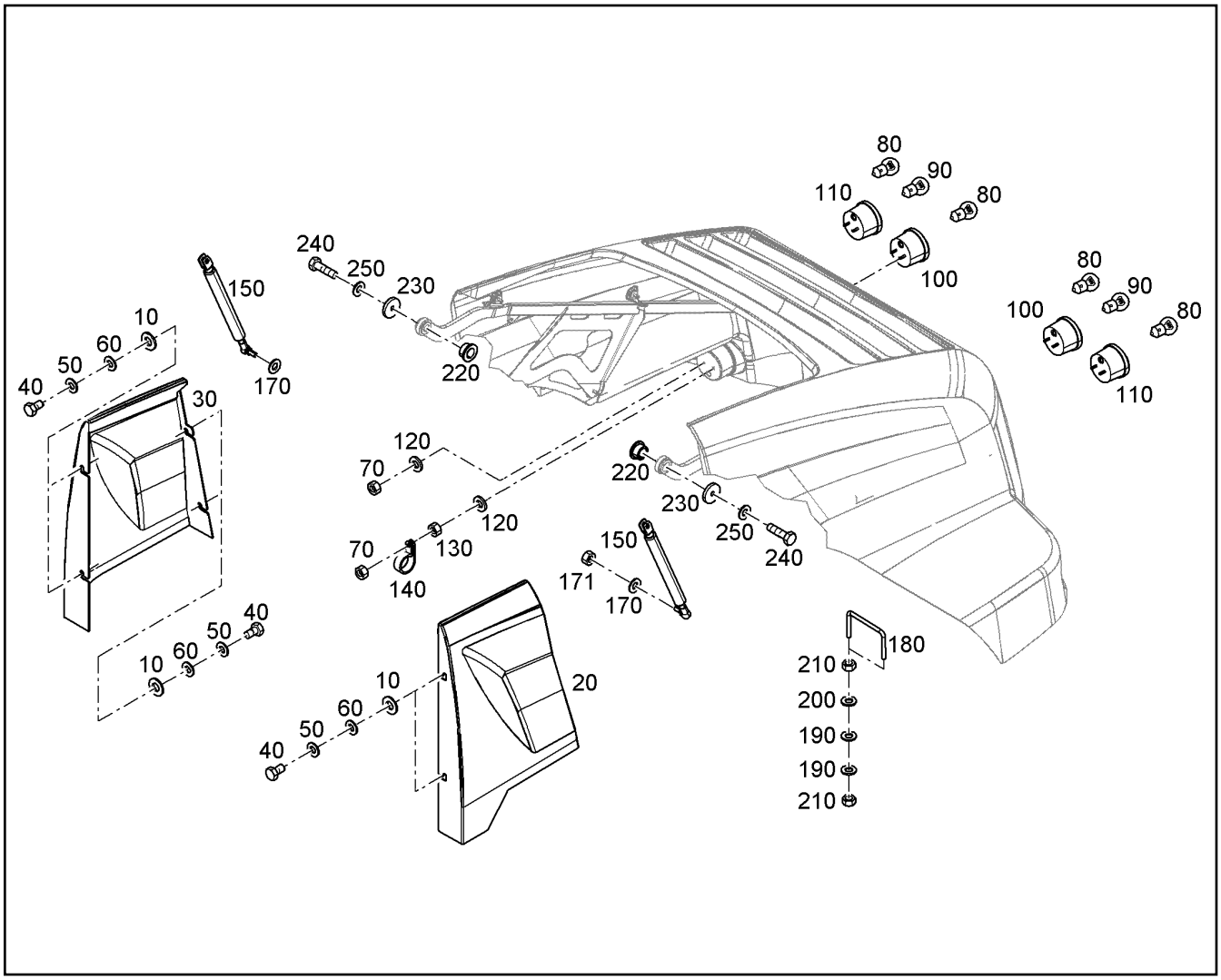


| Pos. | Item | Quantity | Description | Designação | Serie | K |
|---|---|---|---|---|---|---|
| 250 | 7015814 | 2 | WEDGE LOCK WASHER 10,7/21X2,5 NORD-L | ARRUELA DE FECHAMENTO | | |

| Pos. | Item | Quantity | Description | Designação | Serie | K |
|---|---|---|---|---|---|---|
| 10 | | 1 | INSTAL OF PROTECTIVE SHEET<br>⇨ ❑ 386 | MONTAGEM DO PÁRA-LAMA | | |
| 20 | 11109063 | 1 | PROTECTION PLATE REAR RIGHT | PÁRA-LAMAS TRASEIRO DIR. | | |

| Pos. | Item | Quantity | Description | Designação | Serie | K |
|---|---|---|---|---|---|---|
| 20 | 11109061 | 1 | PROTECTION PLATE REAR LEFT | PÁRA-LAMAS TRASEIRO ESQUE | | |
| 30 | 4600805 | 8 | HEX SCREW ISO 4017 M16X30 10.9 FLZN | PARAFUSO SEXTAVADO | | |
| 40 | 4600708 | 2 | HEX SCREW ISO 4014 M16X80 10.9 FLZN | PARAFUSO SEXTAVADO | | |
| 50 | 4229914 | 10 | LOCK WASHER VS 16 | ARRUELA DE PRESSÃO | | |
| 60 | 421600901 | 10 | WASHER 17 200HV | ARRUELA | | |
| 70 | 8700060 | 4 | ANTISLIDE FOIL | PELICULA ANTI-DERRAPANTE | | |
| 110 | 12402608 | 1 | STEP | DEGRAU | | |
| 120 | 9519948 | 2 | RUBBER BRACKET | TALA DE BORRACHA | | |
| 130 | 10112636 | 1 | LIMIT STOP BUFFER | BATENTE | | |
| 140 | 420001201 | 1 | WASHER 8 200HV | ARRUELA | | |
| 150 | 4600783 | 1 | HEX NUT M8 | PORCA SEXTAVADA | | |
| 180 | 4600122 | 8 | HEX SCREW ISO 4017 M10X40 8.8 A3C | PARAFUSO SEXTAVADO | | |
| 190 | 4000913 | 8 | HEX NUT M10 | PORCA SEXTAVADA | | |
| 200 | 10289795 | 8 | WASHER 10 300HV | ARRUELA | | |
| 210 | 9619925 | 4 | CLAMPING STRIP | RÉGUA DE FIXAÇÃO | | |

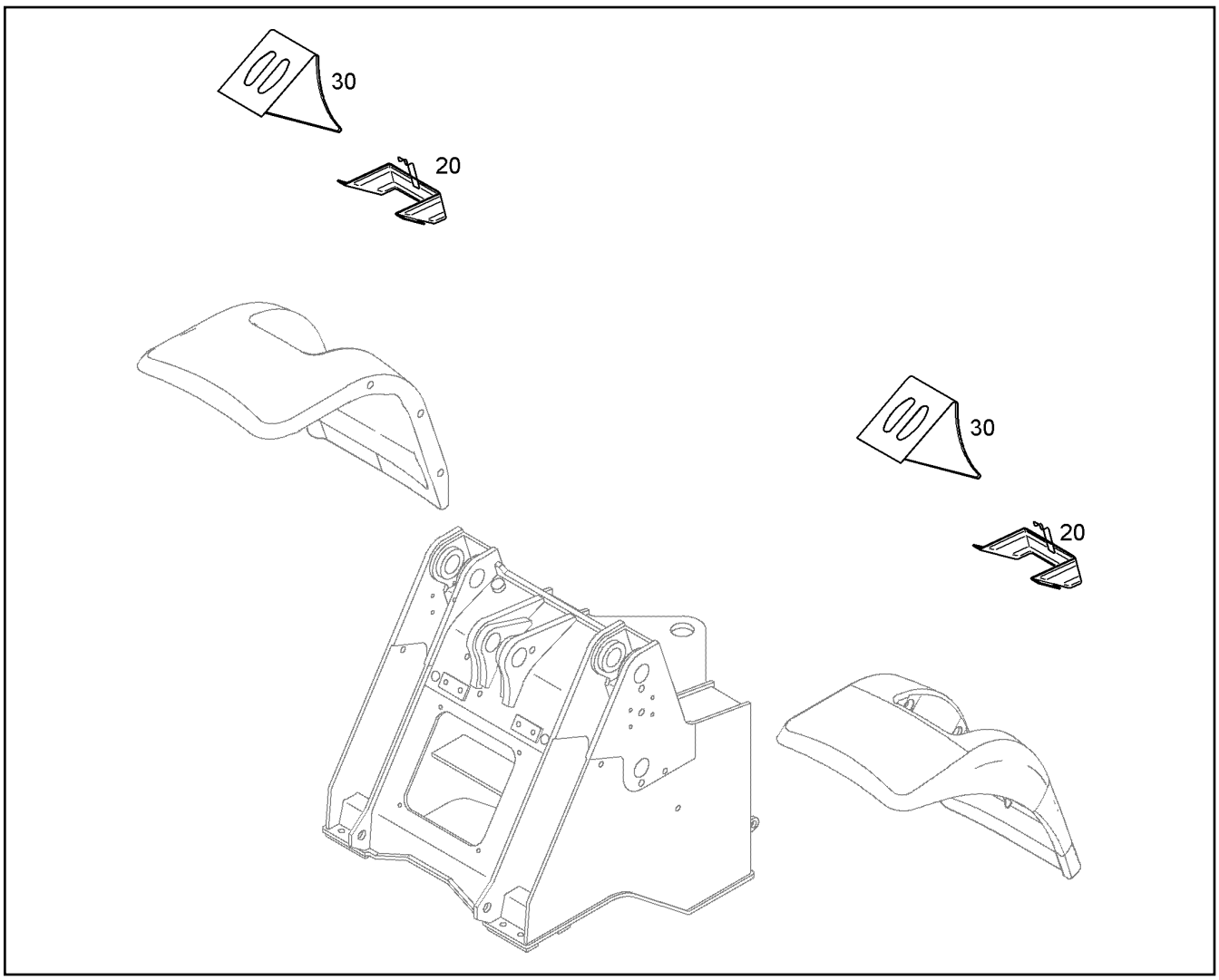


| Pos. | Item | Quantity | Description | Designação | Serie | K |
|---|---|---|---|---|---|---|
| 20 | 12222209 | 2 | WHEEL CHOCK HOLDER | SUPORTE DO CALCO | | |
| 30 | 12213763 | 2 | WHEEL CHOCK | CALÇO DA RODA | | |

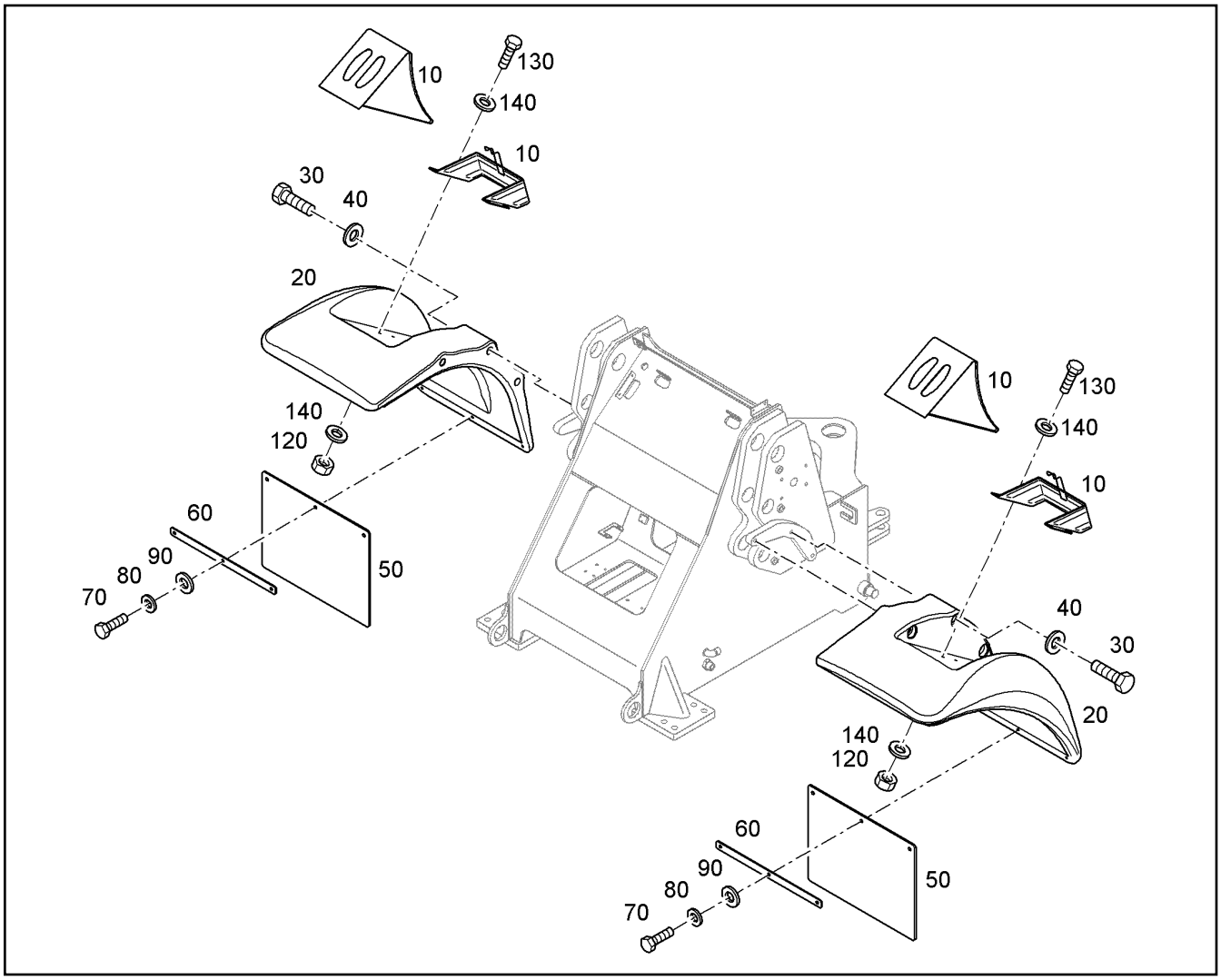


| Pos. | Item | Quantity | Description | Designação | Serie | K |
|---|---|---|---|---|---|---|
| 10 | | 1 | PROTECTING SHEET<br>⇨ ❑ 387 | PÁRA-LAMAS DIATEIRO | | |
| 20 | 9841439 | 2 | MUD GUARD L524-L538 | PARA-LAMA | | |
| 30 | 4600913 | 6 | HEX SCREW ISO 4014 M16X160 10.9 FLZN | PARAFUSO SEXTAVADO | | |
| 40 | 12244082 | 6 | WASHER 17 300HV | ARRUELA | | |
| 50 | 9840476 | 2 | MUD FLAP | PÁRA-BARRO | | |
| 60 | 9841176 | 2 | CLAMPING STRIP | RÉGUA DE FIXAÇÃO | | |
| 70 | 10299578 | 6 | HEX SCREW ISO 4017 M10X25 10.9 FLZN | PARAFUSO SEXTAVADO | | |
| 80 | 4229913 | 6 | LOCK WASHER VS 10 | ARRUELA DE PRESSÃO | | |
| 90 | 10179357 | 6 | WASHER 10,5 | ARRUELA | | |
| 120 | 10875614 | 8 | HEX NUT M8 | PORCA SEXTAVADA | | |
| 130 | 10875537 | 8 | HEX SCREW ISO 4017 M8X40 8.8 480H | PARAFUSO SEXTAVADO | | |
| 140 | 11140469 | 16 | WASHER 8 200HV | ARRUELA | | |

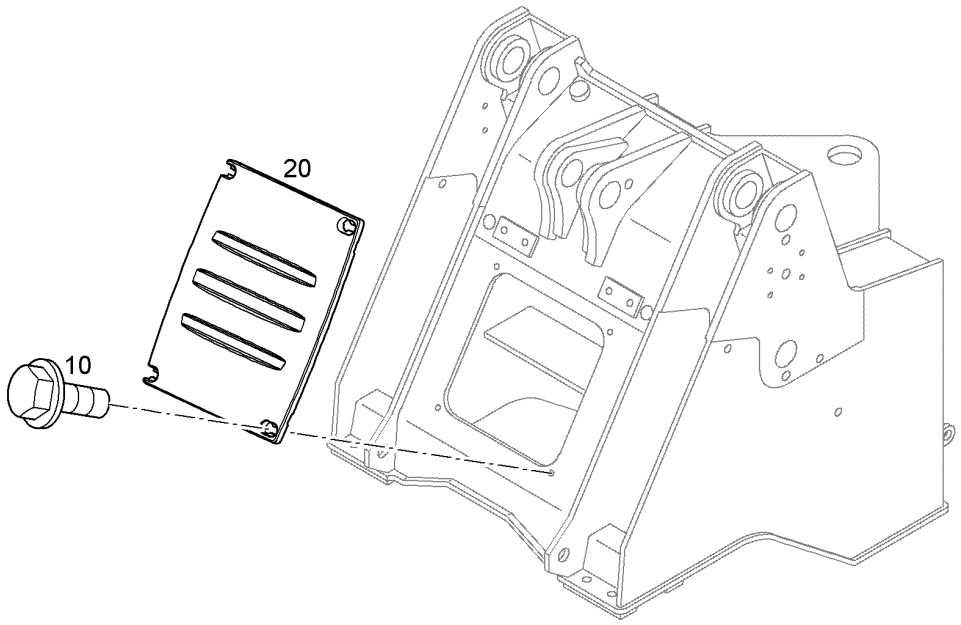


| Pos. | Item | Quantity | Description | Designação | Serie | K |
|---|---|---|---|---|---|---|
| 10 | | 1 | COVER<br>⇨ ❑ 390 | TAMPA | | |
| 20 | 8920503 | 1 | COVER | TAMPA | | |

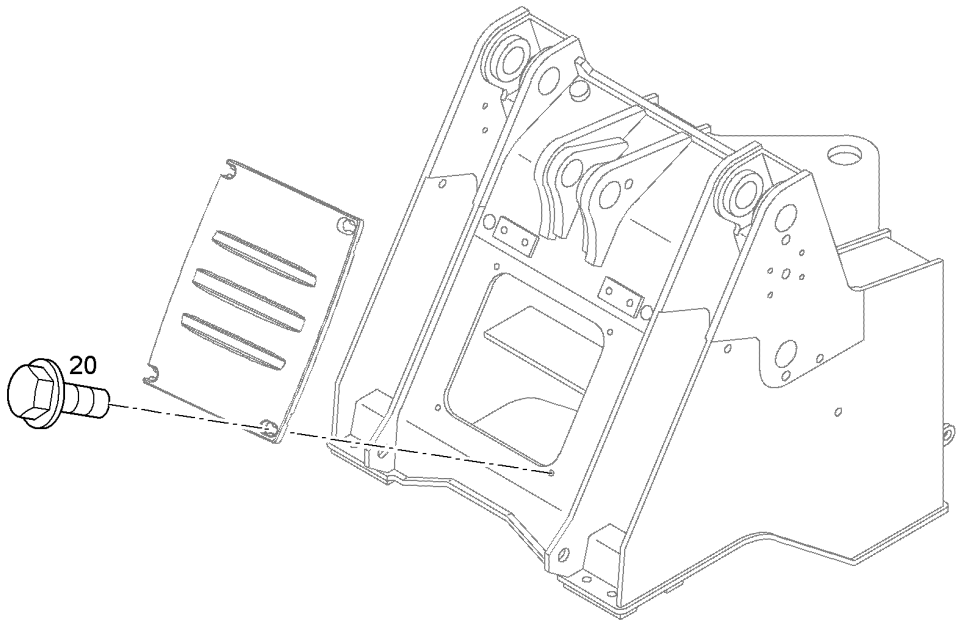


| Pos. | Item | Quantity | Description | Designação | Serie | K |
|---|---|---|---|---|---|---|
| 20 | 10338091 | 4 | HEX SCREW EN 1665 M12X25 10.9 FLZN | PARAFUSO SEXTAVADO | | |

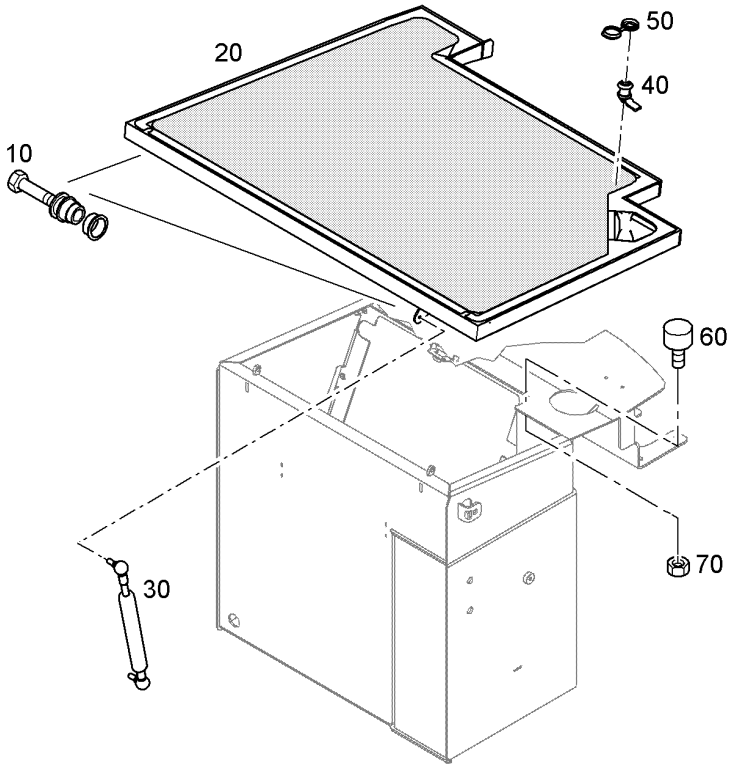


| Pos. | Item | Quantity | Description | Designação | Serie | K |
|---|---|---|---|---|---|---|
| 10 | | 1 | COOLER PANELLING<br>⇨ ❑ 392 | REVESTIMENTO DO RADIADOR | | |
| 20 | 93011760 | 1 | VENTILATION FLAP | CHAPELEA DO RADIADOR | | |
| 30 | 12222752 | 1 | GAS OPERATED SPRING | MOLA DE PRESSÃO DE GÁS | | |
| 40 | 11114107 | 1 | LATCH | ENGATE DO TRINCO | | |
| 50 | 11114108 | 1 | PROTECTING CAP | CAPA DE PROTEÇÃO | | |
| 60 | 10297028 | 2 | RUBBER BUFFER | AMORTECEDOR DE BORRACHA | | |
| 70 | 11693875 | 2 | HEX NUT M8 | PORCA SEXTAVADA | | |

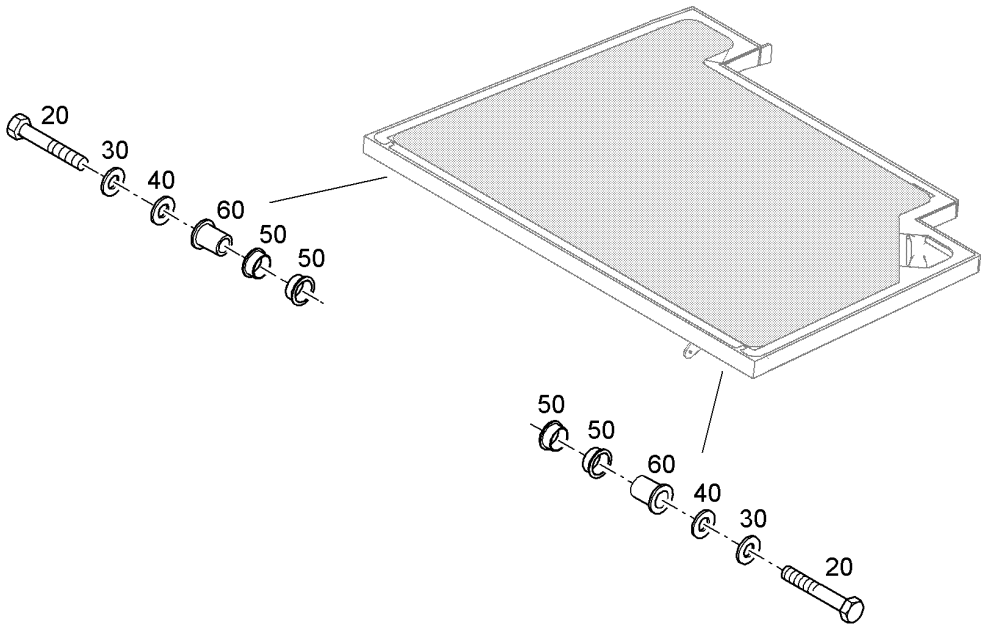


| Pos. | Item | Quantity | Description | Designação | Serie | K |
|---|---|---|---|---|---|---|
| 20 | 11002730 | 2 | HEX SCREW ISO 4017 M12X60 10.9 FLZN | PARAFUSO SEXTAVADO | | |
| 30 | 10299683 | 2 | LOCK WASHER VS 12 | ARRUELA DE PRESSÃO | | |
| 40 | 10289804 | 2 | WASHER 12 300HV | ARRUELA | | |
| 50 | 12208058 | 4 | FRICTION BEARING 20/23X15 | ROLAMENTO | | 1 |
| 60 | 93010866 | 2 | BUSHING | BUCHA | | |

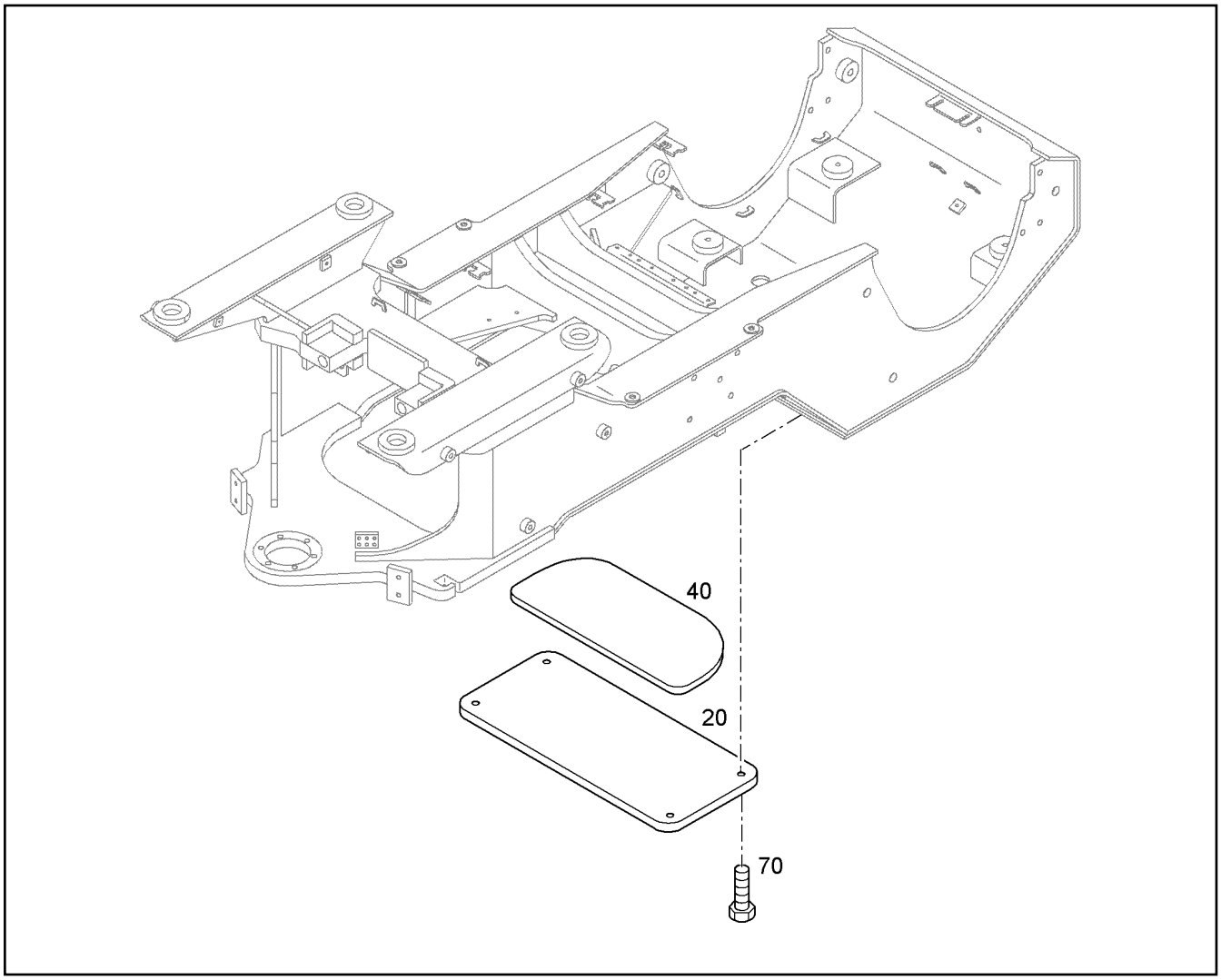


| Pos. | Item | Quantity | Description | Designação | Serie | K |
|---|---|---|---|---|---|---|
| 20 | 93025052 | 1 | COVER | TAMPA | | |
| 40 | 8924415 | 1 | INSULATING MAT F.ENGINE COVER | MANTA DE ISOLAMENTO CAPÔ | | |
| 70 | 10299566 | 4 | HEX SCREW EN 1665 M12X35 10.9 FLZN | PARAFUSO SEXTAVADO | | |

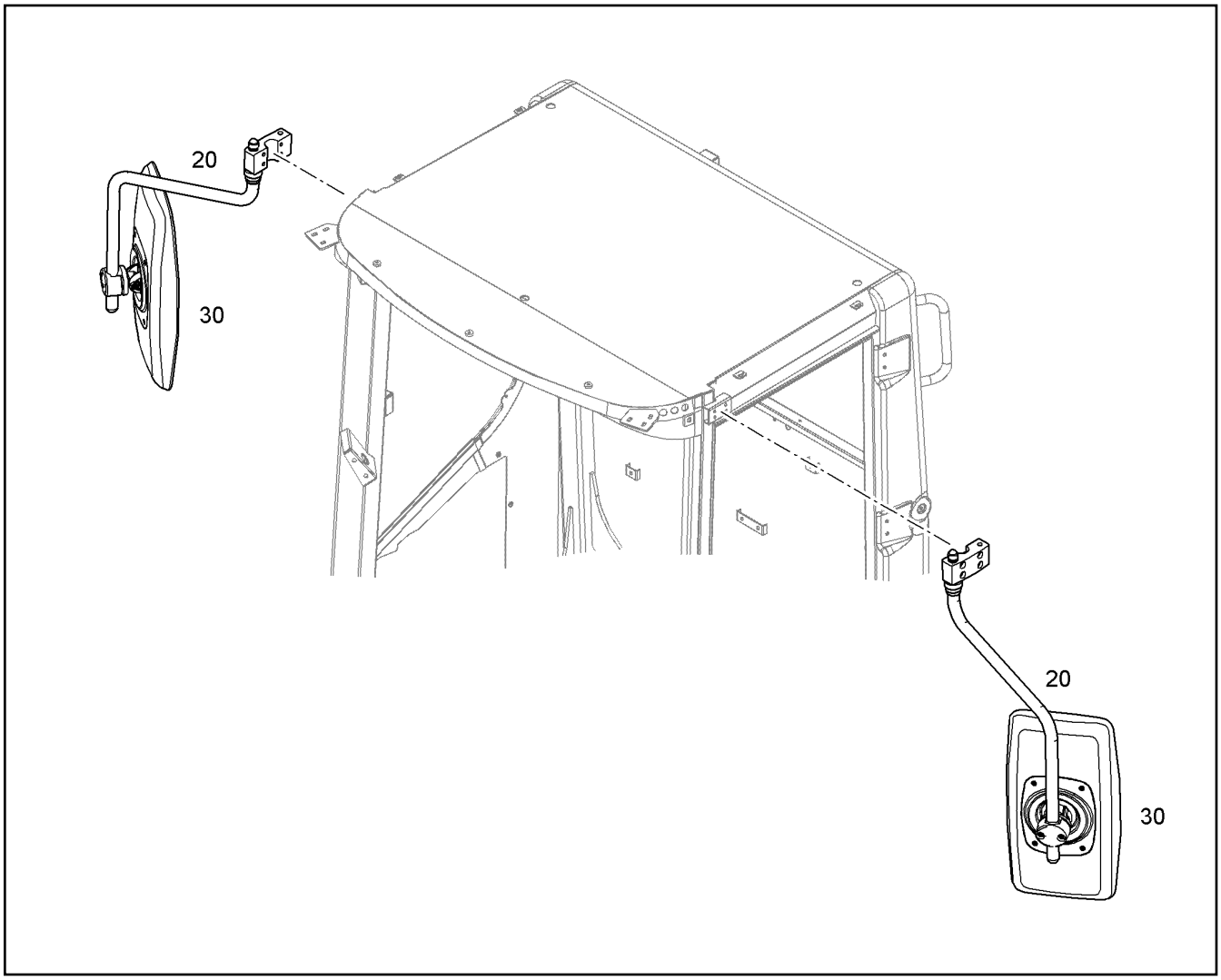


| Pos. | Item | Quantity | Description | Designação | Serie | K |
|---|---|---|---|---|---|---|
| 20 | 11340751 | 1 | MIRROR HOLDER | BARRA DE ESPELHO | | |
| 30 | 11082268 | 1 | MIRROR 371X197 | ESPELHO | | |

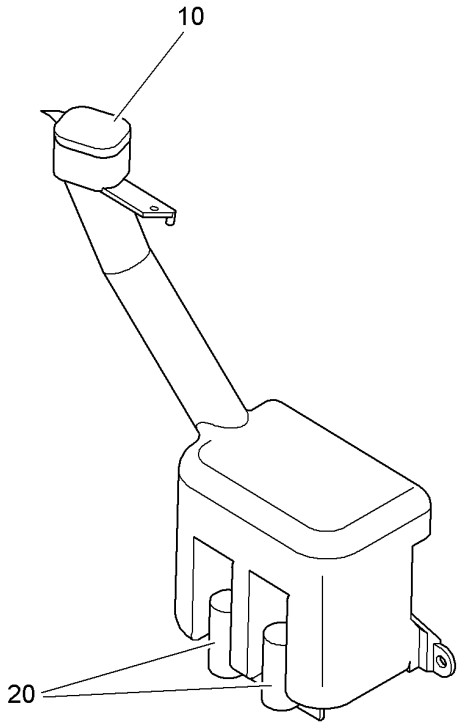


| Pos. | Item | Quantity | Description | Designação | Serie | K |
|---|---|---|---|---|---|---|
| 10 | 11692430 | 1 | COVER | TAMPA | | |
| 20 | 11692429 | 2 | PUMP | BOMBA | | |

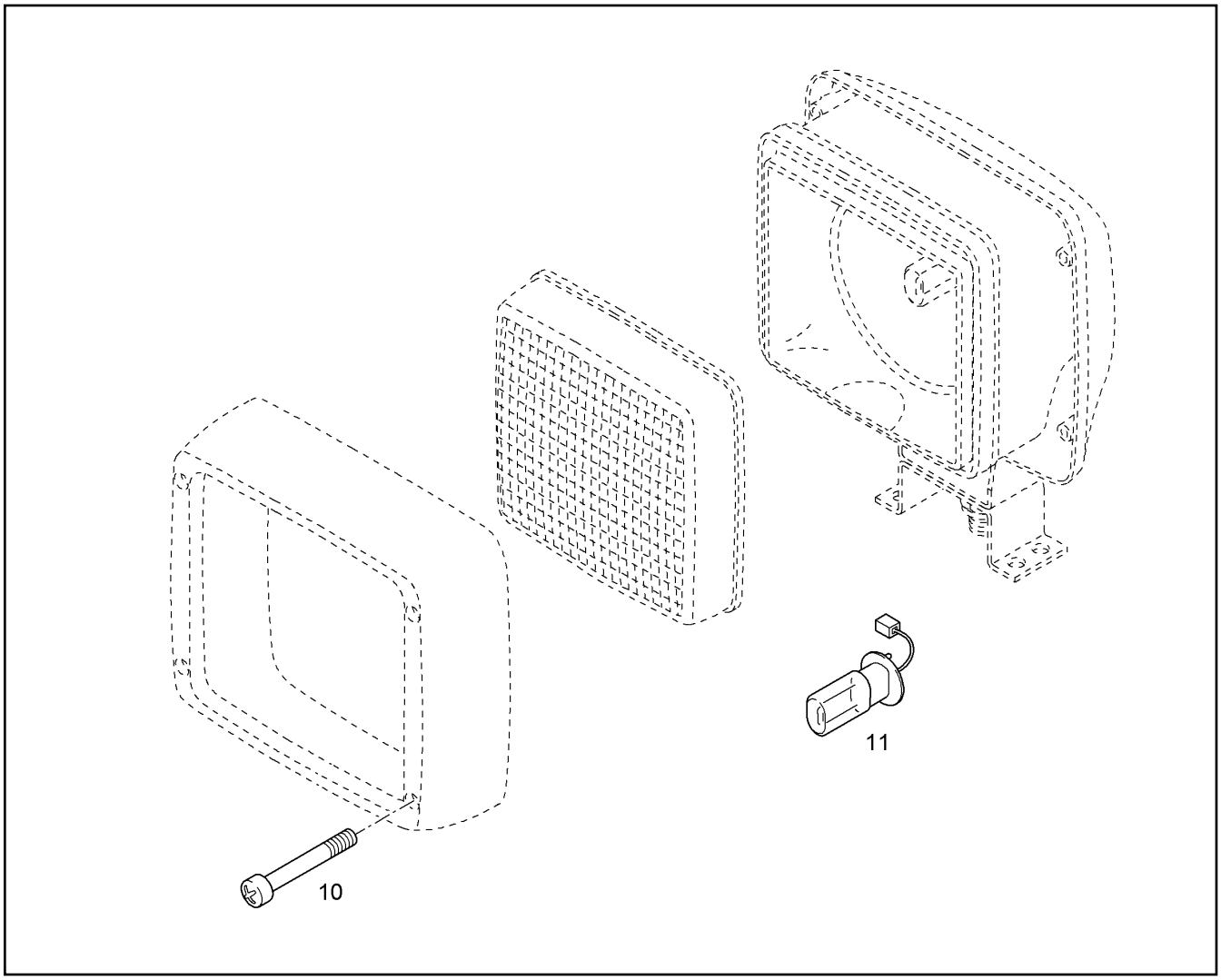


| Pos. | Item | Quantity | Description | Designação | Serie | K |
|---|---|---|---|---|---|---|
| 10 | 4002838 | 4 | SHEET-METAL SCREW DIN 7981 ST3,9X50 | PARAFUSO | | |
| 11 | 6200685 | 1 | LIGHT BULB H3 24V 70W/PK22S | LÂMPADA INCANDESCENTE | | |

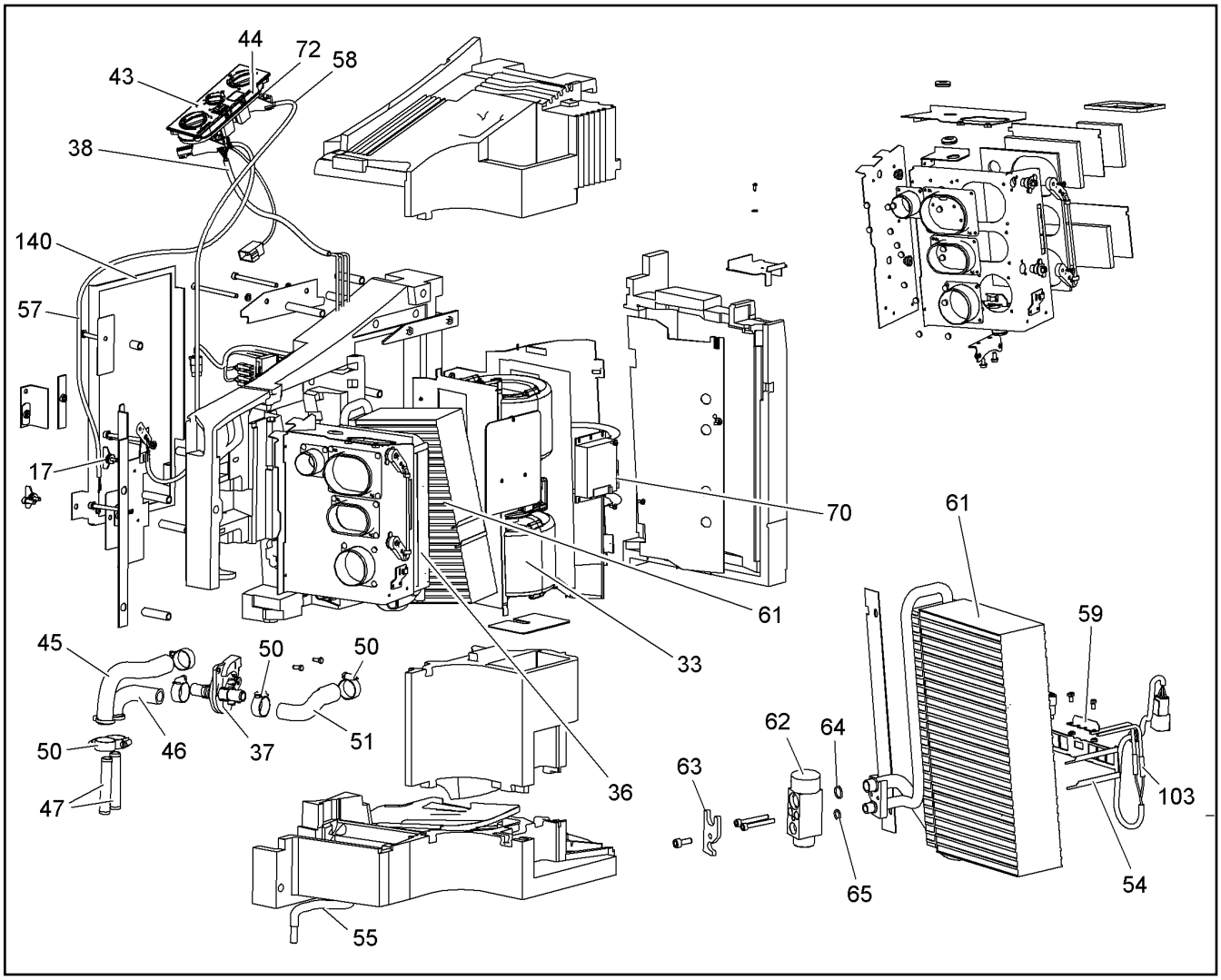


| Pos. | Item | Quantity | Description | Designação | Serie | K |
|---|---|---|---|---|---|---|
| 17 | 10651508 | 2 | PLUG NECK | PINO DE FECHAMENTO | | |
| 33 | 11118362 | 1 | BLOWER | VENTILADOR | | |
| 36 | 10467297 | 1 | HEAT EXCHANGER | TROCADOR DE CALOR | | |
| 37 | 7025601 | 1 | WATER VALVE | VÁLVULA DE ÁGUA | | |
| 38 | 11114754 | 1 | CABLE LOOM | CHICOTE ELÉTRICO | | |
| 43 | 11114755 | 1 | ORIFICE | ANTEPARO | | |
| 44 | 12224699 | 1 | HOUSING<br>⇨ ❑ 399 | CARCAÇA | | |
| 45 | 10330588 | 1 | WATER HOSE | MANGUEIRA DE ÁGUA | | 1 |
| 46 | 10330589 | 1 | WATER HOSE | MANGUEIRA DE ÁGUA | | 1 |
| 47 | 10491023 | 2 | INTERMEDIATE PART | PEÇA INTEMEDIÁRIA | | |
| 50 | 10041739 | 6 | HOSE CLAMP | ABRAÇADEIRA DE MANGUEIRA | | |
| 51 | 11114798 | 1 | FORM HOSE | MANGUEIRA | | |
| 54 | 10410079 | 1 | HOLDER | SUPORTE | | |
| 55 | 10651479 | 1 | CONDENSATE HOSE | MANGUEIRA DA ÁGUA CONDE | | 1 |
| 57 | 12224700 | 1 | BOWDEN CONTROL | CABO TIPO BOWDEN VÁLV.DE Á | | |
| 58 | 12224697 | 1 | BOWDEN PULL SYSTEM | CABO TIPO BOWDEN | | |
| 59 | 10410077 | 1 | HOLDER | SUPORTE | | |
| 61 | 10330581 | 1 | EVAPORATOR | EVAPORADOR | | |
| 62 | 7622478 | 1 | VALVE | VÁLVULA | | |
| 63 | 10009700 | 1 | CONTROL PANEL SUPPORT | SUPORTE DE INSTRUMENTOS | | |
| 64 | 7413615 | 1 | O-RING 14X1,78 | ANEL-O | | |
| 65 | 7413591 | 1 | O-RING 10,82X1,78 | ANEL-O | | |
| 70 | 11114801 | 1 | THERMOSTAT | TERMOSTATO | | |
| 72 | 12214473 | 1 | TERMINAL/CLAMP | TERMINAL | | |
| 103 | 10491016 | 1 | TEMPERATURE SENSOR | SENSOR DE TEMPERATURA | | |

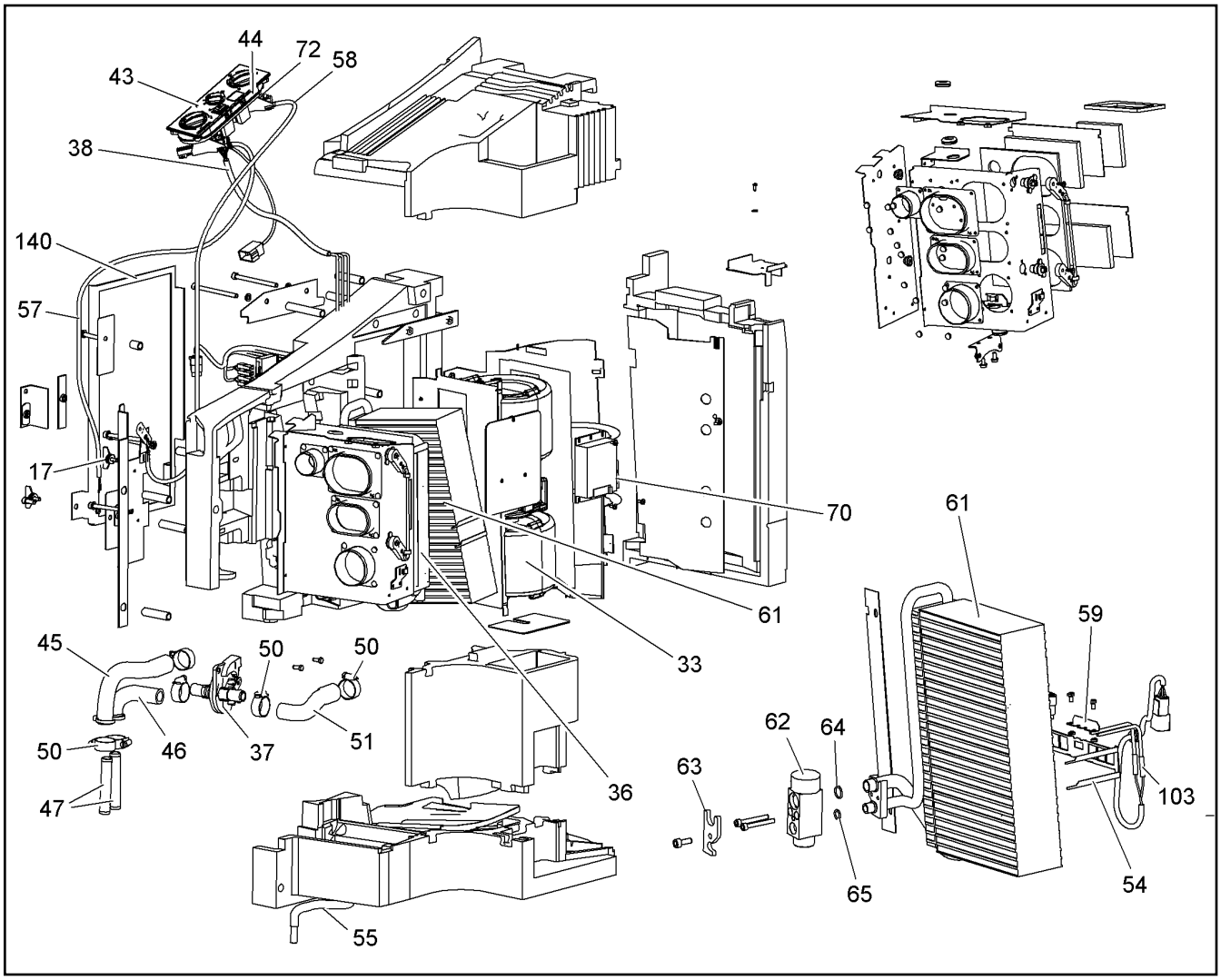


| Pos. | Item | Quantity | Description | Designação | Serie | K |
|---|---|---|---|---|---|---|
| 140 | 10651453 | 1 | FRAME PLATE | CHAPA DE QUADRO | | |

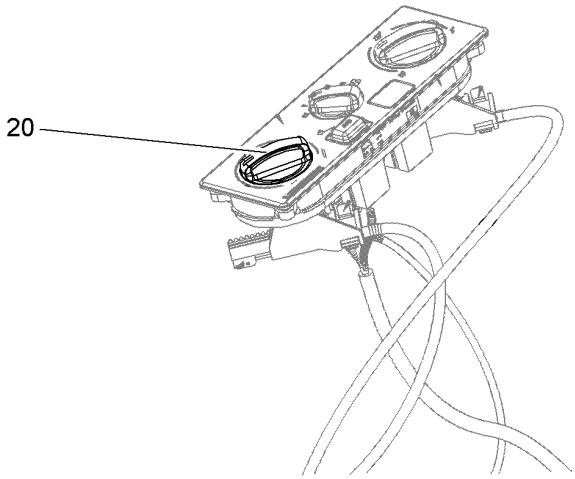


| Pos. | Item | Quantity | Description | Designação | Serie | K |
|---|---|---|---|---|---|---|
| 20 | 12242680 | 1 | BUTTON | BOTAO | | |

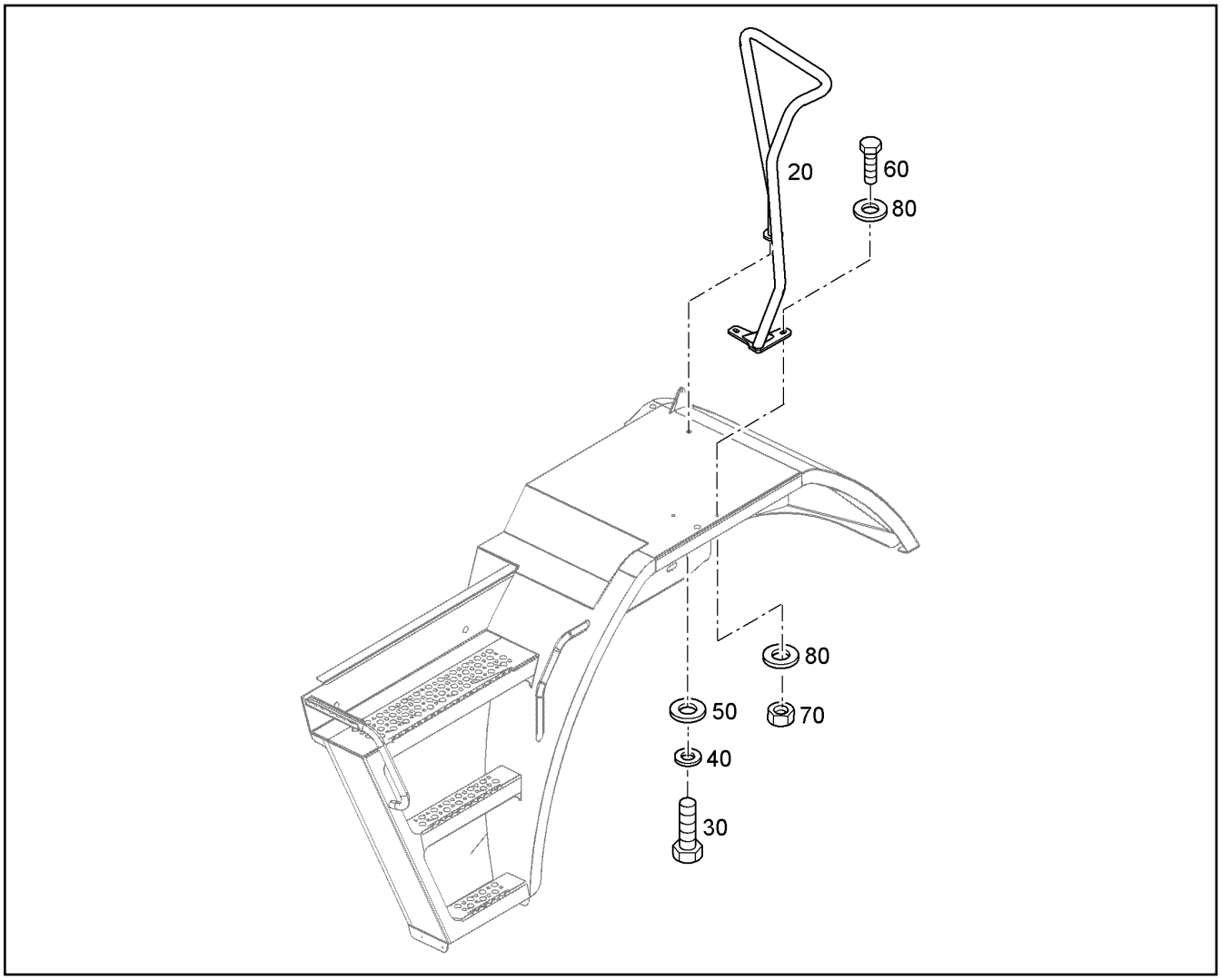


| Pos. | Item | Quantity | Description | Designação | Serie | K |
|---|---|---|---|---|---|---|
| 20 | 10497971 | 1 | HANDRAIL LEFT | CORRIMAO ESQUERDO | | |
| 30 | 4600805 | 1 | HEX SCREW ISO 4017 M16X30 10.9 FLZN | PARAFUSO SEXTAVADO | | |
| 40 | 4229914 | 1 | LOCK WASHER VS 16 | ARRUELA DE PRESSÃO | | |
| 50 | 4600180 | 1 | WASHER 17 | ARRUELA | | |
| 60 | 4000828 | 2 | HEX SCREW ISO 4017 M10X30 8.8 A3C | PARAFUSO SEXTAVADO | | |
| 70 | 4000913 | 2 | HEX NUT M10 | PORCA SEXTAVADA | | |
| 80 | 4000505 | 4 | WASHER 10,5 200HV | ARRUELA | | |

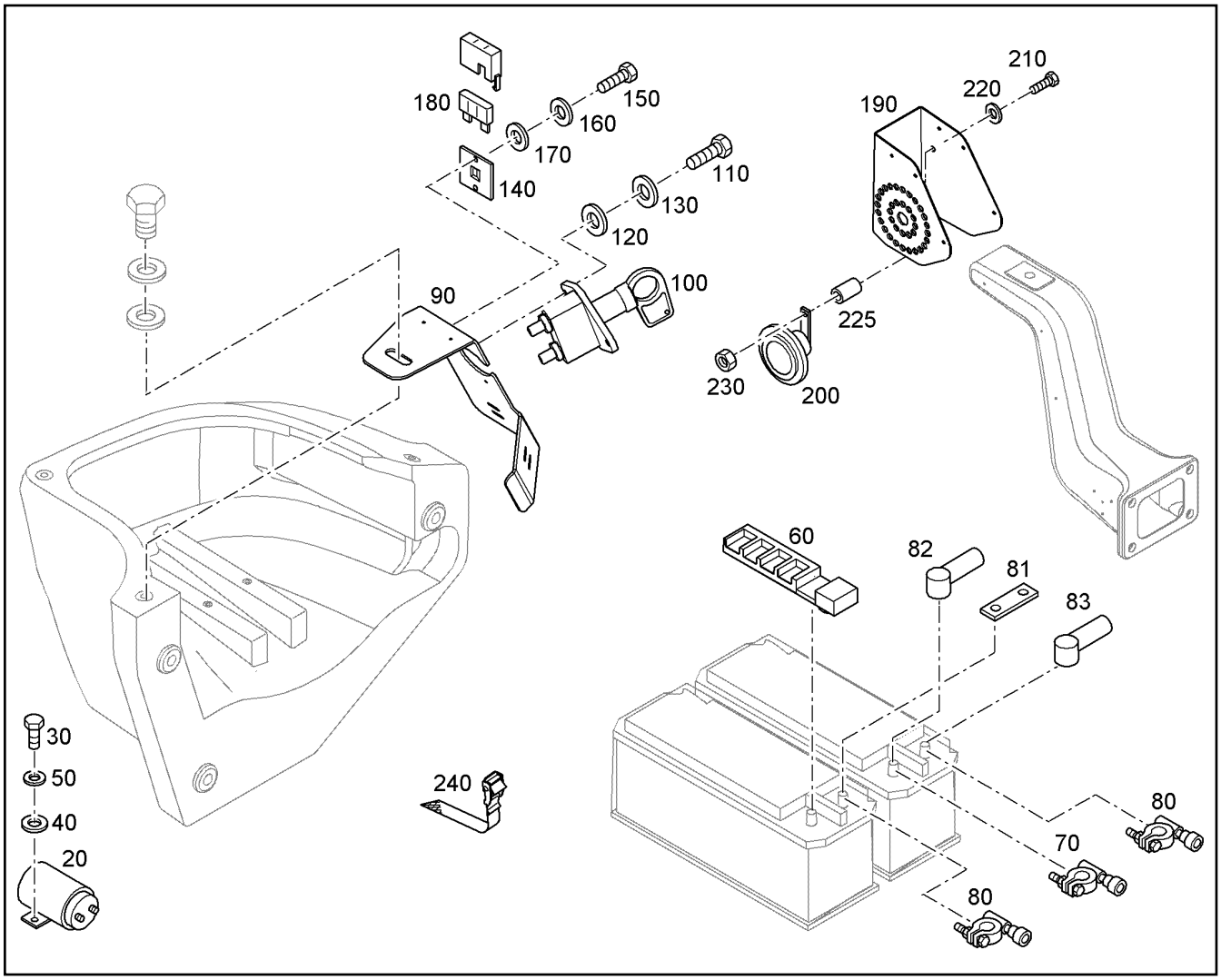


| Pos. | Item | Quantity | Description | Designação | Serie | K |
|---|---|---|---|---|---|---|
| 20 | 10428722 | 1 | RELAY | RELE | | |
| 30 | 12211444 | 2 | HEX SCREW ISO 4017 M5X10 8.8 480H | PARAFUSO SEXTAVADO | | |
| 40 | 11140403 | 2 | WASHER 5 200HV | ARRUELA | | |
| 50 | 423910501 | 2 | LOCK WASHER VS 5 | ARRUELA DE PRESSÃO | | |
| 60 | 93023405 | 1 | FUSE CARRIER<br>⇨ ❑ 408 | BASE PARA FUSÍVEIS | | |
| 70 | 10224316 | 1 | BATTERY TERMINAL CLAMP /120 mm² | TERMINAL DA BATERIA | | |
| 80 | 6905644 | 2 | BATTERY CLAMPING 10 mm² | BORNE DE CONEXAO DA BATE | | |
| 81 | 93020968 | 1 | WIRING BATTERY CONNECTION | CONEXÃO DE CABO DA BATERI | | |
| 82 | 10334281 | 2 | PROTECTING CAP | CAPA DE PROTEÇÃO | | |
| 83 | 11088106 | 1 | PROTECTING CAP 9,7-11,4/87,1/38,1 | CAPA DE PROTEÇÃO | | |
| 90 | 93013803 | 1 | HOLDER | SUPORTE | | |
| 100 | 12224487 | 1 | BATTERY MAIN SWITCH<br>⇨ ❑ 405 | INTERRUPTOR PRINCIPAL BATE | | |
| 110 | 11657360 | 2 | HEX SCREW ISO 4017 M6X16 8.8 480H | PARAFUSO SEXTAVADO | | |
| 120 | 10875647 | 2 | WASHER 6 200HV | ARRUELA | | |
| 130 | 423910601 | 2 | LOCK WASHER VS 6 | ARRUELA DE PRESSÃO | | |
| 140 | 6905892 | 1 | ATTACHMENT PLATE | PLACA DE FIXACAO | | |
| 150 | 11140402 | 2 | HEX SCREW ISO 4017 M5X12 8.8 480H | PARAFUSO SEXTAVADO | | |
| 160 | 423910501 | 2 | LOCK WASHER VS 5 | ARRUELA DE PRESSÃO | | |
| 170 | 11140403 | 2 | WASHER 5 200HV | ARRUELA | | |
| 180 | 6001633 | 2 | FUSE CARTRIDGE 10A 32V C | FUSÍVEL TIPO CARTUCHO | | |
| 190 | | 1 | PANELLING<br>⇨ ❑ 404 | MONTAGEM EM CARCAÇA | | |
| 200 | 10678404 | 1 | SIGNAL HORN | BUZINA | | |
| 210 | 11692827 | 1 | HEX SCREW ISO 4017 M8X35 8.8 480H | PARAFUSO SEXTAVADO | | |

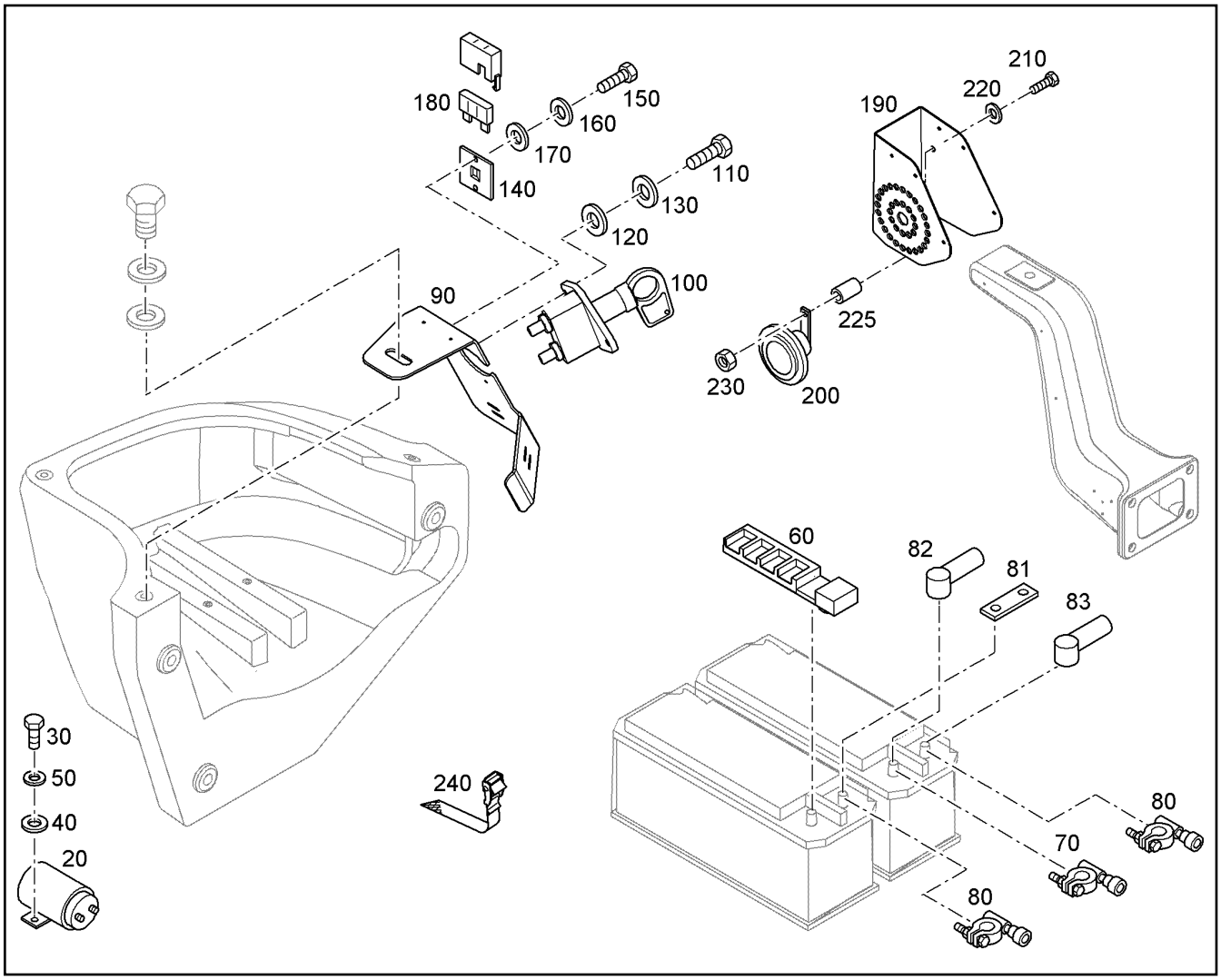


| Pos. | Item | Quantity | Description | Designação | Serie | K |
|---|---|---|---|---|---|---|
| 220 | 10289803 | 1 | WASHER 8 300HV | ARRUELA | | |
| 225 | 9842379 | 1 | SPACER BUSHING 10,5/16X20 | BUCHA DISTANCIADORA | | 1 |
| 230 | 10875614 | 1 | HEX NUT M8 | PORCA SEXTAVADA | | |
| 240 | 7621780 | 15 | LASHING STRAP 18X0,35m 380daN TEXTILG | CINTA DE AMARRACAO | | |

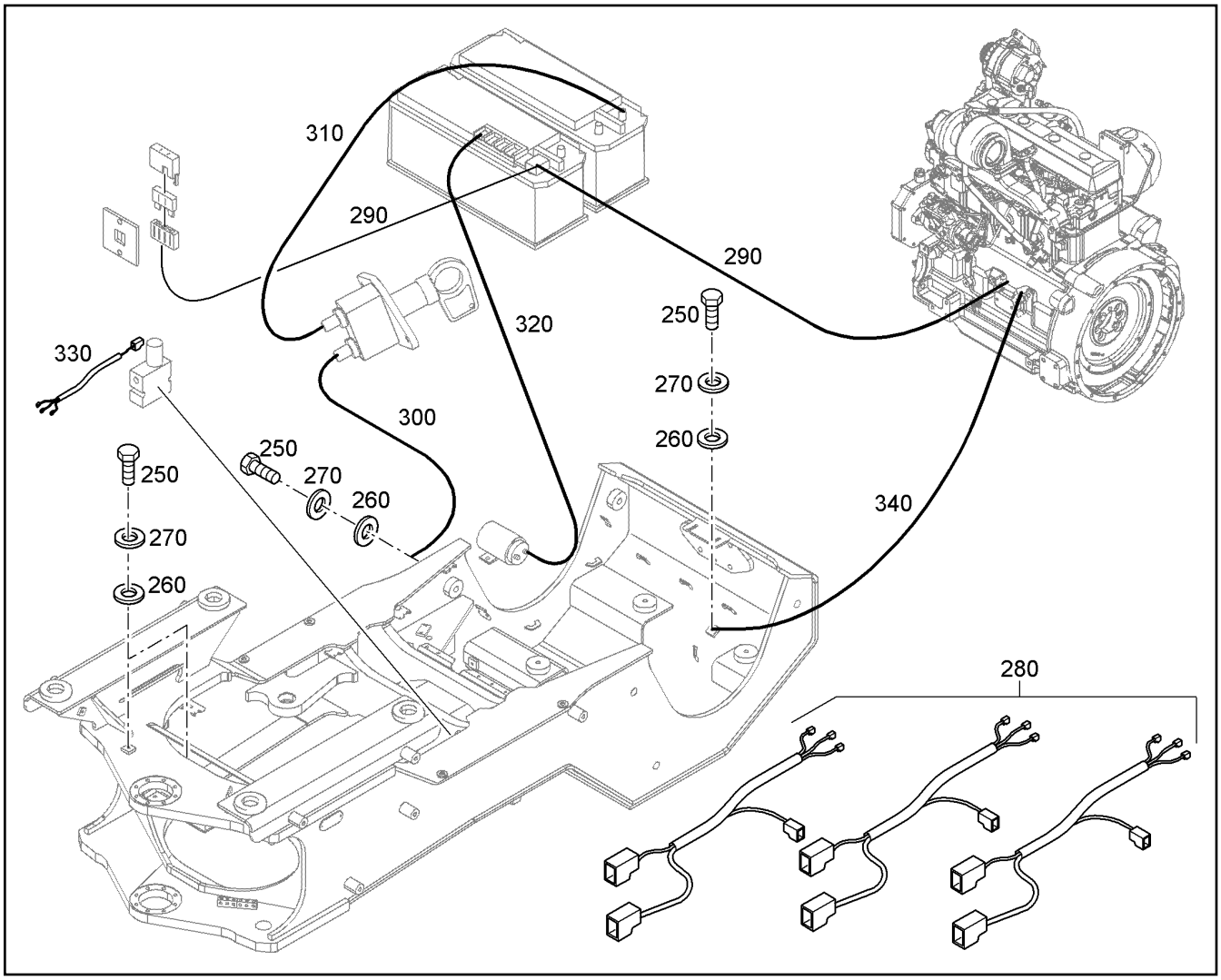


| Pos. | Item | Quantity | Description | Designação | Serie | K |
|---|---|---|---|---|---|---|
| 250 | 10026108 | 5 | HEX SCREW ISO 4017 M10X16 10.9 FLZN | PARAFUSO SEXTAVADO | | |
| 260 | 10289795 | 5 | WASHER 10 300HV | ARRUELA | | |
| 270 | 4229913 | 5 | LOCK WASHER VS 10 | ARRUELA DE PRESSÃO | | |
| 280 | 93025862 | 1 | WIRING HARNESS W165<br>⇨ ❑ 6 | CHICOTE ELÉTRICO - CENTRAL | | |
| 290 | 93021749 | 1 | KS PLUS LEAD W162<br>⇨ ❑ 6 | KIT DE CABOS CONEXÃO PLUS | | |
| 300 | 9069082 | 1 | BATTERY CONNECTION CABLE | CABO DE LIGACAO DA BATERIA | | |
| 310 | 93014025 | 1 | WIRE HARNESS BATTERY MAIN SWITW164<br>⇨ ❑ 6 | CHICOTE ELETRICO | | |
| 320 | 93019259 | 1 | KS PREHEATER RELAY - CUTOUT W171 | CC RELÊ PRÉ-INCAND.FUSÍVEL | | |
| 330 | 93028358 | 1 | PRESSURE SWITCH WH W170B | CC PRESSOSTATO | | |
| 340 | 93015680 | 1 | HARNESS MASS W163 | CHICOTE ELÉTRICO DE MASSA | | |

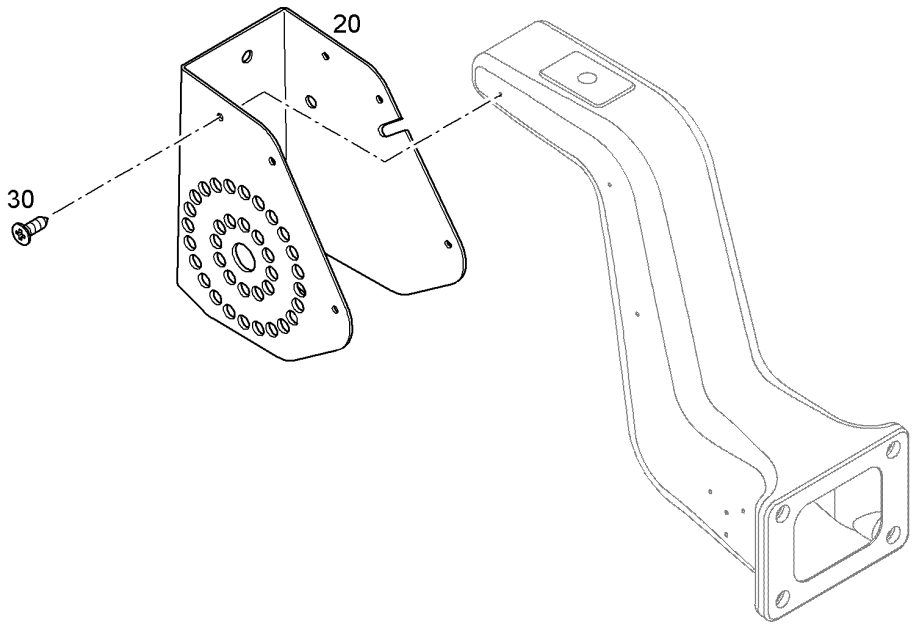


| Pos. | Item | Quantity | Description | Designação | Serie | K |
|---|---|---|---|---|---|---|
| 20 | 93012442 | 1 | PANELLING | MONTAGEM EM CARCAÇA | | |
| 30 | 12219801 | 6 | SHEET-METAL SCREW ISO 7049 ST3,5X16 C | PARAFUSO | | |

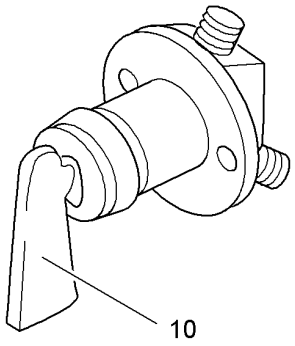


| Pos. | Item | Quantity | Description | Designação | Serie | K |
|---|---|---|---|---|---|---|
| 10 | 7410150 | 1 | KEY | CHAVE | | |

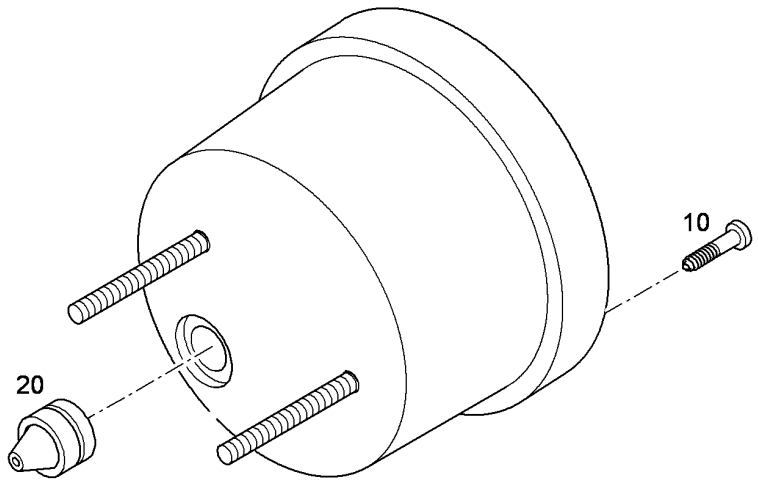


| Pos. | Item | Quantity | Description | Designação | Serie | K |
|---|---|---|---|---|---|---|
| 10 | 11001800 | 3 | SCREW | PARAFUSO | | |
| 20 | 11001806 | 1 | RUBBER SOCKET | LUVA DE BORRACHA | | |

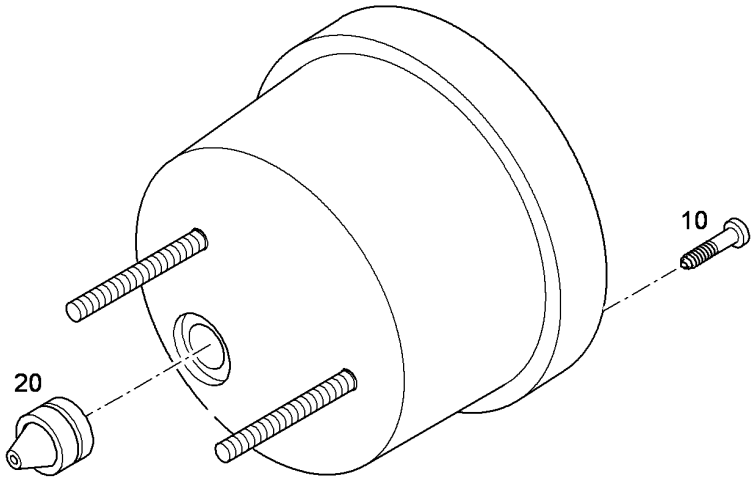


| Pos. | Item | Quantity | Description | Designação | Serie | K |
|---|---|---|---|---|---|---|
| 10 | 11001800 | 3 | SCREW | PARAFUSO | | |
| 20 | 11001806 | 1 | RUBBER SOCKET | LUVA DE BORRACHA | | |

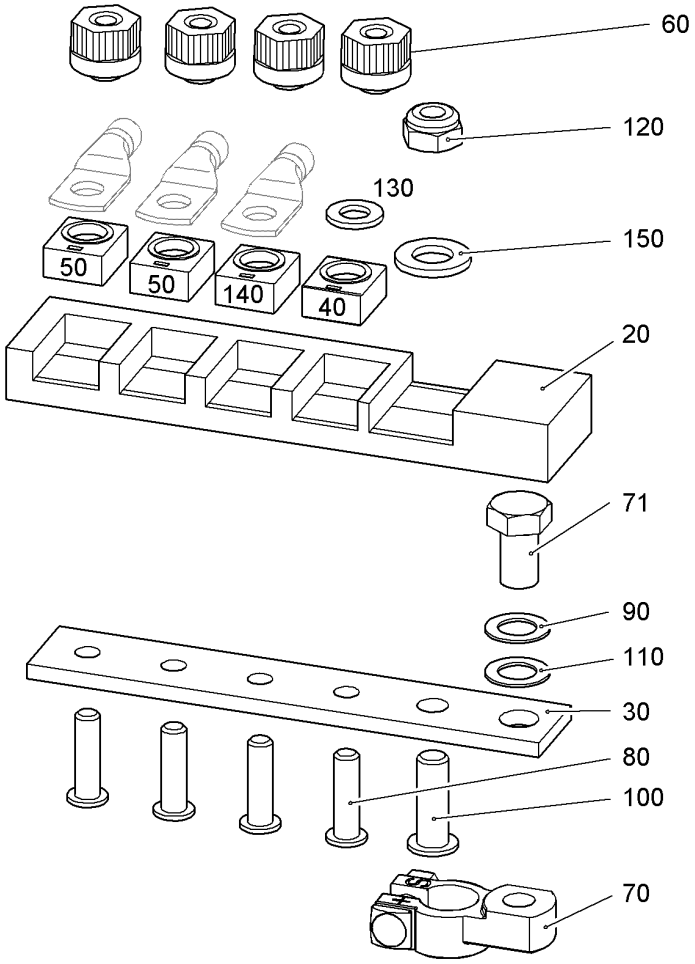


| Pos. | Item | Quantity | Description | Designação | Serie | K |
|---|---|---|---|---|---|---|
| 20 | 11490518 | 1 | COVER | TAMPA | | |
| 30 | 959285014 | 1 | FLAT COPPER EL | COBRE CHATO EL | | |
| 40 | 11490646 | 1 | DUMMY FUSE | FUSÍVEL FALSO | | |
| 50 | 10224307 | 2 | FUSE CARTRIDGE 100A 58V CF8 | FUSÍVEL TIPO CARTUCHO | | |
| 60 | 11694182 | 4 | INSULATION NUT M8 | PORCA ISOLANTE | | |
| 70 | 10224316 | 1 | BATTERY TERMINAL CLAMP /120 mm² | TERMINAL DA BATERIA | | |
| 71 | 10800024 | 1 | HEX SCREW ISO 4017 M12X25 10.9 FLZN | PARAFUSO SEXTAVADO | | |
| 80 | 11969178 | 4 | SOCKET HEAD SCREW UN 1206 M8X30 010 | PARAFUSO CILÍNDRICO | | |
| 90 | 425225414 | 1 | SERRATED LOCK WASHER J 13 | ARRUELA DENTADA | | |
| 100 | 11969176 | 1 | SOCKET HEAD SCREW UN 1206 M10X30 0 | PARAFUSO CILÍNDRICO | | |
| 110 | 10289804 | 2 | WASHER 12 300HV | ARRUELA | | |
| 120 | 10875605 | 1 | HEX NUT M10 | PORCA SEXTAVADA | | 1 |
| 130 | 420005414 | 1 | WASHER 10 | ARRUELA | | |
| 140 | 11009307 | 1 | FUSE CARTRIDGE 200A 58V CF8 | FUSÍVEL TIPO CARTUCHO | | |
| 150 | 10289795 | 1 | WASHER 10 300HV | ARRUELA | | |

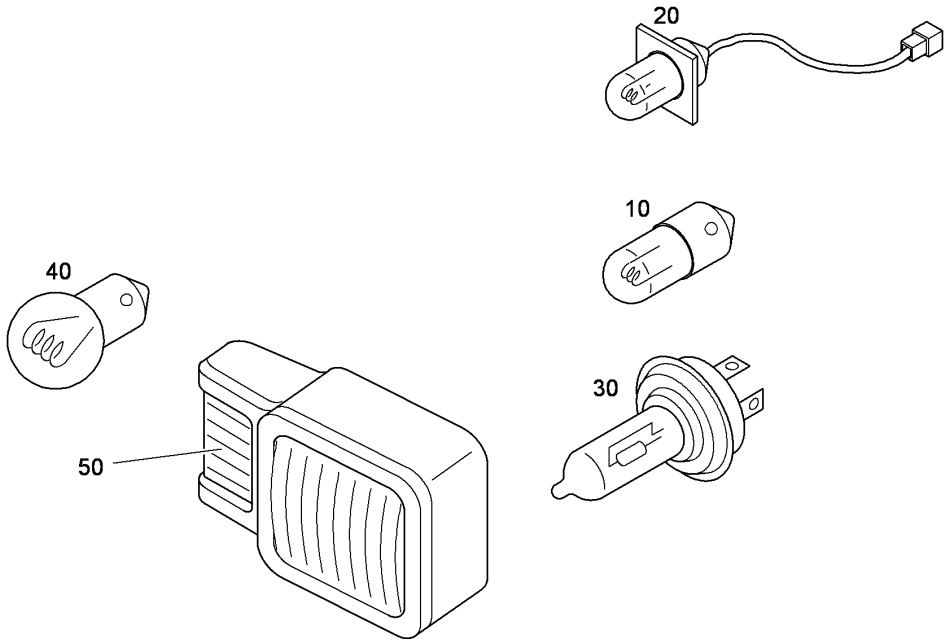


| Pos. | Item | Quantity | Description | Designação | Serie | K |
|---|---|---|---|---|---|---|
| 10 | 6200012 | 1 | LIGHT BULB T4W 24V 4W | LÂMPADA INCANDESCENTE | | |
| 20 | 6200685 | 1 | LIGHT BULB H3 24V 70W/PK22S | LÂMPADA INCANDESCENTE | | |
| 30 | 6905900 | 1 | LIGHT BULB H7 24V 70W | LÂMPADA INCANDESCENTE | | |
| 40 | 10301363 | 1 | LIGHT BULB PY21W 24V 21W GELB | LÂMPADA INCANDESCENTE | | |
| 50 | | 1 | LENS | FAROL | | |

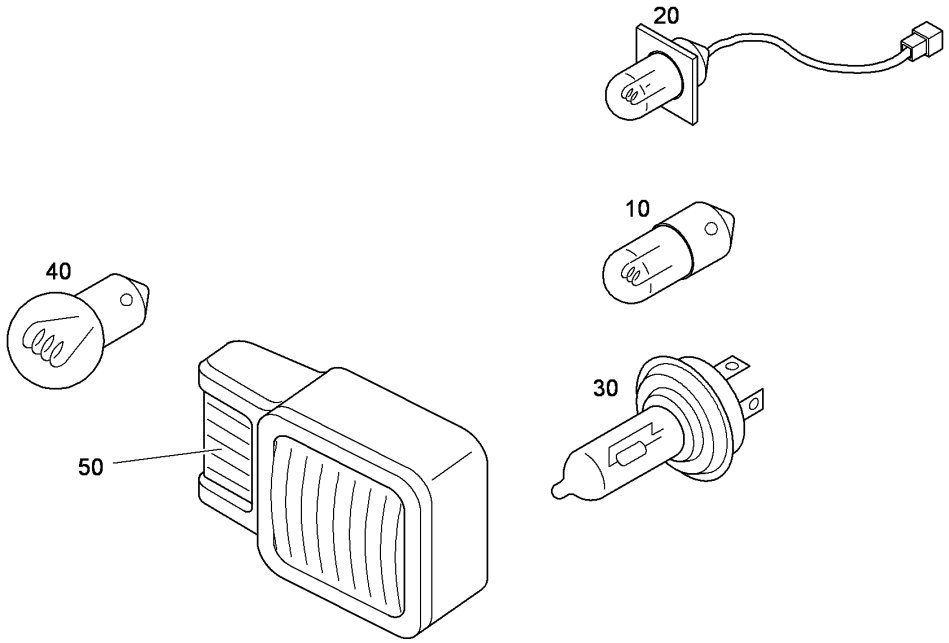


| Pos. | Item | Quantity | Description | Designação | Serie | K |
|---|---|---|---|---|---|---|
| 10 | 6200012 | 1 | LIGHT BULB T4W 24V 4W | LÂMPADA INCANDESCENTE | | |
| 20 | 6200685 | 1 | LIGHT BULB H3 24V 70W/PK22S | LÂMPADA INCANDESCENTE | | |
| 30 | 6905900 | 1 | LIGHT BULB H7 24V 70W | LÂMPADA INCANDESCENTE | | |
| 40 | 10301363 | 1 | LIGHT BULB PY21W 24V 21W GELB | LÂMPADA INCANDESCENTE | | |
| 50 | | 1 | LENS | FAROL | | |

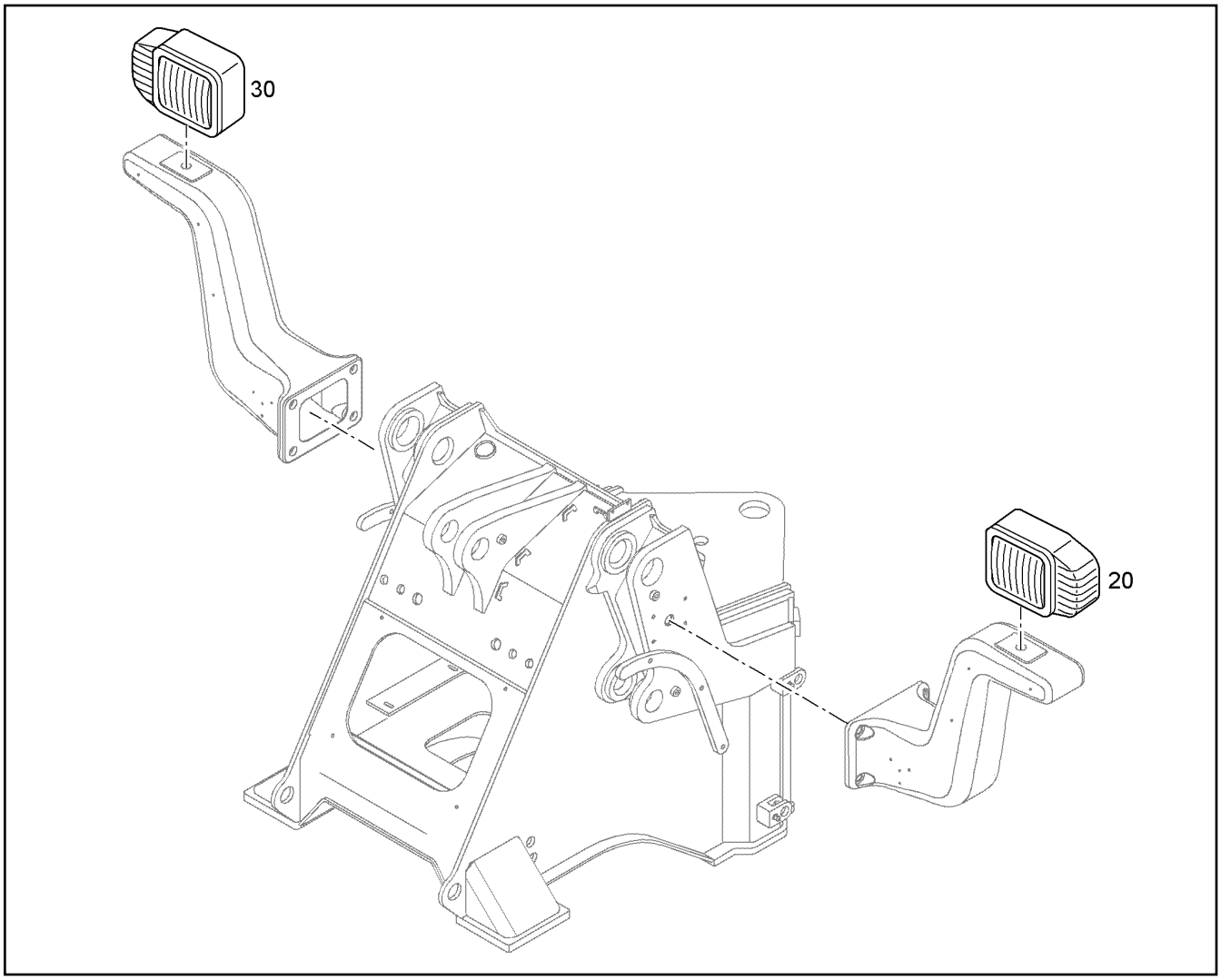


| Pos. | Item | Quantity | Description | Designação | Serie | K |
|---|---|---|---|---|---|---|
| 20 | 10228513 | 1 | FLOODLIGHT<br>⇨ ❑ 409 | FAROL | | |
| 30 | 10228514 | 1 | FLOODLIGHT<br>⇨ ❑ 410 | FAROL | | |

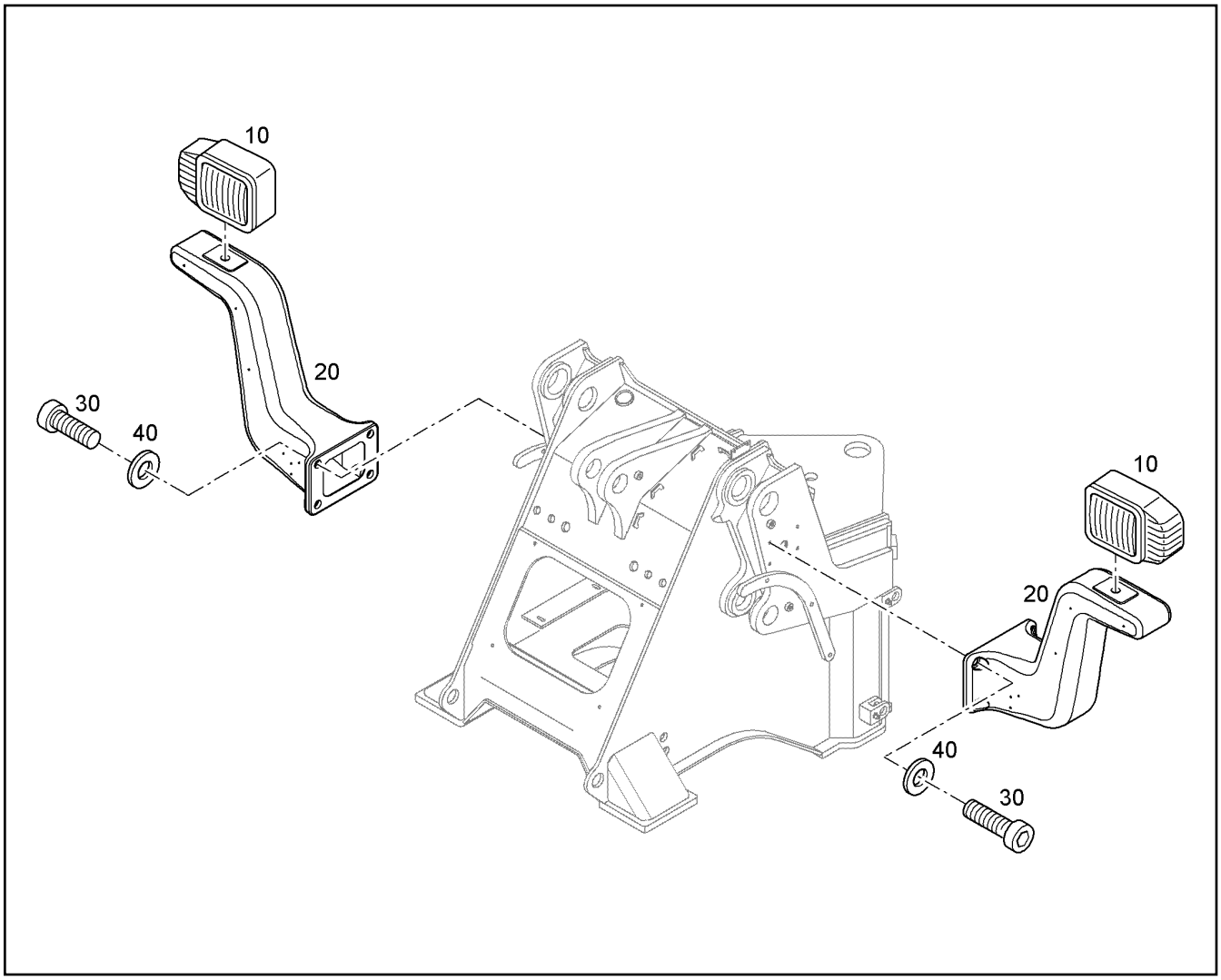


| Pos. | Item | Quantity | Description | Designação | Serie | K |
|---|---|---|---|---|---|---|
| 10 | | 1 | FLOODLIGHT<br>⇨ ❑ 411 | FAROL | | |
| 20 | 8921161 | 2 | BULB CARRIER | CARENAGEM DO FAROL | | |
| 30 | 11321126 | 8 | SOCKET HEAD SCREW ISO 4762 M12X30 10 | PARAFUSO CILÍNDRICO | | |
| 40 | 10289804 | 8 | WASHER 12 300HV | ARRUELA | | |

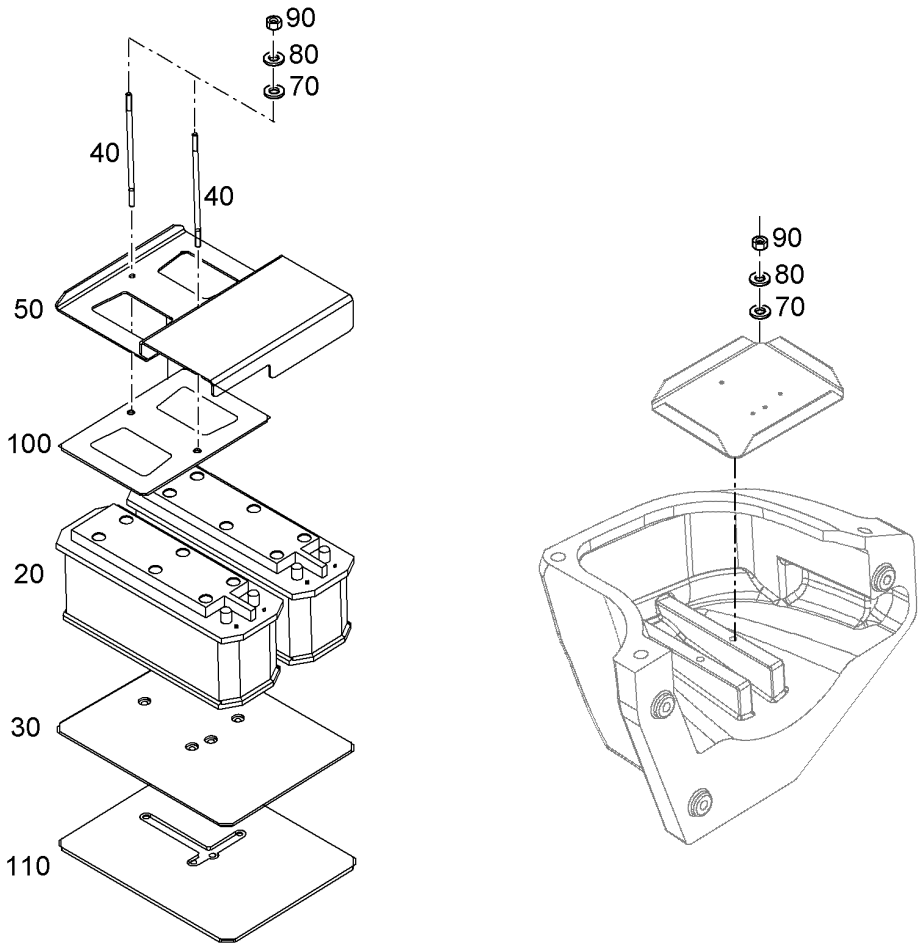


| Pos. | Item | Quantity | Description | Designação | Serie | K |
|---|---|---|---|---|---|---|
| 20 | 11645508 | 2 | BATTERY | BATERIA | | 1 |
| 30 | 11408292 | 1 | RUBBER | BORRACHA | | |
| 40 | 9607251 | 2 | THREADED ROD M10X280 S235JR FLZN | HASTE ROSCADA | | |
| 50 | 11408294 | 1 | YOKE CLAMP | VIGA DE APERTO | | |
| 70 | 4000505 | 4 | WASHER 10,5 200HV | ARRUELA | | |
| 80 | 4229913 | 4 | LOCK WASHER VS 10 | ARRUELA DE PRESSÃO | | |
| 90 | 4000383 | 4 | HEX NUT M10 | PORCA SEXTAVADA | | |
| 100 | 11408296 | 1 | RUBBER | BORRACHA | | |
| 110 | 11408303 | 1 | YOKE CLAMP | VIGA DE APERTO | | |

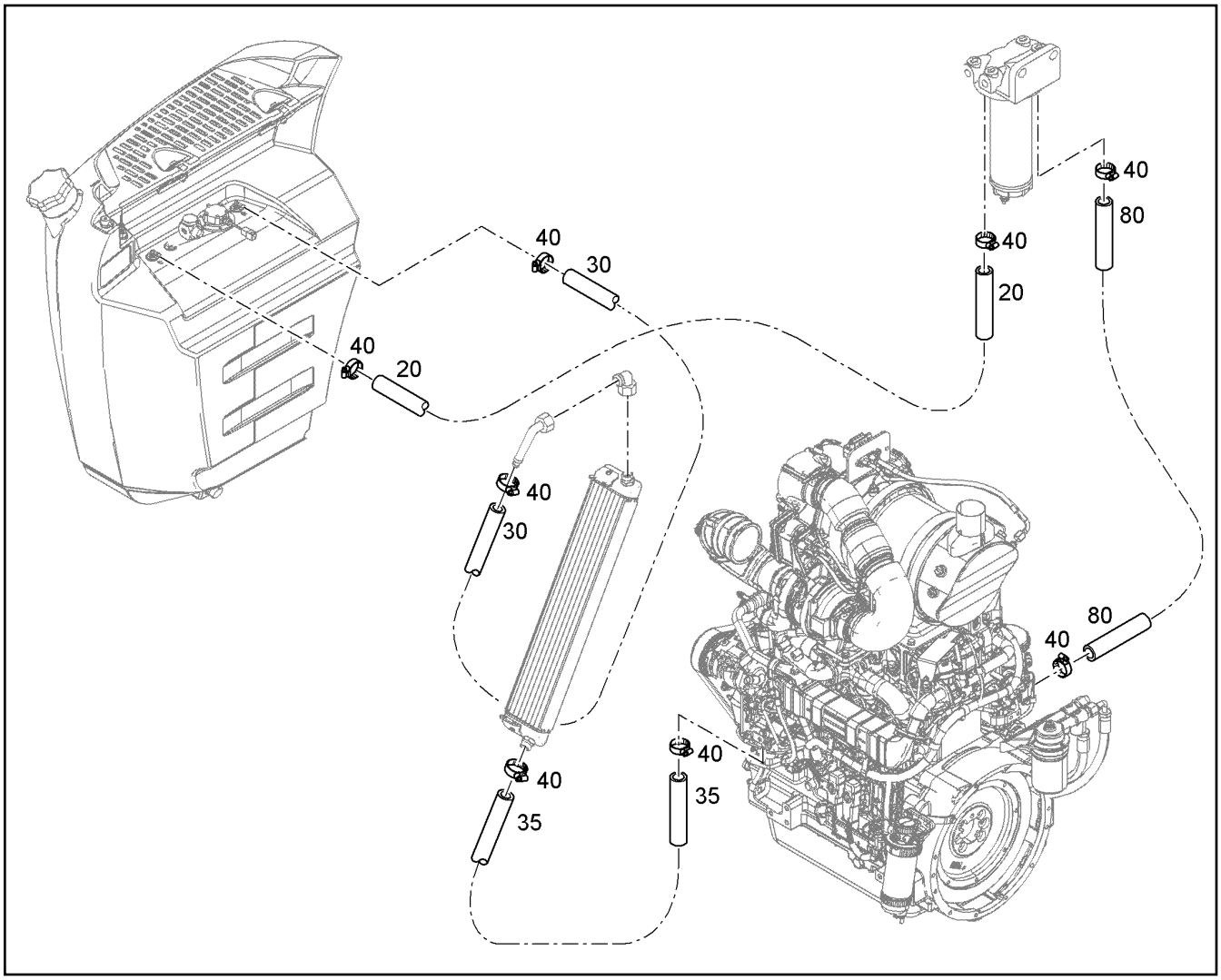


| Pos. | Item | Quantity | Description | Designação | Serie | K |
|---|---|---|---|---|---|---|
| 20 | 4635297 | 3.5m | FUEL HOSE 8X3 | MANGUEIRA DE COMBUSTÍVEL | | 1 |
| 30 | 4635297 | 3m | FUEL HOSE 8X3 | MANGUEIRA DE COMBUSTÍVEL | | 1 |
| 35 | 4635297 | 2.5m | FUEL HOSE 8X3 | MANGUEIRA DE COMBUSTÍVEL | | 1 |
| 40 | 7616702 | 6 | HOSE CLAMP DIN 3017-2 B1 13 12-14X9 W1- | ABRAÇADEIRA DE MANGUEIRA | | |
| 80 | 4635297 | 2m | FUEL HOSE 8X3 | MANGUEIRA DE COMBUSTÍVEL | | 1 |

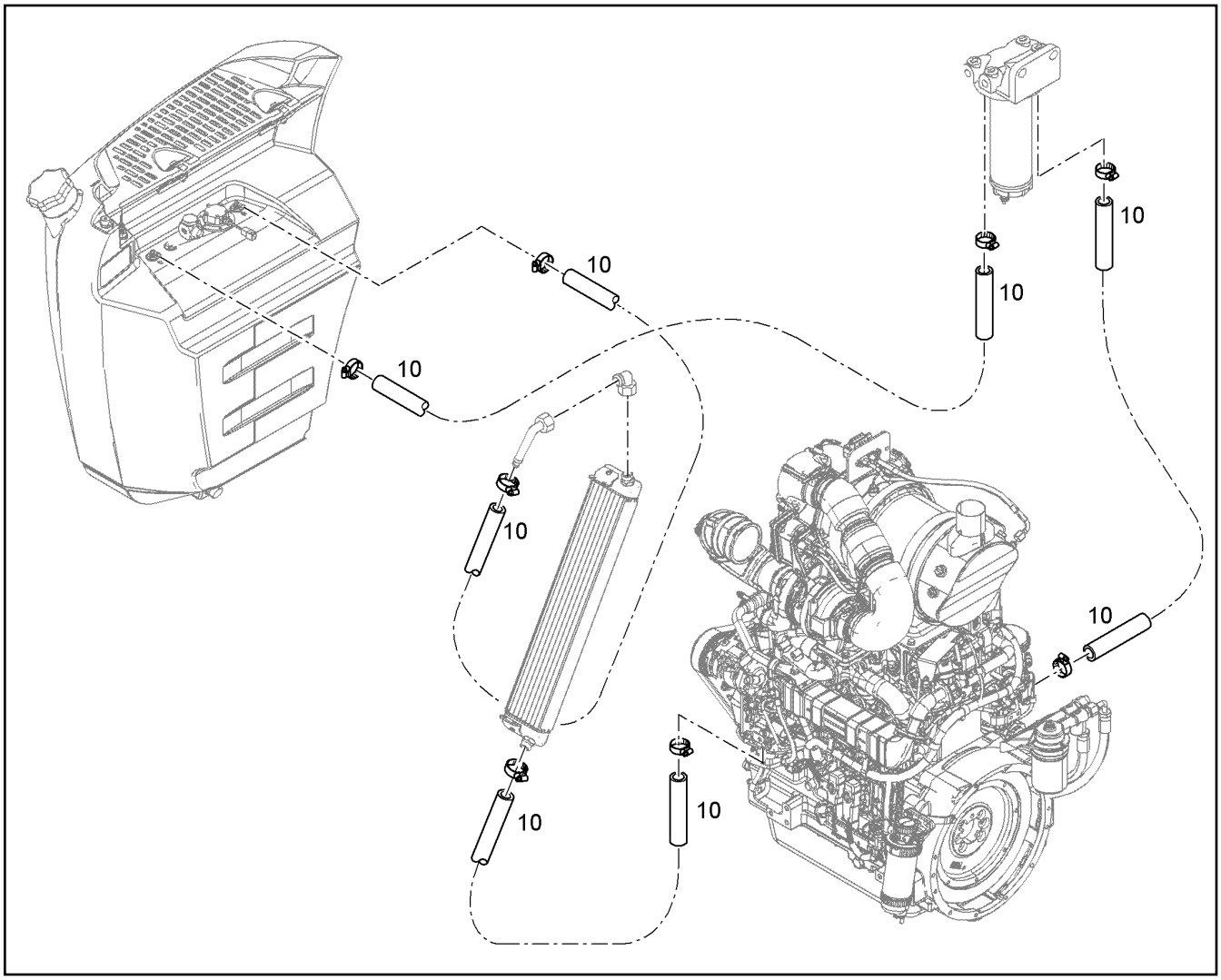


| Pos. | Item | Quantity | Description | Designação | Serie | K |
|---|---|---|---|---|---|---|
| 10 | | 1 | FUEL SYSTEM<br>⇨ ❑ 414 | TANQUE DE COMBUSTIVEL INST | | |

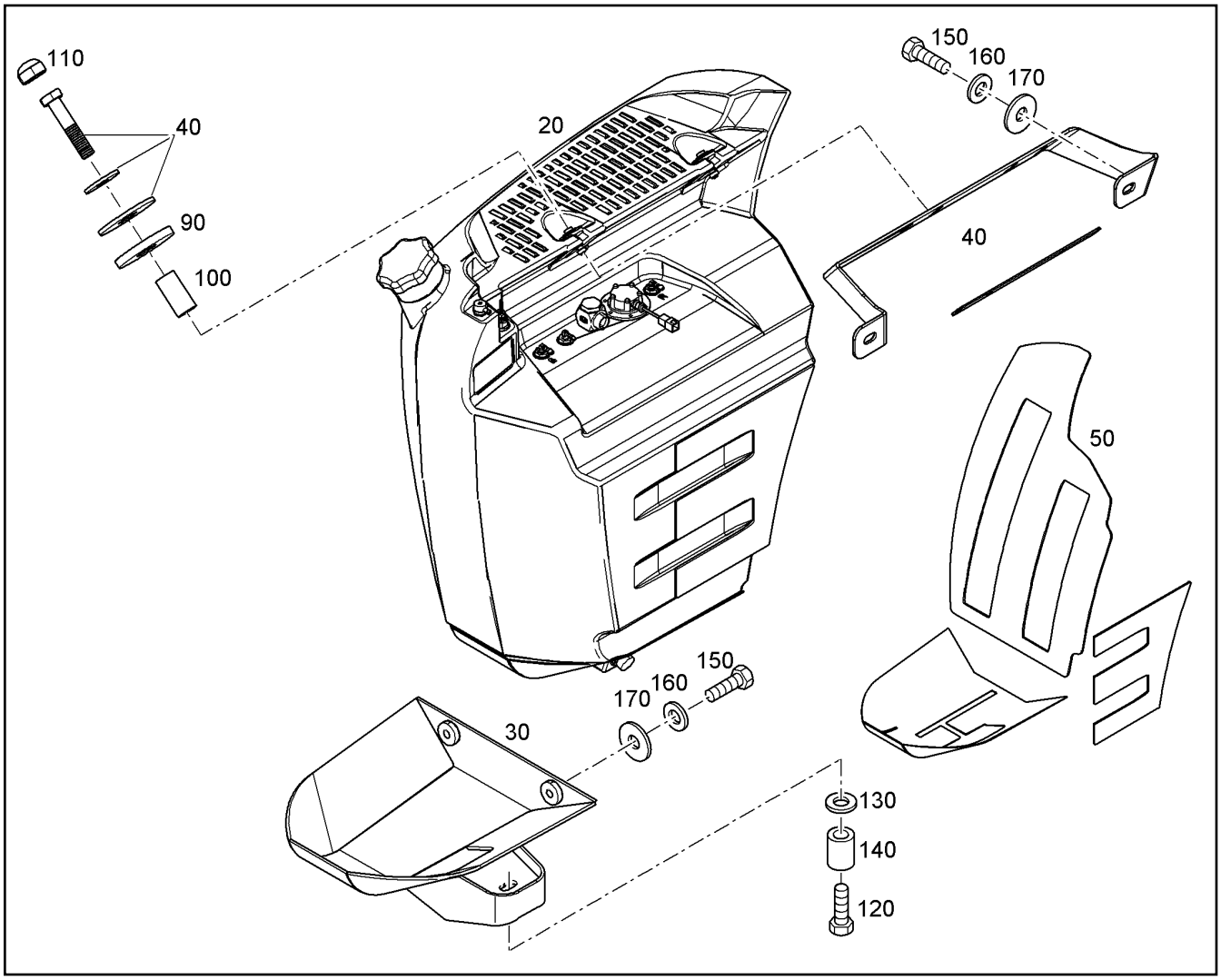


| Pos. | Item | Quantity | Description | Designação | Serie | K |
|---|---|---|---|---|---|---|
| 20 | | 1 | FUEL TANK KUNSTSTOFF<br>⇨ ❑ 421 | TANQUE DE COMBUSTÍVEL | | |
| 30 | 93023203 | 1 | STORAGE TANK | FUNDO DO TANQUE | | |
| 40 | 11382395 | 1 | FASTENER | SUPORTE | | |
| 50 | 93023248 | 1 | SYNTHETIC LINING<br>⇨ ❑ 417 | REVESTIMENTO DE PLÁSTICO | | |
| 90 | 93022790 | 2 | RUBBER DISC 16/26X6 | ARRUELA DE BORRACHA | | |
| 100 | 93022791 | 2 | SPACER BUSHING 10,5/16X32 | BUCHA DISTANCIADORA | | 1 |
| 110 | 11835850 | 2 | HEX PROTECTING CAP GPN1000 SW17 M1 | CAPA SEXT. DE PROTEÇÃO | | |
| 120 | 4600708 | 1 | HEX SCREW ISO 4014 M16X80 10.9 FLZN | PARAFUSO SEXTAVADO | | |
| 130 | 4600180 | 1 | WASHER 17 | ARRUELA | | |
| 140 | 9507106 | 1 | RESILIENT SLEEVE 17X30X40 | LUVA DE DILATAÇÃO | | 1 |
| 150 | 4600805 | 4 | HEX SCREW ISO 4017 M16X30 10.9 FLZN | PARAFUSO SEXTAVADO | | |
| 160 | 10006372 | 4 | LOCK WASHER VS 16 | ARRUELA DE PRESSÃO | | |
| 170 | 4600180 | 4 | WASHER 17 | ARRUELA | | |

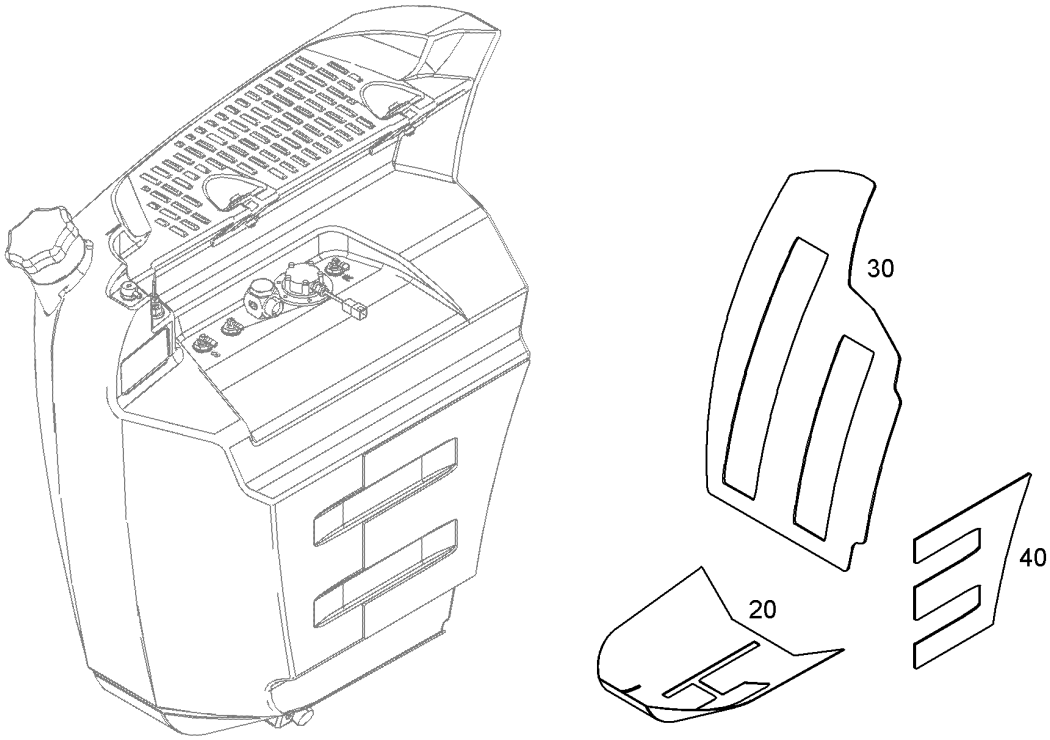


| Pos. | Item | Quantity | Description | Designação | Serie | K |
|---|---|---|---|---|---|---|
| 20 | 93023249 | 1 | MAT | ESTEIRA | | |
| 30 | 93023250 | 1 | MAT | ESTEIRA | | |
| 40 | 93023251 | 1 | MAT | ESTEIRA | | |

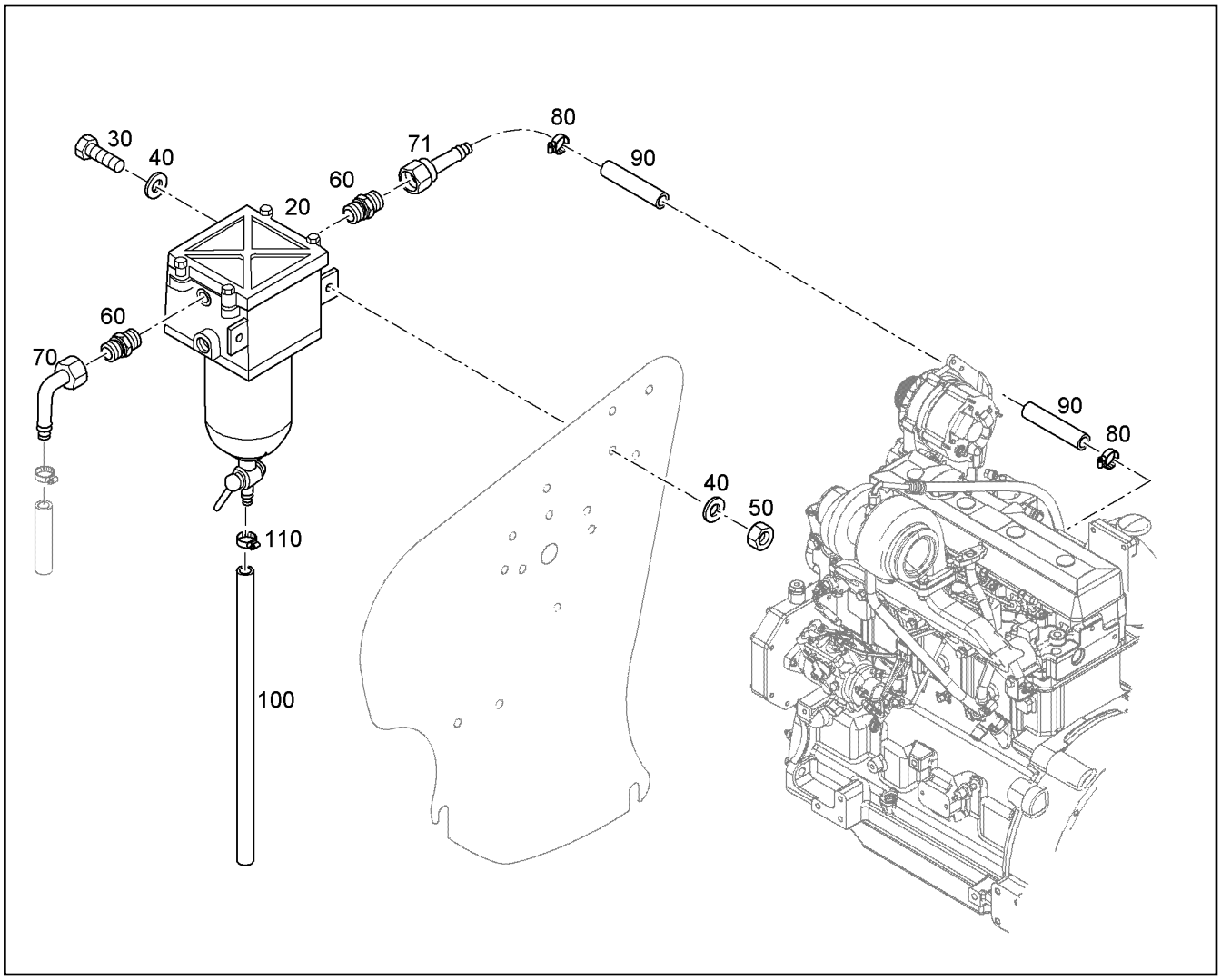


| Pos. | Item | Quantity | Description | Designação | Serie | K |
|---|---|---|---|---|---|---|
| 20 | 7027481 | 1 | FUEL SEPARATOR<br>⇨ ❑ 419 | SEPARADOR DE COMBUSTIVEL | | |
| 30 | 11826527 | 2 | HEX SCREW ISO 4017 M8X30 8.8 480H | PARAFUSO SEXTAVADO | | |
| 40 | 10289803 | 4 | WASHER 8 300HV | ARRUELA | | |
| 50 | 10875614 | 2 | HEX NUT M8 | PORCA SEXTAVADA | | |
| 60 | 11001623 | 2 | SCREW-ON CONNECTION GEO 10L M22X1, | CONEXÃO ROSCADA | | |
| 70 | 7623825 | 1 | NIPPLE | NIPLE | | |
| 71 | 7624266 | 1 | HOSE FITTING DN8 | TERMINAL DE MANGUEIRA | | |
| 80 | 7616702 | 2 | HOSE CLAMP DIN 3017-2 B1 13 12-14X9 W1- | ABRAÇADEIRA DE MANGUEIRA | | |
| 90 | 4635297 | 0.5m | FUEL HOSE 8X3 | MANGUEIRA DE COMBUSTÍVEL | | 1 |
| 100 | 10475175 | 0.5m | HOSE DN8X1000 | MANGUEIRA | | |
| 110 | 4601105 | 1 | CLAMP DIN 3017-1 A 16 12-20X9 W2-2 | BRAÇADEIRA | | |

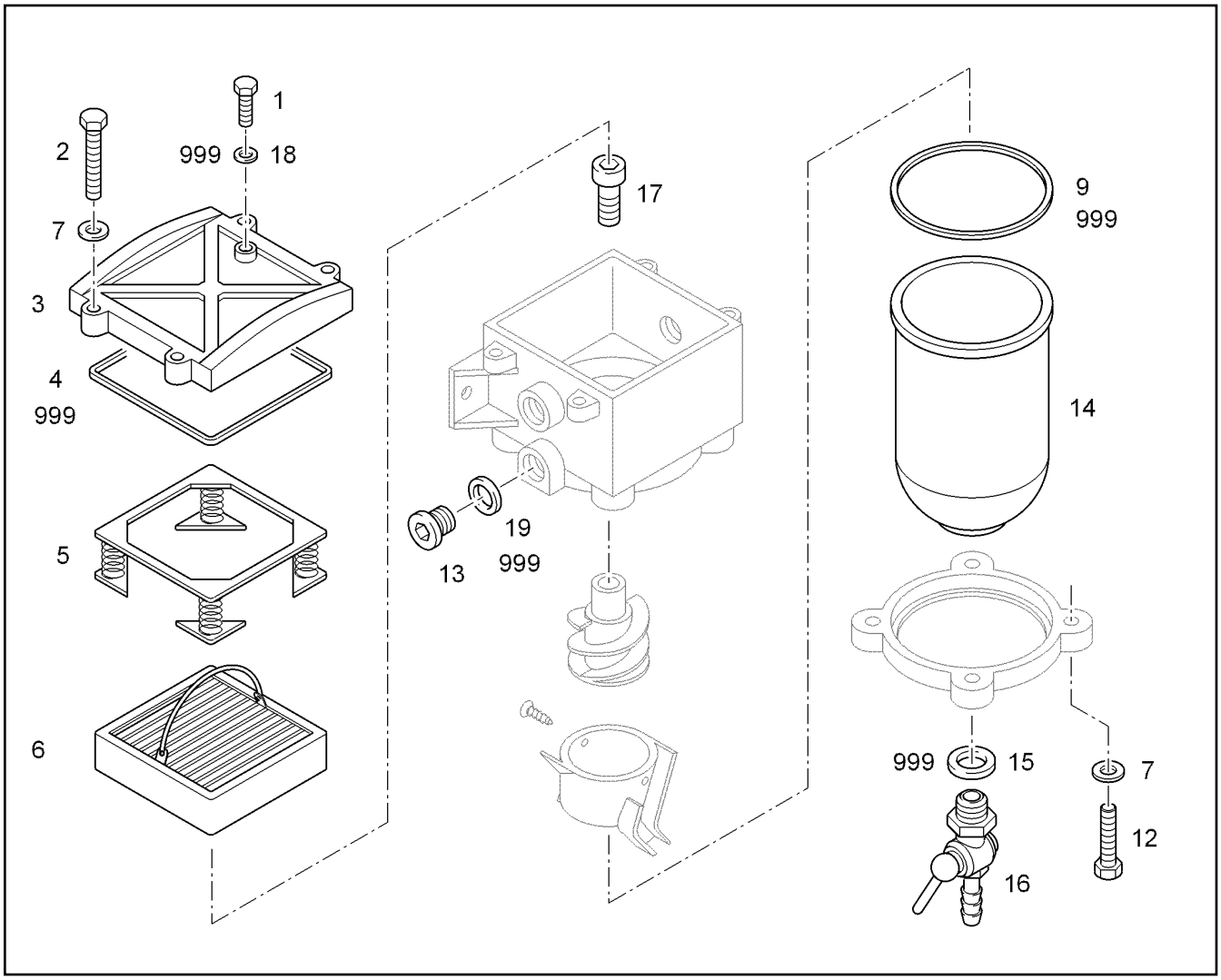


| Pos. | Item | Quantity | Description | Designação | Serie | K |
|---|---|---|---|---|---|---|
| 1 | 7412942 | 1 | VENTILATION SCREW M6X20 | PARAFUSO DE RESPIRO | | |
| 2 | 12217223 | 4 | HEX SCREW ISO 4017 M6X30 8.8 480H | PARAFUSO SEXTAVADO | | |
| 3 | 7027755 | 1 | COVER | TAMPA | | |
| 4 | 10294171 | 1 | COVER SEAL | JUNTA DE VEDAÇÃO DA TAMPA | | |
| 5 | 10032001 | 1 | SPRING CASSETTE | CASSETE DA MOLA | | |
| 6 | 7027479 | 1 | FILTER INSERT 30µm | ELEMENTO FILTRANTE | | |
| 7 | 10289802 | 8 | WASHER 6 300HV | ARRUELA | | |
| 9 | 10294170 | 1 | BOWLEN SEALING | VEDAÇÃO CARCAÇA DO FILTRO | | |
| 12 | 10875529 | 4 | HEX SCREW ISO 4017 M6X25 8.8 480H | PARAFUSO SEXTAVADO | | |
| 13 | 10137075 | 2 | SCREW PLUG M22X1,5 | PARAFUSO DE FECHAMENTO | | |
| 14 | 7030235 | 1 | BOWL | CARCAÇA DO FILTRO | | |
| 15 | 7412937 | 1 | O-RING 12X2,5 | ANEL-O | | |
| 16 | 7412936 | 1 | DRAIN TAP | VALVULA DE ESCOAMENTO | | |
| 17 | 10179391 | 1 | SOCKET HEAD SCREW DIN 7984 M10X16 10 | PARAFUSO CILÍNDRICO | | |
| 18 | 7412935 | 1 | SEAL 6,7X10X1 | VEDAÇÃO | | |
| 19 | 7027959 | 2 | O-RING 19,5X2,5 | ANEL-O | | |
| 999 | 7027982 | 1 | SEAL KIT<br>⇨ ❑ 420 | KIT DE VEDAÇÃO | | |

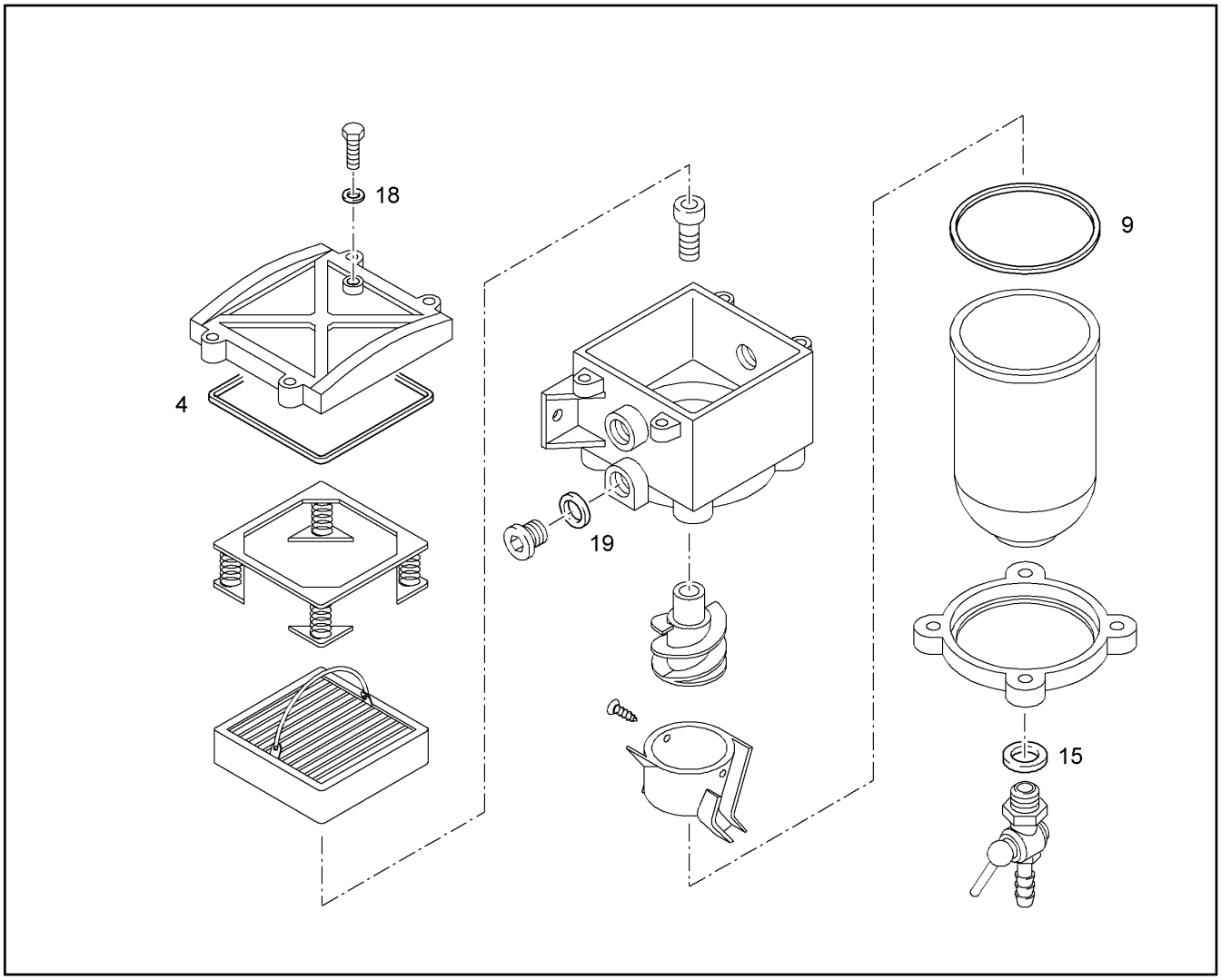


| Pos. | Item | Quantity | Description | Designação | Serie | K |
|---|---|---|---|---|---|---|
| 4 | | 1 | COVER SEAL | JUNTA DE VEDAÇÃO DA TAMPA | | |
| 9 | | 1 | BOWLEN SEALING | VEDAÇÃO CARCAÇA DO FILTRO | | |
| 15 | | 1 | O-RING 12X2,5 | ANEL-O | | |
| 18 | | 1 | SEAL 6,7X10X1 | VEDAÇÃO | | |
| 19 | | 1 | O-RING 19,5X2,5 | ANEL-O | | |

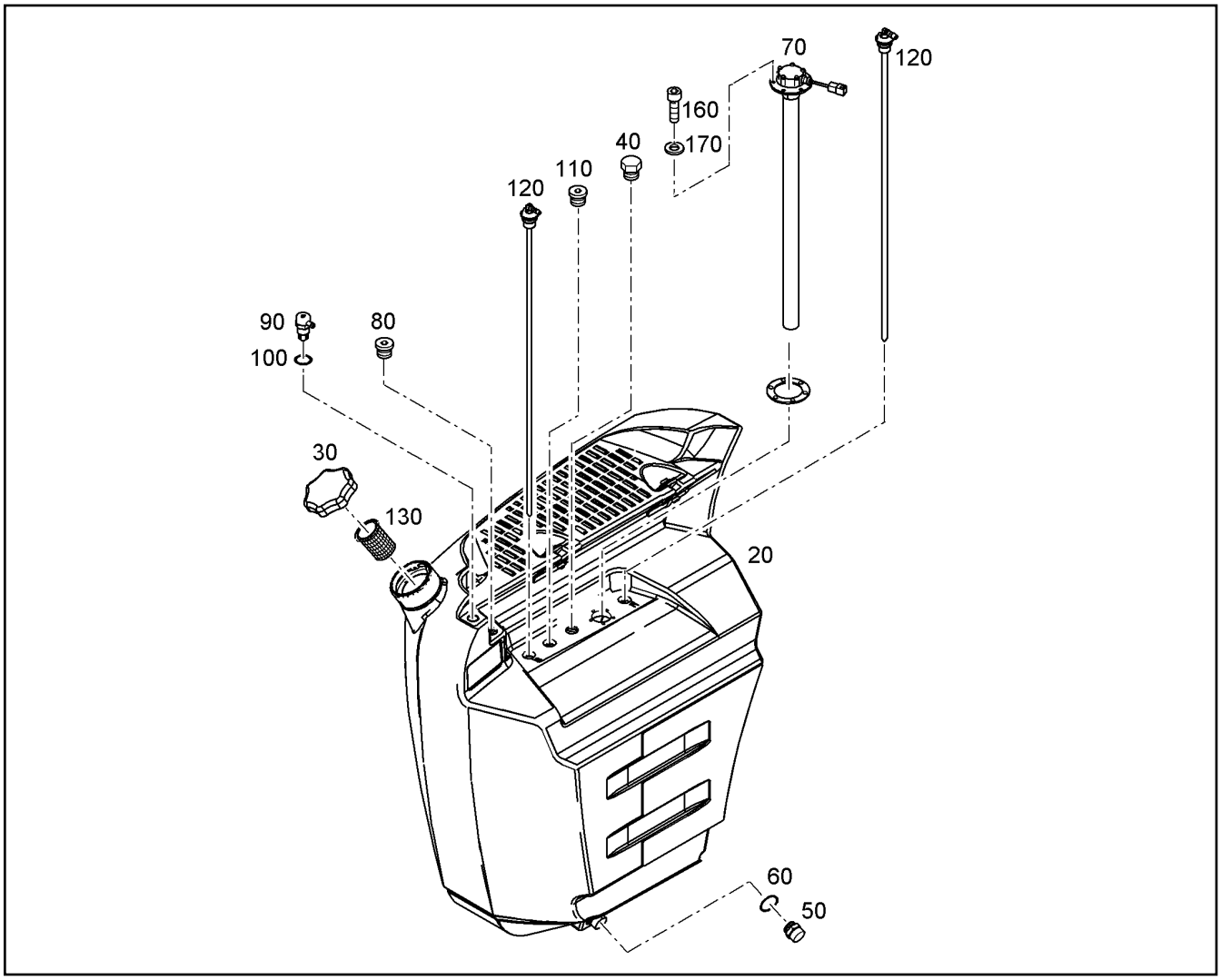


| Pos. | Item | Quantity | Description | Designação | Serie | K |
|---|---|---|---|---|---|---|
| 20 | 93011568 | 1 | FUEL TANK<br>⇨ ❑ 6 | TANQUE DE COMBUSTÍVEL | | |
| 30 | 789016308 | 1 | LOCKABLE TANK CAP d=80 | FECHO DO TANQUE | | |
| 40 | 10285297 | 1 | BLANKING PLUG M26X1,5 | TAMPÃO | | |
| 50 | 5004624 | 1 | OIL DRAIN PLUG M 30 1,5<br>⇨ ❑ 509 | PARAFUSO DE DRENAGEM DE Ó | | |
| 60 | 7264008 | 1 | O-RING 24,99X3,53 | ANEL-O | | |
| 70 | 11691806 | 1 | TANK TRANSDUCER | SENSOR DO TANQUE | | |
| 80 | 7002771 | 1 | SCREW PLUG G3/4A | PARAFUSO DE FECHAMENTO | | |
| 90 | 10097910 | 1 | VENTILATION VALVE | VÁLVULA DE RESPIRO | | |
| 100 | 726410808 | 1 | O-RING | ANEL-O | | |
| 110 | 7361156 | 1 | SCREW PLUG G1/2 | PARAFUSO DE FECHAMENTO | | |
| 120 | 11656562 | 2 | SUCTION PIPE 8X1 | TUBO DE SUCÇÃO | | |
| 130 | 10112750 | 1 | BASKET FILTER | FILTRO TIPO CESTO | | |
| 160 | 10875586 | 6 | SOCKET HEAD SCREW ISO 4762 M6X16 8.8 | PARAFUSO CILÍNDRICO | | |
| 170 | 423910601 | 6 | LOCK WASHER VS 6 | ARRUELA DE PRESSÃO | | |

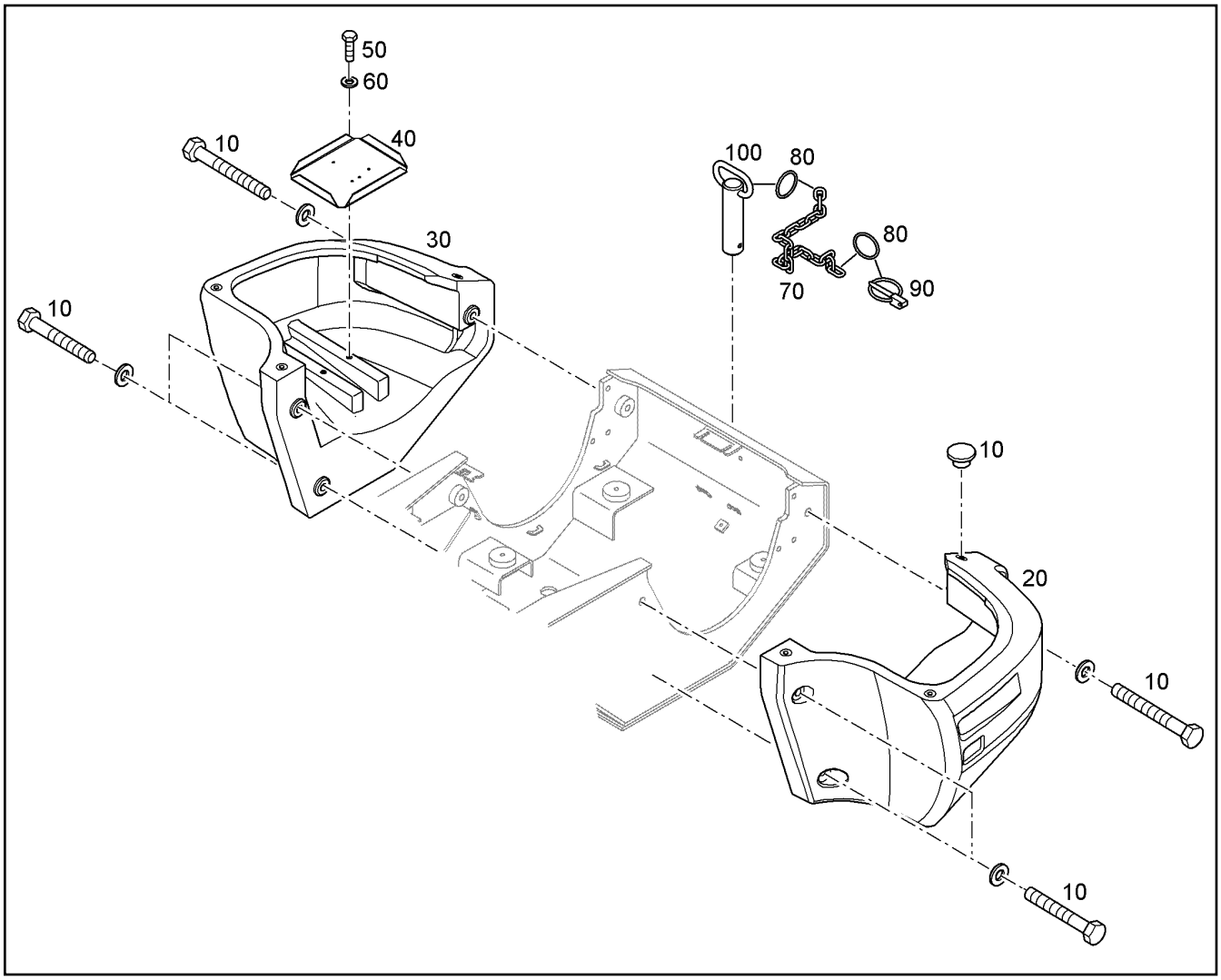


| Pos. | Item | Quantity | Description | Designação | Serie | K |
|---|---|---|---|---|---|---|
| 10 | | 1 | COUNTERWEIGHT INSTALLATION<br>⇨ ❑ 423 | INSTALAÇÃO DO CONTRAPESO | | |
| 20 | 10497933 | 1 | COUNTERWEIGHT, LEFT | CONTRAPESO ESQUERDO | | |
| 30 | 10497935 | 1 | COUNTERWEIGHT, RIGHT | CONTRAPESO DIREITO | | |
| 40 | 11408401 | 1 | SHEET | PLACA DE APOIO | | |
| 50 | 4065164 | 2 | HEX SCREW ISO 4017 M10X25 8.8 A3C | PARAFUSO SEXTAVADO | | |
| 60 | 4229913 | 2 | LOCK WASHER VS 10 | ARRUELA DE PRESSÃO | | |
| 70 | 7400129 | 0.17m | CHAIN DIN 5685 | CORRENTE | | |
| 80 | 8900202 | 2 | KEY RING | CHAVEIRO | | |
| 90 | 4600811 | 1 | HINGED CONNECTOR | CONTRAPINO | | |
| 100 | 93015591 | 1 | SOCKET PIN | PINO DE ENCAIXE | | 1 |

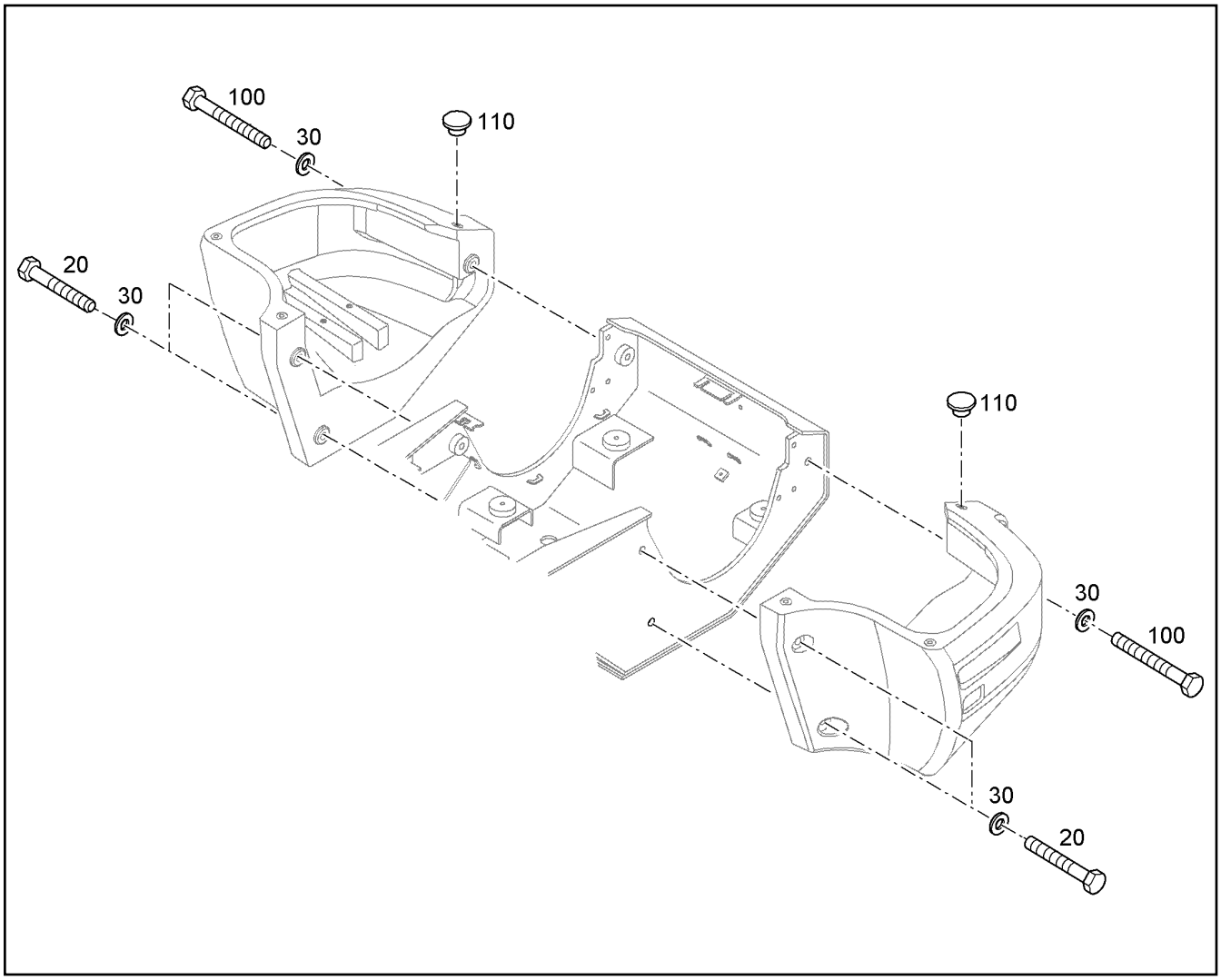


| Pos. | Item | Quantity | Description | Designação | Serie | K |
|---|---|---|---|---|---|---|
| 20 | 4062143 | 4 | HEX SCREW ISO 4014 M24X170 10.9 FLZN | PARAFUSO SEXTAVADO | | |
| 30 | 9918230 | 6 | WASHER 24,5/40X5 | ARRUELA | | |
| 100 | 4901308 | 2 | HEX SCREW ISO 4014 M24X220 10.9 FLZN | PARAFUSO SEXTAVADO | | |
| 110 | 11067935 | 2 | MULTI-PLATE PLUG | TAMPÃO | | |

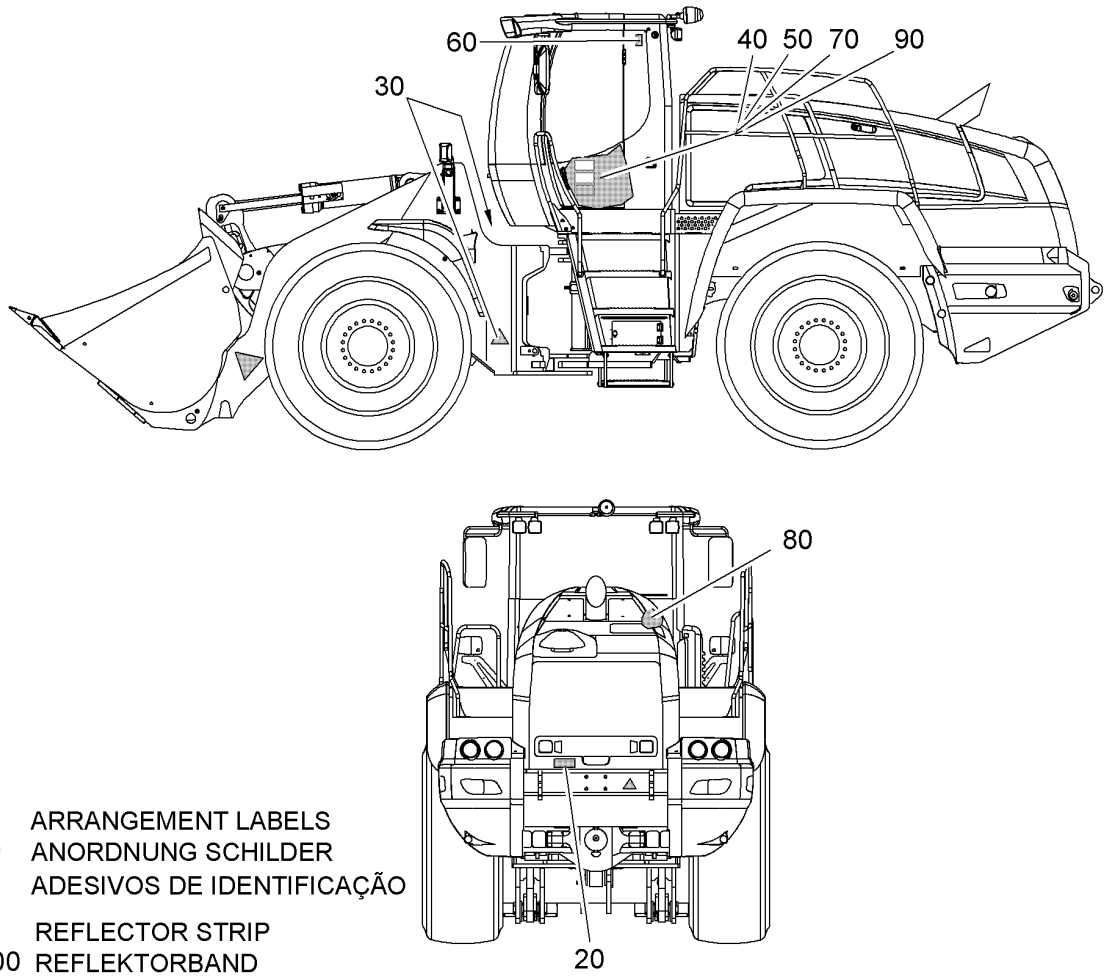


POS.10 ARRANGEMENT LABELS
ANORDNUNG SCHILDER
ADESIVOS DE IDENTIFICAÇÃO

POS.100 REFLECTOR STRIP
REFLEKTORBAND
ADESIVO REFLETIVO

| Pos. | Item | Quantity | Description | Designação | Serie | K |
|---|---|---|---|---|---|---|
| 10 | | 1 | ARRANGEMENT LABELS<br>⇨ ❑ 425 | DISPOSICAO DAS PLAQUETAS | | |
| 20 | 9619934 | 1 | SIGN MOTORSTILLSTAND 120mmX60mm | IDENTIFICAÇÃO | | |
| 30 | 9619935 | 2 | SIGN KNICKBEREICH 120mmX60mm | IDENTIFICAÇÃO | | |
| 40 | 9619936 | 1 | SIGN UNFALLVERHUETUNG 120mmX60mm | IDENTIFICAÇÃO | | |
| 50 | 9619938 | 1 | SIGN LENKUNG 120mmX60mm | IDENTIFICAÇÃO | | |
| 60 | 93511717 | 1 | REFERENCE PLATE NOTAUSGANG 70mm | PLACA AVISO SAÍDA DE EMER. | | |
| 70 | 10317811 | 1 | WARNING SIGN 120mmX60mm | PLACA DE ADVERTÊNCIA/ AVIS | | |
| 80 | 10317809 | 1 | WARNING SIGN 120mmX60mm | PLACA DE ADVERTÊNCIA/ AVIS | | |
| 90 | 10317812 | 1 | WARNING SIGN 120mmX60mm | PLACA DE ADVERTÊNCIA/ AVIS | | |
| 100 | 607120116 | 8 | REFLECTOR STRIP | ADESIVO REFLETIVO | | |

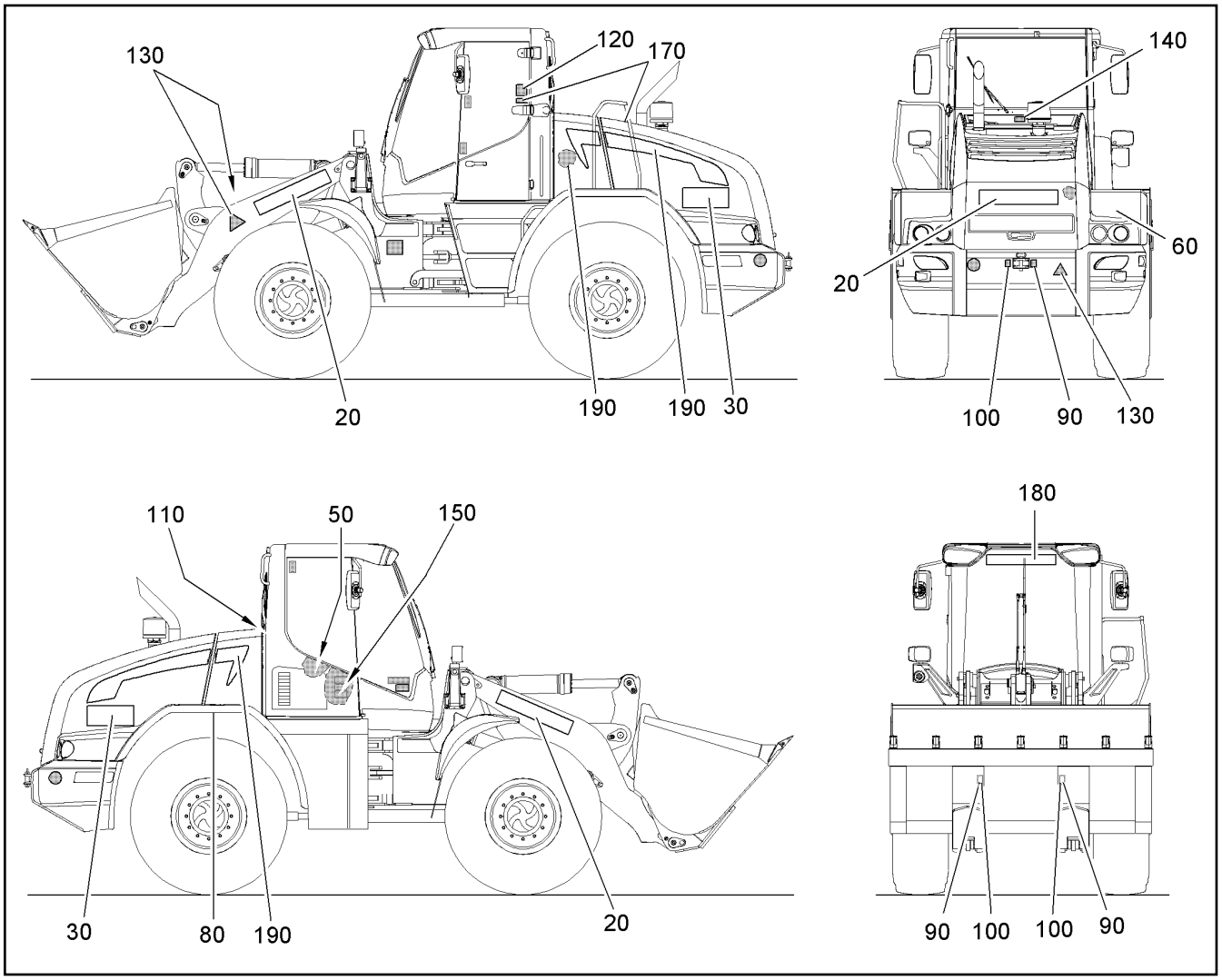


| Pos. | Item | Quantity | Description | Designação | Serie | K |
|---|---|---|---|---|---|---|
| 20 | 8921146 | 3 | SIGN LIEBHERR 973mmX130mm | IDENTIFICAÇÃO | | |
| 30 | 93022170 | 2 | SIGN | IDENTIFICAÇÃO | | |
| 50 | 10330960 | 1 | SIGN BETRIEBSANWEISUNG 50mmX50mm | IDENTIFICAÇÃO | | |
| 60 | 638000901 | 1 | WARNING SIGN ELEKTRISCHE SPANNUNG | PLACA DE ADVERTÊNCIA/ AVIS | | |
| 80 | 10101158 | 1 | SIGN BETRETEN VERBOTEN Ø100mm | IDENTIFICAÇÃO | | |
| 90 | 12453525 | 5 | SIGN ANSCHLAGPUNKT 40mmX70mm | IDENTIFICAÇÃO | | |
| 100 | 9402377 | 3 | REFERENCE PLATE | PLACA INDICAÇÃO-PONTO IÇAM | | |
| 110 | 9797461 | 1 | LABEL 35mmX35mm | PLACA AVISO PROD. LIMP.DE P- | | |
| 120 | 9874362 | 1 | STICKER SOUND VOLUME LEVEL LWA 102 | ADESIVO DE INTENSIDADE SON | | |
| 130 | 9910464 | 3 | DANGER SIGN DANGER SPOT 200mmX17 | PLAQUETA DE ADVERTENCIA | | |
| 140 | 9619937 | 1 | SIGN KUEHLER 120mmX60mm | IDENTIFICAÇÃO | | |
| 150 | 9840499 | 1 | SIGN RADMUTTER 120mmX60mm | IDENTIFICAÇÃO | | |
| 170 | 8925887 | 2 | SIGN | IDENTIFICAÇÃO | | |
| 180 | 93015451 | 1 | ADHESIVE FOIL | ADESIVO | | |
| 190 | 93024043 | 1 | SIGN | IDENTIFICAÇÃO | | |
| | | | ⇨ ❑ 426 | | | |

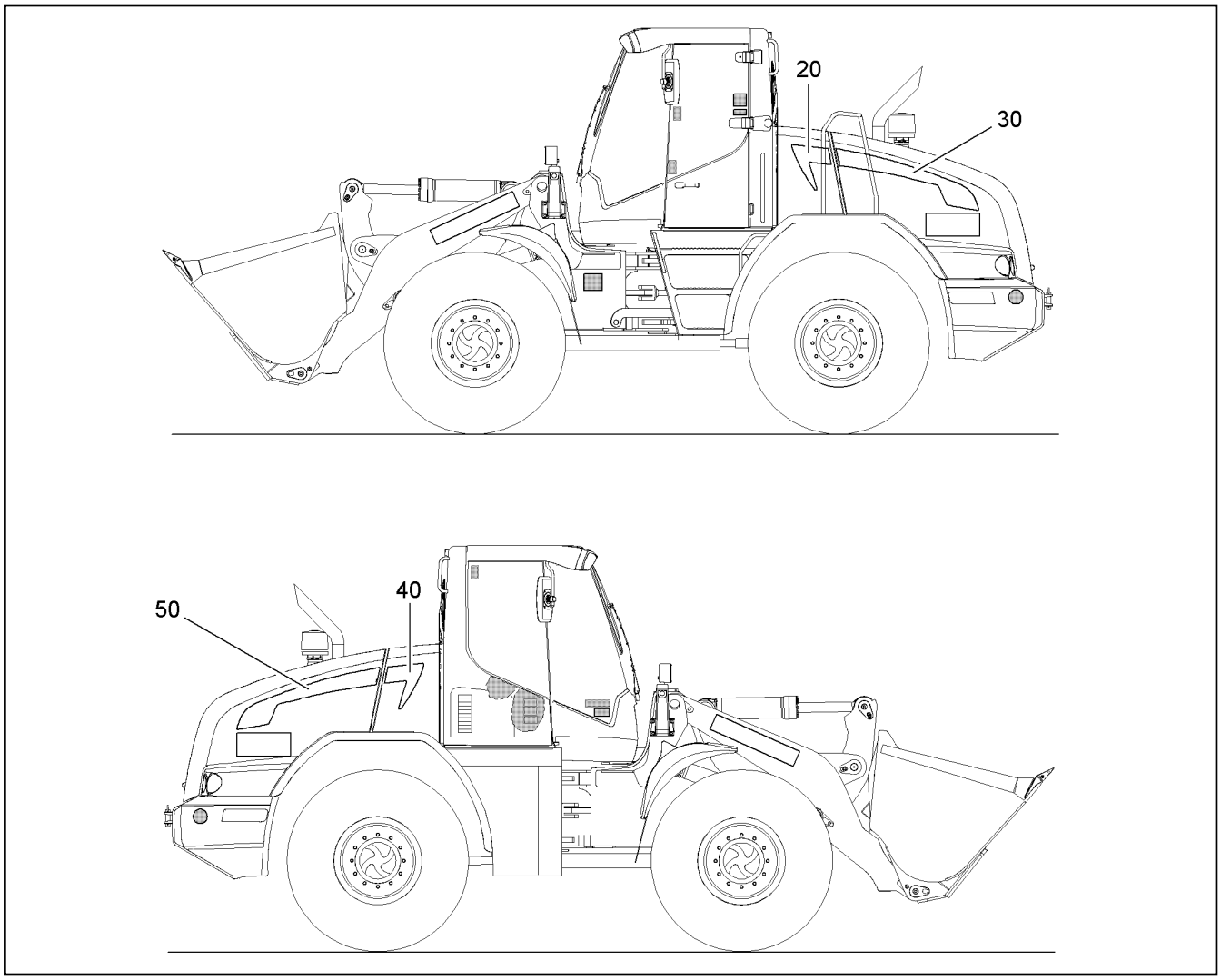


| Pos. | Item | Quantity | Description | Designação | Serie | K |
|---|---|---|---|---|---|---|
| 20 | 93023946 | 1 | SIGN | IDENTIFICAÇÃO | | |
| 30 | 93024044 | 1 | SIGN | IDENTIFICAÇÃO | | |
| 40 | 93023948 | 1 | SIGN | IDENTIFICAÇÃO | | |
| 50 | 93024045 | 1 | SIGN | IDENTIFICAÇÃO | | |

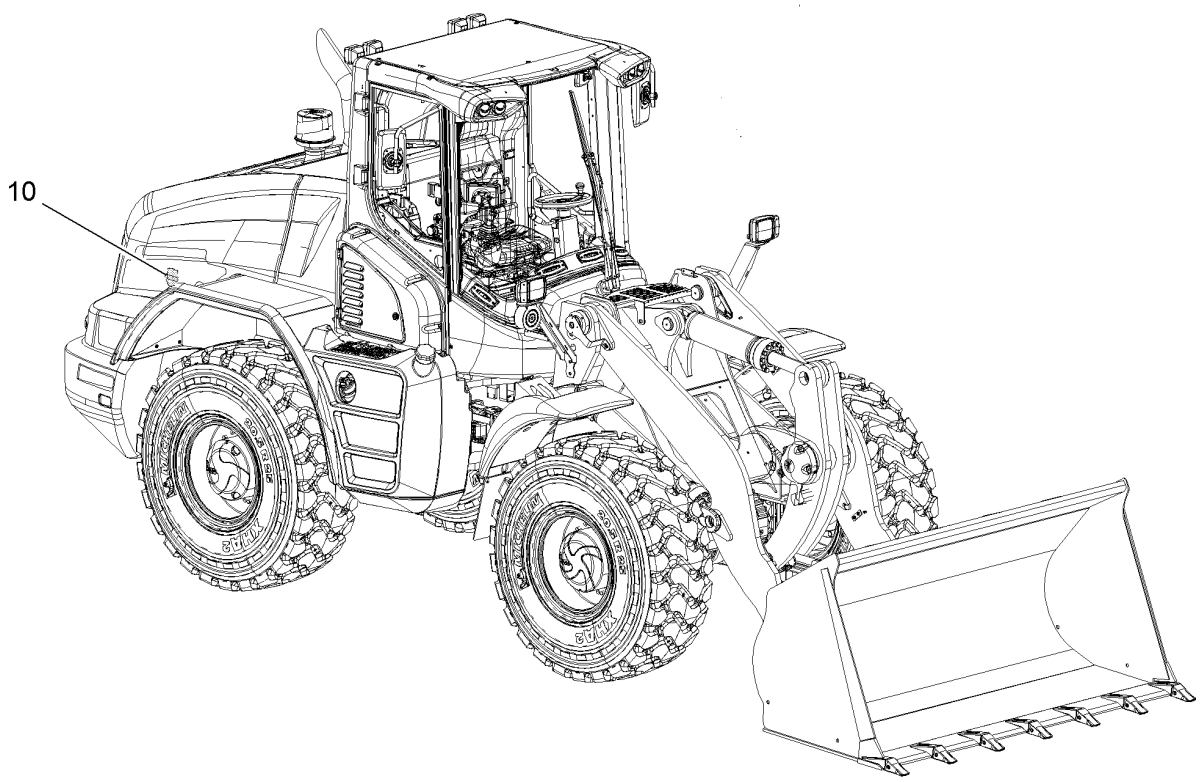


| Pos. | Item | Quantity | Description | Designação | Serie | K |
|---|---|---|---|---|---|---|
| 10 | 12558261 | 1 | SIGN 100mmX20mm | IDENTIFICAÇÃO | | |

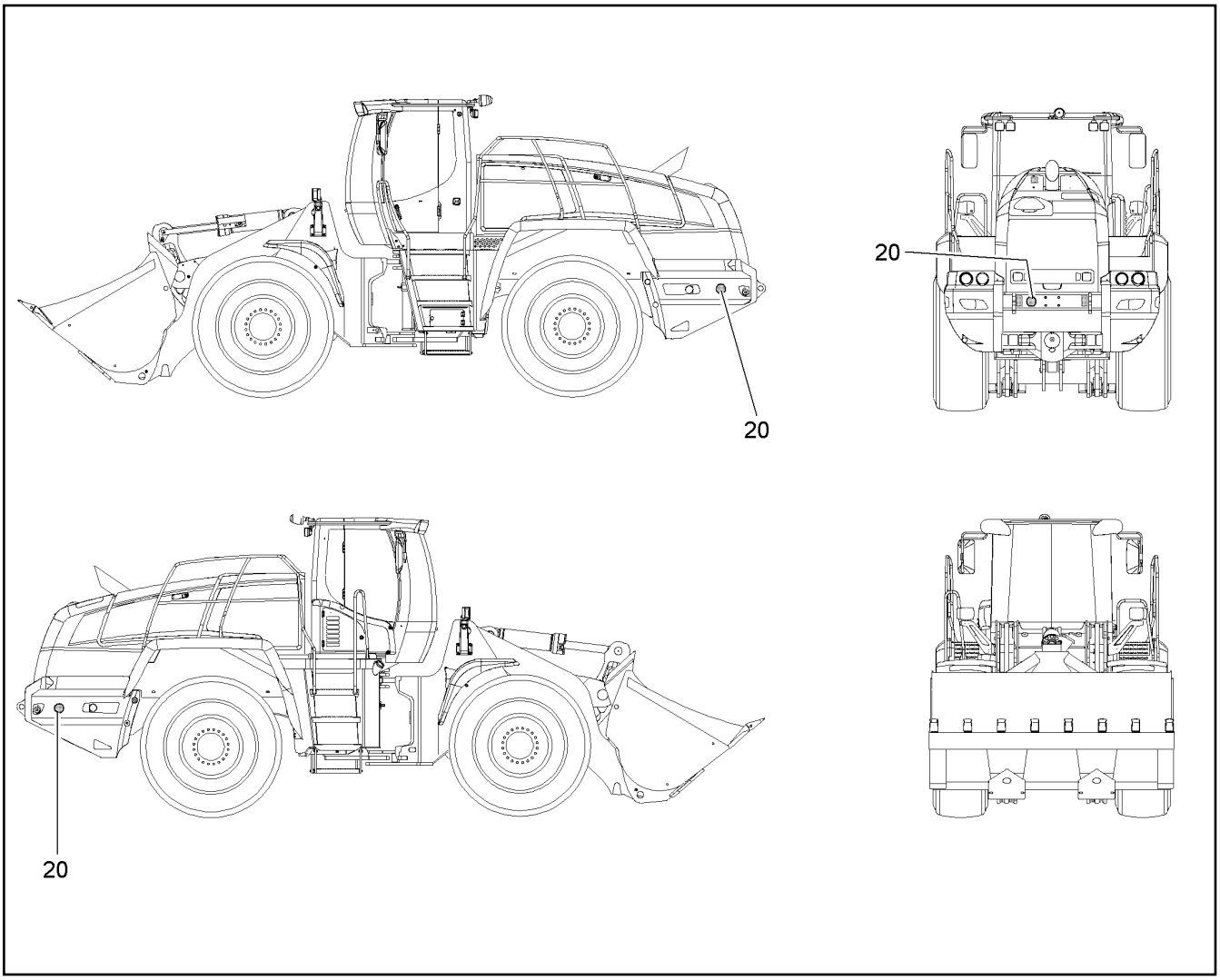


| Pos. | Item | Quantity | Description | Designação | Serie | K |
|---|---|---|---|---|---|---|
| 20 | 11692410 | 3 | ADHESIVE SIGN Ø200mm | ADESIVO | | |

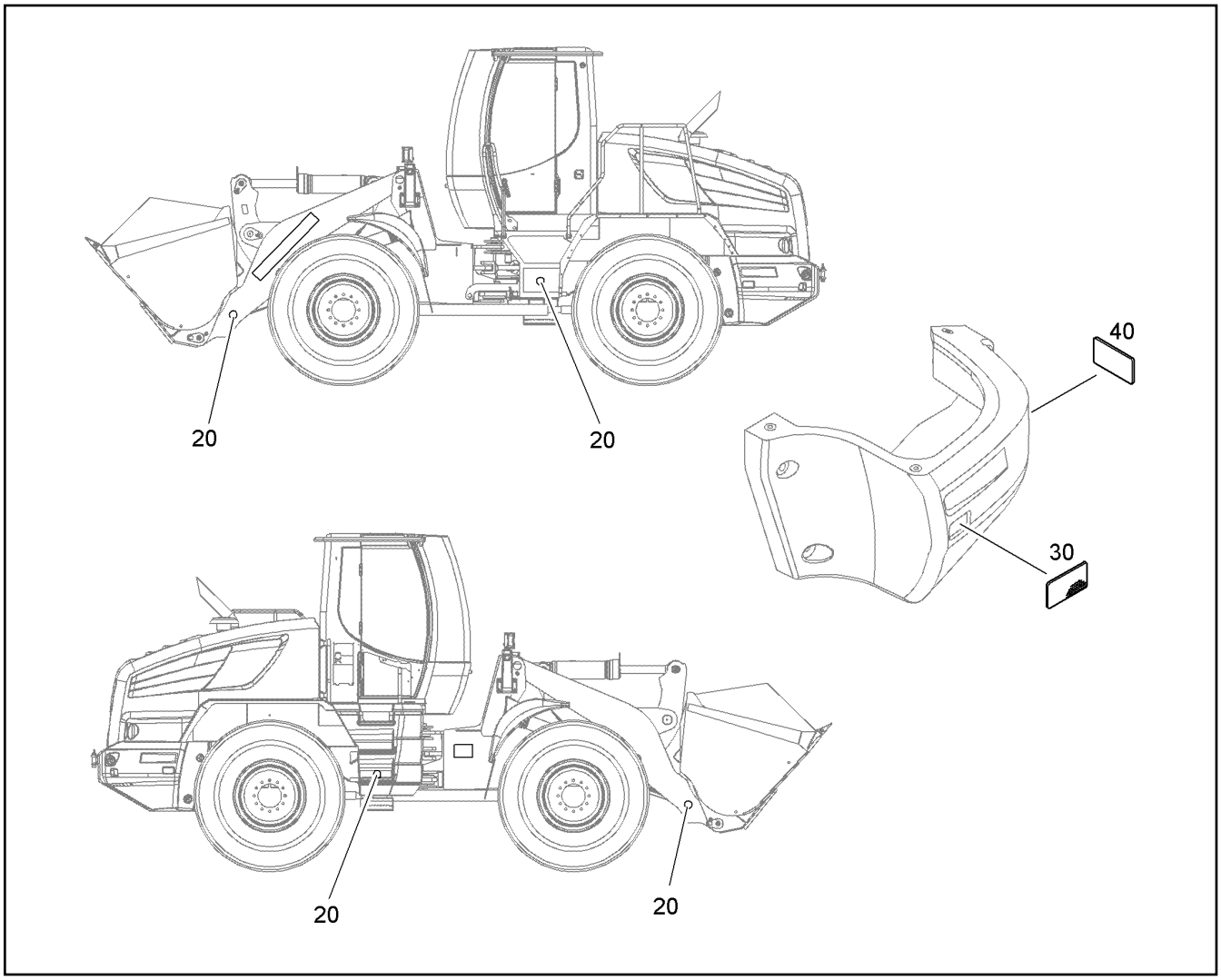


| Pos. | Item | Quantity | Description | Designação | Serie | K |
|---|---|---|---|---|---|---|
| 20 | 7017542 | 4 | REAR REFLECTOR D60 GELB | REFLETOR LUMINOSO | | |
| 30 | 7622573 | 2 | REAR REFLECTOR D44X94 GELB | REFLETOR LUMINOSO | | |
| 40 | 7622572 | 2 | REAR REFLECTOR D44X94 ROT | REFLETOR LUMINOSO | | |

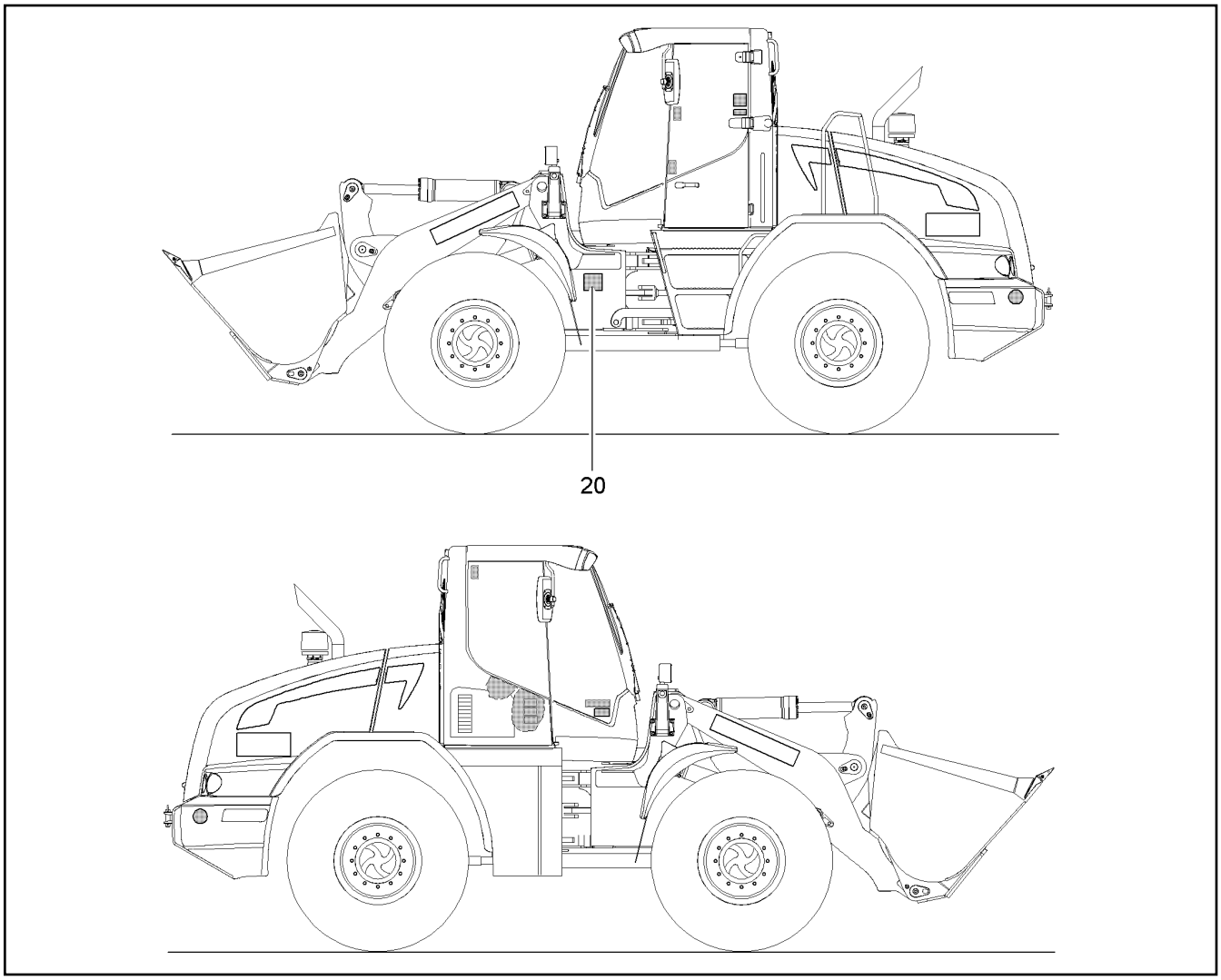


| Pos. | Item | Quantity | Description | Designação | Serie | K |
|---|---|---|---|---|---|---|
| 20 | 93016149 | 1 | LUBRICATION DIAGRAM | PLANO DE LUBRIFICACAO | | |

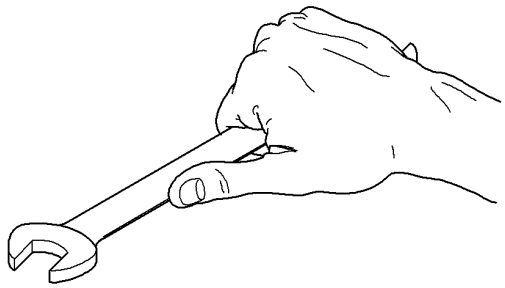

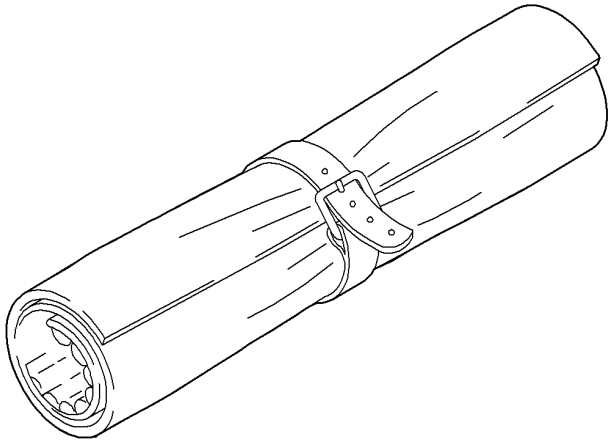

| Pos. | Item | Quantity | Description | Designação | Serie | K |
|---|---|---|---|---|---|---|
| 10 | 12202217 | 1 | TOOLBOX | MALETA DE FERRAMENTAS | | |
| 20 | 12202218 | 1 | LEVER TYPE HAND GREASE GUN | PISTOLA GRAXA MANUAL COM | | |
| 30 | 7402658 | 1m | OIL DRAIN HOSE DN18X3 | MANGUEIRA HID. ESCOAMENT | | 1 |
| 40 | 7402657 | 1 | DRAIN COUPLING | TERMINAL DE DRENAGEM | | |
| 50 | 12202380 | 1 | WRENCH | CHAVE | | |
| 60 | 12208586 | 1 | ROD | HASTE | | |
| 70 | 510160916 | 1 | HAND PUMP | BOMBA MANUAL | | |

# Spezialwerkzeuge LMD-L550, LBR L556 Stufe IIIB

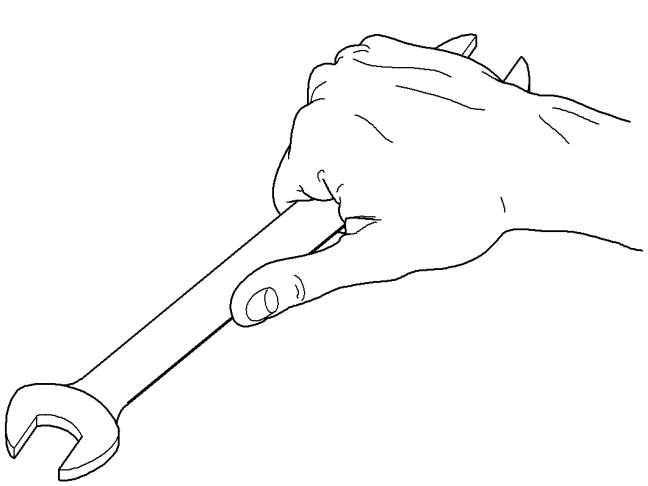


| Pos. | Item | Quantity | Description | Designação | Serie | K |
|---|---|---|---|---|---|---|
| 20 | | 1 | SPECIAL TOOL GENERAL<br>⇨ ❑ 433 | FERRAMENTA ESPECIAL GERA | | |
| 30 | | 1 | SPECIAL TOOL, LH DIESEL ENG<br>⇨ ❑ 434 | FERRAMENTA ESP.MOTOR DIE | | |
| 40 | | 1 | SPECIAL TOOL ELECTRICITY<br>⇨ ❑ 436 | FERRAMENTA ESPECIAL ELÉC | | |
| 50 | | 1 | SPECIAL AIR-CONDITIONING TOOLS<br>⇨ ❑ 437 | FERRAMENTA ESPECIAL AR CO | | |
| 60 | | 1 | SPECIAL TOOL, CAB GLASS<br>⇨ ❑ 438 | FER.ESP.COLOC.VIDROS NA CA | | |
| 70 | | 1 | SPECIAL TOOL, CENT. LUBE SYS BEKA MA<br>⇨ ❑ 439 | FER.ESP.SISTEMA LUBRIF.CEN | | |

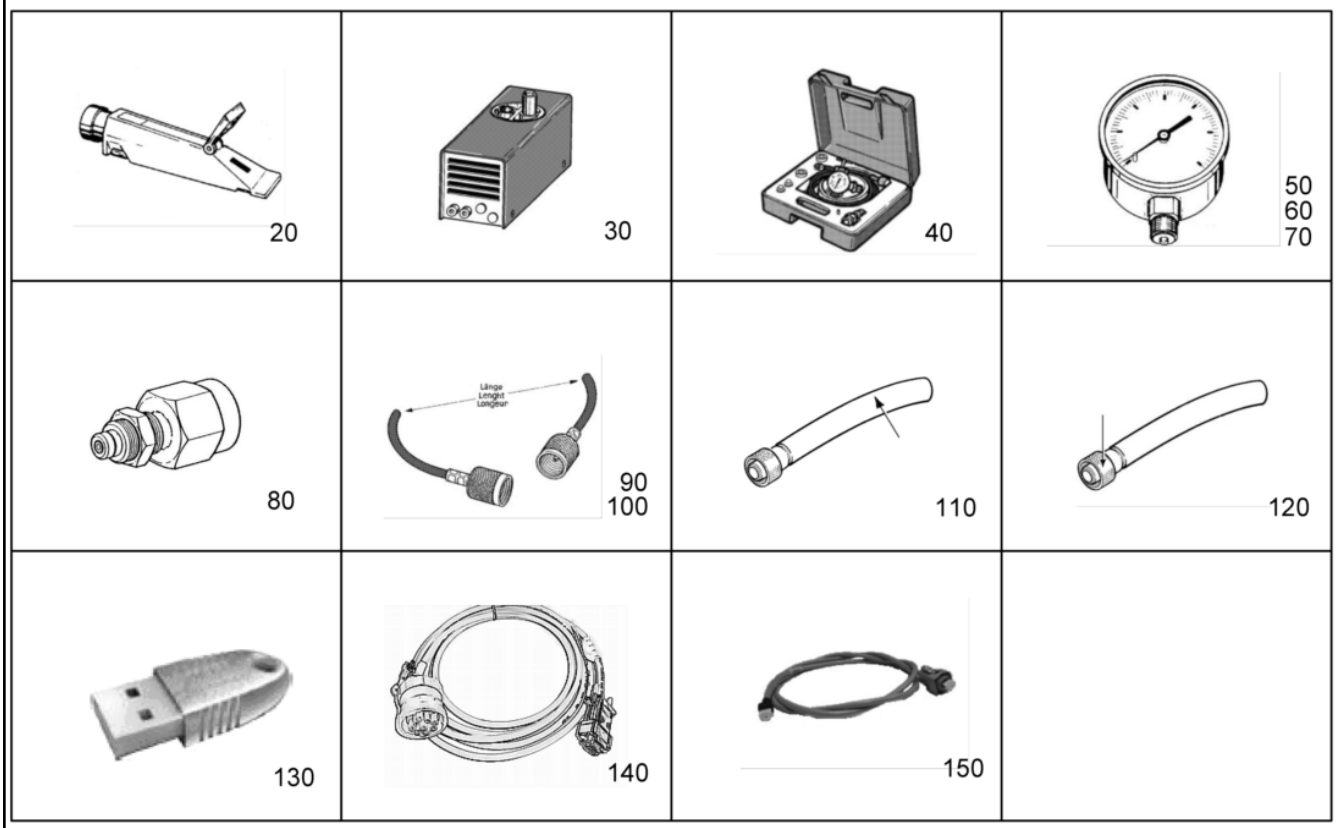


| Pos. | Item | Quantity | Description | Designação | Serie | K |
|---|---|---|---|---|---|---|
| 20 | 7408922 | 1 | ANTIFROST BATTERY TESTER | TESTE BATERIA ANTICONGEL | | |
| 30 | 7408148 | 1 | VACUUM PUMP | BOMBA DE VACUO | | |
| 40 | 8145359 | 1 | FILLING AND TESTING FIXTURE | DISPOSITIVO ENCHIMENTO E T | | |
| 50 | 7361288 | 1 | PRESSURE GAUGE G1/2B 0/40 bar | MANÔMETRO | | |
| 60 | 5002932 | 1 | PRESSURE GAUGE G1/4B 0/250 bar | MANÔMETRO | | |
| 70 | 5002866 | 1 | PRESSURE GAUGE G1/2B 0/600 bar | MANÔMETRO | | |
| 80 | 7002436 | 1 | PRESSURE GAUGE CONNECTION | CONEXAO DE MANOMETRO | | |
| 90 | 7002475 | 1 | MEASURING HOSE DN2X1500 | MANGUEIRA DE MEDIÇÃO | | 1 |
| 100 | 7009134 | 1 | MEASURING HOSE DN2X4000 | MANGUEIRA DE MEDIÇÃO | | 1 |
| 110 | 7005660 | 1m | HOSE 19 | MANGUEIRA | | 1 |
| 110 | 7402658 | 1m | OIL DRAIN HOSE DN18X3 | MANGUEIRA HID. ESCOAMENT | | 1 |
| 120 | 7402657 | 1 | DRAIN COUPLING | TERMINAL DE DRENAGEM | | |
| 130 | 10333608 | 1 | DONGLE | TRAVA ELETRÔNICA (HARDLO | | |
| 140 | 10035410 | 1 | CABLE OF COMMUNICATION LH-ECU-UP/C | CABO DE COMUNICAÇÃO | | |
| 150 | 693190714 | 1 | CABLE RS232<>USB | CABO ELÉTRICO | | |

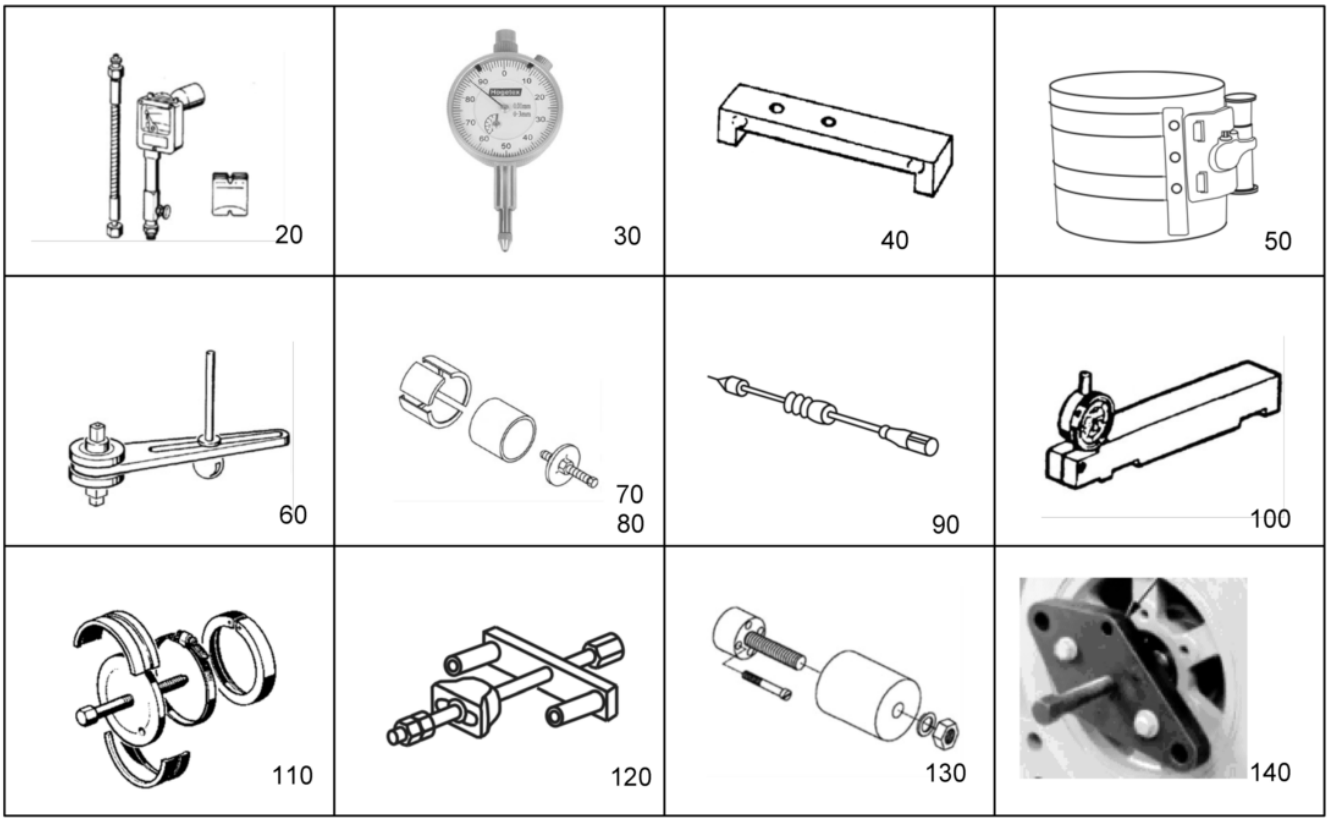


| Pos. | Item | Quantity | Description | Designação | Serie | K |
|---|---|---|---|---|---|---|
| 20 | 8008782 | 1 | COMPRESSION TESTER | APARELHO TESTE DE COMPRES | | |
| 30 | 7090999 | 1 | DIAL GAUGE | RELÓGIO DE MEDIÇÃO | | |
| 40 | 7090904 | 1 | HEIGHT GAUGE | GABARITO DE ALTURA | | |
| 50 | 8000592 | 1 | PISTON RING CHAMP SPECIAL DESI | CINTA DE APERTO DE PISTÃO | | |
| 60 | 0524062 | 1 | ANGLE OF ROTATION PLATE | PLACA DO ÂNGULO DE GIRO | | |
| 70 | 7090377 | 1 | EXTRACTOR DEVICE | DISPOSITIVO DE EXTRAÇÃO | | |
| 80 | 7090395 | 1 | EXTRACTOR DEVICE | DISPOSITIVO DE EXTRAÇÃO | | |
| 90 | 7090372 | 1 | SLIDE HAMMER SEAL PULLER | RETIRADOR DE VEDAÇÃO | | |
| 100 | 7090370 | 1 | HEIGHT GAUGE | MEDIDOR DE ALTURA | | |
| 110 | 7090376 | 1 | EXTRACTOR | EXTRATOR | | |
| 120 | 7090363 | 1 | EXTRACTOR | DISPOSITIVO DE EXTRAÇÃO | | |
| 130 | 7090903 | 1 | FIXTURE | DISPOSITIVO DE MONTAGEM | | |
| 140 | 11652540 | 1 | EXTRACTOR | FERRAMENTA DE EXTRAÇÃO | | |


150

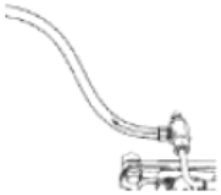
160


170

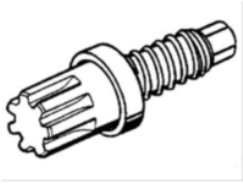
180

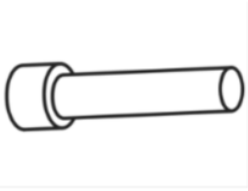
190

| Pos. | Item | Quantity | Description | Designação | Serie | K |
|---|---|---|---|---|---|---|
| 150 | 11652553 | 1 | UNLOCKING TOOL | FERRAMENTA DE DESTRAVAME | | |
| 160 | 11652559 | 1 | PRESSURE SENSOR | SENSOR DE PRESSÃO | | |
| 170 | 11652568 | 1 | COMPRESSIOMETER | EQUIPAMENTO TESTE PRESSÃ | | |
| 180 | 7090361 | 1 | FLYWHEEL TURNING TOOL 129/29,9MM | FERRAM. GIR. VOLANTE | | |
| 190 | 7090360 | 1 | ADJUSTING PIN | PINO DE AJUSTE | | |




20

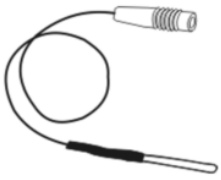

30
40



50



60



70

| Pos. | Item | Quantity | Description | Designação | Serie | K |
|---|---|---|---|---|---|---|
| 20 | 10018500 | 1 | MULTI MEASURING TOOL | MULTÍMETRO | | |
| 30 | 884191214 | 1 | TEST POINT | PONTA DE TESTE | | |
| 40 | 884191114 | 1 | TEST POINT | PONTA DE TESTE | | |
| 50 | 10028268 | 1 | MAGNETIC ROD | VARA MAGNÉTICA | | |
| 60 | 11113798 | 1 | TOOLBOX<br>⇨ ❑ 111 | MALETA DE FERRAMENTAS | | |
| 70 | 11839123 | 1 | MOUNTING TOOL BATTERIESTOPFEN | FERRAMENTA DE MONTAGEM | | |

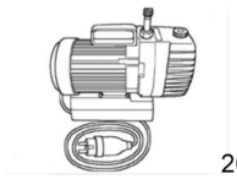


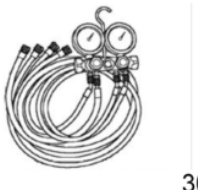





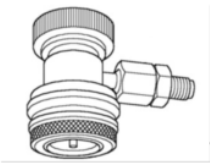


| Pos. | Item | Quantity | Description | Designação | Serie | K |
|---|---|---|---|---|---|---|
| 20 | 7027552 | 1 | VACUUM PUMP | BOMBA DE VACUO | | |
| 30 | 7027558 | 1 | TEST FRAME | VALVULA DE TESTE | | |
| 40 | 7027553 | 1 | FILLER HOSE L=1500 | MANGUEIRA | | 1 |
| 50 | 7027554 | 1 | FILLER HOSE L=1500 | MANGUEIRA | | 1 |
| 60 | 7027555 | 1 | FILLER HOSE L=1500 | MANGUEIRA | | 1 |
| 70 | 7027556 | 1 | QUICK-FITTING UNION | ACOPLAMENTO RAPIDO | | |
| 80 | 7027557 | 1 | QUICK-FITTING UNION | ACOPLAMENTO RAPIDO | | |

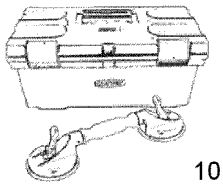

10

| Pos. | Item | Quantity | Description | Designação | Serie | K |
|---|---|---|---|---|---|---|
| 10 | 10021147 | 1 | TOOLBOX | CAIXA DE FERRAMENTAS | | |

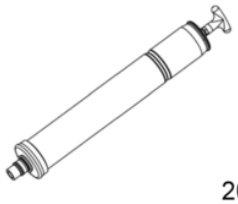
20


30


40


50

| Pos. | Item | Quantity | Description | Designação | Serie | K |
|---|---|---|---|---|---|---|
| 20 | 10009239 | 1 | FILLING PUMP | BOMBA DE ENCHIMENTO | | |
| 30 | 10333342 | 1 | FILLING PUMP | BOMBA DE ENCHIMENTO | | |
| 40 | 7029283 | 1 | FILLING CONNECTION | CONEXÃO DE ABASTECIMENTO | | |
| 50 | 10008427 | 1 | SOFTWARE | SOFTWARE | | |

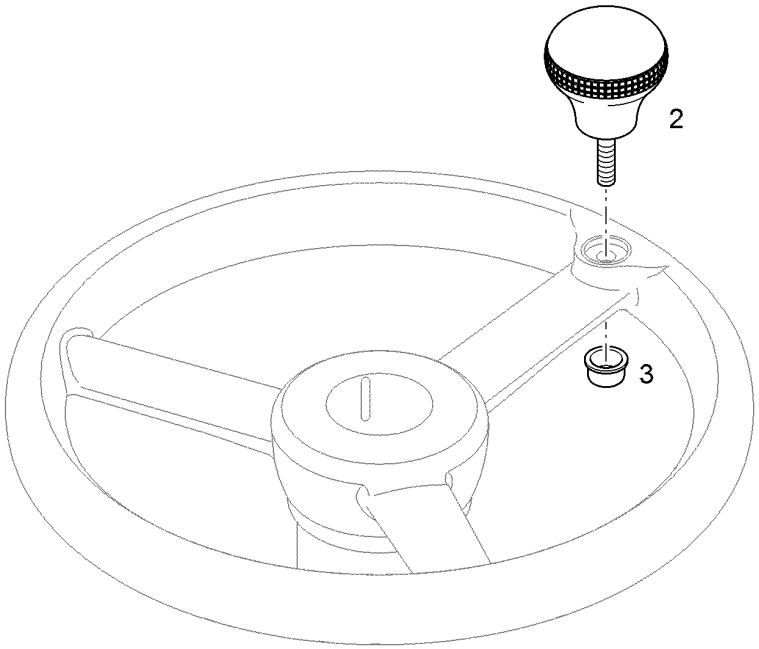


| Pos. | Item | Quantity | Description | Designação | Serie | K |
|---|---|---|---|---|---|---|
| 2 | 11826334 | 1 | TWIST HANDLE | MANÍPULO | | |
| 3 | 11826335 | 1 | CAP | CAPA | | |

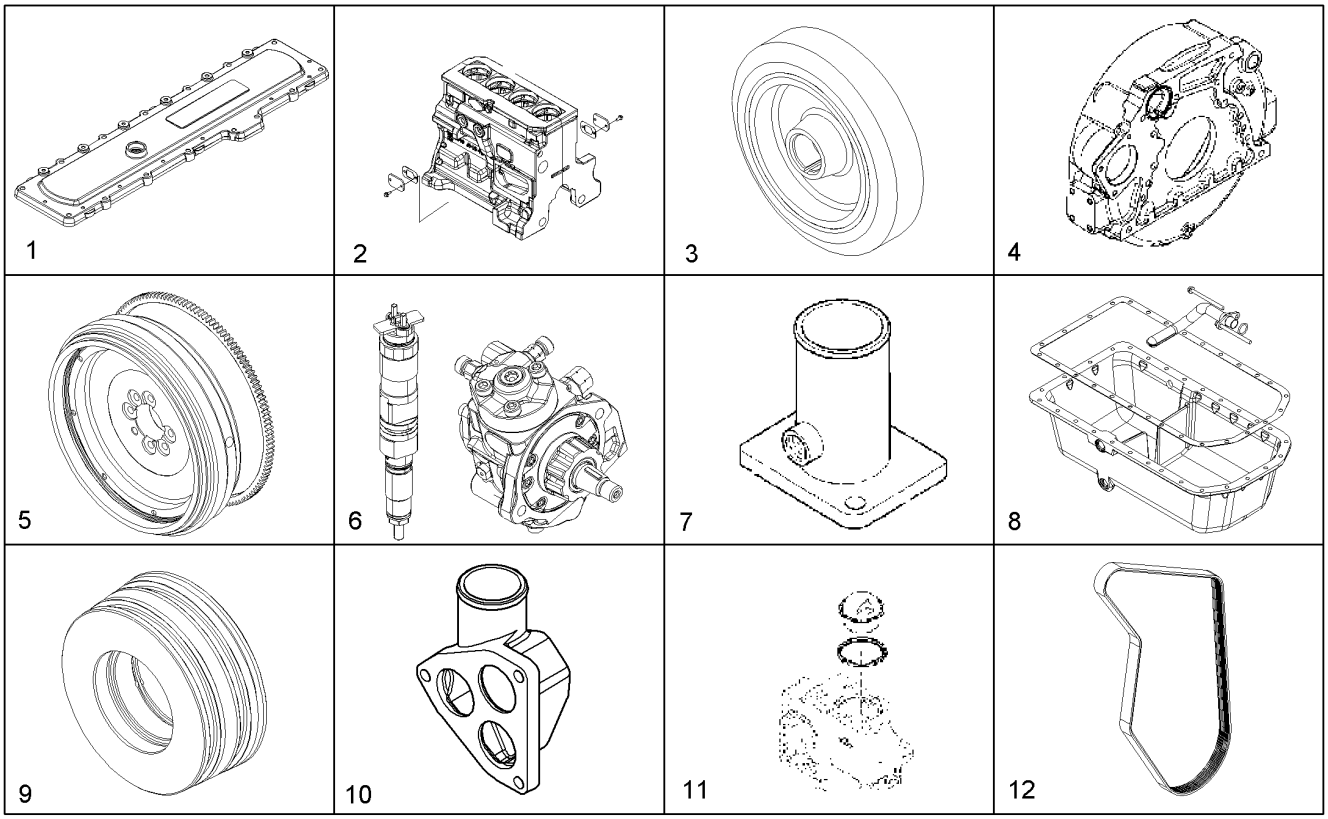


| Pos. | Item | Quantity | Description | Designação | Serie | K |
|---|---|---|---|---|---|---|
| 1 | | 1 | VALVE COVER<br>⇨ ❑ 489 | TAMPA DA VÁLVULA | | |
| 2 | | 1 | LOCKING PIECE<br>⇨ ❑ 447 | PECA DE FECHAMENTO | | |
| 3 | | 1 | BELT PULLEY<br>⇨ ❑ 487 | POLIA | | |
| 4 | | 1 | FLYWHEEL HOUSING<br>⇨ ❑ 448 | CARCAÇA DO VOLANTE | | |
| 5 | | 1 | FLYWHEEL ASSEMBLY<br>⇨ ❑ 449 | VOLANTE MONTAGEM EXTERIO | | |
| 6 | | 1 | INJECTION SYSTEM<br>⇨ ❑ 450 | SISTEMA DE INJEÇÃO | | |
| 7 | | 1 | SUCTION MANIFOLD<br>⇨ ❑ 452 | COLETOR DE ADMISSÃO | | |
| 8 | | 1 | OIL SUMP<br>⇨ ❑ 453 | CÁRTER DE ÓLEO | | |
| 9 | | 1 | BELT PULLEY<br>⇨ ❑ 496 | POLIA | | |
| 10 | | 1 | THERMOSTAT LID<br>⇨ ❑ 454 | TAMPA DE TERMOSTATO | | |
| 11 | | 1 | THERMOSTAT<br>⇨ ❑ 455 | TERMOSTATO | | |
| 12 | | 1 | DRIVE BELT<br>⇨ ❑ 456 | CORREIA DO ACIONAMENTO | | |

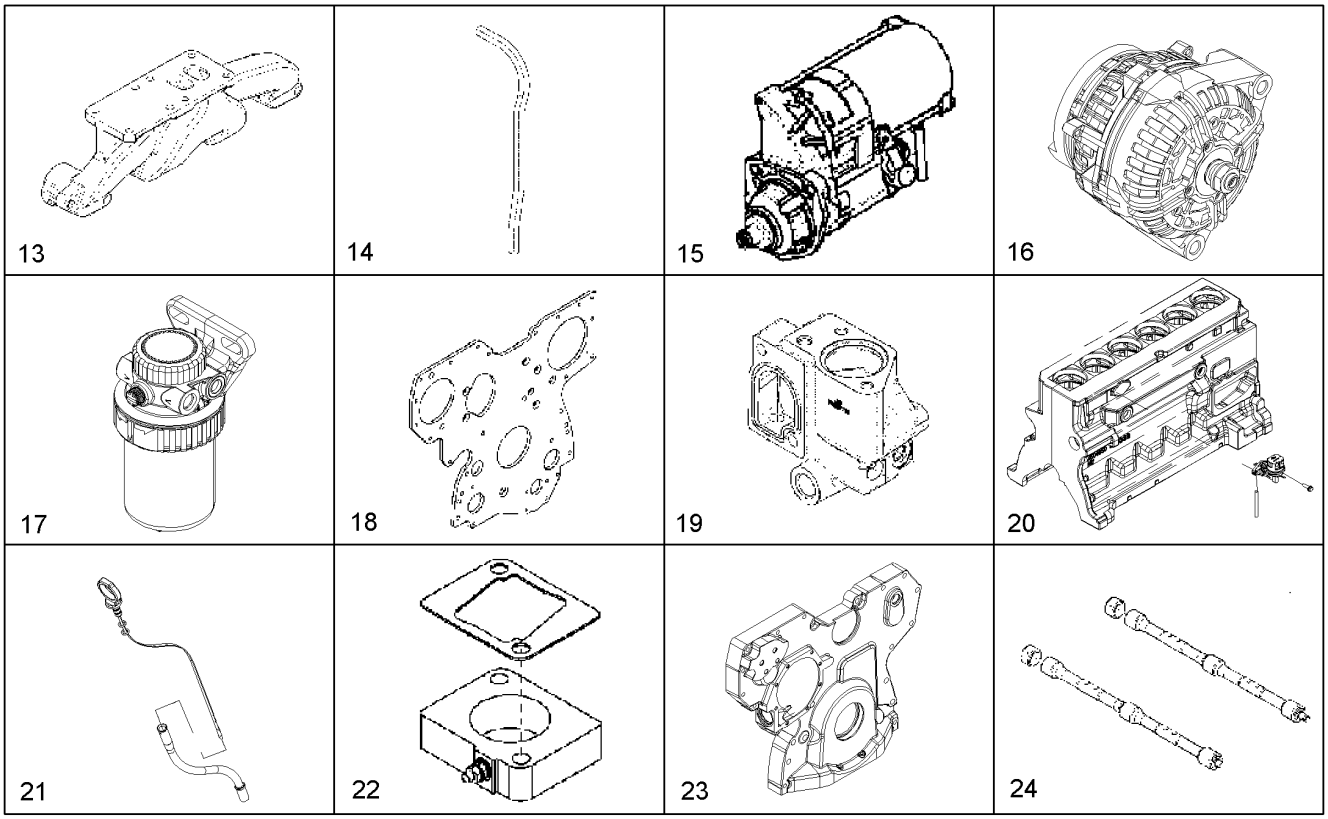


| Pos. | Item | Quantity | Description | Designação | Serie | K |
|---|---|---|---|---|---|---|
| 13 | | 1 | EXHAUST MANIFOLD<br>⇨ ❑ 497 | COLETOR DE ESCAPE | | |
| 14 | | 1 | CRANKCASE BREATHER<br>⇨ ❑ 484 | CARCACA DO SEPARADOR DE O | | |
| 15 | | 1 | STARTER INSTALLATION<br>⇨ ❑ 457 | MOTOR DE PARTIDA - MONTAGE | | |
| 16 | | 1 | THREE PHASE CURRENT GENERATOR<br>⇨ ❑ 458 | ALTERNADOR | | |
| 17 | | 1 | FUEL FILTER ATTACHMENT<br>⇨ ❑ 459 | MONTAGEM DO FILTRO COMBU | | |
| 18 | | 1 | SHEET<br>⇨ ❑ 460 | PLACA DE APOIO | | |
| 19 | | 1 | THERMOSTAT HOUSING<br>⇨ ❑ 462 | CARCAÇA DO TERMOSTATO | | |
| 20 | | 1 | DELIVERY PUMP<br>⇨ ❑ 461 | BOMBA ALIMENTAÇÃO COMBUS | | |
| 21 | | 1 | OIL DIPSTICK<br>⇨ ❑ 486 | VARETA MEDID DO NÍVEL DE Ó | | |
| 22 | | 1 | AIR PREHEATING<br>⇨ ❑ 463 | PRÉ-AQUECIMENTO DO AR | | |
| 23 | | 1 | GEARBOX COVER<br>⇨ ❑ 464 | TAMPA ENGRENAGEM | | |
| 24 | | 1 | BALANCER SHAFT<br>⇨ ❑ 465 | EIXO DE COMPENSAÇÃO DE MA | | |

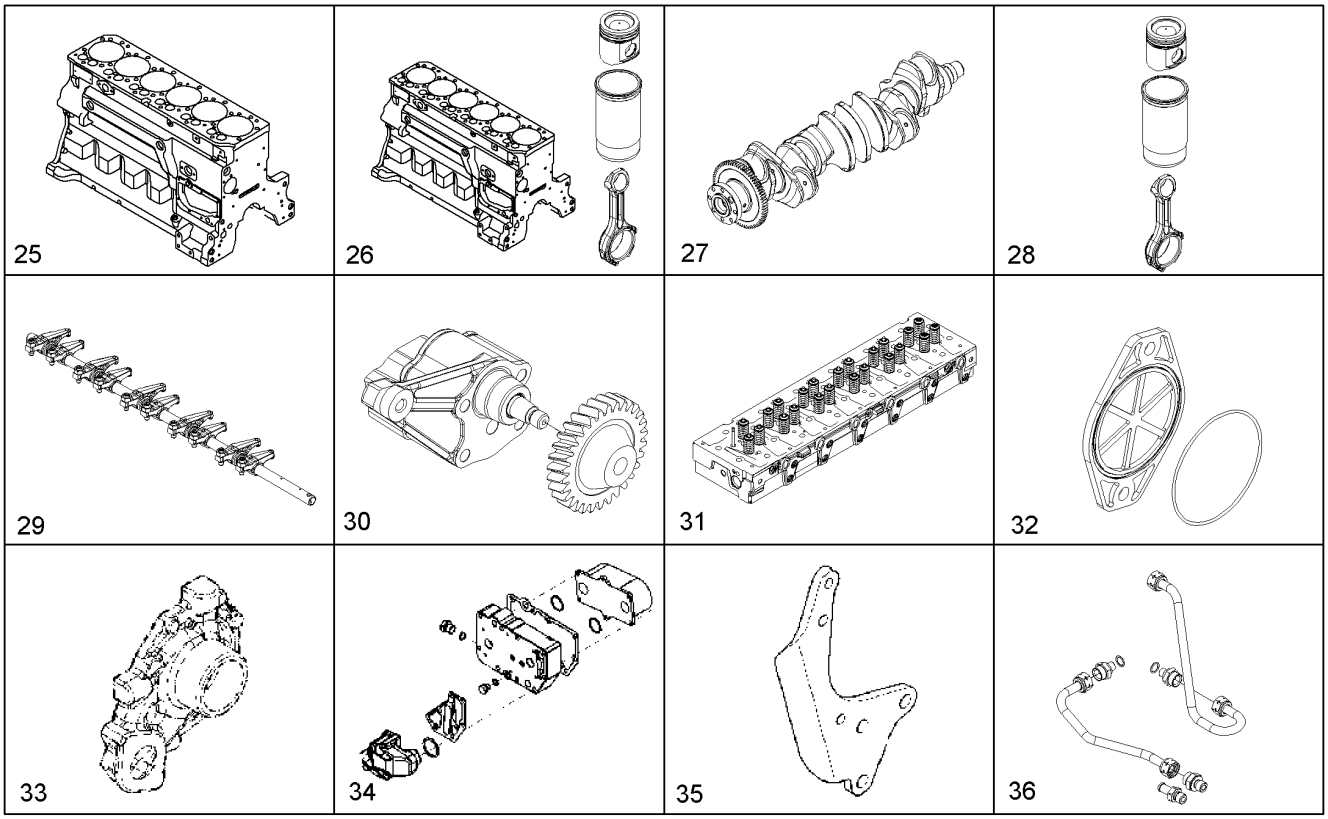


| Pos. | Item | Quantity | Description | Designação | Serie | K |
|---|---|---|---|---|---|---|
| 25 | | 1 | CYLINDER BLOCK<br>⇨ ❑ 466 | BLOCO DO MOTOR | | |
| 26 | | 1 | SHORT BLOCK<br>⇨ ❑ 467 | MOTOR BÁSICO PRÉ MONTADO | | |
| 27 | | 1 | CRANKSHAFT<br>⇨ ❑ 468 | VIRABREQUIM | | |
| 28 | | 1 | PISTON WITH MAIN ROD<br>⇨ ❑ 469 | PISTÃO COM BIELA | | |
| 29 | | 1 | ROCKER ARM<br>⇨ ❑ 470 | BALANCIM | | |
| 30 | | 1 | OIL PUMP<br>⇨ ❑ 471 | BOMBA DE OLEO | | |
| 31 | | 1 | CYLINDER HEAD ASSEMBLY<br>⇨ ❑ 472 | MONTAGEM DO CABEÇOTE DO | | |
| 32 | | 1 | DRIVING COVER<br>⇨ ❑ 473 | TAMPA DO MOTOR | | |
| 33 | | 1 | WATER PUMP INTAKE<br>⇨ ❑ 474 | ENTRADA BOMBA DE ÁGUA | | |
| 34 | | 1 | OIL COOLER<br>⇨ ❑ 478 | RADIADOR DE ÓLEO | | |
| 35 | | 1 | FASTENER<br>⇨ ❑ 475 | SUPORTE | | |
| 36 | | 1 | FUEL LINES<br>⇨ ❑ 476 | TUBULAÇÕES DE COMBUSTÍVE | | |

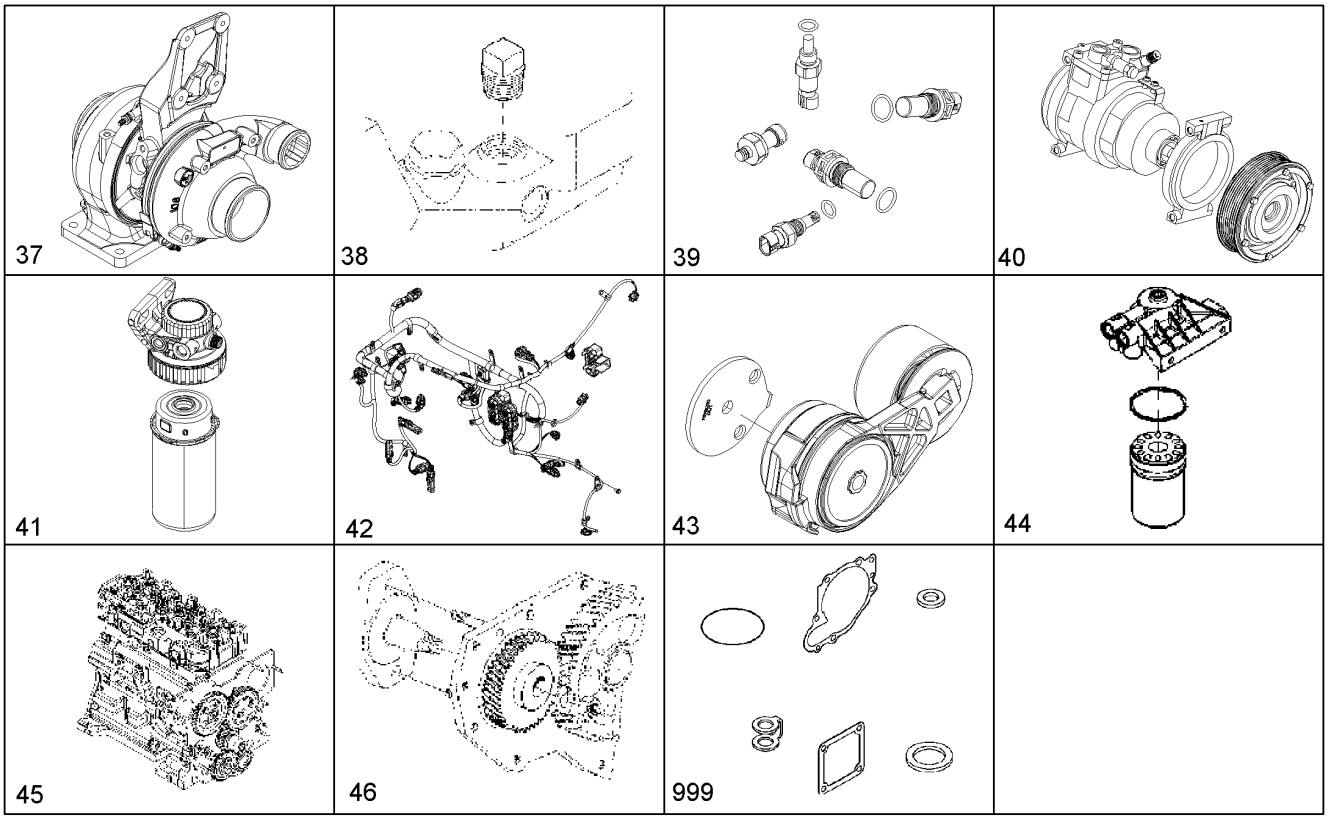


| Pos. | Item | Quantity | Description | Designação | Serie | K |
|---|---|---|---|---|---|---|
| 37 | | 1 | TURBOCHARGER<br>⇨ ❑ 479 | TURBOCOMPRESSOR | | |
| 38 | 7090350 | 1 | PIPE PLUG | BUJÃO DE TUBO | | |
| 39 | | 1 | SENSOR ELEMENT<br>⇨ ❑ 499 | SISTEMA DE SENSORES | | |
| 40 | | 1 | AIR CONDITION.COMPRESSOR INST<br>⇨ ❑ 480 | COMPRESSOR DO AR-CONDICI | | |
| 41 | | 1 | FUEL-PREFILTER ASS.<br>⇨ ❑ 481 | MONT DO PRÉ FILTRO DE COMB | | |
| 42 | | 1 | CABLE HARNESS MOUNTING<br>⇨ ❑ 500 | CHICOTE DE CABOS ACESSÓRI | | |
| 43 | | 1 | BELT TENSIONER<br>⇨ ❑ 483 | TENSOR DA CORREIA DO ACIO | | |
| 44 | | 1 | OIL FILTER<br>⇨ ❑ 482 | FILTRO DE ÓLEO | | |
| 45 | 11658148 | 1 | ENGINE BLOCK | BLOCO DO MOTOR | | |
| 46 | 7090115 | 1 | HELICAL GEAR | ENGRENAGEM HELICOIDAL | | |
| 999 | 11694598 | 1 | SEAL KIT | KIT DE VEDAÇÃO | | |

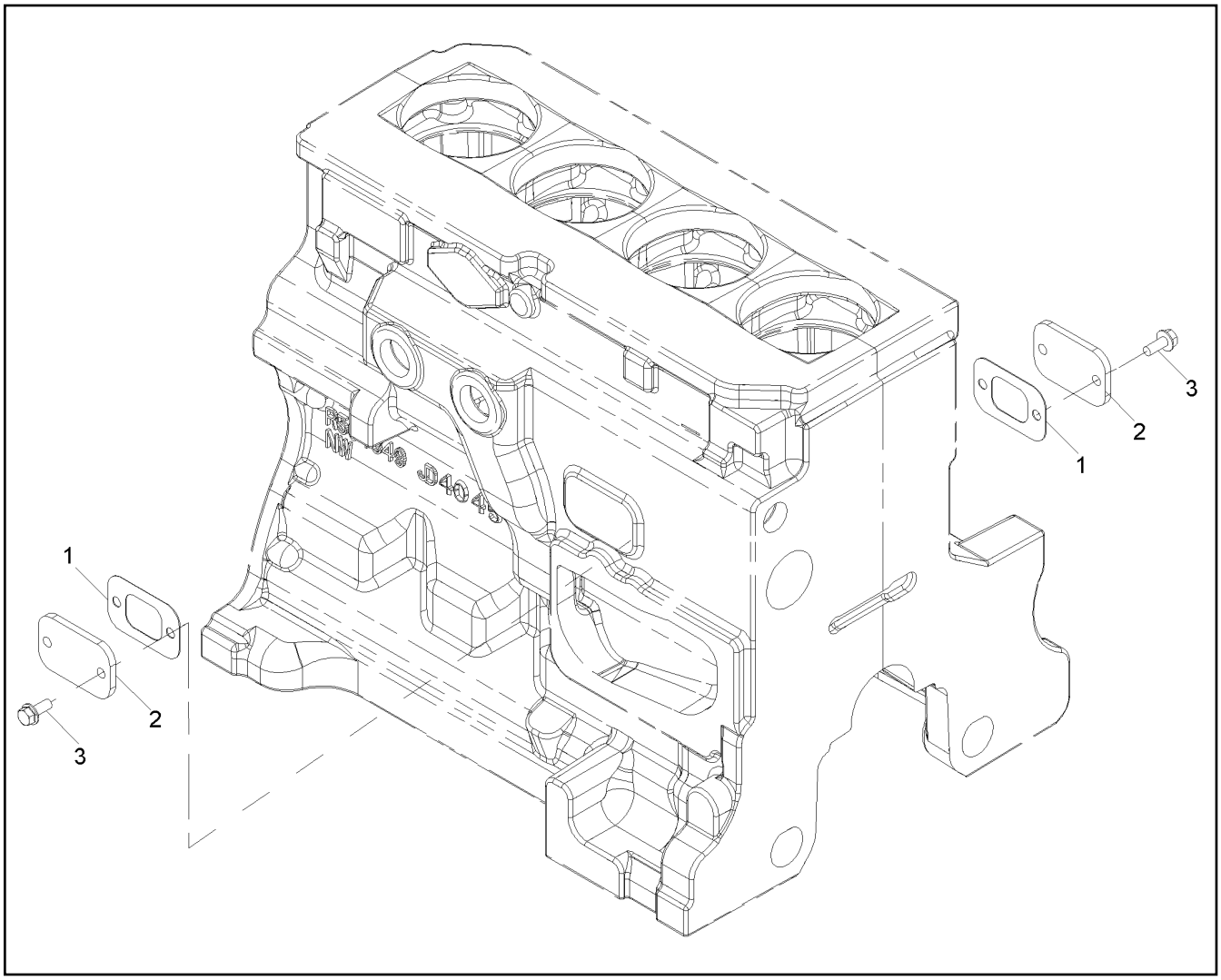


| Pos. | Item | Quantity | Description | Designação | Serie | K |
|---|---|---|---|---|---|---|
| 1 | 7090042 | 2 | SEAL | VEDAÇÃO | | |
| 2 | 7090041 | 2 | COVER | TAMPA | | |
| 3 | 7090040 | 4 | SCREW | PARAFUSO | | |

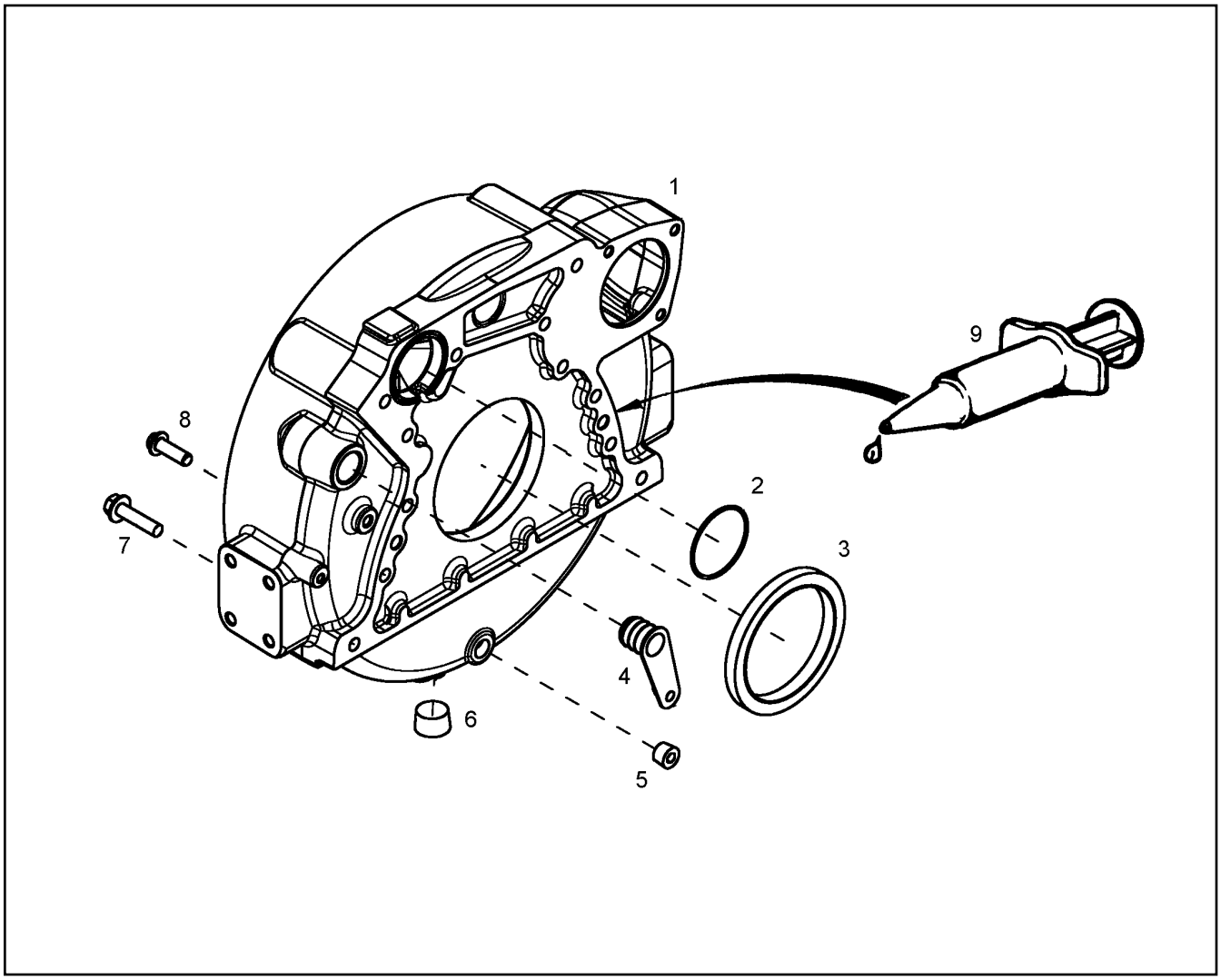


| Pos. | Item | Quantity | Description | Designação | Serie | K |
|---|---|---|---|---|---|---|
| 1 | 7091062 | 1 | HOUSING | CARCAÇA | | |
| 2 | 7090503 | 1 | O-RING 69,25X2,616 | ANEL-O | | |
| 3 | 7090199 | 1 | RADIAL SEAL | ANEL DE VEDAÇÃO RADIAL | | |
| 4 | 7091063 | 1 | STOP PLUG | PLUG DE FECHAMENTO | | |
| 5 | 7091064 | 1 | PIPE PLUG | BUJÃO DE TUBO | | |
| 6 | 7091065 | 1 | PIPE PLUG | BUJÃO DE TUBO | | |
| 7 | 7090138 | 4 | SCREW JDS 121 M12X50 10.9 | PARAFUSO | | |
| 8 | 7090139 | 8 | SCREW M12X40 | PARAFUSO | | |
| 9 | 7090131 | 1 | FLUID SEAL 25ML | VEDAÇÃO LÍQUIDA | | |

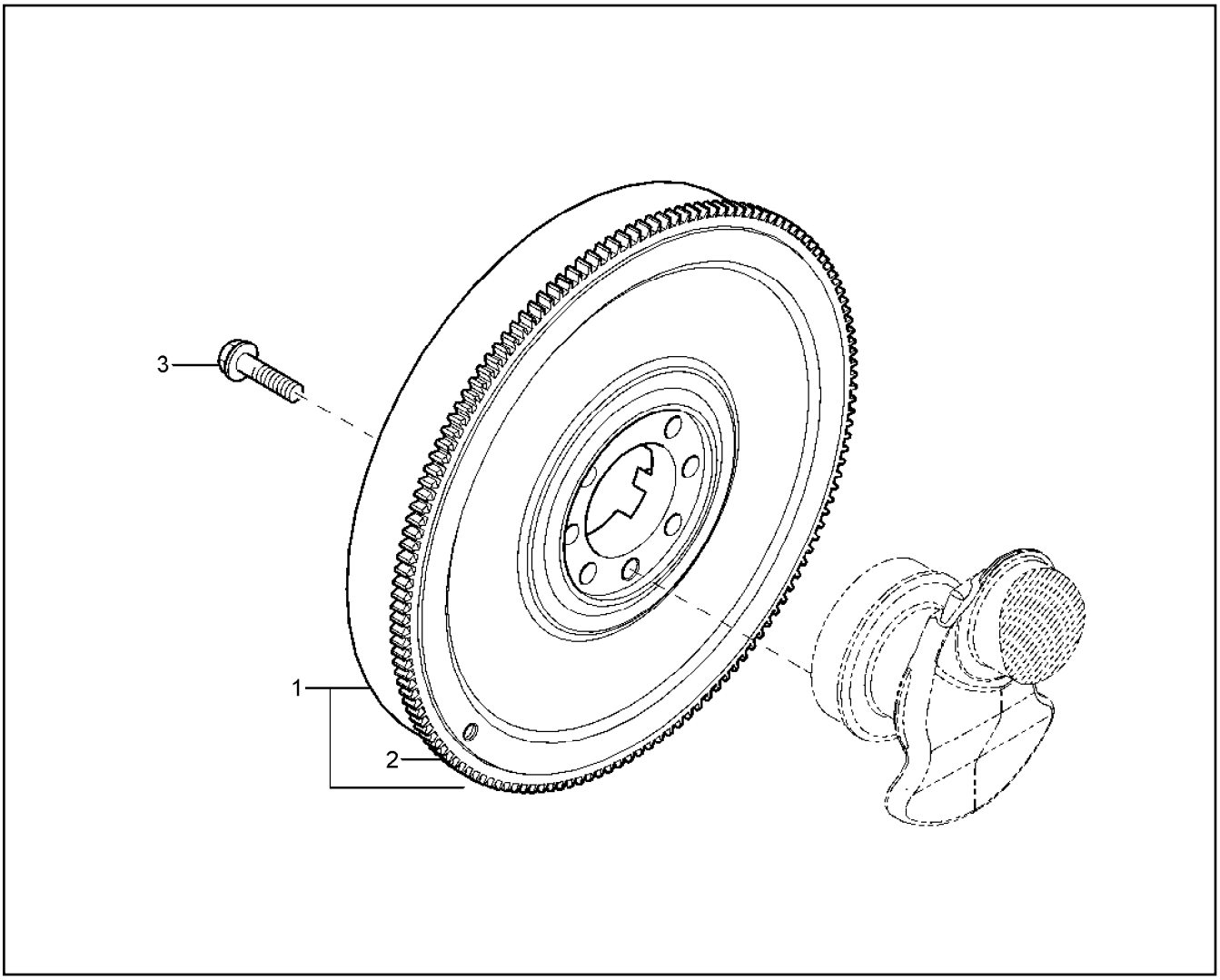


| Pos. | Item | Quantity | Description | Designação | Serie | K |
|---|---|---|---|---|---|---|
| 1 | 7090135 | 1 | FLYWHEEL | VOLANTE | | |
| 2 | 7090136 | 1 | CROWN GEAR | COROA DENTADA | | 1 |
| 3 | 7090139 | 1 | SCREW M12X40 | PARAFUSO | | |

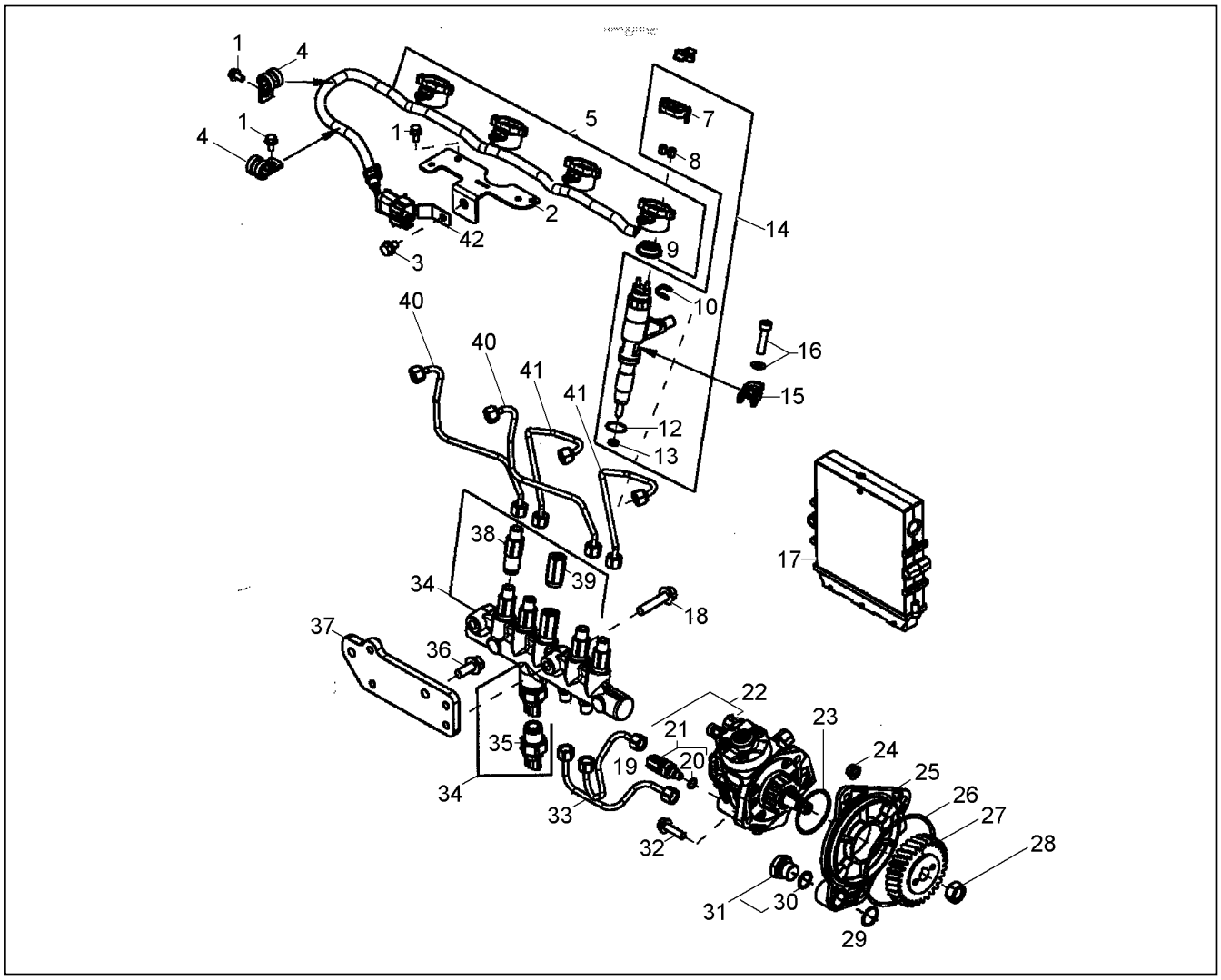


| Pos. | Item | Quantity | Description | Designação | Serie | K |
|---|---|---|---|---|---|---|
| 1 | 10355141 | 1 | HEX SCREW M8X12 | PARAFUSO SEXTAVADO | | |
| 2 | 10355485 | 1 | CONSOLE | CONSOLE | | |
| 3 | 7091057 | 4 | SCREW M6X12 | PARAFUSO | | |
| 4 | 11656217 | 2 | SPRING CLIP ODER SNAP-TYPE TER | BRAÇADEIRA | | |
| 5 | 7091131 | 1 | CABLE HARNESS | CHICOTE ELÉTRICO | | |
| 7 | 10343005 | 4 | CAP | CAPA | | |
| 8 | 10333818 | 8 | NUT M7 | PORCA | | |
| 9 | 7091134 | 1 | RADIAL SEAL | ANEL DE VEDAÇÃO RADIAL | | |
| 10 | 7091112 | 1 | GASKET | DISCO DE VEDAÇÃO | | |
| 12 | 10411812 | 4 | O-RING 21,946X1,778 | ANEL-O | | |
| 13 | 10412064 | 4 | GASKET | DISCO DE VEDAÇÃO | | |
| 14 | 7091137 | 4 | INJECTOR | INJETOR | | 6 |
| 14 | 7091137A | 1 | EP-INJECTION NOZZLE | BICO DE INJEÇÃO DE TROCA | | |
| 15 | 7091138 | 4 | TERMINAL/CLAMP | TERMINAL | | |
| 16 | 10412001 | 4 | SCREW | PARAFUSO | | |
| 17 | 7091140 | 1 | MOTOR CONTROL DEVICE | UNIDADE DE CONTROLE DO MO | | |
| 18 | 7091141 | 2 | SCREW M10X45 | PARAFUSO | | |
| 19 | 11211891 | 1 | FUEL LINE | TUBULAÇÃO DE COMBUSTÍVEL | | |
| 20 | 7091143 | 1 | O-RING 9,804X1,905 | ANEL-O | | |
| 21 | 10342231 | 1 | TEMPERATURE SENSOR | SENSOR DE TEMPERATURA | | |
| 22 | 10342369 | 1 | INJECTION PUMP | BOMBA INJETORA | | 6 |
| 22 | 10342369A | 1 | EP-EXCHANGE INJEKTON PUMP | BOMBA INJETORA | | |
| 23 | 10411819 | 1 | O-RING 53,645X2,616 | ANEL-O | | |
| 24 | 7090133 | 3 | FLANGE NUT M8 | PORCA COM FLANGE | | |
| 25 | 10355586 | 1 | COVER | TAMPA | | |
| 26 | 10411799 | 1 | O-RING 117,069X3,531 | ANEL-O | | |

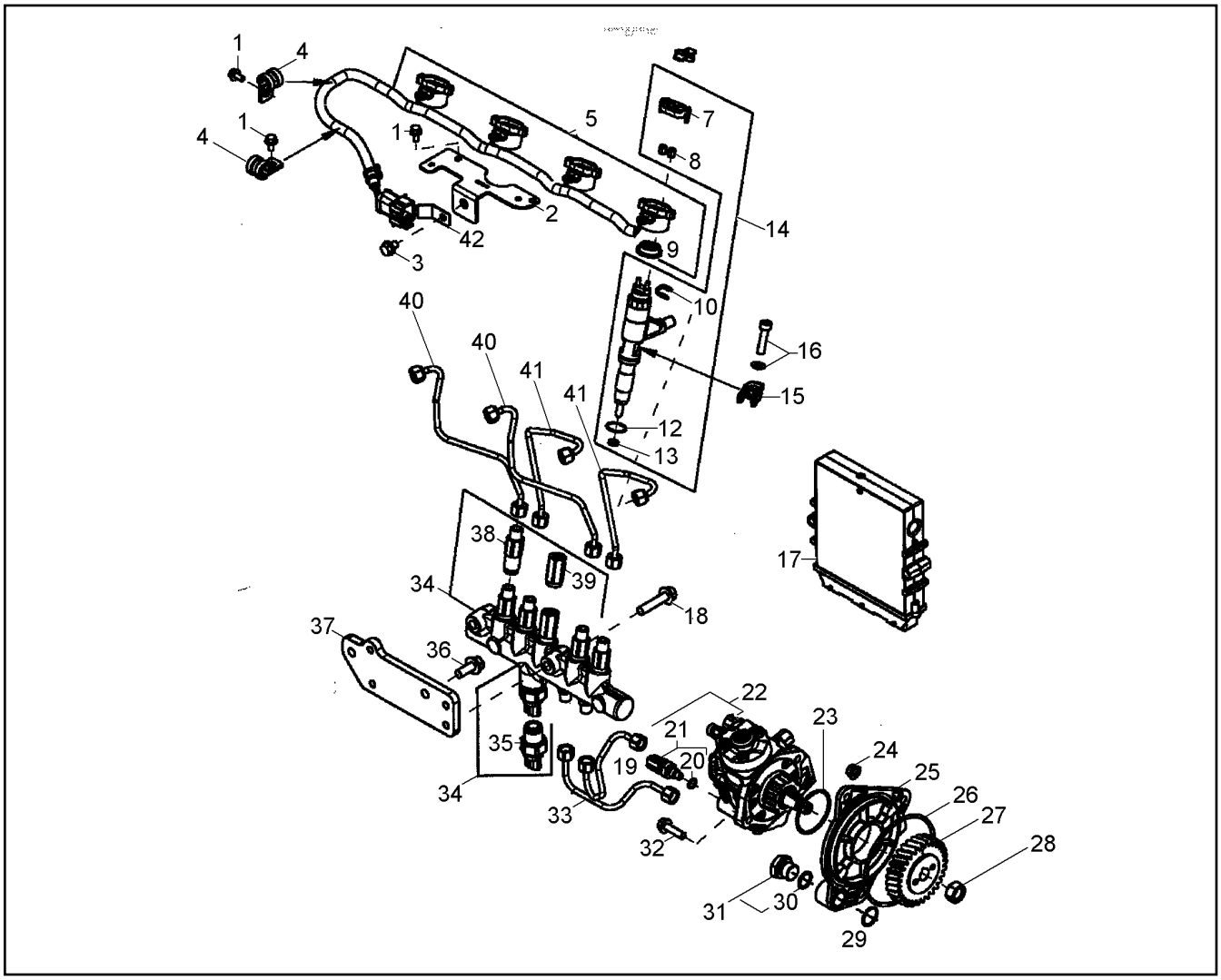


| Pos. | Item | Quantity | Description | Designação | Serie | K |
|---|---|---|---|---|---|---|
| 27 | 7091149 | 1 | GEAR WHEEL | ENGRENAGEM | | |
| 28 | 7090280 | 1 | NUT M14 | PORCA | | |
| 29 | 7091150 | 1 | O-RING 21,946X1,778 | ANEL-O | | |
| 30 | 7090117 | 1 | O-RING JDS 17,3X2,2 | ANEL-O | | |
| 31 | 7090537 | 1 | SCREW PLUG | PARAFUSO DE FECHAMENTO | | |
| 32 | 7090326 | 2 | SCREW JDS 123 M8X30 10.9 | PARAFUSO | | |
| 33 | 11600235 | 1 | FUEL LINE | TUBULAÇÃO DE COMBUSTÍVEL | | |
| 34 | 10650061 | 1 | PRESSURE PIPE | TUBO DE PRESSAO | | |
| 35 | 10412070 | 1 | SENSOR | SENSOR | | |
| 36 | 7090236 | 2 | SCREW JDS 123 M10X25 10.9 | PARAFUSO | | |
| 37 | 7091154 | 1 | CONSOLE | CONSOLE | | |
| 38 | 10411889 | 4 | RESTRICTOR | REATOR | | |
| 39 | 7091156 | 1 | PRESSURE RELIEF VALVE | VÁLVULA SOBRE PRESSÃO | | |
| 40 | 10342359 | 2 | FUEL LINE | TUBULAÇÃO DE COMBUSTÍVEL | | |
| 41 | 10342238 | 2 | FUEL LINE | TUBULAÇÃO DE COMBUSTÍVEL | | |
| 42 | 10355475 | 1 | CONSOLE | CONSOLE | | |

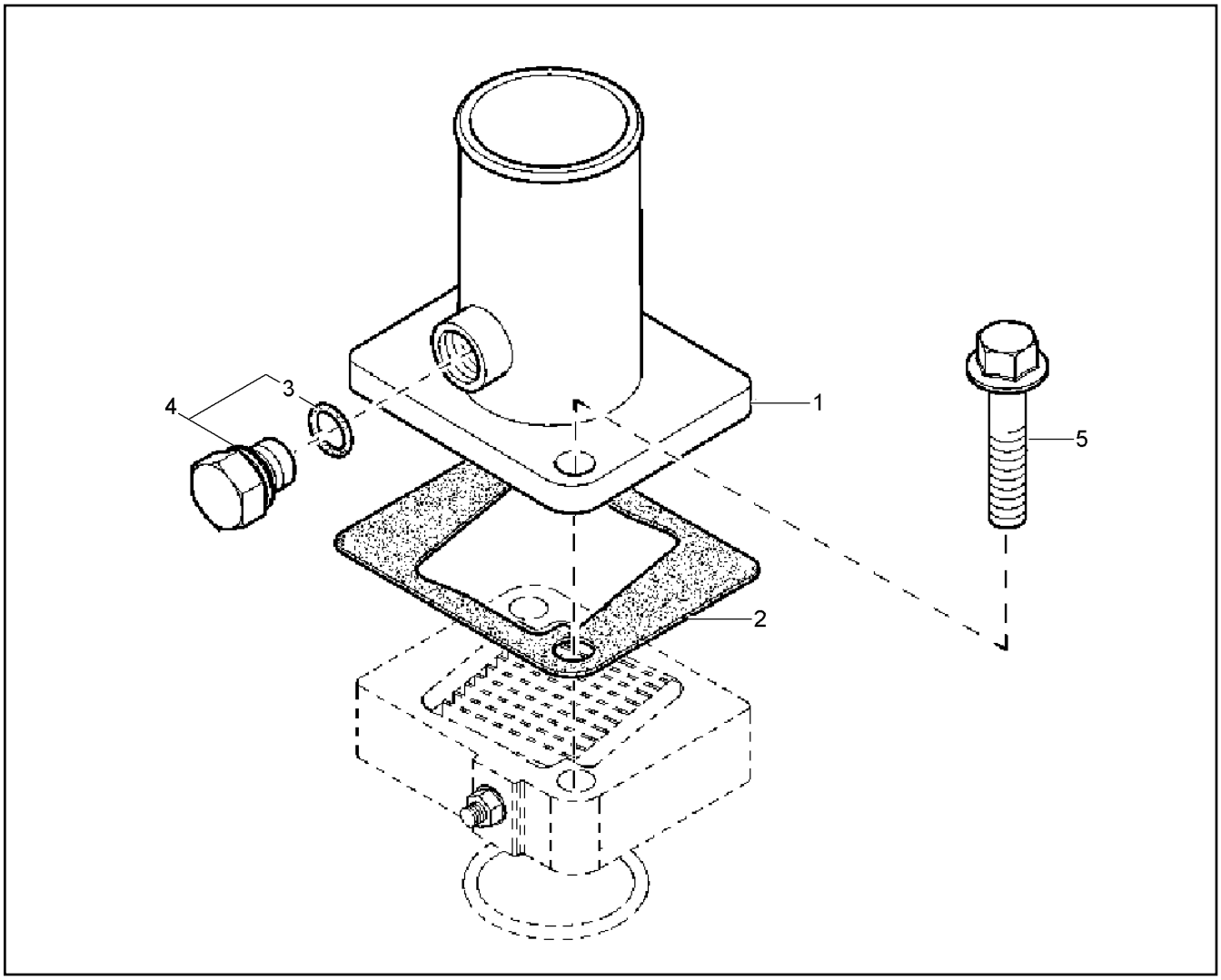


| Pos. | Item | Quantity | Description | Designação | Serie | K |
|---|---|---|---|---|---|---|
| 1 | 7090518 | 1 | AIR DUCT | GUIA DE AR | | |
| 2 | 7090263 | 1 | SEAL | VEDAÇÃO | | |
| 3 | 7090257 | 1 | O-RING 11,3X2,2 | ANEL-O | | |
| 4 | 7090256 | 1 | SCREW PLUG | PARAFUSO DE FECHAMENTO | | |
| 5 | 7090123 | 2 | SCREW JDS 121 M10X50 10.9 | PARAFUSO | | |

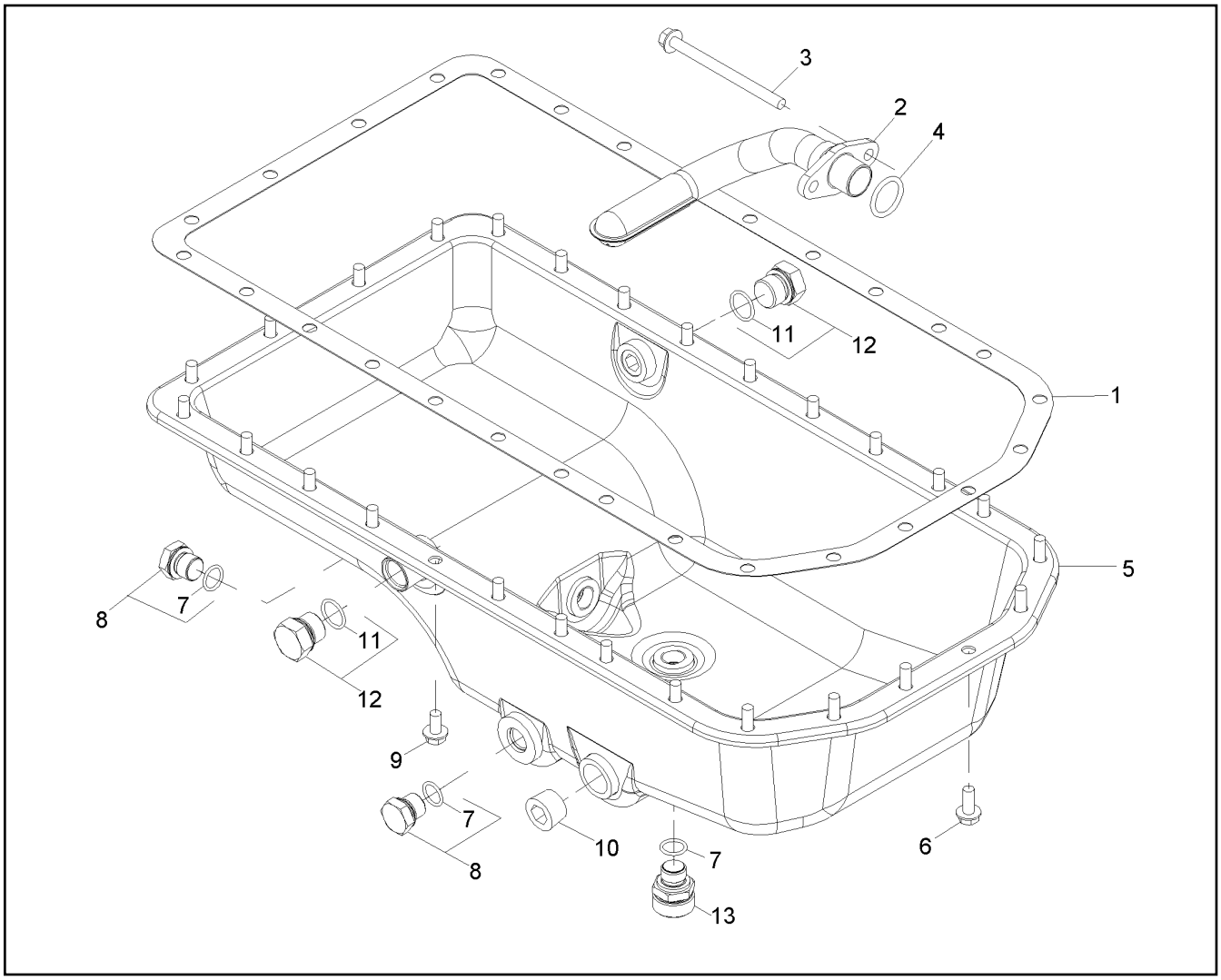


| Pos. | Item | Quantity | Description | Designação | Serie | K |
|---|---|---|---|---|---|---|
| 1 | 7091024 | 1 | SEAL | VEDAÇÃO | | |
| 2 | 11000736 | 1 | OIL PUMP INTAKE | ENTRADA DE BOMBA DE ÓLEO | | |
| 3 | 11632076 | 2 | SCREW | PARAFUSO | | |
| 4 | 7090059 | 1 | O-RING 24,99X3,53 | ANEL-O | | |
| 5 | 7090982 | 1 | OIL SUMP | CÁRTER DE ÓLEO | | |
| 6 | 7090176 | 6 | SCREW JDS 123 M8X20 10.9 | PARAFUSO | | |
| 7 | 7090050 | 1 | O-RING JDS 15,3X2,2 | ANEL-O | | |
| 8 | 7090071 | 2 | SCREW PLUG M18X1,5 | PARAFUSO DE FECHAMENTO | | |
| 9 | 10425563 | 22 | SCREW M8X16 10.9 | PARAFUSO | | |
| 10 | 7090432 | 1 | PIPE PLUG | BUJÃO DE TUBO | | |
| 11 | 7090430 | 1 | O-RING 19,3X2,2 | ANEL-O | | |
| 12 | 7090431 | 2 | SCREW PLUG M22X1,5 | PARAFUSO DE FECHAMENTO | | |
| 13 | 7090049 | 1 | DRAIN VALVE | VÁLVULA DE DRENAGEM | | |

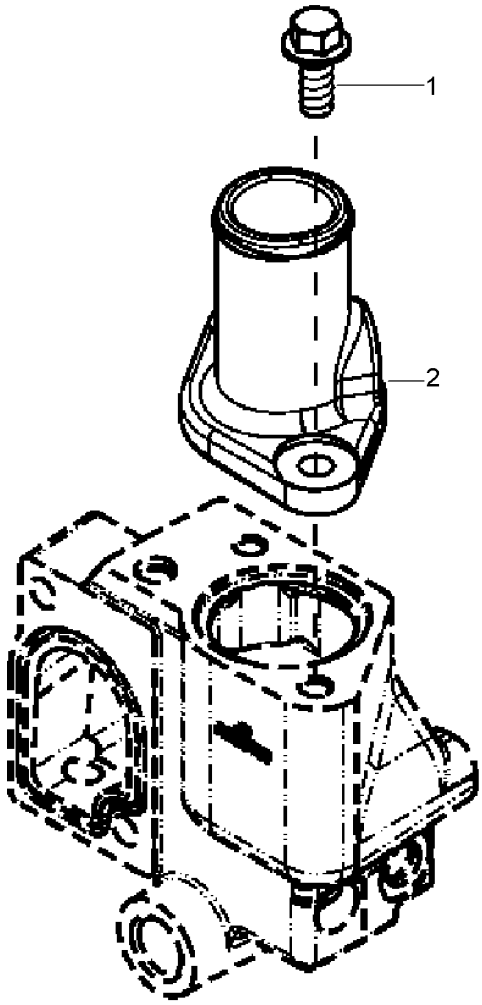


| Pos. | Item | Quantity | Description | Designação | Serie | K |
|---|---|---|---|---|---|---|
| 1 | 7090236 | 2 | SCREW JDS 123 M10X25 10.9 | PARAFUSO | | |
| 2 | 10650069 | 1 | COVER | TAMPA | | |

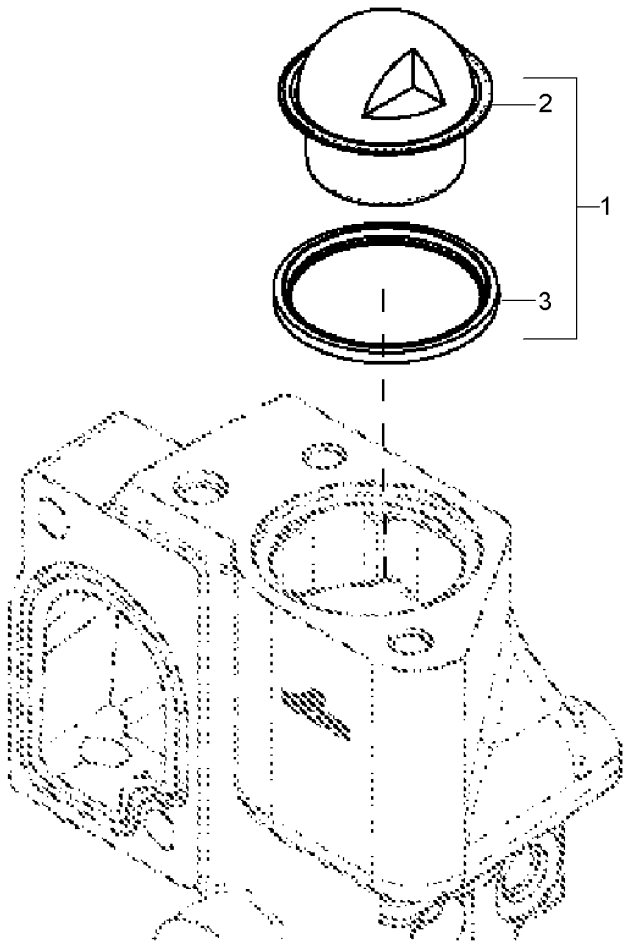


| Pos. | Item | Quantity | Description | Designação | Serie | K |
|---|---|---|---|---|---|---|
| 1 | 11656226 | 1 | THERMOSTAT | TERMOSTATO | | |
| 2 | 7090896 | 1 | THERMOSTAT | TERMOSTATO | | |
| 3 | 10443649 | 1 | RADIAL SEAL | ANEL DE VEDAÇÃO RADIAL | | |

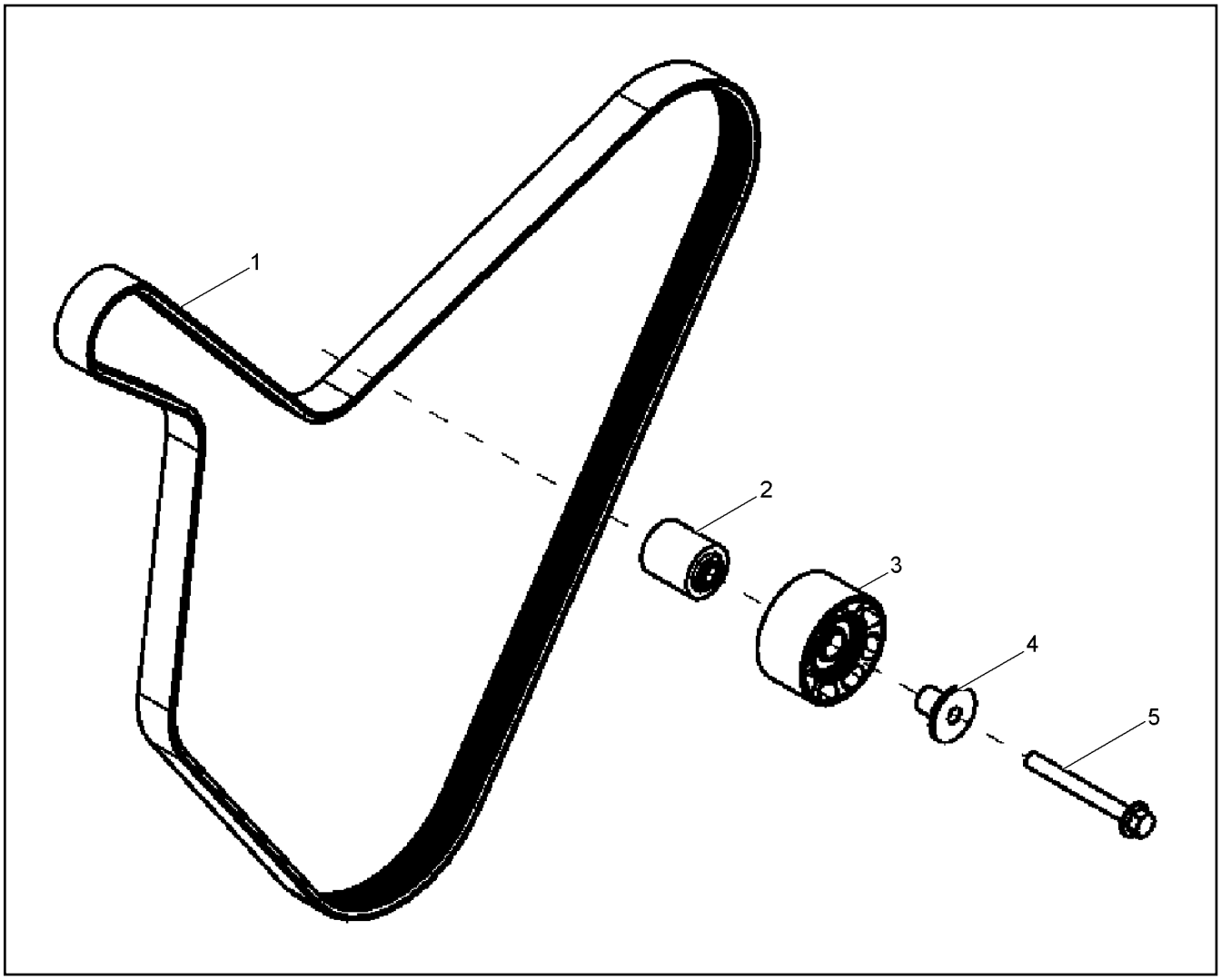


| Pos. | Item | Quantity | Description | Designação | Serie | K |
|---|---|---|---|---|---|---|
| 1 | 10650070 | 1 | V-BELT | CORREIA TRAPEZOIDAL | | |
| 2 | 10410065 | 1 | SPACER PIECE | ESPAÇADOR | | |
| 3 | 7090584 | 1 | BELT PULLEY | POLIA | | |
| 4 | 7090583 | 1 | SLEEVE | LUVA | | 1 |
| 5 | 10411965 | 1 | HEX SCREW JDS 121 M10X90 10.9 ZN | PARAFUSO SEXTAVADO | | |

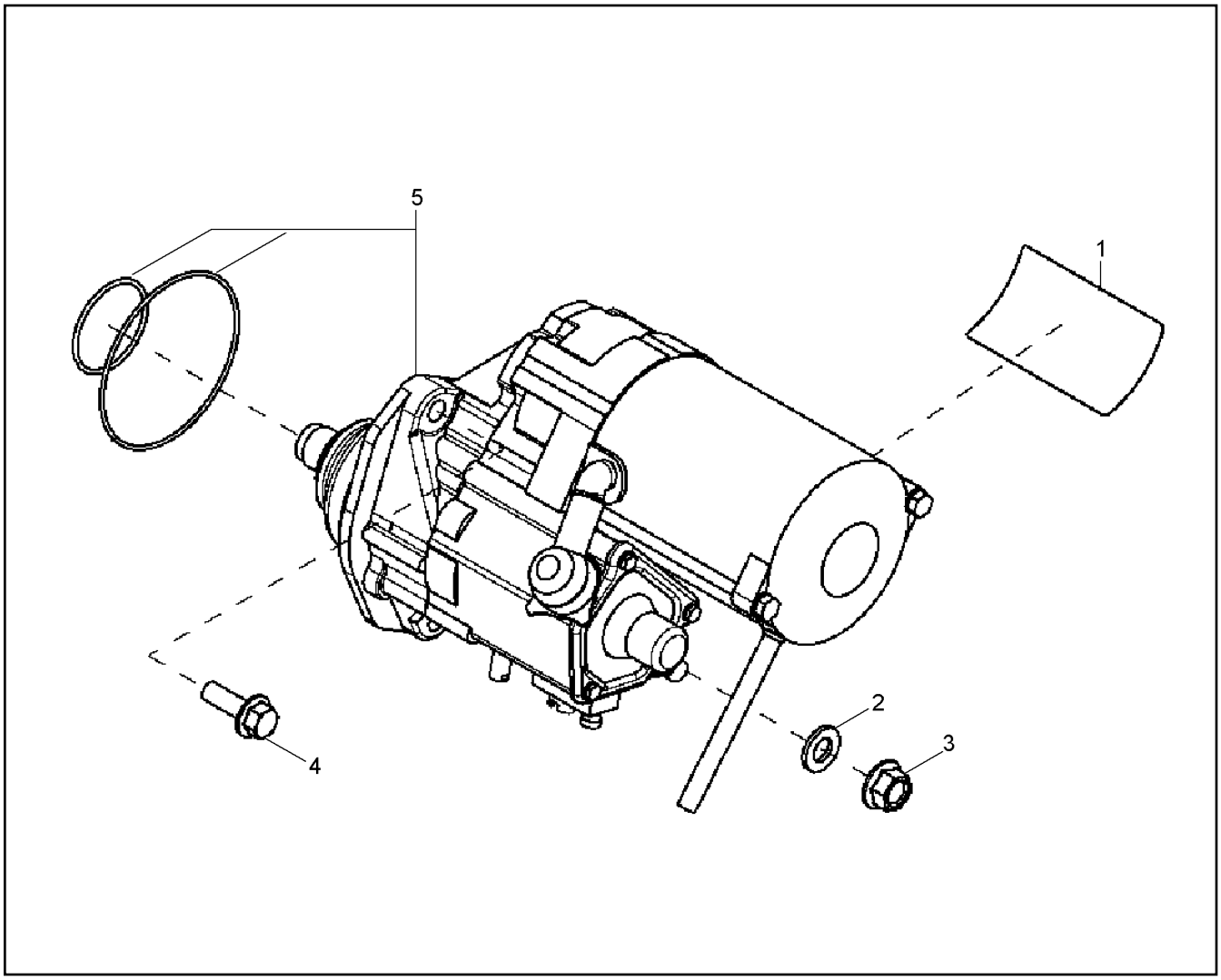


| Pos. | Item | Quantity | Description | Designação | Serie | K |
|---|---|---|---|---|---|---|
| 1 | 7090522 | 1 | STICKER | ETIQUETA ADESIVA | | |
| 2 | 7091076 | 1 | SHIM WASHER 13X24X2,5 | ARRUELA PLANA | | |
| 3 | 10341829 | 1 | FLANGE NUT M12 | PORCA COM FLANGE | | |
| 4 | 7090253 | 3 | SCREW JDS 123 M10X30 10.9 | PARAFUSO | | |
| 5 | 9738252 | 1 | STARTER<br>⇨ ❑ 498 | MOTOR DE PARTIDA | | 6 |

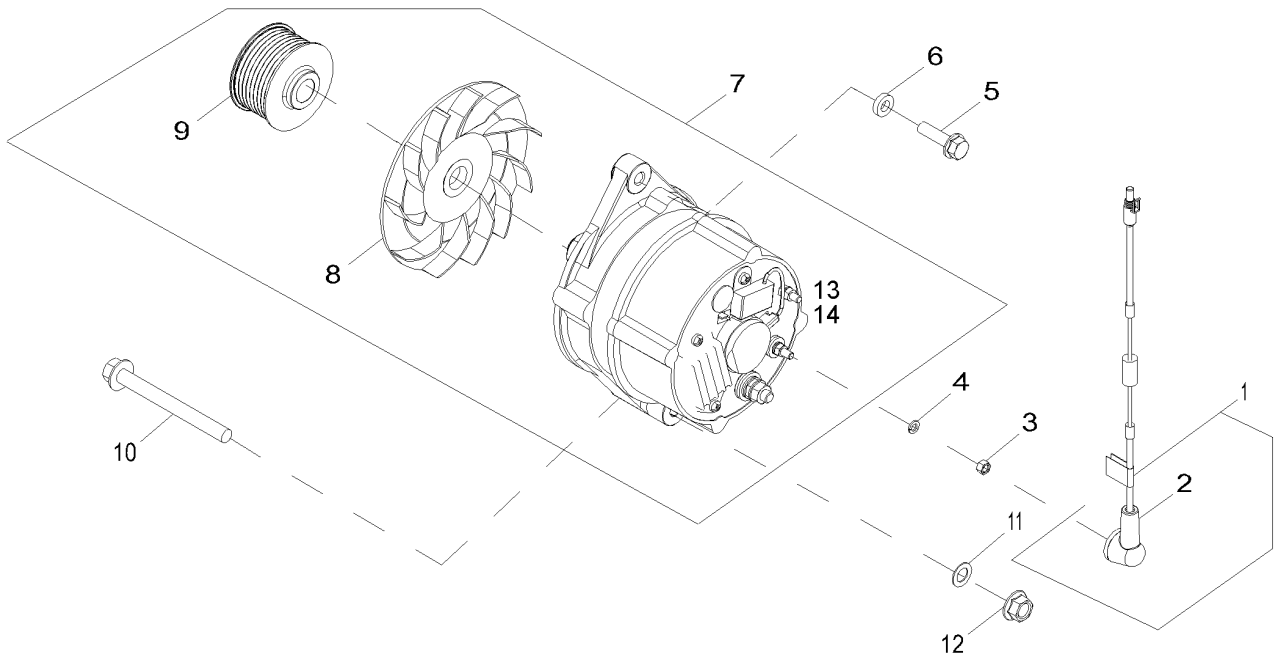


| Pos. | Item | Quantity | Description | Designação | Serie | K |
|---|---|---|---|---|---|---|
| 1 | 7091176 | 1 | CABLE HARNESS | CHICOTE ELÉTRICO | | |
| 2 | 11657932 | 1 | PROTECTING CAP | CAPA DE PROTEÇÃO | | |
| 3 | 7090648 | 1 | NUT M5 | PORCA | | |
| 4 | 11632227 | 1 | WASHER SPRING 5 | ARRUELA DE PRESSÃO | | |
| 5 | 7090326 | 1 | SCREW JDS 123 M8X30 10.9 | PARAFUSO | | |
| 6 | 11117982 | 1 | WASHER 8,75X20X3,14 | ARRUELA | | |
| 7 | 11000738 | 1 | THREE PHASE CURRENT GENERATOR | ALTERNADOR | | |
| 8 | 10488255 | 1 | FAN | VENTILADOR | | |
| 9 | 10488254 | 1 | BELT PULLEY | POLIA | | |
| 10 | 7090331 | 1 | SCREW JDS 121 M10X100 10.9 | PARAFUSO | | |
| 11 | 7090941 | 1 | COMPRESSION WASHER 10,31/17,48X0,91 | ARRUELA DE PRESSAO | | |
| 12 | 7090102 | 1 | FLANGE NUT M10 | PORCA COM FLANGE | | |
| 13 | 11117981 | 1 | CAPACITOR | CONDENSADOR | | |
| 14 | 11117980 | 1 | REGULATOR | REGULADOR | | |

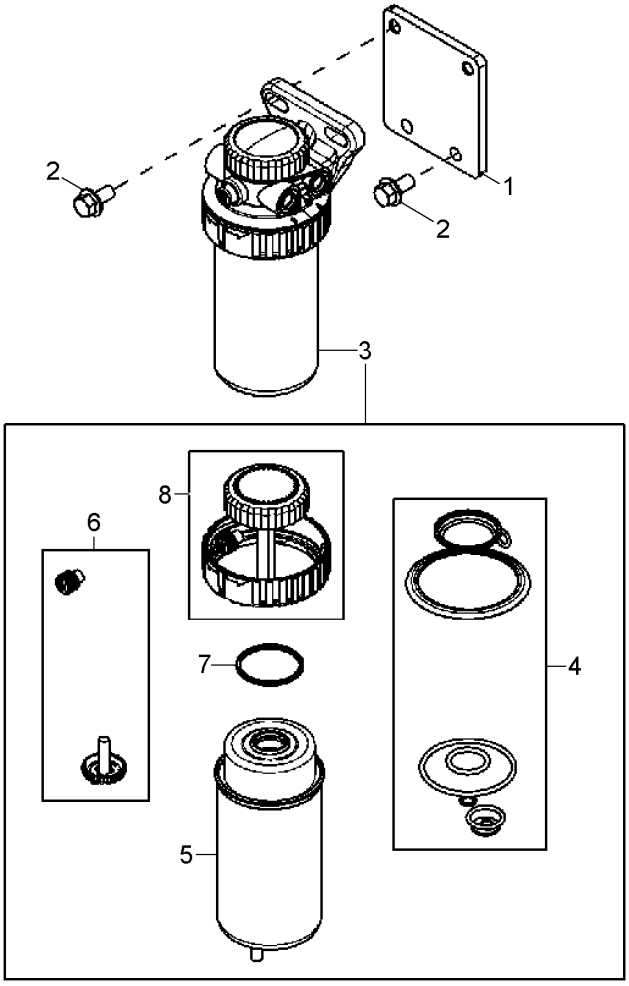


| Pos. | Item | Quantity | Description | Designação | Serie | K |
|---|---|---|---|---|---|---|
| 1 | 7090530 | 1 | CONSOLE | CONSOLE | | |
| 2 | 7090516 | 4 | SCREW M10X20 | PARAFUSO | | |
| 3 | 9738255 | 1 | FUEL FILTER<br>⇨ ❑ 493 | FILTRO DE COMBUSTÍVEL | | |
| 4 | 7090529 | 1 | SEAL KIT | KIT DE VEDAÇÃO | | |
| 5 | 7091068 | 1 | CARTRIDGE FINE-FILTER | CARTUCHO DO FILTRO | | |
| 6 | 7090247 | 1 | REPAIR KIT DRAIN PLUG | CR BUJÃO | | |
| 7 | 7090578 | 1 | O-RING KIT | JOGO DE ANEL O | | |
| 8 | 7090966 | 1 | REPAIR KIT MECHANICAL PARTS | KIT DE REPARO | | |

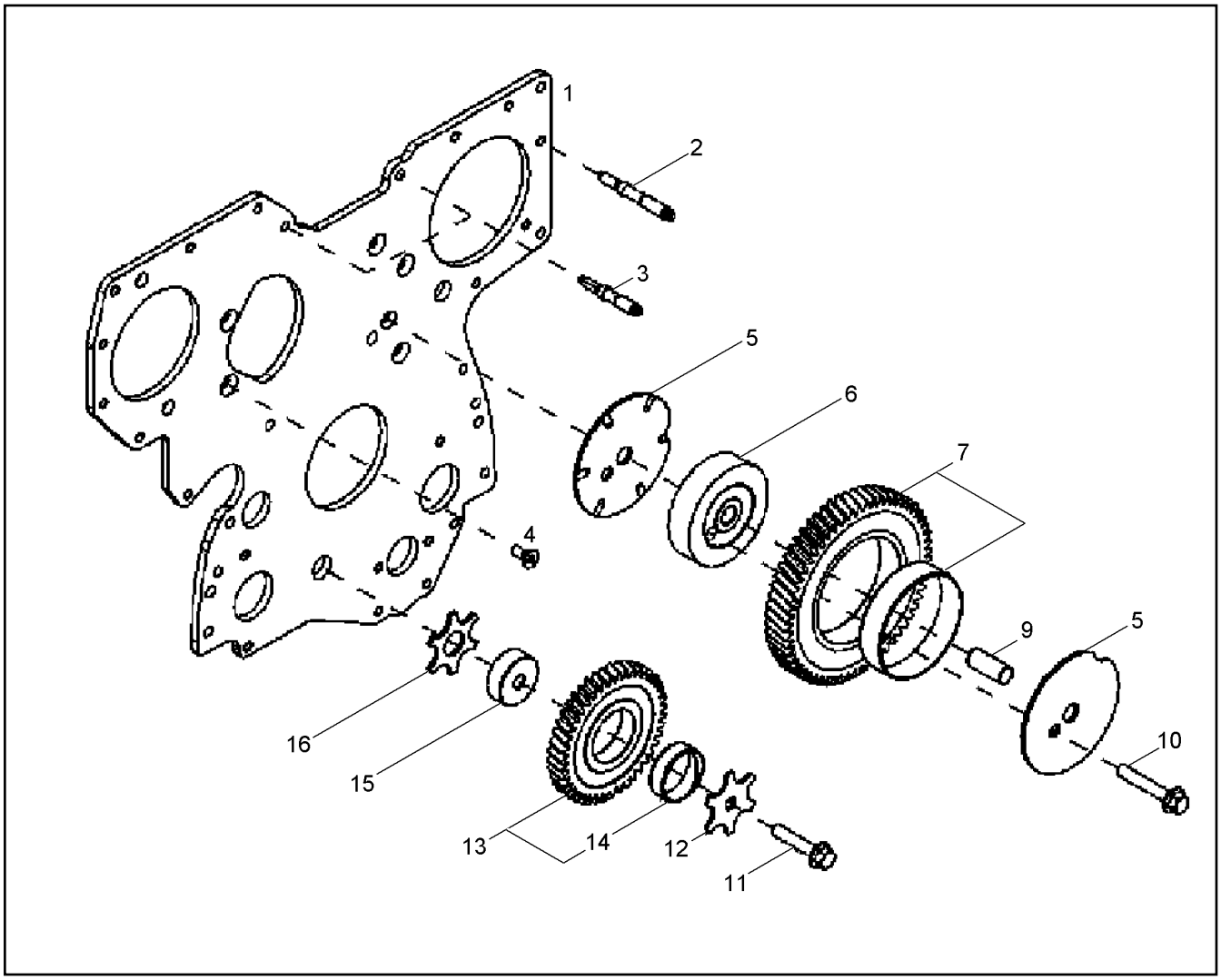


| Pos. | Item | Quantity | Description | Designação | Serie | K |
|---|---|---|---|---|---|---|
| 1 | 7091083 | 1 | SHEET | PLACA DE APOIO | | |
| 2 | 10412136 | 7 | DOUBLE-ENDED STUD | PARAFUSO PRISIONEIRO | | |
| 3 | 7090103 | 2 | DOUBLE-ENDED STUD | PARAFUSO PRISIONEIRO | | |
| 4 | 7090129 | 5 | SCREW | PARAFUSO | | |
| 5 | 10335672 | 2 | WASHER | ARRUELA | | |
| 6 | 10412076 | 1 | SHAFT 93 | EIXO | | |
| 7 | 10341896 | 1 | SPUR WHEEL | ENGRENAGEM | | |
| 9 | 10343461 | 1 | PIN | PINO | | |
| 10 | 12240879 | 1 | SCREW M10X55 | PARAFUSO | | |
| 11 | 7090706 | 1 | SCREW M10X50 | PARAFUSO | | |
| 12 | 7090124 | 1 | COMPRESSION WASHER | ARRUELA DE PRESSAO | | |
| 13 | 7090125 | 1 | HELICAL GEAR | ENGRENAGEM HELICOIDAL | | |
| 14 | 7090126 | 1 | BUSHING | BUCHA | | 1 |
| 15 | 7090127 | 1 | SHAFT | EIXO | | |
| 16 | 7090128 | 1 | COMPRESSION WASHER | ARRUELA DE PRESSAO | | |

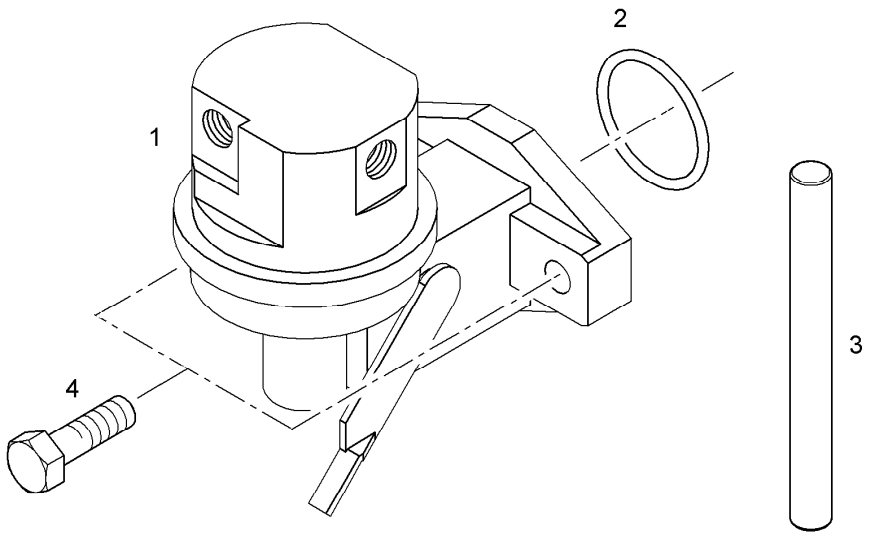


| Pos. | Item | Quantity | Description | Designação | Serie | K |
|---|---|---|---|---|---|---|
| 1 | 7090970 | 1 | DELIVERY PUMP | BOMBA ALIMENTAÇÃO COMBUS | | |
| 2 | 7090266 | 1 | -O-RING | -ANEL-O | | |
| 3 | 7090277 | 1 | TAPPET PUSH ROD | HASTE DO TUCHO | | |
| 4 | 7090640 | 2 | HEX SCREW | PARAFUSO SEXTAVADO | | |

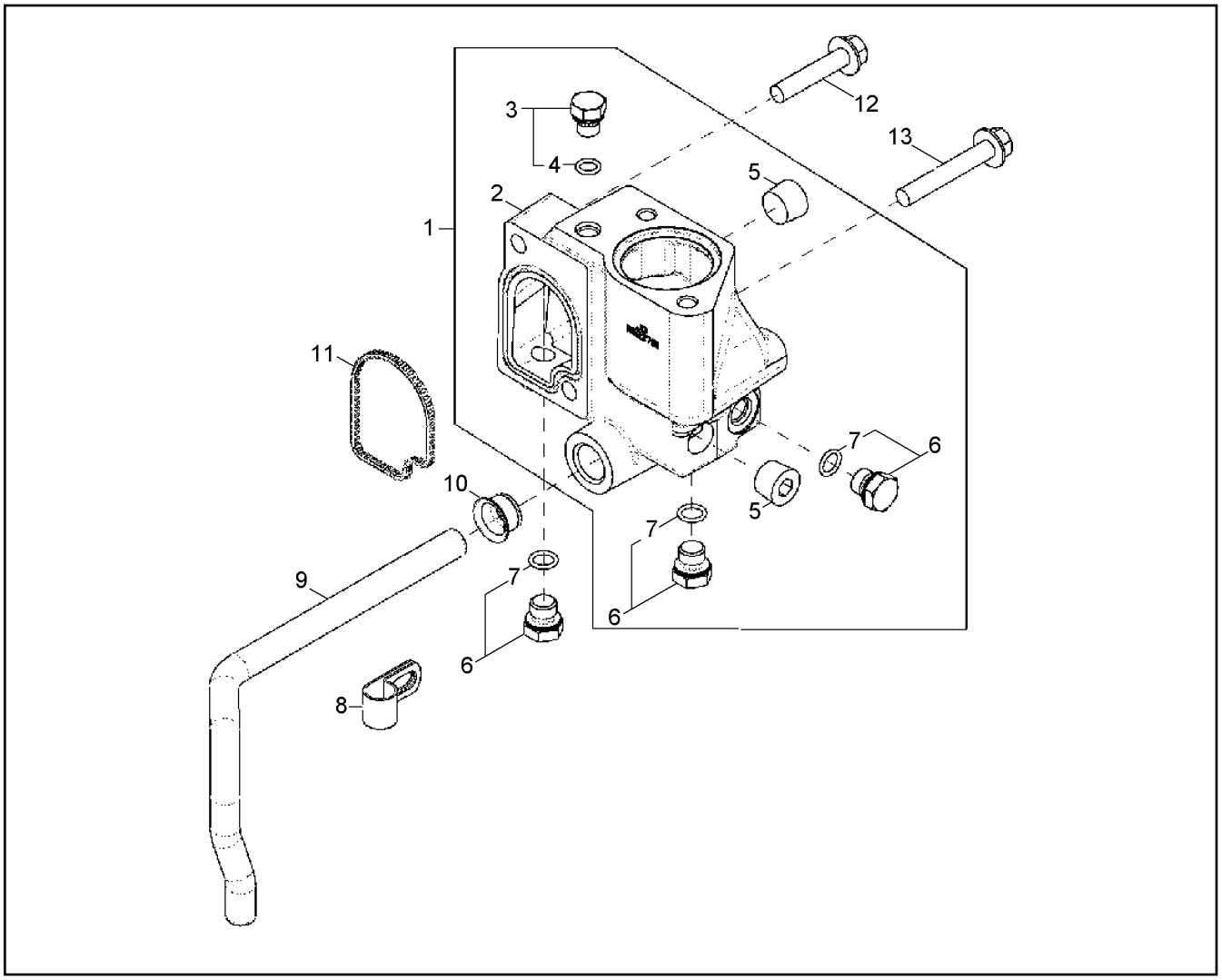


| Pos. | Item | Quantity | Description | Designação | Serie | K |
|---|---|---|---|---|---|---|
| 1 | 10650075 | 1 | HOUSING | CARCAÇA | | |
| 2 | 10650076 | 1 | HOUSING | CARCAÇA | | |
| 3 | 7090558 | 1 | SCREW PLUG | PARAFUSO DE FECHAMENTO | | |
| 4 | 7090073 | 1 | O-RING JDS 9,3X2,2 | ANEL-O | | |
| 5 | 7090350 | 2 | PIPE PLUG | BUJÃO DE TUBO | | |
| 6 | 7090256 | 3 | SCREW PLUG | PARAFUSO DE FECHAMENTO | | |
| 7 | 7090257 | 1 | O-RING 11,3X2,2 | ANEL-O | | |
| 8 | 11213741 | 1 | CLAMP | BRAÇADEIRA | | |
| 9 | 10412182 | 1 | TUBE | TUBO | | |
| 10 | 7090082 | 1 | SEAL | VEDAÇÃO | | |
| 11 | 10650077 | 1 | RADIAL SEAL | ANEL DE VEDAÇÃO RADIAL | | |
| 12 | 7090123 | 1 | SCREW JDS 121 M10X50 10.9 | PARAFUSO | | |
| 13 | 7090086 | 1 | SCREW JDS 121 M10X65 10.9 | PARAFUSO | | |

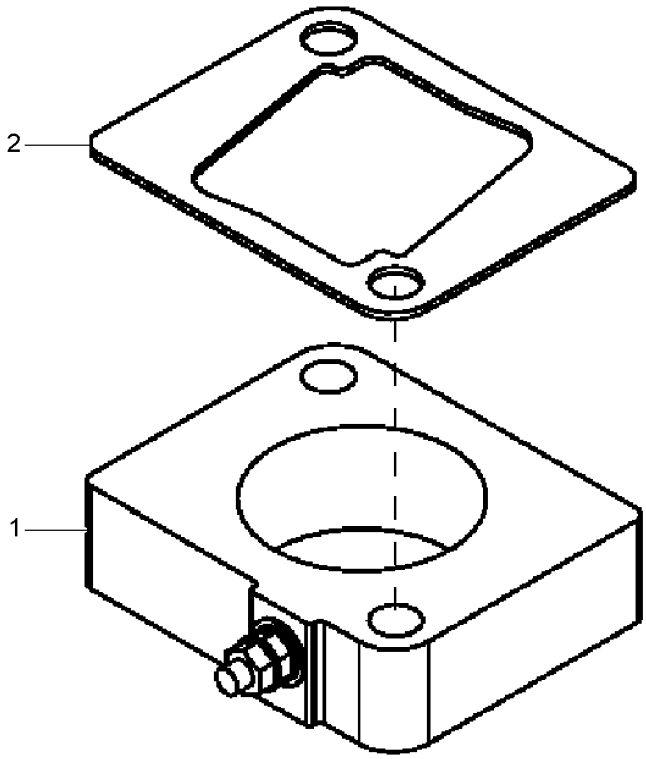


| Pos. | Item | Quantity | Description | Designação | Serie | K |
|---|---|---|---|---|---|---|
| 1 | 7090459 | 1 | HEATING | SISTEMA DE AQUECIMENTO | | |
| 2 | 7090263 | 1 | SEAL | VEDAÇÃO | | |

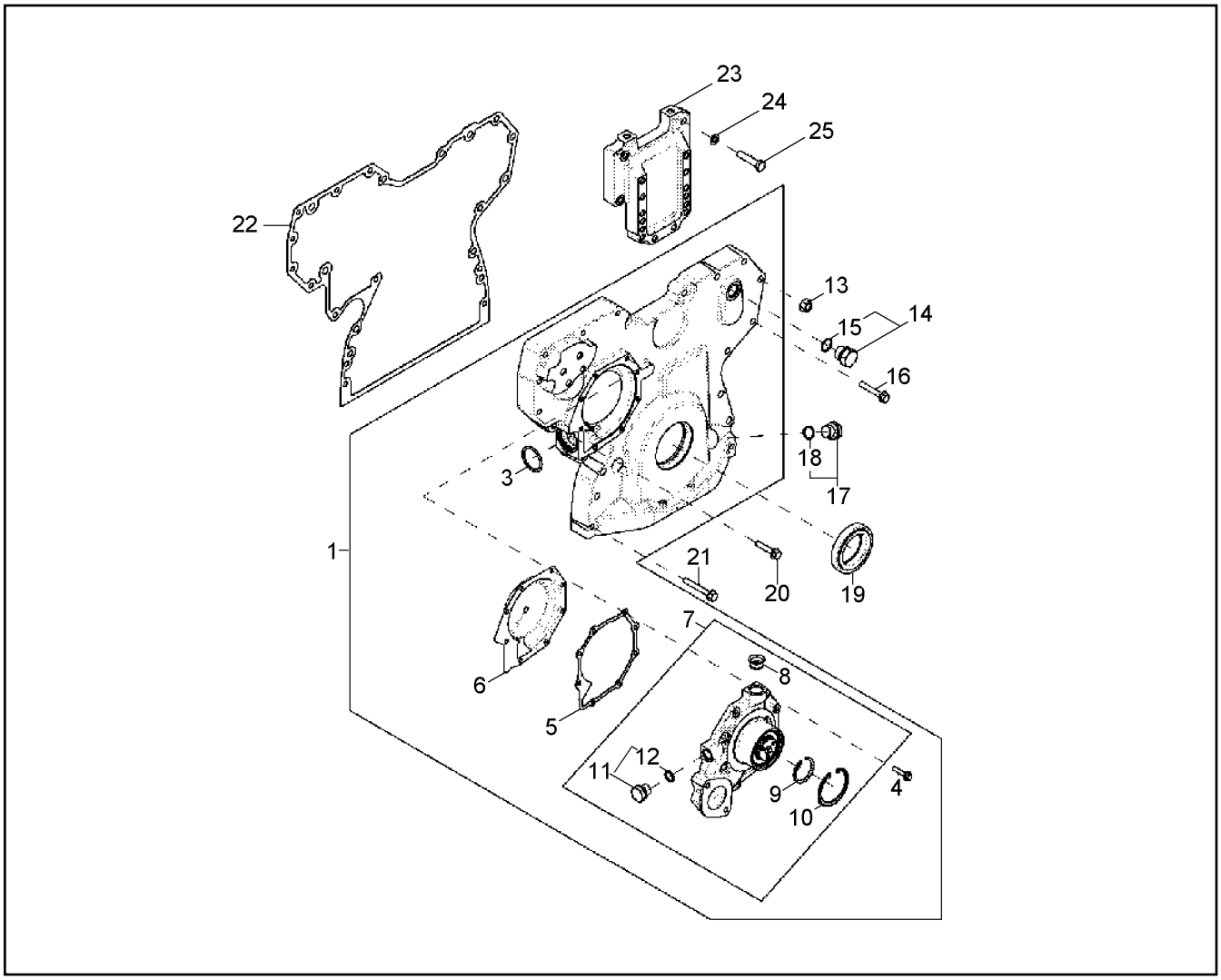


| Pos. | Item | Quantity | Description | Designação | Serie | K |
|---|---|---|---|---|---|---|
| 1 | 9738260 | 1 | STEERING BOX<br>⇨ ❑ 485 | CÁRTER DA DIREÇÃO | | |
| 3 | 7090905 | 1 | O-RING 37,69X3,53 | ANEL-O | | |
| 4 | 7090080 | 8 | SCREW JDS 123 M6X30 10.9 | PARAFUSO | | |
| 5 | 7090083 | 1 | SEAL | VEDAÇÃO | | |
| 6 | 7090587 | 1 | INSERT | INSERTO | | |
| 7 | 11644627 | 1 | WATER PUMP | BOMBA DE ÁGUA | | 6 |
| 7 | 9738261A | 1 | REBUILT WATER PUMP | SUBST.BOMBA DE ÁGUA | | |
| 8 | 7090082 | 1 | SEAL | VEDAÇÃO | | |
| 9 | 7090250 | 1 | SNAP RING | ANEL DE RETENÇÃO | | |
| 10 | 10411892 | 1 | RING | ANEL | | |
| 11 | 7090071 | 1 | SCREW PLUG M18X1,5 | PARAFUSO DE FECHAMENTO | | |
| 12 | 7090050 | 1 | O-RING JDS 15,3X2,2 | ANEL-O | | |
| 13 | 7090102 | 9 | FLANGE NUT M10 | PORCA COM FLANGE | | |
| 14 | 7090431 | 1 | SCREW PLUG M22X1,5 | PARAFUSO DE FECHAMENTO | | |
| 15 | 7090430 | 1 | O-RING 19,3X2,2 | ANEL-O | | |
| 16 | 7090114 | 8 | SCREW JDS 123 M8X50 10.9 | PARAFUSO | | |
| 17 | 7090537 | 1 | SCREW PLUG | PARAFUSO DE FECHAMENTO | | |
| 18 | 7090117 | 1 | O-RING JDS 17,3X2,2 | ANEL-O | | |
| 19 | 11002866 | 1 | ROTARY SHAFT LIP SEAL | ANEL DE VEDAÇÃO DO EIXO RA | | |
| 20 | 7090098 | 1 | SCREW JDS 121 M8X40 10.9 | PARAFUSO | | |
| 21 | 7090101 | 3 | SCREW JDS 121 M8X60 10.9 | PARAFUSO | | |
| 22 | 11001587 | 1 | SEAL | VEDAÇÃO | | |
| 23 | 10650079 | 1 | SUPPORT | SUPORTE | | |
| 24 | 7090161 | 4 | WASHER 10,5X18X1,6 | ARRUELA | | |
| 25 | 11645879 | 4 | HEX SCREW M10X45 | PARAFUSO SEXTAVADO | | |

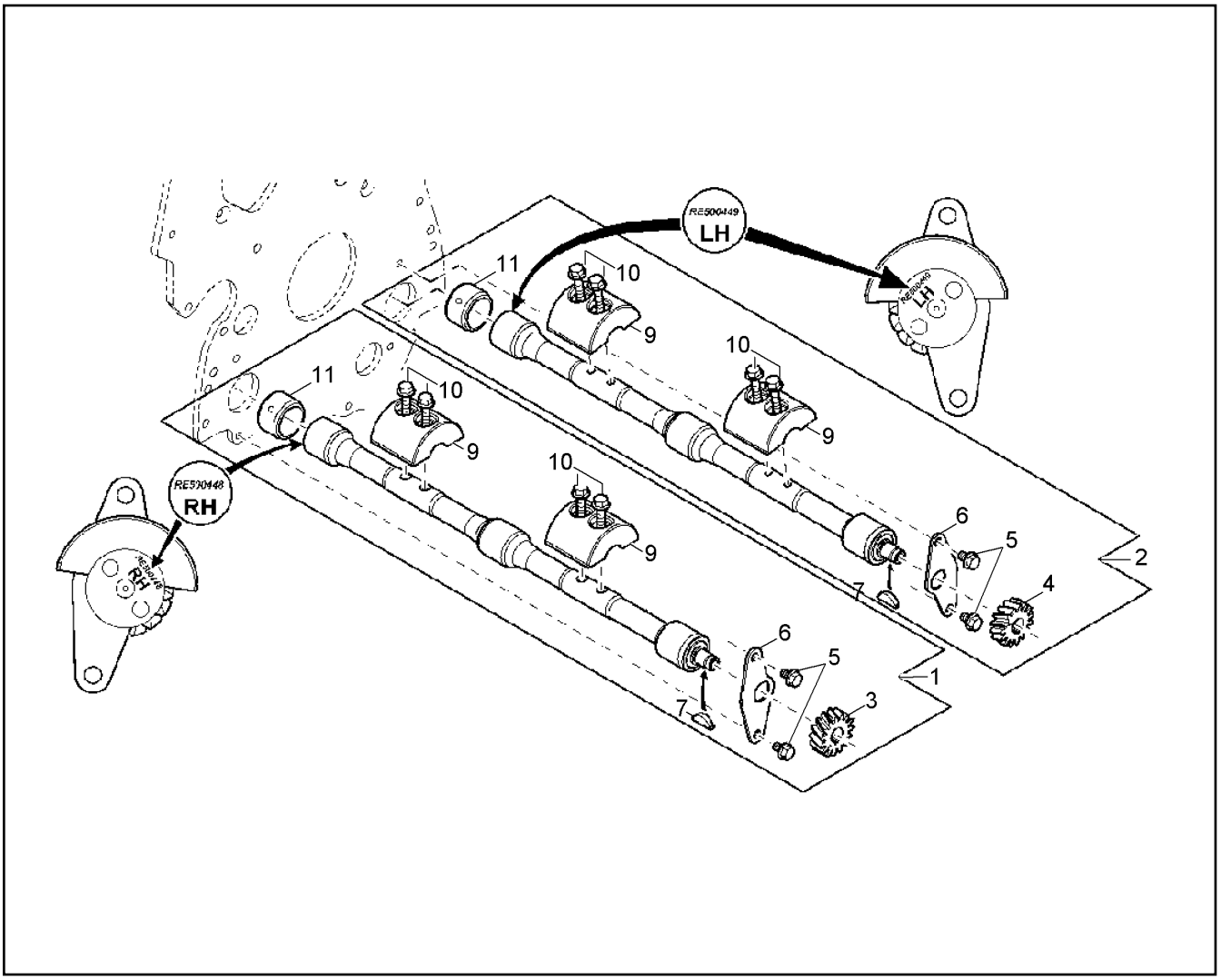


| Pos. | Item | Quantity | Description | Designação | Serie | K |
|---|---|---|---|---|---|---|
| 1 | 7090540 | 1 | SHAFT RIGHT | EIXO DIREITO | | |
| 2 | 7090539 | 1 | SHAFT LEFT | EIXO ESQUERDO | | |
| 3 | 7090220 | 1 | HELICAL GEAR RIGHT | RODA HELICOIDAL DIREITA | | |
| 4 | 7090221 | 1 | HELICAL GEAR LEFT | RODA HELICOIDAL ESQUERDA | | |
| 5 | 7090226 | 1 | SCREW JDS 123 M8X12 | PARAFUSO | | |
| 6 | 7090219 | 1 | SHEET | PLACA DE APOIO | | |
| 7 | 7090337 | 1 | O-RING 37,45X2,99 | ANEL-O | | |
| 9 | 7090535 | 2 | WEIGHT | PESO | | |
| 10 | 7090406 | 4 | SCREW M8X40 10.9 | PARAFUSO | | |
| 11 | 7090222 | 3 | BUSHING | BUCHA | | 1 |

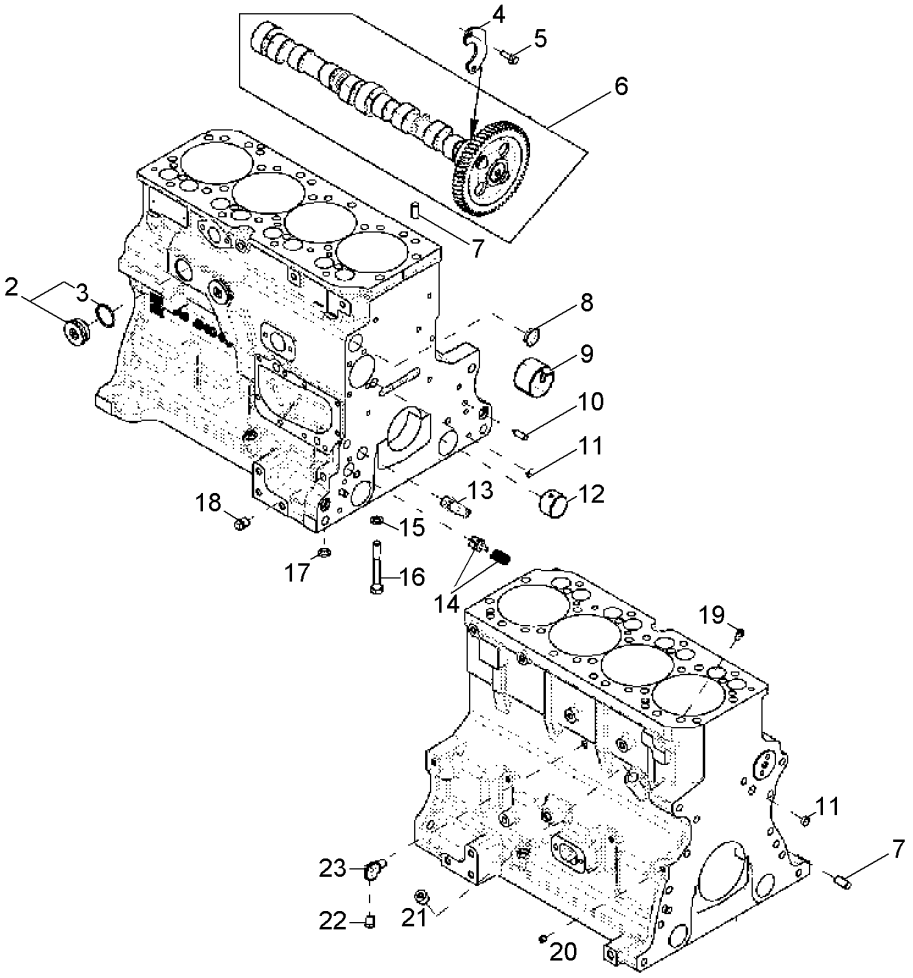


| Pos. | Item | Quantity | Description | Designação | Serie | K |
|---|---|---|---|---|---|---|
| 2 | 7090629 | 2 | DRAIN PLUG | PLUGUE DE FECHAMENTO | | |
| 3 | 7090337 | 1 | O-RING 37,45X2,99 | ANEL-O | | |
| 4 | 7090036 | 1 | SHEET | PLACA DE APOIO | | |
| 5 | 7090547 | 2 | SCREW M8X25 | PARAFUSO | | |
| 6 | 10650080 | 1 | CAMSHAFT | EIXO DE COMANDO | | 6 |
| 6 | 10650080A | 1 | EP-CAM SHAFT | EIXO DE COMANDO | | |
| 7 | 7090198 | 4 | ALIGNMENT PIN 12,7 | PINO DE AJUSTE | | |
| 8 | 7090338 | 1 | STOP PLUG | PLUG DE FECHAMENTO | | |
| 9 | 7090339 | 1 | BUSHING | BUCHA | | 1 |
| 10 | 7090341 | 1 | ALIGNMENT PIN 9,525 | PINO DE AJUSTE | | |
| 11 | 7090340 | 1 | CAP | CAPA | | |
| 12 | 7090222 | 6 | BUSHING | BUCHA | | 1 |
| 13 | 7090546 | 1 | VALVE | VÁLVULA | | |
| 14 | 7090344 | 1 | VALVE | VÁLVULA | | |
| 15 | 7090347 | 10 | WASHER 13,1X22X2,29 | ARRUELA | | |
| 16 | 11101148 | 10 | HEX SCREW | PARAFUSO SEXTAVADO | | |
| 17 | 7090055 | 1 | O-RING 15,47X3,53 | ANEL-O | | |
| 18 | 7090543 | 1 | PIPE PLUG | BUJÃO DE TUBO | | |
| 19 | 7090335 | 4 | ORIFICE | ANTEPARO | | |
| 20 | 10650009 | 5 | PIPE PLUG | BUJÃO DE TUBO | | |
| 21 | 7090350 | 1 | PIPE PLUG | BUJÃO DE TUBO | | |
| 22 | 7090607 | 1 | PIPE PLUG | BUJÃO DE TUBO | | |
| 23 | 11214517 | 1 | THREADED ELBOW JOINT | CONEXÃO ROSCADA 90º | | |

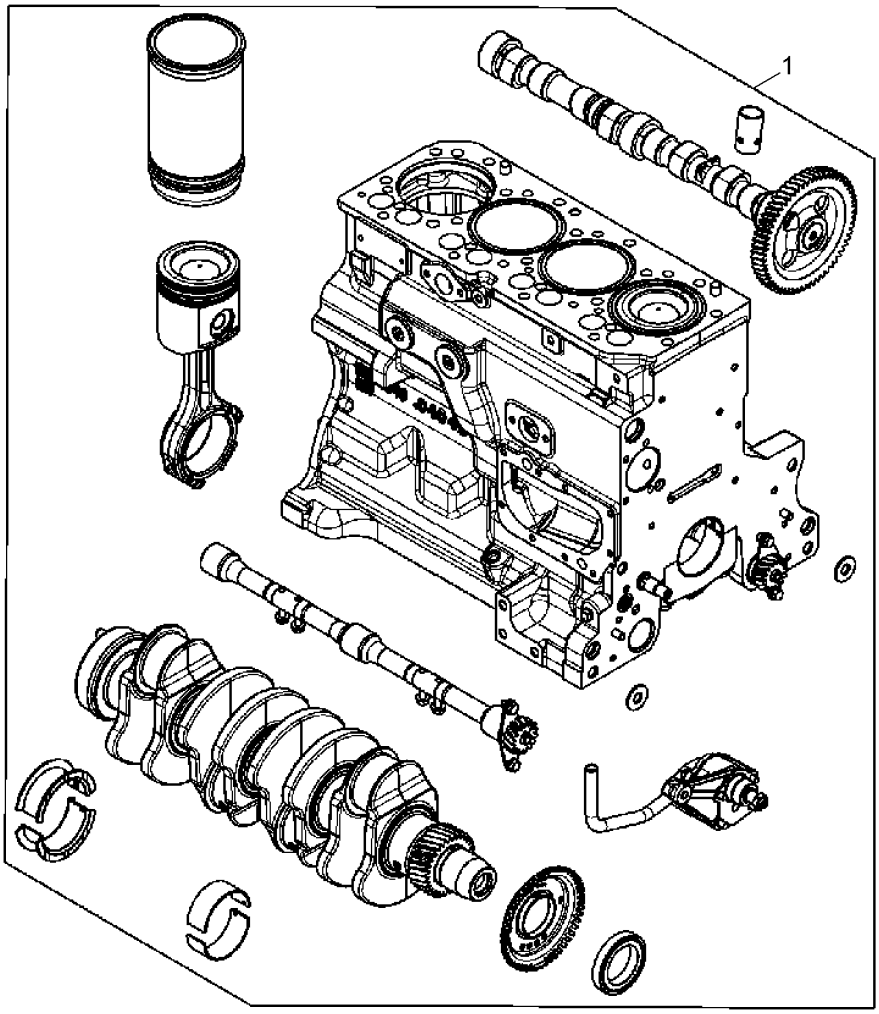


| Pos. | Item | Quantity | Description | Designação | Serie | K |
|---|---|---|---|---|---|---|
| 1 | 11000719 | 1 | SHORT BLOCK | MOTOR BÁSICO PRÉ MONTADO | | |

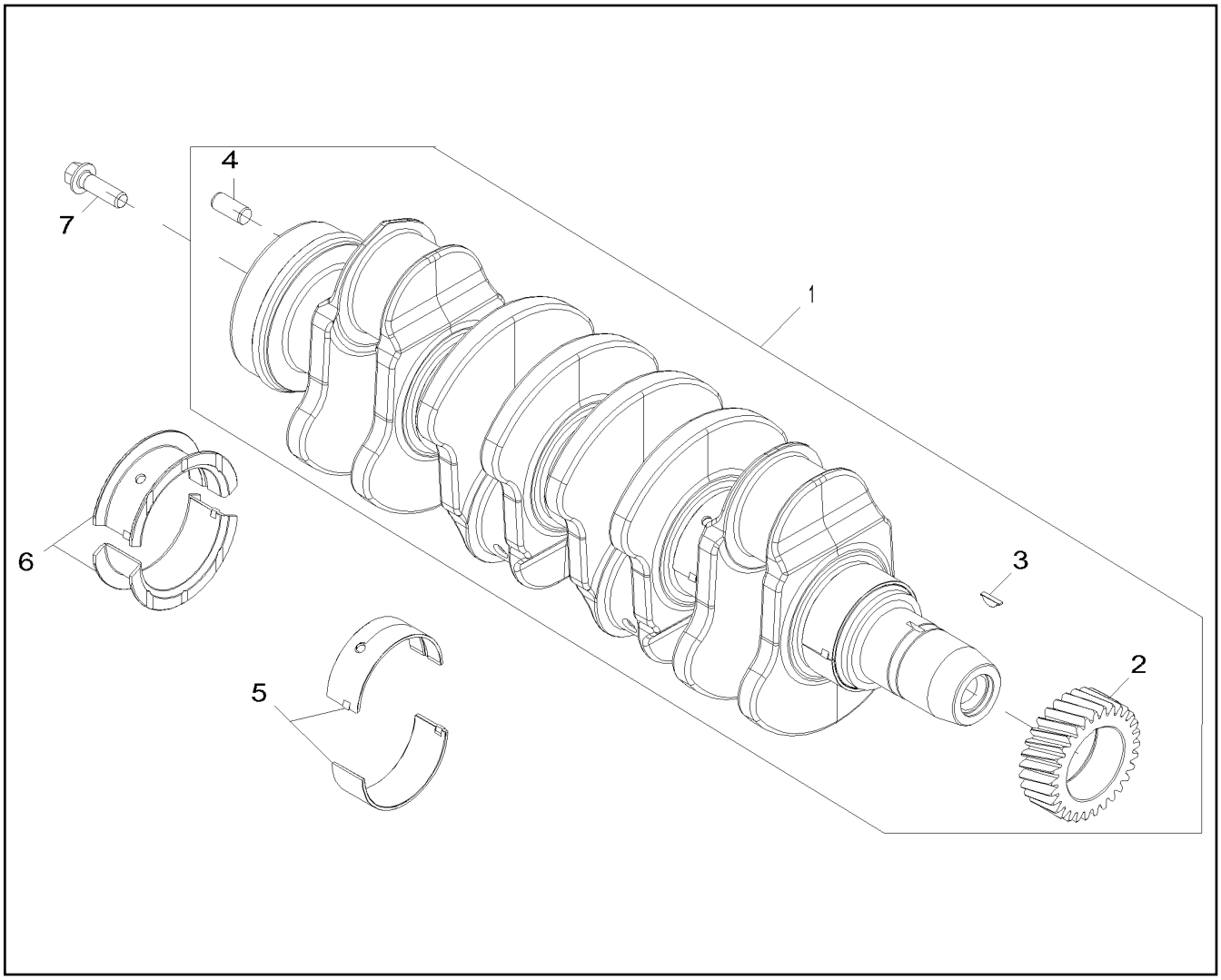


| Pos. | Item | Quantity | Description | Designação | Serie | K |
|---|---|---|---|---|---|---|
| 1 | 7090548 | 1 | CRANKSHAFT | VIRABREQUIM | | 6 |
| 2 | 7090195 | 1 | HELICAL GEAR | ENGRENAGEM HELICOIDAL | | |
| 3 | 7090549 | 1 | WEDGE | CUNHA | | |
| 4 | 7090198 | 1 | ALIGNMENT PIN 12,7 | PINO DE AJUSTE | | |
| 5 | 7090200 | 4 | BEARING | ROLAMENTO | | 1 |
| 5 | 7090201 | 4 | BEARING | ROLAMENTO | | 1 |
| 6 | 7090202 | 1 | FIT BEARING | CASQUILHO FIXO | | 1 |
| 6 | 7090203 | 1 | FIT BEARING | CASQUILHO FIXO | | 1 |
| 7 | 7090139 | 4 | SCREW M12X40 | PARAFUSO | | |

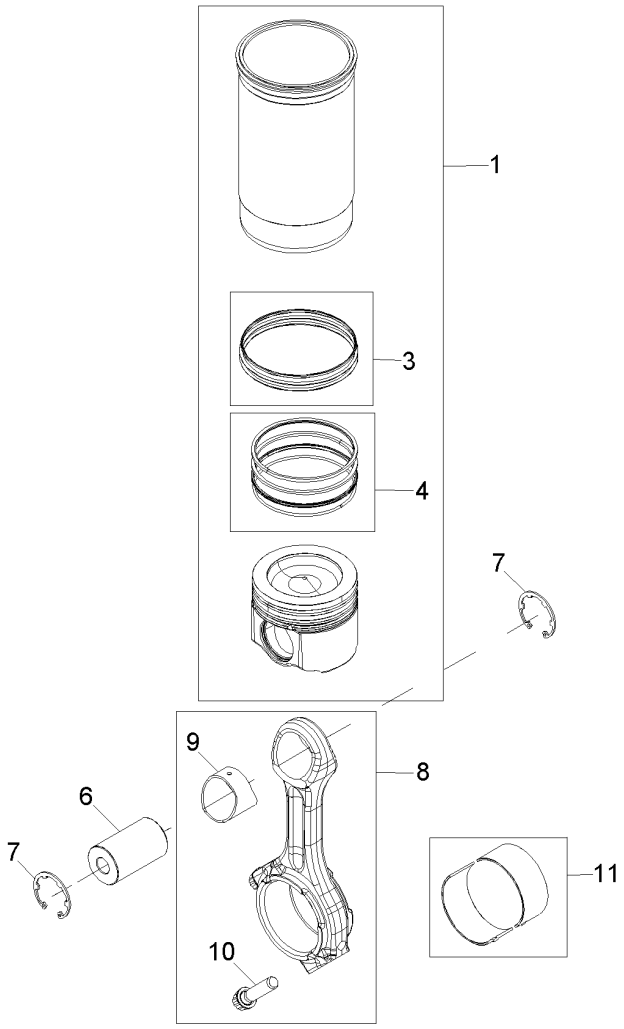


| Pos. | Item | Quantity | Description | Designação | Serie | K |
|---|---|---|---|---|---|---|
| 1 | 11000737 | 4 | PISTON-CYLINDER BUSHING | BUCHA DO CILINDRO DO PISTÃ | | |
| 3 | 7090185 | 1 | O-RING KIT | JOGO DE ANEL O | | |
| 4 | 7090553 | 1 | PISTON RING SET | JOGO DE ANEIS DE PISTAO | | |
| 6 | 10411849 | 4 | PISTON BOLT 41X77 | PINO DO PISTÃO | | |
| 7 | 7090422 | 8 | SNAP RING | ANEL DE RETENÇÃO | | |
| 8 | 7090420 | 4 | CONROD | BIELA | | 6 |
| 9 | 7090421 | 1 | BUSHING | BUCHA | | 1 |
| 10 | 7090408 | 2 | SCREW | PARAFUSO | | |
| 11 | 7090192 | 4 | BEARING STANDARD | ROLAMENTO | | 1 |
| 11 | 7090193 | 4 | BEARING -0,254 | ROLAMENTO | | 1 |

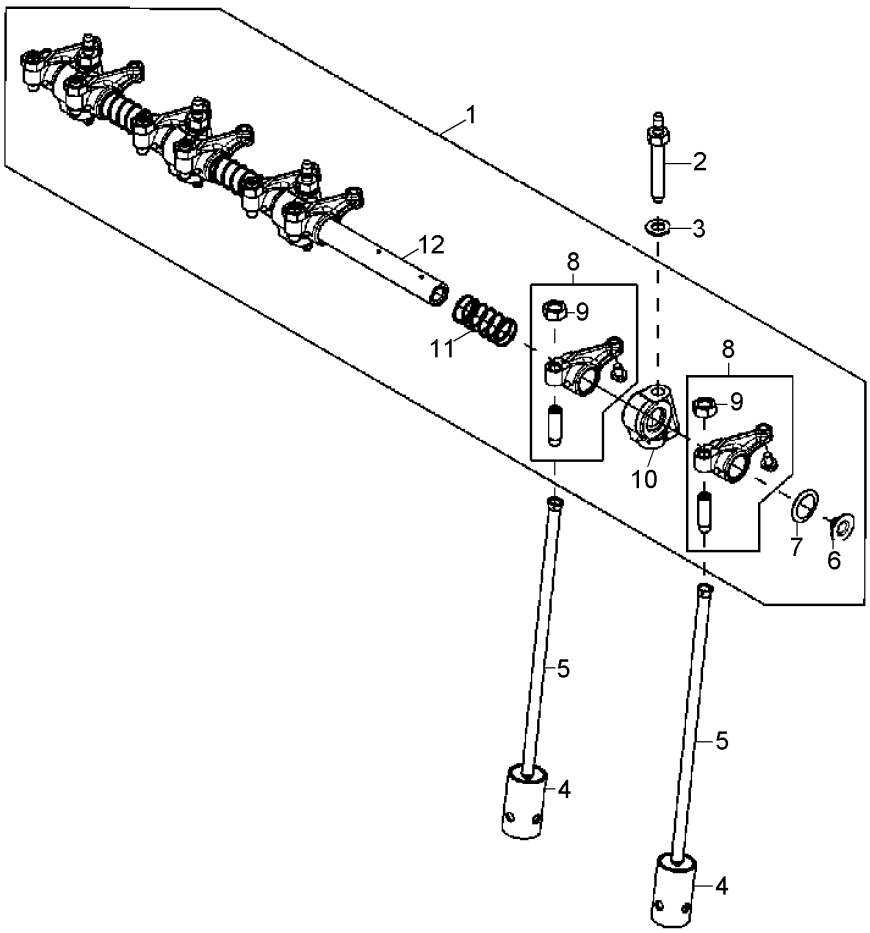


| Pos. | Item | Quantity | Description | Designação | Serie | K |
|---|---|---|---|---|---|---|
| 1 | 7090900 | 1 | ROCKER ARM | BALANCIM | | |
| 2 | 7090015 | 4 | DOUBLE-ENDED STUD | PARAFUSO PRISIONEIRO | | |
| 3 | 7090555 | 4 | WASHER | ARRUELA | | |
| 4 | 7090021 | 8 | VALVE LIFTER | TUCHO DA VALVULA | | |
| 5 | 7090020 | 8 | TAPPET PUSH ROD | HASTE DO TUCHO | | |
| 6 | 7090011 | 2 | STOP PLUG | PLUG DE FECHAMENTO | | |
| 7 | 7090013 | 2 | WASHER 20,65X29,464X0,508 | ARRUELA | | |
| 8 | 7090880 | 8 | ROCKER ARM | BALANCIM | | |
| 9 | 7090018 | 1 | NUT M10 | PORCA | | |
| 10 | 7090017 | 4 | SUPPORT | SUPORTE | | |
| 11 | 7090014 | 3 | SPRING | MOLA | | |
| 12 | 7090012 | 1 | ROCKER ARM SHAFT | EIXO DA ALAVANCA DE BASCUL | | |

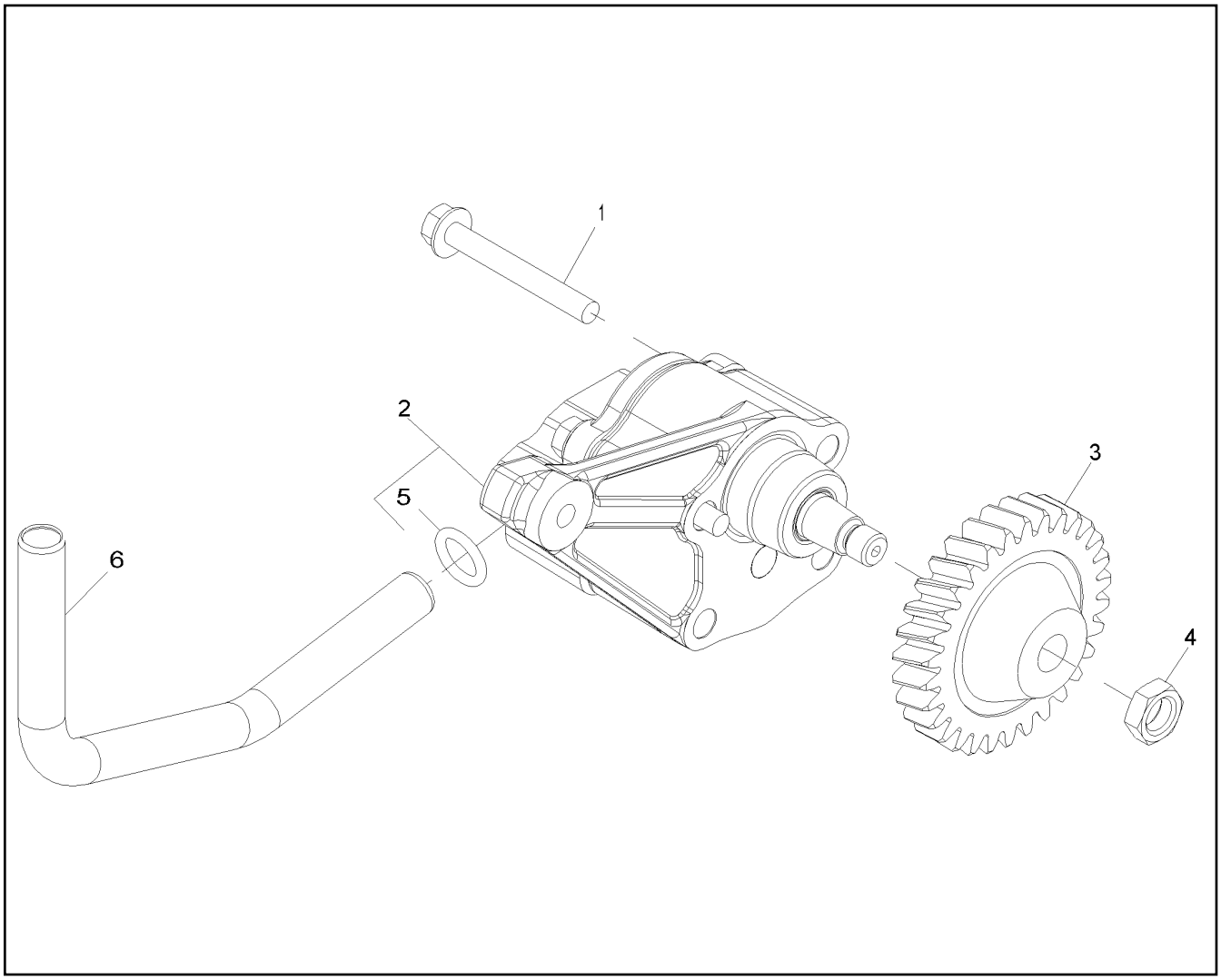


| Pos. | Item | Quantity | Description | Designação | Serie | K |
|---|---|---|---|---|---|---|
| 1 | 7090051 | 2 | SCREW JDS 121 M8X65 10.9 | PARAFUSO | | |
| 2 | 7090881 | 1 | OIL PUMP | BOMBA DE OLEO | | |
| 2 | 7090881A | 1 | OIL PUMP | BOMBA DE ÓLEO | | |
| 3 | 7090053 | 1 | HELICAL GEAR | ENGRENAGEM HELICOIDAL | | |
| 4 | 7090054 | 1 | LOCK NUT M12 | PORCA DE SEGURANÇA | | |
| 5 | 7090055 | 1 | O-RING 15,47X3,53 | ANEL-O | | |
| 6 | 7090056 | 1 | TUBE | TUBO | | |

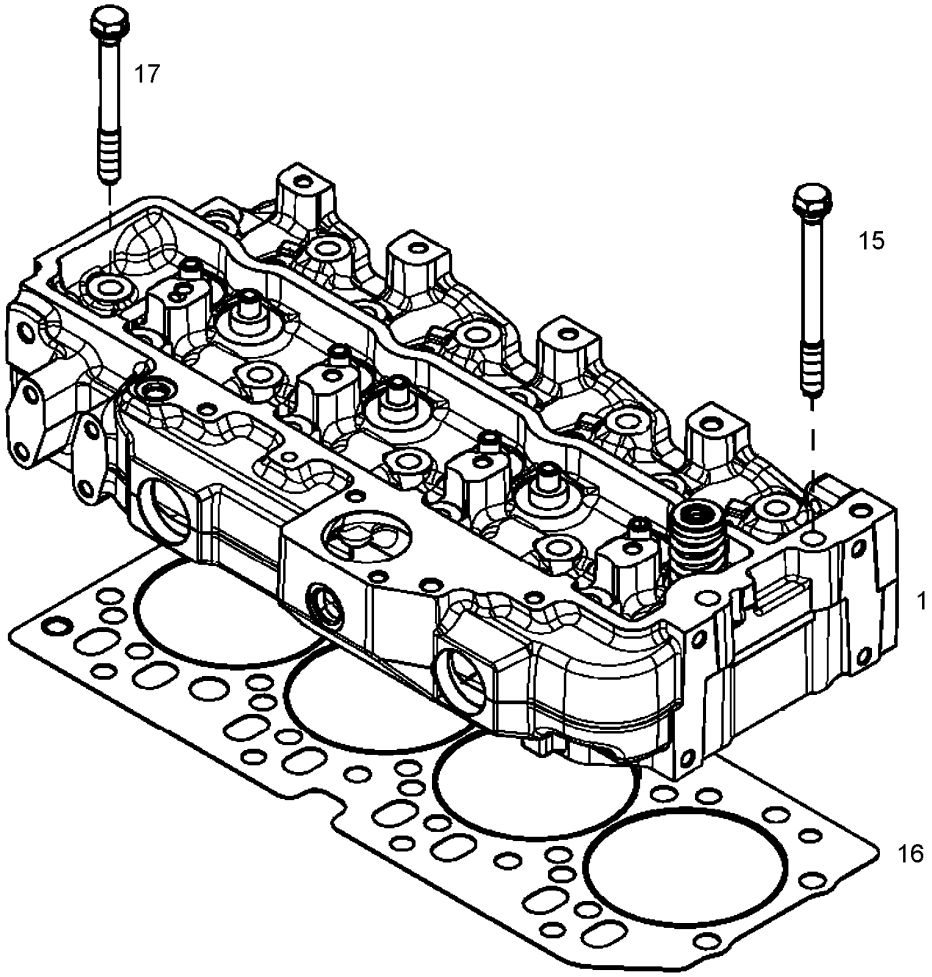


| Pos. | Item | Quantity | Description | Designação | Serie | K |
|---|---|---|---|---|---|---|
| 1 | 7091097 | 1 | CYLINDER HEAD<br>⇨ ❑ 488 | CABEÇOTE CILÍNDRICO | | |
| 15 | 11341278 | 2 | HEX SCREW 12,7X137 | PARAFUSO SEXTAVADO | | |
| 16 | 7090210 | 1 | CYLINDER HEAD GASKET | JUNTA DO CABEÇOTE | | |
| 17 | 7090204 | 16 | HEX SCREW 12,7X112 | PARAFUSO SEXTAVADO | | |

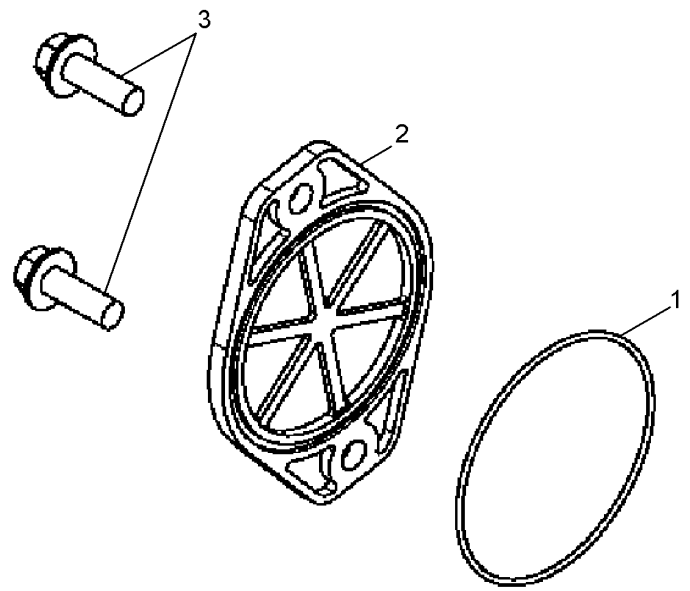


| Pos. | Item | Quantity | Description | Designação | Serie | K |
|---|---|---|---|---|---|---|
| 1 | 7090557 | 1 | O-RING 107,62X2,616 | ANEL-O | | |
| 2 | 7090650 | 1 | COVER | TAMPA | | |
| 3 | 7090649 | 2 | SCREW M12X35 | PARAFUSO | | |

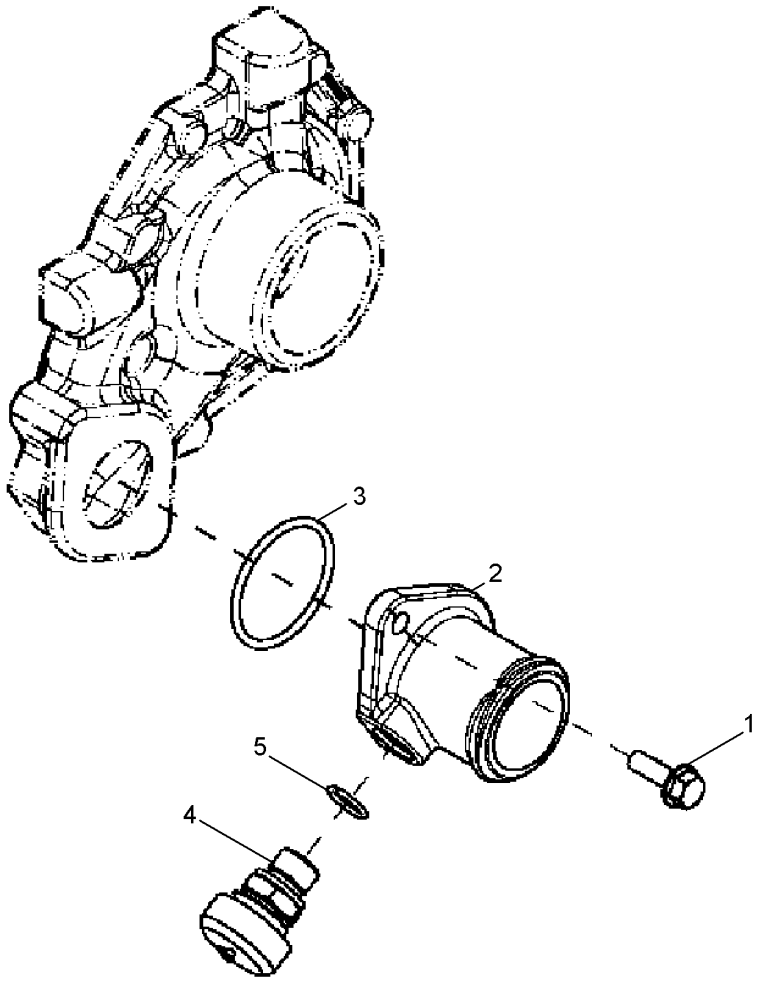


| Pos. | Item | Quantity | Description | Designação | Serie | K |
|---|---|---|---|---|---|---|
| 1 | 7090035 | 2 | SCREW JDS 123 M8X25 10.9 | PARAFUSO | | |
| 2 | 7090084 | 1 | CONNECTION PIECE | PEÇA DE CONEXÃO | | |
| 3 | 7090085 | 1 | O-RING 50,39X3,53 | ANEL-O | | |
| 4 | 7090049 | 1 | DRAIN VALVE | VÁLVULA DE DRENAGEM | | |
| 5 | 7090050 | 1 | O-RING JDS 15,3X2,2 | ANEL-O | | |

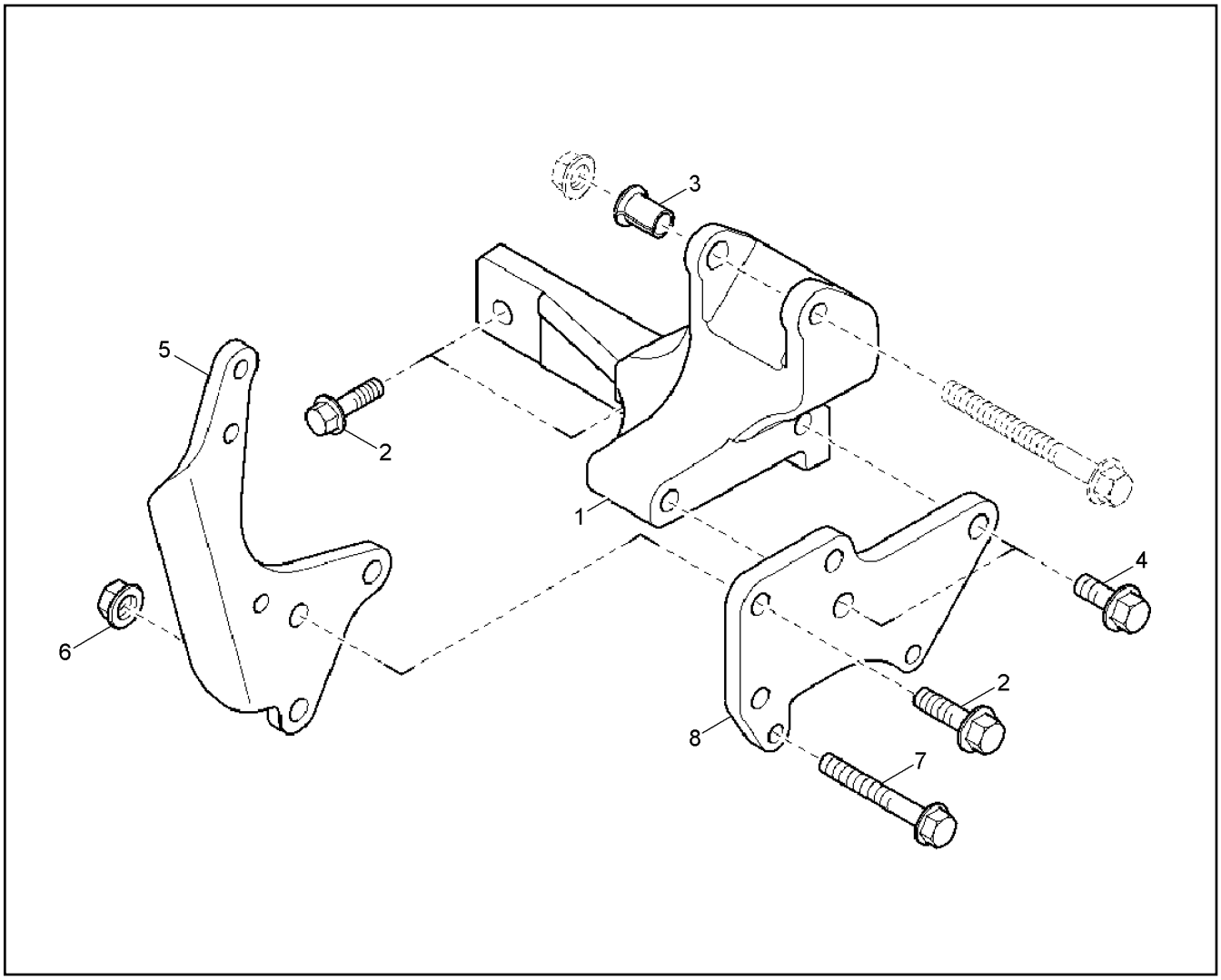


| Pos. | Item | Quantity | Description | Designação | Serie | K |
|---|---|---|---|---|---|---|
| 1 | 7090330 | 1 | CONSOLE | CONSOLE | | |
| 2 | 7090253 | 5 | SCREW JDS 123 M10X30 10.9 | PARAFUSO | | |
| 3 | 7090332 | 1 | BUSHING | BUCHA | | 1 |
| 4 | 7090236 | 2 | SCREW JDS 123 M10X25 10.9 | PARAFUSO | | |
| 5 | 7090560 | 1 | BRACKET | ESTRIBO | | |
| 6 | 7090102 | 3 | FLANGE NUT M10 | PORCA COM FLANGE | | |
| 7 | 7090101 | 2 | SCREW JDS 121 M8X60 10.9 | PARAFUSO | | |
| 8 | 7091082 | 1 | SUPPORT | SUPORTE | | |

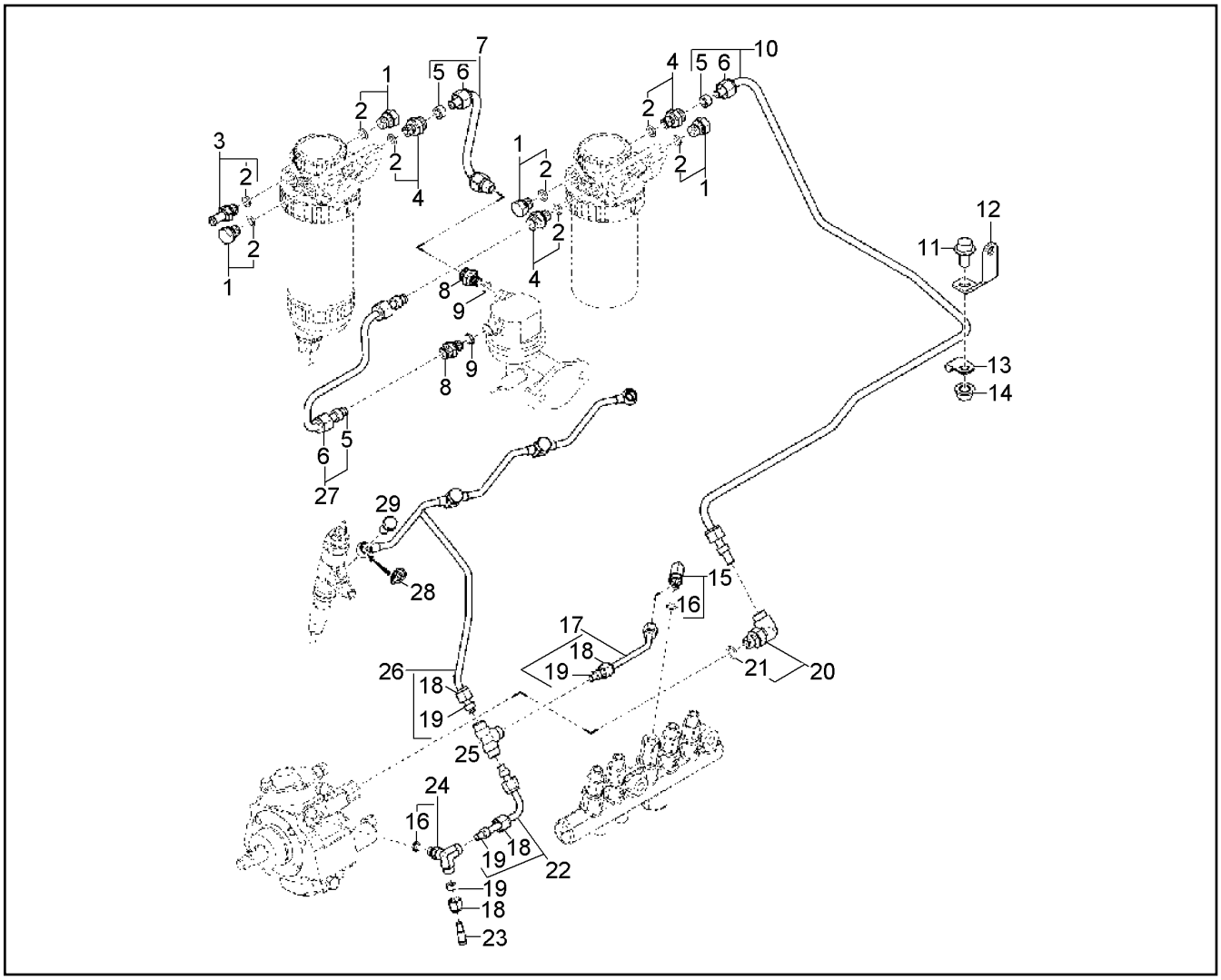


| Pos. | Item | Quantity | Description | Designação | Serie | K |
|---|---|---|---|---|---|---|
| 1 | 7090558 | 4 | SCREW PLUG | PARAFUSO DE FECHAMENTO | | |
| 2 | 7090073 | 1 | O-RING JDS 9,3X2,2 | ANEL-O | | |
| 3 | 7090564 | 1 | PIPE SOCKET | CONEXÃO DE MANGUEIRA | | |
| 4 | 7090237 | 3 | FITTINGS | CONEXÃO | | |
| 5 | 7090239 | 1 | SHEET GASKET | DISCO DE VEDAÇÃO | | |
| 6 | 7090238 | 1 | NUT UNEF9/16 | PORCA | | |
| 7 | 7091104 | 1 | FUEL LINE | TUBULAÇÃO DE COMBUSTÍVEL | | |
| 8 | 7090274 | 2 | FITTINGS | CONEXÃO | | |
| 9 | 7090271 | 2 | WASHER 8,4X16X1,6 | ARRUELA | | |
| 10 | 7091105 | 1 | FUEL LINE | TUBULAÇÃO DE COMBUSTÍVEL | | |
| 11 | 7090516 | 1 | SCREW M10X20 | PARAFUSO | | |
| 12 | 7090967 | 1 | SUPPORT | SUPORTE | | |
| 13 | 7090243 | 1 | TERMINAL/CLAMP | TERMINAL | | |
| 14 | 7090102 | 1 | FLANGE NUT M10 | PORCA COM FLANGE | | |
| 15 | 7090452 | 1 | THREADED ELBOW JOINT | CONEXÃO ROSCADA 90º | | |
| 16 | 7090451 | 1 | O-RING 8,1X1,6 | ANEL-O | | |
| 17 | 10342243 | 1 | FUEL LINE | TUBULAÇÃO DE COMBUSTÍVEL | | |
| 18 | 7090301 | 1 | NUT UNS1/2 | PORCA | | |
| 19 | 7090300 | 1 | SHEET GASKET | DISCO DE VEDAÇÃO | | |
| 20 | 10343020 | 1 | THREADED ELBOW JOINT | CONEXÃO ROSCADA 90º | | |
| 21 | 7090257 | 1 | O-RING 11,3X2,2 | ANEL-O | | |
| 22 | 10342327 | 1 | FUEL LINE | TUBULAÇÃO DE COMBUSTÍVEL | | |
| 23 | 7090309 | 1 | HOSE CONNECTOR | CONEXÃO DE MANGUEIRA | | |
| 24 | 10342738 | 1 | FITTING | ADAPTADOR | | |
| 25 | 10412159 | 1 | T-COUPLING | UNIÃO ROSCADA EM T | | |
| 26 | 7091111 | 1 | FUEL LINE | TUBULAÇÃO DE COMBUSTÍVEL | | |

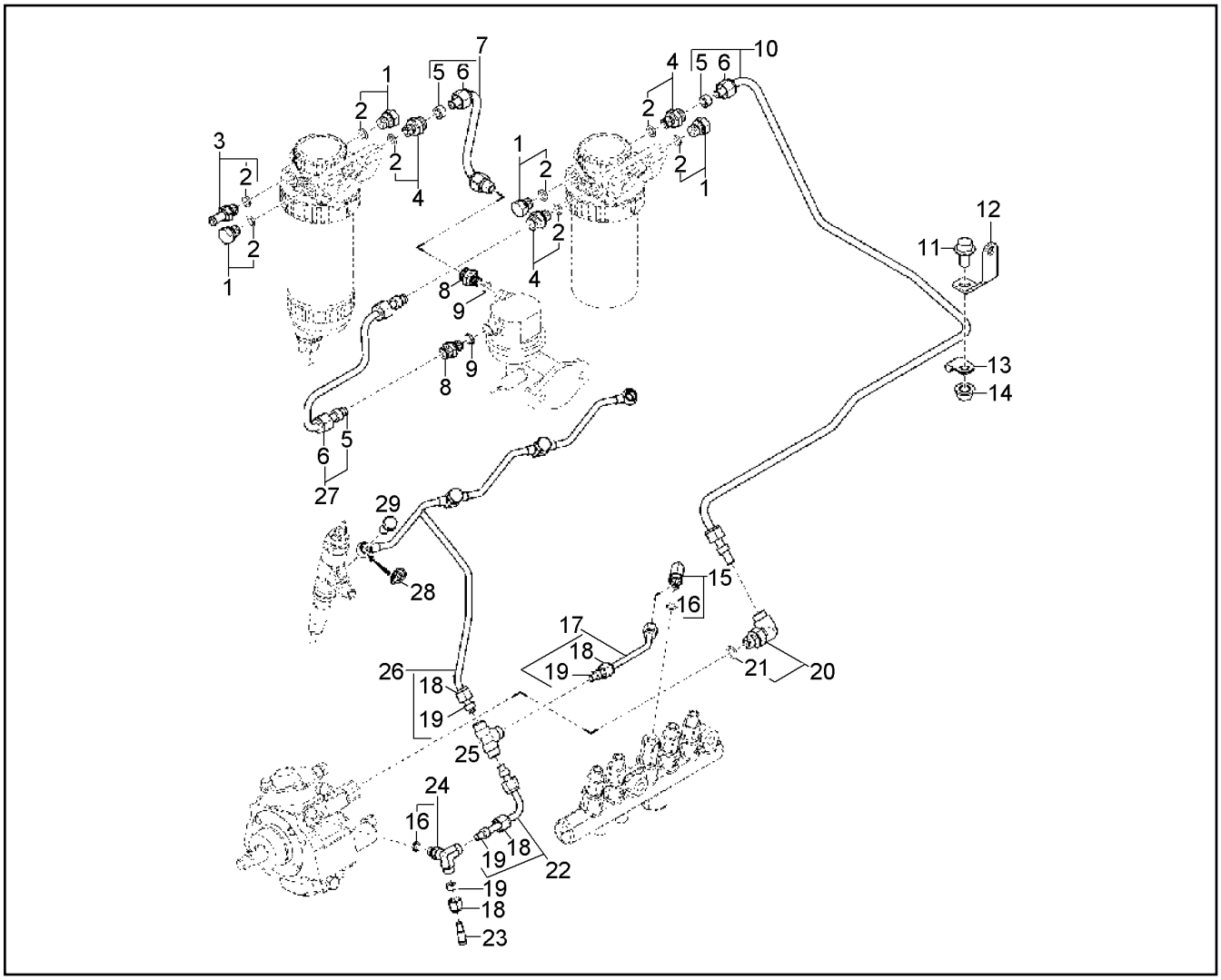


| Pos. | Item | Quantity | Description | Designação | Serie | K |
|---|---|---|---|---|---|---|
| 27 | 7090568 | 1 | FUEL LINE | TUBULAÇÃO DE COMBUSTÍVEL | | |
| 28 | 7091112 | 4 | GASKET | DISCO DE VEDAÇÃO | | |
| 29 | 10340771 | 4 | HOLLOW SCREW | PARAFUSO OCO | | |

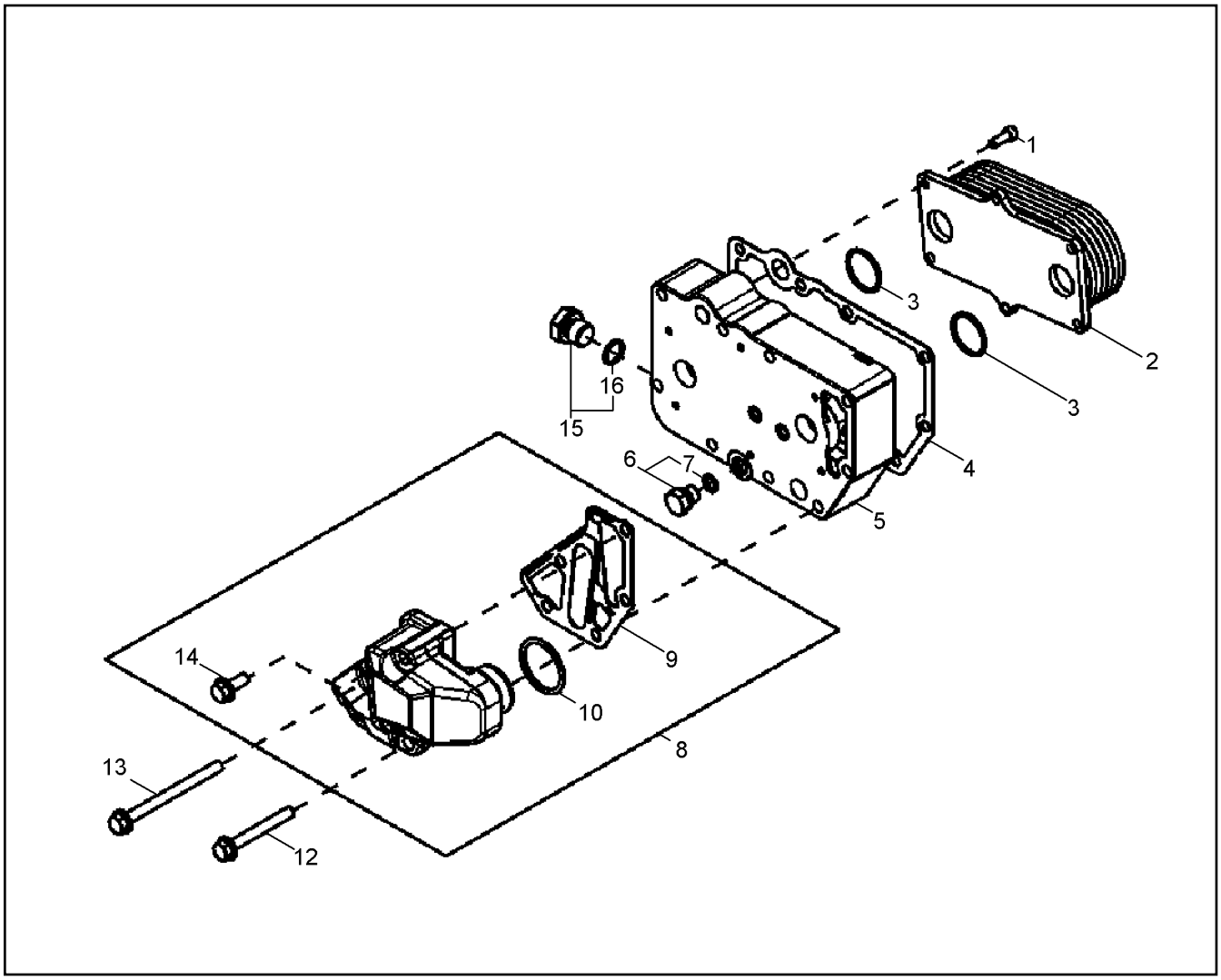


| Pos. | Item | Quantity | Description | Designação | Serie | K |
|---|---|---|---|---|---|---|
| 1 | 7090066 | 6 | SCREW | PARAFUSO | | |
| 2 | 10411723 | 1 | OIL COOLER | RADIADOR DE ÓLEO | | |
| 3 | 7090069 | 2 | O-RING 29,82X2,62 | ANEL-O | | |
| 4 | 7090068 | 1 | SEAL | VEDAÇÃO | | |
| 5 | 11002873 | 1 | HOUSING | CARCAÇA | | |
| 6 | 7090558 | 1 | -SCREW PLUG | -PARAFUSO DE FECHAMENTO | | |
| 7 | 7090073 | 1 | O-RING JDS 9,3X2,2 | ANEL-O | | |
| 8 | 7090559 | 1 | CONVERSION KIT | KIT DE MODIFICAÇÃO | | |
| 9 | 7090435 | 1 | SEAL | VEDAÇÃO | | |
| 10 | 7090905 | 1 | O-RING 37,69X3,53 | ANEL-O | | |
| 12 | 7090051 | 2 | SCREW JDS 121 M8X65 10.9 | PARAFUSO | | |
| 13 | 7090057 | 2 | SCREW JDS 121 M8X100 10.9 | PARAFUSO | | |
| 14 | 7090040 | 1 | SCREW | PARAFUSO | | |
| 15 | 7090071 | 1 | SCREW PLUG M18X1,5 | PARAFUSO DE FECHAMENTO | | |
| 16 | 7090050 | 1 | -O-RING JDS 15,3X2,2 | -ANEL-O | | |

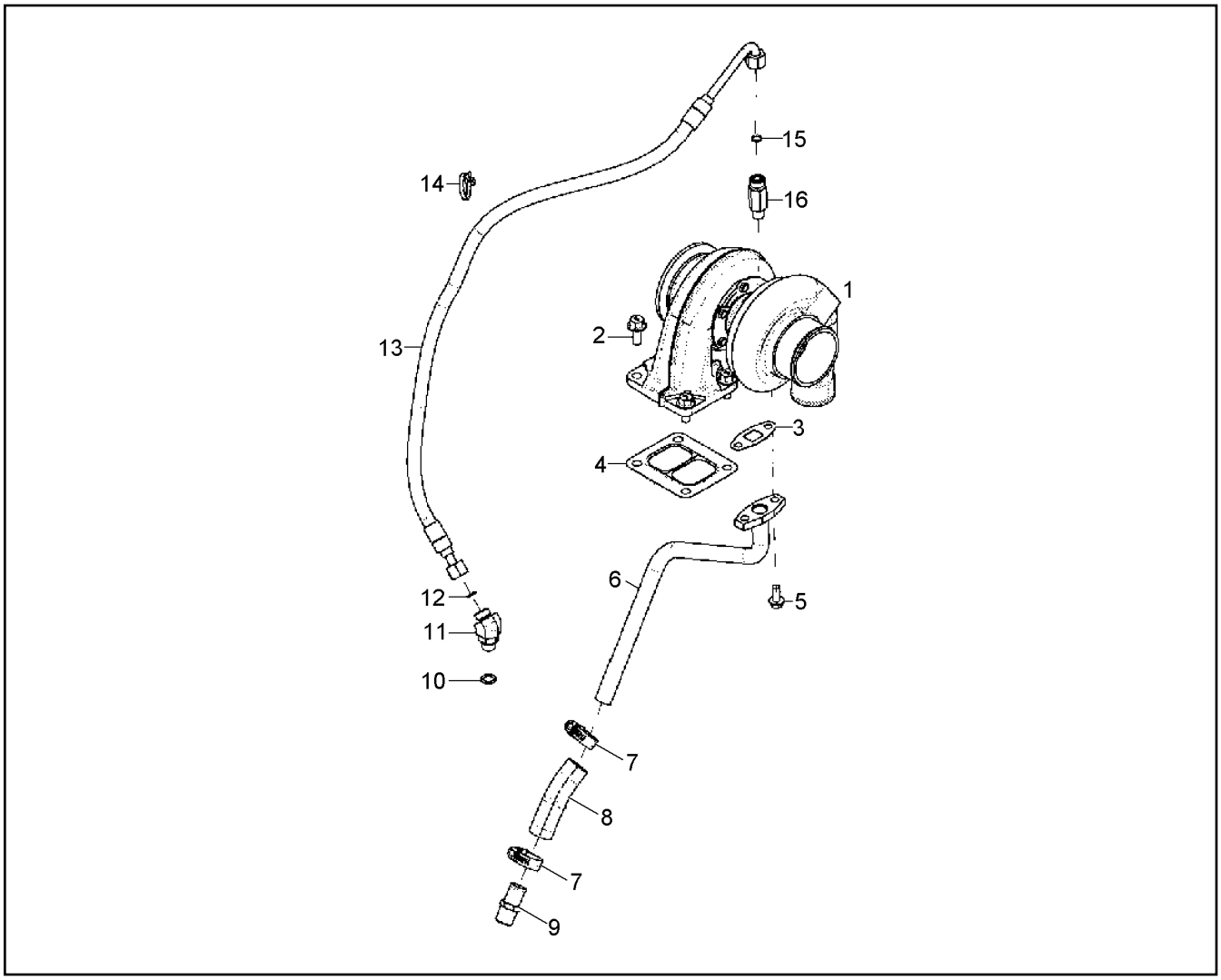


| Pos. | Item | Quantity | Description | Designação | Serie | K |
|---|---|---|---|---|---|---|
| 1 | 11342526 | 1 | TURBOCHARGER | TURBOCOMPRESSOR | | |
| 2 | 10355450 | 4 | HEX SCREW M10X25 | PARAFUSO SEXTAVADO | | |
| 3 | 7090175 | 1 | SEAL | VEDAÇÃO | | |
| 4 | 7090957 | 1 | SEAL | VEDAÇÃO | | |
| 5 | 7090045 | 2 | HEX SCREW M8X20 12.9 | PARAFUSO SEXTAVADO | | |
| 6 | 7091116 | 1 | LEAD | CABO ELÉTRICO | | |
| 7 | 7090178 | 2 | TERMINAL/CLAMP | TERMINAL | | |
| 8 | 10340753 | 1 | HOSE | MANGUEIRA | | 1 |
| 9 | 7090180 | 1 | HOSE CONNECTOR | CONEXÃO DE MANGUEIRA | | |
| 10 | 7090061 | 1 | O-RING JDS 13,3X2,2 | ANEL-O | | |
| 11 | 7090174 | 1 | THREADED ELBOW JOINT | CONEXÃO ROSCADA 90º | | |
| 12 | 7090173 | 1 | O-RING 9,25X1,78 | ANEL-O | | |
| 13 | 7091053 | 1 | HYDRAULIC HOSE | MANGUEIRA HIDRAULICA | | 1 |
| 14 | 7405535 | 1 | TIE WRAP | AMARRA PARA CABOS | | |
| 15 | 7090171 | 1 | O-RING 9,25X1,78 | ANEL-O | | |
| 16 | 7090933 | 1 | THREADED ELBOW JOINT | CONEXÃO ROSCADA 90º | | |

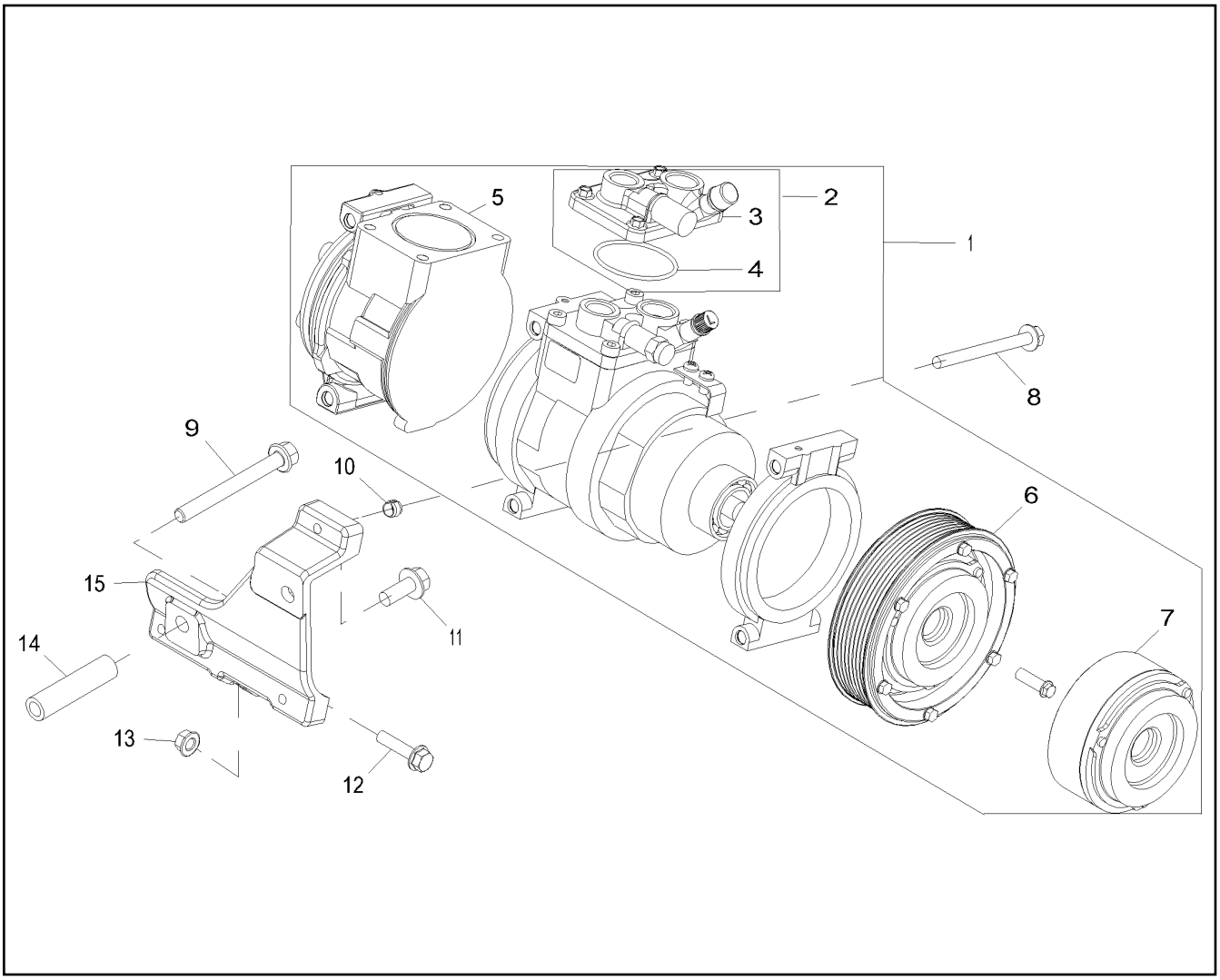


| Pos. | Item | Quantity | Description | Designação | Serie | K |
|---|---|---|---|---|---|---|
| 1 | 10410064 | 1 | AIR CONDITIONING COMPRESSOR | COMPRESSOR DO AR-CONDICI | | |
| 2 | 10650090 | 1 | DISTRIBUTOR | DISTRIBUIDOR | | |
| 3 | 10340776 | 1 | REGULATING VALVE | VÁLVULA REGULADORA | | |
| 4 | 10343326 | 1 | SEAL | VEDAÇÃO | | |
| 5 | 10340525 | 1 | COMPRESSOR | COMPRESSOR | | 6 |
| 6 | 10342321 | 1 | COUPLING CPL | EMBREAGEM | | |
| 7 | 10340637 | 1 | COVER | TAMPA | | |
| 8 | 7090737 | 3 | SCREW M8X90 | PARAFUSO | | |
| 9 | 10650094 | 1 | SCREW M10X95 | PARAFUSO | | |
| 10 | 10343419 | 2 | DOWEL PIN 11 | PINO ELÁSTICO | | |
| 11 | 7090236 | 1 | SCREW JDS 123 M10X25 10.9 | PARAFUSO | | |
| 12 | 10650091 | 1 | SCREW M8X35 | PARAFUSO | | |
| 13 | 7090133 | 1 | FLANGE NUT M8 | PORCA COM FLANGE | | |
| 14 | 10650093 | 1 | BUSHING | BUCHA | | 1 |
| 15 | 10650095 | 1 | CONSOLE | CONSOLE | | |

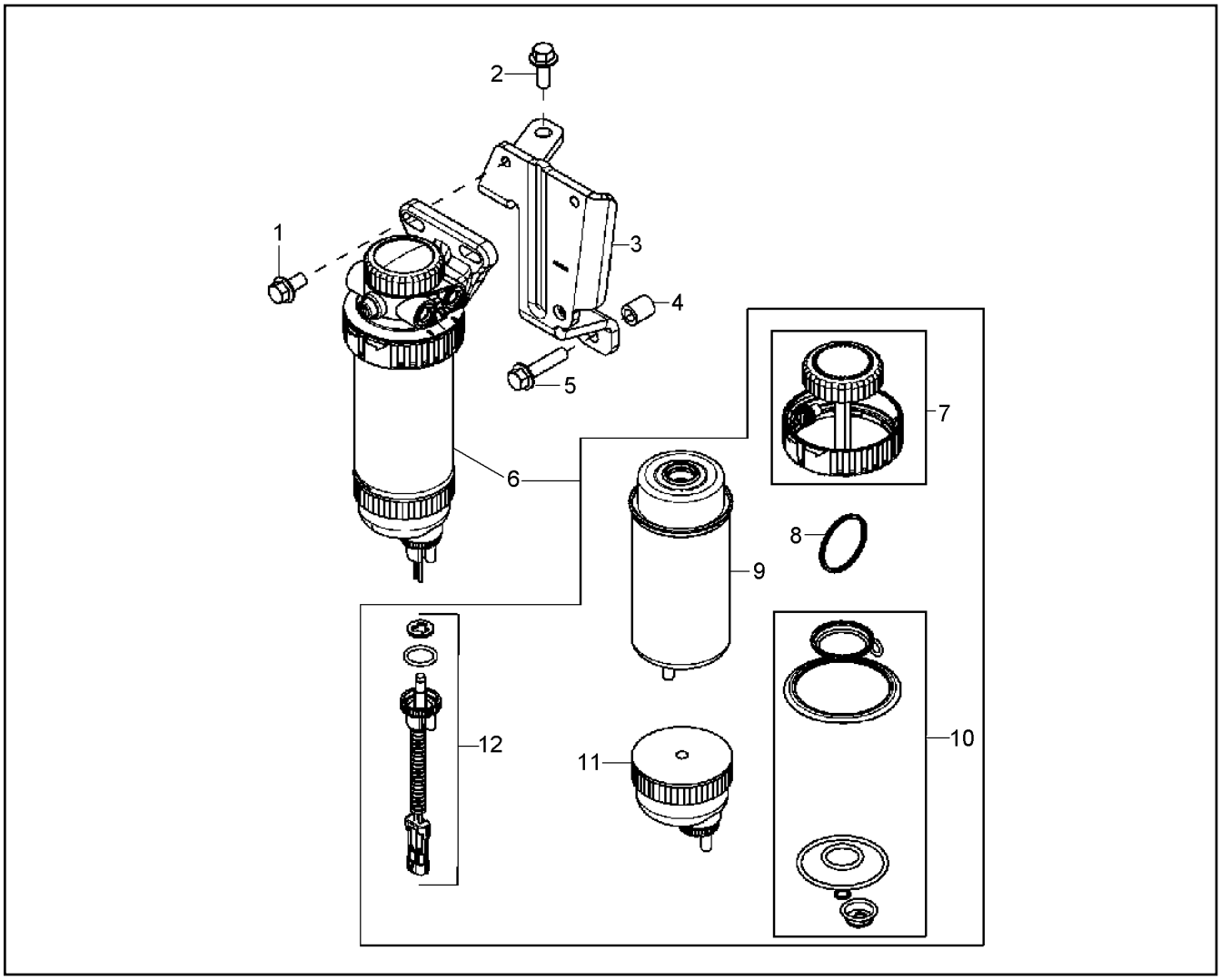


| Pos. | Item | Quantity | Description | Designação | Serie | K |
|---|---|---|---|---|---|---|
| 1 | 7090516 | 2 | SCREW M10X20 | PARAFUSO | | |
| 2 | 7090236 | 1 | SCREW JDS 123 M10X25 10.9 | PARAFUSO | | |
| 3 | 7091117 | 1 | CONSOLE | CONSOLE | | |
| 4 | 7091118 | 1 | SPACER PIECE 10,744X17,145X20,625 | ESPAÇADOR | | |
| 5 | 10411995 | 1 | SCREW JDS 123 M10X45 10.9 ZN | PARAFUSO | | |
| 6 | 10342886 | 1 | FUEL FILTER<br>⇨ ❑ 492 | FILTRO DE COMBUSTÍVEL | | |
| 7 | 7090966 | 1 | REPAIR KIT MECHANICAL PARTS | KIT DE REPARO | | |
| 8 | 7090578 | 1 | O-RING KIT | JOGO DE ANEL O | | |
| 9 | 7091069 | 1 | CARTRIDGE PRE-FILTER | ELEMENTO P/ PRE FILTRO | | |
| 10 | 7090529 | 1 | SEAL KIT | KIT DE VEDAÇÃO | | |
| 11 | 7090001 | 1 | KIT SEDIMENT BOWL<br>⇨ ❑ 494 | CR RECIPIENTE SEPARADOR | | |
| 12 | 10334467 | 1 | MOISTURE SENSOR | SENSOR DE UMIDADE | | |

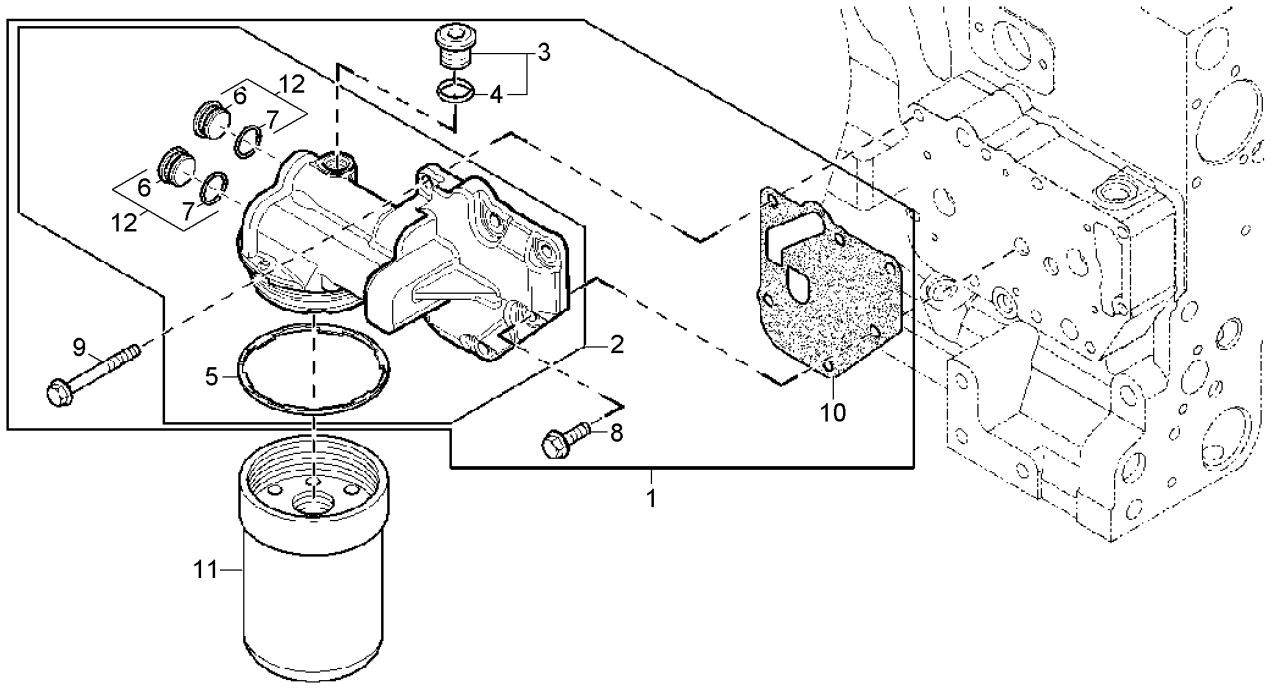


| Pos. | Item | Quantity | Description | Designação | Serie | K |
|---|---|---|---|---|---|---|
| 1 | 9738245 | 1 | FILTER HOUSING HEAD<br>⇨ ❑ 490 | CARCAÇA DO CABEÇOTE DO FIL | | |
| 2 | 9738246 | 1 | FILTER HOUSING HEAD<br>⇨ ❑ 491 | CARCAÇA DO CABEÇOTE DO FIL | | |
| 3 | 7090418 | 1 | SCREW PLUG M16X1,5 | PARAFUSO DE FECHAMENTO | | |
| 4 | 7090061 | 1 | O-RING JDS 13,3X2,2 | ANEL-O | | |
| 5 | 7090653 | 1 | SEAL | VEDAÇÃO | | |
| 6 | 10342609 | 2 | FITTING | ADAPTADOR | | |
| 7 | 7090430 | 1 | O-RING 19,3X2,2 | ANEL-O | | |
| 8 | 7090040 | 1 | SCREW | PARAFUSO | | |
| 9 | 7090051 | 5 | SCREW JDS 121 M8X65 10.9 | PARAFUSO | | |
| 10 | 7090396 | 1 | SEAL | VEDAÇÃO | | |
| 11 | 7090561 | 1 | OIL FILTER | FILTRO DE ÓLEO | | |
| 12 | 10354747 | 2 | DRAIN PLUG | PLUGUE DE FECHAMENTO | | |

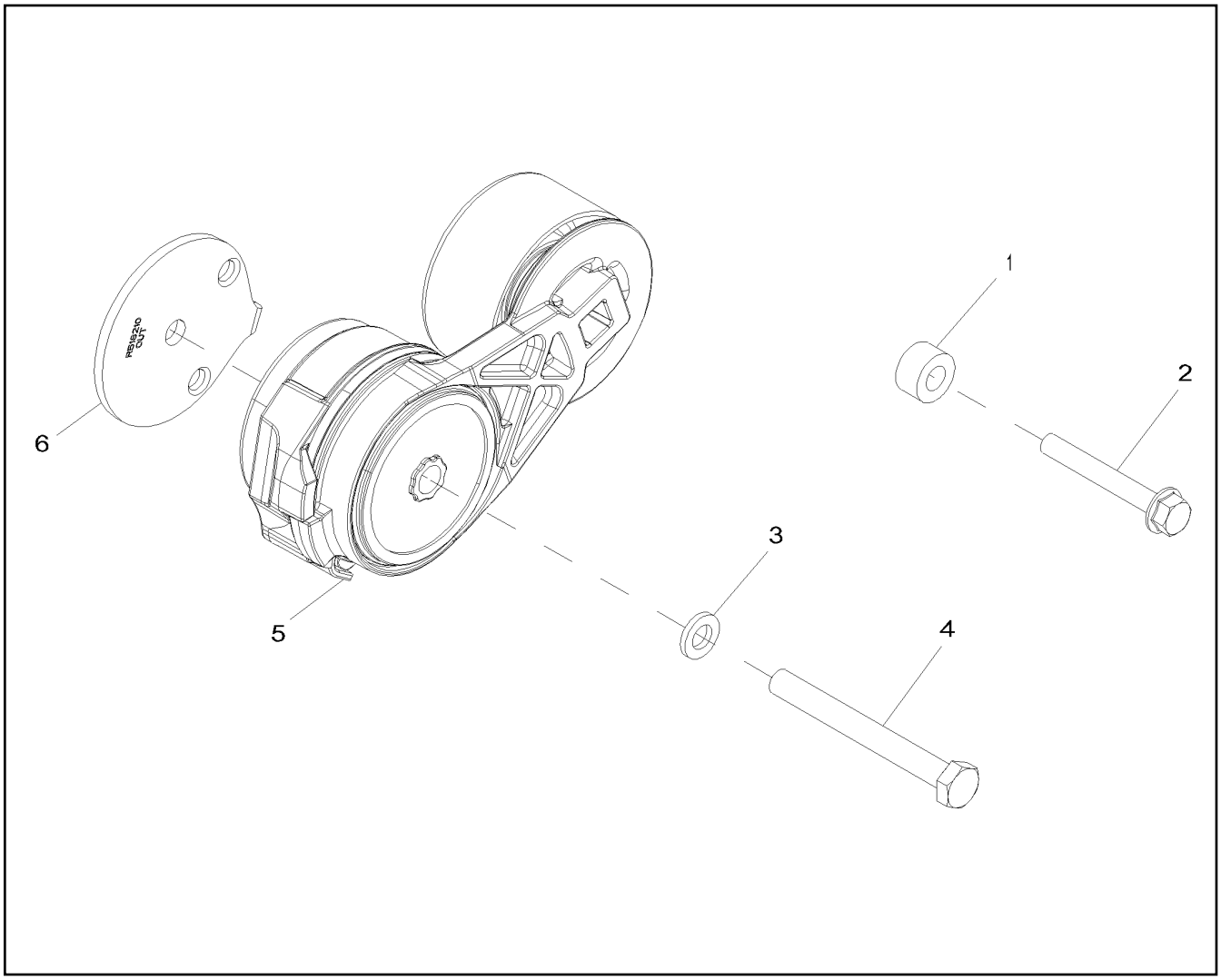


| Pos. | Item | Quantity | Description | Designação | Serie | K |
|---|---|---|---|---|---|---|
| 1 | 11642860 | 1 | SPACER PIECE | ESPAÇADOR | | |
| 2 | 7090101 | 1 | SCREW JDS 121 M8X60 10.9 | PARAFUSO | | |
| 3 | 7090946 | 1 | SHIM WASHER 10X18X2,5 | ARRUELA PLANA | | |
| 4 | 7090943 | 1 | HEX SCREW M10X90 | PARAFUSO SEXTAVADO | | |
| 5 | 11643098 | 1 | BELT TIGHTENER | TENSIONADOR DE CORREIA | | |
| 6 | 7090945 | 1 | SPACER PIECE | ESPAÇADOR | | |

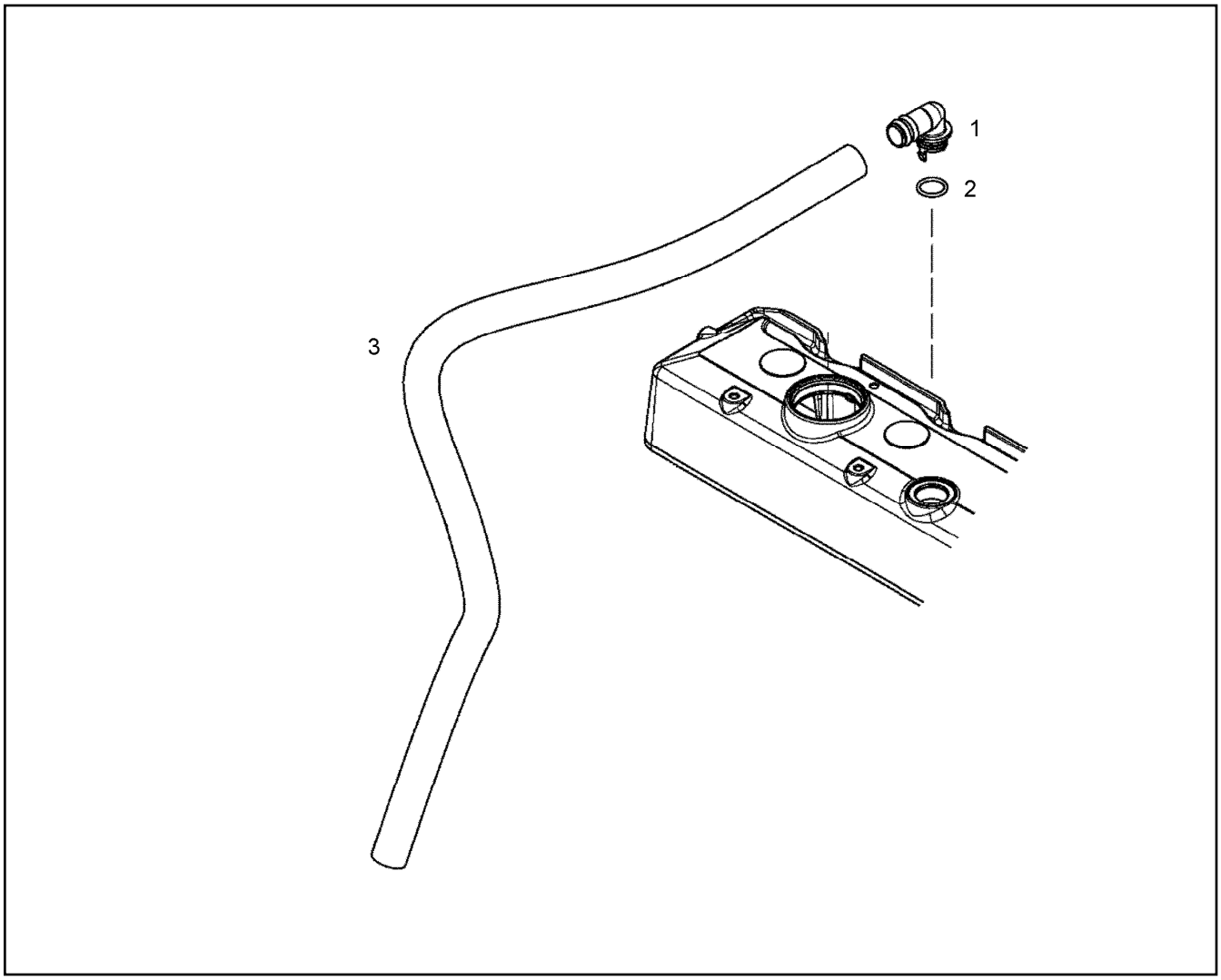


| Pos. | Item | Quantity | Description | Designação | Serie | K |
|---|---|---|---|---|---|---|
| 1 | 7090388 | 1 | BEND | CURVA | | |
| 2 | 7090010 | 1 | O-RING 18,72X2,62 | ANEL-O | | |
| 3 | 7090734 | 1m | HOSE | MANGUEIRA | | 1 |

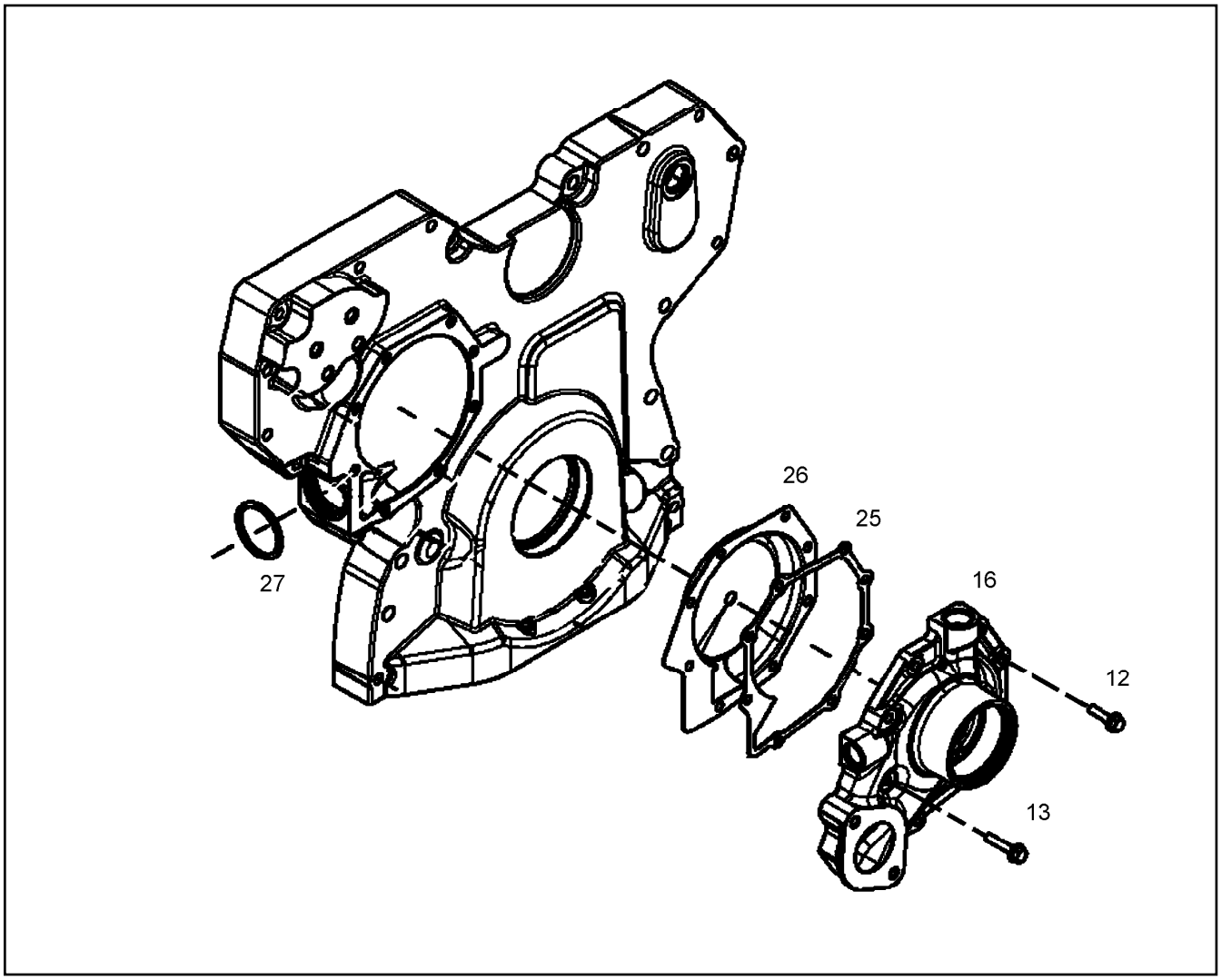


| Pos. | Item | Quantity | Description | Designação | Serie | K |
|---|---|---|---|---|---|---|
| 12 | 7090079 | 5 | SCREW JDS 123 M6X25 10.9 | PARAFUSO | | |
| 13 | 7090080 | 3 | SCREW JDS 123 M6X30 10.9 | PARAFUSO | | |
| 16 | 9738261 | 1 | WATER PUMP<br>⇨ ❑ 495 | BOMBA DE ÁGUA | | |
| 25 | 7090083 | 1 | SEAL | VEDAÇÃO | | |
| 26 | 7090587 | 1 | INSERT | INSERTO | | |
| 27 | 7090905 | 1 | O-RING 37,69X3,53 | ANEL-O | | |

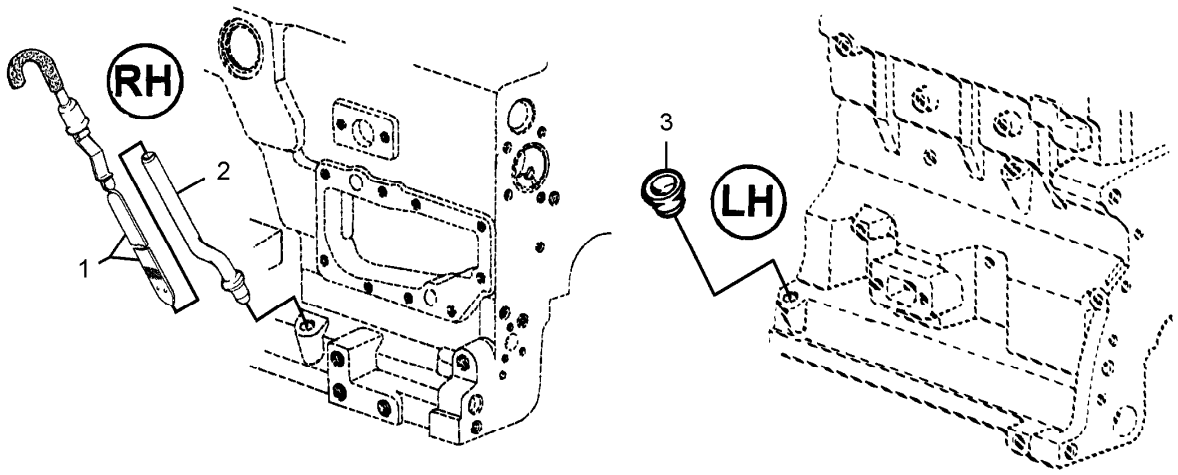


| Pos. | Item | Quantity | Description | Designação | Serie | K |
|---|---|---|---|---|---|---|
| 1 | 10489795 | 1 | MEASURING STICK / DIPSTICK | VARETA DE MEDIÇÃO | | |
| 2 | 7090531 | 1 | GUIDING PIPE | TUBO GUIA | | |
| 3 | 7090532 | 1 | STOP PLUG | PLUG DE FECHAMENTO | | |

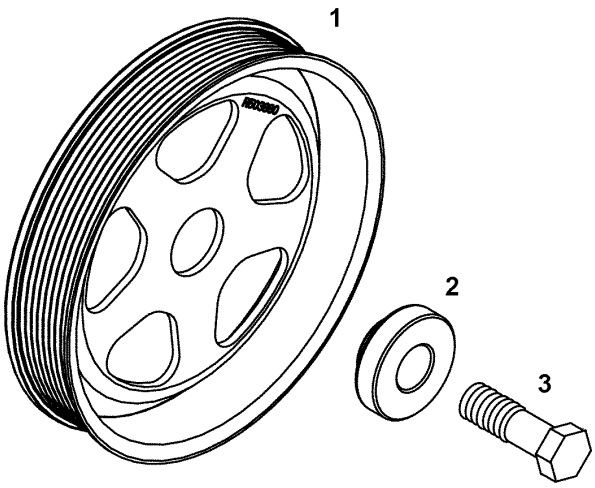


| Pos. | Item | Quantity | Description | Designação | Serie | K |
|---|---|---|---|---|---|---|
| 1 | 7090501 | 1 | BELT PULLEY | POLIA | | |
| 2 | 7090633 | 1 | WASHER | ARRUELA | | |
| 3 | 7090634 | 1 | HEX SCREW M20X70 | PARAFUSO SEXTAVADO | | |

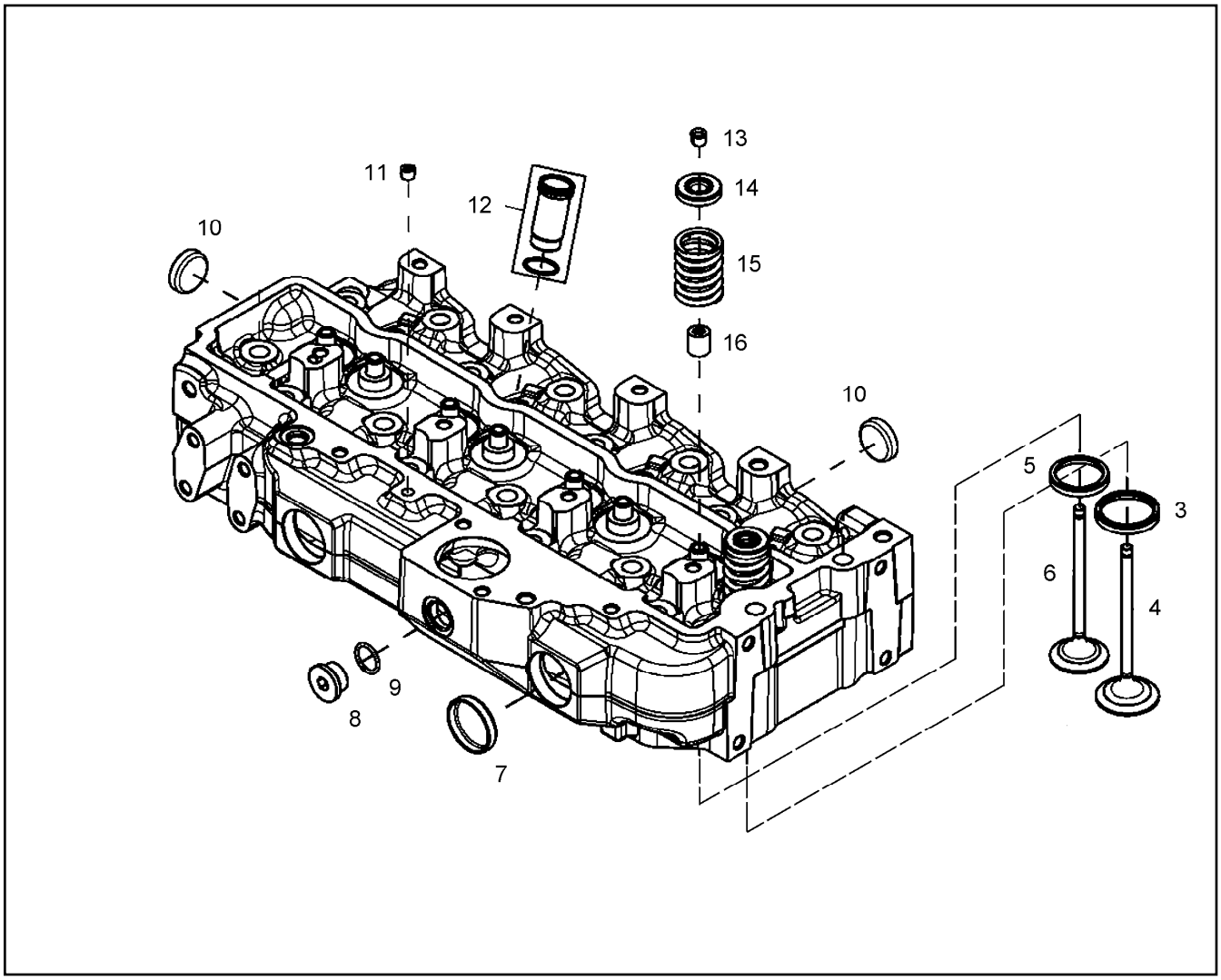


| Pos. | Item | Quantity | Description | Designação | Serie | K |
|---|---|---|---|---|---|---|
| 3 | 7090026 | 4 | VALVE SEAT INSERT | INSERÇÃO ASSENTO DA VÁLV | | |
| 4 | 7090027 | 4 | INLET VALVE | VÁLVULA DE ADMISSÃO | | |
| 4 | 7090028 | 4 | INLET VALVE | VÁLVULA DE ADMISSÃO | | |
| 4 | 7090029 | 4 | INLET VALVE | VÁLVULA DE ADMISSÃO | | |
| 5 | 7090030 | 4 | VALVE SEAT INSERT | INSERÇÃO ASSENTO DA VÁLV | | |
| 6 | 7090031 | 4 | OUTLET VALVE | VÁLVULA DE ESCAPE | | |
| 6 | 7090032 | 4 | OUTLET VALVE | VÁLVULA DE ESCAPE | | |
| 6 | 7090033 | 4 | OUTLET VALVE | VÁLVULA DE ESCAPE | | |
| 7 | 7090208 | 4 | CAP | CAPA | | |
| 8 | 7090323 | 1 | PIPE PLUG | BUJÃO DE TUBO | | |
| 9 | 7090544 | 1 | O-RING | ANEL-O | | |
| 10 | 7090206 | 1 | CAP | CAPA | | |
| 11 | 7091021 | 1 | PIPE PLUG | BUJÃO DE TUBO | | |
| 12 | 10412087 | 4 | SLEEVE | LUVA | | 1 |
| 13 | 7090022 | 16 | BUSHING | BUCHA | | 1 |
| 14 | 7090023 | 8 | ROTATOR | CORPO GIRATÓRIO | | |
| 15 | 7090024 | 8 | SPRING | MOLA | | |
| 16 | 10412005 | 8 | SEAL | VEDAÇÃO | | |

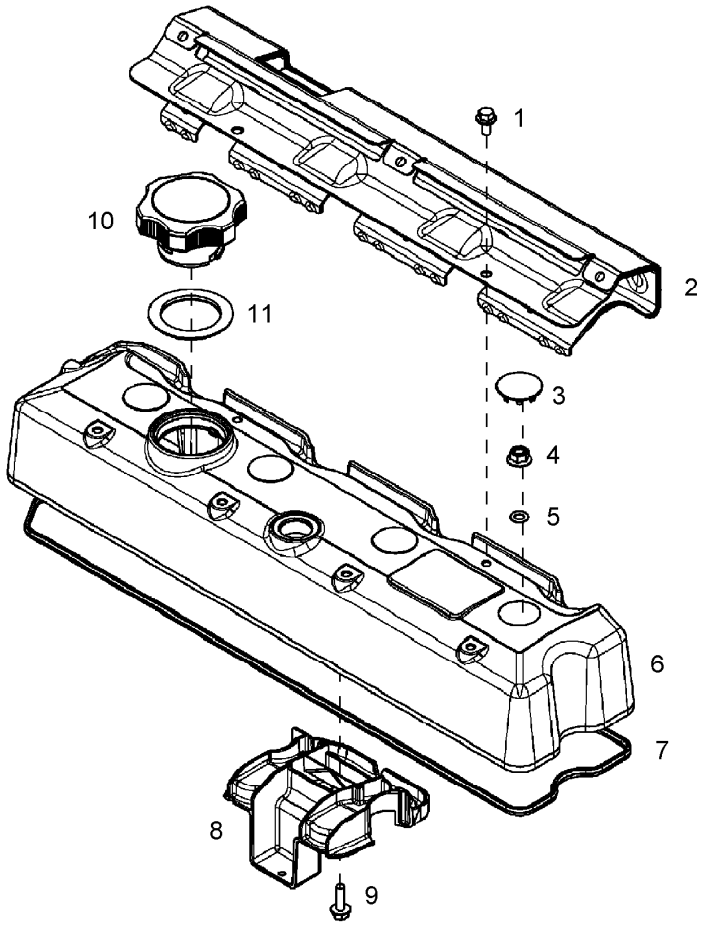


| Pos. | Item | Quantity | Description | Designação | Serie | K |
|---|---|---|---|---|---|---|
| 1 | 7091057 | 2 | SCREW M6X12 | PARAFUSO | | |
| 2 | 7091058 | 1 | HEAT SHIELD | PLACA PROTEÇÃO TÉRMICA | | |
| 3 | 7090002 | 4 | STOP PLUG | PLUG DE FECHAMENTO | | |
| 4 | 7090003 | 4 | NUT M12 | PORCA | | |
| 5 | 7090004 | 4 | O-RING 7,59X2,6 | ANEL-O | | |
| 6 | 7091059 | 1 | VALVE COVER | TAMPA DA VÁLVULA | | |
| 7 | 7091060 | 1 | SEAL | VEDAÇÃO | | |
| 8 | 7091061 | 1 | DEFLECTOR | DEFLETOR | | |
| 9 | 7090575 | 1 | SCREW | PARAFUSO | | |
| 10 | 7090007 | 1 | FILLER CAP | TAMPÃO DE ENCHIMENTO | | |
| 11 | 7090427 | 1 | -PACKAGE | -GAXETA | | |

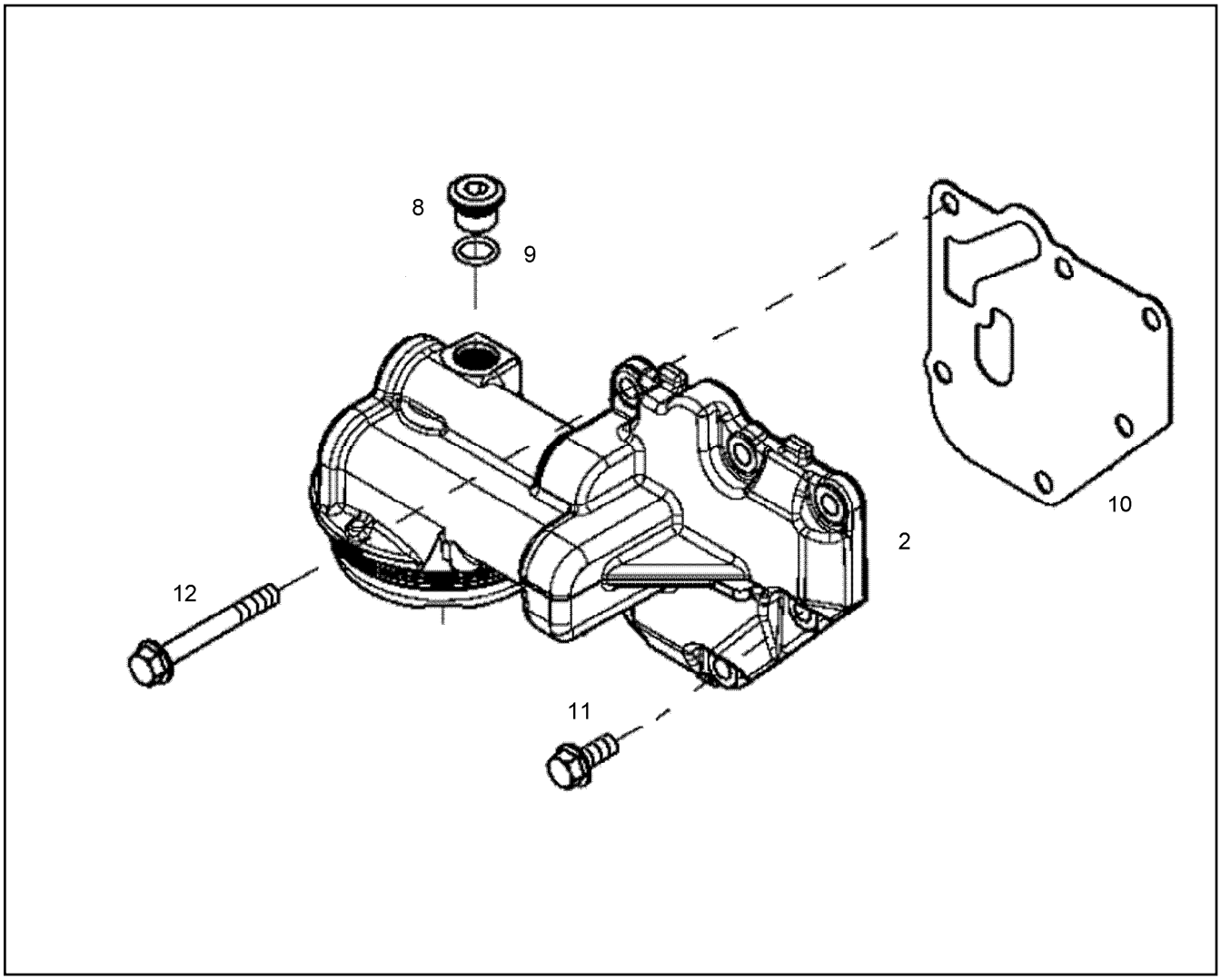


| Pos. | Item | Quantity | Description | Designação | Serie | K |
|---|---|---|---|---|---|---|
| 2 | 9738246 | 1 | FILTER HOUSING HEAD<br>⇨ ❑ 491 | CARCAÇA DO CABEÇOTE DO FIL | | |
| 8 | 7090418 | 1 | SCREW PLUG M16X1,5 | PARAFUSO DE FECHAMENTO | | |
| 9 | 7090061 | 1 | O-RING JDS 13,3X2,2 | ANEL-O | | |
| 10 | 7090396 | 1 | SEAL | VEDAÇÃO | | |
| 11 | 7090040 | 1 | SCREW | PARAFUSO | | |
| 12 | 7090051 | 5 | SCREW JDS 121 M8X65 10.9 | PARAFUSO | | |

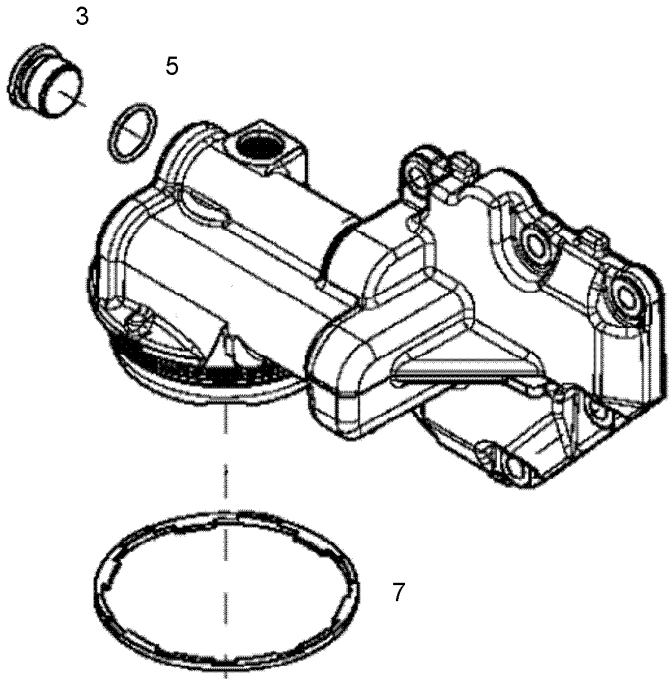


| Pos. | Item | Quantity | Description | Designação | Serie | K |
|---|---|---|---|---|---|---|
| 3 | 10354747 | 2 | DRAIN PLUG | PLUGUE DE FECHAMENTO | | |
| 5 | 7090430 | 1 | -O-RING 19,3X2,2 | -ANEL-O | | |
| 7 | 7090653 | 1 | SEAL | VEDAÇÃO | | |

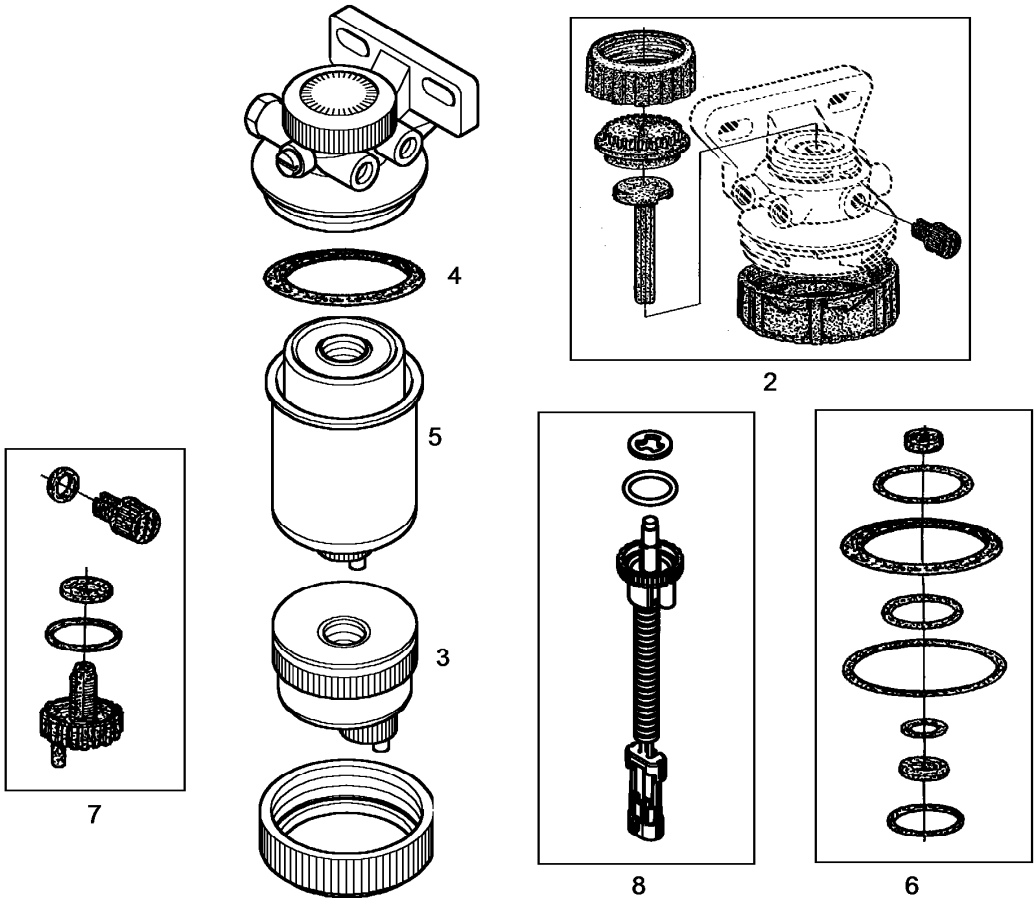


| Pos. | Item | Quantity | Description | Designação | Serie | K |
|---|---|---|---|---|---|---|
| 2 | 7090966 | 1 | REPAIR KIT MECHANICAL PARTS | KIT DE REPARO | | |
| 3 | 7090001 | 1 | KIT SEDIMENT BOWL<br>⇨ ❑ 494 | CR RECIPIENTE SEPARADOR | | |
| 4 | 7090578 | 1 | O-RING KIT | JOGO DE ANEL O | | |
| 5 | 7091069 | 1 | CARTRIDGE PRE-FILTER | ELEMENTO P/ PRE FILTRO | | |
| 6 | 7090529 | 1 | SEAL KIT | KIT DE VEDAÇÃO | | |
| 7 | 7090247 | 1 | REPAIR KIT DRAIN PLUG | CR BUJÃO | | |
| 8 | 10334467 | 1 | MOISTURE SENSOR | SENSOR DE UMIDADE | | |

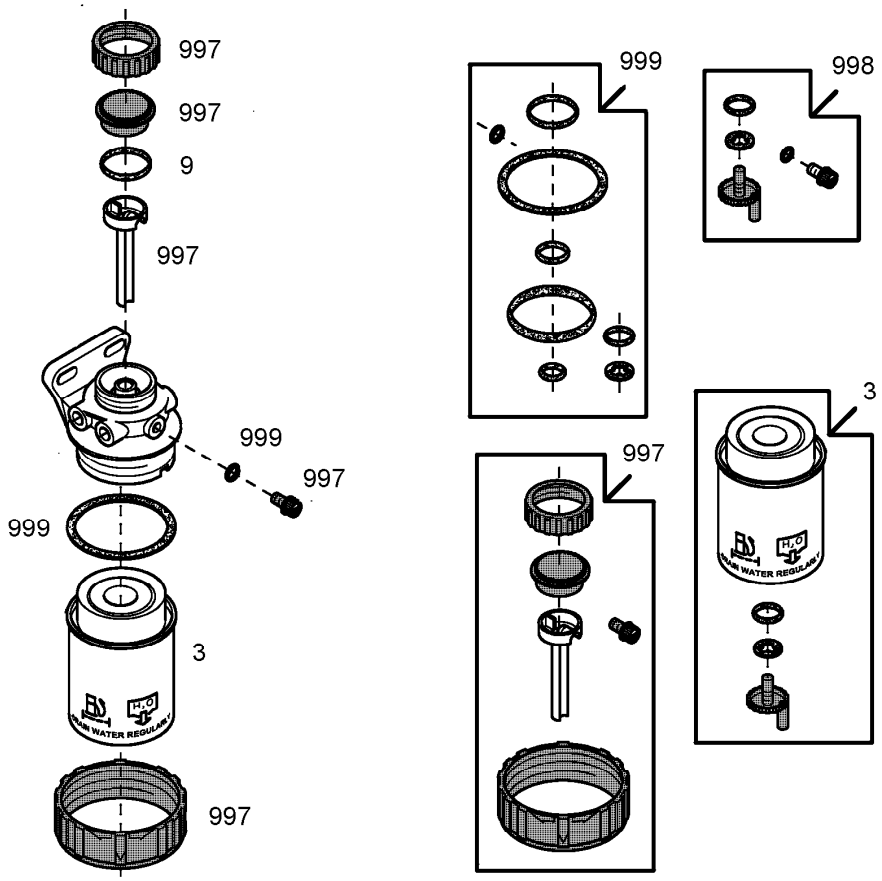


| Pos. | Item | Quantity | Description | Designação | Serie | K |
|---|---|---|---|---|---|---|
| 3 | 7091068 | 1 | CARTRIDGE FINE-FILTER | CARTUCHO DO FILTRO | | |
| 9 | 7090578 | 1 | O-RING KIT | JOGO DE ANEL O | | |
| 997 | 7090966 | 1 | REPAIR KIT MECHANICAL PARTS | KIT DE REPARO | | |
| 998 | 7090247 | 1 | REPAIR KIT DRAIN PLUG | CR BUJÃO | | |
| 999 | 7090529 | 1 | SEAL KIT | KIT DE VEDAÇÃO | | |

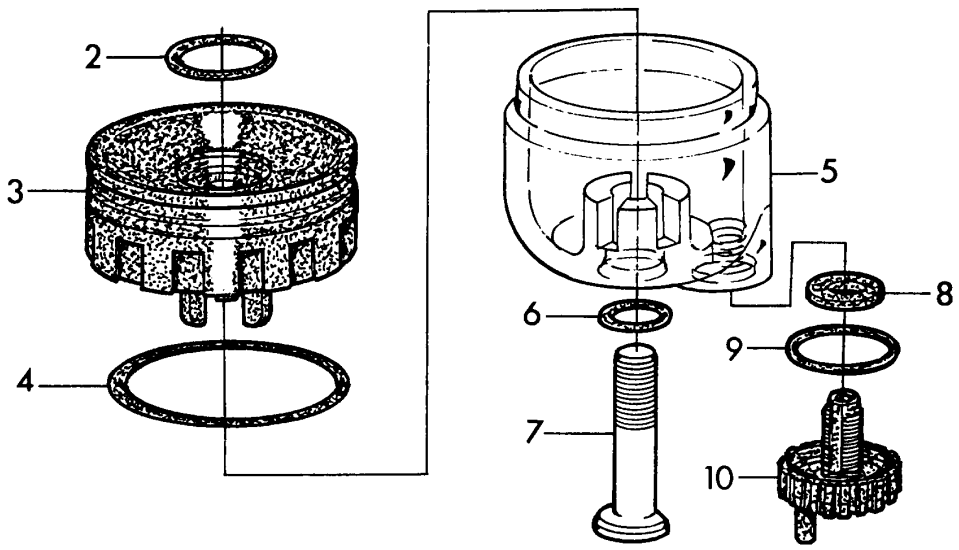


| Pos. | Item | Quantity | Description | Designação | Serie | K |
|---|---|---|---|---|---|---|
| 2 | | 1 | O-RING | ANEL-O | | |
| 3 | | 1 | WING NUT | PORCA BORBOLETA | | |
| 4 | | 1 | O-RING | ANEL-O | | |
| 5 | | 1 | SEDIMENT BOWL | RESERVATÓRIO DE SEPARAÇÃ | | |
| 6 | | 1 | O-RING | ANEL-O | | |
| 7 | | 1 | SCREW | PARAFUSO | | |
| 8 | | 1 | SEAL | VEDAÇÃO | | |
| 9 | | 1 | O-RING | ANEL-O | | |
| 10 | | 1 | DRAIN PLUG | PLUGUE DE FECHAMENTO | | |

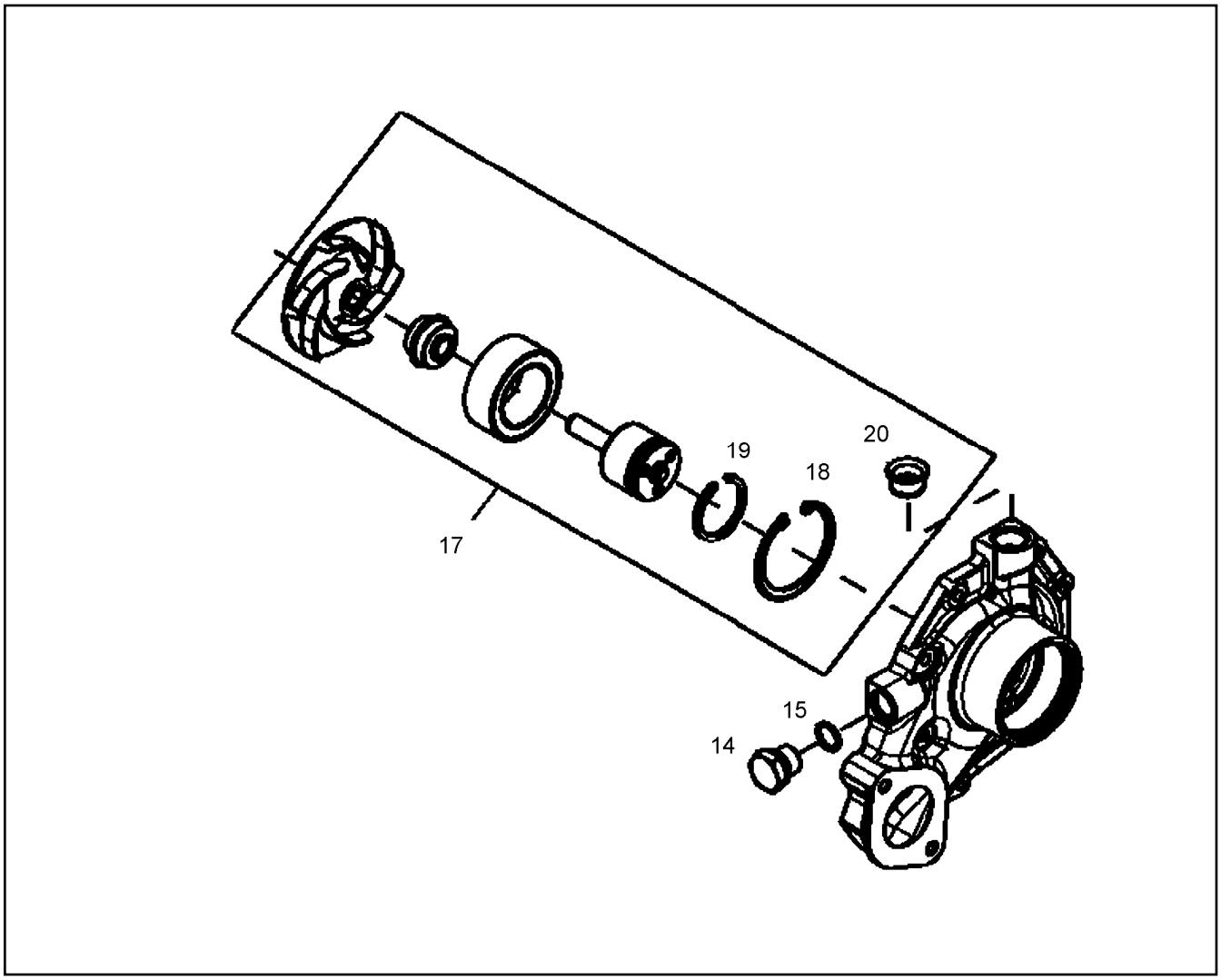


| Pos. | Item | Quantity | Description | Designação | Serie | K |
|---|---|---|---|---|---|---|
| 14 | 7090071 | 1 | SCREW PLUG M18X1,5 | PARAFUSO DE FECHAMENTO | | |
| 15 | 7090050 | 1 | -O-RING JDS 15,3X2,2 | -ANEL-O | | |
| 17 | 9738262 | 1 | REP.KIT WATER PUMP | KIT DE REPARO | | |
| 18 | 10411892 | 1 | -RING | -ANEL | | |
| 19 | 7090250 | 1 | -SNAP RING | -ANEL DE RETENÇÃO | | |
| 20 | 7090082 | 2 | -SEAL | -VEDAÇÃO | | |

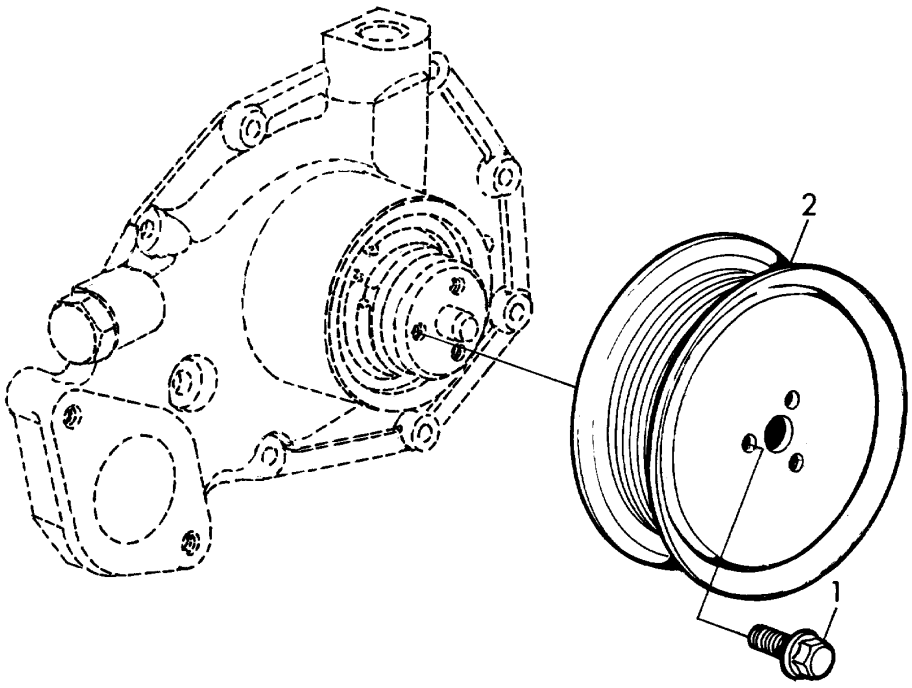


| Pos. | Item | Quantity | Description | Designação | Serie | K |
|---|---|---|---|---|---|---|
| 1 | 7090092 | 3 | SCREW JDS 123 M6X12 10.9 | PARAFUSO | | |
| 2 | 7090093 | 1 | BELT PULLEY | POLIA | | |

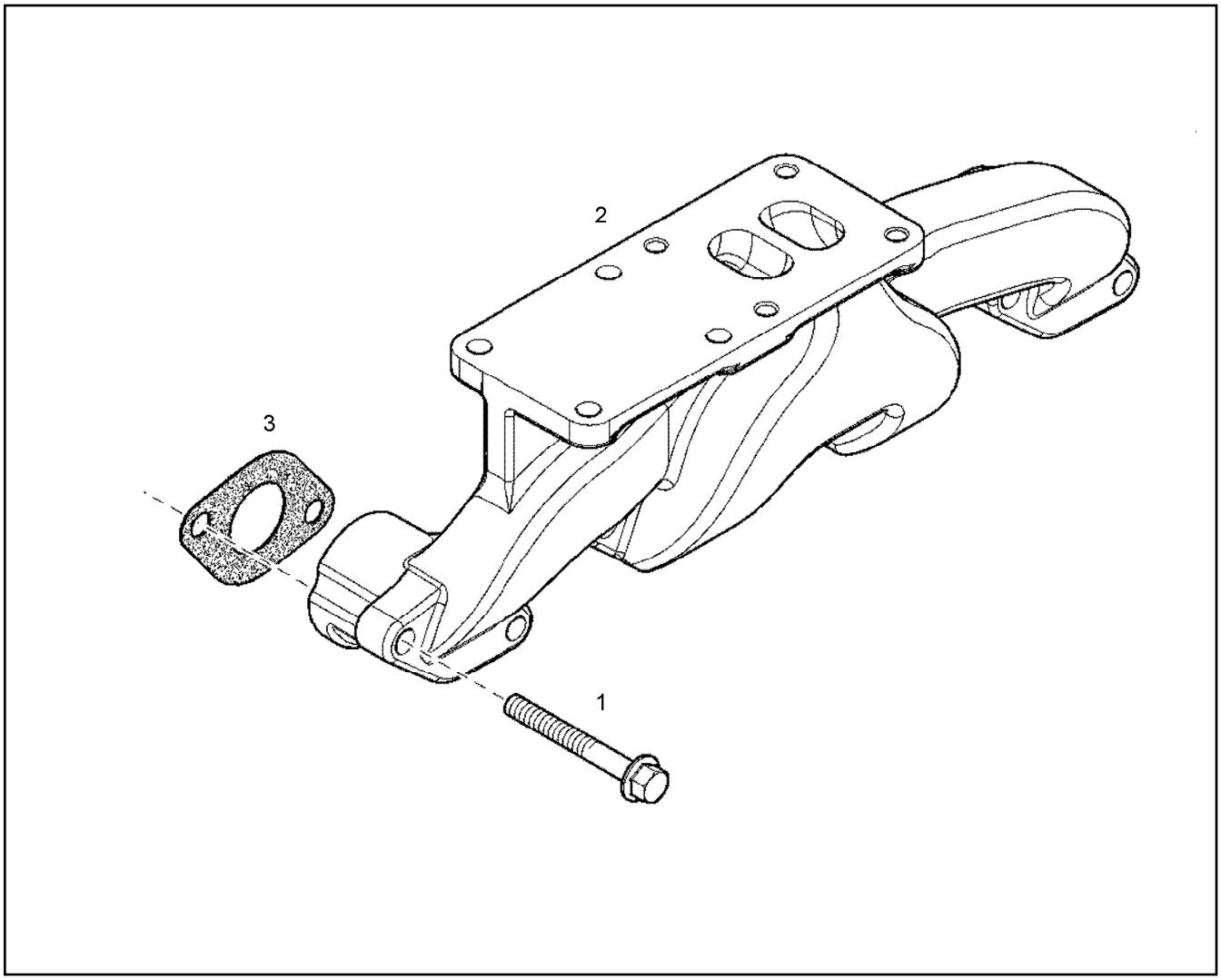


| Pos. | Item | Quantity | Description | Designação | Serie | K |
|---|---|---|---|---|---|---|
| 1 | 10355448 | 8 | HEX SCREW M10X80 | PARAFUSO SEXTAVADO | | |
| 2 | 7091075 | 1 | EXHAUST MANIFOLD | COLETOR DE ESCAPE | | |
| 3 | 7090212 | 4 | SEAL | VEDAÇÃO | | |

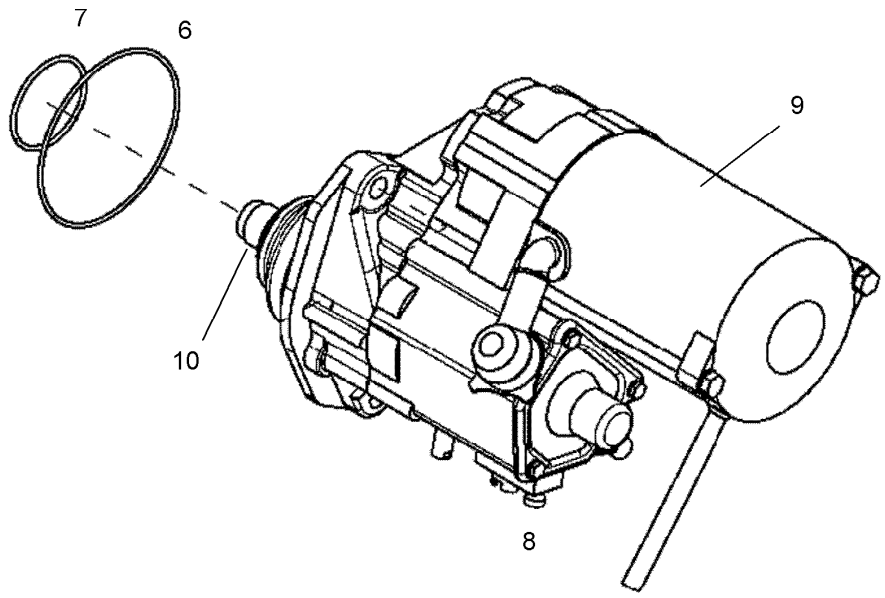


| Pos. | Item | Quantity | Description | Designação | Serie | K |
|---|---|---|---|---|---|---|
| 6 | 7090165 | 1 | SEALING RING | ANEL DE VEDAÇÃO | | |
| 7 | 7090163 | 1 | O-RING | ANEL-O | | |
| 8 | | 1 | STARTER | MOTOR DE PARTIDA | | |
| 9 | 10412152 | 1 | -SWITCH | -INTERRUPTOR | | |
| 10 | 10354792 | 1 | -STARTER DRIVE | -ACIONAMENTO MOTOR PARTID | | |

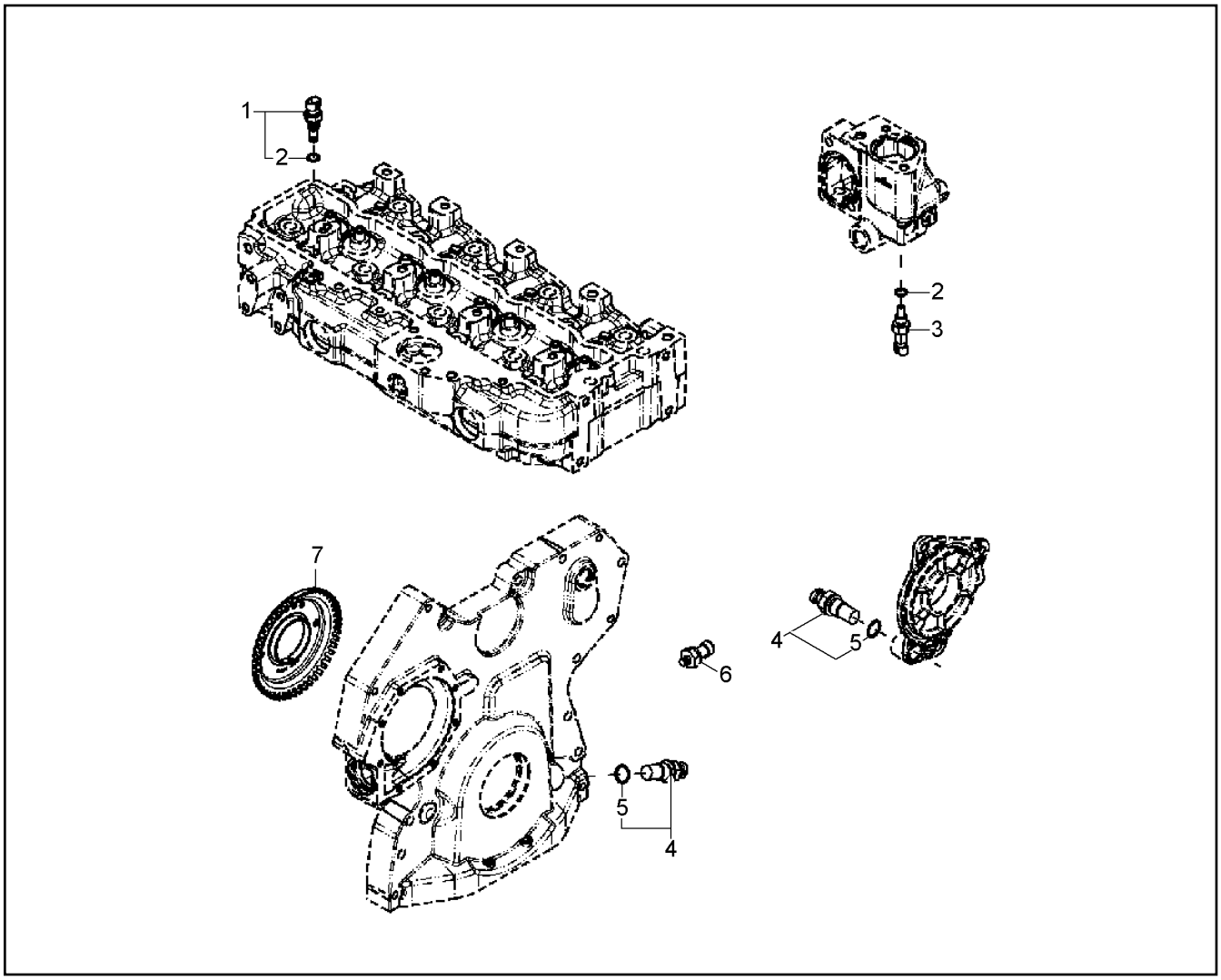


| Pos. | Item | Quantity | Description | Designação | Serie | K |
|---|---|---|---|---|---|---|
| 1 | 7091029 | 2 | TEMPERATURE SENSOR | SENSOR DE TEMPERATURA | | |
| 2 | 7090257 | 1 | O-RING 11,3X2,2 | ANEL-O | | |
| 3 | 7090598 | 1 | TEMPERATURE SENSOR | SENSOR DE TEMPERATURA | | |
| 4 | 7090576 | 2 | SENSOR | SENSOR | | |
| 5 | 7090117 | 1 | O-RING JDS 17,3X2,2 | ANEL-O | | |
| 6 | 7090902 | 1 | OIL PRESSURE SENSOR | SENSOR DE PRESSÃO DE ÓLE | | 2 |
| 7 | 7090978 | 1 | IDLE GEAR | VOLANTE | | |

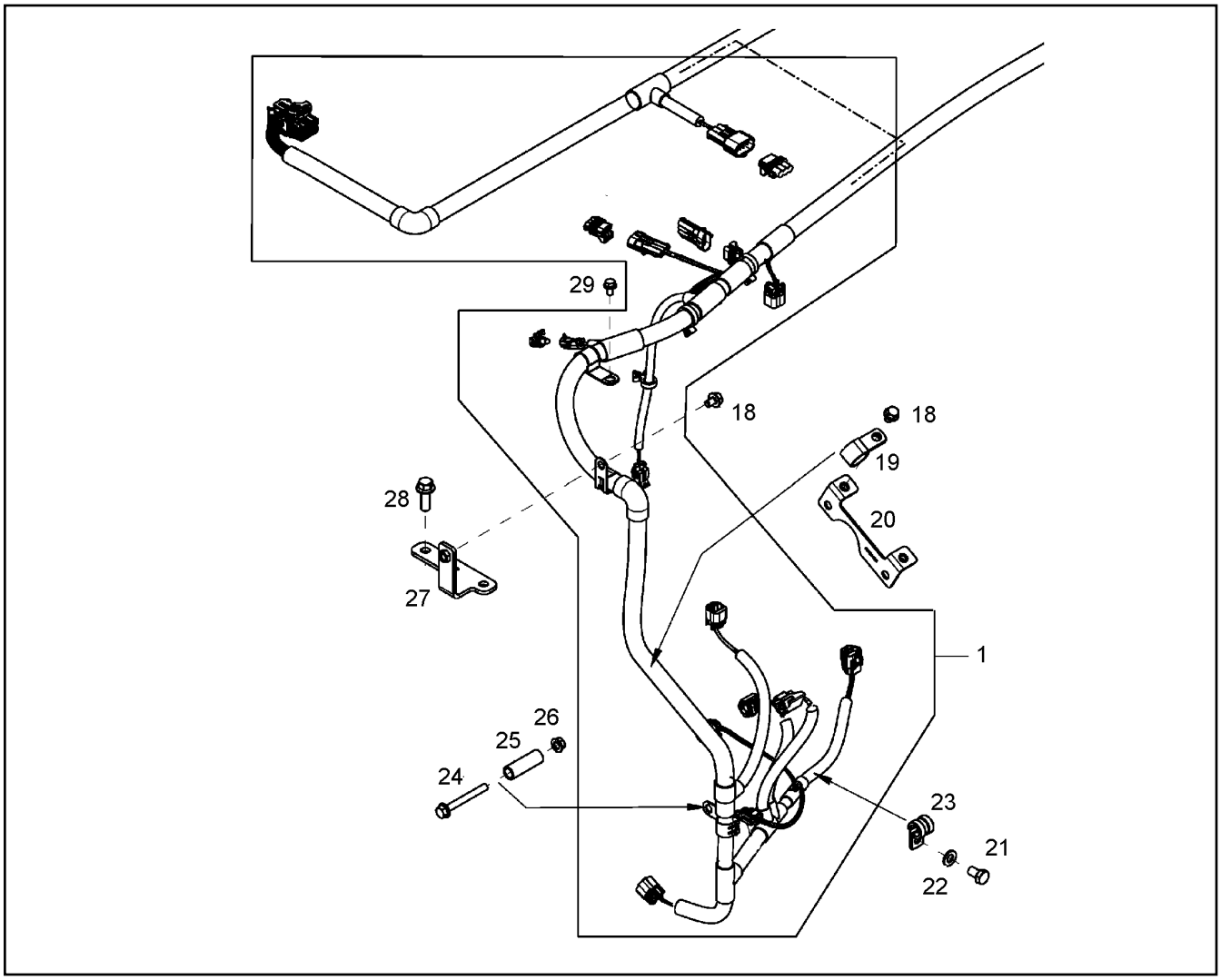


| Pos. | Item | Quantity | Description | Designação | Serie | K |
|---|---|---|---|---|---|---|
| 1 | 10465568 | 1 | CABLE HARNESS | CHICOTE ELÉTRICO | | |
| 18 | 10355141 | 2 | HEX SCREW M8X12 | PARAFUSO SEXTAVADO | | |
| 19 | 7091122 | 2 | TERMINAL/CLAMP | TERMINAL | | |
| 20 | 7091123 | 1 | CONSOLE | CONSOLE | | |
| 21 | 7091124 | 1 | HEX SCREW | PARAFUSO SEXTAVADO | | |
| 22 | 7090333 | 1 | WASHER | ARRUELA | | |
| 23 | 10340319 | 1 | CLAMP | BRAÇADEIRA | | |
| 24 | 7091126 | 1 | SCREW M8X70 | PARAFUSO | | |
| 25 | 7091127 | 1 | SPACER PIECE | ESPAÇADOR | | |
| 26 | 7090133 | 1 | FLANGE NUT M8 | PORCA COM FLANGE | | |
| 27 | 7091128 | 1 | CONSOLE | CONSOLE | | |
| 28 | 7090253 | 2 | SCREW JDS 123 M10X30 10.9 | PARAFUSO | | |
| 29 | 7091057 | 1 | SCREW M6X12 | PARAFUSO | | |

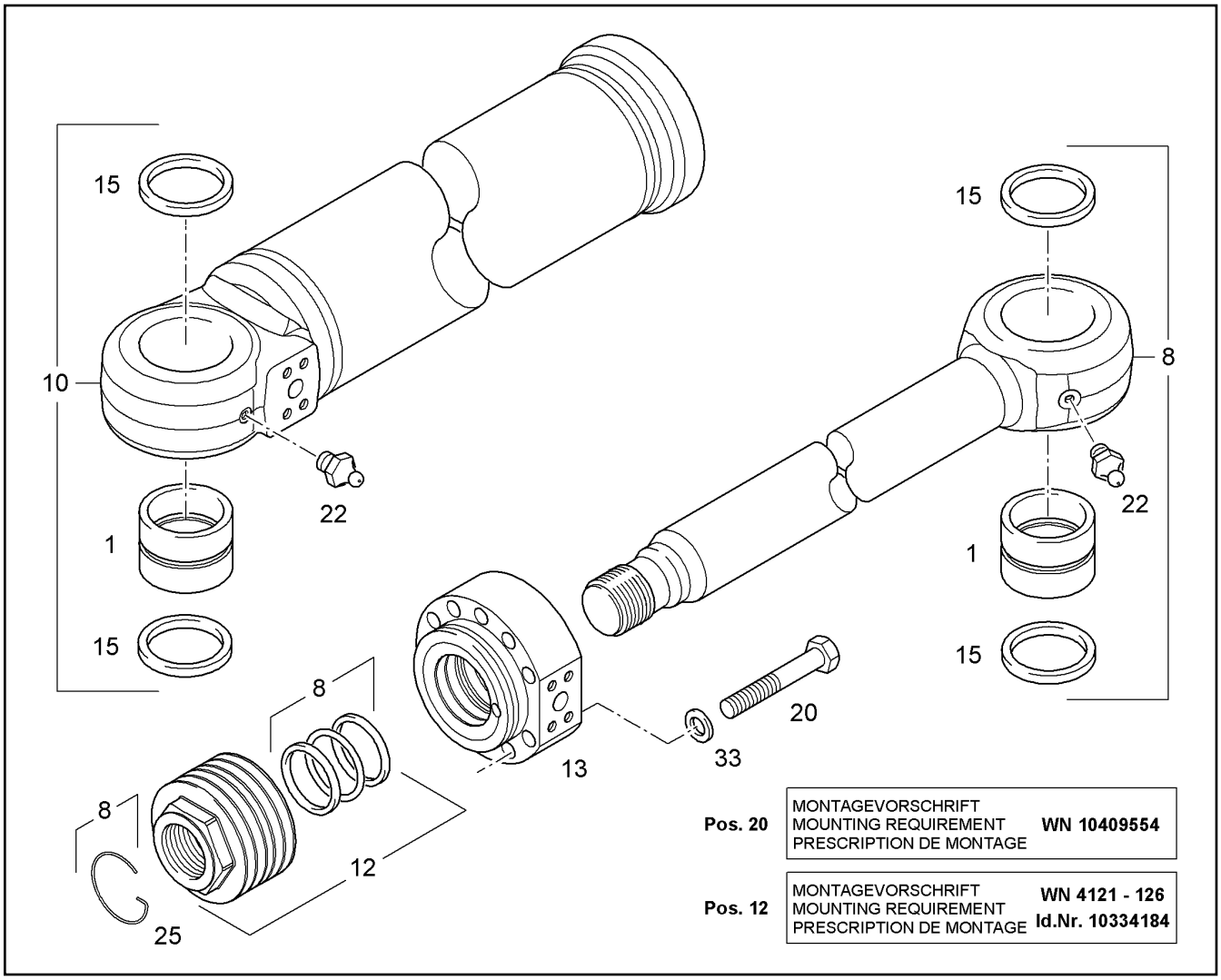


| Pos. | Item | Quantity | Description | Designação | Serie | K |
|---|---|---|---|---|---|---|
| 1 | 9226513 | 2 | BUSHING SPIRAL 80/95X70 | BUCHA | | 1 |
| 8 | 94063517 | 1 | PISTON ROD | HASTE DO CILINDRO | | |
| 10 | 94063454 | 1 | CYLINDER | CILINDRO | | |
| 12 | 9601075 | 1 | PISTON<br>⇨ ❑ 504 | PISTÃO | | |
| 13 | 9951442 | 1 | PISTON ROD BEARING<br>⇨ ❑ 506 | MANCAL DA HASTE DO PISTÃO | | 6 |
| 15 | 7362180 | 4 | RADIAL SEAL X80X95X8 | ANEL DE VEDAÇÃO RADIAL | | |
| 20 | 4062065 | 11 | HEX SCREW ISO 4014 M16X90 10.9 FLZN | PARAFUSO SEXTAVADO | | |
| 22 | 7743242 | 2 | HYDRAULIC-TYPE LUBRICAT.NIPPLEDIN 71 | NIPLE DE LUBRIFICACAO CONIC | | |
| 25 | 4242002 | 1 | RING DIN 70951 63 | ANEL | | |
| 33 | 9918228 | 11 | WASHER 16,5/28X4 | ARRUELA | | |

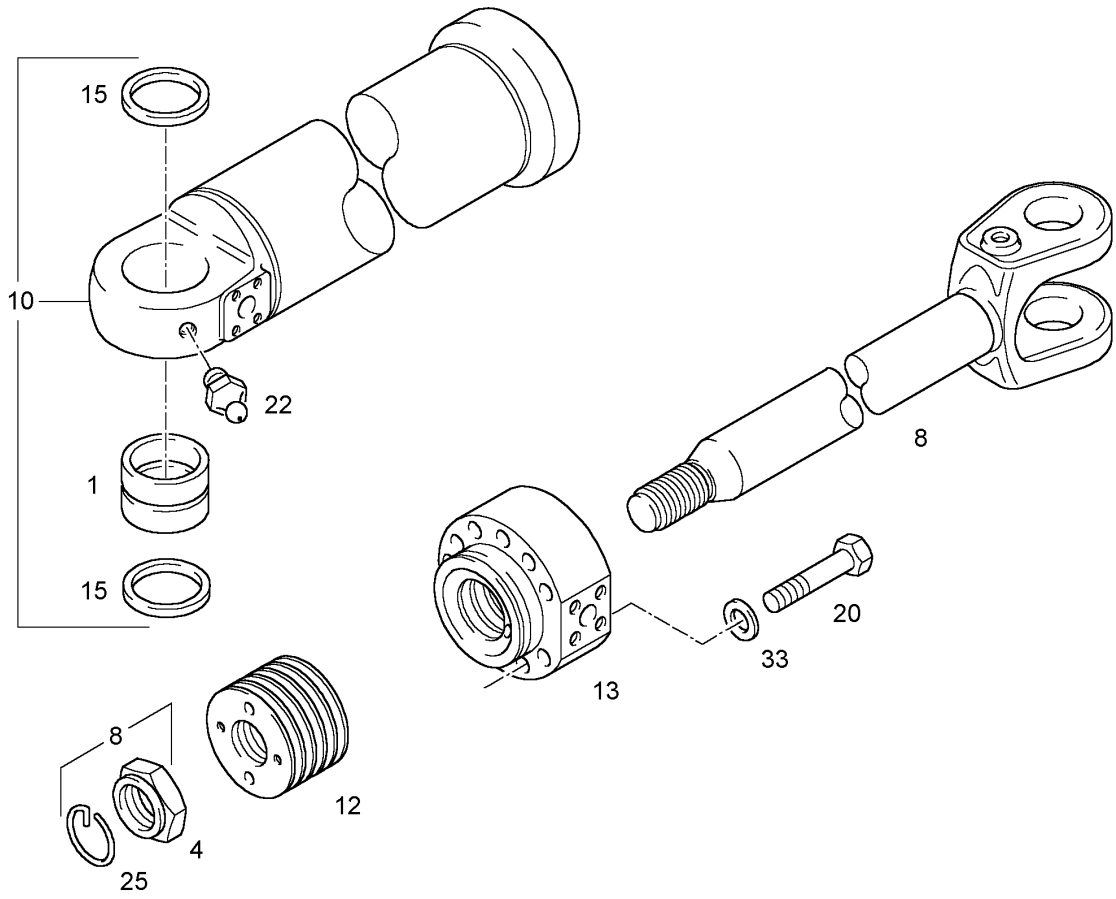


| Pos. | Item | Quantity | Description | Designação | Serie | K |
|---|---|---|---|---|---|---|
| 1 | 9166644 | 1 | BUSHING SPIRAL 70/85X70 | BUCHA | | 1 |
| 4 | 4129202 | 1 | PISTON NUT M50X2 | PORCA DO PISTÃO | | |
| 8 | 9064275 | 1 | PISTON ROD | HASTE DO CILINDRO | | |
| 10 | 9064276 | 1 | CYLINDER | CILINDRO | | |
| 12 | 9239589 | 1 | PISTON<br>⇨ ❑ 503 | PISTÃO | | |
| 13 | 9922997 | 1 | PISTON ROD BEARING<br>⇨ ❑ 505 | MANCAL DA HASTE DO PISTÃO | | |
| 15 | 7362179 | 2 | RADIAL SEAL X70X85X8 | ANEL DE VEDAÇÃO RADIAL | | |
| 20 | 4600149 | 9 | HEX SCREW ISO 4014 M16X85 10.9 FLZN | PARAFUSO SEXTAVADO | | |
| 22 | 7743242 | 1 | HYDRAULIC-TYPE LUBRICAT.NIPPLEDIN 71 | NIPLE DE LUBRIFICACAO CONIC | | |
| 25 | 4242001 | 1 | RING DIN 70951 53 | ANEL | | |
| 33 | 9918228 | 9 | WASHER 16,5/28X4 | ARRUELA | | |

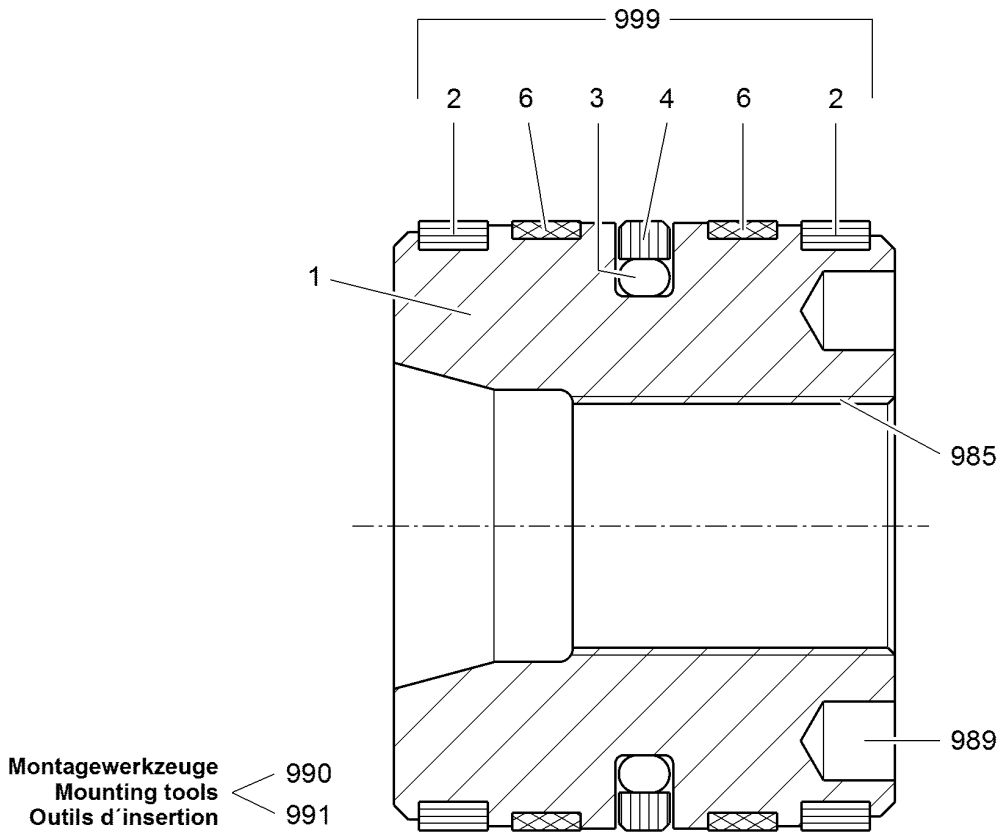


| Pos. | Item | Quantity | Description | Designação | Serie | K |
|---|---|---|---|---|---|---|
| 1 | | 1 | PISTON | PISTÃO | | |
| 2 | 9177724 | 2 | PISTON GUIDE RING 110X102X9,7 | ANEL GUIA DO PISTÃO | | |
| 3 | 7003378 | 1 | O-RING DIN 3771 89X7 | ANEL-O | | |
| 4 | 7003379 | 1 | TURCON GLYD RING 110X89X8,1 | ANEL TURCON GLYD | | |
| 6 | 7003380 | 2 | PISTON GUIDE RING 110X105X9,7 | ANEL GUIA DO PISTÃO | | |
| 985 | 9921123 | 1 | MOUNTING KEY PISTON NUT SW65/70 | CHAVE DE MONTAG PORCA PIS | | |
| 989 | 8007364 | 1 | PISTON WRENCH SW75/12 | CHAVE PARA MONTAGEM DO P | | |
| 990 | 9170509 | 1 | ASSEMBLY BUSHING 110 | LUVA DE MONTAGEM | | 1 |
| 991 | 9170511 | 1 | EXPANDING BUSHING | BUCHA EXPANSIVA | | |
| 999 | 9159131 | 1 | SEALING SET FOR PISTON d=110 | KIT DE VEDAÇÃO DO CILINDRO | | |

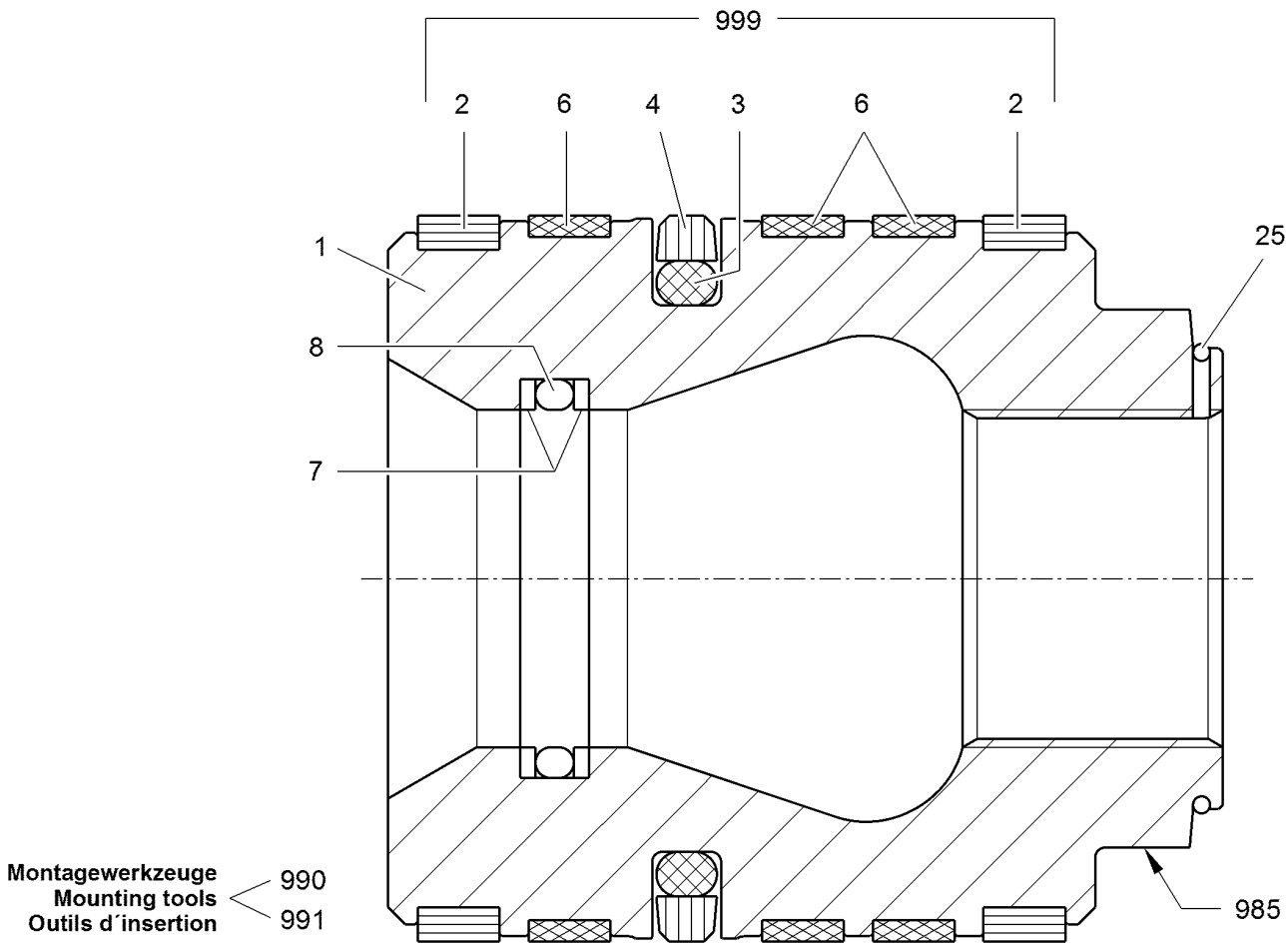


| Pos. | Item | Quantity | Description | Designação | Serie | K |
|---|---|---|---|---|---|---|
| 1 | | 1 | PISTON | PISTÃO | | |
| 2 | 9177714 | 2 | PISTON GUIDE RING 140X132X9,7 | ANEL GUIA DO PISTÃO | | |
| 3 | 7002054 | 1 | O-RING 116,84X7 | ANEL-O | | |
| 4 | 7002060 | 1 | TURCON GLYD RING 140X119X8,1 | ANEL TURCON GLYD | | |
| 6 | 7003432 | 3 | PISTON GUIDE RING 140X135X9,7 | ANEL GUIA DO PISTÃO | | |
| 7 | 7003532 | 2 | SUPPORTING RING 62/67X1,5 | ANEL DE APOIO | | |
| 8 | 7264085 | 1 | O-RING 63X3 | ANEL-O | | |
| 25 | 4242002 | 1 | RING DIN 70951 63 | ANEL | | |
| 985 | 9600418 | 1 | PISTON WRENCH | CHAVE PARA MONTAGEM DO P | | |
| 990 | 9998623 | 1 | ASSEMBLY BUSHING 140 | LUVA DE MONTAGEM | | |
| 991 | 9110409 | 1 | EXPANDING BUSHING | BUCHA EXPANSIVA | | |
| 999 | 9165363 | 1 | SEALING SET FOR PISTON d=140 | KIT DE VEDAÇÃO DO CILINDRO | | |

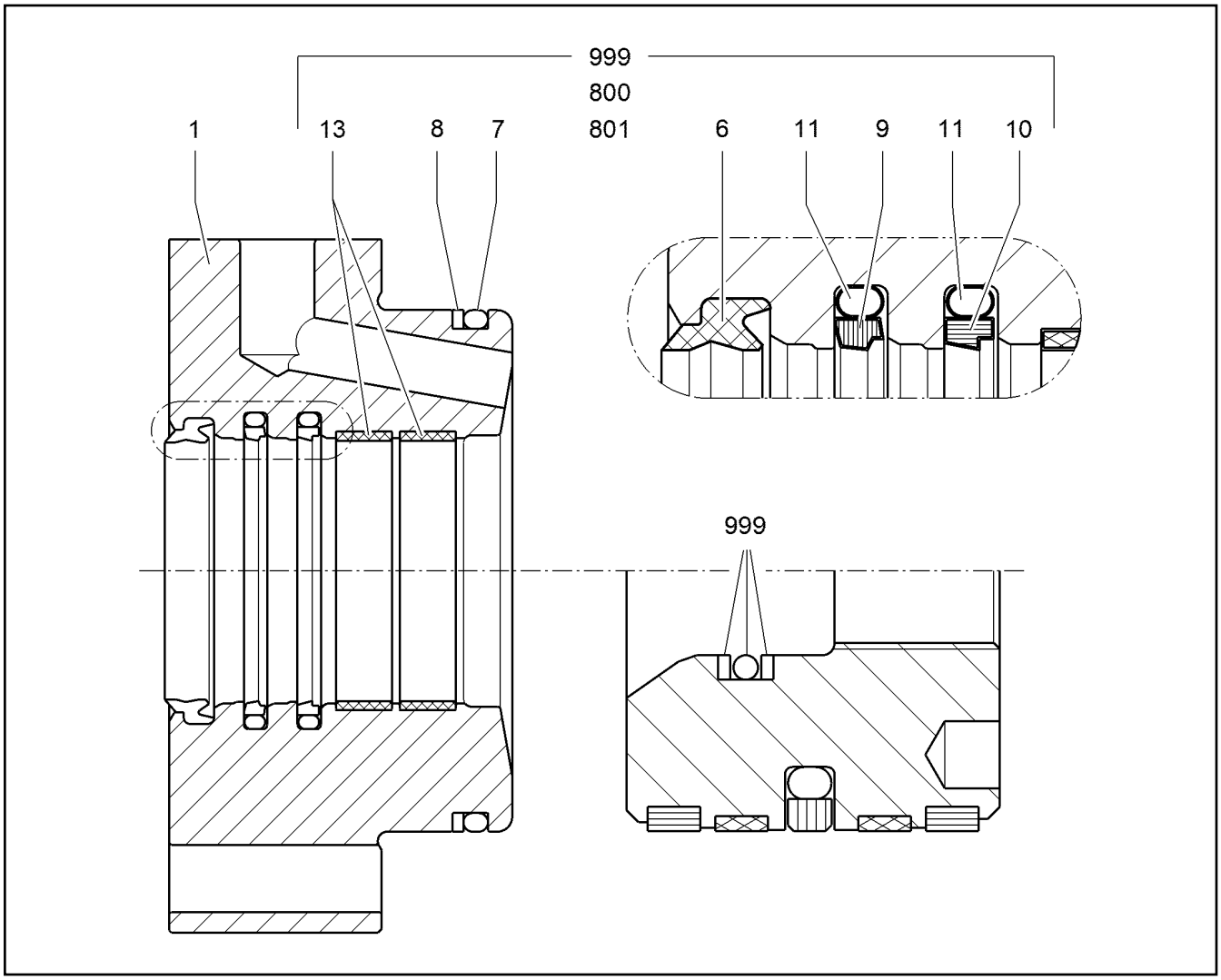


| Pos. | Item | Quantity | Description | Designação | Serie | K |
|---|---|---|---|---|---|---|
| 1 | | 1 | BEARING HEAD | CABEÇOTE DO MANCAL | | |
| 6 | 7024643 | 1 | SCRAPER RING 60X68,8X6,3 | ANEL RASPADOR | | |
| 7 | 7360277 | 1 | O-RING DIN 3771 100X5 | ANEL-O | | |
| 8 | 7002899 | 1 | SPIRAL RING 102X110X2 | ANEL ESPIRAL | | |
| 9 | 7010665 | 1 | RIMSEAL 60,0X75,1X6,3 | ANEL DE VEDAÇÃO | | |
| 10 | 7001021 | 1 | TURCON-STEPSEAL 60,0X75,1X6,3 | VEDAÇÃO TURCON | | |
| 11 | 7001580 | 2 | O-RING 66,04X5,33 | ANEL-O | | |
| 13 | 7005245 | 2 | GUIDE RING 60X65X15,00 | ANEL GUIA | | |
| 800 | | 1 | LUBRICATING PASTE<br>⇨ ❑ 88 | PASTA DE LUBRIFICAÇÃO | | |
| 801 | | 1 | PROTECTION AGAINST CORROSION<br>⇨ ❑ 89 | PROTEÇÃO CONTRA CORROSÃ | | |
| 999 | 9177617 | 1Set | SEAL KIT F.PISTON ROD BEARING 60 | KIT DE VED MANCAL HASTE ÊM | | |

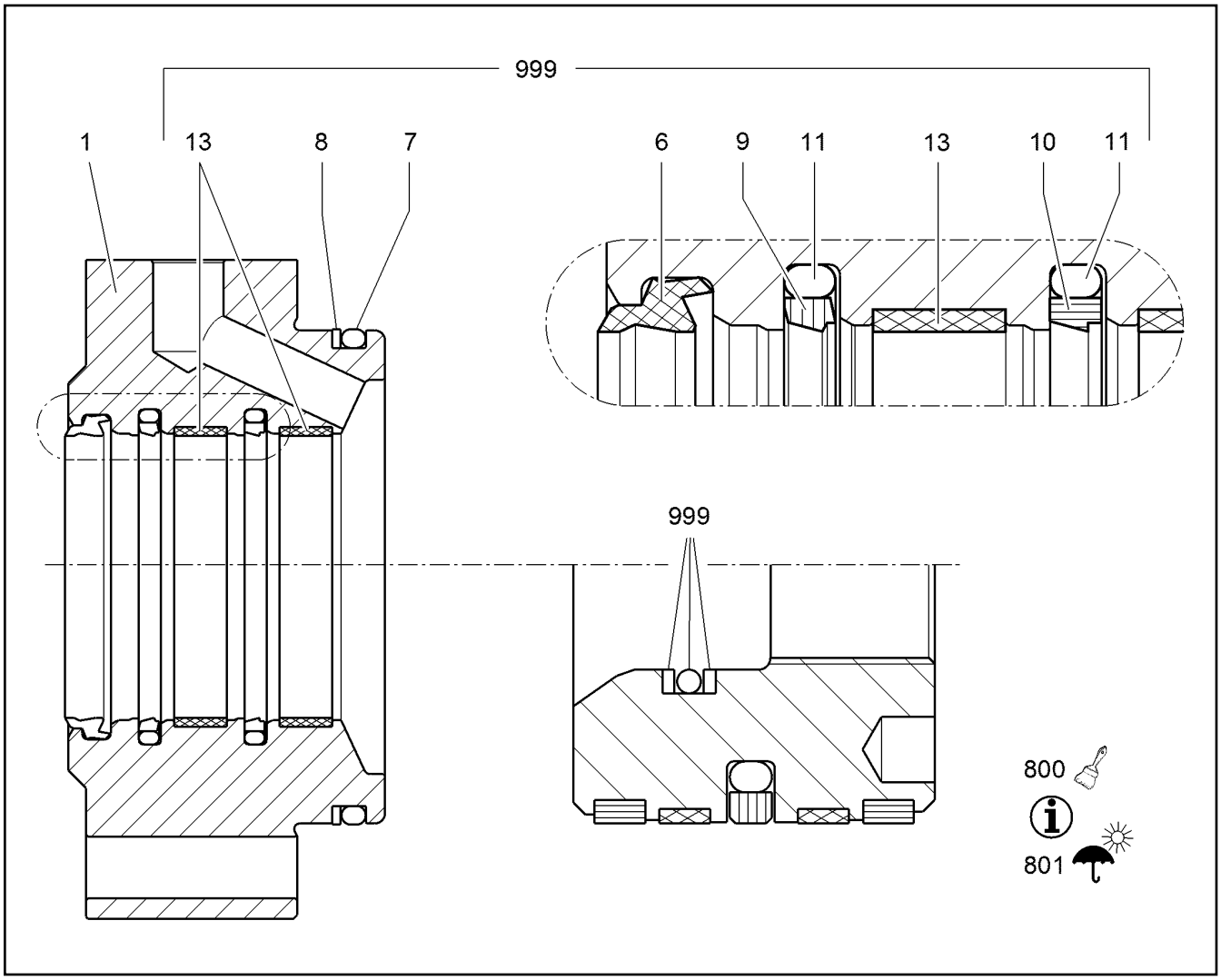


| Pos. | Item | Quantity | Description | Designação | Serie | K |
|---|---|---|---|---|---|---|
| 1 | | 1 | BEARING HEAD | CABEÇOTE DO MANCAL | | |
| 6 | 7026108 | 1 | SCRAPER RING 80X92,2X8,1 | ANEL RASPADOR | | |
| 7 | 7028731 | 1 | O-RING 129X6 | ANEL-O | | |
| 8 | 10028231 | 1 | SUPPORTING RING 130/140X1,7 | ANEL DE APOIO | | |
| 9 | 12208769 | 1 | RIMSEAL 80X95,1X6,3 | ANEL DE VEDAÇÃO | | |
| 10 | 7001578 | 1 | TURCON-STEPSEAL 80,0X95,1X6,3 | VEDAÇÃO TURCON | | |
| 11 | 7264418 | 2 | O-RING 85,09X5,33 | ANEL-O | | |
| 13 | 7005247 | 2 | GUIDE RING 80X85X15,00 | ANEL GUIA | | |
| 800 | | 1 | LUBRICATING PASTE<br>⇨ ❑ 88 | PASTA DE LUBRIFICAÇÃO | | |
| 801 | | 1 | PROTECTION AGAINST CORROSION<br>⇨ ❑ 89 | PROTEÇÃO CONTRA CORROSÃ | | |
| 999 | 9063173 | 1 | SEAL KIT F.PISTON ROD BEARING 80 | KIT DE VED MANCAL HASTE ÊM | | |

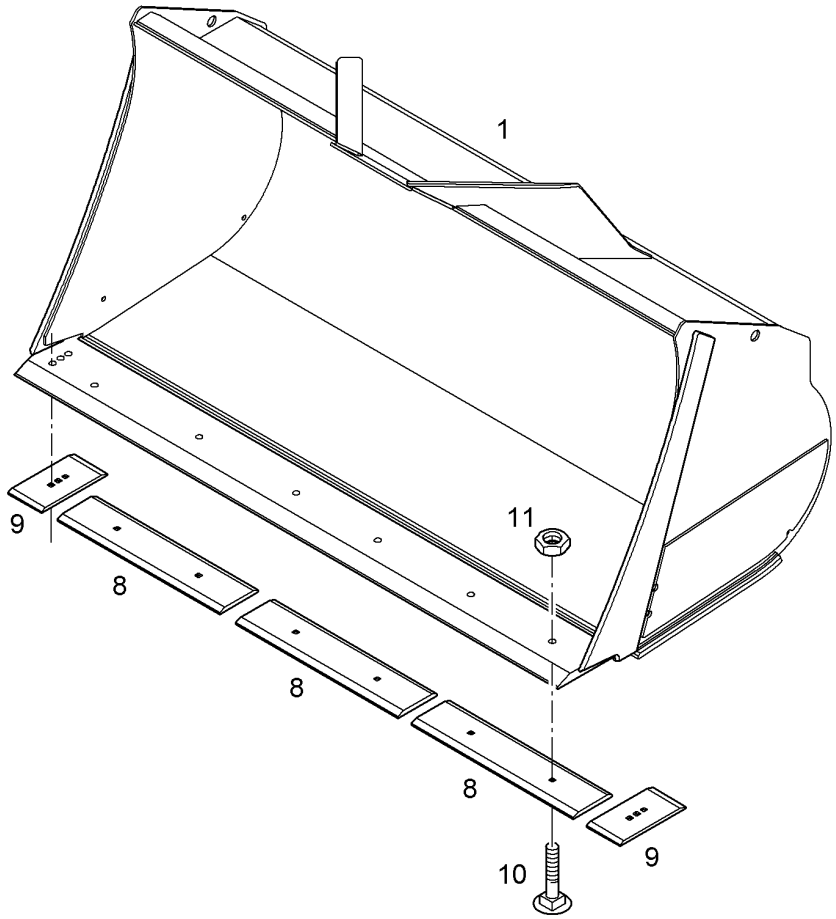


| Pos. | Item | Quantity | Description | Designação | Serie | K |
|---|---|---|---|---|---|---|
| 1 | 10497988 | 1 | Z-BUCKET<br>[MOA006656-016X11 ]<br>⇨ ❑ 508 | CAÇAMBA Z | | |
| 8 | 10497018 | 3 | UNDERSIDE BOLT-ON BLADE | PLACA DE DESGASTE COM PA | | 1 |
| 9 | 10497019 | 2 | UNDERSIDE BOLT-ON BLADE | PLACA DE DESGASTE COM PA | | 1 |
| 10 | 7403204 | 10 | COUNTERSUNK SCREW | PARAFUSO ESCAREADO | | |
| 11 | 7000904 | 10 | HEX NUT UNC3/4 | PORCA SEXTAVADA | | |

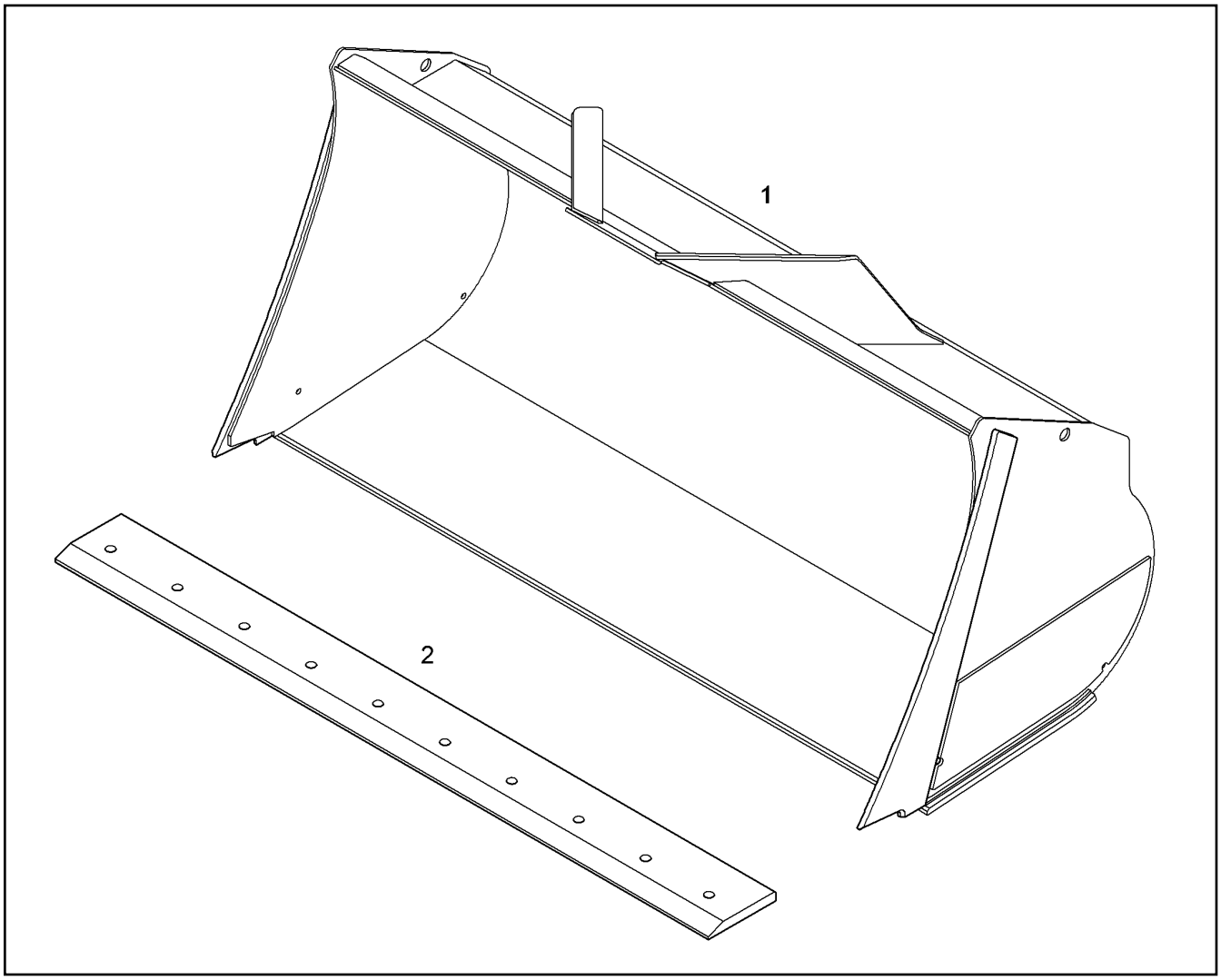


| Pos. | Item | Quantity | Description | Designação | Serie | K |
|---|---|---|---|---|---|---|
| 1 | 10497989 | 1 | Z-BUCKET | CAÇAMBA Z | | |
| 2 | 10497014 | 1 | CUTTING EDGE | LÂMINA DO ASSOALHO | | 1 |

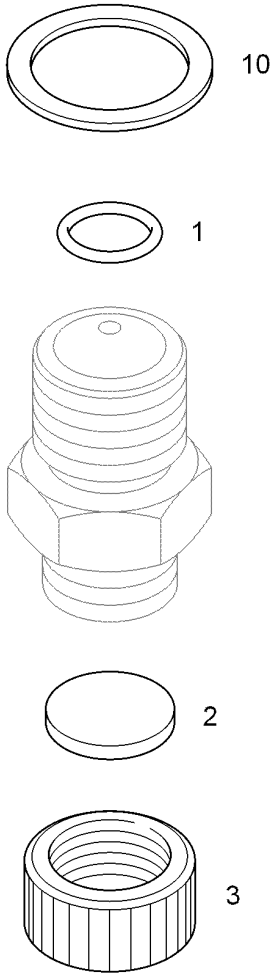


| Pos. | Item | Quantity | Description | Designação | Serie | K |
|---|---|---|---|---|---|---|
| 1 | 7264625 | 1 | O-RING 15X2 | ANEL-O | | |
| 2 | 7011131 | 1 | SEAL | VEDAÇÃO | | |
| 3 | 7013456 | 1 | PROTECTING CAP M26X1,5 | CAPA DE PROTEÇÃO | | |
| 10 | 7101021 | 1 | SEALING RING DIN 7603 A 30X36X2 | ANEL DE VEDAÇÃO | | |

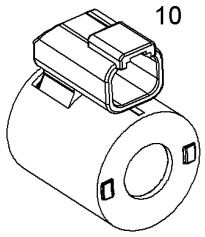


| Pos. | Item | Quantity | Description | Designação | Serie | K |
|---|---|---|---|---|---|---|
| 10 | 10219617 | 1 | MAGNET COIL | BOBINA MAGNÉTICA | | |

| Item | Page | Assembly | Pos. | Quantity | Item | Page | Assembly | Pos. | Quantity |
|---|---|---|---|---|---|---|---|---|---|
| 0524062 | 434 | 11 39 393 9 | 60 | 1 | 10014790 | 338 | 93 01 384 2 | 30 | 1 |
| 10000362 | 281 | 93 01 440 7 | 61 | 1 | 10014812 | 296 | 99 68 656 | 10 | 1 |
| 10000472 | 240 | 93 01 275 0 | 70 | 2 | 10014813 | 296 | 99 68 656 | 40 | 1 |
| 10000515 | 179 | 11 63 189 8 | 27 | 2 | 10014814 | 296 | 99 68 656 | 20 | 1 |
| 10000560 | 162 | 93 01 248 1 | 110 | 1 | 10014817 | 296 | 99 68 656 | 50 | 11 |
| 10000646 | 195 | 10 00 066 1 | 5 | 1 | 10015496 | 317 | 99 68 563 | 25 | 1 |
| 10000647 | 195 | 10 00 066 1 | 6 | 1 | 10015501 | 296 | 99 68 656 | 60 | 0.74m |
| 10000648 | 196 | 70 26 841 | 4 | 1 | 10015503 | 296 | 99 68 656 | 5 | 1m |
| 10000649 | 196 | 70 26 841 | 4 | 1 | 10015541 | 169 | 93 01 496 9 | 30 | 1 |
| 10000650 | 196 | 70 26 841 | 4 | 1 | 10015885 | 331 | 93 01 275 4 | 470 | 2 |
| 10000651 | 196 | 70 26 841 | 4 | 1 | 10017431 | 358 | 10 29 451 6 | 7 | 1 |
| 10000653 | 195 | 10 00 066 1 | 4 | 1 | 10017604 | 278 | 10 49 279 9 | 43 | 1 |
| 10000654 | 195 | 10 00 066 1 | 2 | 1 | 10018060 | 276 | 10 49 281 5 | 1 | 1 |
| 10000655 | 193 | 10 49 167 4 | 54 | 1 | 10018063 | 276 | 10 49 281 5 | 35 | 1 |
| 10000658 | 193 | 10 49 167 4 | 10 | 1 | 10018144 | 278 | 10 49 279 9 | 26 | 1 |
| 10000660 | 193 | 10 49 167 4 | 3 | 1 | 10018500 | 436 | 11 39 394 1 | 20 | 1 |
| 10000661 | 193 | 10 49 167 4 | 1 | 1 | 10018649 | 286 | 93 03 107 7 | 40 | 1 |
| 10000691 | 185 | 10 42 470 2 | 1 | 1 | 10018730 | 324 | 93 01 075 0 | 1 | 1 |
| 10000692 | 185 | 10 42 470 2 | 25 | 1 | 10021147 | 438 | 11 39 394 5 | 10 | 1 |
| 10000699 | 195 | 10 00 066 1 | 21 | 1 | 10021154 | 261 | 93 03 054 5 | 210 | 1 |
| 10000701 | 197 | 10 00 066 0 | 21 | 1 | 10021155 | 261 | 93 03 054 5 | 220 | 1 |
| 10000702 | 193 | 10 49 167 4 | 60 | 1 | 10021156 | 261 | 93 03 054 5 | 230 | 1 |
| 10000703 | 195 | 10 00 066 1 | 20 | 1 | 10021156 | 267 | 11 39 244 8 | 502 | 1 |
| 10000707 | 197 | 10 00 066 0 | 2 | 1 | 10022721 | 269 | 93 01 445 9 | 70 | 4.5m |
| 10000723 | 195 | 10 00 066 1 | 9 | 1 | 10022721 | 271 | 93 01 446 0 | 70 | 3.4m |
| 10000810 | 199 | 70 23 888 | 2 | 1 | 10024673 | 371 | 76 23 540 | 10 | 1 |
| 10001073 | 222 | 93 02 200 3 | 80 | 2 | 10024720 | 209 | 11 06 745 1 | 4 | 1 |
| 10001077 | 346 | 93 02 765 2 | 30 | 4 | 10026108 | 403 | 93 01 404 8 | 250 | 5 |
| 10005440 | 130 | 10 49 783 5 | 90 | 1 | 10026113 | 129 | 10 49 787 5 | 110 | 4 |
| 10006372 | 222 | 93 02 200 3 | 100 | 2 | 10026113 | 129 | 10 49 787 5 | 120 | 4 |
| 10006372 | 245 | 11 44 322 6 | 80 | 4 | 10026113 | 135 | 93 01 379 6 | 40 | 2 |
| 10006372 | 282 | 93 01 440 7 | 62 | 1 | 10026113 | 139 | 93 02 412 8 | 40 | 1 |
| 10006372 | 342 | 93 02 200 8 | 40 | 4 | 10028231 | 506 | 99 51 442 | 8 | 1 |
| 10006372 | 346 | 93 02 765 2 | 40 | 4 | 10028268 | 436 | 11 39 394 1 | 50 | 1 |
| 10006372 | 416 | 93 02 846 3 | 160 | 4 | 10029222 | 230 | 12 24 780 8 | 9 | 24 |
| 10006974 | 369 | 10 10 119 3 | 999 | 1 | 10029222 | 232 | 12 26 027 4 | 9 | 24 |
| 10008048 | 201 | 11 49 023 3 | 7 | 1 | 10032001 | 419 | 70 27 481 | 5 | 1 |
| 10008159 | 181 | 70 23 885 | 2 | 1 | 10035410 | 433 | 11 39 393 7 | 140 | 1 |
| 10008390 | 208 | 57 16 765 | 200 | 2 | 10035783 | 309 | 93 02 318 6 | 165 | 1 |
| 10008427 | 439 | 11 39 394 8 | 50 | 1 | 10036558 | 278 | 10 49 279 9 | 3 | 2 |
| 10009189 | 250 | 93 01 436 7 | 43 | 6 | 10036559 | 278 | 10 49 279 9 | 4 | 1 |
| 10009189 | 251 | 93 01 434 9 | 50 | 6 | 10037116 | 236 | 93 01 552 5 | 140 | 1 |
| 10009239 | 439 | 11 39 394 8 | 20 | 1 | 10037468 | 309 | 93 02 318 6 | 152 | 13 |
| 10009700 | 397 | 11 83 865 0 | 63 | 1 | 10037476 | 309 | 93 02 318 6 | 153 | 2 |
| 10009884 | 248 | 11 69 981 7 | 19 | 1 | 10038734 | 248 | 11 69 981 7 | 9 | 1 |
| 10011002 | 310 | 93 02 318 6 | 446 | 1 | 10038735 | 248 | 11 69 981 7 | 8 | 1 |
| 10011696 | 322 | 93 01 524 4 | 120 | 2 | 10038736 | 248 | 11 69 981 7 | 7 | 1 |
| 10012527 | 264 | 12 87 621 2 | 501 | 1 | 10038738 | 248 | 11 69 981 7 | 5 | 1 |
| 10012527 | 267 | 11 39 244 8 | 501 | 1 | 10039180 | 108 | 11 11 347 1 | 11 | 60 |
| 10012889 | 344 | 10 22 240 3 | 10 | 1 | 10039180 | 310 | 93 02 318 6 | 693 | 12 |
| 10013245 | 209 | 11 06 745 1 | 5 | 1 | 10040330 | 296 | 99 68 656 | 90 | 11 |
| 10014164 | 164 | 93 02 657 8 | 150 | 1 | 10040741 | 383 | 93 01 242 6 | 110 | 2 |
| 10014382 | 108 | 11 11 347 1 | 7 | 200 | 10040743 | 383 | 93 01 242 6 | 100 | 2 |
| 10014752 | 317 | 99 68 563 | 15 | 1 | 10041206 | 322 | 93 01 524 4 | 160 | 1.32m |
| 10014758 | 317 | 99 68 563 | 10 | 1 | 10041206 | 322 | 93 01 524 4 | 190 | 1.07m |
| 10014762 | 317 | 99 68 563 | 50 | 1 | 10041206 | 322 | 93 01 524 4 | 210 | 1.52m |
| 10014765 | 317 | 99 68 563 | 30 | 1 | 10041206 | 322 | 93 01 524 4 | 220 | 0.77m |
| 10014767 | 317 | 99 68 563 | 20 | 2 | 10041210 | 322 | 93 01 524 4 | 230 | 1 |
| 10014790 | 295 | 93 01 384 5 | 40 | 1 | 10041739 | 397 | 11 83 865 0 | 50 | 6 |
| 10014790 | 316 | 94 04 665 1 | 200 | 1 | 10041850 | 365 | 93 01 275 2 | 250 | 1 |

| Item | Page | Assembly | Pos. | Quantity | Item | Page | Assembly | Pos. | Quantity |
|---|---|---|---|---|---|---|---|---|---|
| 10042323 | 211 | 10 28 860 2 | 10 | 1 | 10180575 | 213 | 93 02 339 7 | 40 | 1 |
| 10042606 | 132 | 93 01 380 7 | 210 | 7 | 10180575 | 245 | 11 44 322 6 | 140 | 4 |
| 10042606 | 159 | 12 80 268 6 | 160 | 4 | 10181428 | 260 | 93 03 054 5 | 111 | 2 |
| 10042606 | 380 | 93 01 241 4 | 901 | 12 | 10181428 | 287 | 93 01 384 7 | 31 | 1 |
| 10043264 | 339 | 93 01 922 5 | 190 | 1 | 10181473 | 283 | 93 01 440 7 | 88 | 8 |
| 10043313 | 164 | 93 02 657 8 | 50 | 1 | 10181497 | 254 | 11 44 153 4 | 39 | 3 |
| 10043956 | 299 | 93 01 404 9 | 260 | 1 | 10181554 | 293 | 93 01 524 7 | 120 | 2 |
| 10043956 | 302 | 93 01 404 9 | 260 | 1 | 10181616 | 249 | 69 05 202 | 20 | 1 |
| 10045184 | 226 | 12 26 027 9 | 51 | 2 | 10216201 | 134 | 93 02 080 7 | 40 | 4 |
| 10045533 | 281 | 93 01 440 7 | 53 | 2 | 10216204 | 244 | 93 01 922 0 | 50 | 2 |
| 10045600 | 299 | 93 01 404 9 | 360 | 4 | 10216718 | 185 | 10 42 470 2 | 36 | 1 |
| 10045600 | 302 | 93 01 404 9 | 360 | 4 | 10217532 | 362 | 11 64 339 5 | 7 | 1 |
| 10097910 | 421 | 93 02 846 4 | 90 | 1 | 10217546 | 207 | 93 01 242 7 | 50 | 1 |
| 10097960 | 362 | 11 64 339 5 | 14 | 1 | 10217805 | 358 | 10 29 451 6 | 8 | 1 |
| 10100062 | 310 | 93 02 318 6 | 391 | 80 | 10217842 | 330 | 93 01 275 4 | 350 | 1 |
| 10100063 | 310 | 93 02 318 6 | 440 | 62 | 10217947 | 141 | 93 02 080 6 | 30 | 1 |
| 10100423 | 179 | 11 63 189 8 | 24 | 4 | 10218510 | 254 | 11 44 153 4 | 34 | 8 |
| 10100429 | 179 | 11 63 189 8 | 40 | 1 | 10218819 | 248 | 11 69 981 7 | 35 | 1 |
| 10100674 | 104 | 11 11 346 7 | 17 | 200 | 10218820 | 248 | 11 69 981 7 | 10 | 1 |
| 10100680 | 181 | 70 23 885 | 19 | 2 | 10219617 | 511 | 11 49 223 6 | 10 | 1 |
| 10100734 | 359 | 11 64 336 0 | 4 | 1 | 10220396 | 345 | 76 20 114 | 10 | 1 |
| 10100737 | 181 | 70 23 885 | 22 | 1 | 10220429 | 185 | 10 42 470 2 | 17 | 4 |
| 10100943 | 265 | 11 21 081 8 | 40 | 2 | 10220430 | 185 | 10 42 470 2 | 31 | 1 |
| 10101158 | 425 | 93 01 710 0 | 80 | 1 | 10220639 | 181 | 70 23 885 | 20 | 2 |
| 10101193 | 367 | 10 67 593 7 | 84 | 1 | 10220863 | 345 | 76 20 114 | 20 | 1 |
| 10101393 | 348 | 93 02 765 2 | 330 | 1 | 10221073 | 266 | 10 11 495 5 | 10 | 1 |
| 10112498 | 276 | 10 49 281 5 | 2 | 1 | 10222279 | 310 | 93 02 318 6 | 492 | 6 |
| 10112500 | 276 | 10 49 281 5 | 57 | 2 | 10222403 | 92 | 93 01 760 7 | 23 | 1 |
| 10112636 | 386 | 11 10 906 0 | 130 | 1 | 10222403 | 339 | 93 01 922 5 | 90 | 1 |
| 10112750 | 421 | 93 02 846 4 | 130 | 1 | 10224307 | 408 | 93 02 340 5 | 50 | 2 |
| 10113124 | 240 | 93 01 275 0 | 40 | 1 | 10224316 | 401 | 93 01 404 8 | 70 | 1 |
| 10113194 | 277 | 10 49 281 5 | 999 | 1 | 10224316 | 408 | 93 02 340 5 | 70 | 1 |
| 10113336 | 242 | 93 02 191 5 | 20 | 1 | 10228513 | 411 | 93 01 040 5 | 20 | 1 |
| 10114058 | 152 | 11 06 812 3 | 105 | 1 | 10228514 | 411 | 93 01 040 5 | 30 | 1 |
| 10114863 | 315 | 93 01 445 4 | 27 | 3 | 10280277 | 181 | 70 23 885 | 10 | 1 |
| 10114879 | 310 | 93 02 318 6 | 442 | 7 | 10282631 | 361 | 11 64 336 1 | 13 | 1 |
| 10114955 | 298 | 93 01 404 9 | 160 | 1 | 10282964 | 248 | 11 69 981 7 | 20 | 1 |
| 10114955 | 301 | 93 01 404 9 | 160 | 1 | 10285254 | 254 | 11 44 153 4 | 38 | 1 |
| 10114989 | 185 | 10 42 470 2 | 38 | 1 | 10285297 | 421 | 93 02 846 4 | 40 | 1 |
| 10115072 | 360 | 11 64 339 4 | 15 | 3 | 10285702 | 115 | 10 35 682 9 | 210 | 1 |
| 10115109 | 243 | 10 11 333 6 | 999 | 1 | 10286280 | 115 | 10 35 682 9 | 1000 | 1 |
| 10115317 | 361 | 11 64 336 1 | 10 | 1 | 10286359 | 139 | 93 02 412 8 | 60 | 4 |
| 10137075 | 419 | 70 27 481 | 13 | 2 | 10286359 | 330 | 93 01 275 4 | 400 | 8 |
| 10165605 | 298 | 93 01 404 9 | 20 | 1 | 10286359 | 346 | 93 02 765 2 | 110 | 4 |
| 10165605 | 301 | 93 01 404 9 | 20 | 1 | 10286360 | 328 | 93 01 275 4 | 170 | 2 |
| 10165611 | 248 | 11 69 981 7 | 26 | 1 | 10286360 | 346 | 93 02 765 2 | 161 | 4 |
| 10171564 | 293 | 93 01 524 7 | 140 | 1 | 10286361 | 346 | 93 02 765 2 | 140 | 4 |
| 10171564 | 293 | 93 01 524 7 | 160 | 1 | 10288602 | 289 | 93 01 896 2 | 30 | 1 |
| 10179357 | 168 | 93 02 202 5 | 80 | 12 | 10288991 | 360 | 11 64 339 4 | 6 | 1 |
| 10179357 | 170 | 93 01 295 4 | 130 | 8 | 10289070 | 131 | 93 01 379 5 | 170 | 1 |
| 10179357 | 244 | 93 01 922 0 | 80 | 2 | 10289795 | 159 | 12 80 268 6 | 110 | 4 |
| 10179357 | 328 | 93 01 275 4 | 70 | 3 | 10289795 | 174 | 93 01 530 3 | 180 | 4 |
| 10179357 | 341 | 93 01 922 5 | 580 | 2 | 10289795 | 176 | 93 01 496 8 | 70 | 4 |
| 10179357 | 383 | 93 01 242 6 | 170 | 2 | 10289795 | 178 | 93 02 935 8 | 90 | 4 |
| 10179357 | 383 | 93 01 242 6 | 190 | 4 | 10289795 | 285 | 93 01 069 1 | 110 | 8 |
| 10179357 | 388 | 93 01 239 5 | 90 | 6 | 10289795 | 340 | 93 01 922 5 | 380 | 4 |
| 10179391 | 419 | 70 27 481 | 17 | 1 | 10289795 | 365 | 93 01 275 2 | 40 | 3 |
| 10179447 | 240 | 93 01 275 0 | 110 | 4 | 10289795 | 377 | 93 01 459 9 | 50 | 4 |
| 10179448 | 288 | 93 01 384 7 | 300 | 4 | 10289795 | 379 | 93 01 241 4 | 80 | 8 |
| 10179555 | 316 | 94 04 665 1 | 105 | 1 | 10289795 | 386 | 11 10 906 0 | 200 | 8 |

| Item | Page | Assembly | Pos. | Quantity | Item | Page | Assembly | Pos. | Quantity |
|---|---|---|---|---|---|---|---|---|---|
| 10289795 | 403 | 93 01 404 8 | 260 | 5 | 10296812 | 116 | 10 35 894 9 | 25 | 1 |
| 10289795 | 408 | 93 02 340 5 | 150 | 1 | 10296813 | 116 | 10 35 894 9 | 10 | 1 |
| 10289802 | 172 | 11 34 861 8 | 60 | 2 | 10296815 | 116 | 10 35 894 9 | 2 | 1 |
| 10289802 | 419 | 70 27 481 | 7 | 8 | 10296816 | 116 | 10 35 894 9 | 1 | 1 |
| 10289803 | 132 | 93 01 380 7 | 110 | 2 | 10296816 | 125 | 93 01 637 3 | 30 | 1 |
| 10289803 | 132 | 93 01 380 7 | 190 | 1 | 10297028 | 391 | 93 01 239 2 | 60 | 2 |
| 10289803 | 164 | 93 02 657 8 | 80 | 4 | 10297425 | 215 | 93 02 200 2 | 40 | 12 |
| 10289803 | 164 | 93 02 657 8 | 160 | 4 | 10297806 | 271 | 93 01 446 0 | 30 | 1 |
| 10289803 | 168 | 93 02 202 5 | 130 | 4 | 10297942 | 188 | 11 63 188 8 | 4 | 1 |
| 10289803 | 250 | 93 01 436 7 | 32 | 7 | 10299566 | 393 | 93 01 254 1 | 70 | 4 |
| 10289803 | 258 | 93 01 527 7 | 60 | 3 | 10299574 | 183 | 93 01 241 2 | 200 | 4 |
| 10289803 | 258 | 93 01 527 7 | 120 | 3 | 10299577 | 176 | 93 01 496 8 | 50 | 4 |
| 10289803 | 258 | 93 01 527 7 | 162 | 2 | 10299577 | 320 | 93 02 445 0 | 60 | 2 |
| 10289803 | 260 | 93 03 054 5 | 91 | 6 | 10299578 | 168 | 93 02 202 5 | 30 | 12 |
| 10289803 | 273 | 93 01 387 5 | 30 | 4 | 10299578 | 170 | 93 01 295 4 | 111 | 4 |
| 10289803 | 281 | 93 01 440 7 | 42 | 2 | 10299578 | 174 | 93 01 530 3 | 200 | 2 |
| 10289803 | 283 | 93 01 440 7 | 73 | 1 | 10299578 | 274 | 93 01 534 7 | 30 | 6 |
| 10289803 | 287 | 93 01 384 7 | 40 | 4 | 10299578 | 340 | 93 01 922 5 | 360 | 4 |
| 10289803 | 293 | 93 01 524 7 | 60 | 4 | 10299578 | 377 | 93 01 459 9 | 30 | 2 |
| 10289803 | 300 | 93 01 404 9 | 570 | 2 | 10299578 | 379 | 93 01 241 4 | 70 | 8 |
| 10289803 | 303 | 93 01 404 9 | 570 | 2 | 10299578 | 383 | 93 01 242 6 | 40 | 8 |
| 10289803 | 318 | 93 01 605 2 | 80 | 4 | 10299578 | 388 | 93 01 239 5 | 70 | 6 |
| 10289803 | 379 | 93 01 241 4 | 130 | 2 | 10299659 | 285 | 93 01 069 1 | 70 | 4 |
| 10289803 | 402 | 93 01 404 8 | 220 | 1 | 10299683 | 146 | 10 49 795 4 | 130 | 2 |
| 10289803 | 418 | 93 01 913 7 | 40 | 4 | 10299683 | 282 | 93 01 440 7 | 65 | 1 |
| 10289804 | 164 | 93 02 657 8 | 30 | 2 | 10299683 | 346 | 93 02 765 2 | 70 | 4 |
| 10289804 | 261 | 93 03 054 5 | 140 | 1 | 10299683 | 392 | 93 01 433 9 | 30 | 2 |
| 10289804 | 282 | 93 01 440 7 | 66 | 1 | 10300112 | 190 | 11 63 189 0 | 9 | 1 |
| 10289804 | 365 | 93 01 275 2 | 210 | 4 | 10300192 | 253 | 93 01 434 2 | 70 | 2 |
| 10289804 | 392 | 93 01 433 9 | 40 | 2 | 10300192 | 283 | 93 01 440 7 | 85 | 2 |
| 10289804 | 408 | 93 02 340 5 | 110 | 2 | 10300942 | 310 | 93 02 318 6 | 392 | 11 |
| 10289804 | 412 | 93 01 040 6 | 40 | 8 | 10300946 | 310 | 93 02 318 6 | 441 | 29 |
| 10289806 | 153 | 93 01 247 6 | 50 | 4 | 10301363 | 409 | 10 22 851 3 | 40 | 1 |
| 10289806 | 159 | 12 80 268 6 | 100 | 4 | 10301363 | 410 | 10 22 851 4 | 40 | 1 |
| 10289806 | 162 | 93 01 248 1 | 170 | 4 | 10301562 | 141 | 93 02 080 6 | 20 | 1 |
| 10289806 | 282 | 93 01 440 7 | 63 | 1 | 10302951 | 328 | 93 01 275 4 | 150 | 1 |
| 10289810 | 287 | 93 01 384 7 | 270 | 4 | 10303165 | 331 | 93 01 275 4 | 520 | 1 |
| 10291670 | 239 | 93 01 240 0 | 20 | 1 | 10303261 | 256 | 11 44 153 4 | 143 | 1 |
| 10291853 | 208 | 57 16 765 | 230 | 6 | 10303270 | 181 | 70 23 885 | 17 | 3 |
| 10291981 | 323 | 93 01 524 4 | 270 | 5 | 10303423 | 254 | 11 44 153 4 | 36 | 2 |
| 10292066 | 184 | 10 81 457 4 | 10 | 4 | 10317809 | 424 | 11 40 852 5 | 80 | 1 |
| 10293870 | 91 | 93 01 760 6 | 20 | 1 | 10317811 | 424 | 11 40 852 5 | 70 | 1 |
| 10293870 | 92 | 93 01 760 7 | 20 | 1 | 10317812 | 424 | 11 40 852 5 | 90 | 1 |
| 10293870 | 343 | 12 20 502 2 | 4 | 1 | 10323432 | 207 | 93 01 242 7 | 60 | 1 |
| 10293880 | 190 | 11 63 189 0 | 13 | 1 | 10324953 | 164 | 93 02 657 8 | 180 | 1 |
| 10294170 | 419 | 70 27 481 | 9 | 1 | 10326070 | 168 | 93 02 202 5 | 90 | 1 |
| 10294170 | 420 | 70 27 982 | 9 | 1 | 10326110 | 113 | 10 35 679 7 | 1000 | 1 |
| 10294171 | 91 | 93 01 760 6 | 15 | 1 | 10326111 | 113 | 10 35 679 7 | 210 | 1 |
| 10294171 | 92 | 93 01 760 7 | 15 | 1 | 10326112 | 113 | 10 35 679 7 | 20 | 1 |
| 10294171 | 93 | 93 02 529 2 | 15 | 1 | 10326113 | 113 | 10 35 679 7 | 5 | 1 |
| 10294171 | 419 | 70 27 481 | 4 | 1 | 10326939 | 260 | 93 03 054 5 | 92 | 6 |
| 10294171 | 420 | 70 27 982 | 4 | 1 | 10327148 | 327 | 93 01 242 0 | 20 | 4 |
| 10294516 | 359 | 11 64 336 0 | 10 | 2 | 10330255 | 114 | 10 35 680 0 | 5 | 1 |
| 10294525 | 248 | 11 69 981 7 | 17 | 2 | 10330258 | 114 | 10 35 680 0 | 20 | 1 |
| 10294526 | 248 | 11 69 981 7 | 11 | 1 | 10330259 | 114 | 10 35 680 0 | 210 | 1 |
| 10295188 | 339 | 93 01 922 5 | 120 | 1 | 10330260 | 114 | 10 35 680 0 | 1000 | 1 |
| 10296456 | 367 | 10 67 593 7 | 62 | 4 | 10330280 | 95 | 10 35 682 8 | 5 | 1 |
| 10296482 | 95 | 10 35 682 8 | 1000 | 1 | 10330282 | 95 | 10 35 682 8 | 20 | 1 |
| 10296810 | 116 | 10 35 894 9 | 180 | 1 | 10330283 | 95 | 10 35 682 8 | 210 | 1 |
| 10296811 | 116 | 10 35 894 9 | 50 | 1 | 10330295 | 115 | 10 35 682 9 | 5 | 1 |

| Item | Page | Assembly | Pos. | Quantity | Item | Page | Assembly | Pos. | Quantity |
|---|---|---|---|---|---|---|---|---|---|
| 10330296 | 115 | 10 35 682 9 | 20 | 1 | 10353432 | 288 | 93 01 384 7 | 420 | 1 |
| 10330479 | 209 | 11 06 745 1 | 3 | 1 | 10354587 | 383 | 93 01 242 6 | 180 | 1 |
| 10330581 | 397 | 11 83 865 0 | 61 | 1 | 10354747 | 482 | 11 65 791 7 | 12 | 2 |
| 10330588 | 397 | 11 83 865 0 | 45 | 1 | 10354747 | 491 | 97 38 246 | 3 | 2 |
| 10330589 | 397 | 11 83 865 0 | 46 | 1 | 10354792 | 498 | 97 38 252 | 10 | 1 |
| 10330639 | 209 | 11 06 745 1 | 7 | 1 | 10354896 | 326 | 10 42 452 1 | 50 | 2 |
| 10330641 | 212 | 11 08 247 1 | 10 | 1 | 10354897 | 326 | 10 42 452 1 | 51 | 1 |
| 10330644 | 108 | 11 11 347 1 | 2 | 420 | 10354898 | 326 | 10 42 452 1 | 53 | 2 |
| 10330721 | 269 | 93 01 445 9 | 90 | 1 | 10354899 | 326 | 10 42 452 1 | 60 | 2 |
| 10330943 | 210 | 10 01 324 5 | 999 | 1 | 10354903 | 326 | 10 42 452 1 | 70 | 1 |
| 10330960 | 425 | 93 01 710 0 | 50 | 1 | 10354905 | 326 | 10 42 452 1 | 18 | 1 |
| 10331026 | 299 | 93 01 404 9 | 350 | 1 | 10355141 | 450 | 11 65 621 9 | 1 | 1 |
| 10331026 | 302 | 93 01 404 9 | 350 | 1 | 10355141 | 500 | 97 38 274 | 18 | 2 |
| 10331876 | 209 | 11 06 745 1 | 2 | 1 | 10355156 | 326 | 10 42 452 1 | 66 | 2 |
| 10331937 | 220 | 12 20 687 4 | 18 | 1 | 10355448 | 497 | 97 38 249 | 1 | 8 |
| 10331937 | 227 | 12 26 027 9 | 64 | 8 | 10355450 | 479 | 11 65 725 0 | 2 | 4 |
| 10331937 | 228 | 12 24 780 7 | 19 | 1 | 10355475 | 451 | 11 65 621 9 | 42 | 1 |
| 10331947 | 166 | 11 06 812 5 | 800 | 1 | 10355485 | 450 | 11 65 621 9 | 2 | 1 |
| 10332220 | 248 | 11 69 981 7 | 15 | 1 | 10355586 | 450 | 11 65 621 9 | 25 | 1 |
| 10332228 | 248 | 11 69 981 7 | 16 | 1 | 10356286 | 180 | 70 23 645 | 3 | 2 |
| 10333342 | 439 | 11 39 394 8 | 30 | 1 | 10356797 | 118 | 93 01 636 0 | 20 | 20.5l |
| 10333608 | 433 | 11 39 393 7 | 130 | 1 | 10356800 | 120 | 10 49 794 1 | 20 | 180l |
| 10333818 | 450 | 11 65 621 9 | 8 | 8 | 10356828 | 119 | 93 01 636 1 | 20 | 3.8l |
| 10334281 | 401 | 93 01 404 8 | 82 | 2 | 10356829 | 121 | 93 01 636 7 | 20 | 16.3l |
| 10334467 | 481 | 11 65 791 3 | 12 | 1 | 10356829 | 122 | 93 01 636 8 | 20 | 5.2l |
| 10334467 | 492 | 10 34 288 6 | 8 | 1 | 10356829 | 123 | 93 01 636 9 | 20 | 15l |
| 10335672 | 460 | 97 38 257 | 5 | 2 | 10357265 | 124 | 11 40 249 0 | 40 | 2 |
| 10335827 | 170 | 93 01 295 4 | 60 | 1 | 10358949 | 125 | 93 01 637 3 | 20 | 0.5kg |
| 10337746 | 340 | 93 01 922 5 | 260 | 1 | 10358949 | 127 | 11 39 223 1 | 10 | 4kg |
| 10338091 | 390 | 93 01 040 8 | 20 | 4 | 10410015 | 193 | 10 49 167 4 | 55 | 1 |
| 10340129 | 372 | 11 69 496 5 | 999 | 1 | 10410064 | 480 | 10 45 064 4 | 1 | 1 |
| 10340319 | 500 | 97 38 274 | 23 | 1 | 10410065 | 456 | 11 65 622 7 | 2 | 1 |
| 10340525 | 480 | 10 45 064 4 | 5 | 1 | 10410077 | 397 | 11 83 865 0 | 59 | 1 |
| 10340637 | 480 | 10 45 064 4 | 7 | 1 | 10410079 | 397 | 11 83 865 0 | 54 | 1 |
| 10340753 | 479 | 11 65 725 0 | 8 | 1 | 10410139 | 348 | 93 02 765 2 | 260 | 1 |
| 10340771 | 477 | 11 65 724 8 | 29 | 4 | 10410214 | 357 | 10 28 899 1 | 1 | 1 |
| 10340776 | 480 | 10 45 064 4 | 3 | 1 | 10410215 | 357 | 10 28 899 1 | 2 | 2 |
| 10341829 | 457 | 97 38 251 | 3 | 1 | 10410250 | 358 | 10 29 451 6 | 2 | 1 |
| 10341896 | 460 | 97 38 257 | 7 | 1 | 10410251 | 358 | 10 29 451 6 | 3 | 1 |
| 10342058 | 293 | 93 01 524 7 | 200 | 3 | 10410543 | 198 | 11 49 022 6 | 6 | 2 |
| 10342058 | 294 | 93 01 892 2 | 30 | 3 | 10410543 | 361 | 11 64 336 1 | 16 | 1 |
| 10342231 | 450 | 11 65 621 9 | 21 | 1 | 10410543 | 362 | 11 64 339 5 | 16 | 1 |
| 10342238 | 451 | 11 65 621 9 | 41 | 2 | 10410659 | 182 | 11 06 730 1 | 999 | 1 |
| 10342243 | 476 | 11 65 724 8 | 17 | 1 | 10410733 | 343 | 12 20 502 2 | 1 | 1 |
| 10342321 | 480 | 10 45 064 4 | 6 | 1 | 10410734 | 343 | 12 20 502 2 | 2 | 1 |
| 10342327 | 476 | 11 65 724 8 | 22 | 1 | 10410738 | 343 | 12 20 502 2 | 7 | 1 |
| 10342359 | 451 | 11 65 621 9 | 40 | 2 | 10410739 | 343 | 12 20 502 2 | 8 | 1 |
| 10342369 | 450 | 11 65 621 9 | 22 | 1 | 10410816 | 218 | 12 25 028 2 | 12 | 2 |
| 10342369A | 450 | 11 65 621 9 | 22 | 1 | 10410816 | 229 | 12 24 782 1 | 3 | 2 |
| 10342517 | 309 | 93 02 318 6 | 161 | 8 | 10410838 | 234 | 12 23 311 8 | 4 | 2 |
| 10342609 | 482 | 11 65 791 7 | 6 | 2 | 10410839 | 234 | 12 23 311 8 | 2 | 6 |
| 10342738 | 476 | 11 65 724 8 | 24 | 1 | 10410892 | 220 | 12 20 687 4 | 3 | 4 |
| 10342886 | 481 | 11 65 791 3 | 6 | 1 | 10410892 | 228 | 12 24 780 7 | 1 | 4 |
| 10343005 | 450 | 11 65 621 9 | 7 | 4 | 10410898 | 218 | 12 25 028 2 | 28 | 1 |
| 10343020 | 476 | 11 65 724 8 | 20 | 1 | 10410899 | 219 | 12 25 028 2 | 32 | 1 |
| 10343139 | 255 | 11 44 153 4 | 91 | 1 | 10411089 | 228 | 12 24 780 7 | 18 | 1 |
| 10343139 | 321 | 93 01 526 9 | 60 | 2 | 10411110 | 225 | 12 26 027 9 | 1 | 1 |
| 10343326 | 480 | 10 45 064 4 | 4 | 1 | 10411113 | 225 | 12 26 027 9 | 7 | 2 |
| 10343419 | 480 | 10 45 064 4 | 10 | 2 | 10411118 | 228 | 12 24 780 7 | 9 | 2 |
| 10343461 | 460 | 97 38 257 | 9 | 1 | 10411119 | 225 | 12 26 027 9 | 6 | 1 |

| Item | Page | Assembly | Pos. | Quantity | Item | Page | Assembly | Pos. | Quantity |
|---|---|---|---|---|---|---|---|---|---|
| 10411121 | 225 | 12 26 027 9 | 12 | 1 | 10424135 | 361 | 11 64 336 1 | 3 | 1 |
| 10411122 | 225 | 12 26 027 9 | 14 | 1 | 10424137 | 361 | 11 64 336 1 | 11 | 1 |
| 10411123 | 225 | 12 26 027 9 | 16 | 1 | 10424159 | 152 | 11 06 812 3 | 5 | 4 |
| 10411124 | 225 | 12 26 027 9 | 19 | 1 | 10424162 | 152 | 11 06 812 3 | 12 | 1 |
| 10411125 | 225 | 12 26 027 9 | 15 | 1 | 10424521 | 338 | 93 01 384 2 | 20 | 1 |
| 10411126 | 225 | 12 26 027 9 | 20 | 1 | 10424702 | 179 | 11 63 189 8 | 1 | 1 |
| 10411127 | 225 | 12 26 027 9 | 21 | 1 | 10424703 | 179 | 11 63 189 8 | 10 | 1 |
| 10411132 | 225 | 12 26 027 9 | 22 | 1 | 10424717 | 276 | 10 49 281 5 | 46 | 1 |
| 10411134 | 225 | 12 26 027 9 | 25 | 2 | 10424718 | 185 | 10 42 470 2 | 2 | 9 |
| 10411135 | 225 | 12 26 027 9 | 27 | 2 | 10424719 | 185 | 10 42 470 2 | 12 | 1 |
| 10411137 | 226 | 12 26 027 9 | 32 | 1 | 10424720 | 185 | 10 42 470 2 | 14 | 1 |
| 10411141 | 226 | 12 26 027 9 | 44 | 4 | 10424722 | 185 | 10 42 470 2 | 30 | 2 |
| 10411144 | 226 | 12 26 027 9 | 47 | 2 | 10424723 | 185 | 10 42 470 2 | 32 | 1 |
| 10411145 | 225 | 12 26 027 9 | 2 | 1 | 10424724 | 185 | 10 42 470 2 | 37 | 1 |
| 10411147 | 225 | 12 26 027 9 | 17 | 1 | 10424725 | 185 | 10 42 470 2 | 47 | 4 |
| 10411151 | 225 | 12 26 027 9 | 26 | 1 | 10424726 | 185 | 10 42 470 2 | 999 | 1 |
| 10411157 | 226 | 12 26 027 9 | 34 | 4 | 10424762 | 179 | 11 63 189 8 | 999 | 1 |
| 10411160 | 226 | 12 26 027 9 | 36 | 1 | 10424765 | 200 | 10 00 069 1 | 1 | 1 |
| 10411162 | 226 | 12 26 027 9 | 42 | 1 | 10424766 | 200 | 10 00 069 1 | 2 | 1 |
| 10411163 | 226 | 12 26 027 9 | 43 | 1 | 10424771 | 181 | 70 23 885 | 13 | 2 |
| 10411165 | 227 | 12 26 027 9 | 67 | 1 | 10424772 | 181 | 70 23 885 | 14 | 1 |
| 10411165 | 230 | 12 24 780 8 | 13 | 6 | 10424773 | 181 | 70 23 885 | 999 | 1 |
| 10411165 | 232 | 12 26 027 4 | 13 | 6 | 10424777 | 193 | 10 49 167 4 | 50 | 5 |
| 10411166 | 227 | 12 26 027 9 | 68 | 1 | 10424779 | 193 | 10 49 167 4 | 999 | 1 |
| 10411167 | 228 | 12 24 780 7 | 3 | 2 | 10424780 | 197 | 10 00 066 0 | 3 | 2 |
| 10411186 | 227 | 12 26 027 9 | 94 | 1 | 10424781 | 197 | 10 00 066 0 | 5 | 1 |
| 10411194 | 218 | 12 25 028 2 | 21 | 2 | 10424782 | 197 | 10 00 066 0 | 9 | 1 |
| 10411194 | 229 | 12 24 782 1 | 2 | 2 | 10424789 | 179 | 11 63 189 8 | 25 | 4 |
| 10411196 | 234 | 12 23 311 8 | 5 | 6 | 10424797 | 185 | 10 42 470 2 | 24 | 1 |
| 10411395 | 330 | 93 01 275 4 | 340 | 2 | 10425154 | 367 | 10 67 593 7 | 86 | 1 |
| 10411505 | 368 | 10 67 593 7 | 213 | 1 | 10425563 | 453 | 11 65 622 3 | 9 | 22 |
| 10411509 | 367 | 10 67 593 7 | 72 | 2 | 10428324 | 287 | 93 01 384 7 | 240 | 1 |
| 10411510 | 367 | 10 67 593 7 | 74 | 3 | 10428671 | 342 | 93 02 200 8 | 50 | 1 |
| 10411512 | 368 | 10 67 593 7 | 294 | 1 | 10428701 | 162 | 93 01 248 1 | 130 | 1 |
| 10411513 | 368 | 10 67 593 7 | 295 | 1 | 10428722 | 401 | 93 01 404 8 | 20 | 1 |
| 10411514 | 367 | 10 67 593 7 | 122 | 1 | 10430273 | 348 | 93 02 765 2 | 270 | 1 |
| 10411605 | 281 | 93 01 440 7 | 36 | 1 | 10441199 | 230 | 12 24 780 8 | 3 | 36 |
| 10411723 | 478 | 97 38 267 | 2 | 1 | 10441199 | 232 | 12 26 027 4 | 3 | 36 |
| 10411799 | 450 | 11 65 621 9 | 26 | 1 | 10441202 | 218 | 12 25 028 2 | 30 | 4 |
| 10411812 | 450 | 11 65 621 9 | 12 | 4 | 10441222 | 226 | 12 26 027 9 | 52 | 2 |
| 10411819 | 450 | 11 65 621 9 | 23 | 1 | 10441223 | 226 | 12 26 027 9 | 54 | 2 |
| 10411849 | 469 | 11 65 723 4 | 6 | 4 | 10441224 | 226 | 12 26 027 9 | 49 | 25 |
| 10411889 | 451 | 11 65 621 9 | 38 | 4 | 10441225 | 226 | 12 26 027 9 | 50 | 14 |
| 10411892 | 464 | 11 65 623 4 | 10 | 1 | 10441228 | 226 | 12 26 027 9 | 39 | 2 |
| 10411892 | 495 | 97 38 261 | 18 | 1 | 10441231 | 226 | 12 26 027 9 | 46 | 1 |
| 10411965 | 456 | 11 65 622 7 | 5 | 1 | 10441243 | 229 | 12 24 782 1 | 34 | 10 |
| 10411995 | 481 | 11 65 791 3 | 5 | 1 | 10441248 | 228 | 12 24 780 7 | 17 | 6 |
| 10412001 | 450 | 11 65 621 9 | 16 | 4 | 10441611 | 226 | 12 26 027 9 | 28 | 1 |
| 10412005 | 488 | 70 91 097 | 16 | 8 | 10443131 | 275 | 10 46 750 9 | 50 | 1 |
| 10412064 | 450 | 11 65 621 9 | 13 | 4 | 10443649 | 455 | 11 65 622 4 | 3 | 1 |
| 10412070 | 451 | 11 65 621 9 | 35 | 1 | 10450150 | 342 | 93 02 200 8 | 60 | 1 |
| 10412076 | 460 | 97 38 257 | 6 | 1 | 10450644 | 446 | 11 00 356 9 | 40 | 1 |
| 10412087 | 488 | 70 91 097 | 12 | 4 | 10450678 | 353 | 11 64 335 8 | 3 | 1 |
| 10412136 | 460 | 97 38 257 | 2 | 7 | 10450678 | 355 | 11 64 339 2 | 2 | 1 |
| 10412152 | 498 | 97 38 252 | 9 | 1 | 10450678 | 360 | 11 64 339 4 | 14 | 2 |
| 10412159 | 476 | 11 65 724 8 | 25 | 1 | 10455281 | 248 | 11 69 981 7 | 40 | 4 |
| 10412182 | 462 | 97 38 339 | 9 | 1 | 10465568 | 500 | 97 38 274 | 1 | 1 |
| 10424121 | 359 | 11 64 336 0 | 2 | 1 | 10467297 | 397 | 11 83 865 0 | 36 | 1 |
| 10424122 | 359 | 11 64 336 0 | 3 | 1 | 10467429 | 276 | 10 49 281 5 | 61 | 1 |
| 10424134 | 361 | 11 64 336 1 | 2 | 1 | 10467431 | 276 | 10 49 281 5 | 62 | 1 |

| Item | Page | Assembly | Pos. | Quantity | Item | Page | Assembly | Pos. | Quantity |
|---|---|---|---|---|---|---|---|---|---|
| 10467433 | 276 | 10 49 281 5 | 64 | 1 | 10492799 | 275 | 10 46 750 9 | 20 | 1 |
| 10467509 | 272 | 93 01 387 2 | 20 | 1 | 10492815 | 275 | 10 46 750 9 | 10 | 1 |
| 10468820 | 139 | 93 02 412 8 | 70 | 8 | 10492816 | 276 | 10 49 281 5 | 78 | 1 |
| 10468820 | 330 | 93 01 275 4 | 410 | 16 | 10493339 | 278 | 10 49 279 9 | 44 | 1 |
| 10468820 | 346 | 93 02 765 2 | 120 | 8 | 10493854 | 127 | 11 39 223 1 | 20 | 1 |
| 10469910 | 367 | 10 67 593 7 | 80 | 3 | 10497014 | 508 | 10 49 798 8 | 2 | 1 |
| 10469926 | 316 | 94 04 665 1 | 10 | 1 | 10497018 | 507 | 10 49 798 7 | 8 | 3 |
| 10469932 | 316 | 94 04 665 1 | 50 | 1 | 10497019 | 507 | 10 49 798 7 | 9 | 2 |
| 10470275 | 269 | 93 01 445 9 | 80 | 0.9m | 10497075 | 143 | 10 49 707 6 | 1 | 4 |
| 10471131 | 329 | 93 01 275 4 | 290 | 1 | 10497076 | 29 | 90 40 000 00 | 10 | 1 |
| 10471408 | 229 | 12 24 782 1 | 15 | 1 | 10497100 | 129 | 10 49 787 5 | 60 | 3 |
| 10471495 | 180 | 70 23 645 | 1 | 1 | 10497835 | 129 | 10 49 787 5 | 30 | 1 |
| 10471633 | 409 | 10 22 851 3 | 50 | 1 | 10497837 | 47 | 96 00 000 00 | 110 | 1 |
| 10471633 | 410 | 10 22 851 4 | 50 | 1 | 10497842 | 376 | 10 49 793 7 | 20 | 1 |
| 10472067 | 183 | 93 01 241 2 | 80 | 2 | 10497852 | 374 | 10 49 793 8 | 20 | 1 |
| 10472067 | 349 | 93 01 241 8 | 70 | 1 | 10497867 | 84 | 99 90 200 01 | 10 | 1 |
| 10472067 | 350 | 93 01 241 9 | 30 | 1 | 10497870 | 129 | 10 49 787 5 | 90 | 1 |
| 10472425 | 346 | 93 02 765 2 | 160 | 2 | 10497872 | 129 | 10 49 787 5 | 100 | 2 |
| 10472825 | 254 | 11 44 153 4 | 35 | 1 | 10497875 | 26 | 90 30 000 00 | 20 | 1 |
| 10475175 | 418 | 93 01 913 7 | 100 | 0.5m | 10497876 | 24 | 90 15 000 01 | 50 | 1 |
| 10475198 | 179 | 11 63 189 8 | 11 | 4 | 10497876 | 57 | 96 80 000 00 | 50 | 1 |
| 10475312 | 108 | 11 11 347 1 | 9 | 100 | 10497904 | 19 | 90 06 090 00 | 10 | 1 |
| 10476459 | 229 | 12 24 782 1 | 16 | 1 | 10497906 | 22 | 90 06 130 00 | 10 | 1 |
| 10476470 | 218 | 12 25 028 2 | 13 | 2 | 10497915 | 39 | 90 54 000 00 | 10 | 1 |
| 10476470 | 229 | 12 24 782 1 | 1 | 2 | 10497927 | 74 | 99 00 000 00 | 50 | 1 |
| 10476848 | 349 | 93 01 241 8 | 60 | 1 | 10497932 | 77 | 99 50 000 00 | 10 | 1 |
| 10476848 | 365 | 93 01 275 2 | 140 | 2 | 10497933 | 422 | 10 49 793 2 | 20 | 1 |
| 10476848 | 365 | 93 01 275 2 | 230 | 1 | 10497935 | 422 | 10 49 793 2 | 30 | 1 |
| 10476850 | 350 | 93 01 241 9 | 80 | 1 | 10497937 1 | 68 | 98 20 000 01 | 10 | 1 |
| 10476851 | 350 | 93 01 241 9 | 40 | 1 | 10497938 1 | 66 | 98 10 000 00 | 10 | 1 |
| 10478886 | 108 | 11 11 347 1 | 6 | 150 | 10497941 | 17 | 90 06 040 00 | 10 | 1 |
| 10487960 | 359 | 11 64 336 0 | 8 | 1 | 10497942 | 83 | 99 90 100 01 | 10 | 1 |
| 10488254 | 458 | 97 38 293 | 9 | 1 | 10497954 | 151 | 10 49 795 5 | 10 | 1 |
| 10488255 | 458 | 97 38 293 | 8 | 1 | 10497955 | 31 | 90 51 000 00 | 10 | 1 |
| 10489795 | 486 | 97 38 318 | 1 | 1 | 10497970 | 24 | 90 15 000 01 | 100 | 1 |
| 10490071 | 234 | 12 23 311 8 | 18 | 2 | 10497970 | 73 | 98 90 000 00 | 30 | 1 |
| 10490781 | 328 | 93 01 275 4 | 190 | 1 | 10497971 | 400 | 10 49 797 0 | 20 | 1 |
| 10490781 | 346 | 93 02 765 2 | 163 | 2 | 10497987 | 25 | 90 21 000 00 | 10 | 1 |
| 10490784 | 139 | 93 02 412 8 | 80 | 2 | 10497988 | 507 | 10 49 798 7 | 1 | 1 |
| 10490784 | 330 | 93 01 275 4 | 420 | 4 | 10497989 | 508 | 10 49 798 8 | 1 | 1 |
| 10490784 | 346 | 93 02 765 2 | 130 | 2 | 10558411 | 237 | 93 01 552 5 | 290 | 1 |
| 10491016 | 397 | 11 83 865 0 | 103 | 1 | 10650009 | 466 | 11 65 723 0 | 20 | 5 |
| 10491023 | 397 | 11 83 865 0 | 47 | 2 | 10650061 | 451 | 11 65 621 9 | 34 | 1 |
| 10491370 | 218 | 12 25 028 2 | 19 | 15 | 10650069 | 454 | 97 38 331 | 2 | 1 |
| 10491370 | 229 | 12 24 782 1 | 12 | 15 | 10650070 | 456 | 11 65 622 7 | 1 | 1 |
| 10491371 | 218 | 12 25 028 2 | 27 | 8 | 10650075 | 462 | 97 38 339 | 1 | 1 |
| 10491599 | 271 | 93 01 446 0 | 80 | 0.45m | 10650076 | 462 | 97 38 339 | 2 | 1 |
| 10491601 | 271 | 93 01 446 0 | 50 | 1 | 10650077 | 462 | 97 38 339 | 11 | 1 |
| 10491603 | 269 | 93 01 445 9 | 50 | 1 | 10650079 | 464 | 11 65 623 4 | 23 | 1 |
| 10491674 | 179 | 11 63 189 8 | 3 | 1 | 10650080 | 466 | 11 65 723 0 | 6 | 1 |
| 10491675 | 193 | 10 49 167 4 | 11 | 1 | 10650080A | 466 | 11 65 723 0 | 6 | 1 |
| 10491677 | 193 | 10 49 167 4 | 20 | 1 | 10650090 | 480 | 10 45 064 4 | 2 | 1 |
| 10492438 | 278 | 10 49 279 9 | 34 | 2 | 10650091 | 480 | 10 45 064 4 | 12 | 1 |
| 10492439 | 278 | 10 49 279 9 | 35 | 1 | 10650093 | 480 | 10 45 064 4 | 14 | 1 |
| 10492440 | 278 | 10 49 279 9 | 15 | 2 | 10650094 | 480 | 10 45 064 4 | 9 | 1 |
| 10492441 | 278 | 10 49 279 9 | 20 | 4 | 10650095 | 480 | 10 45 064 4 | 15 | 1 |
| 10492442 | 278 | 10 49 279 9 | 21 | 2 | 10650720 | 178 | 93 02 935 8 | 30 | 8 |
| 10492443 | 278 | 10 49 279 9 | 52 | 2 | 10650720 | 178 | 93 02 935 8 | 50 | 8 |
| 10492444 | 278 | 10 49 279 9 | 55 | 1 | 10651453 | 398 | 11 83 865 0 | 140 | 1 |
| 10492693 | 321 | 93 01 526 9 | 40 | 1 | 10651479 | 397 | 11 83 865 0 | 55 | 1 |

| Item | Page | Assembly | Pos. | Quantity | Item | Page | Assembly | Pos. | Quantity |
|---|---|---|---|---|---|---|---|---|---|
| 10651508 | 397 | 11 83 865 0 | 17 | 2 | 10875598 | 273 | 93 01 387 5 | 20 | 4 |
| 10651537 | 265 | 11 21 081 8 | 80 | 1 | 10875599 | 263 | 93 03 054 4 | 504 | 2 |
| 10651537 | 299 | 93 01 404 9 | 250 | 1 | 10875599 | 293 | 93 01 524 7 | 50 | 4 |
| 10651537 | 302 | 93 01 404 9 | 250 | 1 | 10875605 | 168 | 93 02 202 5 | 70 | 6 |
| 10651788 | 235 | 93 01 240 2 | 110 | 16 | 10875605 | 174 | 93 01 530 3 | 190 | 2 |
| 10663189 | 255 | 11 44 153 4 | 73 | 1 | 10875605 | 244 | 93 01 922 0 | 70 | 2 |
| 10663189 | 284 | 93 01 440 7 | 151 | 4 | 10875605 | 320 | 93 02 445 0 | 40 | 6 |
| 10663193 | 227 | 12 26 027 9 | 93 | 8 | 10875605 | 328 | 93 01 275 4 | 80 | 3 |
| 10663227 | 250 | 93 01 436 7 | 37 | 1 | 10875605 | 328 | 93 01 275 4 | 250 | 4 |
| 10663227 | 250 | 93 01 436 7 | 42 | 6 | 10875605 | 341 | 93 01 922 5 | 590 | 1 |
| 10663227 | 251 | 93 01 434 9 | 22 | 1 | 10875605 | 347 | 93 02 765 2 | 230 | 3 |
| 10663227 | 251 | 93 01 434 9 | 32 | 4 | 10875605 | 365 | 93 01 275 2 | 20 | 3 |
| 10663227 | 251 | 93 01 434 9 | 42 | 4 | 10875605 | 383 | 93 01 242 6 | 171 | 2 |
| 10663227 | 254 | 11 44 153 4 | 21 | 6 | 10875605 | 408 | 93 02 340 5 | 120 | 1 |
| 10663227 | 254 | 11 44 153 4 | 33 | 11 | 10875611 | 281 | 93 01 440 7 | 38 | 2 |
| 10663227 | 254 | 11 44 153 4 | 42 | 6 | 10875612 | 250 | 93 01 436 7 | 39 | 1 |
| 10663227 | 255 | 11 44 153 4 | 62 | 3 | 10875612 | 380 | 93 01 241 4 | 300 | 20 |
| 10663227 | 255 | 11 44 153 4 | 72 | 4 | 10875613 | 132 | 93 01 380 7 | 160 | 2 |
| 10663227 | 255 | 11 44 153 4 | 82 | 2 | 10875613 | 134 | 93 02 080 7 | 70 | 4 |
| 10663227 | 256 | 11 44 153 4 | 131 | 4 | 10875613 | 164 | 93 02 657 8 | 220 | 2 |
| 10663227 | 256 | 11 44 153 4 | 141 | 4 | 10875613 | 341 | 93 01 922 5 | 550 | 1 |
| 10663227 | 256 | 11 44 153 4 | 145 | 2 | 10875613 | 383 | 93 01 242 6 | 70 | 8 |
| 10663227 | 256 | 11 44 153 4 | 152 | 3 | 10875614 | 164 | 93 02 657 8 | 170 | 2 |
| 10663227 | 256 | 11 44 153 4 | 162 | 3 | 10875614 | 174 | 93 01 530 3 | 230 | 2 |
| 10663227 | 256 | 11 44 153 4 | 172 | 4 | 10875614 | 264 | 12 87 621 2 | 504 | 1 |
| 10663227 | 257 | 11 44 153 4 | 181 | 3 | 10875614 | 287 | 93 01 384 7 | 50 | 4 |
| 10663227 | 260 | 93 03 054 5 | 42 | 6 | 10875614 | 331 | 93 01 275 4 | 500 | 1 |
| 10663227 | 281 | 93 01 440 7 | 34 | 5 | 10875614 | 379 | 93 01 241 4 | 50 | 13 |
| 10663227 | 285 | 93 01 069 1 | 220 | 4 | 10875614 | 388 | 93 01 239 5 | 120 | 8 |
| 10663227 | 293 | 93 01 524 7 | 210 | 3 | 10875614 | 402 | 93 01 404 8 | 230 | 1 |
| 10663227 | 294 | 93 01 892 2 | 40 | 3 | 10875614 | 418 | 93 01 913 7 | 50 | 2 |
| 10663227 | 325 | 10 49 787 6 | 40 | 2 | 10875643 | 298 | 93 01 404 9 | 60 | 4 |
| 10664256 | 248 | 11 69 981 7 | 6 | 1 | 10875643 | 301 | 93 01 404 9 | 60 | 4 |
| 10675937 | 366 | 93 01 275 3 | 20 | 1 | 10875645 | 299 | 93 01 404 9 | 220 | 9 |
| 10677530 | 298 | 93 01 404 9 | 30 | 1 | 10875645 | 302 | 93 01 404 9 | 220 | 9 |
| 10678404 | 401 | 93 01 404 8 | 200 | 1 | 10875647 | 132 | 93 01 380 7 | 150 | 2 |
| 10678550 | 285 | 93 01 069 1 | 60 | 4 | 10875647 | 236 | 93 01 552 5 | 50 | 2 |
| 10678821 | 326 | 10 42 452 1 | 35 | 1 | 10875647 | 260 | 93 03 054 5 | 101 | 2 |
| 10800024 | 408 | 93 02 340 5 | 71 | 1 | 10875647 | 271 | 93 01 446 0 | 110 | 1 |
| 10801495 | 307 | 93 01 492 8 | 50 | 1 | 10875647 | 280 | 93 01 553 9 | 70 | 2 |
| 10802251 | 265 | 11 21 081 8 | 50 | 3 | 10875647 | 298 | 93 01 404 9 | 90 | 4 |
| 10814042 | 144 | 10 49 707 5 | 1 | 1 | 10875647 | 301 | 93 01 404 9 | 90 | 4 |
| 10814574 | 183 | 93 01 241 2 | 20 | 1 | 10875647 | 337 | 93 01 383 9 | 60 | 4 |
| 10814575 | 350 | 93 01 241 9 | 20 | 1 | 10875647 | 401 | 93 01 404 8 | 120 | 2 |
| 10814576 | 349 | 93 01 241 8 | 20 | 1 | 10875648 | 213 | 93 02 339 7 | 90 | 1 |
| 10815373 | 91 | 93 01 760 6 | 41 | 1 | 10875648 | 270 | 93 02 884 5 | 40 | 2 |
| 10815373 | 92 | 93 01 760 7 | 41 | 1 | 10875648 | 280 | 93 01 553 9 | 20 | 5 |
| 10815373 | 321 | 93 01 526 9 | 30 | 1 | 10875648 | 281 | 93 01 440 7 | 52 | 4 |
| 10815452 | 174 | 93 01 530 3 | 30 | 1 | 10875648 | 283 | 93 01 440 7 | 122 | 5 |
| 10815866 | 144 | 10 49 707 5 | 5 | 1 | 10875648 | 283 | 93 01 440 7 | 127 | 2 |
| 10816062 | 326 | 10 42 452 1 | 80 | 1 | 10875648 | 283 | 93 01 440 7 | 132 | 5 |
| 10875529 | 209 | 11 06 745 1 | 9 | 1 | 10875648 | 297 | 12 80 349 4 | 90 | 6 |
| 10875529 | 419 | 70 27 481 | 12 | 4 | 10875648 | 315 | 93 01 445 4 | 28 | 3 |
| 10875537 | 388 | 93 01 239 5 | 130 | 8 | 10875648 | 341 | 93 01 922 5 | 540 | 2 |
| 10875586 | 298 | 93 01 404 9 | 80 | 4 | 10875648 | 379 | 93 01 241 4 | 170 | 2 |
| 10875586 | 299 | 93 01 404 9 | 280 | 1 | 10875648 | 383 | 93 01 242 6 | 120 | 8 |
| 10875586 | 301 | 93 01 404 9 | 80 | 4 | 10875794 | 264 | 12 87 621 2 | 505 | 2 |
| 10875586 | 302 | 93 01 404 9 | 280 | 1 | 10875858 | 263 | 93 03 054 4 | 503 | 2 |
| 10875586 | 421 | 93 02 846 4 | 160 | 6 | 10875858 | 281 | 93 01 440 7 | 41 | 2 |
| 10875591 | 203 | 70 09 807 | 4 | 2 | 10876361 | 280 | 93 01 553 9 | 30 | 5 |

| Item | Page | Assembly | Pos. | Quantity | Item | Page | Assembly | Pos. | Quantity |
|---|---|---|---|---|---|---|---|---|---|
| 10886865 | 298 | 93 01 404 9 | 30 | 1 | 11005144 | 232 | 12 26 027 4 | 29 | 2 |
| 10886865 | 301 | 93 01 404 9 | 30 | 1 | 11005434 | 218 | 12 25 028 2 | 29 | 8 |
| 10889017 | 297 | 12 80 349 4 | 20 | 1 | 11006129 | 155 | 93 01 247 9 | 20 | 1 |
| 11000356 | 159 | 12 80 268 6 | 60 | 1 | 11006130 | 157 | 12 80 268 5 | 20 | 1 |
| 11000719 | 467 | 11 65 838 1 | 1 | 1 | 11006131 | 154 | 93 01 248 2 | 20 | 1 |
| 11000736 | 453 | 11 65 622 3 | 2 | 1 | 11006212 | 101 | 11 11 346 5 | 1 | 2 |
| 11000737 | 469 | 11 65 723 4 | 1 | 4 | 11006213 | 101 | 11 11 346 5 | 2 | 1 |
| 11000738 | 458 | 97 38 293 | 7 | 1 | 11006214 | 101 | 11 11 346 5 | 3 | 2 |
| 11001275 | 248 | 11 69 981 7 | 18 | 1 | 11006215 | 101 | 11 11 346 5 | 4 | 1 |
| 11001587 | 464 | 11 65 623 4 | 22 | 1 | 11006216 | 101 | 11 11 346 5 | 5 | 1 |
| 11001623 | 183 | 93 01 241 2 | 150 | 1 | 11006217 | 101 | 11 11 346 5 | 6 | 1 |
| 11001623 | 350 | 93 01 241 9 | 60 | 1 | 11006218 | 101 | 11 11 346 5 | 7 | 1 |
| 11001623 | 418 | 93 01 913 7 | 60 | 2 | 11006220 | 102 | 11 11 346 6 | 1 | 1 |
| 11001800 | 406 | 10 04 074 1 | 10 | 3 | 11006221 | 102 | 11 11 346 6 | 2 | 1 |
| 11001800 | 407 | 10 04 074 3 | 10 | 3 | 11006232 | 102 | 11 11 346 6 | 3 | 1 |
| 11001806 | 406 | 10 04 074 1 | 20 | 1 | 11006233 | 102 | 11 11 346 6 | 4 | 1 |
| 11001806 | 407 | 10 04 074 3 | 20 | 1 | 11006245 | 102 | 11 11 346 6 | 5 | 1 |
| 11002151 | 353 | 11 64 335 8 | 10 | 1 | 11006248 | 98 | 11 11 346 3 | 1 | 1 |
| 11002713 | 174 | 93 01 530 3 | 170 | 1 | 11006249 | 98 | 11 11 346 3 | 2 | 1 |
| 11002715 | 315 | 93 01 445 4 | 21 | 2 | 11006250 | 98 | 11 11 346 3 | 3 | 1 |
| 11002715 | 328 | 93 01 275 4 | 50 | 1 | 11006253 | 100 | 11 11 346 4 | 1 | 1 |
| 11002715 | 339 | 93 01 922 5 | 60 | 6 | 11006258 | 107 | 11 11 346 9 | 1 | 1 |
| 11002715 | 341 | 93 01 922 5 | 560 | 1 | 11006260 | 107 | 11 11 346 9 | 2 | 1 |
| 11002716 | 153 | 93 01 247 6 | 80 | 2 | 11006266 | 107 | 11 11 346 9 | 3 | 1 |
| 11002716 | 159 | 12 80 268 6 | 130 | 2 | 11006267 | 107 | 11 11 346 9 | 4 | 1 |
| 11002716 | 162 | 93 01 248 1 | 200 | 2 | 11006273 | 107 | 11 11 346 9 | 6 | 1 |
| 11002716 | 168 | 93 02 202 5 | 60 | 6 | 11006284 | 323 | 93 01 524 4 | 503 | 2 |
| 11002716 | 174 | 93 01 530 3 | 160 | 1 | 11006285 | 98 | 11 11 346 3 | 4 | 1 |
| 11002720 | 244 | 93 01 922 0 | 60 | 2 | 11006286 | 98 | 11 11 346 3 | 5 | 1 |
| 11002720 | 328 | 93 01 275 4 | 60 | 2 | 11006287 | 98 | 11 11 346 3 | 6 | 1 |
| 11002720 | 328 | 93 01 275 4 | 240 | 4 | 11006288 | 98 | 11 11 346 3 | 7 | 1 |
| 11002720 | 347 | 93 02 765 2 | 220 | 3 | 11006289 | 98 | 11 11 346 3 | 8 | 1 |
| 11002730 | 365 | 93 01 275 2 | 180 | 4 | 11006290 | 98 | 11 11 346 3 | 9 | 1 |
| 11002730 | 392 | 93 01 433 9 | 20 | 2 | 11006291 | 98 | 11 11 346 3 | 10 | 1 |
| 11002743 | 178 | 93 02 935 8 | 70 | 2 | 11006295 | 98 | 11 11 346 3 | 11 | 1 |
| 11002748 | 235 | 93 01 240 2 | 120 | 24 | 11006310 | 108 | 11 11 347 1 | 4 | 180 |
| 11002749 | 328 | 93 01 275 4 | 130 | 4 | 11006314 | 108 | 11 11 347 1 | 5 | 230 |
| 11002749 | 328 | 93 01 275 4 | 180 | 4 | 11006319 | 108 | 11 11 347 1 | 8 | 60 |
| 11002749 | 346 | 93 02 765 2 | 60 | 4 | 11006334 | 107 | 11 11 346 9 | 7 | 1 |
| 11002749 | 346 | 93 02 765 2 | 162 | 8 | 11006336 | 107 | 11 11 346 9 | 8 | 1 |
| 11002753 | 170 | 93 01 295 4 | 110 | 4 | 11006338 | 107 | 11 11 346 9 | 9 | 1 |
| 11002807 | 153 | 93 01 247 6 | 100 | 2 | 11006342 | 107 | 11 11 346 9 | 10 | 1 |
| 11002807 | 159 | 12 80 268 6 | 150 | 2 | 11006347 | 102 | 11 11 346 6 | 6 | 1 |
| 11002807 | 162 | 93 01 248 1 | 220 | 2 | 11006351 | 105 | 11 11 346 8 | 1 | 1 |
| 11002807 | 383 | 93 01 242 6 | 210 | 4 | 11006352 | 105 | 11 11 346 8 | 2 | 1 |
| 11002808 | 295 | 93 01 384 5 | 30 | 1 | 11006353 | 105 | 11 11 346 8 | 3 | 1 |
| 11002866 | 464 | 11 65 623 4 | 19 | 1 | 11006354 | 105 | 11 11 346 8 | 4 | 1 |
| 11002873 | 478 | 97 38 267 | 5 | 1 | 11006356 | 105 | 11 11 346 8 | 5 | 1 |
| 11002927 | 278 | 10 49 279 9 | 16 | 2 | 11006357 | 105 | 11 11 346 8 | 6 | 1 |
| 11003494 | 170 | 93 01 295 4 | 40 | 1 | 11006358 | 105 | 11 11 346 8 | 7 | 1 |
| 11003569 | 151 | 10 49 795 5 | 20 | 1 | 11006359 | 105 | 11 11 346 8 | 8 | 1 |
| 11003670 | 346 | 93 02 765 2 | 180 | 1 | 11006360 | 105 | 11 11 346 8 | 9 | 1 |
| 11003671 | 328 | 93 01 275 4 | 100 | 1 | 11006363 | 105 | 11 11 346 8 | 10 | 1 |
| 11003672 | 348 | 93 02 765 2 | 250 | 1 | 11006364 | 100 | 11 11 346 4 | 8 | 1 |
| 11003673 | 346 | 93 02 765 2 | 190 | 1 | 11006365 | 102 | 11 11 346 6 | 7 | 1 |
| 11003849 | 170 | 93 01 295 4 | 20 | 1 | 11006367 | 105 | 11 11 346 8 | 11 | 1 |
| 11003850 | 170 | 93 01 295 4 | 30 | 1 | 11006368 | 105 | 11 11 346 8 | 12 | 1 |
| 11004543 | 365 | 93 01 275 2 | 60 | 1 | 11006562 | 349 | 93 01 241 8 | 40 | 1 |
| 11005133 | 218 | 12 25 028 2 | 7 | 1 | 11006572 | 328 | 93 01 275 4 | 160 | 1 |
| 11005144 | 230 | 12 24 780 8 | 29 | 2 | 11006573 | 207 | 93 01 242 7 | 30 | 1 |

| Item | Page | Assembly | Pos. | Quantity | Item | Page | Assembly | Pos. | Quantity |
|---|---|---|---|---|---|---|---|---|---|
| 11006574 | 207 | 93 01 242 7 | 40 | 1 | 11066835 | 362 | 11 64 339 5 | 27 | 1 |
| 11006576 | 207 | 93 01 242 7 | 20 | 1 | 11066836 | 363 | 11 06 682 1 | 1 | 1 |
| 11006702 | 341 | 93 01 922 5 | 510 | 1 | 11066837 | 363 | 11 06 682 1 | 30 | 1 |
| 11006712 | 341 | 93 01 922 5 | 500 | 1 | 11066838 | 362 | 11 64 339 5 | 3 | 1 |
| 11006719 | 236 | 93 01 552 5 | 20 | 1 | 11066849 | 353 | 11 64 335 8 | 2 | 1 |
| 11006720 | 236 | 93 01 552 5 | 210 | 1 | 11066849 | 359 | 11 64 336 0 | 14 | 2 |
| 11006951 | 329 | 93 01 275 4 | 300 | 1 | 11066860 | 361 | 11 64 336 1 | 27 | 1 |
| 11006954 | 348 | 93 02 765 2 | 340 | 1 | 11066861 | 191 | 11 63 189 2 | 2 | 2 |
| 11006960 | 237 | 93 01 552 5 | 260 | 1 | 11066861 | 361 | 11 64 336 1 | 29 | 1 |
| 11008084 | 236 | 93 01 552 5 | 190 | 1 | 11066876 | 98 | 11 11 346 3 | 12 | 1 |
| 11008131 | 341 | 93 01 922 5 | 390 | 1 | 11067298 | 188 | 11 63 188 8 | 2 | 1 |
| 11008146 | 218 | 12 25 028 2 | 8 | 1 | 11067299 | 188 | 11 63 188 8 | 3 | 1 |
| 11008147 | 229 | 12 24 782 1 | 29 | 1 | 11067301 | 189 | 11 63 188 9 | 2 | 1 |
| 11008523 | 281 | 93 01 440 7 | 31 | 1 | 11067301 | 189 | 11 63 188 9 | 3 | 1 |
| 11008707 | 308 | 93 01 405 9 | 20 | 1 | 11067304 | 189 | 11 63 188 9 | 5 | 1 |
| 11008790 | 323 | 93 01 524 4 | 290 | 2 | 11067305 | 189 | 11 63 188 9 | 6 | 1 |
| 11009197 | 367 | 10 67 593 7 | 60 | 1 | 11067309 | 190 | 11 63 189 0 | 1 | 1 |
| 11009199 | 367 | 10 67 593 7 | 76 | 1 | 11067317 | 190 | 11 63 189 0 | 3 | 1 |
| 11009200 | 367 | 10 67 593 7 | 85 | 1 | 11067318 | 190 | 11 63 189 0 | 5 | 1 |
| 11009201 | 368 | 10 67 593 7 | 212 | 2 | 11067321 | 190 | 11 63 189 0 | 10 | 1 |
| 11009202 | 368 | 10 67 593 7 | 214 | 1 | 11067322 | 190 | 11 63 189 0 | 11 | 1 |
| 11009203 | 368 | 10 67 593 7 | 223 | 4 | 11067388 | 198 | 11 49 022 6 | 7 | 2 |
| 11009204 | 368 | 10 67 593 7 | 296 | 3 | 11067389 | 198 | 11 49 022 6 | 8 | 6 |
| 11009274 | 360 | 11 64 339 4 | 2 | 1 | 11067391 | 198 | 11 49 022 6 | 9 | 8 |
| 11009275 | 360 | 11 64 339 4 | 4 | 1 | 11067393 | 198 | 11 49 022 6 | 11 | 1 |
| 11009307 | 408 | 93 02 340 5 | 140 | 1 | 11067451 | 287 | 93 01 384 7 | 80 | 1 |
| 11009329 | 99 | 11 11 346 3 | 13 | 1 | 11067661 | 106 | 11 11 346 8 | 13 | 1 |
| 11009330 | 99 | 11 11 346 3 | 14 | 1 | 11067761 | 322 | 93 01 524 4 | 110 | 0.19m |
| 11009332 | 101 | 11 11 346 5 | 13 | 50 | 11067773 | 322 | 93 01 524 4 | 241 | 1 |
| 11009333 | 107 | 11 11 346 9 | 5 | 1 | 11067935 | 262 | 93 02 804 8 | 50 | 1 |
| 11009343 | 107 | 11 11 346 9 | 11 | 1 | 11067935 | 423 | 93 01 242 9 | 110 | 2 |
| 11009344 | 107 | 11 11 346 9 | 12 | 1 | 11068123 | 146 | 10 49 795 4 | 100 | 1 |
| 11009345 | 107 | 11 11 346 9 | 13 | 1 | 11068125 | 167 | 93 02 202 4 | 20 | 1 |
| 11009346 | 107 | 11 11 346 9 | 14 | 1 | 11068160 | 111 | 11 11 379 8 | 10 | 1 |
| 11009348 | 108 | 11 11 347 1 | 12 | 200 | 11068196 | 379 | 93 01 241 4 | 40 | 2 |
| 11009349 | 108 | 11 11 347 1 | 13 | 120 | 11068289 | 293 | 93 01 524 7 | 130 | 1 |
| 11009351 | 106 | 11 11 346 8 | 14 | 1 | 11068290 | 283 | 93 01 440 7 | 90 | 1 |
| 11009353 | 106 | 11 11 346 8 | 15 | 1 | 11068292 | 260 | 93 03 054 5 | 90 | 3 |
| 11009354 | 106 | 11 11 346 8 | 16 | 1 | 11068292 | 264 | 12 87 621 2 | 50 | 2 |
| 11060061 | 109 | 11 11 347 1 | 14 | 100 | 11080329 | 315 | 93 01 445 4 | 30 | 1 |
| 11060062 | 109 | 11 11 347 1 | 15 | 400 | 11080362 | 236 | 93 01 552 5 | 200 | 1 |
| 11060063 | 109 | 11 11 347 1 | 16 | 350 | 11080581 | 326 | 10 42 452 1 | 65 | 2 |
| 11060064 | 109 | 11 11 347 1 | 17 | 70 | 11081293 | 271 | 93 01 446 0 | 20 | 1 |
| 11060065 | 109 | 11 11 347 1 | 18 | 70 | 11081294 | 336 | 10 30 316 5 | 10 | 1 |
| 11060066 | 109 | 11 11 347 1 | 19 | 100 | 11081829 | 260 | 93 03 054 5 | 100 | 1 |
| 11060068 | 109 | 11 11 347 1 | 20 | 100 | 11082207 | 160 | 93 01 551 8 | 90 | 1 |
| 11060116 | 218 | 12 25 028 2 | 24 | 2 | 11082268 | 394 | 93 02 582 5 | 30 | 1 |
| 11060116 | 229 | 12 24 782 1 | 11 | 2 | 11082401 | 238 | 11 00 671 9 | 10 | 1 |
| 11060172 | 331 | 93 01 275 4 | 560 | 1 | 11082471 | 209 | 11 06 745 1 | 12 | 1 |
| 11060464 | 218 | 12 25 028 2 | 16 | 1 | 11088106 | 401 | 93 01 404 8 | 83 | 1 |
| 11060464 | 229 | 12 24 782 1 | 5 | 1 | 11088208 | 261 | 93 03 054 5 | 160 | 1 |
| 11060620 | 328 | 93 01 275 4 | 210 | 1 | 11088219 | 97 | 11 11 346 0 | 1 | 2m |
| 11066695 | 244 | 93 01 922 0 | 20 | 1 | 11088226 | 100 | 11 11 346 4 | 5 | 1 |
| 11066821 | 351 | 10 81 457 5 | 5 | 1 | 11088227 | 100 | 11 11 346 4 | 6 | 1 |
| 11066824 | 355 | 11 64 339 2 | 3 | 1 | 11088228 | 100 | 11 11 346 4 | 7 | 1 |
| 11066829 | 360 | 11 64 339 4 | 10 | 2 | 11088229 | 104 | 11 11 346 7 | 24 | 2 |
| 11066832 | 362 | 11 64 339 5 | 1 | 1 | 11100133 | 326 | 10 42 452 1 | 62 | 2 |
| 11066833 | 362 | 11 64 339 5 | 2 | 1 | 11100134 | 326 | 10 42 452 1 | 63 | 2 |
| 11066834 | 362 | 11 64 339 5 | 15 | 4 | 11100946 | 193 | 10 49 167 4 | 51 | 2 |
| 11066835 | 198 | 11 49 022 6 | 13 | 1 | 11100950 | 359 | 11 64 336 0 | 13 | 2 |

| Item | Page | Assembly | Pos. | Quantity | Item | Page | Assembly | Pos. | Quantity |
|---|---|---|---|---|---|---|---|---|---|
| 11100953 | 190 | 11 63 189 0 | 7 | 1 | 11140465 | 379 | 93 01 241 4 | 150 | 2 |
| 11101148 | 466 | 11 65 723 0 | 16 | 10 | 11140466 | 176 | 93 01 496 8 | 60 | 4 |
| 11102065 | 253 | 93 01 434 2 | 50 | 2.5m | 11140466 | 285 | 93 01 069 1 | 100 | 4 |
| 11102065 | 260 | 93 03 054 5 | 50 | 4.2m | 11140466 | 288 | 93 01 384 7 | 340 | 4 |
| 11102065 | 263 | 93 03 054 4 | 50 | 3.1m | 11140466 | 377 | 93 01 459 9 | 40 | 2 |
| 11102101 | 147 | 10 49 795 4 | 180 | 2 | 11140469 | 341 | 93 01 922 5 | 450 | 2 |
| 11109059 | 72 | 98 55 000 00 | 10 | 1 | 11140469 | 379 | 93 01 241 4 | 60 | 13 |
| 11109060 | 385 | 11 10 905 9 | 10 | 1 | 11140469 | 388 | 93 01 239 5 | 140 | 16 |
| 11109061 | 386 | 11 10 906 0 | 20 | 1 | 11182635 | 220 | 12 20 687 4 | 5 | 1 |
| 11109063 | 385 | 11 10 905 9 | 20 | 1 | 11182642 | 220 | 12 20 687 4 | 17 | 1 |
| 11110744 | 234 | 12 23 311 8 | 12 | 2 | 11182642 | 228 | 12 24 780 7 | 20 | 1 |
| 11111065 | 240 | 93 01 275 0 | 90 | 1 | 11183018 | 260 | 93 03 054 5 | 103 | 2 |
| 11111066 | 242 | 93 02 191 5 | 110 | 2 | 11210818 | 299 | 93 01 404 9 | 190 | 1 |
| 11113152 | 164 | 93 02 657 8 | 140 | 1 | 11210818 | 302 | 93 01 404 9 | 190 | 1 |
| 11113184 | 165 | 11 39 023 0 | 40 | 1 | 11211110 | 220 | 12 20 687 4 | 4 | 2 |
| 11113239 | 254 | 11 44 153 4 | 23 | 1 | 11211110 | 228 | 12 24 780 7 | 15 | 2 |
| 11113460 | 111 | 11 11 379 8 | 1 | 1 | 11211891 | 450 | 11 65 621 9 | 19 | 1 |
| 11113463 | 111 | 11 11 379 8 | 2 | 1 | 11212730 | 189 | 11 63 188 9 | 5 | 1 |
| 11113464 | 111 | 11 11 379 8 | 3 | 1 | 11212731 | 189 | 11 63 188 9 | 2 | 1 |
| 11113465 | 111 | 11 11 379 8 | 4 | 1 | 11212731 | 189 | 11 63 188 9 | 3 | 1 |
| 11113466 | 111 | 11 11 379 8 | 5 | 1 | 11212731 | 189 | 11 63 188 9 | 4 | 1 |
| 11113467 | 111 | 11 11 379 8 | 6 | 1 | 11212731 | 201 | 11 49 023 3 | 5 | 1 |
| 11113468 | 111 | 11 11 379 8 | 7 | 1 | 11212954 | 147 | 10 49 795 4 | 190 | 2 |
| 11113469 | 111 | 11 11 379 8 | 8 | 1 | 11213727 | 339 | 93 01 922 5 | 110 | 1 |
| 11113471 | 111 | 11 11 379 8 | 9 | 1 | 11213734 | 359 | 11 64 336 0 | 6 | 1 |
| 11113592 | 112 | 93 02 724 3 | 3 | 1 | 11213741 | 462 | 97 38 339 | 8 | 1 |
| 11113695 | 260 | 93 03 054 5 | 65 | 4 | 11214517 | 466 | 11 65 723 0 | 23 | 1 |
| 11113798 | 436 | 11 39 394 1 | 60 | 1 | 11314704 | 278 | 10 49 279 9 | 14 | 1 |
| 11113917 | 270 | 93 02 884 5 | 50 | 2 | 11321126 | 412 | 93 01 040 6 | 30 | 8 |
| 11114107 | 391 | 93 01 239 2 | 40 | 1 | 11321128 | 282 | 93 01 440 7 | 64 | 1 |
| 11114108 | 391 | 93 01 239 2 | 50 | 1 | 11340138 | 234 | 12 23 311 8 | 9 | 2 |
| 11114485 | 225 | 12 26 027 9 | 13 | 1 | 11340496 | 165 | 11 39 023 0 | 30 | 1 |
| 11114754 | 397 | 11 83 865 0 | 38 | 1 | 11340751 | 394 | 93 02 582 5 | 20 | 1 |
| 11114755 | 397 | 11 83 865 0 | 43 | 1 | 11341016 | 178 | 93 02 935 8 | 80 | 2 |
| 11114798 | 397 | 11 83 865 0 | 51 | 1 | 11341016 | 285 | 93 01 069 1 | 30 | 4 |
| 11114801 | 397 | 11 83 865 0 | 70 | 1 | 11341278 | 472 | 11 65 723 8 | 15 | 2 |
| 11117980 | 458 | 97 38 293 | 14 | 1 | 11341909 | 322 | 93 01 524 4 | 250 | 1 |
| 11117981 | 458 | 97 38 293 | 13 | 1 | 11342169 | 310 | 93 02 318 6 | 182 | 1 |
| 11117982 | 458 | 97 38 293 | 6 | 1 | 11342224 | 380 | 93 01 241 4 | 240 | 6.08m |
| 11118362 | 397 | 11 83 865 0 | 33 | 1 | 11342224 | 380 | 93 01 241 4 | 250 | 2.25m |
| 11123226 | 260 | 93 03 054 5 | 51 | 0.04m | 11342462 | 250 | 93 01 436 7 | 41 | 6 |
| 11123227 | 261 | 93 03 054 5 | 240 | 1 | 11342462 | 251 | 93 01 434 9 | 21 | 1 |
| 11123229 | 323 | 93 01 524 4 | 280 | 1 | 11342462 | 251 | 93 01 434 9 | 31 | 4 |
| 11123230 | 282 | 93 01 440 7 | 67 | 1 | 11342462 | 251 | 93 01 434 9 | 41 | 4 |
| 11123231 | 269 | 93 01 445 9 | 30 | 1 | 11342462 | 256 | 11 44 153 4 | 146 | 1 |
| 11123232 | 269 | 93 01 445 9 | 40 | 1 | 11342462 | 281 | 93 01 440 7 | 35 | 5 |
| 11123797 | 167 | 93 02 202 4 | 80 | 1 | 11342526 | 479 | 11 65 725 0 | 1 | 1 |
| 11123818 | 250 | 93 01 436 7 | 35 | 7 | 11346626 | 314 | 10 49 783 7 | 30 | 1 |
| 11123819 | 325 | 10 49 787 6 | 30 | 2 | 11348042 | 245 | 11 44 322 6 | 40 | 4 |
| 11123822 | 284 | 93 01 440 7 | 200 | 2 | 11348618 | 38 | 90 53 000 00 | 20 | 1 |
| 11140402 | 401 | 93 01 404 8 | 150 | 2 | 11356566 | 172 | 11 34 861 8 | 10 | 1 |
| 11140403 | 164 | 93 02 657 8 | 70 | 4 | 11356806 | 69 | 98 50 000 00 | 60 | 1 |
| 11140403 | 256 | 11 44 153 4 | 154 | 2 | 11357812 | 297 | 12 80 349 4 | 150 | 1 |
| 11140403 | 256 | 11 44 153 4 | 164 | 2 | 11358415 | 149 | 10 49 795 4 | 330 | 1 |
| 11140403 | 269 | 93 01 445 9 | 130 | 1 | 11377400 | 379 | 93 01 241 4 | 210 | 2 |
| 11140403 | 299 | 93 01 404 9 | 340 | 3 | 11382395 | 416 | 93 02 846 3 | 40 | 1 |
| 11140403 | 302 | 93 01 404 9 | 340 | 3 | 11384308 | 255 | 11 44 153 4 | 60 | 1 |
| 11140403 | 380 | 93 01 241 4 | 290 | 20 | 11387101 | 300 | 93 01 404 9 | 510 | 1 |
| 11140403 | 401 | 93 01 404 8 | 40 | 2 | 11387101 | 303 | 93 01 404 9 | 510 | 1 |
| 11140403 | 401 | 93 01 404 8 | 170 | 2 | 11387122 | 256 | 11 44 153 4 | 180 | 1 |

| Item | Page | Assembly | Pos. | Quantity | Item | Page | Assembly | Pos. | Quantity |
|---|---|---|---|---|---|---|---|---|---|
| 11387127 | 256 | 11 44 153 4 | 170 | 1 | 11491889 | 274 | 93 01 534 7 | 40 | 6 |
| 11387131 | 256 | 11 44 153 4 | 160 | 1 | 11491889 | 315 | 93 01 445 4 | 22 | 2 |
| 11387138 | 256 | 11 44 153 4 | 150 | 1 | 11491889 | 383 | 93 01 242 6 | 60 | 8 |
| 11389508 | 174 | 93 01 530 3 | 40 | 1 | 11492236 | 166 | 11 06 812 5 | 700 | 1 |
| 11389512 | 156 | 93 01 552 0 | 30 | 1 | 11493757 | 237 | 93 01 552 5 | 250 | 1 |
| 11389514 | 160 | 93 01 551 8 | 20 | 1 | 11494451 | 191 | 11 63 189 2 | 1 | 1 |
| 11389838 | 284 | 93 01 440 7 | 210 | 3 | 11494517 | 364 | 11 64 336 2 | 3 | 1 |
| 11390230 | 36 | 90 52 800 00 | 20 | 1 | 11600235 | 451 | 11 65 621 9 | 33 | 1 |
| 11390232 | 165 | 11 39 023 0 | 10 | 1 | 11600278 | 352 | 10 81 457 6 | 98 | 1 |
| 11392231 | 21 | 90 06 120 00 | 20 | 1kg | 11600279 | 351 | 10 81 457 5 | 98 | 1 |
| 11392231 | 40 | 91 00 000 00 | 40 | 1kg | 11600280 | 187 | 11 63 188 7 | 4 | 1 |
| 11392448 | 49 | 96 20 000 00 | 40 | 1 | 11600888 | 178 | 93 02 935 8 | 20 | 1 |
| 11393937 | 432 | 93 02 304 7 | 20 | 1 | 11620059 | 109 | 11 11 347 1 | 25 | 50 |
| 11393939 | 432 | 93 02 304 7 | 30 | 1 | 11620060 | 110 | 11 11 347 1 | 26 | 50 |
| 11393941 | 432 | 93 02 304 7 | 40 | 1 | 11620061 | 110 | 11 11 347 1 | 27 | 50 |
| 11393942 | 432 | 93 02 304 7 | 50 | 1 | 11620074 | 110 | 11 11 347 1 | 28 | 50 |
| 11393945 | 432 | 93 02 304 7 | 60 | 1 | 11621166 | 226 | 12 26 027 9 | 40 | 1 |
| 11393948 | 432 | 93 02 304 7 | 70 | 1 | 11621186 | 226 | 12 26 027 9 | 38 | 2 |
| 11402490 | 20 | 90 06 100 00 | 20 | 1 | 11622888 | 269 | 93 01 445 9 | 140 | 1 |
| 11408292 | 413 | 10 49 792 7 | 30 | 1 | 11622888 | 271 | 93 01 446 0 | 120 | 1 |
| 11408294 | 413 | 10 49 792 7 | 50 | 1 | 11631887 | 186 | 11 63 189 6 | 1 | 1 |
| 11408296 | 413 | 10 49 792 7 | 100 | 1 | 11631888 | 186 | 11 63 189 6 | 2 | 1 |
| 11408303 | 413 | 10 49 792 7 | 110 | 1 | 11631889 | 186 | 11 63 189 6 | 3 | 1 |
| 11408401 | 422 | 10 49 793 2 | 40 | 1 | 11631890 | 186 | 11 63 189 6 | 4 | 1 |
| 11408525 | 81 | 99 90 000 01 | 10 | 1 | 11631892 | 186 | 11 63 189 6 | 5 | 1 |
| 11419165 | 505 | 99 22 997 | 800 | 1 | 11631893 | 186 | 11 63 189 6 | 6 | 1 |
| 11419165 | 506 | 99 51 442 | 800 | 1 | 11631896 | 184 | 10 81 457 4 | 1 | 1 |
| 11419175 | 505 | 99 22 997 | 801 | 1 | 11631898 | 184 | 10 81 457 4 | 2 | 1 |
| 11419175 | 506 | 99 51 442 | 801 | 1 | 11631901 | 187 | 11 63 188 7 | 1 | 1 |
| 11426627 | 129 | 10 49 787 5 | 20 | 1 | 11631902 | 187 | 11 63 188 7 | 2 | 1 |
| 11441392 | 262 | 93 02 804 8 | 20 | 1 | 11631903 | 187 | 11 63 188 7 | 3 | 1 |
| 11441395 | 254 | 11 44 153 4 | 40 | 1 | 11631905 | 187 | 11 63 188 7 | 5 | 1 |
| 11441402 | 254 | 11 44 153 4 | 50 | 1 | 11631919 | 188 | 11 63 188 8 | 1 | 1 |
| 11441534 | 49 | 96 20 000 00 | 20 | 1 | 11631923 | 189 | 11 63 188 9 | 1 | 1 |
| 11443226 | 46 | 95 20 000 00 | 40 | 1 | 11631928 | 190 | 11 63 189 0 | 2 | 1 |
| 11450094 | 218 | 12 25 028 2 | 25 | 2 | 11631929 | 190 | 11 63 189 0 | 4 | 8 |
| 11450094 | 229 | 12 24 782 1 | 8 | 2 | 11631930 | 190 | 11 63 189 0 | 6 | 2 |
| 11450095 | 218 | 12 25 028 2 | 26 | 4 | 11631932 | 192 | 11 63 189 3 | 1 | 1 |
| 11450095 | 229 | 12 24 782 1 | 10 | 4 | 11631934 | 192 | 11 63 189 3 | 11 | 8 |
| 11450794 | 165 | 11 39 023 0 | 50 | 1 | 11632076 | 453 | 11 65 622 3 | 3 | 2 |
| 11482073 | 227 | 12 26 027 9 | 73 | 1 | 11632227 | 458 | 97 38 293 | 4 | 1 |
| 11490026 | 322 | 93 01 524 4 | 150 | 2 | 11642261 | 164 | 93 02 657 8 | 190 | 2 |
| 11490226 | 186 | 11 63 189 6 | 9 | 1 | 11642699 | 445 | 11 00 356 9 | 32 | 1 |
| 11490233 | 189 | 11 63 188 9 | 4 | 1 | 11642754 | 290 | 93 02 046 2 | 20 | 1 |
| 11490253 | 192 | 11 63 189 3 | 12 | 2 | 11642860 | 483 | 97 38 275 | 1 | 1 |
| 11490259 | 198 | 11 49 022 6 | 1 | 1 | 11642879 | 226 | 12 26 027 9 | 30 | 13 |
| 11490261 | 198 | 11 49 022 6 | 3 | 1 | 11642881 | 226 | 12 26 027 9 | 35 | 1 |
| 11490262 | 198 | 11 49 022 6 | 10 | 3 | 11642882 | 226 | 12 26 027 9 | 45 | 1 |
| 11490264 | 198 | 11 49 022 6 | 12 | 1 | 11642884 | 227 | 12 26 027 9 | 63 | 1 |
| 11490265 | 198 | 11 49 022 6 | 15 | 1 | 11642948 | 227 | 12 26 027 9 | 58 | 3 |
| 11490267 | 198 | 11 49 022 6 | 16 | 1 | 11643098 | 483 | 97 38 275 | 5 | 1 |
| 11490337 | 112 | 93 02 724 3 | 6 | 1 | 11643358 | 352 | 10 81 457 6 | 1 | 1 |
| 11490339 | 112 | 93 02 724 3 | 2 | 1 | 11643359 | 352 | 10 81 457 6 | 2 | 1 |
| 11490340 | 112 | 93 02 724 3 | 1 | 1 | 11643360 | 352 | 10 81 457 6 | 3 | 1 |
| 11490518 | 408 | 93 02 340 5 | 20 | 1 | 11643361 | 352 | 10 81 457 6 | 4 | 1 |
| 11490646 | 408 | 93 02 340 5 | 40 | 1 | 11643362 | 352 | 10 81 457 6 | 5 | 1 |
| 11491889 | 153 | 93 01 247 6 | 60 | 2 | 11643364 | 353 | 11 64 335 8 | 4 | 1 |
| 11491889 | 162 | 93 01 248 1 | 180 | 2 | 11643365 | 353 | 11 64 335 8 | 1 | 1 |
| 11491889 | 168 | 93 02 202 5 | 50 | 12 | 11643366 | 354 | 11 64 335 9 | 1 | 1 |
| 11491889 | 174 | 93 01 530 3 | 181 | 2 | 11643367 | 354 | 11 64 335 9 | 2 | 1 |

| Item | Page | Assembly | Pos. | Quantity | Item | Page | Assembly | Pos. | Quantity |
|---|---|---|---|---|---|---|---|---|---|
| 11643368 | 359 | 11 64 336 0 | 1 | 1 | 11656215 | 443 | 11 00 356 9 | 5 | 1 |
| 11643369 | 359 | 11 64 336 0 | 12 | 8 | 11656217 | 450 | 11 65 621 9 | 4 | 2 |
| 11643374 | 361 | 11 64 336 1 | 1 | 1 | 11656219 | 443 | 11 00 356 9 | 6 | 1 |
| 11643375 | 361 | 11 64 336 1 | 15 | 4 | 11656220 | 443 | 11 00 356 9 | 7 | 1 |
| 11643376 | 364 | 11 64 336 2 | 1 | 1 | 11656223 | 443 | 11 00 356 9 | 8 | 1 |
| 11643392 | 351 | 10 81 457 5 | 1 | 1 | 11656224 | 443 | 11 00 356 9 | 11 | 1 |
| 11643393 | 351 | 10 81 457 5 | 2 | 1 | 11656226 | 455 | 11 65 622 4 | 1 | 1 |
| 11643394 | 351 | 10 81 457 5 | 3 | 1 | 11656227 | 443 | 11 00 356 9 | 12 | 1 |
| 11643395 | 351 | 10 81 457 5 | 4 | 1 | 11656231 | 444 | 11 00 356 9 | 22 | 1 |
| 11643396 | 355 | 11 64 339 2 | 1 | 1 | 11656234 | 444 | 11 00 356 9 | 23 | 1 |
| 11643397 | 355 | 11 64 339 2 | 4 | 1 | 11656562 | 421 | 93 02 846 4 | 120 | 2 |
| 11643398 | 356 | 11 64 339 3 | 1 | 1 | 11656585 | 285 | 93 01 069 1 | 240 | 1 |
| 11643399 | 356 | 11 64 339 3 | 2 | 1 | 11656605 | 254 | 11 44 153 4 | 22 | 6 |
| 11643402 | 360 | 11 64 339 4 | 1 | 1 | 11656605 | 256 | 11 44 153 4 | 144 | 2 |
| 11643403 | 360 | 11 64 339 4 | 12 | 8 | 11657229 | 444 | 11 00 356 9 | 24 | 1 |
| 11643404 | 360 | 11 64 339 4 | 13 | 2 | 11657230 | 445 | 11 00 356 9 | 25 | 1 |
| 11643592 | 186 | 11 63 189 6 | 99 | 1 | 11657234 | 445 | 11 00 356 9 | 28 | 1 |
| 11644528 | 228 | 12 24 780 7 | 13 | 1 | 11657236 | 445 | 11 00 356 9 | 29 | 1 |
| 11644564 | 346 | 93 02 765 2 | 170 | 2 | 11657237 | 445 | 11 00 356 9 | 30 | 1 |
| 11644581 | 218 | 12 25 028 2 | 9 | 1 | 11657238 | 445 | 11 00 356 9 | 31 | 1 |
| 11644591 | 346 | 93 02 765 2 | 171 | 1 | 11657240 | 445 | 11 00 356 9 | 33 | 1 |
| 11644627 | 464 | 11 65 623 4 | 7 | 1 | 11657244 | 445 | 11 00 356 9 | 35 | 1 |
| 11644899 | 132 | 93 01 380 7 | 130 | 2 | 11657248 | 445 | 11 00 356 9 | 36 | 1 |
| 11644899 | 281 | 93 01 440 7 | 51 | 4 | 11657250 | 446 | 11 00 356 9 | 37 | 1 |
| 11644899 | 337 | 93 01 383 9 | 40 | 4 | 11657360 | 271 | 93 01 446 0 | 90 | 1 |
| 11645291 | 263 | 93 03 054 4 | 30 | 1 | 11657360 | 297 | 12 80 349 4 | 70 | 2 |
| 11645321 | 234 | 12 23 311 8 | 7 | 6 | 11657360 | 341 | 93 01 922 5 | 530 | 1 |
| 11645508 | 413 | 10 49 792 7 | 20 | 2 | 11657360 | 401 | 93 01 404 8 | 110 | 2 |
| 11645879 | 464 | 11 65 623 4 | 25 | 4 | 11657384 | 117 | 94 07 955 7 | 5 | 1 |
| 11646203 | 196 | 70 26 841 | 10 | 1 | 11657385 | 117 | 94 07 955 7 | 20 | 1 |
| 11647548 | 269 | 93 01 445 9 | 110 | 1 | 11657386 | 117 | 94 07 955 7 | 210 | 1 |
| 11647551 | 320 | 93 02 445 0 | 50 | 4 | 11657387 | 117 | 94 07 955 7 | 1000 | 1 |
| 11647551 | 383 | 93 01 242 6 | 240 | 2 | 11657913 | 446 | 11 00 356 9 | 41 | 1 |
| 11647553 | 249 | 69 05 202 | 10 | 2 | 11657917 | 446 | 11 00 356 9 | 44 | 1 |
| 11647553 | 298 | 93 01 404 9 | 40 | 4 | 11657932 | 458 | 97 38 293 | 2 | 1 |
| 11647553 | 299 | 93 01 404 9 | 320 | 3 | 11657944 | 444 | 11 00 356 9 | 17 | 1 |
| 11647553 | 301 | 93 01 404 9 | 40 | 4 | 11658059 | 164 | 93 02 657 8 | 60 | 4 |
| 11647553 | 302 | 93 01 404 9 | 320 | 3 | 11658148 | 446 | 11 00 356 9 | 45 | 1 |
| 11651003 | 226 | 12 26 027 9 | 41 | 1 | 11658381 | 445 | 11 00 356 9 | 26 | 1 |
| 11651582 | 132 | 93 01 380 7 | 80 | 2 | 11658578 | 207 | 93 01 242 7 | 190 | 1 |
| 11651582 | 174 | 93 01 530 3 | 220 | 2 | 11659783 | 258 | 93 01 527 7 | 140 | 4 |
| 11651584 | 331 | 93 01 275 4 | 490 | 1 | 11690044 | 280 | 93 01 553 9 | 60 | 2 |
| 11651612 | 132 | 93 01 380 7 | 200 | 1 | 11690469 | 246 | 11 69 946 4 | 3 | 1 |
| 11651612 | 260 | 93 03 054 5 | 93 | 6 | 11690470 | 246 | 11 69 946 4 | 10 | 1 |
| 11651612 | 379 | 93 01 241 4 | 110 | 2 | 11690471 | 246 | 11 69 946 4 | 20 | 1 |
| 11651767 | 281 | 93 01 440 7 | 21 | 4 | 11690472 | 246 | 11 69 946 4 | 28 | 1 |
| 11651767 | 281 | 93 01 440 7 | 44 | 2 | 11690473 | 246 | 11 69 946 4 | 999 | 1 |
| 11651767 | 283 | 93 01 440 7 | 71 | 3 | 11690536 | 178 | 93 02 935 8 | 40 | 1 |
| 11651767 | 290 | 93 02 046 2 | 30 | 3 | 11690613 | 201 | 11 49 023 3 | 1 | 1 |
| 11651767 | 291 | 93 02 046 2 | 30 | 3 | 11690614 | 201 | 11 49 023 3 | 3 | 1 |
| 11651767 | 300 | 93 01 404 9 | 560 | 2 | 11690615 | 201 | 11 49 023 3 | 4 | 1 |
| 11651767 | 303 | 93 01 404 9 | 560 | 2 | 11690717 | 325 | 10 49 787 6 | 20 | 1 |
| 11651767 | 318 | 93 01 605 2 | 70 | 4 | 11690766 | 226 | 12 26 027 9 | 53 | 1 |
| 11651767 | 341 | 93 01 922 5 | 440 | 2 | 11691004 | 158 | 11 00 613 0 | 20 | 1 |
| 11652442 | 380 | 93 01 241 4 | 270 | 20 | 11691164 | 158 | 11 00 613 0 | 10 | 1 |
| 11652540 | 434 | 11 39 393 9 | 140 | 1 | 11691249 | 270 | 93 02 884 5 | 60 | 1 |
| 11652553 | 435 | 11 39 393 9 | 150 | 1 | 11691806 | 421 | 93 02 846 4 | 70 | 1 |
| 11652559 | 435 | 11 39 393 9 | 160 | 1 | 11691892 | 156 | 93 01 552 0 | 70 | 2 |
| 11652568 | 435 | 11 39 393 9 | 170 | 1 | 11691893 | 156 | 93 01 552 0 | 80 | 1 |
| 11652618 | 348 | 93 02 765 2 | 320 | 1 | 11692405 | 215 | 93 02 200 2 | 50 | 24 |

| Item | Page | Assembly | Pos. | Quantity | Item | Page | Assembly | Pos. | Quantity |
|---|---|---|---|---|---|---|---|---|---|
| 11692405 | 222 | 93 02 200 3 | 40 | 24 | 11834121 | 301 | 93 01 404 9 | 140 | 1 |
| 11692410 | 428 | 10 49 786 7 | 20 | 3 | 11835850 | 416 | 93 02 846 3 | 110 | 2 |
| 11692429 | 395 | 11 00 813 1 | 20 | 2 | 11838360 | 287 | 93 01 384 7 | 30 | 3 |
| 11692430 | 395 | 11 00 813 1 | 10 | 1 | 11838650 | 279 | 12 41 045 9 | 20 | 1 |
| 11692788 | 173 | 10 49 791 5 | 20 | 1 | 11839123 | 436 | 11 39 394 1 | 70 | 1 |
| 11692824 | 283 | 93 01 440 7 | 121 | 5 | 11840084 | 300 | 93 01 404 9 | 500 | 1 |
| 11692824 | 283 | 93 01 440 7 | 126 | 2 | 11840084 | 303 | 93 01 404 9 | 500 | 1 |
| 11692824 | 283 | 93 01 440 7 | 131 | 5 | 11840501 | 281 | 93 01 440 7 | 22 | 4 |
| 11692827 | 401 | 93 01 404 8 | 210 | 1 | 11840501 | 283 | 93 01 440 7 | 72 | 2 |
| 11693875 | 132 | 93 01 380 7 | 90 | 2 | 11840501 | 331 | 93 01 275 4 | 510 | 1 |
| 11693875 | 164 | 93 02 657 8 | 90 | 4 | 11840536 | 267 | 11 39 244 8 | 50 | 2 |
| 11693875 | 250 | 93 01 436 7 | 31 | 4 | 11840538 | 267 | 11 39 244 8 | 503 | 1 |
| 11693875 | 258 | 93 01 527 7 | 50 | 3 | 11840549 | 263 | 93 03 054 4 | 501 | 4 |
| 11693875 | 258 | 93 01 527 7 | 110 | 3 | 11841322 | 234 | 12 23 311 8 | 3 | 6 |
| 11693875 | 258 | 93 01 527 7 | 163 | 2 | 11841450 | 89 | 11 41 917 5 | 10 | 1 |
| 11693875 | 391 | 93 01 239 2 | 70 | 2 | 11969176 | 408 | 93 02 340 5 | 100 | 1 |
| 11693878 | 132 | 93 01 380 7 | 140 | 2 | 11969178 | 408 | 93 02 340 5 | 80 | 4 |
| 11693878 | 285 | 93 01 069 1 | 250 | 1 | 12200650 | 290 | 93 02 046 2 | 20 | 1 |
| 11693878 | 297 | 12 80 349 4 | 80 | 2 | 12200650 | 291 | 93 02 046 2 | 20 | 1 |
| 11693878 | 299 | 93 01 404 9 | 290 | 1 | 12202217 | 431 | 12 40 355 0 | 10 | 1 |
| 11693878 | 302 | 93 01 404 9 | 290 | 1 | 12202218 | 431 | 12 40 355 0 | 20 | 1 |
| 11694182 | 408 | 93 02 340 5 | 60 | 4 | 12202289 | 163 | 93 02 625 1 | 90 | 1 |
| 11694356 | 213 | 93 02 339 7 | 80 | 1 | 12202300 | 299 | 93 01 404 9 | 310 | 1 |
| 11694356 | 315 | 93 01 445 4 | 26 | 3 | 12202300 | 302 | 93 01 404 9 | 310 | 1 |
| 11694356 | 383 | 93 01 242 6 | 130 | 4 | 12202380 | 431 | 12 40 355 0 | 50 | 1 |
| 11694598 | 446 | 11 00 356 9 | 999 | 1 | 12202570 | 229 | 12 24 782 1 | 6 | 1 |
| 11694644 | 177 | 58 02 097 | 40 | 1 | 12202587 | 229 | 12 24 782 1 | 40 | 1 |
| 11694654 | 226 | 12 26 027 9 | 37 | 1 | 12202595 | 225 | 12 26 027 9 | 3 | 1 |
| 11694964 | 343 | 12 20 502 2 | 6 | 1 | 12202596 | 225 | 12 26 027 9 | 9 | 1 |
| 11694965 | 367 | 10 67 593 7 | 87 | 1 | 12202597 | 225 | 12 26 027 9 | 18 | 1 |
| 11695490 | 112 | 93 02 724 3 | 4 | 8 | 12202598 | 227 | 12 26 027 9 | 62 | 2 |
| 11695783 | 308 | 93 01 405 9 | 60 | 1 | 12202600 | 227 | 12 26 027 9 | 66 | 1 |
| 11697682 | 145 | 93 02 855 2 | 20 | 48 | 12202601 | 227 | 12 26 027 9 | 69 | 2 |
| 11698459 | 322 | 93 01 524 4 | 90 | 1.1m | 12202602 | 227 | 12 26 027 9 | 72 | 1 |
| 11698459 | 323 | 93 01 524 4 | 260 | 0.3m | 12203076 | 254 | 11 44 153 4 | 37 | 8 |
| 11699464 | 245 | 11 44 322 6 | 20 | 1 | 12204003 | 134 | 93 02 080 7 | 80 | 2 |
| 11699464 | 245 | 11 44 322 6 | 20 | 1 | 12204355 | 227 | 12 26 027 9 | 86 | 2 |
| 11699538 | 280 | 93 01 553 9 | 50 | 1.06m | 12205022 | 339 | 93 01 922 5 | 50 | 1 |
| 11699817 | 286 | 93 03 107 7 | 20 | 1 | 12205341 | 216 | 12 41 228 6 | 20 | 1 |
| 11699884 | 343 | 12 20 502 2 | 999 | 1 | 12206770 | 230 | 12 24 780 8 | 6 | 2 |
| 11822669 | 172 | 11 34 861 8 | 30 | 1 | 12206770 | 232 | 12 26 027 4 | 6 | 2 |
| 11824401 | 230 | 12 24 780 8 | 30 | 2 | 12206771 | 230 | 12 24 780 8 | 5 | 2 |
| 11824401 | 233 | 12 26 027 4 | 30 | 2 | 12206771 | 232 | 12 26 027 4 | 5 | 2 |
| 11825597 | 285 | 93 01 069 1 | 120 | 1 | 12206772 | 233 | 12 26 027 4 | 32 | 2 |
| 11826196 | 129 | 10 49 787 5 | 21 | 4 | 12206773 | 230 | 12 24 780 8 | 7 | 2 |
| 11826197 | 129 | 10 49 787 5 | 22 | 2 | 12206773 | 232 | 12 26 027 4 | 7 | 2 |
| 11826334 | 285 | 93 01 069 1 | 130 | 1 | 12206774 | 230 | 12 24 780 8 | 8 | 4 |
| 11826334 | 441 | 11 82 559 7 | 2 | 1 | 12206774 | 232 | 12 26 027 4 | 8 | 4 |
| 11826335 | 441 | 11 82 559 7 | 3 | 1 | 12206776 | 230 | 12 24 780 8 | 10 | 2 |
| 11826527 | 168 | 93 02 202 5 | 110 | 4 | 12206776 | 232 | 12 26 027 4 | 10 | 2 |
| 11826527 | 418 | 93 01 913 7 | 30 | 2 | 12206779 | 230 | 12 24 780 8 | 2 | 2 |
| 11826686 | 158 | 11 00 613 0 | 80 | 1 | 12206779 | 232 | 12 26 027 4 | 2 | 2 |
| 11828893 | 246 | 11 69 946 4 | 2 | 1 | 12206780 | 230 | 12 24 780 8 | 20 | 2 |
| 11829503 | 234 | 12 23 311 8 | 16 | 2 | 12206780 | 232 | 12 26 027 4 | 20 | 2 |
| 11829504 | 234 | 12 23 311 8 | 11 | 2 | 12206781 | 230 | 12 24 780 8 | 14 | 6 |
| 11830089 | 97 | 11 11 346 0 | 3 | 3 | 12206781 | 232 | 12 26 027 4 | 14 | 6 |
| 11833115 | 312 | 93 01 586 1 | 30 | 3 | 12206782 | 230 | 12 24 780 8 | 15 | 6 |
| 11833909 | 218 | 12 25 028 2 | 23 | 4 | 12206782 | 232 | 12 26 027 4 | 15 | 6 |
| 11833909 | 229 | 12 24 782 1 | 9 | 4 | 12206788 | 230 | 12 24 780 8 | 26 | 2 |
| 11834121 | 298 | 93 01 404 9 | 140 | 1 | 12206788 | 232 | 12 26 027 4 | 26 | 2 |

| Item | Page | Assembly | Pos. | Quantity |
|---|---|---|---|---|
| 12206789 | 230 | 12 24 780 8 | 25 | 2 |
| 12206789 | 232 | 12 26 027 4 | 25 | 2 |
| 12206790 | 230 | 12 24 780 8 | 24 | 2 |
| 12206790 | 232 | 12 26 027 4 | 24 | 2 |
| 12206835 | 227 | 12 26 027 9 | 76 | 1 |
| 12206856 | 230 | 12 24 780 8 | 16 | 2 |
| 12206856 | 232 | 12 26 027 4 | 16 | 2 |
| 12206859 | 227 | 12 26 027 9 | 79 | 1 |
| 12206862 | 226 | 12 26 027 9 | 55 | 1 |
| 12206865 | 230 | 12 24 780 8 | 17 | 2 |
| 12206865 | 232 | 12 26 027 4 | 17 | 2 |
| 12206874 | 217 | 12 20 534 1 | 10 | 1 |
| 12208058 | 392 | 93 01 433 9 | 50 | 4 |
| 12208310 | 234 | 12 23 311 8 | 6 | 6 |
| 12208586 | 431 | 12 40 355 0 | 60 | 1 |
| 12208769 | 506 | 99 51 442 | 9 | 1 |
| 12210316 | 228 | 12 24 780 7 | 10 | 1 |
| 12210318 | 226 | 12 26 027 9 | 31 | 12 |
| 12211044 | 246 | 11 69 946 4 | 989 | 1 |
| 12211049 | 246 | 11 69 946 4 | 985 | 1 |
| 12211444 | 401 | 93 01 404 8 | 30 | 2 |
| 12211807 | 365 | 93 01 275 2 | 30 | 3 |
| 12211982 | 269 | 93 01 445 9 | 20 | 1 |
| 12213173 | 213 | 93 02 339 7 | 100 | 1 |
| 12213175 | 213 | 93 02 339 7 | 50 | 0.2m |
| 12213763 | 387 | 93 01 032 1 | 30 | 2 |
| 12214272 | 236 | 93 01 552 5 | 30 | 2 |
| 12214473 | 397 | 11 83 865 0 | 72 | 1 |
| 12216185 | 134 | 93 02 080 7 | 60 | 4 |
| 12216226 | 253 | 93 01 434 2 | 120 | 4 |
| 12216226 | 281 | 93 01 440 7 | 37 | 2 |
| 12216226 | 283 | 93 01 440 7 | 86 | 8 |
| 12216226 | 300 | 93 01 404 9 | 520 | 4 |
| 12216226 | 303 | 93 01 404 9 | 520 | 4 |
| 12216227 | 299 | 93 01 404 9 | 210 | 9 |
| 12216227 | 302 | 93 01 404 9 | 210 | 9 |
| 12216946 | 290 | 93 02 046 2 | 60 | 4 |
| 12216946 | 291 | 93 02 046 2 | 60 | 4 |
| 12216946 | 297 | 12 80 349 4 | 50 | 4 |
| 12217223 | 419 | 70 27 481 | 2 | 4 |
| 12217858 | 260 | 93 03 054 5 | 70 | 2 |
| 12217858 | 264 | 12 87 621 2 | 503 | 4 |
| 12218127 | 164 | 93 02 657 8 | 40 | 2 |
| 12218127 | 365 | 93 01 275 2 | 220 | 4 |
| 12218235 | 377 | 93 01 459 9 | 20 | 1 |
| 12219565 | 236 | 93 01 552 5 | 240 | 1 |
| 12219565 | 288 | 93 01 384 7 | 360 | 1 |
| 12219801 | 404 | 93 01 824 8 | 30 | 6 |
| 12219819 | 250 | 93 01 436 7 | 36 | 1 |
| 12219819 | 260 | 93 03 054 5 | 41 | 6 |
| 12219819 | 285 | 93 01 069 1 | 210 | 4 |
| 12220084 | 183 | 93 01 241 2 | 190 | 2 |
| 12220088 | 299 | 93 01 404 9 | 370 | 4 |
| 12220088 | 302 | 93 01 404 9 | 370 | 4 |
| 12220090 | 283 | 93 01 440 7 | 87 | 8 |
| 12220090 | 300 | 93 01 404 9 | 540 | 4 |
| 12220090 | 303 | 93 01 404 9 | 540 | 4 |
| 12220090 | 304 | 12 42 672 1 | 50 | 12 |
| 12220090 | 312 | 93 01 586 1 | 40 | 3 |
| 12220469 | 253 | 93 01 434 2 | 100 | 1 |
| 12220590 | 97 | 11 11 346 0 | 2 | 1 |
| 12220594 | 97 | 11 11 346 0 | 4 | 1 |
| 12222209 | 387 | 93 01 032 1 | 20 | 2 |
| 12222746 | 383 | 93 01 242 6 | 150 | 2 |
| 12222752 | 391 | 93 01 239 2 | 30 | 1 |
| 12224198 | 304 | 12 42 672 1 | 80 | 4 |
| 12224203 | 270 | 93 02 884 5 | 30 | 2 |
| 12224203 | 304 | 12 42 672 1 | 30 | 4 |
| 12224487 | 401 | 93 01 404 8 | 100 | 1 |
| 12224635 | 164 | 93 02 657 8 | 100 | 1 |
| 12224697 | 397 | 11 83 865 0 | 58 | 1 |
| 12224699 | 397 | 11 83 865 0 | 44 | 1 |
| 12224700 | 397 | 11 83 865 0 | 57 | 1 |
| 12225072 | 220 | 12 20 687 4 | 1 | 1 |
| 12225072 | 228 | 12 24 780 7 | 2 | 1 |
| 12226068 | 299 | 93 01 404 9 | 380 | 4 |
| 12226068 | 302 | 93 01 404 9 | 380 | 4 |
| 12226284 | 190 | 11 63 189 0 | 8 | 1 |
| 12226284 | 190 | 11 63 189 0 | 12 | 1 |
| 12226922 | 227 | 12 26 027 9 | 65 | 1 |
| 12226925 | 225 | 12 26 027 9 | 10 | 1 |
| 12226927 | 218 | 12 25 028 2 | 18 | 2 |
| 12226927 | 229 | 12 24 782 1 | 43 | 2 |
| 12228314 | 220 | 12 20 687 4 | 9 | 1 |
| 12228314 | 227 | 12 26 027 9 | 81 | 1 |
| 12228314 | 228 | 12 24 780 7 | 11 | 1 |
| 12228314 | 230 | 12 24 780 8 | 27 | 4 |
| 12228314 | 232 | 12 26 027 4 | 27 | 4 |
| 12228326 | 220 | 12 20 687 4 | 8 | 1 |
| 12228326 | 225 | 12 26 027 9 | 23 | 1 |
| 12228326 | 227 | 12 26 027 9 | 57 | 4 |
| 12228326 | 228 | 12 24 780 7 | 6 | 1 |
| 12228326 | 230 | 12 24 780 8 | 18 | 2 |
| 12228326 | 232 | 12 26 027 4 | 18 | 2 |
| 12228410 | 292 | 12 20 065 0 | 29 | 1 |
| 12228415 | 292 | 12 20 065 0 | 1 | 1 |
| 12228416 | 292 | 12 20 065 0 | 7 | 1 |
| 12228417 | 292 | 12 20 065 0 | 31 | 1 |
| 12228418 | 292 | 12 20 065 0 | 22 | 2 |
| 12228419 | 292 | 12 20 065 0 | 23 | 2 |
| 12228421 | 292 | 12 20 065 0 | 6 | 2 |
| 12228422 | 292 | 12 20 065 0 | 24 | 2 |
| 12228423 | 292 | 12 20 065 0 | 9 | 2 |
| 12228425 | 292 | 12 20 065 0 | 20 | 1 |
| 12228426 | 292 | 12 20 065 0 | 12 | 1 |
| 12228428 | 292 | 12 20 065 0 | 21 | 1 |
| 12228429 | 292 | 12 20 065 0 | 19 | 1 |
| 12228430 | 292 | 12 20 065 0 | 18 | 1 |
| 12228431 | 292 | 12 20 065 0 | 11 | 1 |
| 12228432 | 292 | 12 20 065 0 | 42 | 2 |
| 12228433 | 292 | 12 20 065 0 | 41 | 4 |
| 12228706 | 147 | 10 49 795 4 | 250 | 4 |
| 12228806 | 261 | 93 03 054 5 | 150 | 1 |
| 12228812 | 258 | 93 01 527 7 | 30 | 3 |
| 12228812 | 258 | 93 01 527 7 | 90 | 3 |
| 12228812 | 258 | 93 01 527 7 | 161 | 2 |
| 12229190 | 254 | 11 44 153 4 | 32 | 11 |
| 12229190 | 254 | 11 44 153 4 | 41 | 6 |
| 12229190 | 255 | 11 44 153 4 | 63 | 3 |
| 12229190 | 255 | 11 44 153 4 | 71 | 4 |

| Item | Page | Assembly | Pos. | Quantity | Item | Page | Assembly | Pos. | Quantity |
|---|---|---|---|---|---|---|---|---|---|
| 12229190 | 255 | 11 44 153 4 | 81 | 2 | 12263813 | 180 | 70 23 645 | 4 | 2 |
| 12229190 | 256 | 11 44 153 4 | 132 | 4 | 12263903 | 194 | 70 23 887 | 10 | 1 |
| 12229190 | 256 | 11 44 153 4 | 142 | 4 | 12402608 | 386 | 11 10 906 0 | 110 | 1 |
| 12229190 | 256 | 11 44 153 4 | 151 | 3 | 12402728 | 255 | 11 44 153 4 | 70 | 1 |
| 12229190 | 256 | 11 44 153 4 | 153 | 2 | 12403550 | 78 | 99 60 000 01 | 10 | 1 |
| 12229190 | 256 | 11 44 153 4 | 161 | 3 | 12403838 | 90 | 93 01 760 5 | 5 | 1 |
| 12229190 | 256 | 11 44 153 4 | 163 | 2 | 12410459 | 52 | 96 50 000 00 | 10 | 1 |
| 12229190 | 256 | 11 44 153 4 | 171 | 4 | 12412286 | 214 | 12 80 698 6 | 20 | 1 |
| 12229190 | 257 | 11 44 153 4 | 182 | 3 | 12423094 | 346 | 93 02 765 2 | 90 | 2 |
| 12230479 | 261 | 93 03 054 5 | 161 | 2 | 12423906 | 304 | 12 42 672 1 | 20 | 1 |
| 12230479 | 263 | 93 03 054 4 | 502 | 2 | 12426721 | 56 | 96 70 000 00 | 70 | 1 |
| 12232137 | 91 | 93 01 760 6 | 40 | 1 | 12453525 | 425 | 93 01 710 0 | 90 | 5 |
| 12232137 | 92 | 93 01 760 7 | 40 | 1 | 12473479 | 161 | 12 58 351 6 | 20 | 1 |
| 12232831 | 161 | 12 58 351 6 | 30 | 1 | 12482441 | 313 | 93 01 387 6 | 20 | 1 |
| 12233100 | 229 | 12 24 782 1 | 21 | 1 | 12555378 | 281 | 93 01 440 7 | 40 | 1 |
| 12233103 | 219 | 12 25 028 2 | 35 | 1 | 12558261 | 427 | 93 02 135 8 | 10 | 1 |
| 12233103 | 229 | 12 24 782 1 | 42 | 1 | 12583516 | 159 | 12 80 268 6 | 30 | 2 |
| 12233118 | 217 | 12 20 534 1 | 40 | 1 | 12691457 | 239 | 93 01 240 0 | 30 | 16 |
| 12233118 | 224 | 12 25 080 3 | 50 | 1 | 12692000 | 253 | 93 01 434 2 | 80 | 4 |
| 12233467 | 292 | 12 20 065 0 | 10 | 1 | 12802685 | 34 | 90 52 400 00 | 10 | 1 |
| 12233468 | 292 | 12 20 065 0 | 16 | 1 | 12802686 | 157 | 12 80 268 5 | 10 | 1 |
| 12234197 | 218 | 12 25 028 2 | 11 | 1 | 12803494 | 56 | 96 70 000 00 | 60 | 1 |
| 12234314 | 164 | 93 02 657 8 | 110 | 1 | 12806986 | 43 | 94 00 000 01 | 10 | 1 |
| 12235856 | 297 | 12 80 349 4 | 30 | 1 | 12828404 | 300 | 93 01 404 9 | 610 | 1 |
| 12236761 | 263 | 93 03 054 4 | 505 | 1 | 12828404 | 303 | 93 01 404 9 | 610 | 1 |
| 12239126 | 312 | 93 01 586 1 | 20 | 1 | 12876212 | 263 | 93 03 054 4 | 20 | 1 |
| 12240203 | 133 | 93 02 287 0 | 30 | 4 | 12910705 | 283 | 93 01 440 7 | 150 | 1 |
| 12240879 | 460 | 97 38 257 | 10 | 1 | 12910705 | 304 | 12 42 672 1 | 70 | 1 |
| 12242680 | 399 | 12 22 469 9 | 20 | 1 | 12913756 | 221 | 12 91 602 5 | 20 | 1 |
| 12244082 | 388 | 93 01 239 5 | 40 | 6 | 12916025 | 44 | 94 10 000 00 | 10 | 1 |
| 12246295 | 183 | 93 01 241 2 | 210 | 4 | 12923959 | 91 | 93 01 760 6 | 60 | 1 |
| 12246643 | 322 | 93 01 524 4 | 130 | 1 | 12923959 | 92 | 93 01 760 7 | 60 | 1 |
| 12246648 | 322 | 93 01 524 4 | 30 | 1 | 1356-000 | 7 | . | 1 | 1 |
| 12246662 | 264 | 12 87 621 2 | 502 | 2 | 226016702 | 340 | 93 01 922 5 | 341 | 0.35m |
| 12246664 | 323 | 93 01 524 4 | 501 | 4 | 240047202 | 368 | 10 67 593 7 | 218 | 2 |
| 12246665 | 267 | 11 39 244 8 | 70 | 1 | 247105602 | 237 | 93 01 552 5 | 270 | 1 |
| 12247198 | 263 | 93 03 054 4 | 506 | 1m | 247108302 | 162 | 93 01 248 1 | 30 | 1 |
| 12247804 | 230 | 12 24 780 8 | 1 | 2 | 247108302 | 167 | 93 02 202 4 | 60 | 2 |
| 12247804 | 232 | 12 26 027 4 | 1 | 2 | 247108302 | 339 | 93 01 922 5 | 150 | 1 |
| 12247806 | 230 | 12 24 780 8 | 4 | 2 | 247108302 | 340 | 93 01 922 5 | 280 | 1 |
| 12247806 | 232 | 12 26 027 4 | 4 | 2 | 247108302 | 349 | 93 01 241 8 | 80 | 1 |
| 12247807 | 224 | 12 25 080 3 | 20 | 1 | 247108302 | 350 | 93 01 241 9 | 50 | 1 |
| 12247808 | 217 | 12 20 534 1 | 30 | 1 | 247108402 | 167 | 93 02 202 4 | 50 | 1 |
| 12247821 | 224 | 12 25 080 3 | 30 | 1 | 247126202 | 339 | 93 01 922 5 | 131 | 1 |
| 12249079 | 264 | 12 87 621 2 | 60 | 1 | 247128502 | 340 | 93 01 922 5 | 290 | 1 |
| 12250189 | 230 | 12 24 780 8 | 22 | 20 | 247128602 | 236 | 93 01 552 5 | 220 | 1 |
| 12250189 | 232 | 12 26 027 4 | 22 | 20 | 247138602 | 339 | 93 01 922 5 | 130 | 2 |
| 12250190 | 231 | 12 24 780 8 | 31 | 20 | 260174002 | 309 | 93 02 318 6 | 177 | 1 |
| 12250190 | 233 | 12 26 027 4 | 31 | 20 | 300000000 | 9 | 13 56 -00 0 | 500 | 1 |
| 12250282 | 217 | 12 20 534 1 | 20 | 1 | 4000383 | 413 | 10 49 792 7 | 90 | 4 |
| 12250398 | 253 | 93 01 434 2 | 40 | 1.85m | 4000420 | 147 | 10 49 795 4 | 270 | 4 |
| 12250803 | 223 | 12 91 375 6 | 20 | 1 | 4000447 | 228 | 12 24 780 7 | 16 | 6 |
| 12260091 | 227 | 12 26 027 9 | 70 | 1 | 4000504 | 260 | 93 03 054 5 | 102 | 2 |
| 12260092 | 227 | 12 26 027 9 | 96 | 2 | 4000505 | 400 | 10 49 797 0 | 80 | 4 |
| 12260274 | 224 | 12 25 080 3 | 40 | 1 | 4000505 | 413 | 10 49 792 7 | 70 | 4 |
| 12260277 | 232 | 12 26 027 4 | 28 | 2 | 4000680 | 250 | 93 01 436 7 | 34 | 3 |
| 12260279 | 224 | 12 25 080 3 | 10 | 1 | 4000787 | 245 | 11 44 322 6 | 70 | 26 |
| 12263626 | 197 | 10 00 066 0 | 12 | 1 | 4000828 | 400 | 10 49 797 0 | 60 | 2 |
| 12263811 | 193 | 10 49 167 4 | 61 | 1 | 4000913 | 386 | 11 10 906 0 | 190 | 8 |
| 12263812 | 197 | 10 00 066 0 | 1 | 1 | 4000913 | 400 | 10 49 797 0 | 70 | 2 |

| Item | Page | Assembly | Pos. | Quantity | Item | Page | Assembly | Pos. | Quantity |
|---|---|---|---|---|---|---|---|---|---|
| 4001397 | 363 | 11 06 682 1 | 31 | 1 | 4229913 | 422 | 10 49 793 2 | 60 | 2 |
| 4001463 | 148 | 10 49 795 4 | 311 | 1 | 4229914 | 149 | 10 49 795 4 | 360 | 2 |
| 4001590 | 315 | 93 01 445 4 | 25 | 3 | 4229914 | 386 | 11 10 906 0 | 50 | 10 |
| 4002212 | 208 | 57 16 765 | 140 | 1 | 4229914 | 400 | 10 49 797 0 | 40 | 1 |
| 4002335 | 152 | 11 06 812 3 | 106 | 1 | 4239000 | 299 | 93 01 404 9 | 230 | 9 |
| 4002828 | 179 | 11 63 189 8 | 28 | 2 | 4239000 | 300 | 93 01 404 9 | 530 | 4 |
| 4002831 | 201 | 11 49 023 3 | 6 | 1 | 4239000 | 302 | 93 01 404 9 | 230 | 9 |
| 4002838 | 396 | 70 27 205 | 10 | 4 | 4239000 | 303 | 93 01 404 9 | 530 | 4 |
| 4002841 | 218 | 12 25 028 2 | 15 | 20 | 423910501 | 269 | 93 01 445 9 | 120 | 1 |
| 4002841 | 229 | 12 24 782 1 | 4 | 20 | 423910501 | 298 | 93 01 404 9 | 50 | 4 |
| 404202901 | 368 | 10 67 593 7 | 220 | 4 | 423910501 | 299 | 93 01 404 9 | 330 | 3 |
| 4061044 | 149 | 10 49 795 4 | 390 | 1 | 423910501 | 301 | 93 01 404 9 | 50 | 4 |
| 406118601 | 149 | 10 49 795 4 | 350 | 2 | 423910501 | 302 | 93 01 404 9 | 330 | 3 |
| 4062065 | 501 | 94 06 343 8 | 20 | 11 | 423910501 | 401 | 93 01 404 8 | 50 | 2 |
| 4062143 | 423 | 93 01 242 9 | 20 | 4 | 423910501 | 401 | 93 01 404 8 | 160 | 2 |
| 4065164 | 422 | 10 49 793 2 | 50 | 2 | 423910601 | 236 | 93 01 552 5 | 40 | 2 |
| 4066202 | 131 | 93 01 379 5 | 60 | 1 | 423910601 | 280 | 93 01 553 9 | 80 | 2 |
| 406832608 | 153 | 93 01 247 6 | 90 | 2 | 423910601 | 283 | 93 01 440 7 | 123 | 5 |
| 406832608 | 159 | 12 80 268 6 | 140 | 2 | 423910601 | 283 | 93 01 440 7 | 128 | 2 |
| 406832608 | 162 | 93 01 248 1 | 210 | 2 | 423910601 | 283 | 93 01 440 7 | 133 | 5 |
| 407201408 | 209 | 11 06 745 1 | 6 | 1 | 423910601 | 290 | 93 02 046 2 | 70 | 4 |
| 4118009 | 208 | 57 16 765 | 210 | 2 | 423910601 | 291 | 93 02 046 2 | 70 | 4 |
| 4129202 | 502 | 99 14 531 | 4 | 1 | 423910601 | 297 | 12 80 349 4 | 60 | 4 |
| 413006208 | 247 | 93 01 439 1 | 70 | 8 | 423910601 | 298 | 93 01 404 9 | 100 | 4 |
| 413006308 | 247 | 93 01 439 1 | 50 | 7 | 423910601 | 299 | 93 01 404 9 | 300 | 1 |
| 413006408 | 247 | 93 01 439 1 | 60 | 14 | 423910601 | 300 | 93 01 404 9 | 580 | 2 |
| 413006508 | 247 | 93 01 439 1 | 30 | 6 | 423910601 | 301 | 93 01 404 9 | 100 | 4 |
| 420000414 | 290 | 93 02 046 2 | 80 | 4 | 423910601 | 302 | 93 01 404 9 | 300 | 1 |
| 420000414 | 291 | 93 02 046 2 | 80 | 4 | 423910601 | 303 | 93 01 404 9 | 580 | 2 |
| 420001014 | 290 | 93 02 046 2 | 45 | 3 | 423910601 | 337 | 93 01 383 9 | 50 | 4 |
| 420001014 | 291 | 93 02 046 2 | 45 | 3 | 423910601 | 379 | 93 01 241 4 | 160 | 2 |
| 420001201 | 386 | 11 10 906 0 | 140 | 1 | 423910601 | 401 | 93 01 404 8 | 130 | 2 |
| 420005414 | 408 | 93 02 340 5 | 130 | 1 | 423910601 | 421 | 93 02 846 4 | 170 | 6 |
| 420010405 | 271 | 93 01 446 0 | 100 | 1 | 423910801 | 132 | 93 01 380 7 | 100 | 2 |
| 421010001 | 288 | 93 01 384 7 | 320 | 4 | 423910801 | 164 | 93 02 657 8 | 85 | 4 |
| 421600901 | 386 | 11 10 906 0 | 60 | 10 | 423910801 | 168 | 93 02 202 5 | 120 | 4 |
| 421800608 | 250 | 93 01 436 7 | 38 | 1 | 423910801 | 250 | 93 01 436 7 | 33 | 7 |
| 422019401 | 208 | 57 16 765 | 130 | 1 | 423910801 | 258 | 93 01 527 7 | 70 | 3 |
| 422019401 | 245 | 11 44 322 6 | 130 | 10 | 423910801 | 258 | 93 01 527 7 | 130 | 3 |
| 4229913 | 147 | 10 49 795 4 | 240 | 16 | 423910801 | 258 | 93 01 527 7 | 164 | 2 |
| 4229913 | 149 | 10 49 795 4 | 410 | 2 | 423910801 | 273 | 93 01 387 5 | 40 | 4 |
| 4229913 | 153 | 93 01 247 6 | 70 | 4 | 423910801 | 281 | 93 01 440 7 | 23 | 4 |
| 4229913 | 159 | 12 80 268 6 | 120 | 4 | 423910801 | 281 | 93 01 440 7 | 43 | 2 |
| 4229913 | 162 | 93 01 248 1 | 190 | 4 | 423910801 | 283 | 93 01 440 7 | 74 | 3 |
| 4229913 | 168 | 93 02 202 5 | 40 | 12 | 423910801 | 290 | 93 02 046 2 | 40 | 3 |
| 4229913 | 170 | 93 01 295 4 | 120 | 8 | 423910801 | 291 | 93 02 046 2 | 40 | 3 |
| 4229913 | 174 | 93 01 530 3 | 201 | 2 | 423910801 | 293 | 93 01 524 7 | 70 | 4 |
| 4229913 | 178 | 93 02 935 8 | 60 | 12 | 423910801 | 318 | 93 01 605 2 | 90 | 4 |
| 4229913 | 274 | 93 01 534 7 | 50 | 6 | 423910801 | 341 | 93 01 922 5 | 460 | 2 |
| 4229913 | 285 | 93 01 069 1 | 40 | 4 | 423910801 | 379 | 93 01 241 4 | 120 | 2 |
| 4229913 | 315 | 93 01 445 4 | 23 | 2 | 4242001 | 502 | 99 14 531 | 25 | 1 |
| 4229913 | 339 | 93 01 922 5 | 70 | 6 | 4242002 | 501 | 94 06 343 8 | 25 | 1 |
| 4229913 | 340 | 93 01 922 5 | 370 | 4 | 4242002 | 504 | 96 01 075 | 25 | 1 |
| 4229913 | 341 | 93 01 922 5 | 570 | 1 | 425225414 | 408 | 93 02 340 5 | 90 | 1 |
| 4229913 | 379 | 93 01 241 4 | 90 | 8 | 4280016 | 293 | 93 01 524 7 | 80 | 2 |
| 4229913 | 383 | 93 01 242 6 | 50 | 8 | 4280030 | 213 | 93 02 339 7 | 30 | 1 |
| 4229913 | 383 | 93 01 242 6 | 200 | 2 | 4281010 | 245 | 11 44 322 6 | 50 | 8 |
| 4229913 | 388 | 93 01 239 5 | 80 | 6 | 4330015 | 208 | 57 16 765 | 220 | 2 |
| 4229913 | 403 | 93 01 404 8 | 270 | 5 | 4600037 | 131 | 93 01 379 5 | 70 | 2 |
| 4229913 | 413 | 10 49 792 7 | 80 | 4 | 4600037 | 208 | 57 16 765 | 190 | 1 |

| Item | Page | Assembly | Pos. | Quantity | Item | Page | Assembly | Pos. | Quantity |
|---|---|---|---|---|---|---|---|---|---|
| 4600068 | 202 | 52 11 461 | 2 | 4 | 482430314 | 350 | 93 01 241 9 | 90 | 1 |
| 4600068 | 203 | 70 09 807 | 2 | 2 | 482431414 | 183 | 93 01 241 2 | 160 | 1 |
| 4600068 | 204 | 74 05 835 | 2 | 4 | 482530914 | 183 | 93 01 241 2 | 110 | 1 |
| 4600122 | 386 | 11 10 906 0 | 180 | 8 | 4900090 | 147 | 10 49 795 4 | 230 | 16 |
| 4600149 | 502 | 99 14 531 | 20 | 9 | 4900161 | 147 | 10 49 795 4 | 210 | 14 |
| 4600180 | 129 | 10 49 787 5 | 130 | 6 | 4900531 | 149 | 10 49 795 4 | 400 | 2 |
| 4600180 | 129 | 10 49 787 5 | 140 | 4 | 4900671 | 365 | 93 01 275 2 | 90 | 1 |
| 4600180 | 135 | 93 01 379 6 | 50 | 2 | 4901108 | 228 | 12 24 780 7 | 14 | 1 |
| 4600180 | 139 | 93 02 412 8 | 50 | 1 | 4901308 | 423 | 93 01 242 9 | 100 | 2 |
| 4600180 | 149 | 10 49 795 4 | 370 | 2 | 4901512 | 265 | 11 21 081 8 | 15 | 7 |
| 4600180 | 245 | 11 44 322 6 | 90 | 4 | 4901513 | 265 | 11 21 081 8 | 7 | 4 |
| 4600180 | 342 | 93 02 200 8 | 30 | 4 | 4901513 | 297 | 12 80 349 4 | 40 | 2 |
| 4600180 | 400 | 10 49 797 0 | 50 | 1 | 4901568 | 265 | 11 21 081 8 | 5 | 2 |
| 4600180 | 416 | 93 02 846 3 | 130 | 1 | 4901592 | 265 | 11 21 081 8 | 3 | 3 |
| 4600180 | 416 | 93 02 846 3 | 170 | 4 | 4902250 | 172 | 11 34 861 8 | 50 | 2 |
| 4600218 | 202 | 52 11 461 | 3 | 4 | 4902327 | 346 | 93 02 765 2 | 150 | 8 |
| 4600218 | 203 | 70 09 807 | 3 | 4 | 4902331 | 183 | 93 01 241 2 | 180 | 2 |
| 4600218 | 204 | 74 05 835 | 3 | 4 | 4902331 | 342 | 93 02 200 8 | 20 | 4 |
| 4600242 | 222 | 93 02 200 3 | 90 | 2 | 4980036 | 201 | 11 49 023 3 | 6 | 1 |
| 4600261 | 149 | 10 49 795 4 | 391 | 1 | 4980336 | 368 | 10 67 593 7 | 219 | 2 |
| 4600603 | 327 | 93 01 242 0 | 30 | 4 | 5002866 | 433 | 11 39 393 7 | 70 | 1 |
| 4600649 | 287 | 93 01 384 7 | 120 | 1 | 5002932 | 433 | 11 39 393 7 | 60 | 1 |
| 4600708 | 386 | 11 10 906 0 | 40 | 2 | 5003145 | 152 | 11 06 812 3 | 900 | 1 |
| 4600708 | 416 | 93 02 846 3 | 120 | 1 | 5003402 | 278 | 10 49 279 9 | 46 | 1 |
| 4600783 | 386 | 11 10 906 0 | 150 | 1 | 5004488 | 309 | 93 02 318 6 | 180 | 1 |
| 4600805 | 245 | 11 44 322 6 | 100 | 4 | 5004499 | 309 | 93 02 318 6 | 156 | 2 |
| 4600805 | 386 | 11 10 906 0 | 30 | 8 | 5004549 | 309 | 93 02 318 6 | 157 | 10 |
| 4600805 | 400 | 10 49 797 0 | 30 | 1 | 5004624 | 339 | 93 01 922 5 | 40 | 1 |
| 4600805 | 416 | 93 02 846 3 | 150 | 4 | 5004624 | 421 | 93 02 846 4 | 50 | 1 |
| 4600811 | 422 | 10 49 793 2 | 90 | 1 | 5004748 | 164 | 93 02 657 8 | 210 | 2 |
| 4600913 | 388 | 93 01 239 5 | 30 | 6 | 5004928 | 322 | 93 01 524 4 | 170 | 8 |
| 4601105 | 418 | 93 01 913 7 | 110 | 1 | 5005450 | 278 | 10 49 279 9 | 47 | 1 |
| 4601302 | 316 | 94 04 665 1 | 110 | 1 | 5007110 | 225 | 12 26 027 9 | 5 | 1 |
| 4601498 | 361 | 11 64 336 1 | 19 | 1 | 510160916 | 431 | 12 40 355 0 | 70 | 1 |
| 4601498 | 362 | 11 64 339 5 | 19 | 1 | 514535408 | 355 | 11 64 339 2 | 10 | 1 |
| 4601499 | 362 | 11 64 339 5 | 20 | 1 | 514586808 | 185 | 10 42 470 2 | 23 | 4 |
| 4635179 | 129 | 10 49 787 5 | 150 | 2 | 5211461 | 146 | 10 49 795 4 | 80 | 1 |
| 4635297 | 159 | 12 80 268 6 | 50 | 1.9m | 550838008 | 156 | 93 01 552 0 | 50 | 1 |
| 4635297 | 160 | 93 01 551 8 | 60 | 1.1m | 550838008 | 160 | 93 01 551 8 | 50 | 2 |
| 4635297 | 414 | 93 01 239 1 | 20 | 3.5m | 550849408 | 174 | 93 01 530 3 | 50 | 1 |
| 4635297 | 414 | 93 01 239 1 | 30 | 3m | 553183708 | 91 | 93 01 760 6 | 4 | 1 |
| 4635297 | 414 | 93 01 239 1 | 35 | 2.5m | 553183708 | 92 | 93 01 760 7 | 4 | 1 |
| 4635297 | 414 | 93 01 239 1 | 80 | 2m | 553183708 | 93 | 93 02 529 2 | 4 | 1 |
| 4635297 | 418 | 93 01 913 7 | 90 | 0.5m | 5602640 | 328 | 93 01 275 4 | 110 | 2 |
| 4635315 | 304 | 12 42 672 1 | 60 | 4 | 5602797 | 162 | 93 01 248 1 | 120 | 1 |
| 4635318 | 367 | 10 67 593 7 | 61 | 4 | 5603677 | 340 | 93 01 922 5 | 250 | 1 |
| 4635369 | 323 | 93 01 524 4 | 504 | 10 | 5604981 | 236 | 93 01 552 5 | 170 | 1 |
| 4635417 | 208 | 57 16 765 | 180 | 1 | 5607605 | 207 | 93 01 242 7 | 150 | 2 |
| 471039708 | 168 | 93 02 202 5 | 140 | 1 | 5607821 | 329 | 93 01 275 4 | 310 | 1 |
| 471039708 | 288 | 93 01 384 7 | 400 | 1 | 5613730 | 177 | 58 02 097 | 30 | 1 |
| 471050608 | 183 | 93 01 241 2 | 30 | 2 | 5615372 | 199 | 70 23 888 | 2 | 1 |
| 471904308 | 236 | 93 01 552 5 | 80 | 1 | 5616114 | 361 | 11 64 336 1 | 22 | 5 |
| 472330208 | 183 | 93 01 241 2 | 50 | 2 | 5616114 | 362 | 11 64 339 5 | 22 | 2 |
| 472330208 | 236 | 93 01 552 5 | 90 | 4 | 5617107 | 330 | 93 01 275 4 | 370 | 1 |
| 472330208 | 288 | 93 01 384 7 | 380 | 1 | 5617291 | 169 | 93 01 496 9 | 20 | 1 |
| 472330208 | 331 | 93 01 275 4 | 540 | 2 | 5618382 | 348 | 93 02 765 2 | 310 | 1 |
| 472330208 | 340 | 93 01 922 5 | 320 | 3 | 5618699 | 167 | 93 02 202 4 | 130 | 1 |
| 474401714 | 373 | 10 49 785 2 | 310 | 4 | 5619020 | 348 | 93 02 765 2 | 300 | 1 |
| 4772028 | 244 | 93 01 922 0 | 40 | 1 | 571453108 | 367 | 10 67 593 7 | 123 | 2 |
| 4774011 | 244 | 93 01 922 0 | 30 | 1 | 5716765 | 207 | 93 01 242 7 | 80 | 1 |

| Item | Page | Assembly | Pos. | Quantity | Item | Page | Assembly | Pos. | Quantity |
|---|---|---|---|---|---|---|---|---|---|
| 5802097 | 174 | 93 01 530 3 | 20 | 1 | 6200685 | 409 | 10 22 851 3 | 20 | 1 |
| 6000316 | 310 | 93 02 318 6 | 695 | 75 | 6200685 | 410 | 10 22 851 4 | 20 | 1 |
| 6000791 | 309 | 93 02 318 6 | 159 | 1 | 6200915 | 308 | 93 01 405 9 | 30 | 2 |
| 6000843 | 319 | 93 02 228 8 | 30 | 1 | 6200915 | 383 | 93 01 242 6 | 80 | 4 |
| 6000844 | 307 | 93 01 492 8 | 90 | 1 | 6201579 | 310 | 93 02 318 6 | 696 | 29 |
| 6000846 | 307 | 93 01 492 8 | 30 | 1 | 6201613 | 310 | 93 02 318 6 | 698 | 4 |
| 6000847 | 307 | 93 01 492 8 | 70 | 1 | 6203129 | 103 | 11 11 346 7 | 8 | 6 |
| 6000849 | 307 | 93 01 492 8 | 150 | 1 | 6203129 | 377 | 93 01 459 9 | 60 | 1 |
| 6000861 | 307 | 93 01 492 8 | 130 | 1 | 6203130 | 103 | 11 11 346 7 | 6 | 5 |
| 6001438 | 309 | 93 02 318 6 | 169 | 2 | 6203132 | 309 | 93 02 318 6 | 167 | 1 |
| 6001444 | 310 | 93 02 318 6 | 697 | 4 | 6203135 | 103 | 11 11 346 7 | 4 | 6 |
| 6001471 | 265 | 11 21 081 8 | 25 | 1 | 6203138 | 104 | 11 11 346 7 | 18 | 5 |
| 6001605 | 247 | 93 01 439 1 | 100 | 11 | 6203608 | 309 | 93 02 318 6 | 166 | 1 |
| 6001611 | 310 | 93 02 318 6 | 505 | 4 | 6203641 | 309 | 93 02 318 6 | 154 | 1 |
| 6001626 | 310 | 93 02 318 6 | 678 | 2 | 6203677 | 309 | 93 02 318 6 | 163 | 1 |
| 6001633 | 265 | 11 21 081 8 | 10 | 13 | 6203721 | 309 | 93 02 318 6 | 174 | 1 |
| 6001633 | 401 | 93 01 404 8 | 180 | 2 | 634308016 | 314 | 10 49 783 7 | 20 | 2 |
| 6001682 | 265 | 11 21 081 8 | 60 | 7 | 638000901 | 425 | 93 01 710 0 | 60 | 1 |
| 6001682 | 318 | 93 01 605 2 | 40 | 2 | 6905083 | 307 | 93 01 492 8 | 110 | 1 |
| 6001703 | 310 | 93 02 318 6 | 653 | 9 | 6905202 | 285 | 93 01 069 1 | 140 | 1 |
| 6001767 | 101 | 11 11 346 5 | 15 | 5 | 6905208 | 307 | 93 01 492 8 | 180 | 4 |
| 6001770 | 101 | 11 11 346 5 | 14 | 10 | 6905209 | 307 | 93 01 492 8 | 170 | 8 |
| 6001775 | 109 | 11 11 347 1 | 21 | 140 | 6905273 | 309 | 93 02 318 6 | 178 | 1 |
| 6001790 | 101 | 11 11 346 5 | 8 | 7 | 6905274 | 309 | 93 02 318 6 | 179 | 1 |
| 6001871 | 309 | 93 02 318 6 | 164 | 1 | 6905285 | 309 | 93 02 318 6 | 155 | 14 |
| 6001872 | 309 | 93 02 318 6 | 170 | 1 | 6905286 | 309 | 93 02 318 6 | 151 | 13 |
| 6001948 | 310 | 93 02 318 6 | 699 | 4 | 6905328 | 311 | 93 02 318 6 | 746 | 1 |
| 6002817 | 101 | 11 11 346 5 | 10 | 40 | 6905329 | 310 | 93 02 318 6 | 639 | 1 |
| 6002818 | 101 | 11 11 346 5 | 11 | 35 | 6905330 | 310 | 93 02 318 6 | 642 | 6 |
| 6002819 | 101 | 11 11 346 5 | 12 | 35 | 6905331 | 310 | 93 02 318 6 | 640 | 6 |
| 6003031 | 104 | 11 11 346 7 | 13 | 200 | 6905535 | 288 | 93 01 384 7 | 410 | 1 |
| 6003167 | 104 | 11 11 346 7 | 22 | 1 | 6905644 | 401 | 93 01 404 8 | 80 | 2 |
| 6003169 | 104 | 11 11 346 7 | 20 | 1 | 6905653 | 383 | 93 01 242 6 | 90 | 2 |
| 6003231 | 104 | 11 11 346 7 | 23 | 4 | 6905672 | 287 | 93 01 384 7 | 160 | 1 |
| 6003248 | 104 | 11 11 346 7 | 21 | 1 | 6905702 | 307 | 93 01 492 8 | 80 | 1 |
| 6004195 | 101 | 11 11 346 5 | 9 | 10 | 6905702 | 307 | 93 01 492 8 | 100 | 1 |
| 6004252 | 103 | 11 11 346 7 | 10 | 20 | 6905702 | 307 | 93 01 492 8 | 120 | 1 |
| 6004253 | 103 | 11 11 346 7 | 1 | 6 | 6905702 | 307 | 93 01 492 8 | 140 | 1 |
| 6004259 | 310 | 93 02 318 6 | 183 | 1 | 6905702 | 319 | 93 02 228 8 | 20 | 1 |
| 6004305 | 310 | 93 02 318 6 | 691 | 83 | 6905736 | 311 | 93 02 318 6 | 738 | 1 |
| 6004380 | 309 | 93 02 318 6 | 168 | 1 | 6905861 | 307 | 93 01 492 8 | 20 | 1 |
| 6004446 | 307 | 93 01 492 8 | 40 | 1 | 6905865 | 307 | 93 01 492 8 | 60 | 1 |
| 602301708 | 311 | 93 02 318 6 | 718 | 1 | 6905886 | 265 | 11 21 081 8 | 70 | 2 |
| 6023089 | 311 | 93 02 318 6 | 715 | 1 | 6905892 | 401 | 93 01 404 8 | 140 | 1 |
| 6023094 | 297 | 12 80 349 4 | 110 | 1 | 6905900 | 409 | 10 22 851 3 | 30 | 1 |
| 602314301 | 311 | 93 02 318 6 | 716 | 2 | 6905900 | 410 | 10 22 851 4 | 30 | 1 |
| 602314501 | 311 | 93 02 318 6 | 717 | 3 | 6905970 | 108 | 11 11 347 1 | 1 | 130 |
| 602314601 | 310 | 93 02 318 6 | 712 | 1 | 6905991 | 310 | 93 02 318 6 | 181 | 1 |
| 602329108 | 310 | 93 02 318 6 | 652 | 4 | 6905993 | 311 | 93 02 318 6 | 741 | 6 |
| 605252214 | 103 | 11 11 346 7 | 5 | 30 | 6906001 | 174 | 93 01 530 3 | 150 | 1 |
| 605407608 | 298 | 93 01 404 9 | 170 | 1 | 6906010 | 309 | 93 02 318 6 | 171 | 1 |
| 605407608 | 301 | 93 01 404 9 | 170 | 1 | 6906011 | 309 | 93 02 318 6 | 172 | 1 |
| 605629201 | 108 | 11 11 347 1 | 3 | 180 | 6906032 | 296 | 99 68 656 | 70 | 1 |
| 607120116 | 424 | 11 40 852 5 | 100 | 8 | 6906034 | 309 | 93 02 318 6 | 175 | 1 |
| 6200012 | 409 | 10 22 851 3 | 10 | 1 | 6906035 | 309 | 93 02 318 6 | 176 | 1 |
| 6200012 | 410 | 10 22 851 4 | 10 | 1 | 693190714 | 433 | 11 39 393 7 | 150 | 1 |
| 6200461 | 269 | 93 01 445 9 | 60 | 4.5m | 7000904 | 507 | 10 49 798 7 | 11 | 10 |
| 6200461 | 271 | 93 01 446 0 | 60 | 3.5m | 7001021 | 505 | 99 22 997 | 10 | 1 |
| 6200685 | 258 | 93 01 527 7 | 150 | 4 | 7001027 | 152 | 11 06 812 3 | 107 | 1 |
| 6200685 | 396 | 70 27 205 | 11 | 1 | 7001040 | 323 | 93 01 524 4 | 502 | 6 |

| Item | Page | Assembly | Pos. | Quantity | Item | Page | Assembly | Pos. | Quantity |
|---|---|---|---|---|---|---|---|---|---|
| 7001228 | 245 | 11 44 322 6 | 110 | 2 | 7010263 | 245 | 11 44 322 6 | 35 | 2 |
| 7001578 | 506 | 99 51 442 | 10 | 1 | 7010432 | 365 | 93 01 275 2 | 130 | 1 |
| 7001580 | 505 | 99 22 997 | 11 | 2 | 7010665 | 505 | 99 22 997 | 9 | 1 |
| 7001877 | 132 | 93 01 380 7 | 220 | 2 | 7011131 | 509 | 50 04 624 | 2 | 1 |
| 7001877 | 164 | 93 02 657 8 | 230 | 1 | 7012971 | 362 | 11 64 339 5 | 23 | 1 |
| 7002054 | 504 | 96 01 075 | 3 | 1 | 7013456 | 509 | 50 04 624 | 3 | 1 |
| 7002060 | 504 | 96 01 075 | 4 | 1 | 7014258 | 181 | 70 23 885 | 21 | 1 |
| 7002389 | 365 | 93 01 275 2 | 110 | 4 | 7015425 | 331 | 93 01 275 4 | 620 | 1.5m |
| 7002436 | 433 | 11 39 393 7 | 80 | 1 | 7015616 | 91 | 93 01 760 6 | 22 | 1 |
| 7002475 | 433 | 11 39 393 7 | 90 | 1 | 7015616 | 92 | 93 01 760 7 | 22 | 1 |
| 7002771 | 421 | 93 02 846 4 | 80 | 1 | 7015616 | 343 | 12 20 502 2 | 32 | 1 |
| 7002830 | 236 | 93 01 552 5 | 70 | 1 | 7015814 | 320 | 93 02 445 0 | 30 | 6 |
| 7002899 | 505 | 99 22 997 | 8 | 1 | 7015814 | 384 | 93 01 242 6 | 250 | 2 |
| 7003048 | 281 | 93 01 440 7 | 54 | 1.05m | 7016122 | 204 | 74 05 835 | 1 | 1 |
| 7003057 | 236 | 93 01 552 5 | 60 | 1 | 7016473 | 220 | 12 20 687 4 | 10 | 1 |
| 7003378 | 503 | 92 39 589 | 3 | 1 | 7016654 | 229 | 12 24 782 1 | 35 | 10 |
| 7003379 | 503 | 92 39 589 | 4 | 1 | 7016661 | 220 | 12 20 687 4 | 2 | 4 |
| 7003380 | 503 | 92 39 589 | 6 | 2 | 7016661 | 228 | 12 24 780 7 | 5 | 4 |
| 7003432 | 504 | 96 01 075 | 6 | 3 | 7016672 | 225 | 12 26 027 9 | 8 | 1 |
| 7003532 | 504 | 96 01 075 | 7 | 2 | 7016681 | 226 | 12 26 027 9 | 48 | 3 |
| 7003572 | 183 | 93 01 241 2 | 120 | 1 | 7016975 | 229 | 12 24 782 1 | 39 | 10 |
| 7003578 | 167 | 93 02 202 4 | 90 | 1 | 7017282 | 207 | 93 01 242 7 | 70 | 1 |
| 7003723 | 236 | 93 01 552 5 | 150 | 1 | 7017542 | 429 | 93 01 702 6 | 20 | 4 |
| 7003800 | 162 | 93 01 248 1 | 80 | 2 | 7017567 | 307 | 93 01 492 8 | 160 | 1 |
| 7003800 | 340 | 93 01 922 5 | 220 | 2 | 7021101 | 227 | 12 26 027 9 | 61 | 2 |
| 7003800 | 365 | 93 01 275 2 | 100 | 1 | 7021103 | 229 | 12 24 782 1 | 41 | 1 |
| 7004419 | 91 | 93 01 760 6 | 21 | 1 | 7021312 | 219 | 12 25 028 2 | 31 | 1 |
| 7004419 | 92 | 93 01 760 7 | 21 | 1 | 7021312 | 227 | 12 26 027 9 | 92 | 1 |
| 7005038 | 304 | 12 42 672 1 | 40 | 1 | 7021377 | 361 | 11 64 336 1 | 26 | 1 |
| 7005038 | 307 | 93 01 492 8 | 190 | 11 | 7021521 | 287 | 93 01 384 7 | 140 | 1 |
| 7005047 | 329 | 93 01 275 4 | 320 | 1 | 7021824 | 287 | 93 01 384 7 | 90 | 2 |
| 7005072 | 355 | 11 64 339 2 | 11 | 1 | 7022103 | 192 | 11 63 189 3 | 10 | 1 |
| 7005245 | 505 | 99 22 997 | 13 | 2 | 7022118 | 359 | 11 64 336 0 | 9 | 3 |
| 7005247 | 506 | 99 51 442 | 13 | 2 | 7022118 | 360 | 11 64 339 4 | 9 | 3 |
| 7005587 | 207 | 93 01 242 7 | 180 | 2 | 7022125 | 359 | 11 64 336 0 | 7 | 2 |
| 7005660 | 433 | 11 39 393 7 | 110 | 1m | 7022125 | 360 | 11 64 339 4 | 7 | 2 |
| 7005896 | 278 | 10 49 279 9 | 37 | 1 | 7022126 | 360 | 11 64 339 4 | 8 | 1 |
| 7005897 | 278 | 10 49 279 9 | 49 | 1 | 7022127 | 181 | 70 23 885 | 11 | 4 |
| 7005905 | 278 | 10 49 279 9 | 31 | 1 | 7022127 | 193 | 10 49 167 4 | 52 | 7 |
| 7005908 | 278 | 10 49 279 9 | 38 | 1 | 7022128 | 362 | 11 64 339 5 | 4 | 1 |
| 7005909 | 278 | 10 49 279 9 | 36 | 2 | 7022129 | 361 | 11 64 336 1 | 5 | 1 |
| 7005910 | 278 | 10 49 279 9 | 32 | 1 | 7022130 | 361 | 11 64 336 1 | 7 | 1 |
| 7006723 | 343 | 12 20 502 2 | 31 | 1 | 7022503 | 218 | 12 25 028 2 | 3 | 8 |
| 7008048 | 139 | 93 02 412 8 | 100 | 1 | 7022771 | 108 | 11 11 347 1 | 10 | 80 |
| 7008085 | 348 | 93 02 765 2 | 290 | 1 | 7022771 | 310 | 93 02 318 6 | 692 | 14 |
| 7008114 | 205 | 93 01 376 0 | 50 | 1 | 7023645 | 179 | 11 63 189 8 | 7 | 1 |
| 7008583 | 134 | 93 02 080 7 | 50 | 2 | 7023656 | 196 | 70 26 841 | 2 | 1 |
| 7008597 | 144 | 10 49 707 5 | 10 | 1 | 7023657 | 196 | 70 26 841 | 4 | 1 |
| 7008690 | 213 | 93 02 339 7 | 70 | 1 | 7023668 | 199 | 70 23 888 | 3 | 1 |
| 7008886 | 205 | 93 01 376 0 | 70 | 2 | 7023679 | 197 | 10 00 066 0 | 6 | 1 |
| 7009088 | 296 | 99 68 656 | 65 | 1 | 7023680 | 197 | 10 00 066 0 | 8 | 1 |
| 7009088 | 337 | 93 01 383 9 | 30 | 3 | 7023692 | 193 | 10 49 167 4 | 21 | 1 |
| 7009134 | 433 | 11 39 393 7 | 100 | 1 | 7023693 | 193 | 10 49 167 4 | 22 | 1 |
| 7009274 | 222 | 93 02 200 3 | 50 | 2 | 7023694 | 193 | 10 49 167 4 | 24 | 1 |
| 7009366 | 358 | 10 29 451 6 | 6 | 1 | 7023696 | 181 | 70 23 885 | 12 | 1 |
| 7009461 | 278 | 10 49 279 9 | 29 | 1 | 7023717 | 103 | 11 11 346 7 | 12 | 200 |
| 7009464 | 278 | 10 49 279 9 | 28 | 1 | 7023765 | 193 | 10 49 167 4 | 56 | 1 |
| 7009807 | 146 | 10 49 795 4 | 50 | 2 | 7023765 | 195 | 10 00 066 1 | 12 | 2 |
| 7009807 | 167 | 93 02 202 4 | 30 | 1 | 7023765 | 197 | 10 00 066 0 | 12 | 1 |
| 7010263 | 245 | 11 44 322 6 | 30 | 2 | 7023766 | 197 | 10 00 066 0 | 13 | 1 |

| Item | Page | Assembly | Pos. | Quantity | Item | Page | Assembly | Pos. | Quantity |
|---|---|---|---|---|---|---|---|---|---|
| 7023885 | 179 | 11 63 189 8 | 2 | 1 | 7027791 | 276 | 10 49 281 5 | 71 | 1 |
| 7023887 | 179 | 11 63 189 8 | 4 | 1 | 7027792 | 276 | 10 49 281 5 | 72 | 1 |
| 7023888 | 179 | 11 63 189 8 | 5 | 1 | 7027793 | 276 | 10 49 281 5 | 73 | 1 |
| 7023896 | 185 | 10 42 470 2 | 16 | 1 | 7027794 | 276 | 10 49 281 5 | 75 | 1 |
| 7023901 | 185 | 10 42 470 2 | 39 | 1 | 7027959 | 419 | 70 27 481 | 19 | 2 |
| 7023911 | 194 | 70 23 887 | 1 | 1 | 7027959 | 420 | 70 27 982 | 19 | 1 |
| 7023912 | 194 | 70 23 887 | 2 | 1 | 7027982 | 419 | 70 27 481 | 999 | 1 |
| 7023913 | 194 | 70 23 887 | 2 | 1 | 7028148 | 201 | 11 49 023 3 | 2 | 1 |
| 7023914 | 194 | 70 23 887 | 2 | 1 | 7028586 | 230 | 12 24 780 8 | 19 | 4 |
| 7023915 | 194 | 70 23 887 | 3 | 1 | 7028586 | 232 | 12 26 027 4 | 19 | 4 |
| 7023916 | 194 | 70 23 887 | 4 | 1 | 7028611 | 361 | 11 64 336 1 | 20 | 1 |
| 7023917 | 194 | 70 23 887 | 5 | 1 | 7028731 | 506 | 99 51 442 | 7 | 1 |
| 7023918 | 199 | 70 23 888 | 1 | 1 | 7029278 | 202 | 52 11 461 | 1 | 1 |
| 7023920 | 199 | 70 23 888 | 2 | 1 | 7029283 | 439 | 11 39 394 8 | 40 | 1 |
| 7023921 | 199 | 70 23 888 | 2 | 1 | 7029301 | 152 | 11 06 812 3 | 800 | 1 |
| 7023951 | 103 | 11 11 346 7 | 11 | 50 | 7029651 | 350 | 93 01 241 9 | 110 | 1 |
| 7023952 | 103 | 11 11 346 7 | 2 | 50 | 7030235 | 419 | 70 27 481 | 14 | 1 |
| 7024074 | 362 | 11 64 339 5 | 9 | 1 | 7090001 | 481 | 11 65 791 3 | 11 | 1 |
| 7024643 | 505 | 99 22 997 | 6 | 1 | 7090001 | 492 | 10 34 288 6 | 3 | 1 |
| 7024859 | 220 | 12 20 687 4 | 6 | 1 | 7090002 | 489 | 97 38 242 | 3 | 4 |
| 7024860 | 220 | 12 20 687 4 | 7 | 1 | 7090003 | 489 | 97 38 242 | 4 | 4 |
| 7025448 | 361 | 11 64 336 1 | 4 | 1 | 7090004 | 91 | 93 01 760 6 | 37 | 4 |
| 7025449 | 361 | 11 64 336 1 | 9 | 1 | 7090004 | 92 | 93 01 760 7 | 37 | 4 |
| 7025601 | 397 | 11 83 865 0 | 37 | 1 | 7090004 | 489 | 97 38 242 | 5 | 4 |
| 7025730 | 362 | 11 64 339 5 | 8 | 1 | 7090007 | 489 | 97 38 242 | 10 | 1 |
| 7025929 | 362 | 11 64 339 5 | 6 | 1 | 7090010 | 484 | 97 38 250 | 2 | 1 |
| 7025931 | 360 | 11 64 339 4 | 3 | 1 | 7090011 | 470 | 11 65 723 6 | 6 | 2 |
| 7026108 | 506 | 99 51 442 | 6 | 1 | 7090012 | 470 | 11 65 723 6 | 12 | 1 |
| 7026841 | 193 | 10 49 167 4 | 4 | 1 | 7090013 | 470 | 11 65 723 6 | 7 | 2 |
| 7026843 | 179 | 11 63 189 8 | 26 | 1 | 7090014 | 470 | 11 65 723 6 | 11 | 3 |
| 7026847 | 196 | 70 26 841 | 1 | 1 | 7090015 | 470 | 11 65 723 6 | 2 | 4 |
| 7027205 | 318 | 93 01 605 2 | 50 | 2 | 7090017 | 470 | 11 65 723 6 | 10 | 4 |
| 7027271 | 370 | 74 14 777 | 999 | 1 | 7090018 | 470 | 11 65 723 6 | 9 | 1 |
| 7027336 | 361 | 11 64 336 1 | 17 | 1 | 7090020 | 470 | 11 65 723 6 | 5 | 8 |
| 7027336 | 362 | 11 64 339 5 | 17 | 1 | 7090021 | 470 | 11 65 723 6 | 4 | 8 |
| 7027477 | 242 | 93 02 191 5 | 120 | 1 | 7090022 | 488 | 70 91 097 | 13 | 16 |
| 7027479 | 419 | 70 27 481 | 6 | 1 | 7090023 | 488 | 70 91 097 | 14 | 8 |
| 7027481 | 418 | 93 01 913 7 | 20 | 1 | 7090024 | 488 | 70 91 097 | 15 | 8 |
| 7027497 | 193 | 10 49 167 4 | 53 | 1 | 7090026 | 488 | 70 91 097 | 3 | 4 |
| 7027552 | 437 | 11 39 394 2 | 20 | 1 | 7090027 | 488 | 70 91 097 | 4 | 4 |
| 7027553 | 437 | 11 39 394 2 | 40 | 1 | 7090028 | 488 | 70 91 097 | 4 | 4 |
| 7027554 | 437 | 11 39 394 2 | 50 | 1 | 7090029 | 488 | 70 91 097 | 4 | 4 |
| 7027555 | 437 | 11 39 394 2 | 60 | 1 | 7090030 | 488 | 70 91 097 | 5 | 4 |
| 7027556 | 437 | 11 39 394 2 | 70 | 1 | 7090031 | 488 | 70 91 097 | 6 | 4 |
| 7027557 | 437 | 11 39 394 2 | 80 | 1 | 7090032 | 488 | 70 91 097 | 6 | 4 |
| 7027558 | 437 | 11 39 394 2 | 30 | 1 | 7090033 | 488 | 70 91 097 | 6 | 4 |
| 7027755 | 419 | 70 27 481 | 3 | 1 | 7090035 | 474 | 11 65 724 0 | 1 | 2 |
| 7027772 | 276 | 10 49 281 5 | 27 | 1 | 7090036 | 466 | 11 65 723 0 | 4 | 1 |
| 7027775 | 276 | 10 49 281 5 | 31 | 1 | 7090040 | 447 | 97 38 202 | 3 | 4 |
| 7027776 | 276 | 10 49 281 5 | 32 | 1 | 7090040 | 478 | 97 38 267 | 14 | 1 |
| 7027778 | 276 | 10 49 281 5 | 36 | 1 | 7090040 | 482 | 11 65 791 7 | 8 | 1 |
| 7027779 | 276 | 10 49 281 5 | 37 | 1 | 7090040 | 490 | 97 38 245 | 11 | 1 |
| 7027780 | 276 | 10 49 281 5 | 44 | 1 | 7090041 | 447 | 97 38 202 | 2 | 2 |
| 7027781 | 276 | 10 49 281 5 | 45 | 1 | 7090042 | 447 | 97 38 202 | 1 | 2 |
| 7027783 | 276 | 10 49 281 5 | 49 | 1 | 7090045 | 479 | 11 65 725 0 | 5 | 2 |
| 7027784 | 276 | 10 49 281 5 | 51 | 1 | 7090049 | 453 | 11 65 622 3 | 13 | 1 |
| 7027785 | 276 | 10 49 281 5 | 52 | 1 | 7090049 | 474 | 11 65 724 0 | 4 | 1 |
| 7027786 | 276 | 10 49 281 5 | 53 | 1 | 7090050 | 453 | 11 65 622 3 | 7 | 1 |
| 7027787 | 276 | 10 49 281 5 | 54 | 1 | 7090050 | 464 | 11 65 623 4 | 12 | 1 |
| 7027788 | 276 | 10 49 281 5 | 55 | 1 | 7090050 | 474 | 11 65 724 0 | 5 | 1 |

| Item | Page | Assembly | Pos. | Quantity | Item | Page | Assembly | Pos. | Quantity |
|---|---|---|---|---|---|---|---|---|---|
| 7090050 | 478 | 97 38 267 | 16 | 1 | 7090128 | 460 | 97 38 257 | 16 | 1 |
| 7090050 | 495 | 97 38 261 | 15 | 1 | 7090129 | 460 | 97 38 257 | 4 | 5 |
| 7090051 | 471 | 11 65 723 7 | 1 | 2 | 7090131 | 448 | 97 38 243 | 9 | 1 |
| 7090051 | 478 | 97 38 267 | 12 | 2 | 7090133 | 450 | 11 65 621 9 | 24 | 3 |
| 7090051 | 482 | 11 65 791 7 | 9 | 5 | 7090133 | 480 | 10 45 064 4 | 13 | 1 |
| 7090051 | 490 | 97 38 245 | 12 | 5 | 7090133 | 500 | 97 38 274 | 26 | 1 |
| 7090053 | 471 | 11 65 723 7 | 3 | 1 | 7090135 | 449 | 11 65 621 5 | 1 | 1 |
| 7090054 | 471 | 11 65 723 7 | 4 | 1 | 7090136 | 449 | 11 65 621 5 | 2 | 1 |
| 7090055 | 466 | 11 65 723 0 | 17 | 1 | 7090138 | 448 | 97 38 243 | 7 | 4 |
| 7090055 | 471 | 11 65 723 7 | 5 | 1 | 7090139 | 448 | 97 38 243 | 8 | 8 |
| 7090056 | 471 | 11 65 723 7 | 6 | 1 | 7090139 | 449 | 11 65 621 5 | 3 | 1 |
| 7090057 | 478 | 97 38 267 | 13 | 2 | 7090139 | 468 | 97 38 108 | 7 | 4 |
| 7090059 | 453 | 11 65 622 3 | 4 | 1 | 7090161 | 464 | 11 65 623 4 | 24 | 4 |
| 7090061 | 479 | 11 65 725 0 | 10 | 1 | 7090163 | 498 | 97 38 252 | 7 | 1 |
| 7090061 | 482 | 11 65 791 7 | 4 | 1 | 7090165 | 498 | 97 38 252 | 6 | 1 |
| 7090061 | 490 | 97 38 245 | 9 | 1 | 7090171 | 479 | 11 65 725 0 | 15 | 1 |
| 7090066 | 478 | 97 38 267 | 1 | 6 | 7090173 | 479 | 11 65 725 0 | 12 | 1 |
| 7090068 | 478 | 97 38 267 | 4 | 1 | 7090174 | 479 | 11 65 725 0 | 11 | 1 |
| 7090069 | 478 | 97 38 267 | 3 | 2 | 7090175 | 479 | 11 65 725 0 | 3 | 1 |
| 7090071 | 453 | 11 65 622 3 | 8 | 2 | 7090176 | 453 | 11 65 622 3 | 6 | 6 |
| 7090071 | 464 | 11 65 623 4 | 11 | 1 | 7090178 | 479 | 11 65 725 0 | 7 | 2 |
| 7090071 | 478 | 97 38 267 | 15 | 1 | 7090180 | 479 | 11 65 725 0 | 9 | 1 |
| 7090071 | 495 | 97 38 261 | 14 | 1 | 7090185 | 469 | 11 65 723 4 | 3 | 1 |
| 7090073 | 462 | 97 38 339 | 4 | 1 | 7090192 | 469 | 11 65 723 4 | 11 | 4 |
| 7090073 | 476 | 11 65 724 8 | 2 | 1 | 7090193 | 469 | 11 65 723 4 | 11 | 4 |
| 7090073 | 478 | 97 38 267 | 7 | 1 | 7090195 | 468 | 97 38 108 | 2 | 1 |
| 7090079 | 485 | 97 38 260 | 12 | 5 | 7090198 | 466 | 11 65 723 0 | 7 | 4 |
| 7090080 | 464 | 11 65 623 4 | 4 | 8 | 7090198 | 468 | 97 38 108 | 4 | 1 |
| 7090080 | 485 | 97 38 260 | 13 | 3 | 7090199 | 448 | 97 38 243 | 3 | 1 |
| 7090082 | 462 | 97 38 339 | 10 | 1 | 7090200 | 468 | 97 38 108 | 5 | 4 |
| 7090082 | 464 | 11 65 623 4 | 8 | 1 | 7090201 | 468 | 97 38 108 | 5 | 4 |
| 7090082 | 495 | 97 38 261 | 20 | 2 | 7090202 | 468 | 97 38 108 | 6 | 1 |
| 7090083 | 464 | 11 65 623 4 | 5 | 1 | 7090203 | 468 | 97 38 108 | 6 | 1 |
| 7090083 | 485 | 97 38 260 | 25 | 1 | 7090204 | 472 | 11 65 723 8 | 17 | 16 |
| 7090084 | 474 | 11 65 724 0 | 2 | 1 | 7090206 | 488 | 70 91 097 | 10 | 1 |
| 7090085 | 474 | 11 65 724 0 | 3 | 1 | 7090208 | 488 | 70 91 097 | 7 | 4 |
| 7090086 | 462 | 97 38 339 | 13 | 1 | 7090210 | 472 | 11 65 723 8 | 16 | 1 |
| 7090092 | 496 | 97 38 036 | 1 | 3 | 7090212 | 497 | 97 38 249 | 3 | 4 |
| 7090093 | 496 | 97 38 036 | 2 | 1 | 7090219 | 465 | 11 65 722 9 | 6 | 1 |
| 7090098 | 464 | 11 65 623 4 | 20 | 1 | 7090220 | 465 | 11 65 722 9 | 3 | 1 |
| 7090101 | 464 | 11 65 623 4 | 21 | 3 | 7090221 | 465 | 11 65 722 9 | 4 | 1 |
| 7090101 | 475 | 11 65 724 4 | 7 | 2 | 7090222 | 465 | 11 65 722 9 | 11 | 3 |
| 7090101 | 483 | 97 38 275 | 2 | 1 | 7090222 | 466 | 11 65 723 0 | 12 | 6 |
| 7090102 | 458 | 97 38 293 | 12 | 1 | 7090226 | 465 | 11 65 722 9 | 5 | 1 |
| 7090102 | 464 | 11 65 623 4 | 13 | 9 | 7090227 | 494 | 70 90 001 | 2 | 1 |
| 7090102 | 475 | 11 65 724 4 | 6 | 3 | 7090227 | 494 | 70 90 001 | 4 | 1 |
| 7090102 | 476 | 11 65 724 8 | 14 | 1 | 7090227 | 494 | 70 90 001 | 6 | 1 |
| 7090103 | 460 | 97 38 257 | 3 | 2 | 7090227 | 494 | 70 90 001 | 9 | 1 |
| 7090114 | 464 | 11 65 623 4 | 16 | 8 | 7090228 | 494 | 70 90 001 | 3 | 1 |
| 7090115 | 150 | 10 49 795 4 | 430 | 1 | 7090229 | 494 | 70 90 001 | 5 | 1 |
| 7090115 | 446 | 11 00 356 9 | 46 | 1 | 7090230 | 494 | 70 90 001 | 7 | 1 |
| 7090117 | 451 | 11 65 621 9 | 30 | 1 | 7090231 | 494 | 70 90 001 | 8 | 1 |
| 7090117 | 464 | 11 65 623 4 | 18 | 1 | 7090232 | 494 | 70 90 001 | 10 | 1 |
| 7090117 | 499 | 97 38 271 | 5 | 1 | 7090235 | 91 | 93 01 760 6 | 6 | 2 |
| 7090123 | 452 | 11 65 622 0 | 5 | 2 | 7090235 | 92 | 93 01 760 7 | 6 | 2 |
| 7090123 | 462 | 97 38 339 | 12 | 1 | 7090235 | 93 | 93 02 529 2 | 6 | 2 |
| 7090124 | 460 | 97 38 257 | 12 | 1 | 7090235 | 94 | 12 40 383 8 | 20 | 8 |
| 7090125 | 460 | 97 38 257 | 13 | 1 | 7090236 | 451 | 11 65 621 9 | 36 | 2 |
| 7090126 | 460 | 97 38 257 | 14 | 1 | 7090236 | 454 | 97 38 331 | 1 | 2 |
| 7090127 | 460 | 97 38 257 | 15 | 1 | 7090236 | 475 | 11 65 724 4 | 4 | 2 |

| Item | Page | Assembly | Pos. | Quantity | Item | Page | Assembly | Pos. | Quantity |
|---|---|---|---|---|---|---|---|---|---|
| 7090236 | 480 | 10 45 064 4 | 11 | 1 | 7090406 | 465 | 11 65 722 9 | 10 | 4 |
| 7090236 | 481 | 11 65 791 3 | 2 | 1 | 7090408 | 469 | 11 65 723 4 | 10 | 2 |
| 7090237 | 476 | 11 65 724 8 | 4 | 3 | 7090418 | 482 | 11 65 791 7 | 3 | 1 |
| 7090238 | 476 | 11 65 724 8 | 6 | 1 | 7090418 | 490 | 97 38 245 | 8 | 1 |
| 7090239 | 476 | 11 65 724 8 | 5 | 1 | 7090420 | 469 | 11 65 723 4 | 8 | 4 |
| 7090243 | 476 | 11 65 724 8 | 13 | 1 | 7090421 | 469 | 11 65 723 4 | 9 | 1 |
| 7090247 | 459 | 11 65 794 4 | 6 | 1 | 7090422 | 469 | 11 65 723 4 | 7 | 8 |
| 7090247 | 492 | 10 34 288 6 | 7 | 1 | 7090427 | 489 | 97 38 242 | 11 | 1 |
| 7090247 | 493 | 97 38 255 | 998 | 1 | 7090430 | 453 | 11 65 622 3 | 11 | 1 |
| 7090250 | 464 | 11 65 623 4 | 9 | 1 | 7090430 | 464 | 11 65 623 4 | 15 | 1 |
| 7090250 | 495 | 97 38 261 | 19 | 1 | 7090430 | 482 | 11 65 791 7 | 7 | 1 |
| 7090253 | 457 | 97 38 251 | 4 | 3 | 7090430 | 491 | 97 38 246 | 5 | 1 |
| 7090253 | 475 | 11 65 724 4 | 2 | 5 | 7090431 | 453 | 11 65 622 3 | 12 | 2 |
| 7090253 | 500 | 97 38 274 | 28 | 2 | 7090431 | 464 | 11 65 623 4 | 14 | 1 |
| 7090256 | 452 | 11 65 622 0 | 4 | 1 | 7090432 | 453 | 11 65 622 3 | 10 | 1 |
| 7090256 | 462 | 97 38 339 | 6 | 3 | 7090435 | 478 | 97 38 267 | 9 | 1 |
| 7090257 | 452 | 11 65 622 0 | 3 | 1 | 7090451 | 476 | 11 65 724 8 | 16 | 1 |
| 7090257 | 462 | 97 38 339 | 7 | 1 | 7090452 | 476 | 11 65 724 8 | 15 | 1 |
| 7090257 | 476 | 11 65 724 8 | 21 | 1 | 7090459 | 463 | 11 65 623 1 | 1 | 1 |
| 7090257 | 499 | 97 38 271 | 2 | 1 | 7090501 | 487 | 97 38 094 | 1 | 1 |
| 7090263 | 452 | 11 65 622 0 | 2 | 1 | 7090503 | 448 | 97 38 243 | 2 | 1 |
| 7090263 | 463 | 11 65 623 1 | 2 | 1 | 7090516 | 459 | 11 65 794 4 | 2 | 4 |
| 7090266 | 461 | 97 38 258 | 2 | 1 | 7090516 | 476 | 11 65 724 8 | 11 | 1 |
| 7090271 | 476 | 11 65 724 8 | 9 | 2 | 7090516 | 481 | 11 65 791 3 | 1 | 2 |
| 7090274 | 476 | 11 65 724 8 | 8 | 2 | 7090518 | 452 | 11 65 622 0 | 1 | 1 |
| 7090277 | 461 | 97 38 258 | 3 | 1 | 7090522 | 457 | 97 38 251 | 1 | 1 |
| 7090280 | 451 | 11 65 621 9 | 28 | 1 | 7090529 | 91 | 93 01 760 6 | 7 | 1 |
| 7090300 | 476 | 11 65 724 8 | 19 | 1 | 7090529 | 92 | 93 01 760 7 | 7 | 1 |
| 7090301 | 476 | 11 65 724 8 | 18 | 1 | 7090529 | 93 | 93 02 529 2 | 7 | 1 |
| 7090309 | 476 | 11 65 724 8 | 23 | 1 | 7090529 | 459 | 11 65 794 4 | 4 | 1 |
| 7090323 | 488 | 70 91 097 | 8 | 1 | 7090529 | 481 | 11 65 791 3 | 10 | 1 |
| 7090326 | 451 | 11 65 621 9 | 32 | 2 | 7090529 | 492 | 10 34 288 6 | 6 | 1 |
| 7090326 | 458 | 97 38 293 | 5 | 1 | 7090529 | 493 | 97 38 255 | 999 | 1 |
| 7090330 | 475 | 11 65 724 4 | 1 | 1 | 7090530 | 459 | 11 65 794 4 | 1 | 1 |
| 7090331 | 458 | 97 38 293 | 10 | 1 | 7090531 | 486 | 97 38 318 | 2 | 1 |
| 7090332 | 475 | 11 65 724 4 | 3 | 1 | 7090532 | 486 | 97 38 318 | 3 | 1 |
| 7090333 | 500 | 97 38 274 | 22 | 1 | 7090535 | 465 | 11 65 722 9 | 9 | 2 |
| 7090335 | 466 | 11 65 723 0 | 19 | 4 | 7090537 | 451 | 11 65 621 9 | 31 | 1 |
| 7090337 | 465 | 11 65 722 9 | 7 | 1 | 7090537 | 464 | 11 65 623 4 | 17 | 1 |
| 7090337 | 466 | 11 65 723 0 | 3 | 1 | 7090539 | 465 | 11 65 722 9 | 2 | 1 |
| 7090338 | 466 | 11 65 723 0 | 8 | 1 | 7090540 | 465 | 11 65 722 9 | 1 | 1 |
| 7090339 | 466 | 11 65 723 0 | 9 | 1 | 7090543 | 466 | 11 65 723 0 | 18 | 1 |
| 7090340 | 466 | 11 65 723 0 | 11 | 1 | 7090544 | 488 | 70 91 097 | 9 | 1 |
| 7090341 | 466 | 11 65 723 0 | 10 | 1 | 7090546 | 466 | 11 65 723 0 | 13 | 1 |
| 7090344 | 466 | 11 65 723 0 | 14 | 1 | 7090547 | 466 | 11 65 723 0 | 5 | 2 |
| 7090347 | 466 | 11 65 723 0 | 15 | 10 | 7090548 | 468 | 97 38 108 | 1 | 1 |
| 7090350 | 446 | 11 00 356 9 | 38 | 1 | 7090549 | 468 | 97 38 108 | 3 | 1 |
| 7090350 | 462 | 97 38 339 | 5 | 2 | 7090553 | 469 | 11 65 723 4 | 4 | 1 |
| 7090350 | 466 | 11 65 723 0 | 21 | 1 | 7090555 | 470 | 11 65 723 6 | 3 | 4 |
| 7090360 | 435 | 11 39 393 9 | 190 | 1 | 7090557 | 473 | 11 64 269 9 | 1 | 1 |
| 7090361 | 435 | 11 39 393 9 | 180 | 1 | 7090558 | 462 | 97 38 339 | 3 | 1 |
| 7090363 | 434 | 11 39 393 9 | 120 | 1 | 7090558 | 476 | 11 65 724 8 | 1 | 4 |
| 7090370 | 434 | 11 39 393 9 | 100 | 1 | 7090558 | 478 | 97 38 267 | 6 | 1 |
| 7090372 | 434 | 11 39 393 9 | 90 | 1 | 7090559 | 478 | 97 38 267 | 8 | 1 |
| 7090376 | 434 | 11 39 393 9 | 110 | 1 | 7090560 | 475 | 11 65 724 4 | 5 | 1 |
| 7090377 | 434 | 11 39 393 9 | 70 | 1 | 7090561 | 91 | 93 01 760 6 | 1 | 1 |
| 7090388 | 484 | 97 38 250 | 1 | 1 | 7090561 | 92 | 93 01 760 7 | 1 | 1 |
| 7090395 | 434 | 11 39 393 9 | 80 | 1 | 7090561 | 93 | 93 02 529 2 | 1 | 1 |
| 7090396 | 482 | 11 65 791 7 | 10 | 1 | 7090561 | 482 | 11 65 791 7 | 11 | 1 |
| 7090396 | 490 | 97 38 245 | 10 | 1 | 7090564 | 476 | 11 65 724 8 | 3 | 1 |

| Item | Page | Assembly | Pos. | Quantity | Item | Page | Assembly | Pos. | Quantity |
|---|---|---|---|---|---|---|---|---|---|
| 7090568 | 477 | 11 65 724 8 | 27 | 1 | 7091060 | 91 | 93 01 760 6 | 35 | 1 |
| 7090575 | 489 | 97 38 242 | 9 | 1 | 7091060 | 92 | 93 01 760 7 | 35 | 1 |
| 7090576 | 499 | 97 38 271 | 4 | 2 | 7091060 | 489 | 97 38 242 | 7 | 1 |
| 7090578 | 459 | 11 65 794 4 | 7 | 1 | 7091061 | 489 | 97 38 242 | 8 | 1 |
| 7090578 | 481 | 11 65 791 3 | 8 | 1 | 7091062 | 448 | 97 38 243 | 1 | 1 |
| 7090578 | 492 | 10 34 288 6 | 4 | 1 | 7091063 | 448 | 97 38 243 | 4 | 1 |
| 7090578 | 493 | 97 38 255 | 9 | 1 | 7091064 | 448 | 97 38 243 | 5 | 1 |
| 7090583 | 456 | 11 65 622 7 | 4 | 1 | 7091065 | 448 | 97 38 243 | 6 | 1 |
| 7090584 | 456 | 11 65 622 7 | 3 | 1 | 7091068 | 91 | 93 01 760 6 | 8 | 1 |
| 7090587 | 464 | 11 65 623 4 | 6 | 1 | 7091068 | 92 | 93 01 760 7 | 8 | 1 |
| 7090587 | 485 | 97 38 260 | 26 | 1 | 7091068 | 93 | 93 02 529 2 | 8 | 1 |
| 7090598 | 499 | 97 38 271 | 3 | 1 | 7091068 | 94 | 12 40 383 8 | 10 | 4 |
| 7090607 | 466 | 11 65 723 0 | 22 | 1 | 7091068 | 459 | 11 65 794 4 | 5 | 1 |
| 7090629 | 466 | 11 65 723 0 | 2 | 2 | 7091068 | 493 | 97 38 255 | 3 | 1 |
| 7090633 | 487 | 97 38 094 | 2 | 1 | 7091069 | 91 | 93 01 760 6 | 5 | 1 |
| 7090634 | 487 | 97 38 094 | 3 | 1 | 7091069 | 92 | 93 01 760 7 | 5 | 1 |
| 7090640 | 461 | 97 38 258 | 4 | 2 | 7091069 | 93 | 93 02 529 2 | 5 | 1 |
| 7090648 | 458 | 97 38 293 | 3 | 1 | 7091069 | 94 | 12 40 383 8 | 30 | 4 |
| 7090649 | 473 | 11 64 269 9 | 3 | 2 | 7091069 | 481 | 11 65 791 3 | 9 | 1 |
| 7090650 | 473 | 11 64 269 9 | 2 | 1 | 7091069 | 492 | 10 34 288 6 | 5 | 1 |
| 7090653 | 482 | 11 65 791 7 | 5 | 1 | 7091075 | 497 | 97 38 249 | 2 | 1 |
| 7090653 | 491 | 97 38 246 | 7 | 1 | 7091076 | 457 | 97 38 251 | 2 | 1 |
| 7090706 | 460 | 97 38 257 | 11 | 1 | 7091078 | 498 | 97 38 252 | 8 | 1 |
| 7090734 | 484 | 97 38 250 | 3 | 1m | 7091082 | 475 | 11 65 724 4 | 8 | 1 |
| 7090737 | 480 | 10 45 064 4 | 8 | 3 | 7091083 | 460 | 97 38 257 | 1 | 1 |
| 7090880 | 470 | 11 65 723 6 | 8 | 8 | 7091097 | 472 | 11 65 723 8 | 1 | 1 |
| 7090881 | 471 | 11 65 723 7 | 2 | 1 | 7091104 | 476 | 11 65 724 8 | 7 | 1 |
| 7090881A | 471 | 11 65 723 7 | 2 | 1 | 7091105 | 476 | 11 65 724 8 | 10 | 1 |
| 7090896 | 455 | 11 65 622 4 | 2 | 1 | 7091111 | 476 | 11 65 724 8 | 26 | 1 |
| 7090900 | 470 | 11 65 723 6 | 1 | 1 | 7091112 | 450 | 11 65 621 9 | 10 | 1 |
| 7090902 | 499 | 97 38 271 | 6 | 1 | 7091112 | 477 | 11 65 724 8 | 28 | 4 |
| 7090903 | 434 | 11 39 393 9 | 130 | 1 | 7091116 | 479 | 11 65 725 0 | 6 | 1 |
| 7090904 | 434 | 11 39 393 9 | 40 | 1 | 7091117 | 481 | 11 65 791 3 | 3 | 1 |
| 7090905 | 464 | 11 65 623 4 | 3 | 1 | 7091118 | 481 | 11 65 791 3 | 4 | 1 |
| 7090905 | 478 | 97 38 267 | 10 | 1 | 7091122 | 500 | 97 38 274 | 19 | 2 |
| 7090905 | 485 | 97 38 260 | 27 | 1 | 7091123 | 500 | 97 38 274 | 20 | 1 |
| 7090933 | 479 | 11 65 725 0 | 16 | 1 | 7091124 | 500 | 97 38 274 | 21 | 1 |
| 7090941 | 458 | 97 38 293 | 11 | 1 | 7091126 | 500 | 97 38 274 | 24 | 1 |
| 7090943 | 483 | 97 38 275 | 4 | 1 | 7091127 | 500 | 97 38 274 | 25 | 1 |
| 7090945 | 483 | 97 38 275 | 6 | 1 | 7091128 | 500 | 97 38 274 | 27 | 1 |
| 7090946 | 483 | 97 38 275 | 3 | 1 | 7091131 | 450 | 11 65 621 9 | 5 | 1 |
| 7090957 | 479 | 11 65 725 0 | 4 | 1 | 7091134 | 450 | 11 65 621 9 | 9 | 1 |
| 7090966 | 459 | 11 65 794 4 | 8 | 1 | 7091137 | 450 | 11 65 621 9 | 14 | 4 |
| 7090966 | 481 | 11 65 791 3 | 7 | 1 | 7091137A | 450 | 11 65 621 9 | 14 | 1 |
| 7090966 | 492 | 10 34 288 6 | 2 | 1 | 7091138 | 450 | 11 65 621 9 | 15 | 4 |
| 7090966 | 493 | 97 38 255 | 997 | 1 | 7091140 | 450 | 11 65 621 9 | 17 | 1 |
| 7090967 | 476 | 11 65 724 8 | 12 | 1 | 7091141 | 450 | 11 65 621 9 | 18 | 2 |
| 7090970 | 461 | 97 38 258 | 1 | 1 | 7091143 | 450 | 11 65 621 9 | 20 | 1 |
| 7090978 | 499 | 97 38 271 | 7 | 1 | 7091149 | 451 | 11 65 621 9 | 27 | 1 |
| 7090982 | 453 | 11 65 622 3 | 5 | 1 | 7091150 | 451 | 11 65 621 9 | 29 | 1 |
| 7090999 | 434 | 11 39 393 9 | 30 | 1 | 7091154 | 451 | 11 65 621 9 | 37 | 1 |
| 7091021 | 488 | 70 91 097 | 11 | 1 | 7091156 | 451 | 11 65 621 9 | 39 | 1 |
| 7091024 | 453 | 11 65 622 3 | 1 | 1 | 7091176 | 458 | 97 38 293 | 1 | 1 |
| 7091029 | 499 | 97 38 271 | 1 | 2 | 7101021 | 509 | 50 04 624 | 10 | 1 |
| 7091053 | 479 | 11 65 725 0 | 13 | 1 | 7101030 | 288 | 93 01 384 7 | 430 | 1 |
| 7091057 | 450 | 11 65 621 9 | 3 | 4 | 7264002 | 282 | 93 01 440 7 | 68 | 1 |
| 7091057 | 489 | 97 38 242 | 1 | 2 | 7264008 | 421 | 93 02 846 4 | 60 | 1 |
| 7091057 | 500 | 97 38 274 | 29 | 1 | 7264085 | 504 | 96 01 075 | 8 | 1 |
| 7091058 | 489 | 97 38 242 | 2 | 1 | 726410808 | 421 | 93 02 846 4 | 100 | 1 |
| 7091059 | 489 | 97 38 242 | 6 | 1 | 7264394 | 222 | 93 02 200 3 | 30 | 2 |

| Item | Page | Assembly | Pos. | Quantity | Item | Page | Assembly | Pos. | Quantity |
|---|---|---|---|---|---|---|---|---|---|
| 7264418 | 506 | 99 51 442 | 11 | 2 | 7373637 | 183 | 93 01 241 2 | 100 | 1 |
| 726450101 | 343 | 12 20 502 2 | 35 | 1 | 7380830 | 180 | 70 23 645 | 5 | 1 |
| 726452114 | 164 | 93 02 657 8 | 130 | 1 | 7381628 | 131 | 93 01 379 5 | 210 | 2 |
| 7264625 | 509 | 50 04 624 | 1 | 1 | 7381630 | 148 | 10 49 795 4 | 310 | 1 |
| 7360277 | 505 | 99 22 997 | 7 | 1 | 7381634 | 316 | 94 04 665 1 | 120 | 1 |
| 7361156 | 421 | 93 02 846 4 | 110 | 1 | 7400129 | 422 | 10 49 793 2 | 70 | 0.17m |
| 7361158 | 152 | 11 06 812 3 | 13 | 1 | 7401349 | 331 | 93 01 275 4 | 480 | 1 |
| 7361288 | 433 | 11 39 393 7 | 50 | 1 | 7401443 | 244 | 93 01 922 0 | 90 | 1 |
| 7361498 | 283 | 93 01 440 7 | 124 | 2 | 7401443 | 328 | 93 01 275 4 | 230 | 2 |
| 7361600 | 361 | 11 64 336 1 | 21 | 1 | 7401933 | 139 | 93 02 412 8 | 90 | 1 |
| 7361600 | 362 | 11 64 339 5 | 21 | 1 | 7402479 | 236 | 93 01 552 5 | 160 | 1 |
| 7361601 | 197 | 10 00 066 0 | 11 | 1 | 7402576 | 365 | 93 01 275 2 | 160 | 1 |
| 7361602 | 179 | 11 63 189 8 | 22 | 2 | 7402657 | 431 | 12 40 355 0 | 40 | 1 |
| 7361602 | 353 | 11 64 335 8 | 11 | 1 | 7402657 | 433 | 11 39 393 7 | 120 | 1 |
| 7362091 | 331 | 93 01 275 4 | 530 | 1 | 7402658 | 431 | 12 40 355 0 | 30 | 1m |
| 7362091 | 337 | 93 01 383 9 | 20 | 6 | 7402658 | 433 | 11 39 393 7 | 110 | 1m |
| 7362091 | 365 | 93 01 275 2 | 50 | 1 | 7402835 | 168 | 93 02 202 5 | 150 | 1 |
| 7362169 | 205 | 93 01 376 0 | 30 | 4 | 7403191 | 205 | 93 01 376 0 | 40 | 4 |
| 7362169 | 207 | 93 01 242 7 | 90 | 1 | 7403204 | 507 | 10 49 798 7 | 10 | 10 |
| 7362178 | 128 | 11 42 662 7 | 110 | 4 | 7403569 | 183 | 93 01 241 2 | 90 | 1 |
| 7362179 | 128 | 11 42 662 7 | 120 | 4 | 7403569 | 236 | 93 01 552 5 | 110 | 2 |
| 7362179 | 502 | 99 14 531 | 15 | 2 | 7403569 | 288 | 93 01 384 7 | 350 | 1 |
| 7362180 | 128 | 11 42 662 7 | 130 | 4 | 7403569 | 349 | 93 01 241 8 | 90 | 1 |
| 7362180 | 501 | 94 06 343 8 | 15 | 4 | 7403569 | 350 | 93 01 241 9 | 100 | 2 |
| 7362182 | 130 | 10 49 783 5 | 80 | 2 | 7403569 | 365 | 93 01 275 2 | 150 | 1 |
| 7362182 | 235 | 93 01 240 2 | 100 | 4 | 7403569 | 365 | 93 01 275 2 | 240 | 1 |
| 7362421 | 287 | 93 01 384 7 | 250 | 2 | 7403925 | 162 | 93 01 248 1 | 90 | 2 |
| 7362563 | 383 | 93 01 242 6 | 140 | 4 | 7404186 | 207 | 93 01 242 7 | 130 | 6 |
| 7362674 | 205 | 93 01 376 0 | 90 | 4 | 7404259 | 236 | 93 01 552 5 | 230 | 1 |
| 7362698 | 162 | 93 01 248 1 | 100 | 1 | 7404537 | 207 | 93 01 242 7 | 110 | 4 |
| 7362698 | 339 | 93 01 922 5 | 160 | 1 | 7405535 | 479 | 11 65 725 0 | 14 | 1 |
| 7363675 | 328 | 93 01 275 4 | 200 | 4 | 7405589 | 322 | 93 01 524 4 | 50 | 7 |
| 7365297 | 328 | 93 01 275 4 | 90 | 1 | 7405835 | 146 | 10 49 795 4 | 60 | 1 |
| 7367691 | 328 | 93 01 275 4 | 40 | 1 | 7405835 | 167 | 93 02 202 4 | 40 | 1 |
| 7367756 | 167 | 93 02 202 4 | 110 | 1 | 7406028 | 146 | 10 49 795 4 | 120 | 2 |
| 7367993 | 162 | 93 01 248 1 | 60 | 1 | 7406701 | 236 | 93 01 552 5 | 100 | 1 |
| 7367993 | 340 | 93 01 922 5 | 240 | 1 | 7406701 | 331 | 93 01 275 4 | 590 | 2 |
| 7367998 | 167 | 93 02 202 4 | 70 | 1 | 7406864 | 183 | 93 01 241 2 | 40 | 1 |
| 7368092 | 287 | 93 01 384 7 | 130 | 1 | 7406864 | 288 | 93 01 384 7 | 390 | 1 |
| 7368118 | 341 | 93 01 922 5 | 520 | 1 | 7406911 | 260 | 93 03 054 5 | 110 | 1 |
| 7368119 | 341 | 93 01 922 5 | 490 | 1 | 7407071 | 183 | 93 01 241 2 | 60 | 1 |
| 7368241 | 103 | 11 11 346 7 | 9 | 100 | 7407098 | 146 | 10 49 795 4 | 20 | 1 |
| 7368241 | 377 | 93 01 459 9 | 70 | 1 | 7407098 | 240 | 93 01 275 0 | 130 | 2 |
| 7368242 | 103 | 11 11 346 7 | 3 | 50 | 7407107 | 330 | 93 01 275 4 | 380 | 2 |
| 7368243 | 103 | 11 11 346 7 | 7 | 70 | 7407108 | 139 | 93 02 412 8 | 110 | 1 |
| 7368250 | 104 | 11 11 346 7 | 19 | 10 | 7407108 | 330 | 93 01 275 4 | 390 | 5 |
| 7368251 | 104 | 11 11 346 7 | 14 | 200 | 7407119 | 346 | 93 02 765 2 | 100 | 2 |
| 7368253 | 109 | 11 11 347 1 | 23 | 170 | 7407119 | 365 | 93 01 275 2 | 120 | 1 |
| 7368253 | 311 | 93 02 318 6 | 823 | 68 | 7407120 | 340 | 93 01 922 5 | 230 | 1 |
| 7368405 | 104 | 11 11 346 7 | 15 | 200 | 7407154 | 287 | 93 01 384 7 | 100 | 2 |
| 7368406 | 104 | 11 11 346 7 | 16 | 200 | 7407154 | 287 | 93 01 384 7 | 220 | 1 |
| 7368406 | 377 | 93 01 459 9 | 80 | 2 | 7407157 | 146 | 10 49 795 4 | 40 | 1 |
| 7368542 | 166 | 11 06 812 5 | 12 | 1 | 7408148 | 433 | 11 39 393 7 | 30 | 1 |
| 7369950 | 195 | 10 00 066 1 | 3 | 3 | 7408457 | 91 | 93 01 760 6 | 25 | 1 |
| 7369951 | 195 | 10 00 066 1 | 1 | 1 | 7408457 | 92 | 93 01 760 7 | 25 | 1 |
| 7369959 | 195 | 10 00 066 1 | 8 | 1 | 7408457 | 343 | 12 20 502 2 | 34 | 1 |
| 7370076 | 109 | 11 11 347 1 | 24 | 20 | 7408922 | 433 | 11 39 393 7 | 20 | 1 |
| 7370077 | 109 | 11 11 347 1 | 22 | 60 | 7409784 | 227 | 12 26 027 9 | 59 | 1 |
| 7372249 | 185 | 10 42 470 2 | 26 | 1 | 7409918 | 237 | 93 01 552 5 | 280 | 1 |
| 7372252 | 195 | 10 00 066 1 | 11 | 1 | 7409922 | 183 | 93 01 241 2 | 170 | 1 |

| Item | Page | Assembly | Pos. | Quantity | Item | Page | Assembly | Pos. | Quantity |
|---|---|---|---|---|---|---|---|---|---|
| 7409923 | 146 | 10 49 795 4 | 30 | 1 | 7617566 | 228 | 12 24 780 7 | 7 | 12 |
| 7410150 | 405 | 12 22 448 7 | 10 | 1 | 7617568 | 228 | 12 24 780 7 | 4 | 2 |
| 7410211 | 331 | 93 01 275 4 | 580 | 2 | 7617573 | 348 | 93 02 765 2 | 280 | 1 |
| 7410480 | 328 | 93 01 275 4 | 120 | 1 | 7617638 | 228 | 12 24 780 7 | 8 | 1 |
| 7410484 | 203 | 70 09 807 | 1 | 1 | 7617900 | 183 | 93 01 241 2 | 130 | 1 |
| 7410825 | 340 | 93 01 922 5 | 270 | 1 | 7617900 | 365 | 93 01 275 2 | 70 | 2 |
| 7412732 | 91 | 93 01 760 6 | 10 | 1 | 7618229 | 285 | 93 01 069 1 | 80 | 4 |
| 7412732 | 92 | 93 01 760 7 | 10 | 1 | 7618229 | 288 | 93 01 384 7 | 310 | 4 |
| 7412732 | 177 | 58 02 097 | 10 | 1 | 7618647 | 271 | 93 01 446 0 | 40 | 1 |
| 7412733 | 92 | 93 01 760 7 | 11 | 1 | 7618917 | 160 | 93 01 551 8 | 80 | 1 |
| 7412733 | 177 | 58 02 097 | 20 | 1 | 7618947 | 234 | 12 23 311 8 | 8 | 6 |
| 7412935 | 419 | 70 27 481 | 18 | 1 | 7619022 | 289 | 93 01 896 2 | 20 | 1 |
| 7412935 | 420 | 70 27 982 | 18 | 1 | 7619022 | 289 | 93 01 896 2 | 20 | 1 |
| 7412936 | 419 | 70 27 481 | 16 | 1 | 7619063 | 335 | 93 01 896 7 | 20 | 1 |
| 7412937 | 419 | 70 27 481 | 15 | 1 | 7619072 | 330 | 93 01 275 4 | 360 | 2 |
| 7412937 | 420 | 70 27 982 | 15 | 1 | 7619143 | 153 | 93 01 247 6 | 20 | 2.5m |
| 7412942 | 419 | 70 27 481 | 1 | 1 | 7619143 | 159 | 12 80 268 6 | 70 | 2.5m |
| 7413591 | 397 | 11 83 865 0 | 65 | 1 | 7619143 | 162 | 93 01 248 1 | 140 | 2.5m |
| 7413615 | 397 | 11 83 865 0 | 64 | 1 | 7619143 | 340 | 93 01 922 5 | 350 | 2m |
| 7414170 | 164 | 93 02 657 8 | 200 | 1 | 7619211 | 207 | 93 01 242 7 | 100 | 4 |
| 7414494 | 362 | 11 64 339 5 | 5 | 1 | 7619311 | 240 | 93 01 275 0 | 30 | 1 |
| 7414777 | 367 | 10 67 593 7 | 83 | 1 | 7619337 | 218 | 12 25 028 2 | 10 | 1 |
| 7414966 | 201 | 11 49 023 3 | 6 | 1 | 7619338 | 218 | 12 25 028 2 | 1 | 1 |
| 7615379 | 162 | 93 01 248 1 | 40 | 1 | 7619339 | 218 | 12 25 028 2 | 6 | 1 |
| 7615414 | 287 | 93 01 384 7 | 170 | 1 | 7619340 | 229 | 12 24 782 1 | 13 | 1 |
| 7615603 | 364 | 11 64 336 2 | 10 | 1 | 7619340 | 229 | 12 24 782 1 | 20 | 1 |
| 7615604 | 364 | 11 64 336 2 | 11 | 1 | 7619487 | 205 | 93 01 376 0 | 60 | 1 |
| 7615720 | 260 | 93 03 054 5 | 120 | 1 | 7619507 | 234 | 12 23 311 8 | 15 | 2 |
| 7615767 | 322 | 93 01 524 4 | 80 | 15 | 7619589 | 260 | 93 03 054 5 | 130 | 1 |
| 7615787 | 227 | 12 26 027 9 | 97 | 1 | 7619676 | 287 | 93 01 384 7 | 230 | 1 |
| 7615790 | 234 | 12 23 311 8 | 14 | 2 | 7620056 | 249 | 69 05 202 | 30 | 1 |
| 7615792 | 225 | 12 26 027 9 | 11 | 1 | 7620057 | 249 | 69 05 202 | 40 | 1 |
| 7616220 | 218 | 12 25 028 2 | 2 | 1 | 7620066 | 285 | 93 01 069 1 | 230 | 1 |
| 7616223 | 218 | 12 25 028 2 | 5 | 1 | 7620114 | 339 | 93 01 922 5 | 30 | 1 |
| 7616702 | 159 | 12 80 268 6 | 40 | 6 | 7620665 | 287 | 93 01 384 7 | 110 | 4 |
| 7616702 | 160 | 93 01 551 8 | 70 | 2 | 7620860 | 164 | 93 02 657 8 | 120 | 5 |
| 7616702 | 414 | 93 01 239 1 | 40 | 6 | 7620954 | 329 | 93 01 275 4 | 270 | 4 |
| 7616702 | 418 | 93 01 913 7 | 80 | 2 | 7620955 | 328 | 93 01 275 4 | 140 | 1 |
| 7616763 | 227 | 12 26 027 9 | 82 | 1 | 7620955 | 329 | 93 01 275 4 | 330 | 1 |
| 7616783 | 225 | 12 26 027 9 | 4 | 8 | 7621141 | 365 | 93 01 275 2 | 200 | 4 |
| 7616908 | 339 | 93 01 922 5 | 140 | 1 | 7621245 | 236 | 93 01 552 5 | 180 | 1 |
| 7616915 | 331 | 93 01 275 4 | 550 | 1 | 7621567 | 235 | 93 01 240 2 | 80 | 2 |
| 7616916 | 340 | 93 01 922 5 | 300 | 1 | 7621568 | 235 | 93 01 240 2 | 90 | 4 |
| 7616949 | 281 | 93 01 440 7 | 45 | 2 | 7621780 | 165 | 11 39 023 0 | 20 | 6 |
| 7616949 | 283 | 93 01 440 7 | 77 | 1 | 7621780 | 207 | 93 01 242 7 | 160 | 5 |
| 7616949 | 300 | 93 01 404 9 | 590 | 2 | 7621780 | 240 | 93 01 275 0 | 120 | 4 |
| 7616949 | 303 | 93 01 404 9 | 590 | 2 | 7621780 | 300 | 93 01 404 9 | 600 | 2 |
| 7616949 | 318 | 93 01 605 2 | 110 | 4 | 7621780 | 303 | 93 01 404 9 | 600 | 2 |
| 7617054 | 228 | 12 24 780 7 | 12 | 1 | 7621780 | 329 | 93 01 275 4 | 280 | 35 |
| 7617262 | 331 | 93 01 275 4 | 600 | 1 | 7621780 | 402 | 93 01 404 8 | 240 | 15 |
| 7617354 | 183 | 93 01 241 2 | 140 | 1 | 7621793 | 240 | 93 01 275 0 | 50 | 3 |
| 7617354 | 287 | 93 01 384 7 | 20 | 1 | 7621805 | 170 | 93 01 295 4 | 50 | 1 |
| 7617354 | 287 | 93 01 384 7 | 200 | 1 | 7621827 | 349 | 93 01 241 8 | 30 | 1 |
| 7617354 | 365 | 93 01 275 2 | 80 | 1 | 7621901 | 208 | 57 16 765 | 999 | 1 |
| 7617422 | 287 | 93 01 384 7 | 190 | 1 | 7621992 | 208 | 57 16 765 | 40 | 1 |
| 7617458 | 287 | 93 01 384 7 | 260 | 2 | 7621993 | 208 | 57 16 765 | 60 | 2 |
| 7617460 | 167 | 93 02 202 4 | 100 | 1 | 7621994 | 208 | 57 16 765 | 70 | 2 |
| 7617494 | 162 | 93 01 248 1 | 50 | 1 | 7621995 | 208 | 57 16 765 | 120 | 1 |
| 7617494 | 183 | 93 01 241 2 | 70 | 1 | 7621996 | 208 | 57 16 765 | 150 | 1 |
| 7617494 | 341 | 93 01 922 5 | 521 | 1 | 7621997 | 208 | 57 16 765 | 160 | 1 |

| Item | Page | Assembly | Pos. | Quantity | Item | Page | Assembly | Pos. | Quantity |
|---|---|---|---|---|---|---|---|---|---|
| 7621998 | 208 | 57 16 765 | 170 | 1 | 774217608 | 174 | 93 01 530 3 | 80 | 2 |
| 7621999 | 208 | 57 16 765 | 998 | 1 | 774218808 | 174 | 93 01 530 3 | 60 | 1 |
| 7622113 | 144 | 10 49 707 5 | 7 | 1 | 7743242 | 128 | 11 42 662 7 | 150 | 6 |
| 7622114 | 144 | 10 49 707 5 | 8 | 1 | 7743242 | 133 | 93 02 287 0 | 40 | 2 |
| 7622115 | 144 | 10 49 707 5 | 9 | 1 | 7743242 | 205 | 93 01 376 0 | 20 | 4 |
| 7622144 | 299 | 93 01 404 9 | 200 | 9 | 7743242 | 235 | 93 01 240 2 | 130 | 2 |
| 7622144 | 302 | 93 01 404 9 | 200 | 9 | 7743242 | 501 | 94 06 343 8 | 22 | 2 |
| 7622473 | 207 | 93 01 242 7 | 140 | 1 | 7743242 | 502 | 99 14 531 | 22 | 1 |
| 7622478 | 397 | 11 83 865 0 | 62 | 1 | 774373408 | 205 | 93 01 376 0 | 80 | 2 |
| 7622572 | 429 | 93 01 702 6 | 40 | 2 | 774373408 | 245 | 11 44 322 6 | 160 | 4 |
| 7622573 | 429 | 93 01 702 6 | 30 | 2 | 774373508 | 245 | 11 44 322 6 | 150 | 2 |
| 7622964 | 379 | 93 01 241 4 | 100 | 1 | 774383508 | 148 | 10 49 795 4 | 320 | 1.3m |
| 7622985 | 286 | 93 03 107 7 | 30 | 1 | 783037314 | 315 | 93 01 445 4 | 29 | 1 |
| 7623002 | 147 | 10 49 795 4 | 220 | 14 | 789016308 | 421 | 93 02 846 4 | 30 | 1 |
| 7623020 | 162 | 93 01 248 1 | 70 | 1 | 8000592 | 434 | 11 39 393 9 | 50 | 1 |
| 7623264 | 248 | 11 69 981 7 | 24 | 1 | 8007364 | 503 | 92 39 589 | 989 | 1 |
| 7623374 | 147 | 10 49 795 4 | 260 | 4 | 8008782 | 434 | 11 39 393 9 | 20 | 1 |
| 7623427 | 179 | 11 63 189 8 | 20 | 2 | 802311116 | 126 | 10 49 790 6 | 20 | 1.2kg |
| 7623433 | 379 | 93 01 241 4 | 140 | 1 | 8145359 | 433 | 11 39 393 7 | 40 | 1 |
| 7623478 | 218 | 12 25 028 2 | 4 | 1 | 8460270 | 111 | 11 11 379 8 | 11 | 1 |
| 7623479 | 230 | 12 24 780 8 | 12 | 2 | 8500251 | 245 | 11 44 322 6 | 120 | 2 |
| 7623479 | 232 | 12 26 027 4 | 12 | 2 | 8610025 | 88 | 11 41 916 5 | 10 | 1 |
| 7623540 | 367 | 10 67 593 7 | 70 | 4 | 8611031 | 89 | 11 41 917 5 | 20 | 1kg |
| 7623545 | 368 | 10 67 593 7 | 999 | 1 | 8700060 | 386 | 11 10 906 0 | 70 | 4 |
| 7623550 | 367 | 10 67 593 7 | 124 | 1 | 884191114 | 102 | 11 11 346 6 | 9 | 1 |
| 7623551 | 368 | 10 67 593 7 | 290 | 2 | 884191114 | 436 | 11 39 394 1 | 40 | 1 |
| 7623553 | 367 | 10 67 593 7 | 120 | 1 | 884191214 | 102 | 11 11 346 6 | 8 | 1 |
| 7623612 | 260 | 93 03 054 5 | 105 | 1 | 884191214 | 436 | 11 39 394 1 | 30 | 1 |
| 7623613 | 260 | 93 03 054 5 | 104 | 1 | 8900202 | 213 | 93 02 339 7 | 60 | 1 |
| 7623733 | 247 | 93 01 439 1 | 40 | 27 | 8900202 | 422 | 10 49 793 2 | 80 | 2 |
| 7623733 | 254 | 11 44 153 4 | 31 | 15 | 8920054 | 131 | 93 01 379 5 | 120 | 1 |
| 7623733 | 254 | 11 44 153 4 | 43 | 6 | 8920503 | 389 | 11 35 680 6 | 20 | 1 |
| 7623733 | 255 | 11 44 153 4 | 61 | 3 | 8920505 | 305 | 93 01 734 1 | 20 | 1 |
| 7623733 | 256 | 11 44 153 4 | 155 | 2 | 8920505 | 306 | 93 01 734 1 | 20 | 1 |
| 7623733 | 256 | 11 44 153 4 | 165 | 2 | 8921146 | 425 | 93 01 710 0 | 20 | 3 |
| 7623733 | 260 | 93 03 054 5 | 43 | 6 | 8921161 | 412 | 93 01 040 6 | 20 | 2 |
| 7623812 | 322 | 93 01 524 4 | 70 | 0.2m | 8921303 | 130 | 10 49 783 5 | 70 | 2 |
| 7623812 | 322 | 93 01 524 4 | 140 | 0.2m | 8921440 | 129 | 10 49 787 5 | 70 | 1 |
| 7623812 | 322 | 93 01 524 4 | 200 | 0.4m | 8921747 | 245 | 11 44 322 6 | 60 | 8 |
| 7623812 | 322 | 93 01 524 4 | 242 | 0.6m | 8922075 | 131 | 93 01 379 5 | 50 | 1 |
| 7623812 | 322 | 93 01 524 4 | 243 | 0.4m | 8922140 | 322 | 93 01 524 4 | 40 | 2 |
| 7623825 | 418 | 93 01 913 7 | 70 | 1 | 8922223 | 322 | 93 01 524 4 | 180 | 2 |
| 7624266 | 418 | 93 01 913 7 | 71 | 1 | 8922298 | 280 | 93 01 553 9 | 40 | 1 |
| 7624322 | 132 | 93 01 380 7 | 180 | 1 | 8922358 | 134 | 93 02 080 7 | 20 | 1 |
| 7624322 | 258 | 93 01 527 7 | 40 | 2 | 8922359 | 134 | 93 02 080 7 | 30 | 1 |
| 7624322 | 258 | 93 01 527 7 | 100 | 2 | 8922904 | 287 | 93 01 384 7 | 60 | 1 |
| 7624322 | 377 | 93 01 459 9 | 90 | 1 | 8922905 | 287 | 93 01 384 7 | 70 | 1 |
| 7624382 | 211 | 10 28 860 2 | 20 | 1 | 8922906 | 288 | 93 01 384 7 | 290 | 1 |
| 7624382 | 333 | 76 19 063 | 10 | 1 | 8922910 | 318 | 93 01 605 2 | 120 | 1 |
| 7624382 | 334 | 11 00 672 0 | 10 | 1 | 8923061 | 253 | 93 01 434 2 | 150 | 1 |
| 7624410 | 367 | 10 67 593 7 | 130 | 1 | 8923119 | 240 | 93 01 275 0 | 100 | 1 |
| 7624413 | 368 | 10 67 593 7 | 221 | 4 | 8923121 | 285 | 93 01 069 1 | 50 | 1 |
| 7624415 | 368 | 10 67 593 7 | 292 | 4 | 8923223 | 327 | 93 01 242 0 | 40 | 4 |
| 7624418 | 368 | 10 67 593 7 | 293 | 2 | 8923442 | 299 | 93 01 404 9 | 270 | 1 |
| 7624488 | 167 | 93 02 202 4 | 120 | 1 | 8923442 | 302 | 93 01 404 9 | 270 | 1 |
| 7624490 | 248 | 11 69 981 7 | 13 | 1 | 8923926 | 328 | 93 01 275 4 | 30 | 2 |
| 774208008 | 156 | 93 01 552 0 | 60 | 1 | 8924075 | 253 | 93 01 434 2 | 90 | 4 |
| 774208508 | 339 | 93 01 922 5 | 100 | 1 | 8924415 | 393 | 93 01 254 1 | 40 | 1 |
| 774214308 | 156 | 93 01 552 0 | 40 | 2 | 8924811 | 305 | 93 01 734 1 | 30 | 1 |
| 774214308 | 160 | 93 01 551 8 | 40 | 2 | 8924811 | 306 | 93 01 734 1 | 30 | 1 |

| Item | Page | Assembly | Pos. | Quantity | Item | Page | Assembly | Pos. | Quantity |
|---|---|---|---|---|---|---|---|---|---|
| 8924868 | 314 | 10 49 783 7 | 40 | 1 | 93010408 | 389 | 11 35 680 6 | 10 | 1 |
| 8925887 | 425 | 93 01 710 0 | 170 | 2 | 93010691 | 286 | 93 03 107 7 | 10 | 1 |
| 8928327 | 222 | 93 02 200 3 | 60 | 1 | 93010750 | 51 | 96 40 000 00 | 20 | 1 |
| 8928328 | 222 | 93 02 200 3 | 70 | 2 | 93010866 | 392 | 93 01 433 9 | 60 | 2 |
| 8929394 | 285 | 93 01 069 1 | 20 | 1 | 93011568 | 421 | 93 02 846 4 | 20 | 1 |
| 900000000 | 9 | 13 56 -00 0 | 10 | 1 | 93011657 | 168 | 93 02 202 5 | 100 | 1 |
| 900600000 | 9 | 13 56 -00 0 | 20 | 1 | 93011760 | 391 | 93 01 239 2 | 20 | 1 |
| 900600002 | 12 | 90 06 000 00 | 20 | 1 | 93011762 | 168 | 93 02 202 5 | 20 | 1 |
| 900600002 | 87 | 99 99 000 00 | 25 | 1 | 93011783 | 164 | 93 02 657 8 | 20 | 1 |
| 900601000 | 13 | 90 06 000 02 | 20 | 1 | 93012156 | 340 | 93 01 922 5 | 340 | 1 |
| 900602000 | 13 | 90 06 000 02 | 30 | 1 | 93012360 | 379 | 93 01 241 4 | 30 | 1 |
| 900603000 | 15 | 90 06 020 00 | 20 | 1 | 93012391 | 415 | 93 02 846 3 | 10 | 1 |
| 900604000 | 13 | 90 06 000 02 | 50 | 1 | 93012392 | 69 | 98 50 000 00 | 70 | 1 |
| 900605000 | 13 | 90 06 000 02 | 60 | 1 | 93012395 | 69 | 98 50 000 00 | 50 | 1 |
| 900609000 | 13 | 90 06 000 02 | 100 | 1 | 93012400 | 42 | 94 00 000 00 | 40 | 1 |
| 900610000 | 13 | 90 06 000 02 | 110 | 1 | 93012402 | 65 | 98 00 000 00 | 50 | 1 |
| 900612000 | 13 | 90 06 000 02 | 130 | 1 | 93012402 | 68 | 98 20 000 01 | 80 | 1 |
| 900613000 | 13 | 90 06 000 02 | 140 | 1 | 93012412 | 31 | 90 51 000 00 | 120 | 1 |
| 901500000 | 11 | 90 00 000 00 | 30 | 1 | 93012412 | 59 | 97 00 000 00 | 60 | 1 |
| 901500001 | 23 | 90 15 000 00 | 20 | 1 | 93012414 | 381 | 93 01 242 3 | 10 | 1 |
| 902100000 | 10 | 30 00 000 00 | 10 | 1 | 93012416 | 382 | 93 01 499 9 | 20 | 1 |
| 903000000 | 9 | 13 56 -00 0 | 30 | 1 | 93012418 | 346 | 93 02 765 2 | 20 | 1 |
| 903000002 | 26 | 90 30 000 00 | 21 | 1 | 93012419 1 | 346 | 93 02 765 2 | 50 | 1 |
| 903100003 | 26 | 90 30 000 00 | 22 | 1 | 93012420 | 47 | 96 00 000 00 | 30 | 1 |
| 904000000 | 9 | 13 56 -00 0 | 40 | 1 | 93012423 | 70 | 98 51 000 00 | 10 | 1 |
| 905000000 | 11 | 90 00 000 00 | 70 | 1 | 93012426 | 71 | 98 52 000 00 | 10 | 1 |
| 905100000 | 30 | 90 50 000 00 | 10 | 1 | 93012427 | 41 | 93 40 000 00 | 10 | 1 |
| 905200000 | 11 | 90 00 000 00 | 75 | 1 | 93012429 | 422 | 10 49 793 2 | 10 | 1 |
| 905230000 | 32 | 90 52 000 00 | 60 | 1 | 93012442 | 404 | 93 01 824 8 | 20 | 1 |
| 905240000 | 32 | 90 52 000 00 | 80 | 1 | 93012444 | 174 | 93 01 530 3 | 70 | 1 |
| 905250000 | 32 | 90 52 000 00 | 100 | 1 | 93012445 | 176 | 93 01 496 8 | 20 | 1 |
| 905280000 | 32 | 90 52 000 00 | 160 | 1 | 93012471 | 160 | 93 01 551 8 | 30 | 1 |
| 905290000 | 32 | 90 52 000 00 | 180 | 1 | 93012474 | 383 | 93 01 242 6 | 20 | 1 |
| 905300000 | 30 | 90 50 000 00 | 30 | 1 | 93012475 | 383 | 93 01 242 6 | 30 | 1 |
| 905400000 | 30 | 90 50 000 00 | 40 | 1 | 93012476 | 155 | 93 01 247 9 | 10 | 1 |
| 9063173 | 506 | 99 51 442 | 999 | 1 | 93012479 | 33 | 90 52 300 00 | 10 | 1 |
| 9064275 | 502 | 99 14 531 | 8 | 1 | 93012481 | 154 | 93 01 248 2 | 10 | 1 |
| 9064276 | 502 | 99 14 531 | 10 | 1 | 93012482 | 35 | 90 52 500 00 | 10 | 1 |
| 9067508 | 379 | 93 01 241 4 | 220 | 2 | 93012513 | 383 | 93 01 242 6 | 220 | 2 |
| 9069082 | 403 | 93 01 404 8 | 300 | 1 | 93012541 | 69 | 98 50 000 00 | 80 | 1 |
| 910000000 | 11 | 90 00 000 00 | 90 | 1 | 93012578 | 346 | 93 02 765 2 | 200 | 2 |
| 9110409 | 504 | 96 01 075 | 991 | 1 | 93012579 | 346 | 93 02 765 2 | 210 | 1 |
| 9132091 | 380 | 93 01 241 4 | 280 | 20 | 93012595 | 174 | 93 01 530 3 | 100 | 1 |
| 9132091 | 383 | 93 01 242 6 | 10 | 8 | 93012750 | 241 | 93 02 191 5 | 10 | 1 |
| 9138736 | 349 | 93 01 241 8 | 50 | 1 | 93012752 | 366 | 93 01 275 3 | 10 | 1 |
| 9138736 | 350 | 93 01 241 9 | 70 | 1 | 93012753 1 | 64 | 97 70 000 00 | 10 | 1 |
| 9159131 | 503 | 92 39 589 | 999 | 1 | 93012753 1 | 66 | 98 10 000 00 | 30 | 1 |
| 9165363 | 504 | 96 01 075 | 999 | 1 | 93012754 | 332 | 93 01 275 5 | 10 | 1 |
| 9166644 | 502 | 99 14 531 | 1 | 1 | 93012755 | 61 | 97 10 000 00 | 10 | 1 |
| 9170509 | 503 | 92 39 589 | 990 | 1 | 93012779 | 162 | 93 01 248 1 | 20 | 1 |
| 9170511 | 503 | 92 39 589 | 991 | 1 | 93012780 | 347 | 93 02 765 2 | 240 | 1 |
| 9177617 | 505 | 99 22 997 | 999 | 1Set | 93012929 | 149 | 10 49 795 4 | 380 | 2 |
| 9177714 | 504 | 96 01 075 | 2 | 2 | 93012930 | 149 | 10 49 795 4 | 340 | 2 |
| 9177724 | 503 | 92 39 589 | 2 | 2 | 93012954 | 171 | 93 01 295 5 | 10 | 1 |
| 9226513 | 501 | 94 06 343 8 | 1 | 2 | 93012955 | 38 | 90 53 000 00 | 10 | 1 |
| 9239589 | 502 | 99 14 531 | 12 | 1 | 93012957 | 170 | 93 01 295 4 | 100 | 1 |
| 9239590 | 503 | 92 39 589 | 1 | 1 | 93013319 | 250 | 93 01 436 7 | 30 | 1 |
| 93010321 | 388 | 93 01 239 5 | 10 | 1 | 93013398 | 380 | 93 01 241 4 | 260 | 1 |
| 93010405 | 412 | 93 01 040 6 | 10 | 1 | 93013456 | 383 | 93 01 242 6 | 230 | 2 |
| 93010406 | 75 | 99 00 000 02 | 10 | 1 | 93013506 | 318 | 93 01 605 2 | 60 | 2 |

| Item | | Page | Assembly | Pos. | Quantity |
|---|---|---|---|---|---|
| 93013611 | | 321 | 93 01 526 9 | 50 | 1 |
| 93013612 | | 91 | 93 01 760 6 | 43 | 1 |
| 93013612 | | 92 | 93 01 760 7 | 43 | 1 |
| 93013612 | | 321 | 93 01 526 9 | 20 | 1 |
| 93013684 | | 207 | 93 01 242 7 | 170 | 1 |
| 93013760 | | 206 | 93 01 381 1 | 10 | 1 |
| 93013789 | | 48 | 96 00 000 01 | 20 | 1 |
| 93013795 | | 132 | 93 01 380 7 | 10 | 1 |
| 93013796 | | 27 | 90 30 000 02 | 60 | 1 |
| 93013803 | | 401 | 93 01 404 8 | 90 | 1 |
| 93013807 | | 28 | 90 31 000 03 | 30 | 1 |
| 93013811 | | 40 | 91 00 000 00 | 10 | 1 |
| 93013838 | | 341 | 93 01 922 5 | 400 | 1 |
| 93013839 | | 338 | 93 01 384 2 | 10 | 1 |
| 93013842 | | 53 | 96 60 000 00 | 96 | 1 |
| 93013842 | | 60 | 97 05 000 00 | 10 | 1 |
| 93013845 | | 53 | 96 60 000 00 | 80 | 1 |
| 93013845 | | 60 | 97 05 000 00 | 20 | 1 |
| 93013847 | | 41 | 93 40 000 00 | 35 | 1 |
| 93013847 | | 54 | 96 62 000 00 | 10 | 1 |
| 93013872 | | 51 | 96 40 000 00 | 10 | 1 |
| 93013875 | | 272 | 93 01 387 2 | 10 | 1 |
| 93013876 | | 47 | 96 00 000 00 | 100 | 1 |
| 93013988 | | 247 | 93 01 439 1 | 20 | 1 |
| 93014025 | | 403 | 93 01 404 8 | 310 | 1 |
| 93014048 | 1 | 74 | 99 00 000 00 | 10 | 1 |
| 93014049 | | 56 | 96 70 000 00 | 10 | 1 |
| 93014049 | 1 | 56 | 96 70 000 00 | 10 | 1 |
| 93014059 | | 56 | 96 70 000 00 | 50 | 1 |
| 93014064 | | 74 | 99 00 000 00 | 16 | 1 |
| 93014064 | | 87 | 99 99 000 00 | 41 | 1 |
| 93014152 | | 380 | 93 01 241 4 | 900 | 1 |
| 93014155 | | 91 | 93 01 760 6 | 42 | 1 |
| 93014155 | | 92 | 93 01 760 7 | 42 | 1 |
| 93014155 | | 321 | 93 01 526 9 | 70 | 1 |
| 93014263 | | 263 | 93 03 054 4 | 40 | 1 |
| 93014266 | | 260 | 93 03 054 5 | 20 | 1 |
| 93014308 | | 264 | 12 87 621 2 | 20 | 1 |
| 93014317 | | 260 | 93 03 054 5 | 80 | 1 |
| 93014317 | | 264 | 12 87 621 2 | 40 | 2 |
| 93014339 | | 391 | 93 01 239 2 | 10 | 1 |
| 93014342 | | 250 | 93 01 436 7 | 40 | 1 |
| 93014343 | | 253 | 93 01 434 2 | 20 | 1 |
| 93014346 | | 251 | 93 01 434 9 | 40 | 1 |
| 93014348 | | 251 | 93 01 434 9 | 30 | 1 |
| 93014349 | | 250 | 93 01 436 7 | 20 | 1 |
| 93014351 | | 252 | 93 01 331 9 | 20 | 1 |
| 93014355 | | 252 | 93 01 331 9 | 30 | 1 |
| 93014358 | | 251 | 93 01 434 9 | 20 | 1 |
| 93014367 | | 49 | 96 20 000 00 | 10 | 1 |
| 93014370 | | 258 | 93 01 527 7 | 80 | 1 |
| 93014371 | | 258 | 93 01 527 7 | 20 | 1 |
| 93014391 | | 47 | 96 00 000 00 | 20 | 1 |
| 93014392 | | 281 | 93 01 440 7 | 20 | 1 |
| 93014402 | | 281 | 93 01 440 7 | 30 | 1 |
| 93014405 | | 281 | 93 01 440 7 | 33 | 1 |
| 93014407 | | 47 | 96 00 000 00 | 70 | 1 |
| 93014436 | | 283 | 93 01 440 7 | 130 | 1 |
| 93014438 | | 283 | 93 01 440 7 | 120 | 1 |
| 93014454 | | 51 | 96 40 000 00 | 40 | 1 |
| 93014459 | | 268 | 93 01 378 9 | 20 | 1 |
| 93014460 | | 268 | 93 01 378 9 | 30 | 1 |
| 93014468 | | 267 | 11 39 244 8 | 60 | 1 |
| 93014571 | | 379 | 93 01 241 4 | 190 | 1 |
| 93014573 | | 379 | 93 01 241 4 | 230 | 2 |
| 93014586 | | 379 | 93 01 241 4 | 200 | 1 |
| 93014599 | | 67 | 98 20 000 00 | 10 | 1 |
| 93014599 | | 68 | 98 20 000 01 | 40 | 1 |
| 93014704 | | 328 | 93 01 275 4 | 220 | 1 |
| 93014928 | | 298 | 93 01 404 9 | 180 | 1 |
| 93014928 | | 301 | 93 01 404 9 | 180 | 1 |
| 93014968 | | 39 | 90 54 000 00 | 30 | 1 |
| 93014969 | | 37 | 90 52 900 00 | 20 | 1 |
| 93014999 | | 378 | 93 01 241 4 | 20 | 1 |
| 93015043 | | 283 | 93 01 440 7 | 70 | 1 |
| 93015053 | | 281 | 93 01 440 7 | 50 | 1 |
| 93015064 | | 283 | 93 01 440 7 | 80 | 1 |
| 93015148 | | 315 | 93 01 445 4 | 20 | 1 |
| 93015158 | | 274 | 93 01 534 7 | 20 | 1 |
| 93015163 | | 281 | 93 01 440 7 | 60 | 1 |
| 93015244 | | 52 | 96 50 000 00 | 50 | 1 |
| 93015247 | | 55 | 96 64 000 00 | 10 | 1 |
| 93015248 | | 293 | 93 01 524 7 | 20 | 1 |
| 93015255 | | 293 | 93 01 524 7 | 30 | 1 |
| 93015259 | | 293 | 93 01 524 7 | 40 | 1 |
| 93015262 | | 293 | 93 01 524 7 | 100 | 1 |
| 93015263 | | 293 | 93 01 524 7 | 90 | 2 |
| 93015264 | | 293 | 93 01 524 7 | 110 | 1 |
| 93015265 | | 293 | 93 01 524 7 | 170 | 1 |
| 93015266 | | 293 | 93 01 524 7 | 180 | 1 |
| 93015267 | | 293 | 93 01 524 7 | 150 | 1 |
| 93015269 | | 24 | 90 15 000 01 | 10 | 1 |
| 93015269 | | 52 | 96 50 000 00 | 70 | 1 |
| 93015277 | | 50 | 96 25 000 00 | 10 | 1 |
| 93015303 | | 175 | 93 01 530 5 | 10 | 1 |
| 93015305 | | 39 | 90 54 000 00 | 10 | 1 |
| 93015347 | | 51 | 96 40 000 00 | 30 | 1 |
| 93015451 | | 425 | 93 01 710 0 | 180 | 1 |
| 93015518 | | 34 | 90 52 400 00 | 20 | 1 |
| 93015520 | | 33 | 90 52 300 00 | 20 | 1 |
| 93015521 | | 156 | 93 01 552 0 | 20 | 1 |
| 93015525 | | 41 | 93 40 000 00 | 50 | 1 |
| 93015525 | | 45 | 94 30 000 00 | 10 | 1 |
| 93015525 | | 63 | 97 20 000 00 | 70 | 1 |
| 93015539 | | 279 | 12 41 045 9 | 10 | 1 |
| 93015574 | | 174 | 93 01 530 3 | 90 | 1 |
| 93015591 | | 422 | 10 49 793 2 | 100 | 1 |
| 93015680 | | 403 | 93 01 404 8 | 340 | 1 |
| 93015861 | | 48 | 96 00 000 01 | 30 | 1 |
| 93016052 | | 58 | 96 83 000 00 | 10 | 1 |
| 93016149 | | 430 | 93 01 673 7 | 20 | 1 |
| 93016360 | | 14 | 90 06 010 00 | 10 | 1 |
| 93016361 | | 16 | 90 06 030 00 | 10 | 1 |
| 93016367 | | 18 | 90 06 050 00 | 10 | 1 |
| 93016368 | | 18 | 90 06 050 00 | 20 | 1 |
| 93016368 | | 18 | 90 06 050 00 | 20 | 1 |
| 93016369 | | 18 | 90 06 050 00 | 30 | 1 |
| 93016373 | | 21 | 90 06 120 00 | 10 | 1 |
| 93016686 | | 382 | 93 01 499 9 | 30 | 13 |
| 93016737 | | 85 | 99 90 300 01 | 10 | 1 |

| Item | Page | Assembly | Pos. | Quantity |
|---|---|---|---|---|
| 93016829 | 253 | 93 01 434 2 | 60 | 2 |
| 93016898 | 300 | 93 01 404 9 | 550 | 1 |
| 93016898 | 303 | 93 01 404 9 | 550 | 1 |
| 93017026 | 86 | 99 90 400 01 | 10 | 1 |
| 93017100 | 424 | 11 40 852 5 | 10 | 1 |
| 93017159 | 260 | 93 03 054 5 | 60 | 2 |
| 93017341 | 298 | 93 01 404 9 | 70 | 1 |
| 93017341 1 | 301 | 93 01 404 9 | 70 | 1 |
| 93017367 | 293 | 93 01 524 7 | 190 | 1 |
| 93017367 | 294 | 93 01 892 2 | 20 | 1 |
| 93017426 | 322 | 93 01 524 4 | 240 | 1 |
| 93017605 | 79 | 99 60 000 02 | 10 | 1 |
| 93017606 | 90 | 93 01 760 5 | 3 | 1 |
| 93017607 | 90 | 93 01 760 5 | 4 | 1 |
| 93017799 | 258 | 93 01 527 7 | 160 | 2 |
| 93018248 | 401 | 93 01 404 8 | 190 | 1 |
| 93018305 | 322 | 93 01 524 4 | 100 | 1 |
| 93018306 | 322 | 93 01 524 4 | 60 | 1 |
| 93018349 | 316 | 94 04 665 1 | 100 | 1 |
| 93018360 | 298 | 93 01 404 9 | 150 | 2 |
| 93018360 | 301 | 93 01 404 9 | 150 | 2 |
| 93018922 | 49 | 96 20 000 00 | 50 | 1 |
| 93018922 | 55 | 96 64 000 00 | 20 | 1 |
| 93018962 | 41 | 93 40 000 00 | 40 | 1 |
| 93018962 | 54 | 96 62 000 00 | 20 | 1 |
| 93018967 | 60 | 97 05 000 00 | 60 | 1 |
| 93018967 | 61 | 97 10 000 00 | 90 | 1 |
| 93019071 | 285 | 93 01 069 1 | 190 | 1 |
| 93019137 | 76 | 99 30 000 00 | 40 | 1 |
| 93019220 | 46 | 95 20 000 00 | 30 | 1 |
| 93019225 | 62 | 97 11 000 00 | 10 | 1 |
| 93019259 | 403 | 93 01 404 8 | 320 | 1 |
| 93019642 | 129 | 10 49 787 5 | 80 | 2 |
| 93019642 | 142 | 93 02 130 8 | 20 | 1 |
| 93019667 | 299 | 93 01 404 9 | 400 | 1 |
| 93019667 | 302 | 93 01 404 9 | 400 | 1 |
| 93019877 | 254 | 11 44 153 4 | 30 | 1 |
| 93019880 | 255 | 11 44 153 4 | 80 | 1 |
| 93020462 | 53 | 96 60 000 00 | 30 | 1 |
| 93020462 1 | 53 | 96 60 000 00 | 30 | 1 |
| 93020700 | 339 | 93 01 922 5 | 20 | 1 |
| 93020806 | 27 | 90 30 000 02 | 90 | 1 |
| 93020807 | 27 | 90 30 000 02 | 20 | 1 |
| 93020968 | 401 | 93 01 404 8 | 81 | 1 |
| 93021308 | 27 | 90 30 000 02 | 100 | 1 |
| 93021346 | 297 | 12 80 349 4 | 100 | 1 |
| 93021358 | 82 | 99 90 060 01 | 10 | 1 |
| 93021749 | 403 | 93 01 404 8 | 290 | 1 |
| 93021826 | 290 | 93 02 046 2 | 50 | 1 |
| 93021826 | 291 | 93 02 046 2 | 50 | 1 |
| 93021915 | 46 | 95 20 000 00 | 10 | 1 |
| 93022002 | 214 | 12 80 698 6 | 10 | 1 |
| 93022003 | 221 | 12 91 602 5 | 10 | 1 |
| 93022008 | 62 | 97 11 000 00 | 20 | 1 |
| 93022024 | 37 | 90 52 900 00 | 10 | 1 |
| 93022025 | 167 | 93 02 202 4 | 10 | 1 |
| 93022170 | 425 | 93 01 710 0 | 30 | 2 |
| 93022288 | 58 | 96 83 000 00 | 20 | 1 |
| 93022790 | 416 | 93 02 846 3 | 90 | 2 |
| 93022791 | 416 | 93 02 846 3 | 100 | 2 |
| 93022870 | 129 | 10 49 787 5 | 40 | 1 |
| 93022934 | 149 | 10 49 795 4 | 421 | 1 |
| 93023047 | 78 | 99 60 000 01 | 10 | 1 |
| 93023186 | 308 | 93 01 405 9 | 50 | 1 |
| 93023203 | 416 | 93 02 846 3 | 30 | 1 |
| 93023248 | 416 | 93 02 846 3 | 50 | 1 |
| 93023249 | 417 | 93 02 324 8 | 20 | 1 |
| 93023250 | 417 | 93 02 324 8 | 30 | 1 |
| 93023251 | 417 | 93 02 324 8 | 40 | 1 |
| 93023397 | 65 | 98 00 000 00 | 40 | 1 |
| 93023397 | 68 | 98 20 000 01 | 70 | 1 |
| 93023400 | 213 | 93 02 339 7 | 20 | 1 |
| 93023405 | 401 | 93 01 404 8 | 60 | 1 |
| 93023460 | 215 | 93 02 200 2 | 20 | 2 |
| 93023467 | 283 | 93 01 440 7 | 125 | 1 |
| 93023577 | 346 | 93 02 765 2 | 80 | 2 |
| 93023946 | 426 | 93 02 404 3 | 20 | 1 |
| 93023948 | 426 | 93 02 404 3 | 40 | 1 |
| 93024043 | 425 | 93 01 710 0 | 190 | 1 |
| 93024044 | 426 | 93 02 404 3 | 30 | 1 |
| 93024045 | 426 | 93 02 404 3 | 50 | 1 |
| 93024127 | 27 | 90 30 000 02 | 80 | 1 |
| 93024128 | 138 | 93 02 412 7 | 10 | 1 |
| 93024129 | 139 | 93 02 412 8 | 20 | 1 |
| 93024159 | 298 | 93 01 404 9 | 110 | 1 |
| 93024159 | 301 | 93 01 404 9 | 110 | 1 |
| 93024450 | 48 | 96 00 000 01 | 70 | 1 |
| 93025052 | 393 | 93 01 254 1 | 20 | 1 |
| 93025228 | 365 | 93 01 275 2 | 170 | 1 |
| 93025292 | 90 | 93 01 760 5 | 2 | 1 |
| 93025825 | 320 | 93 02 445 0 | 20 | 2 |
| 93025862 | 403 | 93 01 404 8 | 280 | 1 |
| 93026251 | 36 | 90 52 800 00 | 10 | 1 |
| 93026578 | 163 | 93 02 625 1 | 10 | 1 |
| 93027243 | 111 | 11 11 379 8 | 12 | 1 |
| 93027258 | 112 | 93 02 724 3 | 5 | 1 |
| 93027652 | 63 | 97 20 000 00 | 10 | 1 |
| 93027838 | 328 | 93 01 275 4 | 20 | 1 |
| 93027900 | 174 | 93 01 530 3 | 210 | 1 |
| 93028048 | 260 | 93 03 054 5 | 40 | 1 |
| 93028358 | 403 | 93 01 404 8 | 330 | 1 |
| 93028428 | 270 | 93 02 884 5 | 20 | 1 |
| 93028463 1 | 76 | 99 30 000 00 | 10 | 1 |
| 93028464 1 | 416 | 93 02 846 3 | 20 | 1 |
| 93028552 | 29 | 90 40 000 00 | 40 | 1 |
| 93028574 | 153 | 93 01 247 6 | 110 | 2 |
| 93028574 | 162 | 93 01 248 1 | 230 | 2 |
| 93028586 | 255 | 11 44 153 4 | 90 | 1 |
| 93028587 | 256 | 11 44 153 4 | 140 | 1 |
| 93028588 | 256 | 11 44 153 4 | 130 | 1 |
| 93028589 | 254 | 11 44 153 4 | 20 | 1 |
| 93028647 | 128 | 11 42 662 7 | 80 | 2 |
| 93028648 | 128 | 11 42 662 7 | 90 | 2 |
| 93028649 | 128 | 11 42 662 7 | 100 | 2 |
| 93028797 | 178 | 93 02 935 8 | 100 | 1 |
| 93028845 | 269 | 93 01 445 9 | 100 | 1 |
| 93029358 | 31 | 90 51 000 00 | 100 | 1 |
| 93030536 | 261 | 93 03 054 5 | 200 | 1 |
| 93030538 | 264 | 12 87 621 2 | 30 | 1 |
| 93030542 | 49 | 96 20 000 00 | 30 | 1 |

| Item | Page | Assembly | Pos. | Quantity |
|---|---|---|---|---|
| 93030544 | 259 | 93 03 054 2 | 30 | 1 |
| 93030545 | 259 | 93 03 054 2 | 20 | 1 |
| 93030696 | 267 | 11 39 244 8 | 40 | 1 |
| 93030697 | 267 | 11 39 244 8 | 30 | 1 |
| 93030698 | 267 | 11 39 244 8 | 20 | 1 |
| 93031077 | 46 | 95 20 000 00 | 20 | 1 |
| 934000000 | 53 | 96 60 000 00 | 100 | 1 |
| 934000000 | 59 | 97 00 000 00 | 40 | 1 |
| 93511717 | 424 | 11 40 852 5 | 60 | 1 |
| 940000000 | 11 | 90 00 000 00 | 80 | 1 |
| 940000001 | 42 | 94 00 000 00 | 10 | 1 |
| 9402377 | 425 | 93 01 710 0 | 100 | 3 |
| 94046651 | 295 | 93 01 384 5 | 20 | 1 |
| 94063438 | 140 | 93 02 412 9 | 1 | 1 |
| 94063454 | 501 | 94 06 343 8 | 10 | 1 |
| 94063517 | 501 | 94 06 343 8 | 8 | 1 |
| 94079557 | 124 | 11 40 249 0 | 20 | 21l |
| 941000000 | 42 | 94 00 000 00 | 20 | 1 |
| 943000000 | 42 | 94 00 000 00 | 30 | 1 |
| 9507106 | 416 | 93 02 846 3 | 140 | 1 |
| 9508470 | 133 | 93 02 287 0 | 20 | 2 |
| 9508662 | 131 | 93 01 379 5 | 20 | 1 |
| 9508663 | 131 | 93 01 379 5 | 30 | 2 |
| 9508678 | 135 | 93 01 379 6 | 30 | 2 |
| 9515680 | 365 | 93 01 275 2 | 190 | 4 |
| 9519948 | 386 | 11 10 906 0 | 120 | 2 |
| 952000000 | 53 | 96 60 000 00 | 10 | 1 |
| 952000000 | 59 | 97 00 000 00 | 50 | 1 |
| 959285014 | 408 | 93 02 340 5 | 30 | 1 |
| 960000000 | 9 | 13 56 -00 0 | 50 | 1 |
| 960000001 | 47 | 96 00 000 00 | 120 | 1 |
| 9600418 | 504 | 96 01 075 | 985 | 1 |
| 9601075 | 501 | 94 06 343 8 | 12 | 1 |
| 9601076 | 504 | 96 01 075 | 1 | 1 |
| 9605364 | 236 | 93 01 552 5 | 120 | 2 |
| 9605441 | 139 | 93 02 412 8 | 30 | 1 |
| 9605601 | 132 | 93 01 380 7 | 20 | 1 |
| 9607251 | 413 | 10 49 792 7 | 40 | 2 |
| 9607332 | 287 | 93 01 384 7 | 150 | 1 |
| 9608628 | 331 | 93 01 275 4 | 610 | 1 |
| 9616435 | 375 | 10 49 784 2 | 350 | 2 |
| 9616963 | 235 | 93 01 240 2 | 20 | 2 |
| 9616965 | 235 | 93 01 240 2 | 30 | 8 |
| 9616966 | 235 | 93 01 240 2 | 40 | 4 |
| 9616967 | 235 | 93 01 240 2 | 50 | 2 |
| 9616968 | 235 | 93 01 240 2 | 60 | 4 |
| 9616973 | 235 | 93 01 240 2 | 70 | 2 |
| 9619814 | 147 | 10 49 795 4 | 140 | 1 |
| 9619814 | 147 | 10 49 795 4 | 150 | 1 |
| 9619816 | 147 | 10 49 795 4 | 160 | 1 |
| 9619817 | 147 | 10 49 795 4 | 170 | 1 |
| 9619925 | 386 | 11 10 906 0 | 210 | 4 |
| 9619934 | 424 | 11 40 852 5 | 20 | 1 |
| 9619935 | 424 | 11 40 852 5 | 30 | 2 |
| 9619936 | 424 | 11 40 852 5 | 40 | 1 |
| 9619937 | 425 | 93 01 710 0 | 140 | 1 |
| 9619938 | 424 | 11 40 852 5 | 50 | 1 |
| 962000000 | 47 | 96 00 000 00 | 40 | 1 |
| 962500000 | 48 | 96 00 000 01 | 10 | 1 |
| 964000000 | 47 | 96 00 000 00 | 50 | 1 |
| 965000000 | 47 | 96 00 000 00 | 60 | 1 |
| 9655214 1 | 135 | 93 01 379 6 | 20 | 1 |
| 9655214 2 | 135 | 93 01 379 6 | 20 | 1 |
| 966000000 | 47 | 96 00 000 00 | 80 | 1 |
| 966200000 | 53 | 96 60 000 00 | 20 | 1 |
| 966400000 | 53 | 96 60 000 00 | 70 | 1 |
| 967000000 | 47 | 96 00 000 00 | 90 | 1 |
| 968000000 | 47 | 96 00 000 00 | 130 | 1 |
| 968300000 | 48 | 96 00 000 01 | 60 | 1 |
| 970000000 | 11 | 90 00 000 00 | 120 | 1 |
| 970500000 | 61 | 97 10 000 00 | 60 | 1 |
| 971000000 | 59 | 97 00 000 00 | 10 | 1 |
| 971100000 | 59 | 97 00 000 00 | 20 | 1 |
| 972000000 | 59 | 97 00 000 00 | 30 | 1 |
| 9738036 | 443 | 11 00 356 9 | 9 | 1 |
| 9738094 | 443 | 11 00 356 9 | 3 | 1 |
| 9738108 | 445 | 11 00 356 9 | 27 | 1 |
| 9738202 | 443 | 11 00 356 9 | 2 | 1 |
| 9738242 | 443 | 11 00 356 9 | 1 | 1 |
| 9738243 | 443 | 11 00 356 9 | 4 | 1 |
| 9738245 | 482 | 11 65 791 7 | 1 | 1 |
| 9738246 | 482 | 11 65 791 7 | 2 | 1 |
| 9738246 | 490 | 97 38 245 | 2 | 1 |
| 9738249 | 444 | 11 00 356 9 | 13 | 1 |
| 9738250 | 444 | 11 00 356 9 | 14 | 1 |
| 9738251 | 444 | 11 00 356 9 | 15 | 1 |
| 9738252 | 457 | 97 38 251 | 5 | 1 |
| 9738255 | 459 | 11 65 794 4 | 3 | 1 |
| 9738257 | 444 | 11 00 356 9 | 18 | 1 |
| 9738258 | 444 | 11 00 356 9 | 20 | 1 |
| 9738260 | 464 | 11 65 623 4 | 1 | 1 |
| 9738261 | 485 | 97 38 260 | 16 | 1 |
| 9738261A | 464 | 11 65 623 4 | 7 | 1 |
| 9738262 | 495 | 97 38 261 | 17 | 1 |
| 9738267 | 445 | 11 00 356 9 | 34 | 1 |
| 9738271 | 446 | 11 00 356 9 | 39 | 1 |
| 9738274 | 446 | 11 00 356 9 | 42 | 1 |
| 9738275 | 446 | 11 00 356 9 | 43 | 1 |
| 9738293 | 444 | 11 00 356 9 | 16 | 1 |
| 9738318 | 444 | 11 00 356 9 | 21 | 1 |
| 9738331 | 443 | 11 00 356 9 | 10 | 1 |
| 9738339 | 444 | 11 00 356 9 | 19 | 1 |
| 977000000 | 61 | 97 10 000 00 | 80 | 1 |
| 9777241 | 285 | 93 01 069 1 | 200 | 1 |
| 9797461 | 425 | 93 01 710 0 | 110 | 1 |
| 980000000 | 11 | 90 00 000 00 | 130 | 1 |
| 981000000 | 65 | 98 00 000 00 | 20 | 1 |
| 982000000 | 23 | 90 15 000 00 | 30 | 1 |
| 982000001 | 65 | 98 00 000 00 | 30 | 1 |
| 9840381 | 222 | 93 02 200 3 | 20 | 1 |
| 9840476 | 388 | 93 01 239 5 | 50 | 2 |
| 9840499 | 425 | 93 01 710 0 | 150 | 1 |
| 9841176 | 388 | 93 01 239 5 | 60 | 2 |
| 9841439 | 388 | 93 01 239 5 | 20 | 2 |
| 9841583 | 146 | 10 49 795 4 | 101 | 1 |
| 9842379 | 153 | 93 01 247 6 | 40 | 2 |
| 9842379 | 159 | 12 80 268 6 | 90 | 2 |
| 9842379 | 162 | 93 01 248 1 | 160 | 2 |
| 9842379 | 176 | 93 01 496 8 | 30 | 4 |
| 9842379 | 402 | 93 01 404 8 | 225 | 1 |

| Item | Page | Assembly | Pos. | Quantity | Item | Page | Assembly | Pos. | Quantity |
|---|---|---|---|---|---|---|---|---|---|
| 9842380 | 176 | 93 01 496 8 | 40 | 4 | | | | | |
| 9842380 | 285 | 93 01 069 1 | 90 | 4 | | | | | |
| 9842380 | 288 | 93 01 384 7 | 330 | 4 | | | | | |
| 9842573 | 153 | 93 01 247 6 | 30 | 2 | | | | | |
| 9842573 | 159 | 12 80 268 6 | 80 | 2 | | | | | |
| 9842573 | 162 | 93 01 248 1 | 150 | 2 | | | | | |
| 9845040 | 236 | 93 01 552 5 | 130 | 1 | | | | | |
| 9845048 | 318 | 93 01 605 2 | 100 | 2 | | | | | |
| 985000000 | 11 | 90 00 000 00 | 140 | 1 | | | | | |
| 985100000 | 69 | 98 50 000 00 | 10 | 1 | | | | | |
| 985200000 | 69 | 98 50 000 00 | 20 | 1 | | | | | |
| 985500000 | 69 | 98 50 000 00 | 40 | 1 | | | | | |
| 9874362 | 425 | 93 01 710 0 | 120 | 1 | | | | | |
| 989000000 | 69 | 98 50 000 00 | 90 | 1 | | | | | |
| 990000000 | 11 | 90 00 000 00 | 150 | 1 | | | | | |
| 990000002 | 74 | 99 00 000 00 | 40 | 1 | | | | | |
| 9910464 | 425 | 93 01 710 0 | 130 | 3 | | | | | |
| 9914531 | 136 | 96 55 214 | 1 | 1 | | | | | |
| 9914531 | 137 | 96 55 214 | 1 | 1 | | | | | |
| 9918228 | 501 | 94 06 343 8 | 33 | 11 | | | | | |
| 9918228 | 502 | 99 14 531 | 33 | 9 | | | | | |
| 9918230 | 215 | 93 02 200 2 | 30 | 12 | | | | | |
| 9918230 | 423 | 93 01 242 9 | 30 | 6 | | | | | |
| 9921123 | 503 | 92 39 589 | 985 | 1 | | | | | |
| 9922927 | 505 | 99 22 997 | 1 | 1 | | | | | |
| 9922997 | 502 | 99 14 531 | 13 | 1 | | | | | |
| 993000000 | 30 | 90 50 000 00 | 60 | 1 | | | | | |
| 993000000 | 69 | 98 50 000 00 | 100 | 1 | | | | | |
| 995000000 | 11 | 90 00 000 00 | 160 | 1 | | | | | |
| 9951441 | 506 | 99 51 442 | 1 | 1 | | | | | |
| 9951442 | 501 | 94 06 343 8 | 13 | 1 | | | | | |
| 996000001 | 87 | 99 99 000 00 | 30 | 1 | | | | | |
| 996000002 | 87 | 99 99 000 00 | 11 | 1 | | | | | |
| 9968562 | 317 | 99 68 563 | 40 | 1 | | | | | |
| 9968563 | 316 | 94 04 665 1 | 70 | 1 | | | | | |
| 9968656 | 316 | 94 04 665 1 | 80 | 1 | | | | | |
| 999000000 | 11 | 90 00 000 00 | 180 | 1 | | | | | |
| 999000001 | 80 | 99 90 000 00 | 10 | 1 | | | | | |
| 999006001 | 81 | 99 90 000 01 | 30 | 1 | | | | | |
| 999010001 | 81 | 99 90 000 01 | 80 | 1 | | | | | |
| 999020001 | 81 | 99 90 000 01 | 50 | 1 | | | | | |
| 999030001 | 81 | 99 90 000 01 | 40 | 1 | | | | | |
| 999040001 | 81 | 99 90 000 01 | 60 | 1 | | | | | |
| 9998623 | 504 | 96 01 075 | 990 | 1 | | | | | |
| 999900000 | 9 | 13 56 -00 0 | 60 | 1 | | | | | |

| Description | Item | Pos. | Quantity | Page | Assembly | Description |
|---|---|---|---|---|---|---|
| | 11113592 | 3 | 1 | 112 | 93 02 724 3 | SPARE PARTS SET LBH-WER |
| | 905250000 | 100 | 1 | 32 | 90 52 000 00 | COOLING SYSTEM |
| | 905290000 | 180 | 1 | 32 | 90 52 000 00 | COOLING SYSTEM |
| | 968300000 | 60 | 1 | 48 | 96 00 000 01 | LIGHT AND SIGHT |
| 2/2 WAY VALVE | 10303165 | 520 | 1 | 331 | 93 01 275 4 | WORKING HYDRAULICS |
| 3/2-WAY VALVE | 11006719 | 20 | 1 | 236 | 93 01 552 5 | ACTIVATION |
| 4 WHEELS | 10497076 | 10 | 1 | 29 | 90 40 000 00 | TYRES |
| ABSORBER | 11068289 | 130 | 1 | 293 | 93 01 524 7 | CONSOLE COMPL. |
| ACCELERATOR | 93020462 | 30 | 1 | 53 | 96 60 000 00 | CONTROL |
| ACCELERATOR | 93020462 1 | 30 | 1 | 53 | 96 60 000 00 | CONTROL |
| ACCESS AND COVERS | 985000000 | 140 | 1 | 11 | 90 00 000 00 | BASIC MACHINE WHEEL LOA |
| ACCESS AND HAND RAILS | 989000000 | 90 | 1 | 69 | 98 50 000 00 | ACCESS AND COVERS |
| ACCUMULATOR | 93018962 | 40 | 1 | 41 | 93 40 000 00 | HYDRAULIC INSTALLATION |
| ACCUMULATOR | 93018962 | 20 | 1 | 54 | 96 62 000 00 | BRAKE COMPACT BLOCK |
| ACCUMULATOR | 93018967 | 60 | 1 | 60 | 97 05 000 00 | PILOT CONTROL WORK EQUI |
| ACCUMULATOR | 93018967 | 90 | 1 | 61 | 97 10 000 00 | WORKING HYDRAULICS |
| ACTIVATION | 93015525 | 50 | 1 | 41 | 93 40 000 00 | HYDRAULIC INSTALLATION |
| ACTIVATION | 93015525 | 10 | 1 | 45 | 94 30 000 00 | TRANSMISSION INSTALLATIO |
| ACTIVATION | 93015525 | 70 | 1 | 63 | 97 20 000 00 | DRIVING HYDR.ASSEMBLY |
| ACTIVATOR DOSE 250 ml FA | 10012527 | 501 | 1 | 264 | 12 87 621 2 | KNOCKOUT WINDOW RIGHT |
| ACTIVATOR DOSE 250 ml FA | 10012527 | 501 | 1 | 267 | 11 39 244 8 | GLAZING |
| ADAPTER PLATE | 93028428 | 20 | 1 | 270 | 93 02 884 5 | WIPER RELAY KOMPLETT |
| ADAPTOR | 10410738 | 7 | 1 | 343 | 12 20 502 2 | SUCTION RETURN FLOW FIL |
| ADAPTOR | 11004543 | 60 | 1 | 365 | 93 01 275 2 | CONTROL BLOC ASSEMBLY Z |
| ADAPTOR | 11006213 | 2 | 1 | 101 | 11 11 346 5 | ASSORTMENT |
| ADAPTOR | 11006214 | 3 | 2 | 101 | 11 11 346 5 | ASSORTMENT |
| ADAPTOR | 11006232 | 3 | 1 | 102 | 11 11 346 6 | ASSORTMENT |
| ADAPTOR | 11006233 | 4 | 1 | 102 | 11 11 346 6 | ASSORTMENT |
| ADAPTOR | 11006245 | 5 | 1 | 102 | 11 11 346 6 | ASSORTMENT |
| ADAPTOR | 7622114 | 8 | 1 | 144 | 10 49 707 5 | WHEEL BRIDGESTONE 20,5/8 |
| ADAPTOR PLATE | 10424717 | 46 | 1 | 276 | 10 49 281 5 | SEAT TOP |
| ADD-ON FLANGE | 11690536 | 40 | 1 | 178 | 93 02 935 8 | COUPLING INSTALLATION |
| ADD-ON PARTS | 93014407 | 70 | 1 | 47 | 96 00 000 00 | OPERATOR'S CAB |
| ADD-ON PARTS FOR HOOD | 93012426 | 10 | 1 | 71 | 98 52 000 00 | VENTILATION FLAP |
| ADDITIONAL INSERT ABBL.+B | 10801495 | 50 | 1 | 307 | 93 01 492 8 | SWITCH INSTALLATION |
| ADHESIVE FOIL | 93015451 | 180 | 1 | 425 | 93 01 710 0 | ARRANGEMENT LABELS |
| ADHESIVE FOIL 240mmX130m | 93019667 | 400 | 1 | 299 | 93 01 404 9 | DRIVING AREA ELECTRICS |
| ADHESIVE FOIL 240mmX130m | 93019667 | 400 | 1 | 302 | 93 01 404 9 | DRIVING AREA ELECTRICS |
| ADHESIVE SIGN Ø200mm | 11692410 | 20 | 3 | 428 | 10 49 786 7 | ARRANGEMENT LABELS |
| ADHESIVE TAPE 50X4X0,050m | 11123818 | 35 | 7 | 250 | 93 01 436 7 | OUTER PANELLING |
| ADJUSTABLE ARM RESTS | 93015148 | 20 | 1 | 315 | 93 01 445 4 | ARM REST RIGHT |
| ADJUSTABLE BUSHING | 7023656 | 2 | 1 | 196 | 70 26 841 | MEASURING FLASK |
| ADJUSTABLE PIN | 10424122 | 3 | 1 | 359 | 11 64 336 0 | CLOSING PLATE |
| ADJUSTABLE PIN | 7025931 | 3 | 1 | 360 | 11 64 339 4 | CLOSING PLATE |
| ADJUSTABLE RAIL | 10492816 | 78 | 1 | 276 | 10 49 281 5 | SEAT TOP |
| ADJUSTING BUSHING | 7022128 | 4 | 1 | 362 | 11 64 339 5 | CONTROL ELEMENT |
| ADJUSTING BUSHING | 7025448 | 4 | 1 | 361 | 11 64 336 1 | CONTROL ELEMENT |
| ADJUSTING PIN | 7090360 | 190 | 1 | 435 | 11 39 393 9 | SPECIAL TOOL, LH DIESEL EN |
| ADJUSTING PISTON | 10424121 | 2 | 1 | 359 | 11 64 336 0 | CLOSING PLATE |
| ADJUSTING PISTON | 11009274 | 2 | 1 | 360 | 11 64 339 4 | CLOSING PLATE |
| ADJUSTING PISTON | 11631919 | 1 | 1 | 188 | 11 63 188 8 | REGULATION |
| ADJUSTING PISTON | 7023911 | 1 | 1 | 194 | 70 23 887 | REGULATION HYDRAULIC |
| AERATION FILTER 2µm | 10222403 | 23 | 1 | 92 | 93 01 760 7 | SERVICE KIT 2000+4000+6000 |
| AERATION FILTER 2µm | 10222403 | 90 | 1 | 339 | 93 01 922 5 | HYDRAULIC TANK INSTALLAT |
| AIR CONDITION.COMPRESS | 10450644 | 40 | 1 | 446 | 11 00 356 9 | DIESEL ENGINE 4045 HF286 1 |
| AIR CONDITIONER FILL QUA | 999006001 | 30 | 1 | 81 | 99 90 000 01 | LABELS GENERAL |
| AIR CONDITIONING | 12410459 | 10 | 1 | 52 | 96 50 000 00 | AIR CONDITIONING PLANT |
| AIR CONDITIONING COMPRES | 10410064 | 1 | 1 | 480 | 10 45 064 4 | AIR CONDITION.COMPRESS |
| AIR CONDITIONING PLANT | 93015539 | 10 | 1 | 279 | 12 41 045 9 | AIR CONDITIONING |
| AIR CONDITIONING PLANT | 965000000 | 60 | 1 | 47 | 96 00 000 00 | OPERATOR'S CAB |

| Description | Item | Pos. | Quantity | Page | Assembly | Description |
|---|---|---|---|---|---|---|
| AIR DUCT | 7090518 | 1 | 1 | 452 | 11 65 622 0 | SUCTION MANIFOLD |
| AIR FILTER | 12232137 | 40 | 1 | 91 | 93 01 760 6 | SERVICE KIT 1000+3000+5000 |
| AIR FILTER | 12232137 | 40 | 1 | 92 | 93 01 760 7 | SERVICE KIT 2000+4000+6000 |
| AIR FILTER | 5802097 | 20 | 1 | 174 | 93 01 530 3 | AIR FILTER UNIT |
| AIR FILTER CLIP | 10815452 | 30 | 1 | 174 | 93 01 530 3 | AIR FILTER UNIT |
| AIR FILTER INSTALLATION | 93014968 | 30 | 1 | 39 | 90 54 000 00 | AIR FILTER UNIT |
| AIR FILTER UNIT | 905400000 | 40 | 1 | 30 | 90 50 000 00 | MOTOR, DRIVE, FUEL SYSTE |
| AIR FILTER UNIT | 93015303 | 10 | 1 | 175 | 93 01 530 5 | AIR FILTER UNIT |
| AIR FILTER UNIT | 93015305 | 10 | 1 | 39 | 90 54 000 00 | AIR FILTER UNIT |
| AIR HOSE | 11698459 | 90 | 1.1m | 322 | 93 01 524 4 | AIR PIPE LUFTVERTEILUNG |
| AIR HOSE | 11698459 | 260 | 0.3m | 323 | 93 01 524 4 | AIR PIPE LUFTVERTEILUNG |
| AIR HOSE 45 | 7623812 | 70 | 0.2m | 322 | 93 01 524 4 | AIR PIPE LUFTVERTEILUNG |
| AIR HOSE 45 | 7623812 | 140 | 0.2m | 322 | 93 01 524 4 | AIR PIPE LUFTVERTEILUNG |
| AIR HOSE 45 | 7623812 | 200 | 0.4m | 322 | 93 01 524 4 | AIR PIPE LUFTVERTEILUNG |
| AIR HOSE 45 | 7623812 | 242 | 0.6m | 322 | 93 01 524 4 | AIR PIPE LUFTVERTEILUNG |
| AIR HOSE 45 | 7623812 | 243 | 0.4m | 322 | 93 01 524 4 | AIR PIPE LUFTVERTEILUNG |
| AIR HOSE 50 | 11067761 | 110 | 0.19m | 322 | 93 01 524 4 | AIR PIPE LUFTVERTEILUNG |
| AIR HOSE 60 | 10041206 | 160 | 1.32m | 322 | 93 01 524 4 | AIR PIPE LUFTVERTEILUNG |
| AIR HOSE 60 | 10041206 | 190 | 1.07m | 322 | 93 01 524 4 | AIR PIPE LUFTVERTEILUNG |
| AIR HOSE 60 | 10041206 | 210 | 1.52m | 322 | 93 01 524 4 | AIR PIPE LUFTVERTEILUNG |
| AIR HOSE 60 | 10041206 | 220 | 0.77m | 322 | 93 01 524 4 | AIR PIPE LUFTVERTEILUNG |
| AIR NOZZLE | 11341909 | 250 | 1 | 322 | 93 01 524 4 | AIR PIPE LUFTVERTEILUNG |
| AIR PIPE | 93012445 | 20 | 1 | 176 | 93 01 496 8 | AIR FILTER INSTALLATION |
| AIR PIPE LUFTVERTEILUNG | 93015244 | 50 | 1 | 52 | 96 50 000 00 | AIR CONDITIONING PLANT |
| AIR PREHEATING | 11656231 | 22 | 1 | 444 | 11 00 356 9 | DIESEL ENGINE 4045 HF286 1 |
| ALARM | 12218235 | 20 | 1 | 377 | 93 01 459 9 | REVERSE WARNING, AUDIBL |
| ALIGNMENT PIN 12,7 | 7090198 | 7 | 4 | 466 | 11 65 723 0 | CYLINDER BLOCK |
| ALIGNMENT PIN 12,7 | 7090198 | 4 | 1 | 468 | 97 38 108 | CRANKSHAFT |
| ALIGNMENT PIN 9,525 | 7090341 | 10 | 1 | 466 | 11 65 723 0 | CYLINDER BLOCK |
| ANGLE | 93013838 | 400 | 1 | 341 | 93 01 922 5 | HYDRAULIC TANK INSTALLAT |
| ANGLE FLANGE SCREWED U | 5211461 | 80 | 1 | 146 | 10 49 795 4 | MOTOR |
| ANGLE LEVER | 10491677 | 20 | 1 | 193 | 10 49 167 4 | REGULATOR |
| ANGLE OF ROTATION PLATE | 0524062 | 60 | 1 | 434 | 11 39 393 9 | SPECIAL TOOL, LH DIESEL EN |
| ANTENNA | 11695783 | 60 | 1 | 308 | 93 01 405 9 | ELECTRIC |
| ANTENNA | 12235856 | 30 | 1 | 297 | 12 80 349 4 | LIDAT |
| ANTI-CORROSIVE AGENT | 8460270 | 11 | 1 | 111 | 11 11 379 8 | TOOLBOX |
| ANTI-FREEZE | 11402490 | 20 | 1 | 20 | 90 06 100 00 | WATER COOLER |
| ANTICORROSION ANTIFREEZE | 11657384 | 5 | 1 | 117 | 94 07 955 7 | ANTICORROSION ANTIFREEZE |
| ANTICORROSION ANTIFREEZE | 11657385 | 20 | 1 | 117 | 94 07 955 7 | ANTICORROSION ANTIFREEZE |
| ANTICORROSION ANTIFREEZE | 11657386 | 210 | 1 | 117 | 94 07 955 7 | ANTICORROSION ANTIFREEZE |
| ANTICORROSION ANTIFREEZE | 11657387 | 1000 | 1 | 117 | 94 07 955 7 | ANTICORROSION ANTIFREEZE |
| ANTICORROSION ANTIFREEZE | 94079557 | 20 | 21l | 124 | 11 40 249 0 | ANTI-FREEZE |
| ANTIFROST BATTERY TESTE | 7408922 | 20 | 1 | 433 | 11 39 393 7 | SPECIAL TOOL GENERAL |
| ANTISLIDE FOIL | 8700060 | 70 | 4 | 386 | 11 10 906 0 | INSTAL OF PROTECTIVE SHEE |
| ANTISLIDE FOIL 28X0,350m | 11123822 | 200 | 2 | 284 | 93 01 440 7 | ADD-ON PARTS |
| APRON IN FRONT | 93013319 | 30 | 1 | 250 | 93 01 436 7 | OUTER PANELLING |
| APRON IN FRONT LI | 93014351 | 20 | 1 | 252 | 93 01 331 9 | APRON IN FRONT |
| APRON IN FRONT RE | 93014355 | 30 | 1 | 252 | 93 01 331 9 | APRON IN FRONT |
| ARM REST RIGHT | 93014454 | 40 | 1 | 51 | 96 40 000 00 | OPERATOR SEAT AND ACCE |
| ARM REST SITTAB-ARMFLEX E | 11080329 | 30 | 1 | 315 | 93 01 445 4 | ARM REST RIGHT |
| ARMATURE | 12224635 | 100 | 1 | 164 | 93 02 657 8 | CAPACITOR UNIT |
| ARMATURE | 12234314 | 110 | 1 | 164 | 93 02 657 8 | CAPACITOR UNIT |
| ARRANGEMENT LABELS | 10497867 | 10 | 1 | 84 | 99 90 200 01 | VELOCITY |
| ARRANGEMENT LABELS | 10497942 | 10 | 1 | 83 | 99 90 100 01 | TYPE PLATE |
| ARRANGEMENT LABELS | 11408525 | 10 | 1 | 81 | 99 90 000 01 | LABELS GENERAL |
| ARRANGEMENT LABELS | 93017026 | 10 | 1 | 86 | 99 90 400 01 | REAR REFLECTOR |
| ARRANGEMENT LABELS | 93017100 | 10 | 1 | 424 | 11 40 852 5 | ARRANGEMENT LABELS |
| ARRANGEMENT LABELS | 93021358 | 10 | 1 | 82 | 99 90 060 01 | AIR CONDITIONER FILL QUA |
| ARRANGEMENT LABELS | 999000000 | 180 | 1 | 11 | 90 00 000 00 | BASIC MACHINE WHEEL LOA |
| ARTICULATED JOINT LOCK | 93023397 | 40 | 1 | 65 | 98 00 000 00 | VEHICLE FRAME |

| Description | Item | Pos. | Quantity | Page | Assembly | Description |
|---|---|---|---|---|---|---|
| ARTICULATED JOINT LOCK | 93023397 | 70 | 1 | 68 | 98 20 000 01 | REAR CHASSIS |
| ASSEMBLY BUSHING 110 | 9170509 | 990 | 1 | 503 | 92 39 589 | PISTON |
| ASSEMBLY BUSHING 140 | 9998623 | 990 | 1 | 504 | 96 01 075 | PISTON |
| ASSEMBLY EMERGENY CLE | 93019220 | 30 | 1 | 46 | 95 20 000 00 | HYDRAULIC INSTALLATION |
| ASSEMBLY PROTECTION PL | 93012395 | 50 | 1 | 69 | 98 50 000 00 | ACCESS AND COVERS |
| ASSORTMENT | 11113460 | 1 | 1 | 111 | 11 11 379 8 | TOOLBOX |
| ASSORTMENT | 11113463 | 2 | 1 | 111 | 11 11 379 8 | TOOLBOX |
| ASSORTMENT | 11113464 | 3 | 1 | 111 | 11 11 379 8 | TOOLBOX |
| ASSORTMENT | 11113465 | 4 | 1 | 111 | 11 11 379 8 | TOOLBOX |
| ASSORTMENT | 11113466 | 5 | 1 | 111 | 11 11 379 8 | TOOLBOX |
| ASSORTMENT | 11113467 | 6 | 1 | 111 | 11 11 379 8 | TOOLBOX |
| ASSORTMENT | 11113468 | 7 | 1 | 111 | 11 11 379 8 | TOOLBOX |
| ASSORTMENT | 11113469 | 8 | 1 | 111 | 11 11 379 8 | TOOLBOX |
| ASSORTMENT | 11113471 | 9 | 1 | 111 | 11 11 379 8 | TOOLBOX |
| ASSORTMENT A, OHNE INHAL | 11490340 | 1 | 1 | 112 | 93 02 724 3 | SPARE PARTS SET LBH-WER |
| ASSORTMENT OHNE INHALT | 11695490 | 4 | 8 | 112 | 93 02 724 3 | SPARE PARTS SET LBH-WER |
| ATTACHABLE SLEEVE HOUSIN | 6905285 | 155 | 14 | 309 | 93 02 318 6 | WIRE HARNESS - CABIN W157 |
| ATTACHABLE SLEEVE HOUSIN | 6905286 | 151 | 13 | 309 | 93 02 318 6 | WIRE HARNESS - CABIN W157 |
| ATTACHMENT PLATE | 6905892 | 140 | 1 | 401 | 93 01 404 8 | ELECTRICAL EQUIPMENT |
| AUTOM.BUCKET RETURNMOV | 93013795 | 10 | 1 | 132 | 93 01 380 7 | AUTOM.BUCKET RETURNMOV |
| AUTOM.BUCKET RETURNMOV | 93013807 | 30 | 1 | 28 | 90 31 000 03 | BUCKET RETURN TO DIG FUN |
| AXIAL ROLLER BEARING | 7005910 | 32 | 1 | 278 | 10 49 279 9 | SUSPENSION MSG85 |
| AXLE AND GEAR-OIL LIEBHE | 10285702 | 210 | 1 | 115 | 10 35 682 9 | AXLE AND GEAR-OIL LIEBHE |
| AXLE AND GEAR-OIL LIEBHE | 10286280 | 1000 | 1 | 115 | 10 35 682 9 | AXLE AND GEAR-OIL LIEBHE |
| AXLE AND GEAR-OIL LIEBHE | 10330295 | 5 | 1 | 115 | 10 35 682 9 | AXLE AND GEAR-OIL LIEBHE |
| AXLE AND GEAR-OIL LIEBHE | 10330296 | 20 | 1 | 115 | 10 35 682 9 | AXLE AND GEAR-OIL LIEBHE |
| AXLE AND GEAR-OIL LIEBHE | 10356829 | 20 | 16.3l | 121 | 93 01 636 7 | FILLING W/ OIL |
| AXLE AND GEAR-OIL LIEBHE | 10356829 | 20 | 5.2l | 122 | 93 01 636 8 | FILLING W/ OIL |
| AXLE AND GEAR-OIL LIEBHE | 10356829 | 20 | 15l | 123 | 93 01 636 9 | FILLING W/ OIL |
| AXLE BEAM | 12247804 | 1 | 2 | 230 | 12 24 780 8 | POWER TAKE-OFF |
| AXLE BEAM | 12247804 | 1 | 2 | 232 | 12 26 027 4 | POWER TAKE-OFF |
| AXLE SHAFT | 12247806 | 4 | 2 | 230 | 12 24 780 8 | POWER TAKE-OFF |
| AXLE SHAFT | 12247806 | 4 | 2 | 232 | 12 26 027 4 | POWER TAKE-OFF |
| AXLE TRANSFER BOX | 900603000 | 20 | 1 | 15 | 90 06 020 00 | DISTRIBUTOR GEARBOX |
| AXLE-OIL | 900605000 | 60 | 1 | 13 | 90 06 000 02 | SERVICE FLUIDS FILL AT FACT |
| AXLES, DRIVE SHAFTS, TRA | 940000000 | 80 | 1 | 11 | 90 00 000 00 | BASIC MACHINE WHEEL LOA |
| BACK PART | 10113194 | 999 | 1 | 277 | 10 49 281 5 | SEAT TOP |
| BACK-UP ALARMS | 982000000 | 30 | 1 | 23 | 90 15 000 00 | SAFETY DEVICES |
| BALANCER SHAFT | 11657229 | 24 | 1 | 444 | 11 00 356 9 | DIESEL ENGINE 4045 HF286 1 |
| BASE PLATE | 12233468 | 16 | 1 | 292 | 12 20 065 0 | FOOT PEDAL |
| BASE PLATE | 8929394 | 20 | 1 | 285 | 93 01 069 1 | STEERING |
| BASIC MACHINE L538 | 1356-000 | 1 | 1 | 7 | . | L538 |
| BASIC MACHINE WHEEL LOA | 900000000 | 10 | 1 | 9 | 13 56 -00 0 | WHEEL(ED) LOADER |
| BASKET FILTER | 10112750 | 130 | 1 | 421 | 93 02 846 4 | FUEL TANK KUNSTSTOFF |
| BATTERY | 11645508 | 20 | 2 | 413 | 10 49 792 7 | BATTERY INSTALLATION |
| BATTERY CLAMPING 10 mm² | 6905644 | 80 | 2 | 401 | 93 01 404 8 | ELECTRICAL EQUIPMENT |
| BATTERY CONNECTION CABL | 9069082 | 300 | 1 | 403 | 93 01 404 8 | ELECTRICAL EQUIPMENT |
| BATTERY INSTALLATION | 10497927 | 50 | 1 | 74 | 99 00 000 00 | ELECTRICAL INSTALLATION |
| BATTERY MAIN SWITCH | 12224487 | 100 | 1 | 401 | 93 01 404 8 | ELECTRICAL EQUIPMENT |
| BATTERY TERMINAL CLAMP / | 10224316 | 70 | 1 | 401 | 93 01 404 8 | ELECTRICAL EQUIPMENT |
| BATTERY TERMINAL CLAMP / | 10224316 | 70 | 1 | 408 | 93 02 340 5 | FUSE CARRIER |
| BEARING | 10411127 | 21 | 1 | 225 | 12 26 027 9 | DISTRIBUTOR GEARBOX |
| BEARING | 12206782 | 15 | 6 | 230 | 12 24 780 8 | POWER TAKE-OFF |
| BEARING | 12206782 | 15 | 6 | 232 | 12 26 027 4 | POWER TAKE-OFF |
| BEARING | 7090200 | 5 | 4 | 468 | 97 38 108 | CRANKSHAFT |
| BEARING | 7090201 | 5 | 4 | 468 | 97 38 108 | CRANKSHAFT |
| BEARING -0,254 | 7090193 | 11 | 4 | 469 | 11 65 723 4 | PISTON WITH MAIN ROD |
| BEARING BASE | 9619814 | 140 | 1 | 147 | 10 49 795 4 | MOTOR |
| BEARING BASE | 9619814 | 150 | 1 | 147 | 10 49 795 4 | MOTOR |
| BEARING BASE | 9619816 | 160 | 1 | 147 | 10 49 795 4 | MOTOR |

| Description | Item | Pos. | Quantity | Page | Assembly | Description |
|---|---|---|---|---|---|---|
| BEARING BASE | 9619817 | 170 | 1 | 147 | 10 49 795 4 | MOTOR |
| BEARING BOLT | 7023692 | 21 | 1 | 193 | 10 49 167 4 | REGULATOR |
| BEARING BOXES-PAIR | 7372249 | 26 | 1 | 185 | 10 42 470 2 | DRIVING GEAR |
| BEARING BRACKET | 93015255 | 30 | 1 | 293 | 93 01 524 7 | CONSOLE COMPL. |
| BEARING BRACKET | 93015259 | 40 | 1 | 293 | 93 01 524 7 | CONSOLE COMPL. |
| BEARING BUSH | 7023693 | 22 | 1 | 193 | 10 49 167 4 | REGULATOR |
| BEARING COVER | 9616966 | 40 | 4 | 235 | 93 01 240 2 | PIVOT BEARING |
| BEARING FLANGE | 11631893 | 6 | 1 | 186 | 11 63 189 6 | VARIABLE PUMP |
| BEARING FLANGE | 11631932 | 1 | 1 | 192 | 11 63 189 3 | BEARING FLANGE |
| BEARING HEAD | 9922927 | 1 | 1 | 505 | 99 22 997 | PISTON ROD BEARING |
| BEARING HEAD | 9951441 | 1 | 1 | 506 | 99 51 442 | PISTON ROD BEARING |
| BEARING RIGHT | 7027778 | 36 | 1 | 276 | 10 49 281 5 | SEAT TOP |
| BEARING STANDARD | 7090192 | 11 | 4 | 469 | 11 65 723 4 | PISTON WITH MAIN ROD |
| BELT PROTECTION | 11358415 | 330 | 1 | 149 | 10 49 795 4 | MOTOR |
| BELT PULLEY | 10488254 | 9 | 1 | 458 | 97 38 293 | THREE PHASE CURRENT GE |
| BELT PULLEY | 7090093 | 2 | 1 | 496 | 97 38 036 | BELT PULLEY |
| BELT PULLEY | 7090501 | 1 | 1 | 487 | 97 38 094 | BELT PULLEY |
| BELT PULLEY | 7090584 | 3 | 1 | 456 | 11 65 622 7 | DRIVE BELT |
| BELT PULLEY | 9738036 | 9 | 1 | 443 | 11 00 356 9 | DIESEL ENGINE 4045 HF286 1 |
| BELT PULLEY | 9738094 | 3 | 1 | 443 | 11 00 356 9 | DIESEL ENGINE 4045 HF286 1 |
| BELT TENSIONER | 9738275 | 43 | 1 | 446 | 11 00 356 9 | DIESEL ENGINE 4045 HF286 1 |
| BELT TIGHTENER | 11643098 | 5 | 1 | 483 | 97 38 275 | BELT TENSIONER |
| BEND | 7090388 | 1 | 1 | 484 | 97 38 250 | CRANKCASE BREATHER |
| BEVEL AND DISK WHEEL | 12202570 | 6 | 1 | 229 | 12 24 782 1 | DIFFERENTIAL |
| BEVEL AND DISK WHEEL | 12234197 | 11 | 1 | 218 | 12 25 028 2 | DIFFERENTIAL |
| BLACK TEST LINE | 11006220 | 1 | 1 | 102 | 11 11 346 6 | ASSORTMENT |
| BLANK COVER TOP RIGHT | 10469926 | 10 | 1 | 316 | 94 04 665 1 | LH-JOYSTICK RIGHT |
| BLANK LID | 10303423 | 36 | 2 | 254 | 11 44 153 4 | INTERIOR PANELING |
| BLANK LID | 10472825 | 35 | 1 | 254 | 11 44 153 4 | INTERIOR PANELING |
| BLANKING PLUG | 11123227 | 240 | 1 | 261 | 93 03 054 5 | CABIN DOOR LEFT |
| BLANKING PLUG | 11123230 | 67 | 1 | 282 | 93 01 440 7 | ADD-ON PARTS |
| BLANKING PLUG | 12226922 | 65 | 1 | 227 | 12 26 027 9 | DISTRIBUTOR GEARBOX |
| BLANKING PLUG /25,4 | 11834121 | 140 | 1 | 298 | 93 01 404 9 | DRIVING AREA ELECTRICS |
| BLANKING PLUG /25,4 | 11834121 | 140 | 1 | 301 | 93 01 404 9 | DRIVING AREA ELECTRICS |
| BLANKING PLUG M26X1,5 | 10285297 | 40 | 1 | 421 | 93 02 846 4 | FUEL TANK KUNSTSTOFF |
| BLEEDER VALVE | 7621998 | 170 | 1 | 208 | 57 16 765 | SLIDING CALIPER |
| BLIND RIVET 3X11 | 12246664 | 501 | 4 | 323 | 93 01 524 4 | AIR PIPE LUFTVERTEILUNG |
| BLIND RIVET 4,8 | 7615414 | 170 | 1 | 287 | 93 01 384 7 | BRAKE COMPACT BLOCK |
| BLIND RIVET NUT | 12246662 | 502 | 2 | 264 | 12 87 621 2 | KNOCKOUT WINDOW RIGHT |
| BLIND RIVET NUT | 413006208 | 70 | 8 | 247 | 93 01 439 1 | DRIVER CAB FRAME CONST |
| BLIND RIVET NUT | 413006308 | 50 | 7 | 247 | 93 01 439 1 | DRIVER CAB FRAME CONST |
| BLIND RIVET NUT | 413006408 | 60 | 14 | 247 | 93 01 439 1 | DRIVER CAB FRAME CONST |
| BLIND RIVET NUT | 413006508 | 30 | 6 | 247 | 93 01 439 1 | DRIVER CAB FRAME CONST |
| BLOWER | 11118362 | 33 | 1 | 397 | 11 83 865 0 | HEATING SYSTEM |
| BOARD RECHTS | 9968562 | 40 | 1 | 317 | 99 68 563 | SWITCH |
| BOWDEN CONTROL | 12224700 | 57 | 1 | 397 | 11 83 865 0 | HEATING SYSTEM |
| BOWDEN PULL SYSTEM | 12224697 | 58 | 1 | 397 | 11 83 865 0 | HEATING SYSTEM |
| BOWL | 7030235 | 14 | 1 | 419 | 70 27 481 | FUEL SEPARATOR |
| BOWLEN SEALING | 10294170 | 9 | 1 | 419 | 70 27 481 | FUEL SEPARATOR |
| BOWLEN SEALING | 10294170 | 9 | 1 | 420 | 70 27 982 | SEAL KIT |
| BRACKET | 10354587 | 180 | 1 | 383 | 93 01 242 6 | ADD-ON PARTS FOR HOOD |
| BRACKET | 7090560 | 5 | 1 | 475 | 11 65 724 4 | FASTENER |
| BRACKET | 7620057 | 40 | 1 | 249 | 69 05 202 | SIGNAL SWITCH |
| BRACKET | 93013506 | 60 | 2 | 318 | 93 01 605 2 | WORKING LIGHTS REAR |
| BRACKET | 93014370 | 80 | 1 | 258 | 93 01 527 7 | WORKING HEAD LIGHT INSTA |
| BRACKET | 93014371 | 20 | 1 | 258 | 93 01 527 7 | WORKING HEAD LIGHT INSTA |
| BRACKET CLIP 70-73/73X20 | 10324953 | 180 | 1 | 164 | 93 02 657 8 | CAPACITOR UNIT |
| BRAKE | 12233118 | 40 | 1 | 217 | 12 20 534 1 | PLANETARY DRIVE AXLE |
| BRAKE | 12233118 | 50 | 1 | 224 | 12 25 080 3 | PLANETARY DRIVE AXLE 319/ |
| BRAKE COMPACT BLOCK | 11067451 | 80 | 1 | 287 | 93 01 384 7 | BRAKE COMPACT BLOCK |

| Description | Item | Pos. | Quantity | Page | Assembly | Description |
|---|---|---|---|---|---|---|
| BRAKE COMPACT BLOCK | 93013847 | 35 | 1 | 41 | 93 40 000 00 | HYDRAULIC INSTALLATION |
| BRAKE COMPACT BLOCK | 93013847 | 10 | 1 | 54 | 96 62 000 00 | BRAKE COMPACT BLOCK |
| BRAKE COMPACT BLOCK | 966200000 | 20 | 1 | 53 | 96 60 000 00 | CONTROL |
| BRAKE DISC | 10410839 | 2 | 6 | 234 | 12 23 311 8 | BRAKE |
| BRAKE DISC | 10410899 | 32 | 1 | 219 | 12 25 028 2 | DIFFERENTIAL |
| BRAKE LINE | 93013684 | 170 | 1 | 207 | 93 01 242 7 | HYDR.BRAKE SYSTEM |
| BRAKE LINING SET | 7621999 | 998 | 1 | 208 | 57 16 765 | SLIDING CALIPER |
| BREATHER | 12225072 | 1 | 1 | 220 | 12 20 687 4 | DIFF.CARRIER |
| BREATHER | 12225072 | 2 | 1 | 228 | 12 24 780 7 | DIFF.CARRIER |
| BUCKET RETURN TO DIG FUN | 903100003 | 22 | 1 | 26 | 90 30 000 00 | LIFTING FRAMEWORK |
| BUFFER | 10036558 | 3 | 2 | 278 | 10 49 279 9 | SUSPENSION MSG85 |
| BUFFER | 10036559 | 4 | 1 | 278 | 10 49 279 9 | SUSPENSION MSG85 |
| BUFFER | 5004748 | 210 | 2 | 164 | 93 02 657 8 | CAPACITOR UNIT |
| BULB CARRIER | 8921161 | 20 | 2 | 412 | 93 01 040 6 | FLOODLIGHT |
| BULKHEAD ADAPTER ED 1/2"- | 11080362 | 200 | 1 | 236 | 93 01 552 5 | ACTIVATION |
| BULKHEAD ADAPTER ED 1/2"- | 11060172 | 560 | 1 | 331 | 93 01 275 4 | WORKING HYDRAULICS |
| BUSHING | 10112500 | 57 | 2 | 276 | 10 49 281 5 | SEAT TOP |
| BUSHING | 10332220 | 15 | 1 | 248 | 11 69 981 7 | STEERING COLUMN |
| BUSHING | 10332228 | 16 | 1 | 248 | 11 69 981 7 | STEERING COLUMN |
| BUSHING | 10424137 | 11 | 1 | 361 | 11 64 336 1 | CONTROL ELEMENT |
| BUSHING | 10492440 | 15 | 2 | 278 | 10 49 279 9 | SUSPENSION MSG85 |
| BUSHING | 10492442 | 21 | 2 | 278 | 10 49 279 9 | SUSPENSION MSG85 |
| BUSHING | 10492443 | 52 | 2 | 278 | 10 49 279 9 | SUSPENSION MSG85 |
| BUSHING | 10650093 | 14 | 1 | 480 | 10 45 064 4 | AIR CONDITION.COMPRESS |
| BUSHING | 12228419 | 23 | 2 | 292 | 12 20 065 0 | FOOT PEDAL |
| BUSHING | 12228433 | 41 | 4 | 292 | 12 20 065 0 | FOOT PEDAL |
| BUSHING | 7022125 | 7 | 2 | 359 | 11 64 336 0 | CLOSING PLATE |
| BUSHING | 7022125 | 7 | 2 | 360 | 11 64 339 4 | CLOSING PLATE |
| BUSHING | 7023917 | 5 | 1 | 194 | 70 23 887 | REGULATION HYDRAULIC |
| BUSHING | 7090022 | 13 | 16 | 488 | 70 91 097 | CYLINDER HEAD |
| BUSHING | 7090126 | 14 | 1 | 460 | 97 38 257 | SHEET |
| BUSHING | 7090222 | 11 | 3 | 465 | 11 65 722 9 | BALANCER SHAFT |
| BUSHING | 7090222 | 12 | 6 | 466 | 11 65 723 0 | CYLINDER BLOCK |
| BUSHING | 7090332 | 3 | 1 | 475 | 11 65 724 4 | FASTENER |
| BUSHING | 7090339 | 9 | 1 | 466 | 11 65 723 0 | CYLINDER BLOCK |
| BUSHING | 7090421 | 9 | 1 | 469 | 11 65 723 4 | PISTON WITH MAIN ROD |
| BUSHING | 8921303 | 70 | 2 | 130 | 10 49 783 5 | SHIFT LEVER |
| BUSHING | 93010866 | 60 | 2 | 392 | 93 01 433 9 | COOLER PANELLING |
| BUSHING | 93012513 | 220 | 2 | 383 | 93 01 242 6 | ADD-ON PARTS FOR HOOD |
| BUSHING | 93015263 | 90 | 2 | 293 | 93 01 524 7 | CONSOLE COMPL. |
| BUSHING | 93027900 | 210 | 1 | 174 | 93 01 530 3 | AIR FILTER UNIT |
| BUSHING | 9508470 | 20 | 2 | 133 | 93 02 287 0 | CONNECTING LINK |
| BUSHING 1,1mm 0,05-0,3mm² | 10014817 | 50 | 11 | 296 | 99 68 656 | WIRE HARNESS HANDLE |
| BUSHING 17,5/30X15 | 8928328 | 70 | 2 | 222 | 93 02 200 3 | REAR AXLE ASSEMBLY |
| BUSHING 35/39X15 | 11068196 | 40 | 2 | 379 | 93 01 241 4 | HOOD KUNSTSTOFF |
| BUSHING 60/75X80 | 93028649 | 100 | 2 | 128 | 11 42 662 7 | SHOVEL ARM |
| BUSHING 70/85X70 | 93028648 | 90 | 2 | 128 | 11 42 662 7 | SHOVEL ARM |
| BUSHING 80/95X70 | 93028647 | 80 | 2 | 128 | 11 42 662 7 | SHOVEL ARM |
| BUSHING 90/100X19 | 9616968 | 60 | 4 | 235 | 93 01 240 2 | PIVOT BEARING |
| BUSHING BUCHSE 1 | 10330644 | 2 | 420 | 108 | 11 11 347 1 | ASSORTMENT |
| BUSHING HOUSING 7 | 6905329 | 639 | 1 | 310 | 93 02 318 6 | WIRE HARNESS - CABIN W157 |
| BUSHING HOUSING DRC 40- | 6203608 | 166 | 1 | 309 | 93 02 318 6 | WIRE HARNESS - CABIN W157 |
| BUSHING HOUSING DRC 40- | 6203677 | 163 | 1 | 309 | 93 02 318 6 | WIRE HARNESS - CABIN W157 |
| BUSHING HOUSING DT 12-PO | 6905273 | 178 | 1 | 309 | 93 02 318 6 | WIRE HARNESS - CABIN W157 |
| BUSHING HOUSING DT 3-POL | 6203135 | 4 | 6 | 103 | 11 11 346 7 | ASSORTMENT |
| BUSHING HOUSING DT 6-POL | 6003167 | 22 | 1 | 104 | 11 11 346 7 | ASSORTMENT |
| BUSHING HOUSING DT 8-POL | 6203138 | 18 | 5 | 104 | 11 11 346 7 | ASSORTMENT |
| BUSHING HOUSING DTM 3-P | 6004252 | 10 | 20 | 103 | 11 11 346 7 | ASSORTMENT |
| BUSHING HOUSING ELLIPSE 6 | 11342169 | 182 | 1 | 310 | 93 02 318 6 | WIRE HARNESS - CABIN W157 |
| BUSHING HOUSING MQS 6 7,5 | 6905991 | 181 | 1 | 310 | 93 02 318 6 | WIRE HARNESS - CABIN W157 |

| Description | Item | Pos. | Quantity | Page | Assembly | Description |
|---|---|---|---|---|---|---|
| BUSHING HOUSING SUPERS | 6001770 | 14 | 10 | 101 | 11 11 346 5 | ASSORTMENT |
| BUSHING SPIRAL 70/85X70 | 9166644 | 1 | 1 | 502 | 99 14 531 | HYDRAULIC CYLINDER |
| BUSHING SPIRAL 80/95X70 | 9226513 | 1 | 2 | 501 | 94 06 343 8 | HYDRAULIC CYLINDER |
| BUTANE GAS | 11068160 | 10 | 1 | 111 | 11 11 379 8 | TOOLBOX |
| BUTT STRAP | 9067508 | 220 | 2 | 379 | 93 01 241 4 | HOOD KUNSTSTOFF |
| BUTT STRAP | 93014571 | 190 | 1 | 379 | 93 01 241 4 | HOOD KUNSTSTOFF |
| BUTT STRAP | 93014586 | 200 | 1 | 379 | 93 01 241 4 | HOOD KUNSTSTOFF |
| BUTT STRAP | 93014704 | 220 | 1 | 328 | 93 01 275 4 | WORKING HYDRAULICS |
| BUTT STRAP 4X30 | 11377400 | 210 | 2 | 379 | 93 01 241 4 | HOOD KUNSTSTOFF |
| BUTT STRAP 4X30 | 93014573 | 230 | 2 | 379 | 93 01 241 4 | HOOD KUNSTSTOFF |
| BUTTON | 12242680 | 20 | 1 | 399 | 12 22 469 9 | HOUSING |
| BUZZER | 10043956 | 260 | 1 | 299 | 93 01 404 9 | DRIVING AREA ELECTRICS |
| BUZZER | 10043956 | 260 | 1 | 302 | 93 01 404 9 | DRIVING AREA ELECTRICS |
| CAB FILTER | 93015269 | 10 | 1 | 24 | 90 15 000 01 | PROTECTIVE SAFETY EQUIPM |
| CAB FILTER | 93015269 | 70 | 1 | 52 | 96 50 000 00 | AIR CONDITIONING PLANT |
| CABIN DOOR | 93030542 | 30 | 1 | 49 | 96 20 000 00 | COVER AND GLAZING |
| CABIN DOOR LEFT | 93030545 | 20 | 1 | 259 | 93 03 054 2 | CABIN DOOR |
| CABLE BUSHING | 10816062 | 80 | 1 | 326 | 10 42 452 1 | PILOT CONTROL UNIT |
| CABLE HARNESS | 10465568 | 1 | 1 | 500 | 97 38 274 | CABLE HARNESS MOUNTING |
| CABLE HARNESS | 7091131 | 5 | 1 | 450 | 11 65 621 9 | INJECTION SYSTEM |
| CABLE HARNESS | 7091176 | 1 | 1 | 458 | 97 38 293 | THREE PHASE CURRENT GE |
| CABLE HARNESS MOUNTING | 9738274 | 42 | 1 | 446 | 11 00 356 9 | DIESEL ENGINE 4045 HF286 1 |
| CABLE INLET | 93015053 | 50 | 1 | 281 | 93 01 440 7 | ADD-ON PARTS |
| CABLE LOOM | 11114754 | 38 | 1 | 397 | 11 83 865 0 | HEATING SYSTEM |
| CABLE LOOM | 12246665 | 70 | 1 | 267 | 11 39 244 8 | GLAZING |
| CABLE LOOM W330 | 11357812 | 150 | 1 | 297 | 12 80 349 4 | LIDAT |
| CABLE LUG 6-25 | 602314601 | 712 | 1 | 310 | 93 02 318 6 | WIRE HARNESS - CABIN W157 |
| CABLE LUG 8-10 | 602314301 | 716 | 2 | 311 | 93 02 318 6 | WIRE HARNESS - CABIN W157 |
| CABLE LUG 8-16 | 602314501 | 717 | 3 | 311 | 93 02 318 6 | WIRE HARNESS - CABIN W157 |
| CABLE LUG 8-2,5 | 6023094 | 110 | 1 | 297 | 12 80 349 4 | LIDAT |
| CABLE LUG 8-25 | 602301708 | 718 | 1 | 311 | 93 02 318 6 | WIRE HARNESS - CABIN W157 |
| CABLE LUG 8-6 | 6023089 | 715 | 1 | 311 | 93 02 318 6 | WIRE HARNESS - CABIN W157 |
| CABLE OF COMMUNICATION L | 10035410 | 140 | 1 | 433 | 11 39 393 7 | SPECIAL TOOL GENERAL |
| CABLE RS232<>USB | 693190714 | 150 | 1 | 433 | 11 39 393 7 | SPECIAL TOOL GENERAL |
| CABLE SLEEVE | 10045533 | 53 | 2 | 281 | 93 01 440 7 | ADD-ON PARTS |
| CABLE TIE | 11006284 | 503 | 2 | 323 | 93 01 524 4 | AIR PIPE LUFTVERTEILUNG |
| CABLE TIE | 11691892 | 70 | 2 | 156 | 93 01 552 0 | CHARGE AIR COOLER MKL |
| CABLE TIE 3,5X200 | 10009884 | 19 | 1 | 248 | 11 69 981 7 | STEERING COLUMN |
| CAGE NUT M5 | 10455281 | 40 | 4 | 248 | 11 69 981 7 | STEERING COLUMN |
| CAGE NUT M8 | 10875858 | 503 | 2 | 263 | 93 03 054 4 | KNOCKOUT WINDOW RIGHT |
| CAGE NUT M8 | 10875858 | 41 | 2 | 281 | 93 01 440 7 | ADD-ON PARTS |
| CAGE PAIR | 10424723 | 32 | 1 | 185 | 10 42 470 2 | DRIVING GEAR |
| CAMSHAFT | 10650080 | 6 | 1 | 466 | 11 65 723 0 | CYLINDER BLOCK |
| CAP | 10343005 | 7 | 4 | 450 | 11 65 621 9 | INJECTION SYSTEM |
| CAP | 11826335 | 3 | 1 | 441 | 11 82 559 7 | STEERING WHEEL |
| CAP | 7090206 | 10 | 1 | 488 | 70 91 097 | CYLINDER HEAD |
| CAP | 7090208 | 7 | 4 | 488 | 70 91 097 | CYLINDER HEAD |
| CAP | 7090340 | 11 | 1 | 466 | 11 65 723 0 | CYLINDER BLOCK |
| CAP | 7620056 | 30 | 1 | 249 | 69 05 202 | SIGNAL SWITCH |
| CAPACITOR | 11117981 | 13 | 1 | 458 | 97 38 293 | THREE PHASE CURRENT GE |
| CAPACITOR | 12202289 | 90 | 1 | 163 | 93 02 625 1 | CAPACITOR UNIT |
| CAPACITOR UNIT | 93026251 | 10 | 1 | 36 | 90 52 800 00 | COOL SYS CONDENSER UNIT |
| CAPACITOR UNIT | 93026578 | 10 | 1 | 163 | 93 02 625 1 | CAPACITOR UNIT |
| CAPACITOR UNIT MKL | 11390230 | 20 | 1 | 36 | 90 52 800 00 | COOL SYS CONDENSER UNIT |
| CAR RADIO | 11346626 | 30 | 1 | 314 | 10 49 783 7 | RADIO SET |
| CARDAN KIT | 10678821 | 35 | 1 | 326 | 10 42 452 1 | PILOT CONTROL UNIT |
| CARRIER PLATE | 93021346 | 100 | 1 | 297 | 12 80 349 4 | LIDAT |
| CARTRIDGE FINE-FILTER | 7091068 | 8 | 1 | 91 | 93 01 760 6 | SERVICE KIT 1000+3000+5000 |
| CARTRIDGE FINE-FILTER | 7091068 | 8 | 1 | 92 | 93 01 760 7 | SERVICE KIT 2000+4000+6000 |
| CARTRIDGE FINE-FILTER | 7091068 | 8 | 1 | 93 | 93 02 529 2 | SERVICE KIT 500+1500+2500h |

| Description | Item | Pos. | Quantity | Page | Assembly | Description |
|---|---|---|---|---|---|---|
| CARTRIDGE FINE-FILTER | 7091068 | 10 | 4 | 94 | 12 40 383 8 | SERVICE KIT FUEL FILTER |
| CARTRIDGE FINE-FILTER | 7091068 | 5 | 1 | 459 | 11 65 794 4 | FUEL FILTER ATTACHMENT |
| CARTRIDGE FINE-FILTER | 7091068 | 3 | 1 | 493 | 97 38 255 | FUEL FILTER |
| CARTRIDGE PRE-FILTER | 7091069 | 5 | 1 | 91 | 93 01 760 6 | SERVICE KIT 1000+3000+5000 |
| CARTRIDGE PRE-FILTER | 7091069 | 5 | 1 | 92 | 93 01 760 7 | SERVICE KIT 2000+4000+6000 |
| CARTRIDGE PRE-FILTER | 7091069 | 5 | 1 | 93 | 93 02 529 2 | SERVICE KIT 500+1500+2500h |
| CARTRIDGE PRE-FILTER | 7091069 | 30 | 4 | 94 | 12 40 383 8 | SERVICE KIT FUEL FILTER |
| CARTRIDGE PRE-FILTER | 7091069 | 9 | 1 | 481 | 11 65 791 3 | FUEL-PREFILTER ASS. |
| CARTRIDGE PRE-FILTER | 7091069 | 5 | 1 | 492 | 10 34 288 6 | FUEL FILTER |
| CASE ELEMENT WITH DRAW | 11490339 | 2 | 1 | 112 | 93 02 724 3 | SPARE PARTS SET LBH-WER |
| CASING | 93017367 | 190 | 1 | 293 | 93 01 524 7 | CONSOLE COMPL. |
| CASING | 93017367 | 20 | 1 | 294 | 93 01 892 2 | CASING |
| CASING | 93018922 | 50 | 1 | 49 | 96 20 000 00 | COVER AND GLAZING |
| CASING | 93018922 | 20 | 1 | 55 | 96 64 000 00 | CONTROL UNIT CONSOLE |
| CATCH M8X25 | 93016686 | 30 | 13 | 382 | 93 01 499 9 | HOOD "KUNSTSTOFF" |
| CATCHING LEVER | 7027785 | 52 | 1 | 276 | 10 49 281 5 | SEAT TOP |
| CENTERING PIN | 10000703 | 20 | 1 | 195 | 10 00 066 1 | REGULATOR ELEMENT |
| CENTRAL LUBRICATING SYS | 11392231 | 20 | 1kg | 21 | 90 06 120 00 | GREASE |
| CENTRAL LUBRICATING SYS | 11392231 | 40 | 1kg | 40 | 91 00 000 00 | CENTRAL LUBRICATING SYS |
| CENTRAL LUBRICATING SYS | 910000000 | 90 | 1 | 11 | 90 00 000 00 | BASIC MACHINE WHEEL LOA |
| CENTRAL LUBRICATOR MOU | 93013760 | 10 | 1 | 206 | 93 01 381 1 | CENTRAL LUBRICATOR MOU |
| CENTRAL LUBRICATOR MOU | 93013811 | 10 | 1 | 40 | 91 00 000 00 | CENTRAL LUBRICATING SYS |
| CHARGE AIR COOLER | 11006129 | 20 | 1 | 155 | 93 01 247 9 | CHARGE AIR COOLER |
| CHARGE AIR COOLER | 93012476 | 10 | 1 | 155 | 93 01 247 9 | CHARGE AIR COOLER |
| CHARGE AIR COOLER | 93012479 | 10 | 1 | 33 | 90 52 300 00 | COOL SYS CHRG AIR COOLE |
| CHARGE AIR COOLER MKL | 93015520 | 20 | 1 | 33 | 90 52 300 00 | COOL SYS CHRG AIR COOLE |
| CHARGE AIR HOSE | 11389512 | 30 | 1 | 156 | 93 01 552 0 | CHARGE AIR COOLER MKL |
| CHARGE AIR HOSE | 93015521 | 20 | 1 | 156 | 93 01 552 0 | CHARGE AIR COOLER MKL |
| CIGARETTE LIGHTER | 605407608 | 170 | 1 | 298 | 93 01 404 9 | DRIVING AREA ELECTRICS |
| CIGARETTE LIGHTER | 605407608 | 170 | 1 | 301 | 93 01 404 9 | DRIVING AREA ELECTRICS |
| CLAMP | 10340319 | 23 | 1 | 500 | 97 38 274 | CABLE HARNESS MOUNTING |
| CLAMP | 11213741 | 8 | 1 | 462 | 97 38 339 | THERMOSTAT HOUSING |
| CLAMP | 12228417 | 31 | 1 | 292 | 12 20 065 0 | FOOT PEDAL |
| CLAMP D=77 | 11003494 | 40 | 1 | 170 | 93 01 295 4 | EXHAUST SYSTEM |
| CLAMP D=87 | 10335827 | 60 | 1 | 170 | 93 01 295 4 | EXHAUST SYSTEM |
| CLAMP PLATE | 93015266 | 180 | 1 | 293 | 93 01 524 7 | CONSOLE COMPL. |
| CLAMP-HALF 44 43-38 | 93012578 | 200 | 2 | 346 | 93 02 765 2 | DRIVING HYDR.ASSEMBLY |
| CLAMPING STRIP | 9619925 | 210 | 4 | 386 | 11 10 906 0 | INSTAL OF PROTECTIVE SHEE |
| CLAMPING STRIP | 9841176 | 60 | 2 | 388 | 93 01 239 5 | ASSEMBLY PROTECTION PL |
| CLEANER | 10021154 | 210 | 1 | 261 | 93 03 054 5 | CABIN DOOR LEFT |
| CLOSING PIN | 7615720 | 120 | 1 | 260 | 93 03 054 5 | CABIN DOOR LEFT |
| CLOSING PLATE | 11643360 | 3 | 1 | 352 | 10 81 457 6 | VARIABLE DISPLACEMENT MO |
| CLOSING PLATE | 11643368 | 1 | 1 | 359 | 11 64 336 0 | CLOSING PLATE |
| CLOSING PLATE | 11643394 | 3 | 1 | 351 | 10 81 457 5 | VARIABLE DISPLACEMENT MO |
| CLOSING PLATE | 11643402 | 1 | 1 | 360 | 11 64 339 4 | CLOSING PLATE |
| CLOSING RING | 7023896 | 16 | 1 | 185 | 10 42 470 2 | DRIVING GEAR |
| COAT HOOK | 10303261 | 143 | 1 | 256 | 11 44 153 4 | INTERIOR PANELING |
| COLLAR NUT M10X1,5 | 7361602 | 22 | 2 | 179 | 11 63 189 8 | VARIABLE PUMP |
| COLLAR NUT M10X1,5 | 7361602 | 11 | 1 | 353 | 11 64 335 8 | HOUSING |
| COLLECTING PIPE | 93012779 | 20 | 1 | 162 | 93 01 248 1 | OIL COOLER |
| COMPRESSIOMETER | 11652568 | 170 | 1 | 435 | 11 39 393 9 | SPECIAL TOOL, LH DIESEL EN |
| COMPRESSION BUTT JOINT | 11009332 | 13 | 50 | 101 | 11 11 346 5 | ASSORTMENT |
| COMPRESSION TESTER | 8008782 | 20 | 1 | 434 | 11 39 393 9 | SPECIAL TOOL, LH DIESEL EN |
| COMPRESSION WASHER | 7090124 | 12 | 1 | 460 | 97 38 257 | SHEET |
| COMPRESSION WASHER | 7090128 | 16 | 1 | 460 | 97 38 257 | SHEET |
| COMPRESSION WASHER 10,31 | 7090941 | 11 | 1 | 458 | 97 38 293 | THREE PHASE CURRENT GE |
| COMPRESSOR | 10340525 | 5 | 1 | 480 | 10 45 064 4 | AIR CONDITION.COMPRESS |
| CONDENSATE HOSE | 10651479 | 55 | 1 | 397 | 11 83 865 0 | HEATING SYSTEM |
| CONE RED CONNECTION RED | 7404259 | 230 | 1 | 236 | 93 01 552 5 | ACTIVATION |
| CONE RED CONNECTION RED | 7407154 | 100 | 2 | 287 | 93 01 384 7 | BRAKE COMPACT BLOCK |

| Description | Item | Pos. | Quantity | Page | Assembly | Description |
|---|---|---|---|---|---|---|
| CONE RED CONNECTION RED | 7407154 | 220 | 1 | 287 | 93 01 384 7 | BRAKE COMPACT BLOCK |
| CONICAL MOUNT | 11102101 | 180 | 2 | 147 | 10 49 795 4 | MOTOR |
| CONICAL MOUNT | 11212954 | 190 | 2 | 147 | 10 49 795 4 | MOTOR |
| CONICAL REDUCING COUPLI | 7407157 | 40 | 1 | 146 | 10 49 795 4 | MOTOR |
| CONNECTING LINK | 93022870 | 40 | 1 | 129 | 10 49 787 5 | LIFT ARMS 2500MM |
| CONNECTING PIECE | 12202598 | 62 | 2 | 227 | 12 26 027 9 | DISTRIBUTOR GEARBOX |
| CONNECTING PIECE | 7021101 | 61 | 2 | 227 | 12 26 027 9 | DISTRIBUTOR GEARBOX |
| CONNECTING PLATE | 10008159 | 2 | 1 | 181 | 70 23 885 | CONNECTING PLATE |
| CONNECTING PLATE | 7023885 | 2 | 1 | 179 | 11 63 189 8 | VARIABLE PUMP |
| CONNECTING PLUG | 11006212 | 1 | 2 | 101 | 11 11 346 5 | ASSORTMENT |
| CONNECTING SLEEVE | 93018349 | 100 | 1 | 316 | 94 04 665 1 | LH-JOYSTICK RIGHT |
| CONNECTION PIECE | 7090084 | 2 | 1 | 474 | 11 65 724 0 | WATER PUMP INTAKE |
| CONNECTOR | 8922223 | 180 | 2 | 322 | 93 01 524 4 | AIR PIPE LUFTVERTEILUNG |
| CONNECTOR PIN 1,55mm 0,75 | 10100062 | 391 | 80 | 310 | 93 02 318 6 | WIRE HARNESS - CABIN W157 |
| CONROD | 7090420 | 8 | 4 | 469 | 11 65 723 4 | PISTON WITH MAIN ROD |
| CONSOLE | 10355475 | 42 | 1 | 451 | 11 65 621 9 | INJECTION SYSTEM |
| CONSOLE | 10355485 | 2 | 1 | 450 | 11 65 621 9 | INJECTION SYSTEM |
| CONSOLE | 10650095 | 15 | 1 | 480 | 10 45 064 4 | AIR CONDITION.COMPRESS |
| CONSOLE | 7090330 | 1 | 1 | 475 | 11 65 724 4 | FASTENER |
| CONSOLE | 7090530 | 1 | 1 | 459 | 11 65 794 4 | FUEL FILTER ATTACHMENT |
| CONSOLE | 7091117 | 3 | 1 | 481 | 11 65 791 3 | FUEL-PREFILTER ASS. |
| CONSOLE | 7091123 | 20 | 1 | 500 | 97 38 274 | CABLE HARNESS MOUNTING |
| CONSOLE | 7091128 | 27 | 1 | 500 | 97 38 274 | CABLE HARNESS MOUNTING |
| CONSOLE | 7091154 | 37 | 1 | 451 | 11 65 621 9 | INJECTION SYSTEM |
| CONSOLE | 93015248 | 20 | 1 | 293 | 93 01 524 7 | CONSOLE COMPL. |
| CONSOLE | 93027838 | 20 | 1 | 328 | 93 01 275 4 | WORKING HYDRAULICS |
| CONSOLE COMPL. | 93015247 | 10 | 1 | 55 | 96 64 000 00 | CONTROL UNIT CONSOLE |
| CONTACT 1,5mm² | 11009348 | 12 | 200 | 108 | 11 11 347 1 | ASSORTMENT |
| CONTACT 1,6mm² | 11009349 | 13 | 120 | 108 | 11 11 347 1 | ASSORTMENT |
| CONTACT 2,8 X 0,8mm 0,5-1,0 | 11620061 | 27 | 50 | 110 | 11 11 347 1 | ASSORTMENT |
| CONTACT 2,8 X 0,8mm 1,25-2,5 | 11620074 | 28 | 50 | 110 | 11 11 347 1 | ASSORTMENT |
| CONTACT 2,8mm | 11060066 | 19 | 100 | 109 | 11 11 347 1 | ASSORTMENT |
| CONTACT 2,8mm | 11060068 | 20 | 100 | 109 | 11 11 347 1 | ASSORTMENT |
| CONTACT 2,8mm 0,5-1mm² | 602329108 | 652 | 4 | 310 | 93 02 318 6 | WIRE HARNESS - CABIN W157 |
| CONTACT 6,3mm 0,5-1,0mm² 16 | 6004305 | 691 | 83 | 310 | 93 02 318 6 | WIRE HARNESS - CABIN W157 |
| CONTACT 6,3mm 4,0-6,0mm² | 10039180 | 11 | 60 | 108 | 11 11 347 1 | ASSORTMENT |
| CONTACT 6,3mm 4,0-6,0mm² | 10039180 | 693 | 12 | 310 | 93 02 318 6 | WIRE HARNESS - CABIN W157 |
| CONTACT BUSHING 0,5-2,1mm | 605629201 | 3 | 180 | 108 | 11 11 347 1 | ASSORTMENT |
| CONTACT BUSHING 2,8mm 1,0 | 10475312 | 9 | 100 | 108 | 11 11 347 1 | ASSORTMENT |
| CONTACT LOCK | 6004380 | 168 | 1 | 309 | 93 02 318 6 | WIRE HARNESS - CABIN W157 |
| CONTACT LOCK | 6905274 | 179 | 1 | 309 | 93 02 318 6 | WIRE HARNESS - CABIN W157 |
| CONTACT LOCK | 6906035 | 176 | 1 | 309 | 93 02 318 6 | WIRE HARNESS - CABIN W157 |
| CONTACT LOCK DT-STECKD | 7368241 | 9 | 100 | 103 | 11 11 346 7 | ASSORTMENT |
| CONTACT LOCK DT-STECKD | 7368241 | 70 | 1 | 377 | 93 01 459 9 | REVERSE WARNING, AUDIBL |
| CONTACT LOCK DT-STECKD | 7368243 | 7 | 70 | 103 | 11 11 346 7 | ASSORTMENT |
| CONTACT LOCK DT-STECKER | 7368242 | 3 | 50 | 103 | 11 11 346 7 | ASSORTMENT |
| CONTACT LOCK DT-STECKER | 605252214 | 5 | 30 | 103 | 11 11 346 7 | ASSORTMENT |
| CONTACT LOCK DT-STECKER | 7368250 | 19 | 10 | 104 | 11 11 346 7 | ASSORTMENT |
| CONTACT LOCK DTM - STEC | 7023952 | 2 | 50 | 103 | 11 11 346 7 | ASSORTMENT |
| CONTACT LOCK DTM - STECK | 7023951 | 11 | 50 | 103 | 11 11 346 7 | ASSORTMENT |
| CONTACT SUPERSEAL | 11006310 | 4 | 180 | 108 | 11 11 347 1 | ASSORTMENT |
| CONTROL | 10038738 | 5 | 1 | 248 | 11 69 981 7 | STEERING COLUMN |
| CONTROL | 8920505 | 20 | 1 | 305 | 93 01 734 1 | CONTROL |
| CONTROL | 8920505 | 20 | 1 | 306 | 93 01 734 1 | CONTROL |
| CONTROL | 93017341 | 70 | 1 | 298 | 93 01 404 9 | DRIVING AREA ELECTRICS |
| CONTROL | 93017341 1 | 70 | 1 | 301 | 93 01 404 9 | DRIVING AREA ELECTRICS |
| CONTROL | 966000000 | 80 | 1 | 47 | 96 00 000 00 | OPERATOR'S CAB |
| CONTROL BLOC ASSEMBLY Z | 93012752 | 10 | 1 | 366 | 93 01 275 3 | CONTROL BLOC ASSEMBLY Z |
| CONTROL BLOC ASSEMBLY Z | 93012753 1 | 10 | 1 | 64 | 97 70 000 00 | Z CONTROL BLOCK INSTALL |
| CONTROL BLOC ASSEMBLY Z | 93012753 1 | 30 | 1 | 66 | 98 10 000 00 | Z-FRONT SECTION |

| Description | Item | Pos. | Quantity | Page | Assembly | Description |
|---|---|---|---|---|---|---|
| CONTROL BLOCK | 10675937 | 20 | 1 | 366 | 93 01 275 3 | CONTROL BLOC ASSEMBLY Z |
| CONTROL BUSHING | 10424134 | 2 | 1 | 361 | 11 64 336 1 | CONTROL ELEMENT |
| CONTROL BUSHING | 10424782 | 9 | 1 | 197 | 10 00 066 0 | REGULATOR ELEMENT |
| CONTROL BUSHING | 11066833 | 2 | 1 | 362 | 11 64 339 5 | CONTROL ELEMENT |
| CONTROL ELEMENT | 11643361 | 4 | 1 | 352 | 10 81 457 6 | VARIABLE DISPLACEMENT MO |
| CONTROL ELEMENT | 11643395 | 4 | 1 | 351 | 10 81 457 5 | VARIABLE DISPLACEMENT MO |
| CONTROL GEAR | 11631892 | 5 | 1 | 186 | 11 63 189 6 | VARIABLE PUMP |
| CONTROL HOSE 8X1500 | 7003723 | 150 | 1 | 236 | 93 01 552 5 | ACTIVATION |
| CONTROL HOSE 8X1900 | 7402479 | 160 | 1 | 236 | 93 01 552 5 | ACTIVATION |
| CONTROL HOSE 8X2400 | 7402835 | 150 | 1 | 168 | 93 02 202 5 | FAN SYSTEM |
| CONTROL HOSE 8X2900 | 5607821 | 310 | 1 | 329 | 93 01 275 4 | WORKING HYDRAULICS |
| CONTROL HOSE 8X350 | 7402576 | 160 | 1 | 365 | 93 01 275 2 | CONTROL BLOC ASSEMBLY Z |
| CONTROL HOSE 8X500 | 7005047 | 320 | 1 | 329 | 93 01 275 4 | WORKING HYDRAULICS |
| CONTROL HOSE 8X650 | 7008085 | 290 | 1 | 348 | 93 02 765 2 | DRIVING HYDR.ASSEMBLY |
| CONTROL HOSE 8X750 | 5604981 | 170 | 1 | 236 | 93 01 552 5 | ACTIVATION |
| CONTROL PANEL SUPPORT | 10009700 | 63 | 1 | 397 | 11 83 865 0 | HEATING SYSTEM |
| CONTROL UNIT | 11100133 | 62 | 2 | 326 | 10 42 452 1 | PILOT CONTROL UNIT |
| CONTROL UNIT | 11100134 | 63 | 2 | 326 | 10 42 452 1 | PILOT CONTROL UNIT |
| CONTROL UNIT | 11494451 | 1 | 1 | 191 | 11 63 189 2 | CONTROL GEAR |
| CONTROL UNIT CONSOLE | 966400000 | 70 | 1 | 53 | 96 60 000 00 | CONTROL |
| CONTROL VALVE | 11490226 | 9 | 1 | 186 | 11 63 189 6 | VARIABLE PUMP |
| CONVERSION KIT | 7090559 | 8 | 1 | 478 | 97 38 267 | OIL COOLER |
| CONVERSION KIT | 93028048 | 40 | 1 | 260 | 93 03 054 5 | CABIN DOOR LEFT |
| COOL SYS CHRG AIR COOLE | 905230000 | 60 | 1 | 32 | 90 52 000 00 | COOLING SYSTEM |
| COOL SYS CONDENSER UNIT | 905280000 | 160 | 1 | 32 | 90 52 000 00 | COOLING SYSTEM |
| COOL SYS WATER COOLER | 905240000 | 80 | 1 | 32 | 90 52 000 00 | COOLING SYSTEM |
| COOLER PANELLING | 93012392 | 70 | 1 | 69 | 98 50 000 00 | ACCESS AND COVERS |
| COOLER PANELLING | 93014339 | 10 | 1 | 391 | 93 01 239 2 | COOLER PANELLING |
| COOLING AGENT | 900613000 | 140 | 1 | 13 | 90 06 000 02 | SERVICE FLUIDS FILL AT FACT |
| COOLING SYSTEM | 905200000 | 75 | 1 | 11 | 90 00 000 00 | BASIC MACHINE WHEEL LOA |
| COOLING WATER HOSE | 11389514 | 20 | 1 | 160 | 93 01 551 8 | WATER COOLER MKL |
| COOLING WATER HOSE | 93012471 | 30 | 1 | 160 | 93 01 551 8 | WATER COOLER MKL |
| CORNER PROTECT.PROFILE | 11342224 | 240 | 6.08m | 380 | 93 01 241 4 | HOOD KUNSTSTOFF |
| CORNER PROTECT.PROFILE | 11342224 | 250 | 2.25m | 380 | 93 01 241 4 | HOOD KUNSTSTOFF |
| CORRUGATED NUT | 10411194 | 21 | 2 | 218 | 12 25 028 2 | DIFFERENTIAL |
| CORRUGATED NUT | 10411194 | 2 | 2 | 229 | 12 24 782 1 | DIFFERENTIAL |
| CORRUGATED NUT | 12202587 | 40 | 1 | 229 | 12 24 782 1 | DIFFERENTIAL |
| CORRUGATED PIPE 8,5 | 10022721 | 70 | 4.5m | 269 | 93 01 445 9 | WINDSHIELD WIPER |
| CORRUGATED PIPE 8,5 | 10022721 | 70 | 3.4m | 271 | 93 01 446 0 | WINDSHIELD WIPER |
| COULISSE RIGHT | 93014263 | 40 | 1 | 263 | 93 03 054 4 | KNOCKOUT WINDOW RIGHT |
| COUNTER PLATE | 11841322 | 3 | 6 | 234 | 12 23 311 8 | BRAKE |
| COUNTERSUNK SCREW | 7028586 | 19 | 4 | 230 | 12 24 780 8 | POWER TAKE-OFF |
| COUNTERSUNK SCREW | 7028586 | 19 | 4 | 232 | 12 26 027 4 | POWER TAKE-OFF |
| COUNTERSUNK SCREW | 7403204 | 10 | 10 | 507 | 10 49 798 7 | Z-BUCKET 2500mm 2,7m³ |
| COUNTERWEIGHT INSTALLAT | 10497932 | 10 | 1 | 77 | 99 50 000 00 | COUNTERWEIGHT INSTALLAT |
| COUNTERWEIGHT INSTALLAT | 93012429 | 10 | 1 | 422 | 10 49 793 2 | COUNTERWEIGHT INSTALLAT |
| COUNTERWEIGHT INSTALLAT | 995000000 | 160 | 1 | 11 | 90 00 000 00 | BASIC MACHINE WHEEL LOA |
| COUNTERWEIGHT, LEFT | 10497933 | 20 | 1 | 422 | 10 49 793 2 | COUNTERWEIGHT INSTALLAT |
| COUNTERWEIGHT, RIGHT | 10497935 | 30 | 1 | 422 | 10 49 793 2 | COUNTERWEIGHT INSTALLAT |
| COUPLING | 11600888 | 20 | 1 | 178 | 93 02 935 8 | COUPLING INSTALLATION |
| COUPLING CPL | 10342321 | 6 | 1 | 480 | 10 45 064 4 | AIR CONDITION.COMPRESS |
| COUPLING DISC | 11642879 | 30 | 13 | 226 | 12 26 027 9 | DISTRIBUTOR GEARBOX |
| COUPLING DISC | 12210318 | 31 | 12 | 226 | 12 26 027 9 | DISTRIBUTOR GEARBOX |
| COUPLING DISC | 12226927 | 18 | 2 | 218 | 12 25 028 2 | DIFFERENTIAL |
| COUPLING DISC | 12226927 | 43 | 2 | 229 | 12 24 782 1 | DIFFERENTIAL |
| COUPLING INSTALLATION | 93029358 | 100 | 1 | 31 | 90 51 000 00 | MOTOR |
| COVER | 10018063 | 35 | 1 | 276 | 10 49 281 5 | SEAT TOP |
| COVER | 10331026 | 350 | 1 | 299 | 93 01 404 9 | DRIVING AREA ELECTRICS |
| COVER | 10331026 | 350 | 1 | 302 | 93 01 404 9 | DRIVING AREA ELECTRICS |
| COVER | 10340637 | 7 | 1 | 480 | 10 45 064 4 | AIR CONDITION.COMPRESS |

| Description | Item | Pos. | Quantity | Page | Assembly | Description |
|---|---|---|---|---|---|---|
| COVER | 10355586 | 25 | 1 | 450 | 11 65 621 9 | INJECTION SYSTEM |
| COVER | 10411123 | 16 | 1 | 225 | 12 26 027 9 | DISTRIBUTOR GEARBOX |
| COVER | 10411145 | 2 | 1 | 225 | 12 26 027 9 | DISTRIBUTOR GEARBOX |
| COVER | 10411186 | 94 | 1 | 227 | 12 26 027 9 | DISTRIBUTOR GEARBOX |
| COVER | 10411505 | 213 | 1 | 368 | 10 67 593 7 | CONTROL BLOCK |
| COVER | 10471495 | 1 | 1 | 180 | 70 23 645 | COVER |
| COVER | 10650069 | 2 | 1 | 454 | 97 38 331 | THERMOSTAT LID |
| COVER | 11009201 | 212 | 2 | 368 | 10 67 593 7 | CONTROL BLOCK |
| COVER | 11009202 | 214 | 1 | 368 | 10 67 593 7 | CONTROL BLOCK |
| COVER | 11067298 | 2 | 1 | 188 | 11 63 188 8 | REGULATION |
| COVER | 11067299 | 3 | 1 | 188 | 11 63 188 8 | REGULATION |
| COVER | 11356806 | 60 | 1 | 69 | 98 50 000 00 | ACCESS AND COVERS |
| COVER | 11490518 | 20 | 1 | 408 | 93 02 340 5 | FUSE CARRIER |
| COVER | 11643362 | 5 | 1 | 352 | 10 81 457 6 | VARIABLE DISPLACEMENT MO |
| COVER | 11643376 | 1 | 1 | 364 | 11 64 336 2 | COVER |
| COVER | 11692430 | 10 | 1 | 395 | 11 00 813 1 | WATER BASIN |
| COVER | 11694644 | 40 | 1 | 177 | 58 02 097 | AIR FILTER |
| COVER | 11694654 | 37 | 1 | 226 | 12 26 027 9 | DISTRIBUTOR GEARBOX |
| COVER | 12202595 | 3 | 1 | 225 | 12 26 027 9 | DISTRIBUTOR GEARBOX |
| COVER | 12233467 | 10 | 1 | 292 | 12 20 065 0 | FOOT PEDAL |
| COVER | 7023645 | 7 | 1 | 179 | 11 63 189 8 | VARIABLE PUMP |
| COVER | 7027755 | 3 | 1 | 419 | 70 27 481 | FUEL SEPARATOR |
| COVER | 7027775 | 31 | 1 | 276 | 10 49 281 5 | SEAT TOP |
| COVER | 7027786 | 53 | 1 | 276 | 10 49 281 5 | SEAT TOP |
| COVER | 7090041 | 2 | 2 | 447 | 97 38 202 | LOCKING PIECE |
| COVER | 7090650 | 2 | 1 | 473 | 11 64 269 9 | DRIVING COVER |
| COVER | 7617054 | 12 | 1 | 228 | 12 24 780 7 | DIFF.CARRIER |
| COVER | 7617638 | 8 | 1 | 228 | 12 24 780 7 | DIFF.CARRIER |
| COVER | 8920503 | 20 | 1 | 389 | 11 35 680 6 | COVER |
| COVER | 93010408 | 10 | 1 | 389 | 11 35 680 6 | COVER |
| COVER | 93012156 | 340 | 1 | 340 | 93 01 922 5 | HYDRAULIC TANK INSTALLAT |
| COVER | 93012541 | 80 | 1 | 69 | 98 50 000 00 | ACCESS AND COVERS |
| COVER | 93025052 | 20 | 1 | 393 | 93 01 254 1 | COVER |
| COVER AND GLAZING | 962000000 | 40 | 1 | 47 | 96 00 000 00 | OPERATOR'S CAB |
| COVER CENTRAL | 93014358 | 20 | 1 | 251 | 93 01 434 9 | ROOF PANELLING |
| COVER LEFT | 93015064 | 80 | 1 | 283 | 93 01 440 7 | ADD-ON PARTS |
| COVER LID | 10114863 | 27 | 3 | 315 | 93 01 445 4 | ARM REST RIGHT |
| COVER LID | 7622985 | 30 | 1 | 286 | 93 03 107 7 | STEERING |
| COVER RIGHT | 93014405 | 33 | 1 | 281 | 93 01 440 7 | ADD-ON PARTS |
| COVER SEAL | 10294171 | 15 | 1 | 91 | 93 01 760 6 | SERVICE KIT 1000+3000+5000 |
| COVER SEAL | 10294171 | 15 | 1 | 92 | 93 01 760 7 | SERVICE KIT 2000+4000+6000 |
| COVER SEAL | 10294171 | 15 | 1 | 93 | 93 02 529 2 | SERVICE KIT 500+1500+2500h |
| COVER SEAL | 10294171 | 4 | 1 | 419 | 70 27 481 | FUEL SEPARATOR |
| COVER SEAL | 10294171 | 4 | 1 | 420 | 70 27 982 | SEAL KIT |
| COVERING LEFT | 12402728 | 70 | 1 | 255 | 11 44 153 4 | INTERIOR PANELING |
| COVERING RIGHT | 7027783 | 49 | 1 | 276 | 10 49 281 5 | SEAT TOP |
| COVERING RIGHT | 93014342 | 40 | 1 | 250 | 93 01 436 7 | OUTER PANELLING |
| COWLING | 93011762 | 20 | 1 | 168 | 93 02 202 5 | FAN SYSTEM |
| CRADLE | 10424719 | 12 | 1 | 185 | 10 42 470 2 | DRIVING GEAR |
| CRADLE | 11631902 | 2 | 1 | 187 | 11 63 188 7 | DRIVING GEAR |
| CRANKCASE BREATHER | 9738250 | 14 | 1 | 444 | 11 00 356 9 | DIESEL ENGINE 4045 HF286 1 |
| CRANKSHAFT | 7090548 | 1 | 1 | 468 | 97 38 108 | CRANKSHAFT |
| CRANKSHAFT | 9738108 | 27 | 1 | 445 | 11 00 356 9 | DIESEL ENGINE 4045 HF286 1 |
| CRIMP TOOL | 11006351 | 1 | 1 | 105 | 11 11 346 8 | ASSORTMENT |
| CRIMP TOOL | 11006352 | 2 | 1 | 105 | 11 11 346 8 | ASSORTMENT |
| CRIMP TOOL | 11006353 | 3 | 1 | 105 | 11 11 346 8 | ASSORTMENT |
| CRIMP TOOL | 11006354 | 4 | 1 | 105 | 11 11 346 8 | ASSORTMENT |
| CRIMP TOOL | 11006356 | 5 | 1 | 105 | 11 11 346 8 | ASSORTMENT |
| CRIMP TOOL | 11006357 | 6 | 1 | 105 | 11 11 346 8 | ASSORTMENT |
| CRIMP TOOL | 11006358 | 7 | 1 | 105 | 11 11 346 8 | ASSORTMENT |

| Description | Item | Pos. | Quantity | Page | Assembly | Description |
|---|---|---|---|---|---|---|
| CRIMP TOOL | 11006359 | 8 | 1 | 105 | 11 11 346 8 | ASSORTMENT |
| CRIMP TOOL | 11006360 | 9 | 1 | 105 | 11 11 346 8 | ASSORTMENT |
| CRIMP TOOL | 11006363 | 10 | 1 | 105 | 11 11 346 8 | ASSORTMENT |
| CRIMP TOOL | 11006367 | 11 | 1 | 105 | 11 11 346 8 | ASSORTMENT |
| CRIMP TOOL | 11006368 | 12 | 1 | 105 | 11 11 346 8 | ASSORTMENT |
| CRIMP TOOL | 11009351 | 14 | 1 | 106 | 11 11 346 8 | ASSORTMENT |
| CRIMP TOOL | 11009354 | 16 | 1 | 106 | 11 11 346 8 | ASSORTMENT |
| CRIMP TOOL | 11067661 | 13 | 1 | 106 | 11 11 346 8 | ASSORTMENT |
| CRIMP TOOL SLK 2,8 ELA | 11009353 | 15 | 1 | 106 | 11 11 346 8 | ASSORTMENT |
| CROWN GEAR | 12206789 | 25 | 2 | 230 | 12 24 780 8 | POWER TAKE-OFF |
| CROWN GEAR | 12206789 | 25 | 2 | 232 | 12 26 027 4 | POWER TAKE-OFF |
| CROWN GEAR | 7090136 | 2 | 1 | 449 | 11 65 621 5 | FLYWHEEL ASSEMBLY |
| CROWN NUT M16X1,5 | 4118009 | 210 | 2 | 208 | 57 16 765 | SLIDING CALIPER |
| CUTTING EDGE | 10497014 | 2 | 1 | 508 | 10 49 798 8 | Z-BUCKET |
| CYLINDER | 10000691 | 1 | 1 | 185 | 10 42 470 2 | DRIVING GEAR |
| CYLINDER | 10424765 | 1 | 1 | 200 | 10 00 069 1 | CYLINDER |
| CYLINDER | 11828893 | 2 | 1 | 246 | 11 69 946 4 | HYDRAULIC CYLINDER |
| CYLINDER | 9064276 | 10 | 1 | 502 | 99 14 531 | HYDRAULIC CYLINDER |
| CYLINDER | 94063454 | 10 | 1 | 501 | 94 06 343 8 | HYDRAULIC CYLINDER |
| CYLINDER BLOCK | 11657230 | 25 | 1 | 445 | 11 00 356 9 | DIESEL ENGINE 4045 HF286 1 |
| CYLINDER HEAD | 7091097 | 1 | 1 | 472 | 11 65 723 8 | CYLINDER HEAD ASSEMBLY |
| CYLINDER HEAD ASSEMBLY | 11657238 | 31 | 1 | 445 | 11 00 356 9 | DIESEL ENGINE 4045 HF286 1 |
| CYLINDER HEAD GASKET | 7090210 | 16 | 1 | 472 | 11 65 723 8 | CYLINDER HEAD ASSEMBLY |
| CYLINDER PIN | 93021308 | 100 | 1 | 27 | 90 30 000 02 | HYDRAULIC CYLINDER |
| CYLINDRICAL ROLLER BEARIN | 10220430 | 31 | 1 | 185 | 10 42 470 2 | DRIVING GEAR |
| CYLINDRICAL ROLLER BEARIN | 10280277 | 10 | 1 | 181 | 70 23 885 | CONNECTING PLATE |
| DAMPING ELEMENT | 10327148 | 20 | 4 | 327 | 93 01 242 0 | DRIVER'S CAB SUSPENSION |
| DANGER SIGN DANGER SPOT | 9910464 | 130 | 3 | 425 | 93 01 710 0 | ARRANGEMENT LABELS |
| DASHBOARD | 12426721 | 70 | 1 | 56 | 96 70 000 00 | ELECTRIC |
| DEEP GROOVE BALL BEARIN | 10411125 | 15 | 1 | 225 | 12 26 027 9 | DISTRIBUTOR GEARBOX |
| DEEP GROOVE BALL BEARIN | 10411126 | 20 | 1 | 225 | 12 26 027 9 | DISTRIBUTOR GEARBOX |
| DEEP GROOVE BALL BEARIN | 10411135 | 27 | 2 | 225 | 12 26 027 9 | DISTRIBUTOR GEARBOX |
| DEEP GROOVE BALL BEARIN | 5007110 | 5 | 1 | 225 | 12 26 027 9 | DISTRIBUTOR GEARBOX |
| DEEP GROOVE BALL BEARIN | 7016672 | 8 | 1 | 225 | 12 26 027 9 | DISTRIBUTOR GEARBOX |
| DEFLECTOR | 7091061 | 8 | 1 | 489 | 97 38 242 | VALVE COVER |
| DEFLECTOR PLATE | 7619589 | 130 | 1 | 260 | 93 03 054 5 | CABIN DOOR LEFT |
| DELIVERY PUMP | 7090970 | 1 | 1 | 461 | 97 38 258 | DELIVERY PUMP |
| DELIVERY PUMP | 9738258 | 20 | 1 | 444 | 11 00 356 9 | DIESEL ENGINE 4045 HF286 1 |
| DETEND KIT | 10354898 | 53 | 2 | 326 | 10 42 452 1 | PILOT CONTROL UNIT |
| DIAL GAUGE | 7090999 | 30 | 1 | 434 | 11 39 393 9 | SPECIAL TOOL, LH DIESEL EN |
| DIAPHRAGM ACCUMULATOR | 11006720 | 210 | 1 | 236 | 93 01 552 5 | ACTIVATION |
| DIAPHRAGM ACCUMULATOR | 7619063 | 20 | 1 | 335 | 93 01 896 7 | ACCUMULATOR |
| DIAPHRAGM ACCUMULATOR | 10288602 | 30 | 1 | 289 | 93 01 896 2 | ACCUMULATOR |
| DIAPHRAGM ACCUMULATOR | 7619022 | 20 | 1 | 289 | 93 01 896 2 | ACCUMULATOR |
| DIAPHRAGM ACCUMULATOR | 7619022 | 20 | 1 | 289 | 93 01 896 2 | ACCUMULATOR |
| DIAPHRAGM PRESSURE SWI | 6905535 | 410 | 1 | 288 | 93 01 384 7 | BRAKE COMPACT BLOCK |
| DIESEL | 10497904 | 10 | 1 | 19 | 90 06 090 00 | FUEL |
| DIESEL ENGINE 4045 HF286 1 | 11003569 | 20 | 1 | 151 | 10 49 795 5 | MOTOR |
| DIFF.CARRIER | 12206874 | 10 | 1 | 217 | 12 20 534 1 | PLANETARY DRIVE AXLE |
| DIFF.CARRIER | 12247807 | 20 | 1 | 224 | 12 25 080 3 | PLANETARY DRIVE AXLE 319/ |
| DIFFERENTIAL | 12247821 | 30 | 1 | 224 | 12 25 080 3 | PLANETARY DRIVE AXLE 319/ |
| DIFFERENTIAL | 12250282 | 20 | 1 | 217 | 12 20 534 1 | PLANETARY DRIVE AXLE |
| DIFFERENTIAL BEVEL GEAR | 11450095 | 26 | 4 | 218 | 12 25 028 2 | DIFFERENTIAL |
| DIFFERENTIAL BEVEL GEAR | 11450095 | 10 | 4 | 229 | 12 24 782 1 | DIFFERENTIAL |
| DIFFERENTIAL HOUSING | 11060464 | 16 | 1 | 218 | 12 25 028 2 | DIFFERENTIAL |
| DIFFERENTIAL HOUSING | 11060464 | 5 | 1 | 229 | 12 24 782 1 | DIFFERENTIAL |
| DISC SPRING | 10291853 | 230 | 6 | 208 | 57 16 765 | SLIDING CALIPER |
| DISC WHEEL 17,00-25 / 1,7 (12- | 10815866 | 5 | 1 | 144 | 10 49 707 5 | WHEEL BRIDGESTONE 20,5/8 |
| DISCHARGE VALVE | 5613730 | 30 | 1 | 177 | 58 02 097 | AIR FILTER |
| DISPLAY HOUSING | 11387101 | 510 | 1 | 300 | 93 01 404 9 | DRIVING AREA ELECTRICS |

| Description | Item | Pos. | Quantity | Page | Assembly | Description |
|---|---|---|---|---|---|---|
| DISPLAY HOUSING | 11387101 | 510 | 1 | 303 | 93 01 404 9 | DRIVING AREA ELECTRICS |
| DISTANCE ADAPTEUR DA 25S | 11644591 | 171 | 1 | 346 | 93 02 765 2 | DRIVING HYDR.ASSEMBLY |
| DISTANCE PLATE | 93016829 | 60 | 2 | 253 | 93 01 434 2 | COVERING RIGHT |
| DISTANCE PLATE | 93021826 | 50 | 1 | 290 | 93 02 046 2 | ACCELERATOR |
| DISTANCE PLATE | 93021826 | 50 | 1 | 291 | 93 02 046 2 | ACCELERATOR |
| DISTANCE RING | 10411163 | 43 | 1 | 226 | 12 26 027 9 | DISTRIBUTOR GEARBOX |
| DISTANCE RING | 11005133 | 7 | 1 | 218 | 12 25 028 2 | DIFFERENTIAL |
| DISTANCE SLEEVE 70/80X20 | 10471408 | 15 | 1 | 229 | 12 24 782 1 | DIFFERENTIAL |
| DISTANCE WASHER 130/190X | 9616965 | 30 | 8 | 235 | 93 01 240 2 | PIVOT BEARING |
| DISTRIBUTOR | 10650090 | 2 | 1 | 480 | 10 45 064 4 | AIR CONDITION.COMPRESS |
| DISTRIBUTOR | 93018305 | 100 | 1 | 322 | 93 01 524 4 | AIR PIPE LUFTVERTEILUNG |
| DISTRIBUTOR GEARBOX | 12260279 | 10 | 1 | 224 | 12 25 080 3 | PLANETARY DRIVE AXLE 319/ |
| DISTRIBUTOR GEARBOX | 900602000 | 30 | 1 | 13 | 90 06 000 02 | SERVICE FLUIDS FILL AT FACT |
| DONGLE | 10333608 | 130 | 1 | 433 | 11 39 393 7 | SPECIAL TOOL GENERAL |
| DOOR COVERING | 11441392 | 20 | 1 | 262 | 93 02 804 8 | CONVERSION KIT |
| DOOR FRAME LEFT | 93014266 | 20 | 1 | 260 | 93 03 054 5 | CABIN DOOR LEFT |
| DOUBLE NIPPLE | 11009203 | 223 | 4 | 368 | 10 67 593 7 | CONTROL BLOCK |
| DOUBLE PLUG | 5616114 | 22 | 5 | 361 | 11 64 336 1 | CONTROL ELEMENT |
| DOUBLE PLUG | 5616114 | 22 | 2 | 362 | 11 64 339 5 | CONTROL ELEMENT |
| DOUBLE PLUG | 7012971 | 23 | 1 | 362 | 11 64 339 5 | CONTROL ELEMENT |
| DOUBLE PLUG | 7022127 | 11 | 4 | 181 | 70 23 885 | CONNECTING PLATE |
| DOUBLE PLUG | 7022127 | 52 | 7 | 193 | 10 49 167 4 | REGULATOR |
| DOUBLE PLUG | 7023694 | 24 | 1 | 193 | 10 49 167 4 | REGULATOR |
| DOUBLE PLUG M8 | 7023696 | 12 | 1 | 181 | 70 23 885 | CONNECTING PLATE |
| DOUBLE SPRING CONTACT 1 | 7022771 | 10 | 80 | 108 | 11 11 347 1 | ASSORTMENT |
| DOUBLE SPRING CONTACT 1 | 7022771 | 692 | 14 | 310 | 93 02 318 6 | WIRE HARNESS - CABIN W157 |
| DOUBLE SPRING CONTACT 2 | 6001703 | 653 | 9 | 310 | 93 02 318 6 | WIRE HARNESS - CABIN W157 |
| DOUBLE-ENDED STUD | 10412136 | 2 | 7 | 460 | 97 38 257 | SHEET |
| DOUBLE-ENDED STUD | 10441243 | 34 | 10 | 229 | 12 24 782 1 | DIFFERENTIAL |
| DOUBLE-ENDED STUD | 12250189 | 22 | 20 | 230 | 12 24 780 8 | POWER TAKE-OFF |
| DOUBLE-ENDED STUD | 12250189 | 22 | 20 | 232 | 12 26 027 4 | POWER TAKE-OFF |
| DOUBLE-ENDED STUD | 7090015 | 2 | 4 | 470 | 11 65 723 6 | ROCKER ARM |
| DOUBLE-ENDED STUD | 7090103 | 3 | 2 | 460 | 97 38 257 | SHEET |
| DOWEL PIN 11 | 10343419 | 10 | 2 | 480 | 10 45 064 4 | AIR CONDITION.COMPRESS |
| DOWEL PIN 3 | 4002828 | 28 | 2 | 179 | 11 63 189 8 | VARIABLE PUMP |
| DRAIN COUPLING | 7402657 | 40 | 1 | 431 | 12 40 355 0 | TOOL EQUIPMENT |
| DRAIN COUPLING | 7402657 | 120 | 1 | 433 | 11 39 393 7 | SPECIAL TOOL GENERAL |
| DRAIN PLUG | 10354747 | 12 | 2 | 482 | 11 65 791 7 | OIL FILTER |
| DRAIN PLUG | 10354747 | 3 | 2 | 491 | 97 38 246 | FILTER HOUSING HEAD |
| DRAIN PLUG | 7090232 | 10 | 1 | 494 | 70 90 001 | KIT SEDIMENT BOWL |
| DRAIN PLUG | 7090629 | 2 | 2 | 466 | 11 65 723 0 | CYLINDER BLOCK |
| DRAIN SCREW | 7615790 | 14 | 2 | 234 | 12 23 311 8 | BRAKE |
| DRAIN TAP | 7412936 | 16 | 1 | 419 | 70 27 481 | FUEL SEPARATOR |
| DRAIN VALVE | 7090049 | 13 | 1 | 453 | 11 65 622 3 | OIL SUMP |
| DRAIN VALVE | 7090049 | 4 | 1 | 474 | 11 65 724 0 | WATER PUMP INTAKE |
| DRIVE BELT | 11656227 | 12 | 1 | 443 | 11 00 356 9 | DIESEL ENGINE 4045 HF286 1 |
| DRIVE SHAFT | 10411132 | 22 | 1 | 225 | 12 26 027 9 | DISTRIBUTOR GEARBOX |
| DRIVE SHAFT | 12202602 | 72 | 1 | 227 | 12 26 027 9 | DISTRIBUTOR GEARBOX |
| DRIVE SHAFT ASSEMBLY | 93012400 | 40 | 1 | 42 | 94 00 000 00 | AXLES, DRIVE SHAFTS, TRA |
| DRIVE-THROUGH SHAFT | 11631928 | 2 | 1 | 190 | 11 63 189 0 | INTERNAL GEAR PUMP |
| DRIVER | 10424162 | 12 | 1 | 152 | 11 06 812 3 | TWO-STAGE PUMP |
| DRIVER | 7368542 | 12 | 1 | 166 | 11 06 812 5 | FAN MOTOR |
| DRIVER CAB FRAME CONST | 93014391 | 20 | 1 | 47 | 96 00 000 00 | OPERATOR'S CAB |
| DRIVER'S CAB SUSPENSION | 93012420 | 30 | 1 | 47 | 96 00 000 00 | OPERATOR'S CAB |
| DRIVING AREA ELECTRICS | 93014049 | 10 | 1 | 56 | 96 70 000 00 | ELECTRIC |
| DRIVING AREA ELECTRICS | 93014049 1 | 10 | 1 | 56 | 96 70 000 00 | ELECTRIC |
| DRIVING COVER | 11642699 | 32 | 1 | 445 | 11 00 356 9 | DIESEL ENGINE 4045 HF286 1 |
| DRIVING GEAR | 10424702 | 1 | 1 | 179 | 11 63 189 8 | VARIABLE PUMP |
| DRIVING GEAR | 11631887 | 1 | 1 | 186 | 11 63 189 6 | VARIABLE PUMP |
| DRIVING GEAR | 11631903 | 3 | 1 | 187 | 11 63 188 7 | DRIVING GEAR |

| Description | Item | Pos. | Quantity | Page | Assembly | Description |
|---|---|---|---|---|---|---|
| DRIVING GEAR | 11643359 | 2 | 1 | 352 | 10 81 457 6 | VARIABLE DISPLACEMENT MO |
| DRIVING GEAR | 11643366 | 1 | 1 | 354 | 11 64 335 9 | DRIVING GEAR |
| DRIVING GEAR | 11643393 | 2 | 1 | 351 | 10 81 457 5 | VARIABLE DISPLACEMENT MO |
| DRIVING GEAR | 11643398 | 1 | 1 | 356 | 11 64 339 3 | DRIVING GEAR |
| DRIVING HYDR.ASSEMBLY | 93027652 | 10 | 1 | 63 | 97 20 000 00 | DRIVING HYDR.ASSEMBLY |
| DRIVING HYDR.ASSEMBLY | 972000000 | 30 | 1 | 59 | 97 00 000 00 | HYDRAULICS |
| DRIVING SHAFT | 10424720 | 14 | 1 | 185 | 10 42 470 2 | DRIVING GEAR |
| DRIVING SHAFT | 11631901 | 1 | 1 | 187 | 11 63 188 7 | DRIVING GEAR |
| DRIVING SHAFT | 11643367 | 2 | 1 | 354 | 11 64 335 9 | DRIVING GEAR |
| DRIVING SHAFT | 11643399 | 2 | 1 | 356 | 11 64 339 3 | DRIVING GEAR |
| DUMMY FUSE | 11490646 | 40 | 1 | 408 | 93 02 340 5 | FUSE CARRIER |
| DUST-PROOF COVER | 11114485 | 13 | 1 | 225 | 12 26 027 9 | DISTRIBUTOR GEARBOX |
| EDGE SEALING RING | 10303270 | 17 | 3 | 181 | 70 23 885 | CONNECTING PLATE |
| ELECTRIC | 93014059 | 50 | 1 | 56 | 96 70 000 00 | ELECTRIC |
| ELECTRIC | 967000000 | 90 | 1 | 47 | 96 00 000 00 | OPERATOR'S CAB |
| ELECTRIC SCHEME SPL | 93014064 | 16 | 1 | 74 | 99 00 000 00 | ELECTRICAL INSTALLATION |
| ELECTRIC SCHEME SPL | 93014064 | 41 | 1 | 87 | 99 99 000 00 | SERVICE MATERIAL |
| ELECTRICAL EQUIPMENT | 93014048 1 | 10 | 1 | 74 | 99 00 000 00 | ELECTRICAL INSTALLATION |
| ELECTRICAL INSTALLATION | 990000000 | 150 | 1 | 11 | 90 00 000 00 | BASIC MACHINE WHEEL LOA |
| EMERGENCY HAMMER | 10411605 | 36 | 1 | 281 | 93 01 440 7 | ADD-ON PARTS |
| END COVER | 11691164 | 10 | 1 | 158 | 11 00 613 0 | WATER COOLER |
| END COVER | 7024860 | 7 | 1 | 220 | 12 20 687 4 | DIFF.CARRIER |
| END COVER d=50 | 12232831 | 30 | 1 | 161 | 12 58 351 6 | EQUALIZING RESERVOIR |
| END PIECE | 6905208 | 180 | 4 | 307 | 93 01 492 8 | SWITCH INSTALLATION |
| END PIPE | 11348618 | 20 | 1 | 38 | 90 53 000 00 | EXHAUST GAS SYSTEM |
| END PIPE | 11356566 | 10 | 1 | 172 | 11 34 861 8 | END PIPE |
| ENGINE BLOCK | 11658148 | 45 | 1 | 446 | 11 00 356 9 | DIESEL ENGINE 4045 HF286 1 |
| ENGINE BONNET | 985100000 | 10 | 1 | 69 | 98 50 000 00 | ACCESS AND COVERS |
| ENGINE OIL | 900601000 | 20 | 1 | 13 | 90 06 000 02 | SERVICE FLUIDS FILL AT FACT |
| ENGINE OIL LIEBHERR LOW A | 10356797 | 20 | 20.5l | 118 | 93 01 636 0 | FILLING W/ OIL |
| ENGINE OIL LIEBHERR LOW A | 10326110 | 1000 | 1 | 113 | 10 35 679 7 | ENGINE OIL LIEBHERR LOW A |
| ENGINE OIL LIEBHERR LOW A | 10326112 | 20 | 1 | 113 | 10 35 679 7 | ENGINE OIL LIEBHERR LOW A |
| ENGINE OIL LIEBHERR LOW | 10326111 | 210 | 1 | 113 | 10 35 679 7 | ENGINE OIL LIEBHERR LOW A |
| ENGINE OIL LIEBHERR LOW | 10326113 | 5 | 1 | 113 | 10 35 679 7 | ENGINE OIL LIEBHERR LOW A |
| EP-CAM SHAFT | 10650080A | 6 | 1 | 466 | 11 65 723 0 | CYLINDER BLOCK |
| EP-EXCHANGE INJEKTON P | 10342369A | 22 | 1 | 450 | 11 65 621 9 | INJECTION SYSTEM |
| EP-INJECTION NOZZLE | 7091137A | 14 | 1 | 450 | 11 65 621 9 | INJECTION SYSTEM |
| EQUALIZING RESERVOIR | 12583516 | 30 | 2 | 159 | 12 80 268 6 | WATER COOLER |
| EQUIPMENT | 300000000 | 500 | 1 | 9 | 13 56 -00 0 | WHEEL(ED) LOADER |
| EVAPORATOR | 10330581 | 61 | 1 | 397 | 11 83 865 0 | HEATING SYSTEM |
| EXHAUST DUCT | 11003850 | 30 | 1 | 170 | 93 01 295 4 | EXHAUST SYSTEM |
| EXHAUST GAS SYSTEM | 905300000 | 30 | 1 | 30 | 90 50 000 00 | MOTOR, DRIVE, FUEL SYSTE |
| EXHAUST MANIFOLD | 7091075 | 2 | 1 | 497 | 97 38 249 | EXHAUST MANIFOLD |
| EXHAUST MANIFOLD | 9738249 | 13 | 1 | 444 | 11 00 356 9 | DIESEL ENGINE 4045 HF286 1 |
| EXHAUST SILENCER | 11003849 | 20 | 1 | 170 | 93 01 295 4 | EXHAUST SYSTEM |
| EXHAUST SYSTEM | 93012954 | 10 | 1 | 171 | 93 01 295 5 | EXHAUST SYSTEM |
| EXHAUST SYSTEM | 93012955 | 10 | 1 | 38 | 90 53 000 00 | EXHAUST GAS SYSTEM |
| EXPANDING BUSHING | 9110409 | 991 | 1 | 504 | 96 01 075 | PISTON |
| EXPANDING BUSHING | 9170511 | 991 | 1 | 503 | 92 39 589 | PISTON |
| EXTENSION | 774373408 | 80 | 2 | 205 | 93 01 376 0 | CENTRAL LUBRICATOR MOU |
| EXTENSION | 774373408 | 160 | 4 | 245 | 11 44 322 6 | MOUNTING STEERING CYLIN |
| EXTENSION M10X1K/M10X1 | 774373508 | 150 | 2 | 245 | 11 44 322 6 | MOUNTING STEERING CYLIN |
| EXTRACTION TOOL, BLUE | 11088227 | 6 | 1 | 100 | 11 11 346 4 | ASSORTMENT |
| EXTRACTION TOOL, RED | 11088226 | 5 | 1 | 100 | 11 11 346 4 | ASSORTMENT |
| EXTRACTION TOOL, YELLOW | 11088228 | 7 | 1 | 100 | 11 11 346 4 | ASSORTMENT |
| EXTRACTOR | 11652540 | 140 | 1 | 434 | 11 39 393 9 | SPECIAL TOOL, LH DIESEL EN |
| EXTRACTOR | 7090363 | 120 | 1 | 434 | 11 39 393 9 | SPECIAL TOOL, LH DIESEL EN |
| EXTRACTOR | 7090376 | 110 | 1 | 434 | 11 39 393 9 | SPECIAL TOOL, LH DIESEL EN |
| EXTRACTOR DEVICE | 7090377 | 70 | 1 | 434 | 11 39 393 9 | SPECIAL TOOL, LH DIESEL EN |
| EXTRACTOR DEVICE | 7090395 | 80 | 1 | 434 | 11 39 393 9 | SPECIAL TOOL, LH DIESEL EN |

| Description | Item | Pos. | Quantity | Page | Assembly | Description |
|---|---|---|---|---|---|---|
| FAN | 10326070 | 90 | 1 | 168 | 93 02 202 5 | FAN SYSTEM |
| FAN | 10488255 | 8 | 1 | 458 | 97 38 293 | THREE PHASE CURRENT GE |
| FAN MOTOR | 11068125 | 20 | 1 | 167 | 93 02 202 4 | FAN SYSTEM |
| FAN SYSTEM | 93022024 | 10 | 1 | 37 | 90 52 900 00 | |
| FAN SYSTEM | 93022025 | 10 | 1 | 167 | 93 02 202 4 | FAN SYSTEM |
| FAN SYSTEM MKL | 93014969 | 20 | 1 | 37 | 90 52 900 00 | |
| FASTENER | 11382395 | 40 | 1 | 416 | 93 02 846 3 | FUEL SYSTEM |
| FASTENER | 11657244 | 35 | 1 | 445 | 11 00 356 9 | DIESEL ENGINE 4045 HF286 1 |
| FASTENER | 12228426 | 12 | 1 | 292 | 12 20 065 0 | FOOT PEDAL |
| FASTENER | 12246648 | 30 | 1 | 322 | 93 01 524 4 | AIR PIPE LUFTVERTEILUNG |
| FASTENER | 7623478 | 4 | 1 | 218 | 12 25 028 2 | DIFFERENTIAL |
| FASTENER | 8922075 | 50 | 1 | 131 | 93 01 379 5 | AUTOM.BUCKET RETURNMOV |
| FASTENING PLATE RIGHT | 93014438 | 120 | 1 | 283 | 93 01 440 7 | ADD-ON PARTS |
| FEMALE PLUG | 260174002 | 177 | 1 | 309 | 93 02 318 6 | WIRE HARNESS - CABIN W157 |
| FIBRE GLASS FILTER ELEMEN | 10293870 | 20 | 1 | 91 | 93 01 760 6 | SERVICE KIT 1000+3000+5000 |
| FIBRE GLASS FILTER ELEMEN | 10293870 | 20 | 1 | 92 | 93 01 760 7 | SERVICE KIT 2000+4000+6000 |
| FIBRE GLASS FILTER ELEMEN | 10293870 | 4 | 1 | 343 | 12 20 502 2 | SUCTION RETURN FLOW FIL |
| FILLER CAP | 7090007 | 10 | 1 | 489 | 97 38 242 | VALVE COVER |
| FILLER HOSE L=1500 | 7027553 | 40 | 1 | 437 | 11 39 394 2 | SPECIAL AIR-CONDITIONING |
| FILLER HOSE L=1500 | 7027554 | 50 | 1 | 437 | 11 39 394 2 | SPECIAL AIR-CONDITIONING |
| FILLER HOSE L=1500 | 7027555 | 60 | 1 | 437 | 11 39 394 2 | SPECIAL AIR-CONDITIONING |
| FILLER NECK | 11826686 | 80 | 1 | 158 | 11 00 613 0 | WATER COOLER |
| FILLING AND TESTING FIXTUR | 8145359 | 40 | 1 | 433 | 11 39 393 7 | SPECIAL TOOL GENERAL |
| FILLING CONNECTION | 7029283 | 40 | 1 | 439 | 11 39 394 8 | SPECIAL TOOL, CENT. LUBE S |
| FILLING PUMP | 10009239 | 20 | 1 | 439 | 11 39 394 8 | SPECIAL TOOL, CENT. LUBE S |
| FILLING PUMP | 10333342 | 30 | 1 | 439 | 11 39 394 8 | SPECIAL TOOL, CENT. LUBE S |
| FILLING W/ OIL | 10497941 | 10 | 1 | 17 | 90 06 040 00 | HYDRAULICS |
| FILLING W/ OIL | 93016360 | 10 | 1 | 14 | 90 06 010 00 | ENGINE OIL |
| FILLING W/ OIL | 93016361 | 10 | 1 | 16 | 90 06 030 00 | AXLE TRANSFER BOX |
| FILLING W/ OIL | 93016367 | 10 | 1 | 18 | 90 06 050 00 | AXLE-OIL |
| FILLING W/ OIL | 93016368 | 20 | 1 | 18 | 90 06 050 00 | AXLE-OIL |
| FILLING W/ OIL | 93016368 | 20 | 1 | 18 | 90 06 050 00 | AXLE-OIL |
| FILLING W/ OIL | 93016369 | 30 | 1 | 18 | 90 06 050 00 | AXLE-OIL |
| FILTER | 11490265 | 15 | 1 | 198 | 11 49 022 6 | CONTROL VALVE |
| FILTER | 7624488 | 120 | 1 | 167 | 93 02 202 4 | FAN SYSTEM |
| FILTER COVER | 10410739 | 8 | 1 | 343 | 12 20 502 2 | SUCTION RETURN FLOW FIL |
| FILTER COVER | 11694964 | 6 | 1 | 343 | 12 20 502 2 | SUCTION RETURN FLOW FIL |
| FILTER COVER | 93013611 | 50 | 1 | 321 | 93 01 526 9 | CAB FILTER |
| FILTER DRIER | 7414170 | 200 | 1 | 164 | 93 02 657 8 | CAPACITOR UNIT |
| FILTER ELEMENT | 10492693 | 40 | 1 | 321 | 93 01 526 9 | CAB FILTER |
| FILTER HOUSING | 93014402 | 30 | 1 | 281 | 93 01 440 7 | ADD-ON PARTS |
| FILTER HOUSING HEAD | 9738245 | 1 | 1 | 482 | 11 65 791 7 | OIL FILTER |
| FILTER HOUSING HEAD | 9738246 | 2 | 1 | 482 | 11 65 791 7 | OIL FILTER |
| FILTER HOUSING HEAD | 9738246 | 2 | 1 | 490 | 97 38 245 | FILTER HOUSING HEAD |
| FILTER INSERT 30µm | 553183708 | 4 | 1 | 91 | 93 01 760 6 | SERVICE KIT 1000+3000+5000 |
| FILTER INSERT 30µm | 553183708 | 4 | 1 | 92 | 93 01 760 7 | SERVICE KIT 2000+4000+6000 |
| FILTER INSERT 30µm | 553183708 | 4 | 1 | 93 | 93 02 529 2 | SERVICE KIT 500+1500+2500h |
| FILTER INSERT 30µm | 7027479 | 6 | 1 | 419 | 70 27 481 | FUEL SEPARATOR |
| FIRE EXTINGUISHER | 10497876 | 50 | 1 | 24 | 90 15 000 01 | PROTECTIVE SAFETY EQUIPM |
| FIRE EXTINGUISHER | 10497876 | 50 | 1 | 57 | 96 80 000 00 | PROTECTIVE SAFETY EQUIPM |
| FIRE EXTINGUISHER ABC PU | 11690717 | 20 | 1 | 325 | 10 49 787 6 | FIRE EXTINGUISHER |
| FIT BEARING | 7090202 | 6 | 1 | 468 | 97 38 108 | CRANKSHAFT |
| FIT BEARING | 7090203 | 6 | 1 | 468 | 97 38 108 | CRANKSHAFT |
| FITTING | 10342609 | 6 | 2 | 482 | 11 65 791 7 | OIL FILTER |
| FITTING | 10342738 | 24 | 1 | 476 | 11 65 724 8 | FUEL LINES |
| FITTING | 12423094 | 90 | 2 | 346 | 93 02 765 2 | DRIVING HYDR.ASSEMBLY |
| FITTING | 472330208 | 50 | 2 | 183 | 93 01 241 2 | TANDEMPUMP INSTALLATION |
| FITTING | 472330208 | 90 | 4 | 236 | 93 01 552 5 | ACTIVATION |
| FITTING | 472330208 | 380 | 1 | 288 | 93 01 384 7 | BRAKE COMPACT BLOCK |
| FITTING | 472330208 | 540 | 2 | 331 | 93 01 275 4 | WORKING HYDRAULICS |

| Description | Item | Pos. | Quantity | Page | Assembly | Description |
|---|---|---|---|---|---|---|
| FITTING | 472330208 | 320 | 3 | 340 | 93 01 922 5 | HYDRAULIC TANK INSTALLAT |
| FITTING BFW 16S | 7009807 | 50 | 2 | 146 | 10 49 795 4 | MOTOR |
| FITTING BFW 16S | 7009807 | 30 | 1 | 167 | 93 02 202 4 | FAN SYSTEM |
| FITTING EGE 10L G1/4A | 7617262 | 600 | 1 | 331 | 93 01 275 4 | WORKING HYDRAULICS |
| FITTING EGE 10L G3/8A | 471904308 | 80 | 1 | 236 | 93 01 552 5 | ACTIVATION |
| FITTING EGE 12S G1/2A | 7617422 | 190 | 1 | 287 | 93 01 384 7 | BRAKE COMPACT BLOCK |
| FITTING EGE 16S M22X1,5 | 7367756 | 110 | 1 | 167 | 93 02 202 4 | FAN SYSTEM |
| FITTING EGE 18L G1/2A | 7367998 | 70 | 1 | 167 | 93 02 202 4 | FAN SYSTEM |
| FITTING EGE 28L M33X2 | 7367993 | 60 | 1 | 162 | 93 01 248 1 | OIL COOLER |
| FITTING EGE 28L M33X2 | 7367993 | 240 | 1 | 340 | 93 01 922 5 | HYDRAULIC TANK INSTALLAT |
| FITTING EL 12L M18X1,5 | 247128602 | 220 | 1 | 236 | 93 01 552 5 | ACTIVATION |
| FITTING EL 16S | 7407098 | 20 | 1 | 146 | 10 49 795 4 | MOTOR |
| FITTING EL 16S | 7407098 | 130 | 2 | 240 | 93 01 275 0 | HYDRAULIC INSTALLATION |
| FITTING EL 18L | 247128502 | 290 | 1 | 340 | 93 01 922 5 | HYDRAULIC TANK INSTALLAT |
| FITTING EL 20S | 7407107 | 380 | 2 | 330 | 93 01 275 4 | WORKING HYDRAULICS |
| FITTING EL 22L | 247138602 | 130 | 2 | 339 | 93 01 922 5 | HYDRAULIC TANK INSTALLAT |
| FITTING EL 28L | 7407120 | 230 | 1 | 340 | 93 01 922 5 | HYDRAULIC TANK INSTALLAT |
| FITTING EL 8S M16X1,5 | 7404537 | 110 | 4 | 207 | 93 01 242 7 | HYDR.BRAKE SYSTEM |
| FITTING ESV 20S | 474401714 | 310 | 4 | 373 | 10 49 785 2 | Z-FRONT SECTION |
| FITTING ET 10L M16X1,5 | 482430314 | 90 | 1 | 350 | 93 01 241 9 | VARIABLE DISPLACEMENT MO |
| FITTING ET 12L M18X1,5 | 247105602 | 270 | 1 | 237 | 93 01 552 5 | ACTIVATION |
| FITTING ET 12S | 482431414 | 160 | 1 | 183 | 93 01 241 2 | TANDEMPUMP INSTALLATION |
| FITTING ET 18L | 247108402 | 50 | 1 | 167 | 93 02 202 4 | FAN SYSTEM |
| FITTING EW 10L M16X1,5 | 7403569 | 90 | 1 | 183 | 93 01 241 2 | TANDEMPUMP INSTALLATION |
| FITTING EW 10L M16X1,5 | 7403569 | 110 | 2 | 236 | 93 01 552 5 | ACTIVATION |
| FITTING EW 10L M16X1,5 | 7403569 | 350 | 1 | 288 | 93 01 384 7 | BRAKE COMPACT BLOCK |
| FITTING EW 10L M16X1,5 | 7403569 | 90 | 1 | 349 | 93 01 241 8 | VARIABLE DISPLACEMENT MO |
| FITTING EW 10L M16X1,5 | 7403569 | 100 | 2 | 350 | 93 01 241 9 | VARIABLE DISPLACEMENT MO |
| FITTING EW 10L M16X1,5 | 7403569 | 150 | 1 | 365 | 93 01 275 2 | CONTROL BLOC ASSEMBLY Z |
| FITTING EW 10L M16X1,5 | 7403569 | 240 | 1 | 365 | 93 01 275 2 | CONTROL BLOC ASSEMBLY Z |
| FITTING EW 12S | 7617354 | 140 | 1 | 183 | 93 01 241 2 | TANDEMPUMP INSTALLATION |
| FITTING EW 12S | 7617354 | 20 | 1 | 287 | 93 01 384 7 | BRAKE COMPACT BLOCK |
| FITTING EW 12S | 7617354 | 200 | 1 | 287 | 93 01 384 7 | BRAKE COMPACT BLOCK |
| FITTING EW 12S | 7617354 | 80 | 1 | 365 | 93 01 275 2 | CONTROL BLOC ASSEMBLY Z |
| FITTING EW 15L | 7615379 | 40 | 1 | 162 | 93 01 248 1 | OIL COOLER |
| FITTING EW 16S | 7617460 | 100 | 1 | 167 | 93 02 202 4 | FAN SYSTEM |
| FITTING EW 18L M26X1,5 | 247108302 | 30 | 1 | 162 | 93 01 248 1 | OIL COOLER |
| FITTING EW 18L M26X1,5 | 247108302 | 60 | 2 | 167 | 93 02 202 4 | FAN SYSTEM |
| FITTING EW 18L M26X1,5 | 247108302 | 150 | 1 | 339 | 93 01 922 5 | HYDRAULIC TANK INSTALLAT |
| FITTING EW 18L M26X1,5 | 247108302 | 280 | 1 | 340 | 93 01 922 5 | HYDRAULIC TANK INSTALLAT |
| FITTING EW 18L M26X1,5 | 247108302 | 80 | 1 | 349 | 93 01 241 8 | VARIABLE DISPLACEMENT MO |
| FITTING EW 18L M26X1,5 | 247108302 | 50 | 1 | 350 | 93 01 241 9 | VARIABLE DISPLACEMENT MO |
| FITTING EW 20S M30X2 | 7407108 | 110 | 1 | 139 | 93 02 412 8 | TILT CYLINDER |
| FITTING EW 20S M30X2 | 7407108 | 390 | 5 | 330 | 93 01 275 4 | WORKING HYDRAULICS |
| FITTING EW 22L | 247126202 | 131 | 1 | 339 | 93 01 922 5 | HYDRAULIC TANK INSTALLAT |
| FITTING EW 25S | 7407119 | 100 | 2 | 346 | 93 02 765 2 | DRIVING HYDR.ASSEMBLY |
| FITTING EW 25S | 7407119 | 120 | 1 | 365 | 93 01 275 2 | CONTROL BLOC ASSEMBLY Z |
| FITTING EW 28L | 7617494 | 50 | 1 | 162 | 93 01 248 1 | OIL COOLER |
| FITTING EW 28L | 7617494 | 70 | 1 | 183 | 93 01 241 2 | TANDEMPUMP INSTALLATION |
| FITTING EW 28L | 7617494 | 521 | 1 | 341 | 93 01 922 5 | HYDRAULIC TANK INSTALLAT |
| FITTING EW 35L M45X2 | 482530914 | 110 | 1 | 183 | 93 01 241 2 | TANDEMPUMP INSTALLATION |
| FITTING EW 8S M16X1,5 | 7404186 | 130 | 6 | 207 | 93 01 242 7 | HYDR.BRAKE SYSTEM |
| FITTING GE 10L G1/4A | 7362091 | 530 | 1 | 331 | 93 01 275 4 | WORKING HYDRAULICS |
| FITTING GE 10L G1/4A | 7362091 | 20 | 6 | 337 | 93 01 383 9 | INSTALLATION CONTROL |
| FITTING GE 10L G1/4A | 7362091 | 50 | 1 | 365 | 93 01 275 2 | CONTROL BLOC ASSEMBLY Z |
| FITTING GE 10L G3/8A | 7002830 | 70 | 1 | 236 | 93 01 552 5 | ACTIVATION |
| FITTING GE 10L M12X1,5 ED | 471039708 | 140 | 1 | 168 | 93 02 202 5 | FAN SYSTEM |
| FITTING GE 10L M12X1,5 ED | 471039708 | 400 | 1 | 288 | 93 01 384 7 | BRAKE COMPACT BLOCK |
| FITTING GE 10L M16X1,5 | 7021521 | 140 | 1 | 287 | 93 01 384 7 | BRAKE COMPACT BLOCK |
| FITTING GE 10L M18X1,5 ED | 7368092 | 130 | 1 | 287 | 93 01 384 7 | BRAKE COMPACT BLOCK |

| Description | Item | Pos. | Quantity | Page | Assembly | Description |
|---|---|---|---|---|---|---|
| FITTING GE 12S M14X1,5 | 7617900 | 130 | 1 | 183 | 93 01 241 2 | TANDEMPUMP INSTALLATION |
| FITTING GE 12S M14X1,5 | 7617900 | 70 | 2 | 365 | 93 01 275 2 | CONTROL BLOC ASSEMBLY Z |
| FITTING GE 12S M16X1,5 | 7620665 | 110 | 4 | 287 | 93 01 384 7 | BRAKE COMPACT BLOCK |
| FITTING GE 16S M18X1,5 | 7021824 | 90 | 2 | 287 | 93 01 384 7 | BRAKE COMPACT BLOCK |
| FITTING GE 18L M22X1,5 | 7003572 | 120 | 1 | 183 | 93 01 241 2 | TANDEMPUMP INSTALLATION |
| FITTING GE 18L M26X1,5 | 7410825 | 270 | 1 | 340 | 93 01 922 5 | HYDRAULIC TANK INSTALLAT |
| FITTING GE 20S M22X1,5 | 7010432 | 130 | 1 | 365 | 93 01 275 2 | CONTROL BLOC ASSEMBLY Z |
| FITTING GE 20S M33X2 | 7002389 | 110 | 4 | 365 | 93 01 275 2 | CONTROL BLOC ASSEMBLY Z |
| FITTING GE 25S M33X2 ED | 4900671 | 90 | 1 | 365 | 93 01 275 2 | CONTROL BLOC ASSEMBLY Z |
| FITTING GE 28L M26X1,5 | 7403925 | 90 | 2 | 162 | 93 01 248 1 | OIL COOLER |
| FITTING GE 28L M33X2 | 7003800 | 80 | 2 | 162 | 93 01 248 1 | OIL COOLER |
| FITTING GE 28L M33X2 | 7003800 | 220 | 2 | 340 | 93 01 922 5 | HYDRAULIC TANK INSTALLAT |
| FITTING GE 28L M33X2 | 7003800 | 100 | 1 | 365 | 93 01 275 2 | CONTROL BLOC ASSEMBLY Z |
| FITTING GE 6L M10X1 | 7362169 | 30 | 4 | 205 | 93 01 376 0 | CENTRAL LUBRICATOR MOU |
| FITTING GE 6L M10X1 | 7362169 | 90 | 1 | 207 | 93 01 242 7 | HYDR.BRAKE SYSTEM |
| FITTING GEO 10L M12X1,5 | 7618917 | 80 | 1 | 160 | 93 01 551 8 | WATER COOLER MKL |
| FITTING GEO 12L M14X1,5 | 11006960 | 260 | 1 | 237 | 93 01 552 5 | ACTIVATION |
| FITTING GEO 12S M14X1,5 | 7619311 | 30 | 1 | 240 | 93 01 275 0 | HYDRAULIC INSTALLATION |
| FITTING GEO 15L M22X1,5 | 7029651 | 110 | 1 | 350 | 93 01 241 9 | VARIABLE DISPLACEMENT MO |
| FITTING GEO 15L M27X2 | 11006562 | 40 | 1 | 349 | 93 01 241 8 | VARIABLE DISPLACEMENT MO |
| FITTING GEO 18L M22X1,5 | 7621827 | 30 | 1 | 349 | 93 01 241 8 | VARIABLE DISPLACEMENT MO |
| FITTING GEO 20S M22X1,5 | 7621793 | 50 | 3 | 240 | 93 01 275 0 | HYDRAULIC INSTALLATION |
| FITTING GEO 28L M33X2 | 471050608 | 30 | 2 | 183 | 93 01 241 2 | TANDEMPUMP INSTALLATION |
| FITTING GEO 35L M42X2 | 7373637 | 100 | 1 | 183 | 93 01 241 2 | TANDEMPUMP INSTALLATION |
| FITTING GEO 8S M14X1,5 | 7619211 | 100 | 4 | 207 | 93 01 242 7 | HYDR.BRAKE SYSTEM |
| FITTING GZ 10L | 7410211 | 580 | 2 | 331 | 93 01 275 4 | WORKING HYDRAULICS |
| FITTING RED 15/10L | 7616915 | 550 | 1 | 331 | 93 01 275 4 | WORKING HYDRAULICS |
| FITTING RED 18/10L | 7616916 | 300 | 1 | 340 | 93 01 922 5 | HYDRAULIC TANK INSTALLAT |
| FITTING RED 22/18L | 7616908 | 140 | 1 | 339 | 93 01 922 5 | HYDRAULIC TANK INSTALLAT |
| FITTING SIDE PANELLING | 12423906 | 20 | 1 | 304 | 12 42 672 1 | DASHBOARD |
| FITTING SV 16S M24X1,5 | 7362421 | 250 | 2 | 287 | 93 01 384 7 | BRAKE COMPACT BLOCK |
| FITTING SWVE 6L M10X1 | 7403191 | 40 | 4 | 205 | 93 01 376 0 | CENTRAL LUBRICATOR MOU |
| FITTING WEE 10L M14X1.5 OR | 10558411 | 290 | 1 | 237 | 93 01 552 5 | ACTIVATION |
| FITTING WSV 28L M36X2 | 7368118 | 520 | 1 | 341 | 93 01 922 5 | HYDRAULIC TANK INSTALLAT |
| FITTING WSV 35L | 7368119 | 490 | 1 | 341 | 93 01 922 5 | HYDRAULIC TANK INSTALLAT |
| FITTINGS | 7090237 | 4 | 3 | 476 | 11 65 724 8 | FUEL LINES |
| FITTINGS | 7090274 | 8 | 2 | 476 | 11 65 724 8 | FUEL LINES |
| FITTINGS | 93018306 | 60 | 1 | 322 | 93 01 524 4 | AIR PIPE LUFTVERTEILUNG |
| FITTINGS GE 12L G3/8A | 7003057 | 60 | 1 | 236 | 93 01 552 5 | ACTIVATION |
| FITTINGS GE 12S M18X1,5 | 4600649 | 120 | 1 | 287 | 93 01 384 7 | BRAKE COMPACT BLOCK |
| FITTINGS GE 18L G1/2A | 7003578 | 90 | 1 | 167 | 93 02 202 4 | FAN SYSTEM |
| FITTINGS GE 22L M33X2 ED | 10295188 | 120 | 1 | 339 | 93 01 922 5 | HYDRAULIC TANK INSTALLAT |
| FIXING BRACKET | 12555378 | 40 | 1 | 281 | 93 01 440 7 | ADD-ON PARTS |
| FIXING PARTS | 93028552 | 40 | 1 | 29 | 90 40 000 00 | TYRES |
| FIXTURE | 12211044 | 989 | 1 | 246 | 11 69 946 4 | HYDRAULIC CYLINDER |
| FIXTURE | 7090903 | 130 | 1 | 434 | 11 39 393 9 | SPECIAL TOOL, LH DIESEL EN |
| FLANGE | 10410898 | 28 | 1 | 218 | 12 25 028 2 | DIFFERENTIAL |
| FLANGE | 10411121 | 12 | 1 | 225 | 12 26 027 9 | DISTRIBUTOR GEARBOX |
| FLANGE | 11067317 | 3 | 1 | 190 | 11 63 189 0 | INTERNAL GEAR PUMP |
| FLANGE BUSHING BEARING | 7618229 | 80 | 4 | 285 | 93 01 069 1 | STEERING |
| FLANGE BUSHING BEARING | 7618229 | 310 | 4 | 288 | 93 01 384 7 | BRAKE COMPACT BLOCK |
| FLANGE HALF SAE 2 1/2" FLAC | 5602640 | 110 | 2 | 328 | 93 01 275 4 | WORKING HYDRAULICS |
| FLANGE HALF SAE1 1/4" COD | 10286361 | 140 | 4 | 346 | 93 02 765 2 | DRIVING HYDR.ASSEMBLY |
| FLANGE HALF SAE1" CODE62 | 10286360 | 170 | 2 | 328 | 93 01 275 4 | WORKING HYDRAULICS |
| FLANGE HALF SAE1" CODE62 | 10286360 | 161 | 4 | 346 | 93 02 765 2 | DRIVING HYDR.ASSEMBLY |
| FLANGE HALF SAE3/4 CODE6 | 10286359 | 60 | 4 | 139 | 93 02 412 8 | TILT CYLINDER |
| FLANGE HALF SAE3/4 CODE6 | 10286359 | 400 | 8 | 330 | 93 01 275 4 | WORKING HYDRAULICS |
| FLANGE HALF SAE3/4 CODE6 | 10286359 | 110 | 4 | 346 | 93 02 765 2 | DRIVING HYDR.ASSEMBLY |
| FLANGE NUT M10 | 7090102 | 12 | 1 | 458 | 97 38 293 | THREE PHASE CURRENT GE |
| FLANGE NUT M10 | 7090102 | 13 | 9 | 464 | 11 65 623 4 | GEARBOX COVER |

| Description | Item | Pos. | Quantity | Page | Assembly | Description |
|---|---|---|---|---|---|---|
| FLANGE NUT M10 | 7090102 | 6 | 3 | 475 | 11 65 724 4 | FASTENER |
| FLANGE NUT M10 | 7090102 | 14 | 1 | 476 | 11 65 724 8 | FUEL LINES |
| FLANGE NUT M12 | 10341829 | 3 | 1 | 457 | 97 38 251 | STARTER INSTALLATION |
| FLANGE NUT M8 | 7090133 | 24 | 3 | 450 | 11 65 621 9 | INJECTION SYSTEM |
| FLANGE NUT M8 | 7090133 | 13 | 1 | 480 | 10 45 064 4 | AIR CONDITION.COMPRESS |
| FLANGE NUT M8 | 7090133 | 26 | 1 | 500 | 97 38 274 | CABLE HARNESS MOUNTING |
| FLAP LOCK | 7622964 | 100 | 1 | 379 | 93 01 241 4 | HOOD KUNSTSTOFF |
| FLASHER UNIT | 10651537 | 80 | 1 | 265 | 11 21 081 8 | FUSE AND RELAY BOARD |
| FLASHER UNIT | 10651537 | 250 | 1 | 299 | 93 01 404 9 | DRIVING AREA ELECTRICS |
| FLASHER UNIT | 10651537 | 250 | 1 | 302 | 93 01 404 9 | DRIVING AREA ELECTRICS |
| FLAT COPPER EL | 959285014 | 30 | 1 | 408 | 93 02 340 5 | FUSE CARRIER |
| FLAT PLUG 6,3mm | 11060064 | 17 | 70 | 109 | 11 11 347 1 | ASSORTMENT |
| FLOODLIGHT | 10228513 | 20 | 1 | 411 | 93 01 040 5 | FLOODLIGHT |
| FLOODLIGHT | 10228514 | 30 | 1 | 411 | 93 01 040 5 | FLOODLIGHT |
| FLOODLIGHT | 7027205 | 50 | 2 | 318 | 93 01 605 2 | WORKING LIGHTS REAR |
| FLOODLIGHT | 93010405 | 10 | 1 | 412 | 93 01 040 6 | FLOODLIGHT |
| FLOODLIGHT | 93010406 | 10 | 1 | 75 | 99 00 000 02 | LIGHTING |
| FLOOR MAT | 12482441 | 20 | 1 | 313 | 93 01 387 6 | FLOOR MAT |
| FLOOR MAT | 93013876 | 100 | 1 | 47 | 96 00 000 00 | OPERATOR'S CAB |
| FLOW REGULATING CHECK | 7624413 | 221 | 4 | 368 | 10 67 593 7 | CONTROL BLOCK |
| FLUID SEAL 25ML | 7090131 | 9 | 1 | 448 | 97 38 243 | FLYWHEEL HOUSING |
| FLYWHEEL | 7090135 | 1 | 1 | 449 | 11 65 621 5 | FLYWHEEL ASSEMBLY |
| FLYWHEEL ASSEMBLY | 11656215 | 5 | 1 | 443 | 11 00 356 9 | DIESEL ENGINE 4045 HF286 1 |
| FLYWHEEL HOUSING | 9738243 | 4 | 1 | 443 | 11 00 356 9 | DIESEL ENGINE 4045 HF286 1 |
| FLYWHEEL TURNING TOOL 1 | 7090361 | 180 | 1 | 435 | 11 39 393 9 | SPECIAL TOOL, LH DIESEL EN |
| FOOT PEDAL | 11642754 | 20 | 1 | 290 | 93 02 046 2 | ACCELERATOR |
| FOOT PEDAL | 12200650 | 20 | 1 | 290 | 93 02 046 2 | ACCELERATOR |
| FOOT PEDAL | 12200650 | 20 | 1 | 291 | 93 02 046 2 | ACCELERATOR |
| FORK | 10018144 | 26 | 1 | 278 | 10 49 279 9 | SUSPENSION MSG85 |
| FORM HOSE | 11114798 | 51 | 1 | 397 | 11 83 865 0 | HEATING SYSTEM |
| FORM HOSE MANNDUESE | 93017426 | 240 | 1 | 322 | 93 01 524 4 | AIR PIPE LUFTVERTEILUNG |
| FRAME | 10014752 | 15 | 1 | 317 | 99 68 563 | SWITCH |
| FRAME | 10014762 | 50 | 1 | 317 | 99 68 563 | SWITCH |
| FRAME | 7017567 | 160 | 1 | 307 | 93 01 492 8 | SWITCH INSTALLATION |
| FRAME | 93011783 | 20 | 1 | 164 | 93 02 657 8 | CAPACITOR UNIT |
| FRAME | 93012360 | 30 | 1 | 379 | 93 01 241 4 | HOOD KUNSTSTOFF |
| FRAME PLATE | 10651453 | 140 | 1 | 398 | 11 83 865 0 | HEATING SYSTEM |
| FRICTION BEARING 12/14X8 | 11113695 | 65 | 4 | 260 | 93 03 054 5 | CABIN DOOR LEFT |
| FRICTION BEARING 20/23X15 | 12208058 | 50 | 4 | 392 | 93 01 433 9 | COOLER PANELLING |
| FRONT AXLE INSTALLATION | 12806986 | 10 | 1 | 43 | 94 00 000 01 | FRONT AXLE INSTALLATION |
| FRONT AXLE INSTALLATION | 93022002 | 10 | 1 | 214 | 12 80 698 6 | FRONT AXLE INSTALLATION |
| FRONT AXLE INSTALLATION | 940000001 | 10 | 1 | 42 | 94 00 000 00 | AXLES, DRIVE SHAFTS, TRA |
| FRONT COVERING | 11389838 | 210 | 3 | 284 | 93 01 440 7 | ADD-ON PARTS |
| FRONT WINDOW RIGHT | 93030696 | 40 | 1 | 267 | 11 39 244 8 | GLAZING |
| FRONTWINDOW CENTRAL | 93030698 | 20 | 1 | 267 | 11 39 244 8 | GLAZING |
| FUEL | 900609000 | 100 | 1 | 13 | 90 06 000 02 | SERVICE FLUIDS FILL AT FACT |
| FUEL FILTER | 10342886 | 6 | 1 | 481 | 11 65 791 3 | FUEL-PREFILTER ASS. |
| FUEL FILTER | 9738255 | 3 | 1 | 459 | 11 65 794 4 | FUEL FILTER ATTACHMENT |
| FUEL FILTER ATTACHMENT | 11657944 | 17 | 1 | 444 | 11 00 356 9 | DIESEL ENGINE 4045 HF286 1 |
| FUEL HOSE 8X3 | 4635297 | 50 | 1.9m | 159 | 12 80 268 6 | WATER COOLER |
| FUEL HOSE 8X3 | 4635297 | 60 | 1.1m | 160 | 93 01 551 8 | WATER COOLER MKL |
| FUEL HOSE 8X3 | 4635297 | 20 | 3.5m | 414 | 93 01 239 1 | FUEL SYSTEM |
| FUEL HOSE 8X3 | 4635297 | 30 | 3m | 414 | 93 01 239 1 | FUEL SYSTEM |
| FUEL HOSE 8X3 | 4635297 | 35 | 2.5m | 414 | 93 01 239 1 | FUEL SYSTEM |
| FUEL HOSE 8X3 | 4635297 | 80 | 2m | 414 | 93 01 239 1 | FUEL SYSTEM |
| FUEL HOSE 8X3 | 4635297 | 90 | 0.5m | 418 | 93 01 913 7 | FUEL-PREFILTER ASS. |
| FUEL LINE | 10342238 | 41 | 2 | 451 | 11 65 621 9 | INJECTION SYSTEM |
| FUEL LINE | 10342243 | 17 | 1 | 476 | 11 65 724 8 | FUEL LINES |
| FUEL LINE | 10342327 | 22 | 1 | 476 | 11 65 724 8 | FUEL LINES |
| FUEL LINE | 10342359 | 40 | 2 | 451 | 11 65 621 9 | INJECTION SYSTEM |

| Description | Item | Pos. | Quantity | Page | Assembly | Description |
|---|---|---|---|---|---|---|
| FUEL LINE | 11211891 | 19 | 1 | 450 | 11 65 621 9 | INJECTION SYSTEM |
| FUEL LINE | 11600235 | 33 | 1 | 451 | 11 65 621 9 | INJECTION SYSTEM |
| FUEL LINE | 7090568 | 27 | 1 | 477 | 11 65 724 8 | FUEL LINES |
| FUEL LINE | 7091104 | 7 | 1 | 476 | 11 65 724 8 | FUEL LINES |
| FUEL LINE | 7091105 | 10 | 1 | 476 | 11 65 724 8 | FUEL LINES |
| FUEL LINE | 7091111 | 26 | 1 | 476 | 11 65 724 8 | FUEL LINES |
| FUEL LINES | 11657248 | 36 | 1 | 445 | 11 00 356 9 | DIESEL ENGINE 4045 HF286 1 |
| FUEL SEPARATOR | 7027481 | 20 | 1 | 418 | 93 01 913 7 | FUEL-PREFILTER ASS. |
| FUEL SYSTEM | 93012391 | 10 | 1 | 415 | 93 02 846 3 | FUEL SYSTEM |
| FUEL SYSTEM | 93028463 1 | 10 | 1 | 76 | 99 30 000 00 | FUEL SYSTEM |
| FUEL SYSTEM | 993000000 | 60 | 1 | 30 | 90 50 000 00 | MOTOR, DRIVE, FUEL SYSTE |
| FUEL SYSTEM | 993000000 | 100 | 1 | 69 | 98 50 000 00 | ACCESS AND COVERS |
| FUEL TANK | 93011568 | 20 | 1 | 421 | 93 02 846 4 | FUEL TANK KUNSTSTOFF |
| FUEL TANK KUNSTSTOFF | 93028464 1 | 20 | 1 | 416 | 93 02 846 3 | FUEL SYSTEM |
| FUEL-PREFILTER ASS. | 11657913 | 41 | 1 | 446 | 11 00 356 9 | DIESEL ENGINE 4045 HF286 1 |
| FUEL-PREFILTER ASS. | 93019137 | 40 | 1 | 76 | 99 30 000 00 | FUEL SYSTEM |
| FUSE | 6906011 | 172 | 1 | 309 | 93 02 318 6 | WIRE HARNESS - CABIN W157 |
| FUSE AND RELAY BOARD | 11210818 | 190 | 1 | 299 | 93 01 404 9 | DRIVING AREA ELECTRICS |
| FUSE AND RELAY BOARD | 11210818 | 190 | 1 | 302 | 93 01 404 9 | DRIVING AREA ELECTRICS |
| FUSE CARRIER | 93023405 | 60 | 1 | 401 | 93 01 404 8 | ELECTRICAL EQUIPMENT |
| FUSE CARTRIDGE 100A 58V | 10224307 | 50 | 2 | 408 | 93 02 340 5 | FUSE CARRIER |
| FUSE CARTRIDGE 10A 32V C | 6001633 | 10 | 13 | 265 | 11 21 081 8 | FUSE AND RELAY BOARD |
| FUSE CARTRIDGE 10A 32V C | 6001633 | 180 | 2 | 401 | 93 01 404 8 | ELECTRICAL EQUIPMENT |
| FUSE CARTRIDGE 15A 32 FKS | 4901512 | 15 | 7 | 265 | 11 21 081 8 | FUSE AND RELAY BOARD |
| FUSE CARTRIDGE 200A 58V | 11009307 | 140 | 1 | 408 | 93 02 340 5 | FUSE CARRIER |
| FUSE CARTRIDGE 25A 32V C | 6001471 | 25 | 1 | 265 | 11 21 081 8 | FUSE AND RELAY BOARD |
| FUSE CARTRIDGE 3A 32/56 FK | 4901592 | 3 | 3 | 265 | 11 21 081 8 | FUSE AND RELAY BOARD |
| FUSE CARTRIDGE 40A DC32 | 10100943 | 40 | 2 | 265 | 11 21 081 8 | FUSE AND RELAY BOARD |
| FUSE CARTRIDGE 5A 32/56V | 4901568 | 5 | 2 | 265 | 11 21 081 8 | FUSE AND RELAY BOARD |
| FUSE CARTRIDGE 7,5A 32/56 | 4901513 | 7 | 4 | 265 | 11 21 081 8 | FUSE AND RELAY BOARD |
| FUSE CARTRIDGE 7,5A 32/56 | 4901513 | 40 | 2 | 297 | 12 80 349 4 | LIDAT |
| GAS OPERATED SPRING | 12222746 | 150 | 2 | 383 | 93 01 242 6 | ADD-ON PARTS FOR HOOD |
| GAS OPERATED SPRING | 12222752 | 30 | 1 | 391 | 93 01 239 2 | COOLER PANELLING |
| GAS PRESSURE CYLINDER | 11088208 | 160 | 1 | 261 | 93 03 054 5 | CABIN DOOR LEFT |
| GAS SPRING | 10038735 | 8 | 1 | 248 | 11 69 981 7 | STEERING COLUMN |
| GAS SPRING | 11645291 | 30 | 1 | 263 | 93 03 054 4 | KNOCKOUT WINDOW RIGHT |
| GASKET | 10412064 | 13 | 4 | 450 | 11 65 621 9 | INJECTION SYSTEM |
| GASKET | 7091112 | 10 | 1 | 450 | 11 65 621 9 | INJECTION SYSTEM |
| GASKET | 7091112 | 28 | 4 | 477 | 11 65 724 8 | FUEL LINES |
| GASKET SEALING | 10014765 | 30 | 1 | 317 | 99 68 563 | SWITCH |
| GAUGE CONNECTION | 7409918 | 280 | 1 | 237 | 93 01 552 5 | ACTIVATION |
| GAUGE CONNECTION M16X1, | 5607605 | 150 | 2 | 207 | 93 01 242 7 | HYDR.BRAKE SYSTEM |
| GAUGE CONNECTION M20X1, | 7409922 | 170 | 1 | 183 | 93 01 241 2 | TANDEMPUMP INSTALLATION |
| GAUGE CONNECTION VKA3 10 | 7406864 | 40 | 1 | 183 | 93 01 241 2 | TANDEMPUMP INSTALLATION |
| GAUGE CONNECTION VKA3 10 | 7406864 | 390 | 1 | 288 | 93 01 384 7 | BRAKE COMPACT BLOCK |
| GAUGE CONNECTION VKA3 16 | 7409923 | 30 | 1 | 146 | 10 49 795 4 | MOTOR |
| GEAR WHEEL | 10411119 | 6 | 1 | 225 | 12 26 027 9 | DISTRIBUTOR GEARBOX |
| GEAR WHEEL | 10411147 | 17 | 1 | 225 | 12 26 027 9 | DISTRIBUTOR GEARBOX |
| GEAR WHEEL | 10411151 | 26 | 1 | 225 | 12 26 027 9 | DISTRIBUTOR GEARBOX |
| GEAR WHEEL | 10441611 | 28 | 1 | 226 | 12 26 027 9 | DISTRIBUTOR GEARBOX |
| GEAR WHEEL | 10467431 | 62 | 1 | 276 | 10 49 281 5 | SEAT TOP |
| GEAR WHEEL | 7091149 | 27 | 1 | 451 | 11 65 621 9 | INJECTION SYSTEM |
| GEARBOX COVER | 11656234 | 23 | 1 | 444 | 11 00 356 9 | DIESEL ENGINE 4045 HF286 1 |
| GLASS PANE LEFT | 93030697 | 30 | 1 | 267 | 11 39 244 8 | GLAZING |
| GLASS PANE RIGHT | 93030538 | 30 | 1 | 264 | 12 87 621 2 | KNOCKOUT WINDOW RIGHT |
| GLAZING | 11392448 | 40 | 1 | 49 | 96 20 000 00 | COVER AND GLAZING |
| GLUE 290ML | 12236761 | 505 | 1 | 263 | 93 03 054 4 | KNOCKOUT WINDOW RIGHT |
| GLUE 400ML | 10021156 | 230 | 1 | 261 | 93 03 054 5 | CABIN DOOR LEFT |
| GLUE 400ML | 10021156 | 502 | 1 | 267 | 11 39 244 8 | GLAZING |
| GOVERNOR HOUSING | 10000658 | 10 | 1 | 193 | 10 49 167 4 | REGULATOR |

| Description | Item | Pos. | Quantity | Page | Assembly | Description |
|---|---|---|---|---|---|---|
| GREASE | 900612000 | 130 | 1 | 13 | 90 06 000 02 | SERVICE FLUIDS FILL AT FACT |
| GREASE NIPPLE AEHNL.DIN | 10005440 | 90 | 1 | 130 | 10 49 783 5 | SHIFT LEVER |
| GREASE NIPPLE CAP GPN 98 | 8500251 | 120 | 2 | 245 | 11 44 322 6 | MOUNTING STEERING CYLIN |
| GREASE PLATE | 9616435 | 350 | 2 | 375 | 10 49 784 2 | REAR CHASSIS |
| GREASES | 93016373 | 10 | 1 | 21 | 90 06 120 00 | GREASE |
| GRIP | 10467429 | 61 | 1 | 276 | 10 49 281 5 | SEAT TOP |
| GRIP F.LNV | 7027788 | 55 | 1 | 276 | 10 49 281 5 | SEAT TOP |
| GRIP F.STV, GRAU | 7027787 | 54 | 1 | 276 | 10 49 281 5 | SEAT TOP |
| GRIP FUER RUECKENLEHNE | 7027781 | 45 | 1 | 276 | 10 49 281 5 | SEAT TOP |
| GROMMET NUT M6 | 7361600 | 21 | 1 | 361 | 11 64 336 1 | CONTROL ELEMENT |
| GROMMET NUT M6 | 7361600 | 21 | 1 | 362 | 11 64 339 5 | CONTROL ELEMENT |
| GROMMET NUT M8 | 7361601 | 11 | 1 | 197 | 10 00 066 0 | REGULATOR ELEMENT |
| GROMMET NUT M8 | 7372252 | 11 | 1 | 195 | 10 00 066 1 | REGULATOR ELEMENT |
| GRUB SCREW | 10100734 | 4 | 1 | 359 | 11 64 336 0 | CLOSING PLATE |
| GRUB SCREW | 11009275 | 4 | 1 | 360 | 11 64 339 4 | CLOSING PLATE |
| GRUB SCREW | 7023680 | 8 | 1 | 197 | 10 00 066 0 | REGULATOR ELEMENT |
| GRUB SCREW M10X80 10.9 | 11002151 | 10 | 1 | 353 | 11 64 335 8 | HOUSING |
| GRUB SCREW M8 | 7369959 | 8 | 1 | 195 | 10 00 066 1 | REGULATOR ELEMENT |
| GRUB SCREW M8X80 | 10330639 | 7 | 1 | 209 | 11 06 745 1 | BRAKE COMPACT BLOCK |
| GUARD | 93011657 | 100 | 1 | 168 | 93 02 202 5 | FAN SYSTEM |
| GUARD RAILING | 10497970 | 100 | 1 | 24 | 90 15 000 01 | PROTECTIVE SAFETY EQUIPM |
| GUARD RAILING | 10497970 | 30 | 1 | 73 | 98 90 000 00 | ACCESS AND HAND RAILS |
| GUIDE | 5003402 | 46 | 1 | 278 | 10 49 279 9 | SUSPENSION MSG85 |
| GUIDE PLATE | 10424766 | 2 | 1 | 200 | 10 00 069 1 | CYLINDER |
| GUIDE PLATE | 11631905 | 5 | 1 | 187 | 11 63 188 7 | DRIVING GEAR |
| GUIDE RING 60X65X15,00 | 7005245 | 13 | 2 | 505 | 99 22 997 | PISTON ROD BEARING |
| GUIDE RING 80X85X15,00 | 7005247 | 13 | 2 | 506 | 99 51 442 | PISTON ROD BEARING |
| GUIDE WASHER 17/25,9X | 9508663 | 30 | 2 | 131 | 93 01 379 5 | AUTOM.BUCKET RETURNMOV |
| GUIDING PIECE | 9508662 | 20 | 1 | 131 | 93 01 379 5 | AUTOM.BUCKET RETURNMOV |
| GUIDING PIPE | 7090531 | 2 | 1 | 486 | 97 38 318 | OIL DIPSTICK |
| HALF CLAMP COLLAR | 8923926 | 30 | 2 | 328 | 93 01 275 4 | WORKING HYDRAULICS |
| HALF HINGE | 11068292 | 90 | 3 | 260 | 93 03 054 5 | CABIN DOOR LEFT |
| HALF HINGE | 11068292 | 50 | 2 | 264 | 12 87 621 2 | KNOCKOUT WINDOW RIGHT |
| HAND PUMP | 510160916 | 70 | 1 | 431 | 12 40 355 0 | TOOL EQUIPMENT |
| HANDGRIP | 93015163 | 60 | 1 | 281 | 93 01 440 7 | ADD-ON PARTS |
| HANDLES RIGHT | 10469932 | 50 | 1 | 316 | 94 04 665 1 | LH-JOYSTICK RIGHT |
| HANDRAIL LEFT | 10497971 | 20 | 1 | 400 | 10 49 797 0 | GUARD RAILING |
| HARNESS MASS W163 | 93015680 | 340 | 1 | 403 | 93 01 404 8 | ELECTRICAL EQUIPMENT |
| HEAD LIGHT FRONT | 962500000 | 10 | 1 | 48 | 96 00 000 01 | LIGHT AND SIGHT |
| HEAD REST | 10018730 | 1 | 1 | 324 | 93 01 075 0 | HEAD REST |
| HEAD REST | 93010750 | 20 | 1 | 51 | 96 40 000 00 | OPERATOR SEAT AND ACCE |
| HEAT EXCHANGER | 10467297 | 36 | 1 | 397 | 11 83 865 0 | HEATING SYSTEM |
| HEAT SHIELD | 7091058 | 2 | 1 | 489 | 97 38 242 | VALVE COVER |
| HEATING | 7090459 | 1 | 1 | 463 | 11 65 623 1 | AIR PREHEATING |
| HEATING SYSTEM | 11838650 | 20 | 1 | 279 | 12 41 045 9 | AIR CONDITIONING |
| HEATSHRINK SLEEVING | 11088219 | 1 | 2m | 97 | 11 11 346 0 | ASSORTMENT |
| HEIGHT GAUGE | 7090370 | 100 | 1 | 434 | 11 39 393 9 | SPECIAL TOOL, LH DIESEL EN |
| HEIGHT GAUGE | 7090904 | 40 | 1 | 434 | 11 39 393 9 | SPECIAL TOOL, LH DIESEL EN |
| HELICAL GEAR | 7090053 | 3 | 1 | 471 | 11 65 723 7 | OIL PUMP |
| HELICAL GEAR | 7090115 | 430 | 1 | 150 | 10 49 795 4 | MOTOR |
| HELICAL GEAR | 7090115 | 46 | 1 | 446 | 11 00 356 9 | DIESEL ENGINE 4045 HF286 1 |
| HELICAL GEAR | 7090125 | 13 | 1 | 460 | 97 38 257 | SHEET |
| HELICAL GEAR | 7090195 | 2 | 1 | 468 | 97 38 108 | CRANKSHAFT |
| HELICAL GEAR LEFT | 7090221 | 4 | 1 | 465 | 11 65 722 9 | BALANCER SHAFT |
| HELICAL GEAR RIGHT | 7090220 | 3 | 1 | 465 | 11 65 722 9 | BALANCER SHAFT |
| HEX NUT | 10297942 | 4 | 1 | 188 | 11 63 188 8 | REGULATION |
| HEX NUT M10 | 10875605 | 70 | 6 | 168 | 93 02 202 5 | FAN SYSTEM |
| HEX NUT M10 | 10875605 | 190 | 2 | 174 | 93 01 530 3 | AIR FILTER UNIT |
| HEX NUT M10 | 10875605 | 70 | 2 | 244 | 93 01 922 0 | ASSEMBLY EMERGENY CLE |
| HEX NUT M10 | 10875605 | 40 | 6 | 320 | 93 02 445 0 | MIRROR LEFT+RIGHT |

| Description | Item | Pos. | Quantity | Page | Assembly | Description |
|---|---|---|---|---|---|---|
| HEX NUT M10 | 10875605 | 80 | 3 | 328 | 93 01 275 4 | WORKING HYDRAULICS |
| HEX NUT M10 | 10875605 | 250 | 4 | 328 | 93 01 275 4 | WORKING HYDRAULICS |
| HEX NUT M10 | 10875605 | 590 | 1 | 341 | 93 01 922 5 | HYDRAULIC TANK INSTALLAT |
| HEX NUT M10 | 10875605 | 230 | 3 | 347 | 93 02 765 2 | DRIVING HYDR.ASSEMBLY |
| HEX NUT M10 | 10875605 | 20 | 3 | 365 | 93 01 275 2 | CONTROL BLOC ASSEMBLY Z |
| HEX NUT M10 | 10875605 | 171 | 2 | 383 | 93 01 242 6 | ADD-ON PARTS FOR HOOD |
| HEX NUT M10 | 10875605 | 120 | 1 | 408 | 93 02 340 5 | FUSE CARRIER |
| HEX NUT M10 | 11002807 | 100 | 2 | 153 | 93 01 247 6 | CHARGE AIR COOLER |
| HEX NUT M10 | 11002807 | 150 | 2 | 159 | 12 80 268 6 | WATER COOLER |
| HEX NUT M10 | 11002807 | 220 | 2 | 162 | 93 01 248 1 | OIL COOLER |
| HEX NUT M10 | 11002807 | 210 | 4 | 383 | 93 01 242 6 | ADD-ON PARTS FOR HOOD |
| HEX NUT M10 | 11140466 | 60 | 4 | 176 | 93 01 496 8 | AIR FILTER INSTALLATION |
| HEX NUT M10 | 11140466 | 100 | 4 | 285 | 93 01 069 1 | STEERING |
| HEX NUT M10 | 11140466 | 340 | 4 | 288 | 93 01 384 7 | BRAKE COMPACT BLOCK |
| HEX NUT M10 | 11140466 | 40 | 2 | 377 | 93 01 459 9 | REVERSE WARNING, AUDIBL |
| HEX NUT M10 | 4000383 | 90 | 4 | 413 | 10 49 792 7 | BATTERY INSTALLATION |
| HEX NUT M10 | 4000913 | 190 | 8 | 386 | 11 10 906 0 | INSTAL OF PROTECTIVE SHEE |
| HEX NUT M10 | 4000913 | 70 | 2 | 400 | 10 49 797 0 | GUARD RAILING |
| HEX NUT M12 | 10179555 | 105 | 1 | 316 | 94 04 665 1 | LH-JOYSTICK RIGHT |
| HEX NUT M12 | 11002808 | 30 | 1 | 295 | 93 01 384 5 | LH-JOYSTICK |
| HEX NUT M12 | 12218127 | 40 | 2 | 164 | 93 02 657 8 | CAPACITOR UNIT |
| HEX NUT M12 | 12218127 | 220 | 4 | 365 | 93 01 275 2 | CONTROL BLOC ASSEMBLY Z |
| HEX NUT M12X1 | 12228806 | 150 | 1 | 261 | 93 03 054 5 | CABIN DOOR LEFT |
| HEX NUT M12X1,25 | 12691457 | 30 | 16 | 239 | 93 01 240 0 | DRIVE SHAFT ASSEMBLY |
| HEX NUT M12X1,5 | 7001027 | 107 | 1 | 152 | 11 06 812 3 | TWO-STAGE PUMP |
| HEX NUT M16 | 4000420 | 270 | 4 | 147 | 10 49 795 4 | MOTOR |
| HEX NUT M16 | 4600037 | 70 | 2 | 131 | 93 01 379 5 | AUTOM.BUCKET RETURNMOV |
| HEX NUT M16 | 4600037 | 190 | 1 | 208 | 57 16 765 | SLIDING CALIPER |
| HEX NUT M3 | 12226068 | 380 | 4 | 299 | 93 01 404 9 | DRIVING AREA ELECTRICS |
| HEX NUT M3 | 12226068 | 380 | 4 | 302 | 93 01 404 9 | DRIVING AREA ELECTRICS |
| HEX NUT M4 | 10181473 | 88 | 8 | 283 | 93 01 440 7 | ADD-ON PARTS |
| HEX NUT M4 | 10875611 | 38 | 2 | 281 | 93 01 440 7 | ADD-ON PARTS |
| HEX NUT M5 | 10875612 | 39 | 1 | 250 | 93 01 436 7 | OUTER PANELLING |
| HEX NUT M5 | 10875612 | 300 | 20 | 380 | 93 01 241 4 | HOOD KUNSTSTOFF |
| HEX NUT M6 | 10875613 | 160 | 2 | 132 | 93 01 380 7 | AUTOM.BUCKET RETURNMOV |
| HEX NUT M6 | 10875613 | 70 | 4 | 134 | 93 02 080 7 | LIFTING ARM ASSEMBLY |
| HEX NUT M6 | 10875613 | 220 | 2 | 164 | 93 02 657 8 | CAPACITOR UNIT |
| HEX NUT M6 | 10875613 | 550 | 1 | 341 | 93 01 922 5 | HYDRAULIC TANK INSTALLAT |
| HEX NUT M6 | 10875613 | 70 | 8 | 383 | 93 01 242 6 | ADD-ON PARTS FOR HOOD |
| HEX NUT M6 | 11113917 | 50 | 2 | 270 | 93 02 884 5 | WIPER RELAY KOMPLETT |
| HEX NUT M6 | 11694356 | 80 | 1 | 213 | 93 02 339 7 | ARTICULATED JOINT LOCK |
| HEX NUT M6 | 11694356 | 26 | 3 | 315 | 93 01 445 4 | ARM REST RIGHT |
| HEX NUT M6 | 11694356 | 130 | 4 | 383 | 93 01 242 6 | ADD-ON PARTS FOR HOOD |
| HEX NUT M8 | 10875614 | 170 | 2 | 164 | 93 02 657 8 | CAPACITOR UNIT |
| HEX NUT M8 | 10875614 | 230 | 2 | 174 | 93 01 530 3 | AIR FILTER UNIT |
| HEX NUT M8 | 10875614 | 504 | 1 | 264 | 12 87 621 2 | KNOCKOUT WINDOW RIGHT |
| HEX NUT M8 | 10875614 | 50 | 4 | 287 | 93 01 384 7 | BRAKE COMPACT BLOCK |
| HEX NUT M8 | 10875614 | 500 | 1 | 331 | 93 01 275 4 | WORKING HYDRAULICS |
| HEX NUT M8 | 10875614 | 50 | 13 | 379 | 93 01 241 4 | HOOD KUNSTSTOFF |
| HEX NUT M8 | 10875614 | 120 | 8 | 388 | 93 01 239 5 | ASSEMBLY PROTECTION PL |
| HEX NUT M8 | 10875614 | 230 | 1 | 402 | 93 01 404 8 | ELECTRICAL EQUIPMENT |
| HEX NUT M8 | 10875614 | 50 | 2 | 418 | 93 01 913 7 | FUEL-PREFILTER ASS. |
| HEX NUT M8 | 11693875 | 90 | 2 | 132 | 93 01 380 7 | AUTOM.BUCKET RETURNMOV |
| HEX NUT M8 | 11693875 | 90 | 4 | 164 | 93 02 657 8 | CAPACITOR UNIT |
| HEX NUT M8 | 11693875 | 31 | 4 | 250 | 93 01 436 7 | OUTER PANELLING |
| HEX NUT M8 | 11693875 | 50 | 3 | 258 | 93 01 527 7 | WORKING HEAD LIGHT INSTA |
| HEX NUT M8 | 11693875 | 110 | 3 | 258 | 93 01 527 7 | WORKING HEAD LIGHT INSTA |
| HEX NUT M8 | 11693875 | 163 | 2 | 258 | 93 01 527 7 | WORKING HEAD LIGHT INSTA |
| HEX NUT M8 | 11693875 | 70 | 2 | 391 | 93 01 239 2 | COOLER PANELLING |
| HEX NUT M8 | 4600783 | 150 | 1 | 386 | 11 10 906 0 | INSTAL OF PROTECTIVE SHEE |

| Description | Item | Pos. | Quantity | Page | Assembly | Description |
|---|---|---|---|---|---|---|
| HEX NUT UNC3/4 | 7000904 | 11 | 10 | 507 | 10 49 798 7 | Z-BUCKET 2500mm 2,7m³ |
| HEX PROTECTING CAP GPN10 | 11835850 | 110 | 2 | 416 | 93 02 846 3 | FUEL SYSTEM |
| HEX SCREW | 11101148 | 16 | 10 | 466 | 11 65 723 0 | CYLINDER BLOCK |
| HEX SCREW | 7090640 | 4 | 2 | 461 | 97 38 258 | DELIVERY PUMP |
| HEX SCREW | 7091124 | 21 | 1 | 500 | 97 38 274 | CABLE HARNESS MOUNTING |
| HEX SCREW | 7616783 | 4 | 8 | 225 | 12 26 027 9 | DISTRIBUTOR GEARBOX |
| HEX SCREW 12,7X112 | 7090204 | 17 | 16 | 472 | 11 65 723 8 | CYLINDER HEAD ASSEMBLY |
| HEX SCREW 12,7X137 | 11341278 | 15 | 2 | 472 | 11 65 723 8 | CYLINDER HEAD ASSEMBLY |
| HEX SCREW EN 1665 M12X25 | 10338091 | 20 | 4 | 390 | 93 01 040 8 | COVER |
| HEX SCREW EN 1665 M12X35 | 10299566 | 70 | 4 | 393 | 93 01 254 1 | COVER |
| HEX SCREW JDS 121 M10X90 | 10411965 | 5 | 1 | 456 | 11 65 622 7 | DRIVE BELT |
| HEX SCREW M10X25 | 10355450 | 2 | 4 | 479 | 11 65 725 0 | TURBOCHARGER |
| HEX SCREW M10X45 | 11645879 | 25 | 4 | 464 | 11 65 623 4 | GEARBOX COVER |
| HEX SCREW M10X80 | 10355448 | 1 | 8 | 497 | 97 38 249 | EXHAUST MANIFOLD |
| HEX SCREW M10X90 | 7090943 | 4 | 1 | 483 | 97 38 275 | BELT TENSIONER |
| HEX SCREW M12X1,25X35 10. | 4002841 | 15 | 20 | 218 | 12 25 028 2 | DIFFERENTIAL |
| HEX SCREW M12X1,25X35 10. | 4002841 | 4 | 20 | 229 | 12 24 782 1 | DIFFERENTIAL |
| HEX SCREW M16X145 | 10008390 | 200 | 2 | 208 | 57 16 765 | SLIDING CALIPER |
| HEX SCREW M20X70 | 7090634 | 3 | 1 | 487 | 97 38 094 | BELT PULLEY |
| HEX SCREW M8X12 | 10355141 | 1 | 1 | 450 | 11 65 621 9 | INJECTION SYSTEM |
| HEX SCREW M8X12 | 10355141 | 18 | 2 | 500 | 97 38 274 | CABLE HARNESS MOUNTING |
| HEX SCREW M8X20 12.9 | 7090045 | 5 | 2 | 479 | 11 65 725 0 | TURBOCHARGER |
| HINGE | 10300192 | 70 | 2 | 253 | 93 01 434 2 | COVERING RIGHT |
| HINGE | 10300192 | 85 | 2 | 283 | 93 01 440 7 | ADD-ON PARTS |
| HINGE PIN | 93014317 | 80 | 1 | 260 | 93 03 054 5 | CABIN DOOR LEFT |
| HINGE PIN | 93014317 | 40 | 2 | 264 | 12 87 621 2 | KNOCKOUT WINDOW RIGHT |
| HINGE PIN | 93017159 | 60 | 2 | 260 | 93 03 054 5 | CABIN DOOR LEFT |
| HINGED CONNECTOR | 10180575 | 40 | 1 | 213 | 93 02 339 7 | ARTICULATED JOINT LOCK |
| HINGED CONNECTOR | 10180575 | 140 | 4 | 245 | 11 44 322 6 | MOUNTING STEERING CYLIN |
| HINGED CONNECTOR | 4600811 | 90 | 1 | 422 | 10 49 793 2 | COUNTERWEIGHT INSTALLAT |
| HIP BELT | 10443131 | 50 | 1 | 275 | 10 46 750 9 | OPERATOR SEAT |
| HOIST CYLINDERS | 93013796 | 60 | 1 | 27 | 90 30 000 02 | HYDRAULIC CYLINDER |
| HOIST CYLINDERS | 9655214 1 | 20 | 1 | 135 | 93 01 379 6 | HOIST CYLINDERS |
| HOIST CYLINDERS | 9655214 2 | 20 | 1 | 135 | 93 01 379 6 | HOIST CYLINDERS |
| HOLDER | 10410077 | 59 | 1 | 397 | 11 83 865 0 | HEATING SYSTEM |
| HOLDER | 10410079 | 54 | 1 | 397 | 11 83 865 0 | HEATING SYSTEM |
| HOLDER | 6905672 | 160 | 1 | 287 | 93 01 384 7 | BRAKE COMPACT BLOCK |
| HOLDER | 7624322 | 180 | 1 | 132 | 93 01 380 7 | AUTOM.BUCKET RETURNMOV |
| HOLDER | 7624322 | 40 | 2 | 258 | 93 01 527 7 | WORKING HEAD LIGHT INSTA |
| HOLDER | 7624322 | 100 | 2 | 258 | 93 01 527 7 | WORKING HEAD LIGHT INSTA |
| HOLDER | 7624322 | 90 | 1 | 377 | 93 01 459 9 | REVERSE WARNING, AUDIBL |
| HOLDER | 8923119 | 100 | 1 | 240 | 93 01 275 0 | HYDRAULIC INSTALLATION |
| HOLDER | 8923442 | 270 | 1 | 299 | 93 01 404 9 | DRIVING AREA ELECTRICS |
| HOLDER | 8923442 | 270 | 1 | 302 | 93 01 404 9 | DRIVING AREA ELECTRICS |
| HOLDER | 93012579 | 210 | 1 | 346 | 93 02 765 2 | DRIVING HYDR.ASSEMBLY |
| HOLDER | 93012595 | 100 | 1 | 174 | 93 01 530 3 | AIR FILTER UNIT |
| HOLDER | 93012957 | 100 | 1 | 170 | 93 01 295 4 | EXHAUST SYSTEM |
| HOLDER | 93013803 | 90 | 1 | 401 | 93 01 404 8 | ELECTRICAL EQUIPMENT |
| HOLDER | 93015574 | 90 | 1 | 174 | 93 01 530 3 | AIR FILTER UNIT |
| HOLDER | 93025228 | 170 | 1 | 365 | 93 01 275 2 | CONTROL BLOC ASSEMBLY Z |
| HOLDER F.DISPLAY | 93016898 | 550 | 1 | 300 | 93 01 404 9 | DRIVING AREA ELECTRICS |
| HOLDER F.DISPLAY | 93016898 | 550 | 1 | 303 | 93 01 404 9 | DRIVING AREA ELECTRICS |
| HOLLOW SCREW | 10340771 | 29 | 4 | 477 | 11 65 724 8 | FUEL LINES |
| HOOD "KUNSTSTOFF" | 93012416 | 20 | 1 | 382 | 93 01 499 9 | HOOD "KUNSTSTOFF" |
| HOOD "KUNSTSTOFF" | 93012423 | 10 | 1 | 70 | 98 51 000 00 | ENGINE BONNET |
| HOOD "KUNSTSTOFF" | 93014999 | 20 | 1 | 378 | 93 01 241 4 | HOOD KUNSTSTOFF |
| HOOD KUNSTSTOFF | 93012414 | 10 | 1 | 381 | 93 01 242 3 | HOOD "KUNSTSTOFF" |
| HOOK WRENCH | 12211049 | 985 | 1 | 246 | 11 69 946 4 | HYDRAULIC CYLINDER |
| HOSE | 10340753 | 8 | 1 | 479 | 11 65 725 0 | TURBOCHARGER |
| HOSE | 10470275 | 80 | 0.9m | 269 | 93 01 445 9 | WINDSHIELD WIPER |

| Description | Item | Pos. | Quantity | Page | Assembly | Description |
|---|---|---|---|---|---|---|
| HOSE | 10491599 | 80 | 0.45m | 271 | 93 01 446 0 | WINDSHIELD WIPER |
| HOSE | 6200461 | 60 | 4.5m | 269 | 93 01 445 9 | WINDSHIELD WIPER |
| HOSE | 6200461 | 60 | 3.5m | 271 | 93 01 446 0 | WINDSHIELD WIPER |
| HOSE | 7090734 | 3 | 1m | 484 | 97 38 250 | CRANKCASE BREATHER |
| HOSE 10,5X3400 | 11340496 | 30 | 1 | 165 | 11 39 023 0 | CAPACITOR UNIT MKL |
| HOSE 10X2600 | 7027477 | 120 | 1 | 242 | 93 02 191 5 | HYDRAULIC INSTALLATION |
| HOSE 10X410 | 11008084 | 190 | 1 | 236 | 93 01 552 5 | ACTIVATION |
| HOSE 10X4300 | 11006951 | 300 | 1 | 329 | 93 01 275 4 | WORKING HYDRAULICS |
| HOSE 10X900 | 10037116 | 140 | 1 | 236 | 93 01 552 5 | ACTIVATION |
| HOSE 12,7X3300 | 11450794 | 50 | 1 | 165 | 11 39 023 0 | CAPACITOR UNIT MKL |
| HOSE 12X1100 | 10000472 | 70 | 2 | 240 | 93 01 275 0 | HYDRAULIC INSTALLATION |
| HOSE 12X1700 | 11652618 | 320 | 1 | 348 | 93 02 765 2 | DRIVING HYDR.ASSEMBLY |
| HOSE 12X2200 | 5617291 | 20 | 1 | 169 | 93 01 496 9 | FAN SYSTEM MKL |
| HOSE 12X2200 | 5618382 | 310 | 1 | 348 | 93 02 765 2 | DRIVING HYDR.ASSEMBLY |
| HOSE 12X850 | 10428324 | 240 | 1 | 287 | 93 01 384 7 | BRAKE COMPACT BLOCK |
| HOSE 12X965 | 7619676 | 230 | 1 | 287 | 93 01 384 7 | BRAKE COMPACT BLOCK |
| HOSE 16X1100 | 11111066 | 110 | 2 | 242 | 93 02 191 5 | HYDRAULIC INSTALLATION |
| HOSE 16X1150 | 10301562 | 20 | 1 | 141 | 93 02 080 6 | INSTALLATION TILTING RAM |
| HOSE 16X1200 | 10217947 | 30 | 1 | 141 | 93 02 080 6 | INSTALLATION TILTING RAM |
| HOSE 16X1850 | 10217546 | 50 | 1 | 207 | 93 01 242 7 | HYDR.BRAKE SYSTEM |
| HOSE 16X1950 | 10411395 | 340 | 2 | 330 | 93 01 275 4 | WORKING HYDRAULICS |
| HOSE 16X3600 | 10471131 | 290 | 1 | 329 | 93 01 275 4 | WORKING HYDRAULICS |
| HOSE 16X400 | 7008048 | 100 | 1 | 139 | 93 02 412 8 | TILT CYLINDER |
| HOSE 16X500 | 5619020 | 300 | 1 | 348 | 93 02 765 2 | DRIVING HYDR.ASSEMBLY |
| HOSE 16X500 | 7401933 | 90 | 1 | 139 | 93 02 412 8 | TILT CYLINDER |
| HOSE 16X700 | 10217842 | 350 | 1 | 330 | 93 01 275 4 | WORKING HYDRAULICS |
| HOSE 16X850 | 5617107 | 370 | 1 | 330 | 93 01 275 4 | WORKING HYDRAULICS |
| HOSE 16X900 | 5618699 | 130 | 1 | 167 | 93 02 202 4 | FAN SYSTEM |
| HOSE 16X950 | 12204003 | 80 | 2 | 134 | 93 02 080 7 | LIFTING ARM ASSEMBLY |
| HOSE 16X980 | 7619072 | 360 | 2 | 330 | 93 01 275 4 | WORKING HYDRAULICS |
| HOSE 19 | 7005660 | 110 | 1m | 433 | 11 39 393 7 | SPECIAL TOOL GENERAL |
| HOSE 20X2000 | 10015541 | 30 | 1 | 169 | 93 01 496 9 | FAN SYSTEM MKL |
| HOSE 20X2300 | 11111065 | 90 | 1 | 240 | 93 01 275 0 | HYDRAULIC INSTALLATION |
| HOSE 20X2400 | 10430273 | 270 | 1 | 348 | 93 02 765 2 | DRIVING HYDR.ASSEMBLY |
| HOSE 20X2600 | 11066695 | 20 | 1 | 244 | 93 01 922 0 | ASSEMBLY EMERGENY CLE |
| HOSE 25X1100 | 5602797 | 120 | 1 | 162 | 93 01 248 1 | OIL COOLER |
| HOSE 25X1400 | 11644564 | 170 | 2 | 346 | 93 02 765 2 | DRIVING HYDR.ASSEMBLY |
| HOSE 25X2130 | 11003670 | 180 | 1 | 346 | 93 02 765 2 | DRIVING HYDR.ASSEMBLY |
| HOSE 25X2150 | 11006954 | 340 | 1 | 348 | 93 02 765 2 | DRIVING HYDR.ASSEMBLY |
| HOSE 25X2200 | 10101393 | 330 | 1 | 348 | 93 02 765 2 | DRIVING HYDR.ASSEMBLY |
| HOSE 25X2250 | 11003673 | 190 | 1 | 346 | 93 02 765 2 | DRIVING HYDR.ASSEMBLY |
| HOSE 25X4150 | 11006572 | 160 | 1 | 328 | 93 01 275 4 | WORKING HYDRAULICS |
| HOSE 25X550 | 10428701 | 130 | 1 | 162 | 93 01 248 1 | OIL COOLER |
| HOSE 25X550 | 11006702 | 510 | 1 | 341 | 93 01 922 5 | HYDRAULIC TANK INSTALLAT |
| HOSE 25X800 | 10000560 | 110 | 1 | 162 | 93 01 248 1 | OIL COOLER |
| HOSE 32X100 | 11213727 | 110 | 1 | 339 | 93 01 922 5 | HYDRAULIC TANK INSTALLAT |
| HOSE 32X1050 | 11006712 | 500 | 1 | 341 | 93 01 922 5 | HYDRAULIC TANK INSTALLAT |
| HOSE 32X1450 | 11003672 | 250 | 1 | 348 | 93 02 765 2 | DRIVING HYDR.ASSEMBLY |
| HOSE 32X2130 | 10302951 | 150 | 1 | 328 | 93 01 275 4 | WORKING HYDRAULICS |
| HOSE 4X1000 | 7619487 | 60 | 1 | 205 | 93 01 376 0 | CENTRAL LUBRICATOR MOU |
| HOSE 4X1600 | 7008114 | 50 | 1 | 205 | 93 01 376 0 | CENTRAL LUBRICATOR MOU |
| HOSE 50X1370 | 11003671 | 100 | 1 | 328 | 93 01 275 4 | WORKING HYDRAULICS |
| HOSE 5X2000 | 7008886 | 70 | 2 | 205 | 93 01 376 0 | CENTRAL LUBRICATOR MOU |
| HOSE 5X2600 | 11006576 | 20 | 1 | 207 | 93 01 242 7 | HYDR.BRAKE SYSTEM |
| HOSE 5X500 | 7622473 | 140 | 1 | 207 | 93 01 242 7 | HYDR.BRAKE SYSTEM |
| HOSE 6X2400 | 11006573 | 30 | 1 | 207 | 93 01 242 7 | HYDR.BRAKE SYSTEM |
| HOSE 6X2800 | 11006574 | 40 | 1 | 207 | 93 01 242 7 | HYDR.BRAKE SYSTEM |
| HOSE 8X1000 | 11113152 | 140 | 1 | 164 | 93 02 657 8 | CAPACITOR UNIT |
| HOSE 8X2200 | 7017282 | 70 | 1 | 207 | 93 01 242 7 | HYDR.BRAKE SYSTEM |
| HOSE 8X2300 | 7617573 | 280 | 1 | 348 | 93 02 765 2 | DRIVING HYDR.ASSEMBLY |

| Description | Item | Pos. | Quantity | Page | Assembly | Description |
|---|---|---|---|---|---|---|
| HOSE 8X250 | 7621245 | 180 | 1 | 236 | 93 01 552 5 | ACTIVATION |
| HOSE 8X2700 | 7620955 | 140 | 1 | 328 | 93 01 275 4 | WORKING HYDRAULICS |
| HOSE 8X2700 | 7620955 | 330 | 1 | 329 | 93 01 275 4 | WORKING HYDRAULICS |
| HOSE 8X2800 | 7620954 | 270 | 4 | 329 | 93 01 275 4 | WORKING HYDRAULICS |
| HOSE 8X2900 | 11113184 | 40 | 1 | 165 | 11 39 023 0 | CAPACITOR UNIT MKL |
| HOSE 8X3950 | 10323432 | 60 | 1 | 207 | 93 01 242 7 | HYDR.BRAKE SYSTEM |
| HOSE CLAMP | 10041739 | 50 | 6 | 397 | 11 83 865 0 | HEATING SYSTEM |
| HOSE CLAMP | 550849408 | 50 | 1 | 174 | 93 01 530 3 | AIR FILTER UNIT |
| HOSE CLAMP 14,3 40-60 W2 | 10011696 | 120 | 2 | 322 | 93 01 524 4 | AIR PIPE LUFTVERTEILUNG |
| HOSE CLAMP C8/TXWF 120 11 | 774217608 | 80 | 2 | 174 | 93 01 530 3 | AIR FILTER UNIT |
| HOSE CLAMP C8/TXWF 32 25-4 | 774208508 | 100 | 1 | 339 | 93 01 922 5 | HYDRAULIC TANK INSTALLAT |
| HOSE CLAMP C8/TXWF 50 40-6 | 550838008 | 50 | 1 | 156 | 93 01 552 0 | CHARGE AIR COOLER MKL |
| HOSE CLAMP C8/TXWF 50 40-6 | 550838008 | 50 | 2 | 160 | 93 01 551 8 | WATER COOLER MKL |
| HOSE CLAMP C8/TXWF 60 50-7 | 774208008 | 60 | 1 | 156 | 93 01 552 0 | CHARGE AIR COOLER MKL |
| HOSE CLAMP C8/TXWF 70 60-8 | 774214308 | 40 | 2 | 156 | 93 01 552 0 | CHARGE AIR COOLER MKL |
| HOSE CLAMP C8/TXWF 70 60-8 | 774214308 | 40 | 2 | 160 | 93 01 551 8 | WATER COOLER MKL |
| HOSE CLAMP C8/TXWF 90 80- | 774218808 | 60 | 1 | 174 | 93 01 530 3 | AIR FILTER UNIT |
| HOSE CONNECTOR | 7090180 | 9 | 1 | 479 | 11 65 725 0 | TURBOCHARGER |
| HOSE CONNECTOR | 7090309 | 23 | 1 | 476 | 11 65 724 8 | FUEL LINES |
| HOSE DN8X1000 | 10475175 | 100 | 0.5m | 418 | 93 01 913 7 | FUEL-PREFILTER ASS. |
| HOSE FITTING DN10 | 11082207 | 90 | 1 | 160 | 93 01 551 8 | WATER COOLER MKL |
| HOSE FITTING DN8 | 7624266 | 71 | 1 | 418 | 93 01 913 7 | FUEL-PREFILTER ASS. |
| HOSE GUARD | 7015425 | 620 | 1.5m | 331 | 93 01 275 4 | WORKING HYDRAULICS |
| HOSE GUARD DN101,6MM | 11658578 | 190 | 1 | 207 | 93 01 242 7 | HYDR.BRAKE SYSTEM |
| HOSE HOLDER | 11691893 | 80 | 1 | 156 | 93 01 552 0 | CHARGE AIR COOLER MKL |
| HOSE SET | 11390232 | 10 | 1 | 165 | 11 39 023 0 | CAPACITOR UNIT MKL |
| HOUSING | 10011002 | 446 | 1 | 310 | 93 02 318 6 | WIRE HARNESS - CABIN W157 |
| HOUSING | 10424703 | 10 | 1 | 179 | 11 63 189 8 | VARIABLE PUMP |
| HOUSING | 10650075 | 1 | 1 | 462 | 97 38 339 | THERMOSTAT HOUSING |
| HOUSING | 10650076 | 2 | 1 | 462 | 97 38 339 | THERMOSTAT HOUSING |
| HOUSING | 11002873 | 5 | 1 | 478 | 97 38 267 | OIL COOLER |
| HOUSING | 11067309 | 1 | 1 | 190 | 11 63 189 0 | INTERNAL GEAR PUMP |
| HOUSING | 11182635 | 5 | 1 | 220 | 12 20 687 4 | DIFF.CARRIER |
| HOUSING | 11643358 | 1 | 1 | 352 | 10 81 457 6 | VARIABLE DISPLACEMENT MO |
| HOUSING | 11643365 | 1 | 1 | 353 | 11 64 335 8 | HOUSING |
| HOUSING | 11643392 | 1 | 1 | 351 | 10 81 457 5 | VARIABLE DISPLACEMENT MO |
| HOUSING | 11643396 | 1 | 1 | 355 | 11 64 339 2 | HOUSING |
| HOUSING | 12202596 | 9 | 1 | 225 | 12 26 027 9 | DISTRIBUTOR GEARBOX |
| HOUSING | 12210316 | 10 | 1 | 228 | 12 24 780 7 | DIFF.CARRIER |
| HOUSING | 12224699 | 44 | 1 | 397 | 11 83 865 0 | HEATING SYSTEM |
| HOUSING | 7091062 | 1 | 1 | 448 | 97 38 243 | FLYWHEEL HOUSING |
| HOUSING FASTIN-FASTON 1- | 5004549 | 157 | 10 | 309 | 93 02 318 6 | WIRE HARNESS - CABIN W157 |
| HOUSING TUBE | 10410733 | 1 | 1 | 343 | 12 20 502 2 | SUCTION RETURN FLOW FIL |
| HYDR.BRAKE SYSTEM | 93012427 | 10 | 1 | 41 | 93 40 000 00 | HYDRAULIC INSTALLATION |
| HYDRAULIC CYLINDER | 11699464 | 20 | 1 | 245 | 11 44 322 6 | MOUNTING STEERING CYLIN |
| HYDRAULIC CYLINDER | 11699464 | 20 | 1 | 245 | 11 44 322 6 | MOUNTING STEERING CYLIN |
| HYDRAULIC CYLINDER | 903000002 | 21 | 1 | 26 | 90 30 000 00 | LIFTING FRAMEWORK |
| HYDRAULIC CYLINDER | 94063438 | 1 | 1 | 140 | 93 02 412 9 | TILT CYLINDER |
| HYDRAULIC CYLINDER | 9914531 | 1 | 1 | 136 | 96 55 214 | HOIST CYLINDERS |
| HYDRAULIC CYLINDER | 9914531 | 1 | 1 | 137 | 96 55 214 | HOIST CYLINDERS |
| HYDRAULIC HOSE | 7091053 | 13 | 1 | 479 | 11 65 725 0 | TURBOCHARGER |
| HYDRAULIC INSTALLATION | 93012750 | 10 | 1 | 241 | 93 02 191 5 | HYDRAULIC INSTALLATION |
| HYDRAULIC INSTALLATION | 93021915 | 10 | 1 | 46 | 95 20 000 00 | HYDRAULIC INSTALLATION |
| HYDRAULIC INSTALLATION | 934000000 | 100 | 1 | 53 | 96 60 000 00 | CONTROL |
| HYDRAULIC INSTALLATION | 934000000 | 40 | 1 | 59 | 97 00 000 00 | HYDRAULICS |
| HYDRAULIC INSTALLATION | 952000000 | 10 | 1 | 53 | 96 60 000 00 | CONTROL |
| HYDRAULIC INSTALLATION | 952000000 | 50 | 1 | 59 | 97 00 000 00 | HYDRAULICS |
| HYDRAULIC OIL LIEBHERR/IS | 10356800 | 20 | 180l | 120 | 10 49 794 1 | FILLING W/ OIL |
| HYDRAULIC OIL LIEBHERR/IS | 10330260 | 1000 | 1 | 114 | 10 35 680 0 | HYDRAULIC OIL LIEBHERR/IS |
| HYDRAULIC OIL LIEBHERR/IS | 10330258 | 20 | 1 | 114 | 10 35 680 0 | HYDRAULIC OIL LIEBHERR/IS |

| Description | Item | Pos. | Quantity | Page | Assembly | Description |
|---|---|---|---|---|---|---|
| HYDRAULIC OIL LIEBHERR/ISO | 10330259 | 210 | 1 | 114 | 10 35 680 0 | HYDRAULIC OIL LIEBHERR/IS |
| HYDRAULIC OIL LIEBHERR/ISO | 10330255 | 5 | 1 | 114 | 10 35 680 0 | HYDRAULIC OIL LIEBHERR/IS |
| HYDRAULIC TANK | 93020700 | 20 | 1 | 339 | 93 01 922 5 | HYDRAULIC TANK INSTALLAT |
| HYDRAULIC TANK | 971100000 | 20 | 1 | 59 | 97 00 000 00 | HYDRAULICS |
| HYDRAULIC TANK INSTALLAT | 93019225 | 10 | 1 | 62 | 97 11 000 00 | HYDRAULIC TANK |
| HYDRAULIC TANK INSTALLAT | 93022008 | 20 | 1 | 62 | 97 11 000 00 | HYDRAULIC TANK |
| HYDRAULIC+GEAR-OIL LIEBH | 10356828 | 20 | 3.8l | 119 | 93 01 636 1 | FILLING W/ OIL |
| HYDRAULIC+GEAR-OIL LIEBH | 10296482 | 1000 | 1 | 95 | 10 35 682 8 | HYDRAULIC+GEAR-OIL LIEBH |
| HYDRAULIC+GEAR-OIL LIEBH | 10330282 | 20 | 1 | 95 | 10 35 682 8 | HYDRAULIC+GEAR-OIL LIEBH |
| HYDRAULIC+GEAR-OIL LIEBHE | 10330283 | 210 | 1 | 95 | 10 35 682 8 | HYDRAULIC+GEAR-OIL LIEBH |
| HYDRAULIC+GEAR-OIL LIEBHE | 10330280 | 5 | 1 | 95 | 10 35 682 8 | HYDRAULIC+GEAR-OIL LIEBH |
| HYDRAULIC-TYPE LUBRICAT.N | 10411118 | 9 | 2 | 228 | 12 24 780 7 | DIFF.CARRIER |
| HYDRAULICS | 900604000 | 50 | 1 | 13 | 90 06 000 02 | SERVICE FLUIDS FILL AT FACT |
| HYDRAULICS | 970000000 | 120 | 1 | 11 | 90 00 000 00 | BASIC MACHINE WHEEL LOA |
| IDLE GEAR | 7090978 | 7 | 1 | 499 | 97 38 271 | SENSOR ELEMENT |
| IGNITION KEY | 10221073 | 10 | 1 | 266 | 10 11 495 5 | IGNITION STARTER SWITCH |
| IGNITION STARTER SWITCH | 10114955 | 160 | 1 | 298 | 93 01 404 9 | DRIVING AREA ELECTRICS |
| IGNITION STARTER SWITCH | 10114955 | 160 | 1 | 301 | 93 01 404 9 | DRIVING AREA ELECTRICS |
| INDICATING DEVICE | 11840084 | 500 | 1 | 300 | 93 01 404 9 | DRIVING AREA ELECTRICS |
| INDICATING DEVICE | 11840084 | 500 | 1 | 303 | 93 01 404 9 | DRIVING AREA ELECTRICS |
| INDUCTIVE TRANSMITTER | 7009274 | 50 | 2 | 222 | 93 02 200 3 | REAR AXLE ASSEMBLY |
| INJECTION PUMP | 10342369 | 22 | 1 | 450 | 11 65 621 9 | INJECTION SYSTEM |
| INJECTION SYSTEM | 11656219 | 6 | 1 | 443 | 11 00 356 9 | DIESEL ENGINE 4045 HF286 1 |
| INJECTOR | 7091137 | 14 | 4 | 450 | 11 65 621 9 | INJECTION SYSTEM |
| INLET VALVE | 7090027 | 4 | 4 | 488 | 70 91 097 | CYLINDER HEAD |
| INLET VALVE | 7090028 | 4 | 4 | 488 | 70 91 097 | CYLINDER HEAD |
| INLET VALVE | 7090029 | 4 | 4 | 488 | 70 91 097 | CYLINDER HEAD |
| INNER MIRROR | 10285254 | 38 | 1 | 254 | 11 44 153 4 | INTERIOR PANELING |
| INSERT | 7090587 | 6 | 1 | 464 | 11 65 623 4 | GEARBOX COVER |
| INSERT | 7090587 | 26 | 1 | 485 | 97 38 260 | STEERING BOX |
| INSERT F. SORTIMENT A-I | 93027258 | 5 | 1 | 112 | 93 02 724 3 | SPARE PARTS SET LBH-WER |
| INSTAL OF PROTECTIVE SHEE | 11109059 | 10 | 1 | 72 | 98 55 000 00 | WHEEL BOX |
| INSTAL OF PROTECTIVE SHEE | 11109060 | 10 | 1 | 385 | 11 10 905 9 | INSTAL OF PROTECTIVE SHEE |
| INSTALLATION CONTROL | 93013839 | 10 | 1 | 338 | 93 01 384 2 | INSTALLATION CONTROL |
| INSTALLATION CONTROL | 93013842 | 96 | 1 | 53 | 96 60 000 00 | CONTROL |
| INSTALLATION CONTROL | 93013842 | 10 | 1 | 60 | 97 05 000 00 | PILOT CONTROL WORK EQUI |
| INSTALLATION TILTING RAM | 93020806 | 90 | 1 | 27 | 90 30 000 02 | HYDRAULIC CYLINDER |
| INSULATING MAT F.ENGINE | 8924415 | 40 | 1 | 393 | 93 01 254 1 | COVER |
| INSULATION NUT M8 | 11694182 | 60 | 4 | 408 | 93 02 340 5 | FUSE CARRIER |
| INTERIOR PANELING | 11441534 | 20 | 1 | 49 | 96 20 000 00 | COVER AND GLAZING |
| INTERMEDIATE BUSHING | 10410838 | 4 | 2 | 234 | 12 23 311 8 | BRAKE |
| INTERMEDIATE BUSHING | 7016681 | 48 | 3 | 226 | 12 26 027 9 | DISTRIBUTOR GEARBOX |
| INTERMEDIATE COVER | 11211110 | 4 | 2 | 220 | 12 20 687 4 | DIFF.CARRIER |
| INTERMEDIATE COVER | 11211110 | 15 | 2 | 228 | 12 24 780 7 | DIFF.CARRIER |
| INTERMEDIATE PART | 10491023 | 47 | 2 | 397 | 11 83 865 0 | HEATING SYSTEM |
| INTERMEDIATE PART | 6905209 | 170 | 8 | 307 | 93 01 492 8 | SWITCH INSTALLATION |
| INTERMEDIATE PLATE | 11067322 | 11 | 1 | 190 | 11 63 189 0 | INTERNAL GEAR PUMP |
| INTERNAL GEAR PUMP | 11631890 | 4 | 1 | 186 | 11 63 189 6 | VARIABLE PUMP |
| INTERNAL LIGHT | 11008707 | 20 | 1 | 308 | 93 01 405 9 | ELECTRIC |
| JOINT RUBBER SEAL | 11113239 | 23 | 1 | 254 | 11 44 153 4 | INTERIOR PANELING |
| KEY | 7410150 | 10 | 1 | 405 | 12 22 448 7 | BATTERY MAIN SWITCH |
| KEY RING | 8900202 | 60 | 1 | 213 | 93 02 339 7 | ARTICULATED JOINT LOCK |
| KEY RING | 8900202 | 80 | 2 | 422 | 10 49 793 2 | COUNTERWEIGHT INSTALLAT |
| KEYBOARD | 10677530 | 30 | 1 | 298 | 93 01 404 9 | DRIVING AREA ELECTRICS |
| KEYBOARD | 10886865 | 30 | 1 | 298 | 93 01 404 9 | DRIVING AREA ELECTRICS |
| KEYBOARD | 10886865 | 30 | 1 | 301 | 93 01 404 9 | DRIVING AREA ELECTRICS |
| KIT | 10330479 | 3 | 1 | 209 | 11 06 745 1 | BRAKE COMPACT BLOCK |
| KIT | 10354896 | 50 | 2 | 326 | 10 42 452 1 | PILOT CONTROL UNIT |
| KIT | 10355156 | 66 | 2 | 326 | 10 42 452 1 | PILOT CONTROL UNIT |
| KIT SEDIMENT BOWL | 7090001 | 11 | 1 | 481 | 11 65 791 3 | FUEL-PREFILTER ASS. |

| Description | Item | Pos. | Quantity | Page | Assembly | Description |
|---|---|---|---|---|---|---|
| KIT SEDIMENT BOWL | 7090001 | 3 | 1 | 492 | 10 34 288 6 | FUEL FILTER |
| KNOCKOUT WINDOW RIGHT | 12876212 | 20 | 1 | 263 | 93 03 054 4 | KNOCKOUT WINDOW RIGHT |
| KNOCKOUT WINDOW RIGHT | 93030544 | 30 | 1 | 259 | 93 03 054 2 | CABIN DOOR |
| KNURLED SCREW M6X25 | 10343139 | 91 | 1 | 255 | 11 44 153 4 | INTERIOR PANELING |
| KNURLED SCREW M6X25 | 10343139 | 60 | 2 | 321 | 93 01 526 9 | CAB FILTER |
| KNURLED SCREW M8X30 | 11008523 | 31 | 1 | 281 | 93 01 440 7 | ADD-ON PARTS |
| KS PLUS LEAD W162 | 93021749 | 290 | 1 | 403 | 93 01 404 8 | ELECTRICAL EQUIPMENT |
| KS PREHEATER RELAY - CU | 93019259 | 320 | 1 | 403 | 93 01 404 8 | ELECTRICAL EQUIPMENT |
| LABEL 35mmX35mm | 9797461 | 110 | 1 | 425 | 93 01 710 0 | ARRANGEMENT LABELS |
| LABEL WATERCOOLER EINBA | 10357265 | 40 | 2 | 124 | 11 40 249 0 | ANTI-FREEZE |
| LABELS GENERAL | 999000001 | 10 | 1 | 80 | 99 90 000 00 | ARRANGEMENT LABELS |
| LAMP SUPPORT | 93014346 | 40 | 1 | 251 | 93 01 434 9 | ROOF PANELLING |
| LASHING STRAP 18X0,35m 38 | 7621780 | 20 | 6 | 165 | 11 39 023 0 | CAPACITOR UNIT MKL |
| LASHING STRAP 18X0,35m 38 | 7621780 | 160 | 5 | 207 | 93 01 242 7 | HYDR.BRAKE SYSTEM |
| LASHING STRAP 18X0,35m 38 | 7621780 | 120 | 4 | 240 | 93 01 275 0 | HYDRAULIC INSTALLATION |
| LASHING STRAP 18X0,35m 38 | 7621780 | 600 | 2 | 300 | 93 01 404 9 | DRIVING AREA ELECTRICS |
| LASHING STRAP 18X0,35m 38 | 7621780 | 600 | 2 | 303 | 93 01 404 9 | DRIVING AREA ELECTRICS |
| LASHING STRAP 18X0,35m 38 | 7621780 | 280 | 35 | 329 | 93 01 275 4 | WORKING HYDRAULICS |
| LASHING STRAP 18X0,35m 38 | 7621780 | 240 | 15 | 402 | 93 01 404 8 | ELECTRICAL EQUIPMENT |
| LATCH | 11114107 | 40 | 1 | 391 | 93 01 239 2 | COOLER PANELLING |
| LEAD | 10015503 | 5 | 1m | 296 | 99 68 656 | WIRE HARNESS HANDLE |
| LEAD | 7091116 | 6 | 1 | 479 | 11 65 725 0 | TURBOCHARGER |
| LEAD 0,5mm² L=3m | 12220590 | 2 | 1 | 97 | 11 11 346 0 | ASSORTMENT |
| LEAD 1,5mm² L=6m | 11830089 | 3 | 3 | 97 | 11 11 346 0 | ASSORTMENT |
| LEAD 2,5mm² L=3m | 12220594 | 4 | 1 | 97 | 11 11 346 0 | ASSORTMENT |
| LEFT COVERING B POST | 93028587 | 140 | 1 | 256 | 11 44 153 4 | INTERIOR PANELING |
| LEFT-HAND LAMP HOLDER | 93014348 | 30 | 1 | 251 | 93 01 434 9 | ROOF PANELLING |
| LEG SPRING | 7027779 | 37 | 1 | 276 | 10 49 281 5 | SEAT TOP |
| LENS | 10471633 | 50 | 1 | 409 | 10 22 851 3 | FLOODLIGHT |
| LENS | 10471633 | 50 | 1 | 410 | 10 22 851 4 | FLOODLIGHT |
| LEVELLING PIN | 11060116 | 24 | 2 | 218 | 12 25 028 2 | DIFFERENTIAL |
| LEVELLING PIN | 11060116 | 11 | 2 | 229 | 12 24 782 1 | DIFFERENTIAL |
| LEVER | 10014767 | 20 | 2 | 317 | 99 68 563 | SWITCH |
| LEVER | 7027794 | 75 | 1 | 276 | 10 49 281 5 | SEAT TOP |
| LEVER LEFT | 7027780 | 44 | 1 | 276 | 10 49 281 5 | SEAT TOP |
| LEVER TYPE HAND GREASE | 12202218 | 20 | 1 | 431 | 12 40 355 0 | TOOL EQUIPMENT |
| LH-JOYSTICK | 93013845 | 80 | 1 | 53 | 96 60 000 00 | CONTROL |
| LH-JOYSTICK | 93013845 | 20 | 1 | 60 | 97 05 000 00 | PILOT CONTROL WORK EQUI |
| LH-JOYSTICK RIGHT | 94046651 | 20 | 1 | 295 | 93 01 384 5 | LH-JOYSTICK |
| LID PLATE 6X30X80 | 9608628 | 610 | 1 | 331 | 93 01 275 4 | WORKING HYDRAULICS |
| LIDAT | 12803494 | 60 | 1 | 56 | 96 70 000 00 | ELECTRIC |
| LIFT ARMS 2500MM | 10497875 | 20 | 1 | 26 | 90 30 000 00 | LIFTING FRAMEWORK |
| LIFTING ARM ASSEMBLY | 93020807 | 20 | 1 | 27 | 90 30 000 02 | HYDRAULIC CYLINDER |
| LIFTING FRAMEWORK | 903000000 | 30 | 1 | 9 | 13 56 -00 0 | WHEEL(ED) LOADER |
| LIFTING HOOK | 93028797 | 100 | 1 | 178 | 93 02 935 8 | COUPLING INSTALLATION |
| LIGHT AND SIGHT | 960000001 | 120 | 1 | 47 | 96 00 000 00 | OPERATOR'S CAB |
| LIGHT BULB 24V 21/5W/BAY15 | 6905653 | 90 | 2 | 383 | 93 01 242 6 | ADD-ON PARTS FOR HOOD |
| LIGHT BULB H3 24V 70W/PK22 | 6200685 | 150 | 4 | 258 | 93 01 527 7 | WORKING HEAD LIGHT INSTA |
| LIGHT BULB H3 24V 70W/PK22 | 6200685 | 11 | 1 | 396 | 70 27 205 | FLOODLIGHT |
| LIGHT BULB H3 24V 70W/PK22 | 6200685 | 20 | 1 | 409 | 10 22 851 3 | FLOODLIGHT |
| LIGHT BULB H3 24V 70W/PK22 | 6200685 | 20 | 1 | 410 | 10 22 851 4 | FLOODLIGHT |
| LIGHT BULB H7 24V 70W | 6905900 | 30 | 1 | 409 | 10 22 851 3 | FLOODLIGHT |
| LIGHT BULB H7 24V 70W | 6905900 | 30 | 1 | 410 | 10 22 851 4 | FLOODLIGHT |
| LIGHT BULB P21W 24V 21W | 6200915 | 30 | 2 | 308 | 93 01 405 9 | ELECTRIC |
| LIGHT BULB P21W 24V 21W | 6200915 | 80 | 4 | 383 | 93 01 242 6 | ADD-ON PARTS FOR HOOD |
| LIGHT BULB PY21W 24V 21W G | 10301363 | 40 | 1 | 409 | 10 22 851 3 | FLOODLIGHT |
| LIGHT BULB PY21W 24V 21W G | 10301363 | 40 | 1 | 410 | 10 22 851 4 | FLOODLIGHT |
| LIGHT BULB T4W 24V 4W | 6200012 | 10 | 1 | 409 | 10 22 851 3 | FLOODLIGHT |
| LIGHT BULB T4W 24V 4W | 6200012 | 10 | 1 | 410 | 10 22 851 4 | FLOODLIGHT |
| LIGHTING | 990000002 | 40 | 1 | 74 | 99 00 000 00 | ELECTRICAL INSTALLATION |

| Description | Item | Pos. | Quantity | Page | Assembly | Description |
|---|---|---|---|---|---|---|
| LIMIT STOP BUFFER | 10112636 | 130 | 1 | 386 | 11 10 906 0 | INSTAL OF PROTECTIVE SHEE |
| LINKAGE | 7027791 | 71 | 1 | 276 | 10 49 281 5 | SEAT TOP |
| LOCK NUT M12 | 7090054 | 4 | 1 | 471 | 11 65 723 7 | OIL PUMP |
| LOCK WASHER | 4239000 | 230 | 9 | 299 | 93 01 404 9 | DRIVING AREA ELECTRICS |
| LOCK WASHER | 4239000 | 530 | 4 | 300 | 93 01 404 9 | DRIVING AREA ELECTRICS |
| LOCK WASHER | 4239000 | 230 | 9 | 302 | 93 01 404 9 | DRIVING AREA ELECTRICS |
| LOCK WASHER | 4239000 | 530 | 4 | 303 | 93 01 404 9 | DRIVING AREA ELECTRICS |
| LOCK WASHER VS 10 | 4229913 | 240 | 16 | 147 | 10 49 795 4 | MOTOR |
| LOCK WASHER VS 10 | 4229913 | 410 | 2 | 149 | 10 49 795 4 | MOTOR |
| LOCK WASHER VS 10 | 4229913 | 70 | 4 | 153 | 93 01 247 6 | CHARGE AIR COOLER |
| LOCK WASHER VS 10 | 4229913 | 120 | 4 | 159 | 12 80 268 6 | WATER COOLER |
| LOCK WASHER VS 10 | 4229913 | 190 | 4 | 162 | 93 01 248 1 | OIL COOLER |
| LOCK WASHER VS 10 | 4229913 | 40 | 12 | 168 | 93 02 202 5 | FAN SYSTEM |
| LOCK WASHER VS 10 | 4229913 | 120 | 8 | 170 | 93 01 295 4 | EXHAUST SYSTEM |
| LOCK WASHER VS 10 | 4229913 | 201 | 2 | 174 | 93 01 530 3 | AIR FILTER UNIT |
| LOCK WASHER VS 10 | 4229913 | 60 | 12 | 178 | 93 02 935 8 | COUPLING INSTALLATION |
| LOCK WASHER VS 10 | 4229913 | 50 | 6 | 274 | 93 01 534 7 | SEAT BRACKET |
| LOCK WASHER VS 10 | 4229913 | 40 | 4 | 285 | 93 01 069 1 | STEERING |
| LOCK WASHER VS 10 | 4229913 | 23 | 2 | 315 | 93 01 445 4 | ARM REST RIGHT |
| LOCK WASHER VS 10 | 4229913 | 70 | 6 | 339 | 93 01 922 5 | HYDRAULIC TANK INSTALLAT |
| LOCK WASHER VS 10 | 4229913 | 370 | 4 | 340 | 93 01 922 5 | HYDRAULIC TANK INSTALLAT |
| LOCK WASHER VS 10 | 4229913 | 570 | 1 | 341 | 93 01 922 5 | HYDRAULIC TANK INSTALLAT |
| LOCK WASHER VS 10 | 4229913 | 90 | 8 | 379 | 93 01 241 4 | HOOD KUNSTSTOFF |
| LOCK WASHER VS 10 | 4229913 | 50 | 8 | 383 | 93 01 242 6 | ADD-ON PARTS FOR HOOD |
| LOCK WASHER VS 10 | 4229913 | 200 | 2 | 383 | 93 01 242 6 | ADD-ON PARTS FOR HOOD |
| LOCK WASHER VS 10 | 4229913 | 80 | 6 | 388 | 93 01 239 5 | ASSEMBLY PROTECTION PL |
| LOCK WASHER VS 10 | 4229913 | 270 | 5 | 403 | 93 01 404 8 | ELECTRICAL EQUIPMENT |
| LOCK WASHER VS 10 | 4229913 | 80 | 4 | 413 | 10 49 792 7 | BATTERY INSTALLATION |
| LOCK WASHER VS 10 | 4229913 | 60 | 2 | 422 | 10 49 793 2 | COUNTERWEIGHT INSTALLAT |
| LOCK WASHER VS 12 | 10299683 | 130 | 2 | 146 | 10 49 795 4 | MOTOR |
| LOCK WASHER VS 12 | 10299683 | 65 | 1 | 282 | 93 01 440 7 | ADD-ON PARTS |
| LOCK WASHER VS 12 | 10299683 | 70 | 4 | 346 | 93 02 765 2 | DRIVING HYDR.ASSEMBLY |
| LOCK WASHER VS 12 | 10299683 | 30 | 2 | 392 | 93 01 433 9 | COOLER PANELLING |
| LOCK WASHER VS 16 | 10006372 | 100 | 2 | 222 | 93 02 200 3 | REAR AXLE ASSEMBLY |
| LOCK WASHER VS 16 | 10006372 | 80 | 4 | 245 | 11 44 322 6 | MOUNTING STEERING CYLIN |
| LOCK WASHER VS 16 | 10006372 | 62 | 1 | 282 | 93 01 440 7 | ADD-ON PARTS |
| LOCK WASHER VS 16 | 10006372 | 40 | 4 | 342 | 93 02 200 8 | HYDRAULIC TANK INSTALLAT |
| LOCK WASHER VS 16 | 10006372 | 40 | 4 | 346 | 93 02 765 2 | DRIVING HYDR.ASSEMBLY |
| LOCK WASHER VS 16 | 10006372 | 160 | 4 | 416 | 93 02 846 3 | FUEL SYSTEM |
| LOCK WASHER VS 16 | 4229914 | 360 | 2 | 149 | 10 49 795 4 | MOTOR |
| LOCK WASHER VS 16 | 4229914 | 50 | 10 | 386 | 11 10 906 0 | INSTAL OF PROTECTIVE SHEE |
| LOCK WASHER VS 16 | 4229914 | 40 | 1 | 400 | 10 49 797 0 | GUARD RAILING |
| LOCK WASHER VS 5 | 423910501 | 120 | 1 | 269 | 93 01 445 9 | WINDSHIELD WIPER |
| LOCK WASHER VS 5 | 423910501 | 50 | 4 | 298 | 93 01 404 9 | DRIVING AREA ELECTRICS |
| LOCK WASHER VS 5 | 423910501 | 330 | 3 | 299 | 93 01 404 9 | DRIVING AREA ELECTRICS |
| LOCK WASHER VS 5 | 423910501 | 50 | 4 | 301 | 93 01 404 9 | DRIVING AREA ELECTRICS |
| LOCK WASHER VS 5 | 423910501 | 330 | 3 | 302 | 93 01 404 9 | DRIVING AREA ELECTRICS |
| LOCK WASHER VS 5 | 423910501 | 50 | 2 | 401 | 93 01 404 8 | ELECTRICAL EQUIPMENT |
| LOCK WASHER VS 5 | 423910501 | 160 | 2 | 401 | 93 01 404 8 | ELECTRICAL EQUIPMENT |
| LOCK WASHER VS 6 | 423910601 | 40 | 2 | 236 | 93 01 552 5 | ACTIVATION |
| LOCK WASHER VS 6 | 423910601 | 80 | 2 | 280 | 93 01 553 9 | AIR CONDITIONING PLANT |
| LOCK WASHER VS 6 | 423910601 | 123 | 5 | 283 | 93 01 440 7 | ADD-ON PARTS |
| LOCK WASHER VS 6 | 423910601 | 128 | 2 | 283 | 93 01 440 7 | ADD-ON PARTS |
| LOCK WASHER VS 6 | 423910601 | 133 | 5 | 283 | 93 01 440 7 | ADD-ON PARTS |
| LOCK WASHER VS 6 | 423910601 | 70 | 4 | 290 | 93 02 046 2 | ACCELERATOR |
| LOCK WASHER VS 6 | 423910601 | 70 | 4 | 291 | 93 02 046 2 | ACCELERATOR |
| LOCK WASHER VS 6 | 423910601 | 60 | 4 | 297 | 12 80 349 4 | LIDAT |
| LOCK WASHER VS 6 | 423910601 | 100 | 4 | 298 | 93 01 404 9 | DRIVING AREA ELECTRICS |
| LOCK WASHER VS 6 | 423910601 | 300 | 1 | 299 | 93 01 404 9 | DRIVING AREA ELECTRICS |
| LOCK WASHER VS 6 | 423910601 | 580 | 2 | 300 | 93 01 404 9 | DRIVING AREA ELECTRICS |

| Description | Item | Pos. | Quantity | Page | Assembly | Description |
|---|---|---|---|---|---|---|
| LOCK WASHER VS 6 | 423910601 | 100 | 4 | 301 | 93 01 404 9 | DRIVING AREA ELECTRICS |
| LOCK WASHER VS 6 | 423910601 | 300 | 1 | 302 | 93 01 404 9 | DRIVING AREA ELECTRICS |
| LOCK WASHER VS 6 | 423910601 | 580 | 2 | 303 | 93 01 404 9 | DRIVING AREA ELECTRICS |
| LOCK WASHER VS 6 | 423910601 | 50 | 4 | 337 | 93 01 383 9 | INSTALLATION CONTROL |
| LOCK WASHER VS 6 | 423910601 | 160 | 2 | 379 | 93 01 241 4 | HOOD KUNSTSTOFF |
| LOCK WASHER VS 6 | 423910601 | 130 | 2 | 401 | 93 01 404 8 | ELECTRICAL EQUIPMENT |
| LOCK WASHER VS 6 | 423910601 | 170 | 6 | 421 | 93 02 846 4 | FUEL TANK KUNSTSTOFF |
| LOCK WASHER VS 8 | 423910801 | 100 | 2 | 132 | 93 01 380 7 | AUTOM.BUCKET RETURNMOV |
| LOCK WASHER VS 8 | 423910801 | 85 | 4 | 164 | 93 02 657 8 | CAPACITOR UNIT |
| LOCK WASHER VS 8 | 423910801 | 120 | 4 | 168 | 93 02 202 5 | FAN SYSTEM |
| LOCK WASHER VS 8 | 423910801 | 33 | 7 | 250 | 93 01 436 7 | OUTER PANELLING |
| LOCK WASHER VS 8 | 423910801 | 70 | 3 | 258 | 93 01 527 7 | WORKING HEAD LIGHT INSTA |
| LOCK WASHER VS 8 | 423910801 | 130 | 3 | 258 | 93 01 527 7 | WORKING HEAD LIGHT INSTA |
| LOCK WASHER VS 8 | 423910801 | 164 | 2 | 258 | 93 01 527 7 | WORKING HEAD LIGHT INSTA |
| LOCK WASHER VS 8 | 423910801 | 40 | 4 | 273 | 93 01 387 5 | OPERATOR SEAT |
| LOCK WASHER VS 8 | 423910801 | 23 | 4 | 281 | 93 01 440 7 | ADD-ON PARTS |
| LOCK WASHER VS 8 | 423910801 | 43 | 2 | 281 | 93 01 440 7 | ADD-ON PARTS |
| LOCK WASHER VS 8 | 423910801 | 74 | 3 | 283 | 93 01 440 7 | ADD-ON PARTS |
| LOCK WASHER VS 8 | 423910801 | 40 | 3 | 290 | 93 02 046 2 | ACCELERATOR |
| LOCK WASHER VS 8 | 423910801 | 40 | 3 | 291 | 93 02 046 2 | ACCELERATOR |
| LOCK WASHER VS 8 | 423910801 | 70 | 4 | 293 | 93 01 524 7 | CONSOLE COMPL. |
| LOCK WASHER VS 8 | 423910801 | 90 | 4 | 318 | 93 01 605 2 | WORKING LIGHTS REAR |
| LOCK WASHER VS 8 | 423910801 | 460 | 2 | 341 | 93 01 922 5 | HYDRAULIC TANK INSTALLAT |
| LOCK WASHER VS 8 | 423910801 | 120 | 2 | 379 | 93 01 241 4 | HOOD KUNSTSTOFF |
| LOCKABLE TANK CAP d=80 | 789016308 | 30 | 1 | 421 | 93 02 846 4 | FUEL TANK KUNSTSTOFF |
| LOCKING | 11068290 | 90 | 1 | 283 | 93 01 440 7 | ADD-ON PARTS |
| LOCKING DEVICE | 12249079 | 60 | 1 | 264 | 12 87 621 2 | KNOCKOUT WINDOW RIGHT |
| LOCKING ELEMENT | 7412733 | 11 | 1 | 92 | 93 01 760 7 | SERVICE KIT 2000+4000+6000 |
| LOCKING ELEMENT | 7412733 | 20 | 1 | 177 | 58 02 097 | AIR FILTER |
| LOCKING PIECE | 9738202 | 2 | 1 | 443 | 11 00 356 9 | DIESEL ENGINE 4045 HF286 1 |
| LOCKING PIN | 10491675 | 11 | 1 | 193 | 10 49 167 4 | REGULATOR |
| LOCKING RING | 10216718 | 36 | 1 | 185 | 10 42 470 2 | DRIVING GEAR |
| LOCKING RING | 10411160 | 36 | 1 | 226 | 12 26 027 9 | DISTRIBUTOR GEARBOX |
| LOCKING RING | 10411162 | 42 | 1 | 226 | 12 26 027 9 | DISTRIBUTOR GEARBOX |
| LOCKING RING | 10411165 | 67 | 1 | 227 | 12 26 027 9 | DISTRIBUTOR GEARBOX |
| LOCKING RING | 10411165 | 13 | 6 | 230 | 12 24 780 8 | POWER TAKE-OFF |
| LOCKING RING | 10411165 | 13 | 6 | 232 | 12 26 027 4 | POWER TAKE-OFF |
| LOCKING RING | 10411166 | 68 | 1 | 227 | 12 26 027 9 | DISTRIBUTOR GEARBOX |
| LOCKING RING | 11644528 | 13 | 1 | 228 | 12 24 780 7 | DIFF.CARRIER |
| LOCKING RING | 12206788 | 26 | 2 | 230 | 12 24 780 8 | POWER TAKE-OFF |
| LOCKING RING | 12206788 | 26 | 2 | 232 | 12 26 027 4 | POWER TAKE-OFF |
| LOCKING RING | 7024859 | 6 | 1 | 220 | 12 20 687 4 | DIFF.CARRIER |
| LOCKING RING | 7027336 | 17 | 1 | 361 | 11 64 336 1 | CONTROL ELEMENT |
| LOCKING RING | 7027336 | 17 | 1 | 362 | 11 64 339 5 | CONTROL ELEMENT |
| LOCKING SEGMENT | 10038734 | 9 | 1 | 248 | 11 69 981 7 | STEERING COLUMN |
| LOUDSPEAKER | 634308016 | 20 | 2 | 314 | 10 49 783 7 | RADIO SET |
| LUBRICANT 1KG DOSE | 8610025 | 10 | 1 | 88 | 11 41 916 5 | LUBRICATING PASTE |
| LUBRICANTS, OPERATING S | 900600000 | 20 | 1 | 9 | 13 56 -00 0 | WHEEL(ED) LOADER |
| LUBRICATING PASTE | 11419165 | 800 | 1 | 505 | 99 22 997 | PISTON ROD BEARING |
| LUBRICATING PASTE | 11419165 | 800 | 1 | 506 | 99 51 442 | PISTON ROD BEARING |
| LUBRICATION DIAGRAM | 93016149 | 20 | 1 | 430 | 93 01 673 7 | LUBRICATION DIAGRAM |
| LUBRICATION DIAGRAM | 93016737 | 10 | 1 | 85 | 99 90 300 01 | LUBRICATION DIAGRAM |
| LUBRICATION DIAGRAM | 999030001 | 40 | 1 | 81 | 99 90 000 01 | LABELS GENERAL |
| MAGNET | 10013245 | 5 | 1 | 209 | 11 06 745 1 | BRAKE COMPACT BLOCK |
| MAGNET COIL | 10219617 | 10 | 1 | 511 | 11 49 223 6 | PRESSURE LIMITING VALVE |
| MAGNET COIL | 11081294 | 10 | 1 | 336 | 10 30 316 5 | 2/2 WAY VALVE |
| MAGNET PLUG | 12228314 | 9 | 1 | 220 | 12 20 687 4 | DIFF.CARRIER |
| MAGNET PLUG | 12228314 | 81 | 1 | 227 | 12 26 027 9 | DISTRIBUTOR GEARBOX |
| MAGNET PLUG | 12228314 | 11 | 1 | 228 | 12 24 780 7 | DIFF.CARRIER |
| MAGNET PLUG | 12228314 | 27 | 4 | 230 | 12 24 780 8 | POWER TAKE-OFF |

| Description | Item | Pos. | Quantity | Page | Assembly | Description |
|---|---|---|---|---|---|---|
| MAGNET PLUG | 12228314 | 27 | 4 | 232 | 12 26 027 4 | POWER TAKE-OFF |
| MAGNET PLUG | 12228326 | 8 | 1 | 220 | 12 20 687 4 | DIFF.CARRIER |
| MAGNET PLUG | 12228326 | 23 | 1 | 225 | 12 26 027 9 | DISTRIBUTOR GEARBOX |
| MAGNET PLUG | 12228326 | 57 | 4 | 227 | 12 26 027 9 | DISTRIBUTOR GEARBOX |
| MAGNET PLUG | 12228326 | 6 | 1 | 228 | 12 24 780 7 | DIFF.CARRIER |
| MAGNET PLUG | 12228326 | 18 | 2 | 230 | 12 24 780 8 | POWER TAKE-OFF |
| MAGNET PLUG | 12228326 | 18 | 2 | 232 | 12 26 027 4 | POWER TAKE-OFF |
| MAGNETIC ROD | 10028268 | 50 | 1 | 436 | 11 39 394 1 | SPECIAL TOOL ELECTRICITY |
| MAIN ELEMENT | 7412732 | 10 | 1 | 91 | 93 01 760 6 | SERVICE KIT 1000+3000+5000 |
| MAIN ELEMENT | 7412732 | 10 | 1 | 92 | 93 01 760 7 | SERVICE KIT 2000+4000+6000 |
| MAIN ELEMENT | 7412732 | 10 | 1 | 177 | 58 02 097 | AIR FILTER |
| MAT | 93023249 | 20 | 1 | 417 | 93 02 324 8 | SYNTHETIC LINING |
| MAT | 93023250 | 30 | 1 | 417 | 93 02 324 8 | SYNTHETIC LINING |
| MAT | 93023251 | 40 | 1 | 417 | 93 02 324 8 | SYNTHETIC LINING |
| MEASURING FLASK | 7026841 | 4 | 1 | 193 | 10 49 167 4 | REGULATOR |
| MEASURING FLASK | 7026847 | 1 | 1 | 196 | 70 26 841 | MEASURING FLASK |
| MEASURING HOSE DN2X1500 | 7002475 | 90 | 1 | 433 | 11 39 393 7 | SPECIAL TOOL GENERAL |
| MEASURING HOSE DN2X4000 | 7009134 | 100 | 1 | 433 | 11 39 393 7 | SPECIAL TOOL GENERAL |
| MEASURING STICK / DIPSTIC | 10489795 | 1 | 1 | 486 | 97 38 318 | OIL DIPSTICK |
| MIRROR 371X197 | 11082268 | 30 | 1 | 394 | 93 02 582 5 | MIRROR LEFT+RIGHT |
| MIRROR HOLDER | 11340751 | 20 | 1 | 394 | 93 02 582 5 | MIRROR LEFT+RIGHT |
| MIRROR LEFT+RIGHT | 93024450 | 70 | 1 | 48 | 96 00 000 01 | LIGHT AND SIGHT |
| MIRROR LEFT+RIGHT | 93025825 | 20 | 2 | 320 | 93 02 445 0 | MIRROR LEFT+RIGHT |
| MOISTURE SENSOR | 10334467 | 12 | 1 | 481 | 11 65 791 3 | FUEL-PREFILTER ASS. |
| MOISTURE SENSOR | 10334467 | 8 | 1 | 492 | 10 34 288 6 | FUEL FILTER |
| MOTOR | 10497954 | 10 | 1 | 151 | 10 49 795 5 | MOTOR |
| MOTOR | 10497955 | 10 | 1 | 31 | 90 51 000 00 | MOTOR |
| MOTOR | 905100000 | 10 | 1 | 30 | 90 50 000 00 | MOTOR, DRIVE, FUEL SYSTE |
| MOTOR CONTROL DEVICE | 7091140 | 17 | 1 | 450 | 11 65 621 9 | INJECTION SYSTEM |
| MOTOR, DRIVE, FUEL SYSTE | 905000000 | 70 | 1 | 11 | 90 00 000 00 | BASIC MACHINE WHEEL LOA |
| MOUNTING KEY PISTON NUT | 9921123 | 985 | 1 | 503 | 92 39 589 | PISTON |
| MOUNTING SHEET | 93017799 | 160 | 2 | 258 | 93 01 527 7 | WORKING HEAD LIGHT INSTA |
| MOUNTING STEERING CYLIN | 11443226 | 40 | 1 | 46 | 95 20 000 00 | HYDRAULIC INSTALLATION |
| MOUNTING TOOL BATTERIEST | 11839123 | 70 | 1 | 436 | 11 39 394 1 | SPECIAL TOOL ELECTRICITY |
| MUD FLAP | 9840476 | 50 | 2 | 388 | 93 01 239 5 | ASSEMBLY PROTECTION PL |
| MUD GUARD L524-L538 | 9841439 | 20 | 2 | 388 | 93 01 239 5 | ASSEMBLY PROTECTION PL |
| MULTI MEASURING TOOL | 10018500 | 20 | 1 | 436 | 11 39 394 1 | SPECIAL TOOL ELECTRICITY |
| MULTI-PLATE PLUG | 10678550 | 60 | 4 | 285 | 93 01 069 1 | STEERING |
| MULTI-PLATE PLUG | 11067935 | 50 | 1 | 262 | 93 02 804 8 | CONVERSION KIT |
| MULTI-PLATE PLUG | 11067935 | 110 | 2 | 423 | 93 01 242 9 | COUNTERWEIGHT INSTALLAT |
| NIPPLE | 7623825 | 70 | 1 | 418 | 93 01 913 7 | FUEL-PREFILTER ASS. |
| NOISE PROTECTION | 12828404 | 610 | 1 | 300 | 93 01 404 9 | DRIVING AREA ELECTRICS |
| NOISE PROTECTION | 12828404 | 610 | 1 | 303 | 93 01 404 9 | DRIVING AREA ELECTRICS |
| NON-RETURN VALVE | 10294516 | 10 | 2 | 359 | 11 64 336 0 | CLOSING PLATE |
| NON-RETURN VALVE | 10337746 | 260 | 1 | 340 | 93 01 922 5 | HYDRAULIC TANK INSTALLAT |
| NON-RETURN VALVE | 11066829 | 10 | 2 | 360 | 11 64 339 4 | CLOSING PLATE |
| NON-RETURN VALVE | 11123797 | 80 | 1 | 167 | 93 02 202 4 | FAN SYSTEM |
| NON-RETURN VALVE | 5603677 | 250 | 1 | 340 | 93 01 922 5 | HYDRAULIC TANK INSTALLAT |
| NON-RETURN VALVE | 7406701 | 100 | 1 | 236 | 93 01 552 5 | ACTIVATION |
| NON-RETURN VALVE | 7406701 | 590 | 2 | 331 | 93 01 275 4 | WORKING HYDRAULICS |
| NON-RETURN VALVE | 7623540 | 70 | 4 | 367 | 10 67 593 7 | CONTROL BLOCK |
| NON-RETURN VALVE | 7624410 | 130 | 1 | 367 | 10 67 593 7 | CONTROL BLOCK |
| NOZZLE | 10000655 | 54 | 1 | 193 | 10 49 167 4 | REGULATOR |
| NOZZLE | 10291981 | 270 | 5 | 323 | 93 01 524 4 | AIR PIPE LUFTVERTEILUNG |
| NOZZLE | 10330721 | 90 | 1 | 269 | 93 01 445 9 | WINDSHIELD WIPER |
| NOZZLE NG 0,8 / M6 | 571453108 | 123 | 2 | 367 | 10 67 593 7 | CONTROL BLOCK |
| NOZZLE NG 1,2 / M6 | 10100737 | 22 | 1 | 181 | 70 23 885 | CONNECTING PLATE |
| NOZZLE NG 1,4MM / M6 | 7014258 | 21 | 1 | 181 | 70 23 885 | CONNECTING PLATE |
| NUT | 10282964 | 20 | 1 | 248 | 11 69 981 7 | STEERING COLUMN |
| NUT | 12226925 | 10 | 1 | 225 | 12 26 027 9 | DISTRIBUTOR GEARBOX |

| Description | Item | Pos. | Quantity | Page | Assembly | Description |
|---|---|---|---|---|---|---|
| NUT | 12228432 | 42 | 2 | 292 | 12 20 065 0 | FOOT PEDAL |
| NUT | 12250190 | 31 | 20 | 231 | 12 24 780 8 | POWER TAKE-OFF |
| NUT | 12250190 | 31 | 20 | 233 | 12 26 027 4 | POWER TAKE-OFF |
| NUT | 7016654 | 35 | 10 | 229 | 12 24 782 1 | DIFFERENTIAL |
| NUT | 7619338 | 1 | 1 | 218 | 12 25 028 2 | DIFFERENTIAL |
| NUT M10 | 7090018 | 9 | 1 | 470 | 11 65 723 6 | ROCKER ARM |
| NUT M10X1 | 10218820 | 10 | 1 | 248 | 11 69 981 7 | STEERING COLUMN |
| NUT M12 | 7090003 | 4 | 4 | 489 | 97 38 242 | VALVE COVER |
| NUT M14 | 7090280 | 28 | 1 | 451 | 11 65 621 9 | INJECTION SYSTEM |
| NUT M5 | 7090648 | 3 | 1 | 458 | 97 38 293 | THREE PHASE CURRENT GE |
| NUT M7 | 10333818 | 8 | 8 | 450 | 11 65 621 9 | INJECTION SYSTEM |
| NUT M8X1 | 10294525 | 17 | 2 | 248 | 11 69 981 7 | STEERING COLUMN |
| NUT UNEF9/16 | 7090238 | 6 | 1 | 476 | 11 65 724 8 | FUEL LINES |
| NUT UNS1/2 | 7090301 | 18 | 1 | 476 | 11 65 724 8 | FUEL LINES |
| O RING 27X2,5 | 7621995 | 120 | 1 | 208 | 57 16 765 | SLIDING CALIPER |
| O RING 44X4 | 7621997 | 160 | 1 | 208 | 57 16 765 | SLIDING CALIPER |
| O-RING | 10115072 | 15 | 3 | 360 | 11 64 339 4 | CLOSING PLATE |
| O-RING | 10293880 | 13 | 1 | 190 | 11 63 189 0 | INTERNAL GEAR PUMP |
| O-RING | 10410892 | 3 | 4 | 220 | 12 20 687 4 | DIFF.CARRIER |
| O-RING | 10410892 | 1 | 4 | 228 | 12 24 780 7 | DIFF.CARRIER |
| O-RING | 10411089 | 18 | 1 | 228 | 12 24 780 7 | DIFF.CARRIER |
| O-RING | 10411113 | 7 | 2 | 225 | 12 26 027 9 | DISTRIBUTOR GEARBOX |
| O-RING | 11621166 | 40 | 1 | 226 | 12 26 027 9 | DISTRIBUTOR GEARBOX |
| O-RING | 11621186 | 38 | 2 | 226 | 12 26 027 9 | DISTRIBUTOR GEARBOX |
| O-RING | 12204355 | 86 | 2 | 227 | 12 26 027 9 | DISTRIBUTOR GEARBOX |
| O-RING | 12263811 | 61 | 1 | 193 | 10 49 167 4 | REGULATOR |
| O-RING | 7021312 | 31 | 1 | 219 | 12 25 028 2 | DIFFERENTIAL |
| O-RING | 7021312 | 92 | 1 | 227 | 12 26 027 9 | DISTRIBUTOR GEARBOX |
| O-RING | 7090163 | 7 | 1 | 498 | 97 38 252 | STARTER |
| O-RING | 7090227 | 2 | 1 | 494 | 70 90 001 | KIT SEDIMENT BOWL |
| O-RING | 7090227 | 4 | 1 | 494 | 70 90 001 | KIT SEDIMENT BOWL |
| O-RING | 7090227 | 6 | 1 | 494 | 70 90 001 | KIT SEDIMENT BOWL |
| O-RING | 7090227 | 9 | 1 | 494 | 70 90 001 | KIT SEDIMENT BOWL |
| O-RING | 7090266 | 2 | 1 | 461 | 97 38 258 | DELIVERY PUMP |
| O-RING | 7090544 | 9 | 1 | 488 | 70 91 097 | CYLINDER HEAD |
| O-RING | 726410808 | 100 | 1 | 421 | 93 02 846 4 | FUEL TANK KUNSTSTOFF |
| O-RING | 726450101 | 35 | 1 | 343 | 12 20 502 2 | SUCTION RETURN FLOW FIL |
| O-RING | 7616220 | 2 | 1 | 218 | 12 25 028 2 | DIFFERENTIAL |
| O-RING | 7620860 | 120 | 5 | 164 | 93 02 657 8 | CAPACITOR UNIT |
| O-RING 1 | 7361158 | 13 | 1 | 152 | 11 06 812 3 | TWO-STAGE PUMP |
| O-RING 10,82X1,78 | 7413591 | 65 | 1 | 397 | 11 83 865 0 | HEATING SYSTEM |
| O-RING 107,62X2,616 | 7090557 | 1 | 1 | 473 | 11 64 269 9 | DRIVING COVER |
| O-RING 11,3X2,2 | 7090257 | 3 | 1 | 452 | 11 65 622 0 | SUCTION MANIFOLD |
| O-RING 11,3X2,2 | 7090257 | 7 | 1 | 462 | 97 38 339 | THERMOSTAT HOUSING |
| O-RING 11,3X2,2 | 7090257 | 21 | 1 | 476 | 11 65 724 8 | FUEL LINES |
| O-RING 11,3X2,2 | 7090257 | 2 | 1 | 499 | 97 38 271 | SENSOR ELEMENT |
| O-RING 116,84X7 | 7002054 | 3 | 1 | 504 | 96 01 075 | PISTON |
| O-RING 117,069X3,531 | 10411799 | 26 | 1 | 450 | 11 65 621 9 | INJECTION SYSTEM |
| O-RING 126,37X5,33 | 7006723 | 31 | 1 | 343 | 12 20 502 2 | SUCTION RETURN FLOW FIL |
| O-RING 129X6 | 7028731 | 7 | 1 | 506 | 99 51 442 | PISTON ROD BEARING |
| O-RING 12X2,5 | 7412937 | 15 | 1 | 419 | 70 27 481 | FUEL SEPARATOR |
| O-RING 12X2,5 | 7412937 | 15 | 1 | 420 | 70 27 982 | SEAL KIT |
| O-RING 133,02X2,62 | 7021103 | 41 | 1 | 229 | 12 24 782 1 | DIFFERENTIAL |
| O-RING 144,52X2,62 | 12226284 | 8 | 1 | 190 | 11 63 189 0 | INTERNAL GEAR PUMP |
| O-RING 144,52X2,62 | 12226284 | 12 | 1 | 190 | 11 63 189 0 | INTERNAL GEAR PUMP |
| O-RING 14X1,78 | 7413615 | 64 | 1 | 397 | 11 83 865 0 | HEATING SYSTEM |
| O-RING 15,47X3,53 | 7090055 | 17 | 1 | 466 | 11 65 723 0 | CYLINDER BLOCK |
| O-RING 15,47X3,53 | 7090055 | 5 | 1 | 471 | 11 65 723 7 | OIL PUMP |
| O-RING 15,4X2,1 | 10024673 | 10 | 1 | 371 | 76 23 540 | NON-RETURN VALVE |
| O-RING 15X2 | 7264625 | 1 | 1 | 509 | 50 04 624 | OIL DRAIN PLUG M 30 1,5 |

| Description | Item | Pos. | Quantity | Page | Assembly | Description |
|---|---|---|---|---|---|---|
| O-RING 15X2,5 | 7264002 | 68 | 1 | 282 | 93 01 440 7 | ADD-ON PARTS |
| O-RING 177,47X2,62 | 7409784 | 59 | 1 | 227 | 12 26 027 9 | DISTRIBUTOR GEARBOX |
| O-RING 17X1,78 | 726452114 | 130 | 1 | 164 | 93 02 657 8 | CAPACITOR UNIT |
| O-RING 18,72X2,62 | 7023765 | 56 | 1 | 193 | 10 49 167 4 | REGULATOR |
| O-RING 18,72X2,62 | 7023765 | 12 | 2 | 195 | 10 00 066 1 | REGULATOR ELEMENT |
| O-RING 18,72X2,62 | 7023765 | 12 | 1 | 197 | 10 00 066 0 | REGULATOR ELEMENT |
| O-RING 18,72X2,62 | 7090010 | 2 | 1 | 484 | 97 38 250 | CRANKCASE BREATHER |
| O-RING 18,72X2,62 | 7615787 | 97 | 1 | 227 | 12 26 027 9 | DISTRIBUTOR GEARBOX |
| O-RING 19,3X2,2 | 11212730 | 5 | 1 | 189 | 11 63 188 9 | PUMP HOUSING |
| O-RING 19,3X2,2 | 7090430 | 11 | 1 | 453 | 11 65 622 3 | OIL SUMP |
| O-RING 19,3X2,2 | 7090430 | 15 | 1 | 464 | 11 65 623 4 | GEARBOX COVER |
| O-RING 19,3X2,2 | 7090430 | 7 | 1 | 482 | 11 65 791 7 | OIL FILTER |
| O-RING 19,3X2,2 | 7090430 | 5 | 1 | 491 | 97 38 246 | FILTER HOUSING HEAD |
| O-RING 19,5X2,5 | 7027959 | 19 | 2 | 419 | 70 27 481 | FUEL SEPARATOR |
| O-RING 19,5X2,5 | 7027959 | 19 | 1 | 420 | 70 27 982 | SEAL KIT |
| O-RING 202,79X3,53 | 7022103 | 10 | 1 | 192 | 11 63 189 3 | BEARING FLANGE |
| O-RING 21,946X1,778 | 10411812 | 12 | 4 | 450 | 11 65 621 9 | INJECTION SYSTEM |
| O-RING 21,946X1,778 | 7091150 | 29 | 1 | 451 | 11 65 621 9 | INJECTION SYSTEM |
| O-RING 23,6X2,9 | 11212731 | 2 | 1 | 189 | 11 63 188 9 | PUMP HOUSING |
| O-RING 23,6X2,9 | 11212731 | 3 | 1 | 189 | 11 63 188 9 | PUMP HOUSING |
| O-RING 23,6X2,9 | 11212731 | 4 | 1 | 189 | 11 63 188 9 | PUMP HOUSING |
| O-RING 23,6X2,9 | 11212731 | 5 | 1 | 201 | 11 49 023 3 | PRESSURE LIMITING VALVE |
| O-RING 24,99X3,53 | 7090059 | 4 | 1 | 453 | 11 65 622 3 | OIL SUMP |
| O-RING 24,99X3,53 | 7264008 | 60 | 1 | 421 | 93 02 846 4 | FUEL TANK KUNSTSTOFF |
| O-RING 26X2,5 | 7029278 | 1 | 1 | 202 | 52 11 461 | ANGLE FLANGE SCREWED U |
| O-RING 29,82X2,62 | 7090069 | 3 | 2 | 478 | 97 38 267 | OIL COOLER |
| O-RING 29,87X1,78 | 7021377 | 26 | 1 | 361 | 11 64 336 1 | CONTROL ELEMENT |
| O-RING 329,79X3,53 | 7623479 | 12 | 2 | 230 | 12 24 780 8 | POWER TAKE-OFF |
| O-RING 329,79X3,53 | 7623479 | 12 | 2 | 232 | 12 26 027 4 | POWER TAKE-OFF |
| O-RING 37,45X2,99 | 7090337 | 7 | 1 | 465 | 11 65 722 9 | BALANCER SHAFT |
| O-RING 37,45X2,99 | 7090337 | 3 | 1 | 466 | 11 65 723 0 | CYLINDER BLOCK |
| O-RING 37,69X3,53 | 7090905 | 3 | 1 | 464 | 11 65 623 4 | GEARBOX COVER |
| O-RING 37,69X3,53 | 7090905 | 10 | 1 | 478 | 97 38 267 | OIL COOLER |
| O-RING 37,69X3,53 | 7090905 | 27 | 1 | 485 | 97 38 260 | STEERING BOX |
| O-RING 39,34X2,62 | 10097960 | 14 | 1 | 362 | 11 64 339 5 | CONTROL ELEMENT |
| O-RING 42,82X3,53 | 7615792 | 11 | 1 | 225 | 12 26 027 9 | DISTRIBUTOR GEARBOX |
| O-RING 50,39X3,53 | 7090085 | 3 | 1 | 474 | 11 65 724 0 | WATER PUMP INTAKE |
| O-RING 53,645X2,616 | 10411819 | 23 | 1 | 450 | 11 65 621 9 | INJECTION SYSTEM |
| O-RING 63X3 | 7264085 | 8 | 1 | 504 | 96 01 075 | PISTON |
| O-RING 66,04X5,33 | 7001580 | 11 | 2 | 505 | 99 22 997 | PISTON ROD BEARING |
| O-RING 69,25X2,616 | 7090503 | 2 | 1 | 448 | 97 38 243 | FLYWHEEL HOUSING |
| O-RING 7,59X2,6 | 7090004 | 37 | 4 | 91 | 93 01 760 6 | SERVICE KIT 1000+3000+5000 |
| O-RING 7,59X2,6 | 7090004 | 37 | 4 | 92 | 93 01 760 7 | SERVICE KIT 2000+4000+6000 |
| O-RING 7,59X2,6 | 7090004 | 5 | 4 | 489 | 97 38 242 | VALVE COVER |
| O-RING 7,65X1,78 | 7022118 | 9 | 3 | 359 | 11 64 336 0 | CLOSING PLATE |
| O-RING 7,65X1,78 | 7022118 | 9 | 3 | 360 | 11 64 339 4 | CLOSING PLATE |
| O-RING 78,74X5,33 | 7264394 | 30 | 2 | 222 | 93 02 200 3 | REAR AXLE ASSEMBLY |
| O-RING 78,74X5,34 | 7617568 | 4 | 2 | 228 | 12 24 780 7 | DIFF.CARRIER |
| O-RING 8,1X1,6 | 7090451 | 16 | 1 | 476 | 11 65 724 8 | FUEL LINES |
| O-RING 85,09X5,33 | 7264418 | 11 | 2 | 506 | 99 51 442 | PISTON ROD BEARING |
| O-RING 88,49X3,53 | 7023901 | 39 | 1 | 185 | 10 42 470 2 | DRIVING GEAR |
| O-RING 8X2,2 | 10217805 | 8 | 1 | 358 | 10 29 451 6 | NON-RETURN VALVE |
| O-RING 9,19X2,62 | 7023766 | 13 | 1 | 197 | 10 00 066 0 | REGULATOR ELEMENT |
| O-RING 9,25X1,78 | 7009366 | 6 | 1 | 358 | 10 29 451 6 | NON-RETURN VALVE |
| O-RING 9,25X1,78 | 7090171 | 15 | 1 | 479 | 11 65 725 0 | TURBOCHARGER |
| O-RING 9,25X1,78 | 7090173 | 12 | 1 | 479 | 11 65 725 0 | TURBOCHARGER |
| O-RING 9,804X1,905 | 7091143 | 20 | 1 | 450 | 11 65 621 9 | INJECTION SYSTEM |
| O-RING JDS 13,3X2,2 | 7090061 | 10 | 1 | 479 | 11 65 725 0 | TURBOCHARGER |
| O-RING JDS 13,3X2,2 | 7090061 | 4 | 1 | 482 | 11 65 791 7 | OIL FILTER |
| O-RING JDS 13,3X2,2 | 7090061 | 9 | 1 | 490 | 97 38 245 | FILTER HOUSING HEAD |

| Description | Item | Pos. | Quantity | Page | Assembly | Description |
|---|---|---|---|---|---|---|
| O-RING JDS 15,3X2,2 | 7090050 | 7 | 1 | 453 | 11 65 622 3 | OIL SUMP |
| O-RING JDS 15,3X2,2 | 7090050 | 12 | 1 | 464 | 11 65 623 4 | GEARBOX COVER |
| O-RING JDS 15,3X2,2 | 7090050 | 5 | 1 | 474 | 11 65 724 0 | WATER PUMP INTAKE |
| O-RING JDS 15,3X2,2 | 7090050 | 16 | 1 | 478 | 97 38 267 | OIL COOLER |
| O-RING JDS 15,3X2,2 | 7090050 | 15 | 1 | 495 | 97 38 261 | WATER PUMP |
| O-RING JDS 17,3X2,2 | 7090117 | 30 | 1 | 451 | 11 65 621 9 | INJECTION SYSTEM |
| O-RING JDS 17,3X2,2 | 7090117 | 18 | 1 | 464 | 11 65 623 4 | GEARBOX COVER |
| O-RING JDS 17,3X2,2 | 7090117 | 5 | 1 | 499 | 97 38 271 | SENSOR ELEMENT |
| O-RING JDS 9,3X2,2 | 7090073 | 4 | 1 | 462 | 97 38 339 | THERMOSTAT HOUSING |
| O-RING JDS 9,3X2,2 | 7090073 | 2 | 1 | 476 | 11 65 724 8 | FUEL LINES |
| O-RING JDS 9,3X2,2 | 7090073 | 7 | 1 | 478 | 97 38 267 | OIL COOLER |
| O-RING KIT | 7090185 | 3 | 1 | 469 | 11 65 723 4 | PISTON WITH MAIN ROD |
| O-RING KIT | 7090578 | 7 | 1 | 459 | 11 65 794 4 | FUEL FILTER ATTACHMENT |
| O-RING KIT | 7090578 | 8 | 1 | 481 | 11 65 791 3 | FUEL-PREFILTER ASS. |
| O-RING KIT | 7090578 | 4 | 1 | 492 | 10 34 288 6 | FUEL FILTER |
| O-RING KIT | 7090578 | 9 | 1 | 493 | 97 38 255 | FUEL FILTER |
| OIL COOLER | 10411723 | 2 | 1 | 478 | 97 38 267 | OIL COOLER |
| OIL COOLER | 11006131 | 20 | 1 | 154 | 93 01 248 2 | OIL COOLER |
| OIL COOLER | 93012481 | 10 | 1 | 154 | 93 01 248 2 | OIL COOLER |
| OIL COOLER | 93012482 | 10 | 1 | 35 | 90 52 500 00 | |
| OIL COOLER | 9738267 | 34 | 1 | 445 | 11 00 356 9 | DIESEL ENGINE 4045 HF286 1 |
| OIL DIPSTICK | 9738318 | 21 | 1 | 444 | 11 00 356 9 | DIESEL ENGINE 4045 HF286 1 |
| OIL DRAIN HOSE DN18X3 | 7402658 | 30 | 1m | 431 | 12 40 355 0 | TOOL EQUIPMENT |
| OIL DRAIN HOSE DN18X3 | 7402658 | 110 | 1m | 433 | 11 39 393 7 | SPECIAL TOOL GENERAL |
| OIL DRAIN PLUG M 30 1,5 | 5004624 | 40 | 1 | 339 | 93 01 922 5 | HYDRAULIC TANK INSTALLAT |
| OIL DRAIN PLUG M 30 1,5 | 5004624 | 50 | 1 | 421 | 93 02 846 4 | FUEL TANK KUNSTSTOFF |
| OIL FILTER | 11657917 | 44 | 1 | 446 | 11 00 356 9 | DIESEL ENGINE 4045 HF286 1 |
| OIL FILTER | 7090561 | 1 | 1 | 91 | 93 01 760 6 | SERVICE KIT 1000+3000+5000 |
| OIL FILTER | 7090561 | 1 | 1 | 92 | 93 01 760 7 | SERVICE KIT 2000+4000+6000 |
| OIL FILTER | 7090561 | 1 | 1 | 93 | 93 02 529 2 | SERVICE KIT 500+1500+2500h |
| OIL FILTER | 7090561 | 11 | 1 | 482 | 11 65 791 7 | OIL FILTER |
| OIL LEVEL SIGHT GLASS | 11690766 | 53 | 1 | 226 | 12 26 027 9 | DISTRIBUTOR GEARBOX |
| OIL LEVEL SIGHT GLASS | 7620114 | 30 | 1 | 339 | 93 01 922 5 | HYDRAULIC TANK INSTALLAT |
| OIL PRESSURE SENSOR | 7090902 | 6 | 1 | 499 | 97 38 271 | SENSOR ELEMENT |
| OIL PUMP | 11657237 | 30 | 1 | 445 | 11 00 356 9 | DIESEL ENGINE 4045 HF286 1 |
| OIL PUMP | 7090881 | 2 | 1 | 471 | 11 65 723 7 | OIL PUMP |
| OIL PUMP | 7090881A | 2 | 1 | 471 | 11 65 723 7 | OIL PUMP |
| OIL PUMP INTAKE | 11000736 | 2 | 1 | 453 | 11 65 622 3 | OIL SUMP |
| OIL SUMP | 11656223 | 8 | 1 | 443 | 11 00 356 9 | DIESEL ENGINE 4045 HF286 1 |
| OIL SUMP | 7090982 | 5 | 1 | 453 | 11 65 622 3 | OIL SUMP |
| OPERATION | 10331876 | 2 | 1 | 209 | 11 06 745 1 | BRAKE COMPACT BLOCK |
| OPERATOR SEAT | 10467509 | 20 | 1 | 272 | 93 01 387 2 | OPERATOR SEAT |
| OPERATOR SEAT | 93013872 | 10 | 1 | 51 | 96 40 000 00 | OPERATOR SEAT AND ACCE |
| OPERATOR SEAT | 93013875 | 10 | 1 | 272 | 93 01 387 2 | OPERATOR SEAT |
| OPERATOR SEAT AND ACCE | 964000000 | 50 | 1 | 47 | 96 00 000 00 | OPERATOR'S CAB |
| OPERATOR'S CAB | 960000000 | 50 | 1 | 9 | 13 56 -00 0 | WHEEL(ED) LOADER |
| ORIFICE | 11114755 | 43 | 1 | 397 | 11 83 865 0 | HEATING SYSTEM |
| ORIFICE | 7005038 | 40 | 1 | 304 | 12 42 672 1 | DASHBOARD |
| ORIFICE | 7005038 | 190 | 11 | 307 | 93 01 492 8 | SWITCH INSTALLATION |
| ORIFICE | 7090335 | 19 | 4 | 466 | 11 65 723 0 | CYLINDER BLOCK |
| ORIFICE | 8924868 | 40 | 1 | 314 | 10 49 783 7 | RADIO SET |
| ORIFICE | 9605364 | 120 | 2 | 236 | 93 01 552 5 | ACTIVATION |
| ORIFICE | 9845040 | 130 | 1 | 236 | 93 01 552 5 | ACTIVATION |
| ORIFICE 2X12 | 11066837 | 30 | 1 | 363 | 11 06 682 1 | VALVE |
| ORIFICE NG 1,0MM / 10X1 | 9138736 | 50 | 1 | 349 | 93 01 241 8 | VARIABLE DISPLACEMENT MO |
| ORIFICE NG 1,0MM / 10X1 | 9138736 | 70 | 1 | 350 | 93 01 241 9 | VARIABLE DISPLACEMENT MO |
| OUTER PANELLING | 93014367 | 10 | 1 | 49 | 96 20 000 00 | COVER AND GLAZING |
| OUTLET VALVE | 7090031 | 6 | 4 | 488 | 70 91 097 | CYLINDER HEAD |
| OUTLET VALVE | 7090032 | 6 | 4 | 488 | 70 91 097 | CYLINDER HEAD |
| OUTLET VALVE | 7090033 | 6 | 4 | 488 | 70 91 097 | CYLINDER HEAD |

| Description | Item | Pos. | Quantity | Page | Assembly | Description |
|---|---|---|---|---|---|---|
| OUTPUT SHAFT | 12202597 | 18 | 1 | 225 | 12 26 027 9 | DISTRIBUTOR GEARBOX |
| PACKAGE | 7090427 | 11 | 1 | 489 | 97 38 242 | VALVE COVER |
| PAD | 10018060 | 1 | 1 | 276 | 10 49 281 5 | SEAT TOP |
| PAD | 10112498 | 2 | 1 | 276 | 10 49 281 5 | SEAT TOP |
| PANEL, LOWER FRONT LEFT | 11387138 | 150 | 1 | 256 | 11 44 153 4 | INTERIOR PANELING |
| PANEL, LOWER FRONT RIGHT | 11387131 | 160 | 1 | 256 | 11 44 153 4 | INTERIOR PANELING |
| PANELLING | 93012442 | 20 | 1 | 404 | 93 01 824 8 | PANELLING |
| PANELLING | 93018248 | 190 | 1 | 401 | 93 01 404 8 | ELECTRICAL EQUIPMENT |
| PANELLING RIGHT | 93014343 | 20 | 1 | 253 | 93 01 434 2 | COVERING RIGHT |
| PANELLING STEERING COLUM | 9777241 | 200 | 1 | 285 | 93 01 069 1 | STEERING |
| PANNELING | 93028589 | 20 | 1 | 254 | 11 44 153 4 | INTERIOR PANELING |
| PARALLEL PIN | 10424771 | 13 | 2 | 181 | 70 23 885 | CONNECTING PLATE |
| PARALLEL PIN | 10424772 | 14 | 1 | 181 | 70 23 885 | CONNECTING PLATE |
| PARALLEL PIN | 11643404 | 13 | 2 | 360 | 11 64 339 4 | CLOSING PLATE |
| PARALLEL PIN | 7028611 | 20 | 1 | 361 | 11 64 336 1 | CONTROL ELEMENT |
| PARALLEL PIN 10M6 | 11490253 | 12 | 2 | 192 | 11 63 189 3 | BEARING FLANGE |
| PARALLEL PIN 4 | 11100953 | 7 | 1 | 190 | 11 63 189 0 | INTERNAL GEAR PUMP |
| PARALLEL PIN 4m6 | 4601499 | 20 | 1 | 362 | 11 64 339 5 | CONTROL ELEMENT |
| PARALLEL PIN 6 | 11100946 | 51 | 2 | 193 | 10 49 167 4 | REGULATOR |
| PARALLEL PIN 8H6 | 11100950 | 13 | 2 | 359 | 11 64 336 0 | CLOSING PLATE |
| PARTICULATE FILTER | 10815373 | 41 | 1 | 91 | 93 01 760 6 | SERVICE KIT 1000+3000+5000 |
| PARTICULATE FILTER | 10815373 | 41 | 1 | 92 | 93 01 760 7 | SERVICE KIT 2000+4000+6000 |
| PARTICULATE FILTER | 10815373 | 30 | 1 | 321 | 93 01 526 9 | CAB FILTER |
| PARTITION | 93014392 | 20 | 1 | 281 | 93 01 440 7 | ADD-ON PARTS |
| PEDAL | 12228431 | 11 | 1 | 292 | 12 20 065 0 | FOOT PEDAL |
| PEDAL | 7623264 | 24 | 1 | 248 | 11 69 981 7 | STEERING COLUMN |
| PEDAL | 93015262 | 100 | 1 | 293 | 93 01 524 7 | CONSOLE COMPL. |
| PEDAL SPRING | 10038736 | 7 | 1 | 248 | 11 69 981 7 | STEERING COLUMN |
| PEDAL-RUBBER | 10024720 | 4 | 1 | 209 | 11 06 745 1 | BRAKE COMPACT BLOCK |
| PERFORATED PLATE | 93013398 | 260 | 1 | 380 | 93 01 241 4 | HOOD KUNSTSTOFF |
| PERMANENT MAGNET | 7621993 | 60 | 2 | 208 | 57 16 765 | SLIDING CALIPER |
| PILOT CONTROL UNIT | 10424521 | 20 | 1 | 338 | 93 01 384 2 | INSTALLATION CONTROL |
| PILOT CONTROL WORK EQUI | 970500000 | 60 | 1 | 61 | 97 10 000 00 | WORKING HYDRAULICS |
| PIN | 10000723 | 9 | 1 | 195 | 10 00 066 1 | REGULATOR ELEMENT |
| PIN | 10294526 | 11 | 1 | 248 | 11 69 981 7 | STEERING COLUMN |
| PIN | 10343461 | 9 | 1 | 460 | 97 38 257 | SHEET |
| PIN | 10441228 | 39 | 2 | 226 | 12 26 027 9 | DISTRIBUTOR GEARBOX |
| PIN | 10497870 | 90 | 1 | 129 | 10 49 787 5 | LIFT ARMS 2500MM |
| PIN | 10497872 | 100 | 2 | 129 | 10 49 787 5 | LIFT ARMS 2500MM |
| PIN | 11494517 | 3 | 1 | 364 | 11 64 336 2 | COVER |
| PIN | 12228415 | 1 | 1 | 292 | 12 20 065 0 | FOOT PEDAL |
| PIN | 12228430 | 18 | 1 | 292 | 12 20 065 0 | FOOT PEDAL |
| PIN | 6001948 | 699 | 4 | 310 | 93 02 318 6 | WIRE HARNESS - CABIN W157 |
| PIN 0,5-2,1mm² 16A | 6905970 | 1 | 130 | 108 | 11 11 347 1 | ASSORTMENT |
| PIN 100X310 | 8921440 | 70 | 1 | 129 | 10 49 787 5 | LIFT ARMS 2500MM |
| PIN 10218846-00 | 10497100 | 60 | 3 | 129 | 10 49 787 5 | LIFT ARMS 2500MM |
| PIN 40X175 | 11348042 | 40 | 4 | 245 | 11 44 322 6 | MOUNTING STEERING CYLIN |
| PIN 60 | 9840381 | 20 | 1 | 222 | 93 02 200 3 | REAR AXLE ASSEMBLY |
| PIN 70X185 | 9508678 | 30 | 2 | 135 | 93 01 379 6 | HOIST CYLINDERS |
| PIN 80X250X205 | 93019642 | 80 | 2 | 129 | 10 49 787 5 | LIFT ARMS 2500MM |
| PIN 80X250X205 | 93019642 | 20 | 1 | 142 | 93 02 130 8 | CYLINDER PIN |
| PIN 80X285X240 | 9605441 | 30 | 1 | 139 | 93 02 412 8 | TILT CYLINDER |
| PIN 90X140X136 | 9616963 | 20 | 2 | 235 | 93 01 240 2 | PIVOT BEARING |
| PIN 90X42X38 | 93015264 | 110 | 1 | 293 | 93 01 524 7 | CONSOLE COMPL. |
| PIN BEARING BOTTOM | 93015267 | 150 | 1 | 293 | 93 01 524 7 | CONSOLE COMPL. |
| PIN BEARING SEAL | 11826196 | 21 | 4 | 129 | 10 49 787 5 | LIFT ARMS 2500MM |
| PIN BEARING SEAL | 11826197 | 22 | 2 | 129 | 10 49 787 5 | LIFT ARMS 2500MM |
| PIN CONTACT | 10040330 | 90 | 11 | 296 | 99 68 656 | WIRE HARNESS HANDLE |
| PIN CONTACT | 6905330 | 642 | 6 | 310 | 93 02 318 6 | WIRE HARNESS - CABIN W157 |
| PIN CONTACT 0,99mm 0,5mm² | 7023717 | 12 | 200 | 103 | 11 11 346 7 | ASSORTMENT |

| Description | Item | Pos. | Quantity | Page | Assembly | Description |
|---|---|---|---|---|---|---|
| PIN CONTACT 1,55mm 1-2,5M | 10300942 | 392 | 11 | 310 | 93 02 318 6 | WIRE HARNESS - CABIN W157 |
| PIN CONTACT 1,56mm 0,5-1,5 | 7368251 | 14 | 200 | 104 | 11 11 346 7 | ASSORTMENT |
| PIN CONTACT 1,56mm 2mm² 13 | 7368406 | 16 | 200 | 104 | 11 11 346 7 | ASSORTMENT |
| PIN CONTACT 1,56mm 2mm² 13 | 7368406 | 80 | 2 | 377 | 93 01 459 9 | REVERSE WARNING, AUDIBL |
| PIN HOUSING | 6905328 | 746 | 1 | 311 | 93 02 318 6 | WIRE HARNESS - CABIN W157 |
| PIN HOUSING DRC 70-POL 13 | 6203641 | 154 | 1 | 309 | 93 02 318 6 | WIRE HARNESS - CABIN W157 |
| PIN HOUSING DRC 70-POL 13 | 6203721 | 174 | 1 | 309 | 93 02 318 6 | WIRE HARNESS - CABIN W157 |
| PIN HOUSING DT 2-POL 13A 15 | 6203129 | 8 | 6 | 103 | 11 11 346 7 | ASSORTMENT |
| PIN HOUSING DT 2-POL 13A 15 | 6203129 | 60 | 1 | 377 | 93 01 459 9 | REVERSE WARNING, AUDIBL |
| PIN HOUSING DT 3-POL 13A 15 | 6203130 | 6 | 5 | 103 | 11 11 346 7 | ASSORTMENT |
| PIN HOUSING DT 6-POL 13A 15 | 6203132 | 167 | 1 | 309 | 93 02 318 6 | WIRE HARNESS - CABIN W157 |
| PIN HOUSING DTM 3-POL 7,5A | 6004253 | 1 | 6 | 103 | 11 11 346 7 | ASSORTMENT |
| PINION | 12206779 | 2 | 2 | 230 | 12 24 780 8 | POWER TAKE-OFF |
| PINION | 12206779 | 2 | 2 | 232 | 12 26 027 4 | POWER TAKE-OFF |
| PIPE PLUG | 10650009 | 20 | 5 | 466 | 11 65 723 0 | CYLINDER BLOCK |
| PIPE PLUG | 7090323 | 8 | 1 | 488 | 70 91 097 | CYLINDER HEAD |
| PIPE PLUG | 7090350 | 38 | 1 | 446 | 11 00 356 9 | DIESEL ENGINE 4045 HF286 1 |
| PIPE PLUG | 7090350 | 5 | 2 | 462 | 97 38 339 | THERMOSTAT HOUSING |
| PIPE PLUG | 7090350 | 21 | 1 | 466 | 11 65 723 0 | CYLINDER BLOCK |
| PIPE PLUG | 7090432 | 10 | 1 | 453 | 11 65 622 3 | OIL SUMP |
| PIPE PLUG | 7090543 | 18 | 1 | 466 | 11 65 723 0 | CYLINDER BLOCK |
| PIPE PLUG | 7090607 | 22 | 1 | 466 | 11 65 723 0 | CYLINDER BLOCK |
| PIPE PLUG | 7091021 | 11 | 1 | 488 | 70 91 097 | CYLINDER HEAD |
| PIPE PLUG | 7091064 | 5 | 1 | 448 | 97 38 243 | FLYWHEEL HOUSING |
| PIPE PLUG | 7091065 | 6 | 1 | 448 | 97 38 243 | FLYWHEEL HOUSING |
| PIPE SOCKET | 7090564 | 3 | 1 | 476 | 11 65 724 8 | FUEL LINES |
| PISTON | 10410214 | 1 | 1 | 357 | 10 28 899 1 | PISTON WITH PISTON RINGS |
| PISTON | 10410251 | 3 | 1 | 358 | 10 29 451 6 | NON-RETURN VALVE |
| PISTON | 10411509 | 72 | 2 | 367 | 10 67 593 7 | CONTROL BLOCK |
| PISTON | 11213734 | 6 | 1 | 359 | 11 64 336 0 | CLOSING PLATE |
| PISTON | 11340138 | 9 | 2 | 234 | 12 23 311 8 | BRAKE |
| PISTON | 11651003 | 41 | 1 | 226 | 12 26 027 9 | DISTRIBUTOR GEARBOX |
| PISTON | 11690471 | 20 | 1 | 246 | 11 69 946 4 | HYDRAULIC CYLINDER |
| PISTON | 7623553 | 120 | 1 | 367 | 10 67 593 7 | CONTROL BLOCK |
| PISTON | 9239589 | 12 | 1 | 502 | 99 14 531 | HYDRAULIC CYLINDER |
| PISTON | 9239590 | 1 | 1 | 503 | 92 39 589 | PISTON |
| PISTON | 9601075 | 12 | 1 | 501 | 94 06 343 8 | HYDRAULIC CYLINDER |
| PISTON | 9601076 | 1 | 1 | 504 | 96 01 075 | PISTON |
| PISTON BOLT 41X77 | 10411849 | 6 | 4 | 469 | 11 65 723 4 | PISTON WITH MAIN ROD |
| PISTON GUIDE RING 110X102X | 9177724 | 2 | 2 | 503 | 92 39 589 | PISTON |
| PISTON GUIDE RING 110X105X | 7003380 | 6 | 2 | 503 | 92 39 589 | PISTON |
| PISTON GUIDE RING 140X132X | 9177714 | 2 | 2 | 504 | 96 01 075 | PISTON |
| PISTON GUIDE RING 140X135X | 7003432 | 6 | 3 | 504 | 96 01 075 | PISTON |
| PISTON NUT M50X2 | 4129202 | 4 | 1 | 502 | 99 14 531 | HYDRAULIC CYLINDER |
| PISTON RING CHAMP SPECIAL | 8000592 | 50 | 1 | 434 | 11 39 393 9 | SPECIAL TOOL, LH DIESEL EN |
| PISTON RING SET | 7090553 | 4 | 1 | 469 | 11 65 723 4 | PISTON WITH MAIN ROD |
| PISTON ROD | 11690469 | 3 | 1 | 246 | 11 69 946 4 | HYDRAULIC CYLINDER |
| PISTON ROD | 9064275 | 8 | 1 | 502 | 99 14 531 | HYDRAULIC CYLINDER |
| PISTON ROD | 94063517 | 8 | 1 | 501 | 94 06 343 8 | HYDRAULIC CYLINDER |
| PISTON ROD BEARING | 11690470 | 10 | 1 | 246 | 11 69 946 4 | HYDRAULIC CYLINDER |
| PISTON ROD BEARING | 9922997 | 13 | 1 | 502 | 99 14 531 | HYDRAULIC CYLINDER |
| PISTON ROD BEARING | 9951442 | 13 | 1 | 501 | 94 06 343 8 | HYDRAULIC CYLINDER |
| PISTON W.SLIDING | 10424718 | 2 | 9 | 185 | 10 42 470 2 | DRIVING GEAR |
| PISTON WITH MAIN ROD | 11657234 | 28 | 1 | 445 | 11 00 356 9 | DIESEL ENGINE 4045 HF286 1 |
| PISTON WITH PISTON RINGS | 10288991 | 6 | 1 | 360 | 11 64 339 4 | CLOSING PLATE |
| PISTON WRENCH | 9600418 | 985 | 1 | 504 | 96 01 075 | PISTON |
| PISTON WRENCH SW75/12 | 8007364 | 989 | 1 | 503 | 92 39 589 | PISTON |
| PISTON-CYLINDER BUSHING | 11000737 | 1 | 4 | 469 | 11 65 723 4 | PISTON WITH MAIN ROD |
| PIVOT BEARING | 93012402 | 50 | 1 | 65 | 98 00 000 00 | VEHICLE FRAME |
| PIVOT BEARING | 93012402 | 80 | 1 | 68 | 98 20 000 01 | REAR CHASSIS |

| Description | Item | Pos. | Quantity | Page | Assembly | Description |
|---|---|---|---|---|---|---|
| PIVOT PIN | 10475198 | 11 | 4 | 179 | 11 63 189 8 | VARIABLE PUMP |
| PIVOTING BEARING | 11314704 | 14 | 1 | 278 | 10 49 279 9 | SUSPENSION MSG85 |
| PLANET WHEEL | 12206781 | 14 | 6 | 230 | 12 24 780 8 | POWER TAKE-OFF |
| PLANET WHEEL | 12206781 | 14 | 6 | 232 | 12 26 027 4 | POWER TAKE-OFF |
| PLANETARY DRIVE AXLE | 12205341 | 20 | 1 | 216 | 12 41 228 6 | PLANETARY DRIVE AXLE 113 |
| PLANETARY DRIVE AXLE 113 | 12412286 | 20 | 1 | 214 | 12 80 698 6 | FRONT AXLE INSTALLATION |
| PLANETARY DRIVE AXLE 319/ | 12250803 | 20 | 1 | 223 | 12 91 375 6 | PLANETARY GEAR AXLE 319/ |
| PLANETARY GEAR AXLE 319/ | 12913756 | 20 | 1 | 221 | 12 91 602 5 | REAR AXLE ASSEMBLY |
| PLANETS HOUSING | 12206856 | 16 | 2 | 230 | 12 24 780 8 | POWER TAKE-OFF |
| PLANETS HOUSING | 12206856 | 16 | 2 | 232 | 12 26 027 4 | POWER TAKE-OFF |
| PLANETS HOUSING | 12206865 | 17 | 2 | 230 | 12 24 780 8 | POWER TAKE-OFF |
| PLANETS HOUSING | 12206865 | 17 | 2 | 232 | 12 26 027 4 | POWER TAKE-OFF |
| PLATE | 8924075 | 90 | 4 | 253 | 93 01 434 2 | COVERING RIGHT |
| PLIERS | 11006364 | 8 | 1 | 100 | 11 11 346 4 | ASSORTMENT |
| PLUG | 10012889 | 10 | 1 | 344 | 10 22 240 3 | AERATION FILTER 2µm |
| PLUG | 10037468 | 152 | 13 | 309 | 93 02 318 6 | WIRE HARNESS - CABIN W157 |
| PLUG | 10037476 | 153 | 2 | 309 | 93 02 318 6 | WIRE HARNESS - CABIN W157 |
| PLUG | 10354905 | 18 | 1 | 326 | 10 42 452 1 | PILOT CONTROL UNIT |
| PLUG | 5004488 | 180 | 1 | 309 | 93 02 318 6 | WIRE HARNESS - CABIN W157 |
| PLUG | 6000791 | 159 | 1 | 309 | 93 02 318 6 | WIRE HARNESS - CABIN W157 |
| PLUG BUSHING 2,82mm 0,75-2 | 10100063 | 440 | 62 | 310 | 93 02 318 6 | WIRE HARNESS - CABIN W157 |
| PLUG DT 06-12SA-CE01 12-P | 6003231 | 23 | 4 | 104 | 11 11 346 7 | ASSORTMENT |
| PLUG DT 2-POL 13A 24V | 6003169 | 20 | 1 | 104 | 11 11 346 7 | ASSORTMENT |
| PLUG DT 4-POL 13A 1500V | 6003248 | 21 | 1 | 104 | 11 11 346 7 | ASSORTMENT |
| PLUG DTM 6-12S 12-POL | 6906034 | 175 | 1 | 309 | 93 02 318 6 | WIRE HARNESS - CABIN W157 |
| PLUG NECK | 10651508 | 17 | 2 | 397 | 11 83 865 0 | HEATING SYSTEM |
| PLUG SHELL DT 2 13A 1500V | 10342517 | 161 | 8 | 309 | 93 02 318 6 | WIRE HARNESS - CABIN W157 |
| PLUG SHELL FASTIN-FASTON | 5004499 | 156 | 2 | 309 | 93 02 318 6 | WIRE HARNESS - CABIN W157 |
| PLUG SHELL JPT 2-POL | 6004195 | 9 | 10 | 101 | 11 11 346 5 | ASSORTMENT |
| PLUG SHELL JPT 6 | 6906010 | 171 | 1 | 309 | 93 02 318 6 | WIRE HARNESS - CABIN W157 |
| PLUG SHELL JPT RADIO 8-PO | 6001872 | 170 | 1 | 309 | 93 02 318 6 | WIRE HARNESS - CABIN W157 |
| PLUG SHELL POSITIV LOCK 1- | 6001438 | 169 | 2 | 309 | 93 02 318 6 | WIRE HARNESS - CABIN W157 |
| PLUG WEIß | 10478886 | 6 | 150 | 108 | 11 11 347 1 | ASSORTMENT |
| POWER TAKE-OFF | 12247808 | 30 | 1 | 217 | 12 20 534 1 | PLANETARY DRIVE AXLE |
| POWER TAKE-OFF | 12260274 | 40 | 1 | 224 | 12 25 080 3 | PLANETARY DRIVE AXLE 319/ |
| PRE-SEPARATOR | 10497915 | 10 | 1 | 39 | 90 54 000 00 | AIR FILTER UNIT |
| PRE-SEPARATOR | 11692788 | 20 | 1 | 173 | 10 49 791 5 | PRE-SEPARATOR |
| PREFILTER | 93013612 | 43 | 1 | 91 | 93 01 760 6 | SERVICE KIT 1000+3000+5000 |
| PREFILTER | 93013612 | 43 | 1 | 92 | 93 01 760 7 | SERVICE KIT 2000+4000+6000 |
| PREFILTER | 93013612 | 20 | 1 | 321 | 93 01 526 9 | CAB FILTER |
| PREFILTER | 93014155 | 42 | 1 | 91 | 93 01 760 6 | SERVICE KIT 1000+3000+5000 |
| PREFILTER | 93014155 | 42 | 1 | 92 | 93 01 760 7 | SERVICE KIT 2000+4000+6000 |
| PREFILTER | 93014155 | 70 | 1 | 321 | 93 01 526 9 | CAB FILTER |
| PRESSURE BOLT | 7621992 | 40 | 1 | 208 | 57 16 765 | SLIDING CALIPER |
| PRESSURE FEEDER VALVE | 10469910 | 80 | 3 | 367 | 10 67 593 7 | CONTROL BLOCK |
| PRESSURE FLANGE | 9616967 | 50 | 2 | 235 | 93 01 240 2 | PIVOT BEARING |
| PRESSURE FLANGE | 9616973 | 70 | 2 | 235 | 93 01 240 2 | PIVOT BEARING |
| PRESSURE GAUGE CONNECT | 7002436 | 80 | 1 | 433 | 11 39 393 7 | SPECIAL TOOL GENERAL |
| PRESSURE GAUGE COUPLING | 12219565 | 240 | 1 | 236 | 93 01 552 5 | ACTIVATION |
| PRESSURE GAUGE COUPLING | 12219565 | 360 | 1 | 288 | 93 01 384 7 | BRAKE COMPACT BLOCK |
| PRESSURE GAUGE G1/2B 0/4 | 7361288 | 50 | 1 | 433 | 11 39 393 7 | SPECIAL TOOL GENERAL |
| PRESSURE GAUGE G1/2B 0/60 | 5002866 | 70 | 1 | 433 | 11 39 393 7 | SPECIAL TOOL GENERAL |
| PRESSURE GAUGE G1/4B 0/25 | 5002932 | 60 | 1 | 433 | 11 39 393 7 | SPECIAL TOOL GENERAL |
| PRESSURE LIMITING VALVE | 11009200 | 85 | 1 | 367 | 10 67 593 7 | CONTROL BLOCK |
| PRESSURE LIMITING VALVE | 11067301 | 2 | 1 | 189 | 11 63 188 9 | PUMP HOUSING |
| PRESSURE LIMITING VALVE | 11067301 | 3 | 1 | 189 | 11 63 188 9 | PUMP HOUSING |
| PRESSURE LIMITING VALVE | 11490233 | 4 | 1 | 189 | 11 63 188 9 | PUMP HOUSING |
| PRESSURE LIMITING VALVE | 11492236 | 700 | 1 | 166 | 11 06 812 5 | FAN MOTOR |
| PRESSURE LIMITING VALVE | 11694965 | 87 | 1 | 367 | 10 67 593 7 | CONTROL BLOCK |
| PRESSURE LIMITING VALVE | 7414777 | 83 | 1 | 367 | 10 67 593 7 | CONTROL BLOCK |

| Description | Item | Pos. | Quantity | Page | Assembly | Description |
|---|---|---|---|---|---|---|
| PRESSURE PIPE | 10650061 | 34 | 1 | 451 | 11 65 621 9 | INJECTION SYSTEM |
| PRESSURE RELIEF VALVE | 7091156 | 39 | 1 | 451 | 11 65 621 9 | INJECTION SYSTEM |
| PRESSURE SENSOR | 11652559 | 160 | 1 | 435 | 11 39 393 9 | SPECIAL TOOL, LH DIESEL EN |
| PRESSURE SPRING | 10217532 | 7 | 1 | 362 | 11 64 339 5 | CONTROL ELEMENT |
| PRESSURE SPRING | 10282631 | 13 | 1 | 361 | 11 64 336 1 | CONTROL ELEMENT |
| PRESSURE SPRING | 10411514 | 122 | 1 | 367 | 10 67 593 7 | CONTROL BLOCK |
| PRESSURE SPRING | 10424781 | 5 | 1 | 197 | 10 00 066 0 | REGULATOR ELEMENT |
| PRESSURE SPRING | 11490264 | 12 | 1 | 198 | 11 49 022 6 | CONTROL VALVE |
| PRESSURE SPRING | 7022130 | 7 | 1 | 361 | 11 64 336 1 | CONTROL ELEMENT |
| PRESSURE SPRING | 7023657 | 4 | 1 | 196 | 70 26 841 | MEASURING FLASK |
| PRESSURE SPRING | 7023668 | 3 | 1 | 199 | 70 23 888 | REGULATION HYDRAULIC |
| PRESSURE SPRING | 7023679 | 6 | 1 | 197 | 10 00 066 0 | REGULATOR ELEMENT |
| PRESSURE SPRING | 7023915 | 3 | 1 | 194 | 70 23 887 | REGULATION HYDRAULIC |
| PRESSURE SPRING | 7024074 | 9 | 1 | 362 | 11 64 339 5 | CONTROL ELEMENT |
| PRESSURE SPRING | 7025449 | 9 | 1 | 361 | 11 64 336 1 | CONTROL ELEMENT |
| PRESSURE SPRING | 7025730 | 8 | 1 | 362 | 11 64 339 5 | CONTROL ELEMENT |
| PRESSURE SPRING | 7618947 | 8 | 6 | 234 | 12 23 311 8 | BRAKE |
| PRESSURE SPRING | 7624415 | 292 | 4 | 368 | 10 67 593 7 | CONTROL BLOCK |
| PRESSURE SPRING 0,8X11,8X | 10000649 | 4 | 1 | 196 | 70 26 841 | MEASURING FLASK |
| PRESSURE SPRING 1,1X12,1 | 10000650 | 4 | 1 | 196 | 70 26 841 | MEASURING FLASK |
| PRESSURE SPRING 1,5X10,9 | 10000647 | 6 | 1 | 195 | 10 00 066 1 | REGULATOR ELEMENT |
| PRESSURE SPRING 1X12X12, | 10000648 | 4 | 1 | 196 | 70 26 841 | MEASURING FLASK |
| PRESSURE SPRING 1X12X14, | 10000651 | 4 | 1 | 196 | 70 26 841 | MEASURING FLASK |
| PRESSURE SPRING 2,6X12X2 | 10000646 | 5 | 1 | 195 | 10 00 066 1 | REGULATOR ELEMENT |
| PRESSURE SPRING 3X12,7X2 | 11690615 | 4 | 1 | 201 | 11 49 023 3 | PRESSURE LIMITING VALVE |
| PRESSURE SWITCH | 10014164 | 150 | 1 | 164 | 93 02 657 8 | CAPACITOR UNIT |
| PRESSURE SWITCH -1-100bar | 11493757 | 250 | 1 | 237 | 93 01 552 5 | ACTIVATION |
| PRESSURE SWITCH -1-330bar | 10353432 | 420 | 1 | 288 | 93 01 384 7 | BRAKE COMPACT BLOCK |
| PRESSURE SWITCH WH W170 | 93028358 | 330 | 1 | 403 | 93 01 404 8 | ELECTRICAL EQUIPMENT |
| PRESSURE SWITCH WH W170 | 93024159 | 110 | 1 | 298 | 93 01 404 9 | DRIVING AREA ELECTRICS |
| PRESSURE SWITCH WH W170 | 93024159 | 110 | 1 | 301 | 93 01 404 9 | DRIVING AREA ELECTRICS |
| PRETENSIONING VALVE | 10425154 | 86 | 1 | 367 | 10 67 593 7 | CONTROL BLOCK |
| PRIMER ACRYL 100ML | 10021155 | 220 | 1 | 261 | 93 03 054 5 | CABIN DOOR LEFT |
| PROFIL CLAMP 110 | 7621805 | 50 | 1 | 170 | 93 01 295 4 | EXHAUST SYSTEM |
| PROPELLER SHAFT | 10291670 | 20 | 1 | 239 | 93 01 240 0 | DRIVE SHAFT ASSEMBLY |
| PROPORTIONAL MAGNET | 11066835 | 13 | 1 | 198 | 11 49 022 6 | CONTROL VALVE |
| PROPORTIONAL MAGNET | 11066835 | 27 | 1 | 362 | 11 64 339 5 | CONTROL ELEMENT |
| PROTECTING CAP | 10042323 | 10 | 1 | 211 | 10 28 860 2 | DIAPHRAGM ACCUMULATOR |
| PROTECTING CAP | 10334281 | 82 | 2 | 401 | 93 01 404 8 | ELECTRICAL EQUIPMENT |
| PROTECTING CAP | 11114108 | 50 | 1 | 391 | 93 01 239 2 | COOLER PANELLING |
| PROTECTING CAP | 11657932 | 2 | 1 | 458 | 97 38 293 | THREE PHASE CURRENT GE |
| PROTECTING CAP | 7616949 | 45 | 2 | 281 | 93 01 440 7 | ADD-ON PARTS |
| PROTECTING CAP | 7616949 | 77 | 1 | 283 | 93 01 440 7 | ADD-ON PARTS |
| PROTECTING CAP | 7616949 | 590 | 2 | 300 | 93 01 404 9 | DRIVING AREA ELECTRICS |
| PROTECTING CAP | 7616949 | 590 | 2 | 303 | 93 01 404 9 | DRIVING AREA ELECTRICS |
| PROTECTING CAP | 7616949 | 110 | 4 | 318 | 93 01 605 2 | WORKING LIGHTS REAR |
| PROTECTING CAP 9,7-11,4/87 | 11088106 | 83 | 1 | 401 | 93 01 404 8 | ELECTRICAL EQUIPMENT |
| PROTECTING CAP M26X1,5 | 7013456 | 3 | 1 | 509 | 50 04 624 | OIL DRAIN PLUG M 30 1,5 |
| PROTECTING SHEET | 93010321 | 10 | 1 | 388 | 93 01 239 5 | ASSEMBLY PROTECTION PL |
| PROTECTION | 11822669 | 30 | 1 | 172 | 11 34 861 8 | END PIPE |
| PROTECTION | 8928327 | 60 | 1 | 222 | 93 02 200 3 | REAR AXLE ASSEMBLY |
| PROTECTION AGAINST CORR | 11419175 | 801 | 1 | 505 | 99 22 997 | PISTON ROD BEARING |
| PROTECTION AGAINST CORR | 11419175 | 801 | 1 | 506 | 99 51 442 | PISTON ROD BEARING |
| PROTECTION GUARD | 12202600 | 66 | 1 | 227 | 12 26 027 9 | DISTRIBUTOR GEARBOX |
| PROTECTION GUARD | 12206772 | 32 | 2 | 233 | 12 26 027 4 | POWER TAKE-OFF |
| PROTECTION PLATE REAR L | 11109061 | 20 | 1 | 386 | 11 10 906 0 | INSTAL OF PROTECTIVE SHEE |
| PROTECTION PLATE REAR RI | 11109063 | 20 | 1 | 385 | 11 10 905 9 | INSTAL OF PROTECTIVE SHEE |
| PROTECTIVE HOSE | 10015501 | 60 | 0.74m | 296 | 99 68 656 | WIRE HARNESS HANDLE |
| PROTECTIVE SAFETY EQUIPM | 901500001 | 20 | 1 | 23 | 90 15 000 00 | SAFETY DEVICES |
| PROTECTIVE SAFETY EQUIPM | 968000000 | 130 | 1 | 47 | 96 00 000 00 | OPERATOR'S CAB |

| Description | Item | Pos. | Quantity | Page | Assembly | Description |
|---|---|---|---|---|---|---|
| PROXIMITY SWITCH | 10289070 | 170 | 1 | 131 | 93 01 379 5 | AUTOM.BUCKET RETURNMOV |
| PULL-BACK BALL | 10000692 | 25 | 1 | 185 | 10 42 470 2 | DRIVING GEAR |
| PULL-BACK PLATE | 10424797 | 24 | 1 | 185 | 10 42 470 2 | DRIVING GEAR |
| PUMP | 11692429 | 20 | 2 | 395 | 11 00 813 1 | WATER BASIN |
| PUMP HOUSING | 11631889 | 3 | 1 | 186 | 11 63 189 6 | VARIABLE PUMP |
| PUMP SUPPORT | 11631923 | 1 | 1 | 189 | 11 63 188 9 | PUMP HOUSING |
| PURE AIR HOSE | 11389508 | 40 | 1 | 174 | 93 01 530 3 | AIR FILTER UNIT |
| PUSHBUTTON HANDLE | 11081829 | 100 | 1 | 260 | 93 03 054 5 | CABIN DOOR LEFT |
| PUSHBUTTON HANDLE | 7623433 | 140 | 1 | 379 | 93 01 241 4 | HOOD KUNSTSTOFF |
| QUICK-FITTING UNION | 7027556 | 70 | 1 | 437 | 11 39 394 2 | SPECIAL AIR-CONDITIONING |
| QUICK-FITTING UNION | 7027557 | 80 | 1 | 437 | 11 39 394 2 | SPECIAL AIR-CONDITIONING |
| RADIAL SEAL | 10443649 | 3 | 1 | 455 | 11 65 622 4 | THERMOSTAT |
| RADIAL SEAL | 10650077 | 11 | 1 | 462 | 97 38 339 | THERMOSTAT HOUSING |
| RADIAL SEAL | 7090199 | 3 | 1 | 448 | 97 38 243 | FLYWHEEL HOUSING |
| RADIAL SEAL | 7091134 | 9 | 1 | 450 | 11 65 621 9 | INJECTION SYSTEM |
| RADIAL SEAL X100X120X8 | 7362182 | 80 | 2 | 130 | 10 49 783 5 | SHIFT LEVER |
| RADIAL SEAL X100X120X8 | 7362182 | 100 | 4 | 235 | 93 01 240 2 | PIVOT BEARING |
| RADIAL SEAL X60X75X8 | 7362178 | 110 | 4 | 128 | 11 42 662 7 | SHOVEL ARM |
| RADIAL SEAL X70X85X8 | 12240203 | 30 | 4 | 133 | 93 02 287 0 | CONNECTING LINK |
| RADIAL SEAL X70X85X8 | 7362179 | 120 | 4 | 128 | 11 42 662 7 | SHOVEL ARM |
| RADIAL SEAL X70X85X8 | 7362179 | 15 | 2 | 502 | 99 14 531 | HYDRAULIC CYLINDER |
| RADIAL SEAL X80X95X8 | 7362180 | 130 | 4 | 128 | 11 42 662 7 | SHOVEL ARM |
| RADIAL SEAL X80X95X8 | 7362180 | 15 | 4 | 501 | 94 06 343 8 | HYDRAULIC CYLINDER |
| RADIO SET | 10497837 | 110 | 1 | 47 | 96 00 000 00 | OPERATOR'S CAB |
| RASTER | 7027776 | 32 | 1 | 276 | 10 49 281 5 | SEAT TOP |
| RAW AIR HOSE | 93012444 | 70 | 1 | 174 | 93 01 530 3 | AIR FILTER UNIT |
| REAR AXLE ASSEMBLY | 12916025 | 10 | 1 | 44 | 94 10 000 00 | REAR AXLE ASSEMBLY |
| REAR AXLE ASSEMBLY | 93022003 | 10 | 1 | 221 | 12 91 602 5 | REAR AXLE ASSEMBLY |
| REAR AXLE ASSEMBLY | 941000000 | 20 | 1 | 42 | 94 00 000 00 | AXLES, DRIVE SHAFTS, TRA |
| REAR CHASSIS | 10497842 | 20 | 1 | 376 | 10 49 793 7 | REAR CHASSIS |
| REAR CHASSIS | 10497937 1 | 10 | 1 | 68 | 98 20 000 01 | REAR CHASSIS |
| REAR CHASSIS | 982000001 | 30 | 1 | 65 | 98 00 000 00 | VEHICLE FRAME |
| REAR REFLECTOR | 999040001 | 60 | 1 | 81 | 99 90 000 01 | LABELS GENERAL |
| REAR REFLECTOR D44X94 G | 7622573 | 30 | 2 | 429 | 93 01 702 6 | ARRANGEMENT LABELS |
| REAR REFLECTOR D44X94 RO | 7622572 | 40 | 2 | 429 | 93 01 702 6 | ARRANGEMENT LABELS |
| REAR REFLECTOR D60 GELB | 7017542 | 20 | 4 | 429 | 93 01 702 6 | ARRANGEMENT LABELS |
| REAR WALL PANELLING LI | 93019880 | 80 | 1 | 255 | 11 44 153 4 | INTERIOR PANELING |
| REAR WINDOW | 93014468 | 60 | 1 | 267 | 11 39 244 8 | GLAZING |
| REAR/BRAKE/TURN IND.LIGH | 10040741 | 110 | 2 | 383 | 93 01 242 6 | ADD-ON PARTS FOR HOOD |
| REBUILT WATER PUMP | 9738261A | 7 | 1 | 464 | 11 65 623 4 | GEARBOX COVER |
| RECEPTACLE | 6001444 | 697 | 4 | 310 | 93 02 318 6 | WIRE HARNESS - CABIN W157 |
| RECEPTACLE | 6001626 | 678 | 2 | 310 | 93 02 318 6 | WIRE HARNESS - CABIN W157 |
| RECEPTACLE 4,8-2,5 | 6201613 | 698 | 4 | 310 | 93 02 318 6 | WIRE HARNESS - CABIN W157 |
| RECEPTACLE 6,3 - 6 | 6201579 | 696 | 29 | 310 | 93 02 318 6 | WIRE HARNESS - CABIN W157 |
| RECEPTACLE 6,3X1,00 - 2,50 | 6001611 | 505 | 4 | 310 | 93 02 318 6 | WIRE HARNESS - CABIN W157 |
| RECEPTACLE A6,3-2,5 | 6000316 | 695 | 75 | 310 | 93 02 318 6 | WIRE HARNESS - CABIN W157 |
| RECEPTACLE FOR TABS 6,3m | 11060065 | 18 | 70 | 109 | 11 11 347 1 | ASSORTMENT |
| RECEPTACLE HOUSING | 6004259 | 183 | 1 | 310 | 93 02 318 6 | WIRE HARNESS - CABIN W157 |
| RECTANGULAR SECTION RIN | 10008048 | 7 | 1 | 201 | 11 49 023 3 | PRESSURE LIMITING VALVE |
| RECTANGULAR SECTION RIN | 7026843 | 26 | 1 | 179 | 11 63 189 8 | VARIABLE PUMP |
| RECTANGULAR SECTION RIN | 10490784 | 80 | 2 | 139 | 93 02 412 8 | TILT CYLINDER |
| RECTANGULAR SECTION RIN | 10490784 | 420 | 4 | 330 | 93 01 275 4 | WORKING HYDRAULICS |
| RECTANGULAR SECTION RIN | 10490784 | 130 | 2 | 346 | 93 02 765 2 | DRIVING HYDR.ASSEMBLY |
| RECTANGULAR SECTION RIN | 10490781 | 190 | 1 | 328 | 93 01 275 4 | WORKING HYDRAULICS |
| RECTANGULAR SECTION RIN | 10490781 | 163 | 2 | 346 | 93 02 765 2 | DRIVING HYDR.ASSEMBLY |
| RECTANGULAR SECTION RIN | 10472425 | 160 | 2 | 346 | 93 02 765 2 | DRIVING HYDR.ASSEMBLY |
| RED TEST LINE | 11006221 | 2 | 1 | 102 | 11 11 346 6 | ASSORTMENT |
| REDUCER | 12246643 | 130 | 1 | 322 | 93 01 524 4 | AIR PIPE LUFTVERTEILUNG |
| REFERENCE PLATE | 9402377 | 100 | 3 | 425 | 93 01 710 0 | ARRANGEMENT LABELS |
| REFERENCE PLATE NOTAUSG | 93511717 | 60 | 1 | 424 | 11 40 852 5 | ARRANGEMENT LABELS |

| Description | Item | Pos. | Quantity | Page | Assembly | Description |
|---|---|---|---|---|---|---|
| REFLECTOR STRIP | 607120116 | 100 | 8 | 424 | 11 40 852 5 | ARRANGEMENT LABELS |
| REFRIGERANT | 10497906 | 10 | 1 | 22 | 90 06 130 00 | COOLING AGENT |
| REFRIGERANT | 802311116 | 20 | 1.2kg | 126 | 10 49 790 6 | REFRIGERANT |
| REGULATING VALVE | 10340776 | 3 | 1 | 480 | 10 45 064 4 | AIR CONDITION.COMPRESS |
| REGULATION | 11631888 | 2 | 1 | 186 | 11 63 189 6 | VARIABLE PUMP |
| REGULATION HYDRAULIC | 7023887 | 4 | 1 | 179 | 11 63 189 8 | VARIABLE PUMP |
| REGULATION HYDRAULIC | 7023888 | 5 | 1 | 179 | 11 63 189 8 | VARIABLE PUMP |
| REGULATOR | 10491674 | 3 | 1 | 179 | 11 63 189 8 | VARIABLE PUMP |
| REGULATOR | 11117980 | 14 | 1 | 458 | 97 38 293 | THREE PHASE CURRENT GE |
| REGULATOR ELEMENT | 10000660 | 3 | 1 | 193 | 10 49 167 4 | REGULATOR |
| REGULATOR ELEMENT | 10000661 | 1 | 1 | 193 | 10 49 167 4 | REGULATOR |
| RELAY | 10428722 | 20 | 1 | 401 | 93 01 404 8 | ELECTRICAL EQUIPMENT |
| RELAY | 10802251 | 50 | 3 | 265 | 11 21 081 8 | FUSE AND RELAY BOARD |
| RELAY | 6001682 | 60 | 7 | 265 | 11 21 081 8 | FUSE AND RELAY BOARD |
| RELAY | 6001682 | 40 | 2 | 318 | 93 01 605 2 | WORKING LIGHTS REAR |
| RELAY | 6905886 | 70 | 2 | 265 | 11 21 081 8 | FUSE AND RELAY BOARD |
| REP.KIT WATER PUMP | 9738262 | 17 | 1 | 495 | 97 38 261 | WATER PUMP |
| REPAIR KIT DRAIN PLUG | 7090247 | 6 | 1 | 459 | 11 65 794 4 | FUEL FILTER ATTACHMENT |
| REPAIR KIT DRAIN PLUG | 7090247 | 7 | 1 | 492 | 10 34 288 6 | FUEL FILTER |
| REPAIR KIT DRAIN PLUG | 7090247 | 998 | 1 | 493 | 97 38 255 | FUEL FILTER |
| REPAIR KIT MECHANICAL PA | 7090966 | 8 | 1 | 459 | 11 65 794 4 | FUEL FILTER ATTACHMENT |
| REPAIR KIT MECHANICAL PA | 7090966 | 7 | 1 | 481 | 11 65 791 3 | FUEL-PREFILTER ASS. |
| REPAIR KIT MECHANICAL PA | 7090966 | 2 | 1 | 492 | 10 34 288 6 | FUEL FILTER |
| REPAIR KIT MECHANICAL PA | 7090966 | 997 | 1 | 493 | 97 38 255 | FUEL FILTER |
| REPAIR SET RING GEAR | 12260277 | 28 | 2 | 232 | 12 26 027 4 | POWER TAKE-OFF |
| RESET PISTON | 7023918 | 1 | 1 | 199 | 70 23 888 | REGULATION HYDRAULIC |
| RESET ROD | 10000810 | 2 | 1 | 199 | 70 23 888 | REGULATION HYDRAULIC |
| RESET ROD | 5615372 | 2 | 1 | 199 | 70 23 888 | REGULATION HYDRAULIC |
| RESET ROD | 7023920 | 2 | 1 | 199 | 70 23 888 | REGULATION HYDRAULIC |
| RESET ROD | 7023921 | 2 | 1 | 199 | 70 23 888 | REGULATION HYDRAULIC |
| RESILIENT SLEEVE 17X30X40 | 9507106 | 140 | 1 | 416 | 93 02 846 3 | FUEL SYSTEM |
| REST | 11387122 | 180 | 1 | 256 | 11 44 153 4 | INTERIOR PANELING |
| RESTRICTOR | 10411889 | 38 | 4 | 451 | 11 65 621 9 | INJECTION SYSTEM |
| RETAINING PLATE | 8920054 | 120 | 1 | 131 | 93 01 379 5 | AUTOM.BUCKET RETURNMOV |
| RETAINING PLATE | 93023467 | 125 | 1 | 283 | 93 01 440 7 | ADD-ON PARTS |
| RETAINING PLATE | 9607332 | 150 | 1 | 287 | 93 01 384 7 | BRAKE COMPACT BLOCK |
| RETAINING PLUG | 7005908 | 38 | 1 | 278 | 10 49 279 9 | SUSPENSION MSG85 |
| RETAINING SEGMENT | 10424722 | 30 | 2 | 185 | 10 42 470 2 | DRIVING GEAR |
| RETAINING SHEET METAL LEF | 8922359 | 30 | 1 | 134 | 93 02 080 7 | LIFTING ARM ASSEMBLY |
| RETAINING SHEET METAL RI | 8922358 | 20 | 1 | 134 | 93 02 080 7 | LIFTING ARM ASSEMBLY |
| REVERSE WARNING, AUDIBL | 93014599 | 10 | 1 | 67 | 98 20 000 00 | BACK-UP ALARMS |
| REVERSE WARNING, AUDIBL | 93014599 | 40 | 1 | 68 | 98 20 000 01 | REAR CHASSIS |
| REVERSING LIGHT | 10040743 | 100 | 2 | 383 | 93 01 242 6 | ADD-ON PARTS FOR HOOD |
| RIGHT COVERING B POST | 93028588 | 130 | 1 | 256 | 11 44 153 4 | INTERIOR PANELING |
| RIM SEAL 3/8" | 7008597 | 10 | 1 | 144 | 10 49 707 5 | WHEEL BRIDGESTONE 20,5/8 |
| RIMSEAL 60,0X75,1X6,3 | 7010665 | 9 | 1 | 505 | 99 22 997 | PISTON ROD BEARING |
| RIMSEAL 80X95,1X6,3 | 12208769 | 9 | 1 | 506 | 99 51 442 | PISTON ROD BEARING |
| RING | 10411137 | 32 | 1 | 226 | 12 26 027 9 | DISTRIBUTOR GEARBOX |
| RING | 10411892 | 10 | 1 | 464 | 11 65 623 4 | GEARBOX COVER |
| RING | 10411892 | 18 | 1 | 495 | 97 38 261 | WATER PUMP |
| RING | 11067321 | 10 | 1 | 190 | 11 63 189 0 | INTERNAL GEAR PUMP |
| RING | 12206771 | 5 | 2 | 230 | 12 24 780 8 | POWER TAKE-OFF |
| RING | 12206771 | 5 | 2 | 232 | 12 26 027 4 | POWER TAKE-OFF |
| RING | 7027793 | 73 | 1 | 276 | 10 49 281 5 | SEAT TOP |
| RING | 7624382 | 20 | 1 | 211 | 10 28 860 2 | DIAPHRAGM ACCUMULATOR |
| RING | 7624382 | 10 | 1 | 333 | 76 19 063 | DIAPHRAGM ACCUMULATOR |
| RING | 7624382 | 10 | 1 | 334 | 11 00 672 0 | DIAPHRAGM ACCUMULATOR |
| RING 18,5X23,4X5 | 10411513 | 295 | 1 | 368 | 10 67 593 7 | CONTROL BLOCK |
| RING GEAR CARRIER | 12206790 | 24 | 2 | 230 | 12 24 780 8 | POWER TAKE-OFF |
| RING GEAR CARRIER | 12206790 | 24 | 2 | 232 | 12 26 027 4 | POWER TAKE-OFF |

| Description | Item | Pos. | Quantity | Page | Assembly | Description |
|---|---|---|---|---|---|---|
| ROCKER ARM | 11657236 | 29 | 1 | 445 | 11 00 356 9 | DIESEL ENGINE 4045 HF286 1 |
| ROCKER ARM | 7090880 | 8 | 8 | 470 | 11 65 723 6 | ROCKER ARM |
| ROCKER ARM | 7090900 | 1 | 1 | 470 | 11 65 723 6 | ROCKER ARM |
| ROCKER ARM SHAFT | 7090012 | 12 | 1 | 470 | 11 65 723 6 | ROCKER ARM |
| ROCKER SWITCH | 6004446 | 40 | 1 | 307 | 93 01 492 8 | SWITCH INSTALLATION |
| ROD | 12208586 | 60 | 1 | 431 | 12 40 355 0 | TOOL EQUIPMENT |
| ROLLER | 10492441 | 20 | 4 | 278 | 10 49 279 9 | SUSPENSION MSG85 |
| ROLLER | 11646203 | 10 | 1 | 196 | 70 26 841 | MEASURING FLASK |
| ROLLER | 12228428 | 21 | 1 | 292 | 12 20 065 0 | FOOT PEDAL |
| ROLLER | 5005450 | 47 | 1 | 278 | 10 49 279 9 | SUSPENSION MSG85 |
| ROLLER | 514586808 | 23 | 4 | 185 | 10 42 470 2 | DRIVING GEAR |
| ROOF PANELLING | 93014349 | 20 | 1 | 250 | 93 01 436 7 | OUTER PANELLING |
| ROOF PANELLING | 93019877 | 30 | 1 | 254 | 11 44 153 4 | INTERIOR PANELING |
| ROPE PULL | 11001275 | 18 | 1 | 248 | 11 69 981 7 | STEERING COLUMN |
| ROPS-FOPS STRUCTURE | 93013988 | 20 | 1 | 247 | 93 01 439 1 | DRIVER CAB FRAME CONST |
| ROSE 6,2X20X5 | 10663227 | 37 | 1 | 250 | 93 01 436 7 | OUTER PANELLING |
| ROSE 6,2X20X5 | 10663227 | 42 | 6 | 250 | 93 01 436 7 | OUTER PANELLING |
| ROSE 6,2X20X5 | 10663227 | 22 | 1 | 251 | 93 01 434 9 | ROOF PANELLING |
| ROSE 6,2X20X5 | 10663227 | 32 | 4 | 251 | 93 01 434 9 | ROOF PANELLING |
| ROSE 6,2X20X5 | 10663227 | 42 | 4 | 251 | 93 01 434 9 | ROOF PANELLING |
| ROSE 6,2X20X5 | 10663227 | 21 | 6 | 254 | 11 44 153 4 | INTERIOR PANELING |
| ROSE 6,2X20X5 | 10663227 | 33 | 11 | 254 | 11 44 153 4 | INTERIOR PANELING |
| ROSE 6,2X20X5 | 10663227 | 42 | 6 | 254 | 11 44 153 4 | INTERIOR PANELING |
| ROSE 6,2X20X5 | 10663227 | 62 | 3 | 255 | 11 44 153 4 | INTERIOR PANELING |
| ROSE 6,2X20X5 | 10663227 | 72 | 4 | 255 | 11 44 153 4 | INTERIOR PANELING |
| ROSE 6,2X20X5 | 10663227 | 82 | 2 | 255 | 11 44 153 4 | INTERIOR PANELING |
| ROSE 6,2X20X5 | 10663227 | 131 | 4 | 256 | 11 44 153 4 | INTERIOR PANELING |
| ROSE 6,2X20X5 | 10663227 | 141 | 4 | 256 | 11 44 153 4 | INTERIOR PANELING |
| ROSE 6,2X20X5 | 10663227 | 145 | 2 | 256 | 11 44 153 4 | INTERIOR PANELING |
| ROSE 6,2X20X5 | 10663227 | 152 | 3 | 256 | 11 44 153 4 | INTERIOR PANELING |
| ROSE 6,2X20X5 | 10663227 | 162 | 3 | 256 | 11 44 153 4 | INTERIOR PANELING |
| ROSE 6,2X20X5 | 10663227 | 172 | 4 | 256 | 11 44 153 4 | INTERIOR PANELING |
| ROSE 6,2X20X5 | 10663227 | 181 | 3 | 257 | 11 44 153 4 | INTERIOR PANELING |
| ROSE 6,2X20X5 | 10663227 | 42 | 6 | 260 | 93 03 054 5 | CABIN DOOR LEFT |
| ROSE 6,2X20X5 | 10663227 | 34 | 5 | 281 | 93 01 440 7 | ADD-ON PARTS |
| ROSE 6,2X20X5 | 10663227 | 220 | 4 | 285 | 93 01 069 1 | STEERING |
| ROSE 6,2X20X5 | 10663227 | 210 | 3 | 293 | 93 01 524 7 | CONSOLE COMPL. |
| ROSE 6,2X20X5 | 10663227 | 40 | 3 | 294 | 93 01 892 2 | CASING |
| ROSE 6,2X20X5 | 10663227 | 40 | 2 | 325 | 10 49 787 6 | FIRE EXTINGUISHER |
| ROTARY SHAFT LIP SEAL | 11002866 | 19 | 1 | 464 | 11 65 623 4 | GEARBOX COVER |
| ROTATING BAR FLUEGELKN | 12220469 | 100 | 1 | 253 | 93 01 434 2 | COVERING RIGHT |
| ROTATING DOOR-LOCK RIGH | 7406911 | 110 | 1 | 260 | 93 03 054 5 | CABIN DOOR LEFT |
| ROTATOR | 7090023 | 14 | 8 | 488 | 70 91 097 | CYLINDER HEAD |
| ROUND NOZZLE | 11490026 | 150 | 2 | 322 | 93 01 524 4 | AIR PIPE LUFTVERTEILUNG |
| RS SELF-LOCKING DIFFERENT | 12233103 | 35 | 1 | 219 | 12 25 028 2 | DIFFERENTIAL |
| RS SELF-LOCKING DIFFERENT | 12233103 | 42 | 1 | 229 | 12 24 782 1 | DIFFERENTIAL |
| RUBBER | 11408292 | 30 | 1 | 413 | 10 49 792 7 | BATTERY INSTALLATION |
| RUBBER | 11408296 | 100 | 1 | 413 | 10 49 792 7 | BATTERY INSTALLATION |
| RUBBER | 93022934 | 421 | 1 | 149 | 10 49 795 4 | MOTOR |
| RUBBER BEARING | 7621141 | 200 | 4 | 365 | 93 01 275 2 | CONTROL BLOC ASSEMBLY Z |
| RUBBER BELLOWS | 10014790 | 40 | 1 | 295 | 93 01 384 5 | LH-JOYSTICK |
| RUBBER BELLOWS | 10014790 | 200 | 1 | 316 | 94 04 665 1 | LH-JOYSTICK RIGHT |
| RUBBER BELLOWS | 10014790 | 30 | 1 | 338 | 93 01 384 2 | INSTALLATION CONTROL |
| RUBBER BELLOWS | 10492444 | 55 | 1 | 278 | 10 49 279 9 | SUSPENSION MSG85 |
| RUBBER BELLOWS | 10664256 | 6 | 1 | 248 | 11 69 981 7 | STEERING COLUMN |
| RUBBER BELLOWS | 93019071 | 190 | 1 | 285 | 93 01 069 1 | STEERING |
| RUBBER BRACKET | 9519948 | 120 | 2 | 386 | 11 10 906 0 | INSTAL OF PROTECTIVE SHEE |
| RUBBER BUFFER | 10297028 | 60 | 2 | 391 | 93 01 239 2 | COOLER PANELLING |
| RUBBER BUFFER | 7008690 | 70 | 1 | 213 | 93 02 339 7 | ARTICULATED JOINT LOCK |
| RUBBER DISC 16/26X6 | 93022790 | 90 | 2 | 416 | 93 02 846 3 | FUEL SYSTEM |

| Description | Item | Pos. | Quantity | Page | Assembly | Description |
|---|---|---|---|---|---|---|
| RUBBER DISC 8X24X4 | 10326939 | 92 | 6 | 260 | 93 03 054 5 | CABIN DOOR LEFT |
| RUBBER PLATE | 7009461 | 29 | 1 | 278 | 10 49 279 9 | SUSPENSION MSG85 |
| RUBBER PLATE | 7623612 | 105 | 1 | 260 | 93 03 054 5 | CABIN DOOR LEFT |
| RUBBER PLATE | 7623613 | 104 | 1 | 260 | 93 03 054 5 | CABIN DOOR LEFT |
| RUBBER SOCKET | 11001806 | 20 | 1 | 406 | 10 04 074 1 | REAR/BRAKE/TURN IND.LIGH |
| RUBBER SOCKET | 11001806 | 20 | 1 | 407 | 10 04 074 3 | REVERSING LIGHT |
| RUBBER-METAL BUFFER | 7622144 | 200 | 9 | 299 | 93 01 404 9 | DRIVING AREA ELECTRICS |
| RUBBER-METAL BUFFER | 7622144 | 200 | 9 | 302 | 93 01 404 9 | DRIVING AREA ELECTRICS |
| RULER | 9605601 | 20 | 1 | 132 | 93 01 380 7 | AUTOM.BUCKET RETURNMOV |
| RUSTILO TARP 16KG | 8611031 | 20 | 1kg | 89 | 11 41 917 5 | PROTECTION AGAINST CORR |
| S HOOK | 12213173 | 100 | 1 | 213 | 93 02 339 7 | ARTICULATED JOINT LOCK |
| SAFETY DEVICES | 901500000 | 30 | 1 | 11 | 90 00 000 00 | BASIC MACHINE WHEEL LOA |
| SCRAPER RING 60X68,8X6,3 | 7024643 | 6 | 1 | 505 | 99 22 997 | PISTON ROD BEARING |
| SCRAPER RING 80X92,2X8,1 | 7026108 | 6 | 1 | 506 | 99 51 442 | PISTON ROD BEARING |
| SCREW | 10412001 | 16 | 4 | 450 | 11 65 621 9 | INJECTION SYSTEM |
| SCREW | 10441199 | 3 | 36 | 230 | 12 24 780 8 | POWER TAKE-OFF |
| SCREW | 10441199 | 3 | 36 | 232 | 12 26 027 4 | POWER TAKE-OFF |
| SCREW | 10441202 | 30 | 4 | 218 | 12 25 028 2 | DIFFERENTIAL |
| SCREW | 10441222 | 52 | 2 | 226 | 12 26 027 9 | DISTRIBUTOR GEARBOX |
| SCREW | 10441223 | 54 | 2 | 226 | 12 26 027 9 | DISTRIBUTOR GEARBOX |
| SCREW | 10441224 | 49 | 25 | 226 | 12 26 027 9 | DISTRIBUTOR GEARBOX |
| SCREW | 10441225 | 50 | 14 | 226 | 12 26 027 9 | DISTRIBUTOR GEARBOX |
| SCREW | 10441248 | 17 | 6 | 228 | 12 24 780 7 | DIFF.CARRIER |
| SCREW | 10490071 | 18 | 2 | 234 | 12 23 311 8 | BRAKE |
| SCREW | 10491370 | 19 | 15 | 218 | 12 25 028 2 | DIFFERENTIAL |
| SCREW | 10491370 | 12 | 15 | 229 | 12 24 782 1 | DIFFERENTIAL |
| SCREW | 10491371 | 27 | 8 | 218 | 12 25 028 2 | DIFFERENTIAL |
| SCREW | 10663193 | 93 | 8 | 227 | 12 26 027 9 | DISTRIBUTOR GEARBOX |
| SCREW | 11001800 | 10 | 3 | 406 | 10 04 074 1 | REAR/BRAKE/TURN IND.LIGH |
| SCREW | 11001800 | 10 | 3 | 407 | 10 04 074 3 | REVERSING LIGHT |
| SCREW | 11005434 | 29 | 8 | 218 | 12 25 028 2 | DIFFERENTIAL |
| SCREW | 11632076 | 3 | 2 | 453 | 11 65 622 3 | OIL SUMP |
| SCREW | 12202601 | 69 | 2 | 227 | 12 26 027 9 | DISTRIBUTOR GEARBOX |
| SCREW | 12206862 | 55 | 1 | 226 | 12 26 027 9 | DISTRIBUTOR GEARBOX |
| SCREW | 12228416 | 7 | 1 | 292 | 12 20 065 0 | FOOT PEDAL |
| SCREW | 12228421 | 6 | 2 | 292 | 12 20 065 0 | FOOT PEDAL |
| SCREW | 12228423 | 9 | 2 | 292 | 12 20 065 0 | FOOT PEDAL |
| SCREW | 7090040 | 3 | 4 | 447 | 97 38 202 | LOCKING PIECE |
| SCREW | 7090040 | 14 | 1 | 478 | 97 38 267 | OIL COOLER |
| SCREW | 7090040 | 8 | 1 | 482 | 11 65 791 7 | OIL FILTER |
| SCREW | 7090040 | 11 | 1 | 490 | 97 38 245 | FILTER HOUSING HEAD |
| SCREW | 7090066 | 1 | 6 | 478 | 97 38 267 | OIL COOLER |
| SCREW | 7090129 | 4 | 5 | 460 | 97 38 257 | SHEET |
| SCREW | 7090230 | 7 | 1 | 494 | 70 90 001 | KIT SEDIMENT BOWL |
| SCREW | 7090408 | 10 | 2 | 469 | 11 65 723 4 | PISTON WITH MAIN ROD |
| SCREW | 7090575 | 9 | 1 | 489 | 97 38 242 | VALVE COVER |
| SCREW CAP | 7621996 | 150 | 1 | 208 | 57 16 765 | SLIDING CALIPER |
| SCREW COUPLING M12X1,5 | 7407071 | 60 | 1 | 183 | 93 01 241 2 | TANDEMPUMP INSTALLATION |
| SCREW COUPLING M14x1,5 | 10472067 | 80 | 2 | 183 | 93 01 241 2 | TANDEMPUMP INSTALLATION |
| SCREW COUPLING M14x1,5 | 10472067 | 70 | 1 | 349 | 93 01 241 8 | VARIABLE DISPLACEMENT MO |
| SCREW COUPLING M14x1,5 | 10472067 | 30 | 1 | 350 | 93 01 241 9 | VARIABLE DISPLACEMENT MO |
| SCREW JDS 121 M10X100 10.9 | 7090331 | 10 | 1 | 458 | 97 38 293 | THREE PHASE CURRENT GE |
| SCREW JDS 121 M10X50 10.9 | 7090123 | 5 | 2 | 452 | 11 65 622 0 | SUCTION MANIFOLD |
| SCREW JDS 121 M10X50 10.9 | 7090123 | 12 | 1 | 462 | 97 38 339 | THERMOSTAT HOUSING |
| SCREW JDS 121 M10X65 10.9 | 7090086 | 13 | 1 | 462 | 97 38 339 | THERMOSTAT HOUSING |
| SCREW JDS 121 M12X50 10.9 | 7090138 | 7 | 4 | 448 | 97 38 243 | FLYWHEEL HOUSING |
| SCREW JDS 121 M8X100 10.9 | 7090057 | 13 | 2 | 478 | 97 38 267 | OIL COOLER |
| SCREW JDS 121 M8X40 10.9 | 7090098 | 20 | 1 | 464 | 11 65 623 4 | GEARBOX COVER |
| SCREW JDS 121 M8X60 10.9 | 7090101 | 21 | 3 | 464 | 11 65 623 4 | GEARBOX COVER |
| SCREW JDS 121 M8X60 10.9 | 7090101 | 7 | 2 | 475 | 11 65 724 4 | FASTENER |

| Description | Item | Pos. | Quantity | Page | Assembly | Description |
|---|---|---|---|---|---|---|
| SCREW JDS 121 M8X60 10.9 | 7090101 | 2 | 1 | 483 | 97 38 275 | BELT TENSIONER |
| SCREW JDS 121 M8X65 10.9 | 7090051 | 1 | 2 | 471 | 11 65 723 7 | OIL PUMP |
| SCREW JDS 121 M8X65 10.9 | 7090051 | 12 | 2 | 478 | 97 38 267 | OIL COOLER |
| SCREW JDS 121 M8X65 10.9 | 7090051 | 9 | 5 | 482 | 11 65 791 7 | OIL FILTER |
| SCREW JDS 121 M8X65 10.9 | 7090051 | 12 | 5 | 490 | 97 38 245 | FILTER HOUSING HEAD |
| SCREW JDS 123 M10X25 10.9 | 7090236 | 36 | 2 | 451 | 11 65 621 9 | INJECTION SYSTEM |
| SCREW JDS 123 M10X25 10.9 | 7090236 | 1 | 2 | 454 | 97 38 331 | THERMOSTAT LID |
| SCREW JDS 123 M10X25 10.9 | 7090236 | 4 | 2 | 475 | 11 65 724 4 | FASTENER |
| SCREW JDS 123 M10X25 10.9 | 7090236 | 11 | 1 | 480 | 10 45 064 4 | AIR CONDITION.COMPRESS |
| SCREW JDS 123 M10X25 10.9 | 7090236 | 2 | 1 | 481 | 11 65 791 3 | FUEL-PREFILTER ASS. |
| SCREW JDS 123 M10X30 10.9 | 7090253 | 4 | 3 | 457 | 97 38 251 | STARTER INSTALLATION |
| SCREW JDS 123 M10X30 10.9 | 7090253 | 2 | 5 | 475 | 11 65 724 4 | FASTENER |
| SCREW JDS 123 M10X30 10.9 | 7090253 | 28 | 2 | 500 | 97 38 274 | CABLE HARNESS MOUNTING |
| SCREW JDS 123 M10X45 10.9 Z | 10411995 | 5 | 1 | 481 | 11 65 791 3 | FUEL-PREFILTER ASS. |
| SCREW JDS 123 M6X12 10.9 | 7090092 | 1 | 3 | 496 | 97 38 036 | BELT PULLEY |
| SCREW JDS 123 M6X25 10.9 | 7090079 | 12 | 5 | 485 | 97 38 260 | STEERING BOX |
| SCREW JDS 123 M6X30 10.9 | 7090080 | 4 | 8 | 464 | 11 65 623 4 | GEARBOX COVER |
| SCREW JDS 123 M6X30 10.9 | 7090080 | 13 | 3 | 485 | 97 38 260 | STEERING BOX |
| SCREW JDS 123 M8X12 | 7090226 | 5 | 1 | 465 | 11 65 722 9 | BALANCER SHAFT |
| SCREW JDS 123 M8X20 10.9 | 7090176 | 6 | 6 | 453 | 11 65 622 3 | OIL SUMP |
| SCREW JDS 123 M8X25 10.9 | 7090035 | 1 | 2 | 474 | 11 65 724 0 | WATER PUMP INTAKE |
| SCREW JDS 123 M8X30 10.9 | 7090326 | 32 | 2 | 451 | 11 65 621 9 | INJECTION SYSTEM |
| SCREW JDS 123 M8X30 10.9 | 7090326 | 5 | 1 | 458 | 97 38 293 | THREE PHASE CURRENT GE |
| SCREW JDS 123 M8X50 10.9 | 7090114 | 16 | 8 | 464 | 11 65 623 4 | GEARBOX COVER |
| SCREW M10X20 | 7090516 | 2 | 4 | 459 | 11 65 794 4 | FUEL FILTER ATTACHMENT |
| SCREW M10X20 | 7090516 | 11 | 1 | 476 | 11 65 724 8 | FUEL LINES |
| SCREW M10X20 | 7090516 | 1 | 2 | 481 | 11 65 791 3 | FUEL-PREFILTER ASS. |
| SCREW M10X45 | 7091141 | 18 | 2 | 450 | 11 65 621 9 | INJECTION SYSTEM |
| SCREW M10X50 | 7090706 | 11 | 1 | 460 | 97 38 257 | SHEET |
| SCREW M10X55 | 12240879 | 10 | 1 | 460 | 97 38 257 | SHEET |
| SCREW M10X95 | 10650094 | 9 | 1 | 480 | 10 45 064 4 | AIR CONDITION.COMPRESS |
| SCREW M12X35 | 7090649 | 3 | 2 | 473 | 11 64 269 9 | DRIVING COVER |
| SCREW M12X40 | 7090139 | 8 | 8 | 448 | 97 38 243 | FLYWHEEL HOUSING |
| SCREW M12X40 | 7090139 | 3 | 1 | 449 | 11 65 621 5 | FLYWHEEL ASSEMBLY |
| SCREW M12X40 | 7090139 | 7 | 4 | 468 | 97 38 108 | CRANKSHAFT |
| SCREW M6X12 | 7091057 | 3 | 4 | 450 | 11 65 621 9 | INJECTION SYSTEM |
| SCREW M6X12 | 7091057 | 1 | 2 | 489 | 97 38 242 | VALVE COVER |
| SCREW M6X12 | 7091057 | 29 | 1 | 500 | 97 38 274 | CABLE HARNESS MOUNTING |
| SCREW M8X16 10.9 | 10425563 | 9 | 22 | 453 | 11 65 622 3 | OIL SUMP |
| SCREW M8X20 | 11840549 | 501 | 4 | 263 | 93 03 054 4 | KNOCKOUT WINDOW RIGHT |
| SCREW M8X25 | 7090547 | 5 | 2 | 466 | 11 65 723 0 | CYLINDER BLOCK |
| SCREW M8X35 | 10650091 | 12 | 1 | 480 | 10 45 064 4 | AIR CONDITION.COMPRESS |
| SCREW M8X40 10.9 | 7090406 | 10 | 4 | 465 | 11 65 722 9 | BALANCER SHAFT |
| SCREW M8X70 | 7091126 | 24 | 1 | 500 | 97 38 274 | CABLE HARNESS MOUNTING |
| SCREW M8X90 | 7090737 | 8 | 3 | 480 | 10 45 064 4 | AIR CONDITION.COMPRESS |
| SCREW PLUG | 10000699 | 21 | 1 | 195 | 10 00 066 1 | REGULATOR ELEMENT |
| SCREW PLUG | 10000701 | 21 | 1 | 197 | 10 00 066 0 | REGULATOR ELEMENT |
| SCREW PLUG | 10410015 | 55 | 1 | 193 | 10 49 167 4 | REGULATOR |
| SCREW PLUG | 10410543 | 6 | 2 | 198 | 11 49 022 6 | CONTROL VALVE |
| SCREW PLUG | 10410543 | 16 | 1 | 361 | 11 64 336 1 | CONTROL ELEMENT |
| SCREW PLUG | 10410543 | 16 | 1 | 362 | 11 64 339 5 | CONTROL ELEMENT |
| SCREW PLUG | 10411510 | 74 | 3 | 367 | 10 67 593 7 | CONTROL BLOCK |
| SCREW PLUG | 10450678 | 3 | 1 | 353 | 11 64 335 8 | HOUSING |
| SCREW PLUG | 10450678 | 2 | 1 | 355 | 11 64 339 2 | HOUSING |
| SCREW PLUG | 10450678 | 14 | 2 | 360 | 11 64 339 4 | CLOSING PLATE |
| SCREW PLUG | 11066824 | 3 | 1 | 355 | 11 64 339 2 | HOUSING |
| SCREW PLUG | 11690613 | 1 | 1 | 201 | 11 49 023 3 | PRESSURE LIMITING VALVE |
| SCREW PLUG | 12263812 | 1 | 1 | 197 | 10 00 066 0 | REGULATOR ELEMENT |
| SCREW PLUG | 7016473 | 10 | 1 | 220 | 12 20 687 4 | DIFF.CARRIER |
| SCREW PLUG | 7090256 | 4 | 1 | 452 | 11 65 622 0 | SUCTION MANIFOLD |

| Description | Item | Pos. | Quantity | Page | Assembly | Description |
|---|---|---|---|---|---|---|
| SCREW PLUG | 7090256 | 6 | 3 | 462 | 97 38 339 | THERMOSTAT HOUSING |
| SCREW PLUG | 7090537 | 31 | 1 | 451 | 11 65 621 9 | INJECTION SYSTEM |
| SCREW PLUG | 7090537 | 17 | 1 | 464 | 11 65 623 4 | GEARBOX COVER |
| SCREW PLUG | 7090558 | 3 | 1 | 462 | 97 38 339 | THERMOSTAT HOUSING |
| SCREW PLUG | 7090558 | 1 | 4 | 476 | 11 65 724 8 | FUEL LINES |
| SCREW PLUG | 7090558 | 6 | 1 | 478 | 97 38 267 | OIL COOLER |
| SCREW PLUG | 7369951 | 1 | 1 | 195 | 10 00 066 1 | REGULATOR ELEMENT |
| SCREW PLUG G1/2 | 7361156 | 110 | 1 | 421 | 93 02 846 4 | FUEL TANK KUNSTSTOFF |
| SCREW PLUG G3/4A | 7002771 | 80 | 1 | 421 | 93 02 846 4 | FUEL TANK KUNSTSTOFF |
| SCREW PLUG M10X1 | 10100423 | 24 | 4 | 179 | 11 63 189 8 | VARIABLE PUMP |
| SCREW PLUG M10X1 ED | 7362674 | 90 | 4 | 205 | 93 01 376 0 | CENTRAL LUBRICATOR MOU |
| SCREW PLUG M12X1,5 | 10100680 | 19 | 2 | 181 | 70 23 885 | CONNECTING PLATE |
| SCREW PLUG M12X1,5 | 11067388 | 7 | 2 | 198 | 11 49 022 6 | CONTROL VALVE |
| SCREW PLUG M14X1,5 | 10100429 | 40 | 1 | 179 | 11 63 189 8 | VARIABLE PUMP |
| SCREW PLUG M16X1,5 | 7090418 | 3 | 1 | 482 | 11 65 791 7 | OIL FILTER |
| SCREW PLUG M16X1,5 | 7090418 | 8 | 1 | 490 | 97 38 245 | FILTER HOUSING HEAD |
| SCREW PLUG M18X1,5 | 10041850 | 250 | 1 | 365 | 93 01 275 2 | CONTROL BLOC ASSEMBLY Z |
| SCREW PLUG M18X1,5 | 11066849 | 2 | 1 | 353 | 11 64 335 8 | HOUSING |
| SCREW PLUG M18X1,5 | 11066849 | 14 | 2 | 359 | 11 64 336 0 | CLOSING PLATE |
| SCREW PLUG M18X1,5 | 7090071 | 8 | 2 | 453 | 11 65 622 3 | OIL SUMP |
| SCREW PLUG M18X1,5 | 7090071 | 11 | 1 | 464 | 11 65 623 4 | GEARBOX COVER |
| SCREW PLUG M18X1,5 | 7090071 | 15 | 1 | 478 | 97 38 267 | OIL COOLER |
| SCREW PLUG M18X1,5 | 7090071 | 14 | 1 | 495 | 97 38 261 | WATER PUMP |
| SCREW PLUG M22X1,5 | 10000515 | 27 | 2 | 179 | 11 63 189 8 | VARIABLE PUMP |
| SCREW PLUG M22X1,5 | 10137075 | 13 | 2 | 419 | 70 27 481 | FUEL SEPARATOR |
| SCREW PLUG M22X1,5 | 7090431 | 12 | 2 | 453 | 11 65 622 3 | OIL SUMP |
| SCREW PLUG M22X1,5 | 7090431 | 14 | 1 | 464 | 11 65 623 4 | GEARBOX COVER |
| SCREW PLUG M22X1,5X29 | 7623550 | 124 | 1 | 367 | 10 67 593 7 | CONTROL BLOCK |
| SCREW PLUG M26X1,5 ED | 7362698 | 100 | 1 | 162 | 93 01 248 1 | OIL COOLER |
| SCREW PLUG M26X1,5 ED | 7362698 | 160 | 1 | 339 | 93 01 922 5 | HYDRAULIC TANK INSTALLAT |
| SCREW PLUG M8X1 | 10220639 | 20 | 2 | 181 | 70 23 885 | CONNECTING PLATE |
| SCREW PLUG M8X1 OR-NBR | 7027497 | 53 | 1 | 193 | 10 49 167 4 | REGULATOR |
| SCREW SET M12 | 10220863 | 20 | 1 | 345 | 76 20 114 | OIL LEVEL SIGHT GLASS |
| SCREW-ON CONNECTION EG | 7617458 | 260 | 2 | 287 | 93 01 384 7 | BRAKE COMPACT BLOCK |
| SCREW-ON CONNECTION GE | 10476848 | 60 | 1 | 349 | 93 01 241 8 | VARIABLE DISPLACEMENT MO |
| SCREW-ON CONNECTION GE | 10476848 | 140 | 2 | 365 | 93 01 275 2 | CONTROL BLOC ASSEMBLY Z |
| SCREW-ON CONNECTION GE | 10476848 | 230 | 1 | 365 | 93 01 275 2 | CONTROL BLOC ASSEMBLY Z |
| SCREW-ON CONNECTION GE | 11001623 | 150 | 1 | 183 | 93 01 241 2 | TANDEMPUMP INSTALLATION |
| SCREW-ON CONNECTION GE | 11001623 | 60 | 1 | 350 | 93 01 241 9 | VARIABLE DISPLACEMENT MO |
| SCREW-ON CONNECTION GE | 11001623 | 60 | 2 | 418 | 93 01 913 7 | FUEL-PREFILTER ASS. |
| SCREW-ON CONNECTION GE | 10476850 | 80 | 1 | 350 | 93 01 241 9 | VARIABLE DISPLACEMENT MO |
| SCREW-ON CONNECTION GE | 10476851 | 40 | 1 | 350 | 93 01 241 9 | VARIABLE DISPLACEMENT MO |
| SCREW-ON CONNECTION GE | 10113124 | 40 | 1 | 240 | 93 01 275 0 | HYDRAULIC INSTALLATION |
| SEAL | 10343326 | 4 | 1 | 480 | 10 45 064 4 | AIR CONDITION.COMPRESS |
| SEAL | 10412005 | 16 | 8 | 488 | 70 91 097 | CYLINDER HEAD |
| SEAL | 11001587 | 22 | 1 | 464 | 11 65 623 4 | GEARBOX COVER |
| SEAL | 11067393 | 11 | 1 | 198 | 11 49 022 6 | CONTROL VALVE |
| SEAL | 11088229 | 24 | 2 | 104 | 11 11 346 7 | ASSORTMENT |
| SEAL | 7011131 | 2 | 1 | 509 | 50 04 624 | OIL DRAIN PLUG M 30 1,5 |
| SEAL | 7090042 | 1 | 2 | 447 | 97 38 202 | LOCKING PIECE |
| SEAL | 7090068 | 4 | 1 | 478 | 97 38 267 | OIL COOLER |
| SEAL | 7090082 | 10 | 1 | 462 | 97 38 339 | THERMOSTAT HOUSING |
| SEAL | 7090082 | 8 | 1 | 464 | 11 65 623 4 | GEARBOX COVER |
| SEAL | 7090082 | 20 | 2 | 495 | 97 38 261 | WATER PUMP |
| SEAL | 7090083 | 5 | 1 | 464 | 11 65 623 4 | GEARBOX COVER |
| SEAL | 7090083 | 25 | 1 | 485 | 97 38 260 | STEERING BOX |
| SEAL | 7090175 | 3 | 1 | 479 | 11 65 725 0 | TURBOCHARGER |
| SEAL | 7090212 | 3 | 4 | 497 | 97 38 249 | EXHAUST MANIFOLD |
| SEAL | 7090231 | 8 | 1 | 494 | 70 90 001 | KIT SEDIMENT BOWL |
| SEAL | 7090235 | 6 | 2 | 91 | 93 01 760 6 | SERVICE KIT 1000+3000+5000 |

| Description | Item | Pos. | Quantity | Page | Assembly | Description |
|---|---|---|---|---|---|---|
| SEAL | 7090235 | 6 | 2 | 92 | 93 01 760 7 | SERVICE KIT 2000+4000+6000 |
| SEAL | 7090235 | 6 | 2 | 93 | 93 02 529 2 | SERVICE KIT 500+1500+2500h |
| SEAL | 7090235 | 20 | 8 | 94 | 12 40 383 8 | SERVICE KIT FUEL FILTER |
| SEAL | 7090263 | 2 | 1 | 452 | 11 65 622 0 | SUCTION MANIFOLD |
| SEAL | 7090263 | 2 | 1 | 463 | 11 65 623 1 | AIR PREHEATING |
| SEAL | 7090396 | 10 | 1 | 482 | 11 65 791 7 | OIL FILTER |
| SEAL | 7090396 | 10 | 1 | 490 | 97 38 245 | FILTER HOUSING HEAD |
| SEAL | 7090435 | 9 | 1 | 478 | 97 38 267 | OIL COOLER |
| SEAL | 7090653 | 5 | 1 | 482 | 11 65 791 7 | OIL FILTER |
| SEAL | 7090653 | 7 | 1 | 491 | 97 38 246 | FILTER HOUSING HEAD |
| SEAL | 7090957 | 4 | 1 | 479 | 11 65 725 0 | TURBOCHARGER |
| SEAL | 7091024 | 1 | 1 | 453 | 11 65 622 3 | OIL SUMP |
| SEAL | 7091060 | 35 | 1 | 91 | 93 01 760 6 | SERVICE KIT 1000+3000+5000 |
| SEAL | 7091060 | 35 | 1 | 92 | 93 01 760 7 | SERVICE KIT 2000+4000+6000 |
| SEAL | 7091060 | 7 | 1 | 489 | 97 38 242 | VALVE COVER |
| SEAL | 8922140 | 40 | 2 | 322 | 93 01 524 4 | AIR PIPE LUFTVERTEILUNG |
| SEAL | 8922298 | 40 | 1 | 280 | 93 01 553 9 | AIR CONDITIONING PLANT |
| SEAL | 8922905 | 70 | 1 | 287 | 93 01 384 7 | BRAKE COMPACT BLOCK |
| SEAL | 8922906 | 290 | 1 | 288 | 93 01 384 7 | BRAKE COMPACT BLOCK |
| SEAL | 8923061 | 150 | 1 | 253 | 93 01 434 2 | COVERING RIGHT |
| SEAL | 8923121 | 50 | 1 | 285 | 93 01 069 1 | STEERING |
| SEAL | 93018360 | 150 | 2 | 298 | 93 01 404 9 | DRIVING AREA ELECTRICS |
| SEAL | 93018360 | 150 | 2 | 301 | 93 01 404 9 | DRIVING AREA ELECTRICS |
| SEAL | 9841583 | 101 | 1 | 146 | 10 49 795 4 | MOTOR |
| SEAL 6,7X10X1 | 7412935 | 18 | 1 | 419 | 70 27 481 | FUEL SEPARATOR |
| SEAL 6,7X10X1 | 7412935 | 18 | 1 | 420 | 70 27 982 | SEAL KIT |
| SEAL BLAU | 11006314 | 5 | 230 | 108 | 11 11 347 1 | ASSORTMENT |
| SEAL KIT | 10006974 | 999 | 1 | 369 | 10 10 119 3 | VALVE |
| SEAL KIT | 10115109 | 999 | 1 | 243 | 10 11 333 6 | SERVO CONTROL |
| SEAL KIT | 10220396 | 10 | 1 | 345 | 76 20 114 | OIL LEVEL SIGHT GLASS |
| SEAL KIT | 10331947 | 800 | 1 | 166 | 11 06 812 5 | FAN MOTOR |
| SEAL KIT | 10354903 | 70 | 1 | 326 | 10 42 452 1 | PILOT CONTROL UNIT |
| SEAL KIT | 10410659 | 999 | 1 | 182 | 11 06 730 1 | PRESSURE LIMITING VALVE |
| SEAL KIT | 10424726 | 999 | 1 | 185 | 10 42 470 2 | DRIVING GEAR |
| SEAL KIT | 10424762 | 999 | 1 | 179 | 11 63 189 8 | VARIABLE PUMP |
| SEAL KIT | 10424773 | 999 | 1 | 181 | 70 23 885 | CONNECTING PLATE |
| SEAL KIT | 10424779 | 999 | 1 | 193 | 10 49 167 4 | REGULATOR |
| SEAL KIT | 11600278 | 98 | 1 | 352 | 10 81 457 6 | VARIABLE DISPLACEMENT MO |
| SEAL KIT | 11600279 | 98 | 1 | 351 | 10 81 457 5 | VARIABLE DISPLACEMENT MO |
| SEAL KIT | 11600280 | 4 | 1 | 187 | 11 63 188 7 | DRIVING GEAR |
| SEAL KIT | 11643364 | 4 | 1 | 353 | 11 64 335 8 | HOUSING |
| SEAL KIT | 11643397 | 4 | 1 | 355 | 11 64 339 2 | HOUSING |
| SEAL KIT | 11643592 | 99 | 1 | 186 | 11 63 189 6 | VARIABLE PUMP |
| SEAL KIT | 11690473 | 999 | 1 | 246 | 11 69 946 4 | HYDRAULIC CYLINDER |
| SEAL KIT | 11694598 | 999 | 1 | 446 | 11 00 356 9 | DIESEL ENGINE 4045 HF286 1 |
| SEAL KIT | 7027271 | 999 | 1 | 370 | 74 14 777 | PRESSURE LIMITING VALVE |
| SEAL KIT | 7027982 | 999 | 1 | 419 | 70 27 481 | FUEL SEPARATOR |
| SEAL KIT | 7029301 | 800 | 1 | 152 | 11 06 812 3 | TWO-STAGE PUMP |
| SEAL KIT | 7090529 | 7 | 1 | 91 | 93 01 760 6 | SERVICE KIT 1000+3000+5000 |
| SEAL KIT | 7090529 | 7 | 1 | 92 | 93 01 760 7 | SERVICE KIT 2000+4000+6000 |
| SEAL KIT | 7090529 | 7 | 1 | 93 | 93 02 529 2 | SERVICE KIT 500+1500+2500h |
| SEAL KIT | 7090529 | 4 | 1 | 459 | 11 65 794 4 | FUEL FILTER ATTACHMENT |
| SEAL KIT | 7090529 | 10 | 1 | 481 | 11 65 791 3 | FUEL-PREFILTER ASS. |
| SEAL KIT | 7090529 | 6 | 1 | 492 | 10 34 288 6 | FUEL FILTER |
| SEAL KIT | 7090529 | 999 | 1 | 493 | 97 38 255 | FUEL FILTER |
| SEAL KIT | 7621901 | 999 | 1 | 208 | 57 16 765 | SLIDING CALIPER |
| SEAL KIT | 7623545 | 999 | 1 | 368 | 10 67 593 7 | CONTROL BLOCK |
| SEAL KIT F.PISTON ROD BEA | 9177617 | 999 | 1Set | 505 | 99 22 997 | PISTON ROD BEARING |
| SEAL KIT F.PISTON ROD BEA | 9063173 | 999 | 1 | 506 | 99 51 442 | PISTON ROD BEARING |
| SEAL KIT FILTER | 11699884 | 999 | 1 | 343 | 12 20 502 2 | SUCTION RETURN FLOW FIL |

| Description | Item | Pos. | Quantity | Page | Assembly | Description |
|---|---|---|---|---|---|---|
| SEAL KIT HYDRAULIC PUMP | 5003145 | 900 | 1 | 152 | 11 06 812 3 | TWO-STAGE PUMP |
| SEAL KIT PRESSURE VALVE | 10340129 | 999 | 1 | 372 | 11 69 496 5 | PRESSURE LIMITING VALVE |
| SEAL KIT SOLENOID | 10330943 | 999 | 1 | 210 | 10 01 324 5 | MAGNET |
| SEAL-LOCK-SHOULDER NUT M | 7005072 | 11 | 1 | 355 | 11 64 339 2 | HOUSING |
| SEALING BELLOWS | 10015496 | 25 | 1 | 317 | 99 68 563 | SWITCH |
| SEALING PLATE | 9845048 | 100 | 2 | 318 | 93 01 605 2 | WORKING LIGHTS REAR |
| SEALING PLUG | 11067391 | 9 | 8 | 198 | 11 49 022 6 | CONTROL VALVE |
| SEALING PLUG | 11490262 | 10 | 3 | 198 | 11 49 022 6 | CONTROL VALVE |
| SEALING PLUG | 11490267 | 16 | 1 | 198 | 11 49 022 6 | CONTROL VALVE |
| SEALING PROFILE | 11840536 | 50 | 2 | 267 | 11 39 244 8 | GLAZING |
| SEALING PROFILE | 12247198 | 506 | 1m | 263 | 93 03 054 4 | KNOCKOUT WINDOW RIGHT |
| SEALING PROFILE 20X20X400 | 11699538 | 50 | 1.06m | 280 | 93 01 553 9 | AIR CONDITIONING PLANT |
| SEALING RING | 10045184 | 51 | 2 | 226 | 12 26 027 9 | DISTRIBUTOR GEARBOX |
| SEALING RING | 10331937 | 18 | 1 | 220 | 12 20 687 4 | DIFF.CARRIER |
| SEALING RING | 10331937 | 64 | 8 | 227 | 12 26 027 9 | DISTRIBUTOR GEARBOX |
| SEALING RING | 10331937 | 19 | 1 | 228 | 12 24 780 7 | DIFF.CARRIER |
| SEALING RING | 10411110 | 1 | 1 | 225 | 12 26 027 9 | DISTRIBUTOR GEARBOX |
| SEALING RING | 10411122 | 14 | 1 | 225 | 12 26 027 9 | DISTRIBUTOR GEARBOX |
| SEALING RING | 11829503 | 16 | 2 | 234 | 12 23 311 8 | BRAKE |
| SEALING RING | 11829504 | 11 | 2 | 234 | 12 23 311 8 | BRAKE |
| SEALING RING | 12206773 | 7 | 2 | 230 | 12 24 780 8 | POWER TAKE-OFF |
| SEALING RING | 12206773 | 7 | 2 | 232 | 12 26 027 4 | POWER TAKE-OFF |
| SEALING RING | 7090165 | 6 | 1 | 498 | 97 38 252 | STARTER |
| SEALING RING | 7616223 | 5 | 1 | 218 | 12 25 028 2 | DIFFERENTIAL |
| SEALING RING | 7616763 | 82 | 1 | 227 | 12 26 027 9 | DISTRIBUTOR GEARBOX |
| SEALING RING 67X78X2 | 7408457 | 25 | 1 | 91 | 93 01 760 6 | SERVICE KIT 1000+3000+5000 |
| SEALING RING 67X78X2 | 7408457 | 25 | 1 | 92 | 93 01 760 7 | SERVICE KIT 2000+4000+6000 |
| SEALING RING 67X78X2 | 7408457 | 34 | 1 | 343 | 12 20 502 2 | SUCTION RETURN FLOW FIL |
| SEALING RUBBER | 11102065 | 50 | 2.5m | 253 | 93 01 434 2 | COVERING RIGHT |
| SEALING RUBBER | 11102065 | 50 | 4.2m | 260 | 93 03 054 5 | CABIN DOOR LEFT |
| SEALING RUBBER | 11102065 | 50 | 3.1m | 263 | 93 03 054 4 | KNOCKOUT WINDOW RIGHT |
| SEALING RUBBER | 11123226 | 51 | 0.04m | 260 | 93 03 054 5 | CABIN DOOR LEFT |
| SEALING RUBBER | 12250398 | 40 | 1.85m | 253 | 93 01 434 2 | COVERING RIGHT |
| SEALING RUBBER | 93015265 | 170 | 1 | 293 | 93 01 524 7 | CONSOLE COMPL. |
| SEALING SET FOR PISTON d= | 9159131 | 999 | 1 | 503 | 92 39 589 | PISTON |
| SEALING SET FOR PISTON d= | 9165363 | 999 | 1 | 504 | 96 01 075 | PISTON |
| SEALING TAPE | 7003048 | 54 | 1.05m | 281 | 93 01 440 7 | ADD-ON PARTS |
| SEALING TAPE | 7619143 | 20 | 2.5m | 153 | 93 01 247 6 | CHARGE AIR COOLER |
| SEALING TAPE | 7619143 | 70 | 2.5m | 159 | 12 80 268 6 | WATER COOLER |
| SEALING TAPE | 7619143 | 140 | 2.5m | 162 | 93 01 248 1 | OIL COOLER |
| SEALING TAPE | 7619143 | 350 | 2m | 340 | 93 01 922 5 | HYDRAULIC TANK INSTALLAT |
| SEAT BRACKET | 93015158 | 20 | 1 | 274 | 93 01 534 7 | SEAT BRACKET |
| SEAT BRACKET | 93015347 | 30 | 1 | 51 | 96 40 000 00 | OPERATOR SEAT AND ACCE |
| SEAT TOP | 10492815 | 10 | 1 | 275 | 10 46 750 9 | OPERATOR SEAT |
| SECTION 1-4/14,5X10 SCHWAR | 226016702 | 341 | 0.35m | 340 | 93 01 922 5 | HYDRAULIC TANK INSTALLAT |
| SEDIMENT BOWL | 7090229 | 5 | 1 | 494 | 70 90 001 | KIT SEDIMENT BOWL |
| SENSOR | 10330641 | 10 | 1 | 212 | 11 08 247 1 | SENSOR |
| SENSOR | 10412070 | 35 | 1 | 451 | 11 65 621 9 | INJECTION SYSTEM |
| SENSOR | 11082471 | 12 | 1 | 209 | 11 06 745 1 | BRAKE COMPACT BLOCK |
| SENSOR | 12228410 | 29 | 1 | 292 | 12 20 065 0 | FOOT PEDAL |
| SENSOR | 7090576 | 4 | 2 | 499 | 97 38 271 | SENSOR ELEMENT |
| SENSOR ELEMENT | 9738271 | 39 | 1 | 446 | 11 00 356 9 | DIESEL ENGINE 4045 HF286 1 |
| SERRATED LOCK WASHER J 1 | 425225414 | 90 | 1 | 408 | 93 02 340 5 | FUSE CARRIER |
| SERVICE FLUIDS FILL AT FACT | 900600002 | 20 | 1 | 12 | 90 06 000 00 | LUBRICANTS, OPERATING S |
| SERVICE FLUIDS FILL AT FACT | 900600002 | 25 | 1 | 87 | 99 99 000 00 | SERVICE MATERIAL |
| SERVICE KIT 1000+3000+5000 | 93017606 | 3 | 1 | 90 | 93 01 760 5 | SERVICE KITS |
| SERVICE KIT 2000+4000+6000 | 93017607 | 4 | 1 | 90 | 93 01 760 5 | SERVICE KITS |
| SERVICE KIT 500+1500+2500h | 93025292 | 2 | 1 | 90 | 93 01 760 5 | SERVICE KITS |
| SERVICE KIT FUEL FILTER | 12403838 | 5 | 1 | 90 | 93 01 760 5 | SERVICE KITS |
| SERVICE KITS | 93017605 | 10 | 1 | 79 | 99 60 000 02 | SERVICE PACKS |

| Description | Item | Pos. | Quantity | Page | Assembly | Description |
|---|---|---|---|---|---|---|
| SERVICE MATERIAL | 999900000 | 60 | 1 | 9 | 13 56 -00 0 | WHEEL(ED) LOADER |
| SERVICE PACKS | 996000002 | 11 | 1 | 87 | 99 99 000 00 | SERVICE MATERIAL |
| SERVO CONTROL | 10113336 | 20 | 1 | 242 | 93 02 191 5 | HYDRAULIC INSTALLATION |
| SET OF FASTENINGS/FASTE | 10410734 | 2 | 1 | 343 | 12 20 502 2 | SUCTION RETURN FLOW FIL |
| SETSCREW | 10411196 | 5 | 6 | 234 | 12 23 311 8 | BRAKE |
| SETSCREW | 11645321 | 7 | 6 | 234 | 12 23 311 8 | BRAKE |
| SETTING ROD | 7023912 | 2 | 1 | 194 | 70 23 887 | REGULATION HYDRAULIC |
| SETTING ROD | 7023913 | 2 | 1 | 194 | 70 23 887 | REGULATION HYDRAULIC |
| SETTING ROD | 7023914 | 2 | 1 | 194 | 70 23 887 | REGULATION HYDRAULIC |
| SETTING SPINDLE | 10493339 | 44 | 1 | 278 | 10 49 279 9 | SUSPENSION MSG85 |
| SHAFT | 12228425 | 20 | 1 | 292 | 12 20 065 0 | FOOT PEDAL |
| SHAFT | 12228429 | 19 | 1 | 292 | 12 20 065 0 | FOOT PEDAL |
| SHAFT | 7090127 | 15 | 1 | 460 | 97 38 257 | SHEET |
| SHAFT 93 | 10412076 | 6 | 1 | 460 | 97 38 257 | SHEET |
| SHAFT LEFT | 7090539 | 2 | 1 | 465 | 11 65 722 9 | BALANCER SHAFT |
| SHAFT RIGHT | 7090540 | 1 | 1 | 465 | 11 65 722 9 | BALANCER SHAFT |
| SHAFT SEAL | 10114989 | 38 | 1 | 185 | 10 42 470 2 | DRIVING GEAR |
| SHAFT SEAL | 10476459 | 16 | 1 | 229 | 12 24 782 1 | DIFFERENTIAL |
| SHAFT SEAL | 12206770 | 6 | 2 | 230 | 12 24 780 8 | POWER TAKE-OFF |
| SHAFT SEAL | 12206770 | 6 | 2 | 232 | 12 26 027 4 | POWER TAKE-OFF |
| SHAFT SEAL X55X80X8 | 10411124 | 19 | 1 | 225 | 12 26 027 9 | DISTRIBUTOR GEARBOX |
| SHAFT WHEEL | 11450094 | 25 | 2 | 218 | 12 25 028 2 | DIFFERENTIAL |
| SHAFT WHEEL | 11450094 | 8 | 2 | 229 | 12 24 782 1 | DIFFERENTIAL |
| SHEET | 10354897 | 51 | 1 | 326 | 10 42 452 1 | PILOT CONTROL UNIT |
| SHEET | 11009197 | 60 | 1 | 367 | 10 67 593 7 | CONTROL BLOCK |
| SHEET | 11408401 | 40 | 1 | 422 | 10 49 793 2 | COUNTERWEIGHT INSTALLAT |
| SHEET | 7090036 | 4 | 1 | 466 | 11 65 723 0 | CYLINDER BLOCK |
| SHEET | 7090219 | 6 | 1 | 465 | 11 65 722 9 | BALANCER SHAFT |
| SHEET | 7091083 | 1 | 1 | 460 | 97 38 257 | SHEET |
| SHEET | 93023460 | 20 | 2 | 215 | 93 02 200 2 | FRONT AXLE INSTALLATION |
| SHEET | 9738257 | 18 | 1 | 444 | 11 00 356 9 | DIESEL ENGINE 4045 HF286 1 |
| SHEET GASKET | 12206835 | 76 | 1 | 227 | 12 26 027 9 | DISTRIBUTOR GEARBOX |
| SHEET GASKET | 7090239 | 5 | 1 | 476 | 11 65 724 8 | FUEL LINES |
| SHEET GASKET | 7090300 | 19 | 1 | 476 | 11 65 724 8 | FUEL LINES |
| SHEET LEFT | 93015043 | 70 | 1 | 283 | 93 01 440 7 | ADD-ON PARTS |
| SHEET METAL NUT | 10218510 | 34 | 8 | 254 | 11 44 153 4 | INTERIOR PANELING |
| SHEET METAL NUT M5 | 7623733 | 40 | 27 | 247 | 93 01 439 1 | DRIVER CAB FRAME CONST |
| SHEET METAL NUT M5 | 7623733 | 31 | 15 | 254 | 11 44 153 4 | INTERIOR PANELING |
| SHEET METAL NUT M5 | 7623733 | 43 | 6 | 254 | 11 44 153 4 | INTERIOR PANELING |
| SHEET METAL NUT M5 | 7623733 | 61 | 3 | 255 | 11 44 153 4 | INTERIOR PANELING |
| SHEET METAL NUT M5 | 7623733 | 155 | 2 | 256 | 11 44 153 4 | INTERIOR PANELING |
| SHEET METAL NUT M5 | 7623733 | 165 | 2 | 256 | 11 44 153 4 | INTERIOR PANELING |
| SHEET METAL NUT M5 | 7623733 | 43 | 6 | 260 | 93 03 054 5 | CABIN DOOR LEFT |
| SHEET METAL NUT M6 | 10009189 | 43 | 6 | 250 | 93 01 436 7 | OUTER PANELLING |
| SHEET METAL NUT M6 | 10009189 | 50 | 6 | 251 | 93 01 434 9 | ROOF PANELLING |
| SHEET METAL PLATE | 8922904 | 60 | 1 | 287 | 93 01 384 7 | BRAKE COMPACT BLOCK |
| SHIFT LEVER | 10497835 | 30 | 1 | 129 | 10 49 787 5 | LIFT ARMS 2500MM |
| SHIM RING | 10441231 | 46 | 1 | 226 | 12 26 027 9 | DISTRIBUTOR GEARBOX |
| SHIM RING | 12260091 | 70 | 1 | 227 | 12 26 027 9 | DISTRIBUTOR GEARBOX |
| SHIM RING | 4002831 | 6 | 1 | 201 | 11 49 023 3 | PRESSURE LIMITING VALVE |
| SHIM RING | 7617566 | 7 | 12 | 228 | 12 24 780 7 | DIFF.CARRIER |
| SHIM RING 10,1X16X0,5 | 4980036 | 6 | 1 | 201 | 11 49 023 3 | PRESSURE LIMITING VALVE |
| SHIM RING 10X16X1 | 7414966 | 6 | 1 | 201 | 11 49 023 3 | PRESSURE LIMITING VALVE |
| SHIM RING 17X24X0,1 | 10450150 | 60 | 1 | 342 | 93 02 200 8 | HYDRAULIC TANK INSTALLAT |
| SHIM RING 17X24X0,5 | 10428671 | 50 | 1 | 342 | 93 02 200 8 | HYDRAULIC TANK INSTALLAT |
| SHIM RING 20X28X1 | 421010001 | 320 | 4 | 288 | 93 01 384 7 | BRAKE COMPACT BLOCK |
| SHIM RING 40X50X1 | 422019401 | 130 | 1 | 208 | 57 16 765 | SLIDING CALIPER |
| SHIM RING 40X50X1 | 422019401 | 130 | 10 | 245 | 11 44 322 6 | MOUNTING STEERING CYLIN |
| SHIM RING SET | 11642881 | 35 | 1 | 226 | 12 26 027 9 | DISTRIBUTOR GEARBOX |
| SHIM RING SET | 11644581 | 9 | 1 | 218 | 12 25 028 2 | DIFFERENTIAL |

| Description | Item | Pos. | Quantity | Page | Assembly | Description |
|---|---|---|---|---|---|---|
| SHIM RING SET | 12233100 | 21 | 1 | 229 | 12 24 782 1 | DIFFERENTIAL |
| SHIM SET | 11008146 | 8 | 1 | 218 | 12 25 028 2 | DIFFERENTIAL |
| SHIM SET | 11008147 | 29 | 1 | 229 | 12 24 782 1 | DIFFERENTIAL |
| SHIM WASHER 10X18X2,5 | 7090946 | 3 | 1 | 483 | 97 38 275 | BELT TENSIONER |
| SHIM WASHER 13X24X2,5 | 7091076 | 2 | 1 | 457 | 97 38 251 | STARTER INSTALLATION |
| SHOCK ABSORBER SET | 10492439 | 35 | 1 | 278 | 10 49 279 9 | SUSPENSION MSG85 |
| SHORT BLOCK | 11000719 | 1 | 1 | 467 | 11 65 838 1 | SHORT BLOCK |
| SHORT BLOCK | 11658381 | 26 | 1 | 445 | 11 00 356 9 | DIESEL ENGINE 4045 HF286 1 |
| SHOVEL | 902100000 | 10 | 1 | 10 | 30 00 000 00 | EQUIPMENT |
| SHOVEL ARM | 11426627 | 20 | 1 | 129 | 10 49 787 5 | LIFT ARMS 2500MM |
| SHRINK CONNECTION 0,5-1M | 6002817 | 10 | 40 | 101 | 11 11 346 5 | ASSORTMENT |
| SHRINK CONNECTION 1,5-2,5 | 6002818 | 11 | 35 | 101 | 11 11 346 5 | ASSORTMENT |
| SHRINK CONNECTION 4,0-6,0 | 6002819 | 12 | 35 | 101 | 11 11 346 5 | ASSORTMENT |
| SHUTDOWN VALVE | 11067304 | 5 | 1 | 189 | 11 63 188 9 | PUMP HOUSING |
| SHUTTLE VALVE | 11067305 | 6 | 1 | 189 | 11 63 188 9 | PUMP HOUSING |
| SIDE CASING RIGHT | 11441395 | 40 | 1 | 254 | 11 44 153 4 | INTERIOR PANELING |
| SIDE PART LEFT "KUNSTSTO | 93012474 | 20 | 1 | 383 | 93 01 242 6 | ADD-ON PARTS FOR HOOD |
| SIDE PART RIGHT "KUNSTSTO | 93012475 | 30 | 1 | 383 | 93 01 242 6 | ADD-ON PARTS FOR HOOD |
| SIGHT GLASS | 11691004 | 20 | 1 | 158 | 11 00 613 0 | WATER COOLER |
| SIGN | 8925887 | 170 | 2 | 425 | 93 01 710 0 | ARRANGEMENT LABELS |
| SIGN | 93022170 | 30 | 2 | 425 | 93 01 710 0 | ARRANGEMENT LABELS |
| SIGN | 93023946 | 20 | 1 | 426 | 93 02 404 3 | SIGN |
| SIGN | 93023948 | 40 | 1 | 426 | 93 02 404 3 | SIGN |
| SIGN | 93024043 | 190 | 1 | 425 | 93 01 710 0 | ARRANGEMENT LABELS |
| SIGN | 93024044 | 30 | 1 | 426 | 93 02 404 3 | SIGN |
| SIGN | 93024045 | 50 | 1 | 426 | 93 02 404 3 | SIGN |
| SIGN 100mmX20mm | 12558261 | 10 | 1 | 427 | 93 02 135 8 | ARRANGEMENT LABELS |
| SIGN ANSCHLAGPUNKT 40mm | 12453525 | 90 | 5 | 425 | 93 01 710 0 | ARRANGEMENT LABELS |
| SIGN BETRETEN VERBOTEN Ø | 10101158 | 80 | 1 | 425 | 93 01 710 0 | ARRANGEMENT LABELS |
| SIGN BETRIEBSANWEISUNG | 10330960 | 50 | 1 | 425 | 93 01 710 0 | ARRANGEMENT LABELS |
| SIGN KNICKBEREICH 120mm | 9619935 | 30 | 2 | 424 | 11 40 852 5 | ARRANGEMENT LABELS |
| SIGN KUEHLER 120mmX60mm | 9619937 | 140 | 1 | 425 | 93 01 710 0 | ARRANGEMENT LABELS |
| SIGN LENKUNG 120mmX60mm | 9619938 | 50 | 1 | 424 | 11 40 852 5 | ARRANGEMENT LABELS |
| SIGN LIEBHERR 973mmX130m | 8921146 | 20 | 3 | 425 | 93 01 710 0 | ARRANGEMENT LABELS |
| SIGN MOTORSTILLSTAND 120 | 9619934 | 20 | 1 | 424 | 11 40 852 5 | ARRANGEMENT LABELS |
| SIGN RADMUTTER 120mmX6 | 9840499 | 150 | 1 | 425 | 93 01 710 0 | ARRANGEMENT LABELS |
| SIGN UNFALLVERHUETUNG 1 | 9619936 | 40 | 1 | 424 | 11 40 852 5 | ARRANGEMENT LABELS |
| SIGNAL HORN | 10678404 | 200 | 1 | 401 | 93 01 404 8 | ELECTRICAL EQUIPMENT |
| SIGNAL SWITCH | 6905202 | 140 | 1 | 285 | 93 01 069 1 | STEERING |
| SILICONE 300ML | 11840538 | 503 | 1 | 267 | 11 39 244 8 | GLAZING |
| SLEEVE | 10412087 | 12 | 4 | 488 | 70 91 097 | CYLINDER HEAD |
| SLEEVE | 7090583 | 4 | 1 | 456 | 11 65 622 7 | DRIVE BELT |
| SLEEVE CONTACT | 11006319 | 8 | 60 | 108 | 11 11 347 1 | ASSORTMENT |
| SLEEVE CONTACT 0,25-0,5mm | 6905993 | 741 | 6 | 311 | 93 02 318 6 | WIRE HARNESS - CABIN W157 |
| SLEEVE CONTACT 0,5-1,0mm² | 10222279 | 492 | 6 | 310 | 93 02 318 6 | WIRE HARNESS - CABIN W157 |
| SLEEVE CONTACT 0,8-1,0mm² | 10014382 | 7 | 200 | 108 | 11 11 347 1 | ASSORTMENT |
| SLEEVE CONTACT 1,00 - 2,50 | 6905331 | 640 | 6 | 310 | 93 02 318 6 | WIRE HARNESS - CABIN W157 |
| SLEEVE CONTACT 1,2mm 0,5-1 | 11060062 | 15 | 400 | 109 | 11 11 347 1 | ASSORTMENT |
| SLEEVE CONTACT 1,2mm 1,5 | 11060063 | 16 | 350 | 109 | 11 11 347 1 | ASSORTMENT |
| SLEEVE CONTACT 1,5mm 0,75 | 6001775 | 21 | 140 | 109 | 11 11 347 1 | ASSORTMENT |
| SLEEVE CONTACT 1,94mm 0, | 10100674 | 17 | 200 | 104 | 11 11 346 7 | ASSORTMENT |
| SLEEVE CONTACT 2,5mm 1,5-2 | 11060061 | 14 | 100 | 109 | 11 11 347 1 | ASSORTMENT |
| SLEEVE CONTACT 2,82mm 0,5 | 6003031 | 13 | 200 | 104 | 11 11 346 7 | ASSORTMENT |
| SLEEVE CONTACT 2,82mm 0,5 | 10300946 | 441 | 29 | 310 | 93 02 318 6 | WIRE HARNESS - CABIN W157 |
| SLEEVE CONTACT 2,82mm 1-2, | 10114879 | 442 | 7 | 310 | 93 02 318 6 | WIRE HARNESS - CABIN W157 |
| SLEEVE CONTACT 2,82mm 2 | 7368405 | 15 | 200 | 104 | 11 11 346 7 | ASSORTMENT |
| SLEEVE CONTACT 2,8mm 0,5-1 | 11620059 | 25 | 50 | 109 | 11 11 347 1 | ASSORTMENT |
| SLEEVE CONTACT 2,8mm 1,0-2 | 11620060 | 26 | 50 | 110 | 11 11 347 1 | ASSORTMENT |
| SLEEVE CONTACT 3,5mm 0,5-2 | 6905736 | 738 | 1 | 311 | 93 02 318 6 | WIRE HARNESS - CABIN W157 |
| SLIDE HAMMER SEAL PULLER | 7090372 | 90 | 1 | 434 | 11 39 393 9 | SPECIAL TOOL, LH DIESEL EN |

| Description | Item | Pos. | Quantity | Page | Assembly | Description |
|---|---|---|---|---|---|---|
| SLIDING CALIPER | 5716765 | 80 | 1 | 207 | 93 01 242 7 | HYDR.BRAKE SYSTEM |
| SLOTTED NUT M27X1,5 | 11690472 | 28 | 1 | 246 | 11 69 946 4 | HYDRAULIC CYLINDER |
| SNAP LOCK | 11490337 | 6 | 1 | 112 | 93 02 724 3 | SPARE PARTS SET LBH-WER |
| SNAP RING | 12263903 | 10 | 1 | 194 | 70 23 887 | REGULATION HYDRAULIC |
| SNAP RING | 7090250 | 9 | 1 | 464 | 11 65 623 4 | GEARBOX COVER |
| SNAP RING | 7090250 | 19 | 1 | 495 | 97 38 261 | WATER PUMP |
| SNAP RING | 7090422 | 7 | 8 | 469 | 11 65 723 4 | PISTON WITH MAIN ROD |
| SNAP RING 45 | 11067318 | 5 | 1 | 190 | 11 63 189 0 | INTERNAL GEAR PUMP |
| SOCKET | 10014812 | 10 | 1 | 296 | 99 68 656 | WIRE HARNESS HANDLE |
| SOCKET | 10014813 | 40 | 1 | 296 | 99 68 656 | WIRE HARNESS HANDLE |
| SOCKET | 10014814 | 20 | 1 | 296 | 99 68 656 | WIRE HARNESS HANDLE |
| SOCKET | 10035783 | 165 | 1 | 309 | 93 02 318 6 | WIRE HARNESS - CABIN W157 |
| SOCKET | 10165605 | 20 | 1 | 298 | 93 01 404 9 | DRIVING AREA ELECTRICS |
| SOCKET | 10165605 | 20 | 1 | 301 | 93 01 404 9 | DRIVING AREA ELECTRICS |
| SOCKET | 6001767 | 15 | 5 | 101 | 11 11 346 5 | ASSORTMENT |
| SOCKET DTM 04-12PA 2 13A | 6906032 | 70 | 1 | 296 | 99 68 656 | WIRE HARNESS HANDLE |
| SOCKET HEAD SCREW | 10356286 | 3 | 2 | 180 | 70 23 645 | COVER |
| SOCKET HEAD SCREW | 10424159 | 5 | 4 | 152 | 11 06 812 3 | TWO-STAGE PUMP |
| SOCKET HEAD SCREW | 10424777 | 50 | 5 | 193 | 10 49 167 4 | REGULATOR |
| SOCKET HEAD SCREW | 10487960 | 8 | 1 | 359 | 11 64 336 0 | CLOSING PLATE |
| SOCKET HEAD SCREW | 7016661 | 2 | 4 | 220 | 12 20 687 4 | DIFF.CARRIER |
| SOCKET HEAD SCREW | 7016661 | 5 | 4 | 228 | 12 24 780 7 | DIFF.CARRIER |
| SOCKET HEAD SCREW | 7022126 | 8 | 1 | 360 | 11 64 339 4 | CLOSING PLATE |
| SOCKET HEAD SCREW M10X3 | 11631929 | 4 | 8 | 190 | 11 63 189 0 | INTERNAL GEAR PUMP |
| SOCKET HEAD SCREW M10X6 | 11643369 | 12 | 8 | 359 | 11 64 336 0 | CLOSING PLATE |
| SOCKET HEAD SCREW M12X3 | 11631934 | 11 | 8 | 192 | 11 63 189 3 | BEARING FLANGE |
| SOCKET HEAD SCREW M20X4 | 10292066 | 10 | 4 | 184 | 10 81 457 4 | TANDEM PUMP |
| SOCKET HEAD SCREW M6X24 | 11631930 | 6 | 2 | 190 | 11 63 189 0 | INTERNAL GEAR PUMP |
| SOCKET HEAD SCREW UN 120 | 11969176 | 100 | 1 | 408 | 93 02 340 5 | FUSE CARRIER |
| SOCKET HEAD SCREW UN 12 | 11969178 | 80 | 4 | 408 | 93 02 340 5 | FUSE CARRIER |
| SOCKET HOUSING JPT 2-POL | 6001790 | 8 | 7 | 101 | 11 11 346 5 | ASSORTMENT |
| SOCKET HOUSING JPT RADIO | 6001871 | 164 | 1 | 309 | 93 02 318 6 | WIRE HARNESS - CABIN W157 |
| SOCKET PIN | 93015591 | 100 | 1 | 422 | 10 49 793 2 | COUNTERWEIGHT INSTALLAT |
| SOFTWARE | 10008427 | 50 | 1 | 439 | 11 39 394 8 | SPECIAL TOOL, CENT. LUBE S |
| SOFTWARE | 8924811 | 30 | 1 | 305 | 93 01 734 1 | CONTROL |
| SOFTWARE | 8924811 | 30 | 1 | 306 | 93 01 734 1 | CONTROL |
| SOLDERING EQUIPMENT | 11006365 | 7 | 1 | 102 | 11 11 346 6 | ASSORTMENT |
| SOLENOID VALVE | 11082401 | 10 | 1 | 238 | 11 00 671 9 | 3/2-WAY VALVE |
| SPACER BUSHING 10,5/16X20 | 9842379 | 40 | 2 | 153 | 93 01 247 6 | CHARGE AIR COOLER |
| SPACER BUSHING 10,5/16X20 | 9842379 | 90 | 2 | 159 | 12 80 268 6 | WATER COOLER |
| SPACER BUSHING 10,5/16X20 | 9842379 | 160 | 2 | 162 | 93 01 248 1 | OIL COOLER |
| SPACER BUSHING 10,5/16X20 | 9842379 | 30 | 4 | 176 | 93 01 496 8 | AIR FILTER INSTALLATION |
| SPACER BUSHING 10,5/16X20 | 9842379 | 225 | 1 | 402 | 93 01 404 8 | ELECTRICAL EQUIPMENT |
| SPACER BUSHING 10,5/16X32 | 93022791 | 100 | 2 | 416 | 93 02 846 3 | FUEL SYSTEM |
| SPACER PIECE | 10410065 | 2 | 1 | 456 | 11 65 622 7 | DRIVE BELT |
| SPACER PIECE | 11642860 | 1 | 1 | 483 | 97 38 275 | BELT TENSIONER |
| SPACER PIECE | 7090945 | 6 | 1 | 483 | 97 38 275 | BELT TENSIONER |
| SPACER PIECE | 7091127 | 25 | 1 | 500 | 97 38 274 | CABLE HARNESS MOUNTING |
| SPACER PIECE 10,744X17,145 | 7091118 | 4 | 1 | 481 | 11 65 791 3 | FUEL-PREFILTER ASS. |
| SPACER PIECE 16/26X6 | 9842573 | 30 | 2 | 153 | 93 01 247 6 | CHARGE AIR COOLER |
| SPACER PIECE 16/26X6 | 9842573 | 80 | 2 | 159 | 12 80 268 6 | WATER COOLER |
| SPACER PIECE 16/26X6 | 9842573 | 150 | 2 | 162 | 93 01 248 1 | OIL COOLER |
| SPARE PARTS SET LBH-WER | 93027243 | 12 | 1 | 111 | 11 11 379 8 | TOOLBOX |
| SPECIAL AIR-CONDITIONING | 11393942 | 50 | 1 | 432 | 93 02 304 7 | SPECIAL TOOLS |
| SPECIAL SCREW M8X35 | 7624490 | 13 | 1 | 248 | 11 69 981 7 | STEERING COLUMN |
| SPECIAL TOOL ELECTRICITY | 11393941 | 40 | 1 | 432 | 93 02 304 7 | SPECIAL TOOLS |
| SPECIAL TOOL GENERAL | 11393937 | 20 | 1 | 432 | 93 02 304 7 | SPECIAL TOOLS |
| SPECIAL TOOL, CAB GLASS | 11393945 | 60 | 1 | 432 | 93 02 304 7 | SPECIAL TOOLS |
| SPECIAL TOOL, CENT. LUBE S | 11393948 | 70 | 1 | 432 | 93 02 304 7 | SPECIAL TOOLS |
| SPECIAL TOOL, LH DIESEL EN | 11393939 | 30 | 1 | 432 | 93 02 304 7 | SPECIAL TOOLS |

| Description | Item | Pos. | Quantity | Page | Assembly | Description |
|---|---|---|---|---|---|---|
| SPECIAL TOOLS | 93023047 | 10 | 1 | 78 | 99 60 000 01 | SPECIAL TOOLS |
| SPECIAL TOOLS | 996000001 | 30 | 1 | 87 | 99 99 000 00 | SERVICE MATERIAL |
| SPHERICAL BEARING | 7010263 | 30 | 2 | 245 | 11 44 322 6 | MOUNTING STEERING CYLIN |
| SPHERICAL BEARING | 7010263 | 35 | 2 | 245 | 11 44 322 6 | MOUNTING STEERING CYLIN |
| SPHERICAL BEARING | 7621567 | 80 | 2 | 235 | 93 01 240 2 | PIVOT BEARING |
| SPIRAL RING 102X110X2 | 7002899 | 8 | 1 | 505 | 99 22 997 | PISTON ROD BEARING |
| SPLIT PIN 4X32 | 4330015 | 220 | 2 | 208 | 57 16 765 | SLIDING CALIPER |
| SPOOL | 10000654 | 2 | 1 | 195 | 10 00 066 1 | REGULATOR ELEMENT |
| SPOOL | 10000707 | 2 | 1 | 197 | 10 00 066 0 | REGULATOR ELEMENT |
| SPOOL | 10115317 | 10 | 1 | 361 | 11 64 336 1 | CONTROL ELEMENT |
| SPOOL | 10424135 | 3 | 1 | 361 | 11 64 336 1 | CONTROL ELEMENT |
| SPOOL | 11066838 | 3 | 1 | 362 | 11 64 339 5 | CONTROL ELEMENT |
| SPOOL | 11490261 | 3 | 1 | 198 | 11 49 022 6 | CONTROL VALVE |
| SPOUT 7/19/24 | 6001605 | 100 | 11 | 247 | 93 01 439 1 | DRIVER CAB FRAME CONST |
| SPRING | 10411141 | 44 | 4 | 226 | 12 26 027 9 | DISTRIBUTOR GEARBOX |
| SPRING | 10411144 | 47 | 2 | 226 | 12 26 027 9 | DISTRIBUTOR GEARBOX |
| SPRING | 10411157 | 34 | 4 | 226 | 12 26 027 9 | DISTRIBUTOR GEARBOX |
| SPRING | 10411512 | 294 | 1 | 368 | 10 67 593 7 | CONTROL BLOCK |
| SPRING | 12208310 | 6 | 6 | 234 | 12 23 311 8 | BRAKE |
| SPRING | 12228422 | 24 | 2 | 292 | 12 20 065 0 | FOOT PEDAL |
| SPRING | 7090014 | 11 | 3 | 470 | 11 65 723 6 | ROCKER ARM |
| SPRING | 7090024 | 15 | 8 | 488 | 70 91 097 | CYLINDER HEAD |
| SPRING CASSETTE | 10032001 | 5 | 1 | 419 | 70 27 481 | FUEL SEPARATOR |
| SPRING CLIP | 7005896 | 37 | 1 | 278 | 10 49 279 9 | SUSPENSION MSG85 |
| SPRING CLIP ODER SNAP-TYP | 11656217 | 4 | 2 | 450 | 11 65 621 9 | INJECTION SYSTEM |
| SPRING PLATE | 10467433 | 64 | 1 | 276 | 10 49 281 5 | SEAT TOP |
| SPRING PLATE | 7027772 | 27 | 1 | 276 | 10 49 281 5 | SEAT TOP |
| SPRING PLATE | 7027784 | 51 | 1 | 276 | 10 49 281 5 | SEAT TOP |
| SPRING SET | 11080581 | 65 | 2 | 326 | 10 42 452 1 | PILOT CONTROL UNIT |
| SPRING SUPPORT | 11009204 | 296 | 3 | 368 | 10 67 593 7 | CONTROL BLOCK |
| SPRING SUPPORT | 11690614 | 3 | 1 | 201 | 11 49 023 3 | PRESSURE LIMITING VALVE |
| SPRING SUPPORT | 7022129 | 5 | 1 | 361 | 11 64 336 1 | CONTROL ELEMENT |
| SPRING SUPPORT | 7023916 | 4 | 1 | 194 | 70 23 887 | REGULATION HYDRAULIC |
| SPRING SUPPORT | 7025929 | 6 | 1 | 362 | 11 64 339 5 | CONTROL ELEMENT |
| SPRING SUPPORT | 7414494 | 5 | 1 | 362 | 11 64 339 5 | CONTROL ELEMENT |
| SPRING SUPPORT | 7623551 | 290 | 2 | 368 | 10 67 593 7 | CONTROL BLOCK |
| SPRING SUPPORT | 7624418 | 293 | 2 | 368 | 10 67 593 7 | CONTROL BLOCK |
| SPRING WASHER | 7016975 | 39 | 10 | 229 | 12 24 782 1 | DIFFERENTIAL |
| SPRING WASHER B 12 | 7022503 | 3 | 8 | 218 | 12 25 028 2 | DIFFERENTIAL |
| SPRING-LOADED PIN | 10000653 | 4 | 1 | 195 | 10 00 066 1 | REGULATOR ELEMENT |
| SPRING-LOADED PIN | 10424780 | 3 | 2 | 197 | 10 00 066 0 | REGULATOR ELEMENT |
| SPRING-LOADED PIN | 7369950 | 3 | 3 | 195 | 10 00 066 1 | REGULATOR ELEMENT |
| SPUR WHEEL | 10341896 | 7 | 1 | 460 | 97 38 257 | SHEET |
| SQUARE PLUG | 783037314 | 29 | 1 | 315 | 93 01 445 4 | ARM REST RIGHT |
| STARTER | 7091078 | 8 | 1 | 498 | 97 38 252 | STARTER |
| STARTER | 9738252 | 5 | 1 | 457 | 97 38 251 | STARTER INSTALLATION |
| STARTER DRIVE | 10354792 | 10 | 1 | 498 | 97 38 252 | STARTER |
| STARTER INSTALLATION | 9738251 | 15 | 1 | 444 | 11 00 356 9 | DIESEL ENGINE 4045 HF286 1 |
| STEEL GASKET | 10410215 | 2 | 2 | 357 | 10 28 899 1 | PISTON WITH PISTON RINGS |
| STEERING | 93010691 | 10 | 1 | 286 | 93 03 107 7 | STEERING |
| STEERING | 93031077 | 20 | 1 | 46 | 95 20 000 00 | HYDRAULIC INSTALLATION |
| STEERING BOX | 11066832 | 1 | 1 | 362 | 11 64 339 5 | CONTROL ELEMENT |
| STEERING BOX | 11643374 | 1 | 1 | 361 | 11 64 336 1 | CONTROL ELEMENT |
| STEERING BOX | 9738260 | 1 | 1 | 464 | 11 65 623 4 | GEARBOX COVER |
| STEERING COLUMN | 11699817 | 20 | 1 | 286 | 93 03 107 7 | STEERING |
| STEERING WHEEL | 11825597 | 120 | 1 | 285 | 93 01 069 1 | STEERING |
| STEP | 12402608 | 110 | 1 | 386 | 11 10 906 0 | INSTAL OF PROTECTIVE SHEE |
| STICKER | 10493854 | 20 | 1 | 127 | 11 39 223 1 | CENTRAL LUBRICATING SYS |
| STICKER | 7090522 | 1 | 1 | 457 | 97 38 251 | STARTER INSTALLATION |
| STICKER LIEBHERR 66mmX1 | 10018649 | 40 | 1 | 286 | 93 03 107 7 | STEERING |

| Description | Item | Pos. | Quantity | Page | Assembly | Description |
|---|---|---|---|---|---|---|
| STICKER SOUND VOLUME LE | 9874362 | 120 | 1 | 425 | 93 01 710 0 | ARRANGEMENT LABELS |
| STOP PLUG | 11110744 | 12 | 2 | 234 | 12 23 311 8 | BRAKE |
| STOP PLUG | 11182642 | 17 | 1 | 220 | 12 20 687 4 | DIFF.CARRIER |
| STOP PLUG | 11182642 | 20 | 1 | 228 | 12 24 780 7 | DIFF.CARRIER |
| STOP PLUG | 11642948 | 58 | 3 | 227 | 12 26 027 9 | DISTRIBUTOR GEARBOX |
| STOP PLUG | 11824401 | 30 | 2 | 230 | 12 24 780 8 | POWER TAKE-OFF |
| STOP PLUG | 11824401 | 30 | 2 | 233 | 12 26 027 4 | POWER TAKE-OFF |
| STOP PLUG | 12206859 | 79 | 1 | 227 | 12 26 027 9 | DISTRIBUTOR GEARBOX |
| STOP PLUG | 12260092 | 96 | 2 | 227 | 12 26 027 9 | DISTRIBUTOR GEARBOX |
| STOP PLUG | 7090002 | 3 | 4 | 489 | 97 38 242 | VALVE COVER |
| STOP PLUG | 7090011 | 6 | 2 | 470 | 11 65 723 6 | ROCKER ARM |
| STOP PLUG | 7090338 | 8 | 1 | 466 | 11 65 723 0 | CYLINDER BLOCK |
| STOP PLUG | 7090532 | 3 | 1 | 486 | 97 38 318 | OIL DIPSTICK |
| STOP PLUG | 7091063 | 4 | 1 | 448 | 97 38 243 | FLYWHEEL HOUSING |
| STOP PLUG | 7619507 | 15 | 2 | 234 | 12 23 311 8 | BRAKE |
| STOPPER PLUG | 7368253 | 23 | 170 | 109 | 11 11 347 1 | ASSORTMENT |
| STOPPER PLUG | 7368253 | 823 | 68 | 311 | 93 02 318 6 | WIRE HARNESS - CABIN W157 |
| STOPPER PLUG | 7370076 | 24 | 20 | 109 | 11 11 347 1 | ASSORTMENT |
| STOPPER PLUG | 7370077 | 22 | 60 | 109 | 11 11 347 1 | ASSORTMENT |
| STORAGE BOX | 11384308 | 60 | 1 | 255 | 11 44 153 4 | INTERIOR PANELING |
| STORAGE COMPARTMENT | 11441402 | 50 | 1 | 254 | 11 44 153 4 | INTERIOR PANELING |
| STORAGE COMPARTMENT | 93028586 | 90 | 1 | 255 | 11 44 153 4 | INTERIOR PANELING |
| STORAGE TANK | 93023203 | 30 | 1 | 416 | 93 02 846 3 | FUEL SYSTEM |
| STRENGTHENING PLATE LEF | 93014436 | 130 | 1 | 283 | 93 01 440 7 | ADD-ON PARTS |
| STRIPPING PLIERS | 11006253 | 1 | 1 | 100 | 11 11 346 4 | ASSORTMENT |
| SUCTION MANIFOLD | 11656220 | 7 | 1 | 443 | 11 00 356 9 | DIESEL ENGINE 4045 HF286 1 |
| SUCTION PIPE 8X1 | 11656562 | 120 | 2 | 421 | 93 02 846 4 | FUEL TANK KUNSTSTOFF |
| SUCTION RETURN FLOW FIL | 12205022 | 50 | 1 | 339 | 93 01 922 5 | HYDRAULIC TANK INSTALLAT |
| SUN VISOR | 12239126 | 20 | 1 | 312 | 93 01 586 1 | SUN VISOR |
| SUN VISOR | 93015861 | 30 | 1 | 48 | 96 00 000 01 | LIGHT AND SIGHT |
| SUPPORT | 10650079 | 23 | 1 | 464 | 11 65 623 4 | GEARBOX COVER |
| SUPPORT | 7090017 | 10 | 4 | 470 | 11 65 723 6 | ROCKER ARM |
| SUPPORT | 7090967 | 12 | 1 | 476 | 11 65 724 8 | FUEL LINES |
| SUPPORT | 7091082 | 8 | 1 | 475 | 11 65 724 4 | FASTENER |
| SUPPORT | 93023400 | 20 | 1 | 213 | 93 02 339 7 | ARTICULATED JOINT LOCK |
| SUPPORTING RING | 10017431 | 7 | 1 | 358 | 10 29 451 6 | NON-RETURN VALVE |
| SUPPORTING RING | 12263626 | 12 | 1 | 197 | 10 00 066 0 | REGULATOR ELEMENT |
| SUPPORTING RING 130/140X1, | 10028231 | 8 | 1 | 506 | 99 51 442 | PISTON ROD BEARING |
| SUPPORTING RING 62/67X1,5 | 7003532 | 7 | 2 | 504 | 96 01 075 | PISTON |
| SUPPORTING WASHER S 40 | 4000787 | 70 | 26 | 245 | 11 44 322 6 | MOUNTING STEERING CYLIN |
| SUSPENSION MSG85 | 10492799 | 20 | 1 | 275 | 10 46 750 9 | OPERATOR SEAT |
| SWITCH | 10412152 | 9 | 1 | 498 | 97 38 252 | STARTER |
| SWITCH | 6905702 | 80 | 1 | 307 | 93 01 492 8 | SWITCH INSTALLATION |
| SWITCH | 6905702 | 100 | 1 | 307 | 93 01 492 8 | SWITCH INSTALLATION |
| SWITCH | 6905702 | 120 | 1 | 307 | 93 01 492 8 | SWITCH INSTALLATION |
| SWITCH | 6905702 | 140 | 1 | 307 | 93 01 492 8 | SWITCH INSTALLATION |
| SWITCH | 6905702 | 20 | 1 | 319 | 93 02 228 8 | WORKING LIGHTS REAR |
| SWITCH | 6905861 | 20 | 1 | 307 | 93 01 492 8 | SWITCH INSTALLATION |
| SWITCH | 6905865 | 60 | 1 | 307 | 93 01 492 8 | SWITCH INSTALLATION |
| SWITCH | 9968563 | 70 | 1 | 316 | 94 04 665 1 | LH-JOYSTICK RIGHT |
| SWITCH FASTENING | 12910705 | 150 | 1 | 283 | 93 01 440 7 | ADD-ON PARTS |
| SWITCH FASTENING | 12910705 | 70 | 1 | 304 | 12 42 672 1 | DASHBOARD |
| SWITCH INSTALLATION | 93014928 | 180 | 1 | 298 | 93 01 404 9 | DRIVING AREA ELECTRICS |
| SWITCH INSTALLATION | 93014928 | 180 | 1 | 301 | 93 01 404 9 | DRIVING AREA ELECTRICS |
| SWITCH SOLENOID | 11066860 | 27 | 1 | 361 | 11 64 336 1 | CONTROL ELEMENT |
| SWITCH SOLENOID | 11066861 | 2 | 2 | 191 | 11 63 189 2 | CONTROL GEAR |
| SWITCH SOLENOID | 11066861 | 29 | 1 | 361 | 11 64 336 1 | CONTROL ELEMENT |
| SWIVEL ELBOW | 10491601 | 50 | 1 | 271 | 93 01 446 0 | WINDSHIELD WIPER |
| SWIVEL ELBOW | 10491603 | 50 | 1 | 269 | 93 01 445 9 | WINDSHIELD WIPER |
| SYMBOL INSERT ARBEITSSCH | 6000843 | 30 | 1 | 319 | 93 02 228 8 | WORKING LIGHTS REAR |

| Description | Item | Pos. | Quantity | Page | Assembly | Description |
|---|---|---|---|---|---|---|
| SYMBOL INSERT ARBEITSSCH | 6000844 | 90 | 1 | 307 | 93 01 492 8 | SWITCH INSTALLATION |
| SYMBOL INSERT BEHEIZBAR | 6905083 | 110 | 1 | 307 | 93 01 492 8 | SWITCH INSTALLATION |
| SYMBOL INSERT SCHAUFEL | 6000849 | 150 | 1 | 307 | 93 01 492 8 | SWITCH INSTALLATION |
| SYMBOL INSERT SCHWIMME | 6000861 | 130 | 1 | 307 | 93 01 492 8 | SWITCH INSTALLATION |
| SYMBOL INSERT WARNBLIN | 6000846 | 30 | 1 | 307 | 93 01 492 8 | SWITCH INSTALLATION |
| SYMBOL INSERT WISCH-WA | 6000847 | 70 | 1 | 307 | 93 01 492 8 | SWITCH INSTALLATION |
| SYNTHETIC LINING | 93023248 | 50 | 1 | 416 | 93 02 846 3 | FUEL SYSTEM |
| T-COUPLING | 10412159 | 25 | 1 | 476 | 11 65 724 8 | FUEL LINES |
| TANDEM PUMP | 10814574 | 20 | 1 | 183 | 93 01 241 2 | TANDEMPUMP INSTALLATION |
| TANDEMPUMP INSTALLATION | 93012412 | 120 | 1 | 31 | 90 51 000 00 | MOTOR |
| TANDEMPUMP INSTALLATION | 93012412 | 60 | 1 | 59 | 97 00 000 00 | HYDRAULICS |
| TANK TRANSDUCER | 11691806 | 70 | 1 | 421 | 93 02 846 4 | FUEL TANK KUNSTSTOFF |
| TAPER | 11009199 | 76 | 1 | 367 | 10 67 593 7 | CONTROL BLOCK |
| TAPER COLLET VKA 22L | 4772028 | 40 | 1 | 244 | 93 01 922 0 | ASSEMBLY EMERGENY CLE |
| TAPERED ROLLER BEARING | 10410816 | 12 | 2 | 218 | 12 25 028 2 | DIFFERENTIAL |
| TAPERED ROLLER BEARING | 10410816 | 3 | 2 | 229 | 12 24 782 1 | DIFFERENTIAL |
| TAPERED ROLLER BEARING | 10411134 | 25 | 2 | 225 | 12 26 027 9 | DISTRIBUTOR GEARBOX |
| TAPERED ROLLER BEARING | 11642882 | 45 | 1 | 226 | 12 26 027 9 | DISTRIBUTOR GEARBOX |
| TAPERED ROLLER BEARING | 12206774 | 8 | 4 | 230 | 12 24 780 8 | POWER TAKE-OFF |
| TAPERED ROLLER BEARING | 12206774 | 8 | 4 | 232 | 12 26 027 4 | POWER TAKE-OFF |
| TAPERED ROLLER BEARING | 7619337 | 10 | 1 | 218 | 12 25 028 2 | DIFFERENTIAL |
| TAPERED ROLLER BEARING | 7619339 | 6 | 1 | 218 | 12 25 028 2 | DIFFERENTIAL |
| TAPERED ROLLER BEARING - | 7619340 | 13 | 1 | 229 | 12 24 782 1 | DIFFERENTIAL |
| TAPERED ROLLER BEARING - | 7619340 | 20 | 1 | 229 | 12 24 782 1 | DIFFERENTIAL |
| TAPPER, BLACK | 11006215 | 4 | 1 | 101 | 11 11 346 5 | ASSORTMENT |
| TAPPER, BLACK | 11006217 | 6 | 1 | 101 | 11 11 346 5 | ASSORTMENT |
| TAPPER, RED | 11006216 | 5 | 1 | 101 | 11 11 346 5 | ASSORTMENT |
| TAPPER, RED | 11006218 | 7 | 1 | 101 | 11 11 346 5 | ASSORTMENT |
| TAPPET KIT | 10354899 | 60 | 2 | 326 | 10 42 452 1 | PILOT CONTROL UNIT |
| TAPPET PUSH ROD | 7090020 | 5 | 8 | 470 | 11 65 723 6 | ROCKER ARM |
| TAPPET PUSH ROD | 7090277 | 3 | 1 | 461 | 97 38 258 | DELIVERY PUMP |
| TELEMATIC-UNIT | 10889017 | 20 | 1 | 297 | 12 80 349 4 | LIDAT |
| TEMPERATURE CONTROLLER | 7623020 | 70 | 1 | 162 | 93 01 248 1 | OIL COOLER |
| TEMPERATURE SENSOR | 10043264 | 190 | 1 | 339 | 93 01 922 5 | HYDRAULIC TANK INSTALLAT |
| TEMPERATURE SENSOR | 10342231 | 21 | 1 | 450 | 11 65 621 9 | INJECTION SYSTEM |
| TEMPERATURE SENSOR | 10491016 | 103 | 1 | 397 | 11 83 865 0 | HEATING SYSTEM |
| TEMPERATURE SENSOR | 7090598 | 3 | 1 | 499 | 97 38 271 | SENSOR ELEMENT |
| TEMPERATURE SENSOR | 7091029 | 1 | 2 | 499 | 97 38 271 | SENSOR ELEMENT |
| TENSION SPRING | 10492438 | 34 | 2 | 278 | 10 49 279 9 | SUSPENSION MSG85 |
| TENSION SPRING | 11002927 | 16 | 2 | 278 | 10 49 279 9 | SUSPENSION MSG85 |
| TENSION SPRING | 7005897 | 49 | 1 | 278 | 10 49 279 9 | SUSPENSION MSG85 |
| TENSION SPRING | 7027792 | 72 | 1 | 276 | 10 49 281 5 | SEAT TOP |
| TENSIONING ELEMENT | 7621568 | 90 | 4 | 235 | 93 01 240 2 | PIVOT BEARING |
| TERMINAL/CLAMP | 10165611 | 26 | 1 | 248 | 11 69 981 7 | STEERING COLUMN |
| TERMINAL/CLAMP | 12214473 | 72 | 1 | 397 | 11 83 865 0 | HEATING SYSTEM |
| TERMINAL/CLAMP | 7090178 | 7 | 2 | 479 | 11 65 725 0 | TURBOCHARGER |
| TERMINAL/CLAMP | 7090243 | 13 | 1 | 476 | 11 65 724 8 | FUEL LINES |
| TERMINAL/CLAMP | 7091122 | 19 | 2 | 500 | 97 38 274 | CABLE HARNESS MOUNTING |
| TERMINAL/CLAMP | 7091138 | 15 | 4 | 450 | 11 65 621 9 | INJECTION SYSTEM |
| TEST FRAME | 7027558 | 30 | 1 | 437 | 11 39 394 2 | SPECIAL AIR-CONDITIONING |
| TEST LEAD BLACK | 11006260 | 2 | 1 | 107 | 11 11 346 9 | ASSORTMENT |
| TEST LEAD BLACK | 11006267 | 4 | 1 | 107 | 11 11 346 9 | ASSORTMENT |
| TEST LEAD BLACK | 11006273 | 6 | 1 | 107 | 11 11 346 9 | ASSORTMENT |
| TEST LEAD BLACK | 11006336 | 8 | 1 | 107 | 11 11 346 9 | ASSORTMENT |
| TEST LEAD BLACK | 11009343 | 11 | 1 | 107 | 11 11 346 9 | ASSORTMENT |
| TEST LEAD BLACK | 11009345 | 13 | 1 | 107 | 11 11 346 9 | ASSORTMENT |
| TEST LEAD RED | 11006258 | 1 | 1 | 107 | 11 11 346 9 | ASSORTMENT |
| TEST LEAD RED | 11006266 | 3 | 1 | 107 | 11 11 346 9 | ASSORTMENT |
| TEST LEAD RED | 11006334 | 7 | 1 | 107 | 11 11 346 9 | ASSORTMENT |
| TEST LEAD RED | 11006338 | 9 | 1 | 107 | 11 11 346 9 | ASSORTMENT |

| Description | Item | Pos. | Quantity | Page | Assembly | Description |
|---|---|---|---|---|---|---|
| TEST LEAD RED | 11006342 | 10 | 1 | 107 | 11 11 346 9 | ASSORTMENT |
| TEST LEAD RED | 11009333 | 5 | 1 | 107 | 11 11 346 9 | ASSORTMENT |
| TEST LEAD RED | 11009344 | 12 | 1 | 107 | 11 11 346 9 | ASSORTMENT |
| TEST LEAD RED | 11009346 | 14 | 1 | 107 | 11 11 346 9 | ASSORTMENT |
| TEST POINT | 884191114 | 9 | 1 | 102 | 11 11 346 6 | ASSORTMENT |
| TEST POINT | 884191114 | 40 | 1 | 436 | 11 39 394 1 | SPECIAL TOOL ELECTRICITY |
| TEST POINT | 884191214 | 8 | 1 | 102 | 11 11 346 6 | ASSORTMENT |
| TEST POINT | 884191214 | 30 | 1 | 436 | 11 39 394 1 | SPECIAL TOOL ELECTRICITY |
| THERMOSTAT | 11114801 | 70 | 1 | 397 | 11 83 865 0 | HEATING SYSTEM |
| THERMOSTAT | 11656224 | 11 | 1 | 443 | 11 00 356 9 | DIESEL ENGINE 4045 HF286 1 |
| THERMOSTAT | 11656226 | 1 | 1 | 455 | 11 65 622 4 | THERMOSTAT |
| THERMOSTAT | 7090896 | 2 | 1 | 455 | 11 65 622 4 | THERMOSTAT |
| THERMOSTAT HOUSING | 9738339 | 19 | 1 | 444 | 11 00 356 9 | DIESEL ENGINE 4045 HF286 1 |
| THERMOSTAT LID | 9738331 | 10 | 1 | 443 | 11 00 356 9 | DIESEL ENGINE 4045 HF286 1 |
| THREADED ELBOW JOINT | 10343020 | 20 | 1 | 476 | 11 65 724 8 | FUEL LINES |
| THREADED ELBOW JOINT | 11214517 | 23 | 1 | 466 | 11 65 723 0 | CYLINDER BLOCK |
| THREADED ELBOW JOINT | 7090174 | 11 | 1 | 479 | 11 65 725 0 | TURBOCHARGER |
| THREADED ELBOW JOINT | 7090452 | 15 | 1 | 476 | 11 65 724 8 | FUEL LINES |
| THREADED ELBOW JOINT | 7090933 | 16 | 1 | 479 | 11 65 725 0 | TURBOCHARGER |
| THREADED PIECE | 7005909 | 36 | 2 | 278 | 10 49 279 9 | SUSPENSION MSG85 |
| THREADED ROD M10X280 S2 | 9607251 | 40 | 2 | 413 | 10 49 792 7 | BATTERY INSTALLATION |
| THREE PHASE CURRENT GE | 11000738 | 7 | 1 | 458 | 97 38 293 | THREE PHASE CURRENT GE |
| THREE PHASE CURRENT GE | 9738293 | 16 | 1 | 444 | 11 00 356 9 | DIESEL ENGINE 4045 HF286 1 |
| THROTTLE SCREW | 7615603 | 10 | 1 | 364 | 11 64 336 2 | COVER |
| THROTTLE SCREW | 7615604 | 11 | 1 | 364 | 11 64 336 2 | COVER |
| THRUST COLLAR | 10411167 | 3 | 2 | 228 | 12 24 780 7 | DIFF.CARRIER |
| THRUST WASHER | 11833909 | 23 | 4 | 218 | 12 25 028 2 | DIFFERENTIAL |
| THRUST WASHER | 11833909 | 9 | 4 | 229 | 12 24 782 1 | DIFFERENTIAL |
| THRUST WASHER | 12206780 | 20 | 2 | 230 | 12 24 780 8 | POWER TAKE-OFF |
| THRUST WASHER | 12206780 | 20 | 2 | 232 | 12 26 027 4 | POWER TAKE-OFF |
| TIE WRAP | 7405535 | 14 | 1 | 479 | 11 65 725 0 | TURBOCHARGER |
| TIE WRAP 2,5X102 | 7009088 | 65 | 1 | 296 | 99 68 656 | WIRE HARNESS HANDLE |
| TIE WRAP 2,5X102 | 7009088 | 30 | 3 | 337 | 93 01 383 9 | INSTALLATION CONTROL |
| TIE WRAP 4,7X305 | 10042606 | 210 | 7 | 132 | 93 01 380 7 | AUTOM.BUCKET RETURNMOV |
| TIE WRAP 4,7X305 | 10042606 | 160 | 4 | 159 | 12 80 268 6 | WATER COOLER |
| TIE WRAP 4,7X305 | 10042606 | 901 | 12 | 380 | 93 01 241 4 | HOOD KUNSTSTOFF |
| TIE WRAP 4,8X200 | 7001877 | 220 | 2 | 132 | 93 01 380 7 | AUTOM.BUCKET RETURNMOV |
| TIE WRAP 4,8X200 | 7001877 | 230 | 1 | 164 | 93 02 657 8 | CAPACITOR UNIT |
| TIE WRAP 7,8X365 | 7005587 | 180 | 2 | 207 | 93 01 242 7 | HYDR.BRAKE SYSTEM |
| TIE WRAP 7,8X465 | 7001040 | 502 | 6 | 323 | 93 01 524 4 | AIR PIPE LUFTVERTEILUNG |
| TILT CYLINDER | 93024127 | 80 | 1 | 27 | 90 30 000 02 | HYDRAULIC CYLINDER |
| TILT CYLINDER | 93024128 | 10 | 1 | 138 | 93 02 412 7 | TILT CYLINDER |
| TILT CYLINDER | 93024129 | 20 | 1 | 139 | 93 02 412 8 | TILT CYLINDER |
| TOGGLE | 10017604 | 43 | 1 | 278 | 10 49 279 9 | SUSPENSION MSG85 |
| TOGGLE-TYPE FASTENER GU | 10043313 | 50 | 1 | 164 | 93 02 657 8 | CAPACITOR UNIT |
| TOLERANCE RING 12X20 | 7621994 | 70 | 2 | 208 | 57 16 765 | SLIDING CALIPER |
| TOOL EQUIPMENT | 12403550 | 10 | 1 | 78 | 99 60 000 01 | SPECIAL TOOLS |
| TOOLBOX | 10021147 | 10 | 1 | 438 | 11 39 394 5 | SPECIAL TOOL, CAB GLASS |
| TOOLBOX | 11113798 | 60 | 1 | 436 | 11 39 394 1 | SPECIAL TOOL ELECTRICITY |
| TOOLBOX | 12202217 | 10 | 1 | 431 | 12 40 355 0 | TOOL EQUIPMENT |
| TOOTH LOCK WASHER A 8,4 | 4000504 | 102 | 2 | 260 | 93 03 054 5 | CABIN DOOR LEFT |
| TORQUE WRENCH | 11006347 | 6 | 1 | 102 | 11 11 346 6 | ASSORTMENT |
| TRANSMISSION INSTALLATIO | 943000000 | 30 | 1 | 42 | 94 00 000 00 | AXLES, DRIVE SHAFTS, TRA |
| TUBE | 10412182 | 9 | 1 | 462 | 97 38 339 | THERMOSTAT HOUSING |
| TUBE | 11482073 | 73 | 1 | 227 | 12 26 027 9 | DISTRIBUTOR GEARBOX |
| TUBE | 11642884 | 63 | 1 | 227 | 12 26 027 9 | DISTRIBUTOR GEARBOX |
| TUBE | 7090056 | 6 | 1 | 471 | 11 65 723 7 | OIL PUMP |
| TUBE | 93012929 | 380 | 2 | 149 | 10 49 795 4 | MOTOR |
| TUBE | 93012930 | 340 | 2 | 149 | 10 49 795 4 | MOTOR |
| TUBE BEND | 11060620 | 210 | 1 | 328 | 93 01 275 4 | WORKING HYDRAULICS |

| Description | Item | Pos. | Quantity | Page | Assembly | Description |
|---|---|---|---|---|---|---|
| TUBE BEND | 93012780 | 240 | 1 | 347 | 93 02 765 2 | DRIVING HYDR.ASSEMBLY |
| TUBE BEND | 93023577 | 80 | 2 | 346 | 93 02 765 2 | DRIVING HYDR.ASSEMBLY |
| TUBE NOZZLE BFW 18L | 7405835 | 60 | 1 | 146 | 10 49 795 4 | MOTOR |
| TUBE NOZZLE BFW 18L | 7405835 | 40 | 1 | 167 | 93 02 202 4 | FAN SYSTEM |
| TUBING COIL | 774383508 | 320 | 1.3m | 148 | 10 49 795 4 | MOTOR |
| TURBOCHARGER | 11342526 | 1 | 1 | 479 | 11 65 725 0 | TURBOCHARGER |
| TURBOCHARGER | 11657250 | 37 | 1 | 446 | 11 00 356 9 | DIESEL ENGINE 4045 HF286 1 |
| TURCON GLYD RING 110X89X | 7003379 | 4 | 1 | 503 | 92 39 589 | PISTON |
| TURCON GLYD RING 140X11 | 7002060 | 4 | 1 | 504 | 96 01 075 | PISTON |
| TURCON-STEPSEAL 60,0X75, | 7001021 | 10 | 1 | 505 | 99 22 997 | PISTON ROD BEARING |
| TURCON-STEPSEAL 80,0X95, | 7001578 | 10 | 1 | 506 | 99 51 442 | PISTON ROD BEARING |
| TURNING AIR NOZZLE | 11008790 | 290 | 2 | 323 | 93 01 524 4 | AIR PIPE LUFTVERTEILUNG |
| TURNING AIR NOZZLE | 11123229 | 280 | 1 | 323 | 93 01 524 4 | AIR PIPE LUFTVERTEILUNG |
| TWIST HANDLE | 11826334 | 130 | 1 | 285 | 93 01 069 1 | STEERING |
| TWIST HANDLE | 11826334 | 2 | 1 | 441 | 11 82 559 7 | STEERING WHEEL |
| TWO-STAGE PUMP | 11068123 | 100 | 1 | 146 | 10 49 795 4 | MOTOR |
| TYPE PLATE | 999010001 | 80 | 1 | 81 | 99 90 000 01 | LABELS GENERAL |
| TYRE FIRESTONE 20,5/25 SR | 10814042 | 1 | 1 | 144 | 10 49 707 5 | WHEEL BRIDGESTONE 20,5/8 |
| TYRES | 904000000 | 40 | 1 | 9 | 13 56 -00 0 | WHEEL(ED) LOADER |
| U-PROFILE | 7009464 | 28 | 1 | 278 | 10 49 279 9 | SUSPENSION MSG85 |
| UNDERSIDE BOLT-ON BLADE | 10497018 | 8 | 3 | 507 | 10 49 798 7 | Z-BUCKET 2500mm 2,7m³ |
| UNDERSIDE BOLT-ON BLADE | 10497019 | 9 | 2 | 507 | 10 49 798 7 | Z-BUCKET 2500mm 2,7m³ |
| UNIVERSAL GREASE FUCHS | 11841450 | 10 | 1 | 89 | 11 41 917 5 | PROTECTION AGAINST CORR |
| UNIVERSAL GREASE LIEBHER | 10358949 | 20 | 0.5kg | 125 | 93 01 637 3 | GREASES |
| UNIVERSAL GREASE LIEBHER | 10358949 | 10 | 4kg | 127 | 11 39 223 1 | CENTRAL LUBRICATING SYS |
| UNIVERSAL GREASE LIEBHER | 10296816 | 1 | 1 | 116 | 10 35 894 9 | UNIVERSAL GREASE LIEBHER |
| UNIVERSAL GREASE LIEBHER | 10296816 | 30 | 1 | 125 | 93 01 637 3 | GREASES |
| UNIVERSAL GREASE LIEBHE | 10296813 | 10 | 1 | 116 | 10 35 894 9 | UNIVERSAL GREASE LIEBHER |
| UNIVERSAL GREASE LIEBHER | 10296810 | 180 | 1 | 116 | 10 35 894 9 | UNIVERSAL GREASE LIEBHER |
| UNIVERSAL GREASE LIEBHE | 10296815 | 2 | 1 | 116 | 10 35 894 9 | UNIVERSAL GREASE LIEBHER |
| UNIVERSAL GREASE LIEBHE | 10296812 | 25 | 1 | 116 | 10 35 894 9 | UNIVERSAL GREASE LIEBHER |
| UNIVERSAL GREASE LIEBHE | 10296811 | 50 | 1 | 116 | 10 35 894 9 | UNIVERSAL GREASE LIEBHER |
| UNLOCKING TOOL | 11006248 | 1 | 1 | 98 | 11 11 346 3 | ASSORTMENT |
| UNLOCKING TOOL | 11006249 | 2 | 1 | 98 | 11 11 346 3 | ASSORTMENT |
| UNLOCKING TOOL | 11006250 | 3 | 1 | 98 | 11 11 346 3 | ASSORTMENT |
| UNLOCKING TOOL | 11006285 | 4 | 1 | 98 | 11 11 346 3 | ASSORTMENT |
| UNLOCKING TOOL | 11006286 | 5 | 1 | 98 | 11 11 346 3 | ASSORTMENT |
| UNLOCKING TOOL | 11006287 | 6 | 1 | 98 | 11 11 346 3 | ASSORTMENT |
| UNLOCKING TOOL | 11006288 | 7 | 1 | 98 | 11 11 346 3 | ASSORTMENT |
| UNLOCKING TOOL | 11006289 | 8 | 1 | 98 | 11 11 346 3 | ASSORTMENT |
| UNLOCKING TOOL | 11006290 | 9 | 1 | 98 | 11 11 346 3 | ASSORTMENT |
| UNLOCKING TOOL | 11006291 | 10 | 1 | 98 | 11 11 346 3 | ASSORTMENT |
| UNLOCKING TOOL | 11006295 | 11 | 1 | 98 | 11 11 346 3 | ASSORTMENT |
| UNLOCKING TOOL | 11009329 | 13 | 1 | 99 | 11 11 346 3 | ASSORTMENT |
| UNLOCKING TOOL | 11009330 | 14 | 1 | 99 | 11 11 346 3 | ASSORTMENT |
| UNLOCKING TOOL | 11066876 | 12 | 1 | 98 | 11 11 346 3 | ASSORTMENT |
| UNLOCKING TOOL | 11652553 | 150 | 1 | 435 | 11 39 393 9 | SPECIAL TOOL, LH DIESEL EN |
| V-BELT | 10650070 | 1 | 1 | 456 | 11 65 622 7 | DRIVE BELT |
| VACUUM INDICATOR | 6906001 | 150 | 1 | 174 | 93 01 530 3 | AIR FILTER UNIT |
| VACUUM PUMP | 7027552 | 20 | 1 | 437 | 11 39 394 2 | SPECIAL AIR-CONDITIONING |
| VACUUM PUMP | 7408148 | 30 | 1 | 433 | 11 39 393 7 | SPECIAL TOOL GENERAL |
| VALVE | 10101193 | 84 | 1 | 367 | 10 67 593 7 | CONTROL BLOCK |
| VALVE | 11066821 | 5 | 1 | 351 | 10 81 457 5 | VARIABLE DISPLACEMENT MO |
| VALVE | 11066836 | 1 | 1 | 363 | 11 06 682 1 | VALVE |
| VALVE | 11622888 | 140 | 1 | 269 | 93 01 445 9 | WINDSHIELD WIPER |
| VALVE | 11622888 | 120 | 1 | 271 | 93 01 446 0 | WINDSHIELD WIPER |
| VALVE | 7090344 | 14 | 1 | 466 | 11 65 723 0 | CYLINDER BLOCK |
| VALVE | 7090546 | 13 | 1 | 466 | 11 65 723 0 | CYLINDER BLOCK |
| VALVE | 7622113 | 7 | 1 | 144 | 10 49 707 5 | WHEEL BRIDGESTONE 20,5/8 |
| VALVE | 7622478 | 62 | 1 | 397 | 11 83 865 0 | HEATING SYSTEM |

| Description | Item | Pos. | Quantity | Page | Assembly | Description |
|---|---|---|---|---|---|---|
| VALVE CAP | 7622115 | 9 | 1 | 144 | 10 49 707 5 | WHEEL BRIDGESTONE 20,5/8 |
| VALVE COVER | 7091059 | 6 | 1 | 489 | 97 38 242 | VALVE COVER |
| VALVE COVER | 9738242 | 1 | 1 | 443 | 11 00 356 9 | DIESEL ENGINE 4045 HF286 1 |
| VALVE HOUSING | 11490259 | 1 | 1 | 198 | 11 49 022 6 | CONTROL VALVE |
| VALVE LIFTER | 7090021 | 4 | 8 | 470 | 11 65 723 6 | ROCKER ARM |
| VALVE PISTON | 7028148 | 2 | 1 | 201 | 11 49 023 3 | PRESSURE LIMITING VALVE |
| VALVE SEAT INSERT | 7090026 | 3 | 4 | 488 | 70 91 097 | CYLINDER HEAD |
| VALVE SEAT INSERT | 7090030 | 5 | 4 | 488 | 70 91 097 | CYLINDER HEAD |
| VALVE STEM GUIDE | 10410250 | 2 | 1 | 358 | 10 29 451 6 | NON-RETURN VALVE |
| VARIABLE DISPLACEMENT MO | 10814575 | 20 | 1 | 350 | 93 01 241 9 | VARIABLE DISPLACEMENT MO |
| VARIABLE DISPLACEMENT MO | 10814576 | 20 | 1 | 349 | 93 01 241 8 | VARIABLE DISPLACEMENT MO |
| VARIABLE DISPLACEMENT MO | 93012418 | 20 | 1 | 346 | 93 02 765 2 | DRIVING HYDR.ASSEMBLY |
| VARIABLE DISPLACEMENT MO | 93012419 1 | 50 | 1 | 346 | 93 02 765 2 | DRIVING HYDR.ASSEMBLY |
| VARIABLE PUMP | 11631896 | 1 | 1 | 184 | 10 81 457 4 | TANDEM PUMP |
| VARIABLE PUMP | 11631898 | 2 | 1 | 184 | 10 81 457 4 | TANDEM PUMP |
| VEHICLE FRAME | 980000000 | 130 | 1 | 11 | 90 00 000 00 | BASIC MACHINE WHEEL LOA |
| VELOCITY | 999020001 | 50 | 1 | 81 | 99 90 000 01 | LABELS GENERAL |
| VENTILATION FLAP | 93011760 | 20 | 1 | 391 | 93 01 239 2 | COOLER PANELLING |
| VENTILATION FLAP | 985200000 | 20 | 1 | 69 | 98 50 000 00 | ACCESS AND COVERS |
| VENTILATION SCREW M6X20 | 7412942 | 1 | 1 | 419 | 70 27 481 | FUEL SEPARATOR |
| VENTILATION VALVE | 10097910 | 90 | 1 | 421 | 93 02 846 4 | FUEL TANK KUNSTSTOFF |
| VOLTAGE TRANSFORMER | 12202300 | 310 | 1 | 299 | 93 01 404 9 | DRIVING AREA ELECTRICS |
| VOLTAGE TRANSFORMER | 12202300 | 310 | 1 | 302 | 93 01 404 9 | DRIVING AREA ELECTRICS |
| WARNING SIGN 120mmX60mm | 10317809 | 80 | 1 | 424 | 11 40 852 5 | ARRANGEMENT LABELS |
| WARNING SIGN 120mmX60mm | 10317811 | 70 | 1 | 424 | 11 40 852 5 | ARRANGEMENT LABELS |
| WARNING SIGN 120mmX60mm | 10317812 | 90 | 1 | 424 | 11 40 852 5 | ARRANGEMENT LABELS |
| WARNING SIGN ELEKTRISCH | 638000901 | 60 | 1 | 425 | 93 01 710 0 | ARRANGEMENT LABELS |
| WASHER | 10218819 | 35 | 1 | 248 | 11 69 981 7 | STEERING COLUMN |
| WASHER | 10296456 | 62 | 4 | 367 | 10 67 593 7 | CONTROL BLOCK |
| WASHER | 10335672 | 5 | 2 | 460 | 97 38 257 | SHEET |
| WASHER | 11005144 | 29 | 2 | 230 | 12 24 780 8 | POWER TAKE-OFF |
| WASHER | 11005144 | 29 | 2 | 232 | 12 26 027 4 | POWER TAKE-OFF |
| WASHER | 12228418 | 22 | 2 | 292 | 12 20 065 0 | FOOT PEDAL |
| WASHER | 7005905 | 31 | 1 | 278 | 10 49 279 9 | SUSPENSION MSG85 |
| WASHER | 7090333 | 22 | 1 | 500 | 97 38 274 | CABLE HARNESS MOUNTING |
| WASHER | 7090555 | 3 | 4 | 470 | 11 65 723 6 | ROCKER ARM |
| WASHER | 7090633 | 2 | 1 | 487 | 97 38 094 | BELT PULLEY |
| WASHER | 8921747 | 60 | 8 | 245 | 11 44 322 6 | MOUNTING STEERING CYLIN |
| WASHER | 8923223 | 40 | 4 | 327 | 93 01 242 0 | DRIVER'S CAB SUSPENSION |
| WASHER 10 | 420005414 | 130 | 1 | 408 | 93 02 340 5 | FUSE CARRIER |
| WASHER 10 200HV | 4900531 | 400 | 2 | 149 | 10 49 795 4 | MOTOR |
| WASHER 10 300HV | 10289795 | 110 | 4 | 159 | 12 80 268 6 | WATER COOLER |
| WASHER 10 300HV | 10289795 | 180 | 4 | 174 | 93 01 530 3 | AIR FILTER UNIT |
| WASHER 10 300HV | 10289795 | 70 | 4 | 176 | 93 01 496 8 | AIR FILTER INSTALLATION |
| WASHER 10 300HV | 10289795 | 90 | 4 | 178 | 93 02 935 8 | COUPLING INSTALLATION |
| WASHER 10 300HV | 10289795 | 110 | 8 | 285 | 93 01 069 1 | STEERING |
| WASHER 10 300HV | 10289795 | 380 | 4 | 340 | 93 01 922 5 | HYDRAULIC TANK INSTALLAT |
| WASHER 10 300HV | 10289795 | 40 | 3 | 365 | 93 01 275 2 | CONTROL BLOC ASSEMBLY Z |
| WASHER 10 300HV | 10289795 | 50 | 4 | 377 | 93 01 459 9 | REVERSE WARNING, AUDIBL |
| WASHER 10 300HV | 10289795 | 80 | 8 | 379 | 93 01 241 4 | HOOD KUNSTSTOFF |
| WASHER 10 300HV | 10289795 | 200 | 8 | 386 | 11 10 906 0 | INSTAL OF PROTECTIVE SHEE |
| WASHER 10 300HV | 10289795 | 260 | 5 | 403 | 93 01 404 8 | ELECTRICAL EQUIPMENT |
| WASHER 10 300HV | 10289795 | 150 | 1 | 408 | 93 02 340 5 | FUSE CARRIER |
| WASHER 10 300HV | 11491889 | 60 | 2 | 153 | 93 01 247 6 | CHARGE AIR COOLER |
| WASHER 10 300HV | 11491889 | 180 | 2 | 162 | 93 01 248 1 | OIL COOLER |
| WASHER 10 300HV | 11491889 | 50 | 12 | 168 | 93 02 202 5 | FAN SYSTEM |
| WASHER 10 300HV | 11491889 | 181 | 2 | 174 | 93 01 530 3 | AIR FILTER UNIT |
| WASHER 10 300HV | 11491889 | 40 | 6 | 274 | 93 01 534 7 | SEAT BRACKET |
| WASHER 10 300HV | 11491889 | 22 | 2 | 315 | 93 01 445 4 | ARM REST RIGHT |
| WASHER 10 300HV | 11491889 | 60 | 8 | 383 | 93 01 242 6 | ADD-ON PARTS FOR HOOD |

| Description | Item | Pos. | Quantity | Page | Assembly | Description |
|---|---|---|---|---|---|---|
| WASHER 10,5 | 10179357 | 80 | 12 | 168 | 93 02 202 5 | FAN SYSTEM |
| WASHER 10,5 | 10179357 | 130 | 8 | 170 | 93 01 295 4 | EXHAUST SYSTEM |
| WASHER 10,5 | 10179357 | 80 | 2 | 244 | 93 01 922 0 | ASSEMBLY EMERGENY CLE |
| WASHER 10,5 | 10179357 | 70 | 3 | 328 | 93 01 275 4 | WORKING HYDRAULICS |
| WASHER 10,5 | 10179357 | 580 | 2 | 341 | 93 01 922 5 | HYDRAULIC TANK INSTALLAT |
| WASHER 10,5 | 10179357 | 170 | 2 | 383 | 93 01 242 6 | ADD-ON PARTS FOR HOOD |
| WASHER 10,5 | 10179357 | 190 | 4 | 383 | 93 01 242 6 | ADD-ON PARTS FOR HOOD |
| WASHER 10,5 | 10179357 | 90 | 6 | 388 | 93 01 239 5 | ASSEMBLY PROTECTION PL |
| WASHER 10,5 200HV | 4000505 | 80 | 4 | 400 | 10 49 797 0 | GUARD RAILING |
| WASHER 10,5 200HV | 4000505 | 70 | 4 | 413 | 10 49 792 7 | BATTERY INSTALLATION |
| WASHER 10,5/40X | 93028574 | 110 | 2 | 153 | 93 01 247 6 | CHARGE AIR COOLER |
| WASHER 10,5/40X | 93028574 | 230 | 2 | 162 | 93 01 248 1 | OIL COOLER |
| WASHER 10,5X18X1,6 | 7090161 | 24 | 4 | 464 | 11 65 623 4 | GEARBOX COVER |
| WASHER 10,5X35X2,5 | 9842380 | 40 | 4 | 176 | 93 01 496 8 | AIR FILTER INSTALLATION |
| WASHER 10,5X35X2,5 | 9842380 | 90 | 4 | 285 | 93 01 069 1 | STEERING |
| WASHER 10,5X35X2,5 | 9842380 | 330 | 4 | 288 | 93 01 384 7 | BRAKE COMPACT BLOCK |
| WASHER 11/50X8 | 93013456 | 230 | 2 | 383 | 93 01 242 6 | ADD-ON PARTS FOR HOOD |
| WASHER 12 300HV | 10289804 | 30 | 2 | 164 | 93 02 657 8 | CAPACITOR UNIT |
| WASHER 12 300HV | 10289804 | 140 | 1 | 261 | 93 03 054 5 | CABIN DOOR LEFT |
| WASHER 12 300HV | 10289804 | 66 | 1 | 282 | 93 01 440 7 | ADD-ON PARTS |
| WASHER 12 300HV | 10289804 | 210 | 4 | 365 | 93 01 275 2 | CONTROL BLOC ASSEMBLY Z |
| WASHER 12 300HV | 10289804 | 40 | 2 | 392 | 93 01 433 9 | COOLER PANELLING |
| WASHER 12 300HV | 10289804 | 110 | 2 | 408 | 93 02 340 5 | FUSE CARRIER |
| WASHER 12 300HV | 10289804 | 40 | 8 | 412 | 93 01 040 6 | FLOODLIGHT |
| WASHER 13 300HV | 12246295 | 210 | 4 | 183 | 93 01 241 2 | TANDEMPUMP INSTALLATION |
| WASHER 13,1X22X2,29 | 7090347 | 15 | 10 | 466 | 11 65 723 0 | CYLINDER BLOCK |
| WASHER 13X50X5 | 9515680 | 190 | 4 | 365 | 93 01 275 2 | CONTROL BLOC ASSEMBLY Z |
| WASHER 16 295-350HV10HV | 12220084 | 190 | 2 | 183 | 93 01 241 2 | TANDEMPUMP INSTALLATION |
| WASHER 16 300-370HV | 4600242 | 90 | 2 | 222 | 93 02 200 3 | REAR AXLE ASSEMBLY |
| WASHER 16 300HV | 10289806 | 50 | 4 | 153 | 93 01 247 6 | CHARGE AIR COOLER |
| WASHER 16 300HV | 10289806 | 100 | 4 | 159 | 12 80 268 6 | WATER COOLER |
| WASHER 16 300HV | 10289806 | 170 | 4 | 162 | 93 01 248 1 | OIL COOLER |
| WASHER 16 300HV | 10289806 | 63 | 1 | 282 | 93 01 440 7 | ADD-ON PARTS |
| WASHER 16,5/28X4 | 9918228 | 33 | 11 | 501 | 94 06 343 8 | HYDRAULIC CYLINDER |
| WASHER 16,5/28X4 | 9918228 | 33 | 9 | 502 | 99 14 531 | HYDRAULIC CYLINDER |
| WASHER 17 | 4600180 | 130 | 6 | 129 | 10 49 787 5 | LIFT ARMS 2500MM |
| WASHER 17 | 4600180 | 140 | 4 | 129 | 10 49 787 5 | LIFT ARMS 2500MM |
| WASHER 17 | 4600180 | 50 | 2 | 135 | 93 01 379 6 | HOIST CYLINDERS |
| WASHER 17 | 4600180 | 50 | 1 | 139 | 93 02 412 8 | TILT CYLINDER |
| WASHER 17 | 4600180 | 370 | 2 | 149 | 10 49 795 4 | MOTOR |
| WASHER 17 | 4600180 | 90 | 4 | 245 | 11 44 322 6 | MOUNTING STEERING CYLIN |
| WASHER 17 | 4600180 | 30 | 4 | 342 | 93 02 200 8 | HYDRAULIC TANK INSTALLAT |
| WASHER 17 | 4600180 | 50 | 1 | 400 | 10 49 797 0 | GUARD RAILING |
| WASHER 17 | 4600180 | 130 | 1 | 416 | 93 02 846 3 | FUEL SYSTEM |
| WASHER 17 | 4600180 | 170 | 4 | 416 | 93 02 846 3 | FUEL SYSTEM |
| WASHER 17 200HV | 421600901 | 60 | 10 | 386 | 11 10 906 0 | INSTAL OF PROTECTIVE SHEE |
| WASHER 17 300HV | 12244082 | 40 | 6 | 388 | 93 01 239 5 | ASSEMBLY PROTECTION PL |
| WASHER 20,65X29,464X0,508 | 7090013 | 7 | 2 | 470 | 11 65 723 6 | ROCKER ARM |
| WASHER 24 300HV | 10289810 | 270 | 4 | 287 | 93 01 384 7 | BRAKE COMPACT BLOCK |
| WASHER 24,5/40X5 | 9918230 | 30 | 12 | 215 | 93 02 200 2 | FRONT AXLE INSTALLATION |
| WASHER 24,5/40X5 | 9918230 | 30 | 6 | 423 | 93 01 242 9 | COUNTERWEIGHT INSTALLAT |
| WASHER 3 200HV | 12220088 | 370 | 4 | 299 | 93 01 404 9 | DRIVING AREA ELECTRICS |
| WASHER 3 200HV | 12220088 | 370 | 4 | 302 | 93 01 404 9 | DRIVING AREA ELECTRICS |
| WASHER 4 200HV | 10875645 | 220 | 9 | 299 | 93 01 404 9 | DRIVING AREA ELECTRICS |
| WASHER 4 200HV | 10875645 | 220 | 9 | 302 | 93 01 404 9 | DRIVING AREA ELECTRICS |
| WASHER 4 200HV | 12220090 | 87 | 8 | 283 | 93 01 440 7 | ADD-ON PARTS |
| WASHER 4 200HV | 12220090 | 540 | 4 | 300 | 93 01 404 9 | DRIVING AREA ELECTRICS |
| WASHER 4 200HV | 12220090 | 540 | 4 | 303 | 93 01 404 9 | DRIVING AREA ELECTRICS |
| WASHER 4 200HV | 12220090 | 50 | 12 | 304 | 12 42 672 1 | DASHBOARD |
| WASHER 4 200HV | 12220090 | 40 | 3 | 312 | 93 01 586 1 | SUN VISOR |

| Description | Item | Pos. | Quantity | Page | Assembly | Description |
|---|---|---|---|---|---|---|
| WASHER 5 200HV | 10875643 | 60 | 4 | 298 | 93 01 404 9 | DRIVING AREA ELECTRICS |
| WASHER 5 200HV | 10875643 | 60 | 4 | 301 | 93 01 404 9 | DRIVING AREA ELECTRICS |
| WASHER 5 200HV | 11140403 | 70 | 4 | 164 | 93 02 657 8 | CAPACITOR UNIT |
| WASHER 5 200HV | 11140403 | 154 | 2 | 256 | 11 44 153 4 | INTERIOR PANELING |
| WASHER 5 200HV | 11140403 | 164 | 2 | 256 | 11 44 153 4 | INTERIOR PANELING |
| WASHER 5 200HV | 11140403 | 130 | 1 | 269 | 93 01 445 9 | WINDSHIELD WIPER |
| WASHER 5 200HV | 11140403 | 340 | 3 | 299 | 93 01 404 9 | DRIVING AREA ELECTRICS |
| WASHER 5 200HV | 11140403 | 340 | 3 | 302 | 93 01 404 9 | DRIVING AREA ELECTRICS |
| WASHER 5 200HV | 11140403 | 290 | 20 | 380 | 93 01 241 4 | HOOD KUNSTSTOFF |
| WASHER 5 200HV | 11140403 | 40 | 2 | 401 | 93 01 404 8 | ELECTRICAL EQUIPMENT |
| WASHER 5 200HV | 11140403 | 170 | 2 | 401 | 93 01 404 8 | ELECTRICAL EQUIPMENT |
| WASHER 5,3 140HV | 421800608 | 38 | 1 | 250 | 93 01 436 7 | OUTER PANELLING |
| WASHER 6 | 420010405 | 100 | 1 | 271 | 93 01 446 0 | WINDSHIELD WIPER |
| WASHER 6 200HV | 10875647 | 150 | 2 | 132 | 93 01 380 7 | AUTOM.BUCKET RETURNMOV |
| WASHER 6 200HV | 10875647 | 50 | 2 | 236 | 93 01 552 5 | ACTIVATION |
| WASHER 6 200HV | 10875647 | 101 | 2 | 260 | 93 03 054 5 | CABIN DOOR LEFT |
| WASHER 6 200HV | 10875647 | 110 | 1 | 271 | 93 01 446 0 | WINDSHIELD WIPER |
| WASHER 6 200HV | 10875647 | 70 | 2 | 280 | 93 01 553 9 | AIR CONDITIONING PLANT |
| WASHER 6 200HV | 10875647 | 90 | 4 | 298 | 93 01 404 9 | DRIVING AREA ELECTRICS |
| WASHER 6 200HV | 10875647 | 90 | 4 | 301 | 93 01 404 9 | DRIVING AREA ELECTRICS |
| WASHER 6 200HV | 10875647 | 60 | 4 | 337 | 93 01 383 9 | INSTALLATION CONTROL |
| WASHER 6 200HV | 10875647 | 120 | 2 | 401 | 93 01 404 8 | ELECTRICAL EQUIPMENT |
| WASHER 6 200HV | 10875648 | 90 | 1 | 213 | 93 02 339 7 | ARTICULATED JOINT LOCK |
| WASHER 6 200HV | 10875648 | 40 | 2 | 270 | 93 02 884 5 | WIPER RELAY KOMPLETT |
| WASHER 6 200HV | 10875648 | 20 | 5 | 280 | 93 01 553 9 | AIR CONDITIONING PLANT |
| WASHER 6 200HV | 10875648 | 52 | 4 | 281 | 93 01 440 7 | ADD-ON PARTS |
| WASHER 6 200HV | 10875648 | 122 | 5 | 283 | 93 01 440 7 | ADD-ON PARTS |
| WASHER 6 200HV | 10875648 | 127 | 2 | 283 | 93 01 440 7 | ADD-ON PARTS |
| WASHER 6 200HV | 10875648 | 132 | 5 | 283 | 93 01 440 7 | ADD-ON PARTS |
| WASHER 6 200HV | 10875648 | 90 | 6 | 297 | 12 80 349 4 | LIDAT |
| WASHER 6 200HV | 10875648 | 28 | 3 | 315 | 93 01 445 4 | ARM REST RIGHT |
| WASHER 6 200HV | 10875648 | 540 | 2 | 341 | 93 01 922 5 | HYDRAULIC TANK INSTALLAT |
| WASHER 6 200HV | 10875648 | 170 | 2 | 379 | 93 01 241 4 | HOOD KUNSTSTOFF |
| WASHER 6 200HV | 10875648 | 120 | 8 | 383 | 93 01 242 6 | ADD-ON PARTS FOR HOOD |
| WASHER 6 200HV | 420000414 | 80 | 4 | 290 | 93 02 046 2 | ACCELERATOR |
| WASHER 6 200HV | 420000414 | 80 | 4 | 291 | 93 02 046 2 | ACCELERATOR |
| WASHER 6 300HV | 10289802 | 60 | 2 | 172 | 11 34 861 8 | END PIPE |
| WASHER 6 300HV | 10289802 | 7 | 8 | 419 | 70 27 481 | FUEL SEPARATOR |
| WASHER 6,4 200HV | 11693878 | 140 | 2 | 132 | 93 01 380 7 | AUTOM.BUCKET RETURNMOV |
| WASHER 6,4 200HV | 11693878 | 250 | 1 | 285 | 93 01 069 1 | STEERING |
| WASHER 6,4 200HV | 11693878 | 80 | 2 | 297 | 12 80 349 4 | LIDAT |
| WASHER 6,4 200HV | 11693878 | 290 | 1 | 299 | 93 01 404 9 | DRIVING AREA ELECTRICS |
| WASHER 6,4 200HV | 11693878 | 290 | 1 | 302 | 93 01 404 9 | DRIVING AREA ELECTRICS |
| WASHER 8 200HV | 11140469 | 450 | 2 | 341 | 93 01 922 5 | HYDRAULIC TANK INSTALLAT |
| WASHER 8 200HV | 11140469 | 60 | 13 | 379 | 93 01 241 4 | HOOD KUNSTSTOFF |
| WASHER 8 200HV | 11140469 | 140 | 16 | 388 | 93 01 239 5 | ASSEMBLY PROTECTION PL |
| WASHER 8 200HV | 420001014 | 45 | 3 | 290 | 93 02 046 2 | ACCELERATOR |
| WASHER 8 200HV | 420001014 | 45 | 3 | 291 | 93 02 046 2 | ACCELERATOR |
| WASHER 8 200HV | 420001201 | 140 | 1 | 386 | 11 10 906 0 | INSTAL OF PROTECTIVE SHEE |
| WASHER 8 300HV | 10289803 | 110 | 2 | 132 | 93 01 380 7 | AUTOM.BUCKET RETURNMOV |
| WASHER 8 300HV | 10289803 | 190 | 1 | 132 | 93 01 380 7 | AUTOM.BUCKET RETURNMOV |
| WASHER 8 300HV | 10289803 | 80 | 4 | 164 | 93 02 657 8 | CAPACITOR UNIT |
| WASHER 8 300HV | 10289803 | 160 | 4 | 164 | 93 02 657 8 | CAPACITOR UNIT |
| WASHER 8 300HV | 10289803 | 130 | 4 | 168 | 93 02 202 5 | FAN SYSTEM |
| WASHER 8 300HV | 10289803 | 32 | 7 | 250 | 93 01 436 7 | OUTER PANELLING |
| WASHER 8 300HV | 10289803 | 60 | 3 | 258 | 93 01 527 7 | WORKING HEAD LIGHT INSTA |
| WASHER 8 300HV | 10289803 | 120 | 3 | 258 | 93 01 527 7 | WORKING HEAD LIGHT INSTA |
| WASHER 8 300HV | 10289803 | 162 | 2 | 258 | 93 01 527 7 | WORKING HEAD LIGHT INSTA |
| WASHER 8 300HV | 10289803 | 91 | 6 | 260 | 93 03 054 5 | CABIN DOOR LEFT |
| WASHER 8 300HV | 10289803 | 30 | 4 | 273 | 93 01 387 5 | OPERATOR SEAT |

| Description | Item | Pos. | Quantity | Page | Assembly | Description |
|---|---|---|---|---|---|---|
| WASHER 8 300HV | 10289803 | 42 | 2 | 281 | 93 01 440 7 | ADD-ON PARTS |
| WASHER 8 300HV | 10289803 | 73 | 1 | 283 | 93 01 440 7 | ADD-ON PARTS |
| WASHER 8 300HV | 10289803 | 40 | 4 | 287 | 93 01 384 7 | BRAKE COMPACT BLOCK |
| WASHER 8 300HV | 10289803 | 60 | 4 | 293 | 93 01 524 7 | CONSOLE COMPL. |
| WASHER 8 300HV | 10289803 | 570 | 2 | 300 | 93 01 404 9 | DRIVING AREA ELECTRICS |
| WASHER 8 300HV | 10289803 | 570 | 2 | 303 | 93 01 404 9 | DRIVING AREA ELECTRICS |
| WASHER 8 300HV | 10289803 | 80 | 4 | 318 | 93 01 605 2 | WORKING LIGHTS REAR |
| WASHER 8 300HV | 10289803 | 130 | 2 | 379 | 93 01 241 4 | HOOD KUNSTSTOFF |
| WASHER 8 300HV | 10289803 | 220 | 1 | 402 | 93 01 404 8 | ELECTRICAL EQUIPMENT |
| WASHER 8 300HV | 10289803 | 40 | 4 | 418 | 93 01 913 7 | FUEL-PREFILTER ASS. |
| WASHER 8,4 200HV | 11840501 | 22 | 4 | 281 | 93 01 440 7 | ADD-ON PARTS |
| WASHER 8,4 200HV | 11840501 | 72 | 2 | 283 | 93 01 440 7 | ADD-ON PARTS |
| WASHER 8,4 200HV | 11840501 | 510 | 1 | 331 | 93 01 275 4 | WORKING HYDRAULICS |
| WASHER 8,4X16X1,6 | 7090271 | 9 | 2 | 476 | 11 65 724 8 | FUEL LINES |
| WASHER 8,75X20X3,14 | 11117982 | 6 | 1 | 458 | 97 38 293 | THREE PHASE CURRENT GE |
| WASHER 9/25X4 | 9132091 | 280 | 20 | 380 | 93 01 241 4 | HOOD KUNSTSTOFF |
| WASHER 9/25X4 | 9132091 | 10 | 8 | 383 | 93 01 242 6 | ADD-ON PARTS FOR HOOD |
| WASHER SPRING | 12263813 | 4 | 2 | 180 | 70 23 645 | COVER |
| WASHER SPRING 5 | 11632227 | 4 | 1 | 458 | 97 38 293 | THREE PHASE CURRENT GE |
| WASHER SPRING A 12 | 4002335 | 106 | 1 | 152 | 11 06 812 3 | TWO-STAGE PUMP |
| WASHER SPRING A 8 | 12230479 | 161 | 2 | 261 | 93 03 054 5 | CABIN DOOR LEFT |
| WASHER SPRING A 8 | 12230479 | 502 | 2 | 263 | 93 03 054 4 | KNOCKOUT WINDOW RIGHT |
| WASHER SPRING B 14 | 4000447 | 16 | 6 | 228 | 12 24 780 7 | DIFF.CARRIER |
| WASHER SPRING B 6 | 4600218 | 3 | 4 | 202 | 52 11 461 | ANGLE FLANGE SCREWED U |
| WASHER SPRING B 6 | 4600218 | 3 | 4 | 203 | 70 09 807 | FITTING BFW 16S |
| WASHER SPRING B 6 | 4600218 | 3 | 4 | 204 | 74 05 835 | TUBE NOZZLE BFW 18L |
| WATER BASIN | 11008131 | 390 | 1 | 341 | 93 01 922 5 | HYDRAULIC TANK INSTALLAT |
| WATER COOLER | 11006130 | 20 | 1 | 157 | 12 80 268 5 | WATER COOLER |
| WATER COOLER | 12802685 | 10 | 1 | 34 | 90 52 400 00 | COOL SYS WATER COOLER |
| WATER COOLER | 12802686 | 10 | 1 | 157 | 12 80 268 5 | WATER COOLER |
| WATER COOLER | 900610000 | 110 | 1 | 13 | 90 06 000 02 | SERVICE FLUIDS FILL AT FACT |
| WATER COOLER MKL | 93015518 | 20 | 1 | 34 | 90 52 400 00 | COOL SYS WATER COOLER |
| WATER EQUALISING CONTAI | 12473479 | 20 | 1 | 161 | 12 58 351 6 | EQUALIZING RESERVOIR |
| WATER HOSE | 10330588 | 45 | 1 | 397 | 11 83 865 0 | HEATING SYSTEM |
| WATER HOSE | 10330589 | 46 | 1 | 397 | 11 83 865 0 | HEATING SYSTEM |
| WATER PUMP | 11644627 | 7 | 1 | 464 | 11 65 623 4 | GEARBOX COVER |
| WATER PUMP | 9738261 | 16 | 1 | 485 | 97 38 260 | STEERING BOX |
| WATER PUMP INTAKE | 11657240 | 33 | 1 | 445 | 11 00 356 9 | DIESEL ENGINE 4045 HF286 1 |
| WATER VALVE | 7025601 | 37 | 1 | 397 | 11 83 865 0 | HEATING SYSTEM |
| WEDGE | 7090549 | 3 | 1 | 468 | 97 38 108 | CRANKSHAFT |
| WEDGE LOCK WASHER 10,7/2 | 7015814 | 30 | 6 | 320 | 93 02 445 0 | MIRROR LEFT+RIGHT |
| WEDGE LOCK WASHER 10,7/2 | 7015814 | 250 | 2 | 384 | 93 01 242 6 | ADD-ON PARTS FOR HOOD |
| WEDGE LOCK WASHER 13/25, | 7623002 | 220 | 14 | 147 | 10 49 795 4 | MOTOR |
| WEDGE LOCK WASHER 17/30, | 7623374 | 260 | 4 | 147 | 10 49 795 4 | MOTOR |
| WEIGHT | 7090535 | 9 | 2 | 465 | 11 65 722 9 | BALANCER SHAFT |
| WHEEL BOX | 985500000 | 40 | 1 | 69 | 98 50 000 00 | ACCESS AND COVERS |
| WHEEL BRIDGESTONE 20,5/8 | 10497075 | 1 | 4 | 143 | 10 49 707 6 | 4 WHEELS |
| WHEEL CHOCK | 12213763 | 30 | 2 | 387 | 93 01 032 1 | PROTECTING SHEET |
| WHEEL CHOCK HOLDER | 12222209 | 20 | 2 | 387 | 93 01 032 1 | PROTECTING SHEET |
| WHEEL HUB | 12206776 | 10 | 2 | 230 | 12 24 780 8 | POWER TAKE-OFF |
| WHEEL HUB | 12206776 | 10 | 2 | 232 | 12 26 027 4 | POWER TAKE-OFF |
| WHEEL NUT M22X1,5 | 11692405 | 50 | 24 | 215 | 93 02 200 2 | FRONT AXLE INSTALLATION |
| WHEEL NUT M22X1,5 | 11692405 | 40 | 24 | 222 | 93 02 200 3 | REAR AXLE ASSEMBLY |
| WHEEL NUT M22X1,5 | 11697682 | 20 | 48 | 145 | 93 02 855 2 | FIXING PARTS |
| WHEEL STUD | 10029222 | 9 | 24 | 230 | 12 24 780 8 | POWER TAKE-OFF |
| WHEEL STUD | 10029222 | 9 | 24 | 232 | 12 26 027 4 | POWER TAKE-OFF |
| WHIP | 10014758 | 10 | 1 | 317 | 99 68 563 | SWITCH |
| WHIP | 12923959 | 60 | 1 | 91 | 93 01 760 6 | SERVICE KIT 1000+3000+5000 |
| WHIP | 12923959 | 60 | 1 | 92 | 93 01 760 7 | SERVICE KIT 2000+4000+6000 |
| WINDOW FRAME | 93014308 | 20 | 1 | 264 | 12 87 621 2 | KNOCKOUT WINDOW RIGHT |

| Description | Item | Pos. | Quantity | Page | Assembly | Description |
|---|---|---|---|---|---|---|
| WINDOW PANE | 93030536 | 200 | 1 | 261 | 93 03 054 5 | CABIN DOOR LEFT |
| WINDSCREN WIPER | 11691249 | 60 | 1 | 270 | 93 02 884 5 | WIPER RELAY KOMPLETT |
| WINDSHIELD WIPER | 93014459 | 20 | 1 | 268 | 93 01 378 9 | WIPERS |
| WINDSHIELD WIPER | 93014460 | 30 | 1 | 268 | 93 01 378 9 | WIPERS |
| WING NUT | 7090228 | 3 | 1 | 494 | 70 90 001 | KIT SEDIMENT BOWL |
| WIPER ARM L=400mm | 10297806 | 30 | 1 | 271 | 93 01 446 0 | WINDSHIELD WIPER |
| WIPER ARM L=800mm | 11123231 | 30 | 1 | 269 | 93 01 445 9 | WINDSHIELD WIPER |
| WIPER BLADE 500mm | 7618647 | 40 | 1 | 271 | 93 01 446 0 | WINDSHIELD WIPER |
| WIPER BLADE 800mm | 11123232 | 40 | 1 | 269 | 93 01 445 9 | WINDSHIELD WIPER |
| WIPER MOTOR | 11081293 | 20 | 1 | 271 | 93 01 446 0 | WINDSHIELD WIPER |
| WIPER MOTOR | 12211982 | 20 | 1 | 269 | 93 01 445 9 | WINDSHIELD WIPER |
| WIPER RELAY KOMPLETT | 93028845 | 100 | 1 | 269 | 93 01 445 9 | WINDSHIELD WIPER |
| WIPER UNIT-FRONT COURSE | 11387127 | 170 | 1 | 256 | 11 44 153 4 | INTERIOR PANELING |
| WIPERS | 93013789 | 20 | 1 | 48 | 96 00 000 01 | LIGHT AND SIGHT |
| WIRE | 10220429 | 17 | 4 | 185 | 10 42 470 2 | DRIVING GEAR |
| WIRE HARNESS - CABIN W157 | 93023186 | 50 | 1 | 308 | 93 01 405 9 | ELECTRIC |
| WIRE HARNESS BATTERY MA | 93014025 | 310 | 1 | 403 | 93 01 404 8 | ELECTRICAL EQUIPMENT |
| WIRE HARNESS HANDLE | 9968656 | 80 | 1 | 316 | 94 04 665 1 | LH-JOYSTICK RIGHT |
| WIRING BATTERY CONNECTIO | 93020968 | 81 | 1 | 401 | 93 01 404 8 | ELECTRICAL EQUIPMENT |
| WIRING HARNESS W165 | 93025862 | 280 | 1 | 403 | 93 01 404 8 | ELECTRICAL EQUIPMENT |
| WIRING REAR FLAP W159 | 93014152 | 900 | 1 | 380 | 93 01 241 4 | HOOD KUNSTSTOFF |
| WOODRUFF KEY | 10114058 | 105 | 1 | 152 | 11 06 812 3 | TWO-STAGE PUMP |
| WORK LIGHT | 11659783 | 140 | 4 | 258 | 93 01 527 7 | WORKING HEAD LIGHT INSTA |
| WORKING FLOODLIGHT WH W | 8922910 | 120 | 1 | 318 | 93 01 605 2 | WORKING LIGHTS REAR |
| WORKING HEAD LIGHT INSTA | 93015277 | 10 | 1 | 50 | 96 25 000 00 | HEAD LIGHT FRONT |
| WORKING HYDRAULICS | 93012754 | 10 | 1 | 332 | 93 01 275 5 | WORKING HYDRAULICS |
| WORKING HYDRAULICS | 93012755 | 10 | 1 | 61 | 97 10 000 00 | WORKING HYDRAULICS |
| WORKING HYDRAULICS | 971000000 | 10 | 1 | 59 | 97 00 000 00 | HYDRAULICS |
| WORKING LIGHTS REAR | 93016052 | 10 | 1 | 58 | 96 83 000 00 | |
| WORKING LIGHTS REAR | 93022288 | 20 | 1 | 58 | 96 83 000 00 | |
| WRENCH | 12202380 | 50 | 1 | 431 | 12 40 355 0 | TOOL EQUIPMENT |
| Y DISTRIBUTOR | 10041210 | 230 | 1 | 322 | 93 01 524 4 | AIR PIPE LUFTVERTEILUNG |
| Y DISTRIBUTOR | 11067773 | 241 | 1 | 322 | 93 01 524 4 | AIR PIPE LUFTVERTEILUNG |
| Y HOSE CONNECTION | 11000356 | 60 | 1 | 159 | 12 80 268 6 | WATER COOLER |
| YOKE CLAMP | 11408294 | 50 | 1 | 413 | 10 49 792 7 | BATTERY INSTALLATION |
| YOKE CLAMP | 11408303 | 110 | 1 | 413 | 10 49 792 7 | BATTERY INSTALLATION |
| Z CONTROL BLOCK INSTALL | 977000000 | 80 | 1 | 61 | 97 10 000 00 | WORKING HYDRAULICS |
| Z-BUCKET | 10497988 | 1 | 1 | 507 | 10 49 798 7 | Z-BUCKET 2500mm 2,7m³ |
| Z-BUCKET | 10497989 | 1 | 1 | 508 | 10 49 798 8 | Z-BUCKET |
| Z-BUCKET 2500mm 2,7m³ | 10497987 | 10 | 1 | 25 | 90 21 000 00 | SHOVEL |
| Z-FRONT SECTION | 10497852 | 20 | 1 | 374 | 10 49 793 8 | Z-FRONT SECTION |
| Z-FRONT SECTION | 10497938 1 | 10 | 1 | 66 | 98 10 000 00 | Z-FRONT SECTION |
| Z-FRONT SECTION | 981000000 | 20 | 1 | 65 | 98 00 000 00 | VEHICLE FRAME |

| Designação | Artigo | Item | Quanti | Página | Módulo | Designação |
|---|---|---|---|---|---|---|
| | 11113592 | 3 | 1 | 112 | 93 02 724 3 | KIT DE PEÇAS DE REPOSIÇÃO |
| | 11314704 | 14 | 1 | 278 | 10 49 279 9 | SUSPENSAO MSG85 |
| | 11699884 | 999 | 1 | 343 | 12 20 502 2 | FILTRO DE SUCÇÃO DE RETR |
| | 12803494 | 60 | 1 | 56 | 96 70 000 00 | INSTALAÇÃO ELÉTRICA |
| | 900600000 | 20 | 1 | 9 | 13 56 -00 0 | CARREGADORA DE RODAS |
| | 900600002 | 20 | 1 | 12 | 90 06 000 00 | |
| | 900600002 | 25 | 1 | 87 | 99 99 000 00 | MATERIAL DE SERVIÇO |
| | 905250000 | 100 | 1 | 32 | 90 52 000 00 | SISTEMA DE REFRIGERACAO |
| | 905290000 | 180 | 1 | 32 | 90 52 000 00 | SISTEMA DE REFRIGERACAO |
| | 968300000 | 60 | 1 | 48 | 96 00 000 01 | LUZ E VISÃO |
| 4 RODAS | 10497076 | 10 | 1 | 29 | 90 40 000 00 | CONJUNTO DOS PNEUS |
| ABASTECIMENTO COM ÓLEO | 10497941 | 10 | 1 | 17 | 90 06 040 00 | SISTEMA HIDRÁULICO |
| ABASTECIMENTO COM ÓLEO | 93016360 | 10 | 1 | 14 | 90 06 010 00 | OLEO DE MOTOR |
| ABASTECIMENTO COM ÓLEO | 93016361 | 10 | 1 | 16 | 90 06 030 00 | REDUTOR DE DISTRIBUIÇÃO |
| ABASTECIMENTO COM ÓLEO | 93016367 | 10 | 1 | 18 | 90 06 050 00 | ÓLEO DO EIXO |
| ABASTECIMENTO COM ÓLEO | 93016368 | 20 | 1 | 18 | 90 06 050 00 | ÓLEO DO EIXO |
| ABASTECIMENTO COM ÓLEO | 93016368 | 20 | 1 | 18 | 90 06 050 00 | ÓLEO DO EIXO |
| ABASTECIMENTO COM ÓLEO | 93016369 | 30 | 1 | 18 | 90 06 050 00 | ÓLEO DO EIXO |
| ABRAÇADEIRA 110 | 7621805 | 50 | 1 | 170 | 93 01 295 4 | SISTEMA DE ESCAPAMENTO |
| ABRAÇADEIRA DE CABO | 11006284 | 503 | 2 | 323 | 93 01 524 4 | TUBULAÇÃO DE AR LUFTVER |
| ABRAÇADEIRA DE CABO | 11691892 | 70 | 2 | 156 | 93 01 552 0 | RADIADOR DE AR MKL |
| ABRAÇADEIRA DE CABO 3,5X | 10009884 | 19 | 1 | 248 | 11 69 981 7 | COLUNA DE DIREÇÃO |
| ABRAÇADEIRA DE MANGUEIR | 10041739 | 50 | 6 | 397 | 11 83 865 0 | SISTEMA DE CALEFAÇÃO |
| ABRAÇADEIRA DE MANGUEIR | 550849408 | 50 | 1 | 174 | 93 01 530 3 | INSTALAÇÃO FILTRO DE AR |
| ABRAÇADEIRA DE MANGUEIR | 10011696 | 120 | 2 | 322 | 93 01 524 4 | TUBULAÇÃO DE AR LUFTVER |
| ABRAÇADEIRA DE MANGUEIR | 774217608 | 80 | 2 | 174 | 93 01 530 3 | INSTALAÇÃO FILTRO DE AR |
| ABRAÇADEIRA DE MANGUEI | 774208508 | 100 | 1 | 339 | 93 01 922 5 | TANQUE HIDRAULICO INSTA |
| ABRAÇADEIRA DE MANGUEI | 550838008 | 50 | 1 | 156 | 93 01 552 0 | RADIADOR DE AR MKL |
| ABRAÇADEIRA DE MANGUEI | 550838008 | 50 | 2 | 160 | 93 01 551 8 | RADIADOR DE ÁGUA MKL |
| ABRAÇADEIRA DE MANGUEI | 774208008 | 60 | 1 | 156 | 93 01 552 0 | RADIADOR DE AR MKL |
| ABRAÇADEIRA DE MANGUEI | 774214308 | 40 | 2 | 156 | 93 01 552 0 | RADIADOR DE AR MKL |
| ABRAÇADEIRA DE MANGUEI | 774214308 | 40 | 2 | 160 | 93 01 551 8 | RADIADOR DE ÁGUA MKL |
| ABRAÇADEIRA DE MANGUEIR | 774218808 | 60 | 1 | 174 | 93 01 530 3 | INSTALAÇÃO FILTRO DE AR |
| ACENDEDOR DE CIGARROS | 605407608 | 170 | 1 | 298 | 93 01 404 9 | ELÉTRICA DA CABINE DO OPE |
| ACENDEDOR DE CIGARROS | 605407608 | 170 | 1 | 301 | 93 01 404 9 | ELÉTRICA DA CABINE DO OPE |
| ACESS S. REFR RADIAD AR A | 905230000 | 60 | 1 | 32 | 90 52 000 00 | SISTEMA DE REFRIGERACAO |
| ACESS S. REFR. UNID. COND | 905280000 | 160 | 1 | 32 | 90 52 000 00 | SISTEMA DE REFRIGERACAO |
| ACESS. SIST REFR. RADIAD. A | 905240000 | 80 | 1 | 32 | 90 52 000 00 | SISTEMA DE REFRIGERACAO |
| ACIONAMENTO | 10331876 | 2 | 1 | 209 | 11 06 745 1 | BLOCO DE FREIO COMPACTO |
| ACIONAMENTO MOTOR PART | 10354792 | 10 | 1 | 498 | 97 38 252 | MOTOR DE PARTIDA |
| ACOPLAMENTO | 11600888 | 20 | 1 | 178 | 93 02 935 8 | INSTALAÇÃO DO ACOPLAME |
| ACOPLAMENTO DE MANOMET | 12219565 | 240 | 1 | 236 | 93 01 552 5 | CONTROLE |
| ACOPLAMENTO DE MANOMET | 12219565 | 360 | 1 | 288 | 93 01 384 7 | BLOCO DE FREIO COMPACTO |
| ACOPLAMENTO RAPIDO | 7027556 | 70 | 1 | 437 | 11 39 394 2 | FERRAMENTA ESPECIAL AR |
| ACOPLAMENTO RAPIDO | 7027557 | 80 | 1 | 437 | 11 39 394 2 | FERRAMENTA ESPECIAL AR |
| ACOPLAMENTO ROSCADO M1 | 7407071 | 60 | 1 | 183 | 93 01 241 2 | BOMBA TANDEM - INSTALACA |
| ACOPLAMENTO ROSCADO M1 | 10472067 | 80 | 2 | 183 | 93 01 241 2 | BOMBA TANDEM - INSTALACA |
| ACOPLAMENTO ROSCADO M1 | 10472067 | 70 | 1 | 349 | 93 01 241 8 | PRE-MONTAGEM MOTOR RE |
| ACOPLAMENTO ROSCADO M1 | 10472067 | 30 | 1 | 350 | 93 01 241 9 | PRE-MONTAGEM MOTOR RE |
| ACUMULADOR DE PRESSÃO | 93018962 | 40 | 1 | 41 | 93 40 000 00 | SISTEMA DE FREIO HIDRÁUL |
| ACUMULADOR DE PRESSÃO | 93018962 | 20 | 1 | 54 | 96 62 000 00 | BLOCO DE FREIO COMPACTO |
| ACUMULADOR DE PRESSÃO | 93018967 | 60 | 1 | 60 | 97 05 000 00 | PRÉ-CONTROLE EQUIP.TRABA |
| ACUMULADOR DE PRESSÃO | 93018967 | 90 | 1 | 61 | 97 10 000 00 | HIDRÁULICA DO TRABALHO |
| ACUMULADOR DE PRESSÃO | 11006720 | 210 | 1 | 236 | 93 01 552 5 | CONTROLE |
| ACUMULADOR DE PRESSÃO | 7619063 | 20 | 1 | 335 | 93 01 896 7 | ACUMULADOR DE PRESSÃO |
| ACUMULADOR DE PRESSÃO | 10288602 | 30 | 1 | 289 | 93 01 896 2 | ACUMULADOR DE PRESSÃO |
| ACUMULADOR DE PRESSÃO | 7619022 | 20 | 1 | 289 | 93 01 896 2 | ACUMULADOR DE PRESSÃO |
| ACUMULADOR DE PRESSÃO | 7619022 | 20 | 1 | 289 | 93 01 896 2 | ACUMULADOR DE PRESSÃO |
| ADAPTADOR | 10342609 | 6 | 2 | 482 | 11 65 791 7 | FILTRO DE ÓLEO |
| ADAPTADOR | 10342738 | 24 | 1 | 476 | 11 65 724 8 | TUBULAÇÕES DE COMBUSTÍ |

| Designação | Artigo | Item | Quanti | Página | Módulo | Designação |
|---|---|---|---|---|---|---|
| ADAPTADOR | 10410738 | 7 | 1 | 343 | 12 20 502 2 | FILTRO DE SUCÇÃO DE RETR |
| ADAPTADOR | 11004543 | 60 | 1 | 365 | 93 01 275 2 | BLOCO COMANDO MONTAG |
| ADAPTADOR | 11006213 | 2 | 1 | 101 | 11 11 346 5 | SELEÇÃO |
| ADAPTADOR | 11006214 | 3 | 2 | 101 | 11 11 346 5 | SELEÇÃO |
| ADAPTADOR | 11006232 | 3 | 1 | 102 | 11 11 346 6 | SELEÇÃO |
| ADAPTADOR | 11006233 | 4 | 1 | 102 | 11 11 346 6 | SELEÇÃO |
| ADAPTADOR | 11006245 | 5 | 1 | 102 | 11 11 346 6 | SELEÇÃO |
| ADAPTADOR | 7622114 | 8 | 1 | 144 | 10 49 707 5 | RODA BRIDGESTONE 20,5/80 |
| ADAPTADOR DE DISTÂNCIA D | 11644591 | 171 | 1 | 346 | 93 02 765 2 | SISTEMA HIDRAULICO TRANS |
| ADAPTADOR ED 1/2"-12L M18X | 11080362 | 200 | 1 | 236 | 93 01 552 5 | CONTROLE |
| ADAPTADOR ED 1/2"-15L M22X | 11060172 | 560 | 1 | 331 | 93 01 275 4 | HIDRÁULICA DO TRABALHO |
| ADESIVO | 93015451 | 180 | 1 | 425 | 93 01 710 0 | DISPOSICAO DAS PLAQUETA |
| ADESIVO 240mmX130mm | 93019667 | 400 | 1 | 299 | 93 01 404 9 | ELÉTRICA DA CABINE DO OPE |
| ADESIVO 240mmX130mm | 93019667 | 400 | 1 | 302 | 93 01 404 9 | ELÉTRICA DA CABINE DO OPE |
| ADESIVO DE INTENSIDADE S | 9874362 | 120 | 1 | 425 | 93 01 710 0 | DISPOSICAO DAS PLAQUETA |
| ADESIVO REFLETIVO | 607120116 | 100 | 8 | 424 | 11 40 852 5 | DISPOSICAO DAS PLAQUETA |
| ADESIVO Ø200mm | 11692410 | 20 | 3 | 428 | 10 49 786 7 | DISPOSICAO DAS PLAQUETA |
| AJUSTE HIDR. | 11631888 | 2 | 1 | 186 | 11 63 189 6 | BOMBA DE REGULAGEM |
| ALARME | 12218235 | 20 | 1 | 377 | 93 01 459 9 | ALARME TRANSLAÇÃO |
| ALARME TRANSLAÇÃO | 93014599 | 10 | 1 | 67 | 98 20 000 00 | DISPOSITIVOS ALARME MARC |
| ALARME TRANSLAÇÃO | 93014599 | 40 | 1 | 68 | 98 20 000 01 | CARRO TRASEIRO |
| ALAVANCA | 7027794 | 75 | 1 | 276 | 10 49 281 5 | PARTE SUPERIOR DE ASSENT |
| ALAVANCA DE ENGATE | 7027785 | 52 | 1 | 276 | 10 49 281 5 | PARTE SUPERIOR DE ASSENT |
| ALAVANCA DE MULTIPLICAÇÃ | 10014767 | 20 | 2 | 317 | 99 68 563 | INTERRUPTOR ELÉTRICO |
| ALAVANCA DE REVERSÃO | 10497835 | 30 | 1 | 129 | 10 49 787 5 | BRAÇO DE ELEVAÇÃO Z 250 |
| ALAVANCA DE ÂNGULO | 10491677 | 20 | 1 | 193 | 10 49 167 4 | REGULADOR |
| ALAVANCA ESQUERDA | 7027780 | 44 | 1 | 276 | 10 49 281 5 | PARTE SUPERIOR DE ASSENT |
| ALICATE | 11006364 | 8 | 1 | 100 | 11 11 346 4 | SELEÇÃO |
| ALICATE PARA REMOCAO ISO | 11006253 | 1 | 1 | 100 | 11 11 346 4 | SELEÇÃO |
| ALTERNADOR | 11000738 | 7 | 1 | 458 | 97 38 293 | ALTERNADOR |
| ALTERNADOR | 9738293 | 16 | 1 | 444 | 11 00 356 9 | MOTOR DIESEL 4045 HF286 1 |
| ALTO-FALANTE | 634308016 | 20 | 2 | 314 | 10 49 783 7 | INSTALACAO DE RADIO |
| ALÇA | 93015163 | 60 | 1 | 281 | 93 01 440 7 | KIT DE PEÇAS PARA MONTA |
| AMARRA PARA CABOS | 7405535 | 14 | 1 | 479 | 11 65 725 0 | TURBOCOMPRESSOR |
| AMARRA PARA CABOS 2,5X10 | 7009088 | 65 | 1 | 296 | 99 68 656 | CHICOTE ELETRICO DA MAN |
| AMARRA PARA CABOS 2,5X10 | 7009088 | 30 | 3 | 337 | 93 01 383 9 | MONTAGEM DA MANETE |
| AMARRA PARA CABOS 4,7X30 | 10042606 | 210 | 7 | 132 | 93 01 380 7 | MECAN.RETORNO AUTOM.DA |
| AMARRA PARA CABOS 4,7X30 | 10042606 | 160 | 4 | 159 | 12 80 268 6 | RADIADOR DE ÁGUA |
| AMARRA PARA CABOS 4,7X30 | 10042606 | 901 | 12 | 380 | 93 01 241 4 | CAPOTA KUNSTSTOFF |
| AMARRA PARA CABOS 4,8X20 | 7001877 | 220 | 2 | 132 | 93 01 380 7 | MECAN.RETORNO AUTOM.DA |
| AMARRA PARA CABOS 4,8X20 | 7001877 | 230 | 1 | 164 | 93 02 657 8 | CONDENSADOR DO AR-CONDI |
| AMARRA PARA CABOS 7,8X36 | 7005587 | 180 | 2 | 207 | 93 01 242 7 | SISTEMA DE FREIO HIDRAUL |
| AMARRA PARA CABOS 7,8X46 | 7001040 | 502 | 6 | 323 | 93 01 524 4 | TUBULAÇÃO DE AR LUFTVER |
| AMORTECEDOR | 10036558 | 3 | 2 | 278 | 10 49 279 9 | SUSPENSAO MSG85 |
| AMORTECEDOR | 10036559 | 4 | 1 | 278 | 10 49 279 9 | SUSPENSAO MSG85 |
| AMORTECEDOR | 11068289 | 130 | 1 | 293 | 93 01 524 7 | CONSOLE COMPL. |
| AMORTECEDOR DE BORRACH | 10297028 | 60 | 2 | 391 | 93 01 239 2 | REVESTIMENTO DO RADIADO |
| AMORTECEDOR DE BORRACH | 7008690 | 70 | 1 | 213 | 93 02 339 7 | TRAVA DE ARTICULAÇÃO |
| AMORTECEDOR SET | 10492439 | 35 | 1 | 278 | 10 49 279 9 | SUSPENSAO MSG85 |
| ANEL | 10411137 | 32 | 1 | 226 | 12 26 027 9 | REDUTOR DE DISTRIBUIÇÃO |
| ANEL | 10411892 | 10 | 1 | 464 | 11 65 623 4 | TAMPA ENGRENAGEM |
| ANEL | 10411892 | 18 | 1 | 495 | 97 38 261 | BOMBA DE ÁGUA |
| ANEL | 11067321 | 10 | 1 | 190 | 11 63 189 0 | BOMBA DE ENGRENAGEM IN |
| ANEL | 12206771 | 5 | 2 | 230 | 12 24 780 8 | EIXO DE SAÍDA |
| ANEL | 12206771 | 5 | 2 | 232 | 12 26 027 4 | EIXO DE SAÍDA |
| ANEL | 7027793 | 73 | 1 | 276 | 10 49 281 5 | PARTE SUPERIOR DE ASSENT |
| ANEL | 7624382 | 20 | 1 | 211 | 10 28 860 2 | ACUMULADOR DE PRESSÃO |
| ANEL | 7624382 | 10 | 1 | 333 | 76 19 063 | ACUMULADOR DE PRESSÃO |
| ANEL | 7624382 | 10 | 1 | 334 | 11 00 672 0 | ACUMULADOR DE PRESSÃO |
| ANEL 18,5X23,4X5 | 10411513 | 295 | 1 | 368 | 10 67 593 7 | BLOCO DE COMANDO |

| Designação | Artigo | Item | Quanti | Página | Módulo | Designação |
|---|---|---|---|---|---|---|
| ANEL DE AJUSTE | 11642881 | 35 | 1 | 226 | 12 26 027 9 | REDUTOR DE DISTRIBUIÇÃO |
| ANEL DE AJUSTE | 11644581 | 9 | 1 | 218 | 12 25 028 2 | DIFERENCIAL |
| ANEL DE AJUSTE | 12233100 | 21 | 1 | 229 | 12 24 782 1 | DIFERENCIAL |
| ANEL DE APOIO | 10017431 | 7 | 1 | 358 | 10 29 451 6 | VÁLVULA DE RETORNO |
| ANEL DE APOIO | 12263626 | 12 | 1 | 197 | 10 00 066 0 | ELEMENTO REGULADOR |
| ANEL DE APOIO 130/140X1,7 | 10028231 | 8 | 1 | 506 | 99 51 442 | MANCAL DA HASTE DO PISTÃ |
| ANEL DE APOIO 62/67X1,5 | 7003532 | 7 | 2 | 504 | 96 01 075 | PISTÃO |
| ANEL DE FECHAMENTO | 7023896 | 16 | 1 | 185 | 10 42 470 2 | MECANISMO DE ACIONAMENT |
| ANEL DE PROTEÇÃO | 11114485 | 13 | 1 | 225 | 12 26 027 9 | REDUTOR DE DISTRIBUIÇÃO |
| ANEL DE RETENÇÃO | 10216718 | 36 | 1 | 185 | 10 42 470 2 | MECANISMO DE ACIONAMENT |
| ANEL DE RETENÇÃO | 10411160 | 36 | 1 | 226 | 12 26 027 9 | REDUTOR DE DISTRIBUIÇÃO |
| ANEL DE RETENÇÃO | 10411162 | 42 | 1 | 226 | 12 26 027 9 | REDUTOR DE DISTRIBUIÇÃO |
| ANEL DE RETENÇÃO | 10411165 | 67 | 1 | 227 | 12 26 027 9 | REDUTOR DE DISTRIBUIÇÃO |
| ANEL DE RETENÇÃO | 10411165 | 13 | 6 | 230 | 12 24 780 8 | EIXO DE SAÍDA |
| ANEL DE RETENÇÃO | 10411165 | 13 | 6 | 232 | 12 26 027 4 | EIXO DE SAÍDA |
| ANEL DE RETENÇÃO | 10411166 | 68 | 1 | 227 | 12 26 027 9 | REDUTOR DE DISTRIBUIÇÃO |
| ANEL DE RETENÇÃO | 11644528 | 13 | 1 | 228 | 12 24 780 7 | DIFERENCIAL DO EIXO |
| ANEL DE RETENÇÃO | 12206788 | 26 | 2 | 230 | 12 24 780 8 | EIXO DE SAÍDA |
| ANEL DE RETENÇÃO | 12206788 | 26 | 2 | 232 | 12 26 027 4 | EIXO DE SAÍDA |
| ANEL DE RETENÇÃO | 12263903 | 10 | 1 | 194 | 70 23 887 | DISPOSITIVO AJUSTE HIDRÁ |
| ANEL DE RETENÇÃO | 7024859 | 6 | 1 | 220 | 12 20 687 4 | DIFERENCIAL DO EIXO |
| ANEL DE RETENÇÃO | 7027336 | 17 | 1 | 361 | 11 64 336 1 | ELEMENTO DE CONTROLE |
| ANEL DE RETENÇÃO | 7027336 | 17 | 1 | 362 | 11 64 339 5 | ELEMENTO DE CONTROLE |
| ANEL DE RETENÇÃO | 7090250 | 9 | 1 | 464 | 11 65 623 4 | TAMPA ENGRENAGEM |
| ANEL DE RETENÇÃO | 7090250 | 19 | 1 | 495 | 97 38 261 | BOMBA DE ÁGUA |
| ANEL DE RETENÇÃO | 7090422 | 7 | 8 | 469 | 11 65 723 4 | PISTÃO COM BIELA |
| ANEL DE RETENÇÃO 45 | 11067318 | 5 | 1 | 190 | 11 63 189 0 | BOMBA DE ENGRENAGEM IN |
| ANEL DE SEÇÃO RETANGULA | 10008048 | 7 | 1 | 201 | 11 49 023 3 | VÁLVULA LIMITADORA DE PR |
| ANEL DE SEÇÃO RETANGULA | 7026843 | 26 | 1 | 179 | 11 63 189 8 | BOMBA DE REGULAGEM |
| ANEL DE SEÇÃO RETANGULA | 10490784 | 80 | 2 | 139 | 93 02 412 8 | CILINDRO BASCULANTE |
| ANEL DE SEÇÃO RETANGULA | 10490784 | 420 | 4 | 330 | 93 01 275 4 | HIDRÁULICA DO TRABALHO |
| ANEL DE SEÇÃO RETANGULA | 10490784 | 130 | 2 | 346 | 93 02 765 2 | SISTEMA HIDRAULICO TRANS |
| ANEL DE SEÇÃO RETANGULA | 10490781 | 190 | 1 | 328 | 93 01 275 4 | HIDRÁULICA DO TRABALHO |
| ANEL DE SEÇÃO RETANGULA | 10490781 | 163 | 2 | 346 | 93 02 765 2 | SISTEMA HIDRAULICO TRANS |
| ANEL DE SEÇÃO RETANGULA | 10472425 | 160 | 2 | 346 | 93 02 765 2 | SISTEMA HIDRAULICO TRANS |
| ANEL DE TOLERÂNCIA 12X20 | 7621994 | 70 | 2 | 208 | 57 16 765 | PINÇA DE DESLIZE |
| ANEL DE VEDACAO | 10303270 | 17 | 3 | 181 | 70 23 885 | PLACA DE LIGAÇÃO |
| ANEL DE VEDACAO DO ARO | 7008597 | 10 | 1 | 144 | 10 49 707 5 | RODA BRIDGESTONE 20,5/80 |
| ANEL DE VEDAÇÃO | 10045184 | 51 | 2 | 226 | 12 26 027 9 | REDUTOR DE DISTRIBUIÇÃO |
| ANEL DE VEDAÇÃO | 10331937 | 18 | 1 | 220 | 12 20 687 4 | DIFERENCIAL DO EIXO |
| ANEL DE VEDAÇÃO | 10331937 | 64 | 8 | 227 | 12 26 027 9 | REDUTOR DE DISTRIBUIÇÃO |
| ANEL DE VEDAÇÃO | 10331937 | 19 | 1 | 228 | 12 24 780 7 | DIFERENCIAL DO EIXO |
| ANEL DE VEDAÇÃO | 10411110 | 1 | 1 | 225 | 12 26 027 9 | REDUTOR DE DISTRIBUIÇÃO |
| ANEL DE VEDAÇÃO | 10411122 | 14 | 1 | 225 | 12 26 027 9 | REDUTOR DE DISTRIBUIÇÃO |
| ANEL DE VEDAÇÃO | 11829503 | 16 | 2 | 234 | 12 23 311 8 | FREIO |
| ANEL DE VEDAÇÃO | 11829504 | 11 | 2 | 234 | 12 23 311 8 | FREIO |
| ANEL DE VEDAÇÃO | 12206773 | 7 | 2 | 230 | 12 24 780 8 | EIXO DE SAÍDA |
| ANEL DE VEDAÇÃO | 12206773 | 7 | 2 | 232 | 12 26 027 4 | EIXO DE SAÍDA |
| ANEL DE VEDAÇÃO | 7090165 | 6 | 1 | 498 | 97 38 252 | MOTOR DE PARTIDA |
| ANEL DE VEDAÇÃO | 7616223 | 5 | 1 | 218 | 12 25 028 2 | DIFERENCIAL |
| ANEL DE VEDAÇÃO | 7616763 | 82 | 1 | 227 | 12 26 027 9 | REDUTOR DE DISTRIBUIÇÃO |
| ANEL DE VEDAÇÃO 60,0X75,1X | 7010665 | 9 | 1 | 505 | 99 22 997 | MANCAL DA HASTE DO PISTÃ |
| ANEL DE VEDAÇÃO 67X78X2 | 7408457 | 25 | 1 | 91 | 93 01 760 6 | KIT DE MANUTENÇÃO 1000+3 |
| ANEL DE VEDAÇÃO 67X78X2 | 7408457 | 25 | 1 | 92 | 93 01 760 7 | KIT DE MANUTENÇÃO 2000+4 |
| ANEL DE VEDAÇÃO 67X78X2 | 7408457 | 34 | 1 | 343 | 12 20 502 2 | FILTRO DE SUCÇÃO DE RETR |
| ANEL DE VEDAÇÃO 80X95,1X6, | 12208769 | 9 | 1 | 506 | 99 51 442 | MANCAL DA HASTE DO PISTÃ |
| ANEL DE VEDAÇÃO AÇO | 10410215 | 2 | 2 | 357 | 10 28 899 1 | PISTAO COM VEDACAO |
| ANEL DE VEDAÇÃO DO EIXO R | 11002866 | 19 | 1 | 464 | 11 65 623 4 | TAMPA ENGRENAGEM |
| ANEL DE VEDAÇÃO RADIAL | 10443649 | 3 | 1 | 455 | 11 65 622 4 | TERMOSTATO |
| ANEL DE VEDAÇÃO RADIAL | 10650077 | 11 | 1 | 462 | 97 38 339 | CARCAÇA DO TERMOSTATO |

| Designação | Artigo | Item | Quanti | Página | Módulo | Designação |
|---|---|---|---|---|---|---|
| ANEL DE VEDAÇÃO RADIAL | 7090199 | 3 | 1 | 448 | 97 38 243 | CARCAÇA DO VOLANTE |
| ANEL DE VEDAÇÃO RADIAL | 7091134 | 9 | 1 | 450 | 11 65 621 9 | SISTEMA DE INJEÇÃO |
| ANEL DE VEDAÇÃO RADIAL X | 7362182 | 80 | 2 | 130 | 10 49 783 5 | ALAVANCA DE REVERSÃO |
| ANEL DE VEDAÇÃO RADIAL X | 7362182 | 100 | 4 | 235 | 93 01 240 2 | MANCAL DE DOBRAMENTO |
| ANEL DE VEDAÇÃO RADIAL X | 7362178 | 110 | 4 | 128 | 11 42 662 7 | BRAÇO DA CAÇAMBA SHOVE |
| ANEL DE VEDAÇÃO RADIAL X | 12240203 | 30 | 4 | 133 | 93 02 287 0 | PEÇA DE LIGAÇÃO |
| ANEL DE VEDAÇÃO RADIAL X | 7362179 | 120 | 4 | 128 | 11 42 662 7 | BRAÇO DA CAÇAMBA SHOVE |
| ANEL DE VEDAÇÃO RADIAL X | 7362179 | 15 | 2 | 502 | 99 14 531 | CILINDRO HIDRÁULICO |
| ANEL DE VEDAÇÃO RADIAL X | 7362180 | 130 | 4 | 128 | 11 42 662 7 | BRAÇO DA CAÇAMBA SHOVE |
| ANEL DE VEDAÇÃO RADIAL X | 7362180 | 15 | 4 | 501 | 94 06 343 8 | CILINDRO HIDRÁULICO |
| ANEL ESPAÇADOR | 10411163 | 43 | 1 | 226 | 12 26 027 9 | REDUTOR DE DISTRIBUIÇÃO |
| ANEL ESPAÇADOR | 11005133 | 7 | 1 | 218 | 12 25 028 2 | DIFERENCIAL |
| ANEL ESPIRAL 102X110X2 | 7002899 | 8 | 1 | 505 | 99 22 997 | MANCAL DA HASTE DO PISTÃ |
| ANEL GUIA 60X65X15,00 | 7005245 | 13 | 2 | 505 | 99 22 997 | MANCAL DA HASTE DO PISTÃ |
| ANEL GUIA 80X85X15,00 | 7005247 | 13 | 2 | 506 | 99 51 442 | MANCAL DA HASTE DO PISTÃ |
| ANEL GUIA DO PISTÃO 110X10 | 9177724 | 2 | 2 | 503 | 92 39 589 | PISTÃO |
| ANEL GUIA DO PISTÃO 110X10 | 7003380 | 6 | 2 | 503 | 92 39 589 | PISTÃO |
| ANEL GUIA DO PISTÃO 140X13 | 9177714 | 2 | 2 | 504 | 96 01 075 | PISTÃO |
| ANEL GUIA DO PISTÃO 140X13 | 7003432 | 6 | 3 | 504 | 96 01 075 | PISTÃO |
| ANEL RASPADOR 60X68,8X6,3 | 7024643 | 6 | 1 | 505 | 99 22 997 | MANCAL DA HASTE DO PISTÃ |
| ANEL RASPADOR 80X92,2X8,1 | 7026108 | 6 | 1 | 506 | 99 51 442 | MANCAL DA HASTE DO PISTÃ |
| ANEL RETENTOR | 10114989 | 38 | 1 | 185 | 10 42 470 2 | MECANISMO DE ACIONAMENT |
| ANEL RETENTOR | 10476459 | 16 | 1 | 229 | 12 24 782 1 | DIFERENCIAL |
| ANEL RETENTOR | 12206770 | 6 | 2 | 230 | 12 24 780 8 | EIXO DE SAÍDA |
| ANEL RETENTOR | 12206770 | 6 | 2 | 232 | 12 26 027 4 | EIXO DE SAÍDA |
| ANEL RETENTOR X55X80X8 | 10411124 | 19 | 1 | 225 | 12 26 027 9 | REDUTOR DE DISTRIBUIÇÃO |
| ANEL TURCON GLYD 110X89X | 7003379 | 4 | 1 | 503 | 92 39 589 | PISTÃO |
| ANEL TURCON GLYD 140X11 | 7002060 | 4 | 1 | 504 | 96 01 075 | PISTÃO |
| ANEL-O | 10115072 | 15 | 3 | 360 | 11 64 339 4 | PLACA DE FECHAMENTO |
| ANEL-O | 10293880 | 13 | 1 | 190 | 11 63 189 0 | BOMBA DE ENGRENAGEM IN |
| ANEL-O | 10410892 | 3 | 4 | 220 | 12 20 687 4 | DIFERENCIAL DO EIXO |
| ANEL-O | 10410892 | 1 | 4 | 228 | 12 24 780 7 | DIFERENCIAL DO EIXO |
| ANEL-O | 10411089 | 18 | 1 | 228 | 12 24 780 7 | DIFERENCIAL DO EIXO |
| ANEL-O | 10411113 | 7 | 2 | 225 | 12 26 027 9 | REDUTOR DE DISTRIBUIÇÃO |
| ANEL-O | 11621166 | 40 | 1 | 226 | 12 26 027 9 | REDUTOR DE DISTRIBUIÇÃO |
| ANEL-O | 11621186 | 38 | 2 | 226 | 12 26 027 9 | REDUTOR DE DISTRIBUIÇÃO |
| ANEL-O | 12204355 | 86 | 2 | 227 | 12 26 027 9 | REDUTOR DE DISTRIBUIÇÃO |
| ANEL-O | 12263811 | 61 | 1 | 193 | 10 49 167 4 | REGULADOR |
| ANEL-O | 7021312 | 31 | 1 | 219 | 12 25 028 2 | DIFERENCIAL |
| ANEL-O | 7021312 | 92 | 1 | 227 | 12 26 027 9 | REDUTOR DE DISTRIBUIÇÃO |
| ANEL-O | 7090163 | 7 | 1 | 498 | 97 38 252 | MOTOR DE PARTIDA |
| ANEL-O | 7090227 | 2 | 1 | 494 | 70 90 001 | CR RECIPIENTE SEPARADOR |
| ANEL-O | 7090227 | 4 | 1 | 494 | 70 90 001 | CR RECIPIENTE SEPARADOR |
| ANEL-O | 7090227 | 6 | 1 | 494 | 70 90 001 | CR RECIPIENTE SEPARADOR |
| ANEL-O | 7090227 | 9 | 1 | 494 | 70 90 001 | CR RECIPIENTE SEPARADOR |
| ANEL-O | 7090266 | 2 | 1 | 461 | 97 38 258 | BOMBA ALIMENTAÇÃO COMB |
| ANEL-O | 7090544 | 9 | 1 | 488 | 70 91 097 | CABEÇOTE CILÍNDRICO |
| ANEL-O | 726410808 | 100 | 1 | 421 | 93 02 846 4 | TANQUE DE COMBUSTÍVEL K |
| ANEL-O | 726450101 | 35 | 1 | 343 | 12 20 502 2 | FILTRO DE SUCÇÃO DE RETR |
| ANEL-O | 7616220 | 2 | 1 | 218 | 12 25 028 2 | DIFERENCIAL |
| ANEL-O | 7620860 | 120 | 5 | 164 | 93 02 657 8 | CONDENSADOR DO AR-CONDI |
| ANEL-O 1 | 7361158 | 13 | 1 | 152 | 11 06 812 3 | BOMBA DUPLA DE ENGRENAG |
| ANEL-O 10,82X1,78 | 7413591 | 65 | 1 | 397 | 11 83 865 0 | SISTEMA DE CALEFAÇÃO |
| ANEL-O 107,62X2,616 | 7090557 | 1 | 1 | 473 | 11 64 269 9 | TAMPA DO MOTOR |
| ANEL-O 11,3X2,2 | 7090257 | 3 | 1 | 452 | 11 65 622 0 | COLETOR DE ADMISSÃO |
| ANEL-O 11,3X2,2 | 7090257 | 7 | 1 | 462 | 97 38 339 | CARCAÇA DO TERMOSTATO |
| ANEL-O 11,3X2,2 | 7090257 | 21 | 1 | 476 | 11 65 724 8 | TUBULAÇÕES DE COMBUSTÍ |
| ANEL-O 11,3X2,2 | 7090257 | 2 | 1 | 499 | 97 38 271 | SISTEMA DE SENSORES |
| ANEL-O 116,84X7 | 7002054 | 3 | 1 | 504 | 96 01 075 | PISTÃO |
| ANEL-O 117,069X3,531 | 10411799 | 26 | 1 | 450 | 11 65 621 9 | SISTEMA DE INJEÇÃO |

| Designação | Artigo | Item | Quanti | Página | Módulo | Designação |
|---|---|---|---|---|---|---|
| ANEL-O 126,37X5,33 | 7006723 | 31 | 1 | 343 | 12 20 502 2 | FILTRO DE SUCÇÃO DE RETR |
| ANEL-O 129X6 | 7028731 | 7 | 1 | 506 | 99 51 442 | MANCAL DA HASTE DO PISTÃ |
| ANEL-O 12X2,5 | 7412937 | 15 | 1 | 419 | 70 27 481 | SEPARADOR DE COMBUSTIVE |
| ANEL-O 12X2,5 | 7412937 | 15 | 1 | 420 | 70 27 982 | KIT DE VEDAÇÃO |
| ANEL-O 133,02X2,62 | 7021103 | 41 | 1 | 229 | 12 24 782 1 | DIFERENCIAL |
| ANEL-O 144,52X2,62 | 12226284 | 8 | 1 | 190 | 11 63 189 0 | BOMBA DE ENGRENAGEM IN |
| ANEL-O 144,52X2,62 | 12226284 | 12 | 1 | 190 | 11 63 189 0 | BOMBA DE ENGRENAGEM IN |
| ANEL-O 14X1,78 | 7413615 | 64 | 1 | 397 | 11 83 865 0 | SISTEMA DE CALEFAÇÃO |
| ANEL-O 15,47X3,53 | 7090055 | 17 | 1 | 466 | 11 65 723 0 | BLOCO DO MOTOR |
| ANEL-O 15,47X3,53 | 7090055 | 5 | 1 | 471 | 11 65 723 7 | BOMBA DE OLEO |
| ANEL-O 15,4X2,1 | 10024673 | 10 | 1 | 371 | 76 23 540 | VÁLVULA DE RETORNO |
| ANEL-O 15X2 | 7264625 | 1 | 1 | 509 | 50 04 624 | PARAFUSO DE DRENAGEM D |
| ANEL-O 15X2,5 | 7264002 | 68 | 1 | 282 | 93 01 440 7 | KIT DE PEÇAS PARA MONTA |
| ANEL-O 177,47X2,62 | 7409784 | 59 | 1 | 227 | 12 26 027 9 | REDUTOR DE DISTRIBUIÇÃO |
| ANEL-O 17X1,78 | 726452114 | 130 | 1 | 164 | 93 02 657 8 | CONDENSADOR DO AR-CONDI |
| ANEL-O 18,72X2,62 | 7023765 | 56 | 1 | 193 | 10 49 167 4 | REGULADOR |
| ANEL-O 18,72X2,62 | 7023765 | 12 | 2 | 195 | 10 00 066 1 | ELEMENTO REGULADOR |
| ANEL-O 18,72X2,62 | 7023765 | 12 | 1 | 197 | 10 00 066 0 | ELEMENTO REGULADOR |
| ANEL-O 18,72X2,62 | 7090010 | 2 | 1 | 484 | 97 38 250 | CARCACA DO SEPARADOR DE |
| ANEL-O 18,72X2,62 | 7615787 | 97 | 1 | 227 | 12 26 027 9 | REDUTOR DE DISTRIBUIÇÃO |
| ANEL-O 19,3X2,2 | 11212730 | 5 | 1 | 189 | 11 63 188 9 | CARCAÇA DA BOMBA |
| ANEL-O 19,3X2,2 | 7090430 | 11 | 1 | 453 | 11 65 622 3 | CÁRTER DE ÓLEO |
| ANEL-O 19,3X2,2 | 7090430 | 15 | 1 | 464 | 11 65 623 4 | TAMPA ENGRENAGEM |
| ANEL-O 19,3X2,2 | 7090430 | 7 | 1 | 482 | 11 65 791 7 | FILTRO DE ÓLEO |
| ANEL-O 19,3X2,2 | 7090430 | 5 | 1 | 491 | 97 38 246 | CARCAÇA DO CABEÇOTE DO |
| ANEL-O 19,5X2,5 | 7027959 | 19 | 2 | 419 | 70 27 481 | SEPARADOR DE COMBUSTIVE |
| ANEL-O 19,5X2,5 | 7027959 | 19 | 1 | 420 | 70 27 982 | KIT DE VEDAÇÃO |
| ANEL-O 202,79X3,53 | 7022103 | 10 | 1 | 192 | 11 63 189 3 | FLANGE MANCAL |
| ANEL-O 21,946X1,778 | 10411812 | 12 | 4 | 450 | 11 65 621 9 | SISTEMA DE INJEÇÃO |
| ANEL-O 21,946X1,778 | 7091150 | 29 | 1 | 451 | 11 65 621 9 | SISTEMA DE INJEÇÃO |
| ANEL-O 23,6X2,9 | 11212731 | 2 | 1 | 189 | 11 63 188 9 | CARCAÇA DA BOMBA |
| ANEL-O 23,6X2,9 | 11212731 | 3 | 1 | 189 | 11 63 188 9 | CARCAÇA DA BOMBA |
| ANEL-O 23,6X2,9 | 11212731 | 4 | 1 | 189 | 11 63 188 9 | CARCAÇA DA BOMBA |
| ANEL-O 23,6X2,9 | 11212731 | 5 | 1 | 201 | 11 49 023 3 | VÁLVULA LIMITADORA DE PR |
| ANEL-O 24,99X3,53 | 7090059 | 4 | 1 | 453 | 11 65 622 3 | CÁRTER DE ÓLEO |
| ANEL-O 24,99X3,53 | 7264008 | 60 | 1 | 421 | 93 02 846 4 | TANQUE DE COMBUSTÍVEL K |
| ANEL-O 26X2,5 | 7029278 | 1 | 1 | 202 | 52 11 461 | FLANGE ANGULAR ROSCADO |
| ANEL-O 27X2,5 | 7621995 | 120 | 1 | 208 | 57 16 765 | PINÇA DE DESLIZE |
| ANEL-O 29,82X2,62 | 7090069 | 3 | 2 | 478 | 97 38 267 | RADIADOR DE ÓLEO |
| ANEL-O 29,87X1,78 | 7021377 | 26 | 1 | 361 | 11 64 336 1 | ELEMENTO DE CONTROLE |
| ANEL-O 329,79X3,53 | 7623479 | 12 | 2 | 230 | 12 24 780 8 | EIXO DE SAÍDA |
| ANEL-O 329,79X3,53 | 7623479 | 12 | 2 | 232 | 12 26 027 4 | EIXO DE SAÍDA |
| ANEL-O 37,45X2,99 | 7090337 | 7 | 1 | 465 | 11 65 722 9 | EIXO DE COMPENSAÇÃO DE |
| ANEL-O 37,45X2,99 | 7090337 | 3 | 1 | 466 | 11 65 723 0 | BLOCO DO MOTOR |
| ANEL-O 37,69X3,53 | 7090905 | 3 | 1 | 464 | 11 65 623 4 | TAMPA ENGRENAGEM |
| ANEL-O 37,69X3,53 | 7090905 | 10 | 1 | 478 | 97 38 267 | RADIADOR DE ÓLEO |
| ANEL-O 37,69X3,53 | 7090905 | 27 | 1 | 485 | 97 38 260 | CÁRTER DA DIREÇÃO |
| ANEL-O 39,34X2,62 | 10097960 | 14 | 1 | 362 | 11 64 339 5 | ELEMENTO DE CONTROLE |
| ANEL-O 42,82X3,53 | 7615792 | 11 | 1 | 225 | 12 26 027 9 | REDUTOR DE DISTRIBUIÇÃO |
| ANEL-O 44X4 | 7621997 | 160 | 1 | 208 | 57 16 765 | PINÇA DE DESLIZE |
| ANEL-O 50,39X3,53 | 7090085 | 3 | 1 | 474 | 11 65 724 0 | ENTRADA BOMBA DE ÁGUA |
| ANEL-O 53,645X2,616 | 10411819 | 23 | 1 | 450 | 11 65 621 9 | SISTEMA DE INJEÇÃO |
| ANEL-O 63X3 | 7264085 | 8 | 1 | 504 | 96 01 075 | PISTÃO |
| ANEL-O 66,04X5,33 | 7001580 | 11 | 2 | 505 | 99 22 997 | MANCAL DA HASTE DO PISTÃ |
| ANEL-O 69,25X2,616 | 7090503 | 2 | 1 | 448 | 97 38 243 | CARCAÇA DO VOLANTE |
| ANEL-O 7,59X2,6 | 7090004 | 37 | 4 | 91 | 93 01 760 6 | KIT DE MANUTENÇÃO 1000+3 |
| ANEL-O 7,59X2,6 | 7090004 | 37 | 4 | 92 | 93 01 760 7 | KIT DE MANUTENÇÃO 2000+4 |
| ANEL-O 7,59X2,6 | 7090004 | 5 | 4 | 489 | 97 38 242 | TAMPA DA VÁLVULA |
| ANEL-O 7,65X1,78 | 7022118 | 9 | 3 | 359 | 11 64 336 0 | PLACA DE FECHAMENTO |
| ANEL-O 7,65X1,78 | 7022118 | 9 | 3 | 360 | 11 64 339 4 | PLACA DE FECHAMENTO |

| Designação | Artigo | Item | Quanti | Página | Módulo | Designação |
|---|---|---|---|---|---|---|
| ANEL-O 78,74X5,33 | 7264394 | 30 | 2 | 222 | 93 02 200 3 | EIXO TRASEIRO - INSTALAÇÃ |
| ANEL-O 78,74X5,34 | 7617568 | 4 | 2 | 228 | 12 24 780 7 | DIFERENCIAL DO EIXO |
| ANEL-O 8,1X1,6 | 7090451 | 16 | 1 | 476 | 11 65 724 8 | TUBULAÇÕES DE COMBUSTÍ |
| ANEL-O 85,09X5,33 | 7264418 | 11 | 2 | 506 | 99 51 442 | MANCAL DA HASTE DO PISTÃ |
| ANEL-O 88,49X3,53 | 7023901 | 39 | 1 | 185 | 10 42 470 2 | MECANISMO DE ACIONAMENT |
| ANEL-O 8X2,2 | 10217805 | 8 | 1 | 358 | 10 29 451 6 | VÁLVULA DE RETORNO |
| ANEL-O 9,19X2,62 | 7023766 | 13 | 1 | 197 | 10 00 066 0 | ELEMENTO REGULADOR |
| ANEL-O 9,25X1,78 | 7009366 | 6 | 1 | 358 | 10 29 451 6 | VÁLVULA DE RETORNO |
| ANEL-O 9,25X1,78 | 7090171 | 15 | 1 | 479 | 11 65 725 0 | TURBOCOMPRESSOR |
| ANEL-O 9,25X1,78 | 7090173 | 12 | 1 | 479 | 11 65 725 0 | TURBOCOMPRESSOR |
| ANEL-O 9,804X1,905 | 7091143 | 20 | 1 | 450 | 11 65 621 9 | SISTEMA DE INJEÇÃO |
| ANEL-O JDS 13,3X2,2 | 7090061 | 10 | 1 | 479 | 11 65 725 0 | TURBOCOMPRESSOR |
| ANEL-O JDS 13,3X2,2 | 7090061 | 4 | 1 | 482 | 11 65 791 7 | FILTRO DE ÓLEO |
| ANEL-O JDS 13,3X2,2 | 7090061 | 9 | 1 | 490 | 97 38 245 | CARCAÇA DO CABEÇOTE DO |
| ANEL-O JDS 15,3X2,2 | 7090050 | 7 | 1 | 453 | 11 65 622 3 | CÁRTER DE ÓLEO |
| ANEL-O JDS 15,3X2,2 | 7090050 | 12 | 1 | 464 | 11 65 623 4 | TAMPA ENGRENAGEM |
| ANEL-O JDS 15,3X2,2 | 7090050 | 5 | 1 | 474 | 11 65 724 0 | ENTRADA BOMBA DE ÁGUA |
| ANEL-O JDS 15,3X2,2 | 7090050 | 16 | 1 | 478 | 97 38 267 | RADIADOR DE ÓLEO |
| ANEL-O JDS 15,3X2,2 | 7090050 | 15 | 1 | 495 | 97 38 261 | BOMBA DE ÁGUA |
| ANEL-O JDS 17,3X2,2 | 7090117 | 30 | 1 | 451 | 11 65 621 9 | SISTEMA DE INJEÇÃO |
| ANEL-O JDS 17,3X2,2 | 7090117 | 18 | 1 | 464 | 11 65 623 4 | TAMPA ENGRENAGEM |
| ANEL-O JDS 17,3X2,2 | 7090117 | 5 | 1 | 499 | 97 38 271 | SISTEMA DE SENSORES |
| ANEL-O JDS 9,3X2,2 | 7090073 | 4 | 1 | 462 | 97 38 339 | CARCAÇA DO TERMOSTATO |
| ANEL-O JDS 9,3X2,2 | 7090073 | 2 | 1 | 476 | 11 65 724 8 | TUBULAÇÕES DE COMBUSTÍ |
| ANEL-O JDS 9,3X2,2 | 7090073 | 7 | 1 | 478 | 97 38 267 | RADIADOR DE ÓLEO |
| ANTENA | 11695783 | 60 | 1 | 308 | 93 01 405 9 | INSTALAÇÃO ELÉTRICA |
| ANTENA | 12235856 | 30 | 1 | 297 | 12 80 349 4 | |
| ANTEPARO | 11114755 | 43 | 1 | 397 | 11 83 865 0 | SISTEMA DE CALEFAÇÃO |
| ANTEPARO | 7005038 | 40 | 1 | 304 | 12 42 672 1 | PAINEL DE INSTRUMENTOS |
| ANTEPARO | 7005038 | 190 | 11 | 307 | 93 01 492 8 | INTERRUPTOR - INSTALAÇÃO |
| ANTEPARO | 7090335 | 19 | 4 | 466 | 11 65 723 0 | BLOCO DO MOTOR |
| ANTEPARO | 8924868 | 40 | 1 | 314 | 10 49 783 7 | INSTALACAO DE RADIO |
| ANTEPARO | 9605364 | 120 | 2 | 236 | 93 01 552 5 | CONTROLE |
| ANTEPARO | 9845040 | 130 | 1 | 236 | 93 01 552 5 | CONTROLE |
| ANTEPARO 2X12 | 11066837 | 30 | 1 | 363 | 11 06 682 1 | VÁLVULA |
| ANTEPARO NG 1,0MM / 10X1 | 9138736 | 50 | 1 | 349 | 93 01 241 8 | PRE-MONTAGEM MOTOR RE |
| ANTEPARO NG 1,0MM / 10X1 | 9138736 | 70 | 1 | 350 | 93 01 241 9 | PRE-MONTAGEM MOTOR RE |
| ANTI-CONGELAMENTO | 11402490 | 20 | 1 | 20 | 90 06 100 00 | RADIADOR DE ÁGUA |
| ANTI-CORROSIVO | 8460270 | 11 | 1 | 111 | 11 11 379 8 | MALETA DE FERRAMENTAS |
| APARELHO DE SOLDA | 11006365 | 7 | 1 | 102 | 11 11 346 6 | SELEÇÃO |
| APARELHO TESTE DE COMPR | 8008782 | 20 | 1 | 434 | 11 39 393 9 | FERRAMENTA ESP.MOTOR DI |
| APOIO DA CABEÇA | 10018730 | 1 | 1 | 324 | 93 01 075 0 | APOIO DA CABEÇA |
| APOIO DA CABEÇA | 93010750 | 20 | 1 | 51 | 96 40 000 00 | ASSENTO OPERADOR E ACE |
| APOIO DE BRAÇO LADO DIRE | 93014454 | 40 | 1 | 51 | 96 40 000 00 | ASSENTO OPERADOR E ACE |
| APOIO DE BRAÇO SITTAB-A | 11080329 | 30 | 1 | 315 | 93 01 445 4 | APOIO DE BRAÇO LADO DIRE |
| APOIO DE PINO INFERIOR | 93015267 | 150 | 1 | 293 | 93 01 524 7 | CONSOLE COMPL. |
| APOIO LÂMPADA DIR. | 93014346 | 40 | 1 | 251 | 93 01 434 9 | REVESTIMENTO DO TETO |
| APOIO PARA BRAÇO AJUSTÁ | 93015148 | 20 | 1 | 315 | 93 01 445 4 | APOIO DE BRAÇO LADO DIRE |
| AR CONDICIONADO | 12410459 | 10 | 1 | 52 | 96 50 000 00 | INSTALACAO DO AR-CONDICI |
| ARAME | 10220429 | 17 | 4 | 185 | 10 42 470 2 | MECANISMO DE ACIONAMENT |
| ARRUELA | 10218819 | 35 | 1 | 248 | 11 69 981 7 | COLUNA DE DIREÇÃO |
| ARRUELA | 10296456 | 62 | 4 | 367 | 10 67 593 7 | BLOCO DE COMANDO |
| ARRUELA | 10335672 | 5 | 2 | 460 | 97 38 257 | PLACA DE APOIO |
| ARRUELA | 11005144 | 29 | 2 | 230 | 12 24 780 8 | EIXO DE SAÍDA |
| ARRUELA | 11005144 | 29 | 2 | 232 | 12 26 027 4 | EIXO DE SAÍDA |
| ARRUELA | 12228418 | 22 | 2 | 292 | 12 20 065 0 | PEDAL |
| ARRUELA | 7005905 | 31 | 1 | 278 | 10 49 279 9 | SUSPENSAO MSG85 |
| ARRUELA | 7090333 | 22 | 1 | 500 | 97 38 274 | CHICOTE DE CABOS ACESSÓ |
| ARRUELA | 7090555 | 3 | 4 | 470 | 11 65 723 6 | BALANCIM |
| ARRUELA | 7090633 | 2 | 1 | 487 | 97 38 094 | POLIA |

| Designação | Artigo | Item | Quanti | Página | Módulo | Designação |
|---|---|---|---|---|---|---|
| ARRUELA | 8921747 | 60 | 8 | 245 | 11 44 322 6 | CILINDRO DA DIRECAO INSTA |
| ARRUELA | 8923223 | 40 | 4 | 327 | 93 01 242 0 | SUSPENSAO DA CABINE MO |
| ARRUELA 10 | 420005414 | 130 | 1 | 408 | 93 02 340 5 | BASE PARA FUSÍVEIS |
| ARRUELA 10 200HV | 4900531 | 400 | 2 | 149 | 10 49 795 4 | MOTOR |
| ARRUELA 10 300HV | 10289795 | 110 | 4 | 159 | 12 80 268 6 | RADIADOR DE ÁGUA |
| ARRUELA 10 300HV | 10289795 | 180 | 4 | 174 | 93 01 530 3 | INSTALAÇÃO FILTRO DE AR |
| ARRUELA 10 300HV | 10289795 | 70 | 4 | 176 | 93 01 496 8 | FILTRO DE AR - INSTALAÇÃO |
| ARRUELA 10 300HV | 10289795 | 90 | 4 | 178 | 93 02 935 8 | INSTALAÇÃO DO ACOPLAME |
| ARRUELA 10 300HV | 10289795 | 110 | 8 | 285 | 93 01 069 1 | DIRECAO |
| ARRUELA 10 300HV | 10289795 | 380 | 4 | 340 | 93 01 922 5 | TANQUE HIDRAULICO INSTA |
| ARRUELA 10 300HV | 10289795 | 40 | 3 | 365 | 93 01 275 2 | BLOCO COMANDO MONTAG |
| ARRUELA 10 300HV | 10289795 | 50 | 4 | 377 | 93 01 459 9 | ALARME TRANSLAÇÃO |
| ARRUELA 10 300HV | 10289795 | 80 | 8 | 379 | 93 01 241 4 | CAPOTA KUNSTSTOFF |
| ARRUELA 10 300HV | 10289795 | 200 | 8 | 386 | 11 10 906 0 | MONTAGEM DO PÁRA-LAMA |
| ARRUELA 10 300HV | 10289795 | 260 | 5 | 403 | 93 01 404 8 | INSTALACAO ELETRICA |
| ARRUELA 10 300HV | 10289795 | 150 | 1 | 408 | 93 02 340 5 | BASE PARA FUSÍVEIS |
| ARRUELA 10 300HV | 11491889 | 60 | 2 | 153 | 93 01 247 6 | RADIADOR DE AR |
| ARRUELA 10 300HV | 11491889 | 180 | 2 | 162 | 93 01 248 1 | RADIADOR DE ÓLEO |
| ARRUELA 10 300HV | 11491889 | 50 | 12 | 168 | 93 02 202 5 | EQUIPAMENTO REVERSÃO VE |
| ARRUELA 10 300HV | 11491889 | 181 | 2 | 174 | 93 01 530 3 | INSTALAÇÃO FILTRO DE AR |
| ARRUELA 10 300HV | 11491889 | 40 | 6 | 274 | 93 01 534 7 | CONSOLE DE ASSENTO |
| ARRUELA 10 300HV | 11491889 | 22 | 2 | 315 | 93 01 445 4 | APOIO DE BRAÇO LADO DIRE |
| ARRUELA 10 300HV | 11491889 | 60 | 8 | 383 | 93 01 242 6 | PEÇAS DE MONTAGEM CAPÔ |
| ARRUELA 10,5 | 10179357 | 80 | 12 | 168 | 93 02 202 5 | EQUIPAMENTO REVERSÃO VE |
| ARRUELA 10,5 | 10179357 | 130 | 8 | 170 | 93 01 295 4 | SISTEMA DE ESCAPAMENTO |
| ARRUELA 10,5 | 10179357 | 80 | 2 | 244 | 93 01 922 0 | BOMBA |
| ARRUELA 10,5 | 10179357 | 70 | 3 | 328 | 93 01 275 4 | HIDRÁULICA DO TRABALHO |
| ARRUELA 10,5 | 10179357 | 580 | 2 | 341 | 93 01 922 5 | TANQUE HIDRAULICO INSTA |
| ARRUELA 10,5 | 10179357 | 170 | 2 | 383 | 93 01 242 6 | PEÇAS DE MONTAGEM CAPÔ |
| ARRUELA 10,5 | 10179357 | 190 | 4 | 383 | 93 01 242 6 | PEÇAS DE MONTAGEM CAPÔ |
| ARRUELA 10,5 | 10179357 | 90 | 6 | 388 | 93 01 239 5 | PARA-LAMA DIANTEIRO - MO |
| ARRUELA 10,5 200HV | 4000505 | 80 | 4 | 400 | 10 49 797 0 | CORRIMÃO |
| ARRUELA 10,5 200HV | 4000505 | 70 | 4 | 413 | 10 49 792 7 | BATERIA - INSTALACAO |
| ARRUELA 10,5/40X | 93028574 | 110 | 2 | 153 | 93 01 247 6 | RADIADOR DE AR |
| ARRUELA 10,5/40X | 93028574 | 230 | 2 | 162 | 93 01 248 1 | RADIADOR DE ÓLEO |
| ARRUELA 10,5X18X1,6 | 7090161 | 24 | 4 | 464 | 11 65 623 4 | TAMPA ENGRENAGEM |
| ARRUELA 10,5X35X2,5 | 9842380 | 40 | 4 | 176 | 93 01 496 8 | FILTRO DE AR - INSTALAÇÃO |
| ARRUELA 10,5X35X2,5 | 9842380 | 90 | 4 | 285 | 93 01 069 1 | DIRECAO |
| ARRUELA 10,5X35X2,5 | 9842380 | 330 | 4 | 288 | 93 01 384 7 | BLOCO DE FREIO COMPACTO |
| ARRUELA 11/50X8 | 93013456 | 230 | 2 | 383 | 93 01 242 6 | PEÇAS DE MONTAGEM CAPÔ |
| ARRUELA 12 300HV | 10289804 | 30 | 2 | 164 | 93 02 657 8 | CONDENSADOR DO AR-CONDI |
| ARRUELA 12 300HV | 10289804 | 140 | 1 | 261 | 93 03 054 5 | CABINE PORTA ES. |
| ARRUELA 12 300HV | 10289804 | 66 | 1 | 282 | 93 01 440 7 | KIT DE PEÇAS PARA MONTA |
| ARRUELA 12 300HV | 10289804 | 210 | 4 | 365 | 93 01 275 2 | BLOCO COMANDO MONTAG |
| ARRUELA 12 300HV | 10289804 | 40 | 2 | 392 | 93 01 433 9 | REVESTIMENTO DO RADIADO |
| ARRUELA 12 300HV | 10289804 | 110 | 2 | 408 | 93 02 340 5 | BASE PARA FUSÍVEIS |
| ARRUELA 12 300HV | 10289804 | 40 | 8 | 412 | 93 01 040 6 | FAROL |
| ARRUELA 13 300HV | 12246295 | 210 | 4 | 183 | 93 01 241 2 | BOMBA TANDEM - INSTALACA |
| ARRUELA 13,1X22X2,29 | 7090347 | 15 | 10 | 466 | 11 65 723 0 | BLOCO DO MOTOR |
| ARRUELA 13X50X5 | 9515680 | 190 | 4 | 365 | 93 01 275 2 | BLOCO COMANDO MONTAG |
| ARRUELA 16 295-350HV10HV | 12220084 | 190 | 2 | 183 | 93 01 241 2 | BOMBA TANDEM - INSTALACA |
| ARRUELA 16 300-370HV | 4600242 | 90 | 2 | 222 | 93 02 200 3 | EIXO TRASEIRO - INSTALAÇÃ |
| ARRUELA 16 300HV | 10289806 | 50 | 4 | 153 | 93 01 247 6 | RADIADOR DE AR |
| ARRUELA 16 300HV | 10289806 | 100 | 4 | 159 | 12 80 268 6 | RADIADOR DE ÁGUA |
| ARRUELA 16 300HV | 10289806 | 170 | 4 | 162 | 93 01 248 1 | RADIADOR DE ÓLEO |
| ARRUELA 16 300HV | 10289806 | 63 | 1 | 282 | 93 01 440 7 | KIT DE PEÇAS PARA MONTA |
| ARRUELA 16,5/28X4 | 9918228 | 33 | 11 | 501 | 94 06 343 8 | CILINDRO HIDRÁULICO |
| ARRUELA 16,5/28X4 | 9918228 | 33 | 9 | 502 | 99 14 531 | CILINDRO HIDRÁULICO |
| ARRUELA 17 | 4600180 | 130 | 6 | 129 | 10 49 787 5 | BRAÇO DE ELEVAÇÃO Z 250 |
| ARRUELA 17 | 4600180 | 140 | 4 | 129 | 10 49 787 5 | BRAÇO DE ELEVAÇÃO Z 250 |

| Designação | Artigo | Item | Quanti | Página | Módulo | Designação |
|---|---|---|---|---|---|---|
| ARRUELA 17 | 4600180 | 50 | 2 | 135 | 93 01 379 6 | CILINDRO DE ELEVACAO |
| ARRUELA 17 | 4600180 | 50 | 1 | 139 | 93 02 412 8 | CILINDRO BASCULANTE |
| ARRUELA 17 | 4600180 | 370 | 2 | 149 | 10 49 795 4 | MOTOR |
| ARRUELA 17 | 4600180 | 90 | 4 | 245 | 11 44 322 6 | CILINDRO DA DIRECAO INSTA |
| ARRUELA 17 | 4600180 | 30 | 4 | 342 | 93 02 200 8 | TANQUE HIDRAULICO INSTA |
| ARRUELA 17 | 4600180 | 50 | 1 | 400 | 10 49 797 0 | CORRIMÃO |
| ARRUELA 17 | 4600180 | 130 | 1 | 416 | 93 02 846 3 | TANQUE DE COMBUSTIVEL IN |
| ARRUELA 17 | 4600180 | 170 | 4 | 416 | 93 02 846 3 | TANQUE DE COMBUSTIVEL IN |
| ARRUELA 17 200HV | 421600901 | 60 | 10 | 386 | 11 10 906 0 | MONTAGEM DO PÁRA-LAMA |
| ARRUELA 17 300HV | 12244082 | 40 | 6 | 388 | 93 01 239 5 | PARA-LAMA DIANTEIRO - MO |
| ARRUELA 20,65X29,464X0,508 | 7090013 | 7 | 2 | 470 | 11 65 723 6 | BALANCIM |
| ARRUELA 24 300HV | 10289810 | 270 | 4 | 287 | 93 01 384 7 | BLOCO DE FREIO COMPACTO |
| ARRUELA 24,5/40X5 | 9918230 | 30 | 12 | 215 | 93 02 200 2 | INSTALAÇÃO DO EIXO DIANTE |
| ARRUELA 24,5/40X5 | 9918230 | 30 | 6 | 423 | 93 01 242 9 | INSTALAÇÃO DO CONTRAPES |
| ARRUELA 3 200HV | 12220088 | 370 | 4 | 299 | 93 01 404 9 | ELÉTRICA DA CABINE DO OPE |
| ARRUELA 3 200HV | 12220088 | 370 | 4 | 302 | 93 01 404 9 | ELÉTRICA DA CABINE DO OPE |
| ARRUELA 4 200HV | 10875645 | 220 | 9 | 299 | 93 01 404 9 | ELÉTRICA DA CABINE DO OPE |
| ARRUELA 4 200HV | 10875645 | 220 | 9 | 302 | 93 01 404 9 | ELÉTRICA DA CABINE DO OPE |
| ARRUELA 4 200HV | 12220090 | 87 | 8 | 283 | 93 01 440 7 | KIT DE PEÇAS PARA MONTA |
| ARRUELA 4 200HV | 12220090 | 540 | 4 | 300 | 93 01 404 9 | ELÉTRICA DA CABINE DO OPE |
| ARRUELA 4 200HV | 12220090 | 540 | 4 | 303 | 93 01 404 9 | ELÉTRICA DA CABINE DO OPE |
| ARRUELA 4 200HV | 12220090 | 50 | 12 | 304 | 12 42 672 1 | PAINEL DE INSTRUMENTOS |
| ARRUELA 4 200HV | 12220090 | 40 | 3 | 312 | 93 01 586 1 | PARA-SOL |
| ARRUELA 5 200HV | 10875643 | 60 | 4 | 298 | 93 01 404 9 | ELÉTRICA DA CABINE DO OPE |
| ARRUELA 5 200HV | 10875643 | 60 | 4 | 301 | 93 01 404 9 | ELÉTRICA DA CABINE DO OPE |
| ARRUELA 5 200HV | 11140403 | 70 | 4 | 164 | 93 02 657 8 | CONDENSADOR DO AR-CONDI |
| ARRUELA 5 200HV | 11140403 | 154 | 2 | 256 | 11 44 153 4 | REVESTIMENTO INTERNO |
| ARRUELA 5 200HV | 11140403 | 164 | 2 | 256 | 11 44 153 4 | REVESTIMENTO INTERNO |
| ARRUELA 5 200HV | 11140403 | 130 | 1 | 269 | 93 01 445 9 | INSTALACAO LIMPADOR DIAN |
| ARRUELA 5 200HV | 11140403 | 340 | 3 | 299 | 93 01 404 9 | ELÉTRICA DA CABINE DO OPE |
| ARRUELA 5 200HV | 11140403 | 340 | 3 | 302 | 93 01 404 9 | ELÉTRICA DA CABINE DO OPE |
| ARRUELA 5 200HV | 11140403 | 290 | 20 | 380 | 93 01 241 4 | CAPOTA KUNSTSTOFF |
| ARRUELA 5 200HV | 11140403 | 40 | 2 | 401 | 93 01 404 8 | INSTALACAO ELETRICA |
| ARRUELA 5 200HV | 11140403 | 170 | 2 | 401 | 93 01 404 8 | INSTALACAO ELETRICA |
| ARRUELA 5,3 140HV | 421800608 | 38 | 1 | 250 | 93 01 436 7 | REVESTIMENTO EXTERNO |
| ARRUELA 6 | 420010405 | 100 | 1 | 271 | 93 01 446 0 | INSTALACAO LIMPADOR TRA |
| ARRUELA 6 200HV | 10875647 | 150 | 2 | 132 | 93 01 380 7 | MECAN.RETORNO AUTOM.DA |
| ARRUELA 6 200HV | 10875647 | 50 | 2 | 236 | 93 01 552 5 | CONTROLE |
| ARRUELA 6 200HV | 10875647 | 101 | 2 | 260 | 93 03 054 5 | CABINE PORTA ES. |
| ARRUELA 6 200HV | 10875647 | 110 | 1 | 271 | 93 01 446 0 | INSTALACAO LIMPADOR TRA |
| ARRUELA 6 200HV | 10875647 | 70 | 2 | 280 | 93 01 553 9 | INSTALACAO DO AR-CONDICI |
| ARRUELA 6 200HV | 10875647 | 90 | 4 | 298 | 93 01 404 9 | ELÉTRICA DA CABINE DO OPE |
| ARRUELA 6 200HV | 10875647 | 90 | 4 | 301 | 93 01 404 9 | ELÉTRICA DA CABINE DO OPE |
| ARRUELA 6 200HV | 10875647 | 60 | 4 | 337 | 93 01 383 9 | MONTAGEM DA MANETE |
| ARRUELA 6 200HV | 10875647 | 120 | 2 | 401 | 93 01 404 8 | INSTALACAO ELETRICA |
| ARRUELA 6 200HV | 10875648 | 90 | 1 | 213 | 93 02 339 7 | TRAVA DE ARTICULAÇÃO |
| ARRUELA 6 200HV | 10875648 | 40 | 2 | 270 | 93 02 884 5 | RELÉ LIMPADOR KOMPLETT |
| ARRUELA 6 200HV | 10875648 | 20 | 5 | 280 | 93 01 553 9 | INSTALACAO DO AR-CONDICI |
| ARRUELA 6 200HV | 10875648 | 52 | 4 | 281 | 93 01 440 7 | KIT DE PEÇAS PARA MONTA |
| ARRUELA 6 200HV | 10875648 | 122 | 5 | 283 | 93 01 440 7 | KIT DE PEÇAS PARA MONTA |
| ARRUELA 6 200HV | 10875648 | 127 | 2 | 283 | 93 01 440 7 | KIT DE PEÇAS PARA MONTA |
| ARRUELA 6 200HV | 10875648 | 132 | 5 | 283 | 93 01 440 7 | KIT DE PEÇAS PARA MONTA |
| ARRUELA 6 200HV | 10875648 | 90 | 6 | 297 | 12 80 349 4 | |
| ARRUELA 6 200HV | 10875648 | 28 | 3 | 315 | 93 01 445 4 | APOIO DE BRAÇO LADO DIRE |
| ARRUELA 6 200HV | 10875648 | 540 | 2 | 341 | 93 01 922 5 | TANQUE HIDRAULICO INSTA |
| ARRUELA 6 200HV | 10875648 | 170 | 2 | 379 | 93 01 241 4 | CAPOTA KUNSTSTOFF |
| ARRUELA 6 200HV | 10875648 | 120 | 8 | 383 | 93 01 242 6 | PEÇAS DE MONTAGEM CAPÔ |
| ARRUELA 6 200HV | 420000414 | 80 | 4 | 290 | 93 02 046 2 | PEDAL DE ACELERAÇÃO |
| ARRUELA 6 200HV | 420000414 | 80 | 4 | 291 | 93 02 046 2 | PEDAL DE ACELERAÇÃO |
| ARRUELA 6 300HV | 10289802 | 60 | 2 | 172 | 11 34 861 8 | TUBULAÇÃO TERMINAL |

| Designação | Artigo | Item | Quanti | Página | Módulo | Designação |
|---|---|---|---|---|---|---|
| ARRUELA 6 300HV | 10289802 | 7 | 8 | 419 | 70 27 481 | SEPARADOR DE COMBUSTIVE |
| ARRUELA 6,2X20X5 | 10663227 | 37 | 1 | 250 | 93 01 436 7 | REVESTIMENTO EXTERNO |
| ARRUELA 6,2X20X5 | 10663227 | 42 | 6 | 250 | 93 01 436 7 | REVESTIMENTO EXTERNO |
| ARRUELA 6,2X20X5 | 10663227 | 22 | 1 | 251 | 93 01 434 9 | REVESTIMENTO DO TETO |
| ARRUELA 6,2X20X5 | 10663227 | 32 | 4 | 251 | 93 01 434 9 | REVESTIMENTO DO TETO |
| ARRUELA 6,2X20X5 | 10663227 | 42 | 4 | 251 | 93 01 434 9 | REVESTIMENTO DO TETO |
| ARRUELA 6,2X20X5 | 10663227 | 21 | 6 | 254 | 11 44 153 4 | REVESTIMENTO INTERNO |
| ARRUELA 6,2X20X5 | 10663227 | 33 | 11 | 254 | 11 44 153 4 | REVESTIMENTO INTERNO |
| ARRUELA 6,2X20X5 | 10663227 | 42 | 6 | 254 | 11 44 153 4 | REVESTIMENTO INTERNO |
| ARRUELA 6,2X20X5 | 10663227 | 62 | 3 | 255 | 11 44 153 4 | REVESTIMENTO INTERNO |
| ARRUELA 6,2X20X5 | 10663227 | 72 | 4 | 255 | 11 44 153 4 | REVESTIMENTO INTERNO |
| ARRUELA 6,2X20X5 | 10663227 | 82 | 2 | 255 | 11 44 153 4 | REVESTIMENTO INTERNO |
| ARRUELA 6,2X20X5 | 10663227 | 131 | 4 | 256 | 11 44 153 4 | REVESTIMENTO INTERNO |
| ARRUELA 6,2X20X5 | 10663227 | 141 | 4 | 256 | 11 44 153 4 | REVESTIMENTO INTERNO |
| ARRUELA 6,2X20X5 | 10663227 | 145 | 2 | 256 | 11 44 153 4 | REVESTIMENTO INTERNO |
| ARRUELA 6,2X20X5 | 10663227 | 152 | 3 | 256 | 11 44 153 4 | REVESTIMENTO INTERNO |
| ARRUELA 6,2X20X5 | 10663227 | 162 | 3 | 256 | 11 44 153 4 | REVESTIMENTO INTERNO |
| ARRUELA 6,2X20X5 | 10663227 | 172 | 4 | 256 | 11 44 153 4 | REVESTIMENTO INTERNO |
| ARRUELA 6,2X20X5 | 10663227 | 181 | 3 | 257 | 11 44 153 4 | REVESTIMENTO INTERNO |
| ARRUELA 6,2X20X5 | 10663227 | 42 | 6 | 260 | 93 03 054 5 | CABINE PORTA ES. |
| ARRUELA 6,2X20X5 | 10663227 | 34 | 5 | 281 | 93 01 440 7 | KIT DE PEÇAS PARA MONTA |
| ARRUELA 6,2X20X5 | 10663227 | 220 | 4 | 285 | 93 01 069 1 | DIRECAO |
| ARRUELA 6,2X20X5 | 10663227 | 210 | 3 | 293 | 93 01 524 7 | CONSOLE COMPL. |
| ARRUELA 6,2X20X5 | 10663227 | 40 | 3 | 294 | 93 01 892 2 | REVESTIMENTO P/CONSOLE |
| ARRUELA 6,2X20X5 | 10663227 | 40 | 2 | 325 | 10 49 787 6 | EXTINTOR DE INCÊNDIO |
| ARRUELA 6,4 200HV | 11693878 | 140 | 2 | 132 | 93 01 380 7 | MECAN.RETORNO AUTOM.DA |
| ARRUELA 6,4 200HV | 11693878 | 250 | 1 | 285 | 93 01 069 1 | DIRECAO |
| ARRUELA 6,4 200HV | 11693878 | 80 | 2 | 297 | 12 80 349 4 | |
| ARRUELA 6,4 200HV | 11693878 | 290 | 1 | 299 | 93 01 404 9 | ELÉTRICA DA CABINE DO OPE |
| ARRUELA 6,4 200HV | 11693878 | 290 | 1 | 302 | 93 01 404 9 | ELÉTRICA DA CABINE DO OPE |
| ARRUELA 8 200HV | 11140469 | 450 | 2 | 341 | 93 01 922 5 | TANQUE HIDRAULICO INSTA |
| ARRUELA 8 200HV | 11140469 | 60 | 13 | 379 | 93 01 241 4 | CAPOTA KUNSTSTOFF |
| ARRUELA 8 200HV | 11140469 | 140 | 16 | 388 | 93 01 239 5 | PARA-LAMA DIANTEIRO - MO |
| ARRUELA 8 200HV | 420001014 | 45 | 3 | 290 | 93 02 046 2 | PEDAL DE ACELERAÇÃO |
| ARRUELA 8 200HV | 420001014 | 45 | 3 | 291 | 93 02 046 2 | PEDAL DE ACELERAÇÃO |
| ARRUELA 8 200HV | 420001201 | 140 | 1 | 386 | 11 10 906 0 | MONTAGEM DO PÁRA-LAMA |
| ARRUELA 8 300HV | 10289803 | 110 | 2 | 132 | 93 01 380 7 | MECAN.RETORNO AUTOM.DA |
| ARRUELA 8 300HV | 10289803 | 190 | 1 | 132 | 93 01 380 7 | MECAN.RETORNO AUTOM.DA |
| ARRUELA 8 300HV | 10289803 | 80 | 4 | 164 | 93 02 657 8 | CONDENSADOR DO AR-CONDI |
| ARRUELA 8 300HV | 10289803 | 160 | 4 | 164 | 93 02 657 8 | CONDENSADOR DO AR-CONDI |
| ARRUELA 8 300HV | 10289803 | 130 | 4 | 168 | 93 02 202 5 | EQUIPAMENTO REVERSÃO VE |
| ARRUELA 8 300HV | 10289803 | 32 | 7 | 250 | 93 01 436 7 | REVESTIMENTO EXTERNO |
| ARRUELA 8 300HV | 10289803 | 60 | 3 | 258 | 93 01 527 7 | INSTALAÇÃO DO FAROL DE |
| ARRUELA 8 300HV | 10289803 | 120 | 3 | 258 | 93 01 527 7 | INSTALAÇÃO DO FAROL DE |
| ARRUELA 8 300HV | 10289803 | 162 | 2 | 258 | 93 01 527 7 | INSTALAÇÃO DO FAROL DE |
| ARRUELA 8 300HV | 10289803 | 91 | 6 | 260 | 93 03 054 5 | CABINE PORTA ES. |
| ARRUELA 8 300HV | 10289803 | 30 | 4 | 273 | 93 01 387 5 | ASSENTO DO OPERADOR |
| ARRUELA 8 300HV | 10289803 | 42 | 2 | 281 | 93 01 440 7 | KIT DE PEÇAS PARA MONTA |
| ARRUELA 8 300HV | 10289803 | 73 | 1 | 283 | 93 01 440 7 | KIT DE PEÇAS PARA MONTA |
| ARRUELA 8 300HV | 10289803 | 40 | 4 | 287 | 93 01 384 7 | BLOCO DE FREIO COMPACTO |
| ARRUELA 8 300HV | 10289803 | 60 | 4 | 293 | 93 01 524 7 | CONSOLE COMPL. |
| ARRUELA 8 300HV | 10289803 | 570 | 2 | 300 | 93 01 404 9 | ELÉTRICA DA CABINE DO OPE |
| ARRUELA 8 300HV | 10289803 | 570 | 2 | 303 | 93 01 404 9 | ELÉTRICA DA CABINE DO OPE |
| ARRUELA 8 300HV | 10289803 | 80 | 4 | 318 | 93 01 605 2 | FAROL DE TRABALHO TRASE |
| ARRUELA 8 300HV | 10289803 | 130 | 2 | 379 | 93 01 241 4 | CAPOTA KUNSTSTOFF |
| ARRUELA 8 300HV | 10289803 | 220 | 1 | 402 | 93 01 404 8 | INSTALACAO ELETRICA |
| ARRUELA 8 300HV | 10289803 | 40 | 4 | 418 | 93 01 913 7 | MONT DO PRÉ FILTRO DE CO |
| ARRUELA 8,4 200HV | 11840501 | 22 | 4 | 281 | 93 01 440 7 | KIT DE PEÇAS PARA MONTA |
| ARRUELA 8,4 200HV | 11840501 | 72 | 2 | 283 | 93 01 440 7 | KIT DE PEÇAS PARA MONTA |
| ARRUELA 8,4 200HV | 11840501 | 510 | 1 | 331 | 93 01 275 4 | HIDRÁULICA DO TRABALHO |

| Designação | Artigo | Item | Quanti | Página | Módulo | Designação |
|---|---|---|---|---|---|---|
| ARRUELA 8,4X16X1,6 | 7090271 | 9 | 2 | 476 | 11 65 724 8 | TUBULAÇÕES DE COMBUSTÍ |
| ARRUELA 8,75X20X3,14 | 11117982 | 6 | 1 | 458 | 97 38 293 | ALTERNADOR |
| ARRUELA 9/25X4 | 9132091 | 280 | 20 | 380 | 93 01 241 4 | CAPOTA KUNSTSTOFF |
| ARRUELA 9/25X4 | 9132091 | 10 | 8 | 383 | 93 01 242 6 | PEÇAS DE MONTAGEM CAPÔ |
| ARRUELA DE AJUSTE | 10441231 | 46 | 1 | 226 | 12 26 027 9 | REDUTOR DE DISTRIBUIÇÃO |
| ARRUELA DE AJUSTE | 12260091 | 70 | 1 | 227 | 12 26 027 9 | REDUTOR DE DISTRIBUIÇÃO |
| ARRUELA DE AJUSTE | 4002831 | 6 | 1 | 201 | 11 49 023 3 | VÁLVULA LIMITADORA DE PR |
| ARRUELA DE AJUSTE | 7617566 | 7 | 12 | 228 | 12 24 780 7 | DIFERENCIAL DO EIXO |
| ARRUELA DE AJUSTE 10,1X1 | 4980036 | 6 | 1 | 201 | 11 49 023 3 | VÁLVULA LIMITADORA DE PR |
| ARRUELA DE AJUSTE 10X16X | 7414966 | 6 | 1 | 201 | 11 49 023 3 | VÁLVULA LIMITADORA DE PR |
| ARRUELA DE AJUSTE 17X24X | 10450150 | 60 | 1 | 342 | 93 02 200 8 | TANQUE HIDRAULICO INSTA |
| ARRUELA DE AJUSTE 17X24X | 10428671 | 50 | 1 | 342 | 93 02 200 8 | TANQUE HIDRAULICO INSTA |
| ARRUELA DE AJUSTE 20X28X | 421010001 | 320 | 4 | 288 | 93 01 384 7 | BLOCO DE FREIO COMPACTO |
| ARRUELA DE AJUSTE 40X50X | 422019401 | 130 | 1 | 208 | 57 16 765 | PINÇA DE DESLIZE |
| ARRUELA DE AJUSTE 40X50X | 422019401 | 130 | 10 | 245 | 11 44 322 6 | CILINDRO DA DIRECAO INSTA |
| ARRUELA DE APOIO S 40 440- | 4000787 | 70 | 26 | 245 | 11 44 322 6 | CILINDRO DA DIRECAO INSTA |
| ARRUELA DE BORRACHA 16/2 | 93022790 | 90 | 2 | 416 | 93 02 846 3 | TANQUE DE COMBUSTIVEL IN |
| ARRUELA DE BORRACHA 8X2 | 10326939 | 92 | 6 | 260 | 93 03 054 5 | CABINE PORTA ES. |
| ARRUELA DE ENCOSTO | 11833909 | 23 | 4 | 218 | 12 25 028 2 | DIFERENCIAL |
| ARRUELA DE ENCOSTO | 11833909 | 9 | 4 | 229 | 12 24 782 1 | DIFERENCIAL |
| ARRUELA DE ENCOSTO | 12206780 | 20 | 2 | 230 | 12 24 780 8 | EIXO DE SAÍDA |
| ARRUELA DE ENCOSTO | 12206780 | 20 | 2 | 232 | 12 26 027 4 | EIXO DE SAÍDA |
| ARRUELA DE FECHAMENTO | 7015814 | 30 | 6 | 320 | 93 02 445 0 | RETROV EXT.ESQ+DIREITO |
| ARRUELA DE FECHAMENTO | 7015814 | 250 | 2 | 384 | 93 01 242 6 | PEÇAS DE MONTAGEM CAPÔ |
| ARRUELA DE FECHAMENTO | 7623002 | 220 | 14 | 147 | 10 49 795 4 | MOTOR |
| ARRUELA DE FECHAMENTO | 7623374 | 260 | 4 | 147 | 10 49 795 4 | MOTOR |
| ARRUELA DE PRESSAO | 7090124 | 12 | 1 | 460 | 97 38 257 | PLACA DE APOIO |
| ARRUELA DE PRESSAO | 7090128 | 16 | 1 | 460 | 97 38 257 | PLACA DE APOIO |
| ARRUELA DE PRESSAO 10,31 | 7090941 | 11 | 1 | 458 | 97 38 293 | ALTERNADOR |
| ARRUELA DE PRESSÃO | 12263813 | 4 | 2 | 180 | 70 23 645 | TAMPA |
| ARRUELA DE PRESSÃO | 4239000 | 230 | 9 | 299 | 93 01 404 9 | ELÉTRICA DA CABINE DO OPE |
| ARRUELA DE PRESSÃO | 4239000 | 530 | 4 | 300 | 93 01 404 9 | ELÉTRICA DA CABINE DO OPE |
| ARRUELA DE PRESSÃO | 4239000 | 230 | 9 | 302 | 93 01 404 9 | ELÉTRICA DA CABINE DO OPE |
| ARRUELA DE PRESSÃO | 4239000 | 530 | 4 | 303 | 93 01 404 9 | ELÉTRICA DA CABINE DO OPE |
| ARRUELA DE PRESSÃO | 7016975 | 39 | 10 | 229 | 12 24 782 1 | DIFERENCIAL |
| ARRUELA DE PRESSÃO 5 | 11632227 | 4 | 1 | 458 | 97 38 293 | ALTERNADOR |
| ARRUELA DE PRESSÃO A 12 | 4002335 | 106 | 1 | 152 | 11 06 812 3 | BOMBA DUPLA DE ENGRENAG |
| ARRUELA DE PRESSÃO A 8 | 12230479 | 161 | 2 | 261 | 93 03 054 5 | CABINE PORTA ES. |
| ARRUELA DE PRESSÃO A 8 | 12230479 | 502 | 2 | 263 | 93 03 054 4 | JANELA BASCULANTE DIREIT |
| ARRUELA DE PRESSÃO B 12 | 7022503 | 3 | 8 | 218 | 12 25 028 2 | DIFERENCIAL |
| ARRUELA DE PRESSÃO B 14 | 4000447 | 16 | 6 | 228 | 12 24 780 7 | DIFERENCIAL DO EIXO |
| ARRUELA DE PRESSÃO B 6 | 4600218 | 3 | 4 | 202 | 52 11 461 | FLANGE ANGULAR ROSCADO |
| ARRUELA DE PRESSÃO B 6 | 4600218 | 3 | 4 | 203 | 70 09 807 | UNIÃO ROSCADA BFW 16S |
| ARRUELA DE PRESSÃO B 6 | 4600218 | 3 | 4 | 204 | 74 05 835 | FLANGE BFW 18L |
| ARRUELA DE PRESSÃO VS 10 | 4229913 | 240 | 16 | 147 | 10 49 795 4 | MOTOR |
| ARRUELA DE PRESSÃO VS 10 | 4229913 | 410 | 2 | 149 | 10 49 795 4 | MOTOR |
| ARRUELA DE PRESSÃO VS 10 | 4229913 | 70 | 4 | 153 | 93 01 247 6 | RADIADOR DE AR |
| ARRUELA DE PRESSÃO VS 10 | 4229913 | 120 | 4 | 159 | 12 80 268 6 | RADIADOR DE ÁGUA |
| ARRUELA DE PRESSÃO VS 10 | 4229913 | 190 | 4 | 162 | 93 01 248 1 | RADIADOR DE ÓLEO |
| ARRUELA DE PRESSÃO VS 10 | 4229913 | 40 | 12 | 168 | 93 02 202 5 | EQUIPAMENTO REVERSÃO VE |
| ARRUELA DE PRESSÃO VS 10 | 4229913 | 120 | 8 | 170 | 93 01 295 4 | SISTEMA DE ESCAPAMENTO |
| ARRUELA DE PRESSÃO VS 10 | 4229913 | 201 | 2 | 174 | 93 01 530 3 | INSTALAÇÃO FILTRO DE AR |
| ARRUELA DE PRESSÃO VS 10 | 4229913 | 60 | 12 | 178 | 93 02 935 8 | INSTALAÇÃO DO ACOPLAME |
| ARRUELA DE PRESSÃO VS 10 | 4229913 | 50 | 6 | 274 | 93 01 534 7 | CONSOLE DE ASSENTO |
| ARRUELA DE PRESSÃO VS 10 | 4229913 | 40 | 4 | 285 | 93 01 069 1 | DIRECAO |
| ARRUELA DE PRESSÃO VS 10 | 4229913 | 23 | 2 | 315 | 93 01 445 4 | APOIO DE BRAÇO LADO DIRE |
| ARRUELA DE PRESSÃO VS 10 | 4229913 | 70 | 6 | 339 | 93 01 922 5 | TANQUE HIDRAULICO INSTA |
| ARRUELA DE PRESSÃO VS 10 | 4229913 | 370 | 4 | 340 | 93 01 922 5 | TANQUE HIDRAULICO INSTA |
| ARRUELA DE PRESSÃO VS 10 | 4229913 | 570 | 1 | 341 | 93 01 922 5 | TANQUE HIDRAULICO INSTA |
| ARRUELA DE PRESSÃO VS 10 | 4229913 | 90 | 8 | 379 | 93 01 241 4 | CAPOTA KUNSTSTOFF |

| Designação | Artigo | Item | Quanti | Página | Módulo | Designação |
|---|---|---|---|---|---|---|
| ARRUELA DE PRESSÃO VS 10 | 4229913 | 50 | 8 | 383 | 93 01 242 6 | PEÇAS DE MONTAGEM CAPÔ |
| ARRUELA DE PRESSÃO VS 10 | 4229913 | 200 | 2 | 383 | 93 01 242 6 | PEÇAS DE MONTAGEM CAPÔ |
| ARRUELA DE PRESSÃO VS 10 | 4229913 | 80 | 6 | 388 | 93 01 239 5 | PARA-LAMA DIANTEIRO - MO |
| ARRUELA DE PRESSÃO VS 10 | 4229913 | 270 | 5 | 403 | 93 01 404 8 | INSTALACAO ELETRICA |
| ARRUELA DE PRESSÃO VS 10 | 4229913 | 80 | 4 | 413 | 10 49 792 7 | BATERIA - INSTALACAO |
| ARRUELA DE PRESSÃO VS 10 | 4229913 | 60 | 2 | 422 | 10 49 793 2 | INSTALAÇÃO DO CONTRAPES |
| ARRUELA DE PRESSÃO VS 12 | 10299683 | 130 | 2 | 146 | 10 49 795 4 | MOTOR |
| ARRUELA DE PRESSÃO VS 12 | 10299683 | 65 | 1 | 282 | 93 01 440 7 | KIT DE PEÇAS PARA MONTA |
| ARRUELA DE PRESSÃO VS 12 | 10299683 | 70 | 4 | 346 | 93 02 765 2 | SISTEMA HIDRAULICO TRANS |
| ARRUELA DE PRESSÃO VS 12 | 10299683 | 30 | 2 | 392 | 93 01 433 9 | REVESTIMENTO DO RADIADO |
| ARRUELA DE PRESSÃO VS 16 | 10006372 | 100 | 2 | 222 | 93 02 200 3 | EIXO TRASEIRO - INSTALAÇÃ |
| ARRUELA DE PRESSÃO VS 16 | 10006372 | 80 | 4 | 245 | 11 44 322 6 | CILINDRO DA DIRECAO INSTA |
| ARRUELA DE PRESSÃO VS 16 | 10006372 | 62 | 1 | 282 | 93 01 440 7 | KIT DE PEÇAS PARA MONTA |
| ARRUELA DE PRESSÃO VS 16 | 10006372 | 40 | 4 | 342 | 93 02 200 8 | TANQUE HIDRAULICO INSTA |
| ARRUELA DE PRESSÃO VS 16 | 10006372 | 40 | 4 | 346 | 93 02 765 2 | SISTEMA HIDRAULICO TRANS |
| ARRUELA DE PRESSÃO VS 16 | 10006372 | 160 | 4 | 416 | 93 02 846 3 | TANQUE DE COMBUSTIVEL IN |
| ARRUELA DE PRESSÃO VS 16 | 4229914 | 360 | 2 | 149 | 10 49 795 4 | MOTOR |
| ARRUELA DE PRESSÃO VS 16 | 4229914 | 50 | 10 | 386 | 11 10 906 0 | MONTAGEM DO PÁRA-LAMA |
| ARRUELA DE PRESSÃO VS 16 | 4229914 | 40 | 1 | 400 | 10 49 797 0 | CORRIMÃO |
| ARRUELA DE PRESSÃO VS 5 | 423910501 | 120 | 1 | 269 | 93 01 445 9 | INSTALACAO LIMPADOR DIAN |
| ARRUELA DE PRESSÃO VS 5 | 423910501 | 50 | 4 | 298 | 93 01 404 9 | ELÉTRICA DA CABINE DO OPE |
| ARRUELA DE PRESSÃO VS 5 | 423910501 | 330 | 3 | 299 | 93 01 404 9 | ELÉTRICA DA CABINE DO OPE |
| ARRUELA DE PRESSÃO VS 5 | 423910501 | 50 | 4 | 301 | 93 01 404 9 | ELÉTRICA DA CABINE DO OPE |
| ARRUELA DE PRESSÃO VS 5 | 423910501 | 330 | 3 | 302 | 93 01 404 9 | ELÉTRICA DA CABINE DO OPE |
| ARRUELA DE PRESSÃO VS 5 | 423910501 | 50 | 2 | 401 | 93 01 404 8 | INSTALACAO ELETRICA |
| ARRUELA DE PRESSÃO VS 5 | 423910501 | 160 | 2 | 401 | 93 01 404 8 | INSTALACAO ELETRICA |
| ARRUELA DE PRESSÃO VS 6 | 423910601 | 40 | 2 | 236 | 93 01 552 5 | CONTROLE |
| ARRUELA DE PRESSÃO VS 6 | 423910601 | 80 | 2 | 280 | 93 01 553 9 | INSTALACAO DO AR-CONDICI |
| ARRUELA DE PRESSÃO VS 6 | 423910601 | 123 | 5 | 283 | 93 01 440 7 | KIT DE PEÇAS PARA MONTA |
| ARRUELA DE PRESSÃO VS 6 | 423910601 | 128 | 2 | 283 | 93 01 440 7 | KIT DE PEÇAS PARA MONTA |
| ARRUELA DE PRESSÃO VS 6 | 423910601 | 133 | 5 | 283 | 93 01 440 7 | KIT DE PEÇAS PARA MONTA |
| ARRUELA DE PRESSÃO VS 6 | 423910601 | 70 | 4 | 290 | 93 02 046 2 | PEDAL DE ACELERAÇÃO |
| ARRUELA DE PRESSÃO VS 6 | 423910601 | 70 | 4 | 291 | 93 02 046 2 | PEDAL DE ACELERAÇÃO |
| ARRUELA DE PRESSÃO VS 6 | 423910601 | 60 | 4 | 297 | 12 80 349 4 | |
| ARRUELA DE PRESSÃO VS 6 | 423910601 | 100 | 4 | 298 | 93 01 404 9 | ELÉTRICA DA CABINE DO OPE |
| ARRUELA DE PRESSÃO VS 6 | 423910601 | 300 | 1 | 299 | 93 01 404 9 | ELÉTRICA DA CABINE DO OPE |
| ARRUELA DE PRESSÃO VS 6 | 423910601 | 580 | 2 | 300 | 93 01 404 9 | ELÉTRICA DA CABINE DO OPE |
| ARRUELA DE PRESSÃO VS 6 | 423910601 | 100 | 4 | 301 | 93 01 404 9 | ELÉTRICA DA CABINE DO OPE |
| ARRUELA DE PRESSÃO VS 6 | 423910601 | 300 | 1 | 302 | 93 01 404 9 | ELÉTRICA DA CABINE DO OPE |
| ARRUELA DE PRESSÃO VS 6 | 423910601 | 580 | 2 | 303 | 93 01 404 9 | ELÉTRICA DA CABINE DO OPE |
| ARRUELA DE PRESSÃO VS 6 | 423910601 | 50 | 4 | 337 | 93 01 383 9 | MONTAGEM DA MANETE |
| ARRUELA DE PRESSÃO VS 6 | 423910601 | 160 | 2 | 379 | 93 01 241 4 | CAPOTA KUNSTSTOFF |
| ARRUELA DE PRESSÃO VS 6 | 423910601 | 130 | 2 | 401 | 93 01 404 8 | INSTALACAO ELETRICA |
| ARRUELA DE PRESSÃO VS 6 | 423910601 | 170 | 6 | 421 | 93 02 846 4 | TANQUE DE COMBUSTÍVEL K |
| ARRUELA DE PRESSÃO VS 8 | 423910801 | 100 | 2 | 132 | 93 01 380 7 | MECAN.RETORNO AUTOM.DA |
| ARRUELA DE PRESSÃO VS 8 | 423910801 | 85 | 4 | 164 | 93 02 657 8 | CONDENSADOR DO AR-CONDI |
| ARRUELA DE PRESSÃO VS 8 | 423910801 | 120 | 4 | 168 | 93 02 202 5 | EQUIPAMENTO REVERSÃO VE |
| ARRUELA DE PRESSÃO VS 8 | 423910801 | 33 | 7 | 250 | 93 01 436 7 | REVESTIMENTO EXTERNO |
| ARRUELA DE PRESSÃO VS 8 | 423910801 | 70 | 3 | 258 | 93 01 527 7 | INSTALAÇÃO DO FAROL DE |
| ARRUELA DE PRESSÃO VS 8 | 423910801 | 130 | 3 | 258 | 93 01 527 7 | INSTALAÇÃO DO FAROL DE |
| ARRUELA DE PRESSÃO VS 8 | 423910801 | 164 | 2 | 258 | 93 01 527 7 | INSTALAÇÃO DO FAROL DE |
| ARRUELA DE PRESSÃO VS 8 | 423910801 | 40 | 4 | 273 | 93 01 387 5 | ASSENTO DO OPERADOR |
| ARRUELA DE PRESSÃO VS 8 | 423910801 | 23 | 4 | 281 | 93 01 440 7 | KIT DE PEÇAS PARA MONTA |
| ARRUELA DE PRESSÃO VS 8 | 423910801 | 43 | 2 | 281 | 93 01 440 7 | KIT DE PEÇAS PARA MONTA |
| ARRUELA DE PRESSÃO VS 8 | 423910801 | 74 | 3 | 283 | 93 01 440 7 | KIT DE PEÇAS PARA MONTA |
| ARRUELA DE PRESSÃO VS 8 | 423910801 | 40 | 3 | 290 | 93 02 046 2 | PEDAL DE ACELERAÇÃO |
| ARRUELA DE PRESSÃO VS 8 | 423910801 | 40 | 3 | 291 | 93 02 046 2 | PEDAL DE ACELERAÇÃO |
| ARRUELA DE PRESSÃO VS 8 | 423910801 | 70 | 4 | 293 | 93 01 524 7 | CONSOLE COMPL. |
| ARRUELA DE PRESSÃO VS 8 | 423910801 | 90 | 4 | 318 | 93 01 605 2 | FAROL DE TRABALHO TRASE |
| ARRUELA DE PRESSÃO VS 8 | 423910801 | 460 | 2 | 341 | 93 01 922 5 | TANQUE HIDRAULICO INSTA |

| Designação | Artigo | Item | Quanti | Página | Módulo | Designação |
|---|---|---|---|---|---|---|
| ARRUELA DE PRESSÃO VS 8 | 423910801 | 120 | 2 | 379 | 93 01 241 4 | CAPOTA KUNSTSTOFF |
| ARRUELA DENTADA A 8,4 | 4000504 | 102 | 2 | 260 | 93 03 054 5 | CABINE PORTA ES. |
| ARRUELA DENTADA J 13 | 425225414 | 90 | 1 | 408 | 93 02 340 5 | BASE PARA FUSÍVEIS |
| ARRUELA DISTANCIADORA 13 | 9616965 | 30 | 8 | 235 | 93 01 240 2 | MANCAL DE DOBRAMENTO |
| ARRUELA GUIA 17/25,9X | 9508663 | 30 | 2 | 131 | 93 01 379 5 | MECAN.RETORNO AUTOM.DA |
| ARRUELA PLANA 10X18X2,5 | 7090946 | 3 | 1 | 483 | 97 38 275 | TENSOR DA CORREIA DO AC |
| ARRUELA PLANA 13X24X2,5 | 7091076 | 2 | 1 | 457 | 97 38 251 | MOTOR DE PARTIDA - MONTA |
| ASSENTO | 10018060 | 1 | 1 | 276 | 10 49 281 5 | PARTE SUPERIOR DE ASSENT |
| ASSENTO | 10112498 | 2 | 1 | 276 | 10 49 281 5 | PARTE SUPERIOR DE ASSENT |
| ASSENTO DO OPERADOR | 10467509 | 20 | 1 | 272 | 93 01 387 2 | ASSENTO DO OPERADOR |
| ASSENTO DO OPERADOR | 93013872 | 10 | 1 | 51 | 96 40 000 00 | ASSENTO OPERADOR E ACE |
| ASSENTO DO OPERADOR | 93013875 | 10 | 1 | 272 | 93 01 387 2 | ASSENTO DO OPERADOR |
| ASSENTO OPERADOR E ACE | 964000000 | 50 | 1 | 47 | 96 00 000 00 | CABINE DE OPERADOR |
| ATIVADOR DOSE 250 ml FARB | 10012527 | 501 | 1 | 264 | 12 87 621 2 | JANELA BASCULANTE DIREIT |
| ATIVADOR DOSE 250 ml FARB | 10012527 | 501 | 1 | 267 | 11 39 244 8 | CONJUNTO DE VIDROS |
| AVENTAL REVESTIMENTOFR | 93013319 | 30 | 1 | 250 | 93 01 436 7 | REVESTIMENTO EXTERNO |
| AVENTAL REVESTIMENTOFRO | 93014351 | 20 | 1 | 252 | 93 01 331 9 | AVENTAL REVESTIMENTOFR |
| AVENTAL REVESTIMENTOFRO | 93014355 | 30 | 1 | 252 | 93 01 331 9 | AVENTAL REVESTIMENTOFR |
| BALANCIM | 11657236 | 29 | 1 | 445 | 11 00 356 9 | MOTOR DIESEL 4045 HF286 1 |
| BALANCIM | 7090880 | 8 | 8 | 470 | 11 65 723 6 | BALANCIM |
| BALANCIM | 7090900 | 1 | 1 | 470 | 11 65 723 6 | BALANCIM |
| BARRA DE AJUSTE | 7023912 | 2 | 1 | 194 | 70 23 887 | DISPOSITIVO AJUSTE HIDRÁ |
| BARRA DE AJUSTE | 7023913 | 2 | 1 | 194 | 70 23 887 | DISPOSITIVO AJUSTE HIDRÁ |
| BARRA DE AJUSTE | 7023914 | 2 | 1 | 194 | 70 23 887 | DISPOSITIVO AJUSTE HIDRÁ |
| BARRA DE ESPELHO | 11340751 | 20 | 1 | 394 | 93 02 582 5 | RETROV EXT.ESQ+DIREITO |
| BASE PARA FUSÍVEIS | 93023405 | 60 | 1 | 401 | 93 01 404 8 | INSTALACAO ELETRICA |
| BATENTE | 10112636 | 130 | 1 | 386 | 11 10 906 0 | MONTAGEM DO PÁRA-LAMA |
| BATERIA | 11645508 | 20 | 2 | 413 | 10 49 792 7 | BATERIA - INSTALACAO |
| BATERIA - INSTALACAO | 10497927 | 50 | 1 | 74 | 99 00 000 00 | INSTALACAO ELETRICA |
| BICO DE INJEÇÃO DE TROCA | 7091137A | 14 | 1 | 450 | 11 65 621 9 | SISTEMA DE INJEÇÃO |
| BIELA | 7090420 | 8 | 4 | 469 | 11 65 723 4 | PISTÃO COM BIELA |
| BLOCO COMANDO MONTAG | 93012752 | 10 | 1 | 366 | 93 01 275 3 | BLOCO COMANDO MONTAG |
| BLOCO COMANDO MONTAG | 93012753 1 | 10 | 1 | 64 | 97 70 000 00 | BLOCO DE CONTROLE C MON |
| BLOCO COMANDO MONTAG | 93012753 1 | 30 | 1 | 66 | 98 10 000 00 | CARRO DIANTEIRO Z |
| BLOCO DE COMANDO | 10675937 | 20 | 1 | 366 | 93 01 275 3 | BLOCO COMANDO MONTAG |
| BLOCO DE CONTROLE C MON | 977000000 | 80 | 1 | 61 | 97 10 000 00 | HIDRÁULICA DO TRABALHO |
| BLOCO DE FREIO COMPACTO | 11067451 | 80 | 1 | 287 | 93 01 384 7 | BLOCO DE FREIO COMPACTO |
| BLOCO DE FREIO COMPACTO | 93013847 | 35 | 1 | 41 | 93 40 000 00 | SISTEMA DE FREIO HIDRÁUL |
| BLOCO DE FREIO COMPACTO | 93013847 | 10 | 1 | 54 | 96 62 000 00 | BLOCO DE FREIO COMPACTO |
| BLOCO DE FREIO COMPACTO | 966200000 | 20 | 1 | 53 | 96 60 000 00 | COMANDO |
| BLOCO DO MOTOR | 11657230 | 25 | 1 | 445 | 11 00 356 9 | MOTOR DIESEL 4045 HF286 1 |
| BLOCO DO MOTOR | 11658148 | 45 | 1 | 446 | 11 00 356 9 | MOTOR DIESEL 4045 HF286 1 |
| BOBINA MAGNÉTICA | 10013245 | 5 | 1 | 209 | 11 06 745 1 | BLOCO DE FREIO COMPACTO |
| BOBINA MAGNÉTICA | 10219617 | 10 | 1 | 511 | 11 49 223 6 | VÁLVULA LIMITADORA DE PR |
| BOBINA MAGNÉTICA | 11081294 | 10 | 1 | 336 | 10 30 316 5 | VALVULA DIRECIONAL 2/2 |
| BOCAL | 10000655 | 54 | 1 | 193 | 10 49 167 4 | REGULADOR |
| BOCAL | 10291981 | 270 | 5 | 323 | 93 01 524 4 | TUBULAÇÃO DE AR LUFTVER |
| BOCAL | 10330721 | 90 | 1 | 269 | 93 01 445 9 | INSTALACAO LIMPADOR DIAN |
| BOCAL DE ESCAPE | 11490026 | 150 | 2 | 322 | 93 01 524 4 | TUBULAÇÃO DE AR LUFTVER |
| BOCAL DE MEDIÇÃO | 7409918 | 280 | 1 | 237 | 93 01 552 5 | CONTROLE |
| BOCAL DE MEDIÇÃO M16X1,5 | 5607605 | 150 | 2 | 207 | 93 01 242 7 | SISTEMA DE FREIO HIDRAUL |
| BOCAL DE MEDIÇÃO M20X1,5 | 7409922 | 170 | 1 | 183 | 93 01 241 2 | BOMBA TANDEM - INSTALACA |
| BOCAL DE MEDIÇÃO VKA3 10 | 7406864 | 40 | 1 | 183 | 93 01 241 2 | BOMBA TANDEM - INSTALACA |
| BOCAL DE MEDIÇÃO VKA3 10 | 7406864 | 390 | 1 | 288 | 93 01 384 7 | BLOCO DE FREIO COMPACTO |
| BOCAL DE MEDIÇÃO VKA3 16 | 7409923 | 30 | 1 | 146 | 10 49 795 4 | MOTOR |
| BOCAL NG 0,8 / M6 | 571453108 | 123 | 2 | 367 | 10 67 593 7 | BLOCO DE COMANDO |
| BOCAL NG 1,2 / M6 | 10100737 | 22 | 1 | 181 | 70 23 885 | PLACA DE LIGAÇÃO |
| BOCAL NG 1,4MM / M6 | 7014258 | 21 | 1 | 181 | 70 23 885 | PLACA DE LIGAÇÃO |
| BOMBA | 11692429 | 20 | 2 | 395 | 11 00 813 1 | RESERVATÓRIO DE ÁGUA |
| BOMBA | 93019220 | 30 | 1 | 46 | 95 20 000 00 | SISTEMA DE DIREÇÃO HIDRÁ |

| Designação | Artigo | Item | Quanti | Página | Módulo | Designação |
|---|---|---|---|---|---|---|
| BOMBA ALIMENTAÇÃO COMB | 7090970 | 1 | 1 | 461 | 97 38 258 | BOMBA ALIMENTAÇÃO COMB |
| BOMBA ALIMENTAÇÃO COMB | 9738258 | 20 | 1 | 444 | 11 00 356 9 | MOTOR DIESEL 4045 HF286 1 |
| BOMBA DE ENCHIMENTO | 10009239 | 20 | 1 | 439 | 11 39 394 8 | FER.ESP.SISTEMA LUBRIF.CE |
| BOMBA DE ENCHIMENTO | 10333342 | 30 | 1 | 439 | 11 39 394 8 | FER.ESP.SISTEMA LUBRIF.CE |
| BOMBA DE ENGRENAGEM IN | 11631890 | 4 | 1 | 186 | 11 63 189 6 | BOMBA DE REGULAGEM |
| BOMBA DE OLEO | 11657237 | 30 | 1 | 445 | 11 00 356 9 | MOTOR DIESEL 4045 HF286 1 |
| BOMBA DE OLEO | 7090881 | 2 | 1 | 471 | 11 65 723 7 | BOMBA DE OLEO |
| BOMBA DE REGULAGEM | 11631896 | 1 | 1 | 184 | 10 81 457 4 | BOMBA TANDEM |
| BOMBA DE REGULAGEM | 11631898 | 2 | 1 | 184 | 10 81 457 4 | BOMBA TANDEM |
| BOMBA DE VACUO | 7027552 | 20 | 1 | 437 | 11 39 394 2 | FERRAMENTA ESPECIAL AR |
| BOMBA DE VACUO | 7408148 | 30 | 1 | 433 | 11 39 393 7 | FERRAMENTA ESPECIAL GE |
| BOMBA DE ÁGUA | 11644627 | 7 | 1 | 464 | 11 65 623 4 | TAMPA ENGRENAGEM |
| BOMBA DE ÁGUA | 9738261 | 16 | 1 | 485 | 97 38 260 | CÁRTER DA DIREÇÃO |
| BOMBA DE ÓLEO | 7090881A | 2 | 1 | 471 | 11 65 723 7 | BOMBA DE OLEO |
| BOMBA DUPLA DE ENGRENAG | 11068123 | 100 | 1 | 146 | 10 49 795 4 | MOTOR |
| BOMBA INJETORA | 10342369 | 22 | 1 | 450 | 11 65 621 9 | SISTEMA DE INJEÇÃO |
| BOMBA INJETORA | 10342369A | 22 | 1 | 450 | 11 65 621 9 | SISTEMA DE INJEÇÃO |
| BOMBA MANUAL | 510160916 | 70 | 1 | 431 | 12 40 355 0 | KIT DE FERRAMENTAS |
| BOMBA TANDEM | 10814574 | 20 | 1 | 183 | 93 01 241 2 | BOMBA TANDEM - INSTALACA |
| BOMBA TANDEM - INSTALACA | 93012412 | 120 | 1 | 31 | 90 51 000 00 | MOTOR |
| BOMBA TANDEM - INSTALACA | 93012412 | 60 | 1 | 59 | 97 00 000 00 | SISTEMA HIDRÁULICO |
| BORNE DE CONEXAO DA BAT | 6905644 | 80 | 2 | 401 | 93 01 404 8 | INSTALACAO ELETRICA |
| BORRACHA | 11408292 | 30 | 1 | 413 | 10 49 792 7 | BATERIA - INSTALACAO |
| BORRACHA | 11408296 | 100 | 1 | 413 | 10 49 792 7 | BATERIA - INSTALACAO |
| BORRACHA | 93022934 | 421 | 1 | 149 | 10 49 795 4 | MOTOR |
| BORRACHA DE VEDAÇÃO | 11102065 | 50 | 2.5 | 253 | 93 01 434 2 | REVESTIMENTO DIREITO |
| BORRACHA DE VEDAÇÃO | 11102065 | 50 | 4.2 | 260 | 93 03 054 5 | CABINE PORTA ES. |
| BORRACHA DE VEDAÇÃO | 11102065 | 50 | 3.1 | 263 | 93 03 054 4 | JANELA BASCULANTE DIREIT |
| BORRACHA DE VEDAÇÃO | 11123226 | 51 | 0.04 | 260 | 93 03 054 5 | CABINE PORTA ES. |
| BORRACHA DE VEDAÇÃO | 12250398 | 40 | 1.85 | 253 | 93 01 434 2 | REVESTIMENTO DIREITO |
| BORRACHA DE VEDAÇÃO | 93015265 | 170 | 1 | 293 | 93 01 524 7 | CONSOLE COMPL. |
| BORRACHA DO PEDAL | 10024720 | 4 | 1 | 209 | 11 06 745 1 | BLOCO DE FREIO COMPACTO |
| BORRACHA SANFONADA | 10014790 | 40 | 1 | 295 | 93 01 384 5 | MANETE |
| BORRACHA SANFONADA | 10014790 | 200 | 1 | 316 | 94 04 665 1 | MANETE DIREITA |
| BORRACHA SANFONADA | 10014790 | 30 | 1 | 338 | 93 01 384 2 | MONTAGEM DA MANETE |
| BORRACHA SANFONADA | 10492444 | 55 | 1 | 278 | 10 49 279 9 | SUSPENSAO MSG85 |
| BORRACHA SANFONADA | 10664256 | 6 | 1 | 248 | 11 69 981 7 | COLUNA DE DIREÇÃO |
| BORRACHA SANFONADA | 93019071 | 190 | 1 | 285 | 93 01 069 1 | DIRECAO |
| BOTAO | 12242680 | 20 | 1 | 399 | 12 22 469 9 | CARCAÇA |
| BRACADEIRA DE CONSOLE 70 | 10324953 | 180 | 1 | 164 | 93 02 657 8 | CONDENSADOR DO AR-CONDI |
| BRACO DO LIMPADOR L=400m | 10297806 | 30 | 1 | 271 | 93 01 446 0 | INSTALACAO LIMPADOR TRA |
| BRACO DO LIMPADOR L=800m | 11123231 | 30 | 1 | 269 | 93 01 445 9 | INSTALACAO LIMPADOR DIAN |
| BRAÇADEIRA | 10340319 | 23 | 1 | 500 | 97 38 274 | CHICOTE DE CABOS ACESSÓ |
| BRAÇADEIRA | 11213741 | 8 | 1 | 462 | 97 38 339 | CARCAÇA DO TERMOSTATO |
| BRAÇADEIRA | 11656217 | 4 | 2 | 450 | 11 65 621 9 | SISTEMA DE INJEÇÃO |
| BRAÇADEIRA | 12228417 | 31 | 1 | 292 | 12 20 065 0 | PEDAL |
| BRAÇADEIRA D=77 | 11003494 | 40 | 1 | 170 | 93 01 295 4 | SISTEMA DE ESCAPAMENTO |
| BRAÇADEIRA D=87 | 10335827 | 60 | 1 | 170 | 93 01 295 4 | SISTEMA DE ESCAPAMENTO |
| BRAÇO DA CAÇAMBA SHOVE | 11426627 | 20 | 1 | 129 | 10 49 787 5 | BRAÇO DE ELEVAÇÃO Z 250 |
| BRAÇO DE ELEVAÇÃO Z 250 | 10497875 | 20 | 1 | 26 | 90 30 000 00 | ESTRUTURA DE ELEVACAO |
| BUCHA | 10112500 | 57 | 2 | 276 | 10 49 281 5 | PARTE SUPERIOR DE ASSENT |
| BUCHA | 10332220 | 15 | 1 | 248 | 11 69 981 7 | COLUNA DE DIREÇÃO |
| BUCHA | 10332228 | 16 | 1 | 248 | 11 69 981 7 | COLUNA DE DIREÇÃO |
| BUCHA | 10424137 | 11 | 1 | 361 | 11 64 336 1 | ELEMENTO DE CONTROLE |
| BUCHA | 10492440 | 15 | 2 | 278 | 10 49 279 9 | SUSPENSAO MSG85 |
| BUCHA | 10492442 | 21 | 2 | 278 | 10 49 279 9 | SUSPENSAO MSG85 |
| BUCHA | 10492443 | 52 | 2 | 278 | 10 49 279 9 | SUSPENSAO MSG85 |
| BUCHA | 10650093 | 14 | 1 | 480 | 10 45 064 4 | COMPRESSOR DO AR-CONDI |
| BUCHA | 12228419 | 23 | 2 | 292 | 12 20 065 0 | PEDAL |
| BUCHA | 12228433 | 41 | 4 | 292 | 12 20 065 0 | PEDAL |

| Designação | Artigo | Item | Quanti | Página | Módulo | Designação |
|---|---|---|---|---|---|---|
| BUCHA | 7022125 | 7 | 2 | 359 | 11 64 336 0 | PLACA DE FECHAMENTO |
| BUCHA | 7022125 | 7 | 2 | 360 | 11 64 339 4 | PLACA DE FECHAMENTO |
| BUCHA | 7023917 | 5 | 1 | 194 | 70 23 887 | DISPOSITIVO AJUSTE HIDRÁ |
| BUCHA | 7090022 | 13 | 16 | 488 | 70 91 097 | CABEÇOTE CILÍNDRICO |
| BUCHA | 7090126 | 14 | 1 | 460 | 97 38 257 | PLACA DE APOIO |
| BUCHA | 7090222 | 11 | 3 | 465 | 11 65 722 9 | EIXO DE COMPENSAÇÃO DE |
| BUCHA | 7090222 | 12 | 6 | 466 | 11 65 723 0 | BLOCO DO MOTOR |
| BUCHA | 7090332 | 3 | 1 | 475 | 11 65 724 4 | SUPORTE |
| BUCHA | 7090339 | 9 | 1 | 466 | 11 65 723 0 | BLOCO DO MOTOR |
| BUCHA | 7090421 | 9 | 1 | 469 | 11 65 723 4 | PISTÃO COM BIELA |
| BUCHA | 8921303 | 70 | 2 | 130 | 10 49 783 5 | ALAVANCA DE REVERSÃO |
| BUCHA | 93010866 | 60 | 2 | 392 | 93 01 433 9 | REVESTIMENTO DO RADIADO |
| BUCHA | 93012513 | 220 | 2 | 383 | 93 01 242 6 | PEÇAS DE MONTAGEM CAPÔ |
| BUCHA | 93015263 | 90 | 2 | 293 | 93 01 524 7 | CONSOLE COMPL. |
| BUCHA | 93027900 | 210 | 1 | 174 | 93 01 530 3 | INSTALAÇÃO FILTRO DE AR |
| BUCHA | 9508470 | 20 | 2 | 133 | 93 02 287 0 | PEÇA DE LIGAÇÃO |
| BUCHA 1,1mm 0,05-0,3mm² | 10014817 | 50 | 11 | 296 | 99 68 656 | CHICOTE ELETRICO DA MAN |
| BUCHA 17,5/30X15 | 8928328 | 70 | 2 | 222 | 93 02 200 3 | EIXO TRASEIRO - INSTALAÇÃ |
| BUCHA 35/39X15 | 11068196 | 40 | 2 | 379 | 93 01 241 4 | CAPOTA KUNSTSTOFF |
| BUCHA 60/75X80 | 93028649 | 100 | 2 | 128 | 11 42 662 7 | BRAÇO DA CAÇAMBA SHOVE |
| BUCHA 70/85X70 | 93028648 | 90 | 2 | 128 | 11 42 662 7 | BRAÇO DA CAÇAMBA SHOVE |
| BUCHA 80/95X70 | 93028647 | 80 | 2 | 128 | 11 42 662 7 | BRAÇO DA CAÇAMBA SHOVE |
| BUCHA 90/100X19 | 9616968 | 60 | 4 | 235 | 93 01 240 2 | MANCAL DE DOBRAMENTO |
| BUCHA BUCHSE 1 | 10330644 | 2 | 420 | 108 | 11 11 347 1 | SELEÇÃO |
| BUCHA DE AJUSTE | 7022128 | 4 | 1 | 362 | 11 64 339 5 | ELEMENTO DE CONTROLE |
| BUCHA DE AJUSTE | 7025448 | 4 | 1 | 361 | 11 64 336 1 | ELEMENTO DE CONTROLE |
| BUCHA DE COMANDO | 10424134 | 2 | 1 | 361 | 11 64 336 1 | ELEMENTO DE CONTROLE |
| BUCHA DE COMANDO | 10424782 | 9 | 1 | 197 | 10 00 066 0 | ELEMENTO REGULADOR |
| BUCHA DE COMANDO | 11066833 | 2 | 1 | 362 | 11 64 339 5 | ELEMENTO DE CONTROLE |
| BUCHA DE CONTATO 0,5-2,1 | 605629201 | 3 | 180 | 108 | 11 11 347 1 | SELEÇÃO |
| BUCHA DE CONTATO 2,8mm 1 | 10475312 | 9 | 100 | 108 | 11 11 347 1 | SELEÇÃO |
| BUCHA DE ENCOSTO | 10411167 | 3 | 2 | 228 | 12 24 780 7 | DIFERENCIAL DO EIXO |
| BUCHA DE PLUGUE 2,82mm 0, | 10100063 | 440 | 62 | 310 | 93 02 318 6 | CHICOTE ELÉTRICO DA CABI |
| BUCHA DE REGULAGEM | 7023656 | 2 | 1 | 196 | 70 26 841 | RECEPIENTE DE MEDIÇÃO |
| BUCHA DISTANCIADORA 10,5/ | 9842379 | 40 | 2 | 153 | 93 01 247 6 | RADIADOR DE AR |
| BUCHA DISTANCIADORA 10,5/ | 9842379 | 90 | 2 | 159 | 12 80 268 6 | RADIADOR DE ÁGUA |
| BUCHA DISTANCIADORA 10,5/ | 9842379 | 160 | 2 | 162 | 93 01 248 1 | RADIADOR DE ÓLEO |
| BUCHA DISTANCIADORA 10,5/ | 9842379 | 30 | 4 | 176 | 93 01 496 8 | FILTRO DE AR - INSTALAÇÃO |
| BUCHA DISTANCIADORA 10,5/ | 9842379 | 225 | 1 | 402 | 93 01 404 8 | INSTALACAO ELETRICA |
| BUCHA DISTANCIADORA 10,5/ | 93022791 | 100 | 2 | 416 | 93 02 846 3 | TANQUE DE COMBUSTIVEL IN |
| BUCHA DO CILINDRO DO PIS | 11000737 | 1 | 4 | 469 | 11 65 723 4 | PISTÃO COM BIELA |
| BUCHA EXPANSIVA | 9110409 | 991 | 1 | 504 | 96 01 075 | PISTÃO |
| BUCHA EXPANSIVA | 9170511 | 991 | 1 | 503 | 92 39 589 | PISTÃO |
| BUCHA INTERMEDIÁRIA | 10410838 | 4 | 2 | 234 | 12 23 311 8 | FREIO |
| BUCHA INTERMEDIÁRIA | 7016681 | 48 | 3 | 226 | 12 26 027 9 | REDUTOR DE DISTRIBUIÇÃO |
| BUCHA MANCAL | 7023693 | 22 | 1 | 193 | 10 49 167 4 | REGULADOR |
| BUCHA SPIRAL 70/85X70 | 9166644 | 1 | 1 | 502 | 99 14 531 | CILINDRO HIDRÁULICO |
| BUCHA SPIRAL 80/95X70 | 9226513 | 1 | 2 | 501 | 94 06 343 8 | CILINDRO HIDRÁULICO |
| BUJAO MAGNETICO | 12228314 | 9 | 1 | 220 | 12 20 687 4 | DIFERENCIAL DO EIXO |
| BUJAO MAGNETICO | 12228314 | 81 | 1 | 227 | 12 26 027 9 | REDUTOR DE DISTRIBUIÇÃO |
| BUJAO MAGNETICO | 12228314 | 11 | 1 | 228 | 12 24 780 7 | DIFERENCIAL DO EIXO |
| BUJAO MAGNETICO | 12228314 | 27 | 4 | 230 | 12 24 780 8 | EIXO DE SAÍDA |
| BUJAO MAGNETICO | 12228314 | 27 | 4 | 232 | 12 26 027 4 | EIXO DE SAÍDA |
| BUJAO MAGNETICO | 12228326 | 8 | 1 | 220 | 12 20 687 4 | DIFERENCIAL DO EIXO |
| BUJAO MAGNETICO | 12228326 | 23 | 1 | 225 | 12 26 027 9 | REDUTOR DE DISTRIBUIÇÃO |
| BUJAO MAGNETICO | 12228326 | 57 | 4 | 227 | 12 26 027 9 | REDUTOR DE DISTRIBUIÇÃO |
| BUJAO MAGNETICO | 12228326 | 6 | 1 | 228 | 12 24 780 7 | DIFERENCIAL DO EIXO |
| BUJAO MAGNETICO | 12228326 | 18 | 2 | 230 | 12 24 780 8 | EIXO DE SAÍDA |
| BUJAO MAGNETICO | 12228326 | 18 | 2 | 232 | 12 26 027 4 | EIXO DE SAÍDA |
| BUJÃO DE TUBO | 10650009 | 20 | 5 | 466 | 11 65 723 0 | BLOCO DO MOTOR |

| Designação | Artigo | Item | Quanti | Página | Módulo | Designação |
|---|---|---|---|---|---|---|
| BUJÃO DE TUBO | 7090323 | 8 | 1 | 488 | 70 91 097 | CABEÇOTE CILÍNDRICO |
| BUJÃO DE TUBO | 7090350 | 38 | 1 | 446 | 11 00 356 9 | MOTOR DIESEL 4045 HF286 1 |
| BUJÃO DE TUBO | 7090350 | 5 | 2 | 462 | 97 38 339 | CARCAÇA DO TERMOSTATO |
| BUJÃO DE TUBO | 7090350 | 21 | 1 | 466 | 11 65 723 0 | BLOCO DO MOTOR |
| BUJÃO DE TUBO | 7090432 | 10 | 1 | 453 | 11 65 622 3 | CÁRTER DE ÓLEO |
| BUJÃO DE TUBO | 7090543 | 18 | 1 | 466 | 11 65 723 0 | BLOCO DO MOTOR |
| BUJÃO DE TUBO | 7090607 | 22 | 1 | 466 | 11 65 723 0 | BLOCO DO MOTOR |
| BUJÃO DE TUBO | 7091021 | 11 | 1 | 488 | 70 91 097 | CABEÇOTE CILÍNDRICO |
| BUJÃO DE TUBO | 7091064 | 5 | 1 | 448 | 97 38 243 | CARCAÇA DO VOLANTE |
| BUJÃO DE TUBO | 7091065 | 6 | 1 | 448 | 97 38 243 | CARCAÇA DO VOLANTE |
| BUJÃO QUADRADO | 783037314 | 29 | 1 | 315 | 93 01 445 4 | APOIO DE BRAÇO LADO DIRE |
| BUZINA | 10678404 | 200 | 1 | 401 | 93 01 404 8 | INSTALACAO ELETRICA |
| CAB.MOT. CONSTRUÇÃO DE | 93014391 | 20 | 1 | 47 | 96 00 000 00 | CABINE DE OPERADOR |
| CABEÇOTE CILÍNDRICO | 7091097 | 1 | 1 | 472 | 11 65 723 8 | MONTAGEM DO CABEÇOTE D |
| CABEÇOTE DO MANCAL | 9922927 | 1 | 1 | 505 | 99 22 997 | MANCAL DA HASTE DO PISTÃ |
| CABEÇOTE DO MANCAL | 9951441 | 1 | 1 | 506 | 99 51 442 | MANCAL DA HASTE DO PISTÃ |
| CABIDE | 10303261 | 143 | 1 | 256 | 11 44 153 4 | REVESTIMENTO INTERNO |
| CABINE DE OPERADOR | 960000000 | 50 | 1 | 9 | 13 56 -00 0 | CARREGADORA DE RODAS |
| CABINE FILTRO | 93015269 | 10 | 1 | 24 | 90 15 000 01 | DISPOSITIVO SEGURANÇA/P |
| CABINE FILTRO | 93015269 | 70 | 1 | 52 | 96 50 000 00 | INSTALACAO DO AR-CONDICI |
| CABINE PORTA | 93030542 | 30 | 1 | 49 | 96 20 000 00 | REVESTIMENTO E VDIRAÇA |
| CABINE PORTA ES. | 93030545 | 20 | 1 | 259 | 93 03 054 2 | CABINE PORTA |
| CABO DE COMUNICAÇÃO LH- | 10035410 | 140 | 1 | 433 | 11 39 393 7 | FERRAMENTA ESPECIAL GE |
| CABO DE LIGACAO DA BATERI | 9069082 | 300 | 1 | 403 | 93 01 404 8 | INSTALACAO ELETRICA |
| CABO DE REGULAGEM | 11001275 | 18 | 1 | 248 | 11 69 981 7 | COLUNA DE DIREÇÃO |
| CABO ELÉTRICO | 10015503 | 5 | 1 | 296 | 99 68 656 | CHICOTE ELETRICO DA MAN |
| CABO ELÉTRICO | 7091116 | 6 | 1 | 479 | 11 65 725 0 | TURBOCOMPRESSOR |
| CABO ELÉTRICO 0,5mm² L=3m | 12220590 | 2 | 1 | 97 | 11 11 346 0 | SELEÇÃO |
| CABO ELÉTRICO 1,5mm² L=6m | 11830089 | 3 | 3 | 97 | 11 11 346 0 | SELEÇÃO |
| CABO ELÉTRICO 2,5mm² L=3m | 12220594 | 4 | 1 | 97 | 11 11 346 0 | SELEÇÃO |
| CABO ELÉTRICO RS232<>USB | 693190714 | 150 | 1 | 433 | 11 39 393 7 | FERRAMENTA ESPECIAL GE |
| CABO TIPO BOWDEN | 12224697 | 58 | 1 | 397 | 11 83 865 0 | SISTEMA DE CALEFAÇÃO |
| CABO TIPO BOWDEN VÁLV.DE | 12224700 | 57 | 1 | 397 | 11 83 865 0 | SISTEMA DE CALEFAÇÃO |
| CAIXA DA TOMADA JPT 2-POL | 6001790 | 8 | 7 | 101 | 11 11 346 5 | SELEÇÃO |
| CAIXA DA TOMADA JPT RADI | 6001871 | 164 | 1 | 309 | 93 02 318 6 | CHICOTE ELÉTRICO DA CABI |
| CAIXA DE FERRAMENTAS | 10021147 | 10 | 1 | 438 | 11 39 394 5 | FER.ESP.COLOC.VIDROS NA |
| CAIXA DE RODA | 985500000 | 40 | 1 | 69 | 98 50 000 00 | SUBIDAS E REVESTIMENTOS |
| CAIXA DE TRANSFERÊNCIA | 943000000 | 30 | 1 | 42 | 94 00 000 00 | EIXOS,EIXOS ARTICUL.,ENGR |
| CALÇO DA RODA | 12213763 | 30 | 2 | 387 | 93 01 032 1 | PÁRA-LAMAS DIATEIRO |
| CANAL DE MEDIÇÃO PRETO | 11006220 | 1 | 1 | 102 | 11 11 346 6 | SELEÇÃO |
| CANAL DE MEDIÇÃO VERME | 11006221 | 2 | 1 | 102 | 11 11 346 6 | SELEÇÃO |
| CANTONEIRA | 93013838 | 400 | 1 | 341 | 93 01 922 5 | TANQUE HIDRAULICO INSTA |
| CAPA | 10343005 | 7 | 4 | 450 | 11 65 621 9 | SISTEMA DE INJEÇÃO |
| CAPA | 11826335 | 3 | 1 | 441 | 11 82 559 7 | VOLANTE DE DIRECAO |
| CAPA | 7090206 | 10 | 1 | 488 | 70 91 097 | CABEÇOTE CILÍNDRICO |
| CAPA | 7090208 | 7 | 4 | 488 | 70 91 097 | CABEÇOTE CILÍNDRICO |
| CAPA | 7090340 | 11 | 1 | 466 | 11 65 723 0 | BLOCO DO MOTOR |
| CAPA | 7620056 | 30 | 1 | 249 | 69 05 202 | INTERRUPTOR COLUNA DIRE |
| CAPA DE COBERTURA | 10114863 | 27 | 3 | 315 | 93 01 445 4 | APOIO DE BRAÇO LADO DIRE |
| CAPA DE COBERTURA | 7622985 | 30 | 1 | 286 | 93 03 107 7 | DIRECAO |
| CAPA DE PROTEÇÃO | 10042323 | 10 | 1 | 211 | 10 28 860 2 | ACUMULADOR DE PRESSÃO |
| CAPA DE PROTEÇÃO | 10334281 | 82 | 2 | 401 | 93 01 404 8 | INSTALACAO ELETRICA |
| CAPA DE PROTEÇÃO | 11114108 | 50 | 1 | 391 | 93 01 239 2 | REVESTIMENTO DO RADIADO |
| CAPA DE PROTEÇÃO | 11657932 | 2 | 1 | 458 | 97 38 293 | ALTERNADOR |
| CAPA DE PROTEÇÃO | 7616949 | 45 | 2 | 281 | 93 01 440 7 | KIT DE PEÇAS PARA MONTA |
| CAPA DE PROTEÇÃO | 7616949 | 77 | 1 | 283 | 93 01 440 7 | KIT DE PEÇAS PARA MONTA |
| CAPA DE PROTEÇÃO | 7616949 | 590 | 2 | 300 | 93 01 404 9 | ELÉTRICA DA CABINE DO OPE |
| CAPA DE PROTEÇÃO | 7616949 | 590 | 2 | 303 | 93 01 404 9 | ELÉTRICA DA CABINE DO OPE |
| CAPA DE PROTEÇÃO | 7616949 | 110 | 4 | 318 | 93 01 605 2 | FAROL DE TRABALHO TRASE |
| CAPA DE PROTEÇÃO 9,7-11,4/ | 11088106 | 83 | 1 | 401 | 93 01 404 8 | INSTALACAO ELETRICA |

| Designação | Artigo | Item | Quanti | Página | Módulo | Designação |
|---|---|---|---|---|---|---|
| CAPA DE PROTEÇÃO M26X1,5 | 7013456 | 3 | 1 | 509 | 50 04 624 | PARAFUSO DE DRENAGEM D |
| CAPA DO NIPLE DE LUBRIFICA | 8500251 | 120 | 2 | 245 | 11 44 322 6 | CILINDRO DA DIRECAO INSTA |
| CAPA PROTEÇÃO | 7621996 | 150 | 1 | 208 | 57 16 765 | PINÇA DE DESLIZE |
| CAPA SEXT. DE PROTEÇÃO G | 11835850 | 110 | 2 | 416 | 93 02 846 3 | TANQUE DE COMBUSTIVEL IN |
| CAPOTA "KUNSTSTOFF" | 93012416 | 20 | 1 | 382 | 93 01 499 9 | CAPOTA "KUNSTSTOFF" |
| CAPOTA "KUNSTSTOFF" | 93012423 | 10 | 1 | 70 | 98 51 000 00 | CAPOTA DO MOTOR |
| CAPOTA "KUNSTSTOFF" | 93014999 | 20 | 1 | 378 | 93 01 241 4 | CAPOTA KUNSTSTOFF |
| CAPOTA DO MOTOR | 985100000 | 10 | 1 | 69 | 98 50 000 00 | SUBIDAS E REVESTIMENTOS |
| CAPOTA KUNSTSTOFF | 93012414 | 10 | 1 | 381 | 93 01 242 3 | CAPOTA "KUNSTSTOFF" |
| CAPÔ | 93011762 | 20 | 1 | 168 | 93 02 202 5 | EQUIPAMENTO REVERSÃO VE |
| CARCACA DO FILTRO | 93014402 | 30 | 1 | 281 | 93 01 440 7 | KIT DE PEÇAS PARA MONTA |
| CARCACA DO SEPARADOR DE | 9738250 | 14 | 1 | 444 | 11 00 356 9 | MOTOR DIESEL 4045 HF286 1 |
| CARCAÇA | 10011002 | 446 | 1 | 310 | 93 02 318 6 | CHICOTE ELÉTRICO DA CABI |
| CARCAÇA | 10424703 | 10 | 1 | 179 | 11 63 189 8 | BOMBA DE REGULAGEM |
| CARCAÇA | 10650075 | 1 | 1 | 462 | 97 38 339 | CARCAÇA DO TERMOSTATO |
| CARCAÇA | 10650076 | 2 | 1 | 462 | 97 38 339 | CARCAÇA DO TERMOSTATO |
| CARCAÇA | 11002873 | 5 | 1 | 478 | 97 38 267 | RADIADOR DE ÓLEO |
| CARCAÇA | 11067309 | 1 | 1 | 190 | 11 63 189 0 | BOMBA DE ENGRENAGEM IN |
| CARCAÇA | 11182635 | 5 | 1 | 220 | 12 20 687 4 | DIFERENCIAL DO EIXO |
| CARCAÇA | 11643358 | 1 | 1 | 352 | 10 81 457 6 | MOTOR DE REGULAGEM |
| CARCAÇA | 11643365 | 1 | 1 | 353 | 11 64 335 8 | CARCAÇA |
| CARCAÇA | 11643392 | 1 | 1 | 351 | 10 81 457 5 | MOTOR DE REGULAGEM |
| CARCAÇA | 11643396 | 1 | 1 | 355 | 11 64 339 2 | CARCAÇA |
| CARCAÇA | 12202596 | 9 | 1 | 225 | 12 26 027 9 | REDUTOR DE DISTRIBUIÇÃO |
| CARCAÇA | 12210316 | 10 | 1 | 228 | 12 24 780 7 | DIFERENCIAL DO EIXO |
| CARCAÇA | 12224699 | 44 | 1 | 397 | 11 83 865 0 | SISTEMA DE CALEFAÇÃO |
| CARCAÇA | 7091062 | 1 | 1 | 448 | 97 38 243 | CARCAÇA DO VOLANTE |
| CARCAÇA DA BOMBA | 11631889 | 3 | 1 | 186 | 11 63 189 6 | BOMBA DE REGULAGEM |
| CARCAÇA DA LUVA DE ENCA | 6905285 | 155 | 14 | 309 | 93 02 318 6 | CHICOTE ELÉTRICO DA CABI |
| CARCAÇA DA LUVA DE ENCA | 6905286 | 151 | 13 | 309 | 93 02 318 6 | CHICOTE ELÉTRICO DA CABI |
| CARCAÇA DA MANETE DIREIT | 10469932 | 50 | 1 | 316 | 94 04 665 1 | MANETE DIREITA |
| CARCAÇA DA VÁLVULA | 11490259 | 1 | 1 | 198 | 11 49 022 6 | VÁLVULA DE CONTROLE |
| CARCAÇA DAS PLANETÁRIAS | 12206856 | 16 | 2 | 230 | 12 24 780 8 | EIXO DE SAÍDA |
| CARCAÇA DAS PLANETÁRIAS | 12206856 | 16 | 2 | 232 | 12 26 027 4 | EIXO DE SAÍDA |
| CARCAÇA DAS PLANETÁRIAS | 12206865 | 17 | 2 | 230 | 12 24 780 8 | EIXO DE SAÍDA |
| CARCAÇA DAS PLANETÁRIAS | 12206865 | 17 | 2 | 232 | 12 26 027 4 | EIXO DE SAÍDA |
| CARCAÇA DE CONECTOR ELÉ | 6905328 | 746 | 1 | 311 | 93 02 318 6 | CHICOTE ELÉTRICO DA CABI |
| CARCAÇA DE CONECTOR ELÉ | 6905329 | 639 | 1 | 310 | 93 02 318 6 | CHICOTE ELÉTRICO DA CABI |
| CARCAÇA DE CONECTOR EL | 6203608 | 166 | 1 | 309 | 93 02 318 6 | CHICOTE ELÉTRICO DA CABI |
| CARCAÇA DE CONECTOR EL | 6203677 | 163 | 1 | 309 | 93 02 318 6 | CHICOTE ELÉTRICO DA CABI |
| CARCAÇA DE CONECTOR EL | 6203641 | 154 | 1 | 309 | 93 02 318 6 | CHICOTE ELÉTRICO DA CABI |
| CARCAÇA DE CONECTOR EL | 6203721 | 174 | 1 | 309 | 93 02 318 6 | CHICOTE ELÉTRICO DA CABI |
| CARCAÇA DE CONECTOR ELÉ | 6905273 | 178 | 1 | 309 | 93 02 318 6 | CHICOTE ELÉTRICO DA CABI |
| CARCAÇA DE CONECTOR EL | 6203129 | 8 | 6 | 103 | 11 11 346 7 | SELEÇÃO |
| CARCAÇA DE CONECTOR EL | 6203129 | 60 | 1 | 377 | 93 01 459 9 | ALARME TRANSLAÇÃO |
| CARCAÇA DE CONECTOR EL | 6203130 | 6 | 5 | 103 | 11 11 346 7 | SELEÇÃO |
| CARCAÇA DE CONECTOR EL | 6203135 | 4 | 6 | 103 | 11 11 346 7 | SELEÇÃO |
| CARCAÇA DE CONECTOR EL | 6003167 | 22 | 1 | 104 | 11 11 346 7 | SELEÇÃO |
| CARCAÇA DE CONECTOR EL | 6203132 | 167 | 1 | 309 | 93 02 318 6 | CHICOTE ELÉTRICO DA CABI |
| CARCAÇA DE CONECTOR EL | 6203138 | 18 | 5 | 104 | 11 11 346 7 | SELEÇÃO |
| CARCAÇA DE CONECTOR EL | 6004252 | 10 | 20 | 103 | 11 11 346 7 | SELEÇÃO |
| CARCAÇA DE CONECTOR EL | 6004253 | 1 | 6 | 103 | 11 11 346 7 | SELEÇÃO |
| CARCAÇA DE CONECTOR ELÉ | 11342169 | 182 | 1 | 310 | 93 02 318 6 | CHICOTE ELÉTRICO DA CABI |
| CARCAÇA DE CONECTOR EL | 6905991 | 181 | 1 | 310 | 93 02 318 6 | CHICOTE ELÉTRICO DA CABI |
| CARCAÇA DE CONECTOR ELÉ | 6001770 | 14 | 10 | 101 | 11 11 346 5 | SELEÇÃO |
| CARCAÇA DE RECEPTÁCULO | 6004259 | 183 | 1 | 310 | 93 02 318 6 | CHICOTE ELÉTRICO DA CABI |
| CARCAÇA DO CABEÇOTE DO | 9738245 | 1 | 1 | 482 | 11 65 791 7 | FILTRO DE ÓLEO |
| CARCAÇA DO CABEÇOTE DO | 9738246 | 2 | 1 | 482 | 11 65 791 7 | FILTRO DE ÓLEO |
| CARCAÇA DO CABEÇOTE DO | 9738246 | 2 | 1 | 490 | 97 38 245 | CARCAÇA DO CABEÇOTE DO |
| CARCAÇA DO CONECTOR DT | 10342517 | 161 | 8 | 309 | 93 02 318 6 | CHICOTE ELÉTRICO DA CABI |

| Designação | Artigo | Item | Quanti | Página | Módulo | Designação |
|---|---|---|---|---|---|---|
| CARCAÇA DO CONECTOR FA | 5004499 | 156 | 2 | 309 | 93 02 318 6 | CHICOTE ELÉTRICO DA CABI |
| CARCAÇA DO CONECTOR JP | 6004195 | 9 | 10 | 101 | 11 11 346 5 | SELEÇÃO |
| CARCAÇA DO CONECTOR JP | 6906010 | 171 | 1 | 309 | 93 02 318 6 | CHICOTE ELÉTRICO DA CABI |
| CARCAÇA DO CONECTOR JP | 6001872 | 170 | 1 | 309 | 93 02 318 6 | CHICOTE ELÉTRICO DA CABI |
| CARCAÇA DO CONECTOR P | 6001438 | 169 | 2 | 309 | 93 02 318 6 | CHICOTE ELÉTRICO DA CABI |
| CARCAÇA DO DIFERENCIAL | 11060464 | 16 | 1 | 218 | 12 25 028 2 | DIFERENCIAL |
| CARCAÇA DO DIFERENCIAL | 11060464 | 5 | 1 | 229 | 12 24 782 1 | DIFERENCIAL |
| CARCAÇA DO DISPLAY | 11387101 | 510 | 1 | 300 | 93 01 404 9 | ELÉTRICA DA CABINE DO OPE |
| CARCAÇA DO DISPLAY | 11387101 | 510 | 1 | 303 | 93 01 404 9 | ELÉTRICA DA CABINE DO OPE |
| CARCAÇA DO FILTRO | 7030235 | 14 | 1 | 419 | 70 27 481 | SEPARADOR DE COMBUSTIVE |
| CARCAÇA DO REGULADOR | 10000658 | 10 | 1 | 193 | 10 49 167 4 | REGULADOR |
| CARCAÇA DO TERMOSTATO | 9738339 | 19 | 1 | 444 | 11 00 356 9 | MOTOR DIESEL 4045 HF286 1 |
| CARCAÇA DO VOLANTE | 9738243 | 4 | 1 | 443 | 11 00 356 9 | MOTOR DIESEL 4045 HF286 1 |
| CARCAÇA FASTIN-FASTON 1- | 5004549 | 157 | 10 | 309 | 93 02 318 6 | CHICOTE ELÉTRICO DA CABI |
| CARENAGEM DO FAROL | 8921161 | 20 | 2 | 412 | 93 01 040 6 | FAROL |
| CARRO DIANTEIRO Z | 10497852 | 20 | 1 | 374 | 10 49 793 8 | CARRO DIANTEIRO Z |
| CARRO DIANTEIRO Z | 10497938 1 | 10 | 1 | 66 | 98 10 000 00 | CARRO DIANTEIRO Z |
| CARRO DIANTEIRO Z | 981000000 | 20 | 1 | 65 | 98 00 000 00 | CHASSI DO VEÍCULO |
| CARRO TRASEIRO | 10497842 | 20 | 1 | 376 | 10 49 793 7 | CARRO TRASEIRO |
| CARRO TRASEIRO | 10497937 1 | 10 | 1 | 68 | 98 20 000 01 | CARRO TRASEIRO |
| CARRO TRASEIRO | 982000001 | 30 | 1 | 65 | 98 00 000 00 | CHASSI DO VEÍCULO |
| CARTUCHO DO FILTRO | 7091068 | 8 | 1 | 91 | 93 01 760 6 | KIT DE MANUTENÇÃO 1000+3 |
| CARTUCHO DO FILTRO | 7091068 | 8 | 1 | 92 | 93 01 760 7 | KIT DE MANUTENÇÃO 2000+4 |
| CARTUCHO DO FILTRO | 7091068 | 8 | 1 | 93 | 93 02 529 2 | KIT DE MANUTENÇÃO 500+150 |
| CARTUCHO DO FILTRO | 7091068 | 10 | 4 | 94 | 12 40 383 8 | KIT DE FILTRO DE COMBUSTÍ |
| CARTUCHO DO FILTRO | 7091068 | 5 | 1 | 459 | 11 65 794 4 | MONTAGEM DO FILTRO COMB |
| CARTUCHO DO FILTRO | 7091068 | 3 | 1 | 493 | 97 38 255 | FILTRO DE COMBUSTÍVEL |
| CASQUILHO FIXO | 7090202 | 6 | 1 | 468 | 97 38 108 | VIRABREQUIM |
| CASQUILHO FIXO | 7090203 | 6 | 1 | 468 | 97 38 108 | VIRABREQUIM |
| CASSETE DA MOLA | 10032001 | 5 | 1 | 419 | 70 27 481 | SEPARADOR DE COMBUSTIVE |
| CAÇAMBA | 902100000 | 10 | 1 | 10 | 30 00 000 00 | EQUIPAMENTO |
| CAÇAMBA Z | 10497988 | 1 | 1 | 507 | 10 49 798 7 | CAÇAMBA Z 2500mm 2,7m³ |
| CAÇAMBA Z | 10497989 | 1 | 1 | 508 | 10 49 798 8 | CAÇAMBA Z |
| CAÇAMBA Z 2500mm 2,7m³ | 10497987 | 10 | 1 | 25 | 90 21 000 00 | CAÇAMBA |
| CC PRESSOSTATO W170B | 93028358 | 330 | 1 | 403 | 93 01 404 8 | INSTALACAO ELETRICA |
| CC PRESSOSTATO W170a | 93024159 | 110 | 1 | 298 | 93 01 404 9 | ELÉTRICA DA CABINE DO OPE |
| CC PRESSOSTATO W170a | 93024159 | 110 | 1 | 301 | 93 01 404 9 | ELÉTRICA DA CABINE DO OPE |
| CC RELÊ PRÉ-INCAND.FUSÍV | 93019259 | 320 | 1 | 403 | 93 01 404 8 | INSTALACAO ELETRICA |
| CHAPA ADAPTADORA | 93028428 | 20 | 1 | 270 | 93 02 884 5 | RELÉ LIMPADOR KOMPLETT |
| CHAPA DE FIXAÇÃO | 8920054 | 120 | 1 | 131 | 93 01 379 5 | MECAN.RETORNO AUTOM.DA |
| CHAPA DE FIXAÇÃO | 93015266 | 180 | 1 | 293 | 93 01 524 7 | CONSOLE COMPL. |
| CHAPA DE FIXAÇÃO | 93017799 | 160 | 2 | 258 | 93 01 527 7 | INSTALAÇÃO DO FAROL DE |
| CHAPA DE FIXAÇÃO | 93023467 | 125 | 1 | 283 | 93 01 440 7 | KIT DE PEÇAS PARA MONTA |
| CHAPA DE FIXAÇÃO | 9607332 | 150 | 1 | 287 | 93 01 384 7 | BLOCO DE FREIO COMPACTO |
| CHAPA DE FIXAÇÃO DIREITA | 93014438 | 120 | 1 | 283 | 93 01 440 7 | KIT DE PEÇAS PARA MONTA |
| CHAPA DE FIXAÇÃO ESQUE | 93014436 | 130 | 1 | 283 | 93 01 440 7 | KIT DE PEÇAS PARA MONTA |
| CHAPA DE MOLA | 7027772 | 27 | 1 | 276 | 10 49 281 5 | PARTE SUPERIOR DE ASSENT |
| CHAPA DE MOLA | 7027784 | 51 | 1 | 276 | 10 49 281 5 | PARTE SUPERIOR DE ASSENT |
| CHAPA DE PROTEÇÃO | 12202600 | 66 | 1 | 227 | 12 26 027 9 | REDUTOR DE DISTRIBUIÇÃO |
| CHAPA DE PROTEÇÃO | 12206772 | 32 | 2 | 233 | 12 26 027 4 | EIXO DE SAÍDA |
| CHAPA DE QUADRO | 10651453 | 140 | 1 | 398 | 11 83 865 0 | SISTEMA DE CALEFAÇÃO |
| CHAPA DE RETENÇÃO DIREIT | 8922358 | 20 | 1 | 134 | 93 02 080 7 | CILINDRO DE ELEVAÇÃO MON |
| CHAPA DE RETENÇÃO ESQUE | 8922359 | 30 | 1 | 134 | 93 02 080 7 | CILINDRO DE ELEVAÇÃO MON |
| CHAPELEA DO RADIADOR | 93011760 | 20 | 1 | 391 | 93 01 239 2 | REVESTIMENTO DO RADIADO |
| CHAPELEA DO RADIADOR | 985200000 | 20 | 1 | 69 | 98 50 000 00 | SUBIDAS E REVESTIMENTOS |
| CHASSI DO VEÍCULO | 980000000 | 130 | 1 | 11 | 90 00 000 00 | MÁQ.BÁSICA CARREGADORA |
| CHAVE | 12202380 | 50 | 1 | 431 | 12 40 355 0 | KIT DE FERRAMENTAS |
| CHAVE | 7410150 | 10 | 1 | 405 | 12 22 448 7 | INTERRUPTOR PRINCIPAL BA |
| CHAVE DE GANCHO | 12211049 | 985 | 1 | 246 | 11 69 946 4 | CILINDRO HIDRÁULICO |
| CHAVE DE IGNICAO | 10221073 | 10 | 1 | 266 | 10 11 495 5 | COMUTADOR DE IGNICAO E |

| Designação | Artigo | Item | Quanti | Página | Módulo | Designação |
|---|---|---|---|---|---|---|
| CHAVE DE MONTAG PORCA P | 9921123 | 985 | 1 | 503 | 92 39 589 | PISTÃO |
| CHAVE PARA MONTAGEM DO | 9600418 | 985 | 1 | 504 | 96 01 075 | PISTÃO |
| CHAVE PARA MONTAGEM DO | 8007364 | 989 | 1 | 503 | 92 39 589 | PISTÃO |
| CHAVE SENTIDO DE TRANSLA | 10014758 | 10 | 1 | 317 | 99 68 563 | INTERRUPTOR ELÉTRICO |
| CHAVE SENTIDO DE TRANSLA | 12923959 | 60 | 1 | 91 | 93 01 760 6 | KIT DE MANUTENÇÃO 1000+3 |
| CHAVE SENTIDO DE TRANSLA | 12923959 | 60 | 1 | 92 | 93 01 760 7 | KIT DE MANUTENÇÃO 2000+4 |
| CHAVEIRO | 8900202 | 60 | 1 | 213 | 93 02 339 7 | TRAVA DE ARTICULAÇÃO |
| CHAVEIRO | 8900202 | 80 | 2 | 422 | 10 49 793 2 | INSTALAÇÃO DO CONTRAPES |
| CHAVETA MEIA-LUA | 10114058 | 105 | 1 | 152 | 11 06 812 3 | BOMBA DUPLA DE ENGRENAG |
| CHIC ELÉTR DO FAROL DE TR | 8922910 | 120 | 1 | 318 | 93 01 605 2 | FAROL DE TRABALHO TRASE |
| CHICOTE DE CABOS ACESSÓ | 9738274 | 42 | 1 | 446 | 11 00 356 9 | MOTOR DIESEL 4045 HF286 1 |
| CHICOTE ELETRICO DA MAN | 9968656 | 80 | 1 | 316 | 94 04 665 1 | MANETE DIREITA |
| CHICOTE ELETRICO W164 | 93014025 | 310 | 1 | 403 | 93 01 404 8 | INSTALACAO ELETRICA |
| CHICOTE ELÉTR. DA TAMPA T | 93014152 | 900 | 1 | 380 | 93 01 241 4 | CAPOTA KUNSTSTOFF |
| CHICOTE ELÉTRICO | 10465568 | 1 | 1 | 500 | 97 38 274 | CHICOTE DE CABOS ACESSÓ |
| CHICOTE ELÉTRICO | 11114754 | 38 | 1 | 397 | 11 83 865 0 | SISTEMA DE CALEFAÇÃO |
| CHICOTE ELÉTRICO | 12246665 | 70 | 1 | 267 | 11 39 244 8 | CONJUNTO DE VIDROS |
| CHICOTE ELÉTRICO | 7091131 | 5 | 1 | 450 | 11 65 621 9 | SISTEMA DE INJEÇÃO |
| CHICOTE ELÉTRICO | 7091176 | 1 | 1 | 458 | 97 38 293 | ALTERNADOR |
| CHICOTE ELÉTRICO - CENTR | 93025862 | 280 | 1 | 403 | 93 01 404 8 | INSTALACAO ELETRICA |
| CHICOTE ELÉTRICO DA CABI | 93023186 | 50 | 1 | 308 | 93 01 405 9 | INSTALAÇÃO ELÉTRICA |
| CHICOTE ELÉTRICO DE MAS | 93015680 | 340 | 1 | 403 | 93 01 404 8 | INSTALACAO ELETRICA |
| CHICOTE ELÉTRICO W330 | 11357812 | 150 | 1 | 297 | 12 80 349 4 | |
| CILINDRO | 10000691 | 1 | 1 | 185 | 10 42 470 2 | MECANISMO DE ACIONAMENT |
| CILINDRO | 10424765 | 1 | 1 | 200 | 10 00 069 1 | CILINDRO |
| CILINDRO | 11828893 | 2 | 1 | 246 | 11 69 946 4 | CILINDRO HIDRÁULICO |
| CILINDRO | 9064276 | 10 | 1 | 502 | 99 14 531 | CILINDRO HIDRÁULICO |
| CILINDRO | 94063454 | 10 | 1 | 501 | 94 06 343 8 | CILINDRO HIDRÁULICO |
| CILINDRO BASCULANTE | 93024127 | 80 | 1 | 27 | 90 30 000 02 | CILINDRO HIDRÁULICO |
| CILINDRO BASCULANTE | 93024128 | 10 | 1 | 138 | 93 02 412 7 | CILINDRO BASCULANTE |
| CILINDRO BASCULANTE | 93024129 | 20 | 1 | 139 | 93 02 412 8 | CILINDRO BASCULANTE |
| CILINDRO DA DIRECAO INSTA | 11443226 | 40 | 1 | 46 | 95 20 000 00 | SISTEMA DE DIREÇÃO HIDRÁ |
| CILINDRO DE ELEVACAO | 93013796 | 60 | 1 | 27 | 90 30 000 02 | CILINDRO HIDRÁULICO |
| CILINDRO DE ELEVACAO | 9655214 1 | 20 | 1 | 135 | 93 01 379 6 | CILINDRO DE ELEVACAO |
| CILINDRO DE ELEVACAO | 9655214 2 | 20 | 1 | 135 | 93 01 379 6 | CILINDRO DE ELEVACAO |
| CILINDRO DE ELEVAÇÃO MON | 93020807 | 20 | 1 | 27 | 90 30 000 02 | CILINDRO HIDRÁULICO |
| CILINDRO DE PRESSÃO DE GÁ | 11088208 | 160 | 1 | 261 | 93 03 054 5 | CABINE PORTA ES. |
| CILINDRO HIDRÁULICO | 11699464 | 20 | 1 | 245 | 11 44 322 6 | CILINDRO DA DIRECAO INSTA |
| CILINDRO HIDRÁULICO | 11699464 | 20 | 1 | 245 | 11 44 322 6 | CILINDRO DA DIRECAO INSTA |
| CILINDRO HIDRÁULICO | 903000002 | 21 | 1 | 26 | 90 30 000 00 | ESTRUTURA DE ELEVACAO |
| CILINDRO HIDRÁULICO | 94063438 | 1 | 1 | 140 | 93 02 412 9 | CILINDRO BASCULANTE |
| CILINDRO HIDRÁULICO | 9914531 | 1 | 1 | 136 | 96 55 214 | CILINDRO DE ELEVACAO |
| CILINDRO HIDRÁULICO | 9914531 | 1 | 1 | 137 | 96 55 214 | CILINDRO DE ELEVACAO |
| CINTA DE AMARRACAO 18X0, | 7621780 | 20 | 6 | 165 | 11 39 023 0 | CONDENSADOR DO AR-COND |
| CINTA DE AMARRACAO 18X0, | 7621780 | 160 | 5 | 207 | 93 01 242 7 | SISTEMA DE FREIO HIDRAUL |
| CINTA DE AMARRACAO 18X0, | 7621780 | 120 | 4 | 240 | 93 01 275 0 | SISTEMA DE DIRECAO HIDRA |
| CINTA DE AMARRACAO 18X0, | 7621780 | 600 | 2 | 300 | 93 01 404 9 | ELÉTRICA DA CABINE DO OPE |
| CINTA DE AMARRACAO 18X0, | 7621780 | 600 | 2 | 303 | 93 01 404 9 | ELÉTRICA DA CABINE DO OPE |
| CINTA DE AMARRACAO 18X0, | 7621780 | 280 | 35 | 329 | 93 01 275 4 | HIDRÁULICA DO TRABALHO |
| CINTA DE AMARRACAO 18X0, | 7621780 | 240 | 15 | 402 | 93 01 404 8 | INSTALACAO ELETRICA |
| CINTA DE APERTO DE PISTÃO | 8000592 | 50 | 1 | 434 | 11 39 393 9 | FERRAMENTA ESP.MOTOR DI |
| CINTO DE SEGURANCA ABDO | 10443131 | 50 | 1 | 275 | 10 46 750 9 | ASSENTO DO OPERADOR |
| COBERTURA CENTRAL | 93014358 | 20 | 1 | 251 | 93 01 434 9 | REVESTIMENTO DO TETO |
| COBERTURA DE LIMPADOR | 11387127 | 170 | 1 | 256 | 11 44 153 4 | REVESTIMENTO INTERNO |
| COBERTURA DIANTEIRA | 11389838 | 210 | 3 | 284 | 93 01 440 7 | KIT DE PEÇAS PARA MONTA |
| COBERTURA DIREITA | 7027783 | 49 | 1 | 276 | 10 49 281 5 | PARTE SUPERIOR DE ASSENT |
| COBRE CHATO EL | 959285014 | 30 | 1 | 408 | 93 02 340 5 | BASE PARA FUSÍVEIS |
| COIFA DE VEDAÇÃO | 10015496 | 25 | 1 | 317 | 99 68 563 | INTERRUPTOR ELÉTRICO |
| COLA 290ML | 12236761 | 505 | 1 | 263 | 93 03 054 4 | JANELA BASCULANTE DIREIT |
| COLA 400ML | 10021156 | 230 | 1 | 261 | 93 03 054 5 | CABINE PORTA ES. |

| Designação | Artigo | Item | Quanti | Página | Módulo | Designação |
|---|---|---|---|---|---|---|
| COLA 400ML | 10021156 | 502 | 1 | 267 | 11 39 244 8 | CONJUNTO DE VIDROS |
| COLETOR DE ADMISSÃO | 11656220 | 7 | 1 | 443 | 11 00 356 9 | MOTOR DIESEL 4045 HF286 1 |
| COLETOR DE ESCAPE | 7091075 | 2 | 1 | 497 | 97 38 249 | COLETOR DE ESCAPE |
| COLETOR DE ESCAPE | 9738249 | 13 | 1 | 444 | 11 00 356 9 | MOTOR DIESEL 4045 HF286 1 |
| COLUNA DE DIREÇÃO | 11699817 | 20 | 1 | 286 | 93 03 107 7 | DIRECAO |
| COMANDO | 8920505 | 20 | 1 | 305 | 93 01 734 1 | COMANDO |
| COMANDO | 8920505 | 20 | 1 | 306 | 93 01 734 1 | COMANDO |
| COMANDO | 93017341 | 70 | 1 | 298 | 93 01 404 9 | ELÉTRICA DA CABINE DO OPE |
| COMANDO | 93017341 1 | 70 | 1 | 301 | 93 01 404 9 | ELÉTRICA DA CABINE DO OPE |
| COMANDO | 966000000 | 80 | 1 | 47 | 96 00 000 00 | CABINE DE OPERADOR |
| COMANDO LIMPADOR | 11691249 | 60 | 1 | 270 | 93 02 884 5 | RELÉ LIMPADOR KOMPLETT |
| COMBUSTÍVEL | 900609000 | 100 | 1 | 13 | 90 06 000 02 | |
| COMBUSTÍVEL DIESEL | 10497904 | 10 | 1 | 19 | 90 06 090 00 | COMBUSTÍVEL |
| COMPRESSOR | 10340525 | 5 | 1 | 480 | 10 45 064 4 | COMPRESSOR DO AR-CONDI |
| COMPRESSOR DO AR-CONDI | 10410064 | 1 | 1 | 480 | 10 45 064 4 | COMPRESSOR DO AR-CONDI |
| COMPRESSOR DO AR-CONDI | 10450644 | 40 | 1 | 446 | 11 00 356 9 | MOTOR DIESEL 4045 HF286 1 |
| COMUTADOR DE IGNICAO E | 10114955 | 160 | 1 | 298 | 93 01 404 9 | ELÉTRICA DA CABINE DO OPE |
| COMUTADOR DE IGNICAO E | 10114955 | 160 | 1 | 301 | 93 01 404 9 | ELÉTRICA DA CABINE DO OPE |
| CONDENSADOR | 11117981 | 13 | 1 | 458 | 97 38 293 | ALTERNADOR |
| CONDENSADOR | 12202289 | 90 | 1 | 163 | 93 02 625 1 | CONDENSADOR DO AR-CONDI |
| CONDENSADOR DO AR-CONDI | 93026251 | 10 | 1 | 36 | 90 52 800 00 | ACESS S. REFR. UNID. COND |
| CONDENSADOR DO AR-CONDI | 93026578 | 10 | 1 | 163 | 93 02 625 1 | CONDENSADOR DO AR-CONDI |
| CONDENSADOR DO AR-COND | 11390230 | 20 | 1 | 36 | 90 52 800 00 | ACESS S. REFR. UNID. COND |
| CONE | 11009199 | 76 | 1 | 367 | 10 67 593 7 | BLOCO DE COMANDO |
| CONE DE FECHAMENTO VKA | 4772028 | 40 | 1 | 244 | 93 01 922 0 | BOMBA |
| CONECTOR | 11006212 | 1 | 2 | 101 | 11 11 346 5 | SELEÇÃO |
| CONECTOR DE ENCAIXE CH | 11060064 | 17 | 70 | 109 | 11 11 347 1 | SELEÇÃO |
| CONECTOR POR ESMAGAME | 11009332 | 13 | 50 | 101 | 11 11 346 5 | SELEÇÃO |
| CONEXAO DE MANOMETRO | 7002436 | 80 | 1 | 433 | 11 39 393 7 | FERRAMENTA ESPECIAL GE |
| CONEXAO EM ANGULO | 10491601 | 50 | 1 | 271 | 93 01 446 0 | INSTALACAO LIMPADOR TRA |
| CONEXAO EM ANGULO | 10491603 | 50 | 1 | 269 | 93 01 445 9 | INSTALACAO LIMPADOR DIAN |
| CONEXÃO | 12224635 | 100 | 1 | 164 | 93 02 657 8 | CONDENSADOR DO AR-CONDI |
| CONEXÃO | 12234314 | 110 | 1 | 164 | 93 02 657 8 | CONDENSADOR DO AR-CONDI |
| CONEXÃO | 7090237 | 4 | 3 | 476 | 11 65 724 8 | TUBULAÇÕES DE COMBUSTÍ |
| CONEXÃO | 7090274 | 8 | 2 | 476 | 11 65 724 8 | TUBULAÇÕES DE COMBUSTÍ |
| CONEXÃO | 8922223 | 180 | 2 | 322 | 93 01 524 4 | TUBULAÇÃO DE AR LUFTVER |
| CONEXÃO | 93018306 | 60 | 1 | 322 | 93 01 524 4 | TUBULAÇÃO DE AR LUFTVER |
| CONEXÃO DE ABASTECIMENT | 7029283 | 40 | 1 | 439 | 11 39 394 8 | FER.ESP.SISTEMA LUBRIF.CE |
| CONEXÃO DE CABO DA BATE | 93020968 | 81 | 1 | 401 | 93 01 404 8 | INSTALACAO ELETRICA |
| CONEXÃO DE MANGUEIRA | 7090180 | 9 | 1 | 479 | 11 65 725 0 | TURBOCOMPRESSOR |
| CONEXÃO DE MANGUEIRA | 7090309 | 23 | 1 | 476 | 11 65 724 8 | TUBULAÇÕES DE COMBUSTÍ |
| CONEXÃO DE MANGUEIRA | 7090564 | 3 | 1 | 476 | 11 65 724 8 | TUBULAÇÕES DE COMBUSTÍ |
| CONEXÃO DE MANGUEIRA Y | 11000356 | 60 | 1 | 159 | 12 80 268 6 | RADIADOR DE ÁGUA |
| CONEXÃO GE 12L G3/8A | 7003057 | 60 | 1 | 236 | 93 01 552 5 | CONTROLE |
| CONEXÃO GE 12S M18X1,5 | 4600649 | 120 | 1 | 287 | 93 01 384 7 | BLOCO DE FREIO COMPACTO |
| CONEXÃO GE 18L G1/2A | 7003578 | 90 | 1 | 167 | 93 02 202 4 | EQUIPAMENTO REVERSÃO VE |
| CONEXÃO GE 22L M33X2 ED | 10295188 | 120 | 1 | 339 | 93 01 922 5 | TANQUE HIDRAULICO INSTA |
| CONEXÃO REDUTORA CÔNI | 7407157 | 40 | 1 | 146 | 10 49 795 4 | MOTOR |
| CONEXÃO ROSCADA | 7005909 | 36 | 2 | 278 | 10 49 279 9 | SUSPENSAO MSG85 |
| CONEXÃO ROSCADA 90º | 10343020 | 20 | 1 | 476 | 11 65 724 8 | TUBULAÇÕES DE COMBUSTÍ |
| CONEXÃO ROSCADA 90º | 11214517 | 23 | 1 | 466 | 11 65 723 0 | BLOCO DO MOTOR |
| CONEXÃO ROSCADA 90º | 7090174 | 11 | 1 | 479 | 11 65 725 0 | TURBOCOMPRESSOR |
| CONEXÃO ROSCADA 90º | 7090452 | 15 | 1 | 476 | 11 65 724 8 | TUBULAÇÕES DE COMBUSTÍ |
| CONEXÃO ROSCADA 90º | 7090933 | 16 | 1 | 479 | 11 65 725 0 | TURBOCOMPRESSOR |
| CONEXÃO ROSCADA EGE 16S | 7617458 | 260 | 2 | 287 | 93 01 384 7 | BLOCO DE FREIO COMPACTO |
| CONEXÃO ROSCADA GEO 10L | 10476848 | 60 | 1 | 349 | 93 01 241 8 | PRE-MONTAGEM MOTOR RE |
| CONEXÃO ROSCADA GEO 10L | 10476848 | 140 | 2 | 365 | 93 01 275 2 | BLOCO COMANDO MONTAG |
| CONEXÃO ROSCADA GEO 10L | 10476848 | 230 | 1 | 365 | 93 01 275 2 | BLOCO COMANDO MONTAG |
| CONEXÃO ROSCADA GEO 10L | 11001623 | 150 | 1 | 183 | 93 01 241 2 | BOMBA TANDEM - INSTALACA |
| CONEXÃO ROSCADA GEO 10L | 11001623 | 60 | 1 | 350 | 93 01 241 9 | PRE-MONTAGEM MOTOR RE |

| Designação | Artigo | Item | Quanti | Página | Módulo | Designação |
|---|---|---|---|---|---|---|
| CONEXÃO ROSCADA GEO 10L | 11001623 | 60 | 2 | 418 | 93 01 913 7 | MONT DO PRÉ FILTRO DE CO |
| CONEXÃO ROSCADA GEO 18L | 10476850 | 80 | 1 | 350 | 93 01 241 9 | PRE-MONTAGEM MOTOR RE |
| CONEXÃO ROSCADA GEO 18L | 10476851 | 40 | 1 | 350 | 93 01 241 9 | PRE-MONTAGEM MOTOR RE |
| CONEXÃO ROSCADA GEO 22L | 10113124 | 40 | 1 | 240 | 93 01 275 0 | SISTEMA DE DIRECAO HIDRA |
| CONJUNTO DE ENGATES | 10354898 | 53 | 2 | 326 | 10 42 452 1 | MANETE DE COMANDO |
| CONJUNTO DE VIDROS | 11392448 | 40 | 1 | 49 | 96 20 000 00 | REVESTIMENTO E VDIRAÇA |
| CONJUNTO DOS PNEUS | 904000000 | 40 | 1 | 9 | 13 56 -00 0 | CARREGADORA DE RODAS |
| CONJUNTOS DE MANUTENÇÃ | 996000002 | 11 | 1 | 87 | 99 99 000 00 | MATERIAL DE SERVIÇO |
| CONSOLA DE CONTROLO | 966400000 | 70 | 1 | 53 | 96 60 000 00 | COMANDO |
| CONSOLE | 10355475 | 42 | 1 | 451 | 11 65 621 9 | SISTEMA DE INJEÇÃO |
| CONSOLE | 10355485 | 2 | 1 | 450 | 11 65 621 9 | SISTEMA DE INJEÇÃO |
| CONSOLE | 10650095 | 15 | 1 | 480 | 10 45 064 4 | COMPRESSOR DO AR-CONDI |
| CONSOLE | 7090330 | 1 | 1 | 475 | 11 65 724 4 | SUPORTE |
| CONSOLE | 7090530 | 1 | 1 | 459 | 11 65 794 4 | MONTAGEM DO FILTRO COMB |
| CONSOLE | 7091117 | 3 | 1 | 481 | 11 65 791 3 | MONT DO PRÉ FILTRO DE CO |
| CONSOLE | 7091123 | 20 | 1 | 500 | 97 38 274 | CHICOTE DE CABOS ACESSÓ |
| CONSOLE | 7091128 | 27 | 1 | 500 | 97 38 274 | CHICOTE DE CABOS ACESSÓ |
| CONSOLE | 7091154 | 37 | 1 | 451 | 11 65 621 9 | SISTEMA DE INJEÇÃO |
| CONSOLE | 93015248 | 20 | 1 | 293 | 93 01 524 7 | CONSOLE COMPL. |
| CONSOLE | 93027838 | 20 | 1 | 328 | 93 01 275 4 | HIDRÁULICA DO TRABALHO |
| CONSOLE COMPL. | 93015247 | 10 | 1 | 55 | 96 64 000 00 | CONSOLA DE CONTROLO |
| CONSOLE DE ASSENTO | 93015158 | 20 | 1 | 274 | 93 01 534 7 | CONSOLE DE ASSENTO |
| CONSOLE DE ASSENTO | 93015347 | 30 | 1 | 51 | 96 40 000 00 | ASSENTO OPERADOR E ACE |
| CONSOLE DE FIXAÇÃO | 12555378 | 40 | 1 | 281 | 93 01 440 7 | KIT DE PEÇAS PARA MONTA |
| CONSOLE MANCAL | 93015255 | 30 | 1 | 293 | 93 01 524 7 | CONSOLE COMPL. |
| CONSOLE MANCAL | 93015259 | 40 | 1 | 293 | 93 01 524 7 | CONSOLE COMPL. |
| CONSOLE PARA FAROL DE T | 93013506 | 60 | 2 | 318 | 93 01 605 2 | FAROL DE TRABALHO TRASE |
| CONSOLE PARA FAROL DE T | 93014370 | 80 | 1 | 258 | 93 01 527 7 | INSTALAÇÃO DO FAROL DE |
| CONSOLE PARA FAROL DE T | 93014371 | 20 | 1 | 258 | 93 01 527 7 | INSTALAÇÃO DO FAROL DE |
| CONTATO 1,5mm² | 11009348 | 12 | 200 | 108 | 11 11 347 1 | SELEÇÃO |
| CONTATO 1,6mm² | 11009349 | 13 | 120 | 108 | 11 11 347 1 | SELEÇÃO |
| CONTATO 2,8 X 0,8mm 0,5-1,0 | 11620061 | 27 | 50 | 110 | 11 11 347 1 | SELEÇÃO |
| CONTATO 2,8 X 0,8mm 1,25-2,5 | 11620074 | 28 | 50 | 110 | 11 11 347 1 | SELEÇÃO |
| CONTATO 2,8mm | 11060066 | 19 | 100 | 109 | 11 11 347 1 | SELEÇÃO |
| CONTATO 2,8mm | 11060068 | 20 | 100 | 109 | 11 11 347 1 | SELEÇÃO |
| CONTATO 2,8mm 0,5-1mm² | 602329108 | 652 | 4 | 310 | 93 02 318 6 | CHICOTE ELÉTRICO DA CABI |
| CONTATO 6,3mm 0,5-1,0mm² | 6004305 | 691 | 83 | 310 | 93 02 318 6 | CHICOTE ELÉTRICO DA CABI |
| CONTATO 6,3mm 4,0-6,0mm² | 10039180 | 11 | 60 | 108 | 11 11 347 1 | SELEÇÃO |
| CONTATO 6,3mm 4,0-6,0mm² | 10039180 | 693 | 12 | 310 | 93 02 318 6 | CHICOTE ELÉTRICO DA CABI |
| CONTATO DE MOLA DUPLA 1,5 | 7022771 | 10 | 80 | 108 | 11 11 347 1 | SELEÇÃO |
| CONTATO DE MOLA DUPLA 1,5 | 7022771 | 692 | 14 | 310 | 93 02 318 6 | CHICOTE ELÉTRICO DA CABI |
| CONTATO DE MOLA DUPLA 2,8 | 6001703 | 653 | 9 | 310 | 93 02 318 6 | CHICOTE ELÉTRICO DA CABI |
| CONTATO ELÉTRICO DE PINO | 10040330 | 90 | 11 | 296 | 99 68 656 | CHICOTE ELETRICO DA MAN |
| CONTATO ELÉTRICO DE PINO | 6905330 | 642 | 6 | 310 | 93 02 318 6 | CHICOTE ELÉTRICO DA CABI |
| CONTATO ELÉTRICO DE PINO | 7023717 | 12 | 200 | 103 | 11 11 346 7 | SELEÇÃO |
| CONTATO ELÉTRICO DE PINO | 10300942 | 392 | 11 | 310 | 93 02 318 6 | CHICOTE ELÉTRICO DA CABI |
| CONTATO ELÉTRICO DE PINO | 7368251 | 14 | 200 | 104 | 11 11 346 7 | SELEÇÃO |
| CONTATO ELÉTRICO DE PINO | 7368406 | 16 | 200 | 104 | 11 11 346 7 | SELEÇÃO |
| CONTATO ELÉTRICO DE PINO | 7368406 | 80 | 2 | 377 | 93 01 459 9 | ALARME TRANSLAÇÃO |
| CONTATO SUPERSEAL | 11006310 | 4 | 180 | 108 | 11 11 347 1 | SELEÇÃO |
| CONTRAPESO DIREITO | 10497935 | 30 | 1 | 422 | 10 49 793 2 | INSTALAÇÃO DO CONTRAPES |
| CONTRAPESO ESQUERDO | 10497933 | 20 | 1 | 422 | 10 49 793 2 | INSTALAÇÃO DO CONTRAPES |
| CONTRAPINO | 10180575 | 40 | 1 | 213 | 93 02 339 7 | TRAVA DE ARTICULAÇÃO |
| CONTRAPINO | 10180575 | 140 | 4 | 245 | 11 44 322 6 | CILINDRO DA DIRECAO INSTA |
| CONTRAPINO | 4600811 | 90 | 1 | 422 | 10 49 793 2 | INSTALAÇÃO DO CONTRAPES |
| CONTRAPINO 4X32 | 4330015 | 220 | 2 | 208 | 57 16 765 | PINÇA DE DESLIZE |
| CONTROLE | 93015525 | 50 | 1 | 41 | 93 40 000 00 | SISTEMA DE FREIO HIDRÁUL |
| CONTROLE | 93015525 | 10 | 1 | 45 | 94 30 000 00 | CAIXA DE TRANSFERÊNCIA |
| CONTROLE | 93015525 | 70 | 1 | 63 | 97 20 000 00 | SISTEMA HIDRAULICO TRANS |
| COROA DENTADA | 12206789 | 25 | 2 | 230 | 12 24 780 8 | EIXO DE SAÍDA |

| Designação | Artigo | Item | Quanti | Página | Módulo | Designação |
|---|---|---|---|---|---|---|
| COROA DENTADA | 12206789 | 25 | 2 | 232 | 12 26 027 4 | EIXO DE SAÍDA |
| COROA DENTADA | 7090136 | 2 | 1 | 449 | 11 65 621 5 | VOLANTE MONTAGEM EXTER |
| CORPO DO EIXO | 12247804 | 1 | 2 | 230 | 12 24 780 8 | EIXO DE SAÍDA |
| CORPO DO EIXO | 12247804 | 1 | 2 | 232 | 12 26 027 4 | EIXO DE SAÍDA |
| CORPO GIRATÓRIO | 7090023 | 14 | 8 | 488 | 70 91 097 | CABEÇOTE CILÍNDRICO |
| CORREDICA DIREITA | 93014263 | 40 | 1 | 263 | 93 03 054 4 | JANELA BASCULANTE DIREIT |
| CORREIA DO ACIONAMENTO | 11656227 | 12 | 1 | 443 | 11 00 356 9 | MOTOR DIESEL 4045 HF286 1 |
| CORREIA TRAPEZOIDAL | 10650070 | 1 | 1 | 456 | 11 65 622 7 | CORREIA DO ACIONAMENTO |
| CORRIMAO ESQUERDO | 10497971 | 20 | 1 | 400 | 10 49 797 0 | CORRIMÃO |
| CORRIMÃO | 10497970 | 100 | 1 | 24 | 90 15 000 01 | DISPOSITIVO SEGURANÇA/P |
| CORRIMÃO | 10497970 | 30 | 1 | 73 | 98 90 000 00 | SUBIDAS E CORRIMÃOS |
| COXIM DE BORRACHA E META | 7622144 | 200 | 9 | 299 | 93 01 404 9 | ELÉTRICA DA CABINE DO OPE |
| COXIM DE BORRACHA E META | 7622144 | 200 | 9 | 302 | 93 01 404 9 | ELÉTRICA DA CABINE DO OPE |
| COXIM GMT | 5004748 | 210 | 2 | 164 | 93 02 657 8 | CONDENSADOR DO AR-CONDI |
| CR BUJÃO | 7090247 | 6 | 1 | 459 | 11 65 794 4 | MONTAGEM DO FILTRO COMB |
| CR BUJÃO | 7090247 | 7 | 1 | 492 | 10 34 288 6 | FILTRO DE COMBUSTÍVEL |
| CR BUJÃO | 7090247 | 998 | 1 | 493 | 97 38 255 | FILTRO DE COMBUSTÍVEL |
| CR RECIPIENTE SEPARADOR | 7090001 | 11 | 1 | 481 | 11 65 791 3 | MONT DO PRÉ FILTRO DE CO |
| CR RECIPIENTE SEPARADOR | 7090001 | 3 | 1 | 492 | 10 34 288 6 | FILTRO DE COMBUSTÍVEL |
| CR SUPORTE RODA OCA | 12260277 | 28 | 2 | 232 | 12 26 027 4 | EIXO DE SAÍDA |
| CUBO DE RODA | 12206776 | 10 | 2 | 230 | 12 24 780 8 | EIXO DE SAÍDA |
| CUBO DE RODA | 12206776 | 10 | 2 | 232 | 12 26 027 4 | EIXO DE SAÍDA |
| CUNHA | 7090549 | 3 | 1 | 468 | 97 38 108 | VIRABREQUIM |
| CURVA | 7090388 | 1 | 1 | 484 | 97 38 250 | CARCACA DO SEPARADOR DE |
| CÁRTER DA DIREÇÃO | 11066832 | 1 | 1 | 362 | 11 64 339 5 | ELEMENTO DE CONTROLE |
| CÁRTER DA DIREÇÃO | 11643374 | 1 | 1 | 361 | 11 64 336 1 | ELEMENTO DE CONTROLE |
| CÁRTER DA DIREÇÃO | 9738260 | 1 | 1 | 464 | 11 65 623 4 | TAMPA ENGRENAGEM |
| CÁRTER DE ÓLEO | 11656223 | 8 | 1 | 443 | 11 00 356 9 | MOTOR DIESEL 4045 HF286 1 |
| CÁRTER DE ÓLEO | 7090982 | 5 | 1 | 453 | 11 65 622 3 | CÁRTER DE ÓLEO |
| DEFLETOR | 7091061 | 8 | 1 | 489 | 97 38 242 | TAMPA DA VÁLVULA |
| DEGRAU | 12402608 | 110 | 1 | 386 | 11 10 906 0 | MONTAGEM DO PÁRA-LAMA |
| DIFERENCIAL | 12247821 | 30 | 1 | 224 | 12 25 080 3 | EIXO DE TRANSMISSÃO PLAN |
| DIFERENCIAL | 12250282 | 20 | 1 | 217 | 12 20 534 1 | EIXO DE TRANSMISSÃO PLA |
| DIFERENCIAL DO EIXO | 12206874 | 10 | 1 | 217 | 12 20 534 1 | EIXO DE TRANSMISSÃO PLA |
| DIFERENCIAL DO EIXO | 12247807 | 20 | 1 | 224 | 12 25 080 3 | EIXO DE TRANSMISSÃO PLAN |
| DIFUSOR DE AR | 11341909 | 250 | 1 | 322 | 93 01 524 4 | TUBULAÇÃO DE AR LUFTVER |
| DIFUSOR DE AR GIRATÓRIO | 11008790 | 290 | 2 | 323 | 93 01 524 4 | TUBULAÇÃO DE AR LUFTVER |
| DIFUSOR DE AR GIRATÓRIO | 11123229 | 280 | 1 | 323 | 93 01 524 4 | TUBULAÇÃO DE AR LUFTVER |
| DIRECAO | 93010691 | 10 | 1 | 286 | 93 03 107 7 | DIRECAO |
| DIRECAO | 93031077 | 20 | 1 | 46 | 95 20 000 00 | SISTEMA DE DIREÇÃO HIDRÁ |
| DISCO DE EMBREAGEM | 11642879 | 30 | 13 | 226 | 12 26 027 9 | REDUTOR DE DISTRIBUIÇÃO |
| DISCO DE EMBREAGEM | 12210318 | 31 | 12 | 226 | 12 26 027 9 | REDUTOR DE DISTRIBUIÇÃO |
| DISCO DE EMBREAGEM | 12226927 | 18 | 2 | 218 | 12 25 028 2 | DIFERENCIAL |
| DISCO DE EMBREAGEM | 12226927 | 43 | 2 | 229 | 12 24 782 1 | DIFERENCIAL |
| DISCO DE FREIO | 10410839 | 2 | 6 | 234 | 12 23 311 8 | FREIO |
| DISCO DE FREIO | 10410899 | 32 | 1 | 219 | 12 25 028 2 | DIFERENCIAL |
| DISCO DE VEDAÇÃO | 10412064 | 13 | 4 | 450 | 11 65 621 9 | SISTEMA DE INJEÇÃO |
| DISCO DE VEDAÇÃO | 12206835 | 76 | 1 | 227 | 12 26 027 9 | REDUTOR DE DISTRIBUIÇÃO |
| DISCO DE VEDAÇÃO | 7090239 | 5 | 1 | 476 | 11 65 724 8 | TUBULAÇÕES DE COMBUSTÍ |
| DISCO DE VEDAÇÃO | 7090300 | 19 | 1 | 476 | 11 65 724 8 | TUBULAÇÕES DE COMBUSTÍ |
| DISCO DE VEDAÇÃO | 7091112 | 10 | 1 | 450 | 11 65 621 9 | SISTEMA DE INJEÇÃO |
| DISCO DE VEDAÇÃO | 7091112 | 28 | 4 | 477 | 11 65 724 8 | TUBULAÇÕES DE COMBUSTÍ |
| DISPOSICAO DAS PLAQUETA | 10497867 | 10 | 1 | 84 | 99 90 200 01 | VELOCIDADE |
| DISPOSICAO DAS PLAQUETA | 10497942 | 10 | 1 | 83 | 99 90 100 01 | PLACA DE IDENTIFICAÇÃO |
| DISPOSICAO DAS PLAQUETA | 11408525 | 10 | 1 | 81 | 99 90 000 01 | PLACAS GERAL |
| DISPOSICAO DAS PLAQUETA | 93017026 | 10 | 1 | 86 | 99 90 400 01 | REFLETOR LUMINOSO |
| DISPOSICAO DAS PLAQUETA | 93017100 | 10 | 1 | 424 | 11 40 852 5 | DISPOSICAO DAS PLAQUETA |
| DISPOSICAO DAS PLAQUETA | 93021358 | 10 | 1 | 82 | 99 90 060 01 | ENCHIMENTO AR CONDICION |
| DISPOSICAO DAS PLAQUETA | 999000000 | 180 | 1 | 11 | 90 00 000 00 | MÁQ.BÁSICA CARREGADORA |
| DISPOSITIVO | 12211044 | 989 | 1 | 246 | 11 69 946 4 | CILINDRO HIDRÁULICO |

| Designação | Artigo | Item | Quanti | Página | Módulo | Designação |
|---|---|---|---|---|---|---|
| DISPOSITIVO AJUSTE HIDRÁ | 7023887 | 4 | 1 | 179 | 11 63 189 8 | BOMBA DE REGULAGEM |
| DISPOSITIVO AJUSTE HIDRÁ | 7023888 | 5 | 1 | 179 | 11 63 189 8 | BOMBA DE REGULAGEM |
| DISPOSITIVO DE EXTRAÇÃO | 7090363 | 120 | 1 | 434 | 11 39 393 9 | FERRAMENTA ESP.MOTOR DI |
| DISPOSITIVO DE EXTRAÇÃO | 7090377 | 70 | 1 | 434 | 11 39 393 9 | FERRAMENTA ESP.MOTOR DI |
| DISPOSITIVO DE EXTRAÇÃO | 7090395 | 80 | 1 | 434 | 11 39 393 9 | FERRAMENTA ESP.MOTOR DI |
| DISPOSITIVO DE MONTAGEM | 7090903 | 130 | 1 | 434 | 11 39 393 9 | FERRAMENTA ESP.MOTOR DI |
| DISPOSITIVO ENCHIMENTO E | 8145359 | 40 | 1 | 433 | 11 39 393 7 | FERRAMENTA ESPECIAL GE |
| DISPOSITIVO SEGURANÇA/P | 901500001 | 20 | 1 | 23 | 90 15 000 00 | DISPOSITIVOS DE SEGURANÇ |
| DISPOSITIVO SEGURANÇA/P | 968000000 | 130 | 1 | 47 | 96 00 000 00 | CABINE DE OPERADOR |
| DISPOSITIVOS ALARME MARC | 982000000 | 30 | 1 | 23 | 90 15 000 00 | DISPOSITIVOS DE SEGURANÇ |
| DISPOSITIVOS DE SEGURANÇ | 901500000 | 30 | 1 | 11 | 90 00 000 00 | MÁQ.BÁSICA CARREGADORA |
| DISTRIBUIDOR | 10650090 | 2 | 1 | 480 | 10 45 064 4 | COMPRESSOR DO AR-CONDI |
| DISTRIBUIDOR | 93018305 | 100 | 1 | 322 | 93 01 524 4 | TUBULAÇÃO DE AR LUFTVER |
| DISTRIBUIDOR EM Y | 10041210 | 230 | 1 | 322 | 93 01 524 4 | TUBULAÇÃO DE AR LUFTVER |
| DISTRIBUIDOR EM Y | 11067773 | 241 | 1 | 322 | 93 01 524 4 | TUBULAÇÃO DE AR LUFTVER |
| DOBRADIÇA | 10300192 | 70 | 2 | 253 | 93 01 434 2 | REVESTIMENTO DIREITO |
| DOBRADIÇA | 10300192 | 85 | 2 | 283 | 93 01 440 7 | KIT DE PEÇAS PARA MONTA |
| DOBRADIÇA | 11068292 | 90 | 3 | 260 | 93 03 054 5 | CABINE PORTA ES. |
| DOBRADIÇA | 11068292 | 50 | 2 | 264 | 12 87 621 2 | JANELA BASCULANTE DIREIT |
| EIXO | 12228425 | 20 | 1 | 292 | 12 20 065 0 | PEDAL |
| EIXO | 12228429 | 19 | 1 | 292 | 12 20 065 0 | PEDAL |
| EIXO | 7090127 | 15 | 1 | 460 | 97 38 257 | PLACA DE APOIO |
| EIXO 93 | 10412076 | 6 | 1 | 460 | 97 38 257 | PLACA DE APOIO |
| EIXO CARDAN | 10291670 | 20 | 1 | 239 | 93 01 240 0 | MONTAGEM DO EIXO CARDA |
| EIXO DA ALAVANCA DE BAS | 7090012 | 12 | 1 | 470 | 11 65 723 6 | BALANCIM |
| EIXO DA ENGRENAGEM PLA | 12913756 | 20 | 1 | 221 | 12 91 602 5 | EIXO TRASEIRO - INSTALAÇÃ |
| EIXO DE ACIONAMENTO | 10411132 | 22 | 1 | 225 | 12 26 027 9 | REDUTOR DE DISTRIBUIÇÃO |
| EIXO DE ACIONAMENTO | 12202602 | 72 | 1 | 227 | 12 26 027 9 | REDUTOR DE DISTRIBUIÇÃO |
| EIXO DE COMANDO | 10650080 | 6 | 1 | 466 | 11 65 723 0 | BLOCO DO MOTOR |
| EIXO DE COMANDO | 10650080A | 6 | 1 | 466 | 11 65 723 0 | BLOCO DO MOTOR |
| EIXO DE COMPENSAÇÃO DE | 11657229 | 24 | 1 | 444 | 11 00 356 9 | MOTOR DIESEL 4045 HF286 1 |
| EIXO DE SAIDA | 12202597 | 18 | 1 | 225 | 12 26 027 9 | REDUTOR DE DISTRIBUIÇÃO |
| EIXO DE SAÍDA | 12247808 | 30 | 1 | 217 | 12 20 534 1 | EIXO DE TRANSMISSÃO PLA |
| EIXO DE SAÍDA | 12260274 | 40 | 1 | 224 | 12 25 080 3 | EIXO DE TRANSMISSÃO PLAN |
| EIXO DE TRANSMISSÃO PLA | 12205341 | 20 | 1 | 216 | 12 41 228 6 | EIXO DE TRANSMISSÃO PLA |
| EIXO DE TRANSMISSÃO PLA | 12412286 | 20 | 1 | 214 | 12 80 698 6 | INSTALAÇÃO DO EIXO DIANTE |
| EIXO DE TRANSMISSÃO PLAN | 12250803 | 20 | 1 | 223 | 12 91 375 6 | EIXO DA ENGRENAGEM PLA |
| EIXO DIANTEIRO - INSTALAÇÃ | 940000001 | 10 | 1 | 42 | 94 00 000 00 | EIXOS,EIXOS ARTICUL.,ENGR |
| EIXO DIREITO | 7090540 | 1 | 1 | 465 | 11 65 722 9 | EIXO DE COMPENSAÇÃO DE |
| EIXO DO DIFERENCIAL | 11631928 | 2 | 1 | 190 | 11 63 189 0 | BOMBA DE ENGRENAGEM IN |
| EIXO DO MOTOR | 10424720 | 14 | 1 | 185 | 10 42 470 2 | MECANISMO DE ACIONAMENT |
| EIXO DO MOTOR | 11631901 | 1 | 1 | 187 | 11 63 188 7 | MECANISMO DE ACIONAMENT |
| EIXO DO MOTOR | 11643367 | 2 | 1 | 354 | 11 64 335 9 | MECANISMO DE ACIONAMENT |
| EIXO DO MOTOR | 11643399 | 2 | 1 | 356 | 11 64 339 3 | MECANISMO DE ACIONAMENT |
| EIXO ESQUERDO | 7090539 | 2 | 1 | 465 | 11 65 722 9 | EIXO DE COMPENSAÇÃO DE |
| EIXO TRASEIRO - INSTALAÇÃ | 12916025 | 10 | 1 | 44 | 94 10 000 00 | EIXO TRASEIRO - INSTALAÇÃ |
| EIXO TRASEIRO - INSTALAÇÃ | 93022003 | 10 | 1 | 221 | 12 91 602 5 | EIXO TRASEIRO - INSTALAÇÃ |
| EIXO TRASEIRO - INSTALAÇÃ | 941000000 | 20 | 1 | 42 | 94 00 000 00 | EIXOS,EIXOS ARTICUL.,ENGR |
| EIXOS,EIXOS ARTICUL.,ENGR | 940000000 | 80 | 1 | 11 | 90 00 000 00 | MÁQ.BÁSICA CARREGADORA |
| ELEMENTO AMORTECEDOR | 10327148 | 20 | 4 | 327 | 93 01 242 0 | SUSPENSAO DA CABINE MO |
| ELEMENTO DE BLOQUEIO | 7412733 | 11 | 1 | 92 | 93 01 760 7 | KIT DE MANUTENÇÃO 2000+4 |
| ELEMENTO DE BLOQUEIO | 7412733 | 20 | 1 | 177 | 58 02 097 | FILTRO DE AR |
| ELEMENTO DE CONTROLE | 11643361 | 4 | 1 | 352 | 10 81 457 6 | MOTOR DE REGULAGEM |
| ELEMENTO DE CONTROLE | 11643395 | 4 | 1 | 351 | 10 81 457 5 | MOTOR DE REGULAGEM |
| ELEMENTO DE FIXACAO | 7621568 | 90 | 4 | 235 | 93 01 240 2 | MANCAL DE DOBRAMENTO |
| ELEMENTO FILTRANTE | 10492693 | 40 | 1 | 321 | 93 01 526 9 | CABINE FILTRO |
| ELEMENTO FILTRANTE 10+80+ | 10293870 | 20 | 1 | 91 | 93 01 760 6 | KIT DE MANUTENÇÃO 1000+3 |
| ELEMENTO FILTRANTE 10+80+ | 10293870 | 20 | 1 | 92 | 93 01 760 7 | KIT DE MANUTENÇÃO 2000+4 |
| ELEMENTO FILTRANTE 10+80+ | 10293870 | 4 | 1 | 343 | 12 20 502 2 | FILTRO DE SUCÇÃO DE RETR |
| ELEMENTO FILTRANTE 30µm | 553183708 | 4 | 1 | 91 | 93 01 760 6 | KIT DE MANUTENÇÃO 1000+3 |

| Designação | Artigo | Item | Quanti | Página | Módulo | Designação |
|---|---|---|---|---|---|---|
| ELEMENTO FILTRANTE 30µm | 553183708 | 4 | 1 | 92 | 93 01 760 7 | KIT DE MANUTENÇÃO 2000+4 |
| ELEMENTO FILTRANTE 30µm | 553183708 | 4 | 1 | 93 | 93 02 529 2 | KIT DE MANUTENÇÃO 500+150 |
| ELEMENTO FILTRANTE 30µm | 7027479 | 6 | 1 | 419 | 70 27 481 | SEPARADOR DE COMBUSTIVE |
| ELEMENTO P/ PRE FILTRO | 7091069 | 5 | 1 | 91 | 93 01 760 6 | KIT DE MANUTENÇÃO 1000+3 |
| ELEMENTO P/ PRE FILTRO | 7091069 | 5 | 1 | 92 | 93 01 760 7 | KIT DE MANUTENÇÃO 2000+4 |
| ELEMENTO P/ PRE FILTRO | 7091069 | 5 | 1 | 93 | 93 02 529 2 | KIT DE MANUTENÇÃO 500+150 |
| ELEMENTO P/ PRE FILTRO | 7091069 | 30 | 4 | 94 | 12 40 383 8 | KIT DE FILTRO DE COMBUSTÍ |
| ELEMENTO P/ PRE FILTRO | 7091069 | 9 | 1 | 481 | 11 65 791 3 | MONT DO PRÉ FILTRO DE CO |
| ELEMENTO P/ PRE FILTRO | 7091069 | 5 | 1 | 492 | 10 34 288 6 | FILTRO DE COMBUSTÍVEL |
| ELEMENTO PRINCIPAL | 7412732 | 10 | 1 | 91 | 93 01 760 6 | KIT DE MANUTENÇÃO 1000+3 |
| ELEMENTO PRINCIPAL | 7412732 | 10 | 1 | 92 | 93 01 760 7 | KIT DE MANUTENÇÃO 2000+4 |
| ELEMENTO PRINCIPAL | 7412732 | 10 | 1 | 177 | 58 02 097 | FILTRO DE AR |
| ELEMENTO REGULADOR | 10000660 | 3 | 1 | 193 | 10 49 167 4 | REGULADOR |
| ELEMENTO REGULADOR | 10000661 | 1 | 1 | 193 | 10 49 167 4 | REGULADOR |
| ELETRO ÍMÃ PROPORCIONAL | 11066835 | 13 | 1 | 198 | 11 49 022 6 | VÁLVULA DE CONTROLE |
| ELETRO ÍMÃ PROPORCIONAL | 11066835 | 27 | 1 | 362 | 11 64 339 5 | ELEMENTO DE CONTROLE |
| ELETROVÁLVULA | 11066860 | 27 | 1 | 361 | 11 64 336 1 | ELEMENTO DE CONTROLE |
| ELETROVÁLVULA | 11066861 | 2 | 2 | 191 | 11 63 189 2 | MODULO DE CONTROLE |
| ELETROVÁLVULA | 11066861 | 29 | 1 | 361 | 11 64 336 1 | ELEMENTO DE CONTROLE |
| ELÉTRICA DA CABINE DO OPE | 93014049 | 10 | 1 | 56 | 96 70 000 00 | INSTALAÇÃO ELÉTRICA |
| ELÉTRICA DA CABINE DO OPE | 93014049 1 | 10 | 1 | 56 | 96 70 000 00 | INSTALAÇÃO ELÉTRICA |
| EMBREAGEM | 10342321 | 6 | 1 | 480 | 10 45 064 4 | COMPRESSOR DO AR-CONDI |
| ENCHIMENTO AR CONDICION | 999006001 | 30 | 1 | 81 | 99 90 000 01 | PLACAS GERAL |
| ENCONSTO TRASEIRO | 10113194 | 999 | 1 | 277 | 10 49 281 5 | PARTE SUPERIOR DE ASSENT |
| ENGATE | 7027776 | 32 | 1 | 276 | 10 49 281 5 | PARTE SUPERIOR DE ASSENT |
| ENGATE DO TRINCO | 11114107 | 40 | 1 | 391 | 93 01 239 2 | REVESTIMENTO DO RADIADO |
| ENGRENAGEM | 10341896 | 7 | 1 | 460 | 97 38 257 | PLACA DE APOIO |
| ENGRENAGEM | 10411119 | 6 | 1 | 225 | 12 26 027 9 | REDUTOR DE DISTRIBUIÇÃO |
| ENGRENAGEM | 10411147 | 17 | 1 | 225 | 12 26 027 9 | REDUTOR DE DISTRIBUIÇÃO |
| ENGRENAGEM | 10411151 | 26 | 1 | 225 | 12 26 027 9 | REDUTOR DE DISTRIBUIÇÃO |
| ENGRENAGEM | 10441611 | 28 | 1 | 226 | 12 26 027 9 | REDUTOR DE DISTRIBUIÇÃO |
| ENGRENAGEM | 10467431 | 62 | 1 | 276 | 10 49 281 5 | PARTE SUPERIOR DE ASSENT |
| ENGRENAGEM | 7091149 | 27 | 1 | 451 | 11 65 621 9 | SISTEMA DE INJEÇÃO |
| ENGRENAGEM CÔNICA | 11450095 | 26 | 4 | 218 | 12 25 028 2 | DIFERENCIAL |
| ENGRENAGEM CÔNICA | 11450095 | 10 | 4 | 229 | 12 24 782 1 | DIFERENCIAL |
| ENGRENAGEM DO EIXO | 11450094 | 25 | 2 | 218 | 12 25 028 2 | DIFERENCIAL |
| ENGRENAGEM DO EIXO | 11450094 | 8 | 2 | 229 | 12 24 782 1 | DIFERENCIAL |
| ENGRENAGEM HELICOIDAL | 7090053 | 3 | 1 | 471 | 11 65 723 7 | BOMBA DE OLEO |
| ENGRENAGEM HELICOIDAL | 7090115 | 430 | 1 | 150 | 10 49 795 4 | MOTOR |
| ENGRENAGEM HELICOIDAL | 7090115 | 46 | 1 | 446 | 11 00 356 9 | MOTOR DIESEL 4045 HF286 1 |
| ENGRENAGEM HELICOIDAL | 7090125 | 13 | 1 | 460 | 97 38 257 | PLACA DE APOIO |
| ENGRENAGEM HELICOIDAL | 7090195 | 2 | 1 | 468 | 97 38 108 | VIRABREQUIM |
| ENGRENAGEM PLANETÁRIA | 12206781 | 14 | 6 | 230 | 12 24 780 8 | EIXO DE SAÍDA |
| ENGRENAGEM PLANETÁRIA | 12206781 | 14 | 6 | 232 | 12 26 027 4 | EIXO DE SAÍDA |
| ENTRADA BOMBA DE ÁGUA | 11657240 | 33 | 1 | 445 | 11 00 356 9 | MOTOR DIESEL 4045 HF286 1 |
| ENTRADA DE BOMBA DE ÓLE | 11000736 | 2 | 1 | 453 | 11 65 622 3 | CÁRTER DE ÓLEO |
| ENTRADA PARA CABOS | 93015053 | 50 | 1 | 281 | 93 01 440 7 | KIT DE PEÇAS PARA MONTA |
| EQUIPAMENTO | 300000000 | 500 | 1 | 9 | 13 56 -00 0 | CARREGADORA DE RODAS |
| EQUIPAMENTO REVERSÃO VE | 93022024 | 10 | 1 | 37 | 90 52 900 00 | |
| EQUIPAMENTO REVERSÃO VE | 93022025 | 10 | 1 | 167 | 93 02 202 4 | EQUIPAMENTO REVERSÃO VE |
| EQUIPAMENTO REVERSÃO V | 93014969 | 20 | 1 | 37 | 90 52 900 00 | |
| EQUIPAMENTO TESTE PRES | 11652568 | 170 | 1 | 435 | 11 39 393 9 | FERRAMENTA ESP.MOTOR DI |
| ESFERA DE RETORNO | 10000692 | 25 | 1 | 185 | 10 42 470 2 | MECANISMO DE ACIONAMENT |
| ESPAÇADOR | 10410065 | 2 | 1 | 456 | 11 65 622 7 | CORREIA DO ACIONAMENTO |
| ESPAÇADOR | 11642860 | 1 | 1 | 483 | 97 38 275 | TENSOR DA CORREIA DO AC |
| ESPAÇADOR | 7090945 | 6 | 1 | 483 | 97 38 275 | TENSOR DA CORREIA DO AC |
| ESPAÇADOR | 7091127 | 25 | 1 | 500 | 97 38 274 | CHICOTE DE CABOS ACESSÓ |
| ESPAÇADOR 10,744X17,145X2 | 7091118 | 4 | 1 | 481 | 11 65 791 3 | MONT DO PRÉ FILTRO DE CO |
| ESPAÇADOR 16/26X6 | 9842573 | 30 | 2 | 153 | 93 01 247 6 | RADIADOR DE AR |
| ESPAÇADOR 16/26X6 | 9842573 | 80 | 2 | 159 | 12 80 268 6 | RADIADOR DE ÁGUA |

| Designação | Artigo | Item | Quanti | Página | Módulo | Designação |
|---|---|---|---|---|---|---|
| ESPAÇADOR 16/26X6 | 9842573 | 150 | 2 | 162 | 93 01 248 1 | RADIADOR DE ÓLEO |
| ESPELHO 371X197 | 11082268 | 30 | 1 | 394 | 93 02 582 5 | RETROV EXT.ESQ+DIREITO |
| ESPELHO INTERNO | 10285254 | 38 | 1 | 254 | 11 44 153 4 | REVESTIMENTO INTERNO |
| ESQUEMA ELÉ. SPL | 93014064 | 16 | 1 | 74 | 99 00 000 00 | INSTALACAO ELETRICA |
| ESQUEMA ELÉ. SPL | 93014064 | 41 | 1 | 87 | 99 99 000 00 | MATERIAL DE SERVIÇO |
| ESTEIRA | 93023249 | 20 | 1 | 417 | 93 02 324 8 | REVESTIMENTO DE PLÁSTIC |
| ESTEIRA | 93023250 | 30 | 1 | 417 | 93 02 324 8 | REVESTIMENTO DE PLÁSTIC |
| ESTEIRA | 93023251 | 40 | 1 | 417 | 93 02 324 8 | REVESTIMENTO DE PLÁSTIC |
| ESTRIBO | 10354587 | 180 | 1 | 383 | 93 01 242 6 | PEÇAS DE MONTAGEM CAPÔ |
| ESTRIBO | 7090560 | 5 | 1 | 475 | 11 65 724 4 | SUPORTE |
| ESTRIBO | 7620057 | 40 | 1 | 249 | 69 05 202 | INTERRUPTOR COLUNA DIRE |
| ESTRUTURA DE ELEVACAO | 903000000 | 30 | 1 | 9 | 13 56 -00 0 | CARREGADORA DE RODAS |
| ESTRUTURA SOLDADA DA C | 93013988 | 20 | 1 | 247 | 93 01 439 1 | CAB.MOT. CONSTRUÇÃO DE |
| ETIQUETA ADESIVA | 10493854 | 20 | 1 | 127 | 11 39 223 1 | LUBRIFICAÇÃO CENTRALIZAD |
| ETIQUETA ADESIVA | 7090522 | 1 | 1 | 457 | 97 38 251 | MOTOR DE PARTIDA - MONTA |
| ETIQUETA ADESIVA LIEBHER | 10018649 | 40 | 1 | 286 | 93 03 107 7 | DIRECAO |
| EVAPORADOR | 10330581 | 61 | 1 | 397 | 11 83 865 0 | SISTEMA DE CALEFAÇÃO |
| EXTENSÃO | 774373408 | 80 | 2 | 205 | 93 01 376 0 | LUBRIFICACAO CENTRALIZAD |
| EXTENSÃO | 774373408 | 160 | 4 | 245 | 11 44 322 6 | CILINDRO DA DIRECAO INSTA |
| EXTENSÃO M10X1K/M10X1 | 774373508 | 150 | 2 | 245 | 11 44 322 6 | CILINDRO DA DIRECAO INSTA |
| EXTINTOR DE INCÊNDIO | 10497876 | 50 | 1 | 24 | 90 15 000 01 | DISPOSITIVO SEGURANÇA/P |
| EXTINTOR DE INCÊNDIO | 10497876 | 50 | 1 | 57 | 96 80 000 00 | DISPOSITIVO SEGURANÇA/P |
| EXTINTOR DE INCÊNDIO ABC | 11690717 | 20 | 1 | 325 | 10 49 787 6 | EXTINTOR DE INCÊNDIO |
| EXTRATOR | 7090376 | 110 | 1 | 434 | 11 39 393 9 | FERRAMENTA ESP.MOTOR DI |
| FAROL | 10228513 | 20 | 1 | 411 | 93 01 040 5 | FAROL |
| FAROL | 10228514 | 30 | 1 | 411 | 93 01 040 5 | FAROL |
| FAROL | 10471633 | 50 | 1 | 409 | 10 22 851 3 | FAROL |
| FAROL | 10471633 | 50 | 1 | 410 | 10 22 851 4 | FAROL |
| FAROL | 7027205 | 50 | 2 | 318 | 93 01 605 2 | FAROL DE TRABALHO TRASE |
| FAROL | 93010405 | 10 | 1 | 412 | 93 01 040 6 | FAROL |
| FAROL | 93010406 | 10 | 1 | 75 | 99 00 000 02 | ILUMINAÇÃO |
| FAROL DE TRABALHO | 11659783 | 140 | 4 | 258 | 93 01 527 7 | INSTALAÇÃO DO FAROL DE |
| FAROL DE TRABALHO DIANTE | 962500000 | 10 | 1 | 48 | 96 00 000 01 | LUZ E VISÃO |
| FAROL DE TRABALHO TRASE | 93016052 | 10 | 1 | 58 | 96 83 000 00 | |
| FAROL DE TRABALHO TRASE | 93022288 | 20 | 1 | 58 | 96 83 000 00 | |
| FECHADURA DIREITA | 7406911 | 110 | 1 | 260 | 93 03 054 5 | CABINE PORTA ES. |
| FECHO DE ABA | 7622964 | 100 | 1 | 379 | 93 01 241 4 | CAPOTA KUNSTSTOFF |
| FECHO DE APERTO GUMMI | 10043313 | 50 | 1 | 164 | 93 02 657 8 | CONDENSADOR DO AR-CONDI |
| FECHO DE ENGATE | 11490337 | 6 | 1 | 112 | 93 02 724 3 | KIT DE PEÇAS DE REPOSIÇÃO |
| FECHO DO TANQUE d=80 | 789016308 | 30 | 1 | 421 | 93 02 846 4 | TANQUE DE COMBUSTÍVEL K |
| FER.ESP.COLOC.VIDROS NA | 11393945 | 60 | 1 | 432 | 93 02 304 7 | FERRAMENTAS ESPECIAIS |
| FER.ESP.SISTEMA LUBRIF.CE | 11393948 | 70 | 1 | 432 | 93 02 304 7 | FERRAMENTAS ESPECIAIS |
| FERRAM. GIR. VOLANTE 129/2 | 7090361 | 180 | 1 | 435 | 11 39 393 9 | FERRAMENTA ESP.MOTOR DI |
| FERRAMENTA DE DESTRAVA | 11006248 | 1 | 1 | 98 | 11 11 346 3 | SELEÇÃO |
| FERRAMENTA DE DESTRAVA | 11006249 | 2 | 1 | 98 | 11 11 346 3 | SELEÇÃO |
| FERRAMENTA DE DESTRAVA | 11006250 | 3 | 1 | 98 | 11 11 346 3 | SELEÇÃO |
| FERRAMENTA DE DESTRAVA | 11006285 | 4 | 1 | 98 | 11 11 346 3 | SELEÇÃO |
| FERRAMENTA DE DESTRAVA | 11006286 | 5 | 1 | 98 | 11 11 346 3 | SELEÇÃO |
| FERRAMENTA DE DESTRAVA | 11006287 | 6 | 1 | 98 | 11 11 346 3 | SELEÇÃO |
| FERRAMENTA DE DESTRAVA | 11006288 | 7 | 1 | 98 | 11 11 346 3 | SELEÇÃO |
| FERRAMENTA DE DESTRAVA | 11006289 | 8 | 1 | 98 | 11 11 346 3 | SELEÇÃO |
| FERRAMENTA DE DESTRAVA | 11006290 | 9 | 1 | 98 | 11 11 346 3 | SELEÇÃO |
| FERRAMENTA DE DESTRAVA | 11006291 | 10 | 1 | 98 | 11 11 346 3 | SELEÇÃO |
| FERRAMENTA DE DESTRAVA | 11006295 | 11 | 1 | 98 | 11 11 346 3 | SELEÇÃO |
| FERRAMENTA DE DESTRAVA | 11009329 | 13 | 1 | 99 | 11 11 346 3 | SELEÇÃO |
| FERRAMENTA DE DESTRAVA | 11009330 | 14 | 1 | 99 | 11 11 346 3 | SELEÇÃO |
| FERRAMENTA DE DESTRAVA | 11066876 | 12 | 1 | 98 | 11 11 346 3 | SELEÇÃO |
| FERRAMENTA DE DESTRAVA | 11652553 | 150 | 1 | 435 | 11 39 393 9 | FERRAMENTA ESP.MOTOR DI |
| FERRAMENTA DE EXTRAÇÃO | 11652540 | 140 | 1 | 434 | 11 39 393 9 | FERRAMENTA ESP.MOTOR DI |
| FERRAMENTA DE GRAMPO | 11006351 | 1 | 1 | 105 | 11 11 346 8 | SELEÇÃO |

| Designação | Artigo | Item | Quanti | Página | Módulo | Designação |
|---|---|---|---|---|---|---|
| FERRAMENTA DE GRAMPO | 11006352 | 2 | 1 | 105 | 11 11 346 8 | SELEÇÃO |
| FERRAMENTA DE GRAMPO | 11006353 | 3 | 1 | 105 | 11 11 346 8 | SELEÇÃO |
| FERRAMENTA DE GRAMPO | 11006354 | 4 | 1 | 105 | 11 11 346 8 | SELEÇÃO |
| FERRAMENTA DE GRAMPO | 11006356 | 5 | 1 | 105 | 11 11 346 8 | SELEÇÃO |
| FERRAMENTA DE GRAMPO | 11006357 | 6 | 1 | 105 | 11 11 346 8 | SELEÇÃO |
| FERRAMENTA DE GRAMPO | 11006358 | 7 | 1 | 105 | 11 11 346 8 | SELEÇÃO |
| FERRAMENTA DE GRAMPO | 11006359 | 8 | 1 | 105 | 11 11 346 8 | SELEÇÃO |
| FERRAMENTA DE GRAMPO | 11006360 | 9 | 1 | 105 | 11 11 346 8 | SELEÇÃO |
| FERRAMENTA DE GRAMPO | 11006363 | 10 | 1 | 105 | 11 11 346 8 | SELEÇÃO |
| FERRAMENTA DE GRAMPO | 11006367 | 11 | 1 | 105 | 11 11 346 8 | SELEÇÃO |
| FERRAMENTA DE GRAMPO | 11006368 | 12 | 1 | 105 | 11 11 346 8 | SELEÇÃO |
| FERRAMENTA DE GRAMPO | 11009351 | 14 | 1 | 106 | 11 11 346 8 | SELEÇÃO |
| FERRAMENTA DE GRAMPO | 11009354 | 16 | 1 | 106 | 11 11 346 8 | SELEÇÃO |
| FERRAMENTA DE GRAMPO | 11067661 | 13 | 1 | 106 | 11 11 346 8 | SELEÇÃO |
| FERRAMENTA DE GRAMPO SL | 11009353 | 15 | 1 | 106 | 11 11 346 8 | SELEÇÃO |
| FERRAMENTA DE MONTAGE | 11839123 | 70 | 1 | 436 | 11 39 394 1 | FERRAMENTA ESPECIAL ELÉC |
| FERRAMENTA DESTRAVAMEN | 11088228 | 7 | 1 | 100 | 11 11 346 4 | SELEÇÃO |
| FERRAMENTA DESTRAVAMEN | 11088227 | 6 | 1 | 100 | 11 11 346 4 | SELEÇÃO |
| FERRAMENTA DESTRAVAMEN | 11088226 | 5 | 1 | 100 | 11 11 346 4 | SELEÇÃO |
| FERRAMENTA ESP.MOTOR DI | 11393939 | 30 | 1 | 432 | 93 02 304 7 | FERRAMENTAS ESPECIAIS |
| FERRAMENTA ESPECIAL AR | 11393942 | 50 | 1 | 432 | 93 02 304 7 | FERRAMENTAS ESPECIAIS |
| FERRAMENTA ESPECIAL ELÉC | 11393941 | 40 | 1 | 432 | 93 02 304 7 | FERRAMENTAS ESPECIAIS |
| FERRAMENTA ESPECIAL GE | 11393937 | 20 | 1 | 432 | 93 02 304 7 | FERRAMENTAS ESPECIAIS |
| FERRAMENTAS ESPECIAIS | 93023047 | 10 | 1 | 78 | 99 60 000 01 | FERRAMENTAS ESPECIAIS |
| FERRAMENTAS ESPECIAIS | 996000001 | 30 | 1 | 87 | 99 99 000 00 | MATERIAL DE SERVIÇO |
| FILTRO | 11490265 | 15 | 1 | 198 | 11 49 022 6 | VÁLVULA DE CONTROLE |
| FILTRO | 7624488 | 120 | 1 | 167 | 93 02 202 4 | EQUIPAMENTO REVERSÃO VE |
| FILTRO DE AR | 12232137 | 40 | 1 | 91 | 93 01 760 6 | KIT DE MANUTENÇÃO 1000+3 |
| FILTRO DE AR | 12232137 | 40 | 1 | 92 | 93 01 760 7 | KIT DE MANUTENÇÃO 2000+4 |
| FILTRO DE AR | 5802097 | 20 | 1 | 174 | 93 01 530 3 | INSTALAÇÃO FILTRO DE AR |
| FILTRO DE AR - INSTALAÇÃO | 93014968 | 30 | 1 | 39 | 90 54 000 00 | INSTALAÇÃO FILTRO DE AR |
| FILTRO DE COMBUSTÍVEL | 10342886 | 6 | 1 | 481 | 11 65 791 3 | MONT DO PRÉ FILTRO DE CO |
| FILTRO DE COMBUSTÍVEL | 9738255 | 3 | 1 | 459 | 11 65 794 4 | MONTAGEM DO FILTRO COMB |
| FILTRO DE PARTÍCULAS | 10815373 | 41 | 1 | 91 | 93 01 760 6 | KIT DE MANUTENÇÃO 1000+3 |
| FILTRO DE PARTÍCULAS | 10815373 | 41 | 1 | 92 | 93 01 760 7 | KIT DE MANUTENÇÃO 2000+4 |
| FILTRO DE PARTÍCULAS | 10815373 | 30 | 1 | 321 | 93 01 526 9 | CABINE FILTRO |
| FILTRO DE RESPIRO 2µm | 10222403 | 23 | 1 | 92 | 93 01 760 7 | KIT DE MANUTENÇÃO 2000+4 |
| FILTRO DE RESPIRO 2µm | 10222403 | 90 | 1 | 339 | 93 01 922 5 | TANQUE HIDRAULICO INSTA |
| FILTRO DE SUCÇÃO DE RETR | 12205022 | 50 | 1 | 339 | 93 01 922 5 | TANQUE HIDRAULICO INSTA |
| FILTRO DE ÓLEO | 11657917 | 44 | 1 | 446 | 11 00 356 9 | MOTOR DIESEL 4045 HF286 1 |
| FILTRO DE ÓLEO | 7090561 | 1 | 1 | 91 | 93 01 760 6 | KIT DE MANUTENÇÃO 1000+3 |
| FILTRO DE ÓLEO | 7090561 | 1 | 1 | 92 | 93 01 760 7 | KIT DE MANUTENÇÃO 2000+4 |
| FILTRO DE ÓLEO | 7090561 | 1 | 1 | 93 | 93 02 529 2 | KIT DE MANUTENÇÃO 500+150 |
| FILTRO DE ÓLEO | 7090561 | 11 | 1 | 482 | 11 65 791 7 | FILTRO DE ÓLEO |
| FILTRO SECADOR | 7414170 | 200 | 1 | 164 | 93 02 657 8 | CONDENSADOR DO AR-CONDI |
| FILTRO TIPO CESTO | 10112750 | 130 | 1 | 421 | 93 02 846 4 | TANQUE DE COMBUSTÍVEL K |
| FITA ADESIVA 50X4X0,050m | 11123818 | 35 | 7 | 250 | 93 01 436 7 | REVESTIMENTO EXTERNO |
| FITA DE VEDAÇÃO | 7003048 | 54 | 1.05 | 281 | 93 01 440 7 | KIT DE PEÇAS PARA MONTA |
| FITA DE VEDAÇÃO | 7619143 | 20 | 2.5 | 153 | 93 01 247 6 | RADIADOR DE AR |
| FITA DE VEDAÇÃO | 7619143 | 70 | 2.5 | 159 | 12 80 268 6 | RADIADOR DE ÁGUA |
| FITA DE VEDAÇÃO | 7619143 | 140 | 2.5 | 162 | 93 01 248 1 | RADIADOR DE ÓLEO |
| FITA DE VEDAÇÃO | 7619143 | 350 | 2 | 340 | 93 01 922 5 | TANQUE HIDRAULICO INSTA |
| FIXADOR M8X25 | 93016686 | 30 | 13 | 382 | 93 01 499 9 | CAPOTA "KUNSTSTOFF" |
| FIXAÇÃO DO INTERRUPTOR | 12910705 | 150 | 1 | 283 | 93 01 440 7 | KIT DE PEÇAS PARA MONTA |
| FIXAÇÃO DO INTERRUPTOR | 12910705 | 70 | 1 | 304 | 12 42 672 1 | PAINEL DE INSTRUMENTOS |
| FLANGE | 10410898 | 28 | 1 | 218 | 12 25 028 2 | DIFERENCIAL |
| FLANGE | 10411121 | 12 | 1 | 225 | 12 26 027 9 | REDUTOR DE DISTRIBUIÇÃO |
| FLANGE | 11067317 | 3 | 1 | 190 | 11 63 189 0 | BOMBA DE ENGRENAGEM IN |
| FLANGE | 11690536 | 40 | 1 | 178 | 93 02 935 8 | INSTALAÇÃO DO ACOPLAME |
| FLANGE ANGULAR ROSCADO | 5211461 | 80 | 1 | 146 | 10 49 795 4 | MOTOR |

| Designação | Artigo | Item | Quanti | Página | Módulo | Designação |
|---|---|---|---|---|---|---|
| FLANGE BFW 18L | 7405835 | 60 | 1 | 146 | 10 49 795 4 | MOTOR |
| FLANGE BFW 18L | 7405835 | 40 | 1 | 167 | 93 02 202 4 | EQUIPAMENTO REVERSÃO VE |
| FLANGE DE PRESSÃO | 9616967 | 50 | 2 | 235 | 93 01 240 2 | MANCAL DE DOBRAMENTO |
| FLANGE DE PRESSÃO | 9616973 | 70 | 2 | 235 | 93 01 240 2 | MANCAL DE DOBRAMENTO |
| FLANGE MANCAL | 11631893 | 6 | 1 | 186 | 11 63 189 6 | BOMBA DE REGULAGEM |
| FLANGE MANCAL | 11631932 | 1 | 1 | 192 | 11 63 189 3 | FLANGE MANCAL |
| FREIO | 12233118 | 40 | 1 | 217 | 12 20 534 1 | EIXO DE TRANSMISSÃO PLA |
| FREIO | 12233118 | 50 | 1 | 224 | 12 25 080 3 | EIXO DE TRANSMISSÃO PLAN |
| FUNDO DO TANQUE | 93023203 | 30 | 1 | 416 | 93 02 846 3 | TANQUE DE COMBUSTIVEL IN |
| FUSO DE AJUSTE | 10493339 | 44 | 1 | 278 | 10 49 279 9 | SUSPENSAO MSG85 |
| FUSÍVEL DE CONTATO | 6906011 | 172 | 1 | 309 | 93 02 318 6 | CHICOTE ELÉTRICO DA CABI |
| FUSÍVEL FALSO | 11490646 | 40 | 1 | 408 | 93 02 340 5 | BASE PARA FUSÍVEIS |
| FUSÍVEL TIPO CARTUCHO 100 | 10224307 | 50 | 2 | 408 | 93 02 340 5 | BASE PARA FUSÍVEIS |
| FUSÍVEL TIPO CARTUCHO 10 | 6001633 | 10 | 13 | 265 | 11 21 081 8 | PLACA PARA FUSIVEIS E RELE |
| FUSÍVEL TIPO CARTUCHO 10 | 6001633 | 180 | 2 | 401 | 93 01 404 8 | INSTALACAO ELETRICA |
| FUSÍVEL TIPO CARTUCHO 15A | 4901512 | 15 | 7 | 265 | 11 21 081 8 | PLACA PARA FUSIVEIS E RELE |
| FUSÍVEL TIPO CARTUCHO 200 | 11009307 | 140 | 1 | 408 | 93 02 340 5 | BASE PARA FUSÍVEIS |
| FUSÍVEL TIPO CARTUCHO 25 | 6001471 | 25 | 1 | 265 | 11 21 081 8 | PLACA PARA FUSIVEIS E RELE |
| FUSÍVEL TIPO CARTUCHO 3A | 4901592 | 3 | 3 | 265 | 11 21 081 8 | PLACA PARA FUSIVEIS E RELE |
| FUSÍVEL TIPO CARTUCHO 40A | 10100943 | 40 | 2 | 265 | 11 21 081 8 | PLACA PARA FUSIVEIS E RELE |
| FUSÍVEL TIPO CARTUCHO 5A | 4901568 | 5 | 2 | 265 | 11 21 081 8 | PLACA PARA FUSIVEIS E RELE |
| FUSÍVEL TIPO CARTUCHO 7,5 | 4901513 | 7 | 4 | 265 | 11 21 081 8 | PLACA PARA FUSIVEIS E RELE |
| FUSÍVEL TIPO CARTUCHO 7,5 | 4901513 | 40 | 2 | 297 | 12 80 349 4 | |
| GABARITO DE ALTURA | 7090904 | 40 | 1 | 434 | 11 39 393 9 | FERRAMENTA ESP.MOTOR DI |
| GAIOLA DE ROLAMENTO | 10424723 | 32 | 1 | 185 | 10 42 470 2 | MECANISMO DE ACIONAMENT |
| GANCHO DE IÇAMENTO | 93028797 | 100 | 1 | 178 | 93 02 935 8 | INSTALAÇÃO DO ACOPLAME |
| GANCHO EM S | 12213173 | 100 | 1 | 213 | 93 02 339 7 | TRAVA DE ARTICULAÇÃO |
| GARFO | 10018144 | 26 | 1 | 278 | 10 49 279 9 | SUSPENSAO MSG85 |
| GARRA PRETA | 11006215 | 4 | 1 | 101 | 11 11 346 5 | SELEÇÃO |
| GARRA PRETA | 11006217 | 6 | 1 | 101 | 11 11 346 5 | SELEÇÃO |
| GARRA VERMELHA | 11006216 | 5 | 1 | 101 | 11 11 346 5 | SELEÇÃO |
| GARRA VERMELHA | 11006218 | 7 | 1 | 101 | 11 11 346 5 | SELEÇÃO |
| GAS BUTANO | 11068160 | 10 | 1 | 111 | 11 11 379 8 | MALETA DE FERRAMENTAS |
| GAXETA | 7090427 | 11 | 1 | 489 | 97 38 242 | TAMPA DA VÁLVULA |
| GRADE DE PROTEÇÃO | 93011657 | 100 | 1 | 168 | 93 02 202 5 | EQUIPAMENTO REVERSÃO VE |
| GRAMPO DO FILTRO DE AR | 10815452 | 30 | 1 | 174 | 93 01 530 3 | INSTALAÇÃO FILTRO DE AR |
| GRAXA | 900612000 | 130 | 1 | 13 | 90 06 000 02 | |
| GRAXA UNIVERSAL FUCHS LU | 11841450 | 10 | 1 | 89 | 11 41 917 5 | PROTEÇÃO CONTRA CORRO |
| GRAXA UNIVERSAL LIEBHER | 10358949 | 20 | 0.5 | 125 | 93 01 637 3 | LUBRIFICANTES |
| GRAXA UNIVERSAL LIEBHER | 10358949 | 10 | 4 | 127 | 11 39 223 1 | LUBRIFICAÇÃO CENTRALIZAD |
| GRAXA UNIVERSAL LIEBHER | 10296816 | 1 | 1 | 116 | 10 35 894 9 | GRAXA UNIVERSAL LIEBHER |
| GRAXA UNIVERSAL LIEBHER | 10296816 | 30 | 1 | 125 | 93 01 637 3 | LUBRIFICANTES |
| GRAXA UNIVERSAL LIEBHERR | 10296813 | 10 | 1 | 116 | 10 35 894 9 | GRAXA UNIVERSAL LIEBHER |
| GRAXA UNIVERSAL LIEBHER | 10296810 | 180 | 1 | 116 | 10 35 894 9 | GRAXA UNIVERSAL LIEBHER |
| GRAXA UNIVERSAL LIEBHERR | 10296815 | 2 | 1 | 116 | 10 35 894 9 | GRAXA UNIVERSAL LIEBHER |
| GRAXA UNIVERSAL LIEBHERR | 10296812 | 25 | 1 | 116 | 10 35 894 9 | GRAXA UNIVERSAL LIEBHER |
| GRAXA UNIVERSAL LIEBHERR | 10296811 | 50 | 1 | 116 | 10 35 894 9 | GRAXA UNIVERSAL LIEBHER |
| GUIA | 10424162 | 12 | 1 | 152 | 11 06 812 3 | BOMBA DUPLA DE ENGRENAG |
| GUIA | 5003402 | 46 | 1 | 278 | 10 49 279 9 | SUSPENSAO MSG85 |
| GUIA | 7368542 | 12 | 1 | 166 | 11 06 812 5 | MOTOR DO VENTILADOR |
| GUIA DE AR | 7090518 | 1 | 1 | 452 | 11 65 622 0 | COLETOR DE ADMISSÃO |
| GUIA DE FUNDO DE CAÇAMB | 903100003 | 22 | 1 | 26 | 90 30 000 00 | ESTRUTURA DE ELEVACAO |
| GUIA DE VÁLVULA | 10410250 | 2 | 1 | 358 | 10 29 451 6 | VÁLVULA DE RETORNO |
| GÁS REFRIGERANTE | 10497906 | 10 | 1 | 22 | 90 06 130 00 | GÁS REFRIGERANTE |
| GÁS REFRIGERANTE | 802311116 | 20 | 1.2 | 126 | 10 49 790 6 | GÁS REFRIGERANTE |
| GÁS REFRIGERANTE | 900613000 | 140 | 1 | 13 | 90 06 000 02 | |
| HASTE | 12208586 | 60 | 1 | 431 | 12 40 355 0 | KIT DE FERRAMENTAS |
| HASTE | 7027791 | 71 | 1 | 276 | 10 49 281 5 | PARTE SUPERIOR DE ASSENT |
| HASTE DE REPOSIÇÃO | 10000810 | 2 | 1 | 199 | 70 23 888 | DISPOSITIVO AJUSTE HIDRÁ |
| HASTE DE REPOSIÇÃO | 5615372 | 2 | 1 | 199 | 70 23 888 | DISPOSITIVO AJUSTE HIDRÁ |

| Designação | Artigo | Item | Quanti | Página | Módulo | Designação |
|---|---|---|---|---|---|---|
| HASTE DE REPOSIÇÃO | 7023920 | 2 | 1 | 199 | 70 23 888 | DISPOSITIVO AJUSTE HIDRÁ |
| HASTE DE REPOSIÇÃO | 7023921 | 2 | 1 | 199 | 70 23 888 | DISPOSITIVO AJUSTE HIDRÁ |
| HASTE DO CILINDRO | 11690469 | 3 | 1 | 246 | 11 69 946 4 | CILINDRO HIDRÁULICO |
| HASTE DO CILINDRO | 9064275 | 8 | 1 | 502 | 99 14 531 | CILINDRO HIDRÁULICO |
| HASTE DO CILINDRO | 94063517 | 8 | 1 | 501 | 94 06 343 8 | CILINDRO HIDRÁULICO |
| HASTE DO TUCHO | 7090020 | 5 | 8 | 470 | 11 65 723 6 | BALANCIM |
| HASTE DO TUCHO | 7090277 | 3 | 1 | 461 | 97 38 258 | BOMBA ALIMENTAÇÃO COMB |
| HASTE ROSCADA M10X280 S2 | 9607251 | 40 | 2 | 413 | 10 49 792 7 | BATERIA - INSTALACAO |
| HIDRÁULICA DO TRABALHO | 93012754 | 10 | 1 | 332 | 93 01 275 5 | HIDRÁULICA DO TRABALHO |
| HIDRÁULICA DO TRABALHO | 93012755 | 10 | 1 | 61 | 97 10 000 00 | HIDRÁULICA DO TRABALHO |
| HIDRÁULICA DO TRABALHO | 971000000 | 10 | 1 | 59 | 97 00 000 00 | SISTEMA HIDRÁULICO |
| HIDRÁULICA+ÓLEO DE ENGR | 10356828 | 20 | 3.8 | 119 | 93 01 636 1 | ABASTECIMENTO COM ÓLEO |
| HIDRÁULICA+ÓLEO DE ENGR | 10296482 | 1000 | 1 | 95 | 10 35 682 8 | HIDRÁULICA+ÓLEO DE ENGR |
| HIDRÁULICA+ÓLEO DE ENGR | 10330282 | 20 | 1 | 95 | 10 35 682 8 | HIDRÁULICA+ÓLEO DE ENGR |
| HIDRÁULICA+ÓLEO DE ENGRE | 10330283 | 210 | 1 | 95 | 10 35 682 8 | HIDRÁULICA+ÓLEO DE ENGR |
| HIDRÁULICA+ÓLEO DE ENGRE | 10330280 | 5 | 1 | 95 | 10 35 682 8 | HIDRÁULICA+ÓLEO DE ENGR |
| IDENTIFICAÇÃO | 8925887 | 170 | 2 | 425 | 93 01 710 0 | DISPOSICAO DAS PLAQUETA |
| IDENTIFICAÇÃO | 93022170 | 30 | 2 | 425 | 93 01 710 0 | DISPOSICAO DAS PLAQUETA |
| IDENTIFICAÇÃO | 93023946 | 20 | 1 | 426 | 93 02 404 3 | IDENTIFICAÇÃO |
| IDENTIFICAÇÃO | 93023948 | 40 | 1 | 426 | 93 02 404 3 | IDENTIFICAÇÃO |
| IDENTIFICAÇÃO | 93024043 | 190 | 1 | 425 | 93 01 710 0 | DISPOSICAO DAS PLAQUETA |
| IDENTIFICAÇÃO | 93024044 | 30 | 1 | 426 | 93 02 404 3 | IDENTIFICAÇÃO |
| IDENTIFICAÇÃO | 93024045 | 50 | 1 | 426 | 93 02 404 3 | IDENTIFICAÇÃO |
| IDENTIFICAÇÃO 100mmX20m | 12558261 | 10 | 1 | 427 | 93 02 135 8 | DISPOSICAO DAS PLAQUETA |
| IDENTIFICAÇÃO ANSCHLAGPU | 12453525 | 90 | 5 | 425 | 93 01 710 0 | DISPOSICAO DAS PLAQUETA |
| IDENTIFICAÇÃO BETRETEN VE | 10101158 | 80 | 1 | 425 | 93 01 710 0 | DISPOSICAO DAS PLAQUETA |
| IDENTIFICAÇÃO BETRIEBSAN | 10330960 | 50 | 1 | 425 | 93 01 710 0 | DISPOSICAO DAS PLAQUETA |
| IDENTIFICAÇÃO KNICKBEREI | 9619935 | 30 | 2 | 424 | 11 40 852 5 | DISPOSICAO DAS PLAQUETA |
| IDENTIFICAÇÃO KUEHLER 120 | 9619937 | 140 | 1 | 425 | 93 01 710 0 | DISPOSICAO DAS PLAQUETA |
| IDENTIFICAÇÃO LENKUNG 120 | 9619938 | 50 | 1 | 424 | 11 40 852 5 | DISPOSICAO DAS PLAQUETA |
| IDENTIFICAÇÃO LIEBHERR 97 | 8921146 | 20 | 3 | 425 | 93 01 710 0 | DISPOSICAO DAS PLAQUETA |
| IDENTIFICAÇÃO MOTORSTIL | 9619934 | 20 | 1 | 424 | 11 40 852 5 | DISPOSICAO DAS PLAQUETA |
| IDENTIFICAÇÃO RADIADOR DE | 10357265 | 40 | 2 | 124 | 11 40 249 0 | ANTI-CONGELAMENTO |
| IDENTIFICAÇÃO RADMUTTER | 9840499 | 150 | 1 | 425 | 93 01 710 0 | DISPOSICAO DAS PLAQUETA |
| IDENTIFICAÇÃO UNFALLVERH | 9619936 | 40 | 1 | 424 | 11 40 852 5 | DISPOSICAO DAS PLAQUETA |
| ILUMINAÇÃO | 990000002 | 40 | 1 | 74 | 99 00 000 00 | INSTALACAO ELETRICA |
| INDICADOR DE VACUO | 6906001 | 150 | 1 | 174 | 93 01 530 3 | INSTALAÇÃO FILTRO DE AR |
| INJETOR | 7091137 | 14 | 4 | 450 | 11 65 621 9 | SISTEMA DE INJEÇÃO |
| INSERTO | 7090587 | 6 | 1 | 464 | 11 65 623 4 | TAMPA ENGRENAGEM |
| INSERTO | 7090587 | 26 | 1 | 485 | 97 38 260 | CÁRTER DA DIREÇÃO |
| INSERTO ADICIONAL ABBL.+B | 10801495 | 50 | 1 | 307 | 93 01 492 8 | INTERRUPTOR - INSTALAÇÃO |
| INSERTO F. SORTIMENT A-I | 93027258 | 5 | 1 | 112 | 93 02 724 3 | KIT DE PEÇAS DE REPOSIÇÃO |
| INSERÇÃO ASSENTO DA VÁLV | 7090026 | 3 | 4 | 488 | 70 91 097 | CABEÇOTE CILÍNDRICO |
| INSERÇÃO ASSENTO DA VÁLV | 7090030 | 5 | 4 | 488 | 70 91 097 | CABEÇOTE CILÍNDRICO |
| INSTALACAO DE COMBUSTIVE | 993000000 | 60 | 1 | 30 | 90 50 000 00 | MOTOR, ACIONAM., SIST.COM |
| INSTALACAO DE COMBUSTIVE | 993000000 | 100 | 1 | 69 | 98 50 000 00 | SUBIDAS E REVESTIMENTOS |
| INSTALACAO DE RADIO | 10497837 | 110 | 1 | 47 | 96 00 000 00 | CABINE DE OPERADOR |
| INSTALACAO DO AR-CONDICI | 93015539 | 10 | 1 | 279 | 12 41 045 9 | AR CONDICIONADO |
| INSTALACAO DO AR-CONDICI | 965000000 | 60 | 1 | 47 | 96 00 000 00 | CABINE DE OPERADOR |
| INSTALACAO ELETRICA | 93014048 1 | 10 | 1 | 74 | 99 00 000 00 | INSTALACAO ELETRICA |
| INSTALACAO ELETRICA | 990000000 | 150 | 1 | 11 | 90 00 000 00 | MÁQ.BÁSICA CARREGADORA |
| INSTALACAO LIMPADOR DIAN | 93014459 | 20 | 1 | 268 | 93 01 378 9 | LIMPADOR DE VIDROS |
| INSTALACAO LIMPADOR TRA | 93014460 | 30 | 1 | 268 | 93 01 378 9 | LIMPADOR DE VIDROS |
| INSTALAÇÃO DO ACOPLAME | 93029358 | 100 | 1 | 31 | 90 51 000 00 | MOTOR |
| INSTALAÇÃO DO CONTRAPES | 10497932 | 10 | 1 | 77 | 99 50 000 00 | INSTALAÇÃO DO CONTRAPES |
| INSTALAÇÃO DO CONTRAPES | 93012429 | 10 | 1 | 422 | 10 49 793 2 | INSTALAÇÃO DO CONTRAPES |
| INSTALAÇÃO DO CONTRAPES | 995000000 | 160 | 1 | 11 | 90 00 000 00 | MÁQ.BÁSICA CARREGADORA |
| INSTALAÇÃO DO EIXO DIANTE | 12806986 | 10 | 1 | 43 | 94 00 000 01 | EIXO DIANTEIRO - INSTALAÇÃ |
| INSTALAÇÃO DO EIXO DIANTE | 93022002 | 10 | 1 | 214 | 12 80 698 6 | INSTALAÇÃO DO EIXO DIANTE |
| INSTALAÇÃO DO FAROL DE | 93015277 | 10 | 1 | 50 | 96 25 000 00 | FAROL DE TRABALHO DIANTE |

| Designação | Artigo | Item | Quanti | Página | Módulo | Designação |
|---|---|---|---|---|---|---|
| INSTALAÇÃO ELÉTRICA | 93014059 | 50 | 1 | 56 | 96 70 000 00 | INSTALAÇÃO ELÉTRICA |
| INSTALAÇÃO ELÉTRICA | 967000000 | 90 | 1 | 47 | 96 00 000 00 | CABINE DE OPERADOR |
| INSTALAÇÃO FILTRO DE AR | 905400000 | 40 | 1 | 30 | 90 50 000 00 | MOTOR, ACIONAM., SIST.COM |
| INSTALAÇÃO FILTRO DE AR | 93015303 | 10 | 1 | 175 | 93 01 530 5 | INSTALAÇÃO FILTRO DE AR |
| INSTALAÇÃO FILTRO DE AR | 93015305 | 10 | 1 | 39 | 90 54 000 00 | INSTALAÇÃO FILTRO DE AR |
| INTERRUPTOR | 10412152 | 9 | 1 | 498 | 97 38 252 | MOTOR DE PARTIDA |
| INTERRUPTOR | 6004446 | 40 | 1 | 307 | 93 01 492 8 | INTERRUPTOR - INSTALAÇÃO |
| INTERRUPTOR | 6905702 | 80 | 1 | 307 | 93 01 492 8 | INTERRUPTOR - INSTALAÇÃO |
| INTERRUPTOR | 6905702 | 100 | 1 | 307 | 93 01 492 8 | INTERRUPTOR - INSTALAÇÃO |
| INTERRUPTOR | 6905702 | 120 | 1 | 307 | 93 01 492 8 | INTERRUPTOR - INSTALAÇÃO |
| INTERRUPTOR | 6905702 | 140 | 1 | 307 | 93 01 492 8 | INTERRUPTOR - INSTALAÇÃO |
| INTERRUPTOR | 6905702 | 20 | 1 | 319 | 93 02 228 8 | FAROL DE TRABALHO TRASE |
| INTERRUPTOR | 6905861 | 20 | 1 | 307 | 93 01 492 8 | INTERRUPTOR - INSTALAÇÃO |
| INTERRUPTOR | 6905865 | 60 | 1 | 307 | 93 01 492 8 | INTERRUPTOR - INSTALAÇÃO |
| INTERRUPTOR - INSTALAÇÃO | 93014928 | 180 | 1 | 298 | 93 01 404 9 | ELÉTRICA DA CABINE DO OPE |
| INTERRUPTOR - INSTALAÇÃO | 93014928 | 180 | 1 | 301 | 93 01 404 9 | ELÉTRICA DA CABINE DO OPE |
| INTERRUPTOR COLUNA DIRE | 6905202 | 140 | 1 | 285 | 93 01 069 1 | DIRECAO |
| INTERRUPTOR ELÉTRICO | 9968563 | 70 | 1 | 316 | 94 04 665 1 | MANETE DIREITA |
| INTERRUPTOR PRINCIPAL BA | 12224487 | 100 | 1 | 401 | 93 01 404 8 | INSTALACAO ELETRICA |
| JANELA BASCULANTE DIREIT | 12876212 | 20 | 1 | 263 | 93 03 054 4 | JANELA BASCULANTE DIREIT |
| JANELA BASCULANTE DIREIT | 93030544 | 30 | 1 | 259 | 93 03 054 2 | CABINE PORTA |
| JOGO DE ANEIS DE PISTAO | 7090553 | 4 | 1 | 469 | 11 65 723 4 | PISTÃO COM BIELA |
| JOGO DE ANEL O | 7090185 | 3 | 1 | 469 | 11 65 723 4 | PISTÃO COM BIELA |
| JOGO DE ANEL O | 7090578 | 7 | 1 | 459 | 11 65 794 4 | MONTAGEM DO FILTRO COMB |
| JOGO DE ANEL O | 7090578 | 8 | 1 | 481 | 11 65 791 3 | MONT DO PRÉ FILTRO DE CO |
| JOGO DE ANEL O | 7090578 | 4 | 1 | 492 | 10 34 288 6 | FILTRO DE COMBUSTÍVEL |
| JOGO DE ANEL O | 7090578 | 9 | 1 | 493 | 97 38 255 | FILTRO DE COMBUSTÍVEL |
| JOGO DE COROA E PINHAO | 12202570 | 6 | 1 | 229 | 12 24 782 1 | DIFERENCIAL |
| JOGO DE COROA E PINHAO | 12234197 | 11 | 1 | 218 | 12 25 028 2 | DIFERENCIAL |
| JUNCAO RETRATIL 0,5-1MM | 6002817 | 10 | 40 | 101 | 11 11 346 5 | SELEÇÃO |
| JUNCAO RETRATIL 1,5-2,5MM | 6002818 | 11 | 35 | 101 | 11 11 346 5 | SELEÇÃO |
| JUNCAO RETRATIL 4,0-6,0MM | 6002819 | 12 | 35 | 101 | 11 11 346 5 | SELEÇÃO |
| JUNTA DE VEDAÇÃO DA TAMP | 10294171 | 15 | 1 | 91 | 93 01 760 6 | KIT DE MANUTENÇÃO 1000+3 |
| JUNTA DE VEDAÇÃO DA TAMP | 10294171 | 15 | 1 | 92 | 93 01 760 7 | KIT DE MANUTENÇÃO 2000+4 |
| JUNTA DE VEDAÇÃO DA TAMP | 10294171 | 15 | 1 | 93 | 93 02 529 2 | KIT DE MANUTENÇÃO 500+150 |
| JUNTA DE VEDAÇÃO DA TAMP | 10294171 | 4 | 1 | 419 | 70 27 481 | SEPARADOR DE COMBUSTIVE |
| JUNTA DE VEDAÇÃO DA TAMP | 10294171 | 4 | 1 | 420 | 70 27 982 | KIT DE VEDAÇÃO |
| JUNTA DO CABEÇOTE | 7090210 | 16 | 1 | 472 | 11 65 723 8 | MONTAGEM DO CABEÇOTE D |
| KIT | 10330479 | 3 | 1 | 209 | 11 06 745 1 | BLOCO DE FREIO COMPACTO |
| KIT | 10354896 | 50 | 2 | 326 | 10 42 452 1 | MANETE DE COMANDO |
| KIT | 10355156 | 66 | 2 | 326 | 10 42 452 1 | MANETE DE COMANDO |
| KIT DE ANÉIS | 11008146 | 8 | 1 | 218 | 12 25 028 2 | DIFERENCIAL |
| KIT DE ANÉIS | 11008147 | 29 | 1 | 229 | 12 24 782 1 | DIFERENCIAL |
| KIT DE CABOS CONEXÃO PL | 93021749 | 290 | 1 | 403 | 93 01 404 8 | INSTALACAO ELETRICA |
| KIT DE FERRAMENTAS | 12403550 | 10 | 1 | 78 | 99 60 000 01 | FERRAMENTAS ESPECIAIS |
| KIT DE FILTRO DE COMBUSTÍ | 12403838 | 5 | 1 | 90 | 93 01 760 5 | KIT DE MANUTENÇÃO |
| KIT DE FIXAÇÃO | 10410734 | 2 | 1 | 343 | 12 20 502 2 | FILTRO DE SUCÇÃO DE RETR |
| KIT DE JUNTAS BOMBA HIDRA | 5003145 | 900 | 1 | 152 | 11 06 812 3 | BOMBA DUPLA DE ENGRENAG |
| KIT DE MANGUEIRAS | 11390232 | 10 | 1 | 165 | 11 39 023 0 | CONDENSADOR DO AR-COND |
| KIT DE MANUTENÇÃO | 93017605 | 10 | 1 | 79 | 99 60 000 02 | CONJUNTOS DE MANUTENÇÃ |
| KIT DE MANUTENÇÃO 1000+3 | 93017606 | 3 | 1 | 90 | 93 01 760 5 | KIT DE MANUTENÇÃO |
| KIT DE MANUTENÇÃO 2000+4 | 93017607 | 4 | 1 | 90 | 93 01 760 5 | KIT DE MANUTENÇÃO |
| KIT DE MANUTENÇÃO 500+150 | 93025292 | 2 | 1 | 90 | 93 01 760 5 | KIT DE MANUTENÇÃO |
| KIT DE MODIFICAÇÃO | 7090559 | 8 | 1 | 478 | 97 38 267 | RADIADOR DE ÓLEO |
| KIT DE MODIFICAÇÃO | 93028048 | 40 | 1 | 260 | 93 03 054 5 | CABINE PORTA ES. |
| KIT DE MOLAS | 11080581 | 65 | 2 | 326 | 10 42 452 1 | MANETE DE COMANDO |
| KIT DE MONTAGEM DO CARDA | 10678821 | 35 | 1 | 326 | 10 42 452 1 | MANETE DE COMANDO |
| KIT DE PARAFUSOS M12 | 10220863 | 20 | 1 | 345 | 76 20 114 | VISOR DO NÍVEL DE ÓLEO |
| KIT DE PASTILHA DE FREIO | 7621999 | 998 | 1 | 208 | 57 16 765 | PINÇA DE DESLIZE |
| KIT DE PEÇAS DE REPOSIÇÃO | 93027243 | 12 | 1 | 111 | 11 11 379 8 | MALETA DE FERRAMENTAS |

| Designação | Artigo | Item | Quanti | Página | Módulo | Designação |
|---|---|---|---|---|---|---|
| KIT DE PEÇAS PARA MONTA | 93014407 | 70 | 1 | 47 | 96 00 000 00 | CABINE DE OPERADOR |
| KIT DE REP DIFER AUTO BLO | 12233103 | 35 | 1 | 219 | 12 25 028 2 | DIFERENCIAL |
| KIT DE REP DIFER AUTO BLO | 12233103 | 42 | 1 | 229 | 12 24 782 1 | DIFERENCIAL |
| KIT DE REPARO | 10354899 | 60 | 2 | 326 | 10 42 452 1 | MANETE DE COMANDO |
| KIT DE REPARO | 7090966 | 8 | 1 | 459 | 11 65 794 4 | MONTAGEM DO FILTRO COMB |
| KIT DE REPARO | 7090966 | 7 | 1 | 481 | 11 65 791 3 | MONT DO PRÉ FILTRO DE CO |
| KIT DE REPARO | 7090966 | 2 | 1 | 492 | 10 34 288 6 | FILTRO DE COMBUSTÍVEL |
| KIT DE REPARO | 7090966 | 997 | 1 | 493 | 97 38 255 | FILTRO DE COMBUSTÍVEL |
| KIT DE REPARO | 9738262 | 17 | 1 | 495 | 97 38 261 | BOMBA DE ÁGUA |
| KIT DE VED DA VÁLV. DE PR | 10340129 | 999 | 1 | 372 | 11 69 496 5 | VÁLVULA LIMITADORA DE PR |
| KIT DE VED MANCAL HASTE Ê | 9177617 | 999 | 1 | 505 | 99 22 997 | MANCAL DA HASTE DO PISTÃ |
| KIT DE VED MANCAL HASTE Ê | 9063173 | 999 | 1 | 506 | 99 51 442 | MANCAL DA HASTE DO PISTÃ |
| KIT DE VEDACAO DA SOLENO | 10330943 | 999 | 1 | 210 | 10 01 324 5 | BOBINA MAGNÉTICA |
| KIT DE VEDAÇÃO | 10006974 | 999 | 1 | 369 | 10 10 119 3 | VÁLVULA |
| KIT DE VEDAÇÃO | 10115109 | 999 | 1 | 243 | 10 11 333 6 | SERVOSTATO |
| KIT DE VEDAÇÃO | 10220396 | 10 | 1 | 345 | 76 20 114 | VISOR DO NÍVEL DE ÓLEO |
| KIT DE VEDAÇÃO | 10331947 | 800 | 1 | 166 | 11 06 812 5 | MOTOR DO VENTILADOR |
| KIT DE VEDAÇÃO | 10354903 | 70 | 1 | 326 | 10 42 452 1 | MANETE DE COMANDO |
| KIT DE VEDAÇÃO | 10410659 | 999 | 1 | 182 | 11 06 730 1 | VÁLVULA LIMITADORA DE PR |
| KIT DE VEDAÇÃO | 10424726 | 999 | 1 | 185 | 10 42 470 2 | MECANISMO DE ACIONAMENT |
| KIT DE VEDAÇÃO | 10424762 | 999 | 1 | 179 | 11 63 189 8 | BOMBA DE REGULAGEM |
| KIT DE VEDAÇÃO | 10424773 | 999 | 1 | 181 | 70 23 885 | PLACA DE LIGAÇÃO |
| KIT DE VEDAÇÃO | 10424779 | 999 | 1 | 193 | 10 49 167 4 | REGULADOR |
| KIT DE VEDAÇÃO | 11600278 | 98 | 1 | 352 | 10 81 457 6 | MOTOR DE REGULAGEM |
| KIT DE VEDAÇÃO | 11600279 | 98 | 1 | 351 | 10 81 457 5 | MOTOR DE REGULAGEM |
| KIT DE VEDAÇÃO | 11600280 | 4 | 1 | 187 | 11 63 188 7 | MECANISMO DE ACIONAMENT |
| KIT DE VEDAÇÃO | 11643364 | 4 | 1 | 353 | 11 64 335 8 | CARCAÇA |
| KIT DE VEDAÇÃO | 11643397 | 4 | 1 | 355 | 11 64 339 2 | CARCAÇA |
| KIT DE VEDAÇÃO | 11643592 | 99 | 1 | 186 | 11 63 189 6 | BOMBA DE REGULAGEM |
| KIT DE VEDAÇÃO | 11690473 | 999 | 1 | 246 | 11 69 946 4 | CILINDRO HIDRÁULICO |
| KIT DE VEDAÇÃO | 11694598 | 999 | 1 | 446 | 11 00 356 9 | MOTOR DIESEL 4045 HF286 1 |
| KIT DE VEDAÇÃO | 7027271 | 999 | 1 | 370 | 74 14 777 | VÁLVULA LIMITADORA DE PR |
| KIT DE VEDAÇÃO | 7027982 | 999 | 1 | 419 | 70 27 481 | SEPARADOR DE COMBUSTIVE |
| KIT DE VEDAÇÃO | 7029301 | 800 | 1 | 152 | 11 06 812 3 | BOMBA DUPLA DE ENGRENAG |
| KIT DE VEDAÇÃO | 7090529 | 7 | 1 | 91 | 93 01 760 6 | KIT DE MANUTENÇÃO 1000+3 |
| KIT DE VEDAÇÃO | 7090529 | 7 | 1 | 92 | 93 01 760 7 | KIT DE MANUTENÇÃO 2000+4 |
| KIT DE VEDAÇÃO | 7090529 | 7 | 1 | 93 | 93 02 529 2 | KIT DE MANUTENÇÃO 500+150 |
| KIT DE VEDAÇÃO | 7090529 | 4 | 1 | 459 | 11 65 794 4 | MONTAGEM DO FILTRO COMB |
| KIT DE VEDAÇÃO | 7090529 | 10 | 1 | 481 | 11 65 791 3 | MONT DO PRÉ FILTRO DE CO |
| KIT DE VEDAÇÃO | 7090529 | 6 | 1 | 492 | 10 34 288 6 | FILTRO DE COMBUSTÍVEL |
| KIT DE VEDAÇÃO | 7090529 | 999 | 1 | 493 | 97 38 255 | FILTRO DE COMBUSTÍVEL |
| KIT DE VEDAÇÃO | 7621901 | 999 | 1 | 208 | 57 16 765 | PINÇA DE DESLIZE |
| KIT DE VEDAÇÃO | 7623545 | 999 | 1 | 368 | 10 67 593 7 | BLOCO DE COMANDO |
| KIT DE VEDAÇÃO DO CILINDR | 9159131 | 999 | 1 | 503 | 92 39 589 | PISTÃO |
| KIT DE VEDAÇÃO DO CILINDR | 9165363 | 999 | 1 | 504 | 96 01 075 | PISTÃO |
| LAMELA DE FREIO | 11841322 | 3 | 6 | 234 | 12 23 311 8 | FREIO |
| LANTERNA DE RE | 10040743 | 100 | 2 | 383 | 93 01 242 6 | PEÇAS DE MONTAGEM CAPÔ |
| LANTERNA TRASEIRA | 10040741 | 110 | 2 | 383 | 93 01 242 6 | PEÇAS DE MONTAGEM CAPÔ |
| LIMPADOR | 10021154 | 210 | 1 | 261 | 93 03 054 5 | CABINE PORTA ES. |
| LIMPADOR DE VIDROS | 93013789 | 20 | 1 | 48 | 96 00 000 01 | LUZ E VISÃO |
| LIQUIDO DE ARREFECIMENT | 11657384 | 5 | 1 | 117 | 94 07 955 7 | LIQUIDO DE ARREFECIMENT |
| LIQUIDO DE ARREFECIMENT | 11657385 | 20 | 1 | 117 | 94 07 955 7 | LIQUIDO DE ARREFECIMENT |
| LIQUIDO DE ARREFECIMENT | 11657386 | 210 | 1 | 117 | 94 07 955 7 | LIQUIDO DE ARREFECIMENT |
| LIQUIDO DE ARREFECIMENT | 11657387 | 1000 | 1 | 117 | 94 07 955 7 | LIQUIDO DE ARREFECIMENT |
| LIQUIDO DE ARREFECIMENT | 94079557 | 20 | 21 | 124 | 11 40 249 0 | ANTI-CONGELAMENTO |
| LUBRIFICACAO CENTRALIZAD | 93013760 | 10 | 1 | 206 | 93 01 381 1 | LUBRIFICACAO CENTRALIZAD |
| LUBRIFICACAO CENTRALIZAD | 93013811 | 10 | 1 | 40 | 91 00 000 00 | LUBRIFICAÇÃO CENTRALIZAD |
| LUBRIFICANTE 1KG DOSE | 8610025 | 10 | 1 | 88 | 11 41 916 5 | PASTA DE LUBRIFICAÇÃO |
| LUBRIFICANTES | 93016373 | 10 | 1 | 21 | 90 06 120 00 | GRAXA |
| LUBRIFICAÇÃO CENTRALIZAD | 11392231 | 20 | 1 | 21 | 90 06 120 00 | GRAXA |

| Designação | Artigo | Item | Quanti | Página | Módulo | Designação |
|---|---|---|---|---|---|---|
| LUBRIFICAÇÃO CENTRALIZAD | 11392231 | 40 | 1 | 40 | 91 00 000 00 | LUBRIFICAÇÃO CENTRALIZAD |
| LUBRIFICAÇÃO CENTRALIZAD | 910000000 | 90 | 1 | 11 | 90 00 000 00 | MÁQ.BÁSICA CARREGADORA |
| LUMINARIA INTERNA | 11008707 | 20 | 1 | 308 | 93 01 405 9 | INSTALAÇÃO ELÉTRICA |
| LUVA | 10412087 | 12 | 4 | 488 | 70 91 097 | CABEÇOTE CILÍNDRICO |
| LUVA | 7090583 | 4 | 1 | 456 | 11 65 622 7 | CORREIA DO ACIONAMENTO |
| LUVA 7/19/24 | 6001605 | 100 | 11 | 247 | 93 01 439 1 | CAB.MOT. CONSTRUÇÃO DE |
| LUVA DE BORRACHA | 11001806 | 20 | 1 | 406 | 10 04 074 1 | LANTERNA TRASEIRA |
| LUVA DE BORRACHA | 11001806 | 20 | 1 | 407 | 10 04 074 3 | LANTERNA DE RE |
| LUVA DE CONEXÃO | 93018349 | 100 | 1 | 316 | 94 04 665 1 | MANETE DIREITA |
| LUVA DE DILATAÇÃO 17X30X4 | 9507106 | 140 | 1 | 416 | 93 02 846 3 | TANQUE DE COMBUSTIVEL IN |
| LUVA DE ENCAIXE PLANO 6, | 11060065 | 18 | 70 | 109 | 11 11 347 1 | SELEÇÃO |
| LUVA DE MONTAGEM 110 | 9170509 | 990 | 1 | 503 | 92 39 589 | PISTÃO |
| LUVA DE MONTAGEM 140 | 9998623 | 990 | 1 | 504 | 96 01 075 | PISTÃO |
| LUVA DISTANCIADORA 70/80 | 10471408 | 15 | 1 | 229 | 12 24 782 1 | DIFERENCIAL |
| LUVA PARA CABOS | 10045533 | 53 | 2 | 281 | 93 01 440 7 | KIT DE PEÇAS PARA MONTA |
| LUVA TERMOENCOLHÍVEL | 11088219 | 1 | 2 | 97 | 11 11 346 0 | SELEÇÃO |
| LUZ E VISÃO | 960000001 | 120 | 1 | 47 | 96 00 000 00 | CABINE DE OPERADOR |
| LÂMINA DO ASSOALHO | 10497014 | 2 | 1 | 508 | 10 49 798 8 | CAÇAMBA Z |
| LÂMPADA INCANDESCENTE 2 | 6905653 | 90 | 2 | 383 | 93 01 242 6 | PEÇAS DE MONTAGEM CAPÔ |
| LÂMPADA INCANDESCENTE H | 6200685 | 150 | 4 | 258 | 93 01 527 7 | INSTALAÇÃO DO FAROL DE |
| LÂMPADA INCANDESCENTE H | 6200685 | 11 | 1 | 396 | 70 27 205 | FAROL |
| LÂMPADA INCANDESCENTE H | 6200685 | 20 | 1 | 409 | 10 22 851 3 | FAROL |
| LÂMPADA INCANDESCENTE H | 6200685 | 20 | 1 | 410 | 10 22 851 4 | FAROL |
| LÂMPADA INCANDESCENTE H | 6905900 | 30 | 1 | 409 | 10 22 851 3 | FAROL |
| LÂMPADA INCANDESCENTE H | 6905900 | 30 | 1 | 410 | 10 22 851 4 | FAROL |
| LÂMPADA INCANDESCENTE P | 6200915 | 30 | 2 | 308 | 93 01 405 9 | INSTALAÇÃO ELÉTRICA |
| LÂMPADA INCANDESCENTE P | 6200915 | 80 | 4 | 383 | 93 01 242 6 | PEÇAS DE MONTAGEM CAPÔ |
| LÂMPADA INCANDESCENTE P | 10301363 | 40 | 1 | 409 | 10 22 851 3 | FAROL |
| LÂMPADA INCANDESCENTE P | 10301363 | 40 | 1 | 410 | 10 22 851 4 | FAROL |
| LÂMPADA INCANDESCENTE T | 6200012 | 10 | 1 | 409 | 10 22 851 3 | FAROL |
| LÂMPADA INCANDESCENTE T | 6200012 | 10 | 1 | 410 | 10 22 851 4 | FAROL |
| MAGNETO PERMANENTE | 7621993 | 60 | 2 | 208 | 57 16 765 | PINÇA DE DESLIZE |
| MALA COM GAVETAS | 11490339 | 2 | 1 | 112 | 93 02 724 3 | KIT DE PEÇAS DE REPOSIÇÃO |
| MALETA DE FERRAMENTAS | 11113798 | 60 | 1 | 436 | 11 39 394 1 | FERRAMENTA ESPECIAL ELÉC |
| MALETA DE FERRAMENTAS | 12202217 | 10 | 1 | 431 | 12 40 355 0 | KIT DE FERRAMENTAS |
| MANCAL ARTICULADO | 7010263 | 30 | 2 | 245 | 11 44 322 6 | CILINDRO DA DIRECAO INSTA |
| MANCAL ARTICULADO | 7010263 | 35 | 2 | 245 | 11 44 322 6 | CILINDRO DA DIRECAO INSTA |
| MANCAL ARTICULADO | 7621567 | 80 | 2 | 235 | 93 01 240 2 | MANCAL DE DOBRAMENTO |
| MANCAL CONICO | 11102101 | 180 | 2 | 147 | 10 49 795 4 | MOTOR |
| MANCAL CONICO | 11212954 | 190 | 2 | 147 | 10 49 795 4 | MOTOR |
| MANCAL DA HASTE DO PISTÃ | 11690470 | 10 | 1 | 246 | 11 69 946 4 | CILINDRO HIDRÁULICO |
| MANCAL DA HASTE DO PISTÃ | 9922997 | 13 | 1 | 502 | 99 14 531 | CILINDRO HIDRÁULICO |
| MANCAL DA HASTE DO PISTÃ | 9951442 | 13 | 1 | 501 | 94 06 343 8 | CILINDRO HIDRÁULICO |
| MANCAL DE BORRACHA | 7621141 | 200 | 4 | 365 | 93 01 275 2 | BLOCO COMANDO MONTAG |
| MANCAL DE BUCHA COM FLA | 7618229 | 80 | 4 | 285 | 93 01 069 1 | DIRECAO |
| MANCAL DE BUCHA COM FLA | 7618229 | 310 | 4 | 288 | 93 01 384 7 | BLOCO DE FREIO COMPACTO |
| MANCAL DE DOBRAMENTO | 93012402 | 50 | 1 | 65 | 98 00 000 00 | CHASSI DO VEÍCULO |
| MANCAL DE DOBRAMENTO | 93012402 | 80 | 1 | 68 | 98 20 000 01 | CARRO TRASEIRO |
| MANCAL DIREITO | 7027778 | 36 | 1 | 276 | 10 49 281 5 | PARTE SUPERIOR DE ASSENT |
| MANETE | 10017604 | 43 | 1 | 278 | 10 49 279 9 | SUSPENSAO MSG85 |
| MANETE | 93013845 | 80 | 1 | 53 | 96 60 000 00 | COMANDO |
| MANETE | 93013845 | 20 | 1 | 60 | 97 05 000 00 | PRÉ-CONTROLE EQUIP.TRABA |
| MANETE DE COMANDO | 10424521 | 20 | 1 | 338 | 93 01 384 2 | MONTAGEM DA MANETE |
| MANETE DIREITA | 94046651 | 20 | 1 | 295 | 93 01 384 5 | MANETE |
| MANGUEIRA | 10340753 | 8 | 1 | 479 | 11 65 725 0 | TURBOCOMPRESSOR |
| MANGUEIRA | 10470275 | 80 | 0.9 | 269 | 93 01 445 9 | INSTALACAO LIMPADOR DIAN |
| MANGUEIRA | 10491599 | 80 | 0.45 | 271 | 93 01 446 0 | INSTALACAO LIMPADOR TRA |
| MANGUEIRA | 11114798 | 51 | 1 | 397 | 11 83 865 0 | SISTEMA DE CALEFAÇÃO |
| MANGUEIRA | 11389512 | 30 | 1 | 156 | 93 01 552 0 | RADIADOR DE AR MKL |
| MANGUEIRA | 6200461 | 60 | 4.5 | 269 | 93 01 445 9 | INSTALACAO LIMPADOR DIAN |

| Designação | Artigo | Item | Quanti | Página | Módulo | Designação |
|---|---|---|---|---|---|---|
| MANGUEIRA | 6200461 | 60 | 3.5 | 271 | 93 01 446 0 | INSTALACAO LIMPADOR TRA |
| MANGUEIRA | 7090734 | 3 | 1 | 484 | 97 38 250 | CARCACA DO SEPARADOR DE |
| MANGUEIRA | 93015521 | 20 | 1 | 156 | 93 01 552 0 | RADIADOR DE AR MKL |
| MANGUEIRA 10,5X3400 | 11340496 | 30 | 1 | 165 | 11 39 023 0 | CONDENSADOR DO AR-COND |
| MANGUEIRA 10X2600 | 7027477 | 120 | 1 | 242 | 93 02 191 5 | SISTEMA DE DIRECAO HIDRA |
| MANGUEIRA 10X410 | 11008084 | 190 | 1 | 236 | 93 01 552 5 | CONTROLE |
| MANGUEIRA 10X4300 | 11006951 | 300 | 1 | 329 | 93 01 275 4 | HIDRÁULICA DO TRABALHO |
| MANGUEIRA 10X900 | 10037116 | 140 | 1 | 236 | 93 01 552 5 | CONTROLE |
| MANGUEIRA 12,7X3300 | 11450794 | 50 | 1 | 165 | 11 39 023 0 | CONDENSADOR DO AR-COND |
| MANGUEIRA 12X1100 | 10000472 | 70 | 2 | 240 | 93 01 275 0 | SISTEMA DE DIRECAO HIDRA |
| MANGUEIRA 12X1700 | 11652618 | 320 | 1 | 348 | 93 02 765 2 | SISTEMA HIDRAULICO TRANS |
| MANGUEIRA 12X2200 | 5617291 | 20 | 1 | 169 | 93 01 496 9 | EQUIPAMENTO REVERSÃO V |
| MANGUEIRA 12X2200 | 5618382 | 310 | 1 | 348 | 93 02 765 2 | SISTEMA HIDRAULICO TRANS |
| MANGUEIRA 12X850 | 10428324 | 240 | 1 | 287 | 93 01 384 7 | BLOCO DE FREIO COMPACTO |
| MANGUEIRA 12X965 | 7619676 | 230 | 1 | 287 | 93 01 384 7 | BLOCO DE FREIO COMPACTO |
| MANGUEIRA 16X1100 | 11111066 | 110 | 2 | 242 | 93 02 191 5 | SISTEMA DE DIRECAO HIDRA |
| MANGUEIRA 16X1150 | 10301562 | 20 | 1 | 141 | 93 02 080 6 | MONT.CILINDRO DE BASCULA |
| MANGUEIRA 16X1200 | 10217947 | 30 | 1 | 141 | 93 02 080 6 | MONT.CILINDRO DE BASCULA |
| MANGUEIRA 16X1850 | 10217546 | 50 | 1 | 207 | 93 01 242 7 | SISTEMA DE FREIO HIDRAUL |
| MANGUEIRA 16X1950 | 10411395 | 340 | 2 | 330 | 93 01 275 4 | HIDRÁULICA DO TRABALHO |
| MANGUEIRA 16X3600 | 10471131 | 290 | 1 | 329 | 93 01 275 4 | HIDRÁULICA DO TRABALHO |
| MANGUEIRA 16X400 | 7008048 | 100 | 1 | 139 | 93 02 412 8 | CILINDRO BASCULANTE |
| MANGUEIRA 16X500 | 5619020 | 300 | 1 | 348 | 93 02 765 2 | SISTEMA HIDRAULICO TRANS |
| MANGUEIRA 16X500 | 7401933 | 90 | 1 | 139 | 93 02 412 8 | CILINDRO BASCULANTE |
| MANGUEIRA 16X700 | 10217842 | 350 | 1 | 330 | 93 01 275 4 | HIDRÁULICA DO TRABALHO |
| MANGUEIRA 16X850 | 5617107 | 370 | 1 | 330 | 93 01 275 4 | HIDRÁULICA DO TRABALHO |
| MANGUEIRA 16X900 | 5618699 | 130 | 1 | 167 | 93 02 202 4 | EQUIPAMENTO REVERSÃO VE |
| MANGUEIRA 16X950 | 12204003 | 80 | 2 | 134 | 93 02 080 7 | CILINDRO DE ELEVAÇÃO MON |
| MANGUEIRA 16X980 | 7619072 | 360 | 2 | 330 | 93 01 275 4 | HIDRÁULICA DO TRABALHO |
| MANGUEIRA 19 | 7005660 | 110 | 1 | 433 | 11 39 393 7 | FERRAMENTA ESPECIAL GE |
| MANGUEIRA 20X2000 | 10015541 | 30 | 1 | 169 | 93 01 496 9 | EQUIPAMENTO REVERSÃO V |
| MANGUEIRA 20X2300 | 11111065 | 90 | 1 | 240 | 93 01 275 0 | SISTEMA DE DIRECAO HIDRA |
| MANGUEIRA 20X2400 | 10430273 | 270 | 1 | 348 | 93 02 765 2 | SISTEMA HIDRAULICO TRANS |
| MANGUEIRA 20X2600 | 11066695 | 20 | 1 | 244 | 93 01 922 0 | BOMBA |
| MANGUEIRA 25X1100 | 5602797 | 120 | 1 | 162 | 93 01 248 1 | RADIADOR DE ÓLEO |
| MANGUEIRA 25X1400 | 11644564 | 170 | 2 | 346 | 93 02 765 2 | SISTEMA HIDRAULICO TRANS |
| MANGUEIRA 25X2130 | 11003670 | 180 | 1 | 346 | 93 02 765 2 | SISTEMA HIDRAULICO TRANS |
| MANGUEIRA 25X2150 | 11006954 | 340 | 1 | 348 | 93 02 765 2 | SISTEMA HIDRAULICO TRANS |
| MANGUEIRA 25X2200 | 10101393 | 330 | 1 | 348 | 93 02 765 2 | SISTEMA HIDRAULICO TRANS |
| MANGUEIRA 25X2250 | 11003673 | 190 | 1 | 346 | 93 02 765 2 | SISTEMA HIDRAULICO TRANS |
| MANGUEIRA 25X4150 | 11006572 | 160 | 1 | 328 | 93 01 275 4 | HIDRÁULICA DO TRABALHO |
| MANGUEIRA 25X550 | 10428701 | 130 | 1 | 162 | 93 01 248 1 | RADIADOR DE ÓLEO |
| MANGUEIRA 25X550 | 11006702 | 510 | 1 | 341 | 93 01 922 5 | TANQUE HIDRAULICO INSTA |
| MANGUEIRA 25X800 | 10000560 | 110 | 1 | 162 | 93 01 248 1 | RADIADOR DE ÓLEO |
| MANGUEIRA 32X100 | 11213727 | 110 | 1 | 339 | 93 01 922 5 | TANQUE HIDRAULICO INSTA |
| MANGUEIRA 32X1050 | 11006712 | 500 | 1 | 341 | 93 01 922 5 | TANQUE HIDRAULICO INSTA |
| MANGUEIRA 32X1450 | 11003672 | 250 | 1 | 348 | 93 02 765 2 | SISTEMA HIDRAULICO TRANS |
| MANGUEIRA 32X2130 | 10302951 | 150 | 1 | 328 | 93 01 275 4 | HIDRÁULICA DO TRABALHO |
| MANGUEIRA 4X1000 | 7619487 | 60 | 1 | 205 | 93 01 376 0 | LUBRIFICACAO CENTRALIZAD |
| MANGUEIRA 4X1600 | 7008114 | 50 | 1 | 205 | 93 01 376 0 | LUBRIFICACAO CENTRALIZAD |
| MANGUEIRA 50X1370 | 11003671 | 100 | 1 | 328 | 93 01 275 4 | HIDRÁULICA DO TRABALHO |
| MANGUEIRA 5X2000 | 7008886 | 70 | 2 | 205 | 93 01 376 0 | LUBRIFICACAO CENTRALIZAD |
| MANGUEIRA 5X2600 | 11006576 | 20 | 1 | 207 | 93 01 242 7 | SISTEMA DE FREIO HIDRAUL |
| MANGUEIRA 5X500 | 7622473 | 140 | 1 | 207 | 93 01 242 7 | SISTEMA DE FREIO HIDRAUL |
| MANGUEIRA 6X2400 | 11006573 | 30 | 1 | 207 | 93 01 242 7 | SISTEMA DE FREIO HIDRAUL |
| MANGUEIRA 6X2800 | 11006574 | 40 | 1 | 207 | 93 01 242 7 | SISTEMA DE FREIO HIDRAUL |
| MANGUEIRA 8X1000 | 11113152 | 140 | 1 | 164 | 93 02 657 8 | CONDENSADOR DO AR-CONDI |
| MANGUEIRA 8X2200 | 7017282 | 70 | 1 | 207 | 93 01 242 7 | SISTEMA DE FREIO HIDRAUL |
| MANGUEIRA 8X2300 | 7617573 | 280 | 1 | 348 | 93 02 765 2 | SISTEMA HIDRAULICO TRANS |
| MANGUEIRA 8X250 | 7621245 | 180 | 1 | 236 | 93 01 552 5 | CONTROLE |

| Designação | Artigo | Item | Quanti | Página | Módulo | Designação |
|---|---|---|---|---|---|---|
| MANGUEIRA 8X2700 | 7620955 | 140 | 1 | 328 | 93 01 275 4 | HIDRÁULICA DO TRABALHO |
| MANGUEIRA 8X2700 | 7620955 | 330 | 1 | 329 | 93 01 275 4 | HIDRÁULICA DO TRABALHO |
| MANGUEIRA 8X2800 | 7620954 | 270 | 4 | 329 | 93 01 275 4 | HIDRÁULICA DO TRABALHO |
| MANGUEIRA 8X2900 | 11113184 | 40 | 1 | 165 | 11 39 023 0 | CONDENSADOR DO AR-COND |
| MANGUEIRA 8X3950 | 10323432 | 60 | 1 | 207 | 93 01 242 7 | SISTEMA DE FREIO HIDRAUL |
| MANGUEIRA AR | 93012444 | 70 | 1 | 174 | 93 01 530 3 | INSTALAÇÃO FILTRO DE AR |
| MANGUEIRA DA ÁGUA CONDE | 10651479 | 55 | 1 | 397 | 11 83 865 0 | SISTEMA DE CALEFAÇÃO |
| MANGUEIRA DE AR | 11389508 | 40 | 1 | 174 | 93 01 530 3 | INSTALAÇÃO FILTRO DE AR |
| MANGUEIRA DE AR | 11698459 | 90 | 1.1 | 322 | 93 01 524 4 | TUBULAÇÃO DE AR LUFTVER |
| MANGUEIRA DE AR | 11698459 | 260 | 0.3 | 323 | 93 01 524 4 | TUBULAÇÃO DE AR LUFTVER |
| MANGUEIRA DE AR 45 | 7623812 | 70 | 0.2 | 322 | 93 01 524 4 | TUBULAÇÃO DE AR LUFTVER |
| MANGUEIRA DE AR 45 | 7623812 | 140 | 0.2 | 322 | 93 01 524 4 | TUBULAÇÃO DE AR LUFTVER |
| MANGUEIRA DE AR 45 | 7623812 | 200 | 0.4 | 322 | 93 01 524 4 | TUBULAÇÃO DE AR LUFTVER |
| MANGUEIRA DE AR 45 | 7623812 | 242 | 0.6 | 322 | 93 01 524 4 | TUBULAÇÃO DE AR LUFTVER |
| MANGUEIRA DE AR 45 | 7623812 | 243 | 0.4 | 322 | 93 01 524 4 | TUBULAÇÃO DE AR LUFTVER |
| MANGUEIRA DE AR 50 | 11067761 | 110 | 0.19 | 322 | 93 01 524 4 | TUBULAÇÃO DE AR LUFTVER |
| MANGUEIRA DE AR 60 | 10041206 | 160 | 1.32 | 322 | 93 01 524 4 | TUBULAÇÃO DE AR LUFTVER |
| MANGUEIRA DE AR 60 | 10041206 | 190 | 1.07 | 322 | 93 01 524 4 | TUBULAÇÃO DE AR LUFTVER |
| MANGUEIRA DE AR 60 | 10041206 | 210 | 1.52 | 322 | 93 01 524 4 | TUBULAÇÃO DE AR LUFTVER |
| MANGUEIRA DE AR 60 | 10041206 | 220 | 0.77 | 322 | 93 01 524 4 | TUBULAÇÃO DE AR LUFTVER |
| MANGUEIRA DE COMANDO 8 | 7003723 | 150 | 1 | 236 | 93 01 552 5 | CONTROLE |
| MANGUEIRA DE COMANDO 8 | 7402479 | 160 | 1 | 236 | 93 01 552 5 | CONTROLE |
| MANGUEIRA DE COMANDO 8 | 7402835 | 150 | 1 | 168 | 93 02 202 5 | EQUIPAMENTO REVERSÃO VE |
| MANGUEIRA DE COMANDO 8 | 5607821 | 310 | 1 | 329 | 93 01 275 4 | HIDRÁULICA DO TRABALHO |
| MANGUEIRA DE COMANDO 8X | 7402576 | 160 | 1 | 365 | 93 01 275 2 | BLOCO COMANDO MONTAG |
| MANGUEIRA DE COMANDO 8X | 7005047 | 320 | 1 | 329 | 93 01 275 4 | HIDRÁULICA DO TRABALHO |
| MANGUEIRA DE COMANDO 8X | 7008085 | 290 | 1 | 348 | 93 02 765 2 | SISTEMA HIDRAULICO TRANS |
| MANGUEIRA DE COMANDO 8X | 5604981 | 170 | 1 | 236 | 93 01 552 5 | CONTROLE |
| MANGUEIRA DE COMBUSTÍVE | 4635297 | 50 | 1.9 | 159 | 12 80 268 6 | RADIADOR DE ÁGUA |
| MANGUEIRA DE COMBUSTÍVE | 4635297 | 60 | 1.1 | 160 | 93 01 551 8 | RADIADOR DE ÁGUA MKL |
| MANGUEIRA DE COMBUSTÍVE | 4635297 | 20 | 3.5 | 414 | 93 01 239 1 | TANQUE DE COMBUSTIVEL IN |
| MANGUEIRA DE COMBUSTÍVE | 4635297 | 30 | 3 | 414 | 93 01 239 1 | TANQUE DE COMBUSTIVEL IN |
| MANGUEIRA DE COMBUSTÍVE | 4635297 | 35 | 2.5 | 414 | 93 01 239 1 | TANQUE DE COMBUSTIVEL IN |
| MANGUEIRA DE COMBUSTÍVE | 4635297 | 80 | 2 | 414 | 93 01 239 1 | TANQUE DE COMBUSTIVEL IN |
| MANGUEIRA DE COMBUSTÍVE | 4635297 | 90 | 0.5 | 418 | 93 01 913 7 | MONT DO PRÉ FILTRO DE CO |
| MANGUEIRA DE MEDIÇÃO DN2 | 7002475 | 90 | 1 | 433 | 11 39 393 7 | FERRAMENTA ESPECIAL GE |
| MANGUEIRA DE MEDIÇÃO DN2 | 7009134 | 100 | 1 | 433 | 11 39 393 7 | FERRAMENTA ESPECIAL GE |
| MANGUEIRA DE PROTECAO | 10015501 | 60 | 0.74 | 296 | 99 68 656 | CHICOTE ELETRICO DA MAN |
| MANGUEIRA DE ÁGUA | 10330588 | 45 | 1 | 397 | 11 83 865 0 | SISTEMA DE CALEFAÇÃO |
| MANGUEIRA DE ÁGUA | 10330589 | 46 | 1 | 397 | 11 83 865 0 | SISTEMA DE CALEFAÇÃO |
| MANGUEIRA DE ÁGUA | 11389514 | 20 | 1 | 160 | 93 01 551 8 | RADIADOR DE ÁGUA MKL |
| MANGUEIRA DE ÁGUA | 93012471 | 30 | 1 | 160 | 93 01 551 8 | RADIADOR DE ÁGUA MKL |
| MANGUEIRA DN8X1000 | 10475175 | 100 | 0.5 | 418 | 93 01 913 7 | MONT DO PRÉ FILTRO DE CO |
| MANGUEIRA HID. ESCOAMEN | 7402658 | 30 | 1 | 431 | 12 40 355 0 | KIT DE FERRAMENTAS |
| MANGUEIRA HID. ESCOAMEN | 7402658 | 110 | 1 | 433 | 11 39 393 7 | FERRAMENTA ESPECIAL GE |
| MANGUEIRA HIDRAULICA | 7091053 | 13 | 1 | 479 | 11 65 725 0 | TURBOCOMPRESSOR |
| MANGUEIRA L=1500 | 7027553 | 40 | 1 | 437 | 11 39 394 2 | FERRAMENTA ESPECIAL AR |
| MANGUEIRA L=1500 | 7027554 | 50 | 1 | 437 | 11 39 394 2 | FERRAMENTA ESPECIAL AR |
| MANGUEIRA L=1500 | 7027555 | 60 | 1 | 437 | 11 39 394 2 | FERRAMENTA ESPECIAL AR |
| MANGUEIRA MANNDUESE | 93017426 | 240 | 1 | 322 | 93 01 524 4 | TUBULAÇÃO DE AR LUFTVER |
| MANTA DE ISOLAMENTO CAP | 8924415 | 40 | 1 | 393 | 93 01 254 1 | TAMPA |
| MANÍPULO | 11826334 | 130 | 1 | 285 | 93 01 069 1 | DIRECAO |
| MANÍPULO | 11826334 | 2 | 1 | 441 | 11 82 559 7 | VOLANTE DE DIRECAO |
| MANÔMETRO G1/2B 0/40 bar | 7361288 | 50 | 1 | 433 | 11 39 393 7 | FERRAMENTA ESPECIAL GE |
| MANÔMETRO G1/2B 0/600 bar | 5002866 | 70 | 1 | 433 | 11 39 393 7 | FERRAMENTA ESPECIAL GE |
| MANÔMETRO G1/4B 0/250 bar | 5002932 | 60 | 1 | 433 | 11 39 393 7 | FERRAMENTA ESPECIAL GE |
| MARCO DA PORTA ESQUERD | 93014266 | 20 | 1 | 260 | 93 03 054 5 | CABINE PORTA ES. |
| MARTELO DE EMERGENCIA | 10411605 | 36 | 1 | 281 | 93 01 440 7 | KIT DE PEÇAS PARA MONTA |
| MATERIAL DE SERVIÇO | 999900000 | 60 | 1 | 9 | 13 56 -00 0 | CARREGADORA DE RODAS |
| MAÇANETA COM BOTÃO DE | 11081829 | 100 | 1 | 260 | 93 03 054 5 | CABINE PORTA ES. |

| Designação | Artigo | Item | Quanti | Página | Módulo | Designação |
|---|---|---|---|---|---|---|
| MAÇANETA COM BOTÃO DE | 7623433 | 140 | 1 | 379 | 93 01 241 4 | CAPOTA KUNSTSTOFF |
| MECAN.RETORNO AUTOM.DA | 93013795 | 10 | 1 | 132 | 93 01 380 7 | MECAN.RETORNO AUTOM.DA |
| MECAN.RETORNO AUTOM.DA | 93013807 | 30 | 1 | 28 | 90 31 000 03 | GUIA DE FUNDO DE CAÇAMB |
| MECANISMO DE ACIONAMENT | 10424702 | 1 | 1 | 179 | 11 63 189 8 | BOMBA DE REGULAGEM |
| MECANISMO DE ACIONAMENT | 11631887 | 1 | 1 | 186 | 11 63 189 6 | BOMBA DE REGULAGEM |
| MECANISMO DE ACIONAMENT | 11631903 | 3 | 1 | 187 | 11 63 188 7 | MECANISMO DE ACIONAMENT |
| MECANISMO DE ACIONAMENT | 11643359 | 2 | 1 | 352 | 10 81 457 6 | MOTOR DE REGULAGEM |
| MECANISMO DE ACIONAMENT | 11643366 | 1 | 1 | 354 | 11 64 335 9 | MECANISMO DE ACIONAMENT |
| MECANISMO DE ACIONAMENT | 11643393 | 2 | 1 | 351 | 10 81 457 5 | MOTOR DE REGULAGEM |
| MECANISMO DE ACIONAMENT | 11643398 | 1 | 1 | 356 | 11 64 339 3 | MECANISMO DE ACIONAMENT |
| MEDIDOR DE ALTURA | 7090370 | 100 | 1 | 434 | 11 39 393 9 | FERRAMENTA ESP.MOTOR DI |
| MEIA ABRAÇADEIRA | 8923926 | 30 | 2 | 328 | 93 01 275 4 | HIDRÁULICA DO TRABALHO |
| MEIA ABRAÇADEIRA 44 43-38 | 93012578 | 200 | 2 | 346 | 93 02 765 2 | SISTEMA HIDRAULICO TRANS |
| MEIO FLANGE SAE 2 1/2" FLAC | 5602640 | 110 | 2 | 328 | 93 01 275 4 | HIDRÁULICA DO TRABALHO |
| MEIO FLANGE SAE1 1/4" COD | 10286361 | 140 | 4 | 346 | 93 02 765 2 | SISTEMA HIDRAULICO TRANS |
| MEIO FLANGE SAE1" CODE62 | 10286360 | 170 | 2 | 328 | 93 01 275 4 | HIDRÁULICA DO TRABALHO |
| MEIO FLANGE SAE1" CODE62 | 10286360 | 161 | 4 | 346 | 93 02 765 2 | SISTEMA HIDRAULICO TRANS |
| MEIO FLANGE SAE3/4 CODE6 | 10286359 | 60 | 4 | 139 | 93 02 412 8 | CILINDRO BASCULANTE |
| MEIO FLANGE SAE3/4 CODE6 | 10286359 | 400 | 8 | 330 | 93 01 275 4 | HIDRÁULICA DO TRABALHO |
| MEIO FLANGE SAE3/4 CODE6 | 10286359 | 110 | 4 | 346 | 93 02 765 2 | SISTEMA HIDRAULICO TRANS |
| MODULO DE CONTROLE | 11631892 | 5 | 1 | 186 | 11 63 189 6 | BOMBA DE REGULAGEM |
| MODULO ELETRÔNICO LIDAT/ | 10889017 | 20 | 1 | 297 | 12 80 349 4 | |
| MOLA | 10411141 | 44 | 4 | 226 | 12 26 027 9 | REDUTOR DE DISTRIBUIÇÃO |
| MOLA | 10411144 | 47 | 2 | 226 | 12 26 027 9 | REDUTOR DE DISTRIBUIÇÃO |
| MOLA | 10411157 | 34 | 4 | 226 | 12 26 027 9 | REDUTOR DE DISTRIBUIÇÃO |
| MOLA | 10411512 | 294 | 1 | 368 | 10 67 593 7 | BLOCO DE COMANDO |
| MOLA | 12208310 | 6 | 6 | 234 | 12 23 311 8 | FREIO |
| MOLA | 12228422 | 24 | 2 | 292 | 12 20 065 0 | PEDAL |
| MOLA | 7090014 | 11 | 3 | 470 | 11 65 723 6 | BALANCIM |
| MOLA | 7090024 | 15 | 8 | 488 | 70 91 097 | CABEÇOTE CILÍNDRICO |
| MOLA A GÁS | 10038735 | 8 | 1 | 248 | 11 69 981 7 | COLUNA DE DIREÇÃO |
| MOLA A GÁS | 11645291 | 30 | 1 | 263 | 93 03 054 4 | JANELA BASCULANTE DIREIT |
| MOLA DE DISCO | 10291853 | 230 | 6 | 208 | 57 16 765 | PINÇA DE DESLIZE |
| MOLA DE PRESSÃO | 10217532 | 7 | 1 | 362 | 11 64 339 5 | ELEMENTO DE CONTROLE |
| MOLA DE PRESSÃO | 10282631 | 13 | 1 | 361 | 11 64 336 1 | ELEMENTO DE CONTROLE |
| MOLA DE PRESSÃO | 10411514 | 122 | 1 | 367 | 10 67 593 7 | BLOCO DE COMANDO |
| MOLA DE PRESSÃO | 10424781 | 5 | 1 | 197 | 10 00 066 0 | ELEMENTO REGULADOR |
| MOLA DE PRESSÃO | 11490264 | 12 | 1 | 198 | 11 49 022 6 | VÁLVULA DE CONTROLE |
| MOLA DE PRESSÃO | 7022130 | 7 | 1 | 361 | 11 64 336 1 | ELEMENTO DE CONTROLE |
| MOLA DE PRESSÃO | 7023657 | 4 | 1 | 196 | 70 26 841 | RECEPIENTE DE MEDIÇÃO |
| MOLA DE PRESSÃO | 7023668 | 3 | 1 | 199 | 70 23 888 | DISPOSITIVO AJUSTE HIDRÁ |
| MOLA DE PRESSÃO | 7023679 | 6 | 1 | 197 | 10 00 066 0 | ELEMENTO REGULADOR |
| MOLA DE PRESSÃO | 7023915 | 3 | 1 | 194 | 70 23 887 | DISPOSITIVO AJUSTE HIDRÁ |
| MOLA DE PRESSÃO | 7024074 | 9 | 1 | 362 | 11 64 339 5 | ELEMENTO DE CONTROLE |
| MOLA DE PRESSÃO | 7025449 | 9 | 1 | 361 | 11 64 336 1 | ELEMENTO DE CONTROLE |
| MOLA DE PRESSÃO | 7025730 | 8 | 1 | 362 | 11 64 339 5 | ELEMENTO DE CONTROLE |
| MOLA DE PRESSÃO | 7618947 | 8 | 6 | 234 | 12 23 311 8 | FREIO |
| MOLA DE PRESSÃO | 7624415 | 292 | 4 | 368 | 10 67 593 7 | BLOCO DE COMANDO |
| MOLA DE PRESSÃO 0,8X11,8X | 10000649 | 4 | 1 | 196 | 70 26 841 | RECEPIENTE DE MEDIÇÃO |
| MOLA DE PRESSÃO 1,1X12,1 | 10000650 | 4 | 1 | 196 | 70 26 841 | RECEPIENTE DE MEDIÇÃO |
| MOLA DE PRESSÃO 1,5X10,9 | 10000647 | 6 | 1 | 195 | 10 00 066 1 | ELEMENTO REGULADOR |
| MOLA DE PRESSÃO 1X12X12, | 10000648 | 4 | 1 | 196 | 70 26 841 | RECEPIENTE DE MEDIÇÃO |
| MOLA DE PRESSÃO 1X12X14, | 10000651 | 4 | 1 | 196 | 70 26 841 | RECEPIENTE DE MEDIÇÃO |
| MOLA DE PRESSÃO 2,6X12X2 | 10000646 | 5 | 1 | 195 | 10 00 066 1 | ELEMENTO REGULADOR |
| MOLA DE PRESSÃO 3X12,7X2 | 11690615 | 4 | 1 | 201 | 11 49 023 3 | VÁLVULA LIMITADORA DE PR |
| MOLA DE PRESSÃO DE GÁS | 12222746 | 150 | 2 | 383 | 93 01 242 6 | PEÇAS DE MONTAGEM CAPÔ |
| MOLA DE PRESSÃO DE GÁS | 12222752 | 30 | 1 | 391 | 93 01 239 2 | REVESTIMENTO DO RADIADO |
| MOLA DE TORÇÃO | 7027779 | 37 | 1 | 276 | 10 49 281 5 | PARTE SUPERIOR DE ASSENT |
| MOLA DE TRAÇÃO | 10492438 | 34 | 2 | 278 | 10 49 279 9 | SUSPENSAO MSG85 |
| MOLA DE TRAÇÃO | 11002927 | 16 | 2 | 278 | 10 49 279 9 | SUSPENSAO MSG85 |

| Designação | Artigo | Item | Quanti | Página | Módulo | Designação |
|---|---|---|---|---|---|---|
| MOLA DE TRAÇÃO | 7005897 | 49 | 1 | 278 | 10 49 279 9 | SUSPENSAO MSG85 |
| MOLA DE TRAÇÃO | 7027792 | 72 | 1 | 276 | 10 49 281 5 | PARTE SUPERIOR DE ASSENT |
| MOLA DO PEDAL | 10038736 | 7 | 1 | 248 | 11 69 981 7 | COLUNA DE DIREÇÃO |
| MOLA EM CHAPA ONDULADA | 10467433 | 64 | 1 | 276 | 10 49 281 5 | PARTE SUPERIOR DE ASSENT |
| MOLDURA | 7017567 | 160 | 1 | 307 | 93 01 492 8 | INTERRUPTOR - INSTALAÇÃO |
| MOLDURA | 93012360 | 30 | 1 | 379 | 93 01 241 4 | CAPOTA KUNSTSTOFF |
| MOLDURA DA JANELA | 93014308 | 20 | 1 | 264 | 12 87 621 2 | JANELA BASCULANTE DIREIT |
| MONT DO PRÉ FILTRO DE CO | 11657913 | 41 | 1 | 446 | 11 00 356 9 | MOTOR DIESEL 4045 HF286 1 |
| MONT DO PRÉ FILTRO DE CO | 93019137 | 40 | 1 | 76 | 99 30 000 00 | INSTALACAO DE COMBUSTIVE |
| MONT.CILINDRO DE BASCULA | 93020806 | 90 | 1 | 27 | 90 30 000 02 | CILINDRO HIDRÁULICO |
| MONTAGEM DA MANETE | 93013839 | 10 | 1 | 338 | 93 01 384 2 | MONTAGEM DA MANETE |
| MONTAGEM DA MANETE | 93013842 | 96 | 1 | 53 | 96 60 000 00 | COMANDO |
| MONTAGEM DA MANETE | 93013842 | 10 | 1 | 60 | 97 05 000 00 | PRÉ-CONTROLE EQUIP.TRABA |
| MONTAGEM DO CABEÇOTE D | 11657238 | 31 | 1 | 445 | 11 00 356 9 | MOTOR DIESEL 4045 HF286 1 |
| MONTAGEM DO EIXO CARDA | 93012400 | 40 | 1 | 42 | 94 00 000 00 | EIXOS,EIXOS ARTICUL.,ENGR |
| MONTAGEM DO FILTRO COMB | 11657944 | 17 | 1 | 444 | 11 00 356 9 | MOTOR DIESEL 4045 HF286 1 |
| MONTAGEM DO PÁRA-LAMA | 11109059 | 10 | 1 | 72 | 98 55 000 00 | CAIXA DE RODA |
| MONTAGEM DO PÁRA-LAMA | 11109060 | 10 | 1 | 385 | 11 10 905 9 | MONTAGEM DO PÁRA-LAMA |
| MONTAGEM EM CARCAÇA | 93012442 | 20 | 1 | 404 | 93 01 824 8 | MONTAGEM EM CARCAÇA |
| MONTAGEM EM CARCAÇA | 93018248 | 190 | 1 | 401 | 93 01 404 8 | INSTALACAO ELETRICA |
| MOTOR | 10497954 | 10 | 1 | 151 | 10 49 795 5 | MOTOR |
| MOTOR | 10497955 | 10 | 1 | 31 | 90 51 000 00 | MOTOR |
| MOTOR | 905100000 | 10 | 1 | 30 | 90 50 000 00 | MOTOR, ACIONAM., SIST.COM |
| MOTOR BÁSICO PRÉ MONTAD | 11000719 | 1 | 1 | 467 | 11 65 838 1 | MOTOR BÁSICO PRÉ MONTAD |
| MOTOR BÁSICO PRÉ MONTAD | 11658381 | 26 | 1 | 445 | 11 00 356 9 | MOTOR DIESEL 4045 HF286 1 |
| MOTOR DE PARTIDA | 7091078 | 8 | 1 | 498 | 97 38 252 | MOTOR DE PARTIDA |
| MOTOR DE PARTIDA | 9738252 | 5 | 1 | 457 | 97 38 251 | MOTOR DE PARTIDA - MONTA |
| MOTOR DE PARTIDA - MONTA | 9738251 | 15 | 1 | 444 | 11 00 356 9 | MOTOR DIESEL 4045 HF286 1 |
| MOTOR DE REGULAGEM | 10814575 | 20 | 1 | 350 | 93 01 241 9 | PRE-MONTAGEM MOTOR RE |
| MOTOR DE REGULAGEM | 10814576 | 20 | 1 | 349 | 93 01 241 8 | PRE-MONTAGEM MOTOR RE |
| MOTOR DIESEL 4045 HF286 1 | 11003569 | 20 | 1 | 151 | 10 49 795 5 | MOTOR |
| MOTOR DO LIMPADOR | 11081293 | 20 | 1 | 271 | 93 01 446 0 | INSTALACAO LIMPADOR TRA |
| MOTOR DO LIMPADOR | 12211982 | 20 | 1 | 269 | 93 01 445 9 | INSTALACAO LIMPADOR DIAN |
| MOTOR DO VENTILADOR | 11068125 | 20 | 1 | 167 | 93 02 202 4 | EQUIPAMENTO REVERSÃO VE |
| MOTOR, ACIONAM., SIST.COM | 905000000 | 70 | 1 | 11 | 90 00 000 00 | MÁQ.BÁSICA CARREGADORA |
| MULTÍMETRO | 10018500 | 20 | 1 | 436 | 11 39 394 1 | FERRAMENTA ESPECIAL ELÉC |
| MÁQ.BÁSICA CARREGADORA | 900000000 | 10 | 1 | 9 | 13 56 -00 0 | CARREGADORA DE RODAS |
| MÁQUINA BASE L538 | 1356-000 | 1 | 1 | 7 | . | L538 |
| NIPLE | 7623825 | 70 | 1 | 418 | 93 01 913 7 | MONT DO PRÉ FILTRO DE CO |
| NIPLE DE LUBRIFICACAO CON | 10411118 | 9 | 2 | 228 | 12 24 780 7 | DIFERENCIAL DO EIXO |
| NIPLE DE LUBRIFICAÇÃO AE | 10005440 | 90 | 1 | 130 | 10 49 783 5 | ALAVANCA DE REVERSÃO |
| NIPLE DUPLO | 11009203 | 223 | 4 | 368 | 10 67 593 7 | BLOCO DE COMANDO |
| OLEO DE MOTOR | 900601000 | 20 | 1 | 13 | 90 06 000 02 | |
| OLEO DE MOTOR LIEBHERR L | 10356797 | 20 | 20.5 | 118 | 93 01 636 0 | ABASTECIMENTO COM ÓLEO |
| OLEO DE MOTOR LIEBHERR L | 10326110 | 1000 | 1 | 113 | 10 35 679 7 | OLEO DE MOTOR LIEBHERR L |
| OLEO DE MOTOR LIEBHERR L | 10326112 | 20 | 1 | 113 | 10 35 679 7 | OLEO DE MOTOR LIEBHERR L |
| OLEO DE MOTOR LIEBHERR | 10326111 | 210 | 1 | 113 | 10 35 679 7 | OLEO DE MOTOR LIEBHERR L |
| OLEO DE MOTOR LIEBHERR | 10326113 | 5 | 1 | 113 | 10 35 679 7 | OLEO DE MOTOR LIEBHERR L |
| OLEO PARA CAMBIO E EIXOS | 10285702 | 210 | 1 | 115 | 10 35 682 9 | OLEO PARA CAMBIO E EIXOS |
| OLEO PARA CAMBIO E EIXOS | 10286280 | 1000 | 1 | 115 | 10 35 682 9 | OLEO PARA CAMBIO E EIXOS |
| OLEO PARA CAMBIO E EIXOS | 10330295 | 5 | 1 | 115 | 10 35 682 9 | OLEO PARA CAMBIO E EIXOS |
| OLEO PARA CAMBIO E EIXOS | 10330296 | 20 | 1 | 115 | 10 35 682 9 | OLEO PARA CAMBIO E EIXOS |
| OLEO PARA CAMBIO E EIXOS | 10356829 | 20 | 16.3 | 121 | 93 01 636 7 | ABASTECIMENTO COM ÓLEO |
| OLEO PARA CAMBIO E EIXOS | 10356829 | 20 | 5.2 | 122 | 93 01 636 8 | ABASTECIMENTO COM ÓLEO |
| OLEO PARA CAMBIO E EIXOS | 10356829 | 20 | 15 | 123 | 93 01 636 9 | ABASTECIMENTO COM ÓLEO |
| PAINEL | 93028589 | 20 | 1 | 254 | 11 44 153 4 | REVESTIMENTO INTERNO |
| PAINEL DE INSTRUMENTOS | 12426721 | 70 | 1 | 56 | 96 70 000 00 | INSTALAÇÃO ELÉTRICA |
| PALHETA DO LIMPADOR 500m | 7618647 | 40 | 1 | 271 | 93 01 446 0 | INSTALACAO LIMPADOR TRA |
| PALHETA DO LIMPADOR 800m | 11123232 | 40 | 1 | 269 | 93 01 445 9 | INSTALACAO LIMPADOR DIAN |
| PAR DE MANCAL | 7372249 | 26 | 1 | 185 | 10 42 470 2 | MECANISMO DE ACIONAMENT |

| Designação | Artigo | Item | Quanti | Página | Módulo | Designação |
|---|---|---|---|---|---|---|
| PARA-LAMA DIANTEIRO - MO | 93012395 | 50 | 1 | 69 | 98 50 000 00 | SUBIDAS E REVESTIMENTOS |
| PARA-LAMA L524-L538 | 9841439 | 20 | 2 | 388 | 93 01 239 5 | PARA-LAMA DIANTEIRO - MO |
| PARA-SOL | 12239126 | 20 | 1 | 312 | 93 01 586 1 | PARA-SOL |
| PARA-SOL | 93015861 | 30 | 1 | 48 | 96 00 000 01 | LUZ E VISÃO |
| PARAFUSO | 10100734 | 4 | 1 | 359 | 11 64 336 0 | PLACA DE FECHAMENTO |
| PARAFUSO | 10412001 | 16 | 4 | 450 | 11 65 621 9 | SISTEMA DE INJEÇÃO |
| PARAFUSO | 10441199 | 3 | 36 | 230 | 12 24 780 8 | EIXO DE SAÍDA |
| PARAFUSO | 10441199 | 3 | 36 | 232 | 12 26 027 4 | EIXO DE SAÍDA |
| PARAFUSO | 10441202 | 30 | 4 | 218 | 12 25 028 2 | DIFERENCIAL |
| PARAFUSO | 10441222 | 52 | 2 | 226 | 12 26 027 9 | REDUTOR DE DISTRIBUIÇÃO |
| PARAFUSO | 10441223 | 54 | 2 | 226 | 12 26 027 9 | REDUTOR DE DISTRIBUIÇÃO |
| PARAFUSO | 10441224 | 49 | 25 | 226 | 12 26 027 9 | REDUTOR DE DISTRIBUIÇÃO |
| PARAFUSO | 10441225 | 50 | 14 | 226 | 12 26 027 9 | REDUTOR DE DISTRIBUIÇÃO |
| PARAFUSO | 10441248 | 17 | 6 | 228 | 12 24 780 7 | DIFERENCIAL DO EIXO |
| PARAFUSO | 10490071 | 18 | 2 | 234 | 12 23 311 8 | FREIO |
| PARAFUSO | 10491370 | 19 | 15 | 218 | 12 25 028 2 | DIFERENCIAL |
| PARAFUSO | 10491370 | 12 | 15 | 229 | 12 24 782 1 | DIFERENCIAL |
| PARAFUSO | 10491371 | 27 | 8 | 218 | 12 25 028 2 | DIFERENCIAL |
| PARAFUSO | 10663193 | 93 | 8 | 227 | 12 26 027 9 | REDUTOR DE DISTRIBUIÇÃO |
| PARAFUSO | 11001800 | 10 | 3 | 406 | 10 04 074 1 | LANTERNA TRASEIRA |
| PARAFUSO | 11001800 | 10 | 3 | 407 | 10 04 074 3 | LANTERNA DE RE |
| PARAFUSO | 11005434 | 29 | 8 | 218 | 12 25 028 2 | DIFERENCIAL |
| PARAFUSO | 11009275 | 4 | 1 | 360 | 11 64 339 4 | PLACA DE FECHAMENTO |
| PARAFUSO | 11632076 | 3 | 2 | 453 | 11 65 622 3 | CÁRTER DE ÓLEO |
| PARAFUSO | 12202601 | 69 | 2 | 227 | 12 26 027 9 | REDUTOR DE DISTRIBUIÇÃO |
| PARAFUSO | 12206862 | 55 | 1 | 226 | 12 26 027 9 | REDUTOR DE DISTRIBUIÇÃO |
| PARAFUSO | 12228416 | 7 | 1 | 292 | 12 20 065 0 | PEDAL |
| PARAFUSO | 12228421 | 6 | 2 | 292 | 12 20 065 0 | PEDAL |
| PARAFUSO | 12228423 | 9 | 2 | 292 | 12 20 065 0 | PEDAL |
| PARAFUSO | 7023680 | 8 | 1 | 197 | 10 00 066 0 | ELEMENTO REGULADOR |
| PARAFUSO | 7090040 | 3 | 4 | 447 | 97 38 202 | PECA DE FECHAMENTO |
| PARAFUSO | 7090040 | 14 | 1 | 478 | 97 38 267 | RADIADOR DE ÓLEO |
| PARAFUSO | 7090040 | 8 | 1 | 482 | 11 65 791 7 | FILTRO DE ÓLEO |
| PARAFUSO | 7090040 | 11 | 1 | 490 | 97 38 245 | CARCAÇA DO CABEÇOTE DO |
| PARAFUSO | 7090066 | 1 | 6 | 478 | 97 38 267 | RADIADOR DE ÓLEO |
| PARAFUSO | 7090129 | 4 | 5 | 460 | 97 38 257 | PLACA DE APOIO |
| PARAFUSO | 7090230 | 7 | 1 | 494 | 70 90 001 | CR RECIPIENTE SEPARADOR |
| PARAFUSO | 7090408 | 10 | 2 | 469 | 11 65 723 4 | PISTÃO COM BIELA |
| PARAFUSO | 7090575 | 9 | 1 | 489 | 97 38 242 | TAMPA DA VÁLVULA |
| PARAFUSO CILÍNDRICO | 10356286 | 3 | 2 | 180 | 70 23 645 | TAMPA |
| PARAFUSO CILÍNDRICO | 10424159 | 5 | 4 | 152 | 11 06 812 3 | BOMBA DUPLA DE ENGRENAG |
| PARAFUSO CILÍNDRICO | 10424777 | 50 | 5 | 193 | 10 49 167 4 | REGULADOR |
| PARAFUSO CILÍNDRICO | 10487960 | 8 | 1 | 359 | 11 64 336 0 | PLACA DE FECHAMENTO |
| PARAFUSO CILÍNDRICO | 7016661 | 2 | 4 | 220 | 12 20 687 4 | DIFERENCIAL DO EIXO |
| PARAFUSO CILÍNDRICO | 7016661 | 5 | 4 | 228 | 12 24 780 7 | DIFERENCIAL DO EIXO |
| PARAFUSO CILÍNDRICO | 7022126 | 8 | 1 | 360 | 11 64 339 4 | PLACA DE FECHAMENTO |
| PARAFUSO CILÍNDRICO M10 | 11631929 | 4 | 8 | 190 | 11 63 189 0 | BOMBA DE ENGRENAGEM IN |
| PARAFUSO CILÍNDRICO M10 | 11643369 | 12 | 8 | 359 | 11 64 336 0 | PLACA DE FECHAMENTO |
| PARAFUSO CILÍNDRICO M12 | 11631934 | 11 | 8 | 192 | 11 63 189 3 | FLANGE MANCAL |
| PARAFUSO CILÍNDRICO M20 | 10292066 | 10 | 4 | 184 | 10 81 457 4 | BOMBA TANDEM |
| PARAFUSO CILÍNDRICO M6X2 | 11631930 | 6 | 2 | 190 | 11 63 189 0 | BOMBA DE ENGRENAGEM IN |
| PARAFUSO CILÍNDRICO UN 1 | 11969176 | 100 | 1 | 408 | 93 02 340 5 | BASE PARA FUSÍVEIS |
| PARAFUSO CILÍNDRICO UN 12 | 11969178 | 80 | 4 | 408 | 93 02 340 5 | BASE PARA FUSÍVEIS |
| PARAFUSO DA RODA | 10029222 | 9 | 24 | 230 | 12 24 780 8 | EIXO DE SAÍDA |
| PARAFUSO DA RODA | 10029222 | 9 | 24 | 232 | 12 26 027 4 | EIXO DE SAÍDA |
| PARAFUSO DE AJUSTE | 10411196 | 5 | 6 | 234 | 12 23 311 8 | FREIO |
| PARAFUSO DE AJUSTE | 11645321 | 7 | 6 | 234 | 12 23 311 8 | FREIO |
| PARAFUSO DE DRENAGEM | 7615790 | 14 | 2 | 234 | 12 23 311 8 | FREIO |
| PARAFUSO DE DRENAGEM D | 5004624 | 40 | 1 | 339 | 93 01 922 5 | TANQUE HIDRAULICO INSTA |
| PARAFUSO DE DRENAGEM D | 5004624 | 50 | 1 | 421 | 93 02 846 4 | TANQUE DE COMBUSTÍVEL K |

| Designação | Artigo | Item | Quanti | Página | Módulo | Designação |
|---|---|---|---|---|---|---|
| PARAFUSO DE ESTRANGULA | 7615603 | 10 | 1 | 364 | 11 64 336 2 | TAMPA |
| PARAFUSO DE ESTRANGULA | 7615604 | 11 | 1 | 364 | 11 64 336 2 | TAMPA |
| PARAFUSO DE FECHAMENTO | 10000699 | 21 | 1 | 195 | 10 00 066 1 | ELEMENTO REGULADOR |
| PARAFUSO DE FECHAMENTO | 10000701 | 21 | 1 | 197 | 10 00 066 0 | ELEMENTO REGULADOR |
| PARAFUSO DE FECHAMENTO | 10410015 | 55 | 1 | 193 | 10 49 167 4 | REGULADOR |
| PARAFUSO DE FECHAMENTO | 10410543 | 6 | 2 | 198 | 11 49 022 6 | VÁLVULA DE CONTROLE |
| PARAFUSO DE FECHAMENTO | 10410543 | 16 | 1 | 361 | 11 64 336 1 | ELEMENTO DE CONTROLE |
| PARAFUSO DE FECHAMENTO | 10410543 | 16 | 1 | 362 | 11 64 339 5 | ELEMENTO DE CONTROLE |
| PARAFUSO DE FECHAMENTO | 10411510 | 74 | 3 | 367 | 10 67 593 7 | BLOCO DE COMANDO |
| PARAFUSO DE FECHAMENTO | 10450678 | 3 | 1 | 353 | 11 64 335 8 | CARCAÇA |
| PARAFUSO DE FECHAMENTO | 10450678 | 2 | 1 | 355 | 11 64 339 2 | CARCAÇA |
| PARAFUSO DE FECHAMENTO | 10450678 | 14 | 2 | 360 | 11 64 339 4 | PLACA DE FECHAMENTO |
| PARAFUSO DE FECHAMENTO | 11066824 | 3 | 1 | 355 | 11 64 339 2 | CARCAÇA |
| PARAFUSO DE FECHAMENTO | 11690613 | 1 | 1 | 201 | 11 49 023 3 | VÁLVULA LIMITADORA DE PR |
| PARAFUSO DE FECHAMENTO | 12263812 | 1 | 1 | 197 | 10 00 066 0 | ELEMENTO REGULADOR |
| PARAFUSO DE FECHAMENTO | 7016473 | 10 | 1 | 220 | 12 20 687 4 | DIFERENCIAL DO EIXO |
| PARAFUSO DE FECHAMENTO | 7090256 | 4 | 1 | 452 | 11 65 622 0 | COLETOR DE ADMISSÃO |
| PARAFUSO DE FECHAMENTO | 7090256 | 6 | 3 | 462 | 97 38 339 | CARCAÇA DO TERMOSTATO |
| PARAFUSO DE FECHAMENTO | 7090537 | 31 | 1 | 451 | 11 65 621 9 | SISTEMA DE INJEÇÃO |
| PARAFUSO DE FECHAMENTO | 7090537 | 17 | 1 | 464 | 11 65 623 4 | TAMPA ENGRENAGEM |
| PARAFUSO DE FECHAMENTO | 7090558 | 3 | 1 | 462 | 97 38 339 | CARCAÇA DO TERMOSTATO |
| PARAFUSO DE FECHAMENTO | 7090558 | 1 | 4 | 476 | 11 65 724 8 | TUBULAÇÕES DE COMBUSTÍ |
| PARAFUSO DE FECHAMENTO | 7090558 | 6 | 1 | 478 | 97 38 267 | RADIADOR DE ÓLEO |
| PARAFUSO DE FECHAMENTO | 7368253 | 23 | 170 | 109 | 11 11 347 1 | SELEÇÃO |
| PARAFUSO DE FECHAMENTO | 7368253 | 823 | 68 | 311 | 93 02 318 6 | CHICOTE ELÉTRICO DA CABI |
| PARAFUSO DE FECHAMENTO | 7369951 | 1 | 1 | 195 | 10 00 066 1 | ELEMENTO REGULADOR |
| PARAFUSO DE FECHAMENTO | 7370076 | 24 | 20 | 109 | 11 11 347 1 | SELEÇÃO |
| PARAFUSO DE FECHAMENTO | 7370077 | 22 | 60 | 109 | 11 11 347 1 | SELEÇÃO |
| PARAFUSO DE FECHAMENTO | 7361156 | 110 | 1 | 421 | 93 02 846 4 | TANQUE DE COMBUSTÍVEL K |
| PARAFUSO DE FECHAMENTO | 7002771 | 80 | 1 | 421 | 93 02 846 4 | TANQUE DE COMBUSTÍVEL K |
| PARAFUSO DE FECHAMENTO | 10100423 | 24 | 4 | 179 | 11 63 189 8 | BOMBA DE REGULAGEM |
| PARAFUSO DE FECHAMENTO | 7362674 | 90 | 4 | 205 | 93 01 376 0 | LUBRIFICACAO CENTRALIZAD |
| PARAFUSO DE FECHAMENTO | 10100680 | 19 | 2 | 181 | 70 23 885 | PLACA DE LIGAÇÃO |
| PARAFUSO DE FECHAMENTO | 11067388 | 7 | 2 | 198 | 11 49 022 6 | VÁLVULA DE CONTROLE |
| PARAFUSO DE FECHAMENTO | 10100429 | 40 | 1 | 179 | 11 63 189 8 | BOMBA DE REGULAGEM |
| PARAFUSO DE FECHAMENTO | 7090418 | 3 | 1 | 482 | 11 65 791 7 | FILTRO DE ÓLEO |
| PARAFUSO DE FECHAMENTO | 7090418 | 8 | 1 | 490 | 97 38 245 | CARCAÇA DO CABEÇOTE DO |
| PARAFUSO DE FECHAMENTO | 10041850 | 250 | 1 | 365 | 93 01 275 2 | BLOCO COMANDO MONTAG |
| PARAFUSO DE FECHAMENTO | 11066849 | 2 | 1 | 353 | 11 64 335 8 | CARCAÇA |
| PARAFUSO DE FECHAMENTO | 11066849 | 14 | 2 | 359 | 11 64 336 0 | PLACA DE FECHAMENTO |
| PARAFUSO DE FECHAMENTO | 7090071 | 8 | 2 | 453 | 11 65 622 3 | CÁRTER DE ÓLEO |
| PARAFUSO DE FECHAMENTO | 7090071 | 11 | 1 | 464 | 11 65 623 4 | TAMPA ENGRENAGEM |
| PARAFUSO DE FECHAMENTO | 7090071 | 15 | 1 | 478 | 97 38 267 | RADIADOR DE ÓLEO |
| PARAFUSO DE FECHAMENTO | 7090071 | 14 | 1 | 495 | 97 38 261 | BOMBA DE ÁGUA |
| PARAFUSO DE FECHAMENTO | 10000515 | 27 | 2 | 179 | 11 63 189 8 | BOMBA DE REGULAGEM |
| PARAFUSO DE FECHAMENTO | 10137075 | 13 | 2 | 419 | 70 27 481 | SEPARADOR DE COMBUSTIVE |
| PARAFUSO DE FECHAMENTO | 7090431 | 12 | 2 | 453 | 11 65 622 3 | CÁRTER DE ÓLEO |
| PARAFUSO DE FECHAMENTO | 7090431 | 14 | 1 | 464 | 11 65 623 4 | TAMPA ENGRENAGEM |
| PARAFUSO DE FECHAMENTO | 7623550 | 124 | 1 | 367 | 10 67 593 7 | BLOCO DE COMANDO |
| PARAFUSO DE FECHAMENTO | 7362698 | 100 | 1 | 162 | 93 01 248 1 | RADIADOR DE ÓLEO |
| PARAFUSO DE FECHAMENTO | 7362698 | 160 | 1 | 339 | 93 01 922 5 | TANQUE HIDRAULICO INSTA |
| PARAFUSO DE FECHAMENTO | 10220639 | 20 | 2 | 181 | 70 23 885 | PLACA DE LIGAÇÃO |
| PARAFUSO DE FECHAMENTO | 7027497 | 53 | 1 | 193 | 10 49 167 4 | REGULADOR |
| PARAFUSO DE PRESSÃO | 7621992 | 40 | 1 | 208 | 57 16 765 | PINÇA DE DESLIZE |
| PARAFUSO DE RESPIRO M6X2 | 7412942 | 1 | 1 | 419 | 70 27 481 | SEPARADOR DE COMBUSTIVE |
| PARAFUSO ESCAREADO | 7028586 | 19 | 4 | 230 | 12 24 780 8 | EIXO DE SAÍDA |
| PARAFUSO ESCAREADO | 7028586 | 19 | 4 | 232 | 12 26 027 4 | EIXO DE SAÍDA |
| PARAFUSO ESCAREADO | 7403204 | 10 | 10 | 507 | 10 49 798 7 | CAÇAMBA Z 2500mm 2,7m³ |
| PARAFUSO ESPECIAL M8X35 | 7624490 | 13 | 1 | 248 | 11 69 981 7 | COLUNA DE DIREÇÃO |
| PARAFUSO FECH. DE FILETE | 5616114 | 22 | 5 | 361 | 11 64 336 1 | ELEMENTO DE CONTROLE |

| Designação | Artigo | Item | Quanti | Página | Módulo | Designação |
|---|---|---|---|---|---|---|
| PARAFUSO FECH. DE FILETE | 5616114 | 22 | 2 | 362 | 11 64 339 5 | ELEMENTO DE CONTROLE |
| PARAFUSO FECH. DE FILETE | 7012971 | 23 | 1 | 362 | 11 64 339 5 | ELEMENTO DE CONTROLE |
| PARAFUSO FECH. DE FILETE | 7022127 | 11 | 4 | 181 | 70 23 885 | PLACA DE LIGAÇÃO |
| PARAFUSO FECH. DE FILETE | 7022127 | 52 | 7 | 193 | 10 49 167 4 | REGULADOR |
| PARAFUSO FECH. DE FILETE | 7023694 | 24 | 1 | 193 | 10 49 167 4 | REGULADOR |
| PARAFUSO FECH. DE FILETE | 7023696 | 12 | 1 | 181 | 70 23 885 | PLACA DE LIGAÇÃO |
| PARAFUSO JDS 121 M10X100 | 7090331 | 10 | 1 | 458 | 97 38 293 | ALTERNADOR |
| PARAFUSO JDS 121 M10X50 1 | 7090123 | 5 | 2 | 452 | 11 65 622 0 | COLETOR DE ADMISSÃO |
| PARAFUSO JDS 121 M10X50 1 | 7090123 | 12 | 1 | 462 | 97 38 339 | CARCAÇA DO TERMOSTATO |
| PARAFUSO JDS 121 M10X65 1 | 7090086 | 13 | 1 | 462 | 97 38 339 | CARCAÇA DO TERMOSTATO |
| PARAFUSO JDS 121 M12X50 1 | 7090138 | 7 | 4 | 448 | 97 38 243 | CARCAÇA DO VOLANTE |
| PARAFUSO JDS 121 M8X100 1 | 7090057 | 13 | 2 | 478 | 97 38 267 | RADIADOR DE ÓLEO |
| PARAFUSO JDS 121 M8X40 10. | 7090098 | 20 | 1 | 464 | 11 65 623 4 | TAMPA ENGRENAGEM |
| PARAFUSO JDS 121 M8X60 10. | 7090101 | 21 | 3 | 464 | 11 65 623 4 | TAMPA ENGRENAGEM |
| PARAFUSO JDS 121 M8X60 10. | 7090101 | 7 | 2 | 475 | 11 65 724 4 | SUPORTE |
| PARAFUSO JDS 121 M8X60 10. | 7090101 | 2 | 1 | 483 | 97 38 275 | TENSOR DA CORREIA DO AC |
| PARAFUSO JDS 121 M8X65 10. | 7090051 | 1 | 2 | 471 | 11 65 723 7 | BOMBA DE OLEO |
| PARAFUSO JDS 121 M8X65 10. | 7090051 | 12 | 2 | 478 | 97 38 267 | RADIADOR DE ÓLEO |
| PARAFUSO JDS 121 M8X65 10. | 7090051 | 9 | 5 | 482 | 11 65 791 7 | FILTRO DE ÓLEO |
| PARAFUSO JDS 121 M8X65 10. | 7090051 | 12 | 5 | 490 | 97 38 245 | CARCAÇA DO CABEÇOTE DO |
| PARAFUSO JDS 123 M10X25 1 | 7090236 | 36 | 2 | 451 | 11 65 621 9 | SISTEMA DE INJEÇÃO |
| PARAFUSO JDS 123 M10X25 1 | 7090236 | 1 | 2 | 454 | 97 38 331 | TAMPA DE TERMOSTATO |
| PARAFUSO JDS 123 M10X25 1 | 7090236 | 4 | 2 | 475 | 11 65 724 4 | SUPORTE |
| PARAFUSO JDS 123 M10X25 1 | 7090236 | 11 | 1 | 480 | 10 45 064 4 | COMPRESSOR DO AR-CONDI |
| PARAFUSO JDS 123 M10X25 1 | 7090236 | 2 | 1 | 481 | 11 65 791 3 | MONT DO PRÉ FILTRO DE CO |
| PARAFUSO JDS 123 M10X30 1 | 7090253 | 4 | 3 | 457 | 97 38 251 | MOTOR DE PARTIDA - MONTA |
| PARAFUSO JDS 123 M10X30 1 | 7090253 | 2 | 5 | 475 | 11 65 724 4 | SUPORTE |
| PARAFUSO JDS 123 M10X30 1 | 7090253 | 28 | 2 | 500 | 97 38 274 | CHICOTE DE CABOS ACESSÓ |
| PARAFUSO JDS 123 M10X45 | 10411995 | 5 | 1 | 481 | 11 65 791 3 | MONT DO PRÉ FILTRO DE CO |
| PARAFUSO JDS 123 M6X12 10. | 7090092 | 1 | 3 | 496 | 97 38 036 | POLIA |
| PARAFUSO JDS 123 M6X25 10. | 7090079 | 12 | 5 | 485 | 97 38 260 | CÁRTER DA DIREÇÃO |
| PARAFUSO JDS 123 M6X30 10. | 7090080 | 4 | 8 | 464 | 11 65 623 4 | TAMPA ENGRENAGEM |
| PARAFUSO JDS 123 M6X30 10. | 7090080 | 13 | 3 | 485 | 97 38 260 | CÁRTER DA DIREÇÃO |
| PARAFUSO JDS 123 M8X12 | 7090226 | 5 | 1 | 465 | 11 65 722 9 | EIXO DE COMPENSAÇÃO DE |
| PARAFUSO JDS 123 M8X20 10. | 7090176 | 6 | 6 | 453 | 11 65 622 3 | CÁRTER DE ÓLEO |
| PARAFUSO JDS 123 M8X25 10. | 7090035 | 1 | 2 | 474 | 11 65 724 0 | ENTRADA BOMBA DE ÁGUA |
| PARAFUSO JDS 123 M8X30 10. | 7090326 | 32 | 2 | 451 | 11 65 621 9 | SISTEMA DE INJEÇÃO |
| PARAFUSO JDS 123 M8X30 10. | 7090326 | 5 | 1 | 458 | 97 38 293 | ALTERNADOR |
| PARAFUSO JDS 123 M8X50 10. | 7090114 | 16 | 8 | 464 | 11 65 623 4 | TAMPA ENGRENAGEM |
| PARAFUSO M10X20 | 7090516 | 2 | 4 | 459 | 11 65 794 4 | MONTAGEM DO FILTRO COMB |
| PARAFUSO M10X20 | 7090516 | 11 | 1 | 476 | 11 65 724 8 | TUBULAÇÕES DE COMBUSTÍ |
| PARAFUSO M10X20 | 7090516 | 1 | 2 | 481 | 11 65 791 3 | MONT DO PRÉ FILTRO DE CO |
| PARAFUSO M10X45 | 7091141 | 18 | 2 | 450 | 11 65 621 9 | SISTEMA DE INJEÇÃO |
| PARAFUSO M10X50 | 7090706 | 11 | 1 | 460 | 97 38 257 | PLACA DE APOIO |
| PARAFUSO M10X55 | 12240879 | 10 | 1 | 460 | 97 38 257 | PLACA DE APOIO |
| PARAFUSO M10X80 10.9 | 11002151 | 10 | 1 | 353 | 11 64 335 8 | CARCAÇA |
| PARAFUSO M10X95 | 10650094 | 9 | 1 | 480 | 10 45 064 4 | COMPRESSOR DO AR-CONDI |
| PARAFUSO M12X35 | 7090649 | 3 | 2 | 473 | 11 64 269 9 | TAMPA DO MOTOR |
| PARAFUSO M12X40 | 7090139 | 8 | 8 | 448 | 97 38 243 | CARCAÇA DO VOLANTE |
| PARAFUSO M12X40 | 7090139 | 3 | 1 | 449 | 11 65 621 5 | VOLANTE MONTAGEM EXTER |
| PARAFUSO M12X40 | 7090139 | 7 | 4 | 468 | 97 38 108 | VIRABREQUIM |
| PARAFUSO M6X12 | 7091057 | 3 | 4 | 450 | 11 65 621 9 | SISTEMA DE INJEÇÃO |
| PARAFUSO M6X12 | 7091057 | 1 | 2 | 489 | 97 38 242 | TAMPA DA VÁLVULA |
| PARAFUSO M6X12 | 7091057 | 29 | 1 | 500 | 97 38 274 | CHICOTE DE CABOS ACESSÓ |
| PARAFUSO M8 | 7369959 | 8 | 1 | 195 | 10 00 066 1 | ELEMENTO REGULADOR |
| PARAFUSO M8X16 10.9 | 10425563 | 9 | 22 | 453 | 11 65 622 3 | CÁRTER DE ÓLEO |
| PARAFUSO M8X20 | 11840549 | 501 | 4 | 263 | 93 03 054 4 | JANELA BASCULANTE DIREIT |
| PARAFUSO M8X25 | 7090547 | 5 | 2 | 466 | 11 65 723 0 | BLOCO DO MOTOR |
| PARAFUSO M8X35 | 10650091 | 12 | 1 | 480 | 10 45 064 4 | COMPRESSOR DO AR-CONDI |
| PARAFUSO M8X40 10.9 | 7090406 | 10 | 4 | 465 | 11 65 722 9 | EIXO DE COMPENSAÇÃO DE |

| Designação | Artigo | Item | Quanti | Página | Módulo | Designação |
|---|---|---|---|---|---|---|
| PARAFUSO M8X70 | 7091126 | 24 | 1 | 500 | 97 38 274 | CHICOTE DE CABOS ACESSÓ |
| PARAFUSO M8X80 | 10330639 | 7 | 1 | 209 | 11 06 745 1 | BLOCO DE FREIO COMPACTO |
| PARAFUSO M8X90 | 7090737 | 8 | 3 | 480 | 10 45 064 4 | COMPRESSOR DO AR-CONDI |
| PARAFUSO OCO | 10340771 | 29 | 4 | 477 | 11 65 724 8 | TUBULAÇÕES DE COMBUSTÍ |
| PARAFUSO OCO RECARTILH | 11008523 | 31 | 1 | 281 | 93 01 440 7 | KIT DE PEÇAS PARA MONTA |
| PARAFUSO PRISIONEIRO | 10412136 | 2 | 7 | 460 | 97 38 257 | PLACA DE APOIO |
| PARAFUSO PRISIONEIRO | 10441243 | 34 | 10 | 229 | 12 24 782 1 | DIFERENCIAL |
| PARAFUSO PRISIONEIRO | 12250189 | 22 | 20 | 230 | 12 24 780 8 | EIXO DE SAÍDA |
| PARAFUSO PRISIONEIRO | 12250189 | 22 | 20 | 232 | 12 26 027 4 | EIXO DE SAÍDA |
| PARAFUSO PRISIONEIRO | 7090015 | 2 | 4 | 470 | 11 65 723 6 | BALANCIM |
| PARAFUSO PRISIONEIRO | 7090103 | 3 | 2 | 460 | 97 38 257 | PLACA DE APOIO |
| PARAFUSO SERRILHADO M6 | 10343139 | 91 | 1 | 255 | 11 44 153 4 | REVESTIMENTO INTERNO |
| PARAFUSO SERRILHADO M6 | 10343139 | 60 | 2 | 321 | 93 01 526 9 | CABINE FILTRO |
| PARAFUSO SEXTAVADO | 11101148 | 16 | 10 | 466 | 11 65 723 0 | BLOCO DO MOTOR |
| PARAFUSO SEXTAVADO | 7090640 | 4 | 2 | 461 | 97 38 258 | BOMBA ALIMENTAÇÃO COMB |
| PARAFUSO SEXTAVADO | 7091124 | 21 | 1 | 500 | 97 38 274 | CHICOTE DE CABOS ACESSÓ |
| PARAFUSO SEXTAVADO | 7616783 | 4 | 8 | 225 | 12 26 027 9 | REDUTOR DE DISTRIBUIÇÃO |
| PARAFUSO SEXTAVADO 12,7X | 7090204 | 17 | 16 | 472 | 11 65 723 8 | MONTAGEM DO CABEÇOTE D |
| PARAFUSO SEXTAVADO 12,7X | 11341278 | 15 | 2 | 472 | 11 65 723 8 | MONTAGEM DO CABEÇOTE D |
| PARAFUSO SEXTAVADO EN 16 | 10338091 | 20 | 4 | 390 | 93 01 040 8 | TAMPA |
| PARAFUSO SEXTAVADO EN 16 | 10299566 | 70 | 4 | 393 | 93 01 254 1 | TAMPA |
| PARAFUSO SEXTAVADO JDS 1 | 10411965 | 5 | 1 | 456 | 11 65 622 7 | CORREIA DO ACIONAMENTO |
| PARAFUSO SEXTAVADO M10 | 10355450 | 2 | 4 | 479 | 11 65 725 0 | TURBOCOMPRESSOR |
| PARAFUSO SEXTAVADO M10 | 11645879 | 25 | 4 | 464 | 11 65 623 4 | TAMPA ENGRENAGEM |
| PARAFUSO SEXTAVADO M10 | 10355448 | 1 | 8 | 497 | 97 38 249 | COLETOR DE ESCAPE |
| PARAFUSO SEXTAVADO M10 | 7090943 | 4 | 1 | 483 | 97 38 275 | TENSOR DA CORREIA DO AC |
| PARAFUSO SEXTAVADO M12 | 4002841 | 15 | 20 | 218 | 12 25 028 2 | DIFERENCIAL |
| PARAFUSO SEXTAVADO M12 | 4002841 | 4 | 20 | 229 | 12 24 782 1 | DIFERENCIAL |
| PARAFUSO SEXTAVADO M16X | 10008390 | 200 | 2 | 208 | 57 16 765 | PINÇA DE DESLIZE |
| PARAFUSO SEXTAVADO M20 | 7090634 | 3 | 1 | 487 | 97 38 094 | POLIA |
| PARAFUSO SEXTAVADO M8X1 | 10355141 | 1 | 1 | 450 | 11 65 621 9 | SISTEMA DE INJEÇÃO |
| PARAFUSO SEXTAVADO M8X1 | 10355141 | 18 | 2 | 500 | 97 38 274 | CHICOTE DE CABOS ACESSÓ |
| PARAFUSO SEXTAVADO M8X | 7090045 | 5 | 2 | 479 | 11 65 725 0 | TURBOCOMPRESSOR |
| PAREDE DIVISÓRIA | 93014392 | 20 | 1 | 281 | 93 01 440 7 | KIT DE PEÇAS PARA MONTA |
| PARTE SUPERIOR DE ASSENT | 10492815 | 10 | 1 | 275 | 10 46 750 9 | ASSENTO DO OPERADOR |
| PASSAGEM DE CABO | 10816062 | 80 | 1 | 326 | 10 42 452 1 | MANETE DE COMANDO |
| PASTA DE LUBRIFICAÇÃO | 11419165 | 800 | 1 | 505 | 99 22 997 | MANCAL DA HASTE DO PISTÃ |
| PASTA DE LUBRIFICAÇÃO | 11419165 | 800 | 1 | 506 | 99 51 442 | MANCAL DA HASTE DO PISTÃ |
| PECA DE FECHAMENTO | 9738202 | 2 | 1 | 443 | 11 00 356 9 | MOTOR DIESEL 4045 HF286 1 |
| PECA LATERAL DIREITO "KU | 93012475 | 30 | 1 | 383 | 93 01 242 6 | PEÇAS DE MONTAGEM CAPÔ |
| PECA LATERAL ESQUERDO " | 93012474 | 20 | 1 | 383 | 93 01 242 6 | PEÇAS DE MONTAGEM CAPÔ |
| PECAS DE FIXACAO | 93028552 | 40 | 1 | 29 | 90 40 000 00 | CONJUNTO DOS PNEUS |
| PEDAL | 11642754 | 20 | 1 | 290 | 93 02 046 2 | PEDAL DE ACELERAÇÃO |
| PEDAL | 12200650 | 20 | 1 | 290 | 93 02 046 2 | PEDAL DE ACELERAÇÃO |
| PEDAL | 12200650 | 20 | 1 | 291 | 93 02 046 2 | PEDAL DE ACELERAÇÃO |
| PEDAL | 12228431 | 11 | 1 | 292 | 12 20 065 0 | PEDAL |
| PEDAL | 7623264 | 24 | 1 | 248 | 11 69 981 7 | COLUNA DE DIREÇÃO |
| PEDAL | 93015262 | 100 | 1 | 293 | 93 01 524 7 | CONSOLE COMPL. |
| PEDAL DE ACELERAÇÃO | 93020462 | 30 | 1 | 53 | 96 60 000 00 | COMANDO |
| PEDAL DE ACELERAÇÃO | 93020462 1 | 30 | 1 | 53 | 96 60 000 00 | COMANDO |
| PELICULA ANTI-DERRAPANTE | 8700060 | 70 | 4 | 386 | 11 10 906 0 | MONTAGEM DO PÁRA-LAMA |
| PELICULA ANTI-DERRAPANTE | 11123822 | 200 | 2 | 284 | 93 01 440 7 | KIT DE PEÇAS PARA MONTA |
| PERFIL DE PROTECAO DE CA | 226016702 | 341 | 0.35 | 340 | 93 01 922 5 | TANQUE HIDRAULICO INSTA |
| PERFIL DE VEDACAO 2-5/25X1 | 11342224 | 240 | 6.08 | 380 | 93 01 241 4 | CAPOTA KUNSTSTOFF |
| PERFIL DE VEDACAO 2-5/25X1 | 11342224 | 250 | 2.25 | 380 | 93 01 241 4 | CAPOTA KUNSTSTOFF |
| PERFIL DE VEDAÇÃO | 11840536 | 50 | 2 | 267 | 11 39 244 8 | CONJUNTO DE VIDROS |
| PERFIL DE VEDAÇÃO | 12247198 | 506 | 1 | 263 | 93 03 054 4 | JANELA BASCULANTE DIREIT |
| PERFIL DE VEDAÇÃO 20X20X4 | 11699538 | 50 | 1.06 | 280 | 93 01 553 9 | INSTALACAO DO AR-CONDICI |
| PERFIL U | 7009464 | 28 | 1 | 278 | 10 49 279 9 | SUSPENSAO MSG85 |
| PESO | 7090535 | 9 | 2 | 465 | 11 65 722 9 | EIXO DE COMPENSAÇÃO DE |

| Designação | Artigo | Item | Quanti | Página | Módulo | Designação |
|---|---|---|---|---|---|---|
| PEÇA DE CONEXÃO | 7090084 | 2 | 1 | 474 | 11 65 724 0 | ENTRADA BOMBA DE ÁGUA |
| PEÇA DE LIGAÇÃO | 93022870 | 40 | 1 | 129 | 10 49 787 5 | BRAÇO DE ELEVAÇÃO Z 250 |
| PEÇA DE UNIÃO | 12202598 | 62 | 2 | 227 | 12 26 027 9 | REDUTOR DE DISTRIBUIÇÃO |
| PEÇA DE UNIÃO | 7021101 | 61 | 2 | 227 | 12 26 027 9 | REDUTOR DE DISTRIBUIÇÃO |
| PEÇA FINAL | 6905208 | 180 | 4 | 307 | 93 01 492 8 | INTERRUPTOR - INSTALAÇÃO |
| PEÇA GUIA | 9508662 | 20 | 1 | 131 | 93 01 379 5 | MECAN.RETORNO AUTOM.DA |
| PEÇA INTEMEDIÁRIA | 10491023 | 47 | 2 | 397 | 11 83 865 0 | SISTEMA DE CALEFAÇÃO |
| PEÇA INTEMEDIÁRIA | 6905209 | 170 | 8 | 307 | 93 01 492 8 | INTERRUPTOR - INSTALAÇÃO |
| PEÇAS DE MONTAGEM CAPÔ | 93012426 | 10 | 1 | 71 | 98 52 000 00 | CHAPELEA DO RADIADOR |
| PINHÃO | 12206779 | 2 | 2 | 230 | 12 24 780 8 | EIXO DE SAÍDA |
| PINHÃO | 12206779 | 2 | 2 | 232 | 12 26 027 4 | EIXO DE SAÍDA |
| PINO | 10000723 | 9 | 1 | 195 | 10 00 066 1 | ELEMENTO REGULADOR |
| PINO | 10294526 | 11 | 1 | 248 | 11 69 981 7 | COLUNA DE DIREÇÃO |
| PINO | 10343461 | 9 | 1 | 460 | 97 38 257 | PLACA DE APOIO |
| PINO | 10441228 | 39 | 2 | 226 | 12 26 027 9 | REDUTOR DE DISTRIBUIÇÃO |
| PINO | 10497870 | 90 | 1 | 129 | 10 49 787 5 | BRAÇO DE ELEVAÇÃO Z 250 |
| PINO | 10497872 | 100 | 2 | 129 | 10 49 787 5 | BRAÇO DE ELEVAÇÃO Z 250 |
| PINO | 11494517 | 3 | 1 | 364 | 11 64 336 2 | TAMPA |
| PINO | 12228415 | 1 | 1 | 292 | 12 20 065 0 | PEDAL |
| PINO | 12228430 | 18 | 1 | 292 | 12 20 065 0 | PEDAL |
| PINO 0,5-2,1mm² 16A | 6905970 | 1 | 130 | 108 | 11 11 347 1 | SELEÇÃO |
| PINO 100X310 | 8921440 | 70 | 1 | 129 | 10 49 787 5 | BRAÇO DE ELEVAÇÃO Z 250 |
| PINO 10218846-00 | 10497100 | 60 | 3 | 129 | 10 49 787 5 | BRAÇO DE ELEVAÇÃO Z 250 |
| PINO 40X175 | 11348042 | 40 | 4 | 245 | 11 44 322 6 | CILINDRO DA DIRECAO INSTA |
| PINO 60 | 9840381 | 20 | 1 | 222 | 93 02 200 3 | EIXO TRASEIRO - INSTALAÇÃ |
| PINO 70X185 | 9508678 | 30 | 2 | 135 | 93 01 379 6 | CILINDRO DE ELEVACAO |
| PINO 80X250X205 | 93019642 | 80 | 2 | 129 | 10 49 787 5 | BRAÇO DE ELEVAÇÃO Z 250 |
| PINO 80X250X205 | 93019642 | 20 | 1 | 142 | 93 02 130 8 | PINO CILINDRICO |
| PINO 80X285X240 | 9605441 | 30 | 1 | 139 | 93 02 412 8 | CILINDRO BASCULANTE |
| PINO 90X140X136 | 9616963 | 20 | 2 | 235 | 93 01 240 2 | MANCAL DE DOBRAMENTO |
| PINO 90X42X38 | 93015264 | 110 | 1 | 293 | 93 01 524 7 | CONSOLE COMPL. |
| PINO ARTICULADO | 10475198 | 11 | 4 | 179 | 11 63 189 8 | BOMBA DE REGULAGEM |
| PINO CILINDRICO | 93021308 | 100 | 1 | 27 | 90 30 000 02 | CILINDRO HIDRÁULICO |
| PINO CILÍNDRICO | 10424771 | 13 | 2 | 181 | 70 23 885 | PLACA DE LIGAÇÃO |
| PINO CILÍNDRICO | 10424772 | 14 | 1 | 181 | 70 23 885 | PLACA DE LIGAÇÃO |
| PINO CILÍNDRICO | 11643404 | 13 | 2 | 360 | 11 64 339 4 | PLACA DE FECHAMENTO |
| PINO CILÍNDRICO | 7028611 | 20 | 1 | 361 | 11 64 336 1 | ELEMENTO DE CONTROLE |
| PINO CILÍNDRICO 10M6 | 11490253 | 12 | 2 | 192 | 11 63 189 3 | FLANGE MANCAL |
| PINO CILÍNDRICO 4 | 11100953 | 7 | 1 | 190 | 11 63 189 0 | BOMBA DE ENGRENAGEM IN |
| PINO CILÍNDRICO 4m6 | 4601499 | 20 | 1 | 362 | 11 64 339 5 | ELEMENTO DE CONTROLE |
| PINO CILÍNDRICO 6 | 11100946 | 51 | 2 | 193 | 10 49 167 4 | REGULADOR |
| PINO CILÍNDRICO 8H6 | 11100950 | 13 | 2 | 359 | 11 64 336 0 | PLACA DE FECHAMENTO |
| PINO DE AJUSTE | 10424122 | 3 | 1 | 359 | 11 64 336 0 | PLACA DE FECHAMENTO |
| PINO DE AJUSTE | 7025931 | 3 | 1 | 360 | 11 64 339 4 | PLACA DE FECHAMENTO |
| PINO DE AJUSTE | 7090360 | 190 | 1 | 435 | 11 39 393 9 | FERRAMENTA ESP.MOTOR DI |
| PINO DE AJUSTE 12,7 | 7090198 | 7 | 4 | 466 | 11 65 723 0 | BLOCO DO MOTOR |
| PINO DE AJUSTE 12,7 | 7090198 | 4 | 1 | 468 | 97 38 108 | VIRABREQUIM |
| PINO DE AJUSTE 9,525 | 7090341 | 10 | 1 | 466 | 11 65 723 0 | BLOCO DO MOTOR |
| PINO DE CENTRAGEM | 10000703 | 20 | 1 | 195 | 10 00 066 1 | ELEMENTO REGULADOR |
| PINO DE COMPENSAÇÃO | 11060116 | 24 | 2 | 218 | 12 25 028 2 | DIFERENCIAL |
| PINO DE COMPENSAÇÃO | 11060116 | 11 | 2 | 229 | 12 24 782 1 | DIFERENCIAL |
| PINO DE CONTATO 1,55mm 0, | 10100062 | 391 | 80 | 310 | 93 02 318 6 | CHICOTE ELÉTRICO DA CABI |
| PINO DE DOBRADIÇA | 93014317 | 80 | 1 | 260 | 93 03 054 5 | CABINE PORTA ES. |
| PINO DE DOBRADIÇA | 93014317 | 40 | 2 | 264 | 12 87 621 2 | JANELA BASCULANTE DIREIT |
| PINO DE DOBRADIÇA | 93017159 | 60 | 2 | 260 | 93 03 054 5 | CABINE PORTA ES. |
| PINO DE ENCAIXE | 93015591 | 100 | 1 | 422 | 10 49 793 2 | INSTALAÇÃO DO CONTRAPES |
| PINO DE FECHAMENTO | 10491675 | 11 | 1 | 193 | 10 49 167 4 | REGULADOR |
| PINO DE FECHAMENTO | 10651508 | 17 | 2 | 397 | 11 83 865 0 | SISTEMA DE CALEFAÇÃO |
| PINO DE FECHAMENTO | 7615720 | 120 | 1 | 260 | 93 03 054 5 | CABINE PORTA ES. |
| PINO DE MOLA | 10000653 | 4 | 1 | 195 | 10 00 066 1 | ELEMENTO REGULADOR |

| Designação | Artigo | Item | Quanti | Página | Módulo | Designação |
|---|---|---|---|---|---|---|
| PINO DE MOLA | 10424780 | 3 | 2 | 197 | 10 00 066 0 | ELEMENTO REGULADOR |
| PINO DE MOLA | 7369950 | 3 | 3 | 195 | 10 00 066 1 | ELEMENTO REGULADOR |
| PINO DO PISTÃO 41X77 | 10411849 | 6 | 4 | 469 | 11 65 723 4 | PISTÃO COM BIELA |
| PINO DOBRADIÇO | 6001948 | 699 | 4 | 310 | 93 02 318 6 | CHICOTE ELÉTRICO DA CABI |
| PINO ELÁSTICO 11 | 10343419 | 10 | 2 | 480 | 10 45 064 4 | COMPRESSOR DO AR-CONDI |
| PINO ELÁSTICO 3 | 4002828 | 28 | 2 | 179 | 11 63 189 8 | BOMBA DE REGULAGEM |
| PINO MANCAL | 7023692 | 21 | 1 | 193 | 10 49 167 4 | REGULADOR |
| PINO TRAVA DE COMANDO | 10038738 | 5 | 1 | 248 | 11 69 981 7 | COLUNA DE DIREÇÃO |
| PINÇA DE DESLIZE | 5716765 | 80 | 1 | 207 | 93 01 242 7 | SISTEMA DE FREIO HIDRAUL |
| PISTAO COM VEDACAO | 10288991 | 6 | 1 | 360 | 11 64 339 4 | PLACA DE FECHAMENTO |
| PISTAO DA VALVULA | 7028148 | 2 | 1 | 201 | 11 49 023 3 | VÁLVULA LIMITADORA DE PR |
| PISTAO DE COMANDO | 10000654 | 2 | 1 | 195 | 10 00 066 1 | ELEMENTO REGULADOR |
| PISTAO DE COMANDO | 10000707 | 2 | 1 | 197 | 10 00 066 0 | ELEMENTO REGULADOR |
| PISTAO DE COMANDO | 10115317 | 10 | 1 | 361 | 11 64 336 1 | ELEMENTO DE CONTROLE |
| PISTAO DE COMANDO | 10424135 | 3 | 1 | 361 | 11 64 336 1 | ELEMENTO DE CONTROLE |
| PISTAO DE COMANDO | 11066838 | 3 | 1 | 362 | 11 64 339 5 | ELEMENTO DE CONTROLE |
| PISTAO DE COMANDO | 11490261 | 3 | 1 | 198 | 11 49 022 6 | VÁLVULA DE CONTROLE |
| PISTOLA GRAXA MANUAL CO | 12202218 | 20 | 1 | 431 | 12 40 355 0 | KIT DE FERRAMENTAS |
| PISTÃO | 10410214 | 1 | 1 | 357 | 10 28 899 1 | PISTAO COM VEDACAO |
| PISTÃO | 10410251 | 3 | 1 | 358 | 10 29 451 6 | VÁLVULA DE RETORNO |
| PISTÃO | 10411509 | 72 | 2 | 367 | 10 67 593 7 | BLOCO DE COMANDO |
| PISTÃO | 11213734 | 6 | 1 | 359 | 11 64 336 0 | PLACA DE FECHAMENTO |
| PISTÃO | 11340138 | 9 | 2 | 234 | 12 23 311 8 | FREIO |
| PISTÃO | 11651003 | 41 | 1 | 226 | 12 26 027 9 | REDUTOR DE DISTRIBUIÇÃO |
| PISTÃO | 11690471 | 20 | 1 | 246 | 11 69 946 4 | CILINDRO HIDRÁULICO |
| PISTÃO | 7623553 | 120 | 1 | 367 | 10 67 593 7 | BLOCO DE COMANDO |
| PISTÃO | 9239589 | 12 | 1 | 502 | 99 14 531 | CILINDRO HIDRÁULICO |
| PISTÃO | 9239590 | 1 | 1 | 503 | 92 39 589 | PISTÃO |
| PISTÃO | 9601075 | 12 | 1 | 501 | 94 06 343 8 | CILINDRO HIDRÁULICO |
| PISTÃO | 9601076 | 1 | 1 | 504 | 96 01 075 | PISTÃO |
| PISTÃO COM BIELA | 11657234 | 28 | 1 | 445 | 11 00 356 9 | MOTOR DIESEL 4045 HF286 1 |
| PISTÃO DE AJUSTAMENTO | 10424121 | 2 | 1 | 359 | 11 64 336 0 | PLACA DE FECHAMENTO |
| PISTÃO DE AJUSTAMENTO | 11009274 | 2 | 1 | 360 | 11 64 339 4 | PLACA DE FECHAMENTO |
| PISTÃO DE AJUSTAMENTO | 11631919 | 1 | 1 | 188 | 11 63 188 8 | AJUSTE HIDR. |
| PISTÃO DE AJUSTAMENTO | 7023911 | 1 | 1 | 194 | 70 23 887 | DISPOSITIVO AJUSTE HIDRÁ |
| PLACA | 8924075 | 90 | 4 | 253 | 93 01 434 2 | REVESTIMENTO DIREITO |
| PLACA 6X30X80 | 9608628 | 610 | 1 | 331 | 93 01 275 4 | HIDRÁULICA DO TRABALHO |
| PLACA ADAPTADORA | 10424717 | 46 | 1 | 276 | 10 49 281 5 | PARTE SUPERIOR DE ASSENT |
| PLACA AVISO PROD. LIMP.DE | 9797461 | 110 | 1 | 425 | 93 01 710 0 | DISPOSICAO DAS PLAQUETA |
| PLACA AVISO SAÍDA DE EME | 93511717 | 60 | 1 | 424 | 11 40 852 5 | DISPOSICAO DAS PLAQUETA |
| PLACA BASE | 12233468 | 16 | 1 | 292 | 12 20 065 0 | PEDAL |
| PLACA DE ADVERTÊNCIA/ AVI | 10317809 | 80 | 1 | 424 | 11 40 852 5 | DISPOSICAO DAS PLAQUETA |
| PLACA DE ADVERTÊNCIA/ AVI | 10317811 | 70 | 1 | 424 | 11 40 852 5 | DISPOSICAO DAS PLAQUETA |
| PLACA DE ADVERTÊNCIA/ AVI | 10317812 | 90 | 1 | 424 | 11 40 852 5 | DISPOSICAO DAS PLAQUETA |
| PLACA DE ADVERTÊNCIA/ AV | 638000901 | 60 | 1 | 425 | 93 01 710 0 | DISPOSICAO DAS PLAQUETA |
| PLACA DE ANGULAÇÃO | 10424719 | 12 | 1 | 185 | 10 42 470 2 | MECANISMO DE ACIONAMENT |
| PLACA DE ANGULAÇÃO | 11631902 | 2 | 1 | 187 | 11 63 188 7 | MECANISMO DE ACIONAMENT |
| PLACA DE APOIO | 10354897 | 51 | 1 | 326 | 10 42 452 1 | MANETE DE COMANDO |
| PLACA DE APOIO | 11009197 | 60 | 1 | 367 | 10 67 593 7 | BLOCO DE COMANDO |
| PLACA DE APOIO | 11408401 | 40 | 1 | 422 | 10 49 793 2 | INSTALAÇÃO DO CONTRAPES |
| PLACA DE APOIO | 7090036 | 4 | 1 | 466 | 11 65 723 0 | BLOCO DO MOTOR |
| PLACA DE APOIO | 7090219 | 6 | 1 | 465 | 11 65 722 9 | EIXO DE COMPENSAÇÃO DE |
| PLACA DE APOIO | 7091083 | 1 | 1 | 460 | 97 38 257 | PLACA DE APOIO |
| PLACA DE APOIO | 8929394 | 20 | 1 | 285 | 93 01 069 1 | DIRECAO |
| PLACA DE APOIO | 93023460 | 20 | 2 | 215 | 93 02 200 2 | INSTALAÇÃO DO EIXO DIANTE |
| PLACA DE APOIO | 9738257 | 18 | 1 | 444 | 11 00 356 9 | MOTOR DIESEL 4045 HF286 1 |
| PLACA DE BORRACHA | 7009461 | 29 | 1 | 278 | 10 49 279 9 | SUSPENSAO MSG85 |
| PLACA DE BORRACHA | 7623612 | 105 | 1 | 260 | 93 03 054 5 | CABINE PORTA ES. |
| PLACA DE BORRACHA | 7623613 | 104 | 1 | 260 | 93 03 054 5 | CABINE PORTA ES. |
| PLACA DE CHAPA | 8922904 | 60 | 1 | 287 | 93 01 384 7 | BLOCO DE FREIO COMPACTO |

| Designação | Artigo | Item | Quanti | Página | Módulo | Designação |
|---|---|---|---|---|---|---|
| PLACA DE DESGASTE COM P | 10497018 | 8 | 3 | 507 | 10 49 798 7 | CAÇAMBA Z 2500mm 2,7m³ |
| PLACA DE DESGASTE COM P | 10497019 | 9 | 2 | 507 | 10 49 798 7 | CAÇAMBA Z 2500mm 2,7m³ |
| PLACA DE FECHAMENTO | 11643360 | 3 | 1 | 352 | 10 81 457 6 | MOTOR DE REGULAGEM |
| PLACA DE FECHAMENTO | 11643368 | 1 | 1 | 359 | 11 64 336 0 | PLACA DE FECHAMENTO |
| PLACA DE FECHAMENTO | 11643394 | 3 | 1 | 351 | 10 81 457 5 | MOTOR DE REGULAGEM |
| PLACA DE FECHAMENTO | 11643402 | 1 | 1 | 360 | 11 64 339 4 | PLACA DE FECHAMENTO |
| PLACA DE FIXACAO | 6905892 | 140 | 1 | 401 | 93 01 404 8 | INSTALACAO ELETRICA |
| PLACA DE IDENTIFICAÇÃO | 999010001 | 80 | 1 | 81 | 99 90 000 01 | PLACAS GERAL |
| PLACA DE LIGAÇÃO | 10008159 | 2 | 1 | 181 | 70 23 885 | PLACA DE LIGAÇÃO |
| PLACA DE LIGAÇÃO | 7023885 | 2 | 1 | 179 | 11 63 189 8 | BOMBA DE REGULAGEM |
| PLACA DE RETORNO | 10424797 | 24 | 1 | 185 | 10 42 470 2 | MECANISMO DE ACIONAMENT |
| PLACA DE SUPORTE RELÊ | 93021346 | 100 | 1 | 297 | 12 80 349 4 | |
| PLACA DE VEDACAO | 9845048 | 100 | 2 | 318 | 93 01 605 2 | FAROL DE TRABALHO TRASE |
| PLACA DISTANCIADORA | 93016829 | 60 | 2 | 253 | 93 01 434 2 | REVESTIMENTO DIREITO |
| PLACA DISTANCIADORA | 93021826 | 50 | 1 | 290 | 93 02 046 2 | PEDAL DE ACELERAÇÃO |
| PLACA DISTANCIADORA | 93021826 | 50 | 1 | 291 | 93 02 046 2 | PEDAL DE ACELERAÇÃO |
| PLACA DO ÂNGULO DE GIRO | 0524062 | 60 | 1 | 434 | 11 39 393 9 | FERRAMENTA ESP.MOTOR DI |
| PLACA ESQUERDA | 93015043 | 70 | 1 | 283 | 93 01 440 7 | KIT DE PEÇAS PARA MONTA |
| PLACA GUIA | 10424766 | 2 | 1 | 200 | 10 00 069 1 | CILINDRO |
| PLACA GUIA | 11631905 | 5 | 1 | 187 | 11 63 188 7 | MECANISMO DE ACIONAMENT |
| PLACA INDICAÇÃO-PONTO IÇA | 9402377 | 100 | 3 | 425 | 93 01 710 0 | DISPOSICAO DAS PLAQUETA |
| PLACA INTERMEDIÁRIA | 11067322 | 11 | 1 | 190 | 11 63 189 0 | BOMBA DE ENGRENAGEM IN |
| PLACA LATERAL | 12423906 | 20 | 1 | 304 | 12 42 672 1 | PAINEL DE INSTRUMENTOS |
| PLACA PARA FUSIVEIS E RELE | 11210818 | 190 | 1 | 299 | 93 01 404 9 | ELÉTRICA DA CABINE DO OPE |
| PLACA PARA FUSIVEIS E RELE | 11210818 | 190 | 1 | 302 | 93 01 404 9 | ELÉTRICA DA CABINE DO OPE |
| PLACA PERFURADA | 93013398 | 260 | 1 | 380 | 93 01 241 4 | CAPOTA KUNSTSTOFF |
| PLACA PROTEÇÃO TÉRMICA | 7091058 | 2 | 1 | 489 | 97 38 242 | TAMPA DA VÁLVULA |
| PLACA RECHTS | 9968562 | 40 | 1 | 317 | 99 68 563 | INTERRUPTOR ELÉTRICO |
| PLACAS GERAL | 999000001 | 10 | 1 | 80 | 99 90 000 00 | DISPOSICAO DAS PLAQUETA |
| PLANO DE LUBRIFICACAO | 93016149 | 20 | 1 | 430 | 93 01 673 7 | PLANO DE LUBRIFICACAO |
| PLANO DE LUBRIFICACAO | 93016737 | 10 | 1 | 85 | 99 90 300 01 | PLANO DE LUBRIFICACAO |
| PLANO DE LUBRIFICACAO | 999030001 | 40 | 1 | 81 | 99 90 000 01 | PLACAS GERAL |
| PLAQUETA DE ADVERTENCIA | 9910464 | 130 | 3 | 425 | 93 01 710 0 | DISPOSICAO DAS PLAQUETA |
| PLUG DE FECHAMENTO | 11110744 | 12 | 2 | 234 | 12 23 311 8 | FREIO |
| PLUG DE FECHAMENTO | 11182642 | 17 | 1 | 220 | 12 20 687 4 | DIFERENCIAL DO EIXO |
| PLUG DE FECHAMENTO | 11182642 | 20 | 1 | 228 | 12 24 780 7 | DIFERENCIAL DO EIXO |
| PLUG DE FECHAMENTO | 11642948 | 58 | 3 | 227 | 12 26 027 9 | REDUTOR DE DISTRIBUIÇÃO |
| PLUG DE FECHAMENTO | 11824401 | 30 | 2 | 230 | 12 24 780 8 | EIXO DE SAÍDA |
| PLUG DE FECHAMENTO | 11824401 | 30 | 2 | 233 | 12 26 027 4 | EIXO DE SAÍDA |
| PLUG DE FECHAMENTO | 12206859 | 79 | 1 | 227 | 12 26 027 9 | REDUTOR DE DISTRIBUIÇÃO |
| PLUG DE FECHAMENTO | 12260092 | 96 | 2 | 227 | 12 26 027 9 | REDUTOR DE DISTRIBUIÇÃO |
| PLUG DE FECHAMENTO | 7090002 | 3 | 4 | 489 | 97 38 242 | TAMPA DA VÁLVULA |
| PLUG DE FECHAMENTO | 7090011 | 6 | 2 | 470 | 11 65 723 6 | BALANCIM |
| PLUG DE FECHAMENTO | 7090338 | 8 | 1 | 466 | 11 65 723 0 | BLOCO DO MOTOR |
| PLUG DE FECHAMENTO | 7090532 | 3 | 1 | 486 | 97 38 318 | VARETA MEDID DO NÍVEL DE |
| PLUG DE FECHAMENTO | 7091063 | 4 | 1 | 448 | 97 38 243 | CARCAÇA DO VOLANTE |
| PLUG DE FECHAMENTO | 7619507 | 15 | 2 | 234 | 12 23 311 8 | FREIO |
| PLUG DE RETENÇÃO | 7005908 | 38 | 1 | 278 | 10 49 279 9 | SUSPENSAO MSG85 |
| PLUGUE | 10012889 | 10 | 1 | 344 | 10 22 240 3 | FILTRO DE RESPIRO 2µm |
| PLUGUE | 10037468 | 152 | 13 | 309 | 93 02 318 6 | CHICOTE ELÉTRICO DA CABI |
| PLUGUE | 10037476 | 153 | 2 | 309 | 93 02 318 6 | CHICOTE ELÉTRICO DA CABI |
| PLUGUE | 10354905 | 18 | 1 | 326 | 10 42 452 1 | MANETE DE COMANDO |
| PLUGUE | 260174002 | 177 | 1 | 309 | 93 02 318 6 | CHICOTE ELÉTRICO DA CABI |
| PLUGUE | 5004488 | 180 | 1 | 309 | 93 02 318 6 | CHICOTE ELÉTRICO DA CABI |
| PLUGUE | 6000791 | 159 | 1 | 309 | 93 02 318 6 | CHICOTE ELÉTRICO DA CABI |
| PLUGUE DE FECHAMENTO | 10354747 | 12 | 2 | 482 | 11 65 791 7 | FILTRO DE ÓLEO |
| PLUGUE DE FECHAMENTO | 10354747 | 3 | 2 | 491 | 97 38 246 | CARCAÇA DO CABEÇOTE DO |
| PLUGUE DE FECHAMENTO | 7090232 | 10 | 1 | 494 | 70 90 001 | CR RECIPIENTE SEPARADOR |
| PLUGUE DE FECHAMENTO | 7090629 | 2 | 2 | 466 | 11 65 723 0 | BLOCO DO MOTOR |
| PLUGUE DT 06-12SA-CE01 12 | 6003231 | 23 | 4 | 104 | 11 11 346 7 | SELEÇÃO |

| Designação | Artigo | Item | Quanti | Página | Módulo | Designação |
|---|---|---|---|---|---|---|
| PLUGUE DT 2-POL 13A 24V | 6003169 | 20 | 1 | 104 | 11 11 346 7 | SELEÇÃO |
| PLUGUE DT 4-POL 13A 1500V | 6003248 | 21 | 1 | 104 | 11 11 346 7 | SELEÇÃO |
| PLUGUE DTM 6-12S 12-POL | 6906034 | 175 | 1 | 309 | 93 02 318 6 | CHICOTE ELÉTRICO DA CABI |
| PLUGUE ELÉTRICO | 10014812 | 10 | 1 | 296 | 99 68 656 | CHICOTE ELETRICO DA MAN |
| PLUGUE ELÉTRICO | 10014813 | 40 | 1 | 296 | 99 68 656 | CHICOTE ELETRICO DA MAN |
| PLUGUE ELÉTRICO | 10014814 | 20 | 1 | 296 | 99 68 656 | CHICOTE ELETRICO DA MAN |
| PLUGUE ELÉTRICO | 10035783 | 165 | 1 | 309 | 93 02 318 6 | CHICOTE ELÉTRICO DA CABI |
| PLUGUE ELÉTRICO | 10165605 | 20 | 1 | 298 | 93 01 404 9 | ELÉTRICA DA CABINE DO OPE |
| PLUGUE ELÉTRICO | 10165605 | 20 | 1 | 301 | 93 01 404 9 | ELÉTRICA DA CABINE DO OPE |
| PLUGUE ELÉTRICO | 6001767 | 15 | 5 | 101 | 11 11 346 5 | SELEÇÃO |
| PLUGUE ELÉTRICO DTM 04-1 | 6906032 | 70 | 1 | 296 | 99 68 656 | CHICOTE ELETRICO DA MAN |
| PLUGUE WEIß | 10478886 | 6 | 150 | 108 | 11 11 347 1 | SELEÇÃO |
| PNEU FIRESTONE 20,5/25 SR | 10814042 | 1 | 1 | 144 | 10 49 707 5 | RODA BRIDGESTONE 20,5/80 |
| POLIA | 10488254 | 9 | 1 | 458 | 97 38 293 | ALTERNADOR |
| POLIA | 7090093 | 2 | 1 | 496 | 97 38 036 | POLIA |
| POLIA | 7090501 | 1 | 1 | 487 | 97 38 094 | POLIA |
| POLIA | 7090584 | 3 | 1 | 456 | 11 65 622 7 | CORREIA DO ACIONAMENTO |
| POLIA | 9738036 | 9 | 1 | 443 | 11 00 356 9 | MOTOR DIESEL 4045 HF286 1 |
| POLIA | 9738094 | 3 | 1 | 443 | 11 00 356 9 | MOTOR DIESEL 4045 HF286 1 |
| PONTA DE TESTE | 884191114 | 9 | 1 | 102 | 11 11 346 6 | SELEÇÃO |
| PONTA DE TESTE | 884191114 | 40 | 1 | 436 | 11 39 394 1 | FERRAMENTA ESPECIAL ELÉC |
| PONTA DE TESTE | 884191214 | 8 | 1 | 102 | 11 11 346 6 | SELEÇÃO |
| PONTA DE TESTE | 884191214 | 30 | 1 | 436 | 11 39 394 1 | FERRAMENTA ESPECIAL ELÉC |
| PORCA | 10282964 | 20 | 1 | 248 | 11 69 981 7 | COLUNA DE DIREÇÃO |
| PORCA | 10411194 | 21 | 2 | 218 | 12 25 028 2 | DIFERENCIAL |
| PORCA | 10411194 | 2 | 2 | 229 | 12 24 782 1 | DIFERENCIAL |
| PORCA | 12202587 | 40 | 1 | 229 | 12 24 782 1 | DIFERENCIAL |
| PORCA | 12226925 | 10 | 1 | 225 | 12 26 027 9 | REDUTOR DE DISTRIBUIÇÃO |
| PORCA | 12228432 | 42 | 2 | 292 | 12 20 065 0 | PEDAL |
| PORCA | 12250190 | 31 | 20 | 231 | 12 24 780 8 | EIXO DE SAÍDA |
| PORCA | 12250190 | 31 | 20 | 233 | 12 26 027 4 | EIXO DE SAÍDA |
| PORCA | 7016654 | 35 | 10 | 229 | 12 24 782 1 | DIFERENCIAL |
| PORCA | 7619338 | 1 | 1 | 218 | 12 25 028 2 | DIFERENCIAL |
| PORCA BORBOLETA | 7090228 | 3 | 1 | 494 | 70 90 001 | CR RECIPIENTE SEPARADOR |
| PORCA COM FLANGE M10 | 7090102 | 12 | 1 | 458 | 97 38 293 | ALTERNADOR |
| PORCA COM FLANGE M10 | 7090102 | 13 | 9 | 464 | 11 65 623 4 | TAMPA ENGRENAGEM |
| PORCA COM FLANGE M10 | 7090102 | 6 | 3 | 475 | 11 65 724 4 | SUPORTE |
| PORCA COM FLANGE M10 | 7090102 | 14 | 1 | 476 | 11 65 724 8 | TUBULAÇÕES DE COMBUSTÍ |
| PORCA COM FLANGE M10X1, | 7361602 | 22 | 2 | 179 | 11 63 189 8 | BOMBA DE REGULAGEM |
| PORCA COM FLANGE M10X1, | 7361602 | 11 | 1 | 353 | 11 64 335 8 | CARCAÇA |
| PORCA COM FLANGE M12 | 10341829 | 3 | 1 | 457 | 97 38 251 | MOTOR DE PARTIDA - MONTA |
| PORCA COM FLANGE M8 | 7090133 | 24 | 3 | 450 | 11 65 621 9 | SISTEMA DE INJEÇÃO |
| PORCA COM FLANGE M8 | 7090133 | 13 | 1 | 480 | 10 45 064 4 | COMPRESSOR DO AR-CONDI |
| PORCA COM FLANGE M8 | 7090133 | 26 | 1 | 500 | 97 38 274 | CHICOTE DE CABOS ACESSÓ |
| PORCA DA RODA M22X1,5 | 11692405 | 50 | 24 | 215 | 93 02 200 2 | INSTALAÇÃO DO EIXO DIANTE |
| PORCA DA RODA M22X1,5 | 11692405 | 40 | 24 | 222 | 93 02 200 3 | EIXO TRASEIRO - INSTALAÇÃ |
| PORCA DA RODA M22X1,5 | 11697682 | 20 | 48 | 145 | 93 02 855 2 | PECAS DE FIXACAO |
| PORCA DE CHAPA | 10218510 | 34 | 8 | 254 | 11 44 153 4 | REVESTIMENTO INTERNO |
| PORCA DE CHAPA M5 | 7623733 | 40 | 27 | 247 | 93 01 439 1 | CAB.MOT. CONSTRUÇÃO DE |
| PORCA DE CHAPA M5 | 7623733 | 31 | 15 | 254 | 11 44 153 4 | REVESTIMENTO INTERNO |
| PORCA DE CHAPA M5 | 7623733 | 43 | 6 | 254 | 11 44 153 4 | REVESTIMENTO INTERNO |
| PORCA DE CHAPA M5 | 7623733 | 61 | 3 | 255 | 11 44 153 4 | REVESTIMENTO INTERNO |
| PORCA DE CHAPA M5 | 7623733 | 155 | 2 | 256 | 11 44 153 4 | REVESTIMENTO INTERNO |
| PORCA DE CHAPA M5 | 7623733 | 165 | 2 | 256 | 11 44 153 4 | REVESTIMENTO INTERNO |
| PORCA DE CHAPA M5 | 7623733 | 43 | 6 | 260 | 93 03 054 5 | CABINE PORTA ES. |
| PORCA DE CHAPA M6 | 10009189 | 43 | 6 | 250 | 93 01 436 7 | REVESTIMENTO EXTERNO |
| PORCA DE CHAPA M6 | 10009189 | 50 | 6 | 251 | 93 01 434 9 | REVESTIMENTO DO TETO |
| PORCA DE REBITE CEGO | 12246662 | 502 | 2 | 264 | 12 87 621 2 | JANELA BASCULANTE DIREIT |
| PORCA DE REBITE CEGO | 413006208 | 70 | 8 | 247 | 93 01 439 1 | CAB.MOT. CONSTRUÇÃO DE |
| PORCA DE REBITE CEGO | 413006308 | 50 | 7 | 247 | 93 01 439 1 | CAB.MOT. CONSTRUÇÃO DE |

| Designação | Artigo | Item | Quanti | Página | Módulo | Designação |
|---|---|---|---|---|---|---|
| PORCA DE REBITE CEGO | 413006408 | 60 | 14 | 247 | 93 01 439 1 | CAB.MOT. CONSTRUÇÃO DE |
| PORCA DE REBITE CEGO | 413006508 | 30 | 6 | 247 | 93 01 439 1 | CAB.MOT. CONSTRUÇÃO DE |
| PORCA DE SEGURANÇA M12 | 7090054 | 4 | 1 | 471 | 11 65 723 7 | BOMBA DE OLEO |
| PORCA DE SEGURANÇA M5 | 10455281 | 40 | 4 | 248 | 11 69 981 7 | COLUNA DE DIREÇÃO |
| PORCA DE SEGURANÇA M8 | 10875858 | 503 | 2 | 263 | 93 03 054 4 | JANELA BASCULANTE DIREIT |
| PORCA DE SEGURANÇA M8 | 10875858 | 41 | 2 | 281 | 93 01 440 7 | KIT DE PEÇAS PARA MONTA |
| PORCA DE VEDAÇÃO M6 | 7361600 | 21 | 1 | 361 | 11 64 336 1 | ELEMENTO DE CONTROLE |
| PORCA DE VEDAÇÃO M6 | 7361600 | 21 | 1 | 362 | 11 64 339 5 | ELEMENTO DE CONTROLE |
| PORCA DE VEDAÇÃO M8 | 7361601 | 11 | 1 | 197 | 10 00 066 0 | ELEMENTO REGULADOR |
| PORCA DE VEDAÇÃO M8 | 7372252 | 11 | 1 | 195 | 10 00 066 1 | ELEMENTO REGULADOR |
| PORCA DO PISTÃO M50X2 | 4129202 | 4 | 1 | 502 | 99 14 531 | CILINDRO HIDRÁULICO |
| PORCA ISOLANTE M8 | 11694182 | 60 | 4 | 408 | 93 02 340 5 | BASE PARA FUSÍVEIS |
| PORCA M10 | 7090018 | 9 | 1 | 470 | 11 65 723 6 | BALANCIM |
| PORCA M10X1 | 10218820 | 10 | 1 | 248 | 11 69 981 7 | COLUNA DE DIREÇÃO |
| PORCA M12 | 7090003 | 4 | 4 | 489 | 97 38 242 | TAMPA DA VÁLVULA |
| PORCA M12X1,75 | 7005072 | 11 | 1 | 355 | 11 64 339 2 | CARCAÇA |
| PORCA M14 | 7090280 | 28 | 1 | 451 | 11 65 621 9 | SISTEMA DE INJEÇÃO |
| PORCA M5 | 7090648 | 3 | 1 | 458 | 97 38 293 | ALTERNADOR |
| PORCA M7 | 10333818 | 8 | 8 | 450 | 11 65 621 9 | SISTEMA DE INJEÇÃO |
| PORCA M8X1 | 10294525 | 17 | 2 | 248 | 11 69 981 7 | COLUNA DE DIREÇÃO |
| PORCA RANHURADA (CASTE | 11690472 | 28 | 1 | 246 | 11 69 946 4 | CILINDRO HIDRÁULICO |
| PORCA SEXTAVADA | 10297942 | 4 | 1 | 188 | 11 63 188 8 | AJUSTE HIDR. |
| PORCA SEXTAVADA M10 | 10875605 | 70 | 6 | 168 | 93 02 202 5 | EQUIPAMENTO REVERSÃO VE |
| PORCA SEXTAVADA M10 | 10875605 | 190 | 2 | 174 | 93 01 530 3 | INSTALAÇÃO FILTRO DE AR |
| PORCA SEXTAVADA M10 | 10875605 | 70 | 2 | 244 | 93 01 922 0 | BOMBA |
| PORCA SEXTAVADA M10 | 10875605 | 40 | 6 | 320 | 93 02 445 0 | RETROV EXT.ESQ+DIREITO |
| PORCA SEXTAVADA M10 | 10875605 | 80 | 3 | 328 | 93 01 275 4 | HIDRÁULICA DO TRABALHO |
| PORCA SEXTAVADA M10 | 10875605 | 250 | 4 | 328 | 93 01 275 4 | HIDRÁULICA DO TRABALHO |
| PORCA SEXTAVADA M10 | 10875605 | 590 | 1 | 341 | 93 01 922 5 | TANQUE HIDRAULICO INSTA |
| PORCA SEXTAVADA M10 | 10875605 | 230 | 3 | 347 | 93 02 765 2 | SISTEMA HIDRAULICO TRANS |
| PORCA SEXTAVADA M10 | 10875605 | 20 | 3 | 365 | 93 01 275 2 | BLOCO COMANDO MONTAG |
| PORCA SEXTAVADA M10 | 10875605 | 171 | 2 | 383 | 93 01 242 6 | PEÇAS DE MONTAGEM CAPÔ |
| PORCA SEXTAVADA M10 | 10875605 | 120 | 1 | 408 | 93 02 340 5 | BASE PARA FUSÍVEIS |
| PORCA SEXTAVADA M10 | 11002807 | 100 | 2 | 153 | 93 01 247 6 | RADIADOR DE AR |
| PORCA SEXTAVADA M10 | 11002807 | 150 | 2 | 159 | 12 80 268 6 | RADIADOR DE ÁGUA |
| PORCA SEXTAVADA M10 | 11002807 | 220 | 2 | 162 | 93 01 248 1 | RADIADOR DE ÓLEO |
| PORCA SEXTAVADA M10 | 11002807 | 210 | 4 | 383 | 93 01 242 6 | PEÇAS DE MONTAGEM CAPÔ |
| PORCA SEXTAVADA M10 | 11140466 | 60 | 4 | 176 | 93 01 496 8 | FILTRO DE AR - INSTALAÇÃO |
| PORCA SEXTAVADA M10 | 11140466 | 100 | 4 | 285 | 93 01 069 1 | DIRECAO |
| PORCA SEXTAVADA M10 | 11140466 | 340 | 4 | 288 | 93 01 384 7 | BLOCO DE FREIO COMPACTO |
| PORCA SEXTAVADA M10 | 11140466 | 40 | 2 | 377 | 93 01 459 9 | ALARME TRANSLAÇÃO |
| PORCA SEXTAVADA M10 | 4000383 | 90 | 4 | 413 | 10 49 792 7 | BATERIA - INSTALACAO |
| PORCA SEXTAVADA M10 | 4000913 | 190 | 8 | 386 | 11 10 906 0 | MONTAGEM DO PÁRA-LAMA |
| PORCA SEXTAVADA M10 | 4000913 | 70 | 2 | 400 | 10 49 797 0 | CORRIMÃO |
| PORCA SEXTAVADA M12 | 10179555 | 105 | 1 | 316 | 94 04 665 1 | MANETE DIREITA |
| PORCA SEXTAVADA M12 | 11002808 | 30 | 1 | 295 | 93 01 384 5 | MANETE |
| PORCA SEXTAVADA M12 | 12218127 | 40 | 2 | 164 | 93 02 657 8 | CONDENSADOR DO AR-CONDI |
| PORCA SEXTAVADA M12 | 12218127 | 220 | 4 | 365 | 93 01 275 2 | BLOCO COMANDO MONTAG |
| PORCA SEXTAVADA M12X1 | 12228806 | 150 | 1 | 261 | 93 03 054 5 | CABINE PORTA ES. |
| PORCA SEXTAVADA M12X1,25 | 12691457 | 30 | 16 | 239 | 93 01 240 0 | MONTAGEM DO EIXO CARDA |
| PORCA SEXTAVADA M12X1,5 | 7001027 | 107 | 1 | 152 | 11 06 812 3 | BOMBA DUPLA DE ENGRENAG |
| PORCA SEXTAVADA M16 | 4000420 | 270 | 4 | 147 | 10 49 795 4 | MOTOR |
| PORCA SEXTAVADA M16 | 4600037 | 70 | 2 | 131 | 93 01 379 5 | MECAN.RETORNO AUTOM.DA |
| PORCA SEXTAVADA M16 | 4600037 | 190 | 1 | 208 | 57 16 765 | PINÇA DE DESLIZE |
| PORCA SEXTAVADA M3 | 12226068 | 380 | 4 | 299 | 93 01 404 9 | ELÉTRICA DA CABINE DO OPE |
| PORCA SEXTAVADA M3 | 12226068 | 380 | 4 | 302 | 93 01 404 9 | ELÉTRICA DA CABINE DO OPE |
| PORCA SEXTAVADA M4 | 10181473 | 88 | 8 | 283 | 93 01 440 7 | KIT DE PEÇAS PARA MONTA |
| PORCA SEXTAVADA M4 | 10875611 | 38 | 2 | 281 | 93 01 440 7 | KIT DE PEÇAS PARA MONTA |
| PORCA SEXTAVADA M5 | 10875612 | 39 | 1 | 250 | 93 01 436 7 | REVESTIMENTO EXTERNO |
| PORCA SEXTAVADA M5 | 10875612 | 300 | 20 | 380 | 93 01 241 4 | CAPOTA KUNSTSTOFF |

| Designação | Artigo | Item | Quanti | Página | Módulo | Designação |
|---|---|---|---|---|---|---|
| PORCA SEXTAVADA M6 | 10875613 | 160 | 2 | 132 | 93 01 380 7 | MECAN.RETORNO AUTOM.DA |
| PORCA SEXTAVADA M6 | 10875613 | 70 | 4 | 134 | 93 02 080 7 | CILINDRO DE ELEVAÇÃO MON |
| PORCA SEXTAVADA M6 | 10875613 | 220 | 2 | 164 | 93 02 657 8 | CONDENSADOR DO AR-CONDI |
| PORCA SEXTAVADA M6 | 10875613 | 550 | 1 | 341 | 93 01 922 5 | TANQUE HIDRAULICO INSTA |
| PORCA SEXTAVADA M6 | 10875613 | 70 | 8 | 383 | 93 01 242 6 | PEÇAS DE MONTAGEM CAPÔ |
| PORCA SEXTAVADA M6 | 11113917 | 50 | 2 | 270 | 93 02 884 5 | RELÉ LIMPADOR KOMPLETT |
| PORCA SEXTAVADA M6 | 11694356 | 80 | 1 | 213 | 93 02 339 7 | TRAVA DE ARTICULAÇÃO |
| PORCA SEXTAVADA M6 | 11694356 | 26 | 3 | 315 | 93 01 445 4 | APOIO DE BRAÇO LADO DIRE |
| PORCA SEXTAVADA M6 | 11694356 | 130 | 4 | 383 | 93 01 242 6 | PEÇAS DE MONTAGEM CAPÔ |
| PORCA SEXTAVADA M8 | 10875614 | 170 | 2 | 164 | 93 02 657 8 | CONDENSADOR DO AR-CONDI |
| PORCA SEXTAVADA M8 | 10875614 | 230 | 2 | 174 | 93 01 530 3 | INSTALAÇÃO FILTRO DE AR |
| PORCA SEXTAVADA M8 | 10875614 | 504 | 1 | 264 | 12 87 621 2 | JANELA BASCULANTE DIREIT |
| PORCA SEXTAVADA M8 | 10875614 | 50 | 4 | 287 | 93 01 384 7 | BLOCO DE FREIO COMPACTO |
| PORCA SEXTAVADA M8 | 10875614 | 500 | 1 | 331 | 93 01 275 4 | HIDRÁULICA DO TRABALHO |
| PORCA SEXTAVADA M8 | 10875614 | 50 | 13 | 379 | 93 01 241 4 | CAPOTA KUNSTSTOFF |
| PORCA SEXTAVADA M8 | 10875614 | 120 | 8 | 388 | 93 01 239 5 | PARA-LAMA DIANTEIRO - MO |
| PORCA SEXTAVADA M8 | 10875614 | 230 | 1 | 402 | 93 01 404 8 | INSTALACAO ELETRICA |
| PORCA SEXTAVADA M8 | 10875614 | 50 | 2 | 418 | 93 01 913 7 | MONT DO PRÉ FILTRO DE CO |
| PORCA SEXTAVADA M8 | 11693875 | 90 | 2 | 132 | 93 01 380 7 | MECAN.RETORNO AUTOM.DA |
| PORCA SEXTAVADA M8 | 11693875 | 90 | 4 | 164 | 93 02 657 8 | CONDENSADOR DO AR-CONDI |
| PORCA SEXTAVADA M8 | 11693875 | 31 | 4 | 250 | 93 01 436 7 | REVESTIMENTO EXTERNO |
| PORCA SEXTAVADA M8 | 11693875 | 50 | 3 | 258 | 93 01 527 7 | INSTALAÇÃO DO FAROL DE |
| PORCA SEXTAVADA M8 | 11693875 | 110 | 3 | 258 | 93 01 527 7 | INSTALAÇÃO DO FAROL DE |
| PORCA SEXTAVADA M8 | 11693875 | 163 | 2 | 258 | 93 01 527 7 | INSTALAÇÃO DO FAROL DE |
| PORCA SEXTAVADA M8 | 11693875 | 70 | 2 | 391 | 93 01 239 2 | REVESTIMENTO DO RADIADO |
| PORCA SEXTAVADA M8 | 4600783 | 150 | 1 | 386 | 11 10 906 0 | MONTAGEM DO PÁRA-LAMA |
| PORCA SEXTAVADA UNC3/4 | 7000904 | 11 | 10 | 507 | 10 49 798 7 | CAÇAMBA Z 2500mm 2,7m³ |
| PORCA UNEF9/16 | 7090238 | 6 | 1 | 476 | 11 65 724 8 | TUBULAÇÕES DE COMBUSTÍ |
| PORCA UNS1/2 | 7090301 | 18 | 1 | 476 | 11 65 724 8 | TUBULAÇÕES DE COMBUSTÍ |
| PORCA-CASTELO M16X1,5 | 4118009 | 210 | 2 | 208 | 57 16 765 | PINÇA DE DESLIZE |
| PORTA-OBJETOS | 11384308 | 60 | 1 | 255 | 11 44 153 4 | REVESTIMENTO INTERNO |
| PORTA-OBJETOS | 11441402 | 50 | 1 | 254 | 11 44 153 4 | REVESTIMENTO INTERNO |
| PORTA-OBJETOS | 93028586 | 90 | 1 | 255 | 11 44 153 4 | REVESTIMENTO INTERNO |
| PRATO DA MOLA | 11009204 | 296 | 3 | 368 | 10 67 593 7 | BLOCO DE COMANDO |
| PRATO DA MOLA | 11690614 | 3 | 1 | 201 | 11 49 023 3 | VÁLVULA LIMITADORA DE PR |
| PRATO DA MOLA | 7022129 | 5 | 1 | 361 | 11 64 336 1 | ELEMENTO DE CONTROLE |
| PRATO DA MOLA | 7023916 | 4 | 1 | 194 | 70 23 887 | DISPOSITIVO AJUSTE HIDRÁ |
| PRATO DA MOLA | 7025929 | 6 | 1 | 362 | 11 64 339 5 | ELEMENTO DE CONTROLE |
| PRATO DA MOLA | 7414494 | 5 | 1 | 362 | 11 64 339 5 | ELEMENTO DE CONTROLE |
| PRATO DA MOLA | 7623551 | 290 | 2 | 368 | 10 67 593 7 | BLOCO DE COMANDO |
| PRATO DA MOLA | 7624418 | 293 | 2 | 368 | 10 67 593 7 | BLOCO DE COMANDO |
| PRE-FILTRO | 10497915 | 10 | 1 | 39 | 90 54 000 00 | INSTALAÇÃO FILTRO DE AR |
| PRE-FILTRO | 11692788 | 20 | 1 | 173 | 10 49 791 5 | PRE-FILTRO |
| PRE-MONTAGEM MOTOR RE | 93012418 | 20 | 1 | 346 | 93 02 765 2 | SISTEMA HIDRAULICO TRANS |
| PRE-MONTAGEM MOTOR RE | 93012419 1 | 50 | 1 | 346 | 93 02 765 2 | SISTEMA HIDRAULICO TRANS |
| PRESILHA | 7005896 | 37 | 1 | 278 | 10 49 279 9 | SUSPENSAO MSG85 |
| PRESSOSTATO | 10014164 | 150 | 1 | 164 | 93 02 657 8 | CONDENSADOR DO AR-CONDI |
| PRESSOSTATO -1-100bar | 11493757 | 250 | 1 | 237 | 93 01 552 5 | CONTROLE |
| PRESSOSTATO -1-330bar | 10353432 | 420 | 1 | 288 | 93 01 384 7 | BLOCO DE FREIO COMPACTO |
| PRESSOSTATO DE MEMBRAN | 6905535 | 410 | 1 | 288 | 93 01 384 7 | BLOCO DE FREIO COMPACTO |
| PRIMER ACRYL 100ML | 10021155 | 220 | 1 | 261 | 93 03 054 5 | CABINE PORTA ES. |
| PROTECAO DE MANGUEIRA | 7015425 | 620 | 1.5 | 331 | 93 01 275 4 | HIDRÁULICA DO TRABALHO |
| PROTECAO DE MANGUEIRA | 11658578 | 190 | 1 | 207 | 93 01 242 7 | SISTEMA DE FREIO HIDRAUL |
| PROTEÇÃO | 11822669 | 30 | 1 | 172 | 11 34 861 8 | TUBULAÇÃO TERMINAL |
| PROTEÇÃO | 8928327 | 60 | 1 | 222 | 93 02 200 3 | EIXO TRASEIRO - INSTALAÇÃ |
| PROTEÇÃO ANTI-RUÍDO | 12828404 | 610 | 1 | 300 | 93 01 404 9 | ELÉTRICA DA CABINE DO OPE |
| PROTEÇÃO ANTI-RUÍDO | 12828404 | 610 | 1 | 303 | 93 01 404 9 | ELÉTRICA DA CABINE DO OPE |
| PROTEÇÃO CONTRA CORRO | 11419175 | 801 | 1 | 505 | 99 22 997 | MANCAL DA HASTE DO PISTÃ |
| PROTEÇÃO CONTRA CORRO | 11419175 | 801 | 1 | 506 | 99 51 442 | MANCAL DA HASTE DO PISTÃ |
| PROTEÇÃO DE CORREIA | 11358415 | 330 | 1 | 149 | 10 49 795 4 | MOTOR |

| Designação | Artigo | Item | Quanti | Página | Módulo | Designação |
|---|---|---|---|---|---|---|
| PRÉ-AQUECIMENTO DO AR | 11656231 | 22 | 1 | 444 | 11 00 356 9 | MOTOR DIESEL 4045 HF286 1 |
| PRÉ-CONTROLE EQUIP.TRABA | 970500000 | 60 | 1 | 61 | 97 10 000 00 | HIDRÁULICA DO TRABALHO |
| PRÉ-FILTRO | 93013612 | 43 | 1 | 91 | 93 01 760 6 | KIT DE MANUTENÇÃO 1000+3 |
| PRÉ-FILTRO | 93013612 | 43 | 1 | 92 | 93 01 760 7 | KIT DE MANUTENÇÃO 2000+4 |
| PRÉ-FILTRO | 93013612 | 20 | 1 | 321 | 93 01 526 9 | CABINE FILTRO |
| PRÉ-FILTRO | 93014155 | 42 | 1 | 91 | 93 01 760 6 | KIT DE MANUTENÇÃO 1000+3 |
| PRÉ-FILTRO | 93014155 | 42 | 1 | 92 | 93 01 760 7 | KIT DE MANUTENÇÃO 2000+4 |
| PRÉ-FILTRO | 93014155 | 70 | 1 | 321 | 93 01 526 9 | CABINE FILTRO |
| PUXADOR | 10467429 | 61 | 1 | 276 | 10 49 281 5 | PARTE SUPERIOR DE ASSENT |
| PUXADOR F.LNV | 7027788 | 55 | 1 | 276 | 10 49 281 5 | PARTE SUPERIOR DE ASSENT |
| PUXADOR F.STV, GRAU | 7027787 | 54 | 1 | 276 | 10 49 281 5 | PARTE SUPERIOR DE ASSENT |
| PUXADOR FUER RUECKENL | 7027781 | 45 | 1 | 276 | 10 49 281 5 | PARTE SUPERIOR DE ASSENT |
| PÁRA-BARRO | 9840476 | 50 | 2 | 388 | 93 01 239 5 | PARA-LAMA DIANTEIRO - MO |
| PÁRA-BRISA CENTRAL | 93030698 | 20 | 1 | 267 | 11 39 244 8 | CONJUNTO DE VIDROS |
| PÁRA-BRISA DIREITO | 93030696 | 40 | 1 | 267 | 11 39 244 8 | CONJUNTO DE VIDROS |
| PÁRA-BRISA ESQUERDO | 93030697 | 30 | 1 | 267 | 11 39 244 8 | CONJUNTO DE VIDROS |
| PÁRA-LAMAS DIATEIRO | 93010321 | 10 | 1 | 388 | 93 01 239 5 | PARA-LAMA DIANTEIRO - MO |
| PÁRA-LAMAS TRASEIRO DIR. | 11109063 | 20 | 1 | 385 | 11 10 905 9 | MONTAGEM DO PÁRA-LAMA |
| PÁRA-LAMAS TRASEIRO ESQ | 11109061 | 20 | 1 | 386 | 11 10 906 0 | MONTAGEM DO PÁRA-LAMA |
| QUADRO DE BÁSCULA | 10014752 | 15 | 1 | 317 | 99 68 563 | INTERRUPTOR ELÉTRICO |
| QUADRO DE TECLA | 10014762 | 50 | 1 | 317 | 99 68 563 | INTERRUPTOR ELÉTRICO |
| QUADRO DO RADIADOR | 93011783 | 20 | 1 | 164 | 93 02 657 8 | CONDENSADOR DO AR-CONDI |
| RADIADOR DE AR | 11006129 | 20 | 1 | 155 | 93 01 247 9 | RADIADOR DE AR |
| RADIADOR DE AR | 93012476 | 10 | 1 | 155 | 93 01 247 9 | RADIADOR DE AR |
| RADIADOR DE AR | 93012479 | 10 | 1 | 33 | 90 52 300 00 | ACESS S. REFR RADIAD AR A |
| RADIADOR DE AR MKL | 93015520 | 20 | 1 | 33 | 90 52 300 00 | ACESS S. REFR RADIAD AR A |
| RADIADOR DE ÁGUA | 11006130 | 20 | 1 | 157 | 12 80 268 5 | RADIADOR DE ÁGUA |
| RADIADOR DE ÁGUA | 12802685 | 10 | 1 | 34 | 90 52 400 00 | ACESS. SIST REFR. RADIAD. A |
| RADIADOR DE ÁGUA | 12802686 | 10 | 1 | 157 | 12 80 268 5 | RADIADOR DE ÁGUA |
| RADIADOR DE ÁGUA | 900610000 | 110 | 1 | 13 | 90 06 000 02 | |
| RADIADOR DE ÁGUA MKL | 93015518 | 20 | 1 | 34 | 90 52 400 00 | ACESS. SIST REFR. RADIAD. A |
| RADIADOR DE ÓLEO | 10411723 | 2 | 1 | 478 | 97 38 267 | RADIADOR DE ÓLEO |
| RADIADOR DE ÓLEO | 11006131 | 20 | 1 | 154 | 93 01 248 2 | RADIADOR DE ÓLEO |
| RADIADOR DE ÓLEO | 93012481 | 10 | 1 | 154 | 93 01 248 2 | RADIADOR DE ÓLEO |
| RADIADOR DE ÓLEO | 93012482 | 10 | 1 | 35 | 90 52 500 00 | |
| RADIADOR DE ÓLEO | 9738267 | 34 | 1 | 445 | 11 00 356 9 | MOTOR DIESEL 4045 HF286 1 |
| REATOR | 10411889 | 38 | 4 | 451 | 11 65 621 9 | SISTEMA DE INJEÇÃO |
| REBITE CEGO 3X11 | 12246664 | 501 | 4 | 323 | 93 01 524 4 | TUBULAÇÃO DE AR LUFTVER |
| REBITE CEGO 4,8 | 7615414 | 170 | 1 | 287 | 93 01 384 7 | BLOCO DE FREIO COMPACTO |
| RECEPIENTE DE MEDIÇÃO | 7026841 | 4 | 1 | 193 | 10 49 167 4 | REGULADOR |
| RECEPIENTE DE MEDIÇÃO | 7026847 | 1 | 1 | 196 | 70 26 841 | RECEPIENTE DE MEDIÇÃO |
| RECEPTACULO | 6001444 | 697 | 4 | 310 | 93 02 318 6 | CHICOTE ELÉTRICO DA CABI |
| RECEPTACULO | 6001626 | 678 | 2 | 310 | 93 02 318 6 | CHICOTE ELÉTRICO DA CABI |
| RECEPTACULO 4,8-2,5 | 6201613 | 698 | 4 | 310 | 93 02 318 6 | CHICOTE ELÉTRICO DA CABI |
| RECEPTACULO 6,3 - 6 | 6201579 | 696 | 29 | 310 | 93 02 318 6 | CHICOTE ELÉTRICO DA CABI |
| RECEPTACULO 6,3X1,00 - 2,50 | 6001611 | 505 | 4 | 310 | 93 02 318 6 | CHICOTE ELÉTRICO DA CABI |
| RECEPTACULO A6,3-2,5 | 6000316 | 695 | 75 | 310 | 93 02 318 6 | CHICOTE ELÉTRICO DA CABI |
| REDUTOR DE DISTRIBUIÇÃO | 12260279 | 10 | 1 | 224 | 12 25 080 3 | EIXO DE TRANSMISSÃO PLAN |
| REDUTOR DE DISTRIBUIÇÃO | 900602000 | 30 | 1 | 13 | 90 06 000 02 | |
| REDUTOR DE DISTRIBUIÇÃO | 900603000 | 20 | 1 | 15 | 90 06 020 00 | REDUTOR DE DISTRIBUIÇÃO |
| REDUÇÃO | 12246643 | 130 | 1 | 322 | 93 01 524 4 | TUBULAÇÃO DE AR LUFTVER |
| REDUÇÃO RED 12/10L M18X1, | 7404259 | 230 | 1 | 236 | 93 01 552 5 | CONTROLE |
| REDUÇÃO RED 12/8S | 7407154 | 100 | 2 | 287 | 93 01 384 7 | BLOCO DE FREIO COMPACTO |
| REDUÇÃO RED 12/8S | 7407154 | 220 | 1 | 287 | 93 01 384 7 | BLOCO DE FREIO COMPACTO |
| REFLETOR LUMINOSO | 999040001 | 60 | 1 | 81 | 99 90 000 01 | PLACAS GERAL |
| REFLETOR LUMINOSO D44X94 | 7622573 | 30 | 2 | 429 | 93 01 702 6 | DISPOSICAO DAS PLAQUETA |
| REFLETOR LUMINOSO D44X9 | 7622572 | 40 | 2 | 429 | 93 01 702 6 | DISPOSICAO DAS PLAQUETA |
| REFLETOR LUMINOSO D60 G | 7017542 | 20 | 4 | 429 | 93 01 702 6 | DISPOSICAO DAS PLAQUETA |
| REGUA DE LUBRIFICACAO | 9616435 | 350 | 2 | 375 | 10 49 784 2 | CARRO TRASEIRO |
| REGULADOR | 10491674 | 3 | 1 | 179 | 11 63 189 8 | BOMBA DE REGULAGEM |

| Designação | Artigo | Item | Quanti | Página | Módulo | Designação |
|---|---|---|---|---|---|---|
| REGULADOR | 11117980 | 14 | 1 | 458 | 97 38 293 | ALTERNADOR |
| REGULADOR DE TEMPERAT | 7623020 | 70 | 1 | 162 | 93 01 248 1 | RADIADOR DE ÓLEO |
| RELE | 10428722 | 20 | 1 | 401 | 93 01 404 8 | INSTALACAO ELETRICA |
| RELE | 10802251 | 50 | 3 | 265 | 11 21 081 8 | PLACA PARA FUSIVEIS E RELE |
| RELE | 6001682 | 60 | 7 | 265 | 11 21 081 8 | PLACA PARA FUSIVEIS E RELE |
| RELE | 6001682 | 40 | 2 | 318 | 93 01 605 2 | FAROL DE TRABALHO TRASE |
| RELE | 6905886 | 70 | 2 | 265 | 11 21 081 8 | PLACA PARA FUSIVEIS E RELE |
| RELÉ LIMPADOR KOMPLETT | 93028845 | 100 | 1 | 269 | 93 01 445 9 | INSTALACAO LIMPADOR DIAN |
| RELÓGIO DE MEDIÇÃO | 7090999 | 30 | 1 | 434 | 11 39 393 9 | FERRAMENTA ESP.MOTOR DI |
| RESERVATÓRIO DE SEPARA | 7090229 | 5 | 1 | 494 | 70 90 001 | CR RECIPIENTE SEPARADOR |
| RESERVATÓRIO DE ÁGUA | 11008131 | 390 | 1 | 341 | 93 01 922 5 | TANQUE HIDRAULICO INSTA |
| RESPIRO | 12225072 | 1 | 1 | 220 | 12 20 687 4 | DIFERENCIAL DO EIXO |
| RESPIRO | 12225072 | 2 | 1 | 228 | 12 24 780 7 | DIFERENCIAL DO EIXO |
| RETIRADOR DE VEDAÇÃO | 7090372 | 90 | 1 | 434 | 11 39 393 9 | FERRAMENTA ESP.MOTOR DI |
| RETROV EXT.ESQ+DIREITO | 93024450 | 70 | 1 | 48 | 96 00 000 01 | LUZ E VISÃO |
| RETROV EXT.ESQ+DIREITO | 93025825 | 20 | 2 | 320 | 93 02 445 0 | RETROV EXT.ESQ+DIREITO |
| REVESTIMENTO COLUNA B E | 93028587 | 140 | 1 | 256 | 11 44 153 4 | REVESTIMENTO INTERNO |
| REVESTIMENTO COLUNA DI | 9777241 | 200 | 1 | 285 | 93 01 069 1 | DIRECAO |
| REVESTIMENTO COLUNA DI | 93028588 | 130 | 1 | 256 | 11 44 153 4 | REVESTIMENTO INTERNO |
| REVESTIMENTO DA PAREDE T | 93019880 | 80 | 1 | 255 | 11 44 153 4 | REVESTIMENTO INTERNO |
| REVESTIMENTO DA PORTA | 11441392 | 20 | 1 | 262 | 93 02 804 8 | KIT DE MODIFICAÇÃO |
| REVESTIMENTO DE PLÁSTIC | 93023248 | 50 | 1 | 416 | 93 02 846 3 | TANQUE DE COMBUSTIVEL IN |
| REVESTIMENTO DIANT.INF.E | 11387138 | 150 | 1 | 256 | 11 44 153 4 | REVESTIMENTO INTERNO |
| REVESTIMENTO DIREITA | 93014343 | 20 | 1 | 253 | 93 01 434 2 | REVESTIMENTO DIREITO |
| REVESTIMENTO DIREITO | 93014342 | 40 | 1 | 250 | 93 01 436 7 | REVESTIMENTO EXTERNO |
| REVESTIMENTO DO RADIADO | 93012392 | 70 | 1 | 69 | 98 50 000 00 | SUBIDAS E REVESTIMENTOS |
| REVESTIMENTO DO RADIADO | 93014339 | 10 | 1 | 391 | 93 01 239 2 | REVESTIMENTO DO RADIADO |
| REVESTIMENTO DO TETO | 93014349 | 20 | 1 | 250 | 93 01 436 7 | REVESTIMENTO EXTERNO |
| REVESTIMENTO DO TETO | 93019877 | 30 | 1 | 254 | 11 44 153 4 | REVESTIMENTO INTERNO |
| REVESTIMENTO E VDIRAÇA | 962000000 | 40 | 1 | 47 | 96 00 000 00 | CABINE DE OPERADOR |
| REVESTIMENTO ESQUERDO | 12402728 | 70 | 1 | 255 | 11 44 153 4 | REVESTIMENTO INTERNO |
| REVESTIMENTO EXTERNO | 93014367 | 10 | 1 | 49 | 96 20 000 00 | REVESTIMENTO E VDIRAÇA |
| REVESTIMENTO FRONTAL INF | 11387131 | 160 | 1 | 256 | 11 44 153 4 | REVESTIMENTO INTERNO |
| REVESTIMENTO INTERNO | 11441534 | 20 | 1 | 49 | 96 20 000 00 | REVESTIMENTO E VDIRAÇA |
| REVESTIMENTO LATERAL DI | 11441395 | 40 | 1 | 254 | 11 44 153 4 | REVESTIMENTO INTERNO |
| REVESTIMENTO P/CONSOLE | 93017367 | 190 | 1 | 293 | 93 01 524 7 | CONSOLE COMPL. |
| REVESTIMENTO P/CONSOLE | 93017367 | 20 | 1 | 294 | 93 01 892 2 | REVESTIMENTO P/CONSOLE |
| REVESTIMENTO P/CONSOLE | 93018922 | 50 | 1 | 49 | 96 20 000 00 | REVESTIMENTO E VDIRAÇA |
| REVESTIMENTO P/CONSOLE | 93018922 | 20 | 1 | 55 | 96 64 000 00 | CONSOLA DE CONTROLO |
| RODA A DISCO 17,00-25 / 1,7 (1 | 10815866 | 5 | 1 | 144 | 10 49 707 5 | RODA BRIDGESTONE 20,5/80 |
| RODA BRIDGESTONE 20,5/80 | 10497075 | 1 | 4 | 143 | 10 49 707 6 | 4 RODAS |
| RODA HELICOIDAL DIREITA | 7090220 | 3 | 1 | 465 | 11 65 722 9 | EIXO DE COMPENSAÇÃO DE |
| RODA HELICOIDAL ESQUERD | 7090221 | 4 | 1 | 465 | 11 65 722 9 | EIXO DE COMPENSAÇÃO DE |
| ROLAMENTO | 10411127 | 21 | 1 | 225 | 12 26 027 9 | REDUTOR DE DISTRIBUIÇÃO |
| ROLAMENTO | 12206782 | 15 | 6 | 230 | 12 24 780 8 | EIXO DE SAÍDA |
| ROLAMENTO | 12206782 | 15 | 6 | 232 | 12 26 027 4 | EIXO DE SAÍDA |
| ROLAMENTO | 7090200 | 5 | 4 | 468 | 97 38 108 | VIRABREQUIM |
| ROLAMENTO | 7090201 | 5 | 4 | 468 | 97 38 108 | VIRABREQUIM |
| ROLAMENTO -0,254 | 7090193 | 11 | 4 | 469 | 11 65 723 4 | PISTÃO COM BIELA |
| ROLAMENTO 12/14X8 | 11113695 | 65 | 4 | 260 | 93 03 054 5 | CABINE PORTA ES. |
| ROLAMENTO 20/23X15 | 12208058 | 50 | 4 | 392 | 93 01 433 9 | REVESTIMENTO DO RADIADO |
| ROLAMENTO AXIAL DE ESFE | 7005910 | 32 | 1 | 278 | 10 49 279 9 | SUSPENSAO MSG85 |
| ROLAMENTO DE ESFERAS | 10411125 | 15 | 1 | 225 | 12 26 027 9 | REDUTOR DE DISTRIBUIÇÃO |
| ROLAMENTO DE ESFERAS | 10411126 | 20 | 1 | 225 | 12 26 027 9 | REDUTOR DE DISTRIBUIÇÃO |
| ROLAMENTO DE ESFERAS | 10411135 | 27 | 2 | 225 | 12 26 027 9 | REDUTOR DE DISTRIBUIÇÃO |
| ROLAMENTO DE ESFERAS | 5007110 | 5 | 1 | 225 | 12 26 027 9 | REDUTOR DE DISTRIBUIÇÃO |
| ROLAMENTO DE ESFERAS | 7016672 | 8 | 1 | 225 | 12 26 027 9 | REDUTOR DE DISTRIBUIÇÃO |
| ROLAMENTO DE ROLETES CÔ | 10410816 | 12 | 2 | 218 | 12 25 028 2 | DIFERENCIAL |
| ROLAMENTO DE ROLETES CÔ | 10410816 | 3 | 2 | 229 | 12 24 782 1 | DIFERENCIAL |
| ROLAMENTO DE ROLETES CÔ | 10411134 | 25 | 2 | 225 | 12 26 027 9 | REDUTOR DE DISTRIBUIÇÃO |

| Designação | Artigo | Item | Quanti | Página | Módulo | Designação |
|---|---|---|---|---|---|---|
| ROLAMENTO DE ROLETES CÔ | 11642882 | 45 | 1 | 226 | 12 26 027 9 | REDUTOR DE DISTRIBUIÇÃO |
| ROLAMENTO DE ROLETES CÔ | 12206774 | 8 | 4 | 230 | 12 24 780 8 | EIXO DE SAÍDA |
| ROLAMENTO DE ROLETES CÔ | 12206774 | 8 | 4 | 232 | 12 26 027 4 | EIXO DE SAÍDA |
| ROLAMENTO DE ROLETES CÔ | 7619337 | 10 | 1 | 218 | 12 25 028 2 | DIFERENCIAL |
| ROLAMENTO DE ROLETES CÔ | 7619339 | 6 | 1 | 218 | 12 25 028 2 | DIFERENCIAL |
| ROLAMENTO DE ROLETES C | 7619340 | 13 | 1 | 229 | 12 24 782 1 | DIFERENCIAL |
| ROLAMENTO DE ROLETES C | 7619340 | 20 | 1 | 229 | 12 24 782 1 | DIFERENCIAL |
| ROLAMENTO DE ROLOS CILÍ | 10220430 | 31 | 1 | 185 | 10 42 470 2 | MECANISMO DE ACIONAMENT |
| ROLAMENTO DE ROLOS CILÍ | 10280277 | 10 | 1 | 181 | 70 23 885 | PLACA DE LIGAÇÃO |
| ROLAMENTO STANDARD | 7090192 | 11 | 4 | 469 | 11 65 723 4 | PISTÃO COM BIELA |
| ROLETE | 10492441 | 20 | 4 | 278 | 10 49 279 9 | SUSPENSAO MSG85 |
| ROLETE | 11646203 | 10 | 1 | 196 | 70 26 841 | RECEPIENTE DE MEDIÇÃO |
| ROLETE | 12228428 | 21 | 1 | 292 | 12 20 065 0 | PEDAL |
| ROLETE | 5005450 | 47 | 1 | 278 | 10 49 279 9 | SUSPENSAO MSG85 |
| ROLETE | 514586808 | 23 | 4 | 185 | 10 42 470 2 | MECANISMO DE ACIONAMENT |
| RUSTILO TARP 16KG | 8611031 | 20 | 1 | 89 | 11 41 917 5 | PROTEÇÃO CONTRA CORRO |
| RÁDIO | 11346626 | 30 | 1 | 314 | 10 49 783 7 | INSTALACAO DE RADIO |
| RÉGUA | 9605601 | 20 | 1 | 132 | 93 01 380 7 | MECAN.RETORNO AUTOM.DA |
| RÉGUA DE FIXAÇÃO | 9619925 | 210 | 4 | 386 | 11 10 906 0 | MONTAGEM DO PÁRA-LAMA |
| RÉGUA DE FIXAÇÃO | 9841176 | 60 | 2 | 388 | 93 01 239 5 | PARA-LAMA DIANTEIRO - MO |
| SAPATA DE MANCAL | 9619814 | 140 | 1 | 147 | 10 49 795 4 | MOTOR |
| SAPATA DE MANCAL | 9619814 | 150 | 1 | 147 | 10 49 795 4 | MOTOR |
| SAPATA DE MANCAL | 9619816 | 160 | 1 | 147 | 10 49 795 4 | MOTOR |
| SAPATA DE MANCAL | 9619817 | 170 | 1 | 147 | 10 49 795 4 | MOTOR |
| SAPATA DESLIZANTE DO PIS | 10424718 | 2 | 9 | 185 | 10 42 470 2 | MECANISMO DE ACIONAMENT |
| SEGMENTO DE FIXAÇÃO | 10424722 | 30 | 2 | 185 | 10 42 470 2 | MECANISMO DE ACIONAMENT |
| SELEÇÃO | 11113460 | 1 | 1 | 111 | 11 11 379 8 | MALETA DE FERRAMENTAS |
| SELEÇÃO | 11113463 | 2 | 1 | 111 | 11 11 379 8 | MALETA DE FERRAMENTAS |
| SELEÇÃO | 11113464 | 3 | 1 | 111 | 11 11 379 8 | MALETA DE FERRAMENTAS |
| SELEÇÃO | 11113465 | 4 | 1 | 111 | 11 11 379 8 | MALETA DE FERRAMENTAS |
| SELEÇÃO | 11113466 | 5 | 1 | 111 | 11 11 379 8 | MALETA DE FERRAMENTAS |
| SELEÇÃO | 11113467 | 6 | 1 | 111 | 11 11 379 8 | MALETA DE FERRAMENTAS |
| SELEÇÃO | 11113468 | 7 | 1 | 111 | 11 11 379 8 | MALETA DE FERRAMENTAS |
| SELEÇÃO | 11113469 | 8 | 1 | 111 | 11 11 379 8 | MALETA DE FERRAMENTAS |
| SELEÇÃO | 11113471 | 9 | 1 | 111 | 11 11 379 8 | MALETA DE FERRAMENTAS |
| SELEÇÃO A, OHNE INHALT | 11490340 | 1 | 1 | 112 | 93 02 724 3 | KIT DE PEÇAS DE REPOSIÇÃO |
| SELEÇÃO OHNE INHALT | 11695490 | 4 | 8 | 112 | 93 02 724 3 | KIT DE PEÇAS DE REPOSIÇÃO |
| SEMI-EIXO | 12247806 | 4 | 2 | 230 | 12 24 780 8 | EIXO DE SAÍDA |
| SEMI-EIXO | 12247806 | 4 | 2 | 232 | 12 26 027 4 | EIXO DE SAÍDA |
| SENSOR | 10330641 | 10 | 1 | 212 | 11 08 247 1 | SENSOR |
| SENSOR | 10412070 | 35 | 1 | 451 | 11 65 621 9 | SISTEMA DE INJEÇÃO |
| SENSOR | 11082471 | 12 | 1 | 209 | 11 06 745 1 | BLOCO DE FREIO COMPACTO |
| SENSOR | 12228410 | 29 | 1 | 292 | 12 20 065 0 | PEDAL |
| SENSOR | 7090576 | 4 | 2 | 499 | 97 38 271 | SISTEMA DE SENSORES |
| SENSOR DE APROXIMAÇÃO | 10289070 | 170 | 1 | 131 | 93 01 379 5 | MECAN.RETORNO AUTOM.DA |
| SENSOR DE PRESSÃO | 11652559 | 160 | 1 | 435 | 11 39 393 9 | FERRAMENTA ESP.MOTOR DI |
| SENSOR DE PRESSÃO DE ÓLE | 7090902 | 6 | 1 | 499 | 97 38 271 | SISTEMA DE SENSORES |
| SENSOR DE TEMPERATURA | 10043264 | 190 | 1 | 339 | 93 01 922 5 | TANQUE HIDRAULICO INSTA |
| SENSOR DE TEMPERATURA | 10342231 | 21 | 1 | 450 | 11 65 621 9 | SISTEMA DE INJEÇÃO |
| SENSOR DE TEMPERATURA | 10491016 | 103 | 1 | 397 | 11 83 865 0 | SISTEMA DE CALEFAÇÃO |
| SENSOR DE TEMPERATURA | 7090598 | 3 | 1 | 499 | 97 38 271 | SISTEMA DE SENSORES |
| SENSOR DE TEMPERATURA | 7091029 | 1 | 2 | 499 | 97 38 271 | SISTEMA DE SENSORES |
| SENSOR DE UMIDADE | 10334467 | 12 | 1 | 481 | 11 65 791 3 | MONT DO PRÉ FILTRO DE CO |
| SENSOR DE UMIDADE | 10334467 | 8 | 1 | 492 | 10 34 288 6 | FILTRO DE COMBUSTÍVEL |
| SENSOR DO TANQUE | 11691806 | 70 | 1 | 421 | 93 02 846 4 | TANQUE DE COMBUSTÍVEL K |
| SEPARADOR DE COMBUSTIVE | 7027481 | 20 | 1 | 418 | 93 01 913 7 | MONT DO PRÉ FILTRO DE CO |
| SERPENTINA DE TUBO | 774383508 | 320 | 1.3 | 148 | 10 49 795 4 | MOTOR |
| SERVOSTATO | 10113336 | 20 | 1 | 242 | 93 02 191 5 | SISTEMA DE DIRECAO HIDRA |
| SILENCIADOR | 11003849 | 20 | 1 | 170 | 93 01 295 4 | SISTEMA DE ESCAPAMENTO |
| SILICONE 300ML | 11840538 | 503 | 1 | 267 | 11 39 244 8 | CONJUNTO DE VIDROS |

| Designação | Artigo | Item | Quanti | Página | Módulo | Designação |
|---|---|---|---|---|---|---|
| SINAIS LUMINOSOS INTERMIT | 10651537 | 80 | 1 | 265 | 11 21 081 8 | PLACA PARA FUSIVEIS E RELE |
| SINAIS LUMINOSOS INTERMIT | 10651537 | 250 | 1 | 299 | 93 01 404 9 | ELÉTRICA DA CABINE DO OPE |
| SINAIS LUMINOSOS INTERMIT | 10651537 | 250 | 1 | 302 | 93 01 404 9 | ELÉTRICA DA CABINE DO OPE |
| SIRENE | 10043956 | 260 | 1 | 299 | 93 01 404 9 | ELÉTRICA DA CABINE DO OPE |
| SIRENE | 10043956 | 260 | 1 | 302 | 93 01 404 9 | ELÉTRICA DA CABINE DO OPE |
| SISTEMA DE AQUECIMENTO | 7090459 | 1 | 1 | 463 | 11 65 623 1 | PRÉ-AQUECIMENTO DO AR |
| SISTEMA DE CALEFAÇÃO | 11838650 | 20 | 1 | 279 | 12 41 045 9 | AR CONDICIONADO |
| SISTEMA DE DIRECAO HIDRA | 93012750 | 10 | 1 | 241 | 93 02 191 5 | SISTEMA DE DIRECAO HIDRA |
| SISTEMA DE DIRECAO HIDRA | 93021915 | 10 | 1 | 46 | 95 20 000 00 | SISTEMA DE DIREÇÃO HIDRÁ |
| SISTEMA DE DIREÇÃO HIDRÁ | 952000000 | 10 | 1 | 53 | 96 60 000 00 | COMANDO |
| SISTEMA DE DIREÇÃO HIDRÁ | 952000000 | 50 | 1 | 59 | 97 00 000 00 | SISTEMA HIDRÁULICO |
| SISTEMA DE ESCAPAMENTO | 93012954 | 10 | 1 | 171 | 93 01 295 5 | SISTEMA DE ESCAPAMENTO |
| SISTEMA DE ESCAPAMENTO | 93012955 | 10 | 1 | 38 | 90 53 000 00 | SISTEMA DE ESPACAMENTO |
| SISTEMA DE ESPACAMENTO | 905300000 | 30 | 1 | 30 | 90 50 000 00 | MOTOR, ACIONAM., SIST.COM |
| SISTEMA DE FREIO HIDRAUL | 93012427 | 10 | 1 | 41 | 93 40 000 00 | SISTEMA DE FREIO HIDRÁUL |
| SISTEMA DE FREIO HIDRÁUL | 934000000 | 100 | 1 | 53 | 96 60 000 00 | COMANDO |
| SISTEMA DE FREIO HIDRÁUL | 934000000 | 40 | 1 | 59 | 97 00 000 00 | SISTEMA HIDRÁULICO |
| SISTEMA DE INJEÇÃO | 11656219 | 6 | 1 | 443 | 11 00 356 9 | MOTOR DIESEL 4045 HF286 1 |
| SISTEMA DE REFRIGERACAO | 905200000 | 75 | 1 | 11 | 90 00 000 00 | MÁQ.BÁSICA CARREGADORA |
| SISTEMA DE SENSORES | 9738271 | 39 | 1 | 446 | 11 00 356 9 | MOTOR DIESEL 4045 HF286 1 |
| SISTEMA HIDRAULICO TRANS | 93027652 | 10 | 1 | 63 | 97 20 000 00 | SISTEMA HIDRAULICO TRANS |
| SISTEMA HIDRAULICO TRANS | 972000000 | 30 | 1 | 59 | 97 00 000 00 | SISTEMA HIDRÁULICO |
| SISTEMA HIDRÁULICO | 900604000 | 50 | 1 | 13 | 90 06 000 02 | |
| SISTEMA HIDRÁULICO | 970000000 | 120 | 1 | 11 | 90 00 000 00 | MÁQ.BÁSICA CARREGADORA |
| SOFTWARE | 10008427 | 50 | 1 | 439 | 11 39 394 8 | FER.ESP.SISTEMA LUBRIF.CE |
| SOFTWARE | 8924811 | 30 | 1 | 305 | 93 01 734 1 | COMANDO |
| SOFTWARE | 8924811 | 30 | 1 | 306 | 93 01 734 1 | COMANDO |
| SUBIDAS E CORRIMÃOS | 989000000 | 90 | 1 | 69 | 98 50 000 00 | SUBIDAS E REVESTIMENTOS |
| SUBIDAS E REVESTIMENTOS | 985000000 | 140 | 1 | 11 | 90 00 000 00 | MÁQ.BÁSICA CARREGADORA |
| SUBST.BOMBA DE ÁGUA | 9738261A | 7 | 1 | 464 | 11 65 623 4 | TAMPA ENGRENAGEM |
| SUPORTE | 10410077 | 59 | 1 | 397 | 11 83 865 0 | SISTEMA DE CALEFAÇÃO |
| SUPORTE | 10410079 | 54 | 1 | 397 | 11 83 865 0 | SISTEMA DE CALEFAÇÃO |
| SUPORTE | 10650079 | 23 | 1 | 464 | 11 65 623 4 | TAMPA ENGRENAGEM |
| SUPORTE | 11382395 | 40 | 1 | 416 | 93 02 846 3 | TANQUE DE COMBUSTIVEL IN |
| SUPORTE | 11387122 | 180 | 1 | 256 | 11 44 153 4 | REVESTIMENTO INTERNO |
| SUPORTE | 11657244 | 35 | 1 | 445 | 11 00 356 9 | MOTOR DIESEL 4045 HF286 1 |
| SUPORTE | 12228426 | 12 | 1 | 292 | 12 20 065 0 | PEDAL |
| SUPORTE | 12246648 | 30 | 1 | 322 | 93 01 524 4 | TUBULAÇÃO DE AR LUFTVER |
| SUPORTE | 6905672 | 160 | 1 | 287 | 93 01 384 7 | BLOCO DE FREIO COMPACTO |
| SUPORTE | 7090017 | 10 | 4 | 470 | 11 65 723 6 | BALANCIM |
| SUPORTE | 7090967 | 12 | 1 | 476 | 11 65 724 8 | TUBULAÇÕES DE COMBUSTÍ |
| SUPORTE | 7091082 | 8 | 1 | 475 | 11 65 724 4 | SUPORTE |
| SUPORTE | 7623478 | 4 | 1 | 218 | 12 25 028 2 | DIFERENCIAL |
| SUPORTE | 7624322 | 180 | 1 | 132 | 93 01 380 7 | MECAN.RETORNO AUTOM.DA |
| SUPORTE | 7624322 | 40 | 2 | 258 | 93 01 527 7 | INSTALAÇÃO DO FAROL DE |
| SUPORTE | 7624322 | 100 | 2 | 258 | 93 01 527 7 | INSTALAÇÃO DO FAROL DE |
| SUPORTE | 7624322 | 90 | 1 | 377 | 93 01 459 9 | ALARME TRANSLAÇÃO |
| SUPORTE | 8922075 | 50 | 1 | 131 | 93 01 379 5 | MECAN.RETORNO AUTOM.DA |
| SUPORTE | 8923119 | 100 | 1 | 240 | 93 01 275 0 | SISTEMA DE DIRECAO HIDRA |
| SUPORTE | 8923442 | 270 | 1 | 299 | 93 01 404 9 | ELÉTRICA DA CABINE DO OPE |
| SUPORTE | 8923442 | 270 | 1 | 302 | 93 01 404 9 | ELÉTRICA DA CABINE DO OPE |
| SUPORTE | 93012579 | 210 | 1 | 346 | 93 02 765 2 | SISTEMA HIDRAULICO TRANS |
| SUPORTE | 93012595 | 100 | 1 | 174 | 93 01 530 3 | INSTALAÇÃO FILTRO DE AR |
| SUPORTE | 93012957 | 100 | 1 | 170 | 93 01 295 4 | SISTEMA DE ESCAPAMENTO |
| SUPORTE | 93013803 | 90 | 1 | 401 | 93 01 404 8 | INSTALACAO ELETRICA |
| SUPORTE | 93015574 | 90 | 1 | 174 | 93 01 530 3 | INSTALAÇÃO FILTRO DE AR |
| SUPORTE | 93023400 | 20 | 1 | 213 | 93 02 339 7 | TRAVA DE ARTICULAÇÃO |
| SUPORTE | 93025228 | 170 | 1 | 365 | 93 01 275 2 | BLOCO COMANDO MONTAG |
| SUPORTE DA BOMBA | 11631923 | 1 | 1 | 189 | 11 63 188 9 | CARCAÇA DA BOMBA |
| SUPORTE DE ENGRENAGEM | 12206790 | 24 | 2 | 230 | 12 24 780 8 | EIXO DE SAÍDA |

| Designação | Artigo | Item | Quanti | Página | Módulo | Designação |
|---|---|---|---|---|---|---|
| SUPORTE DE ENGRENAGEM | 12206790 | 24 | 2 | 232 | 12 26 027 4 | EIXO DE SAÍDA |
| SUPORTE DE INSTRUMENTO | 10009700 | 63 | 1 | 397 | 11 83 865 0 | SISTEMA DE CALEFAÇÃO |
| SUPORTE DE MANGUEIRA | 11691893 | 80 | 1 | 156 | 93 01 552 0 | RADIADOR DE AR MKL |
| SUPORTE DO CALCO | 12222209 | 20 | 2 | 387 | 93 01 032 1 | PÁRA-LAMAS DIATEIRO |
| SUPORTE LÂMPADA ESQUE | 93014348 | 30 | 1 | 251 | 93 01 434 9 | REVESTIMENTO DO TETO |
| SUPORTE PARA DISPLAY | 93016898 | 550 | 1 | 300 | 93 01 404 9 | ELÉTRICA DA CABINE DO OPE |
| SUPORTE PARA DISPLAY | 93016898 | 550 | 1 | 303 | 93 01 404 9 | ELÉTRICA DA CABINE DO OPE |
| SUSPENSAO DA CABINE MO | 93012420 | 30 | 1 | 47 | 96 00 000 00 | CABINE DE OPERADOR |
| SUSPENSAO MSG85 | 10492799 | 20 | 1 | 275 | 10 46 750 9 | ASSENTO DO OPERADOR |
| SÍMBOLO ARBEITSSCHEINW.H | 6000843 | 30 | 1 | 319 | 93 02 228 8 | FAROL DE TRABALHO TRASE |
| SÍMBOLO ARBEITSSCHEINW.V | 6000844 | 90 | 1 | 307 | 93 01 492 8 | INTERRUPTOR - INSTALAÇÃO |
| SÍMBOLO BEHEIZBARE SCHE | 6905083 | 110 | 1 | 307 | 93 01 492 8 | INTERRUPTOR - INSTALAÇÃO |
| SÍMBOLO SCHAUFEL WAAGRE | 6000849 | 150 | 1 | 307 | 93 01 492 8 | INTERRUPTOR - INSTALAÇÃO |
| SÍMBOLO SCHWIMMERSTELL | 6000861 | 130 | 1 | 307 | 93 01 492 8 | INTERRUPTOR - INSTALAÇÃO |
| SÍMBOLO WARNBLINKANLAG | 6000846 | 30 | 1 | 307 | 93 01 492 8 | INTERRUPTOR - INSTALAÇÃO |
| SÍMBOLO WISCH-WASCH | 6000847 | 70 | 1 | 307 | 93 01 492 8 | INTERRUPTOR - INSTALAÇÃO |
| TALA | 9067508 | 220 | 2 | 379 | 93 01 241 4 | CAPOTA KUNSTSTOFF |
| TALA | 93014571 | 190 | 1 | 379 | 93 01 241 4 | CAPOTA KUNSTSTOFF |
| TALA | 93014586 | 200 | 1 | 379 | 93 01 241 4 | CAPOTA KUNSTSTOFF |
| TALA | 93014704 | 220 | 1 | 328 | 93 01 275 4 | HIDRÁULICA DO TRABALHO |
| TALA 4X30 | 11377400 | 210 | 2 | 379 | 93 01 241 4 | CAPOTA KUNSTSTOFF |
| TALA 4X30 | 93014573 | 230 | 2 | 379 | 93 01 241 4 | CAPOTA KUNSTSTOFF |
| TALA DE BORRACHA | 9519948 | 120 | 2 | 386 | 11 10 906 0 | MONTAGEM DO PÁRA-LAMA |
| TAMPA | 10018063 | 35 | 1 | 276 | 10 49 281 5 | PARTE SUPERIOR DE ASSENT |
| TAMPA | 10331026 | 350 | 1 | 299 | 93 01 404 9 | ELÉTRICA DA CABINE DO OPE |
| TAMPA | 10331026 | 350 | 1 | 302 | 93 01 404 9 | ELÉTRICA DA CABINE DO OPE |
| TAMPA | 10340637 | 7 | 1 | 480 | 10 45 064 4 | COMPRESSOR DO AR-CONDI |
| TAMPA | 10355586 | 25 | 1 | 450 | 11 65 621 9 | SISTEMA DE INJEÇÃO |
| TAMPA | 10411123 | 16 | 1 | 225 | 12 26 027 9 | REDUTOR DE DISTRIBUIÇÃO |
| TAMPA | 10411145 | 2 | 1 | 225 | 12 26 027 9 | REDUTOR DE DISTRIBUIÇÃO |
| TAMPA | 10411186 | 94 | 1 | 227 | 12 26 027 9 | REDUTOR DE DISTRIBUIÇÃO |
| TAMPA | 10411505 | 213 | 1 | 368 | 10 67 593 7 | BLOCO DE COMANDO |
| TAMPA | 10471495 | 1 | 1 | 180 | 70 23 645 | TAMPA |
| TAMPA | 10650069 | 2 | 1 | 454 | 97 38 331 | TAMPA DE TERMOSTATO |
| TAMPA | 11009201 | 212 | 2 | 368 | 10 67 593 7 | BLOCO DE COMANDO |
| TAMPA | 11009202 | 214 | 1 | 368 | 10 67 593 7 | BLOCO DE COMANDO |
| TAMPA | 11067298 | 2 | 1 | 188 | 11 63 188 8 | AJUSTE HIDR. |
| TAMPA | 11067299 | 3 | 1 | 188 | 11 63 188 8 | AJUSTE HIDR. |
| TAMPA | 11356806 | 60 | 1 | 69 | 98 50 000 00 | SUBIDAS E REVESTIMENTOS |
| TAMPA | 11490518 | 20 | 1 | 408 | 93 02 340 5 | BASE PARA FUSÍVEIS |
| TAMPA | 11643362 | 5 | 1 | 352 | 10 81 457 6 | MOTOR DE REGULAGEM |
| TAMPA | 11643376 | 1 | 1 | 364 | 11 64 336 2 | TAMPA |
| TAMPA | 11692430 | 10 | 1 | 395 | 11 00 813 1 | RESERVATÓRIO DE ÁGUA |
| TAMPA | 11694644 | 40 | 1 | 177 | 58 02 097 | FILTRO DE AR |
| TAMPA | 11694654 | 37 | 1 | 226 | 12 26 027 9 | REDUTOR DE DISTRIBUIÇÃO |
| TAMPA | 12202595 | 3 | 1 | 225 | 12 26 027 9 | REDUTOR DE DISTRIBUIÇÃO |
| TAMPA | 12233467 | 10 | 1 | 292 | 12 20 065 0 | PEDAL |
| TAMPA | 7023645 | 7 | 1 | 179 | 11 63 189 8 | BOMBA DE REGULAGEM |
| TAMPA | 7027755 | 3 | 1 | 419 | 70 27 481 | SEPARADOR DE COMBUSTIVE |
| TAMPA | 7027775 | 31 | 1 | 276 | 10 49 281 5 | PARTE SUPERIOR DE ASSENT |
| TAMPA | 7027786 | 53 | 1 | 276 | 10 49 281 5 | PARTE SUPERIOR DE ASSENT |
| TAMPA | 7090041 | 2 | 2 | 447 | 97 38 202 | PECA DE FECHAMENTO |
| TAMPA | 7090650 | 2 | 1 | 473 | 11 64 269 9 | TAMPA DO MOTOR |
| TAMPA | 7617054 | 12 | 1 | 228 | 12 24 780 7 | DIFERENCIAL DO EIXO |
| TAMPA | 7617638 | 8 | 1 | 228 | 12 24 780 7 | DIFERENCIAL DO EIXO |
| TAMPA | 8920503 | 20 | 1 | 389 | 11 35 680 6 | TAMPA |
| TAMPA | 93010408 | 10 | 1 | 389 | 11 35 680 6 | TAMPA |
| TAMPA | 93012156 | 340 | 1 | 340 | 93 01 922 5 | TANQUE HIDRAULICO INSTA |
| TAMPA | 93012541 | 80 | 1 | 69 | 98 50 000 00 | SUBIDAS E REVESTIMENTOS |
| TAMPA | 93025052 | 20 | 1 | 393 | 93 01 254 1 | TAMPA |

| Designação | Artigo | Item | Quanti | Página | Módulo | Designação |
|---|---|---|---|---|---|---|
| TAMPA DA VÁLVULA | 7091059 | 6 | 1 | 489 | 97 38 242 | TAMPA DA VÁLVULA |
| TAMPA DA VÁLVULA | 7622115 | 9 | 1 | 144 | 10 49 707 5 | RODA BRIDGESTONE 20,5/80 |
| TAMPA DA VÁLVULA | 9738242 | 1 | 1 | 443 | 11 00 356 9 | MOTOR DIESEL 4045 HF286 1 |
| TAMPA DE FECHAMENTO | 11691164 | 10 | 1 | 158 | 11 00 613 0 | RADIADOR DE ÁGUA |
| TAMPA DE FECHAMENTO | 7024860 | 7 | 1 | 220 | 12 20 687 4 | DIFERENCIAL DO EIXO |
| TAMPA DE FECHAMENTO d=5 | 12232831 | 30 | 1 | 161 | 12 58 351 6 | TANQUE DE EXPANSÃO |
| TAMPA DE FILTRO | 10410739 | 8 | 1 | 343 | 12 20 502 2 | FILTRO DE SUCÇÃO DE RETR |
| TAMPA DE FILTRO | 11694964 | 6 | 1 | 343 | 12 20 502 2 | FILTRO DE SUCÇÃO DE RETR |
| TAMPA DE FILTRO | 93013611 | 50 | 1 | 321 | 93 01 526 9 | CABINE FILTRO |
| TAMPA DE PROTEÇÃO | 10303423 | 36 | 2 | 254 | 11 44 153 4 | REVESTIMENTO INTERNO |
| TAMPA DE PROTEÇÃO | 10472825 | 35 | 1 | 254 | 11 44 153 4 | REVESTIMENTO INTERNO |
| TAMPA DE TERMOSTATO | 9738331 | 10 | 1 | 443 | 11 00 356 9 | MOTOR DIESEL 4045 HF286 1 |
| TAMPA DIREITA | 93014405 | 33 | 1 | 281 | 93 01 440 7 | KIT DE PEÇAS PARA MONTA |
| TAMPA DO MANCAL | 9616966 | 40 | 4 | 235 | 93 01 240 2 | MANCAL DE DOBRAMENTO |
| TAMPA DO MOTOR | 11642699 | 32 | 1 | 445 | 11 00 356 9 | MOTOR DIESEL 4045 HF286 1 |
| TAMPA ENGRENAGEM | 11656234 | 23 | 1 | 444 | 11 00 356 9 | MOTOR DIESEL 4045 HF286 1 |
| TAMPA ESQUERDA | 93015064 | 80 | 1 | 283 | 93 01 440 7 | KIT DE PEÇAS PARA MONTA |
| TAMPA INTERMEDIÁRIA | 11211110 | 4 | 2 | 220 | 12 20 687 4 | DIFERENCIAL DO EIXO |
| TAMPA INTERMEDIÁRIA | 11211110 | 15 | 2 | 228 | 12 24 780 7 | DIFERENCIAL DO EIXO |
| TAMPA SUPERIOR DIREITA | 10469926 | 10 | 1 | 316 | 94 04 665 1 | MANETE DIREITA |
| TAMPÃO | 10678550 | 60 | 4 | 285 | 93 01 069 1 | DIRECAO |
| TAMPÃO | 11067935 | 50 | 1 | 262 | 93 02 804 8 | KIT DE MODIFICAÇÃO |
| TAMPÃO | 11067935 | 110 | 2 | 423 | 93 01 242 9 | INSTALAÇÃO DO CONTRAPES |
| TAMPÃO | 11123227 | 240 | 1 | 261 | 93 03 054 5 | CABINE PORTA ES. |
| TAMPÃO | 11123230 | 67 | 1 | 282 | 93 01 440 7 | KIT DE PEÇAS PARA MONTA |
| TAMPÃO | 12226922 | 65 | 1 | 227 | 12 26 027 9 | REDUTOR DE DISTRIBUIÇÃO |
| TAMPÃO /25,4 | 11834121 | 140 | 1 | 298 | 93 01 404 9 | ELÉTRICA DA CABINE DO OPE |
| TAMPÃO /25,4 | 11834121 | 140 | 1 | 301 | 93 01 404 9 | ELÉTRICA DA CABINE DO OPE |
| TAMPÃO DE ENCHIMENTO | 7090007 | 10 | 1 | 489 | 97 38 242 | TAMPA DA VÁLVULA |
| TAMPÃO DE VEDAÇÃO | 11067391 | 9 | 8 | 198 | 11 49 022 6 | VÁLVULA DE CONTROLE |
| TAMPÃO DE VEDAÇÃO | 11490262 | 10 | 3 | 198 | 11 49 022 6 | VÁLVULA DE CONTROLE |
| TAMPÃO DE VEDAÇÃO | 11490267 | 16 | 1 | 198 | 11 49 022 6 | VÁLVULA DE CONTROLE |
| TAMPÃO M26X1,5 | 10285297 | 40 | 1 | 421 | 93 02 846 4 | TANQUE DE COMBUSTÍVEL K |
| TANQUE DE COMBUSTIVEL IN | 93012391 | 10 | 1 | 415 | 93 02 846 3 | TANQUE DE COMBUSTIVEL IN |
| TANQUE DE COMBUSTIVEL IN | 93028463 1 | 10 | 1 | 76 | 99 30 000 00 | INSTALACAO DE COMBUSTIVE |
| TANQUE DE COMBUSTÍVEL | 93011568 | 20 | 1 | 421 | 93 02 846 4 | TANQUE DE COMBUSTÍVEL K |
| TANQUE DE COMBUSTÍVEL K | 93028464 1 | 20 | 1 | 416 | 93 02 846 3 | TANQUE DE COMBUSTIVEL IN |
| TANQUE DE EXPANSÃO | 12473479 | 20 | 1 | 161 | 12 58 351 6 | TANQUE DE EXPANSÃO |
| TANQUE DE EXPANSÃO | 12583516 | 30 | 2 | 159 | 12 80 268 6 | RADIADOR DE ÁGUA |
| TANQUE HIDRAULICO INSTA | 93019225 | 10 | 1 | 62 | 97 11 000 00 | TANQUE HIDRÁULICO |
| TANQUE HIDRAULICO INSTA | 93022008 | 20 | 1 | 62 | 97 11 000 00 | TANQUE HIDRÁULICO |
| TANQUE HIDRÁULICO | 93020700 | 20 | 1 | 339 | 93 01 922 5 | TANQUE HIDRAULICO INSTA |
| TANQUE HIDRÁULICO | 971100000 | 20 | 1 | 59 | 97 00 000 00 | SISTEMA HIDRÁULICO |
| TAPETE | 12482441 | 20 | 1 | 313 | 93 01 387 6 | TAPETE |
| TAPETE | 93013876 | 100 | 1 | 47 | 96 00 000 00 | CABINE DE OPERADOR |
| TECLADO | 10677530 | 30 | 1 | 298 | 93 01 404 9 | ELÉTRICA DA CABINE DO OPE |
| TECLADO | 10886865 | 30 | 1 | 298 | 93 01 404 9 | ELÉTRICA DA CABINE DO OPE |
| TECLADO | 10886865 | 30 | 1 | 301 | 93 01 404 9 | ELÉTRICA DA CABINE DO OPE |
| TENSIONADOR DE CORREIA | 11643098 | 5 | 1 | 483 | 97 38 275 | TENSOR DA CORREIA DO AC |
| TENSOR DA CORREIA DO AC | 9738275 | 43 | 1 | 446 | 11 00 356 9 | MOTOR DIESEL 4045 HF286 1 |
| TERMINAL | 10165611 | 26 | 1 | 248 | 11 69 981 7 | COLUNA DE DIREÇÃO |
| TERMINAL | 12214473 | 72 | 1 | 397 | 11 83 865 0 | SISTEMA DE CALEFAÇÃO |
| TERMINAL | 7090178 | 7 | 2 | 479 | 11 65 725 0 | TURBOCOMPRESSOR |
| TERMINAL | 7090243 | 13 | 1 | 476 | 11 65 724 8 | TUBULAÇÕES DE COMBUSTÍ |
| TERMINAL | 7091122 | 19 | 2 | 500 | 97 38 274 | CHICOTE DE CABOS ACESSÓ |
| TERMINAL | 7091138 | 15 | 4 | 450 | 11 65 621 9 | SISTEMA DE INJEÇÃO |
| TERMINAL DA BATERIA /120 | 10224316 | 70 | 1 | 401 | 93 01 404 8 | INSTALACAO ELETRICA |
| TERMINAL DA BATERIA /120 | 10224316 | 70 | 1 | 408 | 93 02 340 5 | BASE PARA FUSÍVEIS |
| TERMINAL DE CABO 6-25 | 602314601 | 712 | 1 | 310 | 93 02 318 6 | CHICOTE ELÉTRICO DA CABI |
| TERMINAL DE CABO 8-10 | 602314301 | 716 | 2 | 311 | 93 02 318 6 | CHICOTE ELÉTRICO DA CABI |

| Designação | Artigo | Item | Quanti | Página | Módulo | Designação |
|---|---|---|---|---|---|---|
| TERMINAL DE CABO 8-16 | 602314501 | 717 | 3 | 311 | 93 02 318 6 | CHICOTE ELÉTRICO DA CABI |
| TERMINAL DE CABO 8-2,5 | 6023094 | 110 | 1 | 297 | 12 80 349 4 | |
| TERMINAL DE CABO 8-25 | 602301708 | 718 | 1 | 311 | 93 02 318 6 | CHICOTE ELÉTRICO DA CABI |
| TERMINAL DE CABO 8-6 | 6023089 | 715 | 1 | 311 | 93 02 318 6 | CHICOTE ELÉTRICO DA CABI |
| TERMINAL DE DRENAGEM | 7402657 | 40 | 1 | 431 | 12 40 355 0 | KIT DE FERRAMENTAS |
| TERMINAL DE DRENAGEM | 7402657 | 120 | 1 | 433 | 11 39 393 7 | FERRAMENTA ESPECIAL GE |
| TERMINAL DE MANGUEIRA D | 11082207 | 90 | 1 | 160 | 93 01 551 8 | RADIADOR DE ÁGUA MKL |
| TERMINAL DE MANGUEIRA DN | 7624266 | 71 | 1 | 418 | 93 01 913 7 | MONT DO PRÉ FILTRO DE CO |
| TERMINAL ELÉTRICO FÊMEA | 11006319 | 8 | 60 | 108 | 11 11 347 1 | SELEÇÃO |
| TERMINAL ELÉTRICO FÊMEA | 6905993 | 741 | 6 | 311 | 93 02 318 6 | CHICOTE ELÉTRICO DA CABI |
| TERMINAL ELÉTRICO FÊMEA 0 | 10222279 | 492 | 6 | 310 | 93 02 318 6 | CHICOTE ELÉTRICO DA CABI |
| TERMINAL ELÉTRICO FÊMEA 0 | 10014382 | 7 | 200 | 108 | 11 11 347 1 | SELEÇÃO |
| TERMINAL ELÉTRICO FÊMEA 1 | 6905331 | 640 | 6 | 310 | 93 02 318 6 | CHICOTE ELÉTRICO DA CABI |
| TERMINAL ELÉTRICO FÊMEA 1 | 11060062 | 15 | 400 | 109 | 11 11 347 1 | SELEÇÃO |
| TERMINAL ELÉTRICO FÊMEA 1 | 11060063 | 16 | 350 | 109 | 11 11 347 1 | SELEÇÃO |
| TERMINAL ELÉTRICO FÊMEA | 6001775 | 21 | 140 | 109 | 11 11 347 1 | SELEÇÃO |
| TERMINAL ELÉTRICO FÊMEA 1 | 10100674 | 17 | 200 | 104 | 11 11 346 7 | SELEÇÃO |
| TERMINAL ELÉTRICO FÊMEA 2 | 11060061 | 14 | 100 | 109 | 11 11 347 1 | SELEÇÃO |
| TERMINAL ELÉTRICO FÊMEA | 6003031 | 13 | 200 | 104 | 11 11 346 7 | SELEÇÃO |
| TERMINAL ELÉTRICO FÊMEA | 10300946 | 441 | 29 | 310 | 93 02 318 6 | CHICOTE ELÉTRICO DA CABI |
| TERMINAL ELÉTRICO FÊMEA 2 | 10114879 | 442 | 7 | 310 | 93 02 318 6 | CHICOTE ELÉTRICO DA CABI |
| TERMINAL ELÉTRICO FÊMEA | 7368405 | 15 | 200 | 104 | 11 11 346 7 | SELEÇÃO |
| TERMINAL ELÉTRICO FÊMEA 2 | 11620059 | 25 | 50 | 109 | 11 11 347 1 | SELEÇÃO |
| TERMINAL ELÉTRICO FÊMEA 2 | 11620060 | 26 | 50 | 110 | 11 11 347 1 | SELEÇÃO |
| TERMINAL ELÉTRICO FÊMEA 3 | 6905736 | 738 | 1 | 311 | 93 02 318 6 | CHICOTE ELÉTRICO DA CABI |
| TERMOSTATO | 11114801 | 70 | 1 | 397 | 11 83 865 0 | SISTEMA DE CALEFAÇÃO |
| TERMOSTATO | 11656224 | 11 | 1 | 443 | 11 00 356 9 | MOTOR DIESEL 4045 HF286 1 |
| TERMOSTATO | 11656226 | 1 | 1 | 455 | 11 65 622 4 | TERMOSTATO |
| TERMOSTATO | 7090896 | 2 | 1 | 455 | 11 65 622 4 | TERMOSTATO |
| TESTE BATERIA ANTICONGEL | 7408922 | 20 | 1 | 433 | 11 39 393 7 | FERRAMENTA ESPECIAL GE |
| TORQUÍMETRO | 11006347 | 6 | 1 | 102 | 11 11 346 6 | SELEÇÃO |
| TRANSFORMADOR | 12202300 | 310 | 1 | 299 | 93 01 404 9 | ELÉTRICA DA CABINE DO OPE |
| TRANSFORMADOR | 12202300 | 310 | 1 | 302 | 93 01 404 9 | ELÉTRICA DA CABINE DO OPE |
| TRANSMISSOR INDUTIVO | 7009274 | 50 | 2 | 222 | 93 02 200 3 | EIXO TRASEIRO - INSTALAÇÃ |
| TRAVA | 11068290 | 90 | 1 | 283 | 93 01 440 7 | KIT DE PEÇAS PARA MONTA |
| TRAVA | 12249079 | 60 | 1 | 264 | 12 87 621 2 | JANELA BASCULANTE DIREIT |
| TRAVA DE AJUSTE | 10038734 | 9 | 1 | 248 | 11 69 981 7 | COLUNA DE DIREÇÃO |
| TRAVA DE ARTICULAÇÃO | 93023397 | 40 | 1 | 65 | 98 00 000 00 | CHASSI DO VEÍCULO |
| TRAVA DE ARTICULAÇÃO | 93023397 | 70 | 1 | 68 | 98 20 000 01 | CARRO TRASEIRO |
| TRAVA DE CONECTOR ELÉTR | 6004380 | 168 | 1 | 309 | 93 02 318 6 | CHICOTE ELÉTRICO DA CABI |
| TRAVA DE CONECTOR ELÉTR | 6905274 | 179 | 1 | 309 | 93 02 318 6 | CHICOTE ELÉTRICO DA CABI |
| TRAVA DE CONECTOR ELÉTR | 6906035 | 176 | 1 | 309 | 93 02 318 6 | CHICOTE ELÉTRICO DA CABI |
| TRAVA DE CONECTOR ELÉTRI | 7368241 | 9 | 100 | 103 | 11 11 346 7 | SELEÇÃO |
| TRAVA DE CONECTOR ELÉTRI | 7368241 | 70 | 1 | 377 | 93 01 459 9 | ALARME TRANSLAÇÃO |
| TRAVA DE CONECTOR ELÉTRI | 7368243 | 7 | 70 | 103 | 11 11 346 7 | SELEÇÃO |
| TRAVA DE CONECTOR ELÉTRI | 7368242 | 3 | 50 | 103 | 11 11 346 7 | SELEÇÃO |
| TRAVA DE CONECTOR ELÉTRI | 605252214 | 5 | 30 | 103 | 11 11 346 7 | SELEÇÃO |
| TRAVA DE CONECTOR ELÉTRI | 7368250 | 19 | 10 | 104 | 11 11 346 7 | SELEÇÃO |
| TRAVA DE CONECTOR ELÉTR | 7023952 | 2 | 50 | 103 | 11 11 346 7 | SELEÇÃO |
| TRAVA DE CONECTOR ELÉTRI | 7023951 | 11 | 50 | 103 | 11 11 346 7 | SELEÇÃO |
| TRAVA ELETRÔNICA (HARDLO | 10333608 | 130 | 1 | 433 | 11 39 393 7 | FERRAMENTA ESPECIAL GE |
| TRAVA GIRATORIA FLUEGEL | 12220469 | 100 | 1 | 253 | 93 01 434 2 | REVESTIMENTO DIREITO |
| TRILHOS DE AJUSTE | 10492816 | 78 | 1 | 276 | 10 49 281 5 | PARTE SUPERIOR DE ASSENT |
| TROCADOR DE CALOR | 10467297 | 36 | 1 | 397 | 11 83 865 0 | SISTEMA DE CALEFAÇÃO |
| TUBO | 10412182 | 9 | 1 | 462 | 97 38 339 | CARCAÇA DO TERMOSTATO |
| TUBO | 11060620 | 210 | 1 | 328 | 93 01 275 4 | HIDRÁULICA DO TRABALHO |
| TUBO | 11482073 | 73 | 1 | 227 | 12 26 027 9 | REDUTOR DE DISTRIBUIÇÃO |
| TUBO | 11642884 | 63 | 1 | 227 | 12 26 027 9 | REDUTOR DE DISTRIBUIÇÃO |
| TUBO | 7090056 | 6 | 1 | 471 | 11 65 723 7 | BOMBA DE OLEO |
| TUBO | 93012780 | 240 | 1 | 347 | 93 02 765 2 | SISTEMA HIDRAULICO TRANS |

| Designação | Artigo | Item | Quanti | Página | Módulo | Designação |
|---|---|---|---|---|---|---|
| TUBO | 93012929 | 380 | 2 | 149 | 10 49 795 4 | MOTOR |
| TUBO | 93012930 | 340 | 2 | 149 | 10 49 795 4 | MOTOR |
| TUBO | 93023577 | 80 | 2 | 346 | 93 02 765 2 | SISTEMA HIDRAULICO TRANS |
| TUBO 8,5 | 10022721 | 70 | 4.5 | 269 | 93 01 445 9 | INSTALACAO LIMPADOR DIAN |
| TUBO 8,5 | 10022721 | 70 | 3.4 | 271 | 93 01 446 0 | INSTALACAO LIMPADOR TRA |
| TUBO COLETOR | 93012779 | 20 | 1 | 162 | 93 01 248 1 | RADIADOR DE ÓLEO |
| TUBO DE ABASTECIMENTO | 11826686 | 80 | 1 | 158 | 11 00 613 0 | RADIADOR DE ÁGUA |
| TUBO DE AR | 93012445 | 20 | 1 | 176 | 93 01 496 8 | FILTRO DE AR - INSTALAÇÃO |
| TUBO DE CARCAÇA | 10410733 | 1 | 1 | 343 | 12 20 502 2 | FILTRO DE SUCÇÃO DE RETR |
| TUBO DE PRESSAO | 10650061 | 34 | 1 | 451 | 11 65 621 9 | SISTEMA DE INJEÇÃO |
| TUBO DE SUCÇÃO 8X1 | 11656562 | 120 | 2 | 421 | 93 02 846 4 | TANQUE DE COMBUSTÍVEL K |
| TUBO GUIA | 7090531 | 2 | 1 | 486 | 97 38 318 | VARETA MEDID DO NÍVEL DE |
| TUBULACAO DE ESCAPAMENT | 11003850 | 30 | 1 | 170 | 93 01 295 4 | SISTEMA DE ESCAPAMENTO |
| TUBULAÇÃO DE AR LUFTVER | 93015244 | 50 | 1 | 52 | 96 50 000 00 | INSTALACAO DO AR-CONDICI |
| TUBULAÇÃO DE COMBUSTÍVE | 10342238 | 41 | 2 | 451 | 11 65 621 9 | SISTEMA DE INJEÇÃO |
| TUBULAÇÃO DE COMBUSTÍVE | 10342243 | 17 | 1 | 476 | 11 65 724 8 | TUBULAÇÕES DE COMBUSTÍ |
| TUBULAÇÃO DE COMBUSTÍVE | 10342327 | 22 | 1 | 476 | 11 65 724 8 | TUBULAÇÕES DE COMBUSTÍ |
| TUBULAÇÃO DE COMBUSTÍVE | 10342359 | 40 | 2 | 451 | 11 65 621 9 | SISTEMA DE INJEÇÃO |
| TUBULAÇÃO DE COMBUSTÍVE | 11211891 | 19 | 1 | 450 | 11 65 621 9 | SISTEMA DE INJEÇÃO |
| TUBULAÇÃO DE COMBUSTÍVE | 11600235 | 33 | 1 | 451 | 11 65 621 9 | SISTEMA DE INJEÇÃO |
| TUBULAÇÃO DE COMBUSTÍVE | 7090568 | 27 | 1 | 477 | 11 65 724 8 | TUBULAÇÕES DE COMBUSTÍ |
| TUBULAÇÃO DE COMBUSTÍVE | 7091104 | 7 | 1 | 476 | 11 65 724 8 | TUBULAÇÕES DE COMBUSTÍ |
| TUBULAÇÃO DE COMBUSTÍVE | 7091105 | 10 | 1 | 476 | 11 65 724 8 | TUBULAÇÕES DE COMBUSTÍ |
| TUBULAÇÃO DE COMBUSTÍVE | 7091111 | 26 | 1 | 476 | 11 65 724 8 | TUBULAÇÕES DE COMBUSTÍ |
| TUBULAÇÃO DE TESTE PRET | 11006260 | 2 | 1 | 107 | 11 11 346 9 | SELEÇÃO |
| TUBULAÇÃO DE TESTE PRET | 11006267 | 4 | 1 | 107 | 11 11 346 9 | SELEÇÃO |
| TUBULAÇÃO DE TESTE PRET | 11006273 | 6 | 1 | 107 | 11 11 346 9 | SELEÇÃO |
| TUBULAÇÃO DE TESTE PRET | 11006336 | 8 | 1 | 107 | 11 11 346 9 | SELEÇÃO |
| TUBULAÇÃO DE TESTE PRET | 11009343 | 11 | 1 | 107 | 11 11 346 9 | SELEÇÃO |
| TUBULAÇÃO DE TESTE PRET | 11009345 | 13 | 1 | 107 | 11 11 346 9 | SELEÇÃO |
| TUBULAÇÃO DE TESTE VER | 11006258 | 1 | 1 | 107 | 11 11 346 9 | SELEÇÃO |
| TUBULAÇÃO DE TESTE VER | 11006266 | 3 | 1 | 107 | 11 11 346 9 | SELEÇÃO |
| TUBULAÇÃO DE TESTE VER | 11006334 | 7 | 1 | 107 | 11 11 346 9 | SELEÇÃO |
| TUBULAÇÃO DE TESTE VER | 11006338 | 9 | 1 | 107 | 11 11 346 9 | SELEÇÃO |
| TUBULAÇÃO DE TESTE VER | 11006342 | 10 | 1 | 107 | 11 11 346 9 | SELEÇÃO |
| TUBULAÇÃO DE TESTE VER | 11009333 | 5 | 1 | 107 | 11 11 346 9 | SELEÇÃO |
| TUBULAÇÃO DE TESTE VER | 11009344 | 12 | 1 | 107 | 11 11 346 9 | SELEÇÃO |
| TUBULAÇÃO DE TESTE VER | 11009346 | 14 | 1 | 107 | 11 11 346 9 | SELEÇÃO |
| TUBULAÇÃO DO FREIO | 93013684 | 170 | 1 | 207 | 93 01 242 7 | SISTEMA DE FREIO HIDRAUL |
| TUBULAÇÃO TERMINAL | 11348618 | 20 | 1 | 38 | 90 53 000 00 | SISTEMA DE ESPACAMENTO |
| TUBULAÇÃO TERMINAL | 11356566 | 10 | 1 | 172 | 11 34 861 8 | TUBULAÇÃO TERMINAL |
| TUBULAÇÕES DE COMBUSTÍ | 11657248 | 36 | 1 | 445 | 11 00 356 9 | MOTOR DIESEL 4045 HF286 1 |
| TUCHO DA VALVULA | 7090021 | 4 | 8 | 470 | 11 65 723 6 | BALANCIM |
| TURBOCOMPRESSOR | 11342526 | 1 | 1 | 479 | 11 65 725 0 | TURBOCOMPRESSOR |
| TURBOCOMPRESSOR | 11657250 | 37 | 1 | 446 | 11 00 356 9 | MOTOR DIESEL 4045 HF286 1 |
| UNIDADE DE CONTROLE | 11100133 | 62 | 2 | 326 | 10 42 452 1 | MANETE DE COMANDO |
| UNIDADE DE CONTROLE | 11100134 | 63 | 2 | 326 | 10 42 452 1 | MANETE DE COMANDO |
| UNIDADE DE CONTROLE | 11494451 | 1 | 1 | 191 | 11 63 189 2 | MODULO DE CONTROLE |
| UNIDADE DE CONTROLE DO | 7091140 | 17 | 1 | 450 | 11 65 621 9 | SISTEMA DE INJEÇÃO |
| UNIDADE DE INDICACAO | 11840084 | 500 | 1 | 300 | 93 01 404 9 | ELÉTRICA DA CABINE DO OPE |
| UNIDADE DE INDICACAO | 11840084 | 500 | 1 | 303 | 93 01 404 9 | ELÉTRICA DA CABINE DO OPE |
| UNIÃO ROSCADA | 12423094 | 90 | 2 | 346 | 93 02 765 2 | SISTEMA HIDRAULICO TRANS |
| UNIÃO ROSCADA | 472330208 | 50 | 2 | 183 | 93 01 241 2 | BOMBA TANDEM - INSTALACA |
| UNIÃO ROSCADA | 472330208 | 90 | 4 | 236 | 93 01 552 5 | CONTROLE |
| UNIÃO ROSCADA | 472330208 | 380 | 1 | 288 | 93 01 384 7 | BLOCO DE FREIO COMPACTO |
| UNIÃO ROSCADA | 472330208 | 540 | 2 | 331 | 93 01 275 4 | HIDRÁULICA DO TRABALHO |
| UNIÃO ROSCADA | 472330208 | 320 | 3 | 340 | 93 01 922 5 | TANQUE HIDRAULICO INSTA |
| UNIÃO ROSCADA BFW 16S | 7009807 | 50 | 2 | 146 | 10 49 795 4 | MOTOR |
| UNIÃO ROSCADA BFW 16S | 7009807 | 30 | 1 | 167 | 93 02 202 4 | EQUIPAMENTO REVERSÃO VE |
| UNIÃO ROSCADA EGE 10L G1 | 7617262 | 600 | 1 | 331 | 93 01 275 4 | HIDRÁULICA DO TRABALHO |

| Designação | Artigo | Item | Quanti | Página | Módulo | Designação |
|---|---|---|---|---|---|---|
| UNIÃO ROSCADA EGE 10L G3 | 471904308 | 80 | 1 | 236 | 93 01 552 5 | CONTROLE |
| UNIÃO ROSCADA EGE 12S G1 | 7617422 | 190 | 1 | 287 | 93 01 384 7 | BLOCO DE FREIO COMPACTO |
| UNIÃO ROSCADA EGE 16S M2 | 7367756 | 110 | 1 | 167 | 93 02 202 4 | EQUIPAMENTO REVERSÃO VE |
| UNIÃO ROSCADA EGE 18L G1 | 7367998 | 70 | 1 | 167 | 93 02 202 4 | EQUIPAMENTO REVERSÃO VE |
| UNIÃO ROSCADA EGE 28L M3 | 7367993 | 60 | 1 | 162 | 93 01 248 1 | RADIADOR DE ÓLEO |
| UNIÃO ROSCADA EGE 28L M3 | 7367993 | 240 | 1 | 340 | 93 01 922 5 | TANQUE HIDRAULICO INSTA |
| UNIÃO ROSCADA EL 12L M18X | 247128602 | 220 | 1 | 236 | 93 01 552 5 | CONTROLE |
| UNIÃO ROSCADA EL 16S | 7407098 | 20 | 1 | 146 | 10 49 795 4 | MOTOR |
| UNIÃO ROSCADA EL 16S | 7407098 | 130 | 2 | 240 | 93 01 275 0 | SISTEMA DE DIRECAO HIDRA |
| UNIÃO ROSCADA EL 18L | 247128502 | 290 | 1 | 340 | 93 01 922 5 | TANQUE HIDRAULICO INSTA |
| UNIÃO ROSCADA EL 20S | 7407107 | 380 | 2 | 330 | 93 01 275 4 | HIDRÁULICA DO TRABALHO |
| UNIÃO ROSCADA EL 22L | 247138602 | 130 | 2 | 339 | 93 01 922 5 | TANQUE HIDRAULICO INSTA |
| UNIÃO ROSCADA EL 28L | 7407120 | 230 | 1 | 340 | 93 01 922 5 | TANQUE HIDRAULICO INSTA |
| UNIÃO ROSCADA EL 8S M16X | 7404537 | 110 | 4 | 207 | 93 01 242 7 | SISTEMA DE FREIO HIDRAUL |
| UNIÃO ROSCADA EM T | 10412159 | 25 | 1 | 476 | 11 65 724 8 | TUBULAÇÕES DE COMBUSTÍ |
| UNIÃO ROSCADA ESV 20S | 474401714 | 310 | 4 | 373 | 10 49 785 2 | CARRO DIANTEIRO Z |
| UNIÃO ROSCADA ET 10L M16X | 482430314 | 90 | 1 | 350 | 93 01 241 9 | PRE-MONTAGEM MOTOR RE |
| UNIÃO ROSCADA ET 12L M18X | 247105602 | 270 | 1 | 237 | 93 01 552 5 | CONTROLE |
| UNIÃO ROSCADA ET 12S | 482431414 | 160 | 1 | 183 | 93 01 241 2 | BOMBA TANDEM - INSTALACA |
| UNIÃO ROSCADA ET 18L | 247108402 | 50 | 1 | 167 | 93 02 202 4 | EQUIPAMENTO REVERSÃO VE |
| UNIÃO ROSCADA EW 10L M1 | 7403569 | 90 | 1 | 183 | 93 01 241 2 | BOMBA TANDEM - INSTALACA |
| UNIÃO ROSCADA EW 10L M1 | 7403569 | 110 | 2 | 236 | 93 01 552 5 | CONTROLE |
| UNIÃO ROSCADA EW 10L M1 | 7403569 | 350 | 1 | 288 | 93 01 384 7 | BLOCO DE FREIO COMPACTO |
| UNIÃO ROSCADA EW 10L M1 | 7403569 | 90 | 1 | 349 | 93 01 241 8 | PRE-MONTAGEM MOTOR RE |
| UNIÃO ROSCADA EW 10L M1 | 7403569 | 100 | 2 | 350 | 93 01 241 9 | PRE-MONTAGEM MOTOR RE |
| UNIÃO ROSCADA EW 10L M1 | 7403569 | 150 | 1 | 365 | 93 01 275 2 | BLOCO COMANDO MONTAG |
| UNIÃO ROSCADA EW 10L M1 | 7403569 | 240 | 1 | 365 | 93 01 275 2 | BLOCO COMANDO MONTAG |
| UNIÃO ROSCADA EW 12S | 7617354 | 140 | 1 | 183 | 93 01 241 2 | BOMBA TANDEM - INSTALACA |
| UNIÃO ROSCADA EW 12S | 7617354 | 20 | 1 | 287 | 93 01 384 7 | BLOCO DE FREIO COMPACTO |
| UNIÃO ROSCADA EW 12S | 7617354 | 200 | 1 | 287 | 93 01 384 7 | BLOCO DE FREIO COMPACTO |
| UNIÃO ROSCADA EW 12S | 7617354 | 80 | 1 | 365 | 93 01 275 2 | BLOCO COMANDO MONTAG |
| UNIÃO ROSCADA EW 15L | 7615379 | 40 | 1 | 162 | 93 01 248 1 | RADIADOR DE ÓLEO |
| UNIÃO ROSCADA EW 16S | 7617460 | 100 | 1 | 167 | 93 02 202 4 | EQUIPAMENTO REVERSÃO VE |
| UNIÃO ROSCADA EW 18L M2 | 247108302 | 30 | 1 | 162 | 93 01 248 1 | RADIADOR DE ÓLEO |
| UNIÃO ROSCADA EW 18L M2 | 247108302 | 60 | 2 | 167 | 93 02 202 4 | EQUIPAMENTO REVERSÃO VE |
| UNIÃO ROSCADA EW 18L M2 | 247108302 | 150 | 1 | 339 | 93 01 922 5 | TANQUE HIDRAULICO INSTA |
| UNIÃO ROSCADA EW 18L M2 | 247108302 | 280 | 1 | 340 | 93 01 922 5 | TANQUE HIDRAULICO INSTA |
| UNIÃO ROSCADA EW 18L M2 | 247108302 | 80 | 1 | 349 | 93 01 241 8 | PRE-MONTAGEM MOTOR RE |
| UNIÃO ROSCADA EW 18L M2 | 247108302 | 50 | 1 | 350 | 93 01 241 9 | PRE-MONTAGEM MOTOR RE |
| UNIÃO ROSCADA EW 20S M3 | 7407108 | 110 | 1 | 139 | 93 02 412 8 | CILINDRO BASCULANTE |
| UNIÃO ROSCADA EW 20S M3 | 7407108 | 390 | 5 | 330 | 93 01 275 4 | HIDRÁULICA DO TRABALHO |
| UNIÃO ROSCADA EW 22L | 247126202 | 131 | 1 | 339 | 93 01 922 5 | TANQUE HIDRAULICO INSTA |
| UNIÃO ROSCADA EW 25S | 7407119 | 100 | 2 | 346 | 93 02 765 2 | SISTEMA HIDRAULICO TRANS |
| UNIÃO ROSCADA EW 25S | 7407119 | 120 | 1 | 365 | 93 01 275 2 | BLOCO COMANDO MONTAG |
| UNIÃO ROSCADA EW 28L | 7617494 | 50 | 1 | 162 | 93 01 248 1 | RADIADOR DE ÓLEO |
| UNIÃO ROSCADA EW 28L | 7617494 | 70 | 1 | 183 | 93 01 241 2 | BOMBA TANDEM - INSTALACA |
| UNIÃO ROSCADA EW 28L | 7617494 | 521 | 1 | 341 | 93 01 922 5 | TANQUE HIDRAULICO INSTA |
| UNIÃO ROSCADA EW 35L M4 | 482530914 | 110 | 1 | 183 | 93 01 241 2 | BOMBA TANDEM - INSTALACA |
| UNIÃO ROSCADA EW 8S M16X | 7404186 | 130 | 6 | 207 | 93 01 242 7 | SISTEMA DE FREIO HIDRAUL |
| UNIÃO ROSCADA GE 10L G1/4 | 7362091 | 530 | 1 | 331 | 93 01 275 4 | HIDRÁULICA DO TRABALHO |
| UNIÃO ROSCADA GE 10L G1/4 | 7362091 | 20 | 6 | 337 | 93 01 383 9 | MONTAGEM DA MANETE |
| UNIÃO ROSCADA GE 10L G1/4 | 7362091 | 50 | 1 | 365 | 93 01 275 2 | BLOCO COMANDO MONTAG |
| UNIÃO ROSCADA GE 10L G3/8 | 7002830 | 70 | 1 | 236 | 93 01 552 5 | CONTROLE |
| UNIÃO ROSCADA GE 10L M12 | 471039708 | 140 | 1 | 168 | 93 02 202 5 | EQUIPAMENTO REVERSÃO VE |
| UNIÃO ROSCADA GE 10L M12 | 471039708 | 400 | 1 | 288 | 93 01 384 7 | BLOCO DE FREIO COMPACTO |
| UNIÃO ROSCADA GE 10L M16X | 7021521 | 140 | 1 | 287 | 93 01 384 7 | BLOCO DE FREIO COMPACTO |
| UNIÃO ROSCADA GE 10L M18 | 7368092 | 130 | 1 | 287 | 93 01 384 7 | BLOCO DE FREIO COMPACTO |
| UNIÃO ROSCADA GE 12S M1 | 7617900 | 130 | 1 | 183 | 93 01 241 2 | BOMBA TANDEM - INSTALACA |
| UNIÃO ROSCADA GE 12S M1 | 7617900 | 70 | 2 | 365 | 93 01 275 2 | BLOCO COMANDO MONTAG |
| UNIÃO ROSCADA GE 12S M1 | 7620665 | 110 | 4 | 287 | 93 01 384 7 | BLOCO DE FREIO COMPACTO |

| Designação | Artigo | Item | Quanti | Página | Módulo | Designação |
|---|---|---|---|---|---|---|
| UNIÃO ROSCADA GE 16S M1 | 7021824 | 90 | 2 | 287 | 93 01 384 7 | BLOCO DE FREIO COMPACTO |
| UNIÃO ROSCADA GE 18L M22X | 7003572 | 120 | 1 | 183 | 93 01 241 2 | BOMBA TANDEM - INSTALACA |
| UNIÃO ROSCADA GE 18L M26X | 7410825 | 270 | 1 | 340 | 93 01 922 5 | TANQUE HIDRAULICO INSTA |
| UNIÃO ROSCADA GE 20S M2 | 7010432 | 130 | 1 | 365 | 93 01 275 2 | BLOCO COMANDO MONTAG |
| UNIÃO ROSCADA GE 20S M3 | 7002389 | 110 | 4 | 365 | 93 01 275 2 | BLOCO COMANDO MONTAG |
| UNIÃO ROSCADA GE 25S M33 | 4900671 | 90 | 1 | 365 | 93 01 275 2 | BLOCO COMANDO MONTAG |
| UNIÃO ROSCADA GE 28L M26X | 7403925 | 90 | 2 | 162 | 93 01 248 1 | RADIADOR DE ÓLEO |
| UNIÃO ROSCADA GE 28L M33X | 7003800 | 80 | 2 | 162 | 93 01 248 1 | RADIADOR DE ÓLEO |
| UNIÃO ROSCADA GE 28L M33X | 7003800 | 220 | 2 | 340 | 93 01 922 5 | TANQUE HIDRAULICO INSTA |
| UNIÃO ROSCADA GE 28L M33X | 7003800 | 100 | 1 | 365 | 93 01 275 2 | BLOCO COMANDO MONTAG |
| UNIÃO ROSCADA GE 6L M10X | 7362169 | 30 | 4 | 205 | 93 01 376 0 | LUBRIFICACAO CENTRALIZAD |
| UNIÃO ROSCADA GE 6L M10X | 7362169 | 90 | 1 | 207 | 93 01 242 7 | SISTEMA DE FREIO HIDRAUL |
| UNIÃO ROSCADA GEO 10L M1 | 7618917 | 80 | 1 | 160 | 93 01 551 8 | RADIADOR DE ÁGUA MKL |
| UNIÃO ROSCADA GEO 12L M1 | 11006960 | 260 | 1 | 237 | 93 01 552 5 | CONTROLE |
| UNIÃO ROSCADA GEO 12S M1 | 7619311 | 30 | 1 | 240 | 93 01 275 0 | SISTEMA DE DIRECAO HIDRA |
| UNIÃO ROSCADA GEO 15L M2 | 7029651 | 110 | 1 | 350 | 93 01 241 9 | PRE-MONTAGEM MOTOR RE |
| UNIÃO ROSCADA GEO 15L M2 | 11006562 | 40 | 1 | 349 | 93 01 241 8 | PRE-MONTAGEM MOTOR RE |
| UNIÃO ROSCADA GEO 18L M2 | 7621827 | 30 | 1 | 349 | 93 01 241 8 | PRE-MONTAGEM MOTOR RE |
| UNIÃO ROSCADA GEO 20S M2 | 7621793 | 50 | 3 | 240 | 93 01 275 0 | SISTEMA DE DIRECAO HIDRA |
| UNIÃO ROSCADA GEO 28L M3 | 471050608 | 30 | 2 | 183 | 93 01 241 2 | BOMBA TANDEM - INSTALACA |
| UNIÃO ROSCADA GEO 35L M4 | 7373637 | 100 | 1 | 183 | 93 01 241 2 | BOMBA TANDEM - INSTALACA |
| UNIÃO ROSCADA GEO 8S M1 | 7619211 | 100 | 4 | 207 | 93 01 242 7 | SISTEMA DE FREIO HIDRAUL |
| UNIÃO ROSCADA GZ 10L | 7410211 | 580 | 2 | 331 | 93 01 275 4 | HIDRÁULICA DO TRABALHO |
| UNIÃO ROSCADA RED 15/10L | 7616915 | 550 | 1 | 331 | 93 01 275 4 | HIDRÁULICA DO TRABALHO |
| UNIÃO ROSCADA RED 18/10L | 7616916 | 300 | 1 | 340 | 93 01 922 5 | TANQUE HIDRAULICO INSTA |
| UNIÃO ROSCADA RED 22/18L | 7616908 | 140 | 1 | 339 | 93 01 922 5 | TANQUE HIDRAULICO INSTA |
| UNIÃO ROSCADA SV 16S M24X | 7362421 | 250 | 2 | 287 | 93 01 384 7 | BLOCO DE FREIO COMPACTO |
| UNIÃO ROSCADA SWVE 6L M1 | 7403191 | 40 | 4 | 205 | 93 01 376 0 | LUBRIFICACAO CENTRALIZAD |
| UNIÃO ROSCADA WEE 10L M | 10558411 | 290 | 1 | 237 | 93 01 552 5 | CONTROLE |
| UNIÃO ROSCADA WSV 28L M3 | 7368118 | 520 | 1 | 341 | 93 01 922 5 | TANQUE HIDRAULICO INSTA |
| UNIÃO ROSCADA WSV 35L | 7368119 | 490 | 1 | 341 | 93 01 922 5 | TANQUE HIDRAULICO INSTA |
| VALVULA DE ESCOAMENTO | 7412936 | 16 | 1 | 419 | 70 27 481 | SEPARADOR DE COMBUSTIVE |
| VALVULA DE SAIDA | 5613730 | 30 | 1 | 177 | 58 02 097 | FILTRO DE AR |
| VALVULA DE TESTE | 7027558 | 30 | 1 | 437 | 11 39 394 2 | FERRAMENTA ESPECIAL AR |
| VALVULA DIRECIONAL | 11067305 | 6 | 1 | 189 | 11 63 188 9 | CARCAÇA DA BOMBA |
| VALVULA DIRECIONAL 2/2 | 10303165 | 520 | 1 | 331 | 93 01 275 4 | HIDRÁULICA DO TRABALHO |
| VALVULA INTERRUPTORA | 11067304 | 5 | 1 | 189 | 11 63 188 9 | CARCAÇA DA BOMBA |
| VALVULA LIMITADORA PRES | 10469910 | 80 | 3 | 367 | 10 67 593 7 | BLOCO DE COMANDO |
| VARA MAGNÉTICA | 10028268 | 50 | 1 | 436 | 11 39 394 1 | FERRAMENTA ESPECIAL ELÉC |
| VARETA DE MEDIÇÃO | 10489795 | 1 | 1 | 486 | 97 38 318 | VARETA MEDID DO NÍVEL DE |
| VARETA MEDID DO NÍVEL DE | 9738318 | 21 | 1 | 444 | 11 00 356 9 | MOTOR DIESEL 4045 HF286 1 |
| VEDACAO PARA PINO | 11826196 | 21 | 4 | 129 | 10 49 787 5 | BRAÇO DE ELEVAÇÃO Z 250 |
| VEDACAO PARA PINO | 11826197 | 22 | 2 | 129 | 10 49 787 5 | BRAÇO DE ELEVAÇÃO Z 250 |
| VEDAÇÃO | 10343326 | 4 | 1 | 480 | 10 45 064 4 | COMPRESSOR DO AR-CONDI |
| VEDAÇÃO | 10412005 | 16 | 8 | 488 | 70 91 097 | CABEÇOTE CILÍNDRICO |
| VEDAÇÃO | 11001587 | 22 | 1 | 464 | 11 65 623 4 | TAMPA ENGRENAGEM |
| VEDAÇÃO | 11067393 | 11 | 1 | 198 | 11 49 022 6 | VÁLVULA DE CONTROLE |
| VEDAÇÃO | 11088229 | 24 | 2 | 104 | 11 11 346 7 | SELEÇÃO |
| VEDAÇÃO | 7011131 | 2 | 1 | 509 | 50 04 624 | PARAFUSO DE DRENAGEM D |
| VEDAÇÃO | 7090042 | 1 | 2 | 447 | 97 38 202 | PECA DE FECHAMENTO |
| VEDAÇÃO | 7090068 | 4 | 1 | 478 | 97 38 267 | RADIADOR DE ÓLEO |
| VEDAÇÃO | 7090082 | 10 | 1 | 462 | 97 38 339 | CARCAÇA DO TERMOSTATO |
| VEDAÇÃO | 7090082 | 8 | 1 | 464 | 11 65 623 4 | TAMPA ENGRENAGEM |
| VEDAÇÃO | 7090082 | 20 | 2 | 495 | 97 38 261 | BOMBA DE ÁGUA |
| VEDAÇÃO | 7090083 | 5 | 1 | 464 | 11 65 623 4 | TAMPA ENGRENAGEM |
| VEDAÇÃO | 7090083 | 25 | 1 | 485 | 97 38 260 | CÁRTER DA DIREÇÃO |
| VEDAÇÃO | 7090175 | 3 | 1 | 479 | 11 65 725 0 | TURBOCOMPRESSOR |
| VEDAÇÃO | 7090212 | 3 | 4 | 497 | 97 38 249 | COLETOR DE ESCAPE |
| VEDAÇÃO | 7090231 | 8 | 1 | 494 | 70 90 001 | CR RECIPIENTE SEPARADOR |
| VEDAÇÃO | 7090235 | 6 | 2 | 91 | 93 01 760 6 | KIT DE MANUTENÇÃO 1000+3 |

| Designação | Artigo | Item | Quanti | Página | Módulo | Designação |
|---|---|---|---|---|---|---|
| VEDAÇÃO | 7090235 | 6 | 2 | 92 | 93 01 760 7 | KIT DE MANUTENÇÃO 2000+4 |
| VEDAÇÃO | 7090235 | 6 | 2 | 93 | 93 02 529 2 | KIT DE MANUTENÇÃO 500+150 |
| VEDAÇÃO | 7090235 | 20 | 8 | 94 | 12 40 383 8 | KIT DE FILTRO DE COMBUSTÍ |
| VEDAÇÃO | 7090263 | 2 | 1 | 452 | 11 65 622 0 | COLETOR DE ADMISSÃO |
| VEDAÇÃO | 7090263 | 2 | 1 | 463 | 11 65 623 1 | PRÉ-AQUECIMENTO DO AR |
| VEDAÇÃO | 7090396 | 10 | 1 | 482 | 11 65 791 7 | FILTRO DE ÓLEO |
| VEDAÇÃO | 7090396 | 10 | 1 | 490 | 97 38 245 | CARCAÇA DO CABEÇOTE DO |
| VEDAÇÃO | 7090435 | 9 | 1 | 478 | 97 38 267 | RADIADOR DE ÓLEO |
| VEDAÇÃO | 7090653 | 5 | 1 | 482 | 11 65 791 7 | FILTRO DE ÓLEO |
| VEDAÇÃO | 7090653 | 7 | 1 | 491 | 97 38 246 | CARCAÇA DO CABEÇOTE DO |
| VEDAÇÃO | 7090957 | 4 | 1 | 479 | 11 65 725 0 | TURBOCOMPRESSOR |
| VEDAÇÃO | 7091024 | 1 | 1 | 453 | 11 65 622 3 | CÁRTER DE ÓLEO |
| VEDAÇÃO | 7091060 | 35 | 1 | 91 | 93 01 760 6 | KIT DE MANUTENÇÃO 1000+3 |
| VEDAÇÃO | 7091060 | 35 | 1 | 92 | 93 01 760 7 | KIT DE MANUTENÇÃO 2000+4 |
| VEDAÇÃO | 7091060 | 7 | 1 | 489 | 97 38 242 | TAMPA DA VÁLVULA |
| VEDAÇÃO | 8922140 | 40 | 2 | 322 | 93 01 524 4 | TUBULAÇÃO DE AR LUFTVER |
| VEDAÇÃO | 8922298 | 40 | 1 | 280 | 93 01 553 9 | INSTALACAO DO AR-CONDICI |
| VEDAÇÃO | 8922905 | 70 | 1 | 287 | 93 01 384 7 | BLOCO DE FREIO COMPACTO |
| VEDAÇÃO | 8922906 | 290 | 1 | 288 | 93 01 384 7 | BLOCO DE FREIO COMPACTO |
| VEDAÇÃO | 8923061 | 150 | 1 | 253 | 93 01 434 2 | REVESTIMENTO DIREITO |
| VEDAÇÃO | 8923121 | 50 | 1 | 285 | 93 01 069 1 | DIRECAO |
| VEDAÇÃO | 93018360 | 150 | 2 | 298 | 93 01 404 9 | ELÉTRICA DA CABINE DO OPE |
| VEDAÇÃO | 93018360 | 150 | 2 | 301 | 93 01 404 9 | ELÉTRICA DA CABINE DO OPE |
| VEDAÇÃO | 9841583 | 101 | 1 | 146 | 10 49 795 4 | MOTOR |
| VEDAÇÃO 6,7X10X1 | 7412935 | 18 | 1 | 419 | 70 27 481 | SEPARADOR DE COMBUSTIVE |
| VEDAÇÃO 6,7X10X1 | 7412935 | 18 | 1 | 420 | 70 27 982 | KIT DE VEDAÇÃO |
| VEDAÇÃO BLAU | 11006314 | 5 | 230 | 108 | 11 11 347 1 | SELEÇÃO |
| VEDAÇÃO CARCAÇA DO FILTR | 10294170 | 9 | 1 | 419 | 70 27 481 | SEPARADOR DE COMBUSTIVE |
| VEDAÇÃO CARCAÇA DO FILTR | 10294170 | 9 | 1 | 420 | 70 27 982 | KIT DE VEDAÇÃO |
| VEDAÇÃO DE BORRACHA ES | 11113239 | 23 | 1 | 254 | 11 44 153 4 | REVESTIMENTO INTERNO |
| VEDAÇÃO DE INTERRUPTOR | 10014765 | 30 | 1 | 317 | 99 68 563 | INTERRUPTOR ELÉTRICO |
| VEDAÇÃO LÍQUIDA 25ML | 7090131 | 9 | 1 | 448 | 97 38 243 | CARCAÇA DO VOLANTE |
| VEDAÇÃO TURCON 60,0X75,1X | 7001021 | 10 | 1 | 505 | 99 22 997 | MANCAL DA HASTE DO PISTÃ |
| VEDAÇÃO TURCON 80,0X95,1X | 7001578 | 10 | 1 | 506 | 99 51 442 | MANCAL DA HASTE DO PISTÃ |
| VELOCIDADE | 999020001 | 50 | 1 | 81 | 99 90 000 01 | PLACAS GERAL |
| VENTILADOR | 10326070 | 90 | 1 | 168 | 93 02 202 5 | EQUIPAMENTO REVERSÃO VE |
| VENTILADOR | 10488255 | 8 | 1 | 458 | 97 38 293 | ALTERNADOR |
| VENTILADOR | 11118362 | 33 | 1 | 397 | 11 83 865 0 | SISTEMA DE CALEFAÇÃO |
| VIDRO DA JANELA | 93030536 | 200 | 1 | 261 | 93 03 054 5 | CABINE PORTA ES. |
| VIDRO DE INSPECAO | 11691004 | 20 | 1 | 158 | 11 00 613 0 | RADIADOR DE ÁGUA |
| VIDRO DIREITA | 93030538 | 30 | 1 | 264 | 12 87 621 2 | JANELA BASCULANTE DIREIT |
| VIDRO TRASEIRO | 93014468 | 60 | 1 | 267 | 11 39 244 8 | CONJUNTO DE VIDROS |
| VIGA DE APERTO | 11408294 | 50 | 1 | 413 | 10 49 792 7 | BATERIA - INSTALACAO |
| VIGA DE APERTO | 11408303 | 110 | 1 | 413 | 10 49 792 7 | BATERIA - INSTALACAO |
| VIRABREQUIM | 7090548 | 1 | 1 | 468 | 97 38 108 | VIRABREQUIM |
| VIRABREQUIM | 9738108 | 27 | 1 | 445 | 11 00 356 9 | MOTOR DIESEL 4045 HF286 1 |
| VISOR DO NÍVEL DE ÓLEO | 11690766 | 53 | 1 | 226 | 12 26 027 9 | REDUTOR DE DISTRIBUIÇÃO |
| VISOR DO NÍVEL DE ÓLEO | 7620114 | 30 | 1 | 339 | 93 01 922 5 | TANQUE HIDRAULICO INSTA |
| VOLANTE | 7090135 | 1 | 1 | 449 | 11 65 621 5 | VOLANTE MONTAGEM EXTER |
| VOLANTE | 7090978 | 7 | 1 | 499 | 97 38 271 | SISTEMA DE SENSORES |
| VOLANTE DE DIRECAO | 11825597 | 120 | 1 | 285 | 93 01 069 1 | DIRECAO |
| VOLANTE MONTAGEM EXTER | 11656215 | 5 | 1 | 443 | 11 00 356 9 | MOTOR DIESEL 4045 HF286 1 |
| VÁLVULA | 10101193 | 84 | 1 | 367 | 10 67 593 7 | BLOCO DE COMANDO |
| VÁLVULA | 11066821 | 5 | 1 | 351 | 10 81 457 5 | MOTOR DE REGULAGEM |
| VÁLVULA | 11066836 | 1 | 1 | 363 | 11 06 682 1 | VÁLVULA |
| VÁLVULA | 11622888 | 140 | 1 | 269 | 93 01 445 9 | INSTALACAO LIMPADOR DIAN |
| VÁLVULA | 11622888 | 120 | 1 | 271 | 93 01 446 0 | INSTALACAO LIMPADOR TRA |
| VÁLVULA | 7090344 | 14 | 1 | 466 | 11 65 723 0 | BLOCO DO MOTOR |
| VÁLVULA | 7090546 | 13 | 1 | 466 | 11 65 723 0 | BLOCO DO MOTOR |
| VÁLVULA | 7622113 | 7 | 1 | 144 | 10 49 707 5 | RODA BRIDGESTONE 20,5/80 |

| Designação | Artigo | Item | Quanti | Página | Módulo | Designação |
|---|---|---|---|---|---|---|
| VÁLVULA | 7622478 | 62 | 1 | 397 | 11 83 865 0 | SISTEMA DE CALEFAÇÃO |
| VÁLVULA DE ADMISSÃO | 7090027 | 4 | 4 | 488 | 70 91 097 | CABEÇOTE CILÍNDRICO |
| VÁLVULA DE ADMISSÃO | 7090028 | 4 | 4 | 488 | 70 91 097 | CABEÇOTE CILÍNDRICO |
| VÁLVULA DE ADMISSÃO | 7090029 | 4 | 4 | 488 | 70 91 097 | CABEÇOTE CILÍNDRICO |
| VÁLVULA DE CONTROLE | 11490226 | 9 | 1 | 186 | 11 63 189 6 | BOMBA DE REGULAGEM |
| VÁLVULA DE DRENAGEM | 7090049 | 13 | 1 | 453 | 11 65 622 3 | CÁRTER DE ÓLEO |
| VÁLVULA DE DRENAGEM | 7090049 | 4 | 1 | 474 | 11 65 724 0 | ENTRADA BOMBA DE ÁGUA |
| VÁLVULA DE DRENAGEM | 7621998 | 170 | 1 | 208 | 57 16 765 | PINÇA DE DESLIZE |
| VÁLVULA DE ESCAPE | 7090031 | 6 | 4 | 488 | 70 91 097 | CABEÇOTE CILÍNDRICO |
| VÁLVULA DE ESCAPE | 7090032 | 6 | 4 | 488 | 70 91 097 | CABEÇOTE CILÍNDRICO |
| VÁLVULA DE ESCAPE | 7090033 | 6 | 4 | 488 | 70 91 097 | CABEÇOTE CILÍNDRICO |
| VÁLVULA DE PRÉ TENSÃO | 10425154 | 86 | 1 | 367 | 10 67 593 7 | BLOCO DE COMANDO |
| VÁLVULA DE RESPIRO | 10097910 | 90 | 1 | 421 | 93 02 846 4 | TANQUE DE COMBUSTÍVEL K |
| VÁLVULA DE RETORNO | 10294516 | 10 | 2 | 359 | 11 64 336 0 | PLACA DE FECHAMENTO |
| VÁLVULA DE RETORNO | 10337746 | 260 | 1 | 340 | 93 01 922 5 | TANQUE HIDRAULICO INSTA |
| VÁLVULA DE RETORNO | 11066829 | 10 | 2 | 360 | 11 64 339 4 | PLACA DE FECHAMENTO |
| VÁLVULA DE RETORNO | 11123797 | 80 | 1 | 167 | 93 02 202 4 | EQUIPAMENTO REVERSÃO VE |
| VÁLVULA DE RETORNO | 5603677 | 250 | 1 | 340 | 93 01 922 5 | TANQUE HIDRAULICO INSTA |
| VÁLVULA DE RETORNO | 7406701 | 100 | 1 | 236 | 93 01 552 5 | CONTROLE |
| VÁLVULA DE RETORNO | 7406701 | 590 | 2 | 331 | 93 01 275 4 | HIDRÁULICA DO TRABALHO |
| VÁLVULA DE RETORNO | 7623540 | 70 | 4 | 367 | 10 67 593 7 | BLOCO DE COMANDO |
| VÁLVULA DE RETORNO | 7624410 | 130 | 1 | 367 | 10 67 593 7 | BLOCO DE COMANDO |
| VÁLVULA DE ÁGUA | 7025601 | 37 | 1 | 397 | 11 83 865 0 | SISTEMA DE CALEFAÇÃO |
| VÁLVULA DIRECIONAL 3/2 VIA | 11006719 | 20 | 1 | 236 | 93 01 552 5 | CONTROLE |
| VÁLVULA LIMITADORA DE PR | 11009200 | 85 | 1 | 367 | 10 67 593 7 | BLOCO DE COMANDO |
| VÁLVULA LIMITADORA DE PR | 11067301 | 2 | 1 | 189 | 11 63 188 9 | CARCAÇA DA BOMBA |
| VÁLVULA LIMITADORA DE PR | 11067301 | 3 | 1 | 189 | 11 63 188 9 | CARCAÇA DA BOMBA |
| VÁLVULA LIMITADORA DE PR | 11490233 | 4 | 1 | 189 | 11 63 188 9 | CARCAÇA DA BOMBA |
| VÁLVULA LIMITADORA DE PR | 11492236 | 700 | 1 | 166 | 11 06 812 5 | MOTOR DO VENTILADOR |
| VÁLVULA LIMITADORA DE PR | 11694965 | 87 | 1 | 367 | 10 67 593 7 | BLOCO DE COMANDO |
| VÁLVULA LIMITADORA DE PR | 7414777 | 83 | 1 | 367 | 10 67 593 7 | BLOCO DE COMANDO |
| VÁLVULA REGULADORA | 10340776 | 3 | 1 | 480 | 10 45 064 4 | COMPRESSOR DO AR-CONDI |
| VÁLVULA REGULADORA DE FL | 7624413 | 221 | 4 | 368 | 10 67 593 7 | BLOCO DE COMANDO |
| VÁLVULA SOBRE PRESSÃO | 7091156 | 39 | 1 | 451 | 11 65 621 9 | SISTEMA DE INJEÇÃO |
| VÁLVULA SOLENÓIDE | 11082401 | 10 | 1 | 238 | 11 00 671 9 | VÁLVULA DIRECIONAL 3/2 VIA |
| ÁREA DE ESCORREGAMENTO | 7619589 | 130 | 1 | 260 | 93 03 054 5 | CABINE PORTA ES. |
| ÊMBOLO DE REPOSIÇÃO | 7023918 | 1 | 1 | 199 | 70 23 888 | DISPOSITIVO AJUSTE HIDRÁ |
| ÓLEO DO EIXO | 900605000 | 60 | 1 | 13 | 90 06 000 02 | |
| ÓLEO HIDRÁULICO LIEBHERR/ | 10356800 | 20 | 180 | 120 | 10 49 794 1 | ABASTECIMENTO COM ÓLEO |
| ÓLEO HIDRÁULICO LIEBHERR/ | 10330260 | 1000 | 1 | 114 | 10 35 680 0 | ÓLEO HIDRÁULICO LIEBHERR/ |
| ÓLEO HIDRÁULICO LIEBHERR/ | 10330258 | 20 | 1 | 114 | 10 35 680 0 | ÓLEO HIDRÁULICO LIEBHERR/ |
| ÓLEO HIDRÁULICO LIEBHERR | 10330259 | 210 | 1 | 114 | 10 35 680 0 | ÓLEO HIDRÁULICO LIEBHERR/ |
| ÓLEO HIDRÁULICO LIEBHERR | 10330255 | 5 | 1 | 114 | 10 35 680 0 | ÓLEO HIDRÁULICO LIEBHERR/ |