RUTHZIL TRATOR COMERCIAL DE PEÇAS LTDA 11 97083-6812 ROLANDO CITRANGULO

LIEBHERR FEVEREIRO 2004

Ersatzteilkatalog
Spare Parts List

L 580 458 10338

Importante para pedidos de peças sobressalente !

Verifique se a documentação entregue é referente ao equipamento.

Informações requeridas para pedidos de peças sobressalentes:
A requisição de peças sobressalentes apenas poderá ser completada rapidamente e corretamente se o pedido conter os seguintes dados.

- Tipo (ver campo de dados)
- Nº/S da máquina (ver campo de dados)
- Número do artigo, descrição e quantidade do catálogo desejado.
    - Se o número de série da peça sobressalente do fabricante estiver contida no seu catálogo, exemplo [2003 28 0481], então isto deverá ser anotado no pedido.
    - Quando requisitando peças sobressalentes para motores, o número de série do motor diesel deverá ser anotado. Este número de série poderá ser encontrado na placa de dados do motor diesel.
- Tipo de entrega e endereço exato de entrega.
    - Favor confirmar número de telefone pedido por escrito.

Nota
- Mudanças de detalhes técnicos comparados aos dados e ilustrações em documentação disponível estão reservadas.
- Partes não listadas não são peças sobressalentes!

Informações para página de peças sobressalentes

Pos.	Artikel	Menge	Bezeichnung	Description	Série	K
10	9076124	1	VERSTELLPUMPE [2003 28 0481] ⇒□ **29**	VARIABLE PUMP	9876-	6

Número da posição da peça ilustrada

Código da peça sobressalente

Quantidade

Referência para página adicional de peças – Sub-ítem

Número de fabricação da peça
(deve ser anotado no pedido)

Descrição em alemão da peça sobressalente

Descrição em Inglês da peça sobressalente

Notificação da série do equipamento
Ex: de -9875 até 9876-

Informação para peça sobressalente
1= Peça de desgaste
2= Peça de desgaste crítica ao funcionamento da máquina
6= Peça de troca

Número de páginas do catálogo de peças
(Este número não é código de requisição)

Número da página

Descrição em Inglês da página do catálogo de peças

Descrição em alemão da página do catálogo de peça

Tipo e número de série no qual o catálogo de peças é aplicado

Número ilustrativo do gráfico

Data de impressão do catálogo de peças



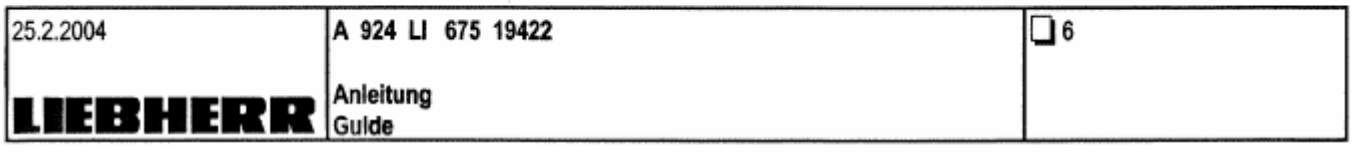

Wichtig bei Ersatzteilbestellungen!

Den Lieferumfang Ihrer Maschine entnehmen Sie bitte dem Lieferschein.

Notwendige Angaben für eine Bestellung:
Ersatzteilbestellungen können nur dann schnell und richtig ausgeführt werden, wenn Ihre Bestellung folgende Angaben enthält.

- Type (siehe Typenschild)
- Fahrzeug - Ident Nr. (siehe Typenschild)
- Artikelnummer, Bezeichnung und Menge des gewünschten Teiles.
  - Ist in Ihrer Ersatzteilliste bei einem Ersatzteil eine Fabrikationsnummer eingetragen z.B. [2003 28 0481], so muss diese bei einer Bestellung angegeben werden.
  - Bei der Bestellung von Motorersatzteilen müssen Sie unbedingt die Dieselmotor Seriennummer angeben. Diese Seriennummer finden Sie auf dem Typenschild des Dieselmotors.
- Versandart und genaue Versandadresse
  - Fernmündliche Bestellungen bitten wir schriftlich zu bestätigen.

Hinweis
- Änderungen von technischen Details der Maschine gegenüber den Angaben und Abbildungen der vorliegenden Unterlagen sind Vorbehalten.
- Nicht positionierte Teile sind keine Ersatzteile!

Information zum Ersatzteilblatt

Pos.	Artikel	Menge	Bezeichnung	Description	Serie	K
10	9076124	1	VERSTELLPUMPE [2003 28 0481] ⇨ ❑ 29	VARIABLE PUMP	9876-	6

Positionsnummer des Teiles im Bild

Bestellnummer des Ersatzteiles

Mengenangabe

Hinweis auf ein weiteres Ersatzteilblatt - Folgeblatt

Fabrikationsnummer des Ersatzteiles (Muss bei der Bestellung angegeben werden.)

Deutsche Bezeichnung des Ersatzteiles

Übersetzung der Bezeichnung des Ersatzteiles

Angabe einer Seriennummer
z.B.: bis Serien Nr: -9875
ab Serien Nr: 9876 -

Information zum Ersatzteil
1 = Verschleißteil
2 = funktionsktritisches Verschleißteil
6 = Austauschteil

Blattnummer des Ersatzteilblattes (Diese Nummer ist keine Bestellnummer.)

Seitennummer

Übersetzung der Bezeichnung des Ersatzteilblattes

Deutsche Bezeichnung des Ersatzteilblattes

Type und Seriennummer für welche Maschine diese Ersatzteilliste gültig ist

Bildnummer der Grafik

Druckdatum der Ersatzteilliste

9.5.2003 188522 LIEBHERR	L 574 473 6359 PUMPEN- UND KUPPLUNGSEINBAU PUMP AND COUPLING INSTALLATION	❑ 1 99 53 825

Important for spare parts orders!

Check delivery documentation for machine details.

Required information for spare parts orders:
Spare parts orders can only be completed quickly and correctly if the order contains the following data.

- Type (see data tag)
- Machine S/N (see data tag)
- Article number, description and quantity of the desired part.
  - If a manufacturer's number for the part is entered in your spare parts list, for example [2003 28 0481], then it must be noted on the order.
  - When ordering spare parts for engines, the Diesel engine serial number must be noted. This serial number can be found on the data tag of the Diesel engine.
- Type of delivery and exact delivery address.
  - Please confirm phone orders in writing.

Note
- Technical detail changes compared to the data and illustrations in available documentation are reserved.
- Parts not listed are not spare parts!

Information for spare parts page

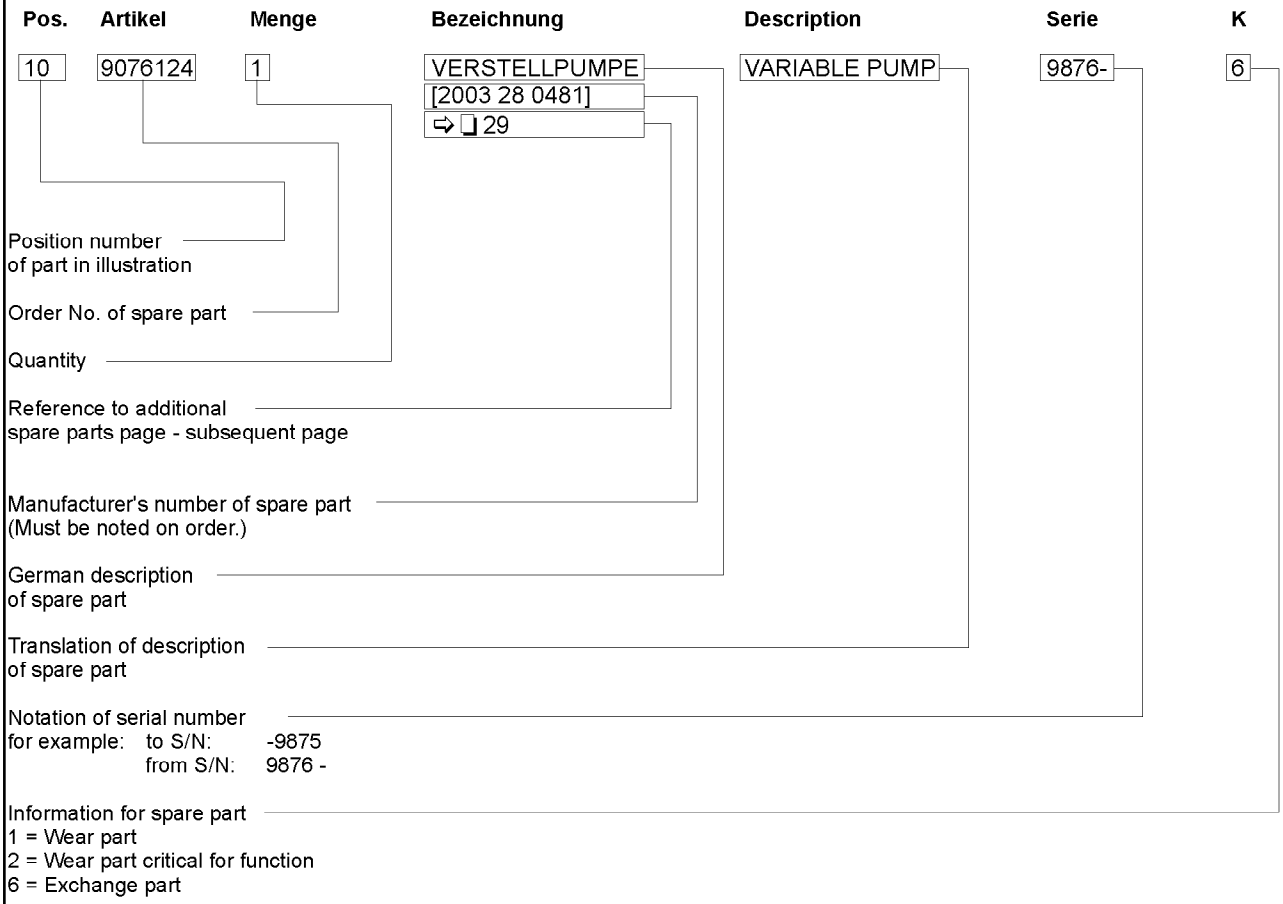

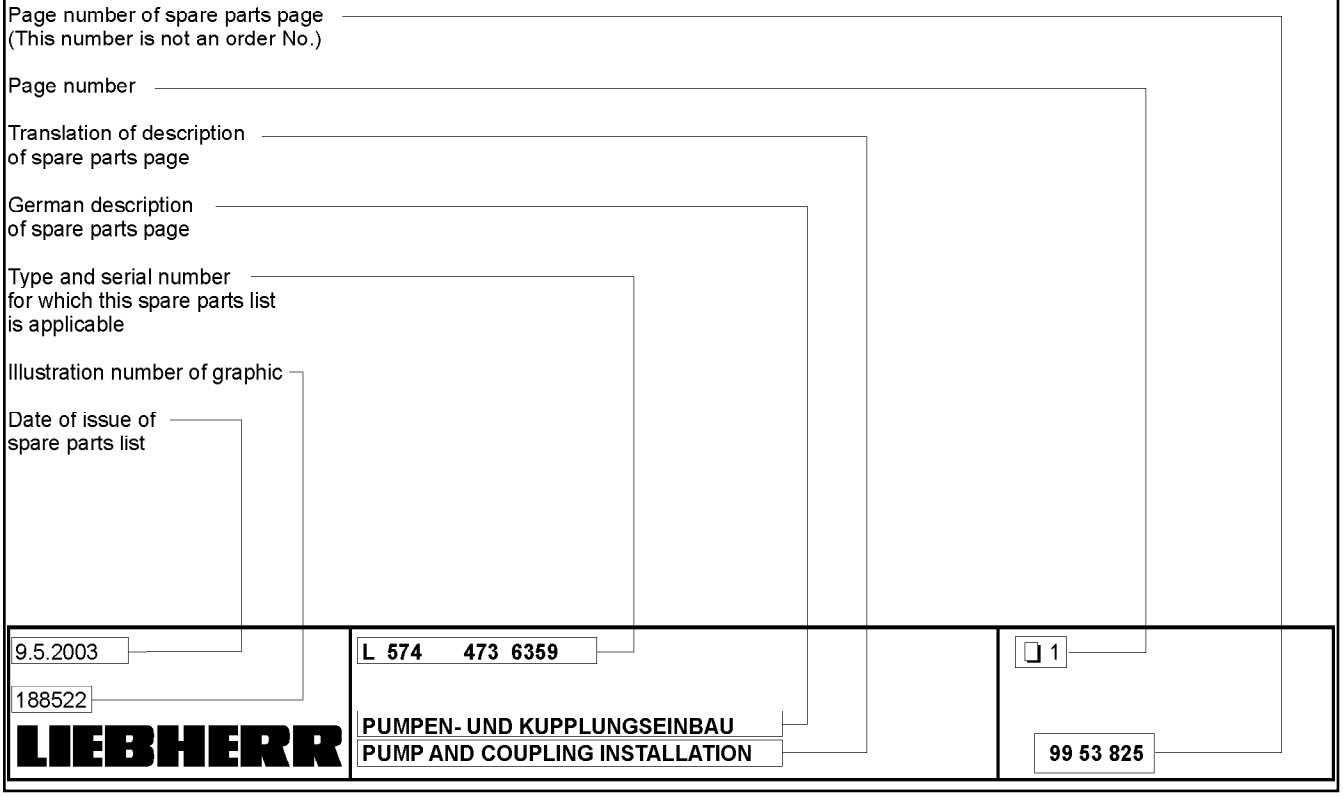

Pos.	Artikel	Menge	Bezeichnung	Description	Serie	K
1	9658750	1	L580-458 2PLUS2 GRUNDGERAET ⇨ ❑ 9	L580-458 2PLUS2 BASIC MACHI		
2	9609480	1	HUBGERUEST 3050MM ⇨ ❑ 356	LIFT ARMS		
3	9774908	1	4 RAEDER 26.5R25EM ⇨ ❑ 22	4 WHEELS		
4	9608312	1	FELSSCHAUFEL 3200MM 4,00M3 ⇨ ❑ 354	ROCK BUCKET		

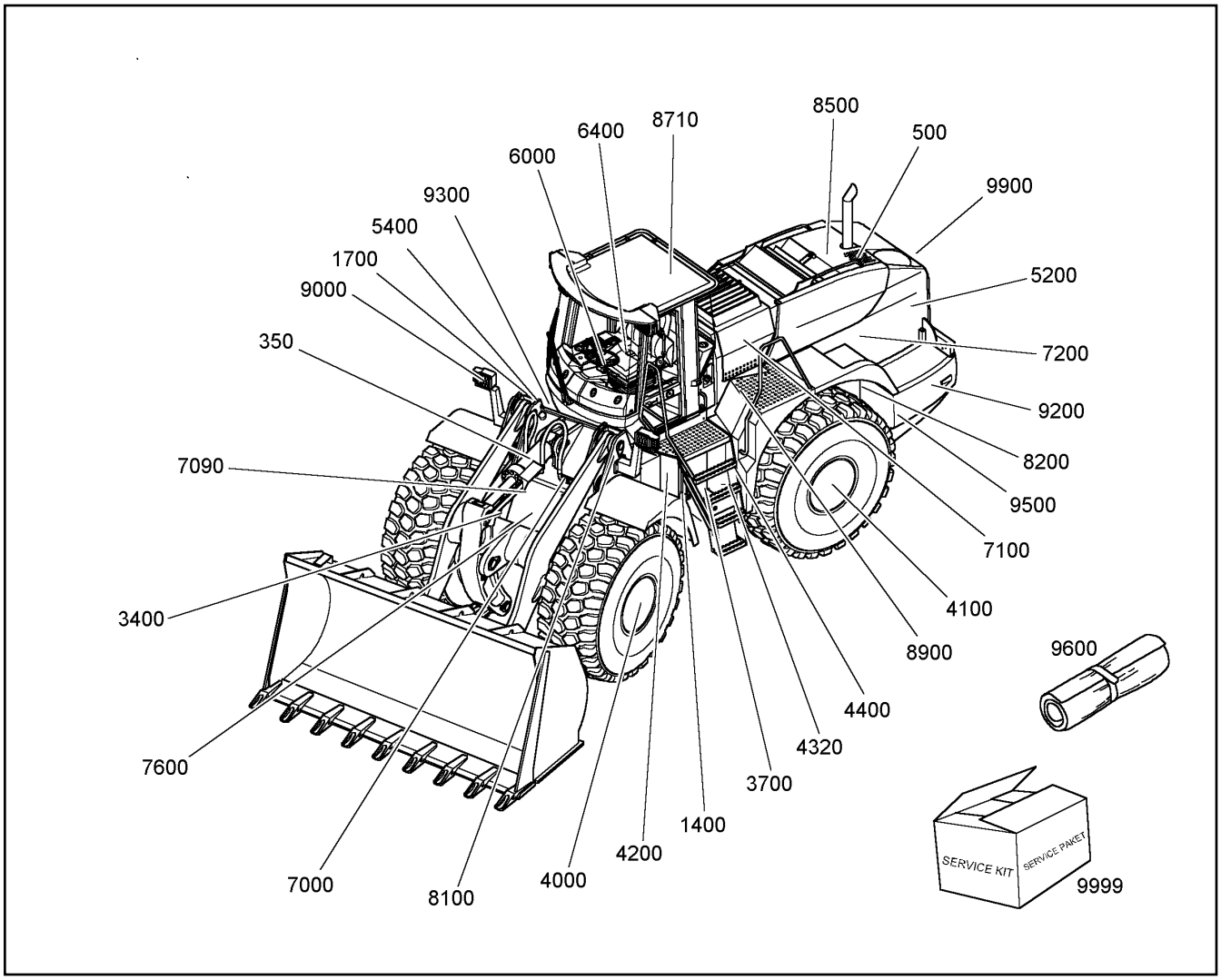

Pos.	Artikel	Menge	Bezeichnung	Description	Serie	K
350		1	HUB-U.KIPPZYLINDER EINBAU ⇨ ❑ 17	LIFTING-TILTING RAH ASSEMBL		
500		1	MOTOR EINBAU ⇨ ❑ 24	ENGINE INSTALLATION	7929-	
1400		1	ZENTRALSCHMIERUNG EINBAU ⇨ ❑ 83	CENTRAL LUBE ASSEMBLY		
1700		1	FAHRERKABINENLAGERUNG ⇨ ❑ 85	SUPPORT DRIVING CAB	8849-	
3400		1	HYDR.BREMSANLAGE ⇨ ❑ 86	HYDR.BRAKE SYSTEM		
3700		1	KNICKGELENKARRETIERUNG ⇨ ❑ 91	ARTICULATION LOCK		
4000		1	VORDERACHSE EINBAU ⇨ ❑ 93	FRONT AXLE ASSEMBLY	10060-	
4100		1	HINTERACHSE EINBAU ⇨ ❑ 96	REAR AXLE ASSEMBLY	10060-	
4200		1	KNICKLAGERUNG ⇨ ❑ 99	PIVOT BEARING		
4320		1	VERTEILERGETRIEBE EINBAU 2PLUS2 ⇨ ❑ 100	TRANSFER CASE ASSEMBLY		
4400		1	GELENKWELLEN EINBAU ⇨ ❑ 115	DRIVE SHAFT ASSEMBLY	10060-	
5200		1	HYDR.LENKANLAGE ⇨ ❑ 116	HYDR.STEERING SYSTEM	9064-	
5400		1	LENKZYLINDER EINBAU ⇨ ❑ 123	MOUNTING STEERING CYLINDE		

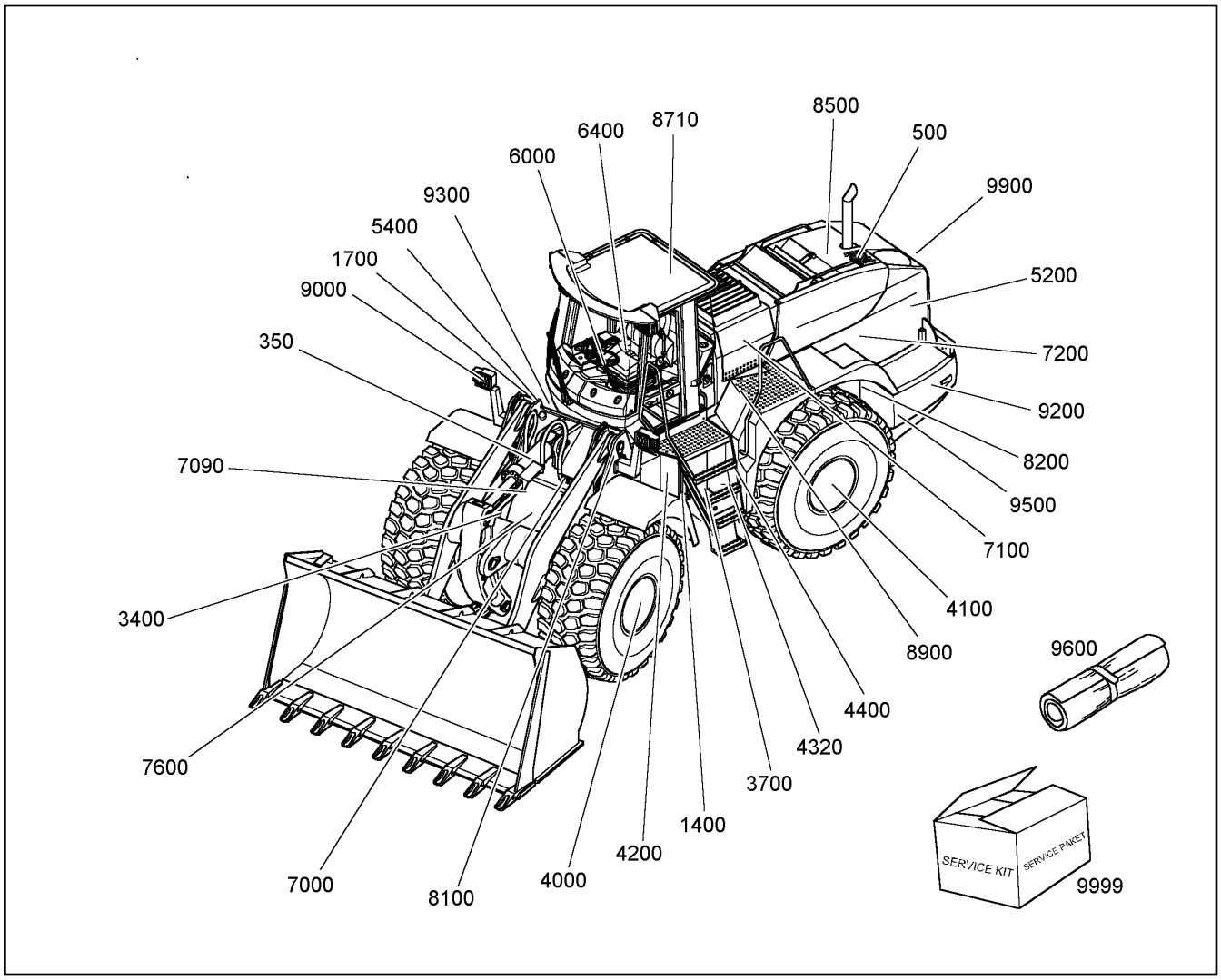

Pos.	Artikel	Menge	Bezeichnung	Description	Serie	K
6000		1	FAHRERSTAND ⇨ ❑ 125	OPERATOR'S PLATFORM	9982-	
6400		1	FAHRERSITZ MIT STOFFBEZUG ⇨ ❑ 133	DRIVER'S SEAT, CLOTH	-99998	
6400		1	FAHRERSITZ M.MECHAN.FEDERUNG ⇨ ❑ 132	DRIVER'S SEAT W.MECHAN.SU	99999-	
7000		1	ARBEITSHYDRAULIK ⇨ ❑ 149	WORKING HYDR.ASSEMBLY	9002-	
7090		1	SCHWINGUNGSDAEMPFER ⇨ ❑ 153	VIBRATION ABSORBERS	-99998	
7100		1	HYDRAULIKTANK ⇨ ❑ 156	HYDRAULIC TANK		
7200		1	FAHRHYDRAULIK ⇨ ❑ 162	DRIVING HYDR.ASSEMBLY		
7600		1	STEUERSCHIEBER EINBAU ⇨ ❑ 176	CONTROL VALVE INSTALLATION	9064-	
8100	9841795	1	Z-VORDERWAGEN ⇨ ❑ 183	Z-FRONT CARRIAGE	-99998	
8200	9658757	1	HINTERWAGEN ⇨ ❑ 184	REAR CHASSIS		
8500		1	VERKLEIDUNG ⇨ ❑ 185	PANELLING		
8710		1	FAHRERKABINE VERGLASUNG GRUEN ⇨ ❑ 200	CAB WITH GREEN-TINTED WIND		
8900		1	AUFSTIEG EINBAU ⇨ ❑ 224	ACCESS LADDER INSTALLATION		

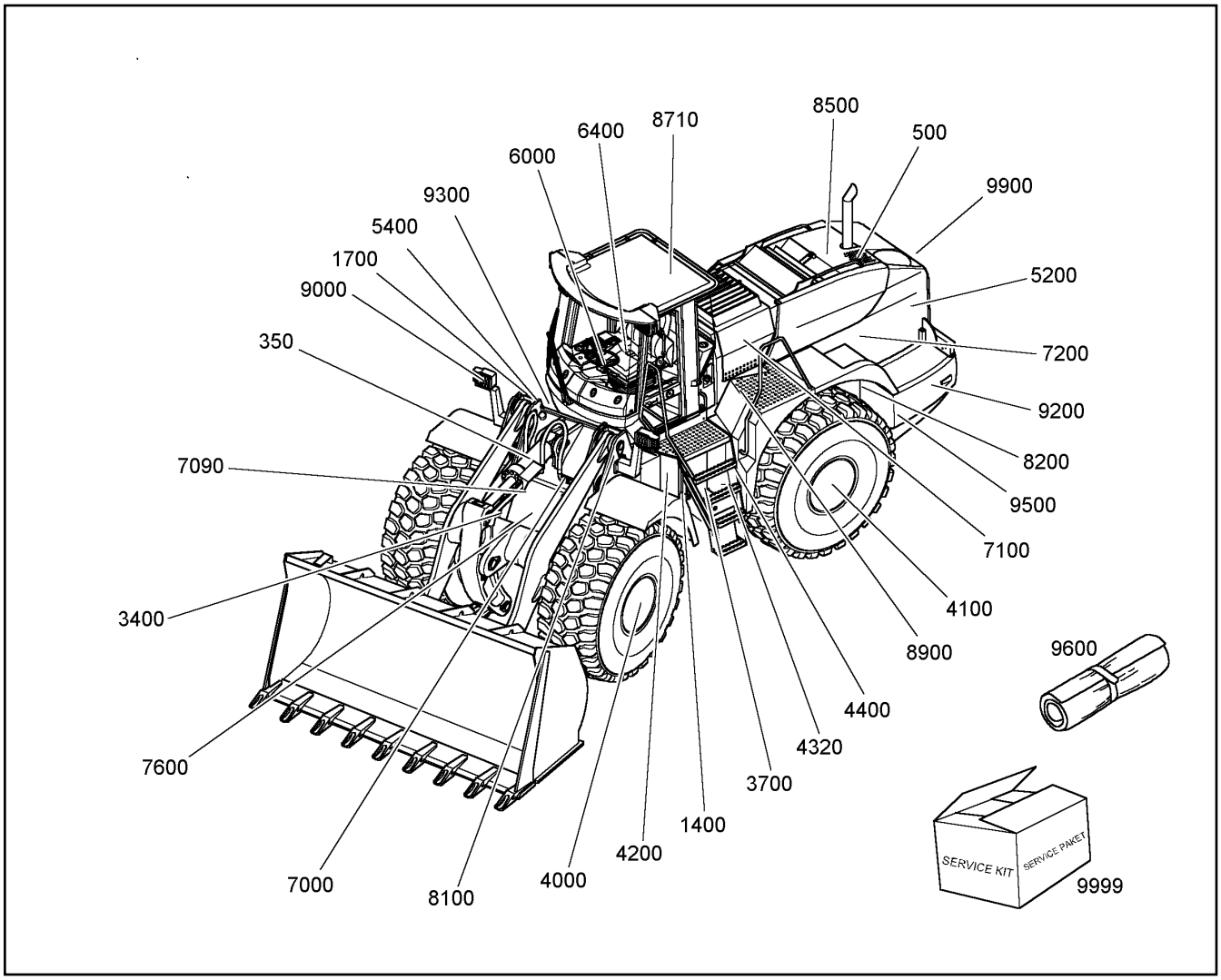

Pos.	Artikel	Menge	Bezeichnung	Description	Serie	K
9000		1	EL.ANLAGE ⇨ ❑ 226	ELECTRICAL EQUIPMENT	9248-	
9200		1	BATTERIEEINBAU ⇨ ❑ 240	BATTERY INSTALLATION		
9300		1	KRAFTSTOFFANLAGE EINBAU ⇨ ❑ 241	FUEL SYSTEM		
9500		1	BALLASTGEWICHT EINBAU ⇨ ❑ 244	COUNTERWEIGHT INSTALLATIO	8350-	
9600		1	WERKZEUGAUSRUESTUNG ⇨ ❑ 245	TOOL KIT		
9900		1	ANORDNUNG SCHILDER ⇨ ❑ 247	PLATES ARRANGEMENT		
9999		1	SERVICE PAKETE L574-580 ⇨ ❑ 12	SERVICE KIT	7929-	

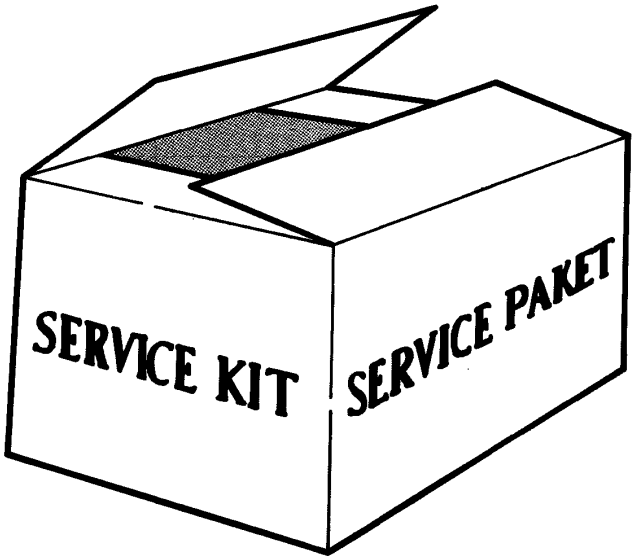

1
2
3
5

Pos.	Artikel	Menge	Bezeichnung	Description	Serie	K
1	9065477	1	SERVICE PAKET 500H ⇨ ❑ 14	SERVICE KIT		
2	9655571	1	SERVICE PAKET 1500+2500+3500H ⇨ ❑ 15	SERVICE KIT		
3	9655956	1	SERVICE PAKET 1000+3000+5000H ⇨ ❑ 16	SERVICE KIT		
5	9065358	1	SERVICE PAKET 2000+4000+6000H ⇨ ❑ 13	SERVICE KIT	8996-	

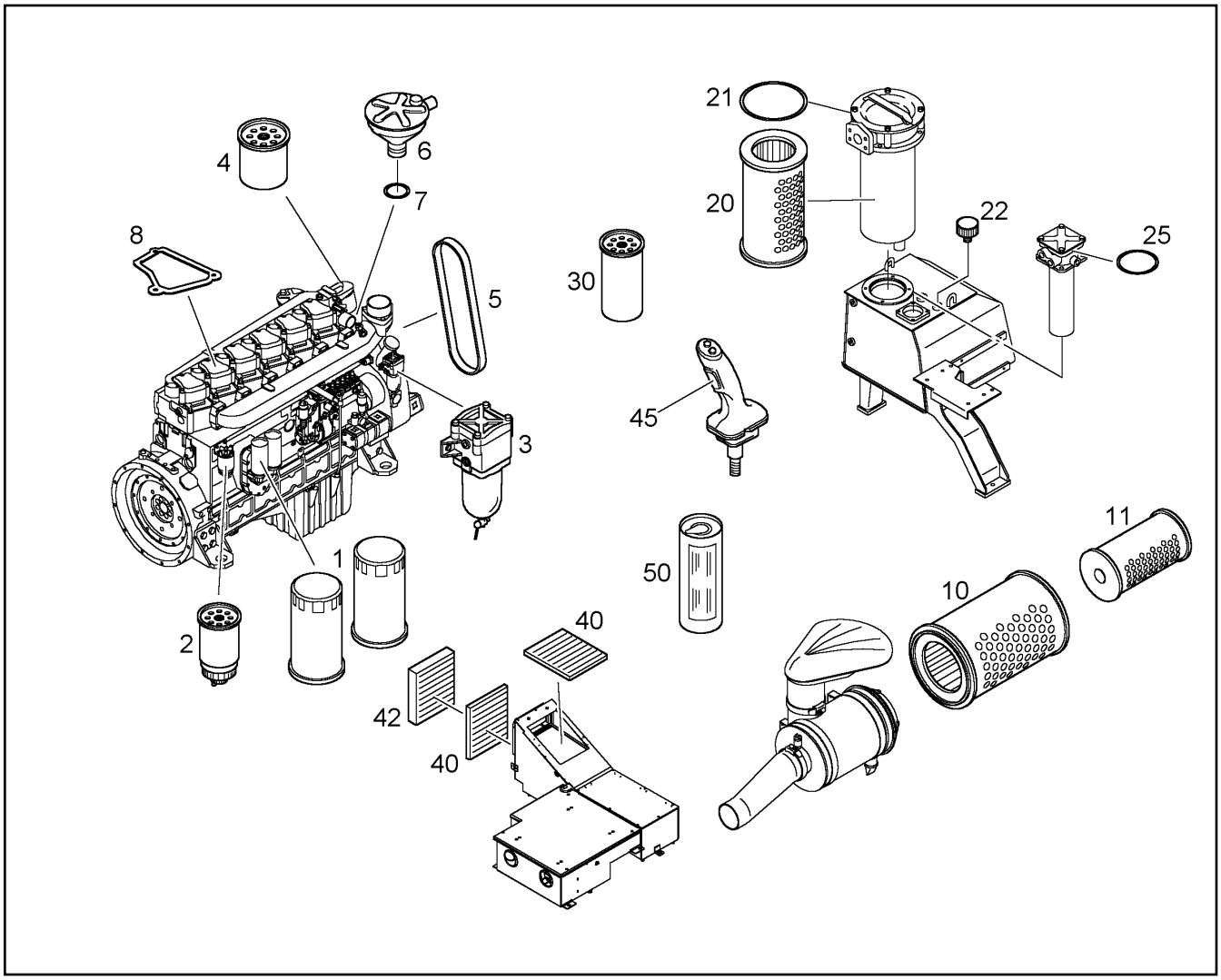

Pos.	Artikel	Menge	Bezeichnung	Description	Serie	K
1	5700043	2	WECHSELFILTER	REPLACEABLE FILTER		
2	7382045	1	FEINFILTER FF 5427-AN	FILTER		
3	7382153	1	FILTEREINSATZ 0530/50	FILTER ELEMENT		1
4	7381493	1	WASSERFILTER	WATER FILTER WF		
5	4981201	1	KEILRIP.RIEMEN DIN 7867	V-RIP-BELT		
6	9272268	1	OELABSCHEIDER ⇨ ❑ 265	OIL SEPARATOR		
7	7381254	1	O-RING	O-RING		
8	9271731	6	DICHTUNG	GASKET		1
10	7370955	1	LUFTFILTERPATRONE	AIR FILTER CARTRIDGE		
11	7370956	1	SICHERHEITSPATRONE	SAFETY CARTRIDGE		
20	7624324	1	GLASFASEREINSATZ	GLASS FIBRE FILTER INSERT		
21	7621307	1	O-RING	O-RING		
22	7621448	1	BELUEFTUNGSFILTER ⇨ ❑ 161	VENTILATING FILTER		
25	7009119	1	O-RING	O-RING		
30	7623537	1	OELFILTER	OIL FILTER		1
40	7622130	2	UMLUFTFILTER	AIR FILTER		
42	7622972	1	VORFILTER PPI 30	PREFILTER		
50	861302908	2	SPEZIALFETT	SPECIAL GREASE		

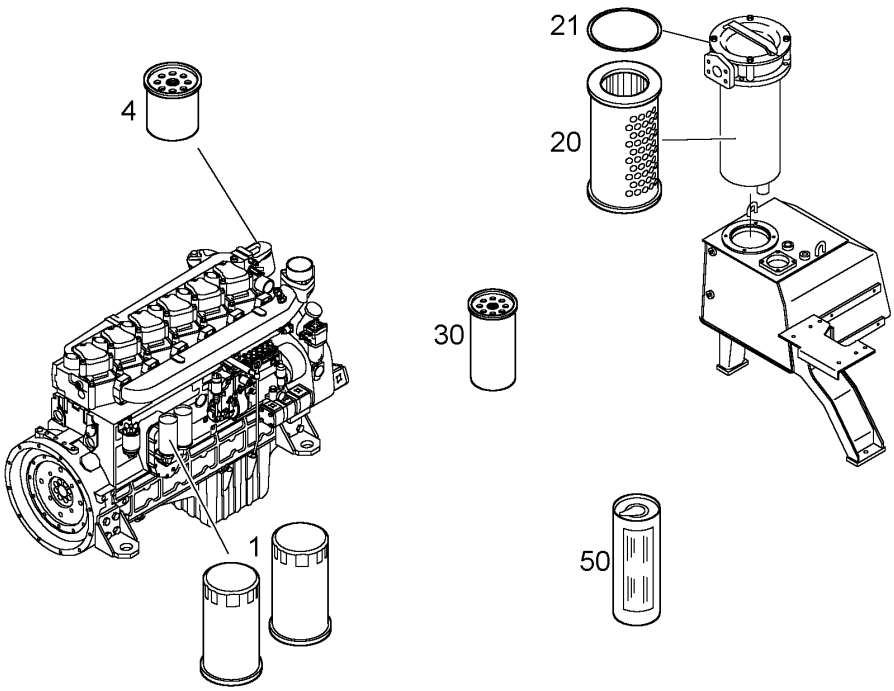

Pos.	Artikel	Menge	Bezeichnung	Description	Serie	K
1	5700043	2	WECHSELFILTER	REPLACEABLE FILTER		
4	7381493	1	WASSERFILTER	WATER FILTER WF		
20	7624324	1	GLASFASEREINSATZ	GLASS FIBRE FILTER INSERT		
21	7621307	1	O-RING	O-RING		
30	7623537	1	OELFILTER	OIL FILTER		1
50	861302908	2	SPEZIALFETT	SPECIAL GREASE		

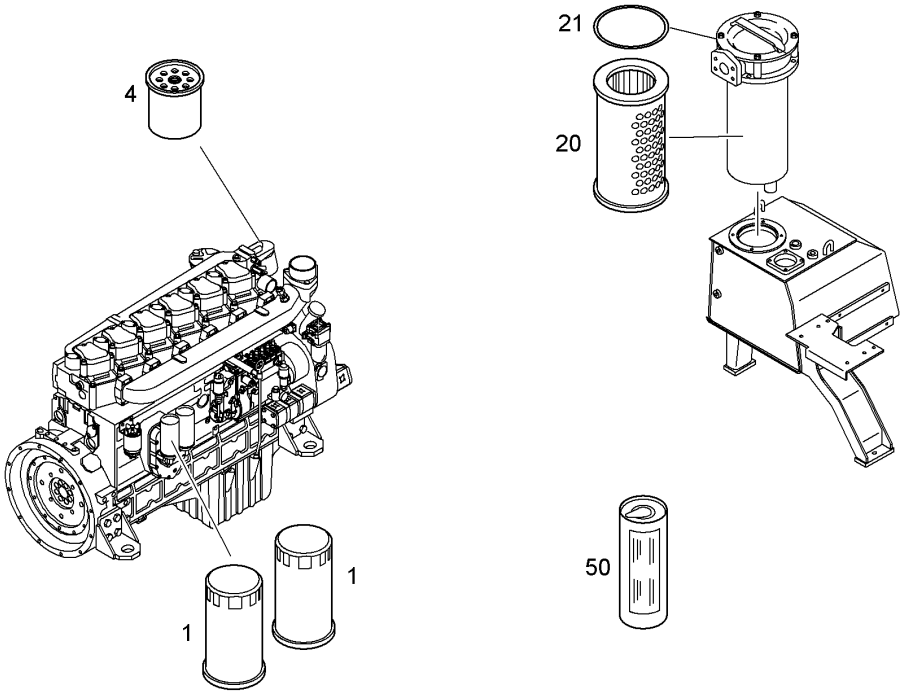

Pos.	Artikel	Menge	Bezeichnung	Description	Serie	K
1	5700043	2	WECHSELFILTER	REPLACEABLE FILTER		
4	7381493	1	WASSERFILTER	WATER FILTER WF		
20	7624324	1	GLASFASEREINSATZ	GLASS FIBRE FILTER INSERT		
21	7621307	1	O-RING	O-RING		
50	861302908	2	SPEZIALFETT	SPECIAL GREASE		

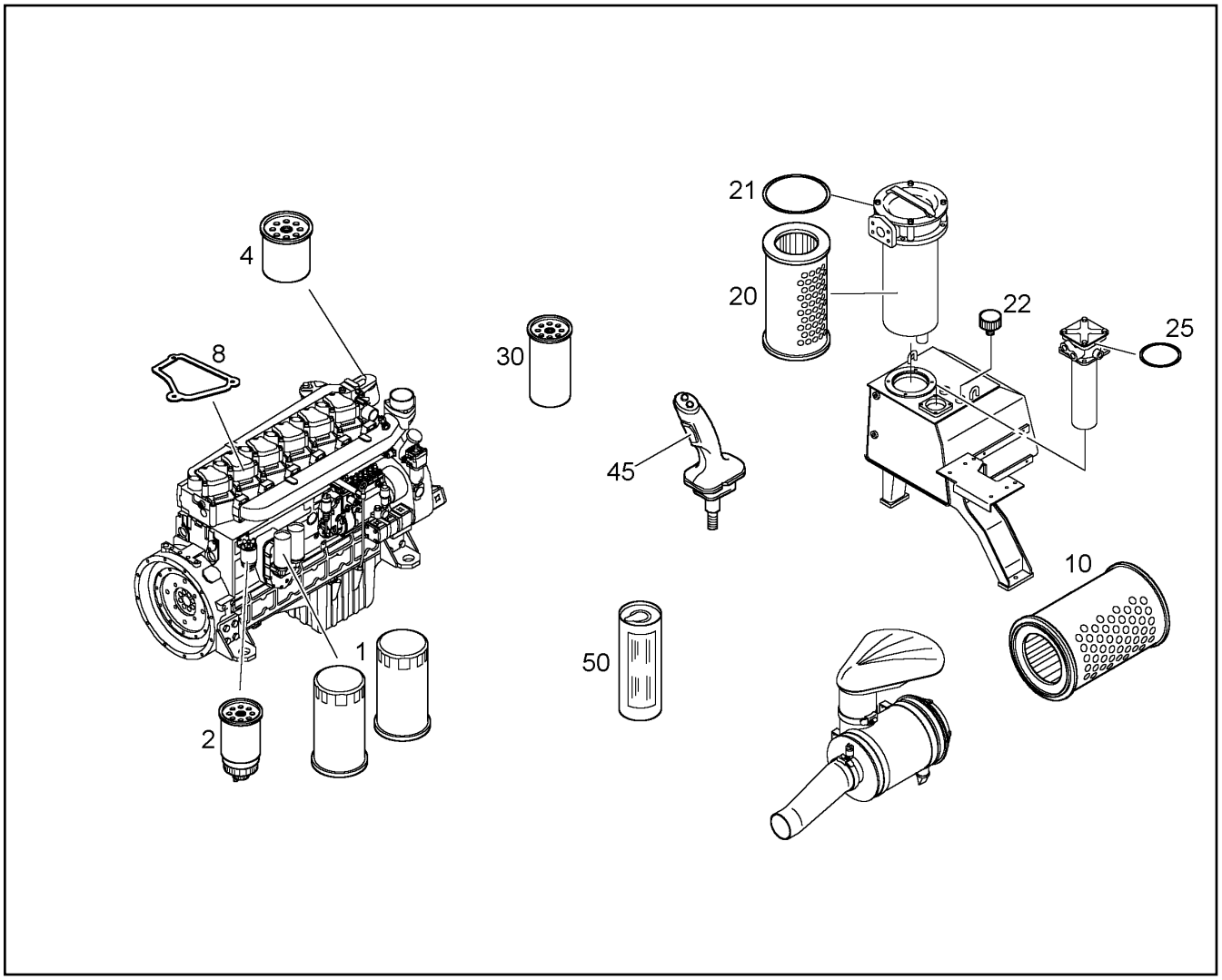

Pos.	Artikel	Menge	Bezeichnung	Description	Serie	K
1	5700043	2	WECHSELFILTER	REPLACEABLE FILTER		
2	7382045	1	FEINFILTER FF 5427-AN	FILTER		
4	7381493	1	WASSERFILTER	WATER FILTER WF		
8	9271731	6	DICHTUNG	GASKET		1
10	7370955	1	LUFTFILTERPATRONE	AIR FILTER CARTRIDGE		
20	7624324	1	GLASFASEREINSATZ	GLASS FIBRE FILTER INSERT		
21	7621307	1	O-RING	O-RING		
22	7621448	1	BELUEFTUNGSFILTER ⇨ ❑ 161	VENTILATING FILTER		
25	7009119	1	O-RING	O-RING		
30	7623537	1	OELFILTER	OIL FILTER		1
50	861302908	2	SPEZIALFETT	SPECIAL GREASE		

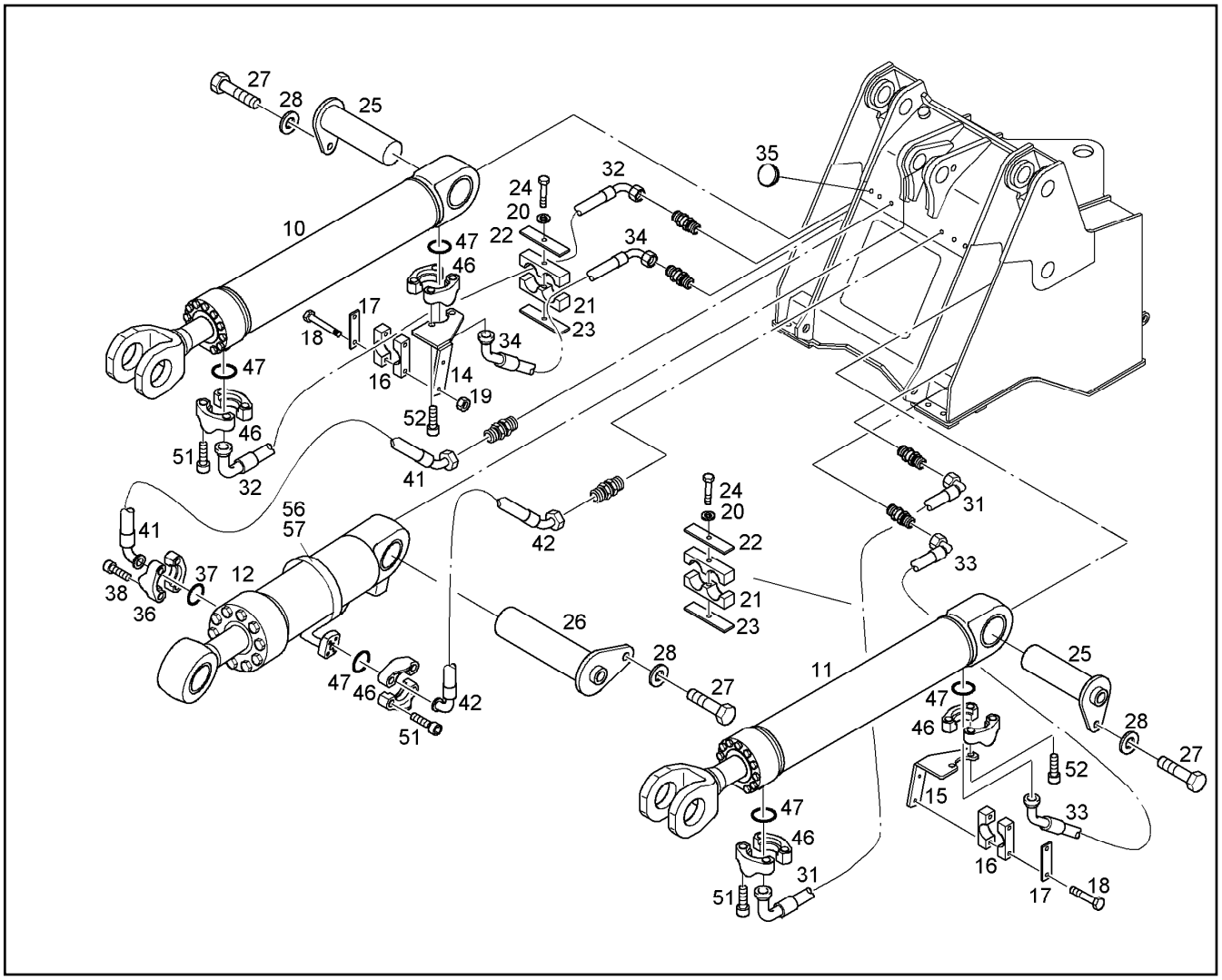

Pos.	Artikel	Menge	Bezeichnung	Description	Serie	K
10		1	HUBZYLINDER RECHTS ⇨ ❑ 19	LIFTING RAM,RIGHT		
11		1	HUBZYLINDER LINKS ⇨ ❑ 20	LIFTING RAM,LEFT		
12		1	KIPPZYLINDER ⇨ ❑ 21	TILTING RAM		
14	9841929	1	HALTEWINKEL RECHTS	HOLDING ANGLE		
15	9841722	1	HALTEWINKEL LINKS	HOLDING ANGLE		
16	7008424	2	HALBSCHELLE	HALF CLIP		
17	5005219	2	DECKPLATTE DIN 3015 L-DP 5 W1	COVER PLATE		
18	4600548	4	6KT SCHRAUBE ISO 4014 M 6 X 80 8.8	HEXAGON BOLT		
19	4002477	4	6KT MUTTER DIN 985 M 6 -08	HEX NUT		
20	4229912	2	SICHERUNGSSCHEIBE	LOCK WASHER		
21	7005103	4	HALBSCHELLE	HALF CLIP		
22	9616961	2	DECKPLATTE	COVER PLATE		
23	7005100	2	ANSCHW.PLATTE DIN 3015 Z-AP 5 W1	WELDING PLATE		
24	4001457	2	6KT SCHRAUBE ISO 4014 M 8 X 65 8.8	HEXAGON BOLT		
25	9519740	2	BOLZEN	PIN		
26	9519740	1	BOLZEN	PIN		
27	4065240	3	6KT SCHRAUBE ISO 4017 M 16 X 20 8.8	HEXAGON BOLT		
28	421300101	3	SCHEIBE DIN 6340 17	DISK		
31	7623907	1	SCHLAUCH	HOSE		
32	7623902	1	SCHLAUCH	HOSE		
33	7623906	1	SCHLAUCH	HOSE		
34	7623905	1	SCHLAUCH	HOSE		
35	7361382	4	VERSCHLUSSTOPFEN	VENT PLUG		

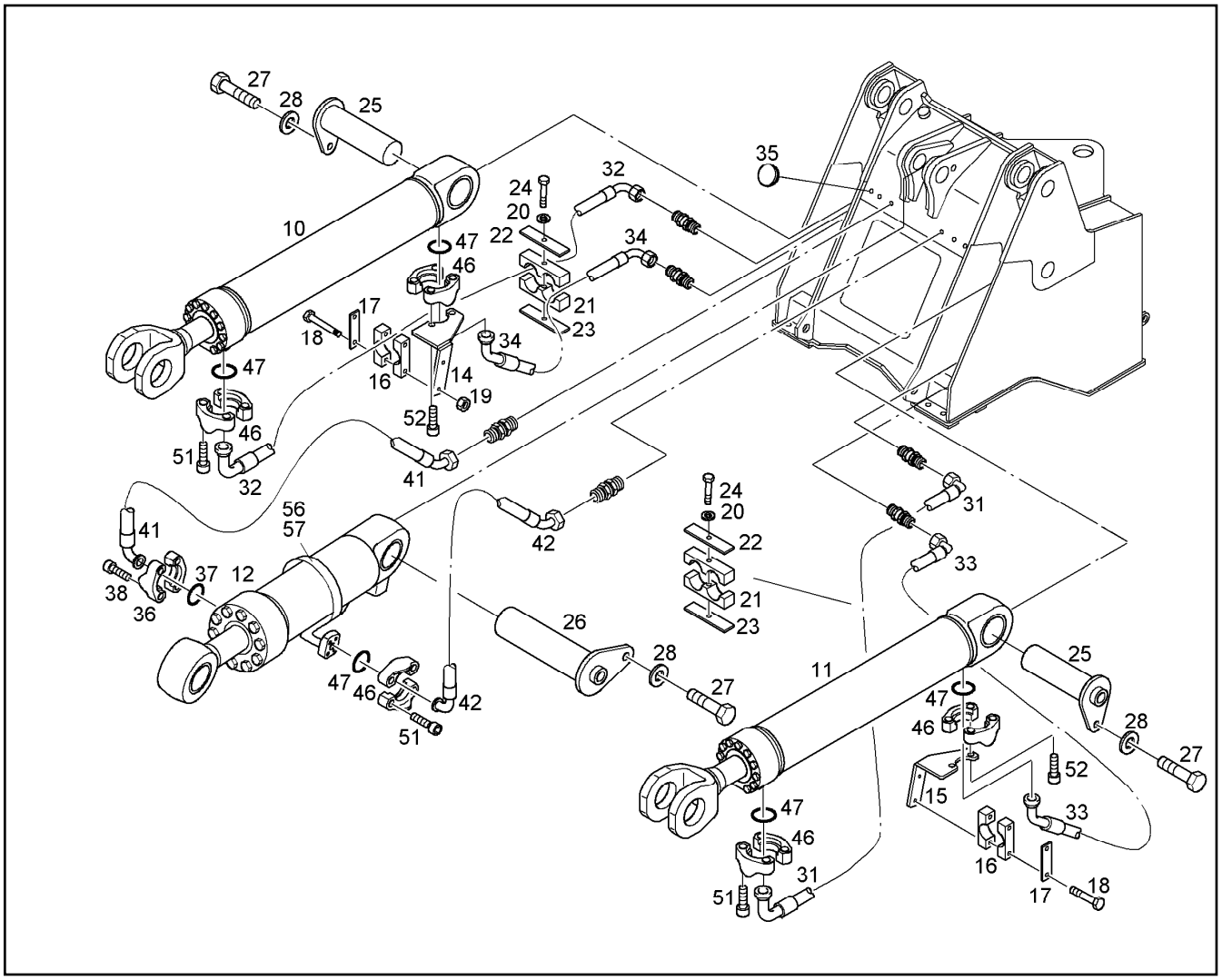

Pos.	Artikel	Menge	Bezeichnung	Description	Serie	K
36	5003463	2	FLANSCHHAELFTE	FLANGE HALF		
37	7367611	2	RECHTECKRING	RECTANGULAR SECTION RING		
38	4043003	4	ZYL SCHRAUBE ISO 4762 M 12 X 40 10.9	SOCKET HD.SCREW		
41	7623933	1	SCHLAUCH	HOSE		1
42	7624015	1	SCHLAUCH	HOSE		
46	5002067	10	FLANSCHHAELFTE	FLANGE HALF		
47	7367610	5	RECHTECKRING	RECTANGULAR SECTION RING		
51	4900855	16	ZYL SCHRAUBE ISO 4762 M 10 X 35 10.9	SOCKET HD.SCREW		
52	4043127	4	ZYL SCHRAUBE ISO 4762 M 10 X 40 10.9	SOCKET HD.SCREW		1
56	10009878	1	SCHELLE	CLIP		
57	9842285	1	ROHRHALTER	PIPE SUPPORT		

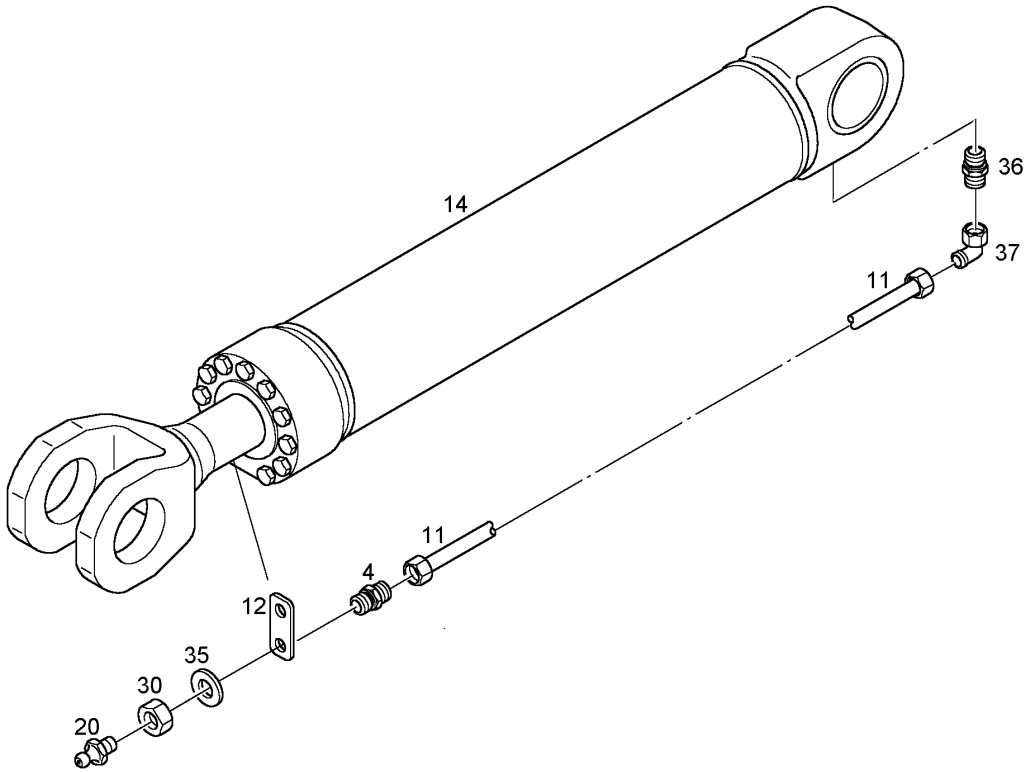

Pos.	Artikel	Menge	Bezeichnung	Description	Serie	K
4	9145407	1	STUTZEN	CONNECTION PIECE		
11	9655655	1	SCHMIERLEITUNG	LUBRICATION PIPING		
12	9145406	1	E-INST. TURM	ELECTR.INSTALLATION TOWER		
14	9959881	1	HYDRAULIKZYLINDER [01568] ⇨ ❑ 346	HYDRAULIC CYLINDER		
20	7743245	1	KEG SHM NIPPEL DIN 71412 AM 6	GREASE NIPPLE		
30	4001927	1	6KT MUTTER ISO 8675 M 14 X1,5 -10	HEX NUT		
35	4635090	1	SCHEIBE DIN 463 15 ST	DISK		
36	7404619	1	STUTZEN ISO 8434 SDS S 8XM14X1,5 TYPE	CONNECTION PIECE		
37	7404186	1	W-ANSCHLUSS-STUTZEN	FITTING		

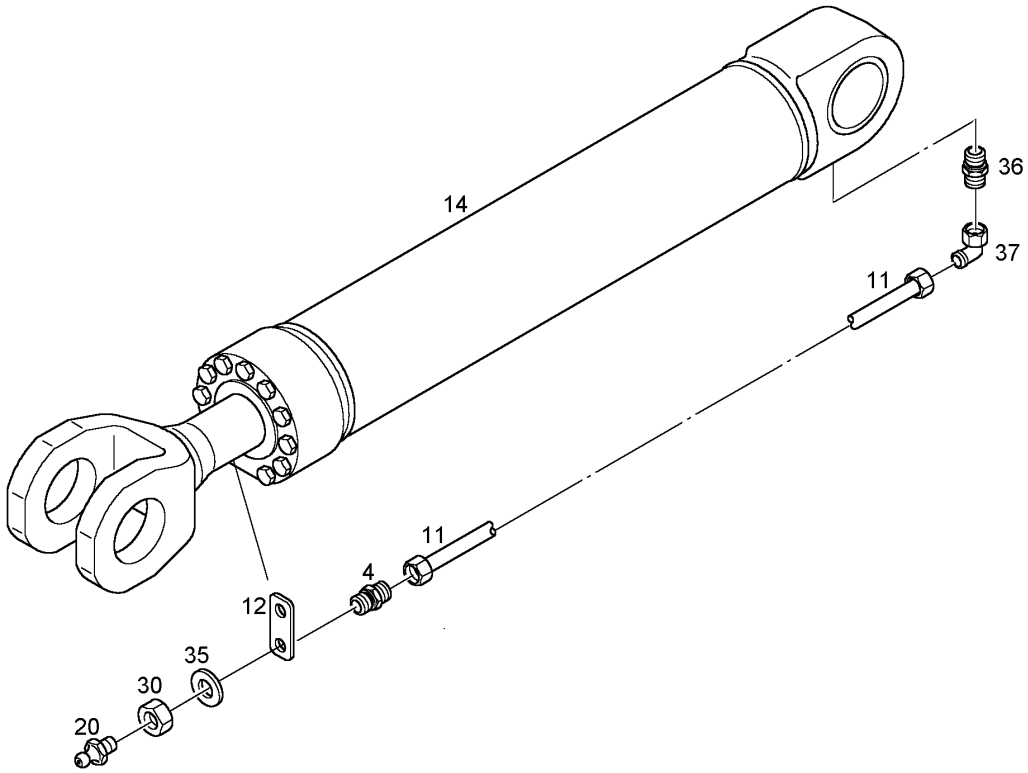

Pos.	Artikel	Menge	Bezeichnung	Description	Serie	K
4	9145407	1	STUTZEN	CONNECTION PIECE		
11	9655655	1	SCHMIERLEITUNG	LUBRICATION PIPING		
12	9145406	1	E-INST. TURM	ELECTR.INSTALLATION TOWER		
14	9959881	1	HYDRAULIKZYLINDER [01579] ⇨ ❑ 346	HYDRAULIC CYLINDER		
20	7743245	1	KEG SHM NIPPEL DIN 71412 AM 6	GREASE NIPPLE		
30	4001927	1	6KT MUTTER ISO 8675 M 14 X1,5 -10	HEX NUT		
35	4635090	1	SCHEIBE DIN 463 15 ST	DISK		
36	7404619	1	STUTZEN ISO 8434 SDS S 8XM14X1,5 TYPE	CONNECTION PIECE		
37	7404186	1	W-ANSCHLUSS-STUTZEN	FITTING		

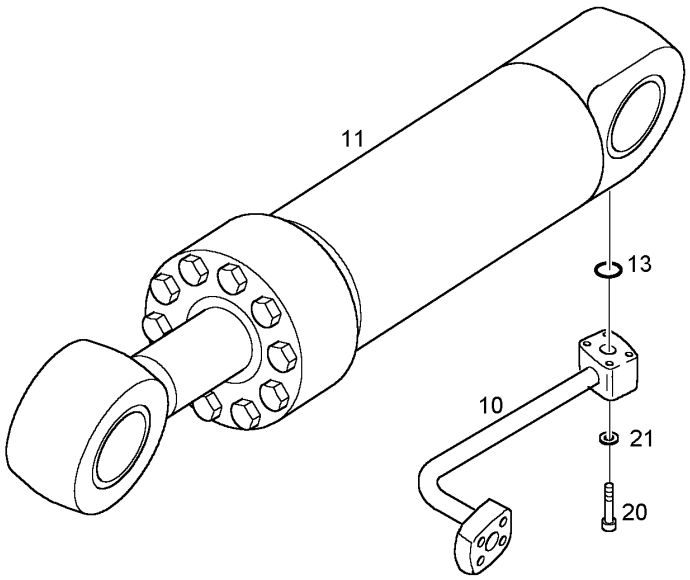

Pos.	Artikel	Menge	Bezeichnung	Description	Serie	K
10	9841723	1	DRUCKLEITUNG	HYDRAULIC PIPE		
11	9903394	1	HYDRAULIKZYLINDER [01087] ⇨ ❑ 345	HYDRAULIC CYLINDER		6
13	7367611	1	RECHTECKRING	RECTANGULAR SECTION RING		
20	4043003	4	ZYL SCHRAUBE ISO 4762 M 12 X 40 10.9	SOCKET HD.SCREW		
21	4900093	4	SICHERUNGSSCHEIBE	LOCK WASHER		

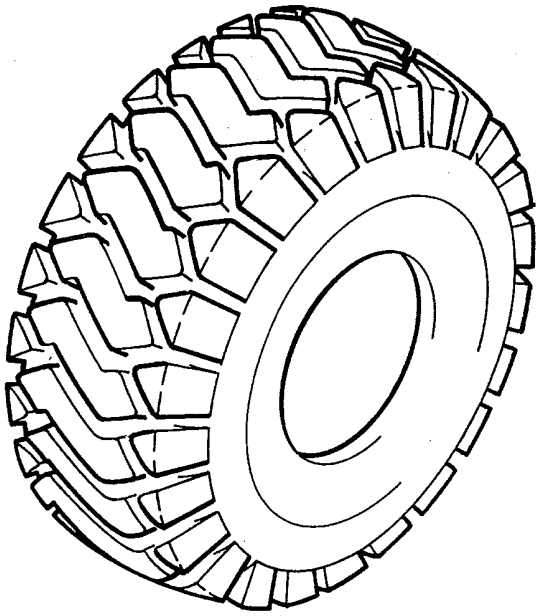

Pos.	Artikel	Menge	Bezeichnung	Description	Serie	K
1	9774912	4	RAD 26.5R25EM ⇨ ❑ 23	WHEEL		

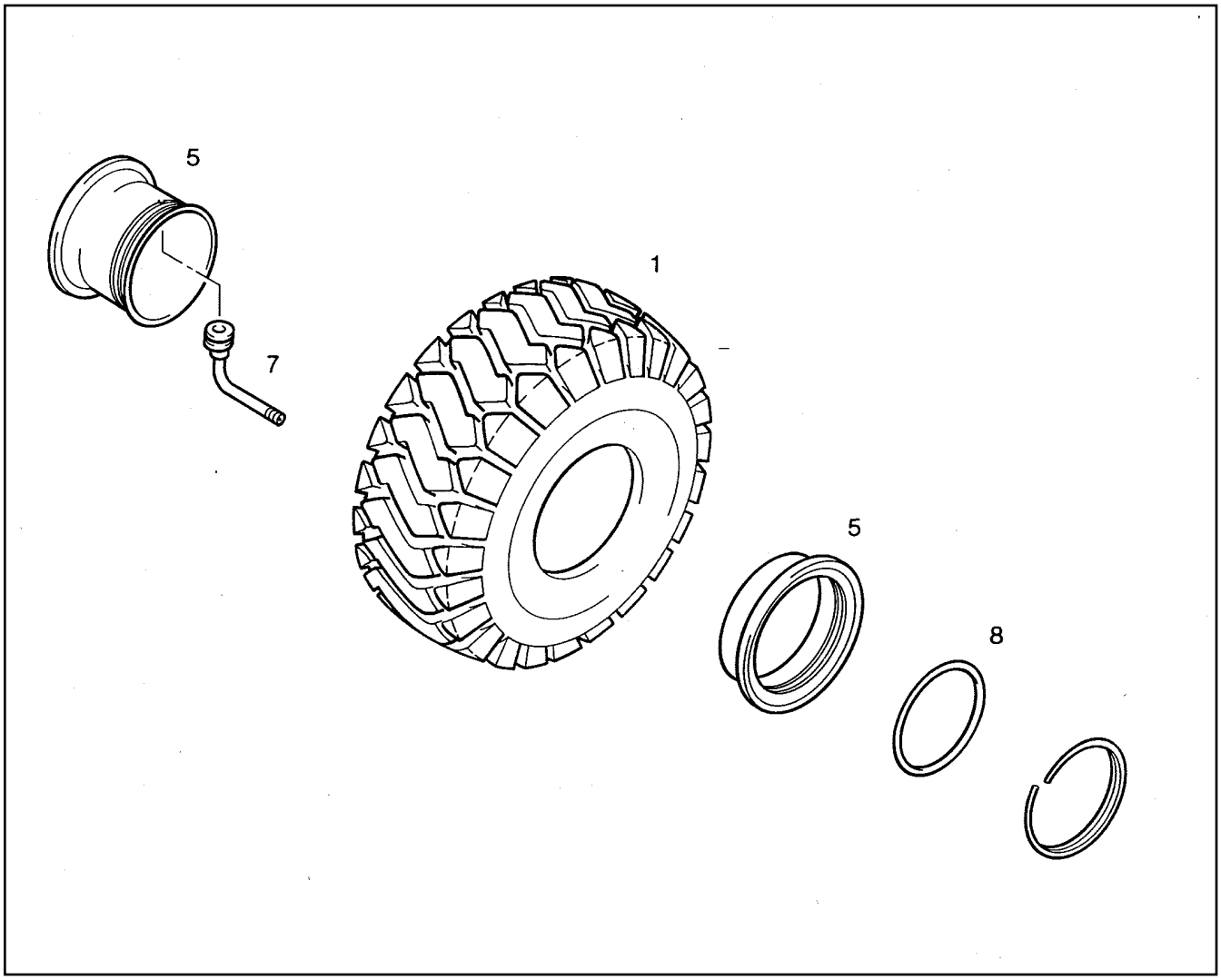

Pos.	Artikel	Menge	Bezeichnung	Description	Serie	K
1	5715558	1	REIFEN 26.5R25EM	TIRE		
5	10039094	1	SCHEIBENRAD 25-22/3	DISK WHEEL		
7	7010079	1	VENTIL	VALVE		
8	7008597	1	FELGENDICHTUNGSRING	WHEEL RIM SEALING RING		

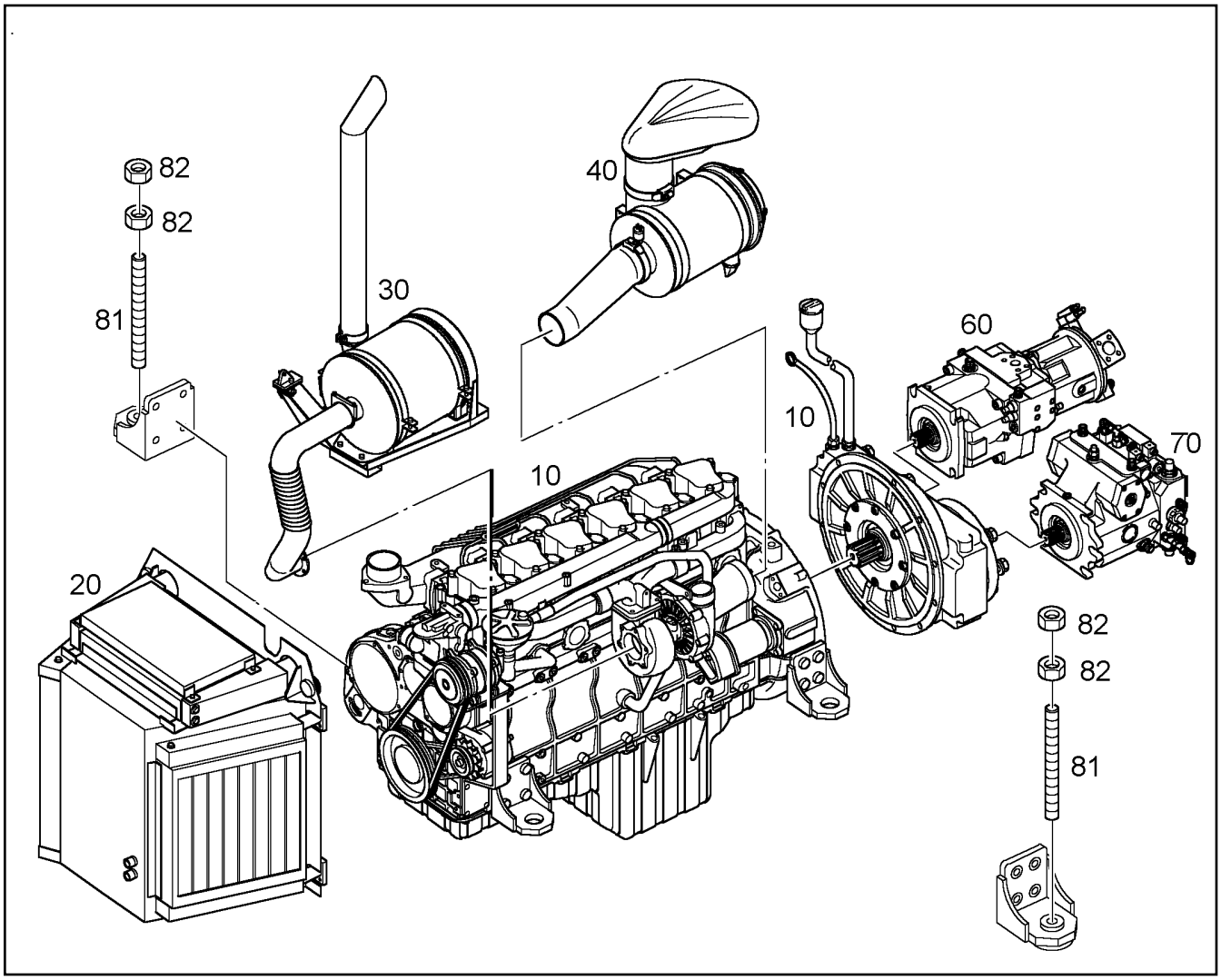

Pos.	Artikel	Menge	Bezeichnung	Description	Serie	K
10		1	MOTOR ⇨ ❑ 29	MOTOR		
20		1	KUEHLANLAGE "STUFE II" ⇨ ❑ 32	COOLING SYSTEM		
30		1	ABGASANLAGE ⇨ ❑ 39	EXHAUST SYSTEM		
40		1	LUFTFILTERANLAGE ⇨ ❑ 42	AIR FILTER		
60		1	TANDEMPUMPE EINBAU ⇨ ❑ 50	TANDEMPUMP INSTALLATION		
70		1	VERSTELLPUMPE EINBAU ⇨ ❑ 65	PUMP INSTALLATION		
81	4635360	4	STIFTSCHRAUBE DIN 939 M 18FOX 95 10.9	STUD BOLT		
82	411505101	8	SECHSKANTMUTTER ISO 4032 M 18 -10	HEXAGON NUT		

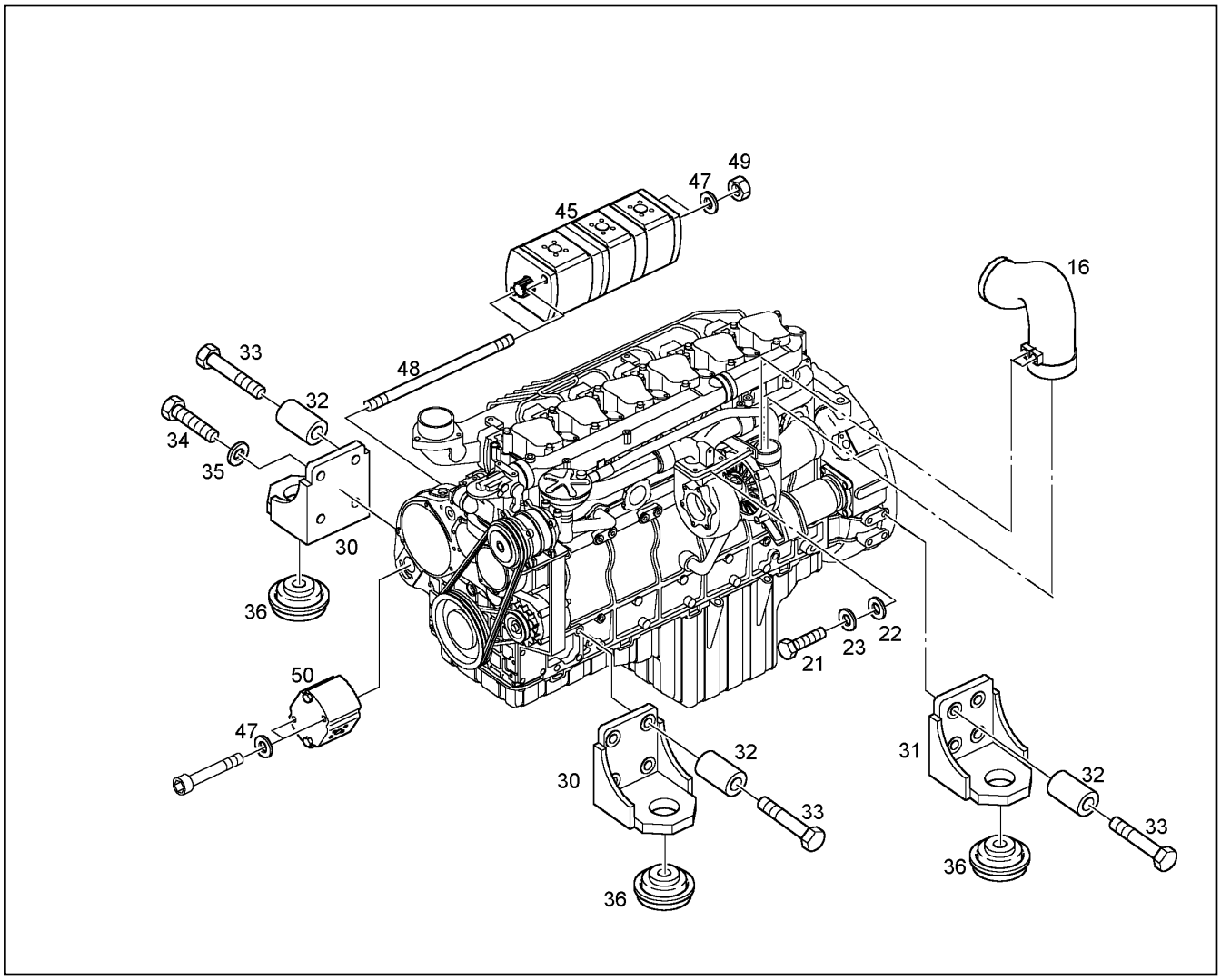

Pos.	Artikel	Menge	Bezeichnung	Description	Serie	K
16	9841023	1	ROHRBOGEN	PIPE ELBOW		
21	4001696	2	6KT SCHRAUBE ISO 4017 M 10 X 20 10.9	HEXAGON BOLT		
22	4200022	2	SCHEIBE DIN 125 B 10,5	DISK		
23	4229913	2	SICHERUNGSSCHEIBE	LOCK WASHER		
30	9067052	2	KONSOLE LUEFTERSEITE	BRACKET	8673-	
31	9067053	2	KONSOLE SCHWUNGRADSEITE	BRACKET	8673-	
32	9507106	15	DEHNHUELSE	JACKET		
33	4600708	15	6KT SCHRAUBE ISO 4014 M 16 X 80 10.9	HEXAGON BOLT		
34	4600577	1	6KT SCHRAUBE ISO 4017 M 16 X 40 10.9	HEXAGON BOLT		
35	4000401	1	SCHEIBE DIN 6916 17	DISK		
36	7620062	4	MOTORLAGER	ENGINE BEARING		
45	10007927	1	DREIFACHZAHNRADPUMPE ⇨ ❑ 28	TRIPLE GEARED PUMP		
47	4229913	4	SICHERUNGSSCHEIBE	LOCK WASHER		
48	4635397	2	STIFTSCHRAUBE DIN 939 M 10 X 280 10.9	STUD BOLT		
49	4000383	2	6KT MUTTER ISO 4032 M 10 -10	HEX NUT		
50	5716937	1	ZAHNRADPUMPE	GEAR PUMP		

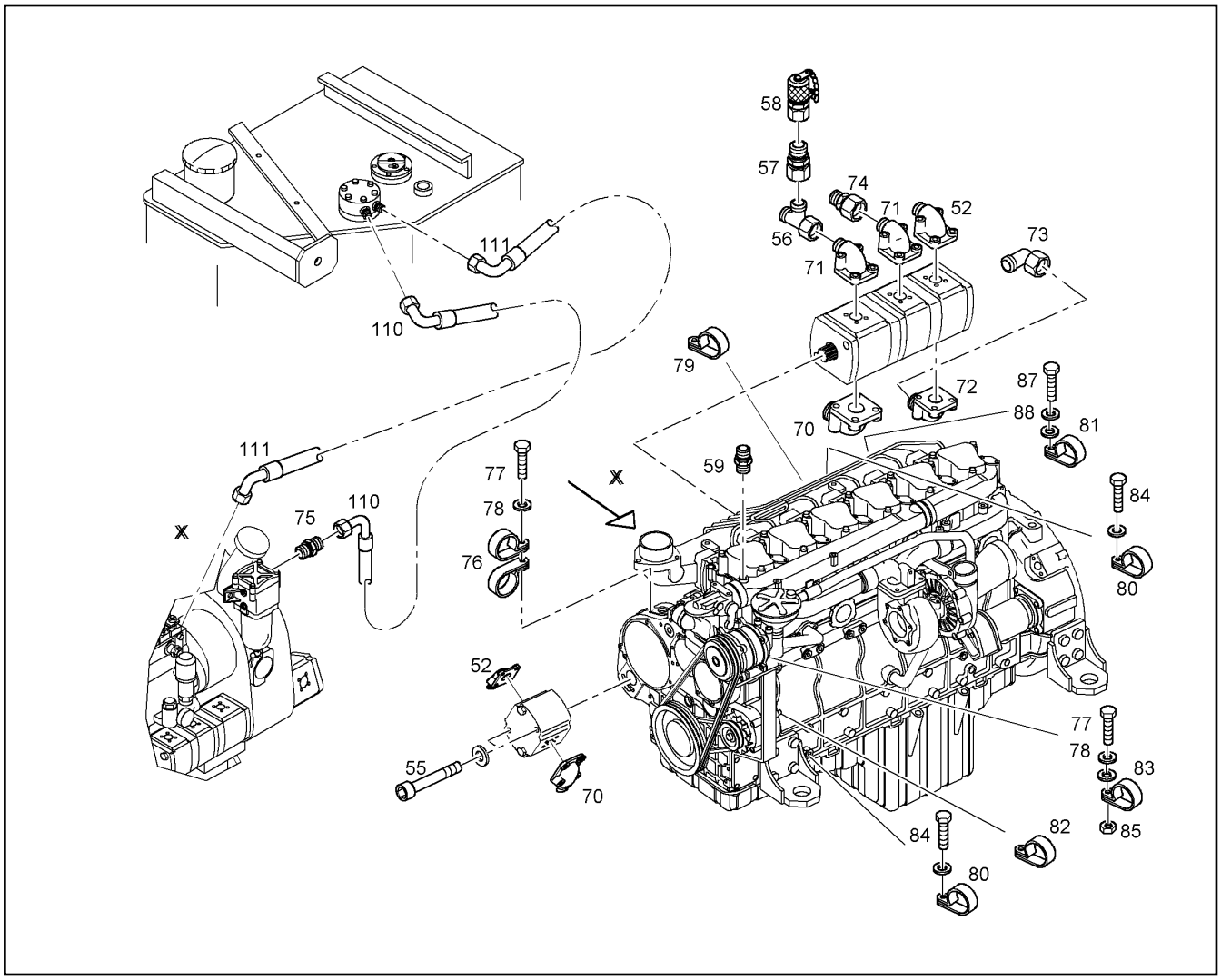

Pos.	Artikel	Menge	Bezeichnung	Description	Serie	K
52	7616895	2	FLANSCHANSCHLUSS ⇨ ❑ 81	FLANGE FITTING		
55	4043137	2	ZYL SCHRAUBE ISO 4762 M 10 X 100 10.9	SOCKET HD.SCREW		
56	7407098	1	L-ANSCHLUSS-STUTZEN	FITTING		
57	7407155	1	KONUS RED ANSCHLUSS	CONE REDUCING COUPLING		
58	7619035	1	MESSTUTZEN	PRESSURE GAUGE CONNECTIO		
59	7003814	1	STUTZEN ISO 8434 SDS L 10XM14X1,5 TYPE	CONNECTION PIECE		
70	7405006	2	FLANSCHANSCHLUSS ⇨ ❑ 78	FLANGE FITTING		
71	7009807	2	VERSCHRAUBUNG ⇨ ❑ 76	THREADED UNION		
72	7405835	1	FLANSCHANSCHLUSS ⇨ ❑ 79	FLANGE FITTING		
73	7406824	1	W-ANSCHLUSS-STUTZEN	FITTING		
74	7407157	1	KONUS RED ANSCHLUSS	CONE REDUCING COUPLING		
75	7003570	1	STUTZEN ISO 8434 SDS L 15XM18X1,5 TYPE	CONNECTION PIECE		
77	4900111	2	6KT SCHRAUBE ISO 4017 M 8 X 30 8.8	HEXAGON BOLT		1
78	4229912	2	SICHERUNGSSCHEIBE	LOCK WASHER		
79	7362603	1	SCHELLE DIN 3016 D1- 15 X 20 W1-2-CR	CLIP		
80	7615291	2	SCHELLE DIN 3016 D1- 15 X 25 W1-2-CR	CLIP		
81	7002957	1	SCHELLE DIN 3016 D1- 12 X 20 W1-2 CR	CLIP		
82	7362546	1	SCHELLE DIN 3016 D1- 12 X 15 W1-2-CR	CLIP		
83	7621794	1	SCHELLE DIN 3016 D1- 8 X 20 W1-2-CR	CLIP		
84	4065166	2	6KT SCHRAUBE ISO 4017 M 10 X 20 8.8	HEXAGON BOLT		
85	4000381	1	6KT MUTTER ISO 4032 M 8 -10	HEX NUT		
87	4065099	1	6KT SCHRAUBE ISO 4017 M 6 X 16 8.8	HEXAGON BOLT		

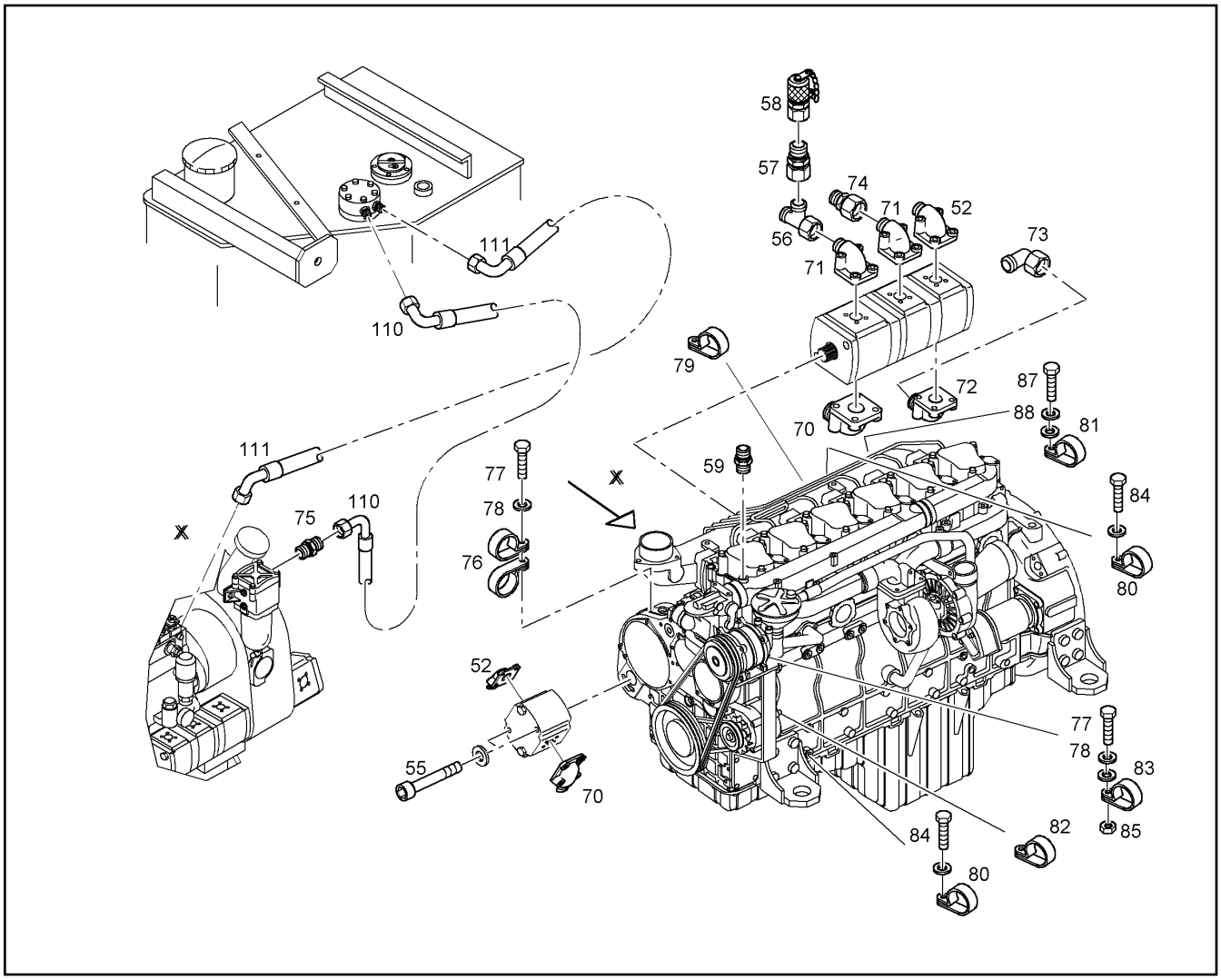

Pos.	Artikel	Menge	Bezeichnung	Description	Serie	K
88	4600092	1	SCHEIBE DIN 125 B 6,4 ST	DISK		
110	7620765	1	SCHLAUCH	HOSE		
111	7620766	1	SCHLAUCH	HOSE		

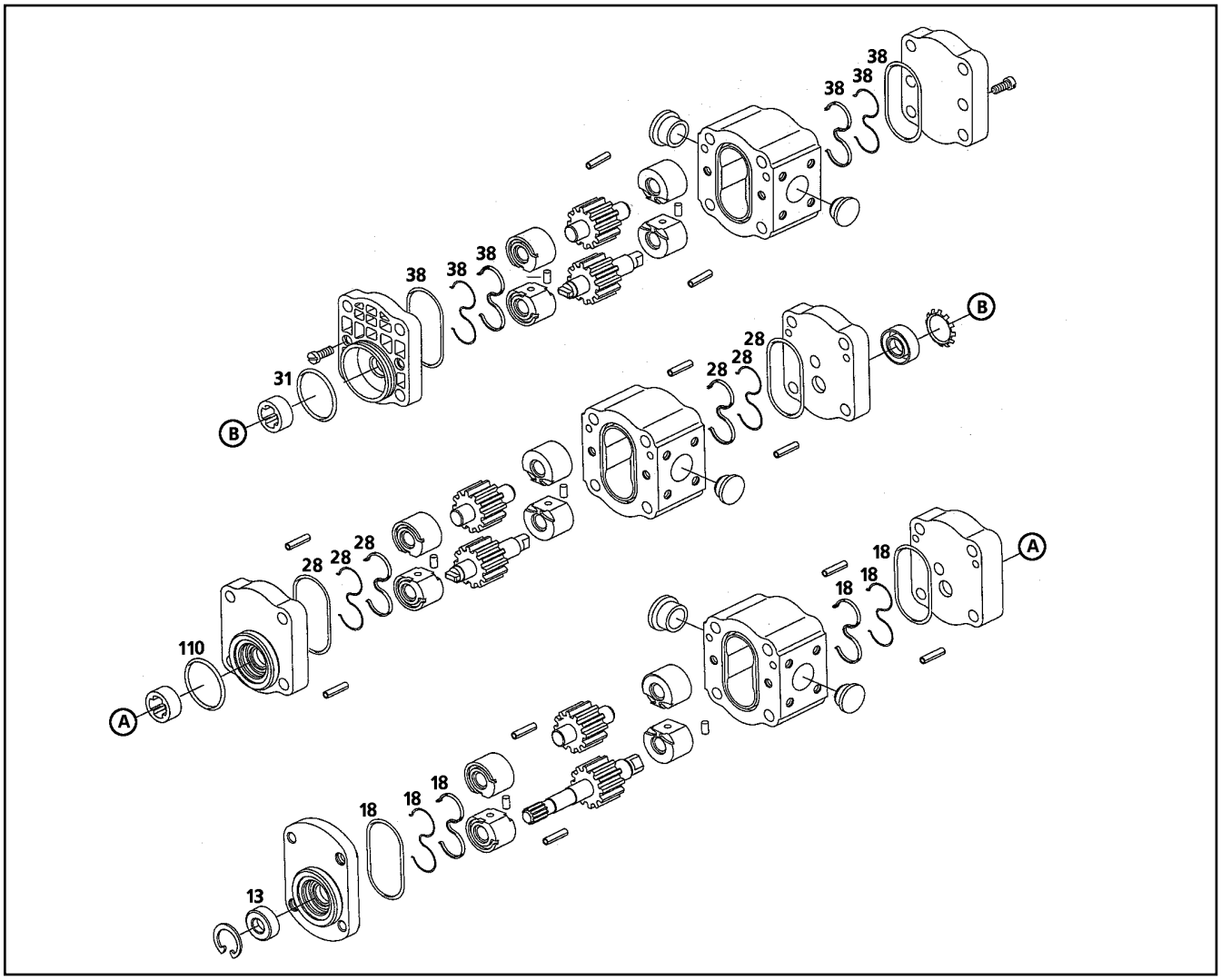

Pos.	Artikel	Menge	Bezeichnung	Description	Serie	K
13	7010597	1	WELLENDICHTRING	ROTARY SHAFT SEAL		
18	7010596	1	DS PUMPE ⇨ ❑ 77	SEAL KIT		
28	7010596	1	DS PUMPE ⇨ ❑ 77	SEAL KIT		
31	7368535	1	O-RING	O-RING		
38	7010596	1	DS PUMPE ⇨ ❑ 77	SEAL KIT		
110	7622299	1	O-RING 60X2,5	O-RING		

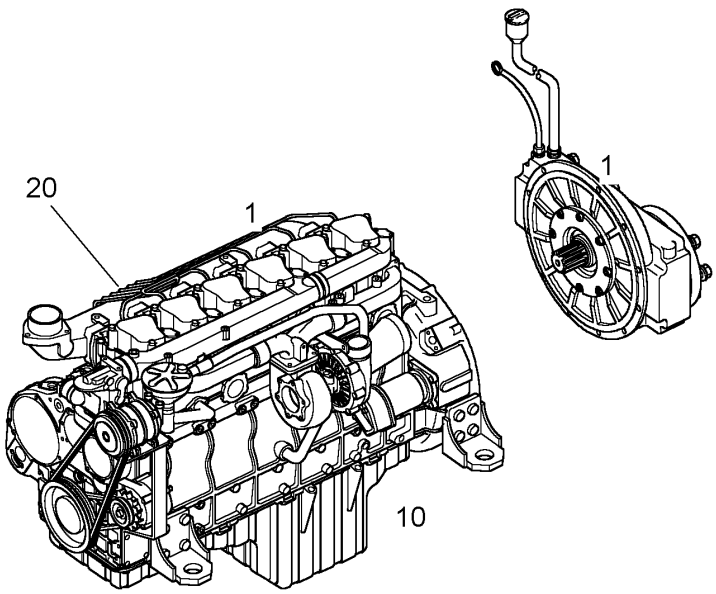

Pos.	Artikel	Menge	Bezeichnung	Description	Serie	K
1	9077009	1	ANTRIEBSGRUPPE AG 926 G 004 ⇨ ❑ 30	DRIVE UNIT	9002-	
10		1	ANBAUTEILE MOTOR ⇨ ❑ 25	ATTACHING PARTS MOTOR		
20		1	MOTORBEDIENUNG ⇨ ❑ 31	ENGINE CONTROLS		

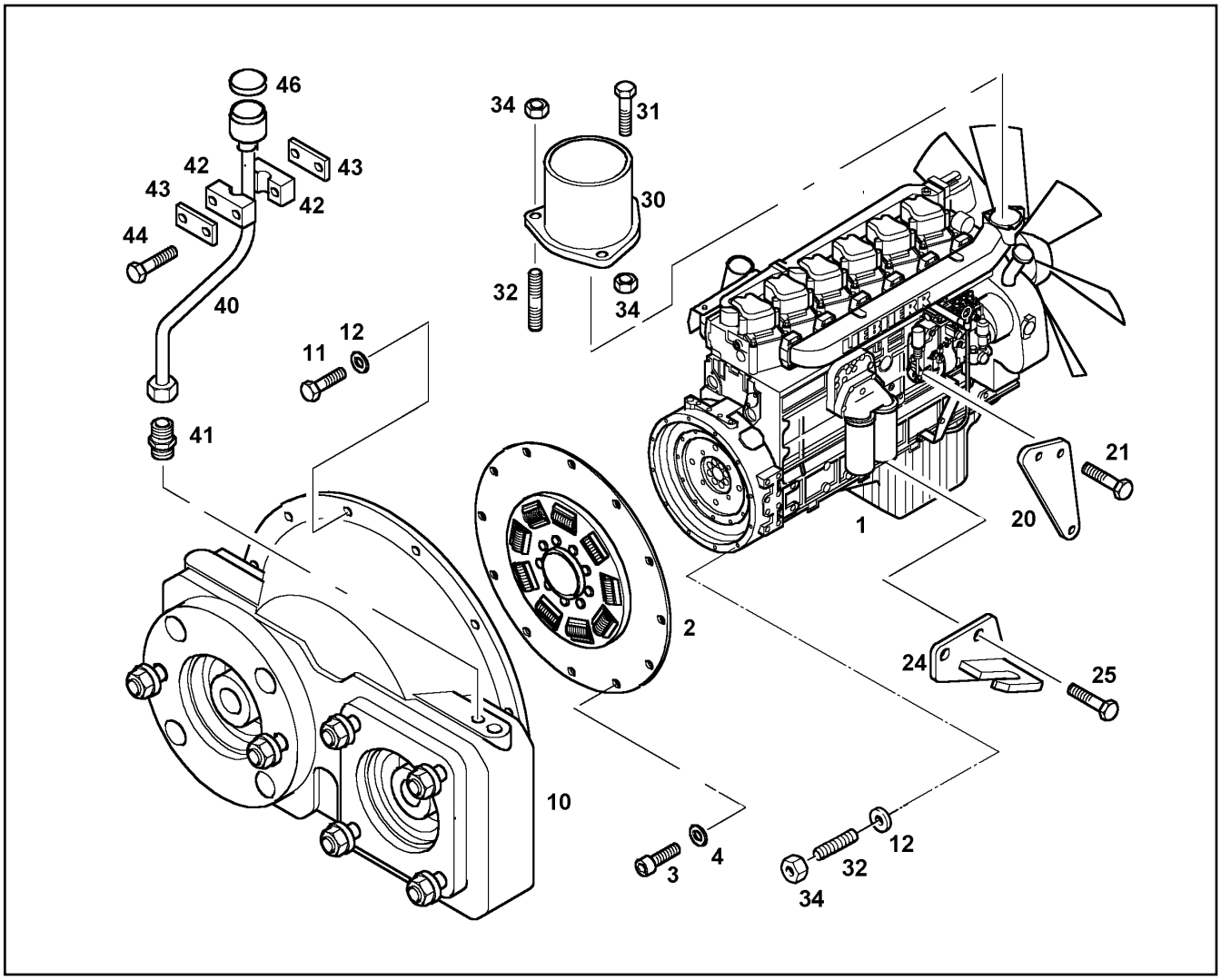

Pos.	Artikel	Menge	Bezeichnung	Description	Serie	K
1	9077008	1	MOTORUMFANG D 926TI-E A2 185KW [1163] ⇨ ❑ 249	ENGINE ASSEMBLY		6
2	9076734	1	KUPPLUNGSANBAU 285NM/2490NM ⇨ ❑ 342	CLUTCH ASSEMBLY	9501-	
10	9277102	1	PUMPENVERTEILERGETRIEBE [730087] ⇨ ❑ 46	PUMP DISTRIBUTOR GEARBOX		
11	4900112	6	6KT SCHRAUBE ISO 4017 M 10 X 35 8.8	HEXAGON BOLT		
12	4229913	12	SICHERUNGSSCHEIBE	LOCK WASHER		
20	9616742	1	GASHEBEL	THROTTLE LEVER		
21	4000829	2	6KT SCHRAUBE ISO 4017 M 6 X 20 8.8	HEXAGON BOLT		
24	9078094	1	GEGENHALTER	BRACKET	9027-	
25	4065164	2	6KT SCHRAUBE ISO 4017 M 10 X 25 8.8	HEXAGON BOLT		
30	9519843	1	SAUGSTUTZEN	SUCTION STUB PIPE		
31	4980973	1	ZYL SCHRAUBE ISO 4762 M 10 X 50 10.9	SOCKET HD.SCREW		
32	4981065	6	STIFTSCHRAUBE DIN 835 M 10 X 25 10.9	STUD BOLT		
34	4000383	7	6KT MUTTER ISO 4032 M 10 -10	HEX NUT		
40	9076914	1	OELEINFUELLSTUTZEN	FILLER STUB PIPE		
41	7003572	1	STUTZEN ISO 8434 SDS L 18XM22X1,5 TYPE	CONNECTION PIECE		
42	7364930	2	HALBSCHELLE	HALF CLIP		
43	7362949	2	DECKPLATTE DIN 3015 L-DP 2 W1	COVER PLATE		
44	4600532	2	6KT SCHRAUBE ISO 4017 M 6 X 50 8.8	HEXAGON BOLT		
46	10017124	1	DECKEL	ALU CAPS		

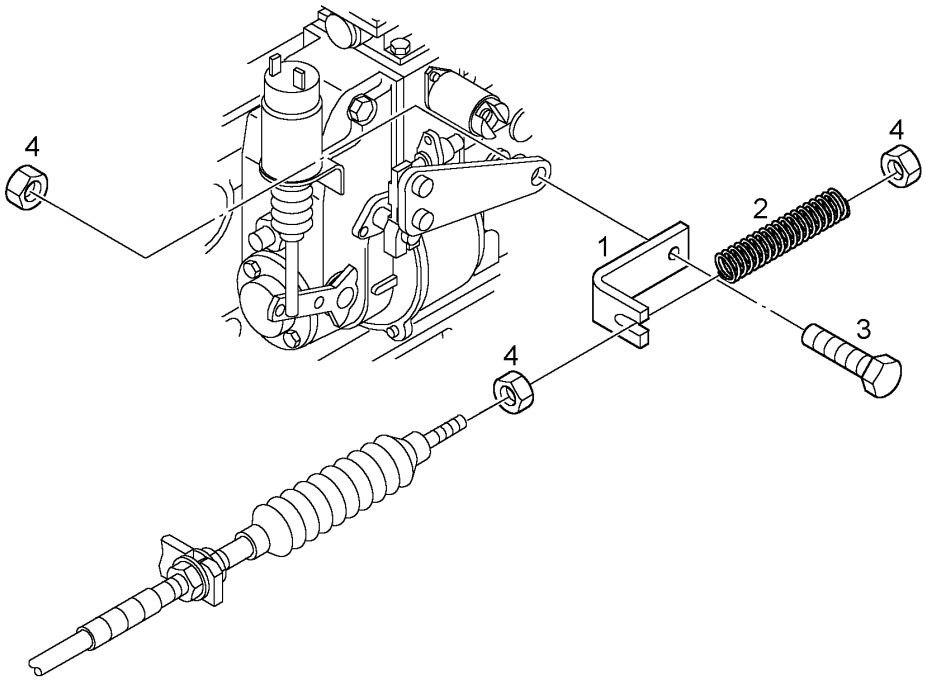

Pos.	Artikel	Menge	Bezeichnung	Description	Serie	K
1	9068305	1	HALTER	CLAMP	9027-	
2	7623353	1	DRUCKFEDER 1,40X8,10X24X9	COMPRESSION SPRING		
3	4000829	1	6KT SCHRAUBE ISO 4017 M 6 X 20 8.8	HEXAGON BOLT		
4	4002477	3	6KT MUTTER DIN 985 M 6 -08	HEX NUT		

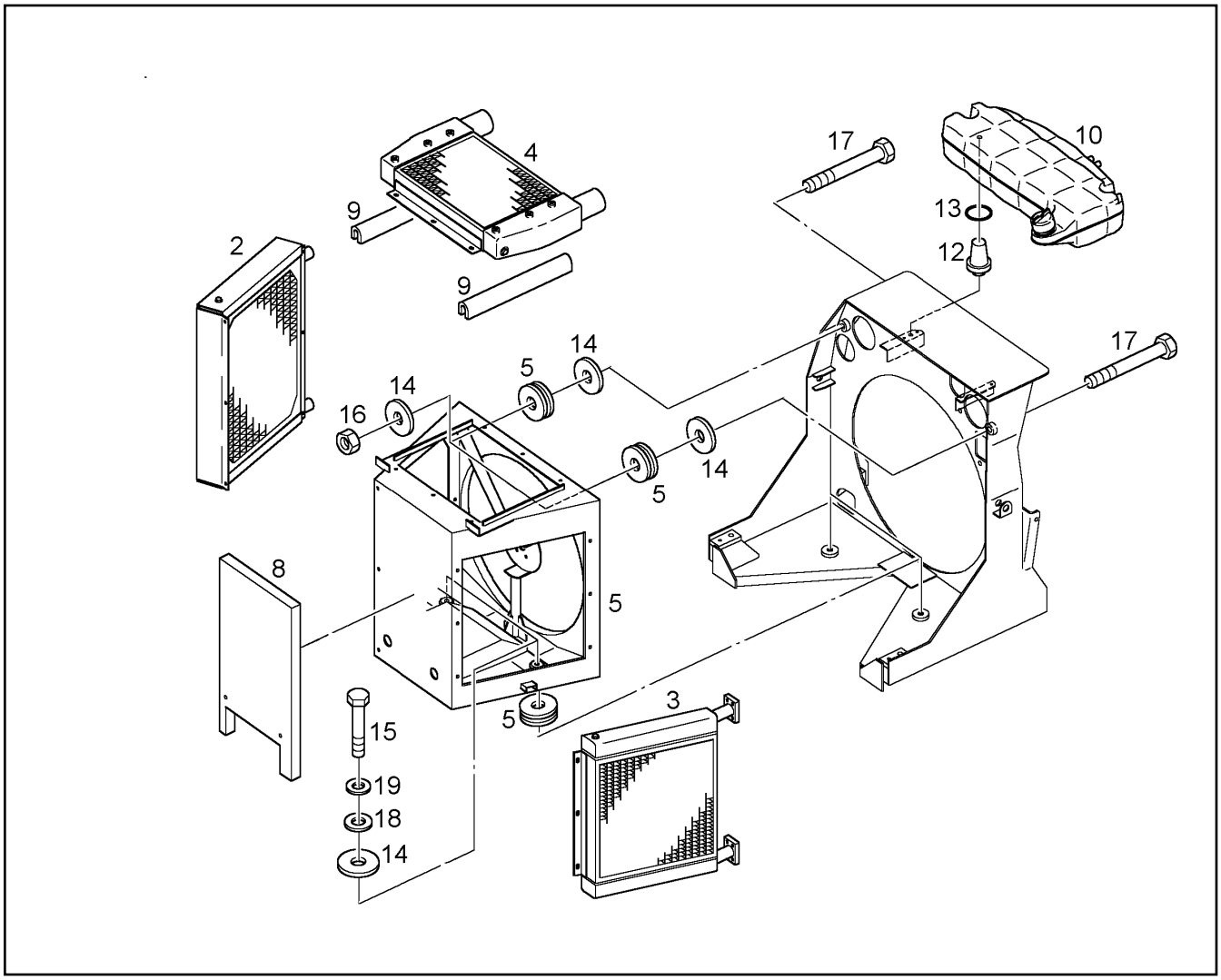

Pos.	Artikel	Menge	Bezeichnung	Description	Serie	K
2	7621290	1	WASSERKUEHLER	WATER RADIATOR		
3	7621291	1	OELKUEHLER	OIL COOLER		
4	10008116	1	LADELUFTKUEHLER	CHARGE AIR COOLER		
5	9655753	1	KUEHLERRAHMEN	FRAME		
8	9616671	1	DAEMMATTE KUEHLERRAHMEN	INSULATING MAT		
9	7006451	0.860	KANTENSCHUTZ	EDGE PROTECTION		
10	7620063	1	WASSERAUSGLEICHSBEHAELTER	RECEPTACLE		
12	7621752	1	ZAPFEN	JOURNAL		
13	7621753	1	O-RING	O-RING		
14	9519427	6	SCHEIBE	DISK		
15	4600098	2	6KT SCHRAUBE ISO 4014 M 12 X 70 10.9	HEXAGON BOLT		
16	411901208	2	6KT MUTTER DIN 985 M 12 -10	HEX NUT		
17	4001314	2	6KT SCHRAUBE ISO 4014 M 12 X 90 10.9	HEXAGON BOLT		
18	4001212	2	SCHEIBE DIN 7349 13	DISK		
19	4900093	2	SICHERUNGSSCHEIBE	LOCK WASHER		

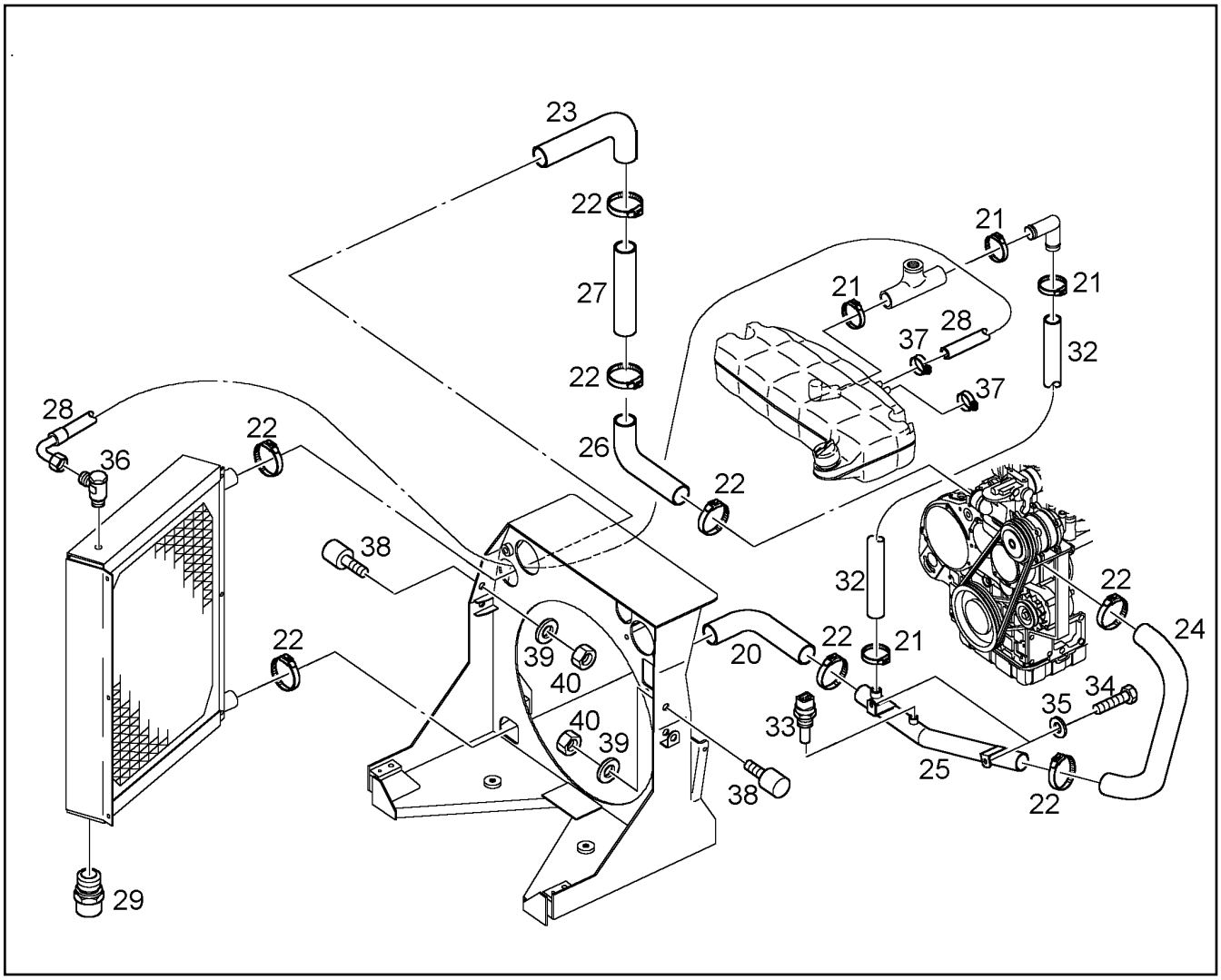

Pos.	Artikel	Menge	Bezeichnung	Description	Serie	K
20	9619999	1	WASSERSCHLAUCH	WATER HOSE		
21	7615767	4	SCHELLE DIN 3017 A 32 - 50 X 13 W2-2	CLIP		
22	5004928	8	SCHELLE DIN 3017 A 50 - 70 X 13 W2-2	CLIP		
23	9139052	1	WASSERSCHLAUCH	WATER HOSE		
24	7624397	1	KUEHLWASSERSCHLAUCH 55X600	COOLING WATER HOSE		
25	9619994	1	KUEHLWASSERLEITUNG	COOLING WATER PIPE		
26	9616338	1	KUEHLWASSERSCHLAUCH	COOLING WATER HOSE		
27	9616339	1	WASSERSTUTZEN	CONNECTION PIECE		
28	7620769	1	SCHLAUCH	HOSE		
29	7616898	1	OELABLASSVENTIL	OIL DRAIN VALVE		
32	7620770	1	SCHLAUCH	HOSE		
33	10043264	1	TEMPERATURSENSOR	TEMPERATURE TEST		
34	4900089	2	6KT SCHRAUBE ISO 4017 M 8 X 20 8.8	HEXAGON BOLT		
35	4229912	2	SICHERUNGSSCHEIBE	LOCK WASHER		
36	7617714	1	SCHWENKVERSCHRAUBUNG	SWIVELLING SCREW FITTING		
37	4635131	2	SCHELLE DIN 3017 B1- 15 X 9 W1-2	CLIP		
38	5004748	2	GMT-PUFFER	BUFFER		
39	4600092	2	SCHEIBE DIN 125 B 6,4 ST	DISK		
40	4002477	2	6KT MUTTER DIN 985 M 6 -08	HEX NUT		

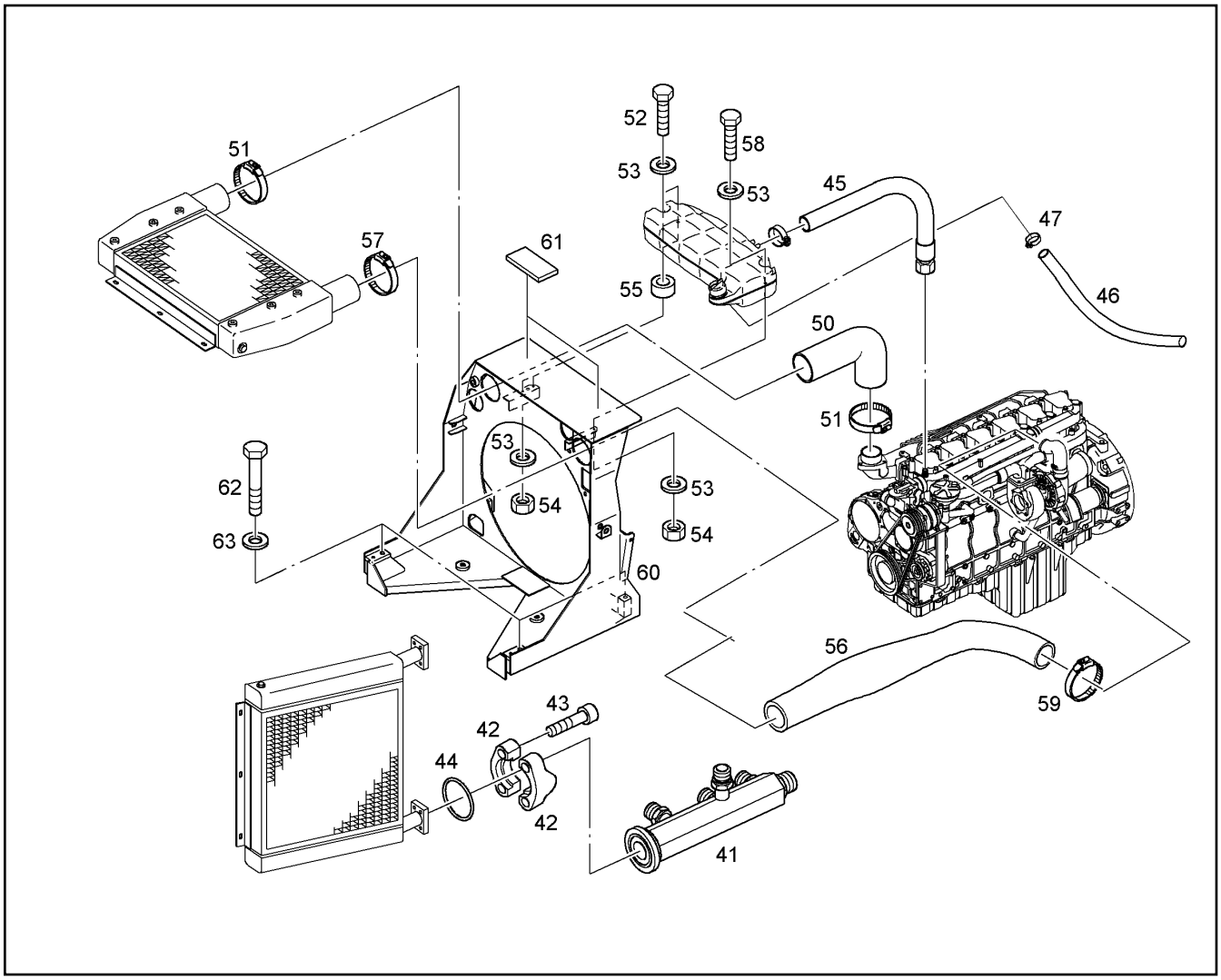

Pos.	Artikel	Menge	Bezeichnung	Description	Serie	K
41	9616010	1	SAMMELROHR	COLLECTING PIPE		
42	5603688	2	FLANSCHHAELFTE	FLANGE HALF		
43	4043164	4	ZYL SCHRAUBE ISO 4762 M 12 X 35 10.9	SOCKET HD.SCREW		
44	7367613	1	RECHTECKRING	RECTANGULAR SECTION RING		
45	7621282	1	SCHLAUCH	HOSE		
46	4635297	2.300	KFTST SCHLAUCH DIN 73379 E 7,5X 3-DK	FUEL HOSE		
47	7619492	1	CLIC-SCHELLE	CLIP		
50	9519369	1	LUFTSCHLAUCH	AIR HOSE		
51	7362723	1	SCHELLE DIN 3017 C2-111 X 20 W2	CLIP		
52	4600102	2	6KT SCHRAUBE ISO 4017 M 6 X 30 8.8	HEXAGON BOLT		
53	4600198	6	SCHEIBE DIN 9021 6,4 ST	DISK		
54	4002477	3	6KT MUTTER DIN 985 M 6 -08	HEX NUT		
55	9517241	2	DISTANZRING	DISTANCE RING		
56	7623343	1	LADELUFTSCHLAUCH	CHARGE AIR HOSE		1
57	7402420	2	SCHELLE DIN 3017 C1-114 X 20 W2	CLIP		
58	4000829	1	6KT SCHRAUBE ISO 4017 M 6 X 20 8.8	HEXAGON BOLT		
59	7412460	1	SCHELLE DIN 3017 B2- 86 X 20 W1-2	CLIP		1
60	9519609	1	KUEHLERTRAEGER	SUPPORT		
61	8700060	2	ANTIRUTSCH-FOLIE	ANTISLIDE FOIL		
62	4600163	4	6KT SCHRAUBE ISO 4014 M 20 X 120 10.9	HEXAGON BOLT		
63	4600222	4	SCHEIBE DIN 6916 21	DISK		

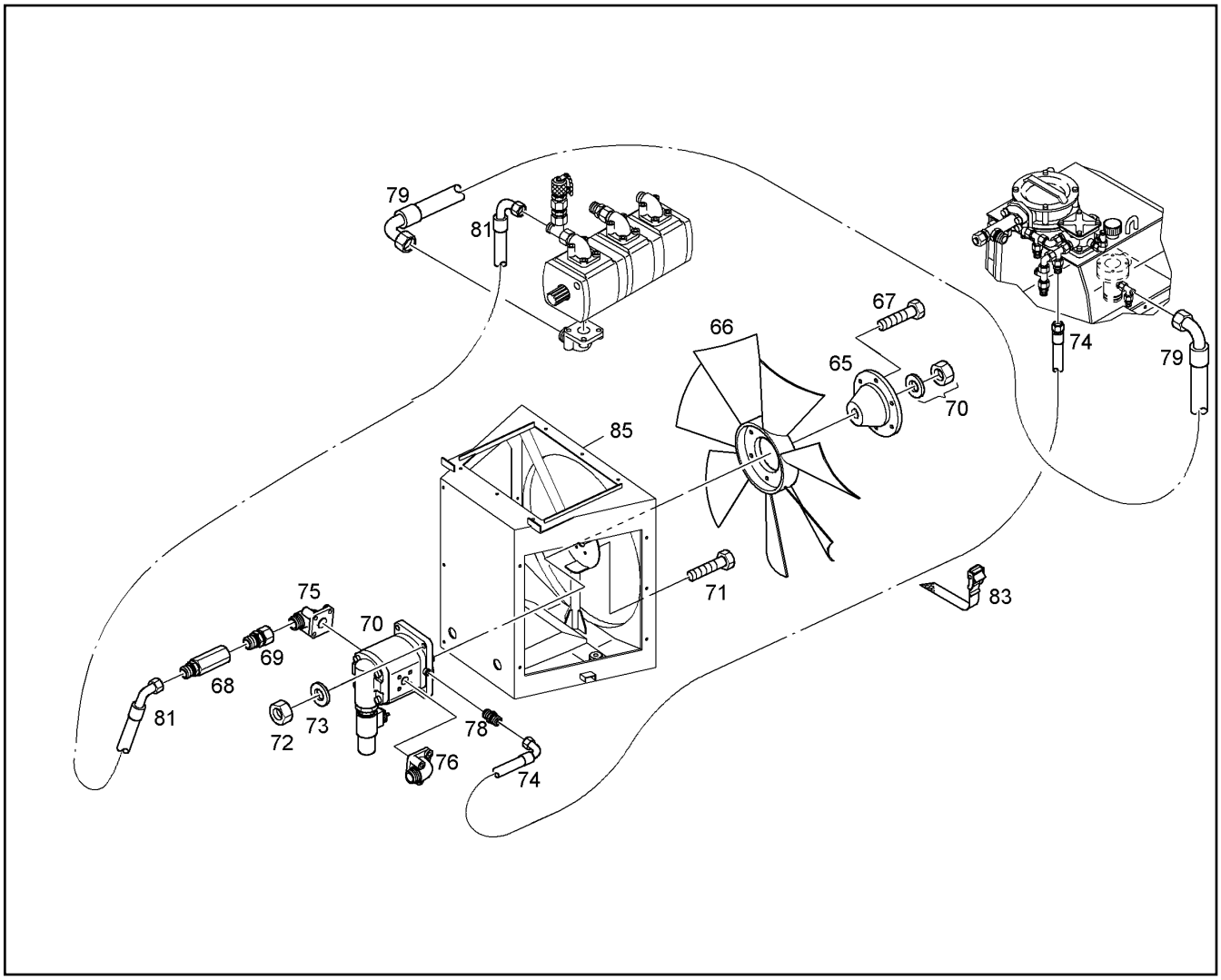

Pos.	Artikel	Menge	Bezeichnung	Description	Serie	K
65	9605998	1	NABE	HUB		
66	7621131	1	LUEFTER	FAN		
67	4001606	6	6KT SCHRAUBE ISO 4017 M 8 X 16 10.9	HEXAGON BOLT		
68	7624488	1	FILTER 80µ	FILTER		
69	7367756	1	EINSCHRAUBSTUTZEN	THREADED SOCKET		
70	10013344	1	HYDRAULIKMOTOR ⇨ ❑ 38	HYDRAULIC MOTOR		
71	4600210	4	6KT SCHRAUBE ISO 4014 M 8 X 35 8.8	HEXAGON BOLT		
72	4600783	4	6KT MUTTER DIN 985 M 8 -08	HEX NUT		
73	4200020	4	SCHEIBE DIN 125 B 8,4	DISK		
74	7621694	1	SCHLAUCH	HOSE		
75	7009807	1	VERSCHRAUBUNG ⇨ ❑ 76	THREADED UNION		
76	7616896	1	FLANSCHANSCHLUSS ⇨ ❑ 82	FLANGE FITTING		
78	7363001	1	EINSCHRAUBSTUTZEN	THREADED SOCKET		
79	7622064	1	SCHLAUCH	HOSE		
81	7616384	1	SCHLAUCH	HOSE		
83	7621780	1	ZURRGURT	TENSION BAR		
85	7618978	0.900	PSL-PROFIL	PROFILE		

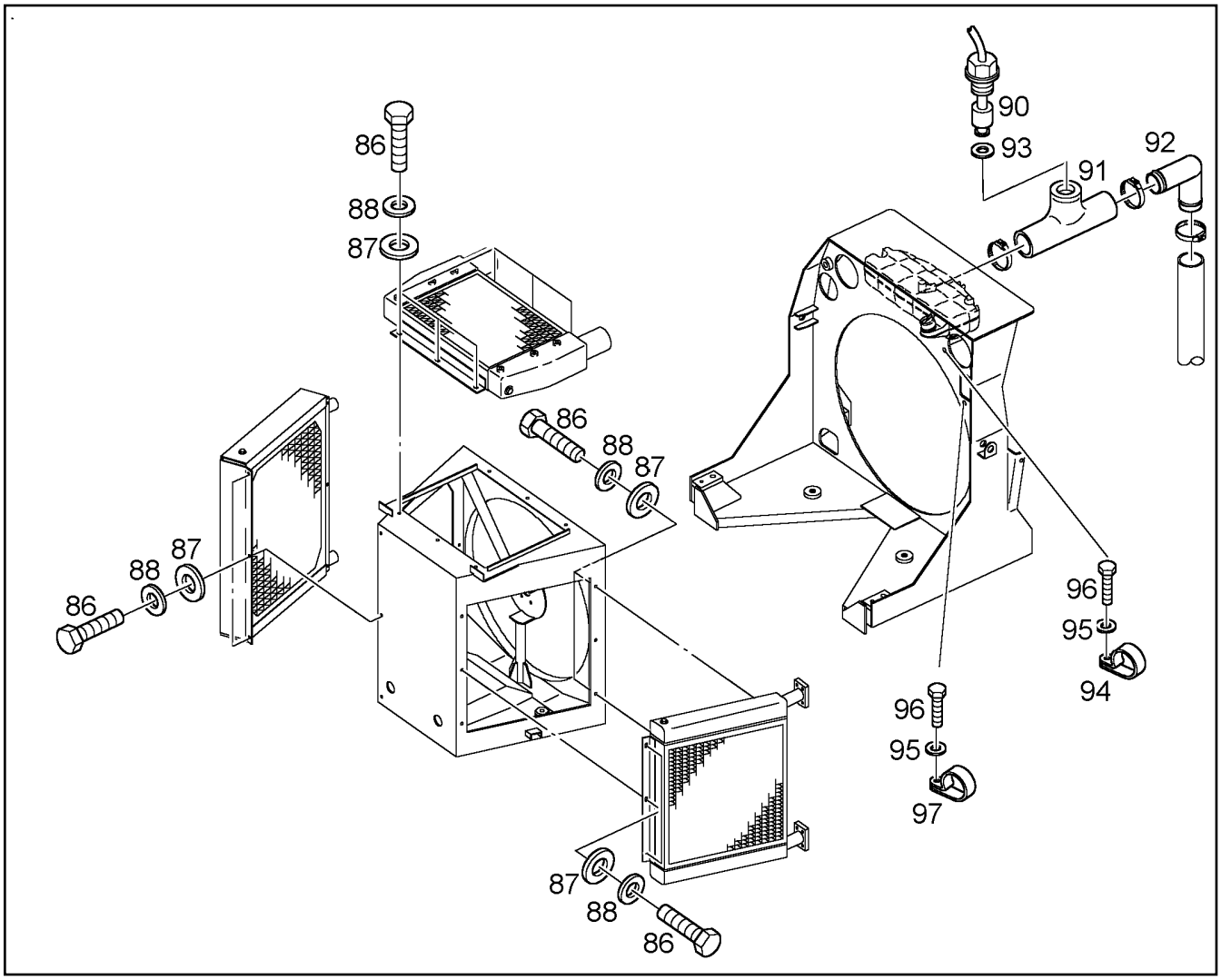

Pos.	Artikel	Menge	Bezeichnung	Description	Serie	K
86	4900089	14	6KT SCHRAUBE ISO 4017 M 8 X 20 8.8	HEXAGON BOLT		
87	4200020	14	SCHEIBE DIN 125 B 8,4	DISK		
88	4229912	14	SICHERUNGSSCHEIBE	LOCK WASHER		
90	6905921	1	NIVEAUGEBER	LEVEL INDICATOR		
91	9619973	1	SCHLAUCHSTUTZEN	HOSE STUB		
92	9840002	1	WINKELSTUTZEN	ANGLE STUB		
93	7361549	1	O-RING	O-RING		
94	7362545	1	SCHELLE DIN 3016 D1- 22 X 20 W1-2-CR	CLIP		
95	4229912	2	SICHERUNGSSCHEIBE	LOCK WASHER		
96	4900188	2	6KT SCHRAUBE ISO 4017 M 8 X 16 8.8	HEXAGON BOLT		
97	7002957	1	SCHELLE DIN 3016 D1- 12 X 20 W1-2 CR	CLIP		

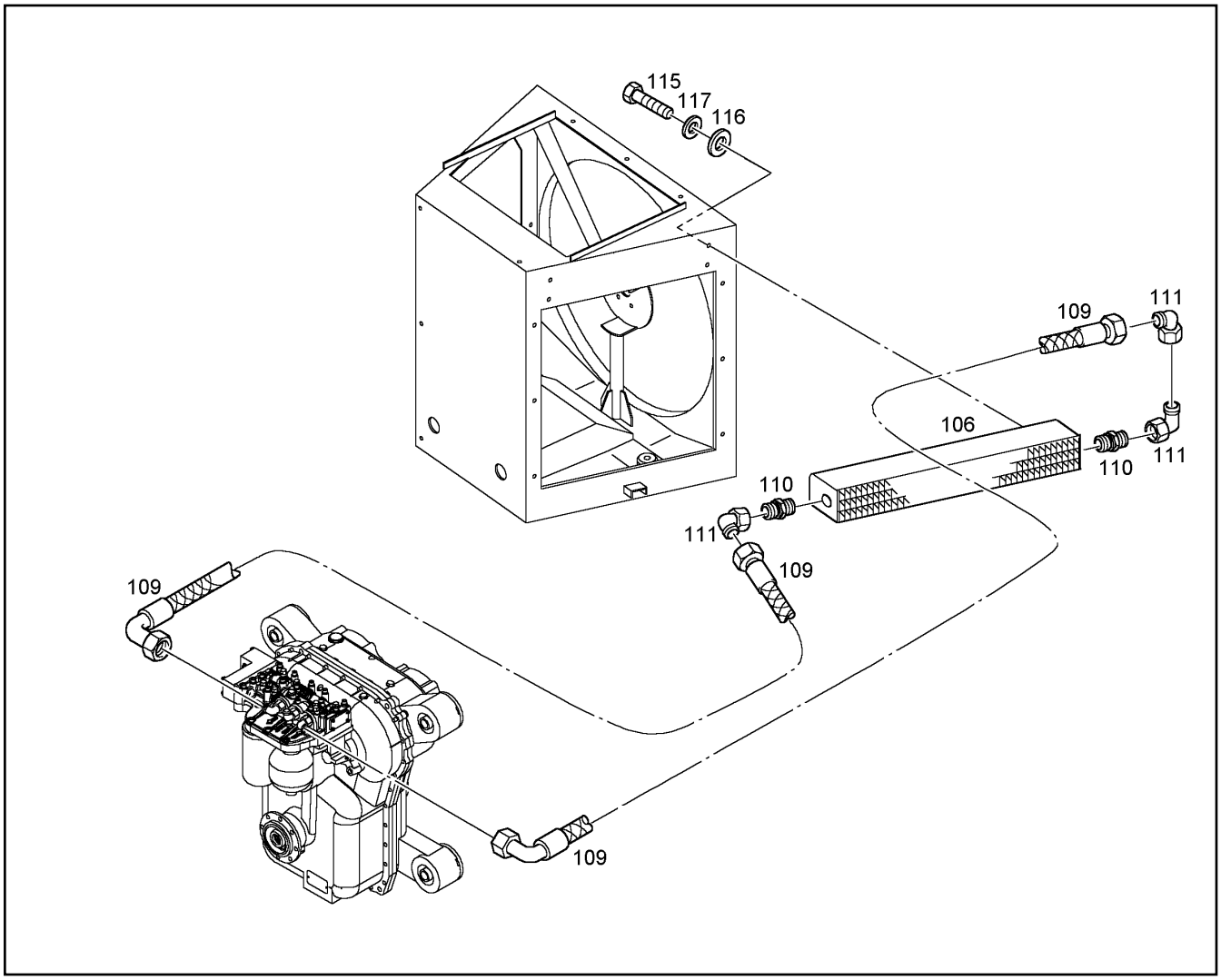

Pos.	Artikel	Menge	Bezeichnung	Description	Serie	K
106	5717147	1	GETRIEBEOELKUEHLER	OIL COOLER		
109	7624323	2	SCHLAUCH	HOSE		
110	7410504	2	EINSCHRAUBSTUTZEN	THREADED SOCKET		
111	7406824	3	W-ANSCHLUSS-STUTZEN	FITTING		
115	4900128	4	6KT SCHRAUBE ISO 4017 M 8 X 25 8.8	HEXAGON BOLT		
116	4200020	4	SCHEIBE DIN 125 B 8,4	DISK		
117	4229912	4	SICHERUNGSSCHEIBE	LOCK WASHER		

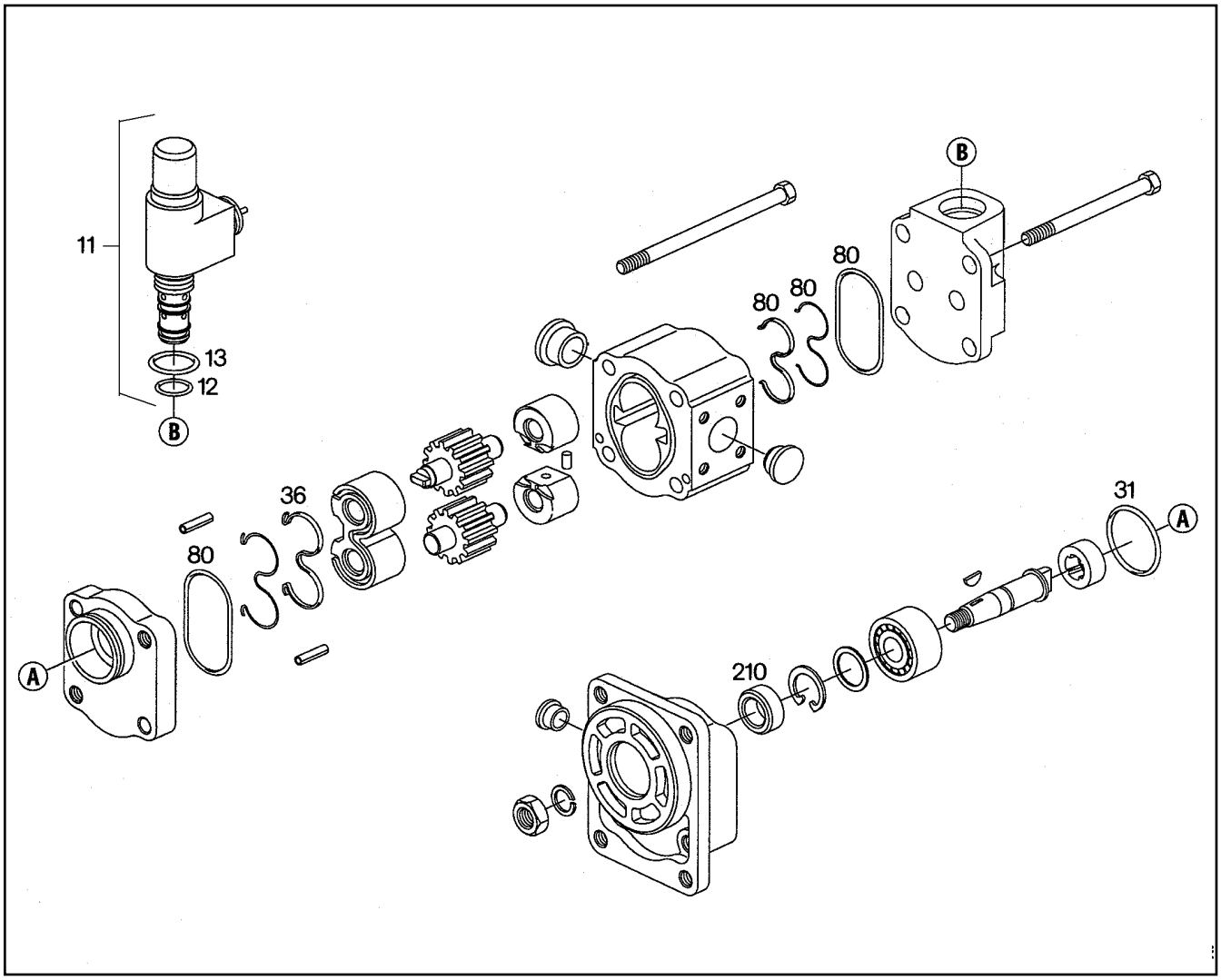

Pos.	Artikel	Menge	Bezeichnung	Description	Serie	K
11	7415319	1	DRUCKBEGRENZUNGSVENTIL 210 BAR	PRESSURE RELIEF VALVE		
12	7622251	1	O-RING 23,47X2,62	O-RING		
13	7622252	1	O-RING 29X3	O-RING		
31	7368535	1	O-RING	O-RING		
36	7622253	1	DICHTRING	SEALING RING		
80	7622254	1	DICHTSATZ	PACKING SET		
210	7622255	1	WELLENDICHTRING	ROTARY SHAFT SEAL		1

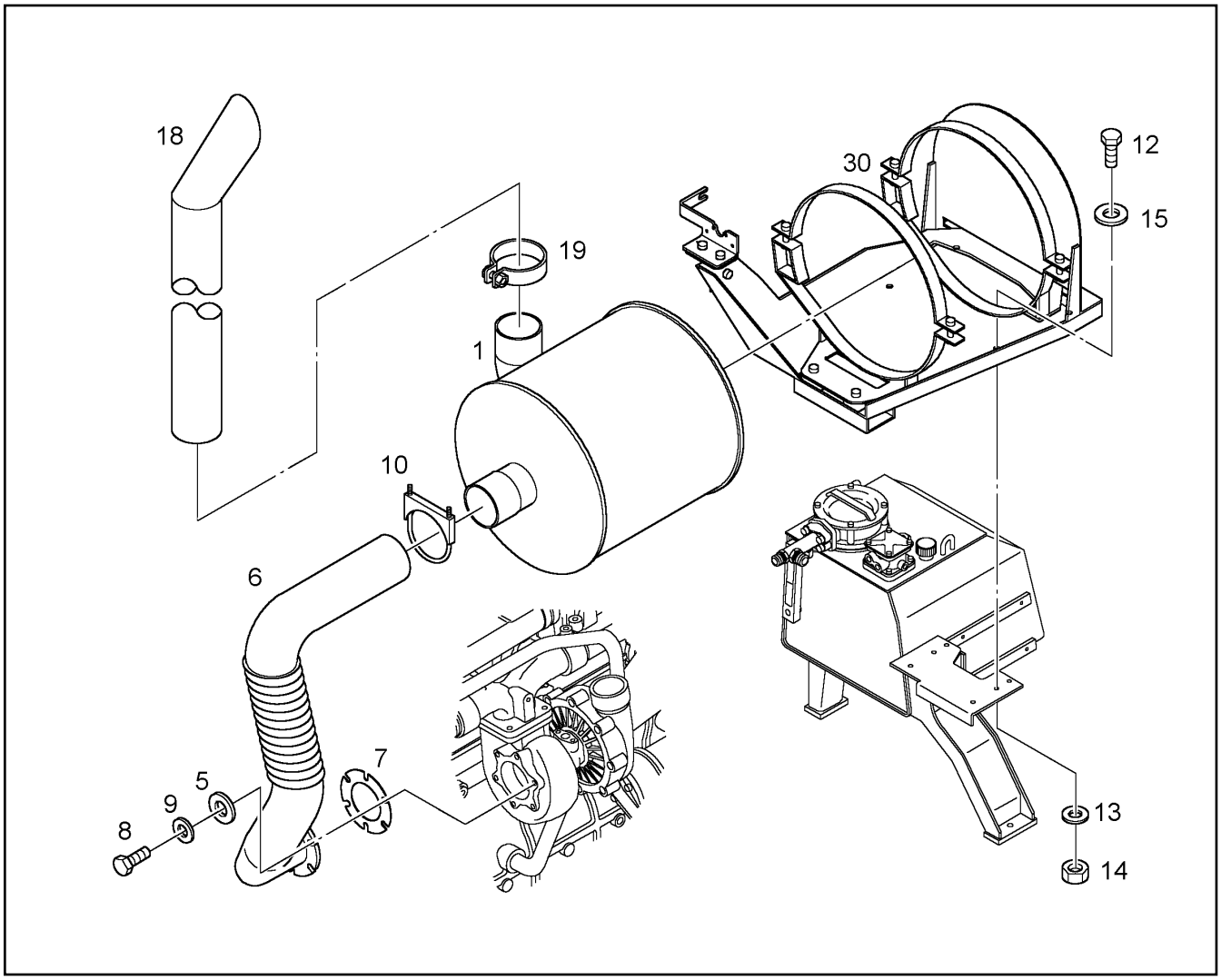

Pos.	Artikel	Menge	Bezeichnung	Description	Serie	K
1	7621219	1	SCHALLDAEMPFER	MUFFLER		
5	4000505	6	SCHEIBE DIN 7349 10,5	DISK		
6	9616801	1	ABGASLEITUNG	EXHAUST PIPE		
7	9376513	1	DICHTUNG	GASKET		1
8	4000828	6	6KT SCHRAUBE ISO 4017 M 10 X 30 8.8	HEXAGON BOLT		
9	4229913	6	SICHERUNGSSCHEIBE	LOCK WASHER		
10	7621247	1	BUEGELSCHELLE	STRAP CLIP		
12	4900161	3	6KT SCHRAUBE ISO 4017 M 12 X 30 8.8	HEXAGON BOLT		
13	4900093	3	SICHERUNGSSCHEIBE	LOCK WASHER		
14	4900546	3	6KT MUTTER ISO 4032 M 12 -10	HEX NUT		
15	4900116	3	SCHEIBE DIN 125 B 13 ST	DISK		
18	9616856	1	ENDROHR	LIMIT PIPE		
19	7621501	1	ROHRSCHELLE	PIPE CLIP		
30	9658843	1	AUSPUFFTRAEGER	EXHAUST PIPE MOUNTING		
			⇨ ❑ 41			

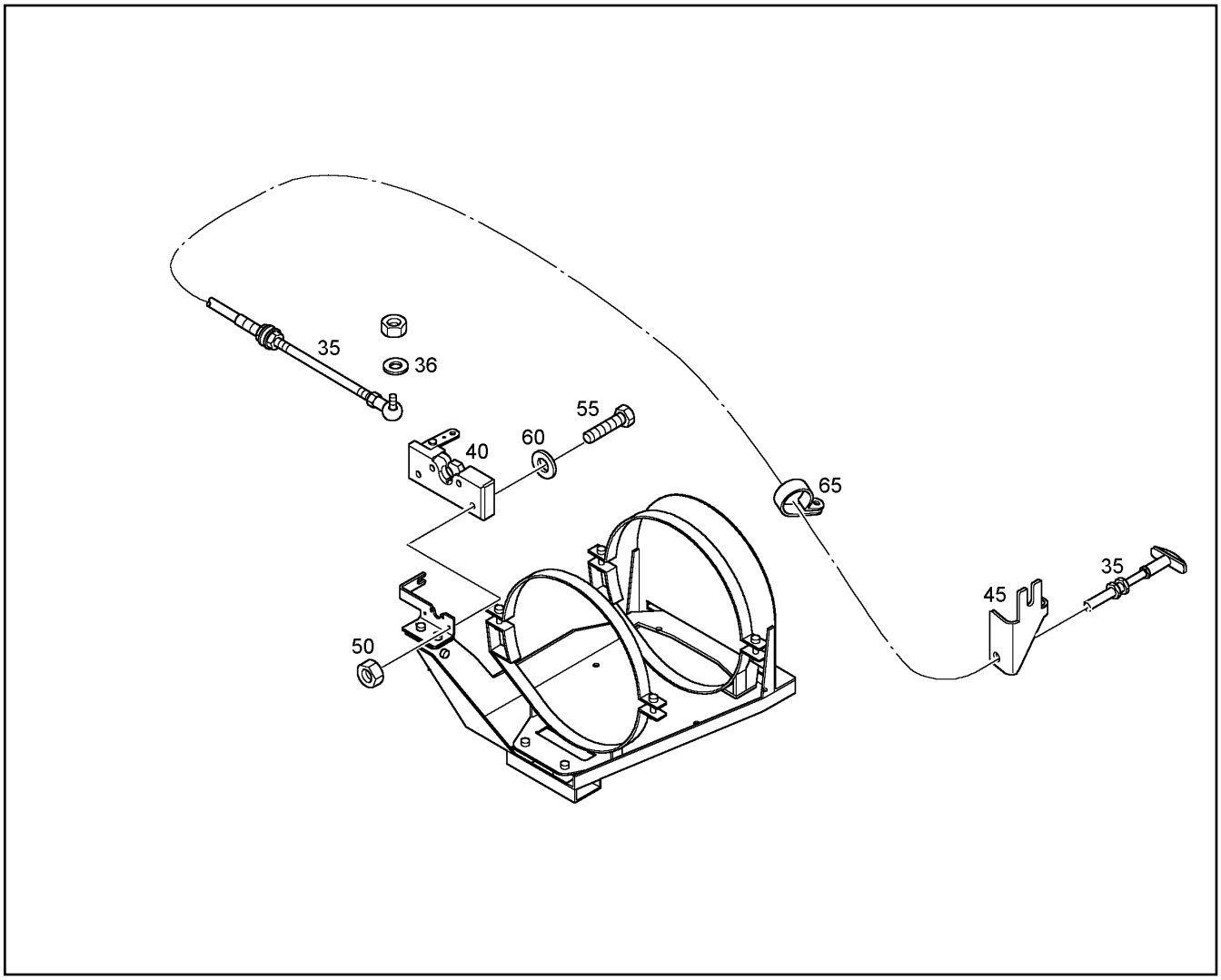

Pos.	Artikel	Menge	Bezeichnung	Description	Serie	K
35	7623807	1	BOWDENZUG	WIRE CABLE		
36	4229911	1	SICHERUNGSSCHEIBE	LOCK WASHER		
40	7371009	1	SCHLOSS	LOCK		
45	9609309	1	HALTERUNG	HOLDING		
50	4002477	4	6KT MUTTER DIN 985 M 6 -08	HEX NUT		
55	4900595	4	6KT SCHRAUBE ISO 4017 M 6 X 35 8.8	HEXAGON BOLT		
60	4600092	8	SCHEIBE DIN 125 B 6,4 ST	DISK		
65	7002957	1	SCHELLE DIN 3016 D1- 12 X 20 W1-2 CR	CLIP		

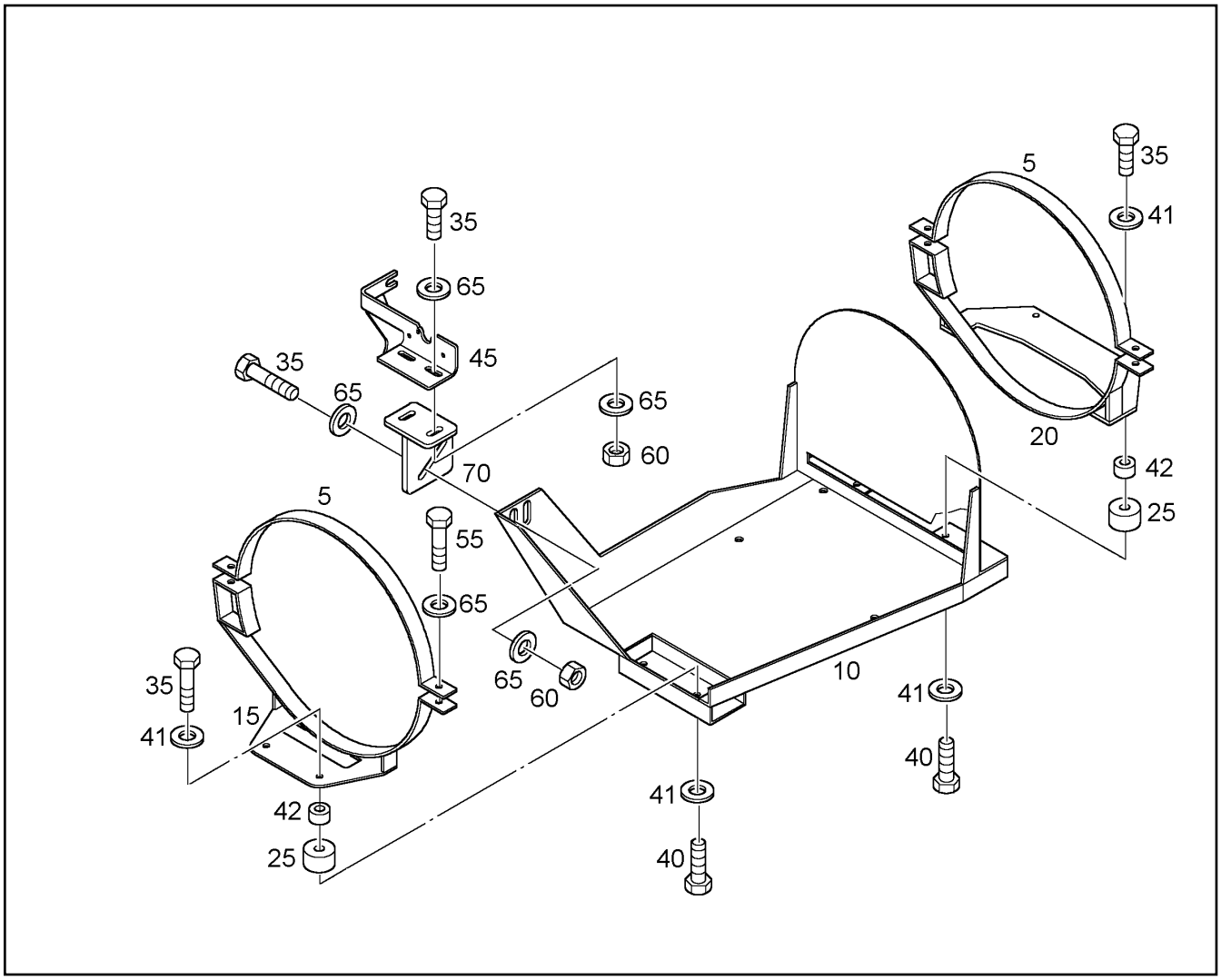

Pos.	Artikel	Menge	Bezeichnung	Description	Serie	K
5	9619977	2	SCHALE 1	SHELL 1		
10	9619978	1	WANNE	TRAY		
15	9619979	1	SCHALE UNTEN VORNE	SCHALE UNTEN VORNE		
20	9619980	1	SCHALE UNTEN HINTEN	SHELL		
25	10035875	4	RUNDLAGER	ROUND BEARING		
35	4600122	8	6KT SCHRAUBE ISO 4017 M 10 X 40 8.8	HEXAGON BOLT		
40	4065166	4	6KT SCHRAUBE ISO 4017 M 10 X 20 8.8	HEXAGON BOLT		
41	4229913	8	SICHERUNGSSCHEIBE	LOCK WASHER		
42	7624480	4	DISTANZHUELSE 30X11X20	SPACER		
45	9842055	1	OBERTEIL	UPPER PART		
55	4900112	4	6KT SCHRAUBE ISO 4017 M 10 X 35 8.8	HEXAGON BOLT		
60	4000383	4	6KT MUTTER ISO 4032 M 10 -10	HEX NUT		
65	4000505	12	SCHEIBE DIN 7349 10,5	DISK		
70	9609303	1	UNTERTEIL	LOWER PART		

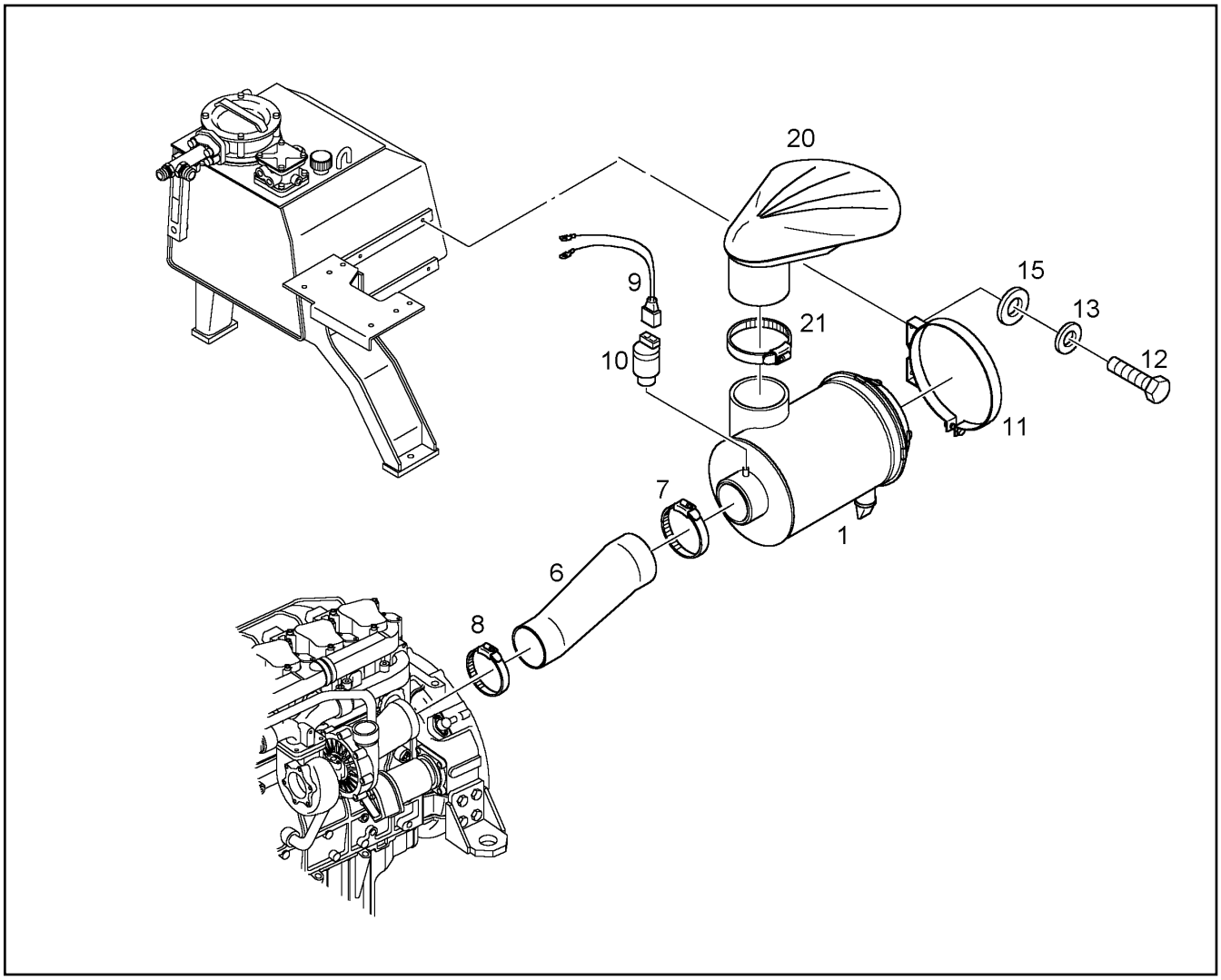

Pos.	Artikel	Menge	Bezeichnung	Description	Serie	K
1	5613195	1	LUFTFILTER ⇨ ❑ 43	AIR FILTER		
6	9616800	1	LUFTFILTERSCHLAUCH	AIR CLEANER HOSE		
7	7621432	1	SCHELLE DIN 3017 A 160 -180 X 13 W2-2	CLIP		
8	7616999	1	SCHELLE DIN 3017 A 130 -150 X 13 W2-2	CLIP		
9	9607272	1	ADAPTER	ADAPTER	7248-	
10	6906001	1	UNTERDRUCKANZEIGER	LOW-PRESSURE INDICATOR	7248-	
11	7621431	2	BEFESTIGUNGSSCHELLE	MOUNTING BRACKET		
12	4065166	4	6KT SCHRAUBE ISO 4017 M 10 X 20 8.8	HEXAGON BOLT		
13	4229913	4	SICHERUNGSSCHEIBE	LOCK WASHER		
15	4000505	4	SCHEIBE DIN 7349 10,5	DISK		
20	9616848	1	REGENKAPPE	RAIN CAP		
21	7620066	1	SCHELLE DIN 3017 A 180 -200 X 13 W2-2	CLIP		

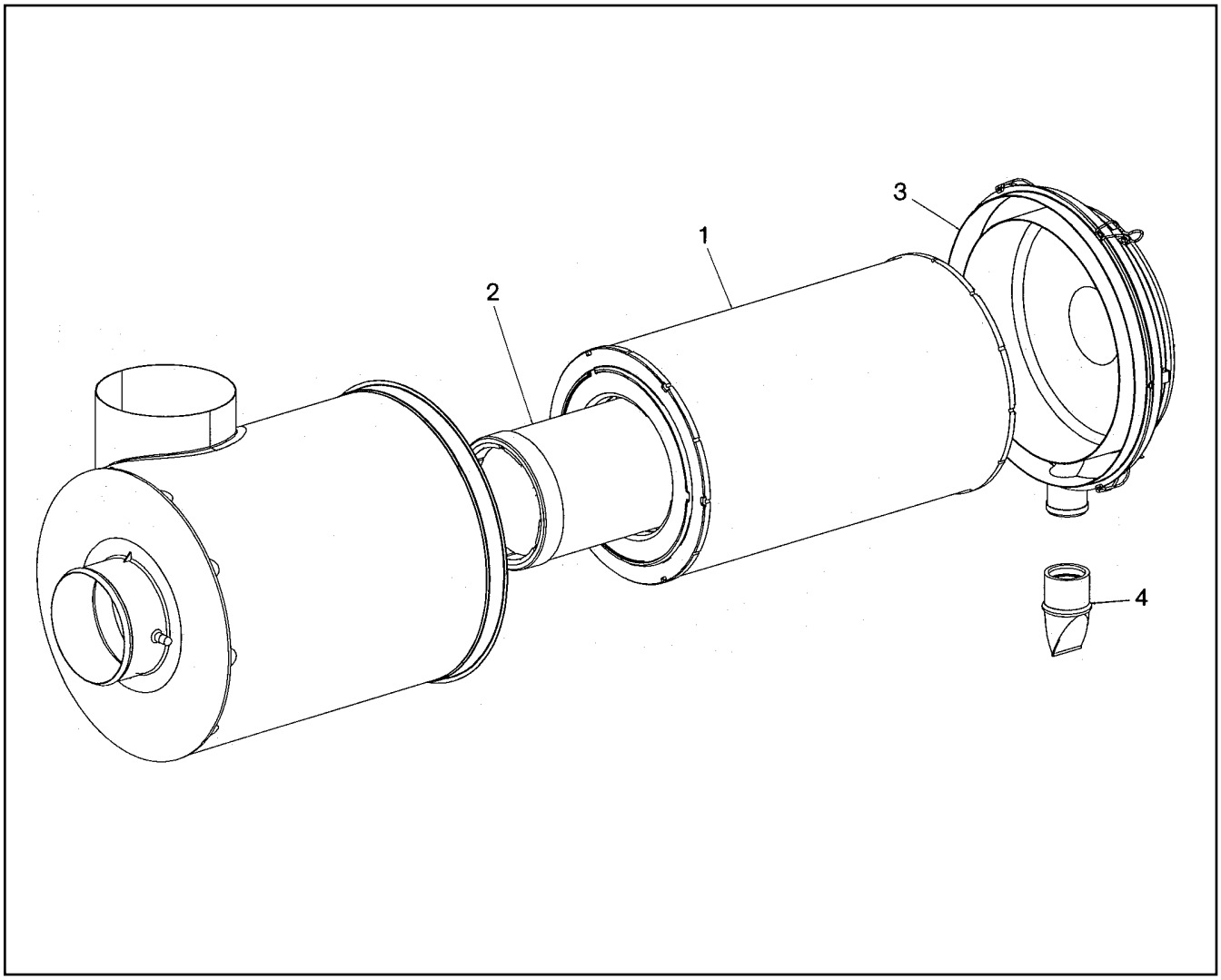

Pos.	Artikel	Menge	Bezeichnung	Description	Serie	K
1	7370955	1	LUFTFILTERPATRONE	AIR FILTER CARTRIDGE		
2	7370956	1	SICHERHEITSPATRONE	SAFETY CARTRIDGE		
3	7622321	1	DECKEL	COVER/LID		
4	5613730	1	AUSTRAGEVENTIL	VACTUATOR VALVE		

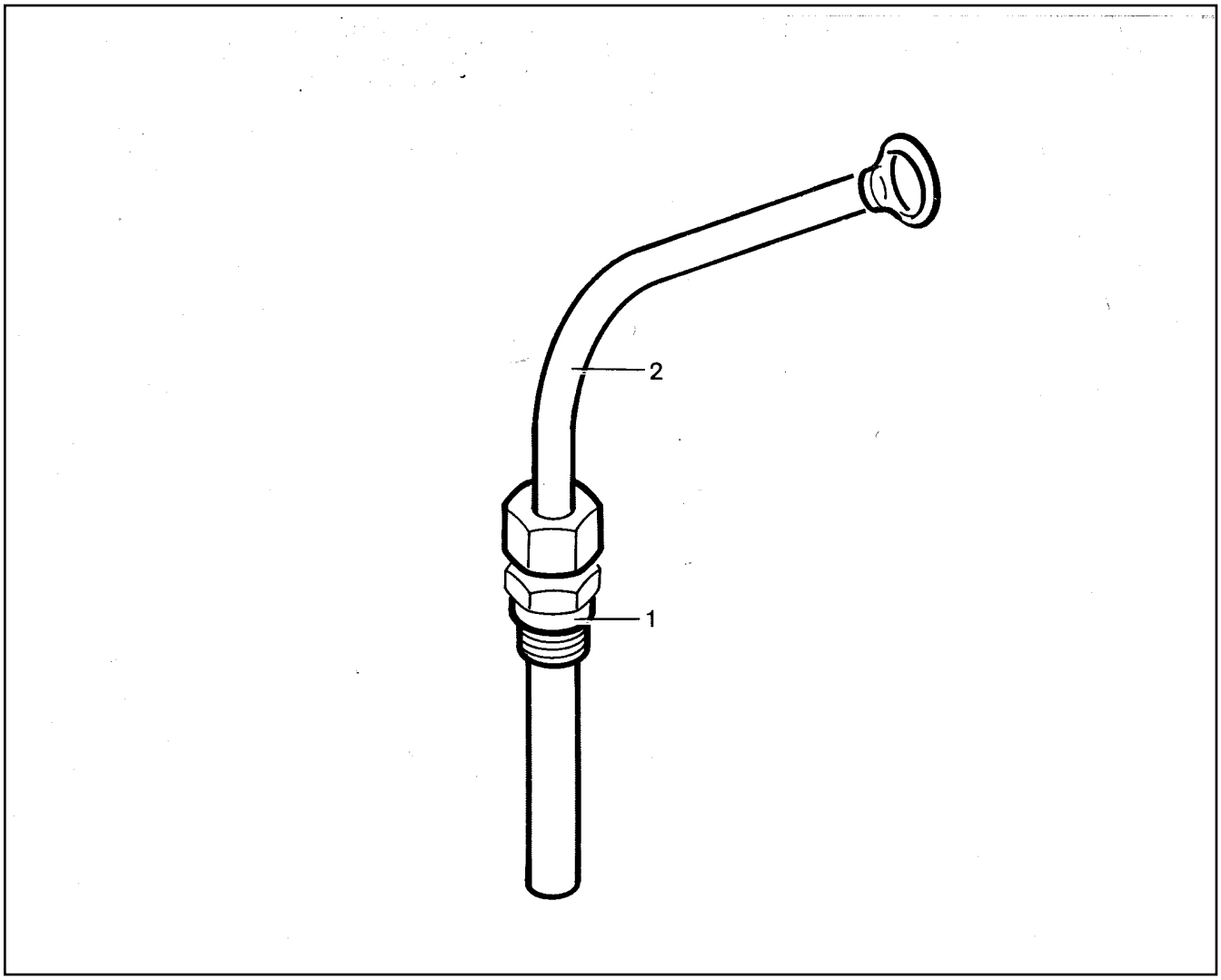

Pos.	Artikel	Menge	Bezeichnung	Description	Serie	K
1	9266828	1	GERADE VERSCHRAUBUNG	STRAIGHT SCREWING		
2	9266857	1	FUEHRUNGSROHR	GUIDE TUBE		

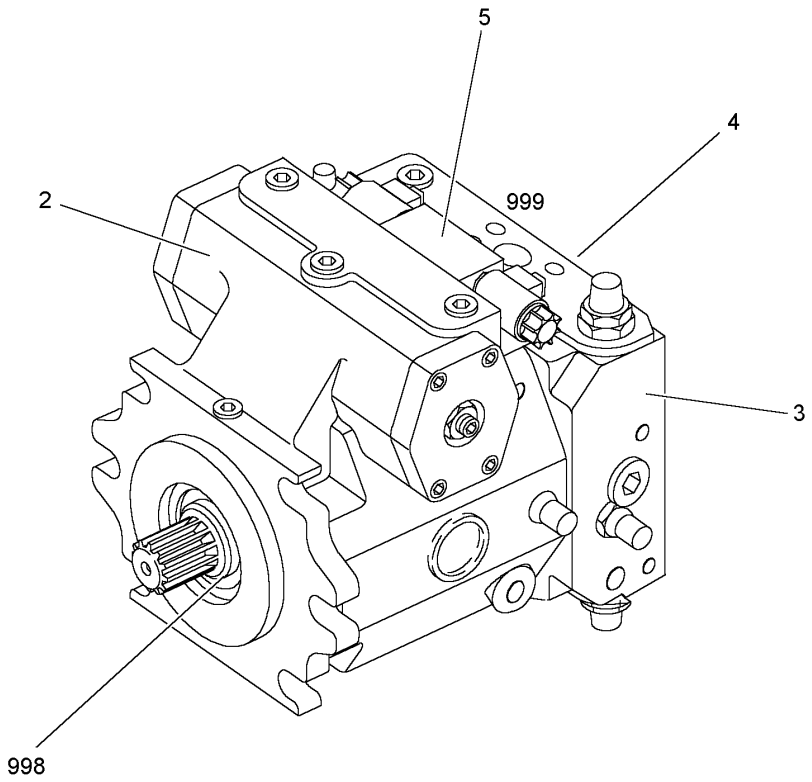

Pos.	Artikel	Menge	Bezeichnung	Description	Serie	K
2	7622877	1	VERSTELLUNG ⇨ ❑ 68	ADJUSTMENT		
3	7622324	1	ANSCHLUSSPLATTE MIT VENTIL ⇨ ❑ 66	CONNECTING PLATE W. VALVES		
4	7622325	1	INNENZAHNRADPUMPE ⇨ ❑ 67	INTERNAL GEAR-TYPE PUMP		
5	10010632	1	4/3-WEGEVENTIL ⇨ ❑ 74	4/3-WAY VALVE		
998	7622329	1	WELLENDICHTRING	ROTARY SHAFT SEAL		1
999	10010633	1	DICHTSATZ	PACKING SET		

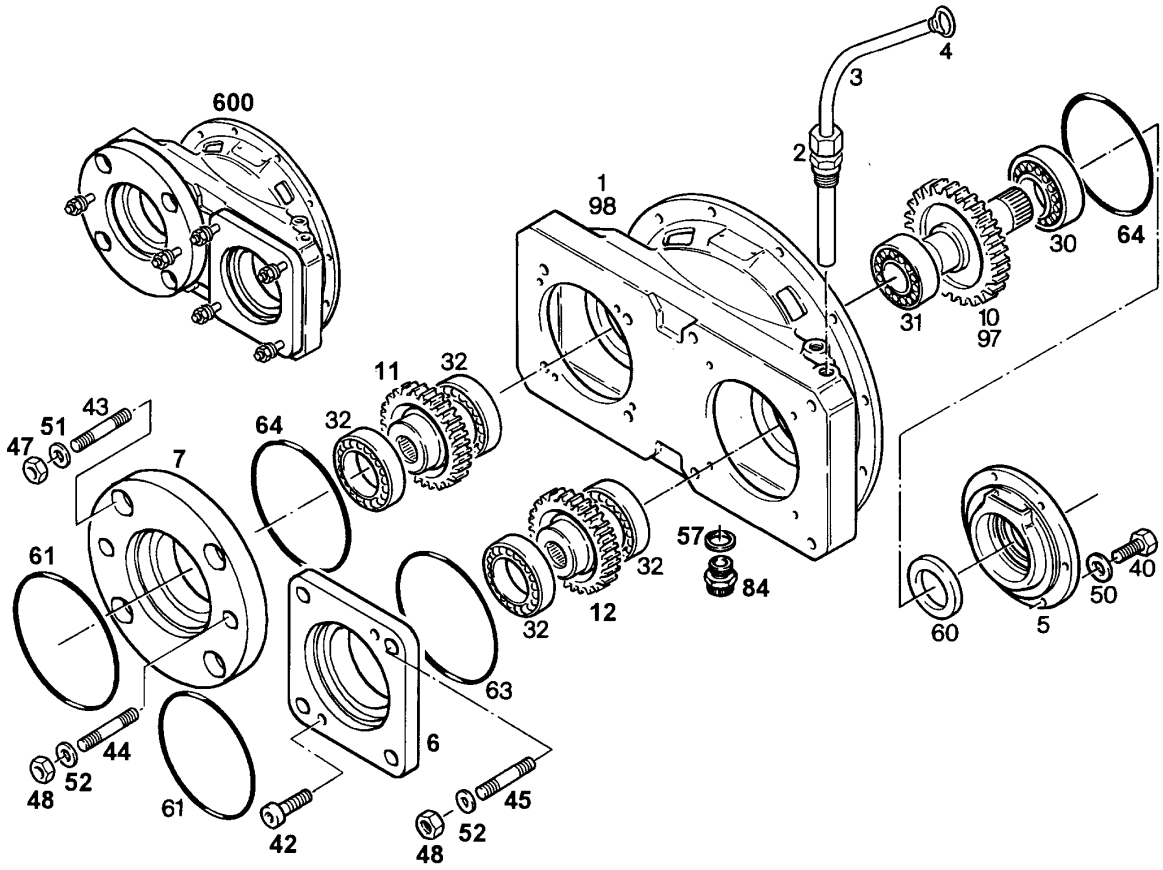

Pos.	Artikel	Menge	Bezeichnung	Description	Serie	K
1	9277103	1	GEHAEUSE	HOUSING		
2	9266858	1	OELMESSTABFUEHRUNG ⇨ ❑ 44	OIL DIPSTICK GUIDE		
3	9881935	1	FUEHRUNGSROHR	GUIDE TUBE		
4	9267488	1	OELMESSTAB M.RING	OIL MEASURING STICK		
5	9277104	1	LAGERDECKEL	CAP PIECE OF THE BEARING		
6	9277105	1	LAGERFLANSCH	BEARING FLANGE		
7	9277675	1	LAGERFLANSCH	BEARING FLANGE		
10	9277107	1	ANTRIEBSWELLE	PRIMARY SHAFT		
11	9277108	1	STIRNRAD	SPUR WHEEL		
12	9277109	1	STIRNRAD	SPUR WHEEL		
30	4980291	1	ZYL ROL LAGER DIN 5412 NJ 213 ECJ C3	ROLLER BEARING		
31	4980295	1	ZYL ROL LAGER	ROLLER BEARING		
32	4980239	4	RI KUG LAGER DIN 625 6214 C3	BALL BEARING		
40	4980965	4	ZYL SCHRAUBE DIN 6912 M 10 X 25 8.8	SOCKET HD.SCREW		
42	4980949	2	ZYL SCHRAUBE DIN 6912 M 12 X 20 8.8	SOCKET HD.SCREW		
43	4001914	4	STIFTSCHRAUBE DIN 939 M 16 X 30 8.8	STUD BOLT		
44	4068126	2	STIFTSCHRAUBE DIN 939 M 20 X 45 10.9	STUD BOLT		
45	4980236	4	STIFTSCHRAUBE DIN 939 M 20 X 70 10.9	STUD BOLT		
47	4000386	4	6KT MUTTER ISO 4032 M 16 -10	HEX NUT		
48	411505201	6	6KT MUTTER ISO 4032 M 20 -10	HEX NUT		
51	4239009	4	SICHERUNGSSCHEIBE	LOCK WASHER		
52	4980026	6	SCHEIBE DIN 7989 B 22	DISK		
57	7101021	1	DICHTRING DIN 7603 A 30 X 36 CU	SEALING RING		
60	7381258	1	RADIALWELLENDICHTRING	RADIAL ROTARY SHAFT SEAL		
61	7380659	2	O-RING	O-RING		

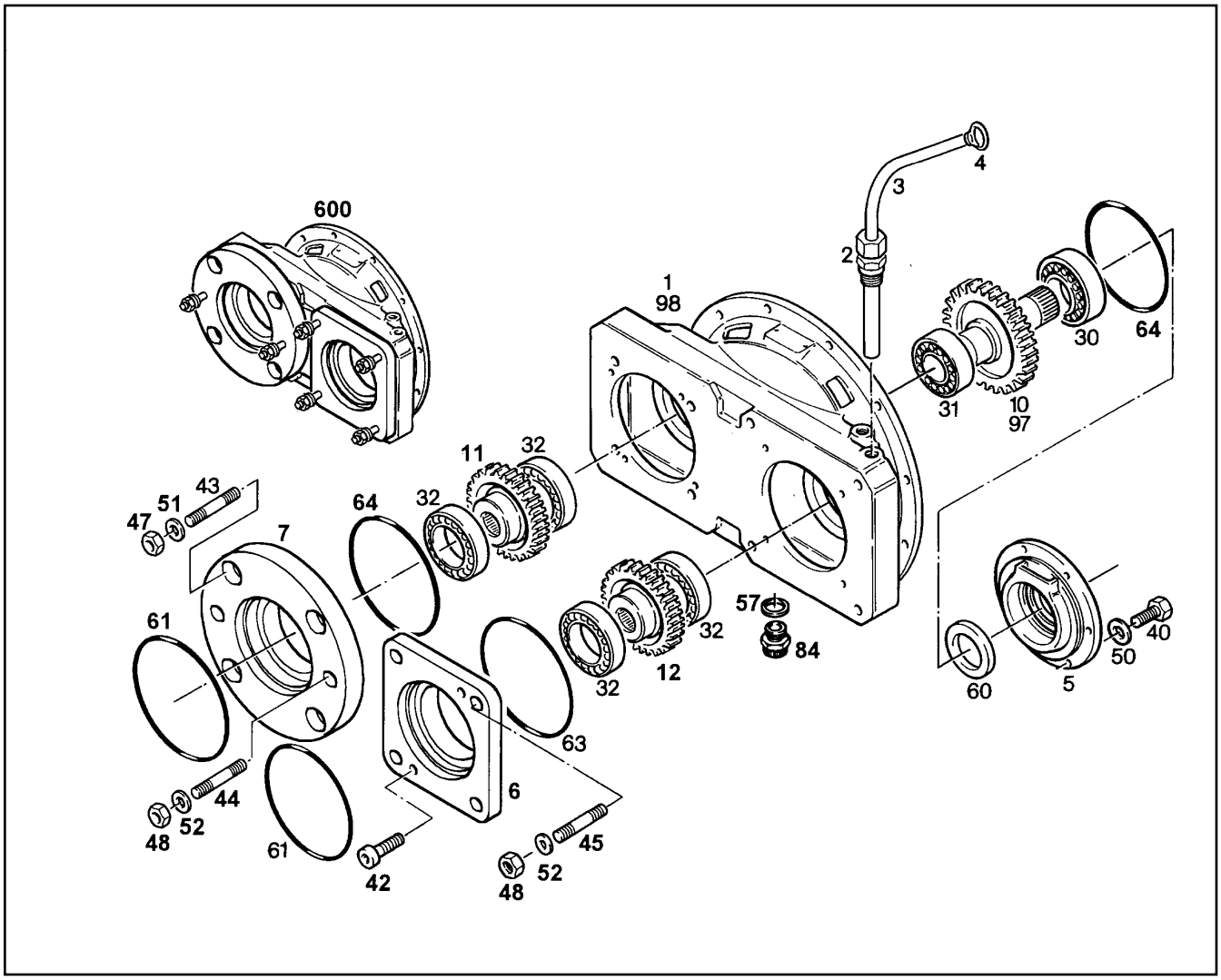

Pos.	Artikel	Menge	Bezeichnung	Description	Serie	K
63	7380600	1	O-RING	O-RING		
64	7380301	2	O-RING	O-RING		
84	5004624	1	VENTIL ⇨ ❑ 361	VALVE		
97	9277110	1	REPARATURSATZ ⇨ ❑ 48	REPAIR SET		
98	9277111	1	DICHTSATZ ⇨ ❑ 49	PACKING SET		
600	9278504	1	AT-PUMPENVERTEILERGETRIEBE	PUMP SPLITTERBOX		

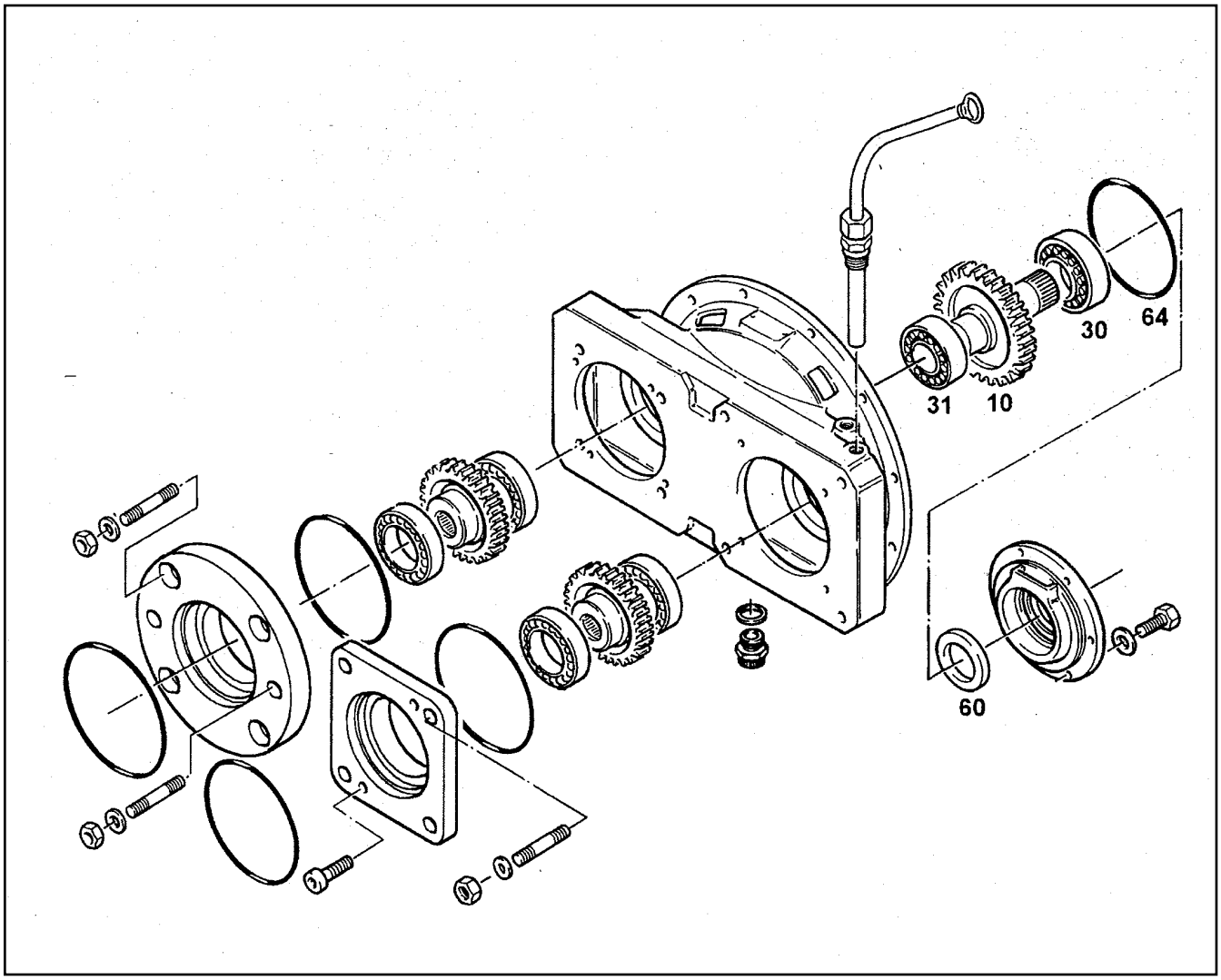

Pos.	Artikel	Menge	Bezeichnung	Description	Serie	K
10	9277107	1	ANTRIEBSWELLE	PRIMARY SHAFT		
30	4980291	1	ZYL ROL LAGER DIN 5412 NJ 213 ECJ C3	ROLLER BEARING		
31	4980295	1	ZYL ROL LAGER	ROLLER BEARING		
60	7381258	1	RADIALWELLENDICHTRING	RADIAL ROTARY SHAFT SEAL		
64	7380301	1	O-RING	O-RING		

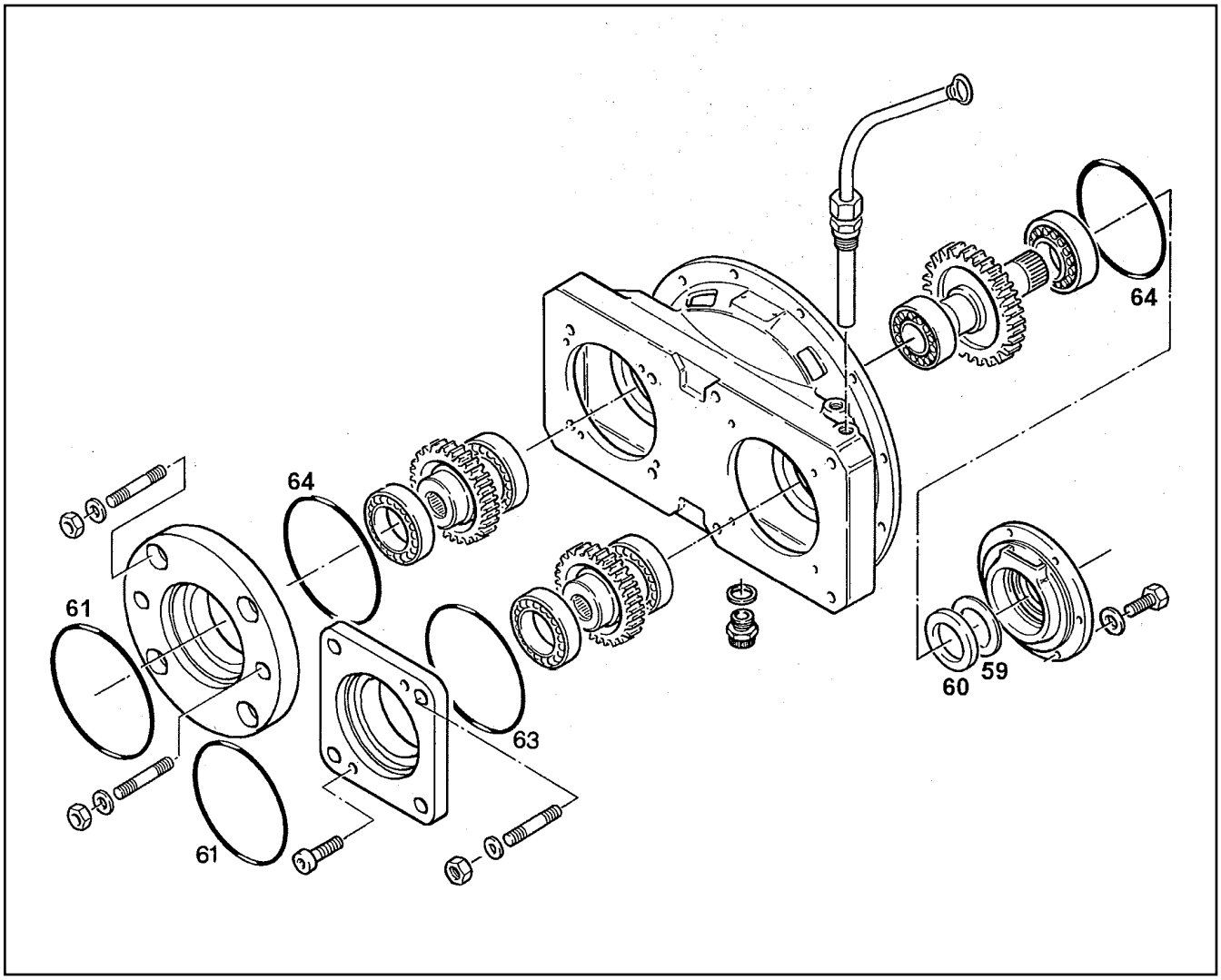

Pos.	Artikel	Menge	Bezeichnung	Description	Serie	K
59	4980641	1	PASSCHEIBE DIN 988 65 X 85X 2,0	SHIM RING		
60	7381258	1	RADIALWELLENDICHTRING	RADIAL ROTARY SHAFT SEAL		
61	7380659	2	O-RING	O-RING		
63	7380374	1	O-RING	O-RING		
64	7380301	2	O-RING	O-RING		

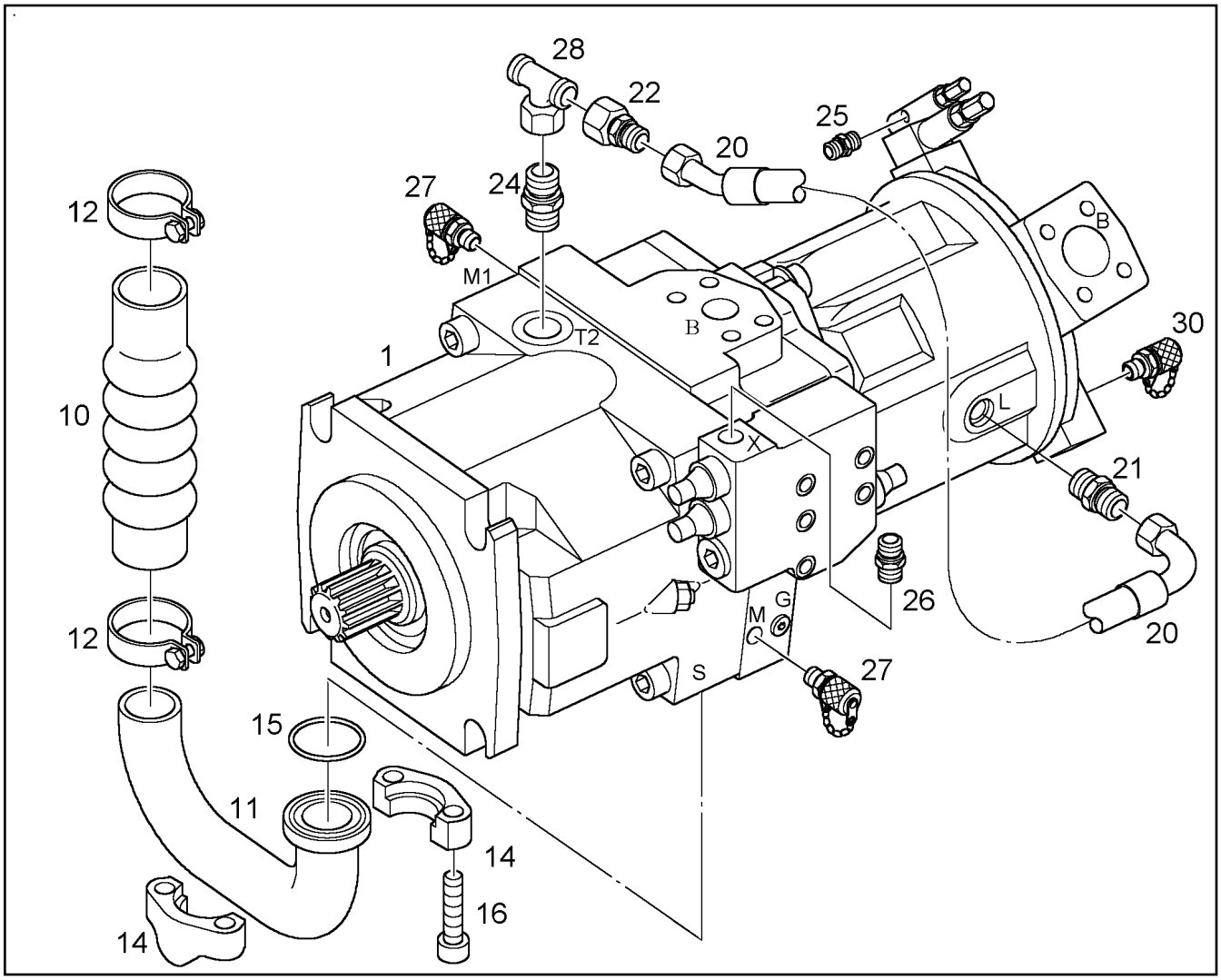

Pos.	Artikel	Menge	Bezeichnung	Description	Serie	K
1	10013938	1	TANDEMREGELPUMPE 130/71CM3 [7006729] ⇨ ❑ 51	TANDEM PUMP	8368-	
10	7619982	1	OELANSAUGSCHLAUCH	OIL SUCTION HOSE		
11	9519839	1	SAUGSTUTZEN	SUCTION STUB PIPE		
12	7620351	2	SCHELLE DIN 3017 C1-100 X 25 W2	CLIP		
14	5603839	2	FLANSCHHAELFTE	FLANGE HALF		
15	7363159	1	O-RING 85,32X3,53	O-RING		
16	404316901	4	ZYL SCHRAUBE ISO 4762 M 16 X 40 10.9	SOCKET HD.SCREW		
20	7620872	1	SCHLAUCH	HOSE		
21	7003572	1	STUTZEN ISO 8434 SDS L 18XM22X1,5 TYPE	CONNECTION PIECE		
22	7616908	1	KONUS RED ANSCHLUSS	CONE REDUCING COUPLING		
24	7362515	1	STUTZEN ISO 8434 SDS L 22XM26X1,5 TYPE	CONNECTION PIECE		
25	7617900	1	EINSCHRAUBSTUTZEN	THREADED SOCKET		
26	7404619	1	STUTZEN ISO 8434 SDS S 8XM14X1,5 TYPE	CONNECTION PIECE		
27	7619040	2	MESSTUTZEN	PRESSURE GAUGE CONNECTIO		
28	7407112	1	T-ANSCHLUSS-STUTZEN	FITTING		
30	7619043	1	SCHRAUBKUPPLUNG	SCREW COUPLING		

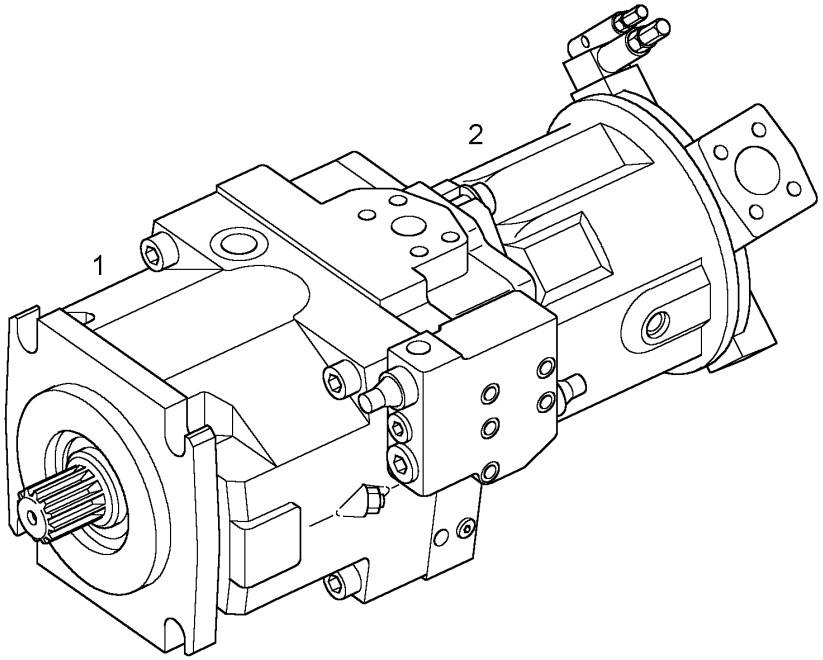

Pos.	Artikel	Menge	Bezeichnung	Description	Serie	K
1	10017086	1	VERSTELLPUMPE ⇨ ❑ 52	VARIABLE DISPLACEMENT PUM		6
2	5716828	1	VERSTELLPUMPE ⇨ ❑ 57	VARIABLE DISPLACEMENT PUM		6

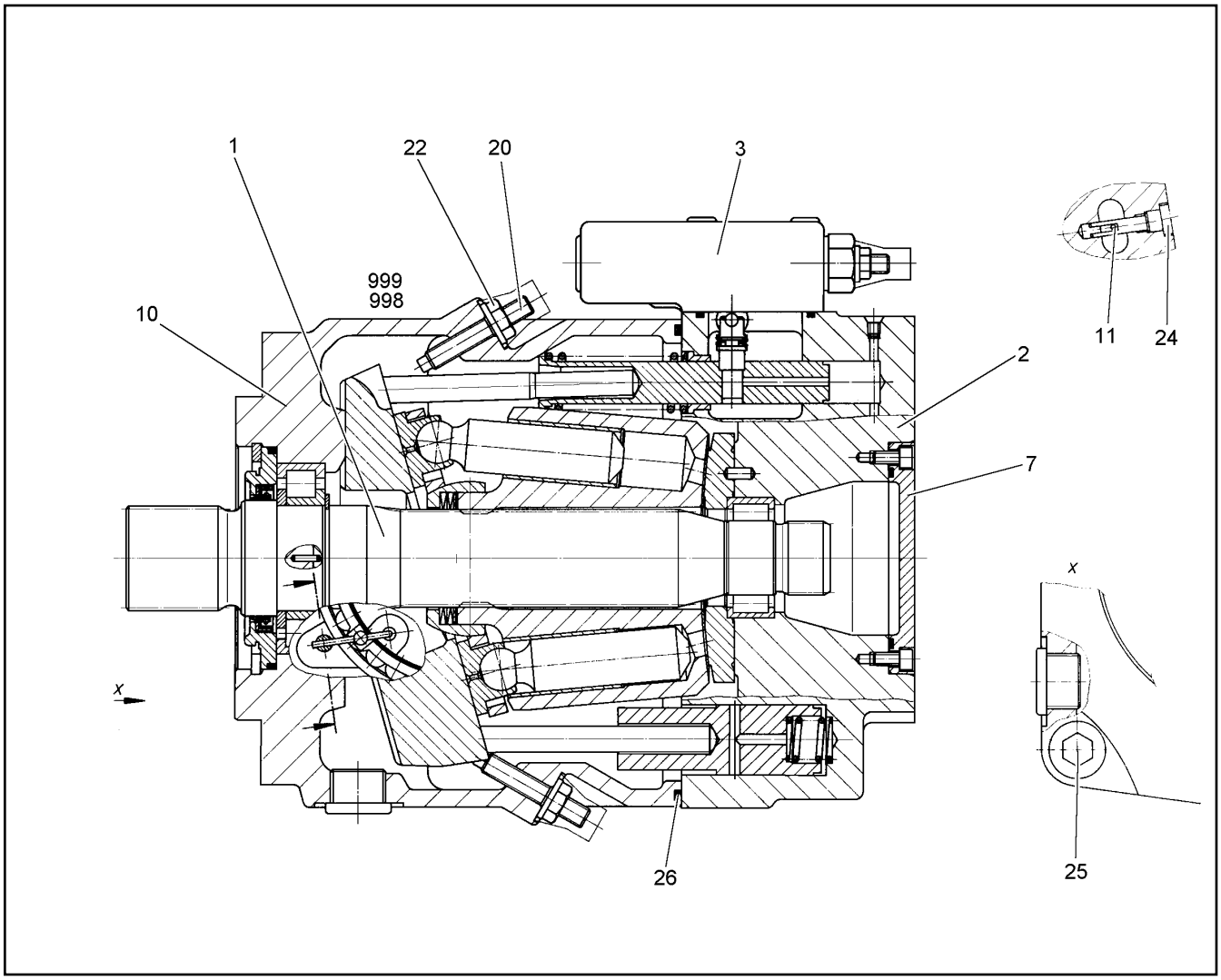

Pos.	Artikel	Menge	Bezeichnung	Description	Serie	K
1	10017088	1	TRIEBWERK ⇨ ❑ 53	ROTARY GROUP		
2		1	ANSCHLUSSPLATTE ⇨ ❑ 56	CONNECTING PLATE		
3		1	REGLER ⇨ ❑ 54	CONTROLLER		
7		1	PUMPENTRAEGER ⇨ ❑ 55	PUMP CARRIER		
10	7624236	1	GEHAEUSE	HOUSING		
11	7023646	4	GELENKSTIFT	HINGE PIN		
20	7623427	2	GEWINDESTIFT M 6	HEADLESS SCREW		1
22	7361602	2	SEAL-LOCK-BUNDMUTTER	SEAL-LOCK NUT		
24	7372626	4	VERSCHLUSSSCHRAUBE	LOCKING SCREW		
25	4901848	4	ZYL-SCHRAUBE ISO 4762 M 18 X 75 10.9	SOCKET HD.SCREW		
26	7380626	1	O-RING	O-RING		2
998	7622346	1	DS ANTRIEBSWELLE	SEAL KIT FOR PRIMARY SHAFT		
999	7622345	1	DICHTSATZ	PACKING SET		

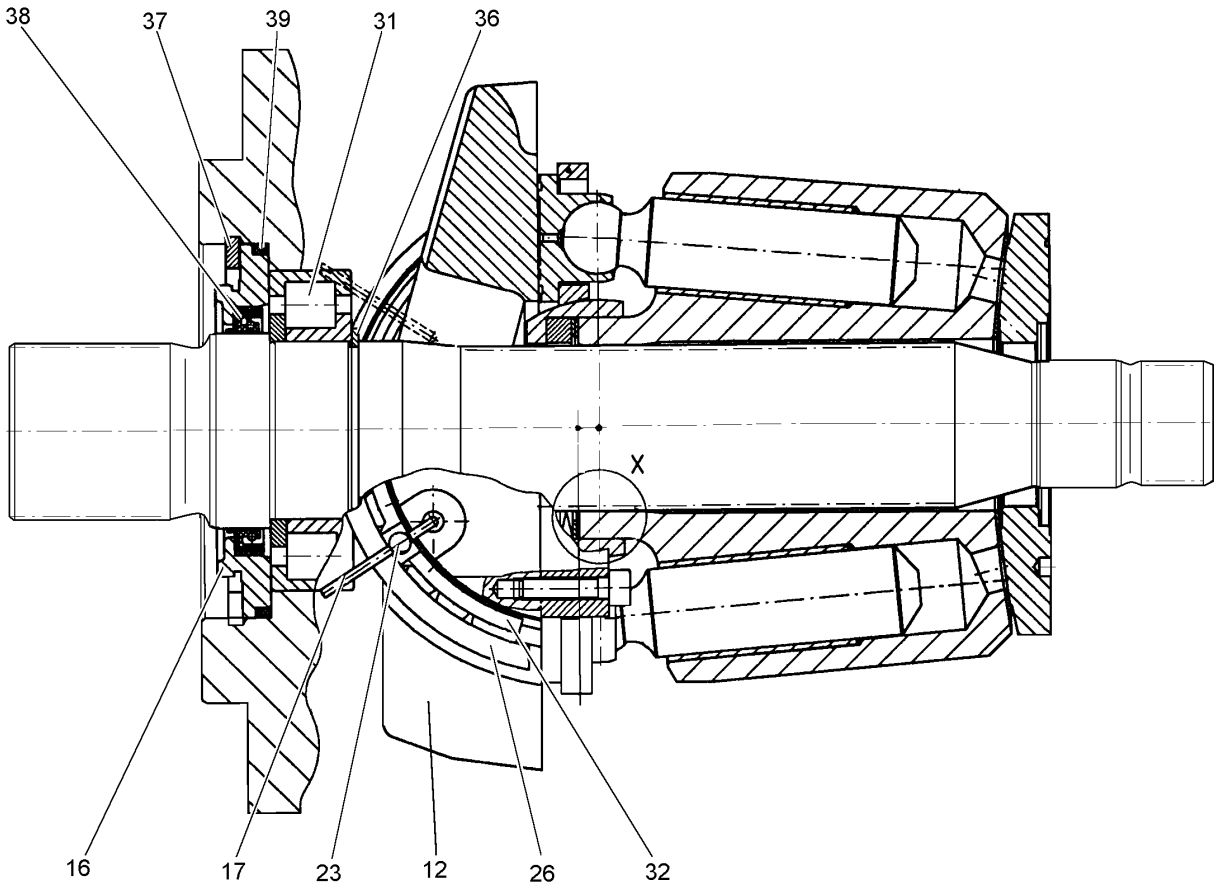

Pos.	Artikel	Menge	Bezeichnung	Description	Serie	K
12	7624237	1	WIEGE	BALANCE		
16	7369955	1	VERSCHLUSSRING	LOCK RING		
17	7624238	4	DRAHT	WIRE		
23	7023746	4	ROLLE	ROLLER		1
26	10017090	1	LAGERSCHALEN-PAAR			
31	7369936	1	ZYL ROL LAGER	ROLLER BEARING		1
32	10017091	1	KAEFIGPAAR	CAGE		
36	4280034	1	SICHERUNGSRING DIN 471 50 X2	BACK-UP RING		
37	4281020	1	SICHERUNGSRING DIN 472 105 X4	BACK-UP RING		
38	7369968	1	WELLENDICHTRING	ROTARY SHAFT SEAL		2
39	7013694	1	O-RING 98,02X3,53	O-RING		

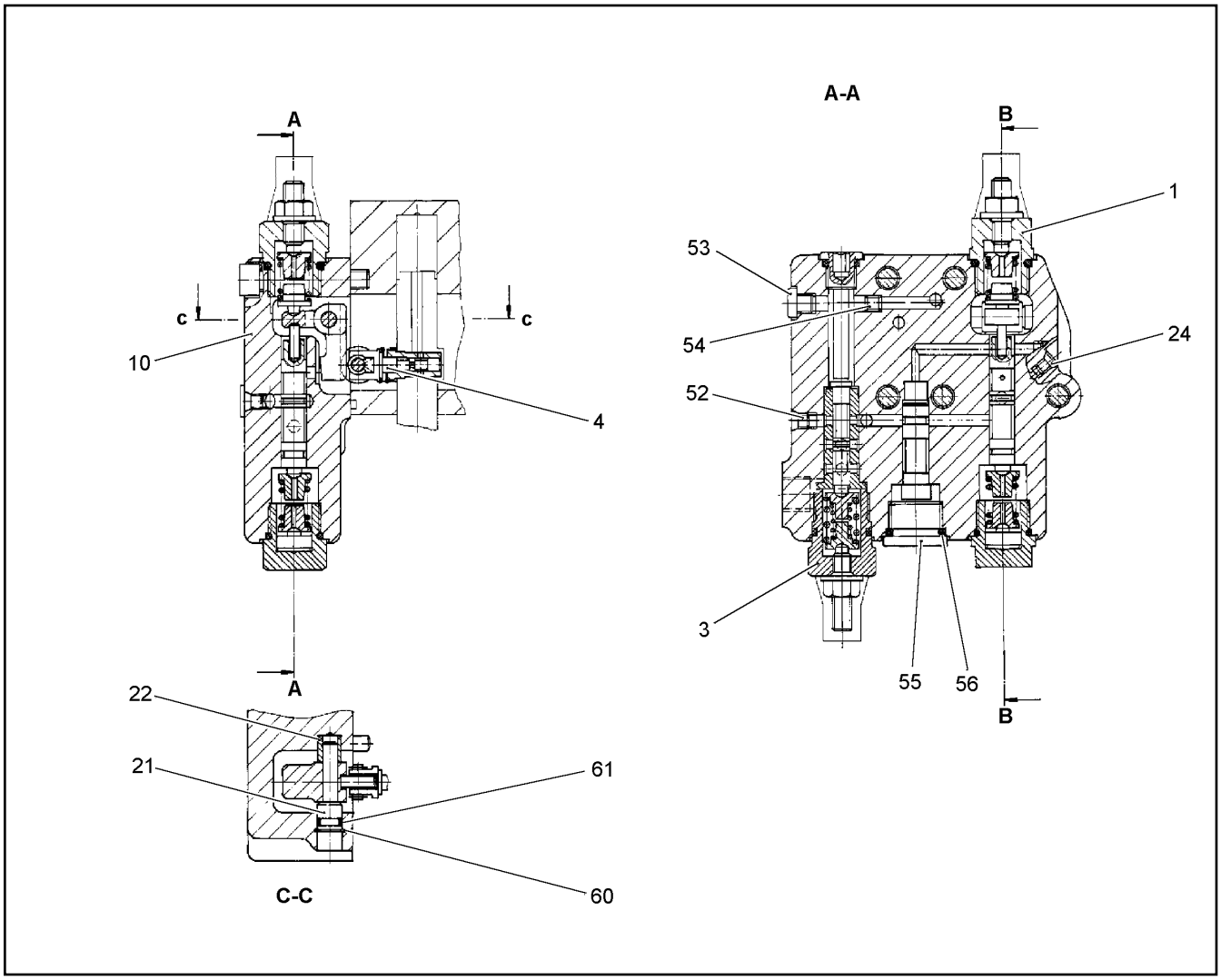

Pos.	Artikel	Menge	Bezeichnung	Description	Serie	K
1	7622347	1	REGLEREINSATZ ⇨ ❑ 58	CONTROL UNIT INSERT		
3	7622348	1	REGLEREINSATZ ⇨ ❑ 59	CONTROL UNIT INSERT		
4		1	MESSKOLBEN ⇨ ❑ 60			
10	10017092	1	REGLERGEHAEUSE	GOVERNOR HOUSING		
21	7023692	1	LAGERBOLZEN	BEARING PIN		1
22	7023693	1	LAGERBUCHSE	BEARING BUSH		1
24	7023694	1	DOPPELABREISSTOPFEN	PLUG		1
52	7022127	7	DOPPELABREISSTOPFEN	PLUG		
53	7027497	1	VERSCHLUSSSCHRAUBE	LOCKING SCREW		1
54	10000655	1	DUESE M6-0,6 #3NM	ORIFICE		
55	7361961	1	VERSCHLUSSSCHRAUBE	LOCKING SCREW		
56	7023765	1	O-RING 18,72X2,62	O-RING		
60	10000702	1	SICHERUNGSRING DIN 472 10 X1	BACK-UP RING		
61	7006200	1	O-RING	O-RING		

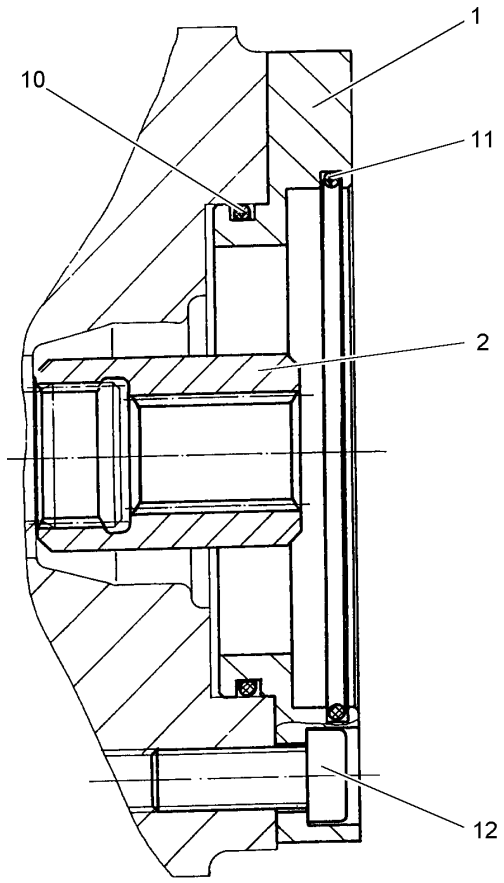

Pos.	Artikel	Menge	Bezeichnung	Description	Serie	K
1	7624154	1	FLANSCH	FLANGE		
2	7622349	1	KUPPLUNGSNABE	COUPLING HUB		
10	7004512	1	O-RING 101,27X2,62	O-RING		
11	7010739	1	O-RING	O-RING		
12	4042032	4	ZYL SCHRAUBE ISO 4762 M 12 X 30 8.8	SOCKET HD.SCREW		

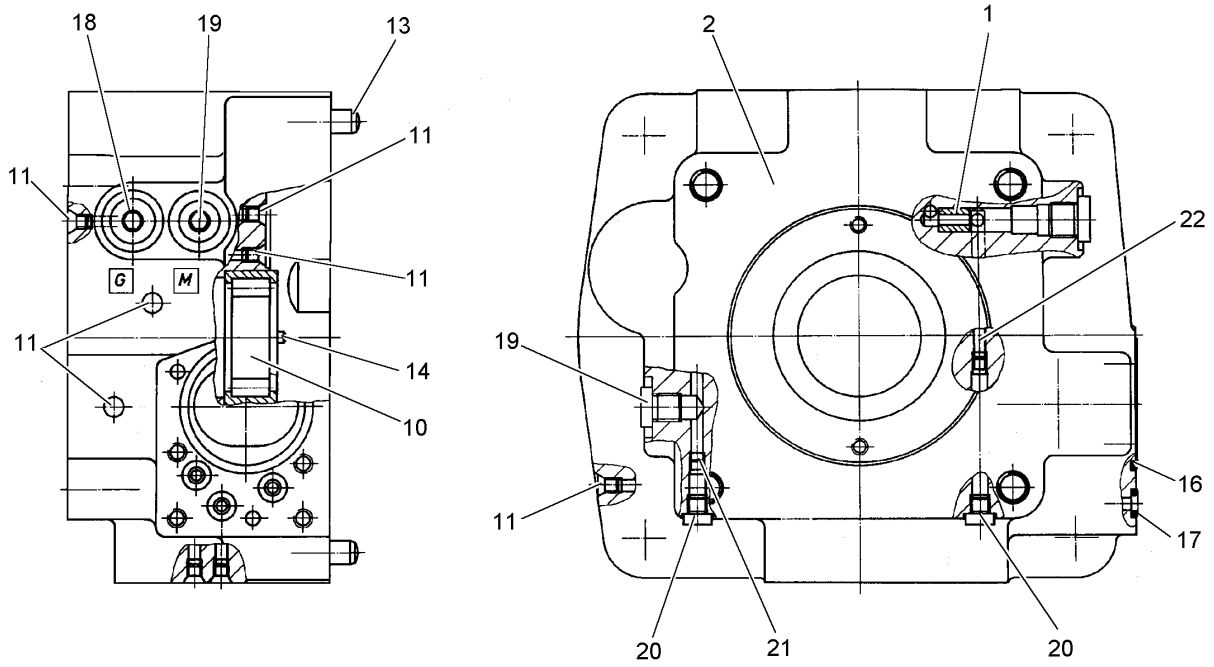

Pos.	Artikel	Menge	Bezeichnung	Description	Serie	K
1	7023700	1	VENTILBUCHSE	VALVE BUSH		1
2	7624241	1	ANSCHLUSSPLATTE	CONNECTING PLATE		
10	7369937	1	ZYL ROL LAGER	ROLLER BEARING		1
11	7022127	5	DOPPELABREISSTOPFEN	PLUG		
13	243024502	2	ZYLINDERSTIFT DIN 6325 M 6 X 24	STRAIGHT PIN		1
14	243024402	1	ZYLINDERSTIFT DIN 6325 M 6 X 12	STRAIGHT PIN		1
16	7001980	1	O-RING 50,47X2,62	O-RING		
17	7023704	3	QUADRING	QUAD RING		
18	7372625	1	VERSCHLUSSSCHRAUBE	LOCKING SCREW		
19	7372624	2	VERSCHLUSSSCHRAUBE	LOCKING SCREW		
20	7372250	2	VERSCHLUSSSCHRAUBE	LOCKING SCREW		
21	7014258	1	DUESE	ORIFICE		
22	5612246	1	DUESE	ORIFICE		1

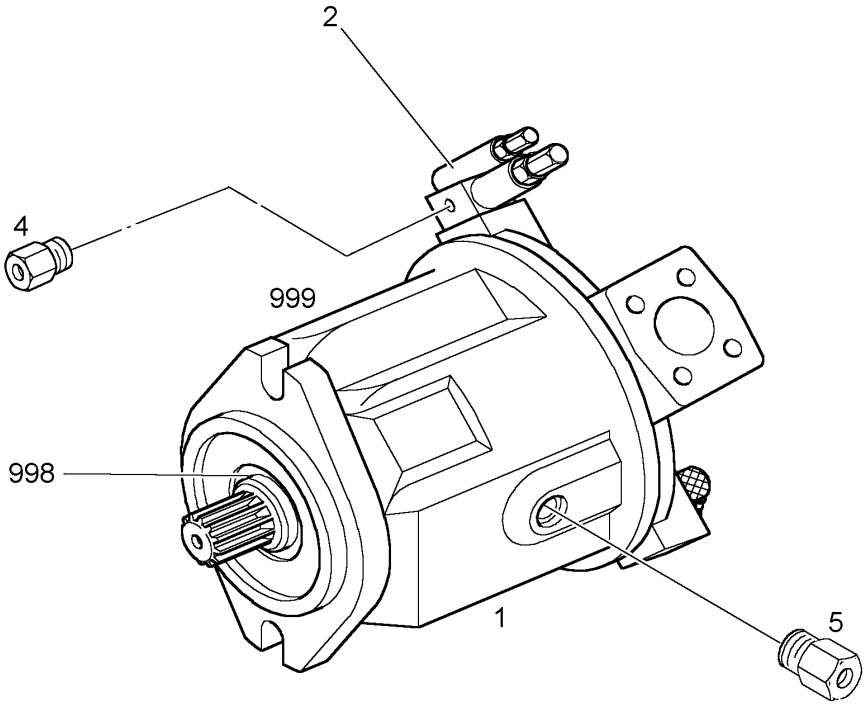

Pos.	Artikel	Menge	Bezeichnung	Description	Serie	K
1		1	VERSTELLPUMPE A10V ⇨ ❑ 64	VARIABLE DISPLACEMENT PUM		
2	7622350	1	STEUERVENTIL ⇨ ❑ 62	CONTROL VALVE		
4	7019834	1	ADAPTER ⇨ ❑ 61	ADAPTER		
5	7622385	1	ADAPTER ⇨ ❑ 63	ADAPTER		
998	7022282	1	WELLENDICHTRING	ROTARY SHAFT SEAL		
999	7014227	1	DS PUMPE	SEAL KIT		

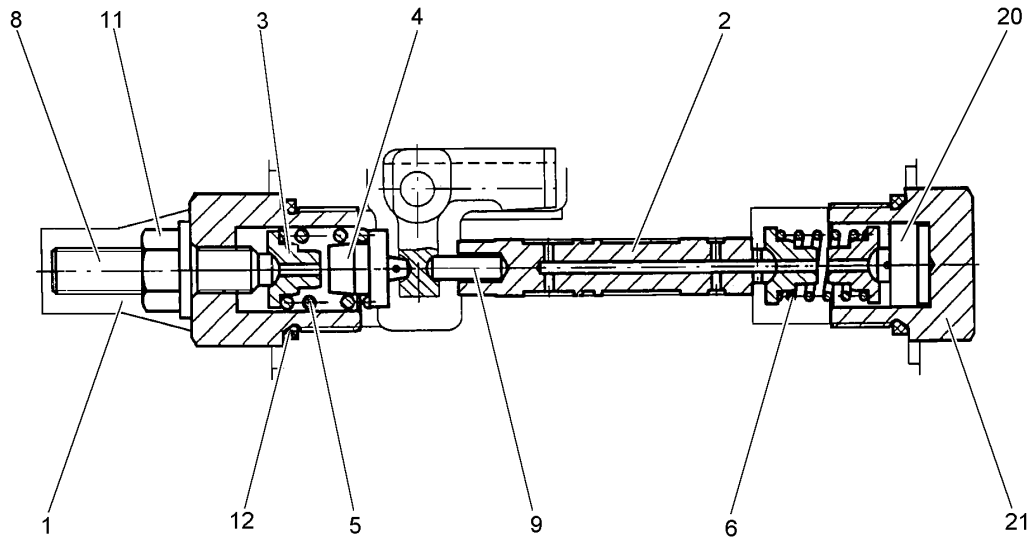

Pos.	Artikel	Menge	Bezeichnung	Description	Serie	K
1	7023674	1	VERSCHLUSSSCHRAUBE	LOCKING SCREW		
2	7026844	1	STEUERKOLBEN	CONTROL PISTON		1
3	7023678	3	FEDERBOLZEN	SPRING PIN		1
4	7023682	1	FEDERBOLZEN	SPRING PIN		1
5	7023683	1	DRUCKFEDER	COMPRESSION SPRING		1
6	10000647	1	DRUCKFEDER 10,9X19,5X1,5	COMPRESSION SPRING		
8	7023680	1	GEWINDESTIFT	HEADLESS SCREW		1
9	7624243	1	BOLZEN	PIN		
11	7361601	1	SEAL-LOCK-BUNDMUTTER	SEAL-LOCK NUT		
12	7023765	2	O-RING 18,72X2,62	O-RING		
20	10000703	1	ZENTRIERBOLZEN	CENTERING PIN		
21	10000699	1	VERSCHLUSSSCHRAUBE	LOCKING SCREW		

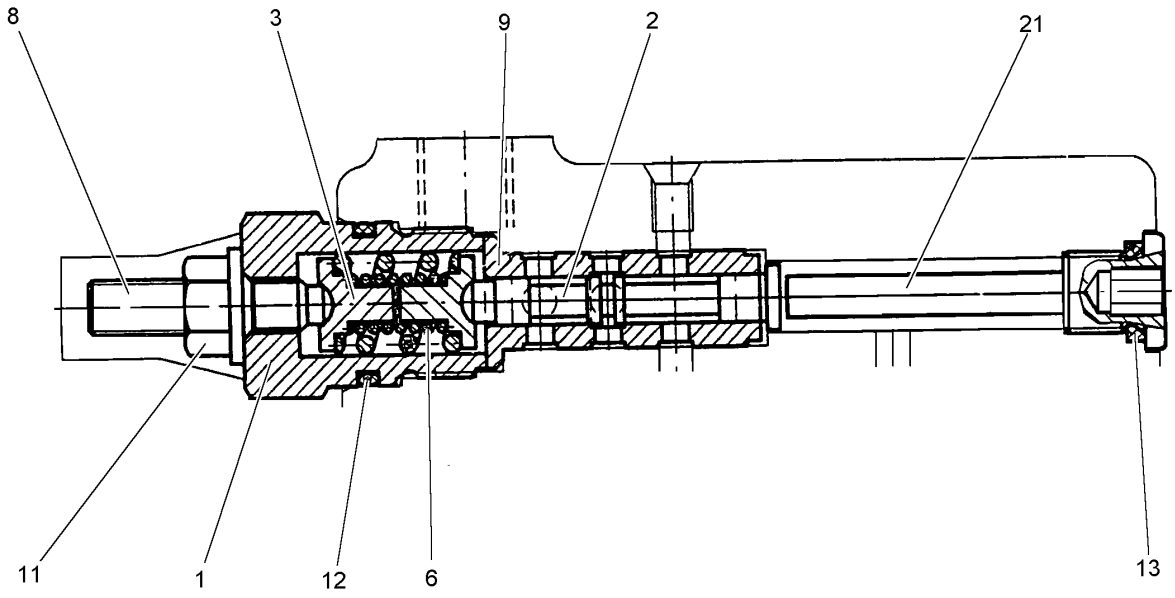

Pos.	Artikel	Menge	Bezeichnung	Description	Serie	K
1	7372255	1	VERSCHLUSSSCHRAUBE	LOCKING SCREW		
2	10000707	1	STEUERKOLBEN DM7	CONTROL PISTON		
3	7624244	2	FEDERBOLZEN	SPRING PIN		
6	7023679	1	DRUCKFEDER	COMPRESSION SPRING		
8	7023680	1	GEWINDESTIFT	HEADLESS SCREW		1
9	7624245	1	STEUERBUCHSE	CONTROL BUSH		
11	7361601	1	SEAL-LOCK-BUNDMUTTER	SEAL-LOCK NUT		
12	7023765	1	O-RING 18,72X2,62	O-RING		
13	7023766	1	O-RING 9,19X2,62	O-RING		
21	7624246	1	VERSCHLUSSSCHRAUBE	LOCKING SCREW		

OHNE BILD
WITHOUT PLATE
SANS PLANCHE

Pos.	Artikel	Menge	Bezeichnung	Description	Serie	K
1	7624247	1	MESSKOLBEN			
2	7624373	1	STELLBUCHSE	BUSHING		
4	7023657	1	DRUCKFEDER	COMPRESSION SPRING		
10	7023658	1	ROLLE	ROLLER		1

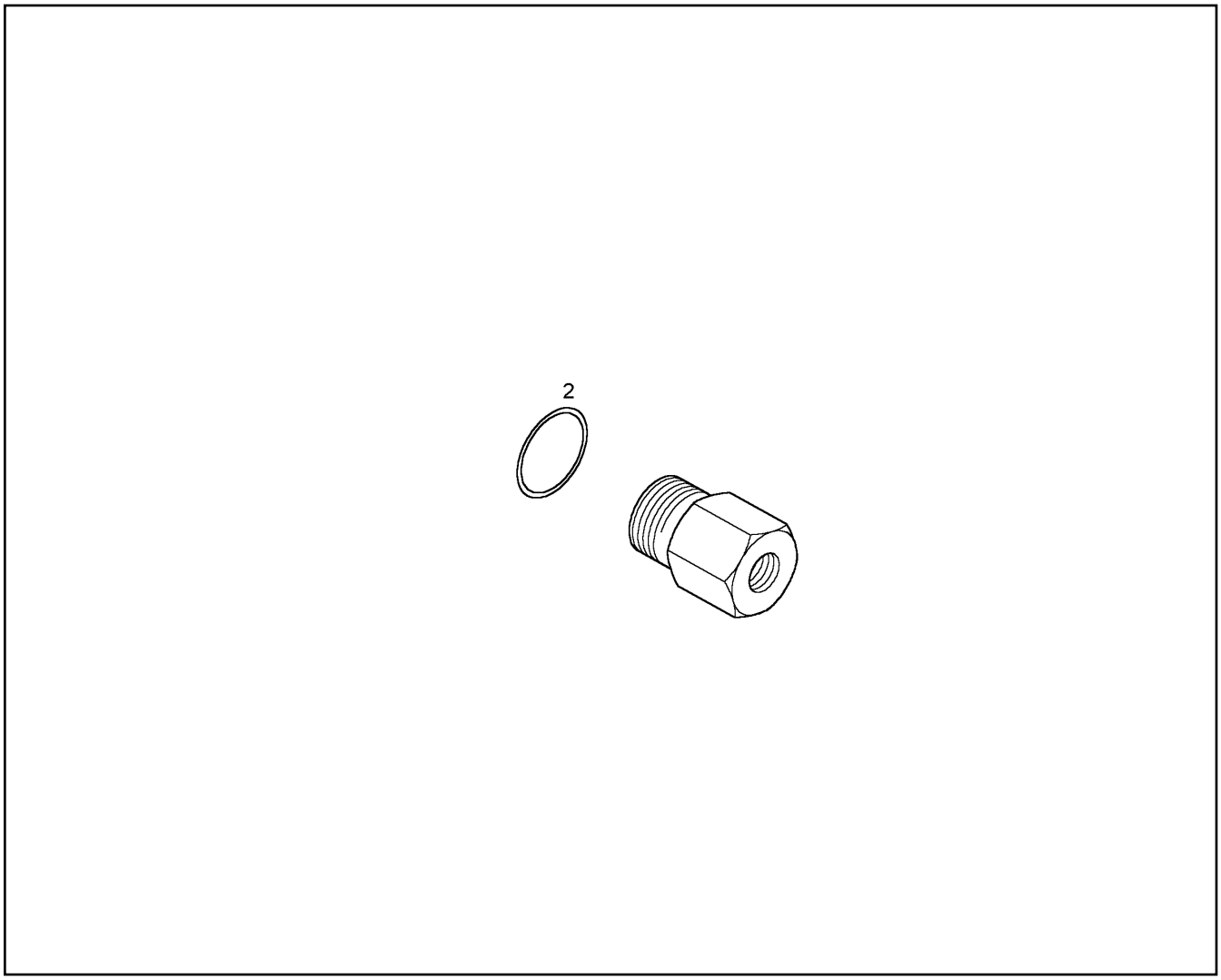

Pos.	Artikel	Menge	Bezeichnung	Description	Serie	K
2	7019733	1	O-RING	O-RING		

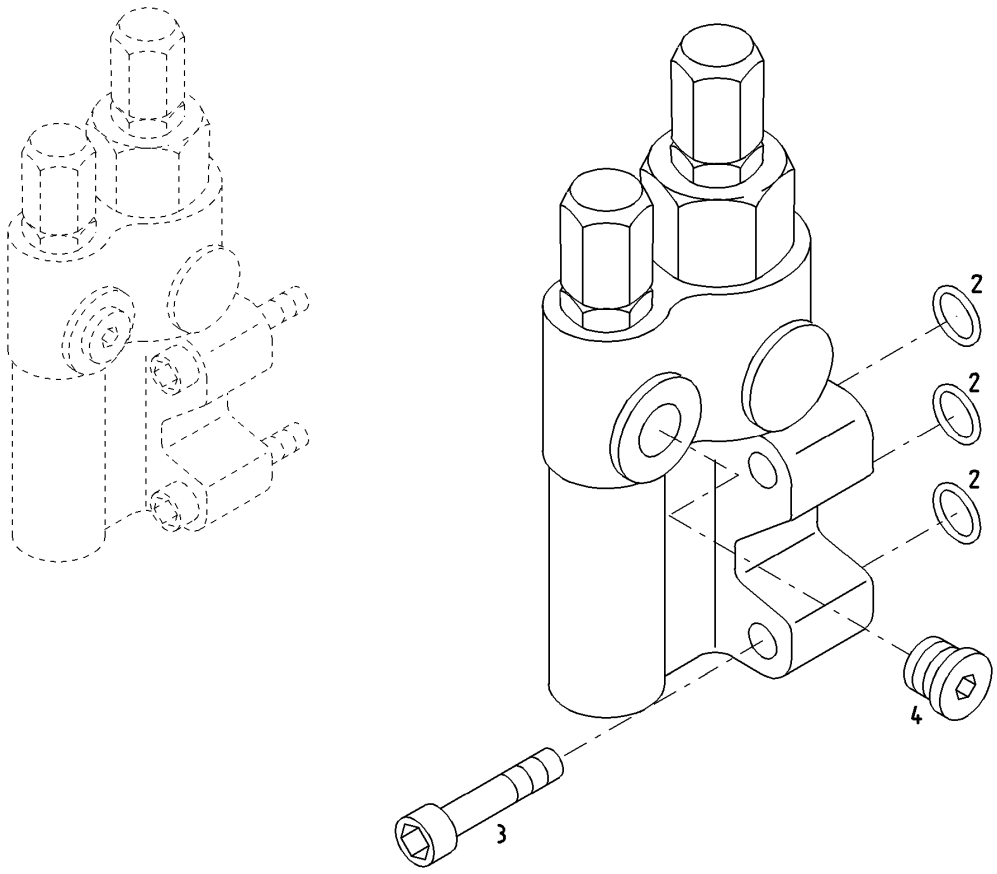

Pos.	Artikel	Menge	Bezeichnung	Description	Serie	K
2	7362691	3	O-RING 7,65X1,78	O-RING		
3	4901159	4	ZYL SCHRAUBE ISO 4762 M 6 X 30 10.9	SOCKET HD.SCREW		
4	7370391	1	VERSCHLUSSSCHRAUBE	LOCKING SCREW		1

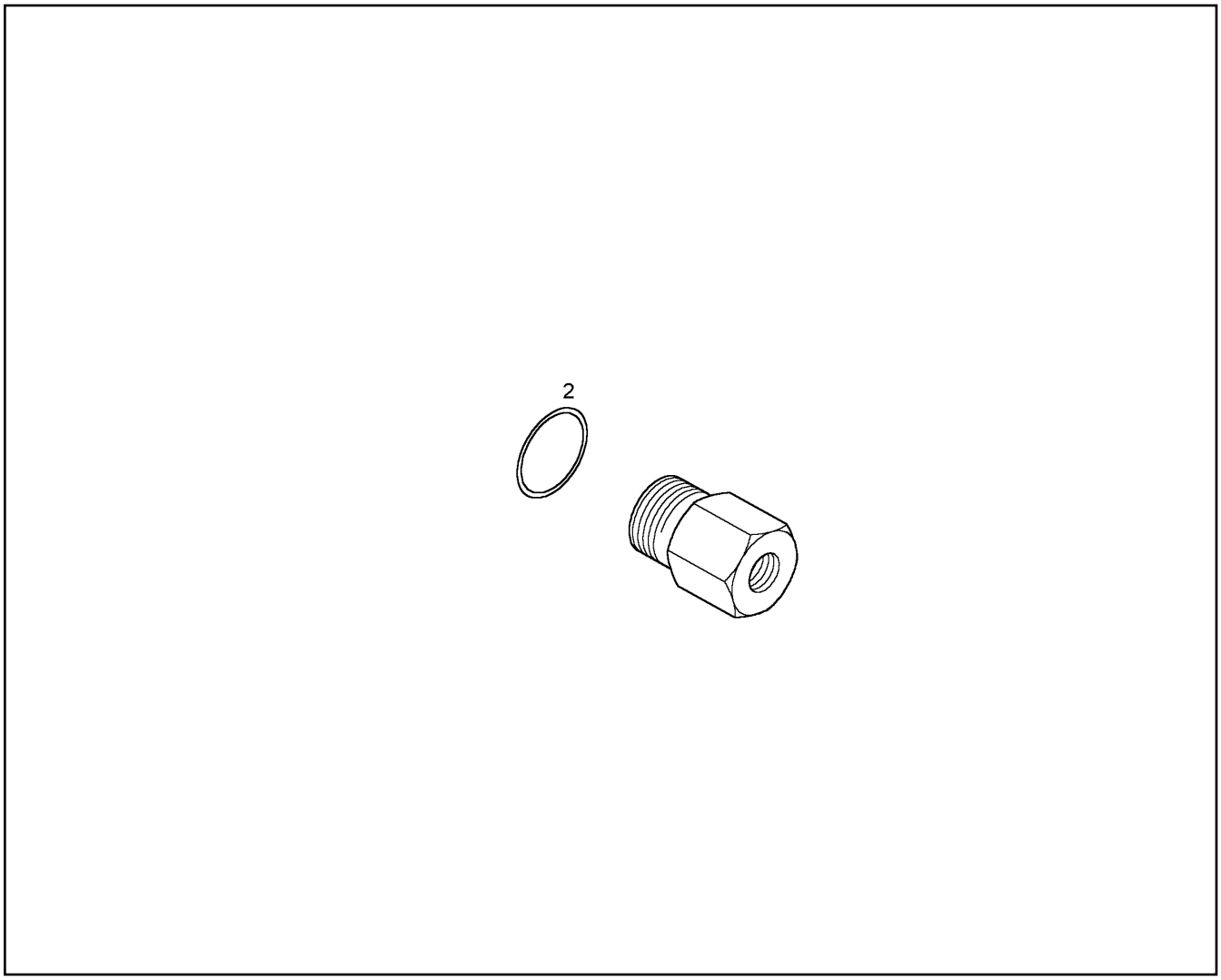

Pos.	Artikel	Menge	Bezeichnung	Description	Serie	K
2	7019736	1	O-RING 19,18X2,46	O-RING		

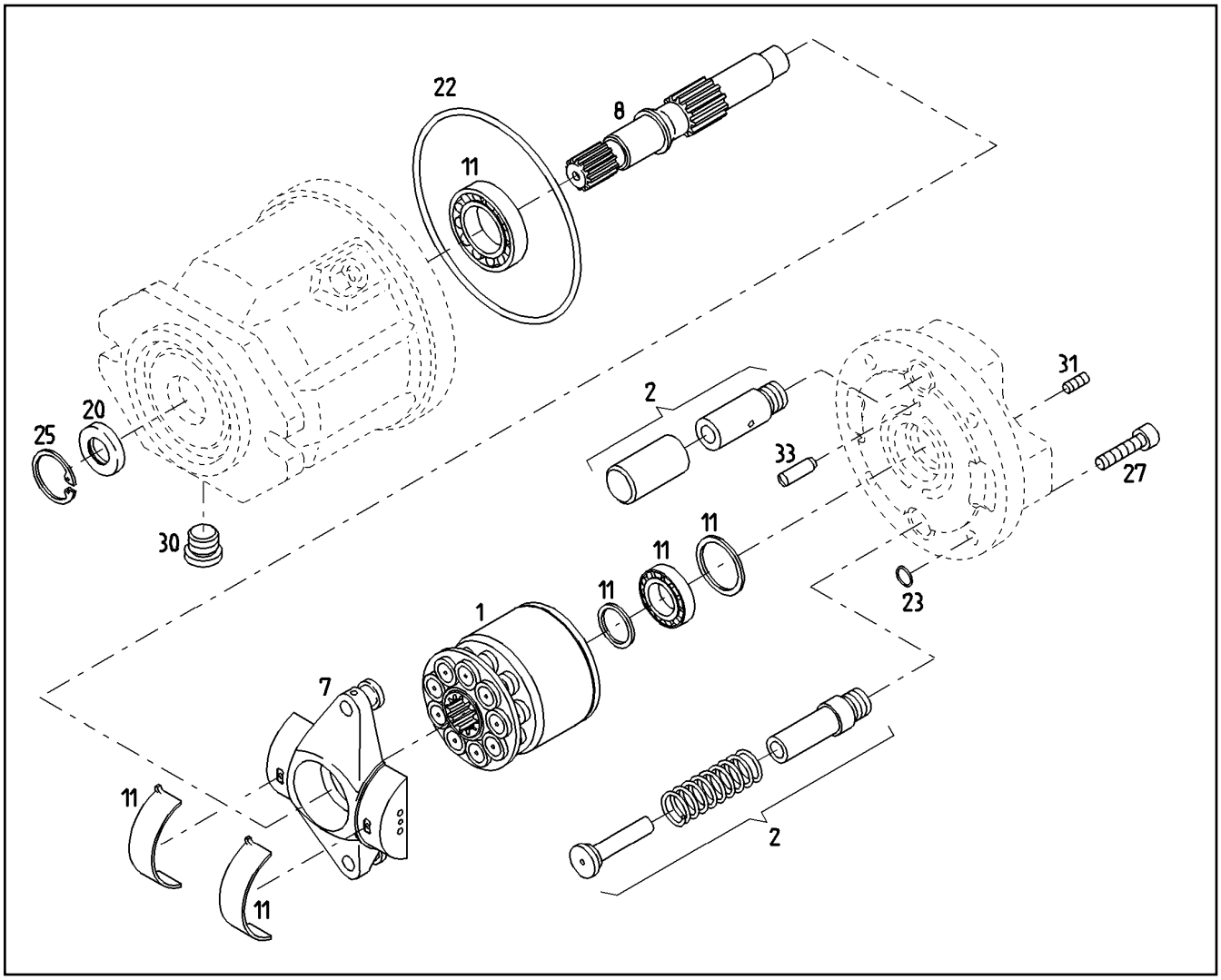

Pos.	Artikel	Menge	Bezeichnung	Description	Serie	K
1	7624153	1	TRIEBWERK	ROTARY GROUP		
2	7408814	1	VERSTELLTEILE	CARRIER		
7	7408815	1	SCHWENKWIEGE	PIVOTING CRADLE		
8	7408816	1	ANTRIEBSWELLE	PRIMARY SHAFT		
11	7412427	1	LAGERSATZ	BEARING SET		
20	7022282	1	WELLENDICHTRING	ROTARY SHAFT SEAL		
22	7010843	1	O-RING	O-RING		
23	7264628	4	O-RING	O-RING		
25	7408825	1	SEEGER-V-RING	RING		
27	4600513	4	ZYL SCHRAUBE ISO 4762 M 14 X 40 10.9	SOCKET HD.SCREW		
30	7408827	1	VERSCHLUSSSCHRAUBE	LOCKING SCREW		
31	7409763	1	DOPPELABREISSTOPFEN	PLUG		1
33	7408829	1	ZYLINDERSTIFT ISO 8734 A 6 X 18	STRAIGHT PIN		

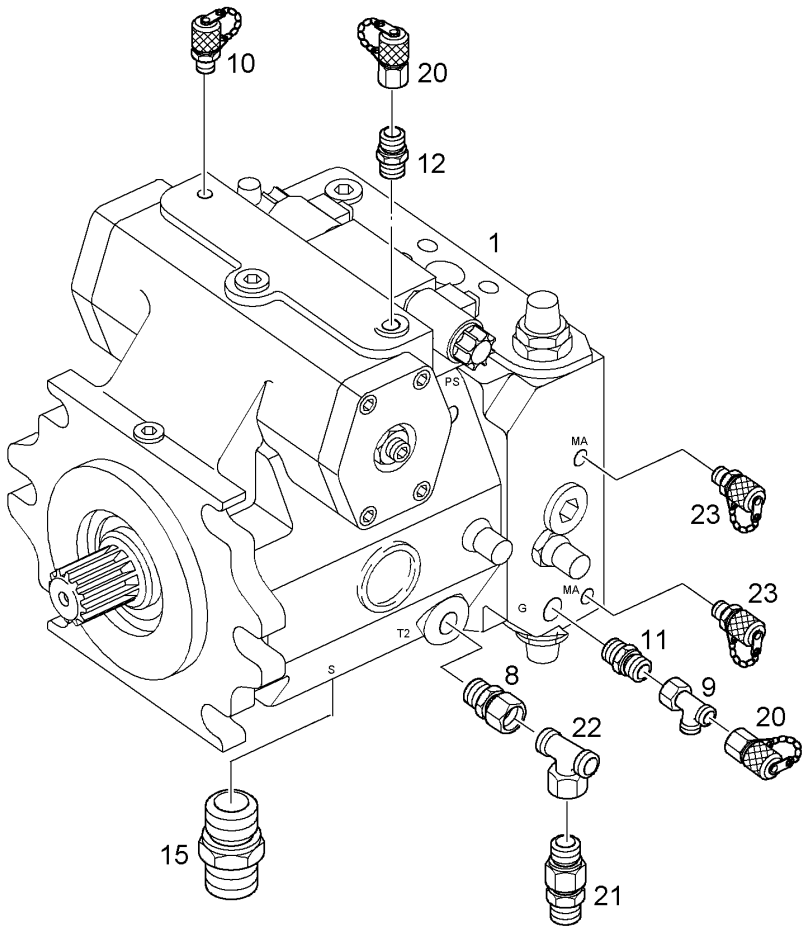

Pos.	Artikel	Menge	Bezeichnung	Description	Serie	K
1	5716915	1	VERSTELLPUMPE [6956553] ⇨ ❑ 45	VARIABLE DISPLACEMENT PUM		6
8	7367993	1	EINSCHRAUBSTUTZEN	THREADED SOCKET		
9	7403571	1	L-ANSCHLUSS-STUTZEN	FITTING		
10	7619039	1	SCHRAUBKUPPLUNG	SCREW COUPLING		
11	7618380	1	EINSCHRAUBSTUTZEN	THREADED SOCKET		
12	7021521	1	EINSCHRAUBSTUTZEN	THREADED SOCKET		
15	7622995	1	EINSCHRAUBSTUTZEN	THREADED SOCKET		
20	7619042	2	MESSTUTZEN	PRESSURE GAUGE CONNECTIO		
21	5603677	1	RUECKSCHLAGVENTIL	RETURN VALVE		
22	7407122	1	T-ANSCHLUSS-STUTZEN	FITTING		
23	7619040	2	MESSTUTZEN	PRESSURE GAUGE CONNECTIO		

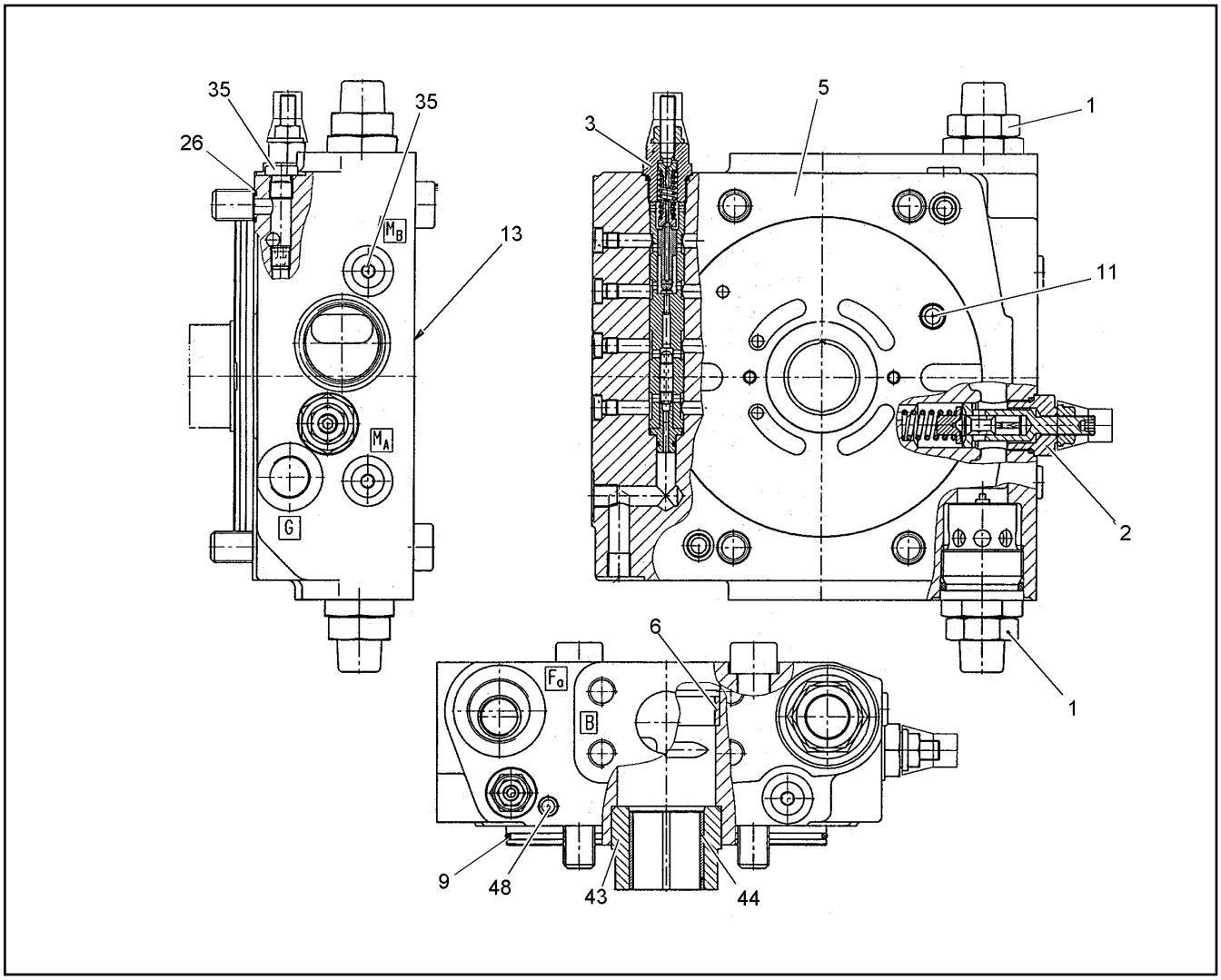

Pos.	Artikel	Menge	Bezeichnung	Description	Serie	K
1	7622336	2	DRUCKBEGRENZUNGSVENTIL	PRESSURE RELIEF VALVE		
1	7622337	2	-DICHTUNGSSATZ	-SEAL KIT		
2	5715963	1	DRUCKBEGRENZUNGSVENTIL ⇨ ❑ 69	PRESSURE RELIEF VALVE		
3	7622338	1	ABSCHALTVENTIL ⇨ ❑ 70	CUTOFF-VALVE		
5	7624219	1	ANSCHLUSSPLATTE	CONNECTING PLATE		
6	7623244	1	LAGERBUCHSE	BEARING BUSH		
9	7023761	1	O-RING 158,42X2,62	O-RING		
11	7623778	1	DOPPELABREISSTOPFEN	PLUG		
13	7027497	4	VERSCHLUSSSCHRAUBE	LOCKING SCREW		1
26	7362683	2	O-RING	O-RING		
35	7363178	3	VERSCHLUSSSCHRAUBE	LOCKING SCREW		
43	7624103	1	BUCHSE	BUSH		
44	7624102	1	LAGERBUCHSE	BEARING BUSH		
48	7023696	1	DOPPELABREISSTOPFEN	PLUG		

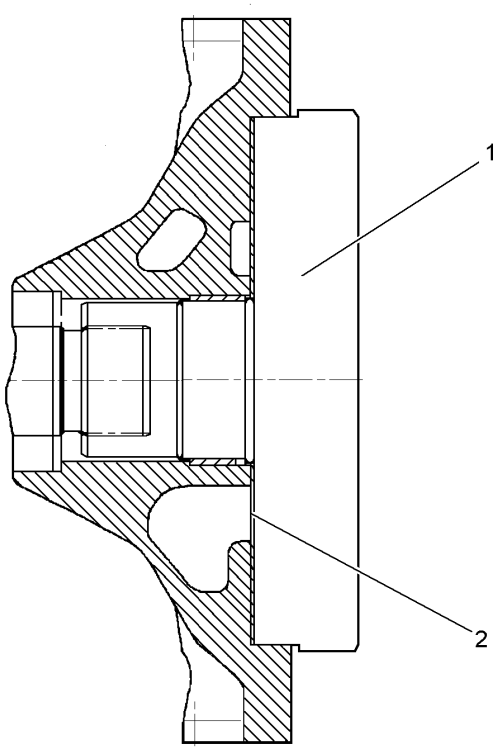

Pos.	Artikel	Menge	Bezeichnung	Description	Serie	K
1	7624281	1	INNENZAHNRADPUMPE ⇨ ❑ 73	INTERNAL GEAR-TYPE PUMP		
2	7622339	1	VERSCHLEISSPLATTE ⇨ ❑ 71	WEARING PLATE		

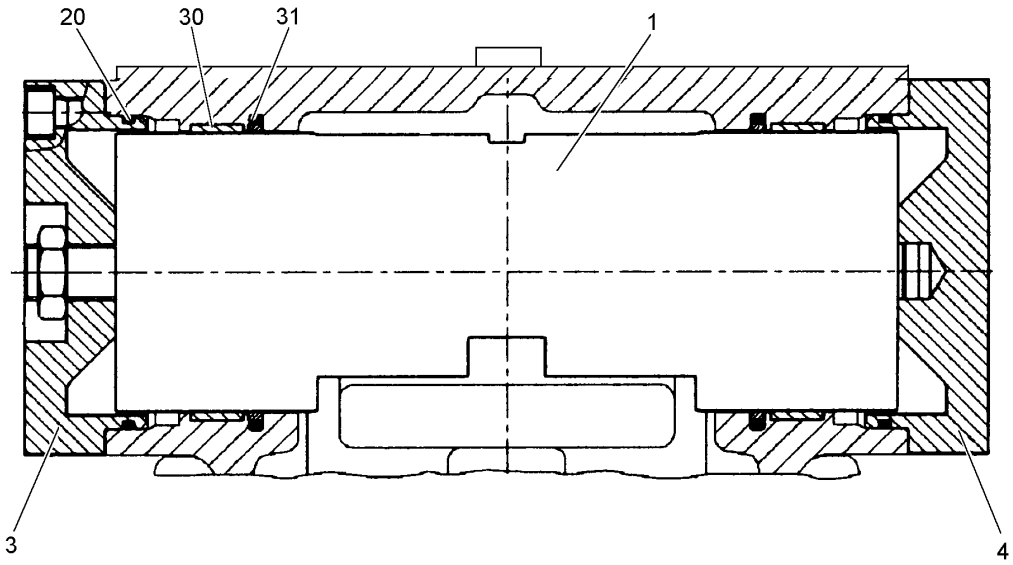

Pos.	Artikel	Menge	Bezeichnung	Description	Serie	K
1	7624280	1	STELLKOLBEN ⇨ ❑ 72	POSITIONING PLUNGER		
3	7624212	1	DECKEL	COVER/LID		
4	7624213	1	DECKEL	COVER/LID		
20	7362685	2	O-RING 82,22X2,62	O-RING		
30	7624214	2	FUEHRUNGSRING	GUIDE RING		
31	7622881	2	TURCON-GLYD-RING	TURCON GLYD RING		

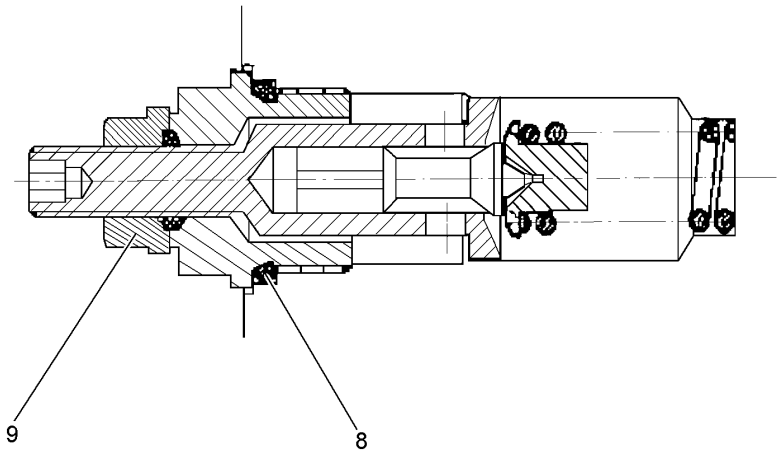

Pos.	Artikel	Menge	Bezeichnung	Description	Serie	K
8	7001891	1	O-RING 23,47X2,62	O-RING		
9	7014529	1	SEAL-LOCK-BUNDMUTTER	SEAL-LOCK NUT		

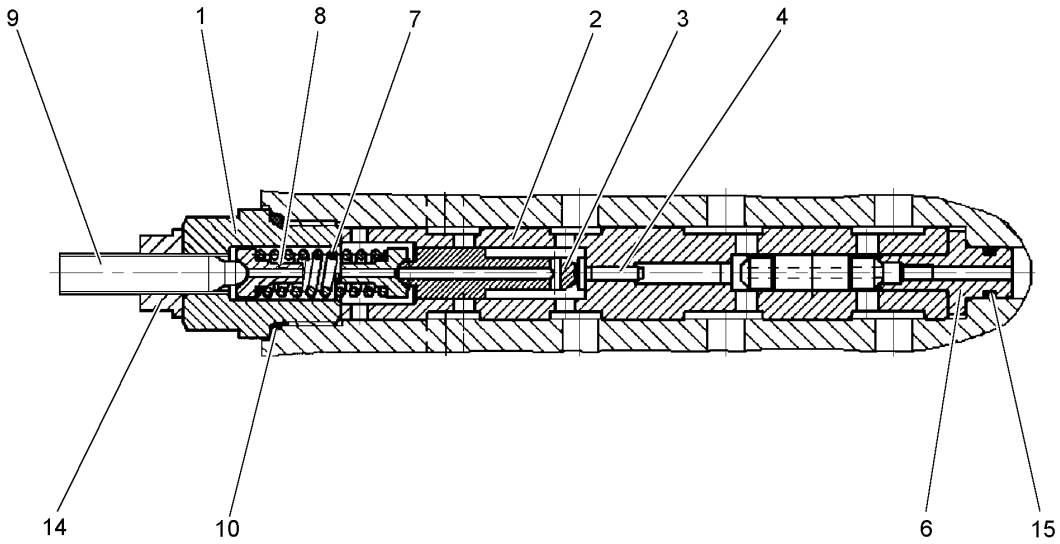

Pos.	Artikel	Menge	Bezeichnung	Description	Serie	K
1	7369887	1	VERSCHLUSSSCHRAUBE	LOCKING SCREW		
2	7624220	1	VENTILBUCHSE	VALVE BUSH		
3	7624221	1	STEUERKOLBEN	CONTROL PISTON		
4	7624222	1	KOLBEN	PISTON		
6	7624224	1	VENTILSATZ			
7	7624225	1	DRUCKFEDER	COMPRESSION SPRING		
8	7624226	2	FEDERTELLER	SPRING PLATE		
9	7369886	1	EINSTELLSCHRAUBE	ADJUSTING SCREW		1
10	7274384	1	O-RING 17,12X2,62	O-RING		
14	7361601	1	SEAL-LOCK-BUNDMUTTER	SEAL-LOCK NUT		
15	7012554	1	O-RING	O-RING		

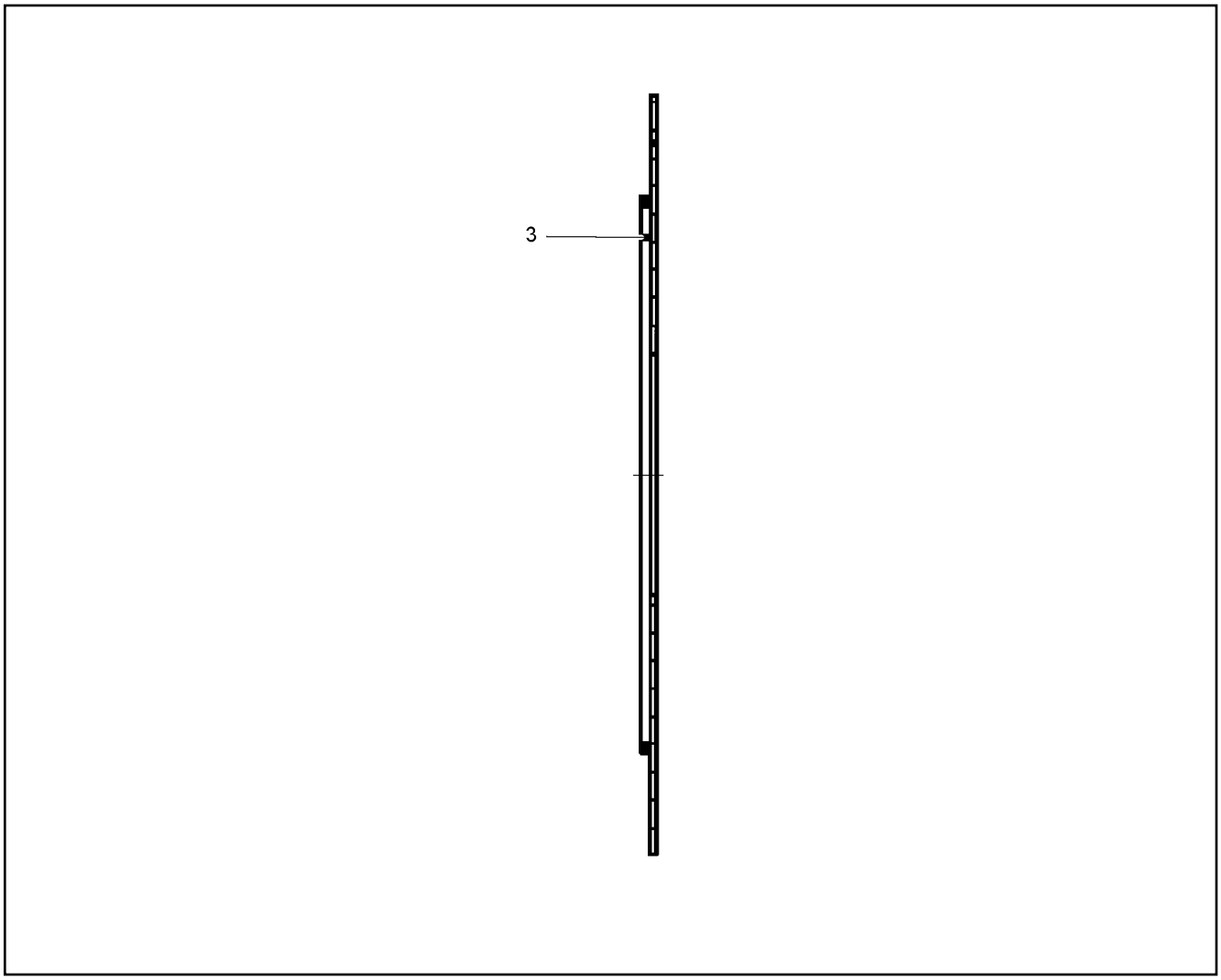

Pos.	Artikel	Menge	Bezeichnung	Description	Serie	K
3	7622341	1	O-RING	O-RING		

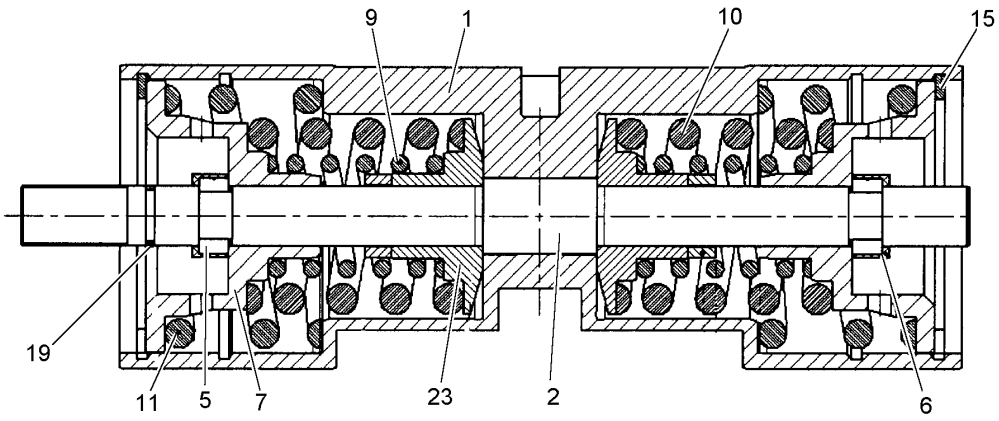

Pos.	Artikel	Menge	Bezeichnung	Description	Serie	K
1	7622880	1	STELLKOLBEN	POSITIONING PLUNGER		
2	7624215	1	STANGE	ROD		
5	7624216	2	RING	RING		
6	7624217	2	AUFNAHMERING	RECEIVING RING		
7	7622332	2	FEDERTELLER	SPRING PLATE		
9	7622335	2	DRUCKFEDER	COMPRESSION SPRING		
10	7622333	2	DRUCKFEDER	COMPRESSION SPRING		
11	7622334	2	DRUCKFEDER	COMPRESSION SPRING		
15	4000974	2	SICHERUNGSRING DIN 472 72 X2,5	BACK-UP RING		
19	7362683	1	O-RING	O-RING		
23	7624218	2	FEDERTELLER	SPRING PLATE		

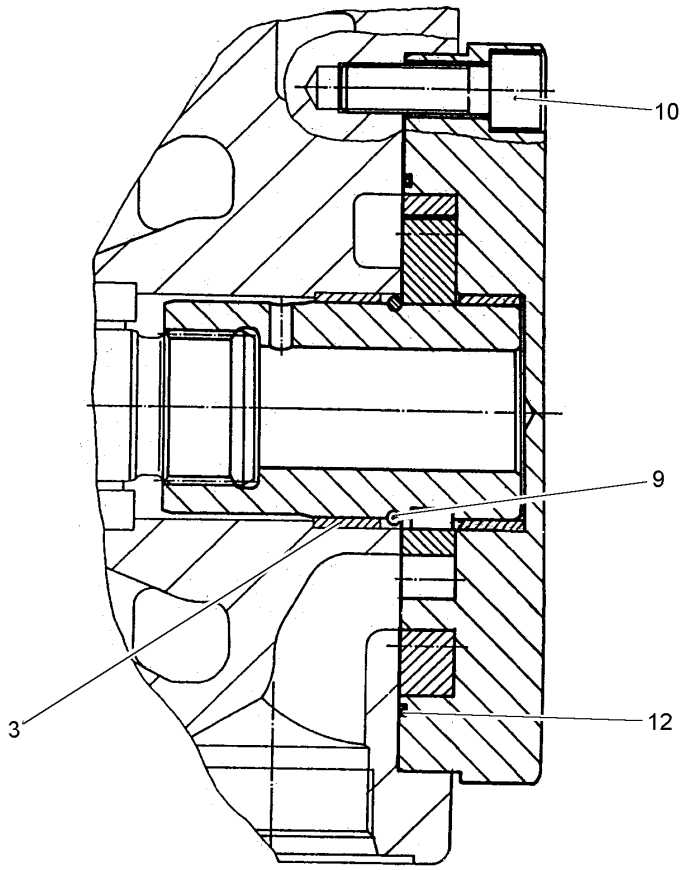

Pos.	Artikel	Menge	Bezeichnung	Description	Serie	K
3	7623244	1	LAGERBUCHSE	BEARING BUSH		
9	4635426	1	SPRENGRING DIN 7993 A 50	SNAP RING		
10	4043164	4	ZYL SCHRAUBE ISO 4762 M 12 X 35 10.9	SOCKET HD.SCREW		
12	7622340	1	O-RING	O-RING		

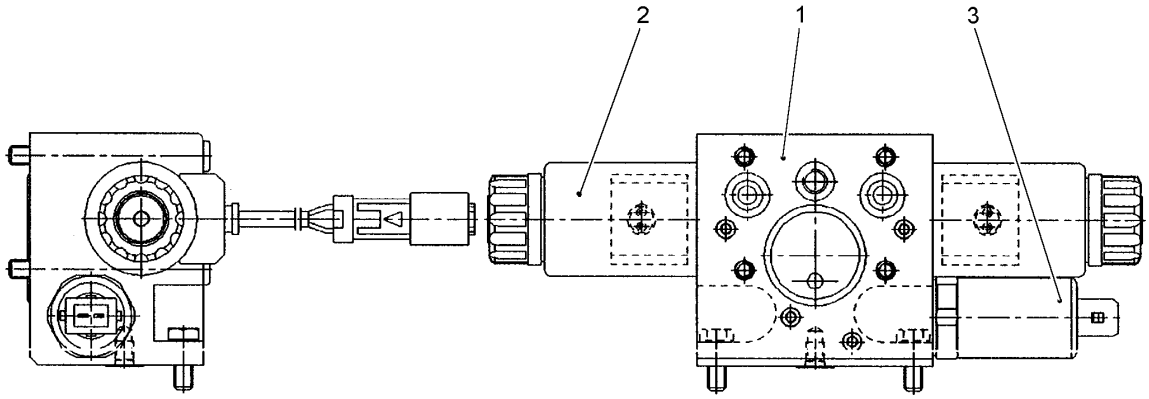

Pos.	Artikel	Menge	Bezeichnung	Description	Serie	K
1	10010634	1	VENTILGEHAEUSE ⇨ ❑ 75	VALVE HOUSING		
2	7623865	1	SCHALTMAGNET	SWITCH SOLENOID		
3	7623606	1	PROP.DRUCKREGELVENTIL FTDRE 4K10/3	PRESSURE REDUCER VALVE		

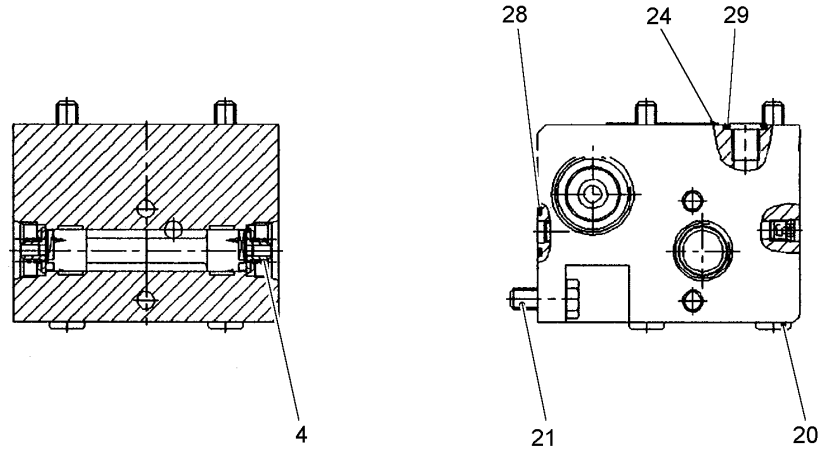

Pos.	Artikel	Menge	Bezeichnung	Description	Serie	K
4	7618616	2	DRUCKFEDER	COMPRESSION SPRING		
20	4600696	4	ZYL SCHRAUBE ISO 4762 M 6 X 60 8.8	SOCKET HD.SCREW		
21	4065099	2	6KT SCHRAUBE ISO 4017 M 6 X 16 8.8	HEXAGON BOLT		
24	7622876	1	O-RING 29,87X1,78 NBR90	O-RING		
28	7618617	3	O-RING	O-RING		
29	7363126	1	O-RING 9,25X1,78	O-RING		

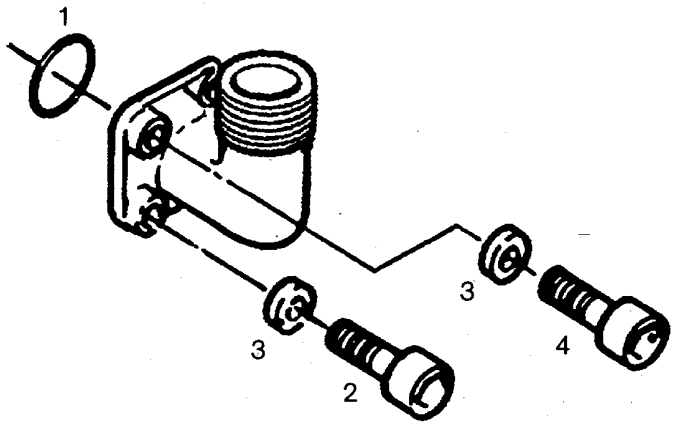

Pos.	Artikel	Menge	Bezeichnung	Description	Serie	K
1	7410484	1	O-RING	O-RING		
2	4600068	2	ZYL SCHRAUBE ISO 4762 M 6 X 22 10.9	SOCKET HD.SCREW		
3	4600218	4	FEDERRING DIN 127 B 6 ST	SPRING WASHER		
4	4600384	2	ZYL SCHRAUBE ISO 4762 M 6 X 40 8.8	SOCKET HD.SCREW		

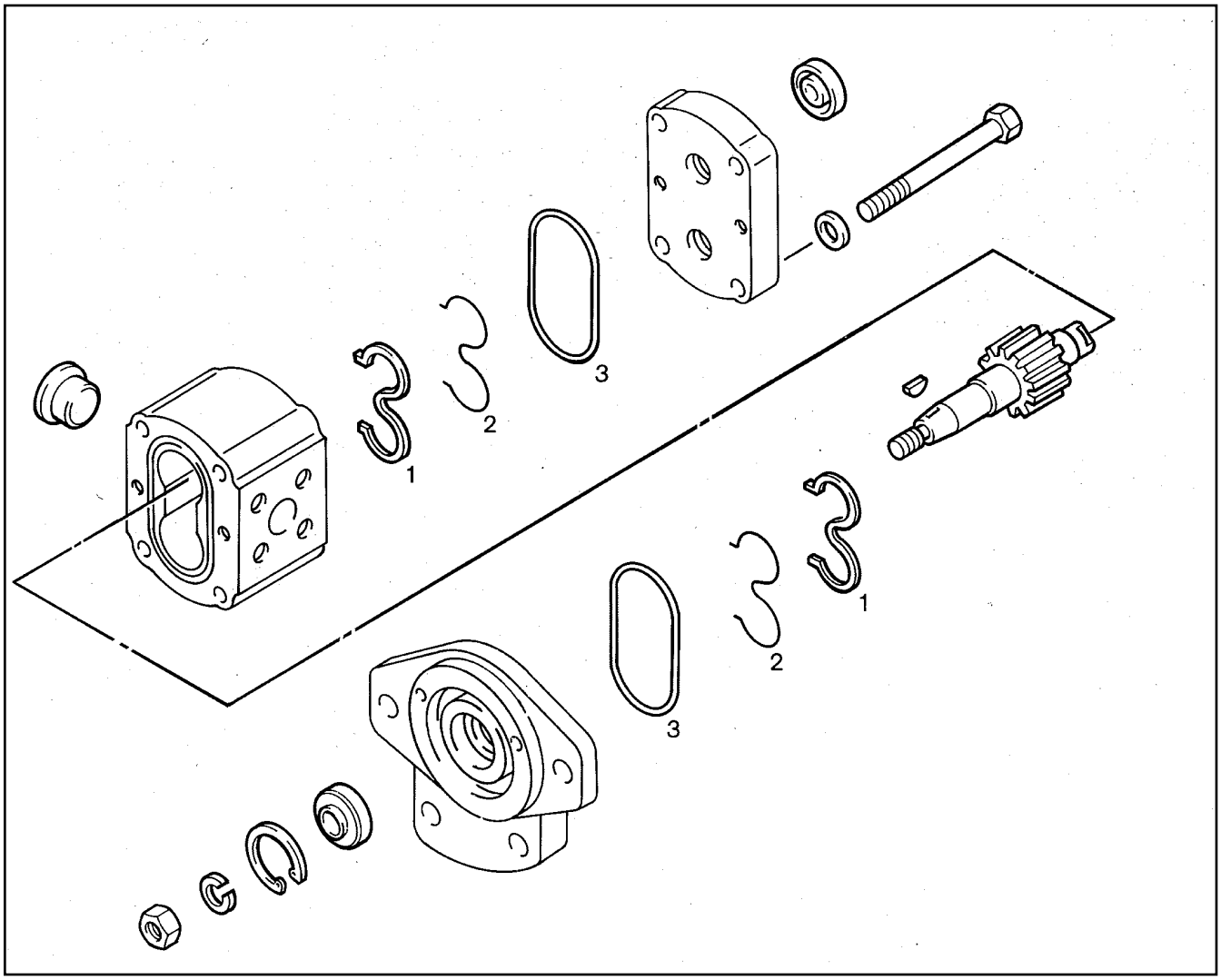

Pos.	Artikel	Menge	Bezeichnung	Description	Serie	K
1		2	DICHTRING	SEALING RING		
2		2	STUETZRING	BACK-UP RING		
3		2	DICHTRING	SEALING RING		

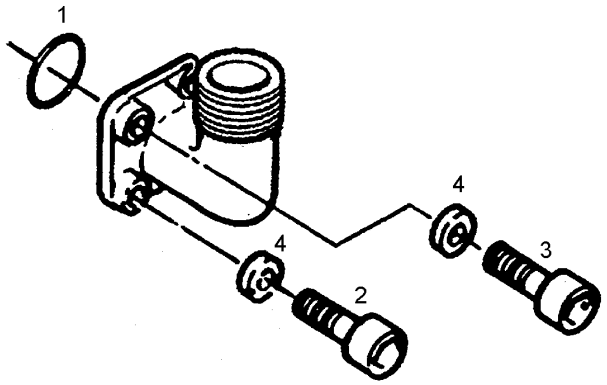

Pos.	Artikel	Menge	Bezeichnung	Description	Serie	K
1	7016122	1	O-RING	O-RING		
2	4042002	2	ZYL SCHRAUBE ISO 4762 M 6 X 20 8.8	SOCKET HD.SCREW		
3	4600091	2	ZYL SCHRAUBE ISO 4762 M 6 X 50 8.8	SOCKET HD.SCREW		
4	4600218	4	FEDERRING DIN 127 B 6 ST	SPRING WASHER		

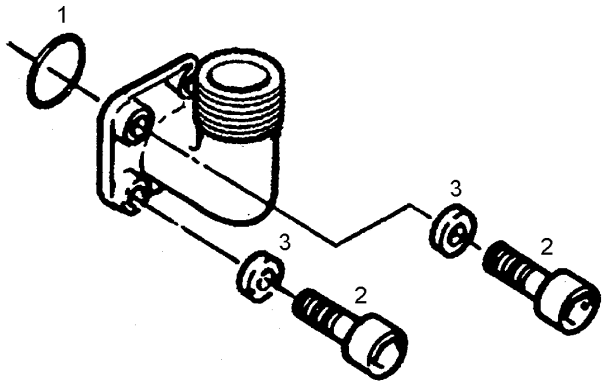

Pos.	Artikel	Menge	Bezeichnung	Description	Serie	K
1	7016122	1	O-RING	O-RING		
2	4600068	4	ZYL SCHRAUBE ISO 4762 M 6 X 22 10.9	SOCKET HD.SCREW		
3	4600218	4	FEDERRING DIN 127 B 6 ST	SPRING WASHER		

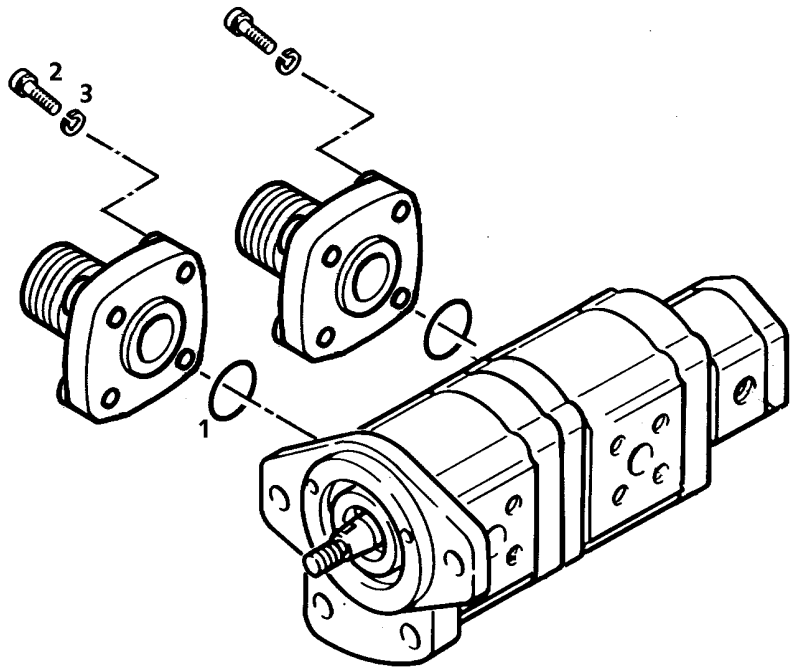

Pos.	Artikel	Menge	Bezeichnung	Description	Serie	K
1	7361549	1	O-RING	O-RING		
2	4901161	4	ZYL SCHRAUBE ISO 4762 M 6 X 20 10.9	SOCKET HD.SCREW		
3	4600218	4	FEDERRING DIN 127 B 6 ST	SPRING WASHER		

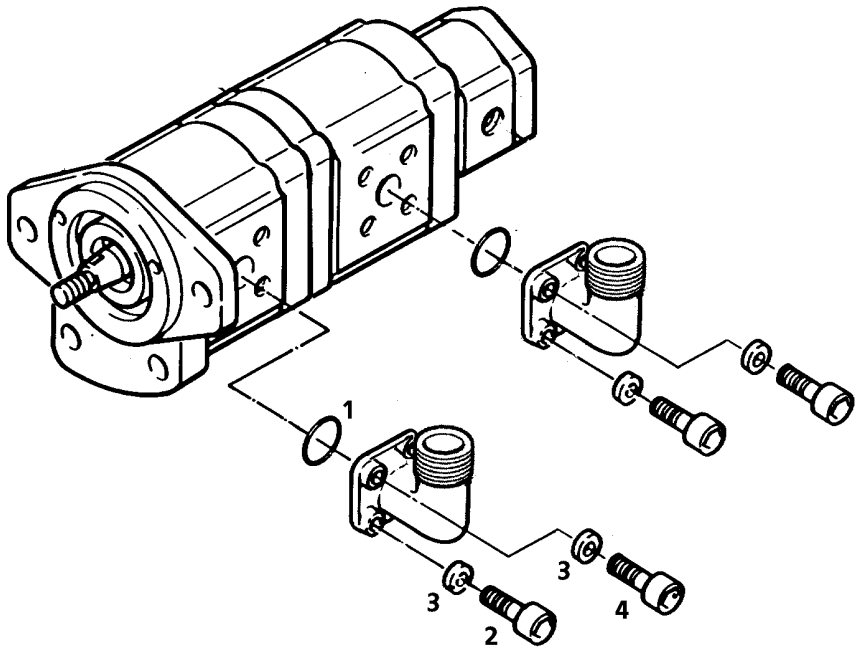

Pos.	Artikel	Menge	Bezeichnung	Description	Serie	K
1	7264642	1	O-RING	O-RING		
2	4901161	2	ZYL SCHRAUBE ISO 4762 M 6 X 20 10.9	SOCKET HD.SCREW		
3	4600218	4	FEDERRING DIN 127 B 6 ST	SPRING WASHER		
4	4600067	2	ZYL SCHRAUBE ISO 4762 M 6 X 35 10.9	SOCKET HD.SCREW		

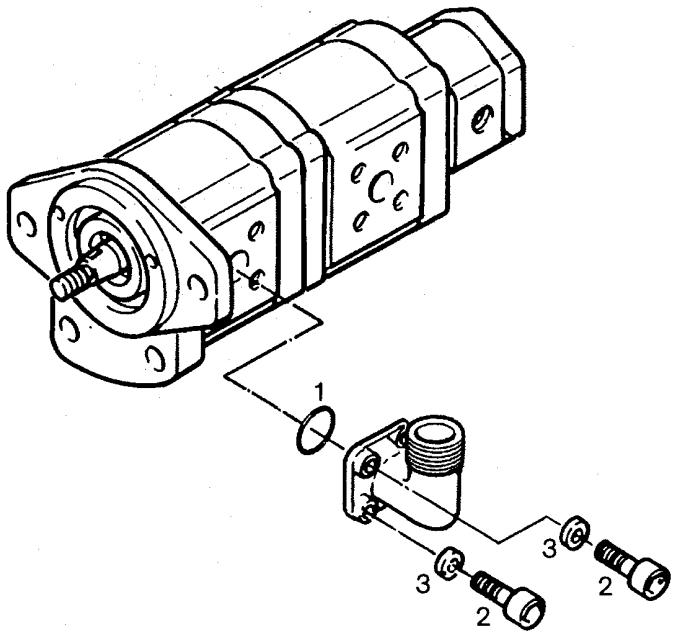

Pos.	Artikel	Menge	Bezeichnung	Description	Serie	K
1	7361549	1	O-RING	O-RING		
2	4901161	4	ZYL SCHRAUBE ISO 4762 M 6 X 20 10.9	SOCKET HD.SCREW		
3	4600218	4	FEDERRING DIN 127 B 6 ST	SPRING WASHER		

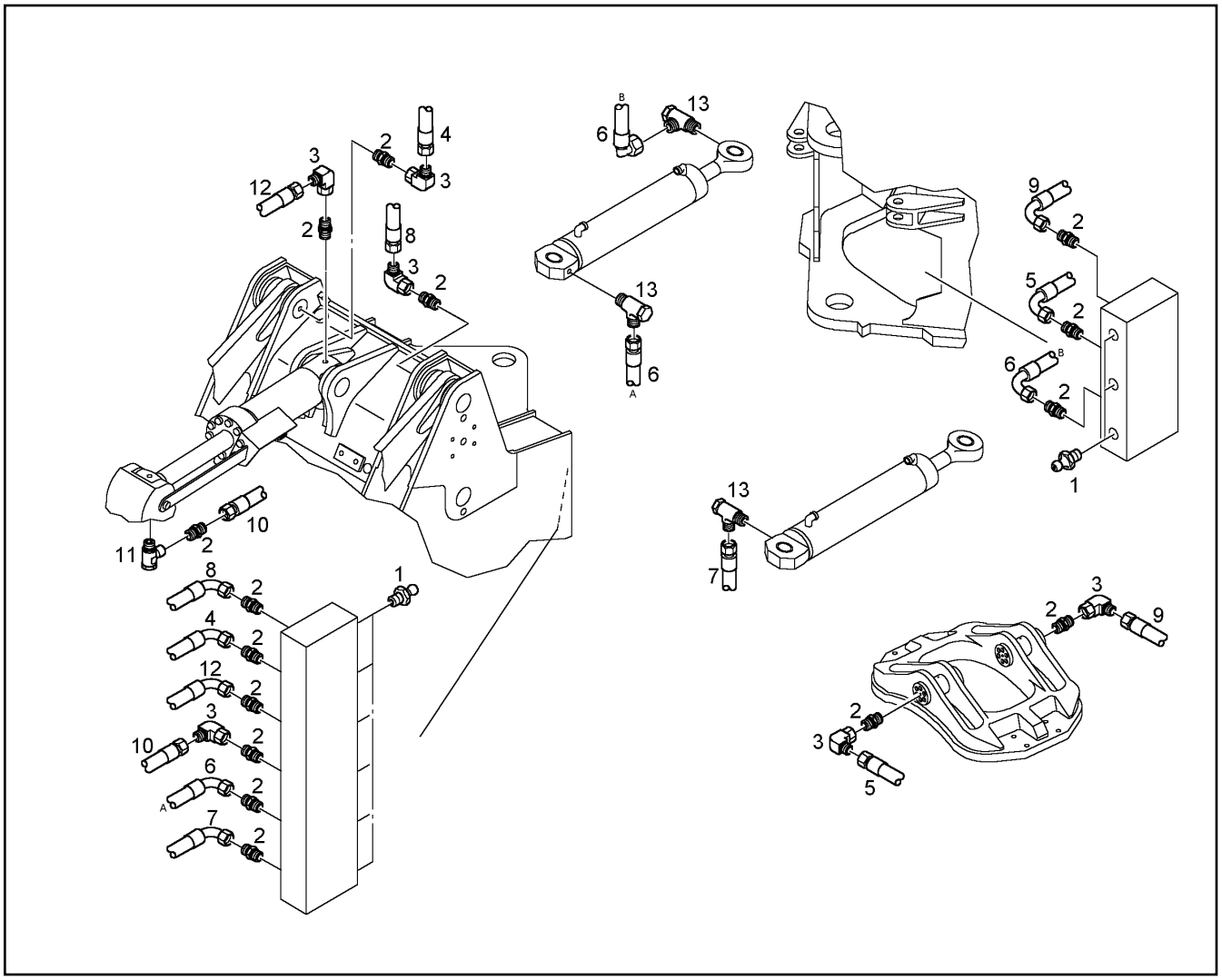

Pos.	Artikel	Menge	Bezeichnung	Description	Serie	K
1	7743242	9	KEG SHM NIPPEL DIN 71412 AM 10 X1	GREASE NIPPLE		
2	7362169	14	STUTZEN ISO 8434 SDS L 6XM10X1 TYPE E	CONNECTION PIECE		
3	7404539	6	W-ANSCHLUSS-STUTZEN	FITTING		
4	7615029	1	SCHLAUCH	HOSE		
5	7008115	1	SCHLAUCH	HOSE		
6	7008116	2	SCHLAUCH	HOSE		
7	7619487	1	SCHLAUCH	HOSE		
8	7008886	1	SCHLAUCH	HOSE		
9	7010141	1	SCHLAUCH	HOSE		
10	7621020	1	SCHLAUCH	HOSE		
11	774375508	1	DREHGELENK	PIVOT JOINT		
12	7621693	1	SCHLAUCH	HOSE		
13	7403191	3	SCHWENKVERSCHRAUBUNG	SWIVELLING SCREW FITTING		

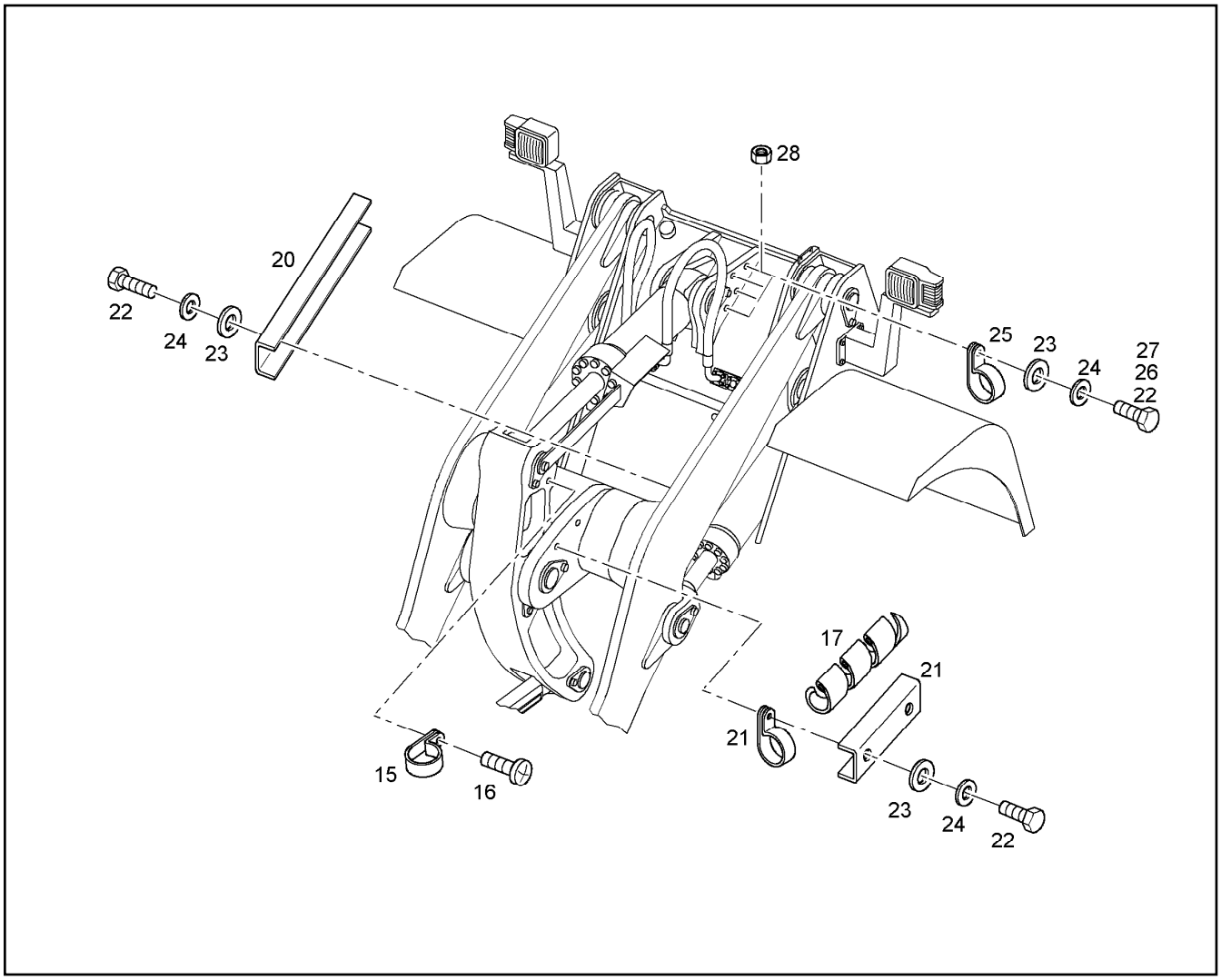

Pos.	Artikel	Menge	Bezeichnung	Description	Serie	K
15	7362546	1	SCHELLE DIN 3016 D1- 12 X 15 W1-2-CR	CLIP		
16	4001917	1	SHND SCHRAUBE DIN 7516 AM 5 X 12	TAPPING SCREW		
17	512246214	2.300	ROHRWENDEL 8	SPIRAL PIPE	8774-	
20	9605819	1	SCHUTZ	PROTECTION		
21	7002957	2	SCHELLE DIN 3016 D1- 12 X 20 W1-2 CR	CLIP	8774-	
22	4900188	6	6KT SCHRAUBE ISO 4017 M 8 X 16 8.8	HEXAGON BOLT		
23	4200020	6	SCHEIBE DIN 125 B 8,4	DISK		
24	4229912	6	SICHERUNGSSCHEIBE	LOCK WASHER		
25	7002957	5	SCHELLE DIN 3016 D1- 12 X 20 W1-2 CR	CLIP		
26	4900089	1	6KT SCHRAUBE ISO 4017 M 8 X 20 8.8	HEXAGON BOLT		
27	4900128	3	6KT SCHRAUBE ISO 4017 M 8 X 25 8.8	HEXAGON BOLT		
28	4600783	3	6KT MUTTER DIN 985 M 8 -08	HEX NUT		

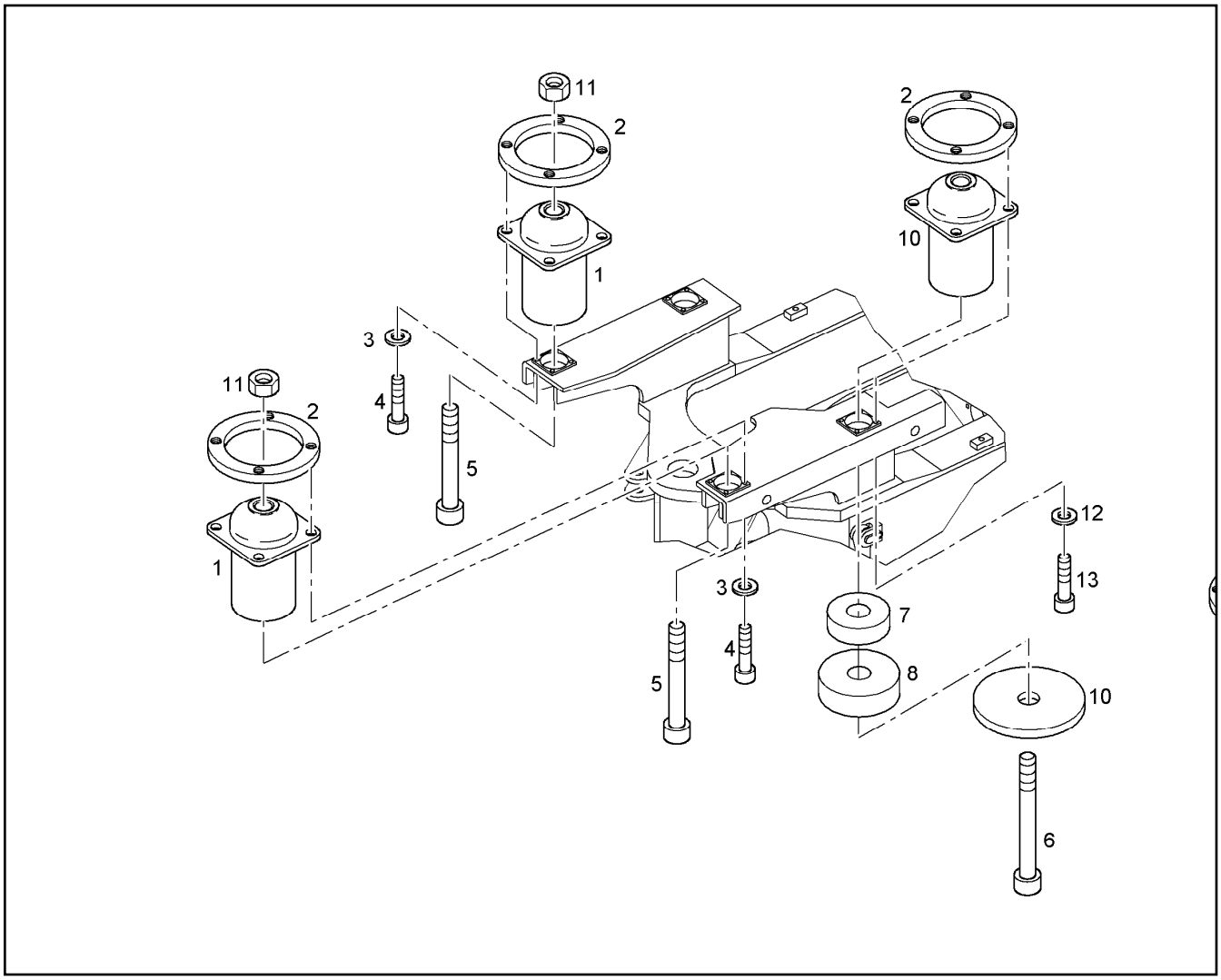

Pos.	Artikel	Menge	Bezeichnung	Description	Serie	K
1	7621522	2	KABINENLAGERUNG	CABIN MOUNTING		
2	9519454	4	GEWINDEFLANSCH	THREADED FLANGE		
3	4600687	8	SCHEIBE DIN 433 13 ST	DISK		
4	4000784	8	ZYL SCHRAUBE ISO 4762 M 12 X 50 10.9	SOCKET HD.SCREW		
5	4635409	2	ZYL SCHRAUBE ISO 4762 M 20 X 150 10.9	SOCKET HD.SCREW		
6	4635467	2	ZYL SCHRAUBE ISO 4762 M 20 X 230 10.9	SOCKET HD.SCREW		
7	9842725	2	DICHTSCHEIBE	SEALING WASHER		
8	9842726	2	DICHTSCHEIBE	SEALING WASHER		
10	7624293	2	KABINENLAGER	BEARINGS		
11	411505201	2	6KT MUTTER ISO 4032 M 20 -10	HEX NUT		
12	4600687	8	SCHEIBE DIN 433 13 ST	DISK		
13	4000784	8	ZYL SCHRAUBE ISO 4762 M 12 X 50 10.9	SOCKET HD.SCREW		

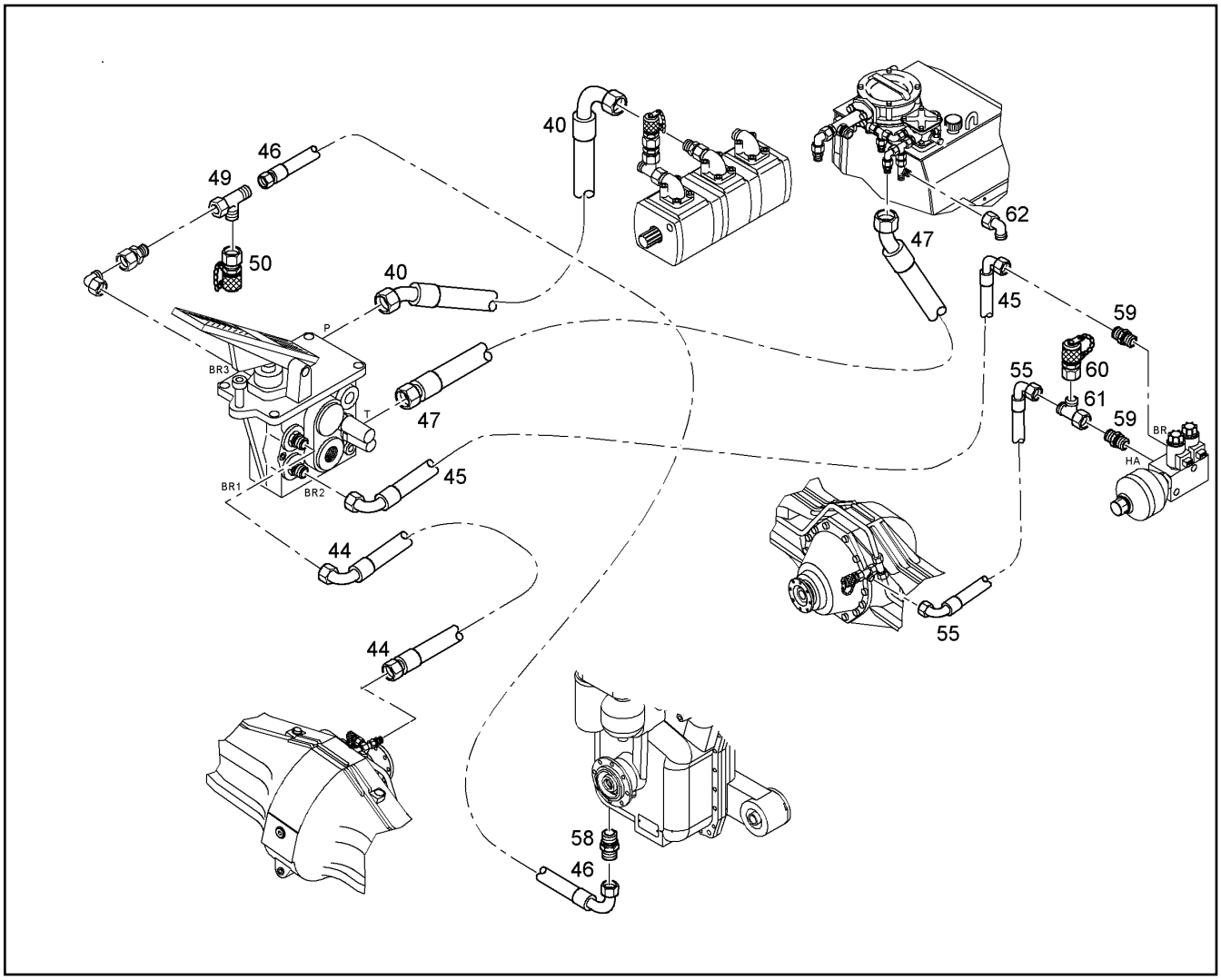

Pos.	Artikel	Menge	Bezeichnung	Description	Serie	K
40	7620873	1	SCHLAUCH	HOSE		
44	7620874	1	SCHLAUCH	HOSE		
45	7624456	1	SCHLAUCH	HOSE		
46	7619083	1	SCHLAUCH	HOSE		
47	7620877	1	SCHLAUCH	HOSE		
49	7404537	1	L-ANSCHLUSS-STUTZEN	FITTING		
50	7619035	1	MESSTUTZEN	PRESSURE GAUGE CONNECTIO		
55	10022570	1	SCHLAUCH	HOSE	8640-	
58	7010009	1	EINSCHRAUBSTUTZEN	THREADED SOCKET		
59	4600649	2	STUTZEN ISO 8434 SDS S 12XM18X1,5 TY	CONNECTION PIECE		
60	7619036	1	MESSTUTZEN	PRESSURE GAUGE CONNECTIO	10086-	
61	7617461	1	L-ANSCHLUSS-STUTZEN	FITTING	10086-	
62	7403569	1	W-ANSCHLUSS-STUTZEN	FITTING		

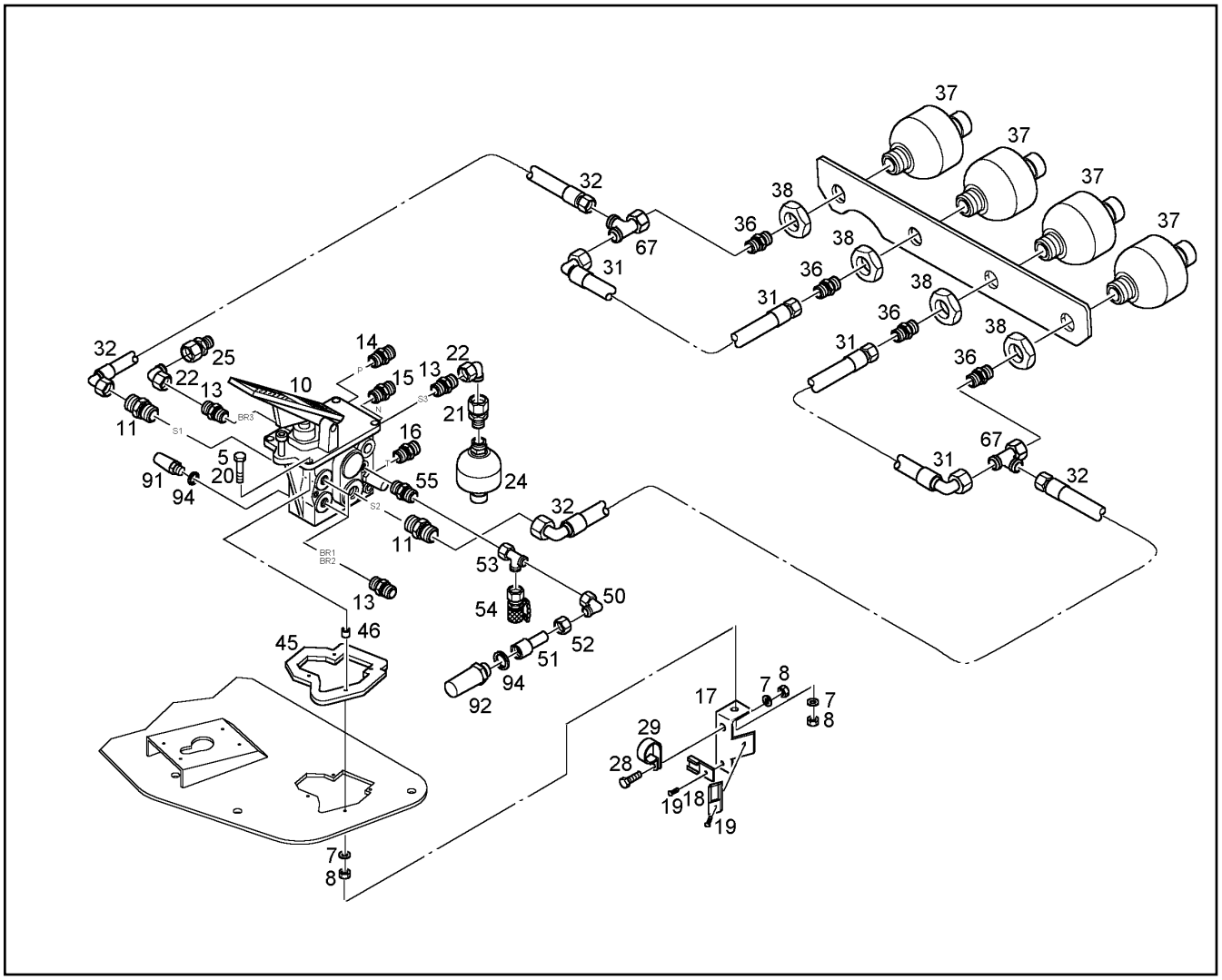

Pos.	Artikel	Menge	Bezeichnung	Description	Serie	K
5	4900614	3	6KT SCHRAUBE ISO 4017 M 8 X 40 8.8	HEXAGON BOLT		
7	4229912	6	SICHERUNGSSCHEIBE	LOCK WASHER		
8	4000381	6	6KT MUTTER ISO 4032 M 8 -10	HEX NUT		
10	10038580	1	BREMSKOMPAKTBLOCK ⇨ ❑ 89	COMPACT BRACKING BLOCK		
11	7410426	2	EINSCHRAUBSTUTZEN	THREADED SOCKET		
13	7620665	4	EINSCHRAUBSTUTZEN	THREADED SOCKET		
14	4600649	1	STUTZEN ISO 8434 SDS S 12XM18X1,5 TY	CONNECTION PIECE		
15	7368092	1	EINSCHRAUBSTUTZEN	THREADED SOCKET		
16	4600538	1	STUTZEN ISO 8434 SDS L 12XM16X1,5 TYPE	CONNECTION PIECE		
17	9607332	1	HALTEBLECH	BRACKET		
18	6905672	2	HALTER DT STECKER	CLAMP		
19	7615414	2	BLINDNIET	BLIND RIVET		
20	4600052	1	6KT SCHRAUBE ISO 4017 M 8 X 50 8.8	HEXAGON BOLT		
21	7617422	1	EINSCHRAUBSTUTZEN	THREADED SOCKET		
22	7617354	2	W-ANSCHLUSS-STUTZEN	FITTING		
24	7622756	1	MEMBRANSPEICHER	DIAPHRAGM TYPE RESERVOIR		
25	7407154	1	KONUS RED ANSCHLUSS	CONE REDUCING COUPLING		
28	4900188	1	6KT SCHRAUBE ISO 4017 M 8 X 16 8.8	HEXAGON BOLT		
29	7381565	1	SCHELLE DIN 3016 D1- 6 X 20 W1-2-CR	CLIP		
31	7624458	2	SCHLAUCH	HOSE		
32	7619676	2	SCHLAUCH	HOSE		
36	7002361	4	STUTZEN ISO 8434 SDS S 16XG 1/2A TYPE	CONNECTION PIECE		

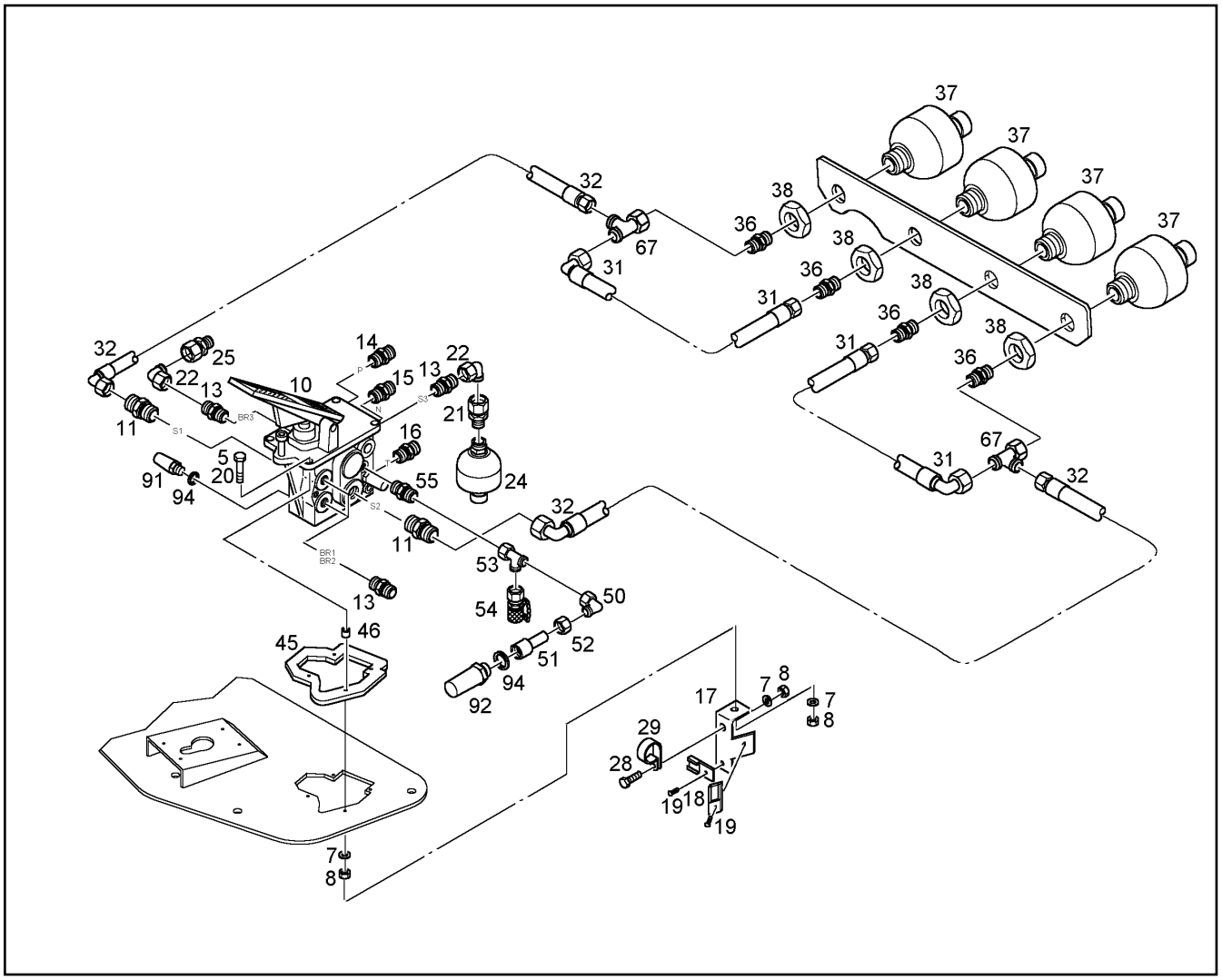

Pos.	Artikel	Menge	Bezeichnung	Description	Serie	K
37	10038487	4	DRUCKSPEICHER [044159] [044096] [044157] [044123]	PRESSURE RESERVOIR		
38	4002669	4	6KT MUTTER ISO 8675 M 33 X1,50 -04	HEX NUT		
45	9517473	1	GUMMIPLATTE	RUBBER PLATE		
46	9517426	4	BUCHSE	BUSH		
50	7403569	1	W-ANSCHLUSS-STUTZEN	FITTING		
51	9618634	1	STUTZEN	CONNECTION PIECE		
52	7619070	1	FUNKTIONSMUTTER	FUNCTION NUT		
53	7403571	1	L-ANSCHLUSS-STUTZEN	FITTING		
54	7619042	1	MESSTUTZEN	PRESSURE GAUGE CONNECTIO		
55	7363001	1	EINSCHRAUBSTUTZEN	THREADED SOCKET		
67	7407098	2	L-ANSCHLUSS-STUTZEN	FITTING		
91	6905535	1	MEMBRAN-DRUCKSCHALTER	PRESSURE SWITCH		
92	10036072	1	KOLBENDRUCKSCHALTER 120 BAR FALL	PISTON-TYPE PRESSURE SWITC		
94	7101030	2	DICHTRING DIN 7603 A 12 X 15,5 CU	SEALING RING		

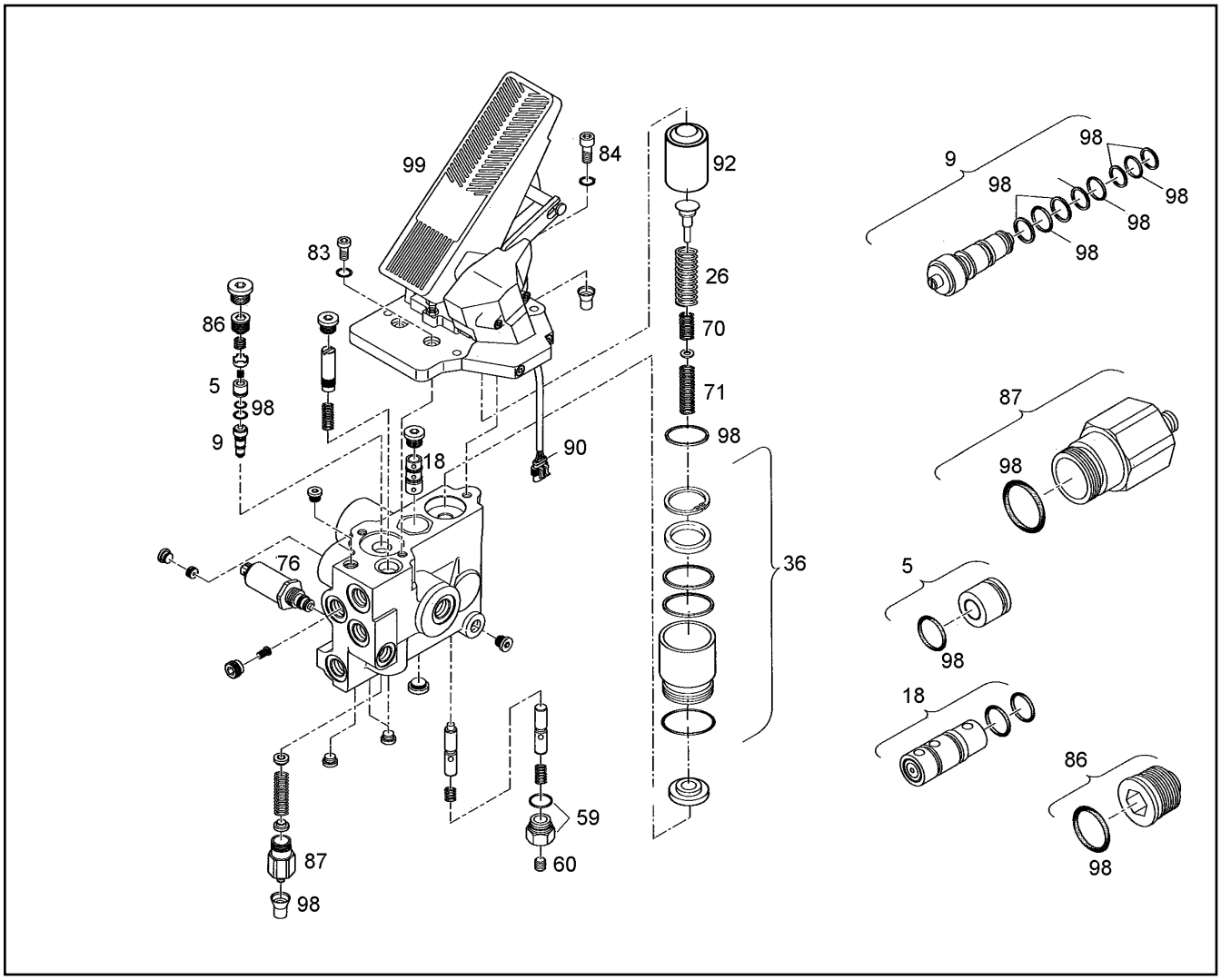

Pos.	Artikel	Menge	Bezeichnung	Description	Serie	K
5	10013242	1	BUCHSE	BUSH		
9	10013243	1	HUELSE	SLEEVE		
18	10013244	1	BAUSATZ	MOUNTING KIT		
26	7623199	1	DRUCKFEDER	COMPRESSION SPRING		
36	10013258	1	BUCHSE	BUSH		
59	10029845	1	REDUZIERSTUECK	REDUCER		
60	10029846	1	VERCHLUSSSCHRAUBE	SCREW PLUG		
70	7623201	1	DRUCKFEDER	COMPRESSION SPRING		
71	10043143	1	DRUCKFEDER	COMPRESSION SPRING		
76	10013245	1	MAGNET	SOLENOID		
83	4901005	2	ZYL-SCHRAUBE DIN 6912 M 8x 25 8.8	FILLISTER SOCKET HEAD SCRE		
84	4600791	1	ZYL SCHRAUBE ISO 4762 M 8 X 30 10.9	SOCKET HD.SCREW		
86	10013246	1	BAUSATZ	MOUNTING KIT		
87	10013247	1	HUELSE	SLEEVE		
90	10013248	1	KABEL	CABLE		
92	10013257	1	BUCHSE	BUSH		
98	10013252	1	DICHTUNGSSATZ	SEAL KIT		
99	10013259	1	DICHTSATZ	PACKING SET		

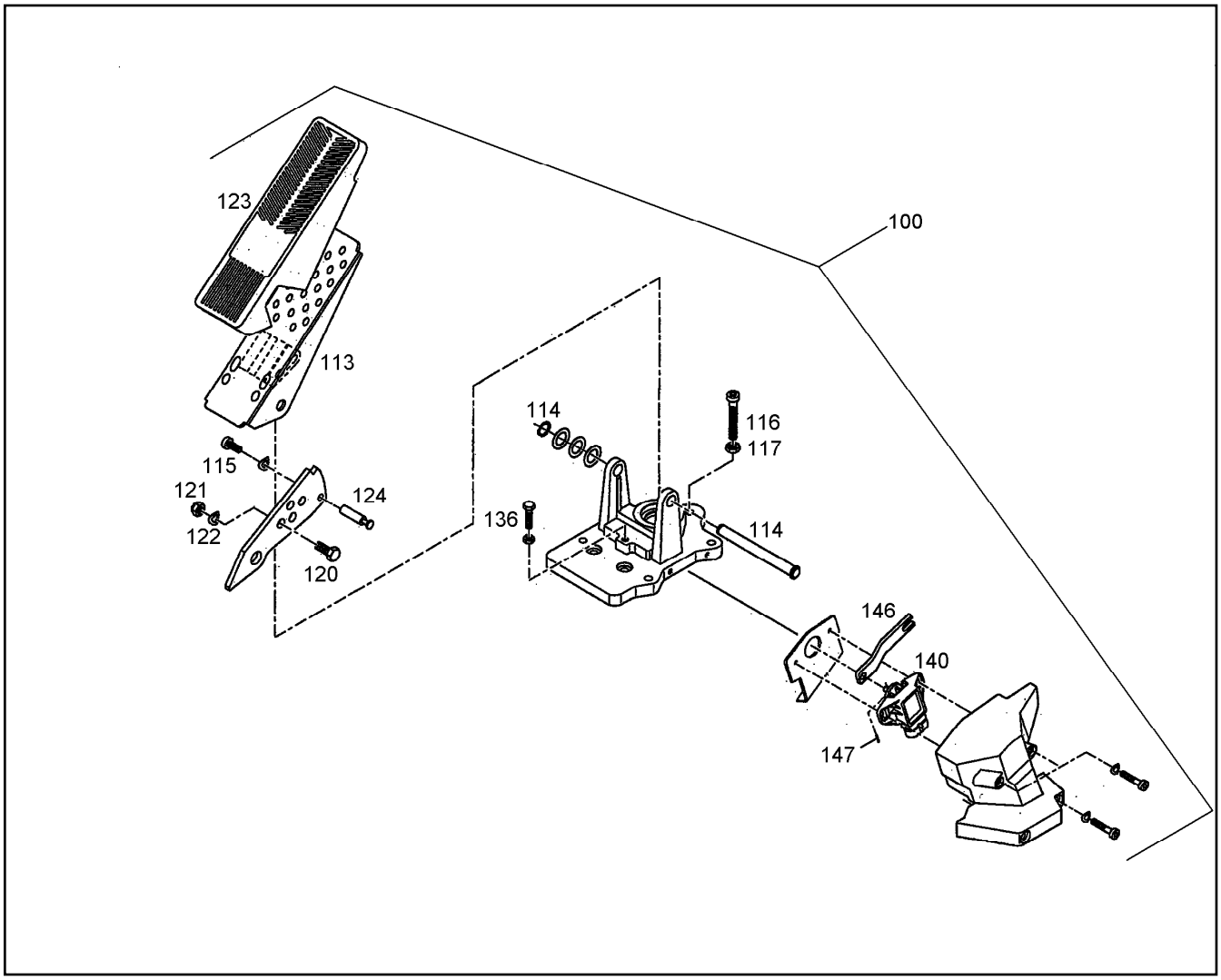

Pos.	Artikel	Menge	Bezeichnung	Description	Serie	K
100	10013253	1	BAUSATZ	MOUNTING KIT		
113	10013254	1	PLATTE	PLATE		
114	7622265	1	BOLZEN	PIN		
115	4600048	1	ZYL SCHRAUBE ISO 4762 M 6 X 16 8.8	SOCKET HD.SCREW		
116	4002298	1	ZYL SCHRAUBE ISO 4762 M 8 X 65 10.9	SOCKET HD.SCREW		
117	4000381	1	6KT MUTTER ISO 4032 M 8 -10	HEX NUT		
120	4900089	1	6KT SCHRAUBE ISO 4017 M 8 X 20 8.8	HEXAGON BOLT		
121	4600783	1	6KT MUTTER DIN 985 M 8 -08	HEX NUT		
122	4600615	1	FEDERSCHEIBE DIN 137 B 8	SPRING WASHER		
123	7013981	1	PEDALGUMMI	PEDAL-RUBBER		
124	7622266	1	STIFT	PIN		
136	4900539	1	6KT SCHRAUBE ISO 4017 M 6 X 25 8.8	HEXAGON BOLT		
140	10013255	1	SENSOR	SENSOR		
146	7622268	1	HEBEL	LEVER		
147	4002396	1	SPANNSTIFT ISO 8752 A 2 X 16	SPRING DOWEL SLEEVE		

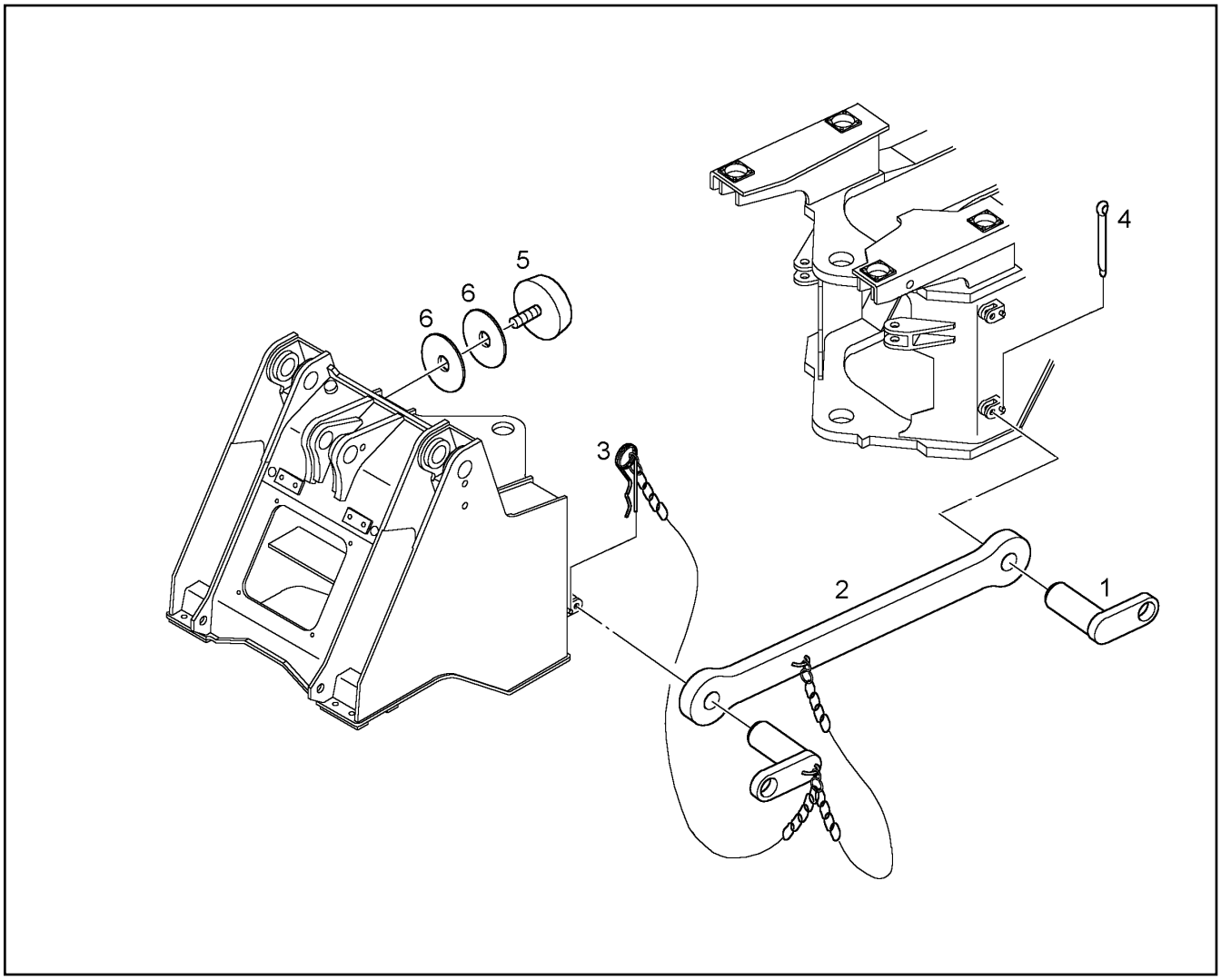

Pos.	Artikel	Menge	Bezeichnung	Description	Serie	K
1	9519791	1	BOLZEN	PIN		
2	9519795	1	STUETZE ⇨ ❑ 92	SUPPORT		
3	4002334	1	FEDERSTECKER DIN 11024 5 FST	SPRING COTTER PIN		
4	4330020	1	SPLINT ISO 1234 5 X 32 ST	SPLIT PINS		
5	7009932	2	ANSCHLAGPUFFER	STOP BUFFER		
6	9609313	4	SCHEIBE	DISK		

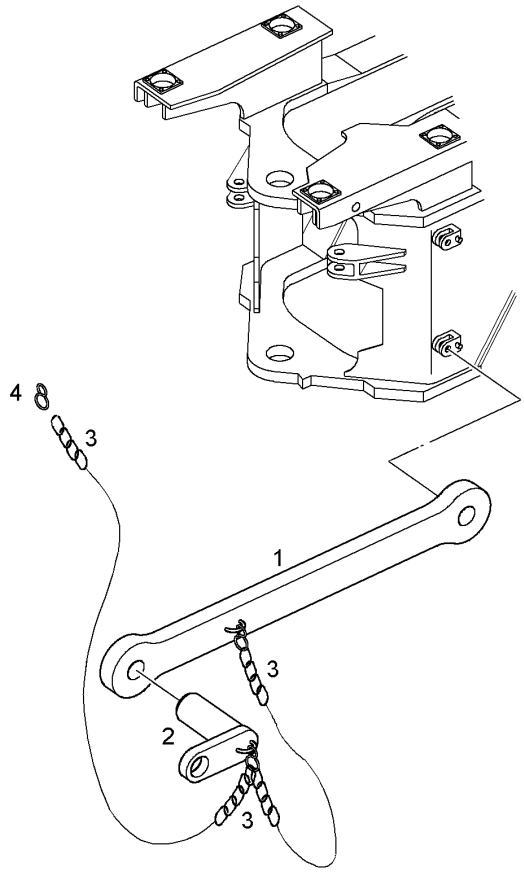

Pos.	Artikel	Menge	Bezeichnung	Description	Serie	K
1	9519796	1	WP	WP		
2	9519791	1	BOLZEN	PIN		
3	4002053	0.350	RUNDSTAHLKETTE DIN 5685 G 2,5X 14	ROUND STEEL CHAIN		
4	7010255	1	S-HAKEN	HOOK		

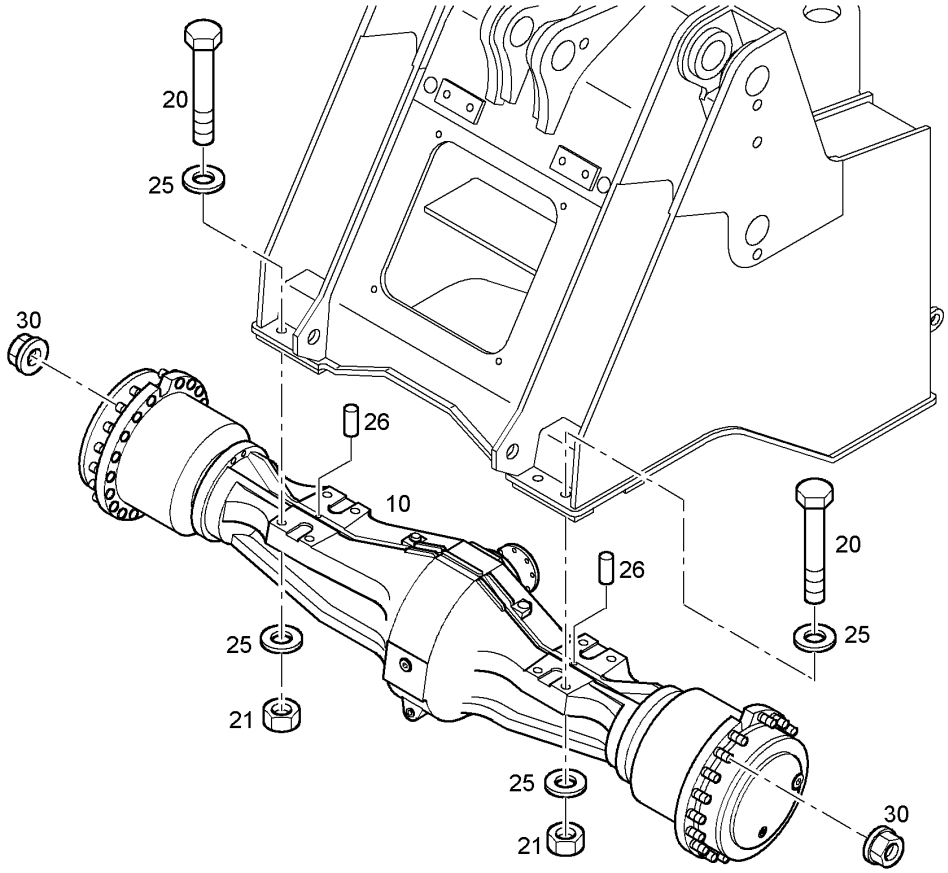

Pos.	Artikel	Menge	Bezeichnung	Description	Serie	K
10	9068331	1	VORMONTAGE VORDERACHSE ⇨ ❑ 94	PRE ASSEMBLY		
20	10035524	8	6KT SCHRAUBE ISO 4014 M 30 X 330 10.9	HEXAGON BOLT		
21	4000389	8	6KT MUTTER ISO 4032 M 30 -10	HEX NUT		
25	9918231	16	SCHEIBE 31,0/52,0/6,0	WASHER		
26	10044929	2	ZYLINDERSTIFT ISO 2338 H8 25 X 28 ST	PARALLEL PIN		
30	4000892	38	RADMUTTER DIN 74361 H 22 -10	WHEEL NUT		

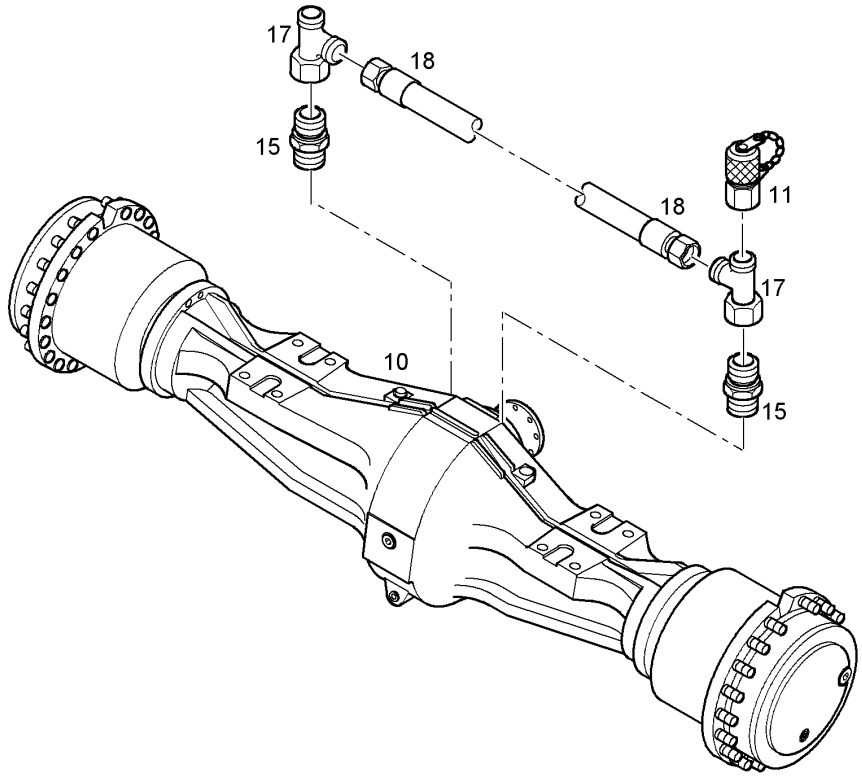

Pos.	Artikel	Menge	Bezeichnung	Description	Serie	K
10	9069900	1	VORDERACHSE ⇨ ❑ 95	FRONT AXLE		
11	7619036	1	MESSTUTZEN	PRESSURE GAUGE CONNECTIO		
15	7619311	2	VERSCHRAUBUNG	THREADED UNION		
17	7617461	2	L-ANSCHLUSS-STUTZEN	FITTING		
18	7025068	1	SCHLAUCH	HOSE		1

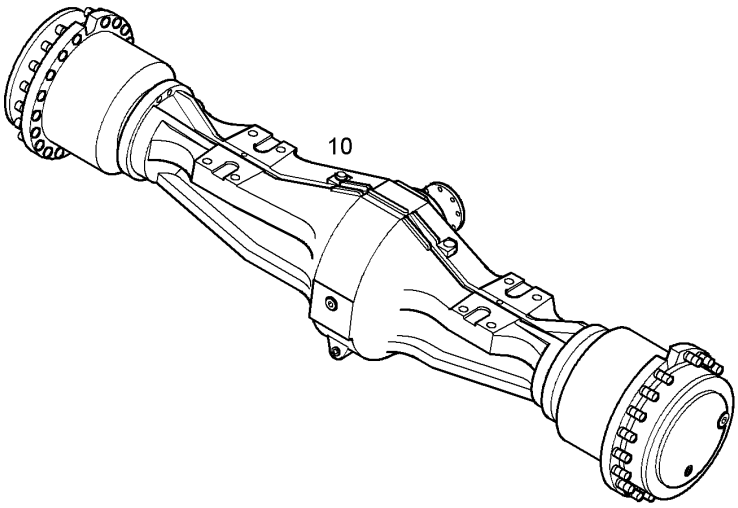

Pos.	Artikel	Menge	Bezeichnung	Description	Serie	K
10	10022043	1	VORDERACHSE [559521] ⇨ ❑ 6	FRONT AXLE		

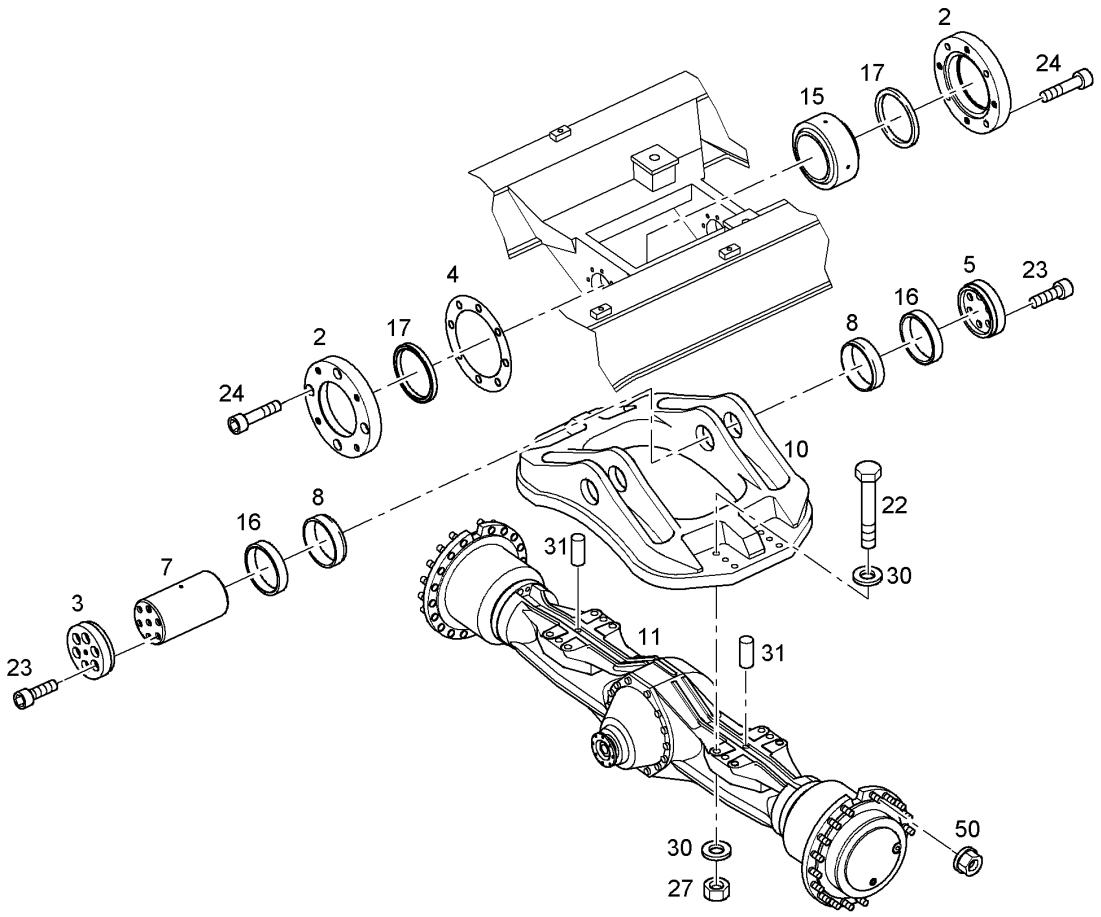

Pos.	Artikel	Menge	Bezeichnung	Description	Serie	K
2	9518992	4	LAGERDECKEL	CAP PIECE OF THE BEARING		
3	9619929	2	DRUCKFLANSCH	PRESSURE FLANGE		
4	9135168	2	DISTANZSCHEIBE	DISTANCE WASHER		
5	9619930	2	DRUCKFLANSCH	PRESSURE FLANGE		
7	9136086	2	BOLZEN	PIN		
8	9136087	4	BUCHSE	BUSH		
10	9842832	1	PENDELBRUECKE	CENTRAL-PIVOT BRIDGE		
11	9068333	1	VORMONTAGE HINTERACHSE ⇨ ❑ 97	PRE ASSEMBLY BACK AXLE		
15	7009936	2	GELENKLAGER	PIVOTING BEARING		
16	7009940	4	SPANNELEMENT	TENSIONING ELEMENT		
17	7362183	4	RADIALDICHTRING	RADIAL SEALING RING		
22	10032741	12	6KT SCHRAUBE ISO 4014 M 20 X 310 10.9	HEXAGON BOLT		
23	4601243	24	ZYL SCHRAUBE ISO 4762 M 14 X 35 10.9	SOCKET HD.SCREW		
24	4635380	16	ZYL SCHRAUBE ISO 4762 M 14 X 90 10.9	SOCKET HD.SCREW		
27	4600101	12	6KT MUTTER ISO 4032 M 20 -10	HEX NUT		
30	9918229	24	SCHEIBE 20,50/34,00/5,00	DISK		1
31	10044929	2	ZYLINDERSTIFT ISO 2338 H8 25 X 28 ST	PARALLEL PIN		
50	4000892	38	RADMUTTER DIN 74361 H 22 -10	WHEEL NUT		

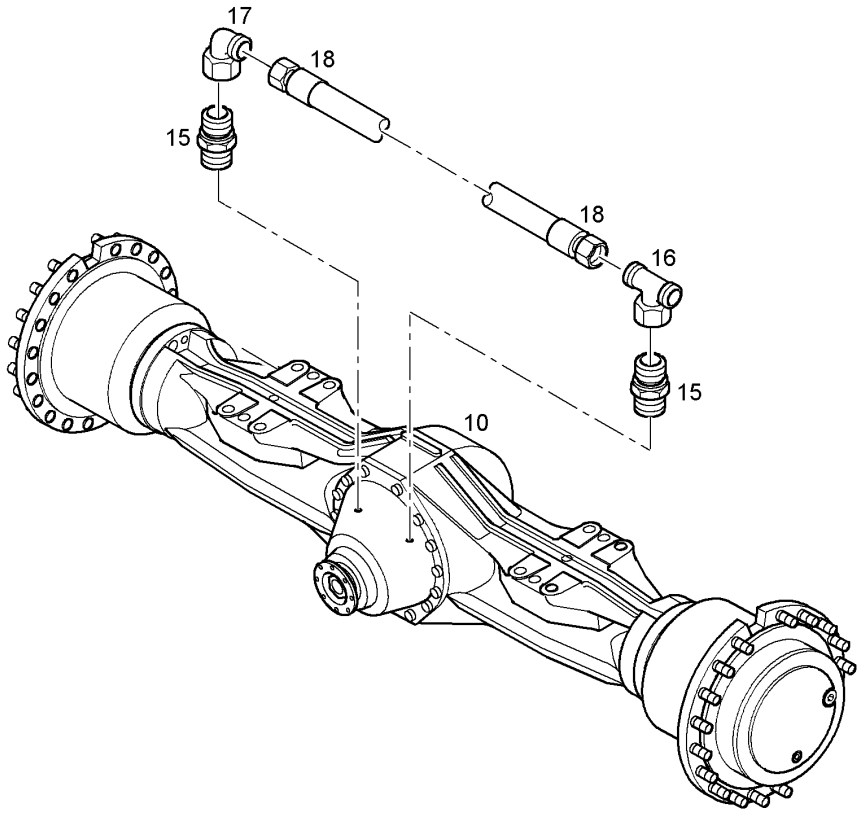

Pos.	Artikel	Menge	Bezeichnung	Description	Serie	K
10	9068334	1	PLANETENSTARRACHSE ⇨ ❑ 98	RIGID PLANETARY HUB AXLE		
15	7619311	2	VERSCHRAUBUNG	THREADED UNION		
16	7617297	1	T-ANSCHLUSS-STUTZEN	FITTING		
17	7617354	1	W-ANSCHLUSS-STUTZEN	FITTING		
18	7025068	1	SCHLAUCH	HOSE		1

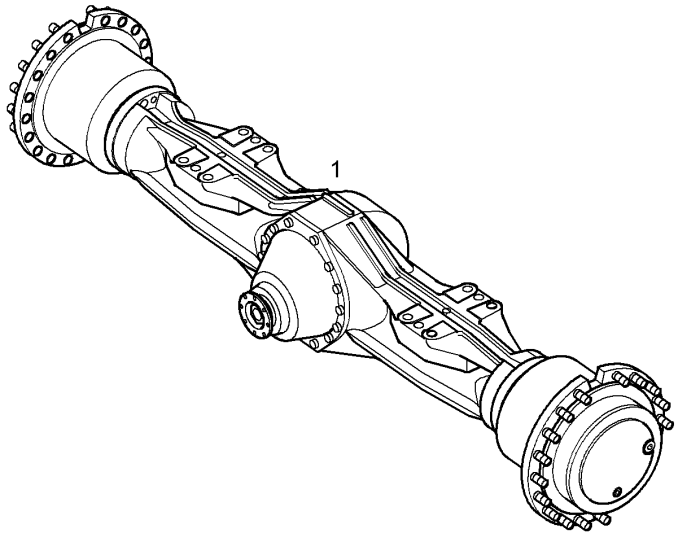

Pos.	Artikel	Menge	Bezeichnung	Description	Serie	K
1	10022044	1	HINTERACHSE [559463] ⇨ ❑ 6	REAR AXLE		

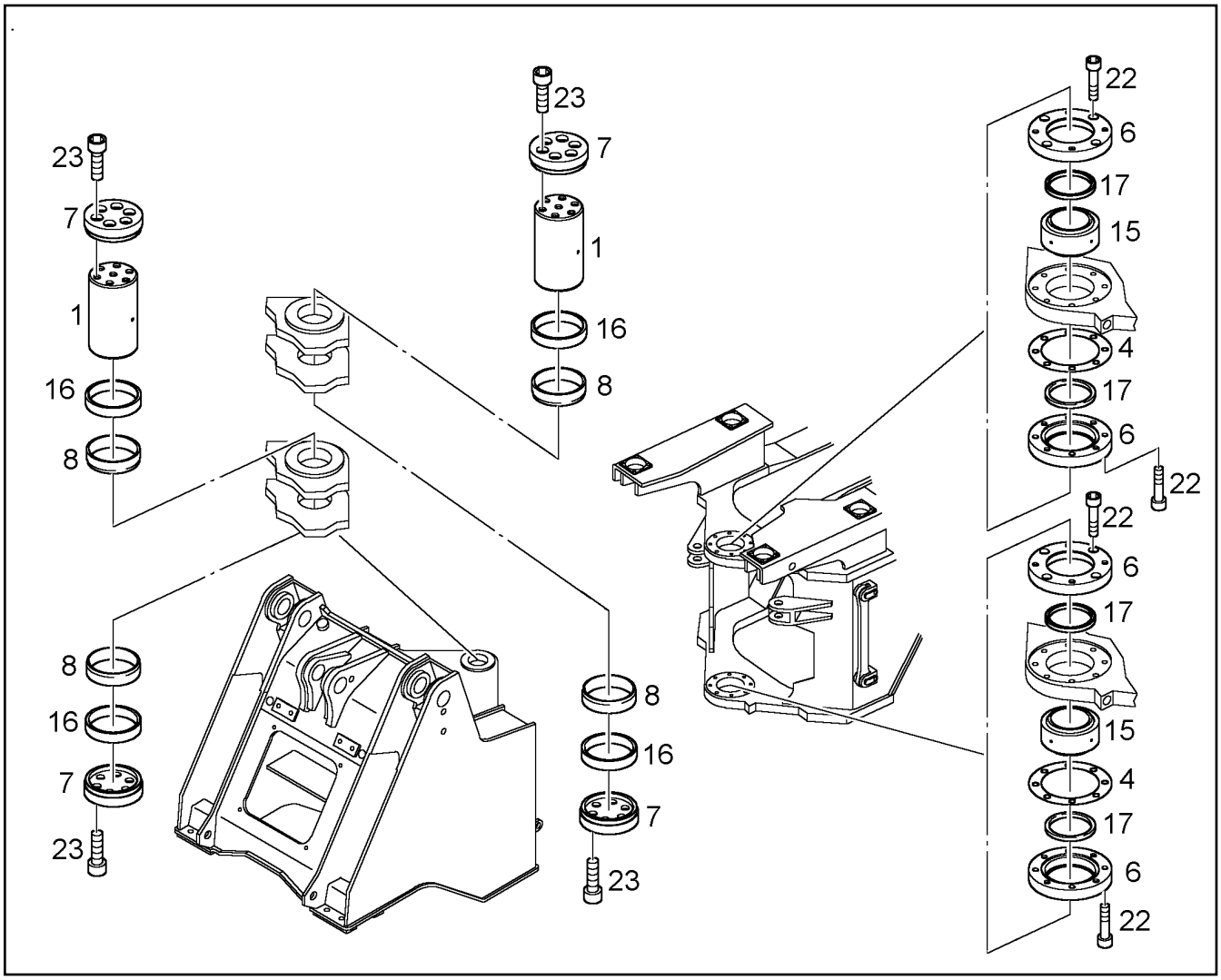

Pos.	Artikel	Menge	Bezeichnung	Description	Serie	K
1	9136095	2	BOLZEN	PIN		
4	9135168	2	DISTANZSCHEIBE	DISTANCE WASHER		
6	9518992	4	LAGERDECKEL	CAP PIECE OF THE BEARING		
7	9619930	4	DRUCKFLANSCH	PRESSURE FLANGE		
8	9136087	4	BUCHSE	BUSH		
15	7009936	2	GELENKLAGER	PIVOTING BEARING		
16	7009940	4	SPANNELEMENT	TENSIONING ELEMENT		
17	7362183	4	RADIALDICHTRING	RADIAL SEALING RING		
22	4635380	16	ZYL SCHRAUBE ISO 4762 M 14 X 90 10.9	SOCKET HD.SCREW		
23	4601243	24	ZYL SCHRAUBE ISO 4762 M 14 X 35 10.9	SOCKET HD.SCREW		

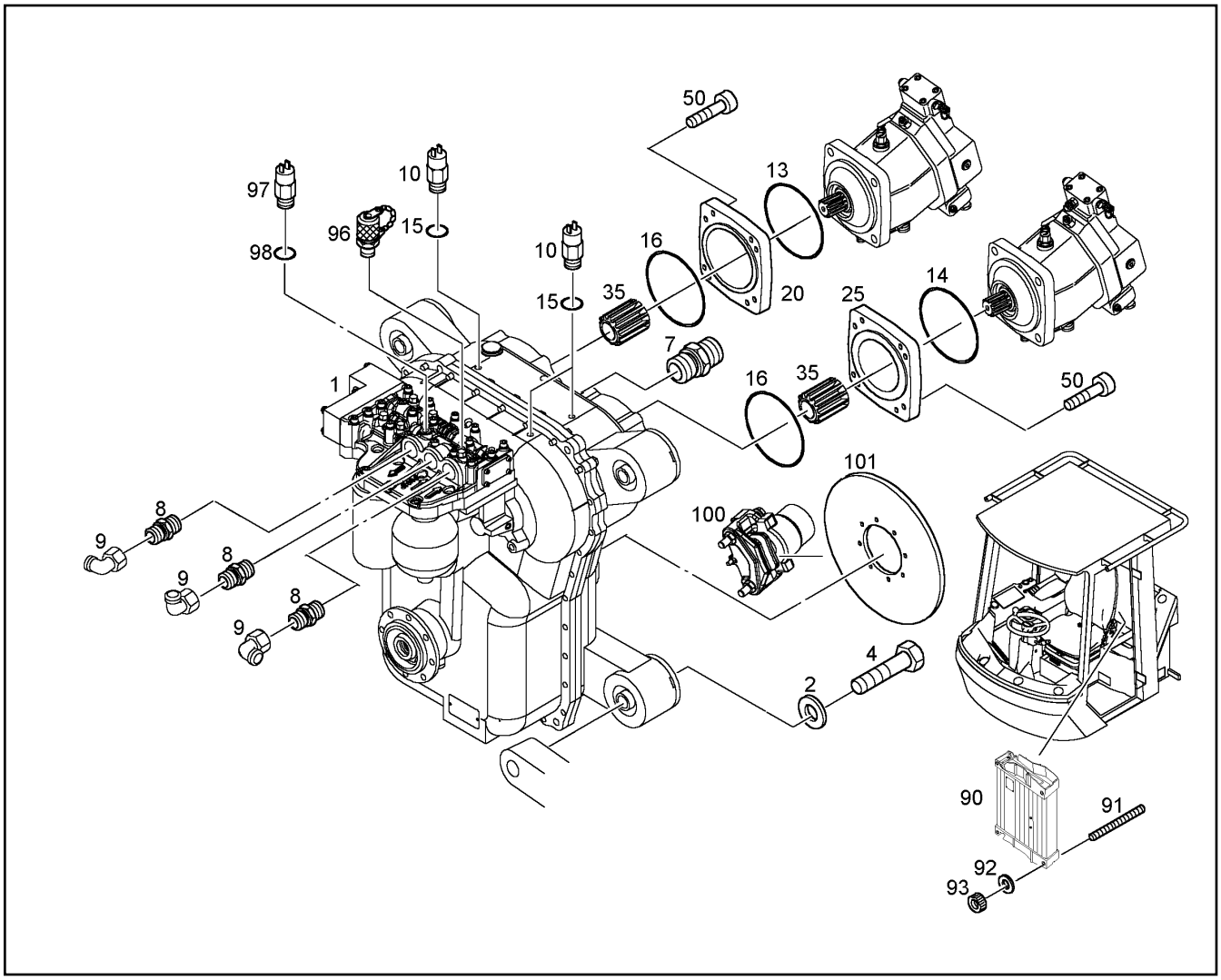

Pos.	Artikel	Menge	Bezeichnung	Description	Serie	K
1	10042839	1	VERTEILERGETRIEBE [158383] ⇨ ❑ 105	POWER TAKE-OFF GEARS	9837-	6
2	9616975	4	SCHEIBE 75X 8	DISK		
4	4635436	4	6KT SCHRAUBE ISO 4014 M 20 X 220 10.9	HEXAGON BOLT		
7	7623439	1	EINSCHRAUBSTUTZEN M48X2	THREADED SOCKET		
8	7410825	3	EINSCHRAUBSTUTZEN	THREADED SOCKET		
9	7406824	3	W-ANSCHLUSS-STUTZEN	FITTING		
10	7009274	3	INDUKTIVGEBER	INDUCTIVE TRANSMITTER		
13	7610201	1	O-RING	O-RING		
14	7264049	1	O-RING	O-RING		
15	7264617	3	O-RING	O-RING		
16	7381373	2	O-RING	O-RING		
20	7623256	1	ADAPTER	ADAPTER		
25	7623255	1	ADAPTER	ADAPTER		
35	7623258	2	MUFFE	SLEEVE		
50	4900855	16	ZYL SCHRAUBE ISO 4762 M 10 X 35 10.9	SOCKET HD.SCREW		
90	6905971	1	ELEKTRONIK [7016979]	ELECTRONIC		
91	4635457	2	STIFTSCHRAUBE DIN 6379 M 6 X 75 8.8	STUD BOLT		
92	9132091	2	SCHEIBE	DISK		
93	241025302	2	RAENDELMUTTER DIN 466 M 6 05	NUT		
96	7619038	1	SCHRAUBKUPPLUNG	SCREW COUPLING		
97	6000850	1	TEMPERATURSCHALTER	TEMPERATURE SWITCH		1
98	7101008	1	DICHTRING DIN 7603 A 14 X 18 CU	SEALING RING		

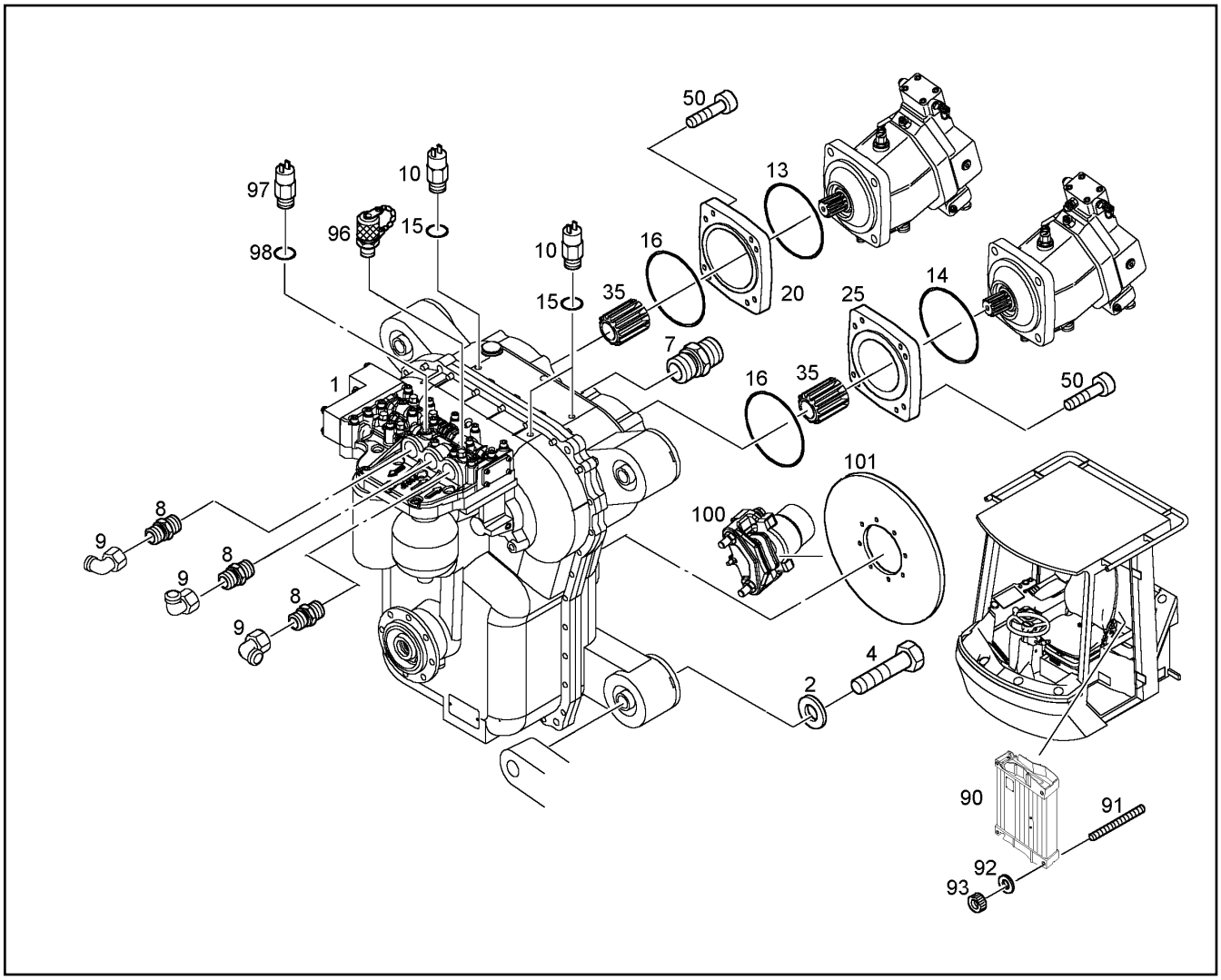

Pos.	Artikel	Menge	Bezeichnung	Description	Serie	K
100	7623730	1	FEDERSPEICHERBREMSANLAGE ⇨ ❑ 104	SPRING-RELEASE BRAKE	-10825	
100	10101601	1	FEDERSPEICHERBREMSANLAGE ⇨ ❑ 103	SPRING-RELEASE BRAKE	10826-	
101	7623748	1	BREMSSCHEIBE D=360	BRAKE DISC		

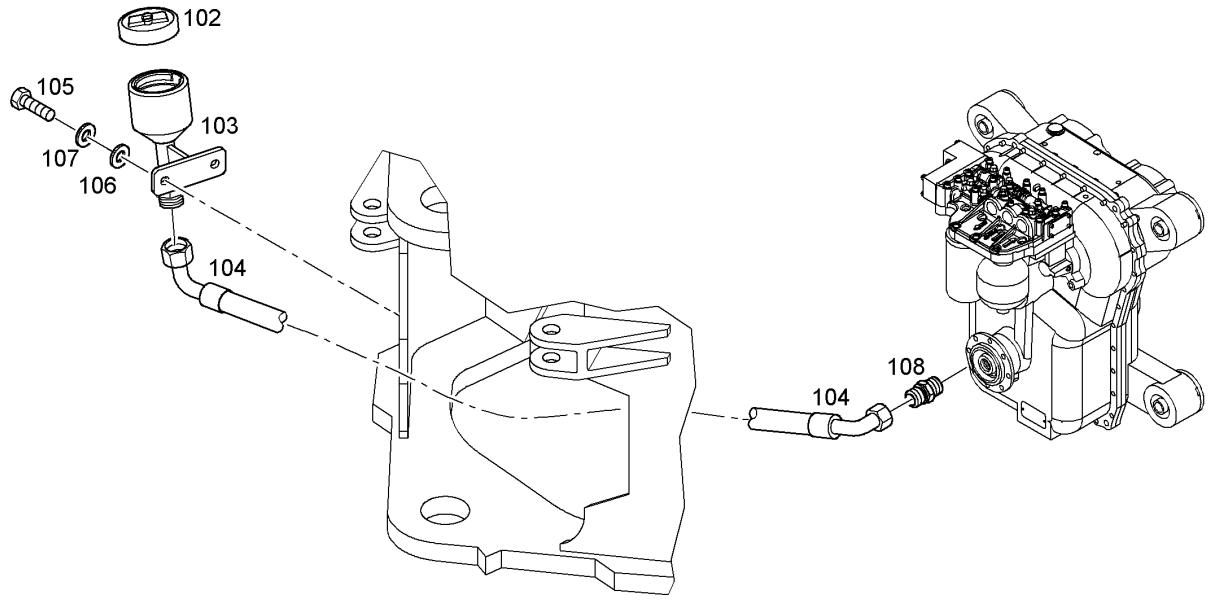

Pos.	Artikel	Menge	Bezeichnung	Description	Serie	K
102	7412092	1	TANKVERSCHLUSS	TANK CAP	9494-	
103	9068088	1	OELEINFUELLSTUTZEN	FILLER STUB PIPE	9494-	
104	10028401	1	SCHLAUCH	HOSE	9494-	
105	4900188	2	6KT SCHRAUBE ISO 4017 M 8 X 16 8.8	HEXAGON BOLT	9494-	
106	4200020	2	SCHEIBE DIN 125 B 8,4	DISK	9494-	
107	4229912	2	SICHERUNGSSCHEIBE	LOCK WASHER	9494-	
108	7003572	1	STUTZEN ISO 8434 SDS L 18XM22X1,5 TYPE	CONNECTION PIECE	9494-	

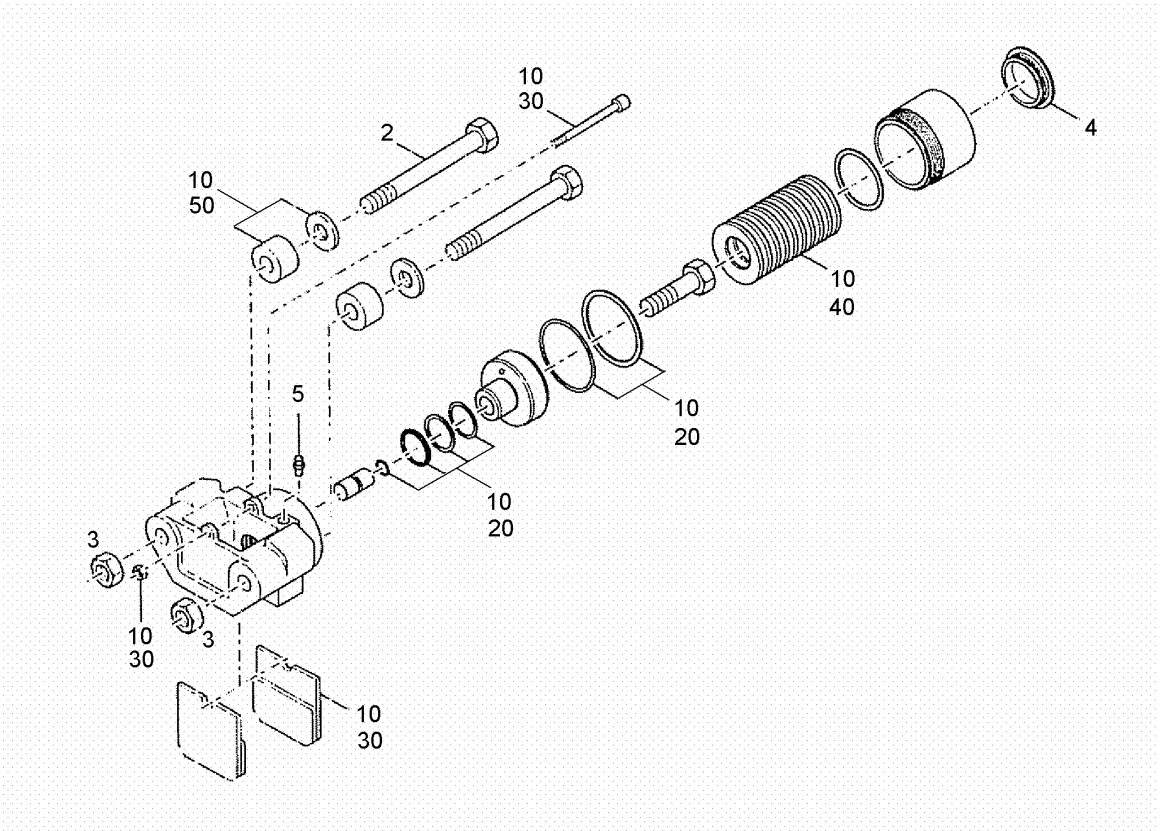

Pos.	Artikel	Menge	Bezeichnung	Description	Serie	K
2	10012916	2	6KT-SCHRAUBE	HES HEAD SCREW		
3	10012917	2	6KT MUTTER	HEX NUT		
4	10017426	1	DECKEL	COVER/LID		
5	10113672	1	ENTLUEFTER	BLEED UNIT		
10	7624065	1	REP.SATZ	REPAIR KIT		
20	7624066	1	DICHTSATZ	PACKING SET		
30	7623587	1	BELAGSATZ	COATING JUMP		1
40	7624068	1	FEDERSATZ	SPRING ASSEMBLY		
50	7624069	1	FEDERSATZ	SPRING ASSEMBLY		

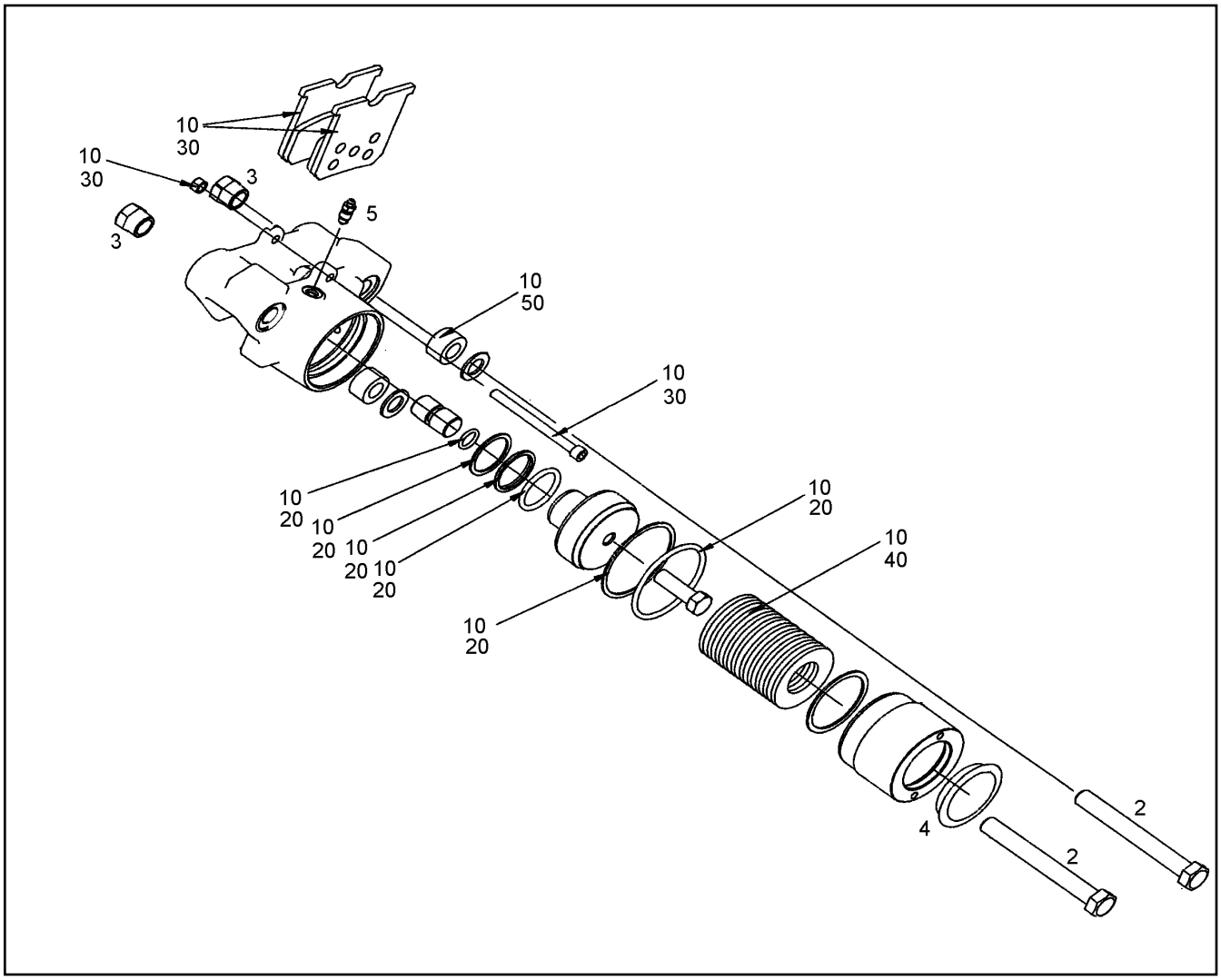

Pos.	Artikel	Menge	Bezeichnung	Description	Serie	K
2	10012916	2	6KT-SCHRAUBE	HES HEAD SCREW		
3	10012917	2	6KT MUTTER	HEX NUT		
4	10017426	1	DECKEL	COVER/LID		
5	7624071	1	ENTLUEFTER	BLEED UNIT		
10	7624065	1	REP.SATZ	REPAIR KIT		
20	7624066	1	DICHTSATZ	PACKING SET		
30	7623587	1	BELAGSATZ	COATING JUMP		1
40	7624068	1	FEDERSATZ	SPRING ASSEMBLY		
50	7624069	1	FEDERSATZ	SPRING ASSEMBLY		

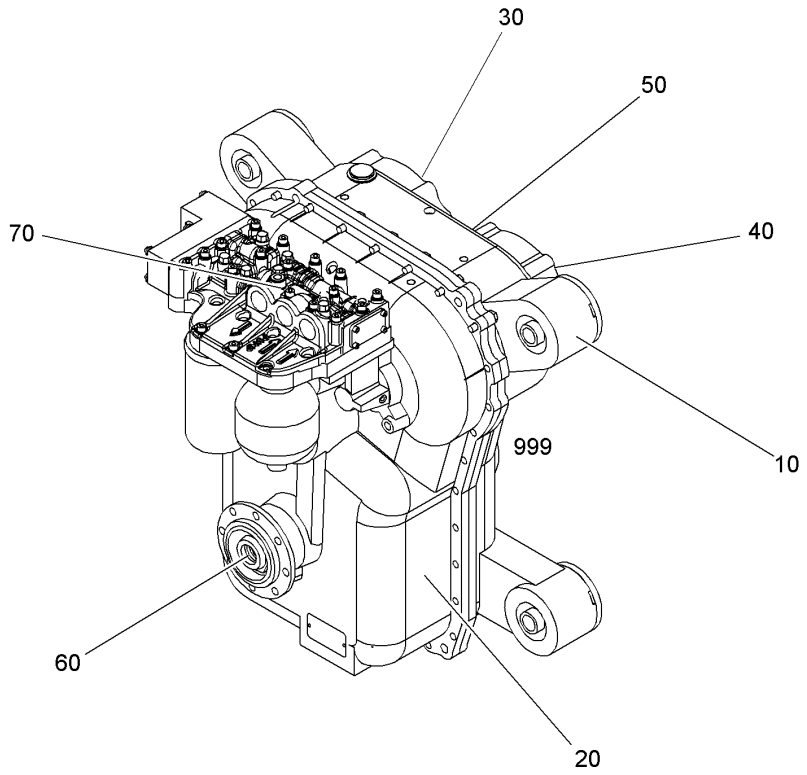

Pos.	Artikel	Menge	Bezeichnung	Description	Serie	K
10		1	ANSCHLUSSGEHAEUSE ⇨ ❑ 106	CONNECTING HOUSING		
20		1	GETRIEBEGEHAEUSE ⇨ ❑ 107	GEARBOX HOUSING		
30		1	KUPPLUNG ⇨ ❑ 108	COUPLING		
40		1	KUPPLUNG ⇨ ❑ 109	COUPLING		
50	10043144	1	KUPPLUNG ⇨ ❑ 110	PLUG		
60		1	ABTRIEB ⇨ ❑ 112	OUTPUT		
70		1	SCHALTSTUECK ⇨ ❑ 113	SHIFT		
999	10043164	1	DICHTUNGSSATZ	SEAL KIT		

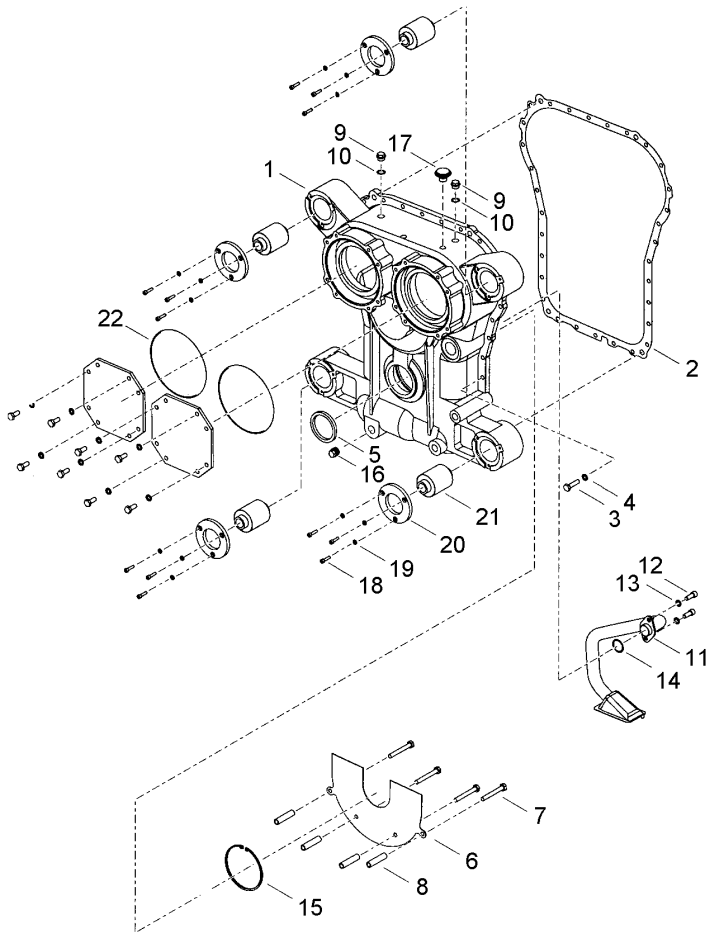

Pos.	Artikel	Menge	Bezeichnung	Description	Serie	K
1	7623940	1	ANSCHLUSSGEHAEUSE	CONNECTING HOUSING		
2	7623941	1	DICHTUNG	GASKET		1
3	7624037	31	6KT SCHRAUBE M10X40	HEXAGON BOLT		
4	7624032	31	SICHERUNGSRING 10,5182,5	BACK-UP RING		
5	7624023	1	WELLENDICHTRING	ROTARY SHAFT SEAL		1
6	7623942	1	OELABWEISBLECH	OIL DEFLECTOR		
7	7624038	4	6KT SCHRAUBE M10X80	HEXAGON BOLT		
8	7624024	4	DISTANZHUELSE	SPACER		
9	7624025	2	VERSCHLUSSSCHRAUBE	LOCKING SCREW		
10	7624026	2	O-RING	O-RING		
11	7623943	1	OELROHR	OIL TUBE		
12	4042014	2	ZYL SCHRAUBE ISO 4762 M 10 X 25 8.8	SOCKET HD.SCREW		
13	7624032	2	SICHERUNGSRING 10,5182,5	BACK-UP RING		
14	7624027	1	O-RING	O-RING		
15	7624029	1	SICHERUNGSRING	BACK-UP RING		
16	7624028	1	OELABLASSCHRAUBE	OIL DRAIN PLUG		
17	7624030	1	ENTLUEFTUNGSSCHRAUBE	VENT SCREW		
18	7624040	12	ZYL SCHRAUBE M6X25/12.9/A3C	SOCKET HD.SCREW		
19	7624035	12	SICHERUNGSSCHEIBE 7,5X12,5X1,7	LOCK WASHER		
20	7623944	4	FLANSCH	FLANGE		
21	7624036	4	GUMMILAGER	RUBBER MOUNTING		
22	7381373	2	O-RING	O-RING		

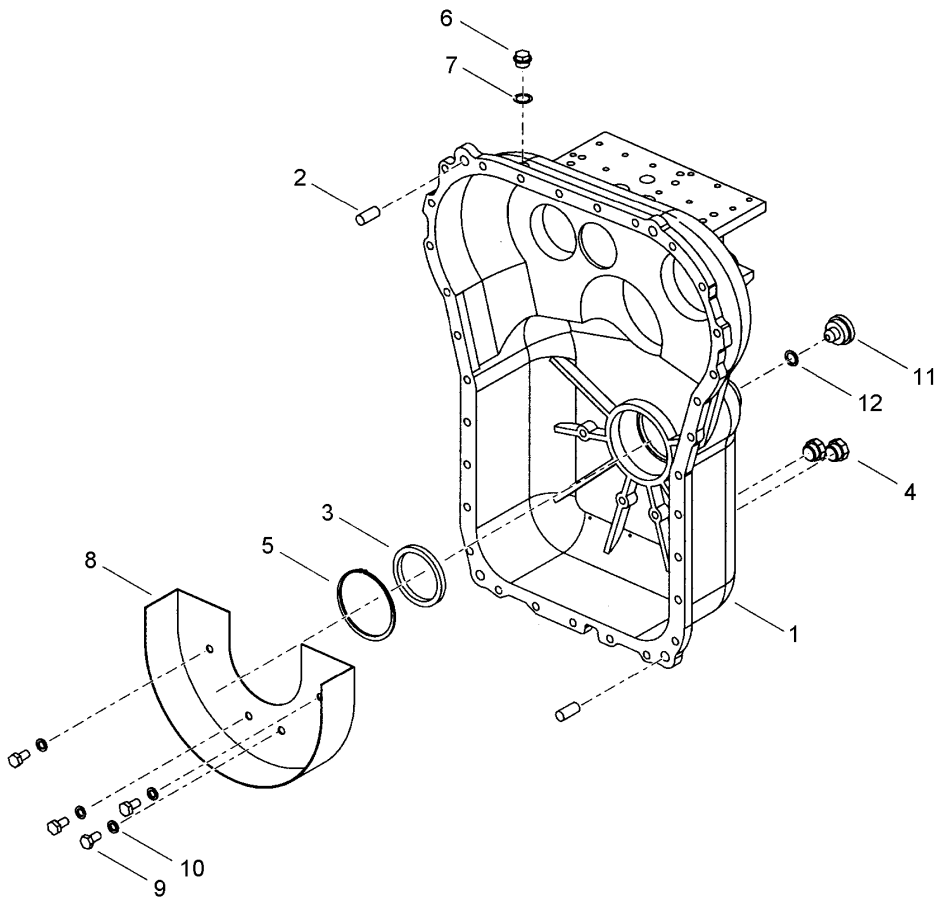

Pos.	Artikel	Menge	Bezeichnung	Description	Serie	K
1	10036715	1	GETRIEBEGEHAEUSE	GEARBOX HOUSING	9494-	
2	7623948	2	STIFT	PIN		
3	7624023	1	WELLENDICHTRING	ROTARY SHAFT SEAL		1
4	7624041	2	OELSCHAUGLAS	OIL SIGHT GLASS		
5	7624042	1	SICHERUNGSRING	BACK-UP RING		
6	7009274	1	INDUKTIVGEBER	INDUCTIVE TRANSMITTER		
7	7623998	1	O-RING	O-RING		
8	7623949	1	OELABWEISBLECH	OIL DEFLECTOR		
9	7624043	4	6KT SCHRAUBE M10X20	HEXAGON BOLT		
10	7624032	4	SICHERUNGSRING 10,5182,5	BACK-UP RING		
11	10014855	1	VERSCHLUSSSCHRAUBE	LOCKING SCREW	7582-	
12	7016122	1	O-RING	O-RING	7582-	

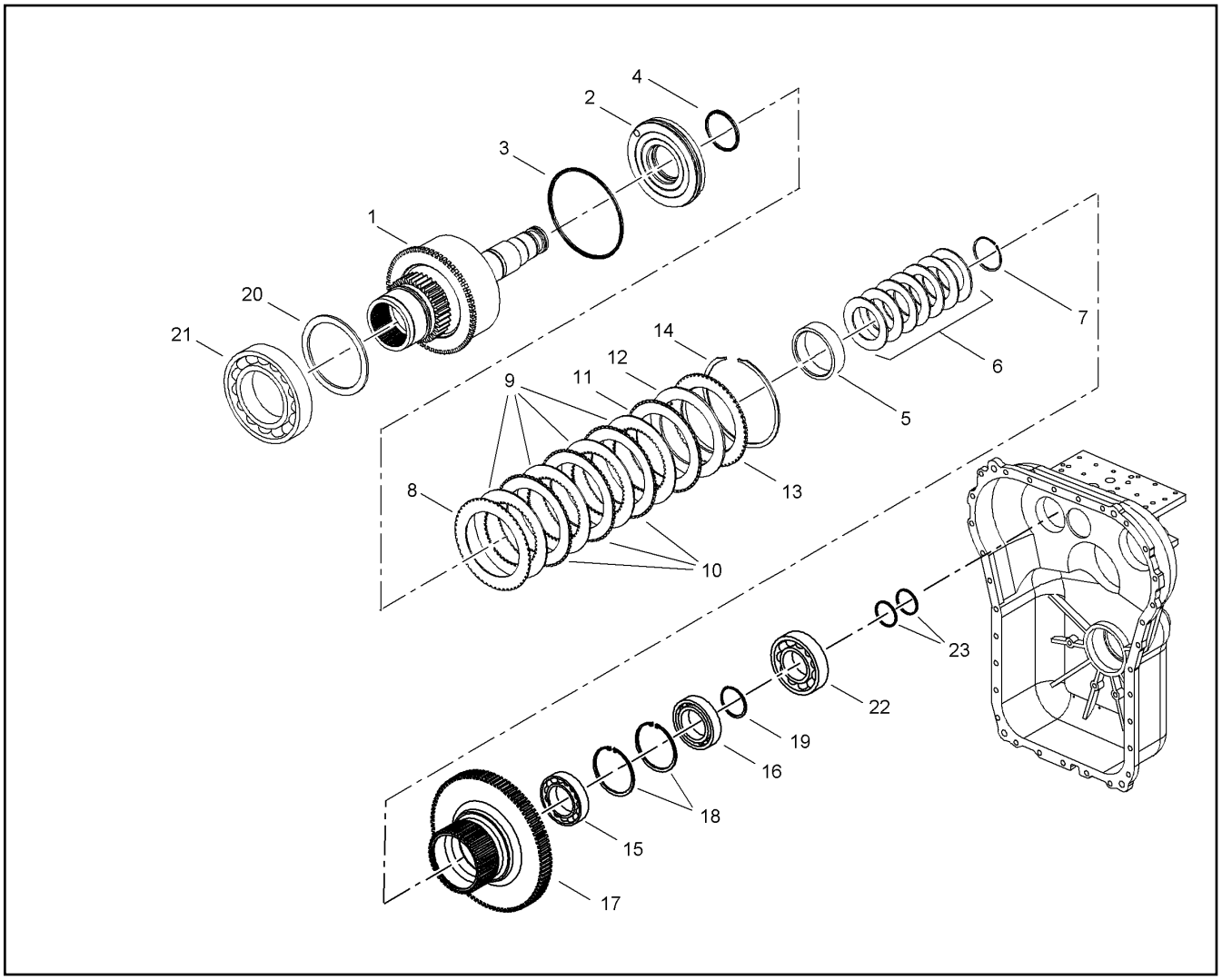

Pos.	Artikel	Menge	Bezeichnung	Description	Serie	K
1	7623950	1	KUPPLUNGSWELLE	CLUTCH SHAFT		
2	7623951	1	KOLBEN	PISTON		
3	7623964	1	KOLBENDICHTUNG	PISTON PACKING		
4	7623965	1	KOLBENDICHTUNG	PISTON PACKING		
5	7623952	1	HUELSE	SLEEVE		
6	7623953	1	FEDERPAKET	SPRING ASSY		
7	7623954	1	HALTERING	GUARD RING		
8	7623955	1	AUSSENLAMELLE	MULTIPLE DISC "EXTERN"		
9	7623956	4	INNENLAMELLE	MULTIPLE DISC "INTERN"		
10	7623957	3	AUSSENLAMELLE	MULTIPLE DISC "EXTERN"		
11	7623955	1	AUSSENLAMELLE	MULTIPLE DISC "EXTERN"		
12	7623958	1	FEDERSCHEIBE	SPRING WASHER		
13	7623959	1	ENDSCHEIBE	LIMIT WASHER		
14	7021138	1	SICHERUNGSRING	BACK-UP RING		
15	7624046	1	LAGER	BEARING		
16	7624047	1	LAGER	BEARING		
17	7623960	1	DOPPELZAHNRAD	DOUBLE GEAR WHEEL		
18	7624048	2	SICHERUNGSRING	BACK-UP RING		
19	7623961	1	HALTERING	GUARD RING		
20	7624049	1	DISTANZSCHEIBE	DISTANCE WASHER		
21	10036884	1	LAGER	BEARING		
22	7624050	1	LAGER	BEARING		
23	7623962	2	KOLBENRING	PISTON RING		

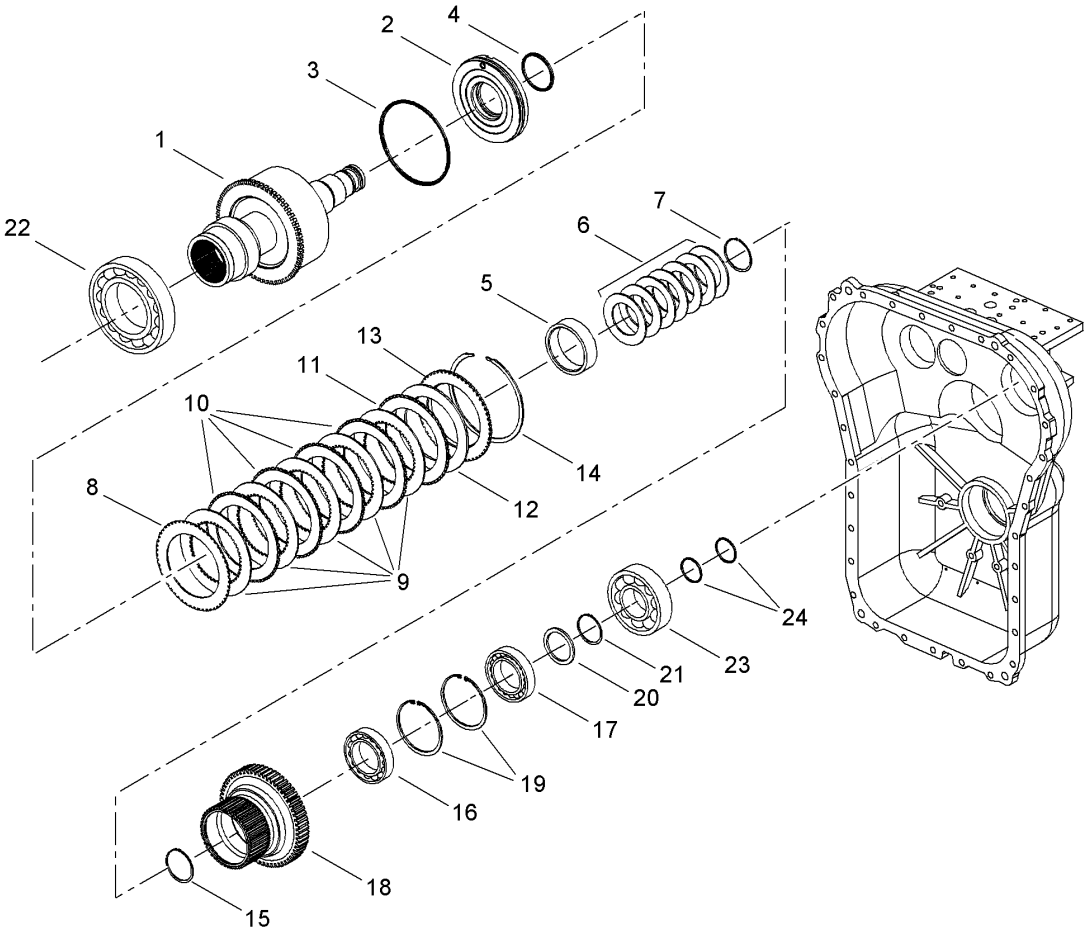

Pos.	Artikel	Menge	Bezeichnung	Description	Serie	K
1	7623963	1	KUPPLUNGSWELLE	CLUTCH SHAFT		
2	7623951	1	KOLBEN	PISTON		
3	7623964	1	KOLBENDICHTUNG	PISTON PACKING		
4	7623965	1	KOLBENDICHTUNG	PISTON PACKING		
5	7623952	1	HUELSE	SLEEVE		
6	7623953	1	FEDERPAKET	SPRING ASSY		
7	7623954	1	HALTERING	GUARD RING		
8	7623955	1	AUSSENLAMELLE	MULTIPLE DISC "EXTERN"		
9	7623956	5	INNENLAMELLE	MULTIPLE DISC "INTERN"		
10	7623957	4	AUSSENLAMELLE	MULTIPLE DISC "EXTERN"		
11	7623955	1	AUSSENLAMELLE	MULTIPLE DISC "EXTERN"		
12	7623958	1	FEDERSCHEIBE	SPRING WASHER		
13	7623959	1	ENDSCHEIBE	LIMIT WASHER		
14	7021138	1	SICHERUNGSRING	BACK-UP RING		
15	7623966	1	SICHERUNGSRING	BACK-UP RING		
16	7624051	1	LAGER	BEARING		
17	7624052	1	LAGER	BEARING		
18	7623967	1	DOPPELZAHNRAD	DOUBLE GEAR WHEEL		
19	7623972	2	SICHERUNGSRING	BACK-UP RING		
20	7623968	2	DISTANZSCHEIBE	DISTANCE WASHER		
21	7623961	1	HALTERING	GUARD RING		
22	10036884	1	LAGER	BEARING		
23	7624053	1	LAGER	BEARING		
24	7623962	2	KOLBENRING	PISTON RING		

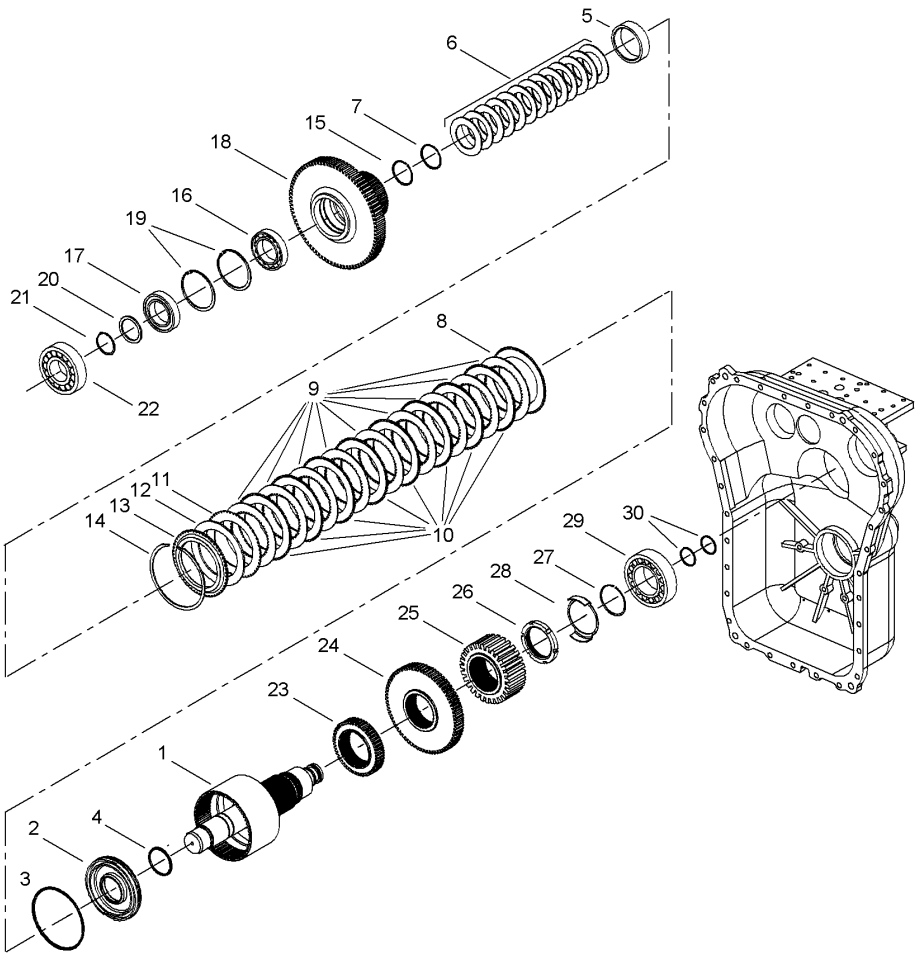

Pos.	Artikel	Menge	Bezeichnung	Description	Serie	K
1	10043146	1	KUPPLUNGSWELLE	CLUTCH SHAFT		
2	10039823	1	KOLBEN	PISTON		
3	7623964	1	KOLBENDICHTUNG	PISTON PACKING		
4	7623965	1	KOLBENDICHTUNG	PISTON PACKING		
5	10039826	1	HUELSE	SLEEVE		
6	7623970	1	FEDERPAKET	SPRING ASSY		
7	7623954	1	HALTERING	GUARD RING		
8	7623955	1	AUSSENLAMELLE	MULTIPLE DISC "EXTERN"		
9	7623956	9	INNENLAMELLE	MULTIPLE DISC "INTERN"		
10	7623957	8	AUSSENLAMELLE	MULTIPLE DISC "EXTERN"		
11	7623955	1	AUSSENLAMELLE	MULTIPLE DISC "EXTERN"		
12	7623958	1	FEDERSCHEIBE	SPRING WASHER		
13	7623959	1	ENDSCHEIBE	LIMIT WASHER		
14	7021138	1	SICHERUNGSRING	BACK-UP RING		
15	7623966	1	SICHERUNGSRING	BACK-UP RING		
16	7624051	1	LAGER	BEARING		
17	7624052	1	LAGER	BEARING		
18	7623971	1	DOPPELZAHNRAD	DOUBLE GEAR WHEEL		
19	7623972	2	SICHERUNGSRING	BACK-UP RING		
20	7623968	1	DISTANZSCHEIBE	DISTANCE WASHER		
21	7623961	1	HALTERING	GUARD RING		
22	7624055	1	LAGER	BEARING		
23	7623973	1	ZAHNRAD	GEAR WHEEL		
24	7623974	1	ZAHNRAD	GEAR WHEEL		
25	7623975	1	ZAHNRAD	GEAR WHEEL		
26	7624056	1	NUTMUTTER	SLOTTED NUT		

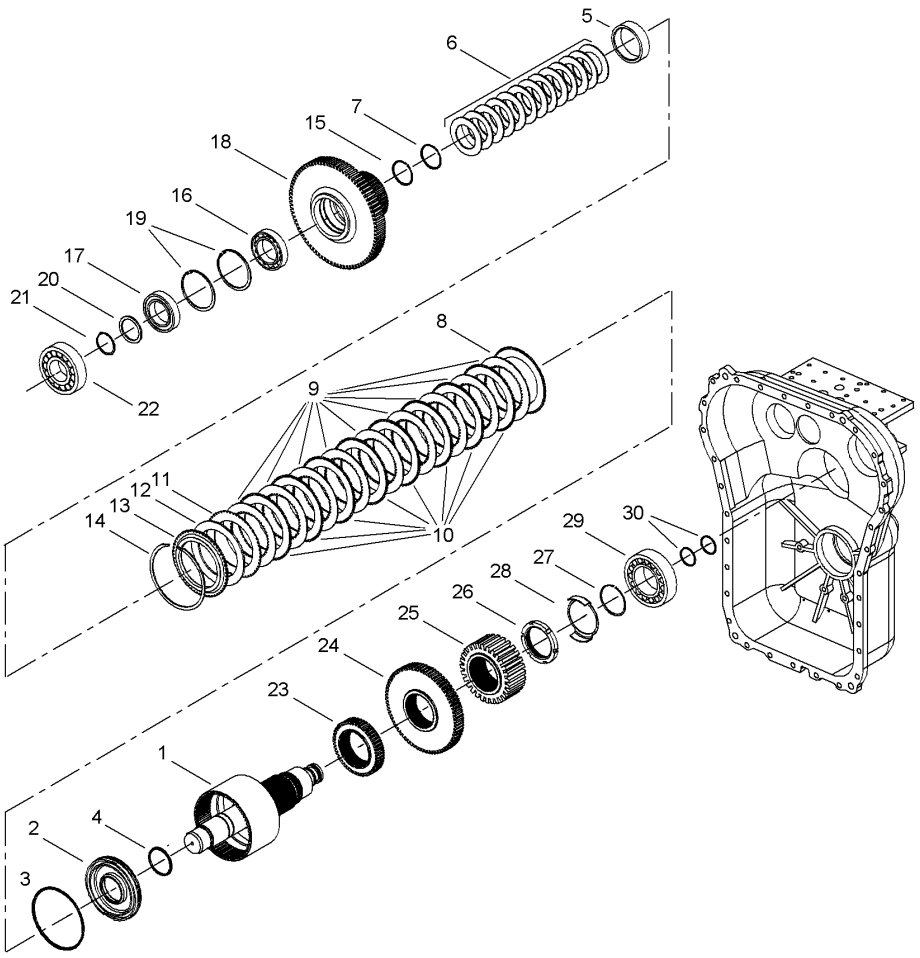

Pos.	Artikel	Menge	Bezeichnung	Description	Serie	K
27	7623976	1	SICHERUNGSRING	BACK-UP RING		
28	7623977	1	HALTESCHEIBE	HOLDING DISK		
29	7623978	1	LAGER	BEARING		
30	7623962	2	KOLBENRING	PISTON RING		

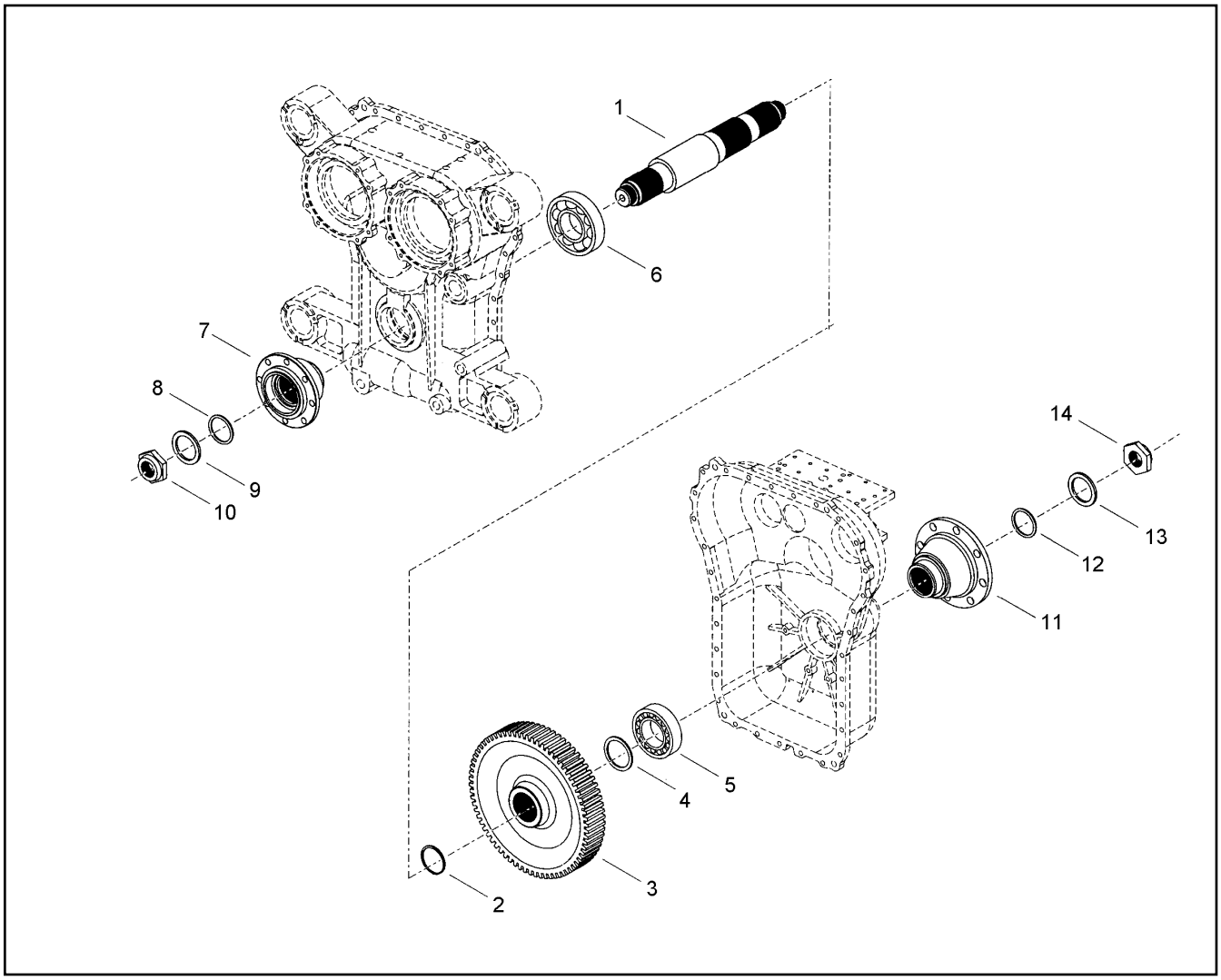

Pos.	Artikel	Menge	Bezeichnung	Description	Serie	K
1	7623979	1	ABTRIEBSWELLE	OUTPUT SHAFT/DRIVEN SHAFT		
2	7623980	1	SICHERUNGSRING	BACK-UP RING		
3	7623981	1	ABTRIEBSRAD	OUTPUT WHEEL		
4	7623982	1	SCHEIBE	DISK		
5	7623983	1	LAGER	BEARING		
6	7623984	1	LAGER	BEARING		
7	7623259	1	ABTRIEBSFLANSCH	OUTPUT FLANGE		
8	7624054	1	O-RING	O-RING		
9	7623985	1	SCHEIBE	DISK		
10	501233108	1	MUTTER	NUT		
11	10008030	1	ABTRIEBFLANSCH	CMOS EE-PROM		
12	7624054	1	O-RING	O-RING		
13	7623985	1	SCHEIBE	DISK		
14	501233108	1	MUTTER	NUT		

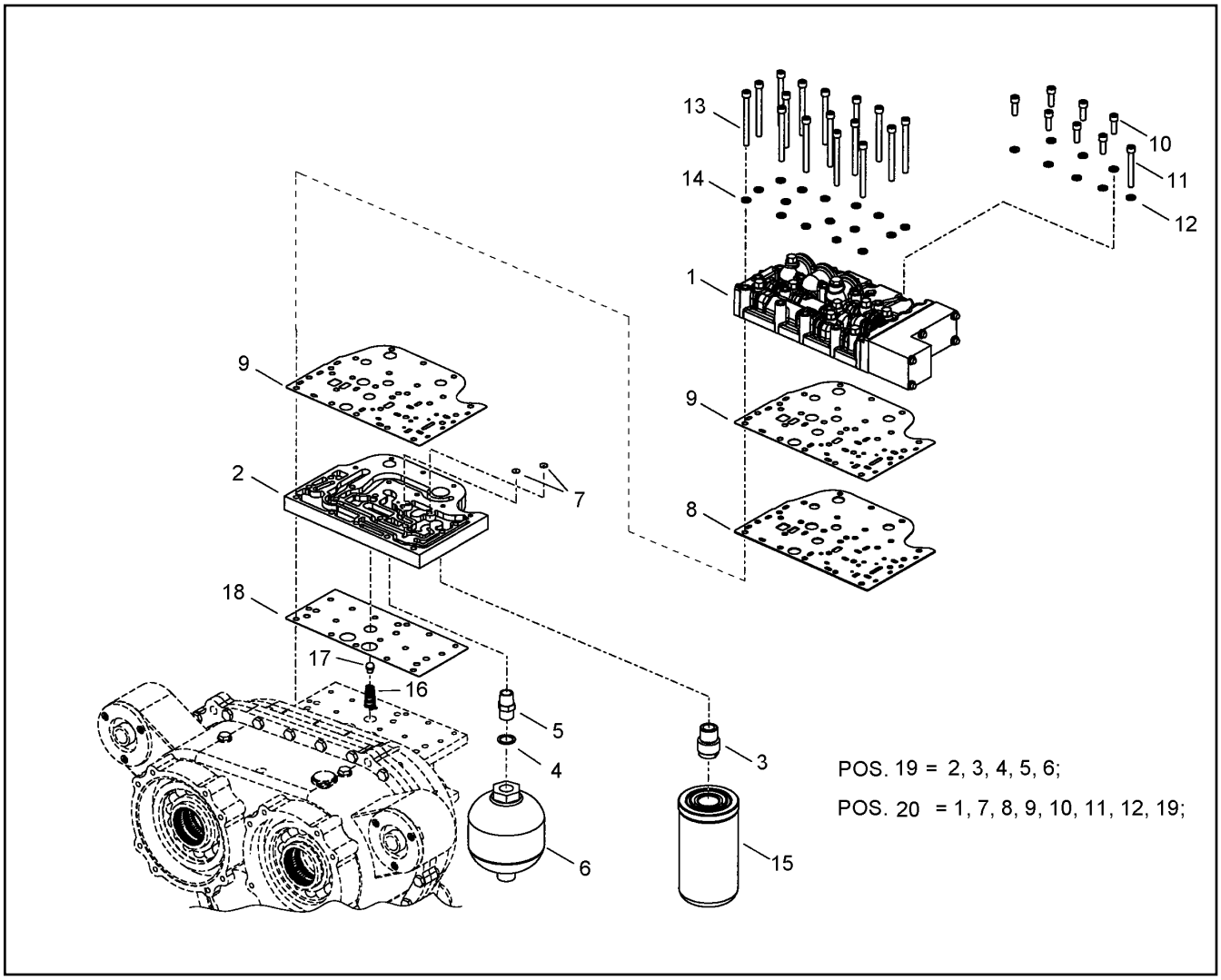

Pos.	Artikel	Menge	Bezeichnung	Description	Serie	K
1	5717394	1	SCHALTVENTIL ⇨ ❑ 114	SWITCHING VALVE		
2	10039841	1	ZWISCHENPLATTE	INTERMEDIATE PLATE		
3	7623986	1	ANSCHLUSSTUECK	CONNECTING PIECE		
4	7623987	1	DICHTRING	SEALING RING		
5	7623988	1	NIPPEL	NIPPLE		
6	7623590	1	MEMBRANSPEICHER 0,75L	DIAPHRAGM TYPE RESERVOIR		1
7	7623989	2	BLENDE	SHUTTER		
8	10021372	1	ZWISCHENPLATTE	INTERMEDIATE PLATE		
9	7623990	2	DICHTUNG	GASKET		1
10	4901217	7	ZYL SCHRAUBE ISO 4762 M 8 X 25 10.9	SOCKET HD.SCREW		
11	4002298	1	ZYL SCHRAUBE ISO 4762 M 8 X 65 10.9	SOCKET HD.SCREW		
12	7624057	8	SICHERUNGSSCHEIBE 14,8X8,5X21	LOCK WASHER		
13	068578850	16	ZYL SCHRAUBE ISO 4762 M 8 X 90 10.9	SOCKET HD.SCREW		
14	7624057	16	SICHERUNGSSCHEIBE 14,8X8,5X21	LOCK WASHER		
15	7623537	1	OELFILTER	OIL FILTER		1
16	7623991	1	DRUCKFEDER	COMPRESSION SPRING		
17	7623992	1	STOPFEN	PLUG		
18	7623993	1	DICHTUNG	GASKET		1
19	7623994	1	ADAPTERPLATTE	ADAPTER PLATE		
20	7623995	1	SCHALTVENTIL	SWITCHING VALVE		

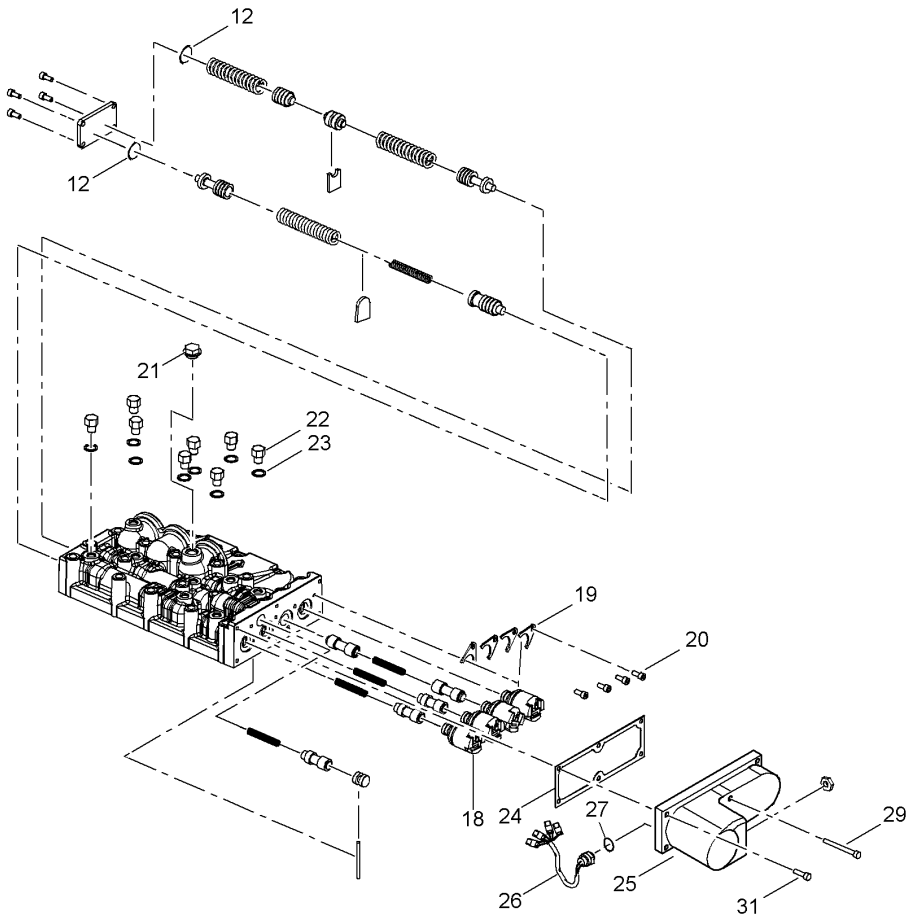

Pos.	Artikel	Menge	Bezeichnung	Description	Serie	K
12	10027513	2	O-RING	O-RING		
18	7623586	4	MAGNETVENTIL	SOLENOID VALVE		1
19	7623999	4	MAGNETHALTER	MAGNET MOUNTING		
20	4635463	4	ZYL SCHRAUBE ISO 4762 M 5 X 12 10.9	SOCKET HD.SCREW		
21	7624058	1	VERSCHLUSSSCHRAUBE	LOCKING SCREW		
22	7624059	8	VERSCHLUSSSCHRAUBE	LOCKING SCREW		
23	7623996	8	O-RING	O-RING		
24	7623589	1	DICHTUNG	GASKET		2
25	7623997	1	DECKEL	COVER/LID		
26	7623588	1	KABELSATZ	WIRING HARNESS		
27	7623998	1	O-RING	O-RING		
29	4600552	2	ZYL SCHRAUBE ISO 4762 M 5 X 50 10.9	SOCKET HD.SCREW		
31	4635142	4	ZYL SCHRAUBE ISO 4762 M 5 X 20 8.8	SOCKET HD.SCREW		

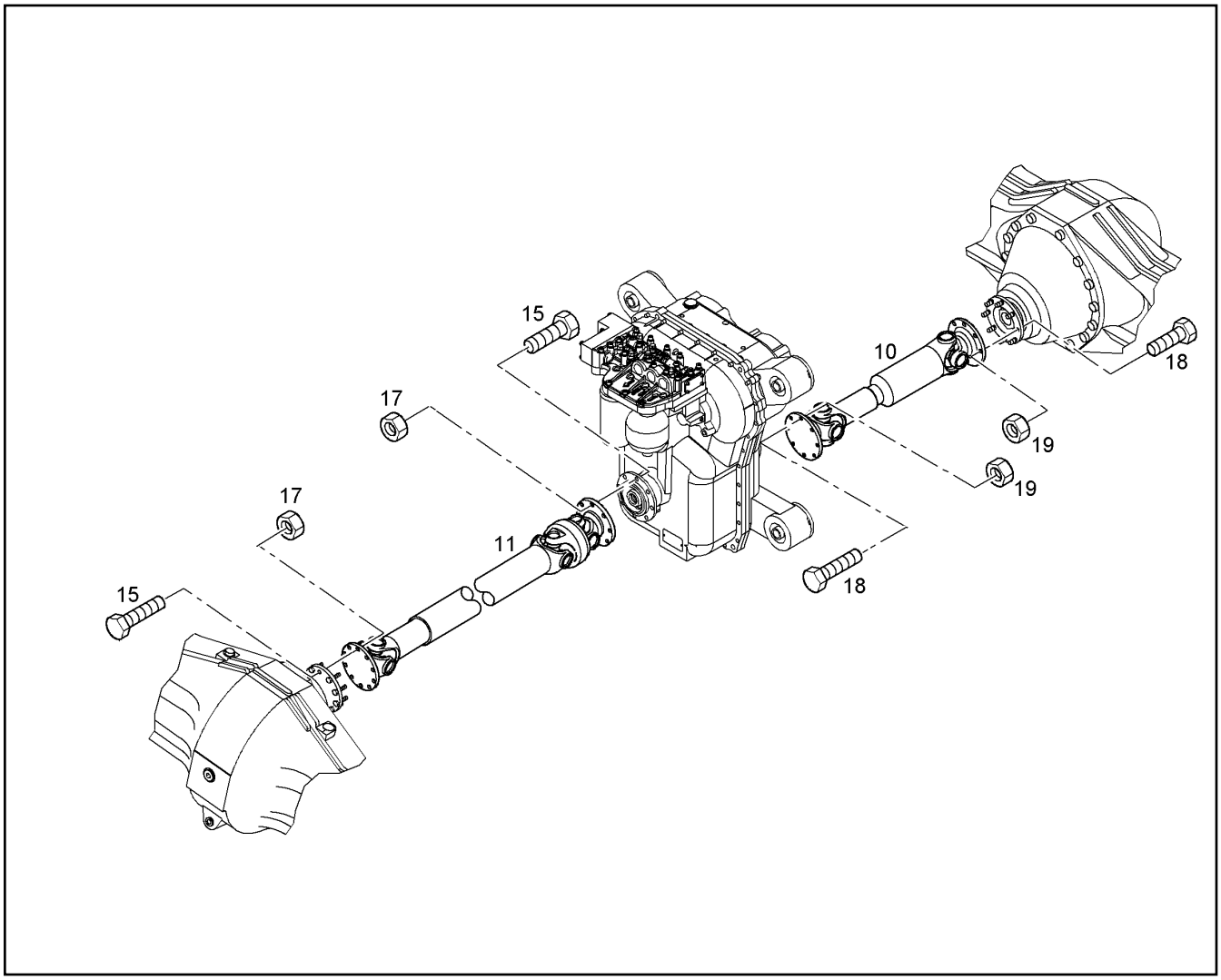

Pos.	Artikel	Menge	Bezeichnung	Description	Serie	K
10	10007277	1	GELENKWELLE LZ=700MM	PROPELLER SHAFT		
11	10028062	1	GELENKWELLE LZ=1500MM	PROPELLER SHAFT		
15	4002101	18	6KT SCHRAUBE ISO 8765 M 16 X1,5 X 45 10.	HEXAGON BOLT		
17	4002100	18	6KT MUTTER ISO 7040 M 16 X1,5 -10	HEX NUT		
18	4070085	16	6KT SCHRAUBE ISO 8676 M 12 X1,5 X 35 10.	HEXAGON BOLT		
19	4001876	16	6KT MUTTER ISO 7040 M 12 X1,5 -10	HEX NUT		

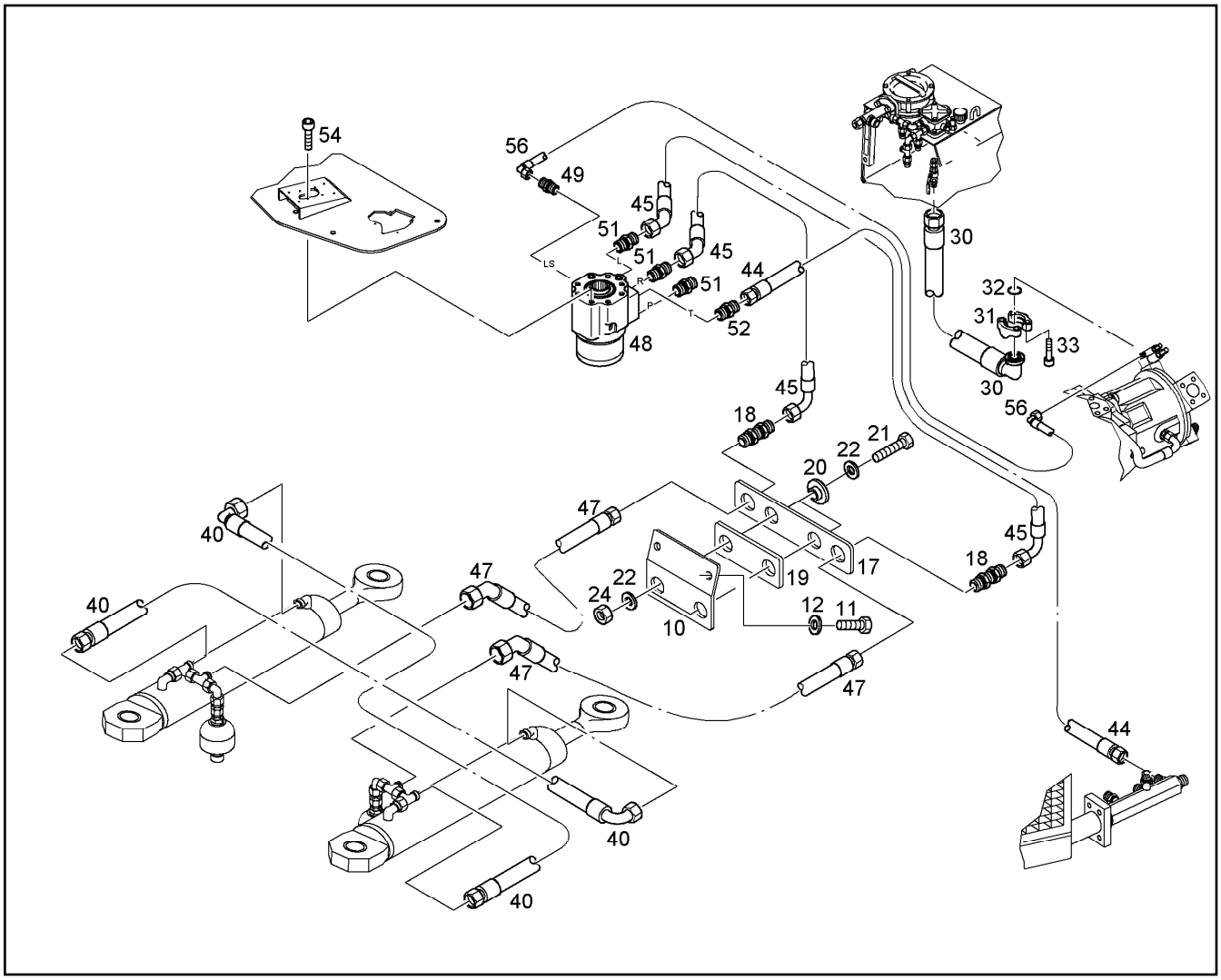

Pos.	Artikel	Menge	Bezeichnung	Description	Serie	K
10	9841725	1	BEFESTIGUNGSPLATTE	MOUNTING PLATE		
11	4900094	2	6KT SCHRAUBE ISO 4017 M 12 X 25 8.8	HEXAGON BOLT		
12	4900093	2	SICHERUNGSSCHEIBE	LOCK WASHER		
17	9842045	1	LEISTE	STRIP		
18	4001627	2	SCHOTTSTUTZEN	BULKHEAD SPIGOT		
19	9842200	1	GUMMI	RUBBER		
20	10009152	2	ROHRDURCHFUEHRUNG 14X28,5X40	PIPE ENTRY		
21	4600158	2	6KT SCHRAUBE ISO 4017 M 12 X 45 8.8	HEXAGON BOLT		
22	421801108	4	SCHEIBE DIN 9021 A 13 ST	DISK		
24	4119106	2	6KT MUTTER DIN 985 M 12 -06	HEX NUT		
30	7620880	1	SCHLAUCH	HOSE		
31	5002070	2	FLANSCHHAELFTE	FLANGE HALF		
32	7018274	1	RECHTECKRING	RECTANGULAR SECTION RING		
33	4043164	4	ZYL SCHRAUBE ISO 4762 M 12 X 35 10.9	SOCKET HD.SCREW		
40	5617107	2	SCHLAUCH	HOSE		2
44	10010324	1	SCHLAUCH	HOSE		
45	10007387	2	SCHLAUCH	HOSE		
47	7624498	2	SCHLAUCH	HOSE		
48	5716476	1	SERVOSTAT 588 CCM/U	SERVOSTAT	-99998	
49	7619311	1	VERSCHRAUBUNG	THREADED UNION		
51	7621793	3	EINSCHRAUBSTUTZEN	THREADED SOCKET		
52	7621827	1	VERSCHRAUBUNG	THREADED UNION		
54	4043127	4	ZYL SCHRAUBE ISO 4762 M 10 X 40 10.9	SOCKET HD.SCREW		1
56	10022581	1	SCHLAUCH	HOSE		

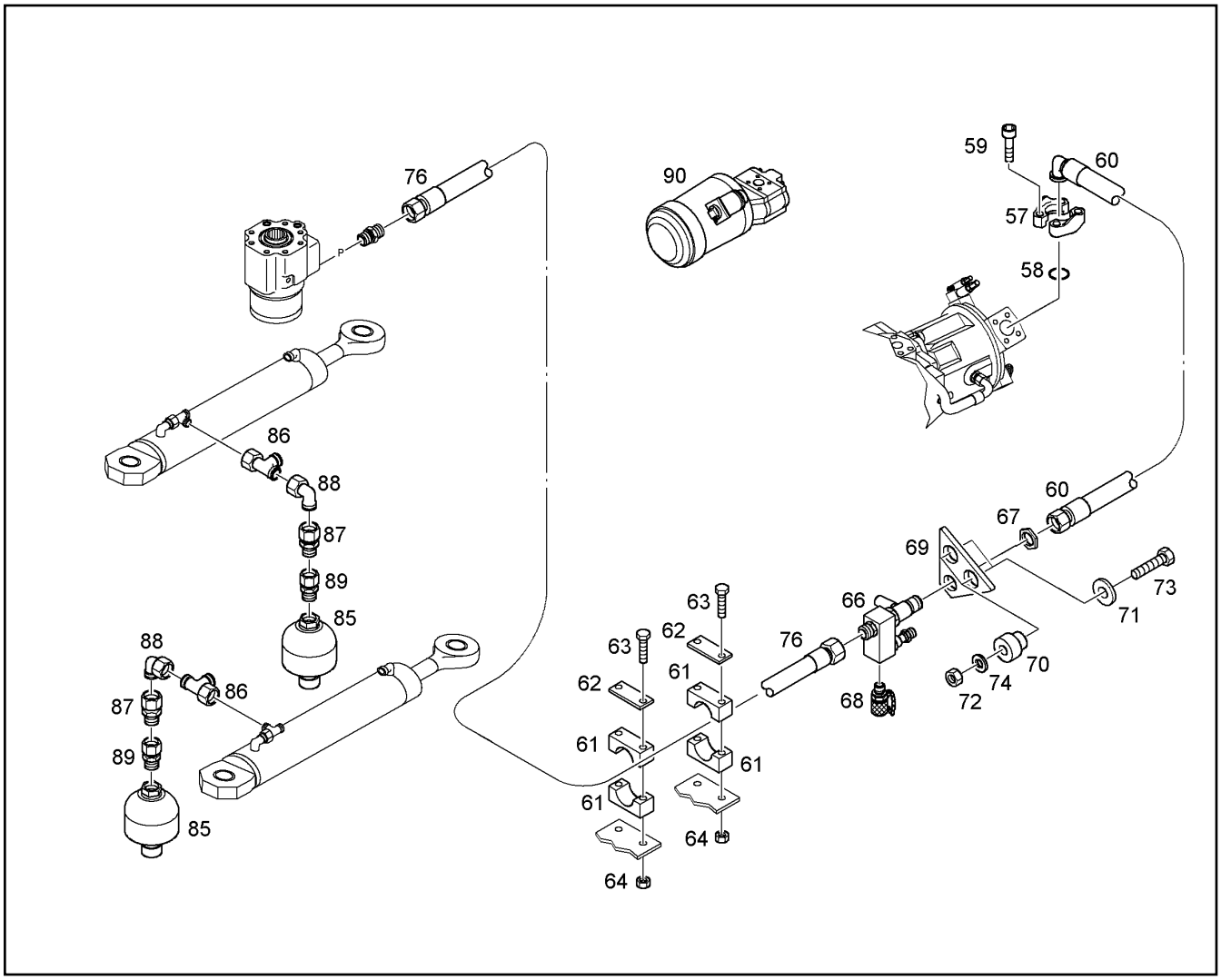

Pos.	Artikel	Menge	Bezeichnung	Description	Serie	K
57	5106082	2	FLANSCHHAELFTE	FLANGE HALF		
58	7367611	1	RECHTECKRING	RECTANGULAR SECTION RING		
59	4043000	4	ZYL SCHRAUBE ISO 4762 M 10 X 30 10.9	SOCKET HD.SCREW		
60	7620886	1	SCHLAUCH	HOSE		
61	7008424	2	HALBSCHELLE	HALF CLIP		
62	5005219	2	DECKPLATTE DIN 3015 L-DP 5 W1	COVER PLATE		
63	4600548	4	6KT SCHRAUBE ISO 4014 M 6 X 80 8.8	HEXAGON BOLT		
64	4002477	4	6KT MUTTER DIN 985 M 6 -08	HEX NUT		
66	7621433	1	VERTEILER ⇨ ❑ 118	DISTRIBUTOR		
67	4901263	1	6KT MUTTER DIN 80705 M 30 X2	HEX NUT		
68	7619040	1	MESSTUTZEN	PRESSURE GAUGE CONNECTIO		
69	9842802	1	HALTEBLECH	BRACKET		
70	7621141	2	GUMMILAGER	RUBBER MOUNTING		
71	9515680	2	SCHEIBE 50X13X5	WASHER		
72	411901208	2	6KT MUTTER DIN 985 M 12 -10	HEX NUT		
73	4600312	2	6KT SCHRAUBE ISO 4017 M 12 X 55 8.8	HEXAGON BOLT		
74	4900116	2	SCHEIBE DIN 125 B 13 ST	DISK		
76	7623939	1	SCHLAUCH	HOSE		
85	7623934	2	MEMBRANSPEICHER	DIAPHRAGM TYPE RESERVOIR		
86	7407107	2	L-ANSCHLUSS-STUTZEN	FITTING		
87	7617184	2	KONUS RED ANSCHLUSS	CONE REDUCING COUPLING		
88	7407108	2	W-ANSCHLUSS-STUTZEN	FITTING		
89	7617343	2	EINSCHRAUBSTUTZEN	THREADED SOCKET		
90		1	NOTLENKPUMPE EINBAU ⇨ ❑ 119	ASSEMBLY EMERGENY CLEARI		

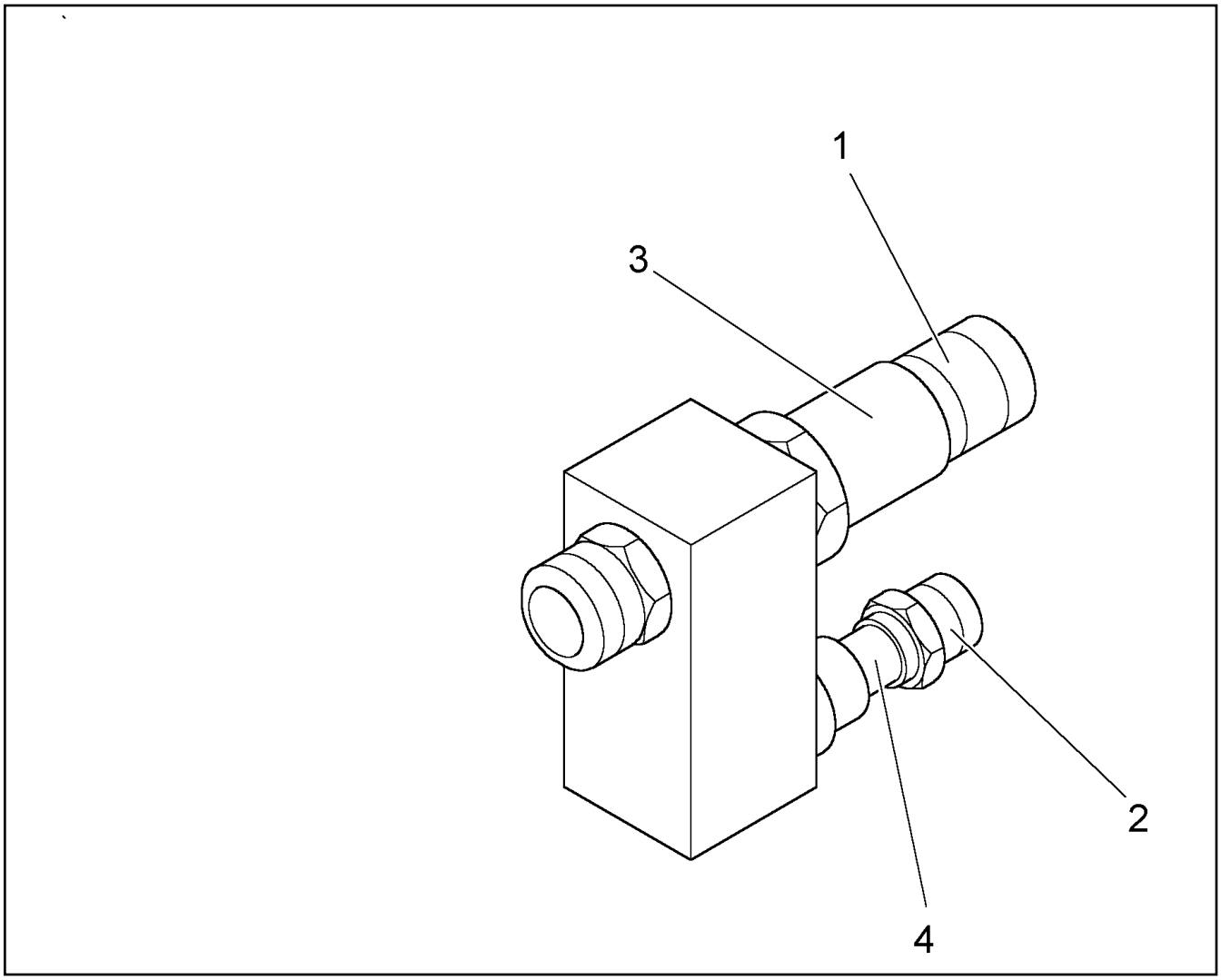

Pos.	Artikel	Menge	Bezeichnung	Description	Serie	K
1	7622293	1	VENTILAUFNAHME	MOUNTING		
2	7622300	1	VENTILAUFNAHME	MOUNTING		
3	7622301	1	VENTILEINSATZ	VALVE INSERT		
4	7622302	1	VENTILEINSATZ	VALVE INSERT		

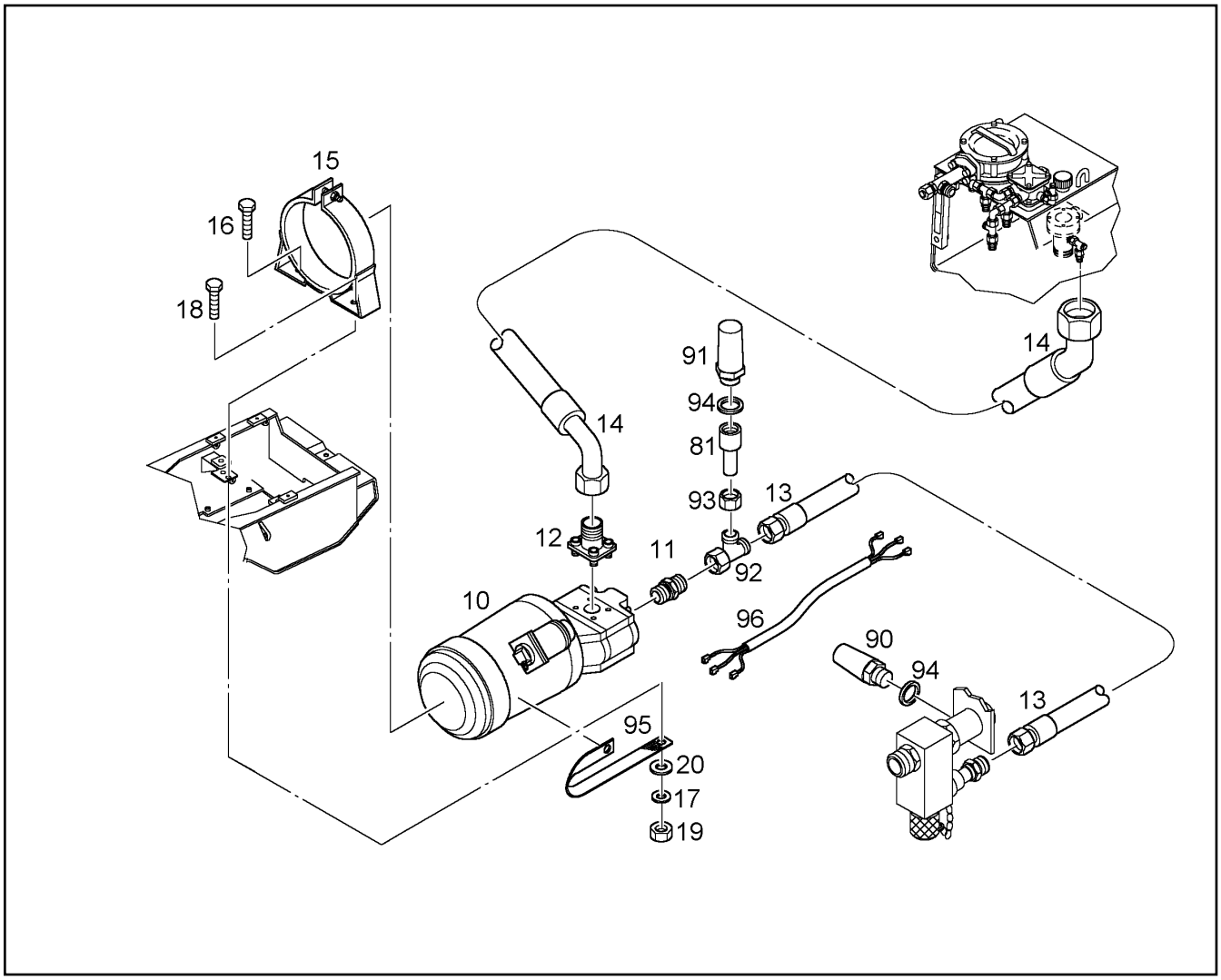

Pos.	Artikel	Menge	Bezeichnung	Description	Serie	K
10	10007930	1	NOTLENKPUMPE ⇨ ❑ 120	EMERGENCY STEERING PUMP		
11	4600649	1	STUTZEN ISO 8434 SDS S 12XM18X1,5 TY	CONNECTION PIECE		
12	7616894	1	FLANSCHANSCHLUSS ⇨ ❑ 80	FLANGE FITTING		
13	7620890	1	SCHLAUCH	HOSE		
14	7620881	1	SCHLAUCH	HOSE		
15	7620891	1	SCHELLE M.KONSOLE	CLIP AND SUPPORT		
16	4900128	1	6KT SCHRAUBE ISO 4017 M 8 X 25 8.8	HEXAGON BOLT		
17	4229912	2	SICHERUNGSSCHEIBE	LOCK WASHER		
18	4900111	1	6KT SCHRAUBE ISO 4017 M 8 X 30 8.8	HEXAGON BOLT		1
19	4000381	2	6KT MUTTER ISO 4032 M 8 -10	HEX NUT		
20	4200020	1	SCHEIBE DIN 125 B 8,4	DISK		
81	9616669	1	STUTZEN	CONNECTION PIECE		
90	10026883	1	MEMBRANDRUCKSCHALTER 16 BAR FALL	DIAPHRAGN PRESSURE SWITCH	9049-	
91	6905535	1	MEMBRAN-DRUCKSCHALTER	PRESSURE SWITCH		
92	7617461	1	L-ANSCHLUSS-STUTZEN	FITTING		
93	7619352	1	FUNKTIONSMUTTER	FUNCTION NUT		
94	7101030	2	DICHTRING DIN 7603 A 12 X 15,5 CU	SEALING RING		
95	6008002	1	MASSEBAND	GROUND STRAP		
96	9842653	1	KS NOTLENKPUMPE	WIRING F.EMERGENCY STG.PUM	9240-	

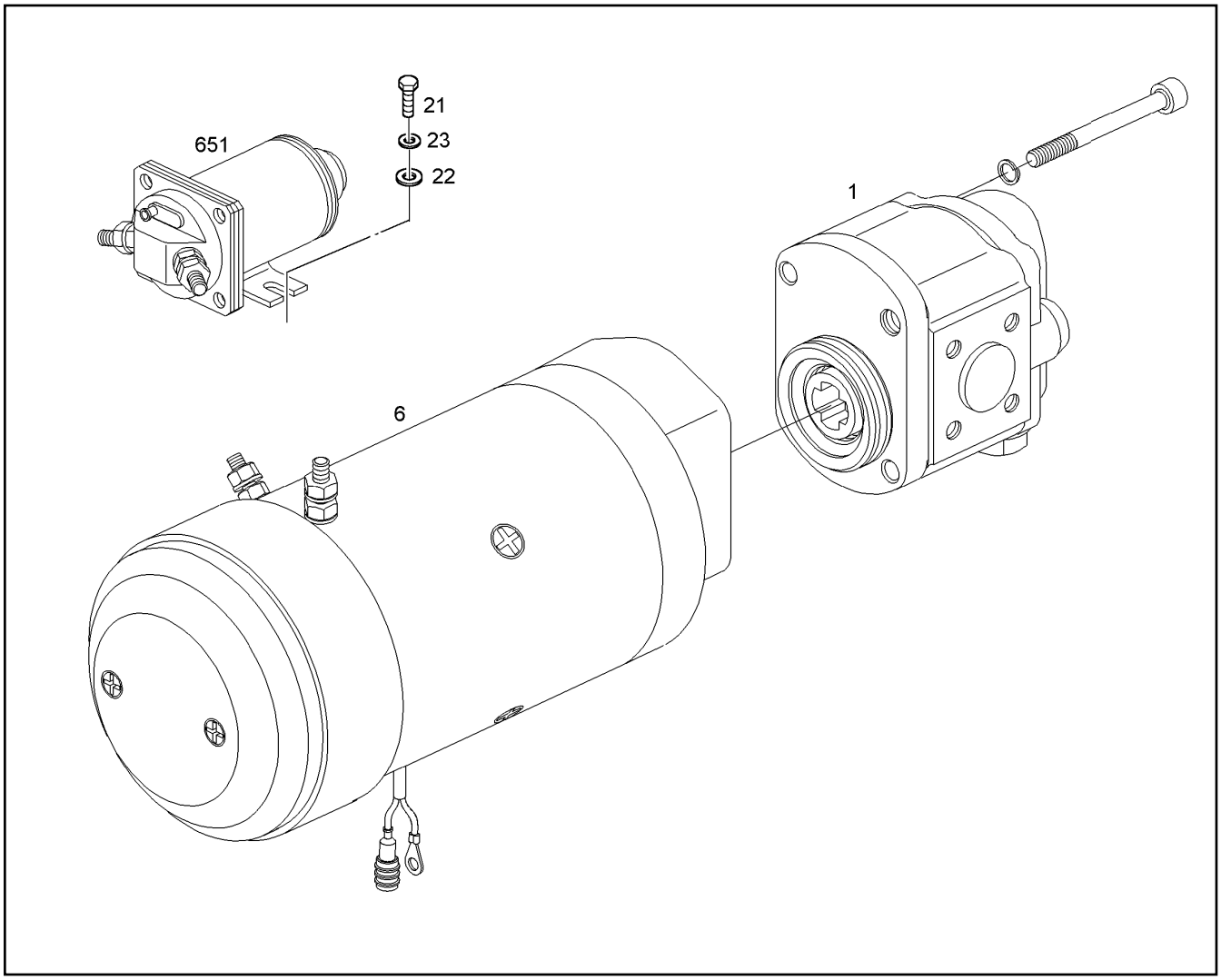

Pos.	Artikel	Menge	Bezeichnung	Description	Serie	K
1	7622960	1	HYDROZAHNRADPUMPE ⇨ ❑ 122	HYDR.GEARED PUMP		
6	10014829	1	GLEICHSTROMMOTOR ⇨ ❑ 121	DIRECT-CURRENT MOTOR		
21	4065060	2	6KT SCHRAUBE ISO 4017 M 5 X 10 8.8	HEXAGON BOLT		
22	4600305	2	SCHEIBE DIN 125 B 5,3 ST	DISK		
23	7361965	2	SICHERUNGSSCHEIBE	LOCK WASHER		
651	10006263	1	RELAIS	RELAY		

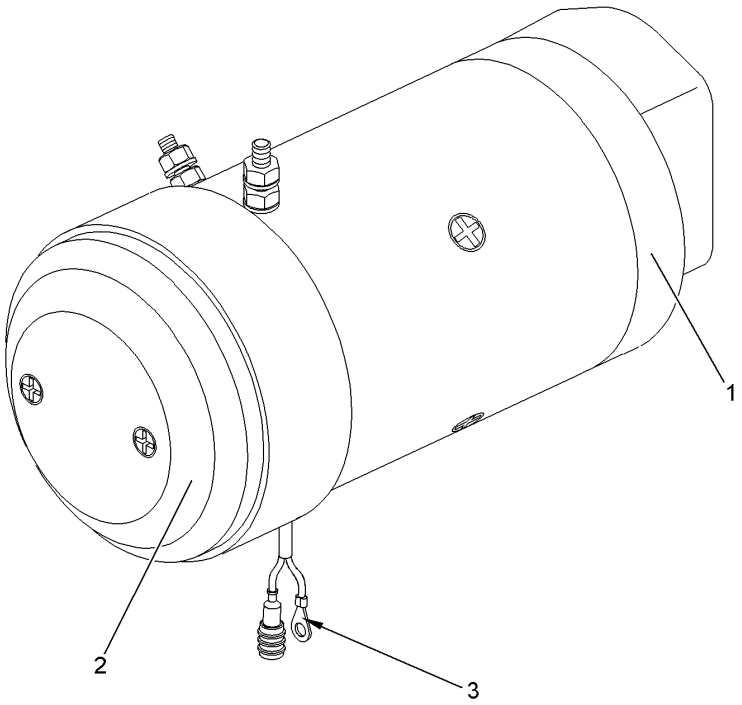

Pos.	Artikel	Menge	Bezeichnung	Description	Serie	K
1	7100116	1	RADIALDICHTRING	RADIAL SEALING RING		
2	10014830	1	KOHLEBUERSTENSATZ	CARBON BRUSH SET		
3	10014834	1	THERMOSCHALTER	HEAT-SENSITIVE SWITCH		

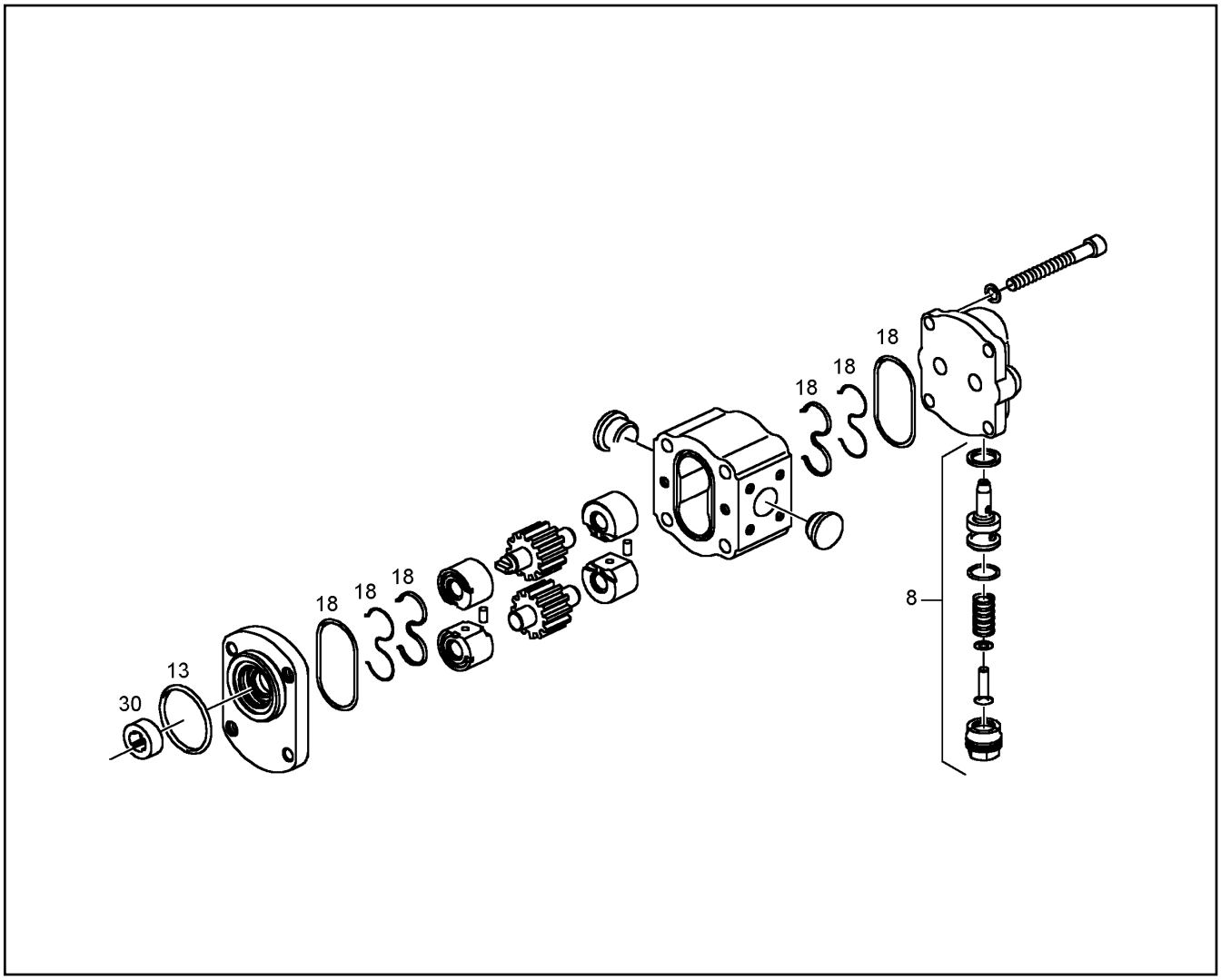

Pos.	Artikel	Menge	Bezeichnung	Description	Serie	K
8	10014835	1	DRUCKBEGRENZUNGSVENTIL	PRESSURE RELIEF VALVE		
8	5610710	1	-DICHTSATZ	-PACKING SET		1
13	7361158	1	DICHTRING	SEALING RING		
18	5003145	1	DS HYDRAULIKPUMPE	GASKET SET		
30	7368542	1	MITNEHMER	CARRIER		

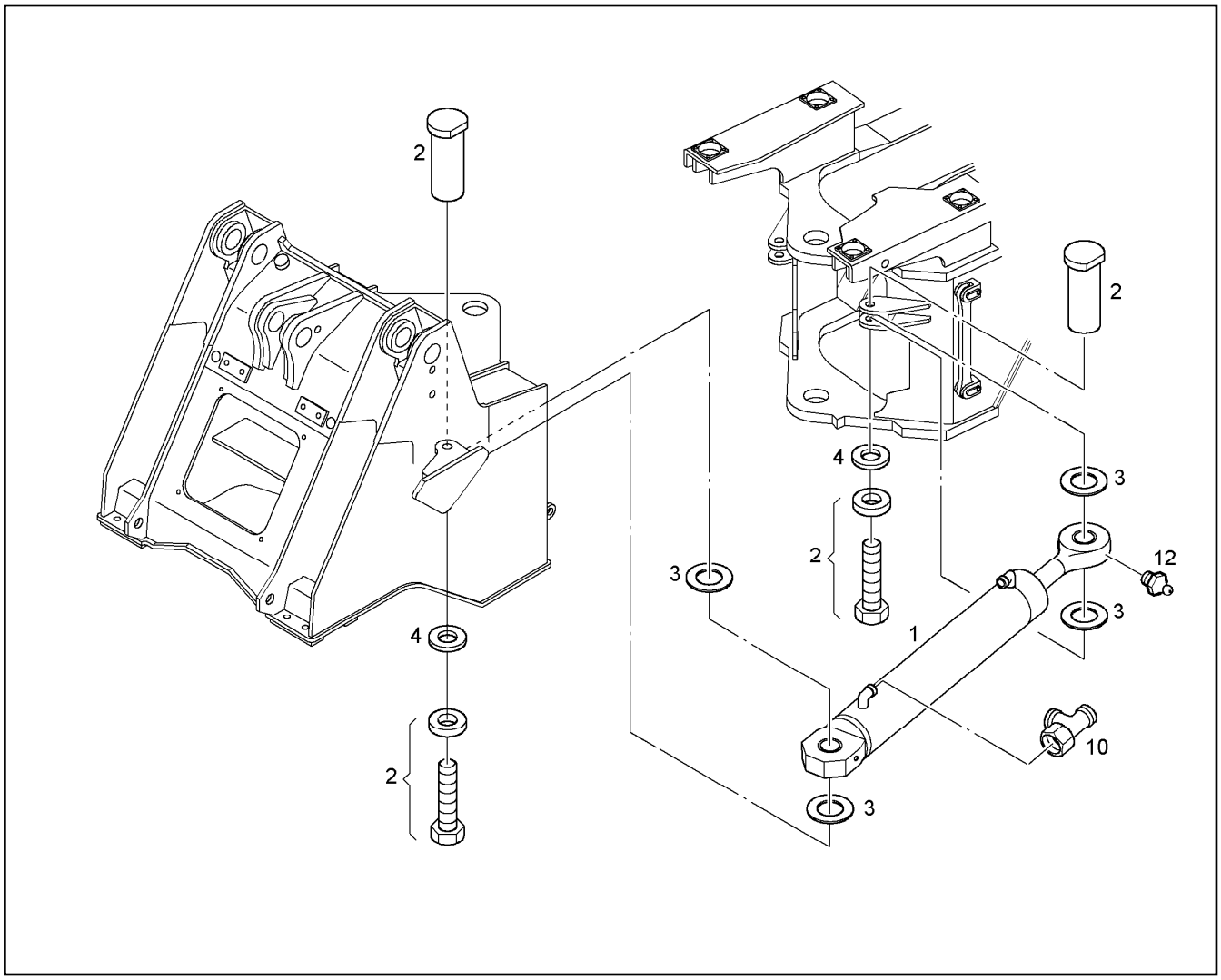

Pos.	Artikel	Menge	Bezeichnung	Description	Serie	K
1	9246849	2	HYDRAULIKZYLINDER [01988] [01980] ⇨ ❑ 347	HYDRAULIC CYLINDER		
2	9609488	4	BOLZEN ⇨ ❑ 124	PIN		
3	9519453	8	SCHEIBE	DISK		
4	4901457	2	PASSCHEIBE DIN 988 40 X 50X 1,0	SHIM RING		
10	7407107	2	L-ANSCHLUSS-STUTZEN	FITTING		
12	7743242	2	KEG SHM NIPPEL DIN 71412 AM 10 X1	GREASE NIPPLE		

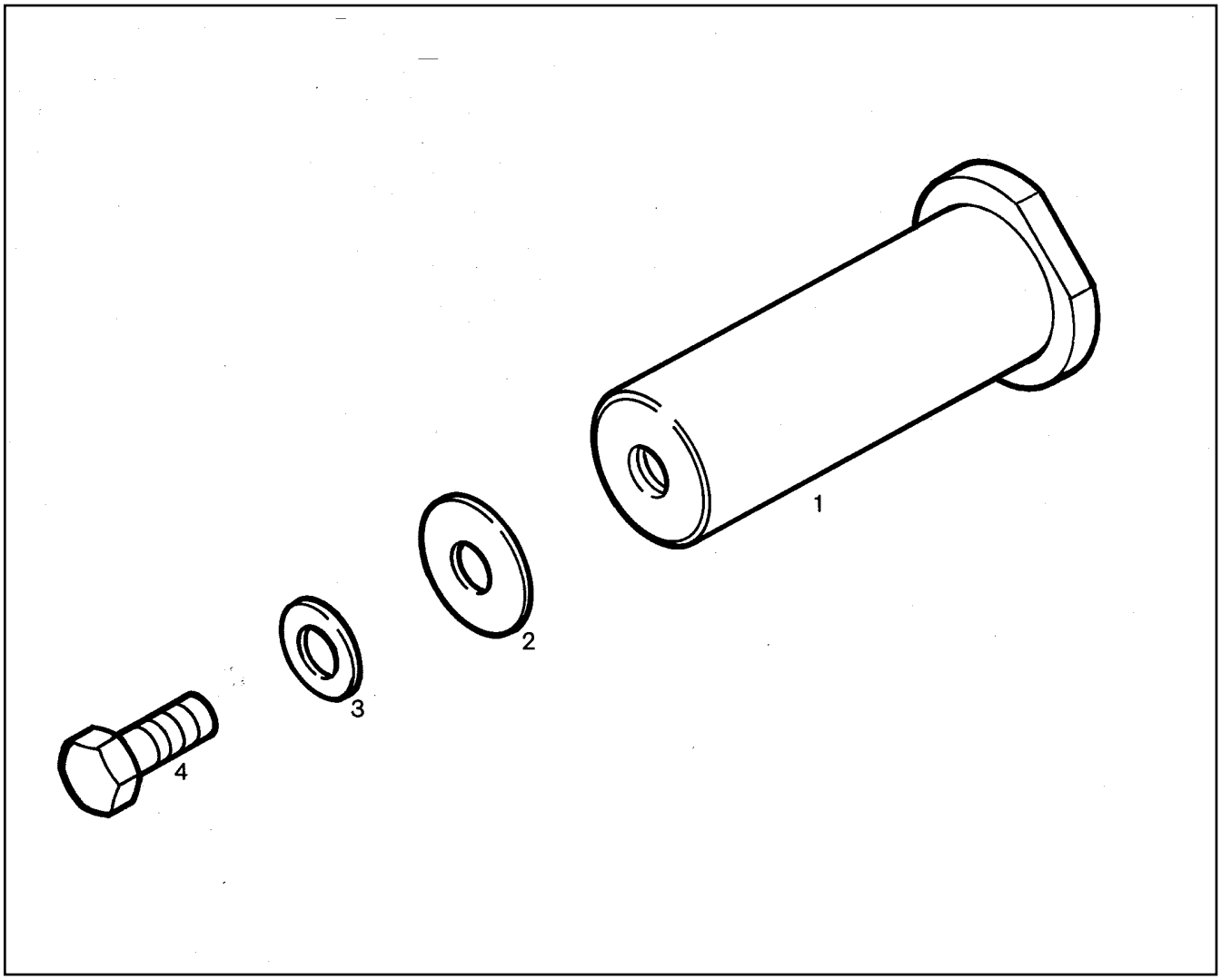

Pos.	Artikel	Menge	Bezeichnung	Description	Serie	K
1	9841009	1	BOLZEN	PIN		
2	9607256	1	SCHEIBE	DISK		
3	4229914	1	SICHERUNGSSCHEIBE	LOCK WASHER		
4	4900152	1	6KT SCHRAUBE ISO 4017 M 16 X 30 8.8	HEXAGON BOLT		

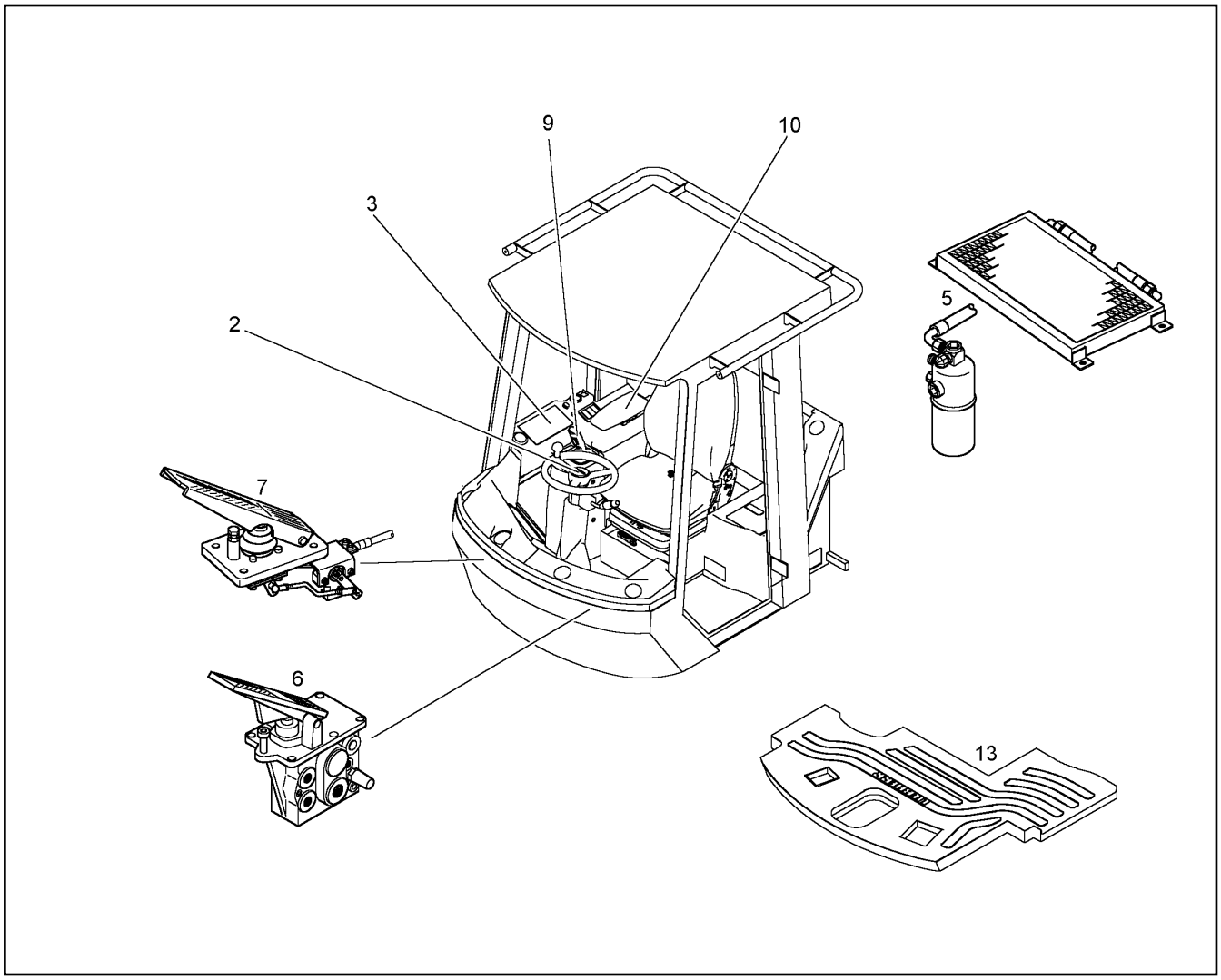

Pos.	Artikel	Menge	Bezeichnung	Description	Serie	K
2	9841686	1	LENKUNG EINBAU ⇨ ❑ 126	STEERING INSTALLATION		
3	9065237	1	STEUERKONSOLE ⇨ ❑ 128	CONTROL CONSOLE		
5	9065299	1	MONTAGETEILE ⇨ ❑ 139	MOUNTING PARTS		
6	9068825	1	 ⇨ ❑ 87			
7	9654529	1	GASPEDAL EINBAU ⇨ ❑ 140	ACCELERATOR PEDAL INSTALLA		
9	9841849	1	EINBAU STEUERUNG ⇨ ❑ 144	INSTALLATION CONTROL		
10	9841887	1	FAHRERKABINE EINBAU ⇨ ❑ 148	CAB INSTALLATION		
13	9841888	1	BODENMATTE	BASE MAT		

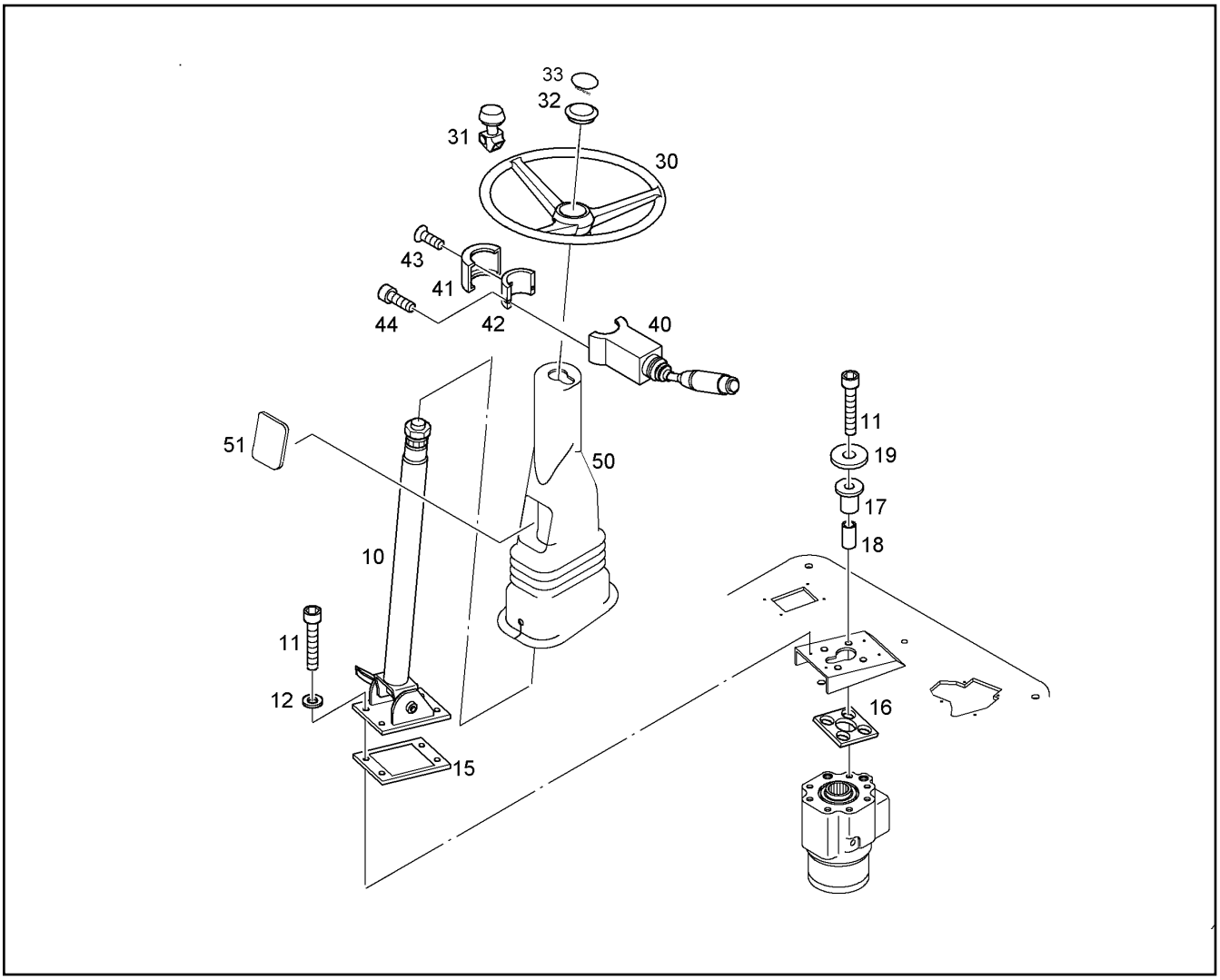

Pos.	Artikel	Menge	Bezeichnung	Description	Serie	K
10	5717536	1	LENKSAEULE ⇨ ❑ 127	STEERING COLUMN		
11	4043127	8	ZYL SCHRAUBE ISO 4762 M 10 X 40 10.9	SOCKET HD.SCREW		1
12	4229913	4	SICHERUNGSSCHEIBE	LOCK WASHER		
15	9842211	1	DISTANZPLATTE	SPACING PLATE		
16	9842225	1	GUMMIPLATTE	RUBBER PLATE		
17	10007364	4	ROHRDURCHFUEHRUNG 18X28,5X40X4	PIPE ENTRY		
18	9842379	4	DISTANZBUCHSE 16X10.5X20	DISTANCE BUSH		
19	9842380	4	SCHEIBE 35X10.5X2.5	DISK		
30	7622982	1	LENKRAD D= 350	STEERING WHEEL		
31	7622983	1	DREHGRIFF	TURNING HANDLE		
32	7622985	1	ABDECKKAPPE	COVER CAP		
33	10018649	1	AUFKLEBER	LABEL		
40	10020768	1	LENKSTOCKSCHALTER	STEERING COLUMN SWITCH	8472-	
41	7620056	1	KAPPE	CAP		
42	7620057	1	BUEGEL	BRACKET		
43	4001266	1	SENKSCHRAUBE ISO 2009 M 4 X 8 5.8	COUNTERSUNK SCREW		
44	4042062	2	ZYL SCHRAUBE ISO 4762 M 5 X 16 8.8	SOCKET HD.SCREW		
50	9841687	1	VERKLEIDUNG LENKSAEULE	PANELLING		
51	9842170	1	DECKEL	COVER/LID		

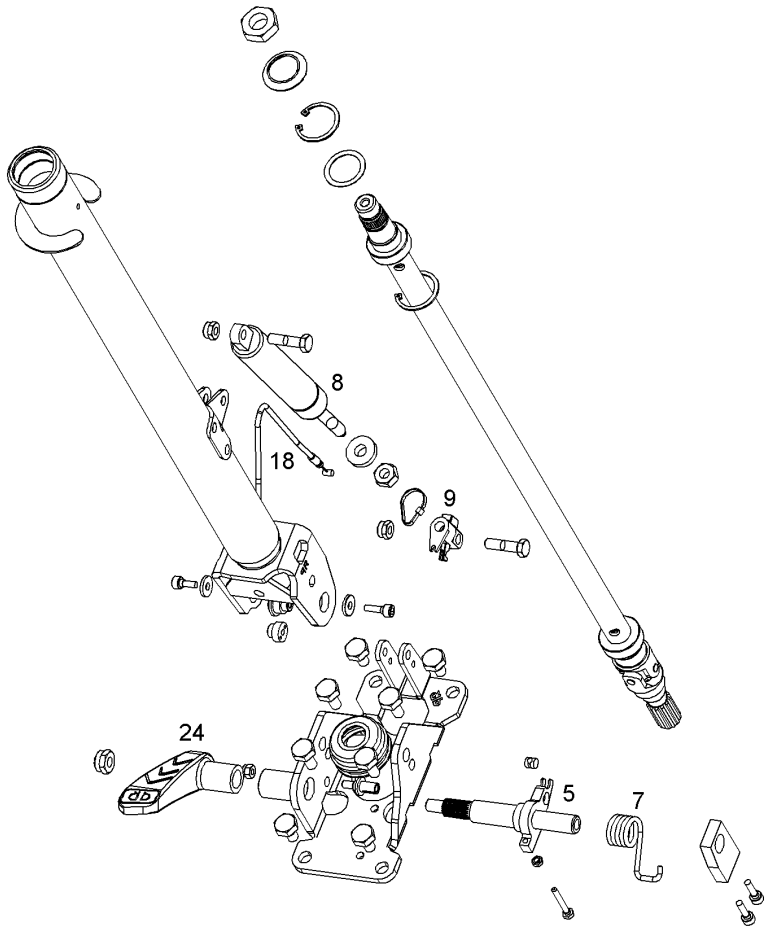

Pos.	Artikel	Menge	Bezeichnung	Description	Serie	K
5	10038738	1	SEKTORSTEUERUNG	CONTROL		
7	10038736	1	PEDALFEDER	SPRING		
8	10038735	1	GASFEDER	GAS SPRING		
9	10038734	1	ARRETIERUNGSSEGMENT	ADJUSTMENT SECTION		
18	10029506	1	SEILZUG	WIRE CABLE		
24	7623264	1	PEDAL	PEDAL		

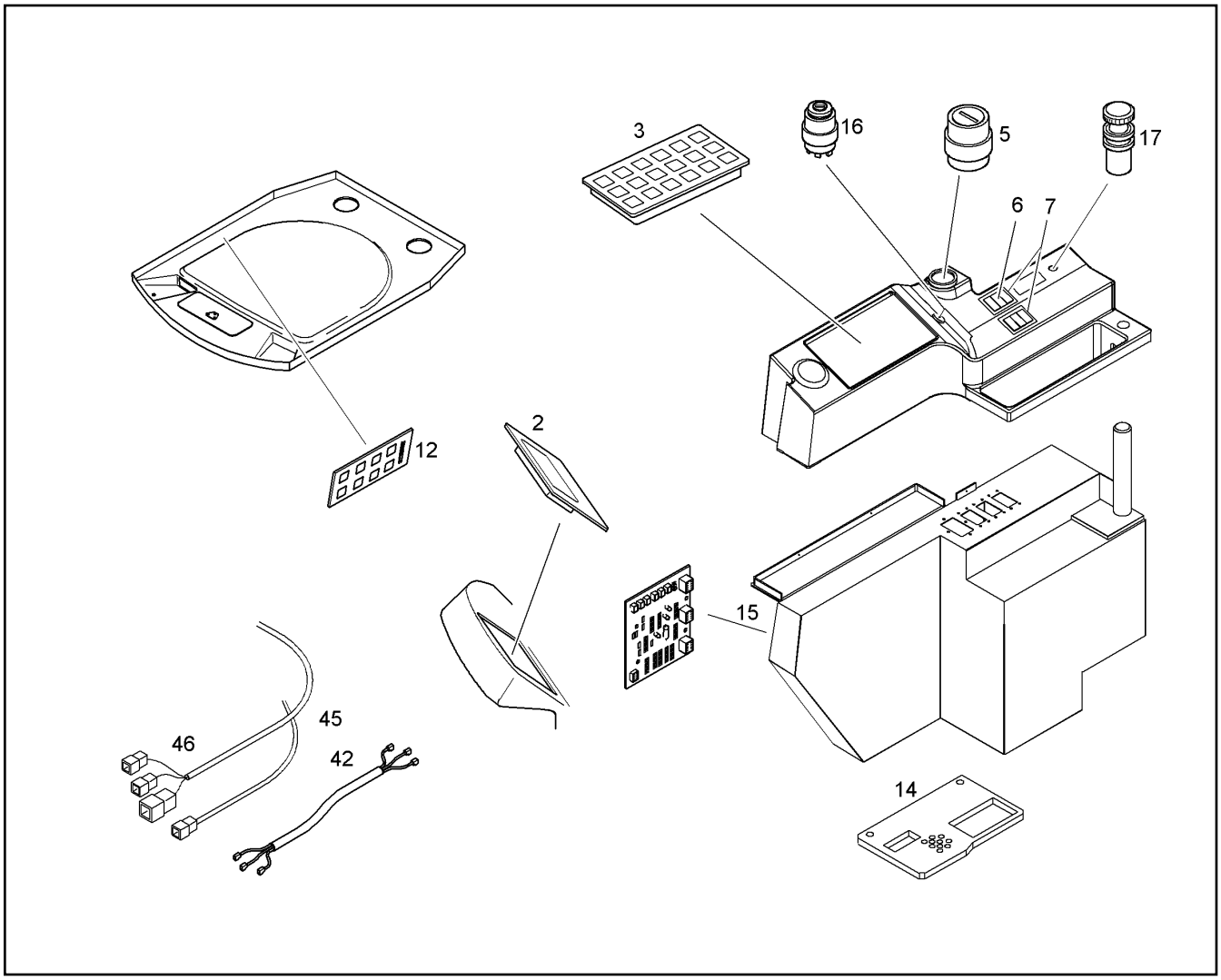

Pos.	Artikel	Menge	Bezeichnung	Description	Serie	K
2	10025234	1	ANZEIGEEINHEIT 24V	DISPLAY UNIT	-99998	
2	10026859	2	-VERSCHLUSSBOLZEN	-LOCKING PIN		
2	10026862	2	-VERSCHLUSSKUPPLUNG	-LOCKING COUPLING		
2	9069930	1	ANZEIGEEINHEIT 24V	DISPLAY UNIT	99999-	
3	10025235	1	BEDIENEINHEIT	CONTROL UNIT		
3	10026859	2	-VERSCHLUSSBOLZEN	-LOCKING PIN		
3	10026862	2	-VERSCHLUSSKUPPLUNG	-LOCKING COUPLING		
5	6905866	1	BETRIEBSSTUNDENZAEHLER	WORKING HOUR METER		
6	7005038	6	BLENDE	SHUTTER		
7	6905594	2	RAHMEN	FRAME		
12	10025237	1	BEDIENEINHEIT	CONTROL UNIT		
14	9842035	1	DICHTPLATTE	SEALING PLATE		
15	9069267	1	ZENTRALELEKTRIK ⇨ ❑ 130	ELECTRICAL EQUIPMENT	9971-	
16	6905292	1	ZUENDSTARTSCHALTER ⇨ ❑ 129	IGNITION-STARTER SWITCH		
17	6905747	1	ZIGARETTENANZUENDER 24V	CIGARETTE LIGHTER		
18	10038977	1	LEISTE 16X414X2	STRIP		
42	9068908	1	KS KABINE	CABLE SET CAB	9971-	
45	9842649	1	KS HEIZ-KLIMA-GETRIEBESTEUERG.	WIRING HTG/AIRCOND/TRANSM		
46	9842651	1	KS LENKSTOCKSCHALTER	WIRING STEERING COL SWITCH		

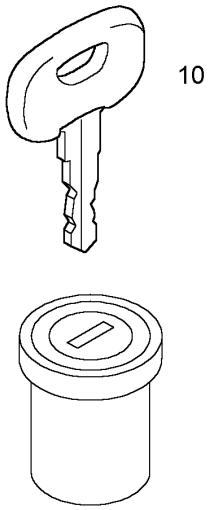

Pos.	Artikel	Menge	Bezeichnung	Description	Serie	K
10	7365932	1	SCHLUESSEL	KEY		

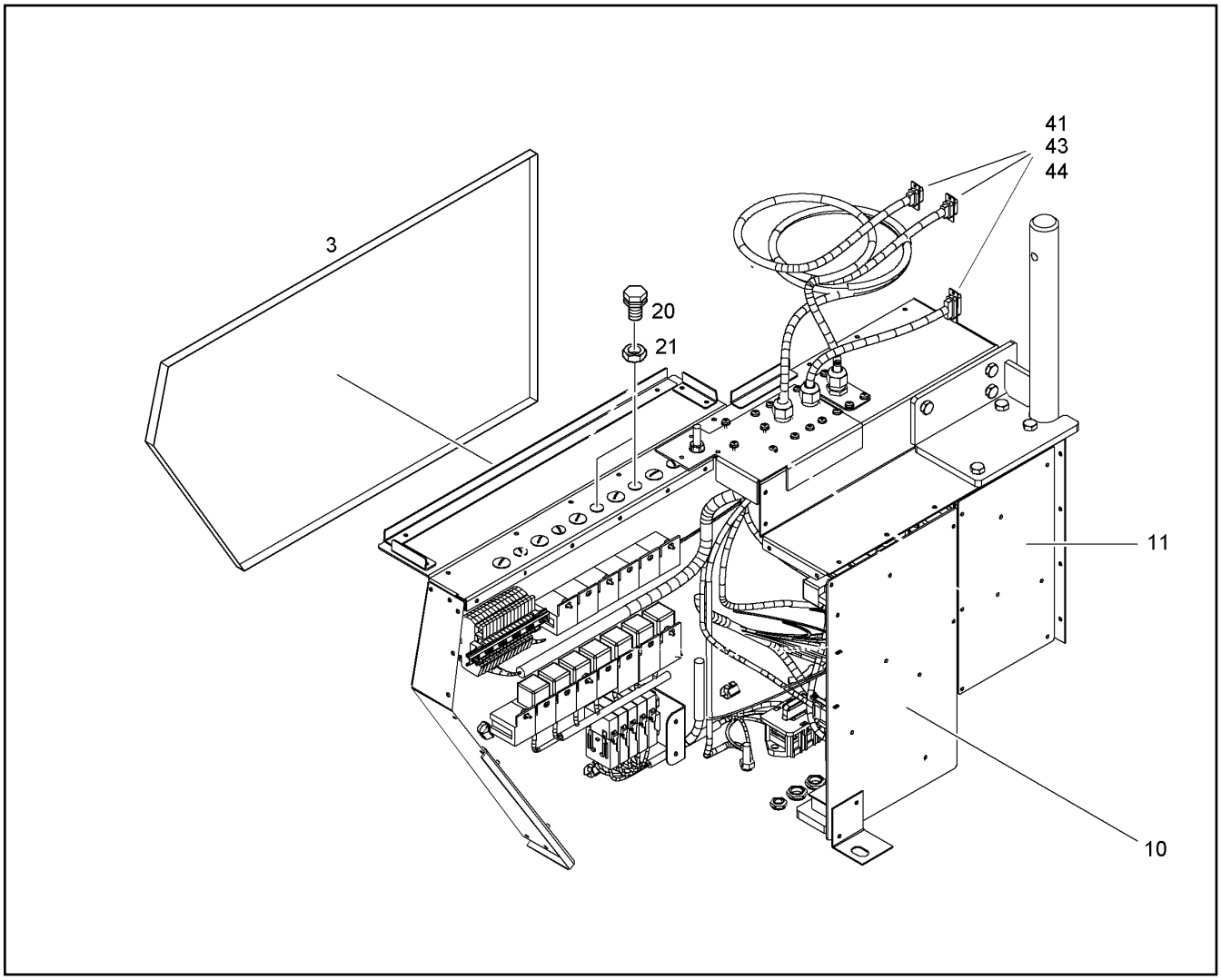

Pos.	Artikel	Menge	Bezeichnung	Description	Serie	K
3	10023669	1	DECKEL	ALU CAPS		
10	10041092	1	LEISTUNGSPLATINE	POWER BOARD		
11	10025300	1	STEUERPLATINE	CONTROL PLATINE		
20	10044544	2	SCHUTZELEMENT	PROTECTING ELEMENT		
21	10044543	2	MUTTER M 12	NUT		
41	9842639	1	KS ANZEIGEEINHEIT	WIRE HARNESS		
43	9842644	1	KS BEDIENEINHEIT HEIZ-KLIMA	WIRING HEATING/AIRCOND CTR		
44	9842645	1	KS BEDIENEINHEIT	WIRING CONTROL PANEL		

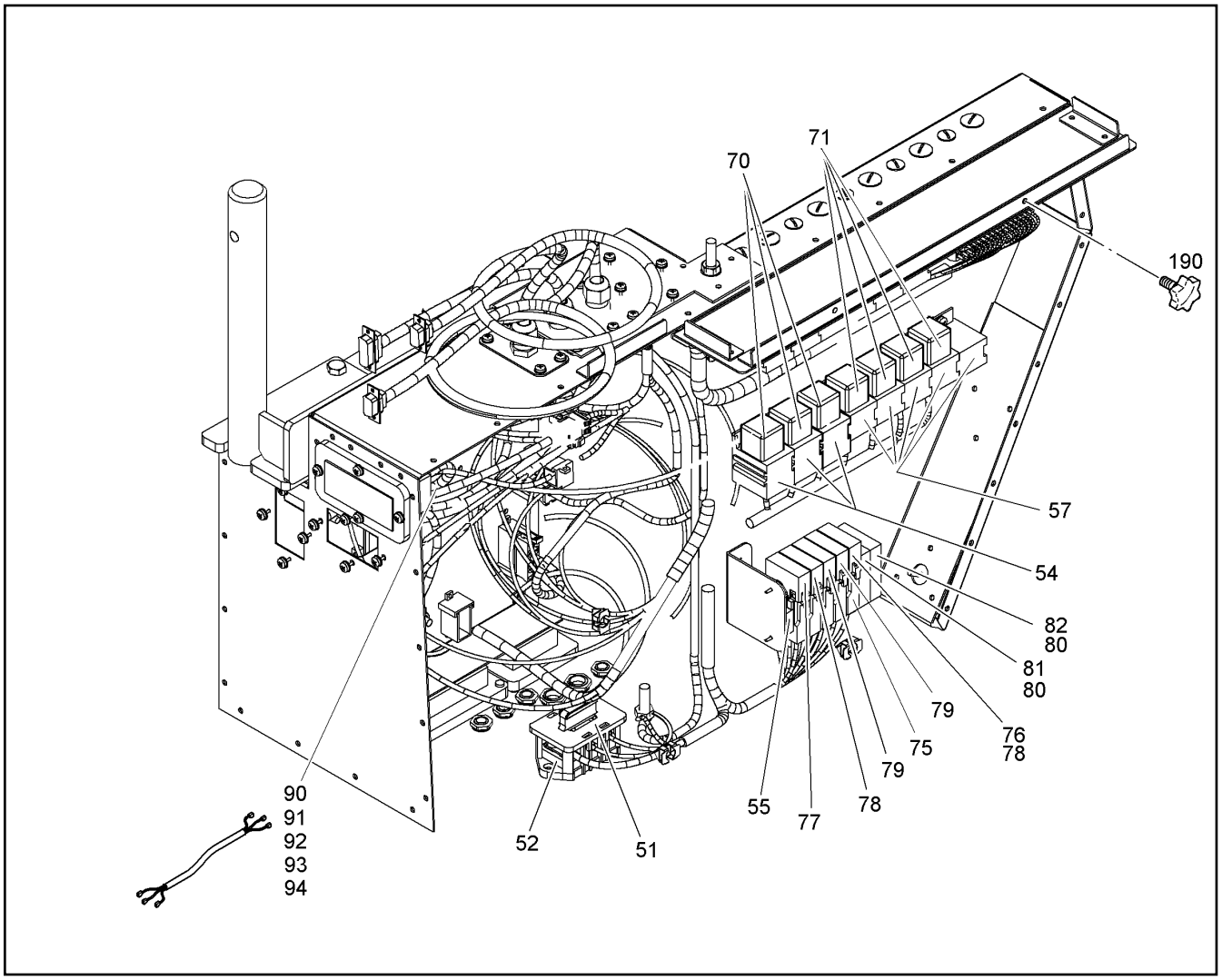

Pos.	Artikel	Menge	Bezeichnung	Description	Serie	K
51	10012814	1	DECKEL	COVER/LID		
52	6905989	1	LEITUNGSVERBINDER 6 POLIG	CABLE CONNECTOR		
54	6002911	3	RELAISSOCKEL	RELAY		
55	6905892	1	BEFESTIGUNGSPLATTE	MOUNTING PLATE		
57	6002816	11	RELAISSOCKEL	RELAY		
70	6905886	3	RELAIS STROM/S/24V/70A	RELAY		
71	6002499	4	RELAIS	RELAY		
75	6905890	5	SICHERUNGSHALTER	FUSE CARRIER		
76	6905891	5	SCHUTZKAPPE	PROTECTING CAP		
77	7622389	1	SICHERUNG	FUSE		
78	10011280	2	SICHERUNG	FUSE		
79	7622388	2	SICHERUNG	FUSE		
80	10009008	1	SICHERUNGSHALTER	FUSE CARRIER		
81	6001633	1	SICHERUNG DIN 72581 C 10	FUSE		
82	4901513	1	SICHERUNG DIN 72581 C 7,5	FUSE		
90	9842804	1	KS ZENTRALELEKTRIK X3			
91	9069268	1	KS ZENTRALELEKTRIK X7			
92	9069269	1	KS ZENTRALELEKTRIK X8			
93	9842807	1	KS ZENTRALELEKTRIK X9			
94	9069296	1	KS ZENTRALELEKTRIK X10-X14,X20			
190	10023670	2	RAENDELSCHRAUBE M5X20	SCREW		

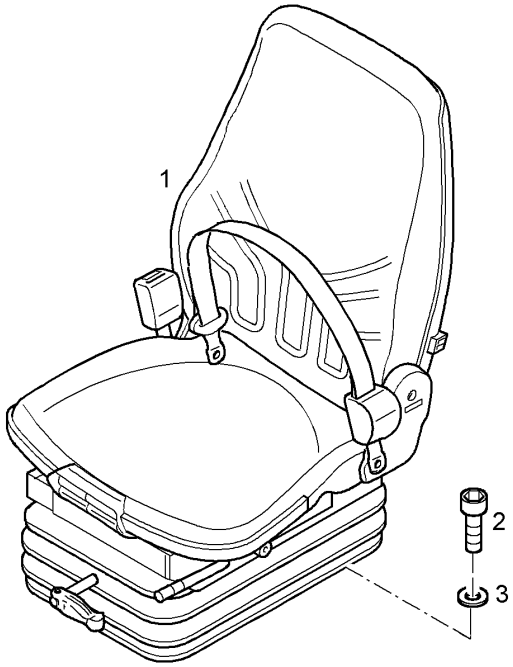

Pos.	Artikel	Menge	Bezeichnung	Description	Serie	K
1	10045580	1	FAHRERSITZ ⇨ ❑ 135	DRIVER'S SEAT		
2	4600079	4	ZYL SCHRAUBE ISO 4762 M 8 X 20 8.8	SOCKET HD.SCREW		
3	4229912	4	SICHERUNGSSCHEIBE	LOCK WASHER		

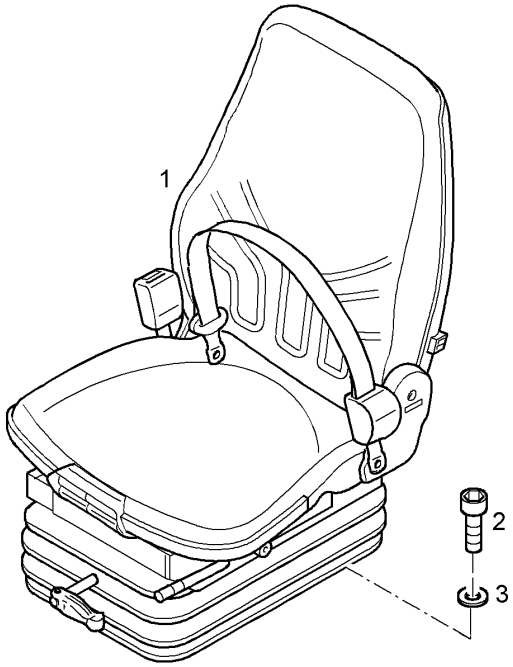

Pos.	Artikel	Menge	Bezeichnung	Description	Serie	K
1	10032609	1	FAHRERSITZ ⇨ ❑ 134	DRIVER'S SEAT	9296-	
2	4600079	4	ZYL SCHRAUBE ISO 4762 M 8 X 20 8.8	SOCKET HD.SCREW		
3	4229912	4	SICHERUNGSSCHEIBE	LOCK WASHER		

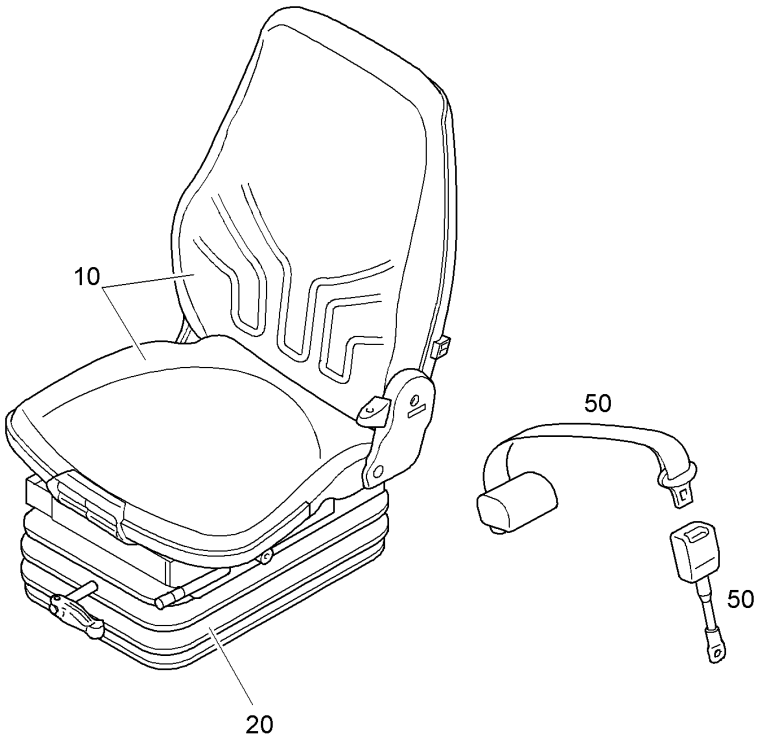

Pos.	Artikel	Menge	Bezeichnung	Description	Serie	K
10		1	SITZOBERTEIL ⇨ ❑ 136	UPPER PART OF SEAT		
20	10036554	1	FEDERUNG ⇨ ❑ 138	SUSPENSION		
50	10032953	1	BECKENGURT	LAP BELT		

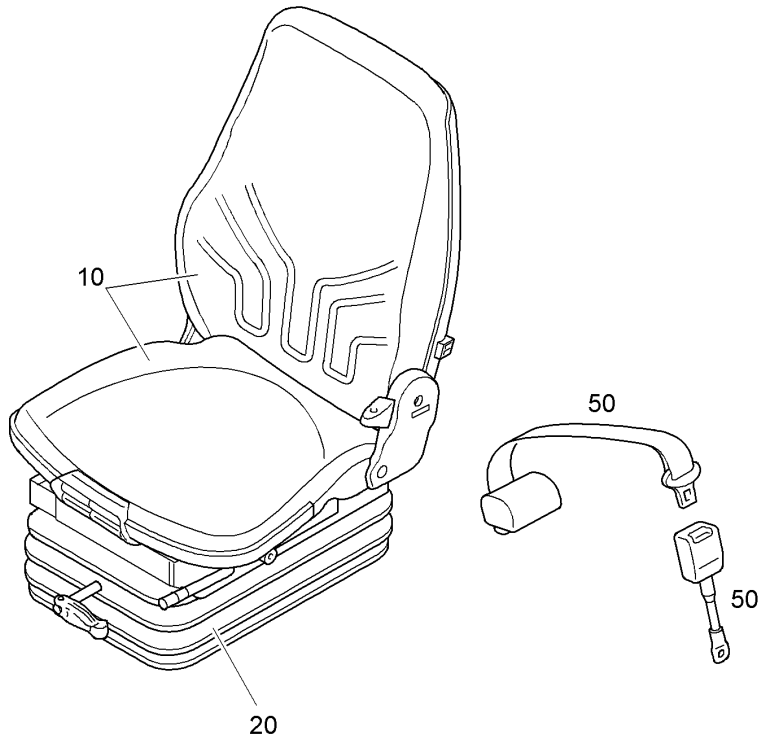

Pos.	Artikel	Menge	Bezeichnung	Description	Serie	K
10		1	SITZOBERTEIL ⇨ ❑ 137	UPPER PART OF SEAT		
20	10036554	1	FEDERUNG ⇨ ❑ 138	SUSPENSION		
50	10032953	1	BECKENGURT	LAP BELT		

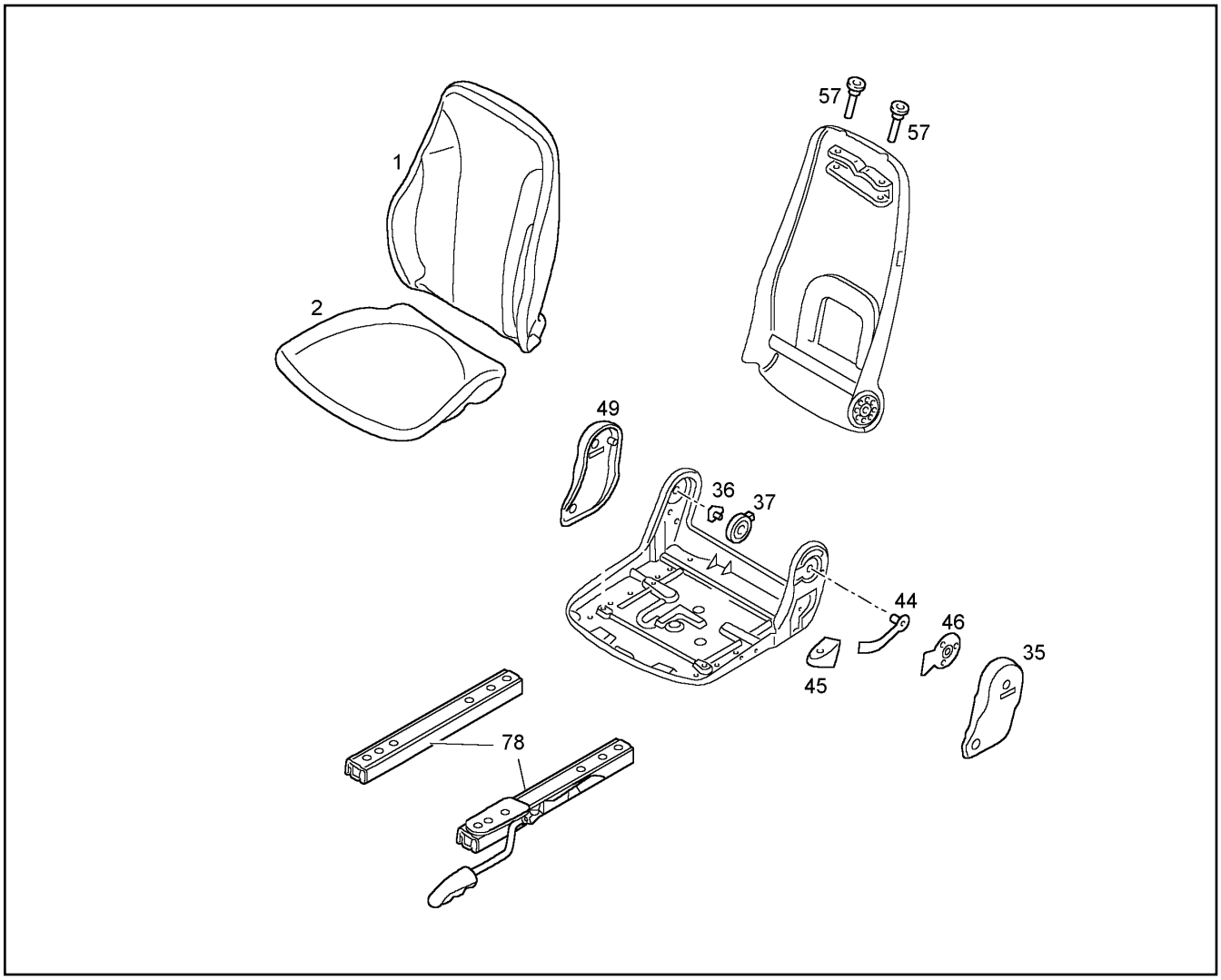

Pos.	Artikel	Menge	Bezeichnung	Description	Serie	K
1	10018060	1	POLSTER	CUSHION		
2	10018061	1	POLSTER	CUSHION		
35	10018063	1	ABDECKUNG	COVERING		
36	7027778	1	LAGER	BEARING		
37	7027779	1	SCHENKELFEDER	SPIRAL RING		
44	7027780	1	HEBEL	LEVER		
45	7027781	1	GRIFF	HANDLE		
46	7027782	1	ADAPTERPLATTE	ADAPTER PLATE		
49	7027783	1	ABDECKUNG	COVERING		
57	7027789	2	FUEHRUNGSHUELSE	PILOT SLEEVE		
78	10017605	1	VERSTELLSCHIENENSATZ	ADJUSTABLE RAIL		

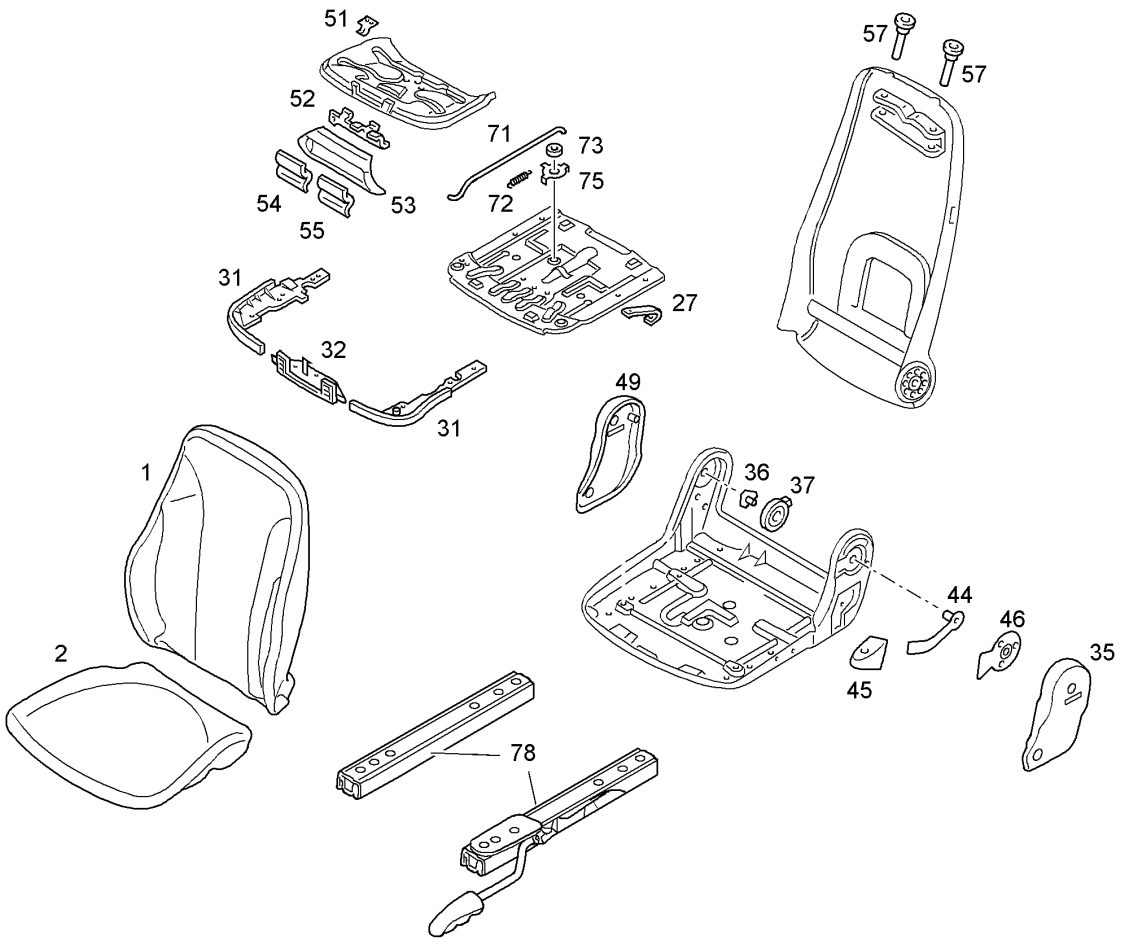

Pos.	Artikel	Menge	Bezeichnung	Description	Serie	K
1	10018060	1	POLSTER	CUSHION		
2	10112498	1	POLSTER	CUSHION		
27	7027772	1	FEDERBLECH	SPRING PLATE		
31	7027775	1	ABDECKUNG	COVERING		
32	7027776	1	RASTER	RASTER		
35	10018063	1	ABDECKUNG	COVERING		
36	7027778	1	LAGER	BEARING		
37	7027779	1	SCHENKELFEDER	SPIRAL RING		
44	7027780	1	HEBEL	LEVER		
45	7027781	1	GRIFF	HANDLE		
46	7027782	1	ADAPTERPLATTE	ADAPTER PLATE		
49	7027783	1	ABDECKUNG	COVERING		
51	7027784	1	FEDERBLECH	SPRING PLATE		
52	7027785	1	RASTHEBEL	STOP HANDLE		
53	7027786	1	ABDECKUNG	COVERING		
54	7027787	1	GRIFF	HANDLE		
55	7027788	1	GRIFF	HANDLE		
57	7027789	2	FUEHRUNGSHUELSE	PILOT SLEEVE		
71	7027791	1	GESTAENGE	LINKAGE		
72	7027792	1	ZUGFEDER	TENSION SPRING		
73	7027793	1	RING	RING		
75	7027794	1	HEBEL	LEVER		
78	10017605	1	VERSTELLSCHIENENSATZ	ADJUSTABLE RAIL		

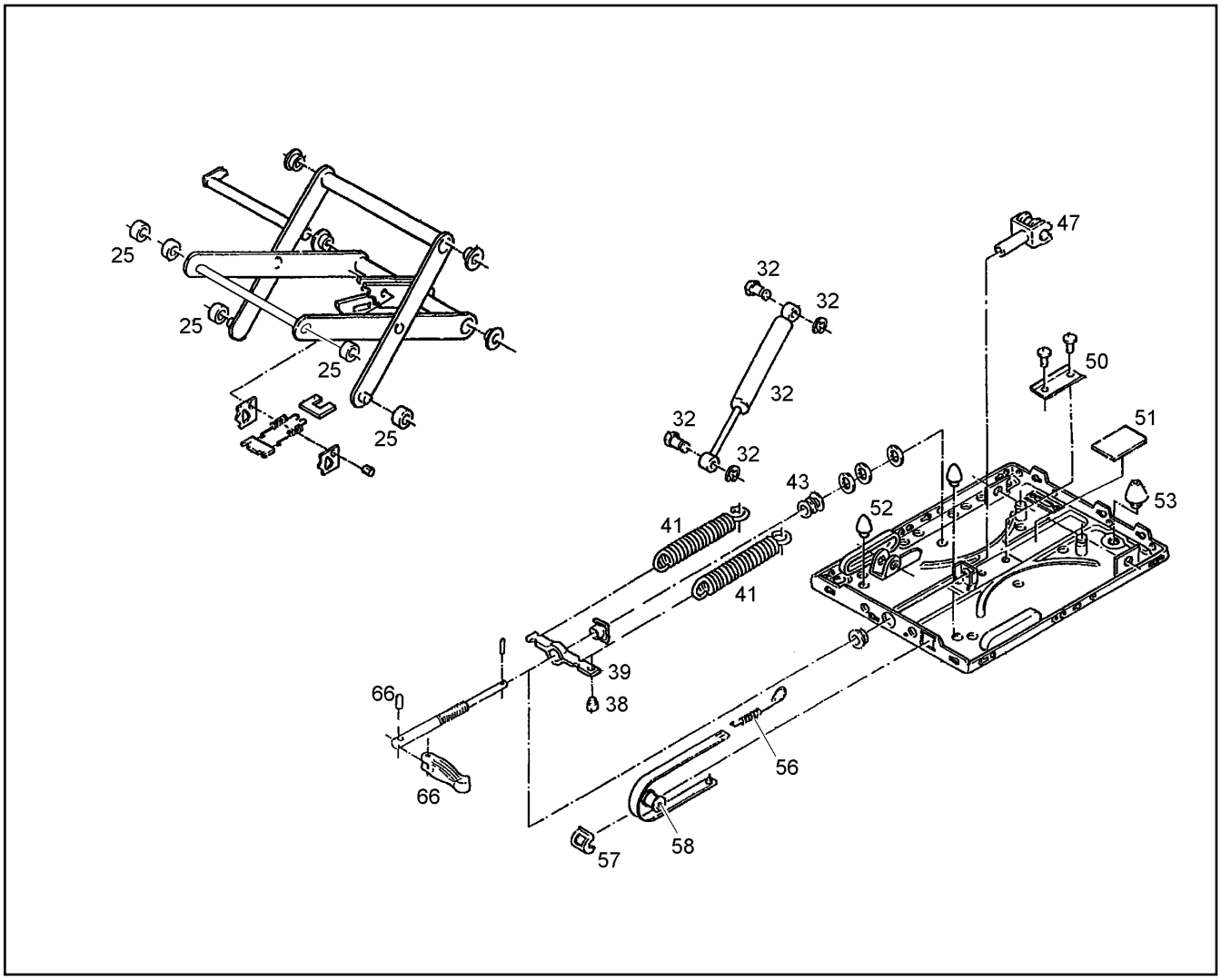

Pos.	Artikel	Menge	Bezeichnung	Description	Serie	K
25	7014120	4	ROLLE	ROLLER		
32	10036555	1	STOSSDAEMPFER	SHOCK ABSORBER		
38	7005908	1	HALTESTOPFEN	RETAINING PLUG		
39	7009465	1	FEDERBUEGEL	SPRING BRACKET		
41	10036557	2	ZUGFEDER	TENSION SPRING		
43	7005910	1	AXIAL-KUGELLAGER	AXIAL ROLLER BEARING		
47	10018144	1	GABEL	FORK		
50	7009464	1	U-PROFIL	CHANNEL		
51	7009461	1	GUMMIPLATTE	RUBBER PLATE		
52	10036558	2	PUFFER	BUFFER		
53	10036559	1	PUFFER	BUFFER		
56	7005897	1	ZUGFEDER	TENSION SPRING		
57	5003402	1	FUEHRUNG	GUIDE		
58	5005450	1	ROLLE	ROLLER		
66	10017604	1	KNEBEL	SPINDLE-SHAPED BUTTON		

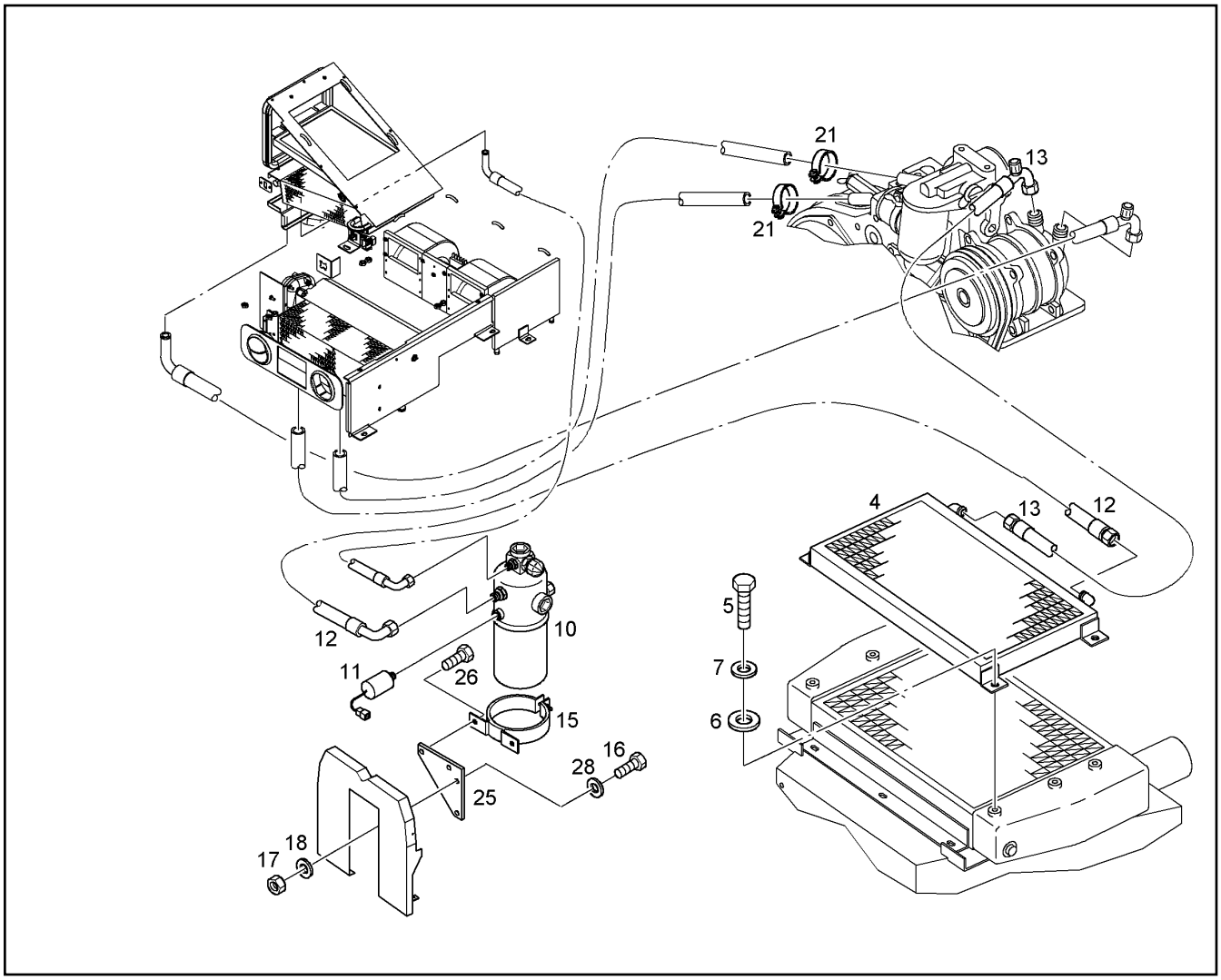

Pos.	Artikel	Menge	Bezeichnung	Description	Serie	K
4	7621439	1	KONDENSATOR	CAPACITOR		
5	4900605	4	6KT SCHRAUBE ISO 4017 M 6 X 12 8.8	HEXAGON BOLT		
6	4000648	4	SCHEIBE DIN 7349 6,4	DISK		
7	4229911	4	SICHERUNGSSCHEIBE	LOCK WASHER		
10	7414170	1	FILTERTROCKNER	FILTER DRIER		1
11	10014164	1	DRUCKSCHALTER	PRESSURE SWITCH		
12	10027742	1	KLIMASCHLAUCH NW 8X1300	HOSE		
13	7621559	1	KLIMASCHLAUCH NW10X1200	HOSE		
15	7621816	1	HALTERUNGSSCHELLE	CLIP		
16	4001696	2	6KT SCHRAUBE ISO 4017 M 10 X 20 10.9	HEXAGON BOLT		
17	4000383	2	6KT MUTTER ISO 4032 M 10 -10	HEX NUT		
18	4229913	2	SICHERUNGSSCHEIBE	LOCK WASHER		
21	4901138	2	SCHELLE DIN 3017 A 16 - 27 X 9 W2-2	CLIP		
25	9842821	1	HALTEBLECH	BRACKET		
26	4001696	2	6KT SCHRAUBE ISO 4017 M 10 X 20 10.9	HEXAGON BOLT		
28	4229913	2	SICHERUNGSSCHEIBE	LOCK WASHER		

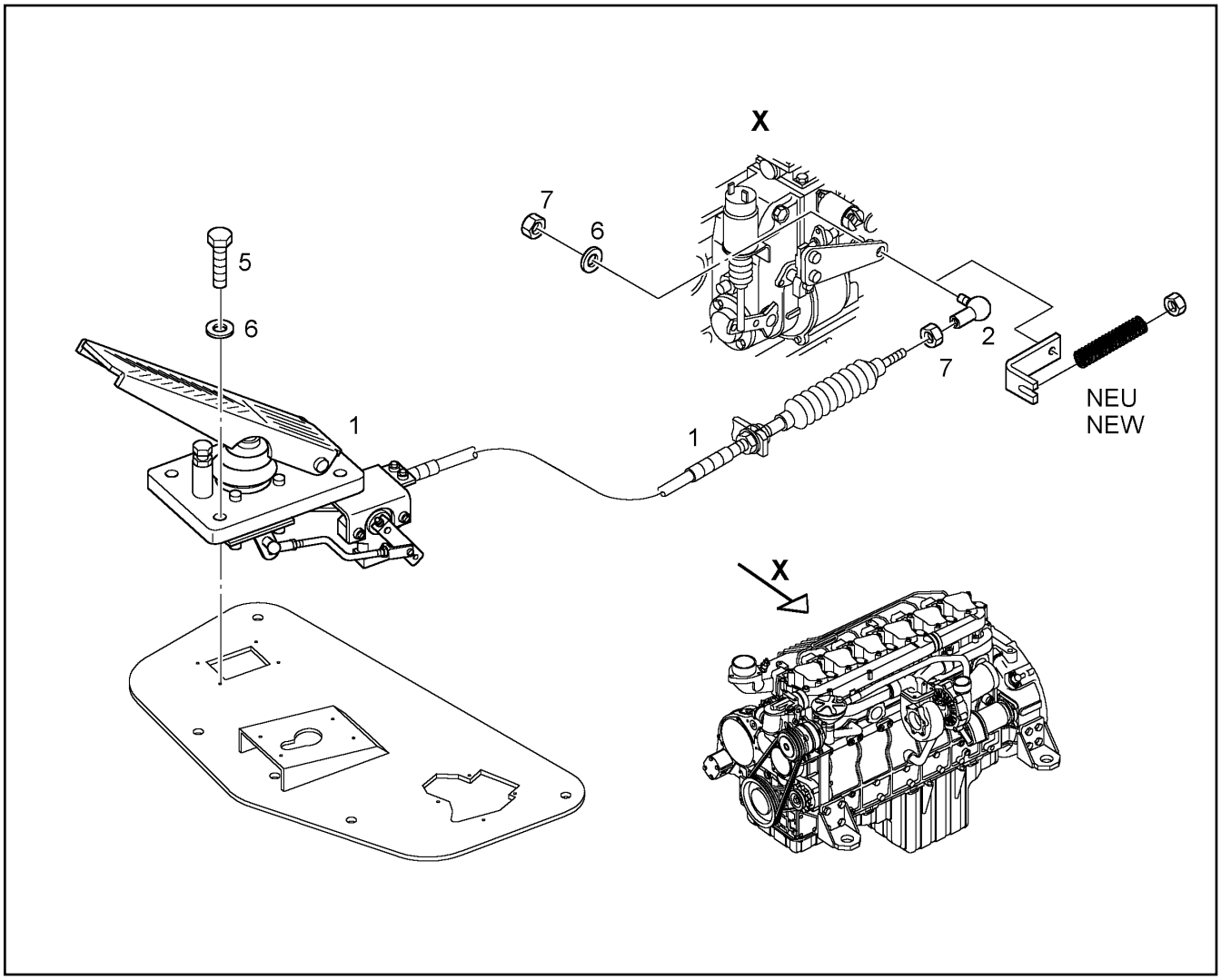

Pos.	Artikel	Menge	Bezeichnung	Description	Serie	K
1	10027595	1	FUSSPEDAL ⇨ ❑ 141	PEDAL	9027-	
2	7250751	1	WINKEL-FLANSCHVERSCHRAUBUNG DIN	ANGLE FLANGE JOINT		
5	4600102	4	6KT SCHRAUBE ISO 4017 M 6 X 30 8.8	HEXAGON BOLT		
6	4229911	4	SICHERUNGSSCHEIBE	LOCK WASHER		
7	4000379	2	6KT MUTTER ISO 4032 M 6 -10	HEX NUT		

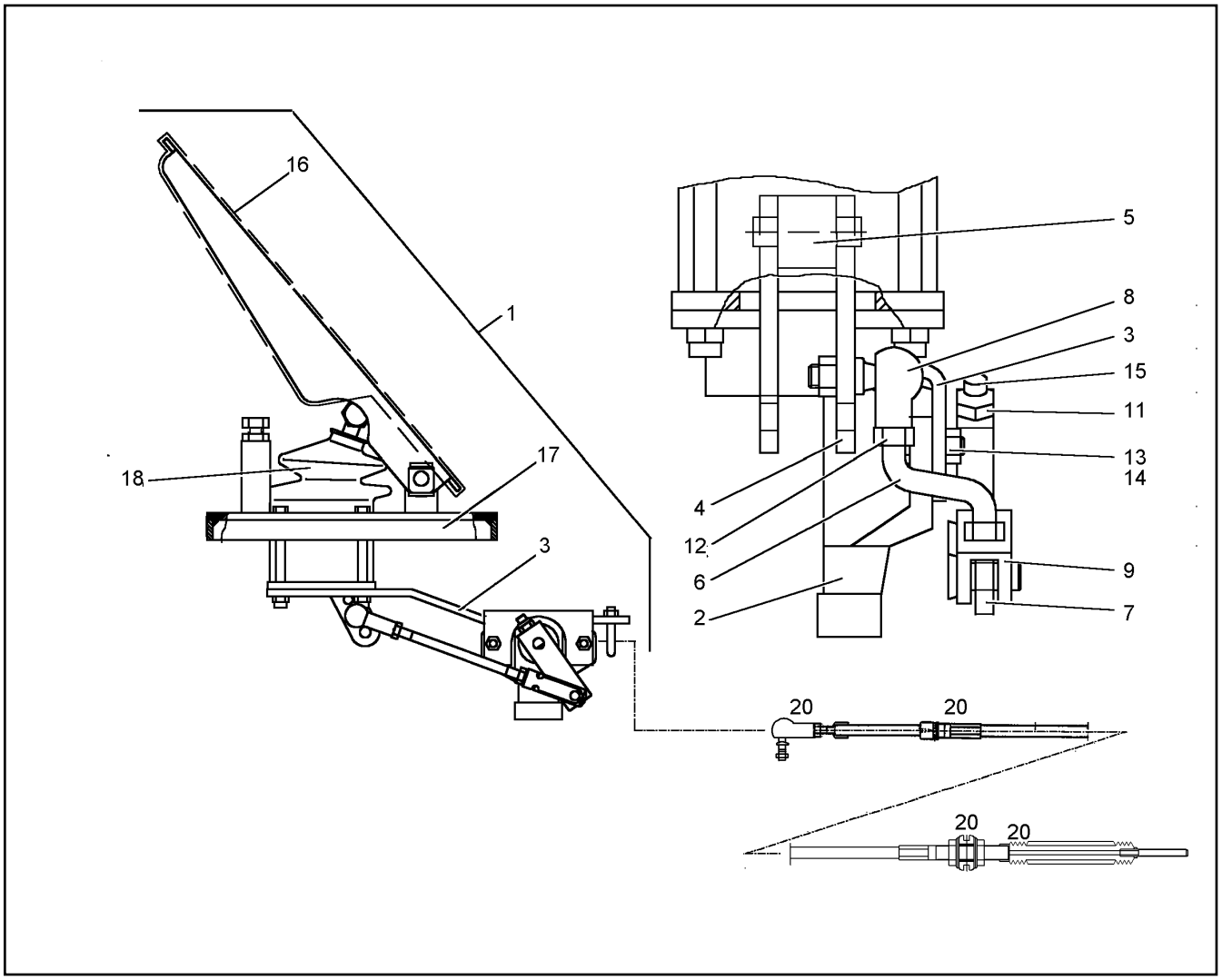

Pos.	Artikel	Menge	Bezeichnung	Description	Serie	K
1	7622287	1	FUSSPEDAL	PEDAL		
2	7622288	1	DREHWINKELGEBER	ANGLE SENSOR		
3	7622289	1	HALTERUNG	HOLDING		
4	7618033	2	HEBEL	LEVER		
5	7622290	1	MITNEHMER	CARRIER		
6	7622291	1	GEWINDESTANGE	THREADED ROD		
7	7622292	1	HEBEL	LEVER		
8	4600958	1	WINKELGELENK DIN 71802 AS 8	ANGLE PIVOT		
9	4002098	1	GABELKOPF DIN 71752 G 5 X 20	FORK HEAD		
11	4001866	1	6KT MUTTER DIN 985 M 5 -08	HEX NUT		
12	4000466	2	6KT MUTTER ISO 4032 M 5 -10	HEX NUT		
13	4065030	2	6KT SCHRAUBE ISO 4017 M 4 X 16 8.8	HEXAGON BOLT		
14	4600625	2	6KT MUTTER DIN 985 M 4 -06	HEX NUT		
15	4600967	1	GEWINDESTIFT DIN 913 M 5 X 16	HEADLESS SCREW		
16	7622294	1	PEDALBEZUG	PEDAL LINING		
17	7622296	1	GRUNDPLATTE	BASE PLATE		
18	7618034	1	FALTENBALG	BELLOWS		
20	10031974	1	FUSSPEDALZUG L=3300MM	ACTUATION CABLE		
20	7250751	1	-WINKEL-FLANSCHVERSCHRAUBUNG DIN	-ANGLE FLANGE JOINT		
20	7622297	1	-FALTENBALG	-BELLOWS		
20	7623773	1	-GUMMITUELLE	-RUBBER BUSHING		

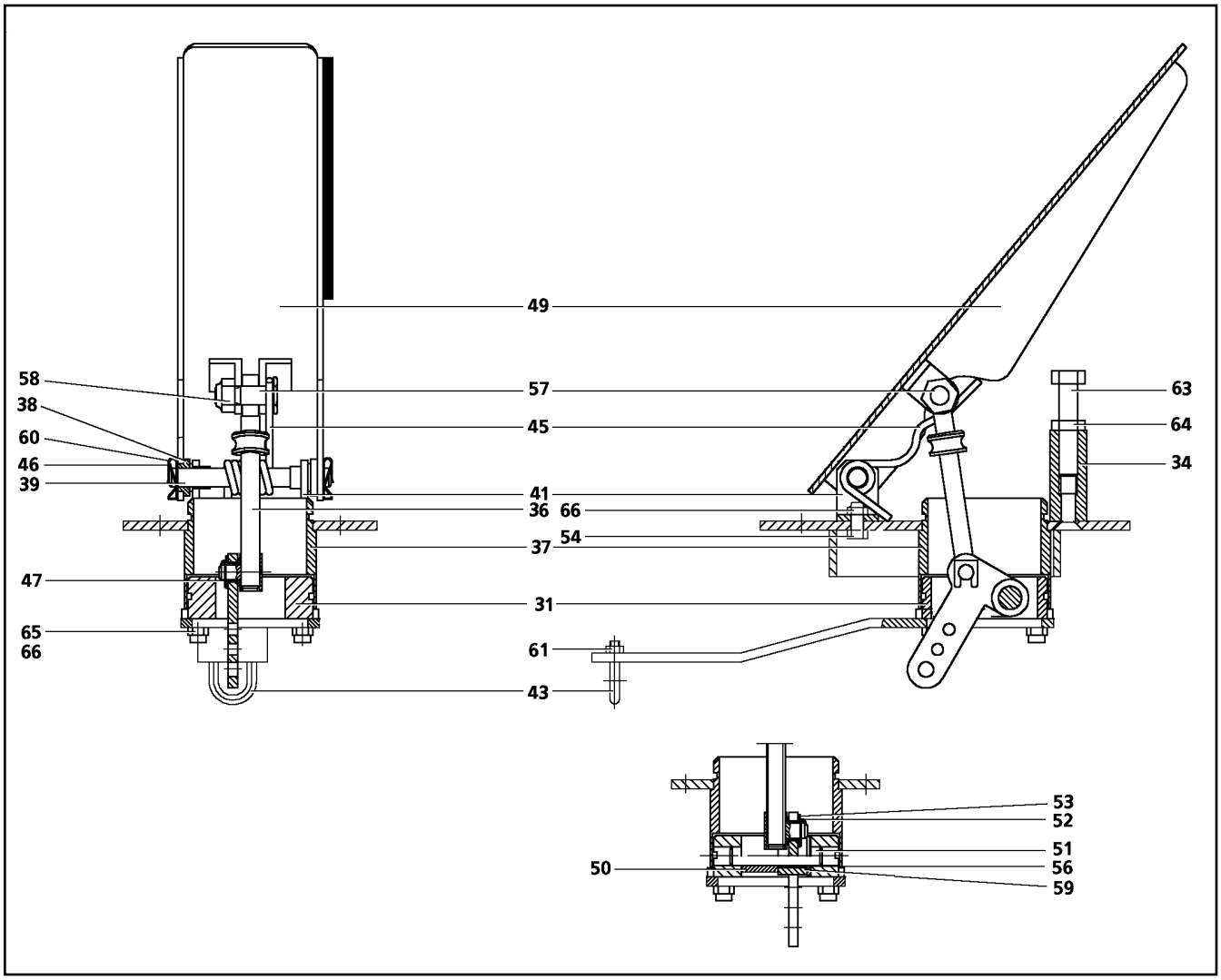

Pos.	Artikel	Menge	Bezeichnung	Description	Serie	K
31	7618038	1	FLANSCH	FLANGE		
34	7618040	1	GEWINDEHUELSE	THREADED SLEEVE		
36	7622259	1	AUGENSCHRAUBE	EYE BOLT		
37	7619202	1	ADAPTERFLANSCH	BRIDE		
38	7618043	2	LAGERRING	BEARING RING		
39	7618045	1	WELLE	SHAFT		
41	7618075	1	LAGERBOCK	PILLOW BLOCK		
43	7618076	1	OESENSCHRAUBE	EYEBOLT		
45	7618037	1	SCHENKELFEDER	SPIRAL RING		
46	7618077	2	ZWISCHENRING	INTERMEDIATE RING		
47	7618035	1	LAGERBUCHSE	BEARING BUSH		
49	7622298	1	TRITTPLATTE	STEP PLATE		
50	7618582	1	DISTANZHUELSE	SPACER		
51	4635191	1	ZYLINDERSTIFT ISO 2338 B 8 X 45 ST	STRAIGHT PIN		
52	7618078	1	STECK-CLIP	CLIP		
53	4635197	1	PASSCHEIBE DIN 988 8 X 14X 1,0	SHIM RING		
54	4000417	2	6KT SCHRAUBE ISO 4017 M 5 X 12 8.8	HEXAGON BOLT		
56	7618586	1	GLEITLAGER	PLAIN BEARING		
57	7618079	1	6KT SCHRAUBE	HEXAGON BOLT		
58	4600783	1	6KT MUTTER DIN 985 M 8 -08	HEX NUT		
59	4200020	2	SCHEIBE DIN 125 B 8,4	DISK		
60	7618080	2	SICHERUNGSKEIL	SAFETY KEY		
61	4600625	2	6KT MUTTER DIN 985 M 4 -06	HEX NUT		
63	4900614	1	6KT SCHRAUBE ISO 4017 M 8 X 40 8.8	HEXAGON BOLT		
64	4000381	1	6KT MUTTER ISO 4032 M 8 -10	HEX NUT		
65	4000490	4	6KT SCHRAUBE ISO 4014 M 5 X 50 8.8	HEXAGON BOLT		

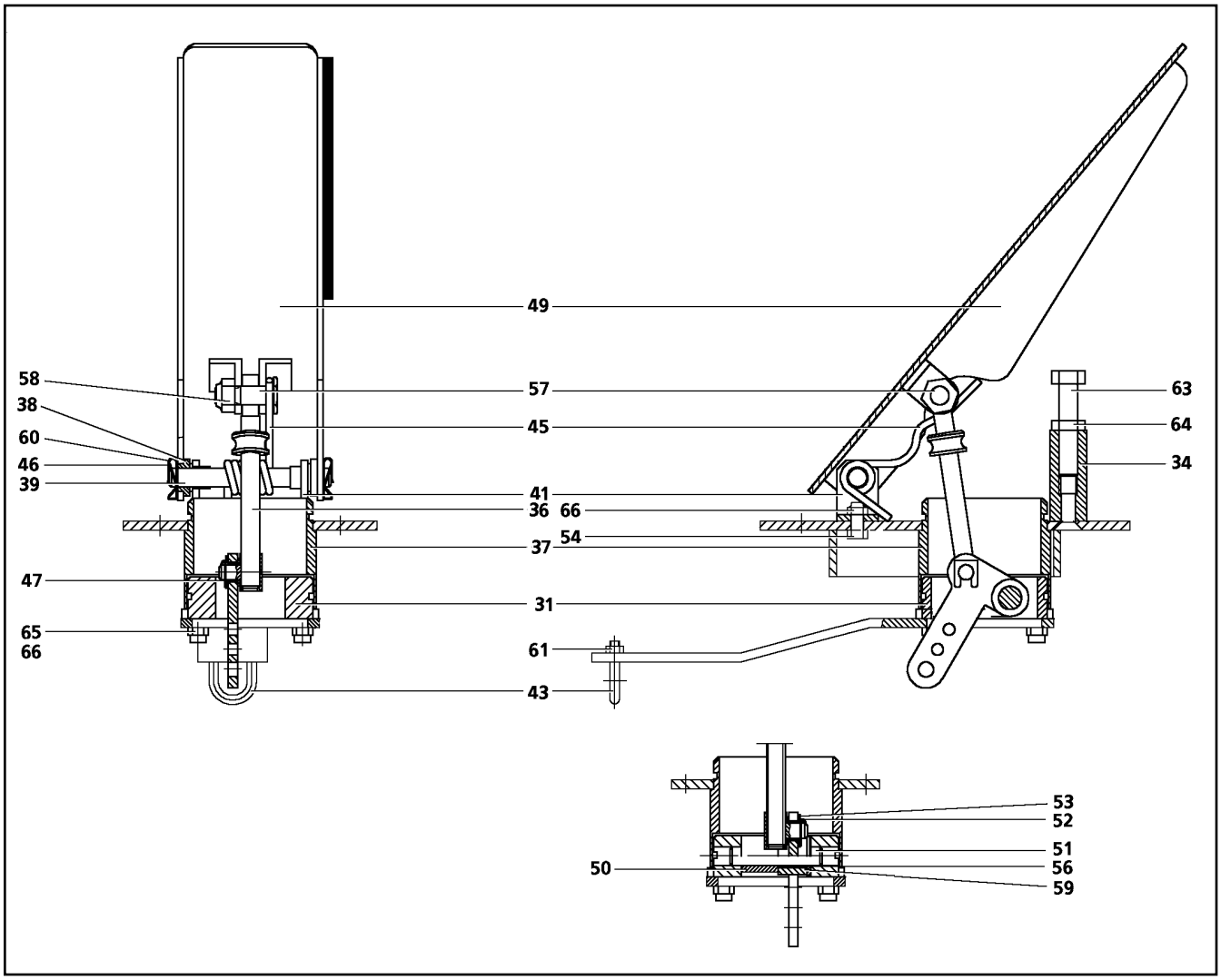

Pos.	Artikel	Menge	Bezeichnung	Description	Serie	K
66	4001866	6	6KT MUTTER DIN 985 M 5 -08	HEX NUT		

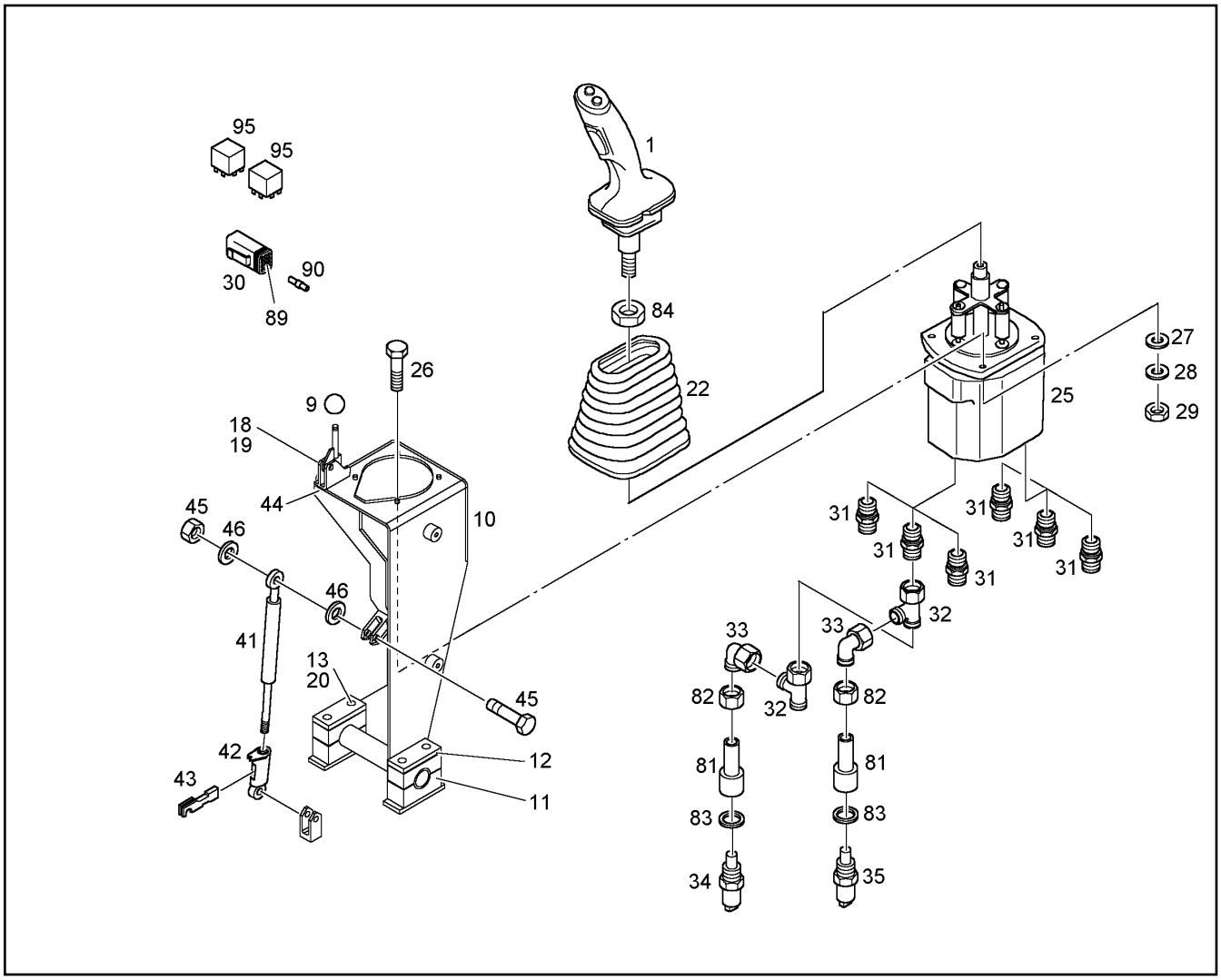

Pos.	Artikel	Menge	Bezeichnung	Description	Serie	K
1	9968605	1	LH-GEBERGRIFF RECHTS ⇨ ❑ 6	LH-JOYSTICK	9240-	
9	10017042	1	KUGELKNOPF	CONTROL LEVER KNOB		
10	9841850	1	KONSOLE	BRACKET		
11	7618227	2	HALBSCHELLE	HALF CLIP		
12	5004586	2	DECKPLATTE DIN 3015 S-DP-A 2 W1-ZN	COVER PLATE		
13	4980450	4	6KT SCHRAUBE ISO 4017 M 10 X 60 8.8	HEXAGON BOLT		
18	4900111	2	6KT SCHRAUBE ISO 4017 M 8 X 30 8.8	HEXAGON BOLT		1
19	4600783	2	6KT MUTTER DIN 985 M 8 -08	HEX NUT		
20	4229913	4	SICHERUNGSSCHEIBE	LOCK WASHER		
22	9227356	1	FALTENBALG	BELLOWS		
25	5717427	1	VORSTEUERGERAET ⇨ ❑ 146	AUXILIARY CONTROL UNIT		
26	4000829	4	6KT SCHRAUBE ISO 4017 M 6 X 20 8.8	HEXAGON BOLT		
27	4600092	4	SCHEIBE DIN 125 B 6,4 ST	DISK		
28	4229911	4	SICHERUNGSSCHEIBE	LOCK WASHER		
29	4000379	4	6KT MUTTER ISO 4032 M 6 -10	HEX NUT		
30	6203137	1	STECKER	PLUG		
31	7003814	6	STUTZEN ISO 8434 SDS L 10XM14X1,5 TYPE	CONNECTION PIECE		
32	7403571	2	L-ANSCHLUSS-STUTZEN	FITTING		
33	7403569	2	W-ANSCHLUSS-STUTZEN	FITTING		
34	6905869	1	MEMBRAN-DRUCKSCHALTER	PRESSURE SWITCH		
35	6905893	1	MEMBRAN-DRUCKSCHALTER	PRESSURE SWITCH		
41	7624426	1	GASFEDER 232MMX203MM	GAS CYLINDER		
42	7624431	1	KOPF	HEAD		
43	7624432	1	HEBEL	LEVER		

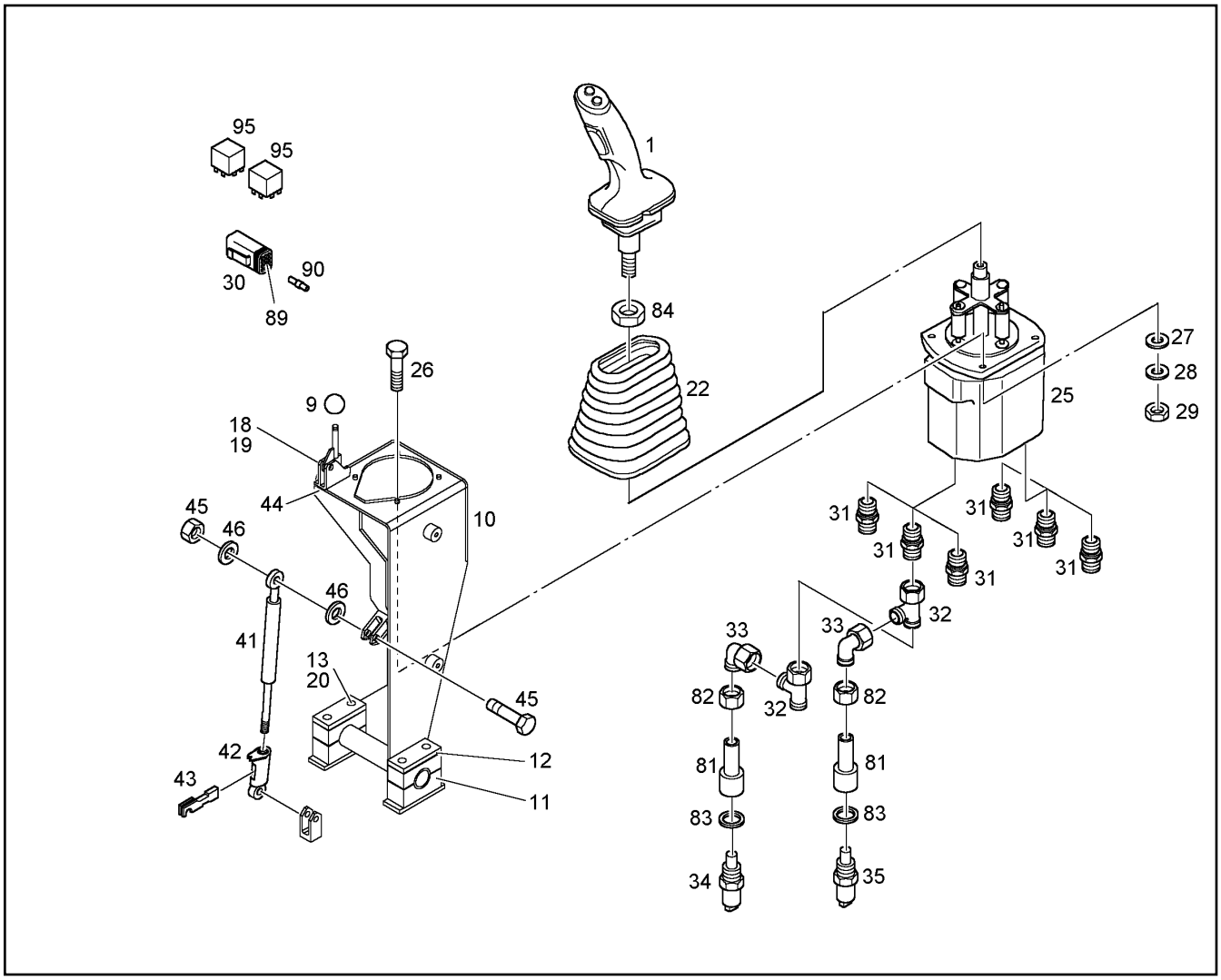

Pos.	Artikel	Menge	Bezeichnung	Description	Serie	K
44	7624433	1	BOWDENZUG L=500MM	WIRE CABLE		
45	7624490	2	SONDERSCHRAUBE M8x35	SPECIAL SCREW		
46	4216025	2	SCHEIBE DIN 7349 8,4	DISK		
81	9618634	2	STUTZEN	CONNECTION PIECE		
82	7619070	2	FUNKTIONSMUTTER	FUNCTION NUT		
83	7101030	2	DICHTRING DIN 7603 A 12 X 15,5 CU	SEALING RING		
84	4635296	1	6KT MUTTER ISO 4035 M 14 -04	HEX NUT		
89	7368248	1	KEIL	KEY		
90	7368405	1	BUCHSE	BUSH		
95	6905964	2	RELAIS 24V MAX 100MA	RELAY		

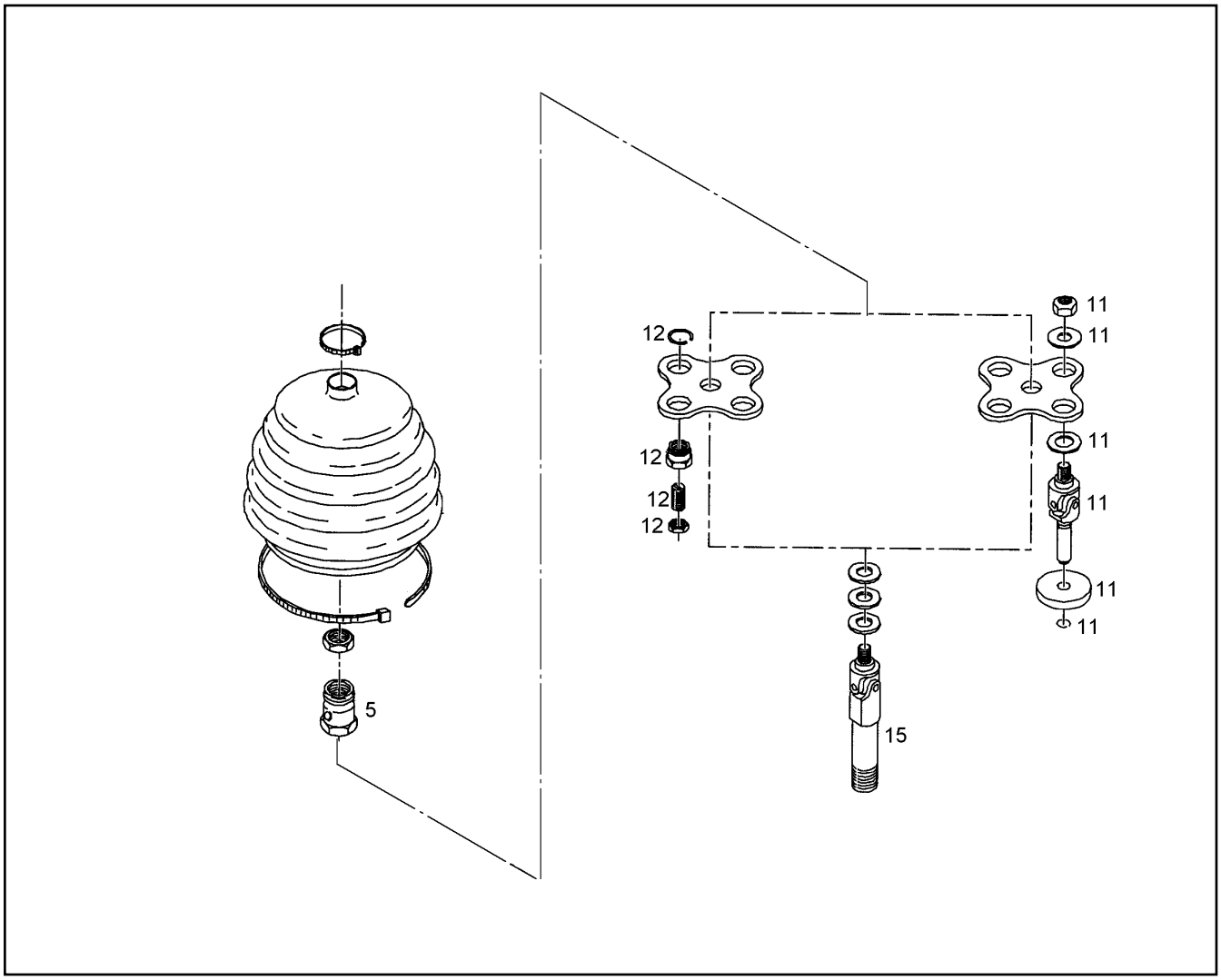

Pos.	Artikel	Menge	Bezeichnung	Description	Serie	K
5	7620644	1	ANSCHLAGMUTTER	NUT		
11	10008150	3	RASTUNGS-KARDANSATZ			
12	7624464	1	STOESSEL	TAPPET		
15	10013529	1	KARDANBAUSATZ	CONSTRUCTION UNIT		

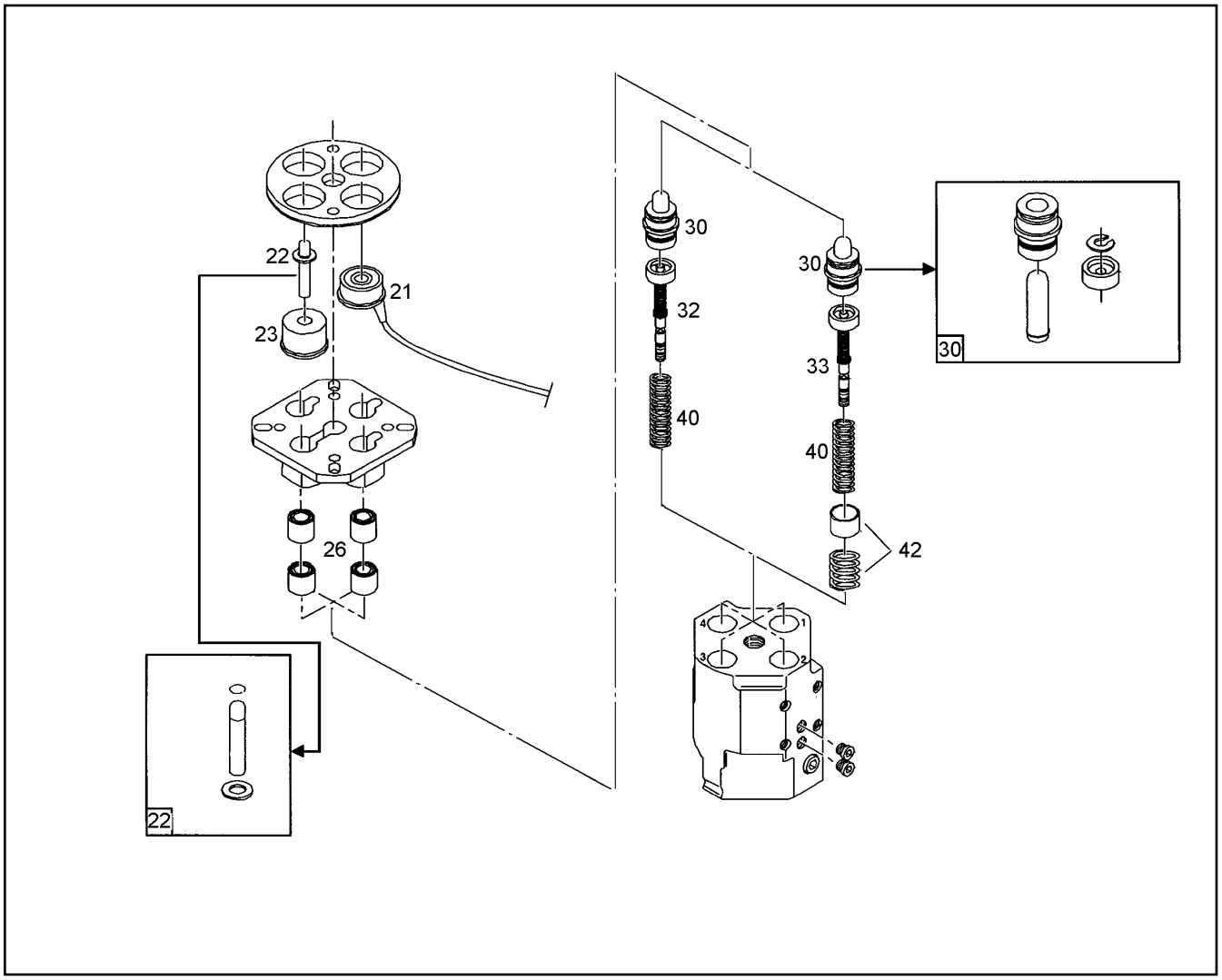

Pos.	Artikel	Menge	Bezeichnung	Description	Serie	K
21	6905474	3	ELEKTROMAGNET 24VDC	ELECTROMAGNET		
22	7624465	1	STOESSEL	TAPPET		
23	10013530	1	STOESSELFUEHRUNG	TAPPET GUIDE		
26	7624099	1	BAUSATZ	MOUNTING KIT		
30	10013531	2	BAUSATZ	MOUNTING KIT		
32	10013532	1	BAUSATZ	MOUNTING KIT		
33	10013533	3	BAUSATZ	MOUNTING KIT		
40	7622317	1	BAUSATZ M	MOUNTING KIT		
42	7622318	1	BAUSATZ N	MOUNTING KIT		

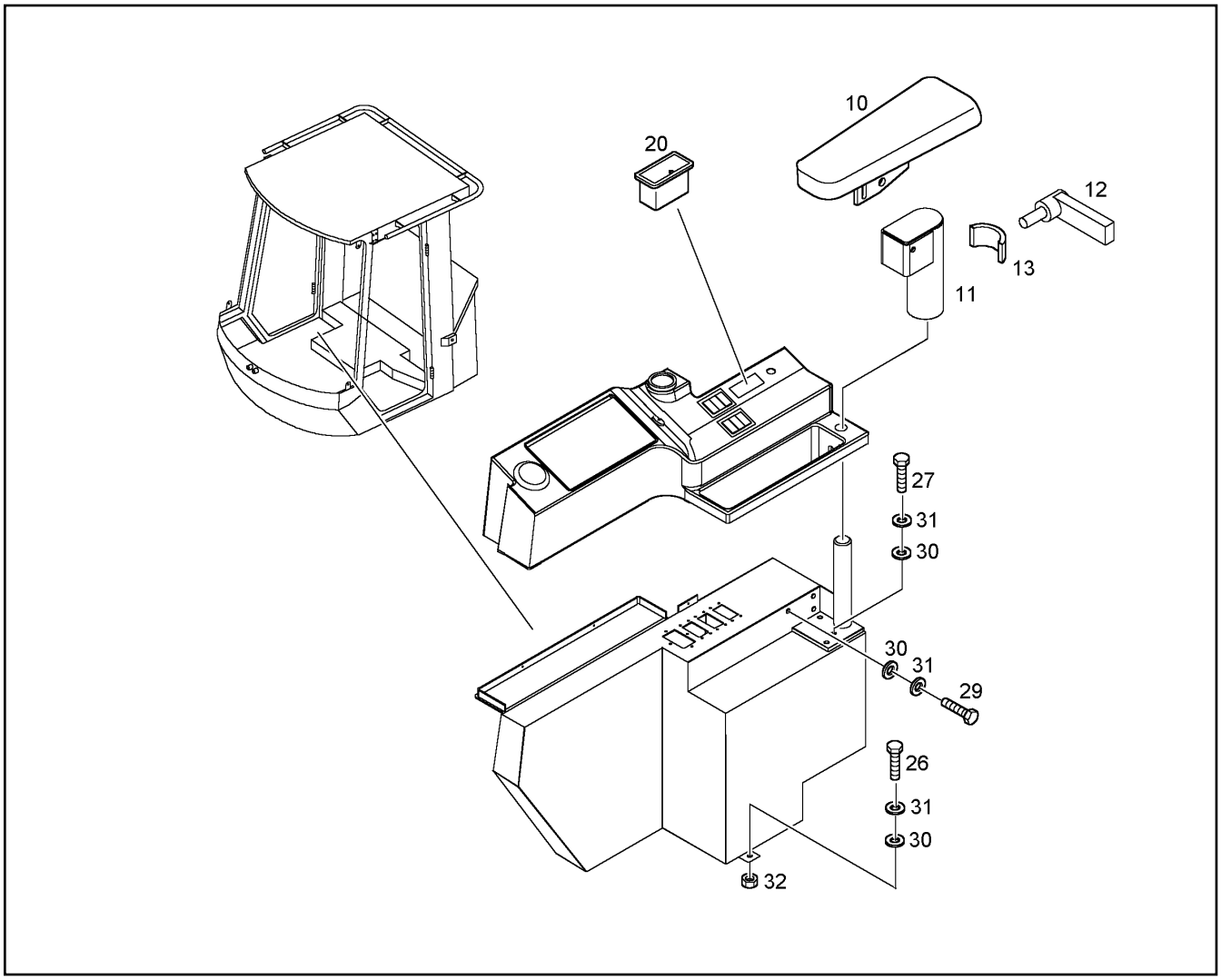

Pos.	Artikel	Menge	Bezeichnung	Description	Serie	K
10	7624434	1	ARMLEHNE	ARM BRACES		
11	9842171	1	HALTERUNG	HOLDING		
12	7624429	1	KIPP-KLEMMHEBEL	ROCKER ARM		
13	9842096	1	KLEMMSTUECK	CLAMP PIECE		
20	7621261	1	ASCHENBECHER	ASHTRAY		
26	4900111	3	6KT SCHRAUBE ISO 4017 M 8 X 30 8.8	HEXAGON BOLT		1
27	4900089	3	6KT SCHRAUBE ISO 4017 M 8 X 20 8.8	HEXAGON BOLT		
29	4900188	3	6KT SCHRAUBE ISO 4017 M 8 X 16 8.8	HEXAGON BOLT		
30	4000779	9	SCHEIBE DIN 9021 8,4 ST	DISK		
31	4229912	9	SICHERUNGSSCHEIBE	LOCK WASHER		
32	4000381	2	6KT MUTTER ISO 4032 M 8 -10	HEX NUT		

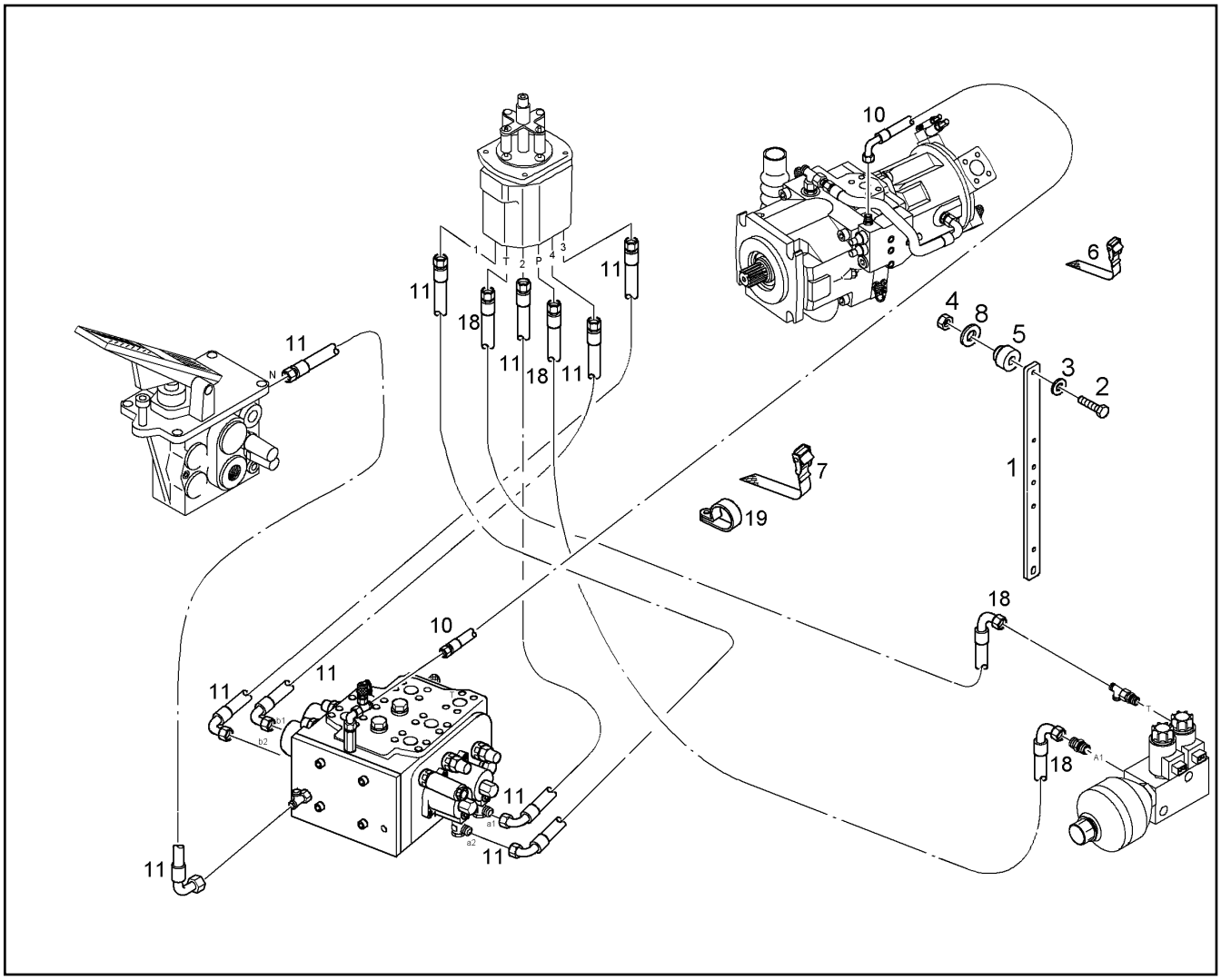

Pos.	Artikel	Menge	Bezeichnung	Description	Serie	K
1	9658768	1	LEISTE	STRIP		
2	4900643	2	6KT SCHRAUBE ISO 4017 M 12 X 60 8.8	HEXAGON BOLT		
3	4600227	2	SCHEIBE DIN 6916 13	DISK		
4	411901208	2	6KT MUTTER DIN 985 M 12 -10	HEX NUT		
5	7621141	2	GUMMILAGER	RUBBER MOUNTING		
6	7621780	52	ZURRGURT	TENSION BAR		
7	7621781	10	ZURRGURT	TENSION BAR		
8	9515680	2	SCHEIBE 50X13X5	WASHER		
10	7624189	1	SCHLAUCH	HOSE		
11	7620953	5	SCHLAUCH	HOSE		
18	7621375	2	SCHLAUCH	HOSE		
19	7621429	1	SCHELLE DIN 3016 D1- 42 X 20 W1-2-CR	CLIP		

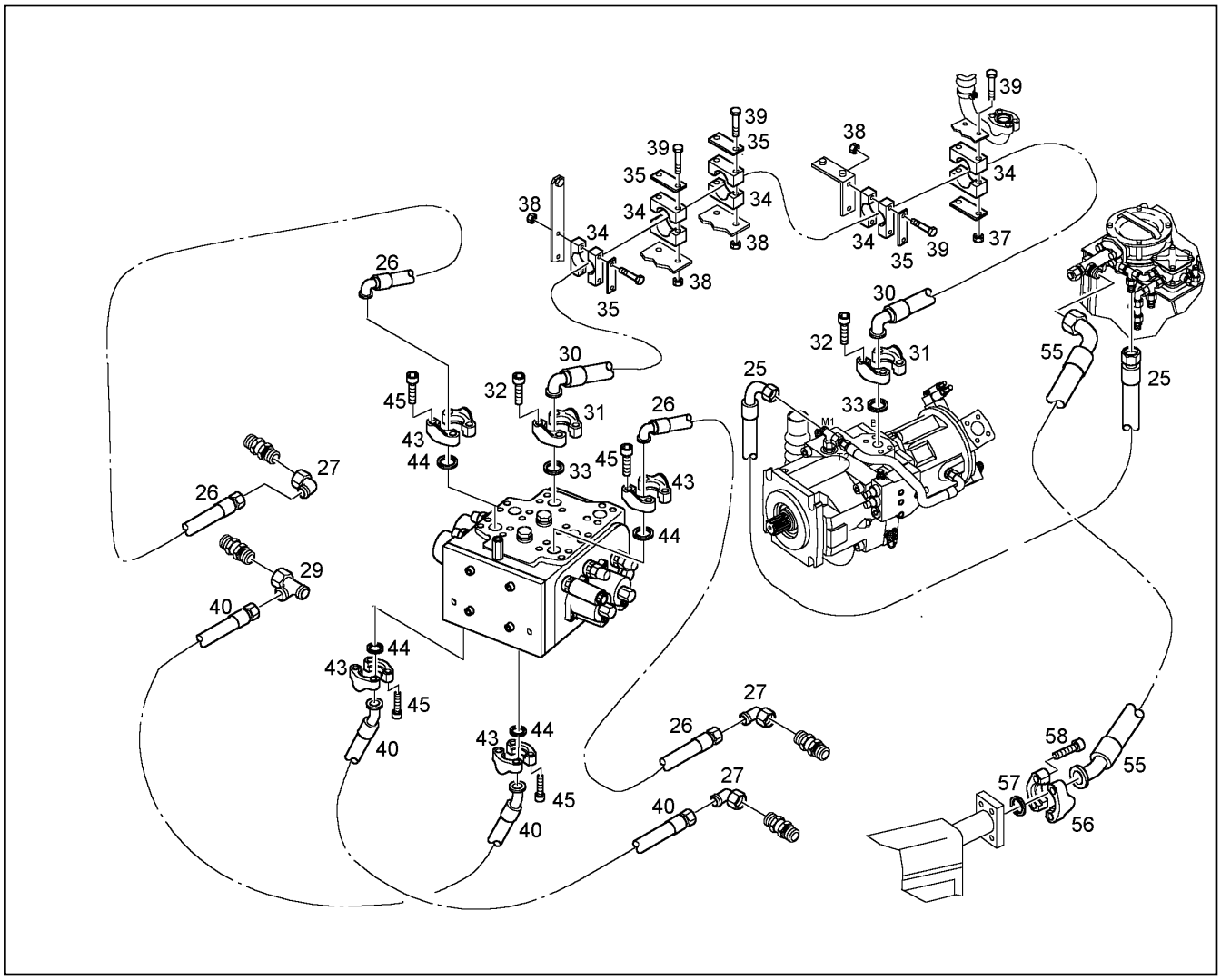

Pos.	Artikel	Menge	Bezeichnung	Description	Serie	K
25	7620971	1	SCHLAUCH	HOSE		
26	7623904	2	SCHLAUCH	HOSE		
27	7407119	3	W-ANSCHLUSS-STUTZEN	FITTING		
29	7407118	1	L-ANSCHLUSS-STUTZEN	FITTING		
30	7620964	1	SCHLAUCH	HOSE		
31	5003463	4	FLANSCHHAELFTE	FLANGE HALF		
32	4043003	8	ZYL SCHRAUBE ISO 4762 M 12 X 40 10.9	SOCKET HD.SCREW		
33	7367611	2	RECHTECKRING	RECTANGULAR SECTION RING		
34	7363675	10	HALBSCHELLE	HALF CLIP		
35	5004587	5	DECKPLATTE DIN 3015 S-DP 3 - W1	COVER PLATE		
37	4600579	2	6KT MUTTER ISO 7040 M 10 -10	HEX NUT		
38	4600579	8	6KT MUTTER ISO 7040 M 10 -10	HEX NUT		
39	4000475	10	6KT SCHRAUBE ISO 4014 M 10 X 90 8.8	HEXAGON BOLT		1
40	7623903	2	SCHLAUCH	HOSE		
43	5002067	8	FLANSCHHAELFTE	FLANGE HALF		
44	7367610	2	RECHTECKRING	RECTANGULAR SECTION RING		
45	4900855	16	ZYL SCHRAUBE ISO 4762 M 10 X 35 10.9	SOCKET HD.SCREW		
55	7620965	1	SCHLAUCH	HOSE		
56	5603688	2	FLANSCHHAELFTE	FLANGE HALF		
57	7367613	1	RECHTECKRING	RECTANGULAR SECTION RING		
58	4043164	4	ZYL SCHRAUBE ISO 4762 M 12 X 35 10.9	SOCKET HD.SCREW		

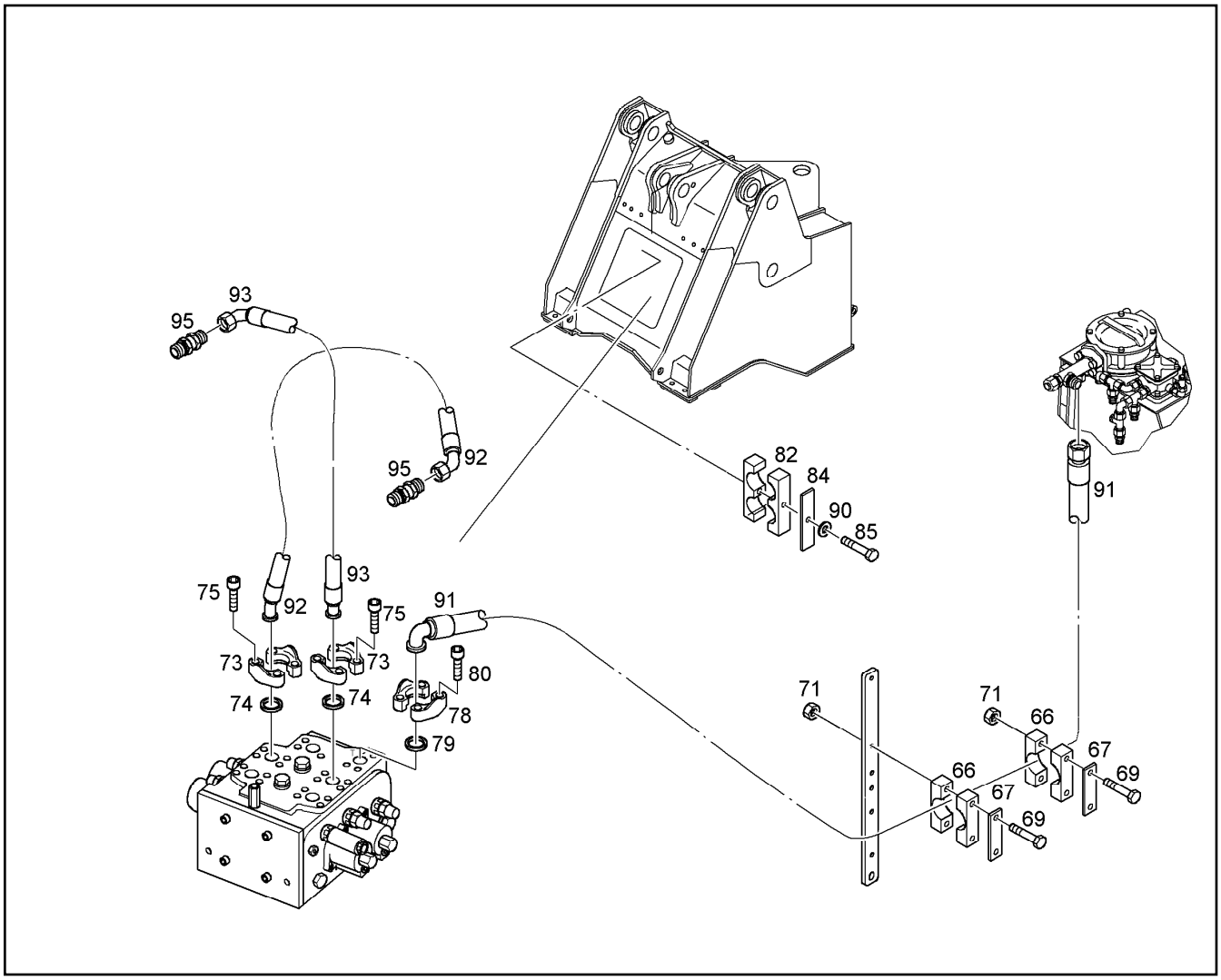

Pos.	Artikel	Menge	Bezeichnung	Description	Serie	K
66	7621502	2	KLEBESCHILD	ADHESIVE LABEL		
67	7621503	2	DECKPLATTE	COVER PLATE		
69	4001655	2	6KT SCHRAUBE ISO 4014 M 8 X 90 8.8	HEXAGON BOLT		
71	4600783	2	6KT MUTTER DIN 985 M 8 -08	HEX NUT		
73	5002067	4	FLANSCHHAELFTE	FLANGE HALF		
74	7367610	2	RECHTECKRING	RECTANGULAR SECTION RING		
75	4900855	8	ZYL SCHRAUBE ISO 4762 M 10 X 35 10.9	SOCKET HD.SCREW		
78	5601401	2	FLANSCHHAELFTE	FLANGE HALF		
79	7367612	1	RECHTECKRING	RECTANGULAR SECTION RING		
80	4600781	4	ZYL SCHRAUBE ISO 4762 M 14 X 45 10.9	SOCKET HD.SCREW		
82	7005102	1	HALBSCHELLE	HALF CLIP		
84	7401433	1	DECKPLATTE DIN 3015 Z-DP 4 W1-ZN	COVER PLATE		
85	4001461	1	6KT SCHRAUBE ISO 4014 M 8 X 50 8.8	HEXAGON BOLT		1
90	4229912	1	SICHERUNGSSCHEIBE	LOCK WASHER		
91	7620966	1	SCHLAUCH	HOSE		
92	7623937	1	SCHLAUCH	HOSE		1
93	7623938	1	SCHLAUCH	HOSE		
95	4900140	2	SCHOTTSTUTZEN	BULKHEAD SPIGOT		

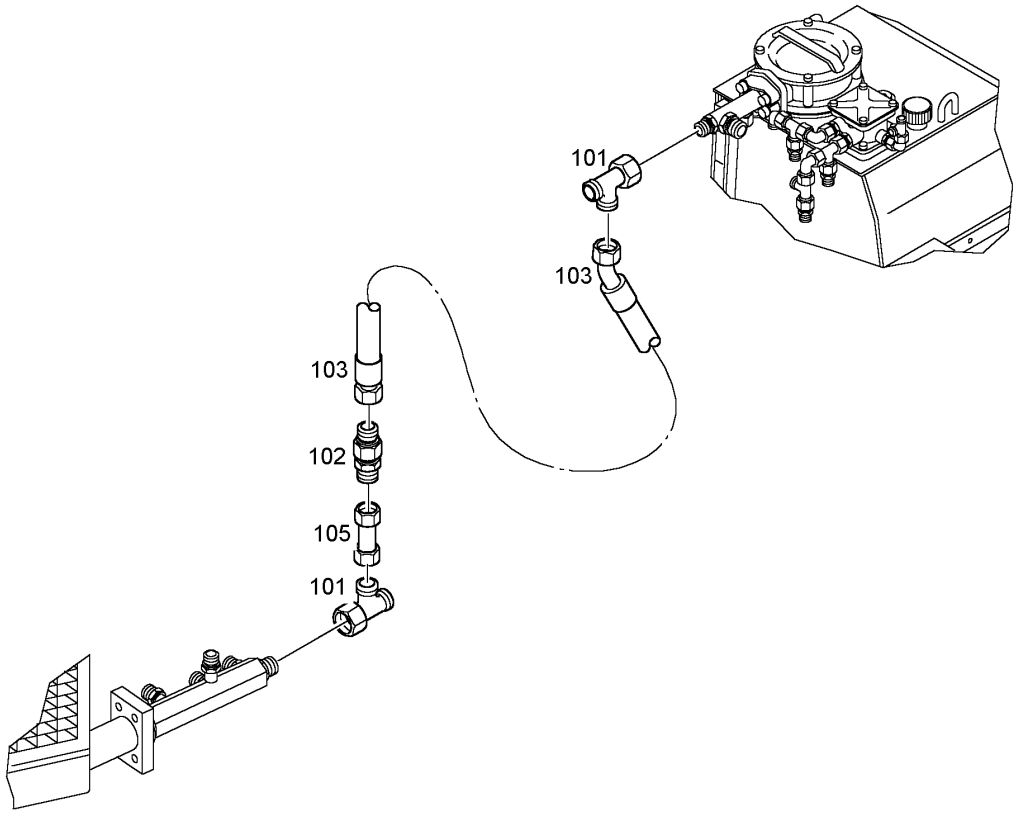

Pos.	Artikel	Menge	Bezeichnung	Description	Serie	K
101	7407120	2	L-ANSCHLUSS-STUTZEN	FITTING		
102	7622525	1	RUECKSCHLAGVENTIL	RETURN VALVE		
103	7618277	1	SCHLAUCH	HOSE		
105	7622460	1	ZWISCHENSTUTZEN	COUPLING PIECE		

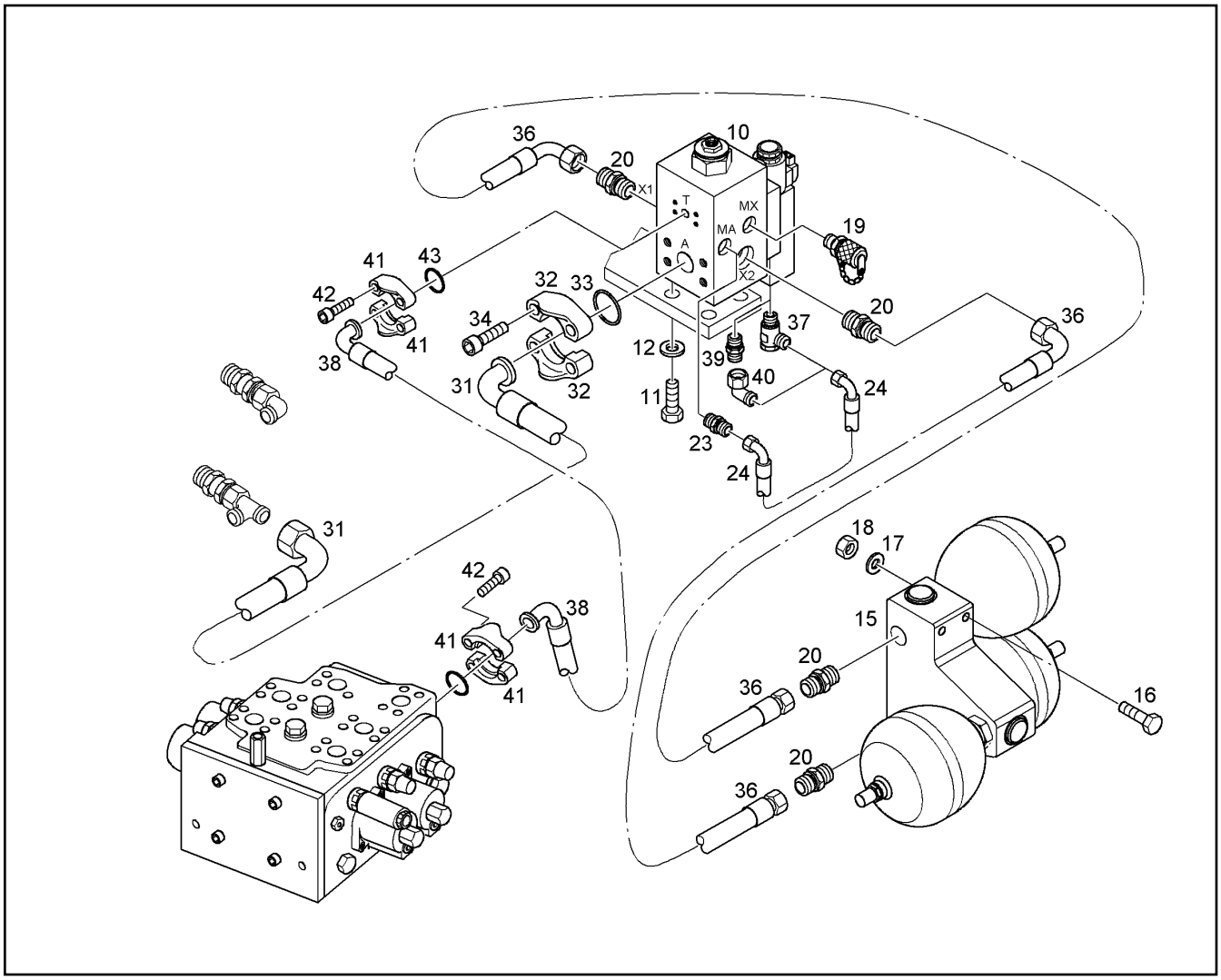

Pos.	Artikel	Menge	Bezeichnung	Description	Serie	K
10	7623899	1	STABILISIERUNGSMODULE [0000017] ⇨ ❑ 154	STABILISIERUNGSMODULE		
11	4900161	4	6KT SCHRAUBE ISO 4017 M 12 X 30 8.8	HEXAGON BOLT		
12	4900093	4	SICHERUNGSSCHEIBE	LOCK WASHER		
15	7624076	1	SPEICHEREINHEIT 3-FACH [01-04] ⇨ ❑ 155	UNIT		
16	4600207	4	6KT SCHRAUBE ISO 4014 M 12 X 130 8.8	HEXAGON BOLT		
17	4900093	4	SICHERUNGSSCHEIBE	LOCK WASHER		
18	4900546	4	6KT MUTTER ISO 4032 M 12 -10	HEX NUT		
19	7409720	1	MESSTUTZEN	PRESSURE GAUGE CONNECTIO		
20	7616878	4	EINSCHRAUBSTUTZEN	THREADED SOCKET		
23	4901382	1	STUTZEN ISO 8434 SDS S 8XG 1/4A TYPE E	CONNECTION PIECE		
24	7622015	1	SCHLAUCH	HOSE		
31	7623908	1	SCHLAUCH	HOSE		
32	5601401	2	FLANSCHHAELFTE	FLANGE HALF		
33	7367612	1	RECHTECKRING	RECTANGULAR SECTION RING		
34	4600781	4	ZYL SCHRAUBE ISO 4762 M 14 X 45 10.9	SOCKET HD.SCREW		
36	7016919	2	SCHLAUCH	HOSE		
38	7622014	1	SCHLAUCH	HOSE		
39	4901382	1	STUTZEN ISO 8434 SDS S 8XG 1/4A TYPE E	CONNECTION PIECE	8924-	
40	7404186	1	W-ANSCHLUSS-STUTZEN	FITTING	8924-	
41	5603794	4	FLANSCHHAELFTE	FLANGE HALF		
42	4901217	8	ZYL SCHRAUBE ISO 4762 M 8 X 25 10.9	SOCKET HD.SCREW		
43	7018273	2	RECHTECKRING	RECTANGULAR SECTION RING		

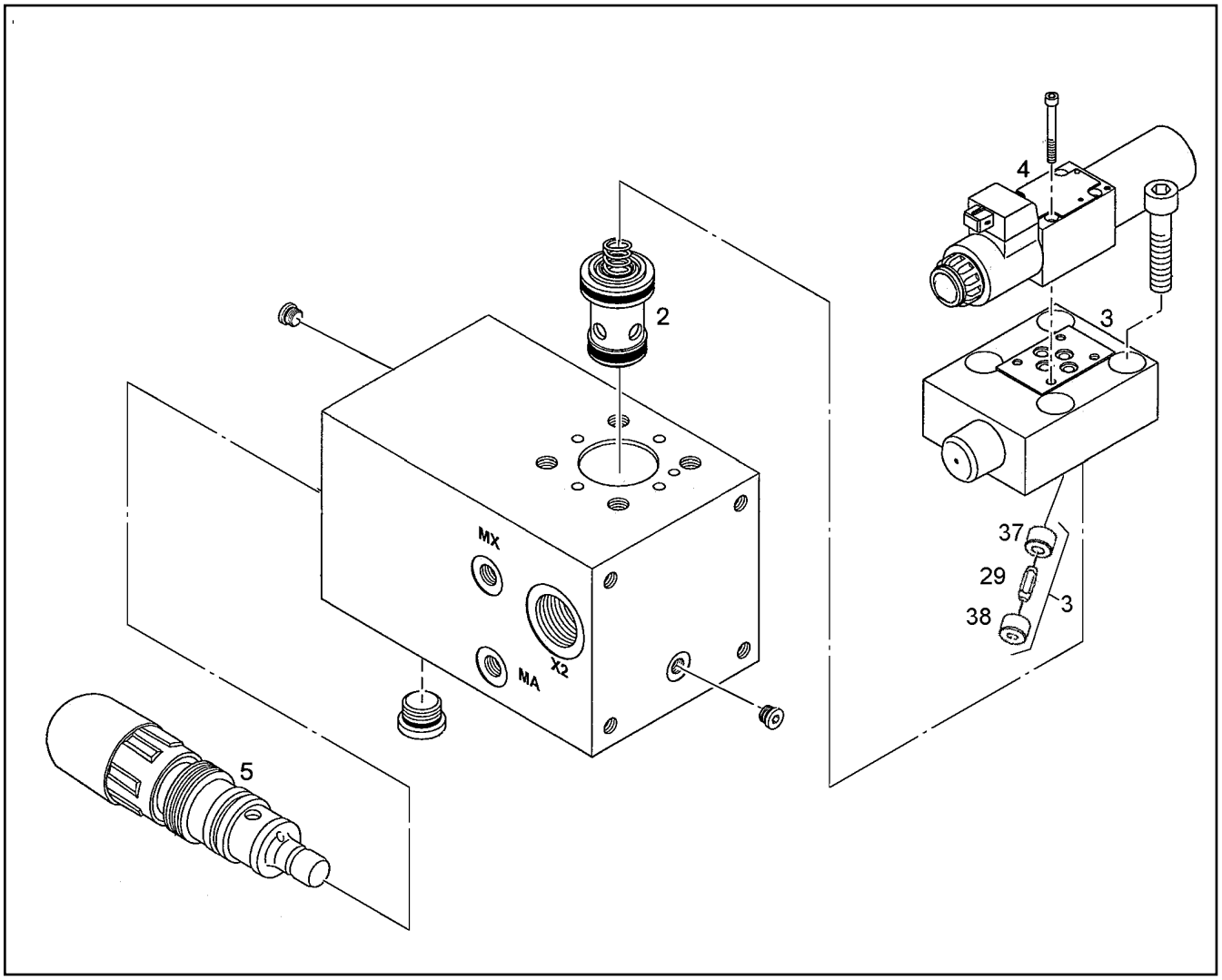

Pos.	Artikel	Menge	Bezeichnung	Description	Serie	K
2	7622283	1	VENTIL	VALVE		
2	7622284	1	-DICHTSATZ	-PACKING SET		
3	7624336	1	LOGIK-DECKEL	LOGIC COVER		
3	7622286	1	-DICHTSATZ	-PACKING SET		
4	7622279	1	WEGEVENTIL	MULTIWAY VALVE		
4	7622280	1	-DICHTSATZ	-PACKING SET		
4	7622281	1	-MAGNET	-SOLENOID		
5	7624337	1	DRUCKBEGRENZUNGSVENTIL	PRESSURE RELIEF VALVE		
5	7618884	1	-DICHTSATZ	-PACKING SET		
29	7624338	1	DROSSELBOLZEN	RESTRICTOR PIN		
37	7021416	1	VENTILSITZ	VALVE SEAT		
38	7021414	1	VENTILSITZ	VALVE SEAT		

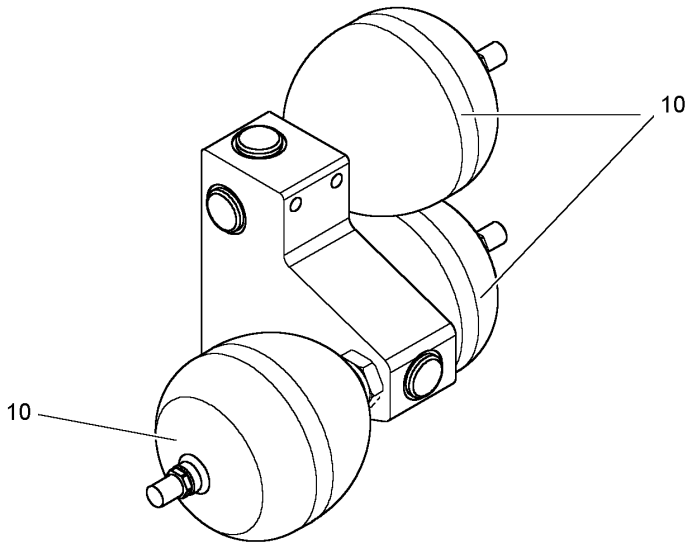

Pos.	Artikel	Menge	Bezeichnung	Description	Serie	K
10	7623832	3	MEMBRANSPEICHER PO=25BAR	DIAPHRAGM TYPE RESERVOIR		

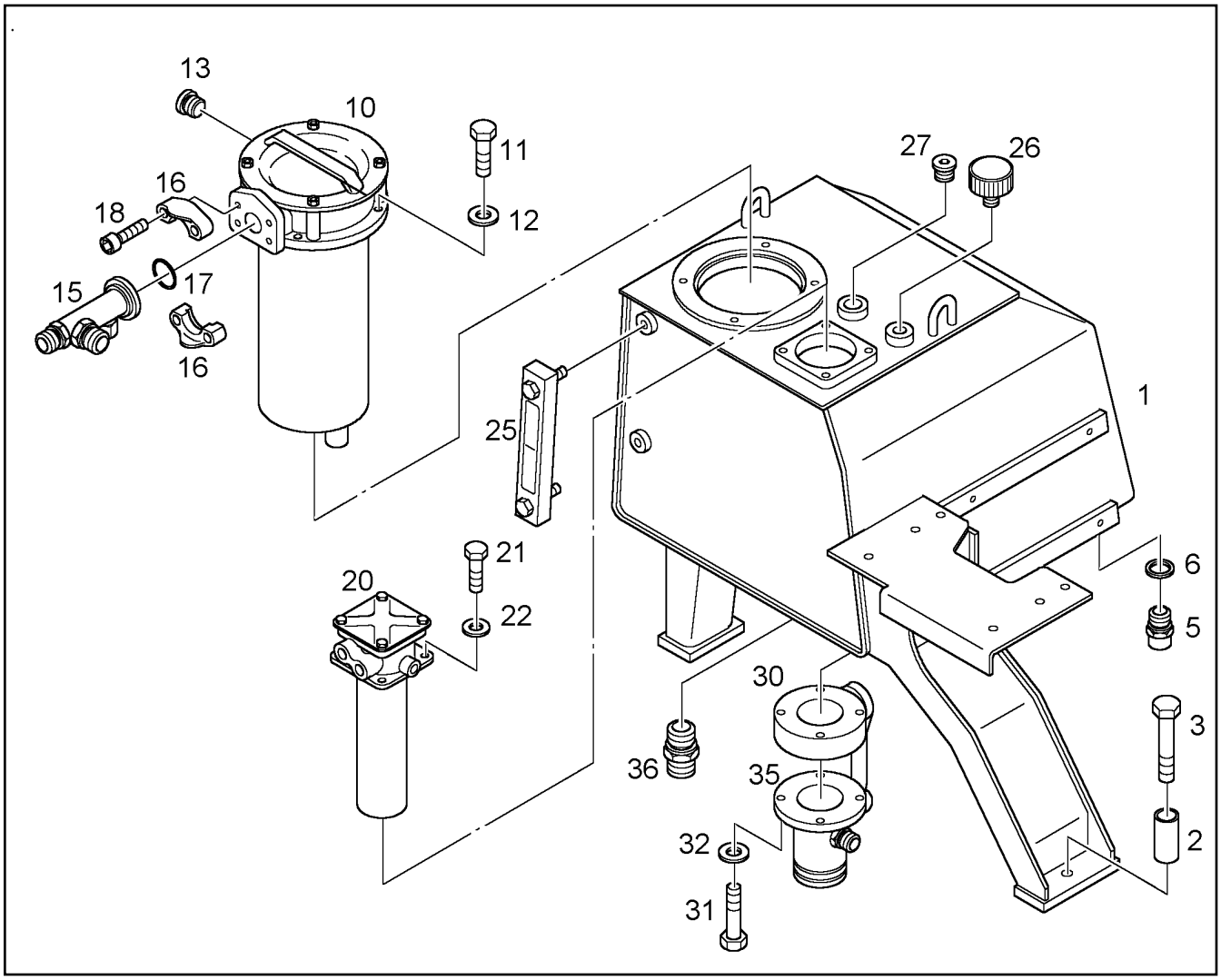

Pos.	Artikel	Menge	Bezeichnung	Description	Serie	K
1	9841273	1	HYDRAULIKTANK	HYDRAULIC TANK		
2	9519434	3	DEHNHUELSE	JACKET		
3	4600163	3	6KT SCHRAUBE ISO 4014 M 20 X 120 10.9	HEXAGON BOLT		
5	5004624	1	VENTIL ⇨ ❑ 361	VALVE		
6	7101021	1	DICHTRING DIN 7603 A 30 X 36 CU	SEALING RING		
10	7623246	1	SAUGRUECKLAUFFILTER ⇨ ❑ 159	FILTER		1
11	4900161	4	6KT SCHRAUBE ISO 4017 M 12 X 30 8.8	HEXAGON BOLT		
12	4900093	4	SICHERUNGSSCHEIBE	LOCK WASHER		
13	7362674	1	VERSCHLUSSSCHRAUBE	LOCKING SCREW		
15	9616011	1	SAMMELROHR RUECKLAUF	SAMMELROHR RUECKLAUF		
16	5002070	2	FLANSCHHAELFTE	FLANGE HALF		
17	7018274	1	RECHTECKRING	RECTANGULAR SECTION RING		
18	4043003	4	ZYL SCHRAUBE ISO 4762 M 12 X 40 10.9	SOCKET HD.SCREW		
20	7624331	1	RUECKLAUFSIEB ⇨ ❑ 160	RETURN SIEVE	7599-	
21	4065164	4	6KT SCHRAUBE ISO 4017 M 10 X 25 8.8	HEXAGON BOLT		
22	4229913	4	SICHERUNGSSCHEIBE	LOCK WASHER		
25	7620114	1	OELSCHAUGLAS	OIL SIGHT GLASS		
26	7621448	1	BELUEFTUNGSFILTER ⇨ ❑ 161	VENTILATING FILTER		
27	7410750	1	VERSCHLUSSSCHRAUBE	LOCKING SCREW		
30	5004215	1	ABSPERRHAHN	SHUTOFF TAP	-99998	
30	10113624	1	ABSPERRHAHN	SHUTOFF TAP	99999-	
31	4900014	4	6KT SCHRAUBE ISO 4014 M 10 X 65 8.8	HEXAGON BOLT		1

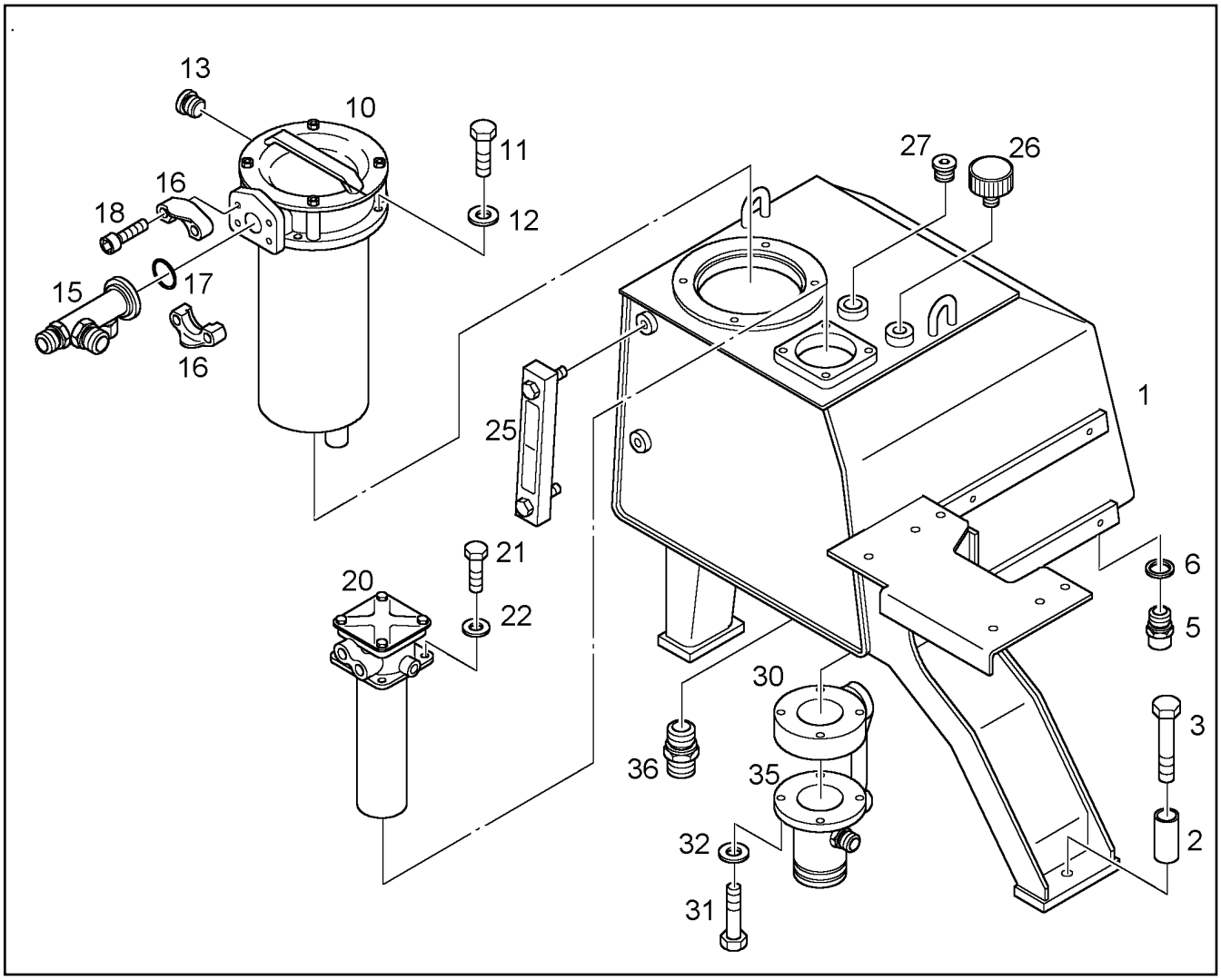

Pos.	Artikel	Menge	Bezeichnung	Description	Serie	K
32	4229913	4	SICHERUNGSSCHEIBE	LOCK WASHER		
35	7624114	1	SAUGFLANSCH	SUCTION FLANGE	6722-	
36	4900486	1	STUTZEN ISO 8434 SDS L 35XM42X2 TYPE	CONNECTION PIECE		

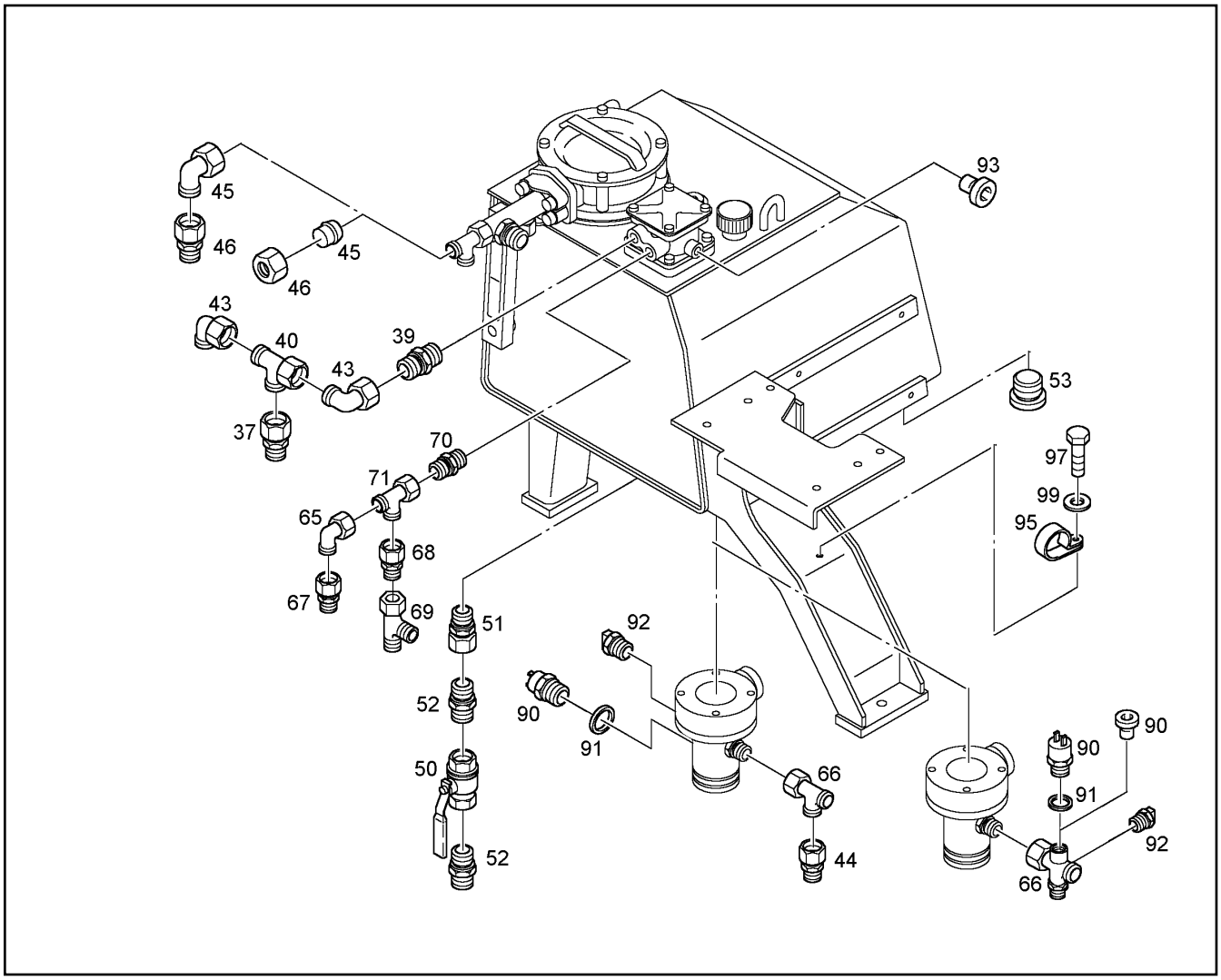

Pos.	Artikel	Menge	Bezeichnung	Description	Serie	K
37	7616910	1	KONUS RED ANSCHLUSS	CONE REDUCING COUPLING		
39	7003800	1	STUTZEN ISO 8434 SDS L 28XM33X2 TYPE	CONNECTION PIECE		
40	7407120	1	L-ANSCHLUSS-STUTZEN	FITTING		
43	7617494	2	W-ANSCHLUSS-STUTZEN	FITTING		
45	4900027	1	VERSCHLUSSKEGEL	TAPER COLLET	7477-	
46	4774006	1	UEWF MUTTER DIN 3870 A L 28	UNION NUT	7477-	
50	7621197	1	KUGELHAHN	BALL VALVE		
51	7617496	1	EINSCHRAUBSTUTZEN	THREADED SOCKET		
52	4001871	2	STUTZEN ISO 8434 SDS L 35XG1 1/4A TYPE	CONNECTION PIECE		
53	7363073	1	VERSCHLUSSSCHRAUBE	LOCKING SCREW		
65	7406824	1	W-ANSCHLUSS-STUTZEN	FITTING		
66	7624112	1	VERTEILER	DISTRIBUTOR	6722-	
67	7368003	1	KONUS RED ANSCHLUSS	CONE REDUCING COUPLING		
68	7616916	1	KONUS RED ANSCHLUSS	CONE REDUCING COUPLING		
69	7403571	1	L-ANSCHLUSS-STUTZEN	FITTING		
70	7003572	1	STUTZEN ISO 8434 SDS L 18XM22X1,5 TYPE	CONNECTION PIECE		
71	7404258	1	L-ANSCHLUSS-STUTZEN	FITTING		
90	7361961	1	VERSCHLUSSSCHRAUBE	LOCKING SCREW	7477-	
92	10043264	1	TEMPERATURSENSOR	TEMPERATURE TEST		
93	7361960	1	VERSCHLUSSSCHRAUBE	LOCKING SCREW		
95	7381565	1	SCHELLE DIN 3016 D1- 6 X 20 W1-2-CR	CLIP		
97	4900188	1	6KT SCHRAUBE ISO 4017 M 8 X 16 8.8	HEXAGON BOLT		
99	4229912	1	SICHERUNGSSCHEIBE	LOCK WASHER		

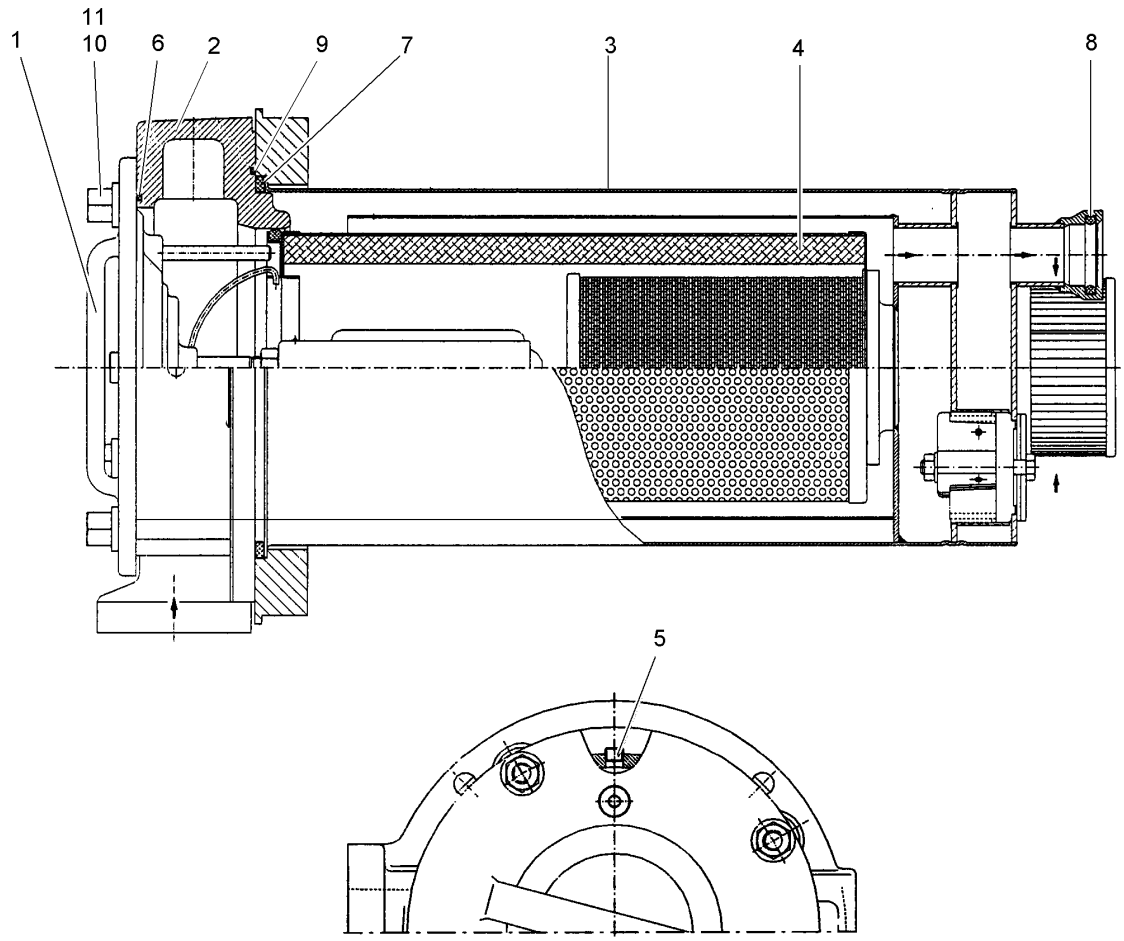

Pos.	Artikel	Menge	Bezeichnung	Description	Serie	K
1	7621891	1	GRIFFDECKEL	HANDLE COVER		
2	7621892	1	FILTERKOPF	FILTER HEAD		
3	7623367	1	GEHAEUSE	HOUSING		1
4	7624324	1	GLASFASEREINSATZ	GLASS FIBRE FILTER INSERT		
5	7005428	1	VERSCHLUSSSCHRAUBE	LOCKING SCREW		
6	7621307	1	O-RING	O-RING		
7	7621894	1	O-RING 200X8	O-RING		
8	7621895	1	O-RING 34,29X5,33	O-RING		
9	7622555	1	O-RING 215,49X 3,53	O-RING		
10	4901055	4	BUNDMUTTER	FLANGED NUT		
11	10024807	4	STIFTSCHRAUBE	STUD BOLT		

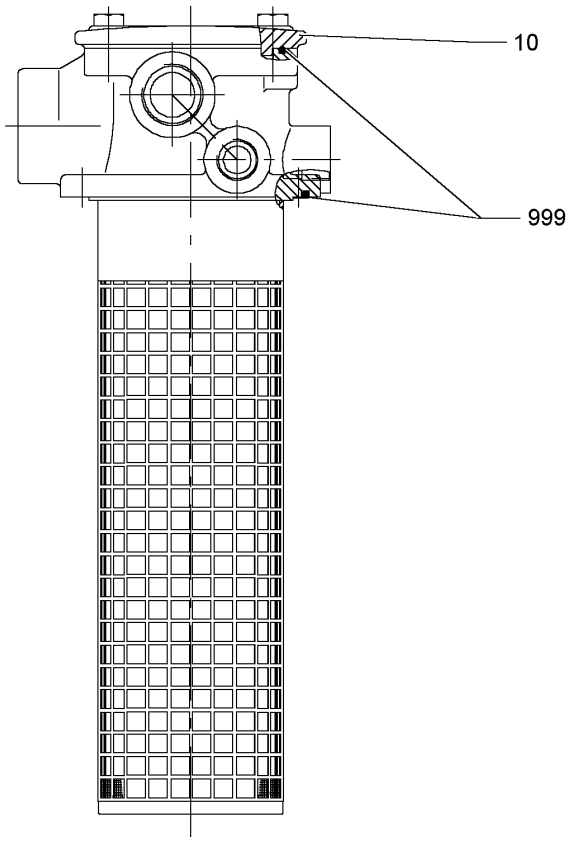

Pos.	Artikel	Menge	Bezeichnung	Description	Serie	K
10	10014122	1	DECKEL	COVER/LID		
999	10014123	1	DICHTUNGSSATZ	SEAL KIT		

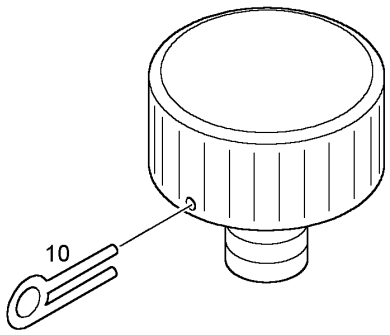

Pos.	Artikel	Menge	Bezeichnung	Description	Serie	K
10	10015335	1	SCHLUESSEL	KEY		

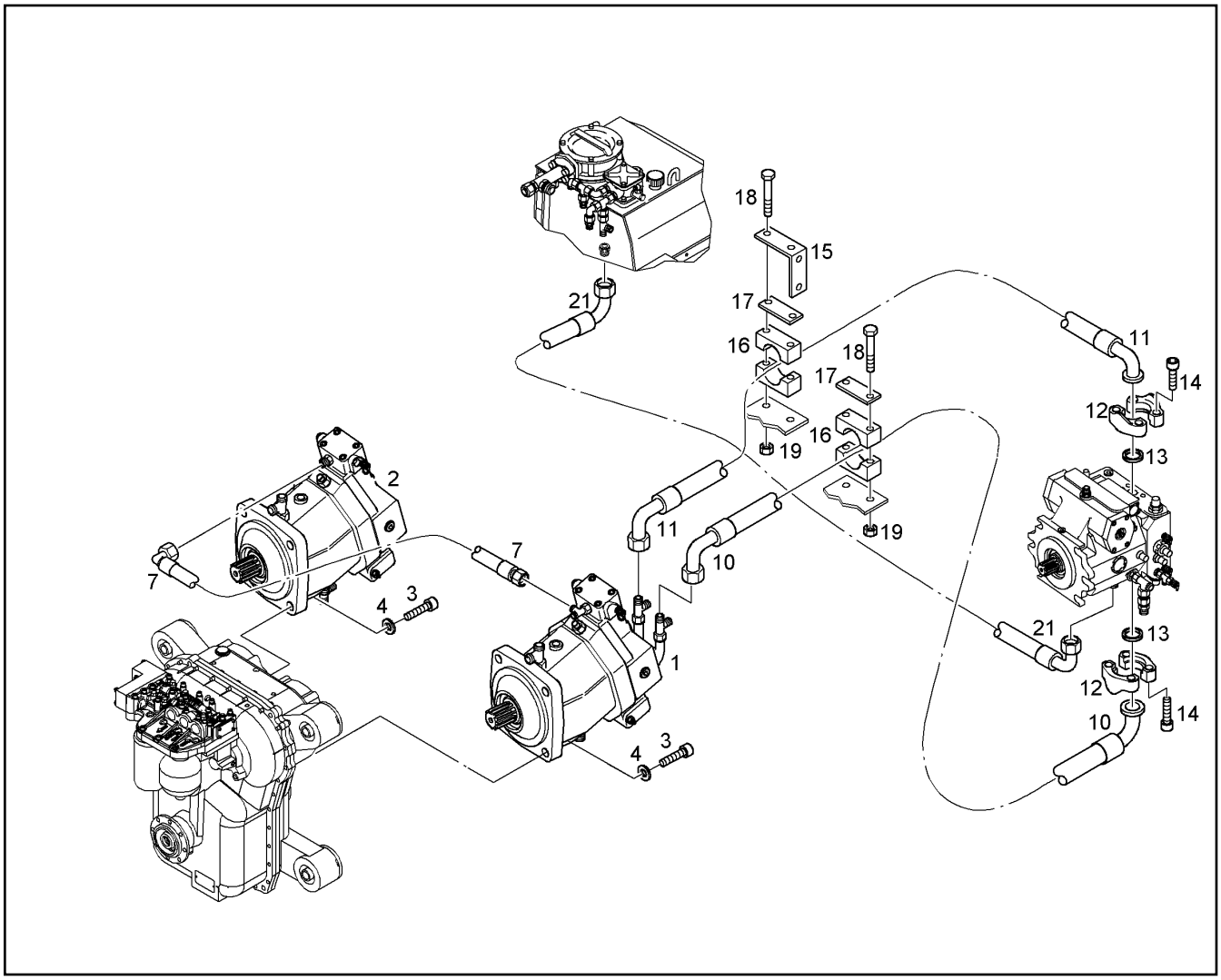

Pos.	Artikel	Menge	Bezeichnung	Description	Serie	K
1		1	VORMONTAGE VERSTELLMOTOR ⇨ ❑ 166	VARIABLE DISPLACEMENT MOTO		
2		1	VORMONTAGE VERSTELLMOTOR ⇨ ❑ 169	VARIABLE DISPLACEMENT MOTO		
3	4002187	8	ZYL SCHRAUBE ISO 4762 M 16 X 50 10.9	SOCKET HD.SCREW		
4	4229914	8	SICHERUNGSSCHEIBE	LOCK WASHER		
7	7621245	1	SCHLAUCH	HOSE		
10	10008102	1	SCHLAUCH	HOSE		
11	10008103	1	SCHLAUCH	HOSE		
12	5601401	4	FLANSCHHAELFTE	FLANGE HALF		
13	7367612	2	RECHTECKRING	RECTANGULAR SECTION RING		
14	4600781	8	ZYL SCHRAUBE ISO 4762 M 14 X 45 10.9	SOCKET HD.SCREW		
15	9616392	1	SCHLAUCHHALTER	HOSE HOLDER		
16	7363676	4	HALBSCHELLE	HALF CLIP		
17	5005525	1	DECKPLATTE DIN 3015 S-DP-A 4 W1	COVER PLATE		
18	4600207	4	6KT SCHRAUBE ISO 4014 M 12 X 130 8.8	HEXAGON BOLT		
19	411901208	4	6KT MUTTER DIN 985 M 12 -10	HEX NUT		
21	7620986	1	SCHLAUCH	HOSE		

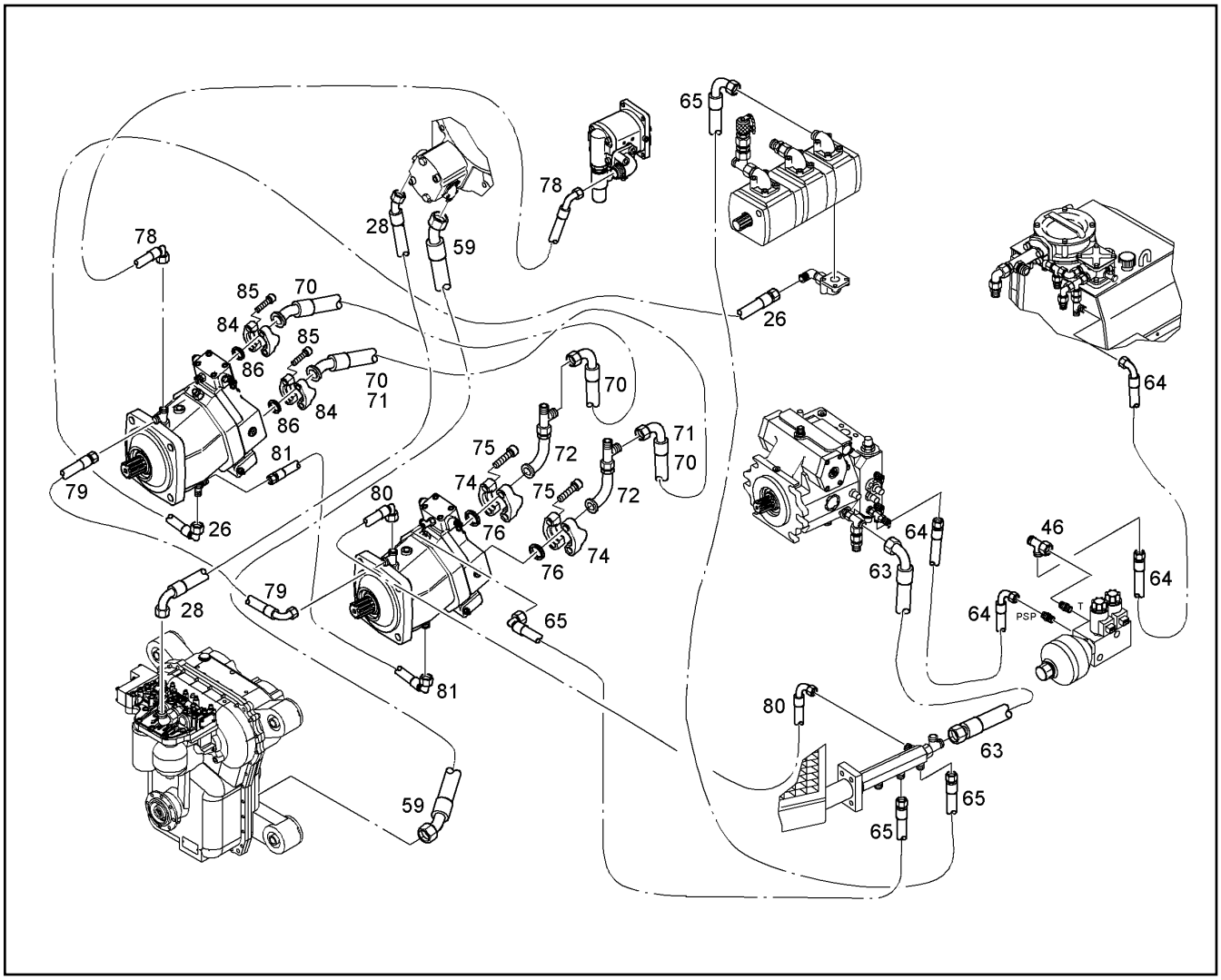

Pos.	Artikel	Menge	Bezeichnung	Description	Serie	K
26	7619104	1	SCHLAUCH	HOSE		
28	7623808	1	SCHLAUCH	HOSE		
46	7403571	1	L-ANSCHLUSS-STUTZEN	FITTING		
59	7623437	1	SCHLAUCH	HOSE		2
63	7620998	1	SCHLAUCH	HOSE		
64	7003723	2	SCHLAUCH	HOSE		
65	7620786	2	SCHLAUCH	HOSE		
70	10025302	1	SCHLAUCH	HOSE	9672-	
71	10025304	1	SCHLAUCH	HOSE	9672-	
72	7624108	2	ROHRVERTEILER	PIPE MANIFOLD		
74	5003463	4	FLANSCHHAELFTE	FLANGE HALF		
75	4043003	8	ZYL SCHRAUBE ISO 4762 M 12 X 40 10.9	SOCKET HD.SCREW		
76	7367611	2	RECHTECKRING	RECTANGULAR SECTION RING		
78	10009978	1	SCHLAUCH	HOSE		
79	7620995	1	SCHLAUCH	HOSE		
80	7620988	1	SCHLAUCH	HOSE		
81	7402964	1	SCHLAUCH	HOSE		
84	5601401	4	FLANSCHHAELFTE	FLANGE HALF		
85	4600781	8	ZYL SCHRAUBE ISO 4762 M 14 X 45 10.9	SOCKET HD.SCREW		
86	7367612	2	RECHTECKRING	RECTANGULAR SECTION RING		

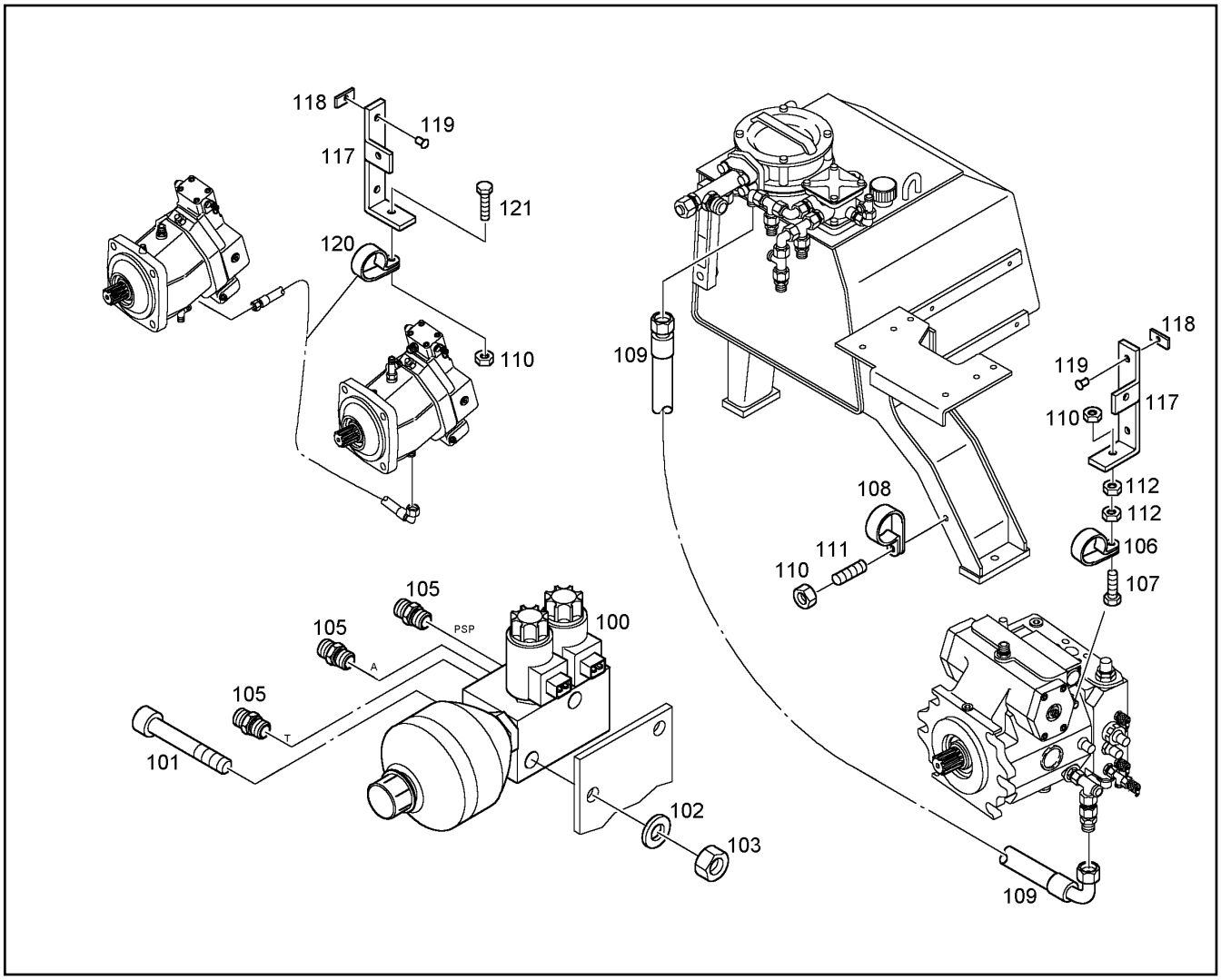

Pos.	Artikel	Menge	Bezeichnung	Description	Serie	K
100	5717317	1	ZUSCHALTBLOCK [02-2004] ⇨ ❑ 165	CONNECT BLOCK		
101	4600099	2	ZYL SCHRAUBE ISO 4762 M 10 X 70 8.8	SOCKET HD.SCREW		
102	4229913	2	SICHERUNGSSCHEIBE	LOCK WASHER		
103	4000383	2	6KT MUTTER ISO 4032 M 10 -10	HEX NUT		
105	7003814	3	STUTZEN ISO 8434 SDS L 10XM14X1,5 TYPE	CONNECTION PIECE		
106	7616490	1	SCHELLE DIN 3016 D1- 19 X 20 W1-2-CR	CLIP		
107	4065126	1	6KT SCHRAUBE ISO 4017 M 8 X 35 8.8	HEXAGON BOLT		
108	7364299	1	SCHELLE DIN 3016 D1- 30 X 20 W1-2-CR	CLIP		
109	7620998	1	SCHLAUCH	HOSE		
110	4600783	3	6KT MUTTER DIN 985 M 8 -08	HEX NUT		
111	4068019	1	STIFTSCHRAUBE DIN 939 M 8 X 20 8.8	STUD BOLT		
112	4000381	2	6KT MUTTER ISO 4032 M 8 -10	HEX NUT		
117	9607332	2	HALTEBLECH	BRACKET		
118	6905672	4	HALTER DT STECKER	CLAMP		
119	7615414	4	BLINDNIET	BLIND RIVET		
120	7362547	1	SCHELLE DIN 3016 D1- 24 X 20 W1-2-CR	CLIP		
121	4900089	1	6KT SCHRAUBE ISO 4017 M 8 X 20 8.8	HEXAGON BOLT		

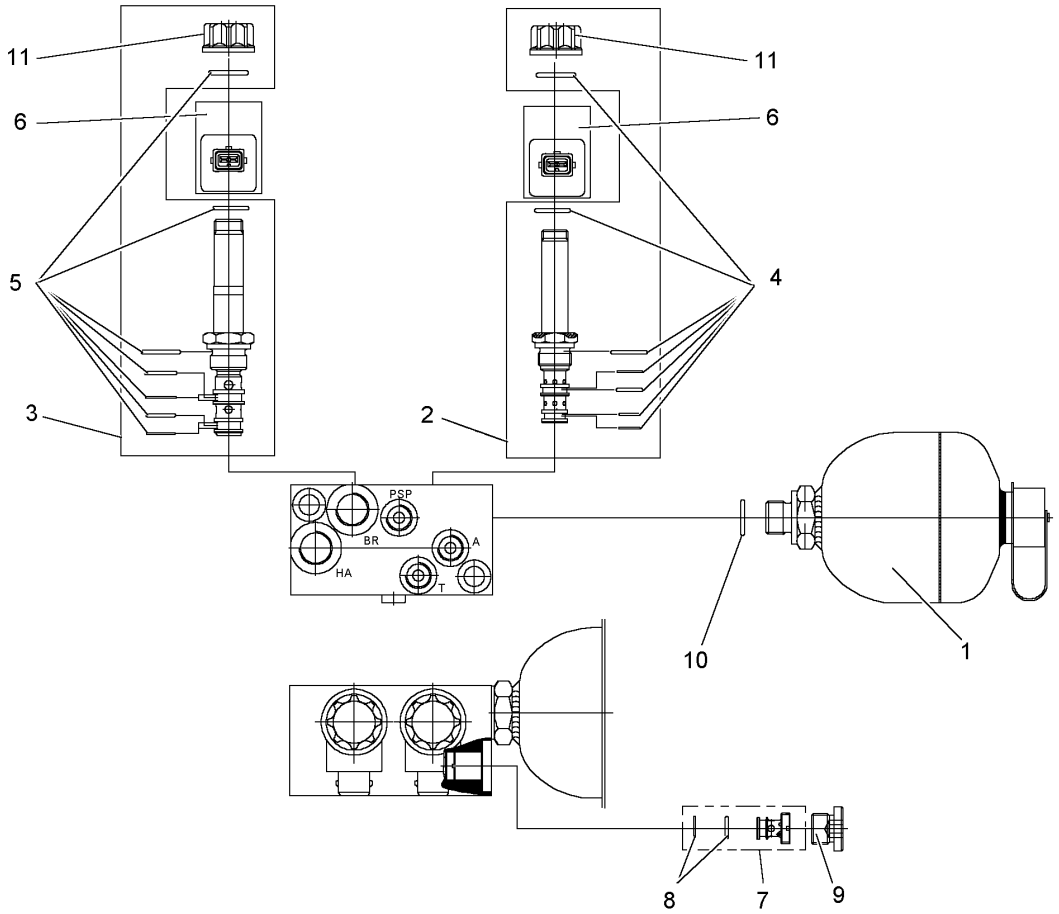

Pos.	Artikel	Menge	Bezeichnung	Description	Serie	K
1	7622448	1	SPEICHER	PRESSURE RESERVOIR		
2	7622451	1	BASISPATRONE O.SPULE	SPOOL WITHOUT SOLENOID		
3	7623303	1	BASISPATRONE O.SPULE	SPOOL WITHOUT SOLENOID		1
4	7622453	1	DICHTSATZ	PACKING SET		
5	7623304	1	DICHTSATZ	PACKING SET		
6	6905969	2	MAGNETSPULE 24V	MAGNET COIL		1
7	7622454	1	RUECKSCHLAGVENTIL	RETURN VALVE		
8	7622455	1	DICHTSATZ	PACKING SET		
9	4900609	1	VERSCHLUSSSCHRAUBE	LOCKING SCREW		
10	7622456	1	O-RING	O-RING		
11	7622457	2	MUTTER	NUT		

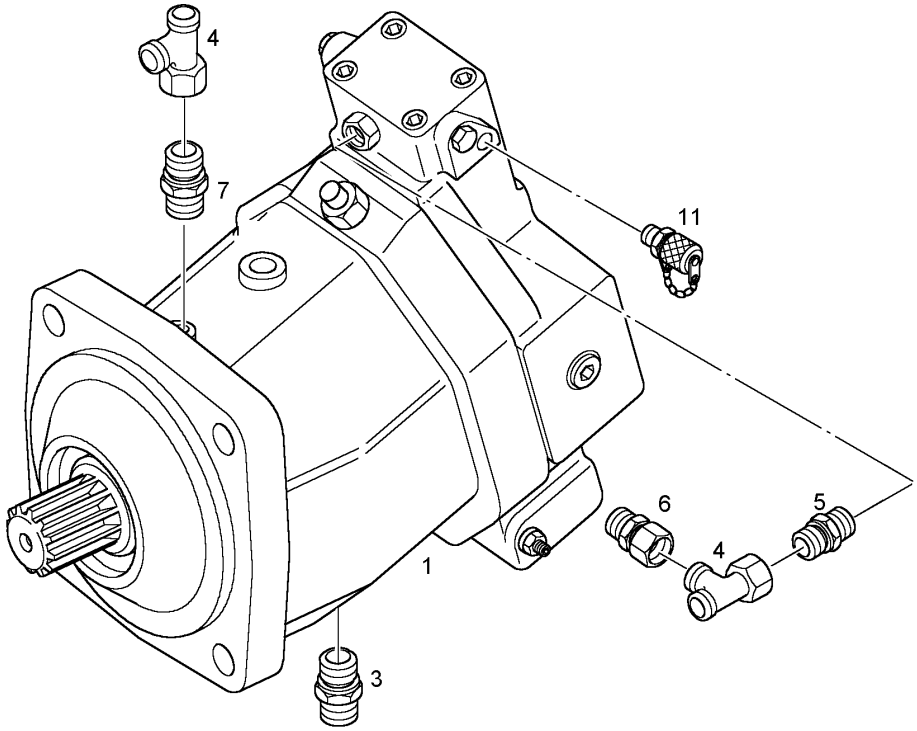

Pos.	Artikel	Menge	Bezeichnung	Description	Serie	K
1	10007537	1	VERSTELLMOTOR [7006151] ⇨ ❑ 170	BRUSHSHIFTING MOTOR		6
3	7410504	1	EINSCHRAUBSTUTZEN	THREADED SOCKET		
4	7404419	2	L-ANSCHLUSS-STUTZEN	FITTING		
5	7411760	1	EINSCHRAUBSTUTZEN	THREADED SOCKET		
6	7616915	1	KONUS RED ANSCHLUSS	CONE REDUCING COUPLING		
7	7003570	1	STUTZEN ISO 8434 SDS L 15XM18X1,5 TYPE	CONNECTION PIECE		
11	7619043	1	SCHRAUBKUPPLUNG	SCREW COUPLING		

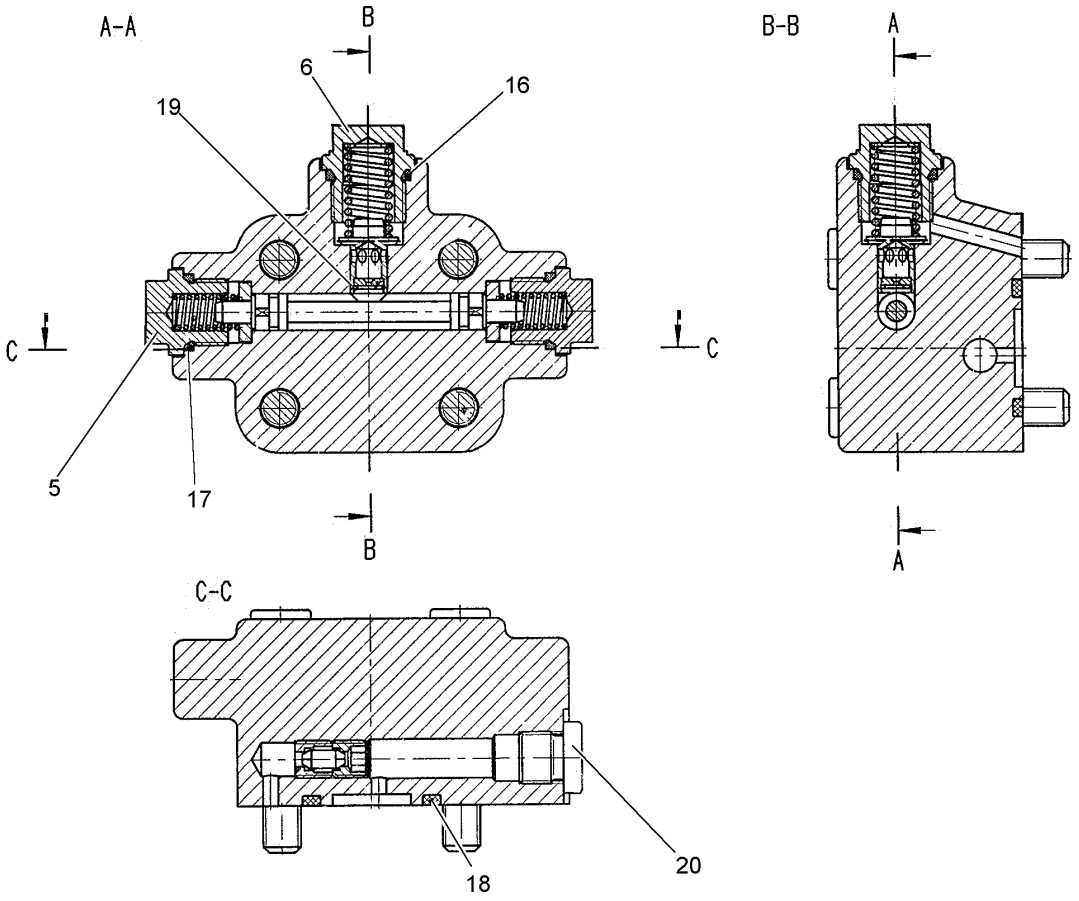

Pos.	Artikel	Menge	Bezeichnung	Description	Serie	K
5	7624201	2	VERSCHLUSSSCHRAUBE	LOCKING SCREW		
6	7624202	1	VERSCHRAUBUNG	THREADED UNION		
16	7621951	1	O-RING 17,12X2,62	O-RING		
17	7002641	2	O-RING 15,54X2,62	O-RING		
18	7621268	1	O-RING 37,69X3,53	O-RING		
19	4001393	1	SICHERUNGSRING DIN 472 8 X0,8	BACK-UP RING		
20	7414500	1	VERSCHLUSSSCHRAUBE	LOCKING SCREW		1

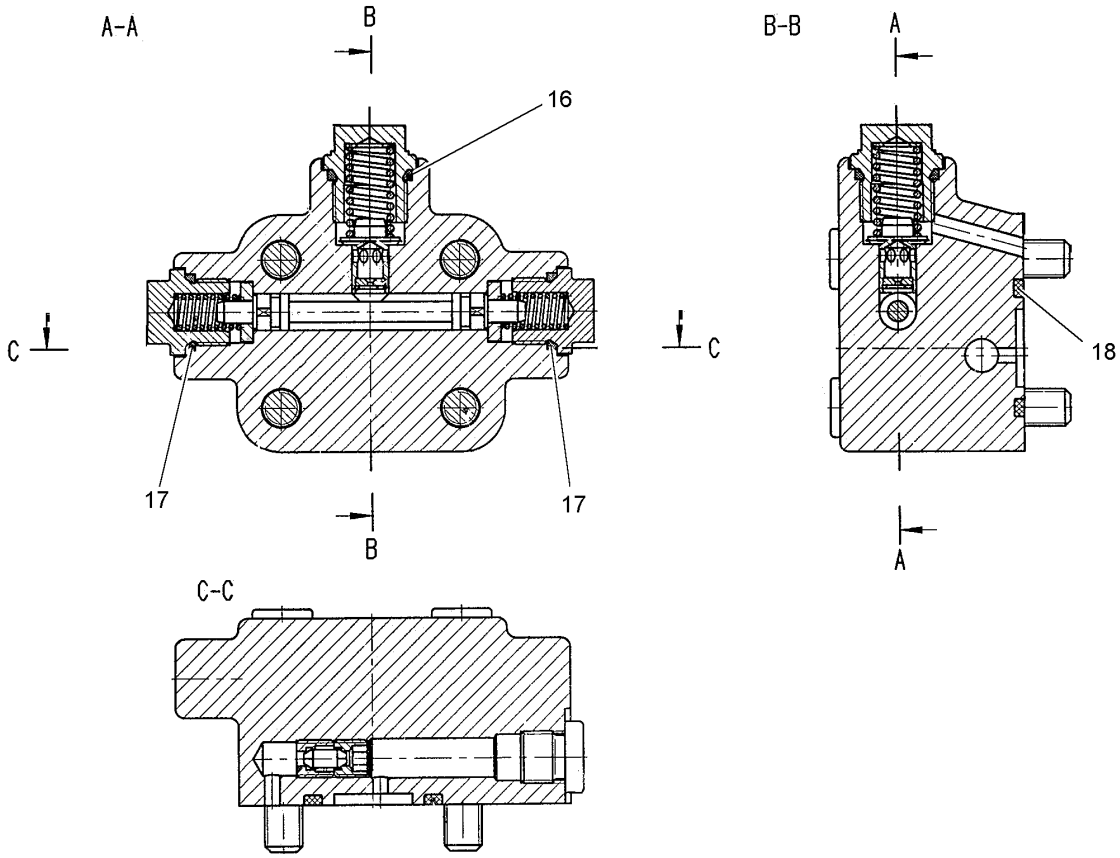

Pos.	Artikel	Menge	Bezeichnung	Description	Serie	K
16	7621951	1	O-RING 17,12X2,62	O-RING		
17	7002641	2	O-RING 15,54X2,62	O-RING		
18	7621271	1	O-RING 32,92X3,53	O-RING		

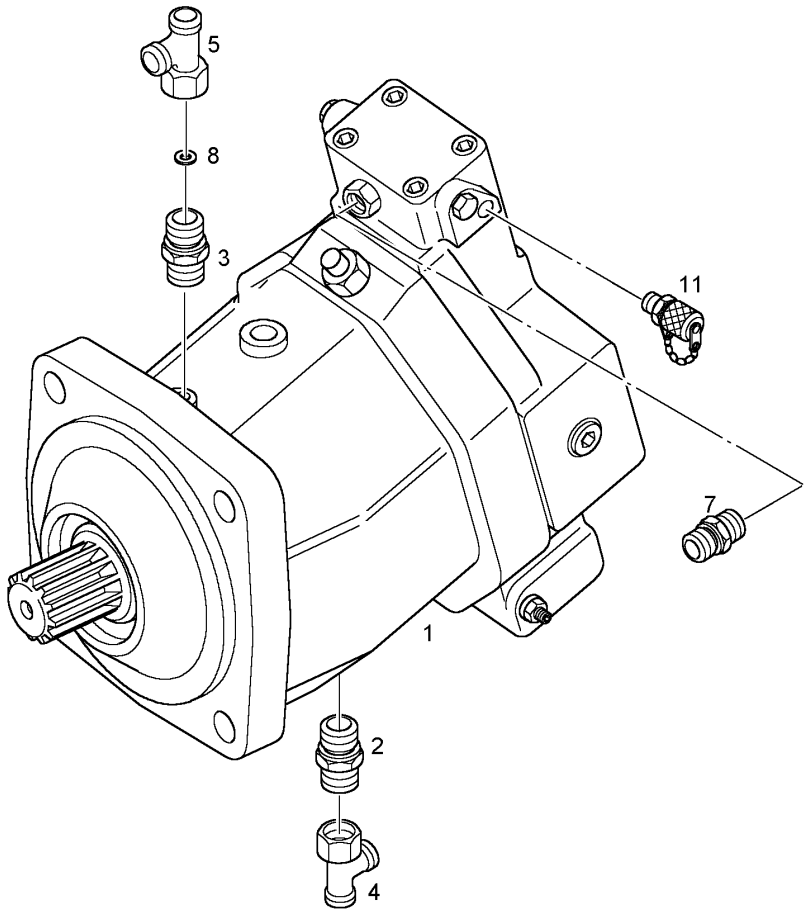

Pos.	Artikel	Menge	Bezeichnung	Description	Serie	K
1	5716917	1	VERSTELLMOTOR [6969763] ⇨ ❑ 171	BRUSHSHIFTING MOTOR		6
2	7410825	1	EINSCHRAUBSTUTZEN	THREADED SOCKET		
3	7403083	1	EINSCHRAUBSTUTZEN	THREADED SOCKET		
4	7404258	1	L-ANSCHLUSS-STUTZEN	FITTING		
5	7404419	1	L-ANSCHLUSS-STUTZEN	FITTING		
7	7003814	1	STUTZEN ISO 8434 SDS L 10XM14X1,5 TYPE	CONNECTION PIECE		
8	9842314	1	BLENDE 15X1 / 4.2	SHUTTER		
11	7619043	1	SCHRAUBKUPPLUNG	SCREW COUPLING		

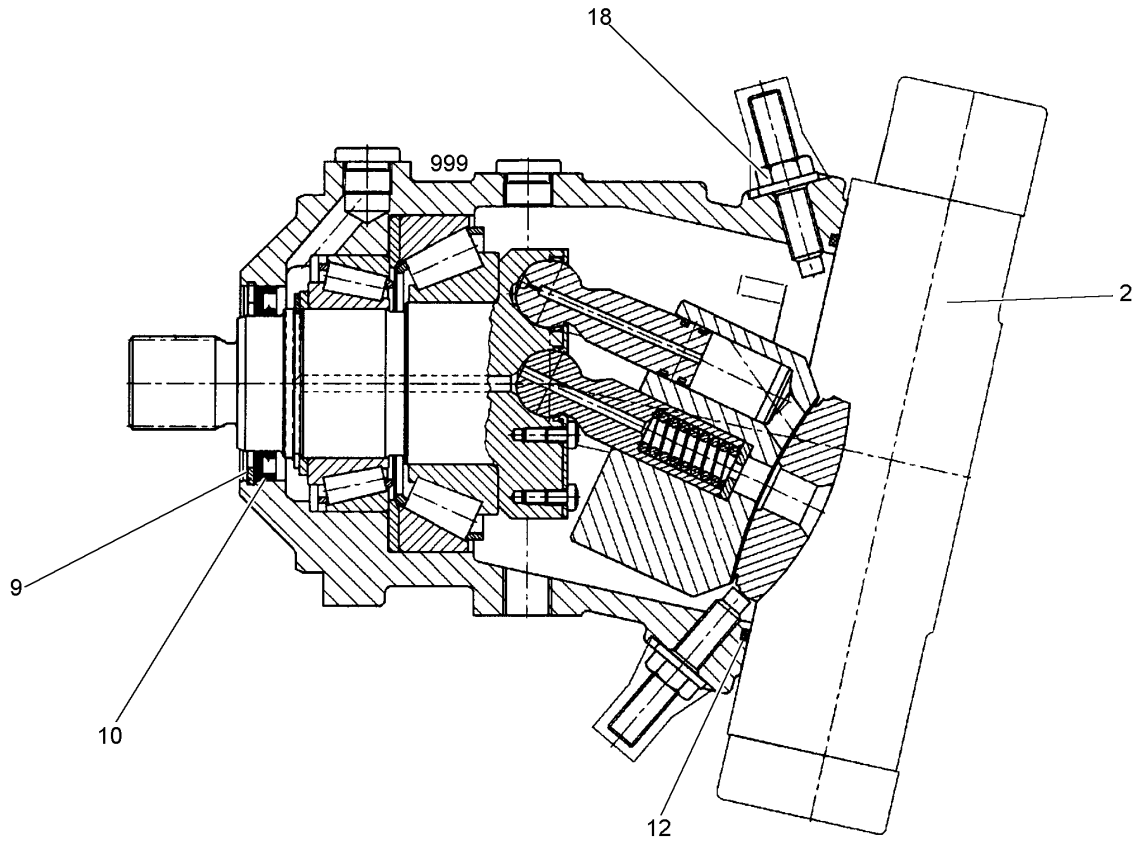

Pos.	Artikel	Menge	Bezeichnung	Description	Serie	K
2		1	VERSTELLUNG ⇨ ❑ 174	ADJUSTMENT		
9	4281013	1	SICHERUNGSRING DIN 472 80 X2,5	BACK-UP RING		
10	7620760	1	WELLENDICHTRING	ROTARY SHAFT SEAL		1
12	7023608	1	O-RING 164,69X3,53	O-RING		2
18	7005072	2	SEAL-LOCK-BUNDMUTTER	SEAL-LOCK NUT		
999	10010654	1	DICHTSATZ	PACKING SET		

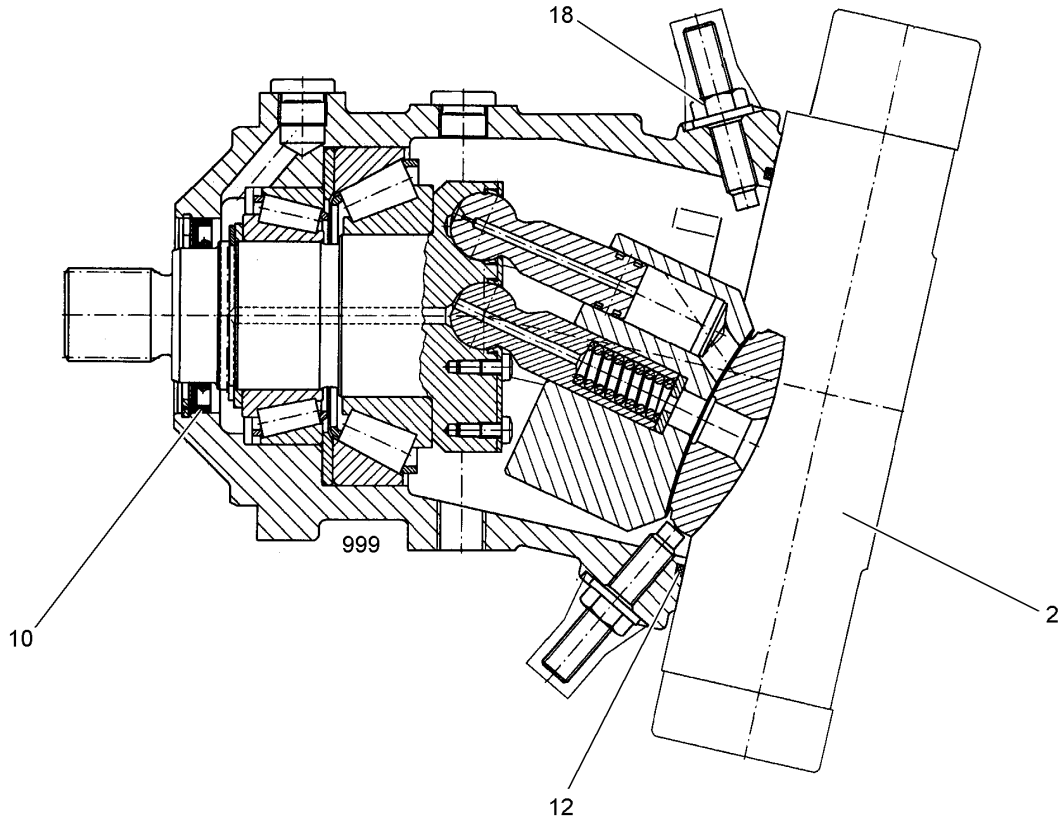

Pos.	Artikel	Menge	Bezeichnung	Description	Serie	K
2		1	VERSTELLUNG ⇨ ❑ 172	ADJUSTMENT		
10	7620760	1	WELLENDICHTRING	ROTARY SHAFT SEAL		1
12	7621270	1	O-RING 190,09X3,53	O-RING		
18	7005072	2	SEAL-LOCK-BUNDMUTTER	SEAL-LOCK NUT		
999	10010650	1	DICHTSATZ	PACKING SET		

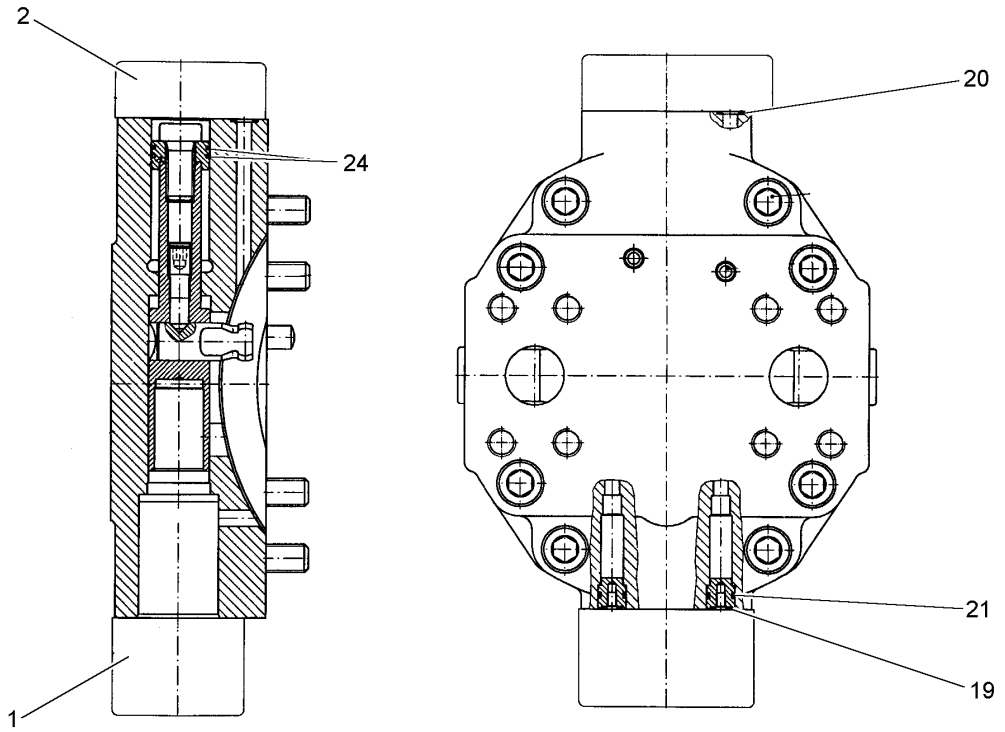

Pos.	Artikel	Menge	Bezeichnung	Description	Serie	K
1	10010651	1	STEUERTEIL ⇨ ❑ 173	CONTROL EQUIPMENT		
2	7622379	1	SPUELSPEISEDRUCKVENTIL ⇨ ❑ 167	VALVE		
19	7621254	2	O-RING 5,28X1,78	O-RING		
20	7022118	6	O-RING 7,65X1,78	O-RING		
21	7009366	2	O-RING 9,25X1,78	O-RING		
24	10007934	3	RECHTECKRING	RECTANGULAR SECTION RING		

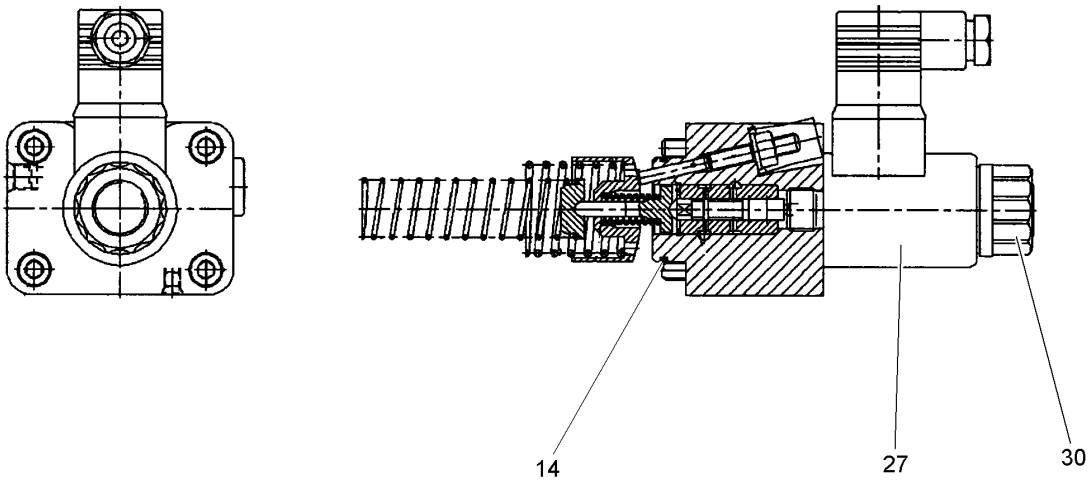

Pos.	Artikel	Menge	Bezeichnung	Description	Serie	K
14	7010287	1	O-RING 39,34X2,62	O-RING		
27	6905956	1	MAGNET	SOLENOID		
30	10024549	1	RAENDELMUTTER	NUT		

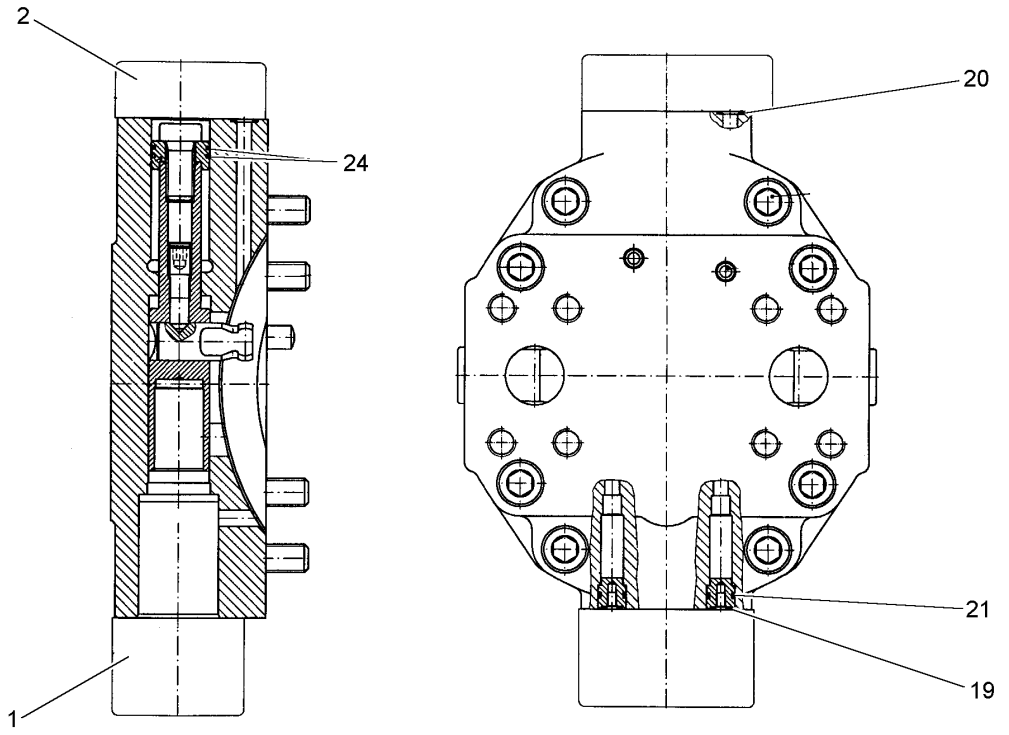

Pos.	Artikel	Menge	Bezeichnung	Description	Serie	K
1	5717366	1	STEUERTEIL ⇨ ❑ 175	CONTROL EQUIPMENT		
2	7623915	1	SPUELSPEISEDRUCKVENTIL ⇨ ❑ 168	VALVE		
19	7621254	2	O-RING 5,28X1,78	O-RING		
20	7022118	6	O-RING 7,65X1,78	O-RING		
21	7009366	2	O-RING 9,25X1,78	O-RING		
24	7023609	3	RECHTECKRING	RECTANGULAR SECTION RING		

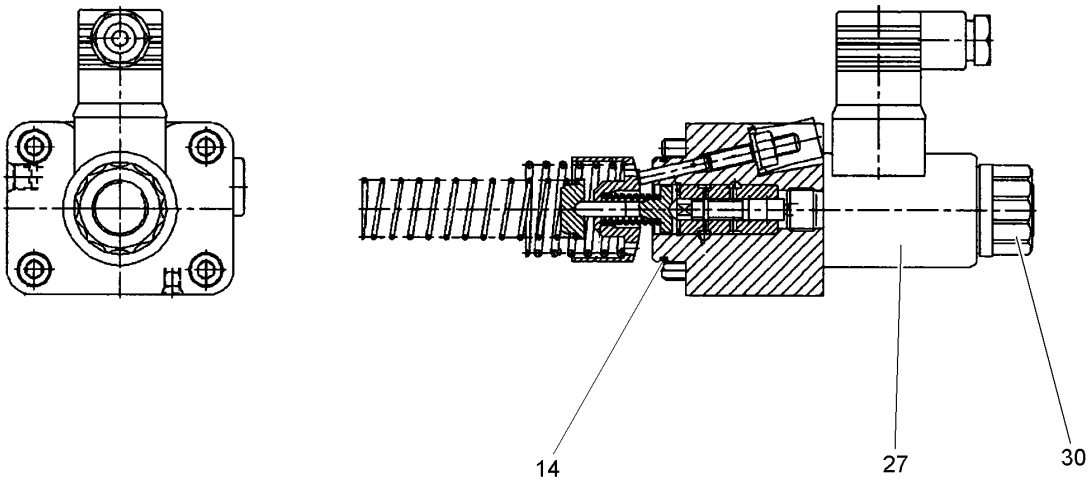

Pos.	Artikel	Menge	Bezeichnung	Description	Serie	K
14	7010287	1	O-RING 39,34X2,62	O-RING		
27	6905956	1	MAGNET	SOLENOID		
30	10024549	1	RAENDELMUTTER	NUT		

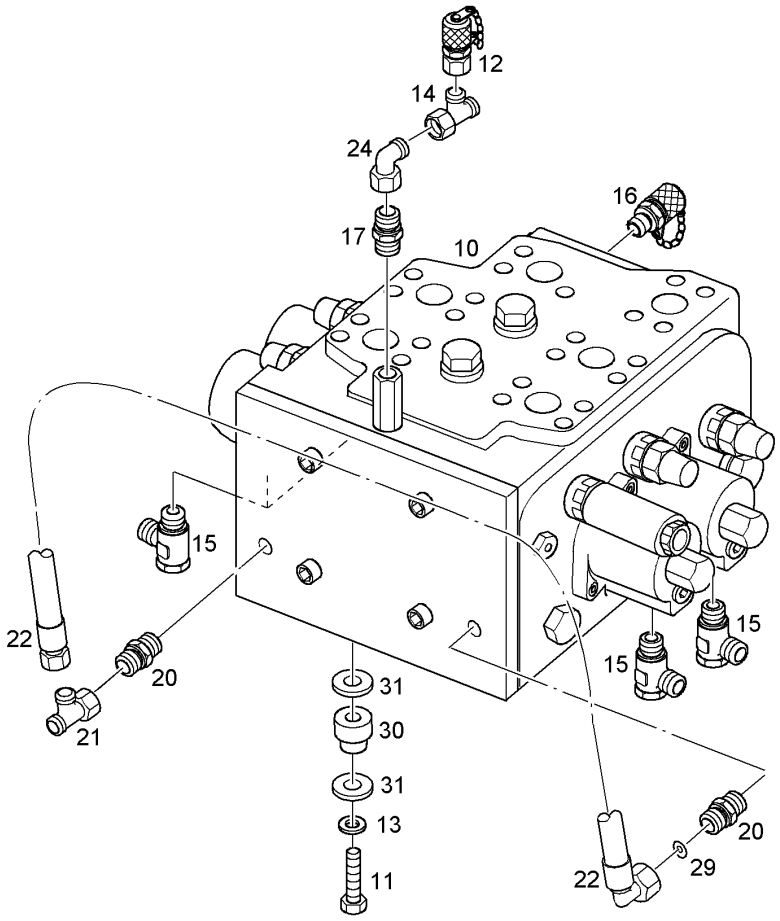

Pos.	Artikel	Menge	Bezeichnung	Description	Serie	K
10	5717290	1	STEUERBLOCK [0000012] ⇨ ❑ 177	CONTROL BLOCK		1
11	4600312	3	6KT SCHRAUBE ISO 4017 M 12 X 55 8.8	HEXAGON BOLT		
12	7619035	1	MESSTUTZEN	PRESSURE GAUGE CONNECTIO		
13	4900093	3	SICHERUNGSSCHEIBE	LOCK WASHER		
14	7404537	1	L-ANSCHLUSS-STUTZEN	FITTING		
15	7617714	4	SCHWENKVERSCHRAUBUNG	SWIVELLING SCREW FITTING		
16	7619043	1	SCHRAUBKUPPLUNG	SCREW COUPLING		
17	7404619	1	STUTZEN ISO 8434 SDS S 8XM14X1,5 TYPE	CONNECTION PIECE		
20	7003814	2	STUTZEN ISO 8434 SDS L 10XM14X1,5 TYPE	CONNECTION PIECE		
21	7403571	1	L-ANSCHLUSS-STUTZEN	FITTING		
22	7621245	1	SCHLAUCH	HOSE		
24	7404186	1	W-ANSCHLUSS-STUTZEN	FITTING		
29	9518186	1	BLENDE	SHUTTER		
30	7621141	3	GUMMILAGER	RUBBER MOUNTING		
31	9515680	6	SCHEIBE 50X13X5	WASHER		

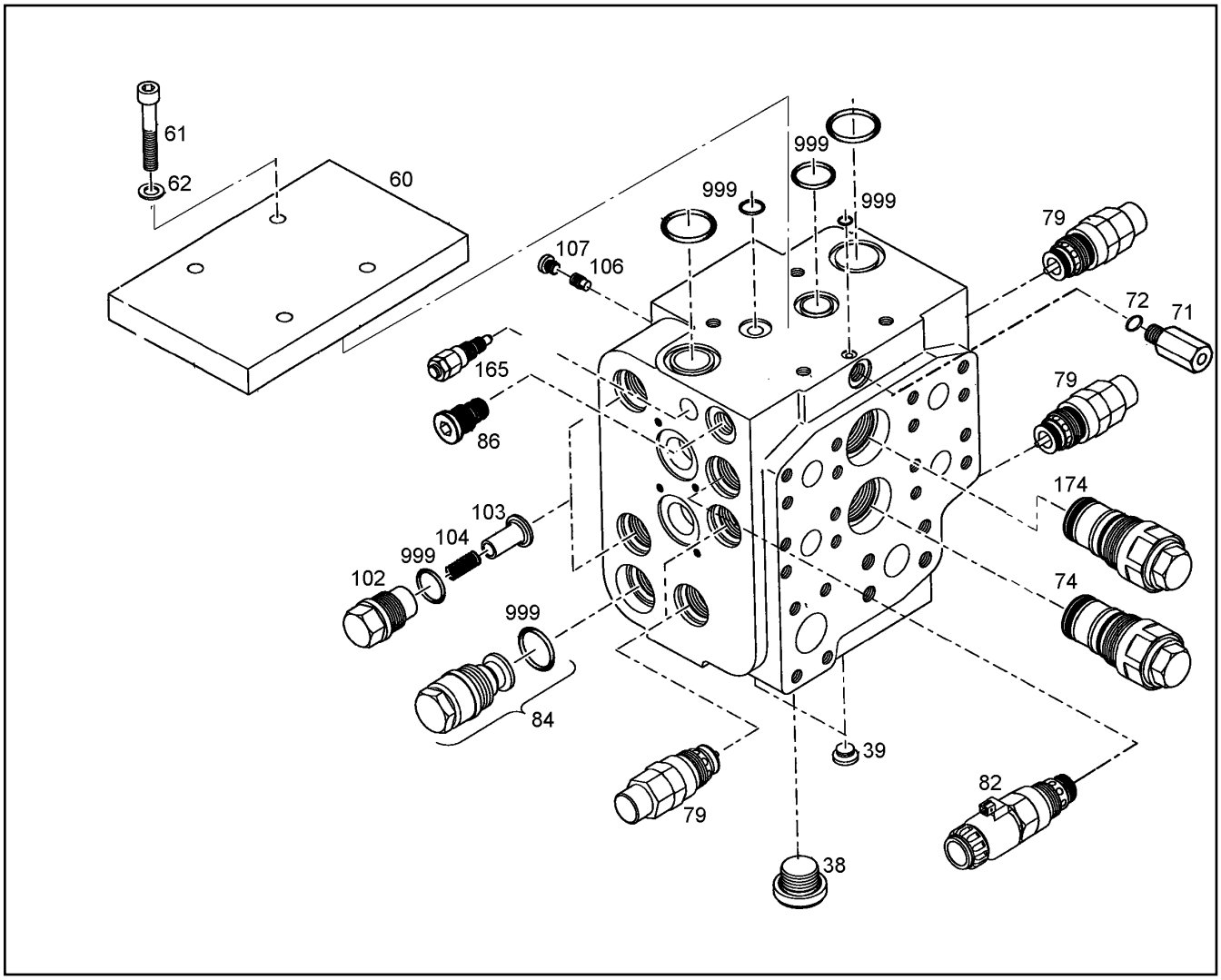

Pos.	Artikel	Menge	Bezeichnung	Description	Serie	K
38	7361329	1	VERSCHLUSSSCHRAUBE	LOCKING SCREW		
39	7371299	2	VERSCHLUSSSCHRAUBE	LOCKING SCREW		
60	10011739	1	PLATTE	PLATE		
61	4900855	4	ZYL SCHRAUBE ISO 4762 M 10 X 35 10.9	SOCKET HD.SCREW		
62	4002459	4	SCHEIBE ISO 7092 10 -200HV ST	DISK		
71	7623541	1	DROSSELRUECKSCHLAGVENTIL	NON RETURN VALVE		1
72	7017771	1	O-RING 15,60X1,78	O-RING		
74	10011740	1	VENTIL ⇨ ❑ 179	VALVE		
79	7025405	4	DRUCKVENTIL	PRESSURE VALVE		
79	7624349	4	-DS DRUCKBEGRENZUNGSVENTIL	-SEAL KIT		
82	10011741	1	VENTIL ⇨ ❑ 180	VALVE		
84	10011744	1	VENTIL	VALVE		
86	7624409	1	DRUCKEINSPEISEVENTIL	VALVE		
86	10006974	1	-DICHTSATZ	-PACKING SET		
102	7622303	2	VERSCHLUSSSCHRAUBE	LOCKING SCREW		
103	7622304	2	KEGEL	TAPER		
104	7622239	2	DRUCKFEDER	COMPRESSION SPRING		
106	10011752	1	KEGEL	TAPER		
107	7013798	1	VERSCHLUSSSCHRAUBE	LOCKING SCREW		
165	7623351	1	DRUCKBEGRENZUNGSVENTIL ⇨ ❑ 182	PRESSURE RELIEF VALVE		1
174	10011747	1	VENTIL ⇨ ❑ 181	VALVE		

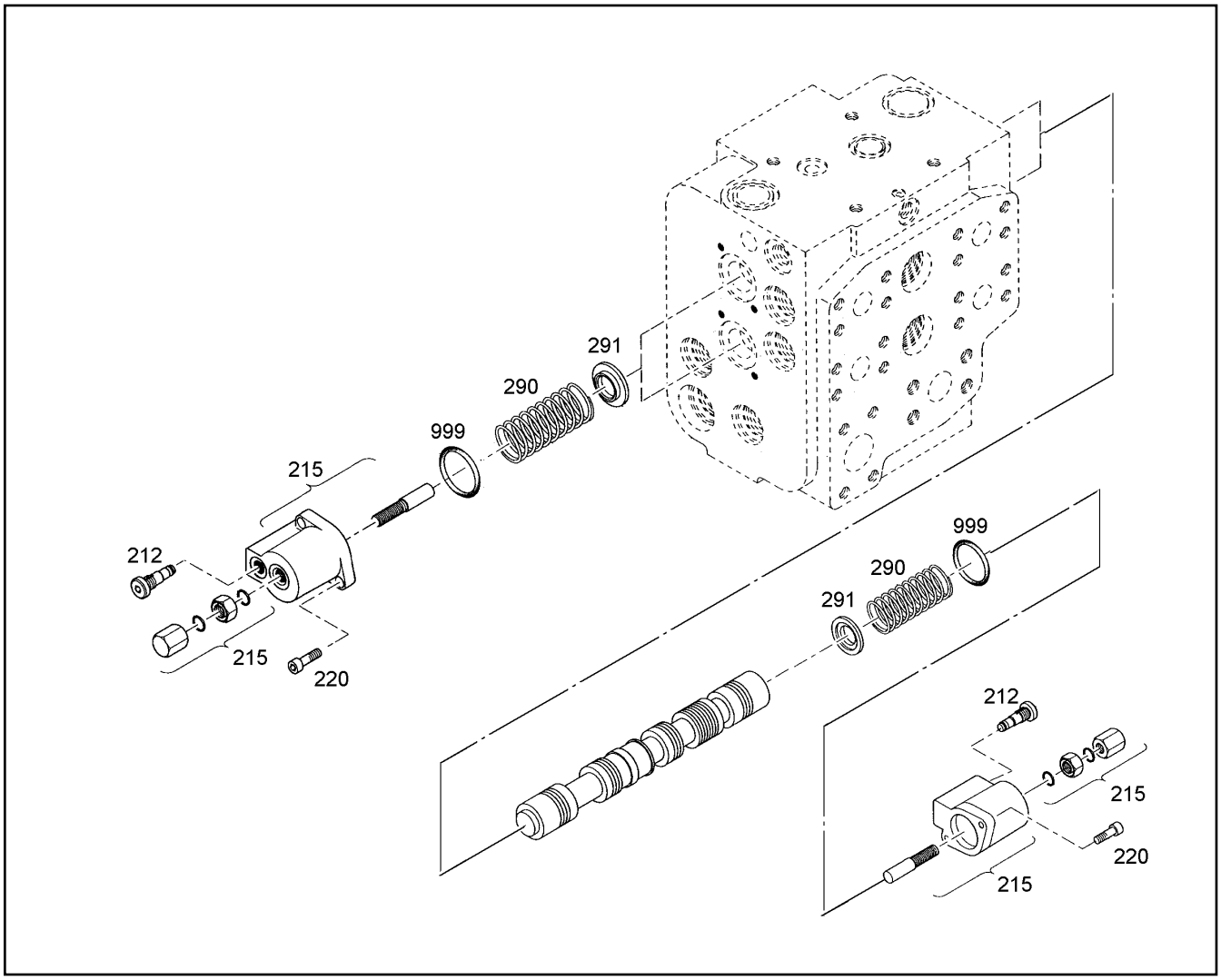

Pos.	Artikel	Menge	Bezeichnung	Description	Serie	K
212	7622246	4	DROSSELVENTIL	REGULATING VALVE		
215	7624350	4	DECKEL	COVER/LID		
220	4600048	8	ZYL SCHRAUBE ISO 4762 M 6 X 16 8.8	SOCKET HD.SCREW		
290	7024510	4	DRUCKFEDER	COMPRESSION SPRING		
291	7624351	4	FEDERTELLER	SPRING PLATE		
999	7414778	1	DICHTSATZ	PACKING SET		

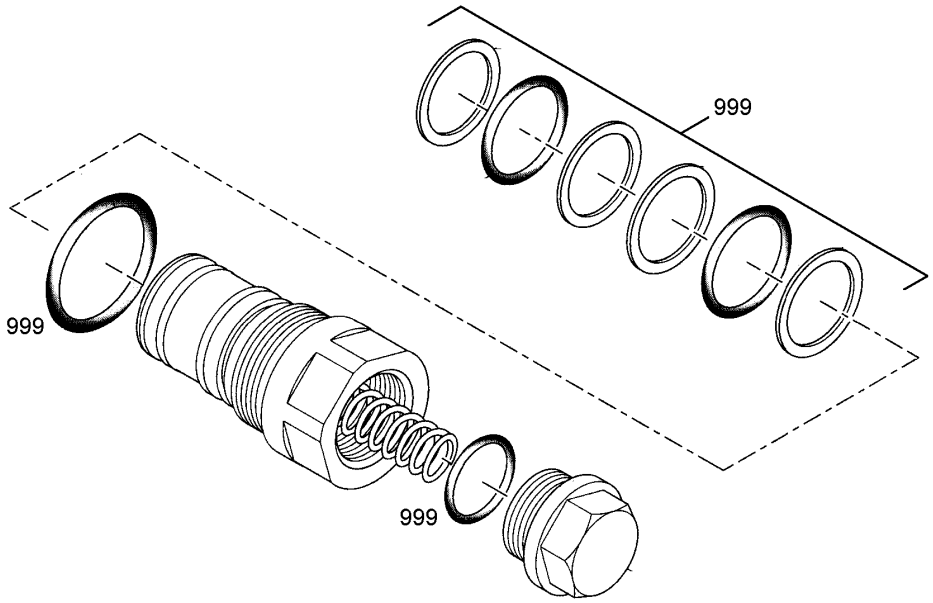

Pos.	Artikel	Menge	Bezeichnung	Description	Serie	K
999	10011748	1	DICHTSATZ	PACKING SET		

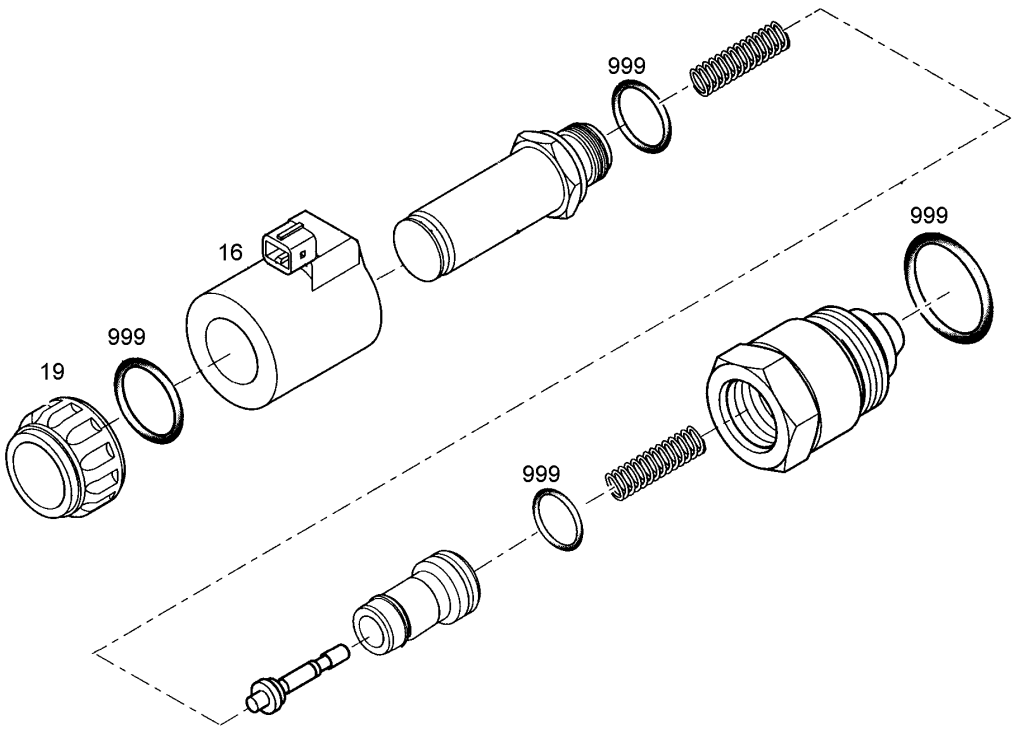

Pos.	Artikel	Menge	Bezeichnung	Description	Serie	K
16	10011749	1	SPULE	COIL		
19	10011750	1	MUTTER	NUT		
999	10011751	1	DICHTSATZ	PACKING SET		

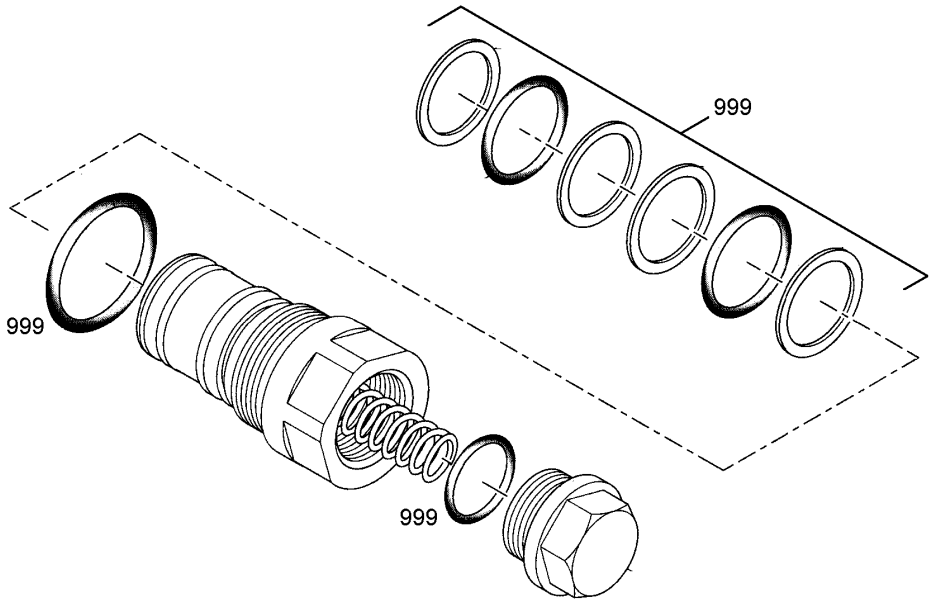

Pos.	Artikel	Menge	Bezeichnung	Description	Serie	K
999	10011748	1	DICHTSATZ	PACKING SET		

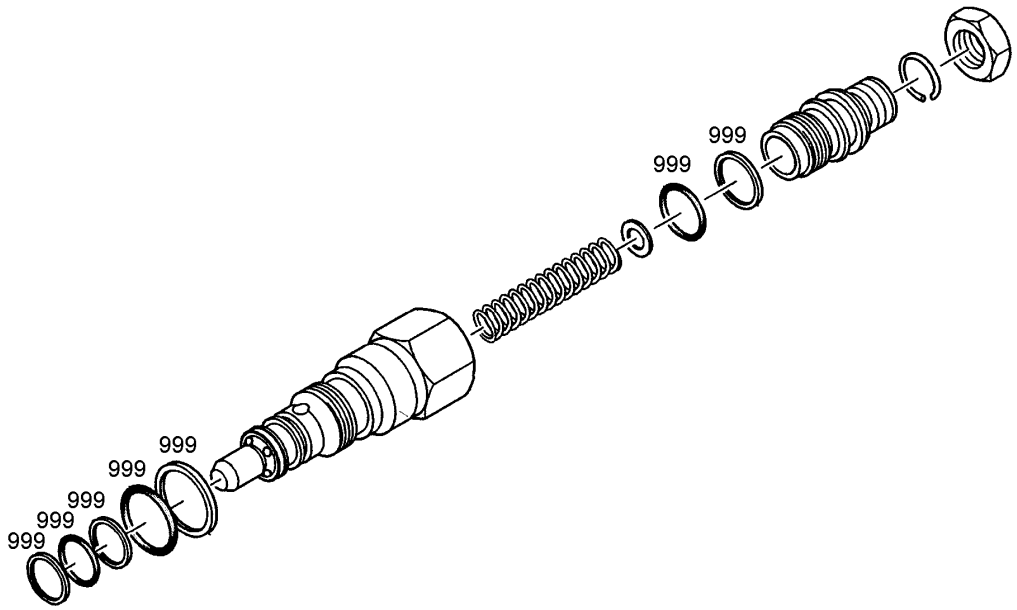

Pos.	Artikel	Menge	Bezeichnung	Description	Serie	K
999	7623571	1	DICHTSATZ	PACKING SET		2

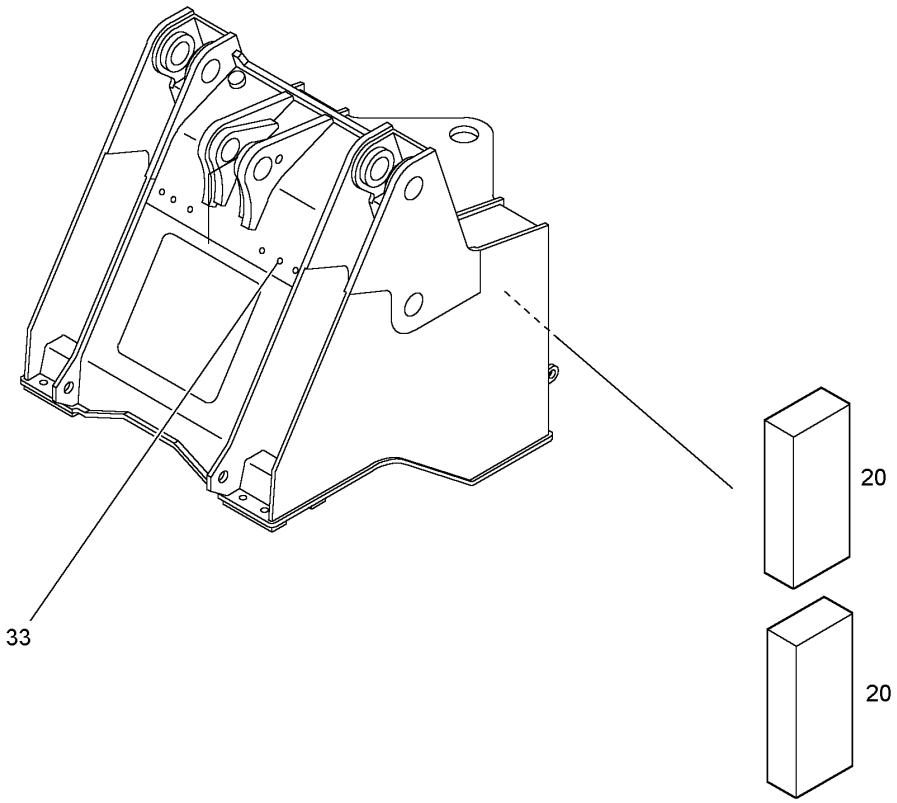

Pos.	Artikel	Menge	Bezeichnung	Description	Serie	K
20	9616435	2	SCHMIERLEISTE	LUBRICATING STRIP		
33	4900140	4	SCHOTTSTUTZEN	BULKHEAD SPIGOT		

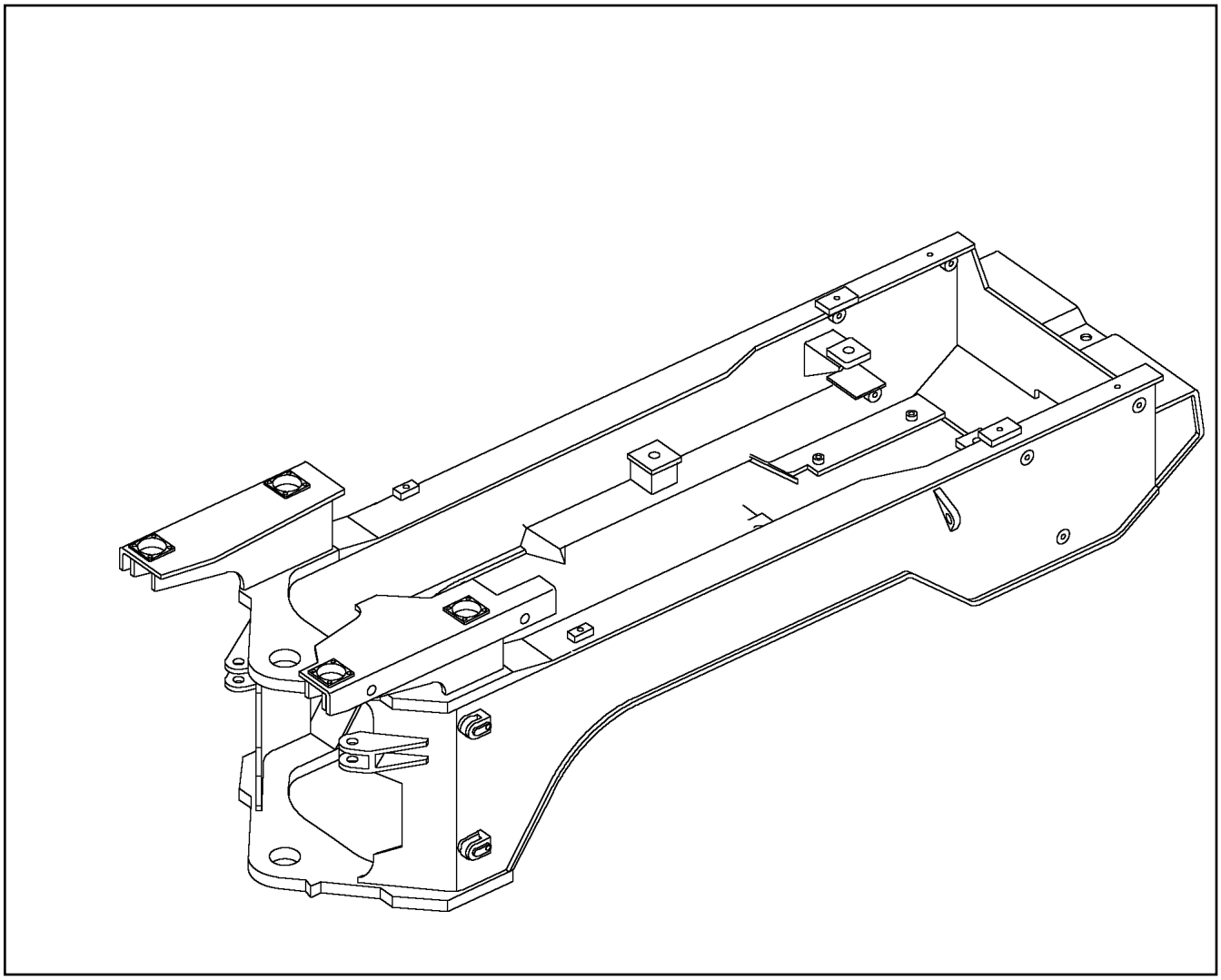

Pos.	Artikel	Menge	Bezeichnung	Description	Serie	K
10	9843500	1	PENDELACHSTRAEGER	PENDILUM AXLE SUPPORT		
41	9618152	1	AUFLAGEBOCK	SUPPORT REST		

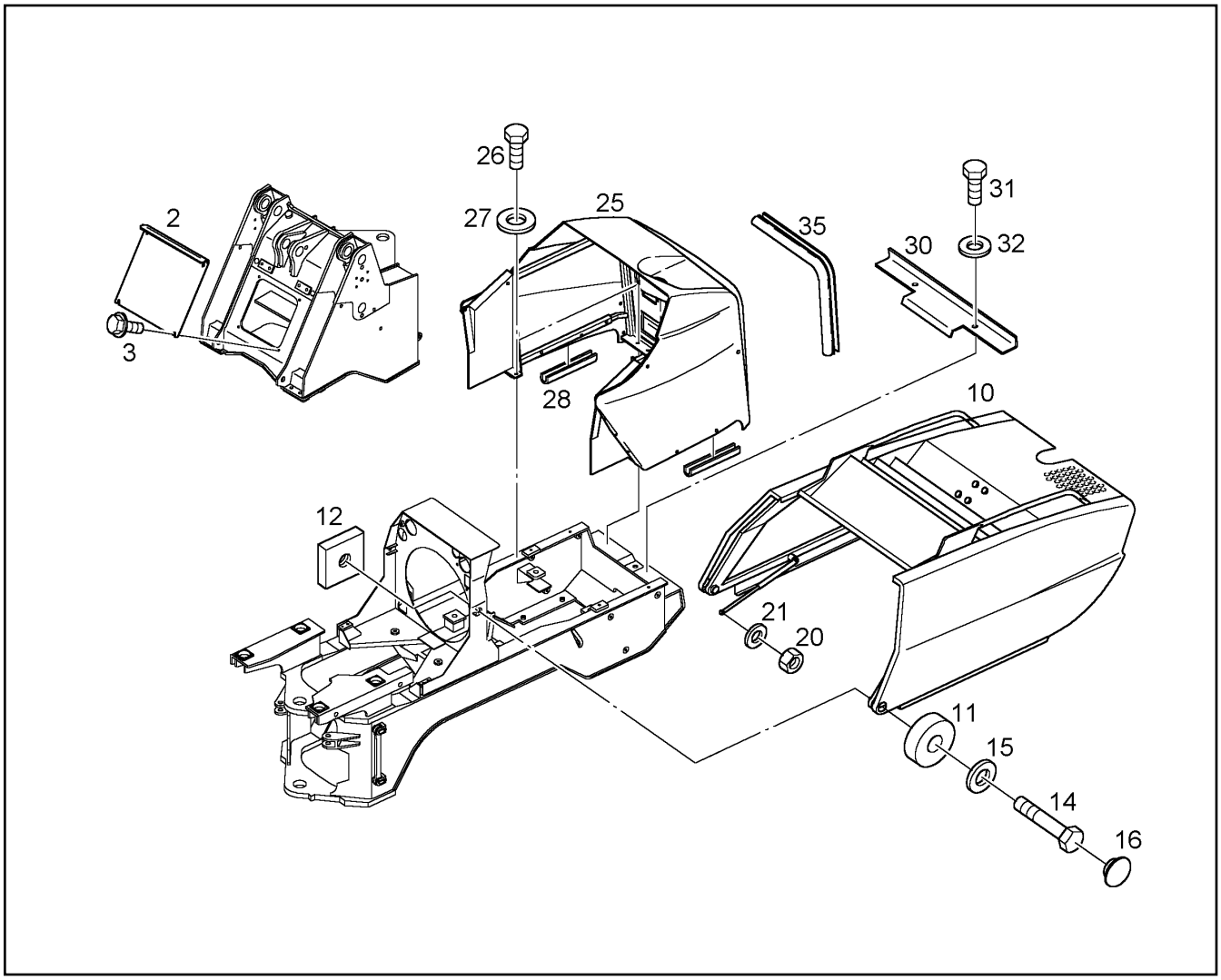

Pos.	Artikel	Menge	Bezeichnung	Description	Serie	K
2	9519698	1	DECKEL	COVER/LID	-99998	
2	9069948	1	DECKEL	COVER	99999-	
3	4635371	4	6KT SCHRAUBE DIN 6921 M 12 X 25 8.8	HEXAGON BOLT		
10	9658839	1	HAUBE ⇨ ❑ 188	HOOD/BONNET		
11	9616341	2	SCHNEIDRING	CUTTING RING		
12	9616342	2	MUTTER	NUT		
14	4062010	2	6KT SCHRAUBE ISO 4014 M 12 X 100 10.9	HEXAGON BOLT		
15	4600227	2	SCHEIBE DIN 6916 13	DISK		
16	7615696	2	VERSCHLUSSTOPFEN	VENT PLUG		
20	4000913	2	6KT MUTTER DIN 985 M 10 -08	HEX NUT		
21	4200022	2	SCHEIBE DIN 125 B 10,5	DISK		
25	9774942	1	HECKTEIL KPL. ⇨ ❑ 189	TAIL PART	7477-	
26	4066122	6	6KT SCHRAUBE ISO 4017 M 12 X 35 10.9	HEXAGON BOLT		
27	4600227	6	SCHEIBE DIN 6916 13	DISK		
28	7000391	0.520	KANTENSCHUTZ	EDGE PROTECTION		
30	9840103	1	DICHTUNGSLEISTE-HECKTEIL	SEALING STRIP		
31	4066124	2	6KT SCHRAUBE ISO 4017 M 12 X 30 10.9	HEXAGON BOLT		
32	4600227	2	SCHEIBE DIN 6916 13	DISK		
35	7008696	4	DICHTUNGSPROFIL	PROFILED JOINT		

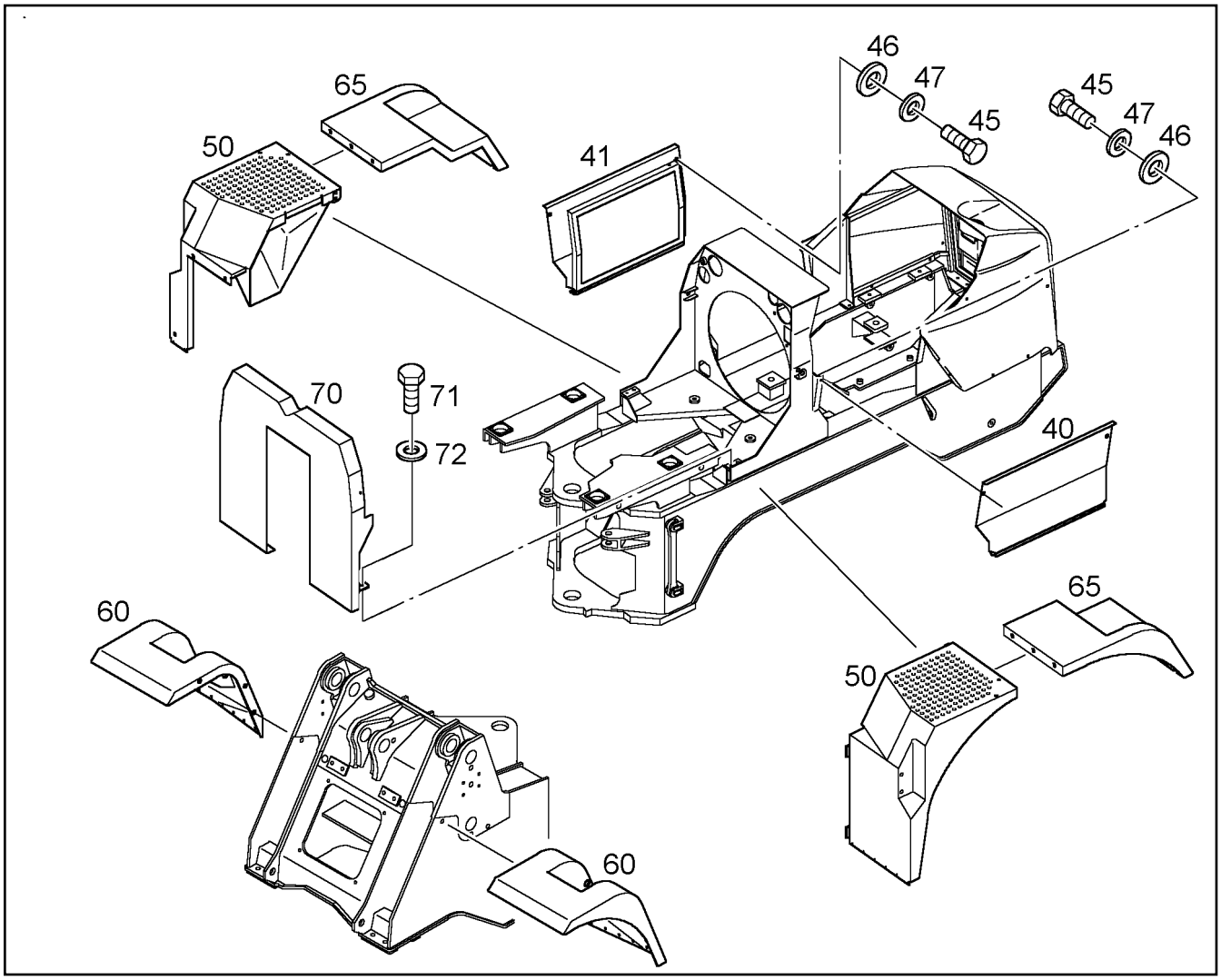

Pos.	Artikel	Menge	Bezeichnung	Description	Serie	K
40	9616816	1	SEITENBLECH LINKS ⇨ ❑ 191	SIDE PLATE LEFT		
41	9616818	1	SEITENBLECH RECHTS ⇨ ❑ 192	SIDE PLATE RIGHT		
45	4065164	4	6KT SCHRAUBE ISO 4017 M 10 X 25 8.8	HEXAGON BOLT		
46	4900531	4	SCHEIBE DIN 9021 10,5 ST	DISK		
47	4229913	4	SICHERUNGSSCHEIBE	LOCK WASHER		
50		1	ANBAU RADKASTEN HINTEN ⇨ ❑ 193	WHEELBOX-BEHIND		
60		1	ANBAU SCHUTZBLECH ⇨ ❑ 195	ARRANGEM.PROTECTING SHEE	6701-	
65		1	ANBAU SCHUTZBLECH ⇨ ❑ 196	ARRANGEM.PROTECTING SHEE	8253-	
70	9616845	1	WAND VORNE KPL. ⇨ ❑ 197	WALL INFRONT		
71	4066124	2	6KT SCHRAUBE ISO 4017 M 12 X 30 10.9	HEXAGON BOLT		
72	4600227	2	SCHEIBE DIN 6916 13	DISK		

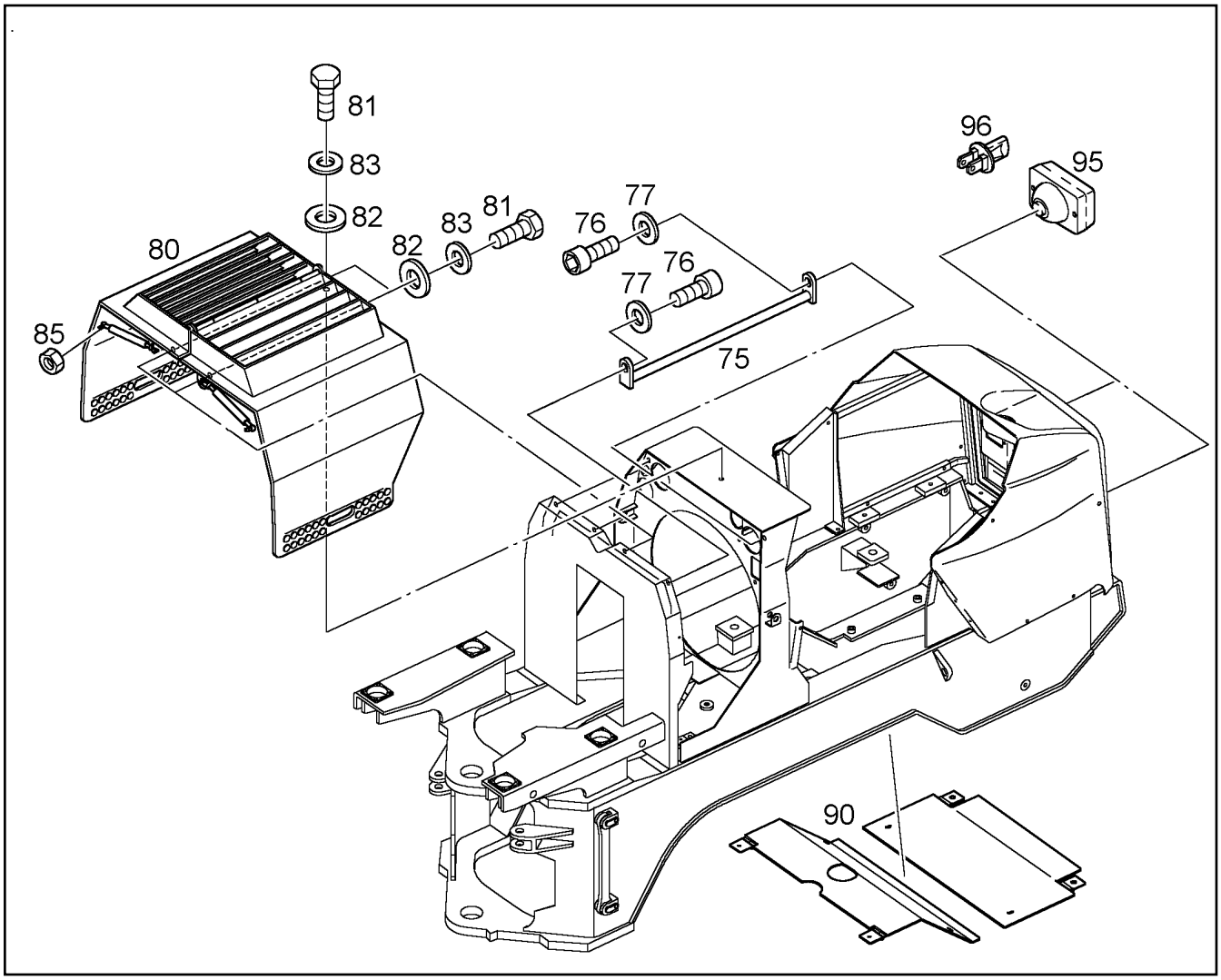

Pos.	Artikel	Menge	Bezeichnung	Description	Serie	K
75	9619735	2	ABSTANDSROHR	SPACING PIPE		
76	4042014	4	ZYL SCHRAUBE ISO 4762 M 10 X 25 8.8	SOCKET HD.SCREW		
77	4229913	4	SICHERUNGSSCHEIBE	LOCK WASHER		
80	9616833	1	KUEHLERVERKLEIDUNG ⇨ ❑ 198	RADIATOR COWLING		
81	4065164	3	6KT SCHRAUBE ISO 4017 M 10 X 25 8.8	HEXAGON BOLT		
82	4200022	3	SCHEIBE DIN 125 B 10,5	DISK		
83	4229913	3	SICHERUNGSSCHEIBE	LOCK WASHER		
85	4002477	2	6KT MUTTER DIN 985 M 6 -08	HEX NUT		
90		1	ANBAU ABDECKUNG UNTEN ⇨ ❑ 199	ATTACHMENT COVERING		
95	10007848	2	ARBEITSSCHEINWERFER 24X70XH3	WORKING LIGHTS	7477-	
96	6200685	2	GLUEHLAMPE DIN 72601 H 3 24V 70 W	INCANDESCENT LAMP		

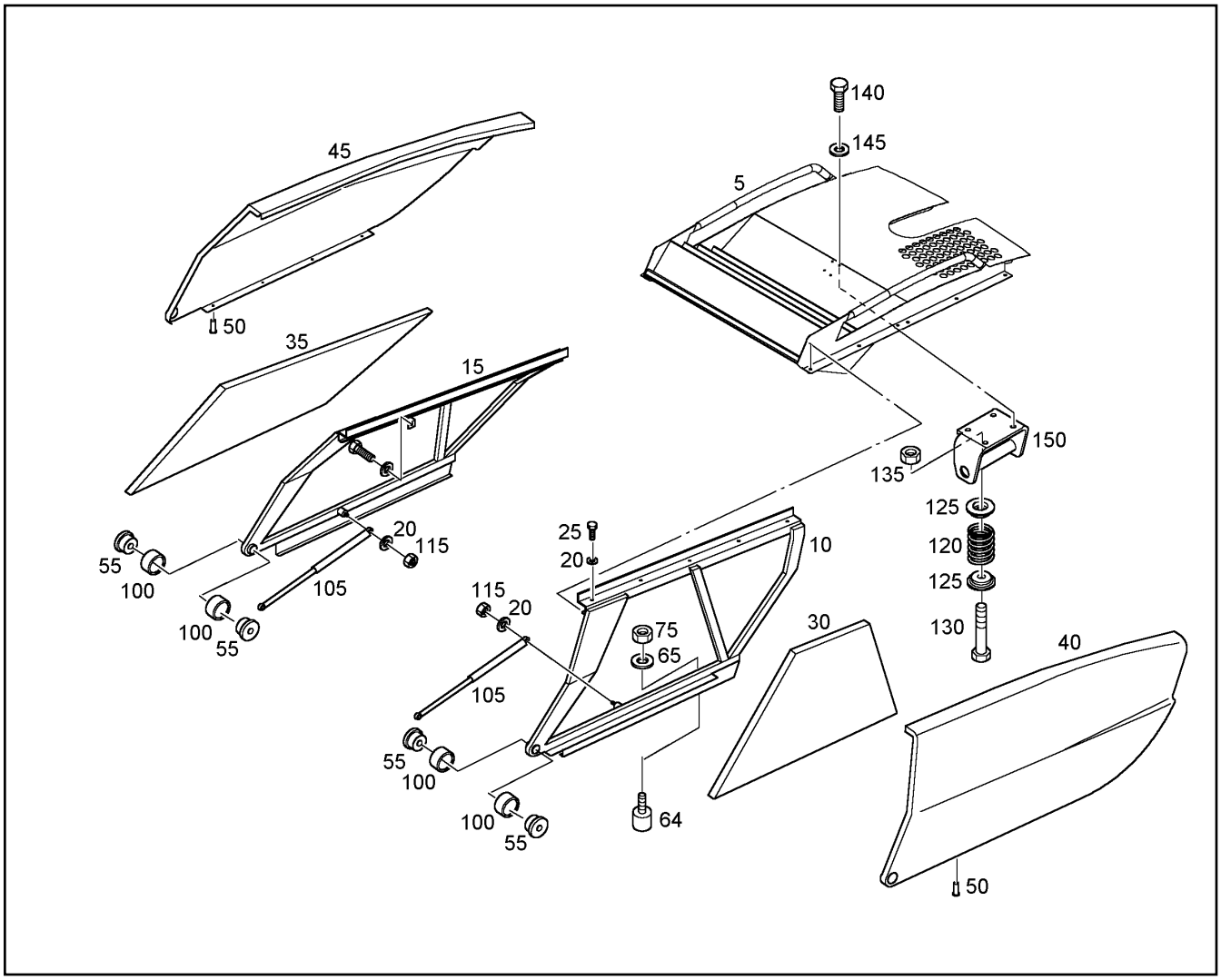

Pos.	Artikel	Menge	Bezeichnung	Description	Serie	K
5	9609401	1	RAHMEN	FRAME		
10	9840007	1	RAHMEN	FRAME		
15	9840008	1	RAHMEN	FRAME		
20	4200022	14	SCHEIBE DIN 125 B 10,5	DISK		
25	4065164	12	6KT SCHRAUBE ISO 4017 M 10 X 25 8.8	HEXAGON BOLT		
30	9616860	1	DAEMMATTE HAUBE LINKS	INSULATING MAT		
35	9616861	1	DAEMMATTE HAUBE RECHTS	INSULATING MAT		
40	9616649	1	GFK-HAUBE	HOOD/BONNET		
45	9616650	1	GFK-HAUBE	HOOD/BONNET		
50	4635425	8	BLINDNIET DIN 7337 A 4,8X 16 ST/ST	BLIND RIVET		
55	9616343	4	BUCHSE	BUSH		
64	7360215	2	RUNDPUFFER	ROUND BUFFER		
65	4200020	2	SCHEIBE DIN 125 B 8,4	DISK		
75	4600783	2	6KT MUTTER DIN 985 M 8 -08	HEX NUT		
100	7622234	4	BUCHSE	BUSH		
105	7622235	2	GASFEDER 1500N	GAS CYLINDER		
115	4000913	2	6KT MUTTER DIN 985 M 10 -08	HEX NUT		
120	7624479	1	DRUCKFEDER	COMPRESSION SPRING		
125	9609397	2	FEDERTELLER	SPRING PLATE		
130	4600250	1	6KT SCHRAUBE ISO 4014 M 6 X 70 8.8	HEXAGON BOLT		
135	4002477	5	6KT MUTTER DIN 985 M 6 -08	HEX NUT		
140	4000829	4	6KT SCHRAUBE ISO 4017 M 6 X 20 8.8	HEXAGON BOLT		
145	4600092	5	SCHEIBE DIN 125 B 6,4 ST	DISK		
150	9841341	1	BUEGEL	BRACKET		

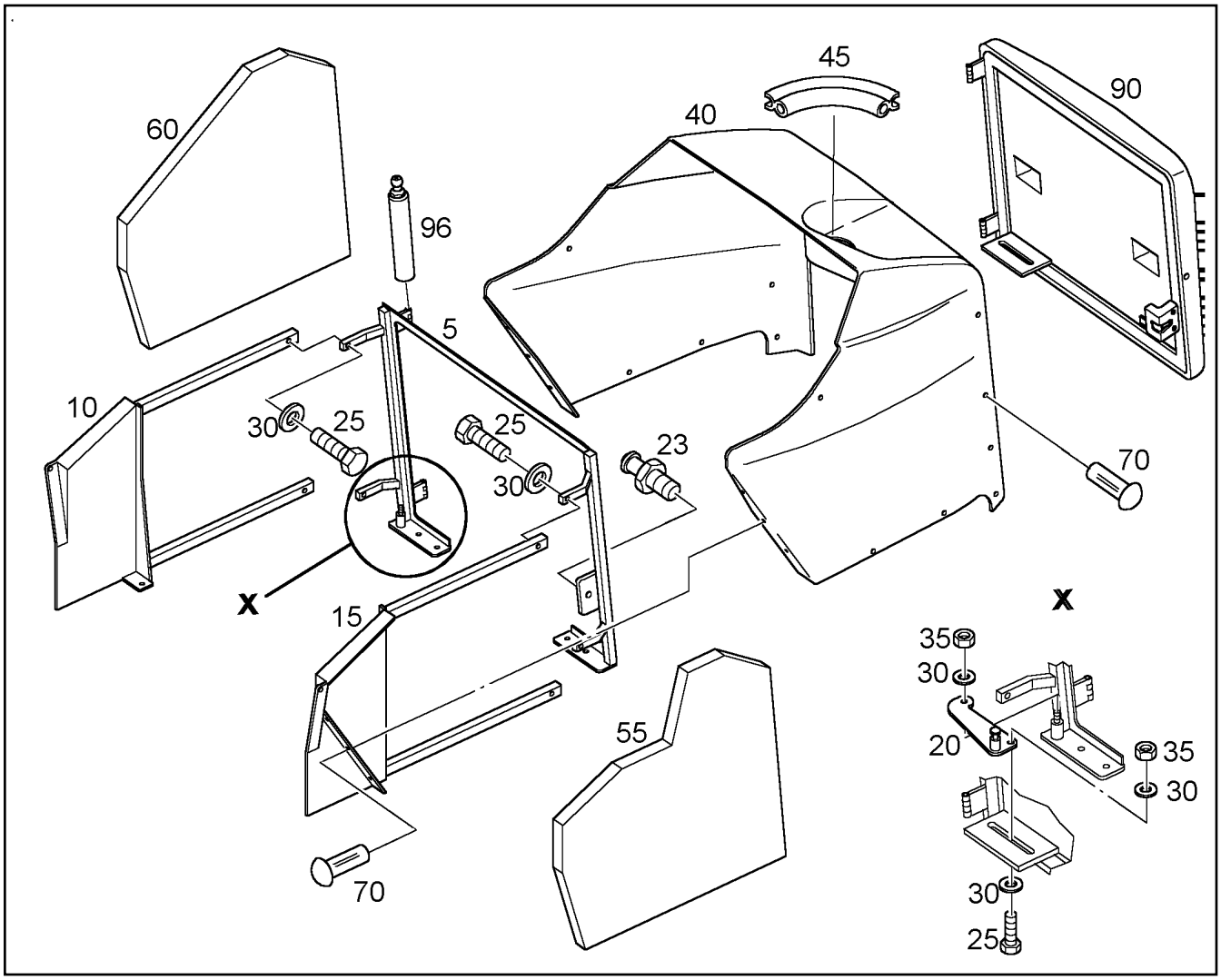

Pos.	Artikel	Menge	Bezeichnung	Description	Serie	K
5	9616858	1	RAHMEN	FRAME		
10	9840015	1	RAHMEN	FRAME		
15	9840014	1	RAHMEN	FRAME		
20	9840016	1	VERSCHLUSSTEIL KPL.	CLOSURE COMPONENT		
23	7621280	1	SCHLIESSBOLZEN	MASTER PIN		
25	4065164	5	6KT SCHRAUBE ISO 4017 M 10 X 25 8.8	HEXAGON BOLT		
30	4200022	7	SCHEIBE DIN 125 B 10,5	DISK		
35	4000913	2	6KT MUTTER DIN 985 M 10 -08	HEX NUT		
40	9616632	1	GFK-HECKTEIL	REAR PART		
45	7618880	0.700	PSL-PROFIL	PROFILE		
55	9616865	1	DAEMMATTE HECKTEIL	INSULATING MAT		
60	9616866	1	DAEMMATTE HECKTEIL	INSULATING MAT		
70	4635425	20	BLINDNIET DIN 7337 A 4,8X 16 ST/ST	BLIND RIVET		
90	9774943	1	HECKKLAPPE "OHNE BELEUCHTUNG"	REAR FLAP		
			⇨ ❑ 190			
96	9517995	2	SCHARNIERSTIFT	HINGE PIN		

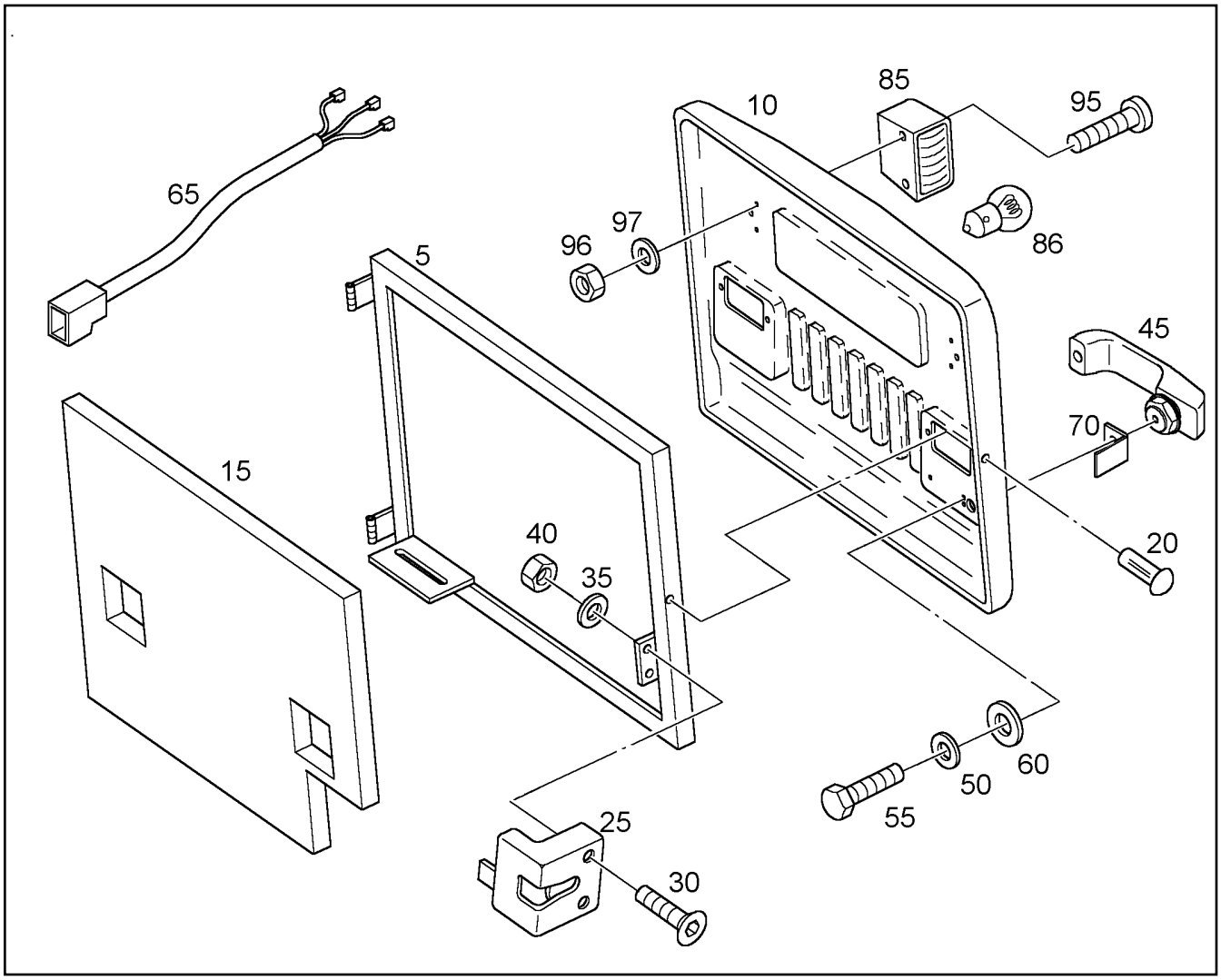

Pos.	Artikel	Menge	Bezeichnung	Description	Serie	K
5	9840018	1	RAHMEN	FRAME		
10	9616741	1	HECKKLAPPE	REAR FLAP		
15	9619742	1	DAEMMATTE HECKKLAPPE	INSULATING MAT REAR FLAP		
20	4635425	17	BLINDNIET DIN 7337 A 4,8X 16 ST/ST	BLIND RIVET		
25	7621279	1	MOTORHAUBENVERSCHLUSS	ENGINE COWLING		
30	4001436	2	SENKSCHRAUBE DIN 7991 M 8 X 40 8.8	COUNTERSUNK SCREW		
35	4200020	2	SCHEIBE DIN 125 B 8,4	DISK		
40	4600783	2	6KT MUTTER DIN 985 M 8 -08	HEX NUT		
45	7618639	1	DRUCKKNOPFGRIFF	PUSHBUTTON HANDLE		
50	4000498	3	FEDERRING DIN 127 A 6	SPRING WASHER		
55	4065099	3	6KT SCHRAUBE ISO 4017 M 6 X 16 8.8	HEXAGON BOLT		
60	4600092	3	SCHEIBE DIN 125 B 6,4 ST	DISK		
65	9842648	1	KS HECKKLAPPE	WIRING REAR FLAP	9240-	
70	9840643	1	WINKEL	ANGLE		
85	6905284	2	KENNZEICHENLEUCHTE	LICENSE PLATE LIGHT		
86	6000308	2	GLUEHLAMPE DIN 72601 R19/10 24V 10 W	INCANDESCENT LAMP		
95	4635338	4	FL-KO-SCHRAUBE ISO 7045 M 4 X 16 8.8	FLAT HEAD SCREW		
96	4600625	4	6KT MUTTER DIN 985 M 4 -06	HEX NUT		
97	4635325	4	SCHEIBE DIN 9021 4,3 140HV	DISK		

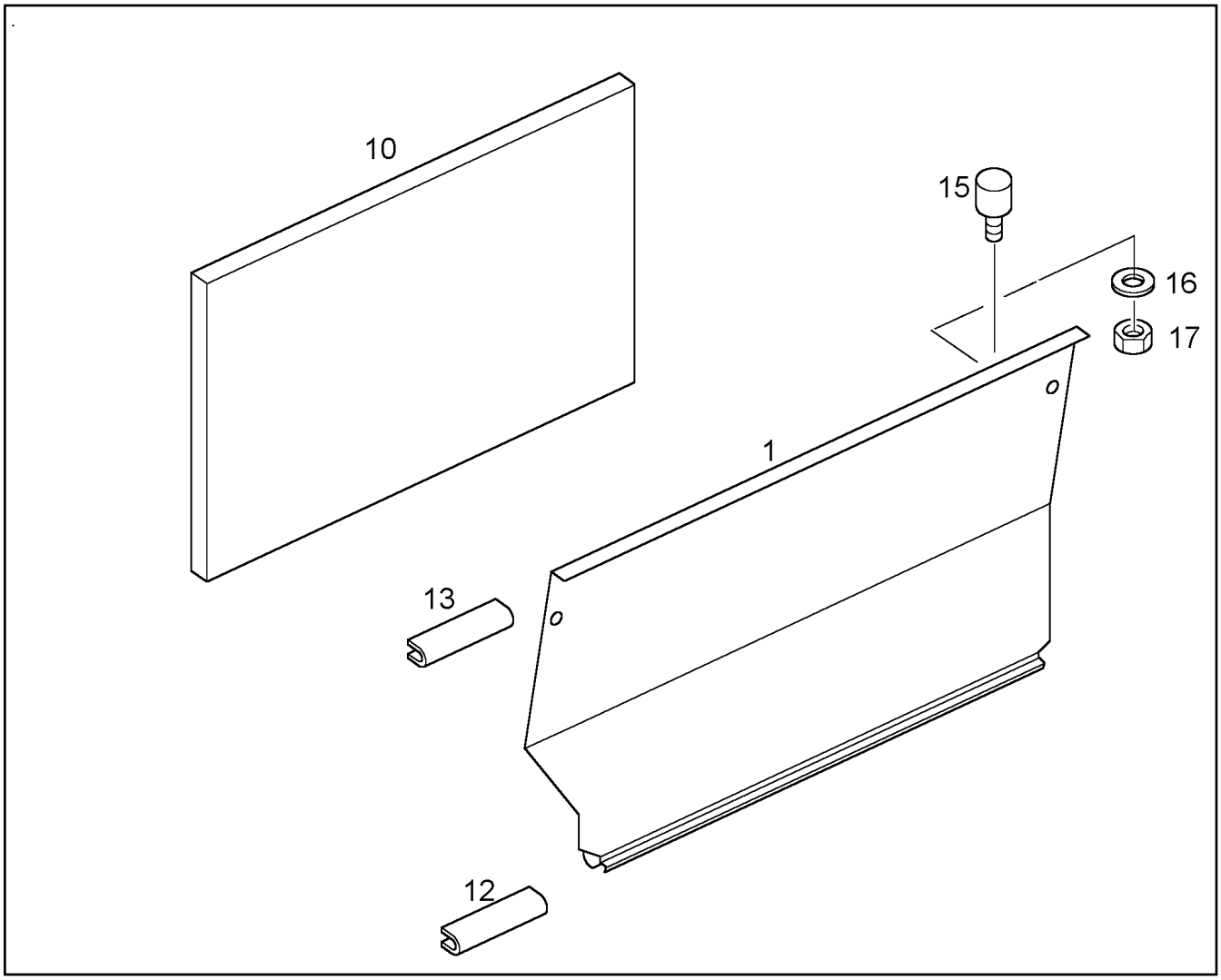

Pos.	Artikel	Menge	Bezeichnung	Description	Serie	K
1	9616817	1	SEITENBLECH LINKS	SIDE PLATE LEFT		
10	9616890	1	DAEMMATTE SEITENBLECH	SOUND INSULATION		
12	7000391	0.820	KANTENSCHUTZ	EDGE PROTECTION		
13	7000391	0.800	KANTENSCHUTZ	EDGE PROTECTION		
15	7360215	1	RUNDPUFFER	ROUND BUFFER		
16	4200020	1	SCHEIBE DIN 125 B 8,4	DISK		
17	4600783	1	6KT MUTTER DIN 985 M 8 -08	HEX NUT		

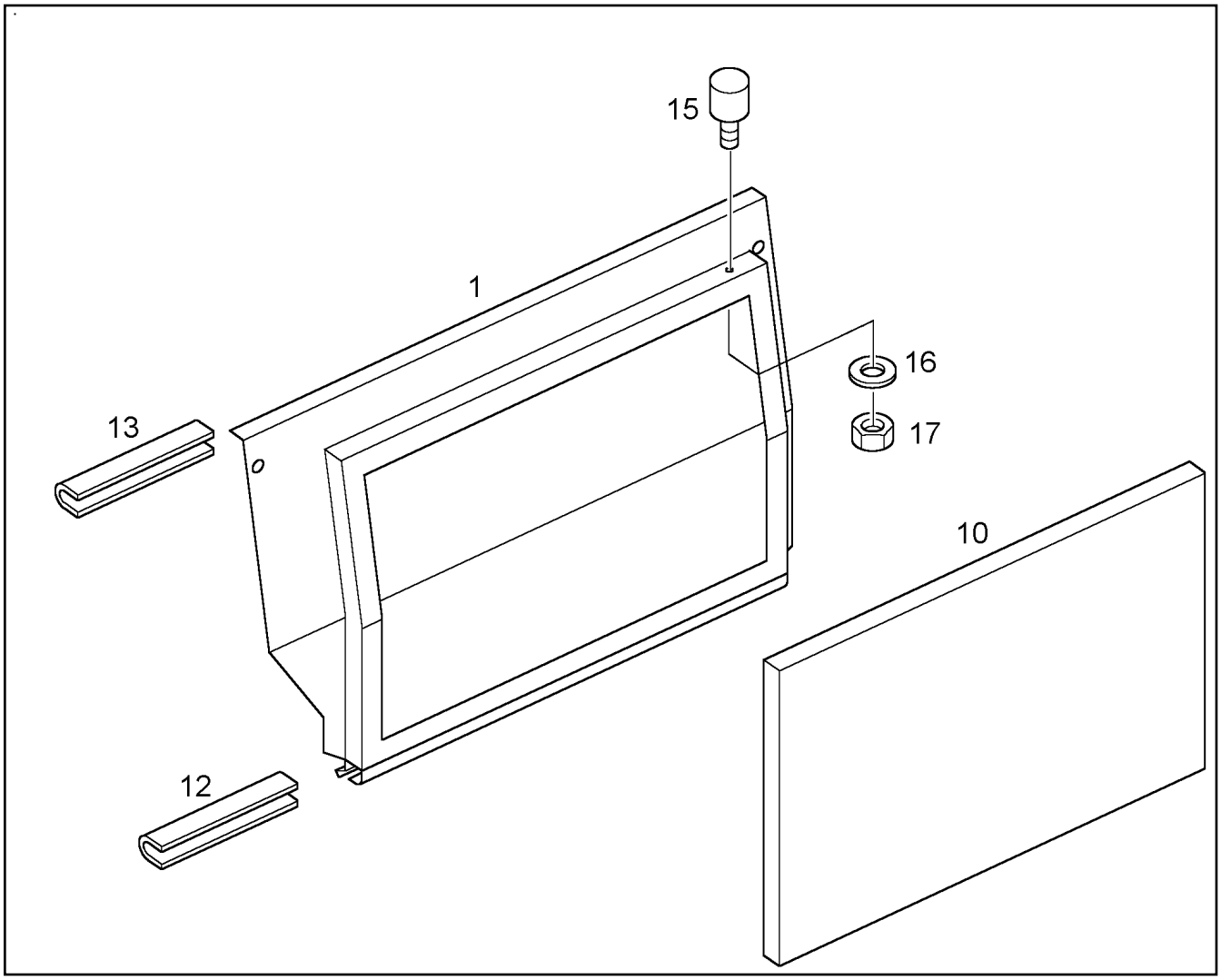

Pos.	Artikel	Menge	Bezeichnung	Description	Serie	K
1	9616819	1	SEITENBLECH RECHTS	SIDE PLATE RIGHT		
10	9616890	1	DAEMMATTE SEITENBLECH	SOUND INSULATION		
12	7000391	0.820	KANTENSCHUTZ	EDGE PROTECTION		
13	7000391	0.800	KANTENSCHUTZ	EDGE PROTECTION		
15	7360215	1	RUNDPUFFER	ROUND BUFFER		
16	4200020	1	SCHEIBE DIN 125 B 8,4	DISK		
17	4600783	1	6KT MUTTER DIN 985 M 8 -08	HEX NUT		

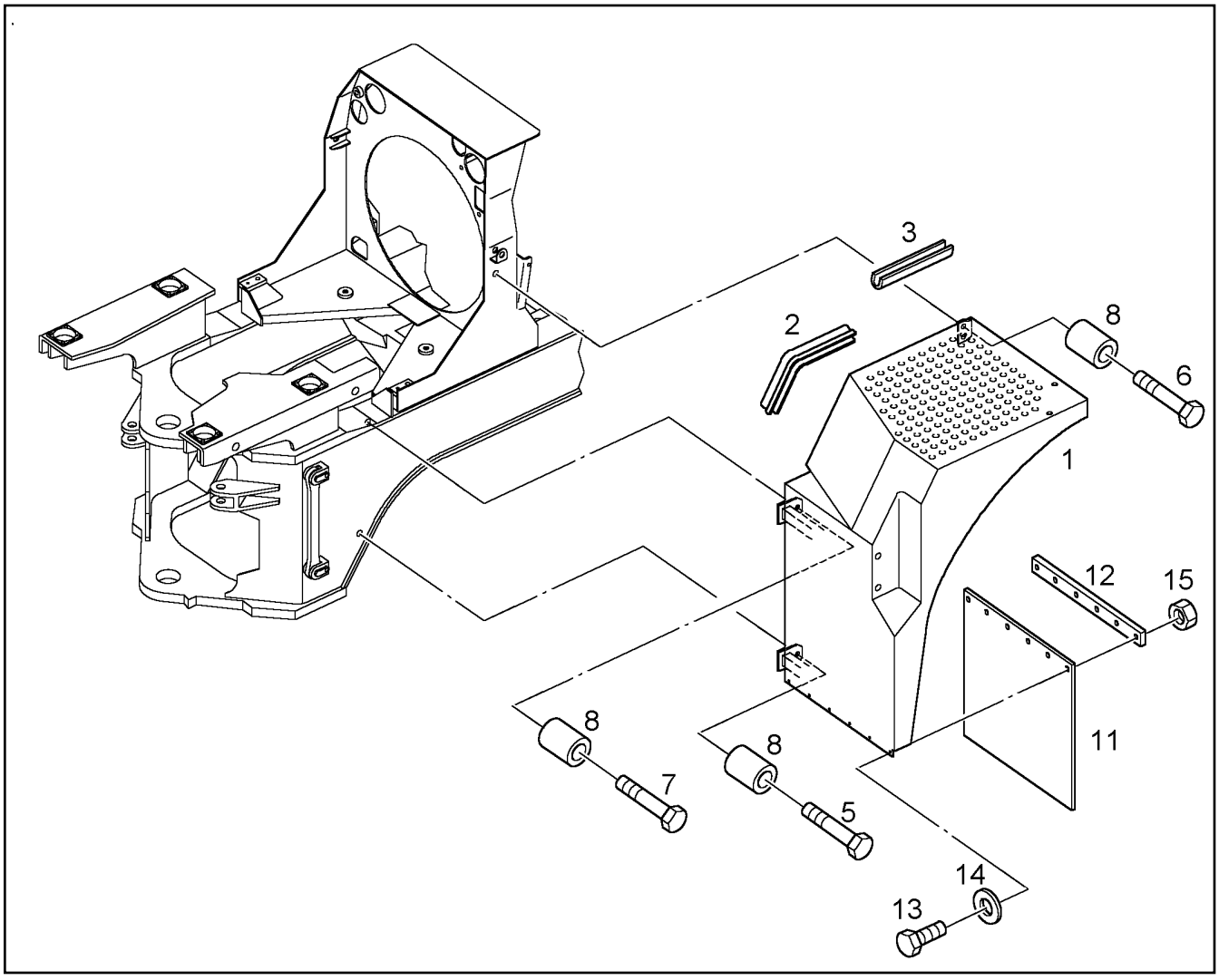

Pos.	Artikel	Menge	Bezeichnung	Description	Serie	K
1	9519921	1	RADKASTEN	WHEEL BOX/WHEEL CASE		
2	7618880	1.500	PSL-PROFIL	PROFILE		
3	7008696	0.080	DICHTUNGSPROFIL	PROFILED JOINT		
5	4000577	1	6KT SCHRAUBE ISO 4014 M 16 X 70 10.9	HEXAGON BOLT		
6	4600708	1	6KT SCHRAUBE ISO 4014 M 16 X 80 10.9	HEXAGON BOLT		
7	4600110	1	6KT SCHRAUBE ISO 4014 M 16 X 90 10.9	HEXAGON BOLT		
8	9507106	3	DEHNHUELSE	JACKET		
11	9504248	1	SCHMUTZFAENGER	MUDGUARD		
12	9616431	1	LEISTE	STRIP		
13	4900128	6	6KT SCHRAUBE ISO 4017 M 8 X 25 8.8	HEXAGON BOLT		
14	4200020	6	SCHEIBE DIN 125 B 8,4	DISK		
15	4600783	6	6KT MUTTER DIN 985 M 8 -08	HEX NUT		

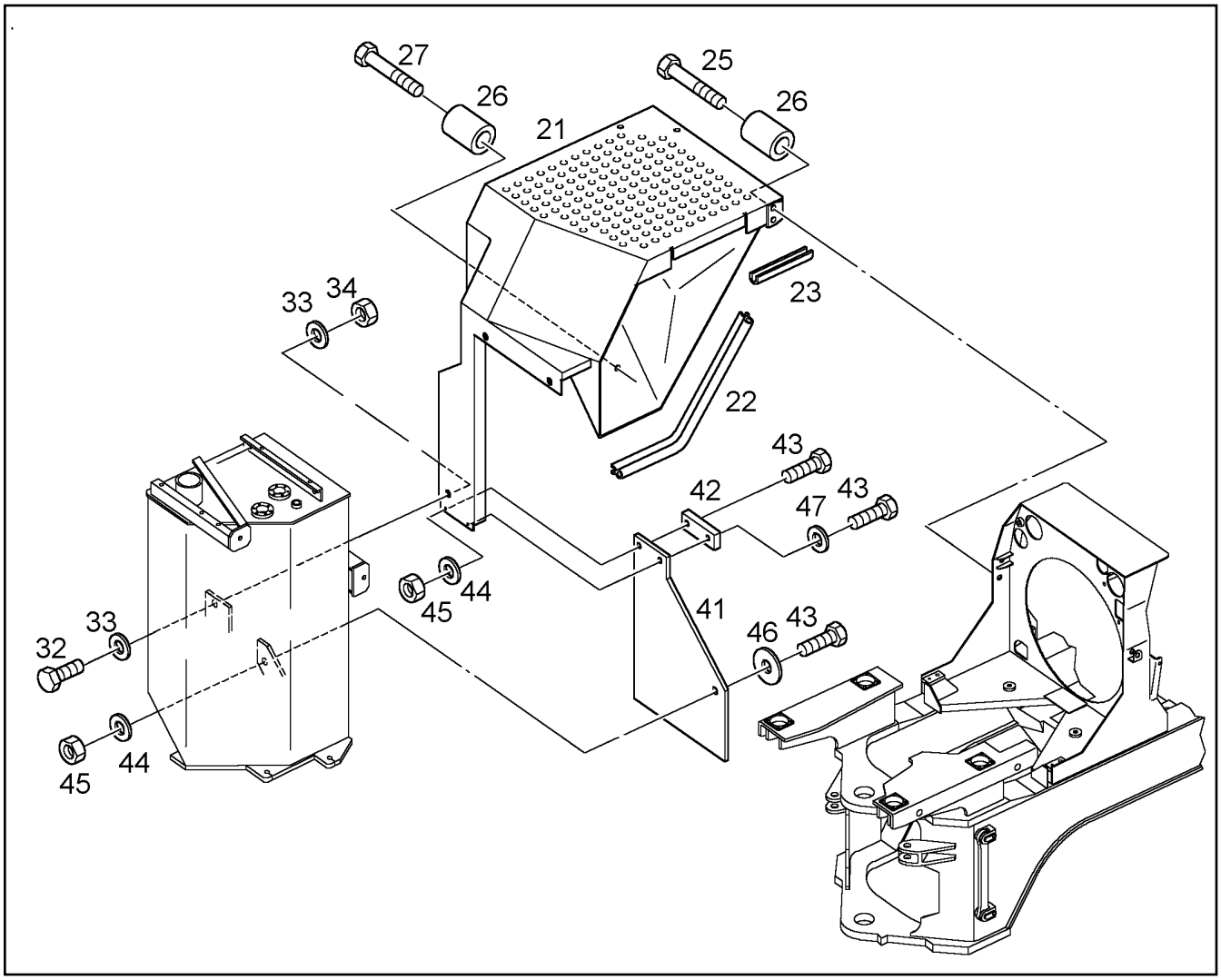

Pos.	Artikel	Menge	Bezeichnung	Description	Serie	K
21	9519924	1	RADKASTEN	WHEEL BOX/WHEEL CASE		
22	7618880	1.500	PSL-PROFIL	PROFILE		
23	7008696	0.080	DICHTUNGSPROFIL	PROFILED JOINT		
25	4600708	1	6KT SCHRAUBE ISO 4014 M 16 X 80 10.9	HEXAGON BOLT		
26	9507106	2	DEHNHUELSE	JACKET		
27	4600110	1	6KT SCHRAUBE ISO 4014 M 16 X 90 10.9	HEXAGON BOLT		
32	4600366	1	6KT SCHRAUBE ISO 4017 M 12 X 40 10.9	HEXAGON BOLT		
33	4600227	2	SCHEIBE DIN 6916 13	DISK		
34	4119106	1	6KT MUTTER DIN 985 M 12 -06	HEX NUT		
41	9616442	1	SCHMUTZFAENGER	MUDGUARD		
42	9616443	1	LEISTE	STRIP		
43	4900128	3	6KT SCHRAUBE ISO 4017 M 8 X 25 8.8	HEXAGON BOLT		
44	4200020	2	SCHEIBE DIN 125 B 8,4	DISK		
45	4600783	2	6KT MUTTER DIN 985 M 8 -08	HEX NUT		
46	7618536	1	KAROSSERIESCHEIBE	LARGE DIAMETER WASHER		
47	4229912	1	SICHERUNGSSCHEIBE	LOCK WASHER		

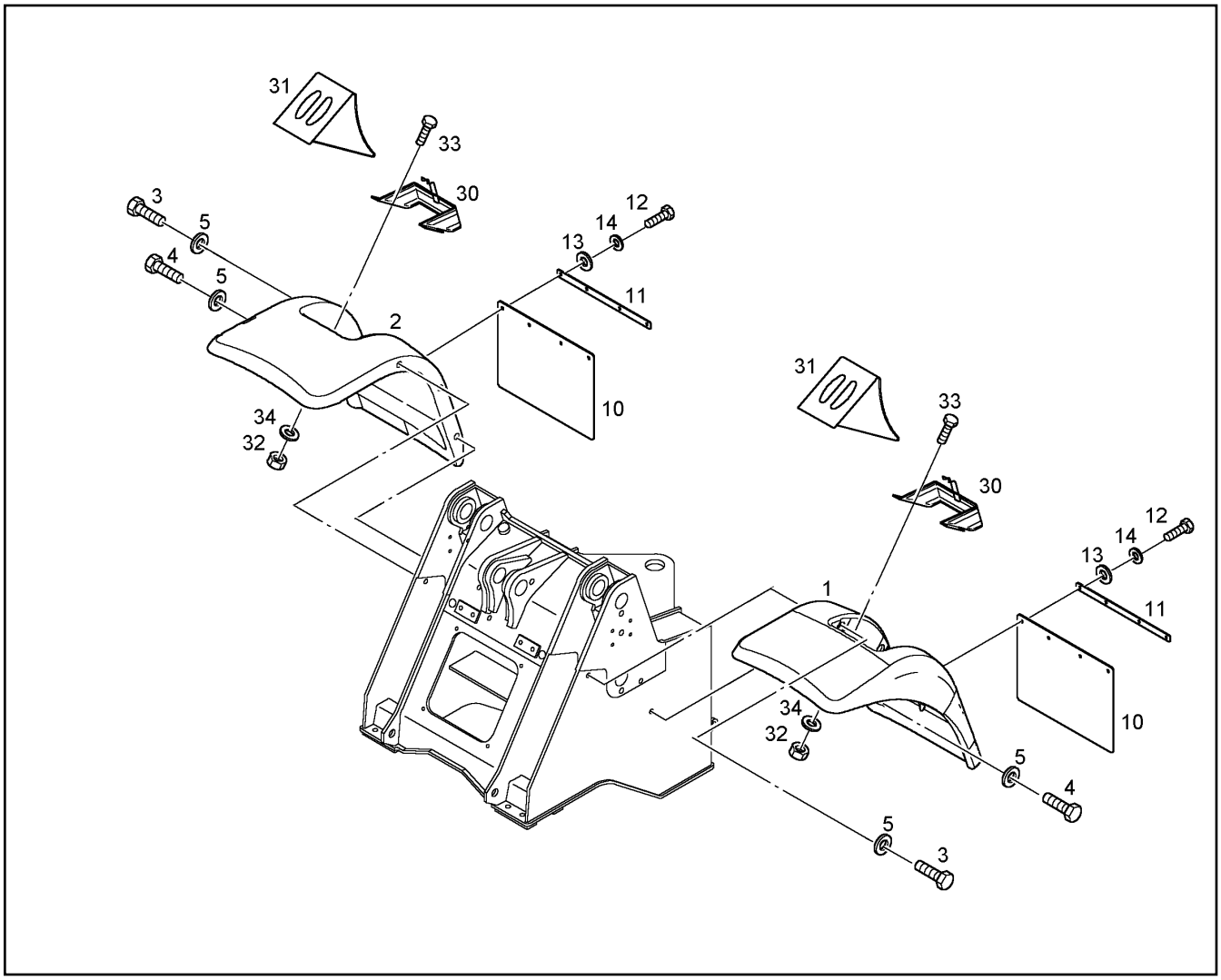

Pos.	Artikel	Menge	Bezeichnung	Description	Serie	K
1	9841530	1	KOTFLUEGEL VORN LINKS	FENDER FRONT LEFT		
2	9841531	1	KOTFLUEGEL VORN RECHTS	FENDER FRONT RIGHT		
3	4635286	2	6KT SCHRAUBE ISO 4014 M 16 X 200 8.8	HEXAGON BOLT		
4	4600332	4	6KT SCHRAUBE ISO 4014 M 16 X 90 8.8	HEXAGON BOLT		
5	421600901	6	SCHEIBE DIN 7349 17 -ST	DISK		
10	9841660	2	SCHMUTZFAENGER	MUDGUARD		
11	9841661	2	KLEMMLEISTE	CLAMPING STPIP		
12	4065164	10	6KT SCHRAUBE ISO 4017 M 10 X 25 8.8	HEXAGON BOLT		
13	4000505	10	SCHEIBE DIN 7349 10,5	DISK		
14	4229913	10	SICHERUNGSSCHEIBE	LOCK WASHER		
30	7622417	2	UNTERLEGKEILHALTER	CHOCK-MOUNTING		
31	7622418	2	UNTERLEGKEIL	CHOCK		
32	4600783	8	6KT MUTTER DIN 985 M 8 -08	HEX NUT		
33	4900111	8	6KT SCHRAUBE ISO 4017 M 8 X 30 8.8	HEXAGON BOLT		1
34	4000779	8	SCHEIBE DIN 9021 8,4 ST	DISK		

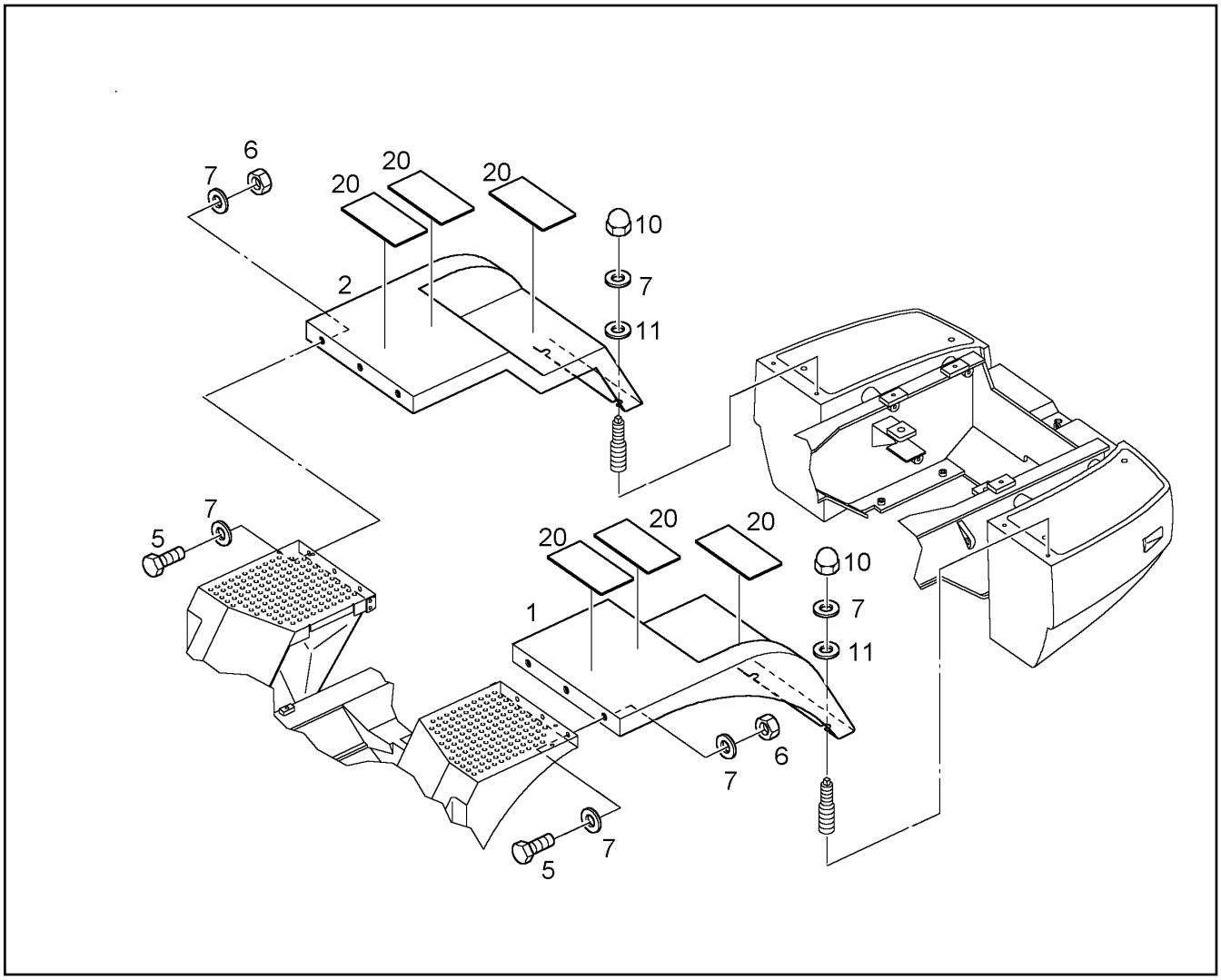

Pos.	Artikel	Menge	Bezeichnung	Description	Serie	K
1	9616795	1	SCHUTZBLECH HINTEN LINKS	PROTECTING SHEET BEHIND L		
2	9616796	1	SCHUTZBLECH HINTEN RECHTS	PROTECTING SHEET BEHIND RI		
5	4000828	6	6KT SCHRAUBE ISO 4017 M 10 X 30 8.8	HEXAGON BOLT		
6	4000913	6	6KT MUTTER DIN 985 M 10 -08	HEX NUT		
7	4000505	12	SCHEIBE DIN 7349 10,5	DISK		
10	412100614	4	HUTMUTTER DIN 1587 M 16 -06	CAP NUT		
11	4000401	4	SCHEIBE DIN 6916 17	DISK		
20	8700060	6	ANTIRUTSCH-FOLIE	ANTISLIDE FOIL		

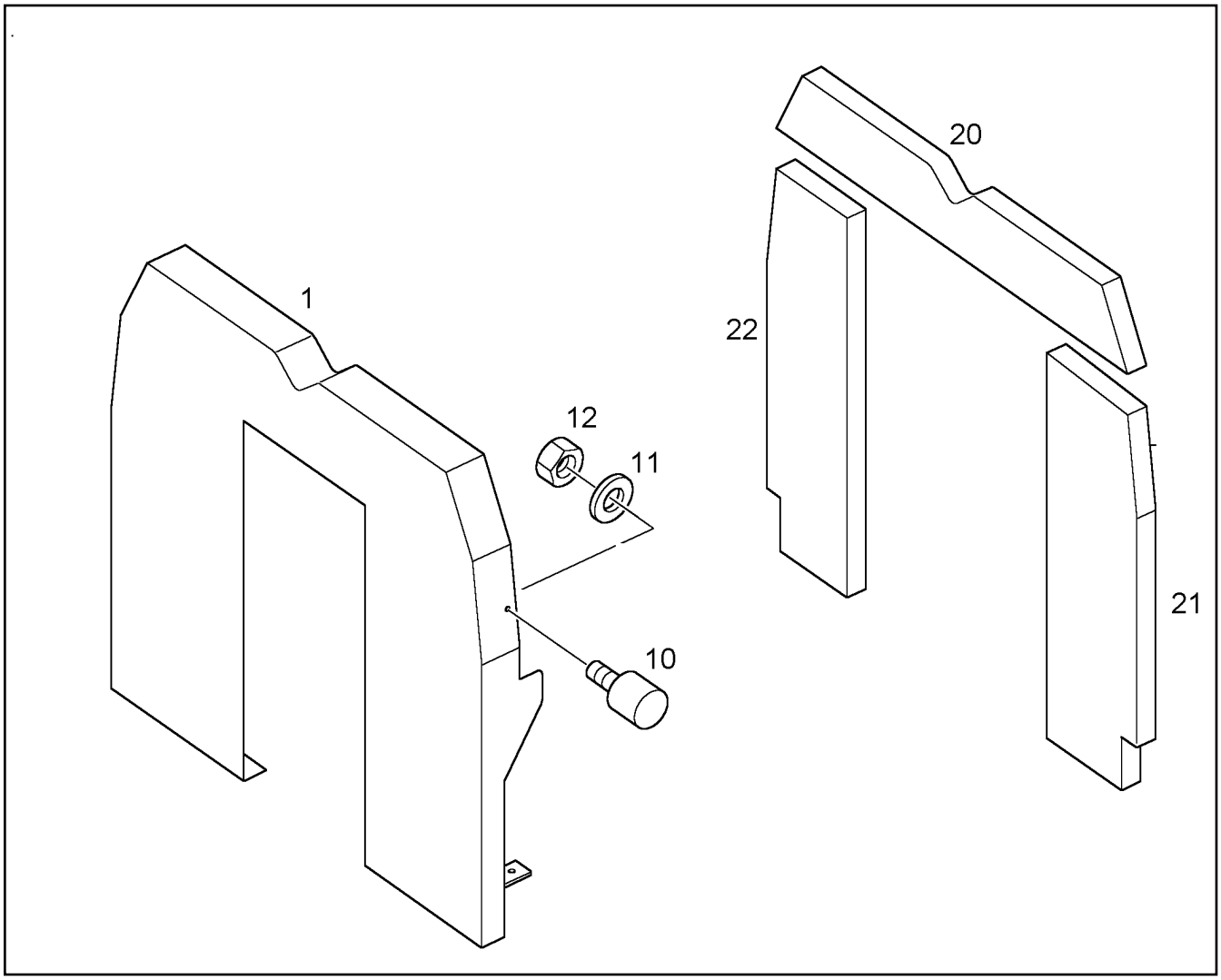

Pos.	Artikel	Menge	Bezeichnung	Description	Serie	K
1	9616892	1	WAND VORNE	WALL INFRONT		
10	5004748	2	GMT-PUFFER	BUFFER		
11	4600092	2	SCHEIBE DIN 125 B 6,4 ST	DISK		
12	4002477	2	6KT MUTTER DIN 985 M 6 -08	HEX NUT		
20	9616893	1	DAEMMATTE WAND VORNE	INSULATING MAT		
21	9616894	1	DAEMMATTE WAND VORNE LINKS	INSULATING MAT		
22	9616895	1	DAEMMATTE WAND VORNE RECHTS	INSULATING MAT		

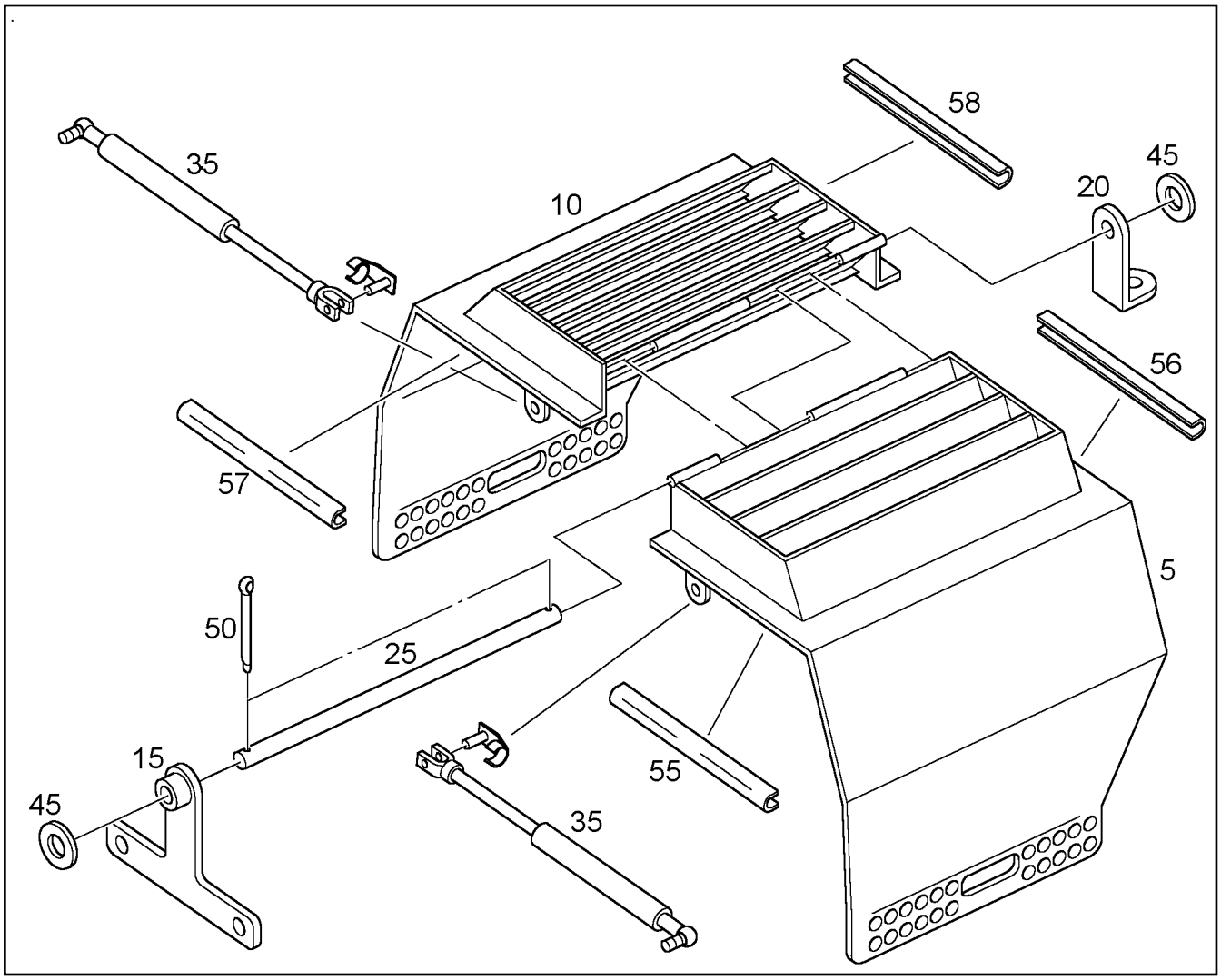

Pos.	Artikel	Menge	Bezeichnung	Description	Serie	K
5	9616896	1	KUEHLERKLAPPE LINKS	FLAP LEFT		
10	9616898	1	KUEHLERKLAPPE RECHTS	FLAP RIGHT		
15	9616706	1	LAGERBOCK VORNE	BEARING MOUNT,FRONT		
20	9616729	1	LAGERBOCK HINTEN	BEARING MOUNT,REAR		
25	9616708	1	BOLZEN	PIN		
35	7622416	2	GASFEDER	GAS CYLINDER		
45	420001901	2	SCHEIBE DIN 125 17 -ST	DISK		
50	433005001	2	SPLINT ISO 1234 4 X 25	SPLIT PINS		
55	7000391	0.400	KANTENSCHUTZ	EDGE PROTECTION		
56	7000391	0.450	KANTENSCHUTZ	EDGE PROTECTION		
57	7000391	0.400	KANTENSCHUTZ	EDGE PROTECTION		
58	7000391	0.450	KANTENSCHUTZ	EDGE PROTECTION		

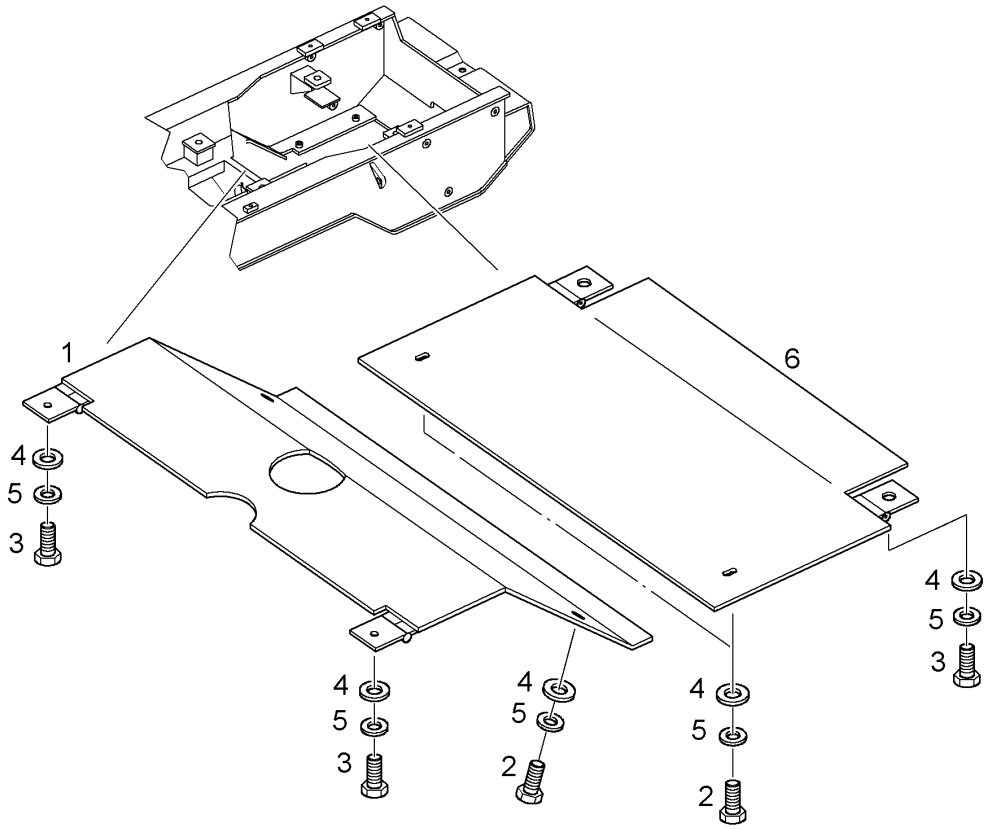

Pos.	Artikel	Menge	Bezeichnung	Description	Serie	K
1	9616829	1	ABDECKBLECH UNTEN VORNE	DIVISION PLATE FRONT		
2	4600366	4	6KT SCHRAUBE ISO 4017 M 12 X 40 10.9	HEXAGON BOLT		
3	4600184	4	6KT SCHRAUBE ISO 4017 M 12 X 25 10.9	HEXAGON BOLT		
4	4001212	8	SCHEIBE DIN 7349 13	DISK		
5	4900093	8	SICHERUNGSSCHEIBE	LOCK WASHER		
6	9618881	1	ABDECKBLECH UNTEN HINTEN	COVER PLATE LOWER BEHIND		

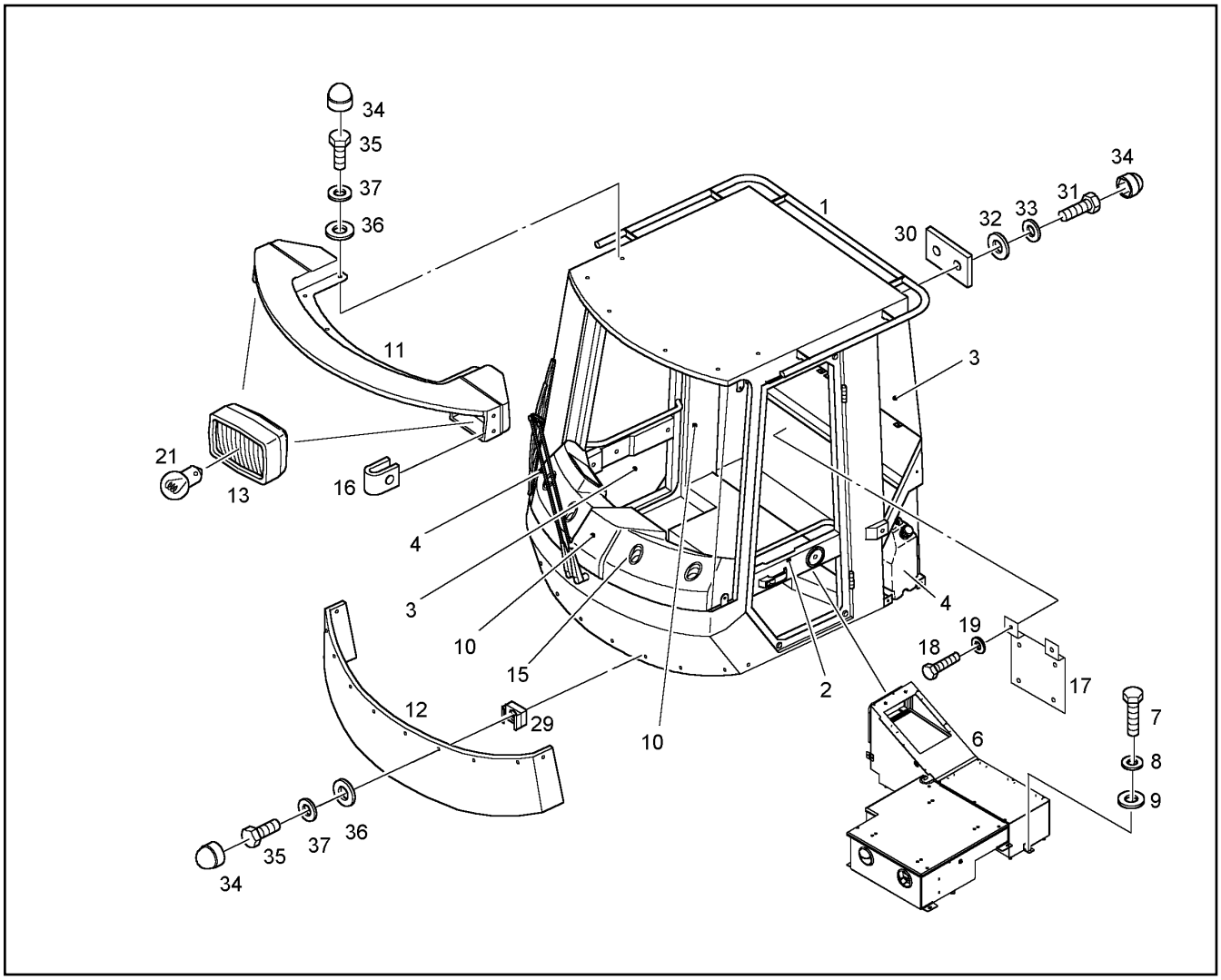

Pos.	Artikel	Menge	Bezeichnung	Description	Serie	K
1	9658991	1	FAHRERKABINE SCHW.	DRIVER'S CABINE		
2		1	TUEREN KPL. ⇨ ❑ 208	DOORS		
3		1	VERGLASUNG ⇨ ❑ 214	GLAZING		
4		1	WASCH-U.WISCHERANLAGE ⇨ ❑ 215	WIPER AND WASHER		
6	10028615	1	HEIZKLIMAANLAGE 24V/12KW [1232] ⇨ ❑ 223	AIR CONDITIONING PLANT	9240-	
7	4900089	4	6KT SCHRAUBE ISO 4017 M 8 X 20 8.8	HEXAGON BOLT		
8	4229912	4	SICHERUNGSSCHEIBE	LOCK WASHER		
9	4200020	4	SCHEIBE DIN 125 B 8,4	DISK		
10		1	INNENVERKLEIDUNG ⇨ ❑ 220	INTERNAL PANELLING		
11	9517468	1	KONSOLE F.ARBEITSSCHEINWERFER	BRACKET		
12	9517469	1	VERKLEIDUNGSSCHUERZE VORNE	VERKLEIDUNGSSCHUERZE VO		
13	10007848	2	ARBEITSSCHEINWERFER 24X70XH3	WORKING LIGHTS		
15		1	LEITUNGEN LUFTVERTEILUNG ⇨ ❑ 222	CONNECTIONS		
16	7620071	4	AUFSTECKMUTTER	NUT		
17	9606891	1	HALTERUNG	HOLDING		
18	406612701	4	6KT SCHRAUBE ISO 4017 M 6 X 16 10.9	HEXAGON BOLT		
19	4600092	4	SCHEIBE DIN 125 B 6,4 ST	DISK		
21	6200685	2	GLUEHLAMPE DIN 72601 H 3 24V 70 W	INCANDESCENT LAMP		
29	413003108	10	KAEFIGMUTTER	CAGE NUT		

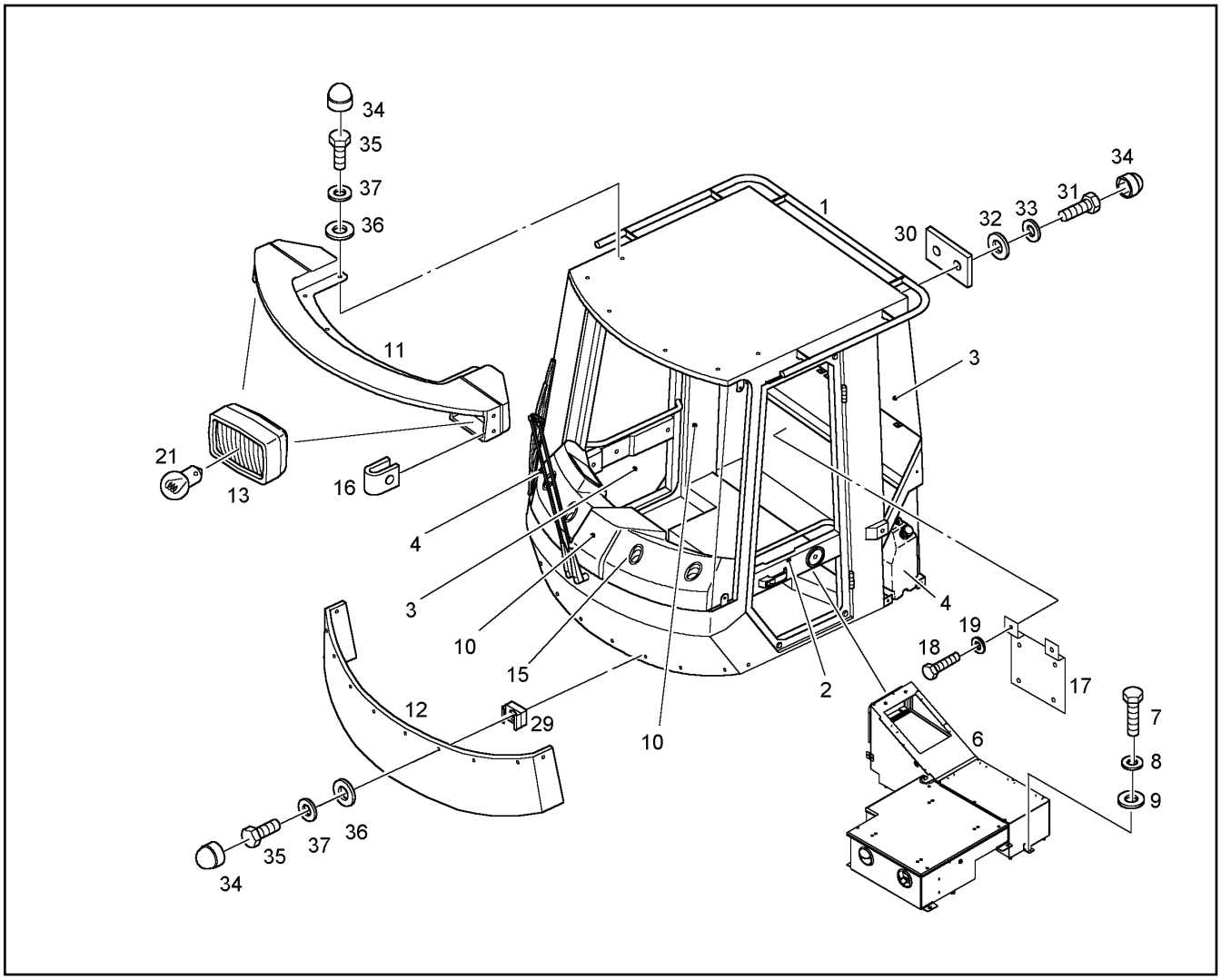

Pos.	Artikel	Menge	Bezeichnung	Description	Serie	K
30	7018010	1	DECKEL	COVER/LID		
31	4900188	2	6KT SCHRAUBE ISO 4017 M 8 X 16 8.8	HEXAGON BOLT		
32	4200020	2	SCHEIBE DIN 125 B 8,4	DISK		
33	4229912	2	SICHERUNGSSCHEIBE	LOCK WASHER		
34	7616949	16	SCHUTZKAPPE	PROTECTING CAP		
35	4900089	14	6KT SCHRAUBE ISO 4017 M 8 X 20 8.8	HEXAGON BOLT		
36	4000779	14	SCHEIBE DIN 9021 8,4 ST	DISK		
37	4229912	14	SICHERUNGSSCHEIBE	LOCK WASHER		

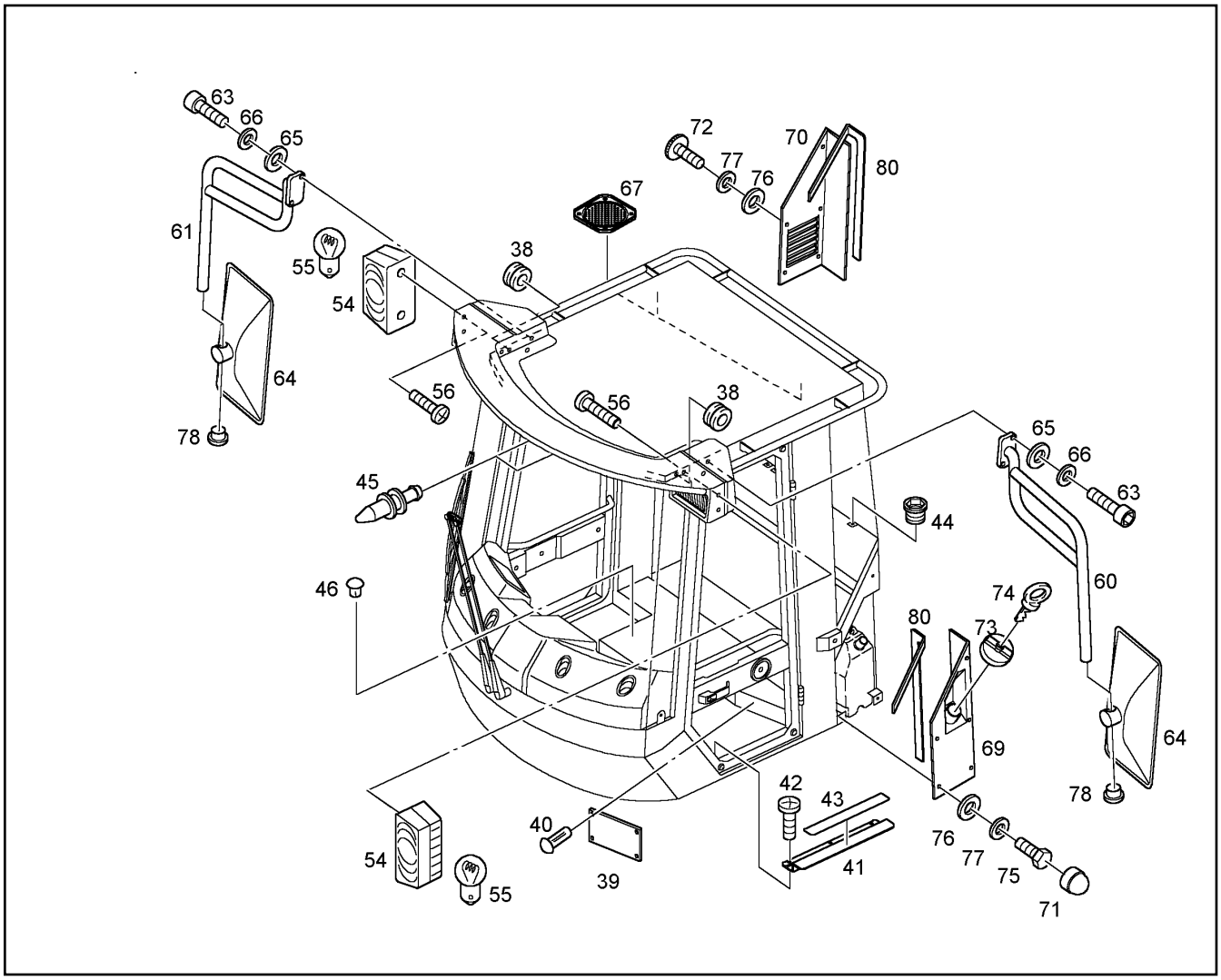

Pos.	Artikel	Menge	Bezeichnung	Description	Serie	K
38	7620037	4	KABELTUELLE	CABLE BUSHING		
39	7621250	1	TYPENSCHILD	TYPE PLATE		
40	7619580	4	BLINDNIET	BLIND RIVET		
41	9606356	1	SCHUTZPROFIL-EINSTIEG	PROFIL PROTECTION		
42	4000799	3	SHND SCHRAUBE DIN 7513 BM 6 X 20	TAPPING SCREW		
43	7618630	0.330	ANTIRUTSCHMATTE	ANTISLIDE FOIL		
44	7018996	5	BLINDNIETMUTTER	RIVET NUT		
45	7017058	2	DUESE	ORIFICE		
46	10016002	8	VERSCHLUSSTOPFEN	VENT PLUG		
54	6001131	2	UMRISSLEUCHTE	MARKER LIGHT		
55	6200012	2	GLUEHLAMPE DIN 72601 T 8/4 24V 4 W	INCANDESCENT LAMP		
56	4635319	4	BLECHSCHRAUBE ISO 7051 ST 3,5X 19 -C-	SHEET METAL SCREW		
60	9606191	1	SPIEGELHALTER LINKS	MIRROR SUPPORT LEFT		
61	9606192	1	SPIEGELHALTER RECHTS	MIRROR SUPPORT RIGHT		
63	4600051	8	ZYL SCHRAUBE ISO 4762 M 8 X 16 8.8	SOCKET HD.SCREW		
64	7621482	2	AUSSENSPIEGEL	OUTSIDE MIRROR		
65	4200020	8	SCHEIBE DIN 125 B 8,4	DISK		
66	4229912	8	SICHERUNGSSCHEIBE	LOCK WASHER		
67	6905211	2	ABDECKUNG	COVERING		
69	9606236	1	DECKEL LINKS	COVER,LEFT		
70	9842536	1	FILTEREINBAU RECHTS ⇨ ❑ 205	FILTER ASSEMBLY	8106-	
71	7616946	4	SCHUTZKAPPE	PROTECTING CAP		
73	7412092	1	TANKVERSCHLUSS	TANK CAP		
74	7365626	2	SCHLUESSEL	KEY		
75	4000829	4	6KT SCHRAUBE ISO 4017 M 6 X 20 8.8	HEXAGON BOLT		

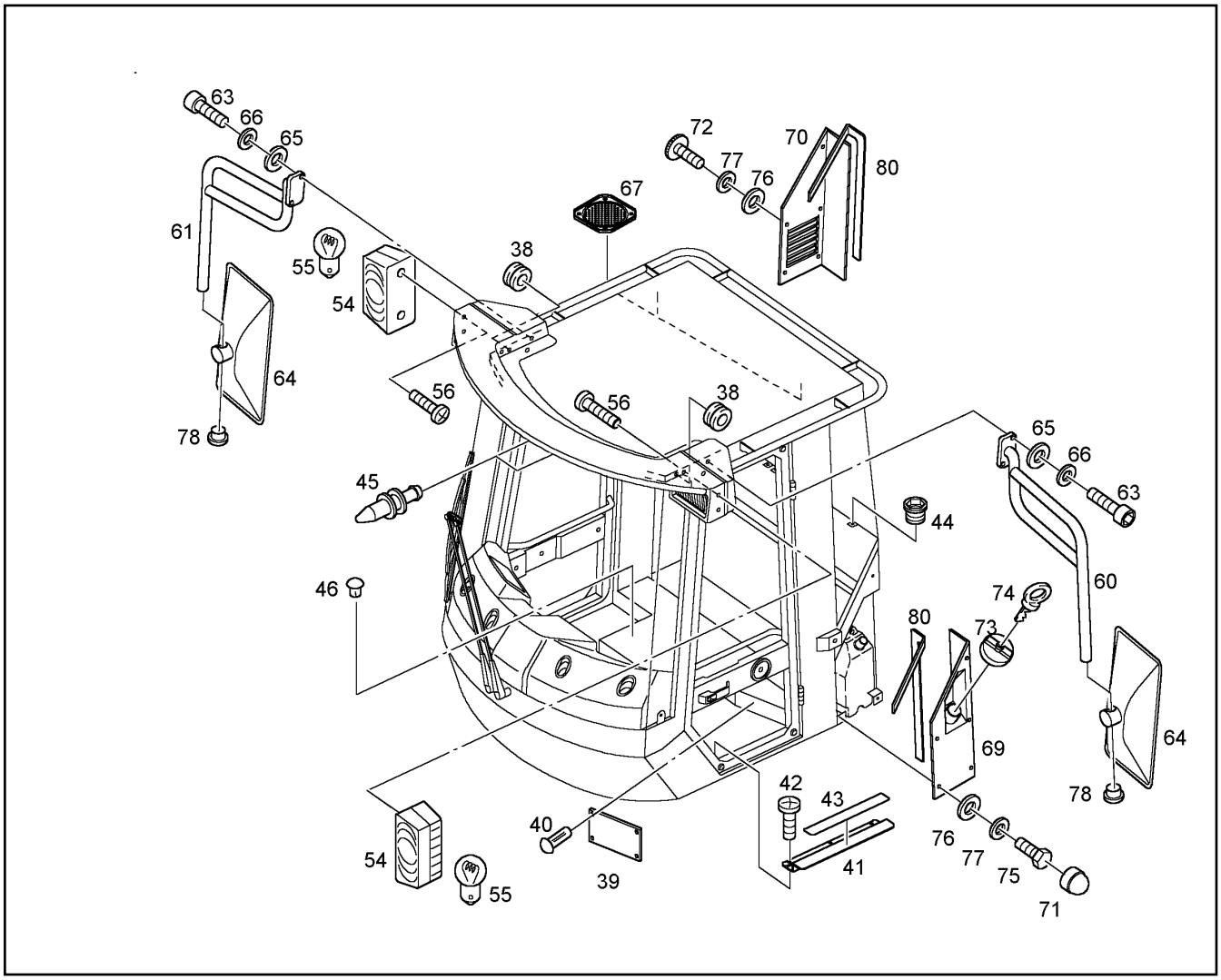

Pos.	Artikel	Menge	Bezeichnung	Description	Serie	K
76	4600198	8	SCHEIBE DIN 9021 6,4 ST	DISK		
77	4229911	8	SICHERUNGSSCHEIBE	LOCK WASHER		
78	7621483	2	ABDECKKAPPE	COVER CAP		

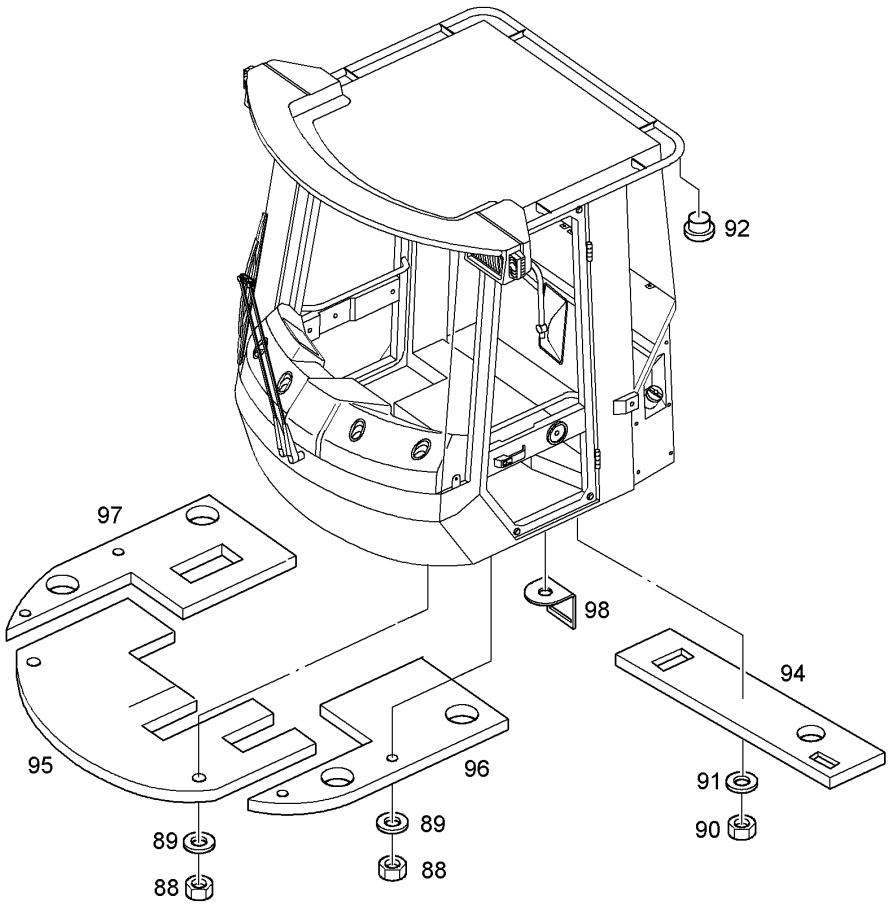

Pos.	Artikel	Menge	Bezeichnung	Description	Serie	K
88	4000381	4	6KT MUTTER ISO 4032 M 8 -10	HEX NUT		
89	4000779	4	SCHEIBE DIN 9021 8,4 ST	DISK		
90	4000379	5	6KT MUTTER ISO 4032 M 6 -10	HEX NUT		
91	7620453	5	KAROSSERIESCHEIBE	LARGE DIAMETER WASHER		
92	7620389	2	ABDECKKAPPE WEISS	COVER CAP		
94	9842145	1	DAEMMATTE-KABINENBODEN "HINTEN"	INSULATING MAT		
96	9842132	1	DAEMMATTE-KABINENBODEN	INSULATING MAT		
97	9842133	1	DAEMMATTE-KABINENBODEN	INSULATING MAT		
98	9607211	1	WINKEL	ANGLE		

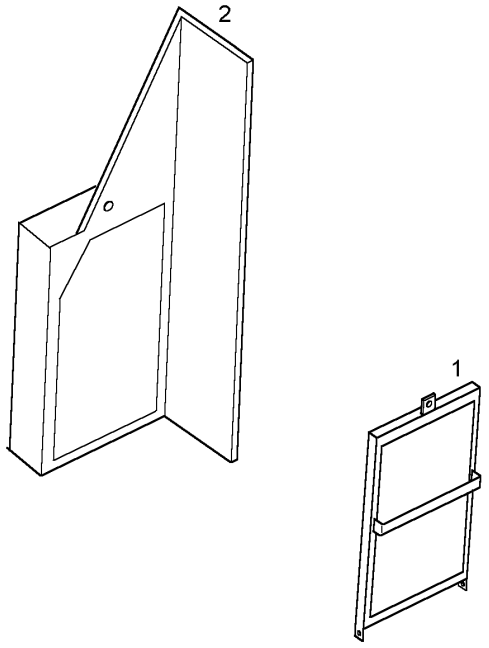

Pos.	Artikel	Menge	Bezeichnung	Description	Serie	K
1	9606940	1	FILTER INNEN ⇨ ❑ 206	FILTER		
2	9606941	1	FILTER AUSSEN ⇨ ❑ 207	FILTER		

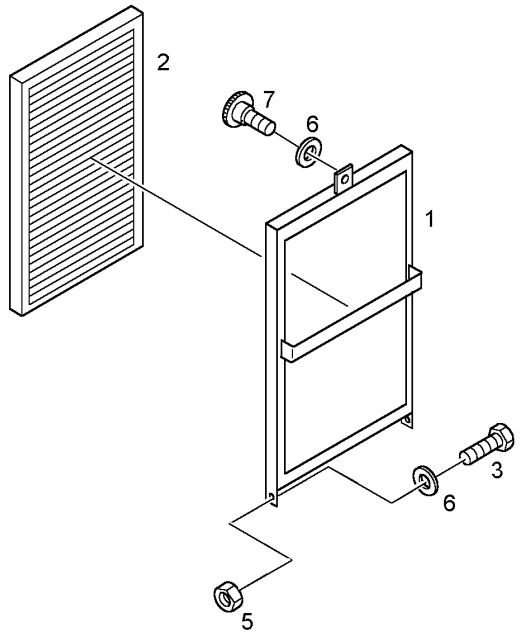

Pos.	Artikel	Menge	Bezeichnung	Description	Serie	K
1	9606942	1	FILTERHALTER	AIR FILTER SUPPORT		
2	7622130	1	UMLUFTFILTER	AIR FILTER		
3	4065099	2	6KT SCHRAUBE ISO 4017 M 6 X 16 8.8	HEXAGON BOLT		
5	4002477	2	6KT MUTTER DIN 985 M 6 -08	HEX NUT		
6	4600092	5	SCHEIBE DIN 125 B 6,4 ST	DISK		
7	7621547	1	RAENDELSCHRAUBE M6X20	KNURLED SCREW		

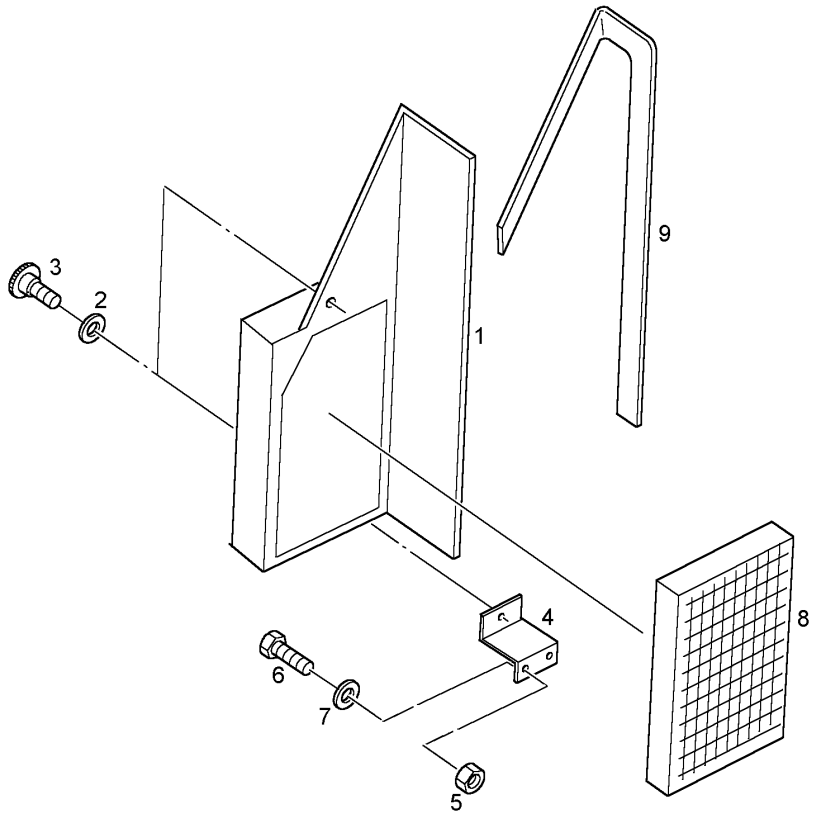

Pos.	Artikel	Menge	Bezeichnung	Description	Serie	K
1	9606943	1	DECKEL RECHTS	COVER/LID		
2	4600092	2	SCHEIBE DIN 125 B 6,4 ST	DISK		
3	7621547	2	RAENDELSCHRAUBE M6X20	KNURLED SCREW		
4	9606953	1	WINKEL	ANGLE		
5	10015756	2	BLINDMUTTER M 6	NUT		
6	4000829	2	6KT SCHRAUBE ISO 4017 M 6 X 20 8.8	HEXAGON BOLT		
7	4600092	2	SCHEIBE DIN 125 B 6,4 ST	DISK		
8	7622972	1	VORFILTER PPI 30	PREFILTER		
9	7619143	2.260	DICHTBAND	SEALING TAPE		

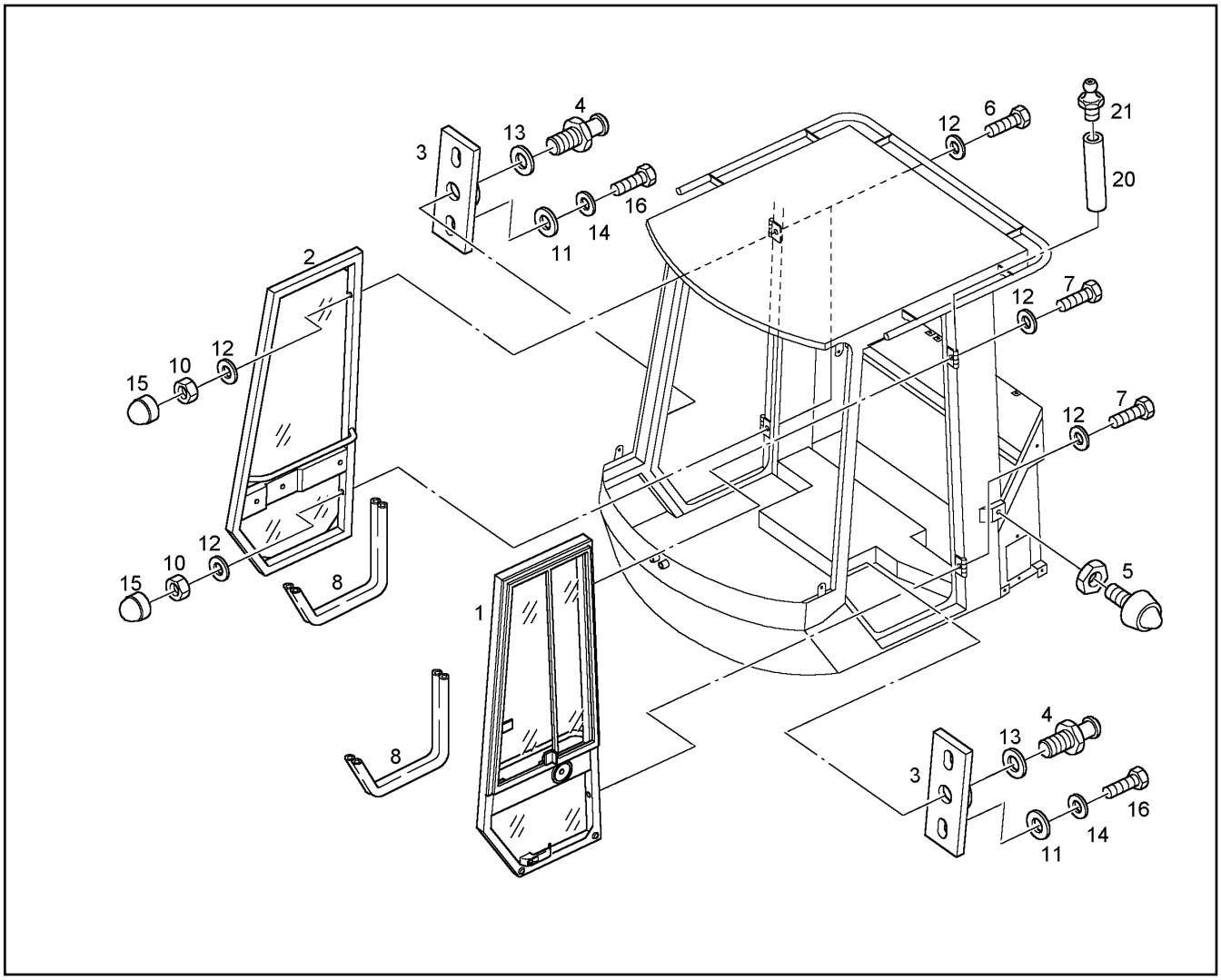

Pos.	Artikel	Menge	Bezeichnung	Description	Serie	K
1	9606843	1	TUER LINKS KPL. ⇨ ❑ 209	DOOR LEFT, COMPL.		
2	9606844	1	TUER RECHTS KPL. ⇨ ❑ 212	DOOR RIGHT, COMPL.		
3	9517679	2	SCHLIESSBOLZENKONSOLE	LOCK PIN CONSOLE		
4	7615720	2	SCHLIESSBOLZEN	MASTER PIN		
5	7621485	2	SCHLIESSBOLZEN	MASTER PIN		
6	9517947	2	SCHRAUBE	SCREW		
7	9517948	2	SCHRAUBE	SCREW		
8	7615719	7.600	ABDICHTPROFIL	COVER MOULDING		
10	4000913	2	6KT MUTTER DIN 985 M 10 -08	HEX NUT		
11	4200020	3	SCHEIBE DIN 125 B 8,4	DISK		
12	4200022	6	SCHEIBE DIN 125 B 10,5	DISK		
13	4900116	2	SCHEIBE DIN 125 B 13 ST	DISK		
14	4229912	4	SICHERUNGSSCHEIBE	LOCK WASHER		
15	7616954	3	SCHUTZKAPPE	PROTECTING CAP		
16	4900188	6	6KT SCHRAUBE ISO 4017 M 8 X 16 8.8	HEXAGON BOLT		
20	9517995	4	SCHARNIERSTIFT	HINGE PIN		
21	7414256	4	KEG SHM NIPPEL	GREASE NIPPLE		

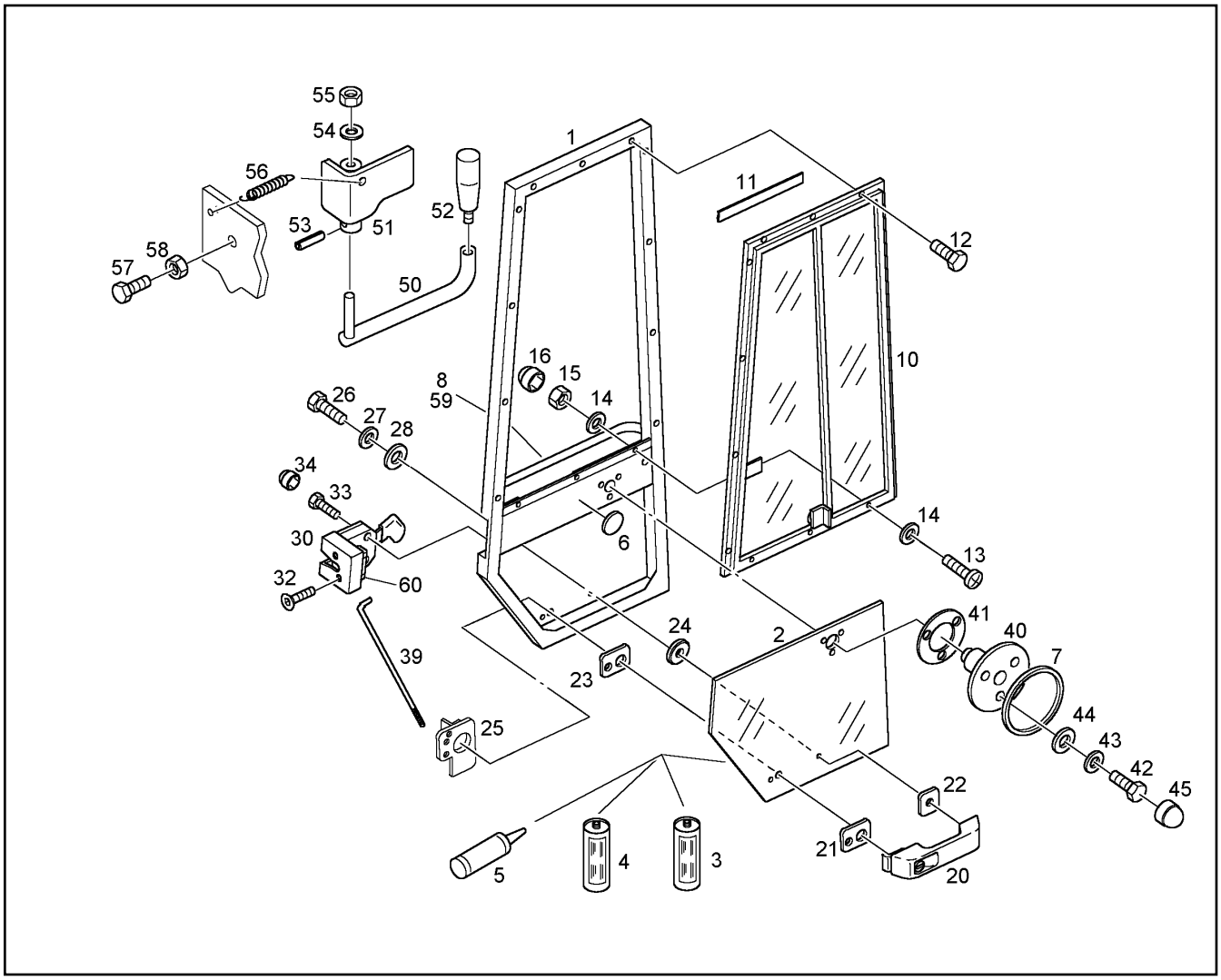

Pos.	Artikel	Menge	Bezeichnung	Description	Serie	K
1	9606845	1	TUERRAHMEN LI.	FRAME		
2	9606841	1	TUERSCHEIBE LI.	DOOR PANE		
3	10012525	0.100	HAFTGRUND	PRIMER		
4	10012527	0.050	AKTIVATOR	ACTIVATOR		
5	10008938	1	KLEBER	ATHESIVE		
6	7619147	5	GUMMIUNTERLAGE	RUBBER SUPPORT		
7	9606038	1	DICHTRING	SEALING RING		
8	9606823	1	TUERVERKLEIDUNG	DOOR PANELLING		
10	7621489	1	SCHIEBEFENSTER ⇨ ❑ 211	SLIDING WINDOW		
11	7619143	3.100	DICHTBAND	SEALING TAPE		
12	10012530	11	BOHRSCHRAUBE ISO 10666 ST 4,2 X 25	DRILLED BOLT		
13	4635293	3	FL-KO-SCHRAUBE ISO 7045 M 4 X 16 4.8	FLAT HEAD SCREW		
14	4001645	6	SCHEIBE DIN 125 B 4,3 ST	DISK		
15	4600625	3	6KT MUTTER DIN 985 M 4 -06	HEX NUT		
16	7619145	3	SCHUTZKAPPE	PROTECTING CAP		
20	10012532	1	DRUCKKNOPFGRIFF	PUSHBUTTON HANDLE		
21	7406914	1	UNTERLAGE	BASE PLATE SUPPORT		
22	7621007	1	UNTERLAGE	BASE PLATE SUPPORT		
23	10012533	1	UNTERLAGE	BASE PLATE SUPPORT		
24	7616971	1	DICHTSCHEIBE	SEALING WASHER		
25	10012534	1	UMLENKUNG	DEFLECTION		
26	4600102	2	6KT SCHRAUBE ISO 4017 M 6 X 30 8.8	HEXAGON BOLT		
27	4000498	2	FEDERRING DIN 127 A 6	SPRING WASHER		
28	4600092	2	SCHEIBE DIN 125 B 6,4 ST	DISK		
30	10012535	1	DREHFALLENSCHLOSS	ROTARY LATCH LOCK		

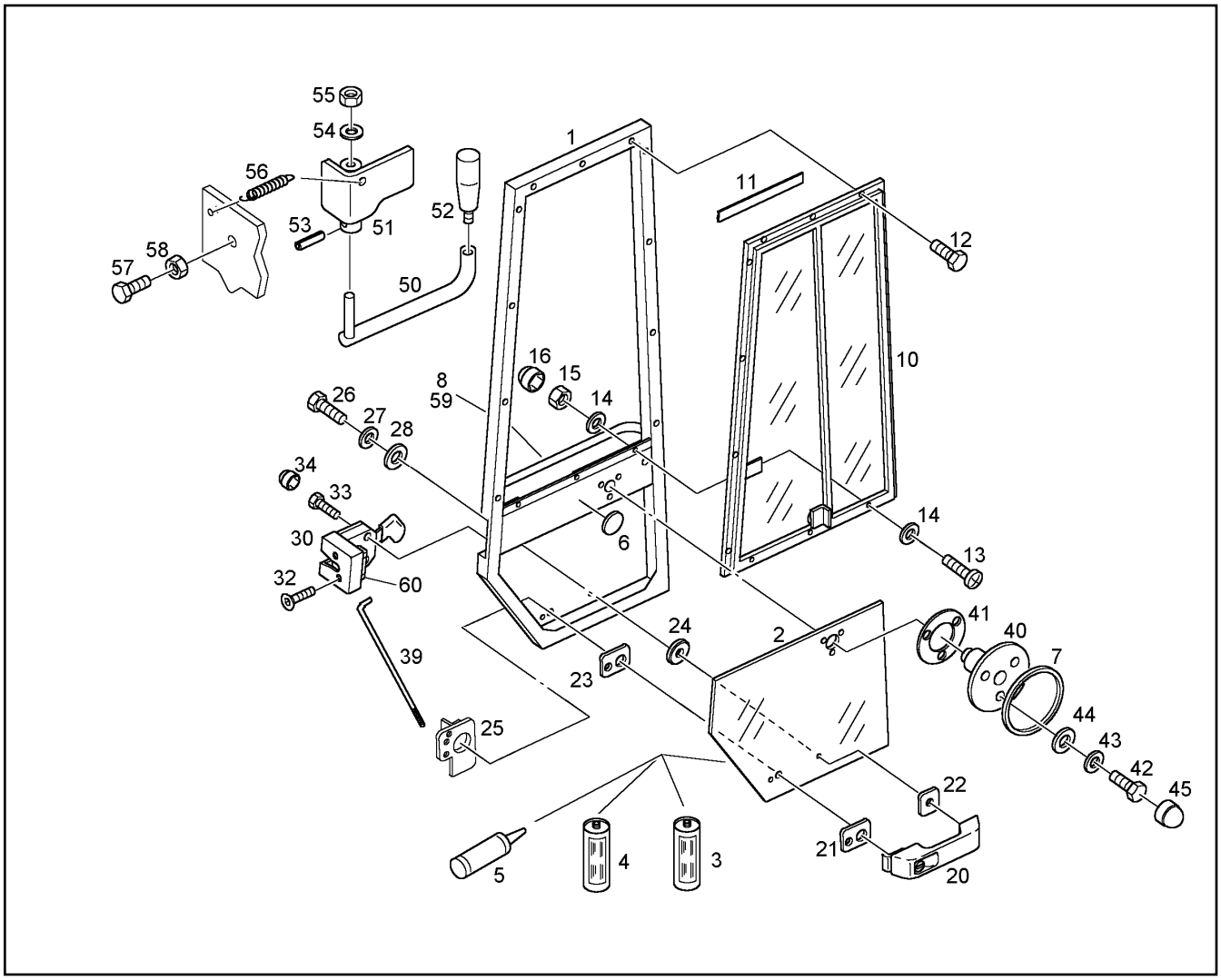

Pos.	Artikel	Menge	Bezeichnung	Description	Serie	K
32	4635253	2	BLECHSCHRAUBE ISO 7051 ST 5,5X 32 -F-H	SHEET METAL SCREW		
33	4000799	2	SHND SCHRAUBE DIN 7513 BM 6 X 20	TAPPING SCREW		
34	7616946	2	SCHUTZKAPPE	PROTECTING CAP		
39	10012536	1	STANGE	ROD		
40	7621486	1	TUERFESTSTELLER	DOOR STAY		
41	7621487	1	UNTERLAGE	BASE PLATE SUPPORT		
42	4600102	3	6KT SCHRAUBE ISO 4017 M 6 X 30 8.8	HEXAGON BOLT		
43	4000498	3	FEDERRING DIN 127 A 6	SPRING WASHER		
44	4600092	3	SCHEIBE DIN 125 B 6,4 ST	DISK		
45	7616946	3	SCHUTZKAPPE	PROTECTING CAP		
50	9606830	1	HEBEL	LEVER		
51	9818833	1	UMLENKUNG	DEFLECTION		
52	10012537	1	KONUSGRIFF	CONE HANDLE		
53	4320002	1	SPANNSTIFT ISO 8752 A 4 X 20	SPRING DOWEL SLEEVE		
54	4200022	2	SCHEIBE DIN 125 B 10,5	DISK		
55	4000913	1	6KT MUTTER DIN 985 M 10 -08	HEX NUT		
56	7018986	1	ZUGFEDER	TENSION SPRING		1
57	4900539	1	6KT SCHRAUBE ISO 4017 M 6 X 25 8.8	HEXAGON BOLT		
58	4000379	4	6KT MUTTER ISO 4032 M 6 -10	HEX NUT		
59	10012538	4	SENKSCHRAUBE	COUNTERSUNK SCREW		
60	10012539	1	UMLENKUNG	DEFLECTION		

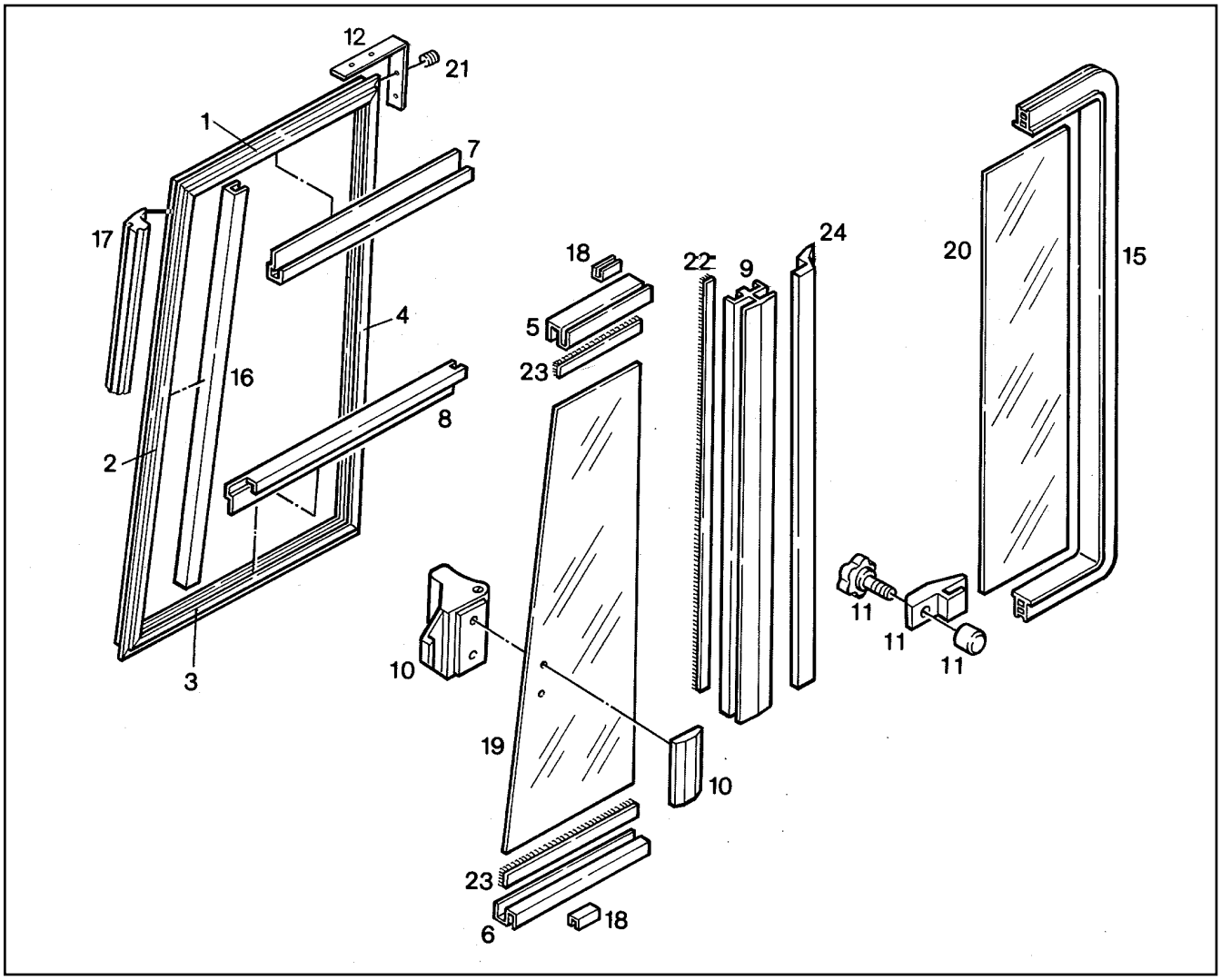

Pos.	Artikel	Menge	Bezeichnung	Description	Serie	K
1	7622461	1	ZUSCHNITT ALU-PROFIL	PROFILE		
2	7622462	1	ZUSCHNITT ALU-PROFIL	PROFILE		
3	7622463	1	ZUSCHNITT ALU-PROFIL	PROFILE		
4	7622464	1	ZUSCHNITT ALU-PROFIL	PROFILE		
5	7622465	1	ZUSCHNITT ALU-PROFIL	PROFILE		
6	7622466	1	ZUSCHNITT ALU-PROFIL	PROFILE		
7	7622467	1	FUEHRUNGSHALTESCHIENE	GUIDE RAIL		
8	7622468	1	FUEHRUNGSSCHIENE	GUIDE RAIL		
9	7622469	1	TRENNPROFIL VERST.	PROFILE		
10	7016589	1	GRIFF	HANDLE		
11	7620827	1	GRIFF	HANDLE		
12	7622104	4	BLECH	PLATE		
15	7411687	1.100	DICHTUNG	GASKET		1
16	7616936	1.010	BUERSTENPROFIL	BRUSH PROFILE		
17	7016595	1.520	DICHTUNG	GASKET		
18	7010918	4	KUNSTSTOFFLAGER	PLASTIC BEARING		
19	7622470	1	GLASSCHEIBE	GLASS PANE		
20	7622471	1	GLASSCHEIBE	GLASS PANE		
21	4002487	16	GEWINDESTIFT DIN 914 M 3 X 3	HEADLESS SCREW		
22	7010916	1.860	BUERSTENPROFIL	BRUSH PROFILE		
23	7016591	0.520	ABSTREIFBUERSTENPROFIL	BRUSH PROFILE		
24	7016593	0.930	DICHTUNG	GASKET		1

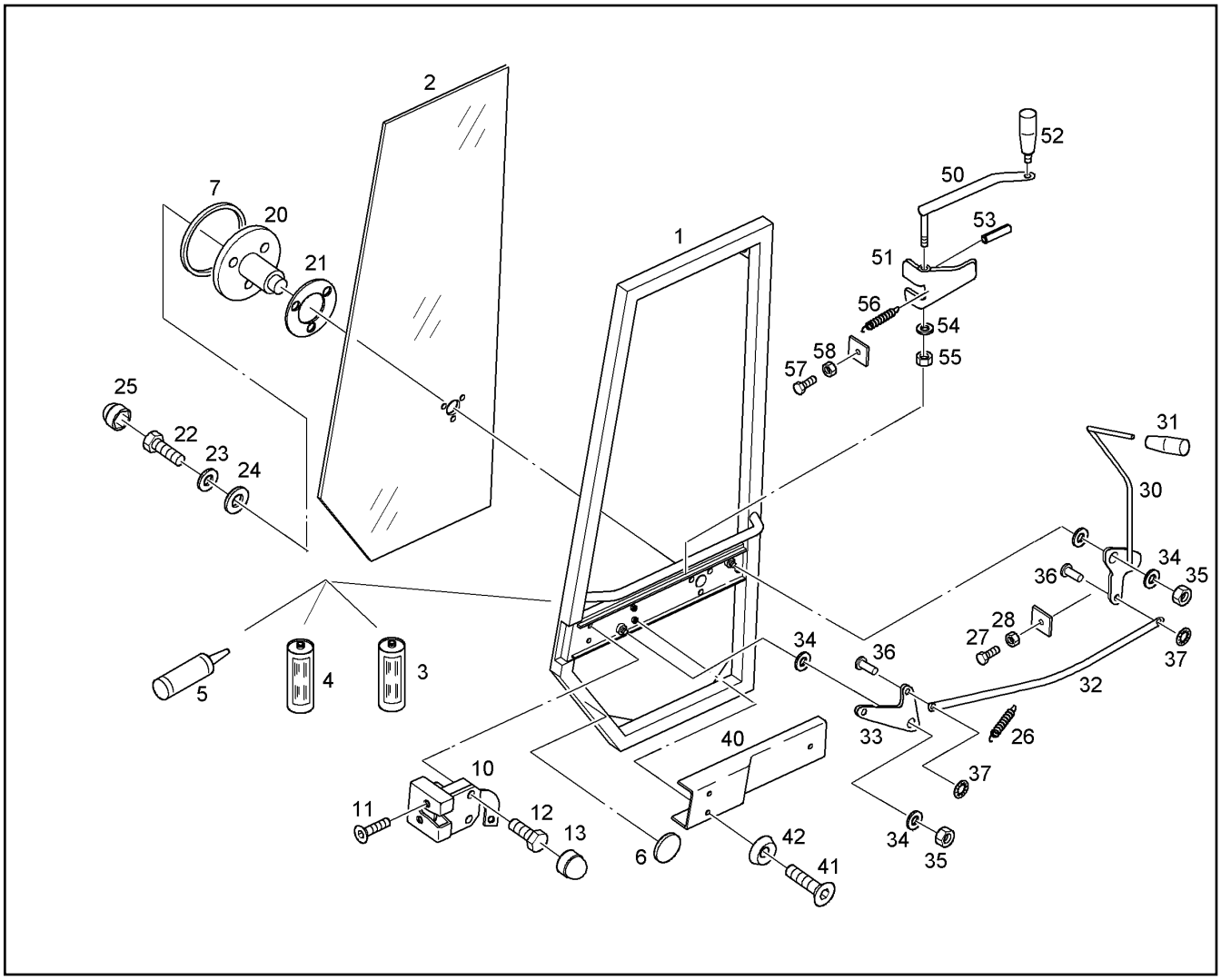

Pos.	Artikel	Menge	Bezeichnung	Description	Serie	K
1	9606846	1	TUERRAHMEN RECHTS	FRAME RIGHT		
2	9606842	1	TUERSCHEIBE RECHTS	DOOR PANE RIGHT		
3	10012525	0.100	HAFTGRUND	PRIMER		
4	10012527	0.050	AKTIVATOR	ACTIVATOR		
5	10008938	1	KLEBER	ATHESIVE		
6	7619147	7	GUMMIUNTERLAGE	RUBBER SUPPORT		
7	9606038	1	DICHTRING	SEALING RING		
10	7621490	1	KABINENSCHLOSS RECHTS	DOORLOCK F.CABINE		
11	4635253	2	BLECHSCHRAUBE ISO 7051 ST 5,5X 32 -F-H	SHEET METAL SCREW		
12	4000799	2	SHND SCHRAUBE DIN 7513 BM 6 X 20	TAPPING SCREW		
13	7616946	2	SCHUTZKAPPE	PROTECTING CAP		
20	7621486	1	TUERFESTSTELLER	DOOR STAY		
21	7621487	1	UNTERLAGE	BASE PLATE SUPPORT		
22	4600102	3	6KT SCHRAUBE ISO 4017 M 6 X 30 8.8	HEXAGON BOLT		
23	4000498	3	FEDERRING DIN 127 A 6	SPRING WASHER		
24	4600092	3	SCHEIBE DIN 125 B 6,4 ST	DISK		
25	7616946	3	SCHUTZKAPPE	PROTECTING CAP		
26	7018986	1	ZUGFEDER	TENSION SPRING		1
27	4000829	1	6KT SCHRAUBE ISO 4017 M 6 X 20 8.8	HEXAGON BOLT		
28	4000379	1	6KT MUTTER ISO 4032 M 6 -10	HEX NUT		
30	9606863	1	HEBEL	LEVER		
31	7618643	1	ZYLINDERKNOPF	CYLINDER KNOP		
32	9606866	1	HEBEL	LEVER		
33	9606867	1	HEBEL	LEVER		
34	4002262	6	SCHEIBE DIN 433 15 ST	DISK		
35	4000913	2	6KT MUTTER DIN 985 M 10 -08	HEX NUT		

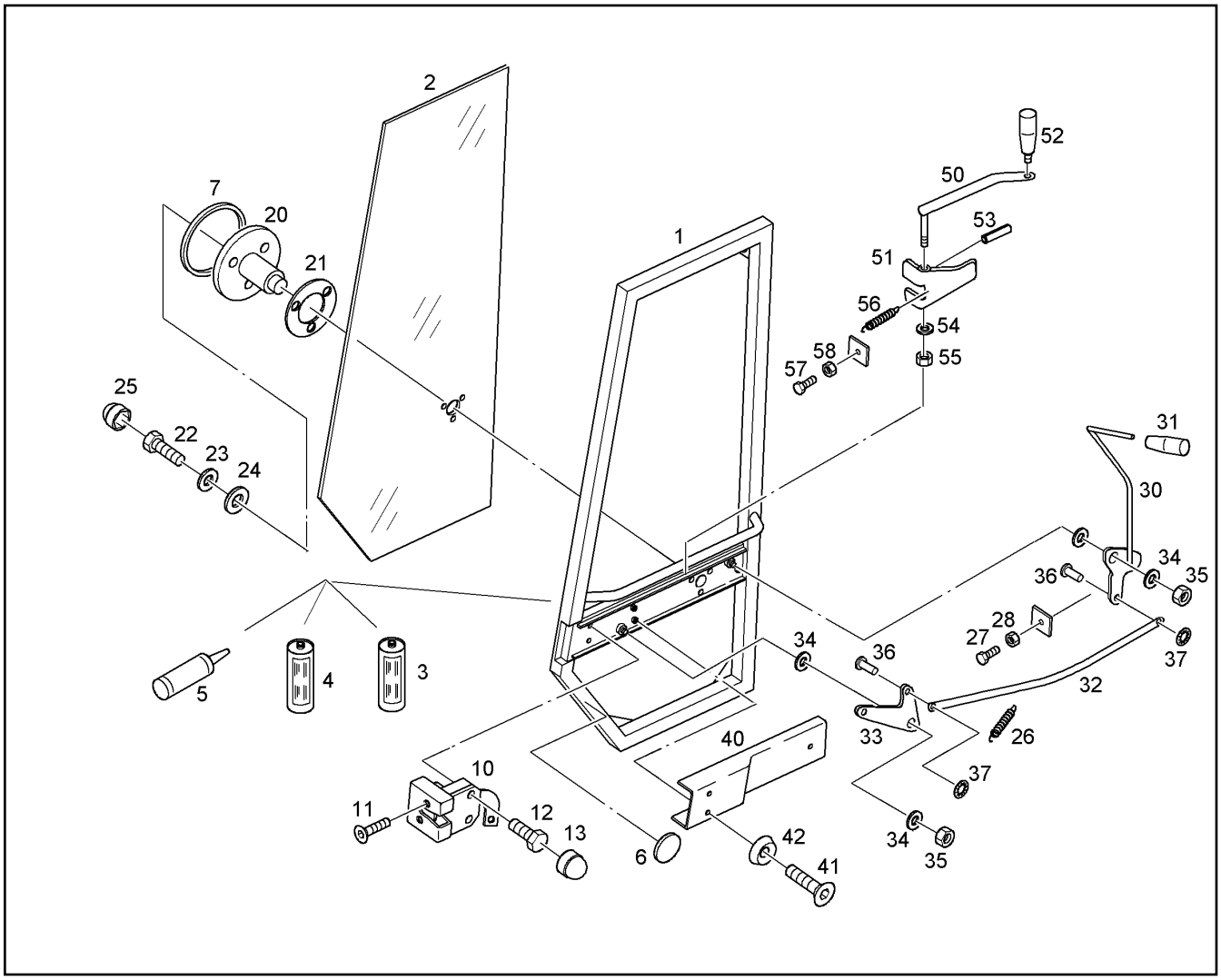

Pos.	Artikel	Menge	Bezeichnung	Description	Serie	K
36	10012592	2	BUNDBOLZEN DIN 1436 6 H 11 X 10	FLANGED PIN		
37	10012593	2	SCHNELLBEFESTIGER	QUICK FIXER		
40	9606911	1	ABDECKUNG	COVERING		
41	4901294	3	SENKSCHRAUBE ISO 7047 M 6 X 16 4.8	COUNTERSUNK SCREW		
42	7019033	1	FASSONSCHEIBE	WASHER		
50	9606912	1	HEBEL	LEVER		
51	9606913	1	UMLENKUNG	DEFLECTION		
52	10012537	1	KONUSGRIFF	CONE HANDLE		
53	4320002	1	SPANNSTIFT ISO 8752 A 4 X 20	SPRING DOWEL SLEEVE		
54	4200022	2	SCHEIBE DIN 125 B 10,5	DISK		
55	4000913	1	6KT MUTTER DIN 985 M 10 -08	HEX NUT		
56	7018986	1	ZUGFEDER	TENSION SPRING		1
57	4900539	1	6KT SCHRAUBE ISO 4017 M 6 X 25 8.8	HEXAGON BOLT		
58	4000379	1	6KT MUTTER ISO 4032 M 6 -10	HEX NUT		

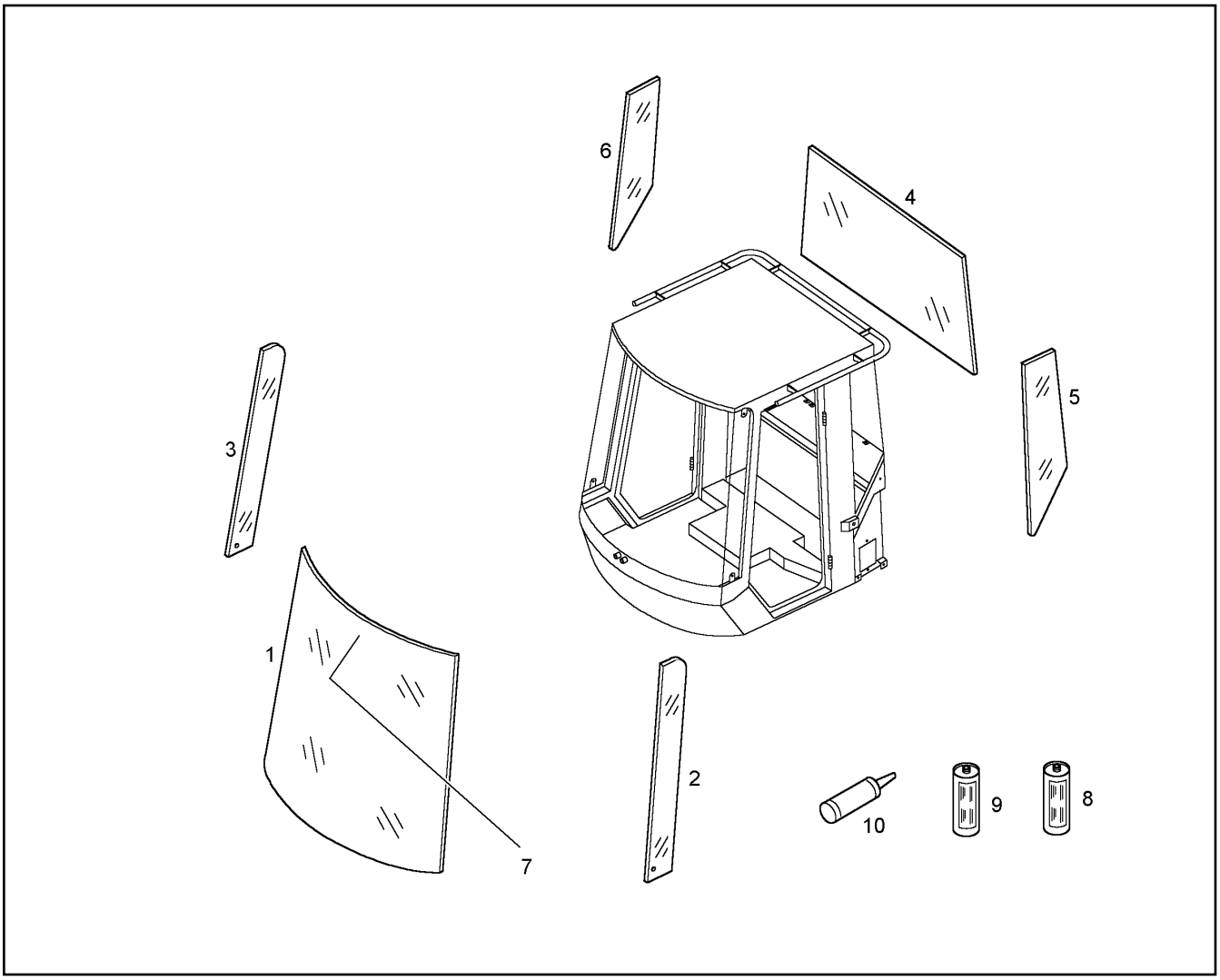

Pos.	Artikel	Menge	Bezeichnung	Description	Serie	K
1	9606824	1	FRONTSCHEIBE	FRONT PANE		
2	9606825	1	SEITENSCHEIBE	SIDE WINDOW PANE		
3	9606826	1	SEITENSCHEIBE	SIDE WINDOW PANE		
4	9606829	1	HECKSCHEIBE	REAR WINDOW		
5	9606827	1	SEITENSCHEIBE	SIDE WINDOW PANE		
6	9606828	1	SEITENSCHEIBE	SIDE WINDOW PANE		
7	9840664	1	FOLIE-SCHRIFTZUG	FOIL TYPFACE		
8	10012525	0.300	HAFTGRUND	PRIMER		
9	10012527	0.300	AKTIVATOR	ACTIVATOR		
10	10008938	6	KLEBER	ATHESIVE		

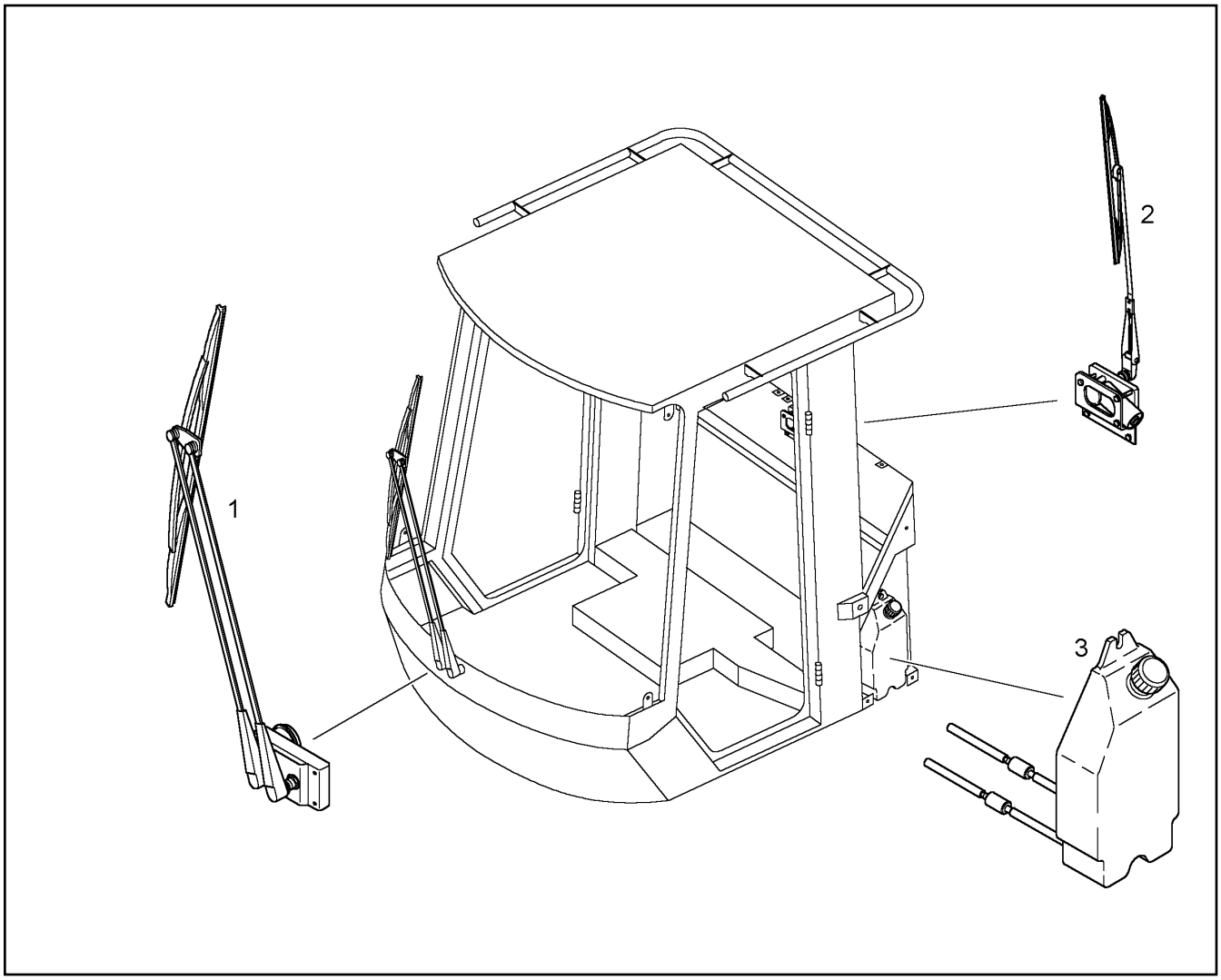

Pos.	Artikel	Menge	Bezeichnung	Description	Serie	K
1	9606875	1	WISCHERANLAGE FRONT ⇨ ❑ 216	WINDSHIELD WIPER		
2	9606061	1	WISCHERANLAGE HECK ⇨ ❑ 217	WINDSHIELD WIPER		
3	9606062	1	WASCHANLAGE KPL. ⇨ ❑ 218	WASH INSTALLATION		

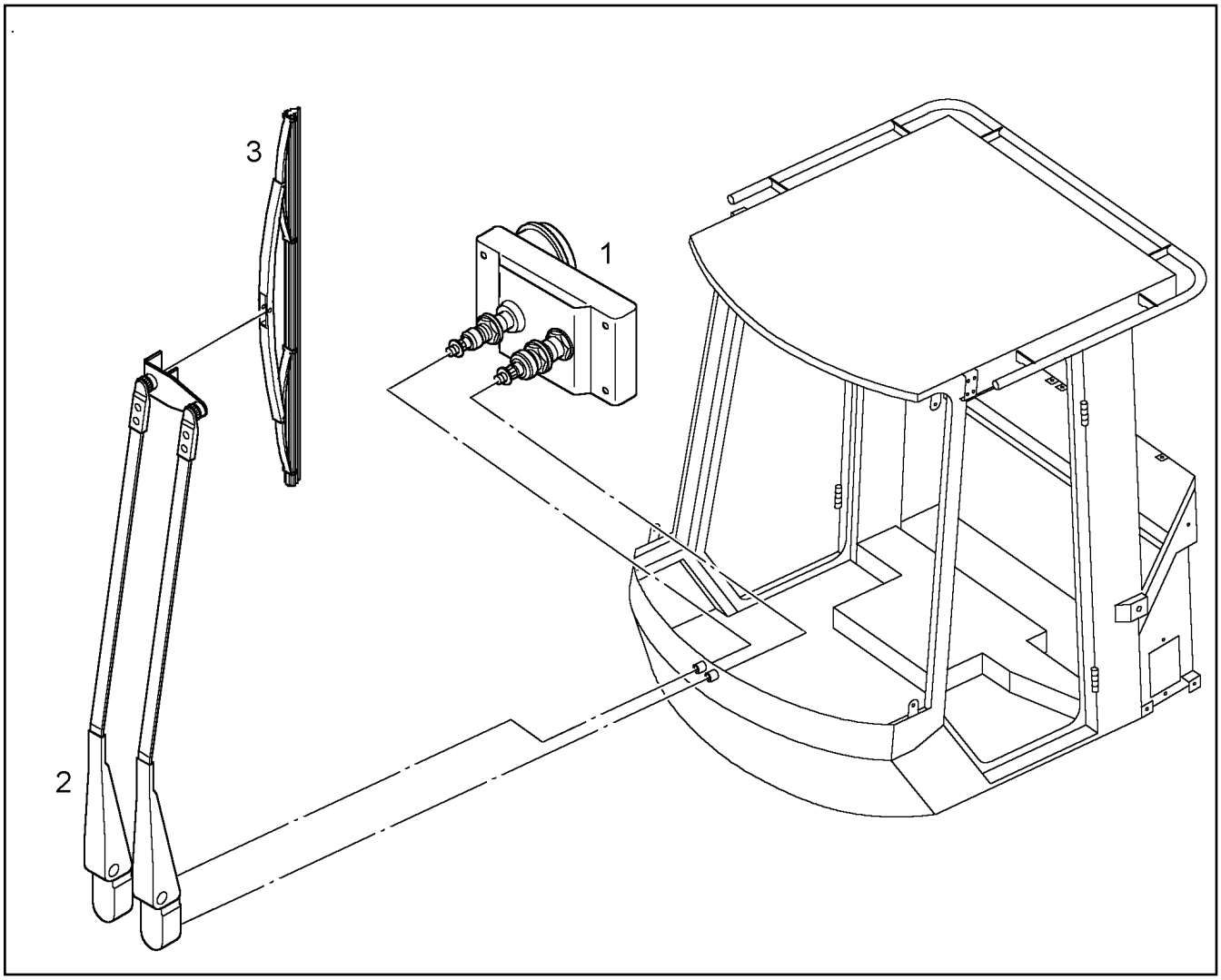

Pos.	Artikel	Menge	Bezeichnung	Description	Serie	K
1	10011635	1	WISCHERANLAGE	WIPERS UNIT		
2	7621491	1	WISCHERARM	WIPER ARM		
3	7621492	1	WISCHBLATT	WIPER BLADE		

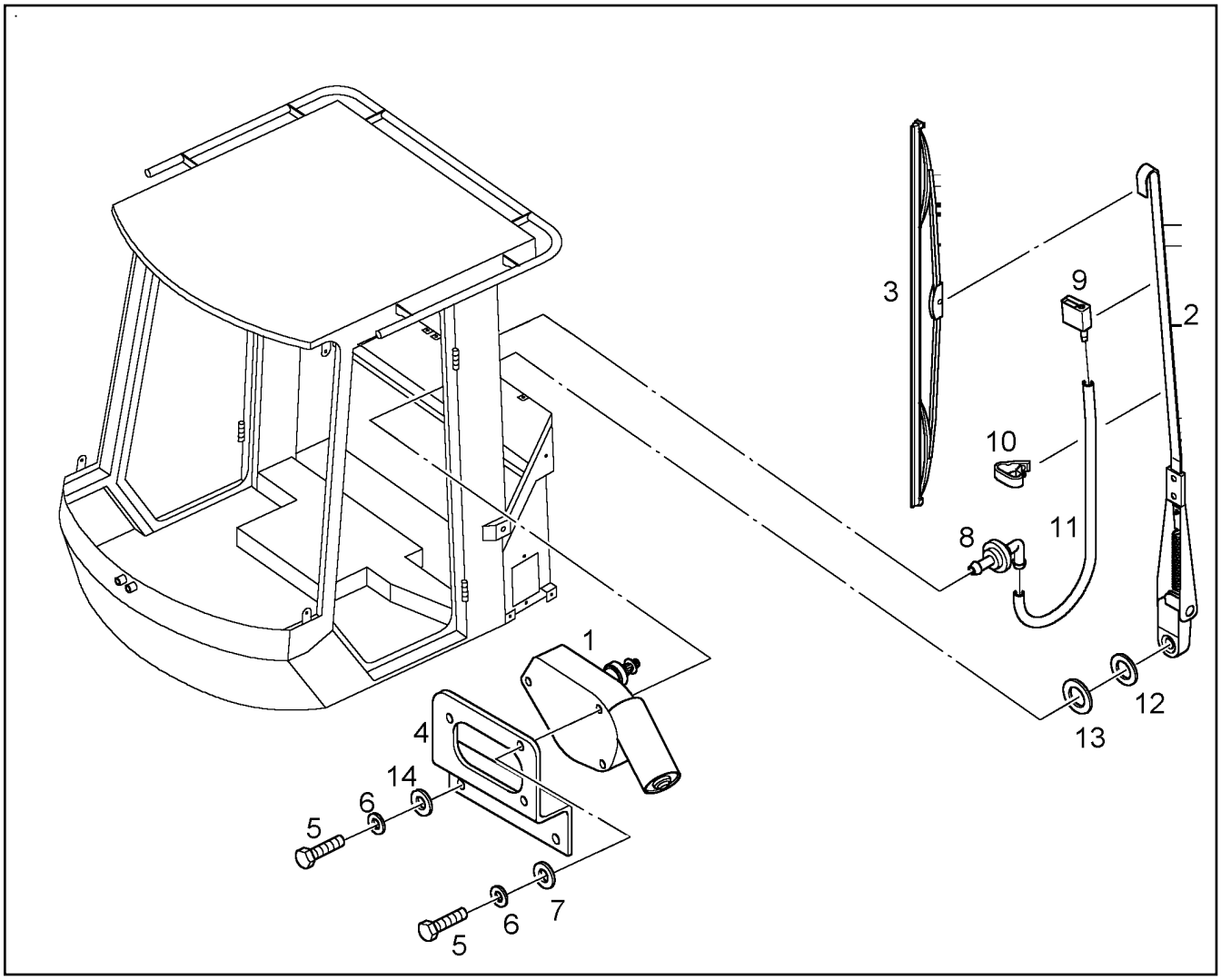

Pos.	Artikel	Menge	Bezeichnung	Description	Serie	K
1	7409851	1	WISCHERMOTOR	WIPER MOTOR		
2	7621493	1	WISCHERARM	WIPER ARM		
3	7621494	1	WISCHBLATT	WIPER BLADE		
4	9606286	1	HALTER	CLAMP		
5	4000829	5	6KT SCHRAUBE ISO 4017 M 6 X 20 8.8	HEXAGON BOLT		
6	4229911	3	SICHERUNGSSCHEIBE	LOCK WASHER		
7	4600092	3	SCHEIBE DIN 125 B 6,4 ST	DISK		
8	7364389	1	WINKELSTUTZEN	ANGLE STUB		
9	7412552	1	DUESE	ORIFICE		
10	7619985	2	KLEMME	CLAMP		
11	7412089	0.520	SCHLAUCH	HOSE		
12	4600020	1	6KT SCHRAUBE ISO 4017 M 20 X 45 8.8	HEXAGON BOLT		
13	7622124	1	DICHTRING	SEALING RING		
14	4600198	2	SCHEIBE DIN 9021 6,4 ST	DISK		

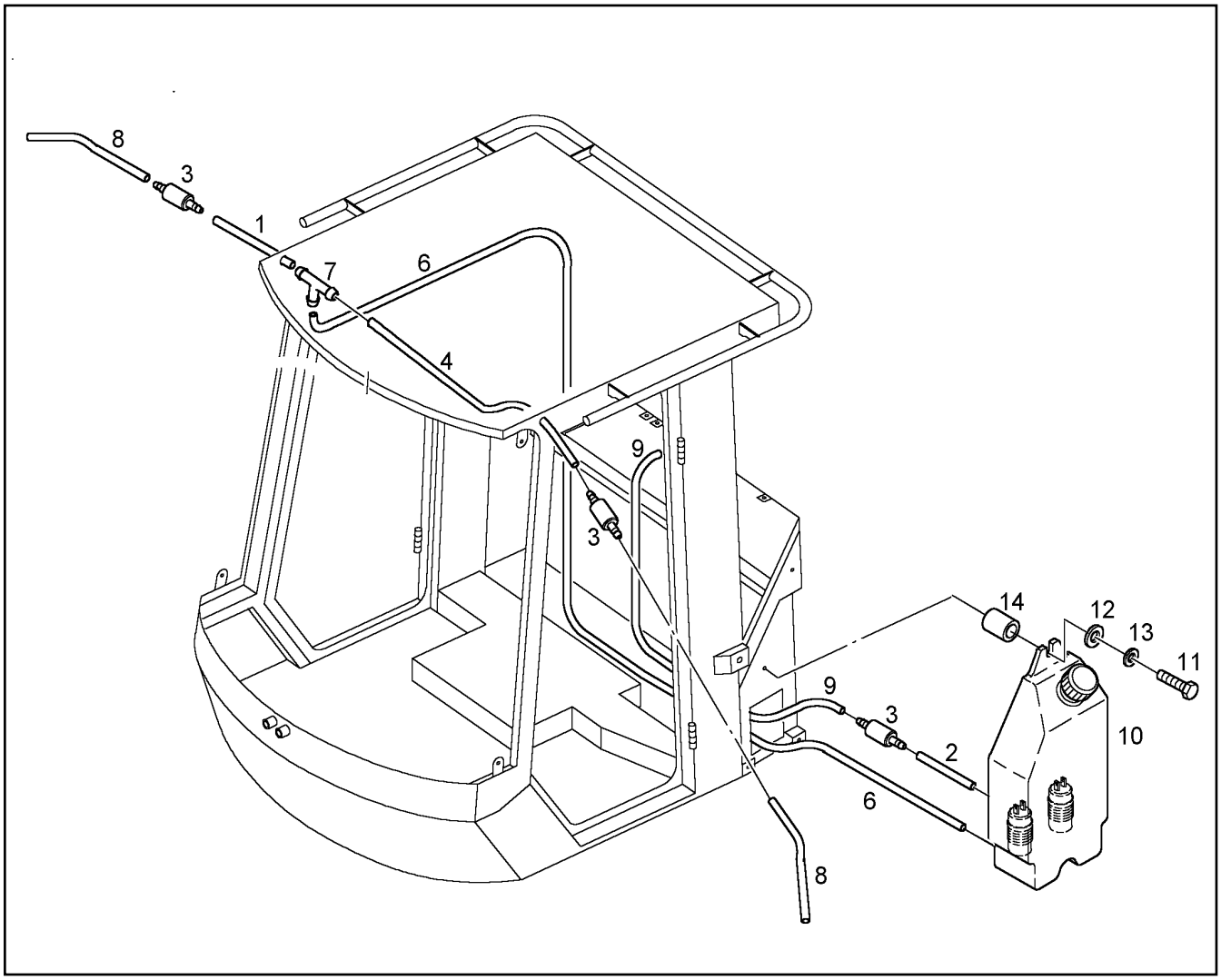

Pos.	Artikel	Menge	Bezeichnung	Description	Serie	K
1	6200461	0.350	SCHLAUCH	HOSE		
2	6200461	0.100	SCHLAUCH	HOSE		
3	5800090	3	VENTIL	VALVE		
4	6200461	1.450	SCHLAUCH	HOSE		
6	6200461	3.200	SCHLAUCH	HOSE		
7	4900881	1	T-STUTZEN	T CONNECTION PIECE		
8	6200461	1.400	SCHLAUCH	HOSE		
9	6200461	1.820	SCHLAUCH	HOSE		
10	9606287	1	WASCHBEHAELTER KPL. ⇨ ❑ 219	WATER TANK		
11	4065126	2	6KT SCHRAUBE ISO 4017 M 8 X 35 8.8	HEXAGON BOLT		
12	4000779	2	SCHEIBE DIN 9021 8,4 ST	DISK		
13	4229912	2	SICHERUNGSSCHEIBE	LOCK WASHER		
14	9606500	2	BUCHSE	BUSH		

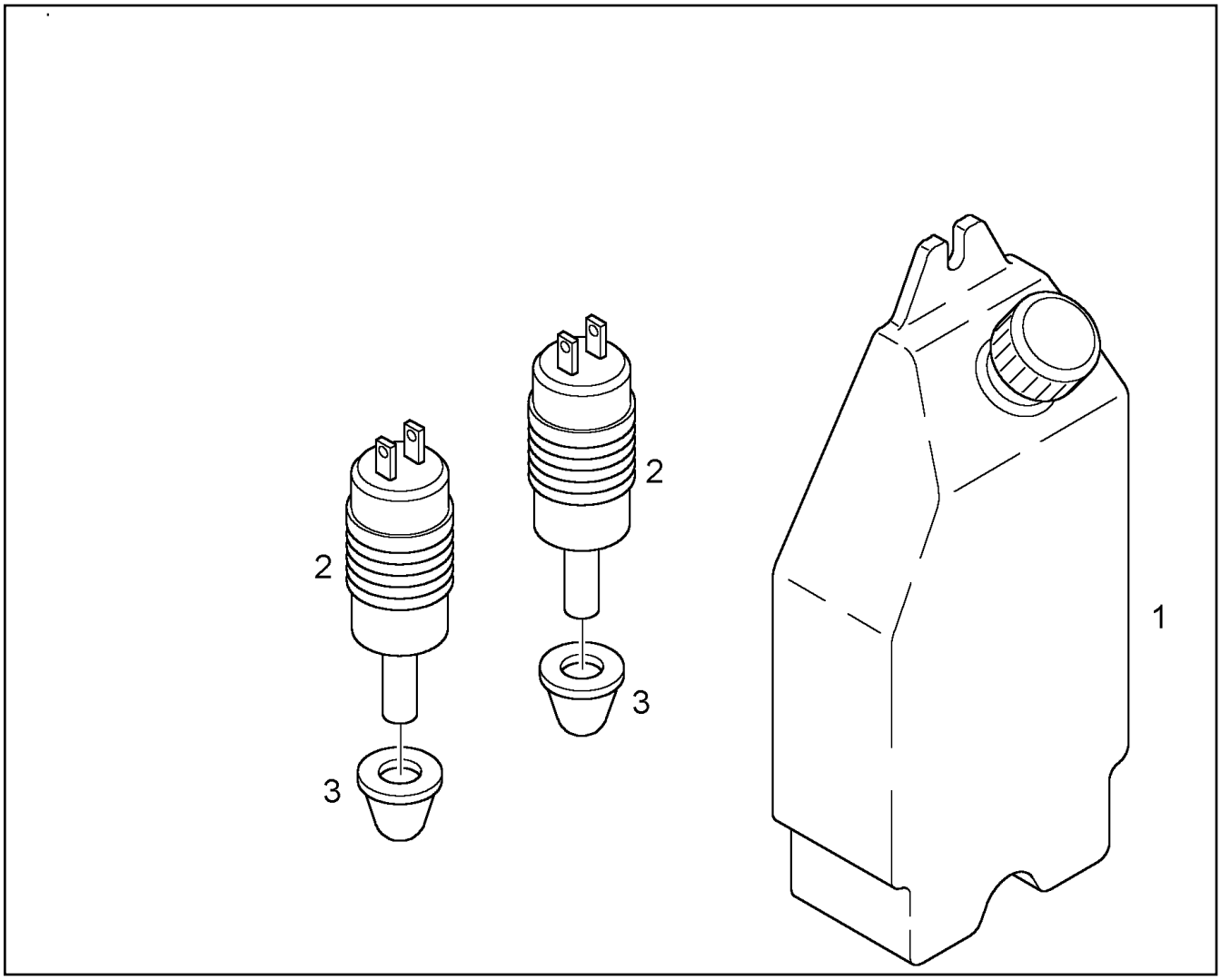

Pos.	Artikel	Menge	Bezeichnung	Description	Serie	K
1	9606288	1	BEHAELTER	RECEPTACLE		
2	5801680	2	MOTORPUMPE	PUMP		
3	7412090	2	DICHTUNG	GASKET		1

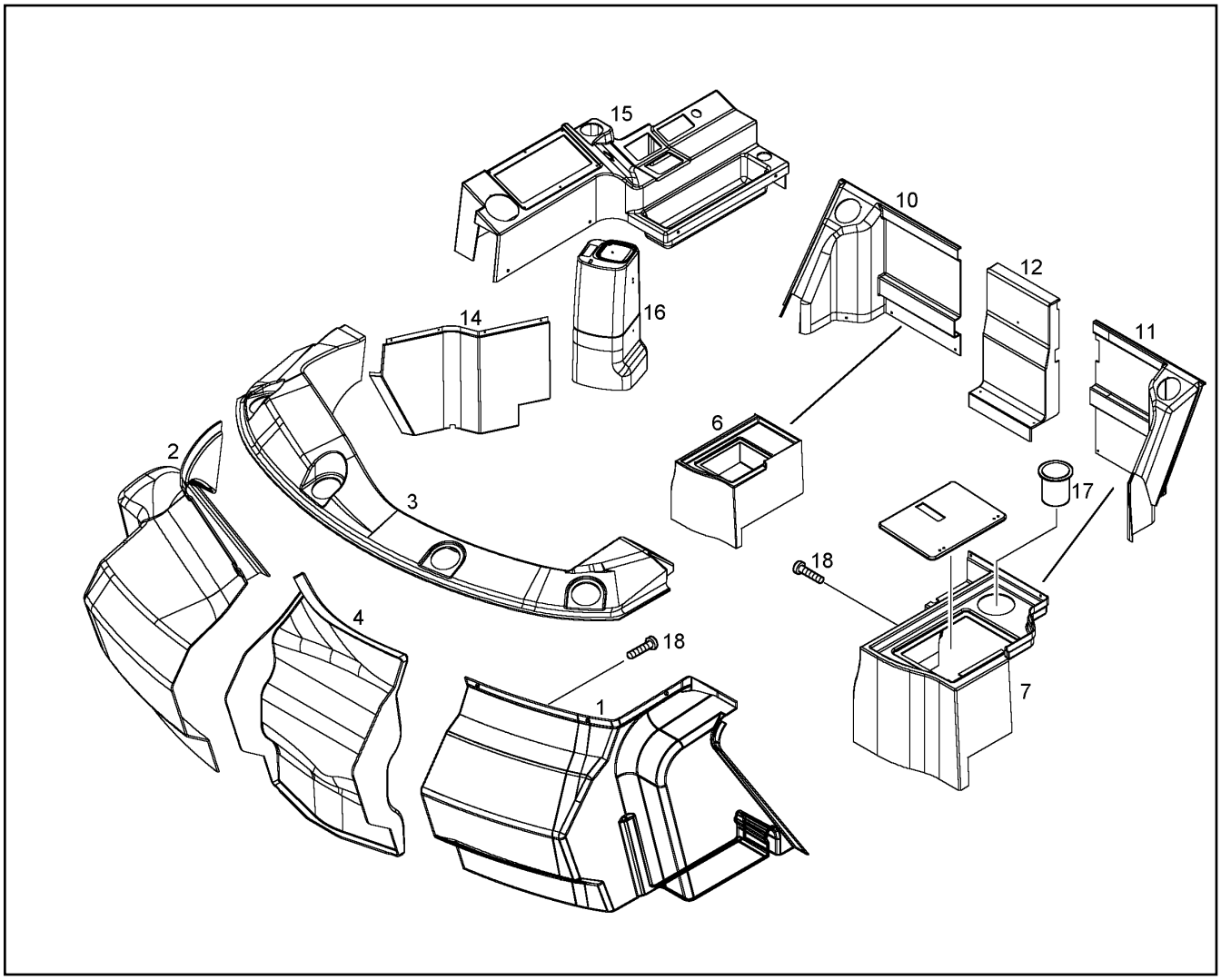

Pos.	Artikel	Menge	Bezeichnung	Description	Serie	K
1	9841855	1	VERKLEIDUNG VO.LI.	PANELLING IN FRONT LEFT		
2	9841856	1	VERKLEIDUNG VO.RE.	PANELLING IN FRONT RIGHT		
3	9841857	1	VERKLEIDUNG VORNE OBEN	UPPER FRONT PANEL		
4	9841858	1	ABDECKUNG	COVERING		
6	9841859	1	ABLAGE HECKSEITE RE.	REST		
7	9841860	1	ABLAGE HECKSEITE LI.	REST		
7	7623252	1	-SCHLUESSEL	-KEY		
7	7617610	2	-SCHARNIER	-HINGE		
7	7623219	1	-HEBELVERSCHLUSS	-FASTENER		
10	9841862	1	VERKLEIDUNG HECKSEITE RE.	PANELLING		
11	9841863	1	VERKLEIDUNG HECKSEITE LI.	PANELLING		
12	9841864	1	ABDECKUNG	COVERING		
14	9841865	1	VERKLEIDUNG STEUERK.RE.UNTEN	PANELLING		
15	9841866	1	VERKLEIDUNG TASTATUR RE.	PANELLING		
16	9841867	1	VERKLEIDUNG VORSTEUERGAET	PANELLING		
17	7621253	1	FLASCHENHALTER	FLANGE RACK		
18	10035322	22	BLECHSCHRAUBE DIN 7982 3,5X 13	SHEET METAL SCREW		

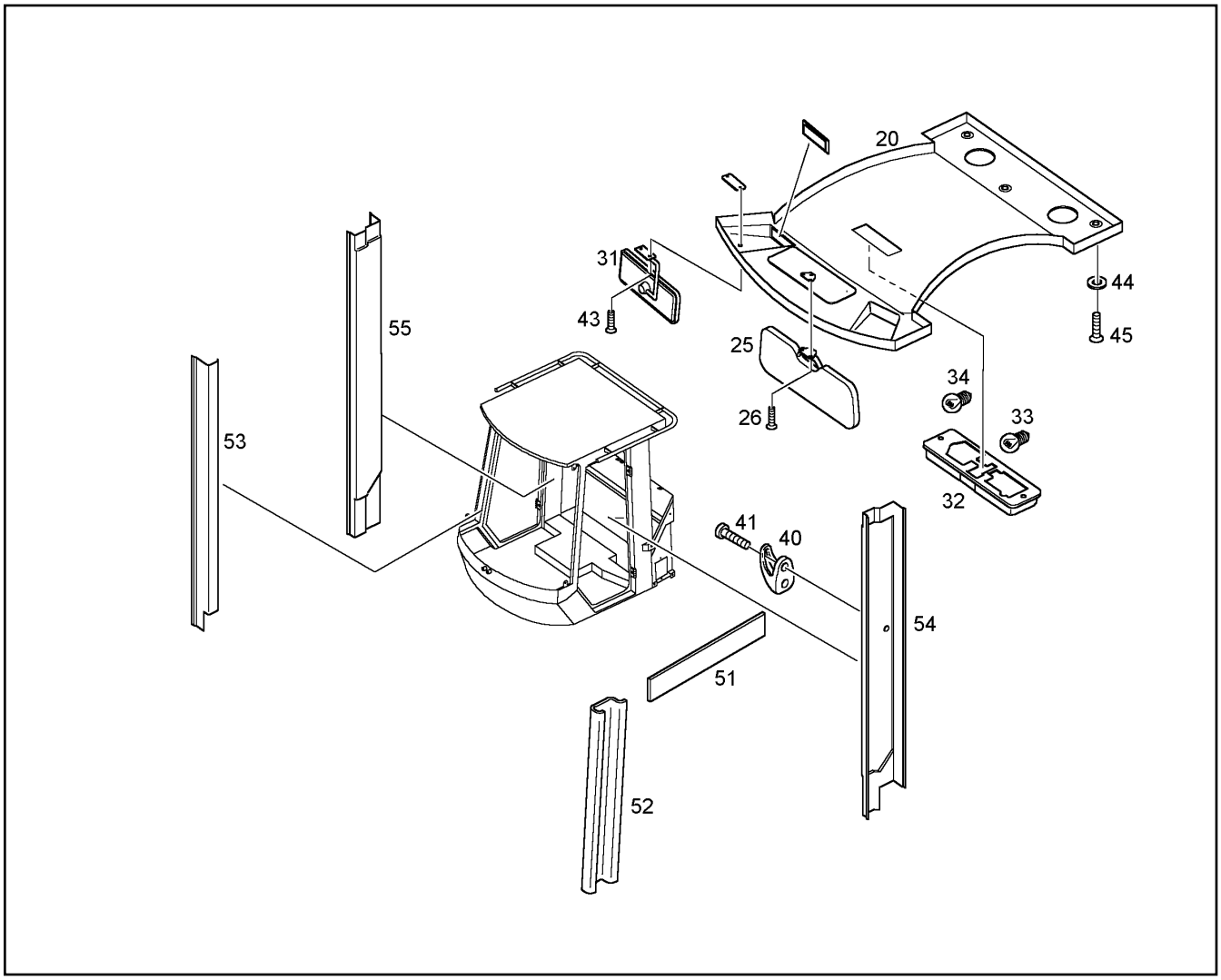

Pos.	Artikel	Menge	Bezeichnung	Description	Serie	K
20	9841868	1	DACHVERKLEIDUNG	ROOF PANELLING		
25	7017042	1	SONNENBLENDE	SUNSHADE		
26	4002160	3	SHND SCHRAUBE DIN 7516 AM 5 X 35	TAPPING SCREW		
31	7619627	1	INNENSPIEGEL	INTERIOR MIRROR		
32	6905839	1	INNENLEUCHTE	INSIDE LIGHT		
33	6000167	1	GLUEHLAMPE DIN 72601 K 24V 10 W	INCANDESCENT LAMP		
34	6200915	1	GLUEHLAMPE EN 60809 P21W-24V-21W	INCANDESCENT LAMP		
40	7350000	1	KLEIDERHAKEN	COAT HOOK		
41	4635319	2	BLECHSCHRAUBE ISO 7051 ST 3,5X 19 -C-	SHEET METAL SCREW		
43	502646508	2	SENKSCHRAUBE ISO 7047 M 5 X 12 4.8	COUNTERSUNK SCREW		
44	7618569	2	FASSONSCHEIBE	WASHER		
45	4002401	2	SENKSCHRAUBE ISO 7047 M 6 X 12	COUNTERSUNK SCREW		
51	9606895	1	VERKLEIDUNG A SAEULE LI. "OBEN"	PANELLING		
52	9606897	1	VERKLEIDUNG A SAEULE LI. "UNTEN"	PANELLING		
53	9606896	1	VERKLEIDUNG A SAEULE RE.	PANELLING		
54	9606899	1	VERKLEIDUNG B SAEULE LI.	PANELLING		
55	9606898	1	VERKLEIDUNG B SAEULE RE.	PANELLING		

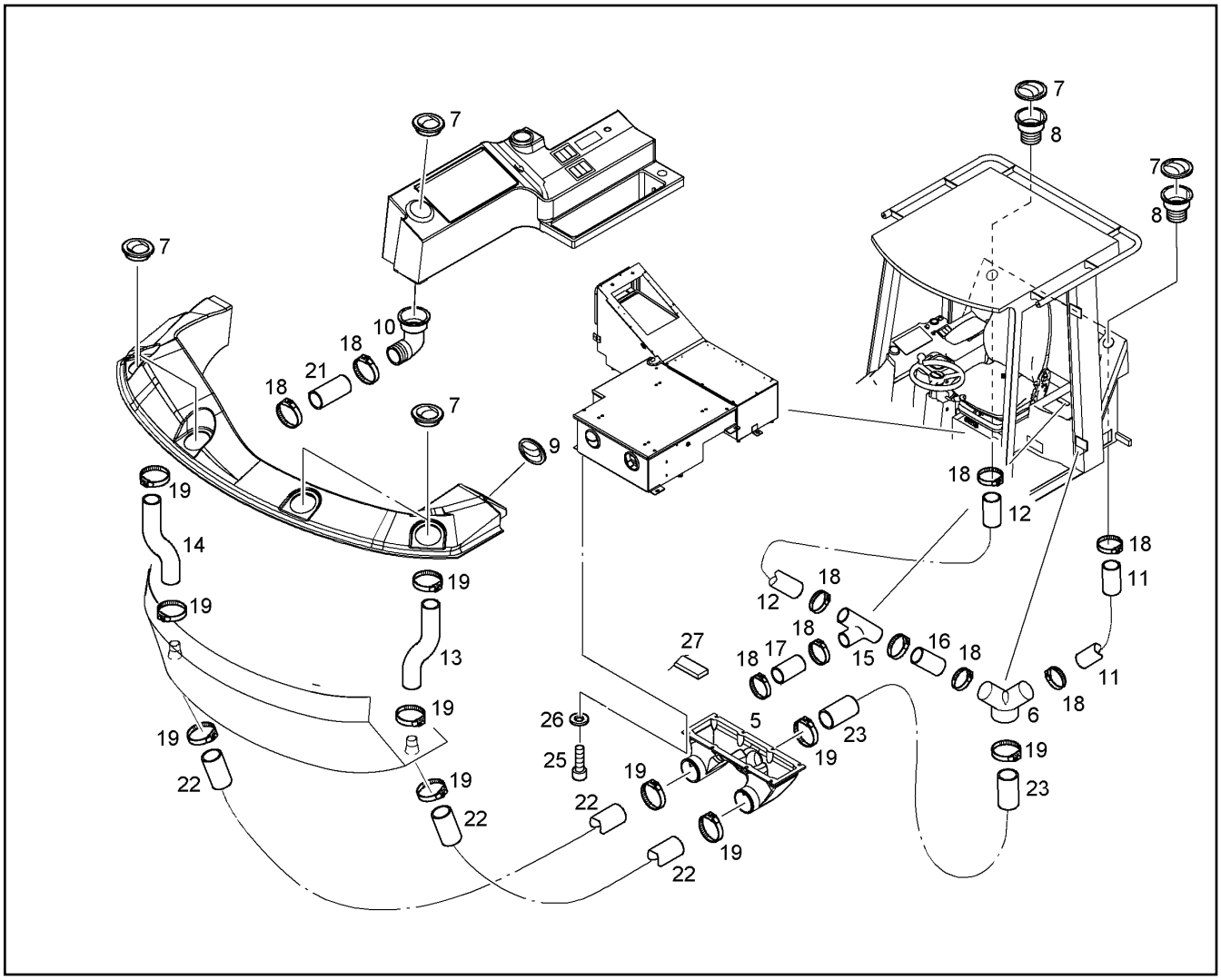

Pos.	Artikel	Menge	Bezeichnung	Description	Serie	K
5	9842062	1	LUFTSCHACHT "UNTEN"	AIR SHAFT		
6	7624398	1	Y-VERTEILER	ADAPTER		
7	7622009	8	LUEFTERKLAPPE	VENTILATION FLAP		
8	7624399	2	REDUZIERSTUECK	REDUCER		
9	7618583	1	RUNDDUESE	JET		
10	7622008	1	ANSCHLUSS	CONNECTION		
11	10036125	0.700	SCHLAUCH	HOSE		
12	10036125	1.500	SCHLAUCH	HOSE		
13	10036127	0.380	SCHLAUCH	HOSE		
14	10036127	0.300	SCHLAUCH	HOSE		
15	7621557	1	ABZWEIGSTUECK	BRANCH PIECE		
16	10036125	0.080	SCHLAUCH	HOSE		
17	10036125	0.150	SCHLAUCH	HOSE		
18	7622229	8	SCHELLE DIN 3017 A 50 - 70 X 9 W2-2	CLIP		
19	7622230	10	SCHELLE DIN 3017 AL 70 - 90 - C7 W2-2	CLIP		
21	7624405	0.200	FLEXROHR			
22	10036127	1.400	SCHLAUCH	HOSE		
23	10036127	0.900	SCHLAUCH	HOSE		
25	404203901	8	ZYL SCHRAUBE ISO 4762 M 6 X 16 8.8	SOCKET HD.SCREW		
26	420000901	8	SCHEIBE DIN 125 6,4 ST	DISK		
27	7619143	0.800	DICHTBAND	SEALING TAPE		

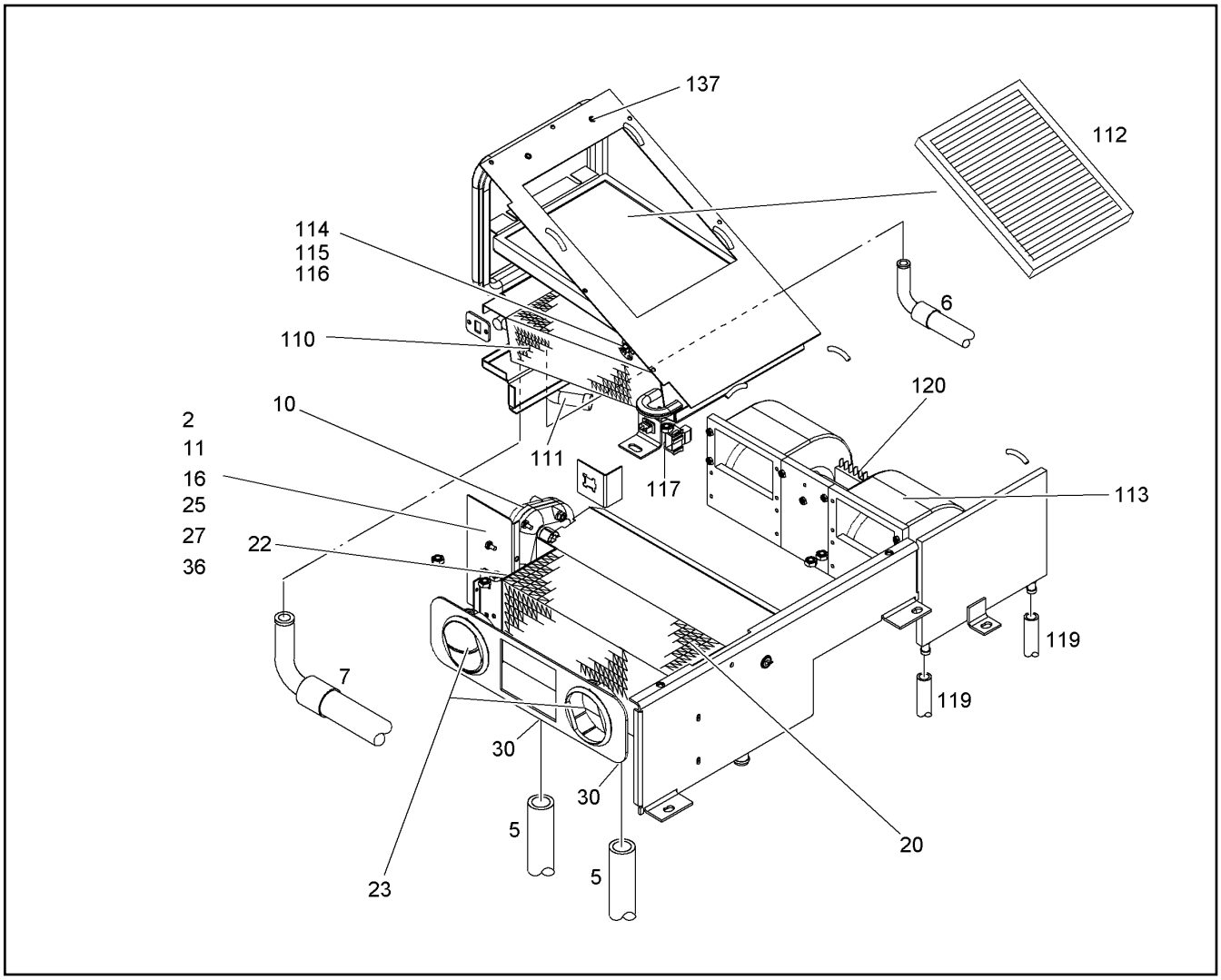

Pos.	Artikel	Menge	Bezeichnung	Description	Serie	K
2	10032859	1	KLAPPE	FLAP		
5	7361679	6.300	SCHLAUCH DIN 73411 A 15 X3,5 R	HOSE		
6	10030849	1	KLIMASCHLAUCH 8X2300	HOSE		
7	7622480	1	KLIMASCHLAUCH	HOSE		
10	6905651	1	STELLMOTOR	ENGINE		
11	10032860	1	GESTAENGE	LINKAGE		
16	10032858	1	DREHTEIL	ROTATING PIECE		
20	7019548	1	WASSER-WAERMEAUSTAUSCHER	HEAT EXCHANGER		
22	7025601	1	WASSERVENTIL	WATER VALVE		
23	7622009	2	LUEFTERKLAPPE	VENTILATION FLAP		
25	10009713	1	ADAPTER	ADAPTOR		
27	7022913	1	KUNSTSTOFF-CLIP	PLASTIC CLIP		
30	10013366	2	WASSERSCHLAUCH D=15MM	WATER HOSE		
36	4065060	1	6KT SCHRAUBE ISO 4017 M 5 X 10 8.8	HEXAGON BOLT		
110	10035207	1	VERDAMPFER	EVAPORATOR		
111	7622478	1	VENTIL	VALVE		
112	7622130	1	UMLUFTFILTER	AIR FILTER		
113	6905825	1	GEBLAESE	FAN		
114	10032370	1	KUNSTSTOFFBUCHSE	PLASTIC BUSHING		
115	10009715	1	LAGER	BEARINGS		
116	10035239	1	KLAPPENHALTERUNG	FLAP HOLDER		
117	10035212	1	THERMOFUEHLER	THERMO FEELER		
119	7022969	2.800	KUNSTSTOFFSCHLAUCH D=11	PLASTICS HOSE		
120	10013368	1	KABELSATZ	WIRING HARNESS		
137	10013369	2	RDL-SCHRAUBE M5X15	SCREW		

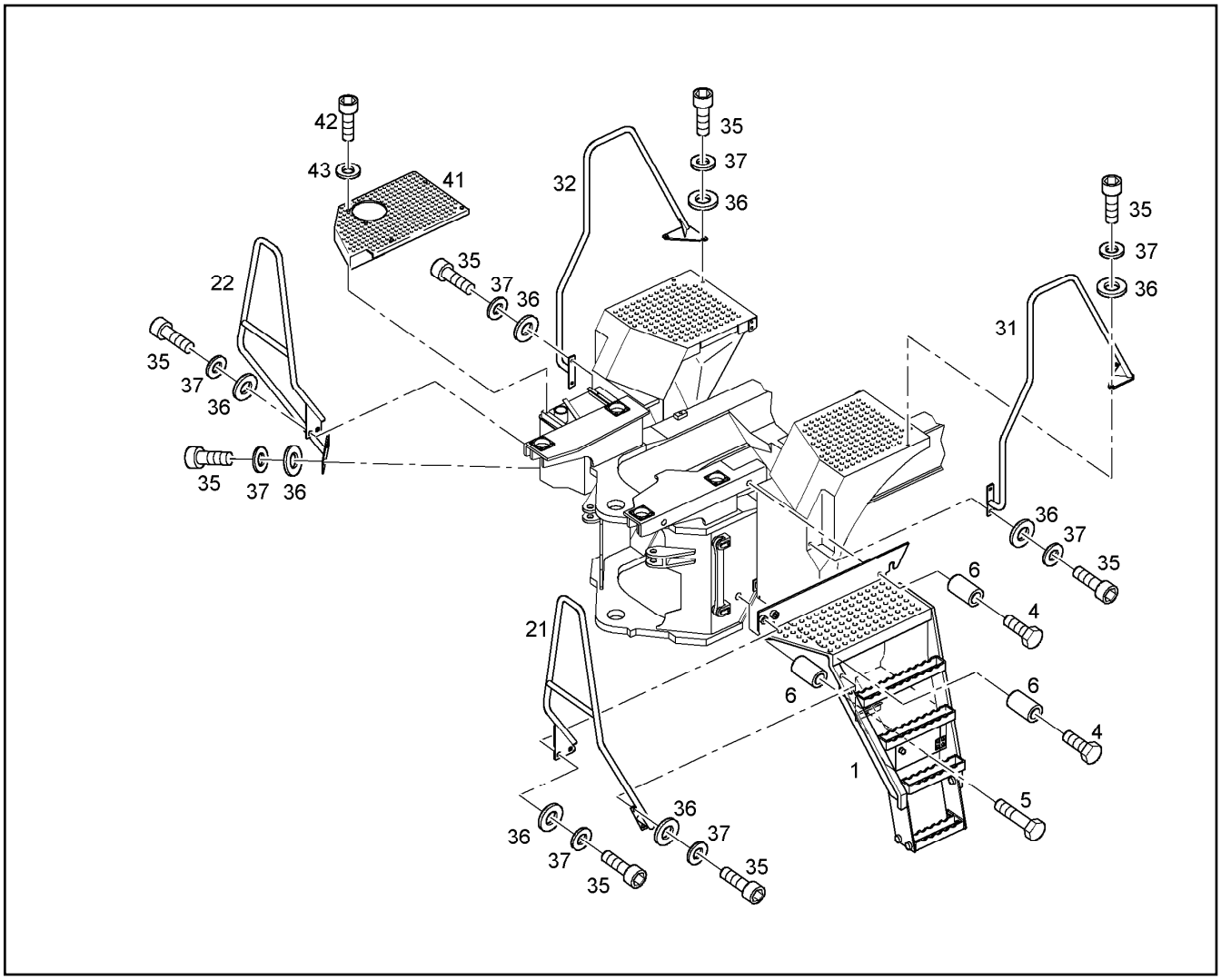

Pos.	Artikel	Menge	Bezeichnung	Description	Serie	K
1	9654597	1	AUFSTIEG LINKS ⇨ ❑ 225	ACCESS LADDER		
4	4600110	2	6KT SCHRAUBE ISO 4014 M 16 X 90 10.9	HEXAGON BOLT		
5	4000577	1	6KT SCHRAUBE ISO 4014 M 16 X 70 10.9	HEXAGON BOLT		
6	9507106	3	DEHNHUELSE	JACKET		
21	9841769	1	GELAENDER VORNE LINKS	RAILING IN FRONT LEFT		
22	9841994	1	GELAENDER VORNE RECHTS	RAILING IN FRONT RIGHT		
31	9616715	1	HANDLAUF LINKS	HANDRAIL LEFT		
32	9616716	1	HANDLAUF RECHTS	HANDRAIL RIGHT		
35	4900537	16	ZYL SCHRAUBE ISO 4762 M 10 X 30 8.8	SOCKET HD.SCREW		
36	4200022	16	SCHEIBE DIN 125 B 10,5	DISK		
37	4229913	16	SICHERUNGSSCHEIBE	LOCK WASHER		
41	9519936	1	AUFTRITTSBLECH	STEP PLATE		
42	4042014	5	ZYL SCHRAUBE ISO 4762 M 10 X 25 8.8	SOCKET HD.SCREW		
43	4229913	5	SICHERUNGSSCHEIBE	LOCK WASHER		

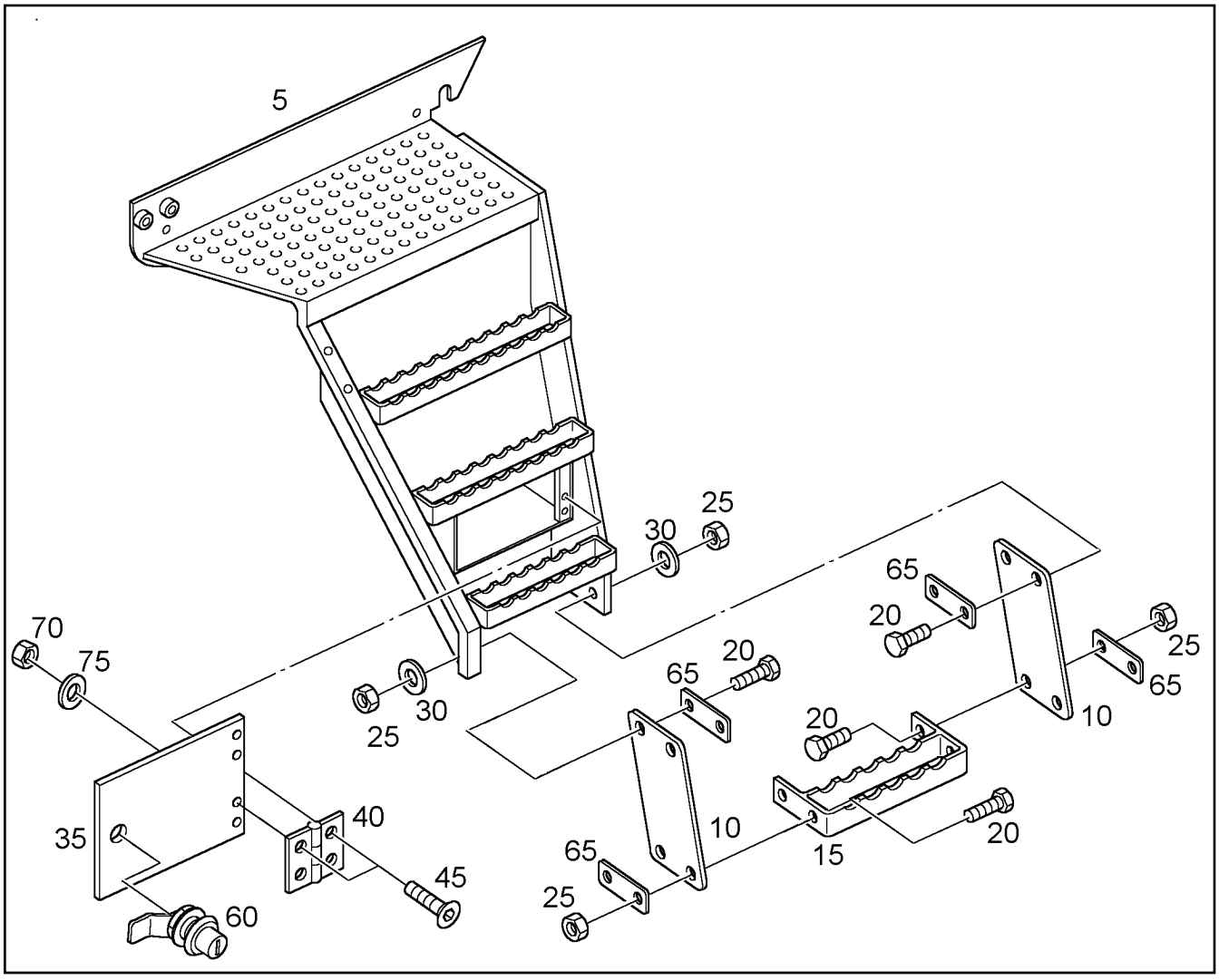

Pos.	Artikel	Menge	Bezeichnung	Description	Serie	K
5	9616960	1	AUFSTIEG LINKS	ACCESS LADDER		
10	9519948	2	GUMMILASCHE	SHACKLE		
15	9519949	1	STUFE	STEP		
20	4600122	8	6KT SCHRAUBE ISO 4017 M 10 X 40 8.8	HEXAGON BOLT		
25	4000913	8	6KT MUTTER DIN 985 M 10 -08	HEX NUT		
30	4200022	8	SCHEIBE DIN 125 B 10,5	DISK		
35	9616468	1	TUERE	DOOR		
40	7620500	2	SCHARNIER	HINGE		
45	4002467	8	SENKSCHRAUBE DIN 7991 M 6 X 20 8.8	COUNTERSUNK SCREW		
60	7621689	1	ZYLINDERVERSCHLUSS	CYLINDER FASTENER		
65	9619925	4	KLEMMLEISTE	CLAMPING STPIP		
70	4002477	4	6KT MUTTER DIN 985 M 6 -08	HEX NUT		
75	4600092	4	SCHEIBE DIN 125 B 6,4 ST	DISK		

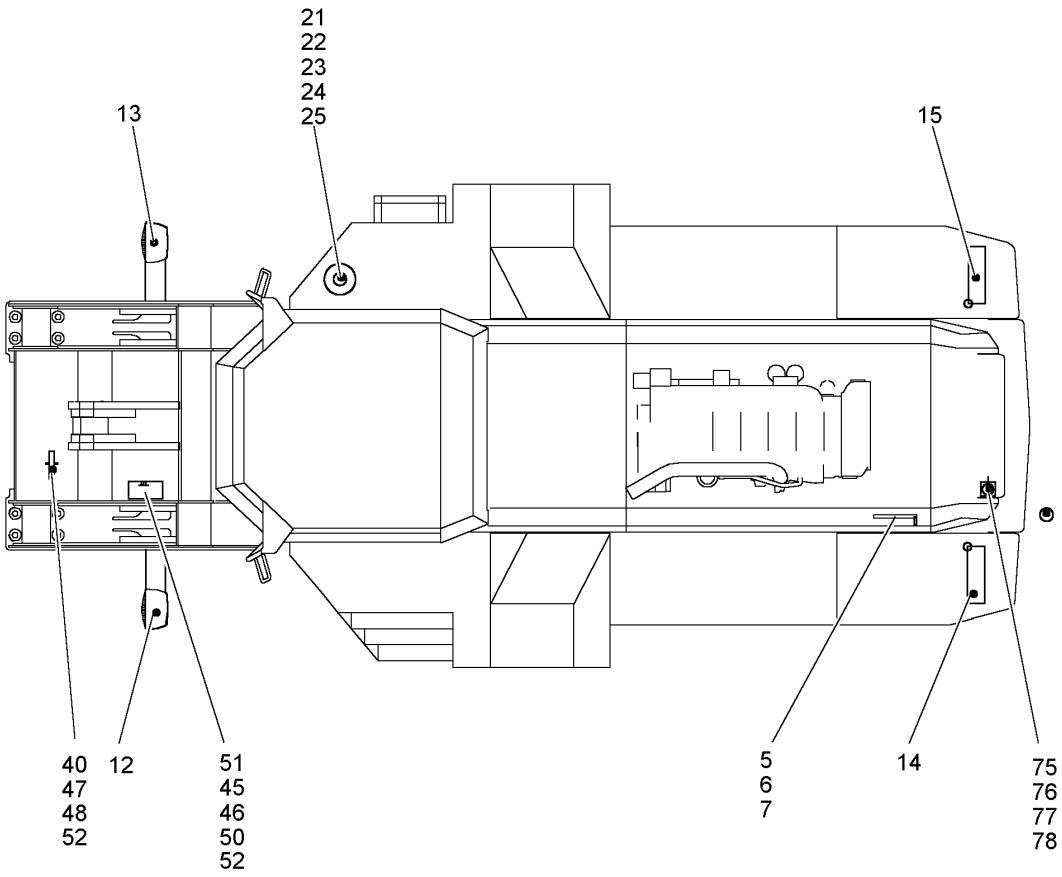

Pos.	Artikel	Menge	Bezeichnung	Description	Serie	K
5	9841992	1	KONSOLE	BRACKET		
6	4900188	2	6KT SCHRAUBE ISO 4017 M 8 X 16 8.8	HEXAGON BOLT		
7	4229912	2	SICHERUNGSSCHEIBE	LOCK WASHER		
12	9841589	1	BELEUCHTUNGSKONSOLE LINKS ⇨ ❑ 232	BRACKET		
13	9841590	1	BELEUCHTUNGSKONSOLE RE. ⇨ ❑ 234	BRACKET		
14	9658452	1	HECKLEUCHTENTRAEGER LINKS ⇨ ❑ 237	REAR LAMP SUPPORT LEFT		
15	9658453	1	HECKLEUCHTENTRAEGER RECHTS ⇨ ❑ 236	REAR LAMP SUPPORT RIGHT		
21	6200008	1	SIGNALHORN	HORN/SIGNAL HORN		
22	4900188	2	6KT SCHRAUBE ISO 4017 M 8 X 16 8.8	HEXAGON BOLT		
23	4229912	2	SICHERUNGSSCHEIBE	LOCK WASHER		
24	4000381	1	6KT MUTTER ISO 4032 M 8 -10	HEX NUT		
25	4000779	1	SCHEIBE DIN 9021 8,4 ST	DISK		
40	10019187	1	EINZELGRENZTASTER	LIMIT SWITCH		
45	4900188	1	6KT SCHRAUBE ISO 4017 M 8 X 16 8.8	HEXAGON BOLT		
46	4229912	2	SICHERUNGSSCHEIBE	LOCK WASHER		
47	4900111	1	6KT SCHRAUBE ISO 4017 M 8 X 30 8.8	HEXAGON BOLT		1
48	4600783	1	6KT MUTTER DIN 985 M 8 -08	HEX NUT		
50	9616705	1	BUEGEL	BRACKET		
51	10019186	1	EINZELGRENZTASTER	LIMIT SWITCH		
52	7624322	2	HALTER	CLAMP		
75	6905203	1	BATTERIETRENNSCHALTER ⇨ ❑ 231	BATTERY SWITCH		

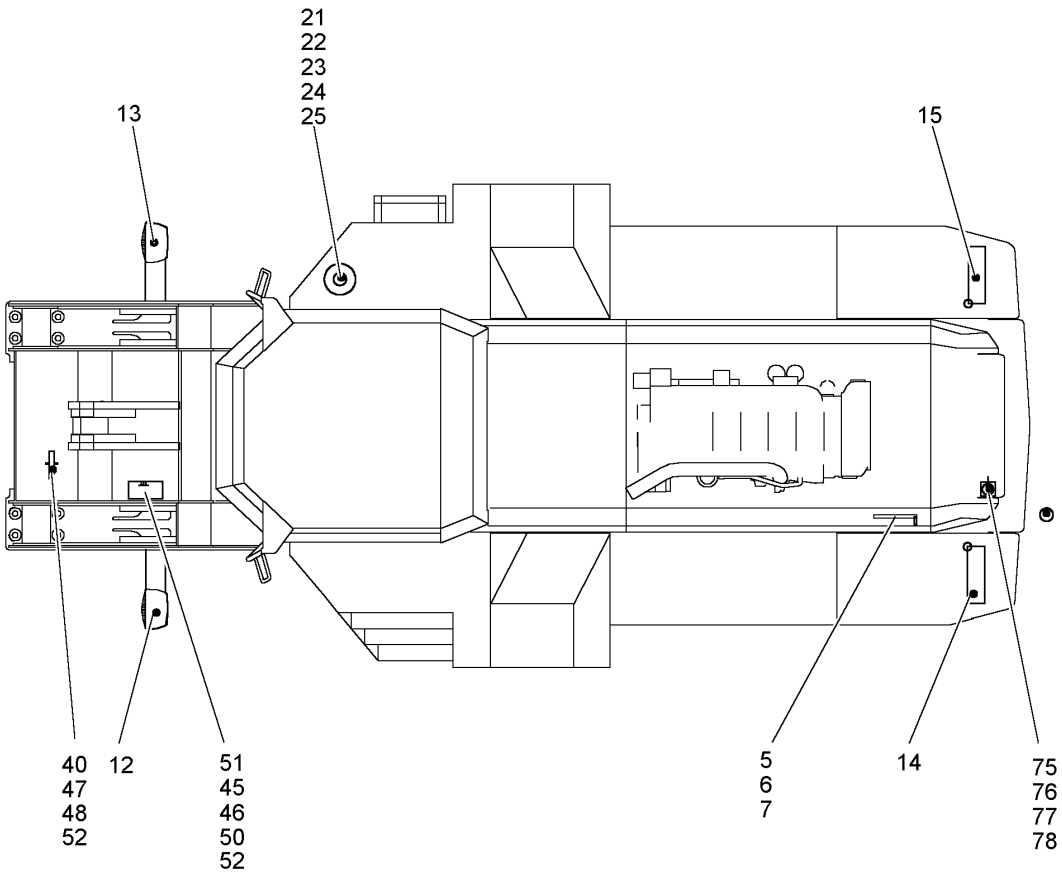

Pos.	Artikel	Menge	Bezeichnung	Description	Serie	K
76	4000829	2	6KT SCHRAUBE ISO 4017 M 6 X 20 8.8	HEXAGON BOLT		
77	4229911	2	SICHERUNGSSCHEIBE	LOCK WASHER		
78	4600092	2	SCHEIBE DIN 125 B 6,4 ST	DISK		

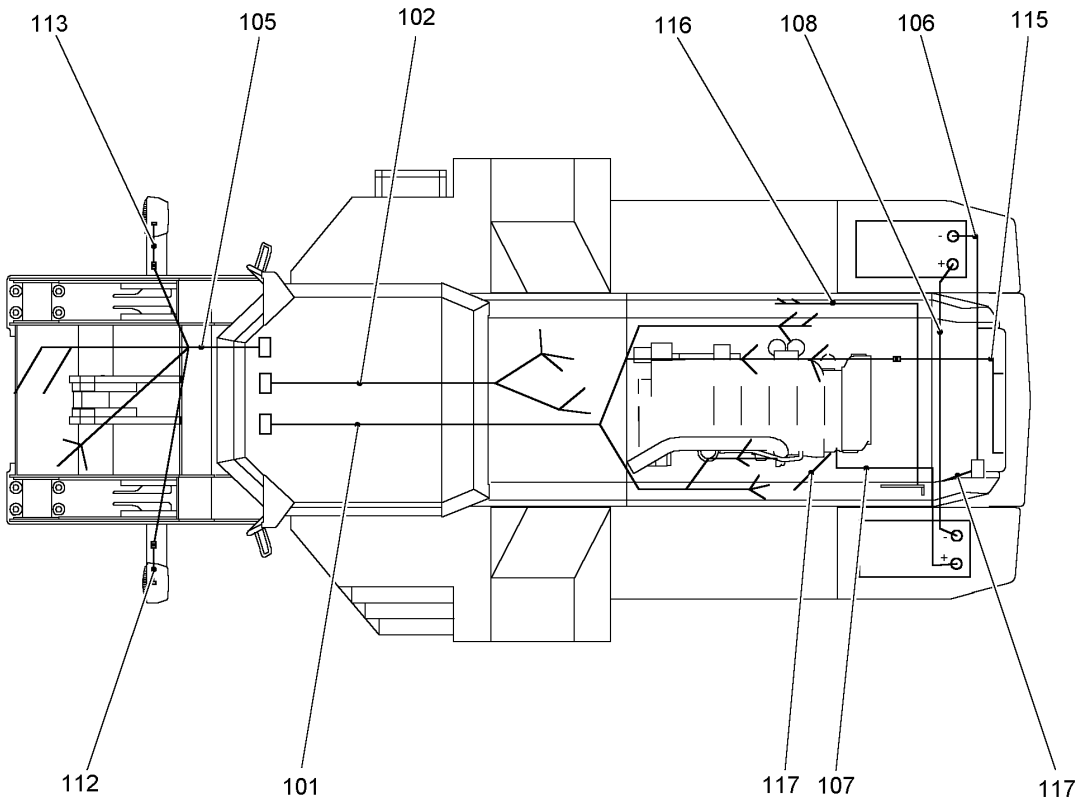

Pos.	Artikel	Menge	Bezeichnung	Description	Serie	K
101	9842652	1	KS MOTOR	WIRE HARNESS ENGINE		
102	9842647	1	KS GETRIEBE	CABEL SET		
105	9842646	1	KS BELEUCHTUNG VORNE	CABLE SET		
106	9842641	1	KS BATTERIE HAUPTSCHALTER	WIRE HARNESS BATTERY MAIN		
107	9842640	1	KS BATTERIE-ABSCHALTER	CABLE SET		
108	9842643	1	KS BATTERIEVERBINDUNG	WIRING BATTERY CONNECTION		
112	9655260	1	KS SCHEINWERFER LINKS	CAB.SET HEADLIGHT LEFT		
113	9655261	1	KS SCHEINWERFER RE.	WIRING HARNESS		
115	9842648	1	KS HECKKLAPPE	WIRING REAR FLAP		
116	9842654	1	KS NOTLENKUNG	WIRING EMERGENCY STEERING		
117	9842642	2	KS STARTER/HAUPTSCHALTER MASSE	WIRING STARTER/MASTER SW E		

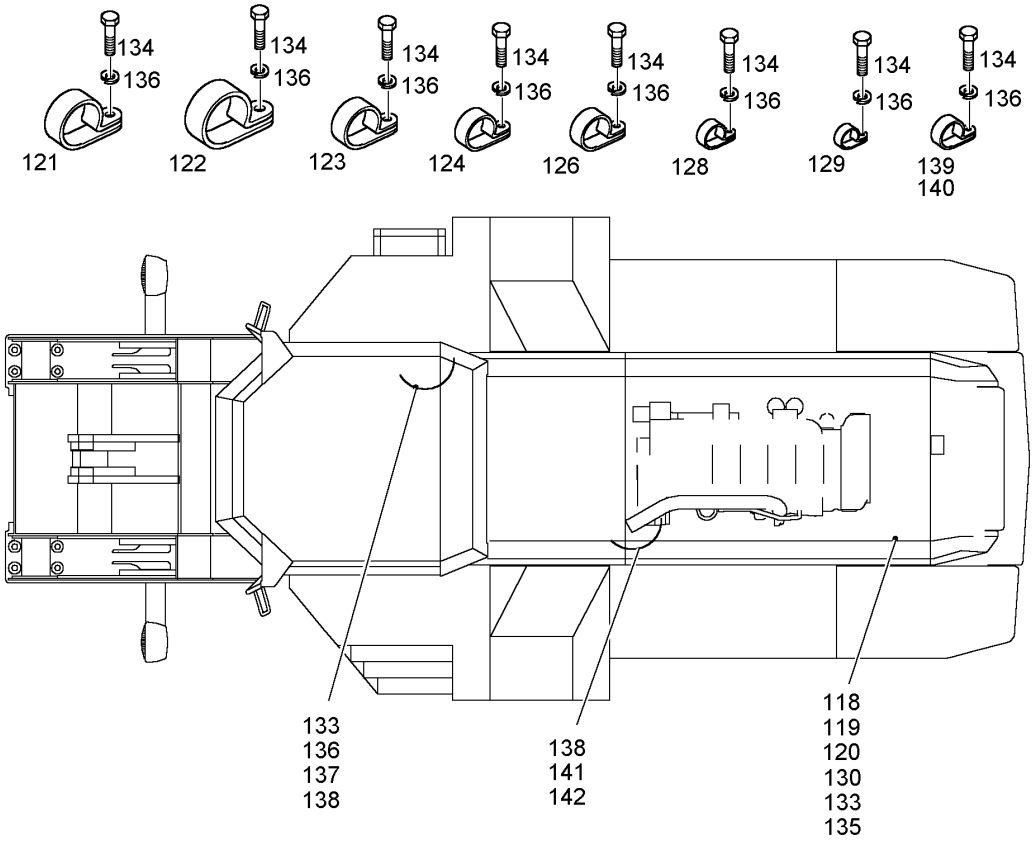

Pos.	Artikel	Menge	Bezeichnung	Description	Serie	K
118	4065166	1	6KT SCHRAUBE ISO 4017 M 10 X 20 8.8	HEXAGON BOLT		
119	4000505	1	SCHEIBE DIN 7349 10,5	DISK		
120	4229913	1	SICHERUNGSSCHEIBE	LOCK WASHER		
121	7364299	5	SCHELLE DIN 3016 D1- 30 X 20 W1-2-CR	CLIP		
122	7362551	5	SCHELLE DIN 3016 D1- 38 X 20 W1-2-CR	CLIP		
123	7362547	10	SCHELLE DIN 3016 D1- 24 X 20 W1-2-CR	CLIP		
124	7616490	5	SCHELLE DIN 3016 D1- 19 X 20 W1-2-CR	CLIP		
126	7362545	4	SCHELLE DIN 3016 D1- 22 X 20 W1-2-CR	CLIP		
128	7002957	6	SCHELLE DIN 3016 D1- 12 X 20 W1-2 CR	CLIP		
129	7621794	2	SCHELLE DIN 3016 D1- 8 X 20 W1-2-CR	CLIP		
130	4068019	4	STIFTSCHRAUBE DIN 939 M 8 X 20 8.8	STUD BOLT		
133	4200020	4	SCHEIBE DIN 125 B 8,4	DISK		
134	4900188	29	6KT SCHRAUBE ISO 4017 M 8 X 16 8.8	HEXAGON BOLT		
135	4000381	4	6KT MUTTER ISO 4032 M 8 -10	HEX NUT		
136	4229912	32	SICHERUNGSSCHEIBE	LOCK WASHER		
137	4900089	3	6KT SCHRAUBE ISO 4017 M 8 X 20 8.8	HEXAGON BOLT		
138	9139915	2	MASSEBAND	GROUND STRAP		
139	7362603	3	SCHELLE DIN 3016 D1- 15 X 20 W1-2-CR	CLIP		
140	7615291	2	SCHELLE DIN 3016 D1- 15 X 25 W1-2-CR	CLIP		
141	4900090	2	6KT SCHRAUBE ISO 4017 M 10 X 16 8.8	HEXAGON BOLT		
142	4229913	2	SICHERUNGSSCHEIBE	LOCK WASHER		

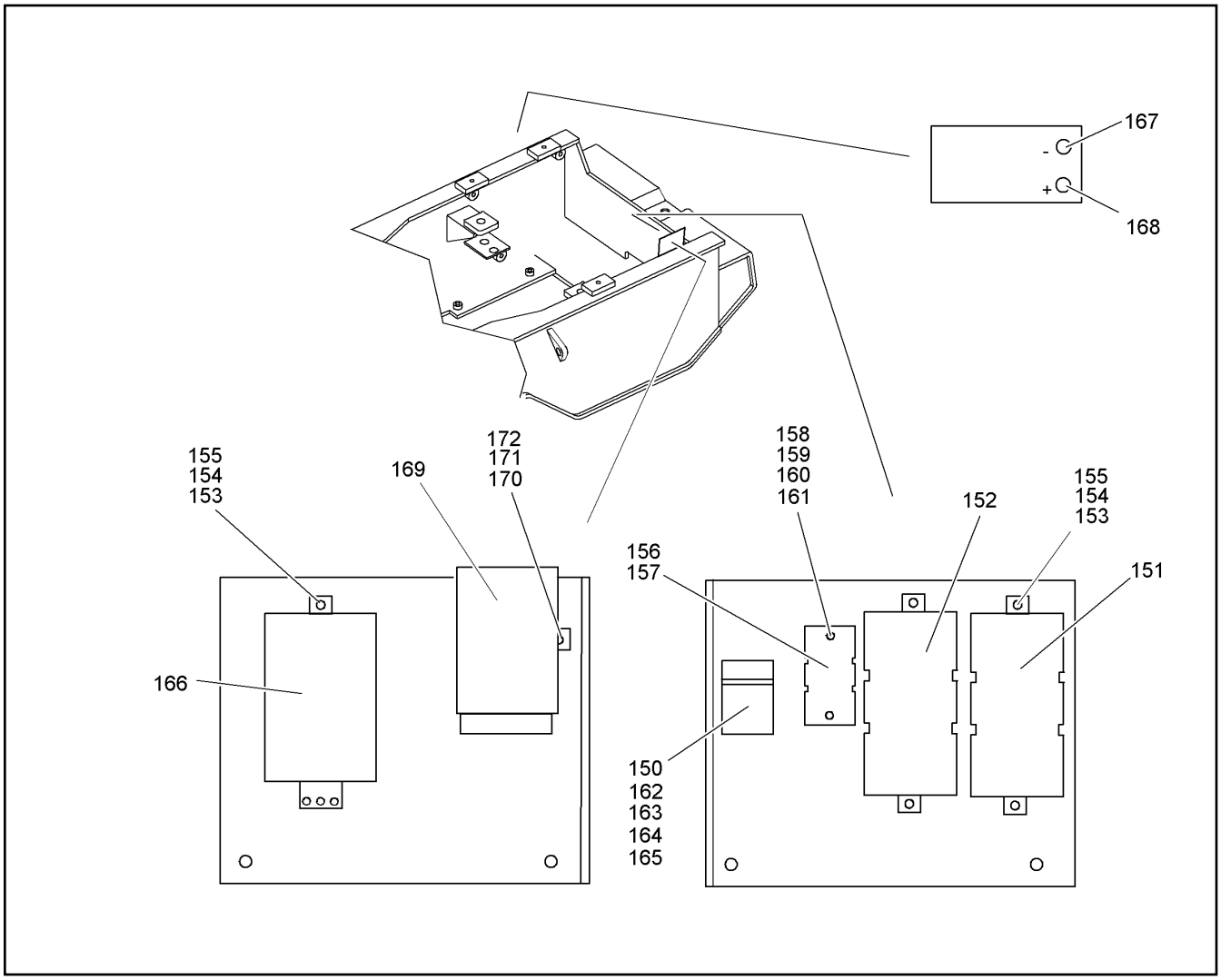

Pos.	Artikel	Menge	Bezeichnung	Description	Serie	K
150	6905584	1	SICHERUNGSSOCKEL	FUSE BASE		
151	7622390	1	SICHERUNG 100A	FUSE		
152	6905852	1	SICHERUNG 200A	FUSE		
153	4042002	4	ZYL SCHRAUBE ISO 4762 M 6 X 20 8.8	SOCKET HD.SCREW		
154	4600092	4	SCHEIBE DIN 125 B 6,4 ST	DISK		
155	4002477	4	6KT MUTTER DIN 985 M 6 -08	HEX NUT		
156	6905999	1	SICHERUNGSHALTER	FUSE CARRIER		
157	6906000	1	SICHERUNG	FUSE		
158	4001855	2	ZYL SCHRAUBE ISO 1207 M 4 X 16 5.8	SOCKET HD.SCREW		
159	4001645	2	SCHEIBE DIN 125 B 4,3 ST	DISK		
160	4239000	2	SICHERUNGSSCHEIBE	LOCK WASHER		
161	4000376	2	6KT MUTTER ISO 4032 M 4 -10	HEX NUT		
162	6905654	1	HALTER	CLAMP		
163	6905655	1	SICHERUNGSHALTER	FUSE CARRIER		
164	7622546	1	DECKEL	COVER/LID		
165	6001633	1	SICHERUNG DIN 72581 C 10	FUSE		
166	6905660	1	VORGLUEHRELAIS	PRE-HEAT RELAY		
167	6905644	2	BATTERIEANSCHLUSSKLEMME	BATTERY CLAMPING		
168	6905643	2	BATTERIEANSCHLUSSKLEMME	BATTERY CLAMPING		
169	6905614	1	RELAIS	RELAY		
170	4000487	2	FL-KO-SCHRAUBE ISO 7045 M 4 X 12 4.8	FLAT HEAD SCREW		
171	4635303	2	SCHEIBE DIN 9021 A 4,3 ST	DISK		
172	4000376	2	6KT MUTTER ISO 4032 M 4 -10	HEX NUT		

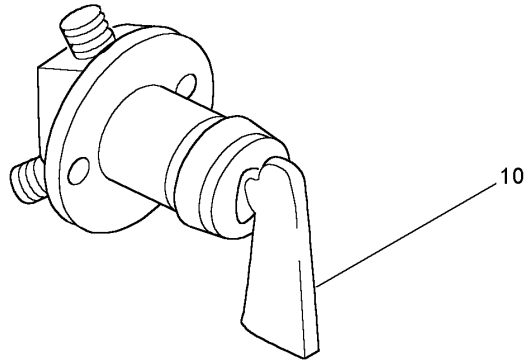

Pos.	Artikel	Menge	Bezeichnung	Description	Serie	K
10	7410150	1	SCHLUESSEL	KEY		

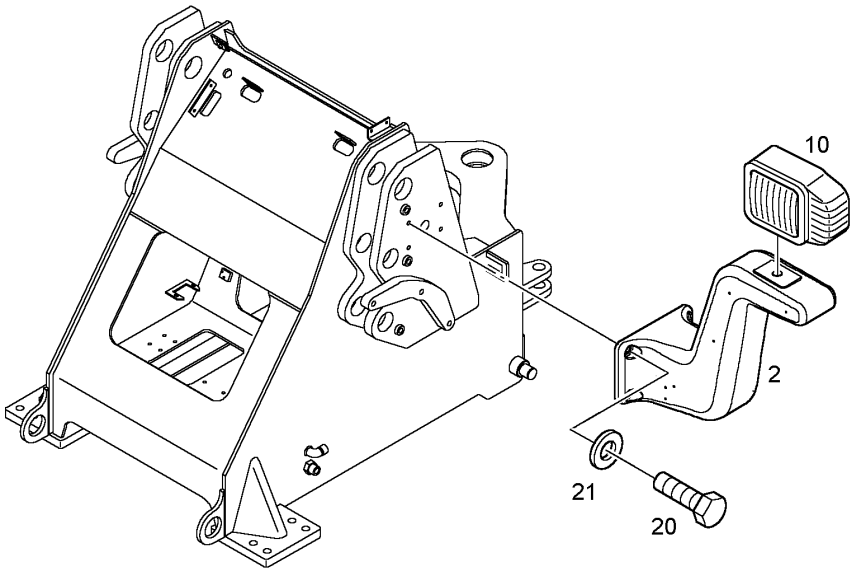

Pos.	Artikel	Menge	Bezeichnung	Description	Serie	K
2	9609217	1	LAMPENTRAEGER	BULB CARRIER		
10	6905829	1	SCHEINWERFER 24V ⇨ ❑ 233	FLOODLIGHT		
20	4042032	4	ZYL SCHRAUBE ISO 4762 M 12 X 30 8.8	SOCKET HD.SCREW		
21	4900116	4	SCHEIBE DIN 125 B 13 ST	DISK		

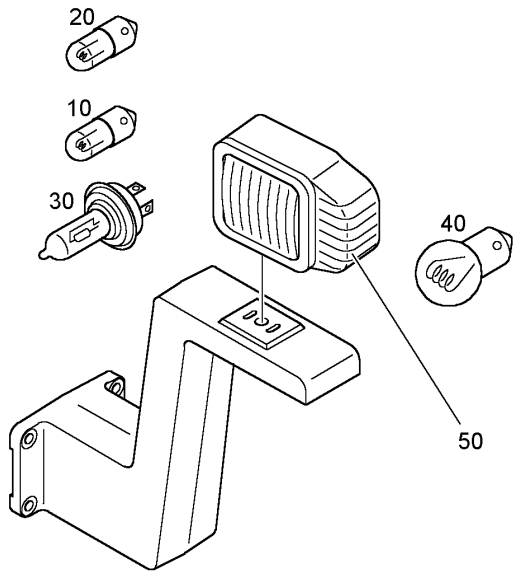

Pos.	Artikel	Menge	Bezeichnung	Description	Serie	K
10	6200012	1	GLUEHLAMPE DIN 72601 T 8/4 24V 4 W	INCANDESCENT LAMP		
20	6200685	1	GLUEHLAMPE DIN 72601 H 3 24V 70 W	INCANDESCENT LAMP		
30	6905900	1	GLUEHLAMPE	INCANDESCENT LAMP		1
40	6200915	1	GLUEHLAMPE EN 60809 P21W-24V-21W	INCANDESCENT LAMP		
50	10013282	1	LICHTSCHEIBE	LAMP GLASS		

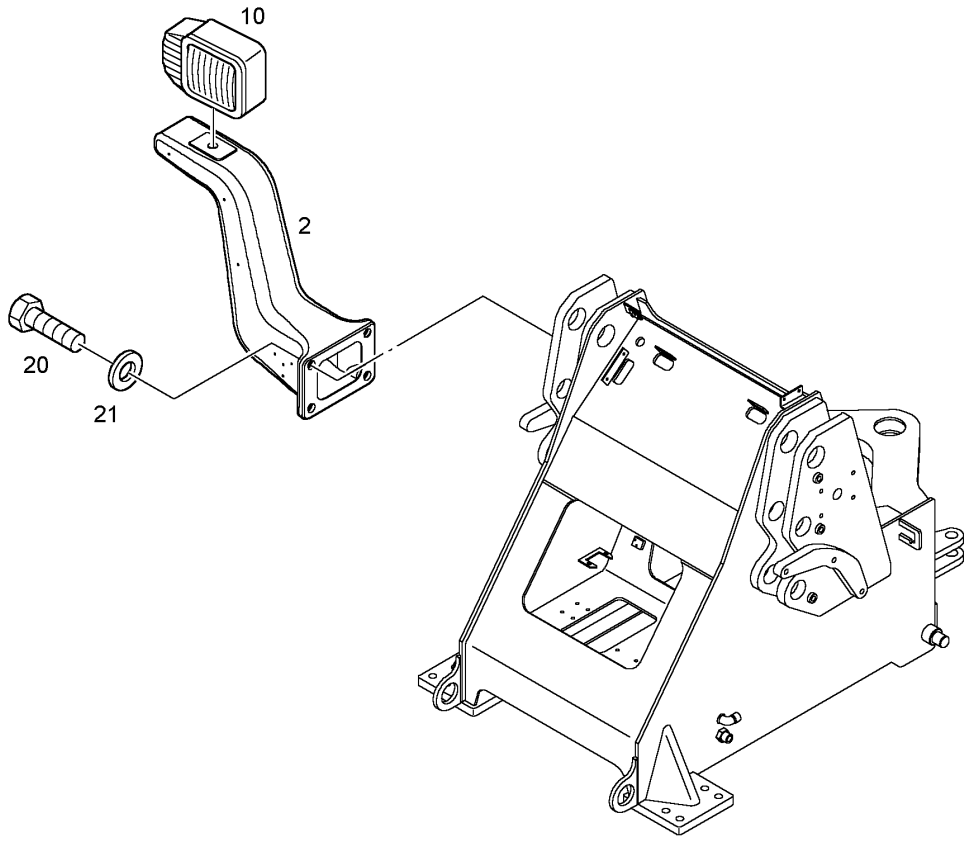

Pos.	Artikel	Menge	Bezeichnung	Description	Serie	K
2	9609217	1	LAMPENTRAEGER	BULB CARRIER		
10	6905830	1	SCHEINWERFER 24V ⇨ ❑ 235	FLOODLIGHT		
20	4042032	4	ZYL SCHRAUBE ISO 4762 M 12 X 30 8.8	SOCKET HD.SCREW		
21	4900116	4	SCHEIBE DIN 125 B 13 ST	DISK		

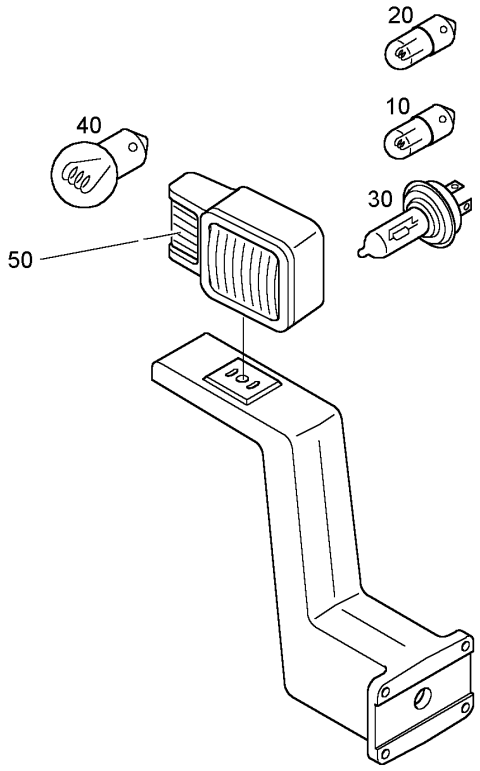

Pos.	Artikel	Menge	Bezeichnung	Description	Serie	K
10	6200012	1	GLUEHLAMPE DIN 72601 T 8/4 24V 4 W	INCANDESCENT LAMP		
20	6200685	1	GLUEHLAMPE DIN 72601 H 3 24V 70 W	INCANDESCENT LAMP		
30	6905900	1	GLUEHLAMPE	INCANDESCENT LAMP		1
40	6200915	1	GLUEHLAMPE EN 60809 P21W-24V-21W	INCANDESCENT LAMP		
50	10013282	1	LICHTSCHEIBE	LAMP GLASS		

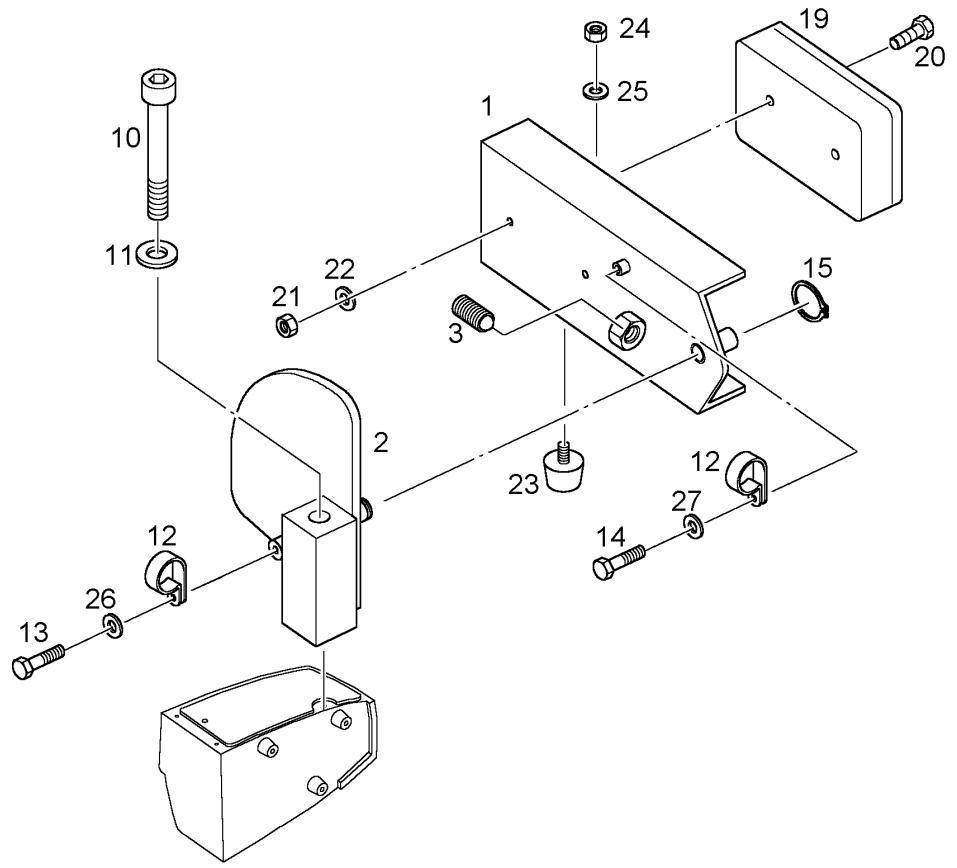

Pos.	Artikel	Menge	Bezeichnung	Description	Serie	K
1	9841056	1	LEUCHTENTRAEGER	SUPPORT		
2	9619721	1	STEHLAGER RECHTS	PILLOW BLOCK		
3	7621709	1	DRUCKSTUECK	THRUST PIECE		
10	4635057	1	ZYL SCHRAUBE ISO 4762 M 16 X 110 10.9	SOCKET HD.SCREW		
11	4229914	1	SICHERUNGSSCHEIBE	LOCK WASHER		
12	7621794	2	SCHELLE DIN 3016 D1- 8 X 20 W1-2-CR	CLIP		
13	4065099	1	6KT SCHRAUBE ISO 4017 M 6 X 16 8.8	HEXAGON BOLT		
14	4900188	1	6KT SCHRAUBE ISO 4017 M 8 X 16 8.8	HEXAGON BOLT		
15	4280012	1	SICHERUNGSRING DIN 471 16 X1	BACK-UP RING		
19	6905855	1	SCHLUSSLEUCHTE RECHTS ⇨ ❑ 239	TAIL LAMP RIGHT		
20	4065099	2	6KT SCHRAUBE ISO 4017 M 6 X 16 8.8	HEXAGON BOLT		
21	4002477	2	6KT MUTTER DIN 985 M 6 -08	HEX NUT		
22	4600092	2	SCHEIBE DIN 125 B 6,4 ST	DISK		
23	5004748	1	GMT-PUFFER	BUFFER		
24	4000379	1	6KT MUTTER ISO 4032 M 6 -10	HEX NUT		
25	4229911	1	SICHERUNGSSCHEIBE	LOCK WASHER		
26	4229911	2	SICHERUNGSSCHEIBE	LOCK WASHER		
27	4229912	1	SICHERUNGSSCHEIBE	LOCK WASHER		

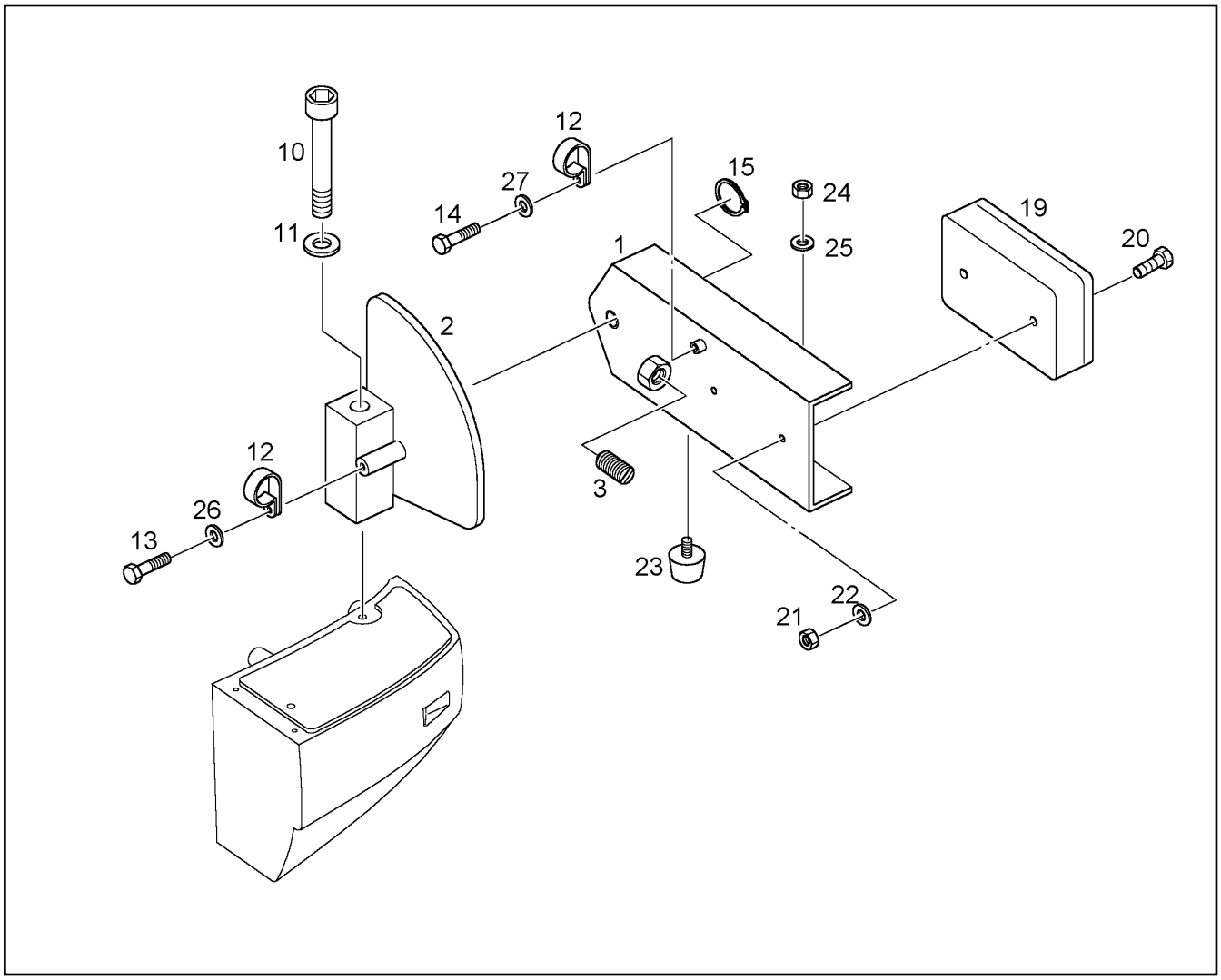

Pos.	Artikel	Menge	Bezeichnung	Description	Serie	K
1	9841056	1	LEUCHTENTRAEGER	SUPPORT		
2	9619720	1	STEHLAGER LINKS	PILLOW BLOCK		
3	7621709	1	DRUCKSTUECK	THRUST PIECE		
10	4635057	1	ZYL SCHRAUBE ISO 4762 M 16 X 110 10.9	SOCKET HD.SCREW		
11	4229914	1	SICHERUNGSSCHEIBE	LOCK WASHER		
12	7621794	2	SCHELLE DIN 3016 D1- 8 X 20 W1-2-CR	CLIP		
13	4065099	1	6KT SCHRAUBE ISO 4017 M 6 X 16 8.8	HEXAGON BOLT		
14	4900188	1	6KT SCHRAUBE ISO 4017 M 8 X 16 8.8	HEXAGON BOLT		
15	4280012	1	SICHERUNGSRING DIN 471 16 X1	BACK-UP RING		
19	6905854	1	SCHLUSSLEUCHTE LINKS ⇨ ❑ 238	TAIL LAMP LEFT		
20	4065099	2	6KT SCHRAUBE ISO 4017 M 6 X 16 8.8	HEXAGON BOLT		
21	4002477	2	6KT MUTTER DIN 985 M 6 -08	HEX NUT		
22	4600092	2	SCHEIBE DIN 125 B 6,4 ST	DISK		
23	5004748	1	GMT-PUFFER	BUFFER		
24	4000379	1	6KT MUTTER ISO 4032 M 6 -10	HEX NUT		
25	4229911	1	SICHERUNGSSCHEIBE	LOCK WASHER		
26	4229911	2	SICHERUNGSSCHEIBE	LOCK WASHER		
27	4229912	1	SICHERUNGSSCHEIBE	LOCK WASHER		

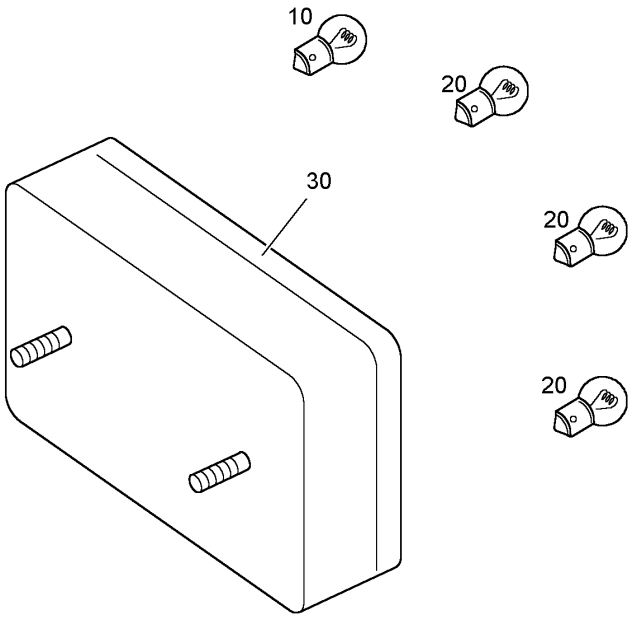

Pos.	Artikel	Menge	Bezeichnung	Description	Serie	K
10	6000308	1	GLUEHLAMPE DIN 72601 R19/10 24V 10 W	INCANDESCENT LAMP		
20	6200915	3	GLUEHLAMPE EN 60809 P21W-24V-21W	INCANDESCENT LAMP		
30	7623848	1	LICHTSCHEIBE	LAMP GLASS		

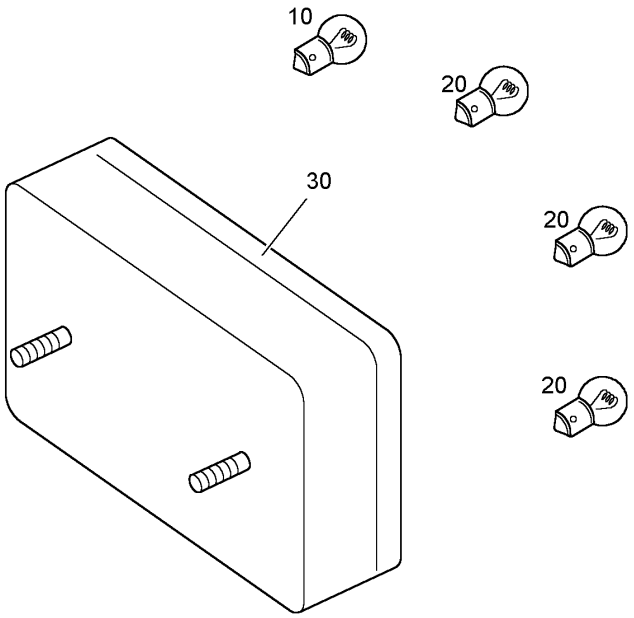

Pos.	Artikel	Menge	Bezeichnung	Description	Serie	K
10	6000308	1	GLUEHLAMPE DIN 72601 R19/10 24V 10 W	INCANDESCENT LAMP		
20	6200915	3	GLUEHLAMPE EN 60809 P21W-24V-21W	INCANDESCENT LAMP		
30	7623849	1	LICHTSCHEIBE	LAMP GLASS		

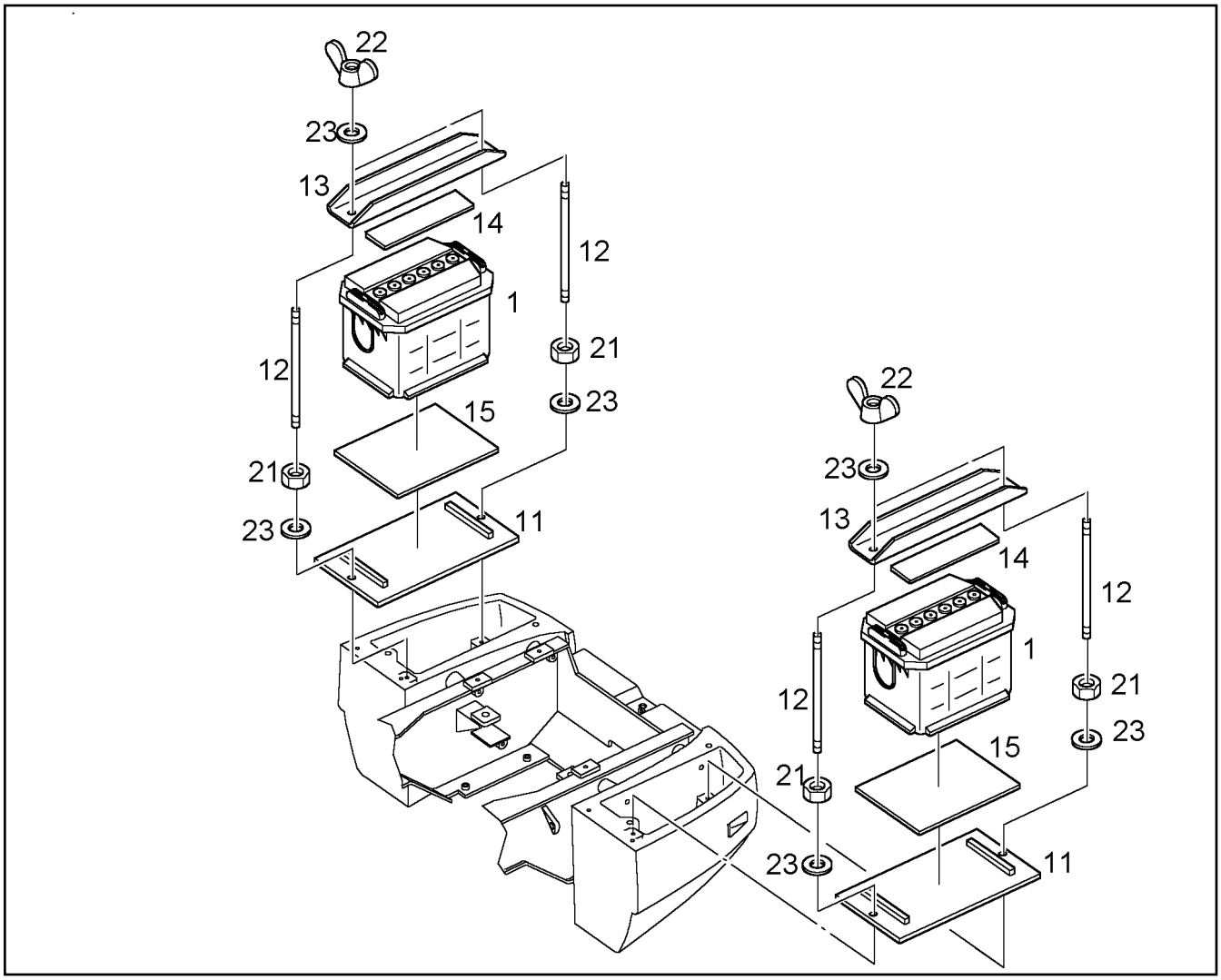

Pos.	Artikel	Menge	Bezeichnung	Description	Serie	K
1	6002886	2	BATTERIE DIN 72311 643 29 (12V ,143AH,6	BATTERY/STORAGE BATTERY		
11	9619738	2	BATTERIEUNTERLAGE	BATTERY BASE		
12	9607251	4	GEWINDESTANGE M10X280	THREADED ROD		
13	9519947	2	JOCHSPANNER	TENSIONER		
14	9607214	2	GUMMI	RUBBER		
15	9619739	2	GUMMI	RUBBER		
21	4000383	4	6KT MUTTER ISO 4032 M 10 -10	HEX NUT		
22	4100002	4	FLUEGELMUTTER DIN 315 M 10 GT-B	WING NUT		
23	4000505	8	SCHEIBE DIN 7349 10,5	DISK		

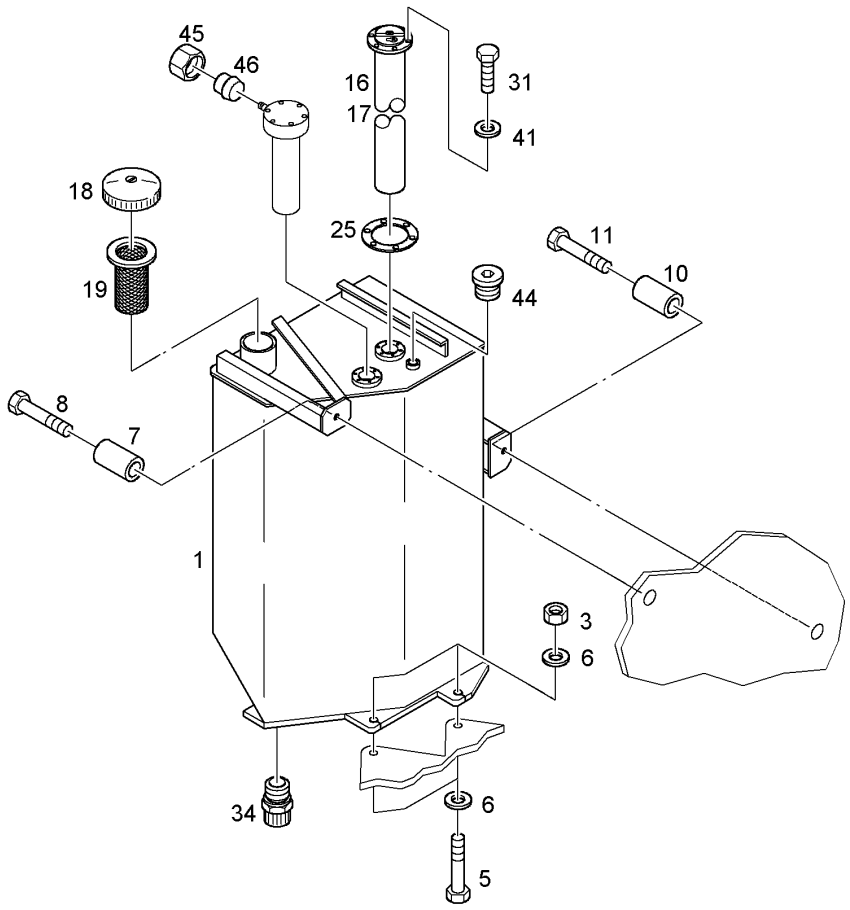

Pos.	Artikel	Menge	Bezeichnung	Description	Serie	K
1	9608006	1	KRAFTSTOFFBEHAELTER ⇨ ❑ 242	FUEL TANK	238-	
3	4600517	2	6KT MUTTER DIN 985 M 20 -08	HEX NUT		
5	4600293	2	6KT SCHRAUBE ISO 4014 M 20 X 100 10.9	HEXAGON BOLT		
6	421500301	4	SCHEIBE DIN 6916 21	DISK		
7	9607171	1	DEHNHUELSE	JACKET		
8	4600315	1	6KT SCHRAUBE ISO 4014 M 20 X 80 10.9	HEXAGON BOLT		
10	9519434	1	DEHNHUELSE	JACKET		
11	4600161	1	6KT SCHRAUBE ISO 4014 M 20 X 110 10.9	HEXAGON BOLT		
16	6905990	1	NIVEAUGEBER	LEVEL INDICATOR		
17	4002004	1	FLACHSTECKER DIN 46342 E 6,3-0,8 ST	FLAT PLUG		
18	7414913	1	TANKVERSCHLUSS [706] ⇨ ❑ 243	TANK CAP		1
19	7618749	1	EINFUELLSIEB	FILLER STRAINER		
25	7624444	1	GUMMIDICHTUNG	RUBBER GASKET		
31	4600048	6	ZYL SCHRAUBE ISO 4762 M 6 X 16 8.8	SOCKET HD.SCREW		
34	5004624	1	VENTIL ⇨ ❑ 361	VALVE		
41	4229911	6	SICHERUNGSSCHEIBE	LOCK WASHER		
44	7008467	1	VERSCHLUSSSCHRAUBE	LOCKING SCREW		1
45	4774024	1	UEWF MUTTER DIN 3870 A L 6	UNION NUT		
46	4772020	1	VERSCHLUSSKEGEL	TAPER COLLET		

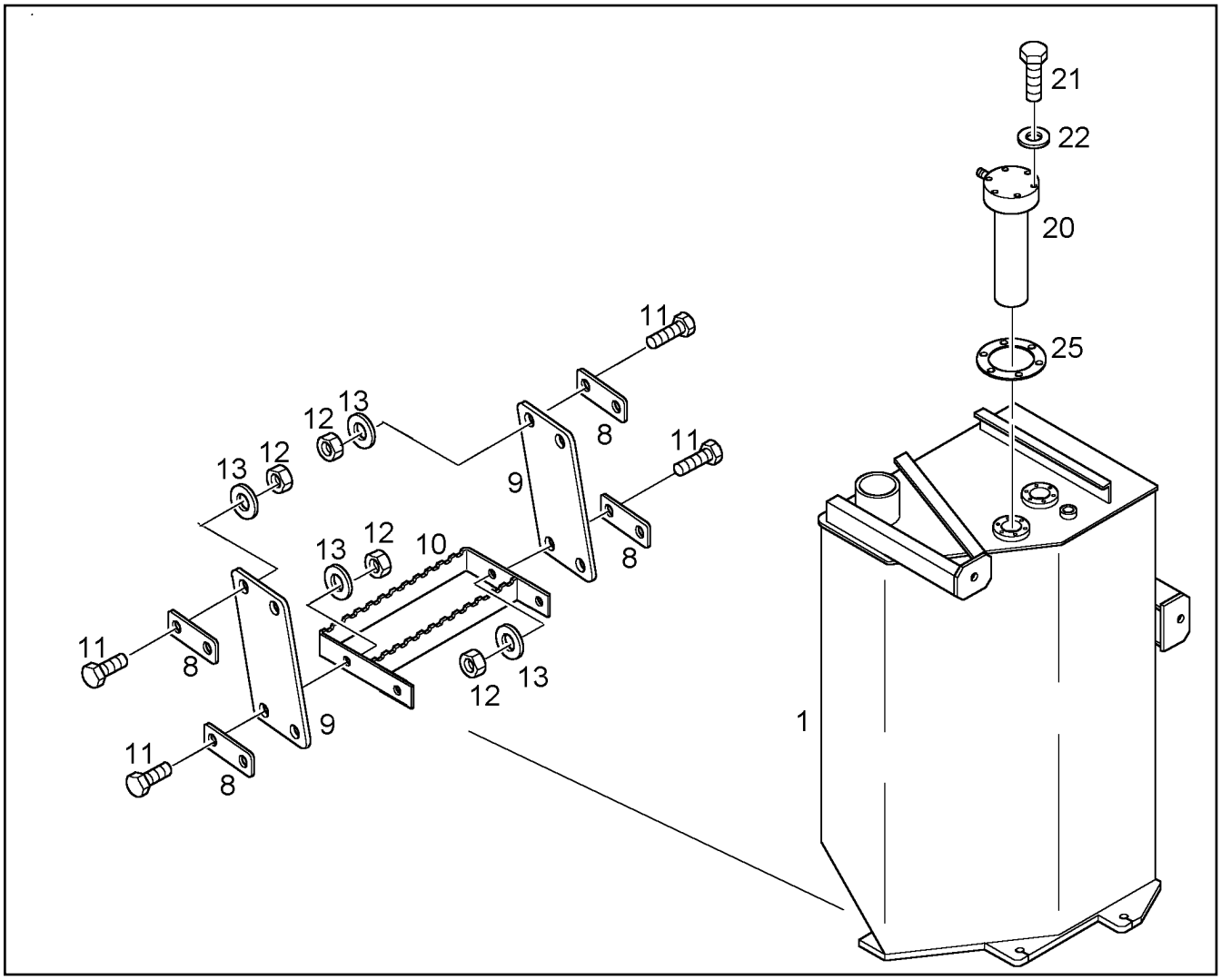

Pos.	Artikel	Menge	Bezeichnung	Description	Serie	K
1	9608007	1	KRAFTSTOFFBEHAELTER	FUEL TANK		
8	9619925	4	KLEMMLEISTE	CLAMPING STPIP		
9	9519948	2	GUMMILASCHE	SHACKLE		
10	9519949	1	STUFE	STEP		
11	4600122	8	6KT SCHRAUBE ISO 4017 M 10 X 40 8.8	HEXAGON BOLT		
12	4000913	8	6KT MUTTER DIN 985 M 10 -08	HEX NUT		
13	4200022	8	SCHEIBE DIN 125 B 10,5	DISK		
20	9519770	1	ROHRHALTER KPL.	PIPE SUPPORT		
21	4001998	6	6KT SCHRAUBE ISO 4017 M 6 X 40 8.8	HEXAGON BOLT		
22	4229911	6	SICHERUNGSSCHEIBE	LOCK WASHER		
25	7001386	1	GUMMIDICHTUNG	RUBBER GASKET		

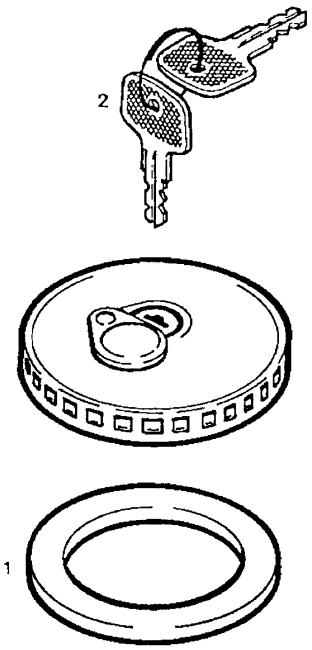

Pos.	Artikel	Menge	Bezeichnung	Description	Serie	K
1	7041345	1	DICHTUNG	GASKET		1
2	7365626	1	SCHLUESSEL	KEY		

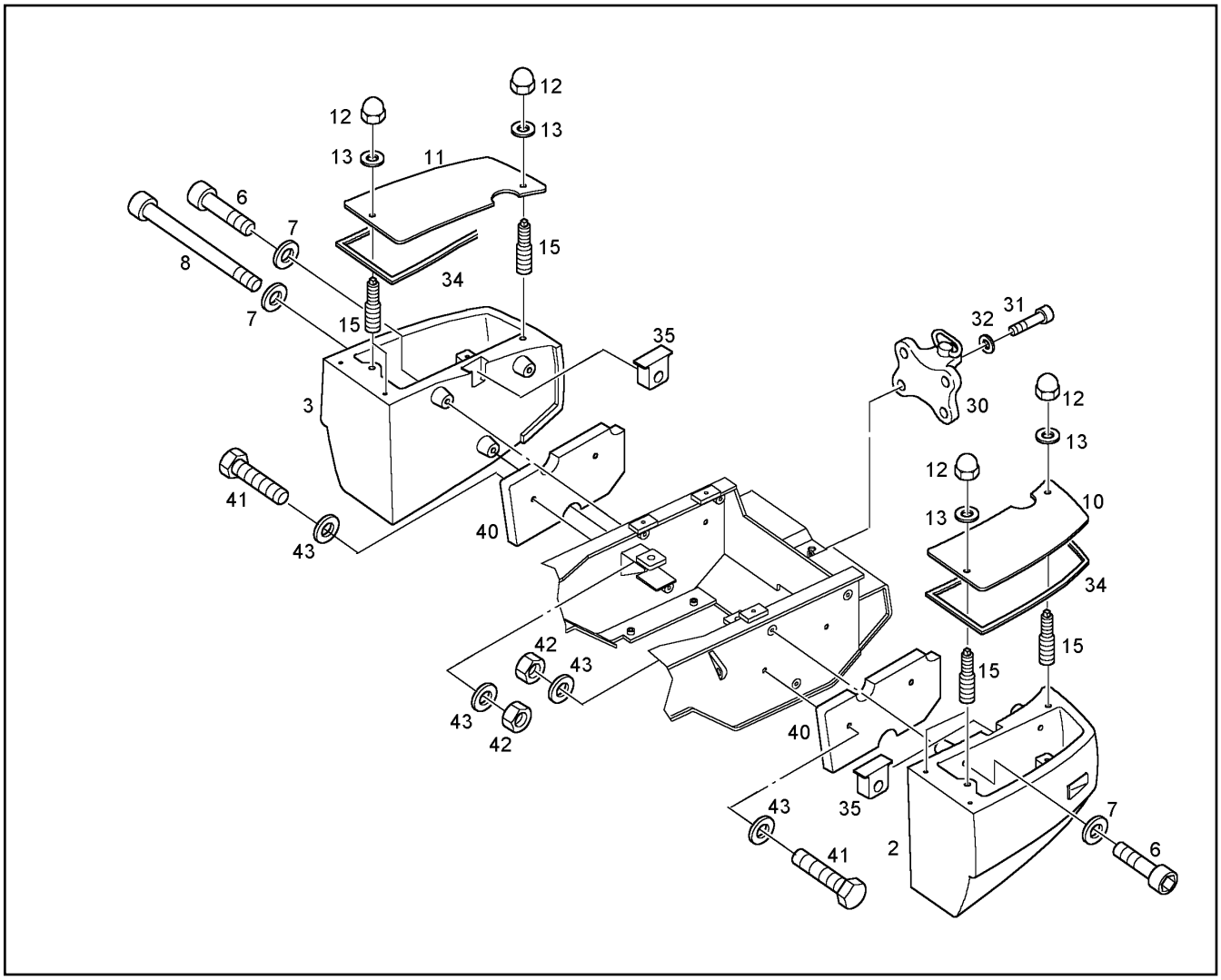

Pos.	Artikel	Menge	Bezeichnung	Description	Serie	K
2	9616802	1	BALLASTGEWICHT LINKS	BALLAST WEIGHT LEFT		
3	9616803	1	BALLASTGEWICHT RECHTS	BALLAST WEIGHT RIGHT		
6	4630211	4	ZYL SCHRAUBE ISO 4762 M 24 X 250 10.9	SOCKET HD.SCREW		
7	421500401	6	SCHEIBE DIN 6916 25	DISK		
8	4635405	2	ZYL SCHRAUBE ISO 4762 M 24 X 600 10.9	SOCKET HD.SCREW		
10	9616789	1	BATTERIEDECKEL	BATTERY COVER		
11	9616790	1	BATTERIEDECKEL	BATTERY COVER		
12	412100614	4	HUTMUTTER DIN 1587 M 16 -06	CAP NUT		
13	4000401	4	SCHEIBE DIN 6916 17	DISK		
15	9842414	8	ZAPFEN	JOURNAL		
30	5002294	1	KUPPLUNG	COUPLING		
31	4600263	4	ZYL SCHRAUBE ISO 4762 M 20 X 40 8.8	SOCKET HD.SCREW		
32	7001050	4	SICHERUNGSSCHEIBE	LOCK WASHER		
34	7616957	5.500	DICHTUNGSBAND 20X6	SEALING BAND		
35	9841847	2	DICHTPLATTE ZELLGUMMI	SEALING PLATE		
40	9608807	2	PLATTE	PLATE		
41	4601262	4	6KT SCHRAUBE ISO 4014 M 24 X 120 10.9	HEXAGON BOLT		
42	4600630	4	6KT MUTTER DIN 985 M 24 -08	HEX NUT		
43	421500401	8	SCHEIBE DIN 6916 25	DISK		

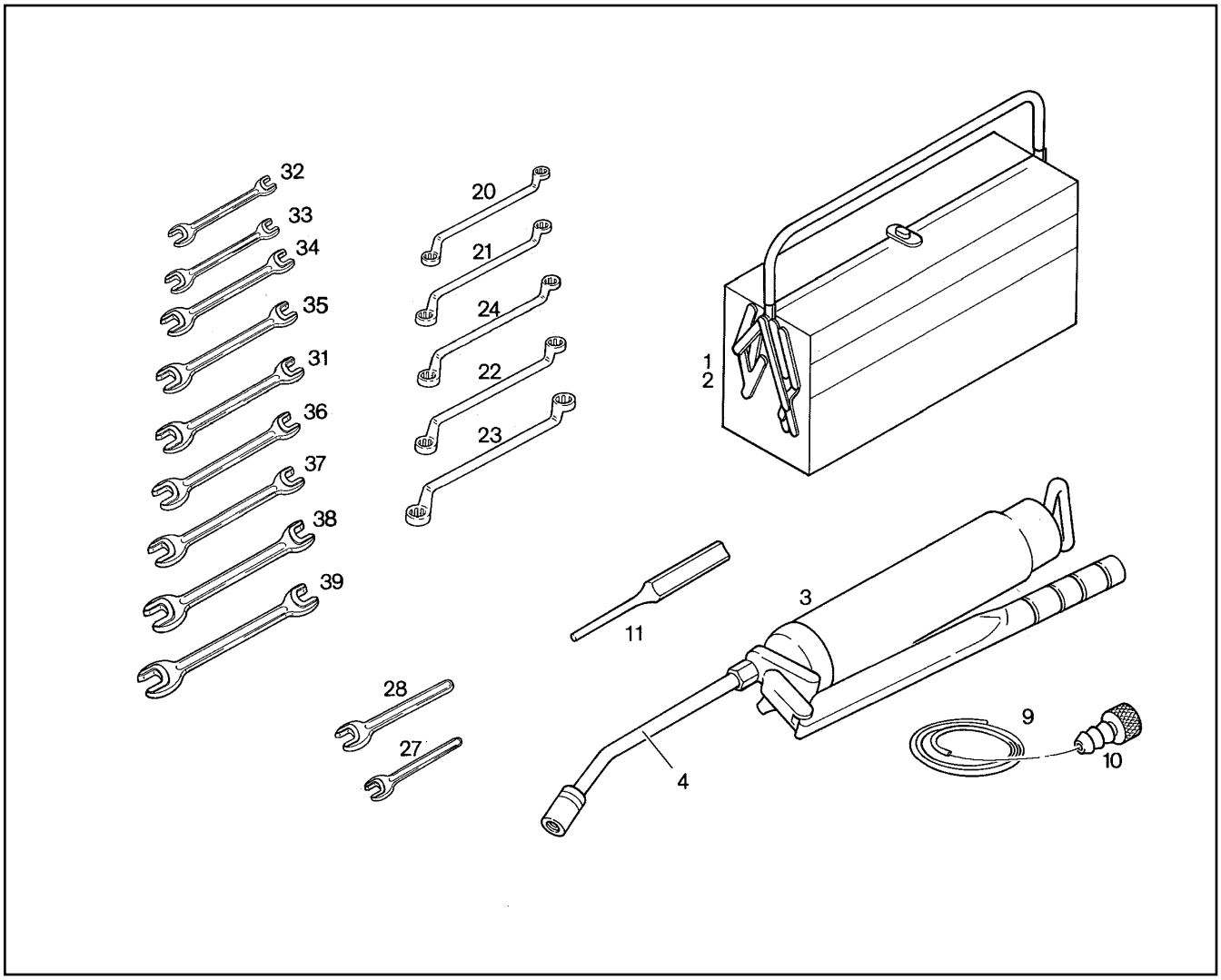

Pos.	Artikel	Menge	Bezeichnung	Description	Serie	K
1	5716816	1	WERKZEUGKASTEN	TOOL BOX		
2	7900028	1	WERKZEUG LEER	TOOLS		
3	7900280	1	HANDHEBELFETTPRESSE	LEVER TYPE GREASE GUN		
4	7742041	1	HOCHDRUCKSCHLAUCHLEITUNG	HIGH PRESSURE HOSE		
9	7005660	0.500	SCHLAUCH	HOSE		
10	7402657	1	SCHLAUCHSTUECK	TUBE SECTION		
11	7009099	1	SPLINTENTREIBER	PIN PUNCH		
20	4002010	1	SCHLUESSEL DIN 838 8 X 10	KEY		
21	7360668	1	SCHLUESSEL DIN 838 13 X 17	KEY		
22	7360694	1	SCHLUESSEL DIN 838 17 X 19	KEY		
23	4002011	1	SCHLUESSEL DIN 838 30 X 36	KEY		
24	4901911	1	SCHLUESSEL DIN 838 16 X 18	KEY		
27	7900707	1	SCHLUESSEL DIN 894 12	KEY		
28	4002012	1	SCHLUESSEL DIN 894 50	KEY		
31	4635401	1	SCHLUESSEL DIN 895 16 X 18	KEY		
32	7900718	1	SCHLUESSEL DIN 895 6 X 7	KEY		
33	7900719	1	SCHLUESSEL DIN 895 8 X 9	KEY		
34	7900717	1	SCHLUESSEL DIN 895 10 X 11	KEY		
35	7900729	1	SCHLUESSEL DIN 895 13 X 17	KEY		
36	7900713	1	SCHLUESSEL DIN 895 19 X 22	KEY		
37	7900714	1	SCHLUESSEL DIN 895 24 X 27	KEY		
38	7900715	1	SCHLUESSEL DIN 895 30 X 32	KEY		
39	7900716	1	SCHLUESSEL DIN 895 36 X 41	KEY		

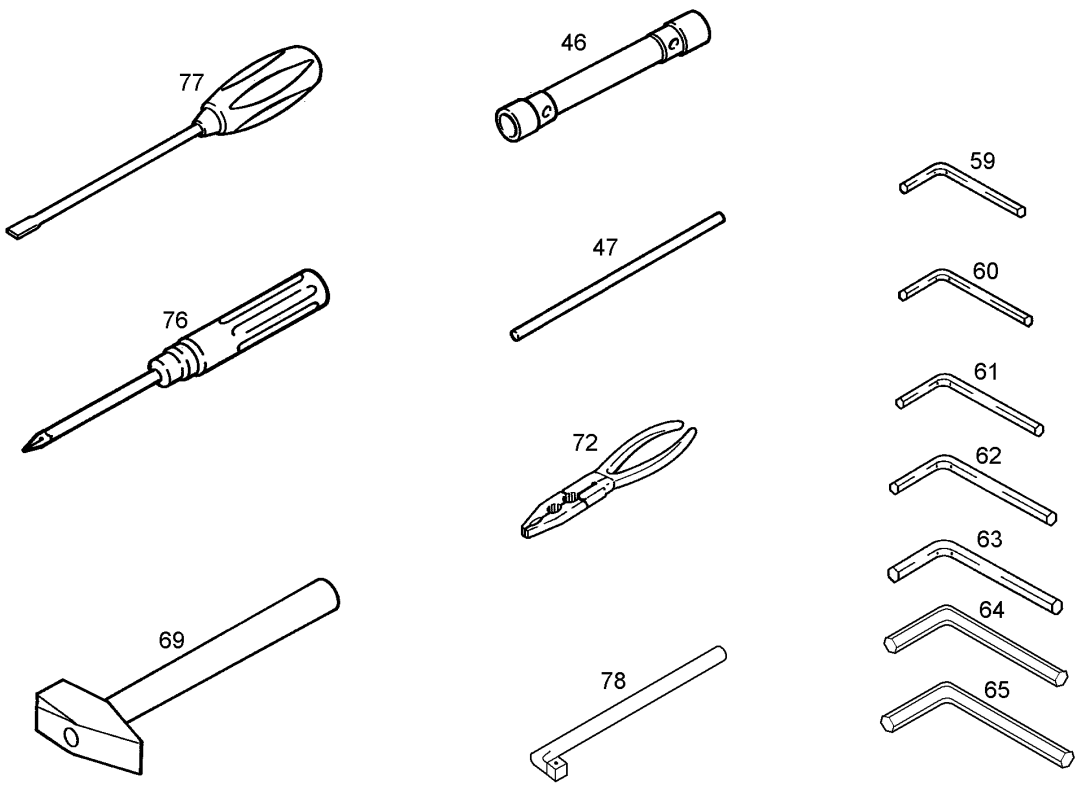

Pos.	Artikel	Menge	Bezeichnung	Description	Serie	K
46	10025602	1	RADMUTTERSCHLUESSEL RMS 30X32	WHEEL NUT WRENCH		
47	10025604	1	DREHSTIFT D=18MM	ROTARY PIN		
59	8587970	1	SHR DREHER DIN 911 6	SCREW DRIVER		
60	7360678	1	SHR DREHER ISO 2936 8	SCREW DRIVER		
61	8588010	1	SHR DREHER DIN 911 10	SCREW DRIVER		
62	8588030	1	SHR DREHER DIN 911 12	SCREW DRIVER		
63	790020301	1	SHR DREHER ISO 2936 17 VERNICKELT	SCREW DRIVER		
64	790020401	1	SHR DREHER ISO 2936 19 VERNICKELT	SCREW DRIVER		
65	8547180	1	SHR DREHER DIN 911 22	SCREW DRIVER		
69	7900723	1	HAMMER DIN 1041 S 1500	HAMMER		
72	7900784	1	ZANGE ISO 5746 180	PLIERS		
76	8006539	1	KREUZ-SCHRAUBENDREHER	TRIGGER-GUARD SCREW EXTR		
77	4635240	1	SHR DREHER DIN 5265 D 1,2X 6,5	SCREW DRIVER		
78	885060001	1	STECKGRIFF DIN 3122 G 12,5	SPANNER HANDLE		

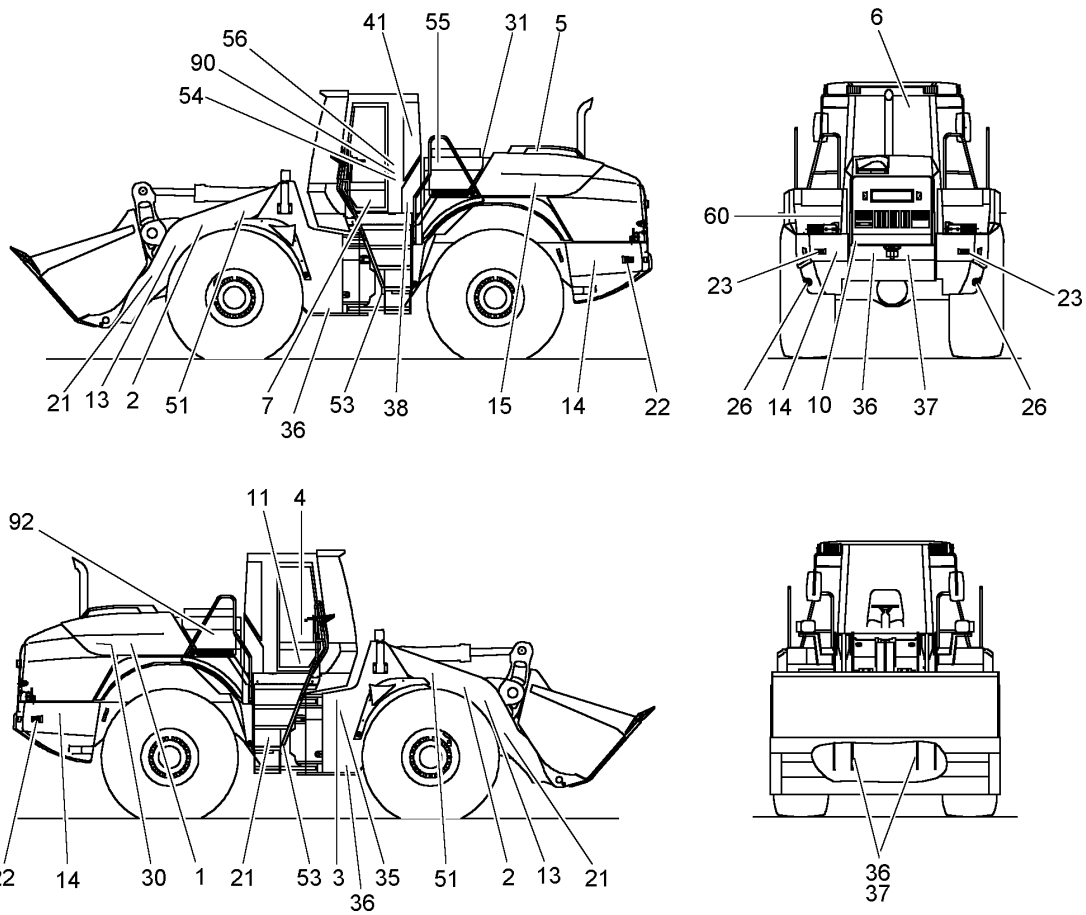

Pos.	Artikel	Menge	Bezeichnung	Description	Serie	K
1	9619733	1	SCHILD H=125	PLATE		
2	9608647	2	SCHILD "L580"	PLATE		
3	7618198	1	KLEBESCHILD	ADHESIVE LABEL		
4	9619864	1	SCHILD ARBEITSHYDRAULIK	PLATE		
5	9619934	2				
6	9518107	1	SCHILD "LIEBHERR"KABINE	PLATE		
7	10010001	1	SCHMIERPLAN BILD	LUBRICATION PLAN		
10	638000901	1	WARNSCHILD	CAUTION PLATE		
11	9841998	1	ROPS-SCHILD	LABEL		
13	9842313	2	SCHILD "2PLUS2"	PLATE		
14	9226983	3	GESCHWINDIGKEITSSCHILD 40	SPEED PLATE		
15	9658147	1	SCHILD H=125	PLATE		
21	7017542	4	RUECKSTRAHLER	REFLECTOR		
22	7622573	2	RUECKSTRAHLER	REFLECTOR		
23	7622572	2	RUECKSTRAHLER	REFLECTOR		
26	6001920	2	RUECKSTRAHLER	REFLECTOR		1
30	9518643	1	SCHILD "OILLEVEL"	PLATE		
31	9657572	1	SCHILD NIVEAU "MIN"	PLATE		
35	9842433	1	TYPENSCHILD	TYPE PLATE	-10499	
35	9069915	1	TYPENSCHILD	TYPE PLATE	10500-	
36	9402376	5	HINWEISSCHILD VERZURRPUNKT	REFERENCE PLATE		
37	9402377	3	HINWEISSCH. ANSCHLAG-HEBEPUNKT	REFERENCE PLATE		
38	9797461	1	HINWEISSCHILD	REFERENCE PLATE		
40	9353561	1	AUFKLEBER "SCHALLDRUCK"	LABEL "SOUND LEVEL PRESS"		
41	9352433	1	AUFKLEBER SCHALLEISTUNGSPEGEL	LABEL "SOUND LEVEL POWER"		
51	9910464	2	WARNSCHILD	CAUTION PLATE		

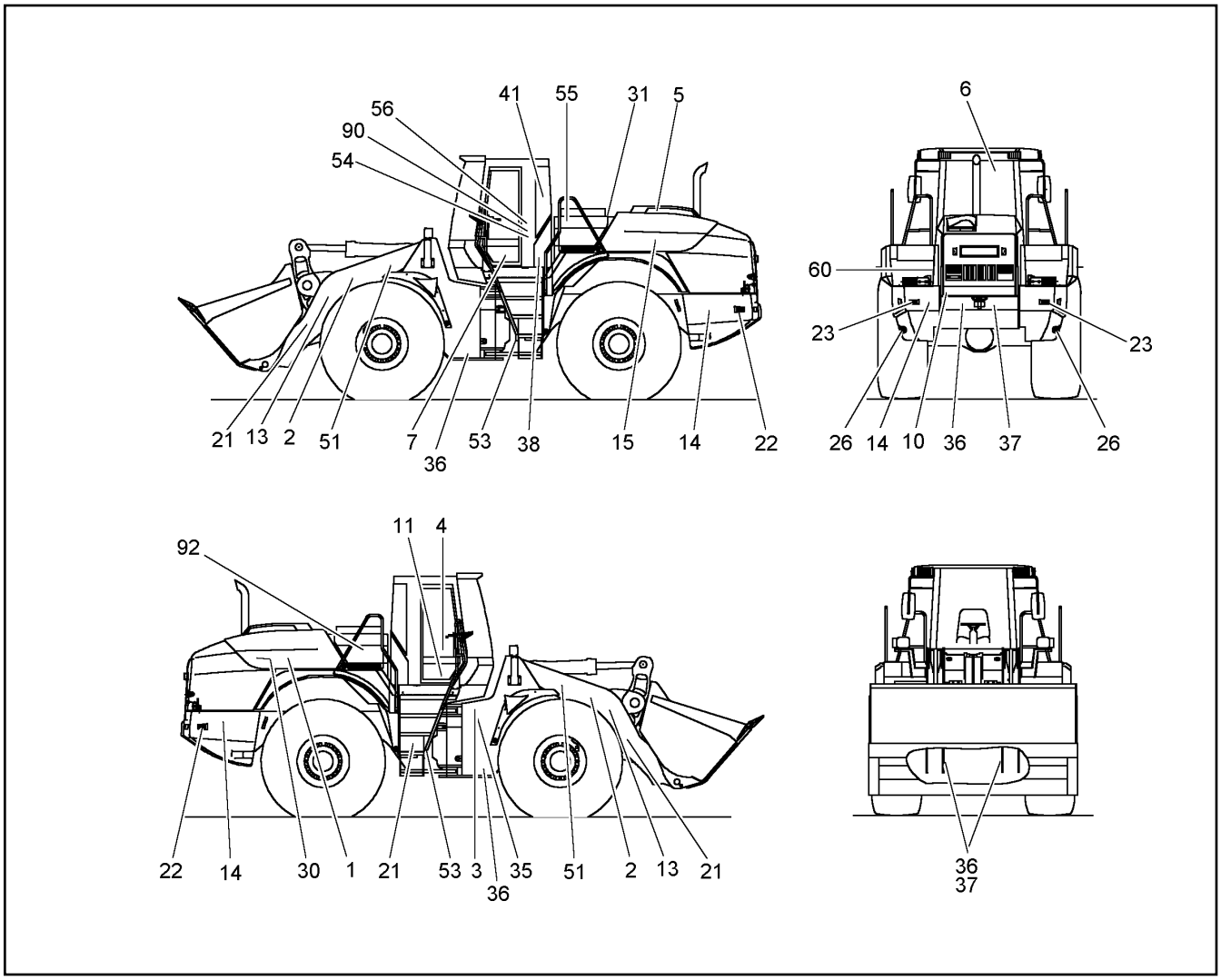

Pos.	Artikel	Menge	Bezeichnung	Description	Serie	K
53	773195714	2	SCHILD	LABEL		
54	9619936	1	SCHILD UNFALLVERHUETUNG	PLATE		
55	9619937	1	SCHILD KUEHLER	PLATE		
56	9619938	1	SCHILD LENKUNG	PLATE		
60	9841695	1	SCHILD FREMDSTARTHILFE	PLATE		
90	9840499	1	SCHILD RADMUTTERN	PLATE		
92	8460239	2	AUFKLEBER	LABEL		

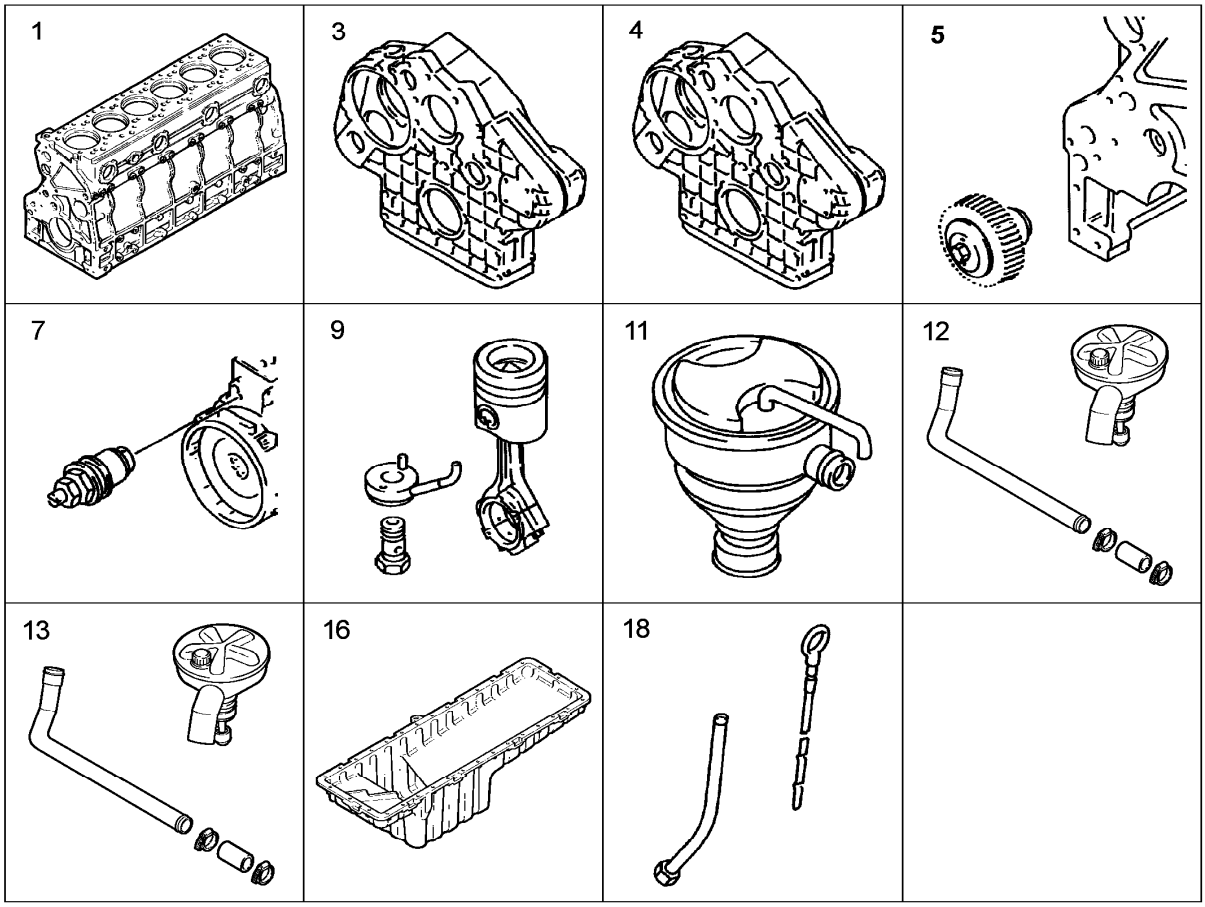

Pos.	Artikel	Menge	Bezeichnung	Description	Serie	K
1		1	KURBELGEHAEUSE 6 ZYL. ⇨ ❑ 256	CRANKCASE		
3		1	AGGREGATETRAEGER ANBAU ⇨ ❑ 266	AGGREGAT SUPPORT		
4	9886053	1	DS AGGREGATETRAEGER ⇨ ❑ 268	SEAL KIT		
5		1	ZWISCHENRAD ⇨ ❑ 260	IDLER GEAR		
7		1	ENDREGELVENTIL ⇨ ❑ 258	LIMIT CONTROL VALVE		
9		6	KOLBENKUEHLUNG ⇨ ❑ 261	PISTON COOLING		
11		1	KURBELGEHAEUSE ENTLUEFTUNG ⇨ ❑ 262	CRANKCASE BREATHER		
12		1	ROHRLEITUNG ANBAU ⇨ ❑ 263	PIPE LINE - ADD-ON UNIT		
13		1	ROHRLEITUNG ANBAU ⇨ ❑ 264	PIPE LINE - ADD-ON UNIT		
16		1	OELWANNE M.BEFESTIGUNG ⇨ ❑ 270	OIL PAN WITH CLAMP		
18		1	OELMESSTAB M.ROHR ⇨ ❑ 271	DIPSTICK W.TUBE		

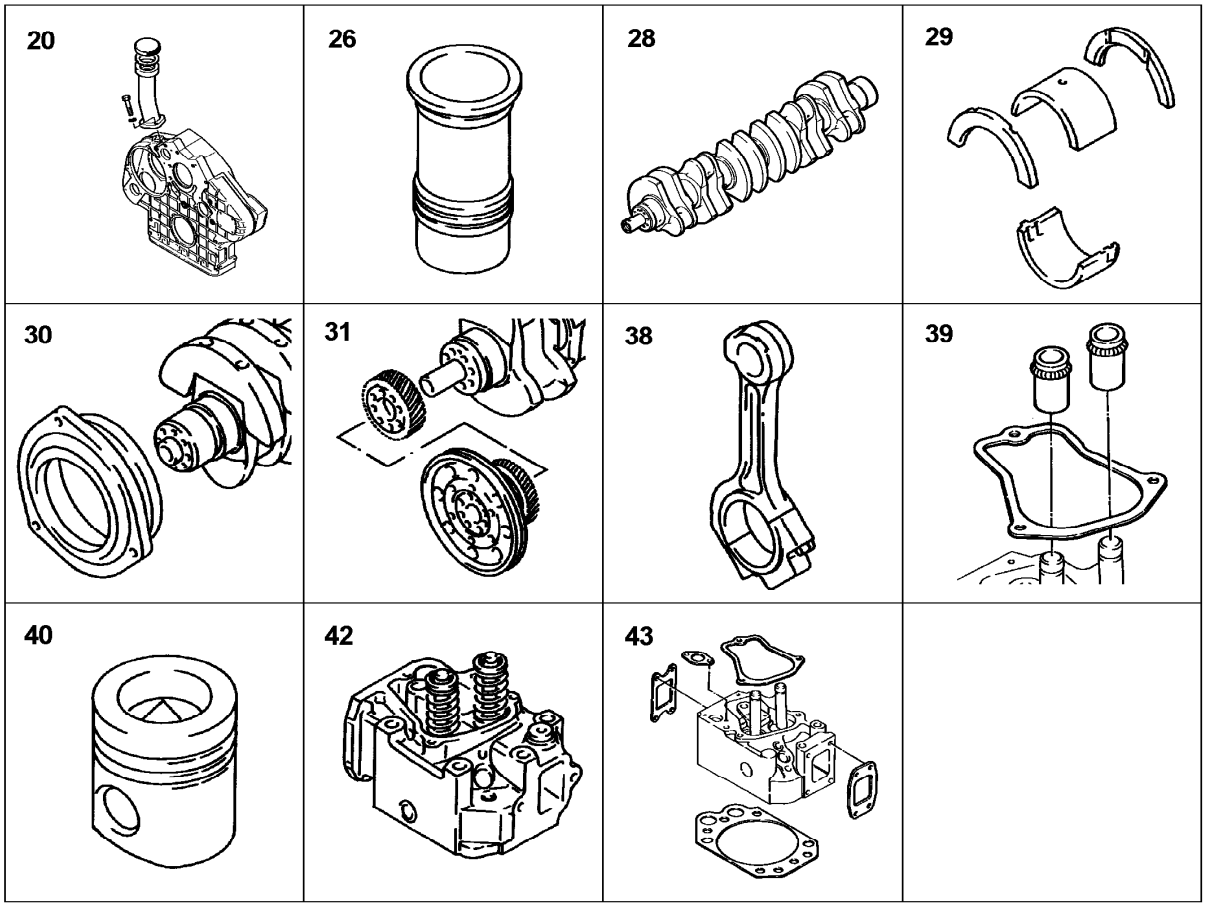

Pos.	Artikel	Menge	Bezeichnung	Description	Serie	K
20		1	OELEINFUELLUNG ⇨ ❑ 272	OIL FILLER		
26		6	ZYLINDER (3 O-RINGE) ⇨ ❑ 259	CYLINDER		
28	9077728	1	KURBELWELLE ⇨ ❑ 273	CRANKSHAFT		
29		1	KURBELWELLENLAGERUNG ⇨ ❑ 274	CRANKSHAFT BEARING		
30		1	KURBELWELLENDICHTUNG ⇨ ❑ 275	CRANKSHAFT SEAL		
31		1	ANTRIEBSTEILE ⇨ ❑ 276	DRIVE COMPONENTS		
38		6	PLEUELSTANGE ⇨ ❑ 277	CONNECTING ROD		
39	9880232	6	DS VENTILDICHTRING ⇨ ❑ 286	SEAL KIT		
40	9883111	6	KOLBEN ⇨ ❑ 279	PISTON		
42		6	ZYLINDERKOPF ⇨ ❑ 281	CYLINDER HEAD		
43	9883228	1	DICHTSATZ F.ZYLINDERKOPF 6 ZYL. ⇨ ❑ 285	SET OF SEALS F.CYLINDER HEA		

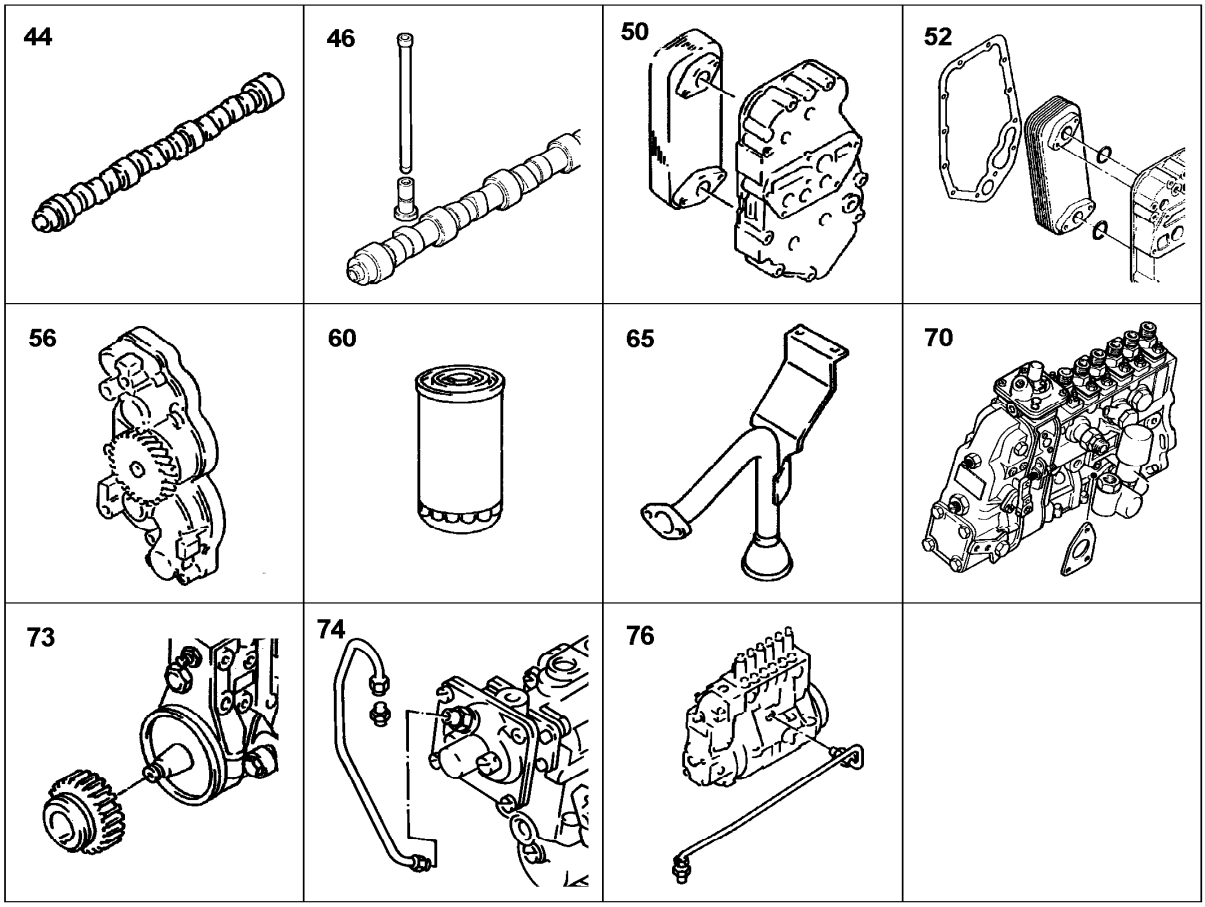

Pos.	Artikel	Menge	Bezeichnung	Description	Serie	K
44		1	NOCKENWELLE ⇨ ❑ 287	CAMSHAFT		
46		6	STEUERUNGSTEILE ⇨ ❑ 288	CONTROL CIRCUIT COMPONENT		
50		1	OELKUEHLER VOLLSTAENDIG ⇨ ❑ 289			
52	9268118	1	DS OELKUEHLER ⇨ ❑ 291	SEAL KIT		
56		1	SCHMIEROELPUMPE (DR.30+AB.33) ⇨ ❑ 292	LUBE OIL PUMP		
60		1	SCHMIEROELFILTER ⇨ ❑ 295	OIL FILTER		
65		1	OELLEITUNG ⇨ ❑ 296	OIL PIPE		
70	9074862	1	EINSPRITZPUMPE 195KW-2000/MIN ⇨ ❑ 297	INJECTION PUMP		6
73		1	ANBAUTEILE F.P-PUMPE ⇨ ❑ 298	ATTACHING PARTS		
74		1	LDA-LEITUNG (P-PUMPE) ⇨ ❑ 299	LINE		
76		1	SCHMIEROELLEITUNG ⇨ ❑ 300	OIL PIPE		

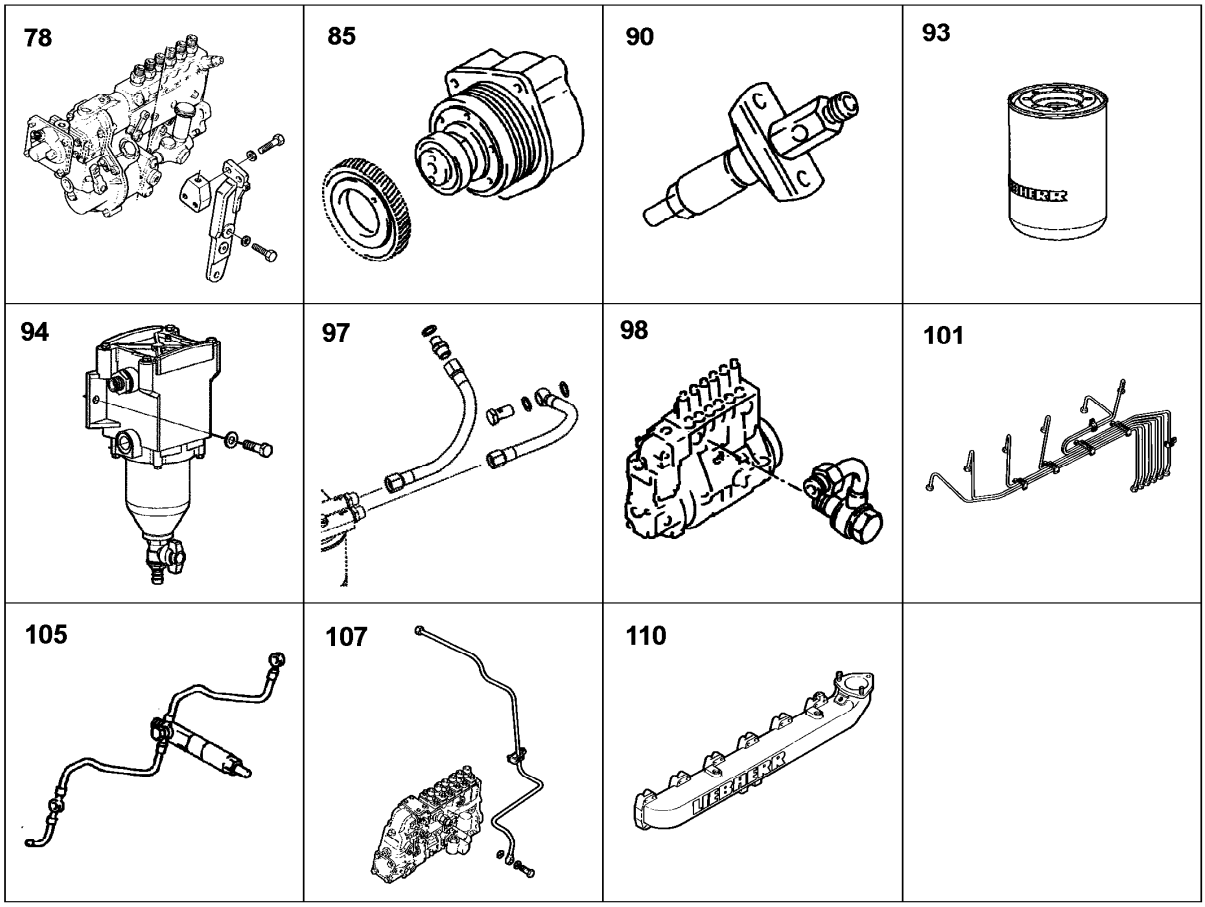

Pos.	Artikel	Menge	Bezeichnung	Description	Serie	K
78		1	ABSTUETZUNG P-PUMPE ⇨ ❑ 301	BRACE		
85		1	ANTRIEB F.EINSPRITZPUMPE ⇨ ❑ 302	INJECTION PUMP DRIVE		
90		6	EINSPRITZDUESE M.BEFESTIGUNG ⇨ ❑ 303	INJECTION W.CLAMP		
93		1	KRAFTSTOFF-FILTER ANBAU ⇨ ❑ 304	FUEL FILTER		
94		1	KRAFTSTOFF-VORFILTER ANBAU ⇨ ❑ 306			
97		1	KRAFTSTOFFLEITUNGEN ⇨ ❑ 311	FUEL PIPES		
98		1	RINGSTUTZEN-ANBAU ⇨ ❑ 312	BANJO FITTING		
101		1	EINSPRITZLEITUNG D926 TI-E ⇨ ❑ 307	INJECTION LINE		
105		1	LECKOELLEITUNG ⇨ ❑ 309	OVERFLOW-OIL LINE		
107		1	LECKOELRUECKLAUF ⇨ ❑ 310	OIL LEAK RETURN LINE		
110		1	LUFTANSAUGROHR ⇨ ❑ 313	AIR INTAKE PIPE		

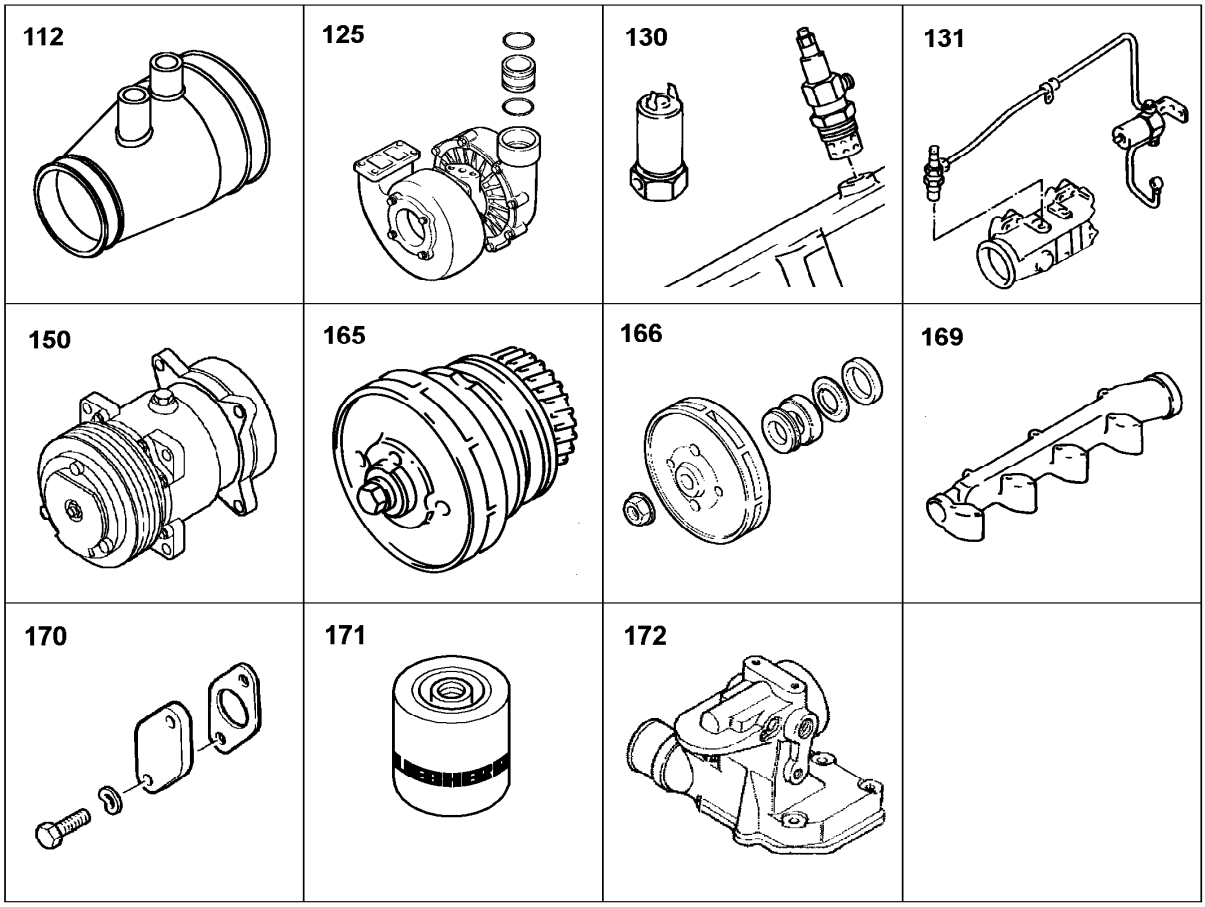

Pos.	Artikel	Menge	Bezeichnung	Description	Serie	K
112		1	ANSCHLUSSTUTZEN ANBAU ⇨ ❑ 314	CONNECTOR A ATTACHMENT		
125		1	VERBINDUNGSSTUECK ⇨ ❑ 315	CONNECTOR		
130		1	FLAMMSTARTANLAGE ⇨ ❑ 316	FLAME-START DEVICE		
131		1	KRAFTSTOFFLEITUNG ⇨ ❑ 317	FUEL PIPE		
150		1	KLIMAKOMPRESSOR ANBAU ⇨ ❑ 318	COMPRESSOR		
165		1	WASSERPUMPE ⇨ ❑ 319	WATER PUMP		6
166	9889056	1	DICHTSATZ ⇨ ❑ 323	PACKING SET		
169		1	WASSERSAMMELLEITUNG 6 ZYL. ⇨ ❑ 325	WATER COLLECTOR PIPE		
170		2	VERSCHLUSSTEILE ⇨ ❑ 326	CLOSURE COMPONENTS		
171	7381493	1	WASSERFILTER	WATER FILTER WF		
172		1	THERMOSTATGEHAEUSE ⇨ ❑ 327	THERMOSTAT HOUSING		

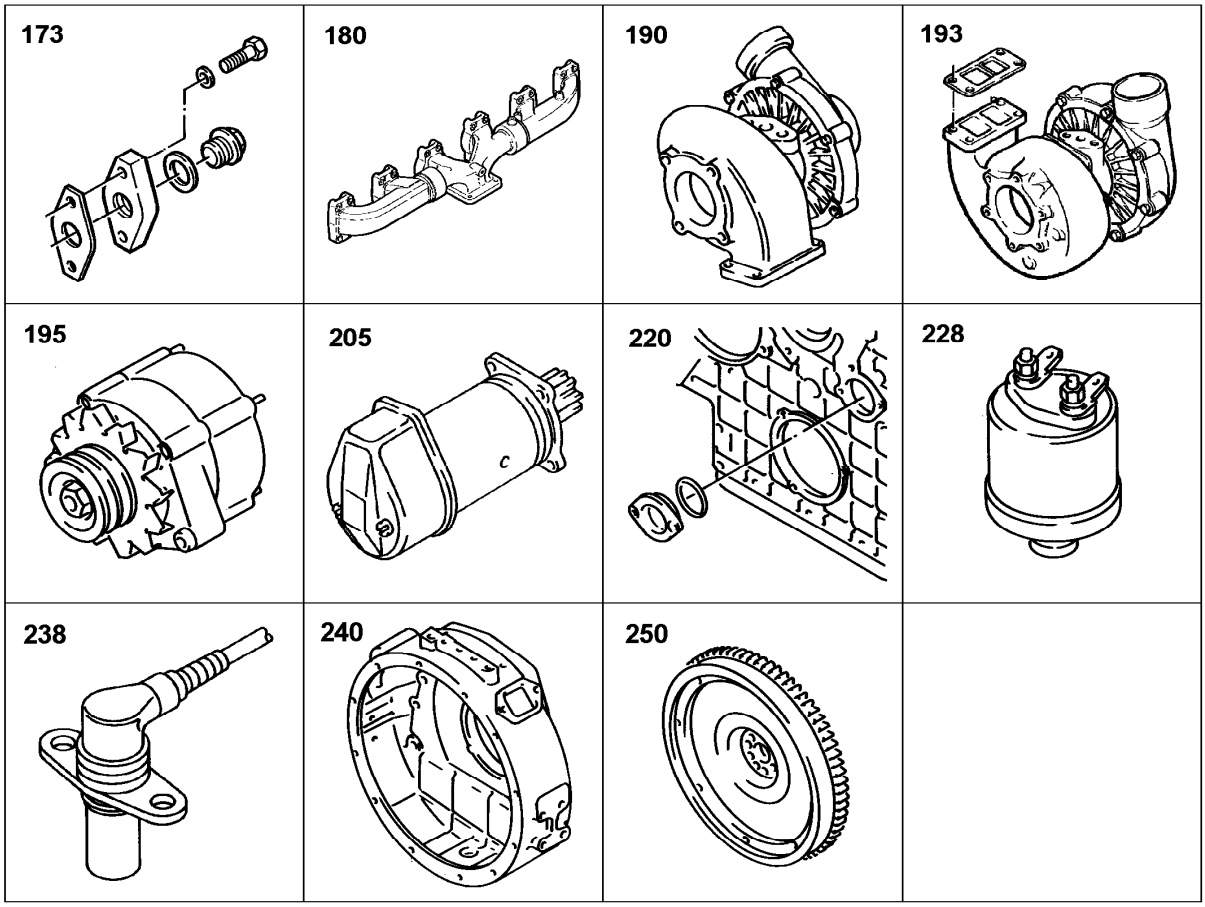

Pos.	Artikel	Menge	Bezeichnung	Description	Serie	K
173		1	VERSCHLUSSTEILE ⇨ ❑ 328	CLOSURE COMPONENTS		
180		1	ABGASROHR ⇨ ❑ 330	EXHAUST PIPE		
190		1	ATL-ANBAU ⇨ ❑ 332	ATL-MOUNTING		
193	9271317	1	DS TURBOLADER ANBAU ASBESTFREI ⇨ ❑ 333	SEAL KIT		
195		1	GENERATOR VORMONTIERT ⇨ ❑ 334	ALTERNATOR ASSY.		
205		1	STARTER 5,4KW ⇨ ❑ 336	STARTER		
220		1	VERSCHLUSSTEILE ⇨ ❑ 338	CLOSURE COMPONENTS		
228	6000900	1	DRUCKGEBER	PRESSURE TRANSDUCER		
238		1	DREHZAHLGEBER ANBAU ⇨ ❑ 339	IMPULSE TRANSMITTER ADD-ON		
240		1	SCHWUNGRADGEHAEUSE SAE2 ⇨ ❑ 340	FLYWHEEL HOUSING		
250		1	 ⇨ ❑ 341			

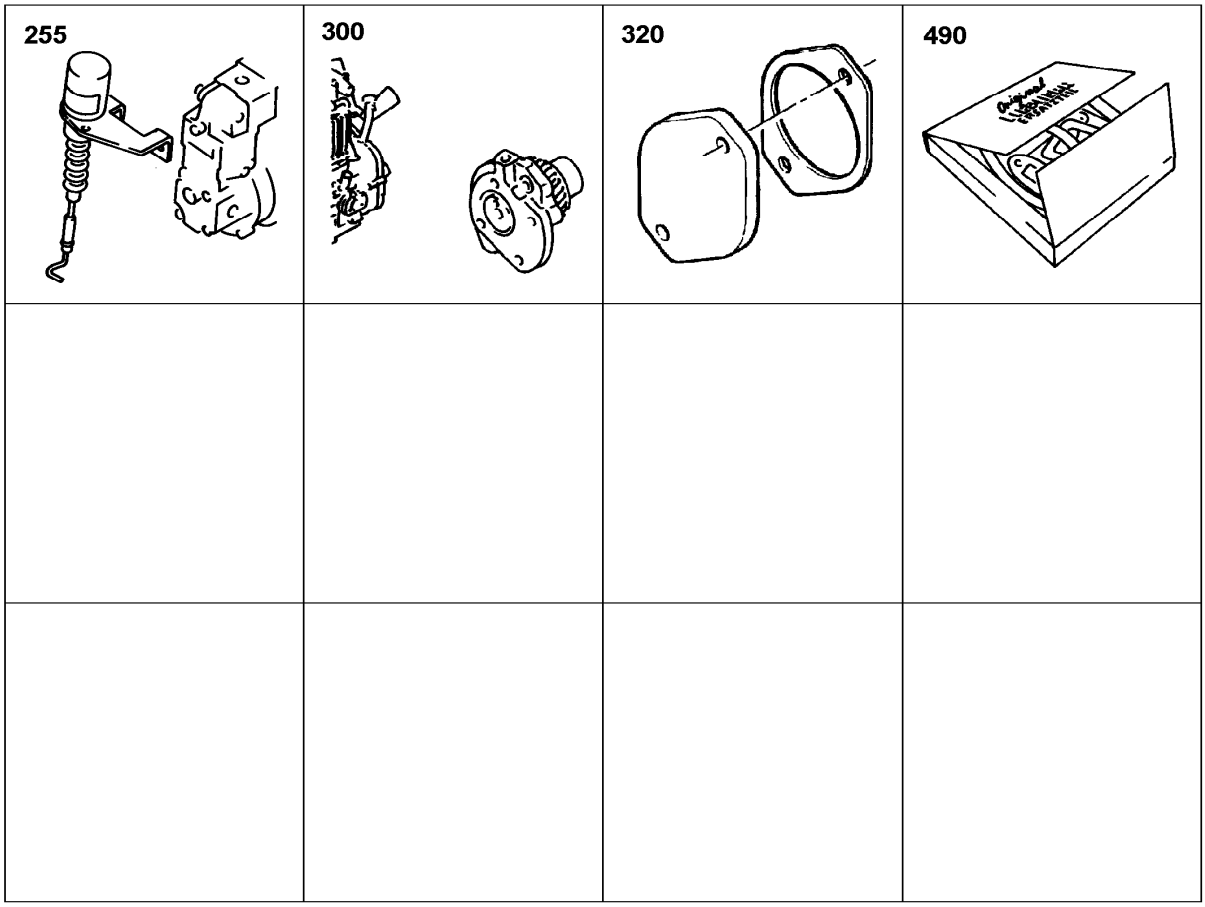

Pos.	Artikel	Menge	Bezeichnung	Description	Serie	K
255		1	ELEKTROMAGN.ABSTELLVORRICHTUNG	ELECTROMAGNET		
300		1	ANTRIEB F.HYDRAULIKPUMPE ⇨ ❑ 344	DRIVE FOR HYDRAULIC PUMP		
320		2	VERSCHLUSSDECKEL ⇨ ❑ 343	SEALING COVER		
490	9883368	1	DICHTSATZ	PACKING SET		

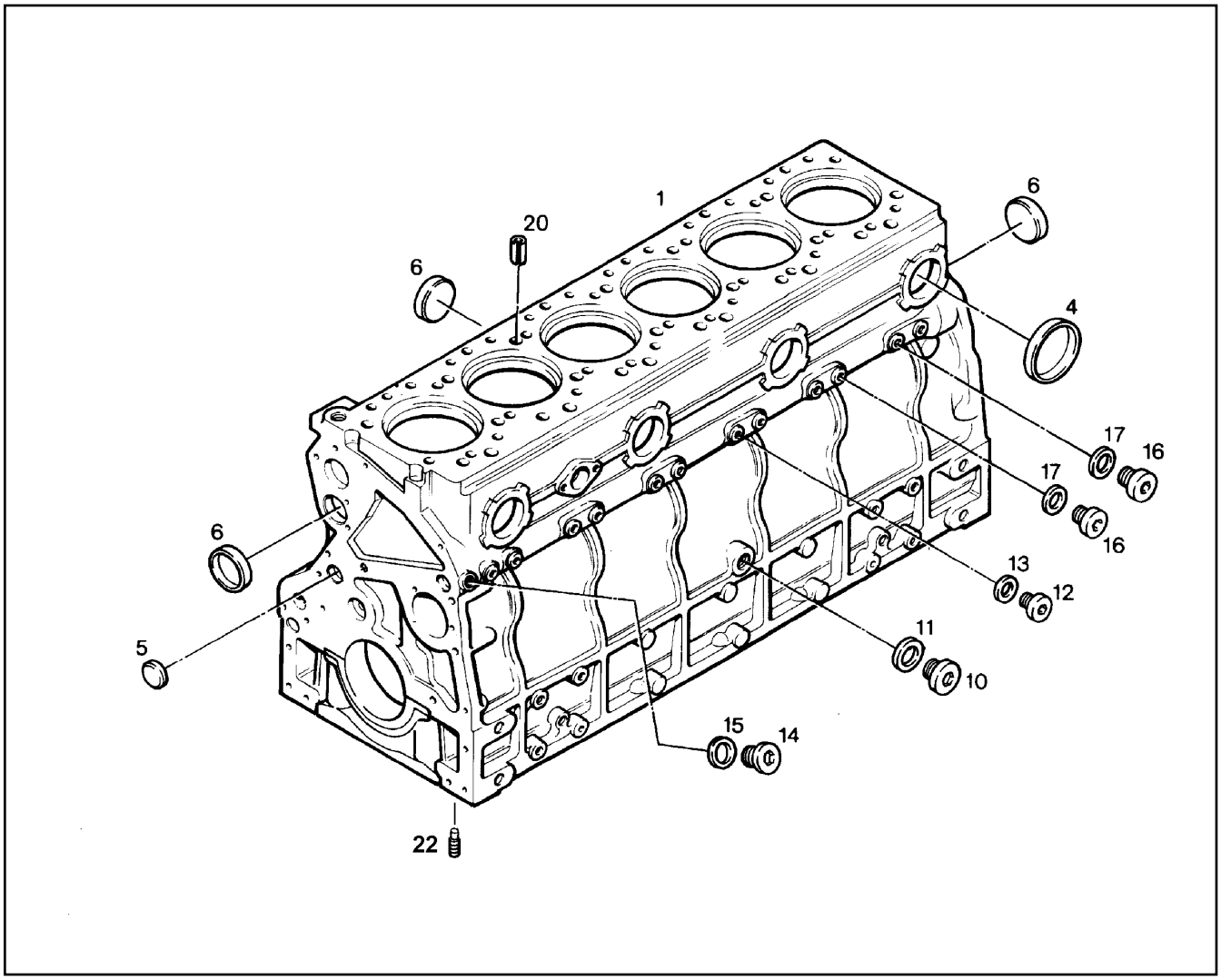

Pos.	Artikel	Menge	Bezeichnung	Description	Serie	K
1	9887551	1	KURBELGEHAEUSE 6 ZYL. ⇨ ❑ 257	CRANKCASE		
4	4001904	4	VSL DECKEL DIN 443 B 63	PLUG		
5	4001903	2	VSL DECKEL DIN 443 B 24	PLUG		
6	4001664	6	VSL DECKEL DIN 443 B 45	PLUG		
10	4000407	2	VSL-SCHRAUBE DIN 908 M 26 X1,5 5.8	SCREW PLUG		
11	7101019	2	DICHTRING DIN 7603 A 26 X 31 CU	SEALING RING		
12	4600319	9	VSL-SCHRAUBE DIN 908 M 10 X1 ST	SCREW PLUG		
13	7007952	9	DICHTRING DIN 7603 A 10 X 15 CU	SEALING RING		
14	4600320	1	VSL-SCHRAUBE DIN 908 M 18 X1,5 5.8	SCREW PLUG		
15	4000935	1	DICHTRING DIN 7603 A 18 X 24 CU	SEALING RING		
16	4041202	4	VSL-SCHRAUBE DIN 908 M 14 X1,5 5.8	SCREW PLUG		
17	7101008	4	DICHTRING DIN 7603 A 14 X 18 CU	SEALING RING		
20	4001681	12	SPANNSTIFT ISO 8748 18 X 16	SPRING DOWEL SLEEVE		
22	9887602	12	DUESE	ORIFICE		

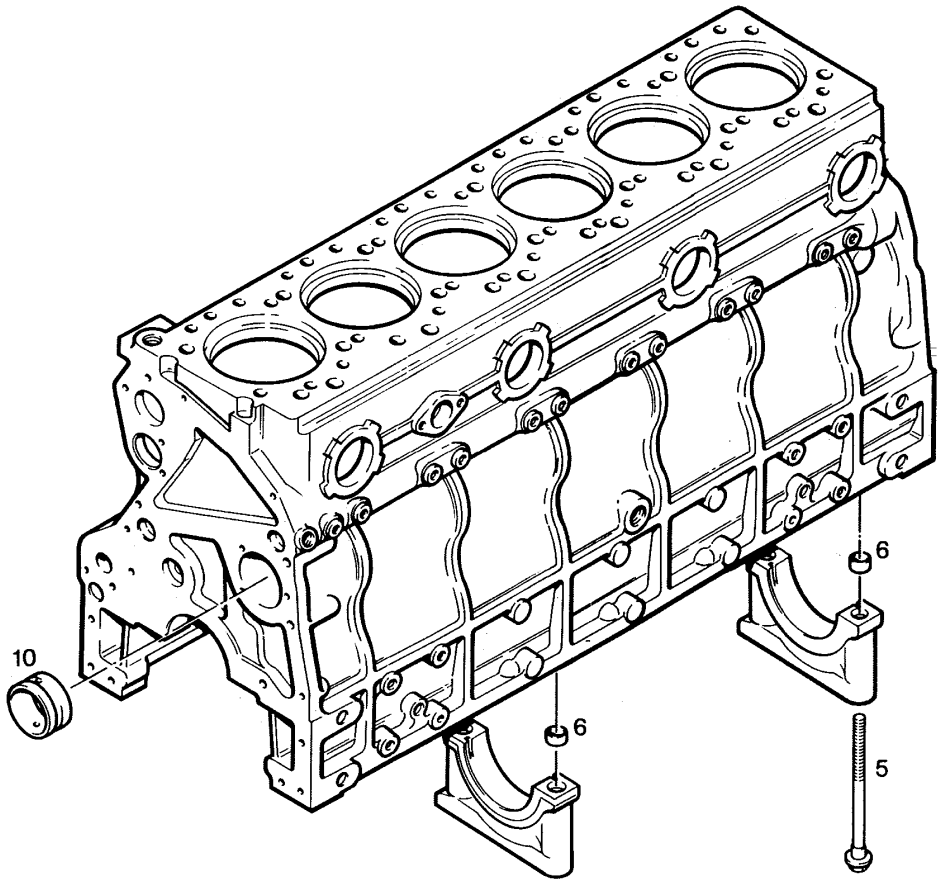

Pos.	Artikel	Menge	Bezeichnung	Description	Serie	K
5	9175902	14	SECHSKANTSCHRAUBE	HEXAGON BOLT		
6	9177636	14	PASSHUELSE	LOCATING SLEEVE		
10	9132281	7	RS NOCKENWELLENBUCHSE	CAMSHAFT BUSHING		

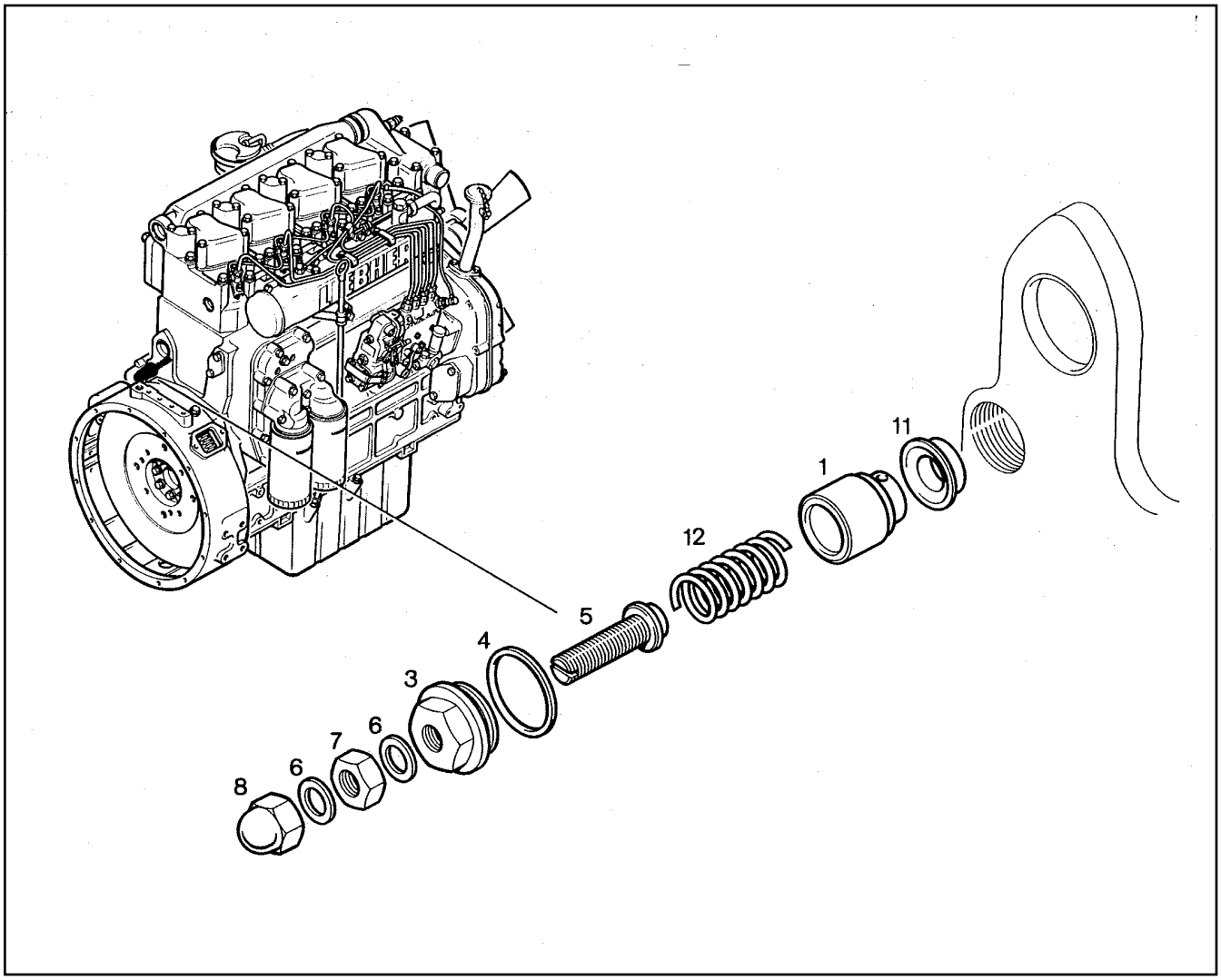

Pos.	Artikel	Menge	Bezeichnung	Description	Serie	K
1	9140206	1	KOLBEN	PISTON		
3	9177767	1	VERSCHLUSSSCHRAUBE	LOCKING SCREW		
4	7101021	1	DICHTRING DIN 7603 A 30 X 36 CU	SEALING RING		
5	9177768	1	EINSTELLSCHRAUBE	ADJUSTING SCREW		
6	7101007	2	DICHTRING DIN 7603 A 12 X 18 CU	SEALING RING		
7	9142746	1	SECHSKANTMUTTER	HEXAGON NUT		
8	4121004	1	6KT HUTMUTTER DIN 1587 M 12 -06	ACORN NUT		
11	9133637	1	VENTILSITZ	VALVE SEAT		
12	9145973	1	DRUCKFEDER	COMPRESSION SPRING		

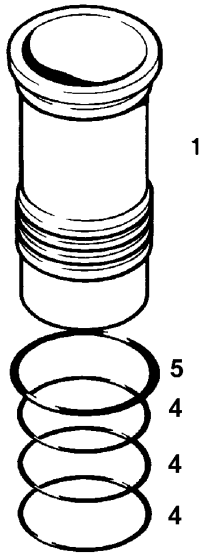

Pos.	Artikel	Menge	Bezeichnung	Description	Serie	K
1	9884842	1	ZYLINDERBUCHSE	CYLINDER LINER		
4	7381907	3	O-RING 126,5X3,53	O-RING		
5	7382022	1	O-RING 133,60X2,2	O-RING		2

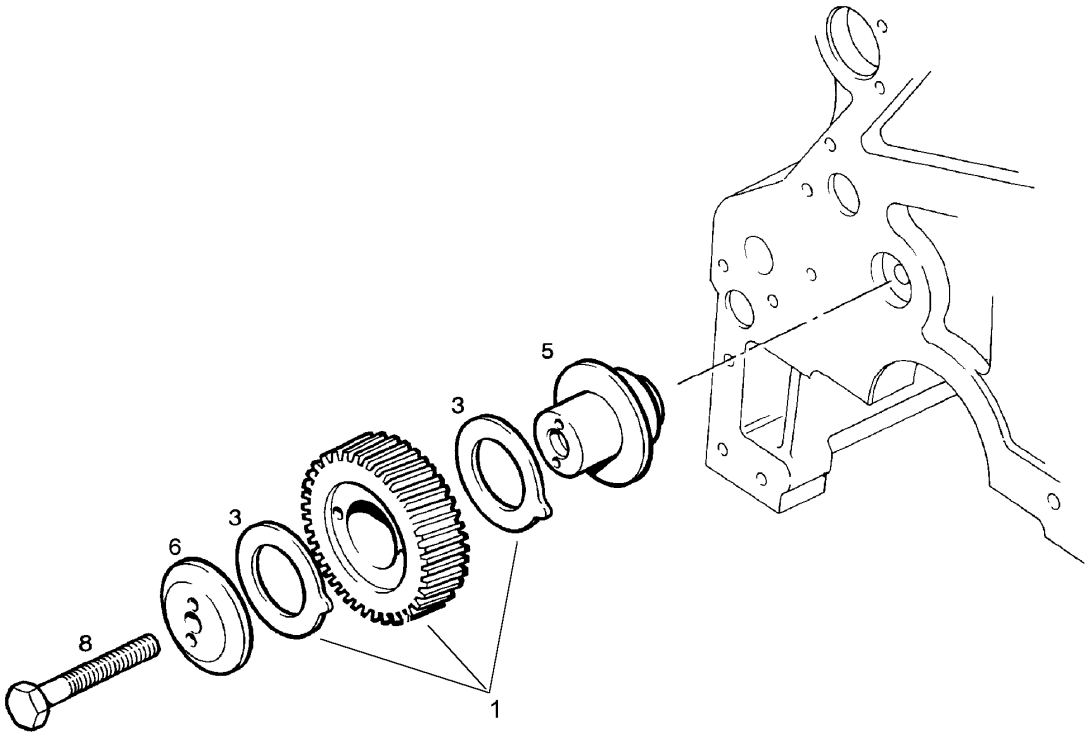

Pos.	Artikel	Menge	Bezeichnung	Description	Serie	K
1	9884255	1	REPARATURSATZ	REPAIR SET		
3	9882567	2	ANLAUFRING	STOP RING		
5	9175981	1	NABE	HUB		
6	9175982	1	ANLAUFSCHEIBE	THRUST WASHER		
8	4600350	1	6KT SCHRAUBE ISO 4014 M 16 X 100 10.9	HEXAGON BOLT		

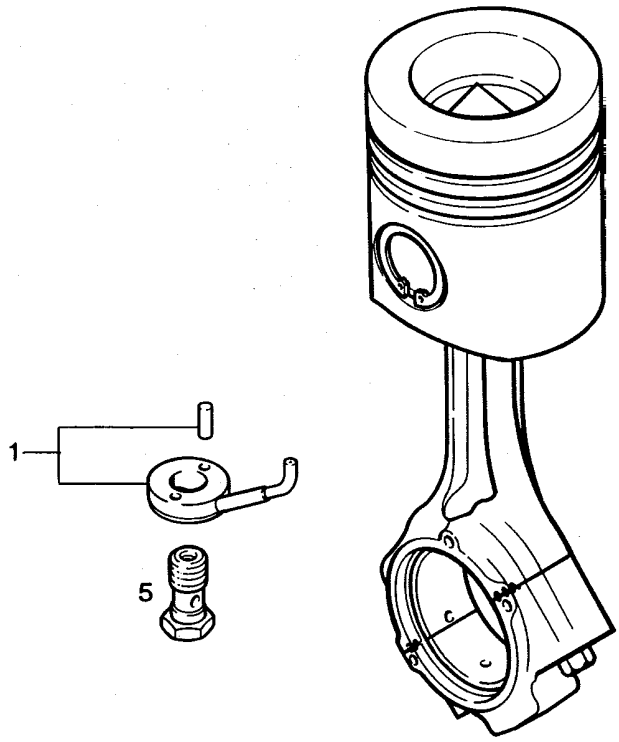

Pos.	Artikel	Menge	Bezeichnung	Description	Serie	K
1	9135725	1	KOLBENKUEHLUNG VORMONTIERT	PISTON COOLING ASSY		
1	4001553	1	-SPANNSTIFT ISO 8752 A 4 X 12	-SPRING DOWEL SLEEVE		
5	9146647	1	UEBERDRUCKVENTIL	PRESSURE RELIEF VALVE		

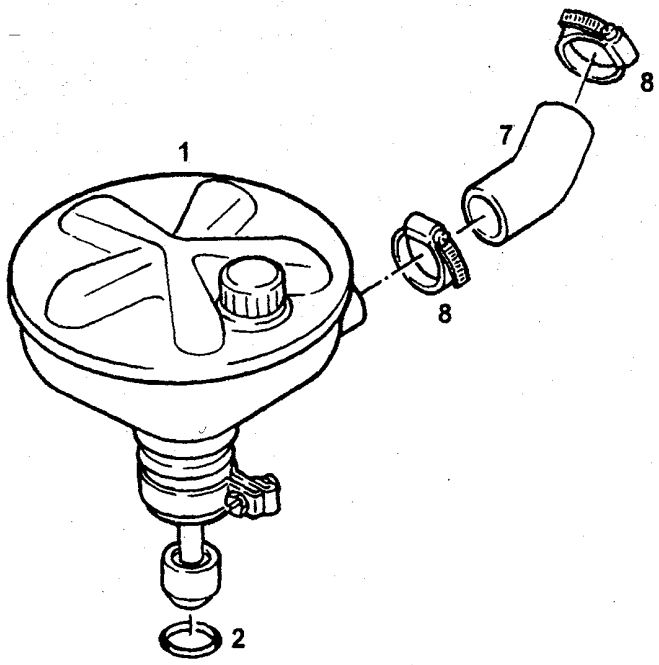

Pos.	Artikel	Menge	Bezeichnung	Description	Serie	K
1	9272268	1	OELABSCHEIDER ⇨ ❑ 265	OIL SEPARATOR		
2	7381254	1	O-RING	O-RING		
7	9880511	1	GUMMIMUFFE	RUBBER SLEEVE		
8	4900778	2	SCHELLE DIN 3017 A 20 - 32 X 13 W2-2	CLIP		

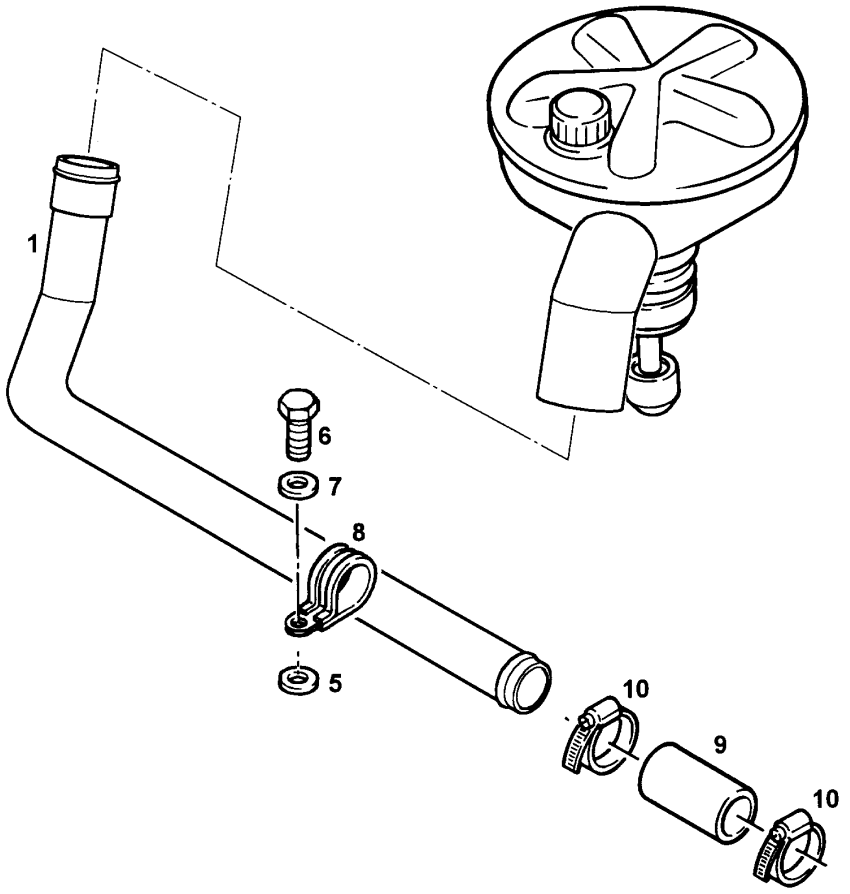

Pos.	Artikel	Menge	Bezeichnung	Description	Serie	K
1	9882367	1	RORHLEITUNG	PIPE LINE		1
5	4216025	1	SCHEIBE DIN 7349 8,4	DISK		
6	4900128	1	6KT SCHRAUBE ISO 4017 M 8 X 25 8.8	HEXAGON BOLT		
7	4200020	1	SCHEIBE DIN 125 B 8,4	DISK		
8	7381631	1	SCHELLE DIN 3016 D1- 25 X 20 W1-2-MVQ	CLIP		
9	9271340	1	GUMMIMUFFE 25X32X56 LG.	RUBBER SLEEVE		
10	4900778	2	SCHELLE DIN 3017 A 20 - 32 X 13 W2-2	CLIP		

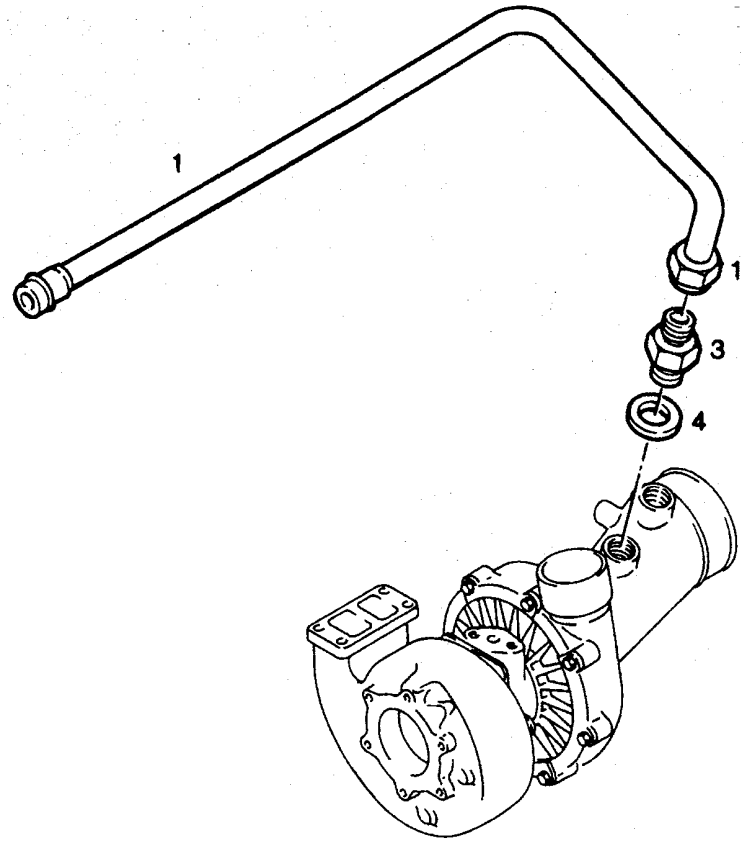

Pos.	Artikel	Menge	Bezeichnung	Description	Serie	K
1	9883831	1	ROHRLEITUNG	PIPE LINE		
3	7362515	1	STUTZEN ISO 8434 SDS L 22XM26X1,5 TYPE	CONNECTION PIECE		
4	7101019	1	DICHTRING DIN 7603 A 26 X 31 CU	SEALING RING		

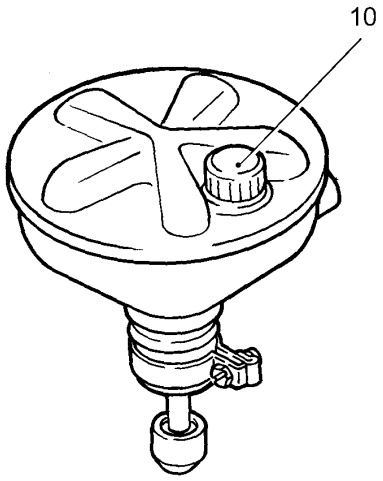

Pos.	Artikel	Menge	Bezeichnung	Description	Serie	K
10	7027101	1	KAPPE	CAP		

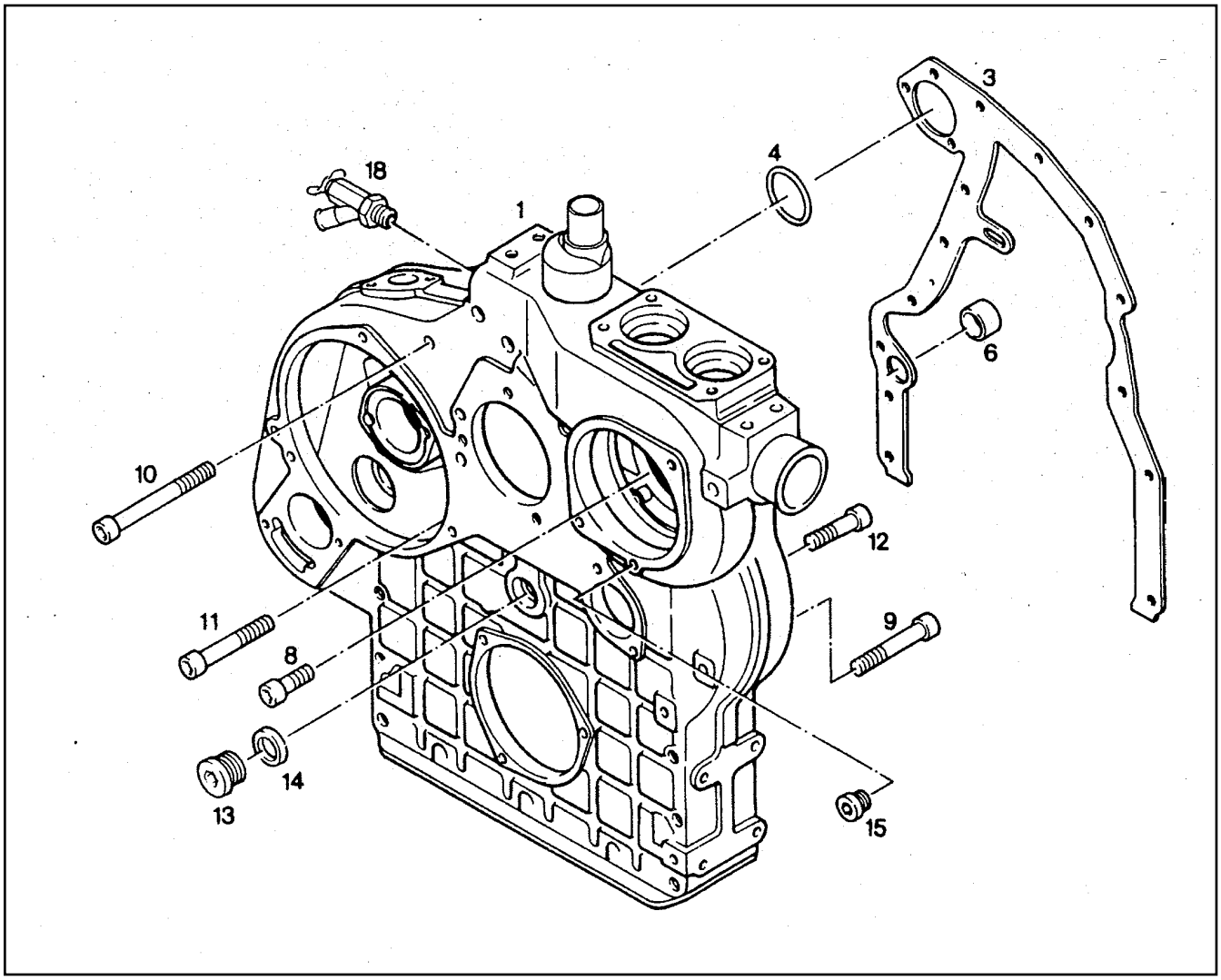

Pos.	Artikel	Menge	Bezeichnung	Description	Serie	K
1	9882510	1	AGGREGATETRAEGER ⇨ ❑ 267	EQUIPMENT CARRIER		
3	9274252	1	DICHTUNG	GASKET		1
4	7381790	1	O-RING	O-RING		
6	9178018	1	PASSHUELSE	LOCATING SLEEVE		
8	4600791	1	ZYL SCHRAUBE ISO 4762 M 8 X 30 10.9	SOCKET HD.SCREW		
9	4600179	1	ZYL SCHRAUBE ISO 4762 M 8 X 80 8.8	SOCKET HD.SCREW		
10	4900953	12	ZYL SCHRAUBE ISO 4762 M 8 X 100 8.8	SOCKET HD.SCREW		
11	4600144	2	ZYL SCHRAUBE ISO 4762 M 8 X 65 8.8	SOCKET HD.SCREW		
12	4001610	1	ZYL SCHRAUBE ISO 4762 M 8 X 50 8.8	SOCKET HD.SCREW		
13	7361961	1	VERSCHLUSSSCHRAUBE	LOCKING SCREW		
14	7101015	1	DICHTRING DIN 7603 A 22 X 27 CU	SEALING RING		
15	7381638	1	VERSCHLUSSSCHRAUBE	LOCKING SCREW		
18	7001072	1	WASSERHAHN	WATER TAP		

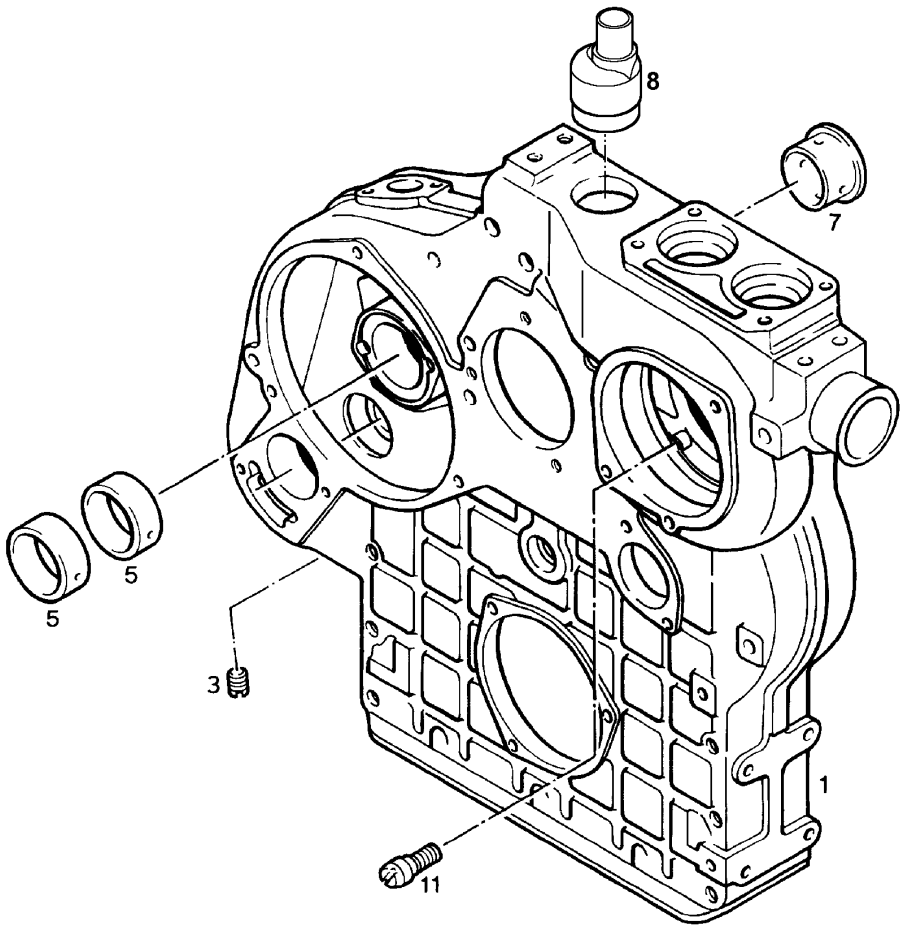

Pos.	Artikel	Menge	Bezeichnung	Description	Serie	K
1	9882049	1	AGGREGATETRAEGER	EQUIPMENT CARRIER		
3	4001912	1	GEWINDESTIFT ISO 4766 M 6 X 8	HEADLESS SCREW		
5	9143907	2	LAGERBUCHSE	BEARING BUSH		
7	9130929	1	BUNDLAGER	FLANGE BUSHING		
8	9881817	1	ANSCHLUSSTUTZEN	CONNECTING STOP PIPE		
11	9274535	1	SCHRAUBE	BOLT/(SCREW)		

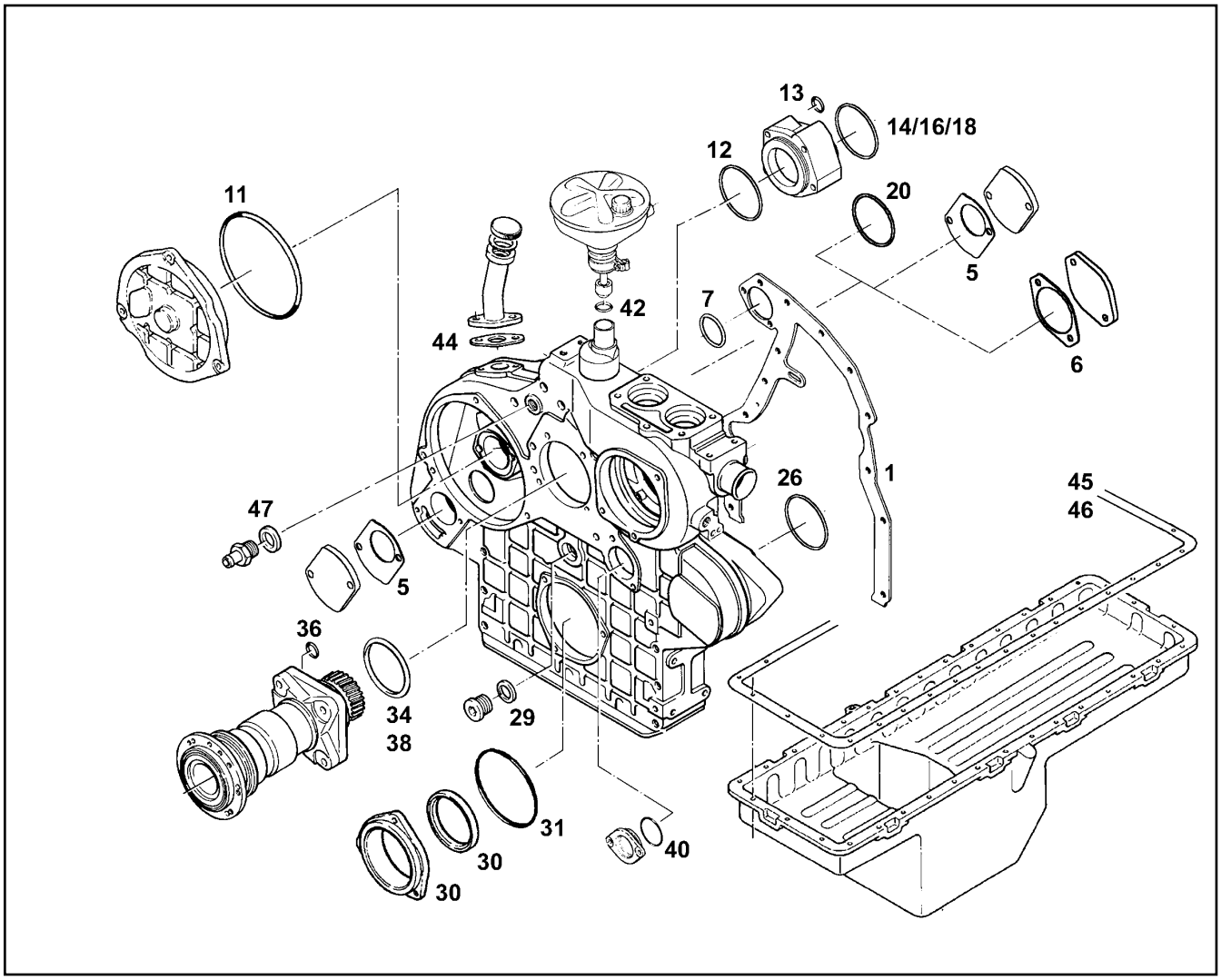

Pos.	Artikel	Menge	Bezeichnung	Description	Serie	K
1	9274252	1	DICHTUNG	GASKET		1
5	9885529	2	DICHTUNG	GASKET		1
6	9077329	1	DICHTUNG	SEAL		
7	7381790	1	O-RING	O-RING		
11	9177947	1	O-RING	O-RING		
12	7381192	1	O-RING	O-RING		
13	7381417	1	O-RING	O-RING		
14	7380970	1	O-RING	O-RING		
16	7009805	1	O-RING	O-RING		
18	7381243	1	O-RING	O-RING		
20	7009080	1	O-RING	O-RING		
26	10002310	1	O-RING 125,00X2,00	O-RING		
29	7101015	1	DICHTRING DIN 7603 A 22 X 27 CU	SEALING RING		
30	9177487	1	KURBELWELLENDICHTUNG VORNE	CRANKSHAFT SEAL, FRONT		
31	9177942	1	O-RING	O-RING		
34	9268937	1	O-RING 98,02X3,53	O-RING		
36	9267709	1	O-RING 78,97X3,53	O-RING		
38	7381347	1	O-RING 17,50X2,0	O-RING		
40	5005228	1	O-RING	O-RING		
42	7381254	1	O-RING	O-RING		
44	4980373	1	DICHTUNG DIN 71511 45 X 58X 1,5 AFM 30	GASKET		1
45	9268111	1	DICHTUNG	GASKET		1
46	9268110	1	DICHTUNG	GASKET		1
47	7101021	3	DICHTRING DIN 7603 A 30 X 36 CU	SEALING RING		

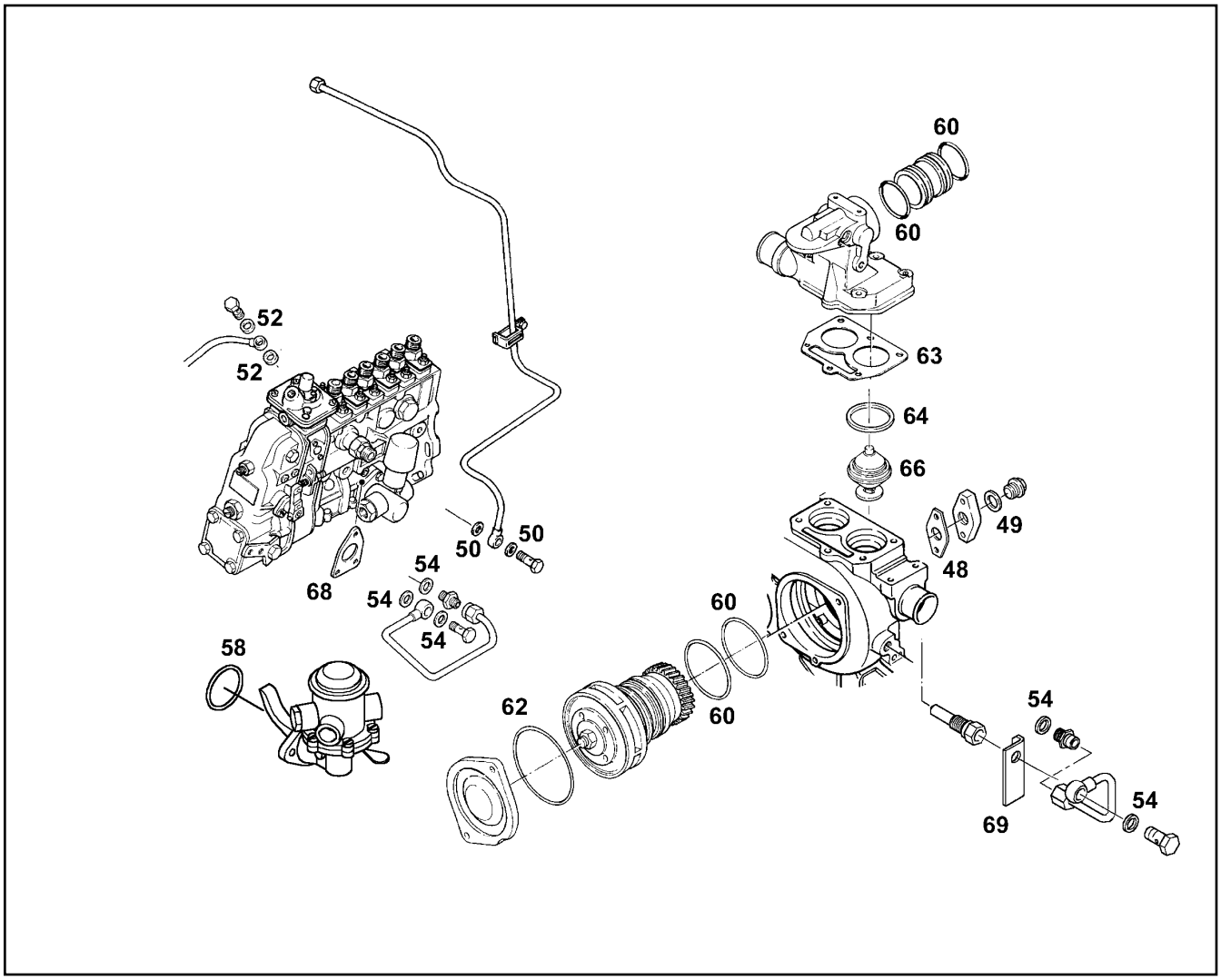

Pos.	Artikel	Menge	Bezeichnung	Description	Serie	K
48	4980581	1	DICHTUNG DIN 71511 45 X 72X 1,5 AFM 30	GASKET		1
49	7101019	1	DICHTRING DIN 7603 A 26 X 31 CU	SEALING RING		
50	4900262	6	DICHTRING DIN 7603 A 14 X 20 CU	SEALING RING		
52	7101030	2	DICHTRING DIN 7603 A 12 X 15,5 CU	SEALING RING		
54	7007952	10	DICHTRING DIN 7603 A 10 X 15 CU	SEALING RING		
58	7381993	1	O-RING 31.42X2.62 HNBR	O-RING		
60	7381779	4	O-RING 59,92X3,53	O-RING		
62	7381869	1	O-RING 113,97X2,62	O-RING		
63	9277943	1	DICHTUNG	GASKET		1
64	9275735	2	STUETZRING	BACK-UP RING		
66	7380833	2	THERMOSTAT	THERMOSTAT		
68	7381461	1	DICHTUNG	GASKET		1
69	9882421	1	SCHUTZBLECH	PROTECTION PLATE		

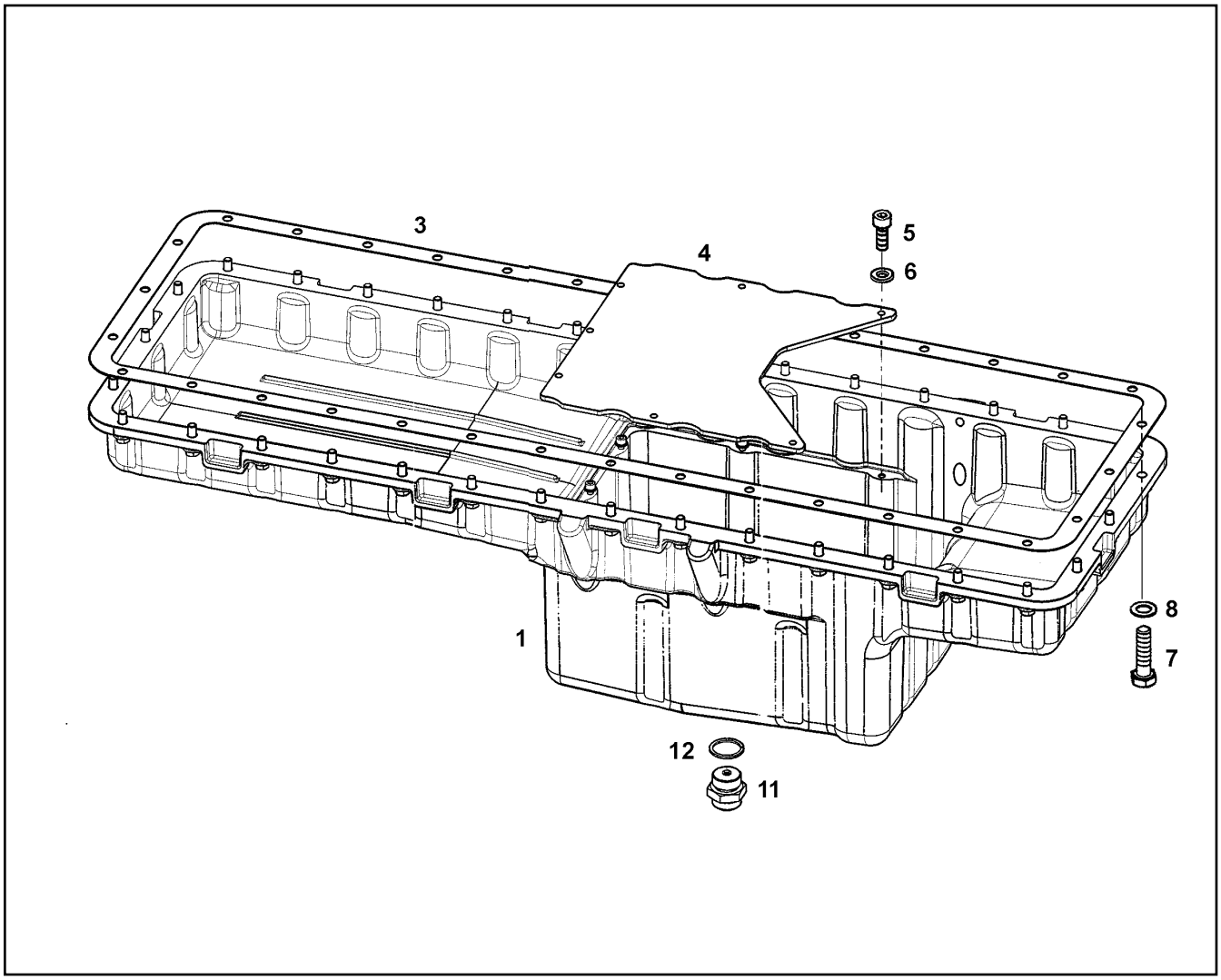

Pos.	Artikel	Menge	Bezeichnung	Description	Serie	K
1	9075561	1	OELWANNE	OIL PAN		
3	9268111	1	DICHTUNG	GASKET		1
4	9075691	1	PLATTE	PLATE		
5	4000829	7	6KT SCHRAUBE ISO 4017 M 6 X 20 8.8	HEXAGON BOLT		
6	4600092	7	SCHEIBE DIN 125 B 6,4 ST	DISK		
7	4900111	34	6KT SCHRAUBE ISO 4017 M 8 X 30 8.8	HEXAGON BOLT		1
8	4600615	34	FEDERSCHEIBE DIN 137 B 8	SPRING WASHER		
11	5004624	1	VENTIL ⇨ ❑ 361	VALVE		
12	7101021	1	DICHTRING DIN 7603 A 30 X 36 CU	SEALING RING		

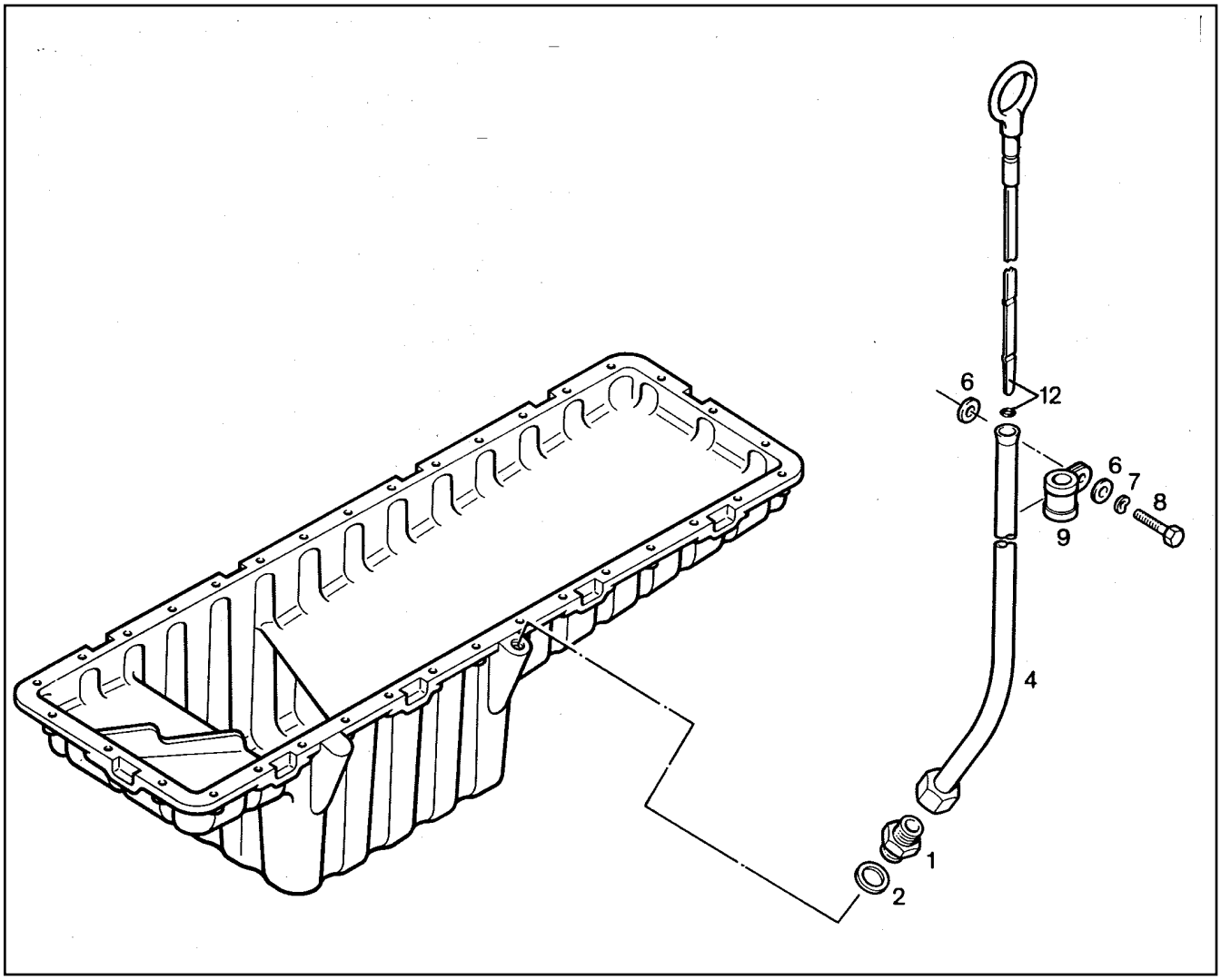

Pos.	Artikel	Menge	Bezeichnung	Description	Serie	K
1	7003814	1	STUTZEN ISO 8434 SDS L 10XM14X1,5 TYPE	CONNECTION PIECE		
2	7101008	1	DICHTRING DIN 7603 A 14 X 18 CU	SEALING RING		
4	9145034	1	FUEHRUNGSROHR	GUIDE TUBE		
6	4216025	2	SCHEIBE DIN 7349 8,4	DISK		
7	4600615	1	FEDERSCHEIBE DIN 137 B 8	SPRING WASHER		
8	4900128	1	6KT SCHRAUBE ISO 4017 M 8 X 25 8.8	HEXAGON BOLT		
9	7381628	1	SCHELLE DIN 3016 D1- 10 X 20 W1-2-MVQ	CLIP		
12	9147515	1	OELMESSTAB M.RING	OIL MEASURING STICK		
12	7008620	1	-O-RING	-O-RING		

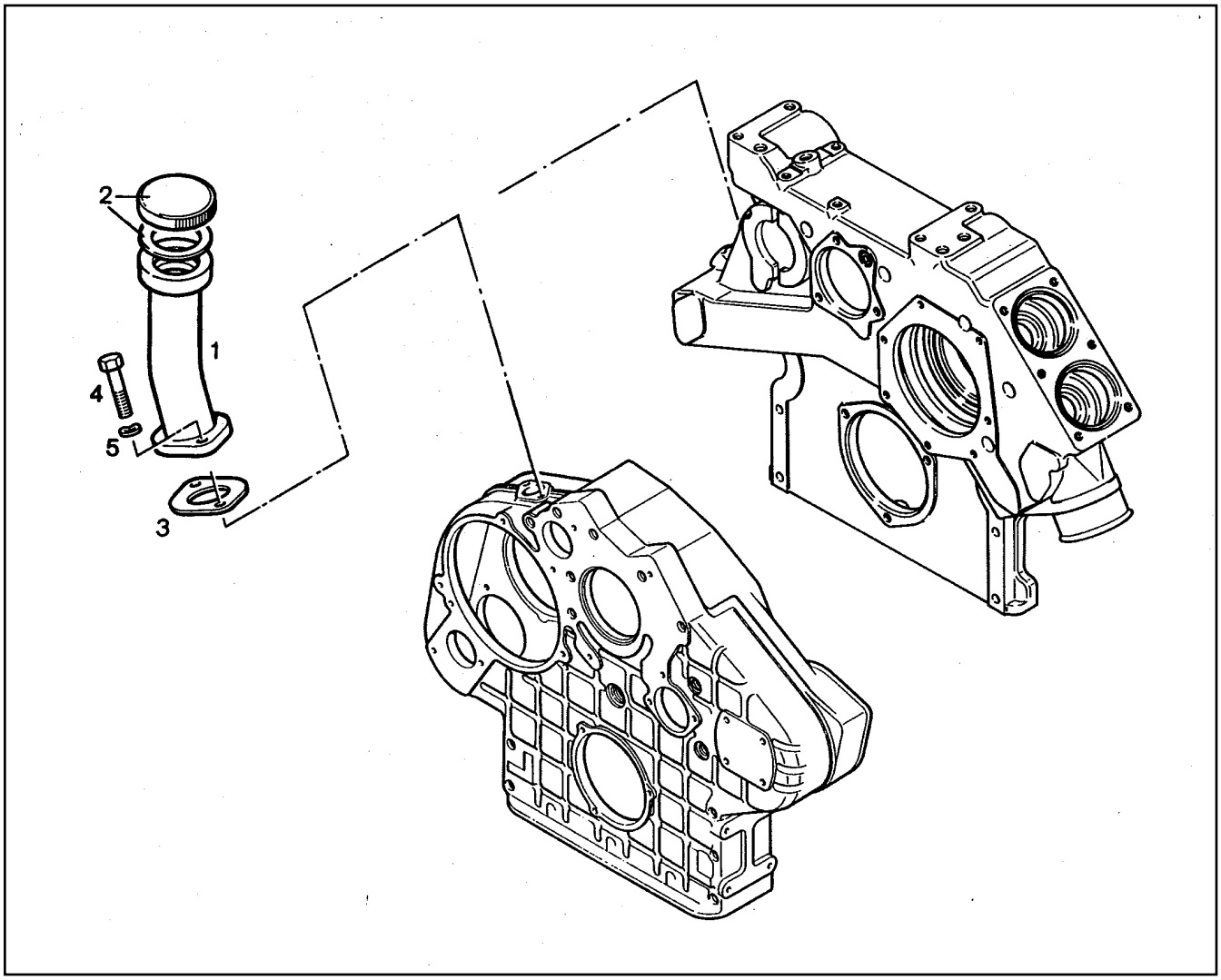

Pos.	Artikel	Menge	Bezeichnung	Description	Serie	K
1	9275461	1	EINFUELLSTUTZEN	FILLER STUB PIPE		
2	9144757	1	VERSCHLUSSDECKEL	SEALING COVER		
2	9144762	1	DICHTUNG	GASKET AND SEAL		1
3	4980373	1	DICHTUNG DIN 71511 45 X 58X 1,5 AFM 30	GASKET		1
4	4900128	2	6KT SCHRAUBE ISO 4017 M 8 X 25 8.8	HEXAGON BOLT		
5	4600615	2	FEDERSCHEIBE DIN 137 B 8	SPRING WASHER		

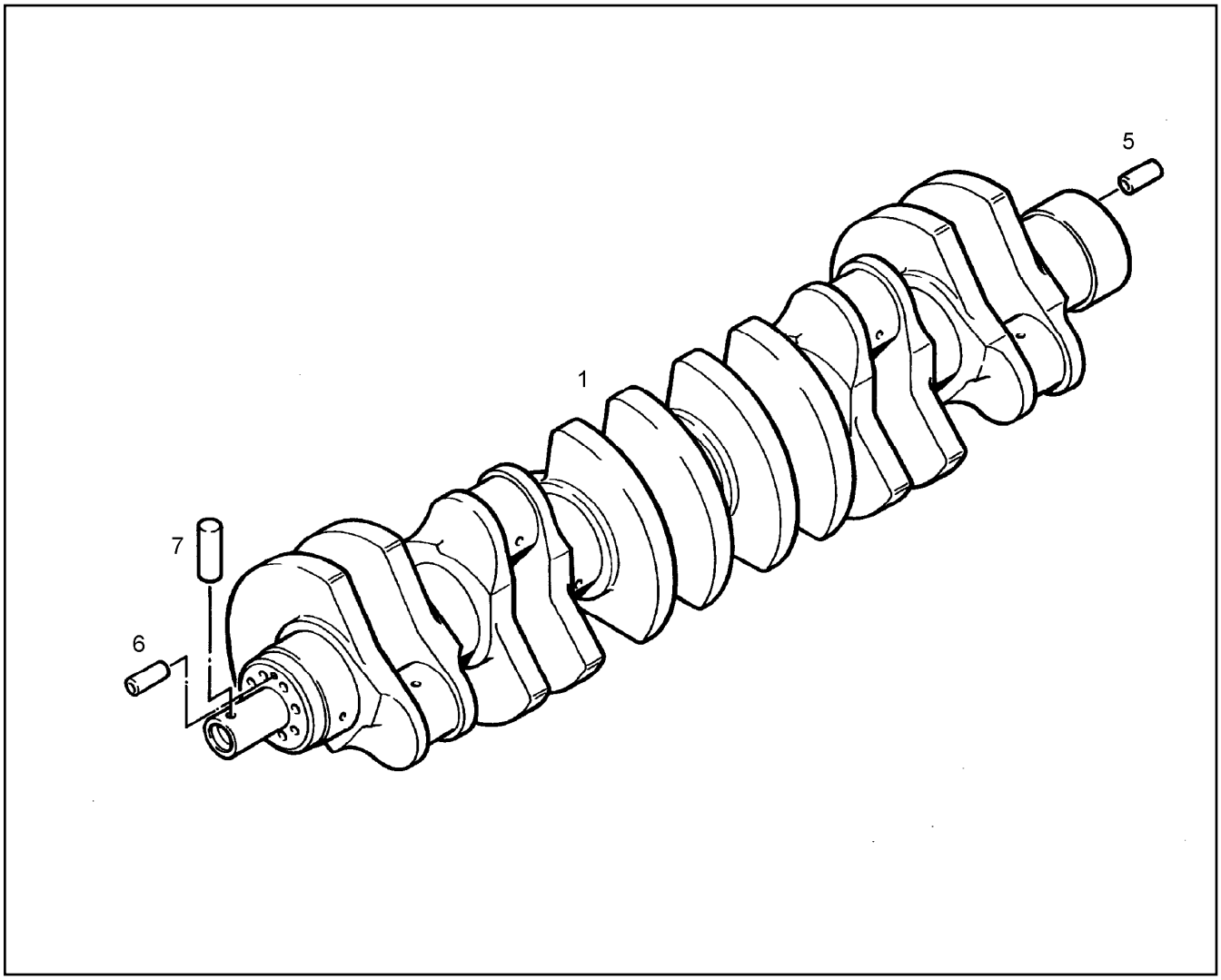

Pos.	Artikel	Menge	Bezeichnung	Description	Serie	K
1		1	KURBELWELLE	CRANKSHAFT		
5	4320073	1	SPANNSTIFT ISO 8752 A 8 X 24	SPRING DOWEL SLEEVE		
6	4900375	1	SPANNSTIFT ISO 8752 A 6 X 20	SPRING DOWEL SLEEVE		
7	4306032	1	ZYLINDERSTIFT ISO 2338 A 10 X 40 ST	STRAIGHT PIN		

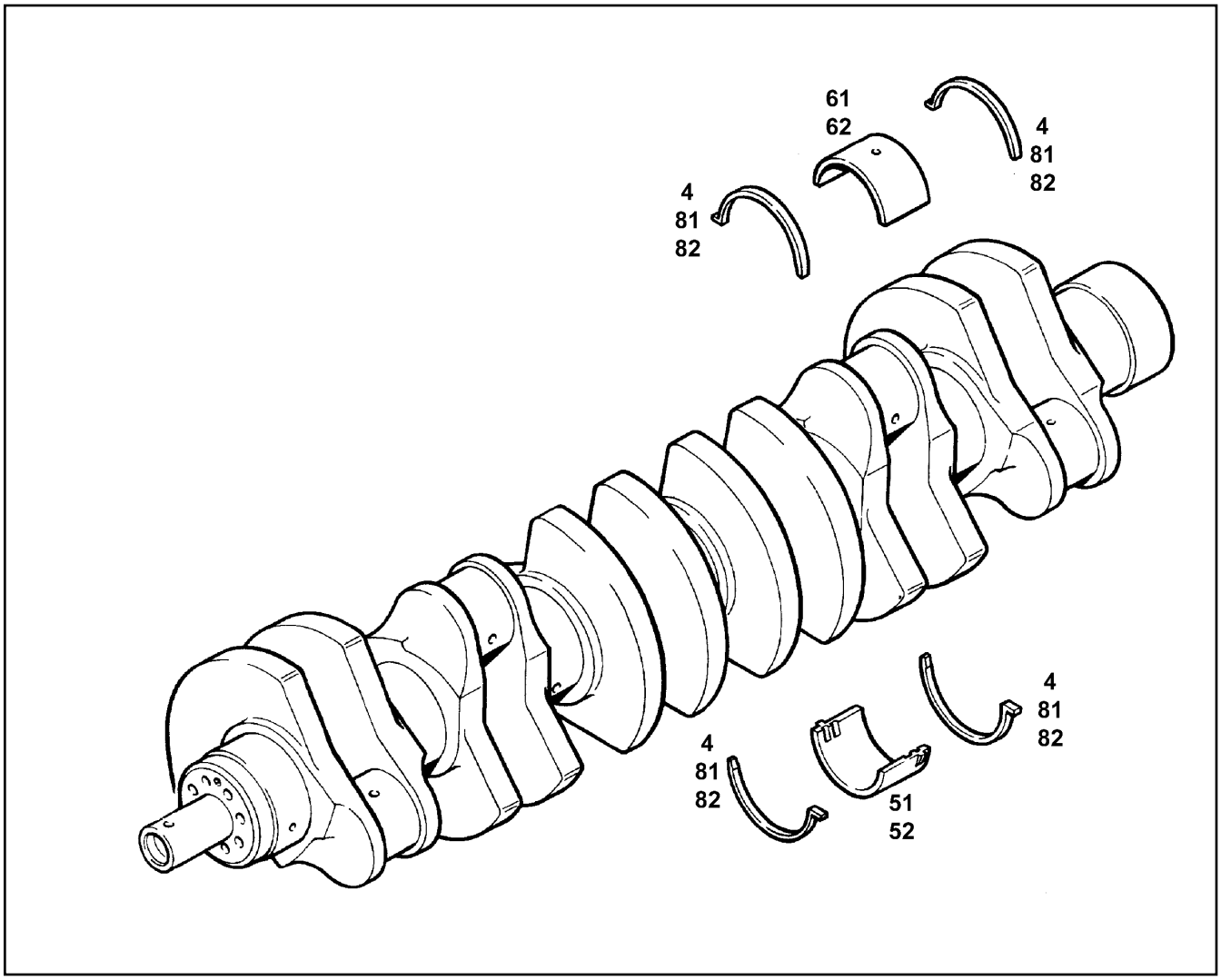

Pos.	Artikel	Menge	Bezeichnung	Description	Serie	K
4	9142886	4	ANLAUFSCHEIBE	THRUST WASHER		
51	9884557	7	HAUPTLAGER D= 97,75	MAIN BEARING		
52	9884557	7	HAUPTLAGER D= 97,75	MAIN BEARING		
61	9132114	7	HAUPTLAGER OBERE HAELFTE D= 97,75	BEARING		
62	9132115	7	HAUPTLAGER OBERE HAELFTE D= 97,50	BEARING		
81	9132120	4	ANLAUFSCHEIBE S= 3,50	THRUST WASHER		
82	9132121	4	ANLAUFSCHEIBE S= 3,625	THRUST WASHER		

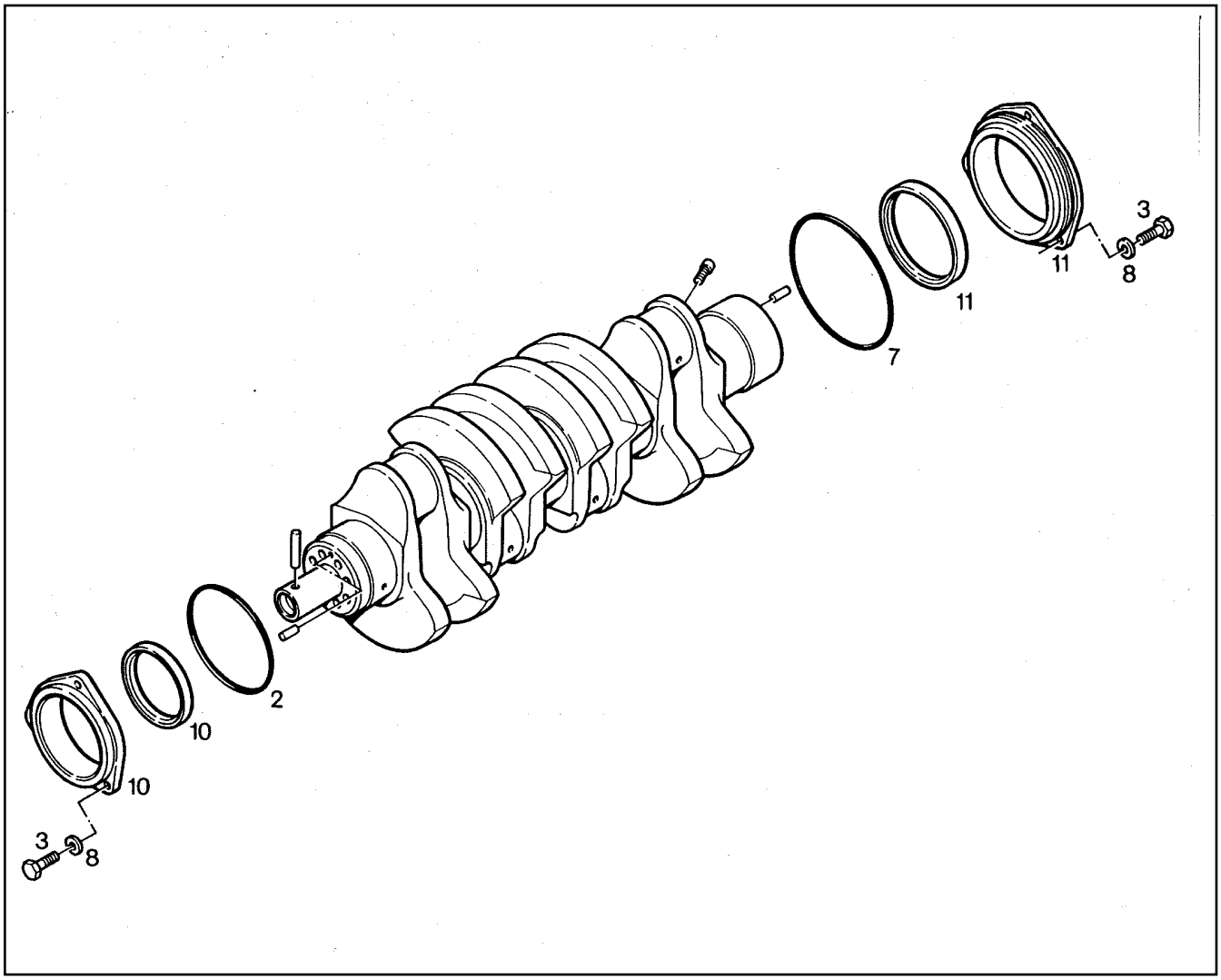

Pos.	Artikel	Menge	Bezeichnung	Description	Serie	K
2	9177942	1	O-RING	O-RING		
3	4000829	6	6KT SCHRAUBE ISO 4017 M 6 X 20 8.8	HEXAGON BOLT		
7	9177943	1	O-RING	O-RING		
8	4001632	6	FEDERSCHEIBE DIN 137 A 6	SPRING WASHER		
10	9177487	1	KURBELWELLENDICHTUNG VORNE	CRANKSHAFT SEAL, FRONT		
10	7006433	1	-WELLENDICHTRING	-ROTARY SHAFT SEAL		
11	9177488	1	KURBELWELLENDICHTUNG HINTEN	CRANKSHAFT SEAL, REAR		
11	7006434	1	-WELLENDICHTRING	-ROTARY SHAFT SEAL		

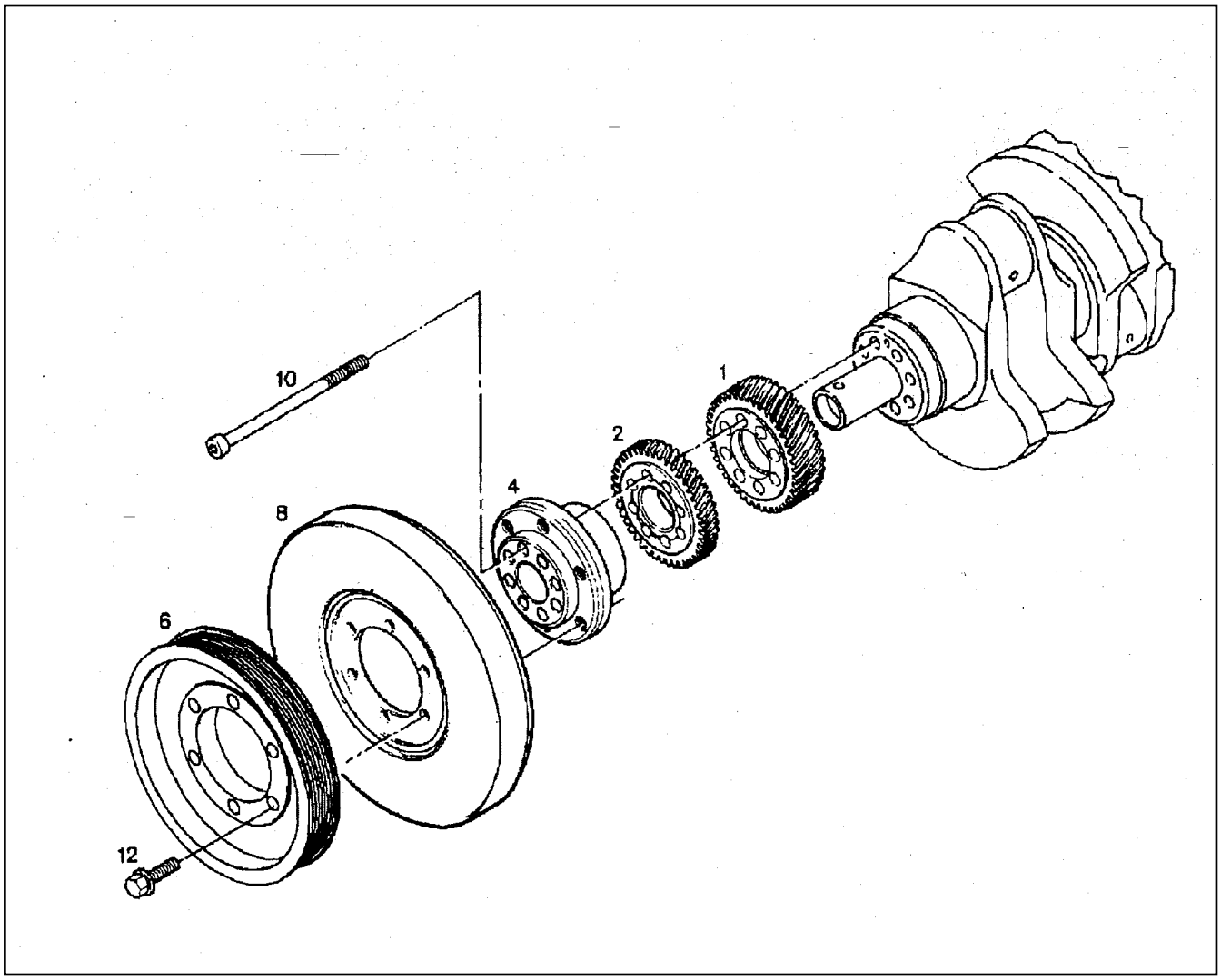

Pos.	Artikel	Menge	Bezeichnung	Description	Serie	K
1	9274241	1	ZAHNRAD	GEAR WHEEL		
2	9177162	1	ZAHNRAD OELPUMPENTRIEB	GEAR (OIL PUMP DRIVE)		
4	9177770	1	NABE	HUB		
6	9884205	1	RIEMENSCHEIBE	BELT PULLEY		
8	9177781	1	SCHWINGUNGSDAEMPFER	VIBRATION ABSORBERS		
10	4001663	8	ZYL SCHRAUBE DIN 912 M 12 X1,5 X160 10.	SOCKET HD.SCREW		
12	7008537	6	6KT SCHRAUBE	HEXAGON BOLT		

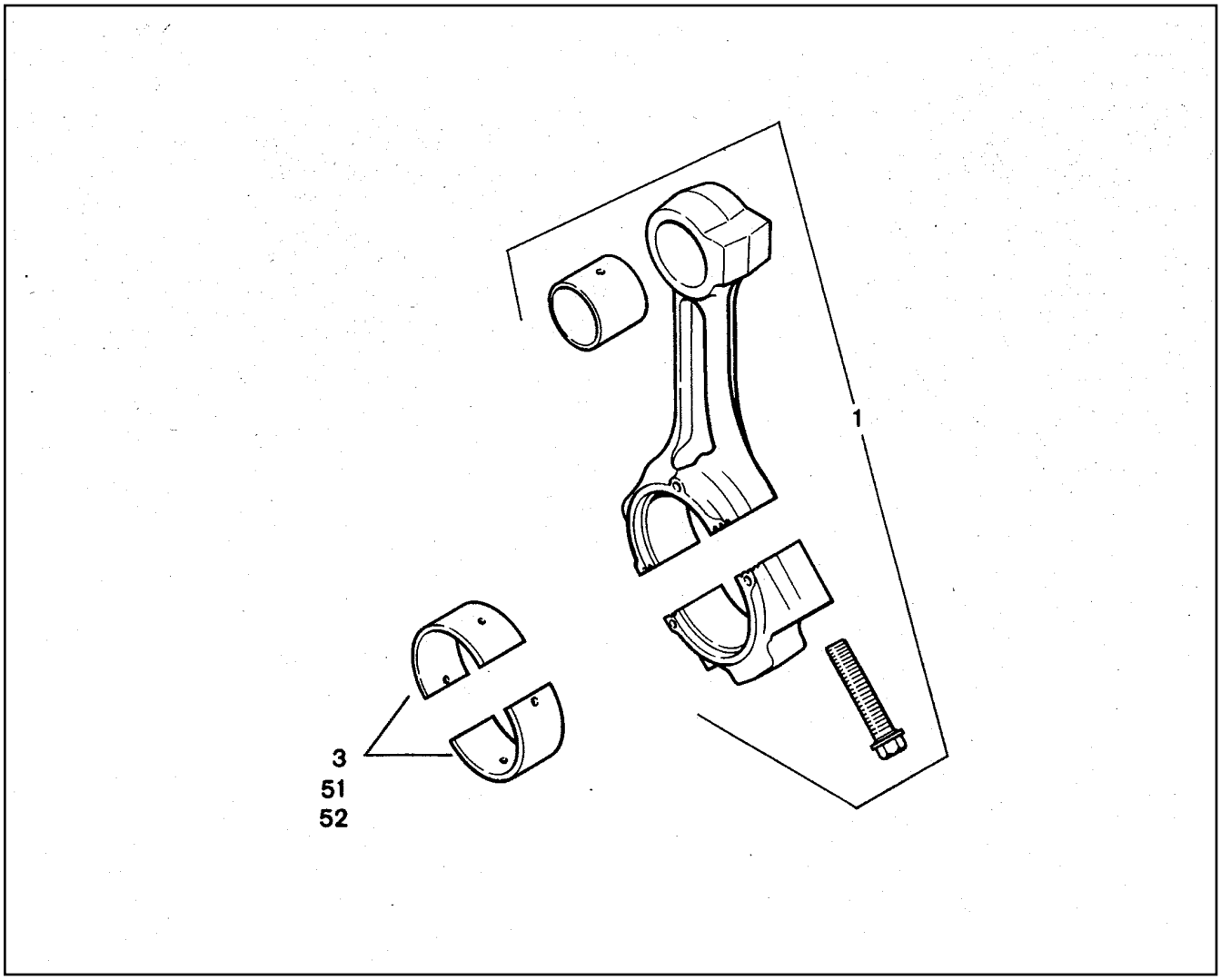

Pos.	Artikel	Menge	Bezeichnung	Description	Serie	K
1	9177472	4	PLEUELSTANGE ⇨ ❑ 278	CONNECTING ROD		
3	9883439	4	PLEUELLAGER D= 75,00MM	CONNECTING ROD BEARING		
51	9883440	4	PLEUELLAGER D= 74,75MM	CONNECTING ROD BEARING		
52	9883441	4	PLEUELLAGER D= 74,50MM	CONNECTING ROD BEARING		

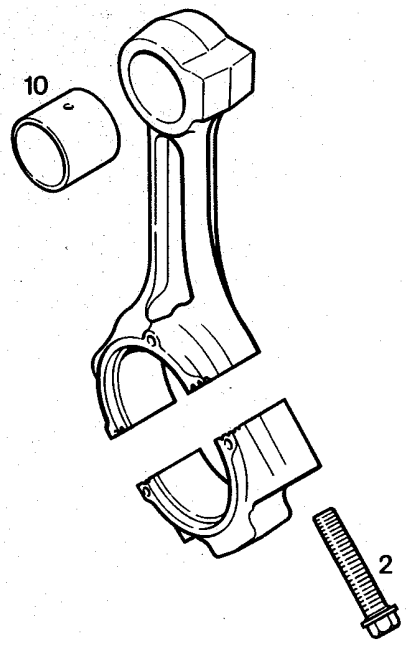

Pos.	Artikel	Menge	Bezeichnung	Description	Serie	K
2	9174981	2	PLEUELSCHRAUBE	CONNECTING ROD SCREW		
10	9132282	1	RS PLEUELBUCHSE	CONNECTING ROD BUSH		

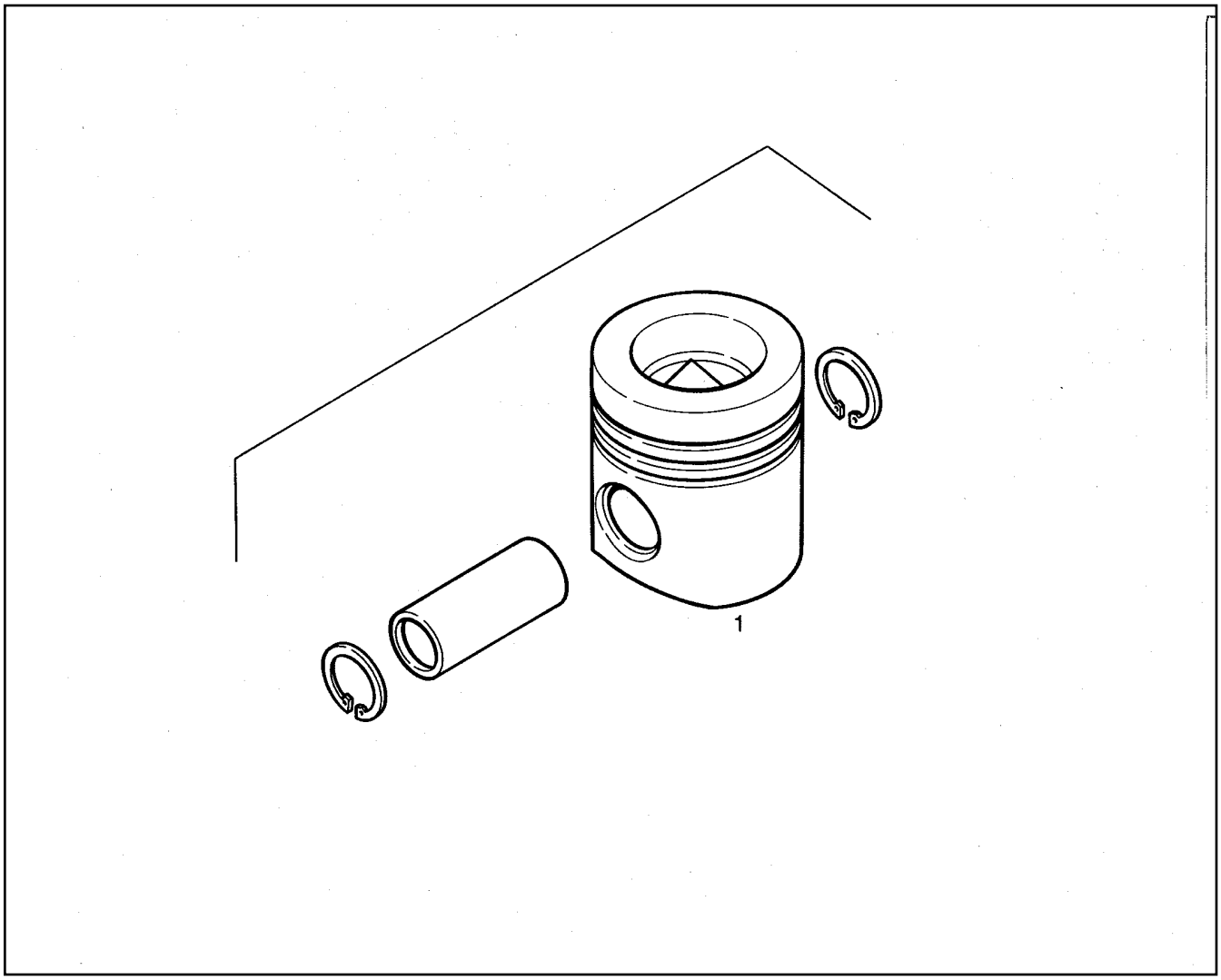

Pos.	Artikel	Menge	Bezeichnung	Description	Serie	K
1		6	KOLBEN M.RINGE ⇨ ❑ 280	PISTON WITH RINGS		

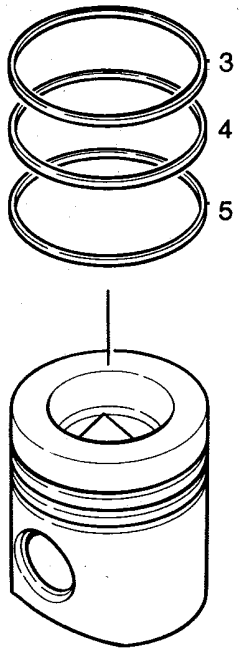

Pos.	Artikel	Menge	Bezeichnung	Description	Serie	K
3	7381777	1	T-RING	T RING		
4	4981122	1	M-RING ISO 6622 M 122 X 2,5 FE	M RING		
5	7381778	1	DSF-RING	DSF RING		

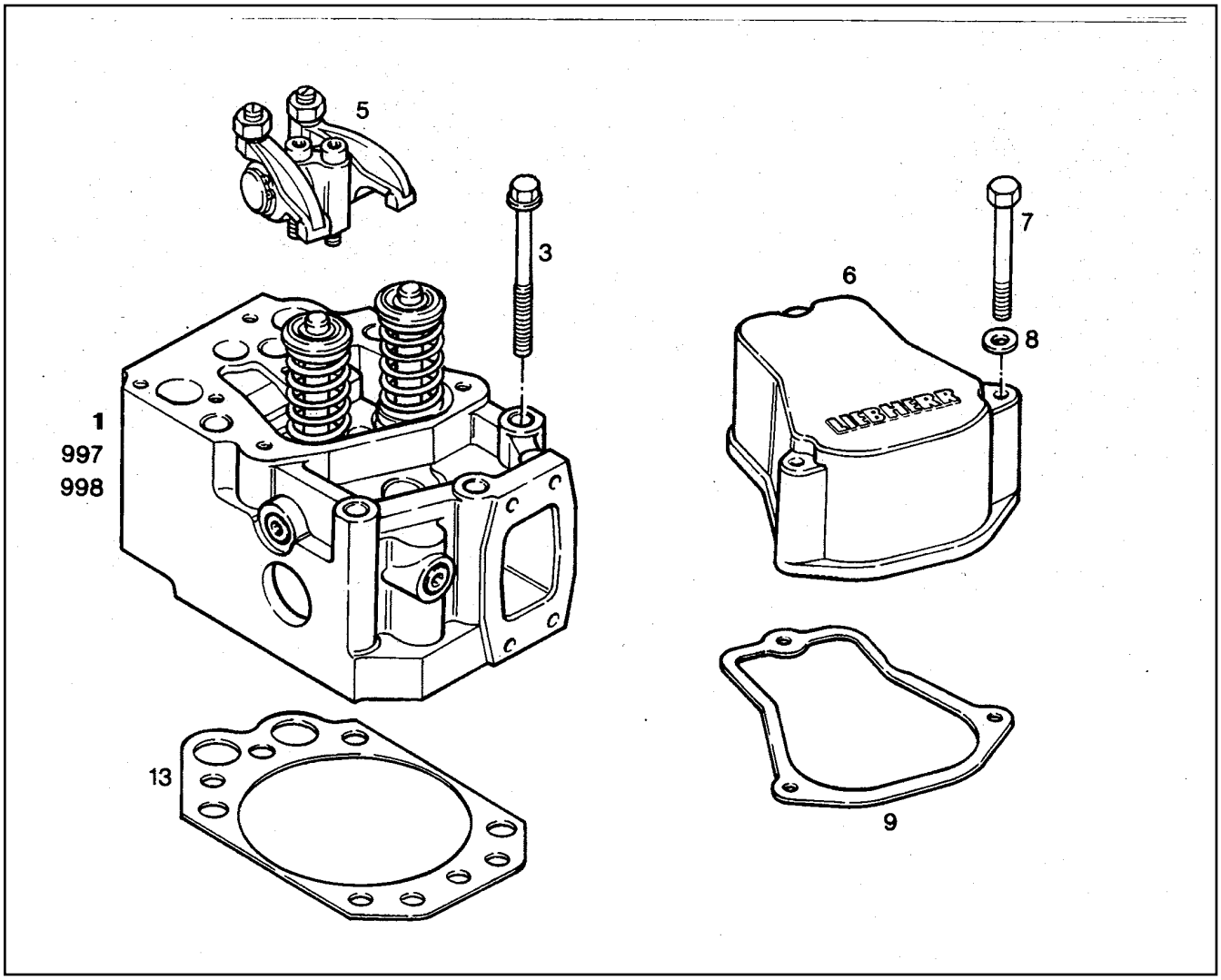

Pos.	Artikel	Menge	Bezeichnung	Description	Serie	K
1	9279858	1	ZYLINDERKOPF VORMONTIERT ⇨ ❑ 282	CYLINDER HEAD		
3	9175565	6	ZYLINDERKOPFSCHRAUBE	CYLINDER HEAD STUD		
5	9271348	1	KIPPHEBELBOCK VORMONT. ⇨ ❑ 284	ROCKER LEVER SUPPORT ASSY		
6	9880673	1	ZYLINDERKOPFDECKEL	CYLINDER HEAD COVER		
7	4600276	3	6KT SCHRAUBE ISO 4014 M 8 X 75 8.8	HEXAGON BOLT		
8	4600615	3	FEDERSCHEIBE DIN 137 B 8	SPRING WASHER		
9	9271731	1	DICHTUNG	GASKET		1
13	9277662	1	DICHTUNG S= 1,25	GASKET		1
997	9880232	1	DS VENTILDICHTRING ⇨ ❑ 286	SEAL KIT		
998	9883228	1	DICHTSATZ F.ZYLINDERKOPF 6 ZYL. ⇨ ❑ 285	SET OF SEALS F.CYLINDER HEA		

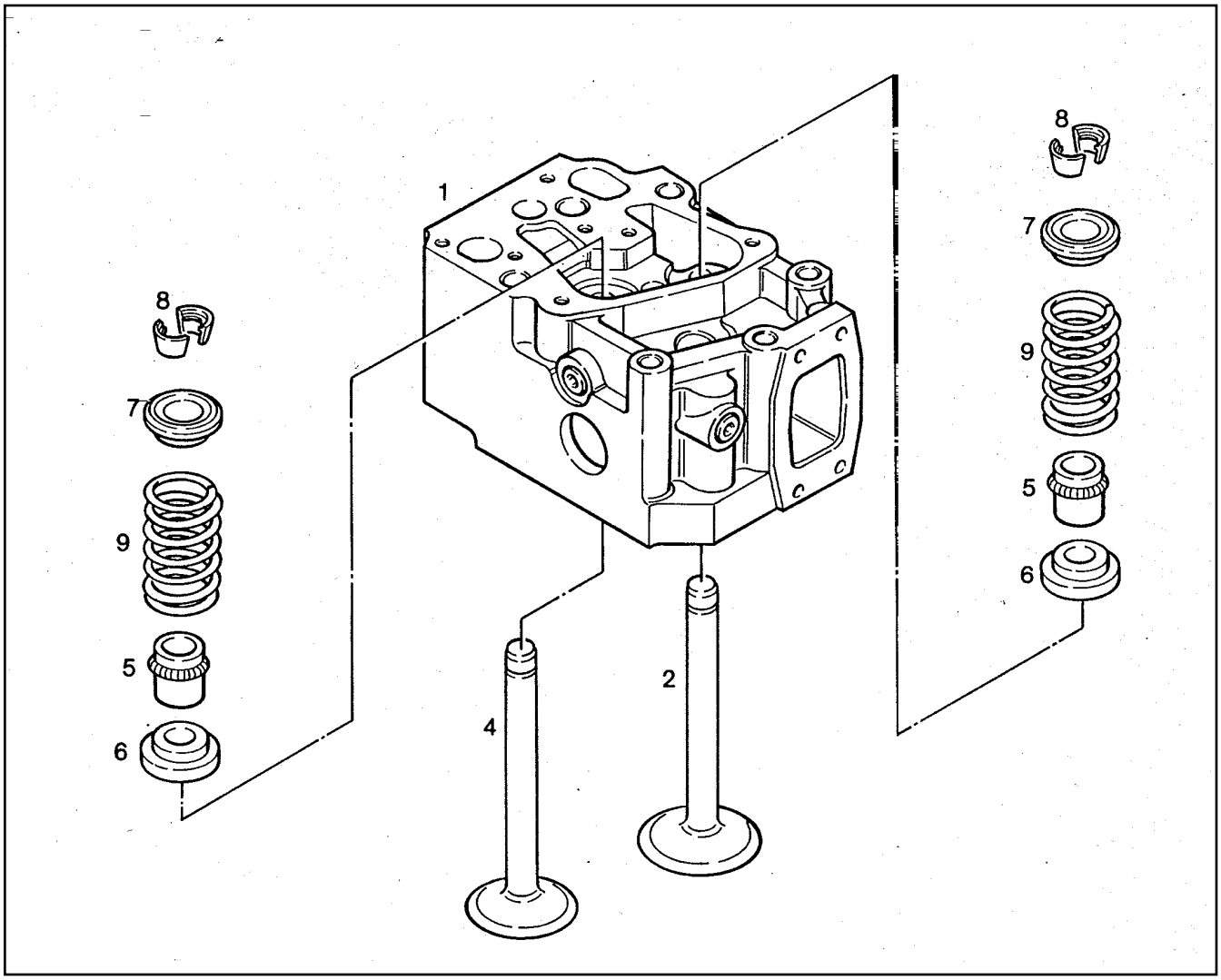

Pos.	Artikel	Menge	Bezeichnung	Description	Serie	K
1	9276891	1	ZYLINDERKOPF ⇨ ❑ 283	CYLINDER HEAD		
2	9279578	1	EINLASSVENTIL	INLET VALVE		
4	9279579	1	AUSLASSVENTIL	EXHAUST VALVE		
5	7380829	2	VENTILSCHAFTDICHTRING	SEAL		
6	9175564	2	FEDERTELLER UNTEN	SPRING SEAT LOWER		
7	9175563	2	FEDERTELLER OBEN	SPRING SEAT UPPER		
8	7381486	4	VENTILKEGELSTUECK	VALVE COTTER		
9	9271729	2	VENTILFEDER	VALVE SPRING		

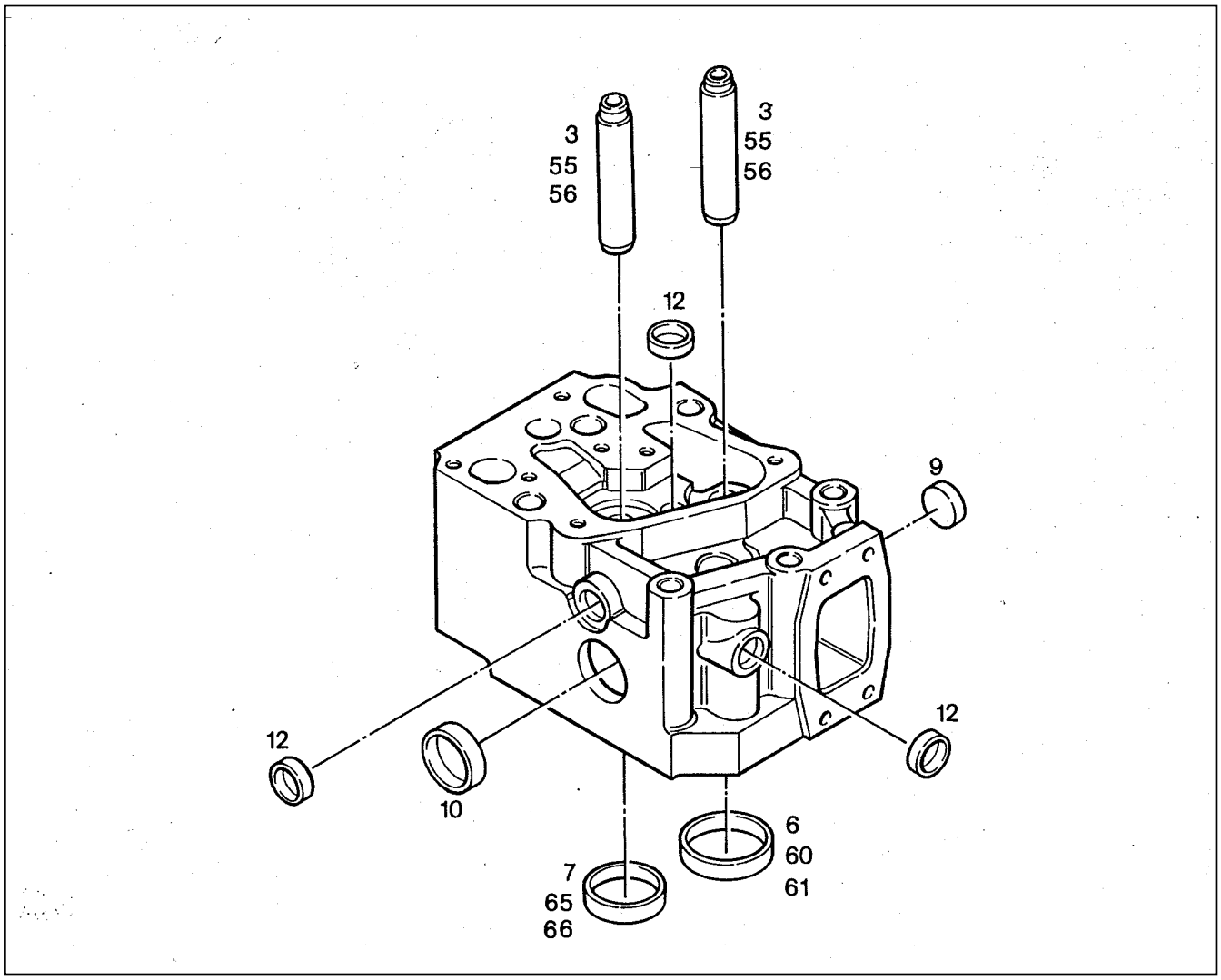

Pos.	Artikel	Menge	Bezeichnung	Description	Serie	K
3	9274676	2	VENTILFUEHRUNG	VALVE GUIDE		
6	9276884	1	VENTILSITZRING EV 30GRAD	VALVE SEAT RING		
7	9276885	1	VENTILSITZRING AV 45GRAD	VALVE SEAT RING		
9	4980375	1	VSL DECKEL DIN 443 B 22	PLUG		
10	4980363	1	VSL DECKEL DIN 443 B 36	PLUG		
12	4981042	3	VSL DECKEL DIN 443 B 14	PLUG		
55	9274677	2	VENTILFUEHRUNG D=16,25	VALVE GUIDE		
56	9274678	2	VENTILFUEHRUNG D=16,50	VALVE GUIDE		
60	9276886	1	VENTILSITZRING EV 30GRAD	VALVE SEAT RING		
61	9276887	1	VENTILSITZRING EV 30GRAD	VALVE SEAT RING		
65	9276888	1	VENTILSITZRING AV 45GRAD	VALVE SEAT RING		
66	9276889	1	VENTILSITZRING AV 45GRAD	VALVE SEAT RING		

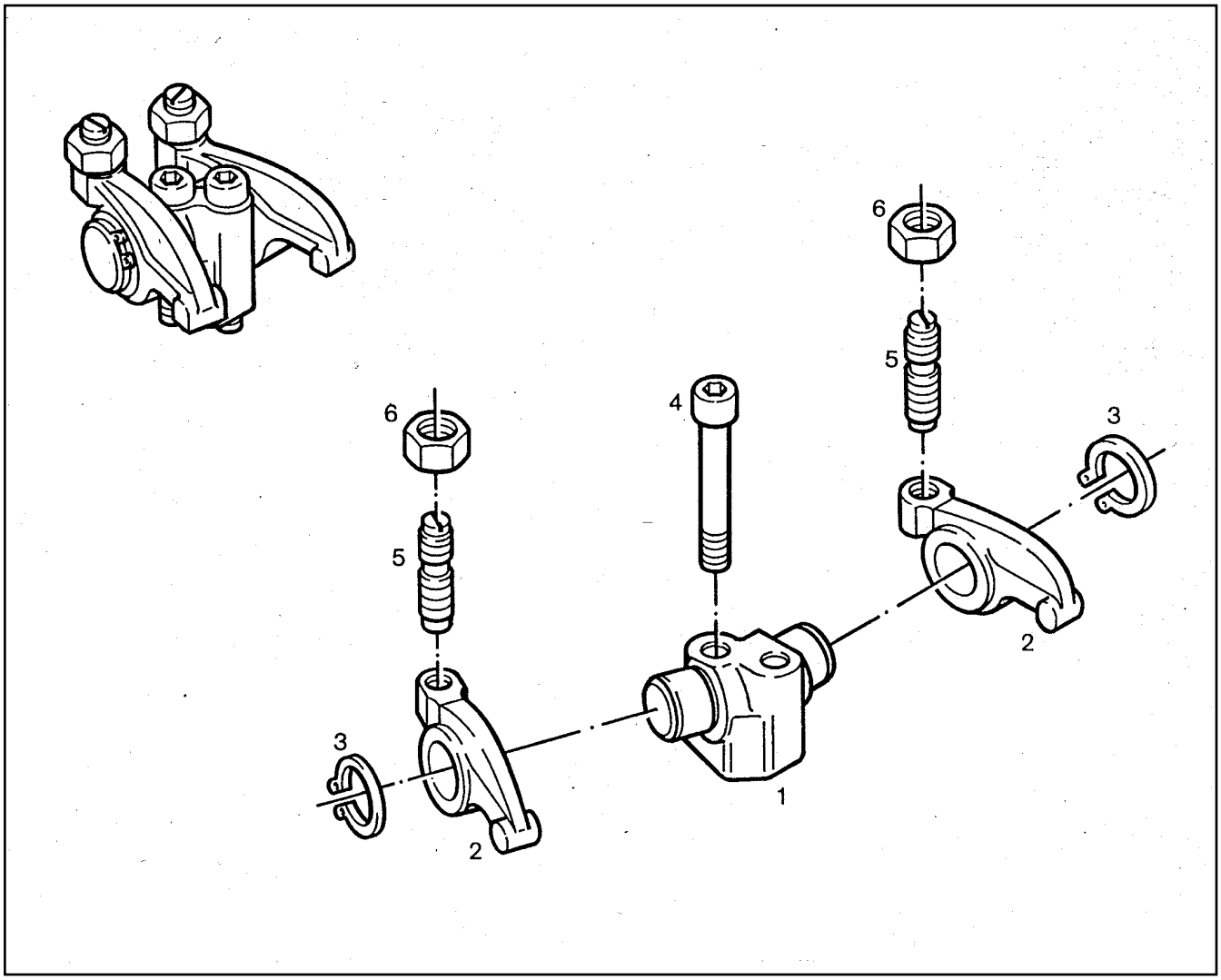

Pos.	Artikel	Menge	Bezeichnung	Description	Serie	K
1	9271347	1	KIPPHEBELBOCK	ROCKER PEDESTAL		
2	9883045	2	KIPPHEBEL	ROCKER ARM		
3	4280020	2	SICHERUNGSRING DIN 471 25 X1,2	BACK-UP RING		
4	4630200	2	ZYL SCHRAUBE ISO 4762 M 10 X 65 10.9	SOCKET HD.SCREW		
5	9175560	2	EINSTELLSCHRAUBE	ADJUSTING SCREW		
6	9175559	2	SECHSKANTMUTTER	HEXAGON NUT		

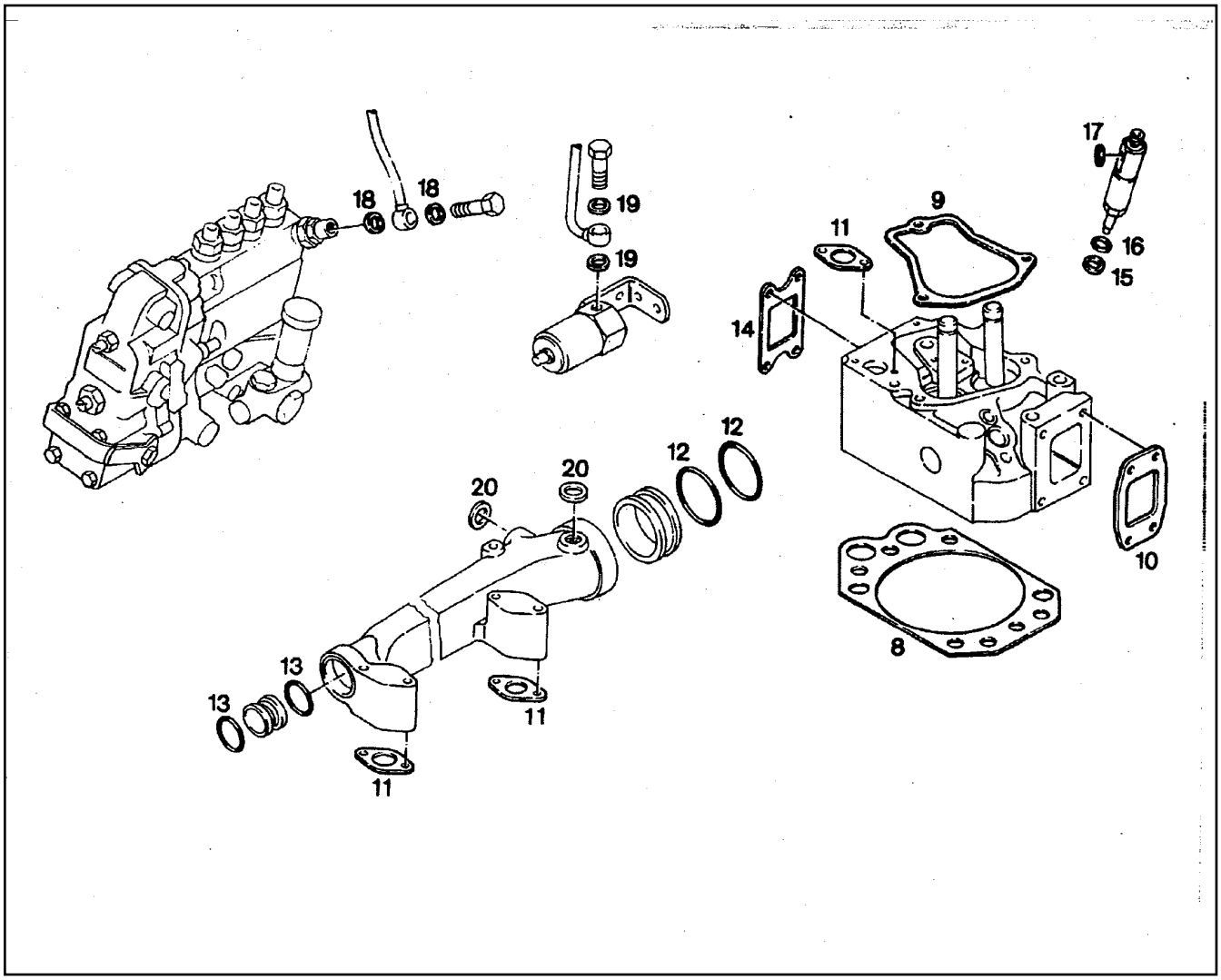

Pos.	Artikel	Menge	Bezeichnung	Description	Serie	K
8	9277662	1	DICHTUNG S= 1,25	GASKET		1
9	9271731	1	DICHTUNG	GASKET		1
10	9268121	6	DICHTUNG	GASKET		1
11	4980358	6	DICHTUNG DIN 71511 25 X 44X 1,5 AFM.30	GASKET		1
12	7381779	2	O-RING 59,92X3,53	O-RING		
13	7381780	2	O-RING	O-RING		
14	9271477	6	DICHTUNG S= 1,20	GASKET		1
15	7381047	1	DICHTSCHEIBE 7,3X15,0X1,5	SEALING WASHER		
16	7381843	1	O-RING 18.00X1.50 MVQ70SH	O-RING		
17	7101040	12	DICHTRING DIN 7603 A 6 X 10 CU	SEALING RING		
18	7101001	2	DICHTRING DIN 7603 A 8 X 12 CU	SEALING RING		
19	7007952	2	DICHTRING DIN 7603 A 10 X 15 CU	SEALING RING		
20	7101008	2	DICHTRING DIN 7603 A 14 X 18 CU	SEALING RING		

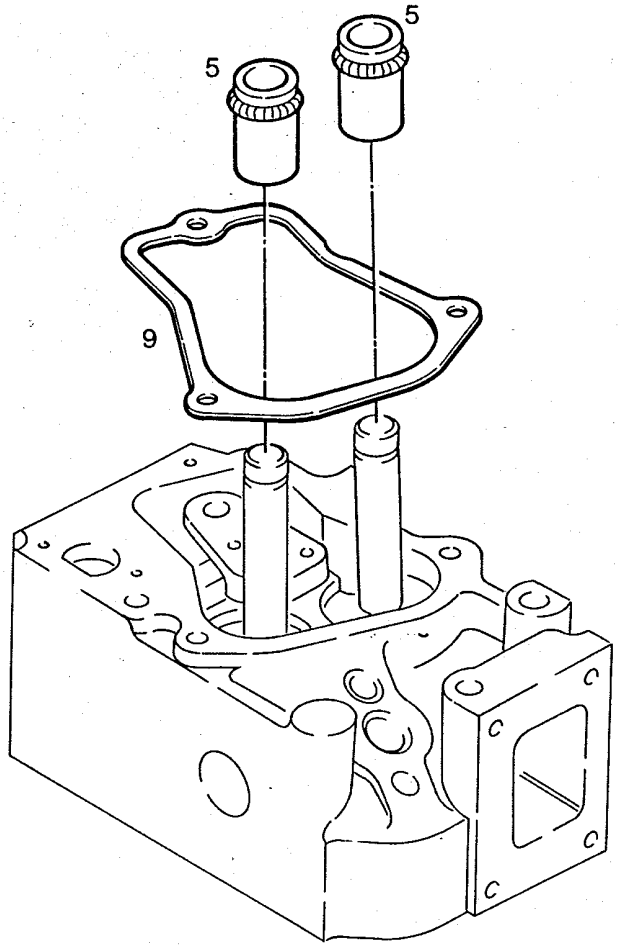

Pos.	Artikel	Menge	Bezeichnung	Description	Serie	K
5	7380829	2	VENTILSCHAFTDICHTRING	SEAL		
9	9271731	1	DICHTUNG	GASKET		1

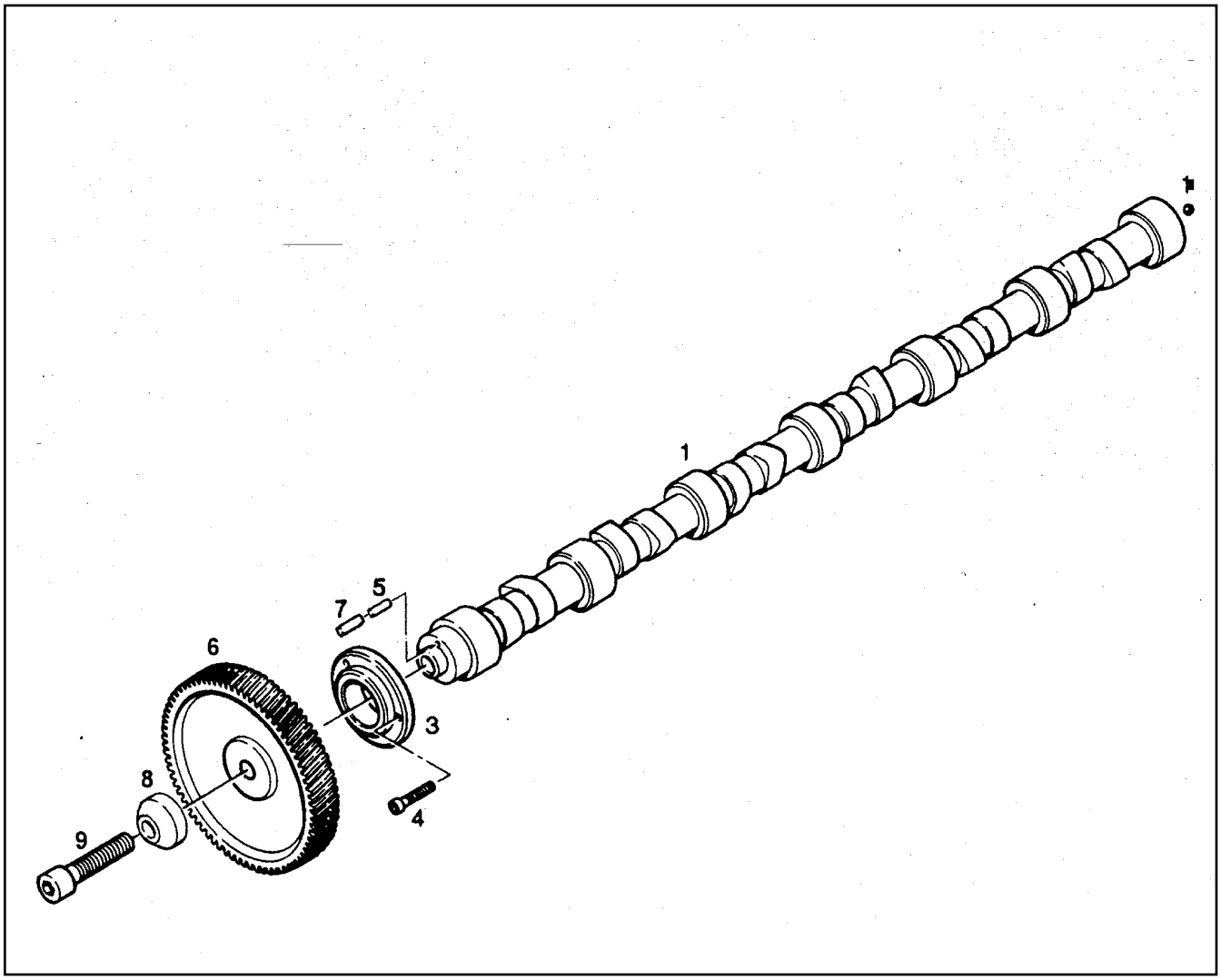

Pos.	Artikel	Menge	Bezeichnung	Description	Serie	K
1	9882651	1	NOCKENWELLE	CAMSHAFT		
1	4001669	1	-KUGEL DIN 5401 RB 10.319 III	-BALL		
3	9143047	1	ANLAUFRING	STOP RING		
4	4042106	3	ZYL SCHRAUBE ISO 4762 M 6 X 30 8.8	SOCKET HD.SCREW		
5	4980736	1	ZYLINDERSTIFT DIN 6325 A 6 X 22 ST	STRAIGHT PIN		
6	9882654	1	ZAHNRAD	GEAR WHEEL		
7	4980995	1	ZYLINDERSTIFT DIN 6325 A 8 X 26 ST	STRAIGHT PIN		
8	9884155	1	KLEMMRING	CLAMP RING		
9	4981118	1	ZYL SCHRAUBE ISO 4762 M 20 X 100 10.9	SOCKET HD.SCREW		

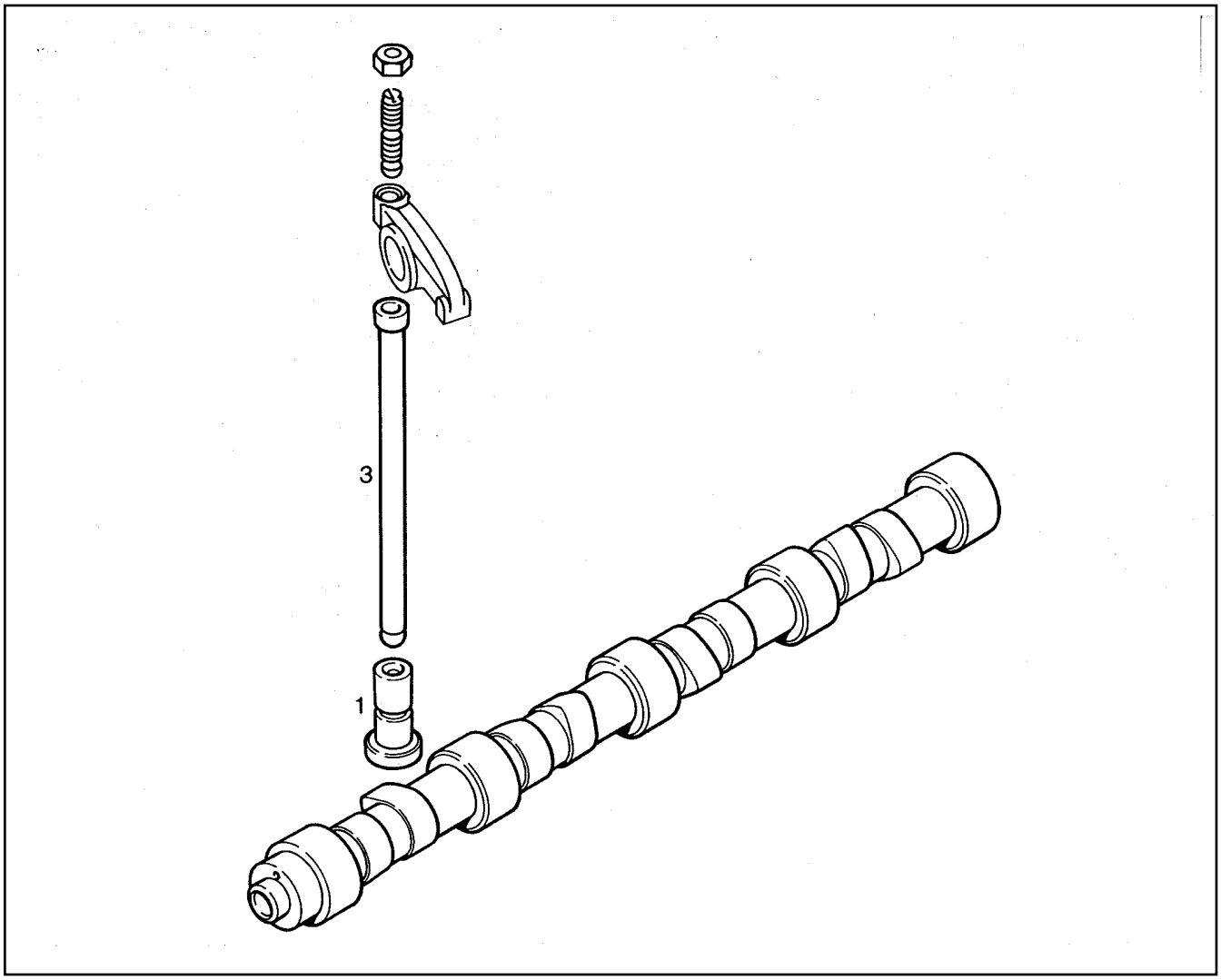

Pos.	Artikel	Menge	Bezeichnung	Description	Serie	K
1	9889518	2	STOESSEL	TAPPET		
3	9271725	2	STOESSELSTANGE	TAPPET PUSH ROD		

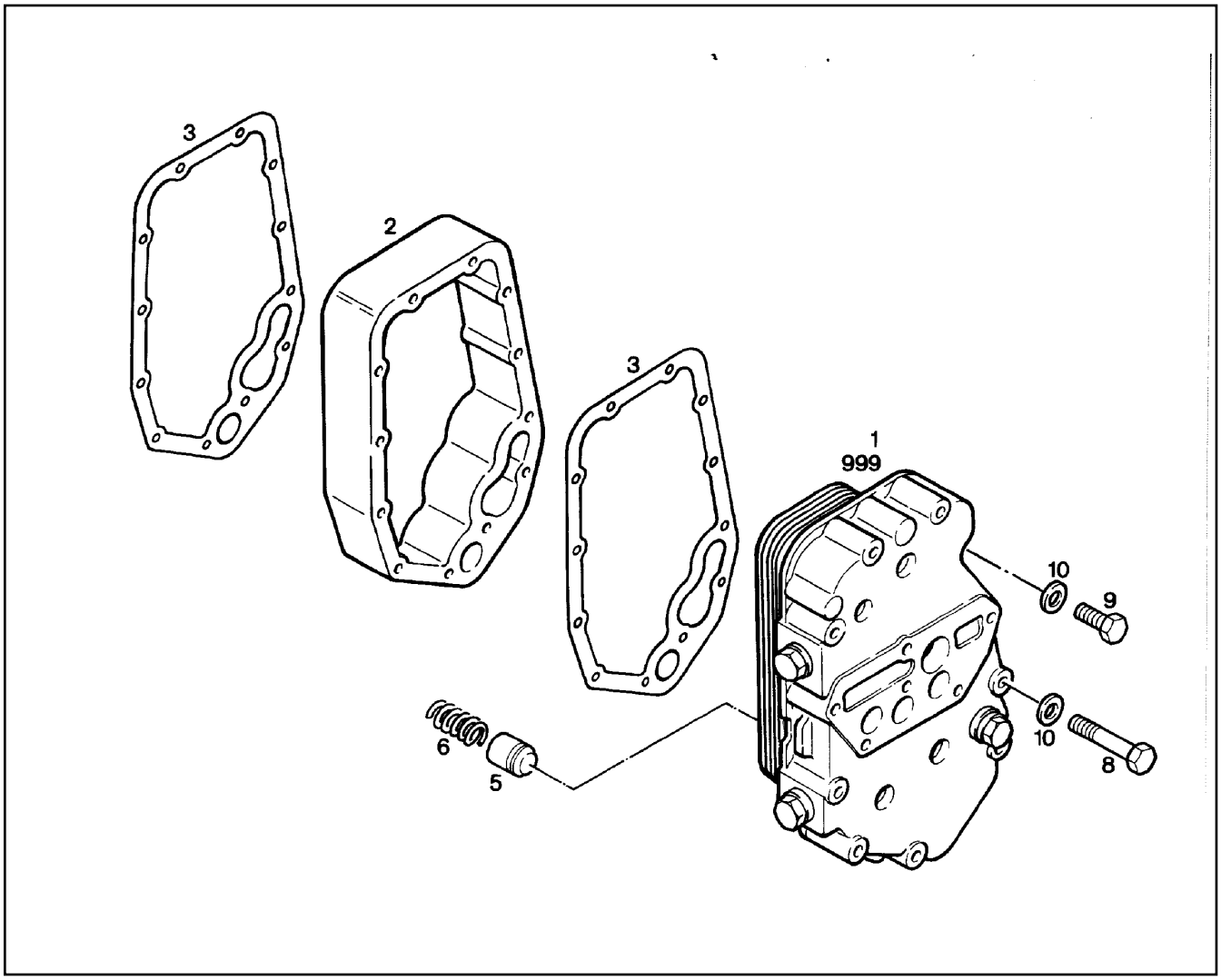

Pos.	Artikel	Menge	Bezeichnung	Description	Serie	K
1	9275379	1	OELKUEHLER VORMONTIERT ⇨ ❑ 290			
2	9275364	1	ZWISCHENPLATTE	INTERMEDIATE PLATE		
3	9268119	2	DICHTUNG	GASKET		1
5	9275382	1	KOLBEN	PISTON		
6	9142745	1	DRUCKFEDER	COMPRESSION SPRING		
8	4001458	9	6KT SCHRAUBE ISO 4014 M 8 X 85 8.8	HEXAGON BOLT		
9	4001466	1	6KT SCHRAUBE ISO 4014 M 8 X 45 8.8	HEXAGON BOLT		
10	4600615	10	FEDERSCHEIBE DIN 137 B 8	SPRING WASHER		
999	9268118	1	DS OELKUEHLER ⇨ ❑ 291	SEAL KIT		

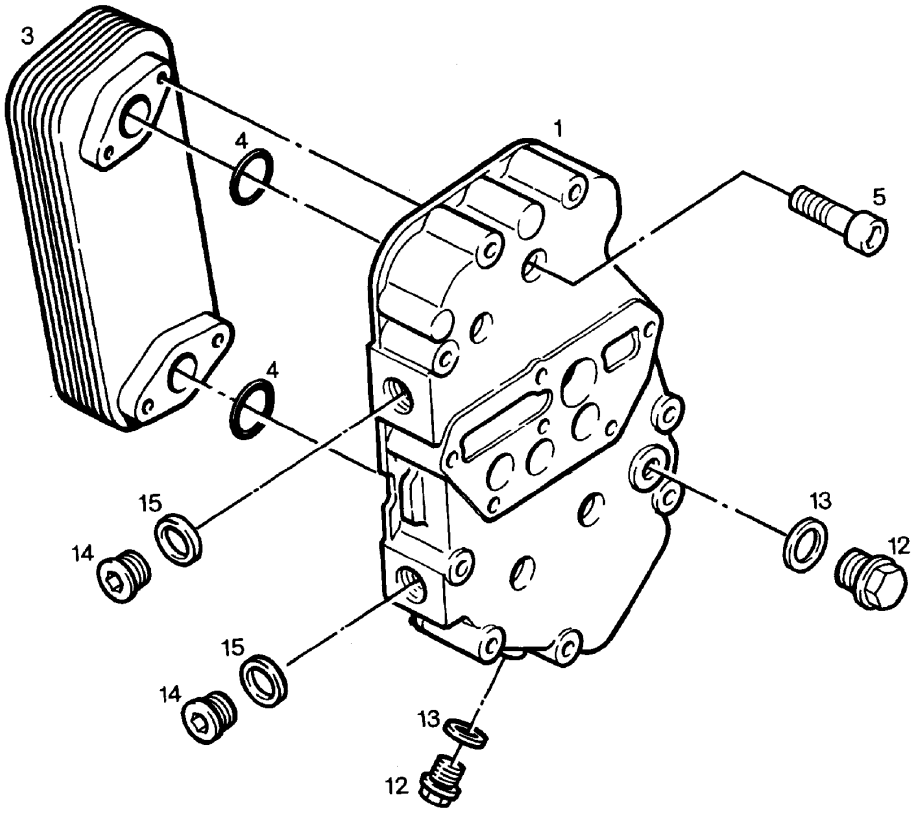

Pos.	Artikel	Menge	Bezeichnung	Description	Serie	K
1	9269147	1	KUEHLERPLATTE	RADIATOR PLATE		
3	9275365	1	OELKUEHLER	OIL COOLER		
4	7381993	2	O-RING 31.42X2.62 HNBR	O-RING		
5	4600178	4	ZYL SCHRAUBE ISO 4762 M 8 X 40 8.8	SOCKET HD.SCREW		
12	4041125	2	VSL-SCHRAUBE DIN 910 M 14 X1,5 ST	SCREW PLUG		
13	7101008	2	DICHTRING DIN 7603 A 14 X 18 CU	SEALING RING		
14	4980839	2	VSL-SCHRAUBE DIN 908 M 38 X1,5 5.8	SCREW PLUG		
15	7360362	2	DICHTRING DIN 7603 A 38 X 44 CU	SEALING RING		

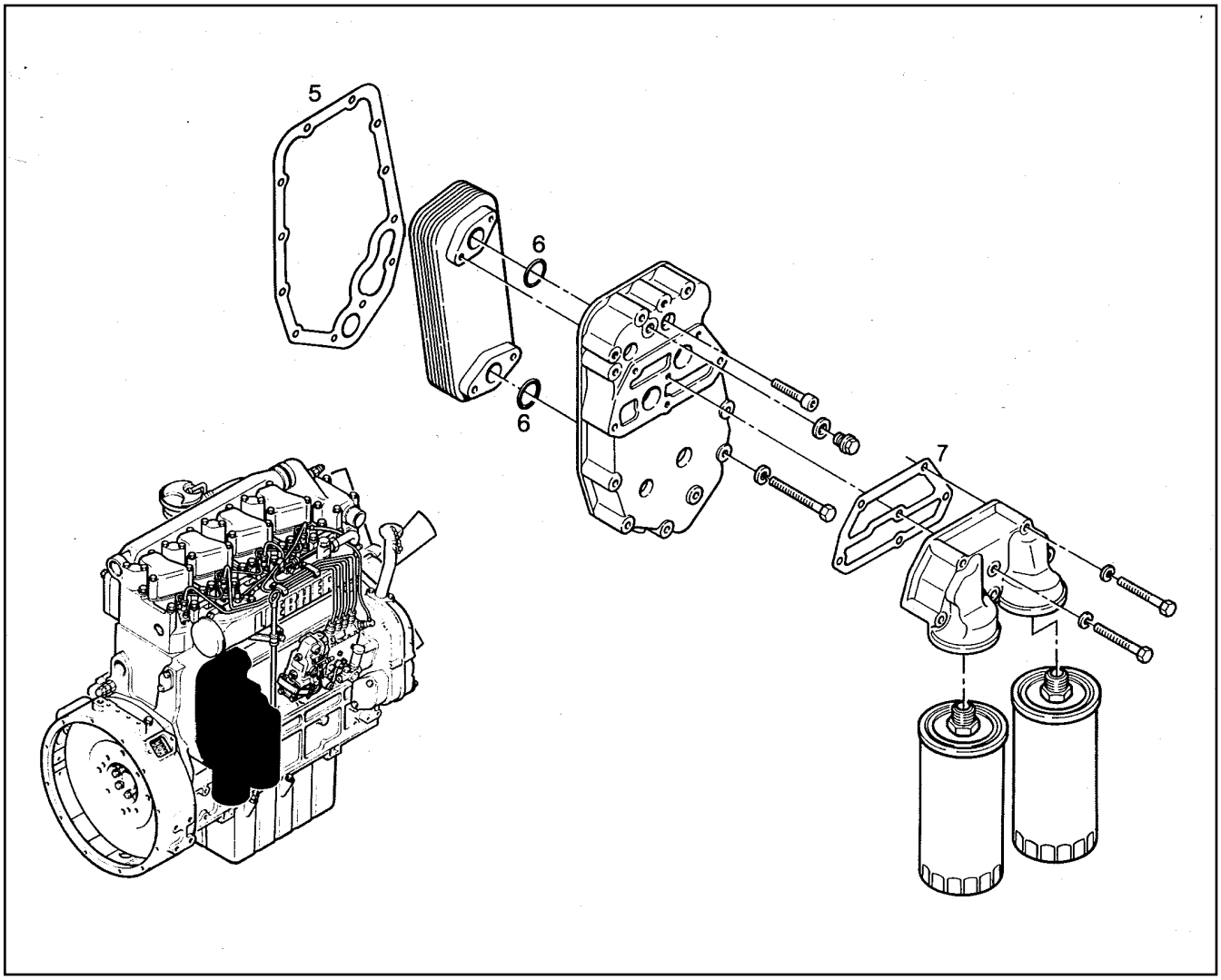

Pos.	Artikel	Menge	Bezeichnung	Description	Serie	K
5	9268119	1	DICHTUNG	GASKET		1
6	7381993	2	O-RING 31.42X2.62 HNBR	O-RING		
7	9268120	1	DICHTUNG	GASKET		1

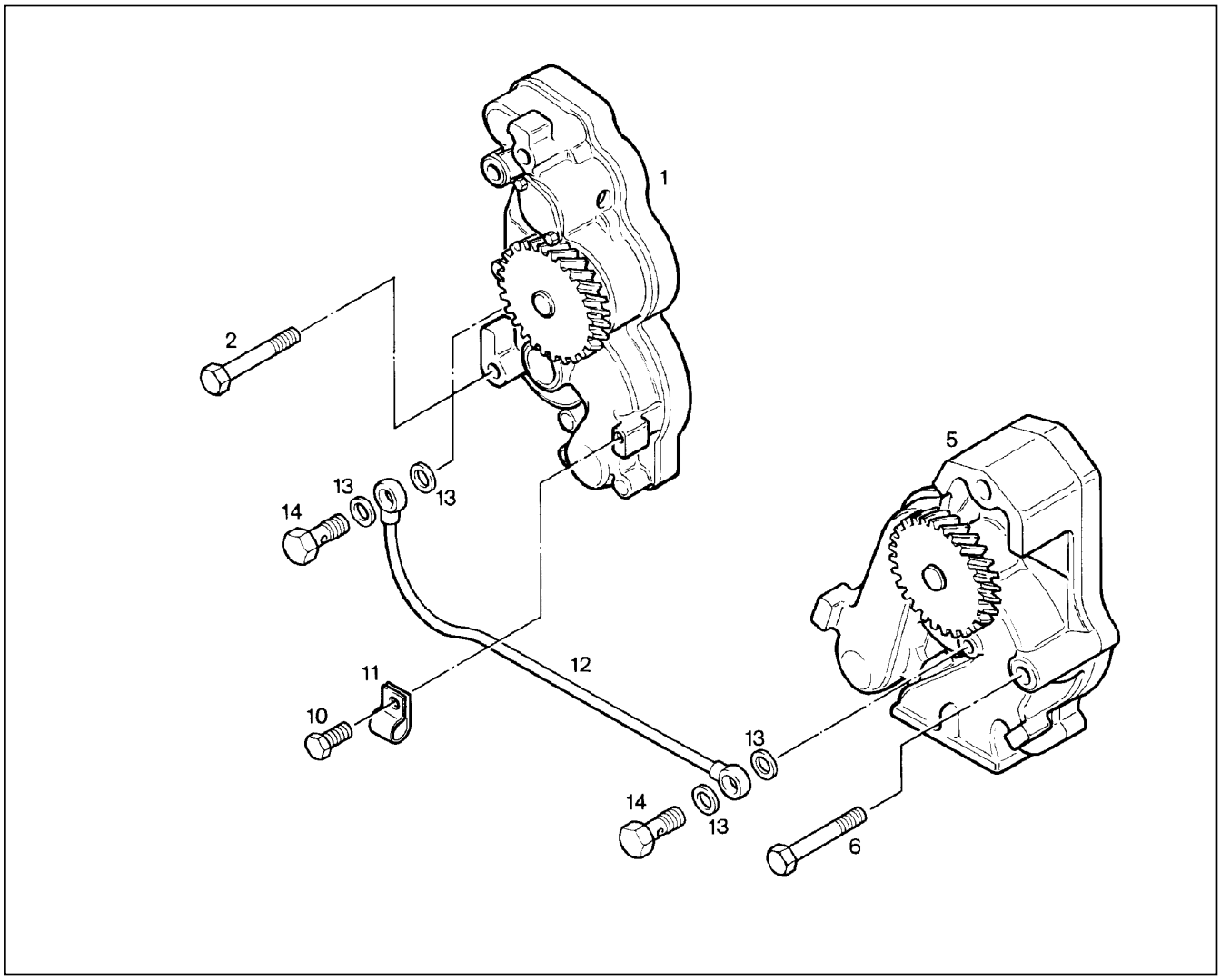

Pos.	Artikel	Menge	Bezeichnung	Description	Serie	K
1	9887973	1	SCHMIEROELPUMPE ⇨ ❑ 294	LUBE OIL PUMP		
2	4600039	3	6KT SCHRAUBE ISO 4014 M 10 X 85 8.8	HEXAGON BOLT		
5	9074888	1	SCHMIEROELPUMPE (AB.33) ⇨ ❑ 293	LUBE OIL PUMP		
6	4901057	2	6KT SCHRAUBE ISO 4014 M 12 X 80 8.8	HEXAGON BOLT		
10	4000829	1	6KT SCHRAUBE ISO 4017 M 6 X 20 8.8	HEXAGON BOLT		
11	7380529	1	SCHELLE DIN 3016 A1- 5 X 15 W1-2	CLIP		
12	9140759	1	SCHMIEROELLEITUNG	OIL PIPE		
13	7101001	4	DICHTRING DIN 7603 A 8 X 12 CU	SEALING RING		
14	4789210	2	HOHLSCHRAUBE DIN 7643 4 - 3	BANJO BOLT/HOLLOW SCREW		

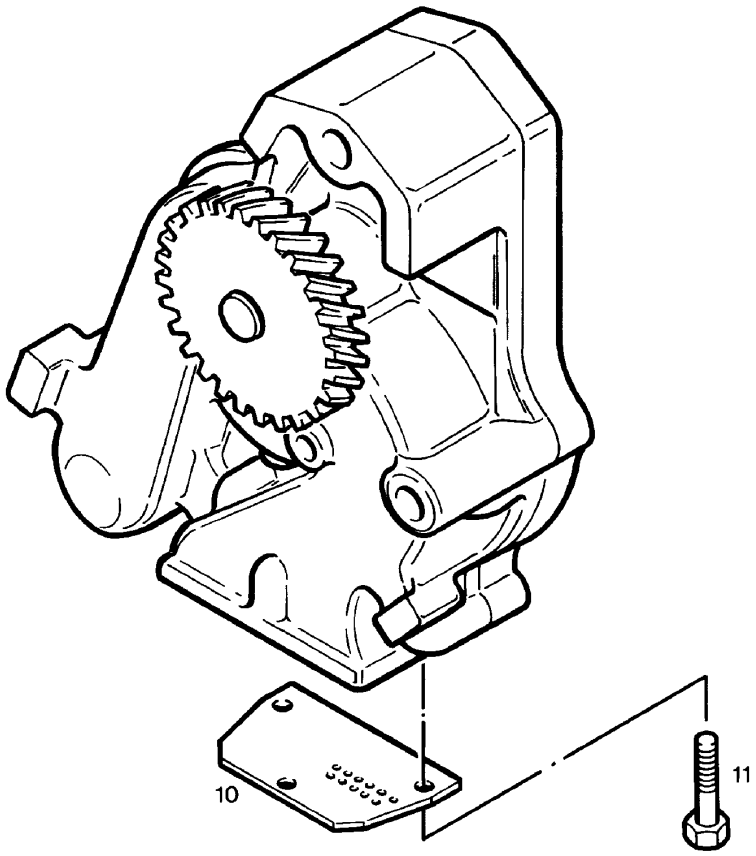

Pos.	Artikel	Menge	Bezeichnung	Description	Serie	K
10	9144505	1	LOCHBLECH	PERFORATED PLATE		
11	4900605	3	6KT SCHRAUBE ISO 4017 M 6 X 12 8.8	HEXAGON BOLT		

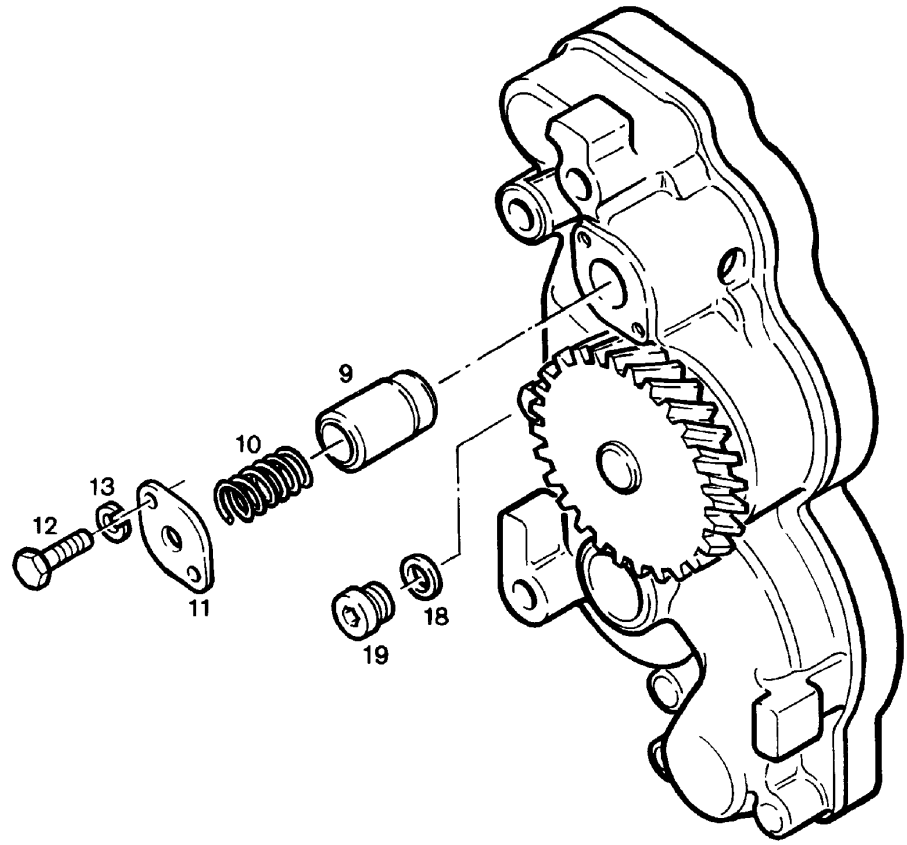

Pos.	Artikel	Menge	Bezeichnung	Description	Serie	K
9	9886591	1	KOLBEN	PISTON		
10	7382049	1	DRUCKFEDER 3,00/17,00X51,00	COMPRESSION SPRING		
11	9274757	1	DECKEL	COVER/LID		
12	4000829	2	6KT SCHRAUBE ISO 4017 M 6 X 20 8.8	HEXAGON BOLT		
13	4001632	2	FEDERSCHEIBE DIN 137 A 6	SPRING WASHER		
18	7101001	1	DICHTRING DIN 7603 A 8 X 12 CU	SEALING RING		
19	4980071	1	VSL-SCHRAUBE DIN 908 M 8 X1 5.8	SCREW PLUG		

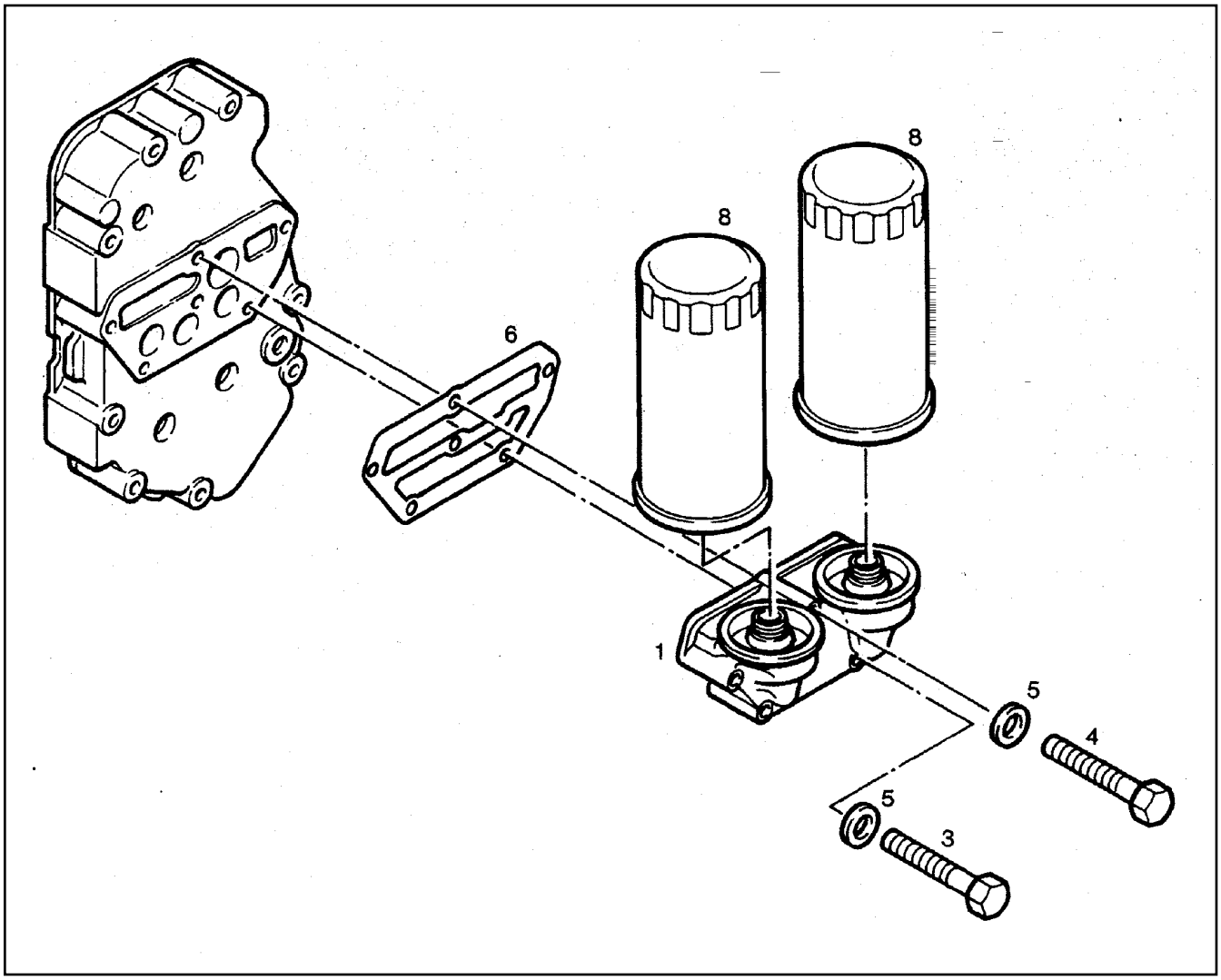

Pos.	Artikel	Menge	Bezeichnung	Description	Serie	K
1	9266769	1	OELFILTERKONSOLE	OIL FILTER BRACKET		
3	4001609	4	6KT SCHRAUBE ISO 4014 M 8 X 70 8.8	HEXAGON BOLT		1
4	4002051	2	6KT SCHRAUBE ISO 4014 M 8 X 120 8.8	HEXAGON BOLT		1
5	4600615	6	FEDERSCHEIBE DIN 137 B 8	SPRING WASHER		
6	9268120	1	DICHTUNG	GASKET		1
8	5700043	2	WECHSELFILTER	REPLACEABLE FILTER		

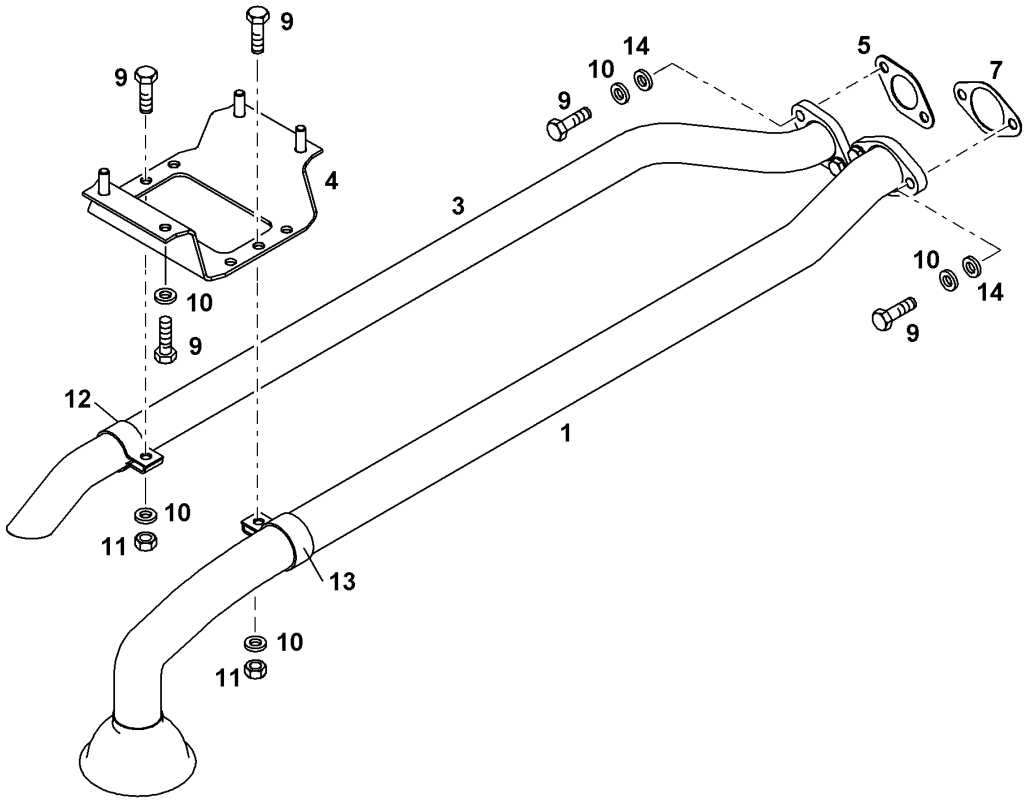

Pos.	Artikel	Menge	Bezeichnung	Description	Serie	K
1	9074853	1	ROHRLEITUNG	PIPE LINE		
3	9074854	1	ROHRLEITUNG	PIPE LINE		
4	9888654	1	HALTER	CLAMP		
5	4980357	1	DICHTUNG DIN 71511 30 X 53X 1,5 AFM.30	GASKET		1
7	9275766	1	DICHTUNG AFM 31 TD 2	GASKET		1
8	4900089	2	6KT SCHRAUBE ISO 4017 M 8 X 20 8.8	HEXAGON BOLT		
9	4900128	8	6KT SCHRAUBE ISO 4017 M 8 X 25 8.8	HEXAGON BOLT		
10	4600615	10	FEDERSCHEIBE DIN 137 B 8	SPRING WASHER		
11	4000381	2	6KT MUTTER ISO 4032 M 8 -10	HEX NUT		
12	4981229	1	ROHRSCHELLE DIN 71555 32,2	PIPE CLIP		
13	4981230	1	ROHRSCHELLE DIN 71555 37,2	PIPE CLIP		
14	4200020	4	SCHEIBE DIN 125 B 8,4	DISK		

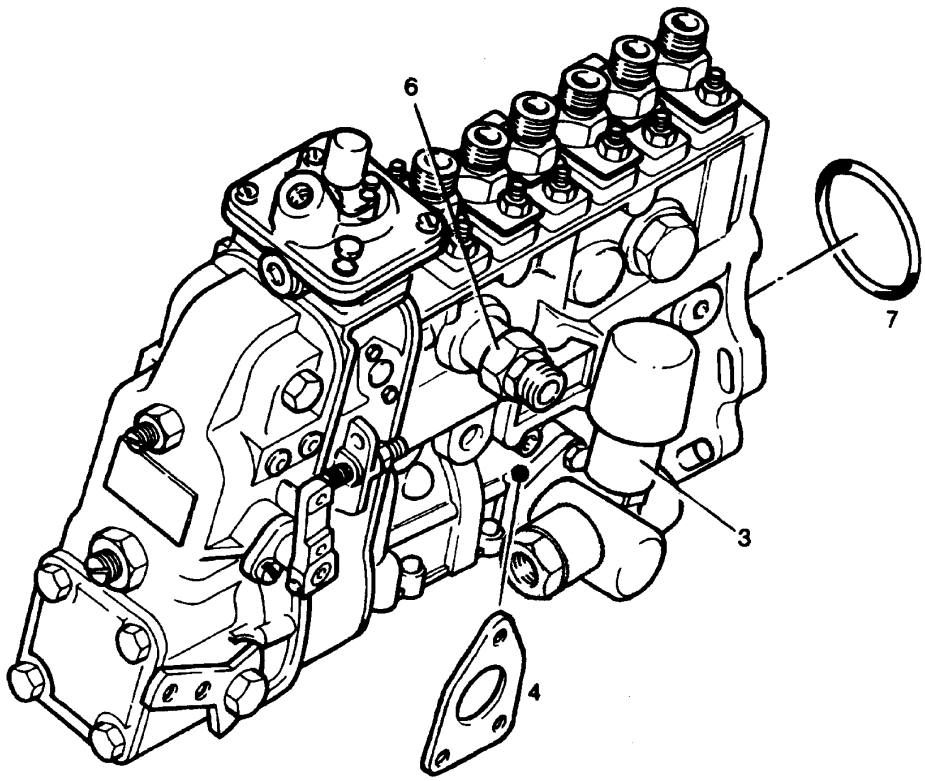

Pos.	Artikel	Menge	Bezeichnung	Description	Serie	K
3	5700168	1	FOERDERPUMPE	DELIVERY PUMP		
4	7381461	1	DICHTUNG	GASKET		1
6	5004903	1	UEBERSTROEMVENTIL	FLOW RELIEF VALVE		
7	7381243	1	O-RING	O-RING		

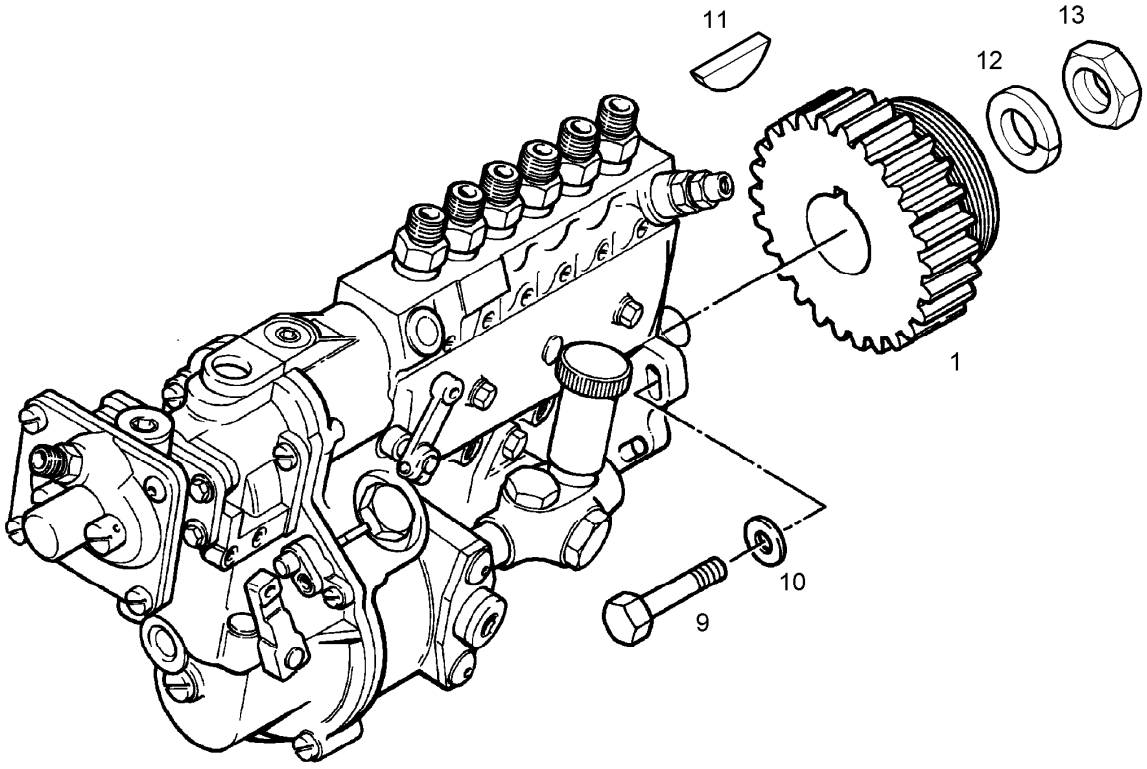

Pos.	Artikel	Menge	Bezeichnung	Description	Serie	K
1	9267359	1	ZAHNWELLE	SERRATED SHAFT		
9	4600122	4	6KT SCHRAUBE ISO 4017 M 10 X 40 8.8	HEXAGON BOLT		
10	9134374	4	SCHEIBE	WASHER		
11	7015353	1	SCHEIBENFEDER	SPRING WASHER		
12	10003941	1	FEDERRING	SPRING WASHER		
13	10015318	1	6KT-MUTTER ISO 8675 M 20 X1,50 -6	HEX NUT		

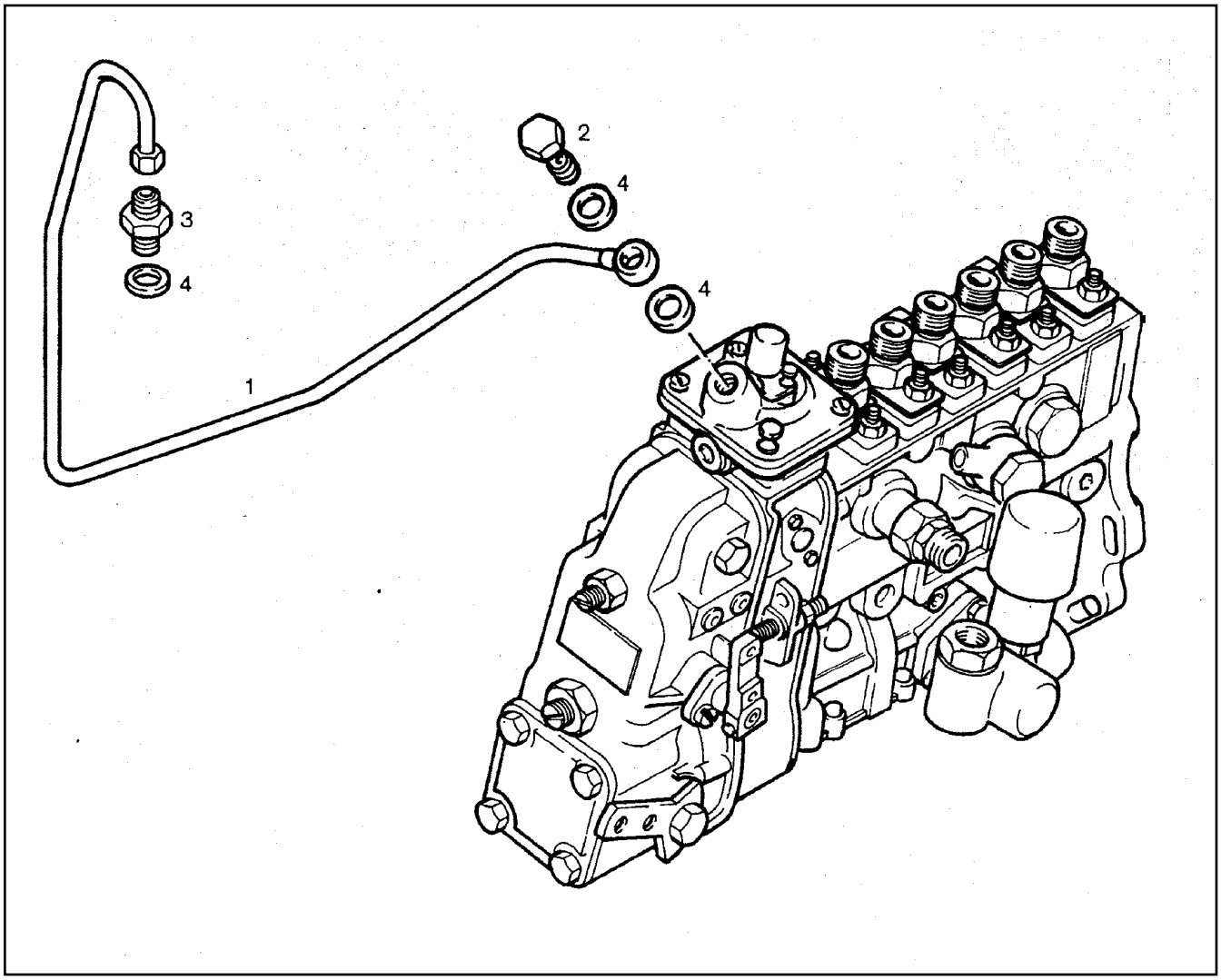

Pos.	Artikel	Menge	Bezeichnung	Description	Serie	K
1	9271053	1	ROHRLEITUNG	PIPE LINE		
2	4980664	1	HOHLSCHRAUBE DIN 7643 8 - 3	BANJO BOLT/HOLLOW SCREW		
3	4980285	1	STUTZEN ISO 8434 SDS L 8XM12X1,5 TYPE	CONNECTION PIECE		
4	7101030	3	DICHTRING DIN 7603 A 12 X 15,5 CU	SEALING RING		

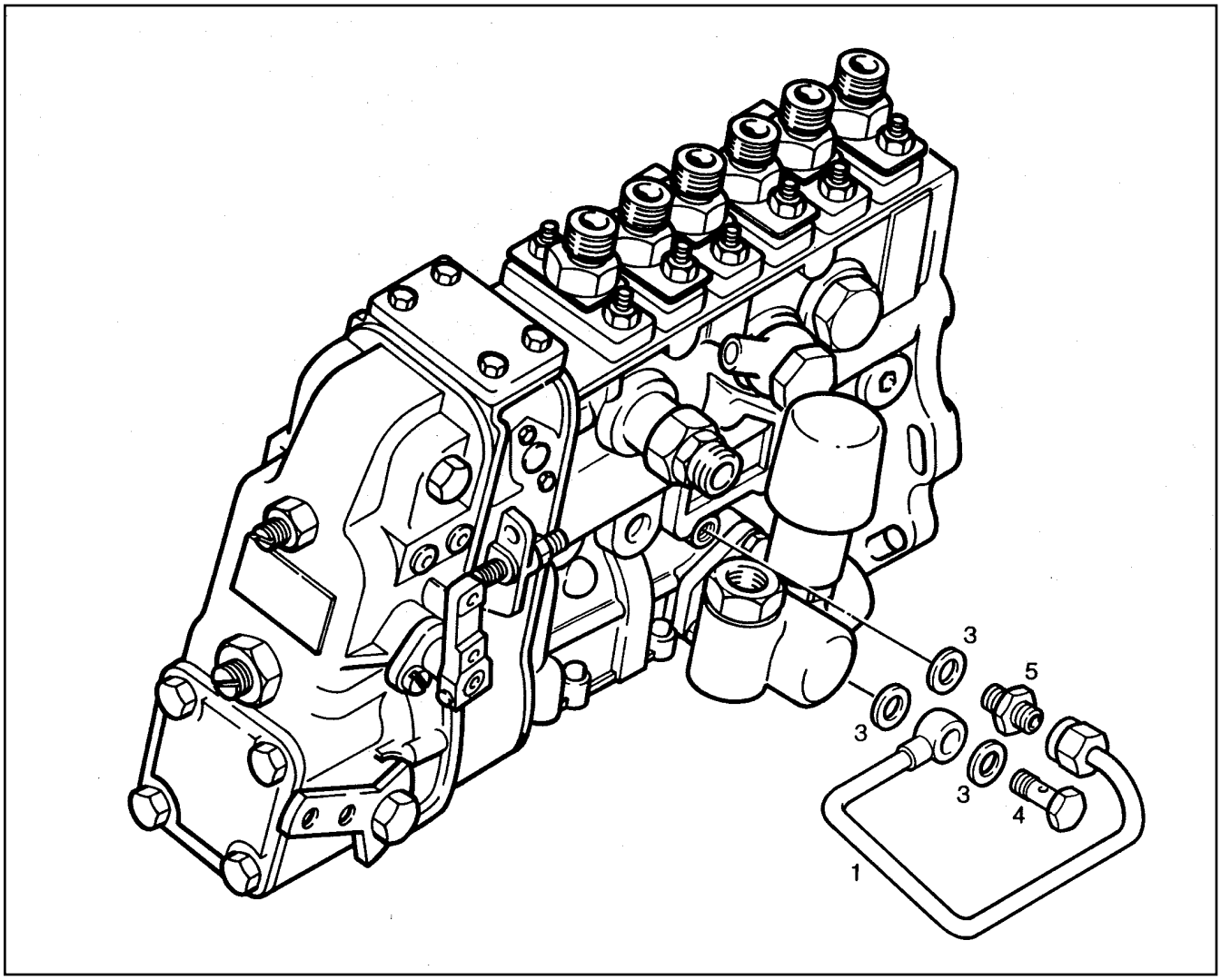

Pos.	Artikel	Menge	Bezeichnung	Description	Serie	K
1	9271051	1	SCHMIERLEITUNG	LUBRICATION PIPING		
3	7007952	3	DICHTRING DIN 7603 A 10 X 15 CU	SEALING RING		
4	4079160	1	HOHLSCHRAUBE DIN 7643 6 - 3	BANJO BOLT/HOLLOW SCREW		
5	4980284	1	STUTZEN ISO 8434 SDS L 6XM10X1 TYPE A	CONNECTION PIECE		

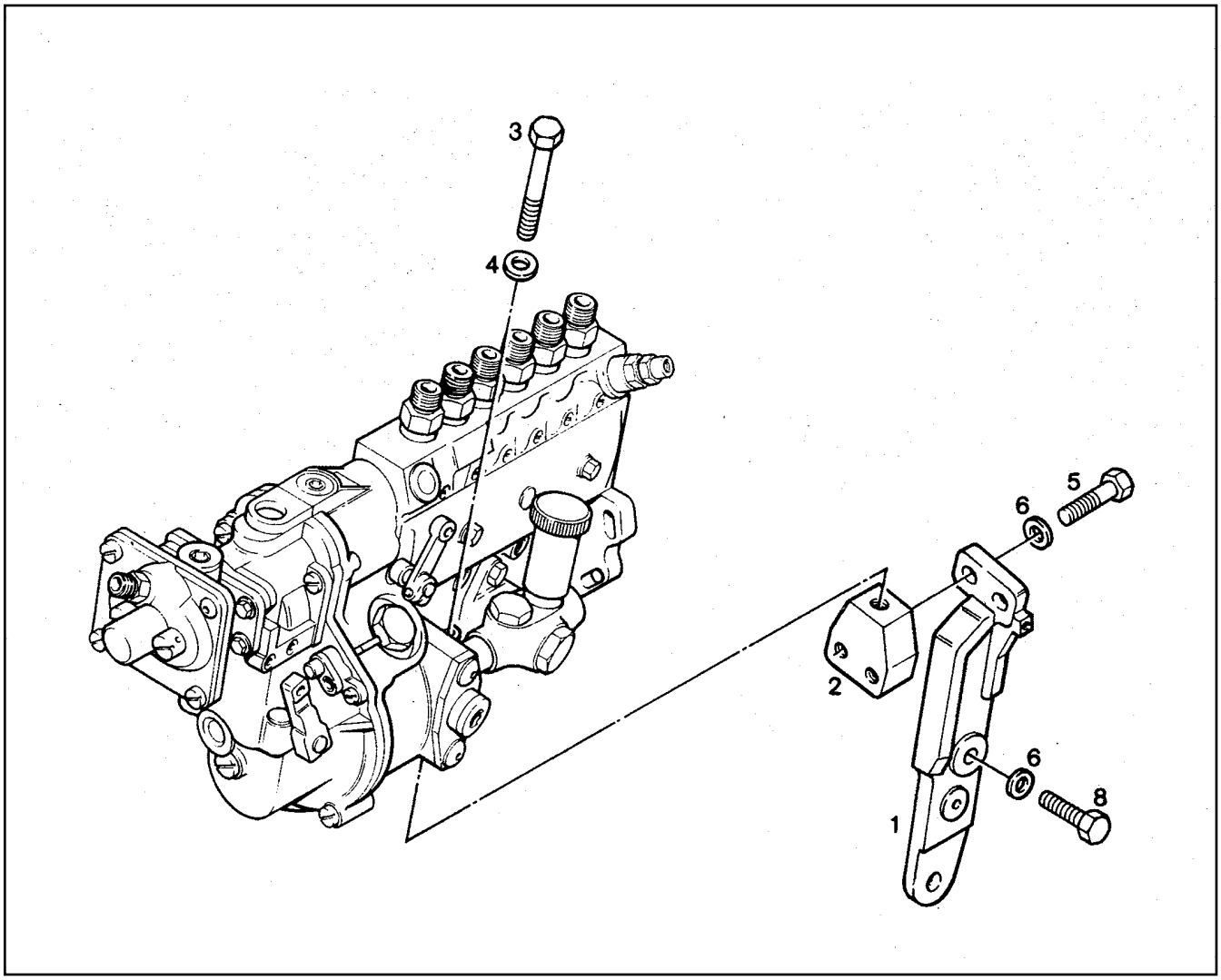

Pos.	Artikel	Menge	Bezeichnung	Description	Serie	K
1	9276928	1	HALTER	CLAMP		
2	9276929	1	HALTER	CLAMP		
3	4000887	1	6KT SCHRAUBE ISO 4017 M 10 X 90 8.8	HEXAGON BOLT		
4	4200022	1	SCHEIBE DIN 125 B 10,5	DISK		
5	4600355	2	6KT SCHRAUBE ISO 4017 M 10 X 45 8.8	HEXAGON BOLT		
6	4000505	4	SCHEIBE DIN 7349 10,5	DISK		
8	4000828	2	6KT SCHRAUBE ISO 4017 M 10 X 30 8.8	HEXAGON BOLT		

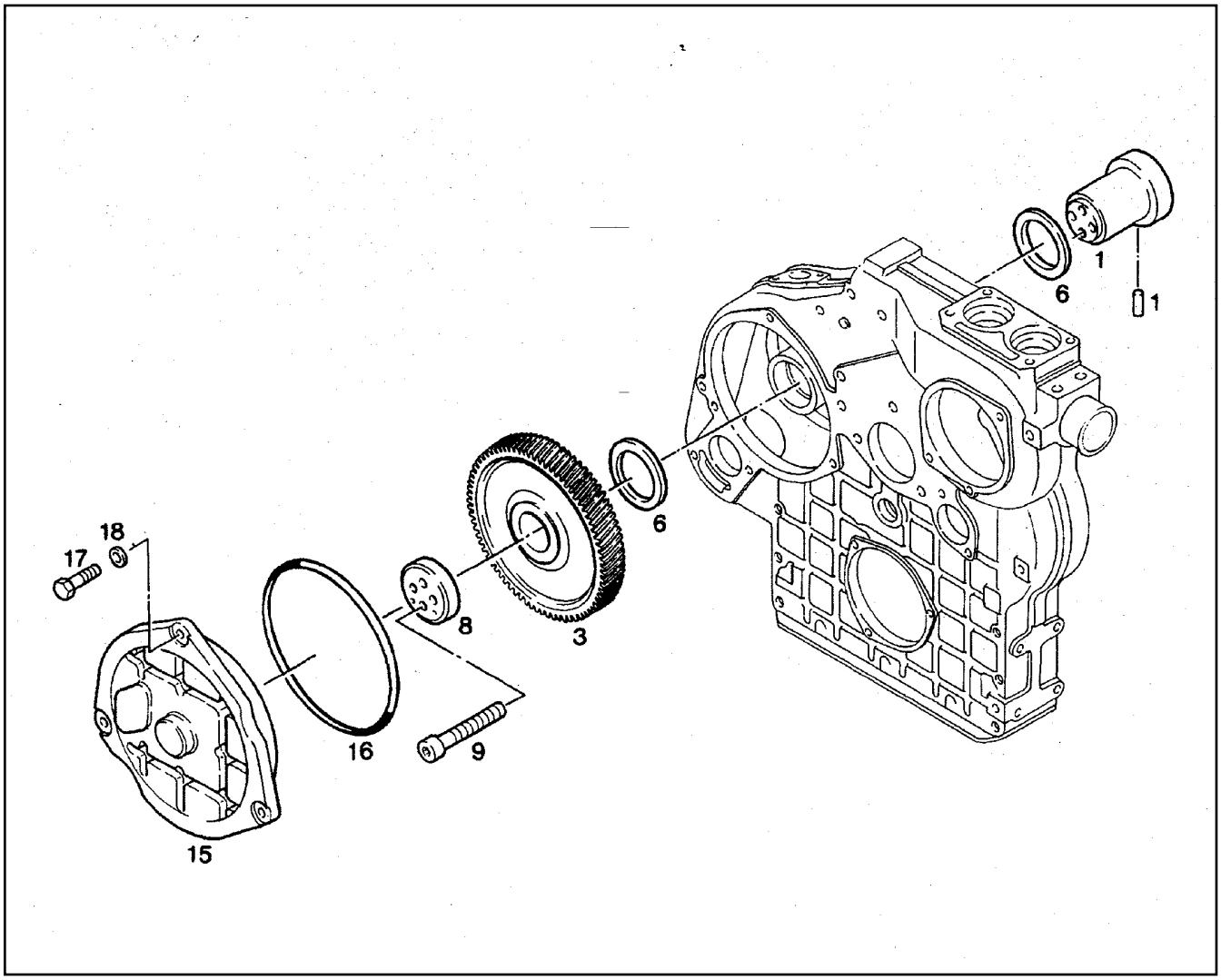

Pos.	Artikel	Menge	Bezeichnung	Description	Serie	K
1	9268892	1	NABE VORMONTIERT	HUB		
1	4001553	1	SPANNSTIFT ISO 8752 A 4 X 12	SPRING DOWEL SLEEVE		
3	9268886	1	ZAHNRAD	GEAR WHEEL		
6	9148325	2	ANLAUFRING	STOP RING		
8	9268887	1	KLEMMRING	CLAMP RING		
9	4980434	4	ZYL SCHRAUBE ISO 4762 M 12 X 50 10.9	SOCKET HD.SCREW		
15	9277516	1	DECKEL	COVER/LID		
16	9177947	1	O-RING	O-RING		
17	4900089	3	6KT SCHRAUBE ISO 4017 M 8 X 20 8.8	HEXAGON BOLT		
18	4600615	3	FEDERSCHEIBE DIN 137 B 8	SPRING WASHER		

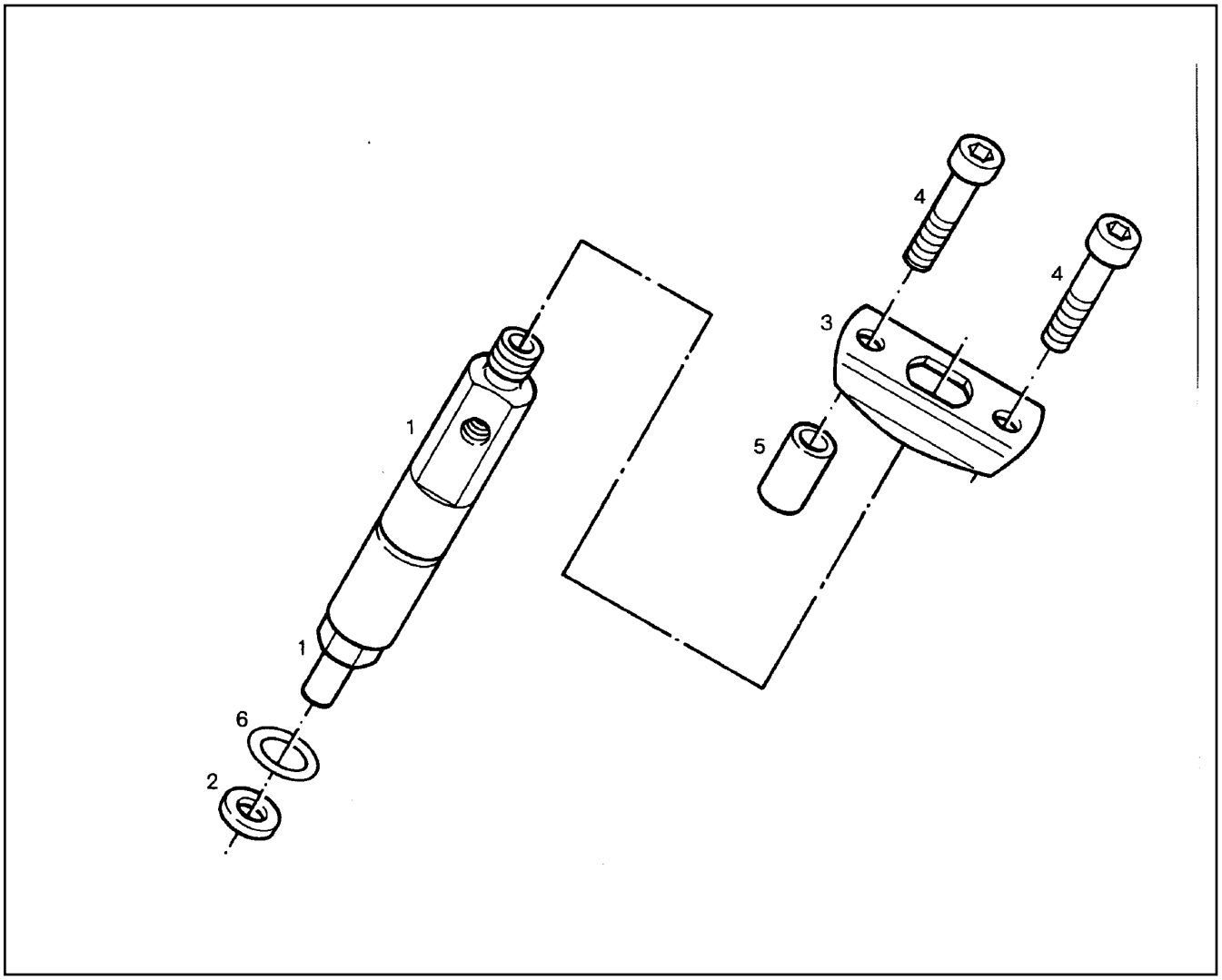

Pos.	Artikel	Menge	Bezeichnung	Description	Serie	K
1	9279832	6	EINSPRITZDUESE (15 GRD)	INJECTION NOZZLE		
1	7381592	6	DUESE	ORIFICE		
2	7381047	6	DICHTSCHEIBE 7,3X15,0X1,5	SEALING WASHER		
3	7006471	6	FLANSCH	FLANGE		
4	4600178	12	ZYL SCHRAUBE ISO 4762 M 8 X 40 8.8	SOCKET HD.SCREW		
5	9267869	6	DISTANZHUELSE	SPACER		
6	7009090	6	O-RING	O-RING		

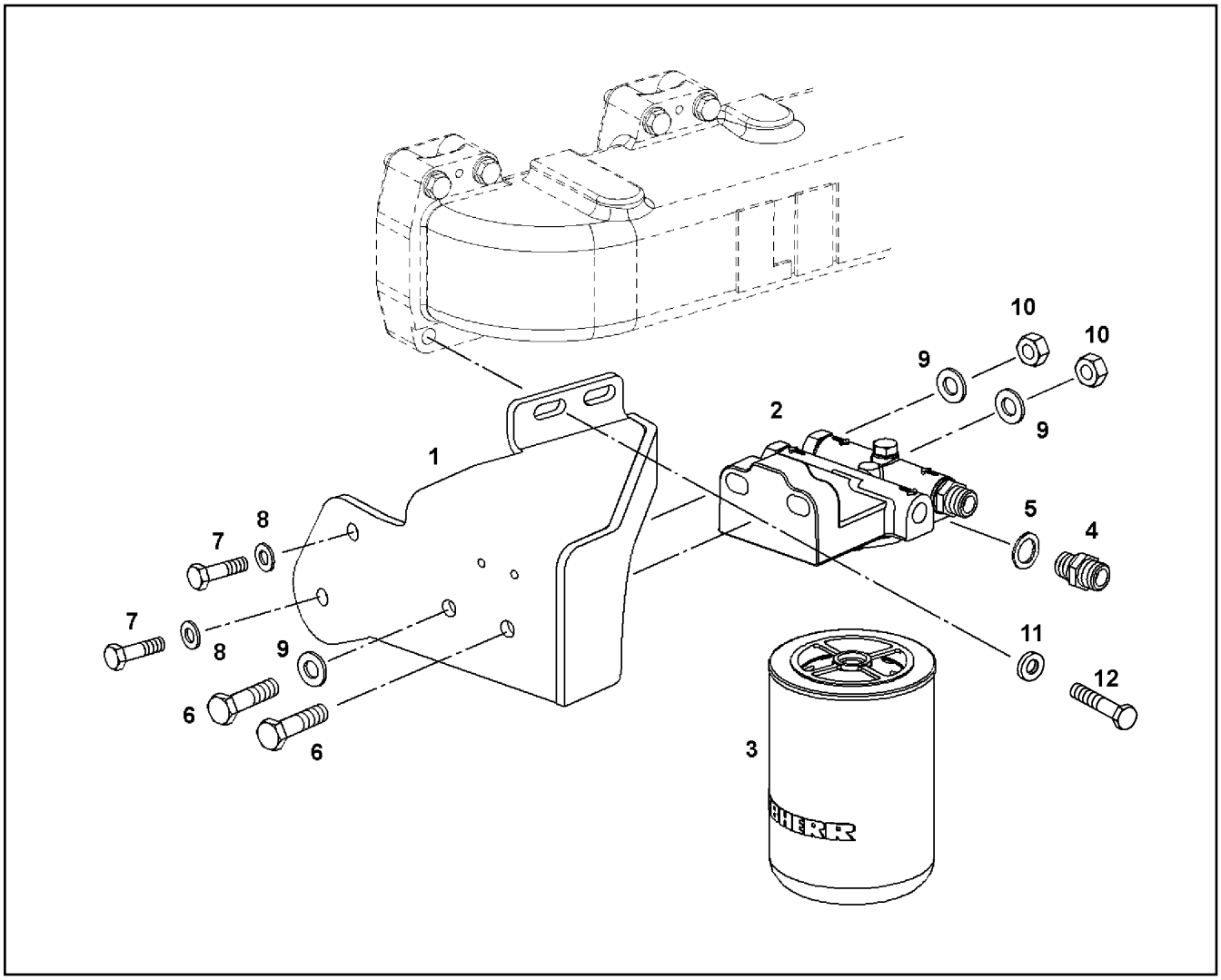

Pos.	Artikel	Menge	Bezeichnung	Description	Serie	K
1	9074900	1	KONSOLE	BRACKET		
2	7368394	1	KRAFTSTOFF-FILTERKOPF	FILTER HEAD		
3	7382045	1	FEINFILTER FF 5427-AN	FILTER		
4	7003814	2	STUTZEN ISO 8434 SDS L 10XM14X1,5 TYPE	CONNECTION PIECE		
5	4900262	2	DICHTRING DIN 7603 A 14 X 20 CU	SEALING RING		
6	4600122	2	6KT SCHRAUBE ISO 4017 M 10 X 40 8.8	HEXAGON BOLT		
7	4065126	2	6KT SCHRAUBE ISO 4017 M 8 X 35 8.8	HEXAGON BOLT		
8	4200020	2	SCHEIBE DIN 125 B 8,4	DISK		
9	4200022	3	SCHEIBE DIN 125 B 10,5	DISK		
10	4000383	2	6KT MUTTER ISO 4032 M 10 -10	HEX NUT		
11	4216025	2	SCHEIBE DIN 7349 8,4	DISK		
12	4065128	2	6KT SCHRAUBE ISO 4017 M 8 X 50 8.8	HEXAGON BOLT		

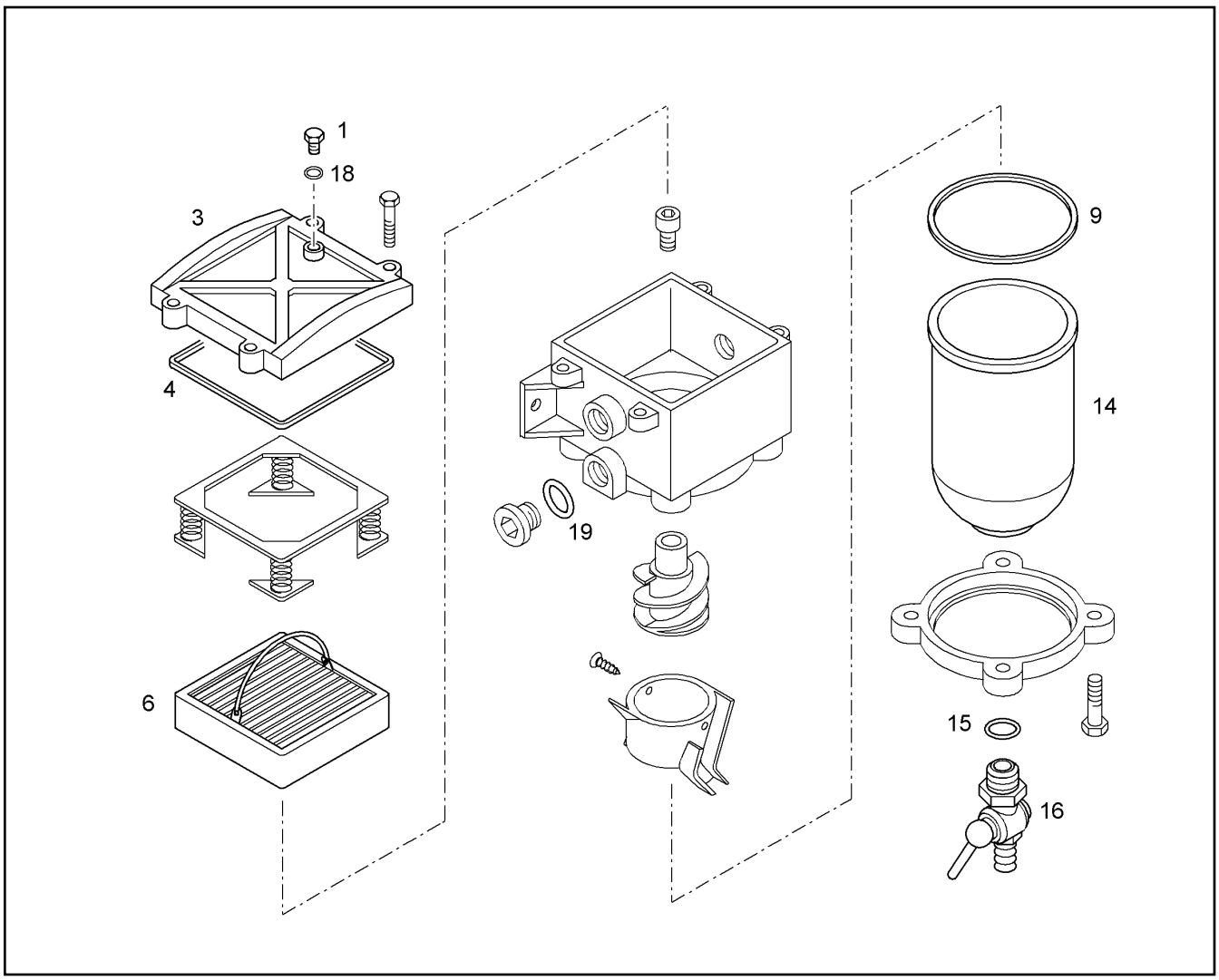

Pos.	Artikel	Menge	Bezeichnung	Description	Serie	K
1	7412942	1	ENTLUEFTUNGSSCHRAUBE	VENT SCREW		
3	7026333	1	DECKEL	COVER/LID		
4	7412941	1	DECKELDICHTUNG	COVER GASKET		
6	7382153	1	FILTEREINSATZ 0530/50	FILTER ELEMENT		1
9	7412939	1	DICHTUNG BOWLENHALTERUNG	GASKET		
14	7412938	1	BOWLE	BOX		1
15	7412937	1	O-RING 11,5X2,5	O-RING		1
16	7412936	1	ABLASSHAHN	DRAIN TAP		1
18	7412935	1	DICHTUNG	GASKET		1
19	7030238	2	DICHTUNG	GASKET		1

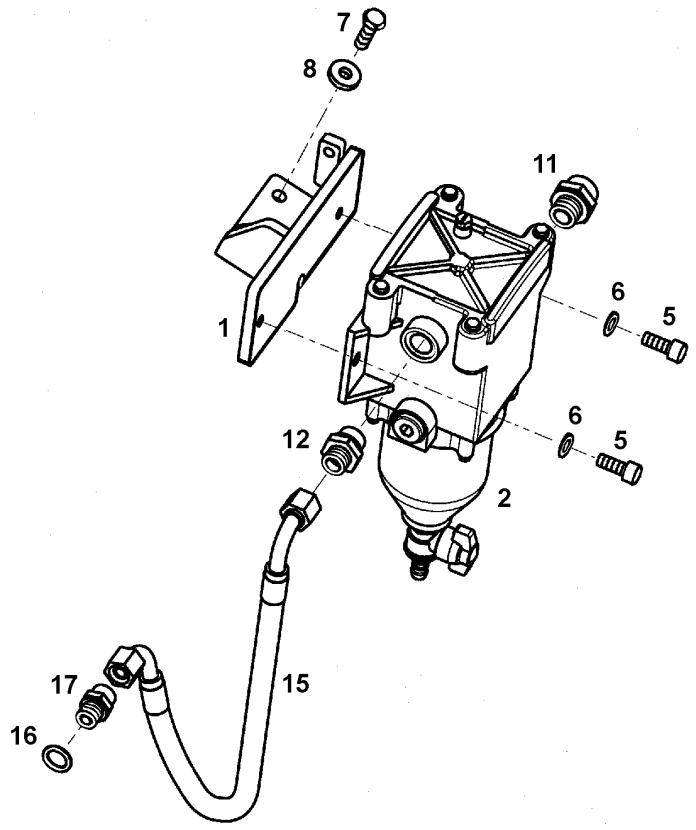

Pos.	Artikel	Menge	Bezeichnung	Description	Serie	K
1	9075188	1	KONSOLE	BRACKET		
2	7382133	1	KRAFTSTOFF-VORFILTER ⇨ ❑ 305	FUEL FILTER		1
5	4600377	2	ZYL SCHRAUBE ISO 4762 M 8 X 18 8.8	SOCKET HD.SCREW		
6	4200020	2	SCHEIBE DIN 125 B 8,4	DISK		
7	4900128	2	6KT SCHRAUBE ISO 4017 M 8 X 25 8.8	HEXAGON BOLT		
8	4216025	2	SCHEIBE DIN 7349 8,4	DISK		
11	7003570	1	STUTZEN ISO 8434 SDS L 15XM18X1,5 TYPE	CONNECTION PIECE		
12	7368092	1	EINSCHRAUBSTUTZEN	THREADED SOCKET		
15	9075156	1	SCHLAUCHLEITUNG	HOSE LINE		
16	4900262	2	DICHTRING DIN 7603 A 14 X 20 CU	SEALING RING		
17	7003814	1	STUTZEN ISO 8434 SDS L 10XM14X1,5 TYPE	CONNECTION PIECE		

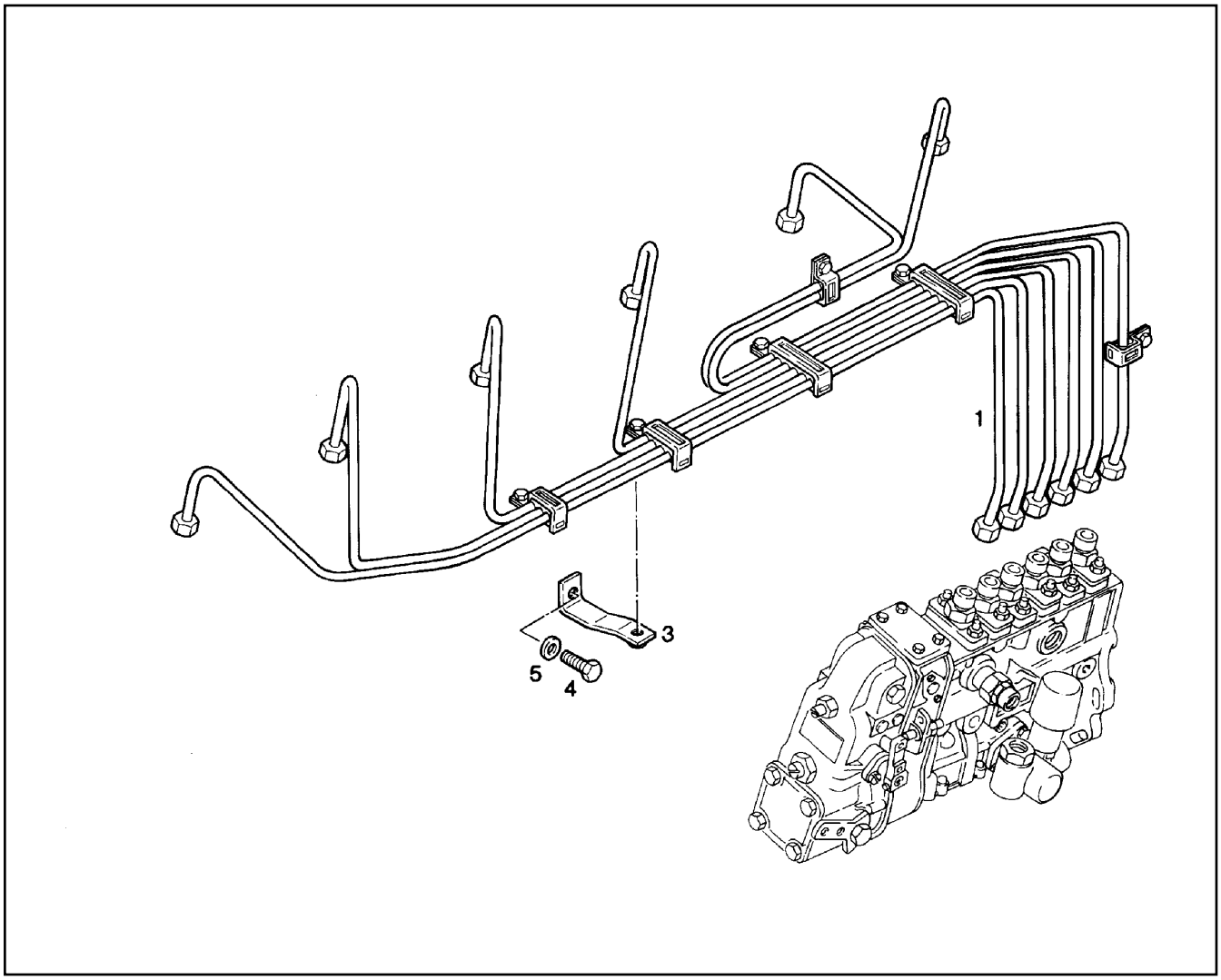

Pos.	Artikel	Menge	Bezeichnung	Description	Serie	K
1	9075039	1	EINSPRITZLEITUNGEN D926 TI-E ⇨ ❑ 308	INJECTION LINES		
3	9140426	1	HALTER	MOUNTING		
4	4065860	1	6KT SCHRAUBE ISO 4017 M 6 X 16 8.8	HEXAGON BOLT		
5	4001632	1	FEDERSCHEIBE DIN 137 A 6	SPRING WASHER		

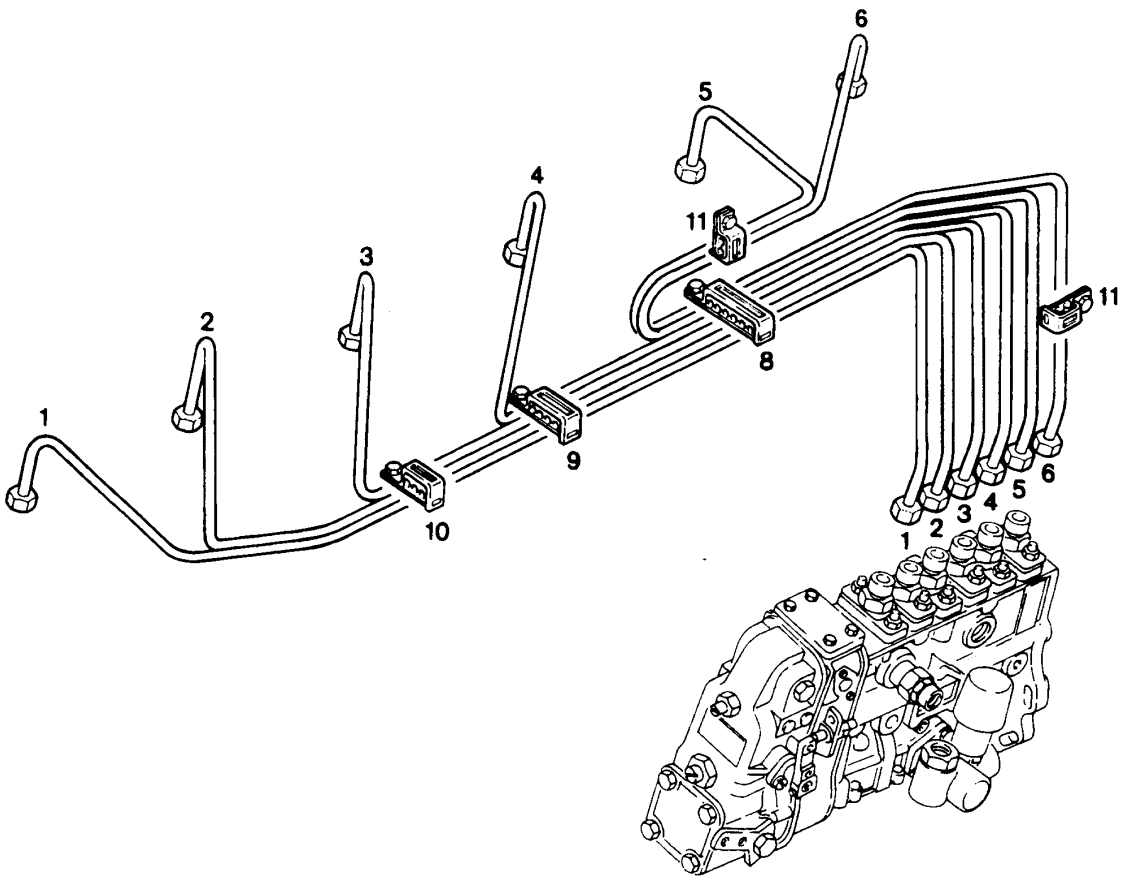

Pos.	Artikel	Menge	Bezeichnung	Description	Serie	K
1	9075033	1	EINSPRITZLEITUNG ZYL.1	INJECTION LINE		
2	9075034	1	EINSPRITZLEITUNG ZYL.2	INJECTION LINE		
3	9075035	1	EINSPRITZLEITUNG ZYL.3	INJECTION LINE		
4	9075036	1	EINSPRITZLEITUNG ZYL.4	INJECTION PIPE		
5	9075037	1	EINSPRITZLEITUNG ZYL.5	INJECT.PIPE CYL.5		
6	9075038	1	EINSPRITZLEITUNG ZYL.6	INJECTION LINE		
8	7008646	1	ROHRSCHELLE	PIPE CLIP		
9	7008649	1	ROHRSCHELLE	PIPE CLIP		
10	7008645	1	ROHRSCHELLE	PIPE CLIP		
11	7008647	2	ROHRSCHELLE	PIPE CLIP		

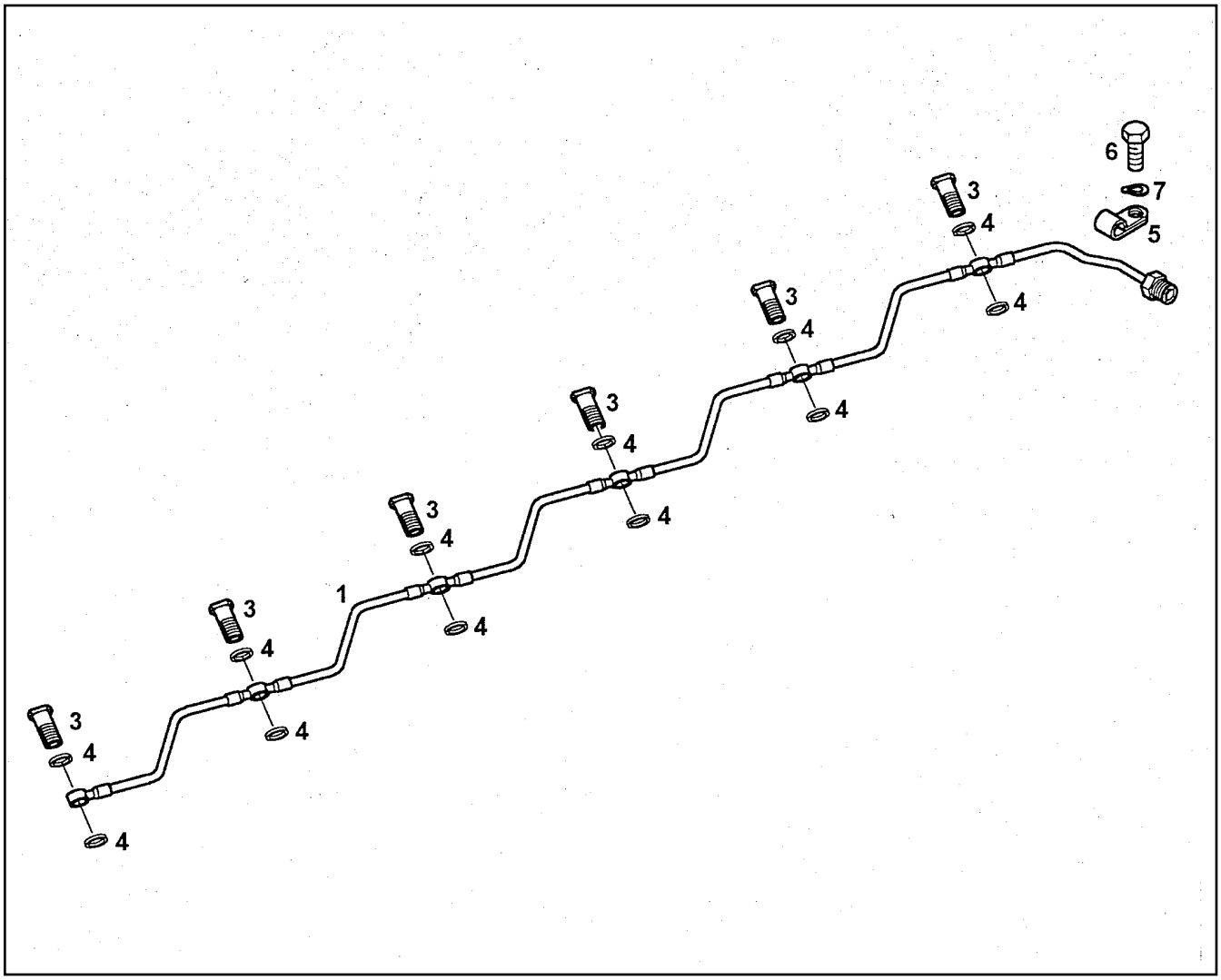

Pos.	Artikel	Menge	Bezeichnung	Description	Serie	K
1	9279613	1	LECKOELLEITUNG	OVERFLOW-OIL LINE		
3	7006439	6	HOHLSCHRAUBE	BANJO BOLT/HOLLOW SCREW		
4	7101040	12	DICHTRING DIN 7603 A 6 X 10 CU	SEALING RING		
5	7381293	1	SCHELLE DIN 3016 D1- 5 X 15 W1-2-MVQ	CLIP		
6	4065099	1	6KT SCHRAUBE ISO 4017 M 6 X 16 8.8	HEXAGON BOLT		
7	4001632	1	FEDERSCHEIBE DIN 137 A 6	SPRING WASHER		

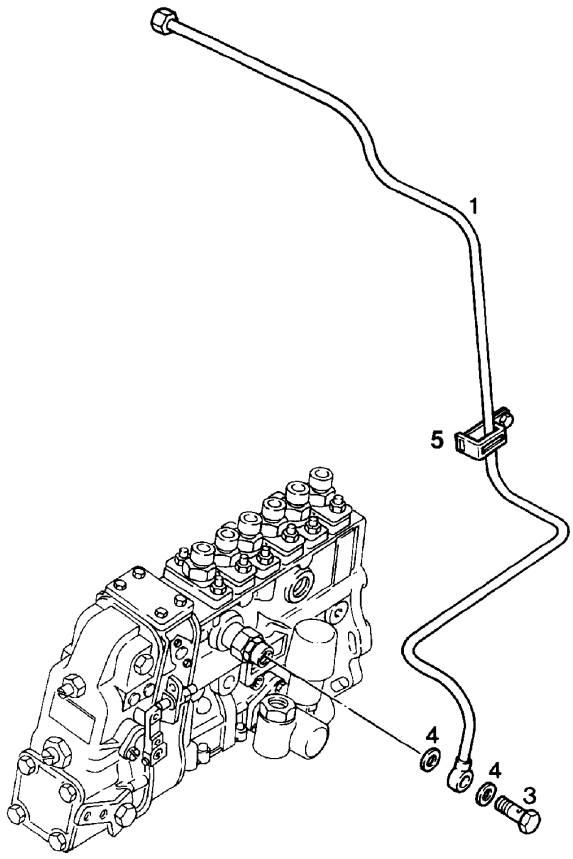

Pos.	Artikel	Menge	Bezeichnung	Description	Serie	K
1	9880434	1	ROHRLEITUNG	PIPE LINE		
3	4789210	1	HOHLSCHRAUBE DIN 7643 4 - 3	BANJO BOLT/HOLLOW SCREW		
4	7101001	2	DICHTRING DIN 7603 A 8 X 12 CU	SEALING RING		
5	7008647	1	ROHRSCHELLE	PIPE CLIP		

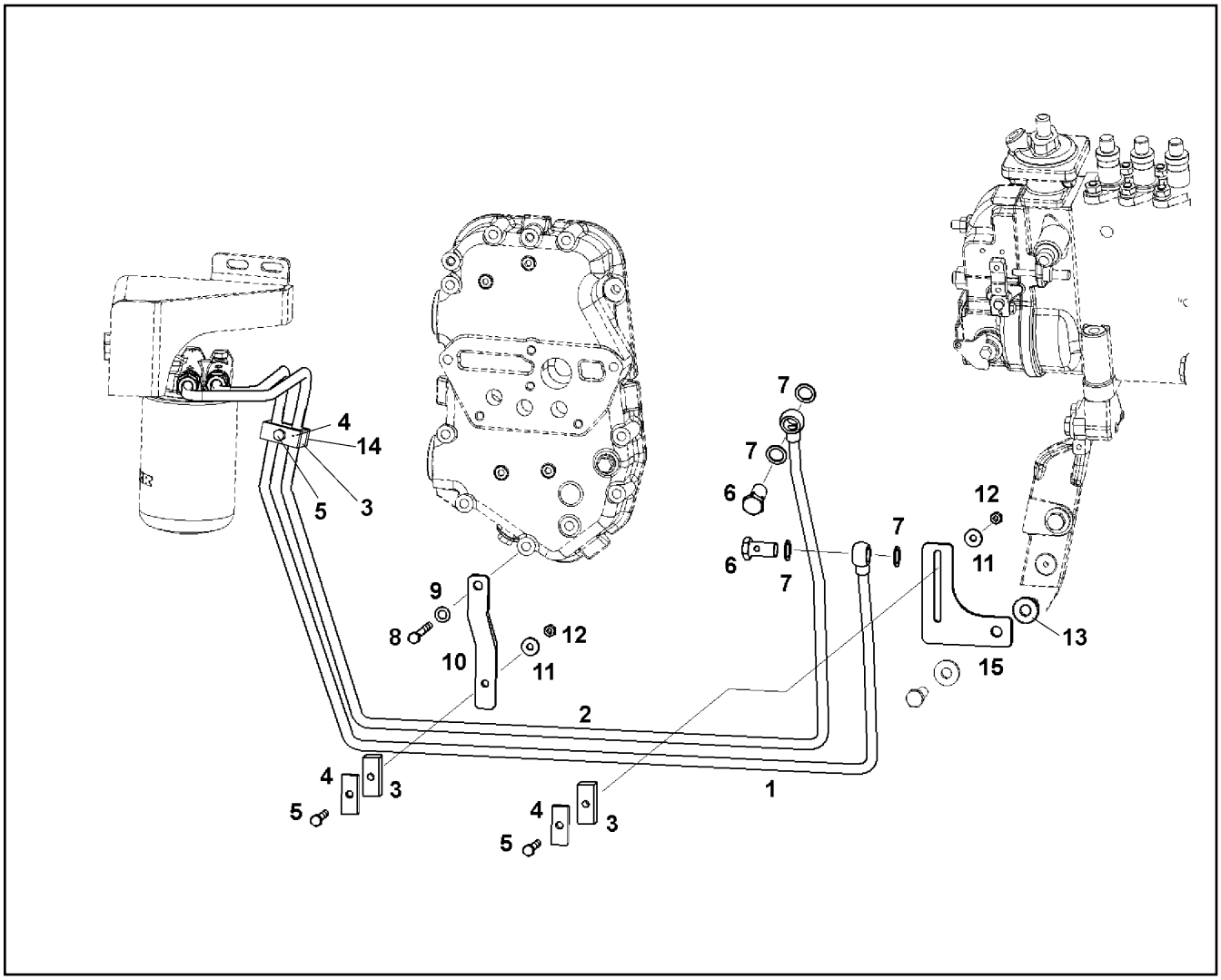

Pos.	Artikel	Menge	Bezeichnung	Description	Serie	K
1	9075009	1	KRAFTSTOFFLEITUNG	FUEL PIPE		
2	9075008	1	KRAFTSTOFFLEITUNG	FUEL PIPE		
3	7382215	3	ROHRSCHELLE	PIPE CLIP		
4	9073190	3	STUETZBLECH	GUIDING PLATE		
5	4900595	3	6KT SCHRAUBE ISO 4017 M 6 X 35 8.8	HEXAGON BOLT		
6	4001439	2	HOHLSCHRAUBE DIN 7643 10 - 3	BANJO BOLT/HOLLOW SCREW		
7	4900262	4	DICHTRING DIN 7603 A 14 X 20 CU	SEALING RING		
8	4981023	1	6KT SCHRAUBE ISO 4014 M 6 X 60 8.8	HEXAGON BOLT		1
9	4600615	1	FEDERSCHEIBE DIN 137 B 8	SPRING WASHER		
10	9271734	1	HALTER	CLAMP		
11	4000648	2	SCHEIBE DIN 7349 6,4	DISK		
12	4000379	2	6KT MUTTER ISO 4032 M 6 -10	HEX NUT		
13	4000505	1	SCHEIBE DIN 7349 10,5	DISK		
14	9073190	1	STUETZBLECH	GUIDING PLATE		
15	9075536	2	PLATTE	PLATE		

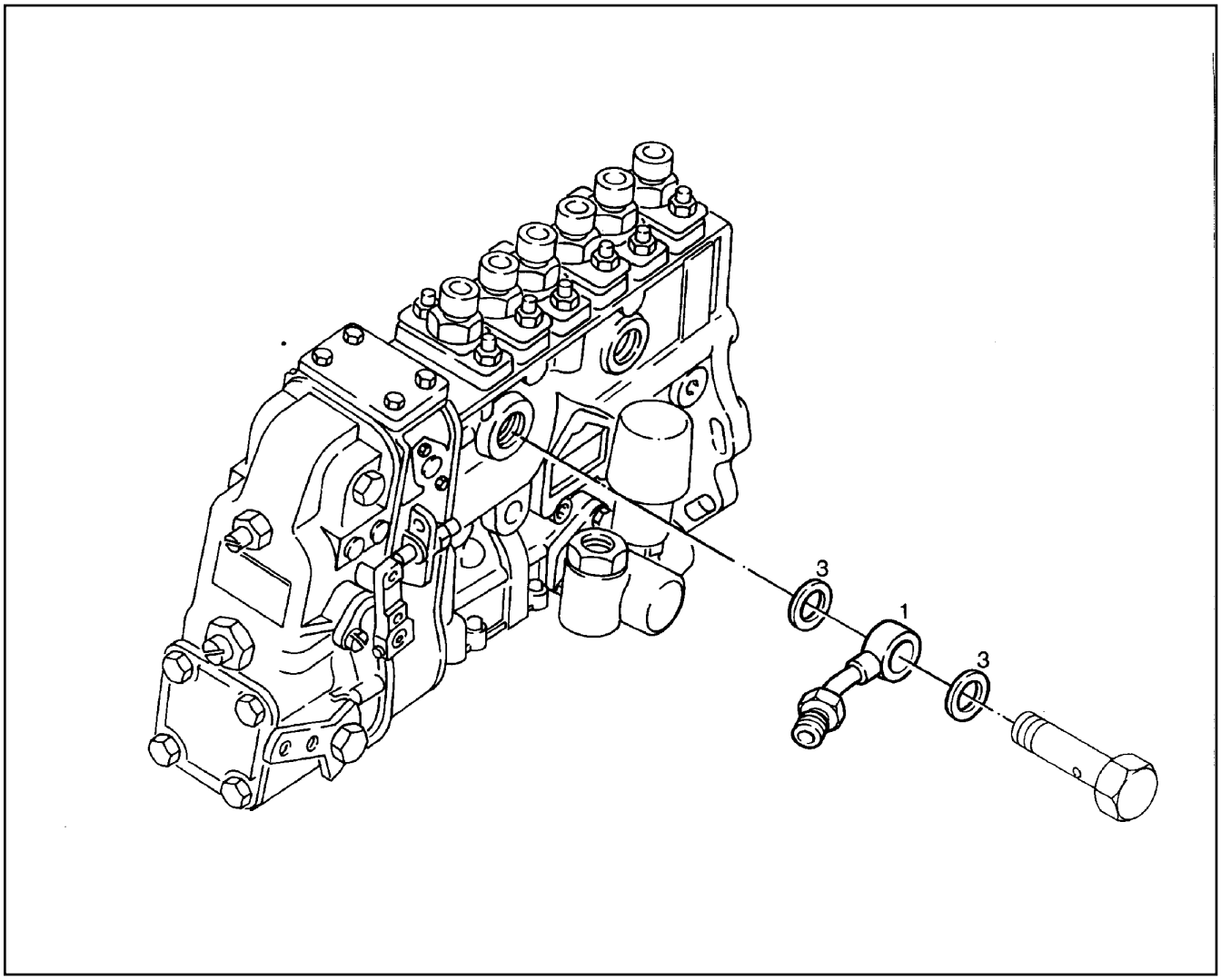

Pos.	Artikel	Menge	Bezeichnung	Description	Serie	K
1	7368544	1	RINGSTUTZEN	RING TYPE NIPPLE		
3	4900262	2	DICHTRING DIN 7603 A 14 X 20 CU	SEALING RING		

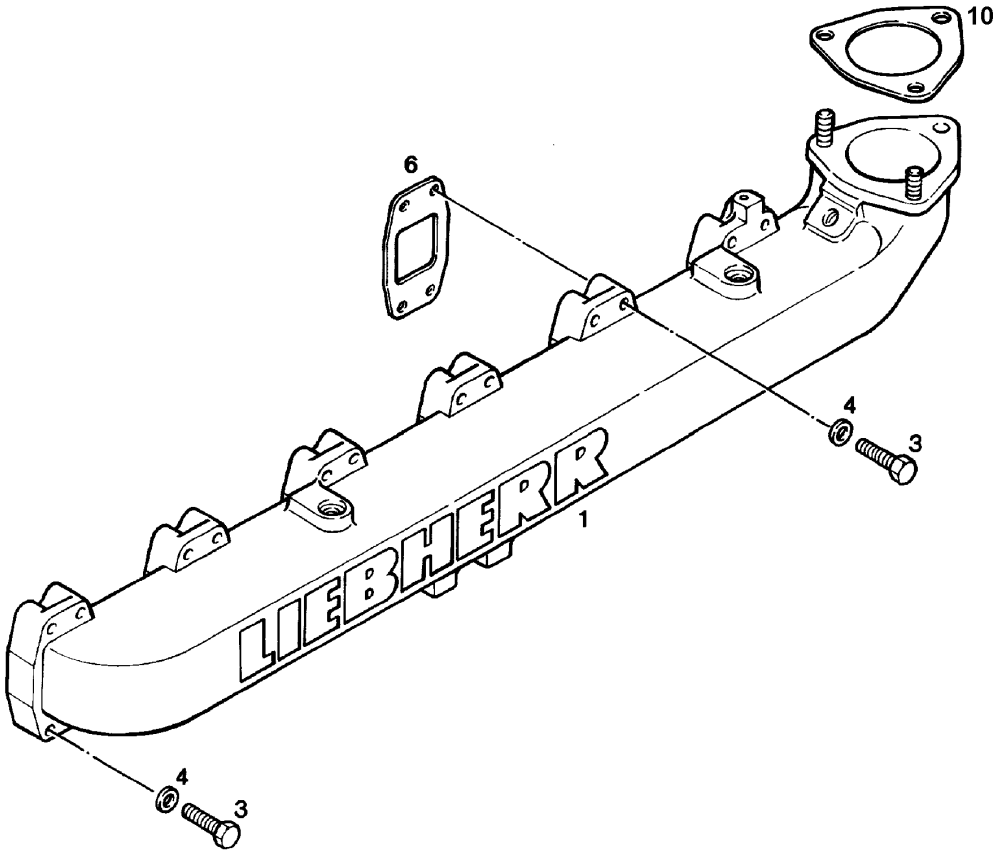

Pos.	Artikel	Menge	Bezeichnung	Description	Serie	K
1	9279645	1	LUFTANSAUGROHR	AIR INTAKE PIPE		
3	4001667	22	6KT SCHRAUBE ISO 4017 M 8 X 45 8.8	HEXAGON BOLT		
4	4600615	22	FEDERSCHEIBE DIN 137 B 8	SPRING WASHER		
6	9268121	6	DICHTUNG	GASKET		1
10	9271963	1	DICHTUNG	GASKET		1

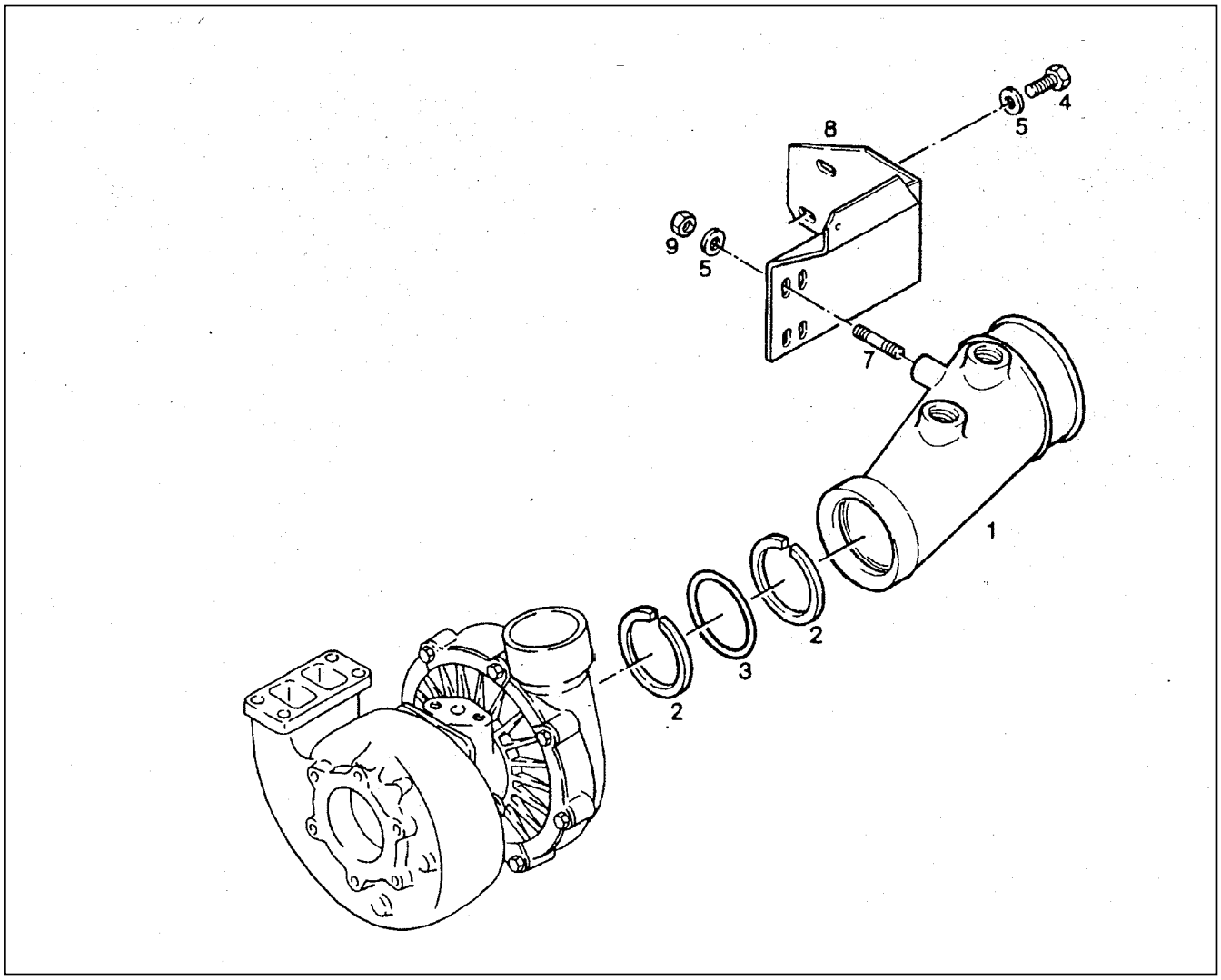

Pos.	Artikel	Menge	Bezeichnung	Description	Serie	K
1	9276062	1	ANSCHLUSSTUTZEN	CONNECTING STOP PIPE		
2	7381198	2	STUETZRING	BACK-UP RING		
3	7380856	1	O-RING 69,22X5,33	O-RING		
4	4900128	3	6KT SCHRAUBE ISO 4017 M 8 X 25 8.8	HEXAGON BOLT		
5	4216025	5	SCHEIBE DIN 7349 8,4	DISK		
7	4068019	2	STIFTSCHRAUBE DIN 939 M 8 X 20 8.8	STUD BOLT		
8	9075510	1	HALTER	CLAMP		
9	4000381	2	6KT MUTTER ISO 4032 M 8 -10	HEX NUT		

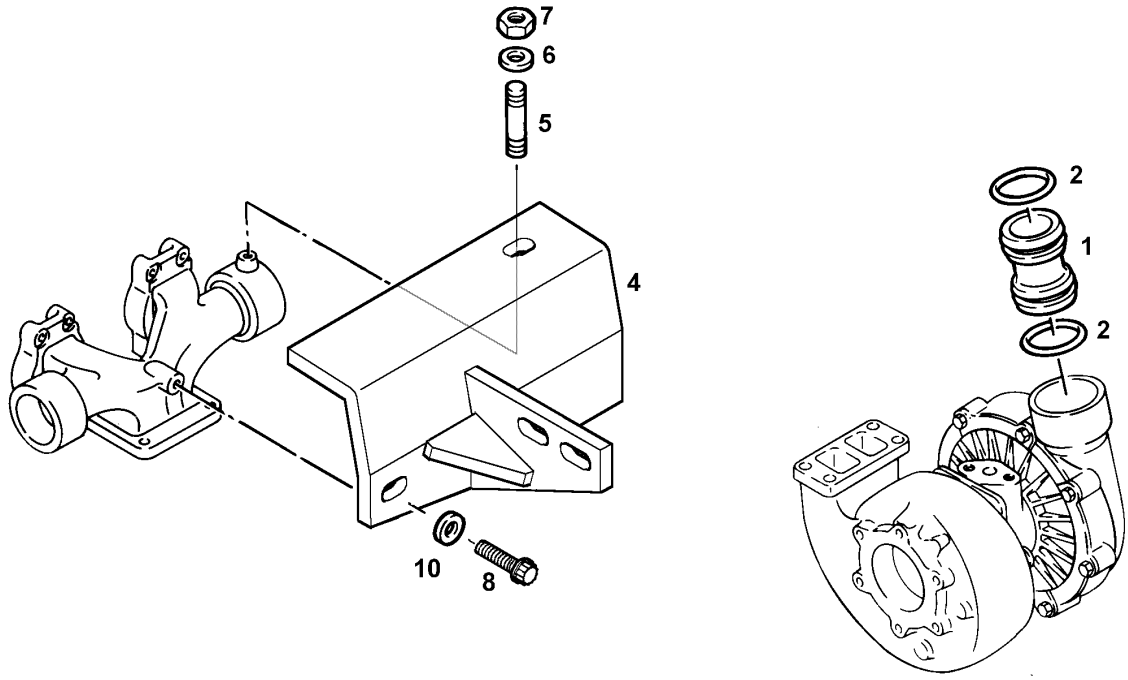

Pos.	Artikel	Menge	Bezeichnung	Description	Serie	K
1	9270085	1	VERBINDUNGSSTUECK	CONNECTOR		
2	7381568	2	O-RING	O-RING		
4	9075507	1	HALTER	CLAMP		
5	4981172	1	STIFTSCHRAUBE DIN 939 M 10FOX 25	STUD BOLT		
6	4000505	2	SCHEIBE DIN 7349 10,5	DISK		
7	4981173	1	6KT MUTTER ISO 4032 M 10 SW 16 INOX	HEX NUT		
8	7381694	1	12KT SCHRAUBE M10X 25	HEX HEAD SCREW		
10	9135896	1	SCHEIBE	DISK		

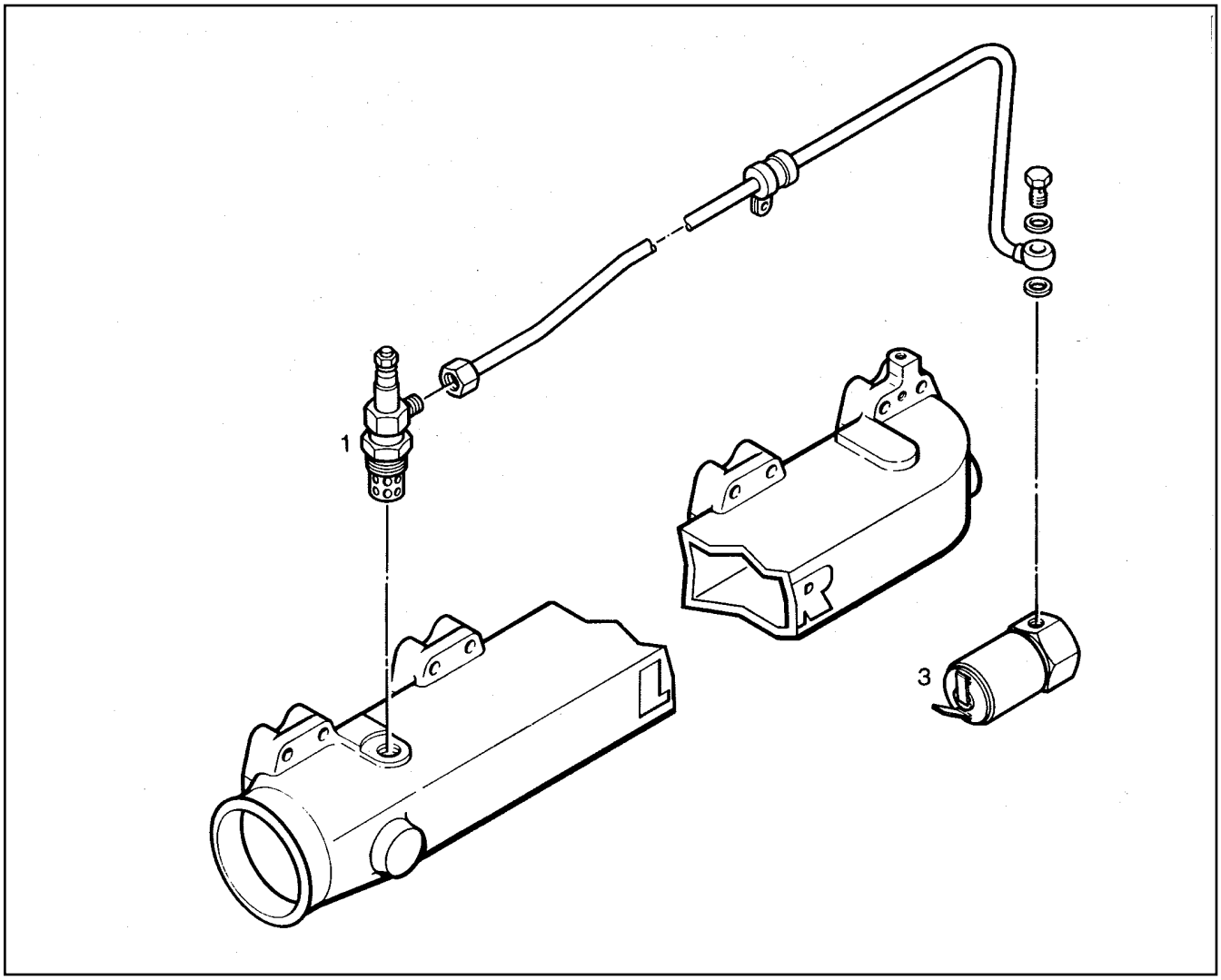

Pos.	Artikel	Menge	Bezeichnung	Description	Serie	K
1	6290081	1	FLAMMGLUEHKERZE	GLOW PLUG		
3	10039004	1	MAGNETVENTIL	SOLENOID VALVE		

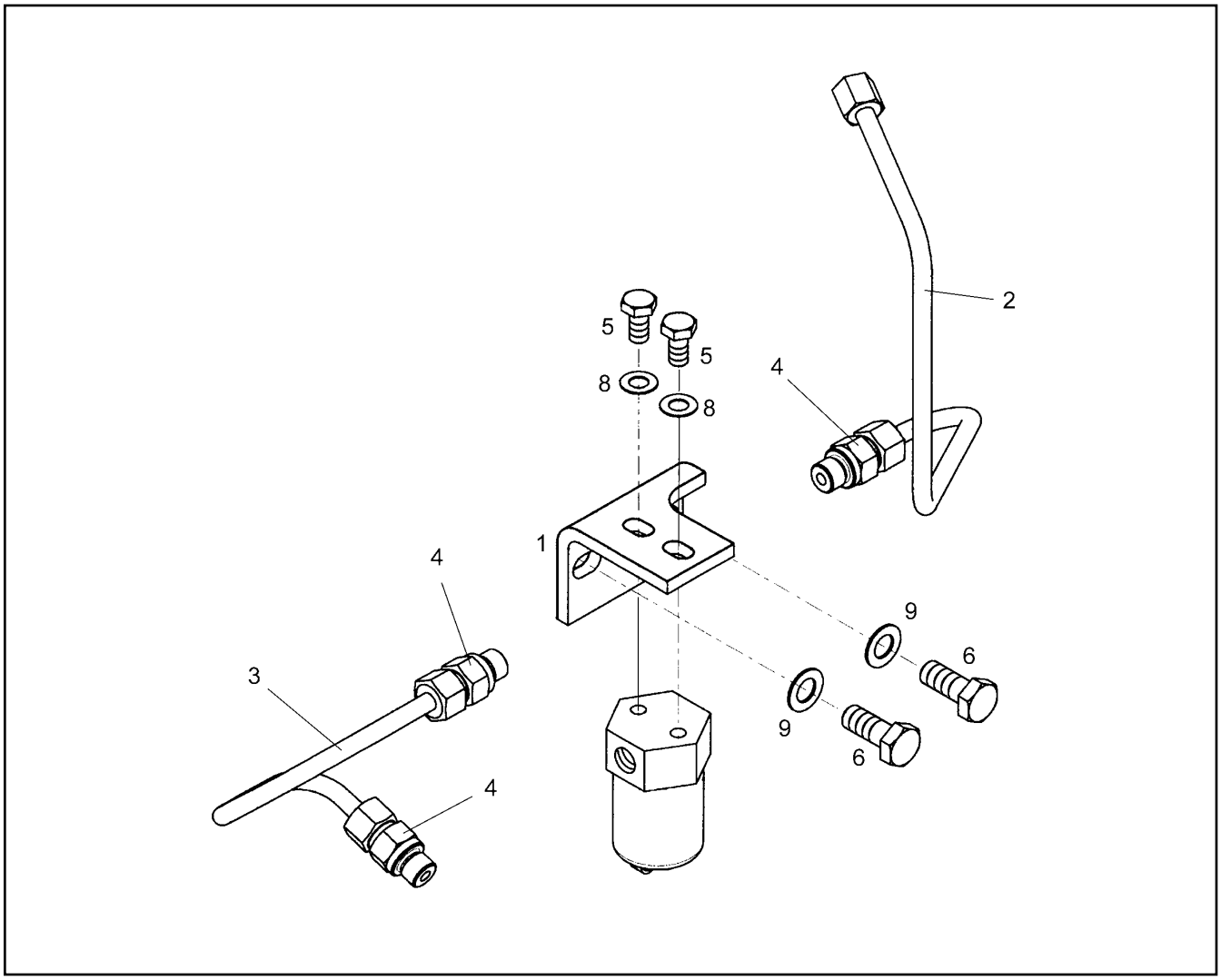

Pos.	Artikel	Menge	Bezeichnung	Description	Serie	K
1	9888029	1	HALTER	CLAMP		
2	9887809	1	ROHRLEITUNG	PIPE LINE		
3	9888039	1	ROHRLEITUNG	PIPE LINE		
4	7362169	3	STUTZEN ISO 8434 SDS L 6XM10X1 TYPE E	CONNECTION PIECE		
5	4900605	2	6KT SCHRAUBE ISO 4017 M 6 X 12 8.8	HEXAGON BOLT		
6	4900089	2	6KT SCHRAUBE ISO 4017 M 8 X 20 8.8	HEXAGON BOLT		
8	4001632	2	FEDERSCHEIBE DIN 137 A 6	SPRING WASHER		
9	4600615	2	FEDERSCHEIBE DIN 137 B 8	SPRING WASHER		

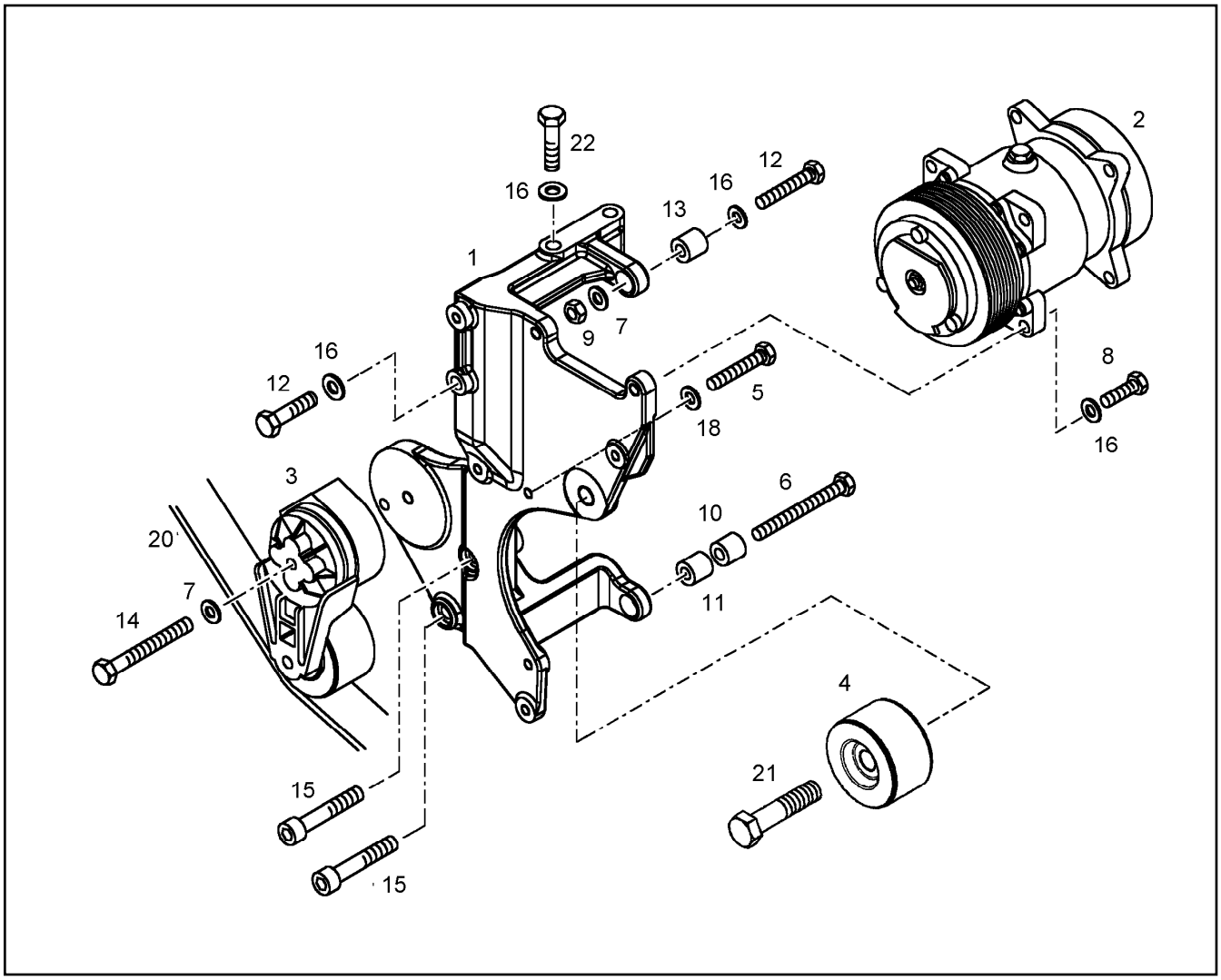

Pos.	Artikel	Menge	Bezeichnung	Description	Serie	K
1	9077135	1	KONSOLE	BRACKET		
2	5700334	1	KLIMAKOMPRESSOR	COMPRESSOR		
2	10008177	1	-KUPPLUNG	-COUPLING		
3	9887461	1	SPANNVORRICHTUNG ⇨ ❑ 329	TENSION CLAMP DEVICE		
4	9077708	1	UMLENKROLLE	GUIDE PULLEY		
5	4001609	1	6KT SCHRAUBE ISO 4014 M 8 X 70 8.8	HEXAGON BOLT		1
6	4981144	1	6KT-SCHRAUBE ISO 4017 M 8x 120 8.8	HES HEAD SCREW		
7	4200022	2	SCHEIBE DIN 125 B 10,5	DISK		
8	4000828	2	6KT SCHRAUBE ISO 4017 M 10 X 30 8.8	HEXAGON BOLT		
9	4000383	1	6KT MUTTER ISO 4032 M 10 -10	HEX NUT		
10	9135891	1	BUCHSE	BUSH		
11	9275161	1	DISTANZSTUECK	DISTANCE PIECE		
12	4000472	2	6KT SCHRAUBE ISO 4014 M 10 X 50 8.8	HEXAGON BOLT		1
13	9276953	1	BUCHSE	BUSH		
14	4000615	1	6KT SCHRAUBE ISO 4014 M 10 X 80 8.8	HEXAGON BOLT		1
15	4001622	2	ZYL SCHRAUBE ISO 4762 M 10 X 55 10.9	SOCKET HD.SCREW		
16	4600259	6	FEDERSCHEIBE DIN 137 B 10	SPRING WASHER		
18	9273659	1	SCHEIBE	WASHER		
20	4981201	1	KEILRIP.RIEMEN DIN 7867	V-RIP-BELT		
21	9076987	1	SCHRAUBE D 930	SCREW		
22	4061035	2	6-KT.SCHRAUBE ISO 4014 M 10 X 45 8.8	SERVO BRAKE		

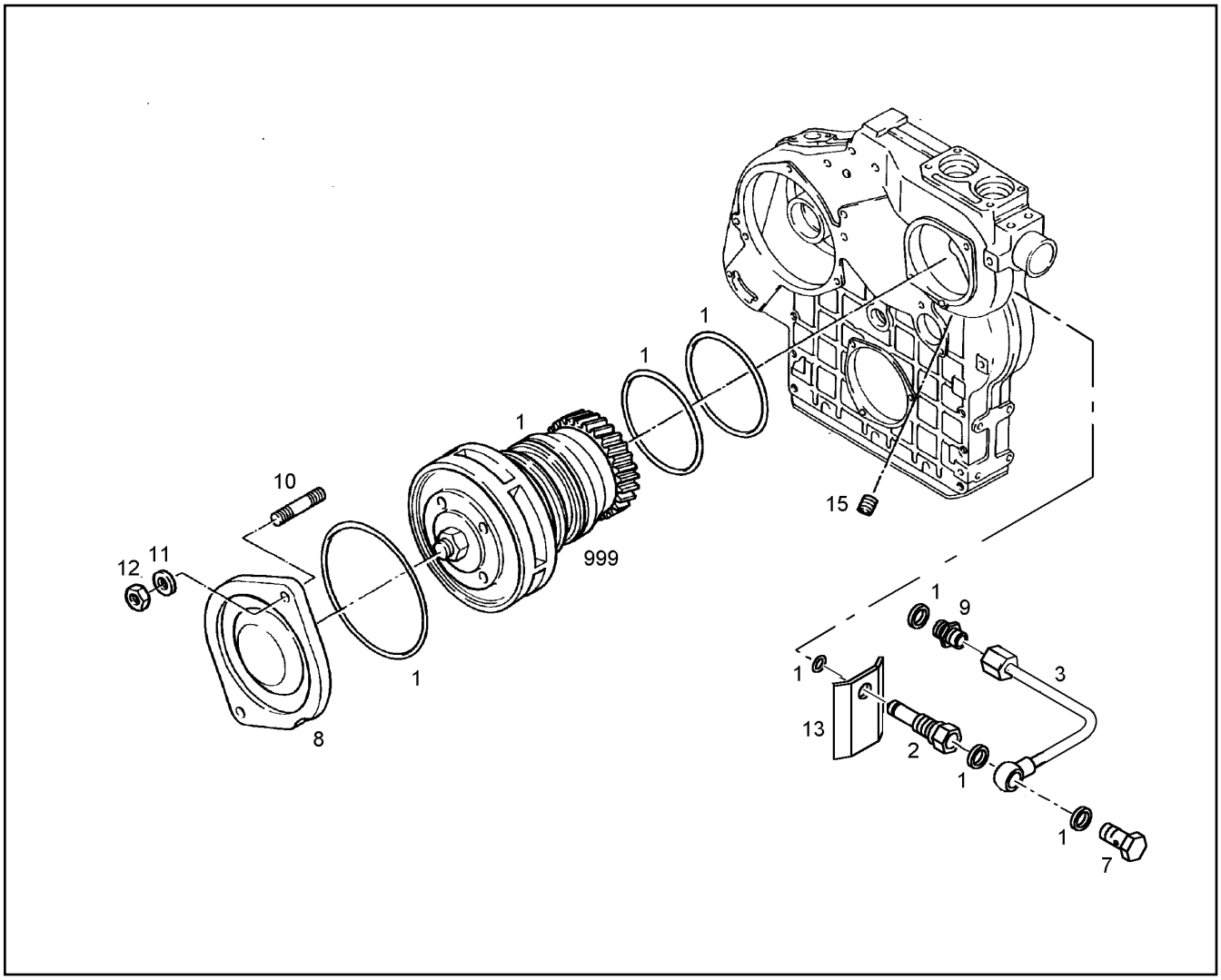

Pos.	Artikel	Menge	Bezeichnung	Description	Serie	K
1	9077637	1	RS WASSERPUMPE ⇨ ❑ 322	REP.KIT WATER PUMP		
2	9889338	1	SCHMIEROELDUESE	SCHMIEROELDUESE		
3	9880026	1	SCHMIEROELLEITUNG	OIL PIPE		
7	4079160	1	HOHLSCHRAUBE DIN 7643 6 - 3	BANJO BOLT/HOLLOW SCREW		
8	9888266	1	WASSERPUMPENDECKEL	WATER PUMP COVER		
9	4980284	1	STUTZEN ISO 8434 SDS L 6XM10X1 TYPE A	CONNECTION PIECE		
10	4068019	2	STIFTSCHRAUBE DIN 939 M 8 X 20 8.8	STUD BOLT		
11	4600615	2	FEDERSCHEIBE DIN 137 B 8	SPRING WASHER		
12	4000381	2	6KT MUTTER ISO 4032 M 8 -10	HEX NUT		
13	9889339	1	ABSCHIRMBLECH	SCREEN PLATE		
15	4980615	1	GEWINDESTIFT DIN 913 M 10 X 20 45H	HEADLESS SCREW		
999	9889056	1	DICHTSATZ ⇨ ❑ 323	PACKING SET		

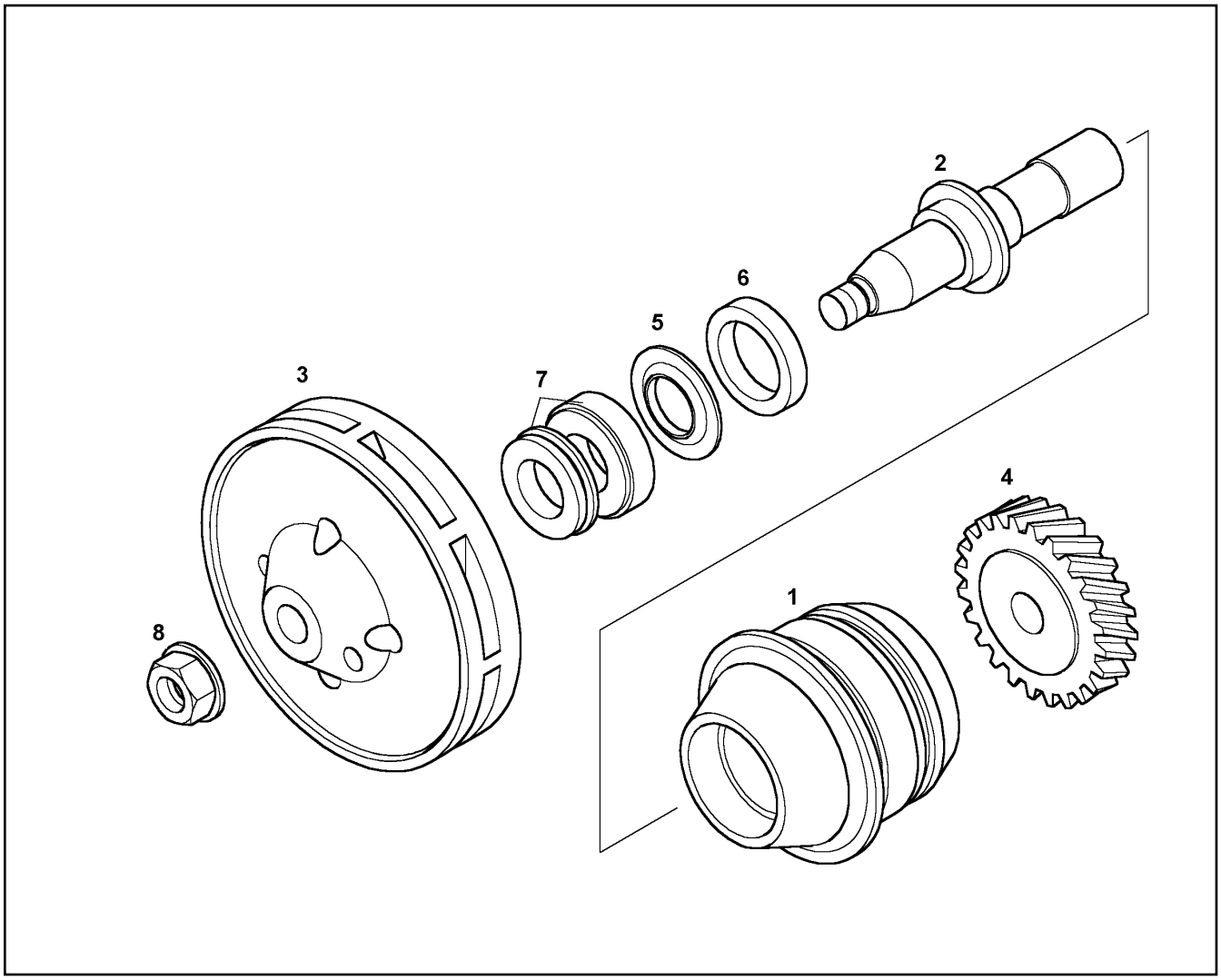

Pos.	Artikel	Menge	Bezeichnung	Description	Serie	K
1	9888198	1	WASSERPUMPENGEHAEUSE ⇨ ❑ 321	WATER PUMP HOUSING		
2	9887963	1	WASSERPUMPENWELLE	WATER PUMP SHAFT		
3	9887945	1	LAUFRAD	RAIL WHEEL		
4	9887946	1	ZAHNRAD Z=22 M=2,5	GEAR WHEEL		
5	9880031	1	SCHLEUDERRING	GUARD DISK		
6	7381375	1	RADIALWELLENDICHTRING	RADIAL ROTARY SHAFT SEAL		
7	7381986	1	GLEITRINGDICHTUNG	AXIAL FACE SEAL		
8	4980454	1	6KT MUTTER DIN 6923 M 12 -08	HEX NUT		

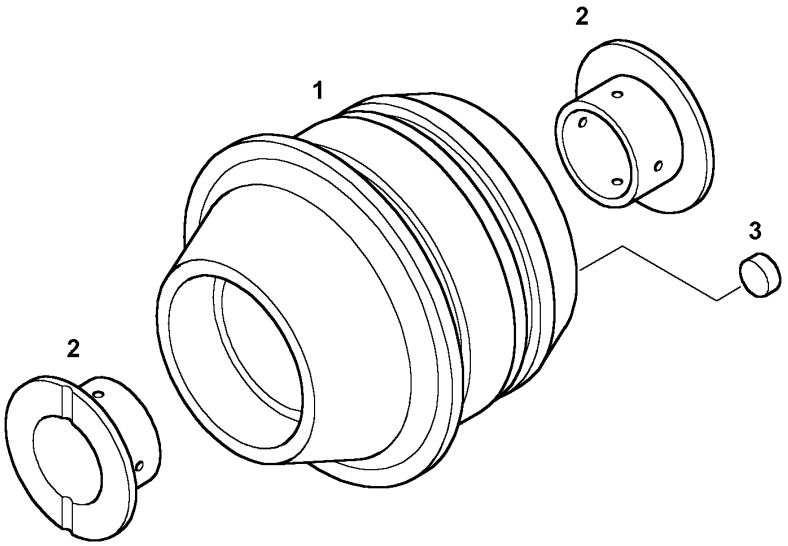

Pos.	Artikel	Menge	Bezeichnung	Description	Serie	K
1	9888192	1	WASSERPUMPENGEHAEUSE	WATER PUMP HOUSING		
2	9880035	2	GLEITLAGERBUCHSE	BUSH		
3	4981055	3	VSL DECKEL DIN 443 B 8	PLUG		1

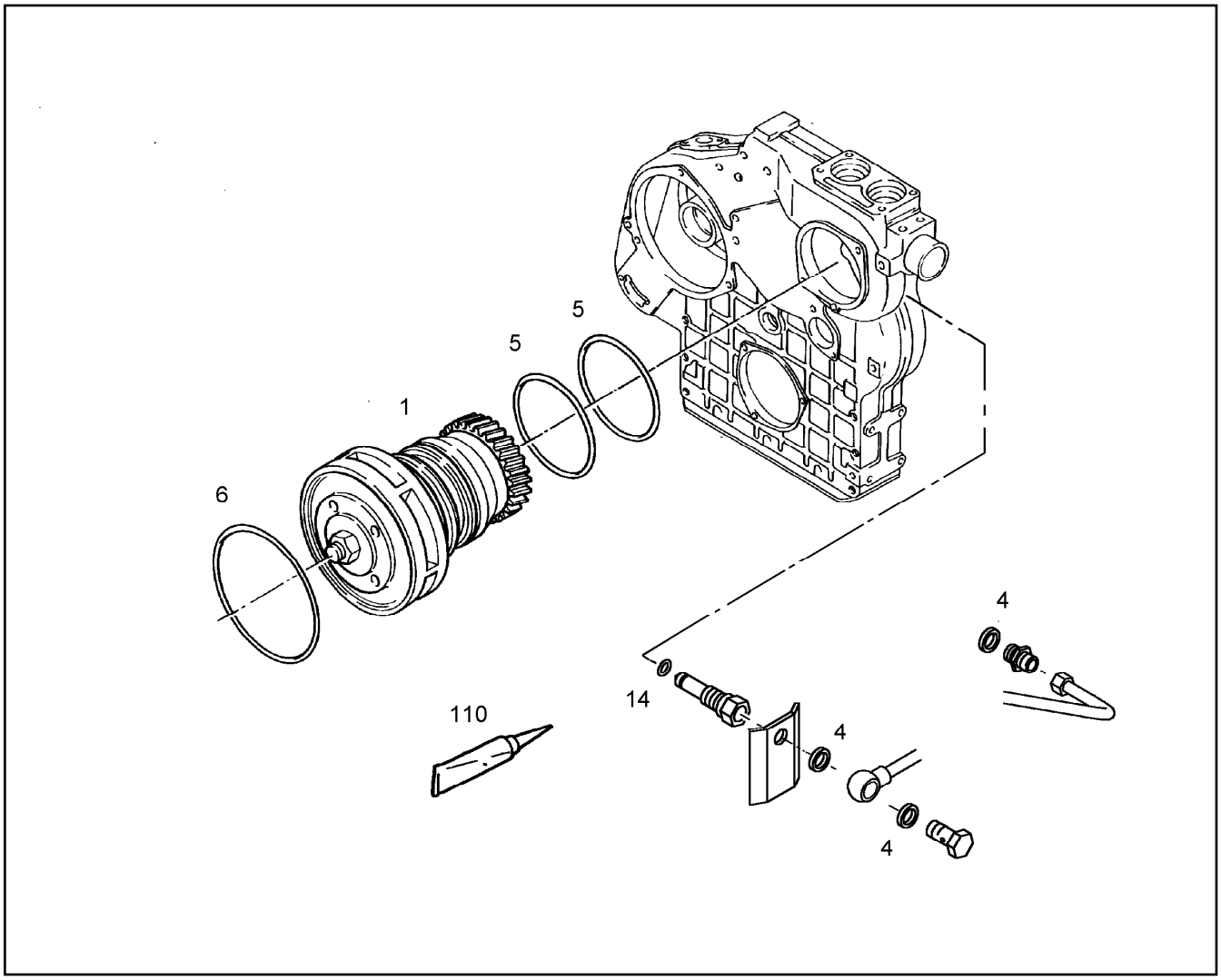

Pos.	Artikel	Menge	Bezeichnung	Description	Serie	K
1	9887944	1	WASSERPUMPE VORMONT. ⇨ ❑ 320	WATER PUMP		6
4	7007952	3	DICHTRING DIN 7603 A 10 X 15 CU	SEALING RING		
5	7381779	2	O-RING 59,92X3,53	O-RING		
6	7381869	1	O-RING 113,97X2,62	O-RING		
14	7382118	1	O-RING 5,00X1,50	O-RING		
110	10013025	1	FETT STABURAGS NBU 12	GREASE STABURAGS NBU 12		

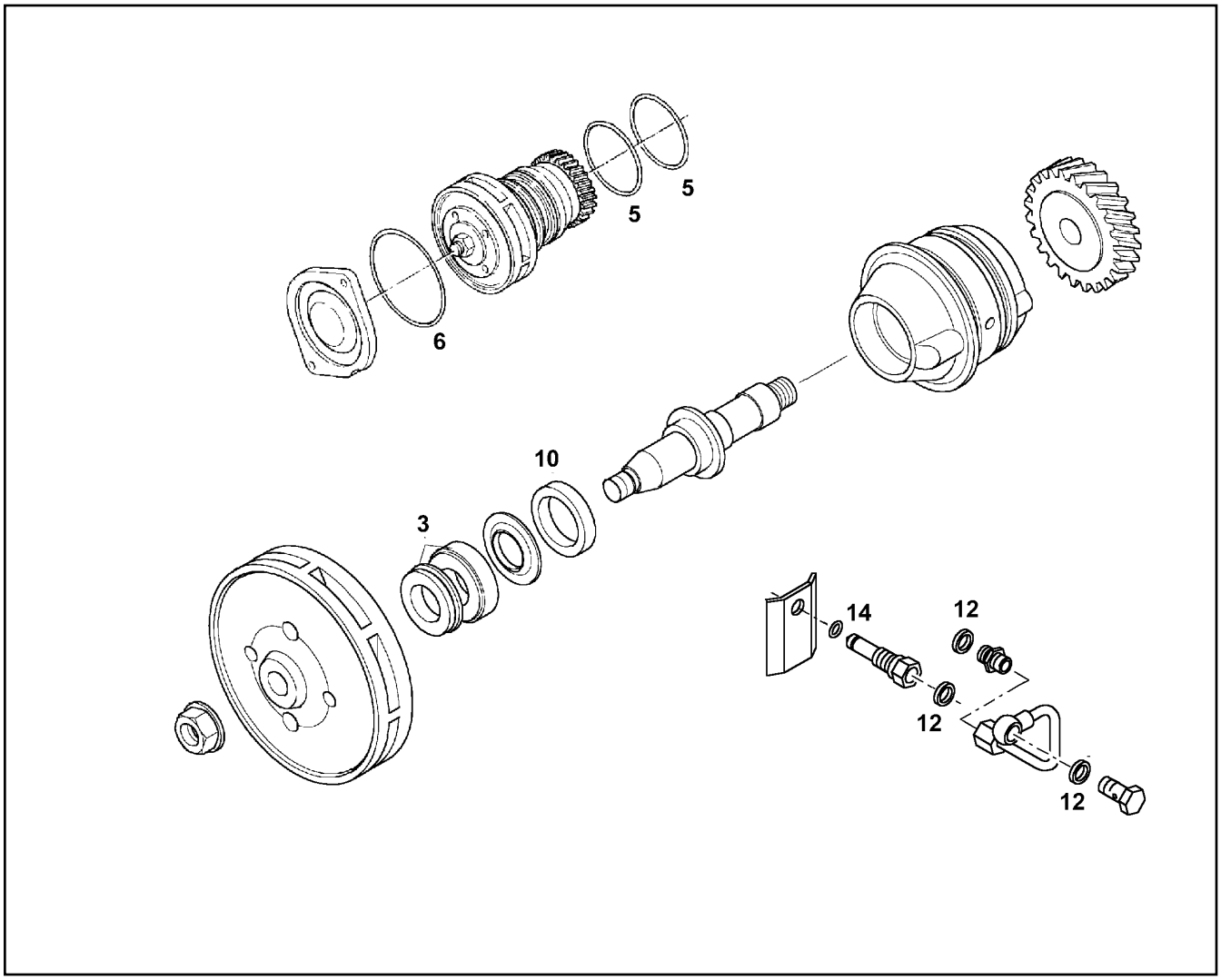

Pos.	Artikel	Menge	Bezeichnung	Description	Serie	K
3	7381986	1	GLEITRINGDICHTUNG	AXIAL FACE SEAL		
5	7381779	2	O-RING 59,92X3,53	O-RING		
6	7381869	1	O-RING 113,97X2,62	O-RING		
10	7381375	1	RADIALWELLENDICHTRING	RADIAL ROTARY SHAFT SEAL		
12	7007952	3	DICHTRING DIN 7603 A 10 X 15 CU	SEALING RING		
14	7382118	1	O-RING 5,00X1,50	O-RING		

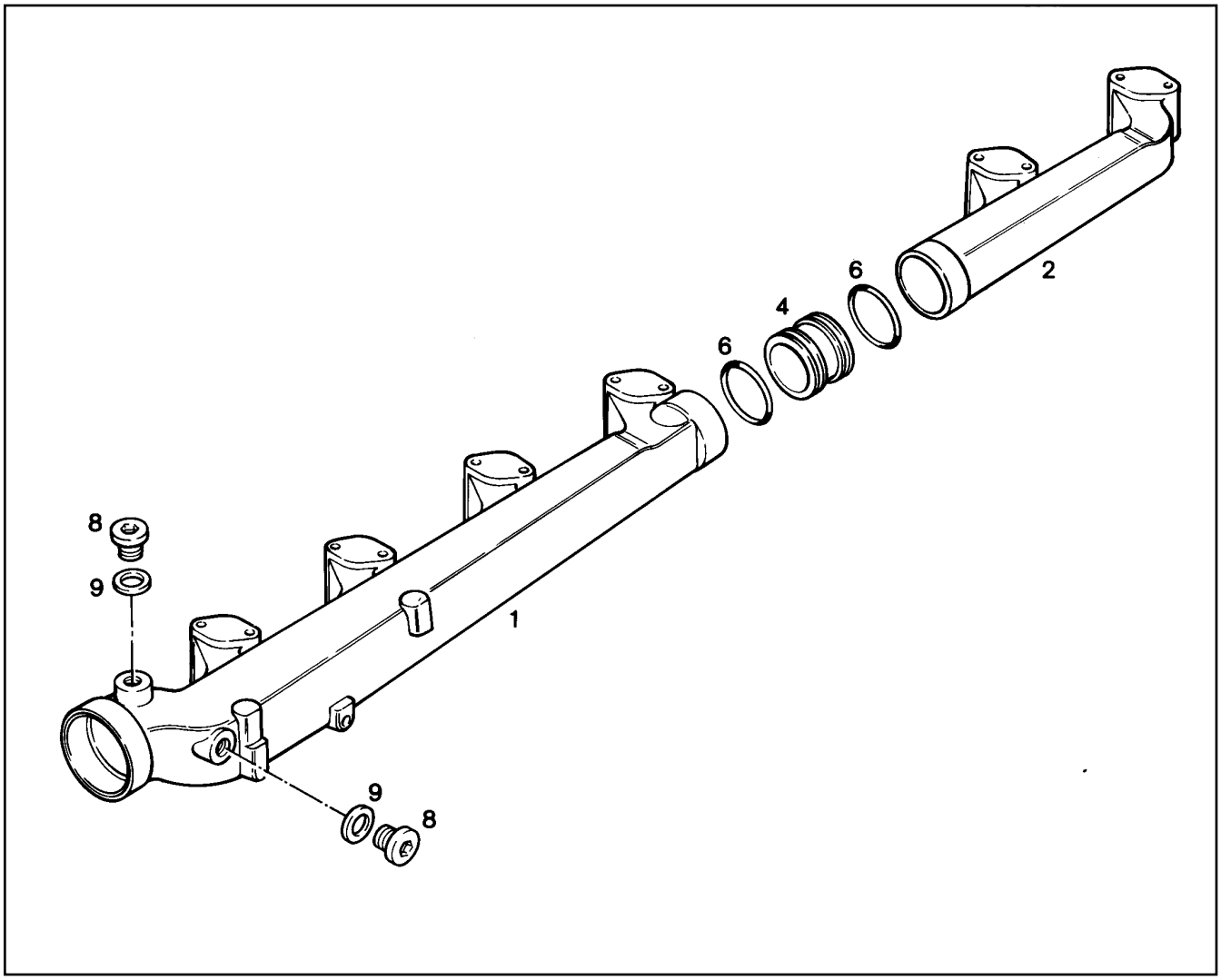

Pos.	Artikel	Menge	Bezeichnung	Description	Serie	K
1	9277939	1	WASSERSAMMELLEITUNG	WATER COLLECTOR PIPE		
2	9177169	1	WASSERSAMMELLEITUNG 6 ZYL.	WATER COLLECTOR PIPE		
4	9177170	1	VERBINDUNGSSTUECK	CONNECTOR		
6	7381780	2	O-RING	O-RING		
8	4041202	2	VSL-SCHRAUBE DIN 908 M 14 X1,5 5.8	SCREW PLUG		
9	7101008	2	DICHTRING DIN 7603 A 14 X 18 CU	SEALING RING		

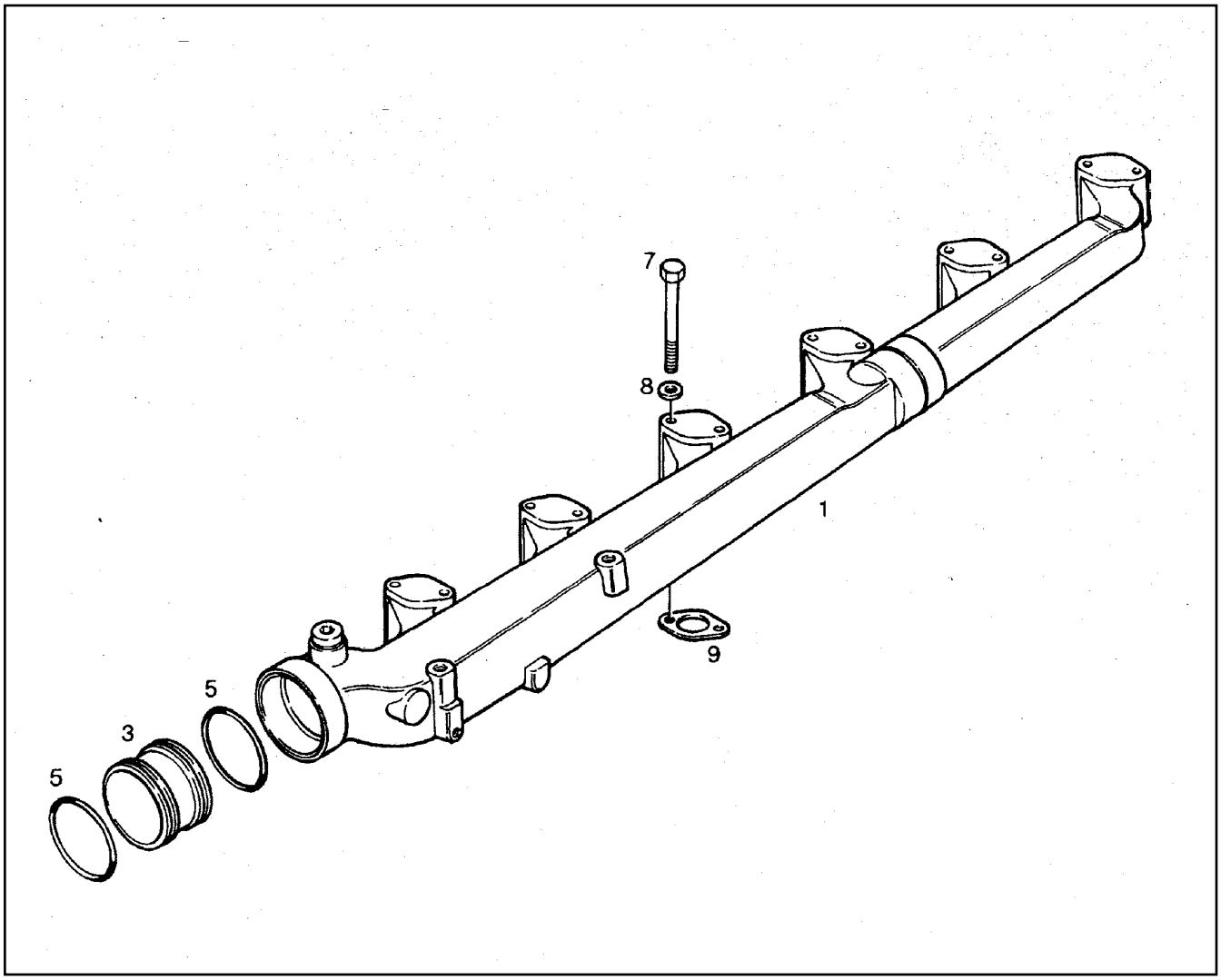

Pos.	Artikel	Menge	Bezeichnung	Description	Serie	K
1	9275152	1	WASSERSAMMELLEITUNG 6 ZYL. ⇨ ❑ 324	WATER COLLECTOR PIPE		
3	9177164	1	VERBINDUNGSSTUECK	CONNECTOR		
5	7381779	2	O-RING 59,92X3,53	O-RING		
7	4001609	12	6KT SCHRAUBE ISO 4014 M 8 X 70 8.8	HEXAGON BOLT		1
8	4600615	12	FEDERSCHEIBE DIN 137 B 8	SPRING WASHER		
9	4980358	6	DICHTUNG DIN 71511 25 X 44X 1,5 AFM.30	GASKET		1

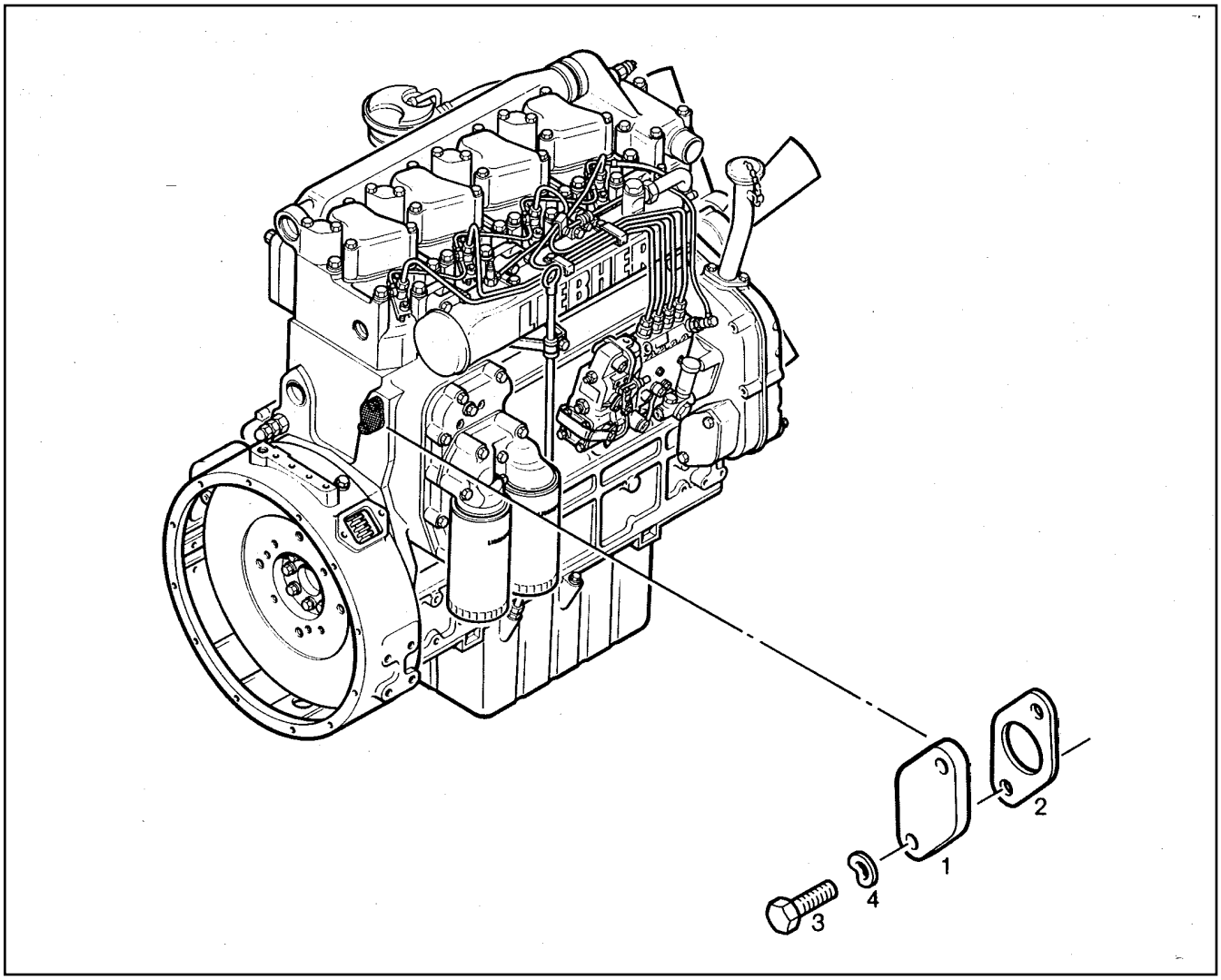

Pos.	Artikel	Menge	Bezeichnung	Description	Serie	K
1	4001665	1	FLANSCH DIN 71501 BA 0 X 58 -1	FLANGE		
2	4980373	1	DICHTUNG DIN 71511 45 X 58X 1,5 AFM 30	GASKET		1
3	4900128	2	6KT SCHRAUBE ISO 4017 M 8 X 25 8.8	HEXAGON BOLT		
4	4600615	2	FEDERSCHEIBE DIN 137 B 8	SPRING WASHER		

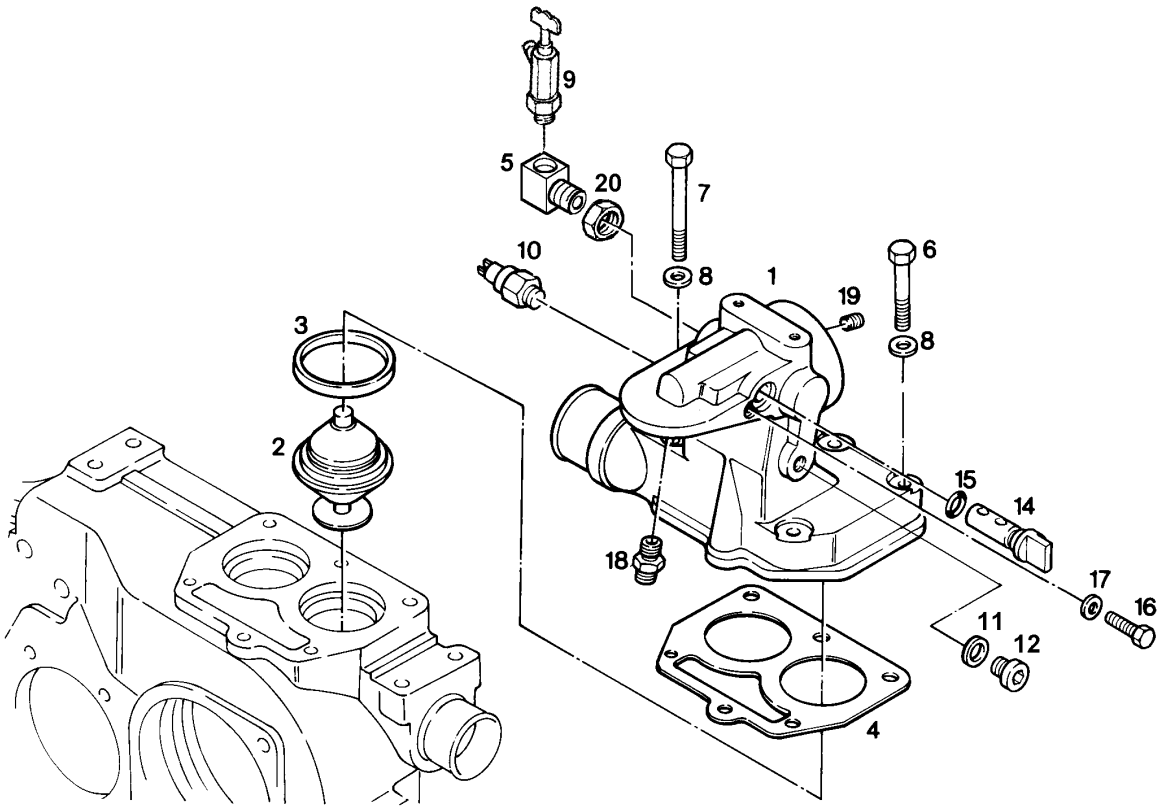

Pos.	Artikel	Menge	Bezeichnung	Description	Serie	K
1	9073374	1	THERMOSTATGEHAEUSE	THERMOSTAT HOUSING		
2	7380833	2	THERMOSTAT	THERMOSTAT		
3	9275735	2	STUETZRING	BACK-UP RING		
4	9277943	1	DICHTUNG	GASKET		1
5	9881766	1	VERBINDUNGSSTUECK	CONNECTOR		
6	4980429	4	6KT SCHRAUBE ISO 4014 M 8 X 50 8.8	HEXAGON BOLT		1
7	4600276	1	6KT SCHRAUBE ISO 4014 M 8 X 75 8.8	HEXAGON BOLT		
8	4600615	5	FEDERSCHEIBE DIN 137 B 8	SPRING WASHER		
9	7001072	1	WASSERHAHN	WATER TAP		
10	10043264	1	TEMPERATURSENSOR	TEMPERATURE TEST		
11	7101008	1	DICHTRING DIN 7603 A 14 X 18 CU	SEALING RING		
12	4600530	1	VSL-SCHRAUBE DIN 908 M 14 X1,5 5.8	SCREW PLUG		
14	9277942	1	ABSPERRHAHN	SHUTOFF TAP		
15	7380966	1	O-RING	O-RING		
16	4900605	1	6KT SCHRAUBE ISO 4017 M 6 X 12 8.8	HEXAGON BOLT		
17	4600198	1	SCHEIBE DIN 9021 6,4 ST	DISK		
18	9277941	1	EINSCHRAUBSTUTZEN	THREADED SOCKET		
19	4980613	1	GEWINDESTIFT DIN 913 M 10 X 10 45H	HEADLESS SCREW		
20	4980793	1	6KT MUTTER ISO 8675 M 16 X1,5 -04	HEX NUT		

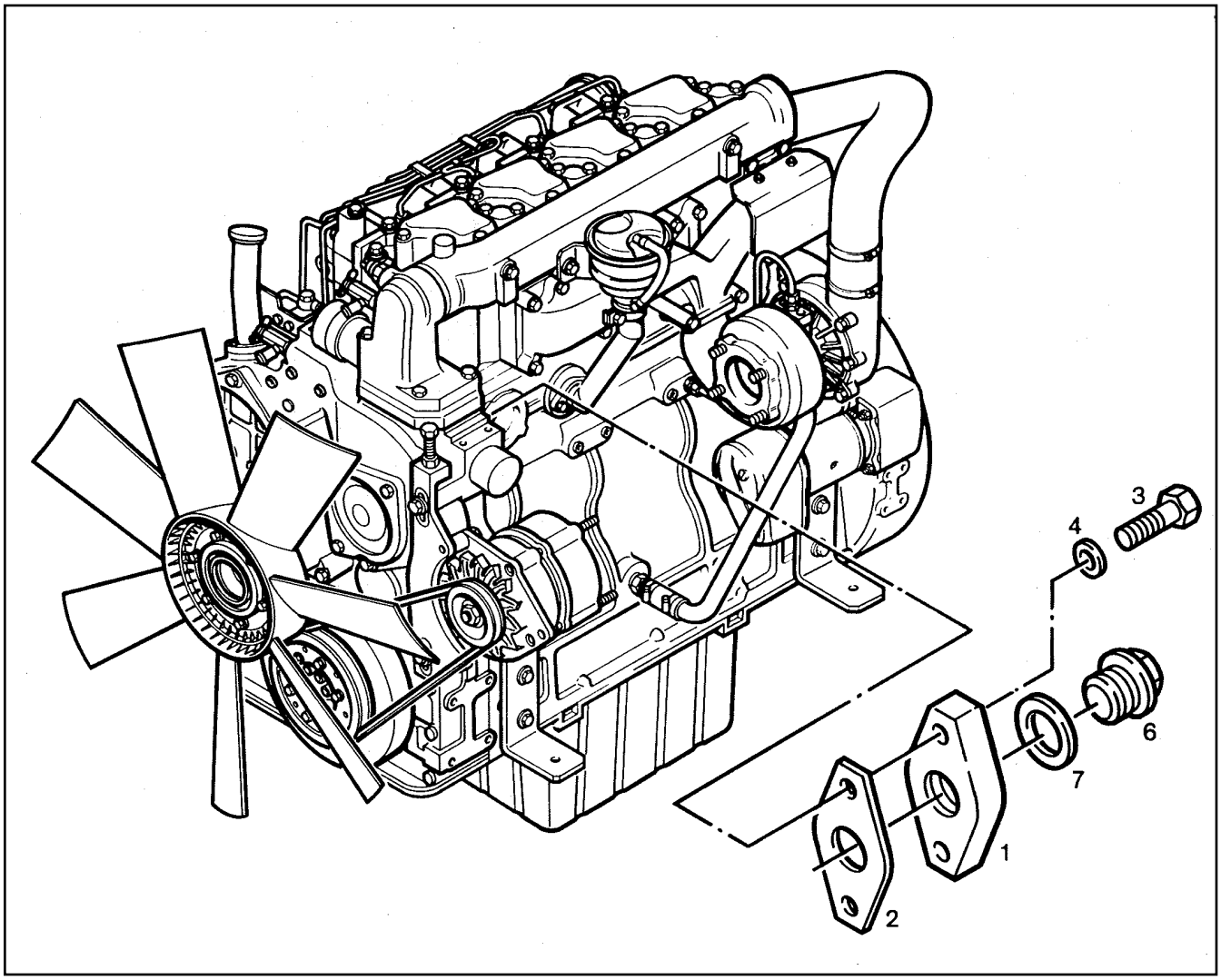

Pos.	Artikel	Menge	Bezeichnung	Description	Serie	K
1	9270292	1	FLANSCH	FLANGE		
2	4980581	1	DICHTUNG DIN 71511 45 X 72X 1,5 AFM 30	GASKET		1
3	4900112	2	6KT SCHRAUBE ISO 4017 M 10 X 35 8.8	HEXAGON BOLT		
4	4600259	2	FEDERSCHEIBE DIN 137 B 10	SPRING WASHER		
6	4000407	1	VSL-SCHRAUBE DIN 908 M 26 X1,5 5.8	SCREW PLUG		
7	7101019	1	DICHTRING DIN 7603 A 26 X 31 CU	SEALING RING		

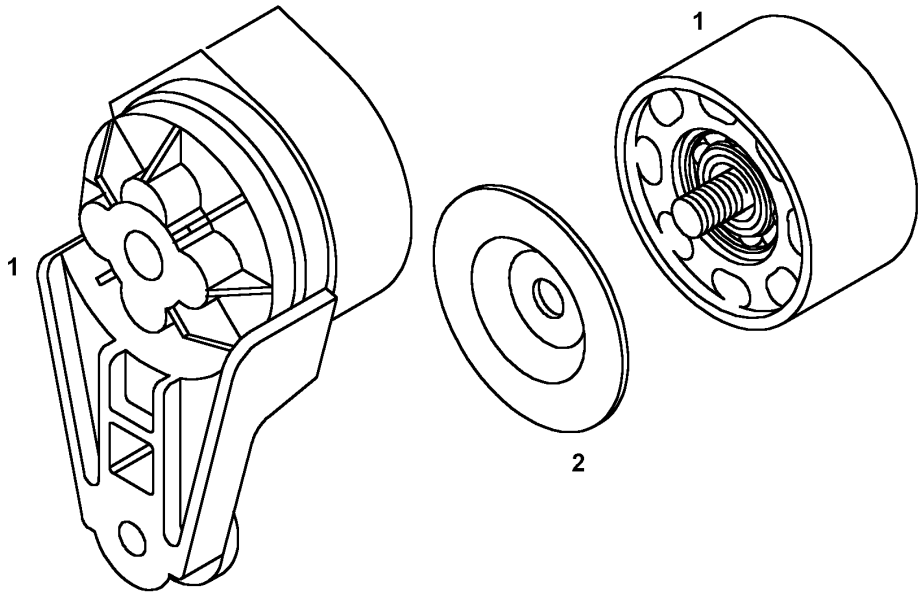

Pos.	Artikel	Menge	Bezeichnung	Description	Serie	K
1	7382029	1	SPANNVORRICHTUNG	TENSION CLAMP DEVICE		
2	9887462	1	ABDECKSCHEIBE	COVER PLATE		

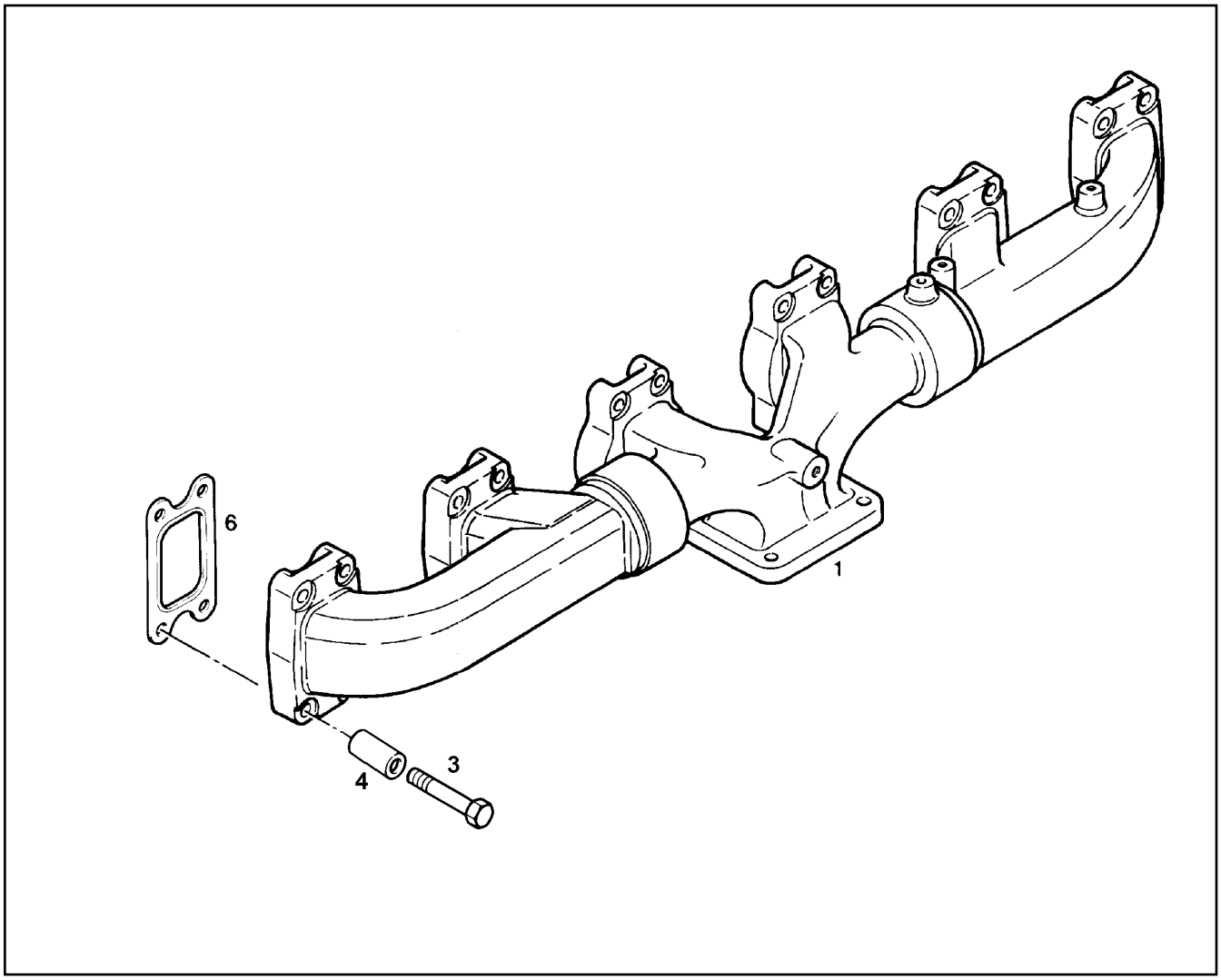

Pos.	Artikel	Menge	Bezeichnung	Description	Serie	K
1	9886977	1	ABGASROHR ⇨ ❑ 331	EXHAUST PIPE		
3	4981244	24	6KT SCHRAUBE ISO 4014 M 8 X 35 10.9	HEXAGON BOLT	-99998	1
3	4981278	24	6KT SCHRAUBE ISO 4014 M 8 X 80 12.9	HEXAGON BOLT	99999-	1
4	4200020	24	SCHEIBE DIN 125 B 8,4	DISK	-99998	
4	9073929	24	DISTANZHUELSE 9/15/47	SPACER	99999-	
6	9271477	6	DICHTUNG S= 1,20	GASKET		1

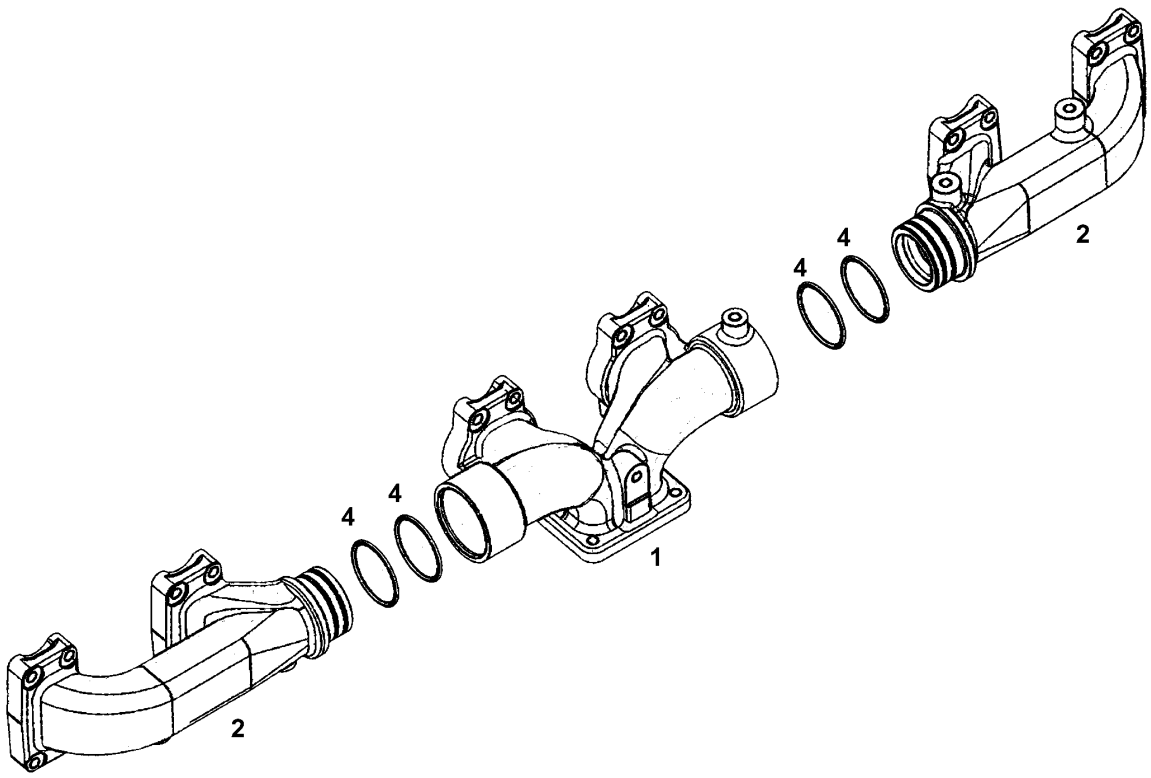

Pos.	Artikel	Menge	Bezeichnung	Description	Serie	K
1	9886974	1	ABGASKRUEMMER	EXHAUST MANIFOLD		
2	9886975	2	ABGASKRUEMMER	EXHAUST MANIFOLD		
4	4001675	4	R-RING ISO 6622 R 62 X 2,5 G1	RING		

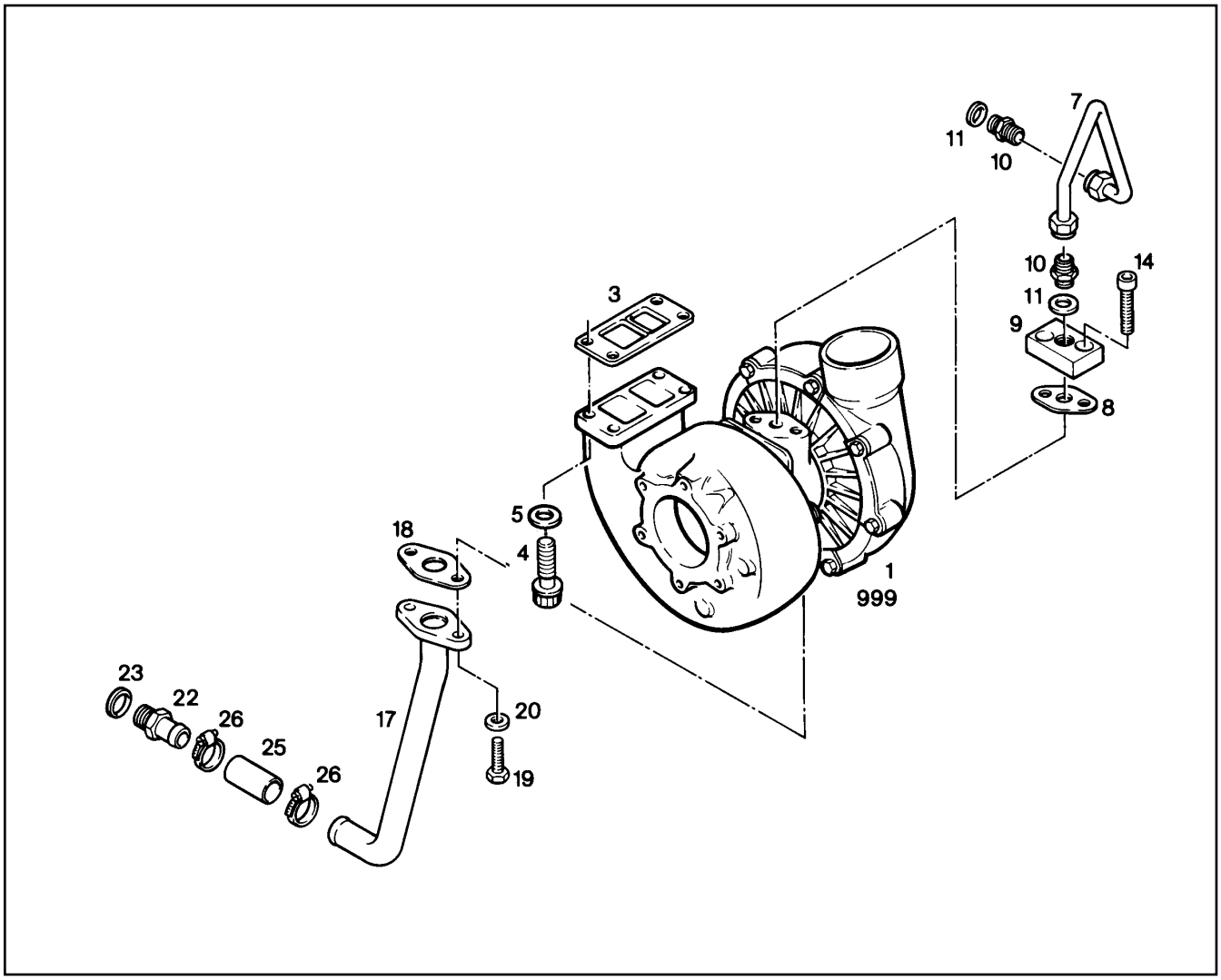

Pos.	Artikel	Menge	Bezeichnung	Description	Serie	K
1	5700079	1	ABGASTURBOLADER	TURBOCHARGER		6
3	9270109	1	DICHTUNG	GASKET		1
4	9076639	4	ZWOELFKANTSCHRAUBE			
5	9076638	4	SCHEIBE	DISK		
7	9076590	1	OELLEITUNG	OIL PIPE		
8	9268130	1	DICHTUNG	GASKET		1
9	9179540	1	FLANSCH	FLANGE		
10	7003814	2	STUTZEN ISO 8434 SDS L 10XM14X1,5 TYPE	CONNECTION PIECE		
11	7101008	2	DICHTRING DIN 7603 A 14 X 18 CU	SEALING RING		
14	4600377	2	ZYL SCHRAUBE ISO 4762 M 8 X 18 8.8	SOCKET HD.SCREW		
17	9272018	1	ROHRLEITUNG	PIPE LINE		
18	9268131	1	DICHTUNG	GASKET		1
19	4900089	2	6KT SCHRAUBE ISO 4017 M 8 X 20 8.8	HEXAGON BOLT		
20	4600615	2	FEDERSCHEIBE DIN 137 B 8	SPRING WASHER		
22	9140351	1	SCHLAUCHNIPPEL	HOSE NIPPLE		
23	7101019	1	DICHTRING DIN 7603 A 26 X 31 CU	SEALING RING		
25	9273161	1	GUMMIMUFFE 22X30X65 LG.	RUBBER SLEEVE		
26	4820027	2	SCHELLE DIN 3017 B1- 30 X 15 W1-2	CLIP		
999	9271317	1	DS TURBOLADER ANBAU ASBESTFREI ⇨ ❑ 333	SEAL KIT		

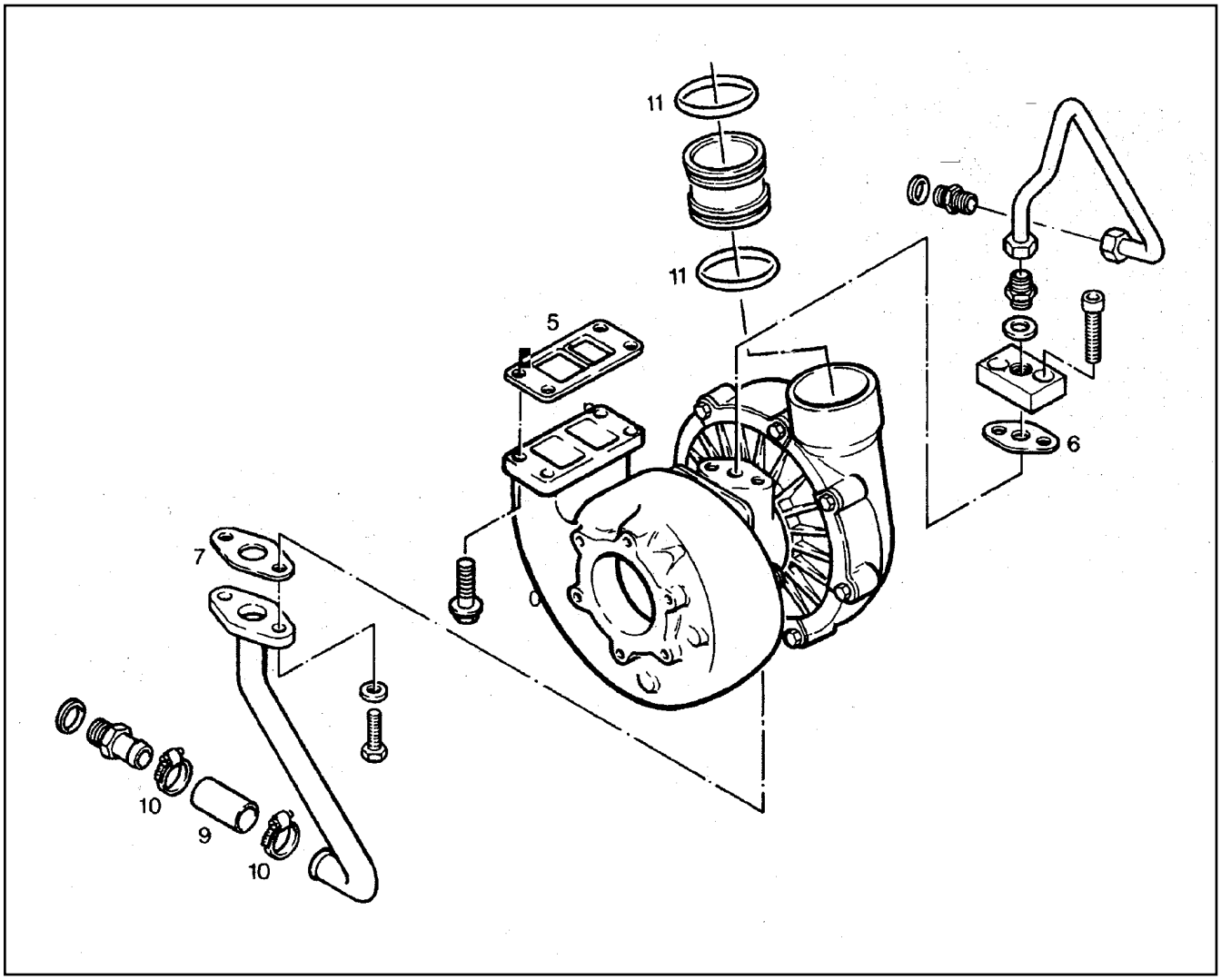

Pos.	Artikel	Menge	Bezeichnung	Description	Serie	K
5	9270109	1	DICHTUNG	GASKET		1
6	9268130	1	DICHTUNG	GASKET		1
7	9268131	1	DICHTUNG	GASKET		1
9	9273161	1	GUMMIMUFFE 22X30X65 LG.	RUBBER SLEEVE		
10	4820027	2	SCHELLE DIN 3017 B1- 30 X 15 W1-2	CLIP		
11	7381568	2	O-RING	O-RING		

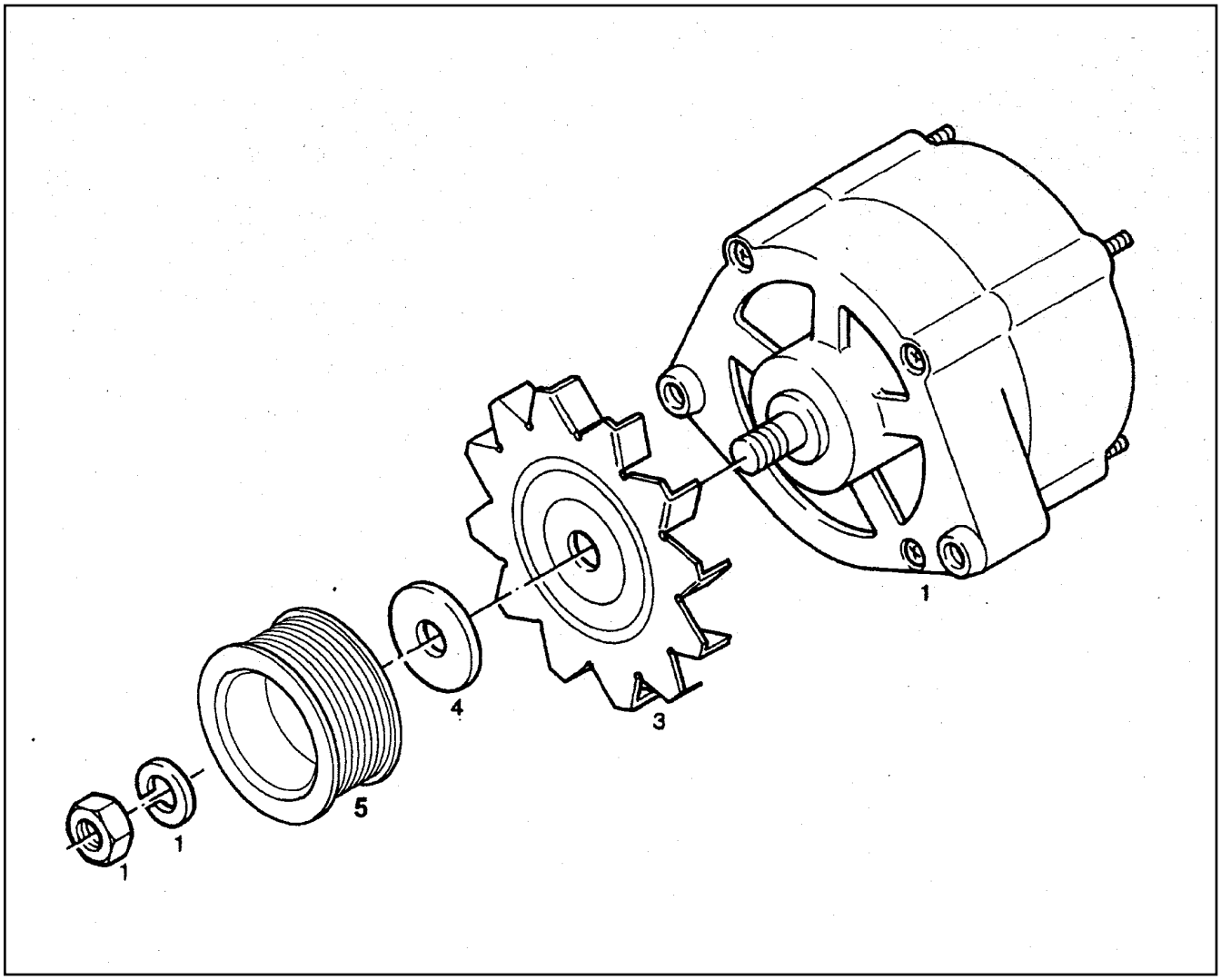

Pos.	Artikel	Menge	Bezeichnung	Description	Serie	K
1	6000973	1	DREHSTROMGENERATOR ⇨ ❑ 335	THREE-PHASE ALTERNATOR		6
1	4980478	1	-6KT MUTTER ISO 8673 M 16 X1,5 -08	-HEX NUT		
1	420001901	1	-SCHEIBE DIN 125 17 -ST	-DISK		
3	5005641	1	LUEFTER	FAN		
4	7010008	1	STUETZSCHEIBE	SUPPORTING RING		
5	9883184	1	RIEMENSCHEIBE	BELT PULLEY		

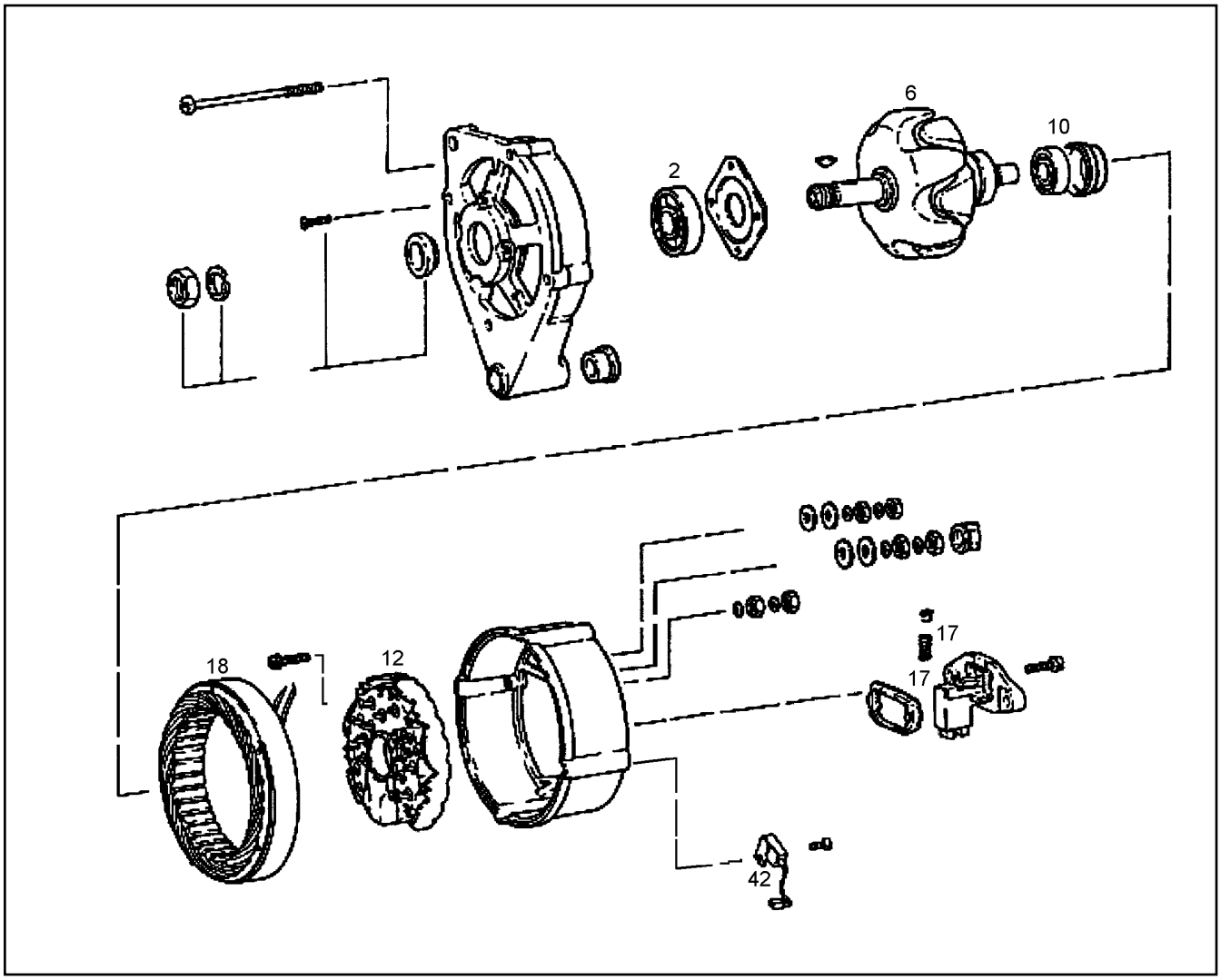

Pos.	Artikel	Menge	Bezeichnung	Description	Serie	K
2	7373862	1	LAGER	BEARING		1
6	7624249	1	LAEUFER	ARMATURE		
10	7373861	1	LAGER	BEARING		1
12	7624251	1	GLEICHRICHTERGERAET	RECTIFIER,CURRENT REDRESSE		
17	6002867	1	REGLER 55A	CONTROLLER		
17	7624253	1	-KOHLEBUERSTENSATZ	-CARBON BRUSH SET		
18	7624254	1	STAENDER	STAND		
42	6201720	1	ENTSTOERKONDENSATOR	SUPPRESSOR CAPACITOR		1

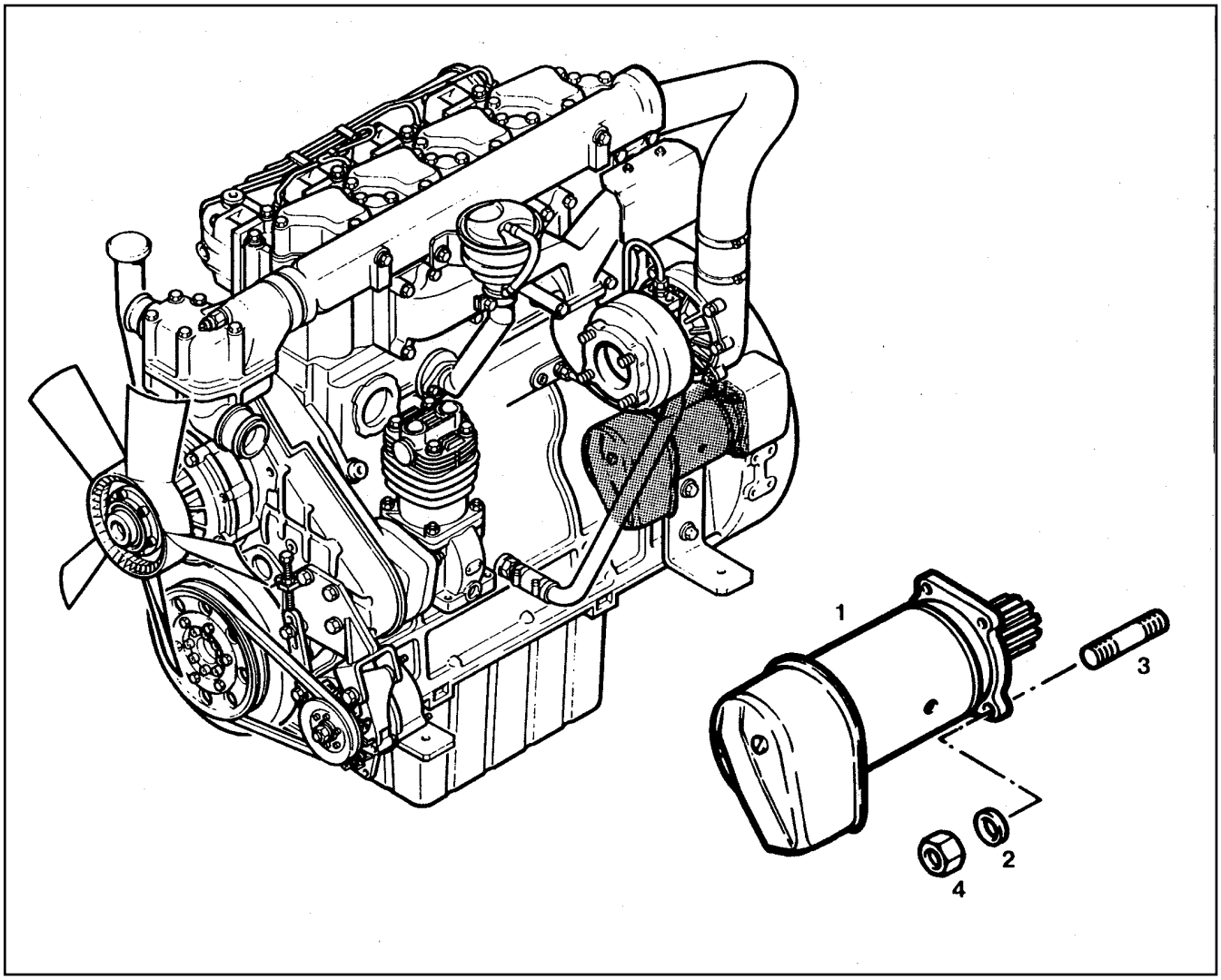

Pos.	Artikel	Menge	Bezeichnung	Description	Serie	K
1	6000970	1	STARTER ⇨ ❑ 337	STARTER		6
2	4600259	3	FEDERSCHEIBE DIN 137 B 10	SPRING WASHER		
3	4068017	3	STIFTSCHRAUBE DIN 939 M 10 X 30 8.8	STUD BOLT		
4	4000383	3	6KT MUTTER ISO 4032 M 10 -10	HEX NUT		

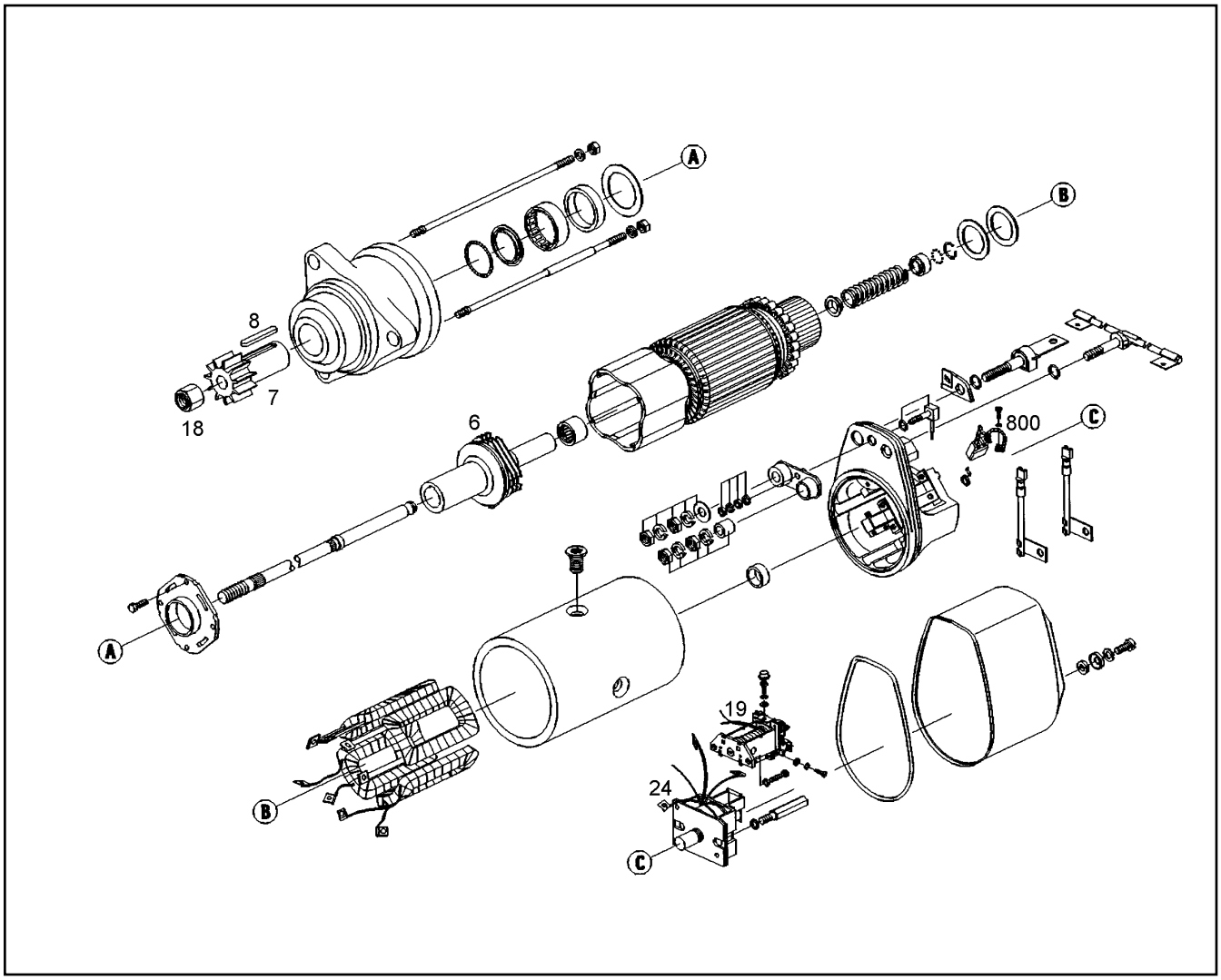

Pos.	Artikel	Menge	Bezeichnung	Description	Serie	K
6	7624256	1	LAMELLENKUPPLUNG			
7	7624257	1	STARTERRITZEL			
8	7624258	1	PASSFEDER DIN 6885 A6X 4X 32	FEATHER KEY		
18	7624259	1	KLEMMUTTER	LOCK NUT		
19	7624260	1	RELAIS	RELAY		
24	7624261	1	RELAIS	RELAY		
800	7624262	1	KOHLEBUERSTENSATZ	CARBON BRUSH SET		

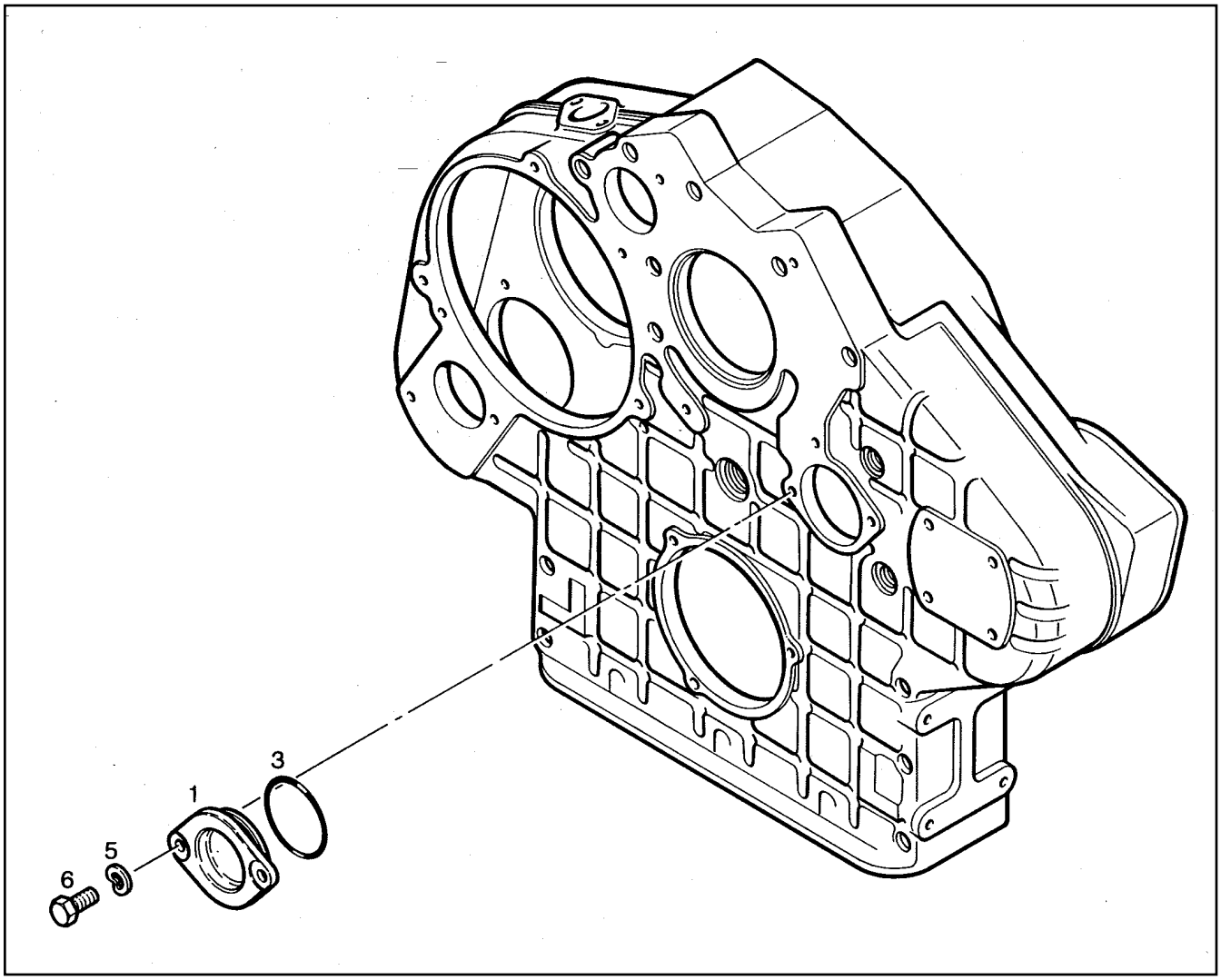

Pos.	Artikel	Menge	Bezeichnung	Description	Serie	K
1	9144280	1	FLANSCH	FLANGE		
3	5005228	1	O-RING	O-RING		
5	4600615	2	FEDERSCHEIBE DIN 137 B 8	SPRING WASHER		
6	4900089	2	6KT SCHRAUBE ISO 4017 M 8 X 20 8.8	HEXAGON BOLT		

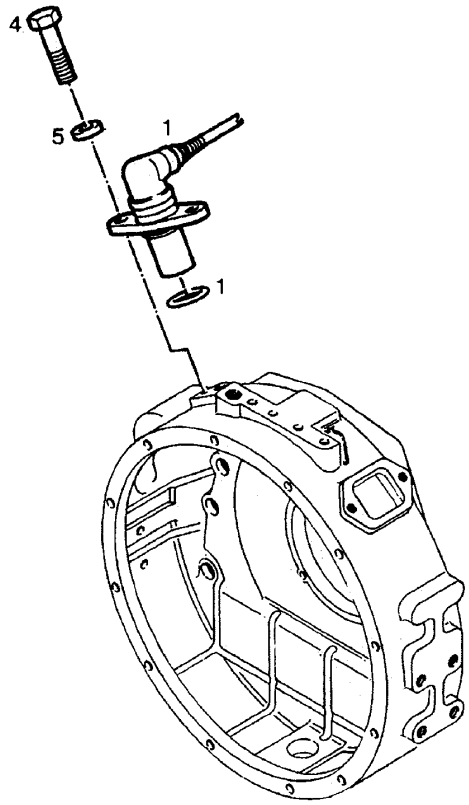

Pos.	Artikel	Menge	Bezeichnung	Description	Serie	K
1	635867001	1	DREHZAHLGEBER	IMPULSE TRANSMITTER		
1	7381107	1	-O-RING	-O-RING		
4	4900188	2	6KT SCHRAUBE ISO 4017 M 8 X 16 8.8	HEXAGON BOLT		
5	4600615	2	FEDERSCHEIBE DIN 137 B 8	SPRING WASHER		

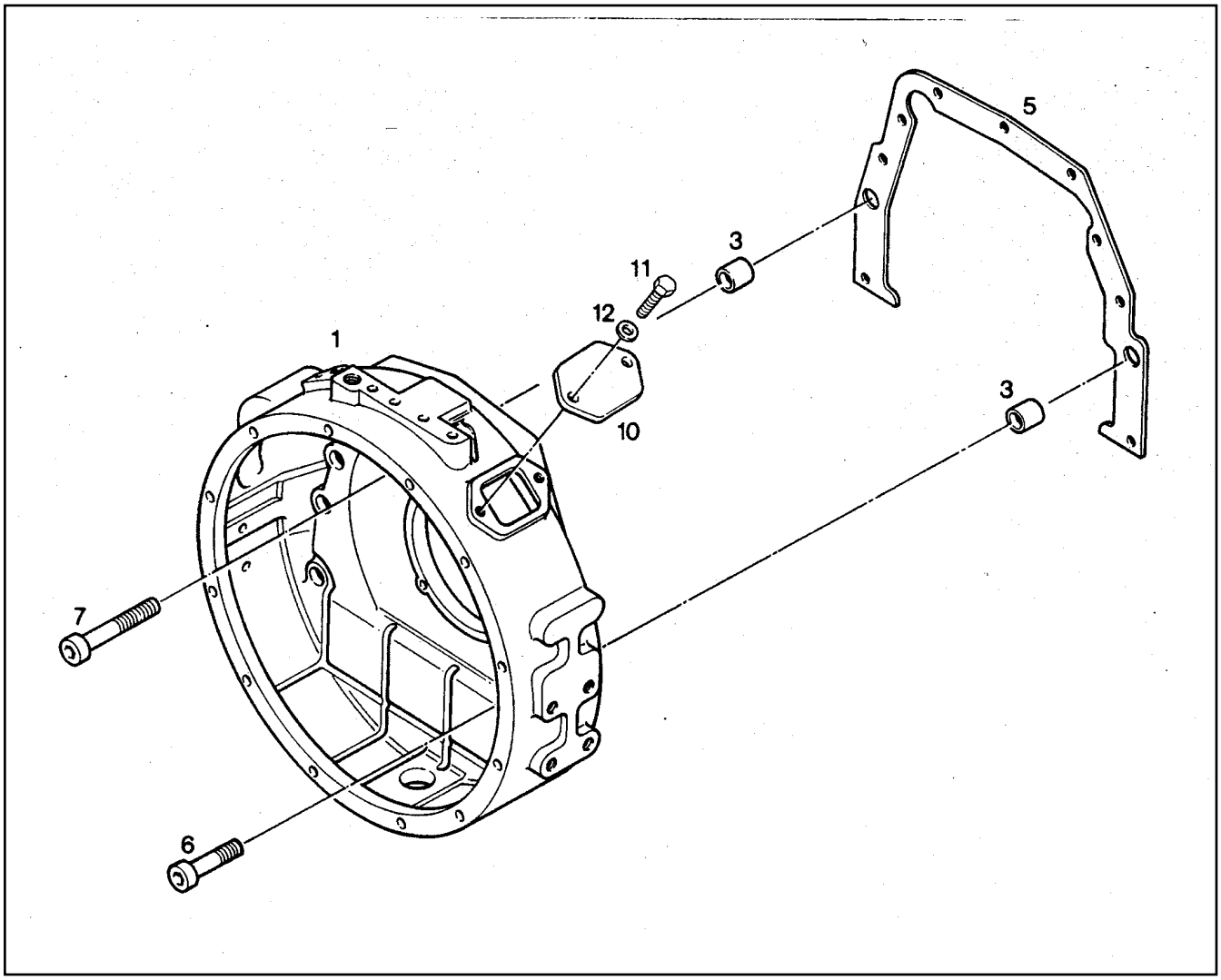

Pos.	Artikel	Menge	Bezeichnung	Description	Serie	K
1	9273356	1	SCHWUNGRADGEHAEUSE	FLYWHEEL HOUSING		
3	9178018	2	PASSHUELSE	LOCATING SLEEVE		
5	9271592	1	DICHTUNG	GASKET		
6	4001654	10	ZYL SCHRAUBE ISO 4762 M 12 X 55 8.8	SOCKET HD.SCREW		
7	4042035	1	ZYL SCHRAUBE ISO 4762 M 12 X 45 8.8	SOCKET HD.SCREW		
10	9149706	1	DECKEL	COVER/LID		
11	4900188	1	6KT SCHRAUBE ISO 4017 M 8 X 16 8.8	HEXAGON BOLT		
12	4600615	2	FEDERSCHEIBE DIN 137 B 8	SPRING WASHER		

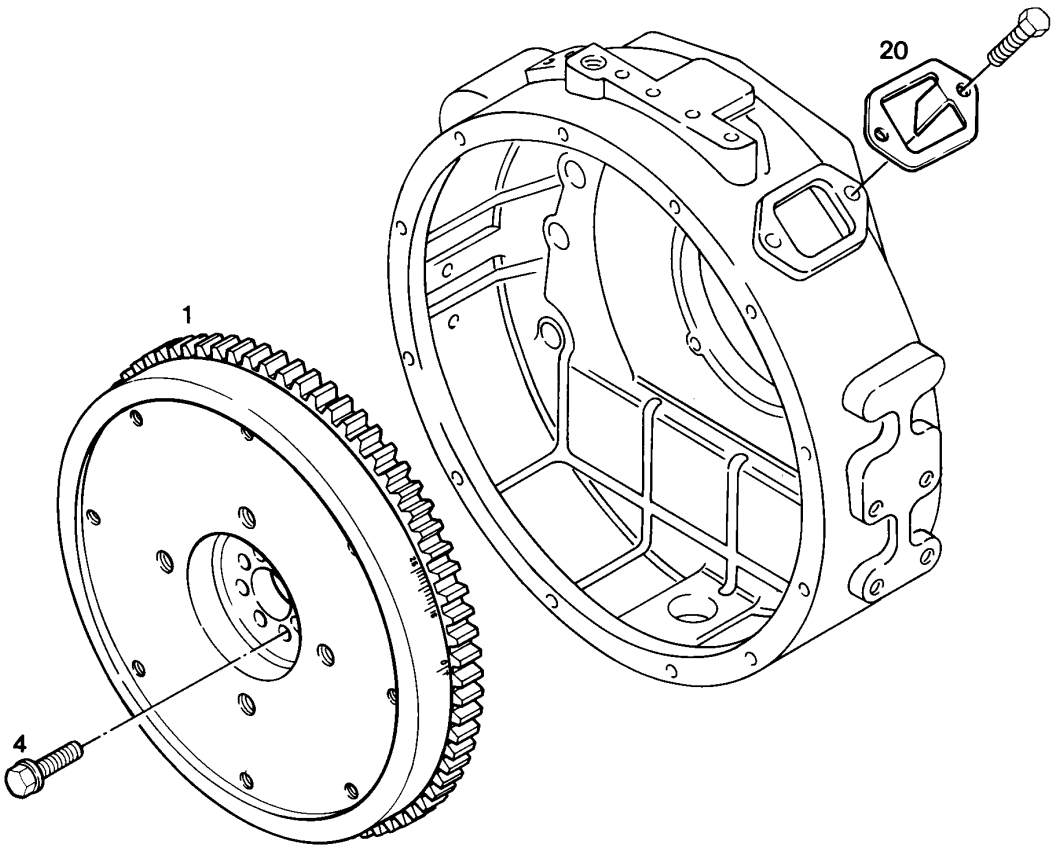

Pos.	Artikel	Menge	Bezeichnung	Description	Serie	K
1	9077013	1	SCHWUNGRAD	FLYWHEEL		
1	9177676	1	-ZAHNKRANZ	-GEAR RIM		
4	7008538	8	6KT SCHRAUBE	HEXAGON BOLT		
20	9880893	1	EINSTELLBLECH	ADJUSTING SHEET		

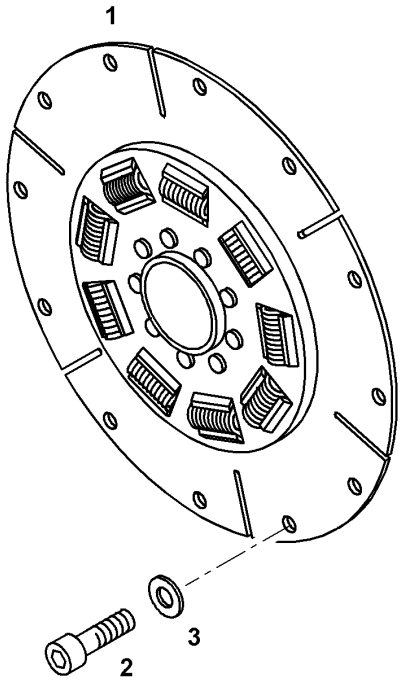

Pos.	Artikel	Menge	Bezeichnung	Description	Serie	K
1	10016633	1	TORSIONSDAEMPFER	TORSIONAL VIBRATION DAMPE		
2	4043124	12	ZYL SCHRAUBE ISO 4762 M 10 X 25 10.9	SOCKET HD.SCREW		
3	4200022	12	SCHEIBE DIN 125 B 10,5	DISK		

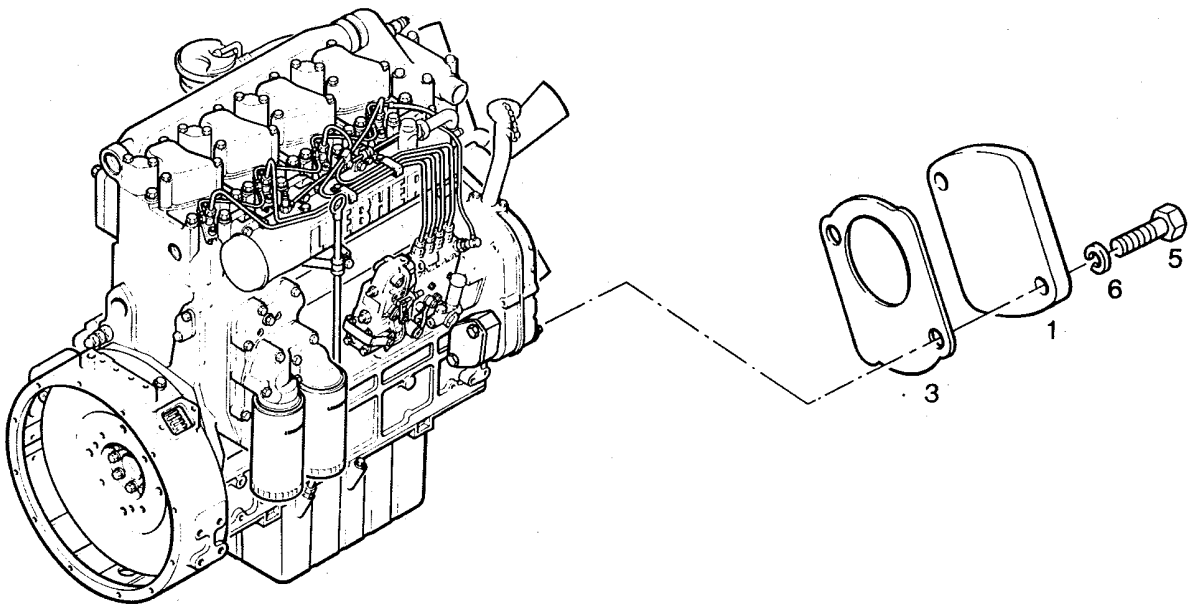

Pos.	Artikel	Menge	Bezeichnung	Description	Serie	K
1	9178294	1	DECKEL	COVER/LID		
3	9885529	1	DICHTUNG	GASKET		1
5	4065164	2	6KT SCHRAUBE ISO 4017 M 10 X 25 8.8	HEXAGON BOLT		
6	4600259	2	FEDERSCHEIBE DIN 137 B 10	SPRING WASHER		

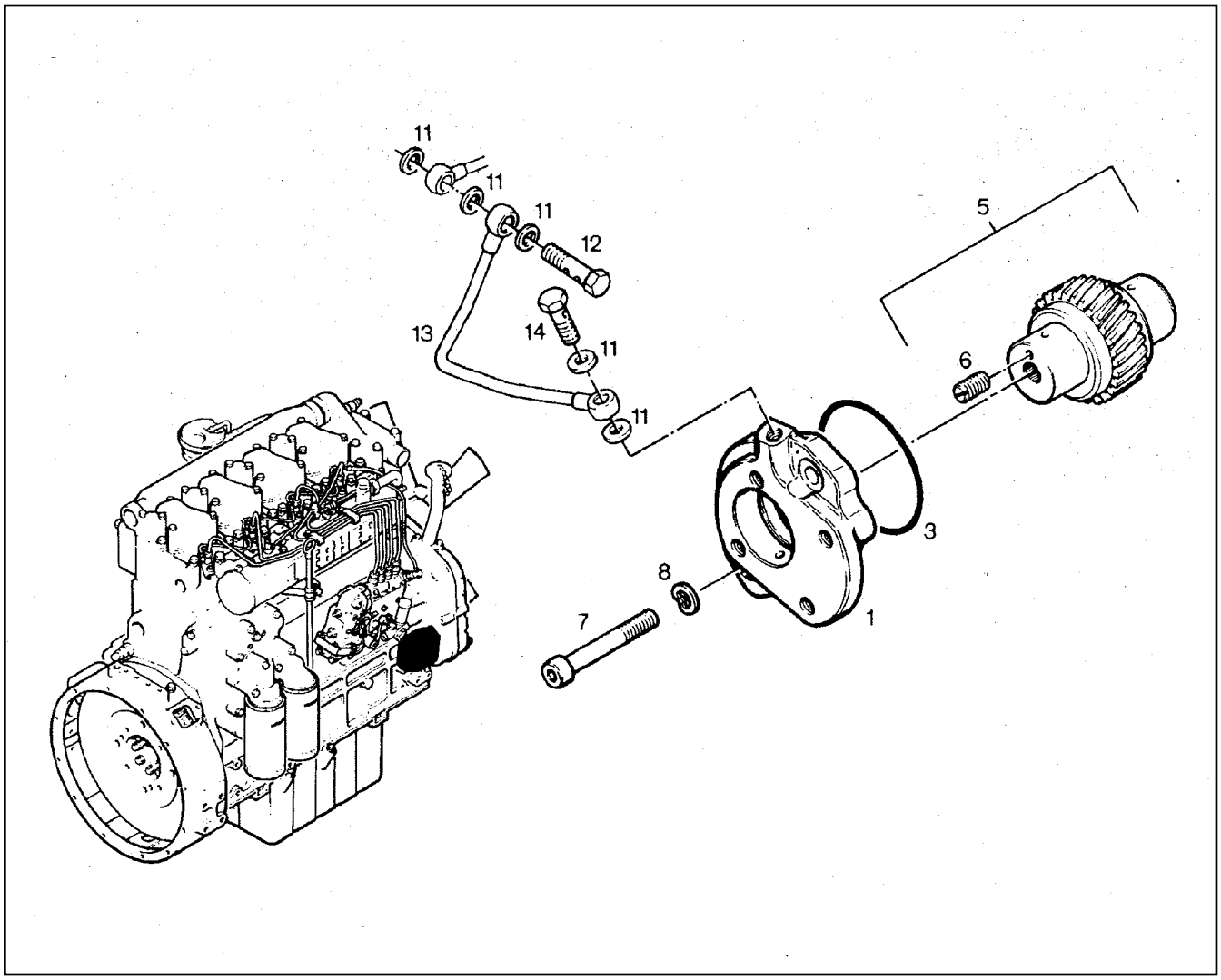

Pos.	Artikel	Menge	Bezeichnung	Description	Serie	K
1	9266793	1	ZWISCHENFLANSCH	INTERMEDIATE FLANGE		
1	9130929	1	BUNDLAGER	FLANGE BUSHING		
3	7009080	1	O-RING	O-RING		
5	9882414	1	ZAHNRAD	GEAR WHEEL		
6	4001912	1	GEWINDESTIFT ISO 4766 M 6 X 8	HEADLESS SCREW		
7	4900980	2	ZYL SCHRAUBE ISO 4762 M 10 X 75 10.9	SOCKET HD.SCREW		
8	4600259	2	FEDERSCHEIBE DIN 137 B 10	SPRING WASHER		
11	7007952	5	DICHTRING DIN 7603 A 10 X 15 CU	SEALING RING		
12	9148806	1	DOPPELHOHLSCHRAUBE	HOLLOW SCREW		
13	9275077	1	SCHMIEROELLEITUNG	OIL PIPE		
14	4079160	1	HOHLSCHRAUBE DIN 7643 6 - 3	BANJO BOLT/HOLLOW SCREW		

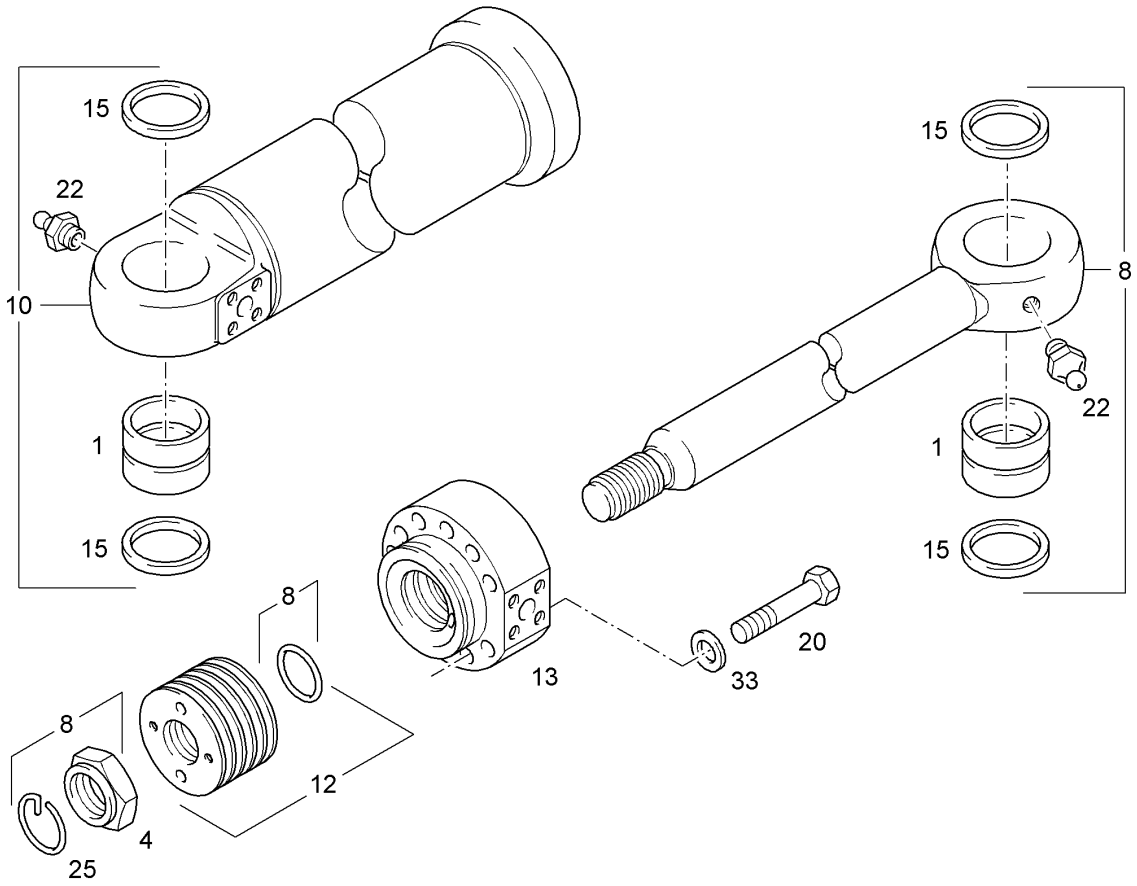

Pos.	Artikel	Menge	Bezeichnung	Description	Serie	K
1	9170985	2	BUCHSE	BUSH		
4	9970448	1	KOLBENMUTTER M 76X2	PISTON NUT		
8	9063992	1	KOLBENSTANGE	PISTON ROD		
10	9063744	1	ZYLINDER	CYLINDER		
12	9248488	1	KOLBEN 170MM ⇨ ❑ 349	PISTON		
13	9921080	1	KOLBENSTANGENLAGER ⇨ ❑ 352	PISTON ROD BEARING		
15	7362182	4	RADIALDICHTRING	RADIAL SEALING RING		
20	4062145	9	6KT SCHRAUBE ISO 4014 M 24 X 110 10.9	HEXAGON BOLT		
22	7743242	2	KEG SHM NIPPEL DIN 71412 AM 10 X1	GREASE NIPPLE		
25	4242024	1	RING DIN 70951 74	RING		
33	9918230	9	SCHEIBE 24,50/40,00/5,00	DISK		1

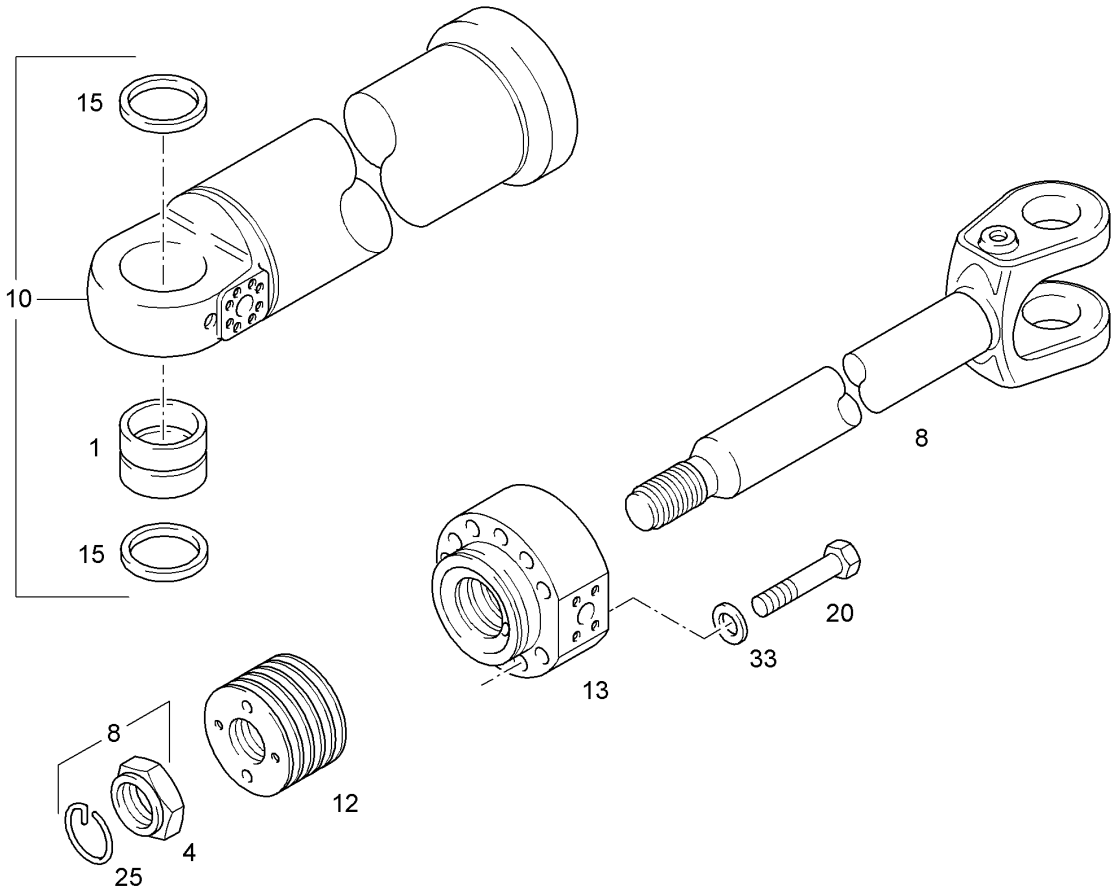

Pos.	Artikel	Menge	Bezeichnung	Description	Serie	K
1	9142471	1	BUCHSE	BUSH		
4	9247441	1	KOLBENMUTTER M 65X2	PISTON NUT		
8	9064285	1	KOLBENSTANGE	PISTON ROD		
10	9063692	1	ZYLINDER	CYLINDER		
12	9915350	1	KOLBEN 150 ⇨ ❑ 350	PISTON		
13	9959908	1	KOLBENSTANGENLAGER 080/150 ⇨ ❑ 353	PISTON ROD BEARING		
15	7362182	1	RADIALDICHTRING	RADIAL SEALING RING		
20	4600149	11	6KT SCHRAUBE ISO 4014 M 16 X 85 10.9	HEXAGON BOLT		
25	4242024	1	RING DIN 70951 74	RING		
33	9918228	11	SCHEIBE 16,5/28,0/4,0	DISK		

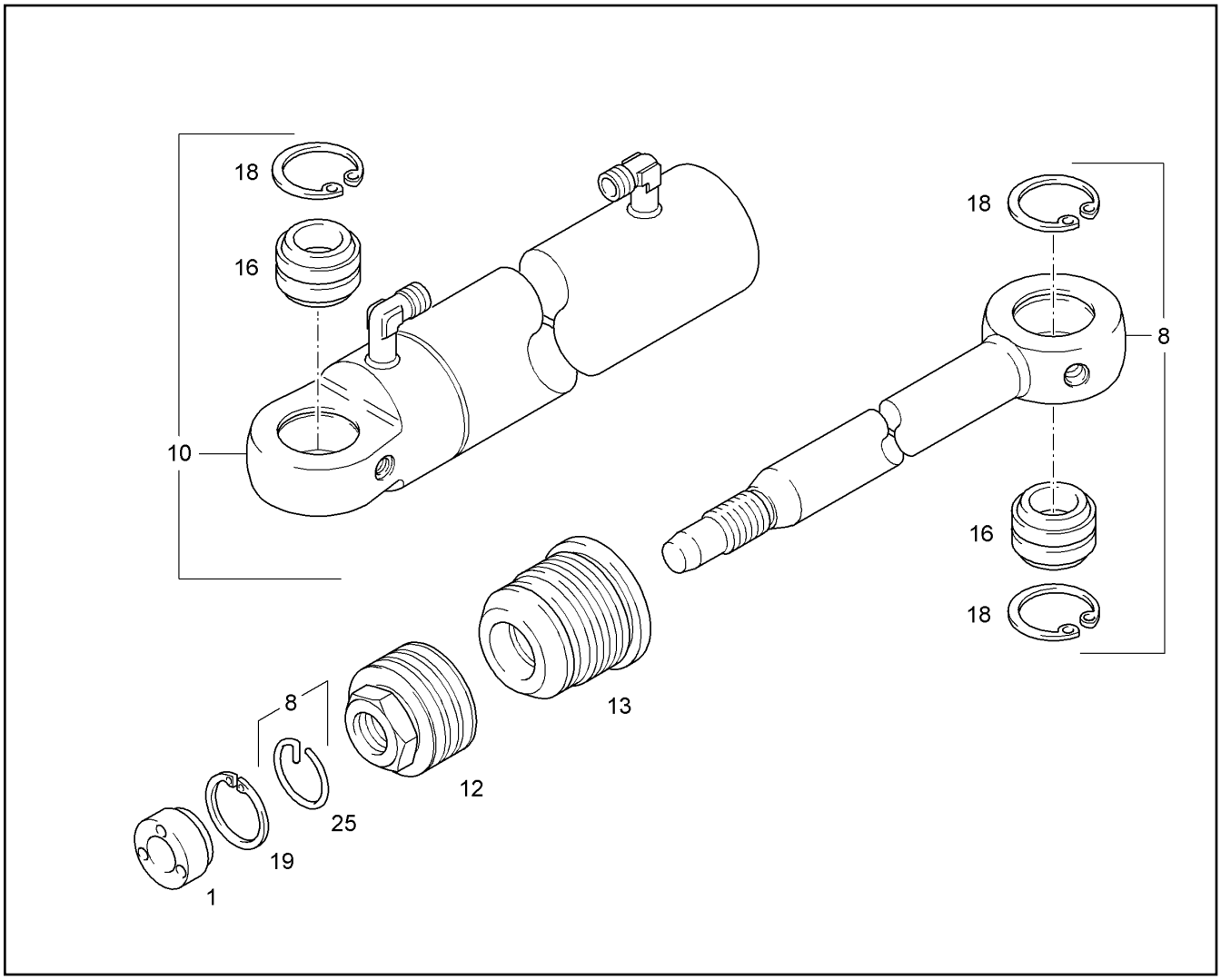

Pos.	Artikel	Menge	Bezeichnung	Description	Serie	K
1	9247163	1	BUCHSE	BUSH		
8	9063710	1	KOLBENSTANGE	PISTON ROD		
10	9063711	1	ZYLINDER	CYLINDER		
12	9247177	1	KOLBEN 090MM ⇨ ❑ 348	PISTON		
13	9307281	1	KOLBENSTANGENLAGER 040/090 ⇨ ❑ 351	PISTON ROD BEARING		
16	7010263	2	GELENKLAGER	PIVOTING BEARING		
18	4281010	3	SICHERUNGSRING DIN 472 68 X2,5	BACK-UP RING		
19	4900270	1	SICHERUNGSRING DIN 472 50 X2	BACK-UP RING		
25	4242015	1	RING DIN 70951 39	RING		

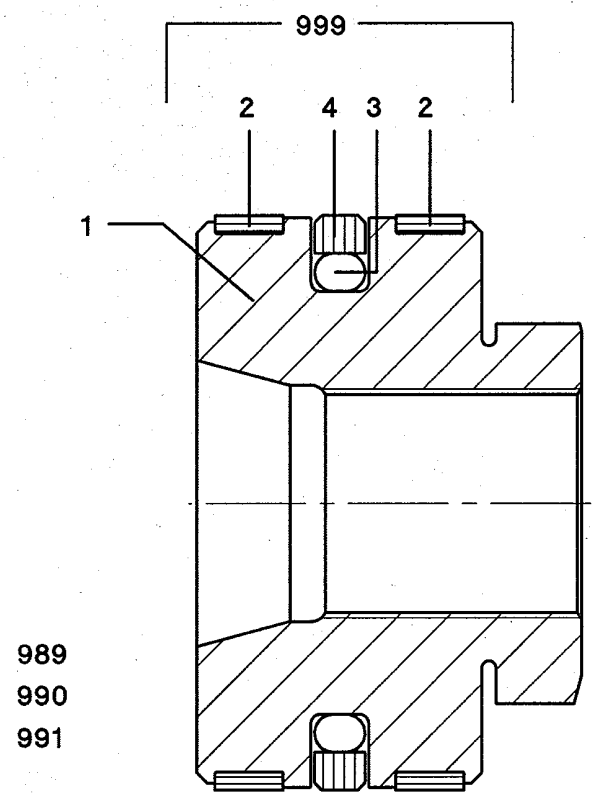

Pos.	Artikel	Menge	Bezeichnung	Description	Serie	K
1		1	KOLBEN	PISTON		
2	7019945	2	KOLBENFUEHRUNGSRING	PISTON GUIDE RING		
3	7015047	1	O-RING	O-RING		
4	7015048	1	TURCON-GLYD-RING	TURCON GLYD RING		
989	4002679	1	SCHLUESSEL DIN 7444 50	KEY		
990	9227161	1	MONTAGEHUELSE	ASSEMBLY JACKET		
991	9227162	1	SPREIZHUELSE	EXPANDING BUSH		
999	9063712	1	DS KOLBEN 090MM	SEAL KIT F.PISTON		

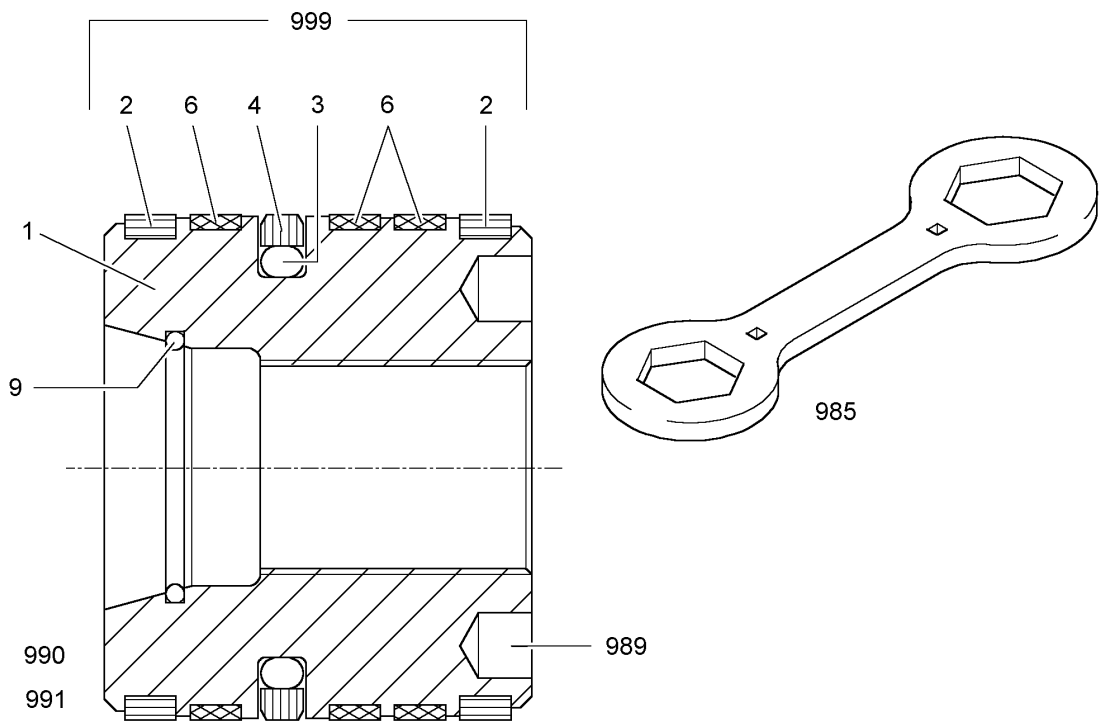

Pos.	Artikel	Menge	Bezeichnung	Description	Serie	K
1		1	KOLBEN	PISTON		
2	9177717	2	KOLBENFUEHRUNGSRING	PISTON GUIDE RING		
3	7000290	1	O-RING 148,60X7,00	O-RING		
4	7000293	1	TURCON-GLYD-RING	TURCON GLYD RING		
6	7003429	3	KOLBENFUEHRUNGSRING	PISTON GUIDE RING		
9	7360396	1	O-RING	O-RING		
985	9921125	1	MONTAGESCHLUESSEL KOLBENMUTTER	MOUNTING KEY OISTING NUT		
989	9196978	1	MONTAGESCHLUESSEL	ASSEMBLY WRENCH		
990	9107931	1	MONTAGEHUELSE	ASSEMBLY JACKET		
991	9110412	1	SPREIZHUELSE	EXPANDING BUSH		
999	9062821	1	DS KOLBEN 170MM	SEAL KIT F.PISTON		

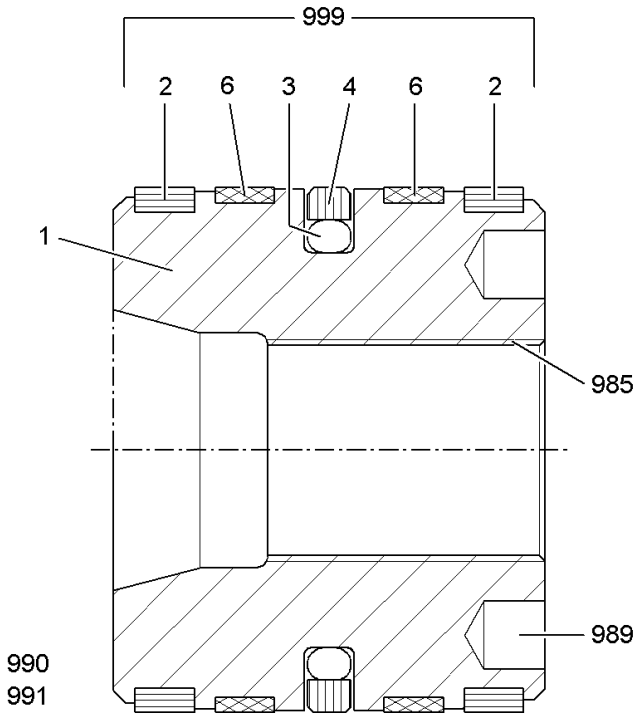

Pos.	Artikel	Menge	Bezeichnung	Description	Serie	K
1		1	KOLBEN	PISTON		
2	9177715	2	KOLBENFUEHRUNGSRING	PISTON GUIDE RING		
3	7002055	1	O-RING 126,37X7,00	O-RING		
4	7002061	1	TURCON-GLYD-RING	TURCON GLYD RING		
6	7003431	2	KOLBENFUEHRUNGSRING	PISTON GUIDE RING		
985	9921133	1	MONTAGESCHLUESSEL KOLBENMUTTER	MOUNTING KEY OISTING NUT		
989	8007366	1	MONTAGESCHLUESSEL	ASSEMBLY WRENCH		
990	9998622	1	MONTAGEHUELSE	ASSEMBLY JACKET		
991	9110410	1	SPREIZHUELSE	EXPANDING BUSH		
999	9113131	1	DS KOLBEN 150MM	SEAL KIT F.PISTON		

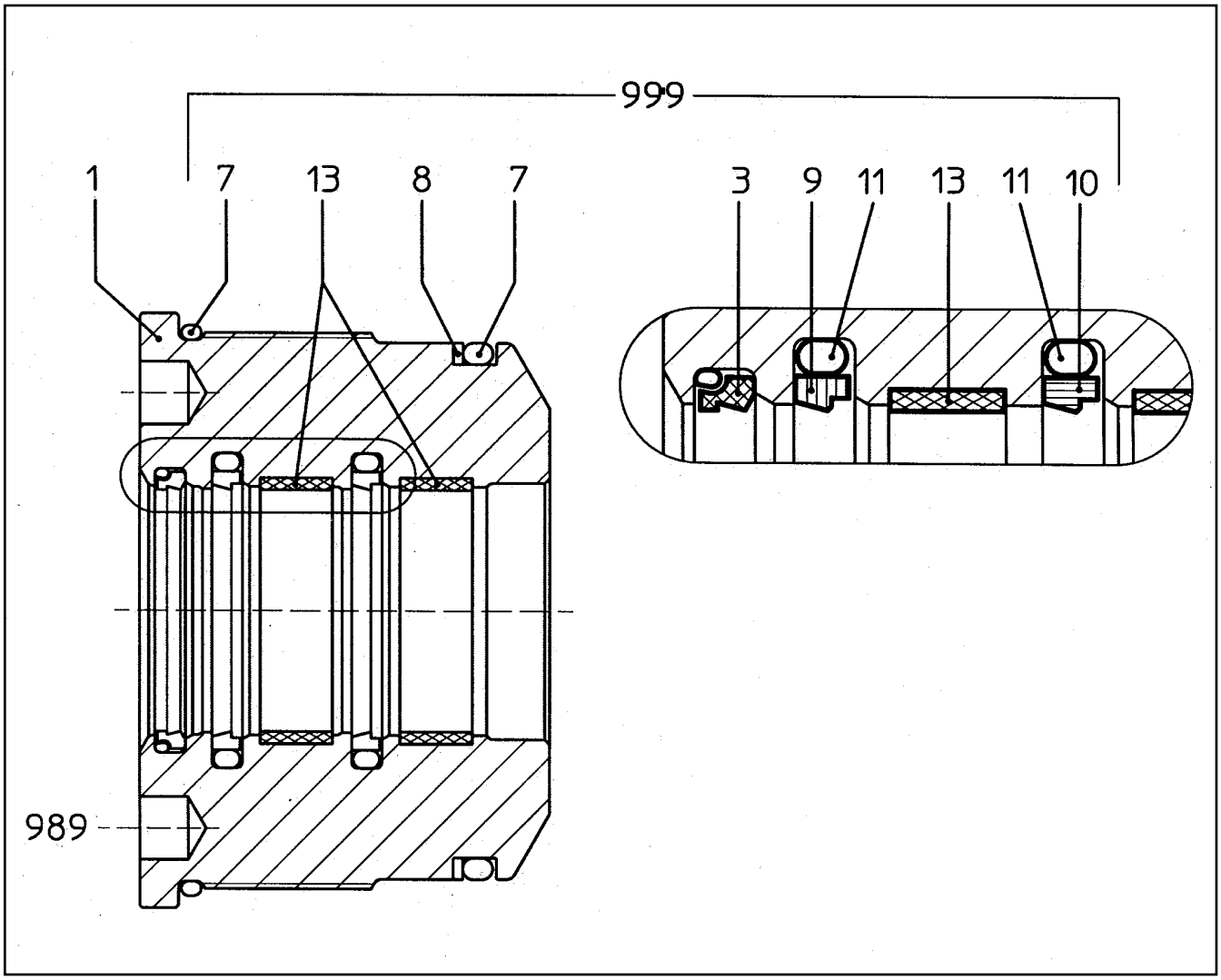

Pos.	Artikel	Menge	Bezeichnung	Description	Serie	K
1	9307325	1	LAGERKOPF	BEARING HEAR		
3	7012444	1	SPEZ.ABSTREIFRING	SCRAPER RING		
7	7014437	2	O-RING 82,15X3,53	O-RING		
8	7014438	1	STUETZRING 82,70X3,0	BACK-UP RING		
9	7011492	1	RIMSEAL	RIMSEAL		
10	7001803	1	TURCON-STEPSEAL 40X50,7X4,2	TURCON STEPSEAL		
11	7001802	2	O-RING 44,04X3,53	O-RING		
13	7019838	2	FUEHRUNGSRING	GUIDE RING		
989	9239572	1	MONTAGESCHLUESSEL	ASSEMBLY WRENCH		
999	9061381	1	DS KOLBENSTANGENLAGER 040/090	SEAL KIT F.PIST ROD BEARING		

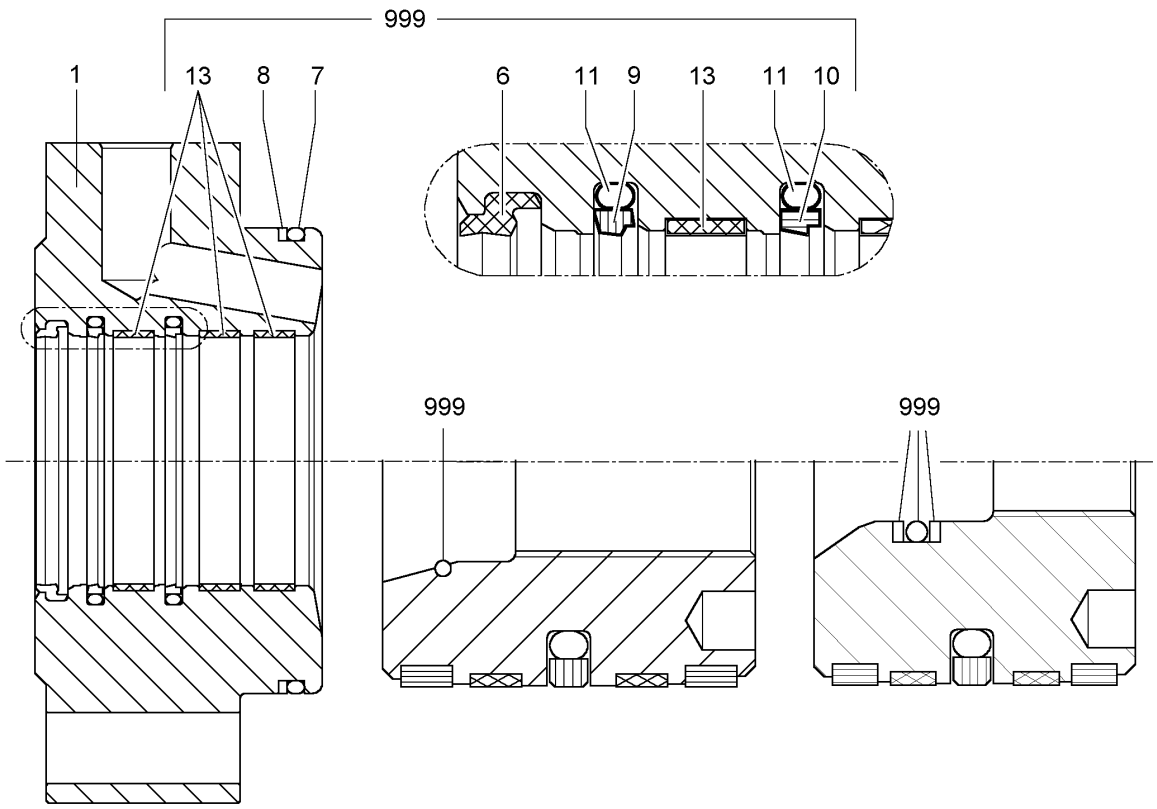

Pos.	Artikel	Menge	Bezeichnung	Description	Serie	K
1	9921066	1	LAGERKOPF	BEARING HEAR		
6	7024196	1	ABSTREIFRING 90,00X102,20X8,10	SCRAPER RING		2
7	7264098	1	O-RING 159,3X5,7	O-RING		
8	7000291	1	SPIRALRING	SPIRAL RING		
9	7010662	1	RIMSEAL	RIMSEAL		
10	7001022	1	TURCON-STEPSEAL 90X105,1X6,3	TURCON STEPSEAL		
11	7001211	2	O-RING 97,80X5,33	O-RING		
13	7005070	3	FUEHRUNGSRING	GUIDE RING		
999	9158397	1	DS KOLBENSTANGENLAGER 090/170	SEAL KIT F.PIST ROD BEARING		

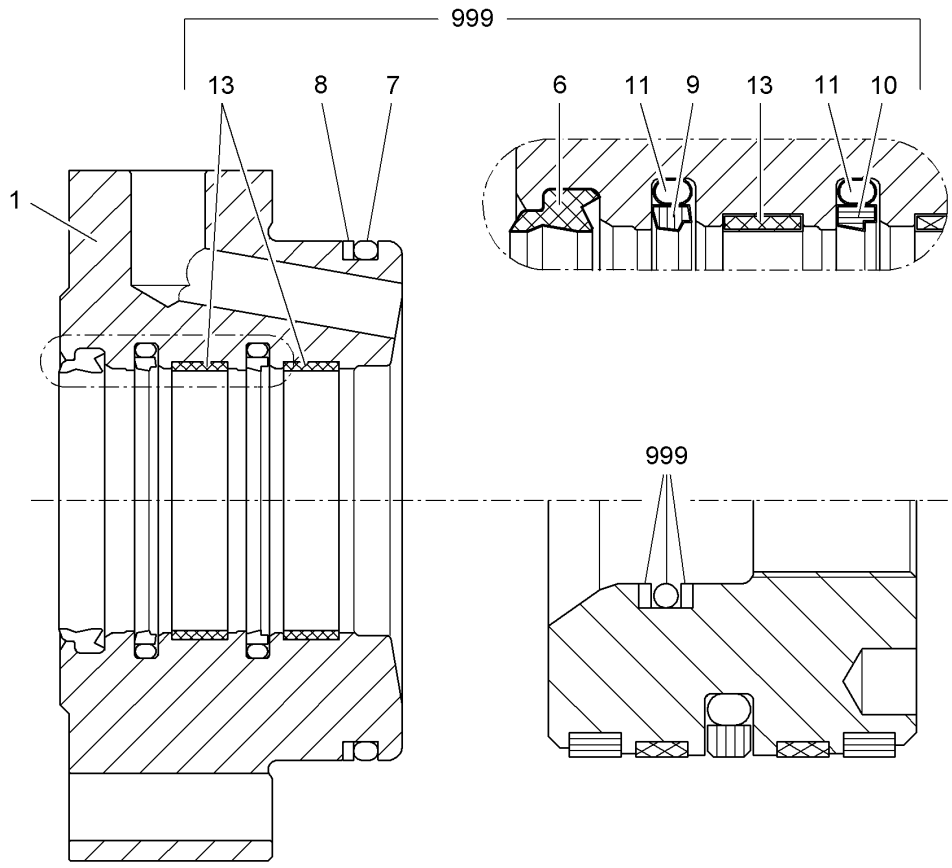

Pos.	Artikel	Menge	Bezeichnung	Description	Serie	K
1		1	LAGERKOPF	BEARING HEAR		
6	7026108	1	ABSTREIFRING 80,00X92,20X8,10	SCRAPER RING		1
7	7264525	1	O-RING 139,20X5,70	O-RING		
8	10028123	1	STUETZRING 150x140x1,7	SUPPORT RING		
9	7010663	1	RIMSEAL	RIMSEAL		
10	7001578	1	TURCON-STEPSEAL 80X95,1X6,3	TURCON STEPSEAL		
11	7264418	2	O-RING 85,10X5,33	O-RING		
13	7005247	2	FUEHRUNGSRING	GUIDE RING		
999	9196096	1	DS KOLBENSTANGENLAGER 080/150	SEAL KIT F.PIST ROD BEARING		

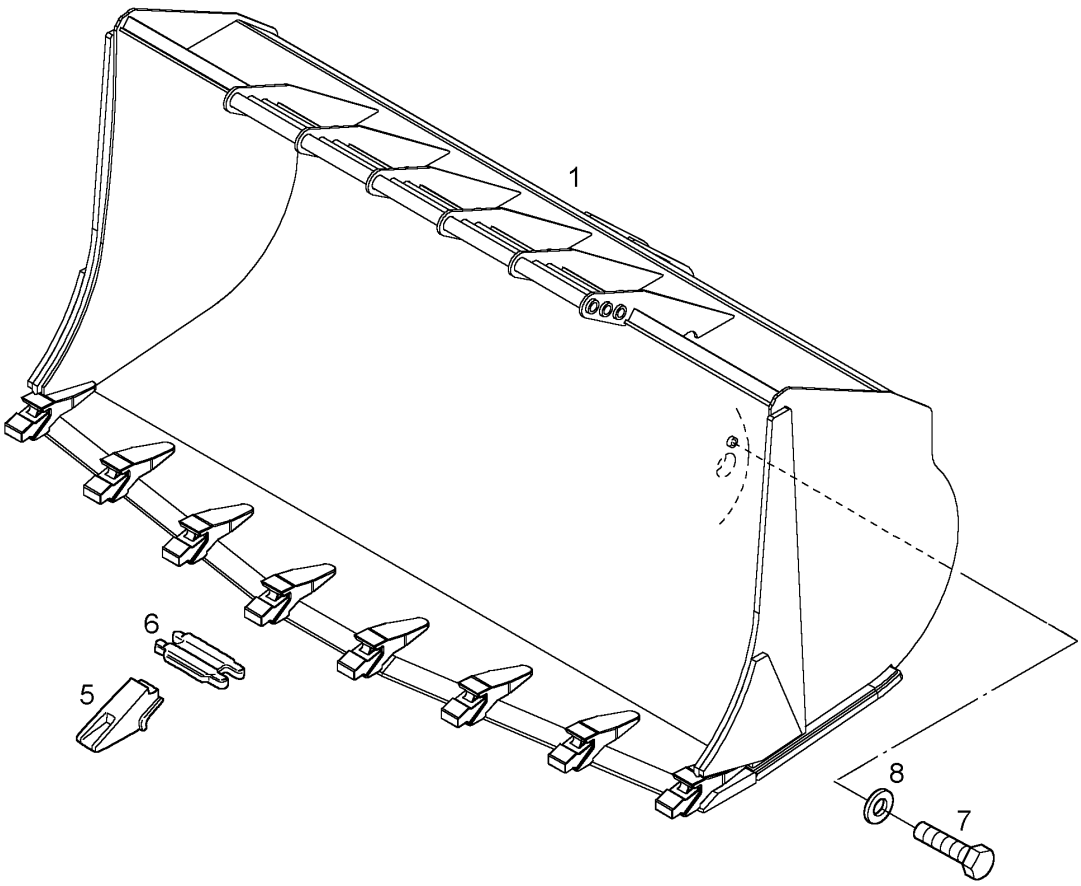

Pos.	Artikel	Menge	Bezeichnung	Description	Serie	K
1	9608313	1	FELSSCHAUFEL 3200MM 4,00M3 ⇨ ❑ 355	ROCK BUCKET		
5	7622883	8	ZAHNSPITZE	TOOTH TIP		
6	7412583	8	SICHERUNGSKEIL	SAFETY KEY		
7	4065240	3	6KT SCHRAUBE ISO 4017 M 16 X 20 8.8	HEXAGON BOLT		
8	421300101	3	SCHEIBE DIN 6340 17	DISK		

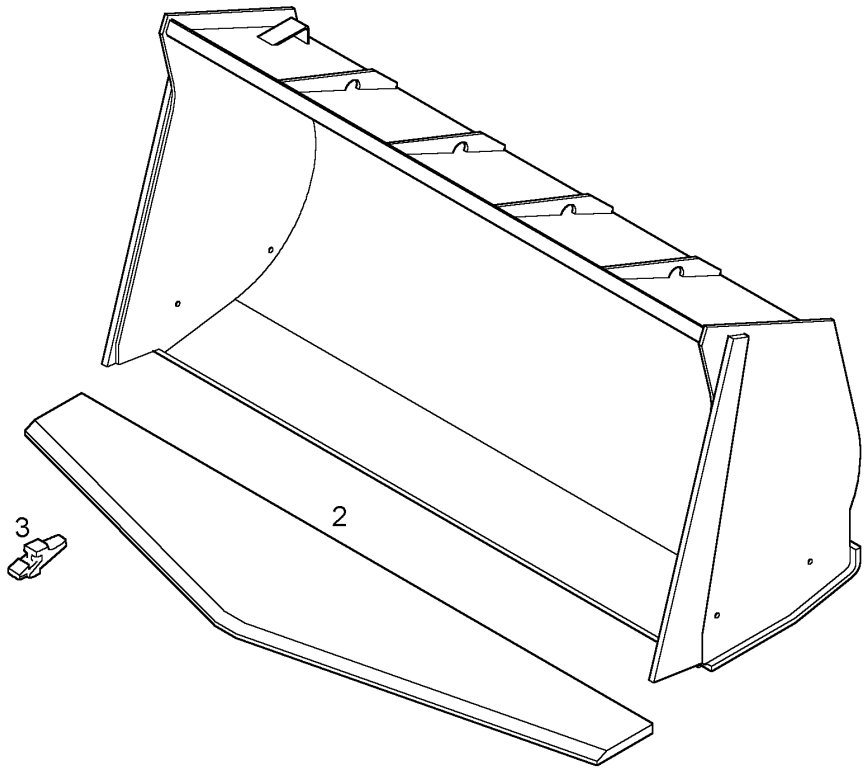

Pos.	Artikel	Menge	Bezeichnung	Description	Serie	K
2	9608315	1	DELTASCHNEIDE	DELTA BLADE		
3	7412581	8	ZAHNHALTER	TOOTH HOLDER		

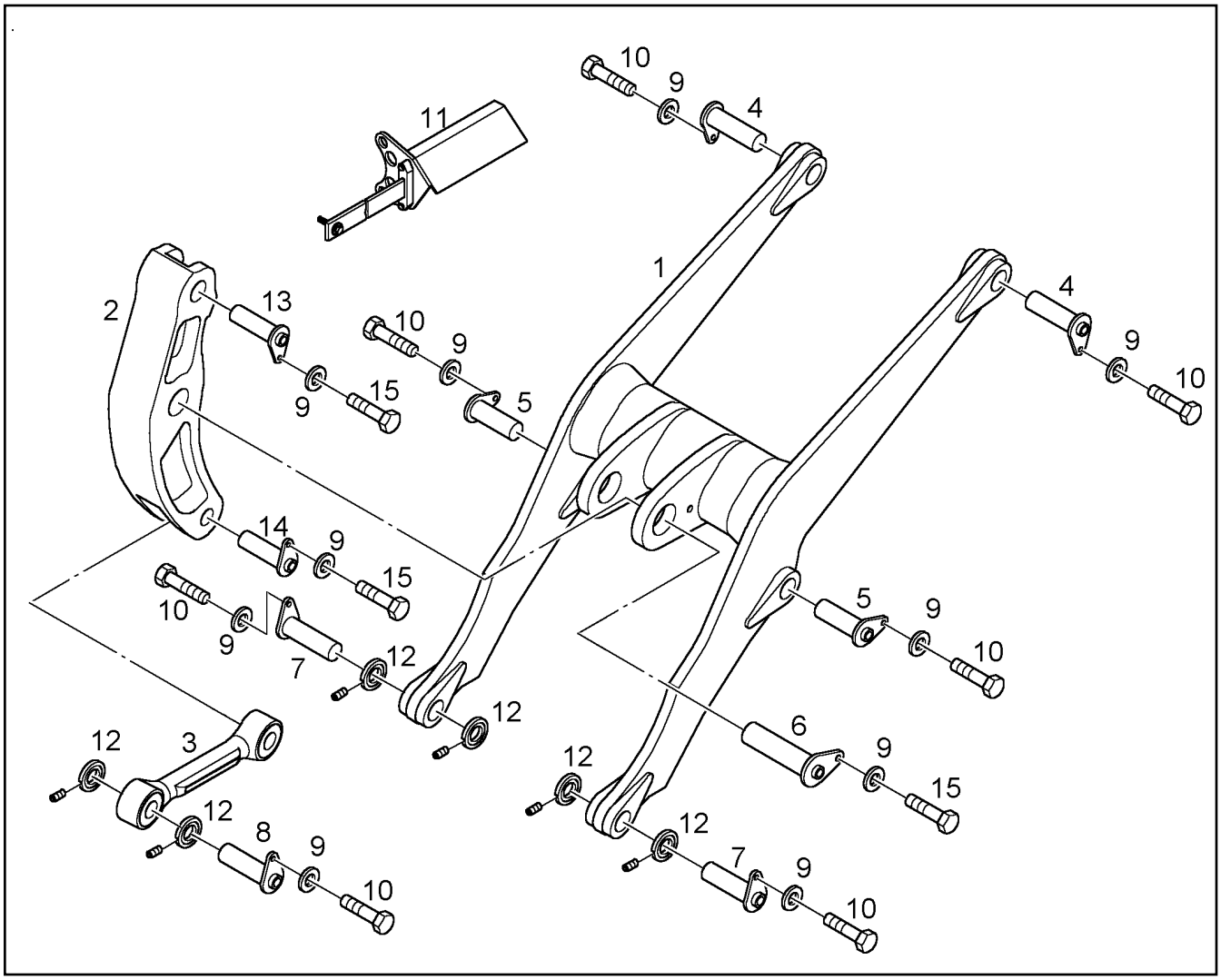

Pos.	Artikel	Menge	Bezeichnung	Description	Serie	K
1	9609445	1	SCHAUFELARM 3050MM ⇨ ❑ 360	SHOVEL ARM		
2	9605140	1	UMLENKHEBEL ⇨ ❑ 357	REVERSE MOTION LEVER		
3	9605143	1	VERBINDUNGSLASCHE ⇨ ❑ 358	CONNECTING LINK		
4	9519740	2	BOLZEN	PIN		
5	9519741	2	BOLZEN	PIN		
6	9616082	1	BOLZEN	PIN		
7	9608950	2	BOLZEN	PIN		
8	9508788	1	BOLZEN	PIN		
9	421300101	10	SCHEIBE DIN 6340 17	DISK		
10	4065240	7	6KT SCHRAUBE ISO 4017 M 16 X 20 8.8	HEXAGON BOLT		
11	9605821	1	AUTOM.SCHAUFELRUECKFUEHRUNG ⇨ ❑ 359	AUTOM.BUCKET POSITIONER		
12	7618142	6	BOLZENLAGERABDICHTUNG D=80	GASKET		
13	9609330	1	BOLZEN	PIN		
14	9605441	1	BOLZEN	PIN		
15	10006362	3	6KT SCHRAUBE ISO 4017 M 16 X 25 8.8	HEXAGON BOLT		

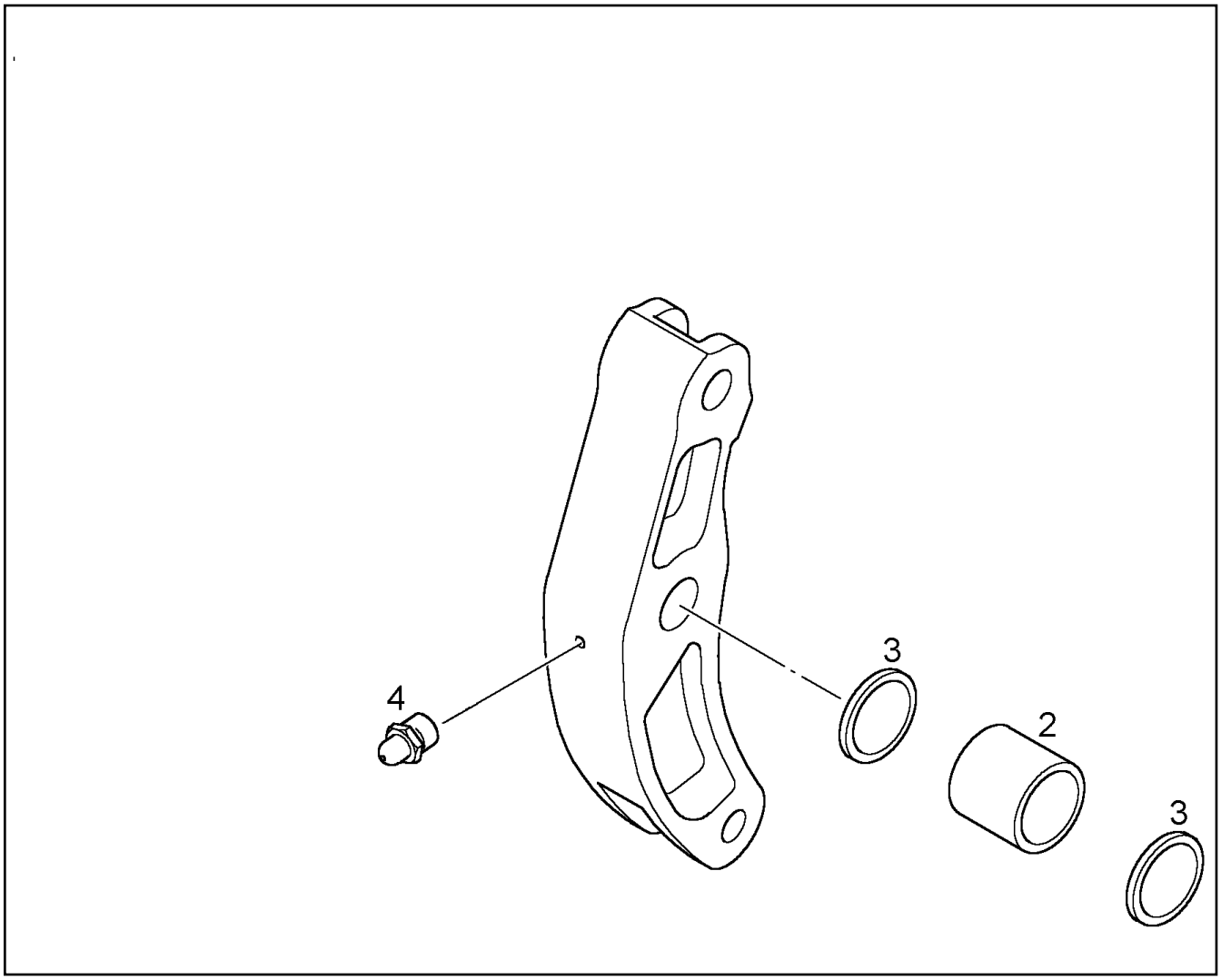

Pos.	Artikel	Menge	Bezeichnung	Description	Serie	K
2	7620511	1	BUCHSE	BUSH		
3	7017199	2	RADIALDICHTRING	RADIAL SEALING RING		
4	7743242	1	KEG SHM NIPPEL DIN 71412 AM 10 X1	GREASE NIPPLE		

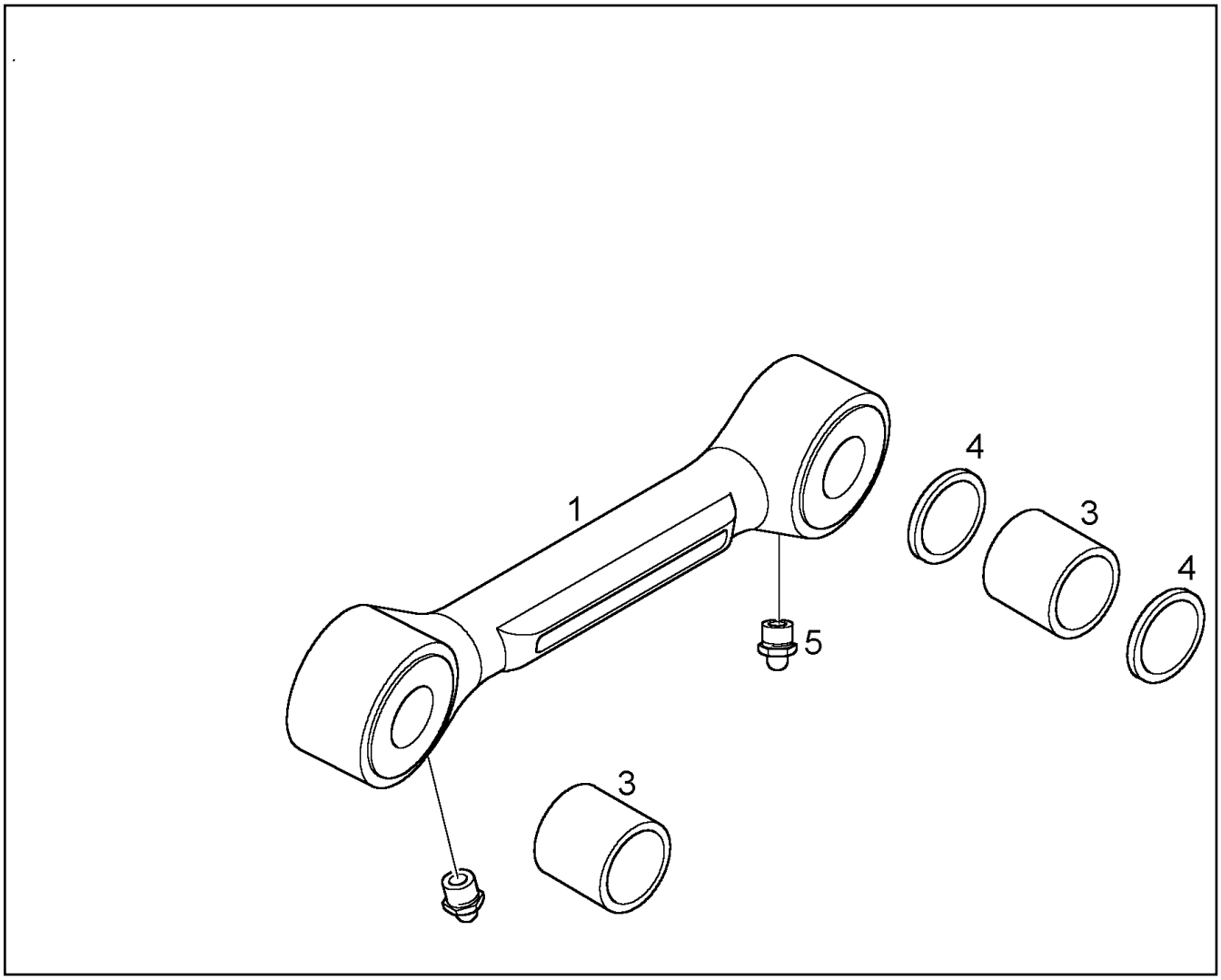

Pos.	Artikel	Menge	Bezeichnung	Description	Serie	K
1	9605141	1	VERBINDUNGSLASCHE	CONNECTING LINK		
3	9508467	2	BUCHSE	BUSH		
4	7362180	2	RADIALDICHTRING	RADIAL SEALING RING		
5	7743242	2	KEG SHM NIPPEL DIN 71412 AM 10 X1	GREASE NIPPLE		

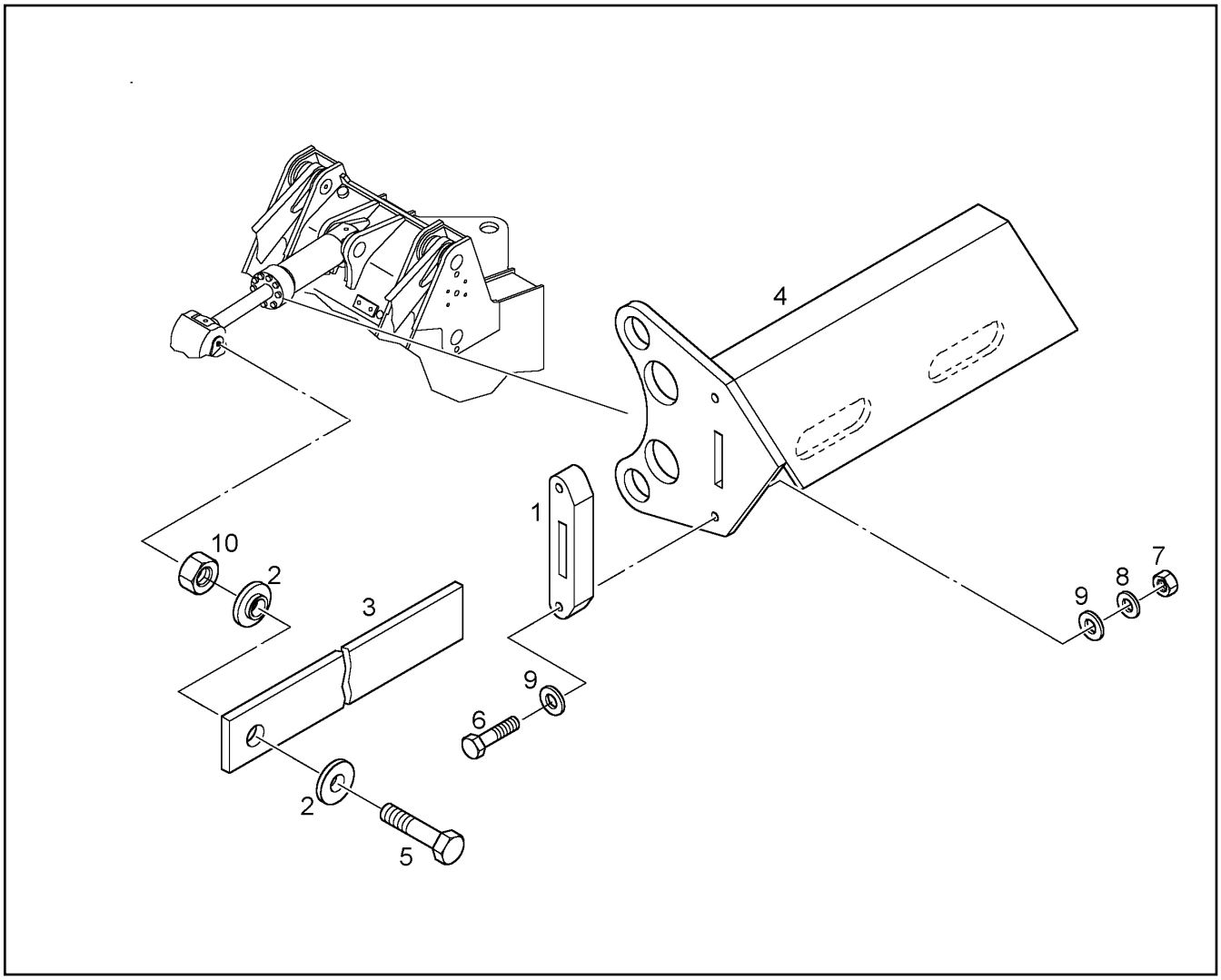

Pos.	Artikel	Menge	Bezeichnung	Description	Serie	K
1	9508662	1	FUEHRUNGSSTUECK	GUIDE SECTION		
2	9508663	2	FUEHRUNGSSCHEIBE	GUIDE WASHER		
3	9605822	1	WP	WP		
4	9605621	1	HALTERUNG	HOLDING		
5	4600189	1	6KT SCHRAUBE ISO 4017 M 16 X 50 8.8	HEXAGON BOLT		
6	4061024	2	6KT SCHRAUBE ISO 4014 M 8 X 55 8.8	HEXAGON BOLT		1
7	4000381	2	6KT MUTTER ISO 4032 M 8 -10	HEX NUT		
8	4229912	2	SICHERUNGSSCHEIBE	LOCK WASHER		
9	4200020	4	SCHEIBE DIN 125 B 8,4	DISK		
10	10018696	1	6KT MUTTER ISO 4035 M 16 -10	HEX NUT		

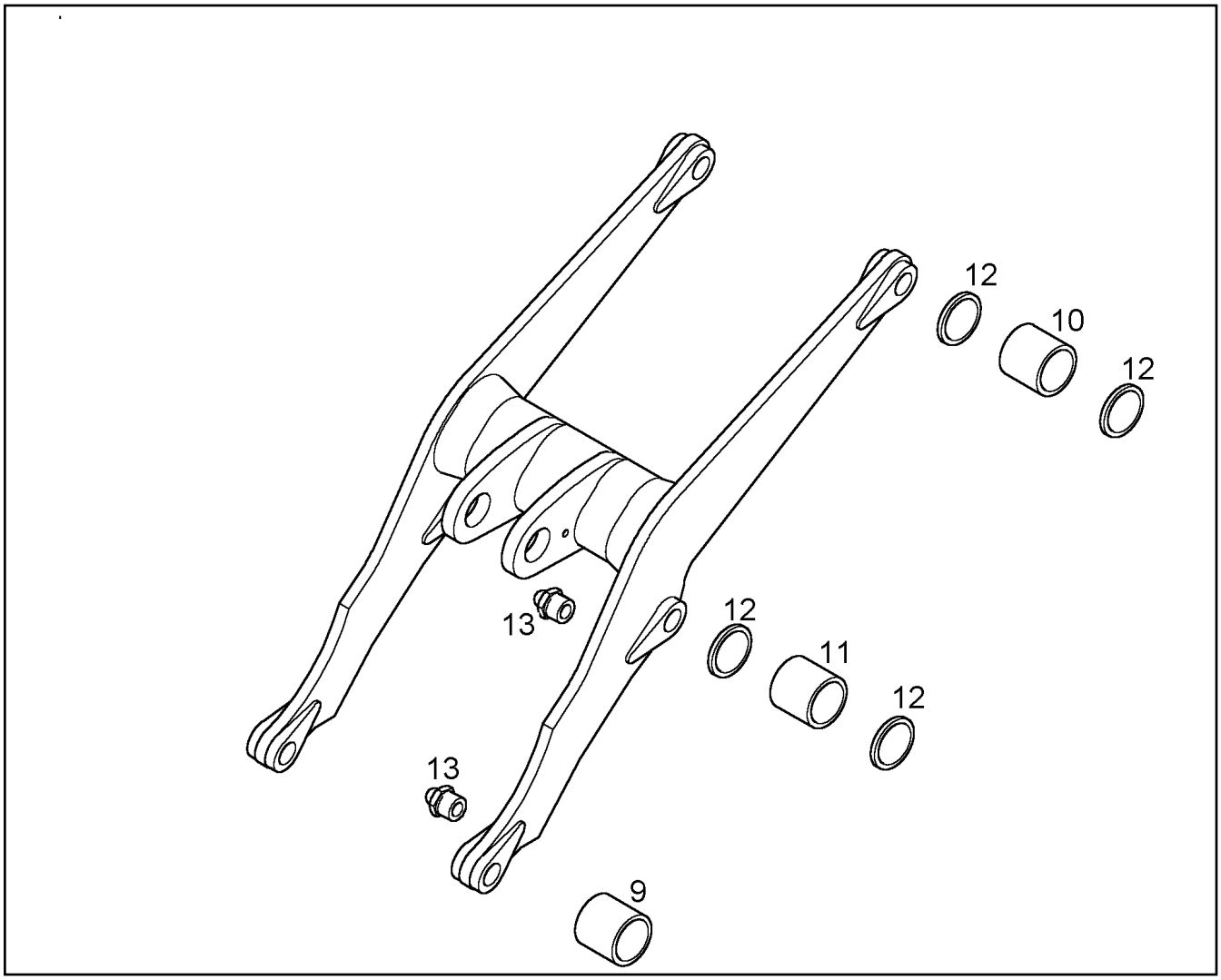

Pos.	Artikel	Menge	Bezeichnung	Description	Serie	K
9	9605454	2	STAHLBUCHSE	BUSH		
10	7620509	2	BUCHSE	BUSH		
11	7620510	2	BUCHSE	BUSH		
12	7362182	8	RADIALDICHTRING	RADIAL SEALING RING		
13	7743242	4	KEG SHM NIPPEL DIN 71412 AM 10 X1	GREASE NIPPLE		

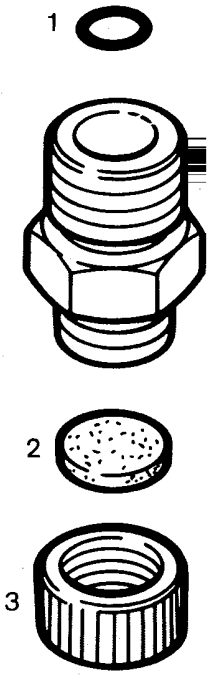

Pos.	Artikel	Menge	Bezeichnung	Description	Serie	K
1	7264625	1	O-RING	O-RING		
2	7011131	1	DICHTUNG	GASKET		1
3	7013456	1	SCHUTZKAPPE	PROTECTING CAP		

Artikel	Seite	Baugruppe	Pos.	Menge
068578850	113	57 17 393	13	16
10000647	58	76 22 347	6	1
10000655	54	10 01 708 9	54	1
10000699	58	76 22 347	21	1
10000702	54	10 01 708 9	60	1
10000703	58	76 22 347	20	1
10000707	59	76 22 348	2	1
10002310	268	98 86 053	26	1
10003941	298	92 71 055	12	1
10006263	120	10 00 793 0	651	1
10006362	356	96 09 480	15	3
10006974	177	57 17 290	86	1
10007277	115	90 68 335	10	1
10007364	126	98 41 686	17	4
10007387	116	90 65 294	45	2
10007537	166	96 58 769	1	1
10007848	187	96 58 840	95	2
10007848	200	98 41 562	13	2
10007927	25	96 58 763	45	1
10007930	119	96 55 754	10	1
10007934	172	10 01 064 9	24	3
10008030	112	10 01 485 4	11	1
10008102	162	96 58 754	10	1
10008103	162	96 58 754	11	1
10008116	32	96 55 748	4	1
10008150	146	57 17 427	11	3
10008177	318	90 77 136	2	1
10008938	209	96 06 843	5	1
10008938	212	96 06 844	5	1
10008938	214	96 58 993	10	6
10009008	131	90 69 267	80	1
10009152	116	90 65 294	20	2
10009713	223	10 02 861 5	25	1
10009715	223	10 02 861 5	115	1
10009878	18	96 58 745	56	1
10009978	163	96 58 754	78	1
10010001	247	96 58 760	7	1
10010324	116	90 65 294	44	1
10010632	45	57 16 915	5	1
10010633	45	57 16 915	999	1
10010634	74	10 01 063 2	1	1
10010649	171	57 16 917	2	1
10010650	171	57 16 917	999	1
10010651	172	10 01 064 9	1	1
10010653	170	10 00 753 7	2	1
10010654	170	10 00 753 7	999	1
10011280	131	90 69 267	78	2
10011635	216	96 06 875	1	1
10011739	177	57 17 290	60	1
10011740	177	57 17 290	74	1
10011741	177	57 17 290	82	1
10011744	177	57 17 290	84	1
10011747	177	57 17 290	174	1
10011748	179	10 01 174 0	999	1
10011748	181	10 01 174 7	999	1
10011749	180	10 01 174 1	16	1
10011750	180	10 01 174 1	19	1
10011751	180	10 01 174 1	999	1
10011752	177	57 17 290	106	1
10012525	209	96 06 843	3	0.100
10012525	212	96 06 844	3	0.100
10012525	214	96 58 993	8	0.300
10012527	209	96 06 843	4	0.050
10012527	212	96 06 844	4	0.050
10012527	214	96 58 993	9	0.300
10012530	209	96 06 843	12	11
10012532	209	96 06 843	20	1
10012533	209	96 06 843	23	1
10012534	209	96 06 843	25	1
10012535	209	96 06 843	30	1
10012536	210	96 06 843	39	1
10012537	210	96 06 843	52	1
10012537	213	96 06 844	52	1
10012538	210	96 06 843	59	4
10012539	210	96 06 843	60	1
10012592	213	96 06 844	36	2
10012593	213	96 06 844	37	2
10012814	131	90 69 267	51	1
10012916	103	10 10 160 1	2	2
10012916	104	76 23 730	2	2
10012917	103	10 10 160 1	3	2
10012917	104	76 23 730	3	2
10013025	322	90 77 637	110	1
10013242	89	10 03 858 0	5	1
10013243	89	10 03 858 0	9	1
10013244	89	10 03 858 0	18	1
10013245	89	10 03 858 0	76	1
10013246	89	10 03 858 0	86	1
10013247	89	10 03 858 0	87	1
10013248	89	10 03 858 0	90	1
10013252	89	10 03 858 0	98	1
10013253	90	10 03 858 0	100	1
10013254	90	10 03 858 0	113	1
10013255	90	10 03 858 0	140	1
10013257	89	10 03 858 0	92	1
10013258	89	10 03 858 0	36	1
10013259	89	10 03 858 0	99	1
10013282	233	69 05 829	50	1
10013282	235	69 05 830	50	1
10013344	35	96 55 748	70	1
10013366	223	10 02 861 5	30	2
10013368	223	10 02 861 5	120	1
10013369	223	10 02 861 5	137	2
10013529	146	57 17 427	15	1
10013530	147	57 17 427	23	1
10013531	147	57 17 427	30	2
10013532	147	57 17 427	32	1
10013533	147	57 17 427	33	3
10013938	50	96 54 350	1	1
10014122	160	76 24 331	10	1
10014123	160	76 24 331	999	1
10014164	139	90 65 299	11	1
10014829	120	10 00 793 0	6	1
10014830	121	10 01 482 9	2	1
10014834	121	10 01 482 9	3	1
10014835	122	76 22 960	8	1
10014854	105	10 04 283 9	60	1
10014855	107	57 17 388	11	1
10015318	298	92 71 055	13	1
10015335	161	76 21 448	10	1

Artikel	Seite	Baugruppe	Pos.	Menge
10015756	207	96 06 941	5	2
10016002	202	98 41 562	46	8
10016633	342	90 76 734	1	1
10017042	144	98 41 849	9	1
10017086	51	10 01 393 8	1	1
10017088	52	10 01 708 6	1	1
10017089	52	10 01 708 6	3	1
10017090	53	10 01 708 8	26	1
10017091	53	10 01 708 8	32	1
10017092	54	10 01 708 9	10	1
10017124	30	90 77 009	46	1
10017426	103	10 10 160 1	4	1
10017426	104	76 23 730	4	1
10017604	138	10 03 655 4	66	1
10017605	136	10 01 805 8	78	1
10017605	137	10 11 250 6	78	1
10018058	134	10 03 260 9	10	1
10018060	136	10 01 805 8	1	1
10018060	137	10 11 250 6	1	1
10018061	136	10 01 805 8	2	1
10018063	136	10 01 805 8	35	1
10018063	137	10 11 250 6	35	1
10018144	138	10 03 655 4	47	1
10018649	126	98 41 686	33	1
10018696	359	96 05 821	10	1
10019186	226	90 65 330	51	1
10019187	226	90 65 330	40	1
10020768	126	98 41 686	40	1
10021372	113	57 17 393	8	1
10022043	95	90 69 900	10	1
10022044	98	90 68 334	1	1
10022570	86	96 58 747	55	1
10022581	116	90 65 294	56	1
10023669	130	90 69 267	3	1
10023670	131	90 69 267	190	2
10024549	173	10 01 065 1	30	1
10024549	175	57 17 366	30	1
10024807	159	76 23 246	11	4
10025234	128	90 65 237	2	1
10025235	128	90 65 237	3	1
10025237	128	90 65 237	12	1
10025300	130	90 69 267	11	1
10025302	163	96 58 754	70	1
10025304	163	96 58 754	71	1
10025602	246	96 54 110	46	1
10025604	246	96 54 110	47	1
10026859	128	90 65 237	2	2
10026859	128	90 65 237	3	2
10026862	128	90 65 237	2	2
10026862	128	90 65 237	3	2
10026883	119	96 55 754	90	1
10027513	114	57 17 394	12	2
10027595	140	96 54 529	1	1
10027742	139	90 65 299	12	1
10028062	115	90 68 335	11	1
10028123	353	99 59 908	8	1
10028401	102	96 55 758	104	1
10028615	200	98 41 562	6	1
10029506	127	57 17 536	18	1
10029845	89	10 03 858 0	59	1
10029846	89	10 03 858 0	60	1
10030849	223	10 02 861 5	6	1
10031974	141	10 02 759 5	20	1
10032370	223	10 02 861 5	114	1
10032609	133	96 55 848	1	1
10032741	96	90 68 332	22	12
10032858	223	10 02 861 5	16	1
10032859	223	10 02 861 5	2	1
10032860	223	10 02 861 5	11	1
10032953	134	10 03 260 9	50	1
10032953	135	10 04 558 0	50	1
10035207	223	10 02 861 5	110	1
10035212	223	10 02 861 5	117	1
10035239	223	10 02 861 5	116	1
10035322	220	98 41 854	18	22
10035524	93	90 68 330	20	8
10035875	41	96 58 843	25	4
10036072	88	90 68 825	92	1
10036125	222	98 41 964	11	0.700
10036125	222	98 41 964	12	1.500
10036125	222	98 41 964	16	0.080
10036125	222	98 41 964	17	0.150
10036127	222	98 41 964	13	0.380
10036127	222	98 41 964	14	0.300
10036127	222	98 41 964	22	1.400
10036127	222	98 41 964	23	0.900
10036554	134	10 03 260 9	20	1
10036554	135	10 04 558 0	20	1
10036555	138	10 03 655 4	32	1
10036557	138	10 03 655 4	41	2
10036558	138	10 03 655 4	52	2
10036559	138	10 03 655 4	53	1
10036715	107	57 17 388	1	1
10036884	108	57 17 389	21	1
10036884	109	57 17 390	22	1
10038487	88	90 68 825	37	4
10038580	87	90 68 825	10	1
10038734	127	57 17 536	9	1
10038735	127	57 17 536	8	1
10038736	127	57 17 536	7	1
10038738	127	57 17 536	5	1
10038977	128	90 65 237	18	1
10039004	316	92 74 622	3	1
10039094	23	97 74 912	5	1
10039823	110	10 04 314 4	2	1
10039826	110	10 04 314 4	5	1
10039841	113	57 17 393	2	1
10041092	130	90 69 267	10	1
10042839	100	96 55 758	1	1
10043143	89	10 03 858 0	71	1
10043144	105	10 04 283 9	50	1
10043146	110	10 04 314 4	1	1
10043164	105	10 04 283 9	999	1
10043264	33	96 55 748	33	1
10043264	158	96 58 939	92	1
10043264	327	98 83 169	10	1
10044543	130	90 69 267	21	2
10044544	130	90 69 267	20	2
10044929	93	90 68 330	26	2
10044929	96	90 68 332	31	2

Artikel	Seite	Baugruppe	Pos.	Menge	Artikel	Seite	Baugruppe	Pos.	Menge
10045580	132	90 69 951	1	1	4000505	39	96 58 842	5	6
10101601	101	96 55 758	100	1	4000505	41	96 58 843	65	12
10112498	137	10 11 250 6	2	1	4000505	42	96 54 186	15	4
10112506	135	10 04 558 0	10	1	4000505	195	96 58 945	13	10
10113624	156	96 58 939	30	1	4000505	196	96 55 943	7	12
10113672	103	10 10 160 1	5	1	4000505	229	90 65 330	119	1
241025302	100	96 55 758	93	2	4000505	240	96 54 946	23	8
243024402	56	76 22 344	14	1	4000505	301	92 73 966	6	4
243024502	56	76 22 344	13	2	4000505	311	90 75 018	13	1
4000376	230	90 65 330	161	2	4000505	315	98 86 847	6	2
4000376	230	90 65 330	172	2	4000577	193	95 19 735	5	1
4000379	140	96 54 529	7	2	4000577	224	96 54 106	5	1
4000379	144	98 41 849	29	4	4000615	318	90 77 136	14	1
4000379	204	98 41 562	90	5	4000648	139	90 65 299	6	4
4000379	210	96 06 843	58	4	4000648	311	90 75 018	11	2
4000379	212	96 06 844	28	1	4000779	148	98 41 887	30	9
4000379	213	96 06 844	58	1	4000779	195	96 58 945	34	8
4000379	236	96 58 453	24	1	4000779	201	98 41 562	36	14
4000379	237	96 58 452	24	1	4000779	204	98 41 562	89	4
4000379	311	90 75 018	12	2	4000779	218	96 06 062	12	2
4000381	26	96 58 763	85	1	4000779	226	90 65 330	25	1
4000381	87	90 68 825	8	6	4000784	85	90 65 178	4	8
4000381	90	10 03 858 0	117	1	4000784	85	90 65 178	13	8
4000381	119	96 55 754	19	2	4000799	202	98 41 562	42	3
4000381	142	10 02 759 5	64	1	4000799	210	96 06 843	33	2
4000381	148	98 41 887	32	2	4000799	212	96 06 844	12	2
4000381	164	96 58 754	112	2	4000828	39	96 58 842	8	6
4000381	204	98 41 562	88	4	4000828	196	96 55 943	5	6
4000381	226	90 65 330	24	1	4000828	301	92 73 966	8	2
4000381	229	90 65 330	135	4	4000828	318	90 77 136	8	2
4000381	296	90 74 899	11	2	4000829	30	90 77 009	21	2
4000381	314	92 79 902	9	2	4000829	31	96 07 234	3	1
4000381	319	98 82 604	12	2	4000829	34	96 55 748	58	1
4000381	359	96 05 821	7	2	4000829	144	98 41 849	26	4
4000383	25	96 58 763	49	2	4000829	188	96 58 839	140	4
4000383	30	90 77 009	34	7	4000829	202	98 41 562	75	4
4000383	41	96 58 843	60	4	4000829	207	96 06 941	6	2
4000383	139	90 65 299	17	2	4000829	212	96 06 844	27	1
4000383	164	96 58 754	103	2	4000829	217	96 06 061	5	5
4000383	240	96 54 946	21	4	4000829	227	90 65 330	76	2
4000383	304	90 75 017	10	2	4000829	270	90 75 564	5	7
4000383	318	90 77 136	9	1	4000829	275	91 77 489	3	6
4000383	336	91 57 678	4	3	4000829	292	90 74 889	10	1
4000386	46	92 77 102	47	4	4000829	294	98 87 973	12	2
4000389	93	90 68 330	21	8	4000887	301	92 73 966	3	1
4000401	25	96 58 763	35	1	4000892	93	90 68 330	30	38
4000401	196	96 55 943	11	4	4000892	96	90 68 332	50	38
4000401	244	96 55 949	13	4	4000913	185	96 58 840	20	2
4000407	256	98 87 560	10	2	4000913	188	96 58 839	115	2
4000407	328	92 70 291	6	1	4000913	189	97 74 942	35	2
4000417	142	10 02 759 5	54	2	4000913	196	96 55 943	6	6
4000466	141	10 02 759 5	12	2	4000913	208	96 58 992	10	2
4000472	318	90 77 136	12	2	4000913	210	96 06 843	55	1
4000475	150	90 65 295	39	10	4000913	212	96 06 844	35	2
4000487	230	90 65 330	170	2	4000913	213	96 06 844	55	1
4000490	142	10 02 759 5	65	4	4000913	225	96 54 597	25	8
4000498	190	97 74 943	50	3	4000913	242	96 08 006	12	8
4000498	209	96 06 843	27	2	4000935	256	98 87 560	15	1
4000498	210	96 06 843	43	3	4000974	72	76 24 280	15	2
4000498	212	96 06 844	23	3	4001212	32	96 55 748	18	2

Artikel	Seite	Baugruppe	Pos.	Menge	Artikel	Seite	Baugruppe	Pos.	Menge
4001212	199	96 54 374	4	8	4002101	115	90 68 335	15	18
4001266	126	98 41 686	43	1	4002160	221	98 41 854	26	3
4001314	32	96 55 748	17	2	4002187	162	96 58 754	3	8
4001393	167	76 22 379	19	1	4002262	212	96 06 844	34	6
4001436	190	97 74 943	30	2	4002298	90	10 03 858 0	116	1
4001439	311	90 75 018	6	2	4002298	113	57 17 393	11	1
4001457	17	96 58 745	24	2	4002334	91	95 19 790	3	1
4001458	289	92 75 380	8	9	4002396	90	10 03 858 0	147	1
4001461	151	90 65 295	85	1	4002401	221	98 41 854	45	2
4001466	289	92 75 380	9	1	4002459	177	57 17 290	62	4
4001553	261	91 46 644	1	1	4002467	225	96 54 597	45	8
4001553	302	92 68 888	1	1	4002477	17	96 58 745	19	4
4001606	35	96 55 748	67	6	4002477	31	96 07 234	4	3
4001609	295	92 70 382	3	4	4002477	33	96 55 748	40	2
4001609	318	90 77 136	5	1	4002477	34	96 55 748	54	3
4001609	325	92 75 153	7	12	4002477	40	96 58 842	50	4
4001610	266	98 82 511	12	1	4002477	117	90 65 294	64	4
4001622	318	90 77 136	15	2	4002477	187	96 58 840	85	2
4001627	116	90 65 294	18	2	4002477	188	96 58 839	135	5
4001632	275	91 77 489	8	6	4002477	197	96 16 845	12	2
4001632	294	98 87 973	13	2	4002477	206	96 06 940	5	2
4001632	307	90 75 040	5	1	4002477	225	96 54 597	70	4
4001632	309	92 79 614	7	1	4002477	230	90 65 330	155	4
4001632	317	98 88 040	8	2	4002477	236	96 58 453	21	2
4001645	209	96 06 843	14	6	4002477	237	96 58 452	21	2
4001645	230	90 65 330	159	2	4002487	211	76 21 489	21	16
4001654	340	92 73 361	6	10	4002669	88	90 68 825	38	4
4001655	151	90 65 295	69	2	4002679	348	92 47 177	989	1
4001663	276	98 83 186	10	8	4041125	290	92 75 379	12	2
4001664	256	98 87 560	6	6	4041202	256	98 87 560	16	4
4001665	326	91 78 172	1	1	4041202	324	92 75 152	8	2
4001667	313	90 75 782	3	22	4042002	78	74 05 006	2	2
4001669	287	98 82 657	1	1	4042002	230	90 65 330	153	4
4001675	331	98 86 977	4	4	4042014	106	57 17 387	12	2
4001681	256	98 87 560	20	12	4042014	187	96 58 840	76	4
4001696	25	96 58 763	21	2	4042014	224	96 54 106	42	5
4001696	139	90 65 299	16	2	4042032	55	57 16 830	12	4
4001696	139	90 65 299	26	2	4042032	232	98 41 589	20	4
4001855	230	90 65 330	158	2	4042032	234	98 41 590	20	4
4001866	141	10 02 759 5	11	1	4042035	340	92 73 361	7	1
4001866	143	10 02 759 5	66	6	404203901	222	98 41 964	25	8
4001871	158	96 58 939	52	2	4042062	126	98 41 686	44	2
4001876	115	90 68 335	19	16	4042106	287	98 82 657	4	3
4001903	256	98 87 560	5	2	4043000	117	90 65 294	59	4
4001904	256	98 87 560	4	4	4043003	18	96 58 745	38	4
4001912	267	98 82 510	3	1	4043003	21	96 58 767	20	4
4001912	344	92 75 079	6	1	4043003	150	90 65 295	32	8
4001914	46	92 77 102	43	4	4043003	156	96 58 939	18	4
4001917	84	96 55 657	16	1	4043003	163	96 58 754	75	8
4001927	19	96 55 652	30	1	4043124	342	90 76 734	2	12
4001927	20	96 55 653	30	1	4043127	18	96 58 745	52	4
4001998	242	96 08 006	21	6	4043127	116	90 65 294	54	4
4002004	241	96 55 702	17	1	4043127	126	98 41 686	11	8
4002010	245	96 54 110	20	1	4043137	26	96 58 763	55	2
4002011	245	96 54 110	23	1	4043164	34	96 55 748	43	4
4002012	245	96 54 110	28	1	4043164	73	76 24 281	10	4
4002051	295	92 70 382	4	2	4043164	116	90 65 294	33	4
4002053	92	95 19 795	3	0.350	4043164	150	90 65 295	58	4
4002098	141	10 02 759 5	9	1	404316901	50	96 54 350	16	4
4002100	115	90 68 335	17	18	4061024	359	96 05 821	6	2

Artikel	Seite	Baugruppe	Pos.	Menge	Artikel	Seite	Baugruppe	Pos.	Menge
4061035	318	90 77 136	22	2	412100614	196	96 55 943	10	4
4062010	185	96 58 840	14	2	412100614	244	96 55 949	12	4
4062145	345	99 03 394	20	9	413003108	200	98 41 562	29	10
4065030	141	10 02 759 5	13	2	420000901	222	98 41 964	26	8
4065060	120	10 00 793 0	21	2	420001901	198	96 16 833	45	2
4065060	223	10 02 861 5	36	1	420001901	334	98 83 183	1	1
4065099	26	96 58 763	87	1	4200020	35	96 55 748	73	4
4065099	75	10 01 063 4	21	2	4200020	36	96 55 748	87	14
4065099	190	97 74 943	55	3	4200020	37	96 55 748	116	4
4065099	206	96 06 940	3	2	4200020	84	96 55 657	23	6
4065099	236	96 58 453	13	1	4200020	102	96 55 758	106	2
4065099	236	96 58 453	20	2	4200020	119	96 55 754	20	1
4065099	237	96 58 452	13	1	4200020	142	10 02 759 5	59	2
4065099	237	96 58 452	20	2	4200020	188	96 58 839	65	2
4065099	309	92 79 614	6	1	4200020	190	97 74 943	35	2
4065126	164	96 58 754	107	1	4200020	191	96 16 816	16	1
4065126	218	96 06 062	11	2	4200020	192	96 16 818	16	1
4065126	304	90 75 017	7	2	4200020	193	95 19 735	14	6
4065128	304	90 75 017	12	2	4200020	194	95 19 735	44	2
4065164	30	90 77 009	25	2	4200020	200	98 41 562	9	4
4065164	156	96 58 939	21	4	4200020	201	98 41 562	32	2
4065164	186	96 58 840	45	4	4200020	202	98 41 562	65	8
4065164	187	96 58 840	81	3	4200020	208	96 58 992	11	3
4065164	188	96 58 839	25	12	4200020	229	90 65 330	133	4
4065164	189	97 74 942	25	5	4200020	263	98 82 368	7	1
4065164	195	96 58 945	12	10	4200020	296	90 74 899	14	4
4065164	343	91 78 290	5	2	4200020	304	90 75 017	8	2
4065166	26	96 58 763	84	2	4200020	306	90 75 783	6	2
4065166	41	96 58 843	40	4	4200020	330	98 86 837	4	24
4065166	42	96 54 186	12	4	4200020	359	96 05 821	9	4
4065166	229	90 65 330	118	1	4200022	25	96 58 763	22	2
4065240	17	96 58 745	27	3	4200022	185	96 58 840	21	2
4065240	354	96 08 312	7	3	4200022	187	96 58 840	82	3
4065240	356	96 09 480	10	7	4200022	188	96 58 839	20	14
4065860	307	90 75 040	4	1	4200022	189	97 74 942	30	7
4066122	185	96 58 840	26	6	4200022	208	96 58 992	12	6
4066124	185	96 58 840	31	2	4200022	210	96 06 843	54	2
4066124	186	96 58 840	71	2	4200022	213	96 06 844	54	2
406612701	200	98 41 562	18	4	4200022	224	96 54 106	36	16
4068017	336	91 57 678	3	3	4200022	225	96 54 597	30	8
4068019	164	96 58 754	111	1	4200022	242	96 08 006	13	8
4068019	229	90 65 330	130	4	4200022	301	92 73 966	4	1
4068019	314	92 79 902	7	2	4200022	304	90 75 017	9	3
4068019	319	98 82 604	10	2	4200022	318	90 77 136	7	2
4068126	46	92 77 102	44	2	4200022	342	90 76 734	3	12
4070085	115	90 68 335	18	16	421300101	17	96 58 745	28	3
4079160	300	92 71 052	4	1	421300101	354	96 08 312	8	3
4079160	319	98 82 604	7	1	421300101	356	96 09 480	9	10
4079160	344	92 75 079	14	1	421500301	241	96 55 702	6	4
4100002	240	96 54 946	22	4	421500401	244	96 55 949	7	6
411505101	24	96 55 751	82	8	421500401	244	96 55 949	43	8
411505201	46	92 77 102	48	6	421600901	195	96 58 945	5	6
411505201	85	90 65 178	11	2	4216025	145	98 41 849	46	2
411901208	32	96 55 748	16	2	4216025	263	98 82 368	5	1
411901208	117	90 65 294	72	2	4216025	271	91 47 516	6	2
411901208	149	90 65 295	4	2	4216025	304	90 75 017	11	2
411901208	162	96 58 754	19	4	4216025	306	90 75 783	8	2
4119106	116	90 65 294	24	2	4216025	314	92 79 902	5	5
4119106	194	95 19 735	34	1	421801108	116	90 65 294	22	4
4121004	258	91 42 744	8	1	4229911	40	96 58 842	36	1

Artikel	Seite	Baugruppe	Pos.	Menge	Artikel	Seite	Baugruppe	Pos.	Menge
4229911	139	90 65 299	7	4	4229913	229	90 65 330	120	1
4229911	140	96 54 529	6	4	4229913	229	90 65 330	142	2
4229911	144	98 41 849	28	4	4229914	124	96 09 488	3	1
4229911	203	98 41 562	77	8	4229914	162	96 58 754	4	8
4229911	217	96 06 061	6	3	4229914	236	96 58 453	11	1
4229911	227	90 65 330	77	2	4229914	237	96 58 452	11	1
4229911	236	96 58 453	25	1	4239000	230	90 65 330	160	2
4229911	236	96 58 453	26	2	4239009	46	92 77 102	51	4
4229911	237	96 58 452	25	1	4242015	347	92 46 849	25	1
4229911	237	96 58 452	26	2	4242024	345	99 03 394	25	1
4229911	241	96 55 702	41	6	4242024	346	99 59 881	25	1
4229911	242	96 08 006	22	6	4280012	236	96 58 453	15	1
4229912	17	96 58 745	20	2	4280012	237	96 58 452	15	1
4229912	26	96 58 763	78	2	4280020	284	92 71 348	3	2
4229912	33	96 55 748	35	2	4280034	53	10 01 708 8	36	1
4229912	36	96 55 748	88	14	4281010	347	92 46 849	18	3
4229912	36	96 55 748	95	2	4281013	170	10 00 753 7	9	1
4229912	37	96 55 748	117	4	4281020	53	10 01 708 8	37	1
4229912	84	96 55 657	24	6	4306032	273	90 77 728	7	1
4229912	87	90 68 825	7	6	4320002	210	96 06 843	53	1
4229912	102	96 55 758	107	2	4320002	213	96 06 844	53	1
4229912	119	96 55 754	17	2	4320073	273	90 77 728	5	1
4229912	132	90 69 951	3	4	4330020	91	95 19 790	4	1
4229912	133	96 55 848	3	4	433005001	198	96 16 833	50	2
4229912	148	98 41 887	31	9	4600020	217	96 06 061	12	1
4229912	151	90 65 295	90	1	4600039	292	90 74 889	2	3
4229912	158	96 58 939	99	1	4600048	90	10 03 858 0	115	1
4229912	194	95 19 735	47	1	4600048	178	57 17 290	220	8
4229912	200	98 41 562	8	4	4600048	241	96 55 702	31	6
4229912	201	98 41 562	33	2	4600051	202	98 41 562	63	8
4229912	201	98 41 562	37	14	4600052	87	90 68 825	20	1
4229912	202	98 41 562	66	8	4600067	81	76 16 895	4	2
4229912	208	96 58 992	14	4	4600068	76	70 09 807	2	2
4229912	218	96 06 062	13	2	4600068	79	74 05 835	2	4
4229912	226	90 65 330	7	2	4600079	132	90 69 951	2	4
4229912	226	90 65 330	23	2	4600079	133	96 55 848	2	4
4229912	226	90 65 330	46	2	4600091	78	74 05 006	3	2
4229912	229	90 65 330	136	32	4600092	27	96 58 763	88	1
4229912	236	96 58 453	27	1	4600092	33	96 55 748	39	2
4229912	237	96 58 452	27	1	4600092	40	96 58 842	60	8
4229912	359	96 05 821	8	2	4600092	144	98 41 849	27	4
4229913	25	96 58 763	23	2	4600092	188	96 58 839	145	5
4229913	25	96 58 763	47	4	4600092	190	97 74 943	60	3
4229913	30	90 77 009	12	12	4600092	197	96 16 845	11	2
4229913	39	96 58 842	9	6	4600092	200	98 41 562	19	4
4229913	41	96 58 843	41	8	4600092	206	96 06 940	6	5
4229913	42	96 54 186	13	4	4600092	207	96 06 941	2	2
4229913	126	98 41 686	12	4	4600092	207	96 06 941	7	2
4229913	139	90 65 299	18	2	4600092	209	96 06 843	28	2
4229913	139	90 65 299	28	2	4600092	210	96 06 843	44	3
4229913	144	98 41 849	20	4	4600092	212	96 06 844	24	3
4229913	156	96 58 939	22	4	4600092	217	96 06 061	7	3
4229913	157	96 58 939	32	4	4600092	225	96 54 597	75	4
4229913	164	96 58 754	102	2	4600092	227	90 65 330	78	2
4229913	186	96 58 840	47	4	4600092	230	90 65 330	154	4
4229913	187	96 58 840	77	4	4600092	236	96 58 453	22	2
4229913	187	96 58 840	83	3	4600092	237	96 58 452	22	2
4229913	195	96 58 945	14	10	4600092	270	90 75 564	6	7
4229913	224	96 54 106	37	16	4600098	32	96 55 748	15	2
4229913	224	96 54 106	43	5	4600099	164	96 58 754	101	2

Artikel	Seite	Baugruppe	Pos.	Menge	Artikel	Seite	Baugruppe	Pos.	Menge
4600101	96	90 68 332	27	12	4600320	256	98 87 560	14	1
4600102	34	96 55 748	52	2	4600332	195	96 58 945	4	4
4600102	140	96 54 529	5	4	4600350	260	92 74 589	8	1
4600102	209	96 06 843	26	2	4600355	301	92 73 966	5	2
4600102	210	96 06 843	42	3	4600366	194	95 19 735	32	1
4600102	212	96 06 844	22	3	4600366	199	96 54 374	2	4
4600110	193	95 19 735	7	1	4600377	306	90 75 783	5	2
4600110	194	95 19 735	27	1	4600377	332	92 72 762	14	2
4600110	224	96 54 106	4	2	4600384	76	70 09 807	4	2
4600122	41	96 58 843	35	8	4600513	64	96 55 677	27	4
4600122	225	96 54 597	20	8	4600517	241	96 55 702	3	2
4600122	242	96 08 006	11	8	4600530	327	98 83 169	12	1
4600122	298	92 71 055	9	4	4600532	30	90 77 009	44	2
4600122	304	90 75 017	6	2	4600538	87	90 68 825	16	1
4600144	266	98 82 511	11	2	4600548	17	96 58 745	18	4
4600149	346	99 59 881	20	11	4600548	117	90 65 294	63	4
4600158	116	90 65 294	21	2	4600552	114	57 17 394	29	2
4600161	241	96 55 702	11	1	4600577	25	96 58 763	34	1
4600163	34	96 55 748	62	4	4600579	150	90 65 295	37	2
4600163	156	96 58 939	3	3	4600579	150	90 65 295	38	8
4600178	290	92 75 379	5	4	4600615	90	10 03 858 0	122	1
4600178	303	92 79 833	4	12	4600615	270	90 75 564	8	34
4600179	266	98 82 511	9	1	4600615	271	91 47 516	7	1
4600184	199	96 54 374	3	4	4600615	272	92 75 460	5	2
4600189	359	96 05 821	5	1	4600615	281	98 82 306	8	3
4600198	34	96 55 748	53	6	4600615	289	92 75 380	10	10
4600198	203	98 41 562	76	8	4600615	295	92 70 382	5	6
4600198	217	96 06 061	14	2	4600615	296	90 74 899	10	10
4600198	327	98 83 169	17	1	4600615	302	92 68 888	18	3
4600207	153	96 58 753	16	4	4600615	311	90 75 018	9	1
4600207	162	96 58 754	18	4	4600615	313	90 75 782	4	22
4600210	35	96 55 748	71	4	4600615	317	98 88 040	9	2
4600218	76	70 09 807	3	4	4600615	319	98 82 604	11	2
4600218	78	74 05 006	4	4	4600615	325	92 75 153	8	12
4600218	79	74 05 835	3	4	4600615	326	91 78 172	4	2
4600218	80	76 16 894	3	4	4600615	327	98 83 169	8	5
4600218	81	76 16 895	3	4	4600615	332	92 72 762	20	2
4600218	82	76 16 896	3	4	4600615	338	91 44 281	5	2
4600222	34	96 55 748	63	4	4600615	339	92 73 234	5	2
4600227	149	90 65 295	3	2	4600615	340	92 73 361	12	2
4600227	185	96 58 840	15	2	4600625	141	10 02 759 5	14	2
4600227	185	96 58 840	27	6	4600625	142	10 02 759 5	61	2
4600227	185	96 58 840	32	2	4600625	190	97 74 943	96	4
4600227	186	96 58 840	72	2	4600625	209	96 06 843	15	3
4600227	194	95 19 735	33	2	4600630	244	96 55 949	42	4
4600250	188	96 58 839	130	1	4600649	86	96 58 747	59	2
4600259	318	90 77 136	16	6	4600649	87	90 68 825	14	1
4600259	328	92 70 291	4	2	4600649	119	96 55 754	11	1
4600259	336	91 57 678	2	3	4600687	85	90 65 178	3	8
4600259	343	91 78 290	6	2	4600687	85	90 65 178	12	8
4600259	344	92 75 079	8	2	4600696	75	10 01 063 4	20	4
4600263	244	96 55 949	31	4	4600708	25	96 58 763	33	15
4600276	281	98 82 306	7	3	4600708	193	95 19 735	6	1
4600276	327	98 83 169	7	1	4600708	194	95 19 735	25	1
4600293	241	96 55 702	5	2	4600781	151	90 65 295	80	4
4600305	120	10 00 793 0	22	2	4600781	153	96 58 753	34	4
4600312	117	90 65 294	73	2	4600781	162	96 58 754	14	8
4600312	176	90 68 043	11	3	4600781	163	96 58 754	85	8
4600315	241	96 55 702	8	1	4600783	35	96 55 748	72	4
4600319	256	98 87 560	12	9	4600783	84	96 55 657	28	3

Artikel	Seite	Baugruppe	Pos.	Menge
4600783	90	10 03 858 0	121	1
4600783	142	10 02 759 5	58	1
4600783	144	98 41 849	19	2
4600783	151	90 65 295	71	2
4600783	164	96 58 754	110	3
4600783	188	96 58 839	75	2
4600783	190	97 74 943	40	2
4600783	191	96 16 816	17	1
4600783	192	96 16 818	17	1
4600783	193	95 19 735	15	6
4600783	194	95 19 735	45	2
4600783	195	96 58 945	32	8
4600783	226	90 65 330	48	1
4600791	89	10 03 858 0	84	1
4600791	266	98 82 511	8	1
4600958	141	10 02 759 5	8	1
4600967	141	10 02 759 5	15	1
4601243	96	90 68 332	23	24
4601243	99	96 54 090	23	24
4601262	244	96 55 949	41	4
4630200	284	92 71 348	4	2
4630211	244	96 55 949	6	4
4635057	236	96 58 453	10	1
4635057	237	96 58 452	10	1
4635090	19	96 55 652	35	1
4635090	20	96 55 653	35	1
4635131	33	96 55 748	37	2
4635142	114	57 17 394	31	4
4635191	142	10 02 759 5	51	1
4635197	142	10 02 759 5	53	1
4635240	246	96 54 110	77	1
4635253	210	96 06 843	32	2
4635253	212	96 06 844	11	2
4635286	195	96 58 945	3	2
4635293	209	96 06 843	13	3
4635296	145	98 41 849	84	1
4635297	34	96 55 748	46	2.300
4635303	230	90 65 330	171	2
4635319	202	98 41 562	56	4
4635319	221	98 41 854	41	2
4635325	190	97 74 943	97	4
4635338	190	97 74 943	95	4
4635360	24	96 55 751	81	4
4635371	185	96 58 840	3	4
4635380	96	90 68 332	24	16
4635380	99	96 54 090	22	16
4635397	25	96 58 763	48	2
4635401	245	96 54 110	31	1
4635405	244	96 55 949	8	2
4635409	85	90 65 178	5	2
4635425	188	96 58 839	50	8
4635425	189	97 74 942	70	20
4635425	190	97 74 943	20	17
4635426	73	76 24 281	9	1
4635436	100	96 55 758	4	4
4635457	100	96 55 758	91	2
4635463	114	57 17 394	20	4
4635467	85	90 65 178	6	2
4772020	241	96 55 702	46	1
4774006	158	96 58 939	46	1
4774024	241	96 55 702	45	1
4789210	292	90 74 889	14	2
4789210	310	98 80 436	3	1
4820027	332	92 72 762	26	2
4820027	333	92 71 317	10	2
4900014	156	96 58 939	31	4
4900027	158	96 58 939	45	1
4900089	33	96 55 748	34	2
4900089	36	96 55 748	86	14
4900089	84	96 55 657	26	1
4900089	90	10 03 858 0	120	1
4900089	148	98 41 887	27	3
4900089	164	96 58 754	121	1
4900089	200	98 41 562	7	4
4900089	201	98 41 562	35	14
4900089	229	90 65 330	137	3
4900089	296	90 74 899	8	2
4900089	302	92 68 888	17	3
4900089	317	98 88 040	6	2
4900089	332	92 72 762	19	2
4900089	338	91 44 281	6	2
4900090	229	90 65 330	141	2
4900093	21	96 58 767	21	4
4900093	32	96 55 748	19	2
4900093	39	96 58 842	13	3
4900093	116	90 65 294	12	2
4900093	153	96 58 753	12	4
4900093	153	96 58 753	17	4
4900093	156	96 58 939	12	4
4900093	176	90 68 043	13	3
4900093	199	96 54 374	5	8
4900094	116	90 65 294	11	2
4900111	26	96 58 763	77	2
4900111	119	96 55 754	18	1
4900111	144	98 41 849	18	2
4900111	148	98 41 887	26	3
4900111	195	96 58 945	33	8
4900111	226	90 65 330	47	1
4900111	270	90 75 564	7	34
4900112	30	90 77 009	11	6
4900112	41	96 58 843	55	4
4900112	328	92 70 291	3	2
4900116	39	96 58 842	15	3
4900116	117	90 65 294	74	2
4900116	208	96 58 992	13	2
4900116	232	98 41 589	21	4
4900116	234	98 41 590	21	4
4900128	37	96 55 748	115	4
4900128	84	96 55 657	27	3
4900128	119	96 55 754	16	1
4900128	193	95 19 735	13	6
4900128	194	95 19 735	43	3
4900128	263	98 82 368	6	1
4900128	271	91 47 516	8	1
4900128	272	92 75 460	4	2
4900128	296	90 74 899	9	8
4900128	306	90 75 783	7	2
4900128	314	92 79 902	4	3
4900128	326	91 78 172	3	2
4900140	151	90 65 295	95	2

Artikel	Seite	Baugruppe	Pos.	Menge	Artikel	Seite	Baugruppe	Pos.	Menge
4900140	183	98 41 795	33	4	4901159	62	76 22 350	3	4
4900152	124	96 09 488	4	1	4901161	80	76 16 894	2	4
4900161	39	96 58 842	12	3	4901161	81	76 16 895	2	2
4900161	153	96 58 753	11	4	4901161	82	76 16 896	2	4
4900161	156	96 58 939	11	4	4901217	113	57 17 393	10	7
4900188	36	96 55 748	96	2	4901217	153	96 58 753	42	8
4900188	84	96 55 657	22	6	4901263	117	90 65 294	67	1
4900188	87	90 68 825	28	1	4901294	213	96 06 844	41	3
4900188	102	96 55 758	105	2	4901382	153	96 58 753	23	1
4900188	148	98 41 887	29	3	4901382	153	96 58 753	39	1
4900188	158	96 58 939	97	1	4901457	123	96 09 490	4	2
4900188	201	98 41 562	31	2	4901513	131	90 69 267	82	1
4900188	208	96 58 992	16	6	4901848	52	10 01 708 6	25	4
4900188	226	90 65 330	6	2	4901911	245	96 54 110	24	1
4900188	226	90 65 330	22	2	4980026	46	92 77 102	52	6
4900188	226	90 65 330	45	1	4980071	294	98 87 973	19	1
4900188	229	90 65 330	134	29	4980236	46	92 77 102	45	4
4900188	236	96 58 453	14	1	4980239	46	92 77 102	32	4
4900188	237	96 58 452	14	1	4980284	300	92 71 052	5	1
4900188	339	92 73 234	4	2	4980284	319	98 82 604	9	1
4900188	340	92 73 361	11	1	4980285	299	92 71 054	3	1
4900262	269	98 86 053	50	6	4980291	46	92 77 102	30	1
4900262	304	90 75 017	5	2	4980291	48	92 77 110	30	1
4900262	306	90 75 783	16	2	4980295	46	92 77 102	31	1
4900262	311	90 75 018	7	4	4980295	48	92 77 110	31	1
4900262	312	92 75 113	3	2	4980357	296	90 74 899	5	1
4900270	347	92 46 849	19	1	4980358	285	98 83 228	11	6
4900375	273	90 77 728	6	1	4980358	325	92 75 153	9	6
4900486	157	96 58 939	36	1	4980363	283	92 76 891	10	1
4900531	186	96 58 840	46	4	4980373	268	98 86 053	44	1
4900537	224	96 54 106	35	16	4980373	272	92 75 460	3	1
4900539	90	10 03 858 0	136	1	4980373	326	91 78 172	2	1
4900539	210	96 06 843	57	1	4980375	283	92 76 891	9	1
4900539	213	96 06 844	57	1	4980429	327	98 83 169	6	4
4900546	39	96 58 842	14	3	4980434	302	92 68 888	9	4
4900546	153	96 58 753	18	4	4980450	144	98 41 849	13	4
4900595	40	96 58 842	55	4	4980454	320	98 87 944	8	1
4900595	311	90 75 018	5	3	4980478	334	98 83 183	1	1
4900605	139	90 65 299	5	4	4980581	269	98 86 053	48	1
4900605	293	90 74 888	11	3	4980581	328	92 70 291	2	1
4900605	317	98 88 040	5	2	4980613	327	98 83 169	19	1
4900605	327	98 83 169	16	1	4980615	319	98 82 604	15	1
4900609	165	57 17 317	9	1	4980641	49	92 77 111	59	1
4900614	87	90 68 825	5	3	4980664	299	92 71 054	2	1
4900614	142	10 02 759 5	63	1	4980736	287	98 82 657	5	1
4900643	149	90 65 295	2	2	4980793	327	98 83 169	20	1
4900778	262	98 81 818	8	2	4980839	290	92 75 379	14	2
4900778	263	98 82 368	10	2	4980949	46	92 77 102	42	2
4900855	18	96 58 745	51	16	4980965	46	92 77 102	40	4
4900855	100	96 55 758	50	16	4980973	30	90 77 009	31	1
4900855	150	90 65 295	45	16	4980995	287	98 82 657	7	1
4900855	151	90 65 295	75	8	4981023	311	90 75 018	8	1
4900855	177	57 17 290	61	4	4981042	283	92 76 891	12	3
4900881	218	96 06 062	7	1	4981055	321	98 88 198	3	3
4900953	266	98 82 511	10	12	4981065	30	90 77 009	32	6
4900980	344	92 75 079	7	2	4981118	287	98 82 657	9	1
4901005	89	10 03 858 0	83	2	4981122	280	98 83 110	4	1
4901055	159	76 23 246	10	4	4981144	318	90 77 136	6	1
4901057	292	90 74 889	6	2	4981172	315	98 86 847	5	1
4901138	139	90 65 299	21	2	4981173	315	98 86 847	7	1

Artikel	Seite	Baugruppe	Pos.	Menge	Artikel	Seite	Baugruppe	Pos.	Menge
4981201	13	90 65 358	5	1	5700043	295	92 70 382	8	2
4981201	318	90 77 136	20	1	5700079	332	92 72 762	1	1
4981229	296	90 74 899	12	1	5700168	297	90 74 862	3	1
4981230	296	90 74 899	13	1	5700334	318	90 77 136	2	1
4981244	330	98 86 837	3	24	5715558	23	97 74 912	1	1
4981278	330	98 86 837	3	24	5715963	66	76 22 324	2	1
5002067	18	96 58 745	46	10	5716476	116	90 65 294	48	1
5002067	150	90 65 295	43	8	5716816	245	96 54 110	1	1
5002067	151	90 65 295	73	4	5716828	51	10 01 393 8	2	1
5002070	116	90 65 294	31	2	5716830	52	10 01 708 6	7	1
5002070	156	96 58 939	16	2	5716915	65	96 58 762	1	1
5002294	244	96 55 949	30	1	5716917	169	96 58 770	1	1
5003145	122	76 22 960	18	1	5716937	25	96 58 763	50	1
5003402	138	10 03 655 4	57	1	5717147	37	96 55 748	106	1
5003463	18	96 58 745	36	2	5717290	176	90 68 043	10	1
5003463	150	90 65 295	31	4	5717317	164	96 58 754	100	1
5003463	163	96 58 754	74	4	5717366	174	10 01 065 3	1	1
5004215	156	96 58 939	30	1	5717387	105	10 04 283 9	10	1
5004586	144	98 41 849	12	2	5717388	105	10 04 283 9	20	1
5004587	150	90 65 295	35	5	5717389	105	10 04 283 9	30	1
5004624	47	92 77 102	84	1	5717390	105	10 04 283 9	40	1
5004624	156	96 58 939	5	1	5717393	105	10 04 283 9	70	1
5004624	241	96 55 702	34	1	5717394	113	57 17 393	1	1
5004624	270	90 75 564	11	1	5717427	144	98 41 849	25	1
5004748	33	96 55 748	38	2	5717536	126	98 41 686	10	1
5004748	197	96 16 845	10	2	5800090	218	96 06 062	3	3
5004748	236	96 58 453	23	1	5801680	219	96 06 287	2	2
5004748	237	96 58 452	23	1	6000167	221	98 41 854	33	1
5004903	297	90 74 862	6	1	6000308	190	97 74 943	86	2
5004928	33	96 55 748	22	8	6000308	238	69 05 854	10	1
5005219	17	96 58 745	17	2	6000308	239	69 05 855	10	1
5005219	117	90 65 294	62	2	6000850	100	96 55 758	97	1
5005228	268	98 86 053	40	1	6000900	254	90 77 008	228	1
5005228	338	91 44 281	3	1	6000970	336	91 57 678	1	1
5005450	138	10 03 655 4	58	1	6000973	334	98 83 183	1	1
5005525	162	96 58 754	17	1	6001131	202	98 41 562	54	2
5005641	334	98 83 183	3	1	6001633	131	90 69 267	81	1
501233108	112	10 01 485 4	10	1	6001633	230	90 65 330	165	1
501233108	112	10 01 485 4	14	1	6001920	247	96 58 760	26	2
502646508	221	98 41 854	43	2	6002499	131	90 69 267	71	4
5106082	117	90 65 294	57	2	6002816	131	90 69 267	57	11
512246214	84	96 55 657	17	2.300	6002867	335	60 00 973	17	1
5601401	151	90 65 295	78	2	6002886	240	96 54 946	1	2
5601401	153	96 58 753	32	2	6002911	131	90 69 267	54	3
5601401	162	96 58 754	12	4	6008002	119	96 55 754	95	1
5601401	163	96 58 754	84	4	6200008	226	90 65 330	21	1
5603677	65	96 58 762	21	1	6200012	202	98 41 562	55	2
5603688	34	96 55 748	42	2	6200012	233	69 05 829	10	1
5603688	150	90 65 295	56	2	6200012	235	69 05 830	10	1
5603794	153	96 58 753	41	4	6200461	218	96 06 062	1	0.350
5603839	50	96 54 350	14	2	6200461	218	96 06 062	2	0.100
5610710	122	76 22 960	8	1	6200461	218	96 06 062	4	1.450
5612246	56	76 22 344	22	1	6200461	218	96 06 062	6	3.200
5613195	42	96 54 186	1	1	6200461	218	96 06 062	8	1.400
5613730	43	56 13 195	4	1	6200461	218	96 06 062	9	1.820
5617107	116	90 65 294	40	2	6200685	187	96 58 840	96	2
5700043	13	90 65 358	1	2	6200685	200	98 41 562	21	2
5700043	14	90 65 477	1	2	6200685	233	69 05 829	20	1
5700043	15	96 55 571	1	2	6200685	235	69 05 830	20	1
5700043	16	96 55 956	1	2	6200915	221	98 41 854	34	1

Artikel	Seite	Baugruppe	Pos.	Menge	Artikel	Seite	Baugruppe	Pos.	Menge
6200915	233	69 05 829	40	1	7000391	191	96 16 816	13	0.800
6200915	235	69 05 830	40	1	7000391	192	96 16 818	12	0.820
6200915	238	69 05 854	20	3	7000391	192	96 16 818	13	0.800
6200915	239	69 05 855	20	3	7000391	198	96 16 833	55	0.400
6201720	335	60 00 973	42	1	7000391	198	96 16 833	56	0.450
6203137	144	98 41 849	30	1	7000391	198	96 16 833	57	0.400
6290081	316	92 74 622	1	1	7000391	198	96 16 833	58	0.450
635867001	339	92 73 234	1	1	7001022	352	99 21 080	10	1
638000901	247	96 58 760	10	1	7001050	244	96 55 949	32	4
6905203	226	90 65 330	75	1	7001072	266	98 82 511	18	1
6905211	202	98 41 562	67	2	7001072	327	98 83 169	9	1
6905284	190	97 74 943	85	2	7001211	352	99 21 080	11	2
6905292	128	90 65 237	16	1	7001386	242	96 08 006	25	1
6905474	147	57 17 427	21	3	7001578	353	99 59 908	10	1
6905535	88	90 68 825	91	1	7001802	351	93 07 281	11	2
6905535	119	96 55 754	91	1	7001803	351	93 07 281	10	1
6905584	230	90 65 330	150	1	7001891	69	57 15 963	8	1
6905594	128	90 65 237	7	2	7001980	56	76 22 344	16	1
6905614	230	90 65 330	169	1	7002055	350	99 15 350	3	1
6905643	230	90 65 330	168	2	7002061	350	99 15 350	4	1
6905644	230	90 65 330	167	2	7002361	87	90 68 825	36	4
6905651	223	10 02 861 5	10	1	7002641	167	76 22 379	17	2
6905654	230	90 65 330	162	1	7002641	168	76 23 915	17	2
6905655	230	90 65 330	163	1	7002957	26	96 58 763	81	1
6905660	230	90 65 330	166	1	7002957	36	96 55 748	97	1
6905672	87	90 68 825	18	2	7002957	40	96 58 842	65	1
6905672	164	96 58 754	118	4	7002957	84	96 55 657	21	2
6905747	128	90 65 237	17	1	7002957	84	96 55 657	25	5
6905825	223	10 02 861 5	113	1	7002957	229	90 65 330	128	6
6905829	232	98 41 589	10	1	7003429	349	92 48 488	6	3
6905830	234	98 41 590	10	1	7003431	350	99 15 350	6	2
6905839	221	98 41 854	32	1	7003570	26	96 58 763	75	1
6905852	230	90 65 330	152	1	7003570	166	96 58 769	7	1
6905854	237	96 58 452	19	1	7003570	306	90 75 783	11	1
6905855	236	96 58 453	19	1	7003572	30	90 77 009	41	1
6905866	128	90 65 237	5	1	7003572	50	96 54 350	21	1
6905869	144	98 41 849	34	1	7003572	102	96 55 758	108	1
6905886	131	90 69 267	70	3	7003572	158	96 58 939	70	1
6905890	131	90 69 267	75	5	7003723	163	96 58 754	64	2
6905891	131	90 69 267	76	5	7003800	158	96 58 939	39	1
6905892	131	90 69 267	55	1	7003814	26	96 58 763	59	1
6905893	144	98 41 849	35	1	7003814	144	98 41 849	31	6
6905900	233	69 05 829	30	1	7003814	164	96 58 754	105	3
6905900	235	69 05 830	30	1	7003814	169	96 58 770	7	1
6905921	36	96 55 748	90	1	7003814	176	90 68 043	20	2
6905956	173	10 01 065 1	27	1	7003814	271	91 47 516	1	1
6905956	175	57 17 366	27	1	7003814	304	90 75 017	4	2
6905964	145	98 41 849	95	2	7003814	306	90 75 783	17	1
6905969	165	57 17 317	6	2	7003814	332	92 72 762	10	2
6905971	100	96 55 758	90	1	7004512	55	57 16 830	10	1
6905989	131	90 69 267	52	1	7005038	128	90 65 237	6	6
6905990	241	96 55 702	16	1	7005070	352	99 21 080	13	3
6905999	230	90 65 330	156	1	7005072	170	10 00 753 7	18	2
6906000	230	90 65 330	157	1	7005072	171	57 16 917	18	2
6906001	42	96 54 186	10	1	7005100	17	96 58 745	23	2
7000290	349	92 48 488	3	1	7005102	151	90 65 295	82	1
7000291	352	99 21 080	8	1	7005103	17	96 58 745	21	4
7000293	349	92 48 488	4	1	7005247	353	99 59 908	13	2
7000391	185	96 58 840	28	0.520	7005428	159	76 23 246	5	1
7000391	191	96 16 816	12	0.820	7005660	245	96 54 110	9	0.500

Artikel	Seite	Baugruppe	Pos.	Menge	Artikel	Seite	Baugruppe	Pos.	Menge
7005897	138	10 03 655 4	56	1	7010263	347	92 46 849	16	2
7005908	138	10 03 655 4	38	1	7010287	173	10 01 065 1	14	1
7005910	138	10 03 655 4	43	1	7010287	175	57 17 366	14	1
7006200	54	10 01 708 9	61	1	7010596	28	10 00 792 7	18	1
7006433	275	91 77 489	10	1	7010596	28	10 00 792 7	28	1
7006434	275	91 77 489	11	1	7010596	28	10 00 792 7	38	1
7006439	309	92 79 614	3	6	7010597	28	10 00 792 7	13	1
7006451	32	96 55 748	9	0.860	7010662	352	99 21 080	9	1
7006471	303	92 79 833	3	6	7010663	353	99 59 908	9	1
7007952	256	98 87 560	13	9	7010739	55	57 16 830	11	1
7007952	269	98 86 053	54	10	7010843	64	96 55 677	22	1
7007952	285	98 83 228	19	2	7010916	211	76 21 489	22	1.860
7007952	300	92 71 052	3	3	7010918	211	76 21 489	18	4
7007952	322	90 77 637	4	3	7011131	361	50 04 624	2	1
7007952	323	98 89 056	12	3	7011286	77	70 10 596	1	2
7007952	344	92 75 079	11	5	7011287	77	70 10 596	2	2
7008115	83	96 55 657	5	1	7011288	77	70 10 596	3	2
7008116	83	96 55 657	6	2	7011492	351	93 07 281	9	1
7008424	17	96 58 745	16	2	7012444	351	93 07 281	3	1
7008424	117	90 65 294	61	2	7012554	70	76 22 338	15	1
7008467	241	96 55 702	44	1	7013456	361	50 04 624	3	1
7008537	276	98 83 186	12	6	7013694	53	10 01 708 8	39	1
7008538	341	90 77 014	4	8	7013798	177	57 17 290	107	1
7008597	23	97 74 912	8	1	7013981	90	10 03 858 0	123	1
7008620	271	91 47 516	12	1	7014120	138	10 03 655 4	25	4
7008645	308	90 75 039	10	1	7014227	57	57 16 828	999	1
7008646	308	90 75 039	8	1	7014258	56	76 22 344	21	1
7008647	308	90 75 039	11	2	7014437	351	93 07 281	7	2
7008647	310	98 80 436	5	1	7014438	351	93 07 281	8	1
7008649	308	90 75 039	9	1	7014529	69	57 15 963	9	1
7008696	185	96 58 840	35	4	7015047	348	92 47 177	3	1
7008696	193	95 19 735	3	0.080	7015048	348	92 47 177	4	1
7008696	194	95 19 735	23	0.080	7015353	298	92 71 055	11	1
7008886	83	96 55 657	8	1	7016122	78	74 05 006	1	1
7009080	268	98 86 053	20	1	7016122	79	74 05 835	1	1
7009080	344	92 75 079	3	1	7016122	107	57 17 388	12	1
7009090	303	92 79 833	6	6	7016589	211	76 21 489	10	1
7009099	245	96 54 110	11	1	7016591	211	76 21 489	23	0.520
7009119	13	90 65 358	25	1	7016593	211	76 21 489	24	0.930
7009119	16	96 55 956	25	1	7016595	211	76 21 489	17	1.520
7009274	100	96 55 758	10	3	7016919	153	96 58 753	36	2
7009274	107	57 17 388	6	1	7017042	221	98 41 854	25	1
7009366	172	10 01 064 9	21	2	7017058	202	98 41 562	45	2
7009366	174	10 01 065 3	21	2	7017199	357	96 05 140	3	2
7009461	138	10 03 655 4	51	1	7017542	247	96 58 760	21	4
7009464	138	10 03 655 4	50	1	7017771	177	57 17 290	72	1
7009465	138	10 03 655 4	39	1	7018010	201	98 41 562	30	1
7009805	268	98 86 053	16	1	7018273	153	96 58 753	43	2
7009807	26	96 58 763	71	2	7018274	116	90 65 294	32	1
7009807	35	96 55 748	75	1	7018274	156	96 58 939	17	1
7009932	91	95 19 790	5	2	7018986	210	96 06 843	56	1
7009936	96	90 68 332	15	2	7018986	212	96 06 844	26	1
7009936	99	96 54 090	15	2	7018986	213	96 06 844	56	1
7009940	96	90 68 332	16	4	7018996	202	98 41 562	44	5
7009940	99	96 54 090	16	4	7019033	213	96 06 844	42	1
7010008	334	98 83 183	4	1	7019548	223	10 02 861 5	20	1
7010009	86	96 58 747	58	1	7019733	61	70 19 834	2	1
7010079	23	97 74 912	7	1	7019736	63	76 22 385	2	1
7010141	83	96 55 657	9	1	7019834	57	57 16 828	4	1
7010255	92	95 19 795	4	1	7019838	351	93 07 281	13	2

Artikel	Seite	Baugruppe	Pos.	Menge	Artikel	Seite	Baugruppe	Pos.	Menge
7019945	348	92 47 177	2	2	7027781	136	10 01 805 8	45	1
7021138	108	57 17 389	14	1	7027781	137	10 11 250 6	45	1
7021138	109	57 17 390	14	1	7027782	136	10 01 805 8	46	1
7021138	110	10 04 314 4	14	1	7027782	137	10 11 250 6	46	1
7021414	154	76 23 899	38	1	7027783	136	10 01 805 8	49	1
7021416	154	76 23 899	37	1	7027783	137	10 11 250 6	49	1
7021521	65	96 58 762	12	1	7027784	137	10 11 250 6	51	1
7022118	172	10 01 064 9	20	6	7027785	137	10 11 250 6	52	1
7022118	174	10 01 065 3	20	6	7027786	137	10 11 250 6	53	1
7022127	54	10 01 708 9	52	7	7027787	137	10 11 250 6	54	1
7022127	56	76 22 344	11	5	7027788	137	10 11 250 6	55	1
7022282	57	57 16 828	998	1	7027789	136	10 01 805 8	57	2
7022282	64	96 55 677	20	1	7027789	137	10 11 250 6	57	2
7022913	223	10 02 861 5	27	1	7027791	137	10 11 250 6	71	1
7022969	223	10 02 861 5	119	2.800	7027792	137	10 11 250 6	72	1
7023608	170	10 00 753 7	12	1	7027793	137	10 11 250 6	73	1
7023609	174	10 01 065 3	24	3	7027794	137	10 11 250 6	75	1
7023646	52	10 01 708 6	11	4	7030238	305	73 82 133	19	2
7023657	60	76 24 273	4	1	7041345	243	74 14 913	1	1
7023658	60	76 24 273	10	1	7100116	121	10 01 482 9	1	1
7023674	58	76 22 347	1	1	7101001	285	98 83 228	18	2
7023678	58	76 22 347	3	3	7101001	292	90 74 889	13	4
7023679	59	76 22 348	6	1	7101001	294	98 87 973	18	1
7023680	58	76 22 347	8	1	7101001	310	98 80 436	4	2
7023680	59	76 22 348	8	1	7101007	258	91 42 744	6	2
7023682	58	76 22 347	4	1	7101008	100	96 55 758	98	1
7023683	58	76 22 347	5	1	7101008	256	98 87 560	17	4
7023692	54	10 01 708 9	21	1	7101008	271	91 47 516	2	1
7023693	54	10 01 708 9	22	1	7101008	285	98 83 228	20	2
7023694	54	10 01 708 9	24	1	7101008	290	92 75 379	13	2
7023696	66	76 22 324	48	1	7101008	324	92 75 152	9	2
7023700	56	76 22 344	1	1	7101008	327	98 83 169	11	1
7023704	56	76 22 344	17	3	7101008	332	92 72 762	11	2
7023746	53	10 01 708 8	23	4	7101015	266	98 82 511	14	1
7023761	66	76 22 324	9	1	7101015	268	98 86 053	29	1
7023765	54	10 01 708 9	56	1	7101019	256	98 87 560	11	2
7023765	58	76 22 347	12	2	7101019	264	98 83 944	4	1
7023765	59	76 22 348	12	1	7101019	269	98 86 053	49	1
7023766	59	76 22 348	13	1	7101019	328	92 70 291	7	1
7024196	352	99 21 080	6	1	7101019	332	92 72 762	23	1
7024510	178	57 17 290	290	4	7101021	46	92 77 102	57	1
7025068	94	90 68 331	18	1	7101021	156	96 58 939	6	1
7025068	97	90 68 333	18	1	7101021	258	91 42 744	4	1
7025405	177	57 17 290	79	4	7101021	268	98 86 053	47	3
7025601	223	10 02 861 5	22	1	7101021	270	90 75 564	12	1
7026108	353	99 59 908	6	1	7101030	88	90 68 825	94	2
7026333	305	73 82 133	3	1	7101030	119	96 55 754	94	2
7026844	58	76 22 347	2	1	7101030	145	98 41 849	83	2
7027101	265	92 72 268	10	1	7101030	269	98 86 053	52	2
7027497	54	10 01 708 9	53	1	7101030	299	92 71 054	4	3
7027497	66	76 22 324	13	4	7101040	285	98 83 228	17	12
7027772	137	10 11 250 6	27	1	7101040	309	92 79 614	4	12
7027775	137	10 11 250 6	31	1	7250751	140	96 54 529	2	1
7027776	137	10 11 250 6	32	1	7250751	141	10 02 759 5	20	1
7027778	136	10 01 805 8	36	1	7264049	100	96 55 758	14	1
7027778	137	10 11 250 6	36	1	7264098	352	99 21 080	7	1
7027779	136	10 01 805 8	37	1	7264418	353	99 59 908	11	2
7027779	137	10 11 250 6	37	1	7264525	353	99 59 908	7	1
7027780	136	10 01 805 8	44	1	7264617	100	96 55 758	15	3
7027780	137	10 11 250 6	44	1	7264625	361	50 04 624	1	1

Artikel	Seite	Baugruppe	Pos.	Menge
7264628	64	96 55 677	23	4
7264642	81	76 16 895	1	1
7274384	70	76 22 338	10	1
7350000	221	98 41 854	40	1
7360215	188	96 58 839	64	2
7360215	191	96 16 816	15	1
7360215	192	96 16 818	15	1
7360362	290	92 75 379	15	2
7360396	349	92 48 488	9	1
7360668	245	96 54 110	21	1
7360678	246	96 54 110	60	1
7360694	245	96 54 110	22	1
7361158	122	76 22 960	13	1
7361329	177	57 17 290	38	1
7361382	17	96 58 745	35	4
7361549	36	96 55 748	93	1
7361549	80	76 16 894	1	1
7361549	82	76 16 896	1	1
7361601	58	76 22 347	11	1
7361601	59	76 22 348	11	1
7361601	70	76 22 338	14	1
7361602	52	10 01 708 6	22	2
7361679	223	10 02 861 5	5	6.300
7361960	158	96 58 939	93	1
7361961	54	10 01 708 9	55	1
7361961	158	96 58 939	90	1
7361961	266	98 82 511	13	1
7361965	120	10 00 793 0	23	2
7362169	83	96 55 657	2	14
7362169	317	98 88 040	4	3
7362180	358	96 05 143	4	2
7362182	345	99 03 394	15	4
7362182	346	99 59 881	15	1
7362182	360	96 09 445	12	8
7362183	96	90 68 332	17	4
7362183	99	96 54 090	17	4
7362515	50	96 54 350	24	1
7362515	264	98 83 944	3	1
7362545	36	96 55 748	94	1
7362545	229	90 65 330	126	4
7362546	26	96 58 763	82	1
7362546	84	96 55 657	15	1
7362547	164	96 58 754	120	1
7362547	229	90 65 330	123	10
7362551	229	90 65 330	122	5
7362603	26	96 58 763	79	1
7362603	229	90 65 330	139	3
7362674	156	96 58 939	13	1
7362683	66	76 22 324	26	2
7362683	72	76 24 280	19	1
7362685	68	76 22 877	20	2
7362691	62	76 22 350	2	3
7362723	34	96 55 748	51	1
7362949	30	90 77 009	43	2
7363001	35	96 55 748	78	1
7363001	88	90 68 825	55	1
7363073	158	96 58 939	53	1
7363126	75	10 01 063 4	29	1
7363159	50	96 54 350	15	1
7363178	66	76 22 324	35	3
7363675	150	90 65 295	34	10
7363676	162	96 58 754	16	4
7364299	164	96 58 754	108	1
7364299	229	90 65 330	121	5
7364389	217	96 06 061	8	1
7364930	30	90 77 009	42	2
7365626	202	98 41 562	74	2
7365626	243	74 14 913	2	1
7365932	129	69 05 292	10	1
7367610	18	96 58 745	47	5
7367610	150	90 65 295	44	2
7367610	151	90 65 295	74	2
7367611	18	96 58 745	37	2
7367611	21	96 58 767	13	1
7367611	117	90 65 294	58	1
7367611	150	90 65 295	33	2
7367611	163	96 58 754	76	2
7367612	151	90 65 295	79	1
7367612	153	96 58 753	33	1
7367612	162	96 58 754	13	2
7367612	163	96 58 754	86	2
7367613	34	96 55 748	44	1
7367613	150	90 65 295	57	1
7367756	35	96 55 748	69	1
7367993	65	96 58 762	8	1
7368003	158	96 58 939	67	1
7368092	87	90 68 825	15	1
7368092	306	90 75 783	12	1
7368248	145	98 41 849	89	1
7368394	304	90 75 017	2	1
7368405	145	98 41 849	90	1
7368535	28	10 00 792 7	31	1
7368535	38	10 01 334 4	31	1
7368542	122	76 22 960	30	1
7368544	312	92 75 113	1	1
7369886	70	76 22 338	9	1
7369887	70	76 22 338	1	1
7369936	53	10 01 708 8	31	1
7369937	56	76 22 344	10	1
7369955	53	10 01 708 8	16	1
7369968	53	10 01 708 8	38	1
7370391	62	76 22 350	4	1
7370955	13	90 65 358	10	1
7370955	16	96 55 956	10	1
7370955	43	56 13 195	1	1
7370956	13	90 65 358	11	1
7370956	43	56 13 195	2	1
7371009	40	96 58 842	40	1
7371299	177	57 17 290	39	2
7372250	56	76 22 344	20	2
7372255	59	76 22 348	1	1
7372624	56	76 22 344	19	2
7372625	56	76 22 344	18	1
7372626	52	10 01 708 6	24	4
7373861	335	60 00 973	10	1
7373862	335	60 00 973	2	1
7380301	47	92 77 102	64	2
7380301	48	92 77 110	64	1
7380301	49	92 77 111	64	2
7380374	49	92 77 111	63	1

Artikel	Seite	Baugruppe	Pos.	Menge	Artikel	Seite	Baugruppe	Pos.	Menge
7380529	292	90 74 889	11	1	7381843	285	98 83 228	16	1
7380600	47	92 77 102	63	1	7381869	269	98 86 053	62	1
7380626	52	10 01 708 6	26	1	7381869	322	90 77 637	6	1
7380659	46	92 77 102	61	2	7381869	323	98 89 056	6	1
7380659	49	92 77 111	61	2	7381907	259	98 88 727	4	3
7380829	282	92 79 858	5	2	7381986	320	98 87 944	7	1
7380829	286	98 80 232	5	2	7381986	323	98 89 056	3	1
7380833	269	98 86 053	66	2	7381993	269	98 86 053	58	1
7380833	327	98 83 169	2	2	7381993	290	92 75 379	4	2
7380856	314	92 79 902	3	1	7381993	291	92 68 118	6	2
7380966	327	98 83 169	15	1	7382022	259	98 88 727	5	1
7380970	268	98 86 053	14	1	7382029	329	98 87 461	1	1
7381047	285	98 83 228	15	1	7382045	13	90 65 358	2	1
7381047	303	92 79 833	2	6	7382045	16	96 55 956	2	1
7381107	339	92 73 234	1	1	7382045	304	90 75 017	3	1
7381192	268	98 86 053	12	1	7382049	294	98 87 973	10	1
7381198	314	92 79 902	2	2	7382118	322	90 77 637	14	1
7381243	268	98 86 053	18	1	7382118	323	98 89 056	14	1
7381243	297	90 74 862	7	1	7382133	306	90 75 783	2	1
7381254	13	90 65 358	7	1	7382153	13	90 65 358	3	1
7381254	262	98 81 818	2	1	7382153	305	73 82 133	6	1
7381254	268	98 86 053	42	1	7382215	311	90 75 018	3	3
7381258	46	92 77 102	60	1	7401433	151	90 65 295	84	1
7381258	48	92 77 110	60	1	7402420	34	96 55 748	57	2
7381258	49	92 77 111	60	1	7402657	245	96 54 110	10	1
7381293	309	92 79 614	5	1	7402964	163	96 58 754	81	1
7381347	268	98 86 053	38	1	7403083	169	96 58 770	3	1
7381373	100	96 55 758	16	2	7403191	83	96 55 657	13	3
7381373	106	57 17 387	22	2	7403569	86	96 58 747	62	1
7381375	320	98 87 944	6	1	7403569	88	90 68 825	50	1
7381375	323	98 89 056	10	1	7403569	144	98 41 849	33	2
7381417	268	98 86 053	13	1	7403571	65	96 58 762	9	1
7381461	269	98 86 053	68	1	7403571	88	90 68 825	53	1
7381461	297	90 74 862	4	1	7403571	144	98 41 849	32	2
7381486	282	92 79 858	8	4	7403571	158	96 58 939	69	1
7381493	13	90 65 358	4	1	7403571	163	96 58 754	46	1
7381493	14	90 65 477	4	1	7403571	176	90 68 043	21	1
7381493	15	96 55 571	4	1	7404186	19	96 55 652	37	1
7381493	16	96 55 956	4	1	7404186	20	96 55 653	37	1
7381493	253	90 77 008	171	1	7404186	153	96 58 753	40	1
7381565	87	90 68 825	29	1	7404186	176	90 68 043	24	1
7381565	158	96 58 939	95	1	7404258	158	96 58 939	71	1
7381568	315	98 86 847	2	2	7404258	169	96 58 770	4	1
7381568	333	92 71 317	11	2	7404419	166	96 58 769	4	2
7381592	303	92 79 833	1	6	7404419	169	96 58 770	5	1
7381628	271	91 47 516	9	1	7404537	86	96 58 747	49	1
7381631	263	98 82 368	8	1	7404537	176	90 68 043	14	1
7381638	266	98 82 511	15	1	7404539	83	96 55 657	3	6
7381694	315	98 86 847	8	1	7404619	19	96 55 652	36	1
7381777	280	98 83 110	3	1	7404619	20	96 55 653	36	1
7381778	280	98 83 110	5	1	7404619	50	96 54 350	26	1
7381779	269	98 86 053	60	4	7404619	176	90 68 043	17	1
7381779	285	98 83 228	12	2	7405006	26	96 58 763	70	2
7381779	322	90 77 637	5	2	7405835	26	96 58 763	72	1
7381779	323	98 89 056	5	2	7406824	26	96 58 763	73	1
7381779	325	92 75 153	5	2	7406824	37	96 55 748	111	3
7381780	285	98 83 228	13	2	7406824	100	96 55 758	9	3
7381780	324	92 75 152	6	2	7406824	158	96 58 939	65	1
7381790	266	98 82 511	4	1	7406914	209	96 06 843	21	1
7381790	268	98 86 053	7	1	7407098	26	96 58 763	56	1

Artikel	Seite	Baugruppe	Pos.	Menge
7407098	88	90 68 825	67	2
7407107	117	90 65 294	86	2
7407107	123	96 09 490	10	2
7407108	117	90 65 294	88	2
7407112	50	96 54 350	28	1
7407118	150	90 65 295	29	1
7407119	150	90 65 295	27	3
7407120	152	90 65 295	101	2
7407120	158	96 58 939	40	1
7407122	65	96 58 762	22	1
7407154	87	90 68 825	25	1
7407155	26	96 58 763	57	1
7407157	26	96 58 763	74	1
7408814	64	96 55 677	2	1
7408815	64	96 55 677	7	1
7408816	64	96 55 677	8	1
7408825	64	96 55 677	25	1
7408827	64	96 55 677	30	1
7408829	64	96 55 677	33	1
7409720	153	96 58 753	19	1
7409763	64	96 55 677	31	1
7409851	217	96 06 061	1	1
7410150	231	69 05 203	10	1
7410426	87	90 68 825	11	2
7410484	76	70 09 807	1	1
7410504	37	96 55 748	110	2
7410504	166	96 58 769	3	1
7410750	156	96 58 939	27	1
7410825	100	96 55 758	8	3
7410825	169	96 58 770	2	1
7411687	211	76 21 489	15	1.100
7411760	166	96 58 769	5	1
7412089	217	96 06 061	11	0.520
7412090	219	96 06 287	3	2
7412092	102	96 55 758	102	1
7412092	202	98 41 562	73	1
7412427	64	96 55 677	11	1
7412460	34	96 55 748	59	1
7412552	217	96 06 061	9	1
7412581	355	96 08 313	3	8
7412583	354	96 08 312	6	8
7412935	305	73 82 133	18	1
7412936	305	73 82 133	16	1
7412937	305	73 82 133	15	1
7412938	305	73 82 133	14	1
7412939	305	73 82 133	9	1
7412941	305	73 82 133	4	1
7412942	305	73 82 133	1	1
7414170	139	90 65 299	10	1
7414256	208	96 58 992	21	4
7414500	167	76 22 379	20	1
7414778	178	57 17 290	999	1
7414913	241	96 55 702	18	1
7415319	38	10 01 334 4	11	1
7610201	100	96 55 758	13	1
7615029	83	96 55 657	4	1
7615291	26	96 58 763	80	2
7615291	229	90 65 330	140	2
7615414	87	90 68 825	19	2
7615414	164	96 58 754	119	4
7615696	185	96 58 840	16	2
7615719	208	96 58 992	8	7.600
7615720	208	96 58 992	4	2
7615767	33	96 55 748	21	4
7616384	35	96 55 748	81	1
7616490	164	96 58 754	106	1
7616490	229	90 65 330	124	5
7616878	153	96 58 753	20	4
7616894	119	96 55 754	12	1
7616895	26	96 58 763	52	2
7616896	35	96 55 748	76	1
7616898	33	96 55 748	29	1
7616908	50	96 54 350	22	1
7616910	158	96 58 939	37	1
7616915	166	96 58 769	6	1
7616916	158	96 58 939	68	1
7616936	211	76 21 489	16	1.010
7616946	202	98 41 562	71	4
7616946	210	96 06 843	34	2
7616946	210	96 06 843	45	3
7616946	212	96 06 844	13	2
7616946	212	96 06 844	25	3
7616949	201	98 41 562	34	16
7616954	208	96 58 992	15	3
7616957	244	96 55 949	34	5.500
7616971	209	96 06 843	24	1
7616999	42	96 54 186	8	1
7617184	117	90 65 294	87	2
7617297	97	90 68 333	16	1
7617343	117	90 65 294	89	2
7617354	87	90 68 825	22	2
7617354	97	90 68 333	17	1
7617422	87	90 68 825	21	1
7617461	86	96 58 747	61	1
7617461	94	90 68 331	17	2
7617461	119	96 55 754	92	1
7617494	158	96 58 939	43	2
7617496	158	96 58 939	51	1
7617610	220	98 41 854	7	2
7617714	33	96 55 748	36	1
7617714	176	90 68 043	15	4
7617900	50	96 54 350	25	1
7618033	141	10 02 759 5	4	2
7618034	141	10 02 759 5	18	1
7618035	142	10 02 759 5	47	1
7618037	142	10 02 759 5	45	1
7618038	142	10 02 759 5	31	1
7618040	142	10 02 759 5	34	1
7618043	142	10 02 759 5	38	2
7618045	142	10 02 759 5	39	1
7618075	142	10 02 759 5	41	1
7618076	142	10 02 759 5	43	1
7618077	142	10 02 759 5	46	2
7618078	142	10 02 759 5	52	1
7618079	142	10 02 759 5	57	1
7618080	142	10 02 759 5	60	2
7618142	356	96 09 480	12	6
7618198	247	96 58 760	3	1
7618227	144	98 41 849	11	2
7618277	152	90 65 295	103	1

Artikel	Seite	Baugruppe	Pos.	Menge	Artikel	Seite	Baugruppe	Pos.	Menge
7618380	65	96 58 762	11	1	7620066	42	96 54 186	21	1
7618536	194	95 19 735	46	1	7620071	200	98 41 562	16	4
7618569	221	98 41 854	44	2	7620114	156	96 58 939	25	1
7618582	142	10 02 759 5	50	1	7620351	50	96 54 350	12	2
7618583	222	98 41 964	9	1	7620389	204	98 41 562	92	2
7618586	142	10 02 759 5	56	1	7620453	204	98 41 562	91	5
7618616	75	10 01 063 4	4	2	7620500	225	96 54 597	40	2
7618617	75	10 01 063 4	28	3	7620509	360	96 09 445	10	2
7618630	202	98 41 562	43	0.330	7620510	360	96 09 445	11	2
7618639	190	97 74 943	45	1	7620511	357	96 05 140	2	1
7618643	212	96 06 844	31	1	7620644	146	57 17 427	5	1
7618749	241	96 55 702	19	1	7620665	87	90 68 825	13	4
7618880	189	97 74 942	45	0.700	7620760	170	10 00 753 7	10	1
7618880	193	95 19 735	2	1.500	7620760	171	57 16 917	10	1
7618880	194	95 19 735	22	1.500	7620765	27	96 58 763	110	1
7618884	154	76 23 899	5	1	7620766	27	96 58 763	111	1
7618978	35	96 55 748	85	0.900	7620769	33	96 55 748	28	1
7619035	26	96 58 763	58	1	7620770	33	96 55 748	32	1
7619035	86	96 58 747	50	1	7620786	163	96 58 754	65	2
7619035	176	90 68 043	12	1	7620827	211	76 21 489	11	1
7619036	86	96 58 747	60	1	7620872	50	96 54 350	20	1
7619036	94	90 68 331	11	1	7620873	86	96 58 747	40	1
7619038	100	96 55 758	96	1	7620874	86	96 58 747	44	1
7619039	65	96 58 762	10	1	7620877	86	96 58 747	47	1
7619040	50	96 54 350	27	2	7620880	116	90 65 294	30	1
7619040	65	96 58 762	23	2	7620881	119	96 55 754	14	1
7619040	117	90 65 294	68	1	7620886	117	90 65 294	60	1
7619042	65	96 58 762	20	2	7620890	119	96 55 754	13	1
7619042	88	90 68 825	54	1	7620891	119	96 55 754	15	1
7619043	50	96 54 350	30	1	7620953	149	90 65 295	11	5
7619043	166	96 58 769	11	1	7620964	150	90 65 295	30	1
7619043	169	96 58 770	11	1	7620965	150	90 65 295	55	1
7619043	176	90 68 043	16	1	7620966	151	90 65 295	91	1
7619070	88	90 68 825	52	1	7620971	150	90 65 295	25	1
7619070	145	98 41 849	82	2	7620986	162	96 58 754	21	1
7619083	86	96 58 747	46	1	7620988	163	96 58 754	80	1
7619104	163	96 58 754	26	1	7620995	163	96 58 754	79	1
7619143	207	96 06 941	9	2.260	7620998	163	96 58 754	63	1
7619143	209	96 06 843	11	3.100	7620998	164	96 58 754	109	1
7619143	222	98 41 964	27	0.800	7621007	209	96 06 843	22	1
7619145	209	96 06 843	16	3	7621020	83	96 55 657	10	1
7619147	209	96 06 843	6	5	7621131	35	96 55 748	66	1
7619147	212	96 06 844	6	7	7621141	117	90 65 294	70	2
7619202	142	10 02 759 5	37	1	7621141	149	90 65 295	5	2
7619311	94	90 68 331	15	2	7621141	176	90 68 043	30	3
7619311	97	90 68 333	15	2	7621197	158	96 58 939	50	1
7619311	116	90 65 294	49	1	7621219	39	96 58 842	1	1
7619352	119	96 55 754	93	1	7621245	162	96 58 754	7	1
7619487	83	96 55 657	7	1	7621245	176	90 68 043	22	1
7619492	34	96 55 748	47	1	7621247	39	96 58 842	10	1
7619580	202	98 41 562	40	4	7621250	202	98 41 562	39	1
7619627	221	98 41 854	31	1	7621253	220	98 41 854	17	1
7619676	87	90 68 825	32	2	7621254	172	10 01 064 9	19	2
7619982	50	96 54 350	10	1	7621254	174	10 01 065 3	19	2
7619985	217	96 06 061	10	2	7621261	148	98 41 887	20	1
7620037	202	98 41 562	38	4	7621268	167	76 22 379	18	1
7620056	126	98 41 686	41	1	7621270	171	57 16 917	12	1
7620057	126	98 41 686	42	1	7621271	168	76 23 915	18	1
7620062	25	96 58 763	36	4	7621279	190	97 74 943	25	1
7620063	32	96 55 748	10	1	7621280	189	97 74 942	23	1

Artikel	Seite	Baugruppe	Pos.	Menge	Artikel	Seite	Baugruppe	Pos.	Menge
7621282	34	96 55 748	45	1	7621951	168	76 23 915	16	1
7621290	32	96 55 748	2	1	7622008	222	98 41 964	10	1
7621291	32	96 55 748	3	1	7622009	222	98 41 964	7	8
7621307	13	90 65 358	21	1	7622009	223	10 02 861 5	23	2
7621307	14	90 65 477	21	1	7622014	153	96 58 753	38	1
7621307	15	96 55 571	21	1	7622015	153	96 58 753	24	1
7621307	16	96 55 956	21	1	7622064	35	96 55 748	79	1
7621307	159	76 23 246	6	1	7622104	211	76 21 489	12	4
7621375	149	90 65 295	18	2	7622124	217	96 06 061	13	1
7621429	149	90 65 295	19	1	7622130	13	90 65 358	40	2
7621431	42	96 54 186	11	2	7622130	206	96 06 940	2	1
7621432	42	96 54 186	7	1	7622130	223	10 02 861 5	112	1
7621433	117	90 65 294	66	1	7622229	222	98 41 964	18	8
7621439	139	90 65 299	4	1	7622230	222	98 41 964	19	10
7621448	13	90 65 358	22	1	7622234	188	96 58 839	100	4
7621448	16	96 55 956	22	1	7622235	188	96 58 839	105	2
7621448	156	96 58 939	26	1	7622239	177	57 17 290	104	2
7621482	202	98 41 562	64	2	7622246	178	57 17 290	212	4
7621483	203	98 41 562	78	2	7622251	38	10 01 334 4	12	1
7621485	208	96 58 992	5	2	7622252	38	10 01 334 4	13	1
7621486	210	96 06 843	40	1	7622253	38	10 01 334 4	36	1
7621486	212	96 06 844	20	1	7622254	38	10 01 334 4	80	1
7621487	210	96 06 843	41	1	7622255	38	10 01 334 4	210	1
7621487	212	96 06 844	21	1	7622259	142	10 02 759 5	36	1
7621489	209	96 06 843	10	1	7622265	90	10 03 858 0	114	1
7621490	212	96 06 844	10	1	7622266	90	10 03 858 0	124	1
7621491	216	96 06 875	2	1	7622268	90	10 03 858 0	146	1
7621492	216	96 06 875	3	1	7622279	154	76 23 899	4	1
7621493	217	96 06 061	2	1	7622280	154	76 23 899	4	1
7621494	217	96 06 061	3	1	7622281	154	76 23 899	4	1
7621501	39	96 58 842	19	1	7622283	154	76 23 899	2	1
7621502	151	90 65 295	66	2	7622284	154	76 23 899	2	1
7621503	151	90 65 295	67	2	7622286	154	76 23 899	3	1
7621522	85	90 65 178	1	2	7622287	141	10 02 759 5	1	1
7621547	206	96 06 940	7	1	7622288	141	10 02 759 5	2	1
7621547	207	96 06 941	3	2	7622289	141	10 02 759 5	3	1
7621557	222	98 41 964	15	1	7622290	141	10 02 759 5	5	1
7621559	139	90 65 299	13	1	7622291	141	10 02 759 5	6	1
7621689	225	96 54 597	60	1	7622292	141	10 02 759 5	7	1
7621693	83	96 55 657	12	1	7622293	118	76 21 433	1	1
7621694	35	96 55 748	74	1	7622294	141	10 02 759 5	16	1
7621709	236	96 58 453	3	1	7622296	141	10 02 759 5	17	1
7621709	237	96 58 452	3	1	7622297	141	10 02 759 5	20	1
7621752	32	96 55 748	12	1	7622298	142	10 02 759 5	49	1
7621753	32	96 55 748	13	1	7622299	28	10 00 792 7	110	1
7621780	35	96 55 748	83	1	7622300	118	76 21 433	2	1
7621780	149	90 65 295	6	52	7622301	118	76 21 433	3	1
7621781	149	90 65 295	7	10	7622302	118	76 21 433	4	1
7621793	116	90 65 294	51	3	7622303	177	57 17 290	102	2
7621794	26	96 58 763	83	1	7622304	177	57 17 290	103	2
7621794	229	90 65 330	129	2	7622317	147	57 17 427	40	1
7621794	236	96 58 453	12	2	7622318	147	57 17 427	42	1
7621794	237	96 58 452	12	2	7622321	43	56 13 195	3	1
7621816	139	90 65 299	15	1	7622324	45	57 16 915	3	1
7621827	116	90 65 294	52	1	7622325	45	57 16 915	4	1
7621891	159	76 23 246	1	1	7622329	45	57 16 915	998	1
7621892	159	76 23 246	2	1	7622332	72	76 24 280	7	2
7621894	159	76 23 246	7	1	7622333	72	76 24 280	10	2
7621895	159	76 23 246	8	1	7622334	72	76 24 280	11	2
7621951	167	76 22 379	16	1	7622335	72	76 24 280	9	2

Artikel	Seite	Baugruppe	Pos.	Menge	Artikel	Seite	Baugruppe	Pos.	Menge
7622336	66	76 22 324	1	2	7623199	89	10 03 858 0	26	1
7622337	66	76 22 324	1	2	7623201	89	10 03 858 0	70	1
7622338	66	76 22 324	3	1	7623219	220	98 41 854	7	1
7622339	67	76 22 325	2	1	7623244	66	76 22 324	6	1
7622340	73	76 24 281	12	1	7623244	73	76 24 281	3	1
7622341	71	76 22 339	3	1	7623246	156	96 58 939	10	1
7622344	52	10 01 708 6	2	1	7623252	220	98 41 854	7	1
7622345	52	10 01 708 6	999	1	7623255	100	96 55 758	25	1
7622346	52	10 01 708 6	998	1	7623256	100	96 55 758	20	1
7622347	54	10 01 708 9	1	1	7623258	100	96 55 758	35	2
7622348	54	10 01 708 9	3	1	7623259	112	10 01 485 4	7	1
7622349	55	57 16 830	2	1	7623264	127	57 17 536	24	1
7622350	57	57 16 828	2	1	7623303	165	57 17 317	3	1
7622379	172	10 01 064 9	2	1	7623304	165	57 17 317	5	1
7622385	57	57 16 828	5	1	7623343	34	96 55 748	56	1
7622388	131	90 69 267	79	2	7623351	177	57 17 290	165	1
7622389	131	90 69 267	77	1	7623353	31	96 07 234	2	1
7622390	230	90 65 330	151	1	7623367	159	76 23 246	3	1
7622416	198	96 16 833	35	2	7623427	52	10 01 708 6	20	2
7622417	195	96 58 945	30	2	7623437	163	96 58 754	59	1
7622418	195	96 58 945	31	2	7623439	100	96 55 758	7	1
7622448	165	57 17 317	1	1	7623537	13	90 65 358	30	1
7622451	165	57 17 317	2	1	7623537	14	90 65 477	30	1
7622453	165	57 17 317	4	1	7623537	16	96 55 956	30	1
7622454	165	57 17 317	7	1	7623537	113	57 17 393	15	1
7622455	165	57 17 317	8	1	7623541	177	57 17 290	71	1
7622456	165	57 17 317	10	1	7623571	182	76 23 351	999	1
7622457	165	57 17 317	11	2	7623586	114	57 17 394	18	4
7622460	152	90 65 295	105	1	7623587	103	10 10 160 1	30	1
7622461	211	76 21 489	1	1	7623587	104	76 23 730	30	1
7622462	211	76 21 489	2	1	7623588	114	57 17 394	26	1
7622463	211	76 21 489	3	1	7623589	114	57 17 394	24	1
7622464	211	76 21 489	4	1	7623590	113	57 17 393	6	1
7622465	211	76 21 489	5	1	7623606	74	10 01 063 2	3	1
7622466	211	76 21 489	6	1	7623730	101	96 55 758	100	1
7622467	211	76 21 489	7	1	7623748	101	96 55 758	101	1
7622468	211	76 21 489	8	1	7623773	141	10 02 759 5	20	1
7622469	211	76 21 489	9	1	7623778	66	76 22 324	11	1
7622470	211	76 21 489	19	1	7623807	40	96 58 842	35	1
7622471	211	76 21 489	20	1	7623808	163	96 58 754	28	1
7622478	223	10 02 861 5	111	1	7623832	155	76 24 076	10	3
7622480	223	10 02 861 5	7	1	7623848	238	69 05 854	30	1
7622525	152	90 65 295	102	1	7623849	239	69 05 855	30	1
7622546	230	90 65 330	164	1	7623865	74	10 01 063 2	2	1
7622555	159	76 23 246	9	1	7623899	153	96 58 753	10	1
7622572	247	96 58 760	23	2	7623902	17	96 58 745	32	1
7622573	247	96 58 760	22	2	7623903	150	90 65 295	40	2
7622756	87	90 68 825	24	1	7623904	150	90 65 295	26	2
7622876	75	10 01 063 4	24	1	7623905	17	96 58 745	34	1
7622877	45	57 16 915	2	1	7623906	17	96 58 745	33	1
7622880	72	76 24 280	1	1	7623907	17	96 58 745	31	1
7622881	68	76 22 877	31	2	7623908	153	96 58 753	31	1
7622883	354	96 08 312	5	8	7623915	174	10 01 065 3	2	1
7622960	120	10 00 793 0	1	1	7623933	18	96 58 745	41	1
7622972	13	90 65 358	42	1	7623934	117	90 65 294	85	2
7622972	207	96 06 941	8	1	7623937	151	90 65 295	92	1
7622982	126	98 41 686	30	1	7623938	151	90 65 295	93	1
7622983	126	98 41 686	31	1	7623939	117	90 65 294	76	1
7622985	126	98 41 686	32	1	7623940	106	57 17 387	1	1
7622995	65	96 58 762	15	1	7623941	106	57 17 387	2	1

Artikel	Seite	Baugruppe	Pos.	Menge	Artikel	Seite	Baugruppe	Pos.	Menge
7623942	106	57 17 387	6	1	7623977	111	10 04 314 4	28	1
7623943	106	57 17 387	11	1	7623978	111	10 04 314 4	29	1
7623944	106	57 17 387	20	4	7623979	112	10 01 485 4	1	1
7623948	107	57 17 388	2	2	7623980	112	10 01 485 4	2	1
7623949	107	57 17 388	8	1	7623981	112	10 01 485 4	3	1
7623950	108	57 17 389	1	1	7623982	112	10 01 485 4	4	1
7623951	108	57 17 389	2	1	7623983	112	10 01 485 4	5	1
7623951	109	57 17 390	2	1	7623984	112	10 01 485 4	6	1
7623952	108	57 17 389	5	1	7623985	112	10 01 485 4	9	1
7623952	109	57 17 390	5	1	7623985	112	10 01 485 4	13	1
7623953	108	57 17 389	6	1	7623986	113	57 17 393	3	1
7623953	109	57 17 390	6	1	7623987	113	57 17 393	4	1
7623954	108	57 17 389	7	1	7623988	113	57 17 393	5	1
7623954	109	57 17 390	7	1	7623989	113	57 17 393	7	2
7623954	110	10 04 314 4	7	1	7623990	113	57 17 393	9	2
7623955	108	57 17 389	8	1	7623991	113	57 17 393	16	1
7623955	108	57 17 389	11	1	7623992	113	57 17 393	17	1
7623955	109	57 17 390	8	1	7623993	113	57 17 393	18	1
7623955	109	57 17 390	11	1	7623994	113	57 17 393	19	1
7623955	110	10 04 314 4	8	1	7623995	113	57 17 393	20	1
7623955	110	10 04 314 4	11	1	7623996	114	57 17 394	23	8
7623956	108	57 17 389	9	4	7623997	114	57 17 394	25	1
7623956	109	57 17 390	9	5	7623998	107	57 17 388	7	1
7623956	110	10 04 314 4	9	9	7623998	114	57 17 394	27	1
7623957	108	57 17 389	10	3	7623999	114	57 17 394	19	4
7623957	109	57 17 390	10	4	7624015	18	96 58 745	42	1
7623957	110	10 04 314 4	10	8	7624023	106	57 17 387	5	1
7623958	108	57 17 389	12	1	7624023	107	57 17 388	3	1
7623958	109	57 17 390	12	1	7624024	106	57 17 387	8	4
7623958	110	10 04 314 4	12	1	7624025	106	57 17 387	9	2
7623959	108	57 17 389	13	1	7624026	106	57 17 387	10	2
7623959	109	57 17 390	13	1	7624027	106	57 17 387	14	1
7623959	110	10 04 314 4	13	1	7624028	106	57 17 387	16	1
7623960	108	57 17 389	17	1	7624029	106	57 17 387	15	1
7623961	108	57 17 389	19	1	7624030	106	57 17 387	17	1
7623961	109	57 17 390	21	1	7624032	106	57 17 387	4	31
7623961	110	10 04 314 4	21	1	7624032	106	57 17 387	13	2
7623962	108	57 17 389	23	2	7624032	107	57 17 388	10	4
7623962	109	57 17 390	24	2	7624035	106	57 17 387	19	12
7623962	111	10 04 314 4	30	2	7624036	106	57 17 387	21	4
7623963	109	57 17 390	1	1	7624037	106	57 17 387	3	31
7623964	108	57 17 389	3	1	7624038	106	57 17 387	7	4
7623964	109	57 17 390	3	1	7624040	106	57 17 387	18	12
7623964	110	10 04 314 4	3	1	7624041	107	57 17 388	4	2
7623965	108	57 17 389	4	1	7624042	107	57 17 388	5	1
7623965	109	57 17 390	4	1	7624043	107	57 17 388	9	4
7623965	110	10 04 314 4	4	1	7624046	108	57 17 389	15	1
7623966	109	57 17 390	15	1	7624047	108	57 17 389	16	1
7623966	110	10 04 314 4	15	1	7624048	108	57 17 389	18	2
7623967	109	57 17 390	18	1	7624049	108	57 17 389	20	1
7623968	109	57 17 390	20	2	7624050	108	57 17 389	22	1
7623968	110	10 04 314 4	20	1	7624051	109	57 17 390	16	1
7623970	110	10 04 314 4	6	1	7624051	110	10 04 314 4	16	1
7623971	110	10 04 314 4	18	1	7624052	109	57 17 390	17	1
7623972	109	57 17 390	19	2	7624052	110	10 04 314 4	17	1
7623972	110	10 04 314 4	19	2	7624053	109	57 17 390	23	1
7623973	110	10 04 314 4	23	1	7624054	112	10 01 485 4	8	1
7623974	110	10 04 314 4	24	1	7624054	112	10 01 485 4	12	1
7623975	110	10 04 314 4	25	1	7624055	110	10 04 314 4	22	1
7623976	111	10 04 314 4	27	1	7624056	110	10 04 314 4	26	1

Artikel	Seite	Baugruppe	Pos.	Menge	Artikel	Seite	Baugruppe	Pos.	Menge
7624057	113	57 17 393	12	8	7624280	68	76 22 877	1	1
7624057	113	57 17 393	14	16	7624281	67	76 22 325	1	1
7624058	114	57 17 394	21	1	7624293	85	90 65 178	10	2
7624059	114	57 17 394	22	8	7624322	226	90 65 330	52	2
7624065	103	10 10 160 1	10	1	7624323	37	96 55 748	109	2
7624065	104	76 23 730	10	1	7624324	13	90 65 358	20	1
7624066	103	10 10 160 1	20	1	7624324	14	90 65 477	20	1
7624066	104	76 23 730	20	1	7624324	15	96 55 571	20	1
7624068	103	10 10 160 1	40	1	7624324	16	96 55 956	20	1
7624068	104	76 23 730	40	1	7624324	159	76 23 246	4	1
7624069	103	10 10 160 1	50	1	7624331	156	96 58 939	20	1
7624069	104	76 23 730	50	1	7624336	154	76 23 899	3	1
7624071	104	76 23 730	5	1	7624337	154	76 23 899	5	1
7624076	153	96 58 753	15	1	7624338	154	76 23 899	29	1
7624099	147	57 17 427	26	1	7624349	177	57 17 290	79	4
7624102	66	76 22 324	44	1	7624350	178	57 17 290	215	4
7624103	66	76 22 324	43	1	7624351	178	57 17 290	291	4
7624108	163	96 58 754	72	2	7624373	60	76 24 273	2	1
7624112	158	96 58 939	66	1	7624397	33	96 55 748	24	1
7624114	157	96 58 939	35	1	7624398	222	98 41 964	6	1
7624153	64	96 55 677	1	1	7624399	222	98 41 964	8	2
7624154	55	57 16 830	1	1	7624405	222	98 41 964	21	0.200
7624189	149	90 65 295	10	1	7624409	177	57 17 290	86	1
7624201	167	76 22 379	5	2	7624426	144	98 41 849	41	1
7624202	167	76 22 379	6	1	7624429	148	98 41 887	12	1
7624212	68	76 22 877	3	1	7624431	144	98 41 849	42	1
7624213	68	76 22 877	4	1	7624432	144	98 41 849	43	1
7624214	68	76 22 877	30	2	7624433	145	98 41 849	44	1
7624215	72	76 24 280	2	1	7624434	148	98 41 887	10	1
7624216	72	76 24 280	5	2	7624444	241	96 55 702	25	1
7624217	72	76 24 280	6	2	7624456	86	96 58 747	45	1
7624218	72	76 24 280	23	2	7624458	87	90 68 825	31	2
7624219	66	76 22 324	5	1	7624464	146	57 17 427	12	1
7624220	70	76 22 338	2	1	7624465	147	57 17 427	22	1
7624221	70	76 22 338	3	1	7624479	188	96 58 839	120	1
7624222	70	76 22 338	4	1	7624480	41	96 58 843	42	4
7624224	70	76 22 338	6	1	7624488	35	96 55 748	68	1
7624225	70	76 22 338	7	1	7624490	145	98 41 849	45	2
7624226	70	76 22 338	8	2	7624498	116	90 65 294	47	2
7624236	52	10 01 708 6	10	1	773195714	248	96 58 760	53	2
7624237	53	10 01 708 8	12	1	7742041	245	96 54 110	4	1
7624238	53	10 01 708 8	17	4	7743242	83	96 55 657	1	9
7624241	56	76 22 344	2	1	7743242	123	96 09 490	12	2
7624243	58	76 22 347	9	1	7743242	345	99 03 394	22	2
7624244	59	76 22 348	3	2	7743242	357	96 05 140	4	1
7624245	59	76 22 348	9	1	7743242	358	96 05 143	5	2
7624246	59	76 22 348	21	1	7743242	360	96 09 445	13	4
7624247	60	76 24 273	1	1	7743245	19	96 55 652	20	1
7624249	335	60 00 973	6	1	7743245	20	96 55 653	20	1
7624251	335	60 00 973	12	1	774375508	83	96 55 657	11	1
7624253	335	60 00 973	17	1	7900028	245	96 54 110	2	1
7624254	335	60 00 973	18	1	790020301	246	96 54 110	63	1
7624256	337	60 00 970	6	1	790020401	246	96 54 110	64	1
7624257	337	60 00 970	7	1	7900280	245	96 54 110	3	1
7624258	337	60 00 970	8	1	7900707	245	96 54 110	27	1
7624259	337	60 00 970	18	1	7900713	245	96 54 110	36	1
7624260	337	60 00 970	19	1	7900714	245	96 54 110	37	1
7624261	337	60 00 970	24	1	7900715	245	96 54 110	38	1
7624262	337	60 00 970	800	1	7900716	245	96 54 110	39	1
7624273	54	10 01 708 9	4	1	7900717	245	96 54 110	34	1

Artikel	Seite	Baugruppe	Pos.	Menge	Artikel	Seite	Baugruppe	Pos.	Menge
7900718	245	96 54 110	32	1	9073190	311	90 75 018	4	3
7900719	245	96 54 110	33	1	9073190	311	90 75 018	14	1
7900723	246	96 54 110	69	1	9073374	327	98 83 169	1	1
7900729	245	96 54 110	35	1	9073929	330	98 86 837	4	24
7900784	246	96 54 110	72	1	9074853	296	90 74 899	1	1
8006539	246	96 54 110	76	1	9074854	296	90 74 899	3	1
8007366	350	99 15 350	989	1	9074862	251	90 77 008	70	1
8460239	248	96 58 760	92	2	9074888	292	90 74 889	5	1
8547180	246	96 54 110	65	1	9074889	251	90 77 008	56	1
8587970	246	96 54 110	59	1	9074899	251	90 77 008	65	1
8588010	246	96 54 110	61	1	9074900	304	90 75 017	1	1
8588030	246	96 54 110	62	1	9075008	311	90 75 018	2	1
861302908	13	90 65 358	50	2	9075009	311	90 75 018	1	1
861302908	14	90 65 477	50	2	9075017	252	90 77 008	93	1
861302908	15	96 55 571	50	2	9075018	252	90 77 008	97	1
861302908	16	96 55 956	50	2	9075033	308	90 75 039	1	1
8700060	34	96 55 748	61	2	9075034	308	90 75 039	2	1
8700060	196	96 55 943	20	6	9075035	308	90 75 039	3	1
885060001	246	96 54 110	78	1	9075036	308	90 75 039	4	1
9061381	351	93 07 281	999	1	9075037	308	90 75 039	5	1
9062821	349	92 48 488	999	1	9075038	308	90 75 039	6	1
9063692	346	99 59 881	10	1	9075039	307	90 75 040	1	1
9063710	347	92 46 849	8	1	9075040	252	90 77 008	101	1
9063711	347	92 46 849	10	1	9075156	306	90 75 783	15	1
9063712	348	92 47 177	999	1	9075188	306	90 75 783	1	1
9063744	345	99 03 394	10	1	9075507	315	98 86 847	4	1
9063992	345	99 03 394	8	1	9075510	314	92 79 902	8	1
9064285	346	99 59 881	8	1	9075536	311	90 75 018	15	2
9065178	9	96 58 750	1700	1	9075561	270	90 75 564	1	1
9065237	125	90 68 824	3	1	9075564	249	90 77 008	16	1
9065294	9	96 58 750	5200	1	9075691	270	90 75 564	4	1
9065295	10	96 58 750	7000	1	9075782	252	90 77 008	110	1
9065299	125	90 68 824	5	1	9075783	252	90 77 008	94	1
9065330	11	96 58 750	9000	1	9076590	332	92 72 762	7	1
9065357	11	96 58 750	9999	1	9076638	332	92 72 762	5	4
9065358	12	90 65 357	5	1	9076639	332	92 72 762	4	4
9065477	12	90 65 357	1	1	9076734	30	90 77 009	2	1
9067052	25	96 58 763	30	2	9076914	30	90 77 009	40	1
9067053	25	96 58 763	31	2	9076987	318	90 77 136	21	1
9068043	10	96 58 750	7600	1	9077008	30	90 77 009	1	1
9068088	102	96 55 758	103	1	9077009	29	96 55 752	1	1
9068305	31	96 07 234	1	1	9077013	341	90 77 014	1	1
9068330	9	96 58 750	4000	1	9077014	254	90 77 008	250	1
9068331	93	90 68 330	10	1	9077135	318	90 77 136	1	1
9068332	9	96 58 750	4100	1	9077136	253	90 77 008	150	1
9068333	96	90 68 332	11	1	9077329	268	98 86 053	6	1
9068334	97	90 68 333	10	1	9077597	273	90 77 728	1	1
9068335	9	96 58 750	4400	1	9077637	319	98 82 604	1	1
9068824	10	96 58 750	6000	1	9077708	318	90 77 136	4	1
9068825	125	90 68 824	6	1	9077728	250	90 77 008	28	1
9068908	128	90 65 237	42	1	9078094	30	90 77 009	24	1
9069267	128	90 65 237	15	1	9107931	349	92 48 488	990	1
9069268	131	90 69 267	91	1	9110410	350	99 15 350	991	1
9069269	131	90 69 267	92	1	9110412	349	92 48 488	991	1
9069296	131	90 69 267	94	1	9113131	350	99 15 350	999	1
9069900	94	90 68 331	10	1	9130929	267	98 82 510	7	1
9069915	247	96 58 760	35	1	9130929	344	92 75 079	1	1
9069930	128	90 65 237	2	1	9132091	100	96 55 758	92	2
9069948	185	96 58 840	2	1	9132114	274	98 84 510	61	7
9069951	10	96 58 750	6400	1	9132115	274	98 84 510	62	7

Artikel	Seite	Baugruppe	Pos.	Menge	Artikel	Seite	Baugruppe	Pos.	Menge
9132120	274	98 84 510	81	4	9177169	324	92 75 152	2	1
9132121	274	98 84 510	82	4	9177170	324	92 75 152	4	1
9132281	257	98 87 551	10	7	9177472	277	98 81 209	1	4
9132282	278	91 77 472	10	1	9177487	268	98 86 053	30	1
9133637	258	91 42 744	11	1	9177487	275	91 77 489	10	1
9134374	298	92 71 055	10	4	9177488	275	91 77 489	11	1
9135168	96	90 68 332	4	2	9177489	250	90 77 008	30	1
9135168	99	96 54 090	4	2	9177636	257	98 87 551	6	14
9135725	261	91 46 644	1	1	9177676	341	90 77 014	1	1
9135891	318	90 77 136	10	1	9177715	350	99 15 350	2	2
9135896	315	98 86 847	10	1	9177717	349	92 48 488	2	2
9136086	96	90 68 332	7	2	9177767	258	91 42 744	3	1
9136087	96	90 68 332	8	4	9177768	258	91 42 744	5	1
9136087	99	96 54 090	8	4	9177770	276	98 83 186	4	1
9136095	99	96 54 090	1	2	9177781	276	98 83 186	8	1
9139052	33	96 55 748	23	1	9177942	268	98 86 053	31	1
9139915	229	90 65 330	138	2	9177942	275	91 77 489	2	1
9140206	258	91 42 744	1	1	9177943	275	91 77 489	7	1
9140351	332	92 72 762	22	1	9177947	268	98 86 053	11	1
9140426	307	90 75 040	3	1	9177947	302	92 68 888	16	1
9140759	292	90 74 889	12	1	9178018	266	98 82 511	6	1
9142471	346	99 59 881	1	1	9178018	340	92 73 361	3	2
9142744	249	90 77 008	7	1	9178172	253	90 77 008	170	2
9142745	289	92 75 380	6	1	9178290	255	90 77 008	320	2
9142746	258	91 42 744	7	1	9178294	343	91 78 290	1	1
9142886	274	98 84 510	4	4	9179540	332	92 72 762	9	1
9143047	287	98 82 657	3	1	9196096	353	99 59 908	999	1
9143907	267	98 82 510	5	2	9196978	349	92 48 488	989	1
9144280	338	91 44 281	1	1	9226983	247	96 58 760	14	3
9144281	254	90 77 008	220	1	9227161	348	92 47 177	990	1
9144505	293	90 74 888	10	1	9227162	348	92 47 177	991	1
9144757	272	92 75 460	2	1	9227356	144	98 41 849	22	1
9144762	272	92 75 460	2	1	9239572	351	93 07 281	989	1
9145034	271	91 47 516	4	1	9246849	123	96 09 490	1	2
9145406	19	96 55 652	12	1	9247163	347	92 46 849	1	1
9145406	20	96 55 653	12	1	9247175	348	92 47 177	1	1
9145407	19	96 55 652	4	1	9247177	347	92 46 849	12	1
9145407	20	96 55 653	4	1	9247441	346	99 59 881	4	1
9145973	258	91 42 744	12	1	9248360	349	92 48 488	1	1
9146644	249	90 77 008	9	6	9248488	345	99 03 394	12	1
9146647	261	91 46 644	5	1	9266769	295	92 70 382	1	1
9147515	271	91 47 516	12	1	9266793	344	92 75 079	1	1
9147516	249	90 77 008	18	1	9266828	44	92 66 858	1	1
9148325	302	92 68 888	6	2	9266857	44	92 66 858	2	1
9148806	344	92 75 079	12	1	9266858	46	92 77 102	2	1
9149706	340	92 73 361	10	1	9267359	298	92 71 055	1	1
9157678	254	90 77 008	205	1	9267488	46	92 77 102	4	1
9158397	352	99 21 080	999	1	9267709	268	98 86 053	36	1
9170985	345	99 03 394	1	2	9267869	303	92 79 833	5	6
9174981	278	91 77 472	2	2	9268110	268	98 86 053	46	1
9175559	284	92 71 348	6	2	9268111	268	98 86 053	45	1
9175560	284	92 71 348	5	2	9268111	270	90 75 564	3	1
9175563	282	92 79 858	7	2	9268118	251	90 77 008	52	1
9175564	282	92 79 858	6	2	9268118	289	92 75 380	999	1
9175565	281	98 82 306	3	6	9268119	289	92 75 380	3	2
9175902	257	98 87 551	5	14	9268119	291	92 68 118	5	1
9175981	260	92 74 589	5	1	9268120	291	92 68 118	7	1
9175982	260	92 74 589	6	1	9268120	295	92 70 382	6	1
9177162	276	98 83 186	2	1	9268121	285	98 83 228	10	6
9177164	325	92 75 153	3	1	9268121	313	90 75 782	6	6

Artikel	Seite	Baugruppe	Pos.	Menge	Artikel	Seite	Baugruppe	Pos.	Menge
9268130	332	92 72 762	8	1	9275077	344	92 75 079	13	1
9268130	333	92 71 317	6	1	9275079	255	90 77 008	300	1
9268131	332	92 72 762	18	1	9275113	252	90 77 008	98	1
9268131	333	92 71 317	7	1	9275152	325	92 75 153	1	1
9268886	302	92 68 888	3	1	9275153	253	90 77 008	169	1
9268887	302	92 68 888	8	1	9275161	318	90 77 136	11	1
9268888	252	90 77 008	85	1	9275364	289	92 75 380	2	1
9268892	302	92 68 888	1	1	9275365	290	92 75 379	3	1
9268937	268	98 86 053	34	1	9275379	289	92 75 380	1	1
9269147	290	92 75 379	1	1	9275380	251	90 77 008	50	1
9270085	315	98 86 847	1	1	9275382	289	92 75 380	5	1
9270109	332	92 72 762	3	1	9275460	250	90 77 008	20	1
9270109	333	92 71 317	5	1	9275461	272	92 75 460	1	1
9270291	254	90 77 008	173	1	9275735	269	98 86 053	64	2
9270292	328	92 70 291	1	1	9275735	327	98 83 169	3	2
9270382	251	90 77 008	60	1	9275766	296	90 74 899	7	1
9271051	300	92 71 052	1	1	9276062	314	92 79 902	1	1
9271052	251	90 77 008	76	1	9276884	283	92 76 891	6	1
9271053	299	92 71 054	1	1	9276885	283	92 76 891	7	1
9271054	251	90 77 008	74	1	9276886	283	92 76 891	60	1
9271055	251	90 77 008	73	1	9276887	283	92 76 891	61	1
9271317	254	90 77 008	193	1	9276888	283	92 76 891	65	1
9271317	332	92 72 762	999	1	9276889	283	92 76 891	66	1
9271340	263	98 82 368	9	1	9276891	282	92 79 858	1	1
9271347	284	92 71 348	1	1	9276928	301	92 73 966	1	1
9271348	281	98 82 306	5	1	9276929	301	92 73 966	2	1
9271477	285	98 83 228	14	6	9276953	318	90 77 136	13	1
9271477	330	98 86 837	6	6	9277102	30	90 77 009	10	1
9271592	340	92 73 361	5	1	9277103	46	92 77 102	1	1
9271725	288	98 89 521	3	2	9277104	46	92 77 102	5	1
9271729	282	92 79 858	9	2	9277105	46	92 77 102	6	1
9271731	13	90 65 358	8	6	9277107	46	92 77 102	10	1
9271731	16	96 55 956	8	6	9277107	48	92 77 110	10	1
9271731	281	98 82 306	9	1	9277108	46	92 77 102	11	1
9271731	285	98 83 228	9	1	9277109	46	92 77 102	12	1
9271731	286	98 80 232	9	1	9277110	47	92 77 102	97	1
9271734	311	90 75 018	10	1	9277111	47	92 77 102	98	1
9271799	255	90 77 008	255	1	9277516	302	92 68 888	15	1
9271963	313	90 75 782	10	1	9277662	281	98 82 306	13	1
9272018	332	92 72 762	17	1	9277662	285	98 83 228	8	1
9272268	13	90 65 358	6	1	9277675	46	92 77 102	7	1
9272268	262	98 81 818	1	1	9277939	324	92 75 152	1	1
9272762	254	90 77 008	190	1	9277941	327	98 83 169	18	1
9273161	332	92 72 762	25	1	9277942	327	98 83 169	14	1
9273161	333	92 71 317	9	1	9277943	269	98 86 053	63	1
9273234	254	90 77 008	238	1	9277943	327	98 83 169	4	1
9273356	340	92 73 361	1	1	9278504	47	92 77 102	600	1
9273361	254	90 77 008	240	1	9279578	282	92 79 858	2	1
9273659	318	90 77 136	18	1	9279579	282	92 79 858	4	1
9273966	252	90 77 008	78	1	9279613	309	92 79 614	1	1
9274241	276	98 83 186	1	1	9279614	252	90 77 008	105	1
9274252	266	98 82 511	3	1	9279645	313	90 75 782	1	1
9274252	268	98 86 053	1	1	9279832	303	92 79 833	1	6
9274535	267	98 82 510	11	1	9279833	252	90 77 008	90	6
9274589	249	90 77 008	5	1	9279858	281	98 82 306	1	1
9274622	253	90 77 008	130	1	9279902	253	90 77 008	112	1
9274676	283	92 76 891	3	2	9307281	347	92 46 849	13	1
9274677	283	92 76 891	55	2	9307325	351	93 07 281	1	1
9274678	283	92 76 891	56	2	9352433	247	96 58 760	41	1
9274757	294	98 87 973	11	1	9353561	247	96 58 760	40	1

Artikel	Seite	Baugruppe	Pos.	Menge	Artikel	Seite	Baugruppe	Pos.	Menge
9376513	39	96 58 842	7	1	9605141	358	96 05 143	1	1
9402376	247	96 58 760	36	5	9605143	356	96 09 480	3	1
9402377	247	96 58 760	37	3	9605441	356	96 09 480	14	1
9504248	193	95 19 735	11	1	9605454	360	96 09 445	9	2
9507106	25	96 58 763	32	15	9605621	359	96 05 821	4	1
9507106	193	95 19 735	8	3	9605819	84	96 55 657	20	1
9507106	194	95 19 735	26	2	9605821	356	96 09 480	11	1
9507106	224	96 54 106	6	3	9605822	359	96 05 821	3	1
9508467	358	96 05 143	3	2	9605998	35	96 55 748	65	1
9508662	359	96 05 821	1	1	9606038	209	96 06 843	7	1
9508663	359	96 05 821	2	2	9606038	212	96 06 844	7	1
9508788	356	96 09 480	8	1	9606061	215	96 06 874	2	1
9515680	117	90 65 294	71	2	9606062	215	96 06 874	3	1
9515680	149	90 65 295	8	2	9606191	202	98 41 562	60	1
9515680	176	90 68 043	31	6	9606192	202	98 41 562	61	1
9517241	34	96 55 748	55	2	9606236	202	98 41 562	69	1
9517426	88	90 68 825	46	4	9606286	217	96 06 061	4	1
9517468	200	98 41 562	11	1	9606287	218	96 06 062	10	1
9517469	200	98 41 562	12	1	9606288	219	96 06 287	1	1
9517473	88	90 68 825	45	1	9606356	202	98 41 562	41	1
9517679	208	96 58 992	3	2	9606500	218	96 06 062	14	2
9517947	208	96 58 992	6	2	9606823	209	96 06 843	8	1
9517948	208	96 58 992	7	2	9606824	214	96 58 993	1	1
9517995	189	97 74 942	96	2	9606825	214	96 58 993	2	1
9517995	208	96 58 992	20	4	9606826	214	96 58 993	3	1
9518107	247	96 58 760	6	1	9606827	214	96 58 993	5	1
9518186	176	90 68 043	29	1	9606828	214	96 58 993	6	1
9518643	247	96 58 760	30	1	9606829	214	96 58 993	4	1
9518992	96	90 68 332	2	4	9606830	210	96 06 843	50	1
9518992	99	96 54 090	6	4	9606841	209	96 06 843	2	1
9519369	34	96 55 748	50	1	9606842	212	96 06 844	2	1
9519427	32	96 55 748	14	6	9606843	208	96 58 992	1	1
9519434	156	96 58 939	2	3	9606844	208	96 58 992	2	1
9519434	241	96 55 702	10	1	9606845	209	96 06 843	1	1
9519453	123	96 09 490	3	8	9606846	212	96 06 844	1	1
9519454	85	90 65 178	2	4	9606863	212	96 06 844	30	1
9519609	34	96 55 748	60	1	9606866	212	96 06 844	32	1
9519698	185	96 58 840	2	1	9606867	212	96 06 844	33	1
9519735	186	96 58 840	50	1	9606874	200	98 41 562	4	1
9519740	17	96 58 745	25	2	9606875	215	96 06 874	1	1
9519740	17	96 58 745	26	1	9606891	200	98 41 562	17	1
9519740	356	96 09 480	4	2	9606895	221	98 41 854	51	1
9519741	356	96 09 480	5	2	9606896	221	98 41 854	53	1
9519770	242	96 08 006	20	1	9606897	221	98 41 854	52	1
9519790	9	96 58 750	3700	1	9606898	221	98 41 854	55	1
9519791	91	95 19 790	1	1	9606899	221	98 41 854	54	1
9519791	92	95 19 795	2	1	9606911	213	96 06 844	40	1
9519795	91	95 19 790	2	1	9606912	213	96 06 844	50	1
9519796	92	95 19 795	1	1	9606913	213	96 06 844	51	1
9519839	50	96 54 350	11	1	9606940	205	98 42 536	1	1
9519843	30	90 77 009	30	1	9606941	205	98 42 536	2	1
9519921	193	95 19 735	1	1	9606942	206	96 06 940	1	1
9519924	194	95 19 735	21	1	9606943	207	96 06 941	1	1
9519936	224	96 54 106	41	1	9606953	207	96 06 941	4	1
9519947	240	96 54 946	13	2	9607171	241	96 55 702	7	1
9519948	225	96 54 597	10	2	9607211	204	98 41 562	98	1
9519948	242	96 08 006	9	2	9607214	240	96 54 946	14	2
9519949	225	96 54 597	15	1	9607234	29	96 55 752	20	1
9519949	242	96 08 006	10	1	9607251	240	96 54 946	12	4
9605140	356	96 09 480	2	1	9607256	124	96 09 488	2	1

Artikel	Seite	Baugruppe	Pos.	Menge	Artikel	Seite	Baugruppe	Pos.	Menge
9607272	42	96 54 186	9	1	9616818	186	96 58 840	41	1
9607332	87	90 68 825	17	1	9616819	192	96 16 818	1	1
9607332	164	96 58 754	117	2	9616829	199	96 54 374	1	1
9608006	241	96 55 702	1	1	9616833	187	96 58 840	80	1
9608007	242	96 08 006	1	1	9616845	186	96 58 840	70	1
9608312	7	.	4	1	9616848	42	96 54 186	20	1
9608313	354	96 08 312	1	1	9616856	39	96 58 842	18	1
9608315	355	96 08 313	2	1	9616858	189	97 74 942	5	1
9608647	247	96 58 760	2	2	9616860	188	96 58 839	30	1
9608807	244	96 55 949	40	2	9616861	188	96 58 839	35	1
9608950	356	96 09 480	7	2	9616865	189	97 74 942	55	1
9609217	232	98 41 589	2	1	9616866	189	97 74 942	60	1
9609217	234	98 41 590	2	1	9616890	191	96 16 816	10	1
9609303	41	96 58 843	70	1	9616890	192	96 16 818	10	1
9609309	40	96 58 842	45	1	9616892	197	96 16 845	1	1
9609313	91	95 19 790	6	4	9616893	197	96 16 845	20	1
9609330	356	96 09 480	13	1	9616894	197	96 16 845	21	1
9609397	188	96 58 839	125	2	9616895	197	96 16 845	22	1
9609401	188	96 58 839	5	1	9616896	198	96 16 833	5	1
9609445	356	96 09 480	1	1	9616898	198	96 16 833	10	1
9609480	7	.	2	1	9616960	225	96 54 597	5	1
9609488	123	96 09 490	2	4	9616961	17	96 58 745	22	2
9609490	9	96 58 750	5400	1	9616975	100	96 55 758	2	4
9616010	34	96 55 748	41	1	9618152	184	96 58 757	41	1
9616011	156	96 58 939	15	1	9618634	88	90 68 825	51	1
9616082	356	96 09 480	6	1	9618634	145	98 41 849	81	2
9616338	33	96 55 748	26	1	9618881	199	96 54 374	6	1
9616339	33	96 55 748	27	1	9619720	237	96 58 452	2	1
9616341	185	96 58 840	11	2	9619721	236	96 58 453	2	1
9616342	185	96 58 840	12	2	9619733	247	96 58 760	1	1
9616343	188	96 58 839	55	4	9619735	187	96 58 840	75	2
9616392	162	96 58 754	15	1	9619738	240	96 54 946	11	2
9616431	193	95 19 735	12	1	9619739	240	96 54 946	15	2
9616435	183	98 41 795	20	2	9619742	190	97 74 943	15	1
9616442	194	95 19 735	41	1	9619864	247	96 58 760	4	1
9616443	194	95 19 735	42	1	9619925	225	96 54 597	65	4
9616468	225	96 54 597	35	1	9619925	242	96 08 006	8	4
9616632	189	97 74 942	40	1	9619929	96	90 68 332	3	2
9616649	188	96 58 839	40	1	9619930	96	90 68 332	5	2
9616650	188	96 58 839	45	1	9619930	99	96 54 090	7	4
9616669	119	96 55 754	81	1	9619934	247	96 58 760	5	2
9616671	32	96 55 748	8	1	9619936	248	96 58 760	54	1
9616705	226	90 65 330	50	1	9619937	248	96 58 760	55	1
9616706	198	96 16 833	15	1	9619938	248	96 58 760	56	1
9616708	198	96 16 833	25	1	9619973	36	96 55 748	91	1
9616715	224	96 54 106	31	1	9619977	41	96 58 843	5	2
9616716	224	96 54 106	32	1	9619978	41	96 58 843	10	1
9616729	198	96 16 833	20	1	9619979	41	96 58 843	15	1
9616741	190	97 74 943	10	1	9619980	41	96 58 843	20	1
9616742	30	90 77 009	20	1	9619994	33	96 55 748	25	1
9616789	244	96 55 949	10	1	9619999	33	96 55 748	20	1
9616790	244	96 55 949	11	1	9654090	9	96 58 750	4200	1
9616795	196	96 55 943	1	1	9654106	10	96 58 750	8900	1
9616796	196	96 55 943	2	1	9654110	11	96 58 750	9600	1
9616800	42	96 54 186	6	1	9654186	24	96 55 751	40	1
9616801	39	96 58 842	6	1	9654350	24	96 55 751	60	1
9616802	244	96 55 949	2	1	9654374	187	96 58 840	90	1
9616803	244	96 55 949	3	1	9654529	125	90 68 824	7	1
9616816	186	96 58 840	40	1	9654597	224	96 54 106	1	1
9616817	191	96 16 816	1	1	9654946	11	96 58 750	9200	1

Artikel	Seite	Baugruppe	Pos.	Menge	Artikel	Seite	Baugruppe	Pos.	Menge
9655260	228	90 65 330	112	1	9840499	248	96 58 760	90	1
9655261	228	90 65 330	113	1	9840643	190	97 74 943	70	1
9655571	12	90 65 357	2	1	9840664	214	96 58 993	7	1
9655652	17	96 58 745	10	1	9841009	124	96 09 488	1	1
9655653	17	96 58 745	11	1	9841023	25	96 58 763	16	1
9655655	19	96 55 652	11	1	9841056	236	96 58 453	1	1
9655655	20	96 55 653	11	1	9841056	237	96 58 452	1	1
9655657	9	96 58 750	1400	1	9841273	156	96 58 939	1	1
9655677	57	57 16 828	1	1	9841341	188	96 58 839	150	1
9655702	11	96 58 750	9300	1	9841530	195	96 58 945	1	1
9655748	24	96 55 751	20	1	9841531	195	96 58 945	2	1
9655751	9	96 58 750	500	1	9841562	10	96 58 750	8710	1
9655752	24	96 55 751	10	1	9841589	226	90 65 330	12	1
9655753	32	96 55 748	5	1	9841590	226	90 65 330	13	1
9655754	117	90 65 294	90	1	9841660	195	96 58 945	10	2
9655758	9	96 58 750	4320	1	9841661	195	96 58 945	11	2
9655848	10	96 58 750	6400	1	9841686	125	90 68 824	2	1
9655943	186	96 58 840	65	1	9841687	126	98 41 686	50	1
9655949	11	96 58 750	9500	1	9841695	248	96 58 760	60	1
9655956	12	90 65 357	3	1	9841722	17	96 58 745	15	1
9657572	247	96 58 760	31	1	9841723	21	96 58 767	10	1
9658147	247	96 58 760	15	1	9841725	116	90 65 294	10	1
9658452	226	90 65 330	14	1	9841769	224	96 54 106	21	1
9658453	226	90 65 330	15	1	9841795	10	96 58 750	8100	1
9658745	9	96 58 750	350	1	9841847	244	96 55 949	35	2
9658747	9	96 58 750	3400	1	9841849	125	90 68 824	9	1
9658750	7	.	1	1	9841850	144	98 41 849	10	1
9658753	10	96 58 750	7090	1	9841854	200	98 41 562	10	1
9658754	10	96 58 750	7200	1	9841855	220	98 41 854	1	1
9658757	10	96 58 750	8200	1	9841856	220	98 41 854	2	1
9658760	11	96 58 750	9900	1	9841857	220	98 41 854	3	1
9658762	24	96 55 751	70	1	9841858	220	98 41 854	4	1
9658763	29	96 55 752	10	1	9841859	220	98 41 854	6	1
9658767	17	96 58 745	12	1	9841860	220	98 41 854	7	1
9658768	149	90 65 295	1	1	9841862	220	98 41 854	10	1
9658769	162	96 58 754	1	1	9841863	220	98 41 854	11	1
9658770	162	96 58 754	2	1	9841864	220	98 41 854	12	1
9658839	185	96 58 840	10	1	9841865	220	98 41 854	14	1
9658840	10	96 58 750	8500	1	9841866	220	98 41 854	15	1
9658842	24	96 55 751	30	1	9841867	220	98 41 854	16	1
9658843	39	96 58 842	30	1	9841868	221	98 41 854	20	1
9658939	10	96 58 750	7100	1	9841887	125	90 68 824	10	1
9658945	186	96 58 840	60	1	9841888	125	90 68 824	13	1
9658991	200	98 41 562	1	1	9841929	17	96 58 745	14	1
9658992	200	98 41 562	2	1	9841964	200	98 41 562	15	1
9658993	200	98 41 562	3	1	9841992	226	90 65 330	5	1
9774908	7	.	3	1	9841994	224	96 54 106	22	1
9774912	22	97 74 908	1	4	9841998	247	96 58 760	11	1
9774942	185	96 58 840	25	1	9842035	128	90 65 237	14	1
9774943	189	97 74 942	90	1	9842045	116	90 65 294	17	1
9797461	247	96 58 760	38	1	9842055	41	96 58 843	45	1
9818833	210	96 06 843	51	1	9842062	222	98 41 964	5	1
9840002	36	96 55 748	92	1	9842096	148	98 41 887	13	1
9840007	188	96 58 839	10	1	9842132	204	98 41 562	96	1
9840008	188	96 58 839	15	1	9842133	204	98 41 562	97	1
9840014	189	97 74 942	15	1	9842145	204	98 41 562	94	1
9840015	189	97 74 942	10	1	9842170	126	98 41 686	51	1
9840016	189	97 74 942	20	1	9842171	148	98 41 887	11	1
9840018	190	97 74 943	5	1	9842200	116	90 65 294	19	1
9840103	185	96 58 840	30	1	9842211	126	98 41 686	15	1

Artikel	Seite	Baugruppe	Pos.	Menge	Artikel	Seite	Baugruppe	Pos.	Menge
9842225	126	98 41 686	16	1	9882657	251	90 77 008	44	1
9842285	18	96 58 745	57	1	9883045	284	92 71 348	2	2
9842313	247	96 58 760	13	2	9883110	279	98 83 111	1	6
9842314	169	96 58 770	8	1	9883111	250	90 77 008	40	6
9842379	126	98 41 686	18	4	9883169	253	90 77 008	172	1
9842380	126	98 41 686	19	4	9883183	254	90 77 008	195	1
9842414	244	96 55 949	15	8	9883184	334	98 83 183	5	1
9842433	247	96 58 760	35	1	9883186	250	90 77 008	31	1
9842536	202	98 41 562	70	1	9883228	250	90 77 008	43	1
9842639	130	90 69 267	41	1	9883228	281	98 82 306	998	1
9842640	228	90 65 330	107	1	9883368	255	90 77 008	490	1
9842641	228	90 65 330	106	1	9883439	277	98 81 209	3	4
9842642	228	90 65 330	117	2	9883440	277	98 81 209	51	4
9842643	228	90 65 330	108	1	9883441	277	98 81 209	52	4
9842644	130	90 69 267	43	1	9883831	264	98 83 944	1	1
9842645	130	90 69 267	44	1	9883944	249	90 77 008	13	1
9842646	228	90 65 330	105	1	9884155	287	98 82 657	8	1
9842647	228	90 65 330	102	1	9884205	276	98 83 186	6	1
9842648	190	97 74 943	65	1	9884255	260	92 74 589	1	1
9842648	228	90 65 330	115	1	9884510	250	90 77 008	29	1
9842649	128	90 65 237	45	1	9884557	274	98 84 510	51	7
9842651	128	90 65 237	46	1	9884557	274	98 84 510	52	7
9842652	228	90 65 330	101	1	9884842	259	98 88 727	1	1
9842653	119	96 55 754	96	1	9885529	268	98 86 053	5	2
9842654	228	90 65 330	116	1	9885529	343	91 78 290	3	1
9842725	85	90 65 178	7	2	9886053	249	90 77 008	4	1
9842726	85	90 65 178	8	2	9886591	294	98 87 973	9	1
9842802	117	90 65 294	69	1	9886837	254	90 77 008	180	1
9842804	131	90 69 267	90	1	9886847	253	90 77 008	125	1
9842807	131	90 69 267	93	1	9886974	331	98 86 977	1	1
9842821	139	90 65 299	25	1	9886975	331	98 86 977	2	2
9842832	96	90 68 332	10	1	9886977	330	98 86 837	1	1
9843500	184	96 58 757	10	1	9887461	318	90 77 136	3	1
9880026	319	98 82 604	3	1	9887462	329	98 87 461	2	1
9880031	320	98 87 944	5	1	9887551	256	98 87 560	1	1
9880035	321	98 88 198	2	2	9887560	249	90 77 008	1	1
9880232	250	90 77 008	39	6	9887602	256	98 87 560	22	12
9880232	281	98 82 306	997	1	9887809	317	98 88 040	2	1
9880434	310	98 80 436	1	1	9887944	322	90 77 637	1	1
9880436	252	90 77 008	107	1	9887945	320	98 87 944	3	1
9880511	262	98 81 818	7	1	9887946	320	98 87 944	4	1
9880673	281	98 82 306	6	1	9887963	320	98 87 944	2	1
9880893	341	90 77 014	20	1	9887973	292	90 74 889	1	1
9881209	250	90 77 008	38	6	9888029	317	98 88 040	1	1
9881766	327	98 83 169	5	1	9888039	317	98 88 040	3	1
9881817	267	98 82 510	8	1	9888040	253	90 77 008	131	1
9881818	249	90 77 008	11	1	9888192	321	98 88 198	1	1
9881935	46	92 77 102	3	1	9888198	320	98 87 944	1	1
9882049	267	98 82 510	1	1	9888266	319	98 82 604	8	1
9882306	250	90 77 008	42	6	9888654	296	90 74 899	4	1
9882367	263	98 82 368	1	1	9888727	250	90 77 008	26	6
9882368	249	90 77 008	12	1	9889056	253	90 77 008	166	1
9882414	344	92 75 079	5	1	9889056	319	98 82 604	999	1
9882421	269	98 86 053	69	1	9889338	319	98 82 604	2	1
9882510	266	98 82 511	1	1	9889339	319	98 82 604	13	1
9882511	249	90 77 008	3	1	9889518	288	98 89 521	1	2
9882567	260	92 74 589	3	2	9889521	251	90 77 008	46	6
9882604	253	90 77 008	165	1	9903394	21	96 58 767	11	1
9882651	287	98 82 657	1	1	9910464	247	96 58 760	51	2
9882654	287	98 82 657	6	1	9915347	350	99 15 350	1	1

Artikel	Seite	Baugruppe	Pos.	Menge	Artikel	Seite	Baugruppe	Pos.	Menge
9915350	346	99 59 881	12	1					
9918228	346	99 59 881	33	11					
9918229	96	90 68 332	30	24					
9918230	345	99 03 394	33	9					
9918231	93	90 68 330	25	16					
9921066	352	99 21 080	1	1					
9921080	345	99 03 394	13	1					
9921125	349	92 48 488	985	1					
9921133	350	99 15 350	985	1					
9959881	19	96 55 652	14	1					
9959881	20	96 55 653	14	1					
9959908	346	99 59 881	13	1					
9959909	353	99 59 908	1	1					
9968605	144	98 41 849	1	1					
9970448	345	99 03 394	4	1					
9998622	350	99 15 350	990	1					

Bezeichnung	Artikel	Pos.	Menge	Seite	Baugruppe	Bezeichnung
	9068825	6	1	125	90 68 824	FAHRERSTAND
	9077014	250	1	254	90 77 008	MOTORUMFANG
	9619934	5	2	247	96 58 760	ANORDNUNG SCHILDER
12KT SCHRAUBE M10X 25	7381694	8	1	315	98 86 847	VERBINDUNGSSTUECK
4 RAEDER 26.5R25EM	9774908	3	1	7	.	
4/3-WEGEVENTIL	10010632	5	1	45	57 16 915	VERSTELLPUMPE
6KT MUTTER	10012917	3	2	103	10 10 160 1	FEDERSPEICHERBREMSANLA
6KT MUTTER	10012917	3	2	104	76 23 730	FEDERSPEICHERBREMSANLA
6KT SCHRAUBE	7008537	12	6	276	98 83 186	ANTRIEBSTEILE
6KT SCHRAUBE	7008538	4	8	341	90 77 014	
6KT SCHRAUBE	7618079	57	1	142	10 02 759 5	FUSSPEDAL
6KT SCHRAUBE M10X20	7624043	9	4	107	57 17 388	GETRIEBEGEHAEUSE
6KT SCHRAUBE M10X40	7624037	3	31	106	57 17 387	ANSCHLUSSGEHAEUSE
6KT SCHRAUBE M10X80	7624038	7	4	106	57 17 387	ANSCHLUSSGEHAEUSE
6KT-SCHRAUBE	10012916	2	2	103	10 10 160 1	FEDERSPEICHERBREMSANLA
6KT-SCHRAUBE	10012916	2	2	104	76 23 730	FEDERSPEICHERBREMSANLA
ABDECKBLECH UNTEN HINTE	9618881	6	1	199	96 54 374	ANBAU ABDECKUNG UNTEN
ABDECKBLECH UNTEN VORN	9616829	1	1	199	96 54 374	ANBAU ABDECKUNG UNTEN
ABDECKKAPPE	7621483	78	2	203	98 41 562	FAHRERKABINE VERGLASUN
ABDECKKAPPE	7622985	32	1	126	98 41 686	LENKUNG EINBAU
ABDECKKAPPE WEISS	7620389	92	2	204	98 41 562	FAHRERKABINE VERGLASUN
ABDECKSCHEIBE	9887462	2	1	329	98 87 461	SPANNVORRICHTUNG
ABDECKUNG	10018063	35	1	136	10 01 805 8	SITZOBERTEIL
ABDECKUNG	10018063	35	1	137	10 11 250 6	SITZOBERTEIL
ABDECKUNG	6905211	67	2	202	98 41 562	FAHRERKABINE VERGLASUN
ABDECKUNG	7027775	31	1	137	10 11 250 6	SITZOBERTEIL
ABDECKUNG	7027783	49	1	136	10 01 805 8	SITZOBERTEIL
ABDECKUNG	7027783	49	1	137	10 11 250 6	SITZOBERTEIL
ABDECKUNG	7027786	53	1	137	10 11 250 6	SITZOBERTEIL
ABDECKUNG	9606911	40	1	213	96 06 844	TUER RECHTS KPL.
ABDECKUNG	9841858	4	1	220	98 41 854	INNENVERKLEIDUNG
ABDECKUNG	9841864	12	1	220	98 41 854	INNENVERKLEIDUNG
ABDICHTPROFIL	7615719	8	7.600	208	96 58 992	TUEREN
ABGASANLAGE	9658842	30	1	24	96 55 751	MOTOR EINBAU
ABGASKRUEMMER	9886974	1	1	331	98 86 977	ABGASROHR
ABGASKRUEMMER	9886975	2	2	331	98 86 977	ABGASROHR
ABGASLEITUNG	9616801	6	1	39	96 58 842	ABGASANLAGE
ABGASROHR	9886837	180	1	254	90 77 008	MOTORUMFANG
ABGASROHR	9886977	1	1	330	98 86 837	ABGASROHR
ABGASTURBOLADER	5700079	1	1	332	92 72 762	ATL-ANBAU
ABLAGE HECKSEITE LI.	9841860	7	1	220	98 41 854	INNENVERKLEIDUNG
ABLAGE HECKSEITE RE.	9841859	6	1	220	98 41 854	INNENVERKLEIDUNG
ABLASSHAHN	7412936	16	1	305	73 82 133	KRAFTSTOFF-VORFILTER
ABSCHALTVENTIL	7622338	3	1	66	76 22 324	ANSCHLUSSPLATTE MIT VENT
ABSCHIRMBLECH	9889339	13	1	319	98 82 604	WASSERPUMPE
ABSPERRHAHN	10113624	30	1	156	96 58 939	HYDRAULIKTANK
ABSPERRHAHN	5004215	30	1	156	96 58 939	HYDRAULIKTANK
ABSPERRHAHN	9277942	14	1	327	98 83 169	THERMOSTATGEHAEUSE
ABSTANDSROHR	9619735	75	2	187	96 58 840	VERKLEIDUNG
ABSTREIFBUERSTENPROFIL	7016591	23	0.520	211	76 21 489	SCHIEBEFENSTER
ABSTREIFRING 80,00X92,20X8	7026108	6	1	353	99 59 908	KOLBENSTANGENLAGER
ABSTREIFRING 90,00X102,20	7024196	6	1	352	99 21 080	KOLBENSTANGENLAGER
ABSTUETZUNG P-PUMPE	9273966	78	1	252	90 77 008	MOTORUMFANG
ABTRIEB	10014854	60	1	105	10 04 283 9	VERTEILERGETRIEBE
ABTRIEBFLANSCH	10008030	11	1	112	10 01 485 4	ABTRIEB
ABTRIEBSFLANSCH	7623259	7	1	112	10 01 485 4	ABTRIEB
ABTRIEBSRAD	7623981	3	1	112	10 01 485 4	ABTRIEB
ABTRIEBSWELLE	7623979	1	1	112	10 01 485 4	ABTRIEB
ABZWEIGSTUECK	7621557	15	1	222	98 41 964	LEITUNGEN
ADAPTER	10009713	25	1	223	10 02 861 5	HEIZKLIMAANLAGE

Bezeichnung	Artikel	Pos.	Menge	Seite	Baugruppe	Bezeichnung
ADAPTER	7019834	4	1	57	57 16 828	VERSTELLPUMPE
ADAPTER	7622385	5	1	57	57 16 828	VERSTELLPUMPE
ADAPTER	7623255	25	1	100	96 55 758	VERTEILERGETRIEBE EINBAU
ADAPTER	7623256	20	1	100	96 55 758	VERTEILERGETRIEBE EINBAU
ADAPTER	9607272	9	1	42	96 54 186	LUFTFILTERANLAGE
ADAPTERFLANSCH	7619202	37	1	142	10 02 759 5	FUSSPEDAL
ADAPTERPLATTE	7027782	46	1	136	10 01 805 8	SITZOBERTEIL
ADAPTERPLATTE	7027782	46	1	137	10 11 250 6	SITZOBERTEIL
ADAPTERPLATTE	7623994	19	1	113	57 17 393	SCHALTSTUECK
AGGREGATETRAEGER	9882049	1	1	267	98 82 510	AGGREGATETRAEGER
AGGREGATETRAEGER	9882510	1	1	266	98 82 511	AGGREGATETRAEGER ANBAU
AGGREGATETRAEGER ANBA	9882511	3	1	249	90 77 008	MOTORUMFANG
AKTIVATOR	10012527	4	0.050	209	96 06 843	TUER LINKS KPL.
AKTIVATOR	10012527	4	0.050	212	96 06 844	TUER RECHTS KPL.
AKTIVATOR	10012527	9	0.300	214	96 58 993	VERGLASUNG
ANBAU ABDECKUNG UNTEN	9654374	90	1	187	96 58 840	VERKLEIDUNG
ANBAU RADKASTEN HINTEN	9519735	50	1	186	96 58 840	VERKLEIDUNG
ANBAU SCHUTZBLECH	9655943	65	1	186	96 58 840	VERKLEIDUNG
ANBAU SCHUTZBLECH	9658945	60	1	186	96 58 840	VERKLEIDUNG
ANBAUTEILE F.P-PUMPE	9271055	73	1	251	90 77 008	MOTORUMFANG
ANBAUTEILE MOTOR	9658763	10	1	29	96 55 752	MOTOR
ANLAUFRING	9143047	3	1	287	98 82 657	NOCKENWELLE
ANLAUFRING	9148325	6	2	302	92 68 888	ANTRIEB F.EINSPRITZPUMPE
ANLAUFRING	9882567	3	2	260	92 74 589	ZWISCHENRAD
ANLAUFSCHEIBE	9142886	4	4	274	98 84 510	KURBELWELLENLAGERUNG
ANLAUFSCHEIBE	9175982	6	1	260	92 74 589	ZWISCHENRAD
ANLAUFSCHEIBE S= 3,50	9132120	81	4	274	98 84 510	KURBELWELLENLAGERUNG
ANLAUFSCHEIBE S= 3,625	9132121	82	4	274	98 84 510	KURBELWELLENLAGERUNG
ANORDNUNG SCHILDER	9658760	9900	1	11	96 58 750	L580-458 2PLUS2 GRUNDGE
ANSCHLAGMUTTER	7620644	5	1	146	57 17 427	VORSTEUERGERAET
ANSCHLAGPUFFER	7009932	5	2	91	95 19 790	KNICKGELENKARRETIERUNG
ANSCHLUSS	7622008	10	1	222	98 41 964	LEITUNGEN
ANSCHLUSSGEHAEUSE	5717387	10	1	105	10 04 283 9	VERTEILERGETRIEBE
ANSCHLUSSGEHAEUSE	7623940	1	1	106	57 17 387	ANSCHLUSSGEHAEUSE
ANSCHLUSSPLATTE	7622344	2	1	52	10 01 708 6	VERSTELLPUMPE
ANSCHLUSSPLATTE	7624219	5	1	66	76 22 324	ANSCHLUSSPLATTE MIT VENT
ANSCHLUSSPLATTE	7624241	2	1	56	76 22 344	ANSCHLUSSPLATTE
ANSCHLUSSPLATTE MIT VEN	7622324	3	1	45	57 16 915	VERSTELLPUMPE
ANSCHLUSSTUECK	7623986	3	1	113	57 17 393	SCHALTSTUECK
ANSCHLUSSTUTZEN	9276062	1	1	314	92 79 902	ANSCHLUSSTUTZEN ANBAU
ANSCHLUSSTUTZEN	9881817	8	1	267	98 82 510	AGGREGATETRAEGER
ANSCHLUSSTUTZEN ANBAU	9279902	112	1	253	90 77 008	MOTORUMFANG
ANTIRUTSCH-FOLIE	8700060	61	2	34	96 55 748	KUEHLANLAGE
ANTIRUTSCH-FOLIE	8700060	20	6	196	96 55 943	ANBAU SCHUTZBLECH
ANTIRUTSCHMATTE	7618630	43	0.330	202	98 41 562	FAHRERKABINE VERGLASUN
ANTRIEB F.EINSPRITZPUMPE	9268888	85	1	252	90 77 008	MOTORUMFANG
ANTRIEB F.HYDRAULIKPUMP	9275079	300	1	255	90 77 008	MOTORUMFANG
ANTRIEBSGRUPPE AG 926 G	9077009	1	1	29	96 55 752	MOTOR
ANTRIEBSTEILE	9883186	31	1	250	90 77 008	MOTORUMFANG
ANTRIEBSWELLE	7408816	8	1	64	96 55 677	VERSTELLPUMPE
ANTRIEBSWELLE	9277107	10	1	46	92 77 102	PUMPENVERTEILERGETRIEB
ANTRIEBSWELLE	9277107	10	1	48	92 77 110	REPARATURSATZ
ANZEIGEEINHEIT 24V	10025234	2	1	128	90 65 237	STEUERKONSOLE
ANZEIGEEINHEIT 24V	9069930	2	1	128	90 65 237	STEUERKONSOLE
ARBEITSHYDRAULIK	9065295	7000	1	10	96 58 750	L580-458 2PLUS2 GRUNDGE
ARBEITSSCHEINWERFER 24X	10007848	95	2	187	96 58 840	VERKLEIDUNG
ARBEITSSCHEINWERFER 24X	10007848	13	2	200	98 41 562	FAHRERKABINE VERGLASUN
ARMLEHNE	7624434	10	1	148	98 41 887	FAHRERKABINE EINBAU
ARRETIERUNGSSEGMENT	10038734	9	1	127	57 17 536	LENKSAEULE
ASCHENBECHER	7621261	20	1	148	98 41 887	FAHRERKABINE EINBAU

Bezeichnung	Artikel	Pos.	Menge	Seite	Baugruppe	Bezeichnung
AT-PUMPENVERTEILERGETRI	9278504	600	1	47	92 77 102	PUMPENVERTEILERGETRIEB
ATL-ANBAU	9272762	190	1	254	90 77 008	MOTORUMFANG
AUFKLEBER	10018649	33	1	126	98 41 686	LENKUNG EINBAU
AUFKLEBER	8460239	92	2	248	96 58 760	ANORDNUNG SCHILDER
AUFKLEBER "SCHALLDRUCK"	9353561	40	1	247	96 58 760	ANORDNUNG SCHILDER
AUFKLEBER SCHALLEISTUN	9352433	41	1	247	96 58 760	ANORDNUNG SCHILDER
AUFLAGEBOCK	9618152	41	1	184	96 58 757	HINTERWAGEN
AUFNAHMERING	7624217	6	2	72	76 24 280	STELLKOLBEN
AUFSTECKMUTTER	7620071	16	4	200	98 41 562	FAHRERKABINE VERGLASUN
AUFSTIEG EINBAU	9654106	8900	1	10	96 58 750	L580-458 2PLUS2 GRUNDGE
AUFSTIEG LINKS	9616960	5	1	225	96 54 597	AUFSTIEG LINKS
AUFSTIEG LINKS	9654597	1	1	224	96 54 106	AUFSTIEG EINBAU
AUFTRITTSBLECH	9519936	41	1	224	96 54 106	AUFSTIEG EINBAU
AUGENSCHRAUBE	7622259	36	1	142	10 02 759 5	FUSSPEDAL
AUSLASSVENTIL	9279579	4	1	282	92 79 858	ZYLINDERKOPF VORMONTIE
AUSPUFFTRAEGER	9658843	30	1	39	96 58 842	ABGASANLAGE
AUSSENLAMELLE	7623955	8	1	108	57 17 389	KUPPLUNG
AUSSENLAMELLE	7623955	11	1	108	57 17 389	KUPPLUNG
AUSSENLAMELLE	7623955	8	1	109	57 17 390	KUPPLUNG
AUSSENLAMELLE	7623955	11	1	109	57 17 390	KUPPLUNG
AUSSENLAMELLE	7623955	8	1	110	10 04 314 4	KUPPLUNG
AUSSENLAMELLE	7623955	11	1	110	10 04 314 4	KUPPLUNG
AUSSENLAMELLE	7623957	10	3	108	57 17 389	KUPPLUNG
AUSSENLAMELLE	7623957	10	4	109	57 17 390	KUPPLUNG
AUSSENLAMELLE	7623957	10	8	110	10 04 314 4	KUPPLUNG
AUSSENSPIEGEL	7621482	64	2	202	98 41 562	FAHRERKABINE VERGLASUN
AUSTRAGEVENTIL	5613730	4	1	43	56 13 195	LUFTFILTER
AUTOM.SCHAUFELRUECKFUE	9605821	11	1	356	96 09 480	HUBGERUEST
AXIAL-KUGELLAGER	7005910	43	1	138	10 03 655 4	FEDERUNG
BALLASTGEWICHT EINBAU	9655949	9500	1	11	96 58 750	L580-458 2PLUS2 GRUNDGE
BALLASTGEWICHT LINKS	9616802	2	1	244	96 55 949	BALLASTGEWICHT EINBAU
BALLASTGEWICHT RECHTS	9616803	3	1	244	96 55 949	BALLASTGEWICHT EINBAU
BASISPATRONE O.SPULE	7622451	2	1	165	57 17 317	ZUSCHALTBLOCK
BASISPATRONE O.SPULE	7623303	3	1	165	57 17 317	ZUSCHALTBLOCK
BATTERIEANSCHLUSSKLEMM	6905643	168	2	230	90 65 330	EL.ANLAGE
BATTERIEANSCHLUSSKLEMM	6905644	167	2	230	90 65 330	EL.ANLAGE
BATTERIEDECKEL	9616789	10	1	244	96 55 949	BALLASTGEWICHT EINBAU
BATTERIEDECKEL	9616790	11	1	244	96 55 949	BALLASTGEWICHT EINBAU
BATTERIEEINBAU	9654946	9200	1	11	96 58 750	L580-458 2PLUS2 GRUNDGE
BATTERIETRENNSCHALTER	6905203	75	1	226	90 65 330	EL.ANLAGE
BATTERIEUNTERLAGE	9619738	11	2	240	96 54 946	BATTERIEEINBAU
BAUSATZ	10013244	18	1	89	10 03 858 0	BREMSKOMPAKTBLOCK
BAUSATZ	10013246	86	1	89	10 03 858 0	BREMSKOMPAKTBLOCK
BAUSATZ	10013253	100	1	90	10 03 858 0	BREMSKOMPAKTBLOCK
BAUSATZ	10013531	30	2	147	57 17 427	VORSTEUERGERAET
BAUSATZ	10013532	32	1	147	57 17 427	VORSTEUERGERAET
BAUSATZ	10013533	33	3	147	57 17 427	VORSTEUERGERAET
BAUSATZ	7624099	26	1	147	57 17 427	VORSTEUERGERAET
BAUSATZ M	7622317	40	1	147	57 17 427	VORSTEUERGERAET
BAUSATZ N	7622318	42	1	147	57 17 427	VORSTEUERGERAET
BECKENGURT	10032953	50	1	134	10 03 260 9	FAHRERSITZ
BECKENGURT	10032953	50	1	135	10 04 558 0	FAHRERSITZ
BEDIENEINHEIT	10025235	3	1	128	90 65 237	STEUERKONSOLE
BEDIENEINHEIT	10025237	12	1	128	90 65 237	STEUERKONSOLE
BEFESTIGUNGSPLATTE	6905892	55	1	131	90 69 267	ZENTRALELEKTRIK
BEFESTIGUNGSPLATTE	9841725	10	1	116	90 65 294	HYDR.LENKANLAGE
BEFESTIGUNGSSCHELLE	7621431	11	2	42	96 54 186	LUFTFILTERANLAGE
BEHAELTER	9606288	1	1	219	96 06 287	WASCHBEHAELTER
BELAGSATZ	7623587	30	1	103	10 10 160 1	FEDERSPEICHERBREMSANLA
BELAGSATZ	7623587	30	1	104	76 23 730	FEDERSPEICHERBREMSANLA

Bezeichnung	Artikel	Pos.	Menge	Seite	Baugruppe	Bezeichnung
BELEUCHTUNGSKONSOLE LI	9841589	12	1	226	90 65 330	EL.ANLAGE
BELEUCHTUNGSKONSOLE RE	9841590	13	1	226	90 65 330	EL.ANLAGE
BELUEFTUNGSFILTER	7621448	22	1	13	90 65 358	SERVICE PAKET
BELUEFTUNGSFILTER	7621448	22	1	16	96 55 956	SERVICE PAKET
BELUEFTUNGSFILTER	7621448	26	1	156	96 58 939	HYDRAULIKTANK
BETRIEBSSTUNDENZAEHLER	6905866	5	1	128	90 65 237	STEUERKONSOLE
BLECH	7622104	12	4	211	76 21 489	SCHIEBEFENSTER
BLENDE	7005038	6	6	128	90 65 237	STEUERKONSOLE
BLENDE	7623989	7	2	113	57 17 393	SCHALTSTUECK
BLENDE	9518186	29	1	176	90 68 043	STEUERSCHIEBER EINBAU
BLENDE 15X1 / 4.2	9842314	8	1	169	96 58 770	VORMONTAGE VERSTELLMOT
BLINDMUTTER M 6	10015756	5	2	207	96 06 941	FILTER
BLINDNIET	7615414	19	2	87	90 68 825	
BLINDNIET	7615414	119	4	164	96 58 754	FAHRHYDRAULIK
BLINDNIET	7619580	40	4	202	98 41 562	FAHRERKABINE VERGLASUN
BLINDNIETMUTTER	7018996	44	5	202	98 41 562	FAHRERKABINE VERGLASUN
BODENMATTE	9841888	13	1	125	90 68 824	FAHRERSTAND
BOLZEN	7622265	114	1	90	10 03 858 0	BREMSKOMPAKTBLOCK
BOLZEN	7624243	9	1	58	76 22 347	REGLEREINSATZ
BOLZEN	9136086	7	2	96	90 68 332	HINTERACHSE EINBAU
BOLZEN	9136095	1	2	99	96 54 090	KNICKLAGERUNG
BOLZEN	9508788	8	1	356	96 09 480	HUBGERUEST
BOLZEN	9519740	25	2	17	96 58 745	HUB-U.KIPPZYLINDER EINBAU
BOLZEN	9519740	26	1	17	96 58 745	HUB-U.KIPPZYLINDER EINBAU
BOLZEN	9519740	4	2	356	96 09 480	HUBGERUEST
BOLZEN	9519741	5	2	356	96 09 480	HUBGERUEST
BOLZEN	9519791	1	1	91	95 19 790	KNICKGELENKARRETIERUNG
BOLZEN	9519791	2	1	92	95 19 795	STUETZE
BOLZEN	9605441	14	1	356	96 09 480	HUBGERUEST
BOLZEN	9608950	7	2	356	96 09 480	HUBGERUEST
BOLZEN	9609330	13	1	356	96 09 480	HUBGERUEST
BOLZEN	9609488	2	4	123	96 09 490	LENKZYLINDER EINBAU
BOLZEN	9616082	6	1	356	96 09 480	HUBGERUEST
BOLZEN	9616708	25	1	198	96 16 833	KUEHLERVERKLEIDUNG
BOLZEN	9841009	1	1	124	96 09 488	BOLZEN
BOLZENLAGERABDICHTUNG	7618142	12	6	356	96 09 480	HUBGERUEST
BOWDENZUG	7623807	35	1	40	96 58 842	ABGASANLAGE
BOWDENZUG L=500MM	7624433	44	1	145	98 41 849	EINBAU STEUERUNG
BOWLE	7412938	14	1	305	73 82 133	KRAFTSTOFF-VORFILTER
BREMSKOMPAKTBLOCK	10038580	10	1	87	90 68 825	
BREMSSCHEIBE D=360	7623748	101	1	101	96 55 758	VERTEILERGETRIEBE EINBAU
BUCHSE	10013242	5	1	89	10 03 858 0	BREMSKOMPAKTBLOCK
BUCHSE	10013257	92	1	89	10 03 858 0	BREMSKOMPAKTBLOCK
BUCHSE	10013258	36	1	89	10 03 858 0	BREMSKOMPAKTBLOCK
BUCHSE	7368405	90	1	145	98 41 849	EINBAU STEUERUNG
BUCHSE	7620509	10	2	360	96 09 445	SCHAUFELARM
BUCHSE	7620510	11	2	360	96 09 445	SCHAUFELARM
BUCHSE	7620511	2	1	357	96 05 140	UMLENKHEBEL
BUCHSE	7622234	100	4	188	96 58 839	HAUBE
BUCHSE	7624103	43	1	66	76 22 324	ANSCHLUSSPLATTE MIT VENT
BUCHSE	9135891	10	1	318	90 77 136	KLIMAKOMPRESSOR
BUCHSE	9136087	8	4	96	90 68 332	HINTERACHSE EINBAU
BUCHSE	9136087	8	4	99	96 54 090	KNICKLAGERUNG
BUCHSE	9142471	1	1	346	99 59 881	HYDRAULIKZYLINDER
BUCHSE	9170985	1	2	345	99 03 394	HYDRAULIKZYLINDER
BUCHSE	9247163	1	1	347	92 46 849	HYDRAULIKZYLINDER
BUCHSE	9276953	13	1	318	90 77 136	KLIMAKOMPRESSOR
BUCHSE	9508467	3	2	358	96 05 143	VERBINDUNGSLASCHE
BUCHSE	9517426	46	4	88	90 68 825	
BUCHSE	9606500	14	2	218	96 06 062	WASCHANLAGE

Bezeichnung	Artikel	Pos.	Menge	Seite	Baugruppe	Bezeichnung
BUCHSE	9616343	55	4	188	96 58 839	HAUBE
BUEGEL	7620057	42	1	126	98 41 686	LENKUNG EINBAU
BUEGEL	9616705	50	1	226	90 65 330	EL.ANLAGE
BUEGEL	9841341	150	1	188	96 58 839	HAUBE
BUEGELSCHELLE	7621247	10	1	39	96 58 842	ABGASANLAGE
BUERSTENPROFIL	7010916	22	1.860	211	76 21 489	SCHIEBEFENSTER
BUERSTENPROFIL	7616936	16	1.010	211	76 21 489	SCHIEBEFENSTER
BUNDLAGER	9130929	7	1	267	98 82 510	AGGREGATETRAEGER
BUNDLAGER	9130929	1	1	344	92 75 079	ANTRIEB F.HYDRAULIKPUMPE
BUNDMUTTER	4901055	10	4	159	76 23 246	SAUGRUECKLAUFFILTER
CLIC-SCHELLE	7619492	47	1	34	96 55 748	KUEHLANLAGE
DACHVERKLEIDUNG	9841868	20	1	221	98 41 854	INNENVERKLEIDUNG
DAEMMATTE HAUBE LINKS	9616860	30	1	188	96 58 839	HAUBE
DAEMMATTE HAUBE RECHTS	9616861	35	1	188	96 58 839	HAUBE
DAEMMATTE HECKKLAPPE	9619742	15	1	190	97 74 943	HECKKLAPPE
DAEMMATTE HECKTEIL	9616865	55	1	189	97 74 942	HECKTEIL
DAEMMATTE HECKTEIL	9616866	60	1	189	97 74 942	HECKTEIL
DAEMMATTE KUEHLERRAHME	9616671	8	1	32	96 55 748	KUEHLANLAGE
DAEMMATTE SEITENBLECH	9616890	10	1	191	96 16 816	SEITENBLECH LINKS
DAEMMATTE SEITENBLECH	9616890	10	1	192	96 16 818	SEITENBLECH RECHTS
DAEMMATTE WAND VORNE	9616893	20	1	197	96 16 845	WAND VORNE
DAEMMATTE WAND VORNE LI	9616894	21	1	197	96 16 845	WAND VORNE
DAEMMATTE WAND VORNE R	9616895	22	1	197	96 16 845	WAND VORNE
DAEMMATTE-KABINENBODEN	9842132	96	1	204	98 41 562	FAHRERKABINE VERGLASUN
DAEMMATTE-KABINENBODEN	9842133	97	1	204	98 41 562	FAHRERKABINE VERGLASUN
DAEMMATTE-KABINENBODEN	9842145	94	1	204	98 41 562	FAHRERKABINE VERGLASUN
DECKEL	10012814	51	1	131	90 69 267	ZENTRALELEKTRIK
DECKEL	10014122	10	1	160	76 24 331	RUECKLAUFSIEB
DECKEL	10017124	46	1	30	90 77 009	ANTRIEBSGRUPPE
DECKEL	10017426	4	1	103	10 10 160 1	FEDERSPEICHERBREMSANLA
DECKEL	10017426	4	1	104	76 23 730	FEDERSPEICHERBREMSANLA
DECKEL	10023669	3	1	130	90 69 267	ZENTRALELEKTRIK
DECKEL	7018010	30	1	201	98 41 562	FAHRERKABINE VERGLASUN
DECKEL	7026333	3	1	305	73 82 133	KRAFTSTOFF-VORFILTER
DECKEL	7622321	3	1	43	56 13 195	LUFTFILTER
DECKEL	7622546	164	1	230	90 65 330	EL.ANLAGE
DECKEL	7623997	25	1	114	57 17 394	SCHALTVENTIL
DECKEL	7624212	3	1	68	76 22 877	VERSTELLUNG
DECKEL	7624213	4	1	68	76 22 877	VERSTELLUNG
DECKEL	7624350	215	4	178	57 17 290	STEUERBLOCK
DECKEL	9069948	2	1	185	96 58 840	VERKLEIDUNG
DECKEL	9149706	10	1	340	92 73 361	SCHWUNGRADGEHAEUSE
DECKEL	9178294	1	1	343	91 78 290	VERSCHLUSSDECKEL
DECKEL	9274757	11	1	294	98 87 973	SCHMIEROELPUMPE
DECKEL	9277516	15	1	302	92 68 888	ANTRIEB F.EINSPRITZPUMPE
DECKEL	9519698	2	1	185	96 58 840	VERKLEIDUNG
DECKEL	9842170	51	1	126	98 41 686	LENKUNG EINBAU
DECKEL LINKS	9606236	69	1	202	98 41 562	FAHRERKABINE VERGLASUN
DECKEL RECHTS	9606943	1	1	207	96 06 941	FILTER
DECKELDICHTUNG	7412941	4	1	305	73 82 133	KRAFTSTOFF-VORFILTER
DECKPLATTE	7621503	67	2	151	90 65 295	ARBEITSHYDRAULIK
DECKPLATTE	9616961	22	2	17	96 58 745	HUB-U.KIPPZYLINDER EINBAU
DEHNHUELSE	9507106	32	15	25	96 58 763	ANBAUTEILE MOTOR
DEHNHUELSE	9507106	8	3	193	95 19 735	ANBAU RADKASTEN HINTEN
DEHNHUELSE	9507106	26	2	194	95 19 735	ANBAU RADKASTEN HINTEN
DEHNHUELSE	9507106	6	3	224	96 54 106	AUFSTIEG EINBAU
DEHNHUELSE	9519434	2	3	156	96 58 939	HYDRAULIKTANK
DEHNHUELSE	9519434	10	1	241	96 55 702	KRAFTSTOFFANLAGE EINBAU
DEHNHUELSE	9607171	7	1	241	96 55 702	KRAFTSTOFFANLAGE EINBAU
DELTASCHNEIDE	9608315	2	1	355	96 08 313	FELSSCHAUFEL

Bezeichnung	Artikel	Pos.	Menge	Seite	Baugruppe	Bezeichnung
DICHTBAND	7619143	9	2.260	207	96 06 941	FILTER
DICHTBAND	7619143	11	3.100	209	96 06 843	TUER LINKS KPL.
DICHTBAND	7619143	27	0.800	222	98 41 964	LEITUNGEN
DICHTPLATTE	9842035	14	1	128	90 65 237	STEUERKONSOLE
DICHTPLATTE ZELLGUMMI	9841847	35	2	244	96 55 949	BALLASTGEWICHT EINBAU
DICHTRING	7011286	1	2	77	70 10 596	DS PUMPE
DICHTRING	7011288	3	2	77	70 10 596	DS PUMPE
DICHTRING	7361158	13	1	122	76 22 960	HYDROZAHNRADPUMPE
DICHTRING	7622124	13	1	217	96 06 061	WISCHERANLAGE HECK
DICHTRING	7622253	36	1	38	10 01 334 4	HYDRAULIKMOTOR
DICHTRING	7623987	4	1	113	57 17 393	SCHALTSTUECK
DICHTRING	9606038	7	1	209	96 06 843	TUER LINKS KPL.
DICHTRING	9606038	7	1	212	96 06 844	TUER RECHTS KPL.
DICHTSATZ	10006974	86	1	177	57 17 290	STEUERBLOCK
DICHTSATZ	10010633	999	1	45	57 16 915	VERSTELLPUMPE
DICHTSATZ	10010650	999	1	171	57 16 917	VERSTELLMOTOR
DICHTSATZ	10010654	999	1	170	10 00 753 7	VERSTELLMOTOR
DICHTSATZ	10011748	999	1	179	10 01 174 0	VENTIL
DICHTSATZ	10011748	999	1	181	10 01 174 7	VENTIL
DICHTSATZ	10011751	999	1	180	10 01 174 1	VENTIL
DICHTSATZ	10013259	99	1	89	10 03 858 0	BREMSKOMPAKTBLOCK
DICHTSATZ	5610710	8	1	122	76 22 960	HYDROZAHNRADPUMPE
DICHTSATZ	7414778	999	1	178	57 17 290	STEUERBLOCK
DICHTSATZ	7618884	5	1	154	76 23 899	STABILISIERUNGSMODULE
DICHTSATZ	7622254	80	1	38	10 01 334 4	HYDRAULIKMOTOR
DICHTSATZ	7622280	4	1	154	76 23 899	STABILISIERUNGSMODULE
DICHTSATZ	7622284	2	1	154	76 23 899	STABILISIERUNGSMODULE
DICHTSATZ	7622286	3	1	154	76 23 899	STABILISIERUNGSMODULE
DICHTSATZ	7622345	999	1	52	10 01 708 6	VERSTELLPUMPE
DICHTSATZ	7622453	4	1	165	57 17 317	ZUSCHALTBLOCK
DICHTSATZ	7622455	8	1	165	57 17 317	ZUSCHALTBLOCK
DICHTSATZ	7623304	5	1	165	57 17 317	ZUSCHALTBLOCK
DICHTSATZ	7623571	999	1	182	76 23 351	DRUCKBEGRENZUNGSVENTIL
DICHTSATZ	7624066	20	1	103	10 10 160 1	FEDERSPEICHERBREMSANLA
DICHTSATZ	7624066	20	1	104	76 23 730	FEDERSPEICHERBREMSANLA
DICHTSATZ	9277111	98	1	47	92 77 102	PUMPENVERTEILERGETRIEB
DICHTSATZ	9883368	490	1	255	90 77 008	MOTORUMFANG
DICHTSATZ	9889056	166	1	253	90 77 008	MOTORUMFANG
DICHTSATZ	9889056	999	1	319	98 82 604	WASSERPUMPE
DICHTSATZ F.ZYLINDERKOPF	9883228	43	1	250	90 77 008	MOTORUMFANG
DICHTSATZ F.ZYLINDERKOPF	9883228	998	1	281	98 82 306	ZYLINDERKOPF
DICHTSCHEIBE	7616971	24	1	209	96 06 843	TUER LINKS KPL.
DICHTSCHEIBE	9842725	7	2	85	90 65 178	FAHRERKABINENLAGERUNG
DICHTSCHEIBE	9842726	8	2	85	90 65 178	FAHRERKABINENLAGERUNG
DICHTSCHEIBE 7,3X15,0X1,5	7381047	15	1	285	98 83 228	DICHTSATZ F.ZYLINDERKOPF
DICHTSCHEIBE 7,3X15,0X1,5	7381047	2	6	303	92 79 833	EINSPRITZDUESE M.BEFESTI
DICHTUNG	7011131	2	1	361	50 04 624	VENTIL
DICHTUNG	7016593	24	0.930	211	76 21 489	SCHIEBEFENSTER
DICHTUNG	7016595	17	1.520	211	76 21 489	SCHIEBEFENSTER
DICHTUNG	7030238	19	2	305	73 82 133	KRAFTSTOFF-VORFILTER
DICHTUNG	7041345	1	1	243	74 14 913	TANKVERSCHLUSS
DICHTUNG	7381461	68	1	269	98 86 053	DS AGGREGATETRAEGER
DICHTUNG	7381461	4	1	297	90 74 862	EINSPRITZPUMPE
DICHTUNG	7411687	15	1.100	211	76 21 489	SCHIEBEFENSTER
DICHTUNG	7412090	3	2	219	96 06 287	WASCHBEHAELTER
DICHTUNG	7412935	18	1	305	73 82 133	KRAFTSTOFF-VORFILTER
DICHTUNG	7623589	24	1	114	57 17 394	SCHALTVENTIL
DICHTUNG	7623941	2	1	106	57 17 387	ANSCHLUSSGEHAEUSE
DICHTUNG	7623990	9	2	113	57 17 393	SCHALTSTUECK
DICHTUNG	7623993	18	1	113	57 17 393	SCHALTSTUECK

Bezeichnung	Artikel	Pos.	Menge	Seite	Baugruppe	Bezeichnung
DICHTUNG	9077329	6	1	268	98 86 053	DS AGGREGATETRAEGER
DICHTUNG	9144762	2	1	272	92 75 460	OELEINFUELLUNG
DICHTUNG	9268110	46	1	268	98 86 053	DS AGGREGATETRAEGER
DICHTUNG	9268111	45	1	268	98 86 053	DS AGGREGATETRAEGER
DICHTUNG	9268111	3	1	270	90 75 564	OELWANNE M.BEFESTIGUNG
DICHTUNG	9268119	3	2	289	92 75 380	OELKUEHLER VOLLSTAENDIG
DICHTUNG	9268119	5	1	291	92 68 118	DS OELKUEHLER
DICHTUNG	9268120	7	1	291	92 68 118	DS OELKUEHLER
DICHTUNG	9268120	6	1	295	92 70 382	SCHMIEROELFILTER
DICHTUNG	9268121	10	6	285	98 83 228	DICHTSATZ F.ZYLINDERKOPF
DICHTUNG	9268121	6	6	313	90 75 782	LUFTANSAUGROHR
DICHTUNG	9268130	8	1	332	92 72 762	ATL-ANBAU
DICHTUNG	9268130	6	1	333	92 71 317	DS TURBOLADER ANBAU AS
DICHTUNG	9268131	18	1	332	92 72 762	ATL-ANBAU
DICHTUNG	9268131	7	1	333	92 71 317	DS TURBOLADER ANBAU AS
DICHTUNG	9270109	3	1	332	92 72 762	ATL-ANBAU
DICHTUNG	9270109	5	1	333	92 71 317	DS TURBOLADER ANBAU AS
DICHTUNG	9271592	5	1	340	92 73 361	SCHWUNGRADGEHAEUSE
DICHTUNG	9271731	8	6	13	90 65 358	SERVICE PAKET
DICHTUNG	9271731	8	6	16	96 55 956	SERVICE PAKET
DICHTUNG	9271731	9	1	281	98 82 306	ZYLINDERKOPF
DICHTUNG	9271731	9	1	285	98 83 228	DICHTSATZ F.ZYLINDERKOPF
DICHTUNG	9271731	9	1	286	98 80 232	DS VENTILDICHTRING
DICHTUNG	9271963	10	1	313	90 75 782	LUFTANSAUGROHR
DICHTUNG	9274252	3	1	266	98 82 511	AGGREGATETRAEGER ANBAU
DICHTUNG	9274252	1	1	268	98 86 053	DS AGGREGATETRAEGER
DICHTUNG	9277943	63	1	269	98 86 053	DS AGGREGATETRAEGER
DICHTUNG	9277943	4	1	327	98 83 169	THERMOSTATGEHAEUSE
DICHTUNG	9376513	7	1	39	96 58 842	ABGASANLAGE
DICHTUNG	9885529	5	2	268	98 86 053	DS AGGREGATETRAEGER
DICHTUNG	9885529	3	1	343	91 78 290	VERSCHLUSSDECKEL
DICHTUNG AFM 31 TD 2	9275766	7	1	296	90 74 899	OELLEITUNG
DICHTUNG BOWLENHALTER	7412939	9	1	305	73 82 133	KRAFTSTOFF-VORFILTER
DICHTUNG S= 1,20	9271477	14	6	285	98 83 228	DICHTSATZ F.ZYLINDERKOPF
DICHTUNG S= 1,20	9271477	6	6	330	98 86 837	ABGASROHR
DICHTUNG S= 1,25	9277662	13	1	281	98 82 306	ZYLINDERKOPF
DICHTUNG S= 1,25	9277662	8	1	285	98 83 228	DICHTSATZ F.ZYLINDERKOPF
DICHTUNGSBAND 20X6	7616957	34	5.500	244	96 55 949	BALLASTGEWICHT EINBAU
DICHTUNGSLEISTE-HECKTEIL	9840103	30	1	185	96 58 840	VERKLEIDUNG
DICHTUNGSPROFIL	7008696	35	4	185	96 58 840	VERKLEIDUNG
DICHTUNGSPROFIL	7008696	3	0.080	193	95 19 735	ANBAU RADKASTEN HINTEN
DICHTUNGSPROFIL	7008696	23	0.080	194	95 19 735	ANBAU RADKASTEN HINTEN
DICHTUNGSSATZ	10013252	98	1	89	10 03 858 0	BREMSKOMPAKTBLOCK
DICHTUNGSSATZ	10014123	999	1	160	76 24 331	RUECKLAUFSIEB
DICHTUNGSSATZ	10043164	999	1	105	10 04 283 9	VERTEILERGETRIEBE
DICHTUNGSSATZ	7622337	1	2	66	76 22 324	ANSCHLUSSPLATTE MIT VENT
DISTANZBUCHSE 16X10.5X20	9842379	18	4	126	98 41 686	LENKUNG EINBAU
DISTANZHUELSE	7618582	50	1	142	10 02 759 5	FUSSPEDAL
DISTANZHUELSE	7624024	8	4	106	57 17 387	ANSCHLUSSGEHAEUSE
DISTANZHUELSE	9267869	5	6	303	92 79 833	EINSPRITZDUESE M.BEFESTI
DISTANZHUELSE 30X11X20	7624480	42	4	41	96 58 843	AUSPUFFTRAEGER
DISTANZHUELSE 9/15/47	9073929	4	24	330	98 86 837	ABGASROHR
DISTANZPLATTE	9842211	15	1	126	98 41 686	LENKUNG EINBAU
DISTANZRING	9517241	55	2	34	96 55 748	KUEHLANLAGE
DISTANZSCHEIBE	7623968	20	2	109	57 17 390	KUPPLUNG
DISTANZSCHEIBE	7623968	20	1	110	10 04 314 4	KUPPLUNG
DISTANZSCHEIBE	7624049	20	1	108	57 17 389	KUPPLUNG
DISTANZSCHEIBE	9135168	4	2	96	90 68 332	HINTERACHSE EINBAU
DISTANZSCHEIBE	9135168	4	2	99	96 54 090	KNICKLAGERUNG
DISTANZSTUECK	9275161	11	1	318	90 77 136	KLIMAKOMPRESSOR

Bezeichnung	Artikel	Pos.	Menge	Seite	Baugruppe	Bezeichnung
DOPPELABREISSTOPFEN	7022127	52	7	54	10 01 708 9	REGLER
DOPPELABREISSTOPFEN	7022127	11	5	56	76 22 344	ANSCHLUSSPLATTE
DOPPELABREISSTOPFEN	7023694	24	1	54	10 01 708 9	REGLER
DOPPELABREISSTOPFEN	7023696	48	1	66	76 22 324	ANSCHLUSSPLATTE MIT VENT
DOPPELABREISSTOPFEN	7409763	31	1	64	96 55 677	VERSTELLPUMPE
DOPPELABREISSTOPFEN	7623778	11	1	66	76 22 324	ANSCHLUSSPLATTE MIT VENT
DOPPELHOHLSCHRAUBE	9148806	12	1	344	92 75 079	ANTRIEB F.HYDRAULIKPUMPE
DOPPELZAHNRAD	7623960	17	1	108	57 17 389	KUPPLUNG
DOPPELZAHNRAD	7623967	18	1	109	57 17 390	KUPPLUNG
DOPPELZAHNRAD	7623971	18	1	110	10 04 314 4	KUPPLUNG
DRAHT	7624238	17	4	53	10 01 708 8	TRIEBWERK
DREHFALLENSCHLOSS	10012535	30	1	209	96 06 843	TUER LINKS KPL.
DREHGELENK	774375508	11	1	83	96 55 657	ZENTRALSCHMIERUNG EINB
DREHGRIFF	7622983	31	1	126	98 41 686	LENKUNG EINBAU
DREHSTIFT D=18MM	10025604	47	1	246	96 54 110	WERKZEUGAUSRUESTUNG
DREHSTROMGENERATOR	6000973	1	1	334	98 83 183	GENERATOR VORMONTIERT
DREHTEIL	10032858	16	1	223	10 02 861 5	HEIZKLIMAANLAGE
DREHWINKELGEBER	7622288	2	1	141	10 02 759 5	FUSSPEDAL
DREHZAHLGEBER	635867001	1	1	339	92 73 234	DREHZAHLGEBER ANBAU
DREHZAHLGEBER ANBAU	9273234	238	1	254	90 77 008	MOTORUMFANG
DREIFACHZAHNRADPUMPE	10007927	45	1	25	96 58 763	ANBAUTEILE MOTOR
DROSSELBOLZEN	7624338	29	1	154	76 23 899	STABILISIERUNGSMODULE
DROSSELRUECKSCHLAGVEN	7623541	71	1	177	57 17 290	STEUERBLOCK
DROSSELVENTIL	7622246	212	4	178	57 17 290	STEUERBLOCK
DRUCKBEGRENZUNGSVENTI	10014835	8	1	122	76 22 960	HYDROZAHNRADPUMPE
DRUCKBEGRENZUNGSVENTI	5715963	2	1	66	76 22 324	ANSCHLUSSPLATTE MIT VENT
DRUCKBEGRENZUNGSVENTI	7622336	1	2	66	76 22 324	ANSCHLUSSPLATTE MIT VENT
DRUCKBEGRENZUNGSVENTI	7623351	165	1	177	57 17 290	STEUERBLOCK
DRUCKBEGRENZUNGSVENTI	7624337	5	1	154	76 23 899	STABILISIERUNGSMODULE
DRUCKBEGRENZUNGSVENTI	7415319	11	1	38	10 01 334 4	HYDRAULIKMOTOR
DRUCKEINSPEISEVENTIL	7624409	86	1	177	57 17 290	STEUERBLOCK
DRUCKFEDER	10043143	71	1	89	10 03 858 0	BREMSKOMPAKTBLOCK
DRUCKFEDER	7023657	4	1	60	76 24 273	MESSKOLBEN
DRUCKFEDER	7023679	6	1	59	76 22 348	REGLEREINSATZ
DRUCKFEDER	7023683	5	1	58	76 22 347	REGLEREINSATZ
DRUCKFEDER	7024510	290	4	178	57 17 290	STEUERBLOCK
DRUCKFEDER	7618616	4	2	75	10 01 063 4	VENTILGEHAEUSE
DRUCKFEDER	7622239	104	2	177	57 17 290	STEUERBLOCK
DRUCKFEDER	7622333	10	2	72	76 24 280	STELLKOLBEN
DRUCKFEDER	7622334	11	2	72	76 24 280	STELLKOLBEN
DRUCKFEDER	7622335	9	2	72	76 24 280	STELLKOLBEN
DRUCKFEDER	7623199	26	1	89	10 03 858 0	BREMSKOMPAKTBLOCK
DRUCKFEDER	7623201	70	1	89	10 03 858 0	BREMSKOMPAKTBLOCK
DRUCKFEDER	7623991	16	1	113	57 17 393	SCHALTSTUECK
DRUCKFEDER	7624225	7	1	70	76 22 338	ABSCHALTVENTIL
DRUCKFEDER	7624479	120	1	188	96 58 839	HAUBE
DRUCKFEDER	9142745	6	1	289	92 75 380	OELKUEHLER VOLLSTAENDIG
DRUCKFEDER	9145973	12	1	258	91 42 744	ENDREGELVENTIL
DRUCKFEDER 1,40X8,10X24X	7623353	2	1	31	96 07 234	MOTORBEDIENUNG
DRUCKFEDER 10,9X19,5X1,5	10000647	6	1	58	76 22 347	REGLEREINSATZ
DRUCKFEDER 3,00/17,00X51,0	7382049	10	1	294	98 87 973	SCHMIEROELPUMPE
DRUCKFLANSCH	9619929	3	2	96	90 68 332	HINTERACHSE EINBAU
DRUCKFLANSCH	9619930	5	2	96	90 68 332	HINTERACHSE EINBAU
DRUCKFLANSCH	9619930	7	4	99	96 54 090	KNICKLAGERUNG
DRUCKGEBER	6000900	228	1	254	90 77 008	MOTORUMFANG
DRUCKKNOPFGRIFF	10012532	20	1	209	96 06 843	TUER LINKS KPL.
DRUCKKNOPFGRIFF	7618639	45	1	190	97 74 943	HECKKLAPPE
DRUCKLEITUNG	9841723	10	1	21	96 58 767	KIPPZYLINDER
DRUCKSCHALTER	10014164	11	1	139	90 65 299	MONTAGETEILE
DRUCKSPEICHER	10038487	37	4	88	90 68 825	

Bezeichnung	Artikel	Pos.	Menge	Seite	Baugruppe	Bezeichnung
DRUCKSTUECK	7621709	3	1	236	96 58 453	HECKLEUCHTENTRAEGER RE
DRUCKSTUECK	7621709	3	1	237	96 58 452	HECKLEUCHTENTRAEGER LI
DRUCKVENTIL	7025405	79	4	177	57 17 290	STEUERBLOCK
DS AGGREGATETRAEGER	9886053	4	1	249	90 77 008	MOTORUMFANG
DS ANTRIEBSWELLE	7622346	998	1	52	10 01 708 6	VERSTELLPUMPE
DS DRUCKBEGRENZUNGSV	7624349	79	4	177	57 17 290	STEUERBLOCK
DS HYDRAULIKPUMPE	5003145	18	1	122	76 22 960	HYDROZAHNRADPUMPE
DS KOLBEN 090MM	9063712	999	1	348	92 47 177	KOLBEN
DS KOLBEN 150MM	9113131	999	1	350	99 15 350	KOLBEN
DS KOLBEN 170MM	9062821	999	1	349	92 48 488	KOLBEN
DS KOLBENSTANGENLAGER	9061381	999	1	351	93 07 281	KOLBENSTANGENLAGER
DS KOLBENSTANGENLAGER	9196096	999	1	353	99 59 908	KOLBENSTANGENLAGER
DS KOLBENSTANGENLAGER	9158397	999	1	352	99 21 080	KOLBENSTANGENLAGER
DS OELKUEHLER	9268118	52	1	251	90 77 008	MOTORUMFANG
DS OELKUEHLER	9268118	999	1	289	92 75 380	OELKUEHLER VOLLSTAENDIG
DS PUMPE	7010596	18	1	28	10 00 792 7	DREIFACHZAHNRADPUMPE
DS PUMPE	7010596	28	1	28	10 00 792 7	DREIFACHZAHNRADPUMPE
DS PUMPE	7010596	38	1	28	10 00 792 7	DREIFACHZAHNRADPUMPE
DS PUMPE	7014227	999	1	57	57 16 828	VERSTELLPUMPE
DS TURBOLADER ANBAU ASB	9271317	193	1	254	90 77 008	MOTORUMFANG
DS TURBOLADER ANBAU ASB	9271317	999	1	332	92 72 762	ATL-ANBAU
DS VENTILDICHTRING	9880232	39	6	250	90 77 008	MOTORUMFANG
DS VENTILDICHTRING	9880232	997	1	281	98 82 306	ZYLINDERKOPF
DSF-RING	7381778	5	1	280	98 83 110	KOLBEN M.RINGE
DUESE	5612246	22	1	56	76 22 344	ANSCHLUSSPLATTE
DUESE	7014258	21	1	56	76 22 344	ANSCHLUSSPLATTE
DUESE	7017058	45	2	202	98 41 562	FAHRERKABINE VERGLASUN
DUESE	7381592	1	6	303	92 79 833	EINSPRITZDUESE M.BEFESTI
DUESE	7412552	9	1	217	96 06 061	WISCHERANLAGE HECK
DUESE	9887602	22	12	256	98 87 560	KURBELGEHAEUSE
DUESE M6-0,6 #3NM	10000655	54	1	54	10 01 708 9	REGLER
E-INST. TURM	9145406	12	1	19	96 55 652	HUBZYLINDER RECHTS
E-INST. TURM	9145406	12	1	20	96 55 653	HUBZYLINDER LINKS
EINBAU STEUERUNG	9841849	9	1	125	90 68 824	FAHRERSTAND
EINFUELLSIEB	7618749	19	1	241	96 55 702	KRAFTSTOFFANLAGE EINBAU
EINFUELLSTUTZEN	9275461	1	1	272	92 75 460	OELEINFUELLUNG
EINLASSVENTIL	9279578	2	1	282	92 79 858	ZYLINDERKOPF VORMONTIE
EINSCHRAUBSTUTZEN	7010009	58	1	86	96 58 747	HYDR.BREMSANLAGE
EINSCHRAUBSTUTZEN	7021521	12	1	65	96 58 762	VERSTELLPUMPE EINBAU
EINSCHRAUBSTUTZEN	7363001	78	1	35	96 55 748	KUEHLANLAGE
EINSCHRAUBSTUTZEN	7363001	55	1	88	90 68 825	
EINSCHRAUBSTUTZEN	7367756	69	1	35	96 55 748	KUEHLANLAGE
EINSCHRAUBSTUTZEN	7367993	8	1	65	96 58 762	VERSTELLPUMPE EINBAU
EINSCHRAUBSTUTZEN	7368092	15	1	87	90 68 825	
EINSCHRAUBSTUTZEN	7368092	12	1	306	90 75 783	KRAFTSTOFF-VORFILTER ANB
EINSCHRAUBSTUTZEN	7403083	3	1	169	96 58 770	VORMONTAGE VERSTELLMOT
EINSCHRAUBSTUTZEN	7410426	11	2	87	90 68 825	
EINSCHRAUBSTUTZEN	7410504	110	2	37	96 55 748	KUEHLANLAGE
EINSCHRAUBSTUTZEN	7410504	3	1	166	96 58 769	VORMONTAGE VERSTELLMOT
EINSCHRAUBSTUTZEN	7410825	8	3	100	96 55 758	VERTEILERGETRIEBE EINBAU
EINSCHRAUBSTUTZEN	7410825	2	1	169	96 58 770	VORMONTAGE VERSTELLMOT
EINSCHRAUBSTUTZEN	7411760	5	1	166	96 58 769	VORMONTAGE VERSTELLMOT
EINSCHRAUBSTUTZEN	7616878	20	4	153	96 58 753	SCHWINGUNGSDAEMPFER
EINSCHRAUBSTUTZEN	7617343	89	2	117	90 65 294	HYDR.LENKANLAGE
EINSCHRAUBSTUTZEN	7617422	21	1	87	90 68 825	
EINSCHRAUBSTUTZEN	7617496	51	1	158	96 58 939	HYDRAULIKTANK
EINSCHRAUBSTUTZEN	7617900	25	1	50	96 54 350	TANDEMPUMPE EINBAU
EINSCHRAUBSTUTZEN	7618380	11	1	65	96 58 762	VERSTELLPUMPE EINBAU
EINSCHRAUBSTUTZEN	7620665	13	4	87	90 68 825	
EINSCHRAUBSTUTZEN	7621793	51	3	116	90 65 294	HYDR.LENKANLAGE

Bezeichnung	Artikel	Pos.	Menge	Seite	Baugruppe	Bezeichnung
EINSCHRAUBSTUTZEN	7622995	15	1	65	96 58 762	VERSTELLPUMPE EINBAU
EINSCHRAUBSTUTZEN	9277941	18	1	327	98 83 169	THERMOSTATGEHAEUSE
EINSCHRAUBSTUTZEN M48X2	7623439	7	1	100	96 55 758	VERTEILERGETRIEBE EINBAU
EINSPRITZDUESE (15 GRD)	9279832	1	6	303	92 79 833	EINSPRITZDUESE M.BEFESTI
EINSPRITZDUESE M.BEFEST	9279833	90	6	252	90 77 008	MOTORUMFANG
EINSPRITZLEITUNG D926 TI-E	9075040	101	1	252	90 77 008	MOTORUMFANG
EINSPRITZLEITUNG ZYL.1	9075033	1	1	308	90 75 039	EINSPRITZLEITUNGEN
EINSPRITZLEITUNG ZYL.2	9075034	2	1	308	90 75 039	EINSPRITZLEITUNGEN
EINSPRITZLEITUNG ZYL.3	9075035	3	1	308	90 75 039	EINSPRITZLEITUNGEN
EINSPRITZLEITUNG ZYL.4	9075036	4	1	308	90 75 039	EINSPRITZLEITUNGEN
EINSPRITZLEITUNG ZYL.5	9075037	5	1	308	90 75 039	EINSPRITZLEITUNGEN
EINSPRITZLEITUNG ZYL.6	9075038	6	1	308	90 75 039	EINSPRITZLEITUNGEN
EINSPRITZLEITUNGEN D926 T	9075039	1	1	307	90 75 040	EINSPRITZLEITUNG
EINSPRITZPUMPE 195KW-200	9074862	70	1	251	90 77 008	MOTORUMFANG
EINSTELLBLECH	9880893	20	1	341	90 77 014	
EINSTELLSCHRAUBE	7369886	9	1	70	76 22 338	ABSCHALTVENTIL
EINSTELLSCHRAUBE	9175560	5	2	284	92 71 348	KIPPHEBELBOCK VORMONT.
EINSTELLSCHRAUBE	9177768	5	1	258	91 42 744	ENDREGELVENTIL
EINZELGRENZTASTER	10019186	51	1	226	90 65 330	EL.ANLAGE
EINZELGRENZTASTER	10019187	40	1	226	90 65 330	EL.ANLAGE
EL.ANLAGE	9065330	9000	1	11	96 58 750	L580-458 2PLUS2 GRUNDGE
ELEKTROMAGN.ABSTELLVO	9271799	255	1	255	90 77 008	MOTORUMFANG
ELEKTROMAGNET 24VDC	6905474	21	3	147	57 17 427	VORSTEUERGERAET
ELEKTRONIK	6905971	90	1	100	96 55 758	VERTEILERGETRIEBE EINBAU
ENDREGELVENTIL	9142744	7	1	249	90 77 008	MOTORUMFANG
ENDROHR	9616856	18	1	39	96 58 842	ABGASANLAGE
ENDSCHEIBE	7623959	13	1	108	57 17 389	KUPPLUNG
ENDSCHEIBE	7623959	13	1	109	57 17 390	KUPPLUNG
ENDSCHEIBE	7623959	13	1	110	10 04 314 4	KUPPLUNG
ENTLUEFTER	10113672	5	1	103	10 10 160 1	FEDERSPEICHERBREMSANLA
ENTLUEFTER	7624071	5	1	104	76 23 730	FEDERSPEICHERBREMSANLA
ENTLUEFTUNGSSCHRAUBE	7412942	1	1	305	73 82 133	KRAFTSTOFF-VORFILTER
ENTLUEFTUNGSSCHRAUBE	7624030	17	1	106	57 17 387	ANSCHLUSSGEHAEUSE
ENTSTOERKONDENSATOR	6201720	42	1	335	60 00 973	DREHSTROMGENERATOR
FAHRERKABINE EINBAU	9841887	10	1	125	90 68 824	FAHRERSTAND
FAHRERKABINE SCHW.	9658991	1	1	200	98 41 562	FAHRERKABINE VERGLASUN
FAHRERKABINE VERGLASUN	9841562	8710	1	10	96 58 750	L580-458 2PLUS2 GRUNDGE
FAHRERKABINENLAGERUNG	9065178	1700	1	9	96 58 750	L580-458 2PLUS2 GRUNDGE
FAHRERSITZ	10032609	1	1	133	96 55 848	FAHRERSITZ MIT STOFFBEZU
FAHRERSITZ	10045580	1	1	132	90 69 951	FAHRERSITZ M.MECHAN.FEDE
FAHRERSITZ M.MECHAN.FED	9069951	6400	1	10	96 58 750	L580-458 2PLUS2 GRUNDGE
FAHRERSITZ MIT STOFFBEZU	9655848	6400	1	10	96 58 750	L580-458 2PLUS2 GRUNDGE
FAHRERSTAND	9068824	6000	1	10	96 58 750	L580-458 2PLUS2 GRUNDGE
FAHRHYDRAULIK	9658754	7200	1	10	96 58 750	L580-458 2PLUS2 GRUNDGE
FALTENBALG	7618034	18	1	141	10 02 759 5	FUSSPEDAL
FALTENBALG	7622297	20	1	141	10 02 759 5	FUSSPEDAL
FALTENBALG	9227356	22	1	144	98 41 849	EINBAU STEUERUNG
FASSONSCHEIBE	7019033	42	1	213	96 06 844	TUER RECHTS KPL.
FASSONSCHEIBE	7618569	44	2	221	98 41 854	INNENVERKLEIDUNG
FEDERBLECH	7027772	27	1	137	10 11 250 6	SITZOBERTEIL
FEDERBLECH	7027784	51	1	137	10 11 250 6	SITZOBERTEIL
FEDERBOLZEN	7023678	3	3	58	76 22 347	REGLEREINSATZ
FEDERBOLZEN	7023682	4	1	58	76 22 347	REGLEREINSATZ
FEDERBOLZEN	7624244	3	2	59	76 22 348	REGLEREINSATZ
FEDERBUEGEL	7009465	39	1	138	10 03 655 4	FEDERUNG
FEDERPAKET	7623953	6	1	108	57 17 389	KUPPLUNG
FEDERPAKET	7623953	6	1	109	57 17 390	KUPPLUNG
FEDERPAKET	7623970	6	1	110	10 04 314 4	KUPPLUNG
FEDERRING	10003941	12	1	298	92 71 055	ANBAUTEILE F.P-PUMPE
FEDERSATZ	7624068	40	1	103	10 10 160 1	FEDERSPEICHERBREMSANLA

Bezeichnung	Artikel	Pos.	Menge	Seite	Baugruppe	Bezeichnung
FEDERSATZ	7624068	40	1	104	76 23 730	FEDERSPEICHERBREMSANLA
FEDERSATZ	7624069	50	1	103	10 10 160 1	FEDERSPEICHERBREMSANLA
FEDERSATZ	7624069	50	1	104	76 23 730	FEDERSPEICHERBREMSANLA
FEDERSCHEIBE	7623958	12	1	108	57 17 389	KUPPLUNG
FEDERSCHEIBE	7623958	12	1	109	57 17 390	KUPPLUNG
FEDERSCHEIBE	7623958	12	1	110	10 04 314 4	KUPPLUNG
FEDERSPEICHERBREMSANL	10101601	100	1	101	96 55 758	VERTEILERGETRIEBE EINBAU
FEDERSPEICHERBREMSANL	7623730	100	1	101	96 55 758	VERTEILERGETRIEBE EINBAU
FEDERTELLER	7622332	7	2	72	76 24 280	STELLKOLBEN
FEDERTELLER	7624218	23	2	72	76 24 280	STELLKOLBEN
FEDERTELLER	7624226	8	2	70	76 22 338	ABSCHALTVENTIL
FEDERTELLER	7624351	291	4	178	57 17 290	STEUERBLOCK
FEDERTELLER	9609397	125	2	188	96 58 839	HAUBE
FEDERTELLER OBEN	9175563	7	2	282	92 79 858	ZYLINDERKOPF VORMONTIE
FEDERTELLER UNTEN	9175564	6	2	282	92 79 858	ZYLINDERKOPF VORMONTIE
FEDERUNG	10036554	20	1	134	10 03 260 9	FAHRERSITZ
FEDERUNG	10036554	20	1	135	10 04 558 0	FAHRERSITZ
FEINFILTER FF 5427-AN	7382045	2	1	13	90 65 358	SERVICE PAKET
FEINFILTER FF 5427-AN	7382045	2	1	16	96 55 956	SERVICE PAKET
FEINFILTER FF 5427-AN	7382045	3	1	304	90 75 017	KRAFTSTOFF-FILTER ANBAU
FELGENDICHTUNGSRING	7008597	8	1	23	97 74 912	RAD
FELSSCHAUFEL 3200MM 4,0	9608312	4	1	7	.	
FELSSCHAUFEL 3200MM 4,0	9608313	1	1	354	96 08 312	FELSSCHAUFEL
FETT STABURAGS NBU 12	10013025	110	1	322	90 77 637	RS WASSERPUMPE
FILTER 80µ	7624488	68	1	35	96 55 748	KUEHLANLAGE
FILTER AUSSEN	9606941	2	1	205	98 42 536	FILTEREINBAU
FILTER INNEN	9606940	1	1	205	98 42 536	FILTEREINBAU
FILTEREINBAU RECHTS	9842536	70	1	202	98 41 562	FAHRERKABINE VERGLASUN
FILTEREINSATZ 0530/50	7382153	3	1	13	90 65 358	SERVICE PAKET
FILTEREINSATZ 0530/50	7382153	6	1	305	73 82 133	KRAFTSTOFF-VORFILTER
FILTERHALTER	9606942	1	1	206	96 06 940	FILTER
FILTERKOPF	7621892	2	1	159	76 23 246	SAUGRUECKLAUFFILTER
FILTERTROCKNER	7414170	10	1	139	90 65 299	MONTAGETEILE
FLAMMGLUEHKERZE	6290081	1	1	316	92 74 622	FLAMMSTARTANLAGE
FLAMMSTARTANLAGE	9274622	130	1	253	90 77 008	MOTORUMFANG
FLANSCH	7006471	3	6	303	92 79 833	EINSPRITZDUESE M.BEFESTI
FLANSCH	7618038	31	1	142	10 02 759 5	FUSSPEDAL
FLANSCH	7623944	20	4	106	57 17 387	ANSCHLUSSGEHAEUSE
FLANSCH	7624154	1	1	55	57 16 830	PUMPENTRAEGER
FLANSCH	9144280	1	1	338	91 44 281	VERSCHLUSSTEILE
FLANSCH	9179540	9	1	332	92 72 762	ATL-ANBAU
FLANSCH	9270292	1	1	328	92 70 291	VERSCHLUSSTEILE
FLANSCHANSCHLUSS	7405006	70	2	26	96 58 763	ANBAUTEILE MOTOR
FLANSCHANSCHLUSS	7405835	72	1	26	96 58 763	ANBAUTEILE MOTOR
FLANSCHANSCHLUSS	7616894	12	1	119	96 55 754	NOTLENKPUMPE EINBAU
FLANSCHANSCHLUSS	7616895	52	2	26	96 58 763	ANBAUTEILE MOTOR
FLANSCHANSCHLUSS	7616896	76	1	35	96 55 748	KUEHLANLAGE
FLANSCHHAELFTE	5002067	46	10	18	96 58 745	HUB-U.KIPPZYLINDER EINBAU
FLANSCHHAELFTE	5002067	43	8	150	90 65 295	ARBEITSHYDRAULIK
FLANSCHHAELFTE	5002067	73	4	151	90 65 295	ARBEITSHYDRAULIK
FLANSCHHAELFTE	5002070	31	2	116	90 65 294	HYDR.LENKANLAGE
FLANSCHHAELFTE	5002070	16	2	156	96 58 939	HYDRAULIKTANK
FLANSCHHAELFTE	5003463	36	2	18	96 58 745	HUB-U.KIPPZYLINDER EINBAU
FLANSCHHAELFTE	5003463	31	4	150	90 65 295	ARBEITSHYDRAULIK
FLANSCHHAELFTE	5003463	74	4	163	96 58 754	FAHRHYDRAULIK
FLANSCHHAELFTE	5106082	57	2	117	90 65 294	HYDR.LENKANLAGE
FLANSCHHAELFTE	5601401	78	2	151	90 65 295	ARBEITSHYDRAULIK
FLANSCHHAELFTE	5601401	32	2	153	96 58 753	SCHWINGUNGSDAEMPFER
FLANSCHHAELFTE	5601401	12	4	162	96 58 754	FAHRHYDRAULIK
FLANSCHHAELFTE	5601401	84	4	163	96 58 754	FAHRHYDRAULIK

Bezeichnung	Artikel	Pos.	Menge	Seite	Baugruppe	Bezeichnung
FLANSCHHAELFTE	5603688	42	2	34	96 55 748	KUEHLANLAGE
FLANSCHHAELFTE	5603688	56	2	150	90 65 295	ARBEITSHYDRAULIK
FLANSCHHAELFTE	5603794	41	4	153	96 58 753	SCHWINGUNGSDAEMPFER
FLANSCHHAELFTE	5603839	14	2	50	96 54 350	TANDEMPUMPE EINBAU
FLASCHENHALTER	7621253	17	1	220	98 41 854	INNENVERKLEIDUNG
FLEXROHR	7624405	21	0.200	222	98 41 964	LEITUNGEN
FOERDERPUMPE	5700168	3	1	297	90 74 862	EINSPRITZPUMPE
FOLIE-SCHRIFTZUG	9840664	7	1	214	96 58 993	VERGLASUNG
FRONTSCHEIBE	9606824	1	1	214	96 58 993	VERGLASUNG
FUEHRUNG	5003402	57	1	138	10 03 655 4	FEDERUNG
FUEHRUNGSHALTESCHIENE	7622467	7	1	211	76 21 489	SCHIEBEFENSTER
FUEHRUNGSHUELSE	7027789	57	2	136	10 01 805 8	SITZOBERTEIL
FUEHRUNGSHUELSE	7027789	57	2	137	10 11 250 6	SITZOBERTEIL
FUEHRUNGSRING	7005070	13	3	352	99 21 080	KOLBENSTANGENLAGER
FUEHRUNGSRING	7005247	13	2	353	99 59 908	KOLBENSTANGENLAGER
FUEHRUNGSRING	7019838	13	2	351	93 07 281	KOLBENSTANGENLAGER
FUEHRUNGSRING	7624214	30	2	68	76 22 877	VERSTELLUNG
FUEHRUNGSROHR	9145034	4	1	271	91 47 516	OELMESSTAB M.ROHR
FUEHRUNGSROHR	9266857	2	1	44	92 66 858	OELMESSTABFUEHRUNG
FUEHRUNGSROHR	9881935	3	1	46	92 77 102	PUMPENVERTEILERGETRIEB
FUEHRUNGSSCHEIBE	9508663	2	2	359	96 05 821	AUTOM.SCHAUFELRUECKFUE
FUEHRUNGSSCHIENE	7622468	8	1	211	76 21 489	SCHIEBEFENSTER
FUEHRUNGSSTUECK	9508662	1	1	359	96 05 821	AUTOM.SCHAUFELRUECKFUE
FUNKTIONSMUTTER	7619070	52	1	88	90 68 825	
FUNKTIONSMUTTER	7619070	82	2	145	98 41 849	EINBAU STEUERUNG
FUNKTIONSMUTTER	7619352	93	1	119	96 55 754	NOTLENKPUMPE EINBAU
FUSSPEDAL	10027595	1	1	140	96 54 529	GASPEDAL EINBAU
FUSSPEDAL	7622287	1	1	141	10 02 759 5	FUSSPEDAL
FUSSPEDALZUG L=3300MM	10031974	20	1	141	10 02 759 5	FUSSPEDAL
GABEL	10018144	47	1	138	10 03 655 4	FEDERUNG
GASFEDER	10038735	8	1	127	57 17 536	LENKSAEULE
GASFEDER	7622416	35	2	198	96 16 833	KUEHLERVERKLEIDUNG
GASFEDER 1500N	7622235	105	2	188	96 58 839	HAUBE
GASFEDER 232MMX203MM	7624426	41	1	144	98 41 849	EINBAU STEUERUNG
GASHEBEL	9616742	20	1	30	90 77 009	ANTRIEBSGRUPPE
GASPEDAL EINBAU	9654529	7	1	125	90 68 824	FAHRERSTAND
GEBLAESE	6905825	113	1	223	10 02 861 5	HEIZKLIMAANLAGE
GEGENHALTER	9078094	24	1	30	90 77 009	ANTRIEBSGRUPPE
GEHAEUSE	7623367	3	1	159	76 23 246	SAUGRUECKLAUFFILTER
GEHAEUSE	7624236	10	1	52	10 01 708 6	VERSTELLPUMPE
GEHAEUSE	9277103	1	1	46	92 77 102	PUMPENVERTEILERGETRIEB
GELAENDER VORNE LINKS	9841769	21	1	224	96 54 106	AUFSTIEG EINBAU
GELAENDER VORNE RECHTS	9841994	22	1	224	96 54 106	AUFSTIEG EINBAU
GELENKLAGER	7009936	15	2	96	90 68 332	HINTERACHSE EINBAU
GELENKLAGER	7009936	15	2	99	96 54 090	KNICKLAGERUNG
GELENKLAGER	7010263	16	2	347	92 46 849	HYDRAULIKZYLINDER
GELENKSTIFT	7023646	11	4	52	10 01 708 6	VERSTELLPUMPE
GELENKWELLE LZ=1500MM	10028062	11	1	115	90 68 335	GELENKWELLEN EINBAU
GELENKWELLE LZ=700MM	10007277	10	1	115	90 68 335	GELENKWELLEN EINBAU
GELENKWELLEN EINBAU	9068335	4400	1	9	96 58 750	L580-458 2PLUS2 GRUNDGE
GENERATOR VORMONTIERT	9883183	195	1	254	90 77 008	MOTORUMFANG
GERADE VERSCHRAUBUNG	9266828	1	1	44	92 66 858	OELMESSTABFUEHRUNG
GESCHWINDIGKEITSSCHILD 4	9226983	14	3	247	96 58 760	ANORDNUNG SCHILDER
GESTAENGE	10032860	11	1	223	10 02 861 5	HEIZKLIMAANLAGE
GESTAENGE	7027791	71	1	137	10 11 250 6	SITZOBERTEIL
GETRIEBEGEHAEUSE	10036715	1	1	107	57 17 388	GETRIEBEGEHAEUSE
GETRIEBEGEHAEUSE	5717388	20	1	105	10 04 283 9	VERTEILERGETRIEBE
GETRIEBEOELKUEHLER	5717147	106	1	37	96 55 748	KUEHLANLAGE
GEWINDEFLANSCH	9519454	2	4	85	90 65 178	FAHRERKABINENLAGERUNG
GEWINDEHUELSE	7618040	34	1	142	10 02 759 5	FUSSPEDAL

Bezeichnung	Artikel	Pos.	Menge	Seite	Baugruppe	Bezeichnung
GEWINDESTANGE	7622291	6	1	141	10 02 759 5	FUSSPEDAL
GEWINDESTANGE M10X280	9607251	12	4	240	96 54 946	BATTERIEEINBAU
GEWINDESTIFT	7023680	8	1	58	76 22 347	REGLEREINSATZ
GEWINDESTIFT	7023680	8	1	59	76 22 348	REGLEREINSATZ
GEWINDESTIFT M 6	7623427	20	2	52	10 01 708 6	VERSTELLPUMPE
GFK-HAUBE	9616649	40	1	188	96 58 839	HAUBE
GFK-HAUBE	9616650	45	1	188	96 58 839	HAUBE
GFK-HECKTEIL	9616632	40	1	189	97 74 942	HECKTEIL
GLASFASEREINSATZ	7624324	20	1	13	90 65 358	SERVICE PAKET
GLASFASEREINSATZ	7624324	20	1	14	90 65 477	SERVICE PAKET
GLASFASEREINSATZ	7624324	20	1	15	96 55 571	SERVICE PAKET
GLASFASEREINSATZ	7624324	20	1	16	96 55 956	SERVICE PAKET
GLASFASEREINSATZ	7624324	4	1	159	76 23 246	SAUGRUECKLAUFFILTER
GLASSCHEIBE	7622470	19	1	211	76 21 489	SCHIEBEFENSTER
GLASSCHEIBE	7622471	20	1	211	76 21 489	SCHIEBEFENSTER
GLEICHRICHTERGERAET	7624251	12	1	335	60 00 973	DREHSTROMGENERATOR
GLEICHSTROMMOTOR	10014829	6	1	120	10 00 793 0	NOTLENKPUMPE
GLEITLAGER	7618586	56	1	142	10 02 759 5	FUSSPEDAL
GLEITLAGERBUCHSE	9880035	2	2	321	98 88 198	WASSERPUMPENGEHAEUSE
GLEITRINGDICHTUNG	7381986	7	1	320	98 87 944	WASSERPUMPE VORMONT.
GLEITRINGDICHTUNG	7381986	3	1	323	98 89 056	DICHTSATZ
GLUEHLAMPE	6905900	30	1	233	69 05 829	SCHEINWERFER
GLUEHLAMPE	6905900	30	1	235	69 05 830	SCHEINWERFER
GLUEHLAMPE EN 60809 P21W-	6200915	34	1	221	98 41 854	INNENVERKLEIDUNG
GLUEHLAMPE EN 60809 P21W-	6200915	40	1	233	69 05 829	SCHEINWERFER
GLUEHLAMPE EN 60809 P21W-	6200915	40	1	235	69 05 830	SCHEINWERFER
GLUEHLAMPE EN 60809 P21W-	6200915	20	3	238	69 05 854	SCHLUSSLEUCHTE LINKS
GLUEHLAMPE EN 60809 P21W-	6200915	20	3	239	69 05 855	SCHLUSSLEUCHTE RECHTS
GMT-PUFFER	5004748	38	2	33	96 55 748	KUEHLANLAGE
GMT-PUFFER	5004748	10	2	197	96 16 845	WAND VORNE
GMT-PUFFER	5004748	23	1	236	96 58 453	HECKLEUCHTENTRAEGER RE
GMT-PUFFER	5004748	23	1	237	96 58 452	HECKLEUCHTENTRAEGER LI
GRIFF	7016589	10	1	211	76 21 489	SCHIEBEFENSTER
GRIFF	7027781	45	1	136	10 01 805 8	SITZOBERTEIL
GRIFF	7027781	45	1	137	10 11 250 6	SITZOBERTEIL
GRIFF	7027787	54	1	137	10 11 250 6	SITZOBERTEIL
GRIFF	7027788	55	1	137	10 11 250 6	SITZOBERTEIL
GRIFF	7620827	11	1	211	76 21 489	SCHIEBEFENSTER
GRIFFDECKEL	7621891	1	1	159	76 23 246	SAUGRUECKLAUFFILTER
GRUNDPLATTE	7622296	17	1	141	10 02 759 5	FUSSPEDAL
GUMMI	9607214	14	2	240	96 54 946	BATTERIEEINBAU
GUMMI	9619739	15	2	240	96 54 946	BATTERIEEINBAU
GUMMI	9842200	19	1	116	90 65 294	HYDR.LENKANLAGE
GUMMIDICHTUNG	7001386	25	1	242	96 08 006	KRAFTSTOFFBEHAELTER
GUMMIDICHTUNG	7624444	25	1	241	96 55 702	KRAFTSTOFFANLAGE EINBAU
GUMMILAGER	7621141	70	2	117	90 65 294	HYDR.LENKANLAGE
GUMMILAGER	7621141	5	2	149	90 65 295	ARBEITSHYDRAULIK
GUMMILAGER	7621141	30	3	176	90 68 043	STEUERSCHIEBER EINBAU
GUMMILAGER	7624036	21	4	106	57 17 387	ANSCHLUSSGEHAEUSE
GUMMILASCHE	9519948	10	2	225	96 54 597	AUFSTIEG LINKS
GUMMILASCHE	9519948	9	2	242	96 08 006	KRAFTSTOFFBEHAELTER
GUMMIMUFFE	9880511	7	1	262	98 81 818	KURBELGEHAEUSE ENTLUEF
GUMMIMUFFE 22X30X65 LG.	9273161	25	1	332	92 72 762	ATL-ANBAU
GUMMIMUFFE 22X30X65 LG.	9273161	9	1	333	92 71 317	DS TURBOLADER ANBAU AS
GUMMIMUFFE 25X32X56 LG.	9271340	9	1	263	98 82 368	ROHRLEITUNG ANBAU
GUMMIPLATTE	7009461	51	1	138	10 03 655 4	FEDERUNG
GUMMIPLATTE	9517473	45	1	88	90 68 825	
GUMMIPLATTE	9842225	16	1	126	98 41 686	LENKUNG EINBAU
GUMMITUELLE	7623773	20	1	141	10 02 759 5	FUSSPEDAL
GUMMIUNTERLAGE	7619147	6	5	209	96 06 843	TUER LINKS KPL.

Bezeichnung	Artikel	Pos.	Menge	Seite	Baugruppe	Bezeichnung
GUMMIUNTERLAGE	7619147	6	7	212	96 06 844	TUER RECHTS KPL.
HAFTGRUND	10012525	3	0.100	209	96 06 843	TUER LINKS KPL.
HAFTGRUND	10012525	3	0.100	212	96 06 844	TUER RECHTS KPL.
HAFTGRUND	10012525	8	0.300	214	96 58 993	VERGLASUNG
HALBSCHELLE	7005102	82	1	151	90 65 295	ARBEITSHYDRAULIK
HALBSCHELLE	7005103	21	4	17	96 58 745	HUB-U.KIPPZYLINDER EINBAU
HALBSCHELLE	7008424	16	2	17	96 58 745	HUB-U.KIPPZYLINDER EINBAU
HALBSCHELLE	7008424	61	2	117	90 65 294	HYDR.LENKANLAGE
HALBSCHELLE	7363675	34	10	150	90 65 295	ARBEITSHYDRAULIK
HALBSCHELLE	7363676	16	4	162	96 58 754	FAHRHYDRAULIK
HALBSCHELLE	7364930	42	2	30	90 77 009	ANTRIEBSGRUPPE
HALBSCHELLE	7618227	11	2	144	98 41 849	EINBAU STEUERUNG
HALTEBLECH	9607332	17	1	87	90 68 825	
HALTEBLECH	9607332	117	2	164	96 58 754	FAHRHYDRAULIK
HALTEBLECH	9842802	69	1	117	90 65 294	HYDR.LENKANLAGE
HALTEBLECH	9842821	25	1	139	90 65 299	MONTAGETEILE
HALTER	6905654	162	1	230	90 65 330	EL.ANLAGE
HALTER	7624322	52	2	226	90 65 330	EL.ANLAGE
HALTER	9068305	1	1	31	96 07 234	MOTORBEDIENUNG
HALTER	9075507	4	1	315	98 86 847	VERBINDUNGSSTUECK
HALTER	9075510	8	1	314	92 79 902	ANSCHLUSSTUTZEN ANBAU
HALTER	9140426	3	1	307	90 75 040	EINSPRITZLEITUNG
HALTER	9271734	10	1	311	90 75 018	KRAFTSTOFFLEITUNGEN
HALTER	9276928	1	1	301	92 73 966	ABSTUETZUNG P-PUMPE
HALTER	9276929	2	1	301	92 73 966	ABSTUETZUNG P-PUMPE
HALTER	9606286	4	1	217	96 06 061	WISCHERANLAGE HECK
HALTER	9888029	1	1	317	98 88 040	KRAFTSTOFFLEITUNG
HALTER	9888654	4	1	296	90 74 899	OELLEITUNG
HALTER DT STECKER	6905672	18	2	87	90 68 825	
HALTER DT STECKER	6905672	118	4	164	96 58 754	FAHRHYDRAULIK
HALTERING	7623954	7	1	108	57 17 389	KUPPLUNG
HALTERING	7623954	7	1	109	57 17 390	KUPPLUNG
HALTERING	7623954	7	1	110	10 04 314 4	KUPPLUNG
HALTERING	7623961	19	1	108	57 17 389	KUPPLUNG
HALTERING	7623961	21	1	109	57 17 390	KUPPLUNG
HALTERING	7623961	21	1	110	10 04 314 4	KUPPLUNG
HALTERUNG	7622289	3	1	141	10 02 759 5	FUSSPEDAL
HALTERUNG	9605621	4	1	359	96 05 821	AUTOM.SCHAUFELRUECKFUE
HALTERUNG	9606891	17	1	200	98 41 562	FAHRERKABINE VERGLASUN
HALTERUNG	9609309	45	1	40	96 58 842	ABGASANLAGE
HALTERUNG	9842171	11	1	148	98 41 887	FAHRERKABINE EINBAU
HALTERUNGSSCHELLE	7621816	15	1	139	90 65 299	MONTAGETEILE
HALTESCHEIBE	7623977	28	1	111	10 04 314 4	KUPPLUNG
HALTESTOPFEN	7005908	38	1	138	10 03 655 4	FEDERUNG
HALTEWINKEL LINKS	9841722	15	1	17	96 58 745	HUB-U.KIPPZYLINDER EINBAU
HALTEWINKEL RECHTS	9841929	14	1	17	96 58 745	HUB-U.KIPPZYLINDER EINBAU
HANDHEBELFETTPRESSE	7900280	3	1	245	96 54 110	WERKZEUGAUSRUESTUNG
HANDLAUF LINKS	9616715	31	1	224	96 54 106	AUFSTIEG EINBAU
HANDLAUF RECHTS	9616716	32	1	224	96 54 106	AUFSTIEG EINBAU
HAUBE	9658839	10	1	185	96 58 840	VERKLEIDUNG
HAUPTLAGER D= 97,75	9884557	51	7	274	98 84 510	KURBELWELLENLAGERUNG
HAUPTLAGER D= 97,75	9884557	52	7	274	98 84 510	KURBELWELLENLAGERUNG
HAUPTLAGER OBERE HAELF	9132115	62	7	274	98 84 510	KURBELWELLENLAGERUNG
HAUPTLAGER OBERE HAELF	9132114	61	7	274	98 84 510	KURBELWELLENLAGERUNG
HEBEL	7027780	44	1	136	10 01 805 8	SITZOBERTEIL
HEBEL	7027780	44	1	137	10 11 250 6	SITZOBERTEIL
HEBEL	7027794	75	1	137	10 11 250 6	SITZOBERTEIL
HEBEL	7618033	4	2	141	10 02 759 5	FUSSPEDAL
HEBEL	7622268	146	1	90	10 03 858 0	BREMSKOMPAKTBLOCK
HEBEL	7622292	7	1	141	10 02 759 5	FUSSPEDAL

Bezeichnung	Artikel	Pos.	Menge	Seite	Baugruppe	Bezeichnung
HEBEL	7624432	43	1	144	98 41 849	EINBAU STEUERUNG
HEBEL	9606830	50	1	210	96 06 843	TUER LINKS KPL.
HEBEL	9606863	30	1	212	96 06 844	TUER RECHTS KPL.
HEBEL	9606866	32	1	212	96 06 844	TUER RECHTS KPL.
HEBEL	9606867	33	1	212	96 06 844	TUER RECHTS KPL.
HEBEL	9606912	50	1	213	96 06 844	TUER RECHTS KPL.
HEBELVERSCHLUSS	7623219	7	1	220	98 41 854	INNENVERKLEIDUNG
HECKKLAPPE	9616741	10	1	190	97 74 943	HECKKLAPPE
HECKKLAPPE "OHNE BELEU	9774943	90	1	189	97 74 942	HECKTEIL
HECKLEUCHTENTRAEGER LI	9658452	14	1	226	90 65 330	EL.ANLAGE
HECKLEUCHTENTRAEGER R	9658453	15	1	226	90 65 330	EL.ANLAGE
HECKSCHEIBE	9606829	4	1	214	96 58 993	VERGLASUNG
HECKTEIL KPL.	9774942	25	1	185	96 58 840	VERKLEIDUNG
HEIZKLIMAANLAGE 24V/12KW	10028615	6	1	200	98 41 562	FAHRERKABINE VERGLASUN
HINTERACHSE	10022044	1	1	98	90 68 334	PLANETENSTARRACHSE
HINTERACHSE EINBAU	9068332	4100	1	9	96 58 750	L580-458 2PLUS2 GRUNDGE
HINTERWAGEN	9658757	8200	1	10	96 58 750	L580-458 2PLUS2 GRUNDGE
HINWEISSCH. ANSCHLAG-HE	9402377	37	3	247	96 58 760	ANORDNUNG SCHILDER
HINWEISSCHILD	9797461	38	1	247	96 58 760	ANORDNUNG SCHILDER
HINWEISSCHILD VERZURRPU	9402376	36	5	247	96 58 760	ANORDNUNG SCHILDER
HOCHDRUCKSCHLAUCHLEIT	7742041	4	1	245	96 54 110	WERKZEUGAUSRUESTUNG
HOHLSCHRAUBE	7006439	3	6	309	92 79 614	LECKOELLEITUNG
HUB-U.KIPPZYLINDER EINBAU	9658745	350	1	9	96 58 750	L580-458 2PLUS2 GRUNDGE
HUBGERUEST 3050MM	9609480	2	1	7	.	
HUBZYLINDER LINKS	9655653	11	1	17	96 58 745	HUB-U.KIPPZYLINDER EINBAU
HUBZYLINDER RECHTS	9655652	10	1	17	96 58 745	HUB-U.KIPPZYLINDER EINBAU
HUELSE	10013243	9	1	89	10 03 858 0	BREMSKOMPAKTBLOCK
HUELSE	10013247	87	1	89	10 03 858 0	BREMSKOMPAKTBLOCK
HUELSE	10039826	5	1	110	10 04 314 4	KUPPLUNG
HUELSE	7623952	5	1	108	57 17 389	KUPPLUNG
HUELSE	7623952	5	1	109	57 17 390	KUPPLUNG
HYDR.BREMSANLAGE	9658747	3400	1	9	96 58 750	L580-458 2PLUS2 GRUNDGE
HYDR.LENKANLAGE	9065294	5200	1	9	96 58 750	L580-458 2PLUS2 GRUNDGE
HYDRAULIKMOTOR	10013344	70	1	35	96 55 748	KUEHLANLAGE
HYDRAULIKTANK	9658939	7100	1	10	96 58 750	L580-458 2PLUS2 GRUNDGE
HYDRAULIKTANK	9841273	1	1	156	96 58 939	HYDRAULIKTANK
HYDRAULIKZYLINDER	9246849	1	2	123	96 09 490	LENKZYLINDER EINBAU
HYDRAULIKZYLINDER	9903394	11	1	21	96 58 767	KIPPZYLINDER
HYDRAULIKZYLINDER	9959881	14	1	19	96 55 652	HUBZYLINDER RECHTS
HYDRAULIKZYLINDER	9959881	14	1	20	96 55 653	HUBZYLINDER LINKS
HYDROZAHNRADPUMPE	7622960	1	1	120	10 00 793 0	NOTLENKPUMPE
INDUKTIVGEBER	7009274	10	3	100	96 55 758	VERTEILERGETRIEBE EINBAU
INDUKTIVGEBER	7009274	6	1	107	57 17 388	GETRIEBEGEHAEUSE
INNENLAMELLE	7623956	9	4	108	57 17 389	KUPPLUNG
INNENLAMELLE	7623956	9	5	109	57 17 390	KUPPLUNG
INNENLAMELLE	7623956	9	9	110	10 04 314 4	KUPPLUNG
INNENLEUCHTE	6905839	32	1	221	98 41 854	INNENVERKLEIDUNG
INNENSPIEGEL	7619627	31	1	221	98 41 854	INNENVERKLEIDUNG
INNENVERKLEIDUNG	9841854	10	1	200	98 41 562	FAHRERKABINE VERGLASUN
INNENZAHNRADPUMPE	7622325	4	1	45	57 16 915	VERSTELLPUMPE
INNENZAHNRADPUMPE	7624281	1	1	67	76 22 325	INNENZAHNRADPUMPE
JOCHSPANNER	9519947	13	2	240	96 54 946	BATTERIEEINBAU
KABEL	10013248	90	1	89	10 03 858 0	BREMSKOMPAKTBLOCK
KABELSATZ	10013368	120	1	223	10 02 861 5	HEIZKLIMAANLAGE
KABELSATZ	7623588	26	1	114	57 17 394	SCHALTVENTIL
KABELTUELLE	7620037	38	4	202	98 41 562	FAHRERKABINE VERGLASUN
KABINENLAGER	7624293	10	2	85	90 65 178	FAHRERKABINENLAGERUNG
KABINENLAGERUNG	7621522	1	2	85	90 65 178	FAHRERKABINENLAGERUNG
KABINENSCHLOSS RECHTS	7621490	10	1	212	96 06 844	TUER RECHTS KPL.
KAEFIGMUTTER	413003108	29	10	200	98 41 562	FAHRERKABINE VERGLASUN

Bezeichnung	Artikel	Pos.	Menge	Seite	Baugruppe	Bezeichnung
KAEFIGPAAR	10017091	32	1	53	10 01 708 8	TRIEBWERK
KANTENSCHUTZ	7000391	28	0.520	185	96 58 840	VERKLEIDUNG
KANTENSCHUTZ	7000391	12	0.820	191	96 16 816	SEITENBLECH LINKS
KANTENSCHUTZ	7000391	13	0.800	191	96 16 816	SEITENBLECH LINKS
KANTENSCHUTZ	7000391	12	0.820	192	96 16 818	SEITENBLECH RECHTS
KANTENSCHUTZ	7000391	13	0.800	192	96 16 818	SEITENBLECH RECHTS
KANTENSCHUTZ	7000391	55	0.400	198	96 16 833	KUEHLERVERKLEIDUNG
KANTENSCHUTZ	7000391	56	0.450	198	96 16 833	KUEHLERVERKLEIDUNG
KANTENSCHUTZ	7000391	57	0.400	198	96 16 833	KUEHLERVERKLEIDUNG
KANTENSCHUTZ	7000391	58	0.450	198	96 16 833	KUEHLERVERKLEIDUNG
KANTENSCHUTZ	7006451	9	0.860	32	96 55 748	KUEHLANLAGE
KAPPE	7027101	10	1	265	92 72 268	OELABSCHEIDER
KAPPE	7620056	41	1	126	98 41 686	LENKUNG EINBAU
KARDANBAUSATZ	10013529	15	1	146	57 17 427	VORSTEUERGERAET
KAROSSERIESCHEIBE	7618536	46	1	194	95 19 735	ANBAU RADKASTEN HINTEN
KAROSSERIESCHEIBE	7620453	91	5	204	98 41 562	FAHRERKABINE VERGLASUN
KEG SHM NIPPEL	7414256	21	4	208	96 58 992	TUEREN
KEGEL	10011752	106	1	177	57 17 290	STEUERBLOCK
KEGEL	7622304	103	2	177	57 17 290	STEUERBLOCK
KEIL	7368248	89	1	145	98 41 849	EINBAU STEUERUNG
KENNZEICHENLEUCHTE	6905284	85	2	190	97 74 943	HECKKLAPPE
KIPP-KLEMMHEBEL	7624429	12	1	148	98 41 887	FAHRERKABINE EINBAU
KIPPHEBEL	9883045	2	2	284	92 71 348	KIPPHEBELBOCK VORMONT.
KIPPHEBELBOCK	9271347	1	1	284	92 71 348	KIPPHEBELBOCK VORMONT.
KIPPHEBELBOCK VORMONT.	9271348	5	1	281	98 82 306	ZYLINDERKOPF
KIPPZYLINDER	9658767	12	1	17	96 58 745	HUB-U.KIPPZYLINDER EINBAU
KLAPPE	10032859	2	1	223	10 02 861 5	HEIZKLIMAANLAGE
KLAPPENHALTERUNG	10035239	116	1	223	10 02 861 5	HEIZKLIMAANLAGE
KLEBER	10008938	5	1	209	96 06 843	TUER LINKS KPL.
KLEBER	10008938	5	1	212	96 06 844	TUER RECHTS KPL.
KLEBER	10008938	10	6	214	96 58 993	VERGLASUNG
KLEBESCHILD	7618198	3	1	247	96 58 760	ANORDNUNG SCHILDER
KLEBESCHILD	7621502	66	2	151	90 65 295	ARBEITSHYDRAULIK
KLEIDERHAKEN	7350000	40	1	221	98 41 854	INNENVERKLEIDUNG
KLEMME	7619985	10	2	217	96 06 061	WISCHERANLAGE HECK
KLEMMLEISTE	9619925	65	4	225	96 54 597	AUFSTIEG LINKS
KLEMMLEISTE	9619925	8	4	242	96 08 006	KRAFTSTOFFBEHAELTER
KLEMMLEISTE	9841661	11	2	195	96 58 945	ANBAU SCHUTZBLECH
KLEMMRING	9268887	8	1	302	92 68 888	ANTRIEB F.EINSPRITZPUMPE
KLEMMRING	9884155	8	1	287	98 82 657	NOCKENWELLE
KLEMMSTUECK	9842096	13	1	148	98 41 887	FAHRERKABINE EINBAU
KLEMMUTTER	7624259	18	1	337	60 00 970	STARTER
KLIMAKOMPRESSOR	5700334	2	1	318	90 77 136	KLIMAKOMPRESSOR
KLIMAKOMPRESSOR ANBAU	9077136	150	1	253	90 77 008	MOTORUMFANG
KLIMASCHLAUCH	7622480	7	1	223	10 02 861 5	HEIZKLIMAANLAGE
KLIMASCHLAUCH 8X2300	10030849	6	1	223	10 02 861 5	HEIZKLIMAANLAGE
KLIMASCHLAUCH NW 8X1300	10027742	12	1	139	90 65 299	MONTAGETEILE
KLIMASCHLAUCH NW10X1200	7621559	13	1	139	90 65 299	MONTAGETEILE
KNEBEL	10017604	66	1	138	10 03 655 4	FEDERUNG
KNICKGELENKARRETIERUNG	9519790	3700	1	9	96 58 750	L580-458 2PLUS2 GRUNDGE
KNICKLAGERUNG	9654090	4200	1	9	96 58 750	L580-458 2PLUS2 GRUNDGE
KOHLEBUERSTENSATZ	10014830	2	1	121	10 01 482 9	GLEICHSTROMMOTOR
KOHLEBUERSTENSATZ	7624253	17	1	335	60 00 973	DREHSTROMGENERATOR
KOHLEBUERSTENSATZ	7624262	800	1	337	60 00 970	STARTER
KOLBEN	10039823	2	1	110	10 04 314 4	KUPPLUNG
KOLBEN	7623951	2	1	108	57 17 389	KUPPLUNG
KOLBEN	7623951	2	1	109	57 17 390	KUPPLUNG
KOLBEN	7624222	4	1	70	76 22 338	ABSCHALTVENTIL
KOLBEN	9140206	1	1	258	91 42 744	ENDREGELVENTIL
KOLBEN	9247175	1	1	348	92 47 177	KOLBEN

Bezeichnung	Artikel	Pos.	Menge	Seite	Baugruppe	Bezeichnung
KOLBEN	9248360	1	1	349	92 48 488	KOLBEN
KOLBEN	9275382	5	1	289	92 75 380	OELKUEHLER VOLLSTAENDIG
KOLBEN	9883111	40	6	250	90 77 008	MOTORUMFANG
KOLBEN	9886591	9	1	294	98 87 973	SCHMIEROELPUMPE
KOLBEN	9915347	1	1	350	99 15 350	KOLBEN
KOLBEN 090MM	9247177	12	1	347	92 46 849	HYDRAULIKZYLINDER
KOLBEN 150	9915350	12	1	346	99 59 881	HYDRAULIKZYLINDER
KOLBEN 170MM	9248488	12	1	345	99 03 394	HYDRAULIKZYLINDER
KOLBEN M.RINGE	9883110	1	6	279	98 83 111	KOLBEN
KOLBENDICHTUNG	7623964	3	1	108	57 17 389	KUPPLUNG
KOLBENDICHTUNG	7623964	3	1	109	57 17 390	KUPPLUNG
KOLBENDICHTUNG	7623964	3	1	110	10 04 314 4	KUPPLUNG
KOLBENDICHTUNG	7623965	4	1	108	57 17 389	KUPPLUNG
KOLBENDICHTUNG	7623965	4	1	109	57 17 390	KUPPLUNG
KOLBENDICHTUNG	7623965	4	1	110	10 04 314 4	KUPPLUNG
KOLBENDRUCKSCHALTER 12	10036072	92	1	88	90 68 825	
KOLBENFUEHRUNGSRING	7003429	6	3	349	92 48 488	KOLBEN
KOLBENFUEHRUNGSRING	7003431	6	2	350	99 15 350	KOLBEN
KOLBENFUEHRUNGSRING	7019945	2	2	348	92 47 177	KOLBEN
KOLBENFUEHRUNGSRING	9177715	2	2	350	99 15 350	KOLBEN
KOLBENFUEHRUNGSRING	9177717	2	2	349	92 48 488	KOLBEN
KOLBENKUEHLUNG	9146644	9	6	249	90 77 008	MOTORUMFANG
KOLBENKUEHLUNG VORMON	9135725	1	1	261	91 46 644	KOLBENKUEHLUNG
KOLBENMUTTER M 65X2	9247441	4	1	346	99 59 881	HYDRAULIKZYLINDER
KOLBENMUTTER M 76X2	9970448	4	1	345	99 03 394	HYDRAULIKZYLINDER
KOLBENRING	7623962	23	2	108	57 17 389	KUPPLUNG
KOLBENRING	7623962	24	2	109	57 17 390	KUPPLUNG
KOLBENRING	7623962	30	2	111	10 04 314 4	KUPPLUNG
KOLBENSTANGE	9063710	8	1	347	92 46 849	HYDRAULIKZYLINDER
KOLBENSTANGE	9063992	8	1	345	99 03 394	HYDRAULIKZYLINDER
KOLBENSTANGE	9064285	8	1	346	99 59 881	HYDRAULIKZYLINDER
KOLBENSTANGENLAGER	9921080	13	1	345	99 03 394	HYDRAULIKZYLINDER
KOLBENSTANGENLAGER 040/	9307281	13	1	347	92 46 849	HYDRAULIKZYLINDER
KOLBENSTANGENLAGER 080/	9959908	13	1	346	99 59 881	HYDRAULIKZYLINDER
KONDENSATOR	7621439	4	1	139	90 65 299	MONTAGETEILE
KONSOLE	9074900	1	1	304	90 75 017	KRAFTSTOFF-FILTER ANBAU
KONSOLE	9075188	1	1	306	90 75 783	KRAFTSTOFF-VORFILTER ANB
KONSOLE	9077135	1	1	318	90 77 136	KLIMAKOMPRESSOR
KONSOLE	9841850	10	1	144	98 41 849	EINBAU STEUERUNG
KONSOLE	9841992	5	1	226	90 65 330	EL.ANLAGE
KONSOLE F.ARBEITSSCHEI	9517468	11	1	200	98 41 562	FAHRERKABINE VERGLASUN
KONSOLE LUEFTERSEITE	9067052	30	2	25	96 58 763	ANBAUTEILE MOTOR
KONSOLE SCHWUNGRADSEIT	9067053	31	2	25	96 58 763	ANBAUTEILE MOTOR
KONUS RED ANSCHLUSS	7368003	67	1	158	96 58 939	HYDRAULIKTANK
KONUS RED ANSCHLUSS	7407154	25	1	87	90 68 825	
KONUS RED ANSCHLUSS	7407155	57	1	26	96 58 763	ANBAUTEILE MOTOR
KONUS RED ANSCHLUSS	7407157	74	1	26	96 58 763	ANBAUTEILE MOTOR
KONUS RED ANSCHLUSS	7616908	22	1	50	96 54 350	TANDEMPUMPE EINBAU
KONUS RED ANSCHLUSS	7616910	37	1	158	96 58 939	HYDRAULIKTANK
KONUS RED ANSCHLUSS	7616915	6	1	166	96 58 769	VORMONTAGE VERSTELLMOT
KONUS RED ANSCHLUSS	7616916	68	1	158	96 58 939	HYDRAULIKTANK
KONUS RED ANSCHLUSS	7617184	87	2	117	90 65 294	HYDR.LENKANLAGE
KONUSGRIFF	10012537	52	1	210	96 06 843	TUER LINKS KPL.
KONUSGRIFF	10012537	52	1	213	96 06 844	TUER RECHTS KPL.
KOPF	7624431	42	1	144	98 41 849	EINBAU STEUERUNG
KOTFLUEGEL VORN LINKS	9841530	1	1	195	96 58 945	ANBAU SCHUTZBLECH
KOTFLUEGEL VORN RECHTS	9841531	2	1	195	96 58 945	ANBAU SCHUTZBLECH
KRAFTSTOFF-FILTER ANBAU	9075017	93	1	252	90 77 008	MOTORUMFANG
KRAFTSTOFF-FILTERKOPF	7368394	2	1	304	90 75 017	KRAFTSTOFF-FILTER ANBAU
KRAFTSTOFF-VORFILTER	7382133	2	1	306	90 75 783	KRAFTSTOFF-VORFILTER ANB

Bezeichnung	Artikel	Pos.	Menge	Seite	Baugruppe	Bezeichnung
KRAFTSTOFF-VORFILTER AN	9075783	94	1	252	90 77 008	MOTORUMFANG
KRAFTSTOFFANLAGE EINBAU	9655702	9300	1	11	96 58 750	L580-458 2PLUS2 GRUNDGE
KRAFTSTOFFBEHAELTER	9608006	1	1	241	96 55 702	KRAFTSTOFFANLAGE EINBAU
KRAFTSTOFFBEHAELTER	9608007	1	1	242	96 08 006	KRAFTSTOFFBEHAELTER
KRAFTSTOFFLEITUNG	9075008	2	1	311	90 75 018	KRAFTSTOFFLEITUNGEN
KRAFTSTOFFLEITUNG	9075009	1	1	311	90 75 018	KRAFTSTOFFLEITUNGEN
KRAFTSTOFFLEITUNG	9888040	131	1	253	90 77 008	MOTORUMFANG
KRAFTSTOFFLEITUNGEN	9075018	97	1	252	90 77 008	MOTORUMFANG
KREUZ-SCHRAUBENDREHER	8006539	76	1	246	96 54 110	WERKZEUGAUSRUESTUNG
KS ANZEIGEEINHEIT	9842639	41	1	130	90 69 267	ZENTRALELEKTRIK
KS BATTERIE HAUPTSCHALTE	9842641	106	1	228	90 65 330	EL.ANLAGE
KS BATTERIE-ABSCHALTER	9842640	107	1	228	90 65 330	EL.ANLAGE
KS BATTERIEVERBINDUNG	9842643	108	1	228	90 65 330	EL.ANLAGE
KS BEDIENEINHEIT	9842645	44	1	130	90 69 267	ZENTRALELEKTRIK
KS BEDIENEINHEIT HEIZ-KLIM	9842644	43	1	130	90 69 267	ZENTRALELEKTRIK
KS BELEUCHTUNG VORNE	9842646	105	1	228	90 65 330	EL.ANLAGE
KS GETRIEBE	9842647	102	1	228	90 65 330	EL.ANLAGE
KS HECKKLAPPE	9842648	65	1	190	97 74 943	HECKKLAPPE
KS HECKKLAPPE	9842648	115	1	228	90 65 330	EL.ANLAGE
KS HEIZ-KLIMA-GETRIEBESTE	9842649	45	1	128	90 65 237	STEUERKONSOLE
KS KABINE	9068908	42	1	128	90 65 237	STEUERKONSOLE
KS LENKSTOCKSCHALTER	9842651	46	1	128	90 65 237	STEUERKONSOLE
KS MOTOR	9842652	101	1	228	90 65 330	EL.ANLAGE
KS NOTLENKPUMPE	9842653	96	1	119	96 55 754	NOTLENKPUMPE EINBAU
KS NOTLENKUNG	9842654	116	1	228	90 65 330	EL.ANLAGE
KS SCHEINWERFER LINKS	9655260	112	1	228	90 65 330	EL.ANLAGE
KS SCHEINWERFER RE.	9655261	113	1	228	90 65 330	EL.ANLAGE
KS STARTER/HAUPTSCHALTE	9842642	117	2	228	90 65 330	EL.ANLAGE
KS ZENTRALELEKTRIK X10-X1	9069296	94	1	131	90 69 267	ZENTRALELEKTRIK
KS ZENTRALELEKTRIK X3	9842804	90	1	131	90 69 267	ZENTRALELEKTRIK
KS ZENTRALELEKTRIK X7	9069268	91	1	131	90 69 267	ZENTRALELEKTRIK
KS ZENTRALELEKTRIK X8	9069269	92	1	131	90 69 267	ZENTRALELEKTRIK
KS ZENTRALELEKTRIK X9	9842807	93	1	131	90 69 267	ZENTRALELEKTRIK
KUEHLANLAGE "STUFE II"	9655748	20	1	24	96 55 751	MOTOR EINBAU
KUEHLERKLAPPE LINKS	9616896	5	1	198	96 16 833	KUEHLERVERKLEIDUNG
KUEHLERKLAPPE RECHTS	9616898	10	1	198	96 16 833	KUEHLERVERKLEIDUNG
KUEHLERPLATTE	9269147	1	1	290	92 75 379	OELKUEHLER VORMONTIERT
KUEHLERRAHMEN	9655753	5	1	32	96 55 748	KUEHLANLAGE
KUEHLERTRAEGER	9519609	60	1	34	96 55 748	KUEHLANLAGE
KUEHLERVERKLEIDUNG	9616833	80	1	187	96 58 840	VERKLEIDUNG
KUEHLWASSERLEITUNG	9619994	25	1	33	96 55 748	KUEHLANLAGE
KUEHLWASSERSCHLAUCH	9616338	26	1	33	96 55 748	KUEHLANLAGE
KUEHLWASSERSCHLAUCH 5	7624397	24	1	33	96 55 748	KUEHLANLAGE
KUGELHAHN	7621197	50	1	158	96 58 939	HYDRAULIKTANK
KUGELKNOPF	10017042	9	1	144	98 41 849	EINBAU STEUERUNG
KUNSTSTOFF-CLIP	7022913	27	1	223	10 02 861 5	HEIZKLIMAANLAGE
KUNSTSTOFFBUCHSE	10032370	114	1	223	10 02 861 5	HEIZKLIMAANLAGE
KUNSTSTOFFLAGER	7010918	18	4	211	76 21 489	SCHIEBEFENSTER
KUNSTSTOFFSCHLAUCH D=1	7022969	119	2.800	223	10 02 861 5	HEIZKLIMAANLAGE
KUPPLUNG	10008177	2	1	318	90 77 136	KLIMAKOMPRESSOR
KUPPLUNG	10043144	50	1	105	10 04 283 9	VERTEILERGETRIEBE
KUPPLUNG	5002294	30	1	244	96 55 949	BALLASTGEWICHT EINBAU
KUPPLUNG	5717389	30	1	105	10 04 283 9	VERTEILERGETRIEBE
KUPPLUNG	5717390	40	1	105	10 04 283 9	VERTEILERGETRIEBE
KUPPLUNGSANBAU 285NM/2	9076734	2	1	30	90 77 009	ANTRIEBSGRUPPE
KUPPLUNGSNABE	7622349	2	1	55	57 16 830	PUMPENTRAEGER
KUPPLUNGSWELLE	10043146	1	1	110	10 04 314 4	KUPPLUNG
KUPPLUNGSWELLE	7623950	1	1	108	57 17 389	KUPPLUNG
KUPPLUNGSWELLE	7623963	1	1	109	57 17 390	KUPPLUNG
KURBELGEHAEUSE 6 ZYL.	9887551	1	1	256	98 87 560	KURBELGEHAEUSE

Bezeichnung	Artikel	Pos.	Menge	Seite	Baugruppe	Bezeichnung
KURBELGEHAEUSE 6 ZYL.	9887560	1	1	249	90 77 008	MOTORUMFANG
KURBELGEHAEUSE ENTLUE	9881818	11	1	249	90 77 008	MOTORUMFANG
KURBELWELLE	9077597	1	1	273	90 77 728	KURBELWELLE
KURBELWELLE	9077728	28	1	250	90 77 008	MOTORUMFANG
KURBELWELLENDICHTUNG	9177489	30	1	250	90 77 008	MOTORUMFANG
KURBELWELLENDICHTUNG H	9177488	11	1	275	91 77 489	KURBELWELLENDICHTUNG
KURBELWELLENDICHTUNG	9177487	30	1	268	98 86 053	DS AGGREGATETRAEGER
KURBELWELLENDICHTUNG	9177487	10	1	275	91 77 489	KURBELWELLENDICHTUNG
KURBELWELLENLAGERUNG	9884510	29	1	250	90 77 008	MOTORUMFANG
L-ANSCHLUSS-STUTZEN	7403571	9	1	65	96 58 762	VERSTELLPUMPE EINBAU
L-ANSCHLUSS-STUTZEN	7403571	53	1	88	90 68 825	
L-ANSCHLUSS-STUTZEN	7403571	32	2	144	98 41 849	EINBAU STEUERUNG
L-ANSCHLUSS-STUTZEN	7403571	69	1	158	96 58 939	HYDRAULIKTANK
L-ANSCHLUSS-STUTZEN	7403571	46	1	163	96 58 754	FAHRHYDRAULIK
L-ANSCHLUSS-STUTZEN	7403571	21	1	176	90 68 043	STEUERSCHIEBER EINBAU
L-ANSCHLUSS-STUTZEN	7404258	71	1	158	96 58 939	HYDRAULIKTANK
L-ANSCHLUSS-STUTZEN	7404258	4	1	169	96 58 770	VORMONTAGE VERSTELLMOT
L-ANSCHLUSS-STUTZEN	7404419	4	2	166	96 58 769	VORMONTAGE VERSTELLMOT
L-ANSCHLUSS-STUTZEN	7404419	5	1	169	96 58 770	VORMONTAGE VERSTELLMOT
L-ANSCHLUSS-STUTZEN	7404537	49	1	86	96 58 747	HYDR.BREMSANLAGE
L-ANSCHLUSS-STUTZEN	7404537	14	1	176	90 68 043	STEUERSCHIEBER EINBAU
L-ANSCHLUSS-STUTZEN	7407098	56	1	26	96 58 763	ANBAUTEILE MOTOR
L-ANSCHLUSS-STUTZEN	7407098	67	2	88	90 68 825	
L-ANSCHLUSS-STUTZEN	7407107	86	2	117	90 65 294	HYDR.LENKANLAGE
L-ANSCHLUSS-STUTZEN	7407107	10	2	123	96 09 490	LENKZYLINDER EINBAU
L-ANSCHLUSS-STUTZEN	7407118	29	1	150	90 65 295	ARBEITSHYDRAULIK
L-ANSCHLUSS-STUTZEN	7407120	101	2	152	90 65 295	ARBEITSHYDRAULIK
L-ANSCHLUSS-STUTZEN	7407120	40	1	158	96 58 939	HYDRAULIKTANK
L-ANSCHLUSS-STUTZEN	7617461	61	1	86	96 58 747	HYDR.BREMSANLAGE
L-ANSCHLUSS-STUTZEN	7617461	17	2	94	90 68 331	VORMONTAGE VORDERACH
L-ANSCHLUSS-STUTZEN	7617461	92	1	119	96 55 754	NOTLENKPUMPE EINBAU
L580-458 2PLUS2 GRUNDGER	9658750	1	1	7	.	
LADELUFTKUEHLER	10008116	4	1	32	96 55 748	KUEHLANLAGE
LADELUFTSCHLAUCH	7623343	56	1	34	96 55 748	KUEHLANLAGE
LAEUFER	7624249	6	1	335	60 00 973	DREHSTROMGENERATOR
LAGER	10009715	115	1	223	10 02 861 5	HEIZKLIMAANLAGE
LAGER	10036884	21	1	108	57 17 389	KUPPLUNG
LAGER	10036884	22	1	109	57 17 390	KUPPLUNG
LAGER	7027778	36	1	136	10 01 805 8	SITZOBERTEIL
LAGER	7027778	36	1	137	10 11 250 6	SITZOBERTEIL
LAGER	7373861	10	1	335	60 00 973	DREHSTROMGENERATOR
LAGER	7373862	2	1	335	60 00 973	DREHSTROMGENERATOR
LAGER	7623978	29	1	111	10 04 314 4	KUPPLUNG
LAGER	7623983	5	1	112	10 01 485 4	ABTRIEB
LAGER	7623984	6	1	112	10 01 485 4	ABTRIEB
LAGER	7624046	15	1	108	57 17 389	KUPPLUNG
LAGER	7624047	16	1	108	57 17 389	KUPPLUNG
LAGER	7624050	22	1	108	57 17 389	KUPPLUNG
LAGER	7624051	16	1	109	57 17 390	KUPPLUNG
LAGER	7624051	16	1	110	10 04 314 4	KUPPLUNG
LAGER	7624052	17	1	109	57 17 390	KUPPLUNG
LAGER	7624052	17	1	110	10 04 314 4	KUPPLUNG
LAGER	7624053	23	1	109	57 17 390	KUPPLUNG
LAGER	7624055	22	1	110	10 04 314 4	KUPPLUNG
LAGERBOCK	7618075	41	1	142	10 02 759 5	FUSSPEDAL
LAGERBOCK HINTEN	9616729	20	1	198	96 16 833	KUEHLERVERKLEIDUNG
LAGERBOCK VORNE	9616706	15	1	198	96 16 833	KUEHLERVERKLEIDUNG
LAGERBOLZEN	7023692	21	1	54	10 01 708 9	REGLER
LAGERBUCHSE	7023693	22	1	54	10 01 708 9	REGLER
LAGERBUCHSE	7618035	47	1	142	10 02 759 5	FUSSPEDAL

Bezeichnung	Artikel	Pos.	Menge	Seite	Baugruppe	Bezeichnung
LAGERBUCHSE	7623244	6	1	66	76 22 324	ANSCHLUSSPLATTE MIT VENT
LAGERBUCHSE	7623244	3	1	73	76 24 281	INNENZAHNRADPUMPE
LAGERBUCHSE	7624102	44	1	66	76 22 324	ANSCHLUSSPLATTE MIT VENT
LAGERBUCHSE	9143907	5	2	267	98 82 510	AGGREGATETRAEGER
LAGERDECKEL	9277104	5	1	46	92 77 102	PUMPENVERTEILERGETRIEB
LAGERDECKEL	9518992	2	4	96	90 68 332	HINTERACHSE EINBAU
LAGERDECKEL	9518992	6	4	99	96 54 090	KNICKLAGERUNG
LAGERFLANSCH	9277105	6	1	46	92 77 102	PUMPENVERTEILERGETRIEB
LAGERFLANSCH	9277675	7	1	46	92 77 102	PUMPENVERTEILERGETRIEB
LAGERKOPF	9307325	1	1	351	93 07 281	KOLBENSTANGENLAGER
LAGERKOPF	9921066	1	1	352	99 21 080	KOLBENSTANGENLAGER
LAGERKOPF	9959909	1	1	353	99 59 908	KOLBENSTANGENLAGER
LAGERRING	7618043	38	2	142	10 02 759 5	FUSSPEDAL
LAGERSATZ	7412427	11	1	64	96 55 677	VERSTELLPUMPE
LAGERSCHALEN-PAAR	10017090	26	1	53	10 01 708 8	TRIEBWERK
LAMELLENKUPPLUNG	7624256	6	1	337	60 00 970	STARTER
LAMPENTRAEGER	9609217	2	1	232	98 41 589	BELEUCHTUNGSKONSOLE LI
LAMPENTRAEGER	9609217	2	1	234	98 41 590	BELEUCHTUNGSKONSOLE RE
LAUFRAD	9887945	3	1	320	98 87 944	WASSERPUMPE VORMONT.
LDA-LEITUNG (P-PUMPE)	9271054	74	1	251	90 77 008	MOTORUMFANG
LECKOELLEITUNG	9279613	1	1	309	92 79 614	LECKOELLEITUNG
LECKOELLEITUNG	9279614	105	1	252	90 77 008	MOTORUMFANG
LECKOELRUECKLAUF	9880436	107	1	252	90 77 008	MOTORUMFANG
LEISTE	9616431	12	1	193	95 19 735	ANBAU RADKASTEN HINTEN
LEISTE	9616443	42	1	194	95 19 735	ANBAU RADKASTEN HINTEN
LEISTE	9658768	1	1	149	90 65 295	ARBEITSHYDRAULIK
LEISTE	9842045	17	1	116	90 65 294	HYDR.LENKANLAGE
LEISTE 16X414X2	10038977	18	1	128	90 65 237	STEUERKONSOLE
LEISTUNGSPLATINE	10041092	10	1	130	90 69 267	ZENTRALELEKTRIK
LEITUNGEN LUFTVERTEILUN	9841964	15	1	200	98 41 562	FAHRERKABINE VERGLASUN
LEITUNGSVERBINDER 6 POLI	6905989	52	1	131	90 69 267	ZENTRALELEKTRIK
LENKRAD D= 350	7622982	30	1	126	98 41 686	LENKUNG EINBAU
LENKSAEULE	5717536	10	1	126	98 41 686	LENKUNG EINBAU
LENKSTOCKSCHALTER	10020768	40	1	126	98 41 686	LENKUNG EINBAU
LENKUNG EINBAU	9841686	2	1	125	90 68 824	FAHRERSTAND
LENKZYLINDER EINBAU	9609490	5400	1	9	96 58 750	L580-458 2PLUS2 GRUNDGE
LEUCHTENTRAEGER	9841056	1	1	236	96 58 453	HECKLEUCHTENTRAEGER RE
LEUCHTENTRAEGER	9841056	1	1	237	96 58 452	HECKLEUCHTENTRAEGER LI
LH-GEBERGRIFF RECHTS	9968605	1	1	144	98 41 849	EINBAU STEUERUNG
LICHTSCHEIBE	10013282	50	1	233	69 05 829	SCHEINWERFER
LICHTSCHEIBE	10013282	50	1	235	69 05 830	SCHEINWERFER
LICHTSCHEIBE	7623848	30	1	238	69 05 854	SCHLUSSLEUCHTE LINKS
LICHTSCHEIBE	7623849	30	1	239	69 05 855	SCHLUSSLEUCHTE RECHTS
LOCHBLECH	9144505	10	1	293	90 74 888	SCHMIEROELPUMPE
LOGIK-DECKEL	7624336	3	1	154	76 23 899	STABILISIERUNGSMODULE
LUEFTER	5005641	3	1	334	98 83 183	GENERATOR VORMONTIERT
LUEFTER	7621131	66	1	35	96 55 748	KUEHLANLAGE
LUEFTERKLAPPE	7622009	7	8	222	98 41 964	LEITUNGEN
LUEFTERKLAPPE	7622009	23	2	223	10 02 861 5	HEIZKLIMAANLAGE
LUFTANSAUGROHR	9075782	110	1	252	90 77 008	MOTORUMFANG
LUFTANSAUGROHR	9279645	1	1	313	90 75 782	LUFTANSAUGROHR
LUFTFILTER	5613195	1	1	42	96 54 186	LUFTFILTERANLAGE
LUFTFILTERANLAGE	9654186	40	1	24	96 55 751	MOTOR EINBAU
LUFTFILTERPATRONE	7370955	10	1	13	90 65 358	SERVICE PAKET
LUFTFILTERPATRONE	7370955	10	1	16	96 55 956	SERVICE PAKET
LUFTFILTERPATRONE	7370955	1	1	43	56 13 195	LUFTFILTER
LUFTFILTERSCHLAUCH	9616800	6	1	42	96 54 186	LUFTFILTERANLAGE
LUFTSCHACHT "UNTEN"	9842062	5	1	222	98 41 964	LEITUNGEN
LUFTSCHLAUCH	9519369	50	1	34	96 55 748	KUEHLANLAGE
MAGNET	10013245	76	1	89	10 03 858 0	BREMSKOMPAKTBLOCK

Bezeichnung	Artikel	Pos.	Menge	Seite	Baugruppe	Bezeichnung
MAGNET	6905956	27	1	173	10 01 065 1	STEUERTEIL
MAGNET	6905956	27	1	175	57 17 366	STEUERTEIL
MAGNET	7622281	4	1	154	76 23 899	STABILISIERUNGSMODULE
MAGNETHALTER	7623999	19	4	114	57 17 394	SCHALTVENTIL
MAGNETSPULE 24V	6905969	6	2	165	57 17 317	ZUSCHALTBLOCK
MAGNETVENTIL	10039004	3	1	316	92 74 622	FLAMMSTARTANLAGE
MAGNETVENTIL	7623586	18	4	114	57 17 394	SCHALTVENTIL
MASSEBAND	6008002	95	1	119	96 55 754	NOTLENKPUMPE EINBAU
MASSEBAND	9139915	138	2	229	90 65 330	EL.ANLAGE
MEMBRAN-DRUCKSCHALTER	6905535	91	1	88	90 68 825	
MEMBRAN-DRUCKSCHALTER	6905535	91	1	119	96 55 754	NOTLENKPUMPE EINBAU
MEMBRAN-DRUCKSCHALTER	6905869	34	1	144	98 41 849	EINBAU STEUERUNG
MEMBRAN-DRUCKSCHALTER	6905893	35	1	144	98 41 849	EINBAU STEUERUNG
MEMBRANDRUCKSCHALTER 1	10026883	90	1	119	96 55 754	NOTLENKPUMPE EINBAU
MEMBRANSPEICHER	7622756	24	1	87	90 68 825	
MEMBRANSPEICHER	7623934	85	2	117	90 65 294	HYDR.LENKANLAGE
MEMBRANSPEICHER 0,75L	7623590	6	1	113	57 17 393	SCHALTSTUECK
MEMBRANSPEICHER PO=25BA	7623832	10	3	155	76 24 076	SPEICHEREINHEIT
MESSKOLBEN	7624247	1	1	60	76 24 273	MESSKOLBEN
MESSKOLBEN	7624273	4	1	54	10 01 708 9	REGLER
MESSTUTZEN	7409720	19	1	153	96 58 753	SCHWINGUNGSDAEMPFER
MESSTUTZEN	7619035	58	1	26	96 58 763	ANBAUTEILE MOTOR
MESSTUTZEN	7619035	50	1	86	96 58 747	HYDR.BREMSANLAGE
MESSTUTZEN	7619035	12	1	176	90 68 043	STEUERSCHIEBER EINBAU
MESSTUTZEN	7619036	60	1	86	96 58 747	HYDR.BREMSANLAGE
MESSTUTZEN	7619036	11	1	94	90 68 331	VORMONTAGE VORDERACH
MESSTUTZEN	7619040	27	2	50	96 54 350	TANDEMPUMPE EINBAU
MESSTUTZEN	7619040	23	2	65	96 58 762	VERSTELLPUMPE EINBAU
MESSTUTZEN	7619040	68	1	117	90 65 294	HYDR.LENKANLAGE
MESSTUTZEN	7619042	20	2	65	96 58 762	VERSTELLPUMPE EINBAU
MESSTUTZEN	7619042	54	1	88	90 68 825	
MITNEHMER	7368542	30	1	122	76 22 960	HYDROZAHNRADPUMPE
MITNEHMER	7622290	5	1	141	10 02 759 5	FUSSPEDAL
MONTAGEHUELSE	9107931	990	1	349	92 48 488	KOLBEN
MONTAGEHUELSE	9227161	990	1	348	92 47 177	KOLBEN
MONTAGEHUELSE	9998622	990	1	350	99 15 350	KOLBEN
MONTAGESCHLUESSEL	8007366	989	1	350	99 15 350	KOLBEN
MONTAGESCHLUESSEL	9196978	989	1	349	92 48 488	KOLBEN
MONTAGESCHLUESSEL	9239572	989	1	351	93 07 281	KOLBENSTANGENLAGER
MONTAGESCHLUESSEL KOL	9921125	985	1	349	92 48 488	KOLBEN
MONTAGESCHLUESSEL KOL	9921133	985	1	350	99 15 350	KOLBEN
MONTAGETEILE	9065299	5	1	125	90 68 824	FAHRERSTAND
MOTOR	9655752	10	1	24	96 55 751	MOTOR EINBAU
MOTOR EINBAU	9655751	500	1	9	96 58 750	L580-458 2PLUS2 GRUNDGE
MOTORBEDIENUNG	9607234	20	1	29	96 55 752	MOTOR
MOTORHAUBENVERSCHLUSS	7621279	25	1	190	97 74 943	HECKKLAPPE
MOTORLAGER	7620062	36	4	25	96 58 763	ANBAUTEILE MOTOR
MOTORPUMPE	5801680	2	2	219	96 06 287	WASCHBEHAELTER
MOTORUMFANG D 926TI-E A2	9077008	1	1	30	90 77 009	ANTRIEBSGRUPPE
MUFFE	7623258	35	2	100	96 55 758	VERTEILERGETRIEBE EINBAU
MUTTER	10011750	19	1	180	10 01 174 1	VENTIL
MUTTER	501233108	10	1	112	10 01 485 4	ABTRIEB
MUTTER	501233108	14	1	112	10 01 485 4	ABTRIEB
MUTTER	7622457	11	2	165	57 17 317	ZUSCHALTBLOCK
MUTTER	9616342	12	2	185	96 58 840	VERKLEIDUNG
MUTTER M 12	10044543	21	2	130	90 69 267	ZENTRALELEKTRIK
NABE	9175981	5	1	260	92 74 589	ZWISCHENRAD
NABE	9177770	4	1	276	98 83 186	ANTRIEBSTEILE
NABE	9605998	65	1	35	96 55 748	KUEHLANLAGE
NABE VORMONTIERT	9268892	1	1	302	92 68 888	ANTRIEB F.EINSPRITZPUMPE

Bezeichnung	Artikel	Pos.	Menge	Seite	Baugruppe	Bezeichnung
NIPPEL	7623988	5	1	113	57 17 393	SCHALTSTUECK
NIVEAUGEBER	6905921	90	1	36	96 55 748	KUEHLANLAGE
NIVEAUGEBER	6905990	16	1	241	96 55 702	KRAFTSTOFFANLAGE EINBAU
NOCKENWELLE	9882651	1	1	287	98 82 657	NOCKENWELLE
NOCKENWELLE	9882657	44	1	251	90 77 008	MOTORUMFANG
NOTLENKPUMPE	10007930	10	1	119	96 55 754	NOTLENKPUMPE EINBAU
NOTLENKPUMPE EINBAU	9655754	90	1	117	90 65 294	HYDR.LENKANLAGE
NUTMUTTER	7624056	26	1	110	10 04 314 4	KUPPLUNG
O-RING	10027513	12	2	114	57 17 394	SCHALTVENTIL
O-RING	5005228	40	1	268	98 86 053	DS AGGREGATETRAEGER
O-RING	5005228	3	1	338	91 44 281	VERSCHLUSSTEILE
O-RING	7006200	61	1	54	10 01 708 9	REGLER
O-RING	7008620	12	1	271	91 47 516	OELMESSTAB M.ROHR
O-RING	7009080	20	1	268	98 86 053	DS AGGREGATETRAEGER
O-RING	7009080	3	1	344	92 75 079	ANTRIEB F.HYDRAULIKPUMPE
O-RING	7009090	6	6	303	92 79 833	EINSPRITZDUESE M.BEFESTI
O-RING	7009119	25	1	13	90 65 358	SERVICE PAKET
O-RING	7009119	25	1	16	96 55 956	SERVICE PAKET
O-RING	7009805	16	1	268	98 86 053	DS AGGREGATETRAEGER
O-RING	7010739	11	1	55	57 16 830	PUMPENTRAEGER
O-RING	7010843	22	1	64	96 55 677	VERSTELLPUMPE
O-RING	7012554	15	1	70	76 22 338	ABSCHALTVENTIL
O-RING	7015047	3	1	348	92 47 177	KOLBEN
O-RING	7016122	1	1	78	74 05 006	FLANSCHANSCHLUSS
O-RING	7016122	1	1	79	74 05 835	FLANSCHANSCHLUSS
O-RING	7016122	12	1	107	57 17 388	GETRIEBEGEHAEUSE
O-RING	7019733	2	1	61	70 19 834	ADAPTER
O-RING	7264049	14	1	100	96 55 758	VERTEILERGETRIEBE EINBAU
O-RING	7264617	15	3	100	96 55 758	VERTEILERGETRIEBE EINBAU
O-RING	7264625	1	1	361	50 04 624	VENTIL
O-RING	7264628	23	4	64	96 55 677	VERSTELLPUMPE
O-RING	7264642	1	1	81	76 16 895	FLANSCHANSCHLUSS
O-RING	7360396	9	1	349	92 48 488	KOLBEN
O-RING	7361549	93	1	36	96 55 748	KUEHLANLAGE
O-RING	7361549	1	1	80	76 16 894	FLANSCHANSCHLUSS
O-RING	7361549	1	1	82	76 16 896	FLANSCHANSCHLUSS
O-RING	7362683	26	2	66	76 22 324	ANSCHLUSSPLATTE MIT VENT
O-RING	7362683	19	1	72	76 24 280	STELLKOLBEN
O-RING	7368535	31	1	28	10 00 792 7	DREIFACHZAHNRADPUMPE
O-RING	7368535	31	1	38	10 01 334 4	HYDRAULIKMOTOR
O-RING	7380301	64	2	47	92 77 102	PUMPENVERTEILERGETRIEB
O-RING	7380301	64	1	48	92 77 110	REPARATURSATZ
O-RING	7380301	64	2	49	92 77 111	DICHTSATZ
O-RING	7380374	63	1	49	92 77 111	DICHTSATZ
O-RING	7380600	63	1	47	92 77 102	PUMPENVERTEILERGETRIEB
O-RING	7380626	26	1	52	10 01 708 6	VERSTELLPUMPE
O-RING	7380659	61	2	46	92 77 102	PUMPENVERTEILERGETRIEB
O-RING	7380659	61	2	49	92 77 111	DICHTSATZ
O-RING	7380966	15	1	327	98 83 169	THERMOSTATGEHAEUSE
O-RING	7380970	14	1	268	98 86 053	DS AGGREGATETRAEGER
O-RING	7381107	1	1	339	92 73 234	DREHZAHLGEBER ANBAU
O-RING	7381192	12	1	268	98 86 053	DS AGGREGATETRAEGER
O-RING	7381243	18	1	268	98 86 053	DS AGGREGATETRAEGER
O-RING	7381243	7	1	297	90 74 862	EINSPRITZPUMPE
O-RING	7381254	7	1	13	90 65 358	SERVICE PAKET
O-RING	7381254	2	1	262	98 81 818	KURBELGEHAEUSE ENTLUEF
O-RING	7381254	42	1	268	98 86 053	DS AGGREGATETRAEGER
O-RING	7381373	16	2	100	96 55 758	VERTEILERGETRIEBE EINBAU
O-RING	7381373	22	2	106	57 17 387	ANSCHLUSSGEHAEUSE
O-RING	7381417	13	1	268	98 86 053	DS AGGREGATETRAEGER

Bezeichnung	Artikel	Pos.	Menge	Seite	Baugruppe	Bezeichnung
O-RING	7381568	2	2	315	98 86 847	VERBINDUNGSSTUECK
O-RING	7381568	11	2	333	92 71 317	DS TURBOLADER ANBAU AS
O-RING	7381780	13	2	285	98 83 228	DICHTSATZ F.ZYLINDERKOPF
O-RING	7381780	6	2	324	92 75 152	WASSERSAMMELLEITUNG
O-RING	7381790	4	1	266	98 82 511	AGGREGATETRAEGER ANBAU
O-RING	7381790	7	1	268	98 86 053	DS AGGREGATETRAEGER
O-RING	7410484	1	1	76	70 09 807	VERSCHRAUBUNG
O-RING	7610201	13	1	100	96 55 758	VERTEILERGETRIEBE EINBAU
O-RING	7618617	28	3	75	10 01 063 4	VENTILGEHAEUSE
O-RING	7621307	21	1	13	90 65 358	SERVICE PAKET
O-RING	7621307	21	1	14	90 65 477	SERVICE PAKET
O-RING	7621307	21	1	15	96 55 571	SERVICE PAKET
O-RING	7621307	21	1	16	96 55 956	SERVICE PAKET
O-RING	7621307	6	1	159	76 23 246	SAUGRUECKLAUFFILTER
O-RING	7621753	13	1	32	96 55 748	KUEHLANLAGE
O-RING	7622340	12	1	73	76 24 281	INNENZAHNRADPUMPE
O-RING	7622341	3	1	71	76 22 339	VERSCHLEISSPLATTE
O-RING	7622456	10	1	165	57 17 317	ZUSCHALTBLOCK
O-RING	7623996	23	8	114	57 17 394	SCHALTVENTIL
O-RING	7623998	7	1	107	57 17 388	GETRIEBEGEHAEUSE
O-RING	7623998	27	1	114	57 17 394	SCHALTVENTIL
O-RING	7624026	10	2	106	57 17 387	ANSCHLUSSGEHAEUSE
O-RING	7624027	14	1	106	57 17 387	ANSCHLUSSGEHAEUSE
O-RING	7624054	8	1	112	10 01 485 4	ABTRIEB
O-RING	7624054	12	1	112	10 01 485 4	ABTRIEB
O-RING	9177942	31	1	268	98 86 053	DS AGGREGATETRAEGER
O-RING	9177942	2	1	275	91 77 489	KURBELWELLENDICHTUNG
O-RING	9177943	7	1	275	91 77 489	KURBELWELLENDICHTUNG
O-RING	9177947	11	1	268	98 86 053	DS AGGREGATETRAEGER
O-RING	9177947	16	1	302	92 68 888	ANTRIEB F.EINSPRITZPUMPE
O-RING 101,27X2,62	7004512	10	1	55	57 16 830	PUMPENTRAEGER
O-RING 11,5X2,5	7412937	15	1	305	73 82 133	KRAFTSTOFF-VORFILTER
O-RING 113,97X2,62	7381869	62	1	269	98 86 053	DS AGGREGATETRAEGER
O-RING 113,97X2,62	7381869	6	1	322	90 77 637	RS WASSERPUMPE
O-RING 113,97X2,62	7381869	6	1	323	98 89 056	DICHTSATZ
O-RING 125,00X2,00	10002310	26	1	268	98 86 053	DS AGGREGATETRAEGER
O-RING 126,37X7,00	7002055	3	1	350	99 15 350	KOLBEN
O-RING 126,5X3,53	7381907	4	3	259	98 88 727	ZYLINDER
O-RING 133,60X2,2	7382022	5	1	259	98 88 727	ZYLINDER
O-RING 139,20X5,70	7264525	7	1	353	99 59 908	KOLBENSTANGENLAGER
O-RING 148,60X7,00	7000290	3	1	349	92 48 488	KOLBEN
O-RING 15,54X2,62	7002641	17	2	167	76 22 379	SPUELSPEISEDRUCKVENTIL
O-RING 15,54X2,62	7002641	17	2	168	76 23 915	SPUELSPEISEDRUCKVENTIL
O-RING 15,60X1,78	7017771	72	1	177	57 17 290	STEUERBLOCK
O-RING 158,42X2,62	7023761	9	1	66	76 22 324	ANSCHLUSSPLATTE MIT VENT
O-RING 159,3X5,7	7264098	7	1	352	99 21 080	KOLBENSTANGENLAGER
O-RING 164,69X3,53	7023608	12	1	170	10 00 753 7	VERSTELLMOTOR
O-RING 17,12X2,62	7274384	10	1	70	76 22 338	ABSCHALTVENTIL
O-RING 17,12X2,62	7621951	16	1	167	76 22 379	SPUELSPEISEDRUCKVENTIL
O-RING 17,12X2,62	7621951	16	1	168	76 23 915	SPUELSPEISEDRUCKVENTIL
O-RING 17,50X2,0	7381347	38	1	268	98 86 053	DS AGGREGATETRAEGER
O-RING 18,72X2,62	7023765	56	1	54	10 01 708 9	REGLER
O-RING 18,72X2,62	7023765	12	2	58	76 22 347	REGLEREINSATZ
O-RING 18,72X2,62	7023765	12	1	59	76 22 348	REGLEREINSATZ
O-RING 18.00X1.50 MVQ70SH	7381843	16	1	285	98 83 228	DICHTSATZ F.ZYLINDERKOPF
O-RING 19,18X2,46	7019736	2	1	63	76 22 385	ADAPTER
O-RING 190,09X3,53	7621270	12	1	171	57 16 917	VERSTELLMOTOR
O-RING 200X8	7621894	7	1	159	76 23 246	SAUGRUECKLAUFFILTER
O-RING 215,49X 3,53	7622555	9	1	159	76 23 246	SAUGRUECKLAUFFILTER
O-RING 23,47X2,62	7001891	8	1	69	57 15 963	DRUCKBEGRENZUNGSVENTIL

Bezeichnung	Artikel	Pos.	Menge	Seite	Baugruppe	Bezeichnung
O-RING 23,47X2,62	7622251	12	1	38	10 01 334 4	HYDRAULIKMOTOR
O-RING 29,87X1,78 NBR90	7622876	24	1	75	10 01 063 4	VENTILGEHAEUSE
O-RING 29X3	7622252	13	1	38	10 01 334 4	HYDRAULIKMOTOR
O-RING 31.42X2.62 HNBR	7381993	58	1	269	98 86 053	DS AGGREGATETRAEGER
O-RING 31.42X2.62 HNBR	7381993	4	2	290	92 75 379	OELKUEHLER VORMONTIERT
O-RING 31.42X2.62 HNBR	7381993	6	2	291	92 68 118	DS OELKUEHLER
O-RING 32,92X3,53	7621271	18	1	168	76 23 915	SPUELSPEISEDRUCKVENTIL
O-RING 34,29X5,33	7621895	8	1	159	76 23 246	SAUGRUECKLAUFFILTER
O-RING 37,69X3,53	7621268	18	1	167	76 22 379	SPUELSPEISEDRUCKVENTIL
O-RING 39,34X2,62	7010287	14	1	173	10 01 065 1	STEUERTEIL
O-RING 39,34X2,62	7010287	14	1	175	57 17 366	STEUERTEIL
O-RING 44,04X3,53	7001802	11	2	351	93 07 281	KOLBENSTANGENLAGER
O-RING 5,00X1,50	7382118	14	1	322	90 77 637	RS WASSERPUMPE
O-RING 5,00X1,50	7382118	14	1	323	98 89 056	DICHTSATZ
O-RING 5,28X1,78	7621254	19	2	172	10 01 064 9	VERSTELLUNG
O-RING 5,28X1,78	7621254	19	2	174	10 01 065 3	VERSTELLUNG
O-RING 50,47X2,62	7001980	16	1	56	76 22 344	ANSCHLUSSPLATTE
O-RING 59,92X3,53	7381779	60	4	269	98 86 053	DS AGGREGATETRAEGER
O-RING 59,92X3,53	7381779	12	2	285	98 83 228	DICHTSATZ F.ZYLINDERKOPF
O-RING 59,92X3,53	7381779	5	2	322	90 77 637	RS WASSERPUMPE
O-RING 59,92X3,53	7381779	5	2	323	98 89 056	DICHTSATZ
O-RING 59,92X3,53	7381779	5	2	325	92 75 153	WASSERSAMMELLEITUNG
O-RING 60X2,5	7622299	110	1	28	10 00 792 7	DREIFACHZAHNRADPUMPE
O-RING 69,22X5,33	7380856	3	1	314	92 79 902	ANSCHLUSSTUTZEN ANBAU
O-RING 7,65X1,78	7022118	20	6	172	10 01 064 9	VERSTELLUNG
O-RING 7,65X1,78	7022118	20	6	174	10 01 065 3	VERSTELLUNG
O-RING 7,65X1,78	7362691	2	3	62	76 22 350	STEUERVENTIL
O-RING 78,97X3,53	9267709	36	1	268	98 86 053	DS AGGREGATETRAEGER
O-RING 82,15X3,53	7014437	7	2	351	93 07 281	KOLBENSTANGENLAGER
O-RING 82,22X2,62	7362685	20	2	68	76 22 877	VERSTELLUNG
O-RING 85,10X5,33	7264418	11	2	353	99 59 908	KOLBENSTANGENLAGER
O-RING 85,32X3,53	7363159	15	1	50	96 54 350	TANDEMPUMPE EINBAU
O-RING 9,19X2,62	7023766	13	1	59	76 22 348	REGLEREINSATZ
O-RING 9,25X1,78	7009366	21	2	172	10 01 064 9	VERSTELLUNG
O-RING 9,25X1,78	7009366	21	2	174	10 01 065 3	VERSTELLUNG
O-RING 9,25X1,78	7363126	29	1	75	10 01 063 4	VENTILGEHAEUSE
O-RING 97,80X5,33	7001211	11	2	352	99 21 080	KOLBENSTANGENLAGER
O-RING 98,02X3,53	7013694	39	1	53	10 01 708 8	TRIEBWERK
O-RING 98,02X3,53	9268937	34	1	268	98 86 053	DS AGGREGATETRAEGER
OBERTEIL	9842055	45	1	41	96 58 843	AUSPUFFTRAEGER
OELABLASSCHRAUBE	7624028	16	1	106	57 17 387	ANSCHLUSSGEHAEUSE
OELABLASSVENTIL	7616898	29	1	33	96 55 748	KUEHLANLAGE
OELABSCHEIDER	9272268	6	1	13	90 65 358	SERVICE PAKET
OELABSCHEIDER	9272268	1	1	262	98 81 818	KURBELGEHAEUSE ENTLUEF
OELABWEISBLECH	7623942	6	1	106	57 17 387	ANSCHLUSSGEHAEUSE
OELABWEISBLECH	7623949	8	1	107	57 17 388	GETRIEBEGEHAEUSE
OELANSAUGSCHLAUCH	7619982	10	1	50	96 54 350	TANDEMPUMPE EINBAU
OELEINFUELLSTUTZEN	9068088	103	1	102	96 55 758	VERTEILERGETRIEBE EINBAU
OELEINFUELLSTUTZEN	9076914	40	1	30	90 77 009	ANTRIEBSGRUPPE
OELEINFUELLUNG	9275460	20	1	250	90 77 008	MOTORUMFANG
OELFILTER	7623537	30	1	13	90 65 358	SERVICE PAKET
OELFILTER	7623537	30	1	14	90 65 477	SERVICE PAKET
OELFILTER	7623537	30	1	16	96 55 956	SERVICE PAKET
OELFILTER	7623537	15	1	113	57 17 393	SCHALTSTUECK
OELFILTERKONSOLE	9266769	1	1	295	92 70 382	SCHMIEROELFILTER
OELKUEHLER	7621291	3	1	32	96 55 748	KUEHLANLAGE
OELKUEHLER	9275365	3	1	290	92 75 379	OELKUEHLER VORMONTIERT
OELKUEHLER VOLLSTAENDIG	9275380	50	1	251	90 77 008	MOTORUMFANG
OELKUEHLER VORMONTIERT	9275379	1	1	289	92 75 380	OELKUEHLER VOLLSTAENDIG
OELLEITUNG	9074899	65	1	251	90 77 008	MOTORUMFANG

Bezeichnung	Artikel	Pos.	Menge	Seite	Baugruppe	Bezeichnung
OELLEITUNG	9076590	7	1	332	92 72 762	ATL-ANBAU
OELMESSTAB M.RING	9147515	12	1	271	91 47 516	OELMESSTAB M.ROHR
OELMESSTAB M.RING	9267488	4	1	46	92 77 102	PUMPENVERTEILERGETRIEB
OELMESSTAB M.ROHR	9147516	18	1	249	90 77 008	MOTORUMFANG
OELMESSTABFUEHRUNG	9266858	2	1	46	92 77 102	PUMPENVERTEILERGETRIEB
OELROHR	7623943	11	1	106	57 17 387	ANSCHLUSSGEHAEUSE
OELSCHAUGLAS	7620114	25	1	156	96 58 939	HYDRAULIKTANK
OELSCHAUGLAS	7624041	4	2	107	57 17 388	GETRIEBEGEHAEUSE
OELWANNE	9075561	1	1	270	90 75 564	OELWANNE M.BEFESTIGUNG
OELWANNE M.BEFESTIGUNG	9075564	16	1	249	90 77 008	MOTORUMFANG
OESENSCHRAUBE	7618076	43	1	142	10 02 759 5	FUSSPEDAL
PASSHUELSE	9177636	6	14	257	98 87 551	KURBELGEHAEUSE
PASSHUELSE	9178018	6	1	266	98 82 511	AGGREGATETRAEGER ANBAU
PASSHUELSE	9178018	3	2	340	92 73 361	SCHWUNGRADGEHAEUSE
PEDAL	7623264	24	1	127	57 17 536	LENKSAEULE
PEDALBEZUG	7622294	16	1	141	10 02 759 5	FUSSPEDAL
PEDALFEDER	10038736	7	1	127	57 17 536	LENKSAEULE
PEDALGUMMI	7013981	123	1	90	10 03 858 0	BREMSKOMPAKTBLOCK
PENDELACHSTRAEGER	9843500	10	1	184	96 58 757	HINTERWAGEN
PENDELBRUECKE	9842832	10	1	96	90 68 332	HINTERACHSE EINBAU
PLANETENSTARRACHSE	9068334	10	1	97	90 68 333	VORMONTAGE HINTERACHSE
PLATTE	10011739	60	1	177	57 17 290	STEUERBLOCK
PLATTE	10013254	113	1	90	10 03 858 0	BREMSKOMPAKTBLOCK
PLATTE	9075536	15	2	311	90 75 018	KRAFTSTOFFLEITUNGEN
PLATTE	9075691	4	1	270	90 75 564	OELWANNE M.BEFESTIGUNG
PLATTE	9608807	40	2	244	96 55 949	BALLASTGEWICHT EINBAU
PLEUELLAGER D= 74,50MM	9883441	52	4	277	98 81 209	PLEUELSTANGE
PLEUELLAGER D= 74,75MM	9883440	51	4	277	98 81 209	PLEUELSTANGE
PLEUELLAGER D= 75,00MM	9883439	3	4	277	98 81 209	PLEUELSTANGE
PLEUELSCHRAUBE	9174981	2	2	278	91 77 472	PLEUELSTANGE
PLEUELSTANGE	9177472	1	4	277	98 81 209	PLEUELSTANGE
PLEUELSTANGE	9881209	38	6	250	90 77 008	MOTORUMFANG
POLSTER	10018060	1	1	136	10 01 805 8	SITZOBERTEIL
POLSTER	10018060	1	1	137	10 11 250 6	SITZOBERTEIL
POLSTER	10018061	2	1	136	10 01 805 8	SITZOBERTEIL
POLSTER	10112498	2	1	137	10 11 250 6	SITZOBERTEIL
PROP.DRUCKREGELVENTIL	7623606	3	1	74	10 01 063 2	4/3-WEGEVENTIL
PSL-PROFIL	7618880	45	0.700	189	97 74 942	HECKTEIL
PSL-PROFIL	7618880	2	1.500	193	95 19 735	ANBAU RADKASTEN HINTEN
PSL-PROFIL	7618880	22	1.500	194	95 19 735	ANBAU RADKASTEN HINTEN
PSL-PROFIL	7618978	85	0.900	35	96 55 748	KUEHLANLAGE
PUFFER	10036558	52	2	138	10 03 655 4	FEDERUNG
PUFFER	10036559	53	1	138	10 03 655 4	FEDERUNG
PUMPENTRAEGER	5716830	7	1	52	10 01 708 6	VERSTELLPUMPE
PUMPENVERTEILERGETRIEB	9277102	10	1	30	90 77 009	ANTRIEBSGRUPPE
QUADRING	7023704	17	3	56	76 22 344	ANSCHLUSSPLATTE
RAD 26.5R25EM	9774912	1	4	22	97 74 908	4 RAEDER
RADIALDICHTRING	7017199	3	2	357	96 05 140	UMLENKHEBEL
RADIALDICHTRING	7100116	1	1	121	10 01 482 9	GLEICHSTROMMOTOR
RADIALDICHTRING	7362180	4	2	358	96 05 143	VERBINDUNGSLASCHE
RADIALDICHTRING	7362182	15	4	345	99 03 394	HYDRAULIKZYLINDER
RADIALDICHTRING	7362182	15	1	346	99 59 881	HYDRAULIKZYLINDER
RADIALDICHTRING	7362182	12	8	360	96 09 445	SCHAUFELARM
RADIALDICHTRING	7362183	17	4	96	90 68 332	HINTERACHSE EINBAU
RADIALDICHTRING	7362183	17	4	99	96 54 090	KNICKLAGERUNG
RADIALWELLENDICHTRING	7381258	60	1	46	92 77 102	PUMPENVERTEILERGETRIEB
RADIALWELLENDICHTRING	7381258	60	1	48	92 77 110	REPARATURSATZ
RADIALWELLENDICHTRING	7381258	60	1	49	92 77 111	DICHTSATZ
RADIALWELLENDICHTRING	7381375	6	1	320	98 87 944	WASSERPUMPE VORMONT.
RADIALWELLENDICHTRING	7381375	10	1	323	98 89 056	DICHTSATZ

Bezeichnung	Artikel	Pos.	Menge	Seite	Baugruppe	Bezeichnung
RADKASTEN	9519921	1	1	193	95 19 735	ANBAU RADKASTEN HINTEN
RADKASTEN	9519924	21	1	194	95 19 735	ANBAU RADKASTEN HINTEN
RADMUTTERSCHLUESSEL RM	10025602	46	1	246	96 54 110	WERKZEUGAUSRUESTUNG
RAENDELMUTTER	10024549	30	1	173	10 01 065 1	STEUERTEIL
RAENDELMUTTER	10024549	30	1	175	57 17 366	STEUERTEIL
RAENDELSCHRAUBE M5X20	10023670	190	2	131	90 69 267	ZENTRALELEKTRIK
RAENDELSCHRAUBE M6X20	7621547	7	1	206	96 06 940	FILTER
RAENDELSCHRAUBE M6X20	7621547	3	2	207	96 06 941	FILTER
RAHMEN	6905594	7	2	128	90 65 237	STEUERKONSOLE
RAHMEN	9609401	5	1	188	96 58 839	HAUBE
RAHMEN	9616858	5	1	189	97 74 942	HECKTEIL
RAHMEN	9840007	10	1	188	96 58 839	HAUBE
RAHMEN	9840008	15	1	188	96 58 839	HAUBE
RAHMEN	9840014	15	1	189	97 74 942	HECKTEIL
RAHMEN	9840015	10	1	189	97 74 942	HECKTEIL
RAHMEN	9840018	5	1	190	97 74 943	HECKKLAPPE
RASTER	7027776	32	1	137	10 11 250 6	SITZOBERTEIL
RASTHEBEL	7027785	52	1	137	10 11 250 6	SITZOBERTEIL
RASTUNGS-KARDANSATZ	10008150	11	3	146	57 17 427	VORSTEUERGERAET
RDL-SCHRAUBE M5X15	10013369	137	2	223	10 02 861 5	HEIZKLIMAANLAGE
RECHTECKRING	10007934	24	3	172	10 01 064 9	VERSTELLUNG
RECHTECKRING	7018273	43	2	153	96 58 753	SCHWINGUNGSDAEMPFER
RECHTECKRING	7018274	32	1	116	90 65 294	HYDR.LENKANLAGE
RECHTECKRING	7018274	17	1	156	96 58 939	HYDRAULIKTANK
RECHTECKRING	7023609	24	3	174	10 01 065 3	VERSTELLUNG
RECHTECKRING	7367610	47	5	18	96 58 745	HUB-U.KIPPZYLINDER EINBAU
RECHTECKRING	7367610	44	2	150	90 65 295	ARBEITSHYDRAULIK
RECHTECKRING	7367610	74	2	151	90 65 295	ARBEITSHYDRAULIK
RECHTECKRING	7367611	37	2	18	96 58 745	HUB-U.KIPPZYLINDER EINBAU
RECHTECKRING	7367611	13	1	21	96 58 767	KIPPZYLINDER
RECHTECKRING	7367611	58	1	117	90 65 294	HYDR.LENKANLAGE
RECHTECKRING	7367611	33	2	150	90 65 295	ARBEITSHYDRAULIK
RECHTECKRING	7367611	76	2	163	96 58 754	FAHRHYDRAULIK
RECHTECKRING	7367612	79	1	151	90 65 295	ARBEITSHYDRAULIK
RECHTECKRING	7367612	33	1	153	96 58 753	SCHWINGUNGSDAEMPFER
RECHTECKRING	7367612	13	2	162	96 58 754	FAHRHYDRAULIK
RECHTECKRING	7367612	86	2	163	96 58 754	FAHRHYDRAULIK
RECHTECKRING	7367613	44	1	34	96 55 748	KUEHLANLAGE
RECHTECKRING	7367613	57	1	150	90 65 295	ARBEITSHYDRAULIK
REDUZIERSTUECK	10029845	59	1	89	10 03 858 0	BREMSKOMPAKTBLOCK
REDUZIERSTUECK	7624399	8	2	222	98 41 964	LEITUNGEN
REGENKAPPE	9616848	20	1	42	96 54 186	LUFTFILTERANLAGE
REGLER	10017089	3	1	52	10 01 708 6	VERSTELLPUMPE
REGLER 55A	6002867	17	1	335	60 00 973	DREHSTROMGENERATOR
REGLEREINSATZ	7622347	1	1	54	10 01 708 9	REGLER
REGLEREINSATZ	7622348	3	1	54	10 01 708 9	REGLER
REGLERGEHAEUSE	10017092	10	1	54	10 01 708 9	REGLER
REIFEN 26.5R25EM	5715558	1	1	23	97 74 912	RAD
RELAIS	10006263	651	1	120	10 00 793 0	NOTLENKPUMPE
RELAIS	6002499	71	4	131	90 69 267	ZENTRALELEKTRIK
RELAIS	6905614	169	1	230	90 65 330	EL.ANLAGE
RELAIS	7624260	19	1	337	60 00 970	STARTER
RELAIS	7624261	24	1	337	60 00 970	STARTER
RELAIS 24V MAX 100MA	6905964	95	2	145	98 41 849	EINBAU STEUERUNG
RELAIS STROM/S/24V/70A	6905886	70	3	131	90 69 267	ZENTRALELEKTRIK
RELAISSOCKEL	6002816	57	11	131	90 69 267	ZENTRALELEKTRIK
RELAISSOCKEL	6002911	54	3	131	90 69 267	ZENTRALELEKTRIK
REP.SATZ	7624065	10	1	103	10 10 160 1	FEDERSPEICHERBREMSANLA
REP.SATZ	7624065	10	1	104	76 23 730	FEDERSPEICHERBREMSANLA
REPARATURSATZ	9277110	97	1	47	92 77 102	PUMPENVERTEILERGETRIEB

Bezeichnung	Artikel	Pos.	Menge	Seite	Baugruppe	Bezeichnung
REPARATURSATZ	9884255	1	1	260	92 74 589	ZWISCHENRAD
RIEMENSCHEIBE	9883184	5	1	334	98 83 183	GENERATOR VORMONTIERT
RIEMENSCHEIBE	9884205	6	1	276	98 83 186	ANTRIEBSTEILE
RIMSEAL	7010662	9	1	352	99 21 080	KOLBENSTANGENLAGER
RIMSEAL	7010663	9	1	353	99 59 908	KOLBENSTANGENLAGER
RIMSEAL	7011492	9	1	351	93 07 281	KOLBENSTANGENLAGER
RING	7027793	73	1	137	10 11 250 6	SITZOBERTEIL
RING	7624216	5	2	72	76 24 280	STELLKOLBEN
RINGSTUTZEN	7368544	1	1	312	92 75 113	RINGSTUTZEN-ANBAU
RINGSTUTZEN-ANBAU	9275113	98	1	252	90 77 008	MOTORUMFANG
ROHRBOGEN	9841023	16	1	25	96 58 763	ANBAUTEILE MOTOR
ROHRDURCHFUEHRUNG 14X	10009152	20	2	116	90 65 294	HYDR.LENKANLAGE
ROHRDURCHFUEHRUNG 18X	10007364	17	4	126	98 41 686	LENKUNG EINBAU
ROHRHALTER	9842285	57	1	18	96 58 745	HUB-U.KIPPZYLINDER EINBAU
ROHRHALTER KPL.	9519770	20	1	242	96 08 006	KRAFTSTOFFBEHAELTER
ROHRLEITUNG	9074853	1	1	296	90 74 899	OELLEITUNG
ROHRLEITUNG	9074854	3	1	296	90 74 899	OELLEITUNG
ROHRLEITUNG	9271053	1	1	299	92 71 054	LDA-LEITUNG (P-PUMPE)
ROHRLEITUNG	9272018	17	1	332	92 72 762	ATL-ANBAU
ROHRLEITUNG	9880434	1	1	310	98 80 436	LECKOELRUECKLAUF
ROHRLEITUNG	9883831	1	1	264	98 83 944	ROHRLEITUNG ANBAU
ROHRLEITUNG	9887809	2	1	317	98 88 040	KRAFTSTOFFLEITUNG
ROHRLEITUNG	9888039	3	1	317	98 88 040	KRAFTSTOFFLEITUNG
ROHRLEITUNG ANBAU	9882368	12	1	249	90 77 008	MOTORUMFANG
ROHRLEITUNG ANBAU	9883944	13	1	249	90 77 008	MOTORUMFANG
ROHRSCHELLE	7008645	10	1	308	90 75 039	EINSPRITZLEITUNGEN
ROHRSCHELLE	7008646	8	1	308	90 75 039	EINSPRITZLEITUNGEN
ROHRSCHELLE	7008647	11	2	308	90 75 039	EINSPRITZLEITUNGEN
ROHRSCHELLE	7008647	5	1	310	98 80 436	LECKOELRUECKLAUF
ROHRSCHELLE	7008649	9	1	308	90 75 039	EINSPRITZLEITUNGEN
ROHRSCHELLE	7382215	3	3	311	90 75 018	KRAFTSTOFFLEITUNGEN
ROHRSCHELLE	7621501	19	1	39	96 58 842	ABGASANLAGE
ROHRVERTEILER	7624108	72	2	163	96 58 754	FAHRHYDRAULIK
ROHRWENDEL 8	512246214	17	2.300	84	96 55 657	ZENTRALSCHMIERUNG EINB
ROLLE	5005450	58	1	138	10 03 655 4	FEDERUNG
ROLLE	7014120	25	4	138	10 03 655 4	FEDERUNG
ROLLE	7023658	10	1	60	76 24 273	MESSKOLBEN
ROLLE	7023746	23	4	53	10 01 708 8	TRIEBWERK
ROPS-SCHILD	9841998	11	1	247	96 58 760	ANORDNUNG SCHILDER
RORHLEITUNG	9882367	1	1	263	98 82 368	ROHRLEITUNG ANBAU
RS NOCKENWELLENBUCHSE	9132281	10	7	257	98 87 551	KURBELGEHAEUSE
RS PLEUELBUCHSE	9132282	10	1	278	91 77 472	PLEUELSTANGE
RS WASSERPUMPE	9077637	1	1	319	98 82 604	WASSERPUMPE
RUECKLAUFSIEB	7624331	20	1	156	96 58 939	HYDRAULIKTANK
RUECKSCHLAGVENTIL	5603677	21	1	65	96 58 762	VERSTELLPUMPE EINBAU
RUECKSCHLAGVENTIL	7622454	7	1	165	57 17 317	ZUSCHALTBLOCK
RUECKSCHLAGVENTIL	7622525	102	1	152	90 65 295	ARBEITSHYDRAULIK
RUECKSTRAHLER	6001920	26	2	247	96 58 760	ANORDNUNG SCHILDER
RUECKSTRAHLER	7017542	21	4	247	96 58 760	ANORDNUNG SCHILDER
RUECKSTRAHLER	7622572	23	2	247	96 58 760	ANORDNUNG SCHILDER
RUECKSTRAHLER	7622573	22	2	247	96 58 760	ANORDNUNG SCHILDER
RUNDDUESE	7618583	9	1	222	98 41 964	LEITUNGEN
RUNDLAGER	10035875	25	4	41	96 58 843	AUSPUFFTRAEGER
RUNDPUFFER	7360215	64	2	188	96 58 839	HAUBE
RUNDPUFFER	7360215	15	1	191	96 16 816	SEITENBLECH LINKS
RUNDPUFFER	7360215	15	1	192	96 16 818	SEITENBLECH RECHTS
S-HAKEN	7010255	4	1	92	95 19 795	STUETZE
SAMMELROHR	9616010	41	1	34	96 55 748	KUEHLANLAGE
SAMMELROHR RUECKLAUF	9616011	15	1	156	96 58 939	HYDRAULIKTANK
SAUGFLANSCH	7624114	35	1	157	96 58 939	HYDRAULIKTANK

Bezeichnung	Artikel	Pos.	Menge	Seite	Baugruppe	Bezeichnung
SAUGRUECKLAUFFILTER	7623246	10	1	156	96 58 939	HYDRAULIKTANK
SAUGSTUTZEN	9519839	11	1	50	96 54 350	TANDEMPUMPE EINBAU
SAUGSTUTZEN	9519843	30	1	30	90 77 009	ANTRIEBSGRUPPE
SCHALE 1	9619977	5	2	41	96 58 843	AUSPUFFTRAEGER
SCHALE UNTEN HINTEN	9619980	20	1	41	96 58 843	AUSPUFFTRAEGER
SCHALE UNTEN VORNE	9619979	15	1	41	96 58 843	AUSPUFFTRAEGER
SCHALLDAEMPFER	7621219	1	1	39	96 58 842	ABGASANLAGE
SCHALTMAGNET	7623865	2	1	74	10 01 063 2	4/3-WEGEVENTIL
SCHALTSTUECK	5717393	70	1	105	10 04 283 9	VERTEILERGETRIEBE
SCHALTVENTIL	5717394	1	1	113	57 17 393	SCHALTSTUECK
SCHALTVENTIL	7623995	20	1	113	57 17 393	SCHALTSTUECK
SCHARNIER	7617610	7	2	220	98 41 854	INNENVERKLEIDUNG
SCHARNIER	7620500	40	2	225	96 54 597	AUFSTIEG LINKS
SCHARNIERSTIFT	9517995	96	2	189	97 74 942	HECKTEIL
SCHARNIERSTIFT	9517995	20	4	208	96 58 992	TUEREN
SCHAUFELARM 3050MM	9609445	1	1	356	96 09 480	HUBGERUEST
SCHEIBE	7623982	4	1	112	10 01 485 4	ABTRIEB
SCHEIBE	7623985	9	1	112	10 01 485 4	ABTRIEB
SCHEIBE	7623985	13	1	112	10 01 485 4	ABTRIEB
SCHEIBE	9076638	5	4	332	92 72 762	ATL-ANBAU
SCHEIBE	9132091	92	2	100	96 55 758	VERTEILERGETRIEBE EINBAU
SCHEIBE	9134374	10	4	298	92 71 055	ANBAUTEILE F.P-PUMPE
SCHEIBE	9135896	10	1	315	98 86 847	VERBINDUNGSSTUECK
SCHEIBE	9273659	18	1	318	90 77 136	KLIMAKOMPRESSOR
SCHEIBE	9519427	14	6	32	96 55 748	KUEHLANLAGE
SCHEIBE	9519453	3	8	123	96 09 490	LENKZYLINDER EINBAU
SCHEIBE	9607256	2	1	124	96 09 488	BOLZEN
SCHEIBE	9609313	6	4	91	95 19 790	KNICKGELENKARRETIERUNG
SCHEIBE 16,5/28,0/4,0	9918228	33	11	346	99 59 881	HYDRAULIKZYLINDER
SCHEIBE 20,50/34,00/5,00	9918229	30	24	96	90 68 332	HINTERACHSE EINBAU
SCHEIBE 24,50/40,00/5,00	9918230	33	9	345	99 03 394	HYDRAULIKZYLINDER
SCHEIBE 31,0/52,0/6,0	9918231	25	16	93	90 68 330	VORDERACHSE EINBAU
SCHEIBE 35X10.5X2.5	9842380	19	4	126	98 41 686	LENKUNG EINBAU
SCHEIBE 50X13X5	9515680	71	2	117	90 65 294	HYDR.LENKANLAGE
SCHEIBE 50X13X5	9515680	8	2	149	90 65 295	ARBEITSHYDRAULIK
SCHEIBE 50X13X5	9515680	31	6	176	90 68 043	STEUERSCHIEBER EINBAU
SCHEIBE 75X 8	9616975	2	4	100	96 55 758	VERTEILERGETRIEBE EINBAU
SCHEIBENFEDER	7015353	11	1	298	92 71 055	ANBAUTEILE F.P-PUMPE
SCHEIBENRAD 25-22/3	10039094	5	1	23	97 74 912	RAD
SCHEINWERFER 24V	6905829	10	1	232	98 41 589	BELEUCHTUNGSKONSOLE LI
SCHEINWERFER 24V	6905830	10	1	234	98 41 590	BELEUCHTUNGSKONSOLE RE
SCHELLE	10009878	56	1	18	96 58 745	HUB-U.KIPPZYLINDER EINBAU
SCHELLE M.KONSOLE	7620891	15	1	119	96 55 754	NOTLENKPUMPE EINBAU
SCHENKELFEDER	7027779	37	1	136	10 01 805 8	SITZOBERTEIL
SCHENKELFEDER	7027779	37	1	137	10 11 250 6	SITZOBERTEIL
SCHENKELFEDER	7618037	45	1	142	10 02 759 5	FUSSPEDAL
SCHIEBEFENSTER	7621489	10	1	209	96 06 843	TUER LINKS KPL.
SCHILD	773195714	53	2	248	96 58 760	ANORDNUNG SCHILDER
SCHILD "2PLUS2"	9842313	13	2	247	96 58 760	ANORDNUNG SCHILDER
SCHILD "L580"	9608647	2	2	247	96 58 760	ANORDNUNG SCHILDER
SCHILD "LIEBHERR"KABINE	9518107	6	1	247	96 58 760	ANORDNUNG SCHILDER
SCHILD "OILLEVEL"	9518643	30	1	247	96 58 760	ANORDNUNG SCHILDER
SCHILD ARBEITSHYDRAULIK	9619864	4	1	247	96 58 760	ANORDNUNG SCHILDER
SCHILD FREMDSTARTHILFE	9841695	60	1	248	96 58 760	ANORDNUNG SCHILDER
SCHILD H=125	9619733	1	1	247	96 58 760	ANORDNUNG SCHILDER
SCHILD H=125	9658147	15	1	247	96 58 760	ANORDNUNG SCHILDER
SCHILD KUEHLER	9619937	55	1	248	96 58 760	ANORDNUNG SCHILDER
SCHILD LENKUNG	9619938	56	1	248	96 58 760	ANORDNUNG SCHILDER
SCHILD NIVEAU "MIN"	9657572	31	1	247	96 58 760	ANORDNUNG SCHILDER
SCHILD RADMUTTERN	9840499	90	1	248	96 58 760	ANORDNUNG SCHILDER

Bezeichnung	Artikel	Pos.	Menge	Seite	Baugruppe	Bezeichnung
SCHILD UNFALLVERHUETUN	9619936	54	1	248	96 58 760	ANORDNUNG SCHILDER
SCHLAUCH	10007387	45	2	116	90 65 294	HYDR.LENKANLAGE
SCHLAUCH	10008102	10	1	162	96 58 754	FAHRHYDRAULIK
SCHLAUCH	10008103	11	1	162	96 58 754	FAHRHYDRAULIK
SCHLAUCH	10009978	78	1	163	96 58 754	FAHRHYDRAULIK
SCHLAUCH	10010324	44	1	116	90 65 294	HYDR.LENKANLAGE
SCHLAUCH	10022570	55	1	86	96 58 747	HYDR.BREMSANLAGE
SCHLAUCH	10022581	56	1	116	90 65 294	HYDR.LENKANLAGE
SCHLAUCH	10025302	70	1	163	96 58 754	FAHRHYDRAULIK
SCHLAUCH	10025304	71	1	163	96 58 754	FAHRHYDRAULIK
SCHLAUCH	10028401	104	1	102	96 55 758	VERTEILERGETRIEBE EINBAU
SCHLAUCH	10036125	11	0.700	222	98 41 964	LEITUNGEN
SCHLAUCH	10036125	12	1.500	222	98 41 964	LEITUNGEN
SCHLAUCH	10036125	16	0.080	222	98 41 964	LEITUNGEN
SCHLAUCH	10036125	17	0.150	222	98 41 964	LEITUNGEN
SCHLAUCH	10036127	13	0.380	222	98 41 964	LEITUNGEN
SCHLAUCH	10036127	14	0.300	222	98 41 964	LEITUNGEN
SCHLAUCH	10036127	22	1.400	222	98 41 964	LEITUNGEN
SCHLAUCH	10036127	23	0.900	222	98 41 964	LEITUNGEN
SCHLAUCH	5617107	40	2	116	90 65 294	HYDR.LENKANLAGE
SCHLAUCH	6200461	1	0.350	218	96 06 062	WASCHANLAGE
SCHLAUCH	6200461	2	0.100	218	96 06 062	WASCHANLAGE
SCHLAUCH	6200461	4	1.450	218	96 06 062	WASCHANLAGE
SCHLAUCH	6200461	6	3.200	218	96 06 062	WASCHANLAGE
SCHLAUCH	6200461	8	1.400	218	96 06 062	WASCHANLAGE
SCHLAUCH	6200461	9	1.820	218	96 06 062	WASCHANLAGE
SCHLAUCH	7003723	64	2	163	96 58 754	FAHRHYDRAULIK
SCHLAUCH	7005660	9	0.500	245	96 54 110	WERKZEUGAUSRUESTUNG
SCHLAUCH	7008115	5	1	83	96 55 657	ZENTRALSCHMIERUNG EINB
SCHLAUCH	7008116	6	2	83	96 55 657	ZENTRALSCHMIERUNG EINB
SCHLAUCH	7008886	8	1	83	96 55 657	ZENTRALSCHMIERUNG EINB
SCHLAUCH	7010141	9	1	83	96 55 657	ZENTRALSCHMIERUNG EINB
SCHLAUCH	7016919	36	2	153	96 58 753	SCHWINGUNGSDAEMPFER
SCHLAUCH	7025068	18	1	94	90 68 331	VORMONTAGE VORDERACH
SCHLAUCH	7025068	18	1	97	90 68 333	VORMONTAGE HINTERACHSE
SCHLAUCH	7402964	81	1	163	96 58 754	FAHRHYDRAULIK
SCHLAUCH	7412089	11	0.520	217	96 06 061	WISCHERANLAGE HECK
SCHLAUCH	7615029	4	1	83	96 55 657	ZENTRALSCHMIERUNG EINB
SCHLAUCH	7616384	81	1	35	96 55 748	KUEHLANLAGE
SCHLAUCH	7618277	103	1	152	90 65 295	ARBEITSHYDRAULIK
SCHLAUCH	7619083	46	1	86	96 58 747	HYDR.BREMSANLAGE
SCHLAUCH	7619104	26	1	163	96 58 754	FAHRHYDRAULIK
SCHLAUCH	7619487	7	1	83	96 55 657	ZENTRALSCHMIERUNG EINB
SCHLAUCH	7619676	32	2	87	90 68 825	
SCHLAUCH	7620765	110	1	27	96 58 763	ANBAUTEILE MOTOR
SCHLAUCH	7620766	111	1	27	96 58 763	ANBAUTEILE MOTOR
SCHLAUCH	7620769	28	1	33	96 55 748	KUEHLANLAGE
SCHLAUCH	7620770	32	1	33	96 55 748	KUEHLANLAGE
SCHLAUCH	7620786	65	2	163	96 58 754	FAHRHYDRAULIK
SCHLAUCH	7620872	20	1	50	96 54 350	TANDEMPUMPE EINBAU
SCHLAUCH	7620873	40	1	86	96 58 747	HYDR.BREMSANLAGE
SCHLAUCH	7620874	44	1	86	96 58 747	HYDR.BREMSANLAGE
SCHLAUCH	7620877	47	1	86	96 58 747	HYDR.BREMSANLAGE
SCHLAUCH	7620880	30	1	116	90 65 294	HYDR.LENKANLAGE
SCHLAUCH	7620881	14	1	119	96 55 754	NOTLENKPUMPE EINBAU
SCHLAUCH	7620886	60	1	117	90 65 294	HYDR.LENKANLAGE
SCHLAUCH	7620890	13	1	119	96 55 754	NOTLENKPUMPE EINBAU
SCHLAUCH	7620953	11	5	149	90 65 295	ARBEITSHYDRAULIK
SCHLAUCH	7620964	30	1	150	90 65 295	ARBEITSHYDRAULIK
SCHLAUCH	7620965	55	1	150	90 65 295	ARBEITSHYDRAULIK

Bezeichnung	Artikel	Pos.	Menge	Seite	Baugruppe	Bezeichnung
SCHLAUCH	7620966	91	1	151	90 65 295	ARBEITSHYDRAULIK
SCHLAUCH	7620971	25	1	150	90 65 295	ARBEITSHYDRAULIK
SCHLAUCH	7620986	21	1	162	96 58 754	FAHRHYDRAULIK
SCHLAUCH	7620988	80	1	163	96 58 754	FAHRHYDRAULIK
SCHLAUCH	7620995	79	1	163	96 58 754	FAHRHYDRAULIK
SCHLAUCH	7620998	63	1	163	96 58 754	FAHRHYDRAULIK
SCHLAUCH	7620998	109	1	164	96 58 754	FAHRHYDRAULIK
SCHLAUCH	7621020	10	1	83	96 55 657	ZENTRALSCHMIERUNG EINB
SCHLAUCH	7621245	7	1	162	96 58 754	FAHRHYDRAULIK
SCHLAUCH	7621245	22	1	176	90 68 043	STEUERSCHIEBER EINBAU
SCHLAUCH	7621282	45	1	34	96 55 748	KUEHLANLAGE
SCHLAUCH	7621375	18	2	149	90 65 295	ARBEITSHYDRAULIK
SCHLAUCH	7621693	12	1	83	96 55 657	ZENTRALSCHMIERUNG EINB
SCHLAUCH	7621694	74	1	35	96 55 748	KUEHLANLAGE
SCHLAUCH	7622014	38	1	153	96 58 753	SCHWINGUNGSDAEMPFER
SCHLAUCH	7622015	24	1	153	96 58 753	SCHWINGUNGSDAEMPFER
SCHLAUCH	7622064	79	1	35	96 55 748	KUEHLANLAGE
SCHLAUCH	7623437	59	1	163	96 58 754	FAHRHYDRAULIK
SCHLAUCH	7623808	28	1	163	96 58 754	FAHRHYDRAULIK
SCHLAUCH	7623902	32	1	17	96 58 745	HUB-U.KIPPZYLINDER EINBAU
SCHLAUCH	7623903	40	2	150	90 65 295	ARBEITSHYDRAULIK
SCHLAUCH	7623904	26	2	150	90 65 295	ARBEITSHYDRAULIK
SCHLAUCH	7623905	34	1	17	96 58 745	HUB-U.KIPPZYLINDER EINBAU
SCHLAUCH	7623906	33	1	17	96 58 745	HUB-U.KIPPZYLINDER EINBAU
SCHLAUCH	7623907	31	1	17	96 58 745	HUB-U.KIPPZYLINDER EINBAU
SCHLAUCH	7623908	31	1	153	96 58 753	SCHWINGUNGSDAEMPFER
SCHLAUCH	7623933	41	1	18	96 58 745	HUB-U.KIPPZYLINDER EINBAU
SCHLAUCH	7623937	92	1	151	90 65 295	ARBEITSHYDRAULIK
SCHLAUCH	7623938	93	1	151	90 65 295	ARBEITSHYDRAULIK
SCHLAUCH	7623939	76	1	117	90 65 294	HYDR.LENKANLAGE
SCHLAUCH	7624015	42	1	18	96 58 745	HUB-U.KIPPZYLINDER EINBAU
SCHLAUCH	7624189	10	1	149	90 65 295	ARBEITSHYDRAULIK
SCHLAUCH	7624323	109	2	37	96 55 748	KUEHLANLAGE
SCHLAUCH	7624456	45	1	86	96 58 747	HYDR.BREMSANLAGE
SCHLAUCH	7624458	31	2	87	90 68 825	
SCHLAUCH	7624498	47	2	116	90 65 294	HYDR.LENKANLAGE
SCHLAUCHHALTER	9616392	15	1	162	96 58 754	FAHRHYDRAULIK
SCHLAUCHLEITUNG	9075156	15	1	306	90 75 783	KRAFTSTOFF-VORFILTER ANB
SCHLAUCHNIPPEL	9140351	22	1	332	92 72 762	ATL-ANBAU
SCHLAUCHSTUECK	7402657	10	1	245	96 54 110	WERKZEUGAUSRUESTUNG
SCHLAUCHSTUTZEN	9619973	91	1	36	96 55 748	KUEHLANLAGE
SCHLEUDERRING	9880031	5	1	320	98 87 944	WASSERPUMPE VORMONT.
SCHLIESSBOLZEN	7615720	4	2	208	96 58 992	TUEREN
SCHLIESSBOLZEN	7621280	23	1	189	97 74 942	HECKTEIL
SCHLIESSBOLZEN	7621485	5	2	208	96 58 992	TUEREN
SCHLIESSBOLZENKONSOLE	9517679	3	2	208	96 58 992	TUEREN
SCHLOSS	7371009	40	1	40	96 58 842	ABGASANLAGE
SCHLUESSEL	10015335	10	1	161	76 21 448	BELUEFTUNGSFILTER
SCHLUESSEL	7365626	74	2	202	98 41 562	FAHRERKABINE VERGLASUN
SCHLUESSEL	7365626	2	1	243	74 14 913	TANKVERSCHLUSS
SCHLUESSEL	7365932	10	1	129	69 05 292	ZUENDSTARTSCHALTER
SCHLUESSEL	7410150	10	1	231	69 05 203	BATTERIETRENNSCHALTER
SCHLUESSEL	7623252	7	1	220	98 41 854	INNENVERKLEIDUNG
SCHLUSSLEUCHTE LINKS	6905854	19	1	237	96 58 452	HECKLEUCHTENTRAEGER LI
SCHLUSSLEUCHTE RECHTS	6905855	19	1	236	96 58 453	HECKLEUCHTENTRAEGER RE
SCHMIERLEISTE	9616435	20	2	183	98 41 795	Z-VORDERWAGEN
SCHMIERLEITUNG	9271051	1	1	300	92 71 052	SCHMIEROELLEITUNG
SCHMIERLEITUNG	9655655	11	1	19	96 55 652	HUBZYLINDER RECHTS
SCHMIERLEITUNG	9655655	11	1	20	96 55 653	HUBZYLINDER LINKS
SCHMIEROELDUESE	9889338	2	1	319	98 82 604	WASSERPUMPE

Bezeichnung	Artikel	Pos.	Menge	Seite	Baugruppe	Bezeichnung
SCHMIEROELFILTER	9270382	60	1	251	90 77 008	MOTORUMFANG
SCHMIEROELLEITUNG	9140759	12	1	292	90 74 889	SCHMIEROELPUMPE
SCHMIEROELLEITUNG	9271052	76	1	251	90 77 008	MOTORUMFANG
SCHMIEROELLEITUNG	9275077	13	1	344	92 75 079	ANTRIEB F.HYDRAULIKPUMPE
SCHMIEROELLEITUNG	9880026	3	1	319	98 82 604	WASSERPUMPE
SCHMIEROELPUMPE	9887973	1	1	292	90 74 889	SCHMIEROELPUMPE
SCHMIEROELPUMPE (AB.33)	9074888	5	1	292	90 74 889	SCHMIEROELPUMPE
SCHMIEROELPUMPE (DR.30+A	9074889	56	1	251	90 77 008	MOTORUMFANG
SCHMIERPLAN BILD	10010001	7	1	247	96 58 760	ANORDNUNG SCHILDER
SCHMUTZFAENGER	9504248	11	1	193	95 19 735	ANBAU RADKASTEN HINTEN
SCHMUTZFAENGER	9616442	41	1	194	95 19 735	ANBAU RADKASTEN HINTEN
SCHMUTZFAENGER	9841660	10	2	195	96 58 945	ANBAU SCHUTZBLECH
SCHNEIDRING	9616341	11	2	185	96 58 840	VERKLEIDUNG
SCHNELLBEFESTIGER	10012593	37	2	213	96 06 844	TUER RECHTS KPL.
SCHOTTSTUTZEN	4001627	18	2	116	90 65 294	HYDR.LENKANLAGE
SCHOTTSTUTZEN	4900140	95	2	151	90 65 295	ARBEITSHYDRAULIK
SCHOTTSTUTZEN	4900140	33	4	183	98 41 795	Z-VORDERWAGEN
SCHRAUBE	9274535	11	1	267	98 82 510	AGGREGATETRAEGER
SCHRAUBE	9517947	6	2	208	96 58 992	TUEREN
SCHRAUBE	9517948	7	2	208	96 58 992	TUEREN
SCHRAUBE D 930	9076987	21	1	318	90 77 136	KLIMAKOMPRESSOR
SCHRAUBKUPPLUNG	7619038	96	1	100	96 55 758	VERTEILERGETRIEBE EINBAU
SCHRAUBKUPPLUNG	7619039	10	1	65	96 58 762	VERSTELLPUMPE EINBAU
SCHRAUBKUPPLUNG	7619043	30	1	50	96 54 350	TANDEMPUMPE EINBAU
SCHRAUBKUPPLUNG	7619043	11	1	166	96 58 769	VORMONTAGE VERSTELLMOT
SCHRAUBKUPPLUNG	7619043	11	1	169	96 58 770	VORMONTAGE VERSTELLMOT
SCHRAUBKUPPLUNG	7619043	16	1	176	90 68 043	STEUERSCHIEBER EINBAU
SCHUTZ	9605819	20	1	84	96 55 657	ZENTRALSCHMIERUNG EINB
SCHUTZBLECH	9882421	69	1	269	98 86 053	DS AGGREGATETRAEGER
SCHUTZBLECH HINTEN LINKS	9616795	1	1	196	96 55 943	ANBAU SCHUTZBLECH
SCHUTZBLECH HINTEN REC	9616796	2	1	196	96 55 943	ANBAU SCHUTZBLECH
SCHUTZELEMENT	10044544	20	2	130	90 69 267	ZENTRALELEKTRIK
SCHUTZKAPPE	6905891	76	5	131	90 69 267	ZENTRALELEKTRIK
SCHUTZKAPPE	7013456	3	1	361	50 04 624	VENTIL
SCHUTZKAPPE	7616946	71	4	202	98 41 562	FAHRERKABINE VERGLASUN
SCHUTZKAPPE	7616946	34	2	210	96 06 843	TUER LINKS KPL.
SCHUTZKAPPE	7616946	45	3	210	96 06 843	TUER LINKS KPL.
SCHUTZKAPPE	7616946	13	2	212	96 06 844	TUER RECHTS KPL.
SCHUTZKAPPE	7616946	25	3	212	96 06 844	TUER RECHTS KPL.
SCHUTZKAPPE	7616949	34	16	201	98 41 562	FAHRERKABINE VERGLASUN
SCHUTZKAPPE	7616954	15	3	208	96 58 992	TUEREN
SCHUTZKAPPE	7619145	16	3	209	96 06 843	TUER LINKS KPL.
SCHUTZPROFIL-EINSTIEG	9606356	41	1	202	98 41 562	FAHRERKABINE VERGLASUN
SCHWENKVERSCHRAUBUNG	7403191	13	3	83	96 55 657	ZENTRALSCHMIERUNG EINB
SCHWENKVERSCHRAUBUNG	7617714	36	1	33	96 55 748	KUEHLANLAGE
SCHWENKVERSCHRAUBUNG	7617714	15	4	176	90 68 043	STEUERSCHIEBER EINBAU
SCHWENKWIEGE	7408815	7	1	64	96 55 677	VERSTELLPUMPE
SCHWINGUNGSDAEMPFER	9177781	8	1	276	98 83 186	ANTRIEBSTEILE
SCHWINGUNGSDAEMPFER	9658753	7090	1	10	96 58 750	L580-458 2PLUS2 GRUNDGE
SCHWUNGRAD	9077013	1	1	341	90 77 014	
SCHWUNGRADGEHAEUSE	9273356	1	1	340	92 73 361	SCHWUNGRADGEHAEUSE
SCHWUNGRADGEHAEUSE S	9273361	240	1	254	90 77 008	MOTORUMFANG
SEAL-LOCK-BUNDMUTTER	7005072	18	2	170	10 00 753 7	VERSTELLMOTOR
SEAL-LOCK-BUNDMUTTER	7005072	18	2	171	57 16 917	VERSTELLMOTOR
SEAL-LOCK-BUNDMUTTER	7014529	9	1	69	57 15 963	DRUCKBEGRENZUNGSVENTIL
SEAL-LOCK-BUNDMUTTER	7361601	11	1	58	76 22 347	REGLEREINSATZ
SEAL-LOCK-BUNDMUTTER	7361601	11	1	59	76 22 348	REGLEREINSATZ
SEAL-LOCK-BUNDMUTTER	7361601	14	1	70	76 22 338	ABSCHALTVENTIL
SEAL-LOCK-BUNDMUTTER	7361602	22	2	52	10 01 708 6	VERSTELLPUMPE
SECHSKANTMUTTER	9142746	7	1	258	91 42 744	ENDREGELVENTIL

Bezeichnung	Artikel	Pos.	Menge	Seite	Baugruppe	Bezeichnung
SECHSKANTMUTTER	9175559	6	2	284	92 71 348	KIPPHEBELBOCK VORMONT.
SECHSKANTSCHRAUBE	9175902	5	14	257	98 87 551	KURBELGEHAEUSE
SEEGER-V-RING	7408825	25	1	64	96 55 677	VERSTELLPUMPE
SEILZUG	10029506	18	1	127	57 17 536	LENKSAEULE
SEITENBLECH LINKS	9616816	40	1	186	96 58 840	VERKLEIDUNG
SEITENBLECH LINKS	9616817	1	1	191	96 16 816	SEITENBLECH LINKS
SEITENBLECH RECHTS	9616818	41	1	186	96 58 840	VERKLEIDUNG
SEITENBLECH RECHTS	9616819	1	1	192	96 16 818	SEITENBLECH RECHTS
SEITENSCHEIBE	9606825	2	1	214	96 58 993	VERGLASUNG
SEITENSCHEIBE	9606826	3	1	214	96 58 993	VERGLASUNG
SEITENSCHEIBE	9606827	5	1	214	96 58 993	VERGLASUNG
SEITENSCHEIBE	9606828	6	1	214	96 58 993	VERGLASUNG
SEKTORSTEUERUNG	10038738	5	1	127	57 17 536	LENKSAEULE
SENKSCHRAUBE	10012538	59	4	210	96 06 843	TUER LINKS KPL.
SENSOR	10013255	140	1	90	10 03 858 0	BREMSKOMPAKTBLOCK
SERVICE PAKET 1000+3000+50	9655956	3	1	12	90 65 357	SERVICE PAKETE
SERVICE PAKET 1500+2500+35	9655571	2	1	12	90 65 357	SERVICE PAKETE
SERVICE PAKET 2000+4000+60	9065358	5	1	12	90 65 357	SERVICE PAKETE
SERVICE PAKET 500H	9065477	1	1	12	90 65 357	SERVICE PAKETE
SERVICE PAKETE L574-580	9065357	9999	1	11	96 58 750	L580-458 2PLUS2 GRUNDGE
SERVOSTAT 588 CCM/U	5716476	48	1	116	90 65 294	HYDR.LENKANLAGE
SICHERHEITSPATRONE	7370956	11	1	13	90 65 358	SERVICE PAKET
SICHERHEITSPATRONE	7370956	2	1	43	56 13 195	LUFTFILTER
SICHERUNG	10011280	78	2	131	90 69 267	ZENTRALELEKTRIK
SICHERUNG	6906000	157	1	230	90 65 330	EL.ANLAGE
SICHERUNG	7622388	79	2	131	90 69 267	ZENTRALELEKTRIK
SICHERUNG	7622389	77	1	131	90 69 267	ZENTRALELEKTRIK
SICHERUNG 100A	7622390	151	1	230	90 65 330	EL.ANLAGE
SICHERUNG 200A	6905852	152	1	230	90 65 330	EL.ANLAGE
SICHERUNGSHALTER	10009008	80	1	131	90 69 267	ZENTRALELEKTRIK
SICHERUNGSHALTER	6905655	163	1	230	90 65 330	EL.ANLAGE
SICHERUNGSHALTER	6905890	75	5	131	90 69 267	ZENTRALELEKTRIK
SICHERUNGSHALTER	6905999	156	1	230	90 65 330	EL.ANLAGE
SICHERUNGSKEIL	7412583	6	8	354	96 08 312	FELSSCHAUFEL
SICHERUNGSKEIL	7618080	60	2	142	10 02 759 5	FUSSPEDAL
SICHERUNGSRING	7021138	14	1	108	57 17 389	KUPPLUNG
SICHERUNGSRING	7021138	14	1	109	57 17 390	KUPPLUNG
SICHERUNGSRING	7021138	14	1	110	10 04 314 4	KUPPLUNG
SICHERUNGSRING	7623966	15	1	109	57 17 390	KUPPLUNG
SICHERUNGSRING	7623966	15	1	110	10 04 314 4	KUPPLUNG
SICHERUNGSRING	7623972	19	2	109	57 17 390	KUPPLUNG
SICHERUNGSRING	7623972	19	2	110	10 04 314 4	KUPPLUNG
SICHERUNGSRING	7623976	27	1	111	10 04 314 4	KUPPLUNG
SICHERUNGSRING	7623980	2	1	112	10 01 485 4	ABTRIEB
SICHERUNGSRING	7624029	15	1	106	57 17 387	ANSCHLUSSGEHAEUSE
SICHERUNGSRING	7624042	5	1	107	57 17 388	GETRIEBEGEHAEUSE
SICHERUNGSRING	7624048	18	2	108	57 17 389	KUPPLUNG
SICHERUNGSRING 10,5182,5	7624032	4	31	106	57 17 387	ANSCHLUSSGEHAEUSE
SICHERUNGSRING 10,5182,5	7624032	13	2	106	57 17 387	ANSCHLUSSGEHAEUSE
SICHERUNGSRING 10,5182,5	7624032	10	4	107	57 17 388	GETRIEBEGEHAEUSE
SICHERUNGSSCHEIBE	4229911	36	1	40	96 58 842	ABGASANLAGE
SICHERUNGSSCHEIBE	4229911	7	4	139	90 65 299	MONTAGETEILE
SICHERUNGSSCHEIBE	4229911	6	4	140	96 54 529	GASPEDAL EINBAU
SICHERUNGSSCHEIBE	4229911	28	4	144	98 41 849	EINBAU STEUERUNG
SICHERUNGSSCHEIBE	4229911	77	8	203	98 41 562	FAHRERKABINE VERGLASUN
SICHERUNGSSCHEIBE	4229911	6	3	217	96 06 061	WISCHERANLAGE HECK
SICHERUNGSSCHEIBE	4229911	77	2	227	90 65 330	EL.ANLAGE
SICHERUNGSSCHEIBE	4229911	25	1	236	96 58 453	HECKLEUCHTENTRAEGER RE
SICHERUNGSSCHEIBE	4229911	26	2	236	96 58 453	HECKLEUCHTENTRAEGER RE
SICHERUNGSSCHEIBE	4229911	25	1	237	96 58 452	HECKLEUCHTENTRAEGER LI

Bezeichnung	Artikel	Pos.	Menge	Seite	Baugruppe	Bezeichnung
SICHERUNGSSCHEIBE	4229911	26	2	237	96 58 452	HECKLEUCHTENTRAEGER LI
SICHERUNGSSCHEIBE	4229911	41	6	241	96 55 702	KRAFTSTOFFANLAGE EINBAU
SICHERUNGSSCHEIBE	4229911	22	6	242	96 08 006	KRAFTSTOFFBEHAELTER
SICHERUNGSSCHEIBE	4229912	20	2	17	96 58 745	HUB-U.KIPPZYLINDER EINBAU
SICHERUNGSSCHEIBE	4229912	78	2	26	96 58 763	ANBAUTEILE MOTOR
SICHERUNGSSCHEIBE	4229912	35	2	33	96 55 748	KUEHLANLAGE
SICHERUNGSSCHEIBE	4229912	88	14	36	96 55 748	KUEHLANLAGE
SICHERUNGSSCHEIBE	4229912	95	2	36	96 55 748	KUEHLANLAGE
SICHERUNGSSCHEIBE	4229912	117	4	37	96 55 748	KUEHLANLAGE
SICHERUNGSSCHEIBE	4229912	24	6	84	96 55 657	ZENTRALSCHMIERUNG EINB
SICHERUNGSSCHEIBE	4229912	7	6	87	90 68 825	
SICHERUNGSSCHEIBE	4229912	107	2	102	96 55 758	VERTEILERGETRIEBE EINBAU
SICHERUNGSSCHEIBE	4229912	17	2	119	96 55 754	NOTLENKPUMPE EINBAU
SICHERUNGSSCHEIBE	4229912	3	4	132	90 69 951	FAHRERSITZ M.MECHAN.FEDE
SICHERUNGSSCHEIBE	4229912	3	4	133	96 55 848	FAHRERSITZ MIT STOFFBEZU
SICHERUNGSSCHEIBE	4229912	31	9	148	98 41 887	FAHRERKABINE EINBAU
SICHERUNGSSCHEIBE	4229912	90	1	151	90 65 295	ARBEITSHYDRAULIK
SICHERUNGSSCHEIBE	4229912	99	1	158	96 58 939	HYDRAULIKTANK
SICHERUNGSSCHEIBE	4229912	47	1	194	95 19 735	ANBAU RADKASTEN HINTEN
SICHERUNGSSCHEIBE	4229912	8	4	200	98 41 562	FAHRERKABINE VERGLASUN
SICHERUNGSSCHEIBE	4229912	33	2	201	98 41 562	FAHRERKABINE VERGLASUN
SICHERUNGSSCHEIBE	4229912	37	14	201	98 41 562	FAHRERKABINE VERGLASUN
SICHERUNGSSCHEIBE	4229912	66	8	202	98 41 562	FAHRERKABINE VERGLASUN
SICHERUNGSSCHEIBE	4229912	14	4	208	96 58 992	TUEREN
SICHERUNGSSCHEIBE	4229912	13	2	218	96 06 062	WASCHANLAGE
SICHERUNGSSCHEIBE	4229912	7	2	226	90 65 330	EL.ANLAGE
SICHERUNGSSCHEIBE	4229912	23	2	226	90 65 330	EL.ANLAGE
SICHERUNGSSCHEIBE	4229912	46	2	226	90 65 330	EL.ANLAGE
SICHERUNGSSCHEIBE	4229912	136	32	229	90 65 330	EL.ANLAGE
SICHERUNGSSCHEIBE	4229912	27	1	236	96 58 453	HECKLEUCHTENTRAEGER RE
SICHERUNGSSCHEIBE	4229912	27	1	237	96 58 452	HECKLEUCHTENTRAEGER LI
SICHERUNGSSCHEIBE	4229912	8	2	359	96 05 821	AUTOM.SCHAUFELRUECKFUE
SICHERUNGSSCHEIBE	4229913	23	2	25	96 58 763	ANBAUTEILE MOTOR
SICHERUNGSSCHEIBE	4229913	47	4	25	96 58 763	ANBAUTEILE MOTOR
SICHERUNGSSCHEIBE	4229913	12	12	30	90 77 009	ANTRIEBSGRUPPE
SICHERUNGSSCHEIBE	4229913	9	6	39	96 58 842	ABGASANLAGE
SICHERUNGSSCHEIBE	4229913	41	8	41	96 58 843	AUSPUFFTRAEGER
SICHERUNGSSCHEIBE	4229913	13	4	42	96 54 186	LUFTFILTERANLAGE
SICHERUNGSSCHEIBE	4229913	12	4	126	98 41 686	LENKUNG EINBAU
SICHERUNGSSCHEIBE	4229913	18	2	139	90 65 299	MONTAGETEILE
SICHERUNGSSCHEIBE	4229913	28	2	139	90 65 299	MONTAGETEILE
SICHERUNGSSCHEIBE	4229913	20	4	144	98 41 849	EINBAU STEUERUNG
SICHERUNGSSCHEIBE	4229913	22	4	156	96 58 939	HYDRAULIKTANK
SICHERUNGSSCHEIBE	4229913	32	4	157	96 58 939	HYDRAULIKTANK
SICHERUNGSSCHEIBE	4229913	102	2	164	96 58 754	FAHRHYDRAULIK
SICHERUNGSSCHEIBE	4229913	47	4	186	96 58 840	VERKLEIDUNG
SICHERUNGSSCHEIBE	4229913	77	4	187	96 58 840	VERKLEIDUNG
SICHERUNGSSCHEIBE	4229913	83	3	187	96 58 840	VERKLEIDUNG
SICHERUNGSSCHEIBE	4229913	14	10	195	96 58 945	ANBAU SCHUTZBLECH
SICHERUNGSSCHEIBE	4229913	37	16	224	96 54 106	AUFSTIEG EINBAU
SICHERUNGSSCHEIBE	4229913	43	5	224	96 54 106	AUFSTIEG EINBAU
SICHERUNGSSCHEIBE	4229913	120	1	229	90 65 330	EL.ANLAGE
SICHERUNGSSCHEIBE	4229913	142	2	229	90 65 330	EL.ANLAGE
SICHERUNGSSCHEIBE	4229914	3	1	124	96 09 488	BOLZEN
SICHERUNGSSCHEIBE	4229914	4	8	162	96 58 754	FAHRHYDRAULIK
SICHERUNGSSCHEIBE	4229914	11	1	236	96 58 453	HECKLEUCHTENTRAEGER RE
SICHERUNGSSCHEIBE	4229914	11	1	237	96 58 452	HECKLEUCHTENTRAEGER LI
SICHERUNGSSCHEIBE	4239000	160	2	230	90 65 330	EL.ANLAGE
SICHERUNGSSCHEIBE	4239009	51	4	46	92 77 102	PUMPENVERTEILERGETRIEB
SICHERUNGSSCHEIBE	4900093	21	4	21	96 58 767	KIPPZYLINDER

Bezeichnung	Artikel	Pos.	Menge	Seite	Baugruppe	Bezeichnung
SICHERUNGSSCHEIBE	4900093	19	2	32	96 55 748	KUEHLANLAGE
SICHERUNGSSCHEIBE	4900093	13	3	39	96 58 842	ABGASANLAGE
SICHERUNGSSCHEIBE	4900093	12	2	116	90 65 294	HYDR.LENKANLAGE
SICHERUNGSSCHEIBE	4900093	12	4	153	96 58 753	SCHWINGUNGSDAEMPFER
SICHERUNGSSCHEIBE	4900093	17	4	153	96 58 753	SCHWINGUNGSDAEMPFER
SICHERUNGSSCHEIBE	4900093	12	4	156	96 58 939	HYDRAULIKTANK
SICHERUNGSSCHEIBE	4900093	13	3	176	90 68 043	STEUERSCHIEBER EINBAU
SICHERUNGSSCHEIBE	4900093	5	8	199	96 54 374	ANBAU ABDECKUNG UNTEN
SICHERUNGSSCHEIBE	7001050	32	4	244	96 55 949	BALLASTGEWICHT EINBAU
SICHERUNGSSCHEIBE	7361965	23	2	120	10 00 793 0	NOTLENKPUMPE
SICHERUNGSSCHEIBE 14,8X8	7624057	12	8	113	57 17 393	SCHALTSTUECK
SICHERUNGSSCHEIBE 14,8X8	7624057	14	16	113	57 17 393	SCHALTSTUECK
SICHERUNGSSCHEIBE 7,5X12,	7624035	19	12	106	57 17 387	ANSCHLUSSGEHAEUSE
SICHERUNGSSOCKEL	6905584	150	1	230	90 65 330	EL.ANLAGE
SIGNALHORN	6200008	21	1	226	90 65 330	EL.ANLAGE
SITZOBERTEIL	10018058	10	1	134	10 03 260 9	FAHRERSITZ
SITZOBERTEIL	10112506	10	1	135	10 04 558 0	FAHRERSITZ
SONDERSCHRAUBE M8x35	7624490	45	2	145	98 41 849	EINBAU STEUERUNG
SONNENBLENDE	7017042	25	1	221	98 41 854	INNENVERKLEIDUNG
SPANNELEMENT	7009940	16	4	96	90 68 332	HINTERACHSE EINBAU
SPANNELEMENT	7009940	16	4	99	96 54 090	KNICKLAGERUNG
SPANNVORRICHTUNG	7382029	1	1	329	98 87 461	SPANNVORRICHTUNG
SPANNVORRICHTUNG	9887461	3	1	318	90 77 136	KLIMAKOMPRESSOR
SPEICHER	7622448	1	1	165	57 17 317	ZUSCHALTBLOCK
SPEICHEREINHEIT 3-FACH	7624076	15	1	153	96 58 753	SCHWINGUNGSDAEMPFER
SPEZ.ABSTREIFRING	7012444	3	1	351	93 07 281	KOLBENSTANGENLAGER
SPEZIALFETT	861302908	50	2	13	90 65 358	SERVICE PAKET
SPEZIALFETT	861302908	50	2	14	90 65 477	SERVICE PAKET
SPEZIALFETT	861302908	50	2	15	96 55 571	SERVICE PAKET
SPEZIALFETT	861302908	50	2	16	96 55 956	SERVICE PAKET
SPIEGELHALTER LINKS	9606191	60	1	202	98 41 562	FAHRERKABINE VERGLASUN
SPIEGELHALTER RECHTS	9606192	61	1	202	98 41 562	FAHRERKABINE VERGLASUN
SPIRALRING	7000291	8	1	352	99 21 080	KOLBENSTANGENLAGER
SPLINTENTREIBER	7009099	11	1	245	96 54 110	WERKZEUGAUSRUESTUNG
SPREIZHUELSE	9110410	991	1	350	99 15 350	KOLBEN
SPREIZHUELSE	9110412	991	1	349	92 48 488	KOLBEN
SPREIZHUELSE	9227162	991	1	348	92 47 177	KOLBEN
SPUELSPEISEDRUCKVENTIL	7622379	2	1	172	10 01 064 9	VERSTELLUNG
SPUELSPEISEDRUCKVENTIL	7623915	2	1	174	10 01 065 3	VERSTELLUNG
SPULE	10011749	16	1	180	10 01 174 1	VENTIL
STABILISIERUNGSMODULE	7623899	10	1	153	96 58 753	SCHWINGUNGSDAEMPFER
STAENDER	7624254	18	1	335	60 00 973	DREHSTROMGENERATOR
STAHLBUCHSE	9605454	9	2	360	96 09 445	SCHAUFELARM
STANGE	10012536	39	1	210	96 06 843	TUER LINKS KPL.
STANGE	7624215	2	1	72	76 24 280	STELLKOLBEN
STARTER	6000970	1	1	336	91 57 678	STARTER
STARTER 5,4KW	9157678	205	1	254	90 77 008	MOTORUMFANG
STARTERRITZEL	7624257	7	1	337	60 00 970	STARTER
STECK-CLIP	7618078	52	1	142	10 02 759 5	FUSSPEDAL
STECKER	6203137	30	1	144	98 41 849	EINBAU STEUERUNG
STEHLAGER LINKS	9619720	2	1	237	96 58 452	HECKLEUCHTENTRAEGER LI
STEHLAGER RECHTS	9619721	2	1	236	96 58 453	HECKLEUCHTENTRAEGER RE
STELLBUCHSE	7624373	2	1	60	76 24 273	MESSKOLBEN
STELLKOLBEN	7622880	1	1	72	76 24 280	STELLKOLBEN
STELLKOLBEN	7624280	1	1	68	76 22 877	VERSTELLUNG
STELLMOTOR	6905651	10	1	223	10 02 861 5	HEIZKLIMAANLAGE
STEUERBLOCK	5717290	10	1	176	90 68 043	STEUERSCHIEBER EINBAU
STEUERBUCHSE	7624245	9	1	59	76 22 348	REGLEREINSATZ
STEUERKOLBEN	7026844	2	1	58	76 22 347	REGLEREINSATZ
STEUERKOLBEN	7624221	3	1	70	76 22 338	ABSCHALTVENTIL

Bezeichnung	Artikel	Pos.	Menge	Seite	Baugruppe	Bezeichnung
STEUERKOLBEN DM7	10000707	2	1	59	76 22 348	REGLEREINSATZ
STEUERKONSOLE	9065237	3	1	125	90 68 824	FAHRERSTAND
STEUERPLATINE	10025300	11	1	130	90 69 267	ZENTRALELEKTRIK
STEUERSCHIEBER EINBAU	9068043	7600	1	10	96 58 750	L580-458 2PLUS2 GRUNDGE
STEUERTEIL	10010651	1	1	172	10 01 064 9	VERSTELLUNG
STEUERTEIL	5717366	1	1	174	10 01 065 3	VERSTELLUNG
STEUERUNGSTEILE	9889521	46	6	251	90 77 008	MOTORUMFANG
STEUERVENTIL	7622350	2	1	57	57 16 828	VERSTELLPUMPE
STIFT	7622266	124	1	90	10 03 858 0	BREMSKOMPAKTBLOCK
STIFT	7623948	2	2	107	57 17 388	GETRIEBEGEHAEUSE
STIFTSCHRAUBE	10024807	11	4	159	76 23 246	SAUGRUECKLAUFFILTER
STIRNRAD	9277108	11	1	46	92 77 102	PUMPENVERTEILERGETRIEB
STIRNRAD	9277109	12	1	46	92 77 102	PUMPENVERTEILERGETRIEB
STOESSEL	7624464	12	1	146	57 17 427	VORSTEUERGERAET
STOESSEL	7624465	22	1	147	57 17 427	VORSTEUERGERAET
STOESSEL	9889518	1	2	288	98 89 521	STEUERUNGSTEILE
STOESSELFUEHRUNG	10013530	23	1	147	57 17 427	VORSTEUERGERAET
STOESSELSTANGE	9271725	3	2	288	98 89 521	STEUERUNGSTEILE
STOPFEN	7623992	17	1	113	57 17 393	SCHALTSTUECK
STOSSDAEMPFER	10036555	32	1	138	10 03 655 4	FEDERUNG
STUETZBLECH	9073190	4	3	311	90 75 018	KRAFTSTOFFLEITUNGEN
STUETZBLECH	9073190	14	1	311	90 75 018	KRAFTSTOFFLEITUNGEN
STUETZE	9519795	2	1	91	95 19 790	KNICKGELENKARRETIERUNG
STUETZRING	7011287	2	2	77	70 10 596	DS PUMPE
STUETZRING	7381198	2	2	314	92 79 902	ANSCHLUSSTUTZEN ANBAU
STUETZRING	9275735	64	2	269	98 86 053	DS AGGREGATETRAEGER
STUETZRING	9275735	3	2	327	98 83 169	THERMOSTATGEHAEUSE
STUETZRING 150x140x1,7	10028123	8	1	353	99 59 908	KOLBENSTANGENLAGER
STUETZRING 82,70X3,0	7014438	8	1	351	93 07 281	KOLBENSTANGENLAGER
STUETZSCHEIBE	7010008	4	1	334	98 83 183	GENERATOR VORMONTIERT
STUFE	9519949	15	1	225	96 54 597	AUFSTIEG LINKS
STUFE	9519949	10	1	242	96 08 006	KRAFTSTOFFBEHAELTER
STUTZEN	9145407	4	1	19	96 55 652	HUBZYLINDER RECHTS
STUTZEN	9145407	4	1	20	96 55 653	HUBZYLINDER LINKS
STUTZEN	9616669	81	1	119	96 55 754	NOTLENKPUMPE EINBAU
STUTZEN	9618634	51	1	88	90 68 825	
STUTZEN	9618634	81	2	145	98 41 849	EINBAU STEUERUNG
T-ANSCHLUSS-STUTZEN	7407112	28	1	50	96 54 350	TANDEMPUMPE EINBAU
T-ANSCHLUSS-STUTZEN	7407122	22	1	65	96 58 762	VERSTELLPUMPE EINBAU
T-ANSCHLUSS-STUTZEN	7617297	16	1	97	90 68 333	VORMONTAGE HINTERACHSE
T-RING	7381777	3	1	280	98 83 110	KOLBEN M.RINGE
T-STUTZEN	4900881	7	1	218	96 06 062	WASCHANLAGE
TANDEMPUMPE EINBAU	9654350	60	1	24	96 55 751	MOTOR EINBAU
TANDEMREGELPUMPE 130/71	10013938	1	1	50	96 54 350	TANDEMPUMPE EINBAU
TANKVERSCHLUSS	7412092	102	1	102	96 55 758	VERTEILERGETRIEBE EINBAU
TANKVERSCHLUSS	7412092	73	1	202	98 41 562	FAHRERKABINE VERGLASUN
TANKVERSCHLUSS	7414913	18	1	241	96 55 702	KRAFTSTOFFANLAGE EINBAU
TEMPERATURSCHALTER	6000850	97	1	100	96 55 758	VERTEILERGETRIEBE EINBAU
TEMPERATURSENSOR	10043264	33	1	33	96 55 748	KUEHLANLAGE
TEMPERATURSENSOR	10043264	92	1	158	96 58 939	HYDRAULIKTANK
TEMPERATURSENSOR	10043264	10	1	327	98 83 169	THERMOSTATGEHAEUSE
THERMOFUEHLER	10035212	117	1	223	10 02 861 5	HEIZKLIMAANLAGE
THERMOSCHALTER	10014834	3	1	121	10 01 482 9	GLEICHSTROMMOTOR
THERMOSTAT	7380833	66	2	269	98 86 053	DS AGGREGATETRAEGER
THERMOSTAT	7380833	2	2	327	98 83 169	THERMOSTATGEHAEUSE
THERMOSTATGEHAEUSE	9073374	1	1	327	98 83 169	THERMOSTATGEHAEUSE
THERMOSTATGEHAEUSE	9883169	172	1	253	90 77 008	MOTORUMFANG
TORSIONSDAEMPFER	10016633	1	1	342	90 76 734	KUPPLUNGSANBAU
TRENNPROFIL VERST.	7622469	9	1	211	76 21 489	SCHIEBEFENSTER
TRIEBWERK	10017088	1	1	52	10 01 708 6	VERSTELLPUMPE

Bezeichnung	Artikel	Pos.	Menge	Seite	Baugruppe	Bezeichnung
TRIEBWERK	7624153	1	1	64	96 55 677	VERSTELLPUMPE
TRITTPLATTE	7622298	49	1	142	10 02 759 5	FUSSPEDAL
TUER LINKS KPL.	9606843	1	1	208	96 58 992	TUEREN
TUER RECHTS KPL.	9606844	2	1	208	96 58 992	TUEREN
TUERE	9616468	35	1	225	96 54 597	AUFSTIEG LINKS
TUEREN KPL.	9658992	2	1	200	98 41 562	FAHRERKABINE VERGLASUN
TUERFESTSTELLER	7621486	40	1	210	96 06 843	TUER LINKS KPL.
TUERFESTSTELLER	7621486	20	1	212	96 06 844	TUER RECHTS KPL.
TUERRAHMEN LI.	9606845	1	1	209	96 06 843	TUER LINKS KPL.
TUERRAHMEN RECHTS	9606846	1	1	212	96 06 844	TUER RECHTS KPL.
TUERSCHEIBE LI.	9606841	2	1	209	96 06 843	TUER LINKS KPL.
TUERSCHEIBE RECHTS	9606842	2	1	212	96 06 844	TUER RECHTS KPL.
TUERVERKLEIDUNG	9606823	8	1	209	96 06 843	TUER LINKS KPL.
TURCON-GLYD-RING	7000293	4	1	349	92 48 488	KOLBEN
TURCON-GLYD-RING	7002061	4	1	350	99 15 350	KOLBEN
TURCON-GLYD-RING	7015048	4	1	348	92 47 177	KOLBEN
TURCON-GLYD-RING	7622881	31	2	68	76 22 877	VERSTELLUNG
TURCON-STEPSEAL 40X50,7X	7001803	10	1	351	93 07 281	KOLBENSTANGENLAGER
TURCON-STEPSEAL 80X95,1X	7001578	10	1	353	99 59 908	KOLBENSTANGENLAGER
TURCON-STEPSEAL 90X105,	7001022	10	1	352	99 21 080	KOLBENSTANGENLAGER
TYPENSCHILD	7621250	39	1	202	98 41 562	FAHRERKABINE VERGLASUN
TYPENSCHILD	9069915	35	1	247	96 58 760	ANORDNUNG SCHILDER
TYPENSCHILD	9842433	35	1	247	96 58 760	ANORDNUNG SCHILDER
U-PROFIL	7009464	50	1	138	10 03 655 4	FEDERUNG
UEBERDRUCKVENTIL	9146647	5	1	261	91 46 644	KOLBENKUEHLUNG
UEBERSTROEMVENTIL	5004903	6	1	297	90 74 862	EINSPRITZPUMPE
UMLENKHEBEL	9605140	2	1	356	96 09 480	HUBGERUEST
UMLENKROLLE	9077708	4	1	318	90 77 136	KLIMAKOMPRESSOR
UMLENKUNG	10012534	25	1	209	96 06 843	TUER LINKS KPL.
UMLENKUNG	10012539	60	1	210	96 06 843	TUER LINKS KPL.
UMLENKUNG	9606913	51	1	213	96 06 844	TUER RECHTS KPL.
UMLENKUNG	9818833	51	1	210	96 06 843	TUER LINKS KPL.
UMLUFTFILTER	7622130	40	2	13	90 65 358	SERVICE PAKET
UMLUFTFILTER	7622130	2	1	206	96 06 940	FILTER
UMLUFTFILTER	7622130	112	1	223	10 02 861 5	HEIZKLIMAANLAGE
UMRISSLEUCHTE	6001131	54	2	202	98 41 562	FAHRERKABINE VERGLASUN
UNTERDRUCKANZEIGER	6906001	10	1	42	96 54 186	LUFTFILTERANLAGE
UNTERLAGE	10012533	23	1	209	96 06 843	TUER LINKS KPL.
UNTERLAGE	7406914	21	1	209	96 06 843	TUER LINKS KPL.
UNTERLAGE	7621007	22	1	209	96 06 843	TUER LINKS KPL.
UNTERLAGE	7621487	41	1	210	96 06 843	TUER LINKS KPL.
UNTERLAGE	7621487	21	1	212	96 06 844	TUER RECHTS KPL.
UNTERLEGKEIL	7622418	31	2	195	96 58 945	ANBAU SCHUTZBLECH
UNTERLEGKEILHALTER	7622417	30	2	195	96 58 945	ANBAU SCHUTZBLECH
UNTERTEIL	9609303	70	1	41	96 58 843	AUSPUFFTRAEGER
VENTIL	10011740	74	1	177	57 17 290	STEUERBLOCK
VENTIL	10011741	82	1	177	57 17 290	STEUERBLOCK
VENTIL	10011744	84	1	177	57 17 290	STEUERBLOCK
VENTIL	10011747	174	1	177	57 17 290	STEUERBLOCK
VENTIL	5004624	84	1	47	92 77 102	PUMPENVERTEILERGETRIEB
VENTIL	5004624	5	1	156	96 58 939	HYDRAULIKTANK
VENTIL	5004624	34	1	241	96 55 702	KRAFTSTOFFANLAGE EINBAU
VENTIL	5004624	11	1	270	90 75 564	OELWANNE M.BEFESTIGUNG
VENTIL	5800090	3	3	218	96 06 062	WASCHANLAGE
VENTIL	7010079	7	1	23	97 74 912	RAD
VENTIL	7622283	2	1	154	76 23 899	STABILISIERUNGSMODULE
VENTIL	7622478	111	1	223	10 02 861 5	HEIZKLIMAANLAGE
VENTILAUFNAHME	7622293	1	1	118	76 21 433	VERTEILER
VENTILAUFNAHME	7622300	2	1	118	76 21 433	VERTEILER
VENTILBUCHSE	7023700	1	1	56	76 22 344	ANSCHLUSSPLATTE

Bezeichnung	Artikel	Pos.	Menge	Seite	Baugruppe	Bezeichnung
VENTILBUCHSE	7624220	2	1	70	76 22 338	ABSCHALTVENTIL
VENTILEINSATZ	7622301	3	1	118	76 21 433	VERTEILER
VENTILEINSATZ	7622302	4	1	118	76 21 433	VERTEILER
VENTILFEDER	9271729	9	2	282	92 79 858	ZYLINDERKOPF VORMONTIE
VENTILFUEHRUNG	9274676	3	2	283	92 76 891	ZYLINDERKOPF
VENTILFUEHRUNG D=16,25	9274677	55	2	283	92 76 891	ZYLINDERKOPF
VENTILFUEHRUNG D=16,50	9274678	56	2	283	92 76 891	ZYLINDERKOPF
VENTILGEHAEUSE	10010634	1	1	74	10 01 063 2	4/3-WEGEVENTIL
VENTILKEGELSTUECK	7381486	8	4	282	92 79 858	ZYLINDERKOPF VORMONTIE
VENTILSATZ	7624224	6	1	70	76 22 338	ABSCHALTVENTIL
VENTILSCHAFTDICHTRING	7380829	5	2	282	92 79 858	ZYLINDERKOPF VORMONTIE
VENTILSCHAFTDICHTRING	7380829	5	2	286	98 80 232	DS VENTILDICHTRING
VENTILSITZ	7021414	38	1	154	76 23 899	STABILISIERUNGSMODULE
VENTILSITZ	7021416	37	1	154	76 23 899	STABILISIERUNGSMODULE
VENTILSITZ	9133637	11	1	258	91 42 744	ENDREGELVENTIL
VENTILSITZRING AV 45GRAD	9276885	7	1	283	92 76 891	ZYLINDERKOPF
VENTILSITZRING AV 45GRAD	9276888	65	1	283	92 76 891	ZYLINDERKOPF
VENTILSITZRING AV 45GRAD	9276889	66	1	283	92 76 891	ZYLINDERKOPF
VENTILSITZRING EV 30GRAD	9276884	6	1	283	92 76 891	ZYLINDERKOPF
VENTILSITZRING EV 30GRAD	9276886	60	1	283	92 76 891	ZYLINDERKOPF
VENTILSITZRING EV 30GRAD	9276887	61	1	283	92 76 891	ZYLINDERKOPF
VERBINDUNGSLASCHE	9605141	1	1	358	96 05 143	VERBINDUNGSLASCHE
VERBINDUNGSLASCHE	9605143	3	1	356	96 09 480	HUBGERUEST
VERBINDUNGSSTUECK	9177164	3	1	325	92 75 153	WASSERSAMMELLEITUNG
VERBINDUNGSSTUECK	9177170	4	1	324	92 75 152	WASSERSAMMELLEITUNG
VERBINDUNGSSTUECK	9270085	1	1	315	98 86 847	VERBINDUNGSSTUECK
VERBINDUNGSSTUECK	9881766	5	1	327	98 83 169	THERMOSTATGEHAEUSE
VERBINDUNGSSTUECK	9886847	125	1	253	90 77 008	MOTORUMFANG
VERCHLUSSSCHRAUBE	10029846	60	1	89	10 03 858 0	BREMSKOMPAKTBLOCK
VERDAMPFER	10035207	110	1	223	10 02 861 5	HEIZKLIMAANLAGE
VERGLASUNG	9658993	3	1	200	98 41 562	FAHRERKABINE VERGLASUN
VERKLEIDUNG	9658840	8500	1	10	96 58 750	L580-458 2PLUS2 GRUNDGE
VERKLEIDUNG A SAEULE LI. "	9606895	51	1	221	98 41 854	INNENVERKLEIDUNG
VERKLEIDUNG A SAEULE LI.	9606897	52	1	221	98 41 854	INNENVERKLEIDUNG
VERKLEIDUNG A SAEULE RE.	9606896	53	1	221	98 41 854	INNENVERKLEIDUNG
VERKLEIDUNG B SAEULE LI.	9606899	54	1	221	98 41 854	INNENVERKLEIDUNG
VERKLEIDUNG B SAEULE RE.	9606898	55	1	221	98 41 854	INNENVERKLEIDUNG
VERKLEIDUNG HECKSEITE LI.	9841863	11	1	220	98 41 854	INNENVERKLEIDUNG
VERKLEIDUNG HECKSEITE RE	9841862	10	1	220	98 41 854	INNENVERKLEIDUNG
VERKLEIDUNG LENKSAEULE	9841687	50	1	126	98 41 686	LENKUNG EINBAU
VERKLEIDUNG STEUERK.RE.	9841865	14	1	220	98 41 854	INNENVERKLEIDUNG
VERKLEIDUNG TASTATUR RE.	9841866	15	1	220	98 41 854	INNENVERKLEIDUNG
VERKLEIDUNG VO.LI.	9841855	1	1	220	98 41 854	INNENVERKLEIDUNG
VERKLEIDUNG VO.RE.	9841856	2	1	220	98 41 854	INNENVERKLEIDUNG
VERKLEIDUNG VORNE OBEN	9841857	3	1	220	98 41 854	INNENVERKLEIDUNG
VERKLEIDUNG VORSTEUERG	9841867	16	1	220	98 41 854	INNENVERKLEIDUNG
VERKLEIDUNGSSCHUERZE	9517469	12	1	200	98 41 562	FAHRERKABINE VERGLASUN
VERSCHLEISSPLATTE	7622339	2	1	67	76 22 325	INNENZAHNRADPUMPE
VERSCHLUSSBOLZEN	10026859	2	2	128	90 65 237	STEUERKONSOLE
VERSCHLUSSBOLZEN	10026859	3	2	128	90 65 237	STEUERKONSOLE
VERSCHLUSSDECKEL	9144757	2	1	272	92 75 460	OELEINFUELLUNG
VERSCHLUSSDECKEL	9178290	320	2	255	90 77 008	MOTORUMFANG
VERSCHLUSSKEGEL	4772020	46	1	241	96 55 702	KRAFTSTOFFANLAGE EINBAU
VERSCHLUSSKEGEL	4900027	45	1	158	96 58 939	HYDRAULIKTANK
VERSCHLUSSKUPPLUNG	10026862	2	2	128	90 65 237	STEUERKONSOLE
VERSCHLUSSKUPPLUNG	10026862	3	2	128	90 65 237	STEUERKONSOLE
VERSCHLUSSRING	7369955	16	1	53	10 01 708 8	TRIEBWERK
VERSCHLUSSSCHRAUBE	10000699	21	1	58	76 22 347	REGLEREINSATZ
VERSCHLUSSSCHRAUBE	10014855	11	1	107	57 17 388	GETRIEBEGEHAEUSE
VERSCHLUSSSCHRAUBE	4900609	9	1	165	57 17 317	ZUSCHALTBLOCK

Bezeichnung	Artikel	Pos.	Menge	Seite	Baugruppe	Bezeichnung
VERSCHLUSSSCHRAUBE	7005428	5	1	159	76 23 246	SAUGRUECKLAUFFILTER
VERSCHLUSSSCHRAUBE	7008467	44	1	241	96 55 702	KRAFTSTOFFANLAGE EINBAU
VERSCHLUSSSCHRAUBE	7013798	107	1	177	57 17 290	STEUERBLOCK
VERSCHLUSSSCHRAUBE	7023674	1	1	58	76 22 347	REGLEREINSATZ
VERSCHLUSSSCHRAUBE	7027497	53	1	54	10 01 708 9	REGLER
VERSCHLUSSSCHRAUBE	7027497	13	4	66	76 22 324	ANSCHLUSSPLATTE MIT VENT
VERSCHLUSSSCHRAUBE	7361329	38	1	177	57 17 290	STEUERBLOCK
VERSCHLUSSSCHRAUBE	7361960	93	1	158	96 58 939	HYDRAULIKTANK
VERSCHLUSSSCHRAUBE	7361961	55	1	54	10 01 708 9	REGLER
VERSCHLUSSSCHRAUBE	7361961	90	1	158	96 58 939	HYDRAULIKTANK
VERSCHLUSSSCHRAUBE	7361961	13	1	266	98 82 511	AGGREGATETRAEGER ANBAU
VERSCHLUSSSCHRAUBE	7362674	13	1	156	96 58 939	HYDRAULIKTANK
VERSCHLUSSSCHRAUBE	7363073	53	1	158	96 58 939	HYDRAULIKTANK
VERSCHLUSSSCHRAUBE	7363178	35	3	66	76 22 324	ANSCHLUSSPLATTE MIT VENT
VERSCHLUSSSCHRAUBE	7369887	1	1	70	76 22 338	ABSCHALTVENTIL
VERSCHLUSSSCHRAUBE	7370391	4	1	62	76 22 350	STEUERVENTIL
VERSCHLUSSSCHRAUBE	7371299	39	2	177	57 17 290	STEUERBLOCK
VERSCHLUSSSCHRAUBE	7372250	20	2	56	76 22 344	ANSCHLUSSPLATTE
VERSCHLUSSSCHRAUBE	7372255	1	1	59	76 22 348	REGLEREINSATZ
VERSCHLUSSSCHRAUBE	7372624	19	2	56	76 22 344	ANSCHLUSSPLATTE
VERSCHLUSSSCHRAUBE	7372625	18	1	56	76 22 344	ANSCHLUSSPLATTE
VERSCHLUSSSCHRAUBE	7372626	24	4	52	10 01 708 6	VERSTELLPUMPE
VERSCHLUSSSCHRAUBE	7381638	15	1	266	98 82 511	AGGREGATETRAEGER ANBAU
VERSCHLUSSSCHRAUBE	7408827	30	1	64	96 55 677	VERSTELLPUMPE
VERSCHLUSSSCHRAUBE	7410750	27	1	156	96 58 939	HYDRAULIKTANK
VERSCHLUSSSCHRAUBE	7414500	20	1	167	76 22 379	SPUELSPEISEDRUCKVENTIL
VERSCHLUSSSCHRAUBE	7622303	102	2	177	57 17 290	STEUERBLOCK
VERSCHLUSSSCHRAUBE	7624025	9	2	106	57 17 387	ANSCHLUSSGEHAEUSE
VERSCHLUSSSCHRAUBE	7624058	21	1	114	57 17 394	SCHALTVENTIL
VERSCHLUSSSCHRAUBE	7624059	22	8	114	57 17 394	SCHALTVENTIL
VERSCHLUSSSCHRAUBE	7624201	5	2	167	76 22 379	SPUELSPEISEDRUCKVENTIL
VERSCHLUSSSCHRAUBE	7624246	21	1	59	76 22 348	REGLEREINSATZ
VERSCHLUSSSCHRAUBE	9177767	3	1	258	91 42 744	ENDREGELVENTIL
VERSCHLUSSTEIL KPL.	9840016	20	1	189	97 74 942	HECKTEIL
VERSCHLUSSTEILE	9144281	220	1	254	90 77 008	MOTORUMFANG
VERSCHLUSSTEILE	9178172	170	2	253	90 77 008	MOTORUMFANG
VERSCHLUSSTEILE	9270291	173	1	254	90 77 008	MOTORUMFANG
VERSCHLUSSTOPFEN	10016002	46	8	202	98 41 562	FAHRERKABINE VERGLASUN
VERSCHLUSSTOPFEN	7361382	35	4	17	96 58 745	HUB-U.KIPPZYLINDER EINBAU
VERSCHLUSSTOPFEN	7615696	16	2	185	96 58 840	VERKLEIDUNG
VERSCHRAUBUNG	7009807	71	2	26	96 58 763	ANBAUTEILE MOTOR
VERSCHRAUBUNG	7009807	75	1	35	96 55 748	KUEHLANLAGE
VERSCHRAUBUNG	7619311	15	2	94	90 68 331	VORMONTAGE VORDERACH
VERSCHRAUBUNG	7619311	15	2	97	90 68 333	VORMONTAGE HINTERACHSE
VERSCHRAUBUNG	7619311	49	1	116	90 65 294	HYDR.LENKANLAGE
VERSCHRAUBUNG	7621827	52	1	116	90 65 294	HYDR.LENKANLAGE
VERSCHRAUBUNG	7624202	6	1	167	76 22 379	SPUELSPEISEDRUCKVENTIL
VERSTELLMOTOR	10007537	1	1	166	96 58 769	VORMONTAGE VERSTELLMOT
VERSTELLMOTOR	5716917	1	1	169	96 58 770	VORMONTAGE VERSTELLMOT
VERSTELLPUMPE	10017086	1	1	51	10 01 393 8	TANDEMREGELPUMPE
VERSTELLPUMPE	5716828	2	1	51	10 01 393 8	TANDEMREGELPUMPE
VERSTELLPUMPE	5716915	1	1	65	96 58 762	VERSTELLPUMPE EINBAU
VERSTELLPUMPE A10V	9655677	1	1	57	57 16 828	VERSTELLPUMPE
VERSTELLPUMPE EINBAU	9658762	70	1	24	96 55 751	MOTOR EINBAU
VERSTELLSCHIENENSATZ	10017605	78	1	136	10 01 805 8	SITZOBERTEIL
VERSTELLSCHIENENSATZ	10017605	78	1	137	10 11 250 6	SITZOBERTEIL
VERSTELLTEILE	7408814	2	1	64	96 55 677	VERSTELLPUMPE
VERSTELLUNG	10010649	2	1	171	57 16 917	VERSTELLMOTOR
VERSTELLUNG	10010653	2	1	170	10 00 753 7	VERSTELLMOTOR
VERSTELLUNG	7622877	2	1	45	57 16 915	VERSTELLPUMPE

Bezeichnung	Artikel	Pos.	Menge	Seite	Baugruppe	Bezeichnung
VERTEILER	7621433	66	1	117	90 65 294	HYDR.LENKANLAGE
VERTEILER	7624112	66	1	158	96 58 939	HYDRAULIKTANK
VERTEILERGETRIEBE	10042839	1	1	100	96 55 758	VERTEILERGETRIEBE EINBAU
VERTEILERGETRIEBE EINBAU	9655758	4320	1	9	96 58 750	L580-458 2PLUS2 GRUNDGE
VORDERACHSE	10022043	10	1	95	90 69 900	VORDERACHSE
VORDERACHSE	9069900	10	1	94	90 68 331	VORMONTAGE VORDERACH
VORDERACHSE EINBAU	9068330	4000	1	9	96 58 750	L580-458 2PLUS2 GRUNDGE
VORFILTER PPI 30	7622972	42	1	13	90 65 358	SERVICE PAKET
VORFILTER PPI 30	7622972	8	1	207	96 06 941	FILTER
VORGLUEHRELAIS	6905660	166	1	230	90 65 330	EL.ANLAGE
VORMONTAGE HINTERACHSE	9068333	11	1	96	90 68 332	HINTERACHSE EINBAU
VORMONTAGE VERSTELLMO	9658769	1	1	162	96 58 754	FAHRHYDRAULIK
VORMONTAGE VERSTELLMO	9658770	2	1	162	96 58 754	FAHRHYDRAULIK
VORMONTAGE VORDERACHS	9068331	10	1	93	90 68 330	VORDERACHSE EINBAU
VORSTEUERGERAET	5717427	25	1	144	98 41 849	EINBAU STEUERUNG
W-ANSCHLUSS-STUTZEN	7403569	62	1	86	96 58 747	HYDR.BREMSANLAGE
W-ANSCHLUSS-STUTZEN	7403569	50	1	88	90 68 825	
W-ANSCHLUSS-STUTZEN	7403569	33	2	144	98 41 849	EINBAU STEUERUNG
W-ANSCHLUSS-STUTZEN	7404186	37	1	19	96 55 652	HUBZYLINDER RECHTS
W-ANSCHLUSS-STUTZEN	7404186	37	1	20	96 55 653	HUBZYLINDER LINKS
W-ANSCHLUSS-STUTZEN	7404186	40	1	153	96 58 753	SCHWINGUNGSDAEMPFER
W-ANSCHLUSS-STUTZEN	7404186	24	1	176	90 68 043	STEUERSCHIEBER EINBAU
W-ANSCHLUSS-STUTZEN	7404539	3	6	83	96 55 657	ZENTRALSCHMIERUNG EINB
W-ANSCHLUSS-STUTZEN	7406824	73	1	26	96 58 763	ANBAUTEILE MOTOR
W-ANSCHLUSS-STUTZEN	7406824	111	3	37	96 55 748	KUEHLANLAGE
W-ANSCHLUSS-STUTZEN	7406824	9	3	100	96 55 758	VERTEILERGETRIEBE EINBAU
W-ANSCHLUSS-STUTZEN	7406824	65	1	158	96 58 939	HYDRAULIKTANK
W-ANSCHLUSS-STUTZEN	7407108	88	2	117	90 65 294	HYDR.LENKANLAGE
W-ANSCHLUSS-STUTZEN	7407119	27	3	150	90 65 295	ARBEITSHYDRAULIK
W-ANSCHLUSS-STUTZEN	7617354	22	2	87	90 68 825	
W-ANSCHLUSS-STUTZEN	7617354	17	1	97	90 68 333	VORMONTAGE HINTERACHSE
W-ANSCHLUSS-STUTZEN	7617494	43	2	158	96 58 939	HYDRAULIKTANK
WAND VORNE	9616892	1	1	197	96 16 845	WAND VORNE
WAND VORNE KPL.	9616845	70	1	186	96 58 840	VERKLEIDUNG
WANNE	9619978	10	1	41	96 58 843	AUSPUFFTRAEGER
WARNSCHILD	638000901	10	1	247	96 58 760	ANORDNUNG SCHILDER
WARNSCHILD	9910464	51	2	247	96 58 760	ANORDNUNG SCHILDER
WASCH-U.WISCHERANLAGE	9606874	4	1	200	98 41 562	FAHRERKABINE VERGLASUN
WASCHANLAGE KPL.	9606062	3	1	215	96 06 874	WASCH-U.WISCHERANLAGE
WASCHBEHAELTER KPL.	9606287	10	1	218	96 06 062	WASCHANLAGE
WASSER-WAERMEAUSTAUSC	7019548	20	1	223	10 02 861 5	HEIZKLIMAANLAGE
WASSERAUSGLEICHSBEHAEL	7620063	10	1	32	96 55 748	KUEHLANLAGE
WASSERFILTER	7381493	4	1	13	90 65 358	SERVICE PAKET
WASSERFILTER	7381493	4	1	14	90 65 477	SERVICE PAKET
WASSERFILTER	7381493	4	1	15	96 55 571	SERVICE PAKET
WASSERFILTER	7381493	4	1	16	96 55 956	SERVICE PAKET
WASSERFILTER	7381493	171	1	253	90 77 008	MOTORUMFANG
WASSERHAHN	7001072	18	1	266	98 82 511	AGGREGATETRAEGER ANBAU
WASSERHAHN	7001072	9	1	327	98 83 169	THERMOSTATGEHAEUSE
WASSERKUEHLER	7621290	2	1	32	96 55 748	KUEHLANLAGE
WASSERPUMPE	9882604	165	1	253	90 77 008	MOTORUMFANG
WASSERPUMPE VORMONT.	9887944	1	1	322	90 77 637	RS WASSERPUMPE
WASSERPUMPENDECKEL	9888266	8	1	319	98 82 604	WASSERPUMPE
WASSERPUMPENGEHAEUSE	9888192	1	1	321	98 88 198	WASSERPUMPENGEHAEUSE
WASSERPUMPENGEHAEUSE	9888198	1	1	320	98 87 944	WASSERPUMPE VORMONT.
WASSERPUMPENWELLE	9887963	2	1	320	98 87 944	WASSERPUMPE VORMONT.
WASSERSAMMELLEITUNG	9277939	1	1	324	92 75 152	WASSERSAMMELLEITUNG
WASSERSAMMELLEITUNG 6 Z	9177169	2	1	324	92 75 152	WASSERSAMMELLEITUNG
WASSERSAMMELLEITUNG 6 Z	9275152	1	1	325	92 75 153	WASSERSAMMELLEITUNG
WASSERSAMMELLEITUNG 6 Z	9275153	169	1	253	90 77 008	MOTORUMFANG

Bezeichnung	Artikel	Pos.	Menge	Seite	Baugruppe	Bezeichnung
WASSERSCHLAUCH	9139052	23	1	33	96 55 748	KUEHLANLAGE
WASSERSCHLAUCH	9619999	20	1	33	96 55 748	KUEHLANLAGE
WASSERSCHLAUCH D=15MM	10013366	30	2	223	10 02 861 5	HEIZKLIMAANLAGE
WASSERSTUTZEN	9616339	27	1	33	96 55 748	KUEHLANLAGE
WASSERVENTIL	7025601	22	1	223	10 02 861 5	HEIZKLIMAANLAGE
WECHSELFILTER	5700043	1	2	13	90 65 358	SERVICE PAKET
WECHSELFILTER	5700043	1	2	14	90 65 477	SERVICE PAKET
WECHSELFILTER	5700043	1	2	15	96 55 571	SERVICE PAKET
WECHSELFILTER	5700043	1	2	16	96 55 956	SERVICE PAKET
WECHSELFILTER	5700043	8	2	295	92 70 382	SCHMIEROELFILTER
WEGEVENTIL	7622279	4	1	154	76 23 899	STABILISIERUNGSMODULE
WELLE	7618045	39	1	142	10 02 759 5	FUSSPEDAL
WELLENDICHTRING	7006433	10	1	275	91 77 489	KURBELWELLENDICHTUNG
WELLENDICHTRING	7006434	11	1	275	91 77 489	KURBELWELLENDICHTUNG
WELLENDICHTRING	7010597	13	1	28	10 00 792 7	DREIFACHZAHNRADPUMPE
WELLENDICHTRING	7022282	998	1	57	57 16 828	VERSTELLPUMPE
WELLENDICHTRING	7022282	20	1	64	96 55 677	VERSTELLPUMPE
WELLENDICHTRING	7369968	38	1	53	10 01 708 8	TRIEBWERK
WELLENDICHTRING	7620760	10	1	170	10 00 753 7	VERSTELLMOTOR
WELLENDICHTRING	7620760	10	1	171	57 16 917	VERSTELLMOTOR
WELLENDICHTRING	7622255	210	1	38	10 01 334 4	HYDRAULIKMOTOR
WELLENDICHTRING	7622329	998	1	45	57 16 915	VERSTELLPUMPE
WELLENDICHTRING	7624023	5	1	106	57 17 387	ANSCHLUSSGEHAEUSE
WELLENDICHTRING	7624023	3	1	107	57 17 388	GETRIEBEGEHAEUSE
WERKZEUG LEER	7900028	2	1	245	96 54 110	WERKZEUGAUSRUESTUNG
WERKZEUGAUSRUESTUNG	9654110	9600	1	11	96 58 750	L580-458 2PLUS2 GRUNDGE
WERKZEUGKASTEN	5716816	1	1	245	96 54 110	WERKZEUGAUSRUESTUNG
WIEGE	7624237	12	1	53	10 01 708 8	TRIEBWERK
WINKEL	9606953	4	1	207	96 06 941	FILTER
WINKEL	9607211	98	1	204	98 41 562	FAHRERKABINE VERGLASUN
WINKEL	9840643	70	1	190	97 74 943	HECKKLAPPE
WINKELSTUTZEN	7364389	8	1	217	96 06 061	WISCHERANLAGE HECK
WINKELSTUTZEN	9840002	92	1	36	96 55 748	KUEHLANLAGE
WISCHBLATT	7621492	3	1	216	96 06 875	WISCHERANLAGE FRONT
WISCHBLATT	7621494	3	1	217	96 06 061	WISCHERANLAGE HECK
WISCHERANLAGE	10011635	1	1	216	96 06 875	WISCHERANLAGE FRONT
WISCHERANLAGE FRONT	9606875	1	1	215	96 06 874	WASCH-U.WISCHERANLAGE
WISCHERANLAGE HECK	9606061	2	1	215	96 06 874	WASCH-U.WISCHERANLAGE
WISCHERARM	7621491	2	1	216	96 06 875	WISCHERANLAGE FRONT
WISCHERARM	7621493	2	1	217	96 06 061	WISCHERANLAGE HECK
WISCHERMOTOR	7409851	1	1	217	96 06 061	WISCHERANLAGE HECK
WP	9519796	1	1	92	95 19 795	STUETZE
WP	9605822	3	1	359	96 05 821	AUTOM.SCHAUFELRUECKFUE
Y-VERTEILER	7624398	6	1	222	98 41 964	LEITUNGEN
Z-VORDERWAGEN	9841795	8100	1	10	96 58 750	L580-458 2PLUS2 GRUNDGE
ZAHNHALTER	7412581	3	8	355	96 08 313	FELSSCHAUFEL
ZAHNKRANZ	9177676	1	1	341	90 77 014	
ZAHNRAD	7623973	23	1	110	10 04 314 4	KUPPLUNG
ZAHNRAD	7623974	24	1	110	10 04 314 4	KUPPLUNG
ZAHNRAD	7623975	25	1	110	10 04 314 4	KUPPLUNG
ZAHNRAD	9268886	3	1	302	92 68 888	ANTRIEB F.EINSPRITZPUMPE
ZAHNRAD	9274241	1	1	276	98 83 186	ANTRIEBSTEILE
ZAHNRAD	9882414	5	1	344	92 75 079	ANTRIEB F.HYDRAULIKPUMPE
ZAHNRAD	9882654	6	1	287	98 82 657	NOCKENWELLE
ZAHNRAD OELPUMPENTRIEB	9177162	2	1	276	98 83 186	ANTRIEBSTEILE
ZAHNRAD Z=22 M=2,5	9887946	4	1	320	98 87 944	WASSERPUMPE VORMONT.
ZAHNRADPUMPE	5716937	50	1	25	96 58 763	ANBAUTEILE MOTOR
ZAHNSPITZE	7622883	5	8	354	96 08 312	FELSSCHAUFEL
ZAHNWELLE	9267359	1	1	298	92 71 055	ANBAUTEILE F.P-PUMPE
ZAPFEN	7621752	12	1	32	96 55 748	KUEHLANLAGE

Bezeichnung	Artikel	Pos.	Menge	Seite	Baugruppe	Bezeichnung
ZAPFEN	9842414	15	8	244	96 55 949	BALLASTGEWICHT EINBAU
ZENTRALELEKTRIK	9069267	15	1	128	90 65 237	STEUERKONSOLE
ZENTRALSCHMIERUNG EINBA	9655657	1400	1	9	96 58 750	L580-458 2PLUS2 GRUNDGE
ZENTRIERBOLZEN	10000703	20	1	58	76 22 347	REGLEREINSATZ
ZIGARETTENANZUENDER 24V	6905747	17	1	128	90 65 237	STEUERKONSOLE
ZUENDSTARTSCHALTER	6905292	16	1	128	90 65 237	STEUERKONSOLE
ZUGFEDER	10036557	41	2	138	10 03 655 4	FEDERUNG
ZUGFEDER	7005897	56	1	138	10 03 655 4	FEDERUNG
ZUGFEDER	7018986	56	1	210	96 06 843	TUER LINKS KPL.
ZUGFEDER	7018986	26	1	212	96 06 844	TUER RECHTS KPL.
ZUGFEDER	7018986	56	1	213	96 06 844	TUER RECHTS KPL.
ZUGFEDER	7027792	72	1	137	10 11 250 6	SITZOBERTEIL
ZURRGURT	7621780	83	1	35	96 55 748	KUEHLANLAGE
ZURRGURT	7621780	6	52	149	90 65 295	ARBEITSHYDRAULIK
ZURRGURT	7621781	7	10	149	90 65 295	ARBEITSHYDRAULIK
ZUSCHALTBLOCK	5717317	100	1	164	96 58 754	FAHRHYDRAULIK
ZUSCHNITT ALU-PROFIL	7622461	1	1	211	76 21 489	SCHIEBEFENSTER
ZUSCHNITT ALU-PROFIL	7622462	2	1	211	76 21 489	SCHIEBEFENSTER
ZUSCHNITT ALU-PROFIL	7622463	3	1	211	76 21 489	SCHIEBEFENSTER
ZUSCHNITT ALU-PROFIL	7622464	4	1	211	76 21 489	SCHIEBEFENSTER
ZUSCHNITT ALU-PROFIL	7622465	5	1	211	76 21 489	SCHIEBEFENSTER
ZUSCHNITT ALU-PROFIL	7622466	6	1	211	76 21 489	SCHIEBEFENSTER
ZWISCHENFLANSCH	9266793	1	1	344	92 75 079	ANTRIEB F.HYDRAULIKPUMPE
ZWISCHENPLATTE	10021372	8	1	113	57 17 393	SCHALTSTUECK
ZWISCHENPLATTE	10039841	2	1	113	57 17 393	SCHALTSTUECK
ZWISCHENPLATTE	9275364	2	1	289	92 75 380	OELKUEHLER VOLLSTAENDIG
ZWISCHENRAD	9274589	5	1	249	90 77 008	MOTORUMFANG
ZWISCHENRING	7618077	46	2	142	10 02 759 5	FUSSPEDAL
ZWISCHENSTUTZEN	7622460	105	1	152	90 65 295	ARBEITSHYDRAULIK
ZWOELFKANTSCHRAUBE	9076639	4	4	332	92 72 762	ATL-ANBAU
ZYL ROL LAGER	4980295	31	1	46	92 77 102	PUMPENVERTEILERGETRIEB
ZYL ROL LAGER	4980295	31	1	48	92 77 110	REPARATURSATZ
ZYL ROL LAGER	7369936	31	1	53	10 01 708 8	TRIEBWERK
ZYL ROL LAGER	7369937	10	1	56	76 22 344	ANSCHLUSSPLATTE
ZYL SCHRAUBE M6X25/12.9/A3	7624040	18	12	106	57 17 387	ANSCHLUSSGEHAEUSE
ZYLINDER	9063692	10	1	346	99 59 881	HYDRAULIKZYLINDER
ZYLINDER	9063711	10	1	347	92 46 849	HYDRAULIKZYLINDER
ZYLINDER	9063744	10	1	345	99 03 394	HYDRAULIKZYLINDER
ZYLINDER (3 O-RINGE)	9888727	26	6	250	90 77 008	MOTORUMFANG
ZYLINDERBUCHSE	9884842	1	1	259	98 88 727	ZYLINDER
ZYLINDERKNOPF	7618643	31	1	212	96 06 844	TUER RECHTS KPL.
ZYLINDERKOPF	9276891	1	1	282	92 79 858	ZYLINDERKOPF VORMONTIE
ZYLINDERKOPF	9882306	42	6	250	90 77 008	MOTORUMFANG
ZYLINDERKOPF VORMONTIER	9279858	1	1	281	98 82 306	ZYLINDERKOPF
ZYLINDERKOPFDECKEL	9880673	6	1	281	98 82 306	ZYLINDERKOPF
ZYLINDERKOPFSCHRAUBE	9175565	3	6	281	98 82 306	ZYLINDERKOPF
ZYLINDERVERSCHLUSS	7621689	60	1	225	96 54 597	AUFSTIEG LINKS

Description	Item	Pos.	Quantity	Page	Assembly	Description
	10008150	11	3	146	57 17 427	AUXILIARY CONTROL UNIT
	10017090	26	1	53	10 01 708 8	ROTARY GROUP
	7624224	6	1	70	76 22 338	CUTOFF-VALVE
	7624247	1	1	60	76 24 273	
	7624256	6	1	337	60 00 970	STARTER
	7624257	7	1	337	60 00 970	STARTER
	7624273	4	1	54	10 01 708 9	CONTROLLER
	7624405	21	0.200	222	98 41 964	CONNECTIONS
	9068825	6	1	125	90 68 824	OPERATOR'S PLATFORM
	9075783	94	1	252	90 77 008	ENGINE ASSEMBLY
	9076639	4	4	332	92 72 762	ATL-MOUNTING
	9077014	250	1	254	90 77 008	ENGINE ASSEMBLY
	9275379	1	1	289	92 75 380	
	9275380	50	1	251	90 77 008	ENGINE ASSEMBLY
	9619934	5	2	247	96 58 760	PLATES ARRANGEMENT
X10-X14,X20	9069296	94	1	131	90 69 267	ELECTRICAL EQUIPMENT
X3	9842804	90	1	131	90 69 267	ELECTRICAL EQUIPMENT
X7	9069268	91	1	131	90 69 267	ELECTRICAL EQUIPMENT
X8	9069269	92	1	131	90 69 267	ELECTRICAL EQUIPMENT
X9	9842807	93	1	131	90 69 267	ELECTRICAL EQUIPMENT
4 WHEELS 26.5R25EM	9774908	3	1	7	.	
4/3-WAY VALVE	10010632	5	1	45	57 16 915	VARIABLE DISPLACEMENT PU
ACCELERATOR PEDAL INSTA	9654529	7	1	125	90 68 824	OPERATOR'S PLATFORM
ACCESS LADDER	9616960	5	1	225	96 54 597	ACCESS LADDER
ACCESS LADDER	9654597	1	1	224	96 54 106	ACCESS LADDER INSTALLATI
ACCESS LADDER INSTALLAT	9654106	8900	1	10	96 58 750	L580-458 2PLUS2 BASIC MAC
ACTIVATOR	10012527	4	0.050	209	96 06 843	DOOR LEFT, COMPL.
ACTIVATOR	10012527	4	0.050	212	96 06 844	DOOR RIGHT, COMPL.
ACTIVATOR	10012527	9	0.300	214	96 58 993	GLAZING
ACTUATION CABLE L=3300MM	10031974	20	1	141	10 02 759 5	PEDAL
ADAPTER	7019834	4	1	57	57 16 828	VARIABLE DISPLACEMENT PU
ADAPTER	7622385	5	1	57	57 16 828	VARIABLE DISPLACEMENT PU
ADAPTER	7623255	25	1	100	96 55 758	TRANSFER CASE ASSEMBLY
ADAPTER	7623256	20	1	100	96 55 758	TRANSFER CASE ASSEMBLY
ADAPTER	7624398	6	1	222	98 41 964	CONNECTIONS
ADAPTER	9607272	9	1	42	96 54 186	AIR FILTER
ADAPTER PLATE	7027782	46	1	136	10 01 805 8	UPPER PART OF SEAT
ADAPTER PLATE	7027782	46	1	137	10 11 250 6	UPPER PART OF SEAT
ADAPTER PLATE	7623994	19	1	113	57 17 393	SHIFT
ADAPTOR	10009713	25	1	223	10 02 861 5	AIR CONDITIONING PLANT
ADHESIVE LABEL	7618198	3	1	247	96 58 760	PLATES ARRANGEMENT
ADHESIVE LABEL	7621502	66	2	151	90 65 295	WORKING HYDR.ASSEMBLY
ADJUSTABLE RAIL	10017605	78	1	136	10 01 805 8	UPPER PART OF SEAT
ADJUSTABLE RAIL	10017605	78	1	137	10 11 250 6	UPPER PART OF SEAT
ADJUSTING SCREW	7369886	9	1	70	76 22 338	CUTOFF-VALVE
ADJUSTING SCREW	9175560	5	2	284	92 71 348	ROCKER LEVER SUPPORT A
ADJUSTING SCREW	9177768	5	1	258	91 42 744	LIMIT CONTROL VALVE
ADJUSTING SHEET	9880893	20	1	341	90 77 014	
ADJUSTMENT	10010649	2	1	171	57 16 917	BRUSHSHIFTING MOTOR
ADJUSTMENT	10010653	2	1	170	10 00 753 7	BRUSHSHIFTING MOTOR
ADJUSTMENT	7622877	2	1	45	57 16 915	VARIABLE DISPLACEMENT PU
ADJUSTMENT SECTION	10038734	9	1	127	57 17 536	STEERING COLUMN
AGGREGAT SUPPORT	9882511	3	1	249	90 77 008	ENGINE ASSEMBLY
AIR CLEANER HOSE	9616800	6	1	42	96 54 186	AIR FILTER
AIR CONDITIONING PLANT 24V	10028615	6	1	200	98 41 562	CAB WITH GREEN-TINTED WI
AIR FILTER	5613195	1	1	42	96 54 186	AIR FILTER
AIR FILTER	7622130	40	2	13	90 65 358	SERVICE KIT
AIR FILTER	7622130	2	1	206	96 06 940	FILTER
AIR FILTER	7622130	112	1	223	10 02 861 5	AIR CONDITIONING PLANT
AIR FILTER	9654186	40	1	24	96 55 751	ENGINE INSTALLATION

Description	Item	Pos.	Quantity	Page	Assembly	Description
AIR FILTER CARTRIDGE	7370955	10	1	13	90 65 358	SERVICE KIT
AIR FILTER CARTRIDGE	7370955	10	1	16	96 55 956	SERVICE KIT
AIR FILTER CARTRIDGE	7370955	1	1	43	56 13 195	AIR FILTER
AIR FILTER SUPPORT	9606942	1	1	206	96 06 940	FILTER
AIR HOSE	9519369	50	1	34	96 55 748	COOLING SYSTEM
AIR INTAKE PIPE	9075782	110	1	252	90 77 008	ENGINE ASSEMBLY
AIR INTAKE PIPE	9279645	1	1	313	90 75 782	AIR INTAKE PIPE
AIR SHAFT "UNTEN"	9842062	5	1	222	98 41 964	CONNECTIONS
ALTERNATOR ASSY.	9883183	195	1	254	90 77 008	ENGINE ASSEMBLY
ALU CAPS	10017124	46	1	30	90 77 009	DRIVE UNIT
ALU CAPS	10023669	3	1	130	90 69 267	ELECTRICAL EQUIPMENT
ANGLE	9606953	4	1	207	96 06 941	FILTER
ANGLE	9607211	98	1	204	98 41 562	CAB WITH GREEN-TINTED WI
ANGLE	9840643	70	1	190	97 74 943	REAR FLAP
ANGLE SENSOR	7622288	2	1	141	10 02 759 5	PEDAL
ANGLE STUB	7364389	8	1	217	96 06 061	WINDSHIELD WIPER
ANGLE STUB	9840002	92	1	36	96 55 748	COOLING SYSTEM
ANTISLIDE FOIL	7618630	43	0.330	202	98 41 562	CAB WITH GREEN-TINTED WI
ANTISLIDE FOIL	8700060	61	2	34	96 55 748	COOLING SYSTEM
ANTISLIDE FOIL	8700060	20	6	196	96 55 943	ARRANGEM.PROTECTING SH
ARM BRACES	7624434	10	1	148	98 41 887	CAB INSTALLATION
ARMATURE	7624249	6	1	335	60 00 973	THREE-PHASE ALTERNATOR
ARRANGEM.PROTECTING SH	9655943	65	1	186	96 58 840	PANELLING
ARRANGEM.PROTECTING SH	9658945	60	1	186	96 58 840	PANELLING
ARTICULATION LOCK	9519790	3700	1	9	96 58 750	L580-458 2PLUS2 BASIC MAC
ASHTRAY	7621261	20	1	148	98 41 887	CAB INSTALLATION
ASSEMBLY EMERGENY CLE	9655754	90	1	117	90 65 294	HYDR.STEERING SYSTEM
ASSEMBLY JACKET	9107931	990	1	349	92 48 488	PISTON
ASSEMBLY JACKET	9227161	990	1	348	92 47 177	PISTON
ASSEMBLY JACKET	9998622	990	1	350	99 15 350	PISTON
ASSEMBLY WRENCH	8007366	989	1	350	99 15 350	PISTON
ASSEMBLY WRENCH	9196978	989	1	349	92 48 488	PISTON
ASSEMBLY WRENCH	9239572	989	1	351	93 07 281	PISTON ROD BEARING
ATHESIVE	10008938	5	1	209	96 06 843	DOOR LEFT, COMPL.
ATHESIVE	10008938	5	1	212	96 06 844	DOOR RIGHT, COMPL.
ATHESIVE	10008938	10	6	214	96 58 993	GLAZING
ATL-MOUNTING	9272762	190	1	254	90 77 008	ENGINE ASSEMBLY
ATTACHING PARTS	9271055	73	1	251	90 77 008	ENGINE ASSEMBLY
ATTACHING PARTS MOTOR	9658763	10	1	29	96 55 752	MOTOR
ATTACHMENT COVERING	9654374	90	1	187	96 58 840	PANELLING
AUTOM.BUCKET POSITIONER	9605821	11	1	356	96 09 480	LIFT ARMS
AUXILIARY CONTROL UNIT	5717427	25	1	144	98 41 849	INSTALLATION CONTROL
AXIAL FACE SEAL	7381986	7	1	320	98 87 944	WATER PUMP
AXIAL FACE SEAL	7381986	3	1	323	98 89 056	PACKING SET
AXIAL ROLLER BEARING	7005910	43	1	138	10 03 655 4	SUSPENSION
BACK-UP RING	7011287	2	2	77	70 10 596	SEAL KIT
BACK-UP RING	7021138	14	1	108	57 17 389	COUPLING
BACK-UP RING	7021138	14	1	109	57 17 390	COUPLING
BACK-UP RING	7021138	14	1	110	10 04 314 4	PLUG
BACK-UP RING	7381198	2	2	314	92 79 902	CONNECTOR A ATTACHMENT
BACK-UP RING	7623966	15	1	109	57 17 390	COUPLING
BACK-UP RING	7623966	15	1	110	10 04 314 4	PLUG
BACK-UP RING	7623972	19	2	109	57 17 390	COUPLING
BACK-UP RING	7623972	19	2	110	10 04 314 4	PLUG
BACK-UP RING	7623976	27	1	111	10 04 314 4	PLUG
BACK-UP RING	7623980	2	1	112	10 01 485 4	OUTPUT
BACK-UP RING	7624029	15	1	106	57 17 387	CONNECTING HOUSING
BACK-UP RING	7624042	5	1	107	57 17 388	GEARBOX HOUSING
BACK-UP RING	7624048	18	2	108	57 17 389	COUPLING
BACK-UP RING	9275735	64	2	269	98 86 053	SEAL KIT

Description	Item	Pos.	Quantity	Page	Assembly	Description
BACK-UP RING	9275735	3	2	327	98 83 169	THERMOSTAT HOUSING
BACK-UP RING 10,5182,5	7624032	4	31	106	57 17 387	CONNECTING HOUSING
BACK-UP RING 10,5182,5	7624032	13	2	106	57 17 387	CONNECTING HOUSING
BACK-UP RING 10,5182,5	7624032	10	4	107	57 17 388	GEARBOX HOUSING
BACK-UP RING 82,70X3,0	7014438	8	1	351	93 07 281	PISTON ROD BEARING
BALANCE	7624237	12	1	53	10 01 708 8	ROTARY GROUP
BALL VALVE	7621197	50	1	158	96 58 939	HYDRAULIC TANK
BALLAST WEIGHT LEFT	9616802	2	1	244	96 55 949	COUNTERWEIGHT INSTALLATI
BALLAST WEIGHT RIGHT	9616803	3	1	244	96 55 949	COUNTERWEIGHT INSTALLATI
BANJO BOLT/HOLLOW SCRE	7006439	3	6	309	92 79 614	OVERFLOW-OIL LINE
BANJO FITTING	9275113	98	1	252	90 77 008	ENGINE ASSEMBLY
BASE MAT	9841888	13	1	125	90 68 824	OPERATOR'S PLATFORM
BASE PLATE	7622296	17	1	141	10 02 759 5	PEDAL
BASE PLATE SUPPORT	10012533	23	1	209	96 06 843	DOOR LEFT, COMPL.
BASE PLATE SUPPORT	7406914	21	1	209	96 06 843	DOOR LEFT, COMPL.
BASE PLATE SUPPORT	7621007	22	1	209	96 06 843	DOOR LEFT, COMPL.
BASE PLATE SUPPORT	7621487	41	1	210	96 06 843	DOOR LEFT, COMPL.
BASE PLATE SUPPORT	7621487	21	1	212	96 06 844	DOOR RIGHT, COMPL.
BATTERY BASE	9619738	11	2	240	96 54 946	BATTERY INSTALLATION
BATTERY CLAMPING	6905643	168	2	230	90 65 330	ELECTRICAL EQUIPMENT
BATTERY CLAMPING	6905644	167	2	230	90 65 330	ELECTRICAL EQUIPMENT
BATTERY COVER	9616789	10	1	244	96 55 949	COUNTERWEIGHT INSTALLATI
BATTERY COVER	9616790	11	1	244	96 55 949	COUNTERWEIGHT INSTALLATI
BATTERY INSTALLATION	9654946	9200	1	11	96 58 750	L580-458 2PLUS2 BASIC MAC
BATTERY SWITCH	6905203	75	1	226	90 65 330	ELECTRICAL EQUIPMENT
BEARING	10036884	21	1	108	57 17 389	COUPLING
BEARING	10036884	22	1	109	57 17 390	COUPLING
BEARING	7027778	36	1	136	10 01 805 8	UPPER PART OF SEAT
BEARING	7027778	36	1	137	10 11 250 6	UPPER PART OF SEAT
BEARING	7373861	10	1	335	60 00 973	THREE-PHASE ALTERNATOR
BEARING	7373862	2	1	335	60 00 973	THREE-PHASE ALTERNATOR
BEARING	7623978	29	1	111	10 04 314 4	PLUG
BEARING	7623983	5	1	112	10 01 485 4	OUTPUT
BEARING	7623984	6	1	112	10 01 485 4	OUTPUT
BEARING	7624046	15	1	108	57 17 389	COUPLING
BEARING	7624047	16	1	108	57 17 389	COUPLING
BEARING	7624050	22	1	108	57 17 389	COUPLING
BEARING	7624051	16	1	109	57 17 390	COUPLING
BEARING	7624051	16	1	110	10 04 314 4	PLUG
BEARING	7624052	17	1	109	57 17 390	COUPLING
BEARING	7624052	17	1	110	10 04 314 4	PLUG
BEARING	7624053	23	1	109	57 17 390	COUPLING
BEARING	7624055	22	1	110	10 04 314 4	PLUG
BEARING BUSH	7023693	22	1	54	10 01 708 9	CONTROLLER
BEARING BUSH	7618035	47	1	142	10 02 759 5	PEDAL
BEARING BUSH	7623244	6	1	66	76 22 324	CONNECTING PLATE W. VALV
BEARING BUSH	7623244	3	1	73	76 24 281	INTERNAL GEAR-TYPE PUMP
BEARING BUSH	7624102	44	1	66	76 22 324	CONNECTING PLATE W. VALV
BEARING BUSH	9143907	5	2	267	98 82 510	EQUIPMENT CARRIER
BEARING D= 97,50	9132115	62	7	274	98 84 510	CRANKSHAFT BEARING
BEARING D= 97,75	9132114	61	7	274	98 84 510	CRANKSHAFT BEARING
BEARING FLANGE	9277105	6	1	46	92 77 102	PUMP DISTRIBUTOR GEARB
BEARING FLANGE	9277675	7	1	46	92 77 102	PUMP DISTRIBUTOR GEARB
BEARING HEAR	9307325	1	1	351	93 07 281	PISTON ROD BEARING
BEARING HEAR	9921066	1	1	352	99 21 080	PISTON ROD BEARING
BEARING HEAR	9959909	1	1	353	99 59 908	PISTON ROD BEARING
BEARING MOUNT,FRONT	9616706	15	1	198	96 16 833	RADIATOR COWLING
BEARING MOUNT,REAR	9616729	20	1	198	96 16 833	RADIATOR COWLING
BEARING PIN	7023692	21	1	54	10 01 708 9	CONTROLLER
BEARING RING	7618043	38	2	142	10 02 759 5	PEDAL

Description	Item	Pos.	Quantity	Page	Assembly	Description
BEARING SET	7412427	11	1	64	96 55 677	VARIABLE DISPLACEMENT PU
BEARINGS	10009715	115	1	223	10 02 861 5	AIR CONDITIONING PLANT
BEARINGS	7624293	10	2	85	90 65 178	SUPPORT DRIVING CAB
BELLOWS	7618034	18	1	141	10 02 759 5	PEDAL
BELLOWS	7622297	20	1	141	10 02 759 5	PEDAL
BELLOWS	9227356	22	1	144	98 41 849	INSTALLATION CONTROL
BELT PULLEY	9883184	5	1	334	98 83 183	ALTERNATOR ASSY.
BELT PULLEY	9884205	6	1	276	98 83 186	DRIVE COMPONENTS
BLEED UNIT	10113672	5	1	103	10 10 160 1	SPRING-RELEASE BRAKE
BLEED UNIT	7624071	5	1	104	76 23 730	SPRING-RELEASE BRAKE
BLIND RIVET	7615414	19	2	87	90 68 825	
BLIND RIVET	7615414	119	4	164	96 58 754	DRIVING HYDR.ASSEMBLY
BLIND RIVET	7619580	40	4	202	98 41 562	CAB WITH GREEN-TINTED WI
BOLT/(SCREW)	9274535	11	1	267	98 82 510	EQUIPMENT CARRIER
BOX	7412938	14	1	305	73 82 133	FUEL FILTER
BRACE	9273966	78	1	252	90 77 008	ENGINE ASSEMBLY
BRACKET	7620057	42	1	126	98 41 686	STEERING INSTALLATION
BRACKET	9074900	1	1	304	90 75 017	FUEL FILTER
BRACKET	9075188	1	1	306	90 75 783	
BRACKET	9077135	1	1	318	90 77 136	COMPRESSOR
BRACKET	9078094	24	1	30	90 77 009	DRIVE UNIT
BRACKET	9517468	11	1	200	98 41 562	CAB WITH GREEN-TINTED WI
BRACKET	9607332	17	1	87	90 68 825	
BRACKET	9607332	117	2	164	96 58 754	DRIVING HYDR.ASSEMBLY
BRACKET	9616705	50	1	226	90 65 330	ELECTRICAL EQUIPMENT
BRACKET	9841341	150	1	188	96 58 839	HOOD/BONNET
BRACKET	9841589	12	1	226	90 65 330	ELECTRICAL EQUIPMENT
BRACKET	9841590	13	1	226	90 65 330	ELECTRICAL EQUIPMENT
BRACKET	9841850	10	1	144	98 41 849	INSTALLATION CONTROL
BRACKET	9841992	5	1	226	90 65 330	ELECTRICAL EQUIPMENT
BRACKET	9842802	69	1	117	90 65 294	HYDR.STEERING SYSTEM
BRACKET	9842821	25	1	139	90 65 299	MOUNTING PARTS
BRACKET LUEFTERSEITE	9067052	30	2	25	96 58 763	ATTACHING PARTS MOTOR
BRACKET SCHWUNGRADSEIT	9067053	31	2	25	96 58 763	ATTACHING PARTS MOTOR
BRAKE DISC D=360	7623748	101	1	101	96 55 758	TRANSFER CASE ASSEMBLY
BRANCH PIECE	7621557	15	1	222	98 41 964	CONNECTIONS
BRIDE	7619202	37	1	142	10 02 759 5	PEDAL
BRUSH PROFILE	7010916	22	1.860	211	76 21 489	SLIDING WINDOW
BRUSH PROFILE	7016591	23	0.520	211	76 21 489	SLIDING WINDOW
BRUSH PROFILE	7616936	16	1.010	211	76 21 489	SLIDING WINDOW
BRUSHSHIFTING MOTOR	10007537	1	1	166	96 58 769	VARIABLE DISPLACEMENT MO
BRUSHSHIFTING MOTOR	5716917	1	1	169	96 58 770	VARIABLE DISPLACEMENT MO
BUFFER	10036558	52	2	138	10 03 655 4	SUSPENSION
BUFFER	10036559	53	1	138	10 03 655 4	SUSPENSION
BUFFER	5004748	38	2	33	96 55 748	COOLING SYSTEM
BUFFER	5004748	10	2	197	96 16 845	WALL INFRONT
BUFFER	5004748	23	1	236	96 58 453	REAR LAMP SUPPORT RIGHT
BUFFER	5004748	23	1	237	96 58 452	REAR LAMP SUPPORT LEFT
BULB CARRIER	9609217	2	1	232	98 41 589	BRACKET
BULB CARRIER	9609217	2	1	234	98 41 590	BRACKET
BULKHEAD SPIGOT	4001627	18	2	116	90 65 294	HYDR.STEERING SYSTEM
BULKHEAD SPIGOT	4900140	95	2	151	90 65 295	WORKING HYDR.ASSEMBLY
BULKHEAD SPIGOT	4900140	33	4	183	98 41 795	Z-FRONT CARRIAGE
BUSH	10013242	5	1	89	10 03 858 0	COMPACT BRACKING BLOCK
BUSH	10013257	92	1	89	10 03 858 0	COMPACT BRACKING BLOCK
BUSH	10013258	36	1	89	10 03 858 0	COMPACT BRACKING BLOCK
BUSH	7368405	90	1	145	98 41 849	INSTALLATION CONTROL
BUSH	7620509	10	2	360	96 09 445	SHOVEL ARM
BUSH	7620510	11	2	360	96 09 445	SHOVEL ARM
BUSH	7620511	2	1	357	96 05 140	REVERSE MOTION LEVER

Description	Item	Pos.	Quantity	Page	Assembly	Description
BUSH	7622234	100	4	188	96 58 839	HOOD/BONNET
BUSH	7624103	43	1	66	76 22 324	CONNECTING PLATE W. VALV
BUSH	9135891	10	1	318	90 77 136	COMPRESSOR
BUSH	9136087	8	4	96	90 68 332	REAR AXLE ASSEMBLY
BUSH	9136087	8	4	99	96 54 090	PIVOT BEARING
BUSH	9142471	1	1	346	99 59 881	HYDRAULIC CYLINDER
BUSH	9170985	1	2	345	99 03 394	HYDRAULIC CYLINDER
BUSH	9247163	1	1	347	92 46 849	HYDRAULIC CYLINDER
BUSH	9276953	13	1	318	90 77 136	COMPRESSOR
BUSH	9508467	3	2	358	96 05 143	CONNECTING LINK
BUSH	9517426	46	4	88	90 68 825	
BUSH	9605454	9	2	360	96 09 445	SHOVEL ARM
BUSH	9606500	14	2	218	96 06 062	WASH INSTALLATION
BUSH	9616343	55	4	188	96 58 839	HOOD/BONNET
BUSH	9880035	2	2	321	98 88 198	WATER PUMP HOUSING
BUSHING	7624373	2	1	60	76 24 273	
CAB INSTALLATION	9841887	10	1	125	90 68 824	OPERATOR'S PLATFORM
CAB WITH GREEN-TINTED WI	9841562	8710	1	10	96 58 750	L580-458 2PLUS2 BASIC MAC
CAB.SET HEADLIGHT LEFT	9655260	112	1	228	90 65 330	ELECTRICAL EQUIPMENT
CABEL SET	9842647	102	1	228	90 65 330	ELECTRICAL EQUIPMENT
CABIN MOUNTING	7621522	1	2	85	90 65 178	SUPPORT DRIVING CAB
CABLE	10013248	90	1	89	10 03 858 0	COMPACT BRACKING BLOCK
CABLE BUSHING	7620037	38	4	202	98 41 562	CAB WITH GREEN-TINTED WI
CABLE CONNECTOR 6 POLIG	6905989	52	1	131	90 69 267	ELECTRICAL EQUIPMENT
CABLE SET	9842640	107	1	228	90 65 330	ELECTRICAL EQUIPMENT
CABLE SET	9842646	105	1	228	90 65 330	ELECTRICAL EQUIPMENT
CABLE SET CAB	9068908	42	1	128	90 65 237	CONTROL CONSOLE
CAGE	10017091	32	1	53	10 01 708 8	ROTARY GROUP
CAGE NUT	413003108	29	10	200	98 41 562	CAB WITH GREEN-TINTED WI
CAMSHAFT	9882651	1	1	287	98 82 657	CAMSHAFT
CAMSHAFT	9882657	44	1	251	90 77 008	ENGINE ASSEMBLY
CAMSHAFT BUSHING	9132281	10	7	257	98 87 551	CRANKCASE
CAP	7027101	10	1	265	92 72 268	OIL SEPARATOR
CAP	7620056	41	1	126	98 41 686	STEERING INSTALLATION
CAP PIECE OF THE BEARING	9277104	5	1	46	92 77 102	PUMP DISTRIBUTOR GEARB
CAP PIECE OF THE BEARING	9518992	2	4	96	90 68 332	REAR AXLE ASSEMBLY
CAP PIECE OF THE BEARING	9518992	6	4	99	96 54 090	PIVOT BEARING
CAPACITOR	7621439	4	1	139	90 65 299	MOUNTING PARTS
CARBON BRUSH SET	10014830	2	1	121	10 01 482 9	DIRECT-CURRENT MOTOR
CARBON BRUSH SET	7624253	17	1	335	60 00 973	THREE-PHASE ALTERNATOR
CARBON BRUSH SET	7624262	800	1	337	60 00 970	STARTER
CARRIER	7368542	30	1	122	76 22 960	HYDR.GEARED PUMP
CARRIER	7408814	2	1	64	96 55 677	VARIABLE DISPLACEMENT PU
CARRIER	7622290	5	1	141	10 02 759 5	PEDAL
CAUTION PLATE	638000901	10	1	247	96 58 760	PLATES ARRANGEMENT
CAUTION PLATE	9910464	51	2	247	96 58 760	PLATES ARRANGEMENT
CENTERING PIN	10000703	20	1	58	76 22 347	CONTROL UNIT INSERT
CENTRAL LUBE ASSEMBLY	9655657	1400	1	9	96 58 750	L580-458 2PLUS2 BASIC MAC
CENTRAL-PIVOT BRIDGE	9842832	10	1	96	90 68 332	REAR AXLE ASSEMBLY
CHANNEL	7009464	50	1	138	10 03 655 4	SUSPENSION
CHARGE AIR COOLER	10008116	4	1	32	96 55 748	COOLING SYSTEM
CHARGE AIR HOSE	7623343	56	1	34	96 55 748	COOLING SYSTEM
CHOCK	7622418	31	2	195	96 58 945	ARRANGEM.PROTECTING SH
CHOCK-MOUNTING	7622417	30	2	195	96 58 945	ARRANGEM.PROTECTING SH
CIGARETTE LIGHTER 24V	6905747	17	1	128	90 65 237	CONTROL CONSOLE
CLAMP	6905654	162	1	230	90 65 330	ELECTRICAL EQUIPMENT
CLAMP	7619985	10	2	217	96 06 061	WINDSHIELD WIPER
CLAMP	7624322	52	2	226	90 65 330	ELECTRICAL EQUIPMENT
CLAMP	9068305	1	1	31	96 07 234	ENGINE CONTROLS
CLAMP	9075507	4	1	315	98 86 847	CONNECTOR

Description	Item	Pos.	Quantity	Page	Assembly	Description
CLAMP	9075510	8	1	314	92 79 902	CONNECTOR A ATTACHMENT
CLAMP	9271734	10	1	311	90 75 018	FUEL PIPES
CLAMP	9276928	1	1	301	92 73 966	BRACE
CLAMP	9276929	2	1	301	92 73 966	BRACE
CLAMP	9606286	4	1	217	96 06 061	WINDSHIELD WIPER
CLAMP	9888029	1	1	317	98 88 040	FUEL PIPE
CLAMP	9888654	4	1	296	90 74 899	OIL PIPE
CLAMP DT STECKER	6905672	18	2	87	90 68 825	
CLAMP DT STECKER	6905672	118	4	164	96 58 754	DRIVING HYDR.ASSEMBLY
CLAMP PIECE	9842096	13	1	148	98 41 887	CAB INSTALLATION
CLAMP RING	9268887	8	1	302	92 68 888	INJECTION PUMP DRIVE
CLAMP RING	9884155	8	1	287	98 82 657	CAMSHAFT
CLAMPING STPIP	9619925	65	4	225	96 54 597	ACCESS LADDER
CLAMPING STPIP	9619925	8	4	242	96 08 006	FUEL TANK
CLAMPING STPIP	9841661	11	2	195	96 58 945	ARRANGEM.PROTECTING SH
CLIP	10009878	56	1	18	96 58 745	LIFTING-TILTING RAH ASSEMB
CLIP	7618078	52	1	142	10 02 759 5	PEDAL
CLIP	7619492	47	1	34	96 55 748	COOLING SYSTEM
CLIP	7621816	15	1	139	90 65 299	MOUNTING PARTS
CLIP AND SUPPORT	7620891	15	1	119	96 55 754	ASSEMBLY EMERGENY CLEA
CLOSURE COMPONENT KPL.	9840016	20	1	189	97 74 942	TAIL PART
CLOSURE COMPONENTS	9144281	220	1	254	90 77 008	ENGINE ASSEMBLY
CLOSURE COMPONENTS	9178172	170	2	253	90 77 008	ENGINE ASSEMBLY
CLOSURE COMPONENTS	9270291	173	1	254	90 77 008	ENGINE ASSEMBLY
CLUTCH ASSEMBLY 285NM/2	9076734	2	1	30	90 77 009	DRIVE UNIT
CLUTCH SHAFT	10043146	1	1	110	10 04 314 4	PLUG
CLUTCH SHAFT	7623950	1	1	108	57 17 389	COUPLING
CLUTCH SHAFT	7623963	1	1	109	57 17 390	COUPLING
CMOS EE-PROM	10008030	11	1	112	10 01 485 4	OUTPUT
COAT HOOK	7350000	40	1	221	98 41 854	INTERNAL PANELLING
COATING JUMP	7623587	30	1	103	10 10 160 1	SPRING-RELEASE BRAKE
COATING JUMP	7623587	30	1	104	76 23 730	SPRING-RELEASE BRAKE
COIL	10011749	16	1	180	10 01 174 1	VALVE
COLLECTING PIPE	9616010	41	1	34	96 55 748	COOLING SYSTEM
COMPACT BRACKING BLOCK	10038580	10	1	87	90 68 825	
COMPRESSION SPRING	10043143	71	1	89	10 03 858 0	COMPACT BRACKING BLOCK
COMPRESSION SPRING	7023657	4	1	60	76 24 273	
COMPRESSION SPRING	7023679	6	1	59	76 22 348	CONTROL UNIT INSERT
COMPRESSION SPRING	7023683	5	1	58	76 22 347	CONTROL UNIT INSERT
COMPRESSION SPRING	7024510	290	4	178	57 17 290	CONTROL BLOCK
COMPRESSION SPRING	7618616	4	2	75	10 01 063 4	VALVE HOUSING
COMPRESSION SPRING	7622239	104	2	177	57 17 290	CONTROL BLOCK
COMPRESSION SPRING	7622333	10	2	72	76 24 280	POSITIONING PLUNGER
COMPRESSION SPRING	7622334	11	2	72	76 24 280	POSITIONING PLUNGER
COMPRESSION SPRING	7622335	9	2	72	76 24 280	POSITIONING PLUNGER
COMPRESSION SPRING	7623199	26	1	89	10 03 858 0	COMPACT BRACKING BLOCK
COMPRESSION SPRING	7623201	70	1	89	10 03 858 0	COMPACT BRACKING BLOCK
COMPRESSION SPRING	7623991	16	1	113	57 17 393	SHIFT
COMPRESSION SPRING	7624225	7	1	70	76 22 338	CUTOFF-VALVE
COMPRESSION SPRING	7624479	120	1	188	96 58 839	HOOD/BONNET
COMPRESSION SPRING	9142745	6	1	289	92 75 380	
COMPRESSION SPRING	9145973	12	1	258	91 42 744	LIMIT CONTROL VALVE
COMPRESSION SPRING 1,40X	7623353	2	1	31	96 07 234	ENGINE CONTROLS
COMPRESSION SPRING 10,9	10000647	6	1	58	76 22 347	CONTROL UNIT INSERT
COMPRESSION SPRING 3,00/	7382049	10	1	294	98 87 973	LUBE OIL PUMP
COMPRESSOR	5700334	2	1	318	90 77 136	COMPRESSOR
COMPRESSOR ANBAU	9077136	150	1	253	90 77 008	ENGINE ASSEMBLY
CONE HANDLE	10012537	52	1	210	96 06 843	DOOR LEFT, COMPL.
CONE HANDLE	10012537	52	1	213	96 06 844	DOOR RIGHT, COMPL.
CONE REDUCING COUPLING	7368003	67	1	158	96 58 939	HYDRAULIC TANK

Description	Item	Pos.	Quantity	Page	Assembly	Description
CONE REDUCING COUPLING	7407154	25	1	87	90 68 825	
CONE REDUCING COUPLING	7407155	57	1	26	96 58 763	ATTACHING PARTS MOTOR
CONE REDUCING COUPLING	7407157	74	1	26	96 58 763	ATTACHING PARTS MOTOR
CONE REDUCING COUPLING	7616908	22	1	50	96 54 350	TANDEMPUMP INSTALLATION
CONE REDUCING COUPLING	7616910	37	1	158	96 58 939	HYDRAULIC TANK
CONE REDUCING COUPLING	7616915	6	1	166	96 58 769	VARIABLE DISPLACEMENT MO
CONE REDUCING COUPLING	7616916	68	1	158	96 58 939	HYDRAULIC TANK
CONE REDUCING COUPLING	7617184	87	2	117	90 65 294	HYDR.STEERING SYSTEM
CONNECT BLOCK	5717317	100	1	164	96 58 754	DRIVING HYDR.ASSEMBLY
CONNECTING HOUSING	5717387	10	1	105	10 04 283 9	POWER TAKE-OFF GEARS
CONNECTING HOUSING	7623940	1	1	106	57 17 387	CONNECTING HOUSING
CONNECTING LINK	9605141	1	1	358	96 05 143	CONNECTING LINK
CONNECTING LINK	9605143	3	1	356	96 09 480	LIFT ARMS
CONNECTING PIECE	7623986	3	1	113	57 17 393	SHIFT
CONNECTING PLATE	7622344	2	1	52	10 01 708 6	VARIABLE DISPLACEMENT PU
CONNECTING PLATE	7624219	5	1	66	76 22 324	CONNECTING PLATE W. VALV
CONNECTING PLATE	7624241	2	1	56	76 22 344	CONNECTING PLATE
CONNECTING PLATE W. VAL	7622324	3	1	45	57 16 915	VARIABLE DISPLACEMENT PU
CONNECTING ROD	9177472	1	4	277	98 81 209	CONNECTING ROD
CONNECTING ROD	9881209	38	6	250	90 77 008	ENGINE ASSEMBLY
CONNECTING ROD BEARING	9883441	52	4	277	98 81 209	CONNECTING ROD
CONNECTING ROD BEARING	9883440	51	4	277	98 81 209	CONNECTING ROD
CONNECTING ROD BEARING	9883439	3	4	277	98 81 209	CONNECTING ROD
CONNECTING ROD BUSH	9132282	10	1	278	91 77 472	CONNECTING ROD
CONNECTING ROD SCREW	9174981	2	2	278	91 77 472	CONNECTING ROD
CONNECTING STOP PIPE	9276062	1	1	314	92 79 902	CONNECTOR A ATTACHMENT
CONNECTING STOP PIPE	9881817	8	1	267	98 82 510	EQUIPMENT CARRIER
CONNECTION	7622008	10	1	222	98 41 964	CONNECTIONS
CONNECTION PIECE	9145407	4	1	19	96 55 652	LIFTING RAM,RIGHT
CONNECTION PIECE	9145407	4	1	20	96 55 653	LIFTING RAM,LEFT
CONNECTION PIECE	9616339	27	1	33	96 55 748	COOLING SYSTEM
CONNECTION PIECE	9616669	81	1	119	96 55 754	ASSEMBLY EMERGENY CLEA
CONNECTION PIECE	9618634	51	1	88	90 68 825	
CONNECTION PIECE	9618634	81	2	145	98 41 849	INSTALLATION CONTROL
CONNECTIONS LUFTVERTEIL	9841964	15	1	200	98 41 562	CAB WITH GREEN-TINTED WI
CONNECTOR	9177164	3	1	325	92 75 153	WATER COLLECTOR PIPE
CONNECTOR	9177170	4	1	324	92 75 152	WATER COLLECTOR PIPE
CONNECTOR	9270085	1	1	315	98 86 847	CONNECTOR
CONNECTOR	9881766	5	1	327	98 83 169	THERMOSTAT HOUSING
CONNECTOR	9886847	125	1	253	90 77 008	ENGINE ASSEMBLY
CONNECTOR A ATTACHMENT	9279902	112	1	253	90 77 008	ENGINE ASSEMBLY
CONSTRUCTION UNIT	10013529	15	1	146	57 17 427	AUXILIARY CONTROL UNIT
CONTROL	10038738	5	1	127	57 17 536	STEERING COLUMN
CONTROL BLOCK	5717290	10	1	176	90 68 043	CONTROL VALVE INSTALLATI
CONTROL BUSH	7624245	9	1	59	76 22 348	CONTROL UNIT INSERT
CONTROL CIRCUIT COMPONE	9889521	46	6	251	90 77 008	ENGINE ASSEMBLY
CONTROL CONSOLE	9065237	3	1	125	90 68 824	OPERATOR'S PLATFORM
CONTROL EQUIPMENT	10010651	1	1	172	10 01 064 9	ADJUSTMENT
CONTROL EQUIPMENT	5717366	1	1	174	10 01 065 3	ADJUSTMENT
CONTROL LEVER KNOB	10017042	9	1	144	98 41 849	INSTALLATION CONTROL
CONTROL PISTON	7026844	2	1	58	76 22 347	CONTROL UNIT INSERT
CONTROL PISTON	7624221	3	1	70	76 22 338	CUTOFF-VALVE
CONTROL PISTON DM7	10000707	2	1	59	76 22 348	CONTROL UNIT INSERT
CONTROL PLATINE	10025300	11	1	130	90 69 267	ELECTRICAL EQUIPMENT
CONTROL UNIT	10025235	3	1	128	90 65 237	CONTROL CONSOLE
CONTROL UNIT	10025237	12	1	128	90 65 237	CONTROL CONSOLE
CONTROL UNIT INSERT	7622347	1	1	54	10 01 708 9	CONTROLLER
CONTROL UNIT INSERT	7622348	3	1	54	10 01 708 9	CONTROLLER
CONTROL VALVE	7622350	2	1	57	57 16 828	VARIABLE DISPLACEMENT PU
CONTROL VALVE INSTALLAT	9068043	7600	1	10	96 58 750	L580-458 2PLUS2 BASIC MAC

Description	Item	Pos.	Quantity	Page	Assembly	Description
CONTROLLER	10017089	3	1	52	10 01 708 6	VARIABLE DISPLACEMENT PU
CONTROLLER 55A	6002867	17	1	335	60 00 973	THREE-PHASE ALTERNATOR
COOLING SYSTEM "STUFE II"	9655748	20	1	24	96 55 751	ENGINE INSTALLATION
COOLING WATER HOSE	9616338	26	1	33	96 55 748	COOLING SYSTEM
COOLING WATER HOSE 55X60	7624397	24	1	33	96 55 748	COOLING SYSTEM
COOLING WATER PIPE	9619994	25	1	33	96 55 748	COOLING SYSTEM
COUNTERSUNK SCREW	10012538	59	4	210	96 06 843	DOOR LEFT, COMPL.
COUNTERWEIGHT INSTALLAT	9655949	9500	1	11	96 58 750	L580-458 2PLUS2 BASIC MAC
COUPLING	10008177	2	1	318	90 77 136	COMPRESSOR
COUPLING	5002294	30	1	244	96 55 949	COUNTERWEIGHT INSTALLATI
COUPLING	5717389	30	1	105	10 04 283 9	POWER TAKE-OFF GEARS
COUPLING	5717390	40	1	105	10 04 283 9	POWER TAKE-OFF GEARS
COUPLING HUB	7622349	2	1	55	57 16 830	PUMP CARRIER
COUPLING PIECE	7622460	105	1	152	90 65 295	WORKING HYDR.ASSEMBLY
COVER	9069948	2	1	185	96 58 840	PANELLING
COVER CAP	7621483	78	2	203	98 41 562	CAB WITH GREEN-TINTED WI
COVER CAP	7622985	32	1	126	98 41 686	STEERING INSTALLATION
COVER CAP WEISS	7620389	92	2	204	98 41 562	CAB WITH GREEN-TINTED WI
COVER GASKET	7412941	4	1	305	73 82 133	FUEL FILTER
COVER MOULDING	7615719	8	7.600	208	96 58 992	DOORS
COVER PLATE	7621503	67	2	151	90 65 295	WORKING HYDR.ASSEMBLY
COVER PLATE	9616961	22	2	17	96 58 745	LIFTING-TILTING RAH ASSEMB
COVER PLATE	9887462	2	1	329	98 87 461	TENSION CLAMP DEVICE
COVER PLATE LOWER BEHIN	9618881	6	1	199	96 54 374	ATTACHMENT COVERING
COVER,LEFT	9606236	69	1	202	98 41 562	CAB WITH GREEN-TINTED WI
COVER/LID	10012814	51	1	131	90 69 267	ELECTRICAL EQUIPMENT
COVER/LID	10014122	10	1	160	76 24 331	RETURN SIEVE
COVER/LID	10017426	4	1	103	10 10 160 1	SPRING-RELEASE BRAKE
COVER/LID	10017426	4	1	104	76 23 730	SPRING-RELEASE BRAKE
COVER/LID	7018010	30	1	201	98 41 562	CAB WITH GREEN-TINTED WI
COVER/LID	7026333	3	1	305	73 82 133	FUEL FILTER
COVER/LID	7622321	3	1	43	56 13 195	AIR FILTER
COVER/LID	7622546	164	1	230	90 65 330	ELECTRICAL EQUIPMENT
COVER/LID	7623997	25	1	114	57 17 394	SWITCHING VALVE
COVER/LID	7624212	3	1	68	76 22 877	ADJUSTMENT
COVER/LID	7624213	4	1	68	76 22 877	ADJUSTMENT
COVER/LID	7624350	215	4	178	57 17 290	CONTROL BLOCK
COVER/LID	9149706	10	1	340	92 73 361	FLYWHEEL HOUSING
COVER/LID	9178294	1	1	343	91 78 290	SEALING COVER
COVER/LID	9274757	11	1	294	98 87 973	LUBE OIL PUMP
COVER/LID	9277516	15	1	302	92 68 888	INJECTION PUMP DRIVE
COVER/LID	9519698	2	1	185	96 58 840	PANELLING
COVER/LID	9842170	51	1	126	98 41 686	STEERING INSTALLATION
COVER/LID RECHTS	9606943	1	1	207	96 06 941	FILTER
COVERING	10018063	35	1	136	10 01 805 8	UPPER PART OF SEAT
COVERING	10018063	35	1	137	10 11 250 6	UPPER PART OF SEAT
COVERING	6905211	67	2	202	98 41 562	CAB WITH GREEN-TINTED WI
COVERING	7027775	31	1	137	10 11 250 6	UPPER PART OF SEAT
COVERING	7027783	49	1	136	10 01 805 8	UPPER PART OF SEAT
COVERING	7027783	49	1	137	10 11 250 6	UPPER PART OF SEAT
COVERING	7027786	53	1	137	10 11 250 6	UPPER PART OF SEAT
COVERING	9606911	40	1	213	96 06 844	DOOR RIGHT, COMPL.
COVERING	9841858	4	1	220	98 41 854	INTERNAL PANELLING
COVERING	9841864	12	1	220	98 41 854	INTERNAL PANELLING
CRANKCASE 6 ZYL.	9887551	1	1	256	98 87 560	CRANKCASE
CRANKCASE 6 ZYL.	9887560	1	1	249	90 77 008	ENGINE ASSEMBLY
CRANKCASE BREATHER	9881818	11	1	249	90 77 008	ENGINE ASSEMBLY
CRANKSHAFT	9077597	1	1	273	90 77 728	CRANKSHAFT
CRANKSHAFT	9077728	28	1	250	90 77 008	ENGINE ASSEMBLY
CRANKSHAFT BEARING	9884510	29	1	250	90 77 008	ENGINE ASSEMBLY

Description	Item	Pos.	Quantity	Page	Assembly	Description
CRANKSHAFT SEAL	9177489	30	1	250	90 77 008	ENGINE ASSEMBLY
CRANKSHAFT SEAL, FRONT	9177487	30	1	268	98 86 053	SEAL KIT
CRANKSHAFT SEAL, FRONT	9177487	10	1	275	91 77 489	CRANKSHAFT SEAL
CRANKSHAFT SEAL, REAR	9177488	11	1	275	91 77 489	CRANKSHAFT SEAL
CUSHION	10018060	1	1	136	10 01 805 8	UPPER PART OF SEAT
CUSHION	10018060	1	1	137	10 11 250 6	UPPER PART OF SEAT
CUSHION	10018061	2	1	136	10 01 805 8	UPPER PART OF SEAT
CUSHION	10112498	2	1	137	10 11 250 6	UPPER PART OF SEAT
CUTOFF-VALVE	7622338	3	1	66	76 22 324	CONNECTING PLATE W. VALV
CUTTING RING	9616341	11	2	185	96 58 840	PANELLING
CYLINDER	9063692	10	1	346	99 59 881	HYDRAULIC CYLINDER
CYLINDER	9063711	10	1	347	92 46 849	HYDRAULIC CYLINDER
CYLINDER	9063744	10	1	345	99 03 394	HYDRAULIC CYLINDER
CYLINDER (3 O-RINGE)	9888727	26	6	250	90 77 008	ENGINE ASSEMBLY
CYLINDER FASTENER	7621689	60	1	225	96 54 597	ACCESS LADDER
CYLINDER HEAD	9276891	1	1	282	92 79 858	CYLINDER HEAD
CYLINDER HEAD	9279858	1	1	281	98 82 306	CYLINDER HEAD
CYLINDER HEAD	9882306	42	6	250	90 77 008	ENGINE ASSEMBLY
CYLINDER HEAD COVER	9880673	6	1	281	98 82 306	CYLINDER HEAD
CYLINDER HEAD STUD	9175565	3	6	281	98 82 306	CYLINDER HEAD
CYLINDER KNOP	7618643	31	1	212	96 06 844	DOOR RIGHT, COMPL.
CYLINDER LINER	9884842	1	1	259	98 88 727	CYLINDER
DEFLECTION	10012534	25	1	209	96 06 843	DOOR LEFT, COMPL.
DEFLECTION	10012539	60	1	210	96 06 843	DOOR LEFT, COMPL.
DEFLECTION	9606913	51	1	213	96 06 844	DOOR RIGHT, COMPL.
DEFLECTION	9818833	51	1	210	96 06 843	DOOR LEFT, COMPL.
DELIVERY PUMP	5700168	3	1	297	90 74 862	INJECTION PUMP
DELTA BLADE	9608315	2	1	355	96 08 313	ROCK BUCKET
DIAPHRAGM TYPE RESERVOI	7622756	24	1	87	90 68 825	
DIAPHRAGM TYPE RESERVOI	7623934	85	2	117	90 65 294	HYDR.STEERING SYSTEM
DIAPHRAGM TYPE RESERVOI	7623590	6	1	113	57 17 393	SHIFT
DIAPHRAGM TYPE RESERVO	7623832	10	3	155	76 24 076	UNIT
DIAPHRAGN PRESSURE SWIT	10026883	90	1	119	96 55 754	ASSEMBLY EMERGENY CLEA
DIPSTICK W.TUBE	9147516	18	1	249	90 77 008	ENGINE ASSEMBLY
DIRECT-CURRENT MOTOR	10014829	6	1	120	10 00 793 0	EMERGENCY STEERING PUM
DISK	7623982	4	1	112	10 01 485 4	OUTPUT
DISK	7623985	9	1	112	10 01 485 4	OUTPUT
DISK	7623985	13	1	112	10 01 485 4	OUTPUT
DISK	9076638	5	4	332	92 72 762	ATL-MOUNTING
DISK	9132091	92	2	100	96 55 758	TRANSFER CASE ASSEMBLY
DISK	9135896	10	1	315	98 86 847	CONNECTOR
DISK	9519427	14	6	32	96 55 748	COOLING SYSTEM
DISK	9519453	3	8	123	96 09 490	MOUNTING STEERING CYLIND
DISK	9607256	2	1	124	96 09 488	PIN
DISK	9609313	6	4	91	95 19 790	ARTICULATION LOCK
DISK 16,5/28,0/4,0	9918228	33	11	346	99 59 881	HYDRAULIC CYLINDER
DISK 20,50/34,00/5,00	9918229	30	24	96	90 68 332	REAR AXLE ASSEMBLY
DISK 24,50/40,00/5,00	9918230	33	9	345	99 03 394	HYDRAULIC CYLINDER
DISK 35X10.5X2.5	9842380	19	4	126	98 41 686	STEERING INSTALLATION
DISK 75X 8	9616975	2	4	100	96 55 758	TRANSFER CASE ASSEMBLY
DISK WHEEL 25-22/3	10039094	5	1	23	97 74 912	WHEEL
DISPLAY UNIT 24V	10025234	2	1	128	90 65 237	CONTROL CONSOLE
DISPLAY UNIT 24V	9069930	2	1	128	90 65 237	CONTROL CONSOLE
DISTANCE BUSH 16X10.5X20	9842379	18	4	126	98 41 686	STEERING INSTALLATION
DISTANCE PIECE	9275161	11	1	318	90 77 136	COMPRESSOR
DISTANCE RING	9517241	55	2	34	96 55 748	COOLING SYSTEM
DISTANCE WASHER	7623968	20	2	109	57 17 390	COUPLING
DISTANCE WASHER	7623968	20	1	110	10 04 314 4	PLUG
DISTANCE WASHER	7624049	20	1	108	57 17 389	COUPLING
DISTANCE WASHER	9135168	4	2	96	90 68 332	REAR AXLE ASSEMBLY

Description	Item	Pos.	Quantity	Page	Assembly	Description
DISTANCE WASHER	9135168	4	2	99	96 54 090	PIVOT BEARING
DISTRIBUTOR	7621433	66	1	117	90 65 294	HYDR.STEERING SYSTEM
DISTRIBUTOR	7624112	66	1	158	96 58 939	HYDRAULIC TANK
DIVISION PLATE FRONT	9616829	1	1	199	96 54 374	ATTACHMENT COVERING
DOOR	9616468	35	1	225	96 54 597	ACCESS LADDER
DOOR LEFT, COMPL.	9606843	1	1	208	96 58 992	DOORS
DOOR PANE	9606841	2	1	209	96 06 843	DOOR LEFT, COMPL.
DOOR PANE RIGHT	9606842	2	1	212	96 06 844	DOOR RIGHT, COMPL.
DOOR PANELLING	9606823	8	1	209	96 06 843	DOOR LEFT, COMPL.
DOOR RIGHT, COMPL.	9606844	2	1	208	96 58 992	DOORS
DOOR STAY	7621486	40	1	210	96 06 843	DOOR LEFT, COMPL.
DOOR STAY	7621486	20	1	212	96 06 844	DOOR RIGHT, COMPL.
DOORLOCK F.CABINE	7621490	10	1	212	96 06 844	DOOR RIGHT, COMPL.
DOORS KPL.	9658992	2	1	200	98 41 562	CAB WITH GREEN-TINTED WI
DOUBLE GEAR WHEEL	7623960	17	1	108	57 17 389	COUPLING
DOUBLE GEAR WHEEL	7623967	18	1	109	57 17 390	COUPLING
DOUBLE GEAR WHEEL	7623971	18	1	110	10 04 314 4	PLUG
DRAIN TAP	7412936	16	1	305	73 82 133	FUEL FILTER
DRIVE COMPONENTS	9883186	31	1	250	90 77 008	ENGINE ASSEMBLY
DRIVE FOR HYDRAULIC PUMP	9275079	300	1	255	90 77 008	ENGINE ASSEMBLY
DRIVE SHAFT ASSEMBLY	9068335	4400	1	9	96 58 750	L580-458 2PLUS2 BASIC MAC
DRIVE UNIT AG 926 G 004	9077009	1	1	29	96 55 752	MOTOR
DRIVER'S CABINE	9658991	1	1	200	98 41 562	CAB WITH GREEN-TINTED WI
DRIVER'S SEAT	10032609	1	1	133	96 55 848	DRIVER'S SEAT, CLOTH
DRIVER'S SEAT	10045580	1	1	132	90 69 951	DRIVER'S SEAT W.MECHAN.S
DRIVER'S SEAT W.MECHAN.	9069951	6400	1	10	96 58 750	L580-458 2PLUS2 BASIC MAC
DRIVER'S SEAT, CLOTH	9655848	6400	1	10	96 58 750	L580-458 2PLUS2 BASIC MAC
DRIVING HYDR.ASSEMBLY	9658754	7200	1	10	96 58 750	L580-458 2PLUS2 BASIC MAC
DSF RING	7381778	5	1	280	98 83 110	PISTON WITH RINGS
EDGE PROTECTION	7000391	28	0.520	185	96 58 840	PANELLING
EDGE PROTECTION	7000391	12	0.820	191	96 16 816	SIDE PLATE LEFT
EDGE PROTECTION	7000391	13	0.800	191	96 16 816	SIDE PLATE LEFT
EDGE PROTECTION	7000391	12	0.820	192	96 16 818	SIDE PLATE RIGHT
EDGE PROTECTION	7000391	13	0.800	192	96 16 818	SIDE PLATE RIGHT
EDGE PROTECTION	7000391	55	0.400	198	96 16 833	RADIATOR COWLING
EDGE PROTECTION	7000391	56	0.450	198	96 16 833	RADIATOR COWLING
EDGE PROTECTION	7000391	57	0.400	198	96 16 833	RADIATOR COWLING
EDGE PROTECTION	7000391	58	0.450	198	96 16 833	RADIATOR COWLING
EDGE PROTECTION	7006451	9	0.860	32	96 55 748	COOLING SYSTEM
ELECTR.INSTALLATION TOWE	9145406	12	1	19	96 55 652	LIFTING RAM,RIGHT
ELECTR.INSTALLATION TOWE	9145406	12	1	20	96 55 653	LIFTING RAM,LEFT
ELECTRICAL EQUIPMENT	9065330	9000	1	11	96 58 750	L580-458 2PLUS2 BASIC MAC
ELECTRICAL EQUIPMENT	9069267	15	1	128	90 65 237	CONTROL CONSOLE
ELECTROMAGNET	9271799	255	1	255	90 77 008	ENGINE ASSEMBLY
ELECTROMAGNET 24VDC	6905474	21	3	147	57 17 427	AUXILIARY CONTROL UNIT
ELECTRONIC	6905971	90	1	100	96 55 758	TRANSFER CASE ASSEMBLY
EMERGENCY STEERING PUM	10007930	10	1	119	96 55 754	ASSEMBLY EMERGENY CLEA
ENGINE	6905651	10	1	223	10 02 861 5	AIR CONDITIONING PLANT
ENGINE ASSEMBLY D 926TI-E	9077008	1	1	30	90 77 009	DRIVE UNIT
ENGINE BEARING	7620062	36	4	25	96 58 763	ATTACHING PARTS MOTOR
ENGINE CONTROLS	9607234	20	1	29	96 55 752	MOTOR
ENGINE COWLING	7621279	25	1	190	97 74 943	REAR FLAP
ENGINE INSTALLATION	9655751	500	1	9	96 58 750	L580-458 2PLUS2 BASIC MAC
EQUIPMENT CARRIER	9882049	1	1	267	98 82 510	EQUIPMENT CARRIER
EQUIPMENT CARRIER	9882510	1	1	266	98 82 511	AGGREGAT SUPPORT
EVAPORATOR	10035207	110	1	223	10 02 861 5	AIR CONDITIONING PLANT
EXHAUST MANIFOLD	9886974	1	1	331	98 86 977	EXHAUST PIPE
EXHAUST MANIFOLD	9886975	2	2	331	98 86 977	EXHAUST PIPE
EXHAUST PIPE	9616801	6	1	39	96 58 842	EXHAUST SYSTEM
EXHAUST PIPE	9886837	180	1	254	90 77 008	ENGINE ASSEMBLY

Description	Item	Pos.	Quantity	Page	Assembly	Description
EXHAUST PIPE	9886977	1	1	330	98 86 837	EXHAUST PIPE
EXHAUST PIPE MOUNTING	9658843	30	1	39	96 58 842	EXHAUST SYSTEM
EXHAUST SYSTEM	9658842	30	1	24	96 55 751	ENGINE INSTALLATION
EXHAUST VALVE	9279579	4	1	282	92 79 858	CYLINDER HEAD
EXPANDING BUSH	9110410	991	1	350	99 15 350	PISTON
EXPANDING BUSH	9110412	991	1	349	92 48 488	PISTON
EXPANDING BUSH	9227162	991	1	348	92 47 177	PISTON
EYE BOLT	7622259	36	1	142	10 02 759 5	PEDAL
EYEBOLT	7618076	43	1	142	10 02 759 5	PEDAL
FAN	5005641	3	1	334	98 83 183	ALTERNATOR ASSY.
FAN	6905825	113	1	223	10 02 861 5	AIR CONDITIONING PLANT
FAN	7621131	66	1	35	96 55 748	COOLING SYSTEM
FASTENER	7623219	7	1	220	98 41 854	INTERNAL PANELLING
FENDER FRONT LEFT	9841530	1	1	195	96 58 945	ARRANGEM.PROTECTING SH
FENDER FRONT RIGHT	9841531	2	1	195	96 58 945	ARRANGEM.PROTECTING SH
FILLER STRAINER	7618749	19	1	241	96 55 702	FUEL SYSTEM
FILLER STUB PIPE	9068088	103	1	102	96 55 758	TRANSFER CASE ASSEMBLY
FILLER STUB PIPE	9076914	40	1	30	90 77 009	DRIVE UNIT
FILLER STUB PIPE	9275461	1	1	272	92 75 460	OIL FILLER
FILTER	7623246	10	1	156	96 58 939	HYDRAULIC TANK
FILTER 80µ	7624488	68	1	35	96 55 748	COOLING SYSTEM
FILTER ASSEMBLY RECHTS	9842536	70	1	202	98 41 562	CAB WITH GREEN-TINTED WI
FILTER AUSSEN	9606941	2	1	205	98 42 536	FILTER ASSEMBLY
FILTER DRIER	7414170	10	1	139	90 65 299	MOUNTING PARTS
FILTER ELEMENT 0530/50	7382153	3	1	13	90 65 358	SERVICE KIT
FILTER ELEMENT 0530/50	7382153	6	1	305	73 82 133	FUEL FILTER
FILTER FF 5427-AN	7382045	2	1	13	90 65 358	SERVICE KIT
FILTER FF 5427-AN	7382045	2	1	16	96 55 956	SERVICE KIT
FILTER FF 5427-AN	7382045	3	1	304	90 75 017	FUEL FILTER
FILTER HEAD	7368394	2	1	304	90 75 017	FUEL FILTER
FILTER HEAD	7621892	2	1	159	76 23 246	FILTER
FILTER INNEN	9606940	1	1	205	98 42 536	FILTER ASSEMBLY
FITTING	7403569	62	1	86	96 58 747	HYDR.BRAKE SYSTEM
FITTING	7403569	50	1	88	90 68 825	
FITTING	7403569	33	2	144	98 41 849	INSTALLATION CONTROL
FITTING	7403571	9	1	65	96 58 762	PUMP INSTALLATION
FITTING	7403571	53	1	88	90 68 825	
FITTING	7403571	32	2	144	98 41 849	INSTALLATION CONTROL
FITTING	7403571	69	1	158	96 58 939	HYDRAULIC TANK
FITTING	7403571	46	1	163	96 58 754	DRIVING HYDR.ASSEMBLY
FITTING	7403571	21	1	176	90 68 043	CONTROL VALVE INSTALLATI
FITTING	7404186	37	1	19	96 55 652	LIFTING RAM,RIGHT
FITTING	7404186	37	1	20	96 55 653	LIFTING RAM,LEFT
FITTING	7404186	40	1	153	96 58 753	VIBRATION ABSORBERS
FITTING	7404186	24	1	176	90 68 043	CONTROL VALVE INSTALLATI
FITTING	7404258	71	1	158	96 58 939	HYDRAULIC TANK
FITTING	7404258	4	1	169	96 58 770	VARIABLE DISPLACEMENT MO
FITTING	7404419	4	2	166	96 58 769	VARIABLE DISPLACEMENT MO
FITTING	7404419	5	1	169	96 58 770	VARIABLE DISPLACEMENT MO
FITTING	7404537	49	1	86	96 58 747	HYDR.BRAKE SYSTEM
FITTING	7404537	14	1	176	90 68 043	CONTROL VALVE INSTALLATI
FITTING	7404539	3	6	83	96 55 657	CENTRAL LUBE ASSEMBLY
FITTING	7406824	73	1	26	96 58 763	ATTACHING PARTS MOTOR
FITTING	7406824	111	3	37	96 55 748	COOLING SYSTEM
FITTING	7406824	9	3	100	96 55 758	TRANSFER CASE ASSEMBLY
FITTING	7406824	65	1	158	96 58 939	HYDRAULIC TANK
FITTING	7407098	56	1	26	96 58 763	ATTACHING PARTS MOTOR
FITTING	7407098	67	2	88	90 68 825	
FITTING	7407107	86	2	117	90 65 294	HYDR.STEERING SYSTEM
FITTING	7407107	10	2	123	96 09 490	MOUNTING STEERING CYLIND

Description	Item	Pos.	Quantity	Page	Assembly	Description
FITTING	7407108	88	2	117	90 65 294	HYDR.STEERING SYSTEM
FITTING	7407112	28	1	50	96 54 350	TANDEMPUMP INSTALLATION
FITTING	7407118	29	1	150	90 65 295	WORKING HYDR.ASSEMBLY
FITTING	7407119	27	3	150	90 65 295	WORKING HYDR.ASSEMBLY
FITTING	7407120	101	2	152	90 65 295	WORKING HYDR.ASSEMBLY
FITTING	7407120	40	1	158	96 58 939	HYDRAULIC TANK
FITTING	7407122	22	1	65	96 58 762	PUMP INSTALLATION
FITTING	7617297	16	1	97	90 68 333	PRE ASSEMBLY BACK AXLE
FITTING	7617354	22	2	87	90 68 825	
FITTING	7617354	17	1	97	90 68 333	PRE ASSEMBLY BACK AXLE
FITTING	7617461	61	1	86	96 58 747	HYDR.BRAKE SYSTEM
FITTING	7617461	17	2	94	90 68 331	PRE ASSEMBLY
FITTING	7617461	92	1	119	96 55 754	ASSEMBLY EMERGENY CLEA
FITTING	7617494	43	2	158	96 58 939	HYDRAULIC TANK
FLAME-START DEVICE	9274622	130	1	253	90 77 008	ENGINE ASSEMBLY
FLANGE	7006471	3	6	303	92 79 833	INJECTION W.CLAMP
FLANGE	7618038	31	1	142	10 02 759 5	PEDAL
FLANGE	7623944	20	4	106	57 17 387	CONNECTING HOUSING
FLANGE	7624154	1	1	55	57 16 830	PUMP CARRIER
FLANGE	9144280	1	1	338	91 44 281	CLOSURE COMPONENTS
FLANGE	9179540	9	1	332	92 72 762	ATL-MOUNTING
FLANGE	9270292	1	1	328	92 70 291	CLOSURE COMPONENTS
FLANGE BUSHING	9130929	7	1	267	98 82 510	EQUIPMENT CARRIER
FLANGE BUSHING	9130929	1	1	344	92 75 079	DRIVE FOR HYDRAULIC PUMP
FLANGE FITTING	7405006	70	2	26	96 58 763	ATTACHING PARTS MOTOR
FLANGE FITTING	7405835	72	1	26	96 58 763	ATTACHING PARTS MOTOR
FLANGE FITTING	7616894	12	1	119	96 55 754	ASSEMBLY EMERGENY CLEA
FLANGE FITTING	7616895	52	2	26	96 58 763	ATTACHING PARTS MOTOR
FLANGE FITTING	7616896	76	1	35	96 55 748	COOLING SYSTEM
FLANGE HALF	5002067	46	10	18	96 58 745	LIFTING-TILTING RAH ASSEMB
FLANGE HALF	5002067	43	8	150	90 65 295	WORKING HYDR.ASSEMBLY
FLANGE HALF	5002067	73	4	151	90 65 295	WORKING HYDR.ASSEMBLY
FLANGE HALF	5002070	31	2	116	90 65 294	HYDR.STEERING SYSTEM
FLANGE HALF	5002070	16	2	156	96 58 939	HYDRAULIC TANK
FLANGE HALF	5003463	36	2	18	96 58 745	LIFTING-TILTING RAH ASSEMB
FLANGE HALF	5003463	31	4	150	90 65 295	WORKING HYDR.ASSEMBLY
FLANGE HALF	5003463	74	4	163	96 58 754	DRIVING HYDR.ASSEMBLY
FLANGE HALF	5106082	57	2	117	90 65 294	HYDR.STEERING SYSTEM
FLANGE HALF	5601401	78	2	151	90 65 295	WORKING HYDR.ASSEMBLY
FLANGE HALF	5601401	32	2	153	96 58 753	VIBRATION ABSORBERS
FLANGE HALF	5601401	12	4	162	96 58 754	DRIVING HYDR.ASSEMBLY
FLANGE HALF	5601401	84	4	163	96 58 754	DRIVING HYDR.ASSEMBLY
FLANGE HALF	5603688	42	2	34	96 55 748	COOLING SYSTEM
FLANGE HALF	5603688	56	2	150	90 65 295	WORKING HYDR.ASSEMBLY
FLANGE HALF	5603794	41	4	153	96 58 753	VIBRATION ABSORBERS
FLANGE HALF	5603839	14	2	50	96 54 350	TANDEMPUMP INSTALLATION
FLANGE RACK	7621253	17	1	220	98 41 854	INTERNAL PANELLING
FLANGED NUT	4901055	10	4	159	76 23 246	FILTER
FLAP	10032859	2	1	223	10 02 861 5	AIR CONDITIONING PLANT
FLAP HOLDER	10035239	116	1	223	10 02 861 5	AIR CONDITIONING PLANT
FLAP LEFT	9616896	5	1	198	96 16 833	RADIATOR COWLING
FLAP RIGHT	9616898	10	1	198	96 16 833	RADIATOR COWLING
FLOODLIGHT 24V	6905829	10	1	232	98 41 589	BRACKET
FLOODLIGHT 24V	6905830	10	1	234	98 41 590	BRACKET
FLOW RELIEF VALVE	5004903	6	1	297	90 74 862	INJECTION PUMP
FLYWHEEL	9077013	1	1	341	90 77 014	
FLYWHEEL HOUSING	9273356	1	1	340	92 73 361	FLYWHEEL HOUSING
FLYWHEEL HOUSING SAE2	9273361	240	1	254	90 77 008	ENGINE ASSEMBLY
FOIL TYPFACE	9840664	7	1	214	96 58 993	GLAZING
FORK	10018144	47	1	138	10 03 655 4	SUSPENSION

Description	Item	Pos.	Quantity	Page	Assembly	Description
FRAME	6905594	7	2	128	90 65 237	CONTROL CONSOLE
FRAME	9606845	1	1	209	96 06 843	DOOR LEFT, COMPL.
FRAME	9609401	5	1	188	96 58 839	HOOD/BONNET
FRAME	9616858	5	1	189	97 74 942	TAIL PART
FRAME	9655753	5	1	32	96 55 748	COOLING SYSTEM
FRAME	9840007	10	1	188	96 58 839	HOOD/BONNET
FRAME	9840008	15	1	188	96 58 839	HOOD/BONNET
FRAME	9840014	15	1	189	97 74 942	TAIL PART
FRAME	9840015	10	1	189	97 74 942	TAIL PART
FRAME	9840018	5	1	190	97 74 943	REAR FLAP
FRAME RIGHT	9606846	1	1	212	96 06 844	DOOR RIGHT, COMPL.
FRONT AXLE	10022043	10	1	95	90 69 900	FRONT AXLE
FRONT AXLE	9069900	10	1	94	90 68 331	PRE ASSEMBLY
FRONT AXLE ASSEMBLY	9068330	4000	1	9	96 58 750	L580-458 2PLUS2 BASIC MAC
FRONT PANE	9606824	1	1	214	96 58 993	GLAZING
FUEL FILTER	7382133	2	1	306	90 75 783	
FUEL FILTER	9075017	93	1	252	90 77 008	ENGINE ASSEMBLY
FUEL PIPE	9075008	2	1	311	90 75 018	FUEL PIPES
FUEL PIPE	9075009	1	1	311	90 75 018	FUEL PIPES
FUEL PIPE	9888040	131	1	253	90 77 008	ENGINE ASSEMBLY
FUEL PIPES	9075018	97	1	252	90 77 008	ENGINE ASSEMBLY
FUEL SYSTEM	9655702	9300	1	11	96 58 750	L580-458 2PLUS2 BASIC MAC
FUEL TANK	9608006	1	1	241	96 55 702	FUEL SYSTEM
FUEL TANK	9608007	1	1	242	96 08 006	FUEL TANK
FUNCTION NUT	7619070	52	1	88	90 68 825	
FUNCTION NUT	7619070	82	2	145	98 41 849	INSTALLATION CONTROL
FUNCTION NUT	7619352	93	1	119	96 55 754	ASSEMBLY EMERGENY CLEA
FUSE	10011280	78	2	131	90 69 267	ELECTRICAL EQUIPMENT
FUSE	6906000	157	1	230	90 65 330	ELECTRICAL EQUIPMENT
FUSE	7622388	79	2	131	90 69 267	ELECTRICAL EQUIPMENT
FUSE	7622389	77	1	131	90 69 267	ELECTRICAL EQUIPMENT
FUSE 100A	7622390	151	1	230	90 65 330	ELECTRICAL EQUIPMENT
FUSE 200A	6905852	152	1	230	90 65 330	ELECTRICAL EQUIPMENT
FUSE BASE	6905584	150	1	230	90 65 330	ELECTRICAL EQUIPMENT
FUSE CARRIER	10009008	80	1	131	90 69 267	ELECTRICAL EQUIPMENT
FUSE CARRIER	6905655	163	1	230	90 65 330	ELECTRICAL EQUIPMENT
FUSE CARRIER	6905890	75	5	131	90 69 267	ELECTRICAL EQUIPMENT
FUSE CARRIER	6905999	156	1	230	90 65 330	ELECTRICAL EQUIPMENT
GAS CYLINDER	7622416	35	2	198	96 16 833	RADIATOR COWLING
GAS CYLINDER 1500N	7622235	105	2	188	96 58 839	HOOD/BONNET
GAS CYLINDER 232MMX203M	7624426	41	1	144	98 41 849	INSTALLATION CONTROL
GAS SPRING	10038735	8	1	127	57 17 536	STEERING COLUMN
GASKET	7011131	2	1	361	50 04 624	VALVE
GASKET	7016593	24	0.930	211	76 21 489	SLIDING WINDOW
GASKET	7016595	17	1.520	211	76 21 489	SLIDING WINDOW
GASKET	7030238	19	2	305	73 82 133	FUEL FILTER
GASKET	7041345	1	1	243	74 14 913	TANK CAP
GASKET	7381461	68	1	269	98 86 053	SEAL KIT
GASKET	7381461	4	1	297	90 74 862	INJECTION PUMP
GASKET	7411687	15	1.100	211	76 21 489	SLIDING WINDOW
GASKET	7412090	3	2	219	96 06 287	WATER TANK
GASKET	7412935	18	1	305	73 82 133	FUEL FILTER
GASKET	7412939	9	1	305	73 82 133	FUEL FILTER
GASKET	7623589	24	1	114	57 17 394	SWITCHING VALVE
GASKET	7623941	2	1	106	57 17 387	CONNECTING HOUSING
GASKET	7623990	9	2	113	57 17 393	SHIFT
GASKET	7623993	18	1	113	57 17 393	SHIFT
GASKET	9268110	46	1	268	98 86 053	SEAL KIT
GASKET	9268111	45	1	268	98 86 053	SEAL KIT
GASKET	9268111	3	1	270	90 75 564	OIL PAN WITH CLAMP

Description	Item	Pos.	Quantity	Page	Assembly	Description
GASKET	9268119	3	2	289	92 75 380	
GASKET	9268119	5	1	291	92 68 118	SEAL KIT
GASKET	9268120	7	1	291	92 68 118	SEAL KIT
GASKET	9268120	6	1	295	92 70 382	OIL FILTER
GASKET	9268121	10	6	285	98 83 228	SET OF SEALS F.CYLINDER
GASKET	9268121	6	6	313	90 75 782	AIR INTAKE PIPE
GASKET	9268130	8	1	332	92 72 762	ATL-MOUNTING
GASKET	9268130	6	1	333	92 71 317	SEAL KIT
GASKET	9268131	18	1	332	92 72 762	ATL-MOUNTING
GASKET	9268131	7	1	333	92 71 317	SEAL KIT
GASKET	9270109	3	1	332	92 72 762	ATL-MOUNTING
GASKET	9270109	5	1	333	92 71 317	SEAL KIT
GASKET	9271592	5	1	340	92 73 361	FLYWHEEL HOUSING
GASKET	9271731	8	6	13	90 65 358	SERVICE KIT
GASKET	9271731	8	6	16	96 55 956	SERVICE KIT
GASKET	9271731	9	1	281	98 82 306	CYLINDER HEAD
GASKET	9271731	9	1	285	98 83 228	SET OF SEALS F.CYLINDER
GASKET	9271731	9	1	286	98 80 232	SEAL KIT
GASKET	9271963	10	1	313	90 75 782	AIR INTAKE PIPE
GASKET	9274252	3	1	266	98 82 511	AGGREGAT SUPPORT
GASKET	9274252	1	1	268	98 86 053	SEAL KIT
GASKET	9277943	63	1	269	98 86 053	SEAL KIT
GASKET	9277943	4	1	327	98 83 169	THERMOSTAT HOUSING
GASKET	9376513	7	1	39	96 58 842	EXHAUST SYSTEM
GASKET	9885529	5	2	268	98 86 053	SEAL KIT
GASKET	9885529	3	1	343	91 78 290	SEALING COVER
GASKET AFM 31 TD 2	9275766	7	1	296	90 74 899	OIL PIPE
GASKET AND SEAL	9144762	2	1	272	92 75 460	OIL FILLER
GASKET D=80	7618142	12	6	356	96 09 480	LIFT ARMS
GASKET S= 1,20	9271477	14	6	285	98 83 228	SET OF SEALS F.CYLINDER
GASKET S= 1,20	9271477	6	6	330	98 86 837	EXHAUST PIPE
GASKET S= 1,25	9277662	13	1	281	98 82 306	CYLINDER HEAD
GASKET S= 1,25	9277662	8	1	285	98 83 228	SET OF SEALS F.CYLINDER
GASKET SET	5003145	18	1	122	76 22 960	HYDR.GEARED PUMP
GEAR (OIL PUMP DRIVE)	9177162	2	1	276	98 83 186	DRIVE COMPONENTS
GEAR PUMP	5716937	50	1	25	96 58 763	ATTACHING PARTS MOTOR
GEAR RIM	9177676	1	1	341	90 77 014	
GEAR WHEEL	7623973	23	1	110	10 04 314 4	PLUG
GEAR WHEEL	7623974	24	1	110	10 04 314 4	PLUG
GEAR WHEEL	7623975	25	1	110	10 04 314 4	PLUG
GEAR WHEEL	9268886	3	1	302	92 68 888	INJECTION PUMP DRIVE
GEAR WHEEL	9274241	1	1	276	98 83 186	DRIVE COMPONENTS
GEAR WHEEL	9882414	5	1	344	92 75 079	DRIVE FOR HYDRAULIC PUMP
GEAR WHEEL	9882654	6	1	287	98 82 657	CAMSHAFT
GEAR WHEEL Z=22 M=2,5	9887946	4	1	320	98 87 944	WATER PUMP
GEARBOX HOUSING	10036715	1	1	107	57 17 388	GEARBOX HOUSING
GEARBOX HOUSING	5717388	20	1	105	10 04 283 9	POWER TAKE-OFF GEARS
GLASS FIBRE FILTER INSERT	7624324	20	1	13	90 65 358	SERVICE KIT
GLASS FIBRE FILTER INSERT	7624324	20	1	14	90 65 477	SERVICE KIT
GLASS FIBRE FILTER INSERT	7624324	20	1	15	96 55 571	SERVICE KIT
GLASS FIBRE FILTER INSERT	7624324	20	1	16	96 55 956	SERVICE KIT
GLASS FIBRE FILTER INSERT	7624324	4	1	159	76 23 246	FILTER
GLASS PANE	7622470	19	1	211	76 21 489	SLIDING WINDOW
GLASS PANE	7622471	20	1	211	76 21 489	SLIDING WINDOW
GLAZING	9658993	3	1	200	98 41 562	CAB WITH GREEN-TINTED WI
GLOW PLUG	6290081	1	1	316	92 74 622	FLAME-START DEVICE
GOVERNOR HOUSING	10017092	10	1	54	10 01 708 9	CONTROLLER
GREASE NIPPLE	7414256	21	4	208	96 58 992	DOORS
GREASE STABURAGS NBU 12	10013025	110	1	322	90 77 637	REP.KIT WATER PUMP
GROUND STRAP	6008002	95	1	119	96 55 754	ASSEMBLY EMERGENY CLEA

Description	Item	Pos.	Quantity	Page	Assembly	Description
GROUND STRAP	9139915	138	2	229	90 65 330	ELECTRICAL EQUIPMENT
GUARD DISK	9880031	5	1	320	98 87 944	WATER PUMP
GUARD RING	7623954	7	1	108	57 17 389	COUPLING
GUARD RING	7623954	7	1	109	57 17 390	COUPLING
GUARD RING	7623954	7	1	110	10 04 314 4	PLUG
GUARD RING	7623961	19	1	108	57 17 389	COUPLING
GUARD RING	7623961	21	1	109	57 17 390	COUPLING
GUARD RING	7623961	21	1	110	10 04 314 4	PLUG
GUIDE	5003402	57	1	138	10 03 655 4	SUSPENSION
GUIDE PULLEY	9077708	4	1	318	90 77 136	COMPRESSOR
GUIDE RAIL	7622467	7	1	211	76 21 489	SLIDING WINDOW
GUIDE RAIL	7622468	8	1	211	76 21 489	SLIDING WINDOW
GUIDE RING	7005070	13	3	352	99 21 080	PISTON ROD BEARING
GUIDE RING	7005247	13	2	353	99 59 908	PISTON ROD BEARING
GUIDE RING	7019838	13	2	351	93 07 281	PISTON ROD BEARING
GUIDE RING	7624214	30	2	68	76 22 877	ADJUSTMENT
GUIDE SECTION	9508662	1	1	359	96 05 821	AUTOM.BUCKET POSITIONER
GUIDE TUBE	9145034	4	1	271	91 47 516	DIPSTICK W.TUBE
GUIDE TUBE	9266857	2	1	44	92 66 858	OIL DIPSTICK GUIDE
GUIDE TUBE	9881935	3	1	46	92 77 102	PUMP DISTRIBUTOR GEARB
GUIDE WASHER	9508663	2	2	359	96 05 821	AUTOM.BUCKET POSITIONER
GUIDING PLATE	9073190	4	3	311	90 75 018	FUEL PIPES
GUIDING PLATE	9073190	14	1	311	90 75 018	FUEL PIPES
HALF CLIP	7005102	82	1	151	90 65 295	WORKING HYDR.ASSEMBLY
HALF CLIP	7005103	21	4	17	96 58 745	LIFTING-TILTING RAH ASSEMB
HALF CLIP	7008424	16	2	17	96 58 745	LIFTING-TILTING RAH ASSEMB
HALF CLIP	7008424	61	2	117	90 65 294	HYDR.STEERING SYSTEM
HALF CLIP	7363675	34	10	150	90 65 295	WORKING HYDR.ASSEMBLY
HALF CLIP	7363676	16	4	162	96 58 754	DRIVING HYDR.ASSEMBLY
HALF CLIP	7364930	42	2	30	90 77 009	DRIVE UNIT
HALF CLIP	7618227	11	2	144	98 41 849	INSTALLATION CONTROL
HANDLE	7016589	10	1	211	76 21 489	SLIDING WINDOW
HANDLE	7027781	45	1	136	10 01 805 8	UPPER PART OF SEAT
HANDLE	7027781	45	1	137	10 11 250 6	UPPER PART OF SEAT
HANDLE	7027787	54	1	137	10 11 250 6	UPPER PART OF SEAT
HANDLE	7027788	55	1	137	10 11 250 6	UPPER PART OF SEAT
HANDLE	7620827	11	1	211	76 21 489	SLIDING WINDOW
HANDLE COVER	7621891	1	1	159	76 23 246	FILTER
HANDRAIL LEFT	9616715	31	1	224	96 54 106	ACCESS LADDER INSTALLATI
HANDRAIL RIGHT	9616716	32	1	224	96 54 106	ACCESS LADDER INSTALLATI
HEAD	7624431	42	1	144	98 41 849	INSTALLATION CONTROL
HEADLESS SCREW	7023680	8	1	58	76 22 347	CONTROL UNIT INSERT
HEADLESS SCREW	7023680	8	1	59	76 22 348	CONTROL UNIT INSERT
HEADLESS SCREW M 6	7623427	20	2	52	10 01 708 6	VARIABLE DISPLACEMENT PU
HEAT EXCHANGER	7019548	20	1	223	10 02 861 5	AIR CONDITIONING PLANT
HEAT-SENSITIVE SWITCH	10014834	3	1	121	10 01 482 9	DIRECT-CURRENT MOTOR
HES HEAD SCREW	10012916	2	2	103	10 10 160 1	SPRING-RELEASE BRAKE
HES HEAD SCREW	10012916	2	2	104	76 23 730	SPRING-RELEASE BRAKE
HEX HEAD SCREW M10X 25	7381694	8	1	315	98 86 847	CONNECTOR
HEX NUT	10012917	3	2	103	10 10 160 1	SPRING-RELEASE BRAKE
HEX NUT	10012917	3	2	104	76 23 730	SPRING-RELEASE BRAKE
HEXAGON BOLT	7008537	12	6	276	98 83 186	DRIVE COMPONENTS
HEXAGON BOLT	7008538	4	8	341	90 77 014	
HEXAGON BOLT	7618079	57	1	142	10 02 759 5	PEDAL
HEXAGON BOLT	9175902	5	14	257	98 87 551	CRANKCASE
HEXAGON BOLT M10X20	7624043	9	4	107	57 17 388	GEARBOX HOUSING
HEXAGON BOLT M10X40	7624037	3	31	106	57 17 387	CONNECTING HOUSING
HEXAGON BOLT M10X80	7624038	7	4	106	57 17 387	CONNECTING HOUSING
HEXAGON NUT	9142746	7	1	258	91 42 744	LIMIT CONTROL VALVE
HEXAGON NUT	9175559	6	2	284	92 71 348	ROCKER LEVER SUPPORT A

Description	Item	Pos.	Quantity	Page	Assembly	Description
HIGH PRESSURE HOSE	7742041	4	1	245	96 54 110	TOOL KIT
HINGE	7617610	7	2	220	98 41 854	INTERNAL PANELLING
HINGE	7620500	40	2	225	96 54 597	ACCESS LADDER
HINGE PIN	7023646	11	4	52	10 01 708 6	VARIABLE DISPLACEMENT PU
HINGE PIN	9517995	96	2	189	97 74 942	TAIL PART
HINGE PIN	9517995	20	4	208	96 58 992	DOORS
HOLDING	7622289	3	1	141	10 02 759 5	PEDAL
HOLDING	9605621	4	1	359	96 05 821	AUTOM.BUCKET POSITIONER
HOLDING	9606891	17	1	200	98 41 562	CAB WITH GREEN-TINTED WI
HOLDING	9609309	45	1	40	96 58 842	EXHAUST SYSTEM
HOLDING	9842171	11	1	148	98 41 887	CAB INSTALLATION
HOLDING ANGLE LINKS	9841722	15	1	17	96 58 745	LIFTING-TILTING RAH ASSEMB
HOLDING ANGLE RECHTS	9841929	14	1	17	96 58 745	LIFTING-TILTING RAH ASSEMB
HOLDING DISK	7623977	28	1	111	10 04 314 4	PLUG
HOLLOW SCREW	9148806	12	1	344	92 75 079	DRIVE FOR HYDRAULIC PUMP
HOOD/BONNET	9616649	40	1	188	96 58 839	HOOD/BONNET
HOOD/BONNET	9616650	45	1	188	96 58 839	HOOD/BONNET
HOOD/BONNET	9658839	10	1	185	96 58 840	PANELLING
HOOK	7010255	4	1	92	95 19 795	SUPPORT
HORN/SIGNAL HORN	6200008	21	1	226	90 65 330	ELECTRICAL EQUIPMENT
HOSE	10007387	45	2	116	90 65 294	HYDR.STEERING SYSTEM
HOSE	10008102	10	1	162	96 58 754	DRIVING HYDR.ASSEMBLY
HOSE	10008103	11	1	162	96 58 754	DRIVING HYDR.ASSEMBLY
HOSE	10009978	78	1	163	96 58 754	DRIVING HYDR.ASSEMBLY
HOSE	10010324	44	1	116	90 65 294	HYDR.STEERING SYSTEM
HOSE	10022570	55	1	86	96 58 747	HYDR.BRAKE SYSTEM
HOSE	10022581	56	1	116	90 65 294	HYDR.STEERING SYSTEM
HOSE	10025302	70	1	163	96 58 754	DRIVING HYDR.ASSEMBLY
HOSE	10025304	71	1	163	96 58 754	DRIVING HYDR.ASSEMBLY
HOSE	10028401	104	1	102	96 55 758	TRANSFER CASE ASSEMBLY
HOSE	10036125	11	0.700	222	98 41 964	CONNECTIONS
HOSE	10036125	12	1.500	222	98 41 964	CONNECTIONS
HOSE	10036125	16	0.080	222	98 41 964	CONNECTIONS
HOSE	10036125	17	0.150	222	98 41 964	CONNECTIONS
HOSE	10036127	13	0.380	222	98 41 964	CONNECTIONS
HOSE	10036127	14	0.300	222	98 41 964	CONNECTIONS
HOSE	10036127	22	1.400	222	98 41 964	CONNECTIONS
HOSE	10036127	23	0.900	222	98 41 964	CONNECTIONS
HOSE	5617107	40	2	116	90 65 294	HYDR.STEERING SYSTEM
HOSE	6200461	1	0.350	218	96 06 062	WASH INSTALLATION
HOSE	6200461	2	0.100	218	96 06 062	WASH INSTALLATION
HOSE	6200461	4	1.450	218	96 06 062	WASH INSTALLATION
HOSE	6200461	6	3.200	218	96 06 062	WASH INSTALLATION
HOSE	6200461	8	1.400	218	96 06 062	WASH INSTALLATION
HOSE	6200461	9	1.820	218	96 06 062	WASH INSTALLATION
HOSE	7003723	64	2	163	96 58 754	DRIVING HYDR.ASSEMBLY
HOSE	7005660	9	0.500	245	96 54 110	TOOL KIT
HOSE	7008115	5	1	83	96 55 657	CENTRAL LUBE ASSEMBLY
HOSE	7008116	6	2	83	96 55 657	CENTRAL LUBE ASSEMBLY
HOSE	7008886	8	1	83	96 55 657	CENTRAL LUBE ASSEMBLY
HOSE	7010141	9	1	83	96 55 657	CENTRAL LUBE ASSEMBLY
HOSE	7016919	36	2	153	96 58 753	VIBRATION ABSORBERS
HOSE	7025068	18	1	94	90 68 331	PRE ASSEMBLY
HOSE	7025068	18	1	97	90 68 333	PRE ASSEMBLY BACK AXLE
HOSE	7402964	81	1	163	96 58 754	DRIVING HYDR.ASSEMBLY
HOSE	7412089	11	0.520	217	96 06 061	WINDSHIELD WIPER
HOSE	7615029	4	1	83	96 55 657	CENTRAL LUBE ASSEMBLY
HOSE	7616384	81	1	35	96 55 748	COOLING SYSTEM
HOSE	7618277	103	1	152	90 65 295	WORKING HYDR.ASSEMBLY
HOSE	7619083	46	1	86	96 58 747	HYDR.BRAKE SYSTEM

Description	Item	Pos.	Quantity	Page	Assembly	Description
HOSE	7619104	26	1	163	96 58 754	DRIVING HYDR.ASSEMBLY
HOSE	7619487	7	1	83	96 55 657	CENTRAL LUBE ASSEMBLY
HOSE	7619676	32	2	87	90 68 825	
HOSE	7620765	110	1	27	96 58 763	ATTACHING PARTS MOTOR
HOSE	7620766	111	1	27	96 58 763	ATTACHING PARTS MOTOR
HOSE	7620769	28	1	33	96 55 748	COOLING SYSTEM
HOSE	7620770	32	1	33	96 55 748	COOLING SYSTEM
HOSE	7620786	65	2	163	96 58 754	DRIVING HYDR.ASSEMBLY
HOSE	7620872	20	1	50	96 54 350	TANDEMPUMP INSTALLATION
HOSE	7620873	40	1	86	96 58 747	HYDR.BRAKE SYSTEM
HOSE	7620874	44	1	86	96 58 747	HYDR.BRAKE SYSTEM
HOSE	7620877	47	1	86	96 58 747	HYDR.BRAKE SYSTEM
HOSE	7620880	30	1	116	90 65 294	HYDR.STEERING SYSTEM
HOSE	7620881	14	1	119	96 55 754	ASSEMBLY EMERGENY CLEA
HOSE	7620886	60	1	117	90 65 294	HYDR.STEERING SYSTEM
HOSE	7620890	13	1	119	96 55 754	ASSEMBLY EMERGENY CLEA
HOSE	7620953	11	5	149	90 65 295	WORKING HYDR.ASSEMBLY
HOSE	7620964	30	1	150	90 65 295	WORKING HYDR.ASSEMBLY
HOSE	7620965	55	1	150	90 65 295	WORKING HYDR.ASSEMBLY
HOSE	7620966	91	1	151	90 65 295	WORKING HYDR.ASSEMBLY
HOSE	7620971	25	1	150	90 65 295	WORKING HYDR.ASSEMBLY
HOSE	7620986	21	1	162	96 58 754	DRIVING HYDR.ASSEMBLY
HOSE	7620988	80	1	163	96 58 754	DRIVING HYDR.ASSEMBLY
HOSE	7620995	79	1	163	96 58 754	DRIVING HYDR.ASSEMBLY
HOSE	7620998	63	1	163	96 58 754	DRIVING HYDR.ASSEMBLY
HOSE	7620998	109	1	164	96 58 754	DRIVING HYDR.ASSEMBLY
HOSE	7621020	10	1	83	96 55 657	CENTRAL LUBE ASSEMBLY
HOSE	7621245	7	1	162	96 58 754	DRIVING HYDR.ASSEMBLY
HOSE	7621245	22	1	176	90 68 043	CONTROL VALVE INSTALLATI
HOSE	7621282	45	1	34	96 55 748	COOLING SYSTEM
HOSE	7621375	18	2	149	90 65 295	WORKING HYDR.ASSEMBLY
HOSE	7621693	12	1	83	96 55 657	CENTRAL LUBE ASSEMBLY
HOSE	7621694	74	1	35	96 55 748	COOLING SYSTEM
HOSE	7622014	38	1	153	96 58 753	VIBRATION ABSORBERS
HOSE	7622015	24	1	153	96 58 753	VIBRATION ABSORBERS
HOSE	7622064	79	1	35	96 55 748	COOLING SYSTEM
HOSE	7622480	7	1	223	10 02 861 5	AIR CONDITIONING PLANT
HOSE	7623437	59	1	163	96 58 754	DRIVING HYDR.ASSEMBLY
HOSE	7623808	28	1	163	96 58 754	DRIVING HYDR.ASSEMBLY
HOSE	7623902	32	1	17	96 58 745	LIFTING-TILTING RAH ASSEMB
HOSE	7623903	40	2	150	90 65 295	WORKING HYDR.ASSEMBLY
HOSE	7623904	26	2	150	90 65 295	WORKING HYDR.ASSEMBLY
HOSE	7623905	34	1	17	96 58 745	LIFTING-TILTING RAH ASSEMB
HOSE	7623906	33	1	17	96 58 745	LIFTING-TILTING RAH ASSEMB
HOSE	7623907	31	1	17	96 58 745	LIFTING-TILTING RAH ASSEMB
HOSE	7623908	31	1	153	96 58 753	VIBRATION ABSORBERS
HOSE	7623933	41	1	18	96 58 745	LIFTING-TILTING RAH ASSEMB
HOSE	7623937	92	1	151	90 65 295	WORKING HYDR.ASSEMBLY
HOSE	7623938	93	1	151	90 65 295	WORKING HYDR.ASSEMBLY
HOSE	7623939	76	1	117	90 65 294	HYDR.STEERING SYSTEM
HOSE	7624015	42	1	18	96 58 745	LIFTING-TILTING RAH ASSEMB
HOSE	7624189	10	1	149	90 65 295	WORKING HYDR.ASSEMBLY
HOSE	7624323	109	2	37	96 55 748	COOLING SYSTEM
HOSE	7624456	45	1	86	96 58 747	HYDR.BRAKE SYSTEM
HOSE	7624458	31	2	87	90 68 825	
HOSE	7624498	47	2	116	90 65 294	HYDR.STEERING SYSTEM
HOSE 8X2300	10030849	6	1	223	10 02 861 5	AIR CONDITIONING PLANT
HOSE HOLDER	9616392	15	1	162	96 58 754	DRIVING HYDR.ASSEMBLY
HOSE LINE	9075156	15	1	306	90 75 783	
HOSE NIPPLE	9140351	22	1	332	92 72 762	ATL-MOUNTING

Description	Item	Pos.	Quantity	Page	Assembly	Description
HOSE NW 8X1300	10027742	12	1	139	90 65 299	MOUNTING PARTS
HOSE NW10X1200	7621559	13	1	139	90 65 299	MOUNTING PARTS
HOSE STUB	9619973	91	1	36	96 55 748	COOLING SYSTEM
HOUSING	7623367	3	1	159	76 23 246	FILTER
HOUSING	7624236	10	1	52	10 01 708 6	VARIABLE DISPLACEMENT PU
HOUSING	9277103	1	1	46	92 77 102	PUMP DISTRIBUTOR GEARB
HUB	9175981	5	1	260	92 74 589	IDLER GEAR
HUB	9177770	4	1	276	98 83 186	DRIVE COMPONENTS
HUB	9268892	1	1	302	92 68 888	INJECTION PUMP DRIVE
HUB	9605998	65	1	35	96 55 748	COOLING SYSTEM
HYDR.BRAKE SYSTEM	9658747	3400	1	9	96 58 750	L580-458 2PLUS2 BASIC MAC
HYDR.GEARED PUMP	7622960	1	1	120	10 00 793 0	EMERGENCY STEERING PUM
HYDR.STEERING SYSTEM	9065294	5200	1	9	96 58 750	L580-458 2PLUS2 BASIC MAC
HYDRAULIC CYLINDER	9246849	1	2	123	96 09 490	MOUNTING STEERING CYLIND
HYDRAULIC CYLINDER	9903394	11	1	21	96 58 767	TILTING RAM
HYDRAULIC CYLINDER	9959881	14	1	19	96 55 652	LIFTING RAM,RIGHT
HYDRAULIC CYLINDER	9959881	14	1	20	96 55 653	LIFTING RAM,LEFT
HYDRAULIC MOTOR	10013344	70	1	35	96 55 748	COOLING SYSTEM
HYDRAULIC PIPE	9841723	10	1	21	96 58 767	TILTING RAM
HYDRAULIC TANK	9658939	7100	1	10	96 58 750	L580-458 2PLUS2 BASIC MAC
HYDRAULIC TANK	9841273	1	1	156	96 58 939	HYDRAULIC TANK
IDLER GEAR	9274589	5	1	249	90 77 008	ENGINE ASSEMBLY
IGNITION-STARTER SWITCH	6905292	16	1	128	90 65 237	CONTROL CONSOLE
IMPULSE TRANSMITTER	635867001	1	1	339	92 73 234	IMPULSE TRANSMITTER ADD-
IMPULSE TRANSMITTER ADD	9273234	238	1	254	90 77 008	ENGINE ASSEMBLY
INCANDESCENT LAMP	6905900	30	1	233	69 05 829	FLOODLIGHT
INCANDESCENT LAMP	6905900	30	1	235	69 05 830	FLOODLIGHT
INCANDESCENT LAMP EN 608	6200915	34	1	221	98 41 854	INTERNAL PANELLING
INCANDESCENT LAMP EN 608	6200915	40	1	233	69 05 829	FLOODLIGHT
INCANDESCENT LAMP EN 608	6200915	40	1	235	69 05 830	FLOODLIGHT
INCANDESCENT LAMP EN 608	6200915	20	3	238	69 05 854	TAIL LAMP LEFT
INCANDESCENT LAMP EN 608	6200915	20	3	239	69 05 855	TAIL LAMP RIGHT
INDUCTIVE TRANSMITTER	7009274	10	3	100	96 55 758	TRANSFER CASE ASSEMBLY
INDUCTIVE TRANSMITTER	7009274	6	1	107	57 17 388	GEARBOX HOUSING
INJECT.PIPE CYL.5	9075037	5	1	308	90 75 039	INJECTION LINES
INJECTION LINE	9075033	1	1	308	90 75 039	INJECTION LINES
INJECTION LINE	9075034	2	1	308	90 75 039	INJECTION LINES
INJECTION LINE	9075035	3	1	308	90 75 039	INJECTION LINES
INJECTION LINE	9075038	6	1	308	90 75 039	INJECTION LINES
INJECTION LINE D926 TI-E	9075040	101	1	252	90 77 008	ENGINE ASSEMBLY
INJECTION LINES D926 TI-E	9075039	1	1	307	90 75 040	INJECTION LINE
INJECTION NOZZLE (15 GRD)	9279832	1	6	303	92 79 833	INJECTION W.CLAMP
INJECTION PIPE	9075036	4	1	308	90 75 039	INJECTION LINES
INJECTION PUMP 195KW-2000/	9074862	70	1	251	90 77 008	ENGINE ASSEMBLY
INJECTION PUMP DRIVE	9268888	85	1	252	90 77 008	ENGINE ASSEMBLY
INJECTION W.CLAMP	9279833	90	6	252	90 77 008	ENGINE ASSEMBLY
INLET VALVE	9279578	2	1	282	92 79 858	CYLINDER HEAD
INSIDE LIGHT	6905839	32	1	221	98 41 854	INTERNAL PANELLING
INSTALLATION CONTROL	9841849	9	1	125	90 68 824	OPERATOR'S PLATFORM
INSULATING MAT	9616671	8	1	32	96 55 748	COOLING SYSTEM
INSULATING MAT	9616860	30	1	188	96 58 839	HOOD/BONNET
INSULATING MAT	9616861	35	1	188	96 58 839	HOOD/BONNET
INSULATING MAT	9616865	55	1	189	97 74 942	TAIL PART
INSULATING MAT	9616866	60	1	189	97 74 942	TAIL PART
INSULATING MAT	9616893	20	1	197	96 16 845	WALL INFRONT
INSULATING MAT	9616894	21	1	197	96 16 845	WALL INFRONT
INSULATING MAT	9616895	22	1	197	96 16 845	WALL INFRONT
INSULATING MAT	9842132	96	1	204	98 41 562	CAB WITH GREEN-TINTED WI
INSULATING MAT	9842133	97	1	204	98 41 562	CAB WITH GREEN-TINTED WI
INSULATING MAT "HINTEN"	9842145	94	1	204	98 41 562	CAB WITH GREEN-TINTED WI

Description	Item	Pos.	Quantity	Page	Assembly	Description
INSULATING MAT REAR FLAP	9619742	15	1	190	97 74 943	REAR FLAP
INTERIOR MIRROR	7619627	31	1	221	98 41 854	INTERNAL PANELLING
INTERMEDIATE FLANGE	9266793	1	1	344	92 75 079	DRIVE FOR HYDRAULIC PUMP
INTERMEDIATE PLATE	10021372	8	1	113	57 17 393	SHIFT
INTERMEDIATE PLATE	10039841	2	1	113	57 17 393	SHIFT
INTERMEDIATE PLATE	9275364	2	1	289	92 75 380	
INTERMEDIATE RING	7618077	46	2	142	10 02 759 5	PEDAL
INTERNAL GEAR-TYPE PUMP	7622325	4	1	45	57 16 915	VARIABLE DISPLACEMENT PU
INTERNAL GEAR-TYPE PUMP	7624281	1	1	67	76 22 325	INTERNAL GEAR-TYPE PUMP
INTERNAL PANELLING	9841854	10	1	200	98 41 562	CAB WITH GREEN-TINTED WI
JACKET	9507106	32	15	25	96 58 763	ATTACHING PARTS MOTOR
JACKET	9507106	8	3	193	95 19 735	WHEELBOX-BEHIND
JACKET	9507106	26	2	194	95 19 735	WHEELBOX-BEHIND
JACKET	9507106	6	3	224	96 54 106	ACCESS LADDER INSTALLATI
JACKET	9519434	2	3	156	96 58 939	HYDRAULIC TANK
JACKET	9519434	10	1	241	96 55 702	FUEL SYSTEM
JACKET	9607171	7	1	241	96 55 702	FUEL SYSTEM
JET	7618583	9	1	222	98 41 964	CONNECTIONS
JOURNAL	7621752	12	1	32	96 55 748	COOLING SYSTEM
JOURNAL	9842414	15	8	244	96 55 949	COUNTERWEIGHT INSTALLATI
KEY	10015335	10	1	161	76 21 448	VENTILATING FILTER
KEY	7365626	74	2	202	98 41 562	CAB WITH GREEN-TINTED WI
KEY	7365626	2	1	243	74 14 913	TANK CAP
KEY	7365932	10	1	129	69 05 292	IGNITION-STARTER SWITCH
KEY	7368248	89	1	145	98 41 849	INSTALLATION CONTROL
KEY	7410150	10	1	231	69 05 203	BATTERY SWITCH
KEY	7623252	7	1	220	98 41 854	INTERNAL PANELLING
KNURLED SCREW M6X20	7621547	7	1	206	96 06 940	FILTER
KNURLED SCREW M6X20	7621547	3	2	207	96 06 941	FILTER
L580-458 2PLUS2 BASIC MACH	9658750	1	1	7	.	
LABEL	10018649	33	1	126	98 41 686	STEERING INSTALLATION
LABEL	773195714	53	2	248	96 58 760	PLATES ARRANGEMENT
LABEL	8460239	92	2	248	96 58 760	PLATES ARRANGEMENT
LABEL	9841998	11	1	247	96 58 760	PLATES ARRANGEMENT
LABEL "SOUND LEVEL POWER	9352433	41	1	247	96 58 760	PLATES ARRANGEMENT
LABEL "SOUND LEVEL PRESS	9353561	40	1	247	96 58 760	PLATES ARRANGEMENT
LAMP GLASS	10013282	50	1	233	69 05 829	FLOODLIGHT
LAMP GLASS	10013282	50	1	235	69 05 830	FLOODLIGHT
LAMP GLASS	7623848	30	1	238	69 05 854	TAIL LAMP LEFT
LAMP GLASS	7623849	30	1	239	69 05 855	TAIL LAMP RIGHT
LAP BELT	10032953	50	1	134	10 03 260 9	DRIVER'S SEAT
LAP BELT	10032953	50	1	135	10 04 558 0	DRIVER'S SEAT
LARGE DIAMETER WASHER	7618536	46	1	194	95 19 735	WHEELBOX-BEHIND
LARGE DIAMETER WASHER	7620453	91	5	204	98 41 562	CAB WITH GREEN-TINTED WI
LEVEL INDICATOR	6905921	90	1	36	96 55 748	COOLING SYSTEM
LEVEL INDICATOR	6905990	16	1	241	96 55 702	FUEL SYSTEM
LEVER	7027780	44	1	136	10 01 805 8	UPPER PART OF SEAT
LEVER	7027780	44	1	137	10 11 250 6	UPPER PART OF SEAT
LEVER	7027794	75	1	137	10 11 250 6	UPPER PART OF SEAT
LEVER	7618033	4	2	141	10 02 759 5	PEDAL
LEVER	7622268	146	1	90	10 03 858 0	COMPACT BRACKING BLOCK
LEVER	7622292	7	1	141	10 02 759 5	PEDAL
LEVER	7624432	43	1	144	98 41 849	INSTALLATION CONTROL
LEVER	9606830	50	1	210	96 06 843	DOOR LEFT, COMPL.
LEVER	9606863	30	1	212	96 06 844	DOOR RIGHT, COMPL.
LEVER	9606866	32	1	212	96 06 844	DOOR RIGHT, COMPL.
LEVER	9606867	33	1	212	96 06 844	DOOR RIGHT, COMPL.
LEVER	9606912	50	1	213	96 06 844	DOOR RIGHT, COMPL.
LEVER TYPE GREASE GUN	7900280	3	1	245	96 54 110	TOOL KIT
LH-JOYSTICK RECHTS	9968605	1	1	144	98 41 849	INSTALLATION CONTROL

Description	Item	Pos.	Quantity	Page	Assembly	Description
LICENSE PLATE LIGHT	6905284	85	2	190	97 74 943	REAR FLAP
LIFT ARMS 3050MM	9609480	2	1	7	.	
LIFTING RAM,LEFT	9655653	11	1	17	96 58 745	LIFTING-TILTING RAH ASSEMB
LIFTING RAM,RIGHT	9655652	10	1	17	96 58 745	LIFTING-TILTING RAH ASSEMB
LIFTING-TILTING RAH ASSEM	9658745	350	1	9	96 58 750	L580-458 2PLUS2 BASIC MAC
LIMIT CONTROL VALVE	9142744	7	1	249	90 77 008	ENGINE ASSEMBLY
LIMIT PIPE	9616856	18	1	39	96 58 842	EXHAUST SYSTEM
LIMIT SWITCH	10019186	51	1	226	90 65 330	ELECTRICAL EQUIPMENT
LIMIT SWITCH	10019187	40	1	226	90 65 330	ELECTRICAL EQUIPMENT
LIMIT WASHER	7623959	13	1	108	57 17 389	COUPLING
LIMIT WASHER	7623959	13	1	109	57 17 390	COUPLING
LIMIT WASHER	7623959	13	1	110	10 04 314 4	PLUG
LINE	9271054	74	1	251	90 77 008	ENGINE ASSEMBLY
LINKAGE	10032860	11	1	223	10 02 861 5	AIR CONDITIONING PLANT
LINKAGE	7027791	71	1	137	10 11 250 6	UPPER PART OF SEAT
LOCATING SLEEVE	9177636	6	14	257	98 87 551	CRANKCASE
LOCATING SLEEVE	9178018	6	1	266	98 82 511	AGGREGAT SUPPORT
LOCATING SLEEVE	9178018	3	2	340	92 73 361	FLYWHEEL HOUSING
LOCK	7371009	40	1	40	96 58 842	EXHAUST SYSTEM
LOCK NUT	7624259	18	1	337	60 00 970	STARTER
LOCK PIN CONSOLE	9517679	3	2	208	96 58 992	DOORS
LOCK RING	7369955	16	1	53	10 01 708 8	ROTARY GROUP
LOCK WASHER	4229911	36	1	40	96 58 842	EXHAUST SYSTEM
LOCK WASHER	4229911	7	4	139	90 65 299	MOUNTING PARTS
LOCK WASHER	4229911	6	4	140	96 54 529	ACCELERATOR PEDAL INSTAL
LOCK WASHER	4229911	28	4	144	98 41 849	INSTALLATION CONTROL
LOCK WASHER	4229911	77	8	203	98 41 562	CAB WITH GREEN-TINTED WI
LOCK WASHER	4229911	6	3	217	96 06 061	WINDSHIELD WIPER
LOCK WASHER	4229911	77	2	227	90 65 330	ELECTRICAL EQUIPMENT
LOCK WASHER	4229911	25	1	236	96 58 453	REAR LAMP SUPPORT RIGHT
LOCK WASHER	4229911	26	2	236	96 58 453	REAR LAMP SUPPORT RIGHT
LOCK WASHER	4229911	25	1	237	96 58 452	REAR LAMP SUPPORT LEFT
LOCK WASHER	4229911	26	2	237	96 58 452	REAR LAMP SUPPORT LEFT
LOCK WASHER	4229911	41	6	241	96 55 702	FUEL SYSTEM
LOCK WASHER	4229911	22	6	242	96 08 006	FUEL TANK
LOCK WASHER	4229912	20	2	17	96 58 745	LIFTING-TILTING RAH ASSEMB
LOCK WASHER	4229912	78	2	26	96 58 763	ATTACHING PARTS MOTOR
LOCK WASHER	4229912	35	2	33	96 55 748	COOLING SYSTEM
LOCK WASHER	4229912	88	14	36	96 55 748	COOLING SYSTEM
LOCK WASHER	4229912	95	2	36	96 55 748	COOLING SYSTEM
LOCK WASHER	4229912	117	4	37	96 55 748	COOLING SYSTEM
LOCK WASHER	4229912	24	6	84	96 55 657	CENTRAL LUBE ASSEMBLY
LOCK WASHER	4229912	7	6	87	90 68 825	
LOCK WASHER	4229912	107	2	102	96 55 758	TRANSFER CASE ASSEMBLY
LOCK WASHER	4229912	17	2	119	96 55 754	ASSEMBLY EMERGENY CLEA
LOCK WASHER	4229912	3	4	132	90 69 951	DRIVER'S SEAT W.MECHAN.S
LOCK WASHER	4229912	3	4	133	96 55 848	DRIVER'S SEAT, CLOTH
LOCK WASHER	4229912	31	9	148	98 41 887	CAB INSTALLATION
LOCK WASHER	4229912	90	1	151	90 65 295	WORKING HYDR.ASSEMBLY
LOCK WASHER	4229912	99	1	158	96 58 939	HYDRAULIC TANK
LOCK WASHER	4229912	47	1	194	95 19 735	WHEELBOX-BEHIND
LOCK WASHER	4229912	8	4	200	98 41 562	CAB WITH GREEN-TINTED WI
LOCK WASHER	4229912	33	2	201	98 41 562	CAB WITH GREEN-TINTED WI
LOCK WASHER	4229912	37	14	201	98 41 562	CAB WITH GREEN-TINTED WI
LOCK WASHER	4229912	66	8	202	98 41 562	CAB WITH GREEN-TINTED WI
LOCK WASHER	4229912	14	4	208	96 58 992	DOORS
LOCK WASHER	4229912	13	2	218	96 06 062	WASH INSTALLATION
LOCK WASHER	4229912	7	2	226	90 65 330	ELECTRICAL EQUIPMENT
LOCK WASHER	4229912	23	2	226	90 65 330	ELECTRICAL EQUIPMENT
LOCK WASHER	4229912	46	2	226	90 65 330	ELECTRICAL EQUIPMENT

Description	Item	Pos.	Quantity	Page	Assembly	Description
LOCK WASHER	4229912	136	32	229	90 65 330	ELECTRICAL EQUIPMENT
LOCK WASHER	4229912	27	1	236	96 58 453	REAR LAMP SUPPORT RIGHT
LOCK WASHER	4229912	27	1	237	96 58 452	REAR LAMP SUPPORT LEFT
LOCK WASHER	4229912	8	2	359	96 05 821	AUTOM.BUCKET POSITIONER
LOCK WASHER	4229913	23	2	25	96 58 763	ATTACHING PARTS MOTOR
LOCK WASHER	4229913	47	4	25	96 58 763	ATTACHING PARTS MOTOR
LOCK WASHER	4229913	12	12	30	90 77 009	DRIVE UNIT
LOCK WASHER	4229913	9	6	39	96 58 842	EXHAUST SYSTEM
LOCK WASHER	4229913	41	8	41	96 58 843	EXHAUST PIPE MOUNTING
LOCK WASHER	4229913	13	4	42	96 54 186	AIR FILTER
LOCK WASHER	4229913	12	4	126	98 41 686	STEERING INSTALLATION
LOCK WASHER	4229913	18	2	139	90 65 299	MOUNTING PARTS
LOCK WASHER	4229913	28	2	139	90 65 299	MOUNTING PARTS
LOCK WASHER	4229913	20	4	144	98 41 849	INSTALLATION CONTROL
LOCK WASHER	4229913	22	4	156	96 58 939	HYDRAULIC TANK
LOCK WASHER	4229913	32	4	157	96 58 939	HYDRAULIC TANK
LOCK WASHER	4229913	102	2	164	96 58 754	DRIVING HYDR.ASSEMBLY
LOCK WASHER	4229913	47	4	186	96 58 840	PANELLING
LOCK WASHER	4229913	77	4	187	96 58 840	PANELLING
LOCK WASHER	4229913	83	3	187	96 58 840	PANELLING
LOCK WASHER	4229913	14	10	195	96 58 945	ARRANGEM.PROTECTING SH
LOCK WASHER	4229913	37	16	224	96 54 106	ACCESS LADDER INSTALLATI
LOCK WASHER	4229913	43	5	224	96 54 106	ACCESS LADDER INSTALLATI
LOCK WASHER	4229913	120	1	229	90 65 330	ELECTRICAL EQUIPMENT
LOCK WASHER	4229913	142	2	229	90 65 330	ELECTRICAL EQUIPMENT
LOCK WASHER	4229914	3	1	124	96 09 488	PIN
LOCK WASHER	4229914	4	8	162	96 58 754	DRIVING HYDR.ASSEMBLY
LOCK WASHER	4229914	11	1	236	96 58 453	REAR LAMP SUPPORT RIGHT
LOCK WASHER	4229914	11	1	237	96 58 452	REAR LAMP SUPPORT LEFT
LOCK WASHER	4239000	160	2	230	90 65 330	ELECTRICAL EQUIPMENT
LOCK WASHER	4239009	51	4	46	92 77 102	PUMP DISTRIBUTOR GEARB
LOCK WASHER	4900093	21	4	21	96 58 767	TILTING RAM
LOCK WASHER	4900093	19	2	32	96 55 748	COOLING SYSTEM
LOCK WASHER	4900093	13	3	39	96 58 842	EXHAUST SYSTEM
LOCK WASHER	4900093	12	2	116	90 65 294	HYDR.STEERING SYSTEM
LOCK WASHER	4900093	12	4	153	96 58 753	VIBRATION ABSORBERS
LOCK WASHER	4900093	17	4	153	96 58 753	VIBRATION ABSORBERS
LOCK WASHER	4900093	12	4	156	96 58 939	HYDRAULIC TANK
LOCK WASHER	4900093	13	3	176	90 68 043	CONTROL VALVE INSTALLATI
LOCK WASHER	4900093	5	8	199	96 54 374	ATTACHMENT COVERING
LOCK WASHER	7001050	32	4	244	96 55 949	COUNTERWEIGHT INSTALLATI
LOCK WASHER	7361965	23	2	120	10 00 793 0	EMERGENCY STEERING PUM
LOCK WASHER 14,8X8,5X21	7624057	12	8	113	57 17 393	SHIFT
LOCK WASHER 14,8X8,5X21	7624057	14	16	113	57 17 393	SHIFT
LOCK WASHER 7,5X12,5X1,7	7624035	19	12	106	57 17 387	CONNECTING HOUSING
LOCKING COUPLING	10026862	2	2	128	90 65 237	CONTROL CONSOLE
LOCKING COUPLING	10026862	3	2	128	90 65 237	CONTROL CONSOLE
LOCKING PIN	10026859	2	2	128	90 65 237	CONTROL CONSOLE
LOCKING PIN	10026859	3	2	128	90 65 237	CONTROL CONSOLE
LOCKING SCREW	10000699	21	1	58	76 22 347	CONTROL UNIT INSERT
LOCKING SCREW	10014855	11	1	107	57 17 388	GEARBOX HOUSING
LOCKING SCREW	4900609	9	1	165	57 17 317	CONNECT BLOCK
LOCKING SCREW	7005428	5	1	159	76 23 246	FILTER
LOCKING SCREW	7008467	44	1	241	96 55 702	FUEL SYSTEM
LOCKING SCREW	7013798	107	1	177	57 17 290	CONTROL BLOCK
LOCKING SCREW	7023674	1	1	58	76 22 347	CONTROL UNIT INSERT
LOCKING SCREW	7027497	53	1	54	10 01 708 9	CONTROLLER
LOCKING SCREW	7027497	13	4	66	76 22 324	CONNECTING PLATE W. VALV
LOCKING SCREW	7361329	38	1	177	57 17 290	CONTROL BLOCK
LOCKING SCREW	7361960	93	1	158	96 58 939	HYDRAULIC TANK

Description	Item	Pos.	Quantity	Page	Assembly	Description
LOCKING SCREW	7361961	55	1	54	10 01 708 9	CONTROLLER
LOCKING SCREW	7361961	90	1	158	96 58 939	HYDRAULIC TANK
LOCKING SCREW	7361961	13	1	266	98 82 511	AGGREGAT SUPPORT
LOCKING SCREW	7362674	13	1	156	96 58 939	HYDRAULIC TANK
LOCKING SCREW	7363073	53	1	158	96 58 939	HYDRAULIC TANK
LOCKING SCREW	7363178	35	3	66	76 22 324	CONNECTING PLATE W. VALV
LOCKING SCREW	7369887	1	1	70	76 22 338	CUTOFF-VALVE
LOCKING SCREW	7370391	4	1	62	76 22 350	CONTROL VALVE
LOCKING SCREW	7371299	39	2	177	57 17 290	CONTROL BLOCK
LOCKING SCREW	7372250	20	2	56	76 22 344	CONNECTING PLATE
LOCKING SCREW	7372255	1	1	59	76 22 348	CONTROL UNIT INSERT
LOCKING SCREW	7372624	19	2	56	76 22 344	CONNECTING PLATE
LOCKING SCREW	7372625	18	1	56	76 22 344	CONNECTING PLATE
LOCKING SCREW	7372626	24	4	52	10 01 708 6	VARIABLE DISPLACEMENT PU
LOCKING SCREW	7381638	15	1	266	98 82 511	AGGREGAT SUPPORT
LOCKING SCREW	7408827	30	1	64	96 55 677	VARIABLE DISPLACEMENT PU
LOCKING SCREW	7410750	27	1	156	96 58 939	HYDRAULIC TANK
LOCKING SCREW	7414500	20	1	167	76 22 379	VALVE
LOCKING SCREW	7622303	102	2	177	57 17 290	CONTROL BLOCK
LOCKING SCREW	7624025	9	2	106	57 17 387	CONNECTING HOUSING
LOCKING SCREW	7624058	21	1	114	57 17 394	SWITCHING VALVE
LOCKING SCREW	7624059	22	8	114	57 17 394	SWITCHING VALVE
LOCKING SCREW	7624201	5	2	167	76 22 379	VALVE
LOCKING SCREW	7624246	21	1	59	76 22 348	CONTROL UNIT INSERT
LOCKING SCREW	9177767	3	1	258	91 42 744	LIMIT CONTROL VALVE
LOGIC COVER	7624336	3	1	154	76 23 899	STABILISIERUNGSMODULE
LOW-PRESSURE INDICATOR	6906001	10	1	42	96 54 186	AIR FILTER
LOWER PART	9609303	70	1	41	96 58 843	EXHAUST PIPE MOUNTING
LUBE OIL PUMP	9887973	1	1	292	90 74 889	LUBE OIL PUMP
LUBE OIL PUMP (AB.33)	9074888	5	1	292	90 74 889	LUBE OIL PUMP
LUBE OIL PUMP (DR.30+AB.33	9074889	56	1	251	90 77 008	ENGINE ASSEMBLY
LUBRICATING STRIP	9616435	20	2	183	98 41 795	Z-FRONT CARRIAGE
LUBRICATION PIPING	9271051	1	1	300	92 71 052	OIL PIPE
LUBRICATION PIPING	9655655	11	1	19	96 55 652	LIFTING RAM,RIGHT
LUBRICATION PIPING	9655655	11	1	20	96 55 653	LIFTING RAM,LEFT
LUBRICATION PLAN BILD	10010001	7	1	247	96 58 760	PLATES ARRANGEMENT
MAGNET COIL 24V	6905969	6	2	165	57 17 317	CONNECT BLOCK
MAGNET MOUNTING	7623999	19	4	114	57 17 394	SWITCHING VALVE
MAIN BEARING D= 97,75	9884557	51	7	274	98 84 510	CRANKSHAFT BEARING
MAIN BEARING D= 97,75	9884557	52	7	274	98 84 510	CRANKSHAFT BEARING
MARKER LIGHT	6001131	54	2	202	98 41 562	CAB WITH GREEN-TINTED WI
MASTER PIN	7615720	4	2	208	96 58 992	DOORS
MASTER PIN	7621280	23	1	189	97 74 942	TAIL PART
MASTER PIN	7621485	5	2	208	96 58 992	DOORS
MIRROR SUPPORT LEFT	9606191	60	1	202	98 41 562	CAB WITH GREEN-TINTED WI
MIRROR SUPPORT RIGHT	9606192	61	1	202	98 41 562	CAB WITH GREEN-TINTED WI
MOTOR	9655752	10	1	24	96 55 751	ENGINE INSTALLATION
MOUNTING	7622293	1	1	118	76 21 433	DISTRIBUTOR
MOUNTING	7622300	2	1	118	76 21 433	DISTRIBUTOR
MOUNTING	9140426	3	1	307	90 75 040	INJECTION LINE
MOUNTING BRACKET	7621431	11	2	42	96 54 186	AIR FILTER
MOUNTING KEY OISTING NUT	9921125	985	1	349	92 48 488	PISTON
MOUNTING KEY OISTING NUT	9921133	985	1	350	99 15 350	PISTON
MOUNTING KIT	10013244	18	1	89	10 03 858 0	COMPACT BRACKING BLOCK
MOUNTING KIT	10013246	86	1	89	10 03 858 0	COMPACT BRACKING BLOCK
MOUNTING KIT	10013253	100	1	90	10 03 858 0	COMPACT BRACKING BLOCK
MOUNTING KIT	10013531	30	2	147	57 17 427	AUXILIARY CONTROL UNIT
MOUNTING KIT	10013532	32	1	147	57 17 427	AUXILIARY CONTROL UNIT
MOUNTING KIT	10013533	33	3	147	57 17 427	AUXILIARY CONTROL UNIT
MOUNTING KIT	7624099	26	1	147	57 17 427	AUXILIARY CONTROL UNIT

Description	Item	Pos.	Quantity	Page	Assembly	Description
MOUNTING KIT M	7622317	40	1	147	57 17 427	AUXILIARY CONTROL UNIT
MOUNTING KIT N	7622318	42	1	147	57 17 427	AUXILIARY CONTROL UNIT
MOUNTING PARTS	9065299	5	1	125	90 68 824	OPERATOR'S PLATFORM
MOUNTING PLATE	6905892	55	1	131	90 69 267	ELECTRICAL EQUIPMENT
MOUNTING PLATE	9841725	10	1	116	90 65 294	HYDR.STEERING SYSTEM
MOUNTING STEERING CYLIN	9609490	5400	1	9	96 58 750	L580-458 2PLUS2 BASIC MAC
MUDGUARD	9504248	11	1	193	95 19 735	WHEELBOX-BEHIND
MUDGUARD	9616442	41	1	194	95 19 735	WHEELBOX-BEHIND
MUDGUARD	9841660	10	2	195	96 58 945	ARRANGEM.PROTECTING SH
MUFFLER	7621219	1	1	39	96 58 842	EXHAUST SYSTEM
MULTIPLE DISC "EXTERN"	7623955	8	1	108	57 17 389	COUPLING
MULTIPLE DISC "EXTERN"	7623955	11	1	108	57 17 389	COUPLING
MULTIPLE DISC "EXTERN"	7623955	8	1	109	57 17 390	COUPLING
MULTIPLE DISC "EXTERN"	7623955	11	1	109	57 17 390	COUPLING
MULTIPLE DISC "EXTERN"	7623955	8	1	110	10 04 314 4	PLUG
MULTIPLE DISC "EXTERN"	7623955	11	1	110	10 04 314 4	PLUG
MULTIPLE DISC "EXTERN"	7623957	10	3	108	57 17 389	COUPLING
MULTIPLE DISC "EXTERN"	7623957	10	4	109	57 17 390	COUPLING
MULTIPLE DISC "EXTERN"	7623957	10	8	110	10 04 314 4	PLUG
MULTIPLE DISC "INTERN"	7623956	9	4	108	57 17 389	COUPLING
MULTIPLE DISC "INTERN"	7623956	9	5	109	57 17 390	COUPLING
MULTIPLE DISC "INTERN"	7623956	9	9	110	10 04 314 4	PLUG
MULTIWAY VALVE	7622279	4	1	154	76 23 899	STABILISIERUNGSMODULE
NIPPLE	7623988	5	1	113	57 17 393	SHIFT
NON RETURN VALVE	7623541	71	1	177	57 17 290	CONTROL BLOCK
NUT	10011750	19	1	180	10 01 174 1	VALVE
NUT	10024549	30	1	173	10 01 065 1	CONTROL EQUIPMENT
NUT	10024549	30	1	175	57 17 366	CONTROL EQUIPMENT
NUT	501233108	10	1	112	10 01 485 4	OUTPUT
NUT	501233108	14	1	112	10 01 485 4	OUTPUT
NUT	7620071	16	4	200	98 41 562	CAB WITH GREEN-TINTED WI
NUT	7620644	5	1	146	57 17 427	AUXILIARY CONTROL UNIT
NUT	7622457	11	2	165	57 17 317	CONNECT BLOCK
NUT	9616342	12	2	185	96 58 840	PANELLING
NUT M 12	10044543	21	2	130	90 69 267	ELECTRICAL EQUIPMENT
NUT M 6	10015756	5	2	207	96 06 941	FILTER
O-RING	10027513	12	2	114	57 17 394	SWITCHING VALVE
O-RING	5005228	40	1	268	98 86 053	SEAL KIT
O-RING	5005228	3	1	338	91 44 281	CLOSURE COMPONENTS
O-RING	7006200	61	1	54	10 01 708 9	CONTROLLER
O-RING	7008620	12	1	271	91 47 516	DIPSTICK W.TUBE
O-RING	7009080	20	1	268	98 86 053	SEAL KIT
O-RING	7009080	3	1	344	92 75 079	DRIVE FOR HYDRAULIC PUMP
O-RING	7009090	6	6	303	92 79 833	INJECTION W.CLAMP
O-RING	7009119	25	1	13	90 65 358	SERVICE KIT
O-RING	7009119	25	1	16	96 55 956	SERVICE KIT
O-RING	7009805	16	1	268	98 86 053	SEAL KIT
O-RING	7010739	11	1	55	57 16 830	PUMP CARRIER
O-RING	7010843	22	1	64	96 55 677	VARIABLE DISPLACEMENT PU
O-RING	7012554	15	1	70	76 22 338	CUTOFF-VALVE
O-RING	7015047	3	1	348	92 47 177	PISTON
O-RING	7016122	1	1	78	74 05 006	FLANGE FITTING
O-RING	7016122	1	1	79	74 05 835	FLANGE FITTING
O-RING	7016122	12	1	107	57 17 388	GEARBOX HOUSING
O-RING	7019733	2	1	61	70 19 834	ADAPTER
O-RING	7264049	14	1	100	96 55 758	TRANSFER CASE ASSEMBLY
O-RING	7264617	15	3	100	96 55 758	TRANSFER CASE ASSEMBLY
O-RING	7264625	1	1	361	50 04 624	VALVE
O-RING	7264628	23	4	64	96 55 677	VARIABLE DISPLACEMENT PU
O-RING	7264642	1	1	81	76 16 895	FLANGE FITTING

Description	Item	Pos.	Quantity	Page	Assembly	Description
O-RING	7360396	9	1	349	92 48 488	PISTON
O-RING	7361549	93	1	36	96 55 748	COOLING SYSTEM
O-RING	7361549	1	1	80	76 16 894	FLANGE FITTING
O-RING	7361549	1	1	82	76 16 896	FLANGE FITTING
O-RING	7362683	26	2	66	76 22 324	CONNECTING PLATE W. VALV
O-RING	7362683	19	1	72	76 24 280	POSITIONING PLUNGER
O-RING	7368535	31	1	28	10 00 792 7	TRIPLE GEARED PUMP
O-RING	7368535	31	1	38	10 01 334 4	HYDRAULIC MOTOR
O-RING	7380301	64	2	47	92 77 102	PUMP DISTRIBUTOR GEARB
O-RING	7380301	64	1	48	92 77 110	REPAIR SET
O-RING	7380301	64	2	49	92 77 111	PACKING SET
O-RING	7380374	63	1	49	92 77 111	PACKING SET
O-RING	7380600	63	1	47	92 77 102	PUMP DISTRIBUTOR GEARB
O-RING	7380626	26	1	52	10 01 708 6	VARIABLE DISPLACEMENT PU
O-RING	7380659	61	2	46	92 77 102	PUMP DISTRIBUTOR GEARB
O-RING	7380659	61	2	49	92 77 111	PACKING SET
O-RING	7380966	15	1	327	98 83 169	THERMOSTAT HOUSING
O-RING	7380970	14	1	268	98 86 053	SEAL KIT
O-RING	7381107	1	1	339	92 73 234	IMPULSE TRANSMITTER ADD-
O-RING	7381192	12	1	268	98 86 053	SEAL KIT
O-RING	7381243	18	1	268	98 86 053	SEAL KIT
O-RING	7381243	7	1	297	90 74 862	INJECTION PUMP
O-RING	7381254	7	1	13	90 65 358	SERVICE KIT
O-RING	7381254	2	1	262	98 81 818	CRANKCASE BREATHER
O-RING	7381254	42	1	268	98 86 053	SEAL KIT
O-RING	7381373	16	2	100	96 55 758	TRANSFER CASE ASSEMBLY
O-RING	7381373	22	2	106	57 17 387	CONNECTING HOUSING
O-RING	7381417	13	1	268	98 86 053	SEAL KIT
O-RING	7381568	2	2	315	98 86 847	CONNECTOR
O-RING	7381568	11	2	333	92 71 317	SEAL KIT
O-RING	7381780	13	2	285	98 83 228	SET OF SEALS F.CYLINDER
O-RING	7381780	6	2	324	92 75 152	WATER COLLECTOR PIPE
O-RING	7381790	4	1	266	98 82 511	AGGREGAT SUPPORT
O-RING	7381790	7	1	268	98 86 053	SEAL KIT
O-RING	7410484	1	1	76	70 09 807	THREADED UNION
O-RING	7610201	13	1	100	96 55 758	TRANSFER CASE ASSEMBLY
O-RING	7618617	28	3	75	10 01 063 4	VALVE HOUSING
O-RING	7621307	21	1	13	90 65 358	SERVICE KIT
O-RING	7621307	21	1	14	90 65 477	SERVICE KIT
O-RING	7621307	21	1	15	96 55 571	SERVICE KIT
O-RING	7621307	21	1	16	96 55 956	SERVICE KIT
O-RING	7621307	6	1	159	76 23 246	FILTER
O-RING	7621753	13	1	32	96 55 748	COOLING SYSTEM
O-RING	7622340	12	1	73	76 24 281	INTERNAL GEAR-TYPE PUMP
O-RING	7622341	3	1	71	76 22 339	WEARING PLATE
O-RING	7622456	10	1	165	57 17 317	CONNECT BLOCK
O-RING	7623996	23	8	114	57 17 394	SWITCHING VALVE
O-RING	7623998	7	1	107	57 17 388	GEARBOX HOUSING
O-RING	7623998	27	1	114	57 17 394	SWITCHING VALVE
O-RING	7624026	10	2	106	57 17 387	CONNECTING HOUSING
O-RING	7624027	14	1	106	57 17 387	CONNECTING HOUSING
O-RING	7624054	8	1	112	10 01 485 4	OUTPUT
O-RING	7624054	12	1	112	10 01 485 4	OUTPUT
O-RING	9177942	31	1	268	98 86 053	SEAL KIT
O-RING	9177942	2	1	275	91 77 489	CRANKSHAFT SEAL
O-RING	9177943	7	1	275	91 77 489	CRANKSHAFT SEAL
O-RING	9177947	11	1	268	98 86 053	SEAL KIT
O-RING	9177947	16	1	302	92 68 888	INJECTION PUMP DRIVE
O-RING 101,27X2,62	7004512	10	1	55	57 16 830	PUMP CARRIER
O-RING 11,5X2,5	7412937	15	1	305	73 82 133	FUEL FILTER

Description	Item	Pos.	Quantity	Page	Assembly	Description
O-RING 113,97X2,62	7381869	62	1	269	98 86 053	SEAL KIT
O-RING 113,97X2,62	7381869	6	1	322	90 77 637	REP.KIT WATER PUMP
O-RING 113,97X2,62	7381869	6	1	323	98 89 056	PACKING SET
O-RING 125,00X2,00	10002310	26	1	268	98 86 053	SEAL KIT
O-RING 126,37X7,00	7002055	3	1	350	99 15 350	PISTON
O-RING 126,5X3,53	7381907	4	3	259	98 88 727	CYLINDER
O-RING 133,60X2,2	7382022	5	1	259	98 88 727	CYLINDER
O-RING 139,20X5,70	7264525	7	1	353	99 59 908	PISTON ROD BEARING
O-RING 148,60X7,00	7000290	3	1	349	92 48 488	PISTON
O-RING 15,54X2,62	7002641	17	2	167	76 22 379	VALVE
O-RING 15,54X2,62	7002641	17	2	168	76 23 915	VALVE
O-RING 15,60X1,78	7017771	72	1	177	57 17 290	CONTROL BLOCK
O-RING 158,42X2,62	7023761	9	1	66	76 22 324	CONNECTING PLATE W. VALV
O-RING 159,3X5,7	7264098	7	1	352	99 21 080	PISTON ROD BEARING
O-RING 164,69X3,53	7023608	12	1	170	10 00 753 7	BRUSHSHIFTING MOTOR
O-RING 17,12X2,62	7274384	10	1	70	76 22 338	CUTOFF-VALVE
O-RING 17,12X2,62	7621951	16	1	167	76 22 379	VALVE
O-RING 17,12X2,62	7621951	16	1	168	76 23 915	VALVE
O-RING 17,50X2,0	7381347	38	1	268	98 86 053	SEAL KIT
O-RING 18,72X2,62	7023765	56	1	54	10 01 708 9	CONTROLLER
O-RING 18,72X2,62	7023765	12	2	58	76 22 347	CONTROL UNIT INSERT
O-RING 18,72X2,62	7023765	12	1	59	76 22 348	CONTROL UNIT INSERT
O-RING 18.00X1.50 MVQ70SH	7381843	16	1	285	98 83 228	SET OF SEALS F.CYLINDER
O-RING 19,18X2,46	7019736	2	1	63	76 22 385	ADAPTER
O-RING 190,09X3,53	7621270	12	1	171	57 16 917	BRUSHSHIFTING MOTOR
O-RING 200X8	7621894	7	1	159	76 23 246	FILTER
O-RING 215,49X 3,53	7622555	9	1	159	76 23 246	FILTER
O-RING 23,47X2,62	7001891	8	1	69	57 15 963	PRESSURE RELIEF VALVE
O-RING 23,47X2,62	7622251	12	1	38	10 01 334 4	HYDRAULIC MOTOR
O-RING 29,87X1,78 NBR90	7622876	24	1	75	10 01 063 4	VALVE HOUSING
O-RING 29X3	7622252	13	1	38	10 01 334 4	HYDRAULIC MOTOR
O-RING 31.42X2.62 HNBR	7381993	58	1	269	98 86 053	SEAL KIT
O-RING 31.42X2.62 HNBR	7381993	4	2	290	92 75 379	
O-RING 31.42X2.62 HNBR	7381993	6	2	291	92 68 118	SEAL KIT
O-RING 32,92X3,53	7621271	18	1	168	76 23 915	VALVE
O-RING 34,29X5,33	7621895	8	1	159	76 23 246	FILTER
O-RING 37,69X3,53	7621268	18	1	167	76 22 379	VALVE
O-RING 39,34X2,62	7010287	14	1	173	10 01 065 1	CONTROL EQUIPMENT
O-RING 39,34X2,62	7010287	14	1	175	57 17 366	CONTROL EQUIPMENT
O-RING 44,04X3,53	7001802	11	2	351	93 07 281	PISTON ROD BEARING
O-RING 5,00X1,50	7382118	14	1	322	90 77 637	REP.KIT WATER PUMP
O-RING 5,00X1,50	7382118	14	1	323	98 89 056	PACKING SET
O-RING 5,28X1,78	7621254	19	2	172	10 01 064 9	ADJUSTMENT
O-RING 5,28X1,78	7621254	19	2	174	10 01 065 3	ADJUSTMENT
O-RING 50,47X2,62	7001980	16	1	56	76 22 344	CONNECTING PLATE
O-RING 59,92X3,53	7381779	60	4	269	98 86 053	SEAL KIT
O-RING 59,92X3,53	7381779	12	2	285	98 83 228	SET OF SEALS F.CYLINDER
O-RING 59,92X3,53	7381779	5	2	322	90 77 637	REP.KIT WATER PUMP
O-RING 59,92X3,53	7381779	5	2	323	98 89 056	PACKING SET
O-RING 59,92X3,53	7381779	5	2	325	92 75 153	WATER COLLECTOR PIPE
O-RING 60X2,5	7622299	110	1	28	10 00 792 7	TRIPLE GEARED PUMP
O-RING 69,22X5,33	7380856	3	1	314	92 79 902	CONNECTOR A ATTACHMENT
O-RING 7,65X1,78	7022118	20	6	172	10 01 064 9	ADJUSTMENT
O-RING 7,65X1,78	7022118	20	6	174	10 01 065 3	ADJUSTMENT
O-RING 7,65X1,78	7362691	2	3	62	76 22 350	CONTROL VALVE
O-RING 78,97X3,53	9267709	36	1	268	98 86 053	SEAL KIT
O-RING 82,15X3,53	7014437	7	2	351	93 07 281	PISTON ROD BEARING
O-RING 82,22X2,62	7362685	20	2	68	76 22 877	ADJUSTMENT
O-RING 85,10X5,33	7264418	11	2	353	99 59 908	PISTON ROD BEARING
O-RING 85,32X3,53	7363159	15	1	50	96 54 350	TANDEMPUMP INSTALLATION

Description	Item	Pos.	Quantity	Page	Assembly	Description
O-RING 9,19X2,62	7023766	13	1	59	76 22 348	CONTROL UNIT INSERT
O-RING 9,25X1,78	7009366	21	2	172	10 01 064 9	ADJUSTMENT
O-RING 9,25X1,78	7009366	21	2	174	10 01 065 3	ADJUSTMENT
O-RING 9,25X1,78	7363126	29	1	75	10 01 063 4	VALVE HOUSING
O-RING 97,80X5,33	7001211	11	2	352	99 21 080	PISTON ROD BEARING
O-RING 98,02X3,53	7013694	39	1	53	10 01 708 8	ROTARY GROUP
O-RING 98,02X3,53	9268937	34	1	268	98 86 053	SEAL KIT
OIL COOLER	5717147	106	1	37	96 55 748	COOLING SYSTEM
OIL COOLER	7621291	3	1	32	96 55 748	COOLING SYSTEM
OIL COOLER	9275365	3	1	290	92 75 379	
OIL DEFLECTOR	7623942	6	1	106	57 17 387	CONNECTING HOUSING
OIL DEFLECTOR	7623949	8	1	107	57 17 388	GEARBOX HOUSING
OIL DIPSTICK GUIDE	9266858	2	1	46	92 77 102	PUMP DISTRIBUTOR GEARB
OIL DRAIN PLUG	7624028	16	1	106	57 17 387	CONNECTING HOUSING
OIL DRAIN VALVE	7616898	29	1	33	96 55 748	COOLING SYSTEM
OIL FILLER	9275460	20	1	250	90 77 008	ENGINE ASSEMBLY
OIL FILTER	7623537	30	1	13	90 65 358	SERVICE KIT
OIL FILTER	7623537	30	1	14	90 65 477	SERVICE KIT
OIL FILTER	7623537	30	1	16	96 55 956	SERVICE KIT
OIL FILTER	7623537	15	1	113	57 17 393	SHIFT
OIL FILTER	9270382	60	1	251	90 77 008	ENGINE ASSEMBLY
OIL FILTER BRACKET	9266769	1	1	295	92 70 382	OIL FILTER
OIL LEAK RETURN LINE	9880436	107	1	252	90 77 008	ENGINE ASSEMBLY
OIL MEASURING STICK	9147515	12	1	271	91 47 516	DIPSTICK W.TUBE
OIL MEASURING STICK	9267488	4	1	46	92 77 102	PUMP DISTRIBUTOR GEARB
OIL PAN	9075561	1	1	270	90 75 564	OIL PAN WITH CLAMP
OIL PAN WITH CLAMP	9075564	16	1	249	90 77 008	ENGINE ASSEMBLY
OIL PIPE	9074899	65	1	251	90 77 008	ENGINE ASSEMBLY
OIL PIPE	9076590	7	1	332	92 72 762	ATL-MOUNTING
OIL PIPE	9140759	12	1	292	90 74 889	LUBE OIL PUMP
OIL PIPE	9271052	76	1	251	90 77 008	ENGINE ASSEMBLY
OIL PIPE	9275077	13	1	344	92 75 079	DRIVE FOR HYDRAULIC PUMP
OIL PIPE	9880026	3	1	319	98 82 604	WATER PUMP
OIL SEPARATOR	9272268	6	1	13	90 65 358	SERVICE KIT
OIL SEPARATOR	9272268	1	1	262	98 81 818	CRANKCASE BREATHER
OIL SIGHT GLASS	7620114	25	1	156	96 58 939	HYDRAULIC TANK
OIL SIGHT GLASS	7624041	4	2	107	57 17 388	GEARBOX HOUSING
OIL SUCTION HOSE	7619982	10	1	50	96 54 350	TANDEMPUMP INSTALLATION
OIL TUBE	7623943	11	1	106	57 17 387	CONNECTING HOUSING
OPERATOR'S PLATFORM	9068824	6000	1	10	96 58 750	L580-458 2PLUS2 BASIC MAC
ORIFICE	5612246	22	1	56	76 22 344	CONNECTING PLATE
ORIFICE	7014258	21	1	56	76 22 344	CONNECTING PLATE
ORIFICE	7017058	45	2	202	98 41 562	CAB WITH GREEN-TINTED WI
ORIFICE	7381592	1	6	303	92 79 833	INJECTION W.CLAMP
ORIFICE	7412552	9	1	217	96 06 061	WINDSHIELD WIPER
ORIFICE	9887602	22	12	256	98 87 560	CRANKCASE
ORIFICE M6-0,6 #3NM	10000655	54	1	54	10 01 708 9	CONTROLLER
OUTPUT	10014854	60	1	105	10 04 283 9	POWER TAKE-OFF GEARS
OUTPUT FLANGE	7623259	7	1	112	10 01 485 4	OUTPUT
OUTPUT SHAFT/DRIVEN SHAF	7623979	1	1	112	10 01 485 4	OUTPUT
OUTPUT WHEEL	7623981	3	1	112	10 01 485 4	OUTPUT
OUTSIDE MIRROR	7621482	64	2	202	98 41 562	CAB WITH GREEN-TINTED WI
OVERFLOW-OIL LINE	9279613	1	1	309	92 79 614	OVERFLOW-OIL LINE
OVERFLOW-OIL LINE	9279614	105	1	252	90 77 008	ENGINE ASSEMBLY
PACKING SET	10006974	86	1	177	57 17 290	CONTROL BLOCK
PACKING SET	10010633	999	1	45	57 16 915	VARIABLE DISPLACEMENT PU
PACKING SET	10010650	999	1	171	57 16 917	BRUSHSHIFTING MOTOR
PACKING SET	10010654	999	1	170	10 00 753 7	BRUSHSHIFTING MOTOR
PACKING SET	10011748	999	1	179	10 01 174 0	VALVE
PACKING SET	10011748	999	1	181	10 01 174 7	VALVE

Description	Item	Pos.	Quantity	Page	Assembly	Description
PACKING SET	10011751	999	1	180	10 01 174 1	VALVE
PACKING SET	10013259	99	1	89	10 03 858 0	COMPACT BRACKING BLOCK
PACKING SET	5610710	8	1	122	76 22 960	HYDR.GEARED PUMP
PACKING SET	7414778	999	1	178	57 17 290	CONTROL BLOCK
PACKING SET	7618884	5	1	154	76 23 899	STABILISIERUNGSMODULE
PACKING SET	7622254	80	1	38	10 01 334 4	HYDRAULIC MOTOR
PACKING SET	7622280	4	1	154	76 23 899	STABILISIERUNGSMODULE
PACKING SET	7622284	2	1	154	76 23 899	STABILISIERUNGSMODULE
PACKING SET	7622286	3	1	154	76 23 899	STABILISIERUNGSMODULE
PACKING SET	7622345	999	1	52	10 01 708 6	VARIABLE DISPLACEMENT PU
PACKING SET	7622453	4	1	165	57 17 317	CONNECT BLOCK
PACKING SET	7622455	8	1	165	57 17 317	CONNECT BLOCK
PACKING SET	7623304	5	1	165	57 17 317	CONNECT BLOCK
PACKING SET	7623571	999	1	182	76 23 351	PRESSURE RELIEF VALVE
PACKING SET	7624066	20	1	103	10 10 160 1	SPRING-RELEASE BRAKE
PACKING SET	7624066	20	1	104	76 23 730	SPRING-RELEASE BRAKE
PACKING SET	9277111	98	1	47	92 77 102	PUMP DISTRIBUTOR GEARB
PACKING SET	9883368	490	1	255	90 77 008	ENGINE ASSEMBLY
PACKING SET	9889056	166	1	253	90 77 008	ENGINE ASSEMBLY
PACKING SET	9889056	999	1	319	98 82 604	WATER PUMP
PANELLING	9606896	53	1	221	98 41 854	INTERNAL PANELLING
PANELLING	9606898	55	1	221	98 41 854	INTERNAL PANELLING
PANELLING	9606899	54	1	221	98 41 854	INTERNAL PANELLING
PANELLING	9658840	8500	1	10	96 58 750	L580-458 2PLUS2 BASIC MAC
PANELLING "OBEN"	9606895	51	1	221	98 41 854	INTERNAL PANELLING
PANELLING "UNTEN"	9606897	52	1	221	98 41 854	INTERNAL PANELLING
PANELLING HECKSEITE LI.	9841863	11	1	220	98 41 854	INTERNAL PANELLING
PANELLING HECKSEITE RE.	9841862	10	1	220	98 41 854	INTERNAL PANELLING
PANELLING IN FRONT LEFT	9841855	1	1	220	98 41 854	INTERNAL PANELLING
PANELLING IN FRONT RIGHT	9841856	2	1	220	98 41 854	INTERNAL PANELLING
PANELLING LENKSAEULE	9841687	50	1	126	98 41 686	STEERING INSTALLATION
PANELLING STEUERK.RE.UN	9841865	14	1	220	98 41 854	INTERNAL PANELLING
PANELLING TASTATUR RE.	9841866	15	1	220	98 41 854	INTERNAL PANELLING
PANELLING VORSTEUERGAE	9841867	16	1	220	98 41 854	INTERNAL PANELLING
PEDAL	10027595	1	1	140	96 54 529	ACCELERATOR PEDAL INSTAL
PEDAL	7622287	1	1	141	10 02 759 5	PEDAL
PEDAL	7623264	24	1	127	57 17 536	STEERING COLUMN
PEDAL LINING	7622294	16	1	141	10 02 759 5	PEDAL
PEDAL-RUBBER	7013981	123	1	90	10 03 858 0	COMPACT BRACKING BLOCK
PENDILUM AXLE SUPPORT	9843500	10	1	184	96 58 757	REAR CHASSIS
PERFORATED PLATE	9144505	10	1	293	90 74 888	LUBE OIL PUMP
PILLOW BLOCK	7618075	41	1	142	10 02 759 5	PEDAL
PILLOW BLOCK LINKS	9619720	2	1	237	96 58 452	REAR LAMP SUPPORT LEFT
PILLOW BLOCK RECHTS	9619721	2	1	236	96 58 453	REAR LAMP SUPPORT RIGHT
PILOT SLEEVE	7027789	57	2	136	10 01 805 8	UPPER PART OF SEAT
PILOT SLEEVE	7027789	57	2	137	10 11 250 6	UPPER PART OF SEAT
PIN	7622265	114	1	90	10 03 858 0	COMPACT BRACKING BLOCK
PIN	7622266	124	1	90	10 03 858 0	COMPACT BRACKING BLOCK
PIN	7623948	2	2	107	57 17 388	GEARBOX HOUSING
PIN	7624243	9	1	58	76 22 347	CONTROL UNIT INSERT
PIN	9136086	7	2	96	90 68 332	REAR AXLE ASSEMBLY
PIN	9136095	1	2	99	96 54 090	PIVOT BEARING
PIN	9508788	8	1	356	96 09 480	LIFT ARMS
PIN	9519740	25	2	17	96 58 745	LIFTING-TILTING RAH ASSEMB
PIN	9519740	26	1	17	96 58 745	LIFTING-TILTING RAH ASSEMB
PIN	9519740	4	2	356	96 09 480	LIFT ARMS
PIN	9519741	5	2	356	96 09 480	LIFT ARMS
PIN	9519791	1	1	91	95 19 790	ARTICULATION LOCK
PIN	9519791	2	1	92	95 19 795	SUPPORT
PIN	9605441	14	1	356	96 09 480	LIFT ARMS

Description	Item	Pos.	Quantity	Page	Assembly	Description
PIN	9608950	7	2	356	96 09 480	LIFT ARMS
PIN	9609330	13	1	356	96 09 480	LIFT ARMS
PIN	9609488	2	4	123	96 09 490	MOUNTING STEERING CYLIND
PIN	9616082	6	1	356	96 09 480	LIFT ARMS
PIN	9616708	25	1	198	96 16 833	RADIATOR COWLING
PIN	9841009	1	1	124	96 09 488	PIN
PIN PUNCH	7009099	11	1	245	96 54 110	TOOL KIT
PIPE CLIP	7008645	10	1	308	90 75 039	INJECTION LINES
PIPE CLIP	7008646	8	1	308	90 75 039	INJECTION LINES
PIPE CLIP	7008647	11	2	308	90 75 039	INJECTION LINES
PIPE CLIP	7008647	5	1	310	98 80 436	OIL LEAK RETURN LINE
PIPE CLIP	7008649	9	1	308	90 75 039	INJECTION LINES
PIPE CLIP	7382215	3	3	311	90 75 018	FUEL PIPES
PIPE CLIP	7621501	19	1	39	96 58 842	EXHAUST SYSTEM
PIPE ELBOW	9841023	16	1	25	96 58 763	ATTACHING PARTS MOTOR
PIPE ENTRY 14X28,5X40	10009152	20	2	116	90 65 294	HYDR.STEERING SYSTEM
PIPE ENTRY 18X28,5X40X4	10007364	17	4	126	98 41 686	STEERING INSTALLATION
PIPE LINE	9074853	1	1	296	90 74 899	OIL PIPE
PIPE LINE	9074854	3	1	296	90 74 899	OIL PIPE
PIPE LINE	9271053	1	1	299	92 71 054	LINE
PIPE LINE	9272018	17	1	332	92 72 762	ATL-MOUNTING
PIPE LINE	9880434	1	1	310	98 80 436	OIL LEAK RETURN LINE
PIPE LINE	9882367	1	1	263	98 82 368	PIPE LINE - ADD-ON UNIT
PIPE LINE	9883831	1	1	264	98 83 944	PIPE LINE - ADD-ON UNIT
PIPE LINE	9887809	2	1	317	98 88 040	FUEL PIPE
PIPE LINE	9888039	3	1	317	98 88 040	FUEL PIPE
PIPE LINE - ADD-ON UNIT	9882368	12	1	249	90 77 008	ENGINE ASSEMBLY
PIPE LINE - ADD-ON UNIT	9883944	13	1	249	90 77 008	ENGINE ASSEMBLY
PIPE MANIFOLD	7624108	72	2	163	96 58 754	DRIVING HYDR.ASSEMBLY
PIPE SUPPORT	9842285	57	1	18	96 58 745	LIFTING-TILTING RAH ASSEMB
PIPE SUPPORT KPL.	9519770	20	1	242	96 08 006	FUEL TANK
PISTON	10039823	2	1	110	10 04 314 4	PLUG
PISTON	7623951	2	1	108	57 17 389	COUPLING
PISTON	7623951	2	1	109	57 17 390	COUPLING
PISTON	7624222	4	1	70	76 22 338	CUTOFF-VALVE
PISTON	9140206	1	1	258	91 42 744	LIMIT CONTROL VALVE
PISTON	9247175	1	1	348	92 47 177	PISTON
PISTON	9248360	1	1	349	92 48 488	PISTON
PISTON	9275382	5	1	289	92 75 380	
PISTON	9883111	40	6	250	90 77 008	ENGINE ASSEMBLY
PISTON	9886591	9	1	294	98 87 973	LUBE OIL PUMP
PISTON	9915347	1	1	350	99 15 350	PISTON
PISTON 090MM	9247177	12	1	347	92 46 849	HYDRAULIC CYLINDER
PISTON 150	9915350	12	1	346	99 59 881	HYDRAULIC CYLINDER
PISTON 170MM	9248488	12	1	345	99 03 394	HYDRAULIC CYLINDER
PISTON COOLING	9146644	9	6	249	90 77 008	ENGINE ASSEMBLY
PISTON COOLING ASSY	9135725	1	1	261	91 46 644	PISTON COOLING
PISTON GUIDE RING	7003429	6	3	349	92 48 488	PISTON
PISTON GUIDE RING	7003431	6	2	350	99 15 350	PISTON
PISTON GUIDE RING	7019945	2	2	348	92 47 177	PISTON
PISTON GUIDE RING	9177715	2	2	350	99 15 350	PISTON
PISTON GUIDE RING	9177717	2	2	349	92 48 488	PISTON
PISTON NUT M 65X2	9247441	4	1	346	99 59 881	HYDRAULIC CYLINDER
PISTON NUT M 76X2	9970448	4	1	345	99 03 394	HYDRAULIC CYLINDER
PISTON PACKING	7623964	3	1	108	57 17 389	COUPLING
PISTON PACKING	7623964	3	1	109	57 17 390	COUPLING
PISTON PACKING	7623964	3	1	110	10 04 314 4	PLUG
PISTON PACKING	7623965	4	1	108	57 17 389	COUPLING
PISTON PACKING	7623965	4	1	109	57 17 390	COUPLING
PISTON PACKING	7623965	4	1	110	10 04 314 4	PLUG

Description	Item	Pos.	Quantity	Page	Assembly	Description
PISTON RING	7623962	23	2	108	57 17 389	COUPLING
PISTON RING	7623962	24	2	109	57 17 390	COUPLING
PISTON RING	7623962	30	2	111	10 04 314 4	PLUG
PISTON ROD	9063710	8	1	347	92 46 849	HYDRAULIC CYLINDER
PISTON ROD	9063992	8	1	345	99 03 394	HYDRAULIC CYLINDER
PISTON ROD	9064285	8	1	346	99 59 881	HYDRAULIC CYLINDER
PISTON ROD BEARING	9921080	13	1	345	99 03 394	HYDRAULIC CYLINDER
PISTON ROD BEARING 040/09	9307281	13	1	347	92 46 849	HYDRAULIC CYLINDER
PISTON ROD BEARING 080/15	9959908	13	1	346	99 59 881	HYDRAULIC CYLINDER
PISTON WITH RINGS	9883110	1	6	279	98 83 111	PISTON
PISTON-TYPE PRESSURE SWI	10036072	92	1	88	90 68 825	
PIVOT BEARING	9654090	4200	1	9	96 58 750	L580-458 2PLUS2 BASIC MAC
PIVOT JOINT	774375508	11	1	83	96 55 657	CENTRAL LUBE ASSEMBLY
PIVOTING BEARING	7009936	15	2	96	90 68 332	REAR AXLE ASSEMBLY
PIVOTING BEARING	7009936	15	2	99	96 54 090	PIVOT BEARING
PIVOTING BEARING	7010263	16	2	347	92 46 849	HYDRAULIC CYLINDER
PIVOTING CRADLE	7408815	7	1	64	96 55 677	VARIABLE DISPLACEMENT PU
PLAIN BEARING	7618586	56	1	142	10 02 759 5	PEDAL
PLASTIC BEARING	7010918	18	4	211	76 21 489	SLIDING WINDOW
PLASTIC BUSHING	10032370	114	1	223	10 02 861 5	AIR CONDITIONING PLANT
PLASTIC CLIP	7022913	27	1	223	10 02 861 5	AIR CONDITIONING PLANT
PLASTICS HOSE D=11	7022969	119	2.800	223	10 02 861 5	AIR CONDITIONING PLANT
PLATE	10011739	60	1	177	57 17 290	CONTROL BLOCK
PLATE	10013254	113	1	90	10 03 858 0	COMPACT BRACKING BLOCK
PLATE	7622104	12	4	211	76 21 489	SLIDING WINDOW
PLATE	9075536	15	2	311	90 75 018	FUEL PIPES
PLATE	9075691	4	1	270	90 75 564	OIL PAN WITH CLAMP
PLATE	9608807	40	2	244	96 55 949	COUNTERWEIGHT INSTALLATI
PLATE "2PLUS2"	9842313	13	2	247	96 58 760	PLATES ARRANGEMENT
PLATE "L580"	9608647	2	2	247	96 58 760	PLATES ARRANGEMENT
PLATE "LIEBHERR"KABINE	9518107	6	1	247	96 58 760	PLATES ARRANGEMENT
PLATE "OILLEVEL"	9518643	30	1	247	96 58 760	PLATES ARRANGEMENT
PLATE ARBEITSHYDRAULIK	9619864	4	1	247	96 58 760	PLATES ARRANGEMENT
PLATE FREMDSTARTHILFE	9841695	60	1	248	96 58 760	PLATES ARRANGEMENT
PLATE H=125	9619733	1	1	247	96 58 760	PLATES ARRANGEMENT
PLATE H=125	9658147	15	1	247	96 58 760	PLATES ARRANGEMENT
PLATE KUEHLER	9619937	55	1	248	96 58 760	PLATES ARRANGEMENT
PLATE LENKUNG	9619938	56	1	248	96 58 760	PLATES ARRANGEMENT
PLATE NIVEAU "MIN"	9657572	31	1	247	96 58 760	PLATES ARRANGEMENT
PLATE RADMUTTERN	9840499	90	1	248	96 58 760	PLATES ARRANGEMENT
PLATE UNFALLVERHUETUNG	9619936	54	1	248	96 58 760	PLATES ARRANGEMENT
PLATES ARRANGEMENT	9658760	9900	1	11	96 58 750	L580-458 2PLUS2 BASIC MAC
PLUG	10043144	50	1	105	10 04 283 9	POWER TAKE-OFF GEARS
PLUG	6203137	30	1	144	98 41 849	INSTALLATION CONTROL
PLUG	7022127	52	7	54	10 01 708 9	CONTROLLER
PLUG	7022127	11	5	56	76 22 344	CONNECTING PLATE
PLUG	7023694	24	1	54	10 01 708 9	CONTROLLER
PLUG	7023696	48	1	66	76 22 324	CONNECTING PLATE W. VALV
PLUG	7409763	31	1	64	96 55 677	VARIABLE DISPLACEMENT PU
PLUG	7623778	11	1	66	76 22 324	CONNECTING PLATE W. VALV
PLUG	7623992	17	1	113	57 17 393	SHIFT
POSITIONING PLUNGER	7622880	1	1	72	76 24 280	POSITIONING PLUNGER
POSITIONING PLUNGER	7624280	1	1	68	76 22 877	ADJUSTMENT
POWER BOARD	10041092	10	1	130	90 69 267	ELECTRICAL EQUIPMENT
POWER TAKE-OFF GEARS	10042839	1	1	100	96 55 758	TRANSFER CASE ASSEMBLY
PRE ASSEMBLY	9068331	10	1	93	90 68 330	FRONT AXLE ASSEMBLY
PRE ASSEMBLY BACK AXLE	9068333	11	1	96	90 68 332	REAR AXLE ASSEMBLY
PRE-HEAT RELAY	6905660	166	1	230	90 65 330	ELECTRICAL EQUIPMENT
PREFILTER PPI 30	7622972	42	1	13	90 65 358	SERVICE KIT
PREFILTER PPI 30	7622972	8	1	207	96 06 941	FILTER

Description	Item	Pos.	Quantity	Page	Assembly	Description
PRESSURE FLANGE	9619929	3	2	96	90 68 332	REAR AXLE ASSEMBLY
PRESSURE FLANGE	9619930	5	2	96	90 68 332	REAR AXLE ASSEMBLY
PRESSURE FLANGE	9619930	7	4	99	96 54 090	PIVOT BEARING
PRESSURE GAUGE CONNECT	7409720	19	1	153	96 58 753	VIBRATION ABSORBERS
PRESSURE GAUGE CONNECT	7619035	58	1	26	96 58 763	ATTACHING PARTS MOTOR
PRESSURE GAUGE CONNECT	7619035	50	1	86	96 58 747	HYDR.BRAKE SYSTEM
PRESSURE GAUGE CONNECT	7619035	12	1	176	90 68 043	CONTROL VALVE INSTALLATI
PRESSURE GAUGE CONNECT	7619036	60	1	86	96 58 747	HYDR.BRAKE SYSTEM
PRESSURE GAUGE CONNECT	7619036	11	1	94	90 68 331	PRE ASSEMBLY
PRESSURE GAUGE CONNECT	7619040	27	2	50	96 54 350	TANDEMPUMP INSTALLATION
PRESSURE GAUGE CONNECT	7619040	23	2	65	96 58 762	PUMP INSTALLATION
PRESSURE GAUGE CONNECT	7619040	68	1	117	90 65 294	HYDR.STEERING SYSTEM
PRESSURE GAUGE CONNECT	7619042	20	2	65	96 58 762	PUMP INSTALLATION
PRESSURE GAUGE CONNECT	7619042	54	1	88	90 68 825	
PRESSURE REDUCER VALVE	7623606	3	1	74	10 01 063 2	4/3-WAY VALVE
PRESSURE RELIEF VALVE	10014835	8	1	122	76 22 960	HYDR.GEARED PUMP
PRESSURE RELIEF VALVE	5715963	2	1	66	76 22 324	CONNECTING PLATE W. VALV
PRESSURE RELIEF VALVE	7622336	1	2	66	76 22 324	CONNECTING PLATE W. VALV
PRESSURE RELIEF VALVE	7623351	165	1	177	57 17 290	CONTROL BLOCK
PRESSURE RELIEF VALVE	7624337	5	1	154	76 23 899	STABILISIERUNGSMODULE
PRESSURE RELIEF VALVE	9146647	5	1	261	91 46 644	PISTON COOLING
PRESSURE RELIEF VALVE 21	7415319	11	1	38	10 01 334 4	HYDRAULIC MOTOR
PRESSURE RESERVOIR	10038487	37	4	88	90 68 825	
PRESSURE RESERVOIR	7622448	1	1	165	57 17 317	CONNECT BLOCK
PRESSURE SWITCH	10014164	11	1	139	90 65 299	MOUNTING PARTS
PRESSURE SWITCH	6905535	91	1	88	90 68 825	
PRESSURE SWITCH	6905535	91	1	119	96 55 754	ASSEMBLY EMERGENY CLEA
PRESSURE SWITCH	6905869	34	1	144	98 41 849	INSTALLATION CONTROL
PRESSURE SWITCH	6905893	35	1	144	98 41 849	INSTALLATION CONTROL
PRESSURE TRANSDUCER	6000900	228	1	254	90 77 008	ENGINE ASSEMBLY
PRESSURE VALVE	7025405	79	4	177	57 17 290	CONTROL BLOCK
PRIMARY SHAFT	7408816	8	1	64	96 55 677	VARIABLE DISPLACEMENT PU
PRIMARY SHAFT	9277107	10	1	46	92 77 102	PUMP DISTRIBUTOR GEARB
PRIMARY SHAFT	9277107	10	1	48	92 77 110	REPAIR SET
PRIMER	10012525	3	0.100	209	96 06 843	DOOR LEFT, COMPL.
PRIMER	10012525	3	0.100	212	96 06 844	DOOR RIGHT, COMPL.
PRIMER	10012525	8	0.300	214	96 58 993	GLAZING
PROFIL PROTECTION	9606356	41	1	202	98 41 562	CAB WITH GREEN-TINTED WI
PROFILE	7618880	45	0.700	189	97 74 942	TAIL PART
PROFILE	7618880	2	1.500	193	95 19 735	WHEELBOX-BEHIND
PROFILE	7618880	22	1.500	194	95 19 735	WHEELBOX-BEHIND
PROFILE	7618978	85	0.900	35	96 55 748	COOLING SYSTEM
PROFILE	7622461	1	1	211	76 21 489	SLIDING WINDOW
PROFILE	7622462	2	1	211	76 21 489	SLIDING WINDOW
PROFILE	7622463	3	1	211	76 21 489	SLIDING WINDOW
PROFILE	7622464	4	1	211	76 21 489	SLIDING WINDOW
PROFILE	7622465	5	1	211	76 21 489	SLIDING WINDOW
PROFILE	7622466	6	1	211	76 21 489	SLIDING WINDOW
PROFILE	7622469	9	1	211	76 21 489	SLIDING WINDOW
PROFILED JOINT	7008696	35	4	185	96 58 840	PANELLING
PROFILED JOINT	7008696	3	0.080	193	95 19 735	WHEELBOX-BEHIND
PROFILED JOINT	7008696	23	0.080	194	95 19 735	WHEELBOX-BEHIND
PROPELLER SHAFT LZ=1500M	10028062	11	1	115	90 68 335	DRIVE SHAFT ASSEMBLY
PROPELLER SHAFT LZ=700M	10007277	10	1	115	90 68 335	DRIVE SHAFT ASSEMBLY
PROTECTING CAP	6905891	76	5	131	90 69 267	ELECTRICAL EQUIPMENT
PROTECTING CAP	7013456	3	1	361	50 04 624	VALVE
PROTECTING CAP	7616946	71	4	202	98 41 562	CAB WITH GREEN-TINTED WI
PROTECTING CAP	7616946	34	2	210	96 06 843	DOOR LEFT, COMPL.
PROTECTING CAP	7616946	45	3	210	96 06 843	DOOR LEFT, COMPL.
PROTECTING CAP	7616946	13	2	212	96 06 844	DOOR RIGHT, COMPL.

Description	Item	Pos.	Quantity	Page	Assembly	Description
PROTECTING CAP	7616946	25	3	212	96 06 844	DOOR RIGHT, COMPL.
PROTECTING CAP	7616949	34	16	201	98 41 562	CAB WITH GREEN-TINTED WI
PROTECTING CAP	7616954	15	3	208	96 58 992	DOORS
PROTECTING CAP	7619145	16	3	209	96 06 843	DOOR LEFT, COMPL.
PROTECTING ELEMENT	10044544	20	2	130	90 69 267	ELECTRICAL EQUIPMENT
PROTECTING SHEET BEHIND	9616795	1	1	196	96 55 943	ARRANGEM.PROTECTING SH
PROTECTING SHEET BEHIND	9616796	2	1	196	96 55 943	ARRANGEM.PROTECTING SH
PROTECTION	9605819	20	1	84	96 55 657	CENTRAL LUBE ASSEMBLY
PROTECTION PLATE	9882421	69	1	269	98 86 053	SEAL KIT
PUMP	5801680	2	2	219	96 06 287	WATER TANK
PUMP CARRIER	5716830	7	1	52	10 01 708 6	VARIABLE DISPLACEMENT PU
PUMP DISTRIBUTOR GEARBO	9277102	10	1	30	90 77 009	DRIVE UNIT
PUMP INSTALLATION	9658762	70	1	24	96 55 751	ENGINE INSTALLATION
PUMP SPLITTERBOX	9278504	600	1	47	92 77 102	PUMP DISTRIBUTOR GEARB
PUSHBUTTON HANDLE	10012532	20	1	209	96 06 843	DOOR LEFT, COMPL.
PUSHBUTTON HANDLE	7618639	45	1	190	97 74 943	REAR FLAP
QUAD RING	7023704	17	3	56	76 22 344	CONNECTING PLATE
QUICK FIXER	10012593	37	2	213	96 06 844	DOOR RIGHT, COMPL.
RADIAL ROTARY SHAFT SEAL	7381258	60	1	46	92 77 102	PUMP DISTRIBUTOR GEARB
RADIAL ROTARY SHAFT SEAL	7381258	60	1	48	92 77 110	REPAIR SET
RADIAL ROTARY SHAFT SEAL	7381258	60	1	49	92 77 111	PACKING SET
RADIAL ROTARY SHAFT SEAL	7381375	6	1	320	98 87 944	WATER PUMP
RADIAL ROTARY SHAFT SEAL	7381375	10	1	323	98 89 056	PACKING SET
RADIAL SEALING RING	7017199	3	2	357	96 05 140	REVERSE MOTION LEVER
RADIAL SEALING RING	7100116	1	1	121	10 01 482 9	DIRECT-CURRENT MOTOR
RADIAL SEALING RING	7362180	4	2	358	96 05 143	CONNECTING LINK
RADIAL SEALING RING	7362182	15	4	345	99 03 394	HYDRAULIC CYLINDER
RADIAL SEALING RING	7362182	15	1	346	99 59 881	HYDRAULIC CYLINDER
RADIAL SEALING RING	7362182	12	8	360	96 09 445	SHOVEL ARM
RADIAL SEALING RING	7362183	17	4	96	90 68 332	REAR AXLE ASSEMBLY
RADIAL SEALING RING	7362183	17	4	99	96 54 090	PIVOT BEARING
RADIATOR COWLING	9616833	80	1	187	96 58 840	PANELLING
RADIATOR PLATE	9269147	1	1	290	92 75 379	
RAIL WHEEL	9887945	3	1	320	98 87 944	WATER PUMP
RAILING IN FRONT LEFT	9841769	21	1	224	96 54 106	ACCESS LADDER INSTALLATI
RAILING IN FRONT RIGHT	9841994	22	1	224	96 54 106	ACCESS LADDER INSTALLATI
RAIN CAP	9616848	20	1	42	96 54 186	AIR FILTER
RASTER	7027776	32	1	137	10 11 250 6	UPPER PART OF SEAT
REAR AXLE	10022044	1	1	98	90 68 334	RIGID PLANETARY HUB AXLE
REAR AXLE ASSEMBLY	9068332	4100	1	9	96 58 750	L580-458 2PLUS2 BASIC MAC
REAR CHASSIS	9658757	8200	1	10	96 58 750	L580-458 2PLUS2 BASIC MAC
REAR FLAP	9616741	10	1	190	97 74 943	REAR FLAP
REAR FLAP "OHNE BELEUCH	9774943	90	1	189	97 74 942	TAIL PART
REAR LAMP SUPPORT LEFT	9658452	14	1	226	90 65 330	ELECTRICAL EQUIPMENT
REAR LAMP SUPPORT RIGHT	9658453	15	1	226	90 65 330	ELECTRICAL EQUIPMENT
REAR PART	9616632	40	1	189	97 74 942	TAIL PART
REAR WINDOW	9606829	4	1	214	96 58 993	GLAZING
RECEIVING RING	7624217	6	2	72	76 24 280	POSITIONING PLUNGER
RECEPTACLE	7620063	10	1	32	96 55 748	COOLING SYSTEM
RECEPTACLE	9606288	1	1	219	96 06 287	WATER TANK
RECTANGULAR SECTION RIN	10007934	24	3	172	10 01 064 9	ADJUSTMENT
RECTANGULAR SECTION RIN	7018273	43	2	153	96 58 753	VIBRATION ABSORBERS
RECTANGULAR SECTION RIN	7018274	32	1	116	90 65 294	HYDR.STEERING SYSTEM
RECTANGULAR SECTION RIN	7018274	17	1	156	96 58 939	HYDRAULIC TANK
RECTANGULAR SECTION RIN	7023609	24	3	174	10 01 065 3	ADJUSTMENT
RECTANGULAR SECTION RIN	7367610	47	5	18	96 58 745	LIFTING-TILTING RAH ASSEMB
RECTANGULAR SECTION RIN	7367610	44	2	150	90 65 295	WORKING HYDR.ASSEMBLY
RECTANGULAR SECTION RIN	7367610	74	2	151	90 65 295	WORKING HYDR.ASSEMBLY
RECTANGULAR SECTION RIN	7367611	37	2	18	96 58 745	LIFTING-TILTING RAH ASSEMB
RECTANGULAR SECTION RIN	7367611	13	1	21	96 58 767	TILTING RAM

Description	Item	Pos.	Quantity	Page	Assembly	Description
RECTANGULAR SECTION RIN	7367611	58	1	117	90 65 294	HYDR.STEERING SYSTEM
RECTANGULAR SECTION RIN	7367611	33	2	150	90 65 295	WORKING HYDR.ASSEMBLY
RECTANGULAR SECTION RIN	7367611	76	2	163	96 58 754	DRIVING HYDR.ASSEMBLY
RECTANGULAR SECTION RIN	7367612	79	1	151	90 65 295	WORKING HYDR.ASSEMBLY
RECTANGULAR SECTION RIN	7367612	33	1	153	96 58 753	VIBRATION ABSORBERS
RECTANGULAR SECTION RIN	7367612	13	2	162	96 58 754	DRIVING HYDR.ASSEMBLY
RECTANGULAR SECTION RIN	7367612	86	2	163	96 58 754	DRIVING HYDR.ASSEMBLY
RECTANGULAR SECTION RIN	7367613	44	1	34	96 55 748	COOLING SYSTEM
RECTANGULAR SECTION RIN	7367613	57	1	150	90 65 295	WORKING HYDR.ASSEMBLY
RECTIFIER,CURRENT REDRES	7624251	12	1	335	60 00 973	THREE-PHASE ALTERNATOR
REDUCER	10029845	59	1	89	10 03 858 0	COMPACT BRACKING BLOCK
REDUCER	7624399	8	2	222	98 41 964	CONNECTIONS
REFERENCE PLATE	9402376	36	5	247	96 58 760	PLATES ARRANGEMENT
REFERENCE PLATE	9402377	37	3	247	96 58 760	PLATES ARRANGEMENT
REFERENCE PLATE	9797461	38	1	247	96 58 760	PLATES ARRANGEMENT
REFLECTOR	6001920	26	2	247	96 58 760	PLATES ARRANGEMENT
REFLECTOR	7017542	21	4	247	96 58 760	PLATES ARRANGEMENT
REFLECTOR	7622572	23	2	247	96 58 760	PLATES ARRANGEMENT
REFLECTOR	7622573	22	2	247	96 58 760	PLATES ARRANGEMENT
REGULATING VALVE	7622246	212	4	178	57 17 290	CONTROL BLOCK
RELAY	10006263	651	1	120	10 00 793 0	EMERGENCY STEERING PUM
RELAY	6002499	71	4	131	90 69 267	ELECTRICAL EQUIPMENT
RELAY	6002816	57	11	131	90 69 267	ELECTRICAL EQUIPMENT
RELAY	6002911	54	3	131	90 69 267	ELECTRICAL EQUIPMENT
RELAY	6905614	169	1	230	90 65 330	ELECTRICAL EQUIPMENT
RELAY	7624260	19	1	337	60 00 970	STARTER
RELAY	7624261	24	1	337	60 00 970	STARTER
RELAY 24V MAX 100MA	6905964	95	2	145	98 41 849	INSTALLATION CONTROL
RELAY STROM/S/24V/70A	6905886	70	3	131	90 69 267	ELECTRICAL EQUIPMENT
REP.KIT WATER PUMP	9077637	1	1	319	98 82 604	WATER PUMP
REPAIR KIT	7624065	10	1	103	10 10 160 1	SPRING-RELEASE BRAKE
REPAIR KIT	7624065	10	1	104	76 23 730	SPRING-RELEASE BRAKE
REPAIR SET	9277110	97	1	47	92 77 102	PUMP DISTRIBUTOR GEARB
REPAIR SET	9884255	1	1	260	92 74 589	IDLER GEAR
REPLACEABLE FILTER	5700043	1	2	13	90 65 358	SERVICE KIT
REPLACEABLE FILTER	5700043	1	2	14	90 65 477	SERVICE KIT
REPLACEABLE FILTER	5700043	1	2	15	96 55 571	SERVICE KIT
REPLACEABLE FILTER	5700043	1	2	16	96 55 956	SERVICE KIT
REPLACEABLE FILTER	5700043	8	2	295	92 70 382	OIL FILTER
REST HECKSEITE LI.	9841860	7	1	220	98 41 854	INTERNAL PANELLING
REST HECKSEITE RE.	9841859	6	1	220	98 41 854	INTERNAL PANELLING
RESTRICTOR PIN	7624338	29	1	154	76 23 899	STABILISIERUNGSMODULE
RETAINING PLUG	7005908	38	1	138	10 03 655 4	SUSPENSION
RETURN SIEVE	7624331	20	1	156	96 58 939	HYDRAULIC TANK
RETURN VALVE	5603677	21	1	65	96 58 762	PUMP INSTALLATION
RETURN VALVE	7622454	7	1	165	57 17 317	CONNECT BLOCK
RETURN VALVE	7622525	102	1	152	90 65 295	WORKING HYDR.ASSEMBLY
REVERSE MOTION LEVER	9605140	2	1	356	96 09 480	LIFT ARMS
RIGID PLANETARY HUB AXLE	9068334	10	1	97	90 68 333	PRE ASSEMBLY BACK AXLE
RIMSEAL	7010662	9	1	352	99 21 080	PISTON ROD BEARING
RIMSEAL	7010663	9	1	353	99 59 908	PISTON ROD BEARING
RIMSEAL	7011492	9	1	351	93 07 281	PISTON ROD BEARING
RING	7027793	73	1	137	10 11 250 6	UPPER PART OF SEAT
RING	7408825	25	1	64	96 55 677	VARIABLE DISPLACEMENT PU
RING	7624216	5	2	72	76 24 280	POSITIONING PLUNGER
RING TYPE NIPPLE	7368544	1	1	312	92 75 113	BANJO FITTING
RIVET NUT	7018996	44	5	202	98 41 562	CAB WITH GREEN-TINTED WI
ROCK BUCKET 3200MM 4,00M	9608312	4	1	7	.	
ROCK BUCKET 3200MM 4,00M	9608313	1	1	354	96 08 312	ROCK BUCKET
ROCKER ARM	7624429	12	1	148	98 41 887	CAB INSTALLATION

Description	Item	Pos.	Quantity	Page	Assembly	Description
ROCKER ARM	9883045	2	2	284	92 71 348	ROCKER LEVER SUPPORT A
ROCKER LEVER SUPPORT A	9271348	5	1	281	98 82 306	CYLINDER HEAD
ROCKER PEDESTAL	9271347	1	1	284	92 71 348	ROCKER LEVER SUPPORT A
ROD	10012536	39	1	210	96 06 843	DOOR LEFT, COMPL.
ROD	7624215	2	1	72	76 24 280	POSITIONING PLUNGER
ROLLER	5005450	58	1	138	10 03 655 4	SUSPENSION
ROLLER	7014120	25	4	138	10 03 655 4	SUSPENSION
ROLLER	7023658	10	1	60	76 24 273	
ROLLER	7023746	23	4	53	10 01 708 8	ROTARY GROUP
ROLLER BEARING	4980295	31	1	46	92 77 102	PUMP DISTRIBUTOR GEARB
ROLLER BEARING	4980295	31	1	48	92 77 110	REPAIR SET
ROLLER BEARING	7369936	31	1	53	10 01 708 8	ROTARY GROUP
ROLLER BEARING	7369937	10	1	56	76 22 344	CONNECTING PLATE
ROOF PANELLING	9841868	20	1	221	98 41 854	INTERNAL PANELLING
ROTARY GROUP	10017088	1	1	52	10 01 708 6	VARIABLE DISPLACEMENT PU
ROTARY GROUP	7624153	1	1	64	96 55 677	VARIABLE DISPLACEMENT PU
ROTARY LATCH LOCK	10012535	30	1	209	96 06 843	DOOR LEFT, COMPL.
ROTARY PIN D=18MM	10025604	47	1	246	96 54 110	TOOL KIT
ROTARY SHAFT SEAL	7006433	10	1	275	91 77 489	CRANKSHAFT SEAL
ROTARY SHAFT SEAL	7006434	11	1	275	91 77 489	CRANKSHAFT SEAL
ROTARY SHAFT SEAL	7010597	13	1	28	10 00 792 7	TRIPLE GEARED PUMP
ROTARY SHAFT SEAL	7022282	998	1	57	57 16 828	VARIABLE DISPLACEMENT PU
ROTARY SHAFT SEAL	7022282	20	1	64	96 55 677	VARIABLE DISPLACEMENT PU
ROTARY SHAFT SEAL	7369968	38	1	53	10 01 708 8	ROTARY GROUP
ROTARY SHAFT SEAL	7620760	10	1	170	10 00 753 7	BRUSHSHIFTING MOTOR
ROTARY SHAFT SEAL	7620760	10	1	171	57 16 917	BRUSHSHIFTING MOTOR
ROTARY SHAFT SEAL	7622255	210	1	38	10 01 334 4	HYDRAULIC MOTOR
ROTARY SHAFT SEAL	7622329	998	1	45	57 16 915	VARIABLE DISPLACEMENT PU
ROTARY SHAFT SEAL	7624023	5	1	106	57 17 387	CONNECTING HOUSING
ROTARY SHAFT SEAL	7624023	3	1	107	57 17 388	GEARBOX HOUSING
ROTATING PIECE	10032858	16	1	223	10 02 861 5	AIR CONDITIONING PLANT
ROUND BEARING	10035875	25	4	41	96 58 843	EXHAUST PIPE MOUNTING
ROUND BUFFER	7360215	64	2	188	96 58 839	HOOD/BONNET
ROUND BUFFER	7360215	15	1	191	96 16 816	SIDE PLATE LEFT
ROUND BUFFER	7360215	15	1	192	96 16 818	SIDE PLATE RIGHT
RUBBER	9607214	14	2	240	96 54 946	BATTERY INSTALLATION
RUBBER	9619739	15	2	240	96 54 946	BATTERY INSTALLATION
RUBBER	9842200	19	1	116	90 65 294	HYDR.STEERING SYSTEM
RUBBER BUSHING	7623773	20	1	141	10 02 759 5	PEDAL
RUBBER GASKET	7001386	25	1	242	96 08 006	FUEL TANK
RUBBER GASKET	7624444	25	1	241	96 55 702	FUEL SYSTEM
RUBBER MOUNTING	7621141	70	2	117	90 65 294	HYDR.STEERING SYSTEM
RUBBER MOUNTING	7621141	5	2	149	90 65 295	WORKING HYDR.ASSEMBLY
RUBBER MOUNTING	7621141	30	3	176	90 68 043	CONTROL VALVE INSTALLATI
RUBBER MOUNTING	7624036	21	4	106	57 17 387	CONNECTING HOUSING
RUBBER PLATE	7009461	51	1	138	10 03 655 4	SUSPENSION
RUBBER PLATE	9517473	45	1	88	90 68 825	
RUBBER PLATE	9842225	16	1	126	98 41 686	STEERING INSTALLATION
RUBBER SLEEVE	9880511	7	1	262	98 81 818	CRANKCASE BREATHER
RUBBER SLEEVE 22X30X65 LG	9273161	25	1	332	92 72 762	ATL-MOUNTING
RUBBER SLEEVE 22X30X65 LG	9273161	9	1	333	92 71 317	SEAL KIT
RUBBER SLEEVE 25X32X56 LG	9271340	9	1	263	98 82 368	PIPE LINE - ADD-ON UNIT
RUBBER SUPPORT	7619147	6	5	209	96 06 843	DOOR LEFT, COMPL.
RUBBER SUPPORT	7619147	6	7	212	96 06 844	DOOR RIGHT, COMPL.
SAFETY CARTRIDGE	7370956	11	1	13	90 65 358	SERVICE KIT
SAFETY CARTRIDGE	7370956	2	1	43	56 13 195	AIR FILTER
SAFETY KEY	7412583	6	8	354	96 08 312	ROCK BUCKET
SAFETY KEY	7618080	60	2	142	10 02 759 5	PEDAL
SAMMELROHR RUECKLAUF	9616011	15	1	156	96 58 939	HYDRAULIC TANK
SCHALE UNTEN VORNE	9619979	15	1	41	96 58 843	EXHAUST PIPE MOUNTING

Description	Item	Pos.	Quantity	Page	Assembly	Description
SCHMIEROELDUESE	9889338	2	1	319	98 82 604	WATER PUMP
SCRAPER RING	7012444	3	1	351	93 07 281	PISTON ROD BEARING
SCRAPER RING 80,00X92,20X8	7026108	6	1	353	99 59 908	PISTON ROD BEARING
SCRAPER RING 90,00X102,20	7024196	6	1	352	99 21 080	PISTON ROD BEARING
SCREEN PLATE	9889339	13	1	319	98 82 604	WATER PUMP
SCREW	9517947	6	2	208	96 58 992	DOORS
SCREW	9517948	7	2	208	96 58 992	DOORS
SCREW COUPLING	7619038	96	1	100	96 55 758	TRANSFER CASE ASSEMBLY
SCREW COUPLING	7619039	10	1	65	96 58 762	PUMP INSTALLATION
SCREW COUPLING	7619043	30	1	50	96 54 350	TANDEMPUMP INSTALLATION
SCREW COUPLING	7619043	11	1	166	96 58 769	VARIABLE DISPLACEMENT MO
SCREW COUPLING	7619043	11	1	169	96 58 770	VARIABLE DISPLACEMENT MO
SCREW COUPLING	7619043	16	1	176	90 68 043	CONTROL VALVE INSTALLATI
SCREW D 930	9076987	21	1	318	90 77 136	COMPRESSOR
SCREW M5X15	10013369	137	2	223	10 02 861 5	AIR CONDITIONING PLANT
SCREW M5X20	10023670	190	2	131	90 69 267	ELECTRICAL EQUIPMENT
SCREW PLUG	10029846	60	1	89	10 03 858 0	COMPACT BRACKING BLOCK
SEAL	7380829	5	2	282	92 79 858	CYLINDER HEAD
SEAL	7380829	5	2	286	98 80 232	SEAL KIT
SEAL	9077329	6	1	268	98 86 053	SEAL KIT
SEAL KIT	10013252	98	1	89	10 03 858 0	COMPACT BRACKING BLOCK
SEAL KIT	10014123	999	1	160	76 24 331	RETURN SIEVE
SEAL KIT	10043164	999	1	105	10 04 283 9	POWER TAKE-OFF GEARS
SEAL KIT	7010596	18	1	28	10 00 792 7	TRIPLE GEARED PUMP
SEAL KIT	7010596	28	1	28	10 00 792 7	TRIPLE GEARED PUMP
SEAL KIT	7010596	38	1	28	10 00 792 7	TRIPLE GEARED PUMP
SEAL KIT	7014227	999	1	57	57 16 828	VARIABLE DISPLACEMENT PU
SEAL KIT	7622337	1	2	66	76 22 324	CONNECTING PLATE W. VALV
SEAL KIT	7624349	79	4	177	57 17 290	CONTROL BLOCK
SEAL KIT	9268118	52	1	251	90 77 008	ENGINE ASSEMBLY
SEAL KIT	9268118	999	1	289	92 75 380	
SEAL KIT	9271317	193	1	254	90 77 008	ENGINE ASSEMBLY
SEAL KIT	9271317	999	1	332	92 72 762	ATL-MOUNTING
SEAL KIT	9880232	39	6	250	90 77 008	ENGINE ASSEMBLY
SEAL KIT	9880232	997	1	281	98 82 306	CYLINDER HEAD
SEAL KIT	9886053	4	1	249	90 77 008	ENGINE ASSEMBLY
SEAL KIT F.PIST ROD BEARIN	9061381	999	1	351	93 07 281	PISTON ROD BEARING
SEAL KIT F.PIST ROD BEARIN	9196096	999	1	353	99 59 908	PISTON ROD BEARING
SEAL KIT F.PIST ROD BEARIN	9158397	999	1	352	99 21 080	PISTON ROD BEARING
SEAL KIT F.PISTON 090MM	9063712	999	1	348	92 47 177	PISTON
SEAL KIT F.PISTON 150MM	9113131	999	1	350	99 15 350	PISTON
SEAL KIT F.PISTON 170MM	9062821	999	1	349	92 48 488	PISTON
SEAL KIT FOR PRIMARY SHAF	7622346	998	1	52	10 01 708 6	VARIABLE DISPLACEMENT PU
SEAL-LOCK NUT	7005072	18	2	170	10 00 753 7	BRUSHSHIFTING MOTOR
SEAL-LOCK NUT	7005072	18	2	171	57 16 917	BRUSHSHIFTING MOTOR
SEAL-LOCK NUT	7014529	9	1	69	57 15 963	PRESSURE RELIEF VALVE
SEAL-LOCK NUT	7361601	11	1	58	76 22 347	CONTROL UNIT INSERT
SEAL-LOCK NUT	7361601	11	1	59	76 22 348	CONTROL UNIT INSERT
SEAL-LOCK NUT	7361601	14	1	70	76 22 338	CUTOFF-VALVE
SEAL-LOCK NUT	7361602	22	2	52	10 01 708 6	VARIABLE DISPLACEMENT PU
SEALING BAND 20X6	7616957	34	5.500	244	96 55 949	COUNTERWEIGHT INSTALLATI
SEALING COVER	9144757	2	1	272	92 75 460	OIL FILLER
SEALING COVER	9178290	320	2	255	90 77 008	ENGINE ASSEMBLY
SEALING PLATE	9842035	14	1	128	90 65 237	CONTROL CONSOLE
SEALING PLATE ZELLGUMMI	9841847	35	2	244	96 55 949	COUNTERWEIGHT INSTALLATI
SEALING RING	7011286	1	2	77	70 10 596	SEAL KIT
SEALING RING	7011288	3	2	77	70 10 596	SEAL KIT
SEALING RING	7361158	13	1	122	76 22 960	HYDR.GEARED PUMP
SEALING RING	7622124	13	1	217	96 06 061	WINDSHIELD WIPER
SEALING RING	7622253	36	1	38	10 01 334 4	HYDRAULIC MOTOR

Description	Item	Pos.	Quantity	Page	Assembly	Description
SEALING RING	7623987	4	1	113	57 17 393	SHIFT
SEALING RING	9606038	7	1	209	96 06 843	DOOR LEFT, COMPL.
SEALING RING	9606038	7	1	212	96 06 844	DOOR RIGHT, COMPL.
SEALING STRIP	9840103	30	1	185	96 58 840	PANELLING
SEALING TAPE	7619143	9	2.260	207	96 06 941	FILTER
SEALING TAPE	7619143	11	3.100	209	96 06 843	DOOR LEFT, COMPL.
SEALING TAPE	7619143	27	0.800	222	98 41 964	CONNECTIONS
SEALING WASHER	7616971	24	1	209	96 06 843	DOOR LEFT, COMPL.
SEALING WASHER	9842725	7	2	85	90 65 178	SUPPORT DRIVING CAB
SEALING WASHER	9842726	8	2	85	90 65 178	SUPPORT DRIVING CAB
SEALING WASHER 7,3X15,0X1,	7381047	15	1	285	98 83 228	SET OF SEALS F.CYLINDER
SEALING WASHER 7,3X15,0X1,	7381047	2	6	303	92 79 833	INJECTION W.CLAMP
SENSOR	10013255	140	1	90	10 03 858 0	COMPACT BRACKING BLOCK
SERRATED SHAFT	9267359	1	1	298	92 71 055	ATTACHING PARTS
SERVICE KIT 1000+3000+5000	9655956	3	1	12	90 65 357	SERVICE KIT
SERVICE KIT 1500+2500+3500	9655571	2	1	12	90 65 357	SERVICE KIT
SERVICE KIT 2000+4000+6000	9065358	5	1	12	90 65 357	SERVICE KIT
SERVICE KIT 500H	9065477	1	1	12	90 65 357	SERVICE KIT
SERVICE KIT L574-580	9065357	9999	1	11	96 58 750	L580-458 2PLUS2 BASIC MAC
SERVOSTAT 588 CCM/U	5716476	48	1	116	90 65 294	HYDR.STEERING SYSTEM
SET OF SEALS F.CYLINDER	9883228	43	1	250	90 77 008	ENGINE ASSEMBLY
SET OF SEALS F.CYLINDER	9883228	998	1	281	98 82 306	CYLINDER HEAD
SHACKLE	9519948	10	2	225	96 54 597	ACCESS LADDER
SHACKLE	9519948	9	2	242	96 08 006	FUEL TANK
SHAFT	7618045	39	1	142	10 02 759 5	PEDAL
SHELL	9619980	20	1	41	96 58 843	EXHAUST PIPE MOUNTING
SHELL 1	9619977	5	2	41	96 58 843	EXHAUST PIPE MOUNTING
SHIFT	5717393	70	1	105	10 04 283 9	POWER TAKE-OFF GEARS
SHOCK ABSORBER	10036555	32	1	138	10 03 655 4	SUSPENSION
SHOVEL ARM 3050MM	9609445	1	1	356	96 09 480	LIFT ARMS
SHUTOFF TAP	10113624	30	1	156	96 58 939	HYDRAULIC TANK
SHUTOFF TAP	5004215	30	1	156	96 58 939	HYDRAULIC TANK
SHUTOFF TAP	9277942	14	1	327	98 83 169	THERMOSTAT HOUSING
SHUTTER	7005038	6	6	128	90 65 237	CONTROL CONSOLE
SHUTTER	7623989	7	2	113	57 17 393	SHIFT
SHUTTER	9518186	29	1	176	90 68 043	CONTROL VALVE INSTALLATI
SHUTTER 15X1 / 4.2	9842314	8	1	169	96 58 770	VARIABLE DISPLACEMENT MO
SIDE PLATE LEFT	9616816	40	1	186	96 58 840	PANELLING
SIDE PLATE LEFT	9616817	1	1	191	96 16 816	SIDE PLATE LEFT
SIDE PLATE RIGHT	9616818	41	1	186	96 58 840	PANELLING
SIDE PLATE RIGHT	9616819	1	1	192	96 16 818	SIDE PLATE RIGHT
SIDE WINDOW PANE	9606825	2	1	214	96 58 993	GLAZING
SIDE WINDOW PANE	9606826	3	1	214	96 58 993	GLAZING
SIDE WINDOW PANE	9606827	5	1	214	96 58 993	GLAZING
SIDE WINDOW PANE	9606828	6	1	214	96 58 993	GLAZING
SLEEVE	10013243	9	1	89	10 03 858 0	COMPACT BRACKING BLOCK
SLEEVE	10013247	87	1	89	10 03 858 0	COMPACT BRACKING BLOCK
SLEEVE	10039826	5	1	110	10 04 314 4	PLUG
SLEEVE	7623258	35	2	100	96 55 758	TRANSFER CASE ASSEMBLY
SLEEVE	7623952	5	1	108	57 17 389	COUPLING
SLEEVE	7623952	5	1	109	57 17 390	COUPLING
SLIDING WINDOW	7621489	10	1	209	96 06 843	DOOR LEFT, COMPL.
SLOTTED NUT	7624056	26	1	110	10 04 314 4	PLUG
SOCKET HD.SCREW M6X25/12.	7624040	18	12	106	57 17 387	CONNECTING HOUSING
SOLENOID	10013245	76	1	89	10 03 858 0	COMPACT BRACKING BLOCK
SOLENOID	6905956	27	1	173	10 01 065 1	CONTROL EQUIPMENT
SOLENOID	6905956	27	1	175	57 17 366	CONTROL EQUIPMENT
SOLENOID	7622281	4	1	154	76 23 899	STABILISIERUNGSMODULE
SOLENOID VALVE	10039004	3	1	316	92 74 622	FLAME-START DEVICE
SOLENOID VALVE	7623586	18	4	114	57 17 394	SWITCHING VALVE

Description	Item	Pos.	Quantity	Page	Assembly	Description
SOUND INSULATION	9616890	10	1	191	96 16 816	SIDE PLATE LEFT
SOUND INSULATION	9616890	10	1	192	96 16 818	SIDE PLATE RIGHT
SPACER	7618582	50	1	142	10 02 759 5	PEDAL
SPACER	7624024	8	4	106	57 17 387	CONNECTING HOUSING
SPACER	9267869	5	6	303	92 79 833	INJECTION W.CLAMP
SPACER 30X11X20	7624480	42	4	41	96 58 843	EXHAUST PIPE MOUNTING
SPACER 9/15/47	9073929	4	24	330	98 86 837	EXHAUST PIPE
SPACING PIPE	9619735	75	2	187	96 58 840	PANELLING
SPACING PLATE	9842211	15	1	126	98 41 686	STEERING INSTALLATION
SPECIAL GREASE	861302908	50	2	13	90 65 358	SERVICE KIT
SPECIAL GREASE	861302908	50	2	14	90 65 477	SERVICE KIT
SPECIAL GREASE	861302908	50	2	15	96 55 571	SERVICE KIT
SPECIAL GREASE	861302908	50	2	16	96 55 956	SERVICE KIT
SPECIAL SCREW M8x35	7624490	45	2	145	98 41 849	INSTALLATION CONTROL
SPEED PLATE 40	9226983	14	3	247	96 58 760	PLATES ARRANGEMENT
SPINDLE-SHAPED BUTTON	10017604	66	1	138	10 03 655 4	SUSPENSION
SPIRAL PIPE 8	512246214	17	2.300	84	96 55 657	CENTRAL LUBE ASSEMBLY
SPIRAL RING	7000291	8	1	352	99 21 080	PISTON ROD BEARING
SPIRAL RING	7027779	37	1	136	10 01 805 8	UPPER PART OF SEAT
SPIRAL RING	7027779	37	1	137	10 11 250 6	UPPER PART OF SEAT
SPIRAL RING	7618037	45	1	142	10 02 759 5	PEDAL
SPOOL WITHOUT SOLENOID	7622451	2	1	165	57 17 317	CONNECT BLOCK
SPOOL WITHOUT SOLENOID	7623303	3	1	165	57 17 317	CONNECT BLOCK
SPRING	10038736	7	1	127	57 17 536	STEERING COLUMN
SPRING ASSEMBLY	7624068	40	1	103	10 10 160 1	SPRING-RELEASE BRAKE
SPRING ASSEMBLY	7624068	40	1	104	76 23 730	SPRING-RELEASE BRAKE
SPRING ASSEMBLY	7624069	50	1	103	10 10 160 1	SPRING-RELEASE BRAKE
SPRING ASSEMBLY	7624069	50	1	104	76 23 730	SPRING-RELEASE BRAKE
SPRING ASSY	7623953	6	1	108	57 17 389	COUPLING
SPRING ASSY	7623953	6	1	109	57 17 390	COUPLING
SPRING ASSY	7623970	6	1	110	10 04 314 4	PLUG
SPRING BRACKET	7009465	39	1	138	10 03 655 4	SUSPENSION
SPRING PIN	7023678	3	3	58	76 22 347	CONTROL UNIT INSERT
SPRING PIN	7023682	4	1	58	76 22 347	CONTROL UNIT INSERT
SPRING PIN	7624244	3	2	59	76 22 348	CONTROL UNIT INSERT
SPRING PLATE	7027772	27	1	137	10 11 250 6	UPPER PART OF SEAT
SPRING PLATE	7027784	51	1	137	10 11 250 6	UPPER PART OF SEAT
SPRING PLATE	7622332	7	2	72	76 24 280	POSITIONING PLUNGER
SPRING PLATE	7624218	23	2	72	76 24 280	POSITIONING PLUNGER
SPRING PLATE	7624226	8	2	70	76 22 338	CUTOFF-VALVE
SPRING PLATE	7624351	291	4	178	57 17 290	CONTROL BLOCK
SPRING PLATE	9609397	125	2	188	96 58 839	HOOD/BONNET
SPRING SEAT LOWER	9175564	6	2	282	92 79 858	CYLINDER HEAD
SPRING SEAT UPPER	9175563	7	2	282	92 79 858	CYLINDER HEAD
SPRING WASHER	10003941	12	1	298	92 71 055	ATTACHING PARTS
SPRING WASHER	7015353	11	1	298	92 71 055	ATTACHING PARTS
SPRING WASHER	7623958	12	1	108	57 17 389	COUPLING
SPRING WASHER	7623958	12	1	109	57 17 390	COUPLING
SPRING WASHER	7623958	12	1	110	10 04 314 4	PLUG
SPRING-RELEASE BRAKE	10101601	100	1	101	96 55 758	TRANSFER CASE ASSEMBLY
SPRING-RELEASE BRAKE	7623730	100	1	101	96 55 758	TRANSFER CASE ASSEMBLY
SPUR WHEEL	9277108	11	1	46	92 77 102	PUMP DISTRIBUTOR GEARB
SPUR WHEEL	9277109	12	1	46	92 77 102	PUMP DISTRIBUTOR GEARB
STABILISIERUNGSMODULE	7623899	10	1	153	96 58 753	VIBRATION ABSORBERS
STAND	7624254	18	1	335	60 00 973	THREE-PHASE ALTERNATOR
STARTER	6000970	1	1	336	91 57 678	STARTER
STARTER 5,4KW	9157678	205	1	254	90 77 008	ENGINE ASSEMBLY
STEERING COLUMN	5717536	10	1	126	98 41 686	STEERING INSTALLATION
STEERING COLUMN SWITCH	10020768	40	1	126	98 41 686	STEERING INSTALLATION
STEERING INSTALLATION	9841686	2	1	125	90 68 824	OPERATOR'S PLATFORM

Description	Item	Pos.	Quantity	Page	Assembly	Description
STEERING WHEEL D= 350	7622982	30	1	126	98 41 686	STEERING INSTALLATION
STEP	9519949	15	1	225	96 54 597	ACCESS LADDER
STEP	9519949	10	1	242	96 08 006	FUEL TANK
STEP PLATE	7622298	49	1	142	10 02 759 5	PEDAL
STEP PLATE	9519936	41	1	224	96 54 106	ACCESS LADDER INSTALLATI
STOP BUFFER	7009932	5	2	91	95 19 790	ARTICULATION LOCK
STOP HANDLE	7027785	52	1	137	10 11 250 6	UPPER PART OF SEAT
STOP RING	9143047	3	1	287	98 82 657	CAMSHAFT
STOP RING	9148325	6	2	302	92 68 888	INJECTION PUMP DRIVE
STOP RING	9882567	3	2	260	92 74 589	IDLER GEAR
STRAIGHT SCREWING	9266828	1	1	44	92 66 858	OIL DIPSTICK GUIDE
STRAP CLIP	7621247	10	1	39	96 58 842	EXHAUST SYSTEM
STRIP	9616431	12	1	193	95 19 735	WHEELBOX-BEHIND
STRIP	9616443	42	1	194	95 19 735	WHEELBOX-BEHIND
STRIP	9658768	1	1	149	90 65 295	WORKING HYDR.ASSEMBLY
STRIP	9842045	17	1	116	90 65 294	HYDR.STEERING SYSTEM
STRIP 16X414X2	10038977	18	1	128	90 65 237	CONTROL CONSOLE
STUD BOLT	10024807	11	4	159	76 23 246	FILTER
SUCTION FLANGE	7624114	35	1	157	96 58 939	HYDRAULIC TANK
SUCTION STUB PIPE	9519839	11	1	50	96 54 350	TANDEMPUMP INSTALLATION
SUCTION STUB PIPE	9519843	30	1	30	90 77 009	DRIVE UNIT
SUNSHADE	7017042	25	1	221	98 41 854	INTERNAL PANELLING
SUPPORT	9519609	60	1	34	96 55 748	COOLING SYSTEM
SUPPORT	9519795	2	1	91	95 19 790	ARTICULATION LOCK
SUPPORT	9841056	1	1	236	96 58 453	REAR LAMP SUPPORT RIGHT
SUPPORT	9841056	1	1	237	96 58 452	REAR LAMP SUPPORT LEFT
SUPPORT DRIVING CAB	9065178	1700	1	9	96 58 750	L580-458 2PLUS2 BASIC MAC
SUPPORT REST	9618152	41	1	184	96 58 757	REAR CHASSIS
SUPPORT RING 150x140x1,7	10028123	8	1	353	99 59 908	PISTON ROD BEARING
SUPPORTING RING	7010008	4	1	334	98 83 183	ALTERNATOR ASSY.
SUPPRESSOR CAPACITOR	6201720	42	1	335	60 00 973	THREE-PHASE ALTERNATOR
SUSPENSION	10036554	20	1	134	10 03 260 9	DRIVER'S SEAT
SUSPENSION	10036554	20	1	135	10 04 558 0	DRIVER'S SEAT
SWITCH SOLENOID	7623865	2	1	74	10 01 063 2	4/3-WAY VALVE
SWITCHING VALVE	5717394	1	1	113	57 17 393	SHIFT
SWITCHING VALVE	7623995	20	1	113	57 17 393	SHIFT
SWIVELLING SCREW FITTING	7403191	13	3	83	96 55 657	CENTRAL LUBE ASSEMBLY
SWIVELLING SCREW FITTING	7617714	36	1	33	96 55 748	COOLING SYSTEM
SWIVELLING SCREW FITTING	7617714	15	4	176	90 68 043	CONTROL VALVE INSTALLATI
T CONNECTION PIECE	4900881	7	1	218	96 06 062	WASH INSTALLATION
T RING	7381777	3	1	280	98 83 110	PISTON WITH RINGS
TAIL LAMP LEFT	6905854	19	1	237	96 58 452	REAR LAMP SUPPORT LEFT
TAIL LAMP RIGHT	6905855	19	1	236	96 58 453	REAR LAMP SUPPORT RIGHT
TAIL PART KPL.	9774942	25	1	185	96 58 840	PANELLING
TANDEM PUMP 130/71CM3	10013938	1	1	50	96 54 350	TANDEMPUMP INSTALLATION
TANDEMPUMP INSTALLATION	9654350	60	1	24	96 55 751	ENGINE INSTALLATION
TANK CAP	7412092	102	1	102	96 55 758	TRANSFER CASE ASSEMBLY
TANK CAP	7412092	73	1	202	98 41 562	CAB WITH GREEN-TINTED WI
TANK CAP	7414913	18	1	241	96 55 702	FUEL SYSTEM
TAPER	10011752	106	1	177	57 17 290	CONTROL BLOCK
TAPER	7622304	103	2	177	57 17 290	CONTROL BLOCK
TAPER COLLET	4772020	46	1	241	96 55 702	FUEL SYSTEM
TAPER COLLET	4900027	45	1	158	96 58 939	HYDRAULIC TANK
TAPPET	7624464	12	1	146	57 17 427	AUXILIARY CONTROL UNIT
TAPPET	7624465	22	1	147	57 17 427	AUXILIARY CONTROL UNIT
TAPPET	9889518	1	2	288	98 89 521	CONTROL CIRCUIT COMPON
TAPPET GUIDE	10013530	23	1	147	57 17 427	AUXILIARY CONTROL UNIT
TAPPET PUSH ROD	9271725	3	2	288	98 89 521	CONTROL CIRCUIT COMPON
TEMPERATURE SWITCH	6000850	97	1	100	96 55 758	TRANSFER CASE ASSEMBLY
TEMPERATURE TEST	10043264	33	1	33	96 55 748	COOLING SYSTEM

Description	Item	Pos.	Quantity	Page	Assembly	Description
TEMPERATURE TEST	10043264	92	1	158	96 58 939	HYDRAULIC TANK
TEMPERATURE TEST	10043264	10	1	327	98 83 169	THERMOSTAT HOUSING
TENSION BAR	7621780	83	1	35	96 55 748	COOLING SYSTEM
TENSION BAR	7621780	6	52	149	90 65 295	WORKING HYDR.ASSEMBLY
TENSION BAR	7621781	7	10	149	90 65 295	WORKING HYDR.ASSEMBLY
TENSION CLAMP DEVICE	7382029	1	1	329	98 87 461	TENSION CLAMP DEVICE
TENSION CLAMP DEVICE	9887461	3	1	318	90 77 136	COMPRESSOR
TENSION SPRING	10036557	41	2	138	10 03 655 4	SUSPENSION
TENSION SPRING	7005897	56	1	138	10 03 655 4	SUSPENSION
TENSION SPRING	7018986	56	1	210	96 06 843	DOOR LEFT, COMPL.
TENSION SPRING	7018986	26	1	212	96 06 844	DOOR RIGHT, COMPL.
TENSION SPRING	7018986	56	1	213	96 06 844	DOOR RIGHT, COMPL.
TENSION SPRING	7027792	72	1	137	10 11 250 6	UPPER PART OF SEAT
TENSIONER	9519947	13	2	240	96 54 946	BATTERY INSTALLATION
TENSIONING ELEMENT	7009940	16	4	96	90 68 332	REAR AXLE ASSEMBLY
TENSIONING ELEMENT	7009940	16	4	99	96 54 090	PIVOT BEARING
THERMO FEELER	10035212	117	1	223	10 02 861 5	AIR CONDITIONING PLANT
THERMOSTAT	7380833	66	2	269	98 86 053	SEAL KIT
THERMOSTAT	7380833	2	2	327	98 83 169	THERMOSTAT HOUSING
THERMOSTAT HOUSING	9073374	1	1	327	98 83 169	THERMOSTAT HOUSING
THERMOSTAT HOUSING	9883169	172	1	253	90 77 008	ENGINE ASSEMBLY
THREADED FLANGE	9519454	2	4	85	90 65 178	SUPPORT DRIVING CAB
THREADED ROD	7622291	6	1	141	10 02 759 5	PEDAL
THREADED ROD M10X280	9607251	12	4	240	96 54 946	BATTERY INSTALLATION
THREADED SLEEVE	7618040	34	1	142	10 02 759 5	PEDAL
THREADED SOCKET	7010009	58	1	86	96 58 747	HYDR.BRAKE SYSTEM
THREADED SOCKET	7021521	12	1	65	96 58 762	PUMP INSTALLATION
THREADED SOCKET	7363001	78	1	35	96 55 748	COOLING SYSTEM
THREADED SOCKET	7363001	55	1	88	90 68 825	
THREADED SOCKET	7367756	69	1	35	96 55 748	COOLING SYSTEM
THREADED SOCKET	7367993	8	1	65	96 58 762	PUMP INSTALLATION
THREADED SOCKET	7368092	15	1	87	90 68 825	
THREADED SOCKET	7368092	12	1	306	90 75 783	
THREADED SOCKET	7403083	3	1	169	96 58 770	VARIABLE DISPLACEMENT MO
THREADED SOCKET	7410426	11	2	87	90 68 825	
THREADED SOCKET	7410504	110	2	37	96 55 748	COOLING SYSTEM
THREADED SOCKET	7410504	3	1	166	96 58 769	VARIABLE DISPLACEMENT MO
THREADED SOCKET	7410825	8	3	100	96 55 758	TRANSFER CASE ASSEMBLY
THREADED SOCKET	7410825	2	1	169	96 58 770	VARIABLE DISPLACEMENT MO
THREADED SOCKET	7411760	5	1	166	96 58 769	VARIABLE DISPLACEMENT MO
THREADED SOCKET	7616878	20	4	153	96 58 753	VIBRATION ABSORBERS
THREADED SOCKET	7617343	89	2	117	90 65 294	HYDR.STEERING SYSTEM
THREADED SOCKET	7617422	21	1	87	90 68 825	
THREADED SOCKET	7617496	51	1	158	96 58 939	HYDRAULIC TANK
THREADED SOCKET	7617900	25	1	50	96 54 350	TANDEMPUMP INSTALLATION
THREADED SOCKET	7618380	11	1	65	96 58 762	PUMP INSTALLATION
THREADED SOCKET	7620665	13	4	87	90 68 825	
THREADED SOCKET	7621793	51	3	116	90 65 294	HYDR.STEERING SYSTEM
THREADED SOCKET	7622995	15	1	65	96 58 762	PUMP INSTALLATION
THREADED SOCKET	9277941	18	1	327	98 83 169	THERMOSTAT HOUSING
THREADED SOCKET M48X2	7623439	7	1	100	96 55 758	TRANSFER CASE ASSEMBLY
THREADED UNION	7009807	71	2	26	96 58 763	ATTACHING PARTS MOTOR
THREADED UNION	7009807	75	1	35	96 55 748	COOLING SYSTEM
THREADED UNION	7619311	15	2	94	90 68 331	PRE ASSEMBLY
THREADED UNION	7619311	15	2	97	90 68 333	PRE ASSEMBLY BACK AXLE
THREADED UNION	7619311	49	1	116	90 65 294	HYDR.STEERING SYSTEM
THREADED UNION	7621827	52	1	116	90 65 294	HYDR.STEERING SYSTEM
THREADED UNION	7624202	6	1	167	76 22 379	VALVE
THREE-PHASE ALTERNATOR	6000973	1	1	334	98 83 183	ALTERNATOR ASSY.
THROTTLE LEVER	9616742	20	1	30	90 77 009	DRIVE UNIT

Description	Item	Pos.	Quantity	Page	Assembly	Description
THRUST PIECE	7621709	3	1	236	96 58 453	REAR LAMP SUPPORT RIGHT
THRUST PIECE	7621709	3	1	237	96 58 452	REAR LAMP SUPPORT LEFT
THRUST WASHER	9142886	4	4	274	98 84 510	CRANKSHAFT BEARING
THRUST WASHER	9175982	6	1	260	92 74 589	IDLER GEAR
THRUST WASHER S= 3,50	9132120	81	4	274	98 84 510	CRANKSHAFT BEARING
THRUST WASHER S= 3,625	9132121	82	4	274	98 84 510	CRANKSHAFT BEARING
TILTING RAM	9658767	12	1	17	96 58 745	LIFTING-TILTING RAH ASSEMB
TIRE 26.5R25EM	5715558	1	1	23	97 74 912	WHEEL
TOOL BOX	5716816	1	1	245	96 54 110	TOOL KIT
TOOL KIT	9654110	9600	1	11	96 58 750	L580-458 2PLUS2 BASIC MAC
TOOLS LEER	7900028	2	1	245	96 54 110	TOOL KIT
TOOTH HOLDER	7412581	3	8	355	96 08 313	ROCK BUCKET
TOOTH TIP	7622883	5	8	354	96 08 312	ROCK BUCKET
TORSIONAL VIBRATION DAM	10016633	1	1	342	90 76 734	CLUTCH ASSEMBLY
TRANSFER CASE ASSEMBLY 2	9655758	4320	1	9	96 58 750	L580-458 2PLUS2 BASIC MAC
TRAY	9619978	10	1	41	96 58 843	EXHAUST PIPE MOUNTING
TRIGGER-GUARD SCREW EX	8006539	76	1	246	96 54 110	TOOL KIT
TRIPLE GEARED PUMP	10007927	45	1	25	96 58 763	ATTACHING PARTS MOTOR
TUBE SECTION	7402657	10	1	245	96 54 110	TOOL KIT
TURBOCHARGER	5700079	1	1	332	92 72 762	ATL-MOUNTING
TURCON GLYD RING	7000293	4	1	349	92 48 488	PISTON
TURCON GLYD RING	7002061	4	1	350	99 15 350	PISTON
TURCON GLYD RING	7015048	4	1	348	92 47 177	PISTON
TURCON GLYD RING	7622881	31	2	68	76 22 877	ADJUSTMENT
TURCON STEPSEAL 40X50,7X	7001803	10	1	351	93 07 281	PISTON ROD BEARING
TURCON STEPSEAL 80X95,1X	7001578	10	1	353	99 59 908	PISTON ROD BEARING
TURCON STEPSEAL 90X105,1X	7001022	10	1	352	99 21 080	PISTON ROD BEARING
TURNING HANDLE	7622983	31	1	126	98 41 686	STEERING INSTALLATION
TYPE PLATE	7621250	39	1	202	98 41 562	CAB WITH GREEN-TINTED WI
TYPE PLATE	9069915	35	1	247	96 58 760	PLATES ARRANGEMENT
TYPE PLATE	9842433	35	1	247	96 58 760	PLATES ARRANGEMENT
UNIT 3-FACH	7624076	15	1	153	96 58 753	VIBRATION ABSORBERS
UPPER FRONT PANEL	9841857	3	1	220	98 41 854	INTERNAL PANELLING
UPPER PART	9842055	45	1	41	96 58 843	EXHAUST PIPE MOUNTING
UPPER PART OF SEAT	10018058	10	1	134	10 03 260 9	DRIVER'S SEAT
UPPER PART OF SEAT	10112506	10	1	135	10 04 558 0	DRIVER'S SEAT
VACTUATOR VALVE	5613730	4	1	43	56 13 195	AIR FILTER
VALVE	10011740	74	1	177	57 17 290	CONTROL BLOCK
VALVE	10011741	82	1	177	57 17 290	CONTROL BLOCK
VALVE	10011744	84	1	177	57 17 290	CONTROL BLOCK
VALVE	10011747	174	1	177	57 17 290	CONTROL BLOCK
VALVE	5004624	84	1	47	92 77 102	PUMP DISTRIBUTOR GEARB
VALVE	5004624	5	1	156	96 58 939	HYDRAULIC TANK
VALVE	5004624	34	1	241	96 55 702	FUEL SYSTEM
VALVE	5004624	11	1	270	90 75 564	OIL PAN WITH CLAMP
VALVE	5800090	3	3	218	96 06 062	WASH INSTALLATION
VALVE	7010079	7	1	23	97 74 912	WHEEL
VALVE	7622283	2	1	154	76 23 899	STABILISIERUNGSMODULE
VALVE	7622379	2	1	172	10 01 064 9	ADJUSTMENT
VALVE	7622478	111	1	223	10 02 861 5	AIR CONDITIONING PLANT
VALVE	7623915	2	1	174	10 01 065 3	ADJUSTMENT
VALVE	7624409	86	1	177	57 17 290	CONTROL BLOCK
VALVE BUSH	7023700	1	1	56	76 22 344	CONNECTING PLATE
VALVE BUSH	7624220	2	1	70	76 22 338	CUTOFF-VALVE
VALVE COTTER	7381486	8	4	282	92 79 858	CYLINDER HEAD
VALVE GUIDE	9274676	3	2	283	92 76 891	CYLINDER HEAD
VALVE GUIDE D=16,25	9274677	55	2	283	92 76 891	CYLINDER HEAD
VALVE GUIDE D=16,50	9274678	56	2	283	92 76 891	CYLINDER HEAD
VALVE HOUSING	10010634	1	1	74	10 01 063 2	4/3-WAY VALVE
VALVE INSERT	7622301	3	1	118	76 21 433	DISTRIBUTOR

Description	Item	Pos.	Quantity	Page	Assembly	Description
VALVE INSERT	7622302	4	1	118	76 21 433	DISTRIBUTOR
VALVE SEAT	7021414	38	1	154	76 23 899	STABILISIERUNGSMODULE
VALVE SEAT	7021416	37	1	154	76 23 899	STABILISIERUNGSMODULE
VALVE SEAT	9133637	11	1	258	91 42 744	LIMIT CONTROL VALVE
VALVE SEAT RING AV 45GRA	9276885	7	1	283	92 76 891	CYLINDER HEAD
VALVE SEAT RING AV 45GRA	9276888	65	1	283	92 76 891	CYLINDER HEAD
VALVE SEAT RING AV 45GRA	9276889	66	1	283	92 76 891	CYLINDER HEAD
VALVE SEAT RING EV 30GRA	9276884	6	1	283	92 76 891	CYLINDER HEAD
VALVE SEAT RING EV 30GRA	9276886	60	1	283	92 76 891	CYLINDER HEAD
VALVE SEAT RING EV 30GRA	9276887	61	1	283	92 76 891	CYLINDER HEAD
VALVE SPRING	9271729	9	2	282	92 79 858	CYLINDER HEAD
VARIABLE DISPLACEMENT MO	9658769	1	1	162	96 58 754	DRIVING HYDR.ASSEMBLY
VARIABLE DISPLACEMENT MO	9658770	2	1	162	96 58 754	DRIVING HYDR.ASSEMBLY
VARIABLE DISPLACEMENT P	10017086	1	1	51	10 01 393 8	TANDEM PUMP
VARIABLE DISPLACEMENT P	5716828	2	1	51	10 01 393 8	TANDEM PUMP
VARIABLE DISPLACEMENT P	5716915	1	1	65	96 58 762	PUMP INSTALLATION
VARIABLE DISPLACEMENT PU	9655677	1	1	57	57 16 828	VARIABLE DISPLACEMENT PU
VENT PLUG	10016002	46	8	202	98 41 562	CAB WITH GREEN-TINTED WI
VENT PLUG	7361382	35	4	17	96 58 745	LIFTING-TILTING RAH ASSEMB
VENT PLUG	7615696	16	2	185	96 58 840	PANELLING
VENT SCREW	7412942	1	1	305	73 82 133	FUEL FILTER
VENT SCREW	7624030	17	1	106	57 17 387	CONNECTING HOUSING
VENTILATING FILTER	7621448	22	1	13	90 65 358	SERVICE KIT
VENTILATING FILTER	7621448	22	1	16	96 55 956	SERVICE KIT
VENTILATING FILTER	7621448	26	1	156	96 58 939	HYDRAULIC TANK
VENTILATION FLAP	7622009	7	8	222	98 41 964	CONNECTIONS
VENTILATION FLAP	7622009	23	2	223	10 02 861 5	AIR CONDITIONING PLANT
VERKLEIDUNGSSCHUERZE	9517469	12	1	200	98 41 562	CAB WITH GREEN-TINTED WI
VIBRATION ABSORBERS	9177781	8	1	276	98 83 186	DRIVE COMPONENTS
VIBRATION ABSORBERS	9658753	7090	1	10	96 58 750	L580-458 2PLUS2 BASIC MAC
WALL INFRONT	9616892	1	1	197	96 16 845	WALL INFRONT
WALL INFRONT KPL.	9616845	70	1	186	96 58 840	PANELLING
WASH INSTALLATION KPL.	9606062	3	1	215	96 06 874	WIPER AND WASHER
WASHER	7019033	42	1	213	96 06 844	DOOR RIGHT, COMPL.
WASHER	7618569	44	2	221	98 41 854	INTERNAL PANELLING
WASHER	9134374	10	4	298	92 71 055	ATTACHING PARTS
WASHER	9273659	18	1	318	90 77 136	COMPRESSOR
WASHER 31,0/52,0/6,0	9918231	25	16	93	90 68 330	FRONT AXLE ASSEMBLY
WASHER 50X13X5	9515680	71	2	117	90 65 294	HYDR.STEERING SYSTEM
WASHER 50X13X5	9515680	8	2	149	90 65 295	WORKING HYDR.ASSEMBLY
WASHER 50X13X5	9515680	31	6	176	90 68 043	CONTROL VALVE INSTALLATI
WATER COLLECTOR PIPE	9277939	1	1	324	92 75 152	WATER COLLECTOR PIPE
WATER COLLECTOR PIPE 6 Z	9177169	2	1	324	92 75 152	WATER COLLECTOR PIPE
WATER COLLECTOR PIPE 6 Z	9275152	1	1	325	92 75 153	WATER COLLECTOR PIPE
WATER COLLECTOR PIPE 6 Z	9275153	169	1	253	90 77 008	ENGINE ASSEMBLY
WATER FILTER WF	7381493	4	1	13	90 65 358	SERVICE KIT
WATER FILTER WF	7381493	4	1	14	90 65 477	SERVICE KIT
WATER FILTER WF	7381493	4	1	15	96 55 571	SERVICE KIT
WATER FILTER WF	7381493	4	1	16	96 55 956	SERVICE KIT
WATER FILTER WF	7381493	171	1	253	90 77 008	ENGINE ASSEMBLY
WATER HOSE	9139052	23	1	33	96 55 748	COOLING SYSTEM
WATER HOSE	9619999	20	1	33	96 55 748	COOLING SYSTEM
WATER HOSE D=15MM	10013366	30	2	223	10 02 861 5	AIR CONDITIONING PLANT
WATER PUMP	9882604	165	1	253	90 77 008	ENGINE ASSEMBLY
WATER PUMP	9887944	1	1	322	90 77 637	REP.KIT WATER PUMP
WATER PUMP COVER	9888266	8	1	319	98 82 604	WATER PUMP
WATER PUMP HOUSING	9888192	1	1	321	98 88 198	WATER PUMP HOUSING
WATER PUMP HOUSING	9888198	1	1	320	98 87 944	WATER PUMP
WATER PUMP SHAFT	9887963	2	1	320	98 87 944	WATER PUMP
WATER RADIATOR	7621290	2	1	32	96 55 748	COOLING SYSTEM

Description	Item	Pos.	Quantity	Page	Assembly	Description
WATER TANK KPL.	9606287	10	1	218	96 06 062	WASH INSTALLATION
WATER TAP	7001072	18	1	266	98 82 511	AGGREGAT SUPPORT
WATER TAP	7001072	9	1	327	98 83 169	THERMOSTAT HOUSING
WATER VALVE	7025601	22	1	223	10 02 861 5	AIR CONDITIONING PLANT
WEARING PLATE	7622339	2	1	67	76 22 325	INTERNAL GEAR-TYPE PUMP
WHEEL 26.5R25EM	9774912	1	4	22	97 74 908	4 WHEELS
WHEEL BOX/WHEEL CASE	9519921	1	1	193	95 19 735	WHEELBOX-BEHIND
WHEEL BOX/WHEEL CASE	9519924	21	1	194	95 19 735	WHEELBOX-BEHIND
WHEEL NUT WRENCH RMS 30	10025602	46	1	246	96 54 110	TOOL KIT
WHEEL RIM SEALING RING	7008597	8	1	23	97 74 912	WHEEL
WHEELBOX-BEHIND	9519735	50	1	186	96 58 840	PANELLING
WINDSHIELD WIPER	9606061	2	1	215	96 06 874	WIPER AND WASHER
WINDSHIELD WIPER	9606875	1	1	215	96 06 874	WIPER AND WASHER
WIPER AND WASHER	9606874	4	1	200	98 41 562	CAB WITH GREEN-TINTED WI
WIPER ARM	7621491	2	1	216	96 06 875	WINDSHIELD WIPER
WIPER ARM	7621493	2	1	217	96 06 061	WINDSHIELD WIPER
WIPER BLADE	7621492	3	1	216	96 06 875	WINDSHIELD WIPER
WIPER BLADE	7621494	3	1	217	96 06 061	WINDSHIELD WIPER
WIPER MOTOR	7409851	1	1	217	96 06 061	WINDSHIELD WIPER
WIPERS UNIT	10011635	1	1	216	96 06 875	WINDSHIELD WIPER
WIRE	7624238	17	4	53	10 01 708 8	ROTARY GROUP
WIRE CABLE	10029506	18	1	127	57 17 536	STEERING COLUMN
WIRE CABLE	7623807	35	1	40	96 58 842	EXHAUST SYSTEM
WIRE CABLE L=500MM	7624433	44	1	145	98 41 849	INSTALLATION CONTROL
WIRE HARNESS	9842639	41	1	130	90 69 267	ELECTRICAL EQUIPMENT
WIRE HARNESS BATTERY MA	9842641	106	1	228	90 65 330	ELECTRICAL EQUIPMENT
WIRE HARNESS ENGINE	9842652	101	1	228	90 65 330	ELECTRICAL EQUIPMENT
WIRING BATTERY CONNECTIO	9842643	108	1	228	90 65 330	ELECTRICAL EQUIPMENT
WIRING CONTROL PANEL	9842645	44	1	130	90 69 267	ELECTRICAL EQUIPMENT
WIRING EMERGENCY STEER	9842654	116	1	228	90 65 330	ELECTRICAL EQUIPMENT
WIRING F.EMERGENCY STG.P	9842653	96	1	119	96 55 754	ASSEMBLY EMERGENY CLEA
WIRING HARNESS	10013368	120	1	223	10 02 861 5	AIR CONDITIONING PLANT
WIRING HARNESS	7623588	26	1	114	57 17 394	SWITCHING VALVE
WIRING HARNESS	9655261	113	1	228	90 65 330	ELECTRICAL EQUIPMENT
WIRING HEATING/AIRCOND C	9842644	43	1	130	90 69 267	ELECTRICAL EQUIPMENT
WIRING HTG/AIRCOND/TRAN	9842649	45	1	128	90 65 237	CONTROL CONSOLE
WIRING REAR FLAP	9842648	65	1	190	97 74 943	REAR FLAP
WIRING REAR FLAP	9842648	115	1	228	90 65 330	ELECTRICAL EQUIPMENT
WIRING STARTER/MASTER S	9842642	117	2	228	90 65 330	ELECTRICAL EQUIPMENT
WIRING STEERING COL SWITC	9842651	46	1	128	90 65 237	CONTROL CONSOLE
WORKING HOUR METER	6905866	5	1	128	90 65 237	CONTROL CONSOLE
WORKING HYDR.ASSEMBLY	9065295	7000	1	10	96 58 750	L580-458 2PLUS2 BASIC MAC
WORKING LIGHTS 24X70XH3	10007848	95	2	187	96 58 840	PANELLING
WORKING LIGHTS 24X70XH3	10007848	13	2	200	98 41 562	CAB WITH GREEN-TINTED WI
WP	9519796	1	1	92	95 19 795	SUPPORT
WP	9605822	3	1	359	96 05 821	AUTOM.BUCKET POSITIONER
Z-FRONT CARRIAGE	9841795	8100	1	10	96 58 750	L580-458 2PLUS2 BASIC MAC